1175-4 AGRITECH COM MOTOR 4TNV98-XAT

YANMAR

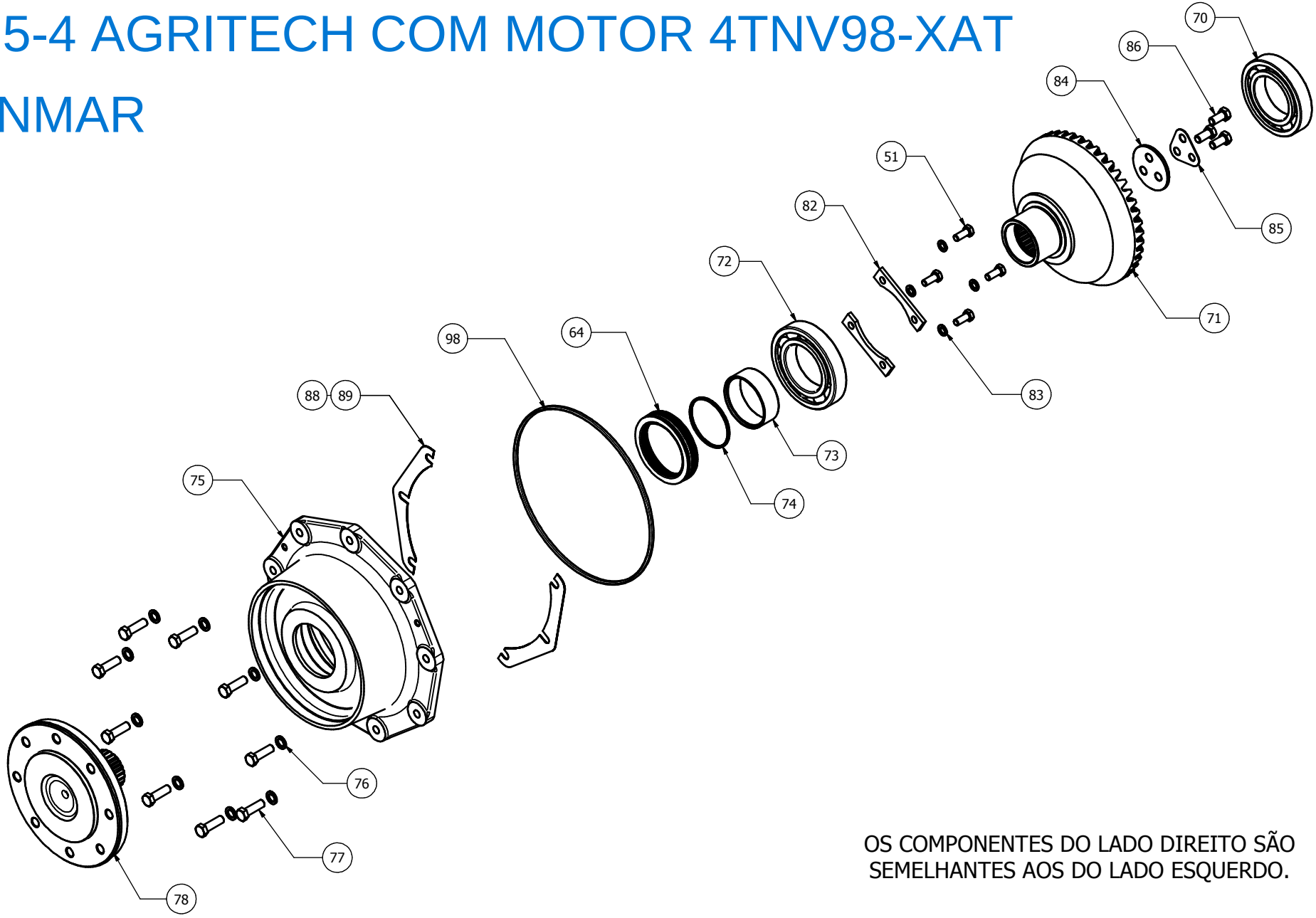

OS COMPONENTES DO LADO DIREITO SÃO SEMELHANTES AOS DO LADO ESQUERDO.

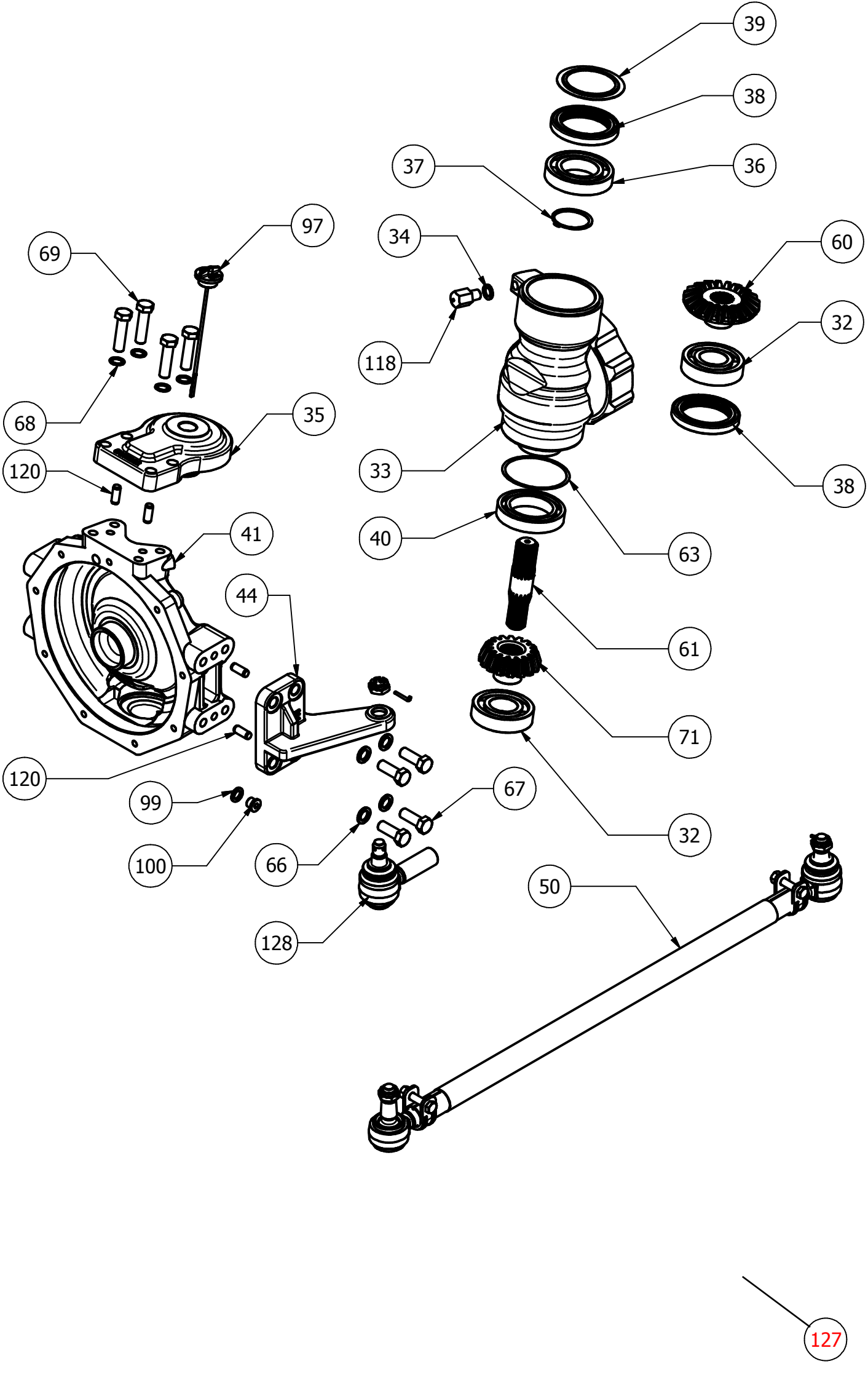
39
38
36
37
97
69
34
60
32
118
68
35
120
33
38
40
63
41
44
61
71
120
99
67
32
100
66
50
128
127

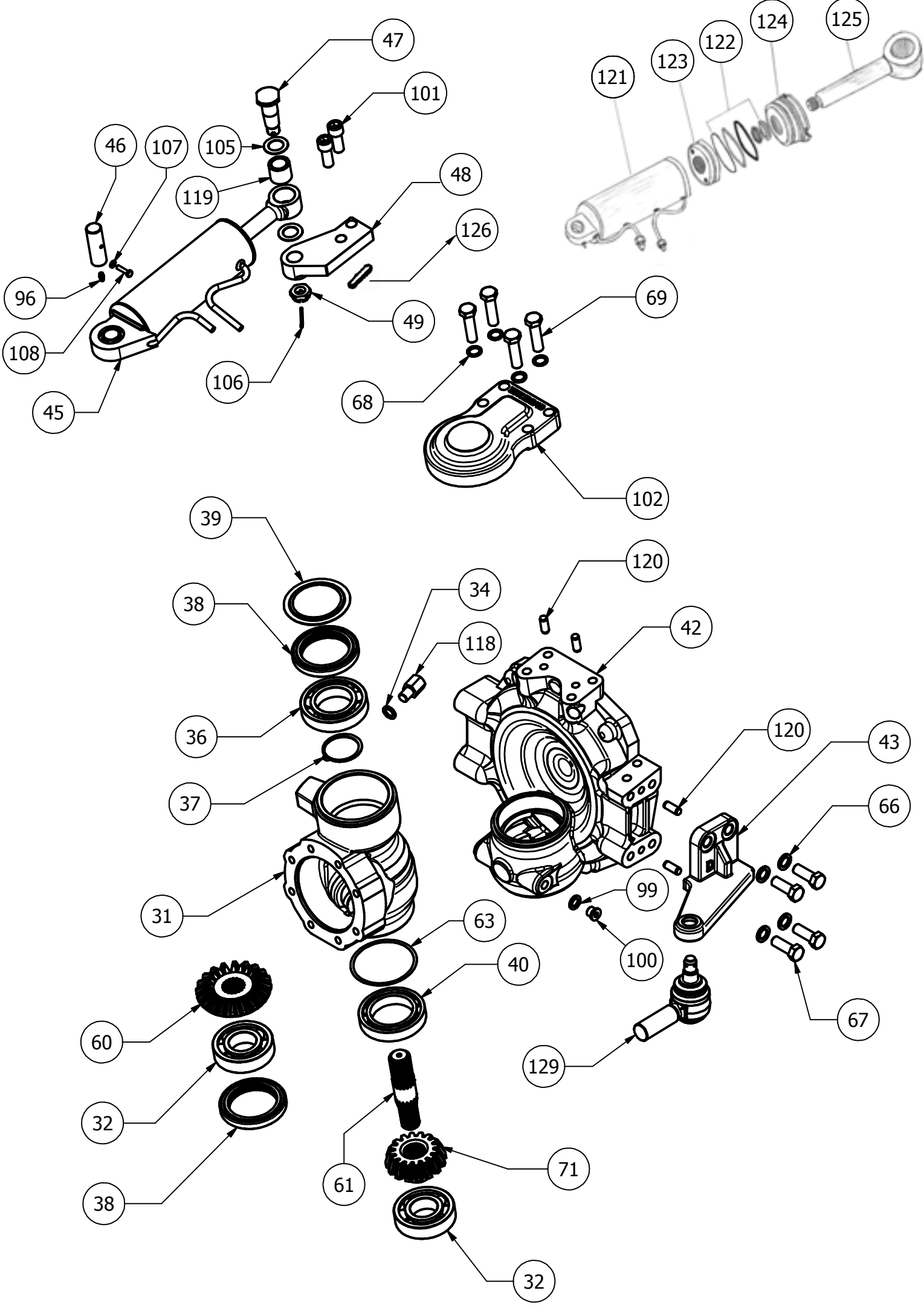

47
101
46
107
105
119
48
126
96
108
49
106
45
69
68
102
121
123
122
124
125
39
38
34
118
120
42
36
37
120
43
66
31
99
100
63
40
60
67
129
32
38
61
71
32

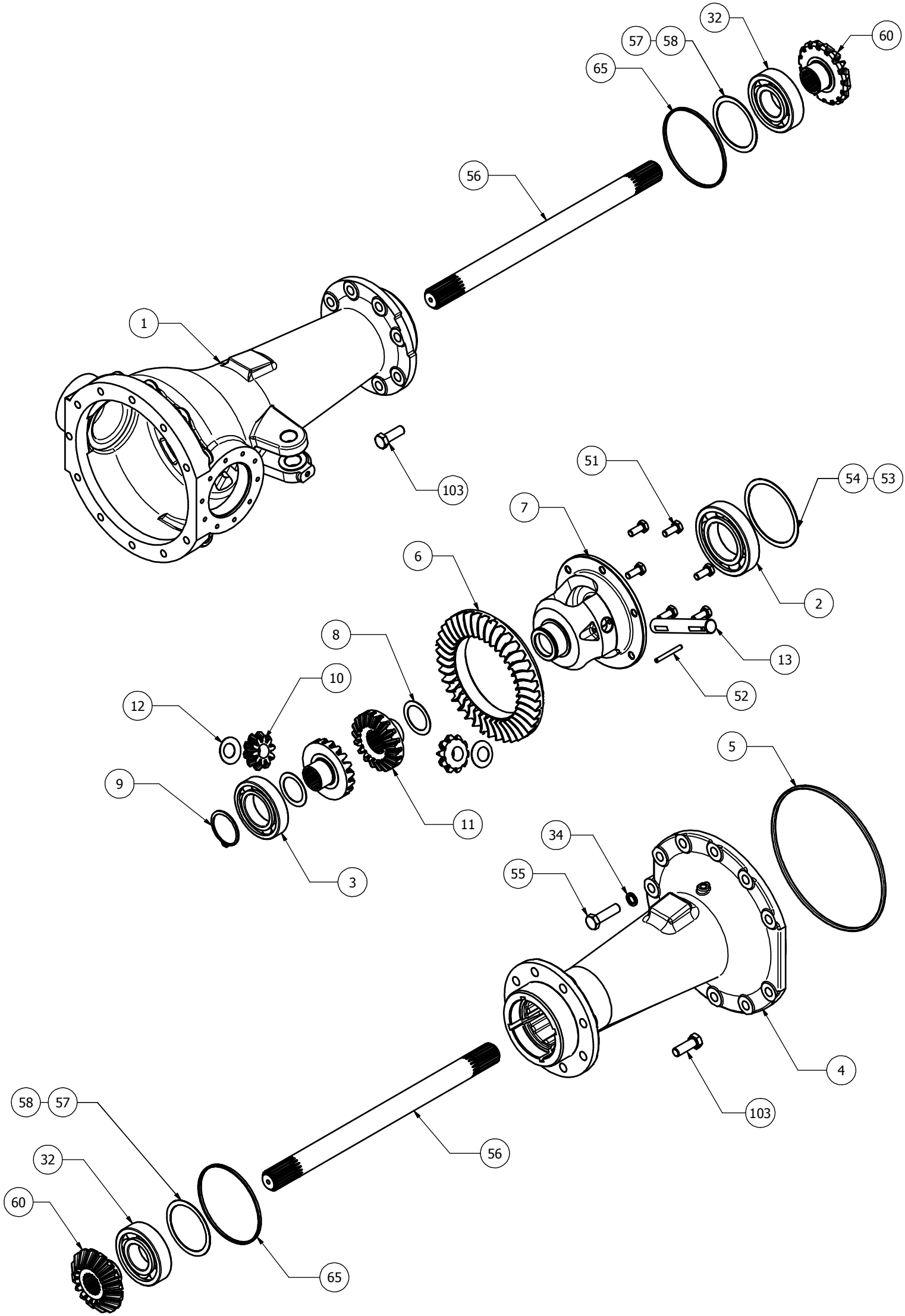
32
60
57
58
65
56
1
103
51
54
53
7
6
2
13
52
8
10
12
9
11
3
5
34
55
4
103
58
57
32
60
65
56

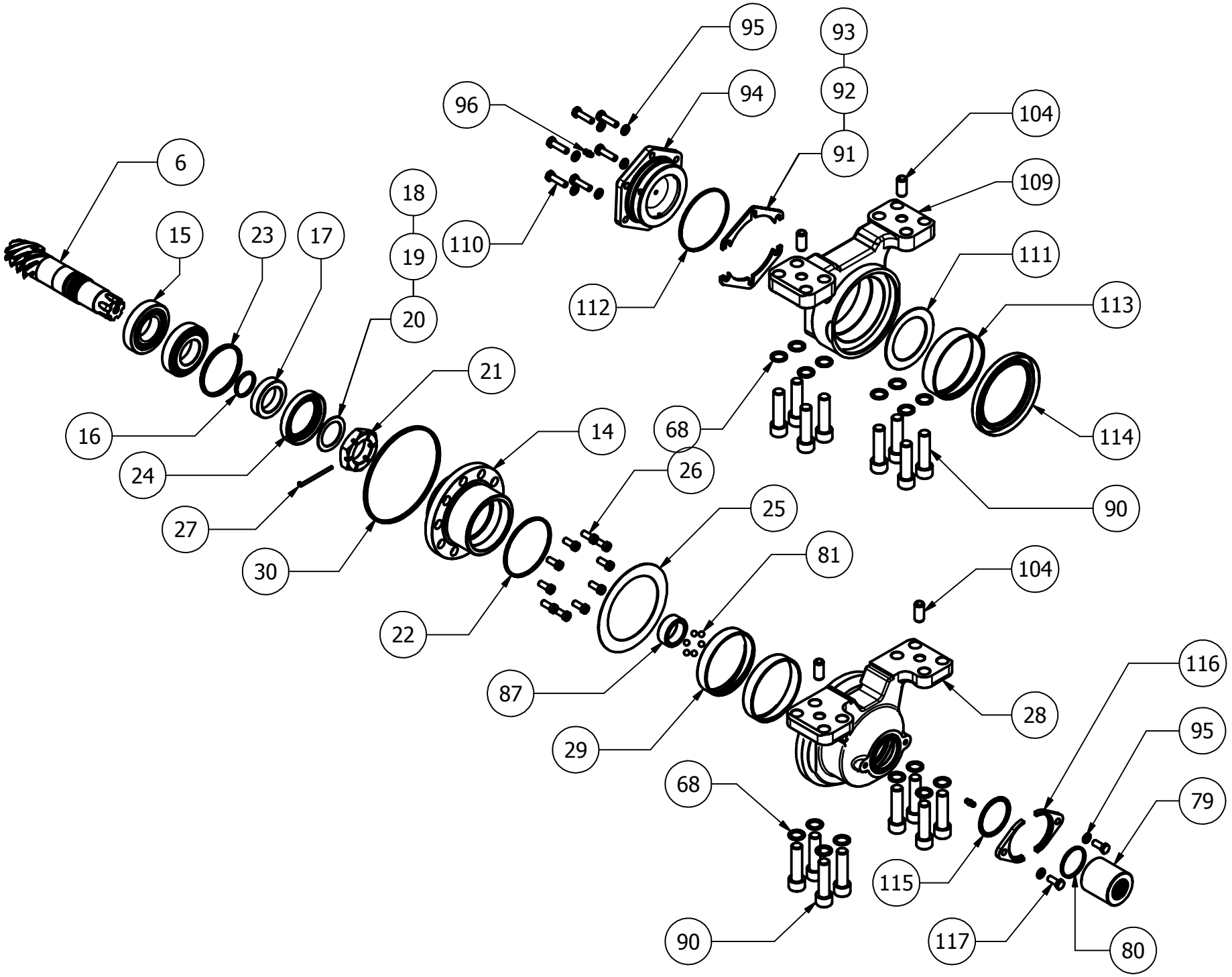

95
93
92
94
96
104
91
109
6
18
15
23
17
19
110
111
112
113
20
21
68
114
16
14
24
26
90
27
25
30
81
104
22
116
87
28
95
29
68
79
115
90
117
80

ITEM	QTDE	CÓDIGO	DESCRIÇÃO
1	1	YA70T.14211	CAIXA PRIMEIRA DIREITA
2	1	RO6213	ROLAMENTO 06213
3	1	RO6211	ROLAMENTO 06211
4	1	YA70T.14111	CAIXA PRIMEIRA ESQUERDA
5	1	YA70T.06510	ANEL ORING 2-375 DI240,67 X W5,33
6	1	YA70T.13150	CONJUNTO CÔNICO 7 X 39
7	1	YA70T.13310	CAIXA DIFERENCIAL
8	2	YB40.30651	ARRUELA 42 x 58 x 1
9	1	CS 55	ANEL ELÁSTICO CS55
10	2	YB40.30611	ENGRENAGEM SATÉLITE
11	2	YB40.30630	PLANETÁRIA 19 DENTES
12	2	YB40.30661	ARRUELA 20 x 42 x 1
13	1	YB40.30642	EIXO DIFERENCIAL
14	1	YA70T.14170	CUBO CENTRAL
15	2	ROHR30208J-L	ROLAMENTO 30208
16	1	BTD22M.06100	ORG 35
17	1	YA70T.11340	COLAR DO PINHÃO 40 x 60 x 14
18	1	YA70T.13180	ARRUELA 40 x 55 x 0,3
19	1	YA70T.13160	ARRUELA 40 x 55 x 0,5
20	1	YA70T.13170	ARRUELA 40 x 55 x 0,6
21	1	YA70T.13210	PORCA CASTELO M40 x 1,5
22	1	NS75.01300	ANEL ORING 6-072 DI90,4 X W3,00
23	1	YA70T.14620	COLAR DO PINHÃO 76 x 80 x 4,7
24	1	YA70T.13200	RETENTOR 60 X 82 X 12
25	1	YA70T.14160	CALÇO 105 X 143 X1,3
26	10	AB8 x 20	PARAFUSO ALLEN M8X20
27	1	YA70T.13220	PINO TRAVA 4 X 70
28	1	YA70T.11210	SUPORTE TRASEIRO
29	2	YA70T.11120	BUCHA 97,5 x 102,5 x 18
30	1	YA70T.06500	ANEL ORING 2-257 DI148,82 X W3,53
31	1	YA70T.14610	CAIXA SEGUNDA DIREITA
32	6	RO6309	ROLAMENTO 6309
33	1	YA70T.14600	CAIXA SEGUNDA ESQUERDA
34	29	SW14z	ARRUELA DE PRESSÃO Ø14
35	1	YA70T.11411	BRAÇO DA TERCEIRA ESQUERDA
36	2	RO6212	ROLAMENTO 06212
37	2	CS60	ANEL ELÁSTICO CS60
38	4	YA70T.15210	RETENTOR BY 79,65 X 110,15 X 13,5
39	2	YA70T.11330	ARRUELA 80 x 110 x 1
40	2	RO6014	ROLAMENTO 06014
41	1	YA70T.15110	CAIXA TERCEIRA ESQUERDA
42	1	YA70T.15121	CAIXA TERCEIRA DIREITA
43	1	YA70T.11710	BRAÇO MANGA DIREITO
44	1	YA70T.11610	BRAÇO MANGA ESQUERDO
45	1	YA70.18802	CILINDRO HIDRÁULICO
46	1	YB41.18861	PINO CILINDRICO
47	1	YA70.18850	PINO HASTE
48	1	YA70T.11351	BRAÇO DE LIGAÇÃO
49	1	GLN 20z	PORCA COM RASCO TIPO BAIXO - GLN 20

ITEM	QTDE	CÓDIGO	DESCRIÇÃO
50	1	YA70T.12000	CJ. BARRA DE LIGAÇÃO
51	17	HBF10X25X12.9	PARAFUSO CAB. SEXTAVADA M10X25
52	1	SP6 x 55	PINO ELÁSTICO 6X55
53	2	YA70T.14650	CALÇO 118 x 102 x 0,2
54	2	YA70T.14660	CALÇO 118 x 102 x 0,3
55	11	HB14 x 50 x 8.8z	PARAFUSO CAB. SEXTAVADA M14 X 50 X 8.8z
56	2	YA70T.14410	EIXO DA CAIXA PRIMEIRA
57	4	YA70T.14180	CALÇO 96 x 80 x 0,2
58	4	YA70T.14190	CALÇO 96 x 80 x 0,3
60	2	YA70T.90130R	KIT ENGRENAGEM CÔNICA 16-20 DTS
61	2	YA70T.14911	EIXO DA CAIXA SEGUNDA
63	2	YA70T.14670	CALÇO 100 x 110 x 0,6
64	2	YA70.33185	RETENTOR Ø88,9X115,4X22,9
65	2	YA70T.06480	ANEL ORING 2-251 DI129,77 X W3,53
66	8	SW16z	ARRUELA DE PRESSÃO Ø16
67	8	HB16 x 45 x 8.8z	PARAFUSO CAB. SEXTAVADA M16 X 45 8.8z
68	24	PW16z	ARRUELA LISA Ø16z
69	8	HB16 x 60 x 8.8z	PARAFUSO CAB. SEXTAVADA M16 X 60 8.8z
70	2	RO6215	ROLAMENTO 6215
71	2	YA70T.90121R	KIT ENGRENAGEM 16-45 dts
72	2	RO6216U	ROLAMENTO 6216
73	2	YA70T.11130	COLAR 65 x 88 x 27
74	2	YB40.06150	ANEL ORING 2-235 DI78,97 X W3,53
75	2	YA70T.15160	CUBO DA TERCEIRA
76	20	SW12z	ARRUELA DE PRESSÃO Ø12
77	18	HB12 x 40 x 8.8z	PARAFUSO CAB. SEXTAVADA M12 X 40 8.8z
78	2	YA70T.15411	EIXO DA TERCEIRA
79	1	YA70T.13620	FLANGE DO PINHÃO
80	1	NS50.06150	ANEL ORING 2-224 DI44,04 X W3,53
81	6	BLS020	ESFERA 8mm
82	4	YA70T.15150	FIXADOR 25 x 110 x 6
83	8	SW10z	ARRUELA DE PRESSÃO Ø10
84	2	YA70T.15441	ARRUELA TENSORA -12mm es□ess□r□
85	2	YA70T.15451	ARRUELA TRAVA
86	6	HB12X35X12.9	PARAFUSO CAB. SEXTAVADA
87	1	YA70T.13660	COLAR 34,5 x 45 x 17
88	8	YA70T.15170	CALÇO 0,20 - CX. TERCEIRA
89	8	YA70T.15180	CALÇO 0,30 - CX. TERCEIRA
90	16	AB16 x 60 x 8.8z	PARAFUSO ALLEN M16X60 8.8z
91	2	YA70T.14130	CALÇO TAMPA DIANTEIRA 0,2
92	3	YA70T.14140	CALÇO TAMPA DIANTEIRA 0,3
93	2	YA70T.14150	CALÇO TAMPA DIANTEIRA 0,5
94	1	YA70T.11150	TAMPA DIANTEIRA
95	8	SW8z	ARRUELA DE PRESSÃO Ø8
96	3	YB40T.14122	PINO DE LUBRIFICAÇÃO
97	1	YA70T.14060	CJ. NIVEL DE ÓLEO DO EIXO DIANTEIRO
98	2	YA70T.06470	ANEL ORING 2-380 DI291,47 X W5,33

ITEM	QTDE	CÓDIGO	DESCRIÇÃO
99	3	PACU14	ARRUELA DE COBRE Ø14
100	3	YA70T.14250	DRENO M16
101	2	AB16x45	PARAFUSO ALLEN M16 X 45 X 8.8z
102	1	YA70T.11311	BRAÇO DA TERCEIRA DIREITA
103	16	HB14 x 40 x 8.8z	PARAFUSO CAB. SEXTAVADA M14 X 40 8.8z
104	4	SP 14 x 30	PINO ELÁSTICO SP14 X 30
105	4	YB41.18911	ARRUELA 40 x 25 x 0,61
106	1	CP 4X40	PINO TRAVA 4 X 40
107	1	SW6z	ARRUELA DE PRESSÃO Ø6
108	1	HB6 x 25 x 8.8z	PARAFUSO CAB. SEXTAVADA M6X25 8.8z
109	1	YA70T.11110	SUPORTE DIANTEIRO
110	6	HB8 x 30 x 8.8z	PARAFUSO CAB. SEXTAVADA M8X30 8.8z
111	1	YA70T.14120	ARRUELA TAMPA DIANTEIRA
112	1	YA70T.06490	ANEL ORING 2-154 DI94.92XW2,62
113	1	YA70T.11140	BUCHA 100 X 105 X 24
114	1	YA70T.11190	RETENTOR 100 X 130 X 13
115	1	YB40.06130	Anel Oring 2-227 DI53,57 X W3,53
116	2	YA70T.13720	FLANGE BIPARTIDA
117	2	HB8 x 20 x 8.8z	PARAFUSO CAB. SEXTAVADA M8X20 8.8z
118	2	YA70T.14680	LIMITADOR M16 X 16
119	1	YA70.18840	BUCHA GGB HSG253530 GM
120	8	PP12X25	PINO CILINDRICO 12X25 - ISO 8734
121	1	YA70.18810	CAMISA CONJ. PARA PISTÃO VENTURI
122	1	YA70.18881	KIT DE VEDAÇÃO
123	1	YA70.18830	PISTÃO PARA PISTÃO VENTURI
124	1	YA70.18860	GUIA DA HASTE PARA PISTÃO VENTURI
125	1	YA70.18820	HASTE PARA PISTÃO VENTURI
126	1	FK10X8X50	CHAVETA
127	1	YA70T.81300	PROTETOR DO EIXO DIANTEIRO
128	1	YA70T.12100	TERMINAL ESQUERDO
129	1	YA70T.12150	TERMINAL DIREITO

RODA / PNEU DIANTEIRO

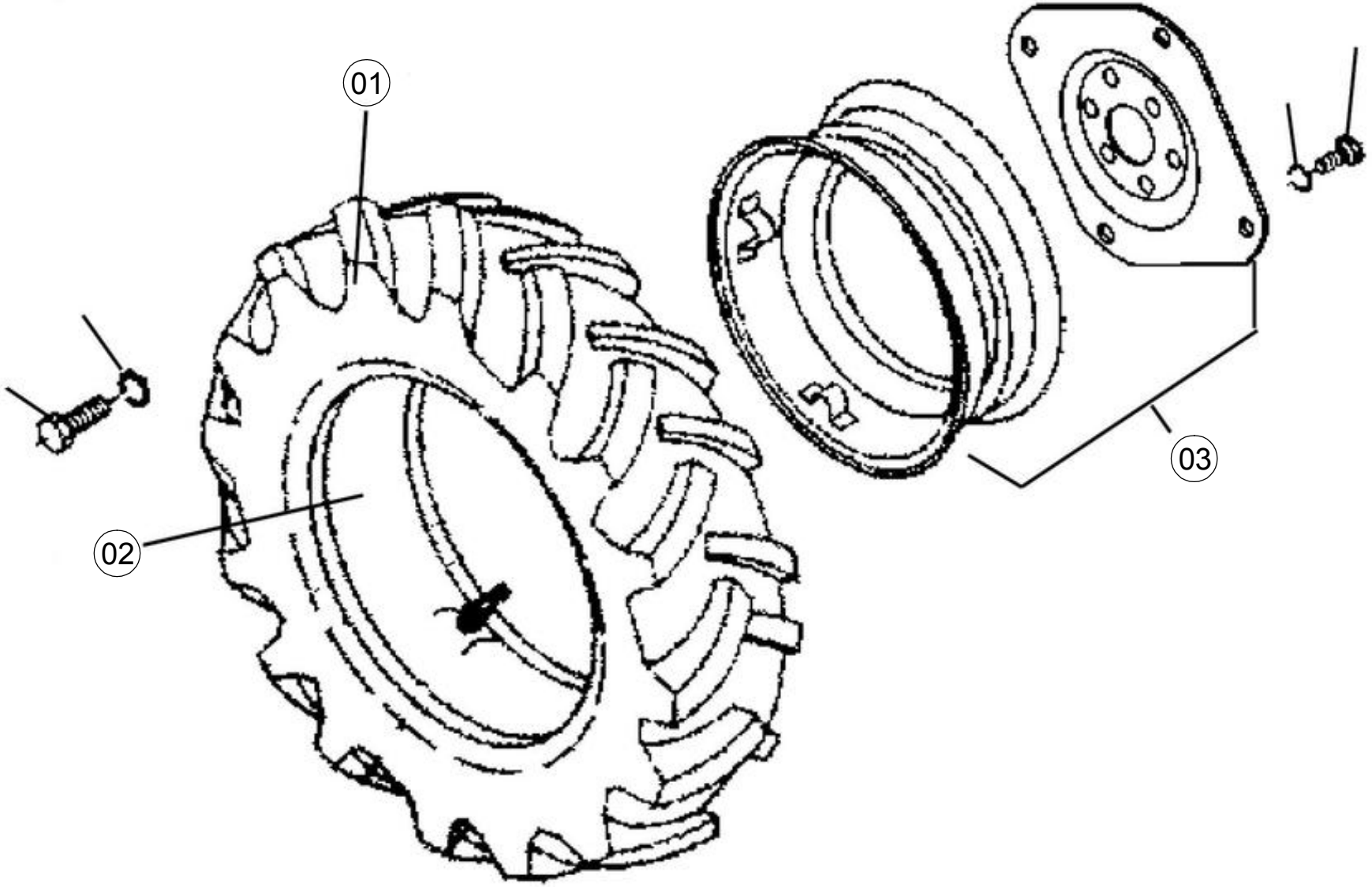

RODA / PNEU DIANTEIRO

ITEM	CÓDIGO	DESCRIÇÃO	QTDE
01	YB40.80260	PNEU 9,5 X 24	2
02	YB40.80270	CAMARA 9.5 X 24	2
03	YA43T.80300	RODA W8 X 24	2
01	YB31.33210	PNEU 12.4 X 24	2
02	YB31.33220	CAMARA 12.4 X 24	2
03	YB31.33400	RODA W10 X 24	2
01	YB40.33210	PNEU 14.9 X 24	2
02	YB40.33220	CAMARA 14.9 X 24	2
03	YA70.33900	RODA W12 X 24	2

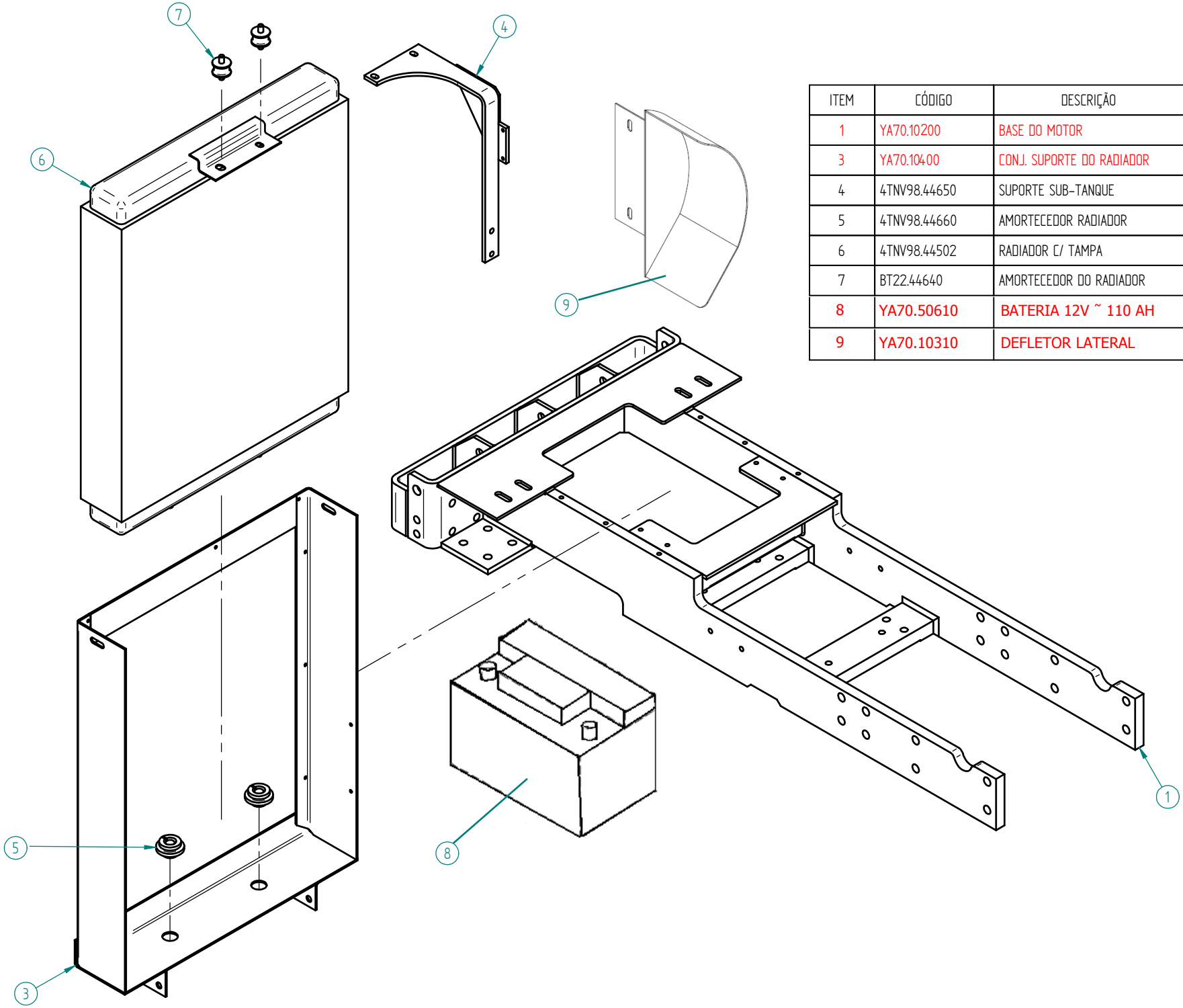

ITEM	CÓDIGO	DESCRIÇÃO	QTD.
1	YA70.10200	BASE DO MOTOR	1
3	YA70.10400	CONJ. SUPORTE DO RADIADOR	1
4	4TNV98.44650	SUPORTE SUB-TANQUE	1
5	4TNV98.44660	AMORTECEDOR RADIADOR	2
6	4TNV98.44502	RADIADOR C/ TAMPA	1
7	BT22.44640	AMORTECEDOR DO RADIADOR	2
8	YA70.50610	BATERIA 12V ~ 110 AH	1
9	YA70.10310	DEFLETOR LATERAL	1

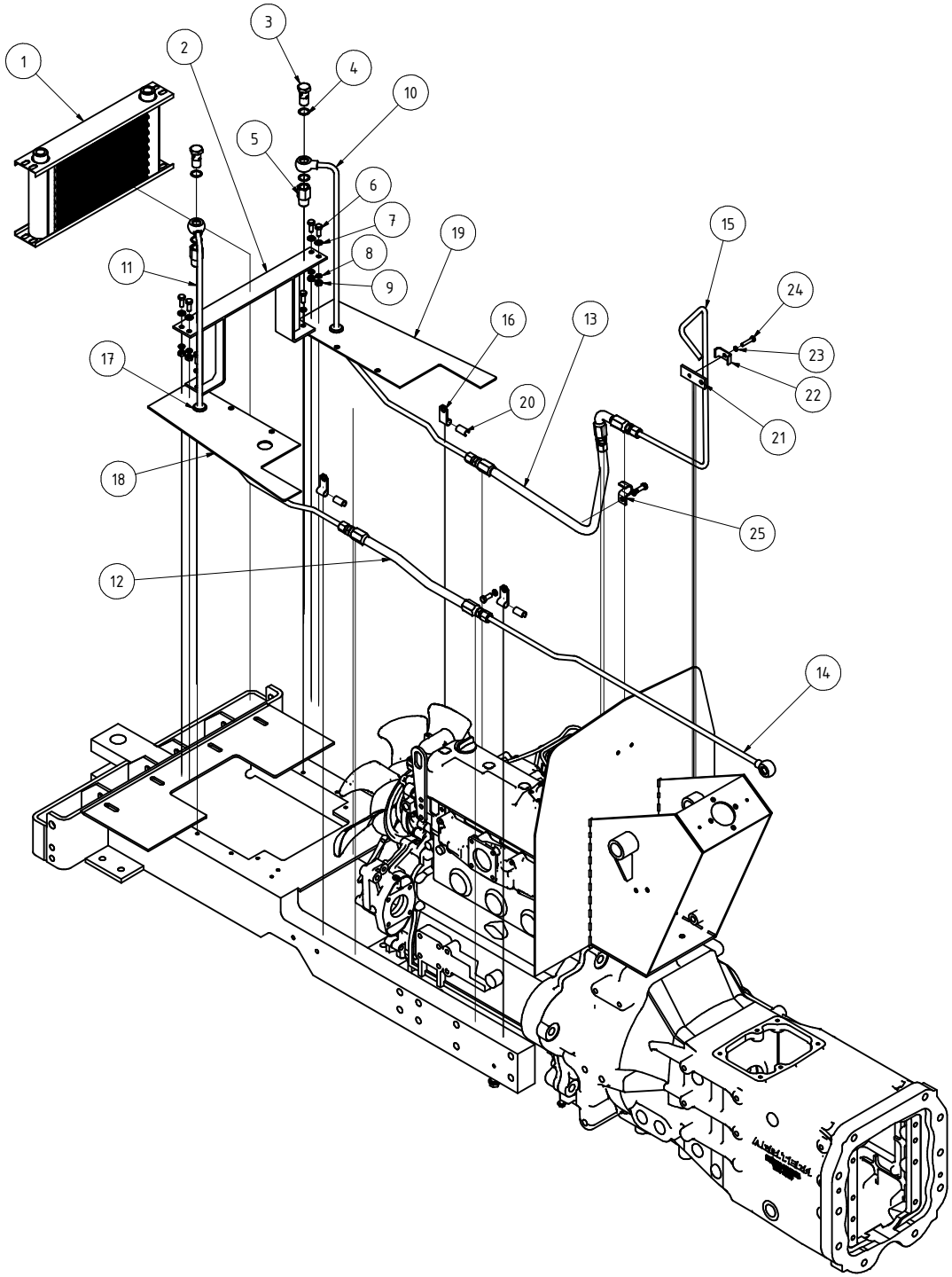

LISTA DE PEÇAS			
ITEM	CÓDIGO	DESCRIÇÃO	QTD
1	YA70.18600	RADIADOR DE ÓLEO	01
2	YA70.18620	SUPORTE RADIADOR DE ÓLEO	01
3	YB40.48650	PARAFUSO CONEXÃO 18X1,5	02
4	PACU18	JUNTA DE COBRE	04
5	YA70.18590	ADAPTADOR 1/2NPT	02
6	HB8X20X8.8Z	PARAFUSO SEXTAVADO	08
7	PW8Z	ARRUELA LISA	04
8	SW8Z	ARRUELA DE PRESSÃO	08
9	HN8X8Z	PORCA SEXTAVADA	04
10	YA70.18560	TUBO ENTRADA DO RADIADOR	01
11	YA70.18570	TUBO SAIDA DO RADIADOR	01
12	YB43.18450	MANGUEIRA HIDRAULICA, CJ.	01
13	YA70.18461	MANGUEIRA HIDRAULICA	01
14	YA70.18580	TUBO ENTRADA LUBRIFICAÇÃO	01
15	YA70.18551	TUBO SAIDA HIDROSTÁTICA	01
16	TNE88.59120	FIXADOR	03
17	YA70.18610	ILHÓS DE BORRACHA 25X10	02
18	YA70.60321	CHAPA VEDADORA SR ESQ.	01
19	YA70.60331	CHAPA VEDADORA SR DIR.	01
20	MP2600.20020	BORRACHA (20mm)	03
21	YA70.04770	APOIO TUBO 8	01
22	YA70.18260	ABRAÇADEIRA TUBO 10	01
23	SW6Z	ARRUELA DE PRESSÃO	01
24	HB6X20X8.8Z	PARAFUSO SEXTAVADO	01
25	YA70.48120	ABRAÇADEIRA 18/3	01

DIREÇÃO HIDROSTÁTICA VENTURI

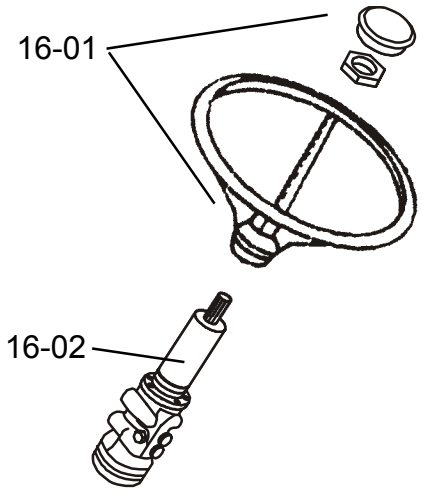

DIREÇÃO HIDROSTÁTICA VENTURI

ITEM	CÓDIGO	DESCRIÇÃO	QTDE	OBS.:
1	YA44.16850	VOLANTE DE DIREÇÃO	1	
2	YA70.16060	UNID. HIDR. (VENTURI)	1	
3	YB42.16100	JOGO DE VEDADOR DA UNIDADE	1	

DIREÇÃO HIDROSTÁTICA VENTURI

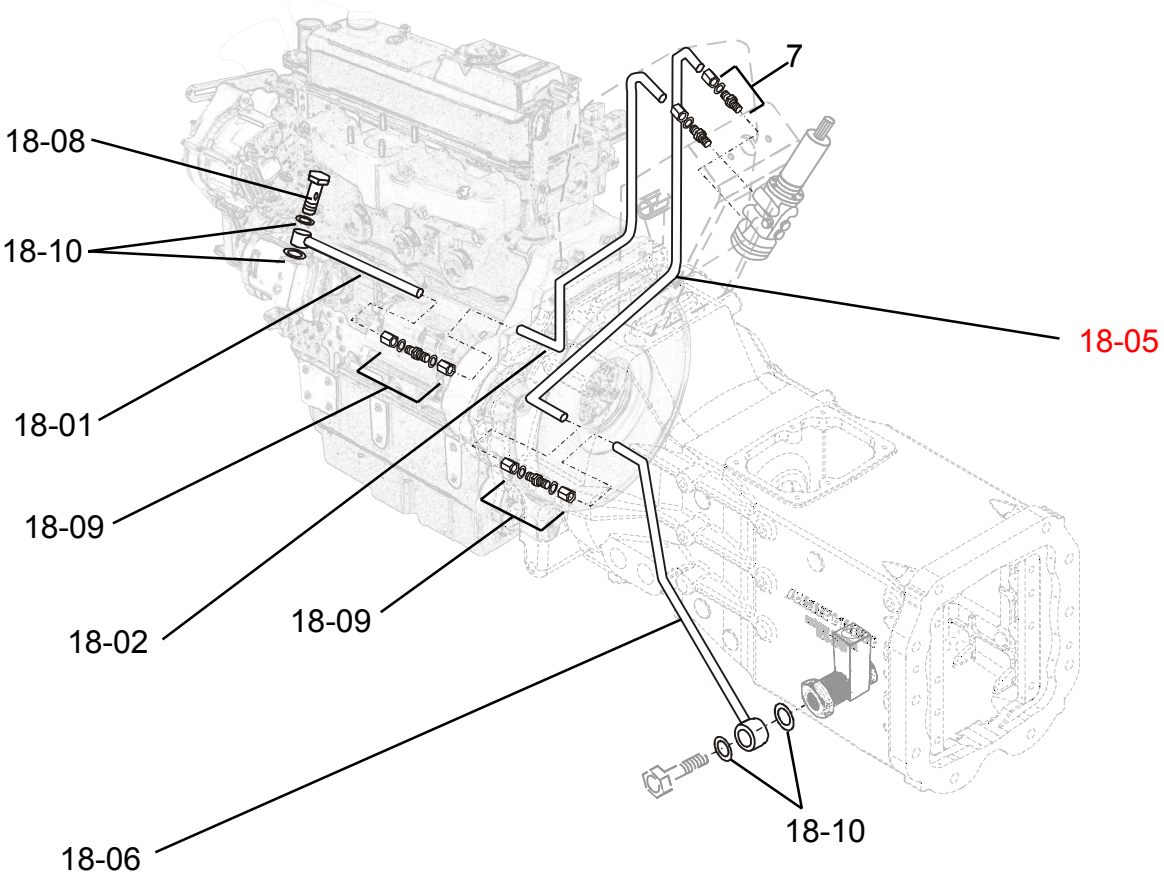

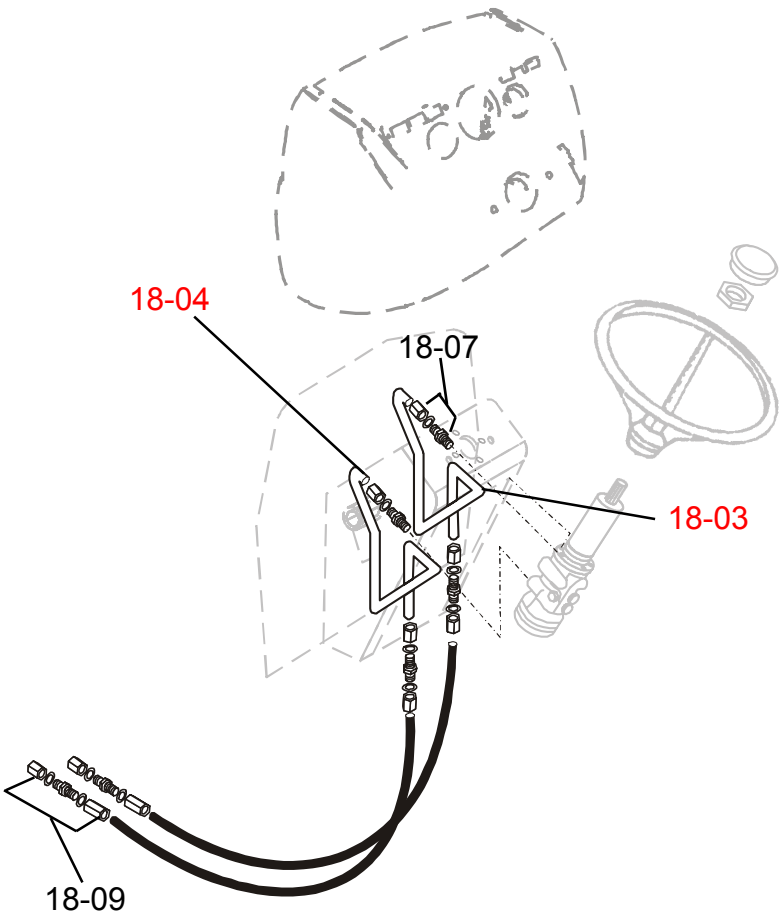

DIREÇÃO HIDROSTÁTICA VENTURI

ITEM	CÓDIGO	DESCRIÇÃO	QTDE
1	YA70.18210	TUBO BOMBA HIDRÁULICA	1
2	YA70.18250	TUBO ENTRADA HIDROSTATICA	1
3	YA70.18301	TUBO CILINDRO (E)	1
4	YA70.18351	TUBO CILINDRO (D)	1
5	YA70.18551	TUBO DE RETORNO A	1
6	YA70.18580	TUBO DE RETORNO B	1
7	YA70.18510	UNIAO MACHO UMS10LX9/16UNF+O	4
8	YB40.48650	PARAFUSO CONEXAO 18X1.5	1
9	YB41.18550	UNIAO DUPLA IGUAL	2
10	PACU18	JUNTA DE COBRE	4

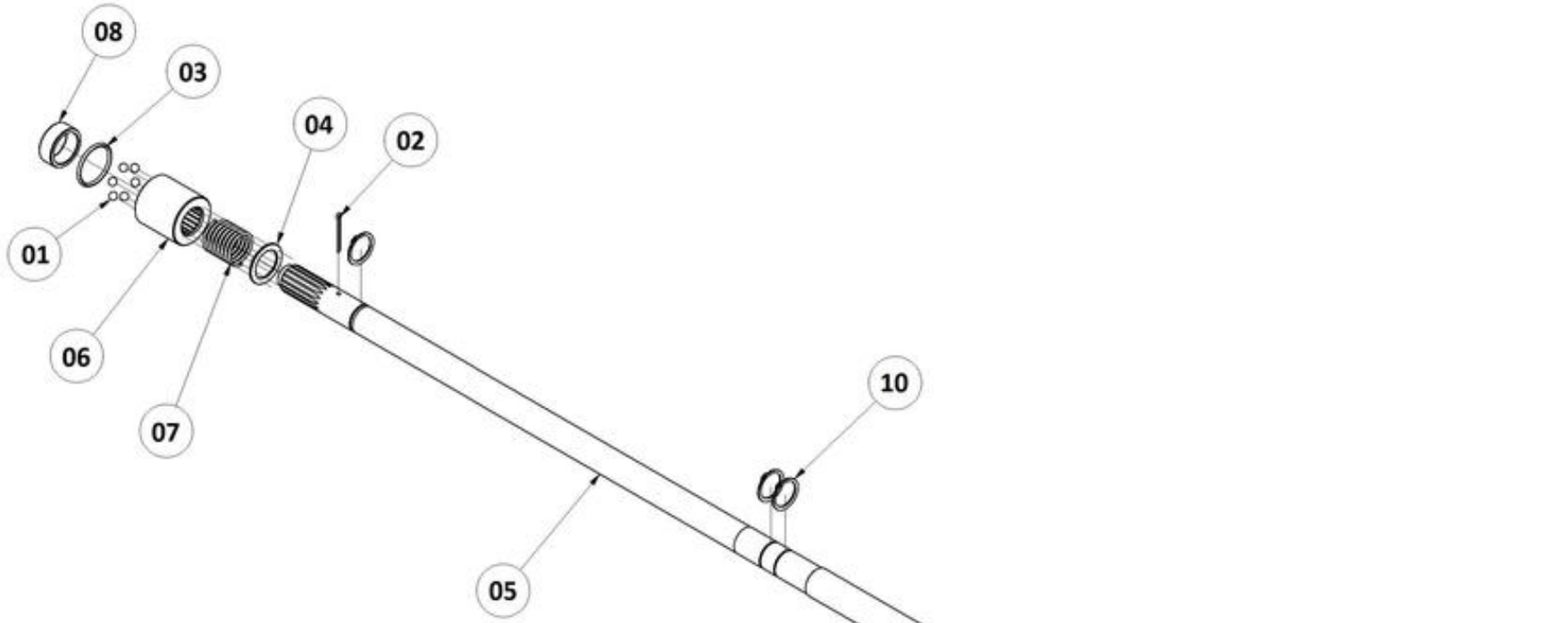

ITEM	CÓDIGO	DESCRIÇÃO	QTDE
1	BLS021	ESFERA DE AÇO 11/32"	12
2	CP4X40	CONTRAPINO	1
3	NS50.06150	ANEL DE BORRACHA 44 (MG-A00110009)	1
4	YB40.24420	ARRUELA 30X42X2	1
5	YA70T.13550	CONJ. EIXO	1
6	YA70T.13620	FLANGE DO PINHÃO 55X54	1
7	YB40T.13621	MOLA 34X80X2	1
8	YA70T.13660	COLAR 34X45X17	1
9	YA70T.13650	COLAR 29X38X7,5	1
10	CS30	ANEL ELÁSTICO (MG-A63440005)	3
11	YB40.06220	ANEL DE BORRACHA 38	1

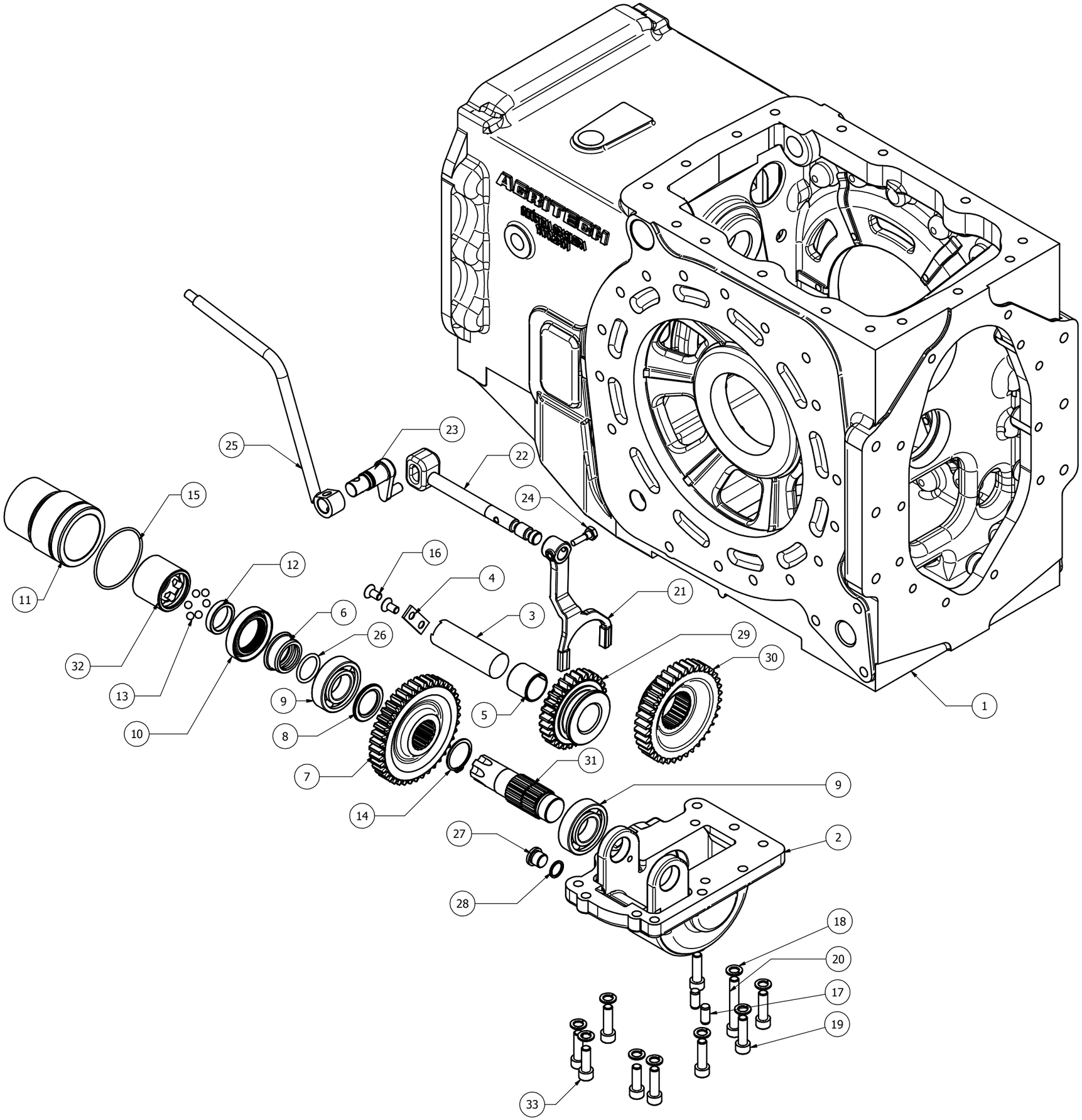

LISTA DE COMPONENTES			
ITEM	QTDE	PRODUTO	DESCRIÇÃO
1	1	YA70.23101	CAIXA DE TRANSMISSÃO
2	1	YA70T.28210	CAIXA DO DROP BOX STD
3	1	YA70T.28560	EIXO INT. DROP BOX
4	1	YA70T.28590	CHAPA TRAVA
5	1	YA70T.28460	BUCHA 3030 DP4 GGB
6	1	YA70T.28570	BUCHA PARA RETENTOR
7	1	YA70T.28220	ENGRENAGEM Z41
8	1	YA70T.28440	BUCHA DISTANCIADORA
9	2	R06206	ROLAMENTO 6206
10	1	TC10.28810	RETENTOR Ø40XØ62X12
11	1	YA70T.13802	FLANGE TRASEIRA DROP BOX
12	1	YA70T.13650	COLAR 29 X 38 X 7,5
13	6	BLS020	ESFERA 8mm
14	1	CS35	ANEL ELÁSTICO PARA EIXO Ø35
15	1	YB40.06140	ANEL ORING 2-148 DI69,52 X W2,62
16	2	YA70T.28600	PARAF.CAB.ESC.M8X1,25X16
17	2	PP10X20 A ST	PINO CILINDRICO 10X20 - ISO 8734
18	10	SW10	ARRUELA DE PRESSÃO Ø10
19	7	AB M10 x 35	PARAFUSO ALLEN M10 X 35
20	1	AB M10 x 65	PARAFUSO ALLEN M10 X 65
21	1	YA70T.28481	GARFO DO DROP BOX
22	1	YA70T.28491	EIXO GARFO DROP BOX STD
23	1	YA70T.28511	BRAÇO DO COMANDO
24	1	YA70T.28390	PARAF.ESP.DROPBOX
25	1	YA70T.28531	ALAVANCA DO COMANDO DIANTEIRO
26	1	YB40.06120	ANEL ORING 2-216 DI28,17 X W3,53
27	1	YA70.14250	PLUG M16 X 1,5
28	1	PACU 16	ARRUELA DE COBRE
29	1	YA70T.28430	ENGRENAGEM Z29
30	1	YA70T.28410	ENGRENAGEM Z38
31	1	YA70T.28450	EIXO SAÍDA DROP.BOX
32	1	YB40T.13522	FLANGE 50X42
33	2	M10 x 30	PARAFUSO ALLEN M10 X 30

EMBREAGEM

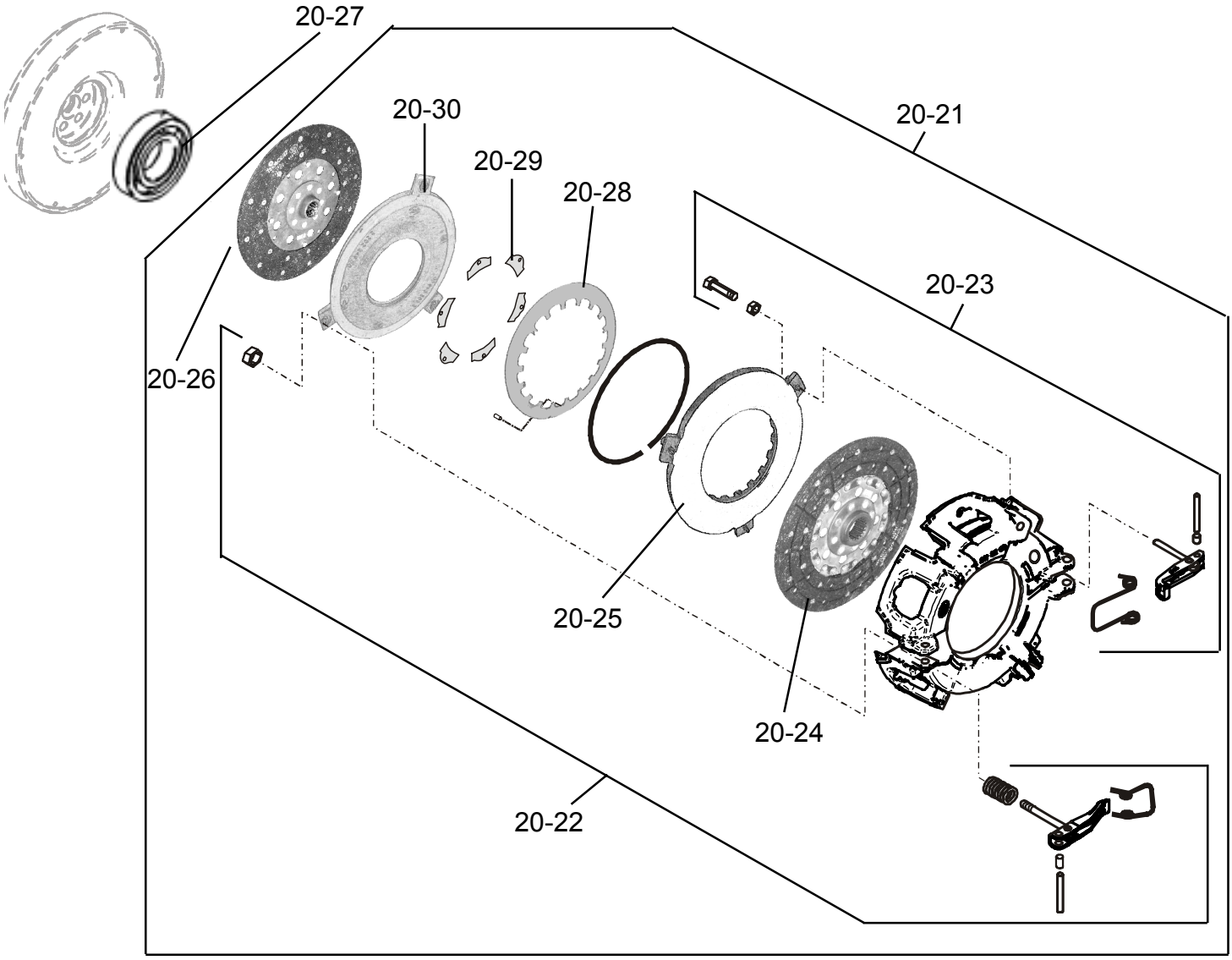

DESLIGADORES DA EMBREAGEM

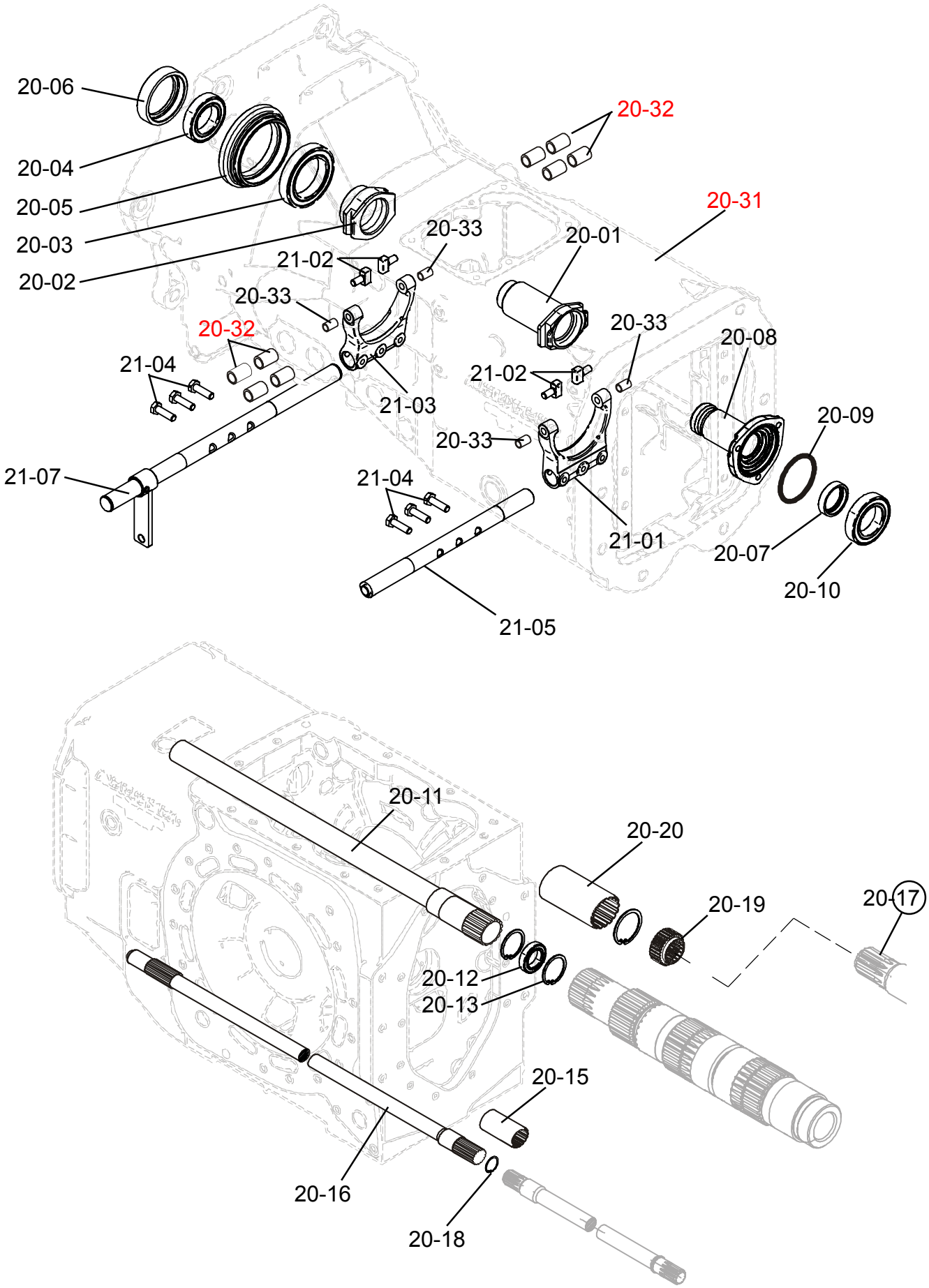

DESLIGADORES DA EMBREAGEM

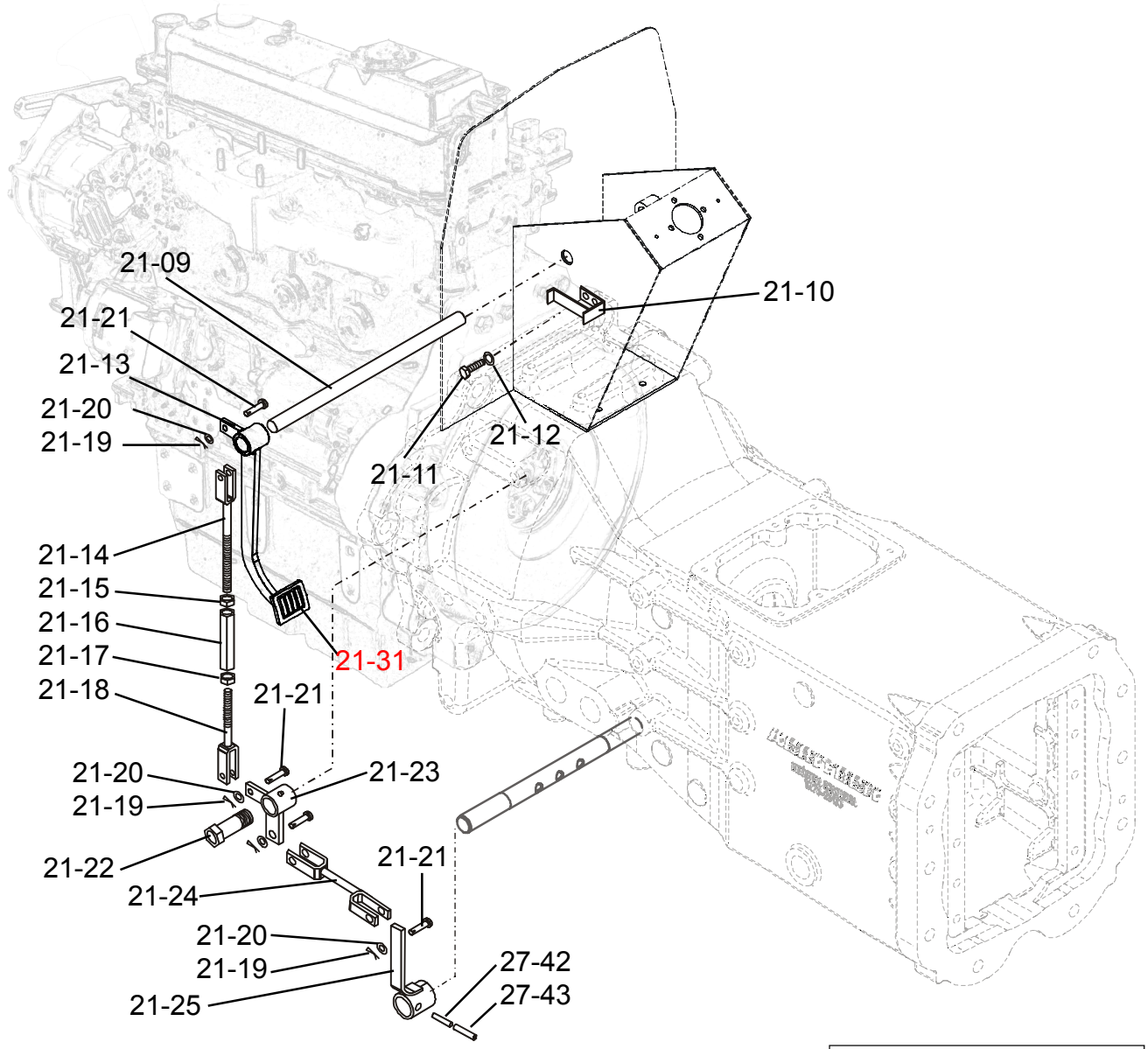

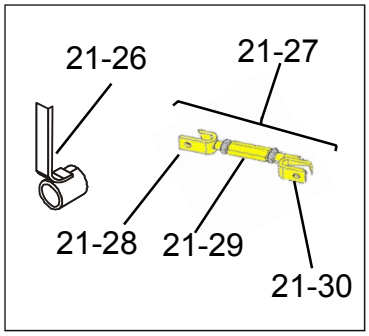

Boletim
AGTR 041

EIXO PRIMARIO

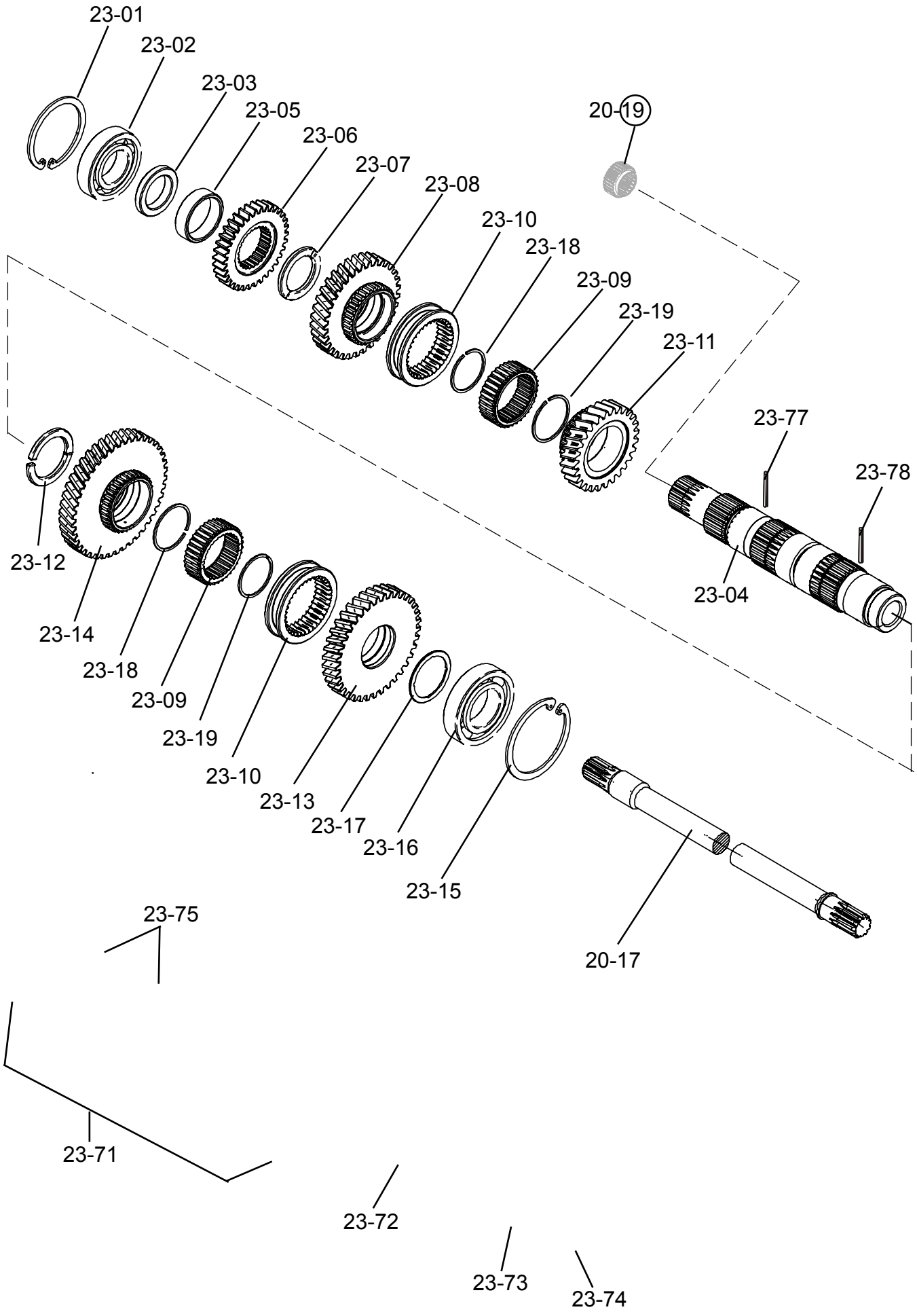

EIXO SECUNDÁRIO

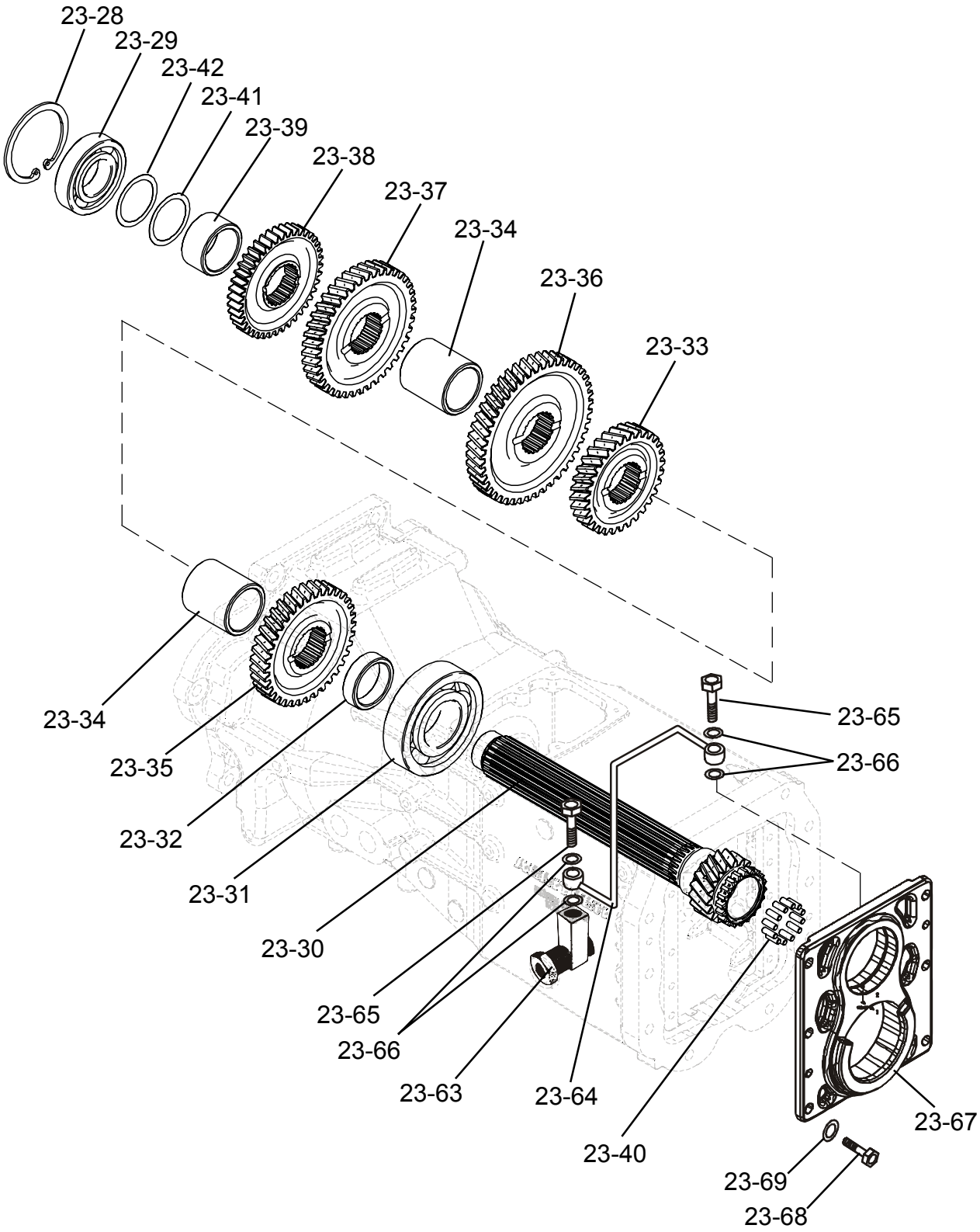

EIXO DA REDUZIDA

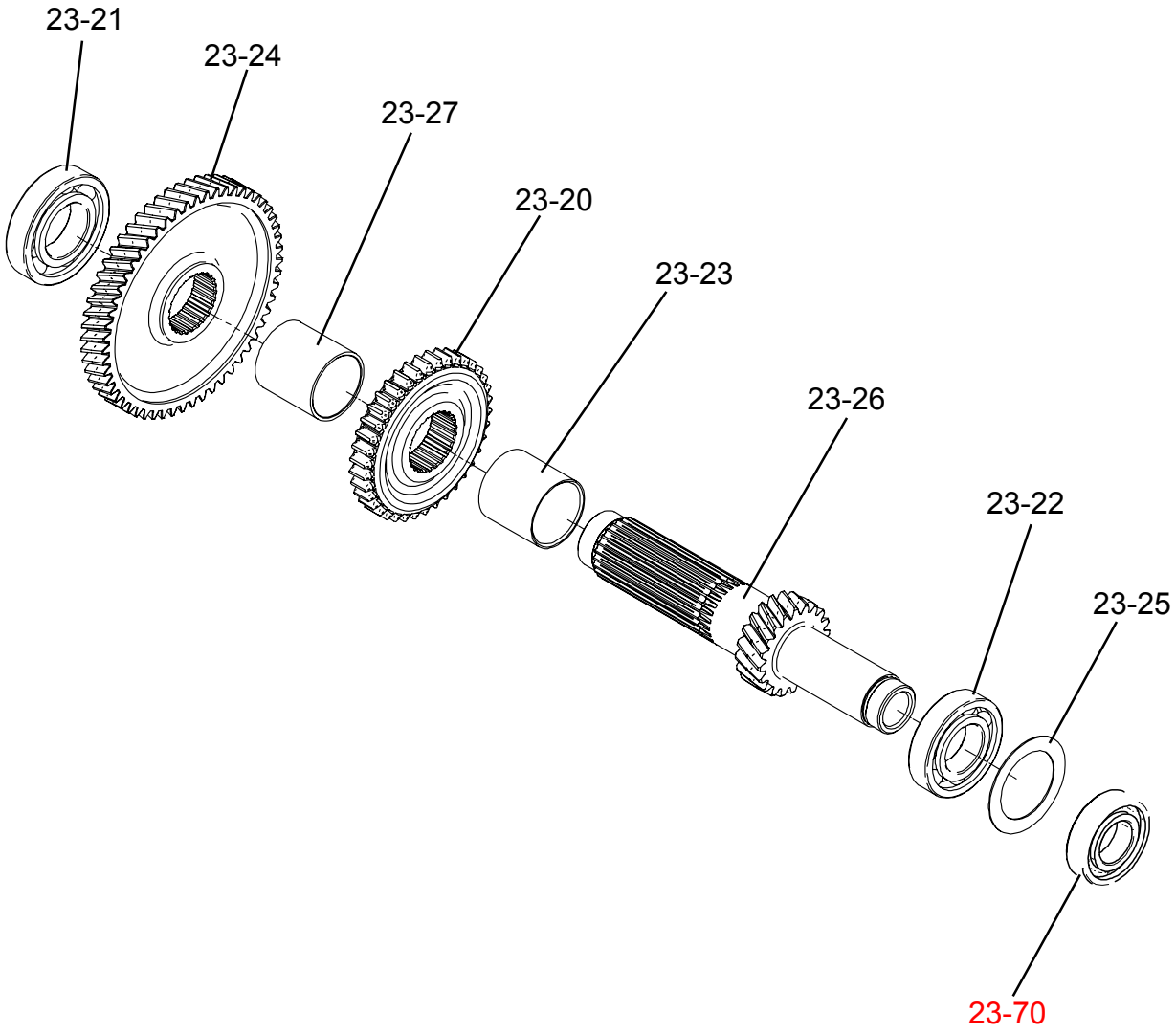

EIXO PINHÃO

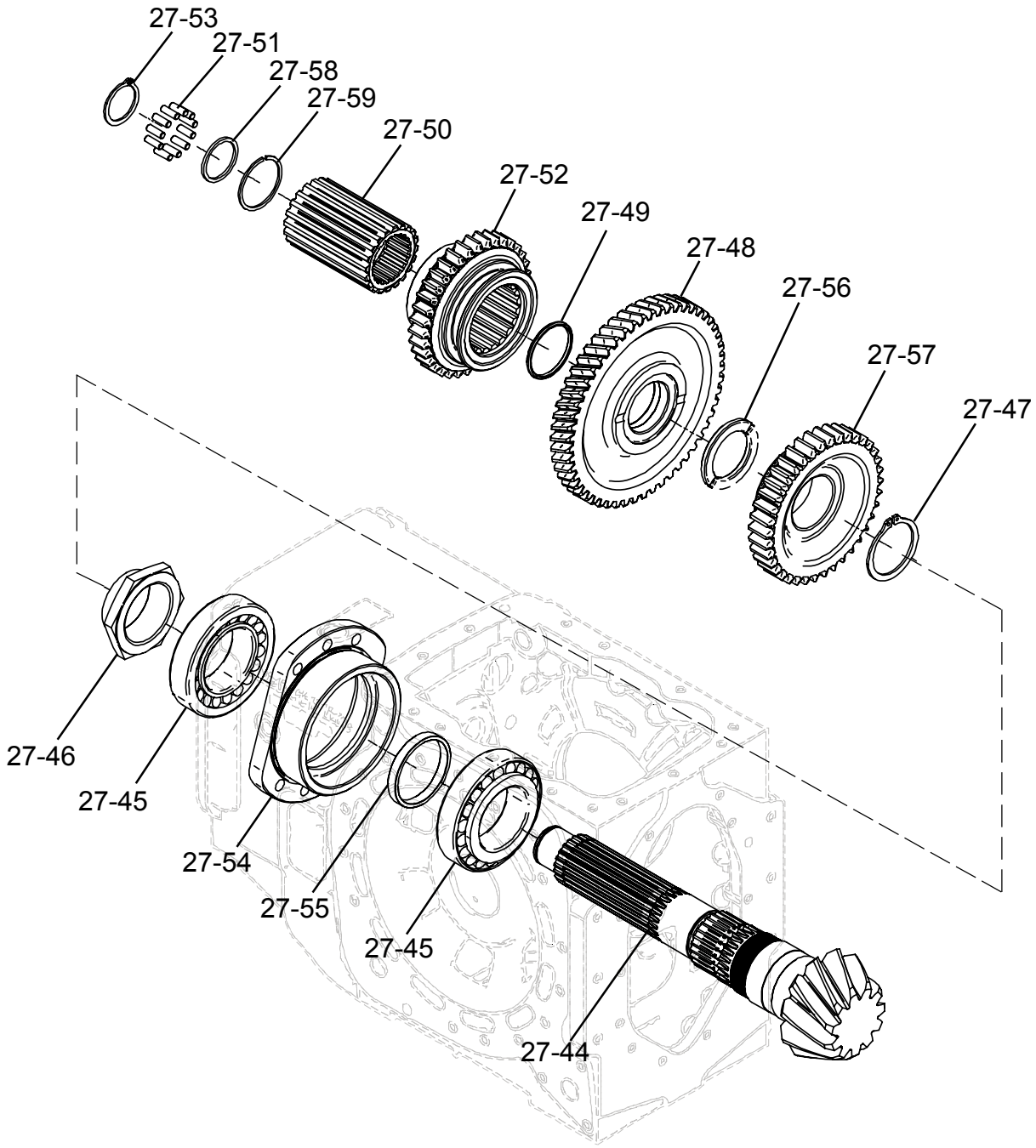
27-53
27-51
27-58
27-59
27-50
27-52
27-49
27-48
27-56
27-57
27-47
27-46
27-45
27-54
27-55
27-45
27-44

SISTEMA TDF

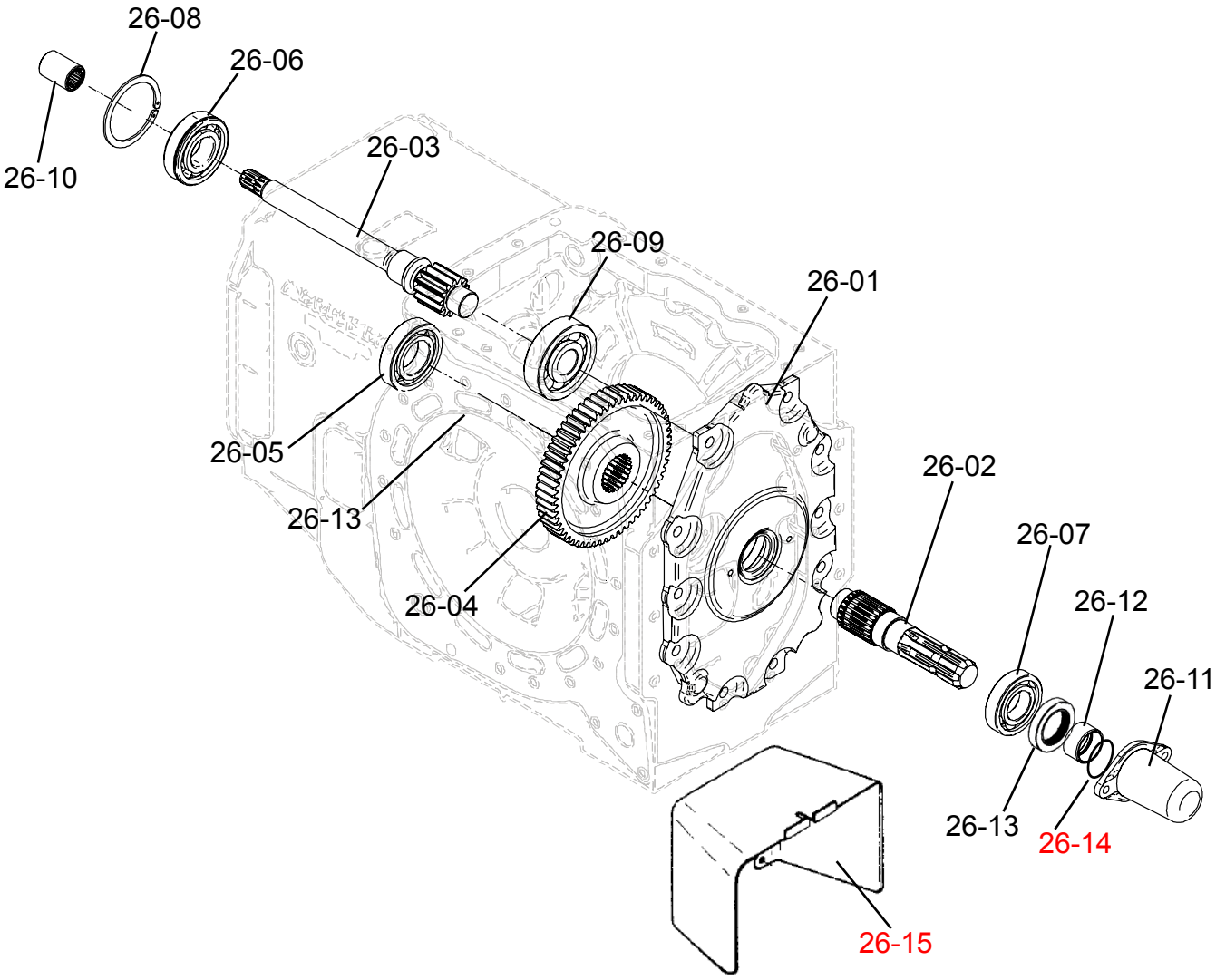
26-08
26-06
26-10
26-03
26-09
26-01
26-05
26-13
26-02
26-07
26-12
26-11
26-04
26-13
26-14
26-15

SEÇ	ITEM	CÓDIGO	DESCRIÇÃO	QTDE	OBS.:
20	1	YA70.20120	DESLIGADOR PRINCIPAL	1	
20	2	YA70.20110	DESLIGADOR TDF	1	
20	3	RO6013VVC3	ROLAMENTO 6013VVC	1	
20	4	RO6009VVC3	ROLAMENTO 6009 VVC	1	
20	5	YA70.20200	COLAR DESLIGADOR TDF	1	
20	6	YA70.20210	COLAR DESLIGADOR PRINCIPAL	1	
20	7	YA44.20450	RETENTOR 35X50X8	1	
20	8	YA70.20130	GUIA DESLIGADOR	1	
20	9	YB40.06351	ANEL DE BORRACHA	4	
20	10	RO6207	ROLAMENTO 35X72X17	1	
20	11	YA70.20160	EIXO EMBREAGEM EXT. A	1	
20	12	YA70.20260	RETENTOR 20X30X7 (02007 BAG)	1	
20	13	RO6805	ROLAMENTO 6805	1	
20	14	CH37	ANEL DE TRAVA	1	
20	15	YA70.26110	TUBO UNIÃO	1	
20	16	YA70.20140	EIXO DA EMBREAGEM	1	
20	17	YA70.23400	EIXO INTERNO TDF	1	
20	18	CH22	ANEL DE TRAVA	1	
20	19	YA70.20170	EIXO EMBREAGEM EXT. B	1	
20	20	YA70.20190	TUBO UNIÃO	1	
20	21	YA70.20050	EMBREAGEM DUPLA, COMP.	1	
20	22	YA70.20900	KIT REPARO EMBR. PRINCIPAL	1	
20	23	YA70.20950	KIT REPARO TDF	1	
20	24	YA70.20060	DISCO DA EMBREAGEM PRINCIPAL	1	
20	25	YA70.20920	PLACA INTERNA	1	
20	26	YA70.20070	DISCO DA EMBREAGEM TDF	1	
20	27	RO6203DDUL1C3	ROLAMENTO DO EIXO PILOTO DA TDF	1	
20	28	YA70.20960	MOLA	1	
20	29	YA70.20970	CHAPA APOIO	6	
20	30	YA70.20980	PLACA EXTERNA	1	
20	31	YA70.20040	CAIXA EMBREAGEM SUB MONT.	1	
20	32	YB45.21340	BUCHA 25X31X25	8	
20	33	YA44.20230	BUCHA	4	
21	1	YA70.21341	GARFO DESLIGADOR PRINCIPAL	1	
21	2	YA44.20320	DESLIZANTE	4	
21	3	YA70.21351	GARFO DESLIGADOR TDF	1	
21	4	HB10X35X8.8Z	PARAFUSO SEXTAVADO	6	
21	5	YA70.21450	EIXO DESL. EMBREAGEM TDF	1	
21	6	YA70.21420	ALAVANCA DESLIGADOR TDF	1	
21	7	YA70.21430	EIXO DESLIGADOR TDF	1	
21	8	YA70.21440	ALAVANCA DESLIG. TDF	1	
21	9	YA70.21651	EIXO DO PEDAL	1	
21	10	YA70.21611	BATENTE DA EMBREAGEM	1	
21	11	HB8X20X8.8Z	PARAFUSO SEXTAVADO	2	
21	12	SW8Z	ARRUELA DE PRESSÃO	2	
21	13	YA70.21601	PEDAL DA EMBREAGEM	1	
21	18	YB40.21801	BARRA ESQUERDA 12X112, CONJ.	1	
21	22	YA70.21561	PINO	1	
21	23	YA70.21551	BRACO ARTICULADOR, CONJ	1	
21	24	YA70.90111	TIRANTE EMBREAGEM	1	
21	25	YA70.21422	ALAVANCA DESL. BEM. PRINCIPAL	1	
21	26	YA70.21423	ALAVANCA DESL. BEM. PRINCIPAL	1	AGTR 041
21	27	YA70.90110	TIRANTE REGULAVEL EMBREAGEM	1	AGTR 041
21	28	YA70.32650	TIRANTE EMBR. PRINC. ESQ.	1	AGTR 041
21	29	YA70.21920	ESTICADOR M12X60	1	AGTR 041
21	30	YA70.32630	TIRANTE EMBR. PRINC. DIR.	1	AGTR 041
21	31	YA70.36190	BORRACHA DO PEDAL	1	

SEÇ	ITEM	CÓDIGO	DESCRIÇÃO	QTDE	OBS.:
23	1	CH72	AEL ELÁSTICO PARA FURO 072	1	
23	2	R06207	ROLAMETO 6207	1	
23	3	YA70.23330	ARRUELA 51,5X35X10,5	1	
23	4	YA70.23110	EIXO PRICIPAL	1	
23	5	YA70.23340	ESPAÇADOR 51,5X43,5X15	1	
23	6	YA70.23160	ENGREN. RETA Z34/Z22	1	
23	7	YA70.23410	CALÇO 38 X 60 X 5	2	
23	8	YA70.23190	ENGRENAGEM HCL. Z33/34	1	
23	9	YA70.23300	COLAR DE MUDAÇA Z34/Z27	2	
23	10	YA70.23290	COLAR SINCRONIZADO	2	
23	11	YA70.23210	ENGRENAGEM HEL Z28/34	1	
23	12	YA70.23420	CALÇO 44 X 60 X 5	2	
23	13	YA70.23230	ENGRENAGEM HEL Z37/34	1	
23	14	YA70.23250	ENGRENAGEM HEL. Z42/34	1	
23	15	CH80	ANEL ELASTICO PARA FURO 80	1	
23	16	R06208	ROLAMETO 6208	1	
23	17	YA70.23490	ARRUELA 44x55X2	1	
23	18	YA70.23660	ANEL ELÁSTICO WR43	2	
23	19	YA70.23670	ANEL ELÁSTICO WR47	2	
23	20	YA70A.23270	ENGREN. RET Z38/Z25	1	BOLETIM AGTR 058/12
23	20	YA71.23270	ENGREN. RET Z38/Z25	1	BOLETIM AGTR 085/16
23	21	RO6208	ROLAMENTO 6208	1	
23	22	RO6207	ROLAMENTO 6207	1	
23	23	YA70.23830	BUCHA 44,8X50X49	1	
23	24	YA70.23130	ENGRENAGEM HEL. Z55/Z25	1	
23	25	YA70.23760	CALÇO 1MM	1	
23	26	YA70.23140	EIXO REDUZIDA Z20/Z25	1	
23	27	YA70.23380	BUCHA 44,8X50X51,50	1	
23	28	CH72	ANEL ELÁSTICO PARA FURO 72	1	
23	29	R06207	ROLAMENTO 6207	1	
23	30	YA70.23121	EIXO SECUNDÁRIO Z18/Z20	1	
23	31	YA70.23470	ROLAMENTO 45X1OOX25	1	
23	32	YA70.23371	ARRUELA 55X40X12	1	
23	33	YA70.23260	ENGRENAGEM HEL Z31/Z22	1	
23	34	YA70.23360	BUCHA 050X40X54	2	
23	35	YA70.23240	ENGRENAGEM HEL. Z36/22	1	
23	36	YA70.23220	ENGRENAGEM HEL. Z45/Z22	1	
23	37	YA70.23200	ENGRENAGEM HEL. Z40/Z22	1	
23	38	YA70.23180	ENGRENAGEM RET. Z40/Z22	1	
23	39	YA70.23350	BUCHA 050X040X26	1	
23	40	YA70.23480	ROLAMENTO 30x40x18	1	
23	41	YA70.23840	CALÇO EIXO SECUND. 0,20	1	
23	42	YA70.23850	CALÇO EIXO SECUND. 0,30	1	
23	63	YA70.23961	VÁLVULA DE LUBRIFICAÇÃO	1	
23	64	YA70.23932	TUBO LUBRIFICAÇÃO EIXO PRINC.	1	
23	65	YA70.23941	PARAFUSO CONEXÃO M12X1,5	1	
23	66	PACU12	JUNTA DE COBRE	4	
23	67	YA70.23500	SUPORTE DO ROLAMENTO	1	
23	67	YA70.23501	SUPORTE DO ROLAMENTO	1	BOLETIM AGTR 085/16
23	68	HB8X25X8,8Z	PARAFUSO SEXTAVADO	6	
23	68	YA71.23505	PARAFUSO CAB. ESC. SEXT. INT.	1	BOLETIM AGTR 085/16
23	69	SW8Z	ARRUELA DE PRESSÃO	6	
23	70	RO6222DDU	ROLAMENTO ESFERAS (IMP)	1	
23	71	YA70.90420	ENGRENAGEM C/ BUCHA	1	
23	72	YA70.23311	EIXO DA RÉ	1	
23	73	YA70.23430	CHAPA TRAVA	1	
23	74	HB8X16X8.8Z	PARAFUSO SEXTAVADO	2	
23	75	YA70.23320	BUCHA	2	
23	77	SP4X12	PINO ELASTICO	1	
23	78	SP4X16	PINO ELASTICO	1	

SEÇ	ITEM	CÓDIGO	DESCRIÇÃO	QTDE	OBS.:
26	1	YA70.26150	TAMPA TRASEIRA	1	
26	2	YA70.26140	EIXO DE SAÍDA TDF	1	
26	3	YA70.26120	EIXO PINHÃO Z13 TDF	1	
26	4	YA70.26130	ENGRENAGEM Z58 TDF	1	
26	5	R06208	ROLAMENTO 6208	1	
26	6	R06307NR	ROLAMENTO 35X80X21	1	
26	7	R06208	ROLAMENTO 6208	1	
26	8	CH80	ANEL ELÁSTICO FURO 80	1	
26	9	R06406	ROLAMENTO 6406	1	
26	10	YA70.26110	TUBO UNIÃO	1	
26	11	YA43.27270	PROTEÇÃO TDF	1	
26	12	YA70.26160	BUCHA 035X040X21	1	
26	13	TC10.28810	RETENTOR 40X62X12	1	
26	14	YB40.06250	ANEL DE BORRACHA	1	
26	15	YA70.23800	PROTETOR TDF	1	
27	42	SP8X40	PINO ELASTICO (CH12304)	1	
27	43	SP5X40	PINO ELASTICO (CH10891)	1	
27	44	YA70.30100	CONJUNTO CORÔA E PINHÃO	1	
27	45	YA70.30200	ROLAMENTO 32210U	2	
27	46	YA70.23460	PORCA DO PINHÃO	1	
27	47	CS40	ANEL ELÁSTICO ES40	1	
27	48	YA70.23150	ENGRENAGEM HEL.Z53	1	
27	49	YA70.23680	ARRUELA 4X45,25X3,3	1	
27	50	YA70.23390	BUCHA ESTRIADA	1	
27	51	YA70.23480	ROLAMENTO 30x40x18	1	
27	52	YA70A.23280	ENGRENAGEM RET. Z35	1	BOLETIM AGTR 058/12
27	52	YA71.23280	ENGRENAGEM RET. Z35	1	BOLETIM AGTR 085/16
27	53	CS30	ANEL ELASTICO PARA EIXO 030	1	
27	54	YA70.23450	FLANGE DO PINHÃO	1	
27	55	YA70.23700	COLAR PINHÃO 50X57X7,5	1	
27	56	YA70.23440	CALÇO 38 X 55 X 5	2	
27	57	YA70T.28410	ENGRENAGEM 38 DENTES	1	
27	58	YA70.23710	ARRUELA 30X35X2	1	
27	59	SW40	ANEL ELÁSTICO SW40	1	

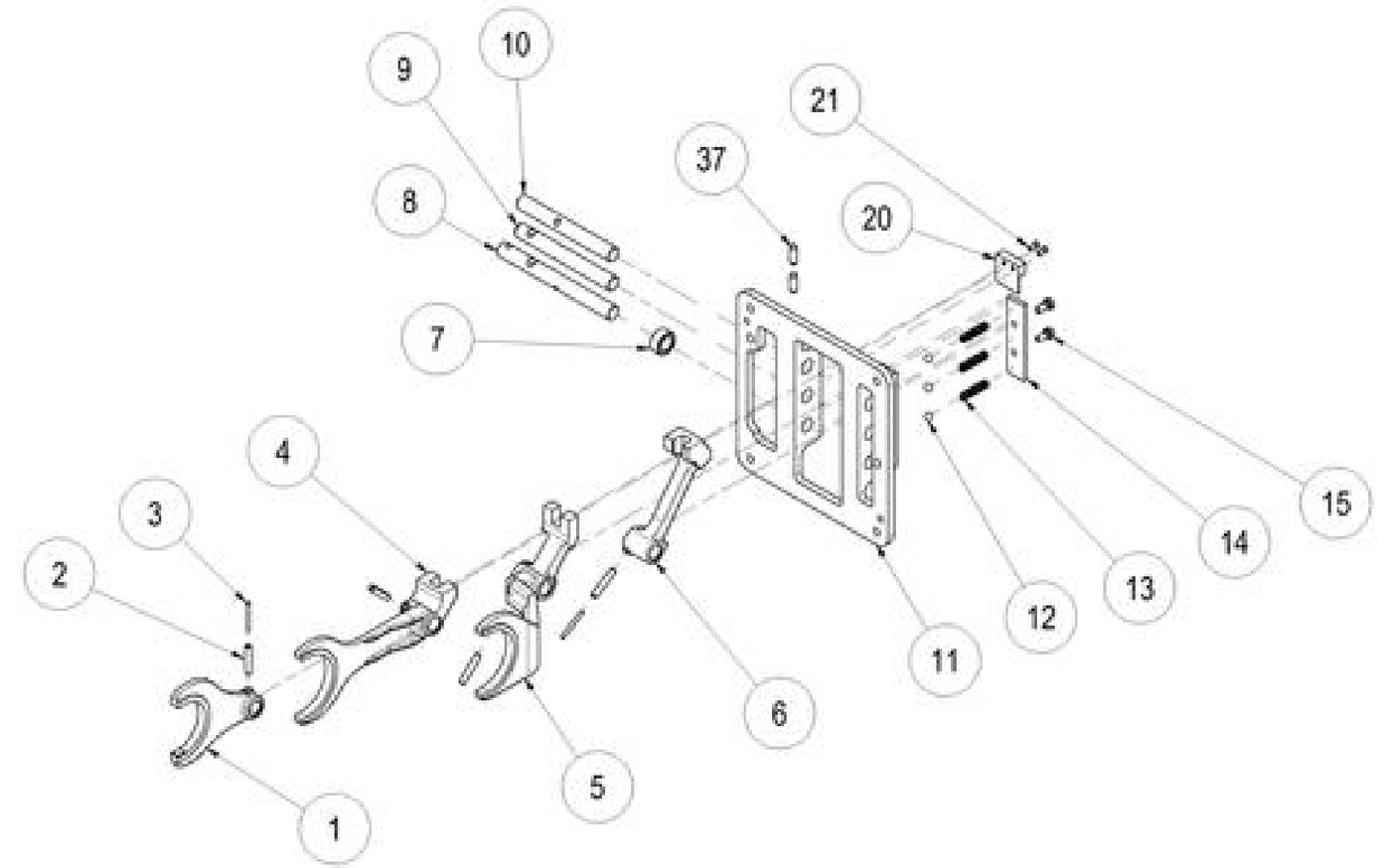

VISTA EXPLODIDA - EIXO MUDANÇA PRINCIPAL YA70, CPL. - YA70T.27000T			
ITEM	CÓDIGO	DESCRIÇÃO	QTDE
1	YA70.23590	GARFO DA RÉ	1
2	SP6X32	PINO ELÁSTICO	4
3	SP3,5X32	PINO ELÁSTICO	2
4	YA70.23600	GARFO DA 1 E 2	1
5	YA70.23610	GARFO DA 3 E 4	1
6	YA70.23691	SUPORTE DA RÉ	1
7	YA70.23751	COLAR DA RÉ	1
8	YA70.23631	EIXO GARFO 1-2	1
9	YA70.23635	EIXO GARFO 3-4	1
10	YA70.23621	EIXO GARFO DA RÉ	1
11	YA70.23643	SUPORTE DA TAMPA PRINCIPAL	1
12	BLS020	ESFERA DE AÇO 5/16"	3
13	YB40.27260	MOLA 6X33X1	3
14	YA70.23770	CALÇO DAS MOLAS	1
15	HB6X14X8.8Z	PARAFUSO SEXTAVADO	2
20	YA70.27220	ACIONADOR INTERRUPTOR RÉ	1
21	BS4X10Z	PARAFUSO PHILLIPS	2
37	YB40.27270	PINO 8X20	2

PARTS LIST			
ITEM	QTY	PART NUMBER	DESCRIPTION
1	1	YA70.23780	TAMPA DA MUDANÇA PRINCIPAL
2	1	YA70.27201	ALAVANCA PRINCIPAL
3	1	YA70.27250	GUIA DA ALAVANCA
4	2	YA70.27300	PARAFUSO DA ALAVANCA PRINCIPAL
5	1	SW12Z	ARRUELA DE PRESSÃO
6	2	YA70.27320	MOLA DA ALAVANCA PRINCIPAL
7	1	SP4X35	PINO ELÁSTICO
8	1	YA70.27330	SENSOR DE NEUTRO
9	1	YA70.27270	SUPORTE DO EIXO DA MUDANÇA PRINCIPAL
10	4	YA70T.28600	PARAF. CABEÇA ESCAREADA SEXT. INTERNO
11	4	AB8X70	PARAFUSO ALLEN
12	1	HN8Z	PORCA SEXTAVADA
13	1	YA70.27310	PARAFUSO DO SENSOR
14	1	YA70.27280	ALAVANCA PRINCIPAL
15	2	YA70.27260	EIXO DA MUDANÇA PRINCIPAL
16	2	CS21	ANEL ELÁSTICO
17	1	PACU14	JUNTA DE COBRE
18	1	HN10Z	PORCA
19	1	YA70.27410	FIXADOR MANIPULO
20	1	YA70.27121	MANIPULO
21	1	YA70.27420	INDICADOR DE MARCHAS
22	1	YA43.51100	INTERRUPTOR DE RE
23	1	YB40.43450	ANEL DE BORRACHA

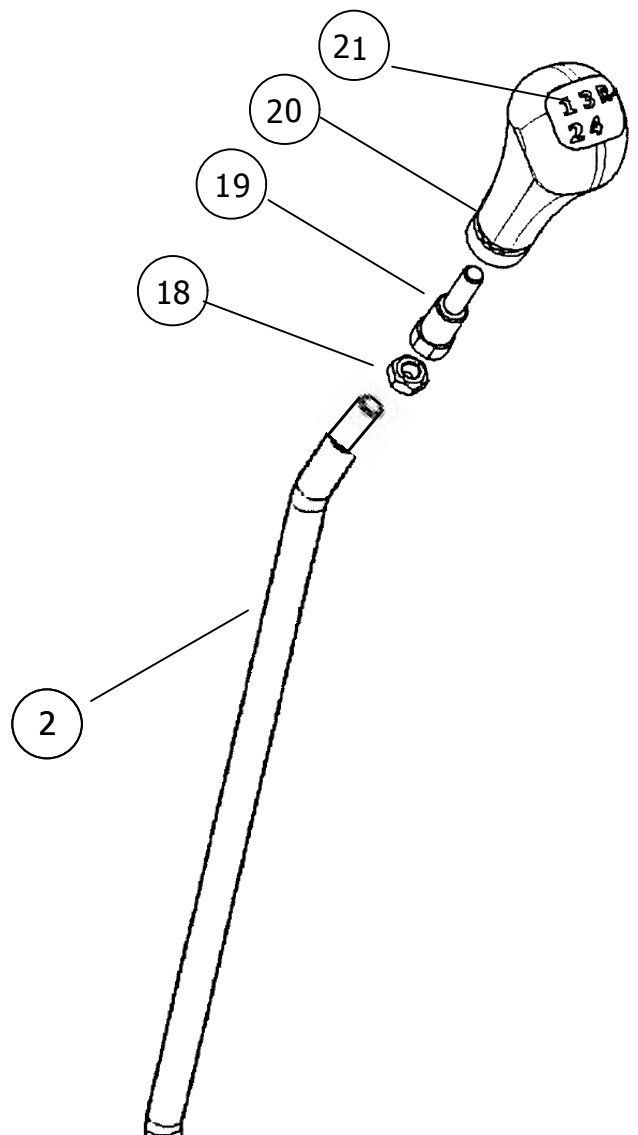

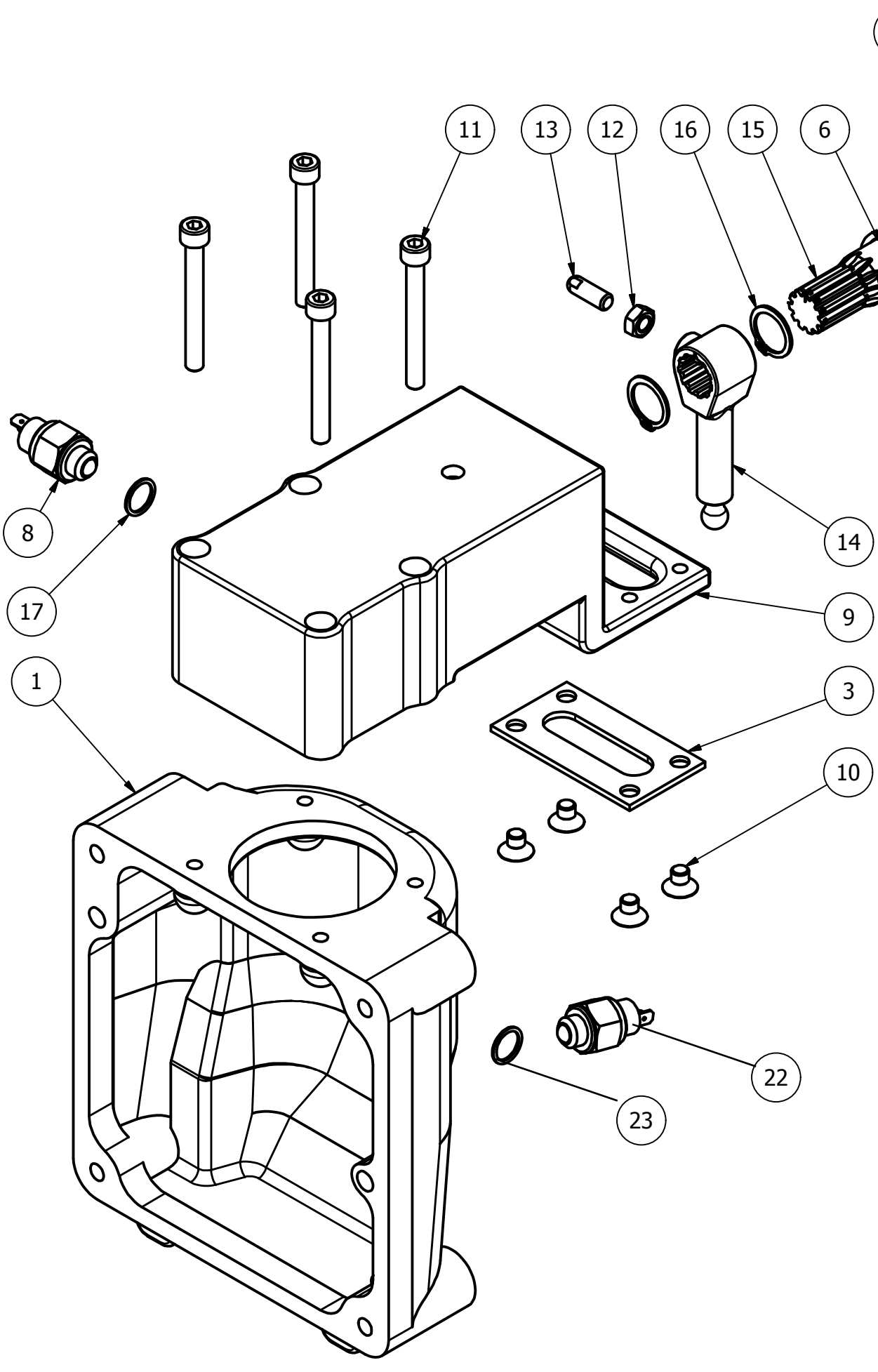

28 - 30 - DIFERENCIAL

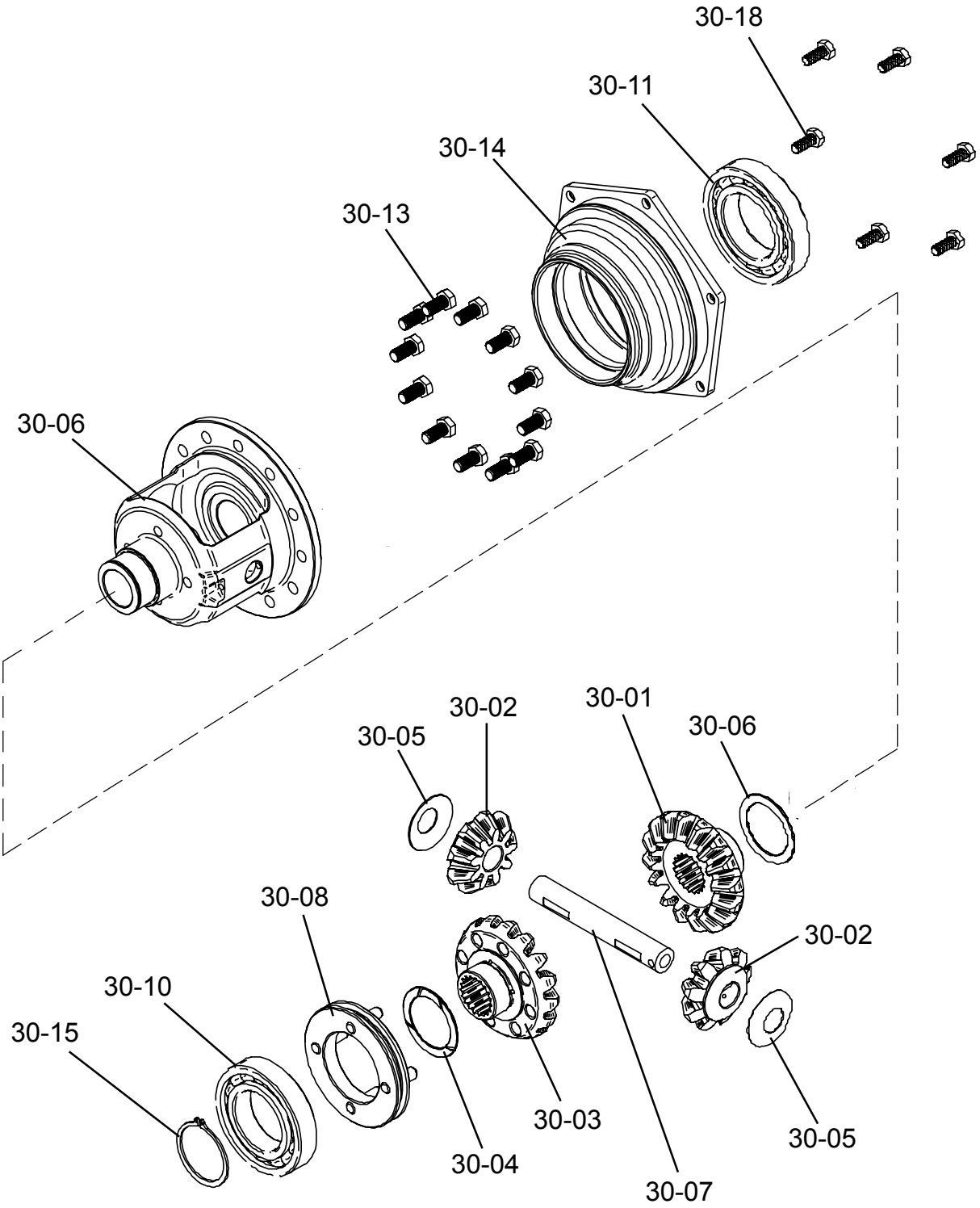

28 - 30 - DIFERENCIAL

SEÇ	ITEM	CÓDIGO	DESCRIÇÃO	QTDE
30	1	YA70.30170	PLANETÁRIA LIVRE Z16	1
30	2	YA70.30150	ENBR.SATÉLITE Z9	2
30	3	YA70.30160	PLANETÁRIA BLOQUEIO Z16	1
30	4	YA70.30190	ARRUELA PANETÁRIA	2
30	5	YA70.30180	ARRUELA SATÉITE	2
30	6	YA70.30130	CAIXA DIFERENCIAL	1
30	7	YA70.30140	EIXO DIFERENCIAL	1
30	8	YA90.32100	DESLIZANTE	1
30	10	R06211	ROLAMENTO 6211	1
30	11	R06214	ROLAMENTO 6214	1
30	13	HB12X25X8.8Z	PARAFUSO SEXT. M12X25	12
30	14	YA70.31110	MANCAL CX. TRANSMISSÃO	1
30	15	CS55	ANEL ELÁSTICO 55	1
30	18	HB10X25X8.8Z	PARAFUSO SEXTAVADO M10	6

31-33 - BLOQUEIO DO DIFERENCIAL

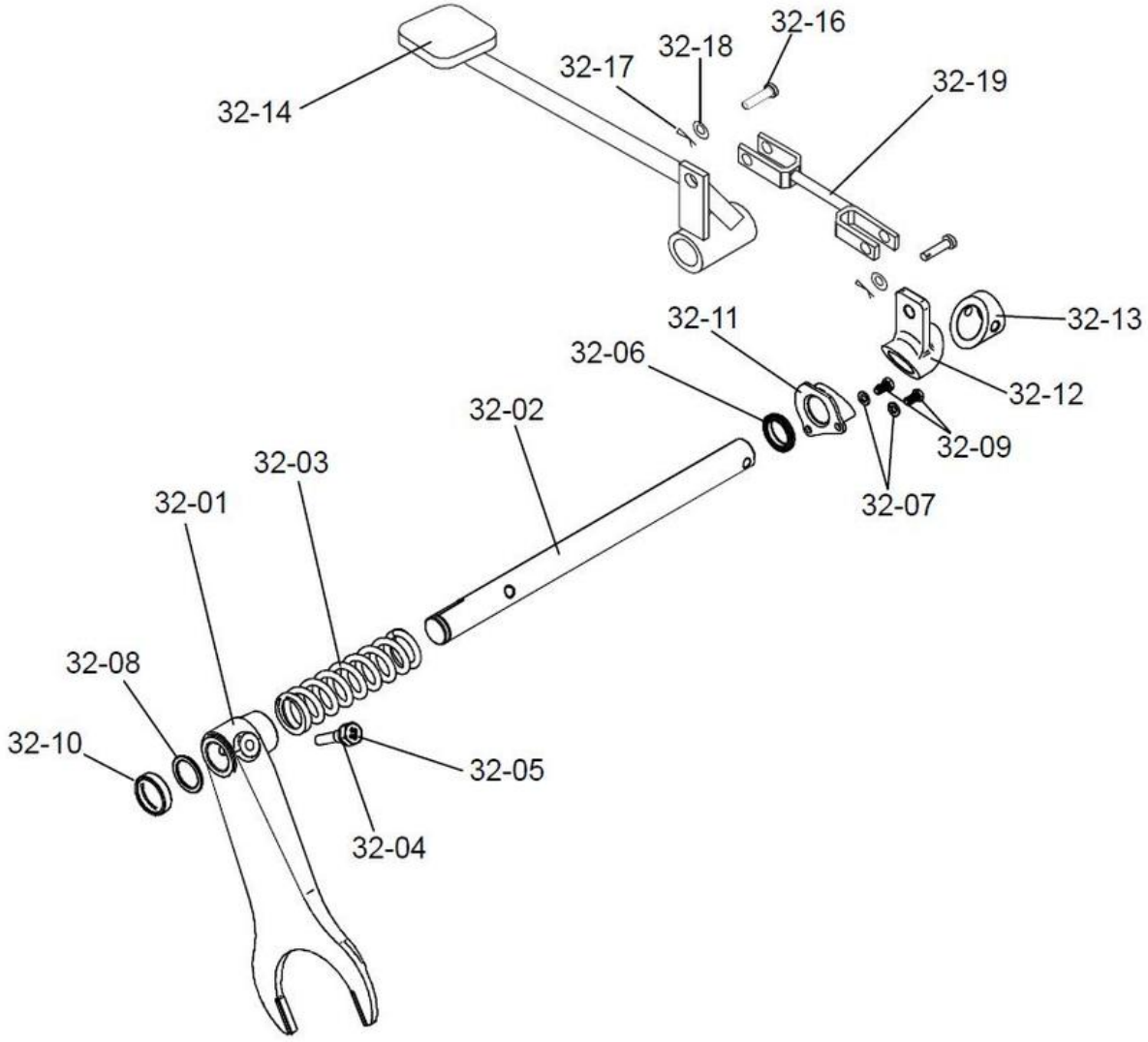

31-33 - CONJ. PEDAL BLOQUEIO DO DIFERENCIAL

SEÇ	ITEM	CÓDIGO	DESCRIÇÃO	QTDE	OBS.:
32	1	YA70.32510	GARFO DIFERENCIAL	1	
32	2	YA70.32520	EIXO BLOQUEIO DIFERENCIAL	1	
32	3	YA70.32530	MOLA BLOQUEIO DIFERENCIAL	1	
32	4	SW10Z	ARUELA DE PRESSÃO	1	
32	5	YA70.32580	PARAF. TRAVA BLOQUEIO	1	
32	6	YA70.32540	RETENTOR 025X033X6	1	
32	7	SW6Z	ARUELA DE PRESSÃO	2	
32	8	YA70.32570	ARUELA 025X033X2	1	
32	9	HB6X12X8.8Z	PARAFUSO SEXTAVADO	2	
32	10	YA70.32550	TAMPÃO 035	1	
32	11	YA70.32560	ASSENTO ARTIC. DO BLOQUEIO	1	
32	12	YA70.32640	ARTICULADOR DO BLOQUEIO	1	
32	13	YA70.32600	ACIONADOR DO BLOQUEIO	1	
32	14	YA70.32660	PEDAL TRAVA DIFERENCIAL, COJ	1	
32	15	YB40.25621	BUCHA 20X23X15	2	
32	16	YB40.21931	PINO 9X35	2	
32	17	CP4X20	CONTRAPINO	2	
32	18	PW10Z	ARRUELA LISA	2	
32	19	YA70.32621	TIRANTE BLOQUEIO	1	

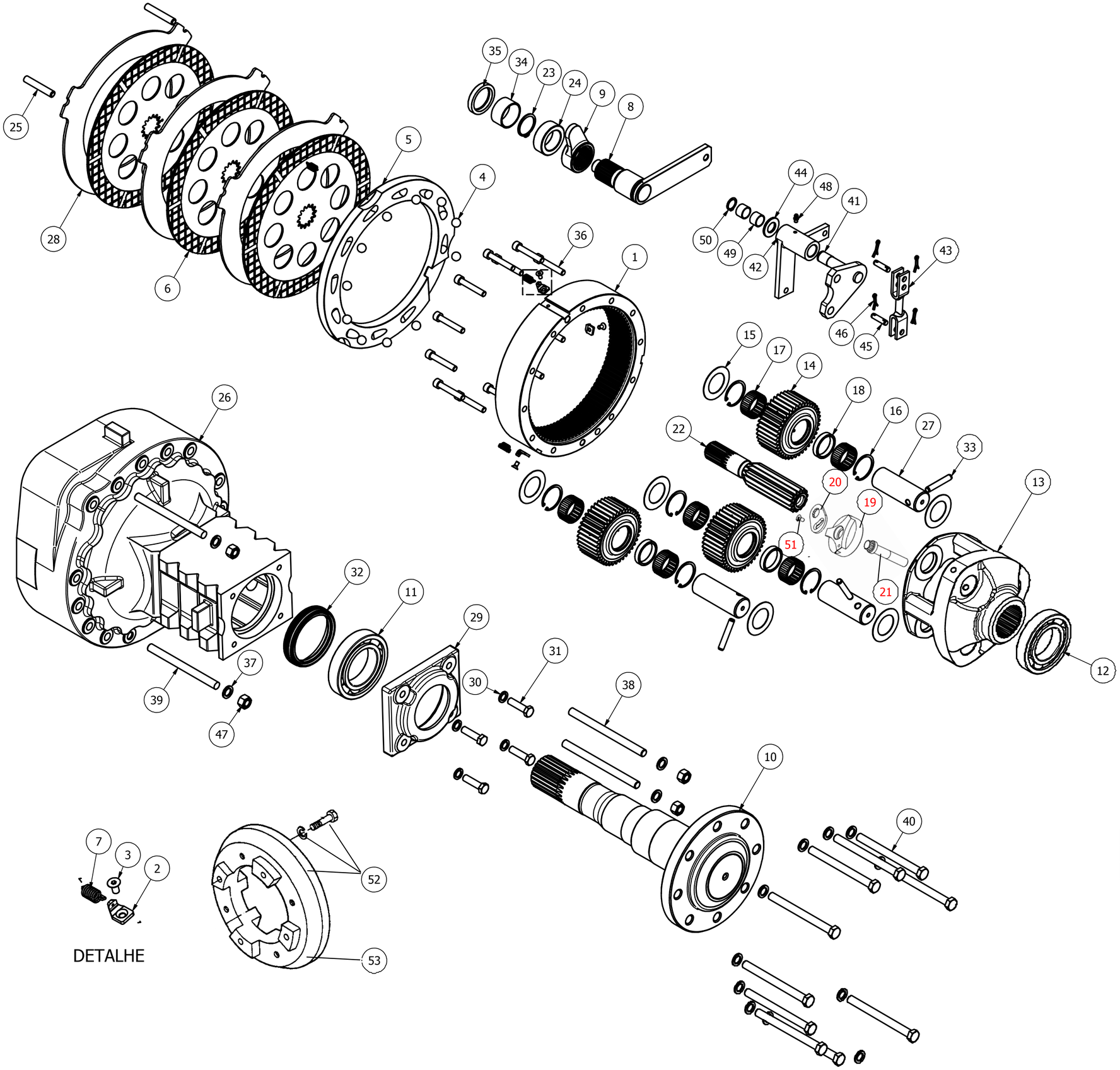

LISTA DE PEÇAS			
ITEM	QT	CÓDIGO	DESCRIÇÃO
1	02	YA70.33410	CREMALHEIRA Z94
2	06	YA70.35430	SUPORTE DA MOLA
3	06	YA70.35490	PARAFUSO M6X12
4	22	BLS030	ESFERA 5/8"
5	01	YA70.35450/35440	PLACA MÓVEL DIREITA/ESQUERDA
6	06	YA70.35420	DISCO DE FREIO
7	06	YA70.35460	MOLA HELICOIDAL
8	02	YA70.35280	CONJUNTO ALAVANCA FREIO MULTIDISCO
9	01	YA70.35480/35470	EXCÊNTRICO DIREITO/ESQUERDO
10	02	YA70.33540	CJ. EIXO TRASEIRO STD
11	02	R06215	ROLAMENTO 6215
12	02	R06213	ROLAMENTO 6213
13	02	YA70.33160	CUBO DE APOIO
14	06	YA70.33120	ENGRENAGEM PLANETÁRIA Z40
15	12	YA70.33150	ARRUELA 40,5 X 66 X 1
16	12	YA70.33290	ANEL ELÁSTICO PARA FURO 48
17	12	YA70.33090	ROLAMENTO Ø40XØ48X20
18	06	YA70.33220	ESPAÇADOR 40,5X48X10
19	02	YA70.33172	CALÇO DO EIXO DE SAÍDA
20	02	YA70.33251	ARRUELA TRAVA
21	02	YA70.33231	PARAFUSO M16
22	02	YA70.33440	ENGRENAGEM SOLAR Z14
23	02	CS40	ANEL ELÁSTICO
24	08	YA70.35360	COLAR 40 x 60 x 5
25	06	PP12X40 A ST ISO8734	PINO CILINDRICO Ø12X70 ISO 8734
26	01	YA70TE.33201/33101	CAIXA TRASEIRA DIREITA/ESQUERDA
27	06	YA70.33130	PINO INTERNO
28	06	YA70.35132	DISCO EXTERNO FIXO 4.3 - MULTIDISCO
29	02	YA70.33180	TAMPA DE SAÍDA
30	08	SW12	ARRUELA DE PRESSÃO Ø12
31	08	HB12 x 45 X 8.8z	PARAFUSO CAB. SEXTAVADA M12X45X8.8Z
32	02	YA70.33185	RETENTOR Ø88,9X115,4X22,9
33	06	SP10 x 60	PINO ELÁSTICO 10 X 60
34	02	YA70.33310	BUCHA GARMAX 45x50x25
35	02	YA70.35175	RETENTOR Ø45X60X10
36	24	AB10 x 60	PARAFUSO ALLEN M10X60
37	32	SW14	ARRUELA DE PRESSÃO
38	04	YA70.33300	PRISIONEIRO M14X190
39	04	YA70.33175	PRISIONEIRO M14X175
40	20	YA70.33175	PARAFUSO CAB. SEXTAVADA M16X175
41	01	YA70.36261/36271	ARTICULADOR FREIO TRAS. DIREITO/ ESQUERDO
42	01	YA70.36281/36291	BRAÇO DO ARTICULADOR DIREITO/ESQUERDO
43	02	YA70.36300	CONJUNTO TIRANTE DO FREIO 116
44	02	YB45.36910	ARRUELA 20 x 38 x 3
45	04	YB40.21931	PINO 9x35
46	08	CP 4 x 20	CUPILHA 4X20
47	08	HN 14	PORCA SEXTAVADA M14
48	02	YB40T.11170	PINO GRAXEIRA M6
49	04	YB40.25621	BUCHA 20 x 23 x 15
50	02	CS20	ANEL ELASTICO
51	02	YA70.35490	PARAFUSO CABECA ESC. SEXT. M6X12
52	01	YA70.81010	JOGO DE CONTRA PESO TRASEIRO 1175 STD
53	06	YA70.81210	CONTRA PESO TRASEIRO 40 KG

RODA / PNEU TRASEIRO

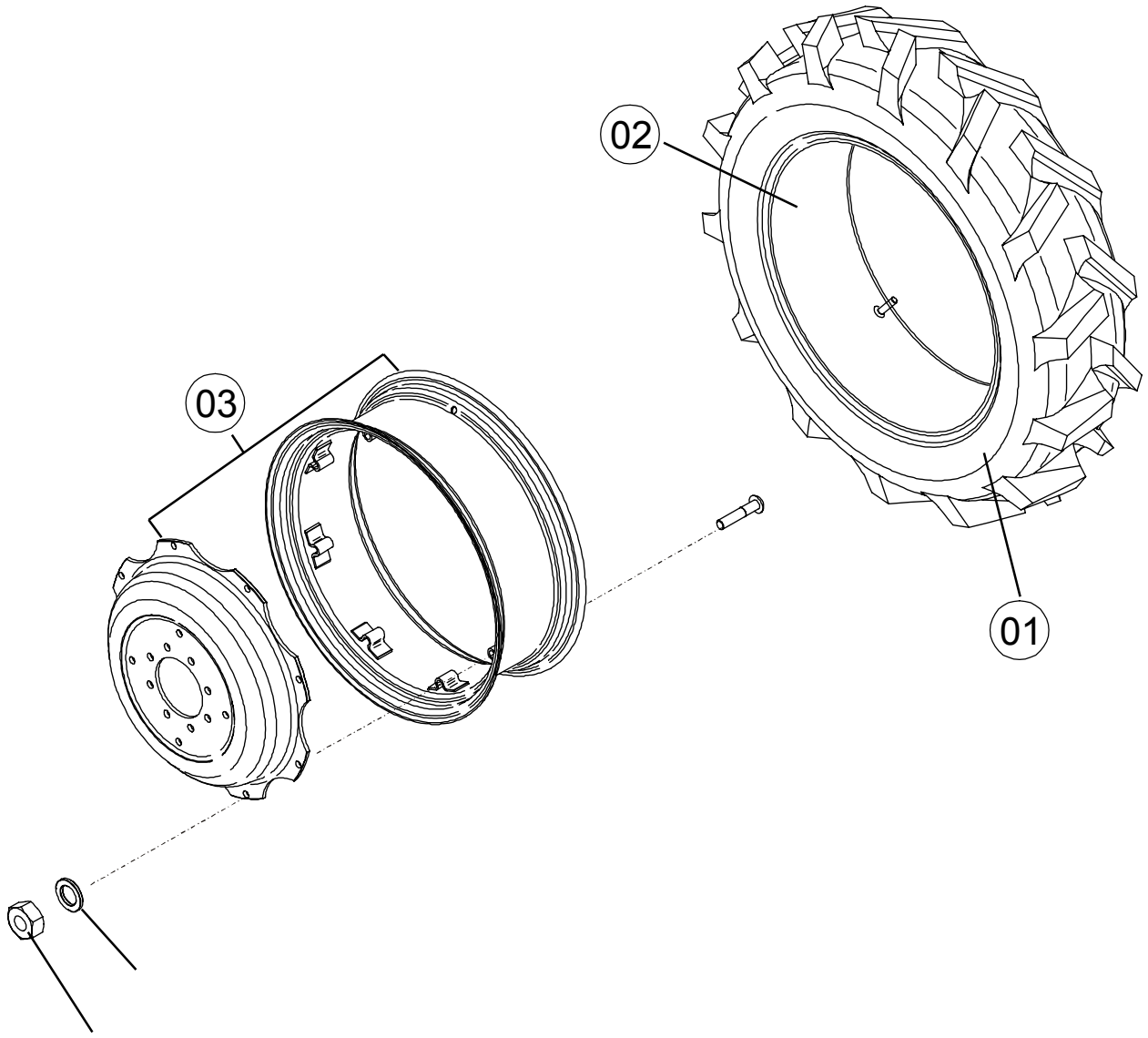

RODA / PNEU TRASEIRO

ITEM	CÓDIGO	DESCRIÇÃO	QTDE
01	YA70.33650	PNEU 16.9 X 28	2
02	YA70.33660	CAMARA 16.9 X 28	2
03	YA70.33601	RODA W15 X 28	2
01	YA70.80300	PNEU 18.4 X 30 R1	2
02	YA70.80310	CAMARA 18.4 X 30	2
03	YA70.80201	RODA W15 X 30	2
01	YA70.80250	PNEU 18.4 X 30 R2	2
02	YA70.80310	CAMARA 18.4 X 30	2
03	YA70.80201	RODA W15 X 30	2
01	YA70.80350	PNEU 13.6 X 38	2
02	YA70.84820	CAMARA 12.4 X 38	2
03	YA70.84850	RODA W11 X 38	2
01	YB40.84810	PNEU 12.4 X 38 R1	2
02	YB40.84820	CAMARA 12.4 X 38	2
03	YA70.84850	RODA W11 X 38	2

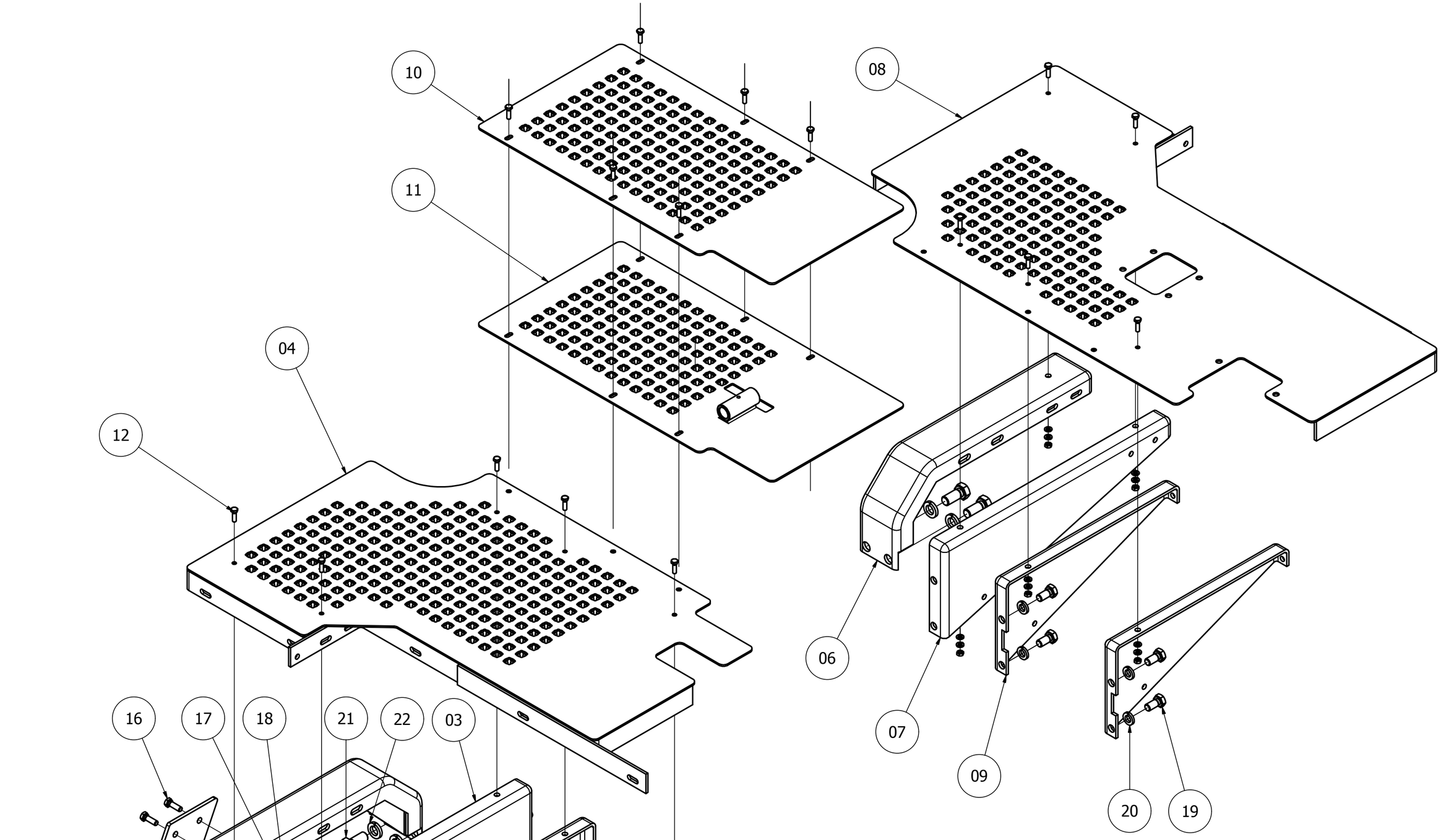

N.	Código	Descrição	STD	SR
1	YA70.62120	Fixação do Para Lama	2	2
2	YA70.62480	Conj. Estribo	1	1
3	YA70.62760	Suporte Soleira Maior Esq.	1	1
4	YA70.62770	Soleira Esq.	1	1
5	YA70.62780	Suporte Soleira Menor Esq.	2	2
6	YA70.62790	Suporte Dianteiro Soleira E./D.	2	2
7	YA70.62860	Suporte Soleira Maior Dir.	1	1
8	YA70.62870	Soleira Dir.	1	1
9	YA70.62880	Suporte Soleira Menor Dir.	2	2
10	YA70.62890	Soleira Intermediária	1	-
11	YA70.62900	Soleira Intermediária S.R.	-	1

N.	Código	Descrição	STD	SR
12	HB6X20X8.8Z	Parafuso Sextavado	16	16
13	PW6Z	Arruela Lisa	10	10
14	SW6Z	Arruela de Pressão	10	10
15	HN6Z	Porca Sextavada	10	10
16	HB8X25X8.8z	Parafuso Sextavado	4	4
17	SW8Z	Arruela de Pressão	4	4
18	HN8Z	Porca Sextavada	4	4
19	HB12X25X8.8Z	Parafuso Sextavado	12	12
20	SW12Z	Arruela de Pressão	12	12
21	HB16X35X8.8Z	Parafuso Sextavado	4	4
22	SW16Z	Arruela de Pressão	4	4

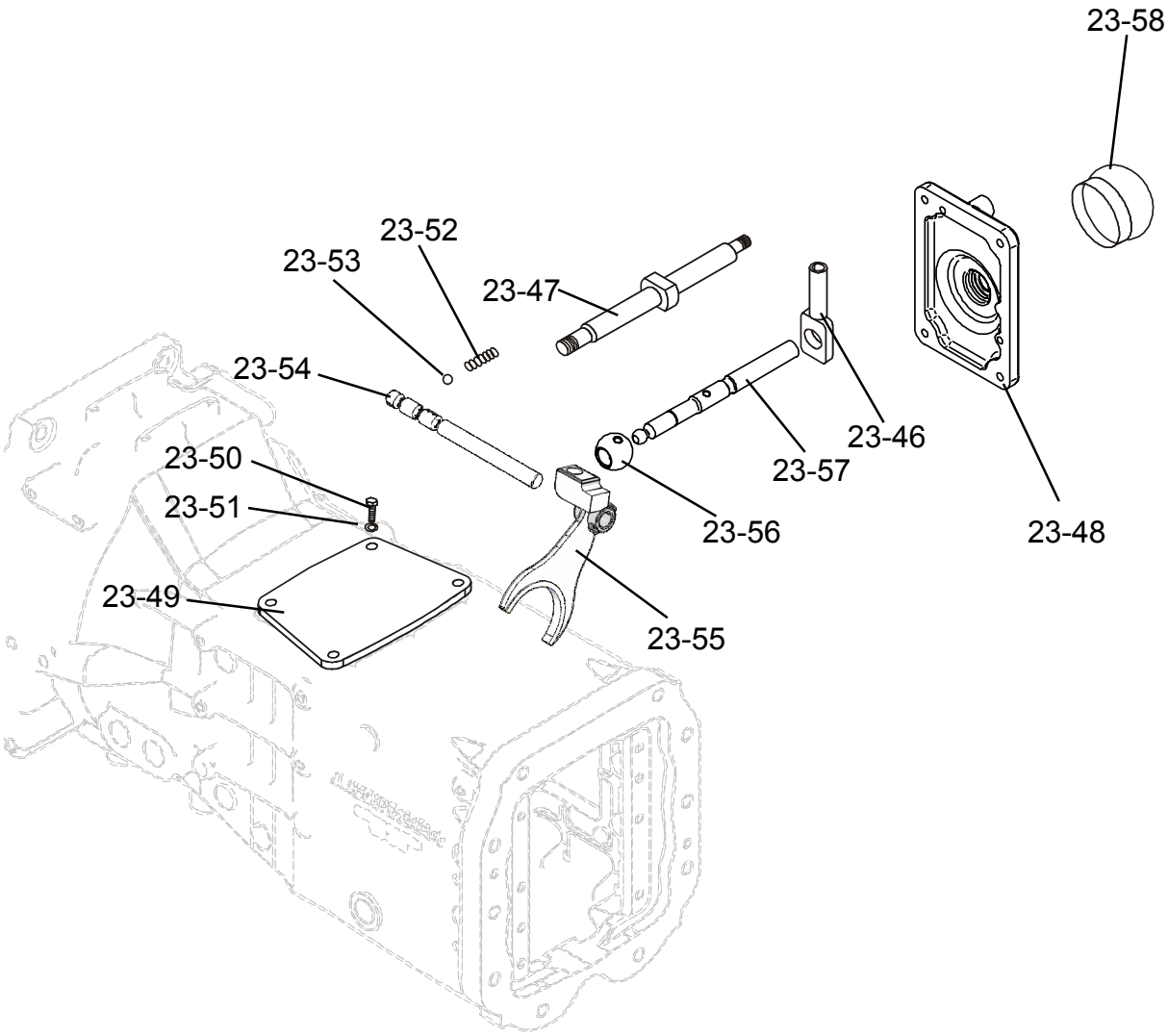
23-58
23-52
23-53
23-47
23-54
23-46
23-57
23-50
23-51
23-56
23-48
23-49
23-55

5ª REVISÃO

20 - 27 - DESLIGADORES DA EMBREAGEM - ENGRENAGENS - ALAVANCA

SEÇ	ITEM	CÓDIGO	DESCRIÇÃO	QTDE	OBS.:
23	46	YA70.27170	ACIONADOR ALAV. SECUNDÁRIA	1	
23	47	YA70.27160	EIXO ALAV SECUNDARIO	1	
23	48	YA70.23580	TAMPA DA CAIXA SECUNDARIA	1	
23	48	YA70.23581	TAMPA DA CAIXA SECUNDARIA	1	BOLETIM AGTR 085/16
23	49	YA70.23720	TAMPA CARCAÇA EMBREAGEM	1	
23	50	HB8X16X8.8Z	PARAFUSO SEXTAVADO	4	
23	51	PW8Z	ARRUELA DE PRESSÃO	4	
23	52	YA70.23510	MOLA	1	
23	53	BLS020	ESFERA DE AÇO	1	
23	54	YA70.23520	EIXO INTERNO GARFO SECUNDARIO	1	
23	54	YA71.23520	EIXO INTERNO GARFO SECUNDARIO	1	BOLETIM AGTR 085/16
23	55	YA70.23530	GARFO SECUNDARIO	1	
23	56	TC10.27340	RÓTULA PARA MUDANÇA	1	
23	57	YA70.27130	ALAVANCA COMANDO SECUNDARIA	1	
23	58	YB40.27150	CAPA BORRACHA	1	

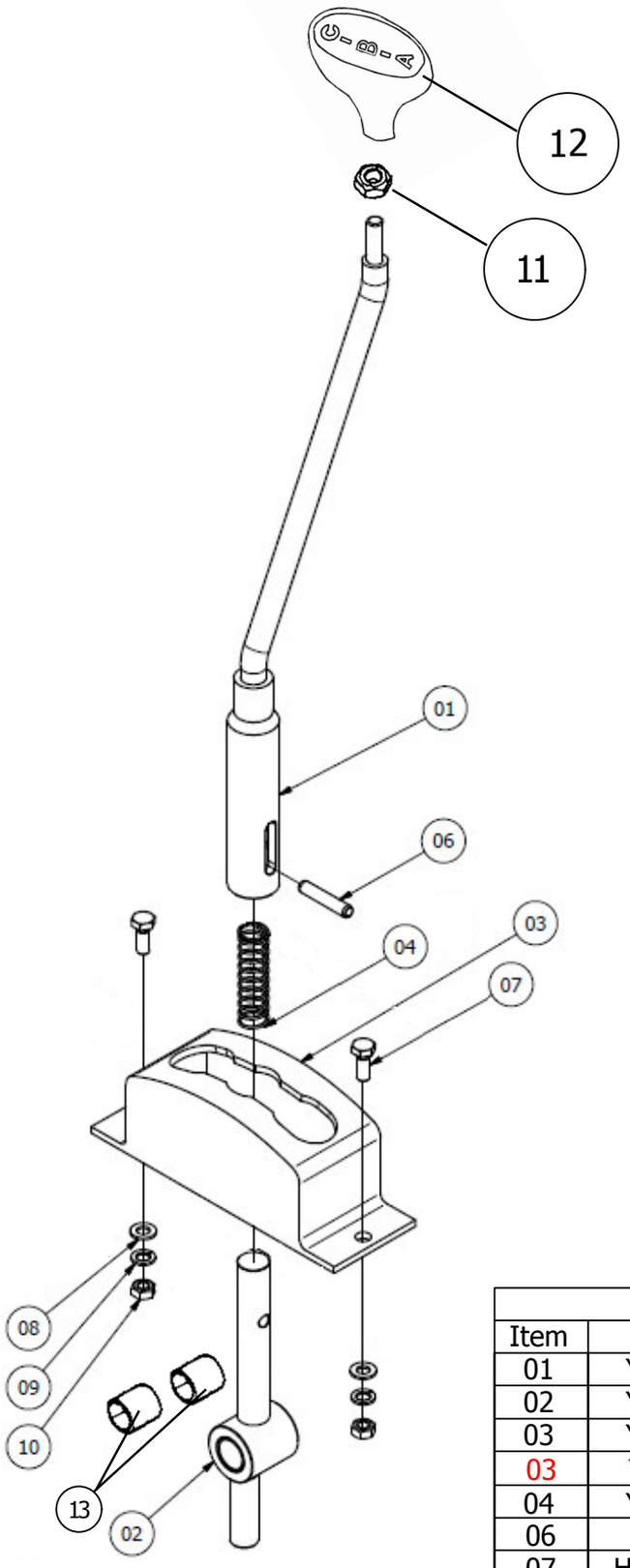

ALAVANCA SECUNDARIA				
Item	Código	Descrição	Qtd.	
01	YA70.27231	ALAVANCA SECUNDARIA	01	
02	YA70.27241	BRAÇO ALAVANCA SECUND.	01	
03	YA70.27350	GUIA DA ALAVANCA SECUND.	01	
03	YA71.27350	GUIA DA ALAVANCA SECUND.	01	BOLETIM AGTR 085/16
04	YA70.27360	MOLA ALAVANCA SECUND.	01	
06	SP8X40	PINO ELASTICO	01	
07	HB8X20X8.8Z	PARAFUSO SEXTAVADO	02	
08	PW8Z	ARRUELA LISA	02	
09	SW8Z	ARRUELA DE PRESSÃO	02	
10	HN8X8Z	PORCA SEXTAVADA	02	
11	HN10Z	PORCA SEXTAVADA	01	
12	YA70.27140	MANIPULO	01	
13	YB40.25621	BUCHA	02	

CONJUNTO DOS PARA LAMAS			
Item	Código	Descrição	Qtd.
01	YA70.62100	PARA LAMA ESQ.	01
02	YA70.62110	FIXAÇÃO DO PARA LAMA	02
03	YA70.62200	PARA LAMA DIR.	01
04	YA70.62130	REFORÇO DO PARA LAMA	04
05	HB8X22X8.8Z	PARAFUSO SEXTAVADO	14
06	TA71.13010	ARRUELA	14
07	SW8Z	ARRUELA DE PRESSÃO	14
08	HN8X8Z	PORCA SEXTAVADA	14
09	HB8X22X8.8Z	PARAFUSO SEXTAVADO	04
10	PW8Z	ARRUELA LISA	04
11	SW8Z	ARRUELA DE PRESSÃO	04
12	HN8X8Z	PORCA SEXTAVADA	04
13	HB8X22X8.8Z	PARAFUSO SEXTAVADO	04
14	SW8Z	ARRUELA DE PRESSÃO	04
15	PW8Z	ARRUELA LISA	04

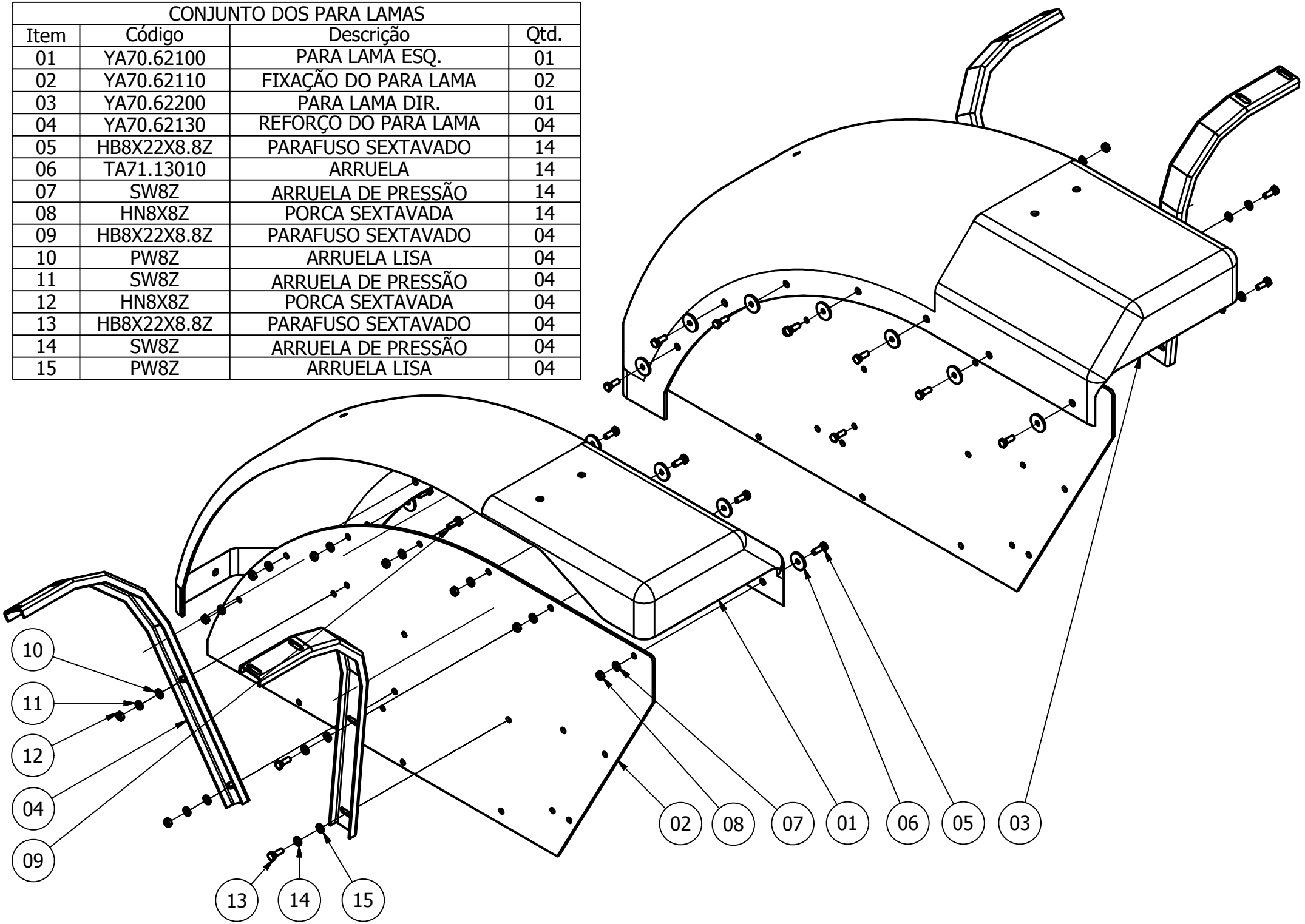

CAPUZ - PAINEL

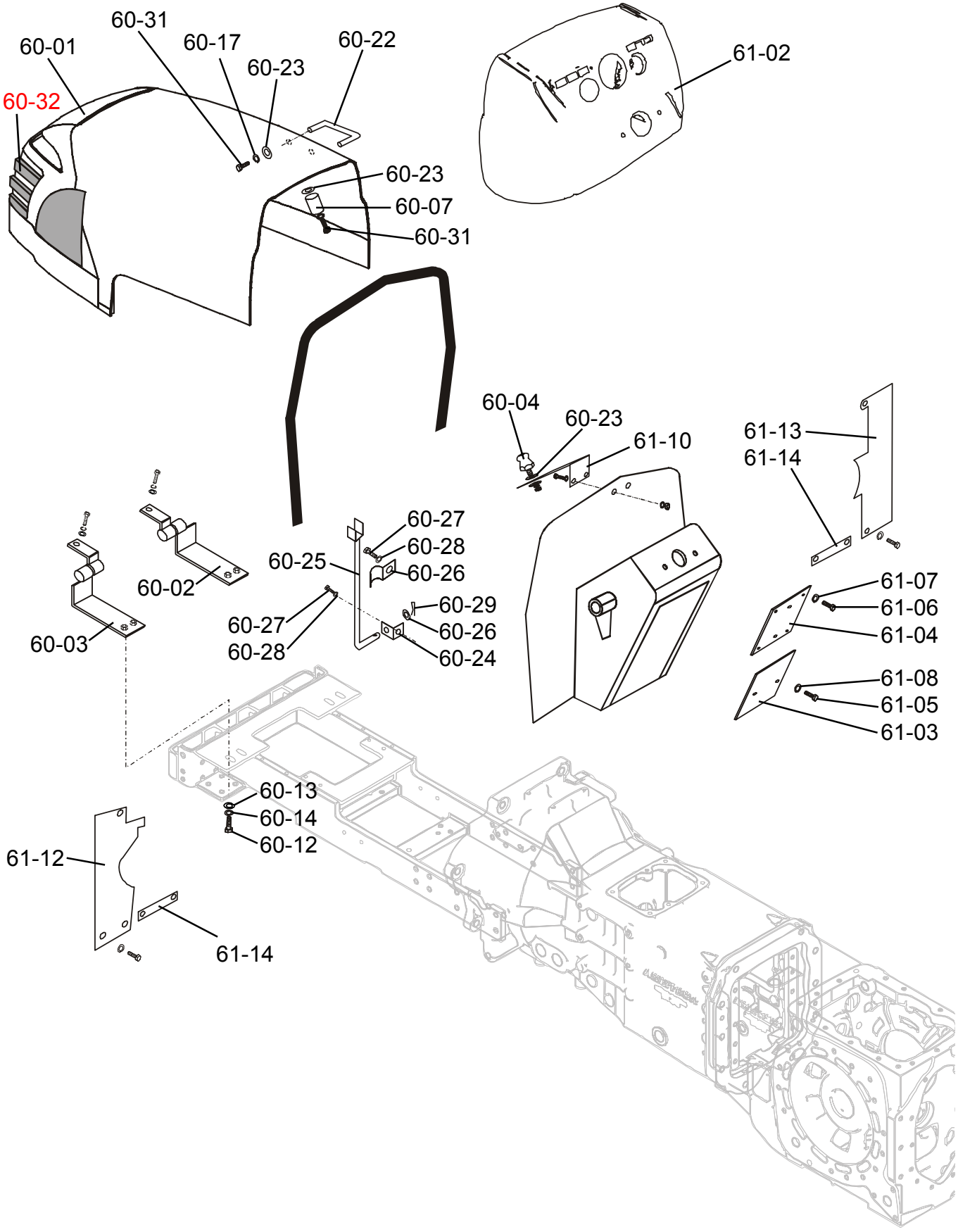

CAPUZ - PAINEL

SEÇ	ITEM	CÓDIGO	DESCRIÇÃO	QTDE	OBS.:
60	1	YA70.60100	CAPUZ, CONJ	1	
60	2	YA43.60181	DOBRADIÇA DO CAPUZ (D)	1	
60	3	YA43.60700	DOBRADIÇA DO CAPUZ (E)	1	
60	4	YA44.60130	TRAVA CAPUZ SUPERIOR	1	
60	5	YA44.60140	FIXADOR TRAVA A" "	1	
60	6	YA43.60400	GRADE FRONTAL	1	
60	7	YA44.60135	ALOJAMENTO DA TRAVA	1	
60	8	YA70.60300	CHAPA VEDADORA (E)	1	
60	9	YA70.60310	CHAPA VEDADORA (D)	1	
60	10	YA44.60060T	VEDADOR DA GRADE FRONTAL	1	
60	11	YA44.60070T	GUARNIÇÃO DA GRADE FRONTAL	1	
60	12	HB10X25X8.8Z	PARAFUSO SEXTAVADO	4	
60	13	PW10Z	ARRUELA LISA	5	
60	14	SW10Z	ARRUELA DE PRESSÃO	4	
60	15	HB8X12Z	PARAFUSO SEXTAVADO	10	
60	16	PW8Z	ARRUELA LISA	15	
60	17	SW8Z	ARRUELA DE PRESSÃO	16	
60	18	PW6Z	ARRUELA LISA	7	
60	19	HB8X30X8.8Z	PARAFUSO SEXTAVADO	6	
60	20	HN5Z	PORCA SEXTAVADA	6	
60	21	SW5Z	ARRUELA DE PRESSÃO	6	
60	22	YA70.62420	ALÇA CAPUZ	2	
60	23	TA71.13010	ARRUELA	4	
60	24	YA44.60380	SUP. SUST. CAPUZ	1	
60	25	YA70.60350	SUSTENTADOR DO CAPUZ	1	
60	26	YA70.60360	SUP. SUST. CAPUZ	1	
60	27	HB6X10X8.8Z	PARAFUSO SEXTAVADO	2	
60	28	SW6Z	ARRUELA DE PRESSÃO	2	
60	29	CP3X20	CONTRAPINO	1	
60	30	YA70.60050T	VEDADOR LATERAL DO CAPUZ	2	
60	31	HB8X16X8.8Z	PARAFUSO SEXTAVADO	8	
60	32	YA43.60400	TELA FRONTAL	1	
61	1	YA70.61101	SUPORTE DO PAINEL, CONJ	1	
61	2	YA70.61200	PAINEL	1	
61	3	YA70.61830	COBERTURA CAIXA FUSÍVEL	1	
61	4	YA70.61840	SUPORTE CHAVE DE PARTIDA	1	
61	5	YA44.61480	PARAFUSO CABEÇA OVAL	2	
61	6	HB8X16X8.8Z	PARAFUSO SEXTAVADO	8	
61	7	SW8Z	ARRUELA DE PRESSÃO	8	
61	8	PW8Z	ARRUELA LISA	8	
61	9	YA70.61180	SUPORTE REGUL PAINEL	2	
61	10	YA70.61190	SUPORTE TRAVA CAPUZ	1	
61	11	YB45.21340	BUCHA 25X31X25	3	
61	12	YA70.61210	VEDADOR LATERAL ESQ.	1	
61	13	YA70.61220	VEDADOR LATERAL DIR.	1	
61	14	YA70.61230	SUPORTE VEDADOR LATERAL	2	

ADESIVOS E PLACAS DE INSTRUÇÕES

64-01



64-07



64-06

64-10

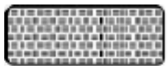

64-11



AGRITECH 64-13

POWERED BY 64-14

YANMAR 64-15

1175-4 64-16

SR

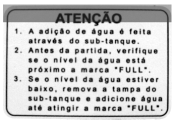

64-02

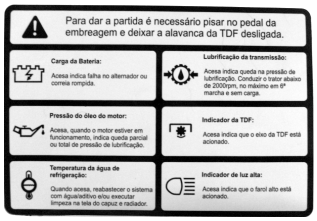

64-18



64-03

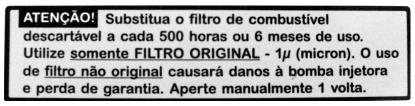

64-04



64-17



64-20



64-05



64-23



64-22



64-12



64-21

64-08 (VOLANTE)

64-09 (FAROL)

CAPUZ - PAINEL

64	1	TC14.98103	PLACA IDENTIFICAÇÃO	1
64	2	TNE88.49050	PLACA SUBTANQUE	1
64	3	TNE88.49060	PLACA RADIADOR	1
64	4	YA43.64110	ADESIVO ATENÇÃO	2
64	5	YA43.64120	ADESIVO ALERTA	1
64	6	YA44.64140	PLACA FRONTAL	1
64	7	YA44.64160	ADESIVO DA CHAVE DE LUZ 4	1
64	8	YA44.64180	PLACA VOLANTE DE DIREÇÃO 4	1
64	9	YA44.64200	ADESIVO FAROL JG.	1
64	10	YA44.64210	ADESIVO REFLETIVO	1
64	11	YA44.64310	ADESIVO REFLETIVO	1
64	12	YA44T.84450	PLACA AGRITECH (TETO)	1
64	13	YA44T.84470	PLACA AGRITECH (LATERAL)	2
64	14	YA44T.84480	PLACA POWERED BY	2
64	15	YA44T.84490	PLACA YANMAR	2
64	16	YA70.64110	ADESIVO 1175-4	2
64	17	YA70.64120	ADESIVO TNV16 VALVULAS	2
64	18	YA70.64170	PLACA INSTRUMENTOS	1
64	20	YA70.64190	PLACA CAIXA FUSÍVEL	1
64	21	YB40.64181	PLACA TDF	1
64	22	YB40.64210	PLACA HIDRÁULICA P	1
64	23	YB40.64220	PLACA HIDRÁULICA D	1
64	24	YA70.73150	BASE DO ESTABILIZADOR	2

Número	Código	Descrição	Qtd.
1	YA70.04110	TAMPA TANQUE	1
2	YA70.63050	ASSENTO	1
3	YA70.04300	TANQUE DE COMBUSTÍVEL	1
4	YA70.04260	CONEXAO	1
5	YA70.04270	ARRUELA LISA	1
6	YA70.04280	ARRUELA DE BORRACHA	1
7	NS18.32311	ARRUELA DE COBRE	2
8	YA70.54070	SENSOR DE NIVEL	1
9	YA70.54095	PROTECAO DA BOIA	1
10	YA70.04170	PARAFUSO CONEXAO	1
11	YA70.63120	BASE DO ASSENTO	1

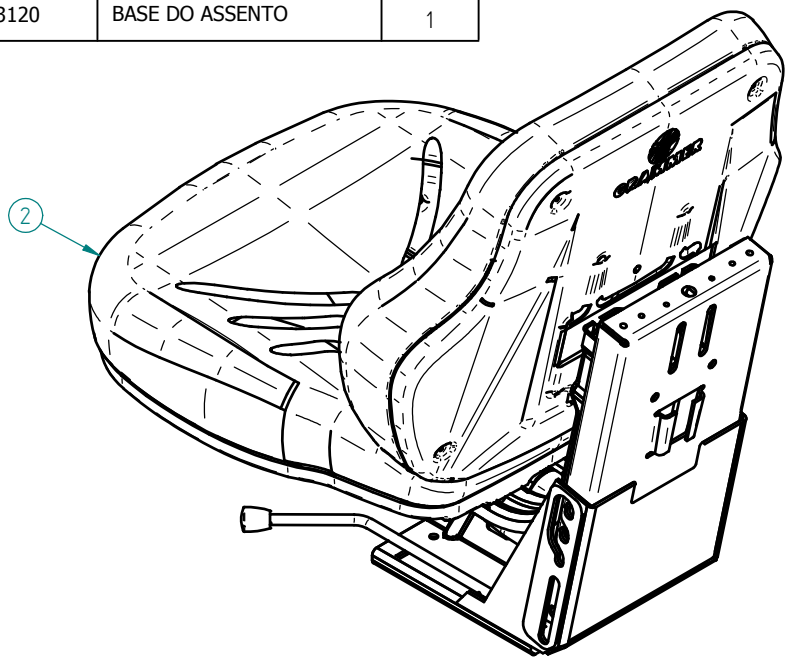

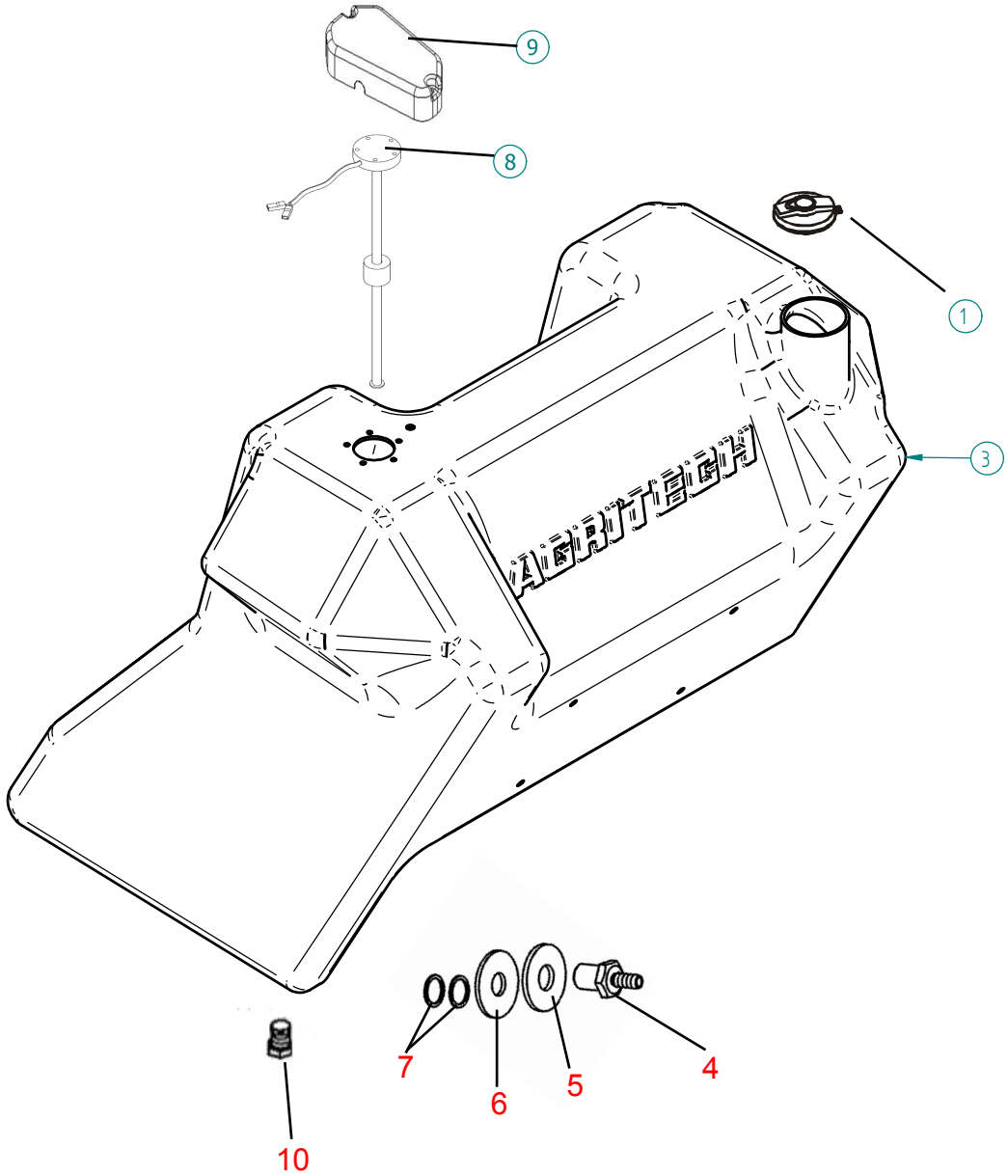

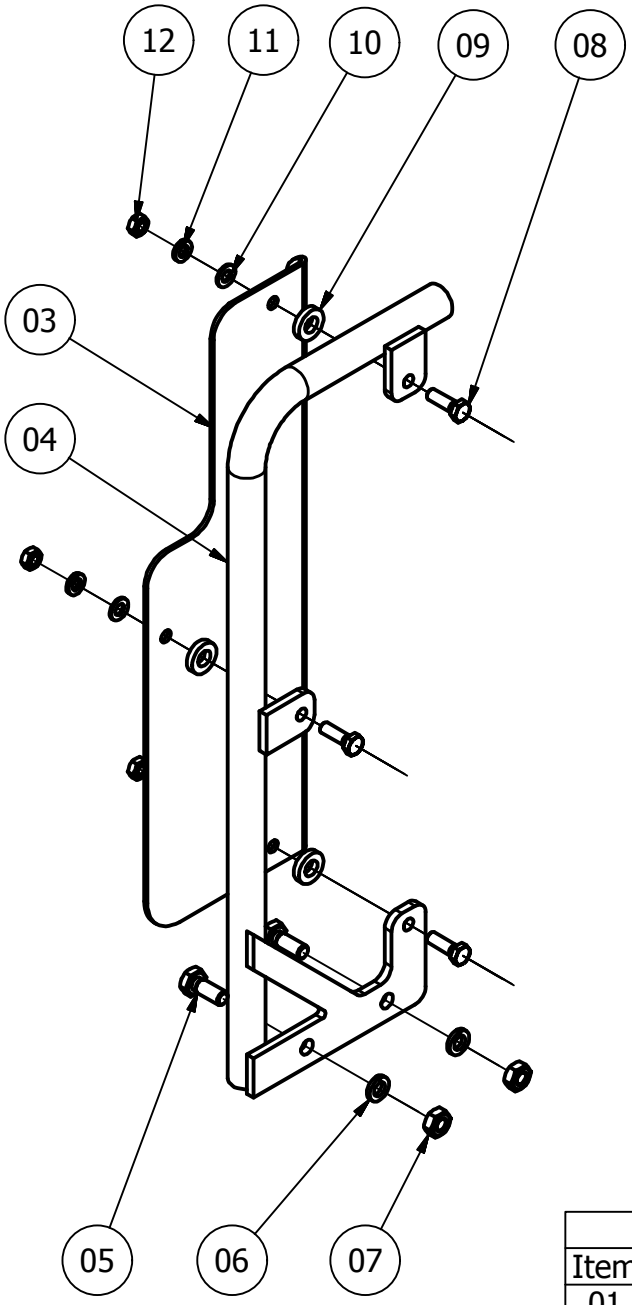

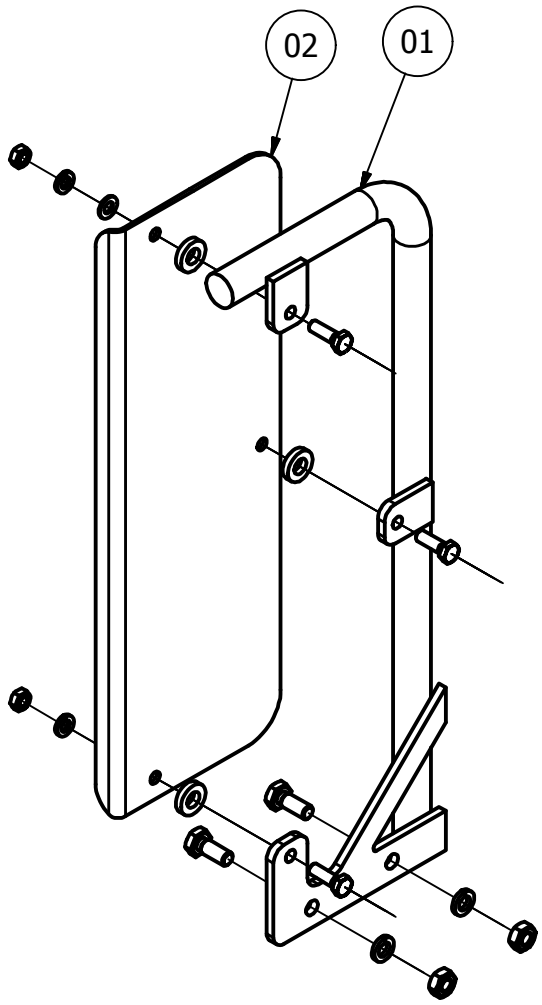

CONJUNTO ALÇA DE ACESSO			
Item	Código	Descrição	Qtd.
01	YA70.62300	ALÇA DE ACESSO ESQ.	01
02	YA70.62310	PROTEÇÃO ESQ.	01
03	YA70.62320	PROTEÇÃO DIR.	01
04	YA70.62350	ALÇA DE ACESSO DIR.	01
05	HB10X25X8.8Z	PARAFUSO SEXTAVADO	04
06	SW10Z	ARRUELA DE PRESSÃO	04
07	HN10X8Z	PORCA SEXTAVADA	04
08	HB8X25X8.8Z	PARAFUSO SEXTAVADO	06
09	YA44.62170	ARRUELA DE BORRACHA	06
10	PW8Z	ARRUELA LISA	06
11	SW8Z	ARRUELA DE PRESSÃO	06
12	HN8X8Z	PORCA SEXTAVADA	06

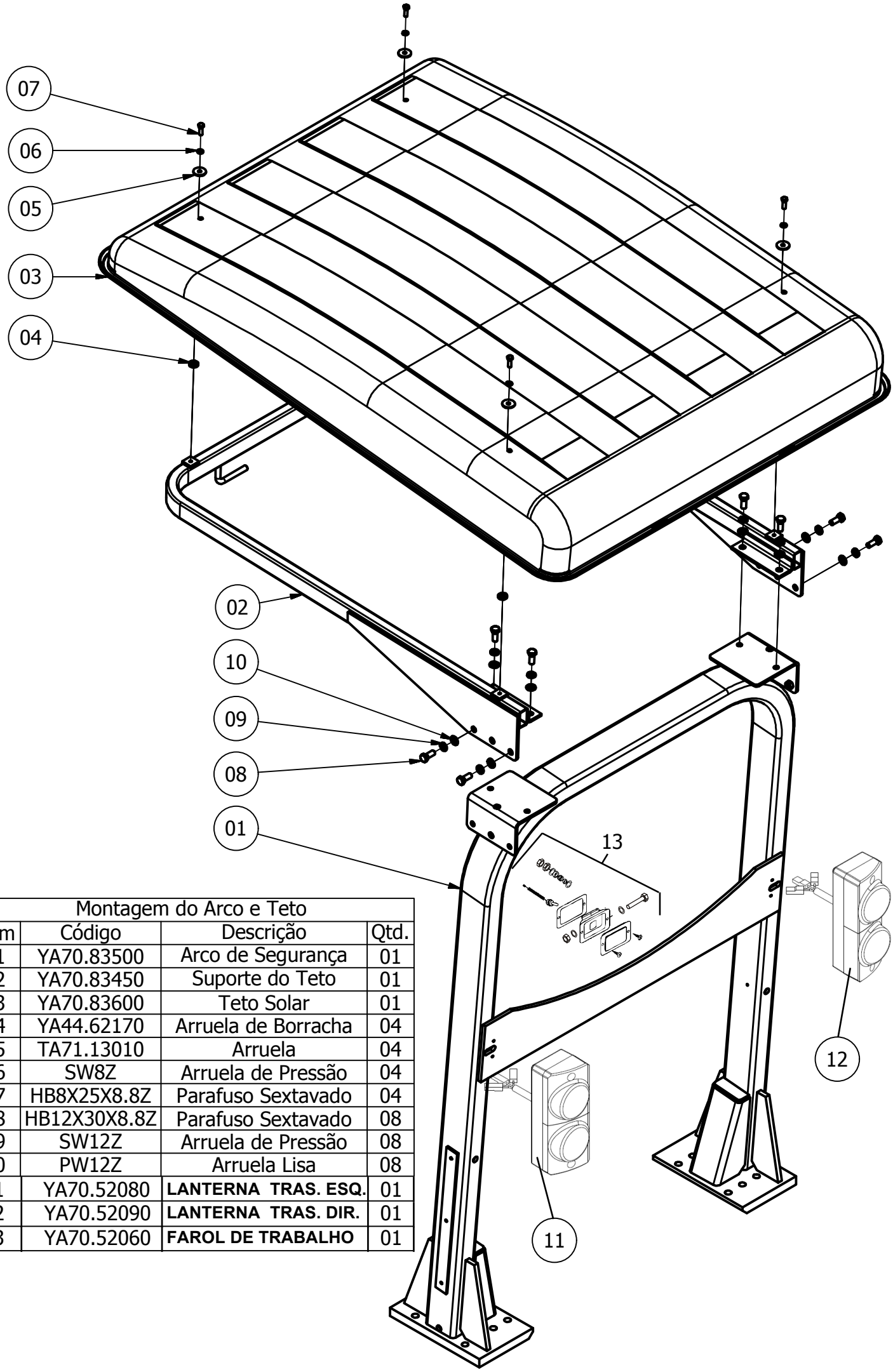

Montagem do Arco e Teto			
Item	Código	Descrição	Qtd.
01	YA70.83500	Arco de Segurança	01
02	YA70.83450	Suporte do Teto	01
03	YA70.83600	Teto Solar	01
04	YA44.62170	Arruela de Borracha	04
05	TA71.13010	Arruela	04
06	SW8Z	Arruela de Pressão	04
07	HB8X25X8.8Z	Parafuso Sextavado	04
08	HB12X30X8.8Z	Parafuso Sextavado	08
09	SW12Z	Arruela de Pressão	08
10	PW12Z	Arruela Lisa	08
11	YA70.52080	**LANTERNA TRAS. ESQ.**	01
12	YA70.52090	**LANTERNA TRAS. DIR.**	01
13	YA70.52060	**FAROL DE TRABALHO**	01

ARTICULAÇÕES DO FREIO

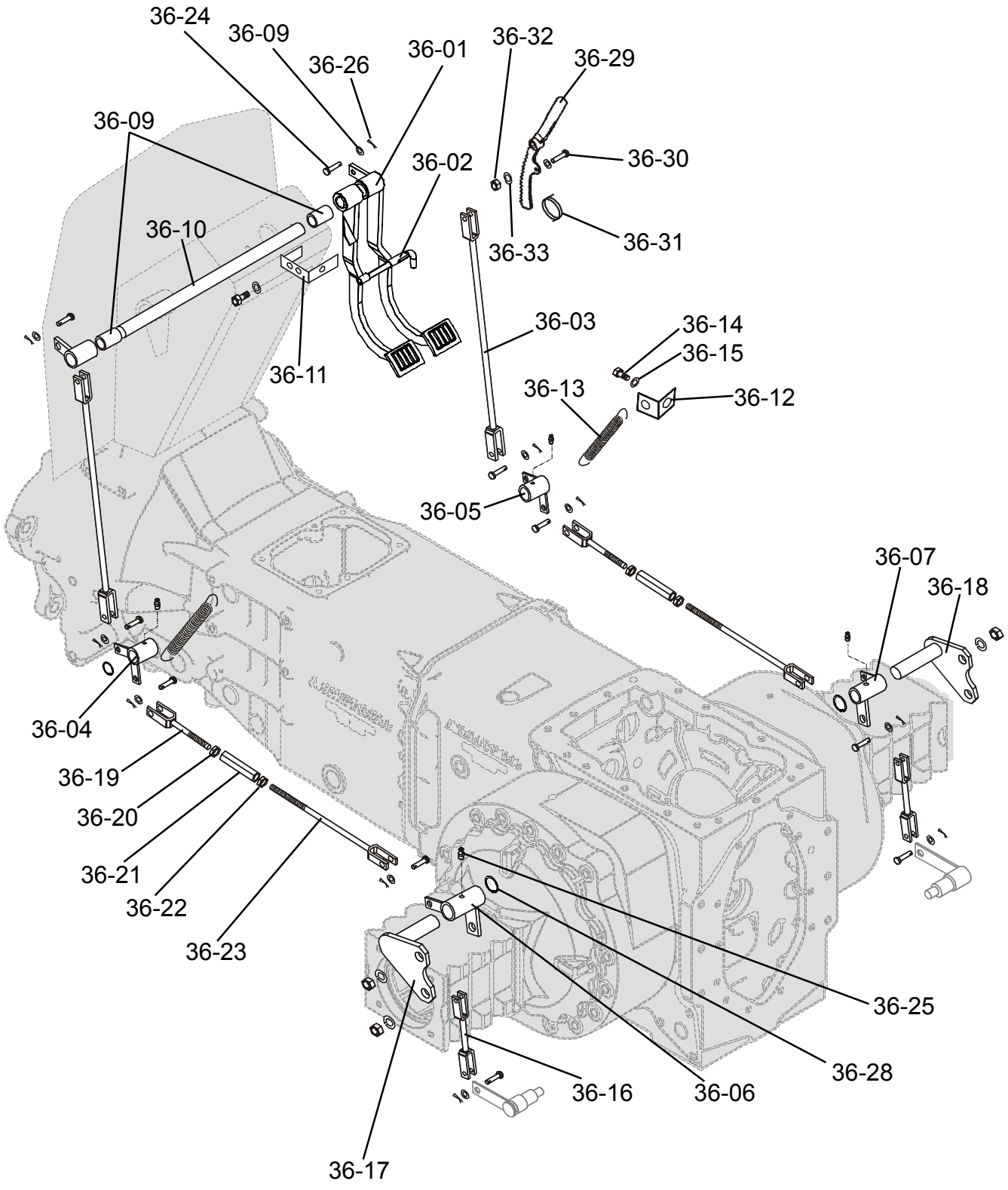

ARTICULAÇÕES DO FREIO

SEÇ	ITEM	CÓDIGO	DESCRIÇÃO	QTDE	OBS.:
36	1	YA70.36100	PEDAL FREIO DIREITO	1	
36	2	YA70.36150	EIXO TRAVA FREIOS	1	
36	3	YA70.36202	CONJ.TIRANTE FREIO 650 DIR.	2	
36	4	YA70.36221	ARTICULADOR DIANT. FREIO ESQ.	1	
36	5	YA70.36231	ARTICULADOR DIANT. FREIO DIR.	1	
36	6	YA70.36271	ARTICULADOR TRAS. FREIO ESQ.	1	
36	7	YA70.36261	ARTICULADOR TRAS. FREIO DIR.	1	
36	8	YA70.36601	PEDAL DO FREIO (E)	1	
36	9	YA70.33310	BUCHA FREIO 45X50X25	2	
36	10	YA70.21651	EIXO DOS PEDAIS	1	
36	11	YA70.36170	BATENTE DO PEDAL DO FREIO	1	
36	12	YA70.36320	SUPORTE MOLA DO FREIO	2	
36	13	YB40.36830	MOLA 48X3	2	
36	14	HN12X8Z	PORCA SEXTAVADA	2	
36	15	SW12Z	ARRUELA DE PRESSAO	2	
36	16	YA70.36300	CONJUNTO TIRANTE	2	
36	17	YA70.36271	ARTICULADOR TRAS. ESQ	1	
36	18	YA70.36281	ARTICULADOR TRAS. DIR.	1	
36	19	YB40.21801	BARRA ESQUERDA	2	
36	20	YB40.21920	PORCA ESQUERDA	2	
36	21	YB40.21911	ESTICADOR 12X90	2	
36	22	HN12X8Z	PORCA SEXTAVADA	2	
36	23	YA70.36252	CONJ. BARRA	2	
36	24	YB40.21931	PINO 9X35	10	
36	25	YB40T.11170	GRAXEIRA M6	6	
36	26	CP4X20	CONTRAPINO	10	
36	27	PW10Z	ARRUELA LISA	10	
36	28	CS20	ANEL ELASTICO	2	
36	29	YB40.36811	TRAVA FREIO	1	
36	30	YA44.36820	PARAFUSO TRAVA DO FREIO	1	
36	31	YB40.36830	MOLA 48X3	1	
36	32	HN12X8Z	PORCA SEXTAVADA	1	
36	33	SW12Z	ARRUELA DE PRESSÃO	1	

CAIXA DO HIDRÁULICO

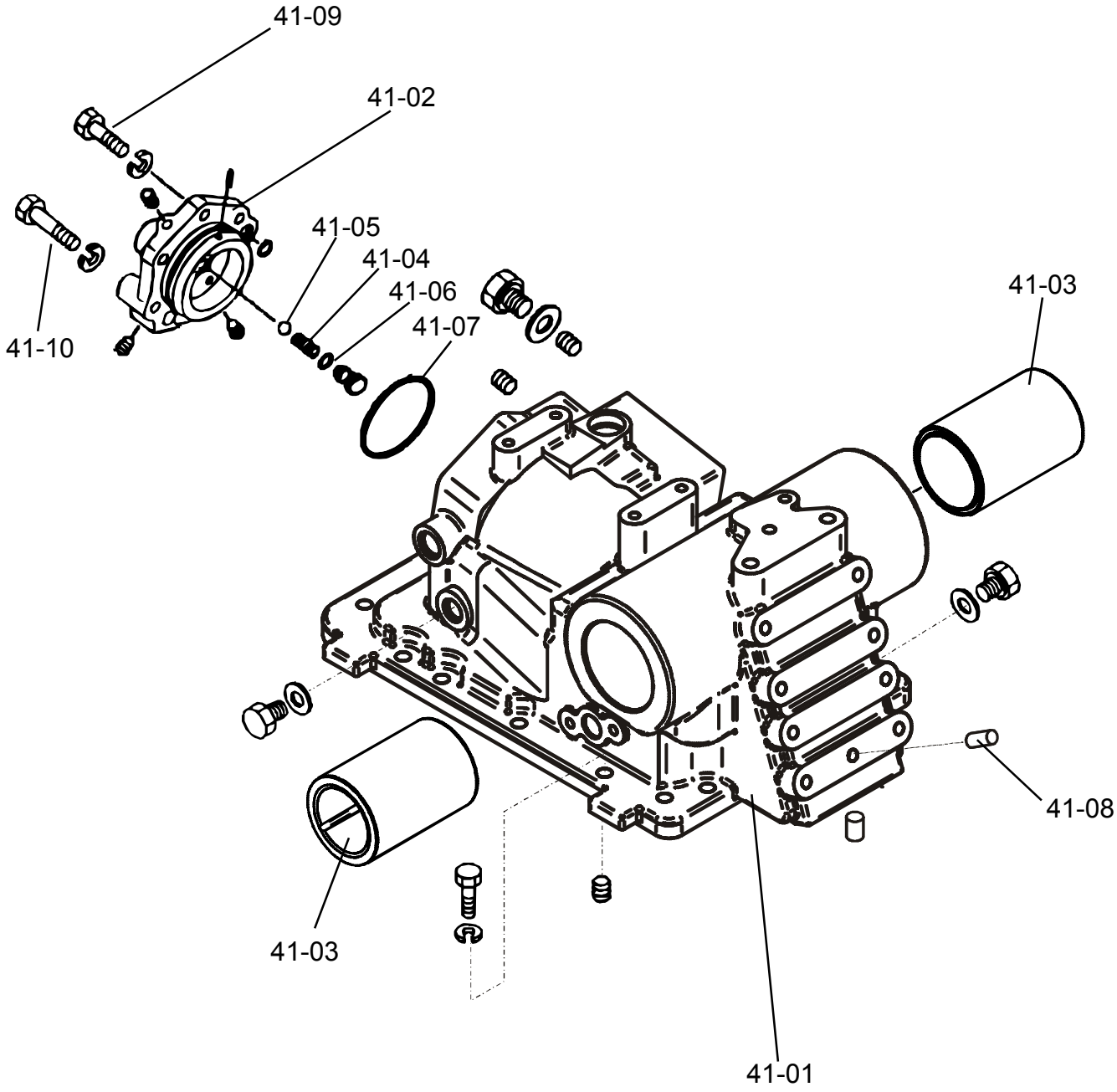

CAIXA DO HIDRÁULICO

SEÇ	ITEM	CÓDIGO	DESCRIÇÃO	QTDE	OBS.:
41	1	YA70.41050	CAIXA DO HIDRÁULICO, SUB MONT	1	
41	2	YA70.43000	CABEÇOTE DO HIDRÁULICO	1	
41	3	YA70.42340	COLAR ENTALHADO	2	
41	4	YA70.43610	MOLA	1	
41	5	BLS021	ESFERA DE AÇO	1	
41	6	YB40.43630	O´RING 18PX12,0	1	
41	7	YA70.43640	O´RING 18GX80	1	
41	8	PP10X20	PINO EXPANDIDO	1	
41	9	HB12X45X8.8Z	PARAFUSO	5	
41	10	HB12X60X8.8Z	PARAFUSO	1	

PISTÃO - BRAÇO LEVANTADOR

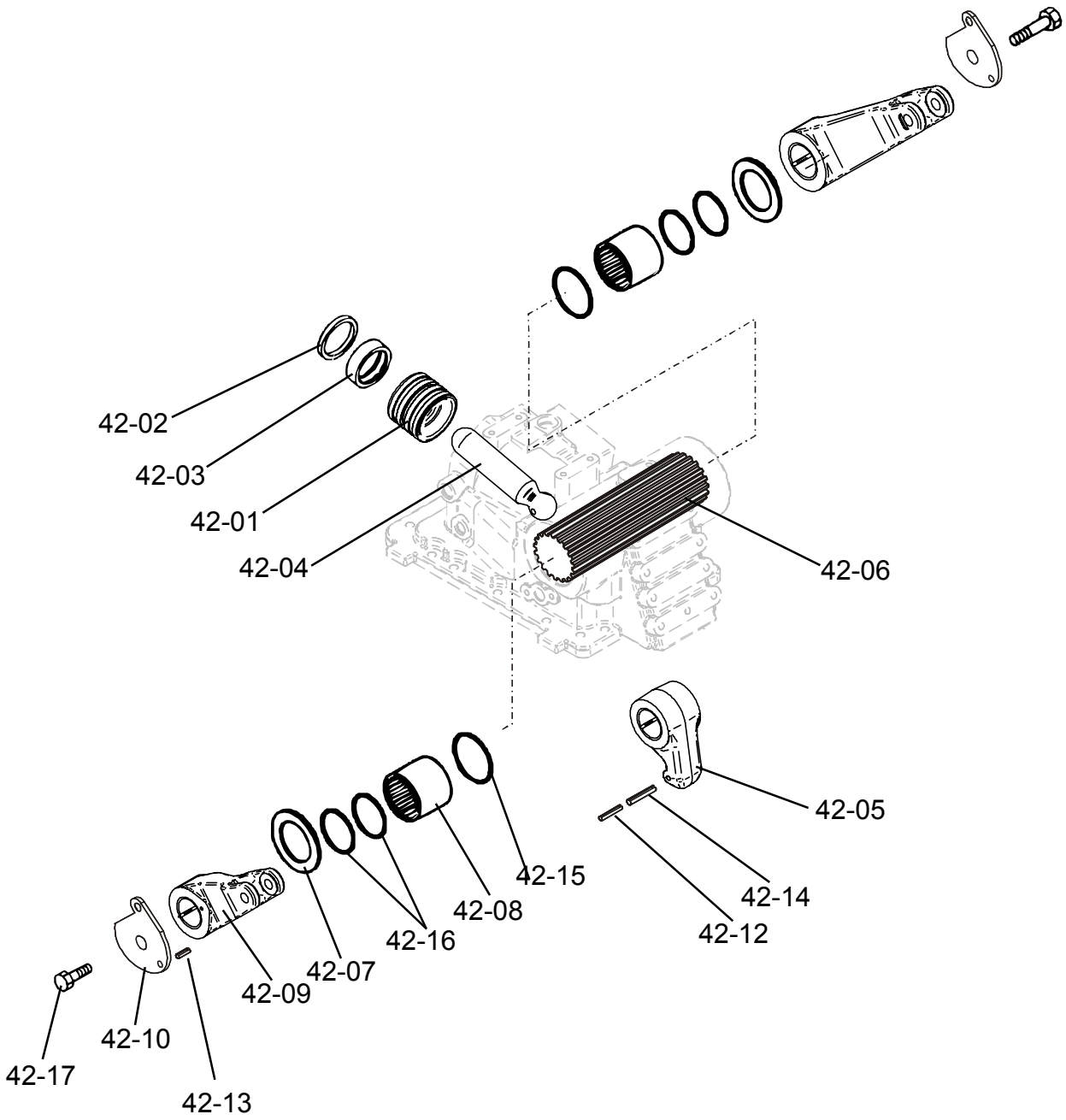

PISTÃO - BRAÇO LEVANTADOR

SEÇ	ITEM	CÓDIGO	DESCRIÇÃO	QTDE	OBS.:
42	1	YA70.42110	PISTÃO	1	
42	2	YA70.42200	ANEL DE VEDAÇÃO	1	
42	3	YA70.42250	CAMISA	1	
42	4	YA70.42310	BIELA	1	
42	5	YA70.42320	VIRABREQUIM	1	
42	6	YA70.42330	EIXO LEVANTADOR	1	
42	7	YA70.42390	ARRUELA DE ENCOSTO	2	
42	8	YA70.42340	COLAR	2	
42	9	YA70.42370	BRAÇO LEVANTADOR	2	
42	9	YA70.42375	BRAÇO LEVANTADOR	2	
42	10	YA70.42380	PRENDEDOR	1	
42	11	YA70.42360	ARRUELA	1	
42	12		PINO DE EXPANSÃO 5,0AX63	1	
42	13	SP6X20	PINO DE EXPANSÃO 6,0X16	1	
42	14	SP6X55	PINO DE XPANSÃO 8,0AX63	1	
42	15	NS18.02820	O´RING 1AX65	2	
42	16	YB40.06351	O´RING 1AX56	4	
42	17	HN12X30X8,8Z	PARAFUSO 12X25	2	

VÁLVULA DE ALIVIO - VALV. SEGURANÇA - VÁLV. DE PARADA

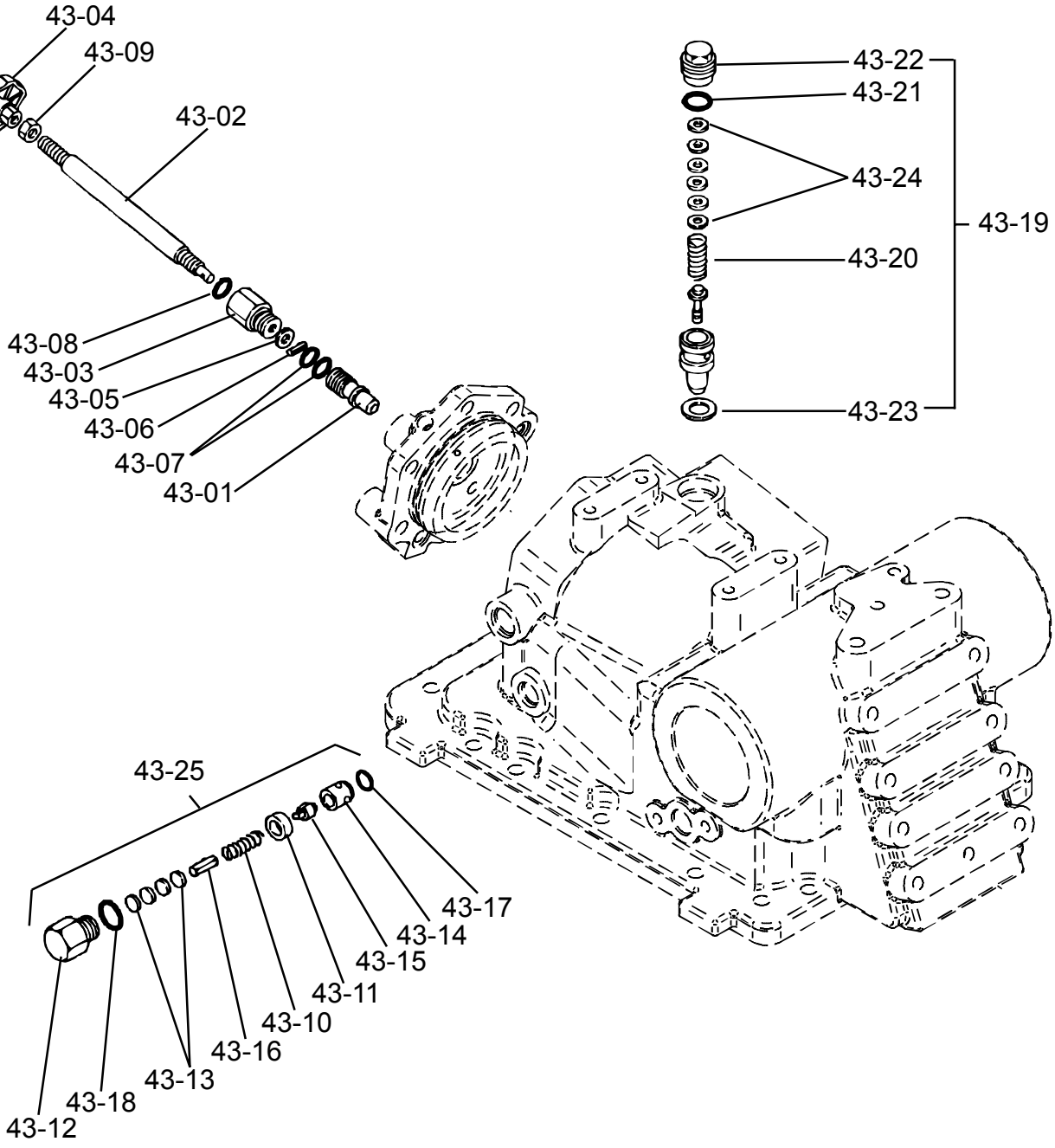

VÁLVULA DE ALIVIO - VALV. SEGURANÇA - VÁLV. DE PARADA

SEÇ	ITEM	CÓDIGO	DESCRIÇÃO	QTDE	OBS.:
43	1	YA70.43530	VÁLVULA DE PARADA	1	
43	2	YA70.43540	EIXO DA VÁLVULA	1	
43	3	YA70.43580	PORCA CONEXÃO	1	
43	4	YB45.43571	MANETE	1	
43	5	PW8Z	ARRUELA 8	1	
43	6	SP4X10	PINO DE EXPANSÃO 4AX12	1	
43	7	YA70.43520	O´RING 1AP 11,0	2	
43	8	YB40.43630	O´RING 1AP 12,0	1	
43	9	HN10X8Z	PORCA SEXTAVADA	1	
43	10	YB40.43240	MOLA DA VÁLVULA	1	
43	11	YA70.43230	COLAR	1	
43	12	YA70.43320	PLUG	1	
43	13	YB40.43250	JOGO DE CALÇO	1	
43	14	YA70.43210	ASSENTO	1	
43	15	YA70.43220	PLATÔ DA VÁLVULA	1	
43	16	SP6X26	PINO DE EXPANSÃO 6,0AX28	1	
43	17	YB40.43630	O´RING 1AP 12,0	1	
43	18	YB40.43450	O´RING 1 AP 18,0	1	
43	19	YA70.43060	CJ. VÁLVULA ALIVIO	1	
43	20	YB40.43430	MOLA	1	
43	21	YA70.43450	0´RING 2,5X23	1	
43	22	YA70.43310	PLUG	1	
43	23	YA70.43440	JUNTA 20X27X8X2	1	
43	24	YA70.43280	JOGO DE CALÇO	1	
43	25	YA70.43080		1	

44 - VÁLVULA CONTROLE

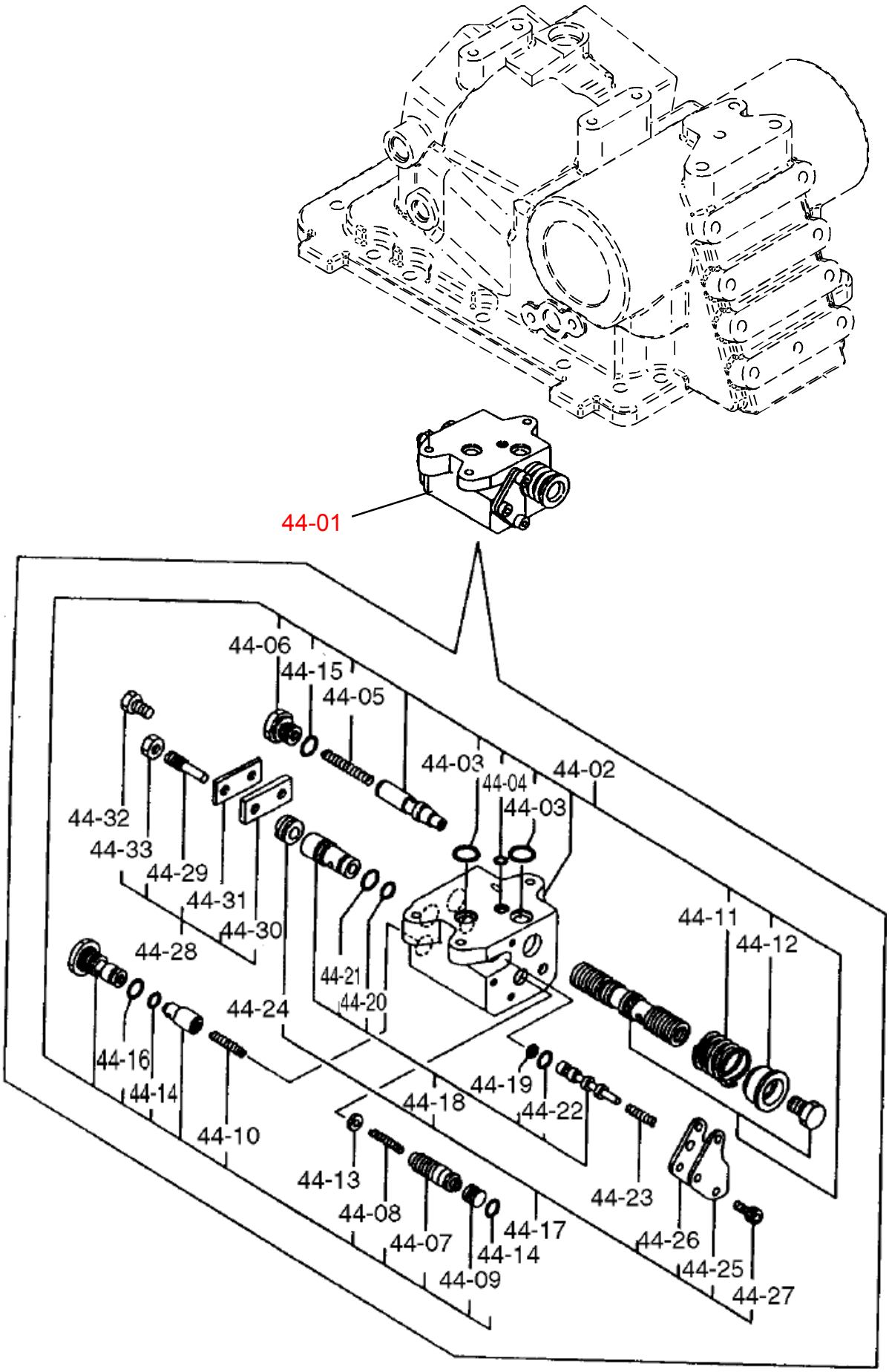

44 - VÁLVULA CONTROLE

SEÇ	ITEM	CÓDIGO	DESCRIÇÃO	QTDE	OBS.:
44	01	198133.45100	VÁLVULA DE CONTROLE MONTADA	1	
44	02	178071-03210	CORPO DA VÁLVULA	1	
44	03	194327-45120	O'RING	2	
44	04	194327-45130	O'RING	1	
44	05	194327-45320	MOLA	1	
44	06	194327-45330	PLUG	1	
44	07	194327-45350	VÁLVULA	1	
44	08	194327-45360	MOLA	1	
44	09	194327-45370	PLUG	1	
44	10	194327-45420	MOLA	1	
44	11	194327-45520	MOLA	1	
44	12	194327-45530	BATENTE	1	
44	13	194327-45610	CALÇO	1	
44	14	194327-45630	O'RING	2	
44	15	24311-000140	O'RING 1AP 14,0	1	
44	16	24311-000160	O'RING 1AP 16,0	1	
44	17	178071-03410	VÁLVULA	1	
44	18	178071-03450	VÁLVULA SUB	1	
44	19	194327-45620	ANEL REFORÇO	1	
44	20	194327-45640	O'RING	1	
44	21	194327-45650	O'RING	1	
44	22	24311-000070	O'RING 1AP 7,0	1	
44	23	194327-45230	MOLA	1	
44	24	194327-45250	PLUG	1	
44	25	194327-45260	SUSTENTADOR A	1	
44	26	194327-45270	SUSTENTADOR B	1	
44	27	26450-080142	PARAFUSO ALLEN	3	
44	28	178071-03610	CONJ. ALAVANCA	1	
44	29	194327-45220	EMPURRADOR	1	
44	30	194327-45550	CHAPA	1	
44	31	194327-45560	ARRUELA 20X48X0,6	1	
44	32	26116-080142	PARAFUSO 8X14	1	
44	33	26776-100001	PORCA	1	
44	34	26450-080202	PARAFUSO ALEN 8X20	3	

ENGATE ARTICULADOR

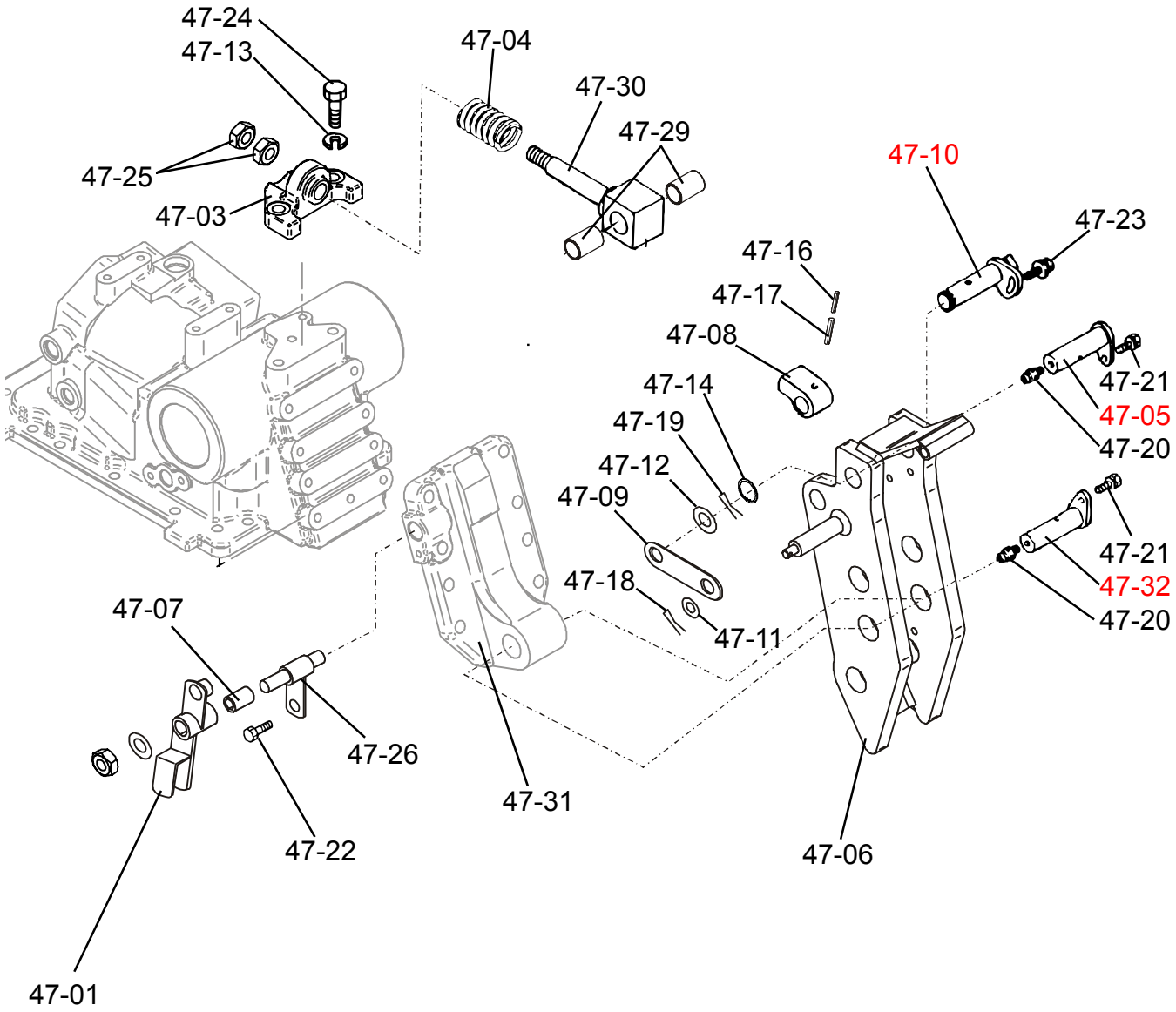

ENGATE ARTICULADOR

SEÇ	ITEM	CÓDIGO	DESCRIÇÃO	QTDE	OBS.:
47	1	YA70.47200	BRAÇO CONECTOR	1	
47	2	YA70.47500	CONJ. TIRANTE	1	
47	3	YA70.47530	GUIA DA MOLA, CONJ.	1	
47	4	YA70.47520	MOLA	1	
47	5	YA70.47301	PINO	1	
47	6	YA70.47120	ENGATE ARTICULADOR	1	
47	7	NS75.11220	POSICIONADOR	1	
47	8	YA70.47510	ESCÊNTRICO	1	
47	9	YA70.47230	TIRANTE	1	
47	10	YA70.47311	PINO DE TRAVA	1	
47	11	PW10Z	ARRUELA	1	
47	12	PW10Z	ARRUELA	1	
47	13	SW14Z	ARRUELA DE PRESSÃO	2	
47	14	CS20	ANEL DE TRAVA	1	
47	15	PP10X20	PINO DE GUIA	1	
47	16	SP3,5X32	PINO DE EXPANSÃO	1	
47	17	SP6X32	PINO DE EXPANSÃO	1	
47	18	CP3X20	CUPILHA	1	
47	19	CP3X20	CUPILHA	1	
47	20	YB40T.11170	ENGRAXADEIRA	2	
47	21	HB8X16X8,8Z	PARAFUSO SEXTAVADO	2	
47	22	HB8X16X8,8Z	PARAFUSO SEXTAVADO	1	
47	23	HB8X20X8,8Z	PARAFUSO SEXTAVADO	1	
47	24	HB14X40X8,8Z	PARAFUSO SEXTAVADO	2	
47	25	HN16X8Z	PORCA SEXTAVADA	2	
47	26	YA70.47220	BRAÇO DO CONECTOR	1	
47	27	PWF12Z	ARRUELA LISA	1	
47	28	HN12X8Z	PORCA	1	
47	29	YB40.25621	BUCHA	2	
47	30	YA70.47541	GUIA DA MOLA	1	
47	31	YA70.47110	ENGATE DO ARTICULADOR	1	
47	32	YA70.47321	PINO DO ARTICULADOR	1	

48 - TUBULAÇÃO DO HIDRÁULICO - FILTRO

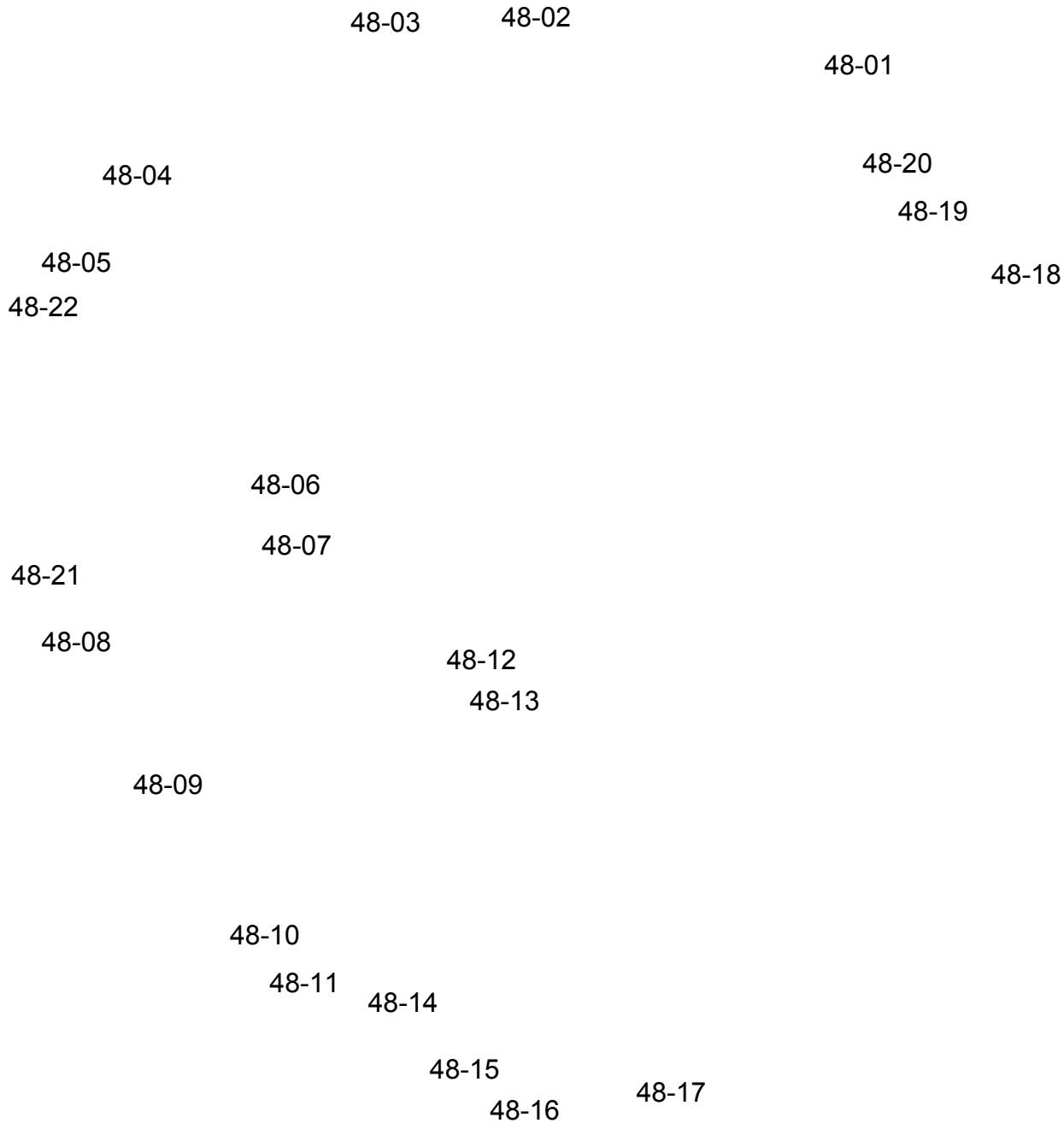

* Com o acréscimo do item (48-23), o tubo (48-01) reduziu seu comprimento.

* Os 2 nípes intermediários são pertencentes, cada um, ao seu conjunto do item (48-01) e do item (48-18).

SEÇ	ITEM	CÓDIGO	DESCRIÇÃO	QTDE	OBS.:
48	1	YA70.48190	TUBO ESQUERDO	1	
48	2	PACU18	JUNTA COBRE	4	
48	3	YB40.48650	PARAFUSO CONEXÃO 18X1.5	2	
48	4	HB8X70X8.8Z	PARAFUSO SEXTAVADO	4	
48	5	YA70.48250	TUBO BAIXA PRESSÃO (1)	1	
48	6	YA70.48081	CONJUNTO SUPORTE E FILTRO	1	
48	7	YA70.48085	ELEMENTO FILTRO HIDRAULICO	1	
48	8	YA70.48090	VALVULA DE METAL	1	
48	9	YA70.48350	TUBO BAIXA PRESSÃO (2)	1	
48	10	YA70.48400	PROTETOR DO SENSOR	1	
48	11	YA70.48500	PROTETOR DO TUBO	1	
48	12	HSC41	ABRAÇADEIRA DA MANGUEIRA	4	
48	13	YA70.48310	TUBO UNIÃO BORRACHA	1	
48	14	YA70.40701	FLANGE DO FILTRO	1	
48	15	YB40.06130	ANEL DE BORRACHA	1	
48	16	YA70.40500	FILTRO TELA LAVÁVEL	1	
48	17	YA70.73150	BASE DO FILTRO	1	
48	18	YA70.48150	TUBO DE ALTA PRESSÃO (2)	1	
48	19	PACU20	JUNTA DO COBRE	2	
48	20	YB45.48970	CONEXÃO M20X38	1	
48	21	YA70.48910	SUPORTE DO FILTRO HIDRAULICO	1	
48	22	NS50.06120	ANEL 32	1	
48	23	YA70.48170	TUBO UNIÃO	1	

81 - CONTRA PESO FRONTAL

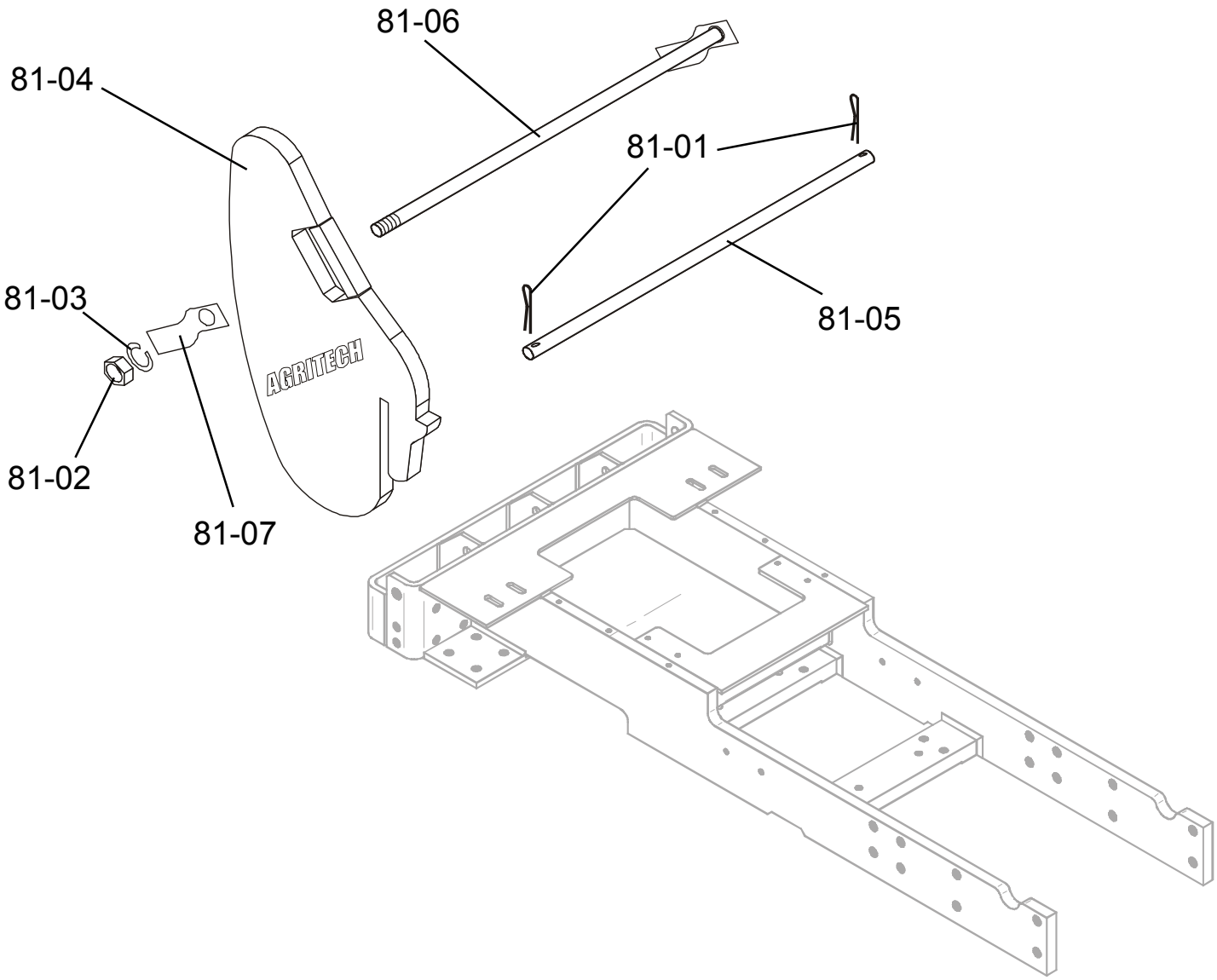

81 - CONTRA PESO FRONTAL

SEÇ	ITEM	CÓDIGO	DESCRIÇÃO	QTDE	OBS.:
81	1	CP3X25	CONTRAPINO	2	
81	2	HN14X8Z	PORCA SEXTAVADA	2	
81	3	SW14Z	ARRUELA DE PRESSAO	2	
81	4	YA70.81110	CONTRA PESO FRONTAL	12	
81	5	YA70.81120	PINO 16X688	1	
81	6	YA70.81150	CONJUNTO FIXADOR	2	
81	7	YA70.81160	FIXADOR	2	
81	8	YB40.81180	ESPAÇADOR	4	

COMANDO HIDRÁULICO 1175-STD			
Item	Código	Descrição	Qtd.
15	HB8X20X8.8Z	Parafuso sextavado	03
16	SW8Z	Arruela de pressão	03
17	PW8Z	Arruela lisa	03
18	HB8X20X8.8Z	Parafuso sextavado	04
19	SW8Z	Arruela de pressão	04

COMANDO HIDRÁULICO 1175-STD			
Item	Código	Descrição	Qtd.
01	YA70.41310	Tubo de comando A	01
02	YA70.41320	Tubo de comando B	01
03	YA70.41330	Tubo de comando C	01
04	YA70.41340	Tubo de comando D	01
05	YA70.41250	União macho engate	04
06	YA70.41260	União macho c oring	04
07	YA70.87400	Comando auxiliar duplo	01
07	YA70.87500	Comando auxiliar simples	01
08	YB40.87400	Engate Rápido 1 2"	04
09	YA70.87320	Chapa traseira	01
10	YA70.87330	Suporte engate rápido	02
11	YA70.87340	Fixador chapa traseira	03
12	HB8X35X8.8Z	Parafuso seztavado	04
13	SW8Z	Arruela de pressão	04
14	PW8Z	Arruela Lisa	04

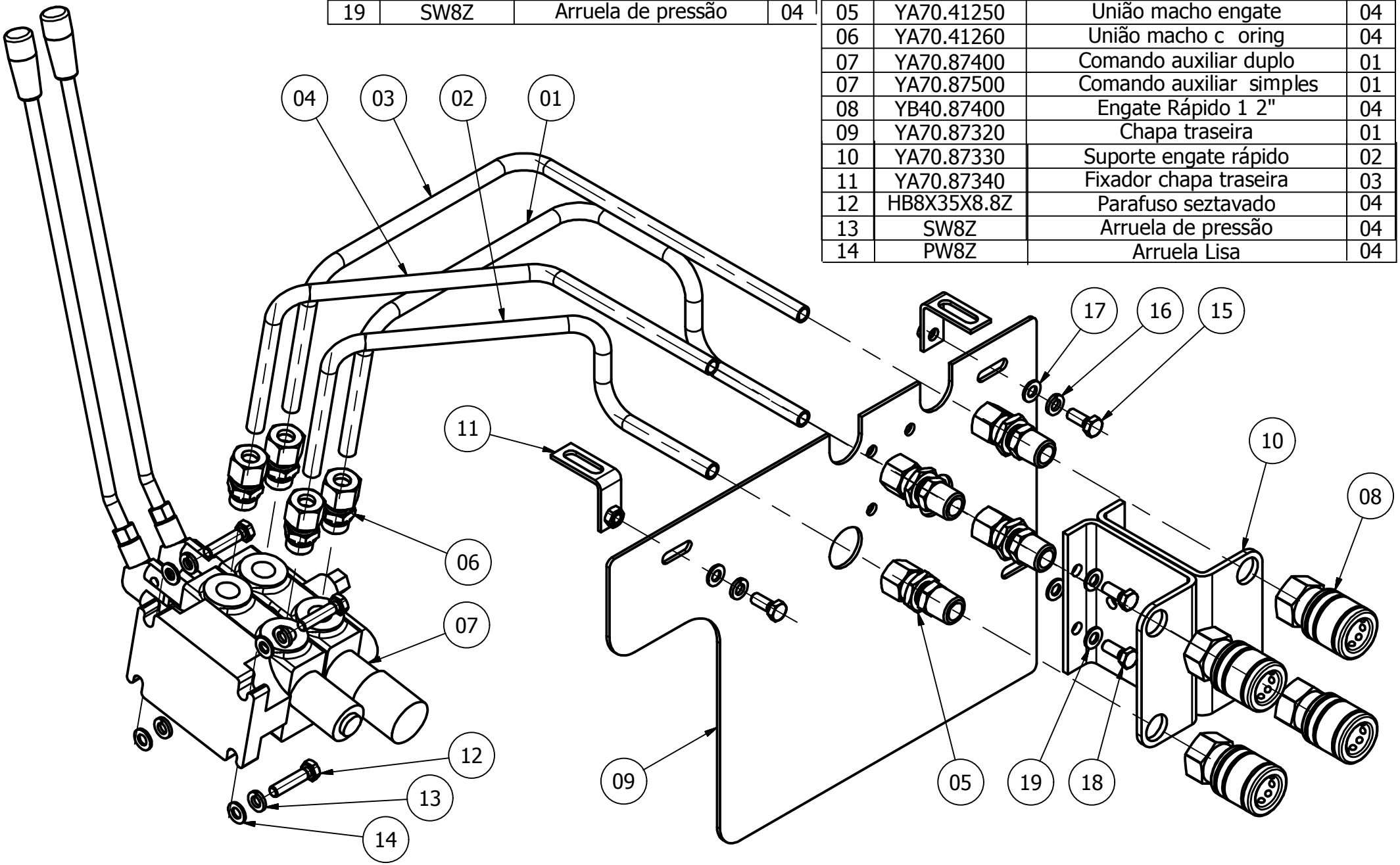

ALAVANCAS DO SISTEMA HIDRÁULICO 1175-STD			
Item	Código	Descrição	Qtd.
01	YA70.46170	BRAÇO DE ONDULAÇÃO	01
02	YA70.46182	ALAVANCA DE POSIÇÃO	01
03	YA70.46282	ALAVANCA DE ONDULAÇÃO	01
04	YA70.46420	BRAÇO DE POSIÇÃO	01
05	YA70.46440	GUIA DAS ALAVANCAS	01
06	YA70.46450	TIRANTE DE ONDULAÇÃO	01
07	YA70.46460	TIRANTE DE POSIÇÃO	01
08	YA70.46471	SUPORTE ALAVANCAS DO HIDR.	01
09	HN10X8Z	PORCA SEXTAVADA	02
10	HB8X25X8.8Z	PARAFUSO SEXTAVADO	04
11	SW8Z	ARRUELA DE PRESSÃO	04
12	HN8X8Z	PORCA SEXTAVADA	04
13	PW8Z	ARRUELA LISA	06
14	CP3X20	CONTRA PINO	04

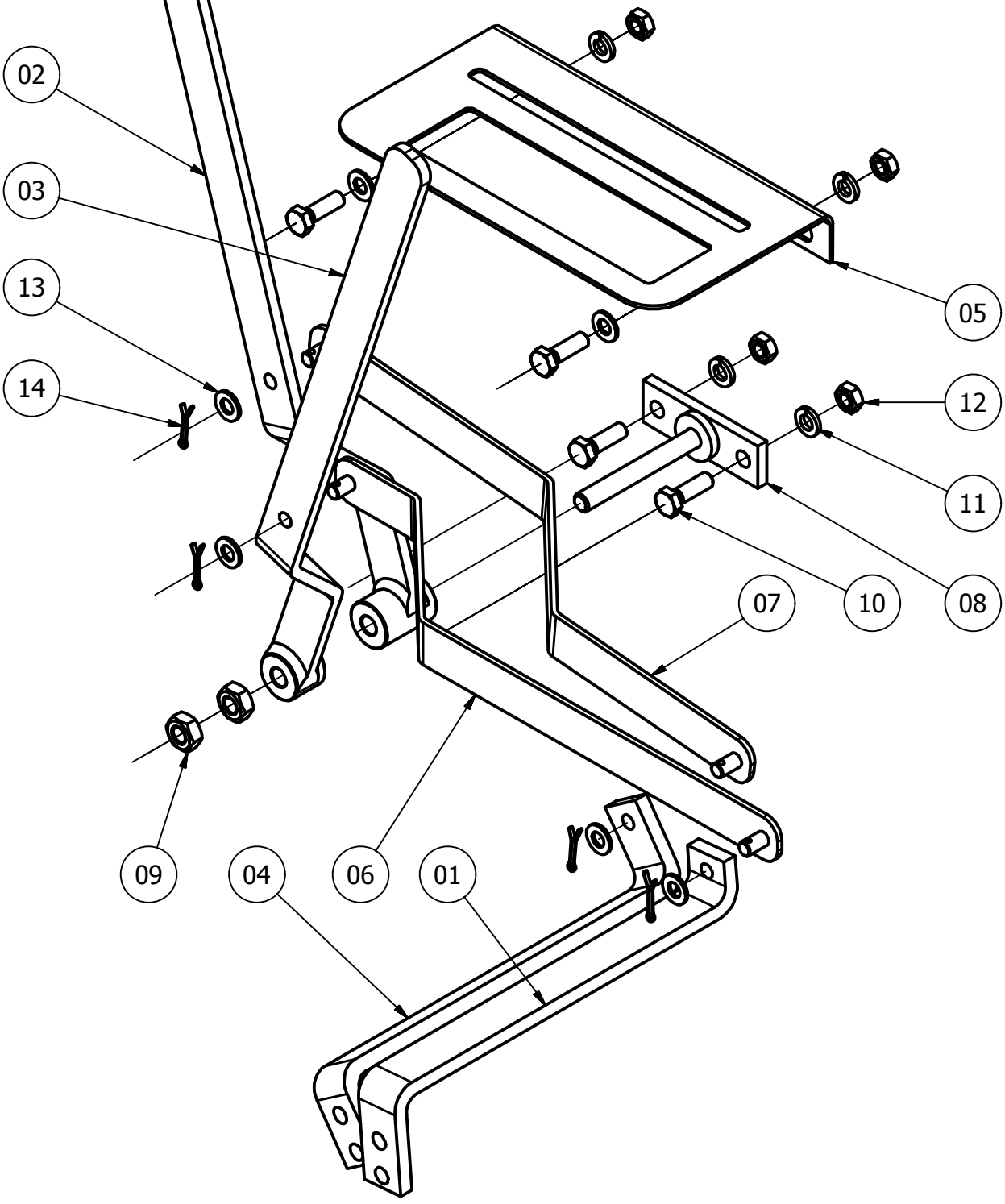

SUPER REDUÇÃO

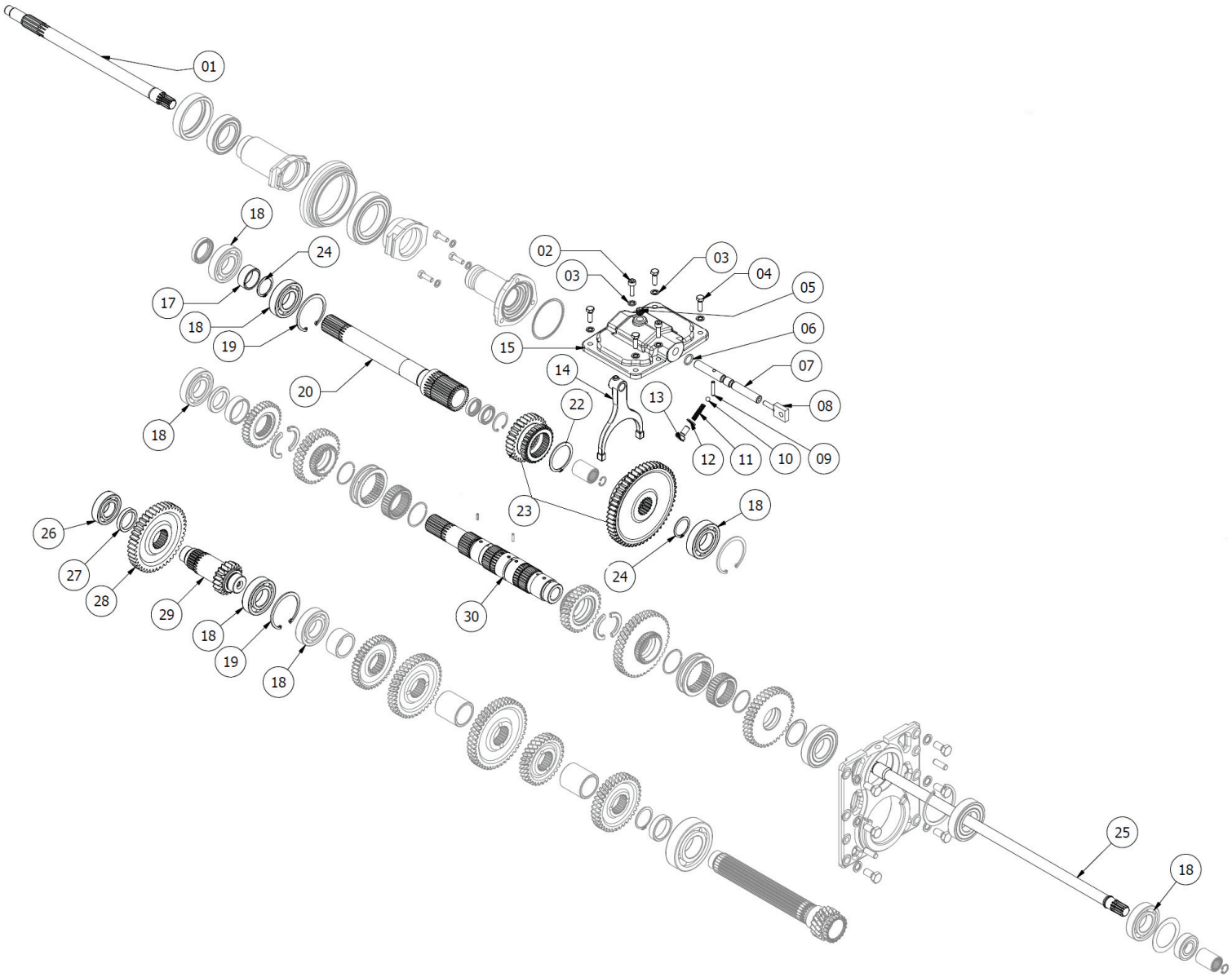

ITEM	CÓDIGO	DESCRIÇÃO	QTD
1	YA70.84281	EIXO EMBR. INT. SR	1
2	AB8X25X8.8Z	PARAFUSO ALLEN M8X25X8.8Z	2
3	SW8Z	ARRUELA DE PRESSÃO SW8Z	6
4	HB8X25X8.8Z	PARAFUSO CAB. SEX. M8X25X8.8Z	4
5	PLTM1415	BUJÃO M14X1,5	1
6	YB40.06370	ANEL ORING 2-113 DI13,94 X WX,62	1
7	YA70.84311	EIXO GARFO S.R.	1
8	YA70.84130	FIXADOR DO TIRANTE	1
9	SP6X32	PINO ELASTICO 6X30	1
10	BLS020	ESFERA AÇO 8MM	1
11	YB40.27260	MOLA 6X33X1	1
12	SW10Z	ARRUELA DE PRESSÃO SW10Z	1
13	HB10X20X8.8Z	PARAFUSO CAB. SEXT. M10X20X8.8Z	1
14	YA70.84300	GARFO DA S.R.	1
15	YA70.84321	TAMPA S.R.	1
17	YA70.84200	ESPAÇADOR 43X35X18	1
18	RO6207	ROLAMENTO 6207	7
19	CH72	ANEL ELASTICO CH72	3
20	YA70.84211	EIXO EMBR. EXT. A. SR	1
22	CS52	ANEL ELASTICO CS52	1
23	YA70.90276	KIT ENGR 28 / ENGR 54 S.R	1
24	CS35	ANEL ELASTICO CS35	2
25	YA70.84291	EIXO PRINC. INT. SR	1
26	RO6206	ROLAMENTO 6206	1
27	YA70.84270	ESPAÇADOR 35,5X46X8	1
28	YA70.84230	ENGRENAGEM Z43 SR	1
29	YA70.84240	EIXO PINHÃO Z19 SR	1
30	YA70.84261	EIXO PRINCIPAL SR	1

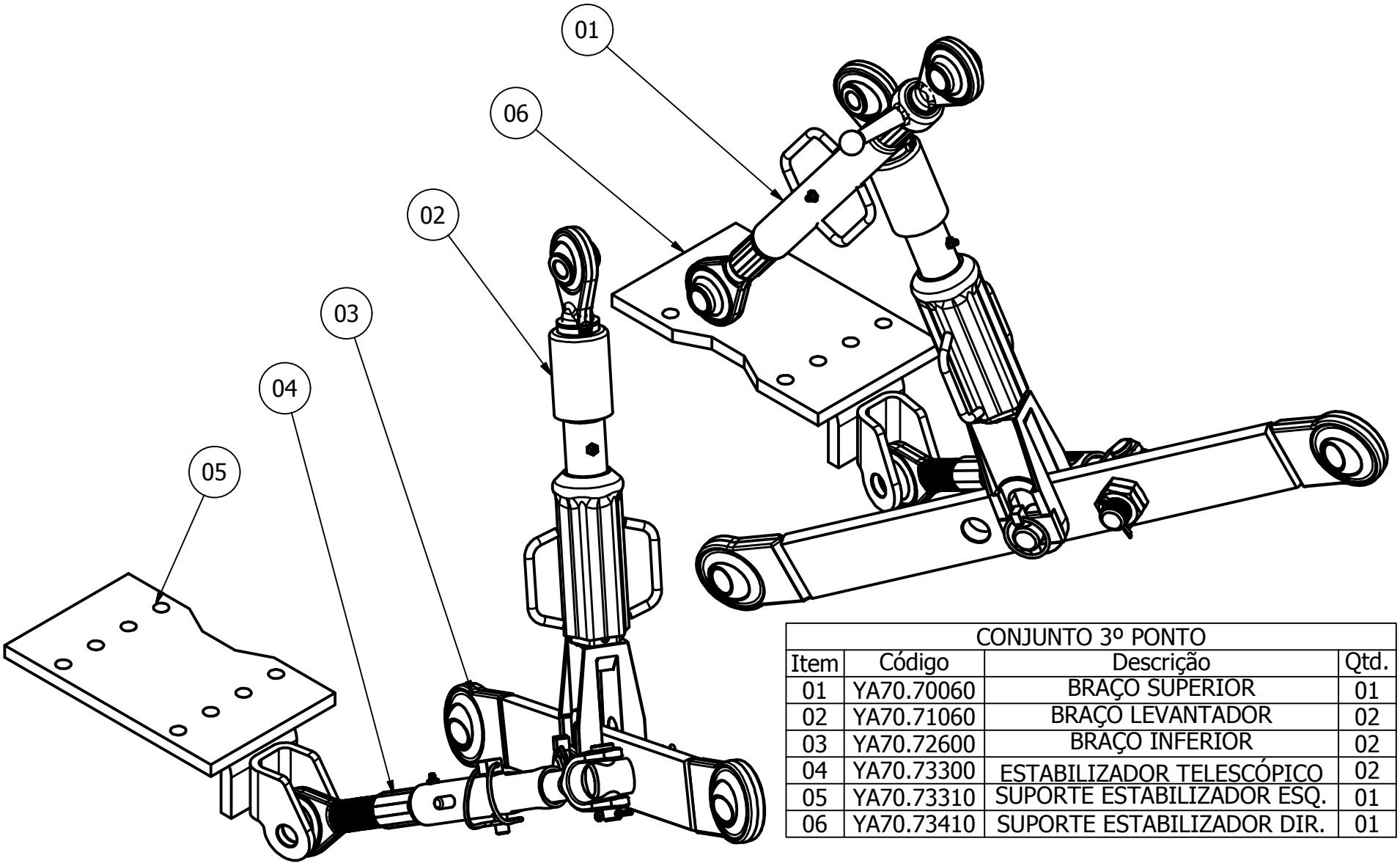

CONJUNTO 3º PONTO			
Item	Código	Descrição	Qtd.
01	YA70.70060	BRAÇO SUPERIOR	01
02	YA70.71060	BRAÇO LEVANTADOR	02
03	YA70.72600	BRAÇO INFERIOR	02
04	YA70.73300	ESTABILIZADOR TELESCÓPICO	02
05	YA70.73310	SUPORTE ESTABILIZADOR ESQ.	01
06	YA70.73410	SUPORTE ESTABILIZADOR DIR.	01

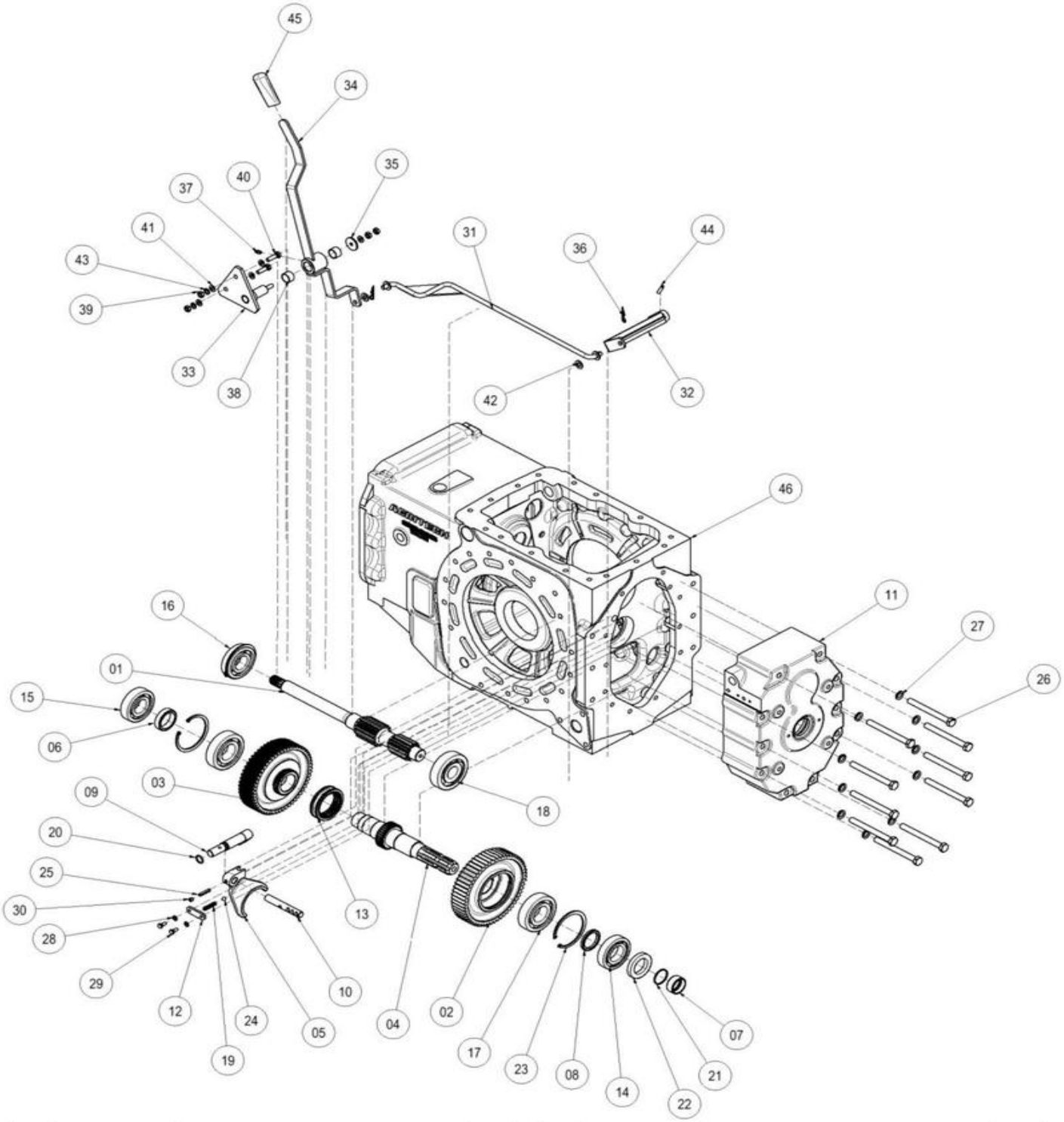

LISTA DE MATERIAIS (STD)							
POS.	CÓDIGO	DESCRIÇÃO	QTDE	POS.	CÓDIGO	DESCRIÇÃO	QTDE
1	YA70.26600	EIXO DE ENTRADA TDP ECONÔMICA	1	24	BLS020	ESFERA DE AÇO	1
2	YA70.26610	ENGRENAGEM TDP Z58	1	25	SP6X30	PINO ELÁSTICO	1
3	YA70.26620	ENGRENAGEM TDP Z56	1	26	HB12X120X8.8Z	PARAFUSO SEXTAVADO M12	1
4	YA70.26630	EIXO DE SAÍDA TDP ECONÔMICA	1	27	SW12Z	ARRUELA DE PRESSÃO	1
5	YA70.26510	GARFO TDP ECONÔMICA	1	28	SW6Z	ARRUELA DE PRESSÃO	1
6	YA70.26650	ARRUELA ESPAÇADORA	1	29	HB6X14X8.8Z	PARAFUSO SEXTAVADO M6	1
7	YA70.26660	BUCHA TDP	1	30	PLT014	BUJÃO PT1/8"	1
8	YA70.26670	ARRUELA ESPAÇADORA	1	31	YA70.27520	TIRANTE ACIONAMENTO DA TDP	1
9	YA70.26520	BRAÇO DO COMANDO	1	32	YA70.27530	SAÍDA ALAVANCA TDP	1
10	YA70.26690	EIXO DO GARFO TDP ECONOMICA	1	33	YA70.27510	SUPORTE FIXAÇÃO DA ALAVANCA TDP	1
11	YA70.26700	TAMPA DA TDP	1	34	YA70.27500	ALAVANCA DE ACIONAMENTO TDP	1
12	YA70.26710	CALÇO DA MOLA	1	35	TA71.13010	ARRUELA	1
13	YA70.23290	COLAR SINCRONIZADO	1	36	CP2X22	CONTRA PINO	2
14	RO6208	ROLAMENTO 6208	1	37	YB40T.11170	GRAXEIRA M6	1
15	RO6307	ROLAMENTO 6307	1	38	YB40.25621	BUCHA 20X23X15	2
16	RO6307NR	ROLAMENTO 35X80X21	1	39	HN8Z	PORCA M8	4
17	RO6308	ROLAMENTO 6308	2	40	HB8X28X8,8Z	PARAFUSO SEXTAVADO M8X28	2
18	RO6406	ROLAMENTO 6406	1	41	PW8Z	ARRUELA LISA M8	5
19	YB40.27260	MOLA 6X33X1	1	42	PW10Z	ARRUELA LISA M10	2
20	YB40.06281	ANEL DE BORRACHA Ø15,54X2,62	2	43	SW8Z	ARRUELA DE PRESSÃO M8	2
21	YB40.06250	ANEL DE BORRACHA Ø34,65X1,78	1	44	SP6X28	PINO ELÁSTICO	1
22	TC10.28810	RETENTOR 40X62X12	1	45	YB40.46791	MANOPLA 20X35X80	1
23	CH90	ANEL ELÁSTICO PARA FURO	1	46	YA70.23102	CAIXA DE TRANSMISSÃO	1

VISTA EXPLODIDA

MOTOR 4TNV98

1 - BLOCO DO CILINDRO E COMPONENTES

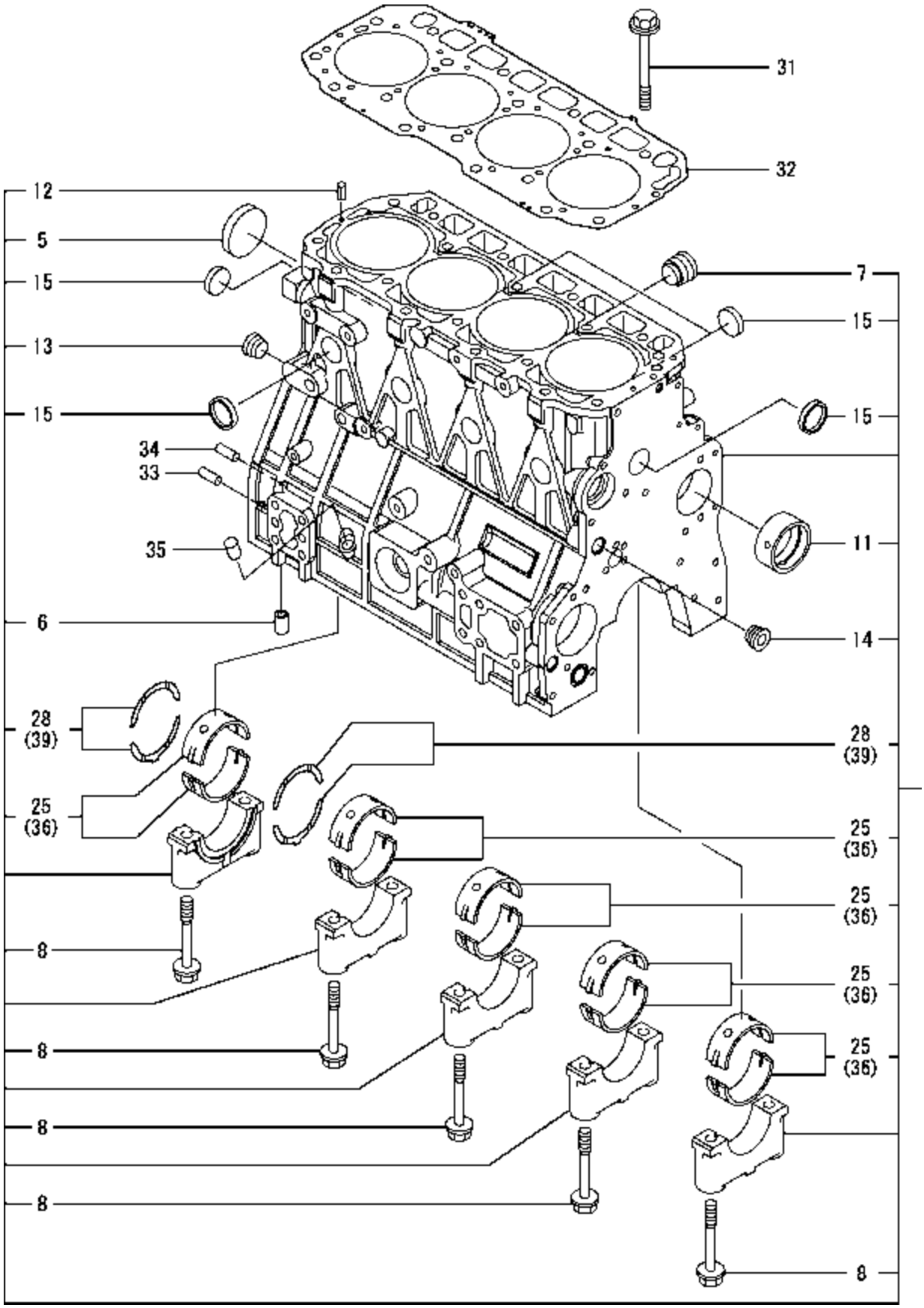

1 - BLOCO DO CILINDRO E COMPONENTES

ITEM	CÓDIGO	DESCRIÇÃO	QTDE	OBS.:
1	729966-01560	CONJ. BLOCO DO CILINDRO	1	
5	129900-01250	PLUG 55	1	
6	129956-01710	PINO GUIA	1	
7	171051-01921	PLUG	1	
8	129900-02020	PARAFUSO DA BIELA	10	
11	129900-02410	BUCHA DO EIXO	1	
12	22351-060012	PINO DE EXPANSÃO 6X12	2	
13	23876-030000	PLUG PT3/8	1	
14	23876-030000	PLUG PT3/8	1	
15	27243-300000	PLUG PT3/88		
25	729900.02801	MANCAL DO VIRABREQUIM STD, JG	5	CÓDIGO ANTIGO - 129900-02800
28	129900-02931	MANCAL DE ENCOSTO	2	
31	129900-01200	PARAFUSO DO CABEÇOTE	18	
32	129907-01331	JUNTA DO CABEÇOTE	1	
33	129100-01580	PINO PARALELO 8X16	2	
34	129100-01580	PINO PARALELO 8X16	2	
35	119309-01810	PLUG	1	
36	129900-02341	MANCAL DO VIRABREQUIM 0.25	5	
39	129900-02941	MANCAL DE ENCOSTO 0,25	2	

LISTA PROVISÓRIA DO MOTOR 4TNV98-XAT PARA TRATOR 1175

2 - CAIXA DE ENGRENAGEM E COMPONENTES

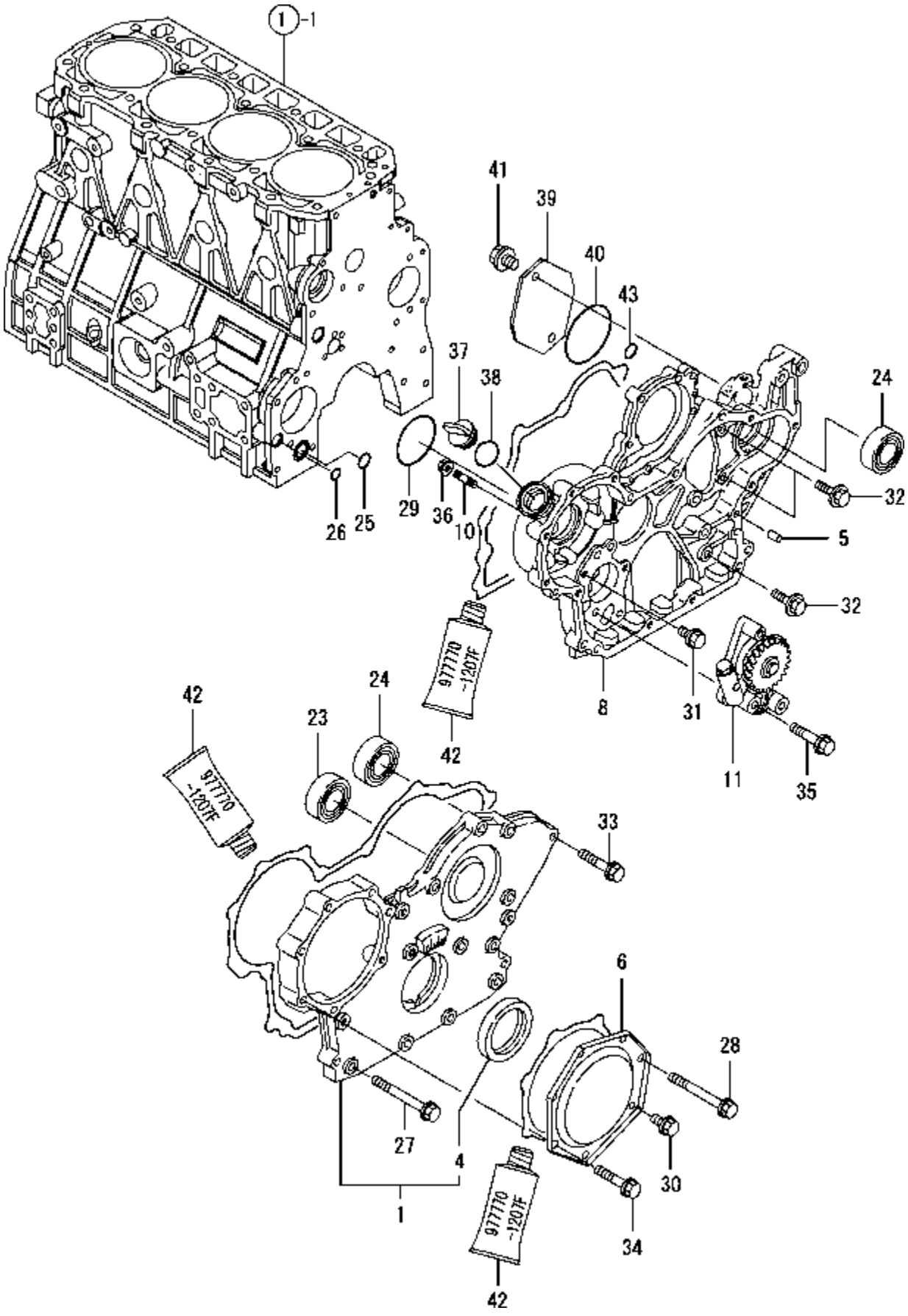

2 - CAIXA DE ENGRENAGEM E COMPONENTES

ITEM	CÓDIGO	DESCRIÇÃO	QTDE	OBS.:
1	729906-01550	CONJ. TAMPA DA CAIXA DE ENGRENAGENS	1	
4	129916-01800	RETENTOR	1	
5	129100-01580	PINO PARALELO 8X16	4	
6	129900-01740	TAMPA DA BOMBA	1	
8	129962-01500	CAIXA DE ENGRENAGENS, MONTADA	1	
10	26216-100302	PRISIONEIRO M10X 32	4	
11	129956-32001	BOMBA DE ÓLEO LUBRIFICANTE	1	
23	129900-14140	ROLAMENTO #6205	1	RO6205
24	129900-26250	ROLAMENTO DE ESFERAS	2	RO6206Z
25	129900-32030	O-RING P20	1	
26	129900-32040	O-RING P14	1	
27	129001-91810	PARAFUSO FLANGEADO 8X 70	6	
28	129001-91810	BOLT M 8X 70 PLATED	1	
29	24351-030750	COBERTURA, 3075	1	
30	26106-080162	PARAFUSO FLANGEADO 8X 16	1	
31	26106-080162	PARAFUSO FLANGEADO 8X 16	1	
32	26106-080202	PARAFUSO FLANGEADO 8X 20	3	
33	26106-080402	PARAFUSO FLANGEADO 8X 40	5	
34	26106-080402	PARAFUSO FLANGEADO 8X 40	5	
35	26106-080452	PARAFUSO FLANGEADO 8X 45	3	
36	26306-100002	PORCA	4	
37	124160-01751	TAMPA DO BOCAL DE ABASTECIMENTO	1	
38	24311-000320	O-RING 1A P-32.0	1	
39	121023-26070	TAMPA	1	
40	24321-000850	O-RING 1A G-85.0	1	
41	26106-100202	PARAFUSO FLANGEADO M10X 20	2	
42	977770-1207F	JUNTA LÍQUIDA	1	
43	24311-000070	O-RING 1A P-7.0	1	

LISTA PROVISÓRIA DO MOTOR 4TNV98-XAT PARA TRATOR 1175

3 - CÁRTER

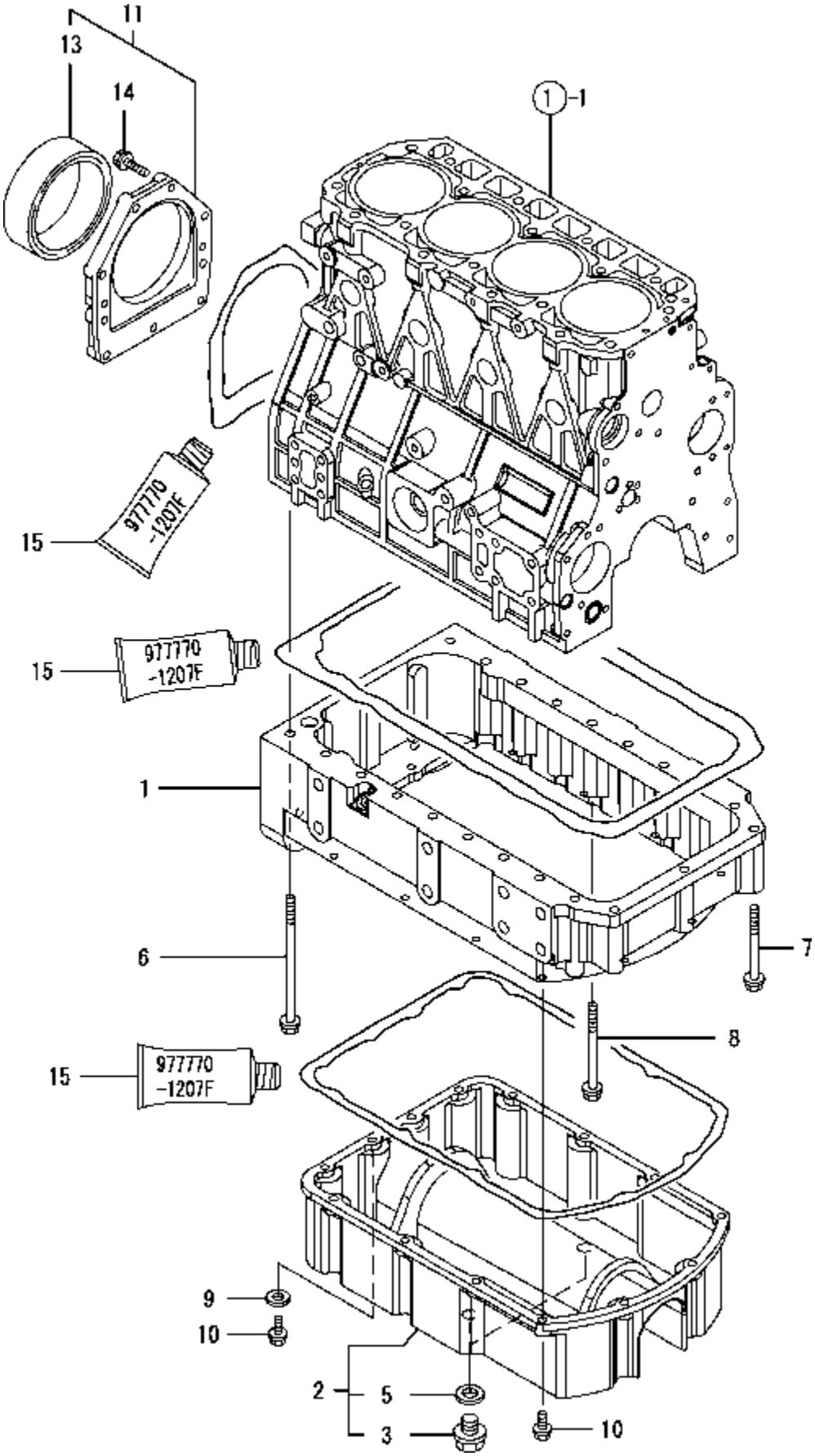
11
13
14
1-1
15
977770
-1207F
15
977770
-1207F
1
6
7
8
15
977770
-1207F
9
10
2
5
3
10

3 - CÁRTER

ITEM	CÓDIGO	DESCRIÇÃO	QTDE	OBS.:
1	129956-01730	CÁRTER		
2	129956-01760	TAMPA DO CÁRTER, CONJ.		
3	B40T.14252	PLUG M16		
5	22190-160002	ARRUELA DE VEDAÇÃO 16S		
6	129972-01731	PARAFUSO		
7	129001-91841	PARAFUSO, M8X85		
8	129693-44310	PARAFUSO		
9	22190-080002	ANEL DE VEDAÇÃO 8S		
10	26106-080252	PARAFUSO FLANGEADO 8X 25		
11	129956-01640	ALOJAMENTO DO RETENTOR		
13	129916.01790	RETENTOR HTC95,115,12		124411.01780
14	26106-080302	PARAFUSO FLANGEADO 8X 30		
15	977770-1207F	JUNTA LÍQUIDA		

4 - CABEÇOTE COM TAMPA

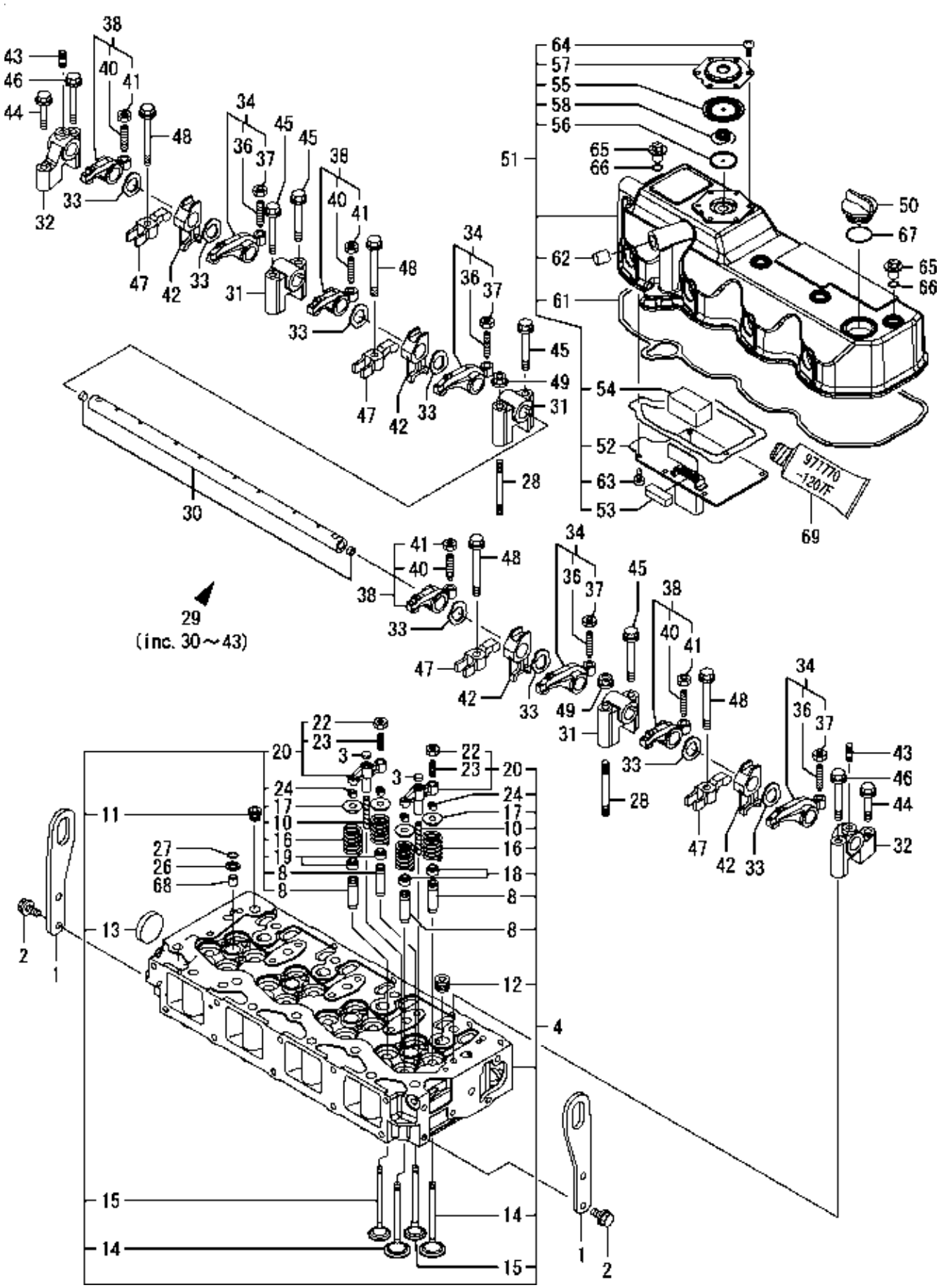

4 - CABEÇOTE COM TAMPA

ITEM	CÓDIGO	DESCRIÇÃO	QTDE	OBS.:
1	129907-07900	ALÇA DO MOTOR	2	
2	26106-080162	PARAFUSO FLANGEADO M 8X 16	4	
3	123907-11550	SELO DA PONTE	8	
4	129907-11700	CABEÇOTE, MONTADO	1	
8	129907-11800	GUIA DA VÁLVULA	16	
10	123907-11820	GUIA DA PONTE	8	
11	23876-020000	PLUG PT1/4	1	
12	23876-030000	PLUG PT3/8	4	
13	27241-400000	PLUG 40	1	
14	129907-11100	VÁLVULA DE ADMISSÃO	8	
15	129907-11110	VÁLVULA DE ESCAPE	8	
16	129907-11120	MOLA DA VÁLVULA	16	
17	119620-11180	ASSENTO DA MOLA	16	
18	124160-11340	SELO DA HASTE	8	
19	119803-11340	SELO DA HASTE	8	
20	129907-11510	PONTE, CONJUNTO	8	
22	129150-11750	PORCA M8XP1.0	8	
23	123907-11830	MOLA DA PONTE DA VÁLVULA	8	
24	27310-070001	CONTRAPINO	16	
26	119625-11880	FIXADOR DO BICO	4	
27	24311-000120	RETENTOR DO BICO	4	
28	119593-11301	O-RING 1A P 12.0	2	
29	129907-11341	PARAFUSO 8X80	1	
30	129907-11250	EIXO DE COMANDO	1	
31	129907-11260	SUPORTE	3	
32	129907-11270	SUPORTE A	2	
33	123907-11280	SUPORTE B	8	
34	129907-11650	ARRUELA ONDULADA	4	
36	129150-11230	BALANCEIRO	4	
37	129150-11750	MOLA DA VÁLVULA	4	
38	129907-11660	PORCA M8XP1.0	4	
40	129150-11230	BALANCEIRO	4	
41	129150-11750	MOLA DA VÁLVULA	4	
42	129907-11920	PORCA M8XP1.0	4	
43	26226-080222	PRISIONEIRO 8X 22	2	
44	26106-080402	PARAFUSO FLANGEADO 8X 40	2	
45	26106-080602	PARAFUSO FLANGEADO 8X 60	4	
46	26106-080602	PARAFUSO FLANGEADO 8X 60	2	
47	129907-11910	PRENDEDOR DO INJETOR	4	
48	129907-11950	PARAFUSO FLANGEADO	4	
49	26306-080002	PORCA	2	
50	124160-01751	TAMPA DO BOCAL DE ABASTECIMENTO	1	
51	129907-11320	TAMPA DO CABEÇOTE, CONJUNTO	1	
52	129907-03011	PLACA RESPIRO	1	
53	129907-03061	RESPIRO	1	
54	129907-03070	RESPIRO	1	
55	123907-03100	DIAFRAGMA	1	
56	123907-03110	PLACA CENTRAL	1	
57	123907-03120	PLACA	1	
58	123907-03140	MOLA DO DIAFRAGMA	1	
61	129933.11310	JUNTA DA TAMPA	1	~~129907-11310~~
62	119640-61400	PLUG	1	
63	22857-500100	PARAFUSO 5X10	6	
64	22857-500100	PARAFUSO 5X10	6	
65	124160-11360	BOTÃO	4	

4 - CABEÇOTE COM TAMPA

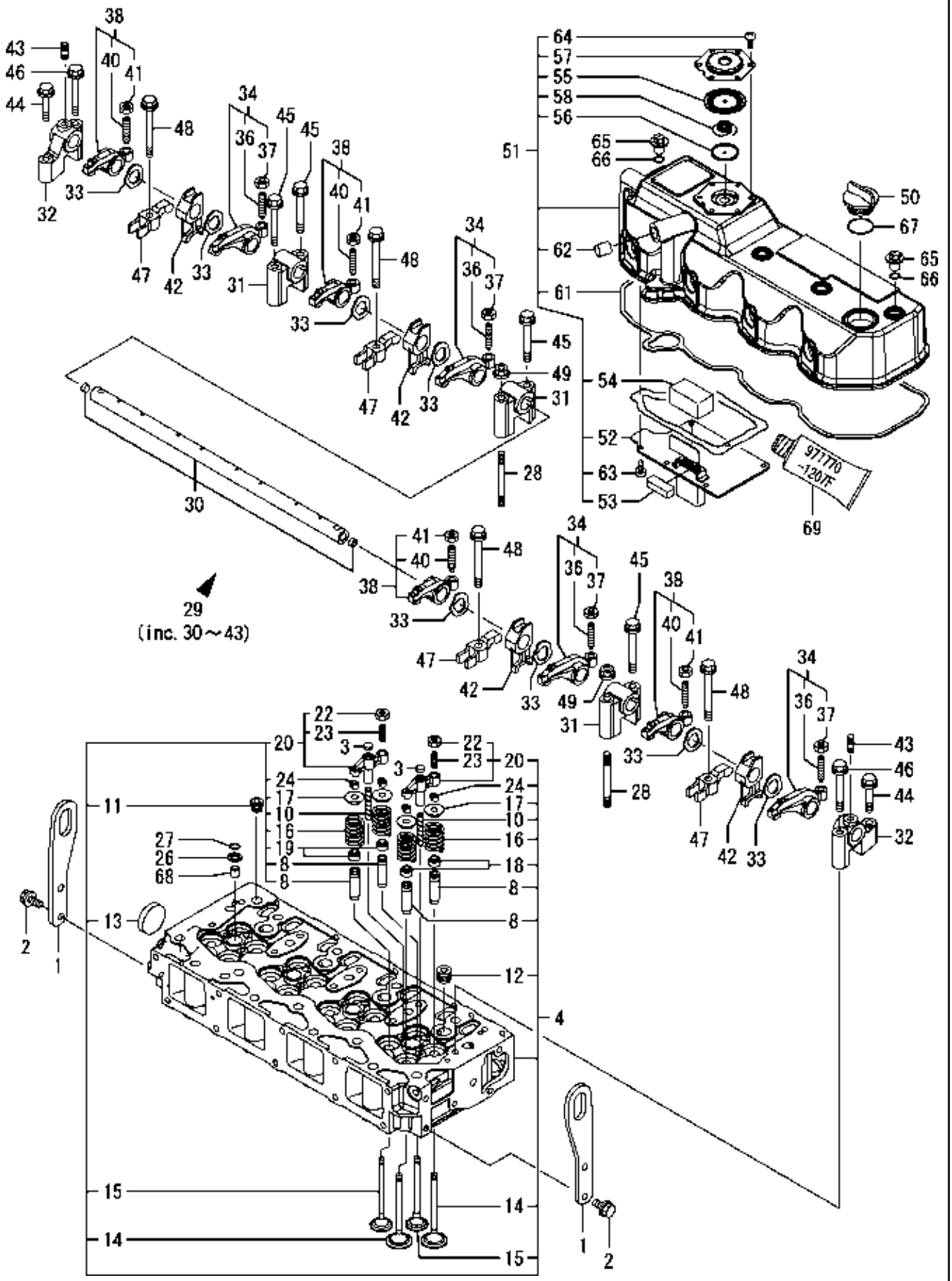

4 - CABEÇOTE COM TAMPA

ITEM	CÓDIGO	DESCRIÇÃO	QTDE	OBS.:
66	24311-000120	O-RING 1A P 12.0	4	
67	24311-000320	O-RING 1A P-32.0	1	
68	119802-11870	PROTETOR DO BICO INJETOR	4	
69	977770-1207F	JUNTA LÍQUIDA	1	

5 - COLETORES DE ADMISSÃO E ESCAPE

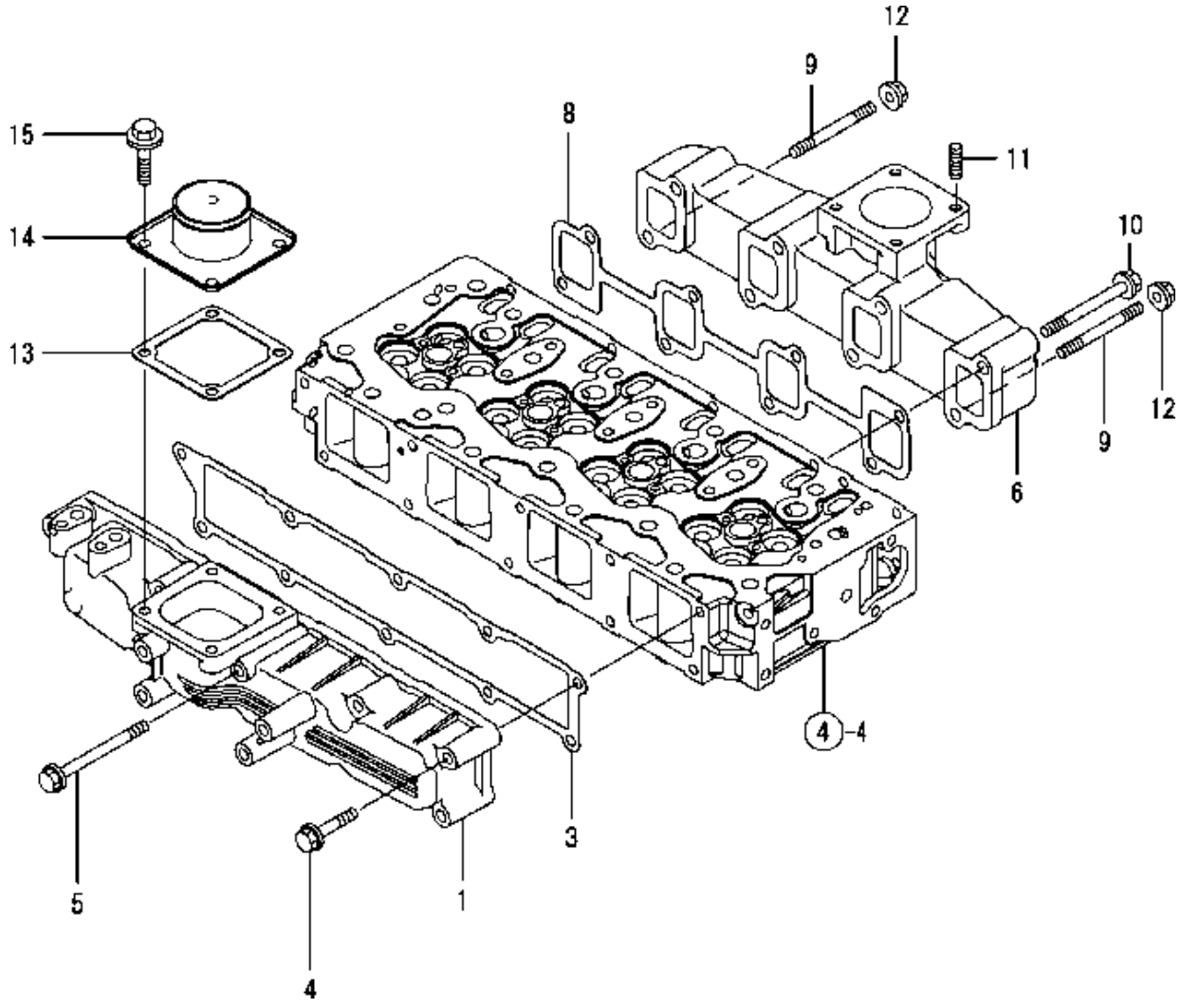

5 - COLETORES DE ADMISSÃO E ESCAPE

ITEM	CÓDIGO	DESCRIÇÃO	QTDE	OBS.:
1	129907-12100	COLETOR DE ADMISSÃO	1	
3	129907-12110	JUNTA	1	
4	26106-080552	PARAFUSO FLANGEADO 8X 55	9	
5	26106-080852	PARAFUSO FLANGEADO 8X 85	1	
6	129900-13200	COLETOR DE ESCAPE	1	
8	129900-13251	JUNTA	1	
9	123900-13610	PRISIONEIRO M 8X 80	2	
10	123900-13630	PARAFUSO 8X80	6	
11	119131-18320	PARAFUSO M 8X 22	4	
12	26306-080002	PORCA	2	
13	121850-77021	JUNTA	1	
14	121850-77100	JUNTA	1	
15	26106-080142	PARAFUSO FLANGEADO 8X 14	4	

5.1 - FILTRO DE AR

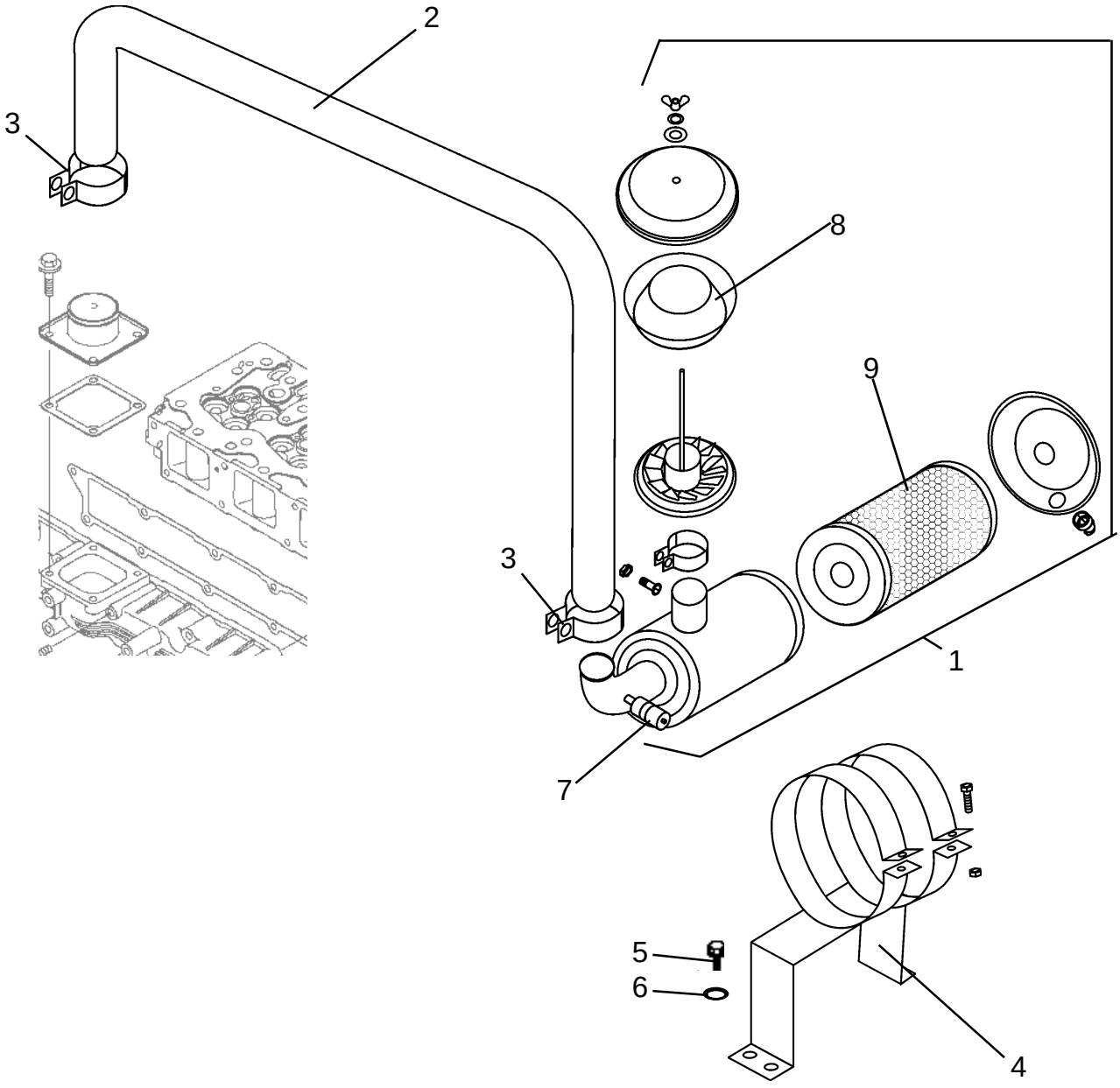

5.1 - FILTRO DE AR

ITEM	CÓDIGO	DESCRIÇÃO	QTDE	OBS.:
1	4TNV98.12500	CONJ. FILTRO DE AR	1	
2	4TNV98.12100	MANGUEIRA MOTOR FILTRO AR	1	
3	HSC80	ABRAÇADEIRA	2	
4		SUPORTE DO FILTRO DE AR	1	
5	HB8X20X8.8Z	PARAFUSO SEXTAVADO	4	
6	SW8Z	ARRUELA DE PRESSAO	4	
7	126650.12680	INDICADOR DE MANUTENÇÃO	1	
8	4TNV98.12560	COPO DO PRE FILTRO	1	
9	4TNV98.12550	FILTRO DE AR	1	

5.2 - SILENCIOSO - ESCAPAMENTO

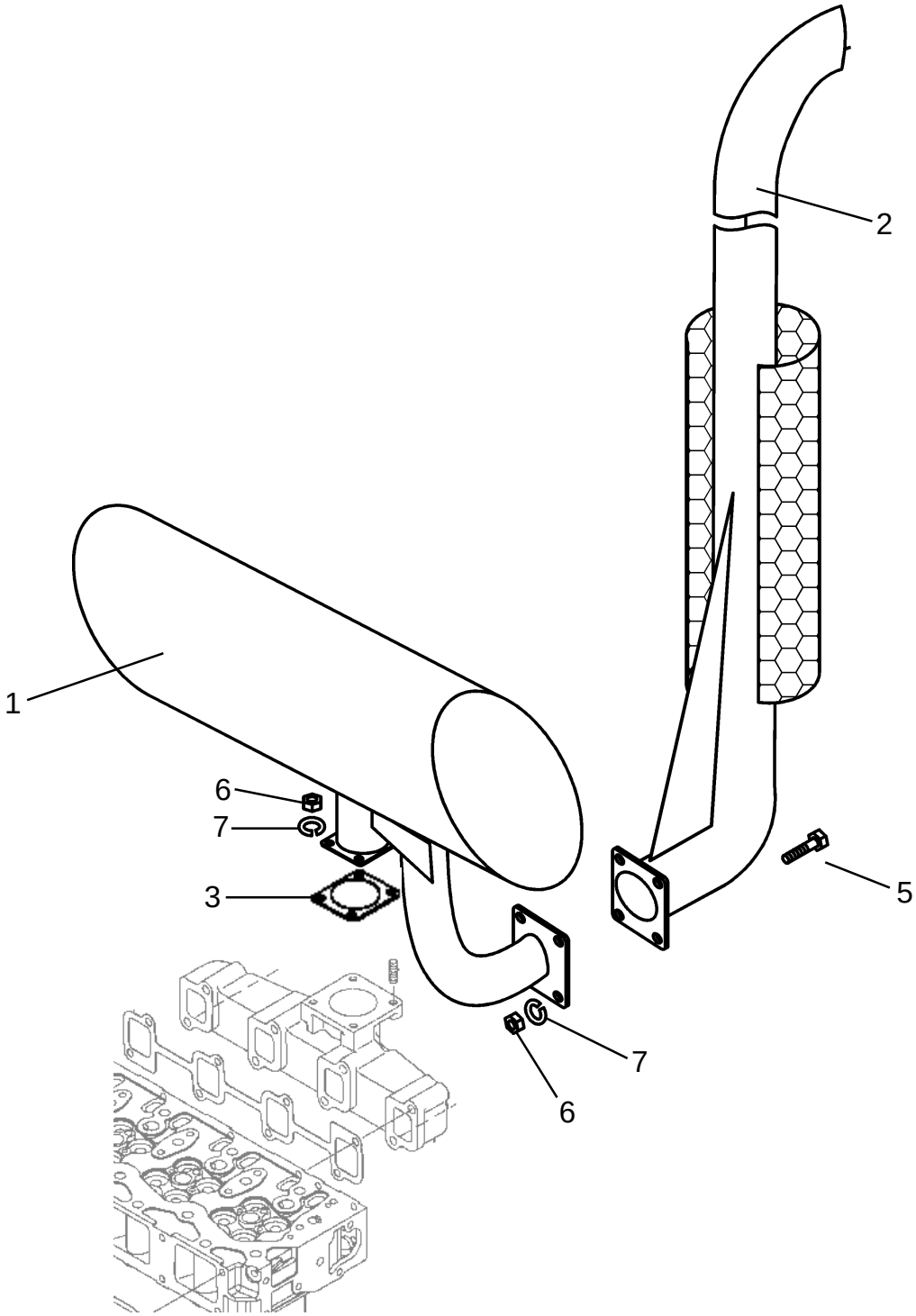

5.2 - SILENCIOSO - ESCAPAMENTO

ITEM	CÓDIGO	DESCRIÇÃO	QTDE	OBS.:
1	4TNV98.13401	SILENCIOSO	1	
2	4TNV98.13602	TUBO DE SAIDA (ESCAPE)	1	
3	4TNV88.13410	JUNTA DO SILENCIOSO	1	
5	HB8X30X8.8Z	PARAFUSO SEXTAVADO	4	
6	HN8X8Z	PORCA SEXTAVADA	8	
7	SW8Z	ARRUELA DE PRESSAO	8	

6 - CONJ. EIXO DE COMANDO

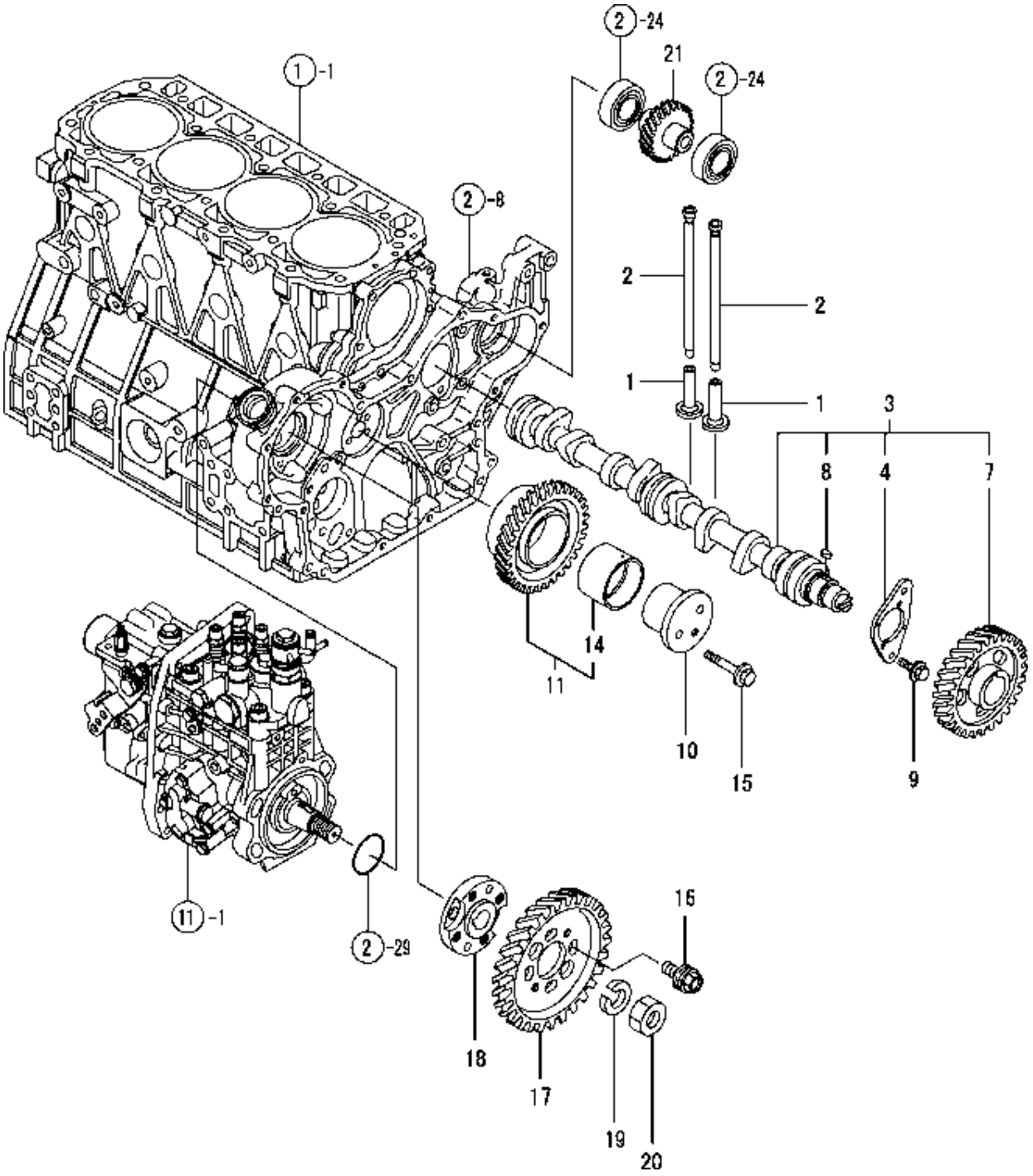

6 - CONJ. EIXO DE COMANDO

ITEM	CÓDIGO	DESCRIÇÃO	QTDE	OBS.:
1	129150-14200	TUCHO	8	
2	129907-14400	VARETA	8	
3	129907-14581	EIXO DE COMANDO, CONJ.	1	
4	129150-02450	MANCAL DE ENCOSTO	1	
7	129900-14100	ENGRENAGEM	1	
8	22512-070140	CHAVETA 7X 14	1	
9	26106-080162	PARAFUSO FLANGEADO 8X 16	2	
10	123900-25060	EIXO	1	
11	129900-25100	CONJ. ENGRENAGEM INTERMEDIARIA	1	
14	129150-25920	BUCHA	1	
15	26106-080552	PARAFUSO FLANGEADO 8X 55	3	
16	129953-25300	PARAFUSO	4	
17	129907-25900	ENGRENAGEM BOMBA INJETORA	1	
18	158563-51150	FLANGE	1	
19	22217-180000	ARRUELA DE PRESSÃO 18	1	
20	26776-180002	CONTRAPORCA M18	1	
21	129980-26200	ENGRENAGEM	1	

7 - VIRABREQUIM - CJ. PISTÃO - JOGO DE ANEIS

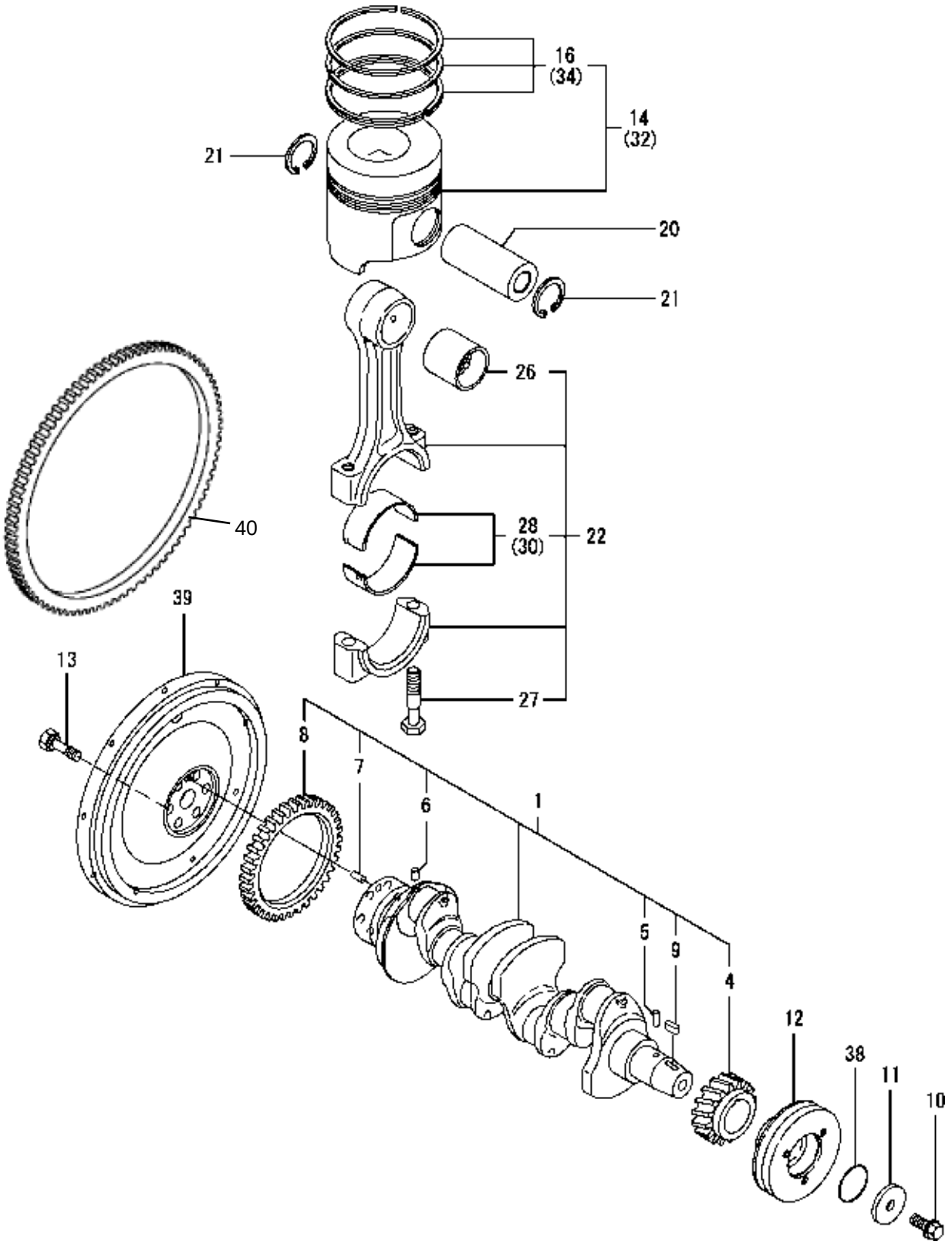

7 - VIRABREQUIM - CJ. PISTÃO - JOGO DE ANEIS

ITEM	CÓDIGO	DESCRIÇÃO		QTDE	OBS.:
1	129956-21000	CONJ. VIRABREQUIM	1		
4	129900-21200	ENGRENAGEM DO VIRABREQUIM	1		
5	121850-21290	PINO PARALELO	1		
6	121850-21290	PINO PARALELO	1		
7	121850-21920	PINO PARALELO 10X22	1		
8	129956-28321	ENGRENAGEM	1		
9	22512-070140	CHAVETA 7X 14	1		
10	129916-21610	PARAFUSO DA POLIA EM V	1		
11	129960-21640	ARRUELA	1		
12	129907-21650	POLIA EM V	1		
13	121850-21130	PARAFUSO	6		
14	129963-22080	PISTÃO COM ANÉIS	4		
16	129907-22050	JOGO DE ANÉIS	4		
20	120130-22301	PINO DO PISTÃO	4		
21	22252-000300	ANEL DE TRAVA 30	8		
22	129900-23000	CONJ. BIELA	4		
26	129900-23911	BUCHA DO PINO DO PISTÃO	4		
27	129900-23200	PARAFUSO	8		
28	129900-23601	MANCAL DA BIELA	4		
30	129900-23611	MANCAL =0.25	4		
32	729963-22900	CONJ. PISTÃO =0.25	4		
34	729907-22950	JOGO DE ANÉIS =0.25	4		
38	24341-000530	O-RING 1A S-53.0	1		
39	4TNV98.21401	VOLANTE	1		
40	129900.21600	CREMALHEIRA	1		

LISTA PROVISÓRIA DO MOTOR 4TNV98-XAT PARA TRATOR 1175

8 - EIXO BALANCEADOR

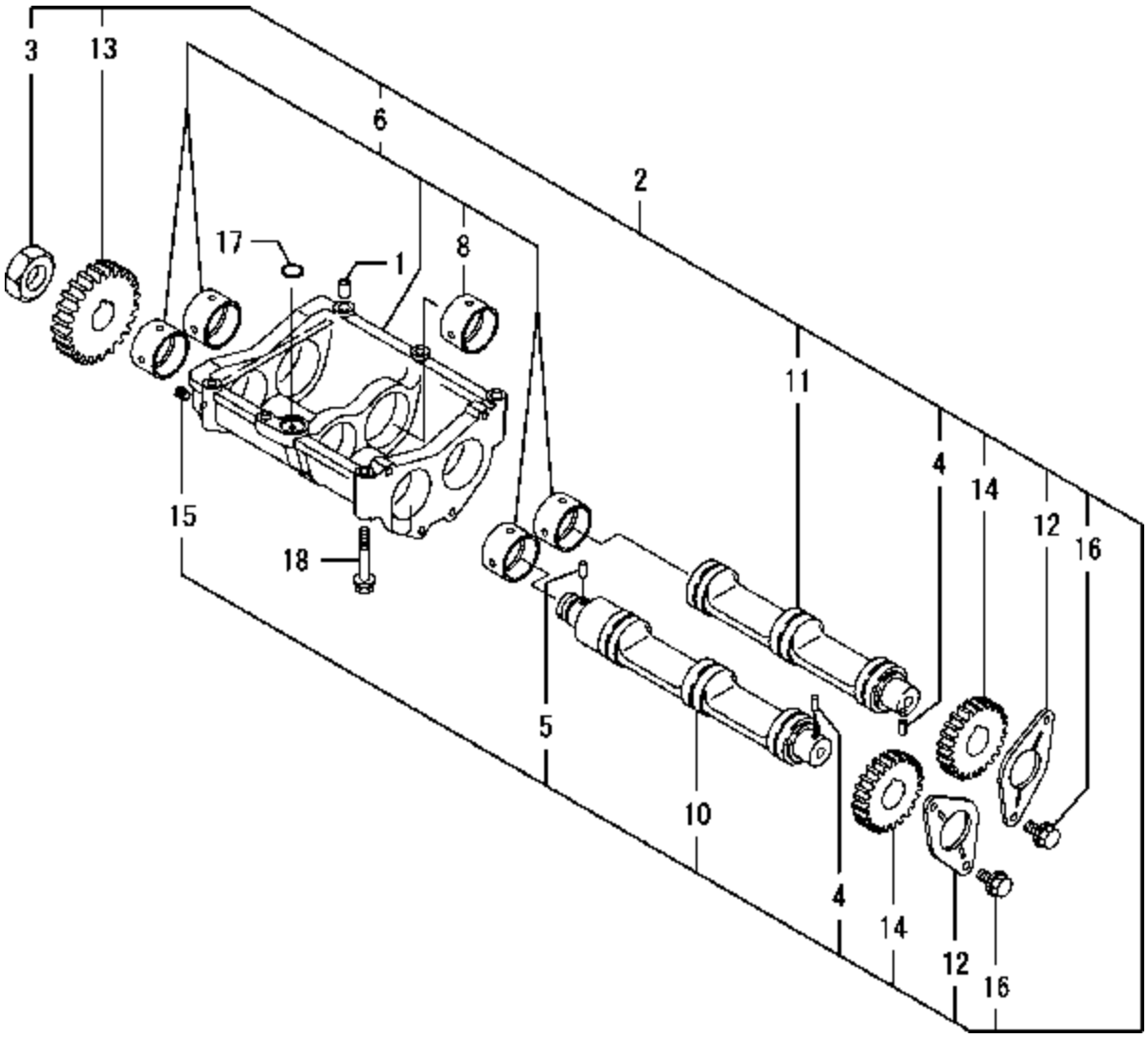

8 - EIXO BALANCEADOR

ITEM	CÓDIGO	DESCRIÇÃO	QTDE	OBS.:
1	129795-01960	PINO GUIA	2	
2	129956-28009	CONJ. BALANCEADOR	1	
3	128610-14120	PORCA	1	
4	121850-21290	PINO PARALELO	2	
5	121850-21290	PINO PARALELO	1	
6	129956-28019	CARCAÇA DO EIXO	1	
8	129956-28200	BUCHA	2	
10	129956-28101	EIXO A	1	
11	129956-28111	EIXO B	1	
12	129956-28180	MANCAL DE ENCOSTO	2	
13	129956-28332	ENGRENAGEM MOTORA	1	
14	129956-28341	ENGRENAGEM MOVIDA	2	
15	23876-005000	PLUG PT 1/16	1	
16	26106-080162	PARAFUSO FLANGEADO 8 X 16	4	
17	24311-000200	O-RING 1A P-20.0	1	
18	26106-080602	PARAFUSO FLANGEADO 8 X 60	6	

9 - SISTEMA DE LUBRIFICAÇÃO

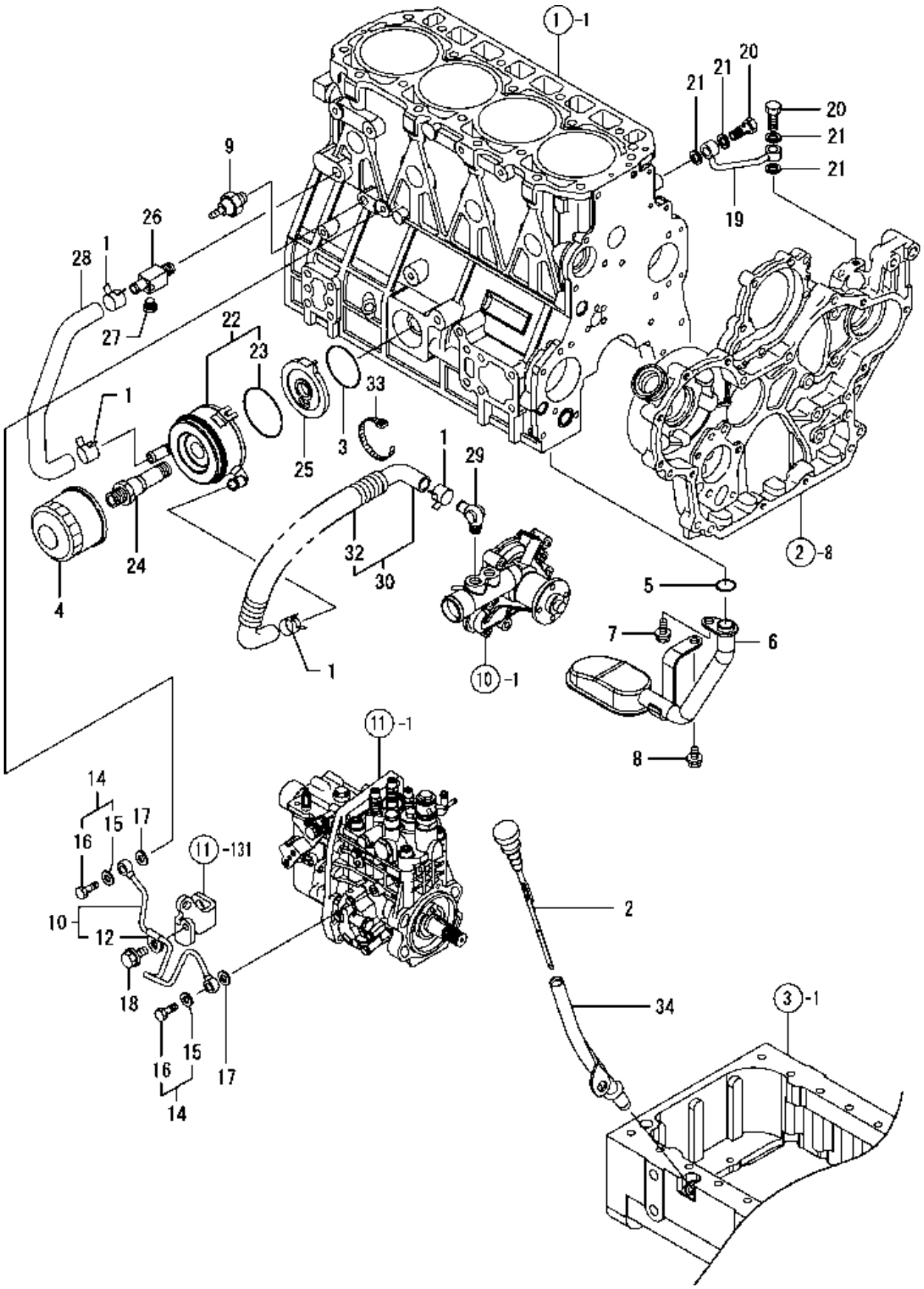

9 - SISTEMA DE LUBRIFICAÇÃO

ITEM	CÓDIGO	DESCRIÇÃO	QTDE	OBS.:
1	23000-025000	ABRAÇADEIRA 25	4	
2	129963-34800	MEDIDOR DO NÍVEL DE ÓLEO	1	
3	24321-000600	O-RING 1A G-60.0	1	
4	TNE88.35150	FILTRO 80X80L	1	
5	129900-32030	O-RING P20	1	
6	129956-35100	MANGUEIRA DE ENTRADA	1	
7	26106-080142	PARAFUSO FLANGEADO 8X 14	1	
8	26106-080202	PARAFUSO FLANGEADO 8X 20	1	
9	114250-39450	SENSOR DE PRESSÃO DE ÓLEO (0.5KG)	1	
10	129907-39061	TUBO DE ALTA PRESSÃO	1	
12	123907-39500	PRENDEDOR DO TUBO	1	
14	129005-59830	PARAFUSO COM ARRUELA DE VEDAÇÃO	2	
15	22190-080002	ARRUELA DE VEDAÇÃO	2	
16	23857-030000	ARRUELA DE VEDAÇÃO	2	
17	22190-080002	ARRUELA DE VEDAÇÃO	2	
18	26106-080122	PARAFUSO FLANGEADO 8X 12	1	
19	129930-39050	TUBO	1	
20	105010-39140	PARAFUSO	2	
21	22190-080002	ARRUELA DE VEDAÇÃO	4	
22	129908-33010	REFRIGERADOR DE ÓLEO	1	
23	129508.33050	O-RING	1	~~123912-33050~~
24	123912-33100	PARAFUSO DE CONEXÃO	1	
25	129973-33110	SUPORTE	1	
26	129006-44480	JUNTA	1	
27	171056-49120	PLUG DE DRENAGEM	1	
28	129908-49060	MANGUEIRA	1	
29	129466-49300	COTOVELO	1	
30	123910-49600	MANGUEIRA	1	
32	123910-49610	PROTETOR DA MANGUEIRA	1	
33	121750-59890	ABRAÇADEIRA 140	1	
34	119860-34810	GUIA DO MEDIDOR	1	

10 - SISTEMA DE REFRIGERAÇÃO

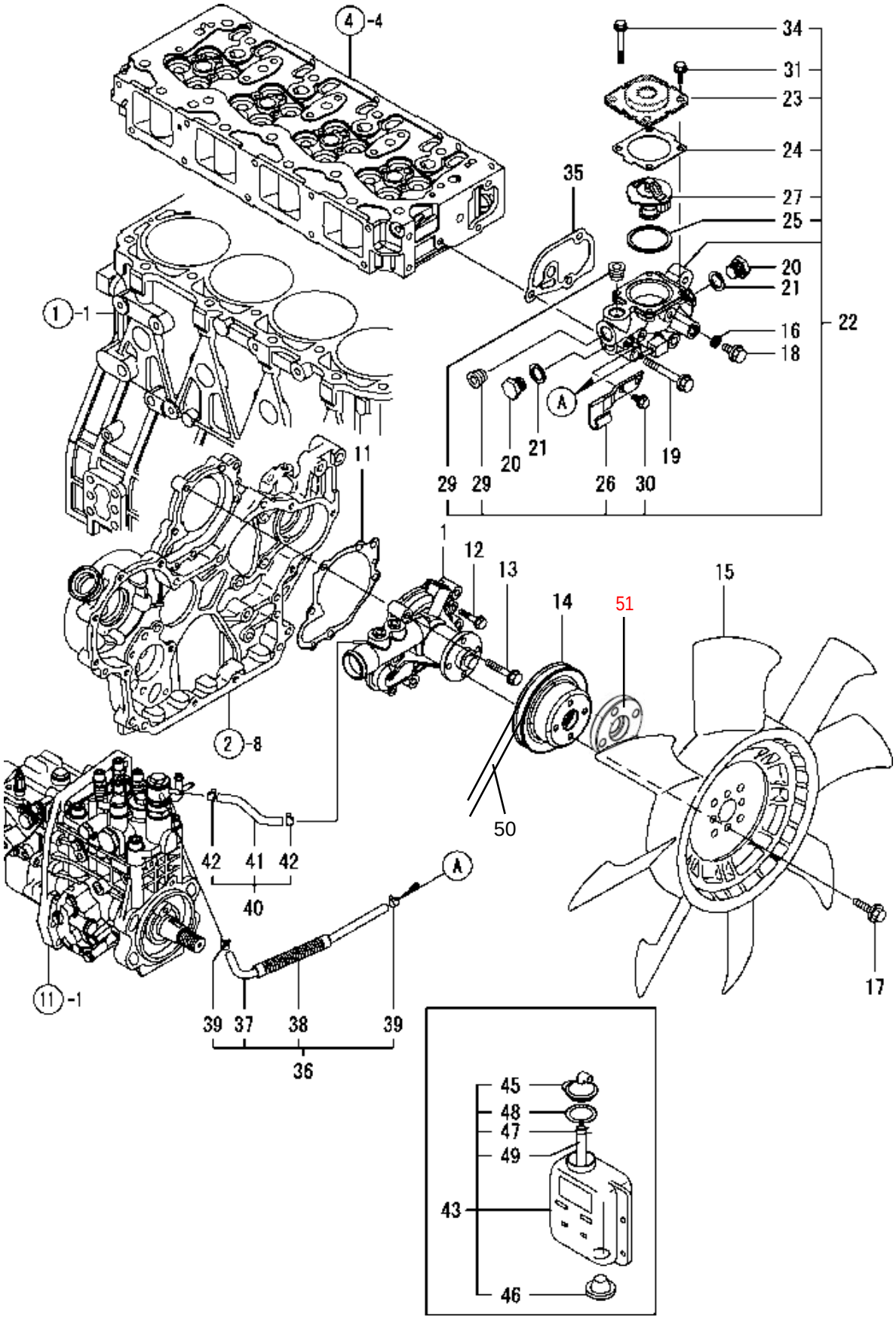

10 - SISTEMA DE REFRIGERAÇÃO

ITEM	CÓDIGO	DESCRIÇÃO	QTDE	OBS.:
1	129907-42000	CONJ. BOMBA D´ÁGUA	1	
11	129900-42020	JUNTA	1	
12	26106-060302	PARAFUSO FLANGEADO 6 X 30	2	
13	26106-080552	PARAFUSO FLANGEADO 8X 55	5	
14	129900-42461	POLIA	1	BOLETIM AGTR/044
15	129907.44740	HELICE DO VENTILADOR 7 PÁS - BOLETIM AGTR/044	1	CÓDIGO ANTIGO 119130-44740 8 PÁS
16	23414-080000	JUNTA	1	
17	26106-080122	PARAFUSO FLANGEADO M 8X 12	4	
18	26106-080122	PARAFUSO FLANGEADO M 8X 12	1	
19	26106-080602	PARAFUSO FLANGEADO M 8X 60	3	
20	121450-42450	PLUG M16	2	
21	124465-44950	JUNTA 16	2	
22	129940-49800	BASE DO TERMOSTATO	1	
23	129916-49530	COBERTURA DO TERMOSTATO	1	
24	121850-49540	JUNTA	1	
25	121850-49550	JUNTA	1	
26	129907-49730	SUPORTE	1	
27	121850-49810	TERMOSTATO	1	
29	23875-030000	PLUG PT3/8	2	
30	26106-060122	PARAFUSO FLANGEADO M 6X 12	1	
31	26106-060202	PARAFUSO FLANGEADO M 6X 20	2	
34	26106-060552	PRAFUSO FLANGEADO M 6X 55	2	
35	129900-49870	JUNTA	1	
36	129907-49610	MANGUEIRA DE ÁGUA	1	
37	129907-49710	TUBO A	1	
38	129907-49750	PROTETOR DA MANGUEIRA	1	
39	124722-59050	ABRAÇADEIRA	2	
40	129907-49620	MANGUEIRA B	1	
41	129907-49720	TUBO B	1	
42	124722-59050	ABRAÇADEIRA	2	
43	AT388.44251	CONJ. SUB-TANQUE	1	CODIGO ANT. 121468.44510
45	121450-44531	TAMPA	1	
46	121468-44540	PLUG	1	
47	124450-44560	ABRAÇACEIRA	1	
48	121470-44581	JUNTA	1	
49	23065-070130	MANGUEIRA 7X 130	1	
50	4TNV98.77210	CORREIA AX42	1	
51	4TNV98.77240	ESPAÇADOR DA HELICE	1	BOLETIM AGTR/044

10.1 - RADIADOR

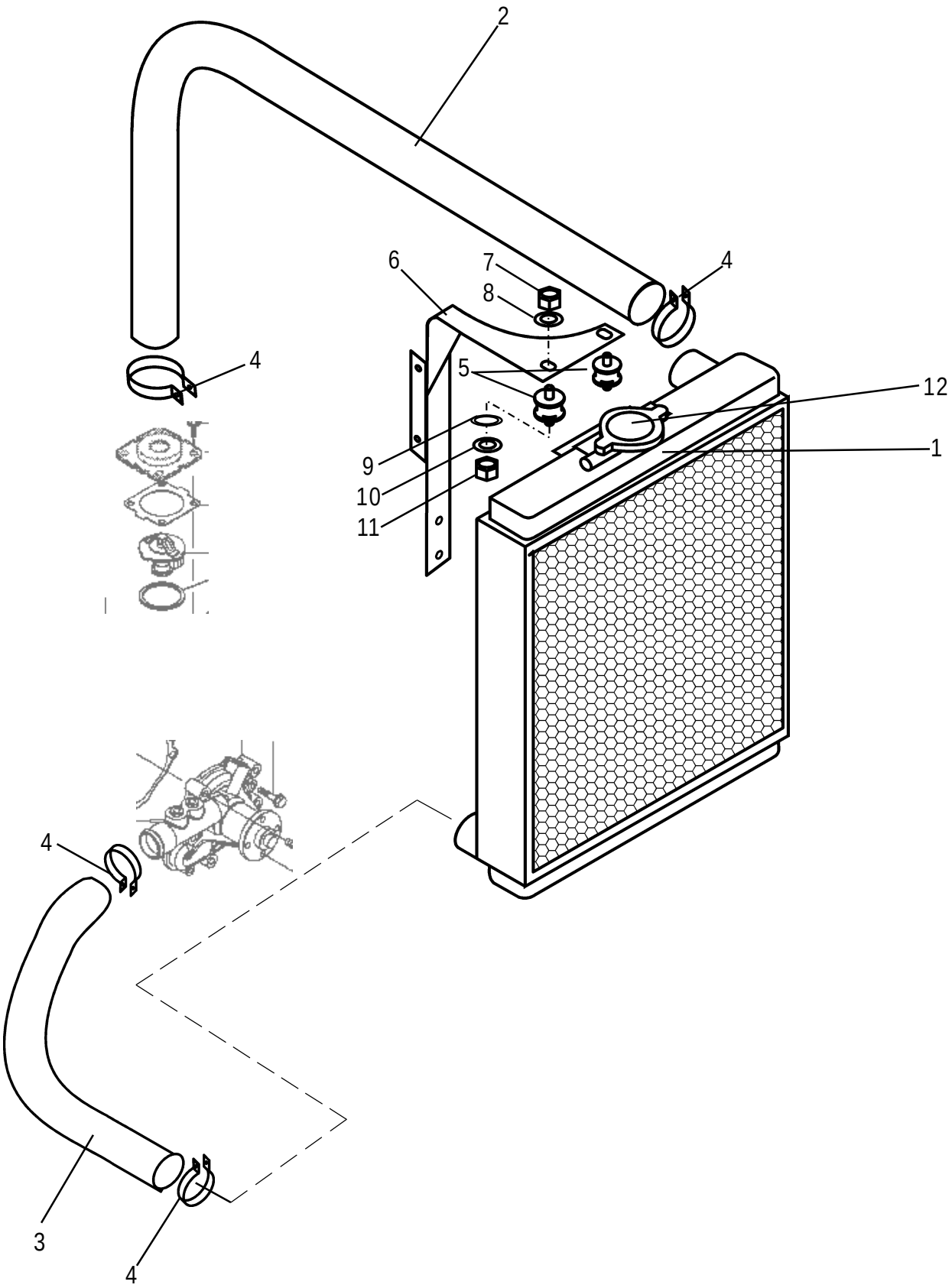

10.1 - RADIADOR

ITEM	CÓDIGO	DESCRIÇÃO	QTDE	OBS.:
1	4TNV98.44502	RADIADOR COM TAMPA	1	
2	4TNV98.49010	MANGUEIRA RADIADOR (SUPERIOR)	1	
3	4TNV98.49021	MANGUEIRA RADIADOR (INFERIOR)	1	
4	HSC54	ABRACADEIRA DE MANGUEIRA	4	
5	BT22.44640	AMORTECEDOR DO RADIADOR	2	
6	4TNV98.44650	SUPORTE SUB TANQUE	1	
7	PW8Z	PORCA SEXTAVADA	2	
8	HN8Z	ARRUELA DE PRESSÃO	2	
9	PW8Z	ARRUELA LISA	2	
10	SW8	ARRUELA DE PRESSÃO	2	
11	HN8Z	PORCA SEXTAVADA	2	
12	NS90R.44520	TAMPA DO RADIADOR	1	

11 - BOMBA INJETORA

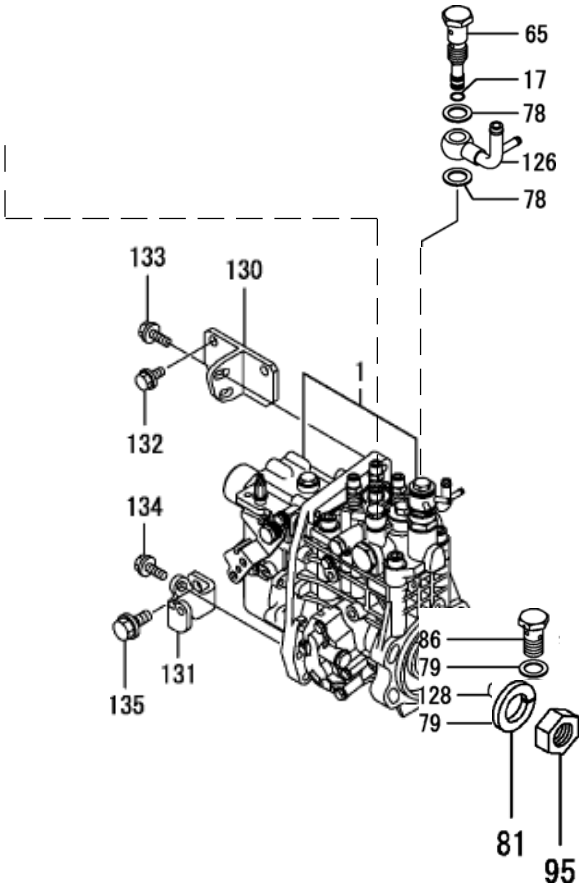

LISTA PROVISÓRIA DO MOTOR 4TNV98-XAT PARA TRATOR 1175

11 - BOMBA INJETORA

ITEM	CÓDIGO	DESCRIÇÃO	QTDE	OBS.:
1	729963-51400	BOMBA INJETORA	1	
17	158563-51281	O-RING	1	
78	158601-51650	ARRUELA DE VEDAÇÃO	2	
79	22190-120002	ARRUELA DE VEDAÇÃO 12	2	
81	22217-180000	ARRUELA DE PRESSÃO 18	1	
95	26776-18002	PORCA SEXTAVADA	1	
126	158552-51670	CONEXÃO	1	
128	129916-59020	CONEXÃO 12	1	
130	129907-01950	SUPORTE	1	
131	129907-01960	SUPORTE	1	
132	26106-080162	PARAFUSO FLANGEADO M 8X 16	2	
133	26106-080222	PARAFUSO FLANGEADO M 8X 22	2	
134	26106-080222	PARAFUSO FLANGEADO M 8X 22	1	
135	26106-100202	PARAFUSO FLANGEADO M10X 20	1	

12 - GOVERNADOR

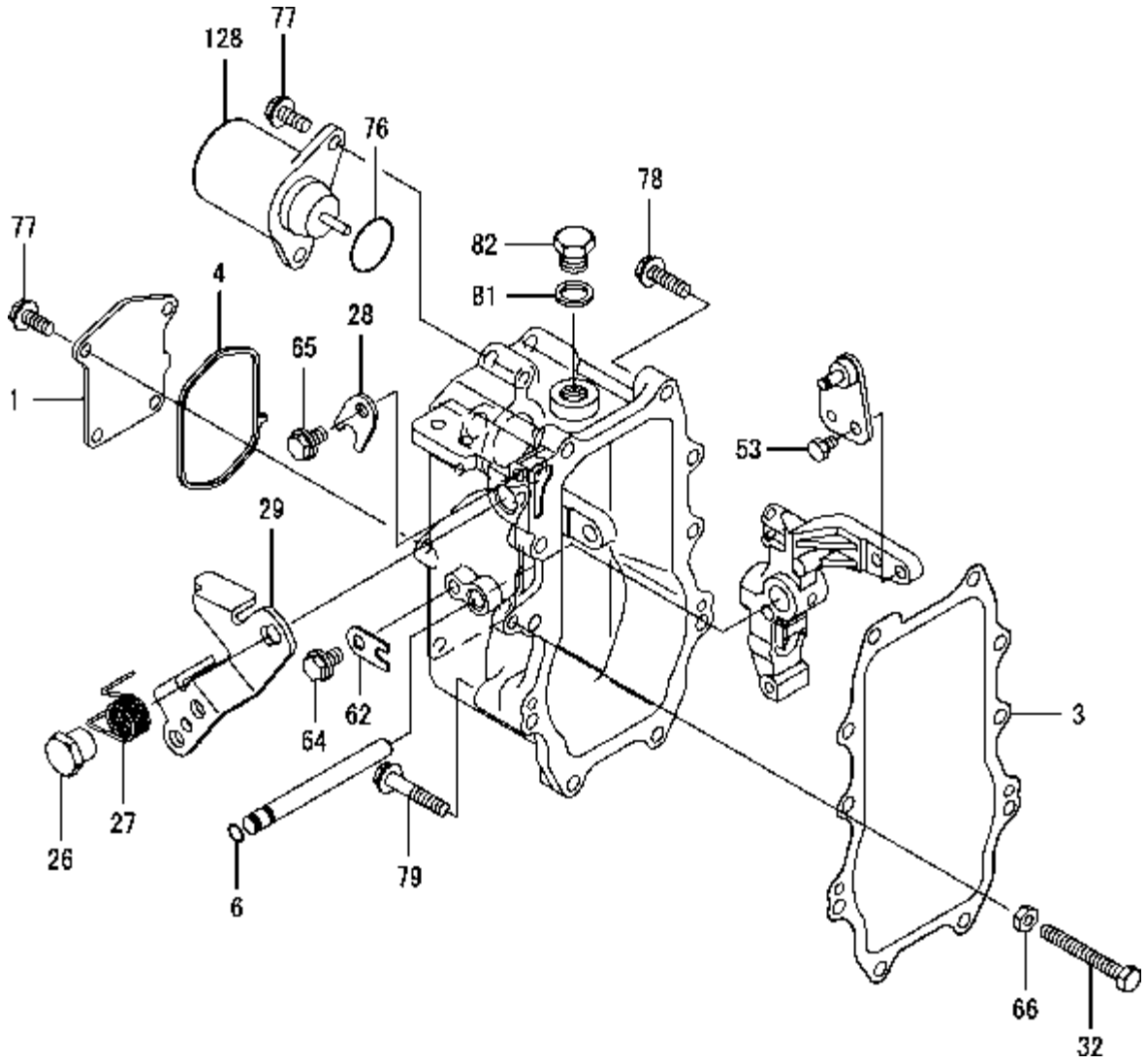

12 - GOVERNADOR

ITEM	CÓDIGO	DESCRIÇÃO	QTDE	OBS.:
1	158560-61061	TAMPA	1	
3	158560-61050	JUNTA	1	
4	158560-61071	JUNTA	1	
6	129155-51280	O-RING S6	1	
26	129255-61410	PORCA	1	
27	119807-61420	MOLA	1	
28	158560-61430	SUPORTE	1	
29	158560-61442	ALAVANCA	1	
32	129155-61460	PARAFUSO LIMITADOR	1	
53	26116-060102	PARAFUSO FLANGEADO M 6X 10	1	
62	119660-61901	SUPORTE	1	
64	26106-060102	PARAFUSO FLANGEADO 6X 10	1	
65	26106-060102	PARAFUSO FLANGEADO 6X 10	1	
66	26756-060002	CONTRAPORCA 6	1	
76	158552-61900	O-RING	1	
77	26106-060142	PARAFUSO FLANGEADO 6X 14	6	
78	26106-060252	PARAFUSO FLANGEADO 6X 25	8	
79	26106-060402	PARAFUSO FLANGEADO 6X 40	2	
81	22190-160002	ARRUELA DE VEDAÇÃO 16S	1	
82	23887-160002	PLUG 16 SEXTAVADO	1	
128	119653-77950	SOLENÓIDE DE PARADA	1	

13. BICO INJETOR

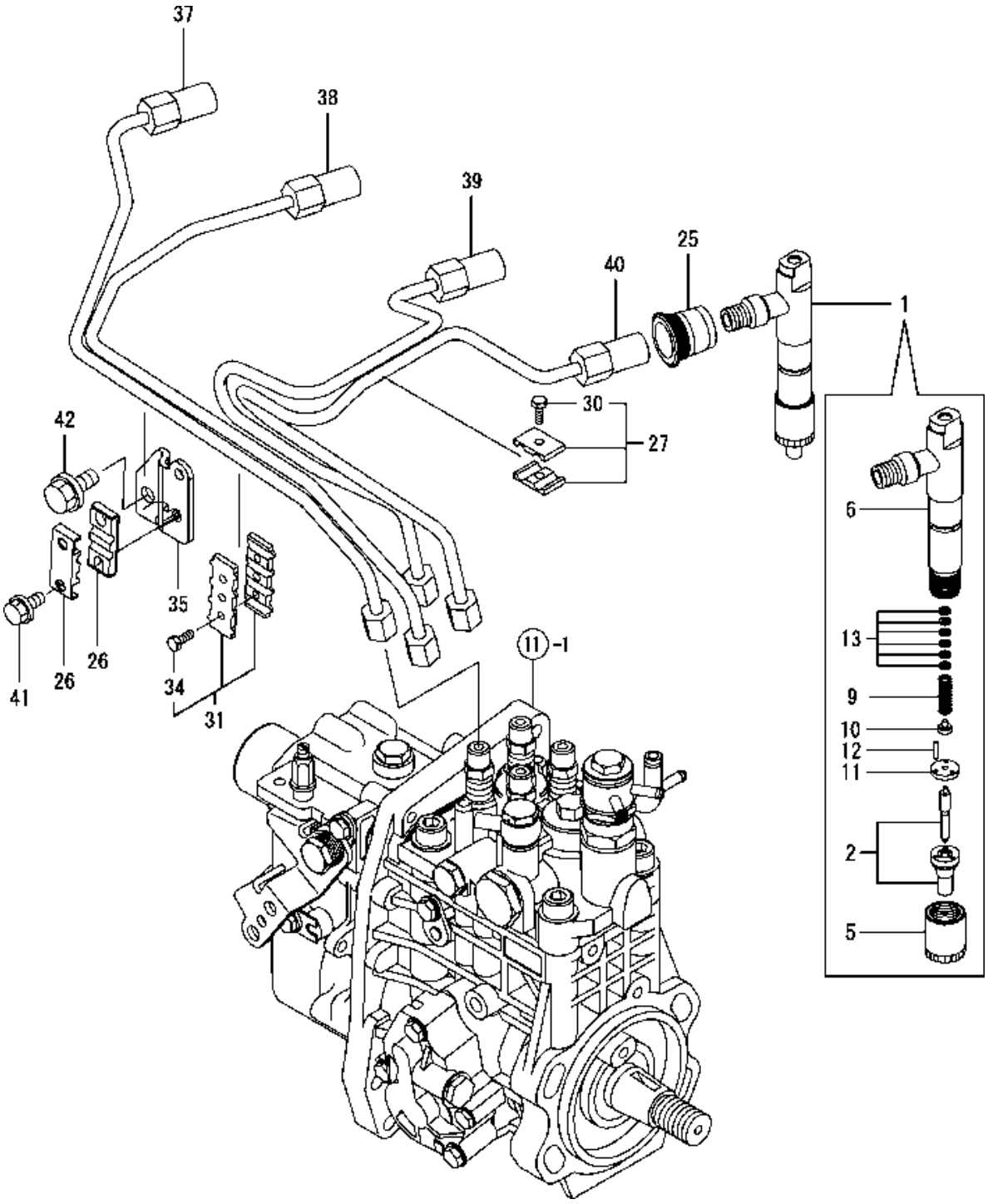

13. BICO INJETOR

ITEM	CÓDIGO	DESCRIÇÃO	QTDE	OBS.:
1	729907-53100	BICO INJETOR COMPLETO	4	
2	129907-53000	ELEMENTO	4	
5	114250-53080	PORCA	4	
6	129907-53100	CORPO	4	
9	114250-53120	MOLA	4	
10	114250-53130	ASSENTO DA MOLA	4	
11	114250-53140	PRATO	4	
12	114250-53210	PINO	8	
13	114250-53400	JOGO DE CALÇOS	4	
25	123907-11601	CONEXÃO DO TUBO	4	
26	122780-59100	PRENDEDOR DO TUBO	2	
27	119305-59120	PRENDEDOR DO TUBO	1	
30	129150-59131	PARAFUSO SEXTAVADO M4X14	1	
31	129550-59120	PRENDEDOR DO TUBO	1	
34	129150-59131	PARAFUSO SEXTAVADO M4X14	2	
35	129907-59710	SUPORTE DO FIXADOR DO TUBO	1	
37	129907-59810	TUBO DE ALTA PRESSÃO	1	
38	129907-59820	TUBO DE ALTA PRESSÃO	1	
39	129907-59830	TUBO DE ALTA PRESSÃO	1	
40	129907-59840	TUBO DE ALTA PRESSÃO	1	
41	26106-060162	PARAFUSO FLANGEADO M 6X 16	2	
42	26106-080182	PARAFUSO FLANGEADO M 8X 18	1	

13 - SISTEMA DE ALIMENTAÇÃO

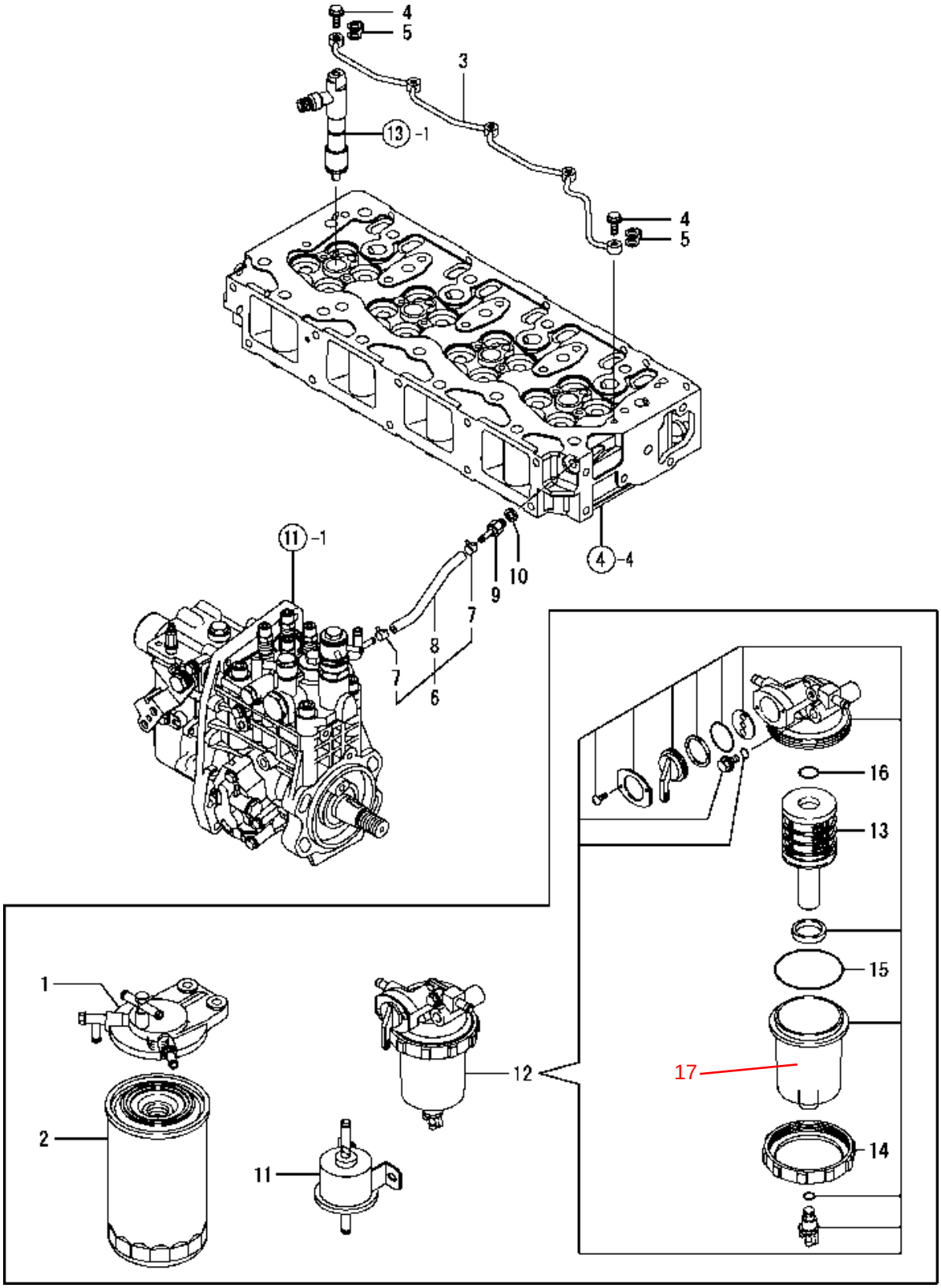

13 - SISTEMA DE ALIMENTAÇÃO

ITEM	CÓDIGO	DESCRIÇÃO	QTDE	OBS.:
1	129004-55612	SUPORTE DO FILTRO	1	
2	129907-55801R	FILTRO DE COMBUSTÍVEL	1	
3	129907-59140	MANGUEIRA DE RETORNO	1	
4	123907-59540	PARAFUSO DE CONEXÃO	5	
5	123907-59550	ARRUELA DE VEDAÇÃO	5	
6	129486-59551	CONJ. TUBO DE RETORNO	1	
7	124722-59050	ABRAÇADEIRA	2	
8	129486-59510	TUBO DE RETORNO	1	
9	123907-59560	CONEXÃO	1	
10	22190-080002	ARRUELA LISA	1	
11	119225-52102	BOMBA ELÉTRICA	1	
12	119802-55700	SEPARADOR	1	
13	119802-55710	ELEMENTO	1	
14	129100-55690	ANEL DO FILTRO	1	
15	24321-000650	O-RING 1A G-65.0	1	
16	24311-000160	O-RING 1A P-16.0	1	
17	119802-55730	COPO PLÁSTICO DO DECANTADOR	1	

16 - JOGO DE JUNTAS

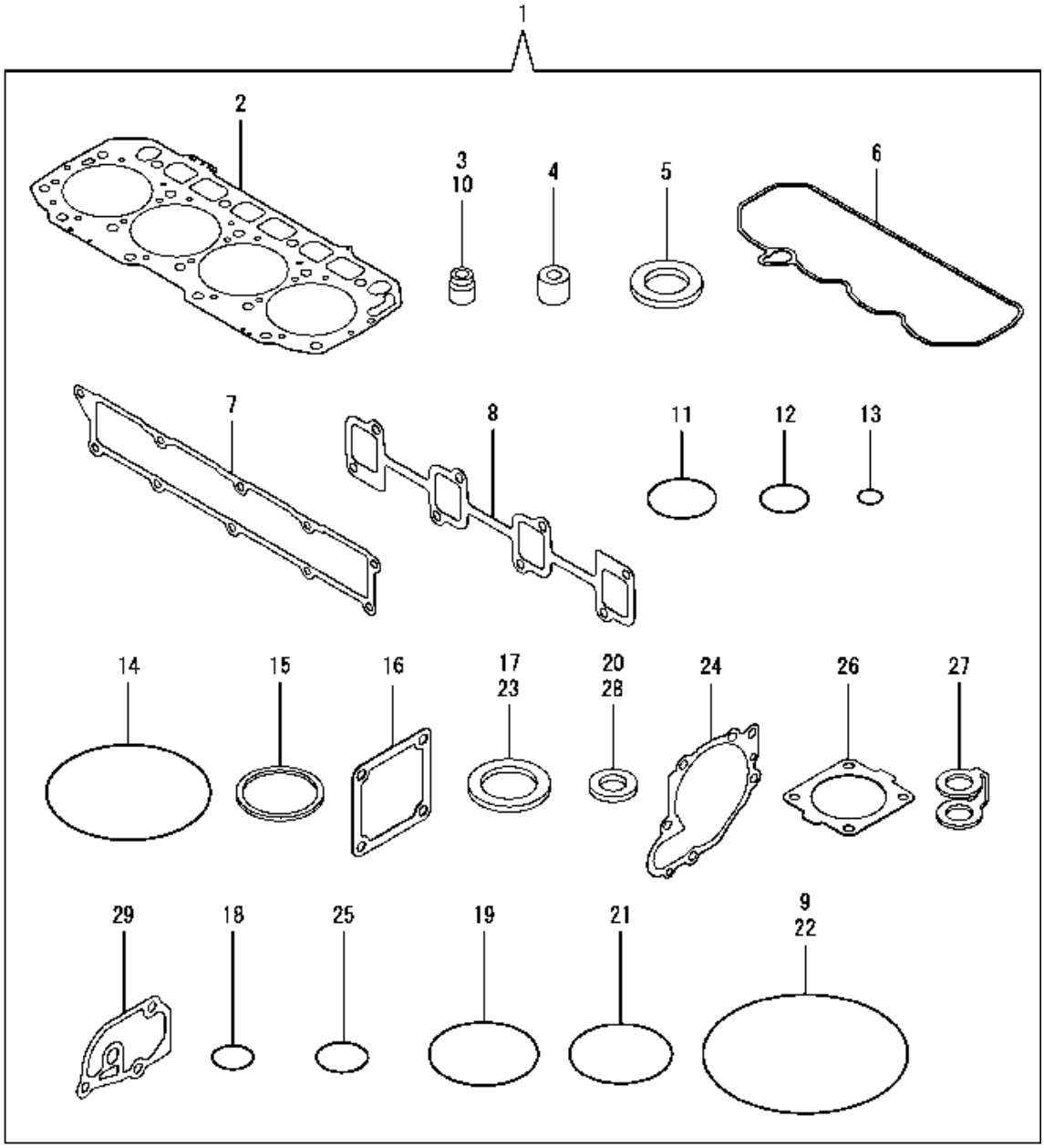

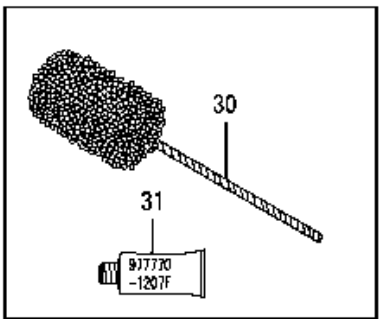

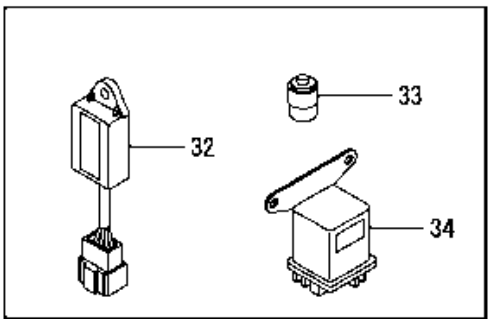

16 - JOGO DE JUNTAS

ITEM	CÓDIGO	DESCRIÇÃO	QTDE	OBS.:
1	729900-92720	GASKET SET(NON-ASB.)	1	
2	129907-01331	JUNTA DO CABEÇOTE	1	
3	124160-11340	RETENTOR	8	
4	119802-11870	PROTETOR DO BICO	4	
5	119625-11880	RETENTOR DO BICO INJETOR	4	
6	129933.11310	JUNTA DA TAMPA	1	~~129907-11310~~
7	129907-12110	JUNTA DO COLETOR DE ADM	1	
8	129900-13251	JUNTA	1	
9	24321-000600	O-RING 1A G-60.0	1	
10	124950-11340	RETENTOR	8	
11	129900-32030	O-RING P20	2	
12	129900-32040	O-RING P14	1	
13	24311-000070	O-RING 1A P-7.0	1	
14	24341-000530	O-RING 1A S-53.0	1	
15	121850-49550	JUNTA DO TERMOSTATO	1	
16	121850-77021	JUNTA	1	
17	124465-44950	JUNTA 16	2	
18	24311-000120	O-RING 1A P 12.0	8	
19	24311-000320	O-RING 1A P-32.0	2	
20	22190-080002	ARRUELA DE VEDAÇÃO	9	
21	24351-030750	JUNTA 3075	1	
22	24321-000850	O-RING 1A G-85.0	1	
23	22190-160002	ARRUELA DE VEDAÇÃO 16S	1	
24	129900-42020	JUNTA	1	
25	24311-000200	O-RING 1A P-20.0	1	
26	121850-49540	JUNTA DO TERMOSTATO	1	
27	123907-59550	JUNTA	5	
28	23414-080000	JUNTA	1	
29	129900-49870	JUNTA	1	
30	129400-92440	BRUNIDOR	1	
31	977770-1207F	JUNTA LÍQUIDA	1	
32	129211-77920	TEMPORIZADOR	1	
33	126650-12680	INDICADOR	1	
34	119650-77910	RELÊ	1	

LISTA PROVISÓRIA DO MOTOR 4TNV98-XAT PARA TRATOR 1175

17 - BOMBA HIDRÁULICA

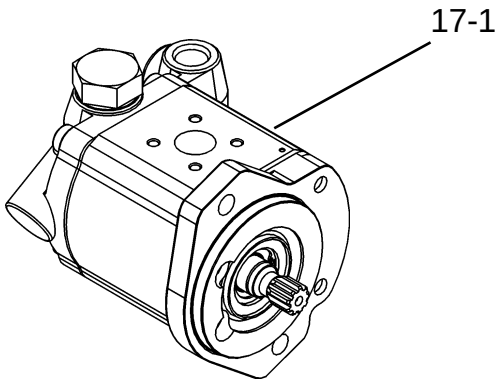

17 - BOMBA HIDRÁULICA

ITEM	CÓDIGO	DESCRIÇÃO	QTDE	OBS.:
1	4TNV98.26020	BOMBA HIDRAULICA	1	
2	AB10X30	PARAFUSO SEXTAVADO INTERNO	2	
3	4TNV98.26100	ANEL BORRACHA 82	1	
4	4TNV98.26150	JOGO DE VEDAÇÃO	1	

18 - MOTOR DE PARTIDA

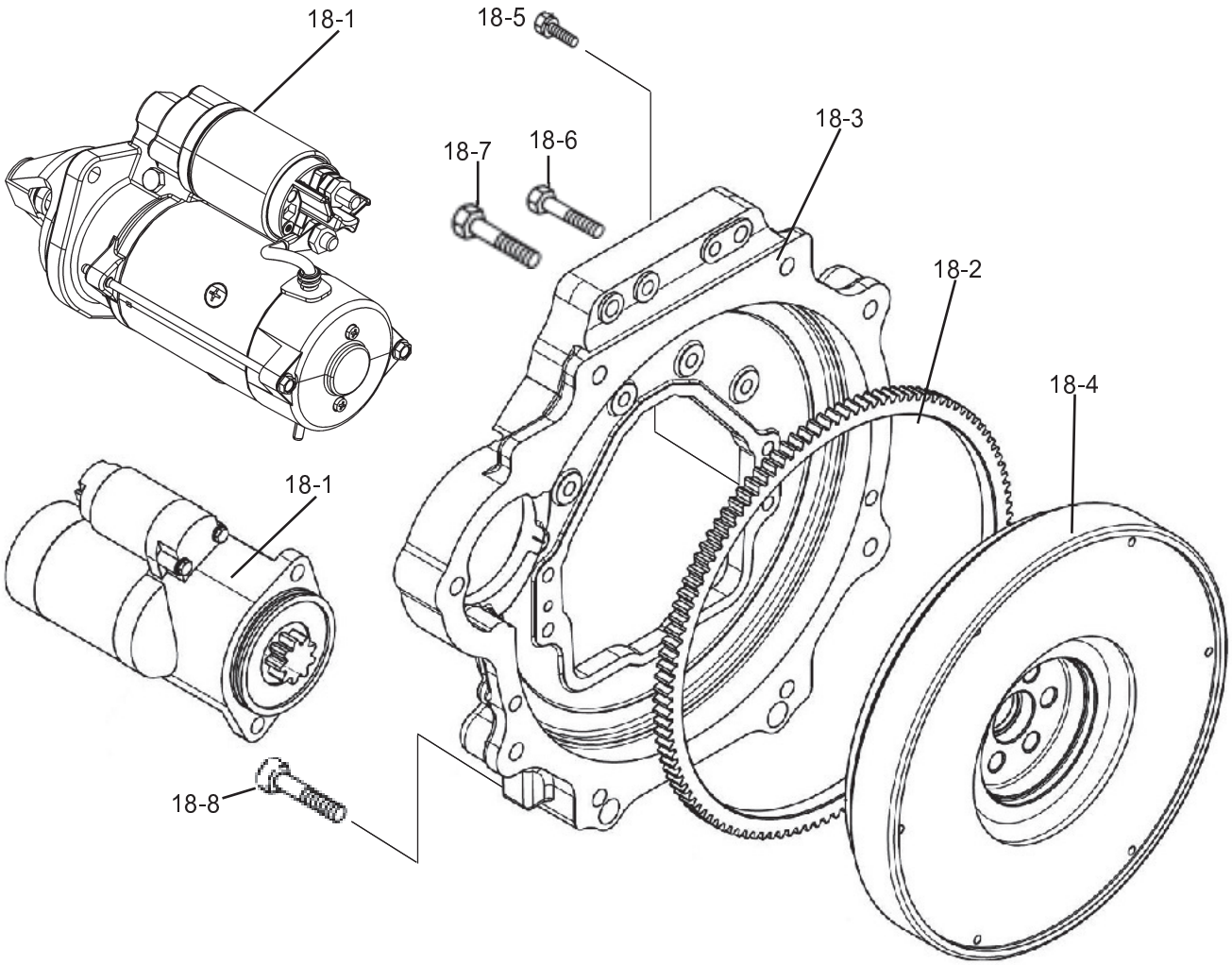

18 - MOTOR DE PARTIDA

ITEM	CÓDIGO	DESCRIÇÃO	QTDE	OBS.:
1	4TNV98.76010	MOTOR DE PARTIDA	1	
1	129900.77010	MOTOR DE PARTIDA	1	BOLETIM AGTR/057
2	4TNV98.21600	CREMALHEIRA	1	
2	129900.21600	CREMALHEIRA	1	BOLETIM AGTR/057
3	4TNV98.01602	CARCAÇA DO VOLANTE	1	
3	4TNV98.01601	CARCAÇA DO VOLANTE	1	BOLETIM AGTR/057
4	4TNV98.21402	VOLANTE	1	
4	4TNV98.21401	VOLANTE	1	BOLETIM AGTR/057
5	HB10X28X10.9Z	PARAFUSO SEXTAVADO CLASSE 10.9	8	
6	HB10X55X8.8Z	PARAFUSO SEXTAVADO CLASSE 8.8Z	2	
7	HB12X60X8.8Z	PARAFUSO SEXTAVADO CLASSE 8.8Z	2	
8	AB12X50X12.9	PARAFUSO ALLEM CLASSE 12.9	2	

19 - ALTERNADOR

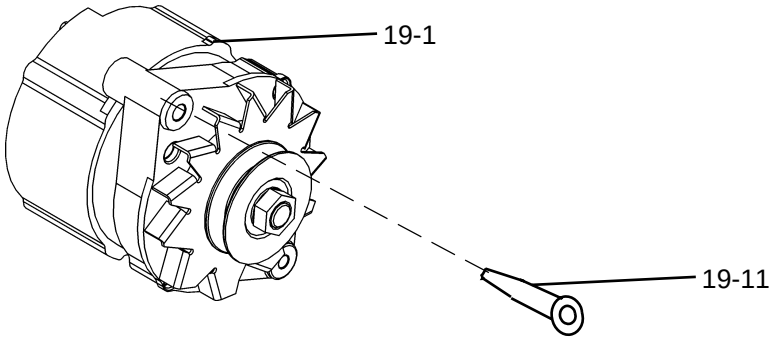

19 - ALTERNADOR

ITEM	CÓDIGO	DESCRIÇÃO	QTDE	OBS.:
1	4TNV98.77200	ALTERNADOR	1	
2	NS18.77780	CORREIA EM V AX43	1	
3	4TNV98.77220	AJUSTADOR DA CORREIA	1	
4	HB8X60X8.8Z	PARAFUSO SEXTAVADO	1	
5	HB8X50X8.8Z	PARAFUSO SEXTAVADO	1	
6	HB10X70Z	PARAFUSO SEXTAVADO (DIN 933)	1	
7	HN10X8Z	PORCA SEXTAVADA	1	
8	SW8Z	ARRUELA DE PRESSAO	2	
9	SW10Z	ARRUELA DE PRESSAO	1	
10	PW8Z	ARRUELA LISA	1	
11	4TNV98.77230	ESPAÇADOR CÔNICO	1	

PEÇAS ALTERNADOR ISKRA

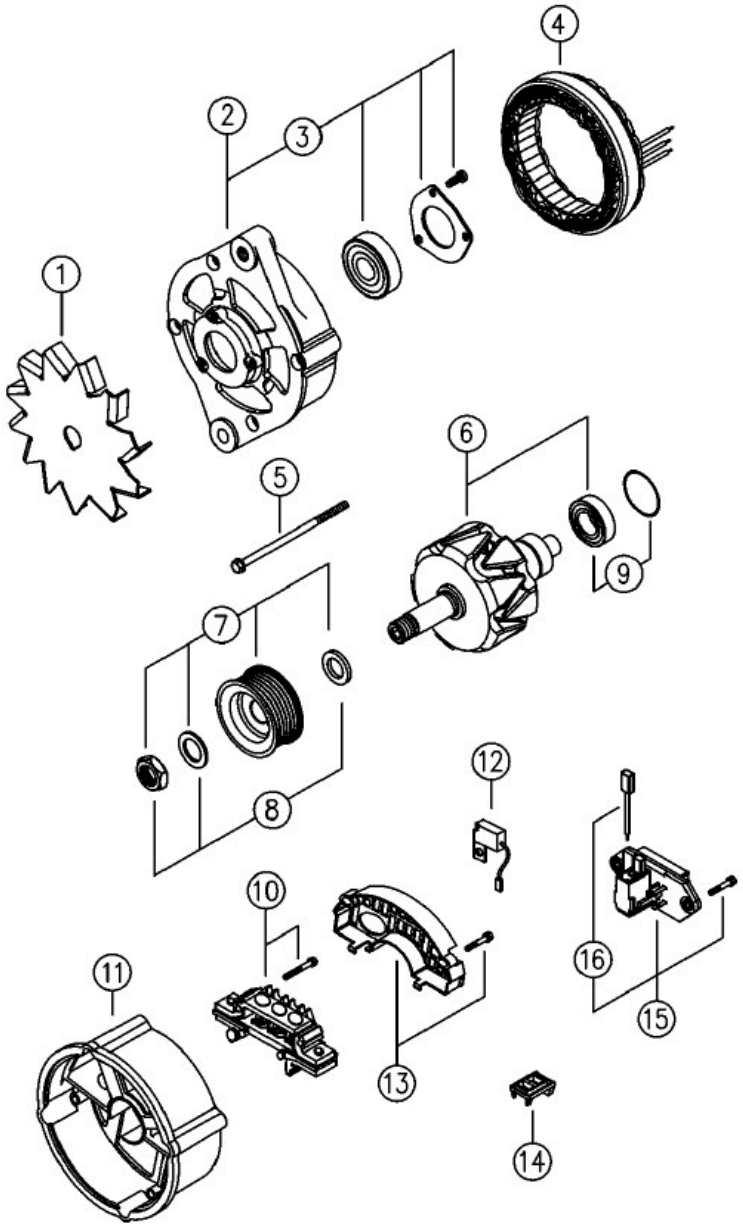

PEÇAS ALTERNADOR ISRA

ITEM	CÓDIGO	DESCRIÇÃO	QTDE
1	4TNV98.77500	VENTILADOR	01
2	4TNV98.77510	MANCAL DIANTEIRO	01
3	4TNV98.77520	ROLAMENTO DA COBERTURA	01
4	4TNV98.77530	ESTATOR	01
5	4TNV98.77540	PARAFUSO DE FIXAÇÃO	04
6	4TNV98.77550	ROTOR	01
7	4TNV98.77560	POLIA	01
9	4TNV98 77570	ROLAMENTO	01
10	4TNV98.77580	PONTE RETIFICADORA	01
11	4TNV98.77590	MANCAL TRASEIRO	01
12	4TNV98.77600	CAPACITOR	01
13	4TNV98.77610	COBERTURA PROTETIVA	01
14	4TNV98.77620	JUNTA	01
15	4TNV98.77630	REGULADOR / PORTA ESCOVAS	01
16	4TNV98.77640	ESCOVAS	01