SPBP4989-31 (pt-br)
July 2017
(Traduzido em: Julho 2017)

**VOLUME I**
**Pages 1-930**

RUTHZIL TRATOR COMERCIAL DE PEÇAS LTDA 11 97083-6812 ROLANDO

# Catálogo de Peças

## 120K Motoniveladora

JAP1-UP (Máquina)
KHX1-UP (Motor)
TX71-UP (Motor)
CK41-UP (Transmissão)
DMJ1-UP (Transmissão)
JSE1-UP (Transmissão)

Acionado Por C7 Motor
Este Manual de Peças também está disponível no formato .PDF em Disco Compacto (CD-ROM) - Formulário da Caterpillar Nº SERP4989

# Informações Sobre Produto e Revendedor

Nota: Para localizações da placa de identificação do produto, consulte a seção, “Informações Sobre Identificação do Produto” no Manual de Operação e Manutenção.

Data de Entrega: _____

## Informações Sobre o Produto

Modelo: _____

Número de Identificação do Produto: _____

Número de Série do Motor: _____

Número de Série da Transmissão: _____

Número de Série do Gerador: _____

Números de Série de Acessórios: _____

Informações Sobre Acessórios: _____

Número do Equipamento do Cliente: _____

Número do Equipamento do Revendedor: _____

## Informações Sobre o Revendedor

Nome: _____ Filial: _____

Endereço: _____

_____

_____

| | Contato do Revendedor | Telefone | Horas |
|---|---|---|---|
| Vendas: | _____ | _____ | _____ |
| Peças: | _____ | _____ | _____ |
| Serviço: | _____ | _____ | _____ |

# MEMORANDOS

# ÍNDICE


NOME PÁGINA

INFORMAÇÕES GERAIS . . . . . A7

ALTERNATIVAS DE REPAROS . . . . . A11

ADITIVOS SUPLEMENTARES DO LÍQUIDO ARREFECEDOR . . . . . A12

PEÇAS DE MANUTENÇÃO . . . . . A14

ÍNDICE . . . . . A29

ARRANJO DE MÁQUINA . . . . . 1
- ARRANJO DE CHASSI . . . . . 1
- ARRANJO COMUM . . . . . 1
- ARRANJO DE DISTRIBUIÇÃO . . . . . 2
- ARRANJO GERAL . . . . . 5
- ARRANJO DE INSTALAÇÃO . . . . . 9
- ARRANJO OPCIONAL . . . . . 9
- ARRANJO OPCIONAL DA CABINE . . . . . 10
- ARRANJO OPCIONAL PARA CLIMAS FRIOS . . . . . 20
- ARRANJO OPCIONAL-CONTROLE DE NIVELAMENTO . . . . . 20
- ARRANJO OPCIONAL-PROTEÇÃO . . . . . 21
- ARRANJO OPCIONAL-HIDRÁULICO . . . . . 22
- ARRANJO OPCIONAL DE ILUMINAÇÃO . . . . . 23
- ARRANJO OPCIONAL-REGIONAL . . . . . 24
- ARRANJO OPCIONAL-RODOVIÁRIA . . . . . 25
- ARRANJO OPCIONAL-FERRAMENTA DE TRABALHO . . . . . 26
- ARRANJO RODOVIÁRIO . . . . . 29
- ARRANJO ESPECIAL . . . . . 31

ARRANJO DO MOTOR . . . . . 32
- ARRANJO DO MOTOR . . . . . 32
- ARRANJO DE MOTOR-CONCLUÍDO . . . . . 38
- ARRANJO DO NÚCLEO DO MOTOR . . . . . 40

MOTOR BÁSICO . . . . . 43
- GRUPO DO COMPRESSOR DE AR . . . . . 45
- GRUPO DO TENSOR DA CORREIA . . . . . 53
- GRUPO DO EIXO-COMANDO . . . . . 55
- GRUPO DO TRANSPORTADOR-RETENTOR . . . . . 56
- GRUPO DA TAMPA-BLOCO DO CILINDRO . . . . . 57
- GRUPO DA TAMPA-ALOJAMENTO DIANTEIRO . . . . . 59
- GRUPO DA TAMPA-MECANISMO DA VÁLVULA . . . . . 60
- GRUPO DO VIRABREQUIM . . . . . 65
- GRUPO DO BLOCO DO MOTOR . . . . . 67
- CONJUNTO DO CABEÇOTE DO CILINDRO . . . . . 71
- GRUPO DO CABEÇOTE DO CILINDRO . . . . . 78
- GRUPO DE AMORTECEDOR E POLIA . . . . . 83
- GRUPO DO COMANDO DE ACESSÓRIOS . . . . . 85
- GRUPO DO COMANDO DO VENTILADOR . . . . . 86
- GRUPO DE FIXADORES-CABEÇA DO CILINDRO . . . . . 91
- GRUPO DE FIXADORES DO MOTOR . . . . . 92
- GRUPO DA TAMPA-ALOJAMENTO DIANTEIRO . . . . . 93
- CONJUNTO DE VOLANTE . . . . . 94
- GRUPO DO VOLANTE . . . . . 96
- GRUPO DE ENGRENAGEM FRONTAL . . . . . 97
- GRUPO DA CAIXA DO VOLANTE . . . . . 98
- GRUPO DO ALOJAMENTO-DIANTEIRO . . . . . 100
- KIT-JUNTA DO MOTOR . . . . . 101
- KIT-JUNTA DA TAMPA DIANTEIRA . . . . . 101
- KIT-JUNTA DA TAMPA TRASEIRA . . . . . 103
- GRUPO DO TUCHO DA VÁLVULA . . . . . 105
- GRUPO DE LEVANTAMENTO-MOTOR . . . . . 106
- GRUPO DE MONTAGEM DO MOTOR . . . . . 107
- GRUPO DE FIXAÇÃO DO MOTOR E DA TRANSMISSÃO . . . . . 108
- GRUPO DO CÁRTER DE ÓLEO . . . . . 116
- GRUPO DO BUJÃO-BLOCO DO CILINDRO . . . . . 124
- GRUPO DO BUJÃO-MOTOR . . . . . 126
- GRUPO DO BUJÃO-CÁRTER DO ÓLEO . . . . . 127
- GRUPO DO BALANCIM . . . . . 128
- GRUPO DO RETENTOR-VIRABREQUIM . . . . . 130
- GRUPO DO MECANISMO DE VÁLVULAS . . . . . 131

SISTEMA DE LUBRIFICAÇÃO . . . . . 134
- GRUPO DE ADAPTADORES-LINHA DE ÓLEO . . . . . 134
- GRUPO DO RESPIRO . . . . . 135
- GRUPO DO BOCAL DE ENCHIMENTO DE ÓLEO DO MOTOR . . . . . 136
- GRUPO DO FILTRO DE ÓLEO DO MOTOR . . . . . 138
- GRUPO DE DESCARTE DE VAPORES . . . . . 140
- GRUPO DA VARETA DE NÍVEL DE ÓLEO . . . . . 141
- GRUPO DE TUBULAÇÕES DE ÓLEO DO MOTOR . . . . . 144
- GRUPO DE LINHAS-DRENO DO ÓLEO DO MOTOR . . . . . 146

# ÍNDICE


NOME PÁGINA

GRUPO DE TUBULAÇÕES DE ÓLEO DO TURBOCOMPRESSOR ..... 149
GRUPO DO COLETOR-ÓLEO DO MOTOR ..... 151
GRUPO DE TROCA DE ÓLEO DE ALTA VELOCIDADE ..... 153
GRUPO DA BOMBA DE ÓLEO DO MOTOR ..... 155

SISTEMA DE ARREFECIMENTO ..... 158
GRUPO DO ARREFECEDOR DE ÓLEO DO MOTOR ..... 158
ARRANJO DE ARREFECIMENTO ..... 159
FAN GP-BLOWER (VELOCID VENTILADOR) ..... 160
GRUPO DE PROTETOR-VENTILADOR ..... 161
KIT DE ARREFECEDOR DE ÓLEO E JUNTA DAS TUBULAÇÕES ..... 162
KIT-JUNTA DA BOMBA DE ÁGUA ..... 163
GRUPO DE TUBULAÇÕES DE ÁGUA ..... 164
GRUPO DA BOMBA-ÁGUA ..... 175
GRUPO DE RADIADOR E ARREFECEDOR DE ÓLEO HIDRÁULICO ..... 181
GRUPO DO RADIADOR ..... 184
GRUPO DO TANQUE DE LÍQUIDO ARREFECEDOR ..... 189

SISTEMA DE ENTRADA E DE ESCAPE DE AR ..... 193
GRUPO DO PÓS-ARREFECEDOR DE AR ..... 193
GRUPO DO PURIFICADOR DE AR ..... 196
GRUPO DA TAMPA-ADMISSÃO DE AR ..... 201
GRUPO DO COTOVELO-ADMISSÃO DE AR ..... 203
KIT-JUNTA DO TURBOCOMPRESSOR ..... 206
GRUPO DE TUBULAÇÕES-AR DO PÓS-ARREFECEDOR ..... 207
GRUPO DO COLETOR-ESCAPAMENTO ..... 209
GRUPO DO SILENCIADOR ..... 210
GRUPO DO PRÉ-PURIFICADOR ..... 212
GRUPO DO TURBOCOMPRESSOR ..... 215

SISTEMA DE COMBUSTÍVEL ..... 222
GRUPO DE CONTROLE-GOVERNADOR ..... 222
GRUPO DE FILTRO-SEPARADOR DE ÁGUA E COMBUSTÍVEL ..... 228
KIT-BOMBA DE COMBUSTÍVEL ..... 231
GRUPO DE TUBULAÇÕES DE COMBUSTÍVEL ..... 232

NOME PÁGINA

GRUPO DE TUBULAÇÕES-INJETOR HID. ..... 241
GRUPO DE BOMBA E MONTAGEM-HIDRÁULICA DA UNIDADE INJETORA ..... 244
GRUPO DA BOMBA DE INJEÇÃO DE COMBUSTÍVEL ..... 248
GRUPO DE BOMBA SEPARADORA DE COMBUSTÍVEL E ÁGUA ..... 250
GRUPO DO REGULADOR DA PRESSÃO DO COMBUSTÍVEL ..... 255
GRUPO DO TANQUE DE COMBUSTÍVEL ..... 256

SISTEMA ELÉTRICO E DE PARTIDA ..... 258
GRUPO DE ALARME ..... 258
GRUPO DO ALTERNADOR-CARREGAMENTO ..... 261
GRUPO DE APLICAÇÃO DO MONITOR ..... 265
GRUPO DE APLICAÇÃO DO TREM DE FORÇA ..... 265
GRUPO DE BATERIA E CAIXA-REFORÇADO ..... 266
GRUPO DE BATERIA E FIAÇÃO ..... 272
GRUPO DA BATERIA ..... 294
GRUPO DE CONTROLE E MONTAGEM-ELET. DE MOTOR ..... 299
GRUPO DE CONTROLE ELETRÔNICO DO MOTOR ..... 301
GRUPO DE CONTROLE DO TREM DE FORÇA ..... 302
GRUPO DE CONTROLE SEM PROGRAMAÇÃO ..... 304
ARRANJO DO CONVERSOR-ELÉTRICO ..... 309
GRUPO DO CONVERSOR ELÉTRICO ..... 311
ARRANJO ELÉTRICO ..... 315
GRUPO DE COMPONENTES ELETRÔNICOS DE COMUNICAÇÃO ..... 315
GRUPO DA ELETRÔNICA DO IMPLEMENTO ..... 316
GRUPO DA ELETRÔNICA DO MONITOR ..... 316
GRUPO DA ELETRÔNICA DO TREM DE FORÇA ..... 318
ARRANJO DE CONTROLE DE GRAU ..... 319
GRUPO DO TERRA-ELÉTRICO ..... 336
CONJUNTO DE CHICOTE DO CHASSI ..... 337
CONJUNTO DE FIAÇÃO ELÉTRICA-CONSOLE ..... 341
CONJUNTO DE CHICOTE DO MOTOR ..... 344

# ÍNDICE


NOME PÁGINA

CONJUNTO DE CHICOTE DO AQUECEDOR E DO AR CONDICIONADO . . . . . 345
CONJUNTO DE CHICOTE DO PAINEL . . . . . 346
CONJUNTO DA FIAÇÃO ELÉTRICA DA PLATAFORMA . . . . . 347
CONJUNTO DA FIAÇÃO ELÉTRICA DO CHASSI TRASEIRO . . . . . 349
CONJUNTO DE CHICOTE DO SENSOR . . . . . 350
CONJUNTO DE CHICOTE DA DIREÇÃO . . . . . 352
CONJUNTO DE CHICOTE DA TRANSMISSÃO . . . . . 354
CONJUNTO DO CHICOTE-FIAÇÃO . . . . . 357
ARRANJO DE INSTALAÇÃO DE COMUNICAÇÃO . . . . . 360
GRUPO DE INSTALAÇÃO DE COMUNICAÇÃO . . . . . 387
GRUPO DE LÂMPADAS . . . . . 396
GRUPO DE LÂMPADA-TETO . . . . . 397
GRUPO LÂMPADA-HOLOFOTE . . . . . 398
GRUPO DE FAROL E SINALIZAÇÃO . . . . . 403
GRUPO DE LÂMPADAS-CHAPA DE REGISTRO . . . . . 415
GRUPO DE LÂMPADA-SINAL . . . . . 416
ARRANJO DE ILUMINAÇÃO-RODOVIÁRIA . . . . . 422
GRUPO DE ILUMINAÇÃO-RÉ . . . . . 423
GRUPO DE HOLOFOTES DE ILUMINAÇÃO . . . . . 425
GRUPO DE ILUMINAÇÃO-PLACA . . . . . 432
GRUPO DE ILUMINAÇÃO-RODOVIÁRIA . . . . . 434
GRUPO DE ILUMINAÇÃO-SINAL . . . . . 443
GRUPO DO MOTOR ELÉTRICO . . . . . 446
GRUPO DE MONTAGEM-CONTROLE DE NIVELAMENTO . . . . . 449
GRUPO DE BUJÃO-CONECTOR . . . . . 451
GRUPO DE PROTEÇÃO DA FIAÇÃO . . . . . 452
GRUPO DO RÁDIO DE COMUNICAÇÃO . . . . . 453
GRUPO DO SENSOR DO MOTOR . . . . . 454
GRUPO DE SENSOR DE POSIÇÃO . . . . . 460
GRUPO DE SENSORES-PRESSÃO . . . . . 463
GRUPO DO SENSOR-VELOCIDADE . . . . . 472
GRUPO DE SENSORES-TEMPERATURA . . . . . 477
GRUPO DO AUXÍLIO DE PARTIDA A ÉTER . . . . . 482
GRUPO DO MOTOR DE PARTIDA ELÉTRICA . . . . . 484

NOME PÁGINA

GRUPO DO INTERRUPTOR DE DERIVAÇÃO . . . . . 490
GRUPO DE INTERRUPTORES DE DESCONEXÃO . . . . . 491
GRUPO DE INTERRUPTORES-LUZ . . . . . 492
GRUPO DO INTERRUPTOR-MAGNÉTICO . . . . . 493
GRUPO DE INTERRUPTORES DE PRESSÃO . . . . . 497
GRUPO DA CHAVE SELETORA . . . . . 499
GRUPO DO INTERRUPTOR GIRATÓRIO . . . . . 501
GRUPO DE INTERRUPTORES-LIMPADOR . . . . . 502
GRUPO DE VÁLVULAS-PARTIDA A ÉTER . . . . . 504
GRUPO DE FIAÇÃO-AR-CONDICIONADO . . . . . 505
GRUPO DE FIAÇÃO-CABINE . . . . . 515
GRUPO DE FIAÇÃO-CONSOLE . . . . . 539
GRUPO DE FIAÇÃO-MOTOR . . . . . 553
GRUPO DE FIAÇÃO-AUXÍLIO DE PARTIDA A ÉTER . . . . . 558
GRUPO DE FIAÇÃO-DIANTEIRO . . . . . 561
GRUPO DE FIAÇÃO-NIVELAMENTO E INCLINAÇÃO . . . . . 600
GRUPO DA FIAÇÃO TRASEIRA . . . . . 623
GRUPO DE FIAÇÃO-ILUMINAÇÃO TRASEIRA . . . . . 668
GRUPO DE FIAÇÃO-CONSOLE DA DIREÇÃO . . . . . 670

TREM DE FORÇA . . . . . 703
GRUPO DA BASE-FILTRO DE ÓLEO . . . . . 703
GRUPO DE CAIXA E PEÇAS DO PLANETÁRIO . . . . . 704
GRUPO DE CORRENTE-COMANDO . . . . . 714
GRUPO DE EMBREAGEM-TRANSMISSÃO . . . . . 717
GRUPO DE CONTROLE DA TRAVA DO DIFERENCIAL . . . . . 726
GRUPO DE CONTROLE DA TRANSMISSÃO HIDRÁULICA . . . . . 732
GRUPO DO ARREFECEDOR DE ÓLEO DA TRANSMISSÃO . . . . . 738
GRUPO DO ACOPLAMENTO DE TORÇÃO . . . . . 742
GRUPO DE DIFERENCIAL E COROA CÔNICA . . . . . 743
GRUPO DO DIFERENCIAL . . . . . 746
GRUPO DO COMANDO FINAL . . . . . 748
GRUPO DE ENCHIMENTO DE ÓLEO DO TREM DE FORÇA . . . . . 751
GRUPO DO FILTRO DE ÓLEO . . . . . 752
GRUPO DA ENGRENAGEM DA COROA . . . . . 756

# ÍNDICE


NOME PÁGINA

GRUPO DE COROA E PINHÃO . . . . . 757
GRUPO DE TUBULAÇÕES DE ÓLEO DA TRANSMISSÃO . . . . . 760
GRUPO DA FIXAÇÃO DA RODA . . . . . 772
ARRANJO DO TREM DE FORÇA . . . . . 773
GRUPO DA BOMBA DE ENGRENAGEM . . . . . 776
GRUPO DE TELA MAGNÉTICA . . . . . 777
GRUPO DO EIXO DE COMANDO . . . . . 778
GRUPO DO EIXO-ENTRADA . . . . . 779
GRUPO DE TANDEM E TAMPA . . . . . 780
ARRANJO DE PNEU E ARO . . . . . 782
GRUPO DE PNEU E ARO . . . . . 782
ARRANJO DA TRANSMISSÃO . . . . . 783
GRUPO DA JUNTA UNIVERSAL . . . . . 785
GRUPO DE VÁLVULAS E MONTAGEM-TRAVA DO DIFERENCIAL . . . . . 786
GRUPO DA VÁLVULA-ALÍVIO . . . . . 787
GRUPO DA VÁLVULA SELETORA E DE CONTROLE DE PRESSÃO . . . . . 789
GRUPO DA VÁLVULA SOLENOIDE . . . . . 795
GRUPO DE VÁLVULAS-PNEU . . . . . 798
GRUPO DA VÁLVULA DE CONTROLE DA TRANSMISSÃO . . . . . 799
ARRANJO DE RODA E PNEU . . . . . 801
GRUPO DE RODA E PNEU . . . . . 804
ARRANJO DE RODA . . . . . 807
GRUPO DE RODAS . . . . . 808

ARMAÇÃO E CAÇAMBA . . . . . 812
GRUPO DO EIXO DIANTEIRO . . . . . 812
GRUPO DE RESSALTO-ARMAÇÃO . . . . . 816
GRUPO DE CAIXA-BATERIA . . . . . 818
GRUPO DE SUPORTE DE FIXAÇÃO . . . . . 819
GRUPO DE PARA-CHOQUES-TRASEIRO . . . . . 820
GRUPO DE CARCAÇA E ARMAÇÃO . . . . . 822
GRUPO DA TAMPA-ACESSO . . . . . 823
GRUPO DE COMPARTIMENTO-MOTOR . . . . . 827
ARRANJO DE ARMAÇÃO . . . . . 839
GRUPO DA ARMAÇÃO FRONTAL . . . . . 840
GRUPO DO PROTETOR INFERIOR . . . . . 842
GRUPO DO PROTETOR DO EIXO DE COMANDO . . . . . 845
GRUPO DO PROTETOR DA PLATAFORMA . . . . . 846
GRUPO DO ENGATE ARTICULADO . . . . . 854
GRUPO DO ENGATE-REBOQUE . . . . . 856
GRUPO DE ISOLAMENTO-SUPRESSÃO DE RUÍDOS . . . . . 857
GRUPO DE TUBULAÇÕES DE LUBRIFICAÇÃO . . . . . 858

NOME PÁGINA

GRUPO DE TIRANTES DA DIREÇÃO . . . . . 864
ARRANJO DE LUBRIFICAÇÃO-CENTRAL . . . . . 865
GRUPO DE MONTAGEM . . . . . 866
GRUPO DE CHAPAS-EMPUXO . . . . . 867
GRUPO DE REFLETOR . . . . . 872
GRUPO DE DEGRAU . . . . . 873
GRUPO DE SUPORTE-BATERIA . . . . . 879
GRUPO DE SUPORTE-RADIADOR . . . . . 880

SISTEMA DE FRENAGEM . . . . . 889
GRUPO DO SECADOR DE AR . . . . . 889
GRUPO DO FREIO DE ESTACIONAMENTO . . . . . 902
GRUPO DO FREIO DE SERVIÇO . . . . . 904
GRUPO DE CONTROLE-FREIO DE ESTACIONAMENTO . . . . . 908
GRUPO DE CONTROLE DO FREIO DE SERVIÇO . . . . . 910
GRUPO DO SECADOR E TUBULAÇÕES-AR . . . . . 920
GRUPO DE TUBULAÇÕES, TANQUE DE AR . . . . . 922
GRUPO DO TANQUE-AR . . . . . 924
GRUPO DA VÁLVULA SOLENOIDE . . . . . 930

SISTEMA HIDRÁULICO . . . . . 931
ARRANJO DE CONTROLE-HIDRÁULICO . . . . . 931
GRUPO DE CILINDRO E TUBULAÇÕES-RÍPER . . . . . 934
GRUPO DE CILINDRO E MONTAGEM-ARTICULAÇÃO . . . . . 936
GRUPO DE CILINDRO E MONTAGEM-LEVANTAMENTO DA LÂMINA . . . . . 938
GRUPO DE CILINDRO E MONTAGEM-TOMBAMENTO DA LÂMINA . . . . . 942
GRUPO DE CILINDRO E MONTAGEM-DESLOCAMENTO CENTRAL . . . . . 943
GRUPO DE CILINDRO E MONTAGEM-ESCARIADOR . . . . . 944
GRUPO DE CILINDRO E MONTAGEM-DESLOCAMENTO LATERAL . . . . . 945
GRUPO DE CILINDRO E MONTAGEM-DIREÇÃO . . . . . 946
GRUPO DE CILINDRO E MONTAGEM-INCLINAÇÃO DA RODA . . . . . 948
GRUPO DO CILINDRO-ARTICULAÇÃO . . . . . 949
GRUPO DO CILINDRO-DESLOCAMENTO CENTRAL . . . . . 953

# ÍNDICE


NOME PÁGINA

GRUPO DO CILINDRO HIDRÁULICO . . . . . 955
GRUPO DE CILINDRO-LEVANTAMENTO . . . . . 961
GRUPO DO CILINDRO-ESCARIFICADOR . . . . . 963
GRUPO DO CILINDRO DO ESCARIFICADOR . . . . . 965
GRUPO DO CILINDRO-DESLOCAMENTO LATERAL . . . . . 967
GRUPO DE CILINDRO-DIREÇÃO . . . . . 969
GRUPO DO CILINDRO-INCLINAÇÃO DA RODA . . . . . 973
GRUPO DE RETENÇÃO-VÁLVULA DE CONTROLE . . . . . 975
GRUPO DO COMANDO DO CÍRCULO . . . . . 976
ARRANJO HIDRÁULICO . . . . . 984
GRUPO DE TUBULAÇÕES-TRAVAMENTO DO DESLOCAMENTO CENTRAL . . . . . 985
GRUPO DE TUBULAÇÕES HIDRÁULICAS . . . . . 989
GRUPO DE TUBULAÇÕES DA BOMBA . . . . . 1039
GRUPO DE TUBULAÇÕES-ESCARIFICADOR . . . . . 1047
GRUPO DE TUBULAÇÕES DA DIREÇÃO . . . . . 1054
ARRANJO DE TRAVA - DESLOCAMENTO CENTRAL . . . . . 1058
GRUPO DE TRAVAMENTO-DESLOCAMENTO CENTRAL . . . . . 1059
GRUPO DO COLETOR DA VÁLVULA . . . . . 1064
GRUPO DO MOTOR-GEROTOR . . . . . 1068
ARRANJO DE BOMBA E LINHAS . . . . . 1070
GRUPO DE BOMBA E FIXAÇÃO DA DIREÇÃO . . . . . 1071
CONJUNTO DE HASTE-AJUSTE . . . . . 1081
GRUPO GIRATÓRIO-BOMBA . . . . . 1082
GRUPO DO EIXO DE COMANDO DA BOMBA . . . . . 1084
GRUPO DE PLACA OSCILANTE . . . . . 1085
GRUPO DE ARTICULAÇÃO . . . . . 1086
GRUPO DE RESERVATÓRIO E FILTRO-HIDRÁULICO . . . . . 1090
GRUPO DE TANQUE E DE MONTAGEM-HIDRÁULICA . . . . . 1092
GRUPO DE VÁLVULAS E ARTICULAÇÕES . . . . . 1093
GRUPO DE VÁLVULAS-BANCO 3 . . . . . 1169
GRUPO DE VÁLVULAS-BANCO 4 . . . . . 1173
GRUPO DE VÁLVULAS-BANCO 5 . . . . . 1187
GRUPO DA VÁLVULA COMBINADA . . . . . 1201
GRUPO DA VÁLVULA DE CONTROLE . . . . . 1207

NOME PÁGINA

GRUPO DE VÁLVULA-CONTROLE DA BOMBA . . . . . 1234
GRUPO DA VÁLVULA DE DEPURAÇÃO . . . . . 1236
GRUPO DA VÁLVULA-ALÍVIO . . . . . 1237
GRUPO DE VÁLVULAS DE SEPARAÇÃO . . . . . 1249

IMPLEMENTOS . . . . . 1250
GRUPO DE RESSALTO-BARRA DE TRAÇÃO . . . . . 1250
GRUPO DO CÍRCULO . . . . . 1252
GRUPO DA BARRA DE TRAÇÃO . . . . . 1266
GRUPO DO ELO INFERIOR . . . . . 1276
GRUPO DO ELO-SUPERIOR . . . . . 1277
SEGMENTO-CÍRCULO . . . . . 1278

COMPARTIMENTO DO OPERADOR . . . . . 1279
GRUPO DE ACESSÓRIOS-CABINE . . . . . 1279
GRUPO DE AJUSTADORES DE ASSENTO . . . . . 1285
GRUPO DE AR CONDICIONADO E AQUECEDOR . . . . . 1291
GRUPO DO AR CONDICIONADO E DE MONTAGEM . . . . . 1296
ARRANJO DO AR CONDICIONADO . . . . . 1298
GRUPO DO AR CONDICIONADO . . . . . 1312
GRUPO DO APOIO DE BRAÇO . . . . . 1325
GRUPO DO CINZEIRO . . . . . 1327
ARRANJO DA CABINE . . . . . 1328
GRUPO DA CABINE . . . . . 1339
GRUPO DO COMPRESSOR-FLUIDO REFRIGERANTE . . . . . 1343
GRUPO DE MONTAGEM E CONDENSADOR-REFRIGERANTE . . . . . 1356
GRUPO DO CONSOLE DO OPERADOR . . . . . 1359
GRUPO DE CONTROLE-EMBREAGEM . . . . . 1375
GRUPO DE CONTROLE DO TRAVAMENTO HIDRÁULICO . . . . . 1387
GRUPO DE CONTROLE-DIREÇÃO . . . . . 1389
CONJUNTO DE TAMPA . . . . . 1390
GRUPO DA TAMPA-ACESSO . . . . . 1393
CONJUNTO DE TAMPA . . . . . 1395
GRUPO DA PORTA DA CABINE . . . . . 1397
GRUPO DE DUTO E CONTROLE . . . . . 1419
GRUPO DE DUTO-AR DA CABINE . . . . . 1421
GRUPO DE VENTILADOR-CIRCULAÇÃO . . . . . 1424
GRUPO DO FILTRO DE AR DA CABINE . . . . . 1440
GRUPO DE AQUECEDOR E MONTAGEM-CABINA . . . . . 1442

# ÍNDICE


NOME PÁGINA

ARRANJO DO AQUECEDOR-CABINE . . . . . 1444
GRUPO DO AQUECEDOR DA CABINE . . . . . 1446
GRUPO DA BUZINA ELÉTRICA . . . . . 1456
GRUPO DE ALOJAMENTO-SUSPENSÃO DO ASSENTO . . . . . 1458
GRUPO DO INDICADOR-NÍVEL . . . . . 1464
ARRANJO DE INSTALAÇÃO-RÁDIO . . . . . 1465
GRUPO DE INSTALAÇÃO-RÁDIO . . . . . 1466
GRUPO DE ISOLAMENTO-CLIMA . . . . . 1472
GRUPO DE REVESTIMENTO-CABINE . . . . . 1480
GRUPO DE LINHAS-AR CONDICIONADO . . . . . 1508
GRUPO DE LINHAS-AQUECEDOR . . . . . 1520
GRUPO DE PERSIANA-CABINE . . . . . 1528
GRUPO DE ESPELHOS RETROVISORES . . . . . 1529
GRUPO DO MÓDULO-MEDIDOR QUÁDRUPLO . . . . . 1543
GRUPO DE MÓDULO-VELOCÍMETRO E TACÔMETRO . . . . . 1545
GRUPO DE MONTAGEM DA CABINE . . . . . 1550
GRUPO DE MONTAGEM DA ROPS . . . . . 1552
GRUPO DO BANCO COM ENCOSTO . . . . . 1554
GRUPO DO PAINEL DE INSTRUMENTOS . . . . . 1555
GRUPO DE RECLINAÇÃO-ASSENTO . . . . . 1588
ARRANJO DE ROPS . . . . . 1590
GRUPO DE ROPS . . . . . 1601
GRUPO DA TELA-SOL . . . . . 1618
GRUPO DO CINTO DE SEGURANÇA . . . . . 1619
GRUPO DO ASSENTO . . . . . 1621
GRUPO DO ASSENTO-ESTÁTICO . . . . . 1630
GRUPO DE ASSENTO-SUSPENSÃO . . . . . 1634
GRUPO DO SUPORTE-ASSENTO . . . . . 1642
GRUPO DE SUSPENSÃO-ASSENTO . . . . . 1648
GRUPO DE VÁLVULAS DE CONTROLE DE AR . . . . . 1652
GRUPO DO LAVADOR DE VIDRO . . . . . 1654
GRUPO DA JANELA-CABINE . . . . . 1660
ARRANJO DE LIMPADOR-JANELA . . . . . 1661
GRUPO DO LIMPADOR DO VIDRO . . . . . 1663

FERRAMENTAS DE TRABALHO . . . . . 1673
ADAPTADOR-LÂMINA . . . . . 1673
GRUPO DE BROCA-EXTREMIDADE . . . . . 1674

NOME PÁGINA

ARRANJO DE LÂMINA E PONTA-ENERGIA . . . . . 1675
ARRANJO DE LÂMINA . . . . . 1675
GRUPO DE LÂMINA . . . . . 1676
GRUPO DE LÂMINA-BULDÔZER . . . . . 1679
GRUPO DE LÂMINA-RETA . . . . . 1681
GRUPO DO SUPORTE-ESCARIFICADOR . . . . . 1683
GRUPO DO CILINDRO HIDRÁULICO . . . . . 1684
GRUPO DA BORDA CORTANTE . . . . . 1686
BORDA-CORTE . . . . . 1687
GRUPO DE LEVANTAMENTO-LÂMINA . . . . . 1693
GRUPO DE MONTAGEM-ESCARIFICADOR . . . . . 1711
ARRANJO DO ESCARIFICADOR . . . . . 1715
GRUPO DO ESCARIFICADOR . . . . . 1718
ARRANJO DO ESCARIFICADOR . . . . . 1722
GRUPO DO ESCARIFICADOR . . . . . 1724
GRUPO DE DENTES-ESCARIFICADOR . . . . . 1727

EQUIPAMENTO DE MANUTENÇÃO E SUPRIMENTOS . . . . . 1730
GRUPO DE CAIXA-FERRAMENTA . . . . . 1730
GRUPO DE PELÍCULA . . . . . 1731
GRUPO DO DECALQUE - EUA . . . . . 1735
KIT-JUNTA . . . . . 1736
PLACA E GRUPO DE PELÍCULA . . . . . 1739

ÍNDICE DE NÚMERO DE PEÇA . . . . . B1

## 1. IDENTIFICAÇÃO DA MÁQUINA

As máquinas Cat são identificadas por Número de Identificação do Produto (PIN). Alguns componentes da máquina podem ser identificados por Número de Série (N/S). Alguns componentes que são serializados são os motores, transmissões, lâminas e ríperes. A máquina e o motor são adicionalmente identificados por números de arranjo e, em alguns casos, por números de modificação. Esses números são mostradas nas placas de número de identificação do produto e na placa mestre, no compartimento do operador.

Os revendedores Cat necessitam de todos esses números para determinar com precisão a identificação da peça.

A partir do primeiro trimestre de 2001, o Número de Identificação do Produto (PIN) Cat mudou de 8 para 17 caracteres. Num esforço para fornecer identificação uniforme dos equipamentos, a Caterpillar e outros fabricantes de equipamentos de construção estão procurando estar de acordo com a última versão do padrão de numeração de identificação do produto. Os PINs de máquinas não rodoviárias são definidos pela norma ISO 10261. O novo formato do PIN aplica-se a todas as máquinas e grupos geradores Cat. As placas de PIN e a marcação do chassi mostram o PIN de 17 caracteres. O novo formato se parece como a seguir:

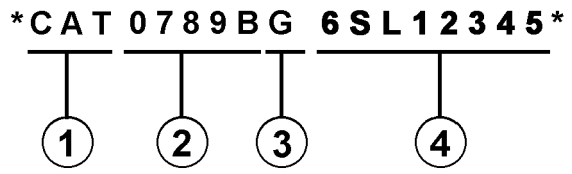


Onde:

1. Código de Fabricação Mundial da Caterpillar (caracteres 1-3)

2. Descritor da Máquina (caracteres 4-8)

3. Caractere de Verificação (caractere 9)

4. Seção do Indicador da Máquina (MIS) ou Número de Seqüência do Produto (caracteres 10-17). Esses caracteres eram anteriormente conhecidos como Número de Série.

Máquinas e grupos geradores produzidos antes do primeiro trimestre de 2001 têm o PIN no formato de oito caracteres.

Componentes tais como motores, transmissões, eixos, etc., e ferramentas de trabalho, continuam a usar o Número de Série (N/S) de oito caracteres.

## 2. PEDIDO DE PEÇAS

**⚠ Advertência**

**Quando for necessário usar peças de reposição para este produto a Caterpillar recomenda o uso de peças de reposição Cat ou peça com especificações equivalentes incluindo, mas não limitadas a, dimensões físicas, tipo, resistência e material.**

**A não observância desta advertência pode levar a falhas prematuras, danos ao produto, ferimentos pessoais ou morte.**

Peças de reposição de qualidade Cat estão disponíveis nos revendedores Cat em qualquer parte do mundo. Seus estoques de peças são atualizados e contêm todas as peças normalmente necessárias para proteger o seu investimento em Máquinas Cat. Os revendedores podem oferecer jogos de reparo ou peças remanufaturadas para lhe permitir escolher a alternativa de reparo mais conveniente para a sua situação específica. Quando encomendar peças, o seu pedido deve especificar a quantidade, o número da peça, o nome da peça e o número de série ou número de identificação da máquina na qual as peças serão usadas.

## 3. ORGANIZAÇÃO DO CATÁLOGO DE PEÇAS

As informações do produto neste catálogo estão apresentadas como "elementos de informação" que representam todos os componentes do modelo específico. Arranjo do Motor e Grupo do Assento são exemplos de elementos de informação. Os elementos de informação estão organizados em ordem alfabética por nome de peça e, em segundo lugar, por número de peça dentro de cada seção principal do catálogo;

## 4. SUMÁRIO DO CONTEÚDO

Um sumário do conteúdo encontra-se no início do catálogo. O sumário do conteúdo mostra, para cada seção do catálogo, uma lista completa de todos os elementos de informação organizados conforme eles aparecem no catálogo. Números de páginas são fornecidos para uma referência rápida de ilustrações para identificação detalhada das peças e para as listas de peças manuteniveis

## 5. ÍNDICE DAS PEÇAS DE MANUTENÇÃO

O Índice das Peças de Manutenção, localizado próximo ao início do catálogo, mostra os números de peça de manutenção usados mais freqüentemente, fornecendo descrição, quantidade, onde usada e número da página. Estas informações estão organizadas em ordem alfabética, por descrição da peça.

## 6. ÍNDICE

O índice localizado próximo à frente do catálogo é uma listagem alfabética de todos os elementos de informação inclusos no catálogo. Números de páginas são fornecidos para uma referência rápida de ilustrações para identificação detalhada das peças e para as listas de peças manuteniveis

## 7. ÍNDICE DOS NÚMEROS DE PEÇAS

Um índice numérico listando todos os números de peças e os números das páginas correspondentes aparece no final do catálogo.

## 8. LEGENDAS

Legendas localizadas no início de cada elemento de informação identificam o número e o nome da peça juntamente com informação descritiva adicional. As informações sobre o PIN e o N/S (número de série) encontradas em cada legenda devem ser usadas para selecionar a informação correta para uma máquina específica. Informações sobre opcionais de reposição no campo, identificação de componentes acessórios opcionais e onde usado ("parte de") também são fornecidas.

A primeira linha de uma legenda é mostrada em letras grandes para indicar o início de um elemento de informação. As legendas das páginas adicionais requeridas para ilustrar um elemento de informação serão mostradas em letras normais e conterão o termo (continuação).

## 9. PEÇAS NÃO MANUTENÍVEIS

Em alguns casos é necessário mostrar peças não manuteníveis que são uma ligação para um nível inferior de uma lista de peças manuteniveis Esses números de peças não serviçáveis são mostrados em itálico indicando que elas não estão disponíveis.

## 10. NÚMEROS DE REFERÊNCIA DA LISTA DE PEÇAS

Os números mostrados na coluna N° de Ref. correspondem aos números usados no(s) gráfico(s) associado(s). Um sufixo alfabético pode ser adicionado a um número de referência para identificar itens de um nível inferior. Os números mostrados na coluna Ref. Gráfica referem-se ao identificador do número do gráfico mostrado no canto inferior esquerdo de cada ilustração. O número Ref. Gráfica pode ser usado juntamente com o N° de Ref. do item para determinar o número de página correto. Pode haver uma omissão intencional de um N° de Ref. numa lista já que as informações são atualizadas para refletirem os números de peças serviçáveis mais atuais.

## 11. NOMES DE PEÇAS ENDENTADOS

Quando um nome de peça está deslocado dentro de uma lista de peças, ele faz parte do grupo ou conjunto sob o qual ele está deslocado.

## 12. LETRAS DE REFERÊNCIA DE ILUSTRAÇÕES

Quando necessário, as ilustrações conterão letras de referência (A, B, C, etc.) que têm a finalidade de rastrear as linhas e fiações entre um ponto e outro. Elas também são usadas para mostrar onde reconectar ilustrações que foram separadas.

## 13. ABREVIAÇÕES E SÍMBOLOS

D.E. – Diâmetro externo
D.I. – Diâmetro interno
A – Não faz parte deste grupo
B – Use conforme necessário
C – Mudança em relação ao tipo anterior
D – Encomende por metro
E – Encomende por centímetro
F – Não mostrado
G – Encomende por polegada
I – Consulte o Sistema de Informações Hidráulicas
M – Peça métrica
R – Peça remanufaturada pode estar disponível
Y – Ilustração em separado
Z – Não disponível separadamente

14. DESCRIÇÃO DAS MUDANÇAS DE TIPOS

Tipo - Um tipo é definido como qualquer mudança na configuração que requer um Elemento de Informação adicional para um Arranjo, Grupo ou Conjunto Se intervalos de números de série não forem disponíveis para os tipos, um número de tipo (Tipo 1, Tipo 2, Tipo 3, etc.) será mostrado na legenda. Essas mudanças de "tipo" são identificadas com uma nota "C" (mudança em relação ao tipo anterior) na lista de peças. Somente os "tipos" que se aplicam a este catálogo de peças serão incluídos Tipos adicionais podem existir fazendo com que notas "C" apareçam num elemento de informação quando nenhum outro tipo for mostrado.

15.<FIM>

Este símbolo indica o final de um elemento de informação.

NOTA:

O desenvolvimento e o melhoramento contínuos do projeto do produto podem causar mudanças na sua máquina que podem não estar inclusas nesta publicação. Sempre que surgir uma dúvida a respeito do seu produto Cat ou sobre esta publicação, consulte o seu revendedor Cat para obter as mais recentes informações disponíveis.

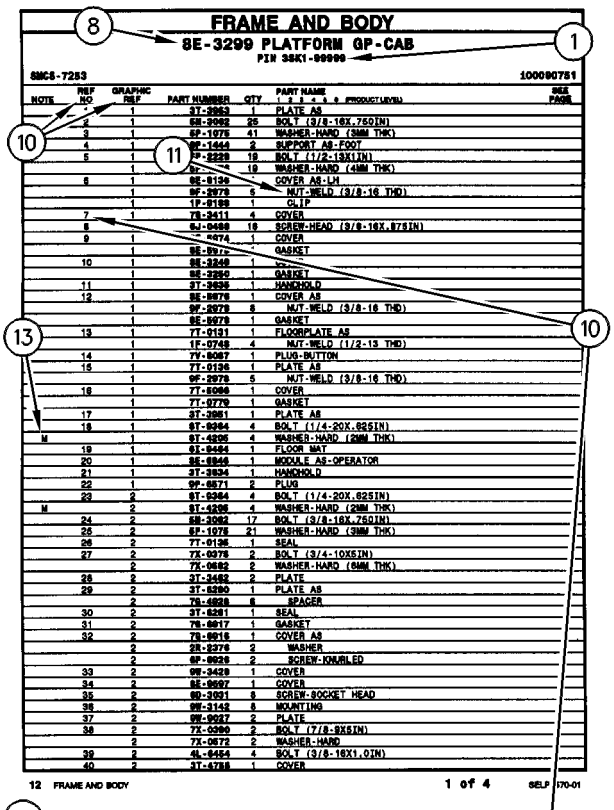

FRAME AND BODY

8E-3299 PLATFORM GP-CAB

PIN 3SK1-99999

SMCS-7283 100090751

| NOTE | REF NO | GRAPHIC REF | PART NUMBER | QTY | PART NAME 1 2 3 4 5 6 (PRODUCT LEVEL) | SEE PAGE |
|---|---|---|---|---|---|---|
| | | 1 | 3T-3963 | 1 | PLATE AS | |
| | 2 | 1 | 6M-3982 | 25 | BOLT (3/8-16X.75DIN) | |
| | 3 | 1 | 5P-1078 | 41 | WASHER-HARD (3MM THK) | |
| | 4 | 1 | 9P-1444 | 2 | SUPPORT AS-FOOT | |
| | 5 | 1 | 7P-2229 | 18 | BOLT (1/2-13X1IN) | |
| | | 1 | 5P-[illegible] | 18 | WASHER-HARD (4MM THK) | |
| | 6 | 1 | 8E-8136 | 1 | COVER AS-LH | |
| | | 1 | 9P-2979 | 6 | NUT-WELD (3/8-16 THD) | |
| | | 1 | 1P-8199 | 1 | CLIP | |
| | 7 | 1 | 7S-3411 | 4 | COVER | |
| | 8 | | 6J-0488 | 18 | SCREW-HEAD (3/8-16X.875IN) | |
| | 9 | 1 | [illegible]-0474 | 1 | COVER | |
| | | 1 | 8E-8976 | 1 | GASKET | |
| | 10 | 1 | 8E-3249 | 1 | [illegible] | |
| | | 1 | 8E-3250 | 1 | GASKET | |
| | 11 | 1 | 3T-3935 | 1 | HANDHOLD | |
| | 12 | 1 | 8E-8978 | 1 | COVER AS | |
| | | 1 | 9P-2979 | 8 | NUT-WELD (3/8-16 THD) | |
| | | 1 | 8E-8979 | 1 | GASKET | |
| | 13 | 1 | 7T-0131 | 1 | FLOORPLATE AS | |
| | | 1 | 1F-0748 | 4 | NUT-WELD (1/2-13 THD) | |
| | 14 | 1 | 7V-8067 | 1 | PLUG-BUTTON | |
| | 15 | 1 | 7T-0136 | 1 | PLATE AS | |
| | | 1 | 9P-2979 | 5 | NUT-WELD (3/8-16 THD) | |
| | 16 | 1 | 7T-8066 | 1 | COVER | |
| | | 1 | 7T-0779 | 1 | GASKET | |
| | 17 | 1 | 3T-3961 | 1 | PLATE AS | |
| | 18 | 1 | 6T-9364 | 4 | BOLT (1/4-20X.625IN) | |
| M | | 1 | 6T-4236 | 4 | WASHER-HARD (2MM THK) | |
| | 19 | 1 | 6T-8464 | 1 | FLOOR MAT | |
| | 20 | 1 | 8E-8946 | 1 | MODULE AS-OPERATOR | |
| | 21 | 1 | 3T-3934 | 1 | HANDHOLD | |
| | 22 | 1 | 9P-8571 | 2 | PLUG | |
| | 23 | 2 | 6T-9364 | 4 | BOLT (1/4-20X.625IN) | |
| M | | 2 | 6T-4236 | 4 | WASHER-HARD (2MM THK) | |
| | 24 | 2 | 6M-3982 | 17 | BOLT (3/8-16X.75DIN) | |
| | 25 | 2 | 5P-1078 | 21 | WASHER-HARD (3MM THK) | |
| | 26 | 2 | 7T-0136 | 1 | SEAL | |
| | 27 | 2 | 7X-0378 | 2 | BOLT (3/4-10X5IN) | |
| | | 2 | 7X-0682 | 2 | WASHER-HARD (6MM THK) | |
| | 28 | 2 | 3T-3462 | 2 | PLATE | |
| | 29 | 2 | 3T-8280 | 1 | PLATE AS | |
| | | 2 | 7S-4828 | 6 | SPACER | |
| | 30 | 2 | 3T-8281 | 1 | SEAL | |
| | 31 | 2 | 7S-8817 | 1 | GASKET | |
| | 32 | 2 | 7S-8816 | 1 | COVER AS | |
| | | 2 | 2S-2376 | 2 | WASHER | |
| | | 2 | 6P-8626 | 2 | SCREW-KNURLED | |
| | 33 | 2 | 9W-3429 | 1 | COVER | |
| | 34 | 2 | 8E-8697 | 1 | COVER | |
| | 35 | 2 | 9D-3931 | 8 | SCREW-SOCKET HEAD | |
| | 36 | 2 | 9W-3142 | 8 | MOUNTING | |
| | 37 | 2 | 9W-9927 | 2 | PLATE | |
| | 38 | 2 | 7X-0290 | 2 | BOLT (7/8-9X5IN) | |
| | | 2 | 7X-0572 | 2 | WASHER-HARD | |
| | 39 | 2 | 4L-6454 | 4 | BOLT (3/8-16X1.0IN) | |
| | 40 | 2 | 3T-4788 | 1 | COVER | |

12 FRAME AND BODY 1 of 4 SELP[illegible]70-01

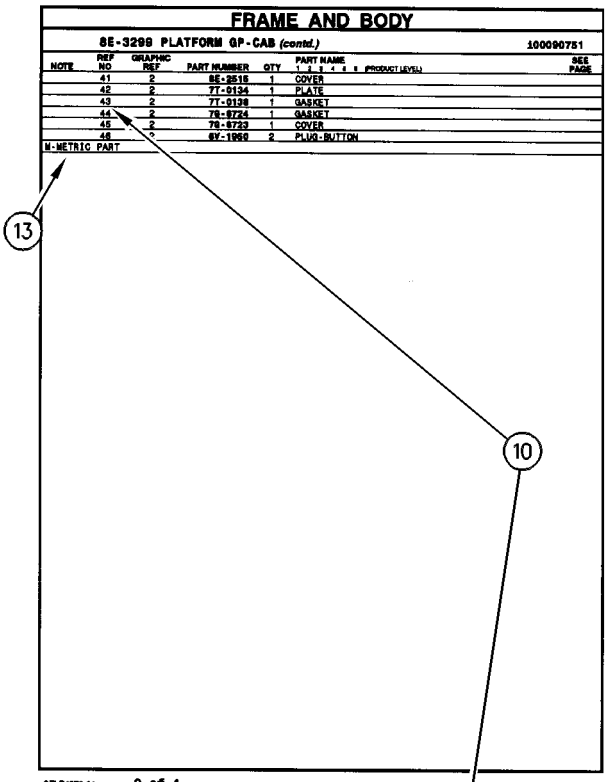

FRAME AND BODY

8E-3299 PLATFORM GP-CAB (contd.) 100090751

| NOTE | REF NO | GRAPHIC REF | PART NUMBER | QTY | PART NAME 1 2 3 4 5 6 (PRODUCT LEVEL) | SEE PAGE |
|---|---|---|---|---|---|---|
| | 41 | 2 | 8E-2516 | 1 | COVER | |
| | 42 | 2 | 7T-0134 | 1 | PLATE | |
| | 43 | 2 | 7T-0138 | 1 | GASKET | |
| | 44 | 2 | 7S-8724 | 1 | GASKET | |
| | 45 | 2 | 7S-8723 | 1 | COVER | |
| | 46 | 2 | 6V-1960 | 2 | PLUG-BUTTON | |

M-METRIC PART

SELP4570-01 2 of 4 FRAME AND BODY 13

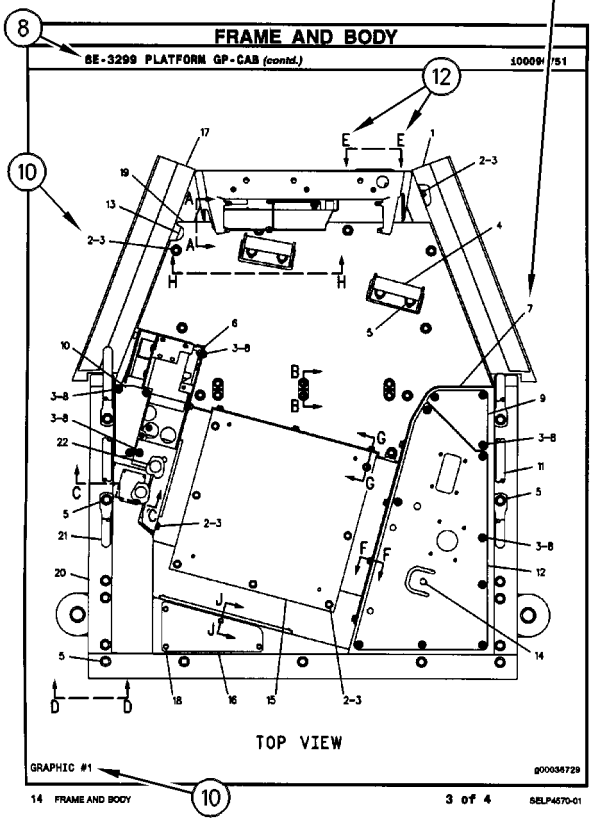

FRAME AND BODY

8E-3299 PLATFORM GP-CAB (contd.) 100090751

TOP VIEW

GRAPHIC #1 g00036729

14 FRAME AND BODY 3 of 4 SELP4570-01

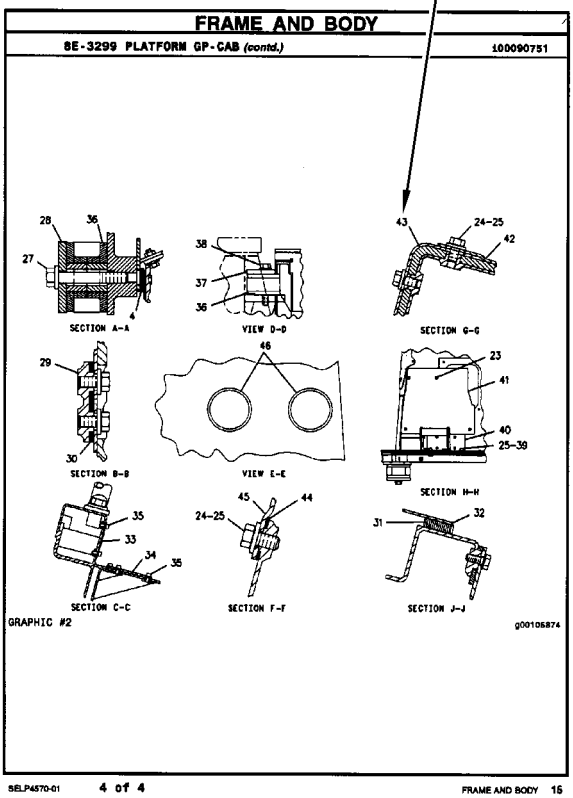

FRAME AND BODY

8E-3299 PLATFORM GP-CAB (contd.) 100090751

SECTION A-A

VIEW D-D

SECTION G-G

SECTION B-B

VIEW E-E

SECTION H-H

SECTION C-C

SECTION F-F

SECTION J-J

GRAPHIC #2 g00105874

SELP4570-01 4 of 4 FRAME AND BODY 15

COMPONENTES REMANUFATURADOS

Como uma opção ao fazer reparos, considere os Componentes Remanufaturados Cat. Os componentes disponíveis por meio do Programa de Remanufaturados Cat são identificados no manual de peças de três maneiras:

- com a letra R no campo de observação da lista de peças
- com um R* no início da primeira linha da legenda
- com um R* no fim da primeira linha da legenda

Os componentes típicos no Programa de Remanufatura incluem:

ALTERNADORES
BIELAS
VIRABREQUINS - ABAIXO DO TAMANHO
VIRABREQUINS - ATUALIZAÇÃO PARA NOVO
CABEÇOTES DE CILINDROS
MÓDULOS DE CONTROLE ELETRÔNICOS (ECM, ELECTRONIC CONTROL MODULES)
SENSORES ELETRÔNICOS
INJETORES DE COMBUSTÍVEL
BICOS DE COMBUSTÍVEL
BOMBAS DE COMBUSTÍVEL
GOVERNADORES
BOMBAS DE ÓLEO
PISTÕES
BLOCOS CURTOS
MOTORES DE PARTIDA
TURBOCOMPRESSORES COMPLETOS
CARTUCHOS DO TURBOCOMPRESSOR
BOMBAS DE ÁGUA

Motores Cat Remanufaturados também estão disponíveis para muitos arranjos de motor.

# ADITIVOS SUPLEMENTARES DO LÍQUIDO ARREFECEDOR

BENEFÍCIOS PARA O CLIENTE:

Protege contra cavitação, espuma, erosão e acúmulo de escamação em sistemas de arrefecimento.

- Fornece condicionador do líquido arrefecedor medido.

DESCRIÇÃO:

Os aditivos se esgotam do líquido arrefecedor com a operação normal. Por esse motivo, os Aditivos Suplementares do Líquido Arrefecedor (SCA, Supplemental Coolant Additives) deverão ser adicionados a todos os líquidos arrefecedores de serviço pesado em intervalos regulares. Além disso, quando não usar um Anticongelante totalmente formulado, pré-carregado, como Cat DEAC, uma carga inicial de SCA deve ser adicionada ao sistema de arrefecimento. A quantidade de SCA adicionado ao sistema depende da capacidade do sistema.

O SCA para o enchimento inicial é fornecido como um líquido. O SCA para os intervalos de manutenção estão disponíveis na forma de líquido e como um elemento rosqueado. (Não disponível para a Família de Motores 3600)

OBSERVAÇÃO:

A quantidade de SCA adicionada no enchimento inicial não é a mesma que a quantidade adicionada nos intervalos de manutenção.

Os elementos de aditivo do líquido arrefecedor podem ser usados com um anticongelante tipo glicol de etileno ou propileno que atenda às Especificações ASTM D4985 ou ASTM D5345.

OBSERVAÇÃO:

Para uso somente com o líquido arrefecedor de serviço pesado padrão, não se destina ao uso com Líquido Arrefecedor de Vida Útil Prolongada.

PEÇAS NECESSÁRIAS:

| Capacidade do Sistema de Arrefecimento | | Líquido SCA no Enchimento Inicial | Líquido SCA em Manutenção* | Elemento de Manutenção SCA Rosqueado* |
|---|---|---|---|---|
| Litros | Galões | | | |
| 22-30 | (6-8) | 3P-2044 (1) | 6V-3542 (1) | 111-2370 (1) |
| 30-38 | (8-10) | 3P-2044 (1)<br>6V-3542 (1) | 111-2372 (1) | 111-2369 (1) |
| 38-49 | (10-13) | 3P-2044 (1)<br>8T-1589 (1) | 111-2372 (1) | 111-2369 (1) |
| 49-64 | (13-17) | 3P-2044 (2) | 8T-1589 (1) | 9N-3368 (1) |
| 64-83 | (17-22) | 3P-2044 (2)<br>8T-1589 (1) | 111-2372 (1)<br>6V-3542 (1) | 111-2371 (1) |
| 83-114 | (22-30) | 3P-2044 (3)<br>8T-1589 (1) | 3P-2044 (1) | 9N-3718 (1) |
| 114-163 | (30-43) | 3P-2044 (5) | 3P-2044 (1)<br>6V-3542 (1) | 111-2371 (2) |
| 163-242 | (43-64) | 3P-2044 (8) | 3P-2044 (2) | 9N-3718 (2) |

* O período de manutenção normal é de 250 horas. Consulte o Manual de Operação e Manutenção para obter instruções de manutenção completa do líquido arrefecedor.

# ADITIVOS SUPLEMENTARES DO LÍQUIDO ARREFECEDOR

( ) indica a quantidade necessária.

# PEÇAS DE MANUTENÇÃO

| DESCRIÇÃO | NÚMERO DA PEÇA | QTD. | ONDE É USADO | PÁGINA |
|---|---|---|---|---|
| ARMAÇÃO E CAÇAMBA (ARMAÇÃO E CAÇAMBA) | | | | |
| BUJÃO MAGNÉTICO (DRENO DA CAIXA) (DRENO DE ÓLEO DO COMANDO FINAL) (PLUG-MAGNETIC (CASE DRAIN) (FINAL DRIVE OIL DRAIN)) | 8M-3837 | 1 | GRUPO DE CARCAÇA E ARMAÇÃO (CASE & FRAME GP) | 822 |
| COMPARTIMENTO DO OPERADOR (COMPARTIMENTO DO OPERADOR) | | | | |
| CHAVE (KEY) | 113-5805 | 1 | GRUPO DE ALOJAMENTO-SUSPENSÃO DO ASSENTO (HOUSING GP-SEAT SUSPENSION) | 1458 |
| | | 1 | GRUPO DE ALOJAMENTO-SUSPENSÃO DO ASSENTO (HOUSING GP-SEAT SUSPENSION) | 1461 |
| CONJUNTO DA LÂMINA-LIMPADOR (335 MM) (FRONTAL, INFERIOR) (BLADE AS-WIPER (335-MM) (FRONT, LOWER)) | 123-4355 | 2 | GRUPO DO LIMPADOR DO VIDRO (WIPER GP-WINDOW) | 1663 |
| CONJUNTO DA LÂMINA-LIMPADOR (450 MM) (BLADE AS-WIPER (450-MM)) | 6V-5853 | 1 | GRUPO DO LIMPADOR DO VIDRO (WIPER GP-WINDOW) | 1668 |
| | | 1 | GRUPO DO LIMPADOR DO VIDRO (WIPER GP-WINDOW) | 1671 |
| CONJUNTO DA LÂMINA-LIMPADOR (450 MM) (DIANTEIRA) (BLADE AS-WIPER (450-MM) (FRONT)) | 6V-5853 | 1 | GRUPO DO LIMPADOR DO VIDRO (WIPER GP-WINDOW) | 1663 |
| | | 1 | GRUPO DO LIMPADOR DO VIDRO (WIPER GP-WINDOW) | 1666 |
| CONJUNTO DE ELEMENTO FILTRANTE-AR DA CABINE (FILTER ELEMENT AS-CAB AIR) | 231-4486 | 1 | GRUPO DO FILTRO DE AR DA CABINE (FILTER GP-CAB AIR) | 1440 |
| | | 1 | GRUPO DO FILTRO DE AR DA CABINE (FILTER GP-CAB AIR) | 1441 |
| | 231-4487 | 2 | GRUPO DO FILTRO DE AR DA CABINE (FILTER GP-CAB AIR) | 1440 |
| | | 2 | GRUPO DO FILTRO DE AR DA CABINE (FILTER GP-CAB AIR) | 1441 |
| | 232-1732 | 1 | GRUPO DO FILTRO DE AR DA CABINE (FILTER GP-CAB AIR) | 1440 |
| | | 1 | GRUPO DO FILTRO DE AR DA CABINE (FILTER GP-CAB AIR) | 1441 |
| | 7T-7358 | 1 | GRUPO DO FILTRO DE AR DA CABINE (FILTER GP-CAB AIR) | 1440 |
| | | 1 | GRUPO DO FILTRO DE AR DA CABINE (FILTER GP-CAB AIR) | 1441 |
| CONJUNTO DE SCREEN (SCREEN AS) | 466-1003 | 1 | GRUPO DA TELA-SOL (SCREEN GP-SUN) | 1618 |
| CONJUNTO DE SECADOR DE REFRIGERANTE (DRYER AS-REFRIGERANT) | 257-3227 | 1 | GRUPO DE LINHAS-AR CONDICIONADO (LINES GP-AIR CONDITIONER) | 1508 |

# PEÇAS DE MANUTENÇÃO

| DESCRIÇÃO | NÚMERO DA PEÇA | QTD. | ONDE É USADO | PÁGINA |
|---|---|---|---|---|
| CONJUNTO DE SECADOR DE REFRIGERANTE (AR CONDICIONADO) (DRYER AS-REFRIGERANT (AIR CONDITIONER)) | 257-3227 | 1 | GRUPO DE LINHAS-AR CONDICIONADO (LINES GP-AIR CONDITIONER) | 1511 |
| CONJUNTO DE SECADOR DE REFRIGERANTE (EM LINHA) (DRYER AS-REFRIGERANT (IN-LINE)) | 257-3226 | 1 | GRUPO DE LINHAS-AR CONDICIONADO (LINES GP-AIR CONDITIONER) | 1517 |
| CONJUNTO DE SECADOR DE REFRIGERANTE (SECADOR) (DRYER AS-REFRIGERANT (DRYER)) | 257-3227 | 1 | GRUPO DE LINHAS-AR CONDICIONADO (LINES GP-AIR CONDITIONER) | 1514 |
| CORREIA TIPO SERPENTINA (BELT-SERPENTINE) | 185-5872 | 1 | GRUPO DO COMPRESSOR-FLUIDO REFRIGERANTE (COMPRESSOR GP-REFRIGERANT) | 1344 |
| | | 1 | GRUPO DO COMPRESSOR-FLUIDO REFRIGERANTE (COMPRESSOR GP-REFRIGERANT) | 1346 |
| | | 1 | GRUPO DO COMPRESSOR-FLUIDO REFRIGERANTE (COMPRESSOR GP-REFRIGERANT) | 1348 |
| | | 1 | GRUPO DO COMPRESSOR-FLUIDO REFRIGERANTE (COMPRESSOR GP-REFRIGERANT) | 1350 |
| | | 1 | GRUPO DO COMPRESSOR-FLUIDO REFRIGERANTE (COMPRESSOR GP-REFRIGERANT) | 1353 |
| FUSÍVEL (10 AMPÈRES) (FUSE (10-AMPERE)) | 9W-1442 | 2 | GRUPO DE ESPELHOS RETROVISORES (MIRROR GP-REAR VIEW) | 1541 |
| | | 1 | GRUPO DE VENTILADOR-CIRCULAÇÃO (FAN GP-CIRCULATING) | 1435 |
| | | 1 | GRUPO DE VENTILADOR-CIRCULAÇÃO (FAN GP-CIRCULATING) | 1436 |
| | | 1 | GRUPO DE VENTILADOR-CIRCULAÇÃO (FAN GP-CIRCULATING) | 1437 |
| | | 1 | GRUPO DE VENTILADOR-CIRCULAÇÃO (FAN GP-CIRCULATING) | 1438 |
| | | 1 | GRUPO DO LIMPADOR DO VIDRO (WIPER GP-WINDOW) | 1668 |
| | | 1 | GRUPO DO LIMPADOR DO VIDRO (WIPER GP-WINDOW) | 1671 |
| FUSÍVEL (15 AMPERE) (FUSE (15-AMPERE)) | 9W-1441 | 1 | ARRANJO DO AR CONDICIONADO (AIR CONDITIONER AR) | 1299 |
| | | 1 | ARRANJO DO AR CONDICIONADO (AIR CONDITIONER AR) | 1301 |
| | | 1 | ARRANJO DO AR CONDICIONADO (AIR CONDITIONER AR) | 1303 |
| | | 1 | ARRANJO DO AR CONDICIONADO (AIR CONDITIONER AR) | 1305 |
| | | 1 | ARRANJO DO AR CONDICIONADO (AIR CONDITIONER AR) | 1309 |
| | | 1 | ARRANJO DO AR CONDICIONADO (AIR CONDITIONER AR) | 1310 |

| DESCRIÇÃO | NÚMERO DA PEÇA | QTD. | ONDE É USADO | PÁGINA |
|---|---|---|---|---|
| | | 1 | GRUPO DO AQUECEDOR DA CABINE (HEATER GP-CAB) | 1455 |
| FUSÍVEL (15 AMPERE) (AQUECEDOR) (FUSE (15-AMPERE) (HEATER)) | 9W-1441 | 1 | GRUPO DE AQUECEDOR E MONTAGEM-CABINA (HEATER & MTG GP-CAB) | 1442 |
| | | 1 | GRUPO DE AQUECEDOR E MONTAGEM-CABINA (HEATER & MTG GP-CAB) | 1443 |
| GRUPO DO CINTO DE SEGURANÇA (AJUSTÁVEL, 3 POL.) (SEAT BELT GP (ADJUSTABLE, 3-IN)) | 8Y-4030 | 1 | GRUPO DO ASSENTO (SEAT GP) | 1621 |
| GRUPO DO CINTO DE SEGURANÇA (RETRÁTIL, 3 POL) (SEAT BELT GP (RETRACTABLE, 3-IN)) | 222-0345 | 1 | GRUPO DO ASSENTO (SEAT GP) | 1625 |
| GRUPO DO CINTO DE SEGURANÇA (RETRÁTIL) (SEAT BELT GP (RETRACTABLE)) | 116-1965 | 1 | GRUPO DE ASSENTO-SUSPENSÃO (SEAT GP-SUSPENSION) | 1637 |
| | | 1 | GRUPO DE ASSENTO-SUSPENSÃO (SEAT GP-SUSPENSION) | 1639 |
| | | 1 | GRUPO DO ASSENTO (SEAT GP) | 1624 |
| | | 1 | GRUPO DO ASSENTO-ESTÁTICO (SEAT GP-STATIC) | 1631 |
| LÂMPADA (12 V) (LAMP (12-VOLT)) | 8M-6176 | 2 | GRUPO DO MÓDULO-MEDIDOR QUÁDRUPLO (MODULE GP-QUAD GAUGE) | 1543 |
| LÂMPADA (24 V, 0,17 A) (LAMP (24-VOLT, 0.17-AMPERE)) | 100-3245 | 1 | GRUPO DO AR CONDICIONADO (AIR CONDITIONER GP) | 1314 |
| | | 1 | GRUPO DO AR CONDICIONADO (AIR CONDITIONER GP) | 1319 |
| | | 2 | GRUPO DO PAINEL DE INSTRUMENTOS (PANEL GP-INSTRUMENT) | 1577 |
| | | 2 | GRUPO DO PAINEL DE INSTRUMENTOS (PANEL GP-INSTRUMENT) | 1580 |
| | | 2 | GRUPO DO PAINEL DE INSTRUMENTOS (PANEL GP-INSTRUMENT) | 1583 |
| | | 2 | GRUPO DO PAINEL DE INSTRUMENTOS (PANEL GP-INSTRUMENT) | 1586 |
| LÂMPADA (24 V) (LAMP (24-VOLT)) | 107-1983 | 14 | GRUPO DO PAINEL DE INSTRUMENTOS (PANEL GP-INSTRUMENT) | 1555 |
| | | 14 | GRUPO DO PAINEL DE INSTRUMENTOS (PANEL GP-INSTRUMENT) | 1558 |
| | | 14 | GRUPO DO PAINEL DE INSTRUMENTOS (PANEL GP-INSTRUMENT) | 1561 |

| DESCRIÇÃO | NÚMERO DA PEÇA | QTD. | ONDE É USADO | PÁGINA |
|---|---|---|---|---|
| | | 14 | GRUPO DO PAINEL DE INSTRUMENTOS (PANEL GP-INSTRUMENT) | 1563 |
| | | 15 | GRUPO DO PAINEL DE INSTRUMENTOS (PANEL GP-INSTRUMENT) | 1565 |
| | | 15 | GRUPO DO PAINEL DE INSTRUMENTOS (PANEL GP-INSTRUMENT) | 1568 |
| | | 15 | GRUPO DO PAINEL DE INSTRUMENTOS (PANEL GP-INSTRUMENT) | 1571 |
| | | 15 | GRUPO DO PAINEL DE INSTRUMENTOS (PANEL GP-INSTRUMENT) | 1574 |
| | | 14 | GRUPO DO PAINEL DE INSTRUMENTOS (PANEL GP-INSTRUMENT) | 1577 |
| | | 14 | GRUPO DO PAINEL DE INSTRUMENTOS (PANEL GP-INSTRUMENT) | 1580 |
| | | 14 | GRUPO DO PAINEL DE INSTRUMENTOS (PANEL GP-INSTRUMENT) | 1583 |
| | | 14 | GRUPO DO PAINEL DE INSTRUMENTOS (PANEL GP-INSTRUMENT) | 1586 |
| | 8D-1429 | 1 | GRUPO DE AR CONDICIONADO E AQUECEDOR (AIR CONDITIONER & HEATER GP) | 1291 |
| | | 1 | GRUPO DO AQUECEDOR DA CABINE (HEATER GP-CAB) | 1446 |
| | | 1 | GRUPO DO AQUECEDOR DA CABINE (HEATER GP-CAB) | 1451 |
| LÂMPADA (24 VOLTS, 0,2 AMPÈRE) (LAMP (24-VOLT, 0.2-AMPERE)) | 7N-5876 | 2 | GRUPO DO PAINEL DE INSTRUMENTOS (PANEL GP-INSTRUMENT) | 1556 |
| | | 2 | GRUPO DO PAINEL DE INSTRUMENTOS (PANEL GP-INSTRUMENT) | 1559 |
| | | 2 | GRUPO DO PAINEL DE INSTRUMENTOS (PANEL GP-INSTRUMENT) | 1561 |
| | | 2 | GRUPO DO PAINEL DE INSTRUMENTOS (PANEL GP-INSTRUMENT) | 1563 |
| | | 2 | GRUPO DO PAINEL DE INSTRUMENTOS (PANEL GP-INSTRUMENT) | 1566 |
| | | 2 | GRUPO DO PAINEL DE INSTRUMENTOS (PANEL GP-INSTRUMENT) | 1569 |

# PEÇAS DE MANUTENÇÃO

| DESCRIÇÃO | NÚMERO DA PEÇA | QTD. | ONDE É USADO | PÁGINA |
|---|---|---|---|---|
| | | 2 | GRUPO DO PAINEL DE INSTRUMENTOS (PANEL GP-INSTRUMENT) | 1571 |
| | | 2 | GRUPO DO PAINEL DE INSTRUMENTOS (PANEL GP-INSTRUMENT) | 1574 |
| EQUIPAMENTO DE MANUTENÇÃO E SUPRIMENTOS (EQUIPAMENTO DE MANUTENÇÃO E SUPRIMENTOS) | | | | |
| RETENTOR DA TAMPA DA VÁLVULA (SEAL-VALVE COVER) | 272-0388 | 1 | KIT-JUNTA (KIT-GASKET) | 1737 |
| | | 1 | KIT-JUNTA (KIT-GASKET) | 1738 |
| VEDADOR-TOTAL (SEAL-INTEGRAL) | 166-2905 | 1 | KIT-JUNTA (KIT-GASKET) | 1736 |
| MOTOR BÁSICO (MOTOR BÁSICO) | | | | |
| CONJUNTO DE BUJÃO-DRENO (MAGNÉTICO) (CÁRTER DO ÓLEO DO MOTOR) (PLUG AS-DRAIN (MAGNETIC) (ENGINE OIL PAN)) | 168-2288 | 1 | GRUPO DO CÁRTER DE ÓLEO (PAN GP-OIL) | 117 |
| CONJUNTO DE CORREIA EM V (INCLUI 3 CORREIAS) (V-BELT SET (INCLUDES 3-BELTS)) | 9L-1630 | 1 | GRUPO DO COMANDO DO VENTILADOR (DRIVE GP-FAN) | 86 |
| | | 1 | GRUPO DO COMANDO DO VENTILADOR (DRIVE GP-FAN) | 88 |
| CORREIA EM V (V-BELT) | 9L-1629 | 3 | GRUPO DO COMANDO DO VENTILADOR (DRIVE GP-FAN) | 88 |
| CORREIA TIPO SERPENTINA (BELT-SERPENTINE) | 198-3611 | 1 | GRUPO DE FIXAÇÃO DO MOTOR E DA TRANSMISSÃO (MOUNTING GP-ENGINE & XMSN) | 108 |
| | | 1 | GRUPO DE FIXAÇÃO DO MOTOR E DA TRANSMISSÃO (MOUNTING GP-ENGINE & XMSN) | 110 |
| | | 1 | GRUPO DO TENSOR DA CORREIA (BELT TENSIONER GP) | 53 |
| RETENTOR DA TAMPA DA VÁLVULA (SEAL-VALVE COVER) | 272-0388 | 1 | GRUPO DA TAMPA-MECANISMO DA VÁLVULA (COVER GP-VALVE MECHANISM) | 60 |
| | | 1 | GRUPO DA TAMPA-MECANISMO DA VÁLVULA (COVER GP-VALVE MECHANISM) | 64 |
| VEDADOR-TOTAL (SEAL-INTEGRAL) | 135-9819 | 1 | GRUPO DA TAMPA-ALOJAMENTO DIANTEIRO (COVER GP-FRONT HOUSING) | 59 |
| | | 1 | GRUPO DO COMPRESSOR DE AR (AIR COMPRESSOR GP) | 45 |
| | | 1 | GRUPO DO COMPRESSOR DE AR (AIR COMPRESSOR GP) | 48 |
| | | 1 | GRUPO DO COMPRESSOR DE AR (AIR COMPRESSOR GP) | 50 |
| | | 1 | KIT-JUNTA DA TAMPA DIANTEIRA (KIT-FRONT COVER GASKET) | 101 |

# PEÇAS DE MANUTENÇÃO

| DESCRIÇÃO | NÚMERO DA PEÇA | QTD. | ONDE É USADO | PÁGINA |
|---|---|---|---|---|
| | | 1 | KIT-JUNTA DA TAMPA DIANTEIRA (KIT-FRONT COVER GASKET) | 102 |
| | 166-2905 | 1 | GRUPO DO CÁRTER DE ÓLEO (PAN GP-OIL) | 118 |
| | | 1 | GRUPO DO CÁRTER DE ÓLEO (PAN GP-OIL) | 119 |
| | | 1 | GRUPO DO CÁRTER DE ÓLEO (PAN GP-OIL) | 120 |
| SISTEMA DE ARREFECIMENTO (SISTEMA DE ARREFECIMENTO) | | | | |
| CONJUNTO DE TAMPA DO TANQUE DE LÍQUIDO ARREFECEDOR (CAP AS-COOLANT TANK) | 251-3227 | 1 | GRUPO DO TANQUE DE LÍQUIDO ARREFECEDOR (TANK GP-COOLANT) | 189 |
| | | 1 | GRUPO DO TANQUE DE LÍQUIDO ARREFECEDOR (TANK GP-COOLANT) | 191 |
| TERMOSTATO (97 GRAUS C) (LÍQUIDO ARREFECEDOR) (REGULATOR-WATER TEMPERATURE (97-DEG C) (COOLANT)) | 115-4223 | 2 | GRUPO DE TUBULAÇÕES DE ÁGUA (LINES GP-WATER) | 164 |
| | | 2 | GRUPO DE TUBULAÇÕES DE ÁGUA (LINES GP-WATER) | 172 |
| SISTEMA DE COMBUSTÍVEL (SISTEMA DE COMBUSTÍVEL) | | | | |
| CONJUNTO DE FILTRO SEPARADOR DE ÁGUA E COMBUSTÍVEL (PRIMÁRIO) (FILTER AS-WATER SEP & FUEL (PRIMARY)) | 326-1644 | 1 | GRUPO DE FILTRO-SEPARADOR DE ÁGUA E COMBUSTÍVEL (FILTER GP-WATER SEP & FUEL) | 228 |
| CONJUNTO DE TAMPA DE COMBUSTÍVEL (TRAVÁVEL, VENTILADO) (CAP AS-FUEL (LOCKABLE, VENTED)) | 349-7059 | 1 | GRUPO DO TANQUE DE COMBUSTÍVEL (TANK GP-FUEL) | 256 |
| FILTRO DE COMBUSTÍVEL (EFICIÊNCIA AVANÇADA) (FILTER-FUEL (ADVANCED EFFICIENCY)) | 1R-0749 | 2 | GRUPO DE TUBULAÇÕES DE COMBUSTÍVEL (LINES GP-FUEL) | 238 |
| | 1R-0762 | 1 | GRUPO DE TUBULAÇÕES DE COMBUSTÍVEL (LINES GP-FUEL) | 234 |
| TELA FILTRANTE DE COMBUSTÍVEL (TANQUE DE COMBUSTÍVEL) (ENCHEDOR DO TANQUE) (STRAINER-FUEL (FUEL TANK) (TANK FILLER)) | 9P-7121 | 1 | GRUPO DO TANQUE DE COMBUSTÍVEL (TANK GP-FUEL) | 256 |
| SISTEMA DE ENTRADA E DE ESCAPE DE AR (SISTEMA DE ENTRADA E DE ESCAPE DE AR) | | | | |
| CONJUNTO DE ELEMENTO FILTRANTE DE AR (SECUNDÁRIO) (FILTER ELEMENT AS-AIR (SECONDARY)) | 245-6376 | 1 | GRUPO DO PURIFICADOR DE AR (AIR CLEANER GP) | 196 |
| ELEMENTO FILTRANTE DE AR (PRIMÁRIO) (FILTER ELEMENT-AIR (PRIMARY)) | 245-6375 | 1 | GRUPO DO PURIFICADOR DE AR (AIR CLEANER GP) | 196 |

# PEÇAS DE MANUTENÇÃO

| DESCRIÇÃO | NÚMERO DA PEÇA | QTD. | ONDE É USADO | PÁGINA |
|---|---|---|---|---|
| SISTEMA DE FRENAGEM (SISTEMA DE FRENAGEM) | | | | |
| FUSÍVEL (10 AMPÈRES) (FUSE (10-AMPERE)) | 9W-1442 | 1 | GRUPO DO SECADOR DE AR (AIR DRYER GP) | 890 |
| | | 1 | GRUPO DO SECADOR DE AR (AIR DRYER GP) | 901 |
| SISTEMA DE LUBRIFICAÇÃO (SISTEMA DE LUBRIFICAÇÃO) | | | | |
| CONJUNTO DO FILTRO-ÓLEO DO MOTOR (EFICIÊNCIA AVANÇADA) (FILTER AS-ENGINE OIL (ADVANCED EFFICIENCY)) | 1R-1807 | 1 | GRUPO DO FILTRO DE ÓLEO DO MOTOR (FILTER GP-ENGINE OIL) | 138 |
| RESPIRO (CÁRTER) (BREATHER (CRANKCASE)) | 164-0210 | 1 | GRUPO DO RESPIRO (BREATHER GP) | 135 |
| TAMPA-ENCHIMENTO DE ÓLEO (MOTOR) (CAP-OIL FILLER (ENGINE)) | 068-4497 | 1 | GRUPO DO BOCAL DE ENCHIMENTO DE ÓLEO DO MOTOR (FILLER GP-ENGINE OIL) | 136 |
| SISTEMA ELÉTRICO E DE PARTIDA (SISTEMA ELÉTRICO E DE PARTIDA) | | | | |
| CHAVE (DESCONEXÃO DA BATERIA) (KEY (BATTERY DISCONNECT)) | 8H-5306 | 1 | GRUPO DA FIAÇÃO TRASEIRA (WIRING GP-REAR) | 638 |
| | | 1 | GRUPO DE INTERRUPTORES DE DESCONEXÃO (SWITCH GP-DISCONNECT) | 491 |
| CONJUNTO DA TAMPA-ENCHIMENTO (7/8-9 DE ROSCA) (CAP AS-FILLER (7/8-9-THD)) | 123-1373 | 6 | GRUPO DA BATERIA (BATTERY GP) | 296 |
| | | 6 | GRUPO DE BATERIA E CAIXA-REFORÇADO (BATTERY & BOX GP-HEAVY-DUTY) | 266 |
| | | 6 | GRUPO DE BATERIA E FIAÇÃO (BATTERY & WIRING GP) | 291 |
| CONJUNTO DA TAMPA-ENCHIMENTO (M18X2 MM) (CAP AS-FILLER (M18X2-MM)) | 461-5232 | 6 | GRUPO DE BATERIA E CAIXA-REFORÇADO (BATTERY & BOX GP-HEAVY-DUTY) | 266 |
| CONJUNTO DE DISJUNTOR (105 AMPÈRE) (CIRCUIT BREAKER AS (105-AMPERE)) | 171-2212 | 2 | GRUPO DA FIAÇÃO TRASEIRA (WIRING GP-REAR) | 638 |
| | | 1 | GRUPO DA FIAÇÃO TRASEIRA (WIRING GP-REAR) | 642 |
| CONJUNTO DE DISJUNTOR (105 AMPÈRE) (ALTERNADOR) (CIRCUIT BREAKER AS (105-AMPERE) (ALTERNATOR)) | 171-2212 | 1 | GRUPO DA FIAÇÃO TRASEIRA (WIRING GP-REAR) | 631 |
| | | 1 | GRUPO DA FIAÇÃO TRASEIRA (WIRING GP-REAR) | 635 |
| CONJUNTO DE DISJUNTOR (105 AMPÈRE) (ENERGIA PRINCIPAL) (CIRCUIT BREAKER AS (105-AMPERE) (MAIN POWER)) | 171-2212 | 1 | GRUPO DA FIAÇÃO TRASEIRA (WIRING GP-REAR) | 657 |

# PEÇAS DE MANUTENÇÃO

| DESCRIÇÃO | NÚMERO DA PEÇA | QTD. | ONDE É USADO | PÁGINA |
|---|---|---|---|---|
| CONJUNTO DE DISJUNTOR (105 AMPÈRE) (PRINCIPAL) (CIRCUIT BREAKER AS (105-AMPERE) (MAIN)) | 171-2212 | 1 | GRUPO DA FIAÇÃO TRASEIRA (WIRING GP-REAR) | 631 |
| | | 1 | GRUPO DA FIAÇÃO TRASEIRA (WIRING GP-REAR) | 635 |
| CONJUNTO DE DISJUNTOR (135 AMPÈRES) (CIRCUIT BREAKER AS (135-AMPERE)) | 171-2213 | 1 | GRUPO DA FIAÇÃO TRASEIRA (WIRING GP-REAR) | 642 |
| CONJUNTO DE DISJUNTOR (135 AMPÈRES) (ALTERNADOR) (CIRCUIT BREAKER AS (135-AMPERE) (ALTERNATOR)) | 171-2213 | 1 | GRUPO DA FIAÇÃO TRASEIRA (WIRING GP-REAR) | 657 |
| CONJUNTO DE PISCA-ALERTA (24 V) (FLASHER AS (24-VOLT)) | 108-0358 | 1 | GRUPO DE ILUMINAÇÃO-RODOVIÁRIA (LIGHTING GP-ROADING) | 434 |
| | | 1 | GRUPO DE ILUMINAÇÃO-RODOVIÁRIA (LIGHTING GP-ROADING) | 437 |
| | | 1 | GRUPO DE ILUMINAÇÃO-RODOVIÁRIA (LIGHTING GP-ROADING) | 440 |
| | 217-8166 | 1 | GRUPO DE FIAÇÃO-CONSOLE DA DIREÇÃO (WIRING GP-STEERING CONSOLE) | 678 |
| | | 1 | GRUPO DE FIAÇÃO-CONSOLE DA DIREÇÃO (WIRING GP-STEERING CONSOLE) | 683 |
| FILTRO (PARTIDA A ÉTER) (FILTER (ETHER START)) | 358-4889 | 1 | GRUPO DE VÁLVULAS-PARTIDA A ÉTER (VALVE GP-ETHER STARTING) | 504 |
| FUSÍVEL (10 AMPÈRES) (FUSE (10-AMPERE)) | 9W-1442 | 1 | ARRANJO DE INSTALAÇÃO DE COMUNICAÇÃO (INSTALLATION AR-COMMUNICATION) | 372 |
| | | 10 | GRUPO DE FIAÇÃO-CONSOLE DA DIREÇÃO (WIRING GP-STEERING CONSOLE) | 670 |
| | | 10 | GRUPO DE FIAÇÃO-CONSOLE DA DIREÇÃO (WIRING GP-STEERING CONSOLE) | 674 |
| | | 11 | GRUPO DE FIAÇÃO-CONSOLE DA DIREÇÃO (WIRING GP-STEERING CONSOLE) | 678 |
| | | 11 | GRUPO DE FIAÇÃO-CONSOLE DA DIREÇÃO (WIRING GP-STEERING CONSOLE) | 683 |
| | | 10 | GRUPO DE FIAÇÃO-CONSOLE DA DIREÇÃO (WIRING GP-STEERING CONSOLE) | 688 |
| | | 10 | GRUPO DE FIAÇÃO-CONSOLE DA DIREÇÃO (WIRING GP-STEERING CONSOLE) | 692 |

| DESCRIÇÃO | NÚMERO DA PEÇA | QTD. | ONDE É USADO | PÁGINA |
|---|---|---|---|---|
| | | 12 | GRUPO DE FIAÇÃO-CONSOLE DA DIREÇÃO (WIRING GP-STEERING CONSOLE) | 696 |
| | | 12 | GRUPO DE FIAÇÃO-CONSOLE DA DIREÇÃO (WIRING GP-STEERING CONSOLE) | 699 |
| | | 1 | GRUPO DE ILUMINAÇÃO-RODOVIÁRIA (LIGHTING GP-ROADING) | 434 |
| | | 1 | GRUPO DE ILUMINAÇÃO-RODOVIÁRIA (LIGHTING GP-ROADING) | 437 |
| | | 1 | GRUPO DE ILUMINAÇÃO-RODOVIÁRIA (LIGHTING GP-ROADING) | 440 |
| | | 1 | GRUPO DE INSTALAÇÃO DE COMUNICAÇÃO (INSTALLATION GP-COMMUNICATION) | 387 |
| | | 1 | GRUPO DE INSTALAÇÃO DE COMUNICAÇÃO (INSTALLATION GP-COMMUNICATION) | 389 |
| | | 1 | GRUPO DE INSTALAÇÃO DE COMUNICAÇÃO (INSTALLATION GP-COMMUNICATION) | 391 |
| | | 1 | GRUPO DO CONVERSOR ELÉTRICO (CONVERTER GP-ELECTRICAL) | 312 |
| | | 2 | GRUPO DO CONVERSOR ELÉTRICO (CONVERTER GP-ELECTRICAL) | 313 |
| | | 2 | GRUPO DO CONVERSOR ELÉTRICO (CONVERTER GP-ELECTRICAL) | 314 |
| FUSÍVEL (10 AMPÈRES) (CONVERSOR DE POTÊNCIA) (FUSE (10-AMPERE) (POWER CONVERTER)) | 9W-1442 | 1 | GRUPO DO CONVERSOR ELÉTRICO (CONVERTER GP-ELECTRICAL) | 311 |
| FUSÍVEL (15 AMPERE) (FUSE (15-AMPERE)) | 9W-1441 | 1 | GRUPO DE FIAÇÃO-CABINE (WIRING GP-CAB) | 515 |
| | | 1 | GRUPO DE FIAÇÃO-CABINE (WIRING GP-CAB) | 518 |
| | | 1 | GRUPO DE FIAÇÃO-CABINE (WIRING GP-CAB) | 523 |
| | | 1 | GRUPO DE FIAÇÃO-CABINE (WIRING GP-CAB) | 528 |
| | | 3 | GRUPO DE FIAÇÃO-CONSOLE DA DIREÇÃO (WIRING GP-STEERING CONSOLE) | 670 |
| | | 3 | GRUPO DE FIAÇÃO-CONSOLE DA DIREÇÃO (WIRING GP-STEERING CONSOLE) | 674 |
| | | 4 | GRUPO DE FIAÇÃO-CONSOLE DA DIREÇÃO (WIRING GP-STEERING CONSOLE) | 678 |

# PEÇAS DE MANUTENÇÃO

| DESCRIÇÃO | NÚMERO DA PEÇA | QTD. | ONDE É USADO | PÁGINA |
|---|---|---|---|---|
| | | 4 | GRUPO DE FIAÇÃO-CONSOLE DA DIREÇÃO (WIRING GP-STEERING CONSOLE) | 683 |
| | | 4 | GRUPO DE FIAÇÃO-CONSOLE DA DIREÇÃO (WIRING GP-STEERING CONSOLE) | 688 |
| | | 4 | GRUPO DE FIAÇÃO-CONSOLE DA DIREÇÃO (WIRING GP-STEERING CONSOLE) | 692 |
| | | 5 | GRUPO DE FIAÇÃO-CONSOLE DA DIREÇÃO (WIRING GP-STEERING CONSOLE) | 696 |
| | | 5 | GRUPO DE FIAÇÃO-CONSOLE DA DIREÇÃO (WIRING GP-STEERING CONSOLE) | 699 |
| | | 1 | GRUPO DE HOLOFOTES DE ILUMINAÇÃO (LIGHTING GP-FLOOD) | 428 |
| | | 1 | GRUPO DE ILUMINAÇÃO-RODOVIÁRIA (LIGHTING GP-ROADING) | 434 |
| | | 1 | GRUPO DE ILUMINAÇÃO-RODOVIÁRIA (LIGHTING GP-ROADING) | 437 |
| | | 1 | GRUPO DE ILUMINAÇÃO-RODOVIÁRIA (LIGHTING GP-ROADING) | 440 |
| | | 1 | GRUPO DE ILUMINAÇÃO-SINAL (LIGHTING GP-SIGNAL) | 443 |
| | | 1 | GRUPO DE ILUMINAÇÃO-SINAL (LIGHTING GP-SIGNAL) | 444 |
| FUSÍVEL (20 AMPÈRES) (FUSE (20-AMPERE)) | 9W-1446 | 1 | GRUPO DE FIAÇÃO-NIVELAMENTO E INCLINAÇÃO (WIRING GP-GRADE CONTROL) | 601 |
| | | 1 | GRUPO DE FIAÇÃO-NIVELAMENTO E INCLINAÇÃO (WIRING GP-GRADE CONTROL) | 608 |
| | | 1 | GRUPO DE FIAÇÃO-NIVELAMENTO E INCLINAÇÃO (WIRING GP-GRADE CONTROL) | 614 |
| | | 1 | GRUPO DE FIAÇÃO-NIVELAMENTO E INCLINAÇÃO (WIRING GP-GRADE CONTROL) | 619 |
| GRUPO DA BATERIA (12 V, 750 CCA) (BATTERY GP (12-VOLT, 750-CCA)) | 3T-5760 | 2 | GRUPO DE BATERIA E FIAÇÃO (BATTERY & WIRING GP) | 274 |
| | | 2 | GRUPO DE BATERIA E FIAÇÃO (BATTERY & WIRING GP) | 280 |
| GRUPO DA BATERIA (12 V, 750 CCA) (LIVRE DE MANUTENÇÃO) (BATTERY GP (12-VOLT, 750-CCA) (MAINTENANCE FREE)) | 3T-5760 | 2 | GRUPO DA BATERIA (BATTERY GP) | 296 |

# PEÇAS DE MANUTENÇÃO

| DESCRIÇÃO | NÚMERO DA PEÇA | QTD. | ONDE É USADO | PÁGINA |
|---|---|---|---|---|
| | | 2 | GRUPO DE BATERIA E FIAÇÃO (BATTERY & WIRING GP) | 291 |
| GRUPO DA BATERIA (12 V, SEM NECESSIDADE DE MANUTENÇÃO, MOLHADA) (BATTERY GP (12-VOLT, MAINTENANCE FREE, WET)) | 153-5710 | 2 | GRUPO DE BATERIA E CAIXA-REFORÇADO (BATTERY & BOX GP-HEAVY-DUTY) | 266 |
| | | 2 | GRUPO DE BATERIA E FIAÇÃO (BATTERY & WIRING GP) | 284 |
| LÂMPADA (24 V, 0,17 A) (LAMP (24-VOLT, 0.17-AMPERE)) | 100-3245 | 1 | GRUPO DE FIAÇÃO-CONSOLE (WIRING GP-CONSOLE) | 546 |
| | | 1 | GRUPO DE FIAÇÃO-CONSOLE (WIRING GP-CONSOLE) | 550 |
| LÂMPADA (24 V, 21 WATT) (LAMP (24-VOLT, 21-WATT)) | 8U-2622 | 1 | GRUPO DE LÂMPADA-SINAL (LAMP GP-SIGNAL) | 418 |
| | | 1 | GRUPO DE LÂMPADAS (LAMP GP) | 396 |
| LÂMPADA (24 V, 3 W) (LAMP (24-VOLT, 3-WATT)) | 115-1748 | 1 | GRUPO DE FIAÇÃO-NIVELAMENTO E INCLINAÇÃO (WIRING GP-GRADE CONTROL) | 600 |
| LÂMPADA (24 V, 5 WATT) (LAMP (24-VOLT, 5-WATT)) | 130-3515 | 1 | GRUPO DE FAROL E SINALIZAÇÃO (LAMP GP-HEAD & SIGNAL) | 407 |
| | | 1 | GRUPO DE FAROL E SINALIZAÇÃO (LAMP GP-HEAD & SIGNAL) | 409 |
| | | 1 | GRUPO DE FAROL E SINALIZAÇÃO (LAMP GP-HEAD & SIGNAL) | 411 |
| LÂMPADA (24 V, 5 WATT) (PLACA DE REGISTRO) (LAMP (24-VOLT, 5-WATT) (REGISTRATION PLATE)) | 5C-9583 | 1 | GRUPO DE LÂMPADAS-CHAPA DE REGISTRO (LAMP GP-REGISTRATION PLATE) | 415 |
| LÂMPADA (24 V, 5 WATT) (POSIÇÃO) (LAMP (24-VOLT, 5-WATT) (POSITION)) | 130-3515 | 1 | GRUPO DE FAROL E SINALIZAÇÃO (LAMP GP-HEAD & SIGNAL) | 413 |
| LÂMPADA (24 V, 5 WATT) (REFLETOR) (LAMP (24-VOLT, 5-WATT) (FLOODLIGHT)) | 130-3515 | 1 | GRUPO DE FAROL E SINALIZAÇÃO (LAMP GP-HEAD & SIGNAL) | 403 |
| | | 1 | GRUPO DE FAROL E SINALIZAÇÃO (LAMP GP-HEAD & SIGNAL) | 405 |
| LÂMPADA (24 V, 75/70 W) (LAMP (24-VOLT, 75/70-WATT)) | 9X-3465 | 1 | GRUPO DE FAROL E SINALIZAÇÃO (LAMP GP-HEAD & SIGNAL) | 407 |
| | | 1 | GRUPO DE FAROL E SINALIZAÇÃO (LAMP GP-HEAD & SIGNAL) | 409 |
| | | 1 | GRUPO DE FAROL E SINALIZAÇÃO (LAMP GP-HEAD & SIGNAL) | 411 |
| LÂMPADA (24 V, 75/70 W) (LUZ ALTA, BAIXA) (LAMP (24-VOLT, 75/70-WATT) (HIGH, LOW BEAM)) | 9X-3465 | 1 | GRUPO DE FAROL E SINALIZAÇÃO (LAMP GP-HEAD & SIGNAL) | 403 |
| | | 1 | GRUPO DE FAROL E SINALIZAÇÃO (LAMP GP-HEAD & SIGNAL) | 405 |
| | | 1 | GRUPO DE FAROL E SINALIZAÇÃO (LAMP GP-HEAD & SIGNAL) | 413 |

# PEÇAS DE MANUTENÇÃO

| DESCRIÇÃO | NÚMERO DA PEÇA | QTD. | ONDE É USADO | PÁGINA |
|---|---|---|---|---|
| LÂMPADA (24 V) (LAMP (24-VOLT)) | 3E-8825 | 2 | GRUPO DE FIAÇÃO-CONSOLE (WIRING GP-CONSOLE) | 539 |
| | | 1 | GRUPO DE FIAÇÃO-CONSOLE (WIRING GP-CONSOLE) | 540 |
| | | 1 | GRUPO DE FIAÇÃO-CONSOLE DA DIREÇÃO (WIRING GP-STEERING CONSOLE) | 672 |
| | | 2 | GRUPO DE FIAÇÃO-CONSOLE DA DIREÇÃO (WIRING GP-STEERING CONSOLE) | 672 |
| | | 2 | GRUPO DE FIAÇÃO-CONSOLE DA DIREÇÃO (WIRING GP-STEERING CONSOLE) | 680 |
| | | 2 | GRUPO DE HOLOFOTES DE ILUMINAÇÃO (LIGHTING GP-FLOOD) | 428 |
| LÂMPADA (24 V) (FARÓIS, LANTERNAS TRASEIRAS) (LAMP (24-VOLT) (HEADLIGHTS, TAIL LIGHTS)) | 3E-8825 | 2 | GRUPO DE ILUMINAÇÃO-RODOVIÁRIA (LIGHTING GP-ROADING) | 434 |
| LÂMPADA (24 V) (LUZ DO TETO) (LAMP (24-VOLT) (DOME LIGHT)) | 7N-9943 | 1 | GRUPO DE LÂMPADA-TETO (LAMP GP-DOME) | 397 |
| LÂMPADA (24 VOLTS, 0,2 AMPÈRE) (LAMP (24-VOLT, 0.2-AMPERE)) | 7N-5876 | 1 | GRUPO DE FIAÇÃO-CONSOLE (WIRING GP-CONSOLE) | 539 |
| | | 1 | GRUPO DE FIAÇÃO-CONSOLE (WIRING GP-CONSOLE) | 542 |
| LÂMPADA DE HALOGÊNIO (24 V, 70 W) (LAMP-HALOGEN (24-VOLT, 70-WATT)) | 351-9918 | 1 | GRUPO LÂMPADA-HOLOFOTE (LAMP GP-FLOOD) | 398 |
| | | 1 | GRUPO LÂMPADA-HOLOFOTE (LAMP GP-FLOOD) | 399 |
| | | 1 | GRUPO LÂMPADA-HOLOFOTE (LAMP GP-FLOOD) | 400 |
| | | 1 | GRUPO LÂMPADA-HOLOFOTE (LAMP GP-FLOOD) | 401 |
| | 9X-3463 | 1 | GRUPO LÂMPADA-HOLOFOTE (LAMP GP-FLOOD) | 402 |
| LÂMPADA-SINAL DE CONVERSÃO (24 V, 21 WATT) (LAMP-TURN SIGNAL (24-VOLT, 21-WATT)) | 242-0588 | 1 | GRUPO DE FAROL E SINALIZAÇÃO (LAMP GP-HEAD & SIGNAL) | 403 |
| | | 1 | GRUPO DE FAROL E SINALIZAÇÃO (LAMP GP-HEAD & SIGNAL) | 407 |
| | | 1 | GRUPO DE FAROL E SINALIZAÇÃO (LAMP GP-HEAD & SIGNAL) | 409 |
| | | 1 | GRUPO DE FAROL E SINALIZAÇÃO (LAMP GP-HEAD & SIGNAL) | 411 |
| LÂMPADA-SINAL DE CONVERSÃO (24 V, 21 WATT) (SETA DE DIREÇÃO) (LAMP-TURN SIGNAL (24-VOLT, 21-WATT) (TURN SIGNAL)) | 242-0588 | 1 | GRUPO DE FAROL E SINALIZAÇÃO (LAMP GP-HEAD & SIGNAL) | 405 |
| | | 1 | GRUPO DE FAROL E SINALIZAÇÃO (LAMP GP-HEAD & SIGNAL) | 413 |

# PEÇAS DE MANUTENÇÃO

| DESCRIÇÃO | NÚMERO DA PEÇA | QTD. | ONDE É USADO | PÁGINA |
|---|---|---|---|---|
| SISTEMA HIDRÁULICO (SISTEMA HIDRÁULICO) | | | | |
| CONJUNTO DE TAMPA (CAP AS) | 8W-2842 | 4 | GRUPO DE CILINDRO E MONTAGEM-LEVANTAMENTO DA LÂMINA (CYLINDER & MTG GP-BLADE LIFT) | 938 |
| | | 4 | GRUPO DE CILINDRO E MONTAGEM-LEVANTAMENTO DA LÂMINA (CYLINDER & MTG GP-BLADE LIFT) | 940 |
| CONJUNTO DO ELEMENTO FILTRANTE-ÓLEO (EFICIÊNCIA AVANÇADA) (FILTER ELEMENT AS-OIL (ADVANCED EFFICIENCY)) | 1R-0774 | 1 | GRUPO DE RESERVATÓRIO E FILTRO-HIDRÁULICO (TANK & FILTER GP-HYDRAULIC) | 1090 |
| GRUPO DA TAMPA DE PROTEÇÃO (CAP GP-PROTECTION) | 380-6949 | 1 | GRUPO DE TRAVAMENTO-DESLOCAMENTO CENTRAL (LOCK GP-CENTERSHIFT) | 1059 |
| TAMPA DO BOCAL DE ENCHIMENTO (RESERVATÓRIO HIDRÁULICO) (CAP-FILLER (HYDRAULIC TANK)) | 7H-1447 | 1 | GRUPO DE RESERVATÓRIO E FILTRO-HIDRÁULICO (TANK & FILTER GP-HYDRAULIC) | 1090 |
| TELA FILTRANTE (SISTEMA HIDRÁULICO) (STRAINER (HYDRAULIC)) | 9J-3047 | 1 | GRUPO DE RESERVATÓRIO E FILTRO-HIDRÁULICO (TANK & FILTER GP-HYDRAULIC) | 1090 |
| VEDADOR-TOTAL (SEAL-INTEGRAL) | 101-0509 | 5 | GRUPO DE VÁLVULAS-BANCO 3 (VALVE GP-BANK 3) | 1169 |
| | | 5 | GRUPO DE VÁLVULAS-BANCO 3 (VALVE GP-BANK 3) | 1171 |
| | | 5 | GRUPO DE VÁLVULAS-BANCO 4 (VALVE GP-BANK 4) | 1173 |
| | | 6 | GRUPO DE VÁLVULAS-BANCO 4 (VALVE GP-BANK 4) | 1175 |
| | | 6 | GRUPO DE VÁLVULAS-BANCO 4 (VALVE GP-BANK 4) | 1177 |
| | | 5 | GRUPO DE VÁLVULAS-BANCO 4 (VALVE GP-BANK 4) | 1179 |
| | | 6 | GRUPO DE VÁLVULAS-BANCO 4 (VALVE GP-BANK 4) | 1181 |
| | | 6 | GRUPO DE VÁLVULAS-BANCO 4 (VALVE GP-BANK 4) | 1183 |
| | | 5 | GRUPO DE VÁLVULAS-BANCO 4 (VALVE GP-BANK 4) | 1185 |
| | | 6 | GRUPO DE VÁLVULAS-BANCO 5 (VALVE GP-BANK 5) | 1187 |
| | | 6 | GRUPO DE VÁLVULAS-BANCO 5 (VALVE GP-BANK 5) | 1189 |
| | | 6 | GRUPO DE VÁLVULAS-BANCO 5 (VALVE GP-BANK 5) | 1191 |
| | | 6 | GRUPO DE VÁLVULAS-BANCO 5 (VALVE GP-BANK 5) | 1193 |
| | | 6 | GRUPO DE VÁLVULAS-BANCO 5 (VALVE GP-BANK 5) | 1195 |

# PEÇAS DE MANUTENÇÃO

| DESCRIÇÃO | NÚMERO DA PEÇA | QTD. | ONDE É USADO | PÁGINA |
|---|---|---|---|---|
| | | 6 | GRUPO DE VÁLVULAS-BANCO 5 (VALVE GP-BANK 5) | 1197 |
| | | 6 | GRUPO DE VÁLVULAS-BANCO 5 (VALVE GP-BANK 5) | 1199 |
| TREM DE FORÇA (TREM DE FORÇA) | | | | |
| BUJÃO MAGNÉTICO (PLUG-MAGNETIC) | 304-8032 | 2 | GRUPO DE TANDEM E TAMPA (TANDEM & COVER GP) | 780 |
| CONJUNTO DE BUJÃO (PLUG AS) | 197-4977 | 1 | GRUPO DE CAIXA E PEÇAS DO PLANETÁRIO (CASE & PARTS GP-PLANETARY) | 705 |
| | | 1 | GRUPO DE CAIXA E PEÇAS DO PLANETÁRIO (CASE & PARTS GP-PLANETARY) | 709 |
| CONJUNTO DO ELEMENTO FILTRANTE-ÓLEO (EFICIÊNCIA AVANÇADA, COM SELO) (FILTER ELEMENT AS-OIL (ADVANCED EFFICIENCY, WITH SEAL)) | 328-3655 | 1 | GRUPO DE TUBULAÇÕES DE ÓLEO DA TRANSMISSÃO (LINES GP-TRANSMISSION OIL) | 764 |
| CONJUNTO DO ELEMENTO FILTRANTE-ÓLEO (EFICIÊNCIA AVANÇADA, COM SELO) (TRANSMISSÃO) (FILTER ELEMENT AS-OIL (ADVANCED EFFICIENCY, WITH SEAL) (TRANSMISSION)) | 328-3655 | 1 | GRUPO DO FILTRO DE ÓLEO (FILTER GP-OIL) | 753 |
| CONJUNTO DO ELEMENTO FILTRANTE-ÓLEO (TREM DE FORÇA) (FILTER ELEMENT AS-OIL (POWER TRAIN)) | 337-5270 | 1 | GRUPO DO FILTRO DE ÓLEO (FILTER GP-OIL) | 755 |
| FILTRO-MAGNÉTICO (TRANSMISSÃO) (FILTER-MAGNETIC (TRANSMISSION)) | 8S-9129 | 1 | GRUPO DE CAIXA E PEÇAS DO PLANETÁRIO (CASE & PARTS GP-PLANETARY) | 704 |
| | | 1 | GRUPO DE CAIXA E PEÇAS DO PLANETÁRIO (CASE & PARTS GP-PLANETARY) | 709 |
| | | 1 | GRUPO DE TELA MAGNÉTICA (SCREEN GP-MAGNETIC) | 777 |
| LÂMPADA (24 V) (LAMP (24-VOLT)) | 3E-8825 | 2 | GRUPO DE CONTROLE DA TRAVA DO DIFERENCIAL (CONTROL GP-DIFFERENTIAL LOCK) | 727 |
| RESPIRO (ALOJAMENTO DO TANDEM) (BREATHER (TANDEM HOUSING)) | 4H-6112 | 1 | GRUPO DE TANDEM E TAMPA (TANDEM & COVER GP) | 780 |
| RESPIRO (BOCAL DE ENCHIMENTO DE ÓLEO DO TREM DE FORÇA) (BREATHER (POWER TRAIN OIL FILLER)) | 183-3873 | 1 | GRUPO DE ENCHIMENTO DE ÓLEO DO TREM DE FORÇA (FILLER GP-POWER TRAIN OIL) | 751 |
| TELA DE SUCÇÃO (TRANSMISSÃO) (SCREEN-SUCTION (TRANSMISSION)) | 8S-9130 | 1 | GRUPO DE CAIXA E PEÇAS DO PLANETÁRIO (CASE & PARTS GP-PLANETARY) | 704 |
| | | 1 | GRUPO DE CAIXA E PEÇAS DO PLANETÁRIO (CASE & PARTS GP-PLANETARY) | 709 |

# PEÇAS DE MANUTENÇÃO

| DESCRIÇÃO | NÚMERO DA PEÇA | QTD. | ONDE É USADO | PÁGINA |
|---|---|---|---|---|
| | | 1 | GRUPO DE TELA MAGNÉTICA (SCREEN GP-MAGNETIC) | 777 |

# ÍNDICE


NOME PÁGINA

## A

ACUMULADOR DE REFRIGERANTE
ACCUMULATOR-REFRIGERANT . . . . . 1508 1511 1514 1517
ADAPTADOR-LÂMINA
ADAPTER-MOLDBOARD . . . . . 1673
ARRANJO COMUM
COMMON AR . . . . . 1
ARRANJO DA CABINE
CAB AR . . . . . 1333 1334 1335
ARRANJO DA CABINE–CAPOTA
CAB AR–CAPOTA . . . . . 1338
ARRANJO DA CABINE–Estrutura Protetora Contra Capotagem (ROPS)
CAB AR–Estrutura Protetora Contra Capotagem (ROPS) . . . . . 1338
ARRANJO DA CABINE–NÃO ROPS
CAB AR–NÃO ROPS . . . . . 1336
ARRANJO DA CABINE–SEM ROPS/FOPS
CAB AR–SEM ROPS/FOPS . . . . . 1328 1330 1331
ARRANJO DA TRANSMISSÃO
TRANSMISSION AR . . . . . 783 784
ARRANJO DE ARMAÇÃO
FRAME AR . . . . . 839
ARRANJO DE ARREFECIMENTO
COOLING AR . . . . . 159
ARRANJO DE BOMBA E LINHAS
PUMP & LINES AR . . . . . 1070
ARRANJO DE CHASSI
CHASSIS AR. . . . . 1
ARRANJO DE CONTROLE DE GRAU
GRADE CONTROL AR . . . . . 319 321 323 326 335
ARRANJO DE CONTROLE DE GRAU–ACCUGRADE
GRADE CONTROL AR–ACCUGRADE. . . . . 329 332
ARRANJO DE CONTROLE-HIDRÁULICO
CONTROL AR-HYDRAULIC . . . . . 931 932 933
ARRANJO DE CONTROLE-HIDRÁULICO–ESCARIFICADOR
CONTROL AR-HYDRAULIC–ESCARIFICADOR. . . . . 931 932
ARRANJO DE DISTRIBUIÇÃO
DISTRIBUTION AR . . . . . 2 3 4

NOME PÁGINA

ARRANJO DE ILUMINAÇÃO-RODOVIÁRIA
LIGHTING AR-ROADING . . . . . 422
ARRANJO DE INSTALAÇÃO
INSTALLATION AR . . . . . 9
ARRANJO DE INSTALAÇÃO DE COMUNICAÇÃO
INSTALLATION AR-COMMUNICATION . . . . . 364 367 370 374 377 380
ARRANJO DE INSTALAÇÃO DE COMUNICAÇÃO–PL641E CELULAR
INSTALLATION AR-COMMUNICATION–PL641E CELULAR . . . . . 382
ARRANJO DE INSTALAÇÃO DE COMUNICAÇÃO–PRODUCT LINK
INSTALLATION AR-COMMUNICATION–PRODUCT LINK. . . . . 385
ARRANJO DE INSTALAÇÃO DE COMUNICAÇÃO–PRODUCT LINK 321SR
INSTALLATION AR-COMMUNICATION–PRODUCT LINK 321SR. . . . . 360 362
ARRANJO DE INSTALAÇÃO-RÁDIO
INSTALLATION AR-RADIO . . . . . 1465
ARRANJO DE LÂMINA
BLADE AR. . . . . 1675
ARRANJO DE LÂMINA E PONTA-ENERGIA
BLADE & TIP AR-POWER . . . . . 1675
ARRANJO DE LIMPADOR-JANELA–TRASEIRO
WIPER AR-WINDOW–TRASEIRO . . . . . 1661 1662
ARRANJO DE LUBRIFICAÇÃO-CENTRAL
LUBRICATION AR-CENTRAL . . . . . 865
ARRANJO DE MOTOR-CONCLUÍDO
ENGINE AR-COMPLETE . . . . . 33 36 38 39
ARRANJO DE PNEU E ARO
TIRE & RIM AR. . . . . 782
ARRANJO DE RODA
WHEEL AR . . . . . 807
ARRANJO DE RODA E PNEU
WHEEL & TIRE AR . . . . . 801 802 803
ARRANJO DE ROPS–FECHADO, PERFIL ALTO
ROPS AR–FECHADO, PERFIL ALTO . . . . . 1591 1593 1595 1597 1599
ARRANJO DE ROPS–PERFIL ALTO, ABERTO
ROPS AR–PERFIL ALTO, ABERTO. . . . . 1590
ARRANJO DE TRAVA - DESLOCAMENTO CENTRAL
LOCK AR-CENTERSHIFT . . . . . 1058

# ÍNDICE


NOME PÁGINA

ARRANJO DO AQUECEDOR-CABINE
HEATER AR-CAB . . . . . 1444
1445
ARRANJO DO AR CONDICIONADO
AIR CONDITIONER AR . . . . . 1298
1299
1301
1303
1305
1307
1309
1310
ARRANJO DO CONVERSOR-ELÉTRICO
CONVERTER AR-ELECTRICAL . . . . . 310
ARRANJO DO CONVERSOR-ELÉTRICO–PERFIL ALTO
CONVERTER AR-ELECTRICAL–PERFIL ALTO . . . . . 309
ARRANJO DO ESCARIFICADOR
RIPPER AR . . . . . 1715
1716
1717
SCARIFIER AR . . . . . 1722
ARRANJO DO ESCARIFICADOR–TIPO "V"
SCARIFIER AR–TIPO "V" . . . . . 1722
1723
ARRANJO DO MOTOR
ENGINE AR . . . . . 32
ARRANJO DO NÚCLEO DO MOTOR
ENGINE AR-CORE . . . . . 40
41
42
ARRANJO DO TREM DE FORÇA
POWER TRAIN AR . . . . . 773
ARRANJO ELÉTRICO
ELECTRICAL AR . . . . . 315
ARRANJO ESPECIAL
SPECIAL AR . . . . . 31
ARRANJO GERAL
GENERAL AR . . . . . 5
ARRANJO HIDRÁULICO
HYDRAULIC AR . . . . . 984
ARRANJO OPCIONAL DA CABINE
OPTION AR-CAB . . . . . 10
12
13
16
17
18
19
ARRANJO OPCIONAL DA CABINE–COM AR-CONDICIONADO
OPTION AR-CAB–COM AR-CONDICIONADO . . . . . 15
ARRANJO OPCIONAL DA CABINE–NÃO ROPS
OPTION AR-CAB–NÃO ROPS . . . . . 17
ARRANJO OPCIONAL DA CABINE–PERFIL ALTO
OPTION AR-CAB–PERFIL ALTO . . . . . 11

NOME PÁGINA

ARRANJO OPCIONAL DA CABINE–SEM AR-CONDICIONADO
OPTION AR-CAB–SEM AR-CONDICIONADO . . . . . 14
ARRANJO OPCIONAL DE ILUMINAÇÃO
OPTION AR-LIGHTING . . . . . 23
ARRANJO OPCIONAL PARA CLIMAS FRIOS
OPTION AR-COLD WEATHER . . . . . 20
ARRANJO OPCIONAL PARA CLIMAS FRIOS–PARTIDA SOB BAIXAS TEMPERATURAS
OPTION AR-COLD WEATHER–PARTIDA SOB BAIXAS TEMPERATURAS . . . . . 20
ARRANJO OPCIONAL-CONTROLE DE NIVELAMENTO
OPTION AR-GRADE CONTROL . . . . . 21
ARRANJO OPCIONAL-CONTROLE DE NIVELAMENTO–ACCUGRADE
OPTION AR-GRADE CONTROL–ACCUGRADE . . . . . 20
ARRANJO OPCIONAL-FERRAMENTA DE TRABALHO
OPTION AR-WORK TOOL . . . . . 26
27
28
ARRANJO OPCIONAL-FERRAMENTA DE TRABALHO–ESCARIFICADOR
OPTION AR-WORK TOOL–ESCARIFICADOR . . . . . 27
ARRANJO OPCIONAL-HIDRÁULICO
OPTION AR-HYDRAULIC . . . . . 22
23
ARRANJO OPCIONAL-PROTEÇÃO
OPTION AR-GUARD . . . . . 21
ARRANJO OPCIONAL-REGIONAL
OPTION AR-REGIONAL . . . . . 24
25
ARRANJO OPCIONAL-RODOVIÁRIA
OPTION AR-ROADING . . . . . 25
26
ARRANJO OPCIONAL–SUPRESSÃO DE RUÍDOS
OPTION AR–SUPRESSÃO DE RUÍDOS . . . . . 9
10
ARRANJO RODOVIÁRIO
ROADING AR . . . . . 30
31
ARRANJO RODOVIÁRIO–COM CABINE
ROADING AR–COM CABINE . . . . . 29
30
ARRANJO RODOVIÁRIO–SEM CABINE
ROADING AR–SEM CABINE . . . . . 29


## B


BALÃO (ACUMULADOR)
BLADDER (ACCUMULATOR) . . . . . 1055

# ÍNDICE


NOME PÁGINA

BORDA-CORTE
EDGE-CUTTING . . . . . 1687 1689 1690 1691 1692

BORDA-CORTE–SERRADO
EDGE-CUTTING–SERRADO . . . . . 1688

BUJÃO MAGNÉTICO
PLUG-MAGNETIC . . . . . 780

BUJÃO MAGNÉTICO (DRENO DA CAIXA) (DRENO DE ÓLEO DO COMANDO FINAL)
PLUG-MAGNETIC (CASE DRAIN) (FINAL DRIVE OIL DRAIN) . . . . . 822


## C


CHAVE
KEY . . . . . 1458 1461

CHAVE (DESCONEXÃO DA BATERIA)
KEY (BATTERY DISCONNECT) . . . . . 491 638

CHAVE SELETORA (24 V) (FARÓIS DIANTEIROS)
SWITCH-ROCKER (24-VOLT) (HEADLIGHTS) . . . . . 680

CHAVE SELETORA (24 V) (FARÓIS, LANTERNAS TRASEIRAS)
SWITCH-ROCKER (24-VOLT) (HEADLIGHTS, TAIL LIGHTS) . . . . . 434

CHAVE SELETORA (24 V) (LUZES DE TRABALHO)
SWITCH-ROCKER (24-VOLT) (WORK LIGHTS) . . . . . 428

CHAVE SELETORA (24 V) (REFLETORES)
SWITCH-ROCKER (24-VOLT) (FLOODLIGHTS) . . . . . 672 681

CONJUNTO DA BOMBA-ÁGUA
PUMP AS-WATER . . . . . 174

CONJUNTO DA FIAÇÃO ELÉTRICA DA PLATAFORMA
HARNESS AS-PLATFORM . . . . . 347 561 566 572 577 582 591

CONJUNTO DA FIAÇÃO ELÉTRICA DO CHASSI TRASEIRO
HARNESS AS-REAR CHASSIS . . . . . 349

CONJUNTO DA FIAÇÃO ELÉTRICA DO CHASSI TRASEIRO (LADO DIREITO)
HARNESS AS-REAR CHASSIS (RH) . . . . . 625

CONJUNTO DA FIAÇÃO ELÉTRICA DO CHASSI TRASEIRO (LADO ESQUERDO)
HARNESS AS-REAR CHASSIS (LH) . . . . . 625 646 652 662

CONJUNTO DA FIAÇÃO ELÉTRICA DO SOLENOIDE
HARNESS AS-SOLENOID . . . . . 428 430 632 639

CONJUNTO DA LÂMINA-LIMPADOR (335 MM) (FRONTAL, INFERIOR)
BLADE AS-WIPER (335-MM) (FRONT, LOWER) . . . . . 1663

CONJUNTO DA LÂMINA-LIMPADOR (450 MM)
BLADE AS-WIPER (450-MM) . . . . . 1668 1671

CONJUNTO DA LÂMINA-LIMPADOR (450 MM) (DIANTEIRA)
BLADE AS-WIPER (450-MM) (FRONT) . . . . . 1663 1666

CONJUNTO DA TAMPA-ENCHIMENTO (7/8-9 DE ROSCA)
CAP AS-FILLER (7/8-9-THD) . . . . . 266 291 296

CONJUNTO DA TAMPA-ENCHIMENTO (M18X2 MM)
CAP AS-FILLER (M18X2-MM) . . . . . 266

CONJUNTO DE BUJÃO
PLUG AS . . . . . 705 709

CONJUNTO DE BUJÃO-DRENO (MAGNÉTICO) (CÁRTER DO ÓLEO DO MOTOR)
PLUG AS-DRAIN (MAGNETIC) (ENGINE OIL PAN) . . . . . 117

CONJUNTO DE CHAVE SELETORA (DESLIGAMENTO DO MOTOR)
SWITCH AS-TOGGLE (ENGINE SHUTDOWN) . . . . . 648 653 663

CONJUNTO DE CHICOTE DA CABINE
HARNESS AS-CAB . . . . . 534 536 1279 1281 1283

CONJUNTO DE CHICOTE DA CABINE (DIANTEIRA)
HARNESS AS-CAB (FRONT) . . . . . 515 519 524 528

# ÍNDICE


NOME PÁGINA

CONJUNTO DE CHICOTE DA CABINE (PAINEL DE INTERRUPTORES)
HARNESS AS-CAB (SWITCH PANEL) ..... 515 518 523

CONJUNTO DE CHICOTE DA CABINE (TRASEIRO)
HARNESS AS-CAB (REAR) ..... 515 518 523 528

CONJUNTO DE CHICOTE DA DIREÇÃO
HARNESS AS-STEERING ..... 352

CONJUNTO DE CHICOTE DA TRANSMISSÃO
HARNESS AS-TRANSMISSION ..... 354 355 623 732

CONJUNTO DE CHICOTE DE ALIMENTAÇÃO (PRODUCT LINK)
HARNESS AS-POWER (PRODUCT LINK) ... 360 362 370

CONJUNTO DE CHICOTE DE ALIMENTAÇÃO (PRODUCT LINK) (LINK DE DADOS)
HARNESS AS-POWER (PRODUCT LINK) (DATA LINK) ..... 364 367 374 377

CONJUNTO DE CHICOTE DE ILUMINAÇÃO TRASEIRA
HARNESS AS-REAR LIGHTING ..... 425 426 668

CONJUNTO DE CHICOTE DO AQUECEDOR E DO AR CONDICIONADO
HARNESS AS-HEATER & AIR COND ..... 345 505 507 509 511 513 1292 1315 1320 1447 1452

CONJUNTO DE CHICOTE DO CHASSI
HARNESS AS-CHASSIS ..... 337 338 340

CONJUNTO DE CHICOTE DO CHASSI (ARMAÇÃO FRONTAL, LADO ESQUERDO)
HARNESS AS-CHASSIS (FRONT FRAME, LH) ..... 603 610 614 619

CONJUNTO DE CHICOTE DO CHASSI (ARMAÇÃO FRONTAL, TRASEIRA)
HARNESS AS-CHASSIS (FRONT FRAME, REAR) ..... 602 609 614 619

CONJUNTO DE CHICOTE DO CHASSI (LADO DIREITO)
HARNESS AS-CHASSIS (RH) ..... 601 608 614 619

CONJUNTO DE CHICOTE DO MOTOR
HARNESS AS-ENGINE ..... 344

CONJUNTO DE CHICOTE DO MOTOR (MÓDULO DE CONTROLE ELETRÔNICO)
HARNESS AS-ENGINE (ELECTRONIC CONTROL MODULE) ..... 553

CONJUNTO DE CHICOTE DO PAINEL
HARNESS AS-PANEL ..... 346 568 574 1555 1558 1561 1563 1565 1568 1571 1574

CONJUNTO DE CHICOTE DO PAINEL (FIO-PONTE)
HARNESS AS-PANEL (JUMPER) ..... 1563 1568 1574 1577 1580 1583 1586

CONJUNTO DE CHICOTE DO PAINEL (INSTRUMENTO)
HARNESS AS-PANEL (INSTRUMENT) ..... 1577 1580 1583 1586

CONJUNTO DE CHICOTE DO SENSOR
HARNESS AS-SENSOR ..... 350 351

CONJUNTO DE CHICOTE DO SENSOR (SISTEMA DE COMBUSTÍVEL)
HARNESS AS-SENSOR (FUEL SYSTEM) ... 626 647

CONJUNTO DE CHICOTE DO SENSOR (VELOCIDADE DA TRANSMISSÃO)
HARNESS AS-SENSOR (TRANSMISSION SPEED) ..... 623 646 652 662

# ÍNDICE


NOME PÁGINA

CONJUNTO DE CHICOTE DO SENSOR (VELOCIDADE)
HARNESS AS-SENSOR (SPEED). . . . . 705
CONJUNTO DE COLMEIA DO ARREFECEDOR DE ÓLEO
CORE AS-OIL COOLER . . . . . 741
CONJUNTO DE COLMEIA DO ARREFECEDOR DE ÓLEO (ÓLEO DA TRANSMISSÃO)
CORE AS-OIL COOLER (TRANSMISSION OIL) . . . . . 739 740
CONJUNTO DE COLMEIA DO ARREFECEDOR DE ÓLEO HIDRÁULICO
CORE AS-HYDRAULIC OIL COOLER. . . . . 738
CONJUNTO DE COLMEIA DO RADIADOR
CORE AS-RADIATOR. . . . . 184
CONJUNTO DE COLMEIA-ARREFECEDOR DE ÓLEO DO MOTOR
CORE AS-ENGINE OIL COOLER. . . . . 158
CONJUNTO DE CONTROLE DO CHICOTE (PRODUCT LINK)
HARNESS AS-CONTROL (PRODUCT LINK) . . . . . 360 362 364 367 370 374 377
CONJUNTO DE CORREIA EM V (INCLUI 3 CORREIAS)
V-BELT SET (INCLUDES 3-BELTS). . . . . 86 88
CONJUNTO DE DISJUNTOR (105 AMPÈRE)
CIRCUIT BREAKER AS (105-AMPERE) . . . . . 638 642
CONJUNTO DE DISJUNTOR (105 AMPÈRE) (ALTERNADOR)
CIRCUIT BREAKER AS (105-AMPERE) (ALTERNATOR) . . . . . 631 635
CONJUNTO DE DISJUNTOR (105 AMPÈRE) (ENERGIA PRINCIPAL)
CIRCUIT BREAKER AS (105-AMPERE) (MAIN POWER) . . . . . 657
CONJUNTO DE DISJUNTOR (105 AMPÈRE) (PRINCIPAL)
CIRCUIT BREAKER AS (105-AMPERE) (MAIN) . . . . . 631 635
CONJUNTO DE DISJUNTOR (135 AMPÈRES)
CIRCUIT BREAKER AS (135-AMPERE) . . . . . 642
CONJUNTO DE DISJUNTOR (135 AMPÈRES) (ALTERNADOR)
CIRCUIT BREAKER AS (135-AMPERE) (ALTERNATOR) . . . . . 657
CONJUNTO DE ELEMENTO FILTRANTE DE AR (SECUNDÁRIO)
FILTER ELEMENT AS-AIR (SECONDARY) . . . . . 196

NOME PÁGINA

CONJUNTO DE ELEMENTO FILTRANTE-AR DA CABINE
FILTER ELEMENT AS-CAB AIR . . . . . 1440 1441
CONJUNTO DE FIAÇÃO
WIRING AS . . . . . 600
CONJUNTO DE FIAÇÃO ELÉTRICA-AUXÍLIO DE PARTIDA
HARNESS AS-STARTING AID. . . . . 558
CONJUNTO DE FIAÇÃO ELÉTRICA-AUXÍLIO DE PARTIDA (ÉTER)
HARNESS AS-STARTING AID (ETHER). . . . . 559
CONJUNTO DE FIAÇÃO ELÉTRICA-CONSOLE
HARNESS AS-CONSOLE . . . . . 539 543 678 683 688 692
CONJUNTO DE FIAÇÃO ELÉTRICA-CONSOLE (CHAVE INTERRUPTORA)
HARNESS AS-CONSOLE (KEY SWITCH) . . . 539
CONJUNTO DE FIAÇÃO ELÉTRICA-CONSOLE (CHAVE INTERRUPTORA)
HARNESS AS-CONSOLE (KEY SWITCH) . . . 546
CONJUNTO DE FIAÇÃO ELÉTRICA-CONSOLE (TRANSMISSÃO)
HARNESS AS-CONSOLE (TRANSMISSION). . . . . 547
CONJUNTO DE FIAÇÃO ELÉTRICA-CONSOLE–EMBREAGEM
HARNESS AS-CONSOLE–EMBREAGEM . . . . 341
CONJUNTO DE FIAÇÃO ELÉTRICA-CONSOLE–TRANSMISSÃO
HARNESS AS-CONSOLE–TRANSMISSÃO. . . 343
CONJUNTO DE FIAÇÃO ELÉTRICA-TANQUE DE COMBUSTÍVEL
HARNESS AS-FUEL TANK. . . . . 631 635 638 642 658
CONJUNTO DE FILTRO SEPARADOR DE ÁGUA E COMBUSTÍVEL (PRIMÁRIO)
FILTER AS-WATER SEP & FUEL (PRIMARY). . . . . 228
CONJUNTO DE HASTE-AJUSTE
ROD AS-ADJUSTING . . . . . 1081
CONJUNTO DE INTERRUPTOR DE FIM DE CURSO (NEUTRALIZADOR DA TRANSMISSÃO)
SWITCH AS-LIMIT (TRANSMISSION NEUTRALIZER). . . . . 678 683

# ÍNDICE


NOME PÁGINA

CONJUNTO DE INTERRUPTOR DE FIM DE CURSO (PEDAL DO FREIO)
SWITCH AS-LIMIT (BRAKE PEDAL) . . . . . 670 674 688 692 696 699

CONJUNTO DE INTERRUPTORES-BALANCIM () (PINO DE DESLOCAMENTO CENTRAL)
SWITCH AS-ROCKER (CENTERSHIFT PIN) . . . . . 540

CONJUNTO DE INTERRUPTORES-BALANCIM (24 V)
SWITCH AS-ROCKER (24-VOLT) . . . . . 428 499 546 548 672

CONJUNTO DE INTERRUPTORES-BALANCIM (24 V) (ACELERADOR)
SWITCH AS-ROCKER (24-VOLT) (THROTTLE) . . . . . 542 550

CONJUNTO DE INTERRUPTORES-BALANCIM (24 V) (FARÓIS DIANTEIROS)
SWITCH AS-ROCKER (24-VOLT) (HEADLIGHTS) . . . . . 680

CONJUNTO DE INTERRUPTORES-BALANCIM (24 V) (FARÓIS, LANTERNAS TRASEIRAS)
SWITCH AS-ROCKER (24-VOLT) (HEADLIGHTS, TAIL LIGHTS) . . . . . 434 438 441

CONJUNTO DE INTERRUPTORES-BALANCIM (24 V) (MODO DE RETENÇÃO DO ACELERADOR)
SWITCH AS-ROCKER (24-VOLT) (THROTTLE HOLD MODE) . . . . . 539

CONJUNTO DE INTERRUPTORES-BALANCIM (24 V) (PINO DE DESLOCAMENTO CENTRAL)
SWITCH AS-ROCKER (24-VOLT) (CENTERSHIFT PIN) . . . . . 544

CONJUNTO DE INTERRUPTORES-BALANCIM (24 V) (REFLETORES)
SWITCH AS-ROCKER (24-VOLT) (FLOODLIGHTS) . . . . . 672 681

CONJUNTO DE INTERRUPTORES-BALANCIM (24 V) (REGULADOR DE CONTROLE DE VELOCIDADE)
SWITCH AS-ROCKER (24-VOLT) (SPEED CONTROL REGULATOR) . . . . . 542 550

CONJUNTO DE INTERRUPTORES-BALANCIM (24 V) (TRAVA DE DESLOCAMENTO CENTRAL)
SWITCH AS-ROCKER (24-VOLT) (CENTERSHIFT LOCK) . . . . . 550

NOME PÁGINA

CONJUNTO DE INTERRUPTORES-BALANCIM (24 V) (VENTILADOR DE CIRCULAÇÃO)
SWITCH AS-ROCKER (24-VOLT) (CIRCULATING FAN) . . . . . 1435 1436 1437 1438

CONJUNTO DE INTERRUPTORES-BALANCIM (APLICAÇÃO E DESAPLICAÇÃO DA TRAVA DO ACELERADOR)
SWITCH AS-ROCKER (THROTTLE LOCK SET, RESET) . . . . . 539

CONJUNTO DE INTERRUPTORES-BALANCIM (FARÓIS DIANTEIROS)
SWITCH AS-ROCKER (HEADLIGHTS) . . . . . 685

CONJUNTO DE INTERRUPTORES-BALANCIM (LUZ DO PAINEL, LUZ TRASEIRA)
SWITCH AS-ROCKER (PANEL LIGHT, TAIL LIGHT) . . . . . 676 690 692

CONJUNTO DE INTERRUPTORES-BALANCIM (LUZES TRASEIRAS)
SWITCH AS-ROCKER (TAIL LIGHTS) . . . . . 492

CONJUNTO DE INTERRUPTORES-BALANCIM (REFLETOR)
SWITCH AS-ROCKER (FLOODLIGHT) . . . . . 676 686 690 692 696 699

CONJUNTO DE INTERRUPTORES-BALANCIM (TRAVA DO DIFERENCIAL)
SWITCH AS-ROCKER (DIFFERENTIAL LOCK) . . . . . 676 686 690 692 696 699 727

CONJUNTO DE MEDIDOR (COMPOSTO)
GAUGE AS (CLUSTER) . . . . . 1563 1568 1574 1577 1583 1586

CONJUNTO DE MEDIDOR (COMPOSTO) (24 V)
GAUGE AS (CLUSTER) (24-VOLT) . . . . . 1580

CONJUNTO DE NÚCLEO DO CONDENSADOR (Gás Refrigerante)
CORE AS-CONDENSER (REFRIGERANT) . . . . . 1356 1357

# ÍNDICE


NOME PÁGINA

CONJUNTO DE ORIFÍCIO DO AR CONDICIONADO
ORIFICE AS-AIR CONDITIONER . . . . . 1508 1511 1514 1517
CONJUNTO DE PISCA-ALERTA (24 V)
FLASHER AS (24-VOLT) . . . . . 434 437 440 678 683
CONJUNTO DE REGULADOR-TENSÃO (24 V) (ALTERNADOR)
REGULATOR AS-VOLTAGE (24-VOLT) (ALTERNATOR) . . . . . 259
CONJUNTO DE SCREEN
SCREEN AS . . . . . 1618
CONJUNTO DE SECADOR DE REFRIGERANTE
DRYER AS-REFRIGERANT . . . . . 1508
CONJUNTO DE SECADOR DE REFRIGERANTE (AR CONDICIONADO)
DRYER AS-REFRIGERANT (AIR CONDITIONER) . . . . . 1511
CONJUNTO DE SECADOR DE REFRIGERANTE (EM LINHA)
DRYER AS-REFRIGERANT (IN-LINE) . . . . . 1517
CONJUNTO DE SECADOR DE REFRIGERANTE (SECADOR)
DRYER AS-REFRIGERANT (DRYER) . . . . . 1514
CONJUNTO DE SENSOR DE PRESSÃO
SENSOR AS-PRESSURE . . . . . 465
CONJUNTO DE SENSOR DE TEMPERATURA
SENSOR AS-TEMPERATURE . . . . . 479 480
CONJUNTO DE SENSOR DE TEMPERATURA (ÓLEO DA TRANSMISSÃO)
SENSOR AS-TEMPERATURE (TRANSMISSION OIL) . . . . . 734
CONJUNTO DE TAMPA
CAP AS . . . . . 938 940
COVER AS . . . . . 1390 1391 1392 1395 1396
CONJUNTO DE TAMPA DE COMBUSTÍVEL (TRAVÁVEL, VENTILADO)
CAP AS-FUEL (LOCKABLE, VENTED) . . . . . 256
CONJUNTO DE TAMPA DO TANQUE DE LÍQUIDO ARREFECEDOR
CAP AS-COOLANT TANK. . . . . 189 191
CONJUNTO DE VÁLVULA DE ALÍVIO (COMPRESSOR DE AR)
VALVE AS-RELIEF (AIR COMPRESSOR) . . . . 48 50

NOME PÁGINA

CONJUNTO DE VÁLVULA DE ALÍVIO (GOVERNADOR DO COMPRESSOR DE AR)
VALVE AS-RELIEF (GOVERNOR, AIR COMPRESSOR) . . . . . 45
CONJUNTO DE VÁLVULA-ALÍVIO DE PRESSÃO
VALVE AS-PRESSURE RELIEF . . . . . 1355
CONJUNTO DE VÁLVULA-ALÍVIO DE PRESSÃO (COMPRESSOR DO REFRIGERANTE)
VALVE AS-PRESSURE RELIEF (REFRIGERANT COMPRESSOR) . . . . . 1343 1352
CONJUNTO DE VARETA DE NÍVEL DE ÓLEO (MOTOR)
GAUGE AS-OIL LEVEL (DIPSTICK) (ENGINE) . . . . . 142 143
CONJUNTO DE VARETA DE NÍVEL DE ÓLEO (ÓLEO DO TREM DE FORÇA)
GAUGE AS-OIL LEVEL (DIPSTICK) (POWER TRAIN OIL) . . . . . 751
CONJUNTO DE VOLANTE
FLYWHEEL AS. . . . . 94 95
CONJUNTO DO ADAPTADOR
ADAPTER AS . . . . . 43
CONJUNTO DO CABEÇOTE DO CILINDRO
CYLINDER HEAD AS. . . . . 71 73
CONJUNTO DO CHICOTE DE ILUMINAÇÃO (BARRA)
HARNESS AS-LIGHTING (BAR) . . . . . 434 437 440
CONJUNTO DO CHICOTE DE ILUMINAÇÃO (LUZES DE TRABALHO, FRONTAL)
HARNESS AS-LIGHTING (WORK LIGHTS, FRONT). . . . . 434 437 440
CONJUNTO DO CHICOTE-FIAÇÃO
HARNESS AS-WIRING. . . . . 357 358 890 901 1545 1547
CONJUNTO DO CHICOTE-FIAÇÃO–EXTENSÃO
HARNESS AS-WIRING–EXTENSÃO. . . . . 359
CONJUNTO DO ELEMENTO FILTRANTE-ÓLEO (EFICIÊNCIA AVANÇADA, COM SELO)
FILTER ELEMENT AS-OIL (ADVANCED EFFICIENCY, WITH SEAL). . . . . 764
CONJUNTO DO ELEMENTO FILTRANTE-ÓLEO (EFICIÊNCIA AVANÇADA, COM SELO) (TRANSMISSÃO)
FILTER ELEMENT AS-OIL (ADVANCED EFFICIENCY, WITH SEAL) (TRANSMISSION). . . . . 753

# ÍNDICE


NOME PÁGINA

CONJUNTO DO ELEMENTO FILTRANTE-ÓLEO (EFICIÊNCIA AVANÇADA)
FILTER ELEMENT AS-OIL (ADVANCED EFFICIENCY). . . . . 1090
CONJUNTO DO ELEMENTO FILTRANTE-ÓLEO (TREM DE FORÇA)
FILTER ELEMENT AS-OIL (POWER TRAIN) . . . . . 755
CONJUNTO DO EMISSOR-POSIÇÃO (ARTICULAÇÃO)
SENDER AS-POSITION (ARTICULATION) . . . 623 646 652 662
CONJUNTO DO FILTRO-ÓLEO DO MOTOR (EFICIÊNCIA AVANÇADA)
FILTER AS-ENGINE OIL (ADVANCED EFFICIENCY). . . . . 138
CONJUNTO DO INDICADOR (TACÔMETRO)
INDICATOR AS (TACHOMETER) . . . . . 1549
CONJUNTO DO INDICADOR (VELOCIDADE)
INDICATOR AS (SPEED) . . . . . 1549
CONJUNTO DO INDICADOR-ARTICULAÇÃO
INDICATOR AS-ARTICULATION . . . . . 1543
CONJUNTO DO INDICADOR-NÍVEL DO COMBUSTÍVEL
INDICATOR AS-FUEL LEVEL . . . . . 1543
CONJUNTO DO INDICADOR-TEMPERATURA DO LÍQUIDO ARREFECEDOR
INDICATOR AS-COOLANT TEMP. . . . . 1543
CONJUNTO DO INTERRUPTOR () (PINO DE DESLOCAMENTO CENTRAL)
SWITCH AS (CENTERSHIFT PIN) . . . . . 540
CONJUNTO DO INTERRUPTOR (24 V) (LUZES TRASEIRAS)
SWITCH AS (24-VOLT) (TAIL LIGHTS) . . . . . 672
CONJUNTO DO INTERRUPTOR (CONTROLE DA TRAVA DO DIFERENCIAL)
SWITCH AS (DIFFERENTIAL LOCK CONTROL). . . . . 727
CONJUNTO DO INTERRUPTOR (MODO DE RETENÇÃO DO ACELERADOR)
SWITCH AS (THROTTLE HOLD MODE) . . . . 539
CONJUNTO DO INTERRUPTOR DE PARTIDA (CHAVE)
SWITCH AS-START (KEY) . . . . . 539 542 546 550
CONJUNTO DO INTERRUPTOR MAGNÉTICO (24 V) (RELÉ DE PARTIDA)
SWITCH AS-MAGNETIC (24-VOLT) (START RELAY) . . . . . 495
CONJUNTO DO INTERRUPTOR-ESFERA
SWITCH AS-BALL . . . . . 499

NOME PÁGINA

CONJUNTO DO INTERRUPTOR-ESFERA () (INDICADOR DE DESLOCAMENTO CENTRAL)
SWITCH AS-BALL (CENTERSHIFT INDICATOR) . . . . . 561 566 572 577 582 587 591 596
CONJUNTO DO INTERRUPTOR-PRESSÃO () (LUZ DE PARADA)
SWITCH AS-PRESSURE (STOP LIGHT) . . . . 561 566 572 577 582 587 591 596
CONJUNTO DO INTERRUPTOR-PRESSÃO (ALTA, BAIXA) (Gás Refrigerante)
SWITCH AS-PRESSURE (HIGH, LOW) (REFRIGERANT) . . . . . 1517
CONJUNTO DO INTERRUPTOR-PRESSÃO (EMBREAGEM DO COMPRESSOR DE A/C (AR-CONDITIONER, AR-CONDICIONADO)) (REFRIGERANTE, LADO BAIXO)
SWITCH AS-PRESSURE (A/C COMPRESSOR CLUTCH) (REFRIGERANT, LOW SIDE). . . . . 1508 1511 1514 1517
CONJUNTO DO INTERRUPTOR-PRESSÃO (FREIO A AR)
SWITCH AS-PRESSURE (AIR BRAKE) . . . . . 561 566 572 577 582 587 591 596
CONJUNTO DO INTERRUPTOR-PRESSÃO (FREIO DE ESTACIONAMENTO)
SWITCH AS-PRESSURE (PARKING BRAKE). . . . . 561 566 572 577 582 587 591 596

# ÍNDICE


NOME PÁGINA

CONJUNTO DO INTERRUPTOR-PRESSÃO (REFRIGERANTE, ALTO, BAIXO)
SWITCH AS-PRESSURE (REFRIGERANT, HIGH, LOW) . . . . . 1508 1511 1514

CONJUNTO DO INTERRUPTOR-ROTATIVO
SWITCH AS-ROTARY. . . . . 434

CONJUNTO DO INTERRUPTOR-ROTATIVO () (FAN SPEED (Velocidade do ventilador))
SWITCH AS-ROTARY (FAN SPEED) . . . . . 1291 1314 1446 1451

CONJUNTO DO INTERRUPTOR-ROTATIVO () (VENTILADOR DO AR-CONDICIONADO)
SWITCH AS-ROTARY (AIR CONDITIONER, BLOWER). . . . . 1320

CONJUNTO DO INTERRUPTOR-ROTATIVO (LUZ ALTA, BAIXA)
SWITCH AS-ROTARY (HIGH, LOW BEAM). . . . . 438 441

CONJUNTO DO INTERRUPTOR-ROTATIVO (REDUTOR DE LUZ DO FAROL)
SWITCH AS-ROTARY (HEADLIGHT DIMMER) . . . . . 680 685

CONJUNTO DO NÚCLEO-AQUECEDOR
CORE AS-HEATER. . . . . 1292 1315 1319 1447 1452

CONJUNTO DO RELÉ (24 V)
RELAY AS (24-VOLT) . . . . . 539 546 631 638 670 674 688 692 696 699

CONJUNTO DO RELÉ (24 V) (ALARME)
RELAY AS (24-VOLT) (ALARM) . . . . . 550

CONJUNTO DO RELÉ (24 V) (AUXÍLIO DE PARTIDA A ÉTER)
RELAY AS (24-VOLT) (ETHER STARTING AID) . . . . . 558 559

CONJUNTO DO RELÉ (24 V) (BOMBA DE ESCORVA DO COMBUSTÍVEL)
RELAY AS (24-VOLT) (FUEL PRIMING PUMP). . . . . 662

CONJUNTO DO RELÉ (24 V) (CHAVE INTERRUPTORA)
RELAY AS (24-VOLT) (KEY SWITCH) . . . . . 544

NOME PÁGINA

CONJUNTO DO RELÉ (24 V) (ESCORVA DE COMBUSTÍVEL)
RELAY AS (24-VOLT) (FUEL PRIMING) . . . . 623 646 652

CONJUNTO DO RELÉ (24 V) (LUZ DE RÉ)
RELAY AS (24-VOLT) (BACKUP LIGHT) . . . . 423

CONJUNTO DO RELÉ (24 V) (TRASEIRA, LUZES DO PAINEL, LADO DIREITO)
RELAY AS (24-VOLT) (TAIL, PANEL LAMPS, RH). . . . . 678 683

CONJUNTO DO RELÉ (24 V) (TRASEIRA, LUZES DO PAINEL, LADO ESQUERDO)
RELAY AS (24-VOLT) (TAIL, PANEL LAMPS, LH) . . . . . 678 683

CONJUNTO MEDIDOR DO NÍVEL DE ÓLEO (VARETA DE NÍVEL) (MOTOR)
GAUGE-OIL LEVEL (DIPSTICK) (ENGINE) . . . . . 141

CONTROLE-TRANSMISSÃO
CONTROL-TRANSMISSION . . . . . 1359 1373

CORREIA EM V
V-BELT . . . . . 88

CORREIA TIPO SERPENTINA
BELT-SERPENTINE. . . . . 53 108 110 1344 1346 1348 1350 1353


## D


DECALQUE (PARA-SOL)
FILM (SUN VISOR). . . . . 1660

DECALQUE DA TAMPA
FILM-COVER. . . . . 1373

DECALQUE DA TAMPA () (CONSOLE DO OPERADOR)
FILM-COVER (OPERATOR CONSOLE) . . . . 1359

DECALQUE DE ADVERTÊNCIA (CILINDRO DE ALTA PRESSÃO)
FILM-WARNING (HIGH PRESSURE CYLINDER) . . . . . 1739 1751

# ÍNDICE


NOME PÁGINA

DECALQUE DE ADVERTÊNCIA (NÃO SOLDE, NÃO PERFURE, CONSULTAR OMM)
FILM-WARNING (NO WELD, NO DRILL, READ OMM). . . . . 1334 1338 1591 1593 1595 1597 1599 1602 1604 1606 1608 1614 1616 1735
DECALQUE DE ADVERTÊNCIA (PRODUCT LINK 300, EUA)
FILM-WARNING (PRODUCT LINK 300, U. S.). . . . . 1735
DECALQUE DE ADVERTÊNCIA (RÁDIO DE PRODUCT LINK, INTERNACIONAL)
FILM-WARNING (PRODUCT LINK RADIO, INTL) . . . . . 370 380 382 385 389 391 393
DECALQUE DE ADVERTÊNCIA (SEM FURO, SOLDAR, LEIA OMM)
FILM-WARNING (NO DRILL, WELD, READ OMM). . . . . 1739 1745 1752
DECALQUE DE ADVERTÊNCIA (UNIVERSAL, CONSULTAR OMM)
FILM-WARNING (UNIVERSAL, READ OMM). . . . . 1739 1750 1751
DECALQUE DE ADVERTÊNCIA (UNIVERSAL, EUA)
FILM-WARNING (UNIVERSAL, U.S.) . . . . . 1735
DECALQUE DE IDENTIFICAÇÃO (ABASTECIMENTO DE FLUIDO DE ESCAPE DIESEL)
FILM-IDENTIFICATION (DIESEL EXHAUST FLUID FILL). . . . . 1746
DECALQUE DE IDENTIFICAÇÃO (AR CONDICIONADO)
FILM-IDENTIFICATION (AIR CONDITIONER) . . . . . 1291 1451
DECALQUE DE IDENTIFICAÇÃO (AR CONDICIONADO) (AQUECEDOR)
FILM-IDENTIFICATION (AIR CONDITIONER) (HEATER). . . . . 1446
DECALQUE DE IDENTIFICAÇÃO (CAIXA DE FUSÍVEIS)
FILM-IDENTIFICATION (FUSE BOX) . . . . . 692
DECALQUE DE IDENTIFICAÇÃO (CAIXA DE FUSÍVEIS) (LADO DIREITO)
FILM-IDENTIFICATION (FUSE BOX) (RH) . . . 671 675 678 683
DECALQUE DE IDENTIFICAÇÃO (CAIXA DE FUSÍVEIS) (LADO ESQUERDO)
FILM-IDENTIFICATION (FUSE BOX) (LH) . . . 672 676 678 683 689
DECALQUE DE IDENTIFICAÇÃO (CATERPILLAR)
FILM-IDENTIFICATION (CAT). . . . . 305
FILM-IDENTIFICATION (CATERPILLAR) . . . . . 371
DECALQUE DE IDENTIFICAÇÃO (CIRCULAR VERMELHO REFLEXIVO)
FILM-IDENTIFICATION (ROUND RED REFLECTIVE) . . . . . 1720 1740 1751
DECALQUE DE IDENTIFICAÇÃO (CIRCULAR VERMELHO REFLEXIVO) (ESCARIFICADOR)
FILM-IDENTIFICATION (ROUND RED REFLECTIVE) (RIPPER) . . . . . 1718
DECALQUE DE IDENTIFICAÇÃO (CONTROLE DE GRAU)
FILM-IDENTIFICATION (GRADE CONTROL). . . . . 1745
DECALQUE DE IDENTIFICAÇÃO (DRENO, LÍQUIDO ARREFECEDOR DO MOTOR)
FILM-IDENTIFICATION (DRAIN, ENGINE COOLANT). . . . . 1739 1745 1751
DECALQUE DE IDENTIFICAÇÃO (ENCHIMENTO DE ÓLEO DO MOTOR)
FILM-IDENTIFICATION (ENGINE OIL FILL) . . . . . 1739 1751
DECALQUE DE IDENTIFICAÇÃO (FALHA DO SISTEMA HIDRÁULICO)
FILM-IDENTIFICATION (HYDRAULIC SYSTEM MALFUNCTION) . . . . . 1556 1559 1562 1564 1566 1569 1578 1581 1584 1586

# ÍNDICE


NOME PÁGINA

DECALQUE DE IDENTIFICAÇÃO (FALHA DO SISTEMA HIDRÁULICO) (GRUPO DE INSTRUMENTOS)
FILM-IDENTIFICATION (HYDRAULIC SYSTEM MALFUNCTION) (INSTRUMENT CLUSTER) . . . . . 1572 1575

DECALQUE DE IDENTIFICAÇÃO (HORÔMETRO)
FILM-IDENTIFICATION (SERVICE METER) . . . . . 670 699

DECALQUE DE IDENTIFICAÇÃO (LADO DIREITO)
FILM-IDENTIFICATION (RH) . . . . . 1555 1558 1561 1563 1565 1568 1577 1580 1583 1586

DECALQUE DE IDENTIFICAÇÃO (LADO DIREITO) (GRUPO DE INSTRUMENTOS)
FILM-IDENTIFICATION (RH) (INSTRUMENT CLUSTER) . . . . . 1571 1574

DECALQUE DE IDENTIFICAÇÃO (LADO ESQUERDO)
FILM-IDENTIFICATION (LH) . . . . . 1555 1558 1561 1563 1565 1568 1577 1580 1583 1586

DECALQUE DE IDENTIFICAÇÃO (LADO ESQUERDO) (GRUPO DE INSTRUMENTOS)
FILM-IDENTIFICATION (LH) (INSTRUMENT CLUSTER) . . . . . 1571 1574

DECALQUE DE IDENTIFICAÇÃO (LUZES DO PISCA-ALERTA)
FILM-IDENTIFICATION (HAZARD WARNING LIGHTS) . . . . . 1566 1569

DECALQUE DE IDENTIFICAÇÃO (LUZES DO PISCA-ALERTA) (GRUPO DE INSTRUMENTOS)
FILM-IDENTIFICATION (HAZARD WARNING LIGHTS) (INSTRUMENT CLUSTER) . . . . . 1572 1575

DECALQUE DE IDENTIFICAÇÃO (PAINEL DE FUSÍVEIS)
FILM-IDENTIFICATION (FUSE PANEL) . . . . . 693 696 699

DECALQUE DE IDENTIFICAÇÃO (PAINEL DE FUSÍVEIS) (LADO DIREITO)
FILM-IDENTIFICATION (FUSE PANEL) (RH) . . . . . 689

DECALQUE DE IDENTIFICAÇÃO (PONTO DE LEVANTAMENTO)
FILM-IDENTIFICATION (LIFT POINT) . . . . . 1740 1746 1752

DECALQUE DE IDENTIFICAÇÃO (TOMADA DE ENERGIA ELÉTRICA, 12 V)
FILM-IDENTIFICATION (POWER RECEPTACLE, 12-VOLT) . . . . . 1327 1491 1499

DECALQUE DE IDENTIFICAÇÃO (VELOCIDADE DO VENTILADOR, TEMPERATURA)
FILM-IDENTIFICATION (FAN SPEED, TEMPERATURE) . . . . . 1319 1446 1451

DECALQUE DE IDENTIFICAÇÃO (VELOCIDADE DO VENTILADOR, TEMPERATURA) (AR CONDICIONADO, AQUECEDOR)
FILM-IDENTIFICATION (FAN SPEED, TEMPERATURE) (AIR CONDITIONER, HEATER) . . . . . 1291 1314

DECALQUE DE INFORMAÇÃO (AMARRAÇÃO-PARA BAIXO)
FILM-INFORMATION (TIE-DOWN) . . . . . 1745

DECALQUE DE INFORMAÇÃO (CAIXA DE FUSÍVEIS)
FILM-INFORMATION (FUSE BOX) . . . . . 696 699

DECALQUE DE INFORMAÇÃO (LIGAÇÃO DO PRODUTO, CONSULTE O MANUAL DE OPERAÇÃO E MANUTENÇÃO (OMM))
FILM-INFORMATION (PRODUCT LINK, READ OMM) . . . . . 371 380 382 385 389 391 393 1735

DECALQUE DE INFORMAÇÃO (ÓLEO DO MOTOR)
FILM-INFORMATION (ENGINE OIL) . . . . . 1750

DECALQUE DE INFORMAÇÃO (OLHAL DE LEVANTAMENTO, LOCAL DE AMARRAÇÃO)
FILM-INFORMATION (LIFT EYE, TIE-DOWN LOCATION) . . . . . 1739 1745 1752

# ÍNDICE


NOME PÁGINA

DECALQUE DE INSTRUÇÃO (AJUSTE DO ASSENTO)
FILM-INSTRUCTION (SEAT ADJUSTMENT) . . . . . 1648 1650

DECALQUE DE INSTRUÇÃO (DESLIGAMENTO DO MOTOR)
FILM-INSTRUCTION (ENGINE SHUTDOWN) . . . . . 626 646 652 662

DECALQUE DE INSTRUÇÃO (DRENAGEM DE ÓLEO DO MOTOR)
FILM-INSTRUCTION (ENGINE OIL DRAIN) . . . . . 1739 1751

DECALQUE DE INSTRUÇÃO (MONTAGEM DA CORREIA DO ALTERNADOR)
FILM-INSTRUCTION (ALTERNATOR BELT MOUNTING) . . . . . 53 1740

DECALQUE DE INSTRUÇÃO (ROTEAMENTO DA CORREIA)
FILM-INSTRUCTION (BELT ROUTING) . . . . . 1307 1344 1346 1348 1350 1353

DECALQUE DE INSTRUÇÃO (ROTEAMENTO DA CORREIA) (AR CONDICIONADO)
FILM-INSTRUCTION (BELT ROUTING) (A/C) . . . . . 1298
FILM-INSTRUCTION (BELT ROUTING) (AIR CONDITIONER) . . . . . 1299

DECALQUE-CONSOLE (EM BRANCO)
FILM-CONSOLE (BLANK) . . . . . 1555 1558

DECALQUE-FACE (LUZ ALTA, BAIXA DOS FARÓIS DIANTEIROS)
FILM-FACE (HEADLIGHTS HIGH, LOW BEAM) . . . . . 434 437 440 678 683

DECALQUE-FACE (SETA DE DIREÇÃO, PERIGO)
FILM-FACE (TURN SIGNAL, HAZARD) . . . . . 434 437 440 678 683

DECALQUE-FUSÍVEL
FILM-FUSE . . . . . 529

DECALQUE-FUSÍVEL (PAINEL DAS LUZES INDICADORAS DE AÇÃO)
FILM-FUSE (PANEL ACTION LAMPS) . . . . . 515 520 525

NOME PÁGINA

DECALQUE-PAINEL (CONTROLE DE VELOCIDADE)
FILM-PANEL (SPEED CONTROL) . . . . . 1359 1373

DECALQUE-PAINEL (TRANSMISSÃO, FREIO DE ESTACIONAMENTO)
FILM-PANEL (TRANSMISSION, PARKING BRAKE) . . . . . 1359 1373

DECALQUE-ROPS (OPS, LEIA O OMM)
FILM-ROPS (OPS, READ OMM) . . . . . 1334 1338 1614 1616


## E


ELEMENTO FILTRANTE DE AR (PRIMÁRIO)
FILTER ELEMENT-AIR (PRIMARY) . . . . . 196

EMISSOR-TEMPERATURA
SENDER-TEMPERATURE . . . . . 458

EMISSOR-TEMPERATURA () (ÓLEO HIDRÁULICO)
SENDER-TEMPERATURE (HYDRAULIC OIL) . . . . . 623


## F


FAN GP-BLOWER (VELOCID VENTILADOR)–RADIADOR
FAN GP-BLOWER–RADIADOR . . . . . 160

FILTRO (PARTIDA A ÉTER)
FILTER (ETHER START) . . . . . 504

FILTRO DE COMBUSTÍVEL (EFICIÊNCIA AVANÇADA)
FILTER-FUEL (ADVANCED EFFICIENCY) . . . 234 238

FILTRO-MAGNÉTICO (TRANSMISSÃO)
FILTER-MAGNETIC (TRANSMISSION) . . . . . 704 709 777

# ÍNDICE


NOME PÁGINA

FUSÍVEL (10 AMPÈRES)
FUSE (10-AMPERE) . . . . . 312 313 314 372 387 389 391 434 437 440 670 674 678 683 688 692 696 699 890 901 1435 1436 1437 1438 1541 1668 1671

FUSÍVEL (10 AMPÈRES) (CONVERSOR DE POTÊNCIA)
FUSE (10-AMPERE) (POWER CONVERTER) . . . . . 311

FUSÍVEL (15 AMPERE)
FUSE (15-AMPERE) . . . . . 428 434 437 440 443 444 515 518 523 528 670 674 678 683 688 692 696 699 1299 1301 1303 1305 1309 1310 1455

FUSÍVEL (15 AMPERE) (AQUECEDOR)
FUSE (15-AMPERE) (HEATER) . . . . . 1442 1443

FUSÍVEL (20 AMPÈRES)
FUSE (20-AMPERE) . . . . . 601 608 614 619


## G


GRUPO DA ARMAÇÃO FRONTAL
FRAME GP-FRONT . . . . . 840

GRUPO DA BARRA DE TRAÇÃO
DRAWBAR GP . . . . . 1266 1268 1270 1272 1275

GRUPO DA BASE-FILTRO DE ÓLEO–TREM DE FORÇA
BASE GP-OIL FILTER–TREM DE FORÇA . . . 703

GRUPO DA BATERIA
BATTERY GP . . . . . 294

GRUPO DA BATERIA (12 V, 750 CCA)
BATTERY GP (12-VOLT, 750-CCA) . . . . . 274 280

GRUPO DA BATERIA (12 V, 750 CCA) (LIVRE DE MANUTENÇÃO)
BATTERY GP (12-VOLT, 750-CCA) (MAINTENANCE FREE) . . . . . 291 296

GRUPO DA BATERIA (12 V, SEM NECESSIDADE DE MANUTENÇÃO, MOLHADA)
BATTERY GP (12-VOLT, MAINTENANCE FREE, WET) . . . . . 266 284

GRUPO DA BOMBA DA UNIDADE INJETORA HIDRÁULICA
PUMP GP-UNIT INJECTOR HYD . . . . . 244 251 253

GRUPO DA BOMBA DE ENGRENAGEM
PUMP GP-GEAR . . . . . 774 776

GRUPO DA BOMBA DE INJEÇÃO DE COMBUSTÍVEL
PUMP GP-FUEL INJECTION . . . . . 248 249

GRUPO DA BOMBA DE ÓLEO DO MOTOR
PUMP GP-ENGINE OIL . . . . . 155 156 157

GRUPO DA BOMBA DE PISTÃO
PUMP GP-PISTON . . . . . 1075 1078

GRUPO DA BOMBA DOSADORA (HMU)
PUMP GP-METERING (HMU) . . . . . 1389

# ÍNDICE


NOME PÁGINA

GRUPO DA BOMBA-ÁGUA
PUMP GP-WATER. . . . . 177
178
180
GRUPO DA BOMBA-ÁGUA–LÍQUIDO ARREFECEDOR
PUMP GP-WATER–LÍQUIDO ARREFECEDOR. . . . . 175
GRUPO DA BORDA CORTANTE
EDGE GP-CUTTING . . . . . 1686
GRUPO DA BUZINA ELÉTRICA
HORN GP-ELECTRIC. . . . . 1456
GRUPO DA CABINE
CAB GP . . . . . 1341
1342
GRUPO DA CABINE–PERFIL ALTO
CAB GP–PERFIL ALTO. . . . . 1339
1340
GRUPO DA CAIXA DO VOLANTE
HOUSING GP-FLYWHEEL . . . . . 98
GRUPO DA CHAVE SELETORA
SWITCH GP-ROCKER . . . . . 499
GRUPO DA ELETRÔNICA DO IMPLEMENTO
ELECTRONICS GP-IMPLEMENT. . . . . 316
GRUPO DA ELETRÔNICA DO IMPLEMENTO (ACCUGRADE)
ELECTRONICS GP-IMPLEMENT (ACCUGRADE) . . . . . 329
332
335
GRUPO DA ELETRÔNICA DO IMPLEMENTO (ACCUGRADE) (CONTROLE DE GRAU)
ELECTRONICS GP-IMPLEMENT (ACCUGRADE) (GRADE CONTROL) . . . . . 322
324
327
GRUPO DA ELETRÔNICA DO IMPLEMENTO–ACCUGRADE
ELECTRONICS GP-IMPLEMENT–ACCUGRADE . . . . . 316
GRUPO DA ELETRÔNICA DO MONITOR
ELECTRONICS GP-MONITOR. . . . . 317
318
GRUPO DA ELETRÔNICA DO MONITOR–PRODUCT LINK 522
ELECTRONICS GP-MONITOR–PRODUCT LINK 522. . . . . 316
GRUPO DA ELETRÔNICA DO TREM DE FORÇA
ELECTRONICS GP-POWER TRAIN. . . . . 318
GRUPO DA ENGRENAGEM DA COROA–EIXO RETO
GEAR GP-BEVEL–EIXO RETO . . . . . 756
GRUPO DA FIAÇÃO TRASEIRA
WIRING GP-REAR. . . . . 623
638
642
646
652
662

NOME PÁGINA

GRUPO DA FIAÇÃO TRASEIRA–TANQUE DE COMBUSTÍVEL
WIRING GP-REAR–TANQUE DE COMBUSTÍVEL. . . . . 631
635
657
GRUPO DA FIXAÇÃO DA RODA
MOUNTING GP-WHEEL. . . . . 7
772
773
GRUPO DA JANELA-CABINE–PERFIL ALTO
WINDOW GP-CAB–PERFIL ALTO . . . . . 1660
GRUPO DA JUNTA UNIVERSAL
UNIVERSAL JOINT GP . . . . . 785
GRUPO DA PORTA (VENTILADO A AR)
DOOR GP (AIR VENTED) . . . . . 1480
1483
1486
1491
1496
1499
1502
1505
1602
GRUPO DA PORTA DA CABINE–LADO DIREITO
DOOR GP-CAB–LADO DIREITO. . . . . 1397
GRUPO DA PORTA DA CABINE–LADO ESQUERDO
DOOR GP-CAB–LADO ESQUERDO. . . . . 1400
GRUPO DA PORTA DA CABINE–PERFIL ALTO
DOOR GP-CAB–PERFIL ALTO . . . . . 1403
1405
1417
GRUPO DA PORTA DA CABINE–PERFIL ALTO, LADO DIREITO
DOOR GP-CAB–PERFIL ALTO, LADO DIREITO . . . . . 1407
GRUPO DA PORTA DA CABINE–PERFIL ALTO, LADO ESQUERDO
DOOR GP-CAB–PERFIL ALTO, LADO ESQUERDO. . . . . 1409
GRUPO DA PORTA DA CABINE–PERFIL ALTO–LADO DIREITO
DOOR GP-CAB–PERFIL ALTO–LADO DIREITO . . . . . 1411
GRUPO DA PORTA DA CABINE–PERFIL ALTO–LADO ESQUERDO
DOOR GP-CAB–PERFIL ALTO–LADO ESQUERDO. . . . . 1415
GRUPO DA TAMPA DE PROTEÇÃO
CAP GP-PROTECTION . . . . . 1059
GRUPO DA TAMPA-ACESSO
COVER GP-ACCESS . . . . . 823
825
826
1393
1394
GRUPO DA TAMPA-ADMISSÃO DE AR
COVER GP-AIR INLET . . . . . 201
202

# ÍNDICE


NOME PÁGINA

GRUPO DA TAMPA-ALOJAMENTO DIANTEIRO
COVER GP-FRONT HOUSING . . . . . 59
FASTENER GP-FRONT HOUSING. . . . . 93
GRUPO DA TAMPA-BLOCO DO CILINDRO
COVER GP-CYLINDER BLOCK. . . . . 57
GRUPO DA TAMPA-MECANISMO DA VÁLVULA
COVER GP-VALVE MECHANISM. . . . . 60
62
64
GRUPO DA TELA-SOL–TRASEIRO
SCREEN GP-SUN–TRASEIRO. . . . . 1618
GRUPO DA VÁLVULA COMBINADA
VALVE GP-COMBINATION . . . . . 1201
1204
GRUPO DA VÁLVULA DE COMPENSAÇÃO
VALVE GP-COUNTERBALANCE. . . . . 1066
GRUPO DA VÁLVULA DE CONTROLE
VALVE GP-CONTROL . . . . . 1064
1066
GRUPO DA VÁLVULA DE CONTROLE () (AR)
VALVE GP-CONTROL (AIR). . . . . 1652
GRUPO DA VÁLVULA DE CONTROLE DA TRANSMISSÃO
VALVE GP-TRANSMISSION CONTROL . . . . . 799
GRUPO DA VÁLVULA DE CONTROLE–ARTICULAÇÃO
VALVE GP-CONTROL–ARTICULAÇÃO . . . . . 1217
GRUPO DA VÁLVULA DE CONTROLE–COMANDO DO CÍRCULO
VALVE GP-CONTROL–COMANDO DO CÍRCULO . . . . . 1228
GRUPO DA VÁLVULA DE CONTROLE–DESLOCAMENTO CENTRAL
VALVE GP-CONTROL–DESLOCAMENTO CENTRAL. . . . . 1219
GRUPO DA VÁLVULA DE CONTROLE–DESLOCAMENTO LATERAL
VALVE GP-CONTROL–DESLOCAMENTO LATERAL . . . . . 1230
GRUPO DA VÁLVULA DE CONTROLE–ESCARIADOR
VALVE GP-CONTROL–ESCARIADOR . . . . . 1207
GRUPO DA VÁLVULA DE CONTROLE–ESCARIFICADOR
VALVE GP-CONTROL–ESCARIFICADOR . . . 1209
GRUPO DA VÁLVULA DE CONTROLE–INCLINAÇÃO DA RODA
VALVE GP-CONTROL–INCLINAÇÃO DA RODA . . . . . 1221
GRUPO DA VÁLVULA DE CONTROLE–LÂMINA
VALVE GP-CONTROL–LÂMINA. . . . . 1232
GRUPO DA VÁLVULA DE CONTROLE–LEVANTAMENTO DA LÂMINA
VALVE GP-CONTROL–LEVANTAMENTO DA LÂMINA. . . . . 1211
1213
1223

NOME PÁGINA

GRUPO DA VÁLVULA DE CONTROLE–LEVANTAMENTO DA LÂMINA, RAFADEIRA
VALVE GP-CONTROL–LEVANTAMENTO DA LÂMINA, RAFADEIRA. . . . . 1215
GRUPO DA VÁLVULA DE CONTROLE–TOMBAMENTO DA LÂMINA
VALVE GP-CONTROL–TOMBAMENTO DA LÂMINA. . . . . 1226
GRUPO DA VÁLVULA DE DEPURAÇÃO
VALVE GP-PURGE . . . . . 1236
GRUPO Da VÁLVULA SELETORA E DE CONTROLE DE PRESSÃO
VALVE GP-SELECTOR & PRESS CONT. . . . 789
792
GRUPO DA VÁLVULA SOLENOIDE
VALVE GP-SOLENOID. . . . . 795
797
930
GRUPO DA VÁLVULA SOLENOIDE (24 V) (SELETOR E FAIXA DE PRESSÃO)
VALVE GP-SOLENOID (24-VOLT) (SELECTOR & PRESSURE RANGE) . . . . . 789
GRUPO DA VÁLVULA SOLENOIDE (24 V) (VELOCIDADE, FAIXA, TRANSMISSÃO)
VALVE GP-SOLENOID (24-VOLT) (SPEED, RANGE, TRANSMISSION). . . . . 792
GRUPO DA VÁLVULA SOLENOIDE (CONTROLE DA TRANSMISSÃO)
VALVE GP-SOLENOID (TRANSMISSION CONTROL). . . . . 734
GRUPO DA VÁLVULA SOLENOIDE (SOLENOIDE DE PROPULSÃO PARA O CONJUNTO DA EMBREAGEM 1)
VALVE GP-SOLENOID (PROPN SOL FOR CL PACK 1) . . . . . 790
GRUPO DA VÁLVULA SOLENOIDE (SOLENOIDE DE PROPULSÃO PARA O CONJUNTO DA EMBREAGEM 2)
VALVE GP-SOLENOID (PROPN SOL FOR CL PACK 2) . . . . . 790
GRUPO DA VÁLVULA SOLENOIDE (SOLENOIDE DE PROPULSÃO PARA O CONJUNTO DA EMBREAGEM 3)
VALVE GP-SOLENOID (PROPN SOL FOR CL PACK 3) . . . . . 790
GRUPO DA VÁLVULA SOLENOIDE (TRAVA DE DESLOCAMENTO CENTRAL)
VALVE GP-SOLENOID (CENTERSHIFT LOCK) . . . . . 1059
GRUPO DA VÁLVULA SOLENOIDE (TRAVA DO DIFERENCIAL)
VALVE GP-SOLENOID (DIFFERENTIAL LOCK) . . . . . 786

# ÍNDICE


NOME PÁGINA

GRUPO DA VÁLVULA-ALÍVIO
VALVE GP-RELIEF . . . . . 787 1207 1237 1238 1239 1240 1241 1242 1243 1244 1245 1246 1247 1248
GRUPO DA VARETA DE NÍVEL DE ÓLEO
GAUGE GP-OIL LEVEL (DIPSTICK) . . . . . 142 143
GRUPO DA VARETA DE NÍVEL DE ÓLEO–MOTOR
GAUGE GP-OIL LEVEL (DIPSTICK)–MOTOR. . . . . 141
GRUPO DE ACESSÓRIOS-CABINE
ACCESSORY GP-CAB . . . . . 1281 1283
GRUPO DE ACESSÓRIOS-CABINE–PERFIL ALTO
ACCESSORY GP-CAB–PERFIL ALTO. . . . . 1279
GRUPO DE ADAPTADORES-LINHA DE ÓLEO–BOMBA DE INJEÇÃO DE COMBUSTÍVEL
ADAPTER GP-OIL LINE–BOMBA DE INJEÇÃO DE COMBUSTÍVEL . . . . . 134
GRUPO DE AJUSTADORES DE ASSENTO
ADJUSTER GP-SEAT. . . . . 1285 1287 1289
GRUPO DE ALARME
ALARM GP . . . . . 258
GRUPO DE ALOJAMENTO-SUSPENSÃO DO ASSENTO
HOUSING GP-SEAT SUSPENSION . . . . . 1458 1461
GRUPO DE AMORTECEDOR E POLIA
DAMPER & PULLEY GP. . . . . 83 84
GRUPO DE APLICAÇÃO DO MONITOR–SATÉLITE
APPLICATION GP-MONITOR–SATÉLITE . . . . 265
GRUPO DE APLICAÇÃO DO TREM DE FORÇA
APPLICATION GP-POWER TRAIN. . . . . 265
GRUPO DE AQUECEDOR E MONTAGEM-CABINA
HEATER & MTG GP-CAB. . . . . 1442 1443
GRUPO DE AR CONDICIONADO E AQUECEDOR
AIR CONDITIONER & HEATER GP . . . . . 1291
GRUPO DE ARTICULAÇÃO–COMANDO DO CÍRCULO
SWIVEL GP–COMANDO DO CÍRCULO . . . . 1086 1088

NOME PÁGINA

GRUPO DE ASSENTO-SUSPENSÃO
SEAT GP-SUSPENSION . . . . . 1637 1638 1639 1641
GRUPO DE ASSENTO-SUSPENSÃO–TECIDO
SEAT GP-SUSPENSION–TECIDO. . . . . 1634 1636 1640
GRUPO DE BASE-TAMPA DA VÁLVULA
BASE GP-VALVE COVER. . . . . 60 62
GRUPO DE BATERIA E CAIXA-REFORÇADO
BATTERY & BOX GP-HEAVY-DUTY . . . . . 266
GRUPO DE BATERIA E FIAÇÃO
BATTERY & WIRING GP . . . . . 272 278 289
GRUPO DE BATERIA E FIAÇÃO–REFORÇADO
BATTERY & WIRING GP–REFORÇADO . . . . 284 287 288
GRUPO DE BOMBA E FIXAÇÃO DA DIREÇÃO
PUMP & MTG GP-STEERING. . . . . 1071 1073
GRUPO DE BOMBA E MONTAGEM-HIDRÁULICA DA UNIDADE INJETORA
PUMP & MTG GP-UNIT INJ HYD . . . . . 244 246 247
GRUPO DE BOMBA SEPARADORA DE COMBUSTÍVEL E ÁGUA
PUMP GP-FUEL PRM & WATER SEP. . . . . 250
GRUPO DE BROCA-EXTREMIDADE
BIT GP-END . . . . . 1674
GRUPO DE BUJÃO-CONECTOR–CHICOTE DO MOTOR, TAMPA DE PROTEÇÃO
PLUG GP-CONNECTOR–CHICOTE DO MOTOR, TAMPA DE PROTEÇÃO . . . . . 451
GRUPO DE CADEADO
PADLOCK GP. . . . . 256 818 879 1092 1621 1624 1631 1637 1639 1746
GRUPO DE CADEADO (CAIXA DE FERRAMENTAS)
PADLOCK GP (TOOL BOX). . . . . 1730
GRUPO DE CAIXA E PEÇAS DO PLANETÁRIO
CASE & PARTS GP-PLANETARY . . . . . 704 709
GRUPO DE CAIXA-BATERIA
BOX GP-BATTERY . . . . . 818
GRUPO DE CAIXA-FERRAMENTA
BOX GP-TOOL. . . . . 1730

# ÍNDICE


NOME PÁGINA

GRUPO DE CARCAÇA E ARMAÇÃO
CASE & FRAME GP . . . . . 822
GRUPO DE CHAPAS-EMPUXO
PLATE GP-PUSH. . . . . 867
869
870
871
GRUPO DE CILINDRO E MONTAGEM-ARTICULAÇÃO
CYLINDER & MTG GP-ARTICULATION . . . . . 936
GRUPO DE CILINDRO E MONTAGEM-DESLOCAMENTO CENTRAL
CYLINDER & MTG GP-CENTERSHIFT. . . . . 943
GRUPO DE CILINDRO E MONTAGEM-DESLOCAMENTO LATERAL
CYLINDER & MTG GP-SIDESHIFT . . . . . 945
GRUPO DE CILINDRO E MONTAGEM-DIREÇÃO
CYLINDER & MTG GP-STEERING . . . . . 946
GRUPO DE CILINDRO E MONTAGEM-ESCARIADOR
CYLINDER & MTG GP-SCARIFIER . . . . . 944
GRUPO DE CILINDRO E MONTAGEM-INCLINAÇÃO DA RODA
CYLINDER & MTG GP-WHEEL LEAN . . . . . 948
GRUPO DE CILINDRO E MONTAGEM-LEVANTAMENTO DA LÂMINA
CYLINDER & MTG GP-BLADE LIFT . . . . . 938
940
GRUPO DE CILINDRO E MONTAGEM-TOMBAMENTO DA LÂMINA
CYLINDER & MTG GP-BLADE TIP . . . . . 942
GRUPO DE CILINDRO E TUBULAÇÕES-RÍPER
CYLINDER & LINES GP-RIPPER . . . . . 934
GRUPO DE CILINDRO-DIREÇÃO–LADO DIREITO
CYLINDER GP-STEERING–LADO DIREITO . . . . . 971
GRUPO DE CILINDRO-DIREÇÃO–LADO ESQUERDO
CYLINDER GP-STEERING–LADO ESQUERDO. . . . . 969
GRUPO DE CILINDRO-LEVANTAMENTO
CYLINDER GP-LIFT . . . . . 961
GRUPO DE COMPARTIMENTO-MOTOR
ENCLOSURE GP-ENGINE . . . . . 827
831
835
GRUPO DE COMPONENTES ELETRÔNICOS DE COMUNICAÇÃO–PRODUCT LINK 300
ELECTRONICS GP-COMMUNICATION–PRODUCT LINK 300 . . . . . 315
GRUPO DE COMPONENTES ELETRÔNICOS-CLASSIFICAÇÕES DO MOTOR
ELECTRONICS GP-ENGINE RATINGS. . . . . 32
40
41
GRUPO DE CONTROLE DA TRANSMISSÃO HIDRÁULICA
CONTROL GP-TRANSMISSION HYD . . . . . 732
734

NOME PÁGINA

GRUPO DE CONTROLE DA TRAVA DO DIFERENCIAL
CONTROL GP-DIFFERENTIAL LOCK . . . . . 726
729
GRUPO DE CONTROLE DO FREIO DE SERVIÇO
CONTROL GP-SERVICE BRAKE . . . . . 910
915
GRUPO DE CONTROLE DO TRAVAMENTO HIDRÁULICO
CONTROL GP-HYDRAULIC LOCKOUT. . . . . 1387
1388
GRUPO DE CONTROLE DO TREM DE FORÇA
CONTROL GP-POWER TRAIN . . . . . 302
GRUPO DE CONTROLE E MONTAGEM-ELET. DE MOTOR
CONTROL & MTG GP-ENGINE ELEK . . . . . 299
GRUPO DE CONTROLE ELETRÔNICO DO MOTOR
CONTROL GP-ENGINE ELECTRONIC . . . . . 301
GRUPO DE CONTROLE SEM PROGRAMAÇÃO (CONTROLE DE GRAU)
CONTROL GP-UNPROGRAMMED (GRADE CONTROL). . . . . 265
GRUPO DE CONTROLE SEM PROGRAMAÇÃO (PRODUCT LINK 300)
CONTROL GP-UNPROGRAMMED (PRODUCT LINK 300). . . . . 315
371
GRUPO DE CONTROLE SEM PROGRAMAÇÃO–PL641E CELULAR
CONTROL GP-UNPROGRAMMED–PL641E CELULAR. . . . . 309
GRUPO DE CONTROLE SEM PROGRAMAÇÃO–PRODUCT LINK 522
CONTROL GP-UNPROGRAMMED–PRODUCT LINK 522 . . . . . 304
305
GRUPO DE CONTROLE SEM PROGRAMAÇÃO–PRODUCT LINK ELITE VIA CELULAR 641
CONTROL GP-UNPROGRAMMED–PRODUCT LINK ELITE VIA CELULAR 641 . . . . . 307
GRUPO DE CONTROLE SEM PROGRAMAÇÃO–PRODUCT LINK ELITE VIA SATÉLITE 631
CONTROL GP-UNPROGRAMMED–PRODUCT LINK ELITE VIA SATÉLITE 631 . . . . . 308
GRUPO DE CONTROLE SEM PROGRAMAÇÃO–TREM DE FORÇA
CONTROL GP-UNPROGRAMMED–TREM DE FORÇA . . . . . 303
GRUPO DE CONTROLE-DIREÇÃO
CONTROL GP-STEERING. . . . . 1389
GRUPO DE CONTROLE-EMBREAGEM
CONTROL GP-CLUTCH. . . . . 1375
1378
1381
1384
GRUPO DE CONTROLE-FREIO DE ESTACIONAMENTO
CONTROL GP-PARKING BRAKE . . . . . 908

# ÍNDICE


NOME PÁGINA

GRUPO DE CONTROLE-GOVERNADOR
CONTROL GP-GOVERNOR . . . . . 222
225
GRUPO DE COROA E PINHÃO
GEAR GP-BEVEL & PINION . . . . . 757
GRUPO DE CORRENTE-COMANDO
CHAIN GP-DRIVE . . . . . 714
715
716
GRUPO DE DEGRAU
STEP GP . . . . . 873
874
875
876
877
878
GRUPO DE DENTES-ESCARIFICADOR
TOOTH GP-RIPPER . . . . . 1728
TOOTH GP-SCARIFIER . . . . . 1729
GRUPO DE DENTES-ESCARIFICADOR–RETA
TOOTH GP-RIPPER–RETA . . . . . 1727
GRUPO DE DESCARTE DE VAPORES
FUMES DISPOSAL GP . . . . . 140
GRUPO DE DIFERENCIAL E COROA CÔNICA
DIFFERENTIAL & BEVEL GEAR GP. . . . . 743
GRUPO DE DUTO E CONTROLE–AQUECEDOR, AR-CONDICIONADO
DUCT & CONTROL GP–AQUECEDOR, AR-CONDICIONADO . . . . . 1420
GRUPO DE DUTO E CONTROLE–AR-CONDICIONADO, DISTRIBUIDOR DO AQUECEDOR
DUCT & CONTROL GP–AR-CONDICIONADO, DISTRIBUIDOR DO AQUECEDOR . . . . . 1419
GRUPO DE DUTO-AR DA CABINE
DUCT GP-CAB AIR. . . . . 1421
GRUPO DE DUTO-AR DA CABINE–AR CONDICIONADO, AQUECEDOR
DUCT GP-CAB AIR–AR CONDICIONADO, AQUECEDOR . . . . . 1422
GRUPO DE EMBREAGEM-TRANSMISSÃO–1ª e 3ª
CLUTCH GP-TRANSMISSION–1ª e 3ª . . . . . 721
GRUPO DE EMBREAGEM-TRANSMISSÃO–ALTA E BAIXA
CLUTCH GP-TRANSMISSION–ALTA E BAIXA . . . . . 724
GRUPO DE EMBREAGEM-TRANSMISSÃO–AVANÇO
CLUTCH GP-TRANSMISSION–AVANÇO . . . . . 717
GRUPO DE EMBREAGEM-TRANSMISSÃO–MARCHA À RÉ, SEGUNDA
CLUTCH GP-TRANSMISSION–MARCHA À RÉ, SEGUNDA . . . . . 719
GRUPO DE ENCHIMENTO DE ÓLEO DO TREM DE FORÇA
FILLER GP-POWER TRAIN OIL . . . . . 751
GRUPO DE ENGRENAGEM FRONTAL
GEAR GP-FRONT . . . . . 97

NOME PÁGINA

GRUPO DE ESPELHOS RETROVISORES
MIRROR GP-REAR VIEW . . . . . 1532
1533
1534
1536
1538
GRUPO DE ESPELHOS RETROVISORES–DUPLO INTERNO
MIRROR GP-REAR VIEW–DUPLO INTERNO . . . . . 1541
GRUPO DE ESPELHOS RETROVISORES–EXTERIOR
MIRROR GP-REAR VIEW–EXTERIOR. . . . . 1529
GRUPO DE ESPELHOS RETROVISORES–EXTERIOR, LADO DIREITO
MIRROR GP-REAR VIEW–EXTERIOR, LADO DIREITO . . . . . 1539
GRUPO DE ESPELHOS RETROVISORES–EXTERIOR, LADO ESQUERDO
MIRROR GP-REAR VIEW–EXTERIOR, LADO ESQUERDO. . . . . 1540
GRUPO DE ESPELHOS RETROVISORES–INTERIOR
MIRROR GP-REAR VIEW–INTERIOR . . . . . 1542
GRUPO DE ESPELHOS RETROVISORES–INTERIOR DUPLO
MIRROR GP-REAR VIEW–INTERIOR DUPLO . . . . . 1531
GRUPO DE EXTENSÃO-ENCOSTO
EXTENSION GP-BACKREST . . . . . 1625
GRUPO DE FAROL E SINALIZAÇÃO
LAMP GP-HEAD & SIGNAL . . . . . 403
405
407
409
411
413
GRUPO DE FERRAGENS-MONTAGEM (CAIXA DA BATERIA)
HARDWARE GP-MOUNTING (BATTERY BOX) . . . . . 266
288
GRUPO DE FIAÇÃO-AR-CONDICIONADO
WIRING GP-AIR CONDITIONER. . . . . 505
507
509
511
513
GRUPO DE FIAÇÃO-AUXÍLIO DE PARTIDA A ÉTER
WIRING GP-ETHER STARTING AID . . . . . 558
559
GRUPO DE FIAÇÃO-CABINE
WIRING GP-CAB . . . . . 515
518
523
528
536
GRUPO DE FIAÇÃO-CABINE–ACCUGRADE
WIRING GP-CAB–ACCUGRADE . . . . . 532

# ÍNDICE


NOME PÁGINA

GRUPO DE FIAÇÃO-CABINE–PAINEL DE INTERRUPTORES
WIRING GP-CAB–PAINEL DE INTERRUPTORES . . . . . 534
GRUPO DE FIAÇÃO-CONSOLE
WIRING GP-CONSOLE . . . . . 539 542 546 550
GRUPO DE FIAÇÃO-CONSOLE DA DIREÇÃO
WIRING GP-STEERING CONSOLE . . . . . 670 674 678 683 688 699
GRUPO DE FIAÇÃO-CONSOLE DA DIREÇÃO–CONSOLE DE DIREÇÃO
WIRING GP-STEERING CONSOLE–CONSOLE DE DIREÇÃO . . . . . 692 696
GRUPO DE FIAÇÃO-DIANTEIRO
WIRING GP-FRONT . . . . . 561 566 572 577
GRUPO DE FIAÇÃO-DIANTEIRO–CAPOTA
WIRING GP-FRONT–CAPOTA . . . . . 591 596
GRUPO DE FIAÇÃO-DIANTEIRO–COM CABINE
WIRING GP-FRONT–COM CABINE . . . . . 582 587
GRUPO DE FIAÇÃO-ILUMINAÇÃO TRASEIRA
WIRING GP-REAR LIGHTING . . . . . 668
GRUPO DE FIAÇÃO-MOTOR
WIRING GP-ENGINE . . . . . 553 556
GRUPO DE FIAÇÃO-NIVELAMENTO E INCLINAÇÃO
WIRING GP-GRADE CONTROL . . . . . 608
GRUPO DE FIAÇÃO-NIVELAMENTO E INCLINAÇÃO–ACCUGRADE
WIRING GP-GRADE CONTROL–ACCUGRADE . . . . . 601 614 619
GRUPO DE FIAÇÃO-NIVELAMENTO E INCLINAÇÃO–CABINE, LUZ INDICADORA
WIRING GP-GRADE CONTROL–CABINE, LUZ INDICADORA. . . . . 600
GRUPO DE FILTRO-SEPARADOR DE ÁGUA E COMBUSTÍVEL
FILTER GP-WATER SEP & FUEL . . . . . 228
GRUPO DE FIXAÇÃO DO MOTOR E DA TRANSMISSÃO
MOUNTING GP-ENGINE & XMSN . . . . . 108 110 112 114
GRUPO DE FIXADORES DO MOTOR
FASTENER GP-ENGINE . . . . . 92
GRUPO DE FIXADORES-CABEÇA DO CILINDRO
FASTENER GP-CYLINDER HEAD . . . . . 78 91
GRUPO DE HOLOFOTES DE ILUMINAÇÃO–DIANTEIRA
LIGHTING GP-FLOOD–DIANTEIRA. . . . . 428 430
GRUPO DE HOLOFOTES DE ILUMINAÇÃO–ESCARIFICADOR
LIGHTING GP-FLOOD–ESCARIFICADOR . . . . 425 426
GRUPO DE ILUMINAÇÃO-PLACA
LIGHTING GP-REGISTRATION PLATE . . . . . 432 433
GRUPO DE ILUMINAÇÃO-RÉ
LIGHTING GP-BACKUP . . . . . 423
GRUPO DE ILUMINAÇÃO-RODOVIÁRIA
LIGHTING GP-ROADING . . . . . 434 437 440
GRUPO DE ILUMINAÇÃO-SINAL
LIGHTING GP-SIGNAL . . . . . 444
GRUPO DE ILUMINAÇÃO-SINAL–GIRAR
LIGHTING GP-SIGNAL–GIRAR . . . . . 443
GRUPO DE ILUMINAÇÃO-SINAL–SETA DE DIREÇÃO
LIGHTING GP-SIGNAL–SETA DE DIREÇÃO . . . . . 445
GRUPO DE INJETORES DE COMBUSTÍVEL
INJECTOR GP-FUEL . . . . . 229 230
GRUPO DE INSTALAÇÃO DE COMUNICAÇÃO
INSTALLATION GP-COMMUNICATION . . . . . 389 391
GRUPO DE INSTALAÇÃO DE COMUNICAÇÃO–PL631 SATÉLITE
INSTALLATION GP-COMMUNICATION–PL631 SATÉLITE. . . . . 393
GRUPO DE INSTALAÇÃO DE COMUNICAÇÃO–PRODUCT LINK
INSTALLATION GP-COMMUNICATION–PRODUCT LINK. . . . . 387
GRUPO DE INSTALAÇÃO-RÁDIO
INSTALLATION GP-RADIO . . . . . 1466 1468 1470
GRUPO DE INTERRUPTORES DE DESCONEXÃO–BATERIA
SWITCH GP-DISCONNECT–BATERIA . . . . . 491
GRUPO DE INTERRUPTORES DE PRESSÃO
SWITCH GP-PRESSURE. . . . . 497 498
GRUPO DE INTERRUPTORES-LIMPADOR
SWITCH GP-WIPER . . . . . 503
GRUPO DE INTERRUPTORES-LIMPADOR–CABINE
SWITCH GP-WIPER–CABINE. . . . . 502
GRUPO DE INTERRUPTORES-LUZ–LUZES TRASEIRAS
SWITCH GP-LIGHT–LUZES TRASEIRAS . . . . 492

# ÍNDICE


NOME PÁGINA

GRUPO DE ISOLAMENTO-CLIMA
INSULATION GP-WEATHER. . . . . 1472 1474 1476 1478
GRUPO DE ISOLAMENTO-SUPRESSÃO DE RUÍDOS
INSULATION GP-SOUND SUPPR . . . . . 857
GRUPO DE LÂMINA
BLADE GP. . . . . 1676 1677 1678
GRUPO DE LÂMINA-BULDÔZER–DIANTEIRA
BLADE GP-BULLDOZER–DIANTEIRA . . . . . 1679
GRUPO DE LÂMINA-RETA–DIANTEIRA
BLADE GP-STRAIGHT–DIANTEIRA . . . . . 1681
GRUPO DE LÂMPADA-SINAL (12 V, 24 V, SETA) (LADO DIREITO)
LAMP GP-SIGNAL (12-VOLT, 24-VOLT, TURN) (RH) . . . . . 443 445
GRUPO DE LÂMPADA-SINAL (12 V, 24 V, SETA) (LADO ESQUERDO)
LAMP GP-SIGNAL (12-VOLT, 24-VOLT, TURN) (LH) . . . . . 443 445
GRUPO DE LÂMPADA-SINAL–ESTACIONAMENTO, GIRO
LAMP GP-SIGNAL–ESTACIONAMENTO, GIRO . . . . . 417 419
GRUPO DE LÂMPADA-SINAL–GIRAR
LAMP GP-SIGNAL–GIRAR . . . . . 420
GRUPO DE LÂMPADA-SINAL–PARADA, TRASEIRA
LAMP GP-SIGNAL–PARADA, TRASEIRA . . . . 416 421
GRUPO DE LÂMPADA-SINAL–SINAL TRASEIRO
LAMP GP-SIGNAL–SINAL TRASEIRO. . . . . 418
GRUPO DE LÂMPADA-TETO
LAMP GP-DOME . . . . . 397
GRUPO DE LÂMPADA-TETO (24 V)
LAMP GP-DOME (24-VOLT). . . . . 515 518 523 528
GRUPO DE LÂMPADAS
LAMP GP. . . . . 396
GRUPO DE LÂMPADAS-CHAPA DE REGISTRO–LICENÇA
LAMP GP-REGISTRATION PLATE–LICENÇA . . . . . 415
GRUPO DE LEVANTAMENTO-LÂMINA
LIFT GP-BLADE. . . . . 1693 1697 1701 1704 1705 1708
GRUPO DE LEVANTAMENTO-MOTOR
LIFTING GP-ENGINE . . . . . 106

NOME PÁGINA

GRUPO DE LINHAS-AQUECEDOR
LINES GP-HEATER. . . . . 1520 1522 1524 1526
GRUPO DE LINHAS-AR CONDICIONADO
LINES GP-AIR CONDITIONER . . . . . 1508 1514 1517
GRUPO DE LINHAS-AR CONDICIONADO–AR CONDICIONADO
LINES GP-AIR CONDITIONER–AR CONDICIONADO . . . . . 1511
GRUPO DE LINHAS-DRENO DO ÓLEO DO MOTOR
LINES GP-ENGINE OIL DRAIN. . . . . 146 147
GRUPO DE MEDIDOR-CONJUNTO
GAUGE GP-CLUSTER . . . . . 1558 1563 1568 1574 1577 1580 1583 1586
GRUPO DE MEDIDOR-PRESSÃO DO AR (FREIO)
GAUGE GP-AIR PRESSURE (BRAKE) . . . . . 1555 1558 1561 1563 1565 1568 1571 1574 1577 1580 1583 1586
GRUPO DE MÓDULO-VELOCÍMETRO E TACÔMETRO
MODULE GP-SPEEDOMETER & TACH . . . . 1545 1547 1549
GRUPO DE MONTAGEM
MOUNTING GP . . . . . 866
GRUPO DE MONTAGEM DA CABINE–NÃO ROPS, FECHADA
MOUNTING GP-CAB–NÃO ROPS, FECHADA. . . . . 1550
GRUPO DE MONTAGEM DA ROPS–FECHADO
MOUNTING GP-ROPS–FECHADO . . . . . 1552
GRUPO DE MONTAGEM DO MOTOR
MOUNTING GP-ENGINE . . . . . 107
GRUPO DE MONTAGEM E CONDENSADOR-REFRIGERANTE
CONDENSER & MTG GP-REFRIGERANT. . . . . 1356 1357 1358

# ÍNDICE


NOME PÁGINA

GRUPO DE MONTAGEM-CONTROLE DE NIVELAMENTO–CÍRCULO
MOUNTING GP-GRADE CONTROL–CÍRCULO . . . . . 449 450
GRUPO DE MONTAGEM-ESCARIFICADOR
MOUNTING GP-RIPPER . . . . . 1711 1713
GRUPO DE PARA-CHOQUES-TRASEIRO
BUMPER GP-REAR . . . . . 820 821
GRUPO DE PELÍCULA
FILM GP . . . . . 1731 1732 1733
GRUPO DE PERSIANA-CABINE
LOUVER GP-CAB . . . . . 1528
GRUPO DE PISTÃO E BIELA
PISTON & ROD GP . . . . . 122
GRUPO DE PLACA OSCILANTE
SWASHPLATE GP . . . . . 1075
GRUPO DE PLACA OSCILANTE–VARIÁVEL
SWASHPLATE GP–VARIÁVEL . . . . . 1085
GRUPO DE PLACAS DE CERTIFICAÇÃO
PLATE GP-CERTIFICATION . . . . . 1601
GRUPO DE PNEU E ARO
TIRE & RIM GP . . . . . 782
GRUPO DE PROTEÇÃO DA FIAÇÃO
PROTECTION GP-WIRING . . . . . 452
GRUPO DE PROTETOR-VENTILADOR
GUARD GP-FAN . . . . . 161
GRUPO DE RADIADOR E ARREFECEDOR DE ÓLEO HIDRÁULICO
RADIATOR & HYD OIL COOLER GP . . . . . 181 182 183
GRUPO DE RECLINAÇÃO-ASSENTO
RECLINER GP-SEAT . . . . . 1588
GRUPO DE REFLETOR
REFLECTOR GP . . . . . 872
GRUPO DE RESERVATÓRIO E FILTRO-HIDRÁULICO
TANK & FILTER GP-HYDRAULIC . . . . . 1090
GRUPO DE RESSALTO-ARMAÇÃO–ACCUGRADE
BOSS GP-FRAME–ACCUGRADE . . . . . 816
GRUPO DE RESSALTO-BARRA DE TRAÇÃO–ACCUGRADE
BOSS GP-DRAWBAR–ACCUGRADE . . . . . 1250 1251
GRUPO DE RETENÇÃO-VÁLVULA DE CONTROLE–RAFADEIRA, LEVANTAMENTO DA LÂMINA
DETENT GP-CONTROL VALVE–RAFADEIRA, LEVANTAMENTO DA LÂMINA . . . . . 975
GRUPO DE REVESTIMENTO-CABINE
LINER GP-CAB . . . . . 1480 1483 1496 1499 1502 1505

NOME PÁGINA

GRUPO DE REVESTIMENTO-CABINE–FECHADO, PERFIL ALTO
LINER GP-CAB–FECHADO, PERFIL ALTO . . . . . 1486 1491
GRUPO DE RODA E PNEU
WHEEL & TIRE GP . . . . . 804 805 806 807
GRUPO DE RODAS
WHEEL GP . . . . . 808 809 810 811
GRUPO DE ROLAMENTO-PRINCIPAL
BEARING GP-MAIN . . . . . 65
GRUPO DE ROPS
ROPS GP . . . . . 1611 1614 1616
GRUPO DE ROPS–FECHADO
ROPS GP–FECHADO . . . . . 1610 1612 1613
GRUPO DE ROPS–PERFIL ALTO
ROPS GP–PERFIL ALTO . . . . . 1601
GRUPO DE ROPS–PERFIL ALTO, ABERTO
ROPS GP–PERFIL ALTO, ABERTO . . . . . 1602 1604 1606 1608
GRUPO DE SENSOR DE POSIÇÃO
SENSOR GP-POSITION . . . . . 460
GRUPO DE SENSOR DE POSIÇÃO (ROTATIVO)
SENSOR GP-POSITION (ROTARY) . . . . . 222
GRUPO DE SENSOR DE POSIÇÃO (ROTATIVO) (ACELERADOR)
SENSOR GP-POSITION (ROTARY) (THROTTLE) . . . . . 225
GRUPO DE SENSOR DE POSIÇÃO (ROTATIVO) (CONTROLE DA EMBREAGEM)
SENSOR GP-POSITION (ROTARY) (CLUTCH CONTROL) . . . . . 1375 1378 1381
GRUPO DE SENSOR DE POSIÇÃO (ROTATIVO) (EMBREAGEM)
SENSOR GP-POSITION (ROTARY) (CLUTCH) . . . . . 1384
GRUPO DE SENSOR DE POSIÇÃO–ROTATIVO
SENSOR GP-POSITION–ROTATIVO . . . . . 461 462

# ÍNDICE


NOME PÁGINA

GRUPO DE SENSORES-PRESSÃO
SENSOR GP-PRESSURE . . . . . 458 463 464 465 466 467 468 469 470 471
GRUPO DE SENSORES-PRESSÃO (ADMISSÃO DO TURBOCOMPRESSOR)
SENSOR GP-PRESSURE (TURBOCHARGER INLET) . . . . . 638
GRUPO DE SENSORES-PRESSÃO (AR ATMOSFÉRICO)
SENSOR GP-PRESSURE (ATMOSPHERIC AIR) . . . . . 631 635
GRUPO DE SENSORES-PRESSÃO (ATMOSFÉRICA)
SENSOR GP-PRESSURE (ATMOSPHERIC) . . . . . 454 456 458
GRUPO DE SENSORES-PRESSÃO (FILTRO DE COMBUSTÍVEL)
SENSOR GP-PRESSURE (FUEL FILTER) . . . 233 237
GRUPO DE SENSORES-PRESSÃO (GALERIA)
SENSOR GP-PRESSURE (RAIL) . . . . . 454 456 458
GRUPO DE SENSORES-PRESSÃO (MOTOR)
SENSOR GP-PRESSURE (ENGINE) . . . . . 456
GRUPO DE SENSORES-PRESSÃO (ÓLEO DO MOTOR)
SENSOR GP-PRESSURE (ENGINE OIL) . . . . 454
GRUPO DE SENSORES-PRESSÃO (REFORÇO)
SENSOR GP-PRESSURE (BOOST) . . . . . 454 456 458
GRUPO DE SENSORES-TEMPERATURA
SENSOR GP-TEMPERATURE . . . . . 456 458 477 478 479 480 481
GRUPO DE SENSORES-TEMPERATURA () (ÓLEO DA TRANSMISSÃO)
SENSOR GP-TEMPERATURE (TRANSMISSION OIL) . . . . . 705
GRUPO DE SENSORES-TEMPERATURA (ADMISSÃO DE AR)
SENSOR GP-TEMPERATURE (AIR INLET) . . . . . 458
SENSOR GP-TEMPERATURE (INLET AIR) . . . . . 456
GRUPO DE SENSORES-TEMPERATURA (COLETOR DE ADMISSÃO DE AR)
SENSOR GP-TEMPERATURE (AIR INLET MANIFOLD) . . . . . 454
GRUPO DE SENSORES-TEMPERATURA (COMBUSTÍVEL)
SENSOR GP-TEMPERATURE (FUEL) . . . . . 233 237
GRUPO DE SENSORES-TEMPERATURA (REFRIGERANTE DO MOTOR)
SENSOR GP-TEMPERATURE (ENGINE COOLANT) . . . . . 454
GRUPO DE SERVIÇO-COMUNICAÇÃO (PRODUCT LINK 300)
SERVICE GP-COMMUNICATION (PRODUCT LINK 300) . . . . . 371
GRUPO DE SERVIÇO-IMPLEMENTO (CONTROLE DE GRAU)
SERVICE GP-IMPLEMENT (GRADE CONTROL) . . . . . 316
GRUPO DE SOFTWARE DE COMUNICAÇÃO
SOFTWARE GP-COMMUNICATION . . . . . 315
GRUPO DE SOFTWARE DE COMUNICAÇÃO (PL522)
SOFTWARE GP-COMMUNICATION (PL522) . . . . . 316
GRUPO DE SOFTWARE DE COMUNICAÇÃO (PL641 CELULAR)
SOFTWARE GP-COMMUNICATION (PL641 CELLULAR) . . . . . 318
GRUPO DE SOFTWARE DE COMUNICAÇÃO (PRODUCT LINK 121SR)
SOFTWARE GP-COMMUNICATION (PRODUCT LINK 121SR) . . . . . 453
GRUPO DE SOFTWARE DE COMUNICAÇÃO (PRODUCT LINK 300)
SOFTWARE GP-COMMUNICATION (PRODUCT LINK 300) . . . . . 371
GRUPO DE SOFTWARE DE COMUNICAÇÃO (PRODUCT LINK 522, CHINA)
SOFTWARE GP-COMMUNICATION (PRODUCT LINK 522, CHINA) . . . . . 316
GRUPO DE SOFTWARE DO IMPLEMENTO (CONTROLE DE GRAU)
SOFTWARE GP-IMPLEMENT (GRADE CONTROL) . . . . . 316
GRUPO DE SOFTWARE DO MONITOR (CONFIGURAÇÃO DA TELEMÁTICA)
SOFTWARE GP-MONITOR (TELEMATICS CONFIGURATION) . . . . . 317
GRUPO DE SOFTWARE DO MONITOR (PAINEL DE INSTRUMENTOS)
SOFTWARE GP-MONITOR (INSTRUMENT PANEL) . . . . . 317

# ÍNDICE


NOME PÁGINA

GRUPO DE SOFTWARE DO MONITOR (RÁDIO VIA SATÉLITE)
SOFTWARE GP-MONITOR (SATELLITE RADIO) . . . . . 317
GRUPO DE SOFTWARE DO MONITOR (TELEMÁTICA)
SOFTWARE GP-MONITOR (TELEMATICS) . . . . . 318
GRUPO DE SOFTWARE DO TREM DE FORÇA
SOFTWARE GP-POWER TRAIN. . . . . 318
GRUPO DE SOFTWARE-ELETRÔNICO
SOFTWARE GP-ELECTRONIC . . . . . 305
GRUPO DE SOFTWARE-ELETRÔNICO (PRODUCT LINK 522)
SOFTWARE GP-ELECTRONIC (PRODUCT LINK 522) . . . . . 304
GRUPO DE SUPORTE DE FIXAÇÃO
BRACKET GP-MOUNTING . . . . . 321
323
326
330
333
819
GRUPO DE SUPORTE-BATERIA
SUPPORT GP-BATTERY. . . . . 879
GRUPO DE SUPORTE-RADIADOR
SUPPORT GP-RADIATOR. . . . . 880
882
884
886
GRUPO DE SUSPENSÃO-ASSENTO
SUSPENSION GP-SEAT . . . . . 1648
1650
GRUPO DE TANDEM E TAMPA
TANDEM & COVER GP . . . . . 780
GRUPO DE TANQUE E DE MONTAGEM-HIDRÁULICA
TANK & MTG GP-HYDRAULIC . . . . . 1092
GRUPO DE TELA MAGNÉTICA–TRANSMISSÃO
SCREEN GP-MAGNETIC–TRANSMISSÃO . . . 777
GRUPO DE TIRANTES (Direção)
TIE ROD GP (STEERING) . . . . . 946
GRUPO DE TIRANTES (ROSCA DIREITA, LADO ESQUERDO)
TIE ROD GP (RH THREAD, LH) . . . . . 864
GRUPO DE TIRANTES (ROSCA ESQUERDA, LADO DIREITO)
TIE ROD GP (LH THREAD, RH) . . . . . 864
GRUPO DE TIRANTES DA DIREÇÃO
LINK GP-STEERING . . . . . 864
GRUPO DE TRAVAMENTO-DESLOCAMENTO CENTRAL
LOCK GP-CENTERSHIFT . . . . . 1059
1061
1062
GRUPO DE TROCA DE ÓLEO DE ALTA VELOCIDADE
OIL CHANGE GP-HIGH SPEED . . . . . 153

NOME PÁGINA

GRUPO DE TUBULAÇÕES DA BOMBA
LINES GP-PUMP . . . . . 1039
1044
GRUPO DE TUBULAÇÕES DA BOMBA–ALTA CAPACIDADE
LINES GP-PUMP–ALTA CAPACIDADE . . . . . 1043
GRUPO DE TUBULAÇÕES DA DIREÇÃO
LINES GP-STEERING. . . . . 1054
GRUPO DE TUBULAÇÕES DE ÁGUA
LINES GP-WATER. . . . . 164
166
169
172
GRUPO DE TUBULAÇÕES DE COMBUSTÍVEL
LINES GP-FUEL. . . . . 232
233
237
GRUPO DE TUBULAÇÕES DE LUBRIFICAÇÃO
LINES GP-LUBRICATION . . . . . 858
859
861
863
GRUPO DE TUBULAÇÕES DE ÓLEO DA TRANSMISSÃO
LINES GP-TRANSMISSION OIL . . . . . 760
764
768
GRUPO DE TUBULAÇÕES DE ÓLEO DO MOTOR
LINES GP-ENGINE OIL . . . . . 144
145
GRUPO DE TUBULAÇÕES DE ÓLEO DO TURBOCOMPRESSOR
LINES GP-TURBOCHARGER OIL. . . . . 149
GRUPO DE TUBULAÇÕES HIDRÁULICAS
LINES GP-HYDRAULIC . . . . . 1002
1015
1018
1021
1025
1029
GRUPO DE TUBULAÇÕES HIDRÁULICAS–DIANTEIRA
LINES GP-HYDRAULIC–DIANTEIRA. . . . . 1001
GRUPO DE TUBULAÇÕES HIDRÁULICAS–ESCARIADOR
LINES GP-HYDRAULIC–ESCARIADOR . . . . . 1037
GRUPO DE TUBULAÇÕES HIDRÁULICAS–LADO DIREITO
LINES GP-HYDRAULIC–LADO DIREITO. . . . . 993
1007
1033
GRUPO DE TUBULAÇÕES HIDRÁULICAS–LADO ESQUERDO
LINES GP-HYDRAULIC–LADO ESQUERDO. . . . . 989
998
1004
1011

# ÍNDICE


NOME PÁGINA

GRUPO DE TUBULAÇÕES HIDRÁULICAS–LEVANTAMENTO DO BULDÔZER, RAFADEIRA, LADO ESQUERDO
LINES GP-HYDRAULIC–LEVANTAMENTO DO BULDÔZER, RAFADEIRA, LADO ESQUERDO . . . 997
GRUPO DE TUBULAÇÕES-AR DO PÓS-ARREFECEDOR
LINES GP-AFTERCOOLER AIR . . . 207
GRUPO DE TUBULAÇÕES-ESCARIFICADOR
LINES GP-RIPPER . . . 1047 1048 1050 1052
GRUPO DE TUBULAÇÕES-INJETOR HID.
LINES GP-INJECTOR HYD PUMP . . . 241 242 243
GRUPO DE TUBULAÇÕES-TRAVAMENTO DO DESLOCAMENTO CENTRAL
LINES GP-CENTERSHIFT LOCK . . . 985 987
GRUPO DE TUBULAÇÕES, TANQUE DE AR
LINES GP-AIR TANK . . . 922
GRUPO DE VÁLVULA DE COLETA DE AMOSTRA DE FLUIDO
VALVE GP-FLUID SAMPLING . . . 1055
GRUPO DE VÁLVULA-CONTROLE DA BOMBA–PRESSÃO, COMPENSADOR DE FLUXO
VALVE GP-PUMP CONTROL–PRESSÃO, COMPENSADOR DE FLUXO . . . 1234
GRUPO DE VÁLVULA-VERIFICAÇÃO
VALVE GP-CHECK . . . 1064 1066 1207 1209 1213 1217 1219 1221 1223 1226 1230 1232
GRUPO DE VÁLVULAS DE CONTROLE DE AR
VALVE GP-AIR CONTROL . . . 1652
GRUPO DE VÁLVULAS DE SEPARAÇÃO
VALVE GP-SHUTTLE . . . 1249

NOME PÁGINA

GRUPO DE VÁLVULAS E ARTICULAÇÕES
VALVE & LINKAGE GP . . . 1124 1127 1130 1133 1142 1145 1148 1153 1157 1160 1163 1166
GRUPO DE VÁLVULAS E ARTICULAÇÕES–4 BANCOS, LADO DIREITO, LADO ESQUERDO
VALVE & LINKAGE GP–4 BANCOS, LADO DIREITO, LADO ESQUERDO . . . 1108 1121
GRUPO DE VÁLVULAS E ARTICULAÇÕES–4 BANCOS, LADO DIREITO; 3 BANCOS, LADO ESQUERDO
VALVE & LINKAGE GP–4 BANCOS, LADO DIREITO; 3 BANCOS, LADO ESQUERDO . . . 1096 1099
GRUPO DE VÁLVULAS E ARTICULAÇÕES–4 BANCOS, LADO DIREITO; 5 BANCOS, LADO ESQUERDO
VALVE & LINKAGE GP–4 BANCOS, LADO DIREITO; 5 BANCOS, LADO ESQUERDO . . . 1093 1102 1111 1115
GRUPO DE VÁLVULAS E ARTICULAÇÕES–5 BANCOS, LADO DIREITO, LADO ESQUERDO
VALVE & LINKAGE GP–5 BANCOS, LADO DIREITO, LADO ESQUERDO . . . 1105 1118
GRUPO DE VÁLVULAS E ARTICULAÇÕES–ESCARIFICADOR
VALVE & LINKAGE GP–ESCARIFICADOR . . . 1136 1139
GRUPO DE VÁLVULAS E MONTAGEM-TRAVA DO DIFERENCIAL
VALVE & MTG GP-DIFF LOCK . . . 786
GRUPO DE VÁLVULAS SOLENOIDE E COLETOR
VALVE GP-SOLENOID & MANIFOLD . . . 1064 1066
GRUPO DE VÁLVULAS-BANCO 3–LADO ESQUERDO
VALVE GP-BANK 3–LADO ESQUERDO . . . 1169 1171
GRUPO DE VÁLVULAS-BANCO 4–LADO DIREITO
VALVE GP-BANK 4–LADO DIREITO . . . 1173 1179 1185

# ÍNDICE


NOME PÁGINA

GRUPO DE VÁLVULAS-BANCO 4–LADO ESQUERDO
VALVE GP-BANK 4–LADO ESQUERDO.... 1175 1177 1181 1183
GRUPO DE VÁLVULAS-BANCO 5–LADO DIREITO
VALVE GP-BANK 5–LADO DIREITO..... 1191 1199
GRUPO DE VÁLVULAS-BANCO 5–LADO ESQUERDO
VALVE GP-BANK 5–LADO ESQUERDO.... 1187 1189 1193 1195 1197
GRUPO DE VÁLVULAS-CORTE (MANUAL)
VALVE GP-SHUTOFF (MANUAL)..... 233 237
GRUPO DE VÁLVULAS-PARTIDA A ÉTER
VALVE GP-ETHER STARTING..... 504
GRUPO DE VÁLVULAS-PNEU
VALVE GP-TIRE..... 798 803 811
GRUPO DE VÁLVULAS-PNEU (ENCHIMENTO DO PNEU)
VALVE GP-TIRE (TIRE INFLATION)..... 803 810
GRUPO DE VENTILADOR-CIRCULAÇÃO–DEGELADOR
FAN GP-CIRCULATING–DEGELADOR..... 1439
GRUPO DE VENTILADOR-CIRCULAÇÃO–DEGELADOR FRONTAL
FAN GP-CIRCULATING–DEGELADOR FRONTAL..... 1429 1431 1433 1435
GRUPO DE VENTILADOR-CIRCULAÇÃO–DEGELADOR, TRASEIRO
FAN GP-CIRCULATING–DEGELADOR, TRASEIRO..... 1424 1426 1428 1436
GRUPO DE VENTILADOR-CIRCULAÇÃO–DIANTEIRA
FAN GP-CIRCULATING–DIANTEIRA..... 1437
GRUPO DE VENTILADOR-CIRCULAÇÃO–TRASEIRO
FAN GP-CIRCULATING–TRASEIRO..... 1438
GRUPO DO ACOPLAMENTO DE TORÇÃO
COUPLING GP-TORSIONAL..... 742
GRUPO DO ALOJAMENTO DO FILTRO
HOUSING GP-FILTER..... 753
GRUPO DO ALOJAMENTO-DIANTEIRO
HOUSING GP-FRONT..... 100

NOME PÁGINA

GRUPO DO ALTERNADOR-CARREGAMENTO
ALTERNATOR GP-CHARGING..... 259 261 263
GRUPO DO APOIO DE BRAÇO (LADO DIREITO)
ARMREST GP (RH)..... 1641
GRUPO DO APOIO DE BRAÇO (LADO ESQUERDO)
ARMREST GP (LH)..... 1641
GRUPO DO APOIO DE BRAÇO–LADO DIREITO
ARMREST GP–LADO DIREITO..... 1325
GRUPO DO APOIO DE BRAÇO–LADO ESQUERDO
ARMREST GP–LADO ESQUERDO..... 1326
GRUPO DO AQUECEDOR DA CABINE
HEATER GP-CAB..... 1446 1451 1455
GRUPO DO AR CONDICIONADO
AIR CONDITIONER GP..... 1312 1313 1314 1319
GRUPO DO AR CONDICIONADO E DE MONTAGEM
AIR CONDITIONER & MOUNTING GP..... 1296 1297
GRUPO DO ARREFECEDOR DE ÓLEO DA TRANSMISSÃO
COOLER GP-TRANSMISSION OIL..... 738 739 740 741
GRUPO DO ARREFECEDOR DE ÓLEO DO MOTOR
COOLER GP-ENGINE OIL..... 158
GRUPO DO ASSENTO
SEAT GP..... 1622
GRUPO DO ASSENTO-ESTÁTICO
SEAT GP-STATIC..... 1630 1631
GRUPO DO ASSENTO-ESTÁTICO–VINIL
SEAT GP-STATIC–VINIL..... 1632
GRUPO DO ASSENTO–TECIDO
SEAT GP–TECIDO..... 1625 1626
GRUPO DO ASSENTO–VINIL
SEAT GP–VINIL..... 1621 1624 1628
GRUPO DO AUXÍLIO DE PARTIDA A ÉTER
STARTING AID GP-ETHER..... 482
GRUPO DO BALANCIM–ADMISSÃO
ROCKER ARM GP–ADMISSÃO..... 129
GRUPO DO BALANCIM–ESCAPE
ROCKER ARM GP–ESCAPE..... 128
GRUPO DO BANCO COM ENCOSTO
PAN GP-BACKREST..... 1554

# ÍNDICE


NOME PÁGINA

GRUPO DO BLOCO DO MOTOR
CYLINDER BLOCK GP ..... 67 68 69
GRUPO DO BOCAL DE ENCHIMENTO DE ÓLEO DO MOTOR
FILLER GP-ENGINE OIL ..... 136
GRUPO DO BUJÃO-BLOCO DO CILINDRO
PLUG GP-CYLINDER BLOCK ..... 124 125
GRUPO DO BUJÃO-CÁRTER DO ÓLEO
PLUG GP-OIL PAN ..... 127
GRUPO DO BUJÃO-MOTOR
PLUG GP-ENGINE ..... 126
GRUPO DO CABEÇOTE DO CILINDRO
CYLINDER HEAD GP ..... 74 76 78 80 82
GRUPO DO CÁRTER DE ÓLEO
PAN GP-OIL ..... 116 117 118 119 120
GRUPO DO CARTUCHO DO TURBOCOMPRESSOR
CARTRIDGE GP-TURBOCHARGER ..... 199 200 219
GRUPO DO CILINDRO DO ESCARIFICADOR
CYLINDER GP-SCARIFIER ..... 965
GRUPO DO CILINDRO HIDRÁULICO
CYLINDER GP-HYDRAULIC ..... 955 957 959 1684
GRUPO DO CILINDRO-ARTICULAÇÃO–LADO DIREITO
CYLINDER GP-ARTICULATION–LADO DIREITO ..... 951
GRUPO DO CILINDRO-ARTICULAÇÃO–LADO ESQUERDO
CYLINDER GP-ARTICULATION–LADO ESQUERDO ..... 949
GRUPO DO CILINDRO-DESLOCAMENTO CENTRAL
CYLINDER GP-CENTERSHIFT ..... 953
GRUPO DO CILINDRO-DESLOCAMENTO LATERAL
CYLINDER GP-SIDESHIFT ..... 967
GRUPO DO CILINDRO-ESCARIFICADOR
CYLINDER GP-RIPPER ..... 963
GRUPO DO CILINDRO-INCLINAÇÃO DA RODA
CYLINDER GP-WHEEL LEAN ..... 973
GRUPO DO CINTO DE SEGURANÇA
SEAT BELT GP ..... 1641

NOME PÁGINA

GRUPO DO CINTO DE SEGURANÇA (AJUSTÁVEL, 3 POL.)
SEAT BELT GP (ADJUSTABLE, 3-IN) ..... 1621
GRUPO DO CINTO DE SEGURANÇA (RETRÁTIL, 3 POL)
SEAT BELT GP (RETRACTABLE, 3-IN) ..... 1625
GRUPO DO CINTO DE SEGURANÇA (RETRÁTIL)
SEAT BELT GP (RETRACTABLE) ..... 1624 1631 1637 1639
GRUPO DO CINTO DE SEGURANÇA–RETRÁTIL
SEAT BELT GP–RETRÁTIL ..... 1619 1620
GRUPO DO CINZEIRO
ASHTRAY GP ..... 1327
GRUPO DO CÍRCULO
CIRCLE GP ..... 1252 1255 1257 1258 1259 1261 1263 1264
GRUPO DO COLETOR DA VÁLVULA–LADO DIREITO
MANIFOLD GP-VALVE–LADO DIREITO ..... 1066
GRUPO DO COLETOR DA VÁLVULA–LADO ESQUERDO
MANIFOLD GP-VALVE–LADO ESQUERDO ..... 1064
GRUPO DO COLETOR-ESCAPAMENTO
MANIFOLD GP-EXHAUST ..... 209
GRUPO DO COLETOR-ÓLEO DO MOTOR
MANIFOLD GP-ENGINE OIL ..... 151 152
GRUPO DO COMANDO DE ACESSÓRIOS
DRIVE GP-ACCESSORY ..... 85
GRUPO DO COMANDO DO CÍRCULO
DRIVE GP-CIRCLE ..... 976 980
GRUPO DO COMANDO DO VENTILADOR
DRIVE GP-FAN ..... 86 88 90
GRUPO DO COMANDO FINAL
DRIVE GP-FINAL ..... 748
GRUPO DO COMPRESSOR DE AR
AIR COMPRESSOR GP ..... 43 45 48 50 52

# ÍNDICE


NOME PÁGINA

GRUPO DO COMPRESSOR-FLUIDO REFRIGERANTE
COMPRESSOR GP-REFRIGERANT . . . . . 1343 1344 1346 1348 1350 1352 1353 1355
GRUPO DO CONSOLE DO OPERADOR
CONSOLE GP-OPERATOR. . . . . 1359 1361 1365 1369 1373
GRUPO DO CONVERSOR ELÉTRICO
CONVERTER GP-ELECTRICAL. . . . . 311 313 314
GRUPO DO CONVERSOR ELÉTRICO–Rádio
CONVERTER GP-ELECTRICAL–Rádio . . . . . 312
GRUPO DO COTOVELO-ADMISSÃO DE AR
ELBOW GP-AIR INLET . . . . . 203 205
GRUPO DO DECALQUE - EUA
FILM GP-U.S. . . . . 1735
GRUPO DO DIFERENCIAL
DIFFERENTIAL GP . . . . . 746
GRUPO DO EIXO DE COMANDO DA BOMBA
SHAFT GP-PUMP DRIVE . . . . . 1084
GRUPO DO EIXO DE COMANDO–TRANSMISSÃO
SHAFT GP-DRIVE–TRANSMISSÃO . . . . . 778
GRUPO DO EIXO DIANTEIRO
AXLE GP-FRONT. . . . . 812
GRUPO DO EIXO-COMANDO
CAMSHAFT GP . . . . . 55
GRUPO DO EIXO-ENTRADA
SHAFT GP-INPUT . . . . . 779
GRUPO DO ELO INFERIOR–ESCARIFICADOR
LINK GP-LOWER–ESCARIFICADOR . . . . . 1276
GRUPO DO ELO-SUPERIOR–ESCARIFICADOR
LINK GP-UPPER–ESCARIFICADOR. . . . . 1277
GRUPO DO EMISSOR DE NÍVEL DO COMBUSTÍVEL
SENDER AS-FUEL LEVEL . . . . . 632 636 639 643 658
GRUPO DO ENGATE ARTICULADO
HITCH GP-ARTICULATING. . . . . 854
GRUPO DO ENGATE-REBOQUE
HITCH GP-TOWING . . . . . 856
GRUPO DO ESCARIFICADOR
RIPPER GP. . . . . 1718 1720
GRUPO DO ESCARIFICADOR–TIPO "V"
SCARIFIER GP–TIPO "V" . . . . . 1724

NOME PÁGINA

GRUPO DO FILTRO DE AR DA CABINE
FILTER GP-CAB AIR . . . . . 1440 1441
GRUPO DO FILTRO DE ÓLEO
FILTER GP-OIL . . . . . 752 753 755
GRUPO DO FILTRO DE ÓLEO DO MOTOR
FILTER GP-ENGINE OIL. . . . . 138
GRUPO DO FREIO DE ESTACIONAMENTO
BRAKE GP-PARKING. . . . . 902
GRUPO DO FREIO DE SERVIÇO
BRAKE GP-SERVICE . . . . . 904 906
GRUPO DO INDICADOR-NÍVEL
INDICATOR GP-LEVEL . . . . . 1464
GRUPO DO INTERRUPTOR DE DERIVAÇÃO–DERIVAÇÃO DO FILTRO DE ÓLEO
SWITCH GP-BYPASS–DERIVAÇÃO DO FILTRO DE ÓLEO. . . . . 490
GRUPO DO INTERRUPTOR GIRATÓRIO
SWITCH GP-ROTARY . . . . . 501
GRUPO DO INTERRUPTOR GIRATÓRIO (SETA DE DIREÇÃO, PERIGO)
SWITCH GP-ROTARY (TURN SIGNAL, HAZARD) . . . . . 434 437 440 678 683
GRUPO DO INTERRUPTOR-MAGNÉTICO
SWITCH GP-MAGNETIC . . . . . 493 494 495
GRUPO DO INTERRUPTOR-MAGNÉTICO (24 V) (RELÉ DE PARTIDA)
SWITCH GP-MAGNETIC (24-VOLT) (START RELAY) . . . . . 493
GRUPO DO INTERRUPTOR-MAGNÉTICO–RELÉ DA VELA INCANDESCENTE
SWITCH GP-MAGNETIC–RELÉ DA VELA INCANDESCENTE . . . . . 496
GRUPO DO LAVADOR DE VIDRO–DIANTEIRA
WASHER GP-WINDOW–DIANTEIRA . . . . . 1654 1656
GRUPO DO LAVADOR DE VIDRO–TRASEIRO
WASHER GP-WINDOW–TRASEIRO. . . . . 1658
GRUPO DO LIMPADOR DO VIDRO–DIANTEIRA
WIPER GP-WINDOW–DIANTEIRA. . . . . 1670
GRUPO DO LIMPADOR DO VIDRO–DIANTEIRA–PERFIL ALTO
WIPER GP-WINDOW–DIANTEIRA–PERFIL ALTO . . . . . 1663 1666
GRUPO DO LIMPADOR DO VIDRO–TRASEIRO
WIPER GP-WINDOW–TRASEIRO . . . . . 1668 1671
GRUPO DO MECANISMO DE VÁLVULAS
VALVE MECHANISM GP. . . . . 131 133

# ÍNDICE


NOME PÁGINA

GRUPO DO MÓDULO DE INTERFACE
MODULE GP-INTERFACE . . . . . 1545
GRUPO DO MÓDULO DE INTERFACE (PAINEL DE INSTRUMENTOS)
MODULE GP-INTERFACE (INSTRUMENT PANEL) . . . . . 1547
GRUPO DO MÓDULO-MEDIDOR QUÁDRUPLO
MODULE GP-QUAD GAUGE . . . . . 1543
GRUPO DO MOTOR DE PARTIDA ELÉTRICA
STARTING MOTOR GP-ELECTRIC . . . . . 484 486 489
GRUPO DO MOTOR ELÉTRICO–VENTILADOR DE CIRCULAÇÃO
MOTOR GP-ELECTRIC–VENTILADOR DE CIRCULAÇÃO . . . . . 446 447 448
GRUPO DO MOTOR-GEROTOR–COMANDO DO CÍRCULO
MOTOR GP-GEROTOR–COMANDO DO CÍRCULO . . . . . 1068
GRUPO DO MOTOR-LIMPADOR DA JANELA (24 V) (DIANTEIRA)
MOTOR GP-WINDOW WIPER (24-VOLT) (FRONT) . . . . . 1666
GRUPO DO MOTOR-LIMPADOR DA JANELA (24 V) (FRONTAL SUPERIOR)
MOTOR GP-WINDOW WIPER (24-VOLT) (FRONT UPPER) . . . . . 1663
GRUPO DO MOTOR-LIMPADOR DA JANELA (24 V) (TRASEIRO)
MOTOR GP-WINDOW WIPER (24-VOLT) (REAR) . . . . . 1668 1671
GRUPO DO MOTOR-LIMPADOR DA JANELA (24 VOLT, 2 VELOCIDADES)
MOTOR GP-WINDOW WIPER (24-VOLT, 2-SPEED) . . . . . 1663 1666
GRUPO DO MOTOR-LIMPADOR DA JANELA (24 VOLT, 2 VELOCIDADES) (FRONTAL, INFERIOR)
MOTOR GP-WINDOW WIPER (24-VOLT, 2-SPEED) (FRONT, LOWER) . . . . . 1663
GRUPO DO MOTOR-LIMPADOR DA JANELA (24 VOLT, 2 VELOCIDADES) (TRASEIRO)
MOTOR GP-WINDOW WIPER (24-VOLT, 2-SPEED) (REAR) . . . . . 1668 1671
GRUPO DO PAINEL DE INSTRUMENTOS
PANEL GP-INSTRUMENT . . . . . 1577 1580 1583 1586

NOME PÁGINA

GRUPO DO PAINEL DE INSTRUMENTOS (FECHADO)
PANEL GP-INSTRUMENT (ENCLOSED) . . . . 1328 1330 1591 1593 1595
GRUPO DO PAINEL DE INSTRUMENTOS–ABERTO
PANEL GP-INSTRUMENT–ABERTO . . . . . 1561 1563 1565 1568
GRUPO DO PAINEL DE INSTRUMENTOS–FECHADO
PANEL GP-INSTRUMENT–FECHADO . . . . . 1555 1558 1571 1574
GRUPO DO PÓS-ARREFECEDOR DE AR
AFTERCOOLER GP-AIR . . . . . 193 194
GRUPO DO PRÉ-PURIFICADOR
PRECLEANER GP . . . . . 212
GRUPO DO PROTETOR DA PLATAFORMA
GUARD GP-PLATFORM . . . . . 846 848 850 852
GRUPO DO PROTETOR DO EIXO DE COMANDO
GUARD GP-DRIVE SHAFT . . . . . 845
GRUPO DO PROTETOR INFERIOR
GUARD GP-BOTTOM . . . . . 842 843 844
GRUPO DO PURIFICADOR DE AR
AIR CLEANER GP . . . . . 196 197
GRUPO DO RADIADOR
RADIATOR GP . . . . . 184 186 187
GRUPO DO RÁDIO DE COMUNICAÇÃO–PRODUCT LINK 121SR
RADIO GP-COMMUNICATION–PRODUCT LINK 121SR . . . . . 453
GRUPO DO REGULADOR DA PRESSÃO DO COMBUSTÍVEL
REGULATOR GP-FUEL PRESSURE . . . . . 255
GRUPO DO RESPIRO
BREATHER GP . . . . . 135
GRUPO DO RETENTOR-VIRABREQUIM
SEAL GP-CRANKSHAFT . . . . . 130
GRUPO DO RETENTOR-VIRABREQUIM (ROTAÇÃO NO SENTIDO HORÁRIO)
SEAL GP-CRANKSHAFT (CLOCKWISE ROTATION) . . . . . 103

# ÍNDICE


NOME PÁGINA

GRUPO DO SECADOR DE AR
AIR DRYER GP . . . . . 889
890
892
893
894
896
898
900
901
GRUPO DO SECADOR E TUBULAÇÕES-AR
DRYER & LINES GP-AIR . . . . . 920
GRUPO DO SENSOR DO MOTOR
SENSOR GP-ENGINE . . . . . 454
456
458
GRUPO DO SENSOR-VELOCIDADE
SENSOR GP-SPEED . . . . . 474
475
GRUPO DO SENSOR-VELOCIDADE (MAGNÉTICO, SAÍDA ALTA)
SENSOR GP-SPEED (MAGNETIC, HIGH OUTPUT) . . . . . 662
GRUPO DO SENSOR-VELOCIDADE (MAGNÉTICO, SAÍDA ALTA) (TRANSMISSÃO)
SENSOR GP-SPEED (MAGNETIC, HIGH OUTPUT) (TRANSMISSION). . . . . 627
646
652
GRUPO DO SENSOR-VELOCIDADE (REGULAGEM DO MOTOR)
SENSOR GP-SPEED (ENGINE TIMING) . . . . 454
456
458
GRUPO DO SENSOR-VELOCIDADE (SAÍDA DA TRANSMISSÃO, ALTA)
SENSOR GP-SPEED (TRANSMISSION OUTPUT, HIGH). . . . . 709
GRUPO DO SENSOR-VELOCIDADE (SAÍDA DA TRANSMISSÃO, BAIXA)
SENSOR GP-SPEED (TRANSMISSION OUTPUT,LOW) . . . . . 709
GRUPO DO SENSOR-VELOCIDADE (SAÍDA DA TRANSMISSÃO)
SENSOR GP-SPEED (TRANSMISSION OUTPUT) . . . . . 705
GRUPO DO SENSOR-VELOCIDADE–BAIXA SAÍDA
SENSOR GP-SPEED–BAIXA SAÍDA . . . . . 472
GRUPO DO SENSOR-VELOCIDADE–MAGNÉTICO, SAÍDA ALTA
SENSOR GP-SPEED–MAGNÉTICO, SAÍDA ALTA . . . . . 473
476
GRUPO DO SILENCIADOR
MUFFLER GP. . . . . 210
211

NOME PÁGINA

GRUPO DO SUPORTE-ASSENTO
SUPPORT GP-SEAT. . . . . 1642
1644
1645
1646
1647
GRUPO DO SUPORTE-ESCARIFICADOR
BRACKET GP-SCARIFIER . . . . . 1683
GRUPO DO TANQUE DE COMBUSTÍVEL
TANK GP-FUEL . . . . . 256
GRUPO DO TANQUE DE LÍQUIDO ARREFECEDOR
TANK GP-COOLANT. . . . . 189
191
GRUPO DO TANQUE-AR
TANK GP-AIR. . . . . 924
928
GRUPO DO TENSOR DA CORREIA
BELT TENSIONER GP. . . . . 53
GRUPO DO TERRA-ELÉTRICO
GROUND GP-ELECTRICAL . . . . . 336
GRUPO DO TRANSPORTADOR-RETENTOR
CARRIER GP-SEAL . . . . . 56
GRUPO DO TUCHO DA VÁLVULA
LIFTER GP-VALVE . . . . . 105
GRUPO DO TURBOCOMPRESSOR
TURBOCHARGER GP . . . . . 213
214
215
216
217
218
219
220
221
GRUPO DO VIRABREQUIM
CRANKSHAFT GP. . . . . 65
GRUPO DO VOLANTE
FLYWHEEL GP . . . . . 96
GRUPO DO VOLTÍMETRO
VOLTMETER GP . . . . . 1543
GRUPO GIRATÓRIO-BOMBA
ROTATING GP-PUMP . . . . . 1082
1083
GRUPO LÂMPADA-HOLOFOTE
LAMP GP-FLOOD . . . . . 398
399
400
401
402


## I


INDICADOR-NÍVEL (MÁQUINA)
INDICATOR-LEVEL (MACHINE). . . . . 1464
INDICADOR-TROCA DO FILTRO DE AR
INDICATOR-AIR FILTER CHANGE. . . . . 197

NOME PÁGINA

INTERRUPTOR-TEMPERATURA
SWITCH-TEMPERATURE . . . . . 1291 1314 1319

# K

KIT DE ARREFECEDOR DE ÓLEO E JUNTA DAS TUBULAÇÕES
KIT-OIL COOLER & LINES GASKET . . . . . 162
KIT-BOMBA DE COMBUSTÍVEL–BOMBA DE TRANSFERÊNCIA DO COMBUSTÍVEL
KIT-FUEL PUMP–BOMBA DE TRANSFERÊNCIA DO COMBUSTÍVEL . . . . . 231
KIT-JUNTA
KIT-GASKET . . . . . 1736 1738
KIT-JUNTA DA BOMBA DE ÁGUA
KIT-WATER PUMP GASKET . . . . . 163
KIT-JUNTA DA TAMPA DIANTEIRA
KIT-FRONT COVER GASKET . . . . . 101 102
KIT-JUNTA DA TAMPA TRASEIRA
KIT-REAR COVER GASKET. . . . . 103
KIT-JUNTA DO MOTOR–INJETOR DE COMBUSTÍVEL INDIVIDUAL
KIT-ENGINE GASKET–INJETOR DE COMBUSTÍVEL INDIVIDUAL. . . . . 101
KIT-JUNTA DO TURBOCOMPRESSOR
KIT-TURBOCHARGER GASKET . . . . . 206
KIT-JUNTA–CABEÇOTE DE CILINDRO SIMPLES
KIT-GASKET–CABEÇOTE DE CILINDRO SIMPLES . . . . . 1737
KIT-JUNTA–TURBOCOMPRESSOR
KIT-GASKET–TURBOCOMPRESSOR. . . . . 1737

# L

LÂMPADA (12 V)
LAMP (12-VOLT) . . . . . 1543
LÂMPADA (24 V, 0,17 A)
LAMP (24-VOLT, 0.17-AMPERE). . . . . 546 550 1314 1319 1577 1580 1583 1586
LÂMPADA (24 V, 21 WATT)
LAMP (24-VOLT, 21-WATT) . . . . . 396 418
LÂMPADA (24 V, 3 W)
LAMP (24-VOLT, 3-WATT) . . . . . 600
LÂMPADA (24 V, 5 WATT)
LAMP (24-VOLT, 5-WATT) . . . . . 407 409 411
LÂMPADA (24 V, 5 WATT) (PLACA DE REGISTRO)
LAMP (24-VOLT, 5-WATT) (REGISTRATION PLATE) . . . . . 415
LÂMPADA (24 V, 5 WATT) (POSIÇÃO)
LAMP (24-VOLT, 5-WATT) (POSITION) . . . . . 413
LÂMPADA (24 V, 5 WATT) (REFLETOR)
LAMP (24-VOLT, 5-WATT) (FLOODLIGHT) . . . . . 403 405
LÂMPADA (24 V, 75/70 W)
LAMP (24-VOLT, 75/70-WATT) . . . . . 407 409 411
LÂMPADA (24 V, 75/70 W) (LUZ ALTA, BAIXA)
LAMP (24-VOLT, 75/70-WATT) (HIGH, LOW BEAM). . . . . 403 405 413
LÂMPADA (24 V)
LAMP (24-VOLT) . . . . . 428 539 540 672 680 681 727 1291 1446 1451 1555 1558 1561 1563 1565 1568 1571 1574 1577 1580 1583 1586
LÂMPADA (24 V) (FARÓIS, LANTERNAS TRASEIRAS)
LAMP (24-VOLT) (HEADLIGHTS, TAIL LIGHTS) . . . . . 434
LÂMPADA (24 V) (LUZ DO TETO)
LAMP (24-VOLT) (DOME LIGHT) . . . . . 397
LÂMPADA (24 VOLTS, 0,2 AMPÈRE)
LAMP (24-VOLT, 0.2-AMPERE). . . . . 539 542 1556 1559 1561 1563 1566 1569 1571 1574

# ÍNDICE


NOME PÁGINA

LÂMPADA DE HALOGÊNIO (24 V, 70 W)
LAMP-HALOGEN (24-VOLT, 70-WATT). . . . . 398 399 400 401 402

LÂMPADA-SINAL DE CONVERSÃO (24 V, 21 WATT)
LAMP-TURN SIGNAL (24-VOLT, 21-WATT). . . . . 403 407 409 411

LÂMPADA-SINAL DE CONVERSÃO (24 V, 21 WATT) (SETA DE DIREÇÃO)
LAMP-TURN SIGNAL (24-VOLT, 21-WATT) (TURN SIGNAL). . . . . 405 413

## M

METER GP-SERVICE TEMPERATURE TEMP
METER GP-SERVICE. . . . . 674 678 683 692 696

## P

PEDAL-CONTROLE DO GOVERNADOR
PEDAL-GOVERNOR CONTROL . . . . . 222

PLACA DE AVISO (ROPS, FOPS, OPS, LEIA O MANUAL DE OPERAÇÃO E MANUTENÇÃO (OMM))
PLATE-WARNING (ROPS, FOPS, OPS, READ OMM). . . . . 1601

PLACA DE NÚMERO DE SÉRIE (TRANSMISSÃO)
PLATE-SERIAL NUMBER (TRANSMISSION). . . . . 705 709

PLACA E GRUPO DE PELÍCULA
PLATE & FILM GP . . . . . 1739 1744 1745 1750 1751

## R

RELÉ (24 V) (ATIVAR IMPLEMENTO)
RELAY (24-VOLT) (IMPLEMENT ENABLE). . . . . 604 614

RELÉ (24 V) (IMPLEMENTO)
RELAY (24-VOLT) (IMPLEMENT) . . . . . 611 619

RELÉ (24 V) (MÓDULO DE ENERGIA)
RELAY (24-VOLT) (POWER MODULE). . . . . 604 611 614 619

RESPIRO (ALOJAMENTO DO TANDEM)
BREATHER (TANDEM HOUSING) . . . . . 780

RESPIRO (BOCAL DE ENCHIMENTO DE ÓLEO DO TREM DE FORÇA)
BREATHER (POWER TRAIN OIL FILLER) . . 751

RESPIRO (CÁRTER)
BREATHER (CRANKCASE) . . . . . 135

RETENTOR DA TAMPA DA VÁLVULA
SEAL-VALVE COVER. . . . . 60 64 1737 1738

RETENTOR DO VIRABREQUIM (DIANTEIRA)
SEAL-CRANKSHAFT (FRONT). . . . . 101 102 130

## S

SEGMENTO-CÍRCULO
SEGMENT-CIRCLE . . . . . 1278

SENSOR DE PRESSÃO
SENSOR-PRESSURE . . . . . 642

SENSOR DE PRESSÃO (ADMISSÃO DO TURBOCOMPRESSOR)
SENSOR-PRESSURE (TURBOCHARGER INLET). . . . . 657

SENSOR DE TEMPERATURA
SENSOR-TEMPERATURE . . . . . 477 478

## T

TAMPA DO BOCAL DE ENCHIMENTO (RESERVATÓRIO HIDRÁULICO)
CAP-FILLER (HYDRAULIC TANK) . . . . . 1090

TAMPA-ENCHIMENTO DE ÓLEO (MOTOR)
CAP-OIL FILLER (ENGINE) . . . . . 136

TAPETE
FLOOR MAT . . . . . 846 848 850 1474 1476 1478

TAPETE () (CABINE)
FLOOR MAT (CAB). . . . . 1472

TELA DE SUCÇÃO (TRANSMISSÃO)
SCREEN-SUCTION (TRANSMISSION). . . . . 704 709 777

TELA FILTRANTE (SISTEMA HIDRÁULICO)
STRAINER (HYDRAULIC) . . . . . 1090

NOME PÁGINA

TELA FILTRANTE DE COMBUSTÍVEL (TANQUE DE COMBUSTÍVEL) (ENCHEDOR DO TANQUE)
STRAINER-FUEL (FUEL TANK) (TANK FILLER). . . . . 256
TERMOSTATO (97 GRAUS C) (LÍQUIDO ARREFECEDOR)
REGULATOR-WATER TEMPERATURE (97-DEG C) (COOLANT) . . . . . 164
172

## V

VEDADOR-TOTAL
SEAL-INTEGRAL . . . . . 45
48
50
59
101
102
118
119
120
1169
1171
1173
1175
1177
1179
1181
1183
1185
1187
1189
1191
1193
1195
1197
1199
1736
VISOR DE NÍVEL (SISTEMA HIDRÁULICO)
GAUGE-SIGHT (HYDRAULIC) . . . . . 1090

# ARRANJO DE MÁQUINA

## *436-7761* ARRANJO DE CHASSI (CHASSIS AR)

**S/N: JAP6766-UP**

**NÚMEROE DE 435-1520 ARRANJO COMUM**

**SMCS-7000** **i06924827**

| NOTA | NÚMERO DA PEÇA | QTY | NOME DA PEÇA 1 2 3 4 5 6 (NÍVEL DO PRODUTO) | CONSULTE PÁGINA |
|---|---|---|---|---|
| Y | *111-1719* | 1 | GRUPO DE CAIXA-FERRAMENTA (BOX GP-TOOL) | 1730 |
| Y | *293-4833* | 1 | GRUPO DE COMPARTIMENTO-MOTOR (ENCLOSURE GP-ENGINE) | 827 |
| Y | *295-2933* | 1 | GRUPO DE DEGRAU (STEP GP) | 873 |
| | | | S/N: JAP6766-10099 | |
| Y | *293-4832* | 1 | GRUPO DO TANQUE DE COMBUSTÍVEL (TANK GP-FUEL) | 256 |

Y - ILUSTRAÇÃO INDIVIDUAL

<FIM>

## *435-1520* ARRANJO COMUM (COMMON AR)

**S/N: JAP6766-UP**

**SMCS-7000** **i06932782**

| NOTA | NÚMERO DA PEÇA | QTY | NOME DA PEÇA 1 2 3 4 5 6 (NÍVEL DO PRODUTO) | CONSULTE PÁGINA |
|---|---|---|---|---|
| Y | *437-0626* | 1 | ARRANJO DA CABINE (CAB AR) | 1333 |
| | | | S/N: JAP6766-10099 | |
| Y | *516-7917* | 1 | ARRANJO DA CABINE (CAB AR) | 1335 |
| | | | S/N: JAP10100-UP | |
| Y | *436-7761* | 1 | ARRANJO DE CHASSI (CHASSIS AR) | 1 |
| Y | *436-7621* | 1 | ARRANJO ELÉTRICO (ELECTRICAL AR) | 315 |
| YR | **395-0485** | 1 | ARRANJO DE MOTOR-CONCLUÍDO (ENGINE AR-COMPLETE) | 36 |
| Y | *514-5810* | 1 | GRUPO DE PELÍCULA (FILM GP) | 1733 |
| | | | S/N: JAP10100-UP | |
| Y | *434-3510* | 1 | ARRANJO DE ARMAÇÃO (FRAME AR) | 839 |
| Y | *347-2428* | 1 | GRUPO DA VARETA DE NÍVEL DE ÓLEO (MOTOR) (GAUGE GP-OIL LEVEL (DIPSTICK) (ENGINE)) | 142 |
| Y | *435-8193* | 1 | ARRANJO HIDRÁULICO (HYDRAULIC AR) | 984 |
| Y | *425-5590* | 1 | ARRANJO DE INSTALAÇÃO (INSTALLATION AR) | 9 |
| Y | *435-1540* | 1 | PLACA E GRUPO DE PELÍCULA (PLATE & FILM GP) | 1751 |
| Y | *436-8767* | 1 | ARRANJO DO TREM DE FORÇA (POWER TRAIN AR) | 773 |
| Y | *436-8770* | 1 | ARRANJO ESPECIAL (SPECIAL AR) | 31 |
| Y | **365-6500** | 1 | ARRANJO DA TRANSMISSÃO (TRANSMISSION AR) | 784 |
| | | | | |
| | *6V-1970* | 1 | GRUPO DE LITERATURA (CABINA STANDARD) (LITERATURE GP (STANDARD CAB)) | |
| | **5P-8500** | 2 | CHAVE (KEY) | |

R - PEÇA REMANUFATURADA PODE ESTAR DISPONÍVEL

Y - ILUSTRAÇÃO INDIVIDUAL

<FIM>

## *368-6491* ARRANJO DE DISTRIBUIÇÃO (DISTRIBUTION AR)

**S/N: JAP1-UP**
**UM ACESSÓRIO**

**SMCS-7000** **i04137448**

| NOTA | NÚMERO DA PEÇA | QTY | NOME DA PEÇA 1 2 3 4 5 6 (NÍVEL DO PRODUTO) | CONSULTE PÁGINA |
|---|---|---|---|---|
| Y | *284-5400* | 1 | ARRANJO DE ROPS (ROPS AR) | 1590 |
| Y | *340-5008* | 1 | ARRANJO DO ESCARIFICADOR (SCARIFIER AR) | 1722 |
| | | | | |
| Y | *283-7190* | 1 | GRUPO DE PARA-CHOQUES-TRASEIRO (BUMPER GP-REAR) | 820 |
| Y | *123-4358* | 1 | GRUPO DE ESPELHOS RETROVISORES (MIRROR GP-REAR VIEW) | 1529 |
| Y | *348-7030* | 1 | GRUPO DE VÁLVULAS E ARTICULAÇÕES (4 BANCOS, LADO DIREITO, LADO ESQUERDO) (VALVE & LINKAGE GP (4-BANK, RH, LH)) | 1108 |

Y - ILUSTRAÇÃO INDIVIDUAL

<FIM>

## *381-6493* ARRANJO DE DISTRIBUIÇÃO (DISTRIBUTION AR)

**S/N: JAP1-UP**
**UM ACESSÓRIO**

**SMCS-7000** **i05039717**

| NOTA | NÚMERO DA PEÇA | QTY | NOME DA PEÇA 1 2 3 4 5 6 (NÍVEL DO PRODUTO) | CONSULTE PÁGINA |
|---|---|---|---|---|
| Y | *348-7029* | 1 | ARRANJO DE CONTROLE-HIDRÁULICO (CONTROL AR-HYDRAULIC) | 931 |
| Y | *302-5429* | 1 | ARRANJO DE INSTALAÇÃO DE COMUNICAÇÃO (PRODUCT LINK 321SR) (INSTALLATION AR-COMMUNICATION (PRODUCT LINK 321SR)) | 362 |
| Y | *294-8546* | 1 | ARRANJO DE ILUMINAÇÃO-RODOVIÁRIA (LIGHTING AR-ROADING) | 422 |
| Y | *348-6940* | 1 | ARRANJO OPCIONAL DA CABINE (OPTION AR-CAB) | 13 |
| Y | *348-6936* | 1 | ARRANJO OPCIONAL-FERRAMENTA DE TRABALHO (ESCARIFICADOR) (OPTION AR-WORK TOOL (RIPPER)) | 27 |
| Y | *348-6939* | 1 | ARRANJO OPCIONAL-FERRAMENTA DE TRABALHO (OPTION AR-WORK TOOL) | 27 |

Y - ILUSTRAÇÃO INDIVIDUAL

<FIM>

## *381-6494* ARRANJO DE DISTRIBUIÇÃO (DISTRIBUTION AR)

**S/N: JAP1-UP**
**UM ACESSÓRIO**

**SMCS-7000** **i05487418**

| NOTA | NÚMERO DA PEÇA | QTY | NOME DA PEÇA 1 2 3 4 5 6 (NÍVEL DO PRODUTO) | CONSULTE PÁGINA |
|---|---|---|---|---|
| Y | *348-7029* | 1 | ARRANJO DE CONTROLE-HIDRÁULICO (CONTROL AR-HYDRAULIC) | 931 |
| Y | *302-5429* | 1 | ARRANJO DE INSTALAÇÃO DE COMUNICAÇÃO (PRODUCT LINK 321SR) (INSTALLATION AR-COMMUNICATION (PRODUCT LINK 321SR)) | 362 |
| Y | *294-8546* | 1 | ARRANJO DE ILUMINAÇÃO-RODOVIÁRIA (LIGHTING AR-ROADING) | 422 |
| Y | *348-6942* | 1 | ARRANJO OPCIONAL DA CABINE (OPTION AR-CAB) | 15 |
| Y | *348-6936* | 1 | ARRANJO OPCIONAL-FERRAMENTA DE TRABALHO (ESCARIFICADOR) (OPTION AR-WORK TOOL (RIPPER)) | 27 |
| Y | *348-6939* | 1 | ARRANJO OPCIONAL-FERRAMENTA DE TRABALHO (OPTION AR-WORK TOOL) | 27 |
| Y - ILUSTRAÇÃO INDIVIDUAL | | | | |

<FIM>

## *433-8869* ARRANJO DE DISTRIBUIÇÃO (DISTRIBUTION AR)

**S/N: JAP1-UP**
**UM ACESSÓRIO**

**SMCS-7000** **i05590450**

| NOTA | NÚMERO DA PEÇA | QTY | NOME DA PEÇA 1 2 3 4 5 6 (NÍVEL DO PRODUTO) | CONSULTE PÁGINA |
|---|---|---|---|---|
| Y | *343-6219* | 1 | ARRANJO DE CONTROLE-HIDRÁULICO (CONTROL AR-HYDRAULIC) | 931 |
| Y | *302-5429* | 1 | ARRANJO DE INSTALAÇÃO DE COMUNICAÇÃO (PRODUCT LINK 321SR) (INSTALLATION AR-COMMUNICATION (PRODUCT LINK 321SR)) | 362 |
| Y | *294-8546* | 1 | ARRANJO DE ILUMINAÇÃO-RODOVIÁRIA (LIGHTING AR-ROADING) | 422 |
| Y | *339-4967* | 1 | ARRANJO OPCIONAL DA CABINE (AR CONDICIONADO, AQUECEDOR) (OPTION AR-CAB (AIR CONDITIONER, HEATER)) | 10 |
| Y | *339-4968* | 1 | ARRANJO OPCIONAL DA CABINE (PERFIL ALTO) (OPTION AR-CAB (HIGH PROFILE)) | 11 |
| Y | *340-1191* | 1 | ARRANJO OPCIONAL DA CABINE (PERFIL ALTO) (OPTION AR-CAB (HIGH PROFILE)) | 11 |
| Y | *339-4971* | 1 | ARRANJO OPCIONAL-FERRAMENTA DE TRABALHO (OPTION AR-WORK TOOL) | 26 |
| Y | *339-4978* | 1 | ARRANJO OPCIONAL-FERRAMENTA DE TRABALHO (OPTION AR-WORK TOOL) | 26 |
| Y | *322-8548* | 1 | GRUPO DE ASSENTO-SUSPENSÃO (SEAT GP-SUSPENSION) | 1636 |
| Y | *8J-1434* | 2 | GRUPO DE DENTES-ESCARIFICADOR (RETA) (TOOTH GP-RIPPER (STRAIGHT)) | 1727 |
| Y | *4K-3330* | 1 | GRUPO DE DENTES-ESCARIFICADOR (TOOTH GP-SCARIFIER) | 1729 |
| Y - ILUSTRAÇÃO INDIVIDUAL | | | | |

<FIM>

## *438-3246* ARRANJO DE DISTRIBUIÇÃO (DISTRIBUTION AR)

**S/N: JAP1-UP**
**UM ACESSÓRIO**

**SMCS-7000** **i05326468**

| NOTA | NÚMERO DA PEÇA | QTY | NOME DA PEÇA 1 2 3 4 5 6 (NÍVEL DO PRODUTO) | CONSULTE PÁGINA |
|---|---|---|---|---|
| Y | *348-7029* | 1 | ARRANJO DE CONTROLE-HIDRÁULICO (CONTROL AR-HYDRAULIC) | 931 |
| Y | *302-5429* | 1 | ARRANJO DE INSTALAÇÃO DE COMUNICAÇÃO (PRODUCT LINK 321SR) (INSTALLATION AR-COMMUNICATION (PRODUCT LINK 321SR)) | 362 |
| Y | *294-8546* | 1 | ARRANJO DE ILUMINAÇÃO-RODOVIÁRIA (LIGHTING AR-ROADING) | 422 |
| Y | *348-6942* | 1 | ARRANJO OPCIONAL DA CABINE (OPTION AR-CAB) | 15 |
| Y | *348-6936* | 1 | ARRANJO OPCIONAL-FERRAMENTA DE TRABALHO (ESCARIFICADOR) (OPTION AR-WORK TOOL (RIPPER)) | 27 |
| Y | *348-6939* | 1 | ARRANJO OPCIONAL-FERRAMENTA DE TRABALHO (OPTION AR-WORK TOOL) | 27 |
| Y | **322-8548** | 1 | GRUPO DE ASSENTO-SUSPENSÃO (SEAT GP-SUSPENSION) | 1636 |

Y - ILUSTRAÇÃO INDIVIDUAL

<FIM>

## *452-8334* ARRANJO DE DISTRIBUIÇÃO (DISTRIBUTION AR)

**S/N: JAP1-UP**
**AMÉRICA DO SUL**
**NÃO PODE SER USADO COM 359-1520—PÁGINA: 30 , 294-8546—PÁGINA: 422 , 334-3348—PÁGINA: 432**
**UM ACESSÓRIO**

**SMCS-7000** **i05623342**

| NOTA | NÚMERO DA PEÇA | QTY | NOME DA PEÇA 1 2 3 4 5 6 (NÍVEL DO PRODUTO) | CONSULTE PÁGINA |
|---|---|---|---|---|
| Y | *348-7029* | 1 | ARRANJO DE CONTROLE-HIDRÁULICO (CONTROL AR-HYDRAULIC) | 931 |
| Y | *302-5429* | 1 | ARRANJO DE INSTALAÇÃO DE COMUNICAÇÃO (PRODUCT LINK 321SR) (INSTALLATION AR-COMMUNICATION (PRODUCT LINK 321SR)) | 362 |
| Y | *348-6942* | 1 | ARRANJO OPCIONAL DA CABINE (OPTION AR-CAB) | 15 |
| Y | *348-6936* | 1 | ARRANJO OPCIONAL-FERRAMENTA DE TRABALHO (ESCARIFICADOR) (OPTION AR-WORK TOOL (RIPPER)) | 27 |
| Y | *348-6939* | 1 | ARRANJO OPCIONAL-FERRAMENTA DE TRABALHO (OPTION AR-WORK TOOL) | 27 |
| Y | *451-9774* | 1 | ARRANJO RODOVIÁRIO (ROADING AR) | 31 |
| Y | *322-8548* | 1 | GRUPO DE ASSENTO-SUSPENSÃO (SEAT GP-SUSPENSION) | 1636 |

Y - ILUSTRAÇÃO INDIVIDUAL

<FIM>

# ARRANJO DE MÁQUINA

## *348-3018* ARRANJO GERAL (GENERAL AR)

**S/N: JAP1-UP**

**SMCS-7000** **i06557970**

| NOTA | NÚMERO DA PEÇA | QTY | NOME DA PEÇA 1 2 3 4 5 6 (NÍVEL DO PRODUTO) | CONSULTE PÁGINA |
|---|---|---|---|---|
| Y | *310-5881* | 1 | ARRANJO DE ARREFECIMENTO (COOLING AR) | 159 |
| | | | S/N: JAP1-268 | |
| YR | **325-9707** | 1 | ARRANJO DE MOTOR-CONCLUÍDO (ENGINE AR-COMPLETE) | 33 |
| | | | S/N: JAP1-3121 | |
| YR | **395-0485** | 1 | ARRANJO DE MOTOR-CONCLUÍDO (ENGINE AR-COMPLETE) | 36 |
| | | | S/N: JAP3122-UP | |
| Y | **275-6535** | 1 | ARRANJO DA TRANSMISSÃO (TRANSMISSION AR) | 783 |
| | | | —OU— | |
| Y | **365-6500** | 1 | ARRANJO DA TRANSMISSÃO (TRANSMISSION AR) | 784 |
| | | | | |
| Y | *310-6459* | 1 | GRUPO DO PURIFICADOR DE AR (AIR CLEANER GP) | 197 |
| Y | *303-2033* | 1 | GRUPO DO SECADOR DE AR (AIR DRYER GP) | 890 |
| Y | *345-7649* | 1 | GRUPO DO ALTERNADOR-CARREGAMENTO (ALTERNATOR GP-CHARGING) | 261 |
| | | | S/N: JAP1-3119 | |
| Y | *421-4022* | 1 | GRUPO DO ALTERNADOR-CARREGAMENTO (ALTERNATOR GP-CHARGING) | 263 |
| | | | S/N: JAP3120-UP | |
| Y | *134-1080* | 1 | GRUPO DO EIXO DIANTEIRO (AXLE GP-FRONT) | 812 |
| Y | *298-5591* | 1 | GRUPO DE BATERIA E FIAÇÃO (BATTERY & WIRING GP) | 272 |
| | | | S/N: JAP1-3119 | |
| Y | *421-1527* | 1 | GRUPO DE BATERIA E FIAÇÃO (BATTERY & WIRING GP) | 289 |
| | | | S/N: JAP3120-UP | |
| Y | *320-9924* | 1 | GRUPO DE LÂMINA (BLADE GP) | 1677 |
| Y | *298-3519* | 1 | GRUPO DE CAIXA-BATERIA (BOX GP-BATTERY) | 818 |
| Y | *111-1719* | 1 | GRUPO DE CAIXA-FERRAMENTA (BOX GP-TOOL) | 1730 |
| Y | *5T-8144* | 1 | GRUPO DO FREIO DE SERVIÇO (BRAKE GP-SERVICE) | 906 |
| | | | S/N: JAP1-268 | |
| Y | *351-0580* | 1 | GRUPO DO FREIO DE SERVIÇO (BRAKE GP-SERVICE) | 904 |
| | | | S/N: JAP269-UP | |
| Y | *284-5378* | 1 | GRUPO DE PARA-CHOQUES-TRASEIRO (BUMPER GP-REAR) | 821 |
| Y | *303-2159* | 1 | GRUPO DE CARCAÇA E ARMAÇÃO (CASE & FRAME GP) | 822 |
| Y | *2G-0585* | 1 | GRUPO DE CORRENTE-COMANDO (CHAIN GP-DRIVE) | 714 |
| | | | S/N: JAP1-1094 | |
| Y | *332-6415* | 1 | GRUPO DE CORRENTE-COMANDO (CHAIN GP-DRIVE) | 715 |
| | | | S/N: JAP1095-6754 | |
| Y | *453-0259* | 1 | GRUPO DE CORRENTE-COMANDO (CHAIN GP-DRIVE) | 716 |
| | | | S/N: JAP6755-UP | |
| Y | *347-4645* | 1 | GRUPO DO CÍRCULO (CIRCLE GP) | 1255 |
| | | | S/N: JAP1-3119 | |
| Y | *421-5047* | 1 | GRUPO DO CÍRCULO (CIRCLE GP) | 1259 |
| | | | S/N: JAP3120-UP | |
| Y | *167-9002* | 1 | GRUPO DO CONSOLE DO OPERADOR (DIREÇÃO DA TRANSMISSÃO, ROTAÇÃO) (CONSOLE GP-OPERATOR (TRANSMISSION DIRECTION, SPEED)) | 1359 |
| Y | *282-2475* | 1 | GRUPO DO CONSOLE DO OPERADOR (CONSOLE GP-OPERATOR) | 1361 |
| Y | *282-2473* | 1 | GRUPO DE CONTROLE-EMBREAGEM (CONTROL GP-CLUTCH) | 1375 |

348-3018 ARRANJO GERAL (GENERAL AR) (continuação) **i06557970**

| NOTA | NÚMERO DA PEÇA | QTY | NOME DA PEÇA 1 2 3 4 5 6 (NÍVEL DO PRODUTO) | CONSULTE PÁGINA |
|---|---|---|---|---|
| Y | *303-3011* | 1 | GRUPO DE CONTROLE DA TRAVA DO DIFERENCIAL (CONTROL GP-DIFFERENTIAL LOCK) | 726 |
| Y | *282-2472* | 1 | GRUPO DE CONTROLE-GOVERNADOR (CONTROL GP-GOVERNOR) | 222 |
| Y | *306-5499* | 1 | GRUPO DE CONTROLE-FREIO DE ESTACIONAMENTO (CONTROL GP-PARKING BRAKE) | 908 |
| Y | *297-8948* | 1 | GRUPO DE CONTROLE DO FREIO DE SERVIÇO (CONTROL GP-SERVICE BRAKE) | 910 |
| Y | *7I-4718* | 1 | GRUPO DE CONTROLE-DIREÇÃO (CONTROL GP-STEERING) | 1389 |
| Y | *281-5641* | 1 | GRUPO DO ARREFECEDOR DE ÓLEO DA TRANSMISSÃO (COOLER GP-TRANSMISSION OIL) | 738 |
| | | | S/N: JAP1-268 | |
| Y | *337-3357* | 1 | GRUPO DO ACOPLAMENTO DE TORÇÃO (COUPLING GP-TORSIONAL) | 742 |
| Y | *115-5726* | 1 | GRUPO DE CILINDRO E MONTAGEM-ARTICULAÇÃO (CYLINDER & MTG GP-ARTICULATION) | 936 |
| Y | *8X-1948* | 1 | GRUPO DE CILINDRO E MONTAGEM-LEVANTAMENTO DA LÂMINA (CYLINDER & MTG GP-BLADE LIFT) | 938 |
| Y | *8X-1946* | 1 | GRUPO DE CILINDRO E MONTAGEM-DESLOCAMENTO CENTRAL (CYLINDER & MTG GP-CENTERSHIFT) | 943 |
| Y | *112-7463* | 1 | GRUPO DE CILINDRO E MONTAGEM-DESLOCAMENTO LATERAL (CYLINDER & MTG GP-SIDESHIFT) | 945 |
| Y | *8W-2290* | 1 | GRUPO DE CILINDRO E MONTAGEM-DIREÇÃO (CYLINDER & MTG GP-STEERING) | 946 |
| Y | *8W-2737* | 1 | GRUPO DE CILINDRO E MONTAGEM-INCLINAÇÃO DA RODA (CYLINDER & MTG GP-WHEEL LEAN) | 948 |
| Y | *348-4955* | 1 | GRUPO DE DIFERENCIAL E COROA CÔNICA (DIFFERENTIAL & BEVEL GEAR GP) | 743 |
| Y | *341-8349* | 1 | GRUPO DA BARRA DE TRAÇÃO (DRAWBAR GP) | 1266 |
| | | | —OU— | |
| Y | *374-0614* | 1 | GRUPO DA BARRA DE TRAÇÃO (DRAWBAR GP) | 1268 |
| | | | —OU— | |
| Y | *417-8161* | 1 | GRUPO DA BARRA DE TRAÇÃO (DRAWBAR GP) | 1272 |
| Y | **253-4677** | 1 | GRUPO DO COMANDO DO CÍRCULO (DRIVE GP-CIRCLE) | 976 |
| | | | S/N: JAP1-4854 | |
| Y | **423-9923** | 1 | GRUPO DO COMANDO DO CÍRCULO (DRIVE GP-CIRCLE) | 980 |
| | | | S/N: JAP4855-UP | |
| Y | *338-5871* | 1 | GRUPO DO COMANDO DO VENTILADOR (DRIVE GP-FAN) | 86 |
| Y | *8W-4980* | 1 | GRUPO DO COMANDO FINAL (DRIVE GP-FINAL) | 748 |
| Y | *293-4833* | 1 | GRUPO DE COMPARTIMENTO-MOTOR (ENCLOSURE GP-ENGINE) | 827 |
| Y | *284-0824* | 1 | FAN GP-BLOWER (VELOCID VENTILADOR) (RADIADOR) (FAN GP-BLOWER (RADIATOR)) | 160 |
| Y | **315-4118** | 1 | GRUPO DE ENCHIMENTO DE ÓLEO DO TREM DE FORÇA (FILLER GP-POWER TRAIN OIL) | 751 |
| Y | *309-4095* | 1 | GRUPO DA ARMAÇÃO FRONTAL (FRAME GP-FRONT) | 840 |
| Y | *347-2428* | 1 | GRUPO DA VARETA DE NÍVEL DE ÓLEO (MOTOR) (GAUGE GP-OIL LEVEL (DIPSTICK) (ENGINE)) | 142 |
| Y | *8W-5870* | 1 | GRUPO DO PROTETOR DO EIXO DE COMANDO (GUARD GP-DRIVE SHAFT) | 845 |
| Y | *282-2469* | 1 | GRUPO DO PROTETOR DA PLATAFORMA (GUARD GP-PLATFORM) | 846 |
| Y | *338-9747* | 1 | GRUPO DO ENGATE ARTICULADO (HITCH GP-ARTICULATING) | 854 |
| Y | *295-4371* | 1 | GRUPO DA BUZINA ELÉTRICA (HORN GP-ELECTRIC) | 1456 |
| Y | *265-1100* | 1 | GRUPO DE LEVANTAMENTO-LÂMINA (LIFT GP-BLADE) | 1693 |
| | | | —OU— | |

348-3018 ARRANJO GERAL (GENERAL AR) (continuação) **i06557970**

| NOTA | NÚMERO DA PEÇA | QTY | NOME DA PEÇA 1 2 3 4 5 6 (NÍVEL DO PRODUTO) | CONSULTE PÁGINA |
|---|---|---|---|---|
| Y | *383-6008* | 1 | GRUPO DE LEVANTAMENTO-LÂMINA (LIFT GP-BLADE) | 1704 |
| Y | *284-5394* | 1 | GRUPO DE ILUMINAÇÃO-RÉ (LIGHTING GP-BACKUP) | 423 |
| Y | *284-5362* | 1 | GRUPO DE HOLOFOTES DE ILUMINAÇÃO (ESCARIFICADOR) (LIGHTING GP-FLOOD (RIPPER)) | 425 |
| Y | *284-5376* | 1 | GRUPO DE HOLOFOTES DE ILUMINAÇÃO (DIANTEIRA) (LIGHTING GP-FLOOD (FRONT)) | 428 |
| Y | *311-0864* | 1 | GRUPO DE TUBULAÇÕES-AR DO PÓS-ARREFECEDOR (LINES GP-AFTERCOOLER AIR) | 207 |
| Y | *293-4829* | 1 | GRUPO DE TUBULAÇÕES-TRAVAMENTO DO DESLOCAMENTO CENTRAL (LINES GP-CENTERSHIFT LOCK) | 985 |
| Y | *310-6469* | 1 | GRUPO DE LINHAS-DRENO DO ÓLEO DO MOTOR (LINES GP-ENGINE OIL DRAIN) | 146 |
| | | | —OU— | |
| Y | *362-1559* | 1 | GRUPO DE LINHAS-DRENO DO ÓLEO DO MOTOR (LINES GP-ENGINE OIL DRAIN) | 147 |
| Y | *325-7130* | 1 | GRUPO DE TUBULAÇÕES DE COMBUSTÍVEL (LINES GP-FUEL) | 233 |
| Y | *110-2985* | 1 | GRUPO DE TUBULAÇÕES HIDRÁULICAS (LADO DIREITO) (LINES GP-HYDRAULIC (RH)) | 993 |
| | | | —OU— | |
| Y | *372-3880* | 1 | GRUPO DE TUBULAÇÕES HIDRÁULICAS (LADO DIREITO) (LINES GP-HYDRAULIC (RH)) | 1007 |
| Y | *117-3855* | 1 | GRUPO DE TUBULAÇÕES HIDRÁULICAS (LADO ESQUERDO) (LINES GP-HYDRAULIC (LH)) | 998 |
| | | | —OU— | |
| Y | *377-0662* | 1 | GRUPO DE TUBULAÇÕES HIDRÁULICAS (LADO ESQUERDO) (LINES GP-HYDRAULIC (LH)) | 1011 |
| Y | *7I-4610* | 1 | GRUPO DE TUBULAÇÕES DE LUBRIFICAÇÃO (ROLAMENTO DO ENGATE DE ARTICULAÇÃO) (LINES GP-LUBRICATION (ARTICULATION HITCH BEARING)) | 863 |
| Y | *322-2320* | 1 | GRUPO DE TUBULAÇÕES DA BOMBA (LINES GP-PUMP) | 1039 |
| Y | *8X-1968* | 1 | GRUPO DE TUBULAÇÕES DA DIREÇÃO (LINES GP-STEERING) | 1054 |
| Y | *327-3854* | 1 | GRUPO DE TUBULAÇÕES DE ÓLEO DA TRANSMISSÃO (LINES GP-TRANSMISSION OIL) | 760 |
| | | | S/N: JAP1-268 | |
| Y | *348-8157* | 1 | GRUPO DE TUBULAÇÕES DE ÓLEO DA TRANSMISSÃO (LINES GP-TRANSMISSION OIL) | 764 |
| | | | S/N: JAP269-UP | |
| Y | *325-7448* | 1 | GRUPO DE TUBULAÇÕES DE ÁGUA (LINES GP-WATER) | 166 |
| Y | *164-8462* | 1 | GRUPO DE TRAVAMENTO-DESLOCAMENTO CENTRAL (LOCK GP-CENTERSHIFT) | 1059 |
| Y | *310-6437* | 1 | GRUPO DE FIXAÇÃO DO MOTOR E DA TRANSMISSÃO (MOUNTING GP-ENGINE & XMSN) | 108 |
| Y | *337-0732* | 1 | GRUPO DA FIXAÇÃO DA RODA (MOUNTING GP-WHEEL) | 772 |
| Y | *310-6472* | 1 | GRUPO DO SILENCIADOR (MUFFLER GP) | 210 |
| Y | *316-5238* | 1 | GRUPO DO PAINEL DE INSTRUMENTOS (PANEL GP-INSTRUMENT) | 1561 |
| | | | S/N: JAP1-3119 | |
| Y | *421-1520* | 1 | GRUPO DO PAINEL DE INSTRUMENTOS (PANEL GP-INSTRUMENT) | 1577 |
| | | | S/N: JAP3120-UP | |
| Y | *302-4195* | 1 | PLACA E GRUPO DE PELÍCULA (PLATE & FILM GP) | 1739 |
| Y | *8X-2379* | 1 | GRUPO DE BOMBA E FIXAÇÃO DA DIREÇÃO (PUMP & MTG GP-STEERING) | 1073 |
| Y | *335-2118* | 1 | GRUPO DE RADIADOR E ARREFECEDOR DE ÓLEO HIDRÁULICO (RADIATOR & HYD OIL COOLER GP) | 181 |

348-3018 ARRANJO GERAL (GENERAL AR) (continuação) **i06557970**

| NOTA | NÚMERO DA PEÇA | QTY | NOME DA PEÇA 1 2 3 4 5 6 (NÍVEL DO PRODUTO) | CONSULTE PÁGINA |
|---|---|---|---|---|
| | | | S/N: JAP269-UP | |
| Y | *113-4254* | 1 | GRUPO DO ASSENTO (VINIL) (SEAT GP (VINYL)) | 1621 |
| Y | *8W-5621* | 1 | GRUPO DO EIXO DE COMANDO (TRANSMISSÃO) (SHAFT GP-DRIVE (TRANSMISSION)) | 778 |
| Y | *293-8638* | 1 | GRUPO DO EIXO DE COMANDO DA BOMBA (SHAFT GP-PUMP DRIVE) | 1084 |
| Y | *295-2933* | 1 | GRUPO DE DEGRAU (STEP GP) | 873 |
| Y | *299-8307* | 1 | GRUPO DE SUPORTE-RADIADOR (SUPPORT GP-RADIATOR) | 880 |
| | | | S/N: JAP1-268 | |
| Y | *174-4546* | 1 | GRUPO DO SUPORTE-ASSENTO (SUPPORT GP-SEAT) | 1642 |
| Y | *193-1721* | 1 | GRUPO DE TANDEM E TAMPA (TANDEM & COVER GP) | 780 |
| Y | *214-1983* | 1 | GRUPO DE TANQUE E DE MONTAGEM-HIDRÁULICA (TANK & MTG GP-HYDRAULIC) | 1092 |
| Y | *293-4830* | 1 | GRUPO DO TANQUE-AR (TANK GP-AIR) | 924 |
| Y | *293-4832* | 1 | GRUPO DO TANQUE DE COMBUSTÍVEL (TANK GP-FUEL) | 256 |
| Y | *325-7427* | 1 | GRUPO DO TANQUE DE LÍQUIDO ARREFECEDOR (TANK GP-COOLANT) | 189 |
| Y | *348-3301* | 1 | GRUPO DE VÁLVULAS E ARTICULAÇÕES (VALVE & LINKAGE GP) | 1096 |
| Y | *311-0802* | 1 | GRUPO DA FIAÇÃO TRASEIRA (WIRING GP-REAR) | 631 |
| | | | –OU– | |
| Y | *367-8912* | 1 | GRUPO DA FIAÇÃO TRASEIRA (RELÉ DE PARTIDA) (WIRING GP-REAR (START RELAY)) | 638 |
| | | | –OU– | |
| Y | *373-6945* | 1 | GRUPO DA FIAÇÃO TRASEIRA (WIRING GP-REAR) | 642 |
| Y | *284-5346* | 1 | GRUPO DE FIAÇÃO-CONSOLE (WIRING GP-CONSOLE) | 539 |
| | | | S/N: JAP1-3119 | |
| Y | *386-5925* | 1 | GRUPO DE FIAÇÃO-CONSOLE (WIRING GP-CONSOLE) | 546 |
| | | | S/N: JAP3120-UP | |
| Y | *284-5343* | 1 | GRUPO DE FIAÇÃO-DIANTEIRO (WIRING GP-FRONT) | 561 |
| | | | S/N: JAP1-3119 | |
| Y | *373-6940* | 1 | GRUPO DE FIAÇÃO-DIANTEIRO (WIRING GP-FRONT) | 577 |
| | | | S/N: JAP3120-UP | |
| Y | *284-5348* | 1 | GRUPO DE FIAÇÃO-ILUMINAÇÃO TRASEIRA (WIRING GP-REAR LIGHTING) | 668 |
| Y | *293-4828* | 1 | GRUPO DA FIAÇÃO TRASEIRA (WIRING GP-REAR) | 623 |
| | | | S/N: JAP1-3119 | |
| Y | *388-2517* | 1 | GRUPO DA FIAÇÃO TRASEIRA (WIRING GP-REAR) | 646 |
| | | | S/N: JAP3120-UP | |
| Y | *284-5347* | 1 | GRUPO DE FIAÇÃO-CONSOLE DA DIREÇÃO (WIRING GP-STEERING CONSOLE) | 670 |
| | | | S/N: JAP1-3119 | |
| Y | *373-6938* | 1 | GRUPO DE FIAÇÃO-CONSOLE DA DIREÇÃO (WIRING GP-STEERING CONSOLE) | 688 |
| | | | S/N: JAP3120-UP | |
| | | | | |
| | *6V-1970* | 1 | GRUPO DE LITERATURA (CABINA STANDARD) (LITERATURE GP (STANDARD CAB)) | |
| | **5P-8500** | 2 | CHAVE (KEY) | |
| | **5P-7958** | 1 | LUVA DE JUNÇÃO DO CABO (SLEEVE-CABLE SPLICE) | |

R - PEÇA REMANUFATURADA PODE ESTAR DISPONÍVEL
Y - ILUSTRAÇÃO INDIVIDUAL

<FIM>

## *425-5590* ARRANJO DE INSTALAÇÃO (INSTALLATION AR)

**S/N: JAP6766-UP**

**NÚMEROE DE 435-1520 ARRANJO COMUM**

**SMCS-7000** **i06107417**

| NOTA | NÚMERO DA PEÇA | QTY | NOME DA PEÇA 1 2 3 4 5 6 (NÍVEL DO PRODUTO) | CONSULTE PÁGINA |
|---|---|---|---|---|
| Y | *310-6459* | 1 | GRUPO DO PURIFICADOR DE AR (AIR CLEANER GP) | 197 |
| Y | *421-4022* | 1 | GRUPO DO ALTERNADOR-CARREGAMENTO (ALTERNATOR GP-CHARGING) | 263 |
| Y | *337-3357* | 1 | GRUPO DO ACOPLAMENTO DE TORÇÃO (COUPLING GP-TORSIONAL) | 742 |
| Y | *284-0824* | 1 | FAN GP-BLOWER (VELOCID VENTILADOR) (RADIADOR) (FAN GP-BLOWER (RADIATOR)) | 160 |
| Y | **315-4118** | 1 | GRUPO DE ENCHIMENTO DE ÓLEO DO TREM DE FORÇA (FILLER GP-POWER TRAIN OIL) | 751 |
| Y | *311-0864* | 1 | GRUPO DE TUBULAÇÕES-AR DO PÓS-ARREFECEDOR (LINES GP-AFTERCOOLER AIR) | 207 |
| Y | *362-1559* | 1 | GRUPO DE LINHAS-DRENO DO ÓLEO DO MOTOR (LINES GP-ENGINE OIL DRAIN) | 147 |
| Y | *325-7130* | 1 | GRUPO DE TUBULAÇÕES DE COMBUSTÍVEL (LINES GP-FUEL) | 233 |
| Y | *348-8157* | 1 | GRUPO DE TUBULAÇÕES DE ÓLEO DA TRANSMISSÃO (LINES GP-TRANSMISSION OIL) | 764 |
| Y | *325-7448* | 1 | GRUPO DE TUBULAÇÕES DE ÁGUA (LINES GP-WATER) | 166 |
| Y | *425-5541* | 1 | GRUPO DE FIXAÇÃO DO MOTOR E DA TRANSMISSÃO (MOUNTING GP-ENGINE & XMSN) | 112 |
| Y | *310-6472* | 1 | GRUPO DO SILENCIADOR (MUFFLER GP) | 210 |
| Y | *325-7427* | 1 | GRUPO DO TANQUE DE LÍQUIDO ARREFECEDOR (TANK GP-COOLANT) | 189 |

Y - ILUSTRAÇÃO INDIVIDUAL

<FIM>

## *462-7246* ARRANJO OPCIONAL—SUPRESSÃO DE RUÍDOS (OPTION AR-SUPRESSÃO DE RUÍDOS)

**S/N: JAP1-UP**

**CHINA**

**UM ACESSÓRIO**

**SMCS-7000** **i06024226**

| NOTA | NÚMERO DA PEÇA | QTY | NOME DA PEÇA 1 2 3 4 5 6 (NÍVEL DO PRODUTO) | CONSULTE PÁGINA |
|---|---|---|---|---|
| Y | *338-5871* | 1 | GRUPO DO COMANDO DO VENTILADOR (DRIVE GP-FAN) | 86 |
| Y | *335-2118* | 1 | GRUPO DE RADIADOR E ARREFECEDOR DE ÓLEO HIDRÁULICO (RADIATOR & HYD OIL COOLER GP) | 181 |

Y - ILUSTRAÇÃO INDIVIDUAL

<FIM>

## *462-7249* ARRANJO OPCIONAL—SUPRESSÃO DE RUÍDOS (OPTION AR-SUPRESSÃO DE RUÍDOS)

**S/N: JAP1-UP**
**UM ACESSÓRIO**

**SMCS-7000** **i06024114**

| NOTA | NÚMERO DA PEÇA | QTY | NOME DA PEÇA 1 2 3 4 5 6 (NÍVEL DO PRODUTO) | CONSULTE PÁGINA |
|---|---|---|---|---|
| Y | *441-0995* | 1 | GRUPO DO COMANDO DO VENTILADOR (DRIVE GP-FAN) | 88 |
| Y | *446-5073* | 1 | GRUPO DE ISOLAMENTO-SUPRESSÃO DE RUÍDOS (INSULATION GP-SOUND SUPPR) | 857 |
| Y | *416-0981* | 1 | GRUPO DE RADIADOR E ARREFECEDOR DE ÓLEO HIDRÁULICO (RADIATOR & HYD OIL COOLER GP) | 183 |

Y - ILUSTRAÇÃO INDIVIDUAL

<FIM>

## *339-4967* ARRANJO OPCIONAL DA CABINE (OPTION AR-CAB)

**S/N: JAP1-UP**
**NÚMEROE DE 433-8869 ARRANJO DE DISTRIBUIÇÃO**
**UM ACESSÓRIO**

**SMCS-7301** **i06561230**

| NOTA | NÚMERO DA PEÇA | QTY | NOME DA PEÇA 1 2 3 4 5 6 (NÍVEL DO PRODUTO) | CONSULTE PÁGINA |
|---|---|---|---|---|
| Y | *311-2751* | 1 | ARRANJO DO AR CONDICIONADO (AIR CONDITIONER AR) | 1307 |
| Y | *320-0342* | 1 | ARRANJO DE ROPS (FECHADO) (ROPS AR (ENCLOSED)) | 1591 |
| | | | | |
| Y | *315-5327* | 1 | GRUPO DO INDICADOR-NÍVEL (INDICATOR GP-LEVEL) | 1464 |
| Y | *123-4358* | 1 | GRUPO DE ESPELHOS RETROVISORES (EXTERIOR) (MIRROR GP-REAR VIEW (EXTERIOR)) | 1529 |
| | | | —OU— | |
| Y | *387-2851* | 1 | GRUPO DE ESPELHOS RETROVISORES (EXTERIOR) (MIRROR GP-REAR VIEW (EXTERIOR)) | 1538 |
| Y | *293-4153* | 1 | GRUPO DE MÓDULO-VELOCÍMETRO E TACÔMETRO (MODULE GP-SPEEDOMETER & TACH) | 1545 |
| | | | —OU— | |
| Y | *434-8047* | 1 | GRUPO DE MÓDULO-VELOCÍMETRO E TACÔMETRO (MODULE GP-SPEEDOMETER & TACH) | 1549 |
| Y | *126-2747* | 1 | GRUPO DO ASSENTO (VINIL) (SEAT GP (VINYL)) | 1624 |
| Y | *286-4825* | 1 | GRUPO DO LIMPADOR DO VIDRO (DIANTEIRA) (WIPER GP-WINDOW (FRONT)) | 1670 |
| | | | | |
| | **8X-7845** | 2 | TAMPA (COVER) | |
| | **5P-5969** | | RETENTOR (1,0 M) (SEAL (1.0-M)) | |

Y - ILUSTRAÇÃO INDIVIDUAL

<FIM>

## *339-4968* ARRANJO OPCIONAL DA CABINE—PERFIL ALTO (OPTION AR-CAB-PERFIL ALTO)

**S/N: JAP1-UP**

**NÚMEROE DE 433-8869 ARRANJO DE DISTRIBUIÇÃO**

**UM ACESSÓRIO**

**SMCS-7301** **i03660749**

| NOTA | NÚMERO DA PEÇA | QTY | NOME DA PEÇA 1 2 3 4 5 6 (NÍVEL DO PRODUTO) | CONSULTE PÁGINA |
|---|---|---|---|---|
| Y | *286-4415* | 1 | GRUPO DE VENTILADOR-CIRCULAÇÃO (DEGELADOR FRONTAL) (FAN GP-CIRCULATING (FRONT DEFROSTER)) | 1435 |
| Y | *286-4416* | 1 | GRUPO DE VENTILADOR-CIRCULAÇÃO (DEGELADOR, TRASEIRO) (FAN GP-CIRCULATING (DEFROSTER, REAR)) | 1436 |
| Y | *139-4612* | 1 | GRUPO DA TELA-SOL (TRASEIRO) (SCREEN GP-SUN (REAR)) | 1618 |
| Y | *298-2426* | 1 | ARRANJO DE LIMPADOR-JANELA (PERFIL ALTO, TRASEIRO) (WIPER AR-WINDOW (HIGH PROFILE, REAR)) | 1661 |

Y - ILUSTRAÇÃO INDIVIDUAL

<FIM>

## *340-1191* ARRANJO OPCIONAL DA CABINE—PERFIL ALTO (OPTION AR-CAB-PERFIL ALTO)

**S/N: JAP1-UP**

**NÚMEROE DE 433-8869 ARRANJO DE DISTRIBUIÇÃO**

**UM ACESSÓRIO**

**SMCS-7301** **i05253376**

| NOTA | NÚMERO DA PEÇA | QTY | NOME DA PEÇA 1 2 3 4 5 6 (NÍVEL DO PRODUTO) | CONSULTE PÁGINA |
|---|---|---|---|---|
| Y | *286-4328* | 1 | ARRANJO DO CONVERSOR-ELÉTRICO (PERFIL ALTO) (CONVERTER AR-ELECTRICAL (HIGH PROFILE)) | 309 |
| | | | | |
| Y | **197-2066** | 1 | GRUPO DE ESPELHOS RETROVISORES (INTERIOR DUPLO) (MIRROR GP-REAR VIEW (DUAL INTERIOR)) | 1531 |

Y - ILUSTRAÇÃO INDIVIDUAL

<FIM>

# *348-2557* ARRANJO OPCIONAL DA CABINE (OPTION AR-CAB)

**S/N: JAP1-UP**
**UM ACESSÓRIO**

**SMCS-7301** **i05848724**

| NOTA | NÚMERO DA PEÇA | QTY | NOME DA PEÇA 1 2 3 4 5 6 (NÍVEL DO PRODUTO) | CONSULTE PÁGINA |
|---|---|---|---|---|
| Y | *284-5399* | 1 | ARRANJO DO AQUECEDOR-CABINE (HEATER AR-CAB) | 1444 |
| Y | *320-0342* | 1 | ARRANJO DE ROPS (FECHADO) (ROPS AR (ENCLOSED)) | 1591 |
| | | | | |
| Y | *123-4358* | 1 | GRUPO DE ESPELHOS RETROVISORES (EXTERIOR) (MIRROR GP-REAR VIEW (EXTERIOR)) | 1529 |
| | | | —OU— | |
| Y | *387-2851* | 1 | GRUPO DE ESPELHOS RETROVISORES (EXTERIOR) (MIRROR GP-REAR VIEW (EXTERIOR)) | 1538 |
| Y | *293-4153* | 1 | GRUPO DE MÓDULO-VELOCÍMETRO E TACÔMETRO (MODULE GP-SPEEDOMETER & TACH) | 1545 |
| | | | S/N: JAP1-6523 | |
| Y | *434-8047* | 1 | GRUPO DE MÓDULO-VELOCÍMETRO E TACÔMETRO (MODULE GP-SPEEDOMETER & TACH) | 1549 |
| | | | S/N: JAP6524-UP | |
| Y | *126-2747* | 1 | GRUPO DO ASSENTO (VINIL) (SEAT GP (VINYL)) | 1624 |
| | | | | |
| | **7T-9302** | 2 | CONJUNTO DE BOTÕES-INTERRUPTOR DO LIMPADOR (LIMPADOR, LAVADOR) (KNOB AS-WIPER SWITCH (WIPER, WASHER)) | |
| | **014-0816** | 1 | PARAFUSO DE FIXAÇÃO (8-32X0,5 POL) (SETSCREW (8-32X0.5-IN)) | |
| | **112-6174** | 2 | GRUPO DO INTERRUPTOR GIRATÓRIO (LIMPADOR, LAVADOR) (SWITCH GP-ROTARY (WIPER, WASHER)) | |
| | **2H-3920** | 1 | ARRUELA DE PRESSÃO (LOCKWASHER) | |
| | **6V-8369** | 1 | PORCA (ROSCA DE 7/16-28) (NUT (7/16-28-THD)) | |
| | **8T-8729** | 6 | PINO DE CONECTOR (CALIBRE 16 A 18) (PIN-CONNECTOR (16-GA TO 18-GA)) | |
| | **8T-8737** | 2 | BUJÃO DE RETENTOR (PLUG-SEAL) | |
| | **102-8806** | 1 | KIT DE TOMADA (8 PINOS) (KIT-RECEPTACLE (8-PIN)) | |
| | | | (INCLUDES RECEPTACLE AS & WEDGE) | |
| | | | | |
| | **139-3593** | 1 | PAINEL (PANEL) | |

Y - ILUSTRAÇÃO INDIVIDUAL

<FIM>

# *348-6940* ARRANJO OPCIONAL DA CABINE (OPTION AR-CAB)

**S/N: JAP1-UP**

**NÚMEROE DE 381-6493 ARRANJO DE DISTRIBUIÇÃO**

**UM ACESSÓRIO**

**SMCS-7301** **i06950445**

| NOTA | NÚMERO DA PEÇA | QTY | NOME DA PEÇA 1 2 3 4 5 6 (NÍVEL DO PRODUTO) | CONSULTE PÁGINA |
|---|---|---|---|---|
| Y | *320-0341* | 1 | ARRANJO DA CABINE (NÃO ROPS/FOPS) (CAB AR (NON-ROPS/FOPS)) | 1328 |
| Y | *123-4358* | 1 | GRUPO DE ESPELHOS RETROVISORES (EXTERIOR) (MIRROR GP-REAR VIEW (EXTERIOR)) | 1529 |
| | | | —OU— | |
| Y | *387-2851* | 1 | GRUPO DE ESPELHOS RETROVISORES (EXTERIOR) (MIRROR GP-REAR VIEW (EXTERIOR)) | 1538 |
| Y | *126-2747* | 1 | GRUPO DO ASSENTO (VINIL) (SEAT GP (VINYL)) | 1624 |
| | | | | |
| | | | | |
| | **112-6174** | 1 | GRUPO DO INTERRUPTOR GIRATÓRIO (LIMPADOR, LAVADOR) (SWITCH GP-ROTARY (WIPER, WASHER)) | |
| | **102-8806** | 1 | KIT DE TOMADA (8 PINOS) (KIT-RECEPTACLE (8-PIN)) | |
| | | | (INCLUDES RECEPTACLE AS & WEDGE) | |
| | **8T-8737** | 2 | BUJÃO DE RETENTOR (PLUG-SEAL) | |
| | **2H-3920** | 1 | ARRUELA DE PRESSÃO (LOCKWASHER) | |
| | **6V-8369** | 1 | PORCA (ROSCA DE 7/16-28) (NUT (7/16-28-THD)) | |
| | **8T-8729** | 6 | PINO DE CONECTOR (CALIBRE 16 A 18) (PIN-CONNECTOR (16-GA TO 18-GA)) | |
| | | | | |
| | **131-5171** | 1 | GRAMPO (CLIP) | |
| | **8X-7845** | 2 | TAMPA (COVER) | |
| | **122-7045** | 6 | TAMPA (PERSIANA) (COVER (LOUVER)) | |
| | **7T-9302** | 1 | CONJUNTO DE BOTÕES-INTERRUPTOR DO LIMPADOR (LIMPADOR, LAVADOR) (KNOB AS-WIPER SWITCH (WIPER, WASHER)) | |
| | **139-3593** | 1 | PAINEL (PANEL) | |
| | **117-9966** | 2 | BUJÃO (PLUG) | |
| D | **5P-5969** | | RETENTOR (2,0 M) (SEAL (2.0-M)) | |

D - ENCOMENDAR POR METROS
Y - ILUSTRAÇÃO INDIVIDUAL

<FIM>

# *348-6941* ARRANJO OPCIONAL DA CABINE–SEM AR-CONDICIONADO (OPTION AR-CAB–SEM AR-CONDICIONADO)

**S/N: JAP1-UP**
**UM ACESSÓRIO**

**SMCS-7301** **i06950438**

| NOTA | NÚMERO DA PEÇA | QTY | NOME DA PEÇA 1 2 3 4 5 6 (NÍVEL DO PRODUTO) | CONSULTE PÁGINA |
|---|---|---|---|---|
| Y | *123-4358* | 1 | GRUPO DE ESPELHOS RETROVISORES (EXTERIOR) (MIRROR GP-REAR VIEW (EXTERIOR)) | 1529 |
| | | | –OU– | |
| Y | *387-2851* | 1 | GRUPO DE ESPELHOS RETROVISORES (EXTERIOR) (MIRROR GP-REAR VIEW (EXTERIOR)) | 1538 |
| Y | *293-4153* | 1 | GRUPO DE MÓDULO-VELOCÍMETRO E TACÔMETRO (MODULE GP-SPEEDOMETER & TACH) | 1545 |
| | | | S/N: JAP1-6523 | |
| Y | *434-8047* | 1 | GRUPO DE MÓDULO-VELOCÍMETRO E TACÔMETRO (MODULE GP-SPEEDOMETER & TACH) | 1549 |
| | | | S/N: JAP6524-UP | |
| Y | *320-0342* | 1 | ARRANJO DE ROPS (FECHADO) (ROPS AR (ENCLOSED)) | 1591 |
| Y | *126-2747* | 1 | GRUPO DO ASSENTO (VINIL) (SEAT GP (VINYL)) | 1624 |
| | | | | |
| | **112-6174** | 2 | GRUPO DO INTERRUPTOR GIRATÓRIO (LIMPADOR, LAVADOR) (SWITCH GP-ROTARY (WIPER, WASHER)) | |
| | | | (EACH INCLUDES) | |
| | **102-8806** | 1 | KIT DE TOMADA (8 PINOS) (KIT-RECEPTACLE (8-PIN)) | |
| | | | (INCLUDES RECEPTACLE AS & WEDGE) | |
| | **8T-8737** | 2 | BUJÃO DE RETENTOR (PLUG-SEAL) | |
| | **2H-3920** | 1 | ARRUELA DE PRESSÃO (LOCKWASHER) | |
| | **6V-8369** | 1 | PORCA (ROSCA DE 7/16-28) (NUT (7/16-28-THD)) | |
| | **8T-8729** | 6 | PINO DE CONECTOR (CALIBRE 16 A 18) (PIN-CONNECTOR (16-GA TO 18-GA)) | |
| | **8X-7845** | 2 | TAMPA (COVER) | |
| | **122-7045** | 6 | TAMPA (PERSIANA) (COVER (LOUVER)) | |
| | **7T-9302** | 2 | CONJUNTO DE BOTÕES-INTERRUPTOR DO LIMPADOR (LIMPADOR, LAVADOR) (KNOB AS-WIPER SWITCH (WIPER, WASHER)) | |
| | **139-3593** | 1 | PAINEL (PANEL) | |
| | **117-9966** | 2 | BUJÃO (PLUG) | |
| D | **5P-5969** | | RETENTOR (2,0 M) (SEAL (2.0-M)) | |

D - ENCOMENDAR POR METROS
Y - ILUSTRAÇÃO INDIVIDUAL

<FIM>

# *348-6942* ARRANJO OPCIONAL DA CABINE–COM AR-CONDICIONADO (OPTION AR-CAB–COM AR-CONDICIONADO)

**S/N: JAP1-UP**

**NÚMEROE DE 381-6494, 438-3246, 452-8334 ARRANJO DE DISTRIBUIÇÃO UM ACESSÓRIO**

**SMCS-7301** **i06950450**

| NOTA | NÚMERO DA PEÇA | QTY | NOME DA PEÇA 1 2 3 4 5 6 (NÍVEL DO PRODUTO) | CONSULTE PÁGINA |
|---|---|---|---|---|
| Y | *300-9979* | 1 | ARRANJO DO AR CONDICIONADO (AIR CONDITIONER AR) | 1298 |
| Y | *320-0342* | 1 | ARRANJO DE ROPS (FECHADO) (ROPS AR (ENCLOSED)) | 1591 |
| | | | | |
| Y | *123-4358* | 1 | GRUPO DE ESPELHOS RETROVISORES (EXTERIOR) (MIRROR GP-REAR VIEW (EXTERIOR)) | 1529 |
| | | | –OU– | |
| Y | *387-2851* | 1 | GRUPO DE ESPELHOS RETROVISORES (EXTERIOR) (MIRROR GP-REAR VIEW (EXTERIOR)) | 1538 |
| Y | *293-4153* | 1 | GRUPO DE MÓDULO-VELOCÍMETRO E TACÔMETRO (MODULE GP-SPEEDOMETER & TACH) | 1545 |
| | | | S/N: JAP1-6523 | |
| Y | *434-8047* | 1 | GRUPO DE MÓDULO-VELOCÍMETRO E TACÔMETRO (MODULE GP-SPEEDOMETER & TACH) | 1549 |
| | | | S/N: JAP6524-UP | |
| Y | *126-2747* | 1 | GRUPO DO ASSENTO (VINIL) (SEAT GP (VINYL)) | 1624 |
| | | | | |
| | **112-6174** | 2 | GRUPO DO INTERRUPTOR GIRATÓRIO (LIMPADOR, LAVADOR) (SWITCH GP-ROTARY (WIPER, WASHER)) | |
| | | | (EACH INCLUDES) | |
| | **102-8806** | 1 | KIT DE TOMADA (8 PINOS) (KIT-RECEPTACLE (8-PIN)) | |
| | | | (INCLUDES RECEPTACLE AS & WEDGE) | |
| | **8T-8737** | 2 | BUJÃO DE RETENTOR (PLUG-SEAL) | |
| | **2H-3920** | 1 | ARRUELA DE PRESSÃO (LOCKWASHER) | |
| | **6V-8369** | 1 | PORCA (ROSCA DE 7/16-28) (NUT (7/16-28-THD)) | |
| | **8T-8729** | 6 | PINO DE CONECTOR (CALIBRE 16 A 18) (PIN-CONNECTOR (16-GA TO 18-GA)) | |
| | **8X-7845** | 2 | TAMPA (COVER) | |
| | **7T-9302** | 2 | CONJUNTO DE BOTÕES-INTERRUPTOR DO LIMPADOR (LIMPADOR, LAVADOR) (KNOB AS-WIPER SWITCH (WIPER, WASHER)) | |
| D | **5P-5969** | | RETENTOR (2,0 M) (SEAL (2.0-M)) | |

D - ENCOMENDAR POR METROS
Y - ILUSTRAÇÃO INDIVIDUAL

<FIM>

## *435-1534* ARRANJO OPCIONAL DA CABINE (OPTION AR-CAB)

**S/N: JAP1-UP**
**PARA USO COM 437-0650—PÁGINA: 1333 , 437-0677—PÁGINA: 1334**
**NÃO PODE SER USADO COM 437-0660—PÁGINA: 1334**
**NÚMEROE DE 461-0561, 461-0562, 462-7250 ARRANJO OPCIONAL DA CABINE**
**UM ACESSÓRIO**

**SMCS-7301** **i05865252**

| NOTA | NÚMERO DA PEÇA | QTY | NOME DA PEÇA 1 2 3 4 5 6 (NÍVEL DO PRODUTO) | CONSULTE PÁGINA |
|---|---|---|---|---|
| Y | *434-8045* | 1 | GRUPO DE VENTILADOR-CIRCULAÇÃO (DIANTEIRA) (FAN GP-CIRCULATING (FRONT)) | 1437 |
| Y | *434-8046* | 1 | GRUPO DE VENTILADOR-CIRCULAÇÃO (TRASEIRO) (FAN GP-CIRCULATING (REAR)) | 1438 |
| Y | *139-4612* | 1 | GRUPO DA TELA-SOL (SCREEN GP-SUN) | 1618 |
| Y | *435-1536* | 1 | ARRANJO DE LIMPADOR-JANELA (TRASEIRO) (WIPER AR-WINDOW (REAR)) | 1662 |

Y - ILUSTRAÇÃO INDIVIDUAL

<FIM>

## *458-5959* ARRANJO OPCIONAL DA CABINE (OPTION AR-CAB)

**S/N: JAP1-UP**
**ESTRUTURA PROTETORA CONTRA CAPOTAGEM (ROPS)**
**NÃO PODE SER USADO COM 113-4254—PÁGINA: 1621**
**UM ACESSÓRIO**

**SMCS-7301** **i06929609**

| NOTA | NÚMERO DA PEÇA | QTY | NOME DA PEÇA 1 2 3 4 5 6 (NÍVEL DO PRODUTO) | CONSULTE PÁGINA |
|---|---|---|---|---|
| Y | *437-0682* | 1 | ARRANJO DO AR CONDICIONADO (AIR CONDITIONER AR) | 1309 |
| | | | S/N: JAP1-10099 | |
| Y | *516-7930* | 1 | ARRANJO DO AR CONDICIONADO (AIR CONDITIONER AR) | 1310 |
| | | | S/N: JAP10100-UP | |
| Y | *437-0677* | 1 | ARRANJO DA CABINE (CAB AR) | 1334 |
| | | | S/N: JAP1-10099 | |
| Y | *516-7931* | 1 | ARRANJO DA CABINE (CAB AR) | 1338 |
| | | | S/N: JAP10100-UP | |
| Y | *425-5544* | 1 | GRUPO DO COMPRESSOR-FLUIDO REFRIGERANTE (COMPRESSOR GP-REFRIGERANT) | 1353 |
| Y | *434-8047* | 1 | GRUPO DE MÓDULO-VELOCÍMETRO E TACÔMETRO (MODULE GP-SPEEDOMETER & TACH) | 1549 |

Y - ILUSTRAÇÃO INDIVIDUAL

<FIM>

## *458-5977* ARRANJO OPCIONAL DA CABINE (OPTION AR-CAB)

**S/N: JAP1-UP**
**ESTRUTURA PROTETORA CONTRA CAPOTAGEM (ROPS)**
**NÃO PODE SER USADO COM 113-4254–PÁGINA: 1621**
**UM ACESSÓRIO**

**SMCS-7301** **i06933692**

| NOTA | NÚMERO DA PEÇA | QTY | NOME DA PEÇA 1 2 3 4 5 6 (NÍVEL DO PRODUTO) | CONSULTE PÁGINA |
|---|---|---|---|---|
| Y | *425-5542* | 1 | GRUPO DO TENSOR DA CORREIA (BELT TENSIONER GP) | 53 |
| Y | *437-0677* | 1 | ARRANJO DA CABINE (CAB AR) | 1334 |
| | | | S/N: JAP1-10099 | |
| Y | *516-7931* | 1 | ARRANJO DA CABINE (CAB AR) | 1338 |
| | | | S/N: JAP10100-UP | |
| Y | *434-8047* | 1 | GRUPO DE MÓDULO-VELOCÍMETRO E TACÔMETRO (MODULE GP-SPEEDOMETER & TACH) | 1549 |
| Y | *434-6740* | 1 | GRUPO DO SUPORTE-ASSENTO (SUPPORT GP-SEAT) | 1645 |
| | | | S/N: JAP1-10099 | |
| Y | *516-7928* | 1 | GRUPO DO SUPORTE-ASSENTO (SUPPORT GP-SEAT) | 1647 |
| | | | S/N: JAP10100-UP | |

Y - ILUSTRAÇÃO INDIVIDUAL

<FIM>

## *458-5984* ARRANJO OPCIONAL DA CABINE–NÃO ROPS (OPTION AR-CAB–NÃO ROPS)

**S/N: JAP1-UP**
**NÃO PODE SER USADO COM 113-4254–PÁGINA: 1621**
**UM ACESSÓRIO**

**SMCS-7301** **i06930788**

| NOTA | NÚMERO DA PEÇA | QTY | NOME DA PEÇA 1 2 3 4 5 6 (NÍVEL DO PRODUTO) | CONSULTE PÁGINA |
|---|---|---|---|---|
| Y | *425-5542* | 1 | GRUPO DO TENSOR DA CORREIA (BELT TENSIONER GP) | 53 |
| Y | *437-0650* | 1 | ARRANJO DA CABINE (CAB AR) | 1333 |
| | | | S/N: JAP1-10099 | |
| Y | *516-7920* | 1 | ARRANJO DA CABINE (CAB AR) | 1336 |
| | | | S/N: JAP10100-UP | |
| Y | *434-6741* | 1 | CONJUNTO DE TAMPA (COVER AS) | 1390 |
| Y | *434-6740* | 1 | GRUPO DO SUPORTE-ASSENTO (SUPPORT GP-SEAT) | 1645 |
| | | | S/N: JAP1-10099 | |
| Y | *516-7928* | 1 | GRUPO DO SUPORTE-ASSENTO (SUPPORT GP-SEAT) | 1647 |
| | | | S/N: JAP10100-UP | |

Y - ILUSTRAÇÃO INDIVIDUAL

<FIM>

## *458-5988* ARRANJO OPCIONAL DA CABINE (OPTION AR-CAB)

**S/N: JAP1-UP**
**PARA USO COM 113-4254—PÁGINA: 1621**
**UM ACESSÓRIO**

**SMCS-7301** **i06933324**

| NOTA | NÚMERO DA PEÇA | QTY | NOME DA PEÇA 1 2 3 4 5 6 (NÍVEL DO PRODUTO) | CONSULTE PÁGINA |
|---|---|---|---|---|
| Y | *425-5542* | 1 | GRUPO DO TENSOR DA CORREIA (BELT TENSIONER GP) | 53 |
| Y | *437-0660* | 1 | ARRANJO DA CABINE (CAPOTA) (CAB AR (CANOPY)) | 1334 |
| | | | S/N: JAP1-10099 | |
| Y | *516-7921* | 1 | ARRANJO DA CABINE (CAPOTA) (CAB AR (CANOPY)) | 1338 |
| | | | S/N: JAP10100-UP | |
| Y | *434-6741* | 1 | CONJUNTO DE TAMPA (COVER AS) | 1390 |
| Y | *174-4546* | 1 | GRUPO DO SUPORTE-ASSENTO (SUPPORT GP-SEAT) | 1642 |
| | | | S/N: JAP1-10099 | |
| Y | *516-7924* | 1 | GRUPO DO SUPORTE-ASSENTO (SUPPORT GP-SEAT) | 1646 |
| | | | S/N: JAP10100-UP | |

Y - ILUSTRAÇÃO INDIVIDUAL

<FIM>

## *461-0561* ARRANJO OPCIONAL DA CABINE (OPTION AR-CAB)

**S/N: JAP1-UP**
**NÃO PODE SER USADO COM 458-5988—PÁGINA: 18**
**UM ACESSÓRIO**

**SMCS-7301** **i06933462**

| NOTA | NÚMERO DA PEÇA | QTY | NOME DA PEÇA 1 2 3 4 5 6 (NÍVEL DO PRODUTO) | CONSULTE PÁGINA |
|---|---|---|---|---|
| Y | *434-6743* | 1 | GRUPO DA TAMPA-ACESSO (COVER GP-ACCESS) | 825 |
| | | | S/N: JAP1-10099 | |
| Y | *518-3381* | 1 | GRUPO DA TAMPA-ACESSO (COVER GP-ACCESS) | 826 |
| | | | S/N: JAP10100-UP | |
| Y | **8X-2795** | 1 | GRUPO DE ESPELHOS RETROVISORES (MIRROR GP-REAR VIEW) | 1542 |
| Y | *435-1534* | 1 | ARRANJO OPCIONAL DA CABINE (OPTION AR-CAB) | 16 |

Y - ILUSTRAÇÃO INDIVIDUAL

<FIM>

## *461-0562* ARRANJO OPCIONAL DA CABINE (OPTION AR-CAB)

**S/N: JAP1-UP**
**NÃO PODE SER USADO COM 458-5988—PÁGINA: 18**
**UM ACESSÓRIO**

**SMCS-7301** **i06928258**

| NOTA | NÚMERO DA PEÇA | QTY | NOME DA PEÇA 1 2 3 4 5 6 (NÍVEL DO PRODUTO) | CONSULTE PÁGINA |
|---|---|---|---|---|
| Y | *434-8346* | 1 | ARRANJO DO CONVERSOR-ELÉTRICO (CONVERTER AR-ELECTRICAL) | 310 |
| | | | S/N: JAP1-10099 | |
| Y | *520-3154* | 1 | ARRANJO DO CONVERSOR-ELÉTRICO (CONVERTER AR-ELECTRICAL) | 310 |
| | | | S/N: JAP10100-UP | |
| Y | *437-0673* | 1 | GRUPO DE ESPELHOS RETROVISORES (MIRROR GP-REAR VIEW) | 1541 |
| Y | *435-1534* | 1 | ARRANJO OPCIONAL DA CABINE (OPTION AR-CAB) | 16 |

Y - ILUSTRAÇÃO INDIVIDUAL

<FIM>

## *462-7250* ARRANJO OPCIONAL DA CABINE (OPTION AR-CAB)

**S/N: JAP1-UP**
**UM ACESSÓRIO**

**SMCS-7301** **i06042373**

| NOTA | NÚMERO DA PEÇA | QTY | NOME DA PEÇA 1 2 3 4 5 6 (NÍVEL DO PRODUTO) | CONSULTE PÁGINA |
|---|---|---|---|---|
| Y | **8X-2795** | 1 | GRUPO DE ESPELHOS RETROVISORES (MIRROR GP-REAR VIEW) | 1542 |
| Y | *435-1534* | 1 | ARRANJO OPCIONAL DA CABINE (OPTION AR-CAB) | 16 |

Y - ILUSTRAÇÃO INDIVIDUAL

<FIM>

## *495-9707* ARRANJO OPCIONAL DA CABINE (OPTION AR-CAB)

**S/N: JAP1-UP**
**UM ACESSÓRIO**

**SMCS-7301** **i06934568**

| NOTA | NÚMERO DA PEÇA | QTY | NOME DA PEÇA 1 2 3 4 5 6 (NÍVEL DO PRODUTO) | CONSULTE PÁGINA |
|---|---|---|---|---|
| Y | *437-0682* | 1 | ARRANJO DO AR CONDICIONADO (AIR CONDITIONER AR) | 1309 |
| | | | S/N: JAP1-10099 | |
| Y | *516-7930* | 1 | ARRANJO DO AR CONDICIONADO (AIR CONDITIONER AR) | 1310 |
| | | | S/N: JAP10100-UP | |
| Y | *437-0650* | 1 | ARRANJO DA CABINE (CAB AR) | 1333 |
| | | | S/N: JAP1-10099 | |
| Y | *516-7920* | 1 | ARRANJO DA CABINE (CAB AR) | 1336 |
| | | | S/N: JAP10100-UP | |
| Y | *425-5544* | 1 | GRUPO DO COMPRESSOR-FLUIDO REFRIGERANTE (COMPRESSOR GP-REFRIGERANT) | 1353 |
| Y | *434-8047* | 1 | GRUPO DE MÓDULO-VELOCÍMETRO E TACÔMETRO (MODULE GP-SPEEDOMETER & TACH) | 1549 |

Y - ILUSTRAÇÃO INDIVIDUAL

<FIM>

## *348-6943* ARRANJO OPCIONAL PARA CLIMAS FRIOS–PARTIDA SOB BAIXAS TEMPERATURAS (OPTION AR-COLD WEATHER-PARTIDA SOB BAIXAS TEMPERATURAS)

**S/N: JAP1-UP**
**UM ACESSÓRIO**

**SMCS-7000** **i03643339**

| NOTA | NÚMERO DA PEÇA | QTY | NOME DA PEÇA 1 2 3 4 5 6 (NÍVEL DO PRODUTO) | CONSULTE PÁGINA |
|---|---|---|---|---|
| Y | *304-9957* | 1 | GRUPO DE BATERIA E FIAÇÃO (REFORÇADO) (BATTERY & WIRING GP (HEAVY-DUTY)) | 287 |
| Y | *311-2771* | 1 | GRUPO DO AUXÍLIO DE PARTIDA A ÉTER (STARTING AID GP-ETHER) | 482 |
| Y | *311-0801* | 1 | GRUPO DE FIAÇÃO-AUXÍLIO DE PARTIDA A ÉTER (WIRING GP-ETHER STARTING AID) | 558 |

Y - ILUSTRAÇÃO INDIVIDUAL

<FIM>

## *435-1535* ARRANJO OPCIONAL PARA CLIMAS FRIOS (OPTION AR-COLD WEATHER)

**S/N: JAP1-UP**
**UM ACESSÓRIO**

**SMCS-7000** **i05884767**

| NOTA | NÚMERO DA PEÇA | QTY | NOME DA PEÇA 1 2 3 4 5 6 (NÍVEL DO PRODUTO) | CONSULTE PÁGINA |
|---|---|---|---|---|
| Y | *434-4117* | 1 | GRUPO DE BATERIA E CAIXA-REFORÇADO (BATTERY & BOX GP-HEAVY-DUTY) | 266 |
| Y | *311-2771* | 1 | GRUPO DO AUXÍLIO DE PARTIDA A ÉTER (STARTING AID GP-ETHER) | 482 |
| Y | *434-8054* | 1 | GRUPO DE FIAÇÃO-AUXÍLIO DE PARTIDA A ÉTER (WIRING GP-ETHER STARTING AID) | 559 |

Y - ILUSTRAÇÃO INDIVIDUAL

<FIM>

## *394-4973* ARRANJO OPCIONAL-CONTROLE DE NIVELAMENTO–ACCUGRADE (OPTION AR-GRADE CONTROL-ACCUGRADE)

**S/N: JAP1-UP**
**ARMAÇÃO EM Y**
**PARA USO COM 394-4972–PÁGINA: 1722**
**UM ACESSÓRIO**

**SMCS-7000** **i05287636**

| NOTA | NÚMERO DA PEÇA | QTY | NOME DA PEÇA 1 2 3 4 5 6 (NÍVEL DO PRODUTO) | CONSULTE PÁGINA |
|---|---|---|---|---|
| Y | *394-0862* | 1 | ARRANJO DE CONTROLE DE GRAU (ACCUGRADE) (GRADE CONTROL AR (ACCUGRADE)) | 329 |
| Y | *322-2322* | 1 | GRUPO DE TUBULAÇÕES DA BOMBA (LINES GP-PUMP) | 1043 |

Y - ILUSTRAÇÃO INDIVIDUAL

<FIM>

## *461-2769* ARRANJO OPCIONAL-CONTROLE DE NIVELAMENTO (OPTION AR-GRADE CONTROL)

**S/N: JAP1-UP**
**UM ACESSÓRIO**

**SMCS-7000** **i05865013**

| NOTA | NÚMERO DA PEÇA | QTY | NOME DA PEÇA 1 2 3 4 5 6 (NÍVEL DO PRODUTO) | CONSULTE PÁGINA |
|---|---|---|---|---|
| Y | *435-1551* | 1 | GRUPO DO CÍRCULO (CIRCLE GP) | 1263 |
| Y | *435-1548* | 1 | ARRANJO DE CONTROLE DE GRAU (GRADE CONTROL AR) | 335 |
| Y | *435-8241* | 1 | ARRANJO DE BOMBA E LINHAS (PUMP & LINES AR) | 1070 |

Y - ILUSTRAÇÃO INDIVIDUAL

<FIM>

## *461-2792* ARRANJO OPCIONAL-CONTROLE DE NIVELAMENTO (OPTION AR-GRADE CONTROL)

**S/N: JAP1-UP**
**PARA USO COM 460-7649—PÁGINA: 23 , 434-6591—PÁGINA: 1148**
**NÃO PODE SER USADO COM 458-5941—PÁGINA: 22**
**UM ACESSÓRIO**

**SMCS-7000** **i05865091**

| NOTA | NÚMERO DA PEÇA | QTY | NOME DA PEÇA 1 2 3 4 5 6 (NÍVEL DO PRODUTO) | CONSULTE PÁGINA |
|---|---|---|---|---|
| Y | *435-1551* | 1 | GRUPO DO CÍRCULO (CIRCLE GP) | 1263 |
| Y | *435-1526* | 1 | ARRANJO DE CONTROLE DE GRAU (GRADE CONTROL AR) | 335 |
| Y | *435-8241* | 1 | ARRANJO DE BOMBA E LINHAS (PUMP & LINES AR) | 1070 |

Y - ILUSTRAÇÃO INDIVIDUAL

<FIM>

## *348-6937* ARRANJO OPCIONAL-PROTEÇÃO (OPTION AR-GUARD)

**S/N: JAP1-UP**
**UM ACESSÓRIO**

**SMCS-7000** **i03993169**

| NOTA | NÚMERO DA PEÇA | QTY | NOME DA PEÇA 1 2 3 4 5 6 (NÍVEL DO PRODUTO) | CONSULTE PÁGINA |
|---|---|---|---|---|
| Y | *347-8846* | 1 | GRUPO DE LÂMINA-BULDÔZER (DIANTEIRA) (BLADE GP-BULLDOZER (FRONT)) | 1679 |
| Y | *334-5760* | 1 | GRUPO DO PROTETOR INFERIOR (GUARD GP-BOTTOM) | 843 |
| Y | *114-0025* | 1 | GRUPO DE TUBULAÇÕES HIDRÁULICAS (LEVANTAMENTO DO BULDÔZER, RAFADEIRA, LADO ESQUERDO) (LINES GP-HYDRAULIC (BULLDOZER LIFT, PLOW, LH)) | 997 |
| Y | *279-8138* | 1 | GRUPO DE TUBULAÇÕES HIDRÁULICAS (BULDÔZER) (LÂMINA, FRONTAL) (LINES GP-HYDRAULIC (BULLDOZER) (BLADE, FRONT)) | 1001 |

Y - ILUSTRAÇÃO INDIVIDUAL

<FIM>

## *424-8612* ARRANJO OPCIONAL-HIDRÁULICO (OPTION AR-HYDRAULIC)

**S/N: JAP1-UP**

**PARA USO COM 435-1558—PÁGINA: 932 , 435-1559—PÁGINA: 932**
**NÃO PODE SER USADO COM 458-5941—PÁGINA: 22 , 460-7649—PÁGINA: 23**
**UM ACESSÓRIO**

**SMCS-7000** **i05871741**

| NOTA | NÚMERO DA PEÇA | QTY | NOME DA PEÇA 1 2 3 4 5 6 (NÍVEL DO PRODUTO) | CONSULTE PÁGINA |
|---|---|---|---|---|
| Y | *435-1511* | 1 | GRUPO DA BARRA DE TRAÇÃO (DRAWBAR GP) | 1275 |
| Y | *434-8089* | 1 | GRUPO DE TUBULAÇÕES HIDRÁULICAS (LINES GP-HYDRAULIC) | 1025 |

Y - ILUSTRAÇÃO INDIVIDUAL

<FIM>

## *458-5941* ARRANJO OPCIONAL-HIDRÁULICO (OPTION AR-HYDRAULIC)

**S/N: JAP1-UP**

**PARA USO COM 434-6584—PÁGINA: 1130 , 434-6589—PÁGINA: 1142 , 434-6593—PÁGINA: 1157**
**NÃO PODE SER USADO COM 458-5980—PÁGINA: 22 , 424-8612—PÁGINA: 22**
**UM ACESSÓRIO**

**SMCS-7000** **i05870626**

| NOTA | NÚMERO DA PEÇA | QTY | NOME DA PEÇA 1 2 3 4 5 6 (NÍVEL DO PRODUTO) | CONSULTE PÁGINA |
|---|---|---|---|---|
| Y | *434-8085* | 1 | GRUPO DE TUBULAÇÕES HIDRÁULICAS (LINES GP-HYDRAULIC) | 1018 |
| Y | *435-1515* | 1 | ARRANJO DO ESCARIFICADOR (SCARIFIER AR) | 1723 |

Y - ILUSTRAÇÃO INDIVIDUAL

<FIM>

## *458-5980* ARRANJO OPCIONAL-HIDRÁULICO (OPTION AR-HYDRAULIC)

**S/N: JAP1-UP**

**PARA USO COM 348-3301—PÁGINA: 1096 , 435-1558—PÁGINA: 932 , 435-1559—PÁGINA: 932 , 435-1561—PÁGINA: 933**
**NÃO PODE SER USADO COM 458-5941—PÁGINA: 22 , 460-7649—PÁGINA: 23**
**UM ACESSÓRIO**

**SMCS-7000** **i05871936**

| NOTA | NÚMERO DA PEÇA | QTY | NOME DA PEÇA 1 2 3 4 5 6 (NÍVEL DO PRODUTO) | CONSULTE PÁGINA |
|---|---|---|---|---|
| Y | *435-1511* | 1 | GRUPO DA BARRA DE TRAÇÃO (DRAWBAR GP) | 1275 |
| Y | *434-8084* | 1 | GRUPO DE TUBULAÇÕES HIDRÁULICAS (LINES GP-HYDRAULIC) | 1015 |

Y - ILUSTRAÇÃO INDIVIDUAL

<FIM>

## *460-7649* ARRANJO OPCIONAL-HIDRÁULICO (OPTION AR-HYDRAULIC)

**S/N: JAP1-UP**

**PARA USO COM 434-6589—PÁGINA: 1142 , 434-6591—PÁGINA: 1148 , 434-6593—PÁGINA: 1157**

**NÃO PODE SER USADO COM 458-5980—PÁGINA: 22 , 424-8612—PÁGINA: 22**

**UM ACESSÓRIO**

**SMCS-7000** **i05870635**

| NOTA | NÚMERO DA PEÇA | QTY | NOME DA PEÇA 1 2 3 4 5 6 (NÍVEL DO PRODUTO) | CONSULTE PÁGINA |
|---|---|---|---|---|
| Y | *434-8088* | 1 | GRUPO DE TUBULAÇÕES HIDRÁULICAS (LINES GP-HYDRAULIC) | 1021 |
| Y | *435-1515* | 1 | ARRANJO DO ESCARIFICADOR (SCARIFIER AR) | 1723 |

Y - ILUSTRAÇÃO INDIVIDUAL

<FIM>

## *435-1537* ARRANJO OPCIONAL DE ILUMINAÇÃO (OPTION AR-LIGHTING)

**S/N: JAP1-UP**

**NÚMEROE DE 460-8503 ARRANJO RODOVIÁRIO**

**UM ACESSÓRIO**

**SMCS-7000** **i05883673**

| NOTA | NÚMERO DA PEÇA | QTY | NOME DA PEÇA 1 2 3 4 5 6 (NÍVEL DO PRODUTO) | CONSULTE PÁGINA |
|---|---|---|---|---|
| Y | *434-6744* | 1 | CONJUNTO DE TAMPA (COVER AS) | 1392 |
| Y | *434-8339* | 1 | ARRANJO DE ILUMINAÇÃO-RODOVIÁRIA (LIGHTING AR-ROADING) | 422 |

Y - ILUSTRAÇÃO INDIVIDUAL

<FIM>

## *435-1539* ARRANJO OPCIONAL DE ILUMINAÇÃO (OPTION AR-LIGHTING)

**S/N: JAP1-UP**

**UM ACESSÓRIO**

**SMCS-7000** **i05883654**

| NOTA | NÚMERO DA PEÇA | QTY | NOME DA PEÇA 1 2 3 4 5 6 (NÍVEL DO PRODUTO) | CONSULTE PÁGINA |
|---|---|---|---|---|
| Y | *434-6744* | 1 | CONJUNTO DE TAMPA (COVER AS) | 1392 |
| Y | *435-1492* | 1 | GRUPO DE INTERRUPTORES-LUZ (LUZES TRASEIRAS) (SWITCH GP-LIGHT (TAIL LIGHTS)) | 492 |

Y - ILUSTRAÇÃO INDIVIDUAL

<FIM>

## *349-2486* ARRANJO OPCIONAL-REGIONAL (OPTION AR-REGIONAL)

**S/N: JAP1-UP**
**UM ACESSÓRIO**

**SMCS-7000** **i03643594**

| NOTA | NÚMERO DA PEÇA | QTY | NOME DA PEÇA 1 2 3 4 5 6 (NÍVEL DO PRODUTO) | CONSULTE PÁGINA |
|---|---|---|---|---|
| Y | *336-4249* | 1 | ARRANJO DE CONTROLE DE GRAU (GRADE CONTROL AR) | 319 |
| Y | *322-2322* | 1 | GRUPO DE TUBULAÇÕES DA BOMBA (LINES GP-PUMP) | 1043 |

Y - ILUSTRAÇÃO INDIVIDUAL

<FIM>

## *447-6839* ARRANJO OPCIONAL-REGIONAL (OPTION AR-REGIONAL)

**S/N: JAP1-UP**
**CAPOTA**
**PARA USO COM 437-0660—PÁGINA: 1334**
**UM ACESSÓRIO**

**SMCS-7000** **i06947238**

| NOTA | NÚMERO DA PEÇA | QTY | NOME DA PEÇA 1 2 3 4 5 6 (NÍVEL DO PRODUTO) | CONSULTE PÁGINA |
|---|---|---|---|---|
| Y | *421-1520* | 1 | GRUPO DO PAINEL DE INSTRUMENTOS (PANEL GP-INSTRUMENT) | 1577 |
| | | | S/N: JAP1-10099 | |
| Y | *518-6847* | 1 | GRUPO DO PAINEL DE INSTRUMENTOS (PANEL GP-INSTRUMENT) | 1583 |
| | | | S/N: JAP10100-UP | |
| Y | *434-4109* | 1 | GRUPO DE FIAÇÃO-DIANTEIRO (CAPOTA) (WIRING GP-FRONT (CANOPY)) | 591 |
| Y | *434-4114* | 1 | GRUPO DE FIAÇÃO-CONSOLE DA DIREÇÃO (WIRING GP-STEERING CONSOLE) | 692 |
| | | | S/N: JAP1-10099 | |
| Y | *518-6846* | 1 | GRUPO DE FIAÇÃO-CONSOLE DA DIREÇÃO (WIRING GP-STEERING CONSOLE) | 699 |
| | | | S/N: JAP10100-UP | |

Y - ILUSTRAÇÃO INDIVIDUAL

<FIM>

## *447-6840* ARRANJO OPCIONAL-REGIONAL (OPTION AR-REGIONAL)

**S/N: JAP1-UP**
**COM CABINE**
**PARA USO COM 437-0677—PÁGINA: 1334 , 437-0650—PÁGINA: 1333**
**NÃO PODE SER USADO COM 437-0660—PÁGINA: 1334**
**UM ACESSÓRIO**

**SMCS-7000** **i06947240**

| NOTA | NÚMERO DA PEÇA | QTY | NOME DA PEÇA 1 2 3 4 5 6 (NÍVEL DO PRODUTO) | CONSULTE PÁGINA |
|---|---|---|---|---|
| Y | *421-1521* | 1 | GRUPO DO PAINEL DE INSTRUMENTOS (PANEL GP-INSTRUMENT) | 1580 |
| | | | S/N: JAP1-10099 | |
| Y | *518-6848* | 1 | GRUPO DO PAINEL DE INSTRUMENTOS (PANEL GP-INSTRUMENT) | 1586 |
| | | | S/N: JAP10100-UP | |
| Y | *434-4108* | 1 | GRUPO DE FIAÇÃO-DIANTEIRO (COM CABINE) (WIRING GP-FRONT (WITH CAB)) | 582 |
| Y | *434-4114* | 1 | GRUPO DE FIAÇÃO-CONSOLE DA DIREÇÃO (WIRING GP-STEERING CONSOLE) | 692 |
| | | | S/N: JAP1-10099 | |
| Y | *518-6846* | 1 | GRUPO DE FIAÇÃO-CONSOLE DA DIREÇÃO (WIRING GP-STEERING CONSOLE) | 699 |
| | | | S/N: JAP10100-UP | |

Y - ILUSTRAÇÃO INDIVIDUAL

<FIM>

## *461-0560* ARRANJO OPCIONAL-RODOVIÁRIA (OPTION AR-ROADING)

**S/N: JAP1-UP**
**NÃO PODE SER USADO COM 458-5988—PÁGINA: 18**
**UM ACESSÓRIO**

**SMCS-7000** **i06933811**

| NOTA | NÚMERO DA PEÇA | QTY | NOME DA PEÇA 1 2 3 4 5 6 (NÍVEL DO PRODUTO) | CONSULTE PÁGINA |
|---|---|---|---|---|
| Y | *434-6742* | 1 | CONJUNTO DE TAMPA (COVER AS) | 1391 |
| Y | *434-6743* | 1 | GRUPO DA TAMPA-ACESSO (COVER GP-ACCESS) | 825 |
| | | | S/N: JAP1-10099 | |
| Y | *518-3381* | 1 | GRUPO DA TAMPA-ACESSO (COVER GP-ACCESS) | 826 |
| | | | S/N: JAP10100-UP | |
| Y | **8X-2795** | 1 | GRUPO DE ESPELHOS RETROVISORES (MIRROR GP-REAR VIEW) | 1542 |

Y - ILUSTRAÇÃO INDIVIDUAL

<FIM>

## *462-7244* ARRANJO OPCIONAL-RODOVIÁRIA (OPTION AR-ROADING)

**S/N: JAP1-UP**
**UM ACESSÓRIO**

**SMCS-7000** **i06042367**

| NOTA | NÚMERO DA PEÇA | QTY | NOME DA PEÇA 1 2 3 4 5 6 (NÍVEL DO PRODUTO) | CONSULTE PÁGINA |
|---|---|---|---|---|
| Y | *434-6742* | 1 | CONJUNTO DE TAMPA (COVER AS) | 1391 |
| Y | **8X-2795** | 1 | GRUPO DE ESPELHOS RETROVISORES (MIRROR GP-REAR VIEW) | 1542 |

Y - ILUSTRAÇÃO INDIVIDUAL

<FIM>

## *339-4971* ARRANJO OPCIONAL-FERRAMENTA DE TRABALHO (OPTION AR-WORK TOOL)

**S/N: JAP1-UP**
**NÚMEROE DE 433-8869 ARRANJO DE DISTRIBUIÇÃO**
**UM ACESSÓRIO**

**SMCS-6700, 7000** **i05079269**

| NOTA | NÚMERO DA PEÇA | QTY | NOME DA PEÇA 1 2 3 4 5 6 (NÍVEL DO PRODUTO) | CONSULTE PÁGINA |
|---|---|---|---|---|
| Y | *334-5760* | 1 | GRUPO DO PROTETOR INFERIOR (GUARD GP-BOTTOM) | 843 |
| Y | *336-1559* | 1 | GRUPO DE CHAPAS-EMPUXO (PLATE GP-PUSH) | 867 |
| Y | *285-4183* | 1 | ARRANJO DO ESCARIFICADOR (RIPPER AR) | 1715 |

Y - ILUSTRAÇÃO INDIVIDUAL

<FIM>

## *339-4978* ARRANJO OPCIONAL-FERRAMENTA DE TRABALHO (OPTION AR-WORK TOOL)

**S/N: JAP1-UP**
**NÚMEROE DE 433-8869 ARRANJO DE DISTRIBUIÇÃO**
**UM ACESSÓRIO**

**SMCS-6700, 7000** **i03785449**

| NOTA | NÚMERO DA PEÇA | QTY | NOME DA PEÇA 1 2 3 4 5 6 (NÍVEL DO PRODUTO) | CONSULTE PÁGINA |
|---|---|---|---|---|
| Y | *320-7431* | 1 | GRUPO DE LÂMINA (BLADE GP) | 1676 |

Y - ILUSTRAÇÃO INDIVIDUAL

<FIM>

## *348-6936* ARRANJO OPCIONAL-FERRAMENTA DE TRABALHO–ESCARIFICADOR (OPTION AR-WORK TOOL–ESCARIFICADOR)

**S/N: JAP1-UP**

**NÚMEROE DE 381-6493, 381-6494, 438-3246, 452-8334 ARRANJO DE DISTRIBUIÇÃO UM ACESSÓRIO**

**SMCS-6700, 7000** **i06561543**

| NOTA | NÚMERO DA PEÇA | QTY | NOME DA PEÇA 1 2 3 4 5 6 (NÍVEL DO PRODUTO) | CONSULTE PÁGINA |
|---|---|---|---|---|
| Y | *334-5760* | 1 | GRUPO DO PROTETOR INFERIOR (GUARD GP-BOTTOM) | 843 |
| Y | *336-1559* | 1 | GRUPO DE CHAPAS-EMPUXO (PLATE GP-PUSH) | 867 |
| Y | *301-8206* | 1 | ARRANJO DO ESCARIFICADOR (RIPPER AR) | 1716 |

Y - ILUSTRAÇÃO INDIVIDUAL

<FIM>

## *348-6939* ARRANJO OPCIONAL-FERRAMENTA DE TRABALHO (OPTION AR-WORK TOOL)

**S/N: JAP1-UP**

**NÚMEROE DE 381-6493, 381-6494, 438-3246, 452-8334 ARRANJO DE DISTRIBUIÇÃO UM ACESSÓRIO**

**SMCS-6700, 7000** **i03742340**

| NOTA | NÚMERO DA PEÇA | QTY | NOME DA PEÇA 1 2 3 4 5 6 (NÍVEL DO PRODUTO) | CONSULTE PÁGINA |
|---|---|---|---|---|
| Y | *329-3826* | 1 | ARRANJO DE LÂMINA E PONTA-ENERGIA (BLADE & TIP AR-POWER) | 1675 |
| | | | | |
| Y | *107-3398* | 1 | GRUPO DE BROCA-EXTREMIDADE (BIT GP-END) | 1674 |
| | | | S/N: JAP1-104 | |
| Y | *280-4072* | 1 | GRUPO DA BORDA CORTANTE (EDGE GP-CUTTING) | 1686 |
| | | | S/N: JAP1-104 | |

Y - ILUSTRAÇÃO INDIVIDUAL

<FIM>

## *424-8613* ARRANJO OPCIONAL-FERRAMENTA DE TRABALHO (OPTION AR-WORK TOOL)

**S/N: JAP1-UP**

**UM ACESSÓRIO**

**SMCS-6700, 7000** **i05926157**

| NOTA | NÚMERO DA PEÇA | QTY | NOME DA PEÇA 1 2 3 4 5 6 (NÍVEL DO PRODUTO) | CONSULTE PÁGINA |
|---|---|---|---|---|
| Y | *421-5047* | 1 | GRUPO DO CÍRCULO (CIRCLE GP) | 1259 |
| Y | *435-1538* | 1 | GRUPO DE MONTAGEM (SEM CONTROLE DE NIVELAMENTO) (MOUNTING GP (WITHOUT GRADE CONTROL)) | 866 |
| Y | *435-8242* | 1 | ARRANJO DE BOMBA E LINHAS (PUMP & LINES AR) | 1070 |

Y - ILUSTRAÇÃO INDIVIDUAL

<FIM>

## *458-5943* ARRANJO OPCIONAL-FERRAMENTA DE TRABALHO (OPTION AR-WORK TOOL)

**S/N: JAP1-UP**
**PARA USO COM 434-6593—PÁGINA: 1157 , 435-1558—PÁGINA: 932**
**NÃO PODE SER USADO COM 458-5955—PÁGINA: 28**
**UM ACESSÓRIO**

**SMCS-6700, 7000** **i05864846**

| NOTA | NÚMERO DA PEÇA | QTY | NOME DA PEÇA 1 2 3 4 5 6 (NÍVEL DO PRODUTO) | CONSULTE PÁGINA |
|---|---|---|---|---|
| Y | *435-1519* | 1 | ARRANJO DE LÂMINA (BLADE AR) | 1675 |
| Y | *435-1511* | 1 | GRUPO DA BARRA DE TRAÇÃO (DRAWBAR GP) | 1275 |
| Y | *434-8089* | 1 | GRUPO DE TUBULAÇÕES HIDRÁULICAS (LINES GP-HYDRAULIC) | 1025 |

Y - ILUSTRAÇÃO INDIVIDUAL

<FIM>

## *458-5955* ARRANJO OPCIONAL-FERRAMENTA DE TRABALHO (OPTION AR-WORK TOOL)

**S/N: JAP1-UP**
**PARA USO COM 435-1558—PÁGINA: 932 , 435-1559—PÁGINA: 932 , 435-1561—PÁGINA: 933**
**NÃO PODE SER USADO COM 458-5943—PÁGINA: 28**
**UM ACESSÓRIO**

**SMCS-6700, 7000** **i05871330**

| NOTA | NÚMERO DA PEÇA | QTY | NOME DA PEÇA 1 2 3 4 5 6 (NÍVEL DO PRODUTO) | CONSULTE PÁGINA |
|---|---|---|---|---|
| Y | *336-1559* | 1 | GRUPO DE CHAPAS-EMPUXO (PLATE GP-PUSH) | 867 |
| Y | *439-9104* | 1 | ARRANJO DO ESCARIFICADOR (RIPPER AR) | 1717 |

Y - ILUSTRAÇÃO INDIVIDUAL

<FIM>

## *461-2764* ARRANJO OPCIONAL-FERRAMENTA DE TRABALHO (OPTION AR-WORK TOOL)

**S/N: JAP1-UP**
**UM ACESSÓRIO**

**SMCS-6700, 7000** **i05864952**

| NOTA | NÚMERO DA PEÇA | QTY | NOME DA PEÇA 1 2 3 4 5 6 (NÍVEL DO PRODUTO) | CONSULTE PÁGINA |
|---|---|---|---|---|
| Y | *435-1513* | 1 | GRUPO DO CÍRCULO (CIRCLE GP) | 1263 |
| Y | *435-1538* | 1 | GRUPO DE MONTAGEM (SEM CONTROLE DE NIVELAMENTO) (MOUNTING GP (WITHOUT GRADE CONTROL)) | 866 |
| Y | *435-8242* | 1 | ARRANJO DE BOMBA E LINHAS (PUMP & LINES AR) | 1070 |

Y - ILUSTRAÇÃO INDIVIDUAL

<FIM>

## *334-7636* ARRANJO RODOVIÁRIO–SEM CABINE (ROADING AR-SEM CABINE)

**S/N: JAP1-UP**

**NÃO PODE SER USADO COM 335-9267–PÁGINA: 29 , 284-5400–PÁGINA: 1590 , 320-0341–PÁGINA: 1328**

**UM ACESSÓRIO**

**SMCS-7000** **i06950454**

| NOTA | NÚMERO DA PEÇA | QTY | NOME DA PEÇA 1 2 3 4 5 6 (NÍVEL DO PRODUTO) | CONSULTE PÁGINA |
|---|---|---|---|---|
| Y | *334-3348* | 1 | GRUPO DE ILUMINAÇÃO-PLACA (LIGHTING GP-REGISTRATION PLATE) | 432 |
| Y | *284-5363* | 1 | GRUPO DE ILUMINAÇÃO-SINAL (GIRAR) (LIGHTING GP-SIGNAL (TURN)) | 443 |
| Y | *332-8657* | 1 | GRUPO DE ESPELHOS RETROVISORES (MIRROR GP-REAR VIEW) | 1532 |
| Y | *293-4153* | 1 | GRUPO DE MÓDULO-VELOCÍMETRO E TACÔMETRO (MODULE GP-SPEEDOMETER & TACH) | 1545 |
| Y | *334-3346* | 1 | GRUPO DO PAINEL DE INSTRUMENTOS (ABERTO) (PANEL GP-INSTRUMENT (OPEN)) | 1565 |
| Y | *332-1618* | 1 | GRUPO DE REFLETOR (REFLECTOR GP) | 872 |
| Y | *334-3341* | 1 | GRUPO DE FIAÇÃO-DIANTEIRO (WIRING GP-FRONT) | 566 |
| Y | *334-3344* | 1 | GRUPO DE FIAÇÃO-CONSOLE DA DIREÇÃO (WIRING GP-STEERING CONSOLE) | 678 |
| | | | | |
| | **334-8166** | 1 | PLATE-IDENTIFICATION (MÁQUINA) (PLATE-IDENTIFICATION (MACHINE)) | |
| | | | (ON BOTTOM OF PIN PLATE, FOR USE IN INDIA) | |

Y - ILUSTRAÇÃO INDIVIDUAL

<FIM>

## *335-9267* ARRANJO RODOVIÁRIO–COM CABINE (ROADING AR-COM CABINE)

**S/N: JAP1-UP**

**NÃO PODE SER USADO COM 282-2469–PÁGINA: 846 , 334-7636–PÁGINA: 29**

**UM ACESSÓRIO**

**SMCS-7000** **i03744206**

| NOTA | NÚMERO DA PEÇA | QTY | NOME DA PEÇA 1 2 3 4 5 6 (NÍVEL DO PRODUTO) | CONSULTE PÁGINA |
|---|---|---|---|---|
| Y | *334-3348* | 1 | GRUPO DE ILUMINAÇÃO-PLACA (LIGHTING GP-REGISTRATION PLATE) | 432 |
| Y | *284-5363* | 1 | GRUPO DE ILUMINAÇÃO-SINAL (GIRAR) (LIGHTING GP-SIGNAL (TURN)) | 443 |
| Y | *293-4153* | 1 | GRUPO DE MÓDULO-VELOCÍMETRO E TACÔMETRO (MODULE GP-SPEEDOMETER & TACH) | 1545 |
| Y | *335-6989* | 1 | GRUPO DO PAINEL DE INSTRUMENTOS (ABERTO) (PANEL GP-INSTRUMENT (OPEN)) | 1571 |
| Y | *332-1618* | 1 | GRUPO DE REFLETOR (REFLECTOR GP) | 872 |
| Y | *334-3341* | 1 | GRUPO DE FIAÇÃO-DIANTEIRO (WIRING GP-FRONT) | 566 |
| Y | *334-3344* | 1 | GRUPO DE FIAÇÃO-CONSOLE DA DIREÇÃO (WIRING GP-STEERING CONSOLE) | 678 |

Y - ILUSTRAÇÃO INDIVIDUAL

<FIM>

## *359-1519* ARRANJO RODOVIÁRIO (ROADING AR)

**S/N: JAP1-UP**
**UM ACESSÓRIO**

**SMCS-7000** **i06034260**

| NOTA | NÚMERO DA PEÇA | QTY | NOME DA PEÇA 1 2 3 4 5 6 (NÍVEL DO PRODUTO) | CONSULTE PÁGINA |
|---|---|---|---|---|
| Y | *334-3348* | 1 | GRUPO DE ILUMINAÇÃO-PLACA (LIGHTING GP-REGISTRATION PLATE) | 432 |
| Y | *359-1046* | 1 | GRUPO DE ILUMINAÇÃO-SINAL (GIRAR) (LIGHTING GP-SIGNAL (TURN)) | 444 |
| Y | *332-8657* | 1 | GRUPO DE ESPELHOS RETROVISORES (DUPLO, INTERIOR) (MIRROR GP-REAR VIEW (DUAL, INTERIOR)) | 1532 |
| Y | *293-4153* | 1 | GRUPO DE MÓDULO-VELOCÍMETRO E TACÔMETRO (MODULE GP-SPEEDOMETER & TACH) | 1545 |
| | | | —OU— | |
| Y | *434-8047* | 1 | GRUPO DE MÓDULO-VELOCÍMETRO E TACÔMETRO (MODULE GP-SPEEDOMETER & TACH) | 1549 |
| Y | *334-3346* | 1 | GRUPO DO PAINEL DE INSTRUMENTOS (ABERTO) (PANEL GP-INSTRUMENT (OPEN)) | 1565 |
| Y | *332-1618* | 1 | GRUPO DE REFLETOR (REFLECTOR GP) | 872 |
| Y | *334-3341* | 1 | GRUPO DE FIAÇÃO-DIANTEIRO (WIRING GP-FRONT) | 566 |
| Y | *334-3344* | 1 | GRUPO DE FIAÇÃO-CONSOLE DA DIREÇÃO (WIRING GP-STEERING CONSOLE) | 678 |

Y - ILUSTRAÇÃO INDIVIDUAL

<FIM>

## *359-1520* ARRANJO RODOVIÁRIO—COM CABINE (ROADING AR-COM CABINE)

**S/N: JAP1-UP**
**NÃO PODE SER USADO COM 294-8546—PÁGINA: 422 , 334-7636—PÁGINA: 29 , 359-1519—PÁGINA: 30**
**UM ACESSÓRIO**

**SMCS-7000** **i05239783**

| NOTA | NÚMERO DA PEÇA | QTY | NOME DA PEÇA 1 2 3 4 5 6 (NÍVEL DO PRODUTO) | CONSULTE PÁGINA |
|---|---|---|---|---|
| Y | *334-3348* | 1 | GRUPO DE ILUMINAÇÃO-PLACA (LIGHTING GP-REGISTRATION PLATE) | 432 |
| Y | *359-1046* | 1 | GRUPO DE ILUMINAÇÃO-SINAL (GIRAR) (LIGHTING GP-SIGNAL (TURN)) | 444 |
| Y | *293-4153* | 1 | GRUPO DE MÓDULO-VELOCÍMETRO E TACÔMETRO (MODULE GP-SPEEDOMETER & TACH) | 1545 |
| Y | *335-6989* | 1 | GRUPO DO PAINEL DE INSTRUMENTOS (FECHADO) (PANEL GP-INSTRUMENT (ENCLOSED)) | 1571 |
| Y | *332-1618* | 1 | GRUPO DE REFLETOR (REFLECTOR GP) | 872 |
| Y | *334-3341* | 1 | GRUPO DE FIAÇÃO-DIANTEIRO (WIRING GP-FRONT) | 566 |
| Y | *334-3344* | 1 | GRUPO DE FIAÇÃO-CONSOLE DA DIREÇÃO (WIRING GP-STEERING CONSOLE) | 678 |

Y - ILUSTRAÇÃO INDIVIDUAL

<FIM>

## *451-9774* ARRANJO RODOVIÁRIO (ROADING AR)

**S/N: JAP1-UP**
**NÃO PODE SER USADO COM 359-1520—PÁGINA: 30 , 294-8546—PÁGINA: 422 , 334-3348—PÁGINA: 432**
**NÚMEROE DE 452-8334 ARRANJO DE DISTRIBUIÇÃO**
**UM ACESSÓRIO**

**SMCS-7000** **i06093604**

| NOTA | NÚMERO DA PEÇA | QTY | NOME DA PEÇA 1 2 3 4 5 6 (NÍVEL DO PRODUTO) | CONSULTE PÁGINA |
|---|---|---|---|---|
| Y | *294-8546* | 1 | ARRANJO DE ILUMINAÇÃO-RODOVIÁRIA (LIGHTING AR-ROADING) | 422 |
| Y | *334-3348* | 1 | GRUPO DE ILUMINAÇÃO-PLACA (LIGHTING GP-REGISTRATION PLATE) | 432 |

Y - ILUSTRAÇÃO INDIVIDUAL

<FIM>

## *458-5990* ARRANJO RODOVIÁRIO (ROADING AR)

**S/N: JAP1-UP**
**UM ACESSÓRIO**

**SMCS-7000** **i06014938**

| NOTA | NÚMERO DA PEÇA | QTY | NOME DA PEÇA 1 2 3 4 5 6 (NÍVEL DO PRODUTO) | CONSULTE PÁGINA |
|---|---|---|---|---|
| Y | *434-8339* | 1 | ARRANJO DE ILUMINAÇÃO-RODOVIÁRIA (LIGHTING AR-ROADING) | 422 |
| Y | *434-8039* | 1 | GRUPO DE ILUMINAÇÃO-PLACA (LIGHTING GP-REGISTRATION PLATE) | 433 |

Y - ILUSTRAÇÃO INDIVIDUAL

<FIM>

## *460-8503* ARRANJO RODOVIÁRIO (ROADING AR)

**S/N: JAP1-UP**
**UM ACESSÓRIO**

**SMCS-7000** **i06034045**

| NOTA | NÚMERO DA PEÇA | QTY | NOME DA PEÇA 1 2 3 4 5 6 (NÍVEL DO PRODUTO) | CONSULTE PÁGINA |
|---|---|---|---|---|
| Y | *434-8039* | 1 | GRUPO DE ILUMINAÇÃO-PLACA (LIGHTING GP-REGISTRATION PLATE) | 433 |
| Y | *435-1537* | 1 | ARRANJO OPCIONAL DE ILUMINAÇÃO (OPTION AR-LIGHTING) | 23 |

Y - ILUSTRAÇÃO INDIVIDUAL

<FIM>

## *436-8770* ARRANJO ESPECIAL (SPECIAL AR)

**S/N: JAP6766-UP**
**NÚMEROE DE 435-1520 ARRANJO COMUM**

**SMCS-7000** **i06197557**

| NOTA | NÚMERO DA PEÇA | QTY | NOME DA PEÇA 1 2 3 4 5 6 (NÍVEL DO PRODUTO) | CONSULTE PÁGINA |
|---|---|---|---|---|
| Y | **423-9923** | 1 | GRUPO DO COMANDO DO CÍRCULO (DRIVE GP-CIRCLE) | 980 |
| Y | **444-5323** | 1 | GRUPO DE LEVANTAMENTO-LÂMINA (LIFT GP-BLADE) | 1704 |

Y - ILUSTRAÇÃO INDIVIDUAL

<FIM>

## *397-1170* ARRANJO DO MOTOR (ENGINE AR)

**S/N: TX71-UP; KHX1-UP**

**NÚMEROE DE 395-0485 ARRANJO DE MOTOR-CONCLUÍDO**

**SMCS-1000** **i04939464**

| NOTA | NÚMERO DA PEÇA | QTY | NOME DA PEÇA 1 2 3 4 5 6 (NÍVEL DO PRODUTO) | CONSULTE PÁGINA |
|---|---|---|---|---|
| Y | *387-8505* | 1 | ARRANJO DO NÚCLEO DO MOTOR (ENGINE AR-CORE) | 42 |
| | *330-9441* | 1 | GRUPO DE COMPONENTES ELETRÔNICOS-CLASSIFICAÇÕES DO MOTOR (ELECTRONICS GP-ENGINE RATINGS) | |

Y - ILUSTRAÇÃO INDIVIDUAL

<FIM>

## *397-1172* ARRANJO DO MOTOR (ENGINE AR)

**S/N: KHX1-UP**

**NÚMEROE DE 395-0487 ARRANJO DE MOTOR-CONCLUÍDO**

**UM ACESSÓRIO**

**SMCS-1000** **i05147151**

| NOTA | NÚMERO DA PEÇA | QTY | NOME DA PEÇA 1 2 3 4 5 6 (NÍVEL DO PRODUTO) | CONSULTE PÁGINA |
|---|---|---|---|---|
| Y | *387-8505* | 1 | ARRANJO DO NÚCLEO DO MOTOR (ENGINE AR-CORE) | 42 |
| Y | *415-3518* | 1 | PLACA E GRUPO DE PELÍCULA (PLATE & FILM GP) | 1750 |
| | *365-7756* | 1 | GRUPO DE COMPONENTES ELETRÔNICOS (ELECTRONICS GP) | |

Y - ILUSTRAÇÃO INDIVIDUAL

<FIM>

# 325-9707 ARRANJO DE MOTOR-CONCLUÍDO
## (ENGINE AR-COMPLETE)*R

**S/N: KHX13472-UP**
**FREIO DE 118 KW (158 BHP) A 2.000 RPM**
**NÚMEROE DE 348-3018 ARRANJO GERAL**

**SMCS-1000** **i06950458**

| NOTA | NÚMERO DA PEÇA | QTY | NOME DA PEÇA 1 2 3 4 5 6 (NÍVEL DO PRODUTO) | CONSULTE PÁGINA |
|---|---|---|---|---|
| Y | *360-2196* | 1 | GRUPO DO COMPRESSOR DE AR (AIR COMPRESSOR GP) | 50 |
| | | | S/N: KHX27186-UP | |
| Y | *222-5946* | 1 | GRUPO DO RESPIRO (CÁRTER) (BREATHER GP (CRANKCASE)) | 135 |
| Y | *4W-3462* | 1 | GRUPO DO TRANSPORTADOR-RETENTOR (CARRIER GP-SEAL) | 56 |
| Y | **246-9345** | 1 | GRUPO DE CONTROLE E MONTAGEM-ELET. DE MOTOR (CONTROL & MTG GP-ENGINE ELEK) | 299 |
| Y | *153-1794* | 1 | GRUPO DA TAMPA-ADMISSÃO DE AR (COVER GP-AIR INLET) | 201 |
| Y | *229-8841* | 1 | GRUPO DA TAMPA-BLOCO DO CILINDRO (COVER GP-CYLINDER BLOCK) | 57 |
| Y | *118-1727* | 1 | GRUPO DA TAMPA-ALOJAMENTO DIANTEIRO (COMANDO DE ACESSÓRIOS) (COVER GP-FRONT HOUSING (ACCESSORY DRIVE)) | 59 |
| | | | S/N: KHX13472-27185 | |
| Y | *307-1735* | 1 | GRUPO DA TAMPA-MECANISMO DA VÁLVULA (COVER GP-VALVE MECHANISM) | 60 |
| Y | *326-9045* | 1 | GRUPO DE AMORTECEDOR E POLIA (DAMPER & PULLEY GP) | 84 |
| | | | S/N: KHX13472-17466, 18385-UP | |
| Y | *250-8309* | 1 | GRUPO DE AMORTECEDOR E POLIA (DAMPER & PULLEY GP) | 83 |
| | | | S/N: KHX17467-18384 | |
| Y | *313-4384* | 1 | GRUPO DO COMANDO DE ACESSÓRIOS (DRIVE GP-ACCESSORY) | 85 |
| Y | *322-0245* | 1 | GRUPO DO COTOVELO-ADMISSÃO DE AR (ELBOW GP-AIR INLET) | 205 |
| Y | *330-9359* | 1 | ARRANJO DO NÚCLEO DO MOTOR (ENGINE AR-CORE) | 40 |
| | | | S/N: KHX13472-40517 | |
| Y | *382-3084* | 1 | ARRANJO DO NÚCLEO DO MOTOR (ENGINE AR-CORE) | 41 |
| | | | S/N: KHX40518-UP | |
| Y | *258-8723* | 1 | GRUPO DE FIXADORES-CABEÇA DO CILINDRO (FASTENER GP-CYLINDER HEAD) | 91 |
| Y | *322-0246* | 1 | GRUPO DE FIXADORES DO MOTOR (FASTENER GP-ENGINE) | 92 |
| Y | *116-4556* | 1 | GRUPO DA TAMPA-ALOJAMENTO DIANTEIRO (FASTENER GP-FRONT HOUSING) | 93 |
| Y | *340-3745* | 1 | GRUPO DO BOCAL DE ENCHIMENTO DE ÓLEO DO MOTOR (FILLER GP-ENGINE OIL) | 136 |
| Y | *323-8936* | 1 | GRUPO DO FILTRO DE ÓLEO DO MOTOR (FILTER GP-ENGINE OIL) | 138 |
| Y | *275-8387* | 1 | GRUPO DO VOLANTE (FLYWHEEL GP) | 96 |
| Y | *220-1194* | 1 | GRUPO DE DESCARTE DE VAPORES (FUMES DISPOSAL GP) | 140 |
| Y | *276-3681* | 1 | GRUPO DA VARETA DE NÍVEL DE ÓLEO (MOTOR) (GAUGE GP-OIL LEVEL (DIPSTICK) (ENGINE)) | 141 |
| | | | S/N: KHX13472-17466 | |
| Y | *135-2141* | 1 | GRUPO DO BUJÃO-BLOCO DO CILINDRO (ÓLEO DO MOTOR) (PLUG GP-CYLINDER BLOCK (ENGINE OIL)) | 124 |
| | | | S/N: KHX17467-UP | |
| Y | *297-6867* | 1 | GRUPO DO TERRA-ELÉTRICO (GROUND GP-ELECTRICAL) | 336 |

325-9707 ARRANJO DE MOTOR-CONCLUÍDO (ENGINE AR-COMPLETE) (continuação) **i06950458**

| NOTA | NÚMERO DA PEÇA | QTY | NOME DA PEÇA 1 2 3 4 5 6 (NÍVEL DO PRODUTO) | CONSULTE PÁGINA |
|---|---|---|---|---|
| | | | S/N: KHX13472-27185 | |
| Y | *197-5210* | 1 | GRUPO DA CAIXA DO VOLANTE (HOUSING GP-FLYWHEEL) | 98 |
| Y | *237-9822* | 1 | GRUPO DE LEVANTAMENTO-MOTOR (LIFTING GP-ENGINE) | 106 |
| Y | *128-0316* | 1 | GRUPO DE TUBULAÇÕES DE ÓLEO DO MOTOR (LINES GP-ENGINE OIL) | 144 |
| | | | S/N: KHX13472-17466 | |
| Y | *253-2589* | 1 | GRUPO DE TUBULAÇÕES DE ÓLEO DO MOTOR (LINES GP-ENGINE OIL) | 145 |
| | | | S/N: KHX17467-UP | |
| Y | *313-3967* | 1 | GRUPO DE TUBULAÇÕES DE COMBUSTÍVEL (LINES GP-FUEL) | 232 |
| Y | *187-6279* | 1 | GRUPO DE TUBULAÇÕES DE ÓLEO DO TURBOCOMPRESSOR (LINES GP-TURBOCHARGER OIL) | 149 |
| Y | *206-4228* | 1 | GRUPO DE TUBULAÇÕES DE ÁGUA (MOTOR) (LINES GP-WATER (ENGINE)) | 164 |
| Y | *237-8063* | 1 | GRUPO DO COLETOR-ÓLEO DO MOTOR (MANIFOLD GP-ENGINE OIL) | 152 |
| | | | S/N: KHX13472-27185 | |
| Y | *227-5926* | 1 | GRUPO DO COLETOR-ÓLEO DO MOTOR (MANIFOLD GP-ENGINE OIL) | 151 |
| | | | S/N: KHX27186-UP | |
| Y | *183-6845* | 1 | GRUPO DO COLETOR-ESCAPAMENTO (SECA) (MANIFOLD GP-EXHAUST (DRY)) | 209 |
| Y | *311-3542* | 1 | GRUPO DE MONTAGEM DO MOTOR (MOUNTING GP-ENGINE) | 107 |
| Y | *122-8936* | 1 | GRUPO DO CÁRTER DE ÓLEO (MOTOR) (PAN GP-OIL (ENGINE)) | 116 |
| | | | S/N: KHX13472-17466 | |
| Y | *193-6998* | 1 | GRUPO DO CÁRTER DE ÓLEO (PAN GP-OIL) | 118 |
| | | | S/N: KHX17467-27185 | |
| Y | *358-7822* | 1 | GRUPO DO CÁRTER DE ÓLEO (PAN GP-OIL) | 119 |
| | | | S/N: KHX27186-UP | |
| Y | *235-8200* | 1 | GRUPO DE BUJÃO-CONECTOR (CHICOTE DO MOTOR, TAMPA DE PROTEÇÃO) (PLUG GP-CONNECTOR (ENGINE HARNESS, PROT COVER)) | 451 |
| Y | *159-0303* | 1 | GRUPO DO BUJÃO-BLOCO DO CILINDRO (CONDICIONADOR DO LÍQUIDO ARREFECEDOR) (PLUG GP-CYLINDER BLOCK (COOLANT CONDITIONER)) | 125 |
| Y | *162-8068* | 1 | GRUPO DO BUJÃO-MOTOR (PLUG GP-ENGINE) | 126 |
| Y | *323-8959* | 1 | GRUPO DO BUJÃO-CÁRTER DO ÓLEO (PLUG GP-OIL PAN) | 127 |
| | | | S/N: KHX13472-17466 | |
| Y | *318-2076* | 1 | GRUPO DA BOMBA-ÁGUA (PUMP GP-WATER) | 178 |
| | | | S/N: KHX13472-27185 | |
| Y | *129-1173* | 1 | GRUPO DA BOMBA-ÁGUA (PUMP GP-WATER) | 175 |
| | | | S/N: KHX27186-UP | |
| Y | *7E-7590* | 1 | GRUPO DO RETENTOR-VIRABREQUIM (SEAL GP-CRANKSHAFT) | 130 |
| Y | *297-5355* | 1 | GRUPO DO SENSOR DO MOTOR (SENSOR GP-ENGINE) | 454 |
| | | | S/N: KHX18385-23685 | |
| Y | *330-6038* | 1 | GRUPO DO SENSOR DO MOTOR (SENSOR GP-ENGINE) | 456 |
| | | | S/N: KHX23686-UP | |
| Y | *111-4275* | 1 | GRUPO DO MOTOR DE PARTIDA ELÉTRICA (TEMPO FRIO) (STARTING MOTOR GP-ELECTRIC (COLD WEATHER)) | 484 |

325-9707 ARRANJO DE MOTOR-CONCLUÍDO (ENGINE AR-COMPLETE) (continuação) **i06950458**

| NOTA | NÚMERO DA PEÇA | QTY | NOME DA PEÇA 1 2 3 4 5 6 (NÍVEL DO PRODUTO) | CONSULTE PÁGINA |
|---|---|---|---|---|
| | | | S/N: KHX13472-17466, 25130, 25321, 25999-UP | |
| Y | *347-7898* | 1 | GRUPO DO MOTOR DE PARTIDA ELÉTRICA (STARTING MOTOR GP-ELECTRIC) | 489 |
| | | | S/N: KHX17467-25129, 25131-25320, 25322-25998 | |
| Y | *198-2714* | 1 | GRUPO DE FIAÇÃO-MOTOR (WIRING GP-ENGINE) | 553 |
| | | | S/N: KHX18385-23685 | |
| Y | *330-6022* | 1 | GRUPO DE FIAÇÃO-MOTOR (WIRING GP-ENGINE) | 556 |
| | | | S/N: KHX23686-UP | |
| | | | | |
| | | | PLEASE USE THE GASKET KIT LINK IN SIS OR CONTACT YOUR LOCAL DEALER FOR THE LATEST GASKET KIT INFORMATION | |

Y - ILUSTRAÇÃO INDIVIDUAL

<FIM>

# 395-0485 ARRANJO DE MOTOR-CONCLUÍDO
## (ENGINE AR-COMPLETE)*R

**S/N: TX71-UP; KHX1-UP**
**FREIO DE 118 KW (158 BHP) A 2.000 RPM**
**NÚMEROE DE 435-1520 ARRANJO COMUM, 348-3018 ARRANJO GERAL**

**SMCS-1000** **i06938522**

| NOTA | NÚMERO DA PEÇA | QTY | NOME DA PEÇA 1 2 3 4 5 6 (NÍVEL DO PRODUTO) | CONSULTE PÁGINA |
|---|---|---|---|---|
| Y | *360-2196* | 1 | GRUPO DO COMPRESSOR DE AR (AIR COMPRESSOR GP) | 50 |
| Y | *222-5946* | 1 | GRUPO DO RESPIRO (CÁRTER) (BREATHER GP (CRANKCASE)) | 135 |
| Y | *4W-3462* | 1 | GRUPO DO TRANSPORTADOR-RETENTOR (CARRIER GP-SEAL) | 56 |
| Y | **246-9345** | 1 | GRUPO DE CONTROLE E MONTAGEM-ELET. DE MOTOR (CONTROL & MTG GP-ENGINE ELEK) | 299 |
| Y | *117-3643* | 1 | GRUPO DO ARREFECEDOR DE ÓLEO DO MOTOR (COOLER GP-ENGINE OIL) | 158 |
| Y | *153-1794* | 1 | GRUPO DA TAMPA-ADMISSÃO DE AR (COVER GP-AIR INLET) | 201 |
| | | | S/N: KHX1-54289 | |
| Y | *440-1605* | 1 | GRUPO DA TAMPA-ADMISSÃO DE AR (COVER GP-AIR INLET) | 202 |
| | | | S/N: KHX54290-UP | |
| Y | *229-8841* | 1 | GRUPO DA TAMPA-BLOCO DO CILINDRO (COVER GP-CYLINDER BLOCK) | 57 |
| Y | *307-1735* | 1 | GRUPO DA TAMPA-MECANISMO DA VÁLVULA (COVER GP-VALVE MECHANISM) | 60 |
| Y | *326-9045* | 1 | GRUPO DE AMORTECEDOR E POLIA (DAMPER & PULLEY GP) | 84 |
| Y | *313-4384* | 1 | GRUPO DO COMANDO DE ACESSÓRIOS (DRIVE GP-ACCESSORY) | 85 |
| Y | *322-0245* | 1 | GRUPO DO COTOVELO-ADMISSÃO DE AR (ELBOW GP-AIR INLET) | 205 |
| | | | S/N: KHX1-54289 | |
| Y | *246-2931* | 1 | GRUPO DO COTOVELO-ADMISSÃO DE AR (ELBOW GP-AIR INLET) | 203 |
| | | | S/N: KHX54290-UP | |
| Y | *397-1170* | 1 | ARRANJO DO MOTOR (ENGINE AR) | 32 |
| Y | *258-8723* | 1 | GRUPO DE FIXADORES-CABEÇA DO CILINDRO (FASTENER GP-CYLINDER HEAD) | 91 |
| Y | *322-0246* | 1 | GRUPO DE FIXADORES DO MOTOR (FASTENER GP-ENGINE) | 92 |
| Y | *116-4556* | 1 | GRUPO DA TAMPA-ALOJAMENTO DIANTEIRO (FASTENER GP-FRONT HOUSING) | 93 |
| Y | *340-3745* | 1 | GRUPO DO BOCAL DE ENCHIMENTO DE ÓLEO DO MOTOR (FILLER GP-ENGINE OIL) | 136 |
| Y | *323-8936* | 1 | GRUPO DO FILTRO DE ÓLEO DO MOTOR (FILTER GP-ENGINE OIL) | 138 |
| Y | *275-8387* | 1 | GRUPO DO VOLANTE (FLYWHEEL GP) | 96 |
| Y | *220-1194* | 1 | GRUPO DE DESCARTE DE VAPORES (FUMES DISPOSAL GP) | 140 |
| Y | *197-5210* | 1 | GRUPO DA CAIXA DO VOLANTE (HOUSING GP-FLYWHEEL) | 98 |
| Y | *165-4446* | 1 | GRUPO DO ALOJAMENTO-DIANTEIRO (HOUSING GP-FRONT) | 100 |
| Y | *237-9822* | 1 | GRUPO DE LEVANTAMENTO-MOTOR (LIFTING GP-ENGINE) | 106 |
| Y | *253-2589* | 1 | GRUPO DE TUBULAÇÕES DE ÓLEO DO MOTOR (LINES GP-ENGINE OIL) | 145 |
| Y | *313-3967* | 1 | GRUPO DE TUBULAÇÕES DE COMBUSTÍVEL (LINES GP-FUEL) | 232 |

395-0485 ARRANJO DE MOTOR-CONCLUÍDO (ENGINE AR-COMPLETE) (continuação) **i06938522**

| NOTA | NÚMERO DA PEÇA | QTY | NOME DA PEÇA 1 2 3 4 5 6 (NÍVEL DO PRODUTO) | CONSULTE PÁGINA |
|---|---|---|---|---|
| Y | *187-6279* | 1 | GRUPO DE TUBULAÇÕES DE ÓLEO DO TURBOCOMPRESSOR (LINES GP-TURBOCHARGER OIL) | 149 |
| Y | *370-5761* | 1 | GRUPO DE TUBULAÇÕES DE ÁGUA (LINES GP-WATER) | 172 |
| Y | *227-5926* | 1 | GRUPO DO COLETOR-ÓLEO DO MOTOR (MANIFOLD GP-ENGINE OIL) | 151 |
| Y | *183-6845* | 1 | GRUPO DO COLETOR-ESCAPAMENTO (SECA) (MANIFOLD GP-EXHAUST (DRY)) | 209 |
| Y | *311-3542* | 1 | GRUPO DE MONTAGEM DO MOTOR (MOUNTING GP-ENGINE) | 107 |
| Y | *358-7822* | 1 | GRUPO DO CÁRTER DE ÓLEO (PAN GP-OIL) | 119 |
| | | | —OU— | |
| Y | *514-6534* | 1 | GRUPO DO CÁRTER DE ÓLEO (PAN GP-OIL) | 120 |
| Y | *235-8200* | 1 | GRUPO DE BUJÃO-CONECTOR (CHICOTE DO MOTOR, TAMPA DE PROTEÇÃO) (PLUG GP-CONNECTOR (ENGINE HARNESS, PROT COVER)) | 451 |
| Y | *135-2141* | 1 | GRUPO DO BUJÃO-BLOCO DO CILINDRO (ÓLEO DO MOTOR) (PLUG GP-CYLINDER BLOCK (ENGINE OIL)) | 124 |
| Y | *159-0303* | 1 | GRUPO DO BUJÃO-BLOCO DO CILINDRO (CONDICIONADOR DO LÍQUIDO ARREFECEDOR) (PLUG GP-CYLINDER BLOCK (COOLANT CONDITIONER)) | 125 |
| Y | *7E-7590* | 1 | GRUPO DO RETENTOR-VIRABREQUIM (SEAL GP-CRANKSHAFT) | 130 |
| Y | *111-4275* | 1 | GRUPO DO MOTOR DE PARTIDA ELÉTRICA (TEMPO FRIO) (STARTING MOTOR GP-ELECTRIC (COLD WEATHER)) | 484 |
| Y | *372-3738* | 1 | GRUPO DO TURBOCOMPRESSOR (TURBOCHARGER GP) | 221 |
| Y | *330-6022* | 1 | GRUPO DE FIAÇÃO-MOTOR (WIRING GP-ENGINE) | 556 |
| Y | *393-3590* | 1 | GRUPO DE PROTEÇÃO DA FIAÇÃO (PROTECTION GP-WIRING) | 452 |

Y - ILUSTRAÇÃO INDIVIDUAL

<FIM>

# 395-0487 ARRANJO DE MOTOR-CONCLUÍDO (ENGINE AR-COMPLETE)

**S/N: KHX1-UP**

**NÚMEROE DE 428-9175 ARRANJO DE MOTOR-CONCLUÍDO**

**UM ACESSÓRIO**

**SMCS-1000** **i06938456**

| NOTA | NÚMERO DA PEÇA | QTY | NOME DA PEÇA 1 2 3 4 5 6 (NÍVEL DO PRODUTO) | CONSULTE PÁGINA |
|---|---|---|---|---|
| Y | *360-2196* | 1 | GRUPO DO COMPRESSOR DE AR (AIR COMPRESSOR GP) | 50 |
| Y | *222-5946* | 1 | GRUPO DO RESPIRO (CÁRTER) (BREATHER GP (CRANKCASE)) | 135 |
| Y | *4W-3462* | 1 | GRUPO DO TRANSPORTADOR-RETENTOR (CARRIER GP-SEAL) | 56 |
| Y | **246-9345** | 1 | GRUPO DE CONTROLE E MONTAGEM-ELET. DE MOTOR (CONTROL & MTG GP-ENGINE ELEK) | 299 |
| Y | *117-3643* | 1 | GRUPO DO ARREFECEDOR DE ÓLEO DO MOTOR (COOLER GP-ENGINE OIL) | 158 |
| Y | *153-1794* | 1 | GRUPO DA TAMPA-ADMISSÃO DE AR (COVER GP-AIR INLET) | 201 |
| | | | S/N: KHX1-54223 | |
| Y | *440-1605* | 1 | GRUPO DA TAMPA-ADMISSÃO DE AR (COVER GP-AIR INLET) | 202 |
| | | | S/N: KHX54224-UP | |
| Y | *229-8841* | 1 | GRUPO DA TAMPA-BLOCO DO CILINDRO (COVER GP-CYLINDER BLOCK) | 57 |
| Y | *307-1735* | 1 | GRUPO DA TAMPA-MECANISMO DA VÁLVULA (COVER GP-VALVE MECHANISM) | 60 |
| Y | *326-9045* | 1 | GRUPO DE AMORTECEDOR E POLIA (DAMPER & PULLEY GP) | 84 |
| Y | *313-4384* | 1 | GRUPO DO COMANDO DE ACESSÓRIOS (DRIVE GP-ACCESSORY) | 85 |
| Y | *322-0245* | 1 | GRUPO DO COTOVELO-ADMISSÃO DE AR (ELBOW GP-AIR INLET) | 205 |
| | | | S/N: KHX1-54223 | |
| Y | *246-2931* | 1 | GRUPO DO COTOVELO-ADMISSÃO DE AR (ELBOW GP-AIR INLET) | 203 |
| | | | S/N: KHX54224-UP | |
| Y | *397-1172* | 1 | ARRANJO DO MOTOR (ENGINE AR) | 32 |
| Y | *258-8723* | 1 | GRUPO DE FIXADORES-CABEÇA DO CILINDRO (FASTENER GP-CYLINDER HEAD) | 91 |
| Y | *322-0246* | 1 | GRUPO DE FIXADORES DO MOTOR (FASTENER GP-ENGINE) | 92 |
| Y | *116-4556* | 1 | GRUPO DA TAMPA-ALOJAMENTO DIANTEIRO (FASTENER GP-FRONT HOUSING) | 93 |
| Y | *340-3745* | 1 | GRUPO DO BOCAL DE ENCHIMENTO DE ÓLEO DO MOTOR (FILLER GP-ENGINE OIL) | 136 |
| Y | *323-8936* | 1 | GRUPO DO FILTRO DE ÓLEO DO MOTOR (FILTER GP-ENGINE OIL) | 138 |
| Y | *275-8387* | 1 | GRUPO DO VOLANTE (FLYWHEEL GP) | 96 |
| Y | *220-1194* | 1 | GRUPO DE DESCARTE DE VAPORES (FUMES DISPOSAL GP) | 140 |
| Y | *197-5210* | 1 | GRUPO DA CAIXA DO VOLANTE (HOUSING GP-FLYWHEEL) | 98 |
| Y | *165-4446* | 1 | GRUPO DO ALOJAMENTO-DIANTEIRO (HOUSING GP-FRONT) | 100 |
| Y | *237-9822* | 1 | GRUPO DE LEVANTAMENTO-MOTOR (LIFTING GP-ENGINE) | 106 |
| Y | *253-2589* | 1 | GRUPO DE TUBULAÇÕES DE ÓLEO DO MOTOR (LINES GP-ENGINE OIL) | 145 |
| Y | *313-3967* | 1 | GRUPO DE TUBULAÇÕES DE COMBUSTÍVEL (LINES GP-FUEL) | 232 |

395-0487 ARRANJO DE MOTOR-CONCLUÍDO (ENGINE AR-COMPLETE) (continuação) **i06938456**

| NOTA | NÚMERO DA PEÇA | QTY | NOME DA PEÇA 1 2 3 4 5 6 (NÍVEL DO PRODUTO) | CONSULTE PÁGINA |
|---|---|---|---|---|
| Y | *187-6279* | 1 | GRUPO DE TUBULAÇÕES DE ÓLEO DO TURBOCOMPRESSOR (LINES GP-TURBOCHARGER OIL) | 149 |
| Y | *370-5761* | 1 | GRUPO DE TUBULAÇÕES DE ÁGUA (LINES GP-WATER) | 172 |
| Y | *227-5926* | 1 | GRUPO DO COLETOR-ÓLEO DO MOTOR (MANIFOLD GP-ENGINE OIL) | 151 |
| Y | *183-6845* | 1 | GRUPO DO COLETOR-ESCAPAMENTO (SECA) (MANIFOLD GP-EXHAUST (DRY)) | 209 |
| Y | *311-3542* | 1 | GRUPO DE MONTAGEM DO MOTOR (MOUNTING GP-ENGINE) | 107 |
| Y | *358-7822* | 1 | GRUPO DO CÁRTER DE ÓLEO (PAN GP-OIL) | 119 |
| | | | –OU– | |
| Y | *514-6534* | 1 | GRUPO DO CÁRTER DE ÓLEO (PAN GP-OIL) | 120 |
| Y | *235-8200* | 1 | GRUPO DE BUJÃO-CONECTOR (CHICOTE DO MOTOR, TAMPA DE PROTEÇÃO) (PLUG GP-CONNECTOR (ENGINE HARNESS, PROT COVER)) | 451 |
| Y | *135-2141* | 1 | GRUPO DO BUJÃO-BLOCO DO CILINDRO (ÓLEO DO MOTOR) (PLUG GP-CYLINDER BLOCK (ENGINE OIL)) | 124 |
| Y | *159-0303* | 1 | GRUPO DO BUJÃO-BLOCO DO CILINDRO (CONDICIONADOR DO LÍQUIDO ARREFECEDOR) (PLUG GP-CYLINDER BLOCK (COOLANT CONDITIONER)) | 125 |
| Y | *393-3590* | 1 | GRUPO DE PROTEÇÃO DA FIAÇÃO (PROTECTION GP-WIRING) | 452 |
| Y | *7E-7590* | 1 | GRUPO DO RETENTOR-VIRABREQUIM (SEAL GP-CRANKSHAFT) | 130 |
| Y | *111-4275* | 1 | GRUPO DO MOTOR DE PARTIDA ELÉTRICA (TEMPO FRIO) (STARTING MOTOR GP-ELECTRIC (COLD WEATHER)) | 484 |
| Y | *372-3738* | 1 | GRUPO DO TURBOCOMPRESSOR (TURBOCHARGER GP) | 221 |
| Y | *330-6022* | 1 | GRUPO DE FIAÇÃO-MOTOR (WIRING GP-ENGINE) | 556 |

Y - ILUSTRAÇÃO INDIVIDUAL

<FIM>

## *428-9175* ARRANJO DE MOTOR-CONCLUÍDO (ENGINE AR-COMPLETE)

**S/N: KHX1-UP**

**UM ACESSÓRIO**

**SMCS-1000** **i05146909**

| NOTA | NÚMERO DA PEÇA | QTY | NOME DA PEÇA 1 2 3 4 5 6 (NÍVEL DO PRODUTO) | CONSULTE PÁGINA |
|---|---|---|---|---|
| Y | **395-0487** | 1 | ARRANJO DE MOTOR-CONCLUÍDO (ENGINE AR-COMPLETE) | 38 |

Y - ILUSTRAÇÃO INDIVIDUAL

<FIM>

# *330-9359* ARRANJO DO NÚCLEO DO MOTOR (ENGINE AR-CORE)

**S/N: KHX13472-UP**

**FREIO DE 118 KW (158 BHP) A 2.000 RPM**

**NÚMEROE DE 325-9707 ARRANJO DE MOTOR-CONCLUÍDO**

**SMCS-1000** **i05270910**

| NOTA | NÚMERO DA PEÇA | QTY | NOME DA PEÇA 1 2 3 4 5 6 (NÍVEL DO PRODUTO) | CONSULTE PÁGINA |
|---|---|---|---|---|
| Y | *212-4289* | 1 | GRUPO DO EIXO-COMANDO (CAMSHAFT GP) | 55 |
| Y | *117-3643* | 1 | GRUPO DO ARREFECEDOR DE ÓLEO DO MOTOR (COOLER GP-ENGINE OIL) | 158 |
| Y | *210-5590* | 1 | GRUPO DO VIRABREQUIM (CRANKSHAFT GP) | 65 |
| Y | *221-4482* | 1 | GRUPO DO BLOCO DO MOTOR (CYLINDER BLOCK GP) | 67 |
| Y | *219-5849* | 1 | GRUPO DO CABEÇOTE DO CILINDRO (CYLINDER HEAD GP) | 78 |
| Y | *205-1321* | 1 | GRUPO DE ENGRENAGEM FRONTAL (GEAR GP-FRONT) | 97 |
| Y | *165-4446* | 1 | GRUPO DO ALOJAMENTO-DIANTEIRO (HOUSING GP-FRONT) | 100 |
| Y | *191-0461* | 1 | GRUPO DE TUBULAÇÕES-INJETOR HID. (LINES GP-INJECTOR HYD PUMP) | 241 |
| | | | S/N: KHX13472-40118 | |
| Y | *381-8868* | 1 | GRUPO DE TUBULAÇÕES-INJETOR HID. (LINES GP-INJECTOR HYD PUMP) | 242 |
| | | | S/N: KHX40119-UP | |
| YR | *210-5592* | 6 | GRUPO DE PISTÃO E BIELA (PISTON & ROD GP) | 122 |
| Y | *254-0095* | 1 | GRUPO DE BOMBA E MONTAGEM-HIDRÁULICA DA UNIDADE INJETORA (PUMP & MTG GP-UNIT INJ HYD) | 244 |
| Y | *212-2270* | 1 | GRUPO DA BOMBA DE ÓLEO DO MOTOR (PUMP GP-ENGINE OIL) | 157 |
| Y | *268-1839* | 6 | GRUPO DA BOMBA DE INJEÇÃO DE COMBUSTÍVEL (PUMP GP-FUEL INJECTION) | 248 |
| Y | *258-2403* | 1 | GRUPO DO TURBOCOMPRESSOR (TURBOCHARGER GP) | 215 |
| | | | —OU— | |
| Y | *340-1812* | 1 | GRUPO DO TURBOCOMPRESSOR (TURBOCHARGER GP) | 217 |
| | | | —OU— | |
| Y | *359-3731* | 1 | GRUPO DO TURBOCOMPRESSOR (TURBOCHARGER GP) | 220 |
| Y | *232-3717* | 1 | GRUPO DO MECANISMO DE VÁLVULAS (VALVE MECHANISM GP) | 131 |
| | **330-9441** | 1 | GRUPO DE COMPONENTES ELETRÔNICOS-CLASSIFICAÇÕES DO MOTOR (ELECTRONICS GP-ENGINE RATINGS) | |

R - PEÇA REMANUFATURADA PODE ESTAR DISPONÍVEL
Y - ILUSTRAÇÃO INDIVIDUAL

<FIM>

# *382-3084* ARRANJO DO NÚCLEO DO MOTOR (ENGINE AR-CORE)

**S/N: KHX40518-UP**

**NÚMEROE DE 325-9707 ARRANJO DE MOTOR-CONCLUÍDO**

**SMCS-1000** **i04844570**

| NOTA | NÚMERO DA PEÇA | QTY | NOME DA PEÇA 1 2 3 4 5 6 (NÍVEL DO PRODUTO) | CONSULTE PÁGINA |
|---|---|---|---|---|
| Y | *212-4289* | 1 | GRUPO DO EIXO-COMANDO (CAMSHAFT GP) | 55 |
| Y | *117-3643* | 1 | GRUPO DO ARREFECEDOR DE ÓLEO DO MOTOR (COOLER GP-ENGINE OIL) | 158 |
| Y | *210-5590* | 1 | GRUPO DO VIRABREQUIM (CRANKSHAFT GP) | 65 |
| Y | *221-4482* | 1 | GRUPO DO BLOCO DO MOTOR (CYLINDER BLOCK GP) | 67 |
| Y | *219-5849* | 1 | GRUPO DO CABEÇOTE DO CILINDRO (CYLINDER HEAD GP) | 78 |
| Y | *205-1321* | 1 | GRUPO DE ENGRENAGEM FRONTAL (GEAR GP-FRONT) | 97 |
| Y | *165-4446* | 1 | GRUPO DO ALOJAMENTO-DIANTEIRO (HOUSING GP-FRONT) | 100 |
| Y | *191-0461* | 1 | GRUPO DE TUBULAÇÕES-INJETOR HID. (LINES GP-INJECTOR HYD PUMP) | 241 |
| YR | *210-5592* | 6 | GRUPO DE PISTÃO E BIELA (PISTON & ROD GP) | 122 |
| Y | *254-0095* | 1 | GRUPO DE BOMBA E MONTAGEM-HIDRÁULICA DA UNIDADE INJETORA (PUMP & MTG GP-UNIT INJ HYD) | 244 |
| Y | *212-2270* | 1 | GRUPO DA BOMBA DE ÓLEO DO MOTOR (PUMP GP-ENGINE OIL) | 157 |
| Y | *268-1839* | 6 | GRUPO DA BOMBA DE INJEÇÃO DE COMBUSTÍVEL (PUMP GP-FUEL INJECTION) | 248 |
| Y | *372-3738* | 1 | GRUPO DO TURBOCOMPRESSOR (TURBOCHARGER GP) | 221 |
| Y | *232-3717* | 1 | GRUPO DO MECANISMO DE VÁLVULAS (VALVE MECHANISM GP) | 131 |
| | *330-9441* | 1 | GRUPO DE COMPONENTES ELETRÔNICOS-CLASSIFICAÇÕES DO MOTOR (ELECTRONICS GP-ENGINE RATINGS) | |

R - PEÇA REMANUFATURADA PODE ESTAR DISPONÍVEL
Y - ILUSTRAÇÃO INDIVIDUAL

<FIM>

# *387-8505* ARRANJO DO NÚCLEO DO MOTOR (ENGINE AR-CORE)

**S/N: TX71-UP; KHX1-UP**

**NÚMEROE DE 397-1170, 397-1172 ARRANJO DO MOTOR**

**TAMBÉM UM ACESSÓRIO**

**SMCS-1000** **i05850472**

| NOTA | NÚMERO DA PEÇA | QTY | NOME DA PEÇA 1 2 3 4 5 6 (NÍVEL DO PRODUTO) | CONSULTE PÁGINA |
|---|---|---|---|---|
| Y | *212-4289* | 1 | GRUPO DO EIXO-COMANDO (CAMSHAFT GP) | 55 |
| Y | *210-5590* | 1 | GRUPO DO VIRABREQUIM (CRANKSHAFT GP) | 65 |
| Y | *221-4482* | 1 | GRUPO DO BLOCO DO MOTOR (CYLINDER BLOCK GP) | 67 |
| Y | *219-5849* | 1 | GRUPO DO CABEÇOTE DO CILINDRO (CYLINDER HEAD GP) | 78 |
| Y | *205-1321* | 1 | GRUPO DE ENGRENAGEM FRONTAL (GEAR GP-FRONT) | 97 |
| Y | *396-8415* | 1 | GRUPO DE TUBULAÇÕES-INJETOR HID. (LINES GP-INJECTOR HYD PUMP) | 243 |
| YR | *210-5592* | 6 | GRUPO DE PISTÃO E BIELA (PISTON & ROD GP) | 122 |
| Y | *389-1183* | 1 | GRUPO DE BOMBA E MONTAGEM-HIDRÁULICA DA UNIDADE INJETORA (PUMP & MTG GP-UNIT INJ HYD) | 246 |
| Y | *212-2270* | 1 | GRUPO DA BOMBA DE ÓLEO DO MOTOR (PUMP GP-ENGINE OIL) | 157 |
| | | | —OU— | |
| Y | *192-2981* | 1 | GRUPO DA BOMBA DE ÓLEO DO MOTOR (PUMP GP-ENGINE OIL) | 155 |
| Y | *268-1839* | 6 | GRUPO DA BOMBA DE INJEÇÃO DE COMBUSTÍVEL (PUMP GP-FUEL INJECTION) | 248 |
| Y | *129-1173* | 1 | GRUPO DA BOMBA-ÁGUA (PUMP GP-WATER) | 175 |
| Y | *424-7124* | 1 | GRUPO DO SENSOR DO MOTOR (SENSOR GP-ENGINE) | 458 |
| Y | *232-3717* | 1 | GRUPO DO MECANISMO DE VÁLVULAS (VALVE MECHANISM GP) | 131 |

R - PEÇA REMANUFATURADA PODE ESTAR DISPONÍVEL
Y - ILUSTRAÇÃO INDIVIDUAL

<FIM>

# 149-4915 GRUPO DO COMPRESSOR DE AR
## (AIR COMPRESSOR GP)*R

**S/N: TX71-UP; JAP1-UP; KHX27186-UP**
**NÚMEROE DE 313-2656, 389-9576 GRUPO DO COMPRESSOR DE AR**
**TAMBÉM UM ACESSÓRIO**

**SMCS-1803** **i05272255**

| NOTA | REF. NÃO | GRÁFICO REF. | NÚMERO DA PEÇA | QTY | NOME DA PEÇA 1 2 3 4 5 6 (NÍVEL DO PRODUTO) | CONSULTE PÁGINA |
|---|---|---|---|---|---|---|
| | 1 | 1 | **2P-4358** | 1 | FLANGE (FLANGE) | |
| | 2 | 1 | **6D-1004** | 1 | JUNTA (GASKET) | |
| | 3 | 1 | **8T-6757** | 1 | BUJÃO (PLUG-PIPE) | |
| | 4 | 1 | **141-1546** | 1 | BUJÃO (PLUG-PIPE) | |
| | 5 | 1 | **4P-3977** | 1 | JUNTA DO CABEÇOTE DO CILINDRO (GASKET-CYLINDER HEAD) | |
| | 6 | 1 | **7E-8928** | 1 | JUNTA (GASKET) | |
| M | 7 | 1 | **6V-1820** | 2 | PARAFUSO (M10X1,5X30 MM) (BOLT (M10X1.5X30-MM)) | |
| | 8 | 1 | **6V-5839** | 2 | ARRUELA (11X21X2,5 MM DE ESPESSURA) (WASHER (11X21X2.5-MM THK)) | |
| | 9 | 1 | **4P-3966** | 1 | CONJUNTO DE PISTÃO E HASTE (PISTON & ROD AS) | |
| | 10 | 1 | **128-7759** | 1 | CONJUNTO DO ADAPTADOR (ADAPTER AS) | |
| | | 1 | **128-7761** | 3 | PARAFUSO (BOLT) | |
| | | | | | JOGO(S) DE REPARO DISPONÍVEL(ÍVEIS): | |
| | | | **7E-8923** | 1 | KIT DE ROLAMENTOS DO VIRABREQUIM (COMPRESSOR DE AR) (KIT-CRANKSHAFT BEARING (AIR COMPRESSOR)) | |
| | | | | | (INCLUDES FRONT COVER SEAL, FRONT MAIN & REAR BEARINGS, FRONT & REAR WASHERS, BEARING INSERTS, SLOTTED INSERTS, O-RING SEAL, CYLINDER HEAD & BASE GASKETS) | |
| | | | **164-7572** | 1 | KIT DE ANÉIS (COMPRESSOR DE AR) (KIT-RING (AIR COMPRESSOR)) | |
| | | | | | (INCLUDES PISTON RINGS & SPACERS) | |
| | | | **7E-8926** | 1 | KIT DE CABEÇOTE DO CILINDRO (COMPRESSOR DE AR) (KIT-CYLINDER HEAD (AIR COMPRESSOR)) | |
| | | | | | (INCLUDES UNLOADER PISTONS, UNLOADER SPRINGS, UNLOADER O-RING, UNLOADER GASKET, INLET VALVES, INLET VALVE STOPS, INLET VALVE SEATS, INLET SPRINGS, INLET GASKETS, DISCHARGE VALVES, DISCHARGE VALVE SEATS, DISCHARGE VALVE SPRINGS, DISCHARGE GASKET, GOVERNOR GASKET, STRAINER GASKET, & CYLINDER HEAD GASKET) | |

M - PEÇA MÉTRICA

149-4915 GRUPO DO COMPRESSOR DE AR (AIR COMPRESSOR GP) (continuação) **i05272255**

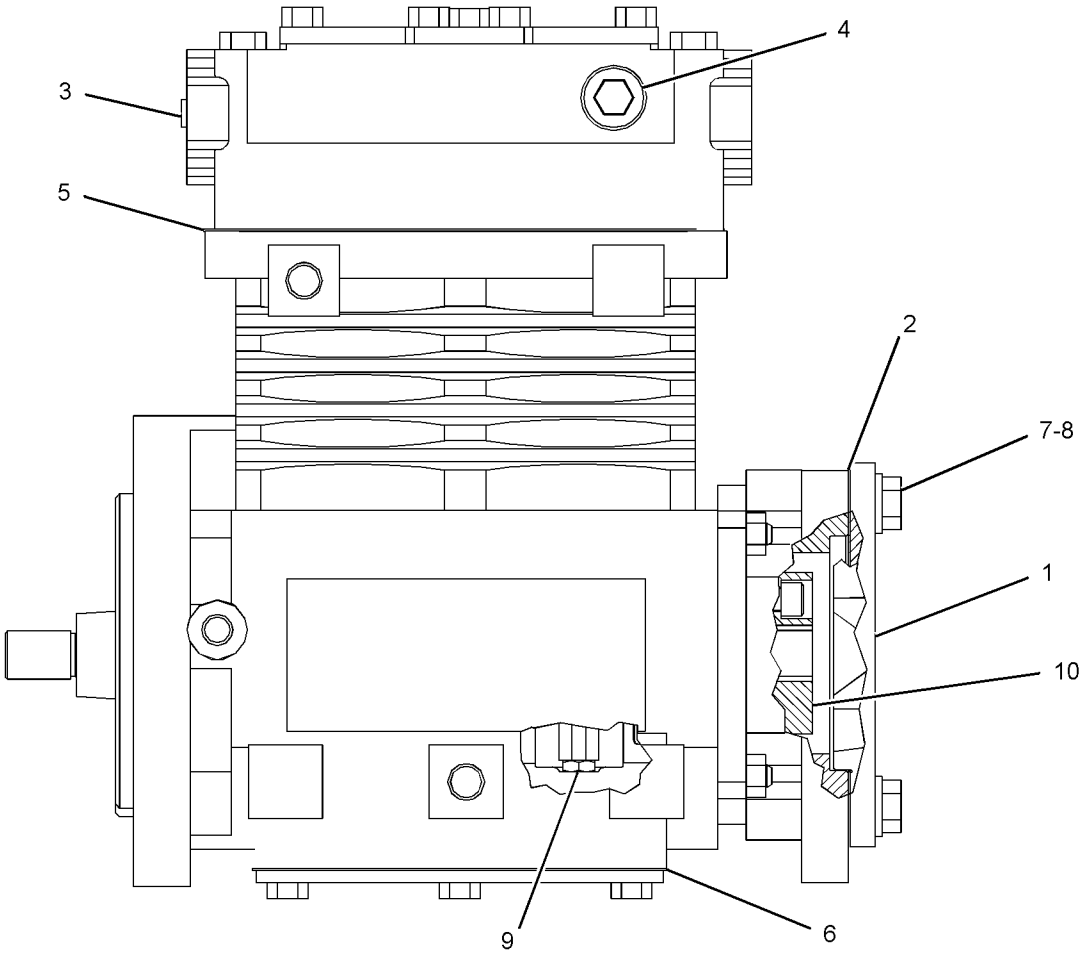


GRÁFICO 1 <FIM> g03355090

# *313-2656* GRUPO DO COMPRESSOR DE AR (AIR COMPRESSOR GP)

**S/N: JAP1-UP**

**NÚMEROE DE 348-3018 ARRANJO GERAL**

**SMCS-1803** **i04036577**

| NOTA | REF. NÃO | GRÁFICO REF. | NÚMERO DA PEÇA | QTY | NOME DA PEÇA 1 2 3 4 5 6 (NÍVEL DO PRODUTO) | CONSULTE PÁGINA |
|---|---|---|---|---|---|---|
| C | 1 | 1 | **124-5572** | 1 | CONJUNTO DE VÁLVULA DE ALÍVIO (GOVERNADOR DO COMPRESSOR DE AR) (VALVE AS-RELIEF (GOVERNOR, AIR COMPRESSOR)) | |
| | 2 | 1 | **135-9819** | 1 | VEDADOR-TOTAL (SEAL-INTEGRAL) | |
| | 3 | 1 | **8Y-1816** | 1 | ESPAÇADOR (12,5X25X25 MM DE ESPESSURA) (SPACER (12.5X25X25-MM THK)) | |
| CYR | 4 | 1 | **149-4915** | 1 | GRUPO DO COMPRESSOR DE AR (AR CONDICIONADO) (AIR COMPRESSOR GP (AIR CONDITIONER)) | 43 |
| C | 5 | 1 | *208-1628* | 1 | CONJUNTO DE COTOVELO (ELBOW AS) | |
| | | 1 | **2T-1922** | 1 | COTOVELO (ELBOW) | |
| | | 1 | **6V-8398** | 1 | ANEL RETENTOR EM O (SEAL-O-RING) | |
| CI | 6 | 1 | **341-8667** | 1 | CONJUNTO DE MANGUEIRA (HOSE AS) | |
| CI | 7 | 1 | **341-8837** | 1 | CONJUNTO DE MANGUEIRA (HOSE AS) | |
| C | 8 | 1 | **341-8841** | 1 | CONJUNTO DE TUBO (TUBE AS) | |
| C | 9 | 1 | **341-8842** | 1 | CONJUNTO DE TUBO (TUBE AS) | |
| | 10 | 1 | *148-8347* | 1 | CONJUNTO DE COTOVELO (ELBOW AS) | |
| | | 1 | **6V-9007** | 1 | COTOVELO (ELBOW) | |
| | | 1 | **3D-2824** | 1 | ANEL RETENTOR EM O (SEAL-O-RING) | |
| | | 1 | **6V-9746** | 1 | ANEL RETENTOR EM O (SEAL-O-RING) | |
| | 11 | 1 | *148-8364* | 1 | CONJUNTO DE COTOVELO (ELBOW AS) | |
| | | 1 | **6V-8625** | 1 | COTOVELO (ELBOW) | |
| | | 1 | **3K-0360** | 1 | ANEL RETENTOR EM O (SEAL-O-RING) | |
| | | 1 | **6V-8398** | 1 | ANEL RETENTOR EM O (SEAL-O-RING) | |
| | 12 | 1 | *148-8368* | 1 | CONJUNTO DE COTOVELO (ELBOW AS) | |
| | | 1 | **6V-8627** | 1 | COTOVELO (ELBOW) | |
| | | 1 | **3J-1907** | 1 | ANEL RETENTOR EM O (SEAL-O-RING) | |
| | | 1 | **4J-5477** | 1 | ANEL RETENTOR EM O (SEAL-O-RING) | |
| | 13 | 1 | *155-6258* | 1 | CONJUNTO DE COTOVELO (ELBOW AS) | |
| | | 1 | **127-1647** | 1 | COTOVELO (ELBOW) | |
| | | 1 | **3D-2824** | 1 | ANEL RETENTOR EM O (SEAL-O-RING) | |
| | | 1 | **6V-8398** | 1 | ANEL RETENTOR EM O (SEAL-O-RING) | |
| C | 14 | 1 | *175-4429* | 1 | CONJUNTO DE COTOVELO (ELBOW AS) | |
| | | 1 | **7X-7902** | 1 | COTOVELO (ELBOW) | |
| | | 1 | **6V-9746** | 1 | ANEL RETENTOR EM O (SEAL-O-RING) | |
| | 15 | 1 | **1B-3057** | 2 | GRAMPO (CLIP) | |
| C | 16 | 1 | **2N-1287** | 1 | COTOVELO ALARGADO (ELBOW-FLARED) | |
| C | 17 | 1 | **6B-6682** | 1 | PORCA REGULAR (ROSCA 3/4-16) (NUT-FULL (3/4-16-THD)) | |
| C | 18 | 1 | **7C-3179** | 1 | ENGRENAGEM (50 DENTES) (GEAR (50-TEETH)) | |
| C | 19 | 1 | **7X-0521** | 1 | ARRUELA DURA (20X36,5X5 MM DE ESPESSURA) (WASHER-HARD (20X36.5X5-MM THK)) | |
| | 20 | 1 | **8T-4121** | 1 | ARRUELA DURA (11X21X2,5 MM DE ESPESSURA) (WASHER-HARD (11X21X2.5-MM THK)) | |
| M | 21 | 1 | **8T-4185** | 1 | PARAFUSO (M10X1,5X50 MM) (BOLT (M10X1.5X50-MM)) | |
| | 22 | 1 | **8T-4223** | 2 | ARRUELA DURA (13,5X25,5X3 MM DE ESPESSURA) (WASHER-HARD (13.5X25.5X3-MM THK)) | |
| M | 23 | 1 | **8T-6868** | 2 | PARAFUSO (M12X1,75X80 MM) (BOLT (M12X1.75X80-MM)) | |
| | 24 | 1 | **9L-3560** | 1 | COTOVELO (ELBOW) | |
| | 25 | 1 | *169-4279* | 1 | CONJUNTO DE CONECTOR (CONNECTOR AS) | |

313-2656 GRUPO DO COMPRESSOR DE AR (AIR COMPRESSOR GP) (continuação) **i04036577**

| NOTA | REF. NÃO | GRÁFICO REF. | NÚMERO DA PEÇA | QTY | NOME DA PEÇA 1 2 3 4 5 6 (NÍVEL DO PRODUTO) | CONSULTE PÁGINA |
|---|---|---|---|---|---|---|
| | | 1 | **8C-6872** | 1 | CONECTOR (CONNECTOR) | |
| | | 1 | **6V-8398** | 1 | ANEL RETENTOR EM O (SEAL-O-RING) | |

C - ALTERAR DO TIPO ANTERIOR
I - CONSULTE O SISTEMA DE INFORMAÇÕES HIDRÁULICAS
M - PEÇA MÉTRICA
R - PEÇA REMANUFATURADA PODE ESTAR DISPONÍVEL
Y - ILUSTRAÇÃO INDIVIDUAL

313-2656 GRUPO DO COMPRESSOR DE AR (AIR COMPRESSOR GP) (continuação) **i04036577**

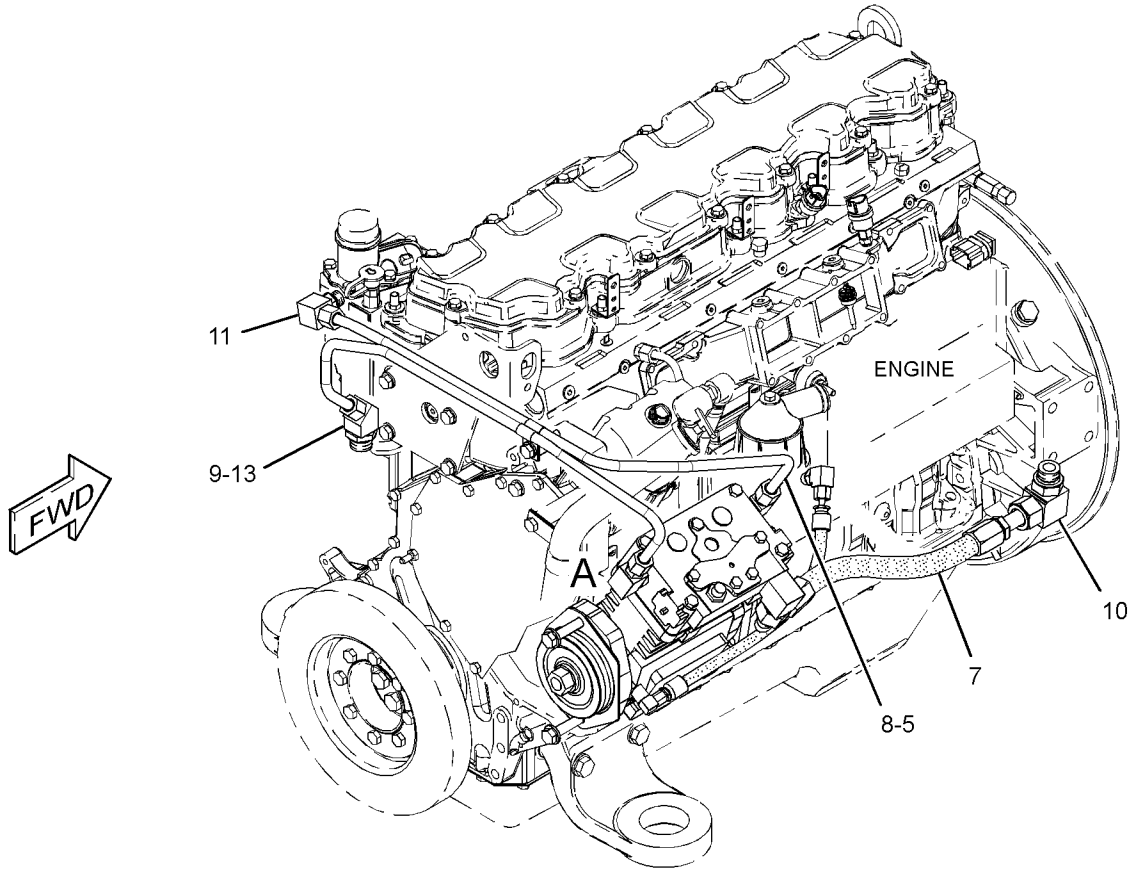


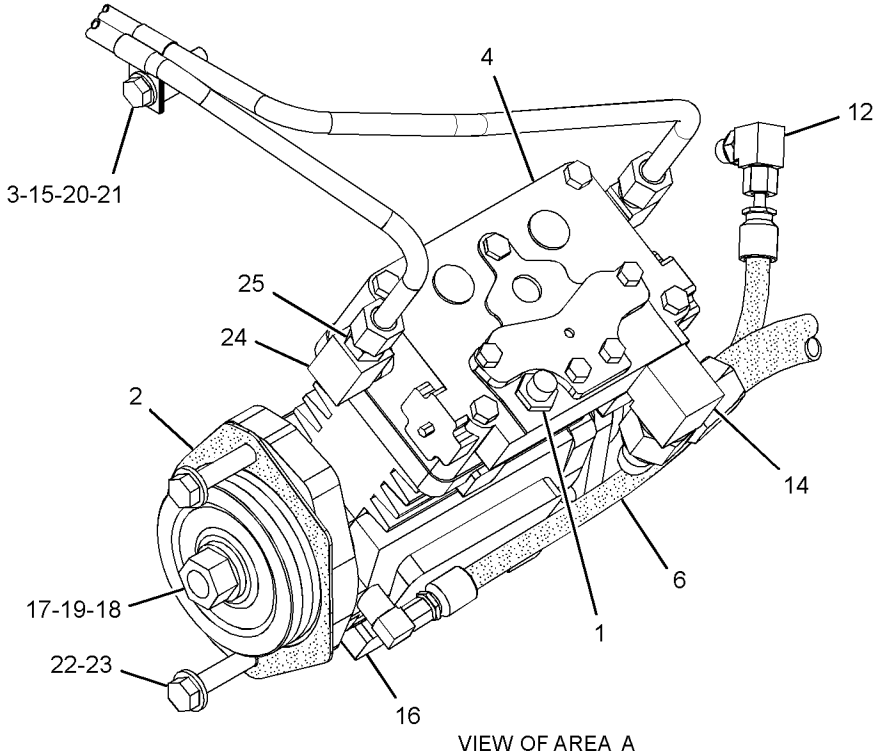


VIEW OF AREA A

GRÁFICO 1 <FIM> g02141802

# *360-2196* GRUPO DO COMPRESSOR DE AR (AIR COMPRESSOR GP)

**S/N: TX71-UP; KHX40518-UP**

**NÚMEROE DE 325-9707, 395-0485 ARRANJO DE MOTOR-CONCLUÍDO**

**SMCS-1803** **i06689006**

| NOTA | REF. NÃO | GRÁFICO REF. | NÚMERO DA PEÇA | QTY | NOME DA PEÇA 1 2 3 4 5 6 (NÍVEL DO PRODUTO) | CONSULTE PÁGINA |
|---|---|---|---|---|---|---|
| | 1 | 1 | **4P-5106** | 1 | SUPORTE (BRACKET) | |
| C | 2 | 1 | **112-6032** | 1 | ESPAÇADOR (10,5 X22X8 MM DE ESPESSURA) (SPACER (10.5X22X8-MM THK)) | |
| C | 3 | 1 | **6B-6205** | 1 | ESPAÇADOR (0,438X0,875X1,281 POL DE ESPESSURA) (SPACER (0.438X0.875X1.281-IN THK)) | |
| | 4 | 1 | **124-5572** | 1 | CONJUNTO DE VÁLVULA DE ALÍVIO (COMPRESSOR DE AR) (VALVE AS-RELIEF (AIR COMPRESSOR)) | |
| | 5 | 1 | **135-9819** | 1 | VEDADOR-TOTAL (SEAL-INTEGRAL) | |
| Y | 6 | 1 | **389-9576** | 1 | GRUPO DO COMPRESSOR DE AR (AIR COMPRESSOR GP) | 52 |
| M | 7 | 1 | **8T-6868** | 2 | PARAFUSO (M12X1,75X80 MM) (BOLT (M12X1.75X80-MM)) | |
| | 8 | 1 | **202-2762** | 2 | GRAMPO (CLIP) | |
| | 9 | 1 | *389-3737* | 1 | CONJUNTO DE COTOVELO (ELBOW AS) | |
| | | 1 | **2T-1922** | 1 | COTOVELO (ELBOW) | |
| | | 1 | **228-7090** | 1 | ANEL RETENTOR EM O (SEAL-O-RING) | |
| I | 10 | 1 | **341-8667** | 1 | CONJUNTO DE MANGUEIRA (HOSE AS) | |
| C | 11 | 1 | **485-7243** | 1 | CONJUNTO DE TUBO (TUBE AS) | |
| C | 12 | 1 | **485-7242** | 1 | CONJUNTO DE TUBO (TUBE AS) | |
| | 13 | 1 | *319-6225* | 1 | CONJUNTO DE COTOVELO (ELBOW AS) | |
| | | 1 | **228-7090** | 1 | ANEL RETENTOR EM O (SEAL-O-RING) | |
| | | 1 | **238-5080** | 1 | ANEL RETENTOR EM O (SEAL-O-RING) | |
| | | 1 | **6V-8625** | 1 | COTOVELO (ELBOW) | |
| | 14 | 1 | *335-3982* | 1 | CONJUNTO DE COTOVELO (ELBOW AS) | |
| | | 1 | **214-7568** | 1 | ANEL RETENTOR EM O (SEAL-O-RING) | |
| | | 1 | **228-7088** | 1 | ANEL RETENTOR EM O (SEAL-O-RING) | |
| | | 1 | **6V-8627** | 1 | COTOVELO (ELBOW) | |
| | 15 | 1 | *353-5097* | 1 | CONJUNTO DE COTOVELO (ELBOW AS) | |
| | | 1 | **228-7090** | 1 | ANEL RETENTOR EM O (SEAL-O-RING) | |
| | | 1 | **238-5082** | 1 | ANEL RETENTOR EM O (SEAL-O-RING) | |
| | | 1 | **127-1647** | 1 | COTOVELO (ELBOW) | |
| | 16 | 1 | *330-9763* | 1 | CONJUNTO DE CONECTOR (CONNECTOR AS) | |
| | | 1 | **228-7090** | 1 | ANEL RETENTOR EM O (SEAL-O-RING) | |
| | | 1 | **8C-6872** | 1 | CONECTOR (CONNECTOR) | |
| | 17 | 1 | **2N-1287** | 1 | COTOVELO ALARGADO (ELBOW-FLARED) | |
| | 18 | 1 | **3J-5389** | 1 | BUJÃO (PLUG) | |
| | 19 | 1 | **5L-5502** | 1 | CONEXÃO (FITTING) | |
| | 22 | 1 | **8T-4121** | 5 | ARRUELA DURA (11X21X2,5 MM DE ESPESSURA) (WASHER-HARD (11X21X2.5-MM THK)) | |
| M | 23 | 1 | **6V-4248** | 2 | PARAFUSO (M10X1,5X25 MM) (BOLT (M10X1.5X25-MM)) | |
| CM | 24 | 1 | **8T-5005** | 1 | PARAFUSO (M10X1,5X70 MM) (BOLT (M10X1.5X70-MM)) | |
| M | 25 | 1 | **8T-4195** | 2 | PARAFUSO (M10X1,5X30 MM) (BOLT (M10X1.5X30-MM)) | |
| | 26 | 1 | **8T-4223** | 2 | ARRUELA DURA (13,5X25,5X3 MM DE ESPESSURA) (WASHER-HARD (13.5X25.5X3-MM THK)) | |

C - ALTERAR DO TIPO ANTERIOR
I - CONSULTE O SISTEMA DE INFORMAÇÕES HIDRÁULICAS
M - PEÇA MÉTRICA
Y - ILUSTRAÇÃO INDIVIDUAL

360-2196 GRUPO DO COMPRESSOR DE AR (AIR COMPRESSOR GP) (continuação) **i06689006**

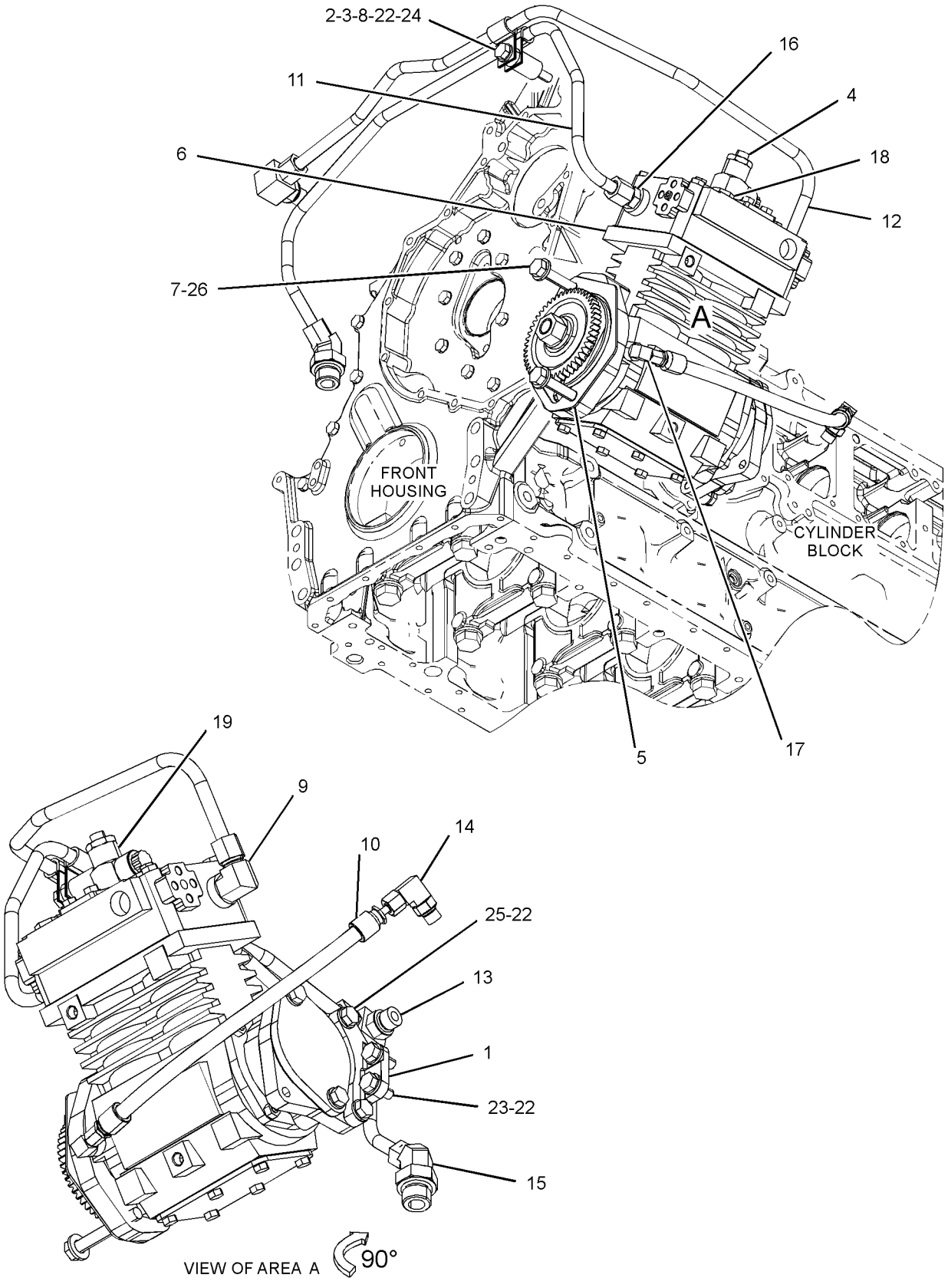


GRÁFICO 1 <FIM> g06087619

# *360-2196* GRUPO DO COMPRESSOR DE AR (AIR COMPRESSOR GP)

**S/N: KHX1-UP**

**NÚMEROE DE 325-9707, 395-0485, 395-0487 ARRANJO DE MOTOR-CONCLUÍDO**

**TAMBÉM UM ACESSÓRIO**

**SMCS-1803** **i05944408**

| NOTA | REF. NÃO | GRÁFICO REF. | NÚMERO DA PEÇA | QTY | NOME DA PEÇA 1 2 3 4 5 6 (NÍVEL DO PRODUTO) | CONSULTE PÁGINA |
|---|---|---|---|---|---|---|
| | 1 | 1 | **4P-5106** | 1 | SUPORTE (BRACKET) | |
| | 3 | 1 | **8Y-1816** | 1 | ESPAÇADOR (12,5X25X25 MM DE ESPESSURA) (SPACER (12.5X25X25-MM THK)) | |
| | 4 | 1 | **124-5572** | 1 | CONJUNTO DE VÁLVULA DE ALÍVIO (COMPRESSOR DE AR) (VALVE AS-RELIEF (AIR COMPRESSOR)) | |
| | 5 | 1 | **135-9819** | 1 | VEDADOR-TOTAL (SEAL-INTEGRAL) | |
| Y | 6 | 1 | **389-9576** | 1 | GRUPO DO COMPRESSOR DE AR (AIR COMPRESSOR GP) | 52 |
| M | 7 | 1 | **8T-6868** | 2 | PARAFUSO (M12X1,75X80 MM) (BOLT (M12X1.75X80-MM)) | |
| | 8 | 1 | **202-2762** | 2 | GRAMPO (CLIP) | |
| | 9 | 1 | *389-3737* | 1 | CONJUNTO DE COTOVELO (ELBOW AS) | |
| | | 1 | **2T-1922** | 1 | COTOVELO (ELBOW) | |
| | | 1 | **228-7090** | 1 | ANEL RETENTOR EM O (SEAL-O-RING) | |
| I | 10 | 1 | **341-8667** | 1 | CONJUNTO DE MANGUEIRA (HOSE AS) | |
| | 11 | 1 | **341-8841** | 1 | CONJUNTO DE TUBO (TUBE AS) | |
| | 12 | 1 | **360-2197** | 1 | CONJUNTO DE TUBO (TUBE AS) | |
| | 13 | 1 | *319-6225* | 1 | CONJUNTO DE COTOVELO (ELBOW AS) | |
| | | 1 | **228-7090** | 1 | ANEL RETENTOR EM O (SEAL-O-RING) | |
| | | 1 | **238-5080** | 1 | ANEL RETENTOR EM O (SEAL-O-RING) | |
| | | 1 | **6V-8625** | 1 | COTOVELO (ELBOW) | |
| | 14 | 1 | *335-3982* | 1 | CONJUNTO DE COTOVELO (ELBOW AS) | |
| | | 1 | **214-7568** | 1 | ANEL RETENTOR EM O (SEAL-O-RING) | |
| | | 1 | **228-7088** | 1 | ANEL RETENTOR EM O (SEAL-O-RING) | |
| | | 1 | **6V-8627** | 1 | COTOVELO (ELBOW) | |
| | 15 | 1 | *353-5097* | 1 | CONJUNTO DE COTOVELO (ELBOW AS) | |
| | | 1 | **228-7090** | 1 | ANEL RETENTOR EM O (SEAL-O-RING) | |
| | | 1 | **238-5082** | 1 | ANEL RETENTOR EM O (SEAL-O-RING) | |
| | | 1 | **127-1647** | 1 | COTOVELO (ELBOW) | |
| | 16 | 1 | *330-9763* | 1 | CONJUNTO DE CONECTOR (CONNECTOR AS) | |
| | | 1 | **228-7090** | 1 | ANEL RETENTOR EM O (SEAL-O-RING) | |
| | | 1 | **8C-6872** | 1 | CONECTOR (CONNECTOR) | |
| | 17 | 1 | **2N-1287** | 1 | COTOVELO ALARGADO (ELBOW-FLARED) | |
| | 18 | 1 | **3J-5389** | 1 | BUJÃO (PLUG) | |
| | 19 | 1 | **5L-5502** | 1 | CONEXÃO (FITTING) | |
| | 22 | 1 | **8T-4121** | 5 | ARRUELA DURA (11X21X2,5 MM DE ESPESSURA) (WASHER-HARD (11X21X2.5-MM THK)) | |
| M | 23 | 1 | **6V-4248** | 2 | PARAFUSO (M10X1,5X25 MM) (BOLT (M10X1.5X25-MM)) | |
| M | 24 | 1 | **8T-6466** | 1 | PARAFUSO (M10X1,5X60 MM) (BOLT (M10X1.5X60-MM)) | |
| M | 25 | 1 | **8T-4195** | 2 | PARAFUSO (M10X1,5X30 MM) (BOLT (M10X1.5X30-MM)) | |
| | 26 | 1 | **8T-4223** | 2 | ARRUELA DURA (13,5X25,5X3 MM DE ESPESSURA) (WASHER-HARD (13.5X25.5X3-MM THK)) | |

I - CONSULTE O SISTEMA DE INFORMAÇÕES HIDRÁULICAS
M - PEÇA MÉTRICA
Y - ILUSTRAÇÃO INDIVIDUAL

360-2196 GRUPO DO COMPRESSOR DE AR (AIR COMPRESSOR GP) (continuação) **i05944408**

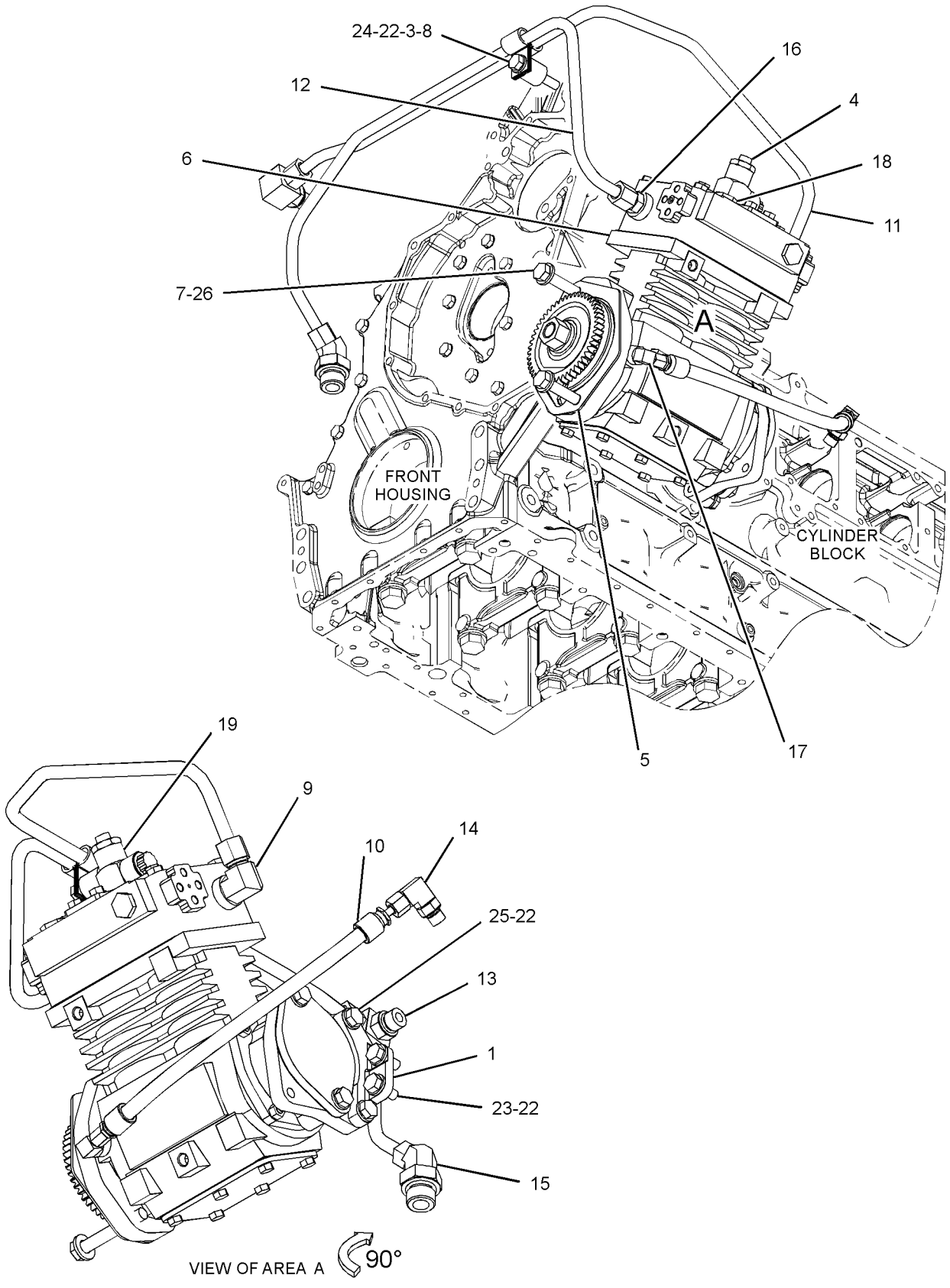


GRÁFICO 1 <FIM> g03733433

# *389-9576* GRUPO DO COMPRESSOR DE AR (AIR COMPRESSOR GP)

**S/N: TX71-UP; KHX27186-UP**

**NÚMEROE DE 360-2196 GRUPO DO COMPRESSOR DE AR**

**TAMBÉM UM ACESSÓRIO**

**SMCS-1803** **i05944431**

| NOTA | REF. NÃO | GRÁFICO REF. | NÚMERO DA PEÇA | QTY | NOME DA PEÇA 1 2 3 4 5 6 (NÍVEL DO PRODUTO) | CONSULTE PÁGINA |
|---|---|---|---|---|---|---|
| | 1 | 1 | **7C-3179** | 1 | ENGRENAGEM (50 DENTES) (GEAR (50-TEETH)) | |
| YR | 2 | 1 | **149-4915** | 1 | GRUPO DO COMPRESSOR DE AR (AIR COMPRESSOR GP) | 43 |
| | 3 | 1 | **6B-6682** | 1 | PORCA REGULAR (ROSCA 3/4-16) (NUT-FULL (3/4-16-THD)) | |
| | 4 | 1 | **7X-0521** | 1 | ARRUELA DURA (20X36,5X5 MM DE ESPESSURA) (WASHER-HARD (20X36.5X5-MM THK)) | |

R - PEÇA REMANUFATURADA PODE ESTAR DISPONÍVEL
Y - ILUSTRAÇÃO INDIVIDUAL

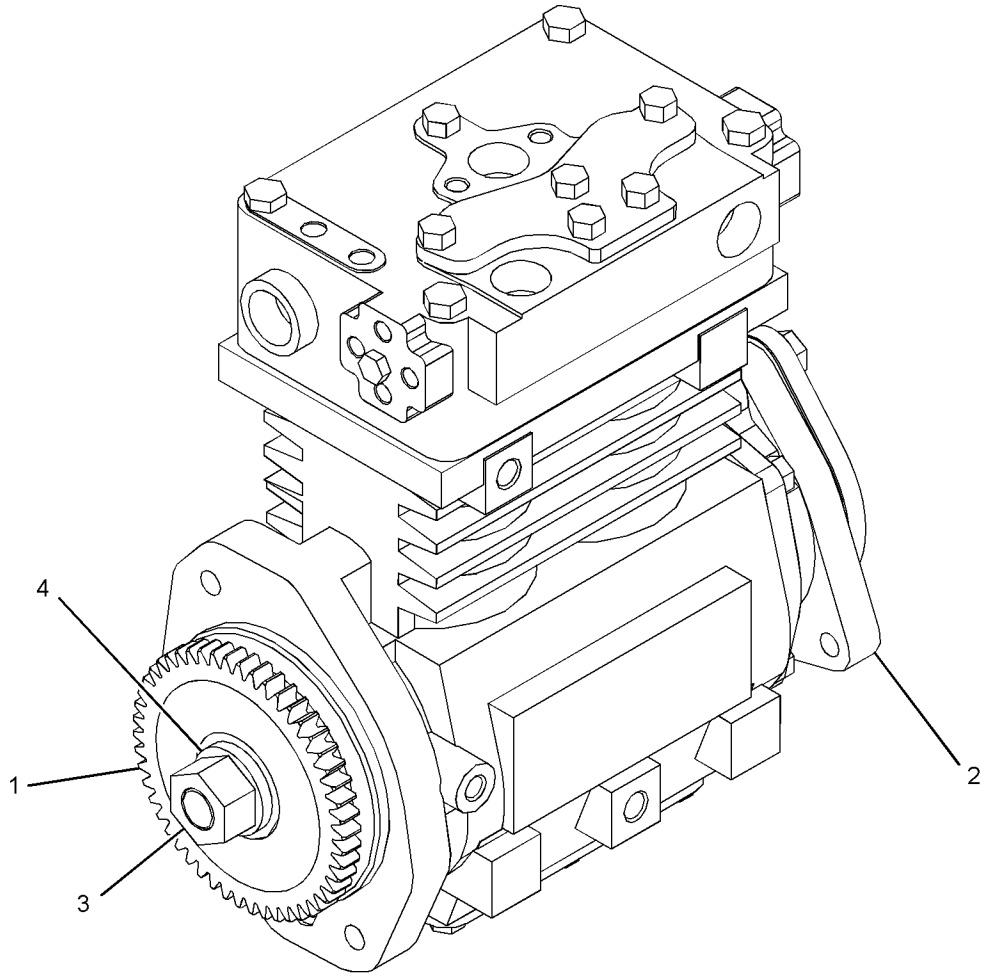


GRÁFICO 1 <FIM> g03322629

# *425-5542* GRUPO DO TENSOR DA CORREIA (BELT TENSIONER GP)

**S/N: JAP1-UP**

**NÚMEROE DE 458-5977, 458-5984, 458-5988 ARRANJO OPCIONAL DA CABINE UM ACESSÓRIO**

**SMCS-1357, 1358, 1397** **i05864884**

| NOTA | REF. NÃO | GRÁFICO REF. | NÚMERO DA PEÇA | QTY | NOME DA PEÇA 1 2 3 4 5 6 (NÍVEL DO PRODUTO) | CONSULTE PÁGINA |
|---|---|---|---|---|---|---|
| | 1 | 1 | **198-3611** | 1 | CORREIA TIPO SERPENTINA (BELT-SERPENTINE) | |
| | 2 | 1 | **336-0057** | 1 | DECALQUE DE INSTRUÇÃO (MONTAGEM DA CORREIA DO ALTERNADOR) (FILM-INSTRUCTION (ALTERNATOR BELT MOUNTING)) | |
| | 3 | 1 | **347-1266** | 1 | CONJUNTO DE GUARD (GUARD AS) | |
| | 4 | 1 | **198-4776** | 4 | ARRUELA DURA (8,8X20X8 MM DE ESPESSURA) (WASHER-HARD (8.8X20X8-MM THK)) | |
| | 5 | 1 | **198-4777** | 2 | ARRUELA DURA (11X25X10-MM DE ESPESSURA) (WASHER-HARD (11X25X10-MM THK)) | |
| M | 6 | 1 | **8T-4136** | 2 | PARAFUSO (M10X1,5X25 MM) (BOLT (M10X1.5X25-MM)) | |
| M | 7 | 1 | **8T-4908** | 4 | PARAFUSO (M8X1,25X25 MM) (BOLT (M8X1.25X25-MM)) | |

M - PEÇA MÉTRICA

425-5542 GRUPO DO TENSOR DA CORREIA (BELT TENSIONER GP) (continuação) **i05864884**

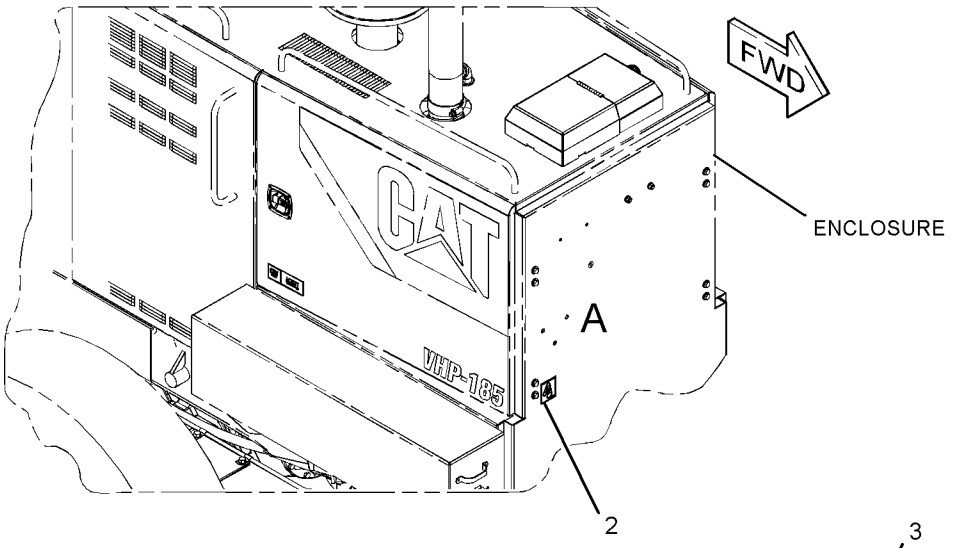


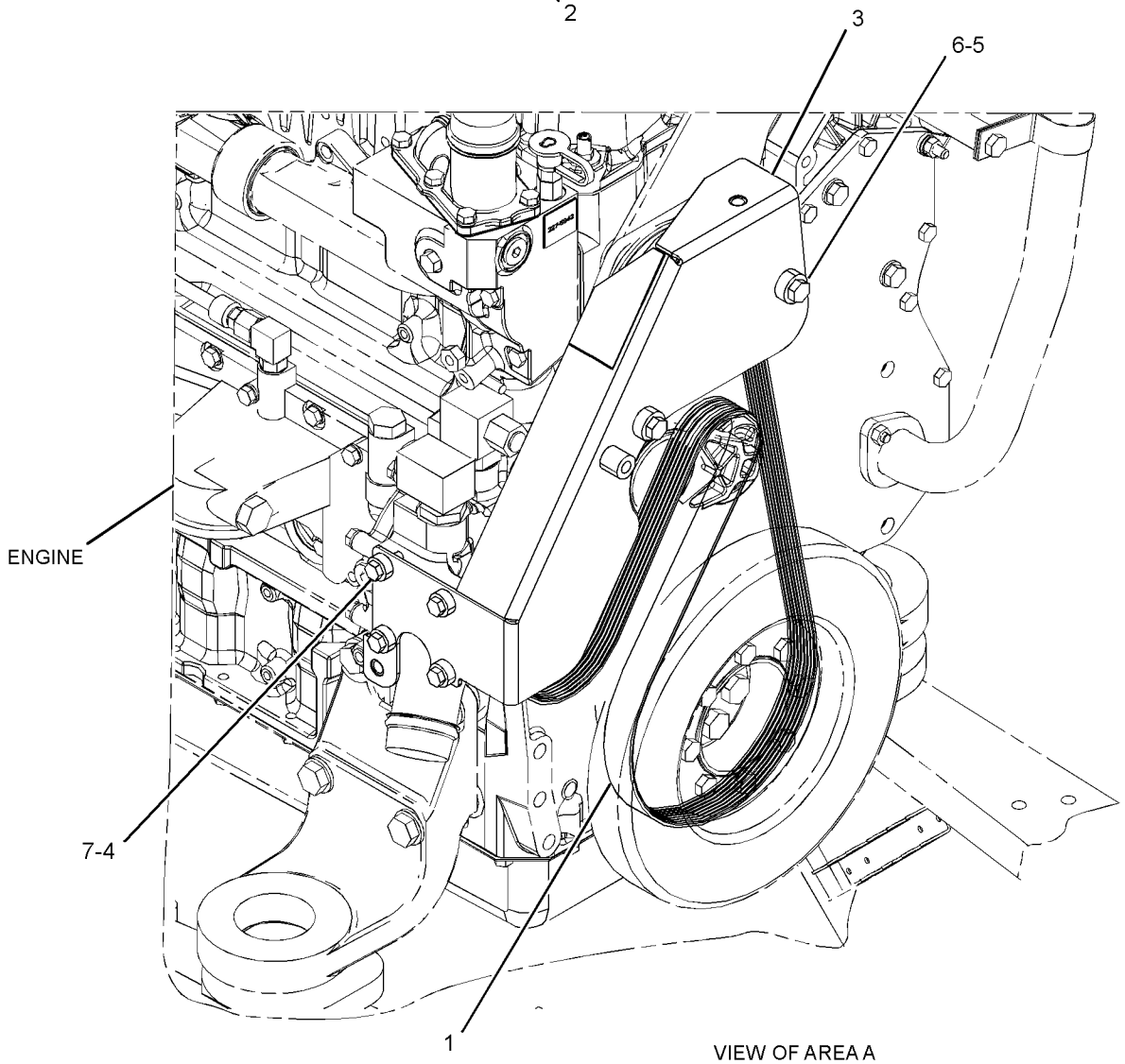


VIEW OF AREA A
(PARTS REMOVED FOR CLARITY)

GRÁFICO 1 <FIM> g03704077

# *212-4289* GRUPO DO EIXO-COMANDO (CAMSHAFT GP)

**S/N: TX71-UP; KHX1-UP**

**NÚMEROE DE 330-9359, 382-3084, 387-8505 ARRANJO DO NÚCLEO DO MOTOR TAMBÉM UM ACESSÓRIO**

**SMCS-1210** **i02215726**

| NOTA | REF. NÃO | GRÁFICO REF. | NÚMERO DA PEÇA | QTY | NOME DA PEÇA 1 2 3 4 5 6 (NÍVEL DO PRODUTO) | CONSULTE PÁGINA |
|---|---|---|---|---|---|---|
| | 1 | 1 | **107-7694** | 1 | PLACA DE ENCOSTO (PLATE-THRUST) | |
| R | 2 | 1 | **212-4288** | 1 | CONJUNTO DO EIXO-COMANDO (CAMSHAFT AS) | |
| | 2A | 1 | **1B-8705** | 1 | CHAVE WOODRUFF (KEY-WOODRUFF) | |
| | 2B | 1 | **224-3247** | 1 | ENGRENAGEM (100 DENTES) (GEAR (100-TEETH)) | |
| M | 3 | 1 | **6V-3940** | 2 | PARAFUSO (M8X1,25X25 MM) (BOLT (M8X1.25X25-MM)) | |

M - PEÇA MÉTRICA

R - PEÇA REMANUFATURADA PODE ESTAR DISPONÍVEL

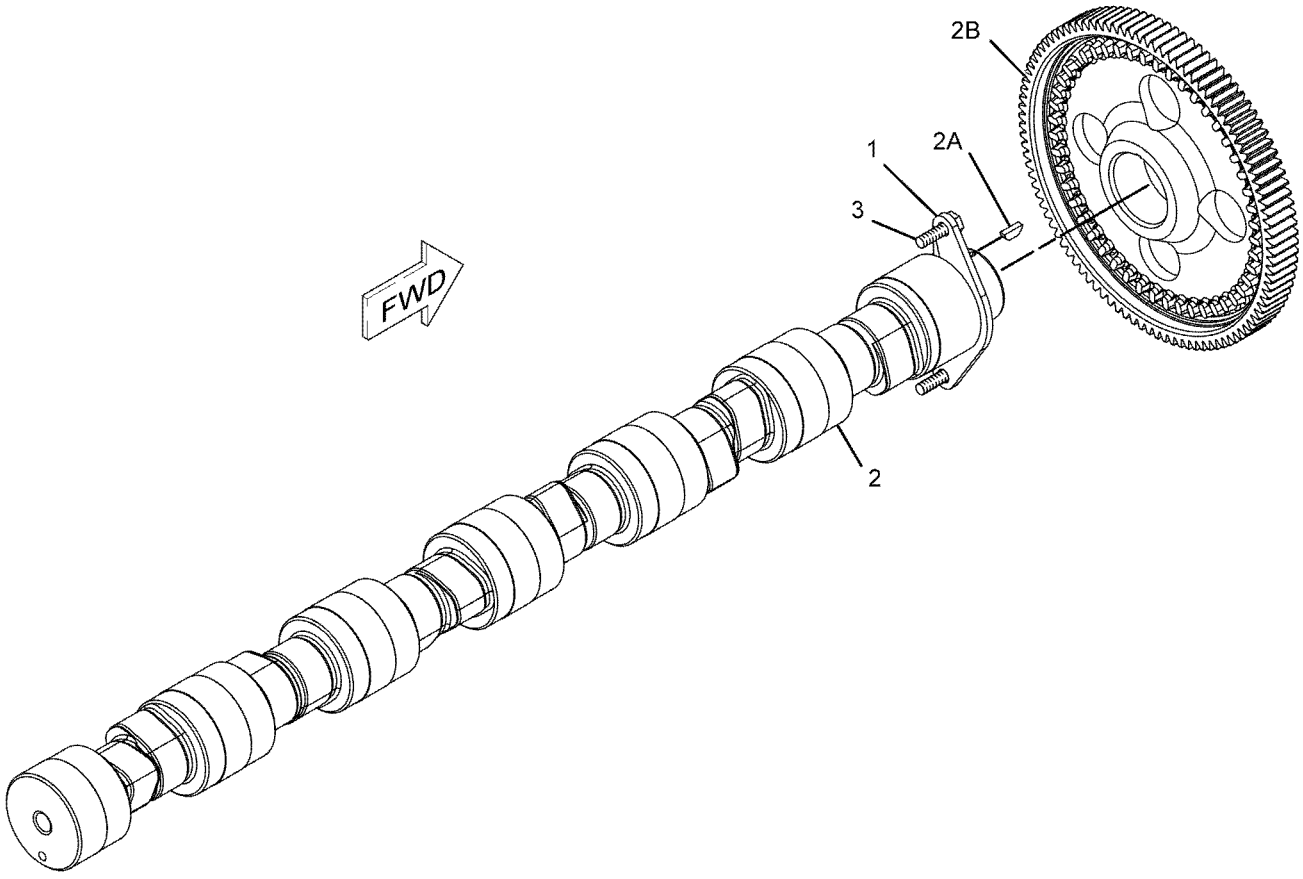


GRÁFICO 1 <FIM> g01099239

# *4W-3462* GRUPO DO TRANSPORTADOR-RETENTOR (CARRIER GP-SEAL)

**S/N: TX71-UP; KHX1-UP**

**NÚMEROE DE 325-9707, 395-0485, 395-0487 ARRANJO DE MOTOR-CONCLUÍDO**

**TAMBÉM UM ACESSÓRIO**

**SMCS-1161** **i04630426**

| NOTA | REF. NÃO | GRÁFICO REF. | NÚMERO DA PEÇA | QTY | NOME DA PEÇA 1 2 3 4 5 6 (NÍVEL DO PRODUTO) | CONSULTE PÁGINA |
|---|---|---|---|---|---|---|
| | 1 | 1 | **2W-6546** | 1 | TAMPA (COVER) | |
| | 2 | 1 | **247-1876** | 1 | RETENTOR (SEAL) | |
| | 3 | 1 | **239-0583** | 1 | JUNTA (GASKET) | |
| | 4 | 1 | **6V-3538** | 2 | PINO-GUIA (DOWEL) | |
| M | 5 | 1 | **6V-3940** | 8 | PARAFUSO (M8X1,25X25 MM) (BOLT (M8X1.25X25-MM)) | |
| | 6 | 1 | **9M-1974** | 8 | ARRUELA DURA (8,8X16X2 MM DE ESPESSURA) (WASHER-HARD (8.8X16X2-MM THK)) | |
| | | | | | | |
| BF | | 1 | **4C-9612** | | VEDANTE-SILICONE (SEALANT-SILICONE) | |

B - UTILIZAR CONFORME NECESSÁRIO
F - NÃO APRESENTADO
M - PEÇA MÉTRICA

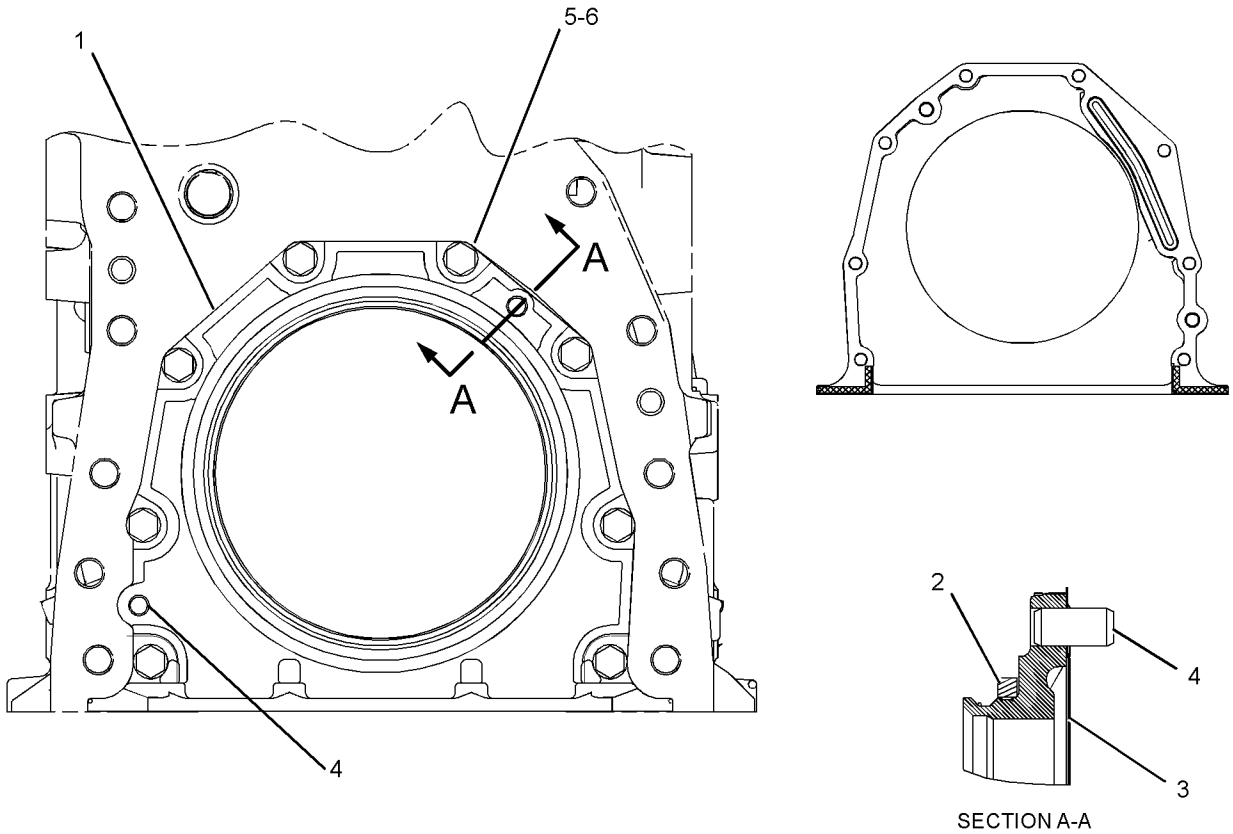


GRÁFICO 1 <FIM> g02774700

# *229-8841* GRUPO DA TAMPA-BLOCO DO CILINDRO (COVER GP-CYLINDER BLOCK)

**S/N: TX71-UP; KHX1-UP**

**NÚMEROE DE 325-9707, 395-0485, 395-0487 ARRANJO DE MOTOR-CONCLUÍDO TAMBÉM UM ACESSÓRIO**

**SMCS-1201** **i03493980**

| NOTA | REF. NÃO | GRÁFICO REF. | NÚMERO DA PEÇA | QTY | NOME DA PEÇA 1 2 3 4 5 6 (NÍVEL DO PRODUTO) | CONSULTE PÁGINA |
|---|---|---|---|---|---|---|
| | 1 | 1 | **2W-6544** | 1 | TAMPA (COVER) | |
| | 2 | 1 | **4P-5918** | 3 | GRAMPO (CLIP) | |
| | 3 | 1 | **4Y-9652** | 3 | JUNTA (GASKET) | |
| | 4 | 1 | **342-4977** | 2 | TAMPA-LATERAL (COVER-SIDE) | |
| | 5 | 1 | **7W-3872** | 6 | LUVA (SLEEVE) | |
| M | 6 | 1 | **110-7618** | 4 | CONJUNTO DE PARAFUSO (BOLT AS) | |
| | 8 | 1 | **222-5893** | 1 | CONJUNTO DE TAMPA (COVER AS) | |
| M | 8A | 1 | **6V-5698** | 2 | PARAFUSO-CABEÇA DE BOTÃO (M4X0,7X10 MM) (SCREW-BUTTON HEAD (M4X0.7X10-MM)) | |
| M | 9 | 1 | **210-3321** | 1 | PRISIONEIRO (ROSCA M8X1,25) (STUD (M8X1.25-THD)) | |
| M | 10 | 1 | **5C-7261** | 1 | PORCA (ROSCA M8X1,25) (NUT (M8X1.25-THD)) | |
| M | 11 | 1 | **6V-2317** | 23 | PARAFUSO (M8X1,25X30 MM) (BOLT (M8X1.25X30-MM)) | |
| | 12 | 1 | **9M-1974** | 22 | ARRUELA DURA (8,8X16X2 MM DE ESPESSURA) (WASHER-HARD (8.8X16X2-MM THK)) | |
| B | 13 | 1 | **1U-8846** | | RETENTOR-JUNTA (SEALANT-GASKET) | |

B - UTILIZAR CONFORME NECESSÁRIO
M - PEÇA MÉTRICA

229-8841 GRUPO DA TAMPA-BLOCO DO CILINDRO (COVER GP-CYLINDER BLOCK) (continuação) **i03493980**

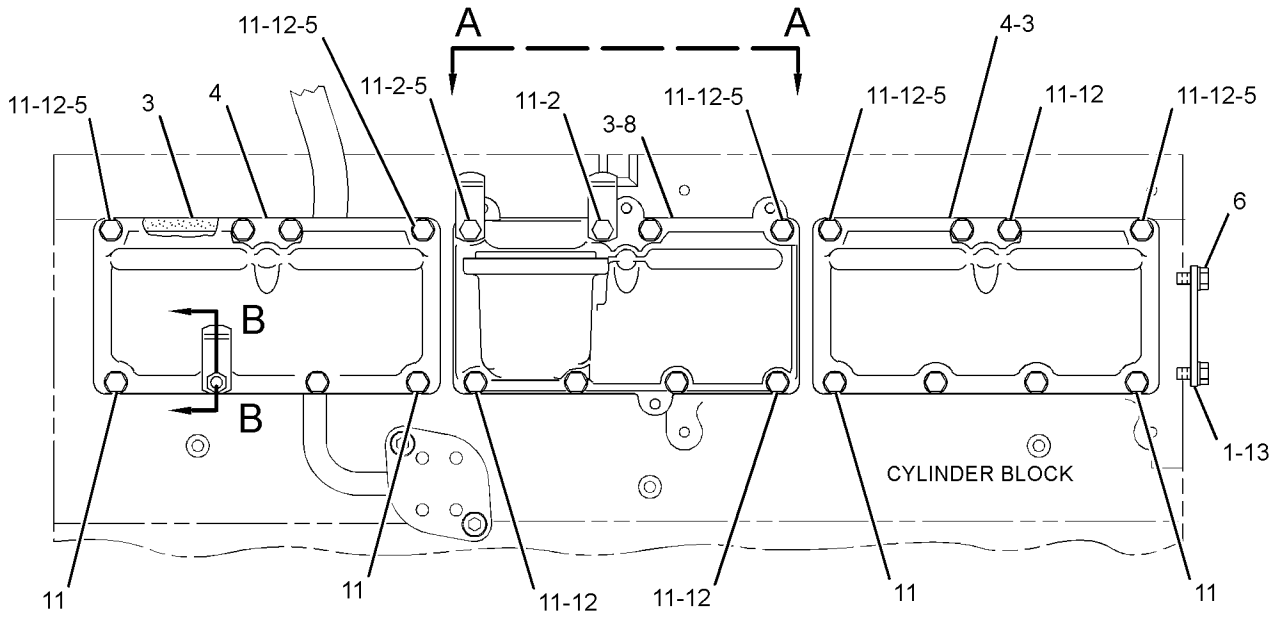


LEFT SIDE VIEW OF ENGINE

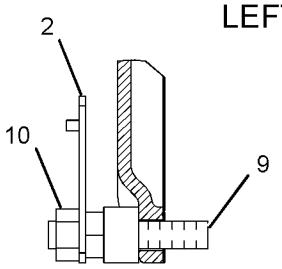


SECTION B-B

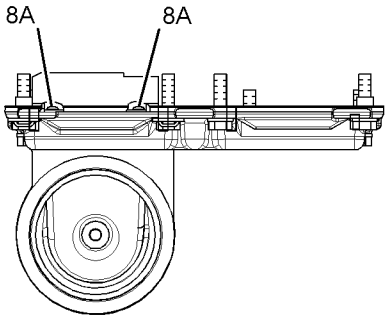


VIEW A-A

GRÁFICO 1 <FIM> g01830633

# *118-1727* GRUPO DA TAMPA-ALOJAMENTO DIANTEIRO (COVER GP-FRONT HOUSING)

**S/N: KHX13472-27185**

**NÚMEROE DE 325-9707 ARRANJO DE MOTOR-CONCLUÍDO**

**SMCS-1151, 1166**

**i05854262**

| NOTA | REF. NÃO | GRÁFICO REF. | NÚMERO DA PEÇA | QTY | NOME DA PEÇA 1 2 3 4 5 6 (NÍVEL DO PRODUTO) | CONSULTE PÁGINA |
|---|---|---|---|---|---|---|
| | 1 | 1 | **5P-8245** | 4 | ARRUELA DURA (13,5X25,5X3 MM DE ESPESSURA) (WASHER-HARD (13.5X25.5X3-MM THK)) | |
| M | 2 | 1 | **6V-5696** | 2 | PARAFUSO (M12X1,75X80 MM) (BOLT (M12X1.75X80-MM)) | |
| | 3 | 1 | **4W-2026** | 1 | TAMPA (COVER) | |
| | 4 | 1 | **135-9819** | 1 | VEDADOR-TOTAL (SEAL-INTEGRAL) | |
| M | 5 | 1 | **6V-8149** | 2 | PORCA (M12X1,75 DE ESPESSURA) (NUT (M12X1.75-THD)) | |

M - PEÇA MÉTRICA

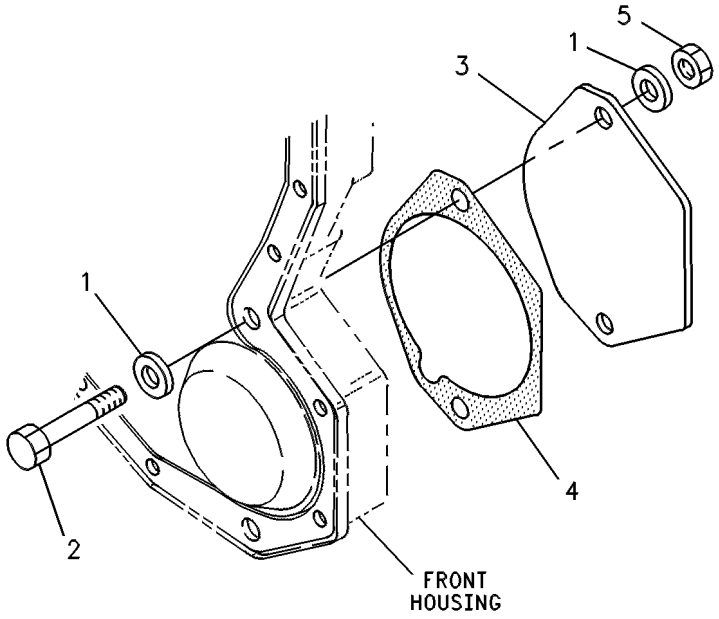


GRÁFICO 1 <FIM> g00245495

# *307-1735* GRUPO DA TAMPA-MECANISMO DA VÁLVULA (COVER GP-VALVE MECHANISM)

**S/N: KHX13472-26595**

**NÚMEROE DE 325-9707 ARRANJO DE MOTOR-CONCLUÍDO**

**SMCS-1107, 1120**

**i03494700**

| NOTA | REF. NÃO | GRÁFICO REF. | NÚMERO DA PEÇA | QTY | NOME DA PEÇA 1 2 3 4 5 6 (NÍVEL DO PRODUTO) | CONSULTE PÁGINA |
|---|---|---|---|---|---|---|
| | 1 | 1 | **310-9247** | 1 | GRUPO DE BASE-TAMPA DA VÁLVULA (BASE GP-VALVE COVER) | |
| | 1A | 1 | **304-4924** | 1 | CONJUNTO DE SEAL (SEAL AS) | |
| | | 1 | **245-6796** | 1 | CONJUNTO DE TAMPA-BASE (COVER AS-BASE) | |
| | 2 | 1 | **307-1738** | 1 | GRUPO DA TAMPA-MECANISMO DA VÁLVULA (COVER GP-VALVE MECHANISM) | |
| | 2A | 1 | **272-0388** | 1 | RETENTOR DA TAMPA DA VÁLVULA (SEAL-VALVE COVER) | |
| M | 3 | 1 | **099-3649** | 13 | PARAFUSO (M8X1,25X40 MM) (BOLT (M8X1.25X40-MM)) | |
| | 4 | 1 | **8T-4224** | 13 | ARRUELA DURA (8,8X16X2 MM DE ESPESSURA) (WASHER-HARD (8.8X16X2-MM THK)) | |

M - PEÇA MÉTRICA

307-1735 GRUPO DA TAMPA-MECANISMO DA VÁLVULA (COVER GP-VALVE MECHANISM) (continuação) **i03494700**

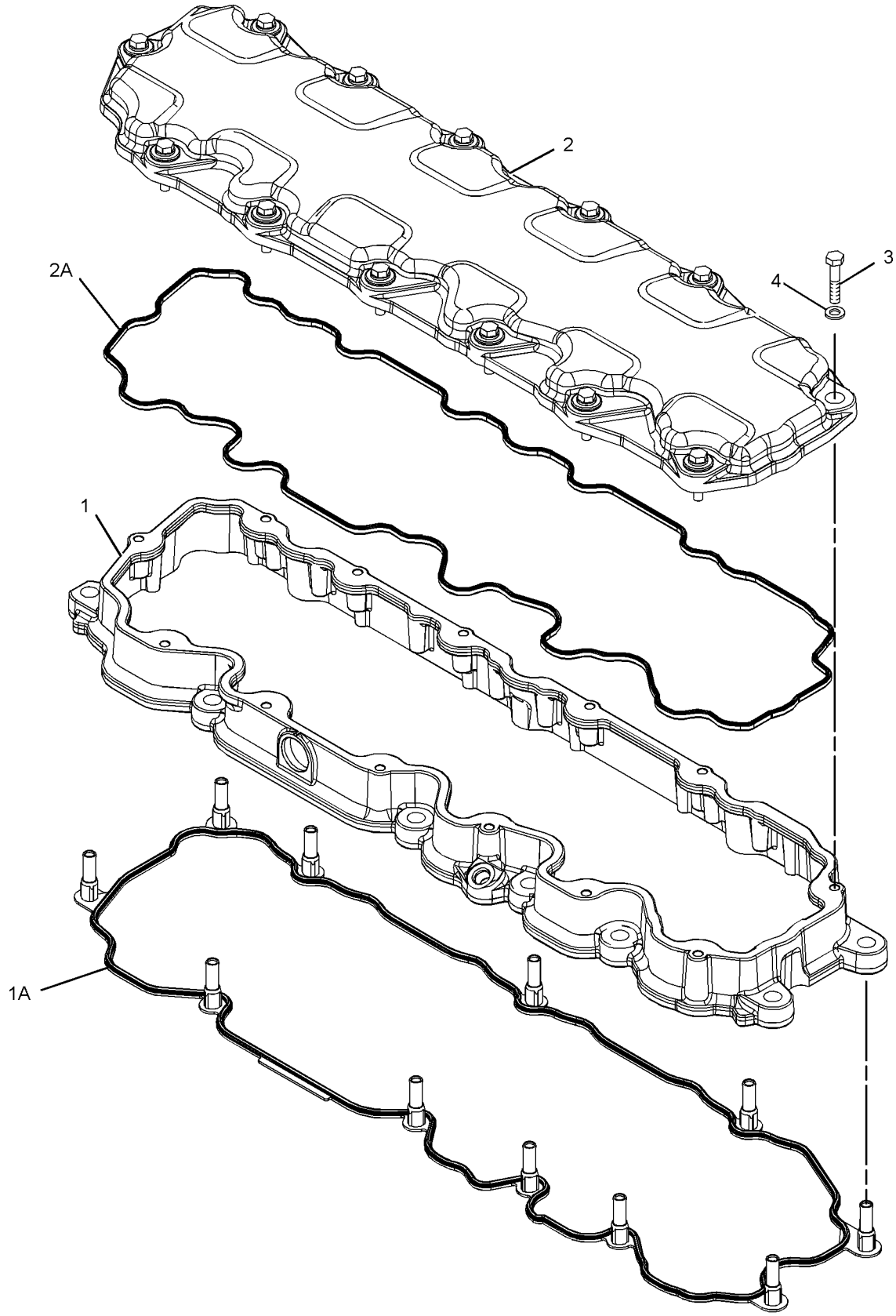


GRÁFICO 1 <FIM> g01348109

# *307-1735* GRUPO DA TAMPA-MECANISMO DA VÁLVULA (COVER GP-VALVE MECHANISM)

**S/N: TX71-UP; KHX1-UP**

**NÚMEROE DE 325-9707, 395-0485, 395-0487 ARRANJO DE MOTOR-CONCLUÍDO**

**TAMBÉM UM ACESSÓRIO**

**SMCS-1107, 1120**

**i04641089**

| NOTA | REF. NÃO | GRÁFICO REF. | NÚMERO DA PEÇA | QTY | NOME DA PEÇA 1 2 3 4 5 6 (NÍVEL DO PRODUTO) | CONSULTE PÁGINA |
|---|---|---|---|---|---|---|
| | 1 | 1 | **310-9247** | 1 | GRUPO DE BASE-TAMPA DA VÁLVULA (BASE GP-VALVE COVER) | |
| | 1A | 1 | **304-4924** | 1 | CONJUNTO DE SEAL (SEAL AS) | |
| CY | 2 | 1 | **356-5748** | 1 | GRUPO DA TAMPA-MECANISMO DA VÁLVULA (COVER GP-VALVE MECHANISM) | 64 |
| M | 3 | 1 | **099-3649** | 13 | PARAFUSO (M8X1,25X40 MM) (BOLT (M8X1.25X40-MM)) | |
| | 4 | 1 | **8T-4224** | 13 | ARRUELA DURA (8,8X16X2 MM DE ESPESSURA) (WASHER-HARD (8.8X16X2-MM THK)) | |

C - ALTERAR DO TIPO ANTERIOR
M - PEÇA MÉTRICA
Y - ILUSTRAÇÃO INDIVIDUAL

307-1735 GRUPO DA TAMPA-MECANISMO DA VÁLVULA (COVER GP-VALVE MECHANISM) (continuação) **i04641089**

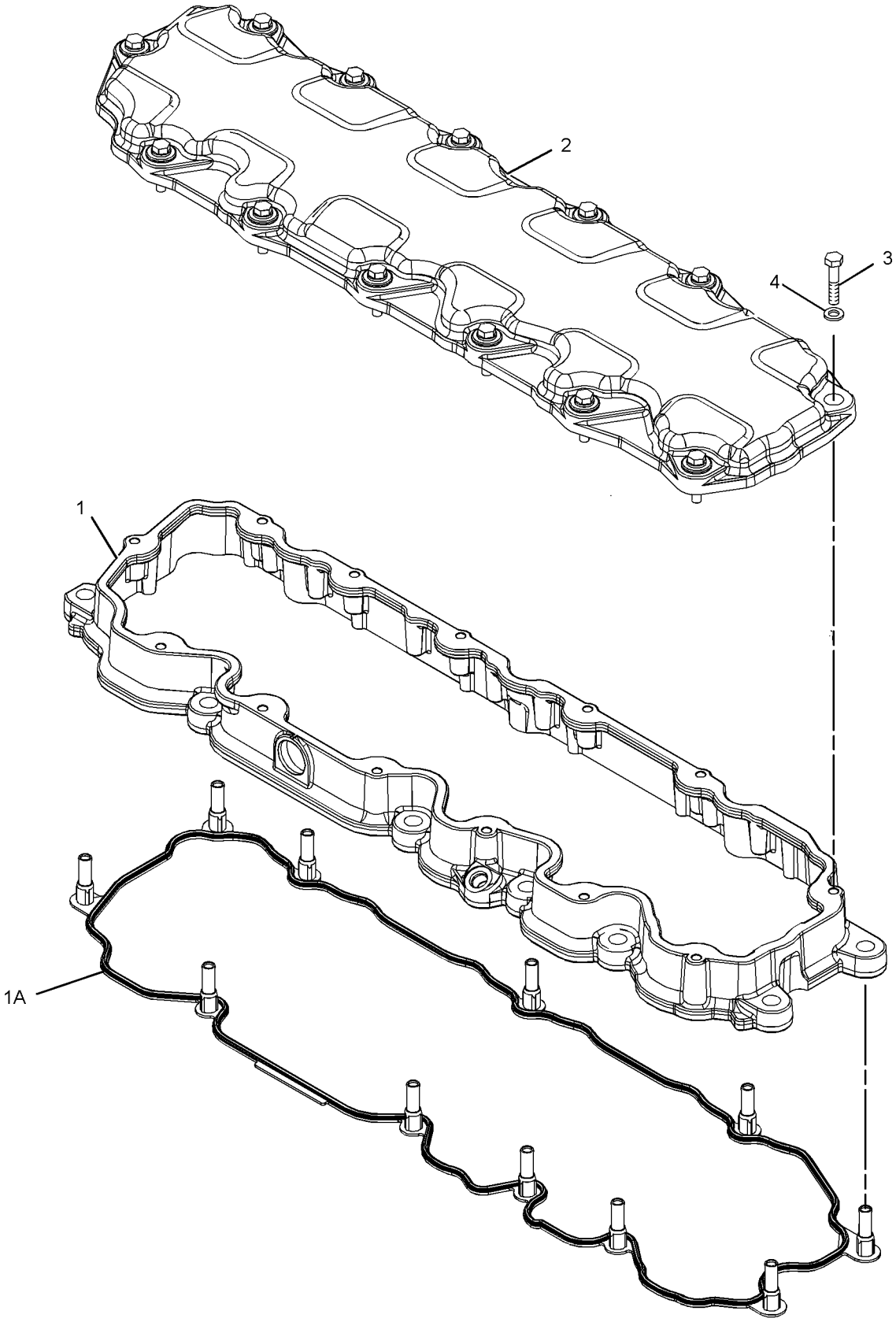


GRÁFICO 1 <FIM> g02797686

# 356-5748 GRUPO DA TAMPA-MECANISMO DA VÁLVULA (COVER GP-VALVE MECHANISM)

**S/N: TX71-UP; KHX1-UP**
**SEM ENCHIMENTO DE ÓLEO**
**NÚMEROE DE 307-1735 GRUPO DA TAMPA-MECANISMO DA VÁLVULA**
**TAMBÉM UM ACESSÓRIO**

**SMCS-1107, 1120** **i04641250**

| NOTA | REF. NÃO | GRÁFICO REF. | NÚMERO DA PEÇA | QTY | NOME DA PEÇA 1 2 3 4 5 6 (NÍVEL DO PRODUTO) | CONSULTE PÁGINA |
|---|---|---|---|---|---|---|
| | 1 | 1 | **272-0388** | 1 | RETENTOR DA TAMPA DA VÁLVULA (SEAL-VALVE COVER) | |

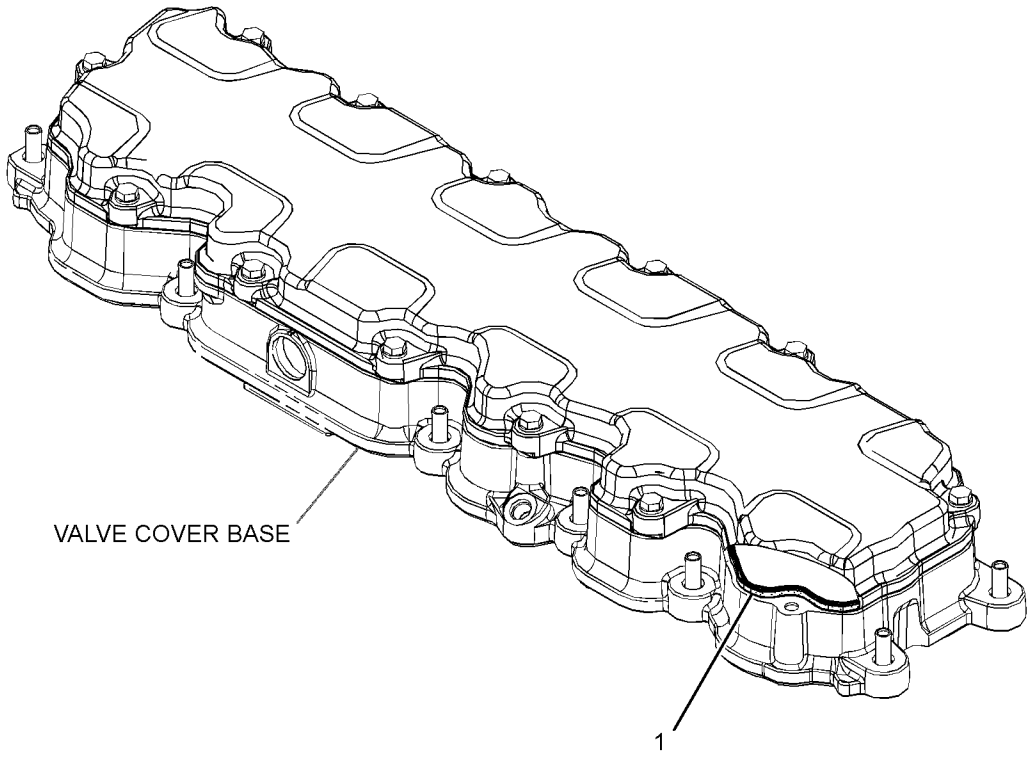


GRÁFICO 1 <FIM> g02925357

# *210-5590* GRUPO DO VIRABREQUIM (CRANKSHAFT GP)

**S/N: TX71-UP; KHX1-UP**

**NÚMEROE DE 330-9359, 382-3084, 387-8505 ARRANJO DO NÚCLEO DO MOTOR TAMBÉM UM ACESSÓRIO**

**SMCS-1202, 1203, 1204, 1232** **i03571590**

| NOTA | REF. NÃO | GRÁFICO REF. | NÚMERO DA PEÇA | QTY | NOME DA PEÇA 1 2 3 4 5 6 (NÍVEL DO PRODUTO) | CONSULTE PÁGINA |
|---|---|---|---|---|---|---|
| R | 1 | 1 | **271-5658** | 1 | CONJUNTO DE VIRABREQUIM (CRANKSHAFT AS) | |
| | 1A | 1 | **1B-8705** | 1 | CHAVE WOODRUFF (KEY-WOODRUFF) | |
| | 1B | 1 | **2W-8147** | 1 | ENGRENAGEM (50 DENTES) (GEAR (50-TEETH)) | |
| J | 2 | 1 | **212-4893** | 1 | MANCAL DE ENCOSTO (PADRÃO) (BEARING-THRUST (STANDARD)) | |
| AB | | 1 | **229-5153** | | MANCAL DE ENCOSTO (0,25 MM US) (BEARING-THRUST (0.25-MM US)) | |
| AB | | 1 | **229-5154** | | MANCAL DE ENCOSTO (0,5-MM US) (BEARING-THRUST (0.5-MM US)) | |
| AB | | 1 | **229-5155** | | MANCAL DE ENCOSTO (0,5-MM OS) (BEARING-THRUST (0.5-MM OS)) | |
| AB | | 1 | **229-5156** | | MANCAL DE ENCOSTO (0,5 MM OS, 0,5 MM US) (BEARING-THRUST (0.5-MM OS, 0.5-MM US)) | |
| J | 3 | 1 | **107-7708** | 6 | MANCAL PRINCIPAL (PADRÃO) (BEARING-MAIN (STANDARD)) | |
| AB | | 1 | **145-0168** | | MANCAL PRINCIPAL (0,5-MM OS) (BEARING-MAIN (0.5-MM OS)) | |
| AB | | 1 | **145-0170** | | MANCAL PRINCIPAL (0,5 MM OS, 0,5 MM US) (BEARING-MAIN (0.5-MM OS, 0.5-MM US)) | |
| AB | | 1 | **145-0162** | | MANCAL PRINCIPAL (0,25 MM US) (BEARING-MAIN (0.25-MM US)) | |
| AB | | 1 | **145-0164** | | MANCAL PRINCIPAL (0,5-MM US) (BEARING-MAIN (0.5-MM US)) | |
| | | | | | | |
| ABF | | 1 | **7C-7980** | 1 | LUVA-RETENTOR DE ÓLEO (SLEEVE-OIL SEAL) | |
| | | | | | (THIS WEAR SLEEVE IS USED ONLY TO SALVAGE (REPAIR) THE REAR SEAL SURFACE OF THE CRANKSHAFT) | |
| | | | | | JOGO(S) DE REPARO DISPONÍVEL(ÍVEIS): | |
| AJ | | | **196-9519** | | GRUPO DE ROLAMENTO-PRINCIPAL (BEARING GP-MAIN) | |

A - NÃO FAZ PARTE DESTE GRUPO
B - UTILIZAR CONFORME NECESSÁRIO
F - NÃO APRESENTADO
J - KIT MARKED J SERVICES PART(S) MARKED J
R - PEÇA REMANUFATURADA PODE ESTAR DISPONÍVEL

210-5590 GRUPO DO VIRABREQUIM (CRANKSHAFT GP) (continuação) **i03571590**

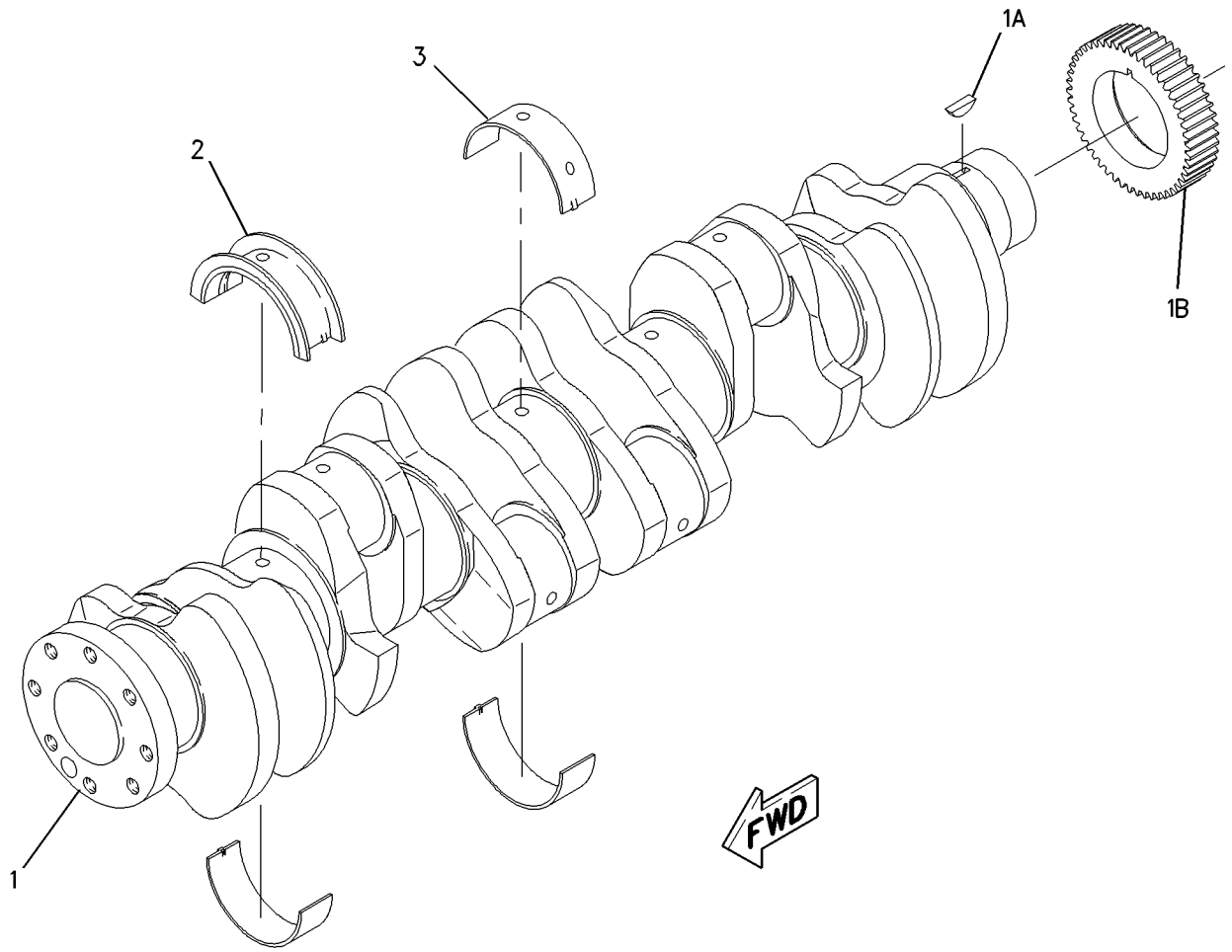


GRÁFICO 1 <FIM> g00977492

# *221-4482* GRUPO DO BLOCO DO MOTOR (CYLINDER BLOCK GP)

**S/N: TX71-UP; KHX1-UP**

**NÚMEROE DE 330-9359, 382-3084, 387-8505 ARRANJO DO NÚCLEO DO MOTOR**

**TAMBÉM UM ACESSÓRIO**

**SMCS-1201** **i05329754**

| NOTA | REF. NÃO | GRÁFICO REF. | NÚMERO DA PEÇA | QTY | NOME DA PEÇA 1 2 3 4 5 6 (NÍVEL DO PRODUTO) | CONSULTE PÁGINA |
|---|---|---|---|---|---|---|
| CYR | 1 | 1 | **305-8141** | 1 | GRUPO DO BLOCO DO MOTOR (CYLINDER BLOCK GP) | 69 |
| | 2 | 1 | **7N-5683** | 2 | PINO-GUIA (DOWEL) | |
| | 3 | 1 | **1W-8407** | 2 | LUVA (SLEEVE) | |
| | 4 | 1 | **6V-3538** | 2 | PINO-GUIA (DOWEL) | |

C - ALTERAR DO TIPO ANTERIOR
R - PEÇA REMANUFATURADA PODE ESTAR DISPONÍVEL
Y - ILUSTRAÇÃO INDIVIDUAL

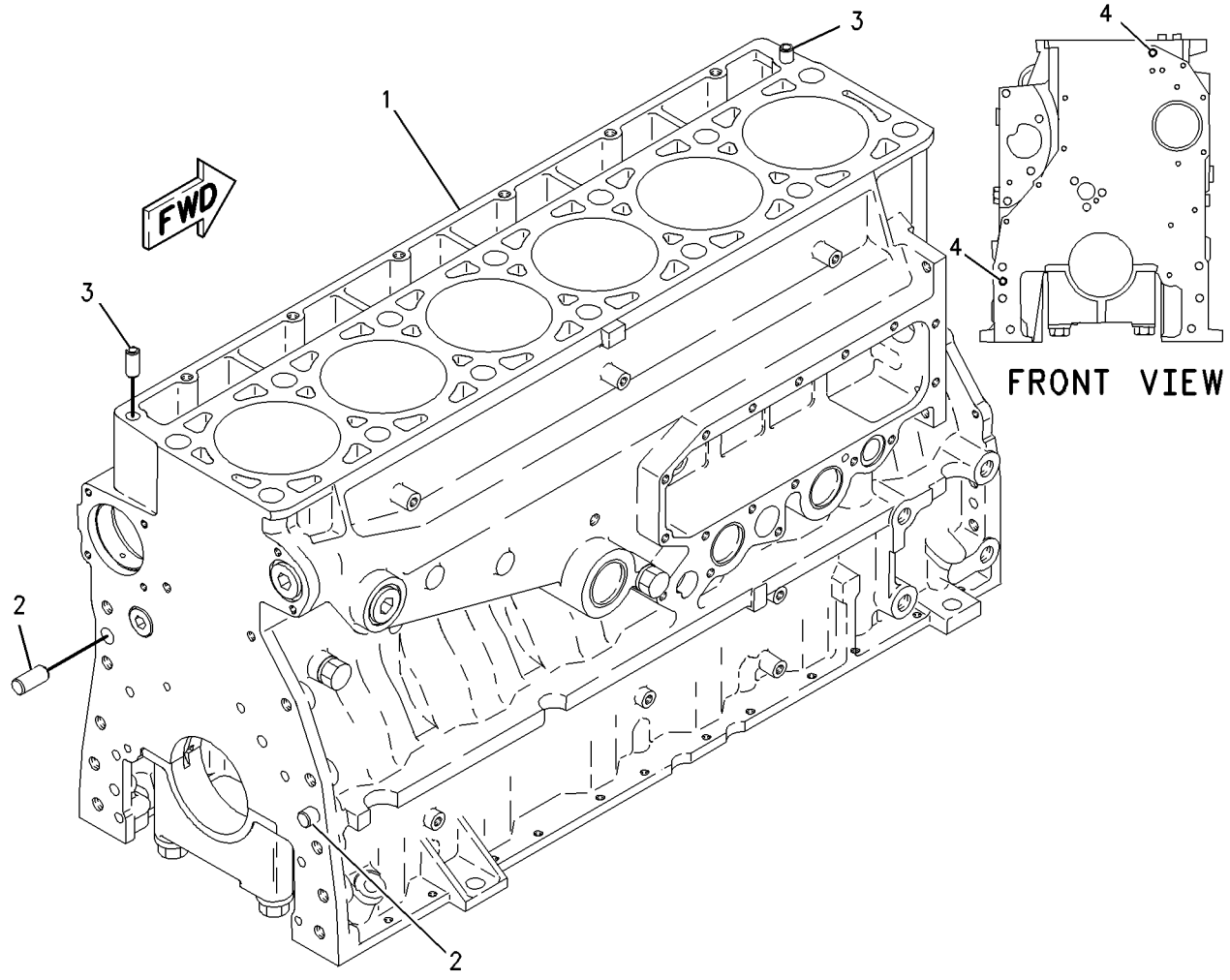


GRÁFICO 1 <FIM> g00800849

# *263-3774* GRUPO DO BLOCO DO MOTOR (CYLINDER BLOCK GP)

**S/N: TX71-UP; KHX13472-UP**

**NÚMEROE DE 305-8141 GRUPO DO BLOCO DO MOTOR**

**TAMBÉM UM ACESSÓRIO**

**SMCS-1201** **i02696326**

| NOTA | REF. NÃO | GRÁFICO REF. | NÚMERO DA PEÇA | QTY | NOME DA PEÇA 1 2 3 4 5 6 (NÍVEL DO PRODUTO) | CONSULTE PÁGINA |
|---|---|---|---|---|---|---|
| | 1 | 1 | **7E-2968** | 7 | CAPA DO MANCAL DO VIRABREQUIM (CAP-CRANKSHAFT BEARING) | |
| M | 2 | 1 | **9X-8916** | 14 | PARAFUSO (M16X2X140 MM) (BOLT (M16X2X140-MM)) | |
| | 3 | 1 | **5P-8247** | 14 | ARRUELA DURA (17X32X3,5 MM DE ESPESSURA) (WASHER-HARD (17X32X3.5-MM THK)) | |

M - PEÇA MÉTRICA

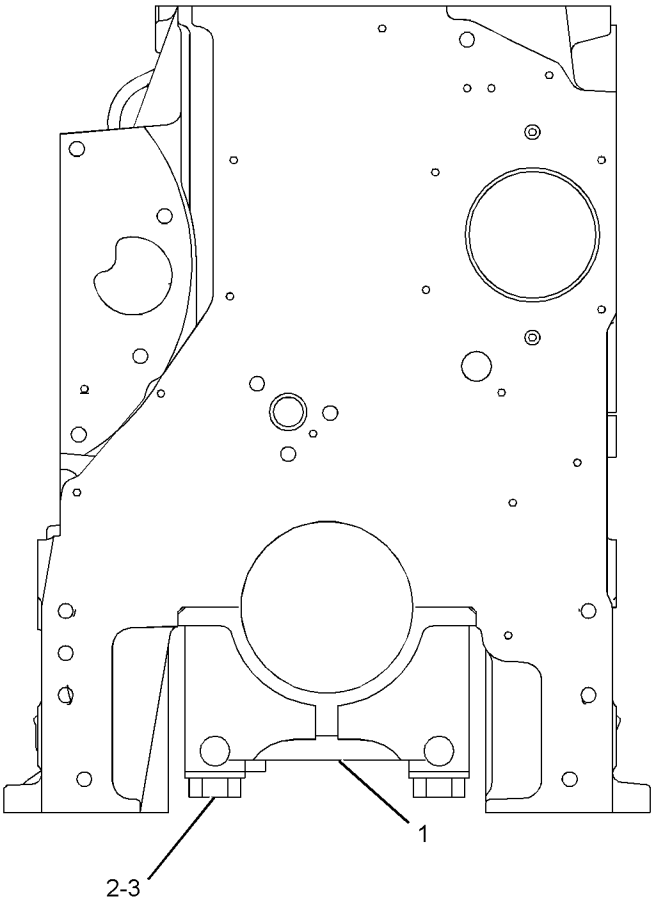


FRONT VIEW

GRÁFICO 1 <FIM> g01352581

# 305-8141 GRUPO DO BLOCO DO MOTOR (CYLINDER BLOCK GP)*R

**S/N: TX71-UP; KHX13472-UP**

**NÚMEROE DE 221-4482 GRUPO DO BLOCO DO MOTOR**

**TAMBÉM UM ACESSÓRIO**

**SMCS-1201** **i06184565**

| NOTA | REF. NÃO | GRÁFICO REF. | NÚMERO DA PEÇA | QTY | NOME DA PEÇA 1 2 3 4 5 6 (NÍVEL DO PRODUTO) | CONSULTE PÁGINA |
|---|---|---|---|---|---|---|
| Y | 1 | 1 | *263-3774* | 1 | GRUPO DO BLOCO DO MOTOR (CYLINDER BLOCK GP) | 68 |
| | 2 | 1 | **2M-6471** | 2 | BUJÃO TIPO COPO (PLUG-CUP) | |
| | 3 | 1 | **3H-5552** | 1 | BUJÃO TIPO COPO (PLUG-CUP) | |
| | 4 | 1 | *309-5131* | 1 | CONJUNTO DE BUJÃO (PLUG AS) | |
| | | 1 | **9S-8006** | 1 | BUJÃO (7/8-14 ROSCA) (PLUG (7/8-14-THD)) | |
| | | 1 | **238-5081** | 1 | ANEL RETENTOR EM O (SEAL-O-RING) | |
| | 5 | 1 | **2W-7213** | 6 | BUCHA (EIXO-COMANDO) (BUSHING (CAMSHAFT)) | |
| | 6 | 1 | **216-5586** | 1 | BUCHA (EIXO-COMANDO) (BUSHING (CAMSHAFT)) | |
| | | | | | | |
| ABF | | | **107-7604** | | LUVA-CILINDRO (SLEEVE-CYLINDER) | |
| | | | | | (FOR SALVAGE OF CYLINDER BORE IN BLOCK. | |

A - NÃO FAZ PARTE DESTE GRUPO
B - UTILIZAR CONFORME NECESSÁRIO
F - NÃO APRESENTADO
Y - ILUSTRAÇÃO INDIVIDUAL

305-8141 GRUPO DO BLOCO DO MOTOR (CYLINDER BLOCK GP) (continuação) **i06184565**

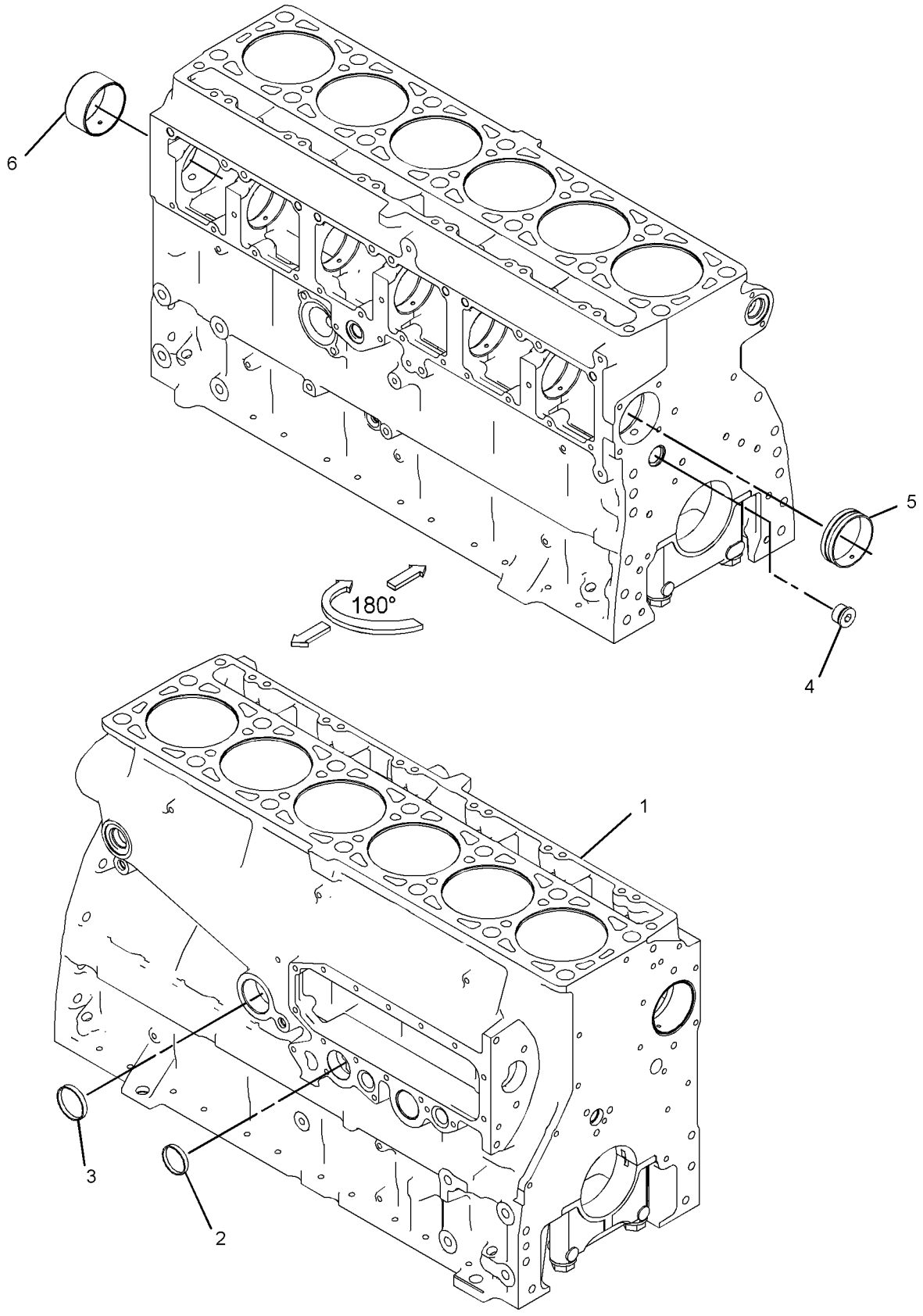


GRÁFICO 1 <FIM> g03408535

# *314-4184* CONJUNTO DO CABEÇOTE DO CILINDRO (CYLINDER HEAD AS)

**S/N: KHX1-UP**

**NÚMEROE DE 300-9550 GRUPO DO CABEÇOTE DO CILINDRO**
**TAMBÉM UM ACESSÓRIO**

**SMCS-1100** **i03680863**

| NOTA | REF. NÃO | GRÁFICO REF. | NÚMERO DA PEÇA | QTY | NOME DA PEÇA 1 2 3 4 5 6 (NÍVEL DO PRODUTO) | CONSULTE PÁGINA |
|---|---|---|---|---|---|---|
| | 1 | 1 | **310-7257** | 6 | ANEL RETENTOR EM O (SEAL-O-RING) | |
| | 2 | 1 | **8M-5860** | 12 | BUJÃO TIPO COPO (PLUG-CUP) | |
| | 3 | 1 | **4F-5695** | 2 | BUJÃO TIPO COPO (PLUG-CUP) | |
| | 4 | 1 | **227-1200** | 6 | LUVA INJETORA (SLEEVE-INJECTOR) | |
| | 5 | 1 | **232-1285** | 6 | INSERÇÃO DE SEDE DE VÁLVULA (PADRÃO) (ESCAPE) (INSERT-VALVE SEAT (STANDARD) (EXHAUST)) | |
| AB | | 1 | **319-3822** | | SEDE DE VÁLVULA (0,13 MM OS, ESCAPE) (SEAT-VALVE (0.13-MM OS, EXHAUST)) | |
| AB | | 1 | **319-3823** | | SEDE DE VÁLVULA (0,25 MM OS, ESCAPE) (SEAT-VALVE (0.25-MM OS, EXHAUST)) | |
| AB | | 1 | **319-3824** | | SEDE DE VÁLVULA (0,51 MM OS, ESCAPE) (SEAT-VALVE (0.51-MM OS, EXHAUST)) | |
| | 6 | 1 | **264-6157** | 12 | INSERÇÃO DE SEDE DE VÁLVULA (PADRÃO) (ADMISSÃO) (INSERT-VALVE SEAT (STANDARD) (INLET)) | |
| AB | | 1 | **319-3819** | | SEDE DE VÁLVULA (0,13 MM OS, ADMISSÃO) (SEAT-VALVE (0.13-MM OS, INLET)) | |
| AB | | 1 | **319-3820** | | SEDE DE VÁLVULA (0,25 MM OS, ADMISSÃO) (SEAT-VALVE (0.25-MM OS, INLET)) | |
| AB | | 1 | **319-3821** | | SEDE DE VÁLVULA (0,51 MM OS, ADMISSÃO) (SEAT-VALVE (0.51-MM OS, INLET)) | |
| | 7 | 1 | **310-7255** | 6 | ANEL RETENTOR EM O (SEAL-O-RING) | |

A - NÃO FAZ PARTE DESTE GRUPO
B - UTILIZAR CONFORME NECESSÁRIO

314-4184 CONJUNTO DO CABEÇOTE DO CILINDRO (CYLINDER HEAD AS) (continuação) **i03680863**

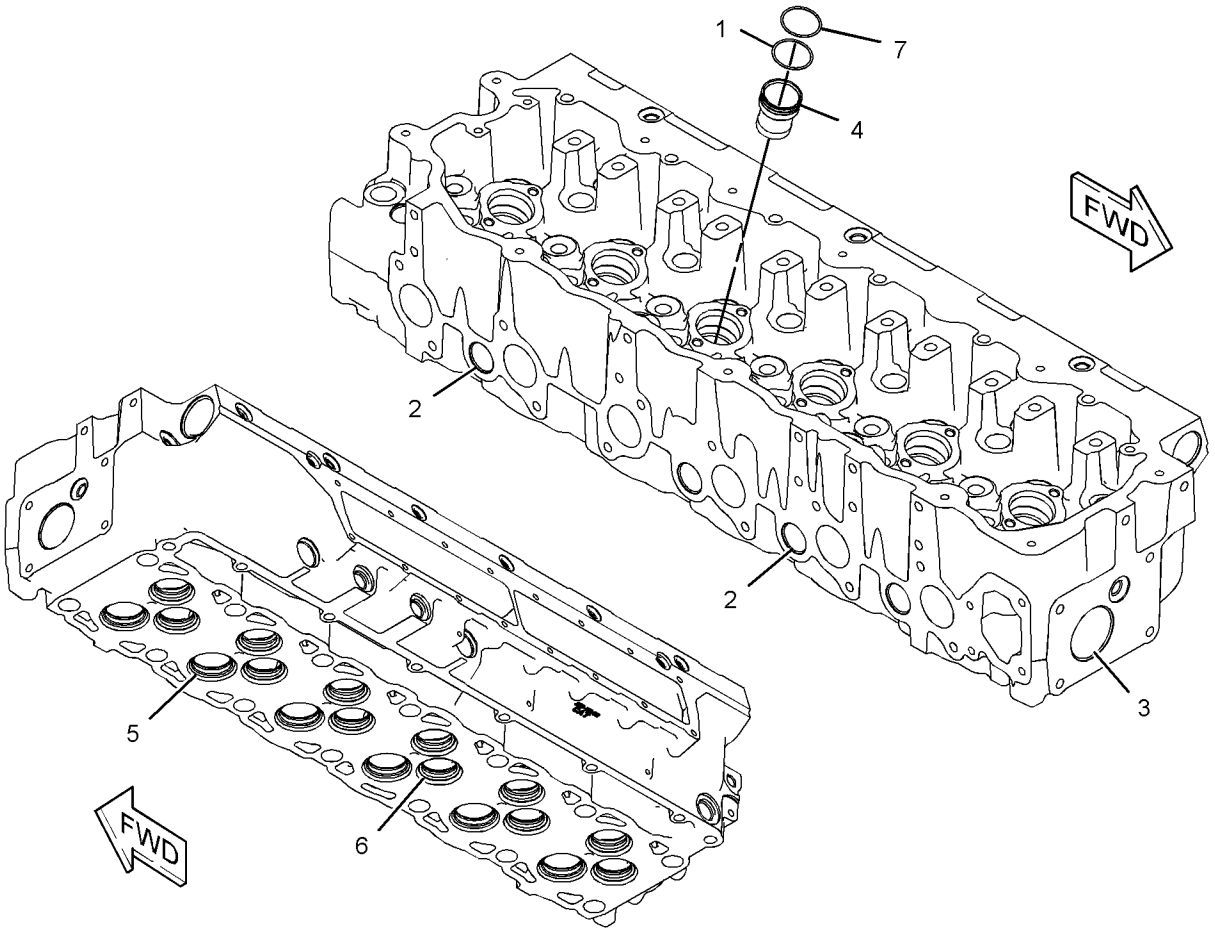


GRÁFICO 1 <FIM> g01581175

# *487-2810* CONJUNTO DO CABEÇOTE DO CILINDRO (CYLINDER HEAD AS)

**S/N: TX71-UP; KHX1-UP**

**NÚMEROE DE 487-2807 GRUPO DO CABEÇOTE DO CILINDRO TAMBÉM UM ACESSÓRIO**

**SMCS-1100** **i06512087**

| NOTA | REF. NÃO | GRÁFICO REF. | NÚMERO DA PEÇA | QTY | NOME DA PEÇA 1 2 3 4 5 6 (NÍVEL DO PRODUTO) | CONSULTE PÁGINA |
|---|---|---|---|---|---|---|
| | 1 | 1 | **310-7257** | 6 | ANEL RETENTOR EM O (SEAL-O-RING) | |
| | 2 | 1 | **8M-5860** | 12 | BUJÃO TIPO COPO (PLUG-CUP) | |
| | 3 | 1 | **4F-5695** | 2 | BUJÃO TIPO COPO (PLUG-CUP) | |
| | 4 | 1 | **227-1200** | 6 | LUVA INJETORA (SLEEVE-INJECTOR) | |
| | 5 | 1 | **147-8218** | 6 | INSERÇÃO DE SEDE DE VÁLVULA (INSERT-VALVE SEAT) | |
| | 6 | 1 | **264-6157** | 12 | INSERÇÃO DE SEDE DE VÁLVULA (PADRÃO) (INSERT-VALVE SEAT (STANDARD)) | |
| | 7 | 1 | **310-7255** | 6 | ANEL RETENTOR EM O (SEAL-O-RING) | |

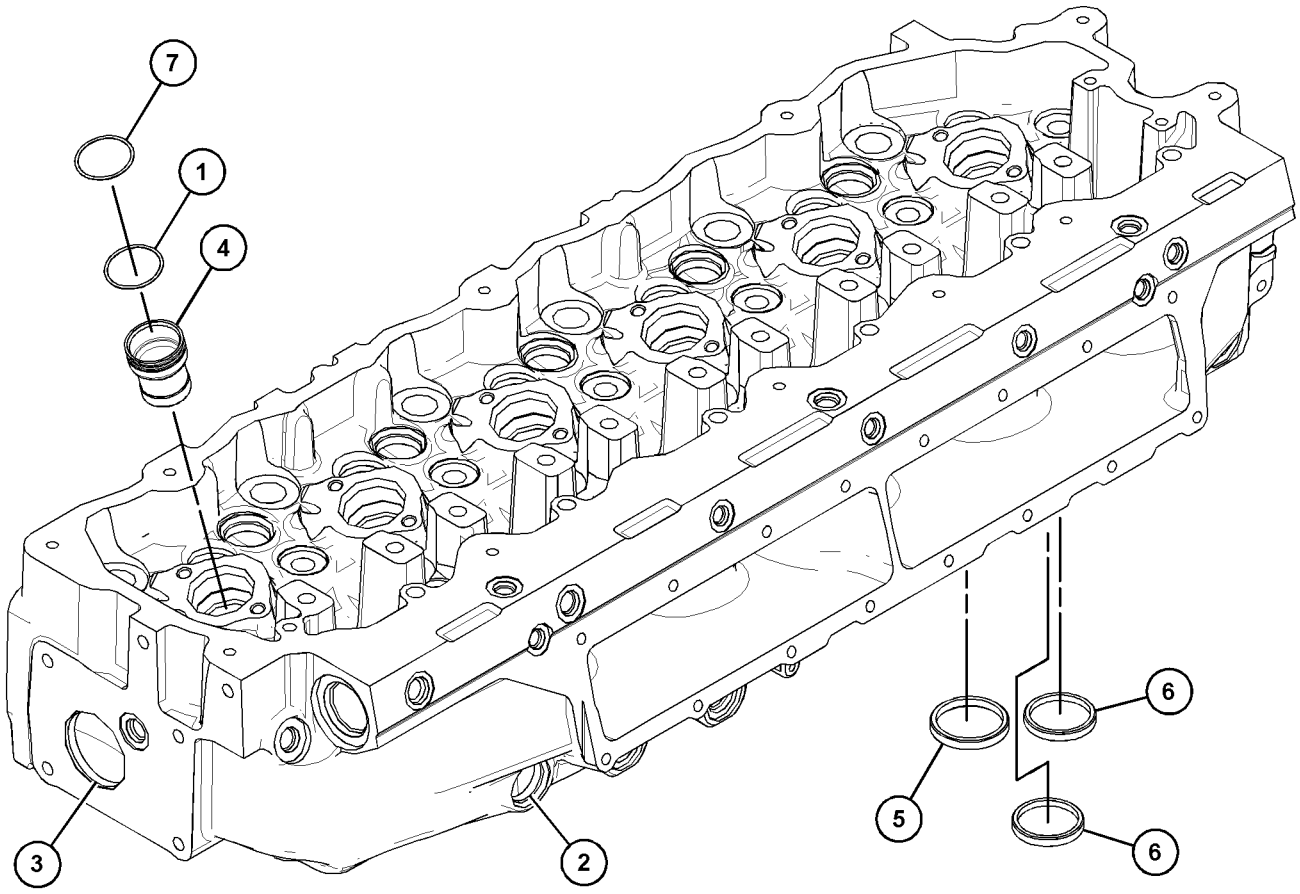


GRÁFICO 1 <FIM> g06005506

# 219-5847 GRUPO DO CABEÇOTE DO CILINDRO
## (CYLINDER HEAD GP)*R

**S/N: KHX1-UP**

**NÚMEROE DE 219-5849 GRUPO DO CABEÇOTE DO CILINDRO TAMBÉM UM ACESSÓRIO**

**SMCS-1100** **i06040990**

| NOTA | REF. NÃO | GRÁFICO REF. | NÚMERO DA PEÇA | QTY | NOME DA PEÇA 1 2 3 4 5 6 (NÍVEL DO PRODUTO) | CONSULTE PÁGINA |
|---|---|---|---|---|---|---|
| CYR | 1 | 1 | **300-9550** | 1 | GRUPO DO CABEÇOTE DO CILINDRO (CYLINDER HEAD GP) | 80 |
| | 2 | 1 | *353-5125* | 1 | CONJUNTO DE BUJÃO (PLUG AS) | |
| | | 1 | **6V-3251** | 1 | ANEL RETENTOR EM O (SEAL-O-RING) | |
| | | 1 | **9S-8006** | 1 | BUJÃO (7/8-14 ROSCA) (PLUG (7/8-14-THD)) | |
| | 3 | 1 | *353-5124* | 1 | CONJUNTO DE BUJÃO (PLUG AS) | |
| | | 1 | **6V-3250** | 1 | ANEL RETENTOR EM O (SEAL-O-RING) | |
| | | 1 | **9S-8004** | 1 | BUJÃO (ROSCA 9/16-18) (PLUG (9/16-18-THD)) | |
| | 4 | 1 | *319-6234* | 2 | CONJUNTO DE BUJÃO (PLUG AS) | |
| | | | | | (EACH INCLUDES) | |
| | | 1 | **9S-9334** | 1 | BUJÃO DE ANEL RETENTOR (PLUG-O-RING) | |
| | | 1 | **238-5084** | 1 | ANEL RETENTOR EM O (SEAL-O-RING) | |
| | 5 | 1 | *315-9843* | 2 | CONJUNTO DE BUJÃO (PLUG AS) | |
| | | | | | (EACH INCLUDES) | |
| | | 1 | **1N-5999** | 1 | BUJÃO DE ANEL RETENTOR (PLUG-O-RING) | |
| | | 1 | **238-5079** | 1 | ANEL RETENTOR EM O (SEAL-O-RING) | |
| | 6 | 1 | *307-2671* | 6 | CONJUNTO DE BUJÃO (PLUG AS) | |
| | | | | | (EACH INCLUDES) | |
| | | 1 | **9S-8002** | 1 | BUJÃO (7/16-20 DE ROSCA) (PLUG (7/16-20-THD)) | |
| | | 1 | **214-7566** | 1 | ANEL RETENTOR EM O (SEAL-O-RING) | |
| | 7 | 1 | *183-3407* | 1 | CONJUNTO DE BUJÃO (PLUG AS) | |
| | | 1 | **9S-8004** | 1 | BUJÃO (ROSCA 9/16-18) (PLUG (9/16-18-THD)) | |
| | | 1 | **214-7568** | 1 | ANEL RETENTOR EM O (SEAL-O-RING) | |

C - ALTERAR DO TIPO ANTERIOR
R - PEÇA REMANUFATURADA PODE ESTAR DISPONÍVEL
Y - ILUSTRAÇÃO INDIVIDUAL

219-5847 GRUPO DO CABEÇOTE DO CILINDRO (CYLINDER HEAD GP) (continuação) **i06040990**

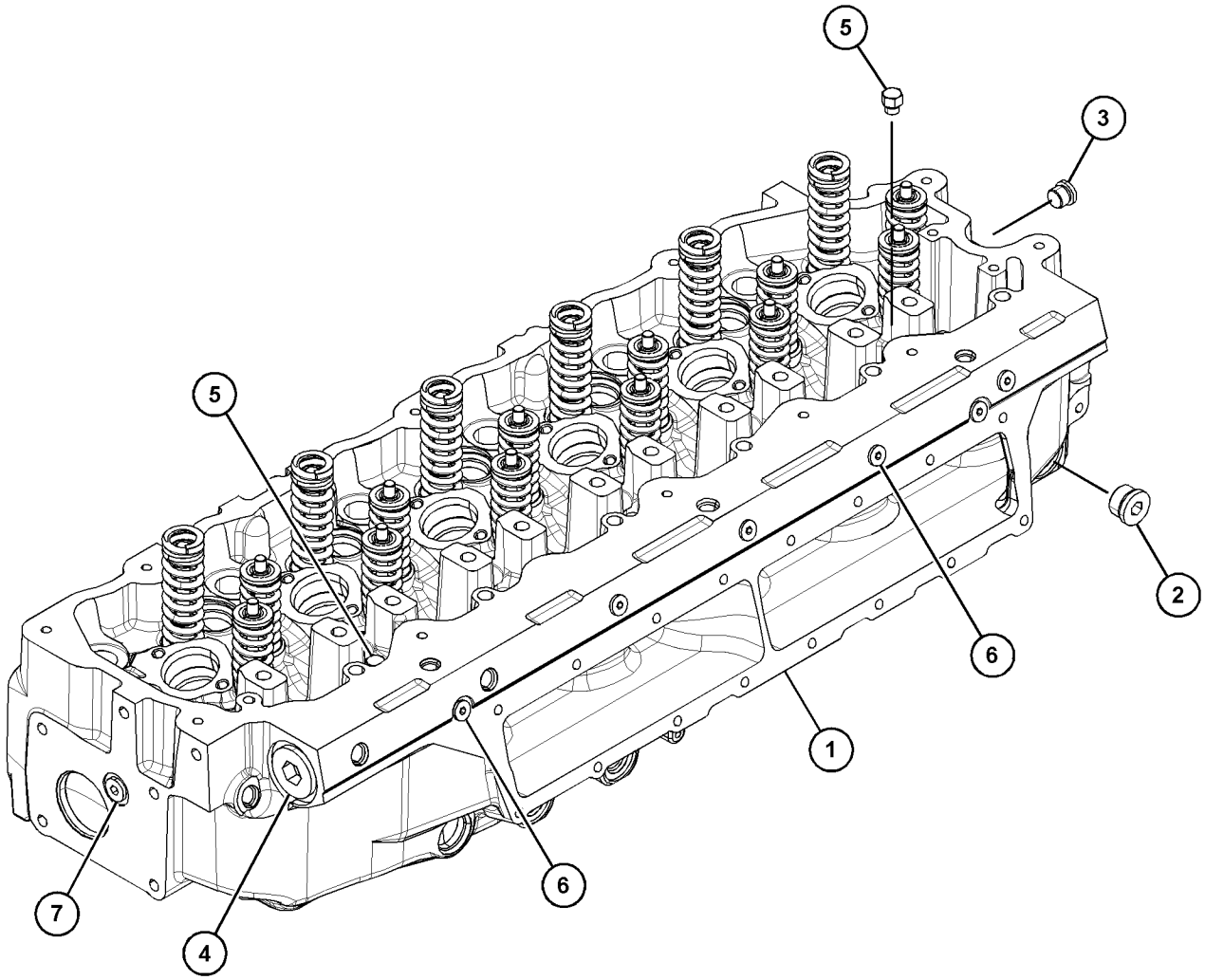


GRÁFICO 1 <FIM> g03799328

# 219-5847 GRUPO DO CABEÇOTE DO CILINDRO
## (CYLINDER HEAD GP)*R

**S/N: TX71-UP; KHX1-UP**

**NÚMEROE DE 219-5849 GRUPO DO CABEÇOTE DO CILINDRO TAMBÉM UM ACESSÓRIO**

**SMCS-1100** **i06510664**

| NOTA | REF. NÃO | GRÁFICO REF. | NÚMERO DA PEÇA | QTY | NOME DA PEÇA 1 2 3 4 5 6 (NÍVEL DO PRODUTO) | CONSULTE PÁGINA |
|---|---|---|---|---|---|---|
| CY | 1 | 1 | **487-2807** | 1 | GRUPO DO CABEÇOTE DO CILINDRO (CYLINDER HEAD GP) | 82 |
| | 2 | 1 | *353-5125* | 1 | CONJUNTO DE BUJÃO (PLUG AS) | |
| | | 1 | **6V-3251** | 1 | ANEL RETENTOR EM O (SEAL-O-RING) | |
| | | 1 | **9S-8006** | 1 | BUJÃO (7/8-14 ROSCA) (PLUG (7/8-14-THD)) | |
| | 3 | 1 | *353-5124* | 1 | CONJUNTO DE BUJÃO (PLUG AS) | |
| | | 1 | **6V-3250** | 1 | ANEL RETENTOR EM O (SEAL-O-RING) | |
| | | 1 | **9S-8004** | 1 | BUJÃO (ROSCA 9/16-18) (PLUG (9/16-18-THD)) | |
| | 4 | 1 | *319-6234* | 2 | CONJUNTO DE BUJÃO (PLUG AS) | |
| | | | | | (EACH INCLUDES) | |
| | | 1 | **9S-9334** | 1 | BUJÃO DE ANEL RETENTOR (PLUG-O-RING) | |
| | | 1 | **238-5084** | 1 | ANEL RETENTOR EM O (SEAL-O-RING) | |
| | 5 | 1 | *315-9843* | 2 | CONJUNTO DE BUJÃO (PLUG AS) | |
| | | | | | (EACH INCLUDES) | |
| | | 1 | **1N-5999** | 1 | BUJÃO DE ANEL RETENTOR (PLUG-O-RING) | |
| | | 1 | **238-5079** | 1 | ANEL RETENTOR EM O (SEAL-O-RING) | |
| | 6 | 1 | *307-2671* | 6 | CONJUNTO DE BUJÃO (PLUG AS) | |
| | | | | | (EACH INCLUDES) | |
| | | 1 | **9S-8002** | 1 | BUJÃO (7/16-20 DE ROSCA) (PLUG (7/16-20-THD)) | |
| | | 1 | **214-7566** | 1 | ANEL RETENTOR EM O (SEAL-O-RING) | |
| | 7 | 1 | *183-3407* | 1 | CONJUNTO DE BUJÃO (PLUG AS) | |
| | | 1 | **9S-8004** | 1 | BUJÃO (ROSCA 9/16-18) (PLUG (9/16-18-THD)) | |
| | | 1 | **214-7568** | 1 | ANEL RETENTOR EM O (SEAL-O-RING) | |

C - ALTERAR DO TIPO ANTERIOR
Y - ILUSTRAÇÃO INDIVIDUAL

219-5847 GRUPO DO CABEÇOTE DO CILINDRO (CYLINDER HEAD GP) (continuação) **i06510664**

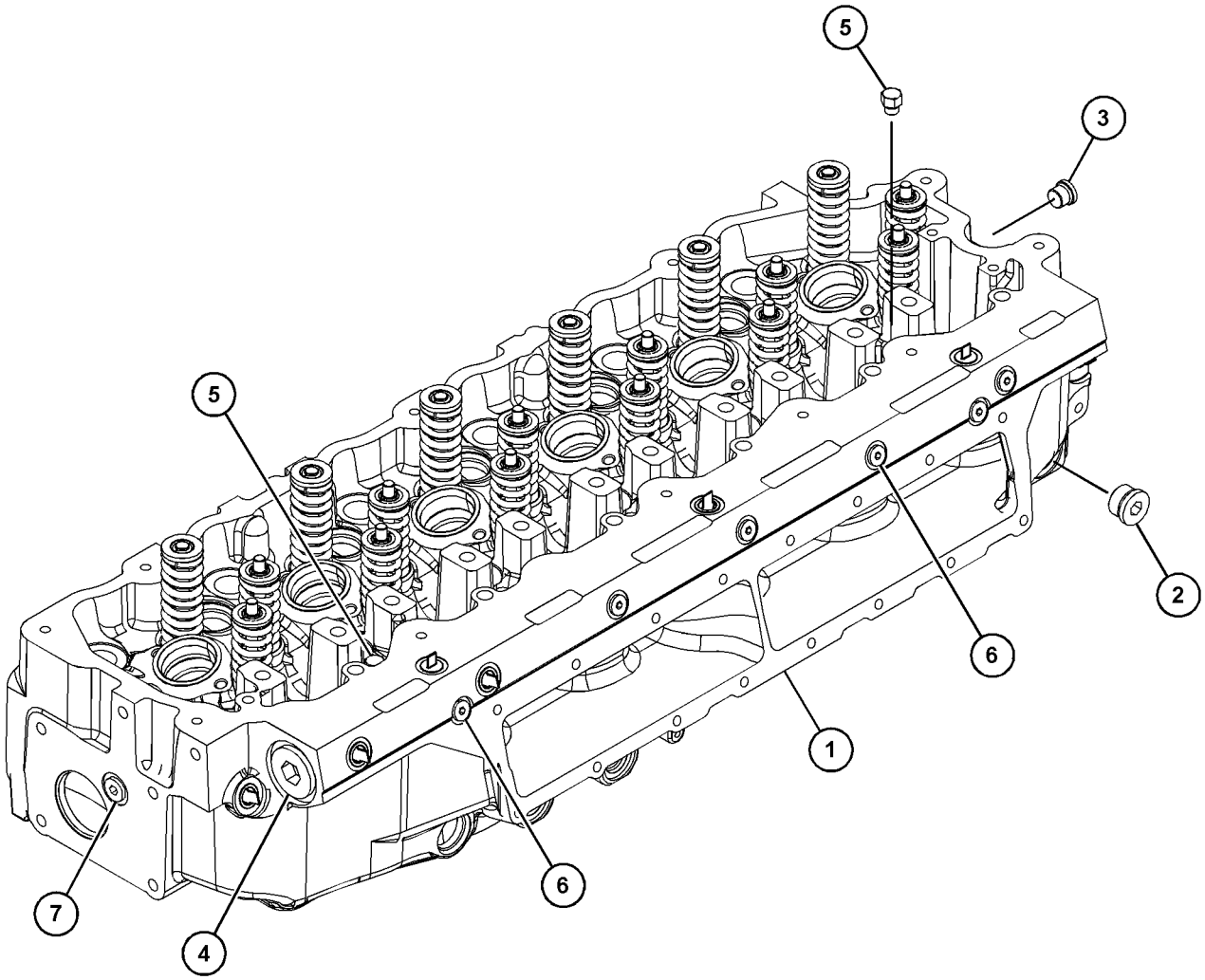


GRÁFICO 1 <FIM> g06003090

# *219-5849* GRUPO DO CABEÇOTE DO CILINDRO (CYLINDER HEAD GP)

**S/N: TX71-UP; KHX1-UP**

**NÚMEROE DE 330-9359, 382-3084, 387-8505 ARRANJO DO NÚCLEO DO MOTOR TAMBÉM UM ACESSÓRIO**

**SMCS-1100** **i05329698**

| NOTA | REF. NÃO | GRÁFICO REF. | NÚMERO DA PEÇA | QTY | NOME DA PEÇA 1 2 3 4 5 6 (NÍVEL DO PRODUTO) | CONSULTE PÁGINA |
|---|---|---|---|---|---|---|
| YR | 1 | 1 | *219-5847* | 1 | GRUPO DO CABEÇOTE DO CILINDRO (CYLINDER HEAD GP) | 74 |
| | 2 | 1 | **133-4995** | 1 | CONJUNTO DE JUNTA-CABEÇOTE DE CILINDRO (GASKET AS-CYLINDER HEAD) | |
| | 3 | 1 | *142-7289* | 14 | GRUPO DE FIXADORES-CABEÇA DO CILINDRO (FASTENER GP-CYLINDER HEAD) | |
| | | | | | (EACH INCLUDES) | |
| | | 1 | **138-3252** | 1 | PARAFUSO DE CABEÇA DE 12 PONTOS (BOLT-12 POINT HEAD) | |
| | | 1 | **8T-3282** | 1 | ARRUELA DURA (22X35X3,5 MM DE ESPESSURA) (WASHER-HARD (22X35X3.5-MM THK)) | |
| M | 4 | 1 | **8T-7950** | 6 | PARAFUSO (M10X1,5X180 MM) (BOLT (M10X1.5X180-MM)) | |
| | 5 | 1 | **6V-5839** | 6 | ARRUELA (11X21X2,5 MM DE ESPESSURA) (WASHER (11X21X2.5-MM THK)) | |

M - PEÇA MÉTRICA
R - PEÇA REMANUFATURADA PODE ESTAR DISPONÍVEL
Y - ILUSTRAÇÃO INDIVIDUAL

219-5849 GRUPO DO CABEÇOTE DO CILINDRO (CYLINDER HEAD GP) (continuação) **i05329698**

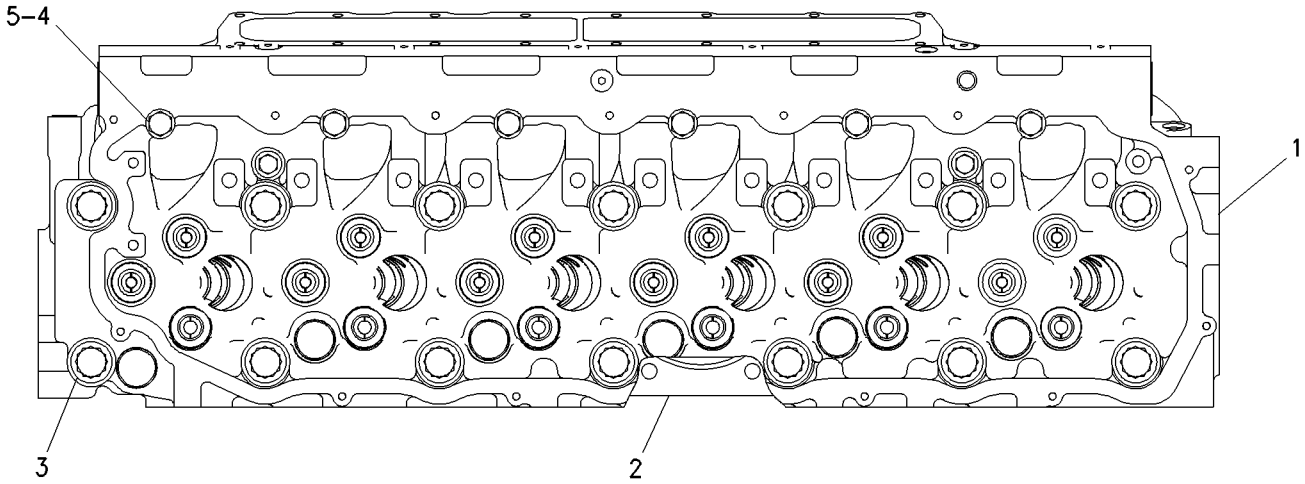


TOP VIEW

GRÁFICO 1 <FIM> g00760746

# *300-9550* GRUPO DO CABEÇOTE DO CILINDRO
## (CYLINDER HEAD GP)*R

**S/N: KHX1-UP**

**NÚMEROE DE 219-5847 GRUPO DO CABEÇOTE DO CILINDRO**
**TAMBÉM UM ACESSÓRIO**

**SMCS-1100** **i06506780**

| NOTA | REF. NÃO | GRÁFICO REF. | NÚMERO DA PEÇA | QTY | NOME DA PEÇA 1 2 3 4 5 6 (NÍVEL DO PRODUTO) | CONSULTE PÁGINA |
|---|---|---|---|---|---|---|
| | 1 | 1 | **1W-2715** | 24 | TRAVA DO RETENTOR (LOCK-RETAINER) | |
| | 2 | 1 | **2A-4429** | 12 | TRAVA DO RETENTOR (LOCK-RETAINER) | |
| | 3 | 1 | **137-6715** | 6 | ASSENTO DA MOLA DE VÁLVULA (SEAT-VALVE SPRING) | |
| | 4 | 1 | **137-6718** | 6 | MOLA DA VÁLVULA (ESCAPE) (SPRING-VALVE (EXHAUST)) | |
| | 5 | 1 | **140-6188** | 12 | MOLA DA VÁLVULA (ADMISSÃO) (SPRING-VALVE (INLET)) | |
| | 6 | 1 | **147-8214** | 12 | RETENTOR DE HASTE DA VÁLVULA (ADMISSÃO) (SEAL-VALVE STEM (INLET)) | |
| | 7 | 1 | **147-8220** | 6 | GUIA DE VÁLVULA (PADRÃO) (GUIDE-VALVE (STANDARD)) | |
| AB | | 1 | **187-8278** | | GUIA DE VÁLVULA (0,13 MM OS) (GUIDE-VALVE (0.13-MM OS)) | |
| AB | | 1 | **187-8279** | | GUIA DE VÁLVULA (0,51 MM OS) (GUIDE-VALVE (0.51-MM OS)) | |
| | 8 | 1 | **163-2478** | 6 | RETENTOR DE HASTE DA VÁLVULA (ESCAPE) (SEAL-VALVE STEM (EXHAUST)) | |
| | 9 | 1 | **252-7801** | 12 | VÁLVULA DE ADMISSÃO (VALVE-INLET) | |
| Y | 10 | 1 | *314-4184* | 1 | CONJUNTO DO CABEÇOTE DO CILINDRO (CYLINDER HEAD AS) | 71 |
| | 11 | 1 | **134-4483** | 6 | RETENTOR DE MOLA (RETAINER-SPRING) | |
| | 12 | 1 | **140-9670** | 12 | GUIA DE VÁLVULA (PADRÃO) (GUIDE-VALVE (STANDARD)) | |
| AB | | 1 | **187-8280** | | GUIA DE VÁLVULA (0,13 MM OS) (GUIDE-VALVE (0.13-MM OS)) | |
| AB | | 1 | **187-8281** | | GUIA DE VÁLVULA (0,51 MM OS) (GUIDE-VALVE (0.51-MM OS)) | |
| | 13 | 1 | **147-8211** | 6 | VÁLVULA DE ESCAPE (VALVE-EXHAUST) | |
| | 14 | 1 | **7E-7779** | 12 | RETENTOR DE MOLA (RETAINER-SPRING) | |

A - NÃO FAZ PARTE DESTE GRUPO
B - UTILIZAR CONFORME NECESSÁRIO
Y - ILUSTRAÇÃO INDIVIDUAL

300-9550 GRUPO DO CABEÇOTE DO CILINDRO (CYLINDER HEAD GP) (continuação) **i06506780**

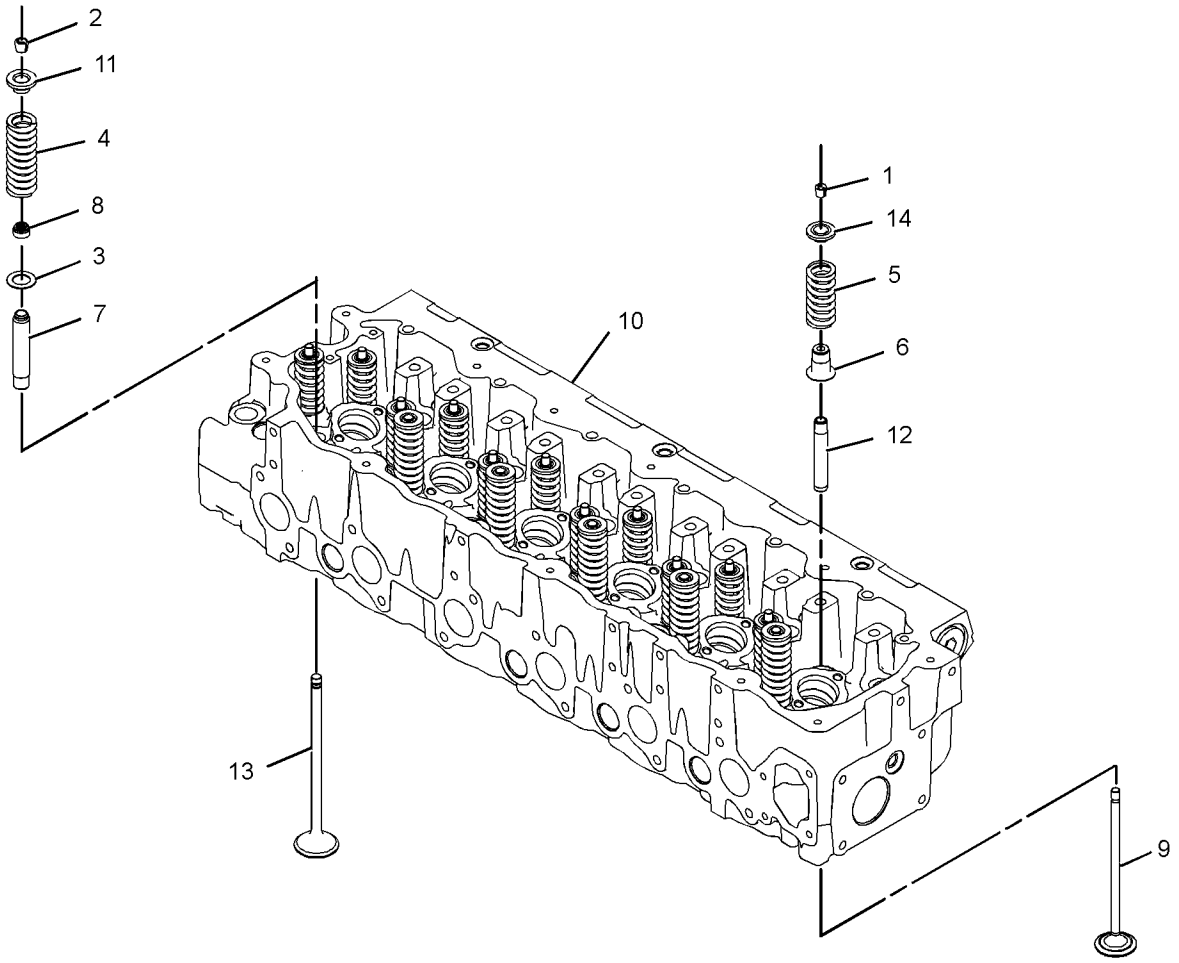


GRÁFICO 1 <FIM> g01384206

# *487-2807* GRUPO DO CABEÇOTE DO CILINDRO (CYLINDER HEAD GP)

**S/N: TX71-UP; KHX1-UP**
**NÚMEROE DE 219-5847 GRUPO DO CABEÇOTE DO CILINDRO**
**TAMBÉM UM ACESSÓRIO**

**SMCS-1100** **i06508253**

| NOTA | REF. NÃO | GRÁFICO REF. | NÚMERO DA PEÇA | QTY | NOME DA PEÇA 1 2 3 4 5 6 (NÍVEL DO PRODUTO) | CONSULTE PÁGINA |
|---|---|---|---|---|---|---|
| | 1 | 1 | **1W-2715** | 24 | TRAVA DO RETENTOR (LOCK-RETAINER) | |
| | 2 | 1 | **2A-4429** | 12 | TRAVA DO RETENTOR (LOCK-RETAINER) | |
| | 3 | 1 | **7E-7779** | 12 | RETENTOR DE MOLA (RETAINER-SPRING) | |
| | 4 | 1 | **134-4483** | 6 | RETENTOR DE MOLA (RETAINER-SPRING) | |
| | 5 | 1 | **137-6715** | 6 | ASSENTO DA MOLA DE VÁLVULA (SEAT-VALVE SPRING) | |
| | 6 | 1 | **137-6718** | 6 | MOLA DA VÁLVULA (SPRING-VALVE) | |
| | 7 | 1 | **140-6188** | 12 | MOLA DA VÁLVULA (SPRING-VALVE) | |
| | 8 | 1 | **147-8214** | 12 | RETENTOR DE HASTE DA VÁLVULA (SEAL-VALVE STEM) | |
| | 9 | 1 | **147-8220** | 6 | GUIA DE VÁLVULA (GUIDE-VALVE) | |
| | 10 | 1 | **157-7130** | 6 | VÁLVULA DE ESCAPE (VALVE-EXHAUST) | |
| | 11 | 1 | **163-2478** | 6 | RETENTOR DE HASTE DA VÁLVULA (SEAL-VALVE STEM) | |
| | 12 | 1 | **252-7801** | 12 | VÁLVULA DE ADMISSÃO (VALVE-INLET) | |
| Y | 13 | 1 | *487-2810* | 1 | CONJUNTO DO CABEÇOTE DO CILINDRO (CYLINDER HEAD AS) | 73 |
| | 14 | 1 | **140-9670** | 12 | GUIA DE VÁLVULA (GUIDE-VALVE) | |

Y - ILUSTRAÇÃO INDIVIDUAL

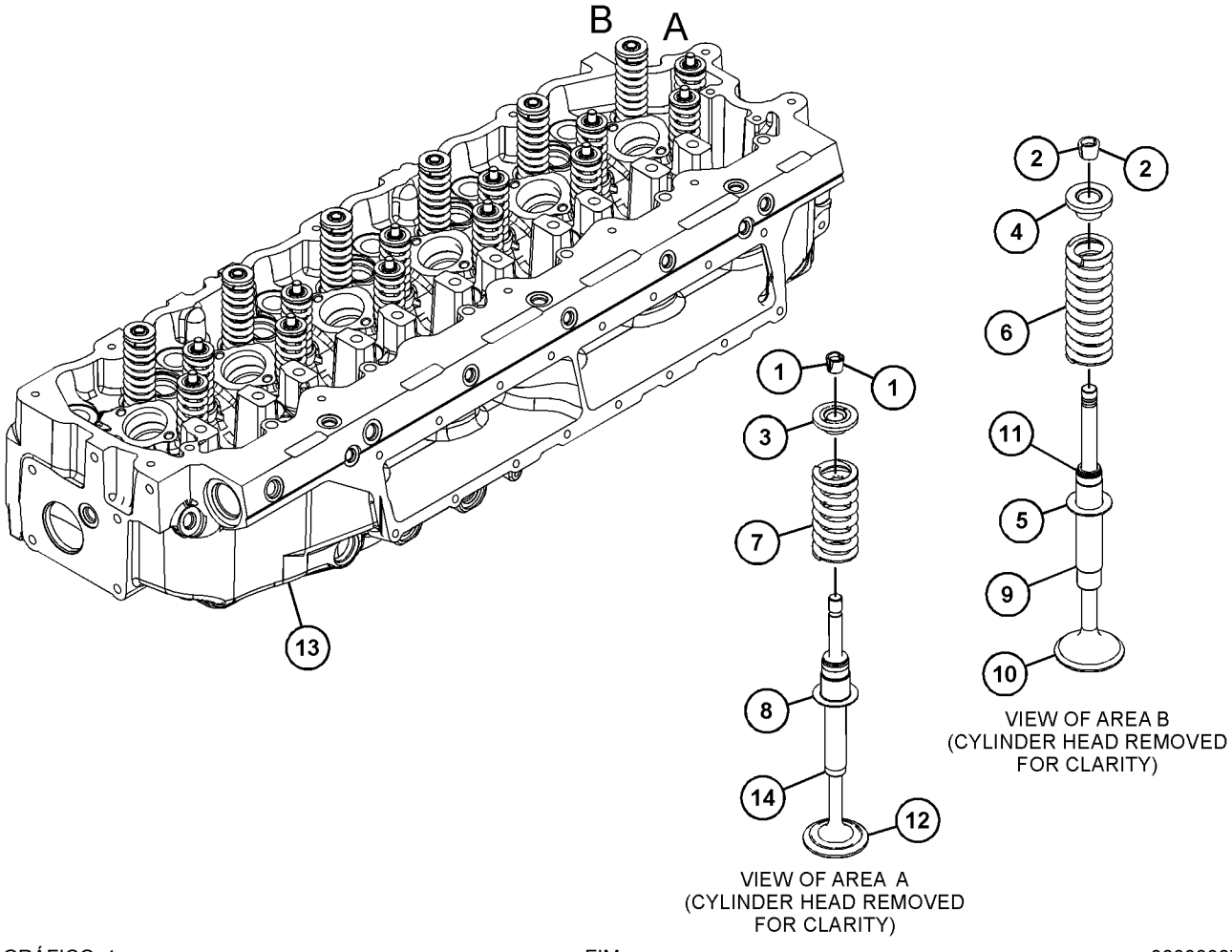


VIEW OF AREA A
(CYLINDER HEAD REMOVED FOR CLARITY)

VIEW OF AREA B
(CYLINDER HEAD REMOVED FOR CLARITY)

GRÁFICO 1 <FIM> g06003087

# *250-8309* GRUPO DE AMORTECEDOR E POLIA (DAMPER & PULLEY GP)

**S/N: KHX17467-18384**

**NÚMEROE DE 325-9707 ARRANJO DE MOTOR-CONCLUÍDO**

**SMCS-1205** **i02789612**

| NOTA | REF. NÃO | GRÁFICO REF. | NÚMERO DA PEÇA | QTY | NOME DA PEÇA 1 2 3 4 5 6 (NÍVEL DO PRODUTO) | CONSULTE PÁGINA |
|---|---|---|---|---|---|---|
| | 1 | 1 | **2W-7381** | 1 | PLACA DE ABRAÇADEIRA (PLATE-CLAMP) | |
| | 2 | 1 | **167-8121** | 1 | CONJUNTO DE AMORTECEDOR (DAMPER AS) | |
| | 3 | 1 | **172-9367** | 1 | POLIA-VIRABREQUIM (PULLEY-CRANKSHAFT) | |
| | 4 | 1 | **228-3621** | 1 | ESPAÇADOR (101,5X167X8-MM DE ESPESSURA) (SPACER (101.5X167X8-MM THK)) | |
| M | 5 | 1 | **6V-4249** | 8 | PARAFUSO (M10X1,5X50 MM) (BOLT (M10X1.5X50-MM)) | |
| M | 6 | 1 | **8T-3666** | 4 | PARAFUSO (M14X2X60 MM) (BOLT (M14X2X60-MM)) | |

M - PEÇA MÉTRICA

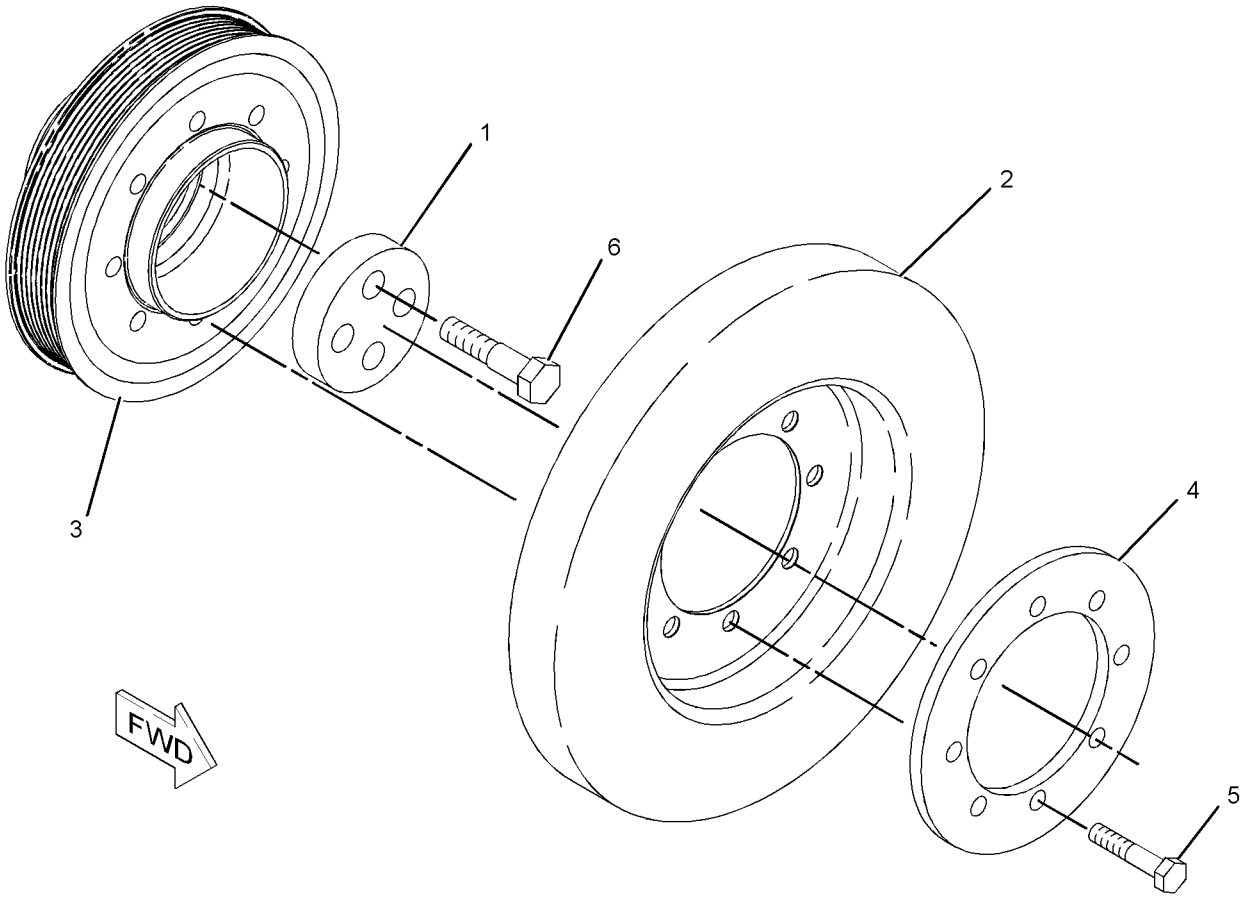


GRÁFICO 1 <FIM> g01148400

# *326-9045* GRUPO DE AMORTECEDOR E POLIA (DAMPER & PULLEY GP)

**S/N: TX71-UP; KHX1-UP**

**NÚMEROE DE 325-9707, 395-0485, 395-0487 ARRANJO DE MOTOR-CONCLUÍDO**

**TAMBÉM UM ACESSÓRIO**

**SMCS-1205** **i03625943**

| NOTA | REF. NÃO | GRÁFICO REF. | NÚMERO DA PEÇA | QTY | NOME DA PEÇA 1 2 3 4 5 6 (NÍVEL DO PRODUTO) | CONSULTE PÁGINA |
|---|---|---|---|---|---|---|
| | 1 | 1 | **326-9040** | 1 | GARFO (YOKE) | |
| | 2 | 1 | **2W-7381** | 1 | PLACA DE ABRAÇADEIRA (PLATE-CLAMP) | |
| | 3 | 1 | **167-8121** | 1 | CONJUNTO DE AMORTECEDOR (DAMPER AS) | |
| | 4 | 1 | **172-9367** | 1 | POLIA-VIRABREQUIM (PULLEY-CRANKSHAFT) | |
| | 5 | 1 | **6V-5839** | 8 | ARRUELA (11X21X2,5 MM DE ESPESSURA) (WASHER (11X21X2.5-MM THK)) | |
| M | 6 | 1 | **6V-7981** | 8 | PARAFUSO (M10X1,5X70 MM) (BOLT (M10X1.5X70-MM)) | |
| M | 7 | 1 | **8T-3666** | 4 | PARAFUSO (M14X2X60 MM) (BOLT (M14X2X60-MM)) | |

M - PEÇA MÉTRICA

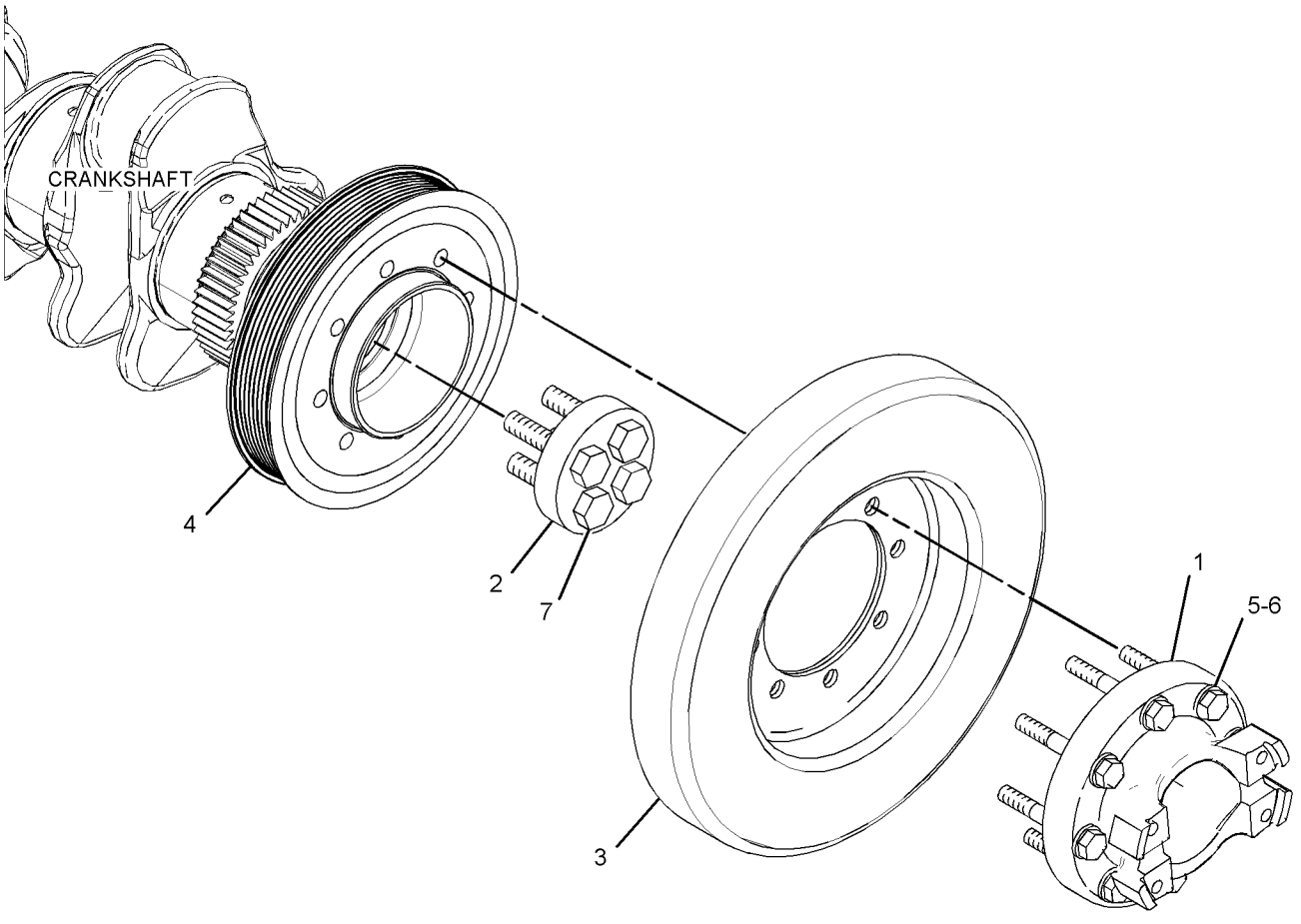


GRÁFICO 1 <FIM> g01945315

# *313-4384* GRUPO DO COMANDO DE ACESSÓRIOS (DRIVE GP-ACCESSORY)

**S/N: TX71-UP; KHX1-UP**

**NÚMEROE DE 325-9707, 395-0485, 395-0487 ARRANJO DE MOTOR-CONCLUÍDO TAMBÉM UM ACESSÓRIO**

**SMCS-1207** **i05327478**

| NOTA | REF. NÃO | GRÁFICO REF. | NÚMERO DA PEÇA | QTY | NOME DA PEÇA 1 2 3 4 5 6 (NÍVEL DO PRODUTO) | CONSULTE PÁGINA |
|---|---|---|---|---|---|---|
| | 1 | 1 | **145-2901** | 1 | TAMPA CONTRA POEIRA (COVER-DUST) | |
| | 2 | 1 | **220-1209** | 1 | TENSOR DA CORREIA (BELT TENSIONER) | |
| | 3 | 1 | **228-4766** | 1 | PLACA DE LEVANTAMENTO (PLATE-LIFTING) | |
| | 4 | 1 | **263-1786** | 1 | ESPAÇADOR (SPACER) | |
| | 5 | 1 | **435-8654** | 1 | CONJUNTO DE SUPORTE (BRACKET AS) | |
| | 6 | 1 | **124-7792** | 1 | CONJUNTO DA POLIA-INTERMEDIÁRIO (8 ESTRIAS) (PULLEY AS-IDLER (8-GROOVE)) | |
| | 7 | 1 | **3E-4352** | 1 | ARRUELA DURA (8,8X20,5X2,5 MM DE ESPESSURA) (WASHER-HARD (8.8X20.5X2.5-MM THK)) | |
| M | 8 | 1 | **6V-3822** | 4 | PARAFUSO (M10X1,5X35 MM) (BOLT (M10X1.5X35-MM)) | |
| M | 9 | 1 | **6V-5220** | 1 | PARAFUSO (M8X1,25X65 MM) (BOLT (M8X1.25X65-MM)) | |
| | 10 | 1 | **6V-5839** | 5 | ARRUELA (11X21X2,5 MM DE ESPESSURA) (WASHER (11X21X2.5-MM THK)) | |
| M | 11 | 1 | **8T-0643** | 1 | PARAFUSO (M10X1,5X80 MM) (BOLT (M10X1.5X80-MM)) | |

M - PEÇA MÉTRICA

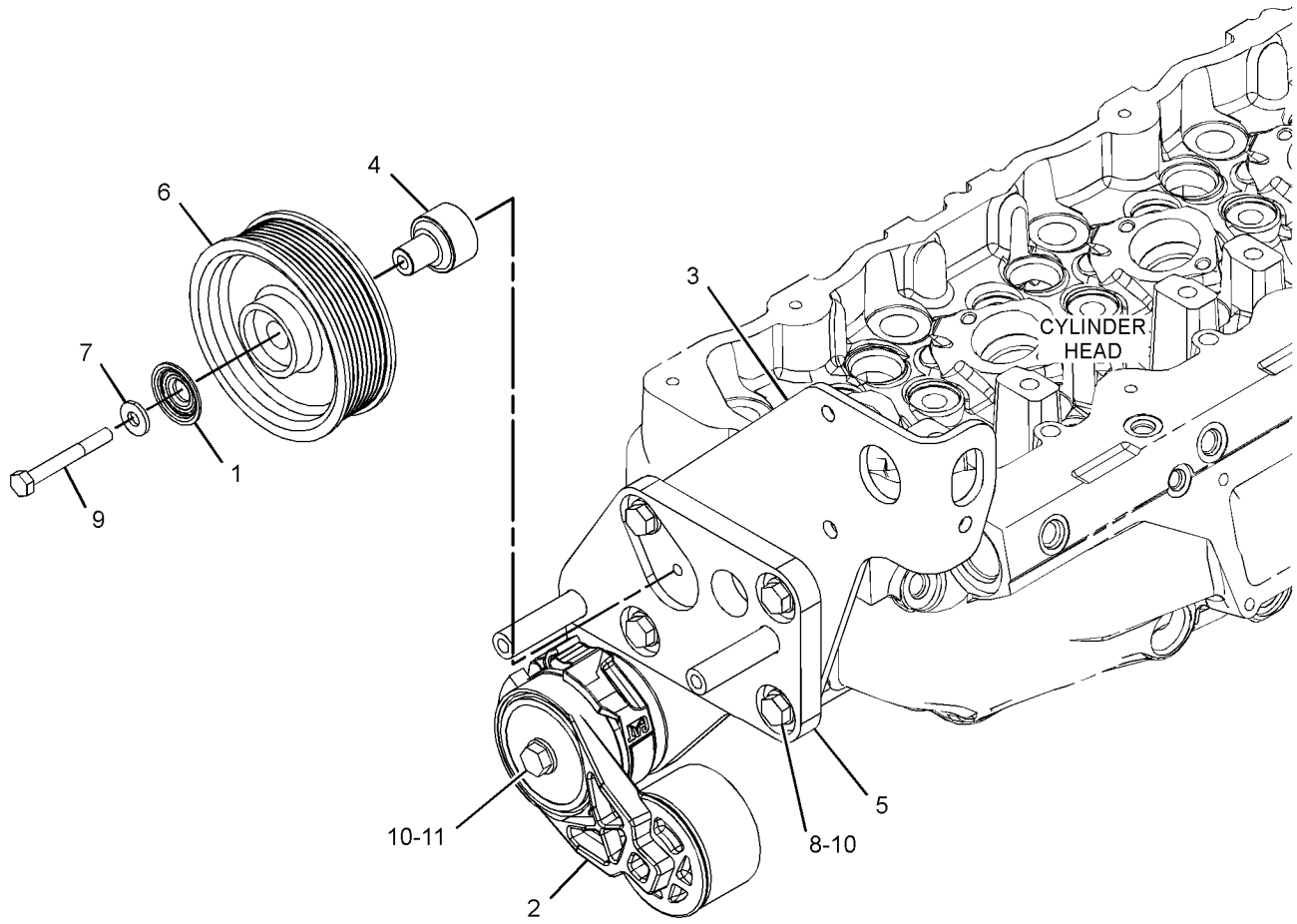


GRÁFICO 1 <FIM> g03387356

# *338-5871* GRUPO DO COMANDO DO VENTILADOR (DRIVE GP-FAN)

**S/N: JAP1-6765**

**CORREIA**

**NÚMEROE DE 348-3018 ARRANJO GERAL, 462-7246 ARRANJO OPCIONAL**

**TAMBÉM UM ACESSÓRIO**

**SMCS-1359** **i06592339**

| NOTA | REF. NÃO | GRÁFICO REF. | NÚMERO DA PEÇA | QTY | NOME DA PEÇA 1 2 3 4 5 6 (NÍVEL DO PRODUTO) | CONSULTE PÁGINA |
|---|---|---|---|---|---|---|
| Y | 1 | 1 | **7C-8365** | 1 | GRUPO DO COMANDO DO VENTILADOR (DRIVE GP-FAN) | 90 |
| | 2 | 1 | **9L-1630** | 1 | CONJUNTO DE CORREIA EM V (INCLUI 3 CORREIAS) (V-BELT SET (INCLUDES 3-BELTS)) | |
| | 3 | 1 | **107-9579** | 1 | POLIA (PULLEY) | |
| | 4 | 1 | **276-7462** | 1 | ADAPTADOR-VENTILADOR (ADAPTER-FAN) | |
| | 5 | 1 | **294-1136** | 1 | CONJUNTO DE SUPORTE (SUPPORT AS) | |
| | 6 | 1 | **294-1137** | 1 | POLIA (PULLEY) | |
| M | 7 | 1 | **7X-0818** | 6 | PARAFUSO (M8X1,25X45 MM) (BOLT (M8X1.25X45-MM)) | |
| M | 8 | 1 | **7X-2553** | 4 | PARAFUSO (M16X2X40 MM) (BOLT (M16X2X40-MM)) | |
| | 9 | 1 | **8T-4121** | 8 | ARRUELA DURA (11X21X2,5 MM DE ESPESSURA) (WASHER-HARD (11X21X2.5-MM THK)) | |
| M | 10 | 1 | **8T-4185** | 4 | PARAFUSO (M10X1,5X50 MM) (BOLT (M10X1.5X50-MM)) | |
| M | 11 | 1 | **8T-4196** | 4 | PARAFUSO (M10X1,5X35 MM) (BOLT (M10X1.5X35-MM)) | |
| | 12 | 1 | **8T-4224** | 12 | ARRUELA DURA (8,8X16X2 MM DE ESPESSURA) (WASHER-HARD (8.8X16X2-MM THK)) | |
| M | 13 | 1 | **8T-4908** | 6 | PARAFUSO (M8X1,25X25 MM) (BOLT (M8X1.25X25-MM)) | |
| | 14 | 1 | **9X-8257** | 4 | ARRUELA (17,5X30X3,5 MM DE ESPESSURA) (WASHER (17.5X30X3.5-MM THK)) | |

M - PEÇA MÉTRICA
Y - ILUSTRAÇÃO INDIVIDUAL

338-5871 GRUPO DO COMANDO DO VENTILADOR (DRIVE GP-FAN) (continuação) **i06592339**

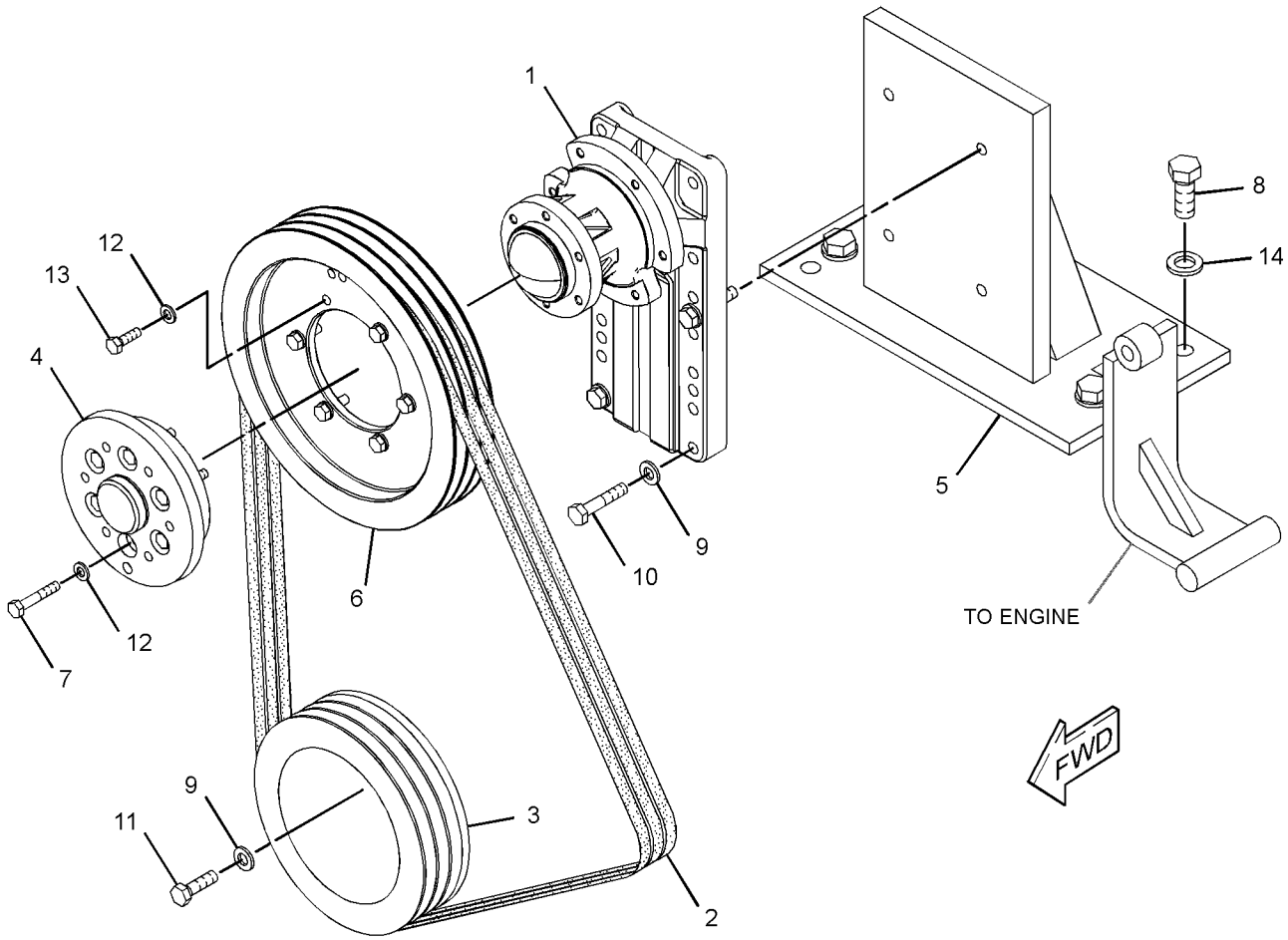


GRÁFICO 1 <FIM> g01927473

# *441-0995* GRUPO DO COMANDO DO VENTILADOR (DRIVE GP-FAN)

**S/N: JAP1-UP**
**NÚMEROE DE 462-7249 ARRANJO OPCIONAL**
**UM ACESSÓRIO**

**SMCS-1359** **i06718657**

| NOTA | REF. NÃO | GRÁFICO REF. | NÚMERO DA PEÇA | QTY | NOME DA PEÇA 1 2 3 4 5 6 (NÍVEL DO PRODUTO) | CONSULTE PÁGINA |
|---|---|---|---|---|---|---|
| Y | 1 | 1 | **7C-8365** | 1 | GRUPO DO COMANDO DO VENTILADOR (DRIVE GP-FAN) | 90 |
| | 2 | 1 | **9L-1630** | 1 | CONJUNTO DE CORREIA EM V (INCLUI 3 CORREIAS) (V-BELT SET (INCLUDES 3-BELTS)) | |
| | | 1 | **9L-1629** | 3 | CORREIA EM V (V-BELT) | |
| | 3 | 1 | **276-7462** | 1 | ADAPTADOR-VENTILADOR (ADAPTER-FAN) | |
| | 4 | 1 | **294-1136** | 1 | CONJUNTO DE SUPORTE (SUPPORT AS) | |
| | 5 | 1 | **417-4542** | 1 | POLIA (PULLEY) | |
| | 6 | 1 | **441-0997** | 1 | POLIA (PULLEY) | |
| M | 7 | 1 | **7X-0818** | 6 | PARAFUSO (M8X1,25X45 MM) (BOLT (M8X1.25X45-MM)) | |
| M | 8 | 1 | **7X-2553** | 4 | PARAFUSO (M16X2X40 MM) (BOLT (M16X2X40-MM)) | |
| | 9 | 1 | **8T-4121** | 8 | ARRUELA DURA (11X21X2,5 MM DE ESPESSURA) (WASHER-HARD (11X21X2.5-MM THK)) | |
| M | 10 | 1 | **8T-4185** | 4 | PARAFUSO (M10X1,5X50 MM) (BOLT (M10X1.5X50-MM)) | |
| M | 11 | 1 | **8T-4196** | 4 | PARAFUSO (M10X1,5X35 MM) (BOLT (M10X1.5X35-MM)) | |
| | 12 | 1 | **8T-4224** | 12 | ARRUELA DURA (8,8X16X2 MM DE ESPESSURA) (WASHER-HARD (8.8X16X2-MM THK)) | |
| M | 13 | 1 | **8T-4908** | 6 | PARAFUSO (M8X1,25X25 MM) (BOLT (M8X1.25X25-MM)) | |
| | 14 | 1 | **9X-8257** | 4 | ARRUELA (17,5X30X3,5 MM DE ESPESSURA) (WASHER (17.5X30X3.5-MM THK)) | |

M - PEÇA MÉTRICA
Y - ILUSTRAÇÃO INDIVIDUAL

441-0995 GRUPO DO COMANDO DO VENTILADOR (DRIVE GP-FAN) (continuação) **i06718657**

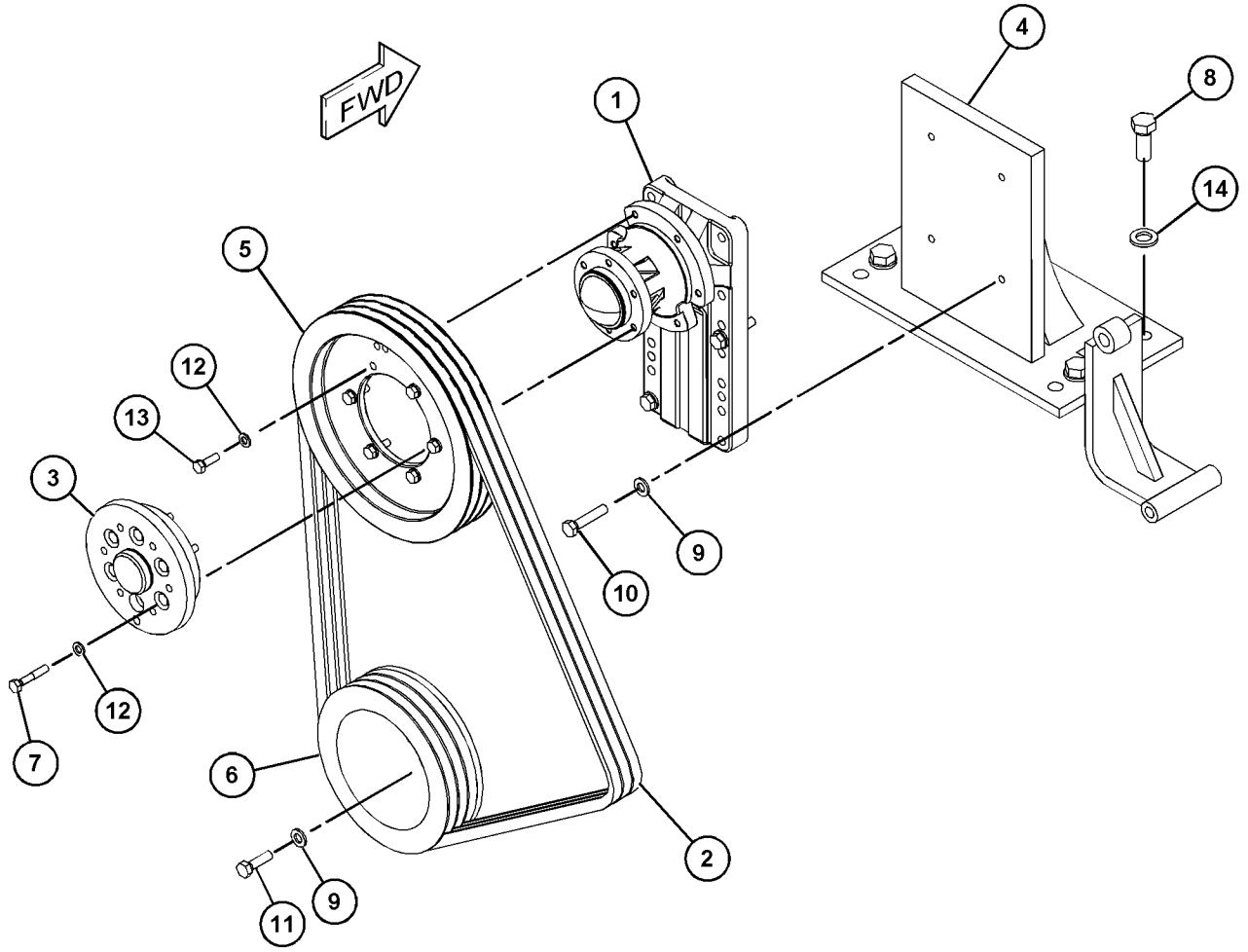


GRÁFICO 1 <FIM> g03769236

# 7C-8365 GRUPO DO COMANDO DO VENTILADOR (DRIVE GP-FAN)

**S/N: JAP1-UP**

**NÚMEROE DE 338-5871, 441-0995 GRUPO DO COMANDO DO VENTILADOR**

**TAMBÉM UM ACESSÓRIO**

**SMCS-1359** **i03432296**

| NOTA | REF. NÃO | GRÁFICO REF. | NÚMERO DA PEÇA | QTY | NOME DA PEÇA 1 2 3 4 5 6 (NÍVEL DO PRODUTO) | CONSULTE PÁGINA |
|---|---|---|---|---|---|---|
| | 1 | 1 | **5S-9062** | 1 | ESPAÇADOR (35,032X50,8X15,88 MM DE ESPESSURA) (SPACER (35.032X50.8X15.88-MM THK)) | |
| | 2 | 1 | **7C-8370** | 1 | TAMPA CONTRA POEIRA (CAP-DUST) | |
| | 3 | 1 | **7C-8366** | 1 | CONJUNTO DE SUPORTE (BRACKET AS) | |
| | 4 | 1 | **7C-8369** | 1 | CUBO (HUB) | |
| | 5 | 1 | **6V-9748** | 1 | ANEL DE RETENÇÃO (SEAL-LIP TYPE) | |
| | 6 | 1 | **4W-1203** | 2 | COPO-ROLAMENTO (CUP-BEARING) | |
| | 7 | 1 | **4W-1204** | 2 | CONE-ROLAMENTO (CONE-BEARING) | |
| | 8 | 1 | **4W-2042** | 1 | ESPAÇADOR (35,3X45,5X38,331 MM DE ESPESSURA) (SPACER (35.3X45.5X38.331-MM THK)) | |
| M | 9 | 1 | **6V-8004** | 1 | PARAFUSO (M12X1,75X120 MM) (BOLT (M12X1.75X120-MM)) | |
| | 10 | 1 | **7C-8634** | 1 | PLACA (PLATE) | |

M - PEÇA MÉTRICA

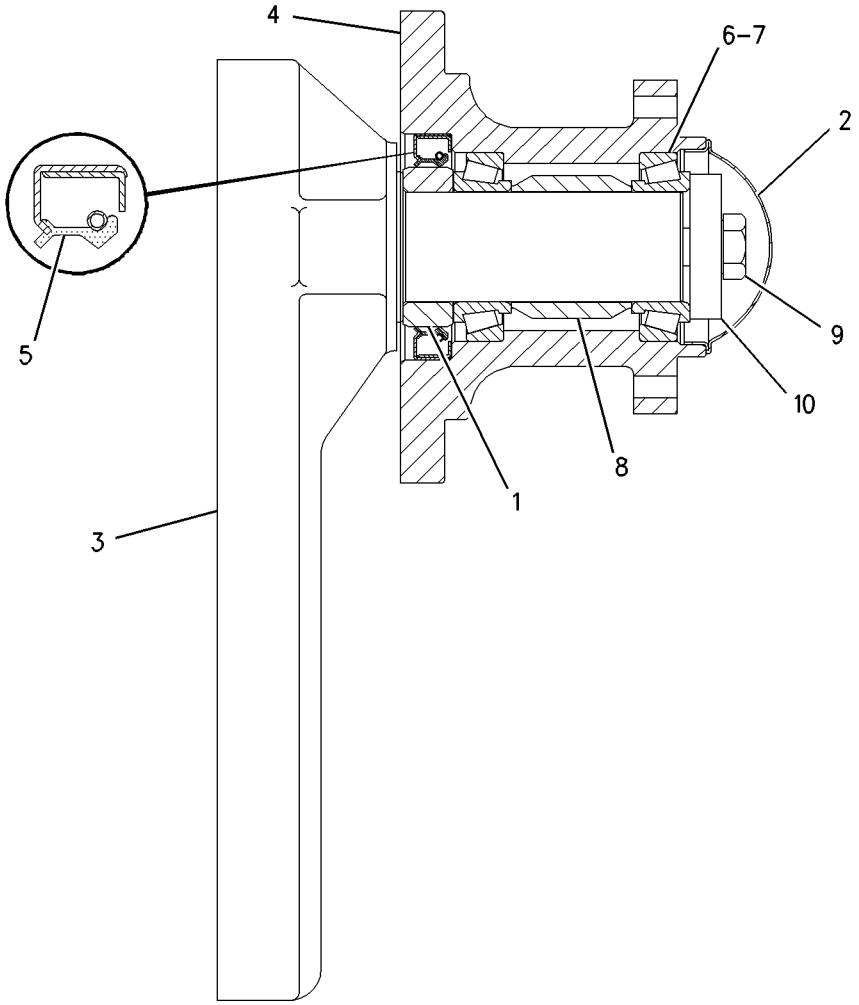


GRÁFICO 1 <FIM> g00799529

# *258-8723* GRUPO DE FIXADORES-CABEÇA DO CILINDRO (FASTENER GP-CYLINDER HEAD)

**S/N: TX71-UP; KHX1-UP**

**NÚMEROE DE 325-9707, 395-0485, 395-0487 ARRANJO DE MOTOR-CONCLUÍDO TAMBÉM UM ACESSÓRIO**

**SMCS-1100** **i02310961**

| NOTA | REF. NÃO | GRÁFICO REF. | NÚMERO DA PEÇA | QTY | NOME DA PEÇA 1 2 3 4 5 6 (NÍVEL DO PRODUTO) | CONSULTE PÁGINA |
|---|---|---|---|---|---|---|
| | 1 | 1 | **229-8844** | 3 | GRAMPO (CLIP) | |
| | 2 | 1 | **244-4500** | 11 | MOLA (SPRING) | |
| M | 3 | 1 | **8T-0100** | 11 | PARAFUSO (M8X1,25X60 MM) (BOLT (M8X1.25X60-MM)) | |
| | 4 | 1 | **9N-0869** | 11 | ARRUELA DURA (8,8X25,5X2 MM DE ESPESSURA) (WASHER-HARD (8.8X25.5X2-MM THK)) | |

M - PEÇA MÉTRICA

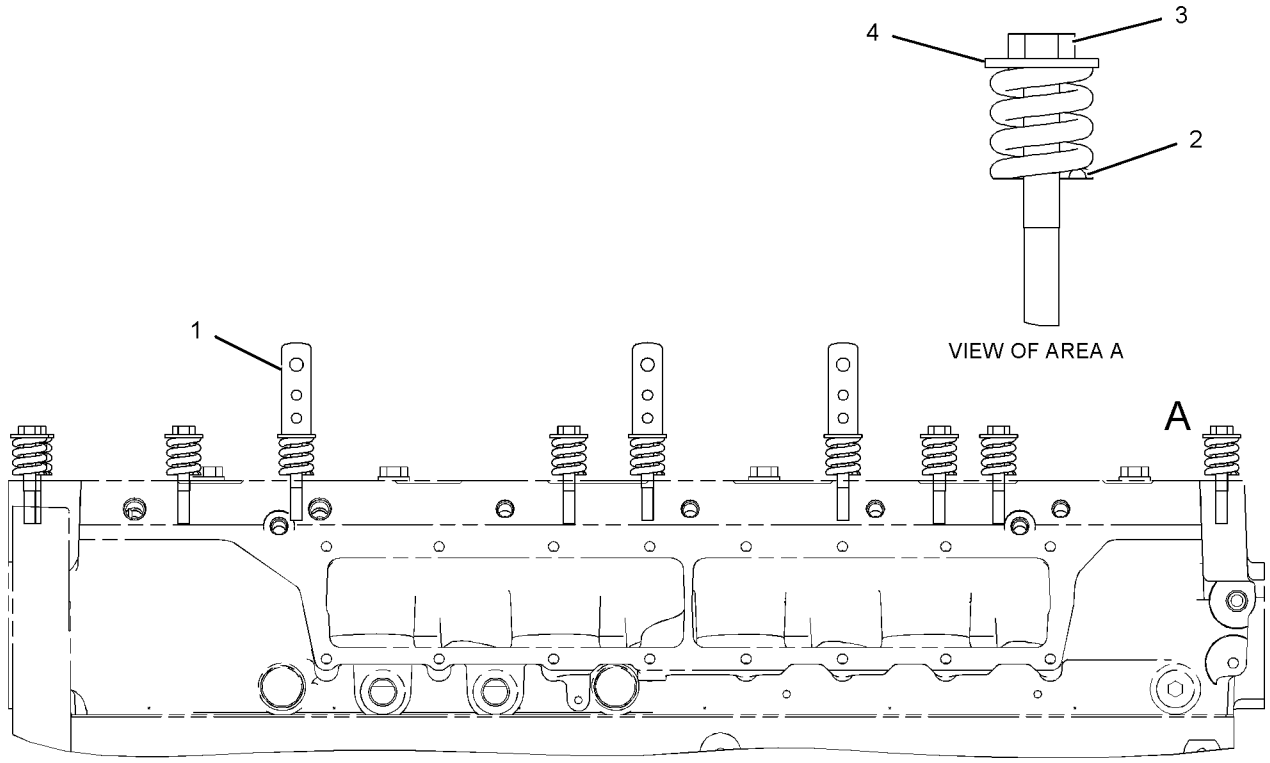


VIEW OF AREA A

RIGHT SIDE VIEW

GRÁFICO 1 <FIM> g01125046

# *322-0246* GRUPO DE FIXADORES DO MOTOR (FASTENER GP-ENGINE)

**S/N: TX71-UP; KHX1-UP**

**NÚMEROE DE 325-9707, 395-0485, 395-0487 ARRANJO DE MOTOR-CONCLUÍDO TAMBÉM UM ACESSÓRIO**

**SMCS-1000, 7553** **i06261242**

| NOTA | REF. NÃO | GRÁFICO REF. | NÚMERO DA PEÇA | QTY | NOME DA PEÇA 1 2 3 4 5 6 (NÍVEL DO PRODUTO) | CONSULTE PÁGINA |
|---|---|---|---|---|---|---|
| M | 1 | 1 | **6V-2317** | 6 | PARAFUSO (M8X1,25X30 MM) (BOLT (M8X1.25X30-MM)) | |
| | 2 | 1 | **9M-1974** | 7 | ARRUELA DURA (8,8X16X2 MM DE ESPESSURA) (WASHER-HARD (8.8X16X2-MM THK)) | |
| M | 3 | 1 | **6V-5192** | 1 | PARAFUSO DE CABEÇA OCA (M8X1,25X30 MM) (BOLT-SOCKET HEAD (M8X1.25X30-MM)) | |

M - PEÇA MÉTRICA

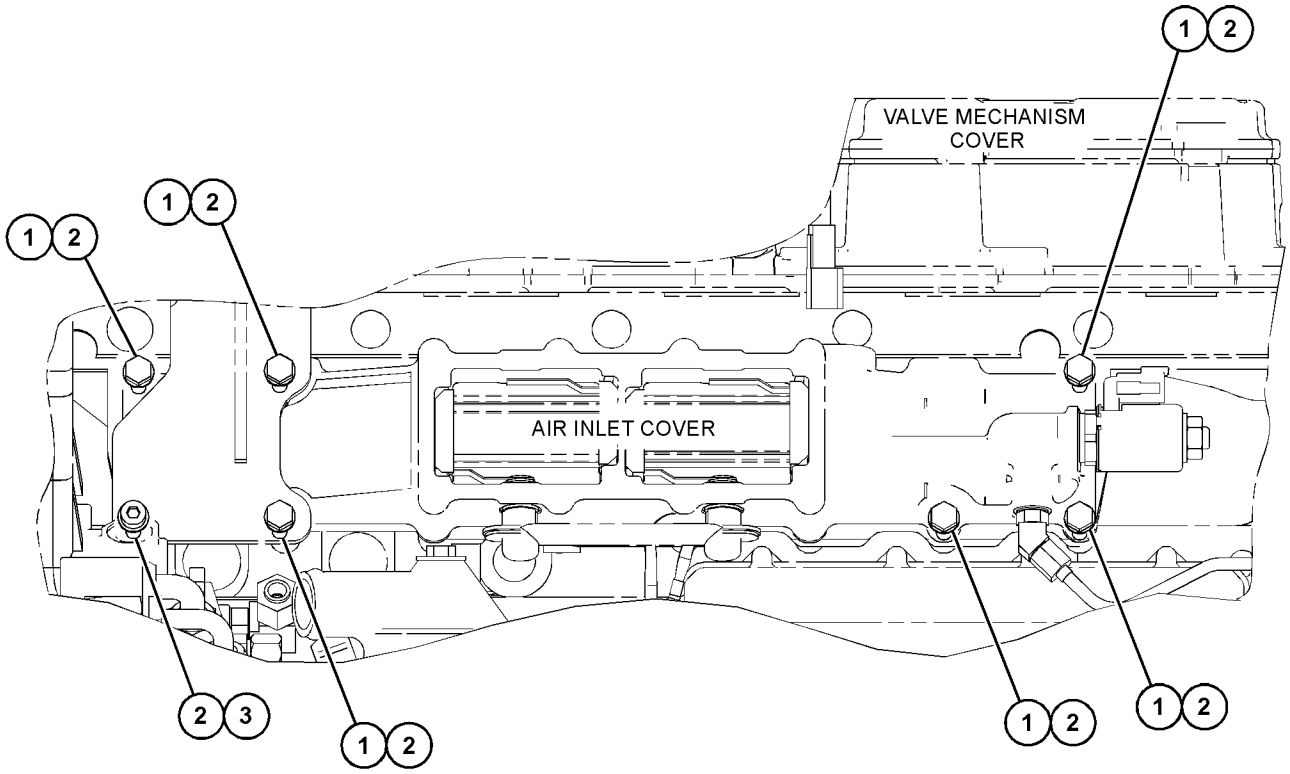


LEFT SIDE VIEW OF ENGINE

(BACKGROUND GEOMETRY OF ILLUSTRATION MAY NOT REPRESENT ALL MODELS WHERE USED)

GRÁFICO 1 <FIM> g03879161

# *116-4556* GRUPO DA TAMPA-ALOJAMENTO DIANTEIRO (FASTENER GP-FRONT HOUSING)

**S/N: TX71-UP; KHX1-UP**

**NÚMEROE DE 325-9707, 395-0485, 395-0487 ARRANJO DE MOTOR-CONCLUÍDO TAMBÉM UM ACESSÓRIO**

**SMCS-1151** **i01487429**

| NOTA | REF. NÃO | GRÁFICO REF. | NÚMERO DA PEÇA | QTY | NOME DA PEÇA 1 2 3 4 5 6 (NÍVEL DO PRODUTO) | CONSULTE PÁGINA |
|---|---|---|---|---|---|---|
| M | 1 | 1 | **6V-8336** | 6 | PARAFUSO (M12X1,75X70 MM) (BOLT (M12X1.75X70-MM)) | |
| | | 1 | **5P-8245** | 6 | ARRUELA DURA (13,5X25,5X3 MM DE ESPESSURA) (WASHER-HARD (13.5X25.5X3-MM THK)) | |

M - PEÇA MÉTRICA

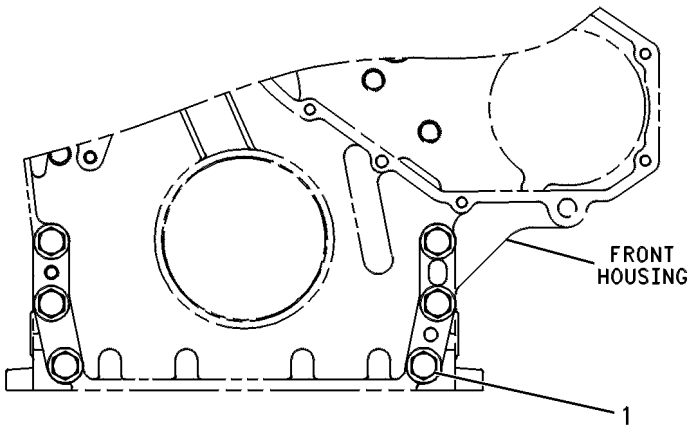


FRONT VIEW

GRÁFICO 1 <FIM> g00244671

# 311-7210 CONJUNTO DE VOLANTE (FLYWHEEL AS)

**S/N: KHX1-UP**

**NÚMEROE DE 275-8387 GRUPO DO VOLANTE**

**SMCS-1156** **i06500900**

| NOTA | REF. NÃO | GRÁFICO REF. | NÚMERO DA PEÇA | QTY | NOME DA PEÇA 1 2 3 4 5 6 (NÍVEL DO PRODUTO) | CONSULTE PÁGINA |
|---|---|---|---|---|---|---|
| | 1 | 1 | **7W-5095** | 1 | ENGRENAGEM DO VOLANTE DO MOTOR (134 DENTES) (GEAR-FLYWHEEL (134-TEETH)) | |

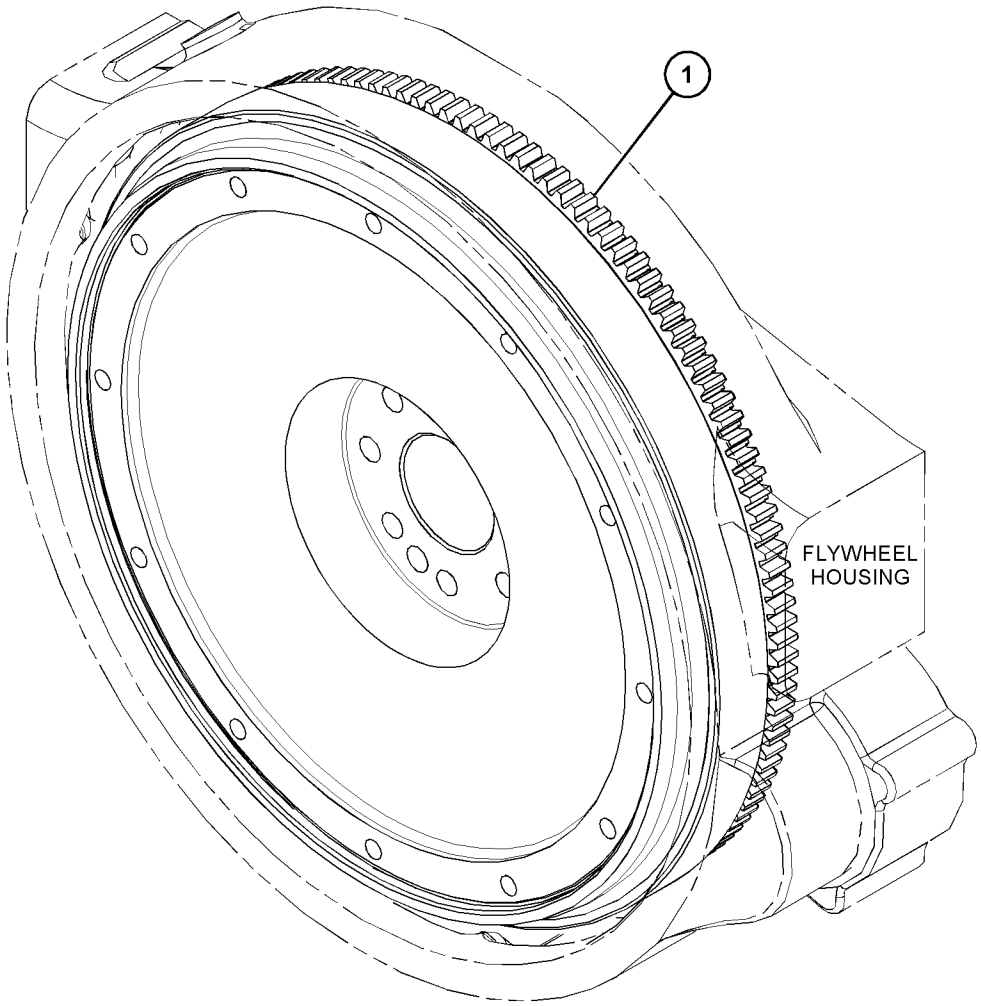


GRÁFICO 1 <FIM> g06000858

# 311-7210 CONJUNTO DE VOLANTE (FLYWHEEL AS)

**S/N: TX71-UP; KHX1-UP**
**NÚMEROE DE 275-8387 GRUPO DO VOLANTE**
**TAMBÉM UM ACESSÓRIO**

**SMCS-1156** **i06500907**

| NOTA | REF. NÃO | GRÁFICO REF. | NÚMERO DA PEÇA | QTY | NOME DA PEÇA 1 2 3 4 5 6 (NÍVEL DO PRODUTO) | CONSULTE PÁGINA |
|---|---|---|---|---|---|---|
| | 1 | 1 | **163-1387** | 1 | ENGRENAGEM DO VOLANTE DO MOTOR (134 DENTES) (GEAR-FLYWHEEL (134-TEETH)) | |

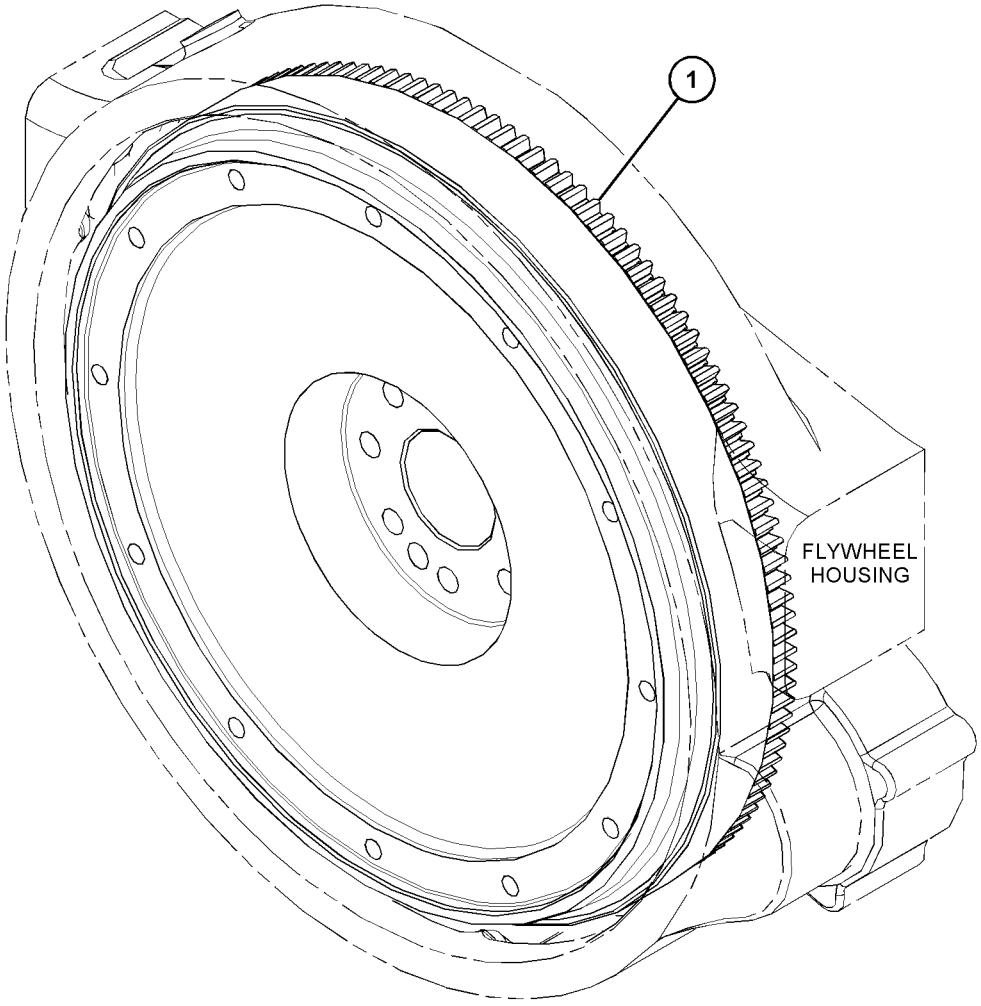


GRÁFICO 1 <FIM> g06000836

# *275-8387* GRUPO DO VOLANTE (FLYWHEEL GP)

**S/N: TX71-UP; KHX1-UP**

**NÚMEROE DE 325-9707, 395-0485, 395-0487 ARRANJO DE MOTOR-CONCLUÍDO**

**TAMBÉM UM ACESSÓRIO**

**SMCS-1156, 1158**

**i06504601**

| NOTA | REF. NÃO | GRÁFICO REF. | NÚMERO DA PEÇA | QTY | NOME DA PEÇA 1 2 3 4 5 6 (NÍVEL DO PRODUTO) | CONSULTE PÁGINA |
|---|---|---|---|---|---|---|
| | 1 | 1 | **3E-3213** | 1 | PINO DE MOLA (PIN-SPRING) | |
| M | 2 | 1 | **7X-7961** | 8 | PARAFUSO-TRAVAMENTO AUTOMÁTICO (M12X1,75X100 MM) (BOLT-SELF-LOCKING (M12X1.75X100-MM)) | |
| Y | 3 | 1 | **311-7210** | 1 | CONJUNTO DE VOLANTE (FLYWHEEL AS) | 94 |
| | 4 | 1 | **5P-8245** | 8 | ARRUELA DURA (13,5X25,5X3 MM DE ESPESSURA) (WASHER-HARD (13.5X25.5X3-MM THK)) | |

M - PEÇA MÉTRICA
Y - ILUSTRAÇÃO INDIVIDUAL

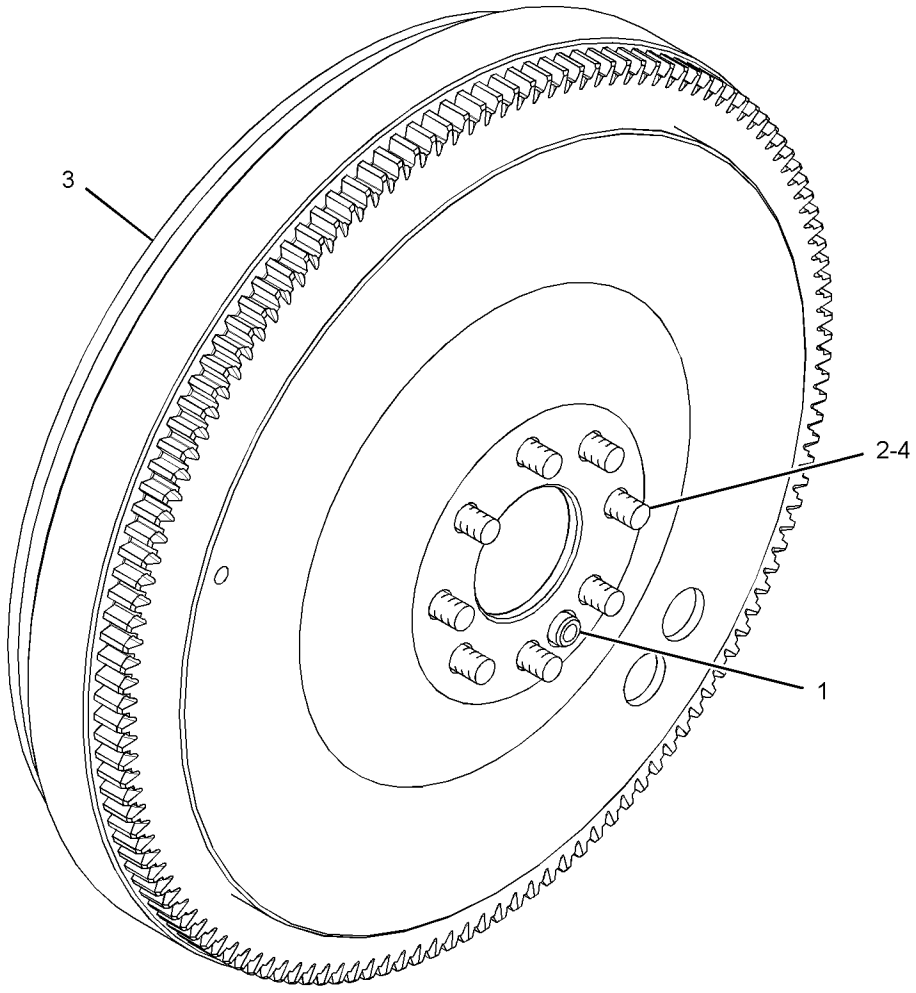


GRÁFICO 1 <FIM> g01717017

# *205-1321* GRUPO DE ENGRENAGEM FRONTAL (GEAR GP-FRONT)

**S/N: TX71-UP; KHX1-UP**

**NÚMEROE DE 330-9359, 382-3084, 387-8505 ARRANJO DO NÚCLEO DO MOTOR TAMBÉM UM ACESSÓRIO**

**SMCS-1151, 1162, 1206** **i01696307**

| NOTA | REF. NÃO | GRÁFICO REF. | NÚMERO DA PEÇA | QTY | NOME DA PEÇA 1 2 3 4 5 6 (NÍVEL DO PRODUTO) | CONSULTE PÁGINA |
|---|---|---|---|---|---|---|
| | 1 | 1 | **113-6069** | 1 | PLACA DE ENCOSTO (PLATE-THRUST) | |
| | 2 | 1 | **115-4219** | 1 | PLACA DE RETENÇÃO (PLATE-RETAINING) | |
| | 3 | 1 | **200-4495** | 1 | EIXO DA RODA-GUIA (SHAFT-IDLER) | |
| | 4 | 1 | **205-1320** | 1 | CONJUNTO DE ENGRENAGEM INTERMEDIÁRIA (50 DENTES) (GEAR AS-IDLER (50-TEETH)) | |
| | 4A | 1 | **115-4072** | 1 | ROLAMENTO (BEARING) | |
| M | 5 | 1 | **136-4183** | 1 | PARAFUSO DE CABEÇA DE 12 PONTOS (M10X1,5X30 MM) (BOLT-12 POINT HEAD (M10X1.5X30-MM)) | |
| M | 6 | 1 | **6V-5843** | 2 | PARAFUSO (M10X1,5X45 MM) (BOLT (M10X1.5X45-MM)) | |

M - PEÇA MÉTRICA

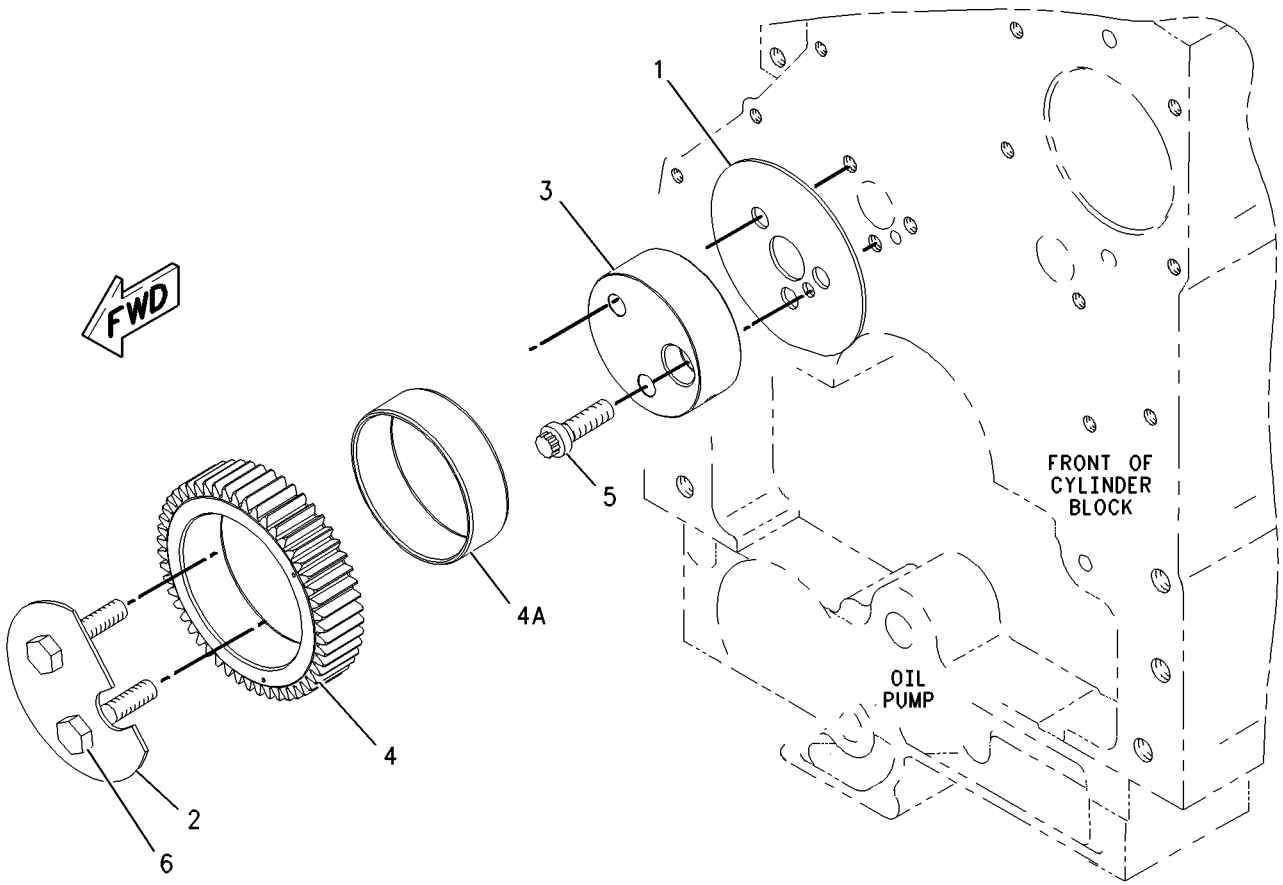


GRÁFICO 1 <FIM> g00873940

# *197-5210* GRUPO DA CAIXA DO VOLANTE (HOUSING GP-FLYWHEEL)

**S/N: TX71-UP; KHX1-UP**
**NÚMEROE DE 325-9707, 395-0485, 395-0487 ARRANJO DE MOTOR-CONCLUÍDO**
**TAMBÉM UM ACESSÓRIO**

**SMCS-1157** **i05327524**

| NOTA | REF. NÃO | GRÁFICO REF. | NÚMERO DA PEÇA | QTY | NOME DA PEÇA 1 2 3 4 5 6 (NÍVEL DO PRODUTO) | CONSULTE PÁGINA |
|---|---|---|---|---|---|---|
| | 1 | 1 | **5F-0304** | 1 | BUJÃO (PLUG) | |
| | 2 | 1 | **100-6551** | 1 | CAIXA DO VOLANTE (HOUSING-FLYWHEEL) | |
| | 4 | 1 | **2A-1162** | 1 | JUNTA (GASKET) | |
| | 5 | 1 | *389-3709* | 1 | CONJUNTO DE BUJÃO (PLUG AS) | |
| | 5A | 1 | **238-5082** | 1 | ANEL RETENTOR EM O (SEAL-O-RING) | |
| | | 1 | **360-3682** | 1 | BUJÃO DE ANEL RETENTOR (PLUG-O-RING) | |
| | 6 | 1 | *396-0393* | 1 | CONJUNTO DE BUJÃO (PLUG AS) | |
| | 6A | 1 | **214-7566** | 1 | ANEL RETENTOR EM O (SEAL-O-RING) | |
| | | 1 | **360-3677** | 1 | BUJÃO (7/16-20 DE ROSCA) (PLUG (7/16-20-THD)) | |
| M | 7 | 1 | **6V-5842** | 2 | PARAFUSO (M10X1,5X40 MM) (BOLT (M10X1.5X40-MM)) | |
| M | 9 | 1 | **8T-0226** | 10 | PARAFUSO (M14X2X45 MM) (BOLT (M14X2X45-MM)) | |
| | | | | | | |
| BF | | | **1U-8846** | | RETENTOR-JUNTA (SEALANT-GASKET) | |

B - UTILIZAR CONFORME NECESSÁRIO
F - NÃO APRESENTADO
M - PEÇA MÉTRICA

197-5210 GRUPO DA CAIXA DO VOLANTE (HOUSING GP-FLYWHEEL) (continuação) **i05327524**

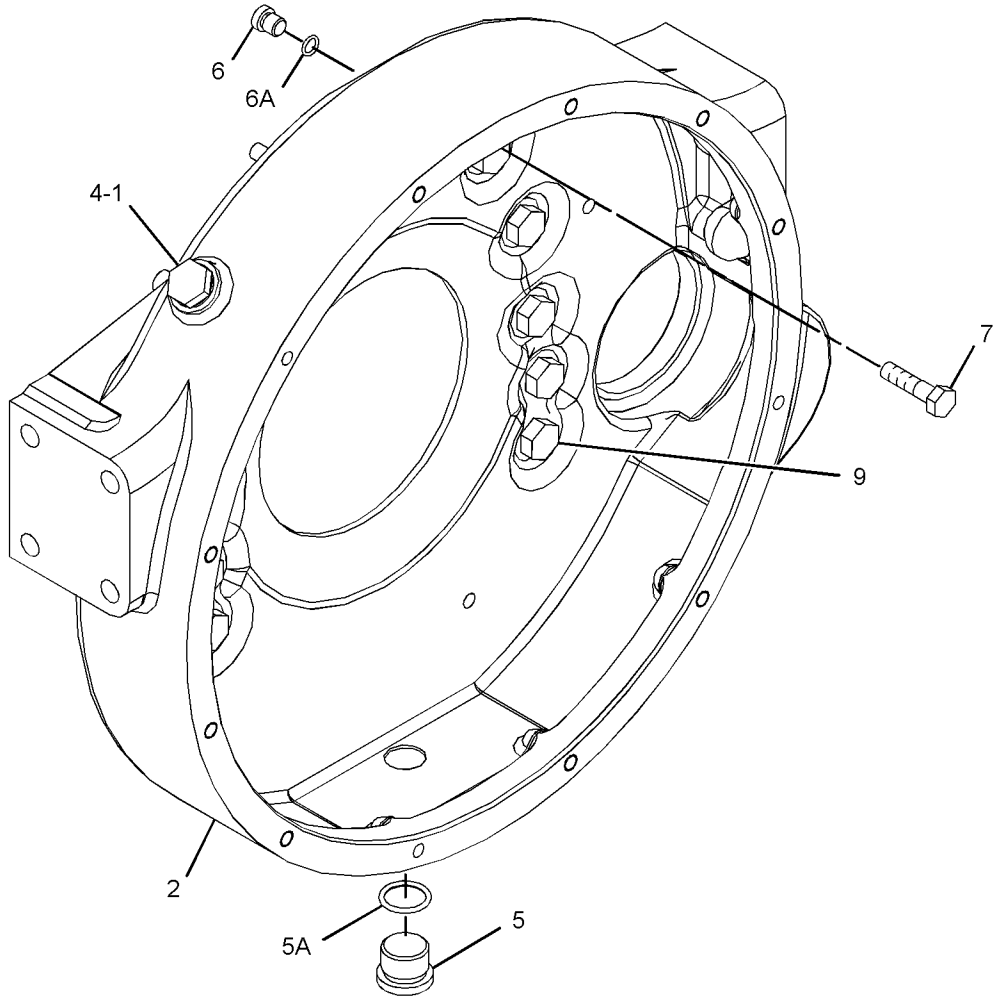


GRÁFICO 1 <FIM> g03379060

# *165-4446* GRUPO DO ALOJAMENTO-DIANTEIRO (HOUSING GP-FRONT)

**S/N: TX71-UP; KHX1-UP**

**NÚMEROE DE 395-0485, 395-0487 ARRANJO DE MOTOR-CONCLUÍDO, 330-9359, 382-3084 ARRANJO DO NÚCLEO DO MOTOR**

**TAMBÉM UM ACESSÓRIO**

**SMCS-1151, 1162, 1206** **i03529802**

| NOTA | REF. NÃO | GRÁFICO REF. | NÚMERO DA PEÇA | QTY | NOME DA PEÇA 1 2 3 4 5 6 (NÍVEL DO PRODUTO) | CONSULTE PÁGINA |
|---|---|---|---|---|---|---|
| C | 1 | 1 | **245-3259** | 1 | ALOJAMENTO DIANTEIRO (HOUSING-FRONT) | |
| M | 2 | 1 | **6V-3918** | 4 | PARAFUSO (M8X1,25X50 MM) (BOLT (M8X1.25X50-MM)) | |
| M | 3 | 1 | **6V-5217** | 8 | PARAFUSO (M8X1,25X20 MM) (BOLT (M8X1.25X20-MM)) | |
| | 4 | 1 | **9M-1974** | 12 | ARRUELA DURA (8,8X16X2 MM DE ESPESSURA) (WASHER-HARD (8.8X16X2-MM THK)) | |
| B | 5 | 1 | **1U-8846** | | RETENTOR-JUNTA (SEALANT-GASKET) | |

B - UTILIZAR CONFORME NECESSÁRIO
C - ALTERAR DO TIPO ANTERIOR
M - PEÇA MÉTRICA

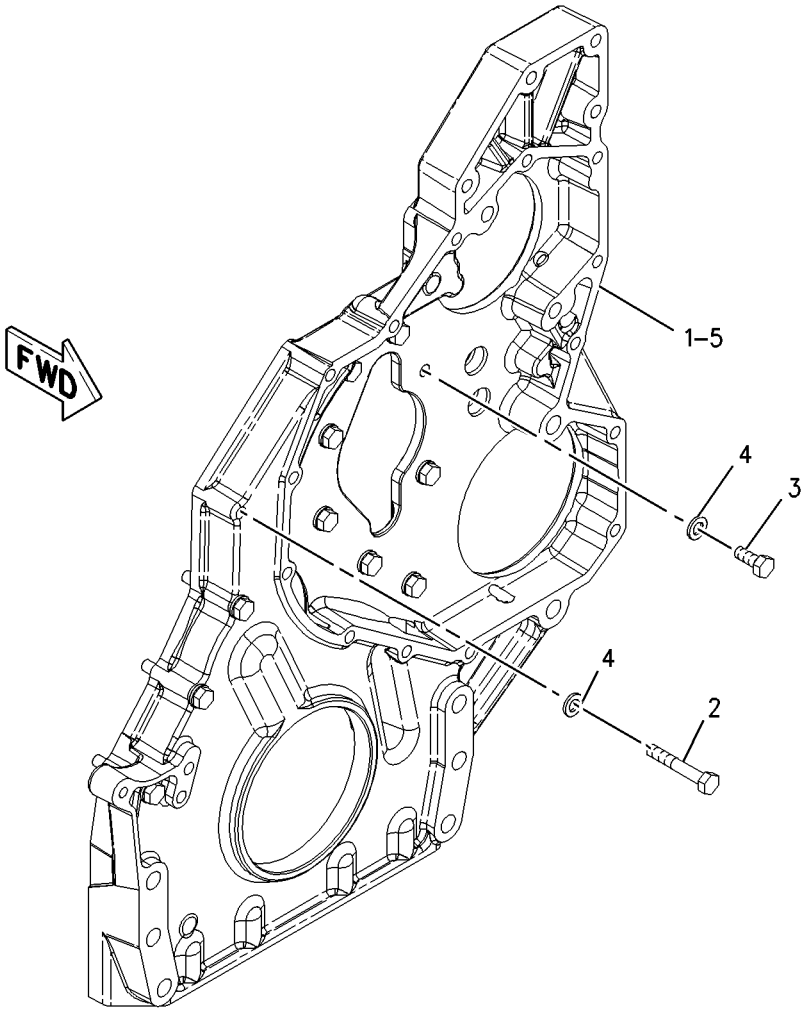


GRÁFICO 1 <FIM> g01005394

## *297-4841* KIT-JUNTA DO MOTOR–INJETOR DE COMBUSTÍVEL INDIVIDUAL (KIT-ENGINE GASKET-INJETOR DE COMBUSTÍVEL INDIVIDUAL)

**S/N: JAP1-UP**

**INSTALAÇÃO EM CAMPO**

**SMCS-1000, 7555** **i05843106**

| NOTA | NÚMERO DA PEÇA | QTY | NOME DA PEÇA 1 2 3 4 5 6 (NÍVEL DO PRODUTO) | CONSULTE PÁGINA |
|---|---|---|---|---|
| | **149-5240** | 1 | ANEL-REFORÇO (RING-BACKUP) | |
| | **293-0730** | 1 | ANEL-REFORÇO (RING-BACKUP) | |
| | **109-3207** | 1 | ANEL RETENTOR EM O (SEAL-O-RING) | |
| | **148-2903** | 2 | ANEL RETENTOR EM O (SEAL-O-RING) | |

<FIM>

## 441-8244 KIT-JUNTA DA TAMPA DIANTEIRA (KIT-FRONT COVER GASKET)

**S/N: JAP1-UP**

**KIT CONTÉM JUNTAS, SELOS E TRAVAS DOBRÁVEIS PARA REINSTALAÇÃO DA TAMPA FRONTAL.. KIT NÃO INCLUI A JUNTA DO RESERVATÓRIO DO ÓLEO.**

**INSTALAÇÃO EM CAMPO**

**SMCS-1000, 7555** **i05838894**

| NOTA | NÚMERO DA PEÇA | QTY | NOME DA PEÇA 1 2 3 4 5 6 (NÍVEL DO PRODUTO) | CONSULTE PÁGINA |
|---|---|---|---|---|
| | **166-1781** | 1 | JUNTA (GASKET) | |
| | **245-7339** | 1 | RETENTOR DO VIRABREQUIM (DIANTEIRA) (SEAL-CRANKSHAFT (FRONT)) | |
| | **135-9819** | 1 | VEDADOR-TOTAL (SEAL-INTEGRAL) | |
| | **2M-4453** | 1 | ANEL RETENTOR EM O (SEAL-O-RING) | |
| | **3J-1907** | 1 | ANEL RETENTOR EM O (SEAL-O-RING) | |
| | **4J-0524** | 1 | ANEL RETENTOR EM O (SEAL-O-RING) | |
| | **4J-0525** | 1 | ANEL RETENTOR EM O (SEAL-O-RING) | |
| | **061-9455** | 1 | ANEL RETENTOR EM O (SEAL-O-RING) | |
| | **147-0182** | 1 | ANEL RETENTOR EM O (SEAL-O-RING) | |
| | **214-7568** | 1 | ANEL RETENTOR EM O (SEAL-O-RING) | |
| | **227-5904** | 1 | ANEL RETENTOR EM O (SEAL-O-RING) | |
| | **228-4947** | 2 | ANEL RETENTOR EM O (SEAL-O-RING) | |
| | **1J-9671** | 1 | ANEL RETENTOR EM O (SEAL-O-RING) | |
| | **3K-0360** | 1 | ANEL RETENTOR EM O (SEAL-O-RING) | |
| | **061-7538** | 1 | ANEL RETENTOR EM O (SEAL-O-RING) | |
| | **214-7566** | 1 | ANEL RETENTOR EM O (SEAL-O-RING) | |
| | **228-7088** | 1 | ANEL RETENTOR EM O (SEAL-O-RING) | |
| | **126-1757** | 2 | ARRUELA (10,85X19,3X1,27 MM DE ESPESSURA) (WASHER (10.85X19.3X1.27-MM THK)) | |
| | | | | |
| | | | FOR A LIST OF RELATED PARTS THAT MAY BE REQUIRED FOR THE ENGINE REBUILD TO THE KIT CONSIST, PLEASE VISIT | |
| | | | | |
| | | | HTTP://DEALER.CAT.COM/RELATED | |

<FIM>

# 455-1107 KIT-JUNTA DA TAMPA DIANTEIRA (KIT-FRONT COVER GASKET)

**S/N: JAP1-UP**

**INSTALAÇÃO EM CAMPO**

**SMCS-1000, 7555** **i05899666**

| NOTA | NÚMERO DA PEÇA | QTY | NOME DA PEÇA 1 2 3 4 5 6 (NÍVEL DO PRODUTO) | CONSULTE PÁGINA |
|---|---|---|---|---|
| | **166-1781** | 1 | JUNTA (GASKET) | |
| | **245-7339** | 1 | RETENTOR DO VIRABREQUIM (DIANTEIRA) (SEAL-CRANKSHAFT (FRONT)) | |
| | **135-9819** | 1 | VEDADOR-TOTAL (SEAL-INTEGRAL) | |
| | **3J-1907** | 2 | ANEL RETENTOR EM O (SEAL-O-RING) | |
| | **061-9455** | 1 | ANEL RETENTOR EM O (SEAL-O-RING) | |
| | **214-7568** | 2 | ANEL RETENTOR EM O (SEAL-O-RING) | |
| | **227-5904** | 1 | ANEL RETENTOR EM O (SEAL-O-RING) | |
| | **228-4947** | 2 | ANEL RETENTOR EM O (SEAL-O-RING) | |
| | **238-5080** | 1 | ANEL RETENTOR EM O (SEAL-O-RING) | |
| | **126-1757** | 2 | ARRUELA (10,85X19,3X1,27 MM DE ESPESSURA) (WASHER (10.85X19.3X1.27-MM THK)) | |

<FIM>

# *455-1109* KIT-JUNTA DA TAMPA TRASEIRA (KIT-REAR COVER GASKET)

**S/N: JAP1-UP**

**KIT CONTÉM JUNTAS, SELOS E TRAVAS DOBRÁVEIS PARA REINSTALAÇÃO DA TAMPA TRASEIRA..**
**KIT NÃO INCLUI A JUNTA DO RESERVATÓRIO DO ÓLEO**
**INSTALAÇÃO EM CAMPO**

**SMCS-1000, 7555**

**i05958310**

| NOTA | REF. NÃO | GRÁFICO REF. | NÚMERO DA PEÇA | QTY | NOME DA PEÇA 1 2 3 4 5 6 (NÍVEL DO PRODUTO) | CONSULTE PÁGINA |
|---|---|---|---|---|---|---|
| | 1 | 1 | **2A-1162** | 1 | JUNTA (BUJÃO DE DRENAGEM) (GASKET (DRAIN PLUG)) | |
| | 2 | 1 | **3K-3257** | 1 | JUNTA (GASKET) | |
| | 3 | 1 | **7L-2894** | 1 | JUNTA (GASKET) | |
| | 4 | 1 | **239-0583** | 1 | JUNTA (GASKET) | |
| | 5 | 1 | **2P-1294** | 1 | BUJÃO DE RETENTOR (PLUG-SEAL) | |
| | 6 | 1 | **247-1876** | 1 | RETENTOR (SEAL) | |
| | 7 | 1 | **222-3910** | 1 | GRUPO DO RETENTOR-VIRABREQUIM (ROTAÇÃO NO SENTIDO HORÁRIO) (SEAL GP-CRANKSHAFT (CLOCKWISE ROTATION)) | |
| | 8 | 1 | **214-7566** | 2 | ANEL RETENTOR EM O (SEAL-O-RING) | |
| | 9 | 1 | **238-5082** | 2 | ANEL RETENTOR EM O (SEAL-O-RING) | |
| | | | | | | |
| | | | | | FOR A LIST OF RELATED PARTS THAT REQUIRED FOR THE ENGINE REBUILD TO THE KIT CONSIST, PLEASE VISIT | |
| | | | | | | |
| | | | | | HTTP://DEALER.CAT.COM/RELATED | |

455-1109 KIT-JUNTA DA TAMPA TRASEIRA (KIT-REAR COVER GASKET) (continuação) **i05958310**

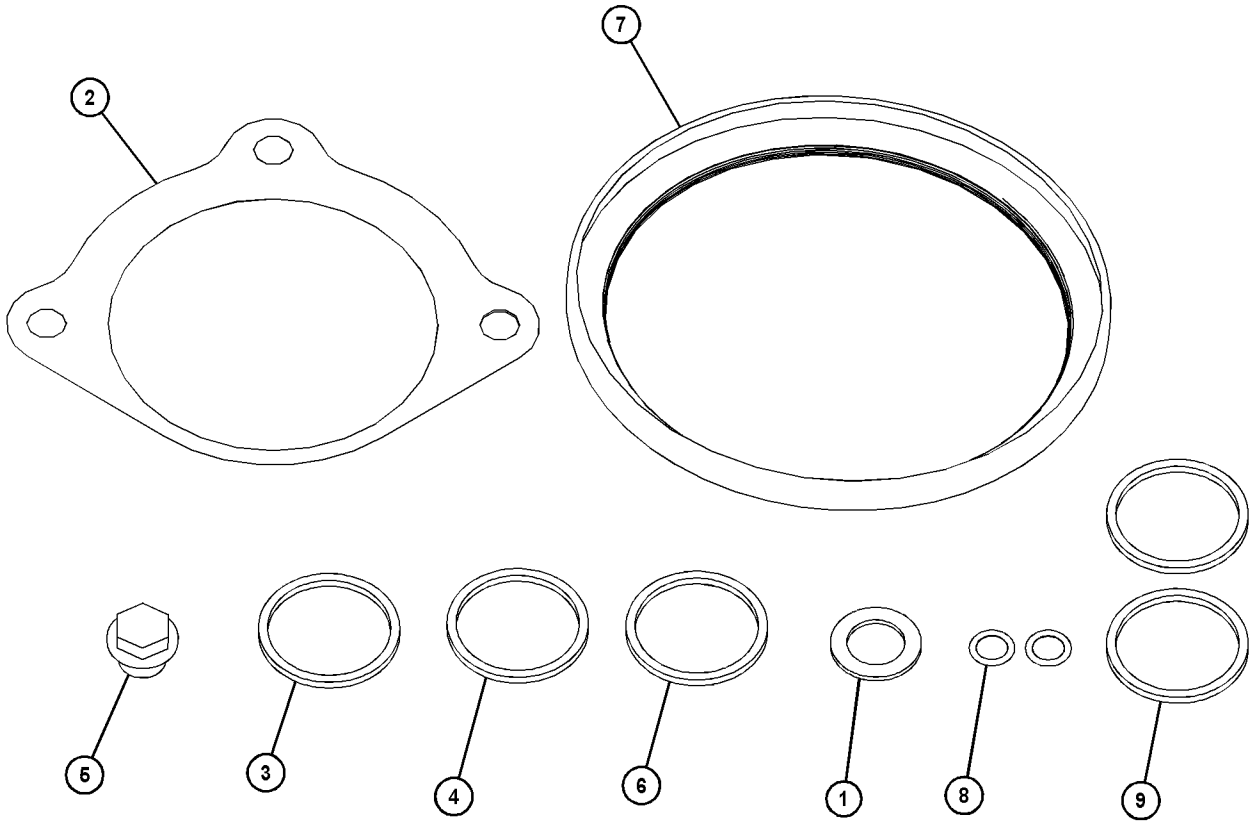


GRÁFICO 1 <FIM> g03739662

# *139-4081* GRUPO DO TUCHO DA VÁLVULA (LIFTER GP-VALVE)

**S/N: TX71-UP; KHX1-UP**

**NÚMEROE DE 232-3717 GRUPO DO MECANISMO DE VÁLVULAS**

**TAMBÉM UM ACESSÓRIO**

**SMCS-1209** **i06891046**

| NOTA | REF. NÃO | GRÁFICO REF. | NÚMERO DA PEÇA | QTY | NOME DA PEÇA 1 2 3 4 5 6 (NÍVEL DO PRODUTO) | CONSULTE PÁGINA |
|---|---|---|---|---|---|---|
| | 1 | 1 | **492-1813** | 1 | CONJUNTO DO EIXO DO TUCHO (SHAFT AS-LIFTER) | |
| | | 1 | **2D-6642** | 2 | ESFERA (BALL) | |
| | 2 | 1 | **7E-6794** | 4 | CONJUNTO DO BRAÇO-ELEVADOR (ARM AS-LIFTER) | |
| | 3 | 1 | **139-4084** | 2 | ESPAÇADOR (15,9X24X6 MM DE ESPESSURA) (SPACER (15.9X24X6-MM THK)) | |

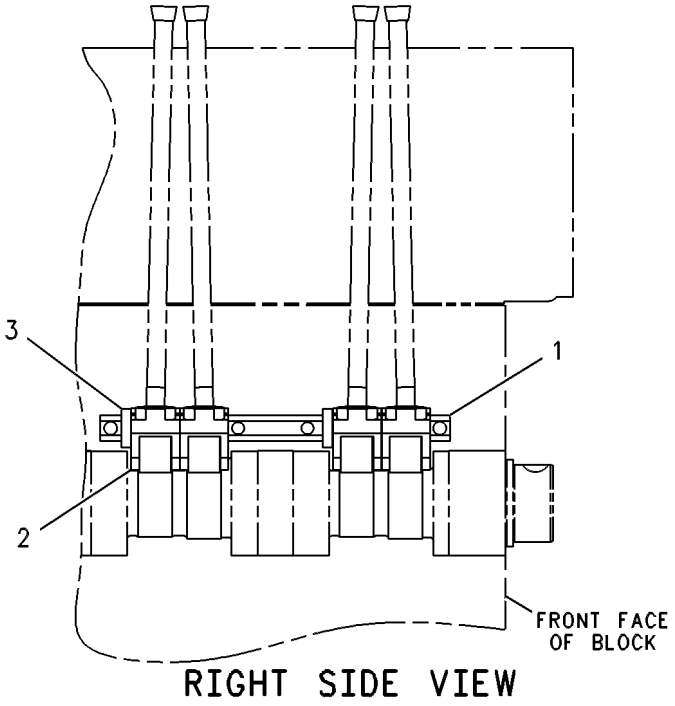


GRÁFICO 1 <FIM> g00288708

# *237-9822* GRUPO DE LEVANTAMENTO-MOTOR (LIFTING GP-ENGINE)

**S/N: TX71-UP; KHX1-UP**

**NÚMEROE DE 325-9707, 395-0485, 395-0487 ARRANJO DE MOTOR-CONCLUÍDO TAMBÉM UM ACESSÓRIO**

**SMCS-1122** **i05334099**

| NOTA | REF. NÃO | GRÁFICO REF. | NÚMERO DA PEÇA | QTY | NOME DA PEÇA 1 2 3 4 5 6 (NÍVEL DO PRODUTO) | CONSULTE PÁGINA |
|---|---|---|---|---|---|---|
| | 1 | 1 | **154-0896** | 1 | PLACA DE LEVANTAMENTO (PLATE-LIFTING) | |
| | 2 | 1 | **6V-5839** | 4 | ARRUELA (11X21X2,5 MM DE ESPESSURA) (WASHER (11X21X2.5-MM THK)) | |
| M | 3 | 1 | **6V-4248** | 4 | PARAFUSO (M10X1,5X25 MM) (BOLT (M10X1.5X25-MM)) | |

M - PEÇA MÉTRICA

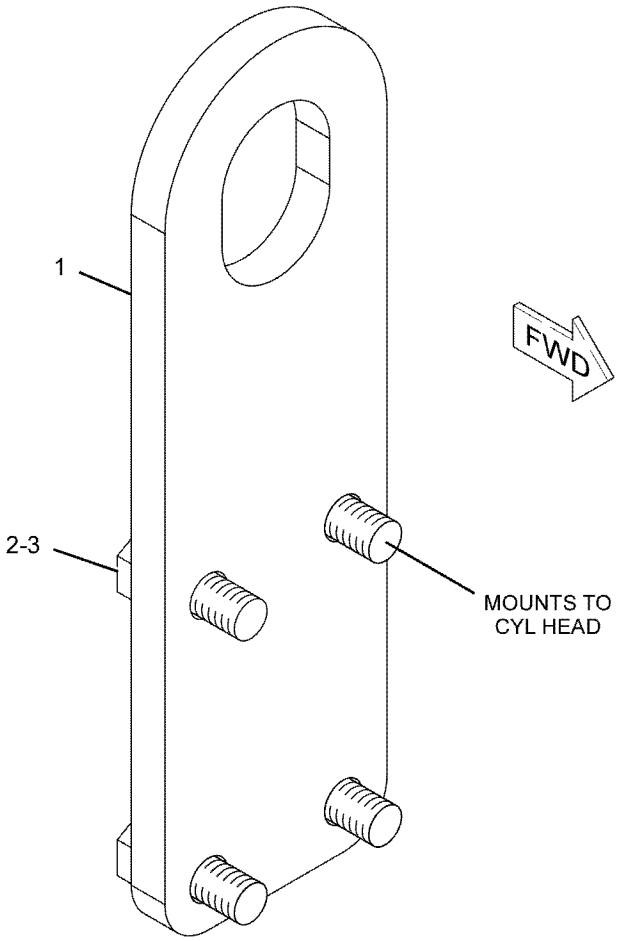


GRÁFICO 1 <FIM> g01118450

# *311-3542* GRUPO DE MONTAGEM DO MOTOR (MOUNTING GP-ENGINE)

**S/N: TX71-UP; KHX1-UP**

**NÚMEROE DE 325-9707, 395-0485, 395-0487 ARRANJO DE MOTOR-CONCLUÍDO TAMBÉM UM ACESSÓRIO**

**SMCS-1152, 1153, 1154** **i05333230**

| NOTA | REF. NÃO | GRÁFICO REF. | NÚMERO DA PEÇA | QTY | NOME DA PEÇA 1 2 3 4 5 6 (NÍVEL DO PRODUTO) | CONSULTE PÁGINA |
|---|---|---|---|---|---|---|
| M | 1 | 1 | **8T-3653** | 4 | PARAFUSO (M14X2X80 MM) (BOLT (M14X2X80-MM)) | |
| | 2 | 1 | **180-7344** | 2 | SUPORTE (SUPPORT) | |
| | 3 | 1 | **7X-0510** | 8 | ARRUELA DURA (15,5X29X3 MM DE ESPESSURA) (WASHER-HARD (15.5X29X3-MM THK)) | |
| M | 4 | 1 | **8C-3425** | 4 | PARAFUSO (M14X2X35 MM) (BOLT (M14X2X35-MM)) | |

M - PEÇA MÉTRICA

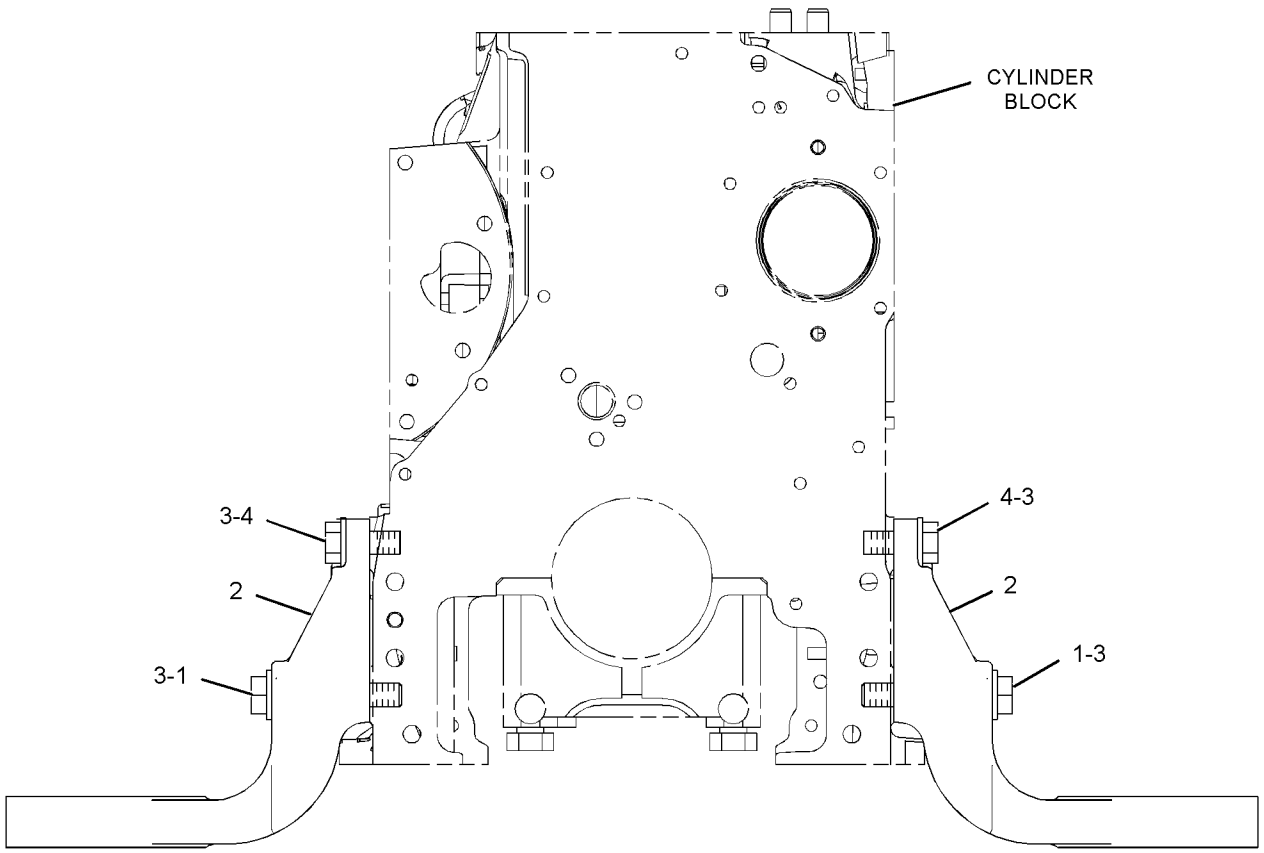


FRONT VIEW OF ENGINE

GRÁFICO 1 <FIM> g01722074

# *310-6437* GRUPO DE FIXAÇÃO DO MOTOR E DA TRANSMISSÃO (MOUNTING GP-ENGINE & XMSN)

**S/N: JAP1-104**

**NÚMEROE DE 348-3018 ARRANJO GERAL**

**SMCS-1152, 1153, 1154, 3082** **i03561101**

| NOTA | REF. NÃO | GRÁFICO REF. | NÚMERO DA PEÇA | QTY | NOME DA PEÇA 1 2 3 4 5 6 (NÍVEL DO PRODUTO) | CONSULTE PÁGINA |
|---|---|---|---|---|---|---|
| | 1 | 1 | **174-9529** | 2 | CONJUNTO DE SUPORTE (MOUNT AS) | |
| | | | | | (EACH INCLUDES) | |
| | | 1 | **6Y-9960** | 1 | CONJUNTO DE SUPORTE (MOUNT AS) | |
| | | 1 | **9W-7385** | 1 | LUVA (SLEEVE) | |
| | | 1 | **9W-7388** | 2 | ARRUELA (26X144X12 MM DE ESPESSURA) (WASHER (26X144X12-MM THK)) | |
| | 2 | 1 | *192-7357* | 2 | CONJUNTO DE SUPORTE (MOUNT AS) | |
| | | | | | (EACH INCLUDES) | |
| | | 1 | **9W-6582** | 1 | LUVA (SLEEVE) | |
| | | 1 | **9W-6584** | 1 | ARRUELA (20,5X114X10 MM DE ESPESSURA) (WASHER (20.5X114X10-MM THK)) | |
| | | 1 | **9W-9920** | 1 | CONJUNTO DE MONTAGEM-ISOLADOR DE VIBRAÇÃO (MOUNTING AS-VIBRATION ISOLATOR) | |
| | 3 | 1 | **211-9274** | 1 | SUPORTE (LADO DIREITO) (SUPPORT (RH)) | |
| | 4 | 1 | **211-9275** | 1 | SUPORTE (LADO ESQUERDO) (SUPPORT (LH)) | |
| | 5 | 1 | **198-3611** | 1 | CORREIA TIPO SERPENTINA (BELT-SERPENTINE) | |
| | 6 | 1 | **316-6682** | 1 | CONJUNTO DE PLACA (PLATE AS) | |
| | 7 | 1 | **316-6686** | 1 | CONJUNTO DE PLACA (PLATE AS) | |
| | 8 | 1 | **337-2233** | 1 | CONJUNTO DE PLACA (PLATE AS) | |
| | 9 | 1 | **198-4776** | 4 | ARRUELA DURA (8,8X20X8 MM DE ESPESSURA) (WASHER-HARD (8.8X20X8-MM THK)) | |
| | 10 | 1 | **198-4777** | 4 | ARRUELA DURA (11X25X10-MM DE ESPESSURA) (WASHER-HARD (11X25X10-MM THK)) | |
| M | 11 | 1 | **8C-3290** | 2 | PARAFUSO (M24X3X150 MM) (BOLT (M24X3X150-MM)) | |
| | 12 | 1 | **8T-4121** | 15 | ARRUELA DURA (11X21X2,5 MM DE ESPESSURA) (WASHER-HARD (11X21X2.5-MM THK)) | |
| | 13 | 1 | **8T-4123** | 10 | ARRUELA (3,62X5,75X0,375 MM DE ESPESSURA) (WASHER (3.62X5.75X0.375-MM THK)) | |
| M | 14 | 1 | **8T-4136** | 4 | PARAFUSO (M10X1,5X25 MM) (BOLT (M10X1.5X25-MM)) | |
| | 15 | 1 | **8T-4167** | 2 | ARRUELA DURA (26X44X4 MM DE ESPESSURA) (WASHER-HARD (26X44X4-MM THK)) | |
| M | 16 | 1 | **8T-4191** | 3 | PARAFUSO (M10X1,5X16 MM) (BOLT (M10X1.5X16-MM)) | |
| M | 17 | 1 | **8T-4196** | 12 | PARAFUSO (M10X1,5X35 MM) (BOLT (M10X1.5X35-MM)) | |
| M | 18 | 1 | **8T-4908** | 4 | PARAFUSO (M8X1,25X25 MM) (BOLT (M8X1.25X25-MM)) | |
| M | 19 | 1 | **8T-6381** | 2 | PARAFUSO (M20X2,5X120 MM) (BOLT (M20X2.5X120-MM)) | |
| M | 20 | 1 | **8T-6430** | 8 | PARAFUSO (M20X2,5X50 MM) (BOLT (M20X2.5X50-MM)) | |

M - PEÇA MÉTRICA

310-6437 GRUPO DE FIXAÇÃO DO MOTOR E DA TRANSMISSÃO (MOUNTING GP-ENGINE & XMSN) (continuação)

**i03561101**

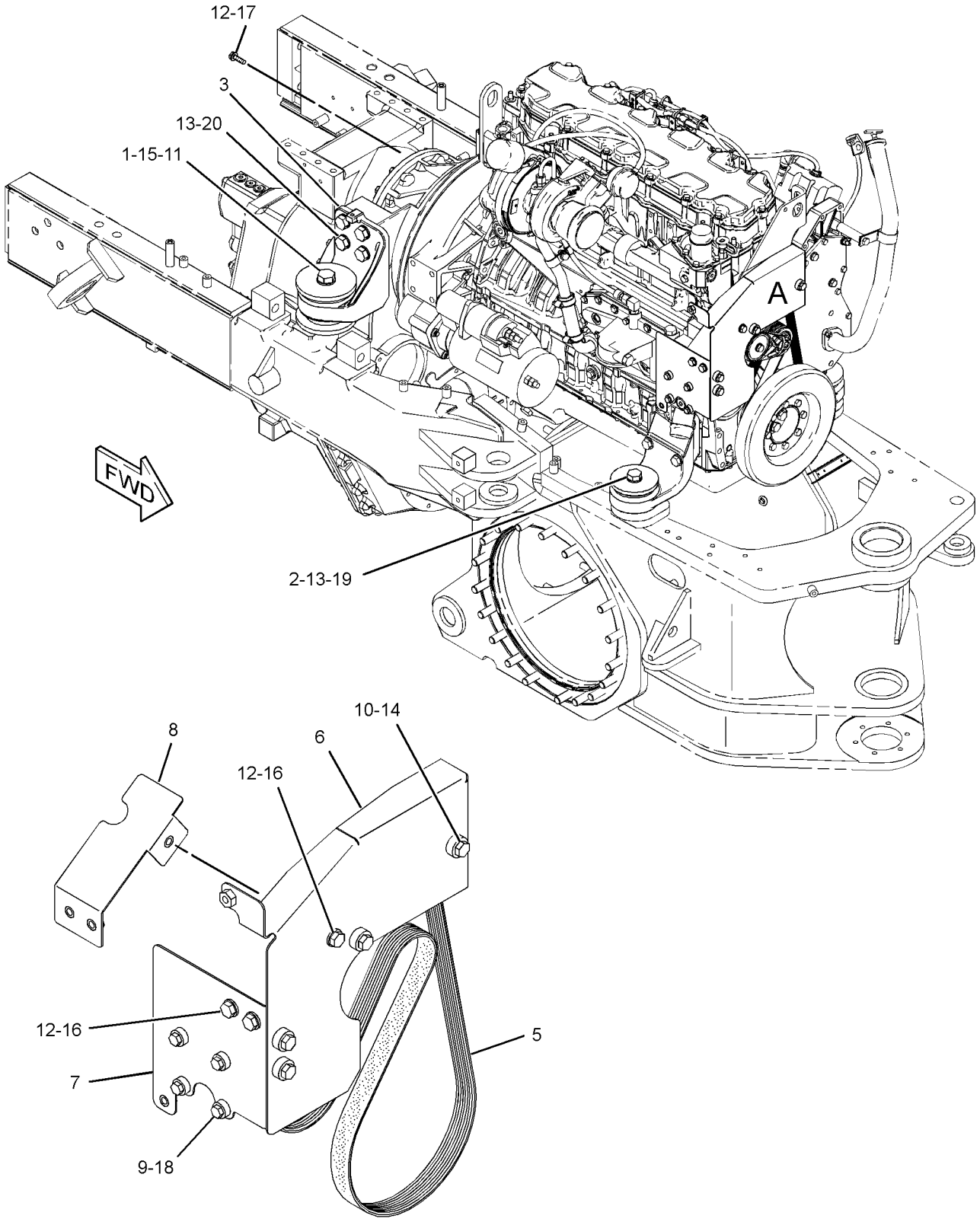


VIEW OF AREA A

GRÁFICO 1 <FIM> g01697633

# *310-6437* GRUPO DE FIXAÇÃO DO MOTOR E DA TRANSMISSÃO (MOUNTING GP-ENGINE & XMSN)

**S/N: JAP105-6765**

**NÚMEROE DE 348-3018 ARRANJO GERAL**

**SMCS-1152, 1153, 1154, 3082** **i04086010**

| NOTA | REF. NÃO | GRÁFICO REF. | NÚMERO DA PEÇA | QTY | NOME DA PEÇA 1 2 3 4 5 6 (NÍVEL DO PRODUTO) | CONSULTE PÁGINA |
|---|---|---|---|---|---|---|
| | 1 | 1 | **174-9529** | 2 | CONJUNTO DE SUPORTE (MOUNT AS) | |
| | | | | | (EACH INCLUDES) | |
| | | 1 | **6Y-9960** | 1 | CONJUNTO DE SUPORTE (MOUNT AS) | |
| | | 1 | **9W-7385** | 1 | LUVA (SLEEVE) | |
| | | 1 | **9W-7388** | 2 | ARRUELA (26X144X12 MM DE ESPESSURA) (WASHER (26X144X12-MM THK)) | |
| | 2 | 1 | *192-7357* | 2 | CONJUNTO DE SUPORTE (MOUNT AS) | |
| | | | | | (EACH INCLUDES) | |
| | | 1 | **9W-9920** | 1 | CONJUNTO DE MONTAGEM-ISOLADOR DE VIBRAÇÃO (MOUNTING AS-VIBRATION ISOLATOR) | |
| | | 1 | **9W-6582** | 1 | LUVA (SLEEVE) | |
| | | 1 | **9W-6584** | 1 | ARRUELA (20,5X114X10 MM DE ESPESSURA) (WASHER (20.5X114X10-MM THK)) | |
| | 3 | 1 | **198-3611** | 1 | CORREIA TIPO SERPENTINA (BELT-SERPENTINE) | |
| | 4 | 1 | **356-7637** | 1 | CONJUNTO DE SUPORTE (LADO DIREITO) (SUPPORT AS (RH)) | |
| | 5 | 1 | **356-7636** | 1 | CONJUNTO DE SUPORTE (LADO ESQUERDO) (SUPPORT AS (LH)) | |
| | 6 | 1 | **347-1266** | 1 | CONJUNTO DE GUARD (GUARD AS) | |
| | 7 | 1 | **198-4776** | 4 | ARRUELA DURA (8,8X20X8 MM DE ESPESSURA) (WASHER-HARD (8.8X20X8-MM THK)) | |
| | 8 | 1 | **198-4777** | 2 | ARRUELA DURA (11X25X10-MM DE ESPESSURA) (WASHER-HARD (11X25X10-MM THK)) | |
| M | 9 | 1 | **8C-3290** | 2 | PARAFUSO (M24X3X150 MM) (BOLT (M24X3X150-MM)) | |
| | 10 | 1 | **8T-4121** | 12 | ARRUELA DURA (11X21X2,5 MM DE ESPESSURA) (WASHER-HARD (11X21X2.5-MM THK)) | |
| | 11 | 1 | **8T-4123** | 10 | ARRUELA (3,62X5,75X0,375 MM DE ESPESSURA) (WASHER (3.62X5.75X0.375-MM THK)) | |
| M | 12 | 1 | **8T-4136** | 2 | PARAFUSO (M10X1,5X25 MM) (BOLT (M10X1.5X25-MM)) | |
| | 13 | 1 | **8T-4167** | 2 | ARRUELA DURA (26X44X4 MM DE ESPESSURA) (WASHER-HARD (26X44X4-MM THK)) | |
| M | 14 | 1 | **8T-4196** | 12 | PARAFUSO (M10X1,5X35 MM) (BOLT (M10X1.5X35-MM)) | |
| M | 15 | 1 | **8T-4908** | 4 | PARAFUSO (M8X1,25X25 MM) (BOLT (M8X1.25X25-MM)) | |
| M | 16 | 1 | **8T-6381** | 2 | PARAFUSO (M20X2,5X120 MM) (BOLT (M20X2.5X120-MM)) | |
| M | 17 | 1 | **8T-6430** | 8 | PARAFUSO (M20X2,5X50 MM) (BOLT (M20X2.5X50-MM)) | |

M - PEÇA MÉTRICA

310-6437 GRUPO DE FIXAÇÃO DO MOTOR E DA TRANSMISSÃO (MOUNTING GP-ENGINE & XMSN) (continuação)
**i04086010**

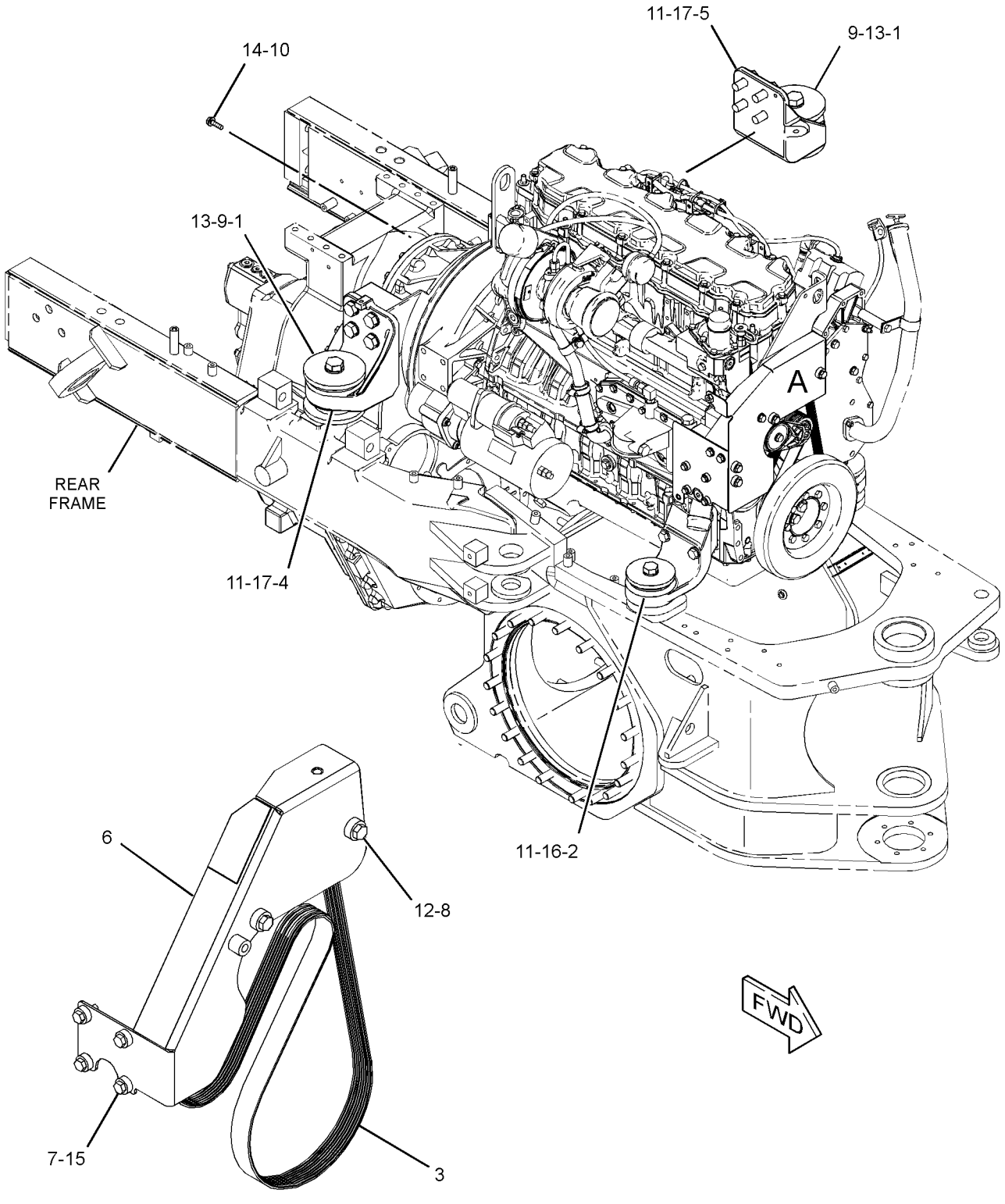


VIEW OF AREA A

GRÁFICO 1 <FIM> g02151336

# *425-5541* GRUPO DE FIXAÇÃO DO MOTOR E DA TRANSMISSÃO (MOUNTING GP-ENGINE & XMSN)

**S/N: JAP6766-UP**

**NÚMEROE DE 425-5590 ARRANJO DE INSTALAÇÃO**

**TIPO 1**

**SMCS-1152, 1153, 1154, 3082** **i06107310**

| NOTA | REF. NÃO | GRÁFICO REF. | NÚMERO DA PEÇA | QTY | NOME DA PEÇA 1 2 3 4 5 6 (NÍVEL DO PRODUTO) | CONSULTE PÁGINA |
|---|---|---|---|---|---|---|
| | 1 | 1 | **174-9529** | 2 | CONJUNTO DE SUPORTE (MOUNT AS) | |
| | | | | | (EACH INCLUDES) | |
| | | 1 | **6Y-9960** | 1 | CONJUNTO DE SUPORTE (MOUNT AS) | |
| | | 1 | **9W-7385** | 1 | LUVA (SLEEVE) | |
| | | 1 | **8Y-7119** | 2 | ARRUELA (26X144X12 MM DE ESPESSURA) (WASHER (26X144X12-MM THK)) | |
| | 2 | 1 | *192-7357* | 2 | CONJUNTO DE SUPORTE (MOUNT AS) | |
| | | | | | (EACH INCLUDES) | |
| | | 1 | **9W-6582** | 1 | LUVA (SLEEVE) | |
| | | 1 | **9W-6584** | 1 | ARRUELA (20,5X114X10 MM DE ESPESSURA) (WASHER (20.5X114X10-MM THK)) | |
| | | 1 | **9W-9920** | 1 | CONJUNTO DE MONTAGEM-ISOLADOR DE VIBRAÇÃO (MOUNTING AS-VIBRATION ISOLATOR) | |
| | 3 | 1 | **356-7636** | 1 | CONJUNTO DE SUPORTE (LADO DIREITO) (SUPPORT AS (RH)) | |
| | 4 | 1 | **356-7637** | 1 | CONJUNTO DE SUPORTE (LADO ESQUERDO) (SUPPORT AS (LH)) | |
| M | 5 | 1 | **8C-3290** | 2 | PARAFUSO (M24X3X150 MM) (BOLT (M24X3X150-MM)) | |
| | 6 | 1 | **8T-4121** | 12 | ARRUELA DURA (11X21X2,5 MM DE ESPESSURA) (WASHER-HARD (11X21X2.5-MM THK)) | |
| | 7 | 1 | **8T-4123** | 10 | ARRUELA (3,62X5,75X0,375 MM DE ESPESSURA) (WASHER (3.62X5.75X0.375-MM THK)) | |
| | 8 | 1 | **8T-4167** | 2 | ARRUELA DURA (26X44X4 MM DE ESPESSURA) (WASHER-HARD (26X44X4-MM THK)) | |
| M | 9 | 1 | **8T-4196** | 12 | PARAFUSO (M10X1,5X35 MM) (BOLT (M10X1.5X35-MM)) | |
| M | 10 | 1 | **8T-6381** | 2 | PARAFUSO (M20X2,5X120 MM) (BOLT (M20X2.5X120-MM)) | |
| M | 11 | 1 | **8T-6430** | 8 | PARAFUSO (M20X2,5X50 MM) (BOLT (M20X2.5X50-MM)) | |

M - PEÇA MÉTRICA

425-5541 GRUPO DE FIXAÇÃO DO MOTOR E DA TRANSMISSÃO (MOUNTING GP-ENGINE & XMSN) (continuação)

**i06107310**

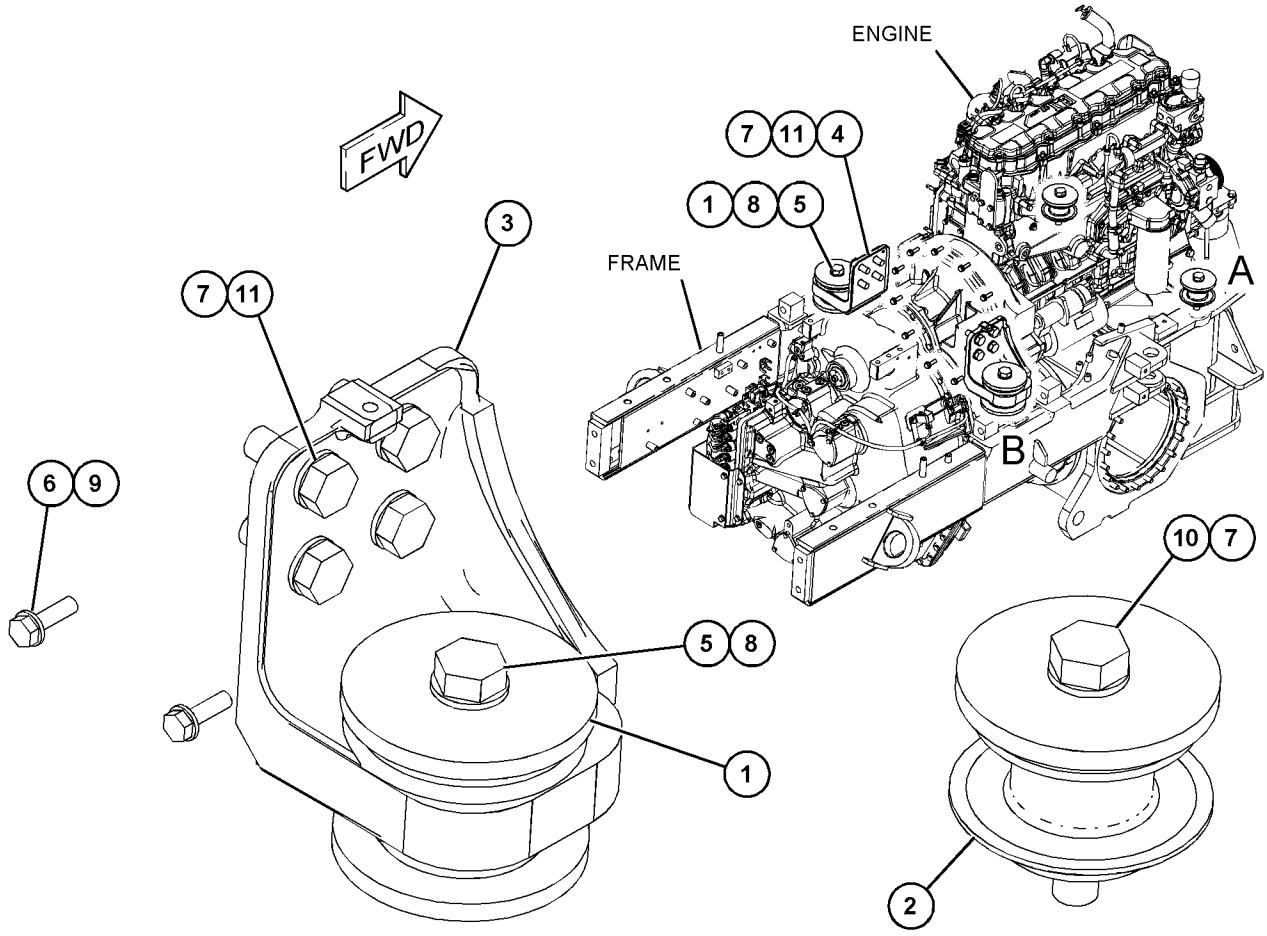


GRÁFICO 1 <FIM> g03819785

# *425-5541* GRUPO DE FIXAÇÃO DO MOTOR E DA TRANSMISSÃO (MOUNTING GP-ENGINE & XMSN)

**S/N: JAP6766-UP**

**NÚMEROE DE 425-5590 ARRANJO DE INSTALAÇÃO**

**TIPO 2**

**SMCS-1152, 1153, 1154, 3082** **i06759116**

| NOTA | REF. NÃO | GRÁFICO REF. | NÚMERO DA PEÇA | QTY | NOME DA PEÇA 1 2 3 4 5 6 (NÍVEL DO PRODUTO) | CONSULTE PÁGINA |
|---|---|---|---|---|---|---|
| C | 1 | 1 | **386-9961** | 2 | CONJUNTO DE SUPORTE (TRANSMISSÃO) (MOUNT AS (TRANSMISSION)) | |
| | | | | | (EACH INCLUDES) | |
| | | 1 | **125-5965** | 1 | COXIM DE RESSALTO (PAD-REBOUND) | |
| C | 2 | 1 | **9W-9931** | 2 | CONJUNTO DE SUPORTE (MOUNT AS) | |
| | | | | | (EACH INCLUDES) | |
| | | 1 | **3E-4907** | 1 | COXIM DE RESSALTO (PAD-REBOUND) | |
| | 3 | 1 | **356-7636** | 1 | CONJUNTO DE SUPORTE (LADO DIREITO) (SUPPORT AS (RH)) | |
| | 4 | 1 | **356-7637** | 1 | CONJUNTO DE SUPORTE (LADO ESQUERDO) (SUPPORT AS (LH)) | |
| M | 5 | 1 | **8C-3290** | 2 | PARAFUSO (M24X3X150 MM) (BOLT (M24X3X150-MM)) | |
| | 6 | 1 | **8T-4121** | 12 | ARRUELA DURA (11X21X2,5 MM DE ESPESSURA) (WASHER-HARD (11X21X2.5-MM THK)) | |
| | 7 | 1 | **8T-4123** | 10 | ARRUELA (3,62X5,75X0,375 MM DE ESPESSURA) (WASHER (3.62X5.75X0.375-MM THK)) | |
| | 8 | 1 | **8T-4167** | 2 | ARRUELA DURA (26X44X4 MM DE ESPESSURA) (WASHER-HARD (26X44X4-MM THK)) | |
| M | 9 | 1 | **8T-4196** | 12 | PARAFUSO (M10X1,5X35 MM) (BOLT (M10X1.5X35-MM)) | |
| M | 10 | 1 | **8T-6381** | 2 | PARAFUSO (M20X2,5X120 MM) (BOLT (M20X2.5X120-MM)) | |
| M | 11 | 1 | **8T-6430** | 8 | PARAFUSO (M20X2,5X50 MM) (BOLT (M20X2.5X50-MM)) | |
| C | 12 | 1 | **8Y-7119** | 4 | ARRUELA (26X144X12 MM DE ESPESSURA) (WASHER (26X144X12-MM THK)) | |
| C | 13 | 1 | **9W-6582** | 2 | LUVA (SLEEVE) | |
| C | 14 | 1 | **9W-6584** | 2 | ARRUELA (20,5X114X10 MM DE ESPESSURA) (WASHER (20.5X114X10-MM THK)) | |
| C | 15 | 1 | **9W-7385** | 2 | LUVA (SLEEVE) | |

C - ALTERAR DO TIPO ANTERIOR
M - PEÇA MÉTRICA

425-5541 GRUPO DE FIXAÇÃO DO MOTOR E DA TRANSMISSÃO (MOUNTING GP-ENGINE & XMSN) (continuação)

**i06759116**

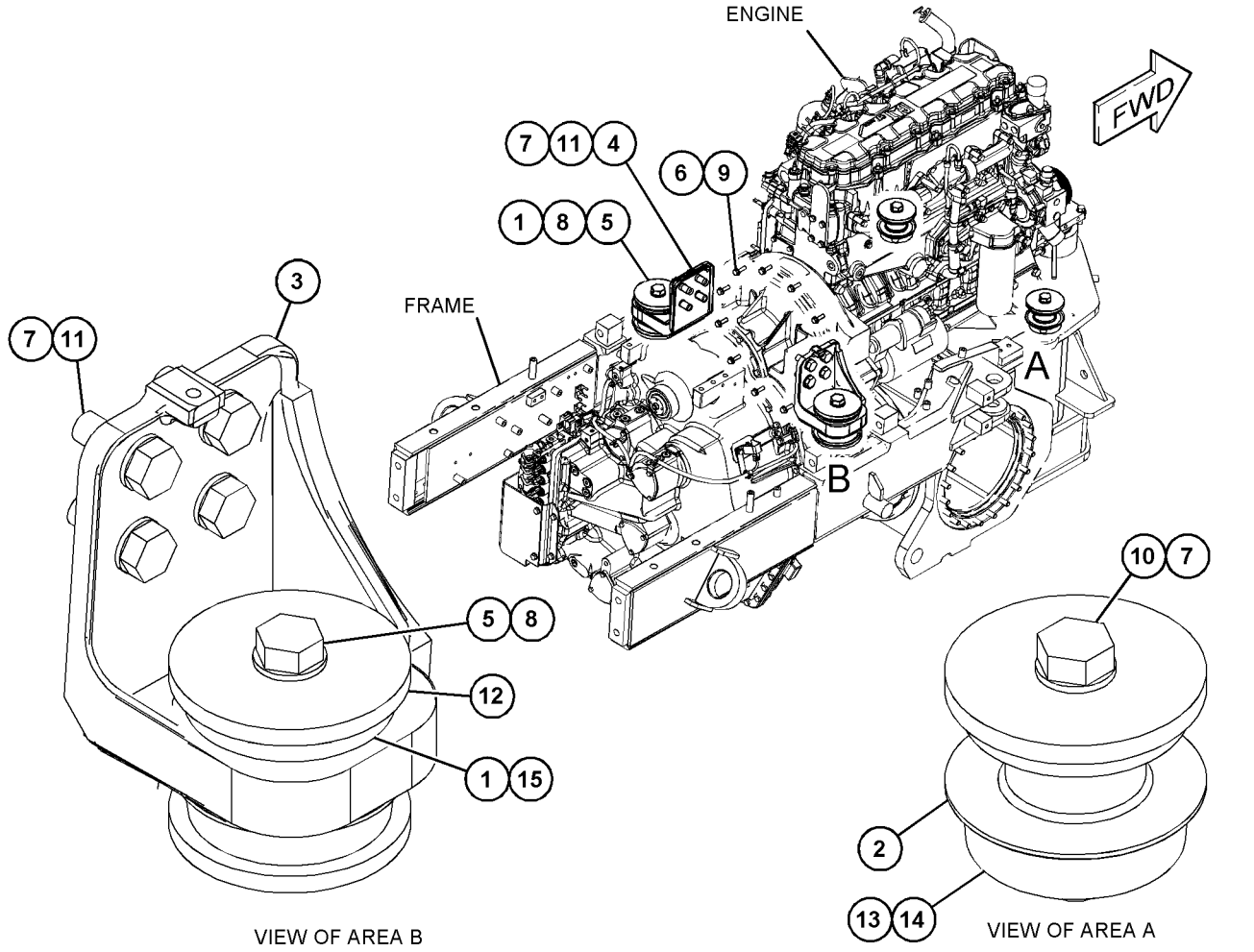


GRÁFICO 1 <FIM> g06125125

# *122-8936* GRUPO DO CÁRTER DE ÓLEO (PAN GP-OIL)

**S/N: KHX13472-17466**

**NÚMEROE DE 325-9707 ARRANJO DE MOTOR-CONCLUÍDO**

**SMCS-1302** **i05389434**

| NOTA | REF. NÃO | GRÁFICO REF. | NÚMERO DA PEÇA | QTY | NOME DA PEÇA 1 2 3 4 5 6 (NÍVEL DO PRODUTO) | CONSULTE PÁGINA |
|---|---|---|---|---|---|---|
| | 1 | 1 | **115-4170** | 1 | CONJUNTO DO CÁRTER DE ÓLEO (MOTOR) (PAN AS-OIL (ENGINE)) | |
| M | 2 | 1 | **175-3676** | 36 | PARAFUSO (M8X1,25X19,5 MM) (BOLT (M8X1.25X19.5-MM)) | |
| | 3 | 1 | **261-3816** | 1 | JUNTA DO CÁRTER (MOTOR) (GASKET-OIL PAN (ENGINE)) | |
| | 4 | 1 | *398-5597* | 1 | CONJUNTO DE BUJÃO (PLUG AS) | |
| | | 1 | **214-7568** | 1 | ANEL RETENTOR EM O (SEAL-O-RING) | |
| | | 1 | **360-3692** | 1 | BUJÃO (PLUG) | |
| B | 5 | 1 | **4C-9612** | | VEDANTE-SILICONE (SEALANT-SILICONE) | |

B - UTILIZAR CONFORME NECESSÁRIO
M - PEÇA MÉTRICA

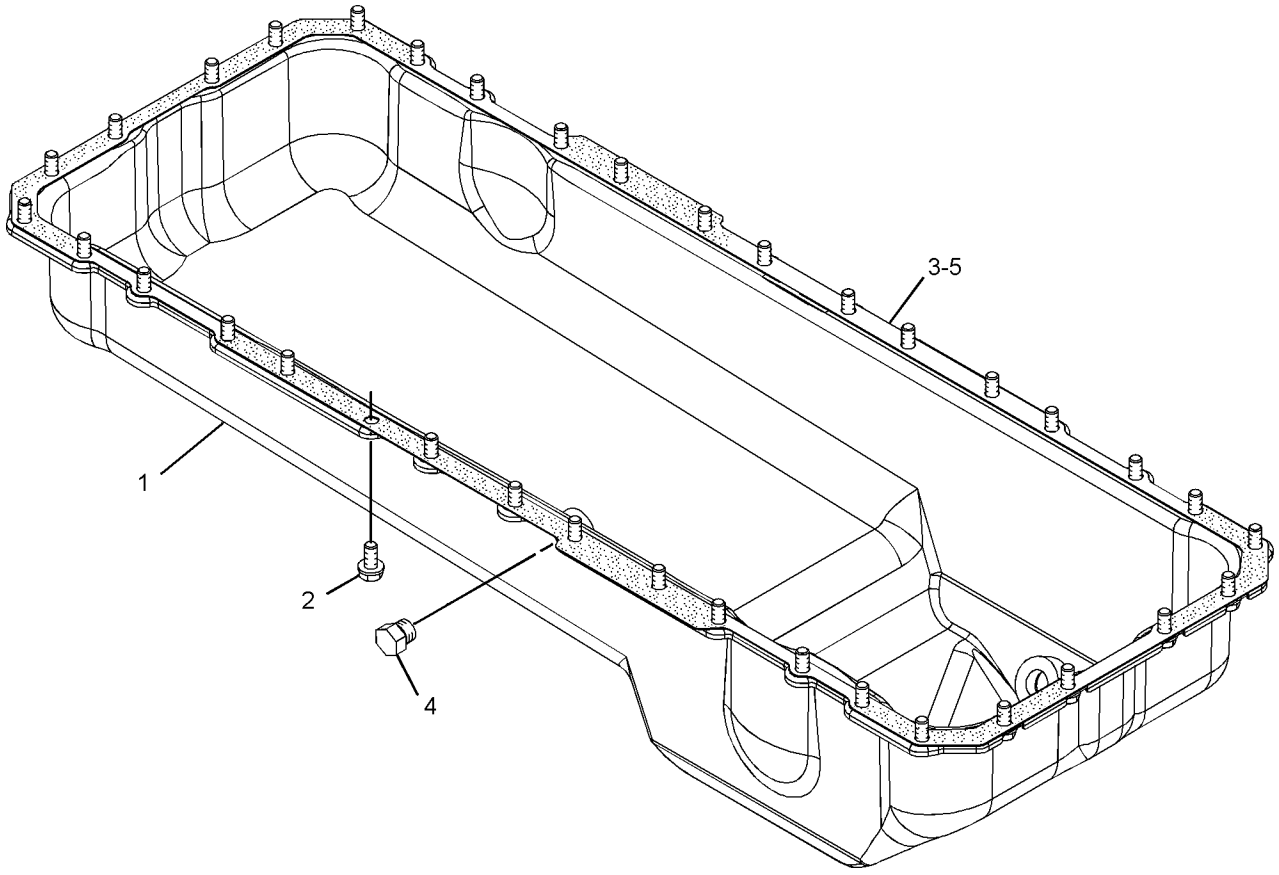


GRÁFICO 1 <FIM> g02047316

# 193-6996 GRUPO DO CÁRTER DE ÓLEO (PAN GP-OIL)

**S/N: KHX17467-UP**

**NÚMEROE DE 193-6998 GRUPO DO CÁRTER DE ÓLEO**

**SMCS-1302** **i06001709**

| NOTA | REF. NÃO | GRÁFICO REF. | NÚMERO DA PEÇA | QTY | NOME DA PEÇA 1 2 3 4 5 6 (NÍVEL DO PRODUTO) | CONSULTE PÁGINA |
|---|---|---|---|---|---|---|
| | 1 | 1 | **168-2288** | 1 | CONJUNTO DE BUJÃO-DRENO (MAGNÉTICO) (CÁRTER DO ÓLEO DO MOTOR) (PLUG AS-DRAIN (MAGNETIC) (ENGINE OIL PAN)) | |
| | | 1 | **169-7487** | 1 | ANEL RETENTOR EM O (SEAL-O-RING) | |
| | 2 | 1 | **191-6241** | 1 | CONJUNTO DO CÁRTER DE ÓLEO (PAN AS-OIL) | |
| | 3 | 1 | *389-3708* | 1 | CONJUNTO DE BUJÃO (PLUG AS) | |
| | | 1 | **214-7568** | 1 | ANEL RETENTOR EM O (SEAL-O-RING) | |
| | | 1 | **360-3679** | 1 | PLUGUE DE CONECTOR (ROSCA 9/16-18) (PLUG-CONNECTOR (9/16-18-THD)) | |

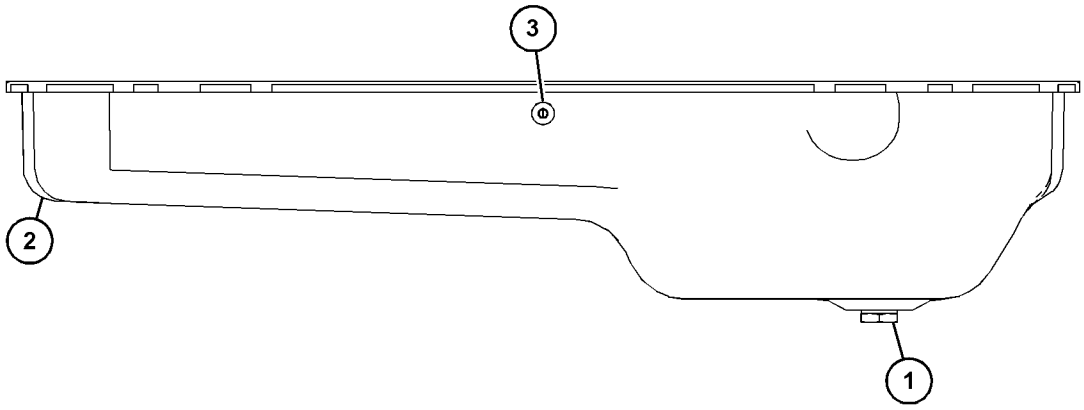


LEFT SIDE VIEW OF ENGINE

GRÁFICO 1 <FIM> g03767697

# *193-6998* GRUPO DO CÁRTER DE ÓLEO (PAN GP-OIL)

**S/N: KHX17467-27185**

**NÚMEROE DE 325-9707 ARRANJO DE MOTOR-CONCLUÍDO**

**SMCS-1302** **i03506500**

| NOTA | REF. NÃO | GRÁFICO REF. | NÚMERO DA PEÇA | QTY | NOME DA PEÇA 1 2 3 4 5 6 (NÍVEL DO PRODUTO) | CONSULTE PÁGINA |
|---|---|---|---|---|---|---|
| Y | 1 | 1 | *193-6996* | 1 | GRUPO DO CÁRTER DE ÓLEO (MOTOR) (PAN GP-OIL (ENGINE)) | 117 |
| M | 2 | 1 | **175-3676** | 36 | PARAFUSO (M8X1,25X19,5 MM) (BOLT (M8X1.25X19.5-MM)) | |
| | 3 | 1 | **166-2905** | 1 | VEDADOR-TOTAL (SEAL-INTEGRAL) | |
| B | 4 | 1 | **4C-9612** | | VEDANTE-SILICONE (SEALANT-SILICONE) | |

B - UTILIZAR CONFORME NECESSÁRIO
M - PEÇA MÉTRICA
Y - ILUSTRAÇÃO INDIVIDUAL

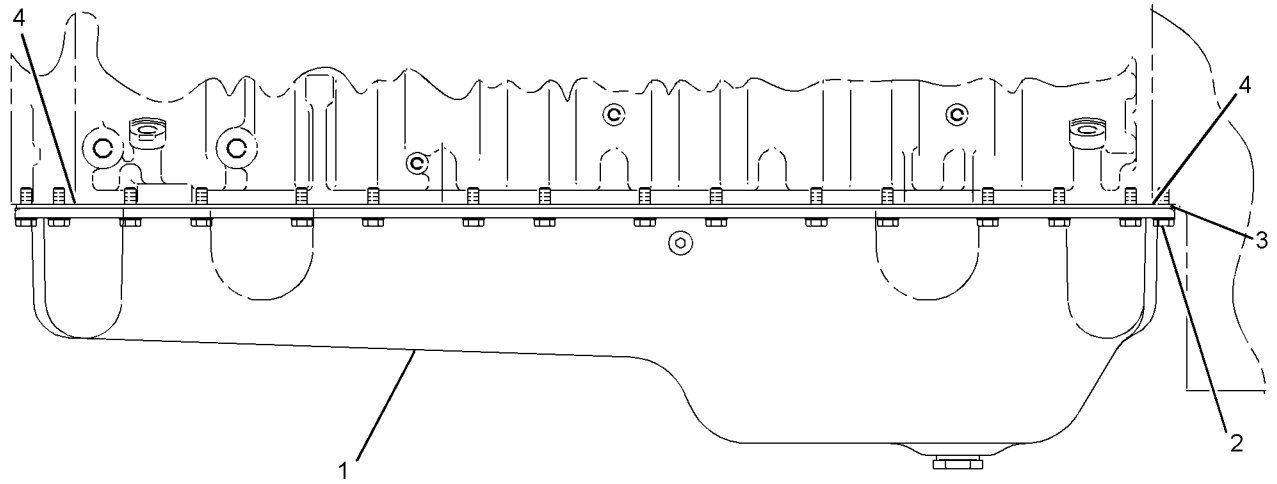


LEFT SIDE VIEW

GRÁFICO 1 <FIM> g01064655

# *358-7822* GRUPO DO CÁRTER DE ÓLEO (PAN GP-OIL)

**S/N: KHX1-UP**

**NÚMEROE DE 325-9707, 395-0485, 395-0487 ARRANJO DE MOTOR-CONCLUÍDO**

**TAMBÉM UM ACESSÓRIO**

**SMCS-1302** **i05430058**

| NOTA | REF. NÃO | GRÁFICO REF. | NÚMERO DA PEÇA | QTY | NOME DA PEÇA 1 2 3 4 5 6 (NÍVEL DO PRODUTO) | CONSULTE PÁGINA |
|---|---|---|---|---|---|---|
| | 1 | 1 | **166-2905** | 1 | VEDADOR-TOTAL (SEAL-INTEGRAL) | |
| | 2 | 1 | *389-3708* | 1 | CONJUNTO DE BUJÃO (PLUG AS) | |
| | | 1 | **214-7568** | 1 | ANEL RETENTOR EM O (SEAL-O-RING) | |
| | | 1 | **360-3679** | 1 | PLUGUE DE CONECTOR (ROSCA 9/16-18) (PLUG-CONNECTOR (9/16-18-THD)) | |
| | 3 | 1 | **428-7471** | 1 | CONJUNTO DO CÁRTER DE ÓLEO (PAN AS-OIL) | |
| M | 4 | 1 | **175-3676** | 36 | PARAFUSO (M8X1,25X19,5 MM) (BOLT (M8X1.25X19.5-MM)) | |
| | 5 | 1 | *307-2670* | 1 | CONJUNTO DE BUJÃO (PLUG AS) | |
| | | 1 | **9S-4185** | 1 | BUJÃO (ROSCA 3/4-16) (PLUG (3/4-16-THD)) | |
| | | 1 | **238-5080** | 1 | ANEL RETENTOR EM O (SEAL-O-RING) | |
| B | 6 | 1 | **230-6262** | | Vedante (SEALANT) | |

B - UTILIZAR CONFORME NECESSÁRIO
M - PEÇA MÉTRICA

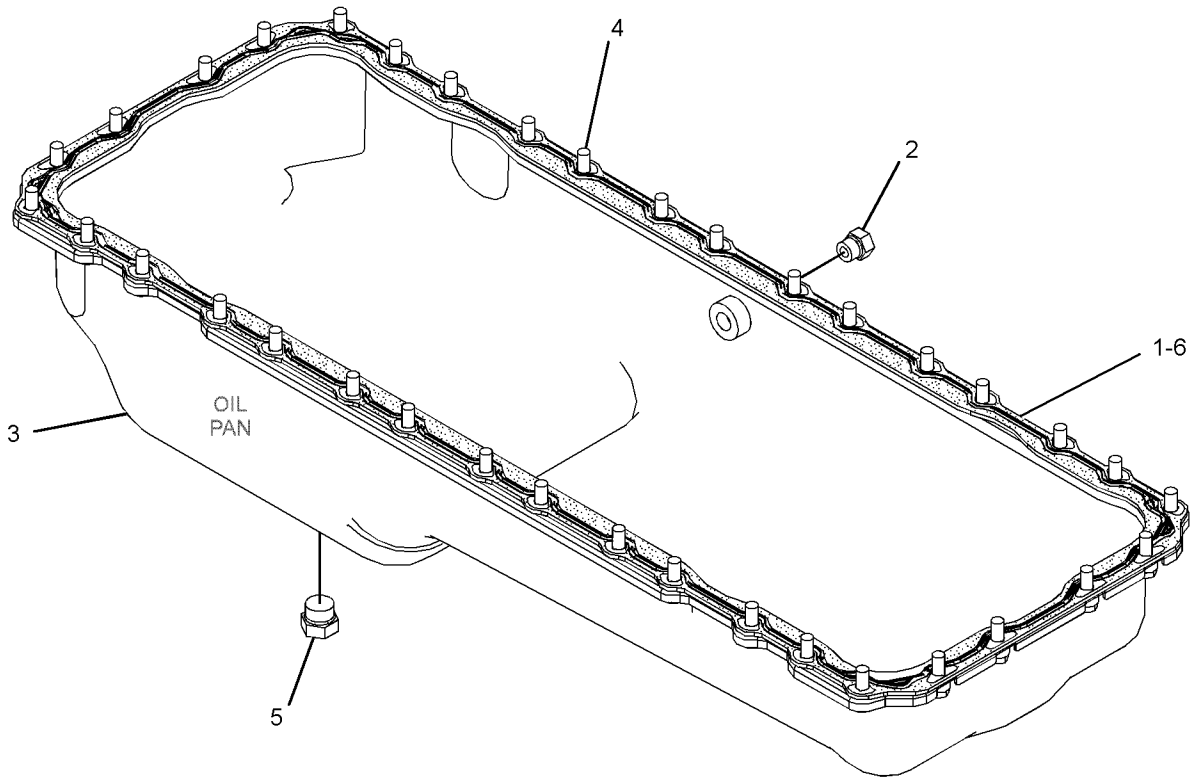


GRÁFICO 1 <FIM> g02420624

# *514-6534* GRUPO DO CÁRTER DE ÓLEO (PAN GP-OIL)

**S/N: TX71-UP; KHX54290-UP**

**NÚMEROE DE 395-0485, 395-0487 ARRANJO DE MOTOR-CONCLUÍDO**

**TAMBÉM UM ACESSÓRIO**

**SMCS-1302** **i06915249**

| NOTA | REF. NÃO | GRÁFICO REF. | NÚMERO DA PEÇA | QTY | NOME DA PEÇA 1 2 3 4 5 6 (NÍVEL DO PRODUTO) | CONSULTE PÁGINA |
|---|---|---|---|---|---|---|
| | 1 | 1 | **166-2905** | 1 | VEDADOR-TOTAL (SEAL-INTEGRAL) | |
| | 2 | 1 | *389-3708* | 1 | CONJUNTO DE BUJÃO (PLUG AS) | |
| | | 1 | **214-7568** | 1 | ANEL RETENTOR EM O (SEAL-O-RING) | |
| | | 1 | **360-3679** | 1 | PLUGUE DE CONECTOR (ROSCA 9/16-18) (PLUG-CONNECTOR (9/16-18-THD)) | |
| | 3 | 1 | *398-5596* | 1 | CONJUNTO DE BUJÃO (PLUG AS) | |
| | | 1 | **238-5080** | 1 | ANEL RETENTOR EM O (SEAL-O-RING) | |
| | | 1 | **360-3680** | 1 | BUJÃO (PLUG) | |
| | 4 | 1 | **428-7471** | 1 | CONJUNTO DO CÁRTER DE ÓLEO (PAN AS-OIL) | |
| | 5 | 1 | **507-5209** | 1 | PLACA (PLATE) | |
| M | 6 | 1 | **175-3676** | 36 | PARAFUSO (M8X1,25X19,5 MM) (BOLT (M8X1.25X19.5-MM)) | |
| M | 7 | 1 | **6V-1820** | 9 | PARAFUSO (M10X1,5X30 MM) (BOLT (M10X1.5X30-MM)) | |
| | 8 | 1 | **9X-2027** | 9 | ARRUELA (11X18X2-MM DE ESPESSURA) (WASHER (11X18X2-MM THK)) | |
| B | 9 | 1 | **230-6262** | | Vedante (SEALANT) | |

B - UTILIZAR CONFORME NECESSÁRIO
M - PEÇA MÉTRICA

514-6534 GRUPO DO CÁRTER DE ÓLEO (PAN GP-OIL) (continuação) **i06915249**

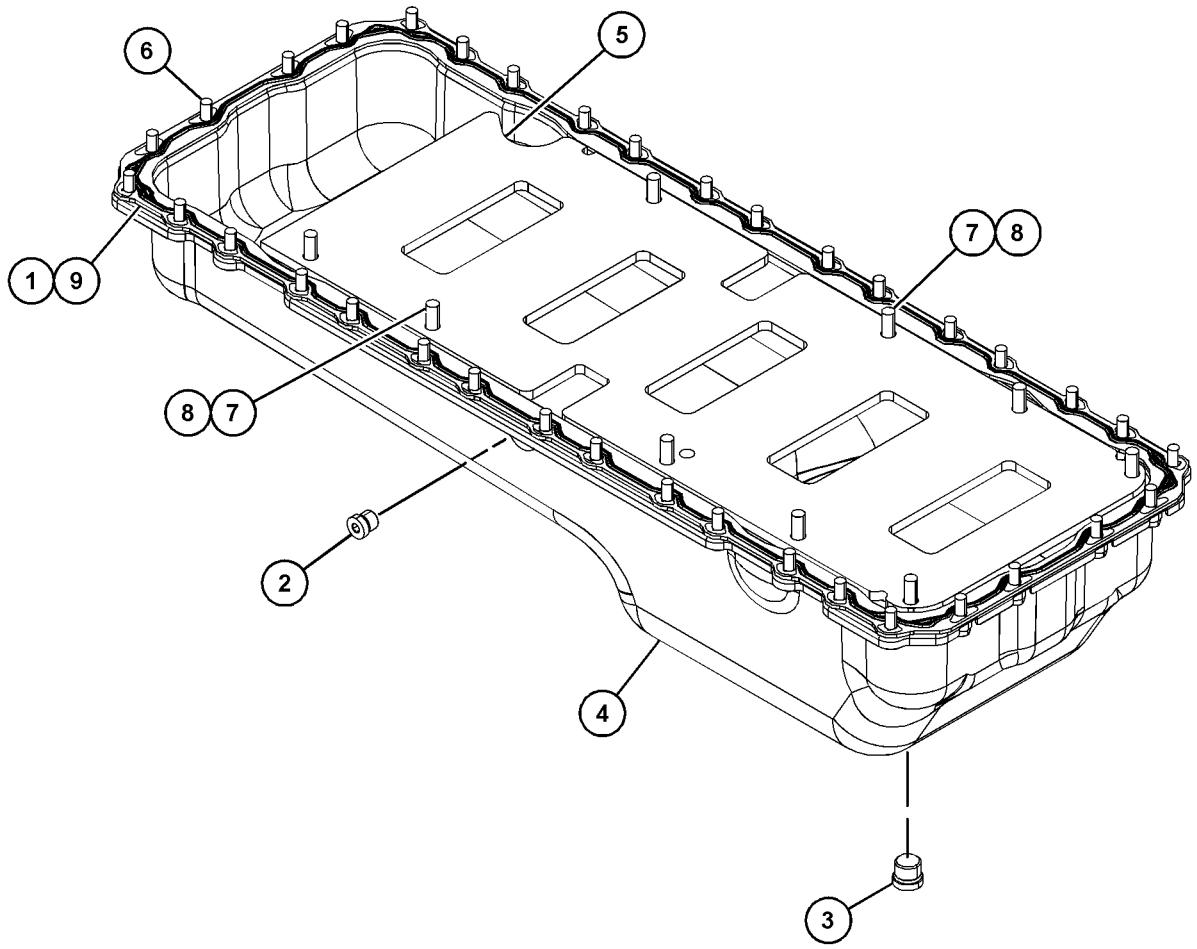


GRÁFICO 1 <FIM> g06122960

# *210-5592* GRUPO DE PISTÃO E BIELA (PISTON & ROD GP)*R

**S/N: TX71-UP; KHX1-UP**

**NÚMEROE DE 330-9359, 382-3084, 387-8505 ARRANJO DO NÚCLEO DO MOTOR TAMBÉM UM ACESSÓRIO**

**SMCS-1225** **i03626486**

| NOTA | REF. NÃO | GRÁFICO REF. | NÚMERO DA PEÇA | QTY | NOME DA PEÇA 1 2 3 4 5 6 (NÍVEL DO PRODUTO) | CONSULTE PÁGINA |
|---|---|---|---|---|---|---|
| R | 1 | 1 | **213-3193** | 1 | CONJUNTO DE BIELA (NÃO PERFURADO) (ROD AS-CONNECTING (NON-DRILLED)) | |
| | 1A | 1 | **2W-0027** | 1 | ROLAMENTO (EXTREMIDADE DO OLHAL) (BEARING (EYE END)) | |
| | 1B | 1 | **195-0321** | 2 | PARAFUSO (BOLT) | |
| | 2 | 1 | **224-6638** | 1 | BRONZINA DA BIELA (PADRÃO) (BEARING-CONNECTING ROD (STANDARD)) | |
| AB | | 1 | **7C-6976** | | BRONZINA DA BIELA (0,25 MM US) (BEARING-CONNECTING ROD (0.25-MM US)) | |
| AB | | 1 | **7C-6977** | | BRONZINA DA BIELA (0,5-MM US) (BEARING-CONNECTING ROD (0.5-MM US)) | |
| | 3 | 1 | **197-9354** | 1 | ANEL DE PISTÃO (CONTROLE DE ÓLEO) (RING-PISTON (OIL CONTROL)) | |
| | 4 | 1 | **197-9353** | 1 | ANEL DE PISTÃO (INTERMEDIÁRIO) (RING-PISTON (INTERMEDIATE)) | |
| | 5 | 1 | **197-9386** | 1 | ANEL DE PISTÃO (SUPERIOR) (RING-PISTON (TOP)) | |
| | 6 | 1 | **168-7224** | 1 | PINO DE PISTÃO (PIN-PISTON) | |
| | 7 | 1 | **173-0143** | 1 | CONJUNTO DO BICO DE ARREFECIMENTO DO PISTÃO (JET AS-PISTON COOLING) | |
| R | 8 | 1 | **238-2698** | 1 | CONJUNTO DE CAÇAMBA (BODY AS) | |
| M | 9 | 1 | **6V-3940** | 1 | PARAFUSO (M8X1,25X25 MM) (BOLT (M8X1.25X25-MM)) | |
| | 10 | 1 | **7C-0111** | 2 | PINO DE RETENÇÃO (RETAINER-PIN) | |

A - NÃO FAZ PARTE DESTE GRUPO
B - UTILIZAR CONFORME NECESSÁRIO
M - PEÇA MÉTRICA
R - PEÇA REMANUFATURADA PODE ESTAR DISPONÍVEL

210-5592 GRUPO DE PISTÃO E BIELA (PISTON & ROD GP) (continuação) **i03626486**

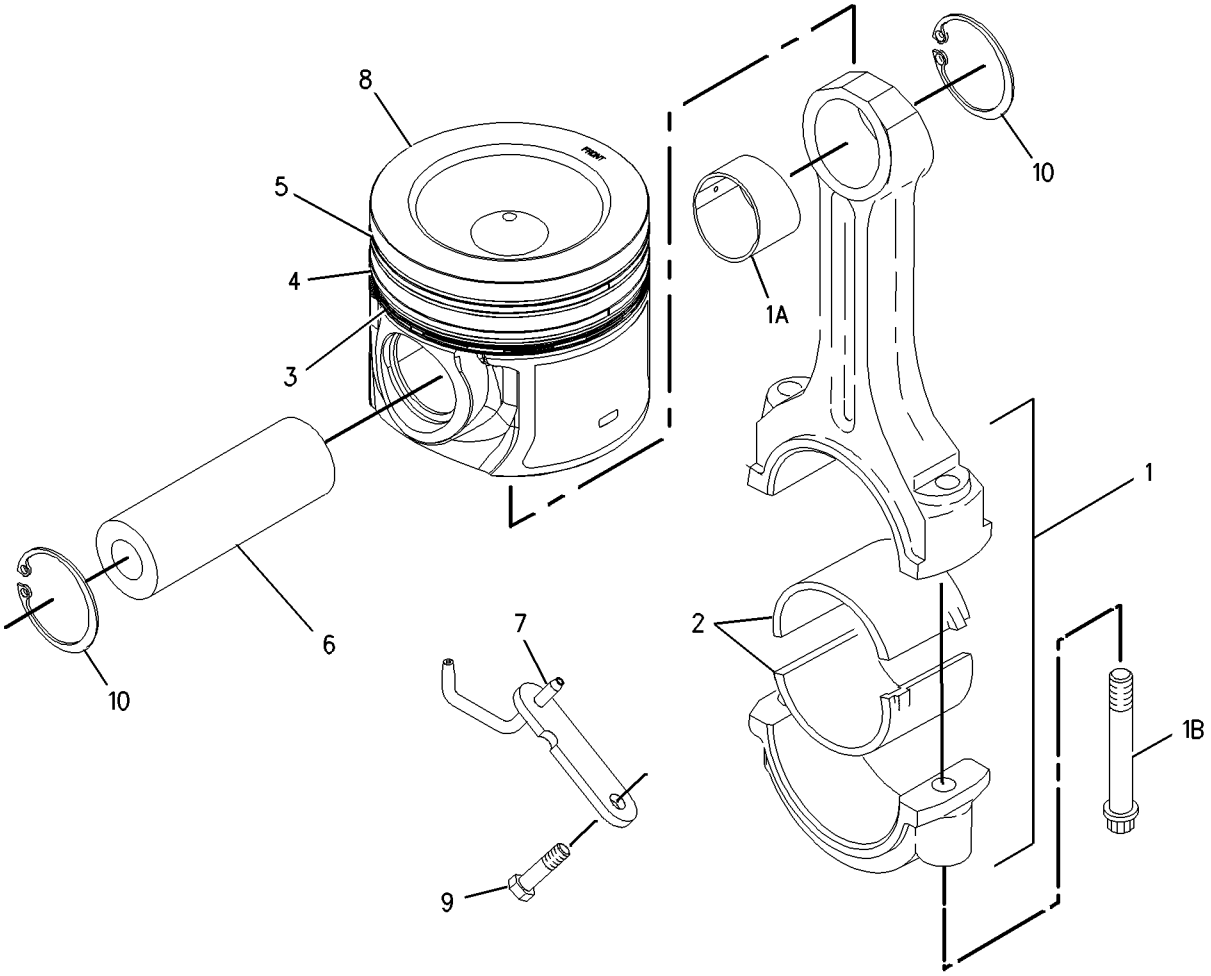


GRÁFICO 1 <FIM> g00903037

# *135-2141* GRUPO DO BUJÃO-BLOCO DO CILINDRO (PLUG GP-CYLINDER BLOCK)

**S/N: TX71-UP; KHX1-UP**

**NÚMEROE DE 325-9707, 395-0485, 395-0487 ARRANJO DE MOTOR-CONCLUÍDO**

**TAMBÉM UM ACESSÓRIO**

**SMCS-1201** **i03630417**

| NOTA | REF. NÃO | GRÁFICO REF. | NÚMERO DA PEÇA | QTY | NOME DA PEÇA 1 2 3 4 5 6 (NÍVEL DO PRODUTO) | CONSULTE PÁGINA |
|---|---|---|---|---|---|---|
| | 1 | 1 | **1S-2563** | 4 | BUJÃO (PLUG) | |

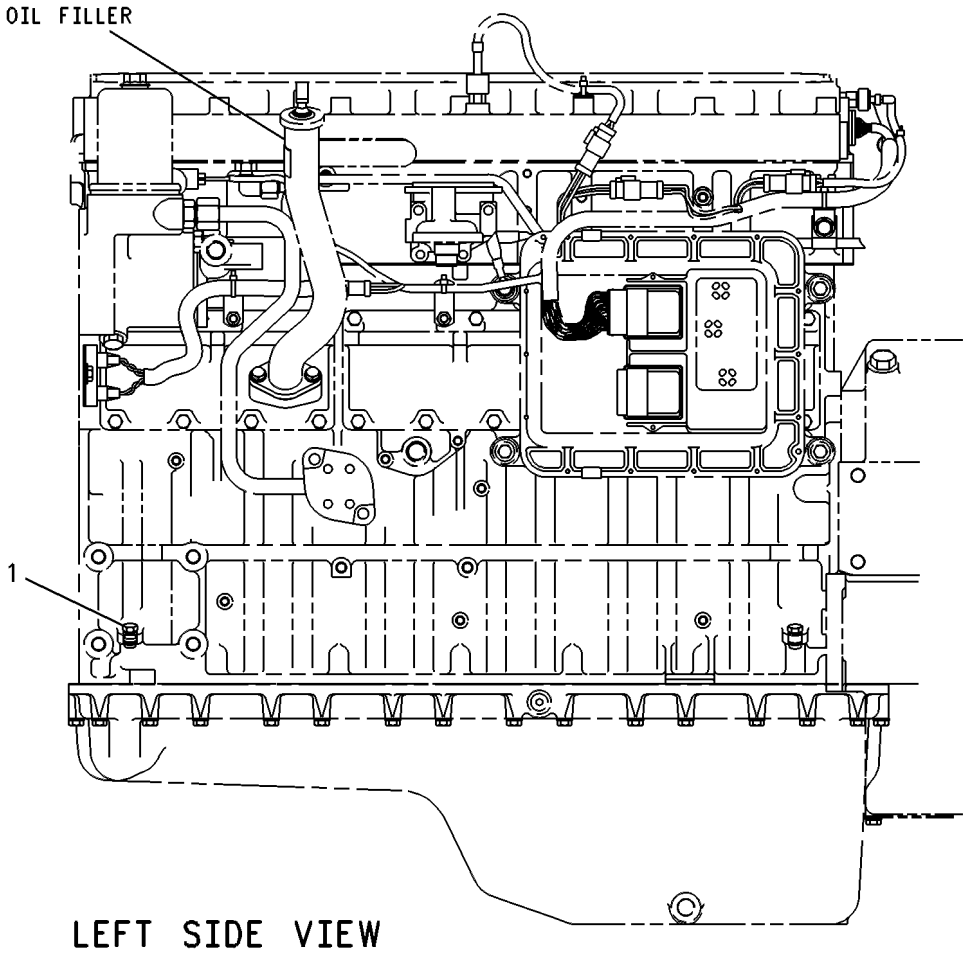


GRÁFICO 1 <FIM> g00265825

# *159-0303* GRUPO DO BUJÃO-BLOCO DO CILINDRO (PLUG GP-CYLINDER BLOCK)

**S/N: TX71-UP; KHX1-UP**

**NÚMEROE DE 325-9707, 395-0485, 395-0487 ARRANJO DE MOTOR-CONCLUÍDO TAMBÉM UM ACESSÓRIO**

**SMCS-1201** **i05287891**

| NOTA | REF. NÃO | GRÁFICO REF. | NÚMERO DA PEÇA | QTY | NOME DA PEÇA 1 2 3 4 5 6 (NÍVEL DO PRODUTO) | CONSULTE PÁGINA |
|---|---|---|---|---|---|---|
| M | 1 | 1 | **8T-0293** | 1 | PARAFUSO (M12X1,75X20 MM) (BOLT (M12X1.75X20-MM)) | |
| | 2 | 1 | **6F-7062** | 1 | ARRUELA (12,7X19,05X1,83 MM DE ESPESSURA) (WASHER (12.7X19.05X1.83-MM THK)) | |
| | 3 | 1 | *398-5612* | 2 | CONJUNTO DE BUJÃO (PLUG AS) | |
| | | | | | (EACH INCLUDES) | |
| | | 1 | **6V-5063** | 1 | ANEL RETENTOR EM O (SEAL-O-RING) | |
| | | 1 | **9S-8008** | 1 | BUJÃO (1/1-16-12 DE ESPESSURA) (PLUG (1-1/16-12-THD)) | |

M - PEÇA MÉTRICA

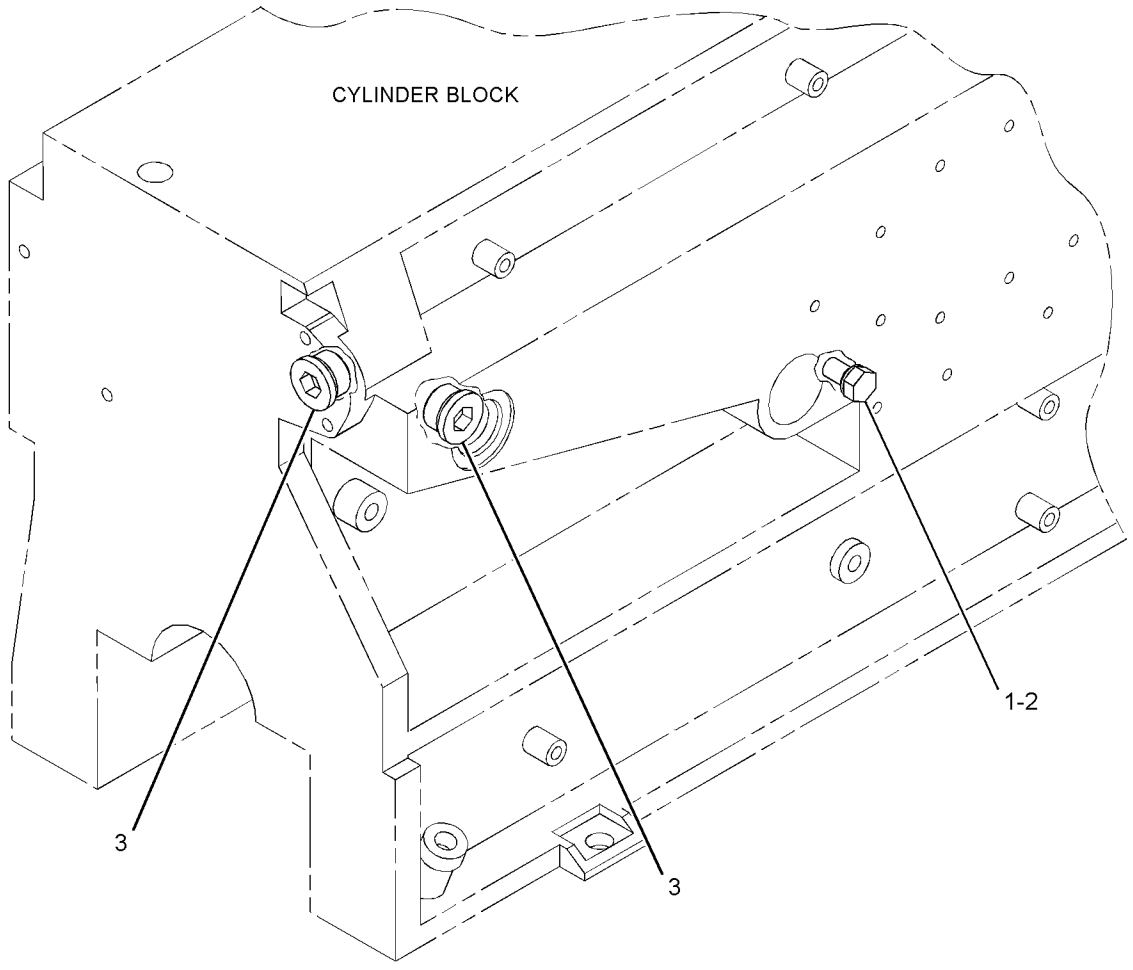


GRÁFICO 1 <FIM> g02925198

# *162-8068* GRUPO DO BUJÃO-MOTOR (PLUG GP-ENGINE)

**S/N: KHX13472-UP**

**NÚMEROE DE 325-9707 ARRANJO DE MOTOR-CONCLUÍDO**

**SMCS-1000, 1201** **i05287928**

| NOTA | REF. NÃO | GRÁFICO REF. | NÚMERO DA PEÇA | QTY | NOME DA PEÇA 1 2 3 4 5 6 (NÍVEL DO PRODUTO) | CONSULTE PÁGINA |
|---|---|---|---|---|---|---|
| | 1 | 1 | *396-0405* | 1 | CONJUNTO DE BUJÃO (PLUG AS) | |
| | | 1 | **6V-6609** | 1 | ANEL RETENTOR EM O (SEAL-O-RING) | |
| | | 1 | **360-3680** | 1 | BUJÃO (PLUG) | |

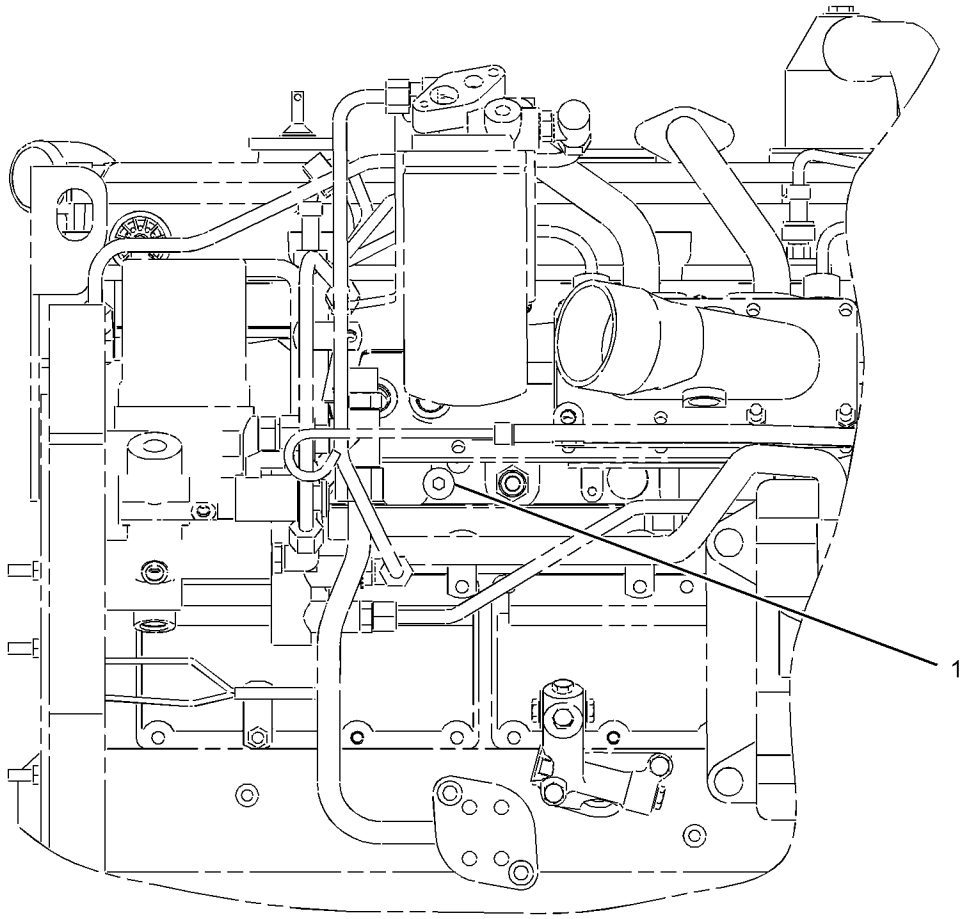


LEFT SIDE VIEW

GRÁFICO 1 <FIM> g01457732

# *323-8959* GRUPO DO BUJÃO-CÁRTER DO ÓLEO (PLUG GP-OIL PAN)

**S/N: KHX13472-17466**

**NÚMEROE DE 325-9707 ARRANJO DE MOTOR-CONCLUÍDO**

**SMCS-1302** **i05473113**

| NOTA | REF. NÃO | GRÁFICO REF. | NÚMERO DA PEÇA | QTY | NOME DA PEÇA 1 2 3 4 5 6 (NÍVEL DO PRODUTO) | CONSULTE PÁGINA |
|---|---|---|---|---|---|---|
| | 1 | 1 | **396-0429** | 1 | CONJUNTO DE BUJÃO (PLUG AS) | |
| | | 1 | **238-5080** | 1 | ANEL RETENTOR EM O (SEAL-O-RING) | |
| | | 1 | **360-3693** | 1 | BUJÃO (PLUG) | |

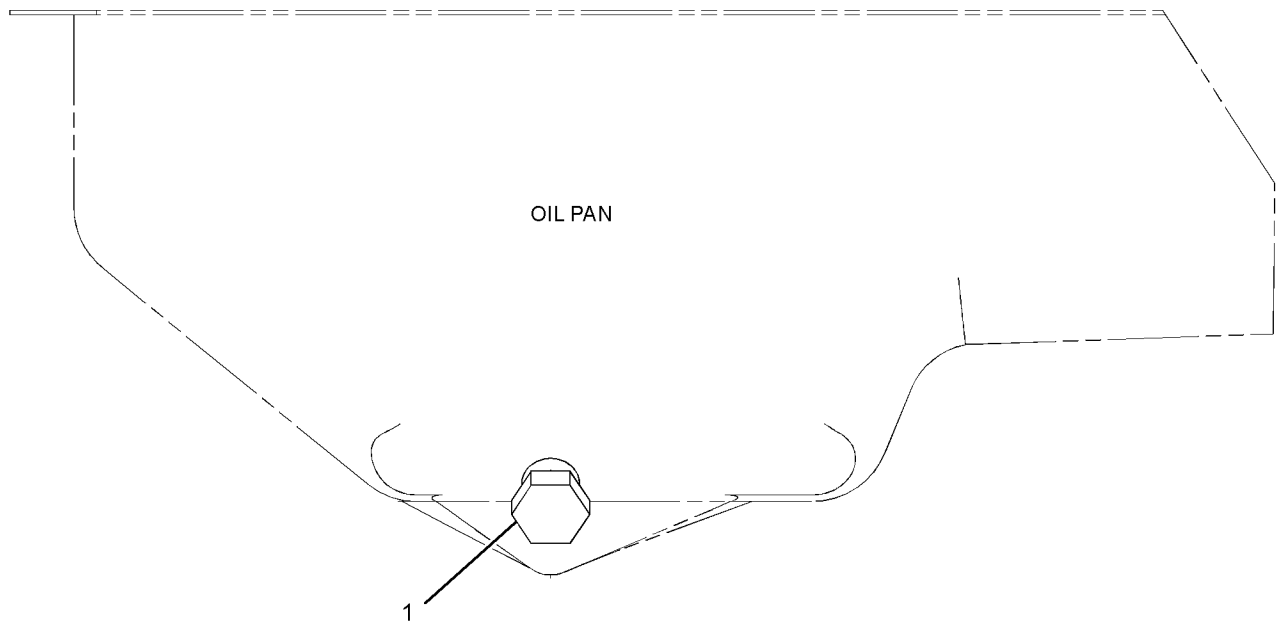


RIGHT SIDE VIEW OF ENGINE

GRÁFICO 1 <FIM> g01721918

# *256-3831* GRUPO DO BALANCIM–ESCAPE (ROCKER ARM GP-ESCAPE)

**S/N: TX71-UP; KHX1-UP**

**NÚMEROE DE 256-3830 GRUPO DO MECANISMO DE VÁLVULAS**

**TAMBÉM UM ACESSÓRIO**

**SMCS-1102, 1123**

**i02598465**

| NOTA | REF. NÃO | GRÁFICO REF. | NÚMERO DA PEÇA | QTY | NOME DA PEÇA 1 2 3 4 5 6 (NÍVEL DO PRODUTO) | CONSULTE PÁGINA |
|---|---|---|---|---|---|---|
| R | 1 | 1 | **256-3832** | 1 | CONJUNTO DE BALANCIM (ESCAPE) (ROCKER ARM AS (EXHAUST)) | |
| M | 2 | 1 | **260-7524** | 1 | PARAFUSO DO AJUSTE DA VÁLVULA (ROSCA M10X1,5) (SCREW-VALVE ADJUSTMENT (M10X1.5-THD)) | |
| M | 3 | 1 | **2Y-5829** | 1 | PORCA (ROSCA M10X1,5) (NUT (M10X1.5-THD)) | |

M - PEÇA MÉTRICA

R - PEÇA REMANUFATURADA PODE ESTAR DISPONÍVEL

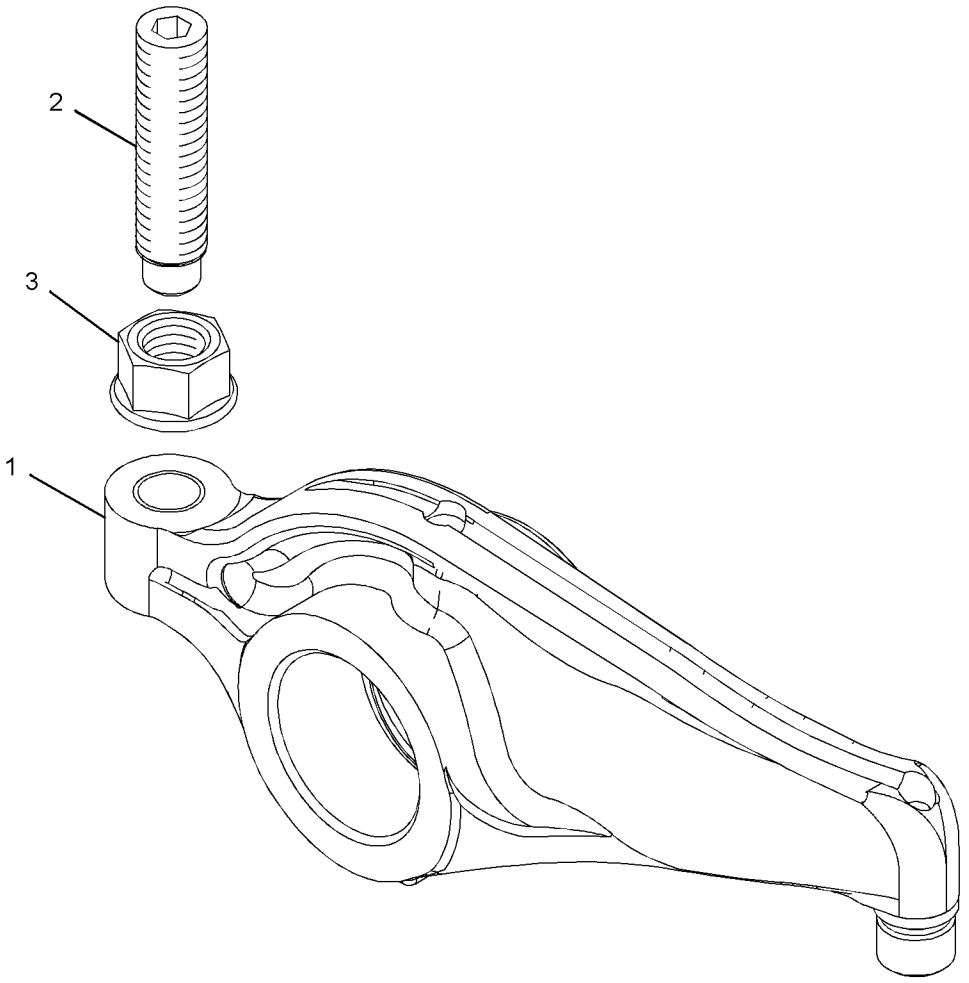


GRÁFICO 1 <FIM> g01293346

# *256-3834* GRUPO DO BALANCIM–ADMISSÃO (ROCKER ARM GP-ADMISSÃO)

**S/N: TX71-UP; KHX1-UP**

**NÚMEROE DE 256-3830 GRUPO DO MECANISMO DE VÁLVULAS TAMBÉM UM ACESSÓRIO**

**SMCS-1102, 1123** **i02598550**

| NOTA | REF. NÃO | GRÁFICO REF. | NÚMERO DA PEÇA | QTY | NOME DA PEÇA 1 2 3 4 5 6 (NÍVEL DO PRODUTO) | CONSULTE PÁGINA |
|---|---|---|---|---|---|---|
| M | 1 | 1 | **260-7524** | 1 | PARAFUSO DO AJUSTE DA VÁLVULA (ROSCA M10X1,5) (SCREW-VALVE ADJUSTMENT (M10X1.5-THD)) | |
| R | 2 | 1 | **256-3835** | 1 | CONJUNTO DE BALANCIM (ADMISSÃO) (ROCKER ARM AS (INLET)) | |
| M | 3 | 1 | **2Y-5829** | 1 | PORCA (ROSCA M10X1,5) (NUT (M10X1.5-THD)) | |

M - PEÇA MÉTRICA
R - PEÇA REMANUFATURADA PODE ESTAR DISPONÍVEL

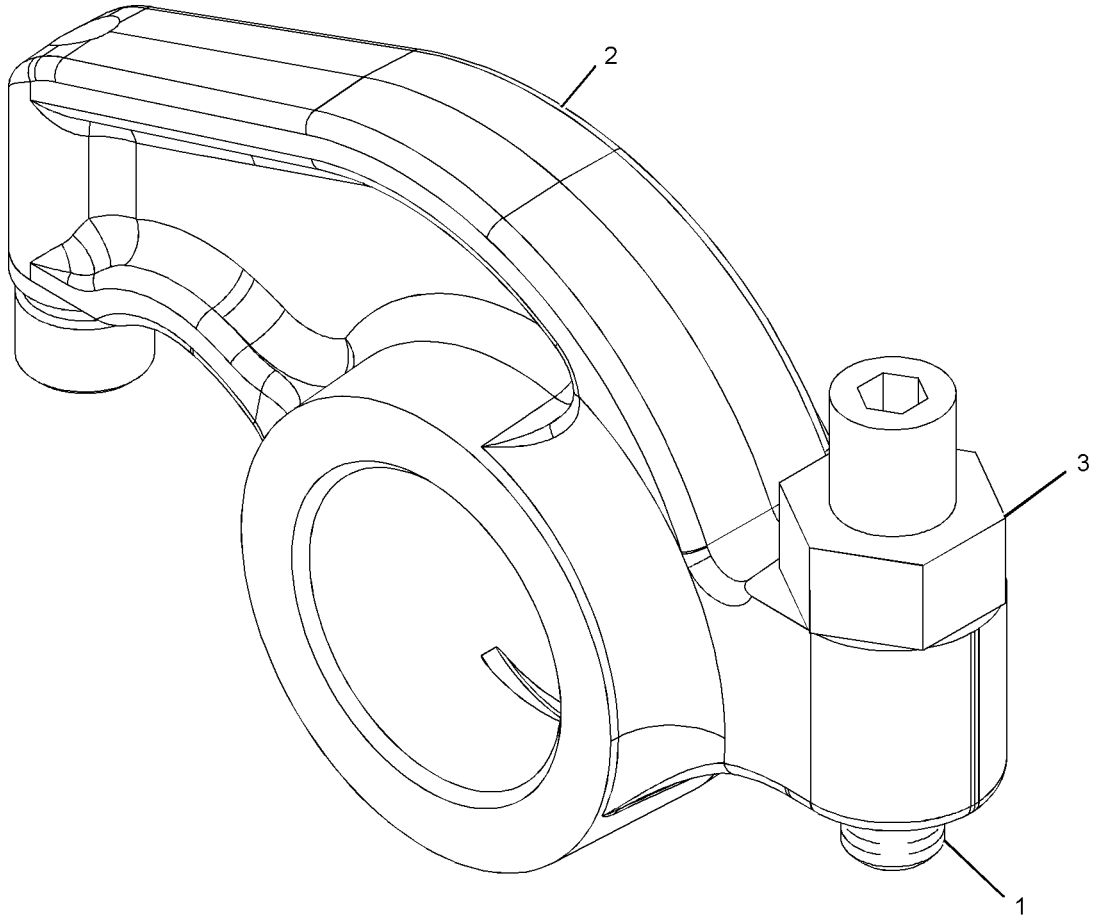


GRÁFICO 1 <FIM> g01056688

# *7E-7590* GRUPO DO RETENTOR-VIRABREQUIM (SEAL GP-CRANKSHAFT)

**S/N: TX71-UP; KHX1-UP**

**NÚMEROE DE 325-9707, 395-0485, 395-0487 ARRANJO DE MOTOR-CONCLUÍDO**

**TAMBÉM UM ACESSÓRIO**

**SMCS-1160, 1161** **i06947241**

| NOTA | REF. NÃO | GRÁFICO REF. | NÚMERO DA PEÇA | QTY | NOME DA PEÇA 1 2 3 4 5 6 (NÍVEL DO PRODUTO) | CONSULTE PÁGINA |
|---|---|---|---|---|---|---|
| | 1 | 1 | **7E-7589** | 1 | GRUPO DO RETENTOR-VIRABREQUIM (TRASEIRO) (SEAL GP-CRANKSHAFT (REAR)) | |
| | 2 | 1 | **245-7339** | 1 | RETENTOR DO VIRABREQUIM (DIANTEIRA) (SEAL-CRANKSHAFT (FRONT)) | |

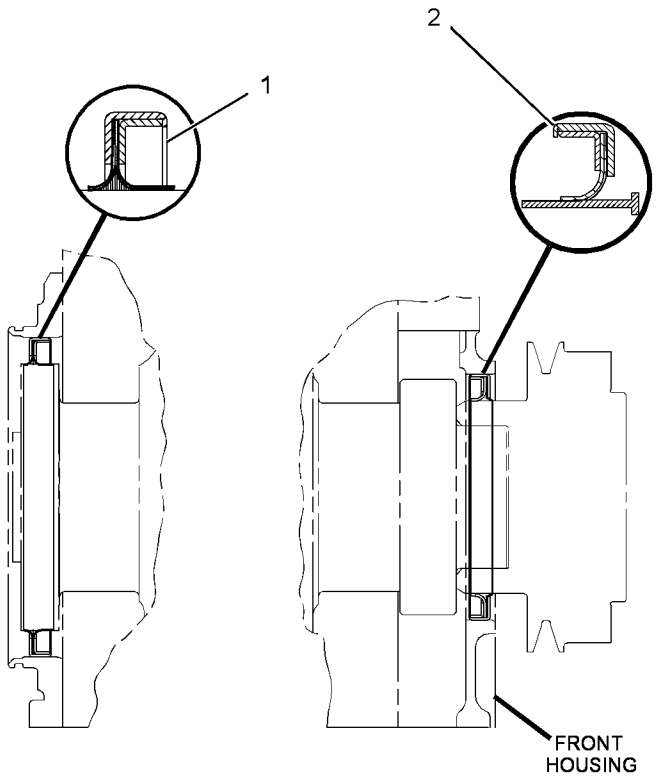


RIGHT SIDE VIEW

GRÁFICO 1 <FIM> g01438665

# *232-3717* GRUPO DO MECANISMO DE VÁLVULAS (VALVE MECHANISM GP)

**S/N: TX71-UP; KHX1-UP**

**NÚMEROE DE 330-9359, 382-3084, 387-8505 ARRANJO DO NÚCLEO DO MOTOR TAMBÉM UM ACESSÓRIO**

**SMCS-1102** **i05351176**

| NOTA | REF. NÃO | GRÁFICO REF. | NÚMERO DA PEÇA | QTY | NOME DA PEÇA 1 2 3 4 5 6 (NÍVEL DO PRODUTO) | CONSULTE PÁGINA |
|---|---|---|---|---|---|---|
| C | 1 | 1 | **264-6156** | 12 | HASTE DE COMANDO DE VÁLVULA (ROD-VALVE PUSH) | |
| | 2 | 1 | **219-3309** | 6 | PONTE DE VÁLVULA (BRIDGE-VALVE) | |
| Y | 3 | 1 | *139-4081* | 3 | GRUPO DO TUCHO DA VÁLVULA (LIFTER GP-VALVE) | 105 |
| M | 4 | 1 | **8T-8442** | 12 | PARAFUSO DE CABEÇA OCA (M6X1X30 MM) (BOLT-SOCKET HEAD (M6X1X30-MM)) | |
| | 5 | 1 | **3E-9412** | 6 | PINO-GUIA (DOWEL) | |
| CY | 6 | 1 | **256-3830** | 1 | GRUPO DO MECANISMO DE VÁLVULAS (VALVE MECHANISM GP) | 133 |
| M | 7 | 1 | **6V-5696** | 11 | PARAFUSO (M12X1,75X80 MM) (BOLT (M12X1.75X80-MM)) | |
| | 8 | 1 | **9M-1974** | 2 | ARRUELA DURA (8,8X16X2 MM DE ESPESSURA) (WASHER-HARD (8.8X16X2-MM THK)) | |
| | 9 | 1 | **3H-7654** | 9 | ARRUELA DURA (13,5X22,5X3 MM DE ESPESSURA) (WASHER-HARD (13.5X22.5X3-MM THK)) | |
| M | 10 | 1 | **8T-0100** | 2 | PARAFUSO (M8X1,25X60 MM) (BOLT (M8X1.25X60-MM)) | |
| | 11 | 1 | **232-1754** | 1 | GRAMPO (CLIP) | |

C - ALTERAR DO TIPO ANTERIOR
M - PEÇA MÉTRICA
Y - ILUSTRAÇÃO INDIVIDUAL

232-3717 GRUPO DO MECANISMO DE VÁLVULAS (VALVE MECHANISM GP) (continuação) **i05351176**

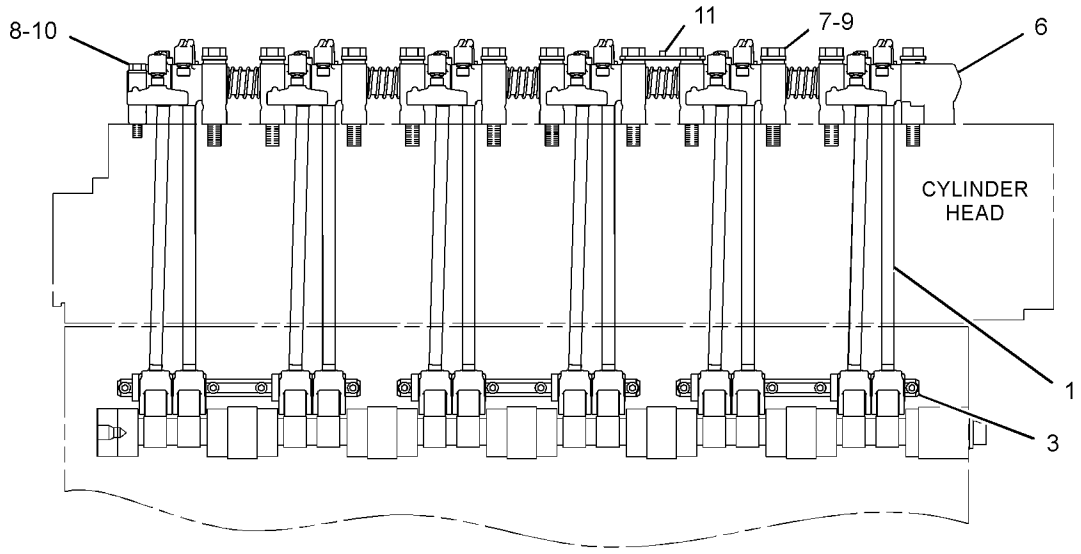


RIGHT SIDE VIEW

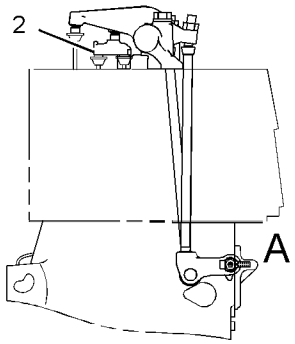


FRONT VIEW

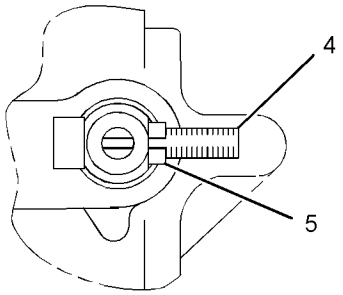


VIEW OF AREA A

GRÁFICO 1 <FIM> g01279672

# *256-3830* GRUPO DO MECANISMO DE VÁLVULAS (VALVE MECHANISM GP)

**S/N: TX71-UP; KHX1-UP**

**NÚMEROE DE 232-3717 GRUPO DO MECANISMO DE VÁLVULAS TAMBÉM UM ACESSÓRIO**

**SMCS-1102** **i02597721**

| NOTA | REF. NÃO | GRÁFICO REF. | NÚMERO DA PEÇA | QTY | NOME DA PEÇA 1 2 3 4 5 6 (NÍVEL DO PRODUTO) | CONSULTE PÁGINA |
|---|---|---|---|---|---|---|
| | 1 | 1 | **137-6717** | 5 | MOLA (SPRING) | |
| Y | 2 | 1 | *256-3834* | 6 | GRUPO DO BALANCIM (ADMISSÃO) (ROCKER ARM GP (INLET)) | 129 |
| | 3 | 1 | **138-8403** | 1 | SUPORTE (STAND) | |
| Y | 4 | 1 | *256-3831* | 6 | GRUPO DO BALANCIM (ESCAPE) (ROCKER ARM GP (EXHAUST)) | 128 |
| | 5 | 1 | **235-5527** | 10 | SUPORTE (STAND) | |
| | 6 | 1 | **138-8402** | 1 | SUPORTE (STAND) | |
| | 7 | 1 | **138-9868** | 1 | ANEL DE RETENÇÃO (RING-RETAINING) | |
| | 8 | 1 | **8H-5244** | 1 | PINO-GUIA (DOWEL) | |
| | 9 | 1 | **138-7198** | 1 | CONJUNTO DE EIXO (SHAFT AS) | |
| | 9A | 1 | **5B-1866** | 1 | BUJÃO TIPO COPO (PLUG-CUP) | |

Y - ILUSTRAÇÃO INDIVIDUAL

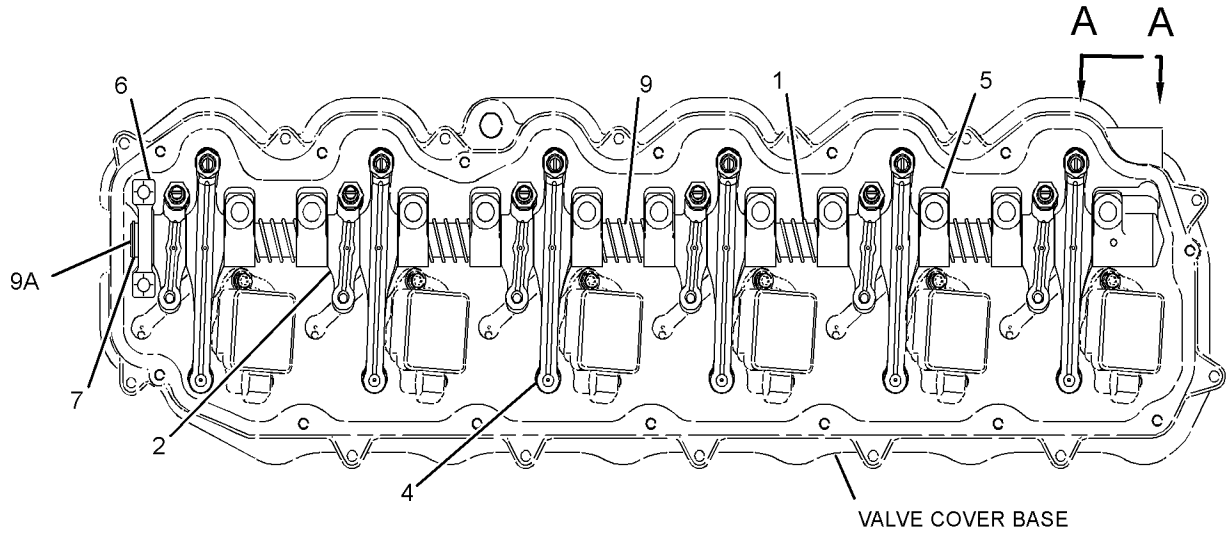


TOP VIEW OF ENGINE

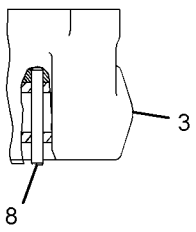


VIEW A-A

GRÁFICO 1 <FIM> g01300505

# *191-0523* GRUPO DE ADAPTADORES-LINHA DE ÓLEO–BOMBA DE INJEÇÃO DE COMBUSTÍVEL (ADAPTER GP-OIL LINE-BOMBA DE INJEÇÃO DE COMBUSTÍVEL)

**S/N: TX71-UP; KHX1-UP**

**NÚMEROE DE 191-0461, 381-8868, 396-8415 GRUPO DE TUBULAÇÕES-INJETOR HID. TAMBÉM UM ACESSÓRIO**

**SMCS-1307** **i03363386**

| NOTA | REF. NÃO | GRÁFICO REF. | NÚMERO DA PEÇA | QTY | NOME DA PEÇA 1 2 3 4 5 6 (NÍVEL DO PRODUTO) | CONSULTE PÁGINA |
|---|---|---|---|---|---|---|
| | 1 | 1 | **191-0522** | 1 | ADAPTADOR (ADAPTER) | |
| | 2 | 1 | **033-6027** | 1 | ANEL RETENTOR EM O (SEAL-O-RING) | |

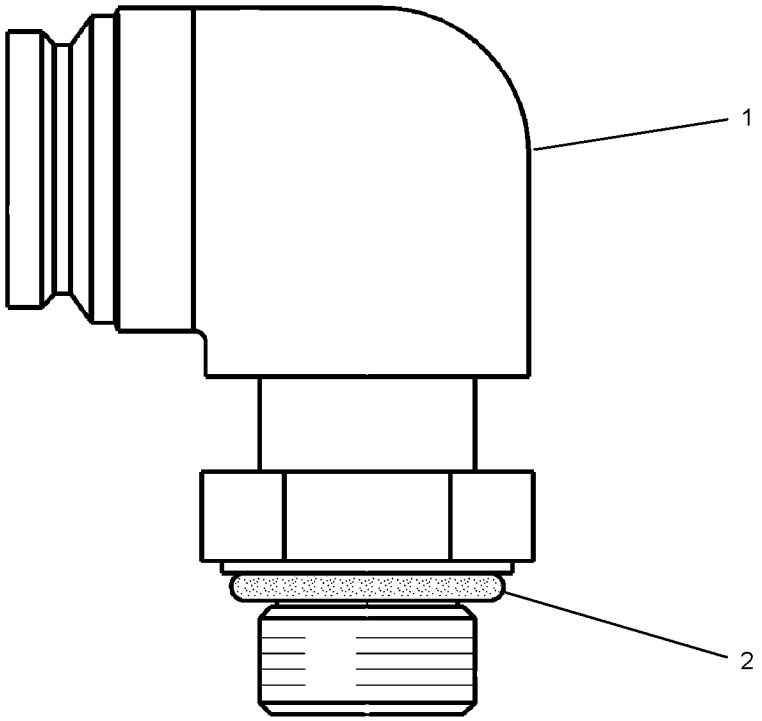


GRÁFICO 1 <FIM> g01735676

# *222-5946* GRUPO DO RESPIRO (BREATHER GP)

**S/N: TX71-UP; KHX1-UP**

**NÚMEROE DE 325-9707, 395-0485, 395-0487 ARRANJO DE MOTOR-CONCLUÍDO**

**TAMBÉM UM ACESSÓRIO**

**SMCS-1317** **i03737769**

| NOTA | REF. NÃO | GRÁFICO REF. | NÚMERO DA PEÇA | QTY | NOME DA PEÇA 1 2 3 4 5 6 (NÍVEL DO PRODUTO) | CONSULTE PÁGINA |
|---|---|---|---|---|---|---|
| | 1 | 1 | **164-0210** | 1 | RESPIRO (CÁRTER) (BREATHER (CRANKCASE)) | |
| M | 2 | 1 | **143-4654** | 1 | PARAFUSO (M8X1,25X105 MM) (BOLT (M8X1.25X105-MM)) | |
| | 3 | 1 | **8H-2046** | 1 | ANEL RETENTOR EM O (RESPIRO DO CÁRTER) (SEAL-O-RING (CRANKCASE BREATHER)) | |
| | 4 | 1 | **5N-4185** | 1 | TAMPA PROTETORA (WASHER-SPECIAL) | |

M - PEÇA MÉTRICA

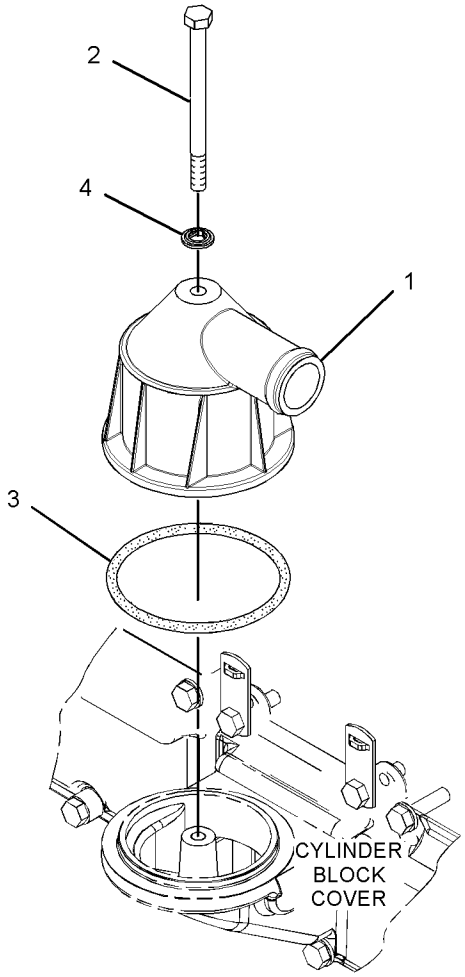


GRÁFICO 1 <FIM> g01426131

# *340-3745* GRUPO DO BOCAL DE ENCHIMENTO DE ÓLEO DO MOTOR (FILLER GP-ENGINE OIL)

**S/N: TX71-UP; KHX1-UP**

**NÚMEROE DE 325-9707, 395-0485, 395-0487 ARRANJO DE MOTOR-CONCLUÍDO**

**TAMBÉM UM ACESSÓRIO**

**SMCS-1316, 7513** **i05351222**

| NOTA | REF. NÃO | GRÁFICO REF. | NÚMERO DA PEÇA | QTY | NOME DA PEÇA 1 2 3 4 5 6 (NÍVEL DO PRODUTO) | CONSULTE PÁGINA |
|---|---|---|---|---|---|---|
| | 1 | 1 | **068-4497** | 1 | TAMPA-ENCHIMENTO DE ÓLEO (MOTOR) (CAP-OIL FILLER (ENGINE)) | |
| | 2 | 1 | **166-1776** | 1 | CONJUNTO DE TAMPA-DIANTEIRA (COVER AS-FRONT) | |
| | | 1 | **126-1757** | 2 | ARRUELA (10,85X19,3X1,27 MM DE ESPESSURA) (WASHER (10.85X19.3X1.27-MM THK)) | |
| | | 1 | **136-0822** | 2 | PRISIONEIRO (STUD) | |
| | 3 | 1 | **166-1781** | 1 | JUNTA (GASKET) | |
| | 4 | 1 | **340-3739** | 1 | CONJUNTO DE TUBO-ENCHIMENTO DE ÓLEO (MOTOR) (TUBE AS-OIL FILLER (ENGINE)) | |
| | 5 | 1 | **061-9455** | 1 | ANEL RETENTOR EM O (SEAL-O-RING) | |
| | 6 | 1 | *398-5596* | 2 | CONJUNTO DE BUJÃO (PLUG AS) | |
| | | | | | (EACH INCLUDES) | |
| | | 1 | **214-7568** | 1 | ANEL RETENTOR EM O (SEAL-O-RING) | |
| | | 1 | **360-3679** | 1 | PLUGUE DE CONECTOR (ROSCA 9/16-18) (PLUG-CONNECTOR (9/16-18-THD)) | |
| | 7 | 1 | **190-4885** | 1 | ESPAÇADOR (11X22X50 MM DE ESPESSURA) (SPACER (11X22X50-MM THK)) | |
| M | 8 | 1 | **5P-7970** | 2 | PORCA (ROSCA M8X1,25) (NUT (M8X1.25-THD)) | |
| M | 9 | 1 | **6V-2317** | 12 | PARAFUSO (M8X1,25X30 MM) (BOLT (M8X1.25X30-MM)) | |
| | 10 | 1 | **6V-5839** | 1 | ARRUELA (11X21X2,5 MM DE ESPESSURA) (WASHER (11X21X2.5-MM THK)) | |
| M | 11 | 1 | **6V-7981** | 1 | PARAFUSO (M10X1,5X70 MM) (BOLT (M10X1.5X70-MM)) | |
| | 12 | 1 | **7D-7233** | 1 | GRAMPO (CLIP) | |
| M | 13 | 1 | **8T-0100** | 2 | PARAFUSO (M8X1,25X60 MM) (BOLT (M8X1.25X60-MM)) | |
| | 14 | 1 | **9M-1974** | 16 | ARRUELA DURA (8,8X16X2 MM DE ESPESSURA) (WASHER-HARD (8.8X16X2-MM THK)) | |

M - PEÇA MÉTRICA

340-3745 GRUPO DO BOCAL DE ENCHIMENTO DE ÓLEO DO MOTOR (FILLER GP-ENGINE OIL) (continuação)

**i05351222**

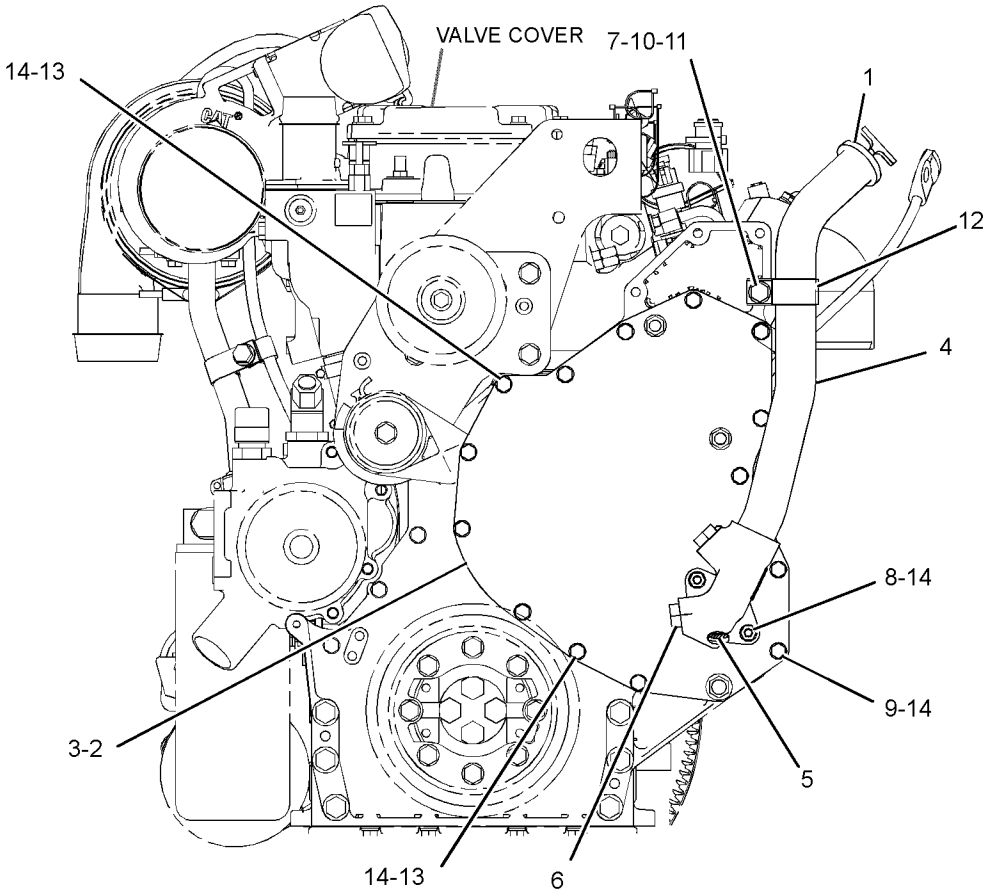


FRONT VIEW OF ENGINE

GRÁFICO 1 <FIM> g01947156

# *323-8936* GRUPO DO FILTRO DE ÓLEO DO MOTOR (FILTER GP-ENGINE OIL)

**S/N: TX71-UP; KHX1-UP**

**NÚMEROE DE 325-9707, 395-0485, 395-0487 ARRANJO DE MOTOR-CONCLUÍDO**

**TAMBÉM UM ACESSÓRIO**

**SMCS-1306, 1308** **i03680905**

| NOTA | REF. NÃO | GRÁFICO REF. | NÚMERO DA PEÇA | QTY | NOME DA PEÇA 1 2 3 4 5 6 (NÍVEL DO PRODUTO) | CONSULTE PÁGINA |
|---|---|---|---|---|---|---|
| | 1 | 1 | **7C-1493** | 2 | CONJUNTO DE VÁLVULA DE DERIVAÇÃO (VALVE AS-BYPASS) | |
| | 2 | 1 | **201-9774** | 1 | CONJUNTO DE BASE DO FILTRO DO ÓLEO (MOTOR) (BASE AS-OIL FILTER (ENGINE)) | |
| | 2A | 1 | **2P-2537** | 1 | PRISIONEIRO OCO (STUD-HOLLOW) | |
| | 3 | 1 | **242-3864** | 2 | MOLA (SPRING) | |
| | 4 | 1 | **300-7933** | 1 | JUNTA (GASKET) | |
| | 6 | 1 | **1R-1807** | 1 | CONJUNTO DO FILTRO-ÓLEO DO MOTOR (EFICIÊNCIA AVANÇADA) (FILTER AS-ENGINE OIL (ADVANCED EFFICIENCY)) | |
| | 7 | 1 | **2M-9780** | 2 | ANEL RETENTOR EM O (SEAL-O-RING) | |
| M | 8 | 1 | **5P-8196** | 2 | BUJÃO (PLUG) | |
| M | 9 | 1 | **6V-2317** | 10 | PARAFUSO (M8X1,25X30 MM) (BOLT (M8X1.25X30-MM)) | |
| M | 10 | 1 | **8T-0276** | 5 | PARAFUSO (M8X1,25X45 MM) (BOLT (M8X1.25X45-MM)) | |
| | 11 | 1 | **9M-1974** | 15 | ARRUELA DURA (8,8X16X2 MM DE ESPESSURA) (WASHER-HARD (8.8X16X2-MM THK)) | |
| | 12 | 1 | **214-7566** | 1 | ANEL RETENTOR EM O (SEAL-O-RING) | |
| | 13 | 1 | **112-5282** | 1 | ANEL RETENTOR EM O (SEAL-O-RING) | |
| | 14 | 1 | **8C-3446** | 1 | VÁLVULA DE COLETA DE AMOSTRA (VALVE-SAMPLING) | |
| | 15 | 1 | **8C-3445** | 1 | TAMPA CONTRA POEIRA (CAP-DUST) | |
| | 16 | 1 | **3P-1932** | 1 | ADAPTADOR (ADAPTER) | |

M - PEÇA MÉTRICA

323-8936 GRUPO DO FILTRO DE ÓLEO DO MOTOR (FILTER GP-ENGINE OIL) (continuação) **i03680905**

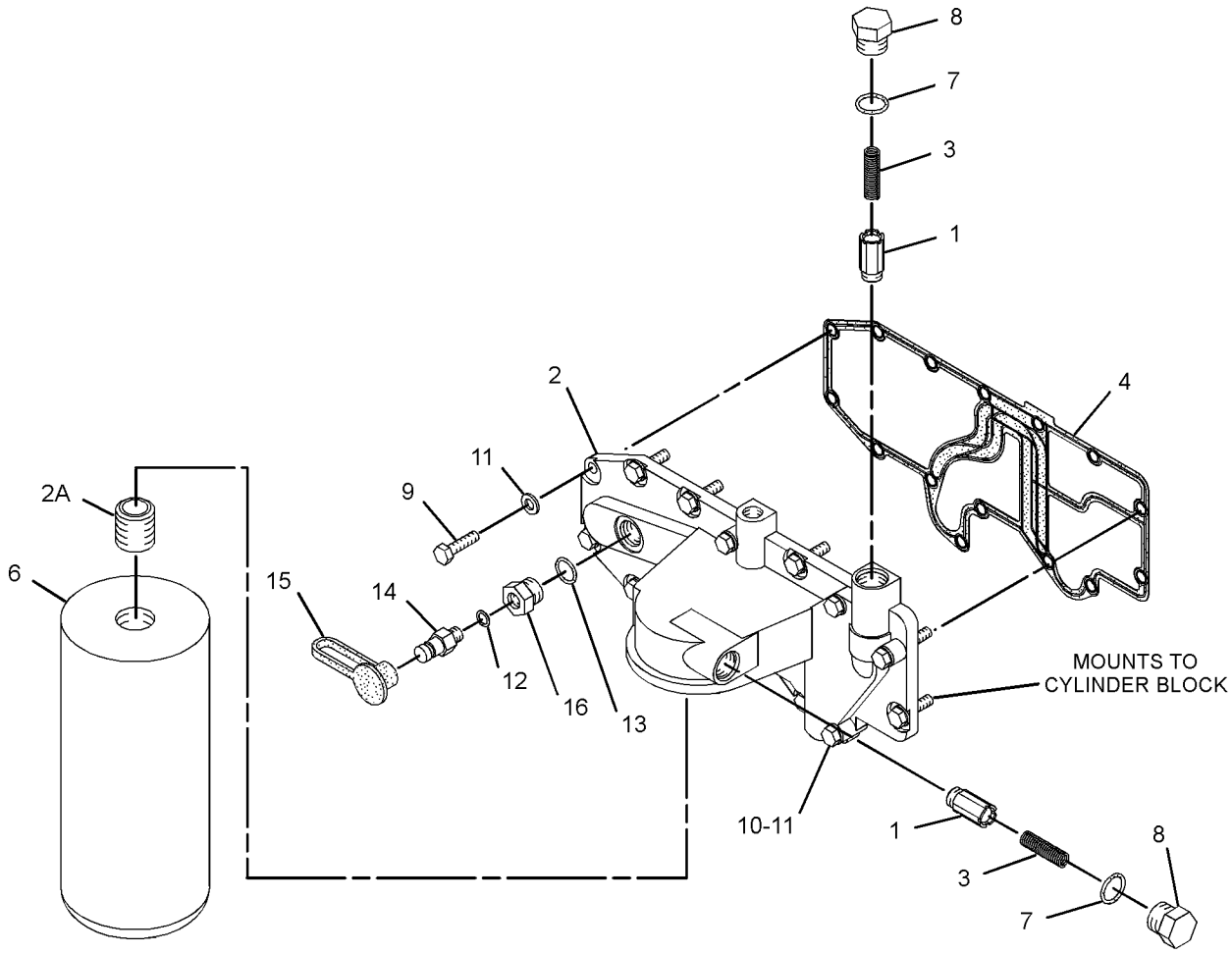


GRÁFICO 1 <FIM> g01949535

# *220-1194* GRUPO DE DESCARTE DE VAPORES (FUMES DISPOSAL GP)

**S/N: TX71-UP; KHX1-UP**
**NÚMEROE DE 325-9707, 395-0485, 395-0487 ARRANJO DE MOTOR-CONCLUÍDO**
**TAMBÉM UM ACESSÓRIO**

**SMCS-1317** **i06227007**

| NOTA | REF. NÃO | GRÁFICO REF. | NÚMERO DA PEÇA | QTY | NOME DA PEÇA 1 2 3 4 5 6 (NÍVEL DO PRODUTO) | CONSULTE PÁGINA |
|---|---|---|---|---|---|---|
| | 1 | 1 | **7C-6921** | 1 | ESPAÇADOR (11X20X22,8 MM DE ESPESSURA) (SPACER (11X20X22.8-MM THK)) | |
| | 2 | 1 | **9M-2904** | 1 | ABRAÇADEIRA DE MANGUEIRA (CLAMP-HOSE) | |
| | 3 | 1 | **228-8510** | 1 | MANGUEIRA-DESCARTE (VAPORES) (HOSE-DISPOSAL (FUMES)) | |
| | 4 | 1 | **2S-2053** | 1 | GRAMPO (CLIP) | |
| | 5 | 1 | **3E-4352** | 1 | ARRUELA DURA (8,8X20,5X2,5 MM DE ESPESSURA) (WASHER-HARD (8.8X20.5X2.5-MM THK)) | |
| M | 6 | 1 | **162-3148** | 1 | PRISIONEIRO (M8X1,25X62,75 MM) (STUD (M8X1.25X62.75-MM)) | |

M - PEÇA MÉTRICA

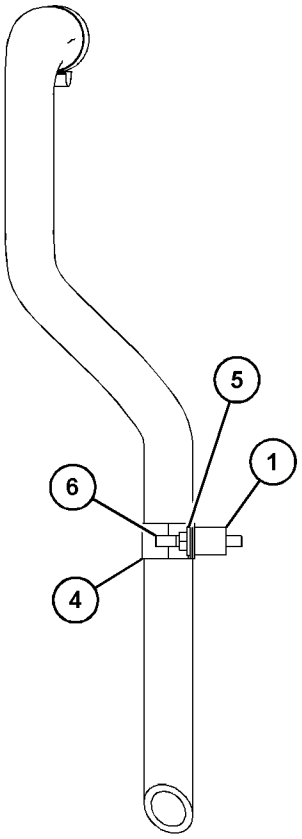


REAR VIEW OF ENGINE

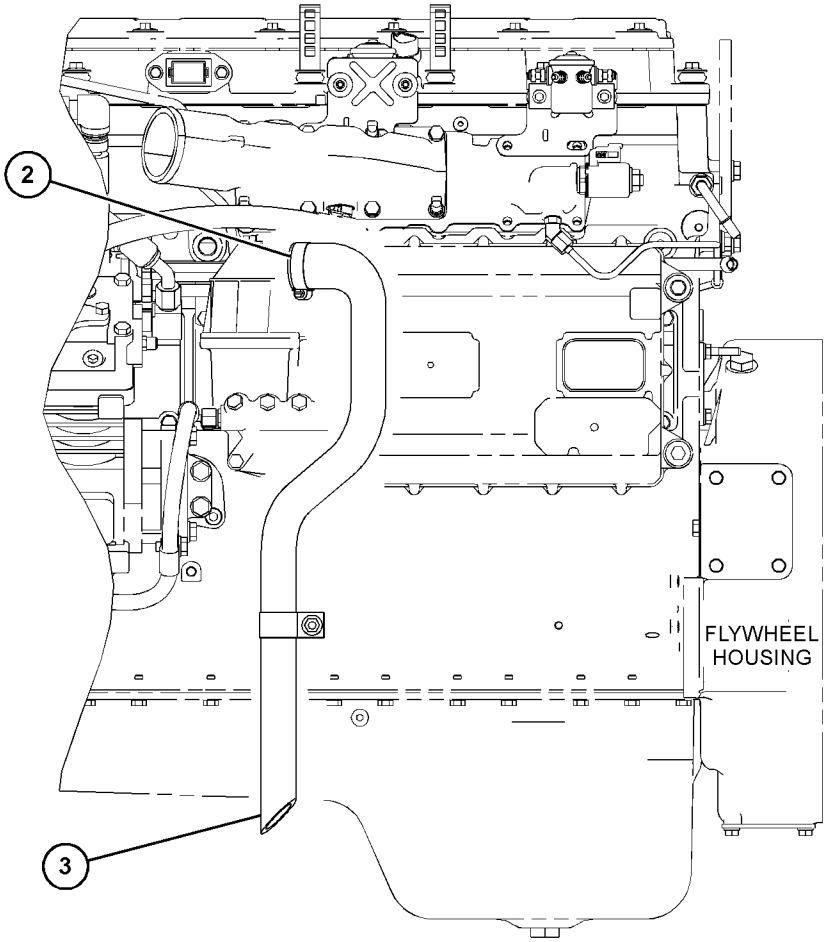


LEFT SIDE VIEW OF ENGINE

GRÁFICO 1 <FIM> g03863728

# *276-3681* GRUPO DA VARETA DE NÍVEL DE ÓLEO—MOTOR (GAUGE GP-OIL LEVEL (DIPSTICK)-MOTOR)

**S/N: KHX13472-17466**

**NÚMEROE DE 325-9707 ARRANJO DE MOTOR-CONCLUÍDO**

**SMCS-1326** **i05114413**

| NOTA | REF. NÃO | GRÁFICO REF. | NÚMERO DA PEÇA | QTY | NOME DA PEÇA 1 2 3 4 5 6 (NÍVEL DO PRODUTO) | CONSULTE PÁGINA |
|---|---|---|---|---|---|---|
| | 1 | 1 | **1S-2563** | 3 | BUJÃO (PLUG) | |
| | 2 | 1 | **154-6626** | 1 | CONJUNTO DE SUPORTE (BRACKET AS) | |
| M | | 1 | **8T-3490** | 1 | PORCA DE SOLDA (ROSCA M10X1,5) (NUT-WELD (M10X1.5-THD)) | |
| | 3 | 1 | **276-3674** | 1 | CONJUNTO DE TUBO (TUBE AS) | |
| | 4 | 1 | **345-3661** | 1 | CONJUNTO MEDIDOR DO NÍVEL DE ÓLEO (VARETA DE NÍVEL) (MOTOR) (GAUGE-OIL LEVEL (DIPSTICK) (ENGINE)) | |
| | 5 | 1 | **3E-4352** | 1 | ARRUELA DURA (8,8X20,5X2,5 MM DE ESPESSURA) (WASHER-HARD (8.8X20.5X2.5-MM THK)) | |
| M | 6 | 1 | **5P-7970** | 1 | PORCA (ROSCA M8X1,25) (NUT (M8X1.25-THD)) | |
| | 7 | 1 | **5P-9297** | 1 | GRAMPO (CLIP) | |
| | 8 | 1 | **6V-5839** | 1 | ARRUELA (11X21X2,5 MM DE ESPESSURA) (WASHER (11X21X2.5-MM THK)) | |
| M | 9 | 1 | **6V-6317** | 1 | PARAFUSO (M10X1,5X20 MM) (BOLT (M10X1.5X20-MM)) | |

M - PEÇA MÉTRICA

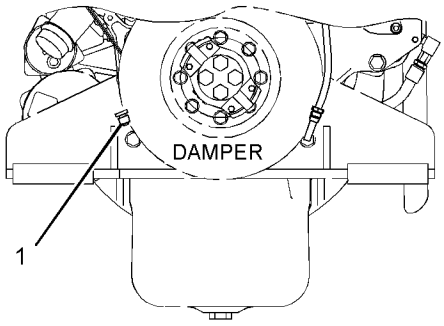


FRONT VIEW OF ENGINE

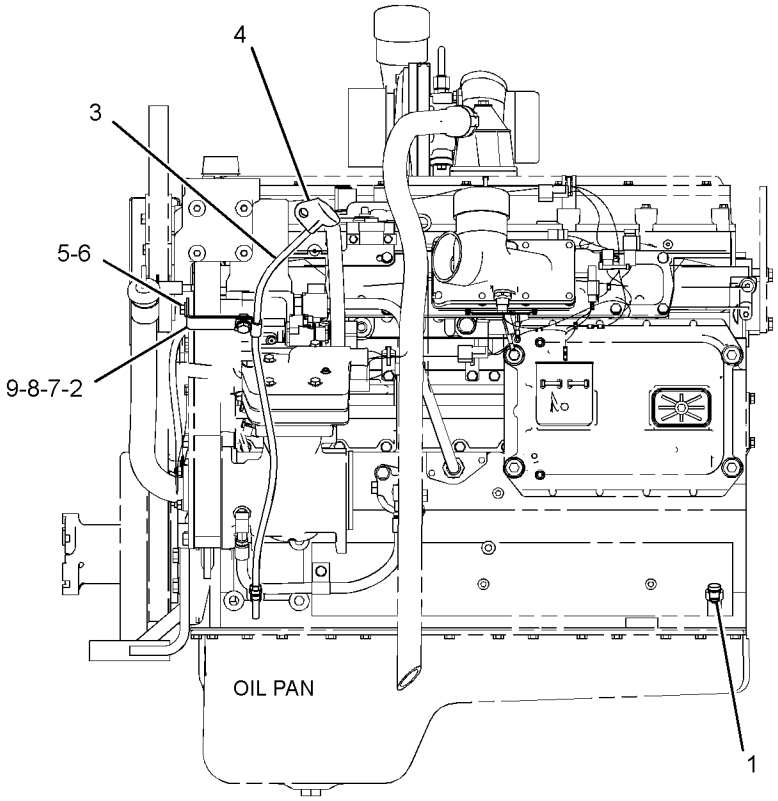


LEFT SIDE VIEW OF ENGINE

GRÁFICO 1 <FIM> g03323238

# *347-2428* GRUPO DA VARETA DE NÍVEL DE ÓLEO (GAUGE GP-OIL LEVEL (DIPSTICK))

**S/N: JAP1-530**

**MOTOR**

**NÚMEROE DE 348-3018 ARRANJO GERAL**

**SMCS-1326** **i03631092**

| NOTA | REF. NÃO | GRÁFICO REF. | NÚMERO DA PEÇA | QTY | NOME DA PEÇA 1 2 3 4 5 6 (NÍVEL DO PRODUTO) | CONSULTE PÁGINA |
|---|---|---|---|---|---|---|
| | 1 | 1 | *347-2427* | 1 | GRUPO DA VARETA DE NÍVEL DE ÓLEO (GAUGE GP-OIL LEVEL (DIPSTICK)) | |
| | | 1 | **347-2426** | 1 | CONJUNTO DE TUBO DA VARETA DE ÓLEO (TUBE AS-OIL GAUGE) | |
| | | 1 | **347-2429** | 1 | CONJUNTO DE VARETA DE NÍVEL DE ÓLEO (MOTOR) (GAUGE AS-OIL LEVEL (DIPSTICK) (ENGINE)) | |
| | | 1 | **9M-1096** | 1 | REBITE (RIVET) | |
| | 2 | 1 | **347-2430** | 1 | CONJUNTO DE SUPORTE (BRACKET AS) | |
| M | | 1 | **8T-3490** | 1 | PORCA DE SOLDA (ROSCA M10X1,5) (NUT-WELD (M10X1.5-THD)) | |
| | 3 | 1 | **124-9633** | 1 | GRAMPO (RANHURA) (CLIP (SLOT)) | |
| | 4 | 1 | **6V-5839** | 1 | ARRUELA (11X21X2,5 MM DE ESPESSURA) (WASHER (11X21X2.5-MM THK)) | |
| M | 5 | 1 | **8T-4191** | 1 | PARAFUSO (M10X1,5X16 MM) (BOLT (M10X1.5X16-MM)) | |

M - PEÇA MÉTRICA

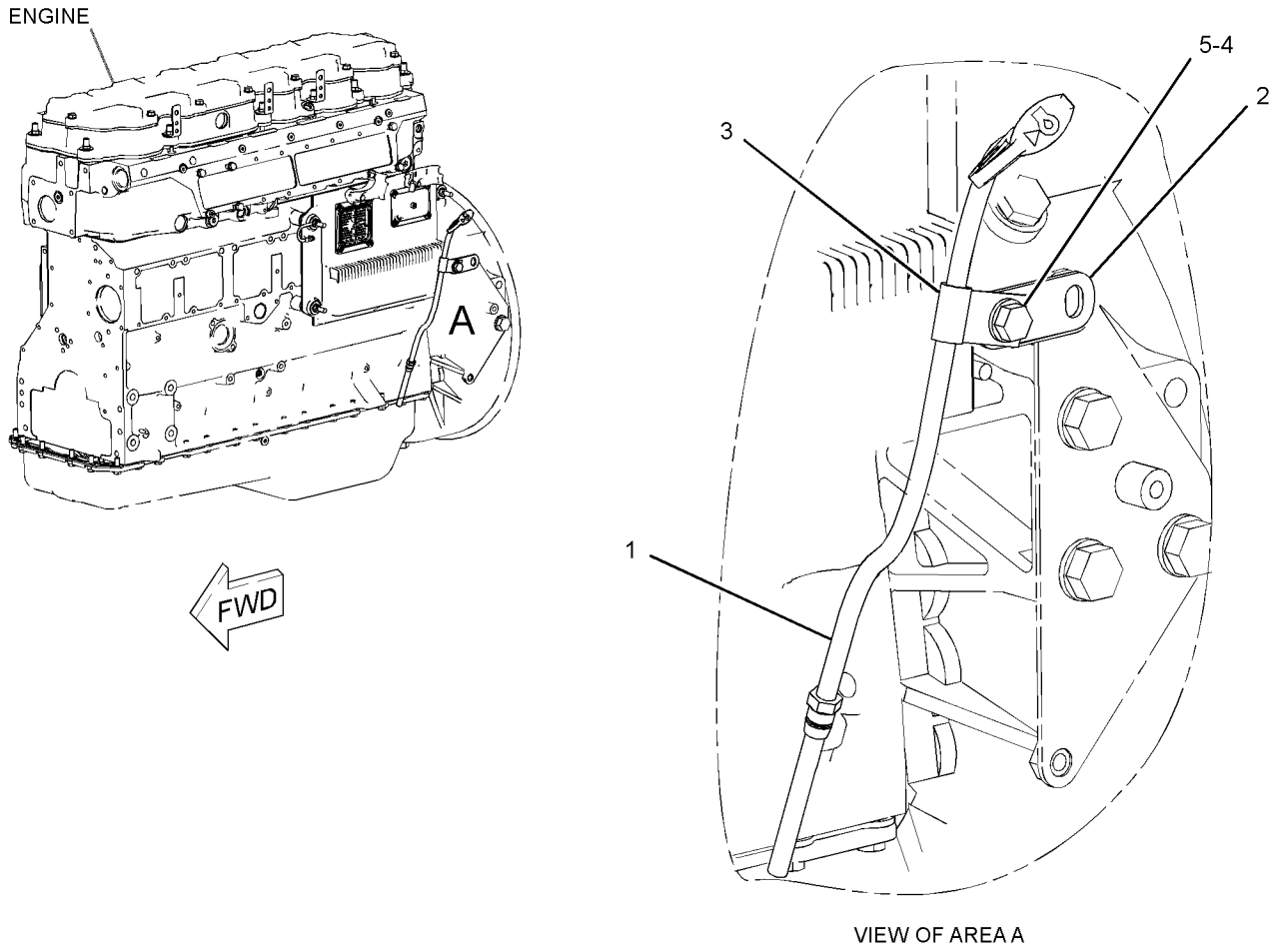


GRÁFICO 1 <FIM> g01943553

# *347-2428* GRUPO DA VARETA DE NÍVEL DE ÓLEO (GAUGE GP-OIL LEVEL (DIPSTICK))

**S/N: JAP531-UP**

**MOTOR**

**NÚMEROE DE 435-1520 ARRANJO COMUM, 348-3018 ARRANJO GERAL**

**SMCS-1326** **i05365943**

| NOTA | REF. NÃO | GRÁFICO REF. | NÚMERO DA PEÇA | QTY | NOME DA PEÇA 1 2 3 4 5 6 (NÍVEL DO PRODUTO) | CONSULTE PÁGINA |
|---|---|---|---|---|---|---|
| C | 1 | 1 | **347-2426** | 1 | CONJUNTO DE TUBO DA VARETA DE ÓLEO (TUBE AS-OIL GAUGE) | |
| | 2 | 1 | **416-4678** | 1 | CONJUNTO DE SUPORTE (BRACKET AS) | |
| M | | 1 | **8T-3490** | 1 | PORCA DE SOLDA (ROSCA M10X1,5) (NUT-WELD (M10X1.5-THD)) | |
| | 3 | 1 | **5P-9297** | 1 | GRAMPO (CLIP) | |
| C | 4 | 1 | **8T-4121** | 1 | ARRUELA DURA (11X21X2,5 MM DE ESPESSURA) (WASHER-HARD (11X21X2.5-MM THK)) | |
| M | 5 | 1 | **8T-4191** | 1 | PARAFUSO (M10X1,5X16 MM) (BOLT (M10X1.5X16-MM)) | |
| C | 6 | 1 | **347-2429** | 1 | CONJUNTO DE VARETA DE NÍVEL DE ÓLEO (MOTOR) (GAUGE AS-OIL LEVEL (DIPSTICK) (ENGINE)) | |

C - ALTERAR DO TIPO ANTERIOR
M - PEÇA MÉTRICA

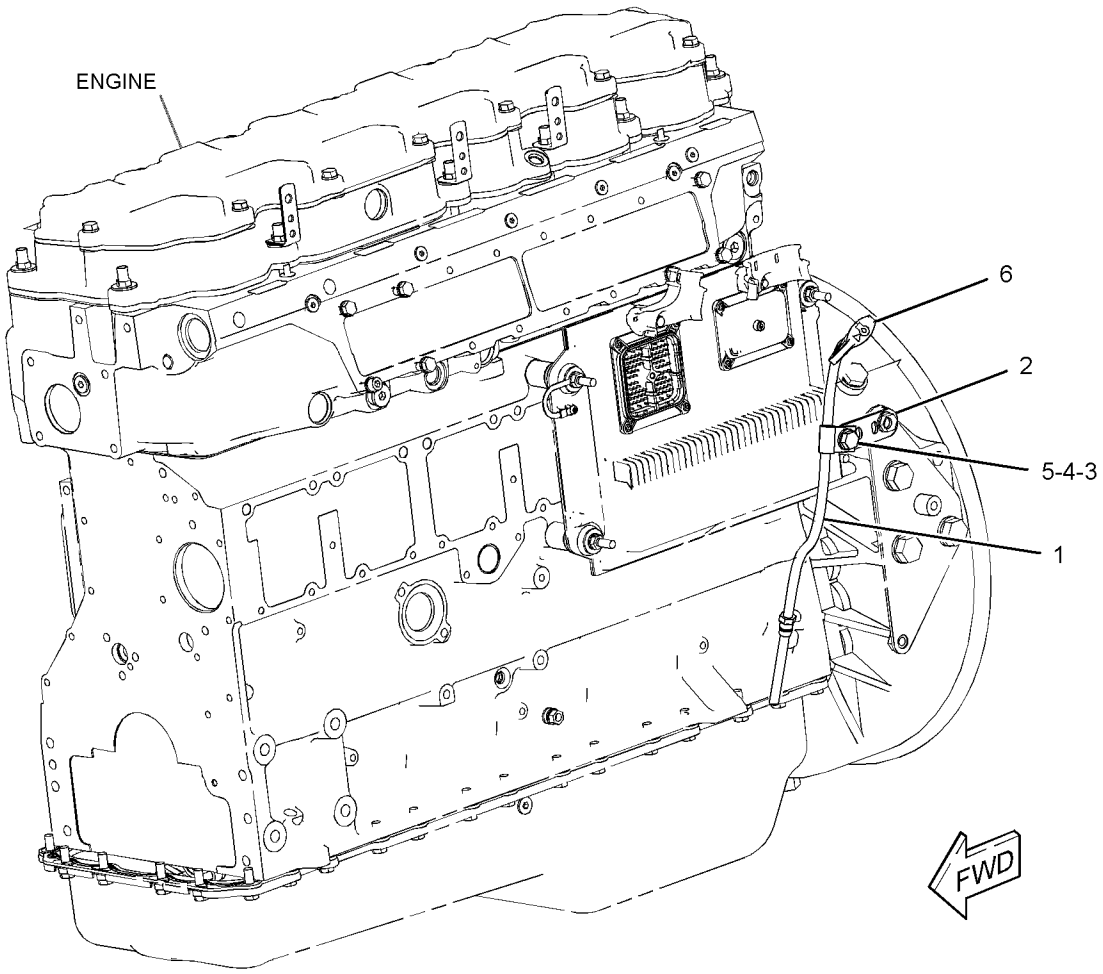


GRÁFICO 1 <FIM> g03403206

# *128-0316* GRUPO DE TUBULAÇÕES DE ÓLEO DO MOTOR (LINES GP-ENGINE OIL)

**S/N: KHX13472-17466**

**NÚMEROE DE 325-9707 ARRANJO DE MOTOR-CONCLUÍDO**

**SMCS-1307** **i05976452**

| NOTA | REF. NÃO | GRÁFICO REF. | NÚMERO DA PEÇA | QTY | NOME DA PEÇA 1 2 3 4 5 6 (NÍVEL DO PRODUTO) | CONSULTE PÁGINA |
|---|---|---|---|---|---|---|
| | 1 | 1 | **9Y-9854** | 1 | CONJUNTO DE TUBOS-SUCÇÃO DE ÓLEO (MOTOR) (TUBE AS-OIL SUCTION (ENGINE)) | |
| | 2 | 1 | **7W-5340** | 1 | JUNTA (GASKET) | |
| M | 3 | 1 | **6V-3940** | 4 | PARAFUSO (M8X1,25X25 MM) (BOLT (M8X1.25X25-MM)) | |
| | 4 | 1 | **9M-1974** | 4 | ARRUELA DURA (8,8X16X2 MM DE ESPESSURA) (WASHER-HARD (8.8X16X2-MM THK)) | |
| | 5 | 1 | **438-8638** | 1 | COTOVELO DE SAÍDA (ELBOW-OUTLET) | |
| | 6 | 1 | **3P-1156** | 2 | ANEL RETENTOR EM O (SEAL-O-RING) | |
| M | 7 | 1 | **6V-4248** | 2 | PARAFUSO (M10X1,5X25 MM) (BOLT (M10X1.5X25-MM)) | |
| | 8 | 1 | **3E-4353** | 2 | ARRUELA DURA (11X25X3 MM DE ESPESSURA) (WASHER-HARD (11X25X3-MM THK)) | |

M - PEÇA MÉTRICA

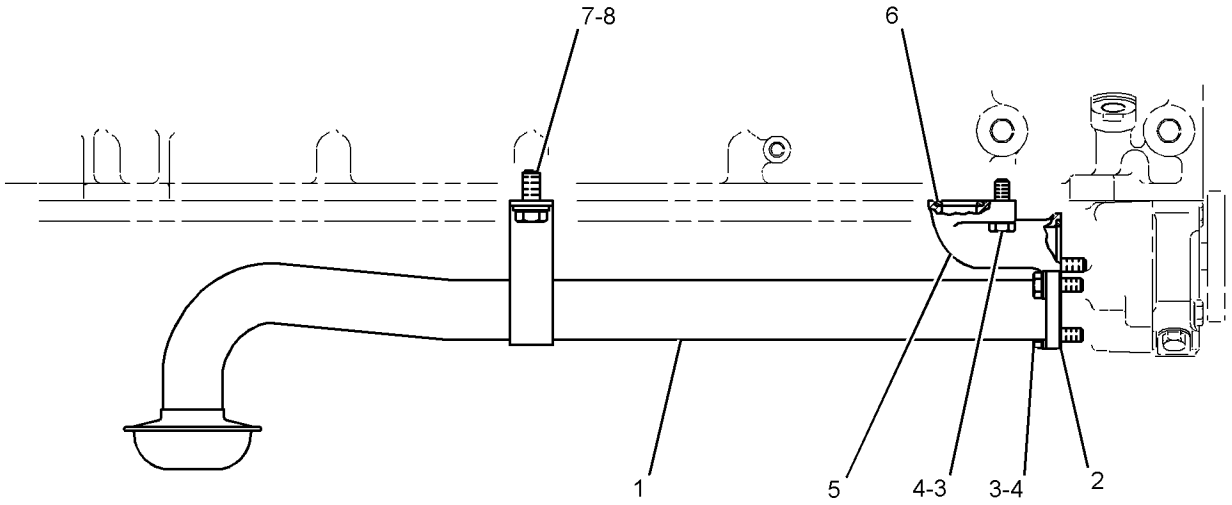


RIGHT SIDE VIEW

GRÁFICO 1 <FIM> g03464021

# *253-2589* GRUPO DE TUBULAÇÕES DE ÓLEO DO MOTOR (LINES GP-ENGINE OIL)

**S/N: TX71-UP; KHX1-UP**

**NÚMEROE DE 325-9707, 395-0485, 395-0487 ARRANJO DE MOTOR-CONCLUÍDO**

**TAMBÉM UM ACESSÓRIO**

**SMCS-1307** **i05968680**

| NOTA | REF. NÃO | GRÁFICO REF. | NÚMERO DA PEÇA | QTY | NOME DA PEÇA 1 2 3 4 5 6 (NÍVEL DO PRODUTO) | CONSULTE PÁGINA |
|---|---|---|---|---|---|---|
| | 1 | 1 | **438-8638** | 1 | COTOVELO DE SAÍDA (ELBOW-OUTLET) | |
| | 2 | 1 | **7W-5340** | 1 | JUNTA (GASKET) | |
| | 3 | 1 | **252-8213** | 1 | CONJUNTO DE TUBO (TUBE AS) | |
| | 4 | 1 | **3P-1156** | 2 | ANEL RETENTOR EM O (SEAL-O-RING) | |
| M | 5 | 1 | **6V-3940** | 4 | PARAFUSO (M8X1,25X25 MM) (BOLT (M8X1.25X25-MM)) | |
| M | 6 | 1 | **6V-4248** | 2 | PARAFUSO (M10X1,5X25 MM) (BOLT (M10X1.5X25-MM)) | |
| | 7 | 1 | **6V-5839** | 2 | ARRUELA (11X21X2,5 MM DE ESPESSURA) (WASHER (11X21X2.5-MM THK)) | |
| | 8 | 1 | **9M-1974** | 4 | ARRUELA DURA (8,8X16X2 MM DE ESPESSURA) (WASHER-HARD (8.8X16X2-MM THK)) | |

M - PEÇA MÉTRICA

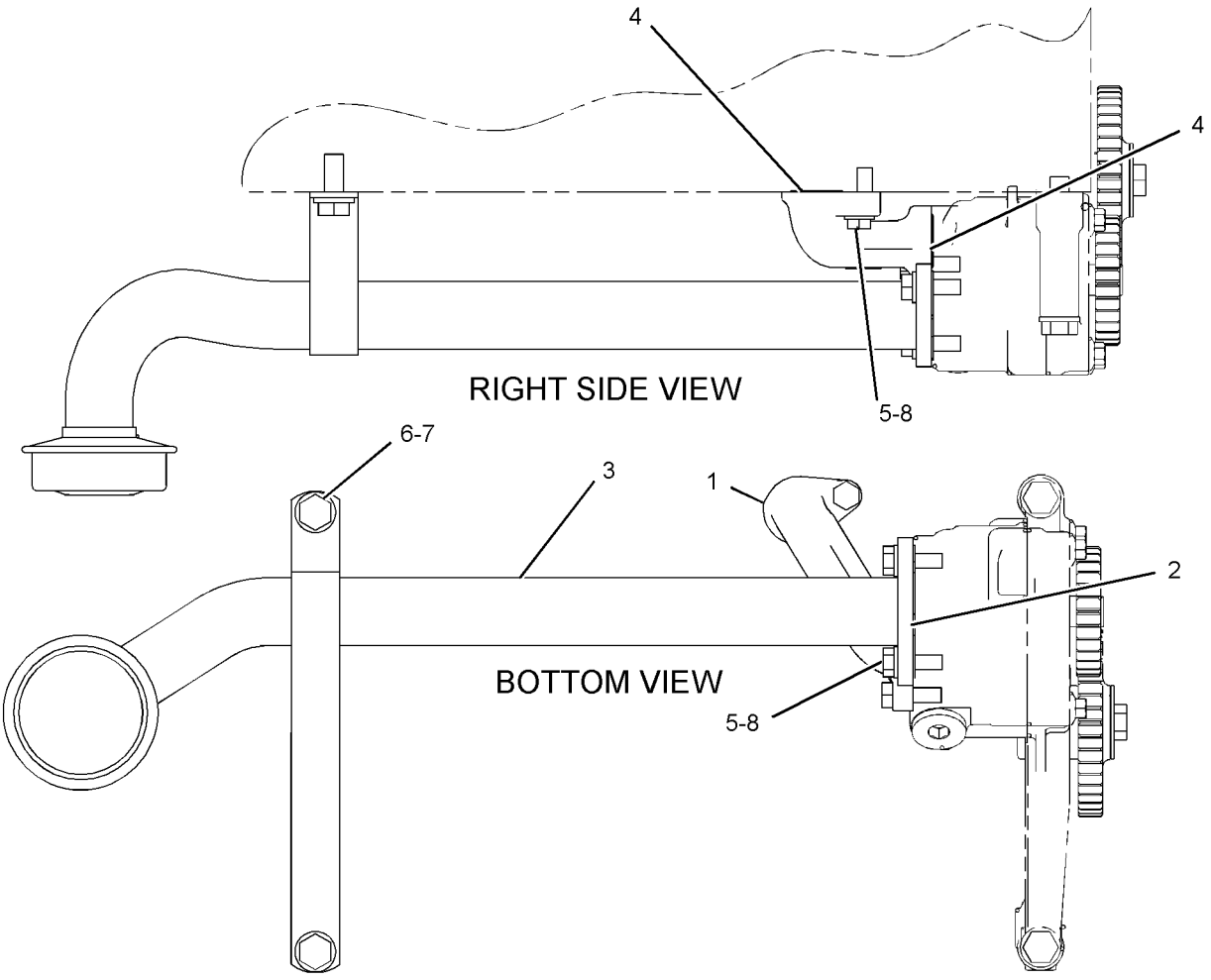


GRÁFICO 1 <FIM> g03444000

# *310-6469* GRUPO DE LINHAS-DRENO DO ÓLEO DO MOTOR (LINES GP-ENGINE OIL DRAIN)

**S/N: JAP1-UP**

**NÚMEROE DE 348-3018 ARRANJO GERAL**

**SMCS-1307** **i03631530**

| NOTA | REF. NÃO | GRÁFICO REF. | NÚMERO DA PEÇA | QTY | NOME DA PEÇA 1 2 3 4 5 6 (NÍVEL DO PRODUTO) | CONSULTE PÁGINA |
|---|---|---|---|---|---|---|
| C | 1 | 1 | **124-6258** | 1 | ABRAÇADEIRA DE MANGUEIRA (CLAMP-HOSE) | |
| | 2 | 1 | **206-4669** | 1 | VÁLVULA-DRENAGEM (VALVE-DRAIN) | |
| | 3 | 1 | **212-4174** | 1 | ARRUELA DE PRESSÃO (LOCKWASHER) | |
| I | 4 | 1 | **317-8063** | 1 | CONJUNTO DE MANGUEIRA (HOSE AS) | |
| C | 6 | 1 | **033-6033** | 1 | ANEL RETENTOR EM O (SEAL-O-RING) | |
| C | 7 | 1 | **1S-0994** | 1 | GRAMPO (CIRCUITO) (CLIP (LOOP)) | |
| C | 8 | 1 | **228-7103** | 1 | ANEL RETENTOR EM O (SEAL-O-RING) | |
| | 9 | 1 | **7X-7729** | 1 | ARRUELA (11X25X3 MM DE ESPESSURA) (WASHER (11X25X3-MM THK)) | |
| C | 10 | 1 | **124-3109** | 1 | COTOVELO (ELBOW) | |
| | 11 | 1 | **8T-4121** | 1 | ARRUELA DURA (11X21X2,5 MM DE ESPESSURA) (WASHER-HARD (11X21X2.5-MM THK)) | |
| C | 12 | 1 | **5M-3062** | 1 | PARAFUSO (3/8-16X0,75 POL) (BOLT (3/8-16X0.75-IN)) | |
| E | 13 | 1 | **146-7453** | | MANGUEIRA (13 CM) (HOSE (13-CM)) | |

C - ALTERAR DO TIPO ANTERIOR
E - ENCOMENDAR POR CENTÍMETROS
I - CONSULTE O SISTEMA DE INFORMAÇÕES HIDRÁULICAS

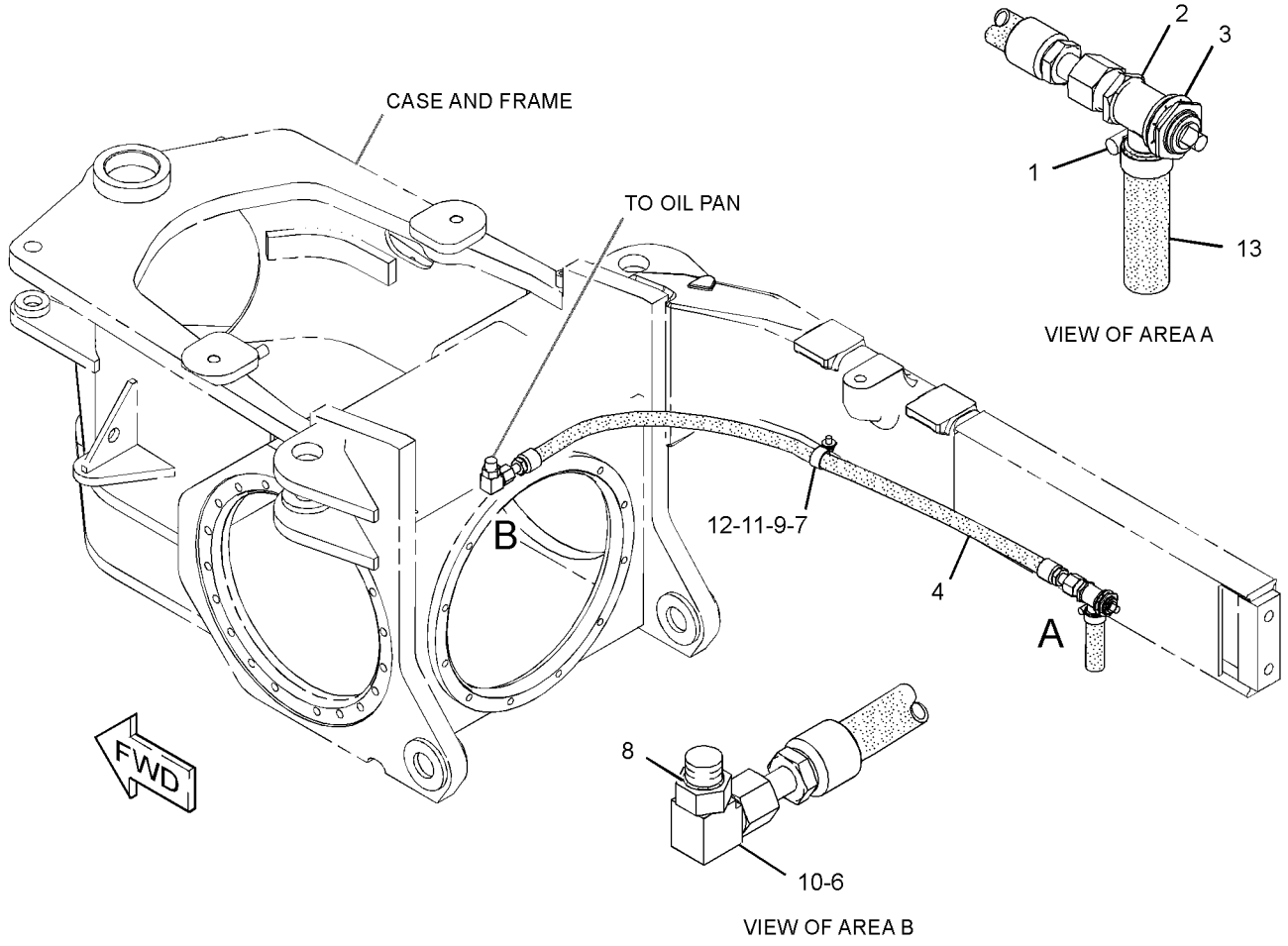


GRÁFICO 1 <FIM> g01896774

# *362-1559* GRUPO DE LINHAS-DRENO DO ÓLEO DO MOTOR (LINES GP-ENGINE OIL DRAIN)

**S/N: JAP819-UP**

**NÚMEROE DE 425-5590 ARRANJO DE INSTALAÇÃO, 348-3018 ARRANJO GERAL**

**SMCS-1307** **i06714652**

| NOTA | REF. NÃO | GRÁFICO REF. | NÚMERO DA PEÇA | QTY | NOME DA PEÇA 1 2 3 4 5 6 (NÍVEL DO PRODUTO) | CONSULTE PÁGINA |
|---|---|---|---|---|---|---|
| | 1 | 1 | *165-2273* | 1 | CONJUNTO DA VÁLVULA DE CORTE (VALVE AS-SHUTOFF) | |
| | | 1 | **6V-7238** | 1 | VÁLVULA DE CORTE (VALVE-SHUTOFF) | |
| | | 1 | **3K-0360** | 1 | ANEL RETENTOR EM O (SEAL-O-RING) | |
| | 2 | 1 | **2P-1293** | 1 | CONTRAPORCA (ROSCA 3-1/16-12) (LOCKNUT (1-3/16-12-THD)) | |
| I | 3 | 1 | **317-8063** | 1 | CONJUNTO DE MANGUEIRA (HOSE AS) | |
| | 4 | 1 | **5D-1026** | 1 | ABRAÇADEIRA TIPO CINTA (CLAMP-BAND) | |
| | 5 | 1 | **1S-0994** | 1 | GRAMPO (CIRCUITO) (CLIP (LOOP)) | |
| | 6 | 1 | **6V-9746** | 1 | ANEL RETENTOR EM O (SEAL-O-RING) | |
| M | 7 | 1 | **8T-4137** | 1 | PARAFUSO (M10X1,5X20 MM) (BOLT (M10X1.5X20-MM)) | |
| | 8 | 1 | **7X-7729** | 1 | ARRUELA (11X25X3 MM DE ESPESSURA) (WASHER (11X25X3-MM THK)) | |
| | 9 | 1 | **8T-4121** | 1 | ARRUELA DURA (11X21X2,5 MM DE ESPESSURA) (WASHER-HARD (11X21X2.5-MM THK)) | |
| E | 10 | 1 | **5P-0743** | | MANGUEIRA (13 CM) (HOSE (13-CM)) | |
| | 11 | 1 | **106-5074** | 1 | ADAPTADOR (ADAPTER) | |
| | 12 | 1 | *148-8364* | 1 | CONJUNTO DE COTOVELO (ELBOW AS) | |
| | | 1 | **6V-8625** | 1 | COTOVELO (ELBOW) | |
| | | 1 | **3K-0360** | 1 | ANEL RETENTOR EM O (SEAL-O-RING) | |
| | | 1 | **6V-8398** | 1 | ANEL RETENTOR EM O (SEAL-O-RING) | |

E - ENCOMENDAR POR CENTÍMETROS
I - CONSULTE O SISTEMA DE INFORMAÇÕES HIDRÁULICAS
M - PEÇA MÉTRICA

362-1559 GRUPO DE LINHAS-DRENO DO ÓLEO DO MOTOR (LINES GP-ENGINE OIL DRAIN) (continuação)

**i06714652**

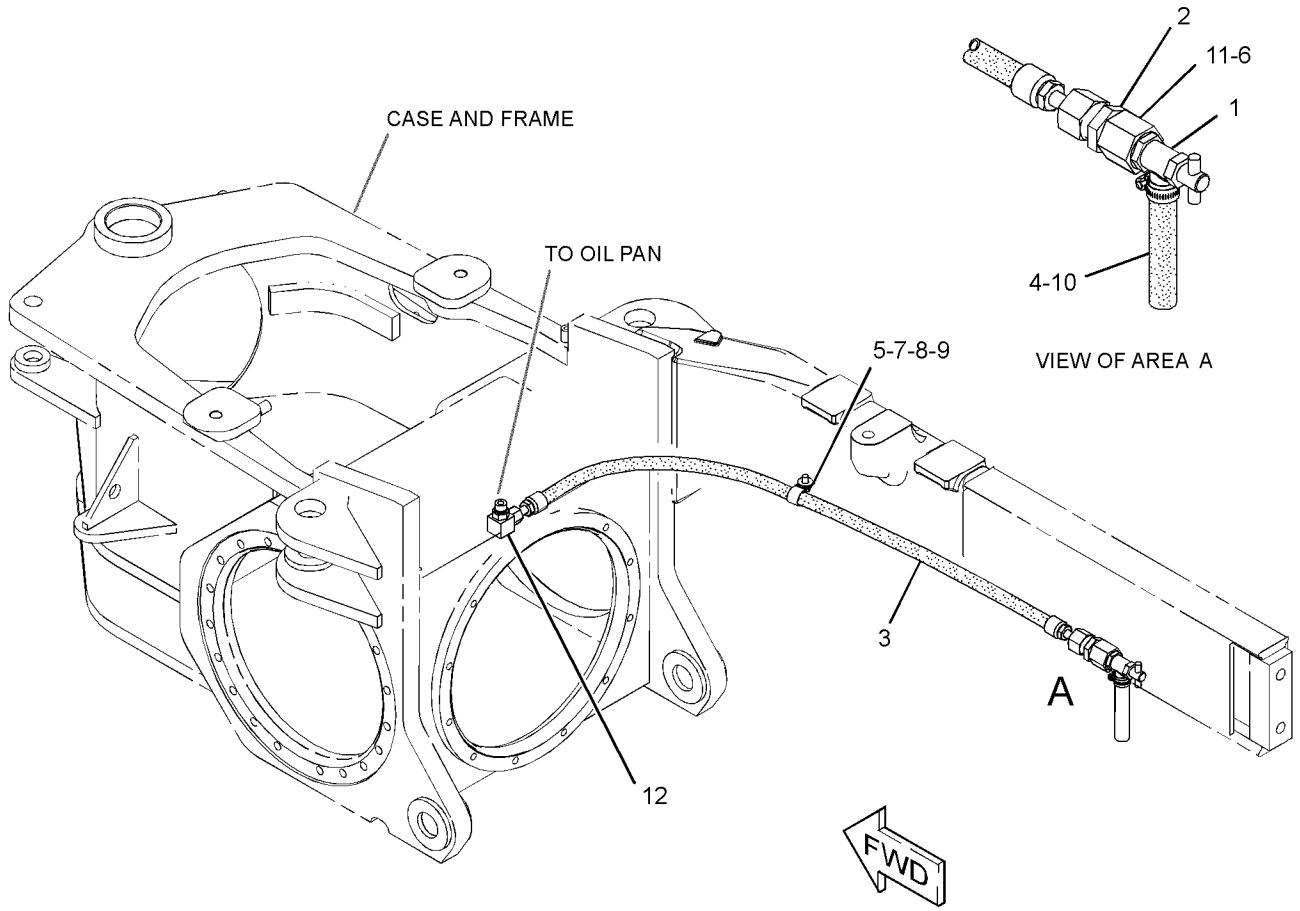


GRÁFICO 1 <FIM> g03164959

# *187-6279* GRUPO DE TUBULAÇÕES DE ÓLEO DO TURBOCOMPRESSOR (LINES GP-TURBOCHARGER OIL)

**S/N: TX71-UP; KHX1-UP**

**NÚMEROE DE 325-9707, 395-0485, 395-0487 ARRANJO DE MOTOR-CONCLUÍDO TAMBÉM UM ACESSÓRIO**

**SMCS-1052, 1307** **i05329677**

| NOTA | REF. NÃO | GRÁFICO REF. | NÚMERO DA PEÇA | QTY | NOME DA PEÇA 1 2 3 4 5 6 (NÍVEL DO PRODUTO) | CONSULTE PÁGINA |
|---|---|---|---|---|---|---|
| | 1 | 1 | *183-3399* | 1 | CONJUNTO DE CONECTOR (CONNECTOR AS) | |
| | | 1 | **6V-8636** | 1 | CONECTOR (CONNECTOR) | |
| | | 1 | **214-7568** | 1 | ANEL RETENTOR EM O (11,89 MM DE DIÂM. INTERNO) (SEAL-O-RING (11.89MM ID)) | |
| | | 1 | **221-3494** | 1 | ANEL RETENTOR EM O (12,83MM PER. EXT.) (SEAL-O-RING (12.83MM OD)) | |
| C | 2 | 1 | **246-6036** | 1 | MANGUEIRA (HOSE) | |
| | 3 | 1 | **187-6294** | 1 | CONJUNTO DA MANGUEIRA DE SUPRIMENTO DE ÓLEO (HOSE AS-OIL SUPPLY) | |
| | 4 | 1 | *250-1424* | 1 | CONJUNTO DE COTOVELO (ELBOW AS) | |
| | | 1 | **6V-8724** | 1 | COTOVELO (ELBOW) | |
| | | 1 | **214-7568** | 1 | ANEL RETENTOR EM O (11,89 MM DE DIÂM. INTERNO) (SEAL-O-RING (11.89MM ID)) | |
| | | 1 | **228-7089** | 1 | ANEL RETENTOR EM O (12,83MM PER. EXT.) (SEAL-O-RING (12.83MM OD)) | |
| C | 5 | 1 | **197-8419** | 1 | JUNTA (TURBOCOMPRESSOR) (21,82 MM DE DIÂMETRO INTERNO) (GASKET (TURBOCHARGER) (21.82MM ID)) | |
| C | 6 | 1 | **210-9246** | 1 | ANEL RETENTOR EM O (32,92 MM DE DIÂMETRO INTERNO) (SEAL-O-RING (32.92MM ID)) | |
| M | 7 | 1 | **9X-2099** | 2 | PRISIONEIRO (M8X1,25X52,75 MM) (STUD (M8X1.25X52.75-MM)) | |
| | 8 | 1 | **8T-4224** | 2 | ARRUELA DURA (8,8X16X2 MM DE ESPESSURA) (WASHER-HARD (8.8X16X2-MM THK)) | |
| CM | 9 | 1 | **6V-5218** | 2 | PARAFUSO (M8X1,25X35 MM) (BOLT (M8X1.25X35-MM)) | |
| C | 10 | 1 | **260-8630** | 1 | CONJUNTO DE TUBOS-DRENO (TUBE AS-DRAIN) | |
| C | 11 | 1 | **260-8631** | 1 | CONJUNTO DE TUBOS-DRENO (TUBE AS-DRAIN) | |
| C | 12 | 1 | **284-3502** | 2 | ABRAÇADEIRA TIPO CINTA (CLAMP-BAND) | |
| M | 13 | 1 | **2Y-5829** | 1 | PORCA (ROSCA M10X1,5) (NUT (M10X1.5-THD)) | |
| M | 14 | 1 | **6V-4248** | 1 | PARAFUSO (M10X1,5X25 MM) (BOLT (M10X1.5X25-MM)) | |
| | 15 | 1 | **6V-5839** | 2 | ARRUELA (11X21X2,5 MM DE ESPESSURA) (WASHER (11X21X2.5-MM THK)) | |
| | 16 | 1 | **7S-0530** | 1 | GRAMPO (CLIP) | |
| | 17 | 1 | **033-8248** | 1 | GRAMPO (CLIP) | |
| | 18 | 1 | **9M-1974** | 2 | ARRUELA DURA (8,8X16X2 MM DE ESPESSURA) (WASHER-HARD (8.8X16X2-MM THK)) | |

C - ALTERAR DO TIPO ANTERIOR
M - PEÇA MÉTRICA

187-6279 GRUPO DE TUBULAÇÕES DE ÓLEO DO TURBOCOMPRESSOR (LINES GP-TURBOCHARGER OIL) (continuação)

**i05329677**

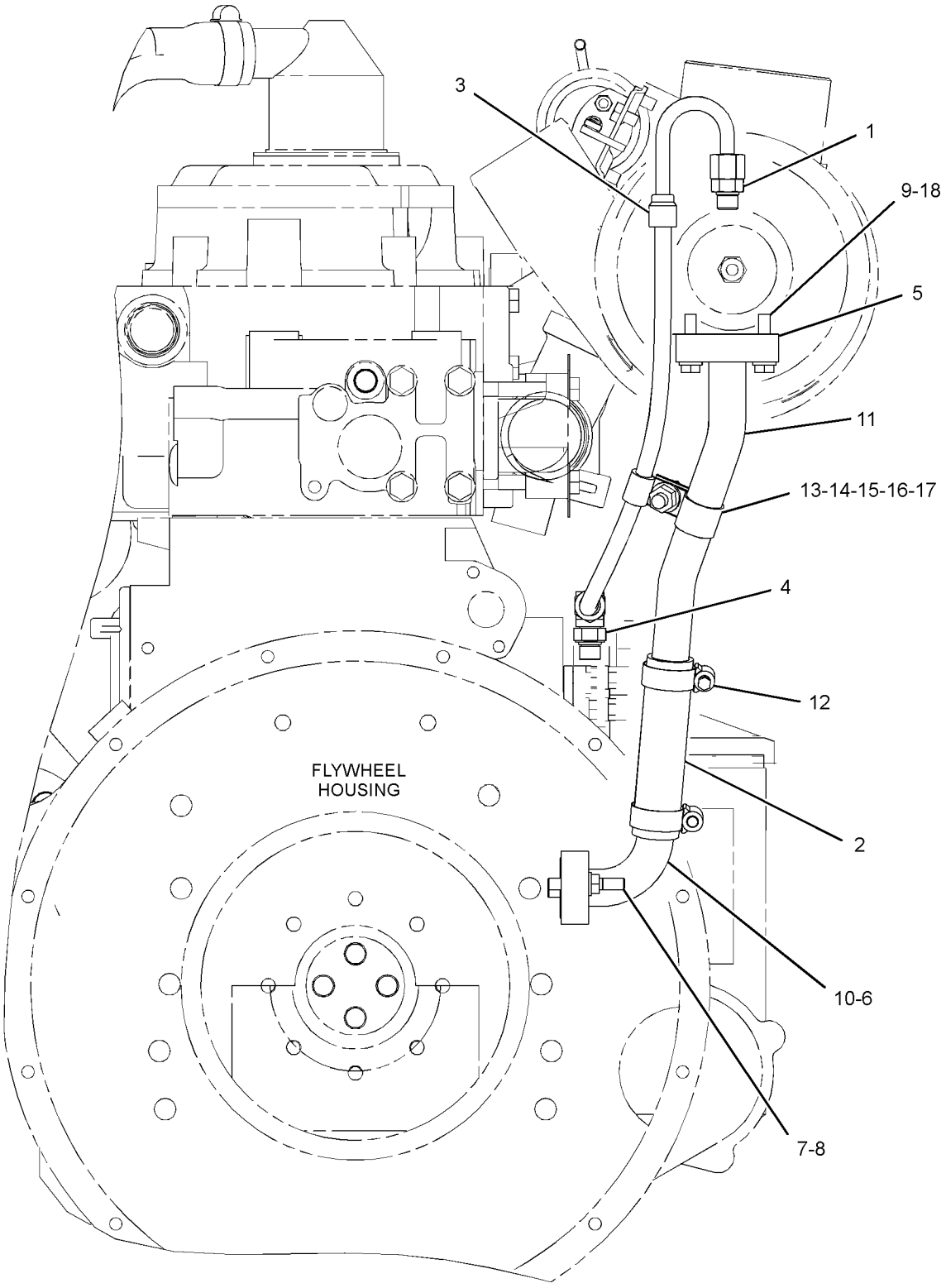


REAR VIEW OF ENGINE

GRÁFICO 1 <FIM> g03377931

# *227-5926* GRUPO DO COLETOR-ÓLEO DO MOTOR (MANIFOLD GP-ENGINE OIL)

**S/N: TX71-UP; KHX1-UP**

**NÚMEROE DE 325-9707, 395-0485, 395-0487 ARRANJO DE MOTOR-CONCLUÍDO**

**TAMBÉM UM ACESSÓRIO**

**SMCS-1307** **i05287962**

| NOTA | REF. NÃO | GRÁFICO REF. | NÚMERO DA PEÇA | QTY | NOME DA PEÇA 1 2 3 4 5 6 (NÍVEL DO PRODUTO) | CONSULTE PÁGINA |
|---|---|---|---|---|---|---|
| | 1 | 1 | **226-8696** | 1 | COLETOR-ÓLEO (MOTOR) (MANIFOLD-OIL (ENGINE)) | |
| | 2 | 1 | *389-3708* | 3 | CONJUNTO DE BUJÃO (PLUG AS) | |
| | | | | | (EACH INCLUDES) | |
| | | 1 | **360-3679** | 1 | PLUGUE DE CONECTOR (ROSCA 9/16-18) (PLUG-CONNECTOR (9/16-18-THD)) | |
| | 2A | 1 | **214-7568** | 1 | ANEL RETENTOR EM O (SEAL-O-RING) | |
| | 3 | 1 | **4F-9029** | 1 | RETENTOR (SEAL) | |
| M | 4 | 1 | **6V-5219** | 2 | PARAFUSO (M8X1,25X40 MM) (BOLT (M8X1.25X40-MM)) | |

M - PEÇA MÉTRICA

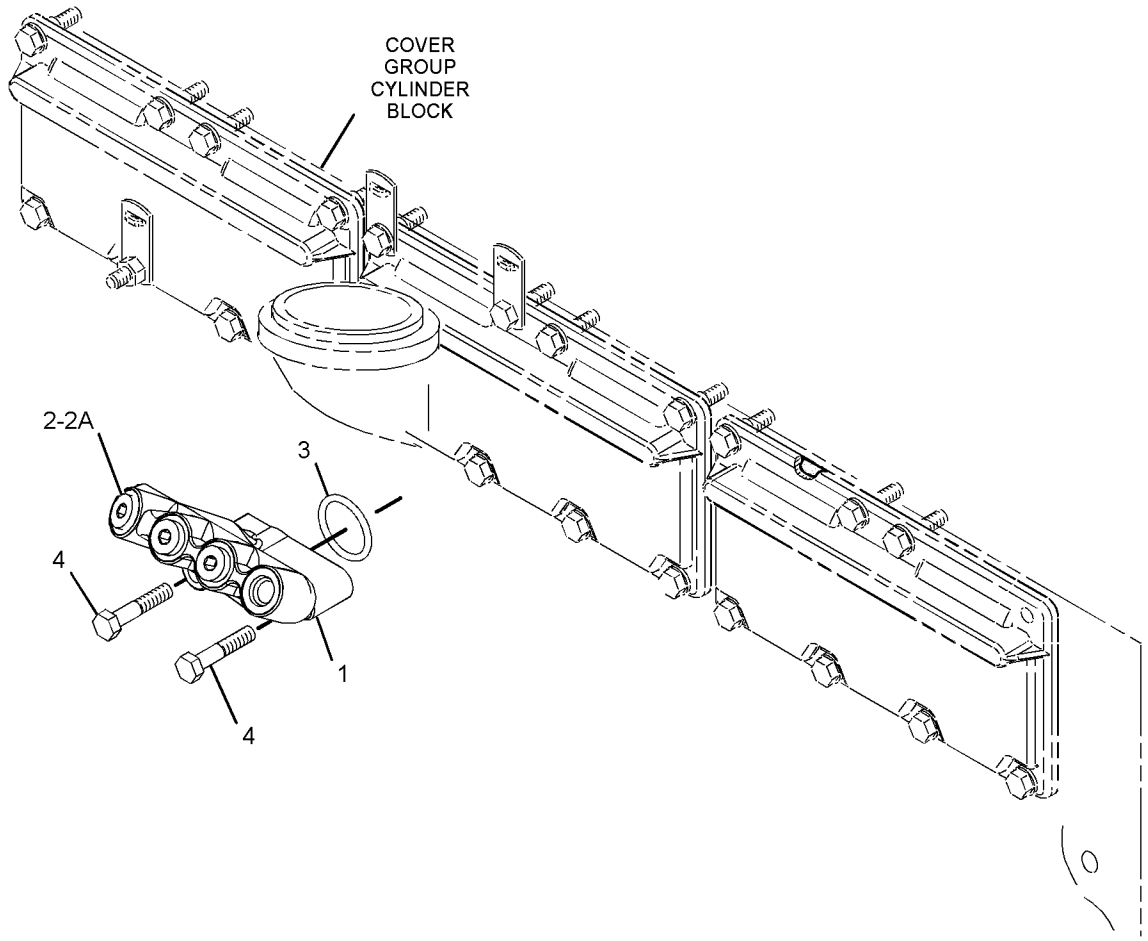


GRÁFICO 1 <FIM> g03358966

# *237-8063* GRUPO DO COLETOR-ÓLEO DO MOTOR (MANIFOLD GP-ENGINE OIL)

**S/N: KHX13472-27185**

**NÚMEROE DE 325-9707 ARRANJO DE MOTOR-CONCLUÍDO**

**SMCS-1307** **i05351153**

| NOTA | REF. NÃO | GRÁFICO REF. | NÚMERO DA PEÇA | QTY | NOME DA PEÇA 1 2 3 4 5 6 (NÍVEL DO PRODUTO) | CONSULTE PÁGINA |
|---|---|---|---|---|---|---|
| | 1 | 1 | **226-8696** | 1 | COLETOR-ÓLEO (MOTOR) (MANIFOLD-OIL (ENGINE)) | |
| | 2 | 1 | *389-3708* | 4 | CONJUNTO DE BUJÃO (PLUG AS) | |
| | | | | | (EACH INCLUDES) | |
| | | 1 | **214-7568** | 1 | ANEL RETENTOR EM O (SEAL-O-RING) | |
| | | 1 | **360-3679** | 1 | PLUGUE DE CONECTOR (ROSCA 9/16-18) (PLUG-CONNECTOR (9/16-18-THD)) | |
| | 3 | 1 | **4F-9029** | 1 | RETENTOR (SEAL) | |
| M | 4 | 1 | **6V-5219** | 2 | PARAFUSO (M8X1,25X40 MM) (BOLT (M8X1.25X40-MM)) | |

M - PEÇA MÉTRICA

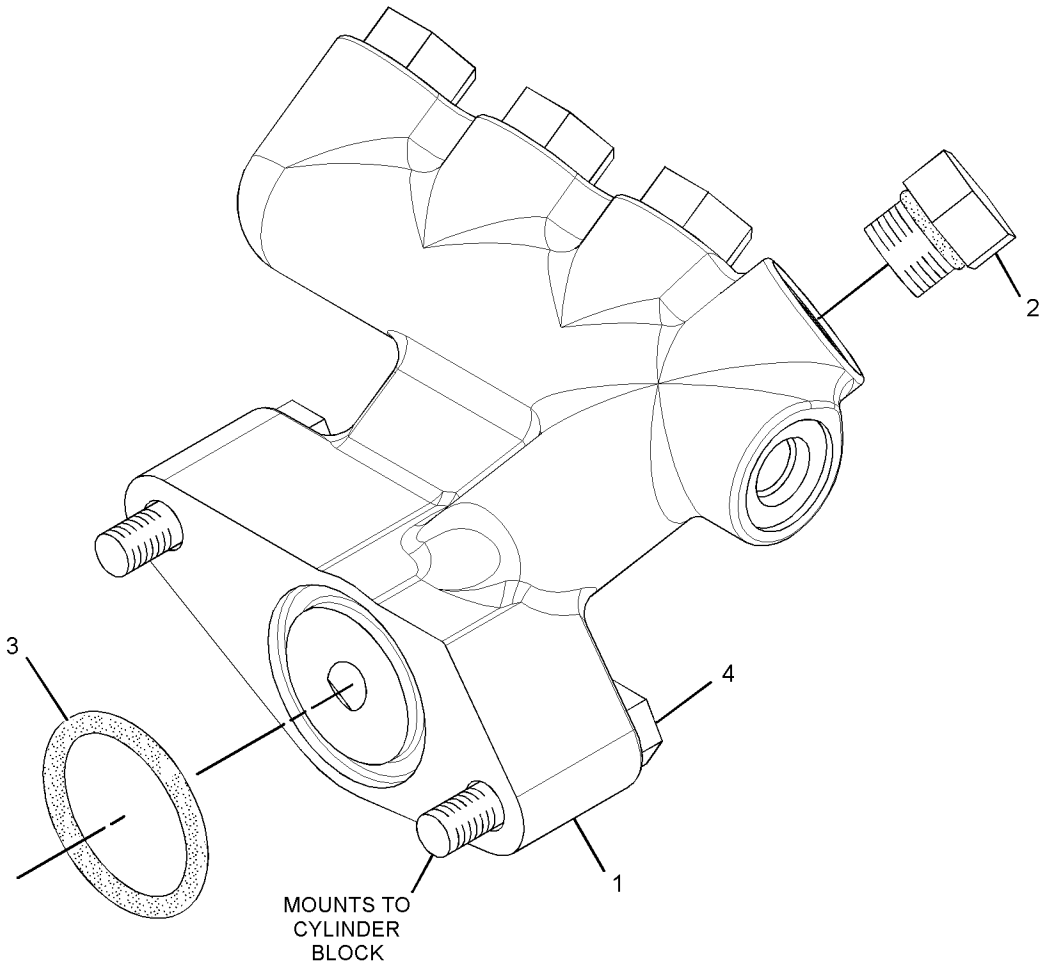


GRÁFICO 1 <FIM> g01439662

# *501-1161* GRUPO DE TROCA DE ÓLEO DE ALTA VELOCIDADE (OIL CHANGE GP-HIGH SPEED)

**S/N: JAP1-UP**
**NÃO PODE SER USADO COM 362-1559—PÁGINA: 147**
**UM ACESSÓRIO**

**SMCS-1325** **i06852388**

| NOTA | REF. NÃO | GRÁFICO REF. | NÚMERO DA PEÇA | QTY | NOME DA PEÇA 1 2 3 4 5 6 (NÍVEL DO PRODUTO) | CONSULTE PÁGINA |
|---|---|---|---|---|---|---|
| | 1 | 1 | *164-5569* | 1 | CONJUNTO DE COUPLING (COUPLING AS) | |
| | | 1 | **4I-6140** | 1 | ACOPLAMENTO (COUPLING) | |
| | | 1 | **7M-8485** | 1 | ANEL RETENTOR EM O (SEAL-O-RING) | |
| | 2 | 1 | *165-2273* | 1 | CONJUNTO DA VÁLVULA DE CORTE (VALVE AS-SHUTOFF) | |
| | | 1 | **3K-0360** | 1 | ANEL RETENTOR EM O (SEAL-O-RING) | |
| | | 1 | **6V-7238** | 1 | VÁLVULA DE CORTE (VALVE-SHUTOFF) | |
| I | 3 | 1 | **501-1168** | 1 | CONJUNTO DE MANGUEIRA (HOSE AS) | |
| | 4 | 1 | **106-5074** | 1 | ADAPTADOR (ADAPTER) | |
| | 5 | 1 | **110-8827** | 1 | CONEXÃO (DESCONEXÃO RÁPIDA, MACHO) (FITTING (QUICK DISCONNECT, MALE)) | |
| | 6 | 1 | *148-8364* | 1 | CONJUNTO DE COTOVELO (ELBOW AS) | |
| | | 1 | **3K-0360** | 1 | ANEL RETENTOR EM O (SEAL-O-RING) | |
| | | 1 | **6V-8398** | 1 | ANEL RETENTOR EM O (SEAL-O-RING) | |
| | | 1 | **6V-8625** | 1 | COTOVELO (ELBOW) | |
| | 7 | 1 | *148-8449* | 1 | CONJUNTO DE TÊ GIRATÓRIO (TEE AS-SWIVEL) | |
| | | 1 | **6V-9746** | 2 | ANEL RETENTOR EM O (SEAL-O-RING) | |
| | | 1 | **6V-9839** | 1 | CONEXÃO ARTICULADA T (TEE-SWIVEL) | |
| | 8 | 1 | **1S-0994** | 1 | GRAMPO (CIRCUITO) (CLIP (LOOP)) | |
| | 9 | 1 | **2P-1293** | 1 | CONTRAPORCA (ROSCA 3-1/16-12) (LOCKNUT (1-3/16-12-THD)) | |
| | 10 | 1 | **5D-1026** | 1 | ABRAÇADEIRA TIPO CINTA (CLAMP-BAND) | |
| | 11 | 1 | **6V-9746** | 1 | ANEL RETENTOR EM O (SEAL-O-RING) | |
| | 12 | 1 | **7X-7729** | 1 | ARRUELA (11X25X3 MM DE ESPESSURA) (WASHER (11X25X3-MM THK)) | |
| | 13 | 1 | **8T-4121** | 1 | ARRUELA DURA (11X21X2,5 MM DE ESPESSURA) (WASHER-HARD (11X21X2.5-MM THK)) | |
| M | 14 | 1 | **8T-4137** | 1 | PARAFUSO (M10X1,5X20 MM) (BOLT (M10X1.5X20-MM)) | |
| G | 15 | 1 | **423-1984** | | MANGUEIRA (5,2 POL) (HOSE (5.2-IN)) | |

G - ENCOMENDAR POR POLEGADAS
I - CONSULTE O SISTEMA DE INFORMAÇÕES HIDRÁULICAS
M - PEÇA MÉTRICA

501-1161 GRUPO DE TROCA DE ÓLEO DE ALTA VELOCIDADE (OIL CHANGE GP-HIGH SPEED) (continuação)

**i06852388**

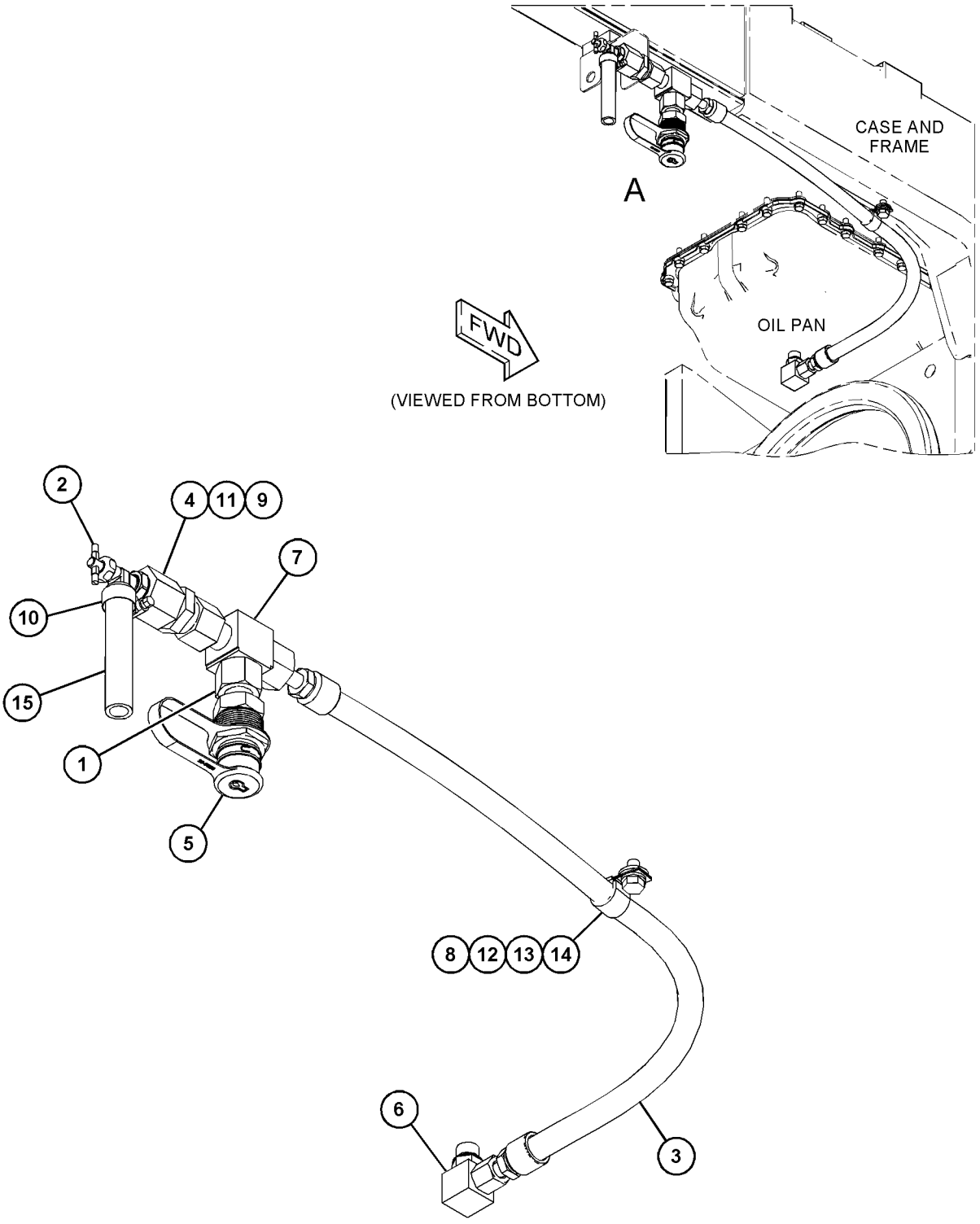


GRÁFICO 1 <FIM> g06160477

# *192-2981* GRUPO DA BOMBA DE ÓLEO DO MOTOR (PUMP GP-ENGINE OIL)

**S/N: TX71-UP; KHX1-UP**
**NÚMEROE DE 387-8505 ARRANJO DO NÚCLEO DO MOTOR**
**TAMBÉM UM ACESSÓRIO**

**SMCS-1304, 1315**

**i05976509**

| NOTA | REF. NÃO | GRÁFICO REF. | NÚMERO DA PEÇA | QTY | NOME DA PEÇA 1 2 3 4 5 6 (NÍVEL DO PRODUTO) | CONSULTE PÁGINA |
|---|---|---|---|---|---|---|
| Y | 1 | 1 | *200-4497* | 1 | GRUPO DA BOMBA DE ÓLEO DO MOTOR (PUMP GP-ENGINE OIL) | 156 |
| M | 2 | 1 | **6V-5815** | 2 | PARAFUSO (M10X1,5X75 MM) (BOLT (M10X1.5X75-MM)) | |
| | 3 | 1 | **6V-5839** | 2 | ARRUELA (11X21X2,5 MM DE ESPESSURA) (WASHER (11X21X2.5-MM THK)) | |

M - PEÇA MÉTRICA
Y - ILUSTRAÇÃO INDIVIDUAL

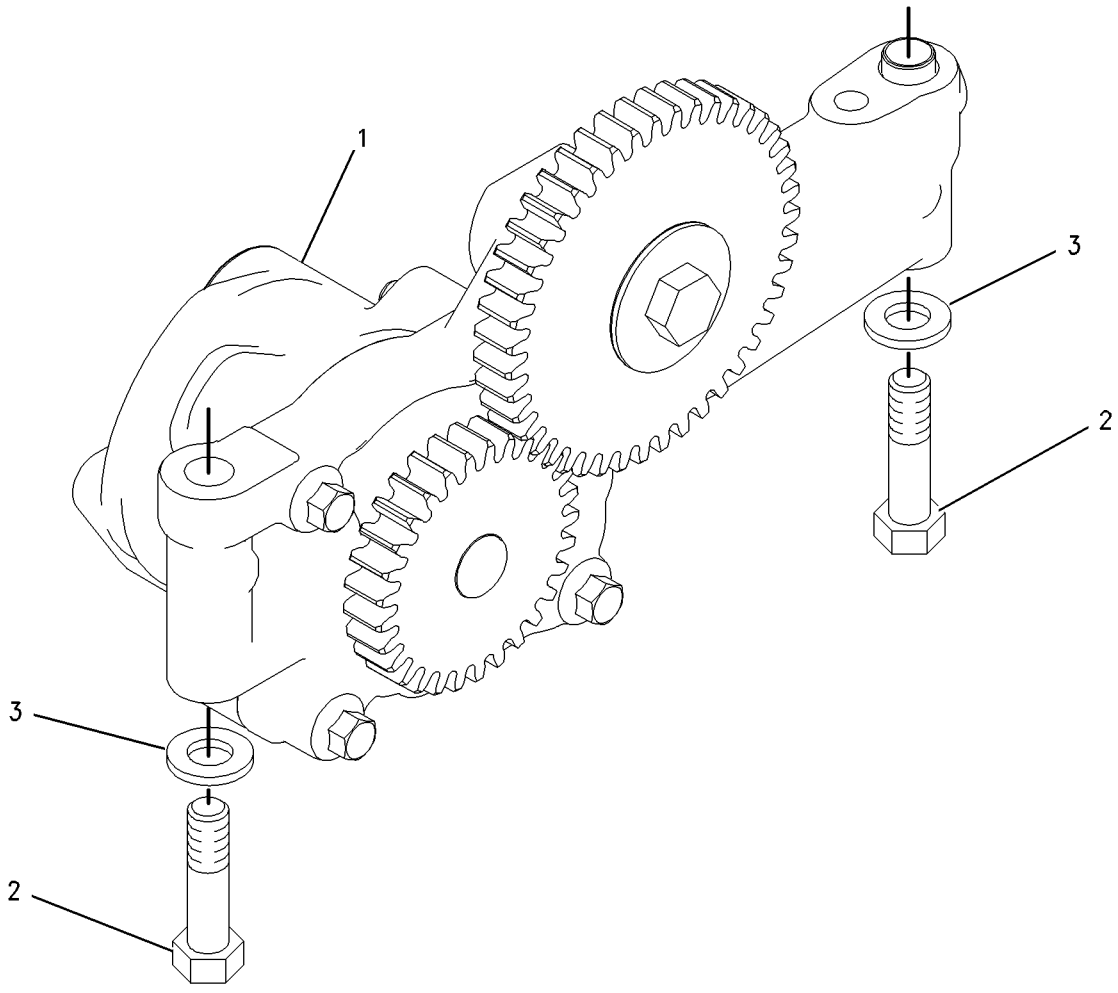


GRÁFICO 1 <FIM> g00775811

# *200-4497* GRUPO DA BOMBA DE ÓLEO DO MOTOR (PUMP GP-ENGINE OIL)

**S/N: TX71-UP; KHX1-UP**

**NÚMEROE DE 192-2981, 212-2270 GRUPO DA BOMBA DE ÓLEO DO MOTOR TAMBÉM UM ACESSÓRIO**

**SMCS-1304, 1315** **i02120062**

| NOTA | REF. NÃO | GRÁFICO REF. | NÚMERO DA PEÇA | QTY | NOME DA PEÇA 1 2 3 4 5 6 (NÍVEL DO PRODUTO) | CONSULTE PÁGINA |
|---|---|---|---|---|---|---|
| | 1 | 1 | **7W-9737** | 1 | EIXO (SHAFT) | |
| | 2 | 1 | **7W-9738** | 1 | ARRUELA (10,5X38X1,6 MM DE ESPESSURA) (WASHER (10.5X38X1.6-MM THK)) | |
| | 3 | 1 | **7W-9740** | 1 | CONJUNTO DE ENGRENAGEM INTERMEDIÁRIA (43 DENTES) (GEAR AS-IDLER (43-TEETH)) | |
| | 3A | 1 | **7W-9930** | 1 | BUCHA (BUSHING) | |
| M | 4 | 1 | **9X-2305** | 1 | PARAFUSO-TRAVA (M10X1,5X50 MM) (BOLT-LOCKING (M10X1.5X50-MM)) | |
| R | 5 | 1 | **189-8777** | 1 | GRUPO DA BOMBA DE ÓLEO DO MOTOR (PUMP GP-ENGINE OIL) | |

M - PEÇA MÉTRICA

R - PEÇA REMANUFATURADA PODE ESTAR DISPONÍVEL

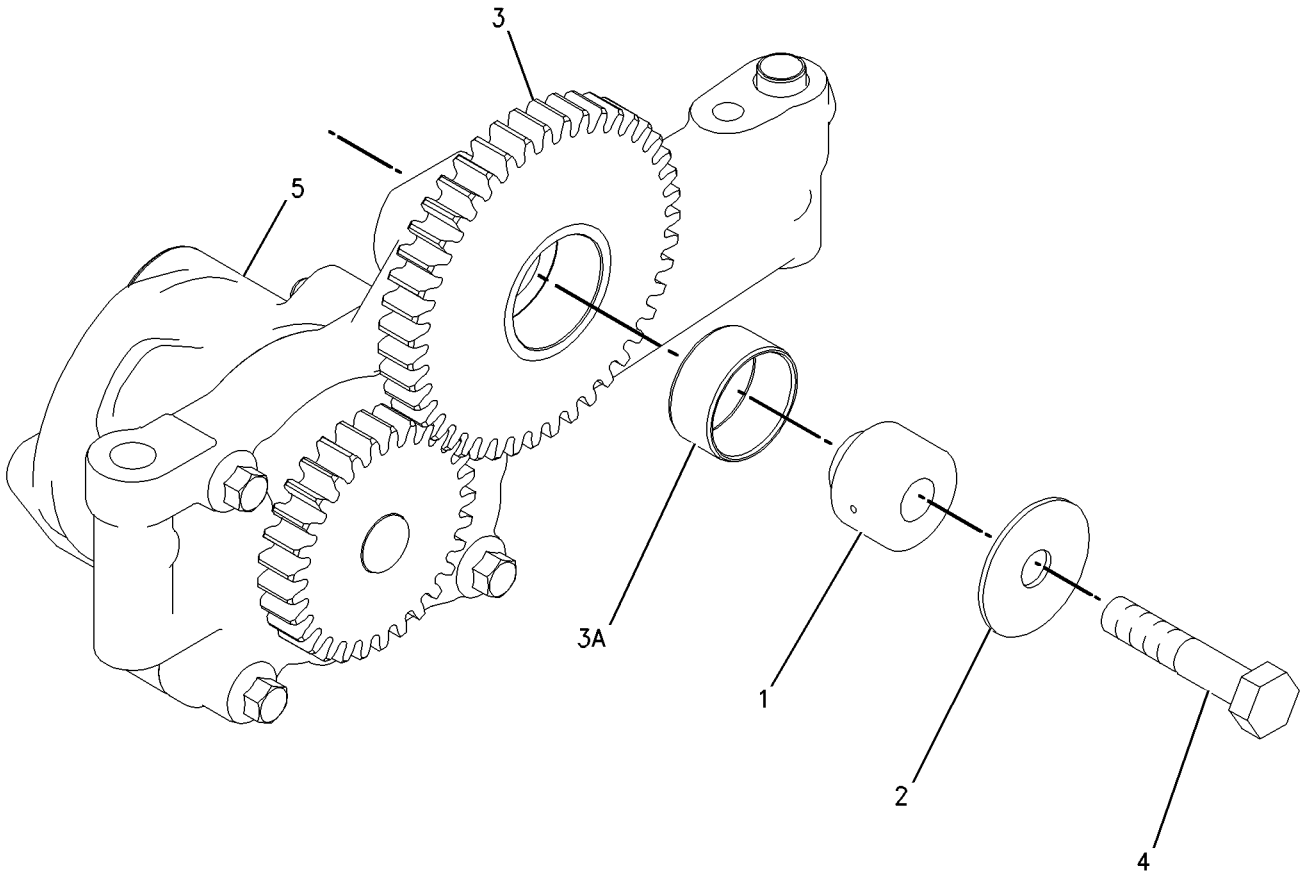


GRÁFICO 1 <FIM> g00775788

# *212-2270* GRUPO DA BOMBA DE ÓLEO DO MOTOR (PUMP GP-ENGINE OIL)

**S/N: KHX1-UP**

**NÚMEROE DE 330-9359, 382-3084, 387-8505 ARRANJO DO NÚCLEO DO MOTOR TAMBÉM UM ACESSÓRIO**

**SMCS-1304, 1315**

**i05979995**

| NOTA | REF. NÃO | GRÁFICO REF. | NÚMERO DA PEÇA | QTY | NOME DA PEÇA 1 2 3 4 5 6 (NÍVEL DO PRODUTO) | CONSULTE PÁGINA |
|---|---|---|---|---|---|---|
| Y | 1 | 1 | **200-4497** | 1 | GRUPO DA BOMBA DE ÓLEO DO MOTOR (PUMP GP-ENGINE OIL) | 156 |
| M | 2 | 1 | **6V-5815** | 2 | PARAFUSO (M10X1,5X75 MM) (BOLT (M10X1.5X75-MM)) | |
| | 3 | 1 | **6V-5839** | 2 | ARRUELA (11X21X2,5 MM DE ESPESSURA) (WASHER (11X21X2.5-MM THK)) | |

M - PEÇA MÉTRICA
Y - ILUSTRAÇÃO INDIVIDUAL

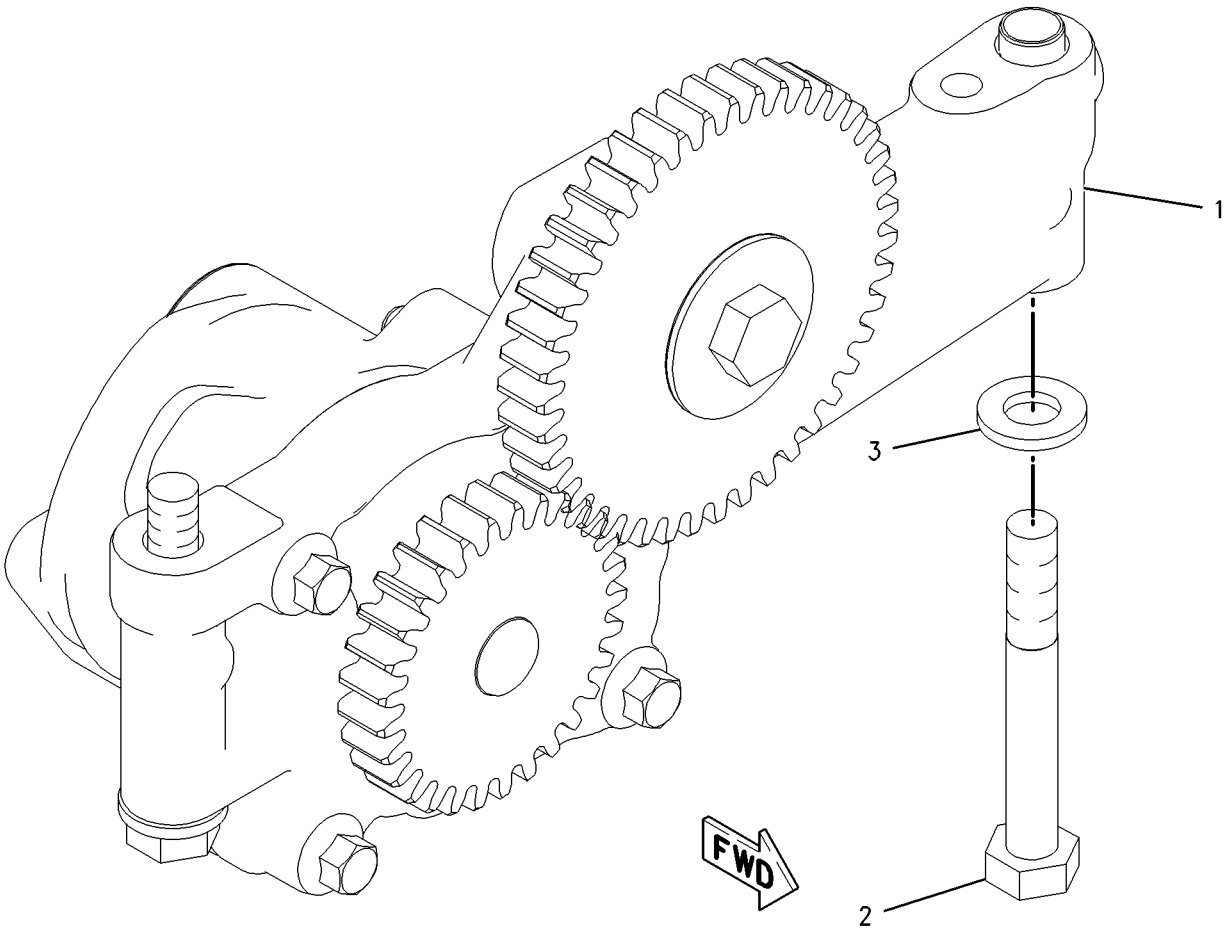


GRÁFICO 1 <FIM> g00849437

# *117-3643* GRUPO DO ARREFECEDOR DE ÓLEO DO MOTOR (COOLER GP-ENGINE OIL)

**S/N: TX71-UP; KHX1-UP**

**NÚMEROE DE 395-0485, 395-0487 ARRANJO DE MOTOR-CONCLUÍDO, 330-9359, 382-3084 ARRANJO DO NÚCLEO DO MOTOR**

**TAMBÉM UM ACESSÓRIO**

**SMCS-1378** **i02835867**

| NOTA | REF. NÃO | GRÁFICO REF. | NÚMERO DA PEÇA | QTY | NOME DA PEÇA 1 2 3 4 5 6 (NÍVEL DO PRODUTO) | CONSULTE PÁGINA |
|---|---|---|---|---|---|---|
| R | 1 | 1 | **267-4743** | 1 | CONJUNTO DE COLMEIA-ARREFECEDOR DE ÓLEO DO MOTOR (CORE AS-ENGINE OIL COOLER) | |
| | 2 | 1 | **233-7655** | 1 | JUNTA (GASKET) | |
| | 3 | 1 | **3P-1156** | 2 | ANEL RETENTOR EM O (SEAL-O-RING) | |

R - PEÇA REMANUFATURADA PODE ESTAR DISPONÍVEL

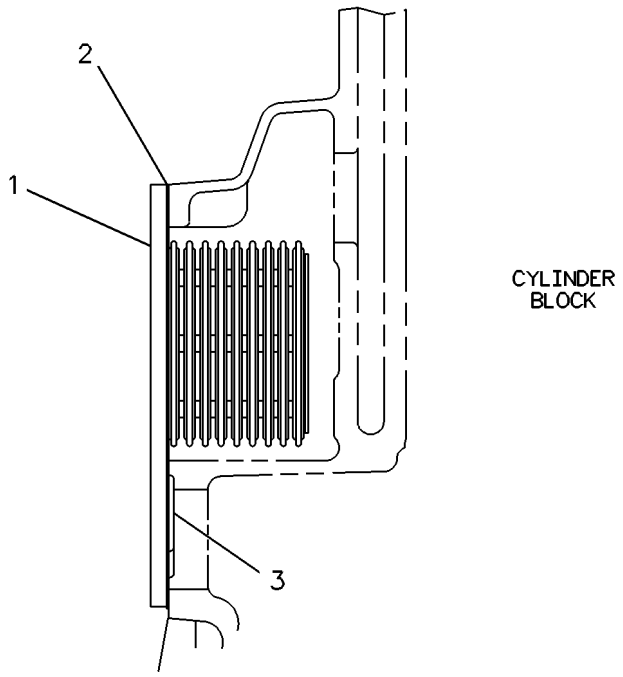


GRÁFICO 1 <FIM> g00117316

# *310-5881* ARRANJO DE ARREFECIMENTO (COOLING AR)

**S/N: JAP1-268**

**NÚMEROE DE 348-3018 ARRANJO GERAL**

**SMCS-1350** **i03246252**

| NOTA | REF. NÃO | GRÁFICO REF. | NÚMERO DA PEÇA | QTY | NOME DA PEÇA 1 2 3 4 5 6 (NÍVEL DO PRODUTO) | CONSULTE PÁGINA |
|---|---|---|---|---|---|---|
| Y | 1 | 1 | *299-8311* | 1 | GRUPO DO PÓS-ARREFECEDOR DE AR (AFTERCOOLER GP-AIR) | 193 |
| Y | 2 | 1 | *310-5882* | 1 | GRUPO DO RADIADOR (RADIATOR GP) | 184 |

Y - ILUSTRAÇÃO INDIVIDUAL

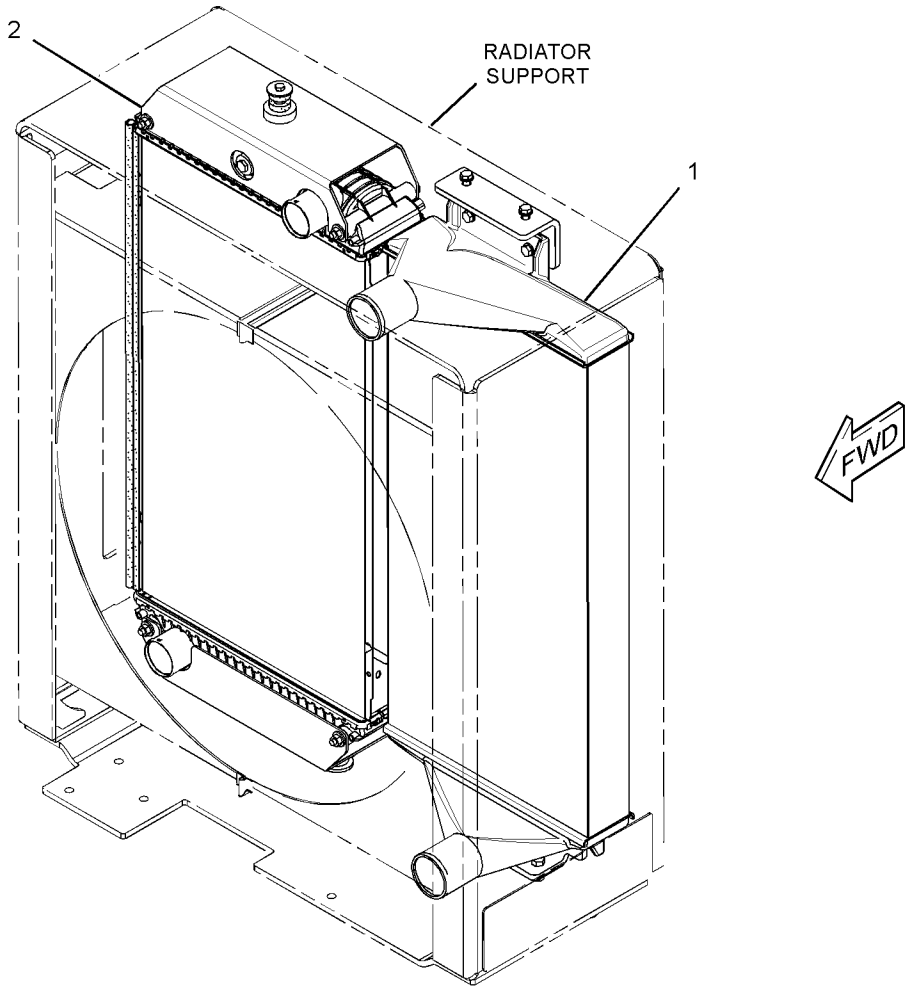


GRÁFICO 1 <FIM> g01691033

# *284-0824* FAN GP-BLOWER (VELOCID VENTILADOR)–RADIADOR (FAN GP-BLOWER-RADIADOR)

**S/N: JAP1-UP**

**NÚMEROE DE 425-5590 ARRANJO DE INSTALAÇÃO, 348-3018 ARRANJO GERAL**

**SMCS-1356** **i03247411**

| NOTA | REF. NÃO | GRÁFICO REF. | NÚMERO DA PEÇA | QTY | NOME DA PEÇA 1 2 3 4 5 6 (NÍVEL DO PRODUTO) | CONSULTE PÁGINA |
|---|---|---|---|---|---|---|
| | 1 | 1 | **241-8534** | 1 | CONJUNTO DA CRUZETA (8 LÂMINAS) (SPIDER AS (8-BLADE)) | |
| | 2 | 1 | **8T-4121** | 6 | ARRUELA DURA (11X21X2,5 MM DE ESPESSURA) (WASHER-HARD (11X21X2.5-MM THK)) | |
| M | 3 | 1 | **8T-4195** | 6 | PARAFUSO (M10X1,5X30 MM) (BOLT (M10X1.5X30-MM)) | |

M - PEÇA MÉTRICA

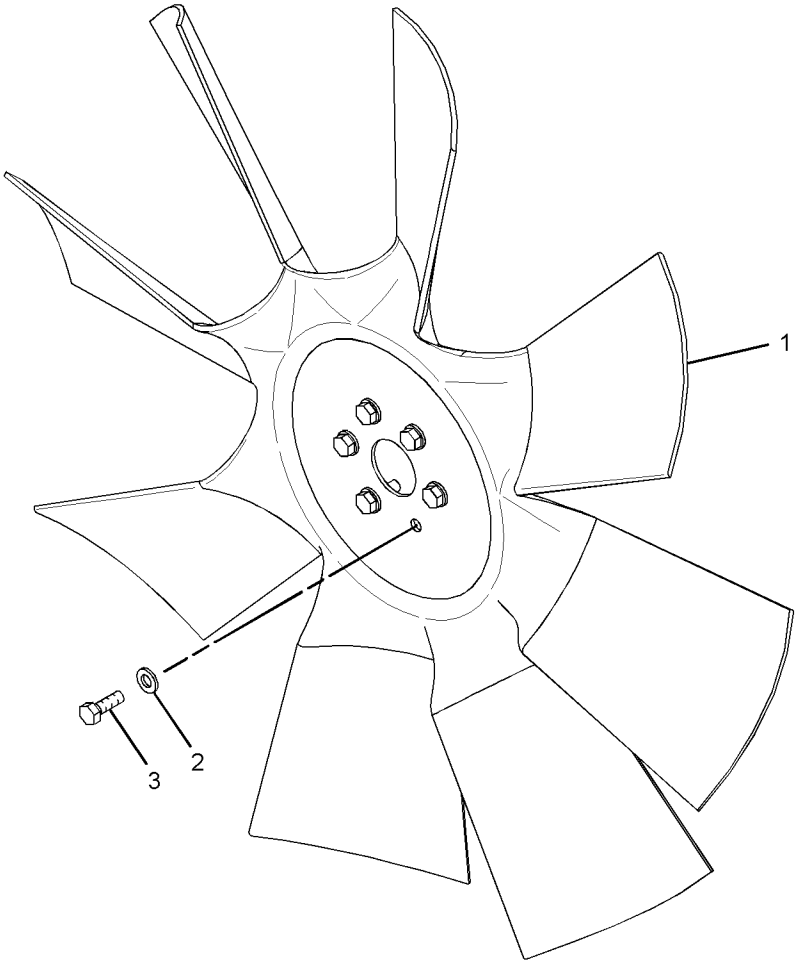


GRÁFICO 1 <FIM> g01687413

# *303-6003* GRUPO DE PROTETOR-VENTILADOR (GUARD GP-FAN)

**S/N: JAP1-268**

**NÚMEROE DE 299-8307 GRUPO DE SUPORTE-RADIADOR**

**SMCS-1360** **i03247380**

| NOTA | REF. NÃO | GRÁFICO REF. | NÚMERO DA PEÇA | QTY | NOME DA PEÇA 1 2 3 4 5 6 (NÍVEL DO PRODUTO) | CONSULTE PÁGINA |
|---|---|---|---|---|---|---|
| | 1 | 1 | **303-6009** | 1 | CONJUNTO DE DEFLETOR (SUPERIOR, LADO ESQUERDO) (SHROUD AS (UPPER, LH)) | |
| | 2 | 1 | **303-6010** | 1 | CONJUNTO DE DEFLETOR (SUPERIOR, LADO DIREITO) (SHROUD AS (UPPER, RH)) | |
| | 3 | 1 | **303-6011** | 1 | CONJUNTO DE DEFLETOR (INFERIOR, LADO DIREITO) (SHROUD AS (LOWER, RH)) | |
| | 4 | 1 | **303-6012** | 1 | CONJUNTO DE DEFLETOR (INFERIOR, LADO ESQUERDO) (SHROUD AS (LOWER, LH)) | |
| | | | | | (EACH SHROUD AS INCLUDES) | |
| | | 1 | **6V-4604** | 3 | REBITE-RESSALTADO (RIVET-POP) | |
| M | | 1 | **8T-3490** | 3 | PORCA DE SOLDA (ROSCA M10X1,5) (NUT-WELD (M10X1.5-THD)) | |
| | 5 | 1 | **303-6037** | 2 | CONJUNTO DE ESCOVA (BRUSH AS) | |
| | 6 | 1 | **122-9764** | 6 | REBITE-RESSALTADO (RIVET-POP) | |
| E | 7 | 1 | **266-8568** | | RETENTOR-GRANEL (17 CM CADA) (SEAL-BULK (17-CM EACH)) | |
| E | 7A | 1 | **266-8568** | | RETENTOR-GRANEL (3,6 CM) (SEAL-BULK (3.6-CM)) | |
| E | 7B | 1 | **266-8568** | | RETENTOR-GRANEL (3 CM) (SEAL-BULK (3-CM)) | |

E - ENCOMENDAR POR CENTÍMETROS
M - PEÇA MÉTRICA

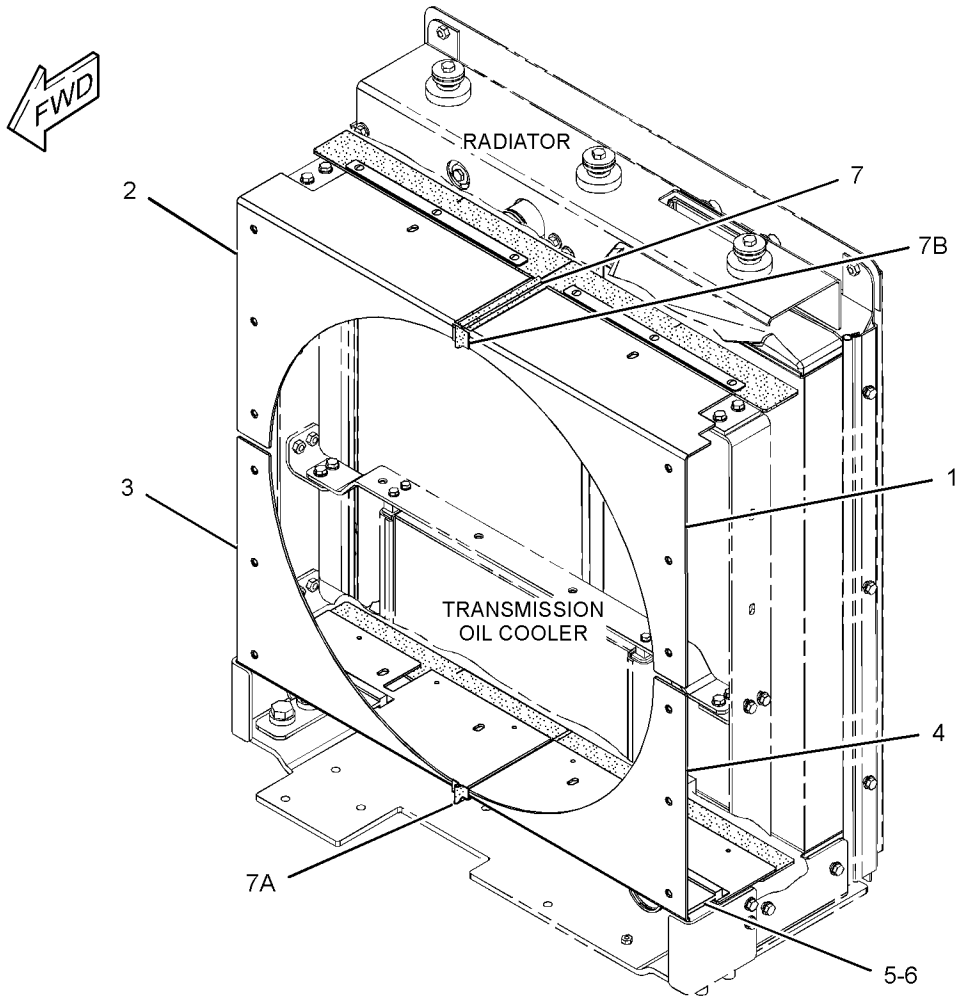


GRÁFICO 1 <FIM> g01696568

## *455-1108* KIT DE ARREFECEDOR DE ÓLEO E JUNTA DAS TUBULAÇÕES (KIT-OIL COOLER & LINES GASKET)

**S/N: JAP1-UP**

**KIT CONTÉM JUNTAS E SELOS PARA MONTAR E REINSTALAR OS ARREFECEDORES DE ÓLEO E A BASE DO FILTRO DE ÓLEO, E FIXAR AS TUBULAÇÕES.**

**INSTALAÇÃO EM CAMPO**

**SMCS-1378, 7555** **i06782668**

| NOTA | NÚMERO DA PEÇA | QTY | NOME DA PEÇA 1 2 3 4 5 6 (NÍVEL DO PRODUTO) | CONSULTE PÁGINA |
|---|---|---|---|---|
| | **233-7655** | 1 | JUNTA (GASKET) | |
| | **300-7933** | 1 | JUNTA (GASKET) | |
| | **3J-1907** | 1 | ANEL RETENTOR EM O (SEAL-O-RING) | |
| | **3K-0360** | 1 | ANEL RETENTOR EM O (SEAL-O-RING) | |
| | **3P-1156** | 2 | ANEL RETENTOR EM O (SEAL-O-RING) | |
| | **6V-8397** | 1 | ANEL RETENTOR EM O (SEAL-O-RING) | |
| | **214-7566** | 1 | ANEL RETENTOR EM O (SEAL-O-RING) | |
| | **238-5080** | 1 | ANEL RETENTOR EM O (SEAL-O-RING) | |
| | **238-5081** | 2 | ANEL RETENTOR EM O (SEAL-O-RING) | |
| | | | | |
| | | | FOR A LIST OF RELATED PARTS THAT MAY BE REQUIRED FOR THE ENGINE REBUILD TO THE KIT CONSIST, PLEASE VISIT | |
| | | | | |
| | | | HTTP://DEALER.CAT.COM/RELATED | |

<FIM>

## 456-2488 KIT DE ARREFECEDOR DE ÓLEO E JUNTA DAS TUBULAÇÕES (KIT-OIL COOLER & LINES GASKET)

**S/N: JAP1-UP**

**INSTALAÇÃO EM CAMPO**

**SMCS-1378, 7555** **i05951534**

| NOTA | NÚMERO DA PEÇA | QTY | NOME DA PEÇA 1 2 3 4 5 6 (NÍVEL DO PRODUTO) | CONSULTE PÁGINA |
|---|---|---|---|---|
| | **8C-3445** | 1 | TAMPA CONTRA POEIRA (CAP-DUST) | |
| | **233-7655** | 1 | JUNTA (GASKET) | |
| | **300-7933** | 1 | JUNTA (GASKET) | |
| | **3P-1156** | 2 | ANEL RETENTOR EM O (SEAL-O-RING) | |
| | **7J-9108** | 1 | ANEL RETENTOR EM O (SEAL-O-RING) | |
| | **214-7568** | 2 | ANEL RETENTOR EM O (SEAL-O-RING) | |
| | **228-7089** | 1 | ANEL RETENTOR EM O (SEAL-O-RING) | |
| | **238-5080** | 1 | ANEL RETENTOR EM O (SEAL-O-RING) | |
| | **238-5081** | 2 | ANEL RETENTOR EM O (SEAL-O-RING) | |

<FIM>

# *264-3565* KIT-JUNTA DA BOMBA DE ÁGUA (KIT-WATER PUMP GASKET)

**S/N: JAP1-UP**

**KIT CONTÉM JUNTAS E SELOS PARA REINSTALAR A BOMBA DE ÁGUA E FIXAR AS TUBULAÇÕES.**

**PARA USO COM 395-0487—PÁGINA: 38**

**INSTALAÇÃO EM CAMPO**

**SMCS-1361, 1380, 7555**

**i06569665**

| NOTA | NÚMERO DA PEÇA | QTY | NOME DA PEÇA 1 2 3 4 5 6 (NÍVEL DO PRODUTO) | CONSULTE PÁGINA |
|---|---|---|---|---|
| | **200-2258** | 1 | JUNTA (GASKET) | |
| | **4W-7592** | 1 | JUNTA (GASKET) | |
| | **6V-5063** | 1 | ANEL RETENTOR EM O (SEAL-O-RING) | |
| | **3D-2824** | 2 | ANEL RETENTOR EM O (SEAL-O-RING) | |
| | **2M-4453** | 1 | ANEL RETENTOR EM O (SEAL-O-RING) | |
| | **6V-6609** | 1 | ANEL RETENTOR EM O (SEAL-O-RING) | |
| | **384-9992** | 1 | ANEL RETENTOR EM O (SEAL-O-RING) | |
| | **147-0182** | 1 | ANEL RETENTOR EM O (SEAL-O-RING) | |
| | **238-5082** | 1 | ANEL RETENTOR EM O (SEAL-O-RING) | |
| | **3K-0360** | 3 | ANEL RETENTOR EM O (SEAL-O-RING) | |
| | **4J-0524** | 1 | ANEL RETENTOR EM O (SEAL-O-RING) | |
| | | | | |
| | | | FOR A LIST OF RELATED PARTS THAT MAY BE REQUIRED FOR THE ENGINE REBUILD TO THE KIT CONSIST, PLEASE VISIT | |
| | | | | |
| | | | HTTP://DEALER.CAT.COM/RELATED | |
| | | | <FIM> | |

# *206-4228* GRUPO DE TUBULAÇÕES DE ÁGUA (LINES GP-WATER)

**S/N: KHX13472-UP**

**NÚMEROE DE 325-9707 ARRANJO DE MOTOR-CONCLUÍDO**

**SMCS-1380** **i05327530**

| NOTA | REF. NÃO | GRÁFICO REF. | NÚMERO DA PEÇA | QTY | NOME DA PEÇA 1 2 3 4 5 6 (NÍVEL DO PRODUTO) | CONSULTE PÁGINA |
|---|---|---|---|---|---|---|
| | 1 | 1 | **227-5942** | 1 | ALOJAMENTO-REGULADOR DE ÁGUA (HOUSING-WATER REGULATOR) | |
| | 2 | 1 | **126-5466** | 1 | JUNTA (GASKET) | |
| | 3 | 1 | **115-4223** | 2 | TERMOSTATO (97 GRAUS C) (LÍQUIDO ARREFECEDOR) (REGULATOR-WATER TEMPERATURE (97-DEG C) (COOLANT)) | |
| | 4 | 1 | **222-5915** | 1 | JUNTA (ALOJAMENTO DO REGULADOR DE TEMPERATURA) (GASKET (TEMPERATURE REGULATOR HOUSING)) | |
| | 5 | 1 | **160-5131** | 1 | TUBO (SAÍDA) (PIPE (OUTLET)) | |
| | 6 | 1 | **7E-0759** | 1 | MANGUEIRA (HOSE) | |
| | 7 | 1 | *351-0274* | 1 | CONJUNTO DO ADAPTADOR (ADAPTER AS) | |
| | | 1 | **6V-3250** | 1 | ANEL RETENTOR EM O (SEAL-O-RING) | |
| | | 1 | **5P-9617** | 1 | ADAPTADOR (ADAPTER) | |
| | 8 | 1 | *377-9603* | 1 | CONJUNTO DE VÁLVULA DE COLETA DE AMOSTRA DE FLUIDO (REFRIGERANTE DO MOTOR) (VALVE AS-FLUID SAMPLING (ENGINE COOLANT)) | |
| | | 1 | **6V-9027** | 1 | ANEL RETENTOR EM O (SEAL-O-RING) | |
| | | 1 | **154-9023** | 1 | VÁLVULA DE COLETA DE AMOSTRA (VALVE-SAMPLING) | |
| | 9 | 1 | **9M-1974** | 6 | ARRUELA DURA (8,8X16X2 MM DE ESPESSURA) (WASHER-HARD (8.8X16X2-MM THK)) | |
| M | 10 | 1 | **6V-3940** | 6 | PARAFUSO (M8X1,25X25 MM) (BOLT (M8X1.25X25-MM)) | |
| M | 11 | 1 | **5P-8347** | 2 | PARAFUSO (M8X1,25X70 MM) (BOLT (M8X1.25X70-MM)) | |
| M | 12 | 1 | **6V-5223** | 1 | PARAFUSO (M8X1,25X100 MM) (BOLT (M8X1.25X100-MM)) | |
| | 13 | 1 | *396-0405* | 4 | CONJUNTO DE BUJÃO (PLUG AS) | |
| | | | | | (EACH INCLUDES) | |
| | | 1 | **6V-6609** | 1 | ANEL RETENTOR EM O (SEAL-O-RING) | |
| | | 1 | **360-3680** | 1 | BUJÃO (PLUG) | |
| | 14 | 1 | **157-0670** | 1 | TAMPA CONTRA POEIRA (CAP-DUST) | |
| | 15 | 1 | *398-5598* | 1 | CONJUNTO DE BUJÃO (PLUG AS) | |
| | | 1 | **6V-9027** | 1 | ANEL RETENTOR EM O (SEAL-O-RING) | |
| | | 1 | **360-3677** | 1 | BUJÃO (7/16-20 DE ROSCA) (PLUG (7/16-20-THD)) | |
| | 16 | 1 | **347-3148** | 2 | ABRAÇADEIRA TIPO CINTA (CLAMP-BAND) | |

M - PEÇA MÉTRICA

206-4228 GRUPO DE TUBULAÇÕES DE ÁGUA (LINES GP-WATER) (continuação) **i05327530**

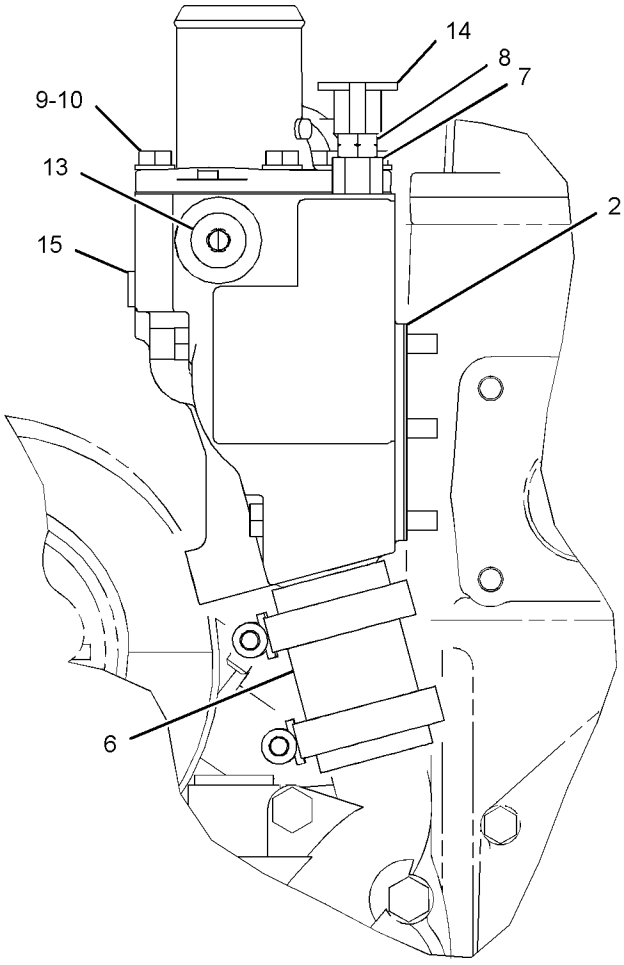


FRONT VIEW OF ENGINE

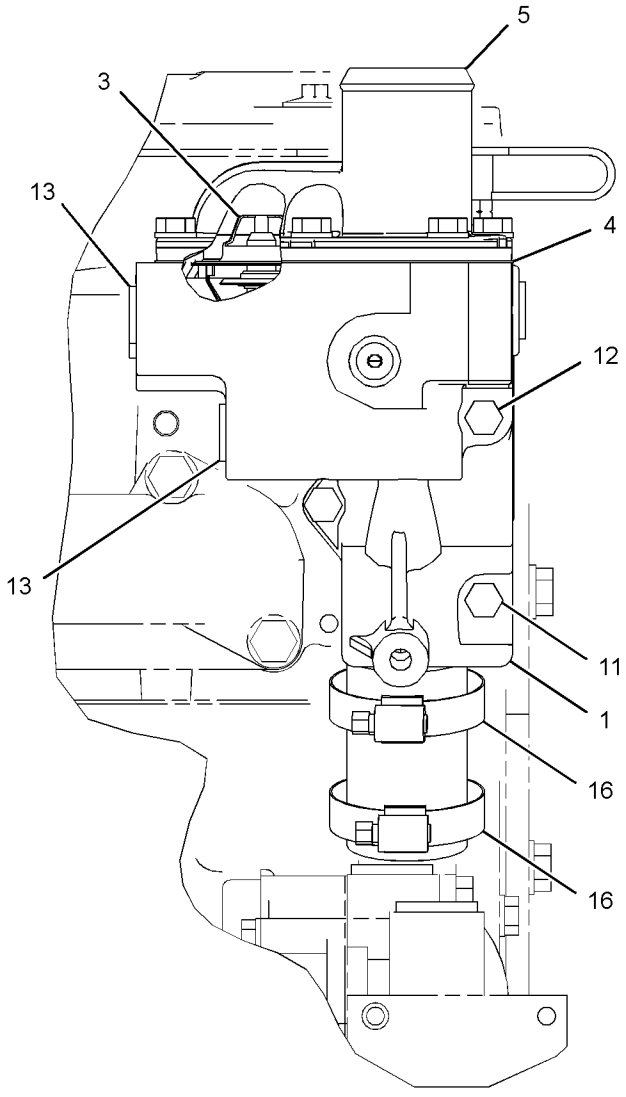


RIGHT SIDE VIEW OF ENGINE

GRÁFICO 1 <FIM> g03377849

# *325-7448* GRUPO DE TUBULAÇÕES DE ÁGUA (LINES GP-WATER)

**S/N: JAP1-1430**

**NÚMEROE DE 348-3018 ARRANJO GERAL**

**SMCS-1380** **i03564940**

| NOTA | REF. NÃO | GRÁFICO REF. | NÚMERO DA PEÇA | QTY | NOME DA PEÇA 1 2 3 4 5 6 (NÍVEL DO PRODUTO) | CONSULTE PÁGINA |
|---|---|---|---|---|---|---|
| | 1 | 1 | **4S-5719** | 1 | ESPAÇADOR (10,31X25X12,7 MM DE ESPESSURA) (SPACER (10.31X25X12.7-MM THK)) | |
| | 2 | 1 | **5D-1026** | 1 | ABRAÇADEIRA TIPO CINTA (CLAMP-BAND) | |
| | 3 | 1 | **5I-4376** | 1 | CONEXÃO (FITTING) | |
| | 4 | 1 | **5P-4961** | 4 | ABRAÇADEIRA DE MANGUEIRA (CLAMP-HOSE) | |
| | 5 | 1 | **157-0670** | 1 | TAMPA CONTRA POEIRA (CAP-DUST) | |
| | 6 | 1 | *164-5562* | 1 | CONJUNTO DE CONECTOR (CONNECTOR AS) | |
| | | 1 | **3J-1907** | 1 | ANEL RETENTOR EM O (SEAL-O-RING) | |
| | | 1 | **5P-1046** | 1 | CONECTOR (CONNECTOR) | |
| | 7 | 1 | *184-2509* | 1 | GRUPO DE VÁLVULA-DRENO (LÍQUIDO ARREFECEDOR) (VALVE GP-DRAIN (COOLANT)) | |
| | | 1 | **3K-0360** | 1 | ANEL RETENTOR EM O (SEAL-O-RING) | |
| | | 1 | **7E-4761** | 1 | VÁLVULA-DRENAGEM (VALVE-DRAIN) | |
| | 8 | 1 | *215-7067* | 3 | CONJUNTO DE COTOVELO (ELBOW AS) | |
| | | | | | (EACH INCLUDES) | |
| | | 1 | **3J-1907** | 1 | ANEL RETENTOR EM O (SEAL-O-RING) | |
| | | 1 | **215-7066** | 1 | COTOVELO (ELBOW) | |
| | 9 | 1 | **263-6914** | 1 | MANGUEIRA (HOSE) | |
| | 10 | 1 | **265-5007** | 1 | MANGUEIRA (HOSE) | |
| | 11 | 1 | **266-7650** | 1 | COTOVELO (ELBOW) | |
| | 12 | 1 | **266-7651** | 1 | MANGUEIRA (HOSE) | |
| | 13 | 1 | **311-3026** | 1 | CONJUNTO DE TUBO (TUBE AS) | |
| | 14 | 1 | **325-7447** | 1 | CONJUNTO DE TUBO (TUBE AS) | |
| | 15 | 1 | **328-3496** | 1 | SUPORTE (BRACKET) | |
| | 16 | 1 | **154-9025** | 1 | VÁLVULA DE COLETA DE AMOSTRA (REFRIGERANTE DO MOTOR) (VALVE-SAMPLING (ENGINE COOLANT)) | |
| | 17 | 1 | *184-2420* | 1 | CONJUNTO DO ADAPTADOR (ADAPTER AS) | |
| | | 1 | **3E-7401** | 1 | ADAPTADOR (ADAPTER) | |
| | | 1 | **6V-8397** | 1 | ANEL RETENTOR EM O (SEAL-O-RING) | |
| | 18 | 1 | **1P-7009** | 1 | GRAMPO (CLIP) | |
| | 19 | 1 | **208-6054** | 4 | PARAFUSO EM T-ABRAÇADEIRA (CLAMP-T BOLT) | |
| | 20 | 1 | **212-6933** | 4 | ABRAÇADEIRA (CLAMP) | |
| | 21 | 1 | **259-0017** | 1 | PORCA (11/16-16 DE ROSCA) (NUT (11/16-16-THD)) | |
| | 22 | 1 | **2S-7010** | 1 | GRAMPO (CLIP) | |
| | 23 | 1 | **4D-7388** | 1 | GRAMPO (CLIP) | |
| | 24 | 1 | **6K-8178** | 1 | GRAMPO (CLIP) | |
| | 25 | 1 | **6V-2235** | 1 | GRAMPO (CLIP) | |
| M | 26 | 1 | **6V-8367** | 1 | ARRUELA DE PRESSÃO (17,88 X 29,62 X 1,17 MM DE ESPESSURA) (LOCKWASHER (17.88X29.62X1.17-MM THK)) | |
| | 27 | 1 | **7J-8611** | 1 | COTOVELO DE TUBO (ELBOW-PIPE) | |
| | 28 | 1 | **8M-2773** | 1 | GRAMPO (CIRCUITO) (CLIP (LOOP)) | |
| | 29 | 1 | **8T-4121** | 7 | ARRUELA DURA (11X21X2,5 MM DE ESPESSURA) (WASHER-HARD (11X21X2.5-MM THK)) | |
| M | 30 | 1 | **8T-4133** | 1 | PORCA (ROSCA M10X1,5) (NUT (M10X1.5-THD)) | |
| M | 31 | 1 | **8T-4137** | 5 | PARAFUSO (M10X1,5X20 MM) (BOLT (M10X1.5X20-MM)) | |
| M | 32 | 1 | **8T-4196** | 1 | PARAFUSO (M10X1,5X35 MM) (BOLT (M10X1.5X35-MM)) | |
| E | 33 | 1 | **5P-0767** | | MANGUEIRA (16 CM) (HOSE (16-CM)) | |

325-7448 GRUPO DE TUBULAÇÕES DE ÁGUA (LINES GP-WATER) (continuação) **i03564940**

| NOTA | REF. NÃO | GRÁFICO REF. | NÚMERO DA PEÇA | QTY | NOME DA PEÇA 1 2 3 4 5 6 (NÍVEL DO PRODUTO) | CONSULTE PÁGINA |
|---|---|---|---|---|---|---|
| E | 34 | 1 | **6V-8523** | | MANGUEIRA (37 CM) (HOSE (37-CM)) | |
| E | 34A | 1 | **6V-8523** | | MANGUEIRA (131 CM) (HOSE (131-CM)) | |

E - ENCOMENDAR POR CENTÍMETROS
M - PEÇA MÉTRICA

325-7448 GRUPO DE TUBULAÇÕES DE ÁGUA (LINES GP-WATER) (continuação) **i03564940**

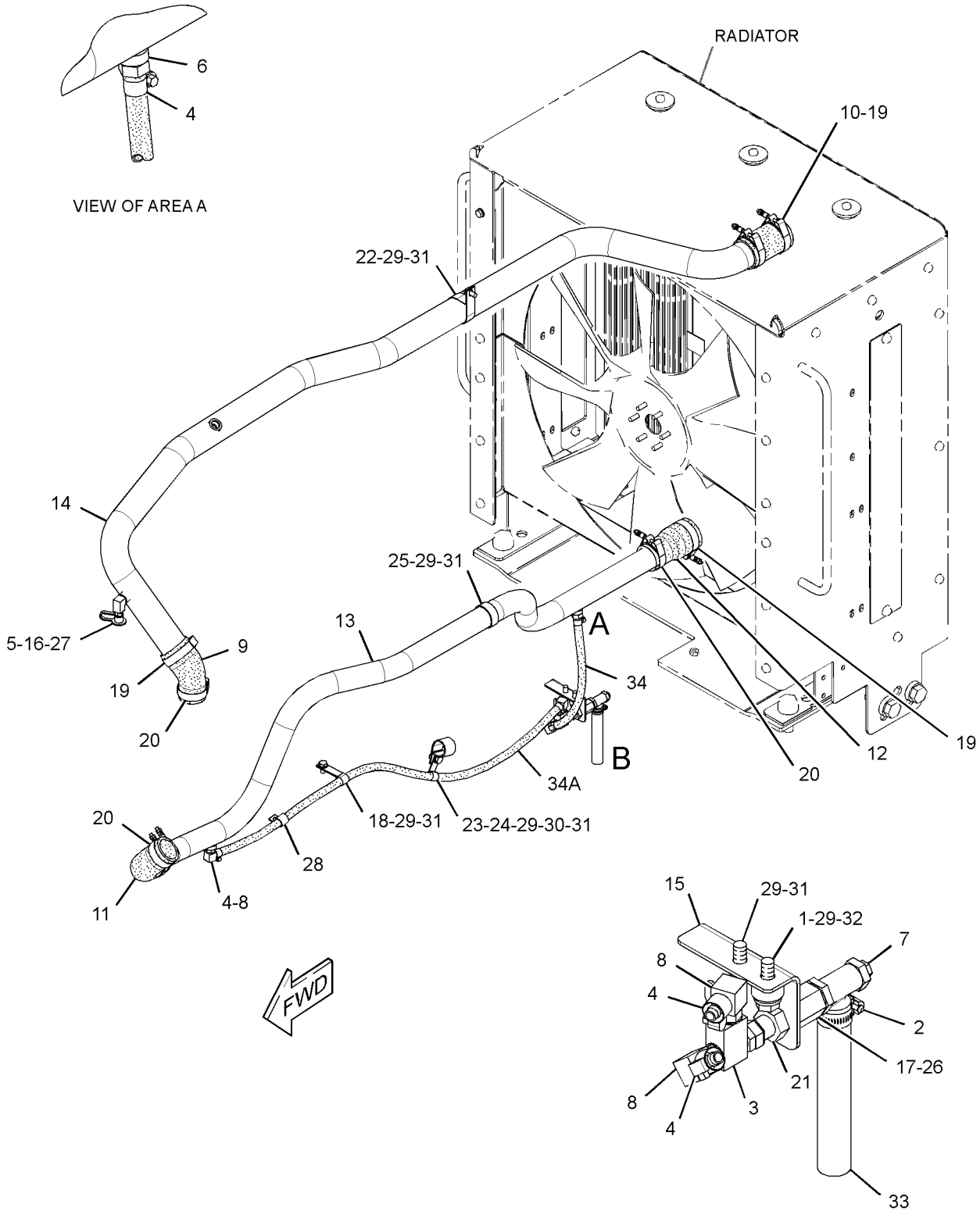


GRÁFICO 1 <FIM> g01927527

# *325-7448* GRUPO DE TUBULAÇÕES DE ÁGUA (LINES GP-WATER)

**S/N: JAP1431-UP**

**NÚMEROE DE 425-5590 ARRANJO DE INSTALAÇÃO, 348-3018 ARRANJO GERAL**

**SMCS-1380** **i06259745**

| NOTA | REF. NÃO | GRÁFICO REF. | NÚMERO DA PEÇA | QTY | NOME DA PEÇA 1 2 3 4 5 6 (NÍVEL DO PRODUTO) | CONSULTE PÁGINA |
|---|---|---|---|---|---|---|
| | 1 | 1 | **4S-5719** | 1 | ESPAÇADOR (10,31X25X12,7 MM DE ESPESSURA) (SPACER (10.31X25X12.7-MM THK)) | |
| | 2 | 1 | **5D-1026** | 1 | ABRAÇADEIRA TIPO CINTA (CLAMP-BAND) | |
| | 3 | 1 | **5I-4376** | 1 | CONEXÃO (FITTING) | |
| | 4 | 1 | **5P-4961** | 4 | ABRAÇADEIRA DE MANGUEIRA (CLAMP-HOSE) | |
| | 5 | 1 | **157-0670** | 1 | TAMPA CONTRA POEIRA (CAP-DUST) | |
| | 6 | 1 | *164-5562* | 1 | CONJUNTO DE CONECTOR (CONNECTOR AS) | |
| | | 1 | **5P-1046** | 1 | CONECTOR (CONNECTOR) | |
| | | 1 | **3J-1907** | 1 | ANEL RETENTOR EM O (SEAL-O-RING) | |
| C | 7 | 1 | *165-2273* | 1 | CONJUNTO DA VÁLVULA DE CORTE (LÍQUIDO ARREFECEDOR) (VALVE AS-SHUTOFF (COOLANT)) | |
| | | 1 | **6V-7238** | 1 | VÁLVULA DE CORTE (VALVE-SHUTOFF) | |
| | | 1 | **3K-0360** | 1 | ANEL RETENTOR EM O (SEAL-O-RING) | |
| | 8 | 1 | *215-7067* | 3 | CONJUNTO DE COTOVELO (ELBOW AS) | |
| | | | | | (EACH INCLUDES) | |
| | | 1 | **215-7066** | 1 | COTOVELO (ELBOW) | |
| | | 1 | **3J-1907** | 1 | ANEL RETENTOR EM O (SEAL-O-RING) | |
| | 9 | 1 | **263-6914** | 1 | MANGUEIRA (HOSE) | |
| | 10 | 1 | **265-5007** | 1 | MANGUEIRA (HOSE) | |
| | 11 | 1 | **266-7650** | 1 | COTOVELO (ELBOW) | |
| | 12 | 1 | **266-7651** | 1 | MANGUEIRA (HOSE) | |
| | 13 | 1 | **311-3026** | 1 | CONJUNTO DE TUBO (TUBE AS) | |
| | 14 | 1 | **325-7447** | 1 | CONJUNTO DE TUBO (TUBE AS) | |
| C | 15 | 1 | **366-7553** | 1 | SUPORTE (BRACKET) | |
| | 16 | 1 | **154-9025** | 1 | VÁLVULA DE COLETA DE AMOSTRA (REFRIGERANTE DO MOTOR) (VALVE-SAMPLING (ENGINE COOLANT)) | |
| | 17 | 1 | *184-2420* | 1 | CONJUNTO DO ADAPTADOR (ADAPTER AS) | |
| | | 1 | **3E-7401** | 1 | ADAPTADOR (ADAPTER) | |
| | | 1 | **6V-8397** | 1 | ANEL RETENTOR EM O (SEAL-O-RING) | |
| C | 19 | 1 | **347-4165** | 4 | ABRAÇADEIRA TIPO CINTA (CLAMP-BAND) | |
| C | 20 | 1 | **335-9214** | 4 | ABRAÇADEIRA TIPO CINTA (CLAMP-BAND) | |
| C | 21 | 1 | **6V-9168** | 1 | PORCA (11/16-16 DE ROSCA) (NUT (11/16-16-THD)) | |
| | 23 | 1 | **6V-1889** | 1 | GRAMPO (CIRCUITO) (CLIP (LOOP)) | |
| | 24 | 1 | **297-1546** | 2 | GRAMPO (CLIP) | |
| | 25 | 1 | **6V-2235** | 1 | GRAMPO (CLIP) | |
| M | 26 | 1 | **6V-8367** | 1 | ARRUELA DE PRESSÃO (17,88 X 29,62 X 1,17 MM DE ESPESSURA) (LOCKWASHER (17.88X29.62X1.17-MM THK)) | |
| | 27 | 1 | **7J-8611** | 1 | COTOVELO DE TUBO (ELBOW-PIPE) | |
| | 28 | 1 | **8M-2773** | 1 | GRAMPO (CIRCUITO) (CLIP (LOOP)) | |
| | 29 | 1 | **8T-4121** | 7 | ARRUELA DURA (11X21X2,5 MM DE ESPESSURA) (WASHER-HARD (11X21X2.5-MM THK)) | |
| M | 30 | 1 | **8T-4133** | 1 | PORCA (ROSCA M10X1,5) (NUT (M10X1.5-THD)) | |
| M | 31 | 1 | **8T-4137** | 4 | PARAFUSO (M10X1,5X20 MM) (BOLT (M10X1.5X20-MM)) | |
| M | 32 | 1 | **8T-4196** | 1 | PARAFUSO (M10X1,5X35 MM) (BOLT (M10X1.5X35-MM)) | |
| E | 33 | 1 | **5P-0767** | | MANGUEIRA (16 CM) (HOSE (16-CM)) | |
| E | 34 | 1 | **6V-8523** | | MANGUEIRA (37 CM) (HOSE (37-CM)) | |
| E | 34A | 1 | **6V-8523** | | MANGUEIRA (139 CM) (HOSE (139-CM)) | |

325-7448 GRUPO DE TUBULAÇÕES DE ÁGUA (LINES GP-WATER) (continuação) **i06259745**

| NOTA | REF. NÃO | GRÁFICO REF. | NÚMERO DA PEÇA | QTY | NOME DA PEÇA 1 2 3 4 5 6 (NÍVEL DO PRODUTO) | CONSULTE PÁGINA |
|---|---|---|---|---|---|---|
| M | 35 | 1 | **8T-4195** | 1 | PARAFUSO (M10X1,5X30 MM) (BOLT (M10X1.5X30-MM)) | |
| | 36 | 1 | **6V-1582** | 1 | GRAMPO (LINGUETA) (CLIP (TAB)) | |
| | 37 | 1 | **6V-1581** | 1 | GRAMPO (RANHURA) (CLIP (SLOT)) | |

C - ALTERAR DO TIPO ANTERIOR
E - ENCOMENDAR POR CENTÍMETROS
M - PEÇA MÉTRICA

325-7448 GRUPO DE TUBULAÇÕES DE ÁGUA (LINES GP-WATER) (continuação) **i06259745**

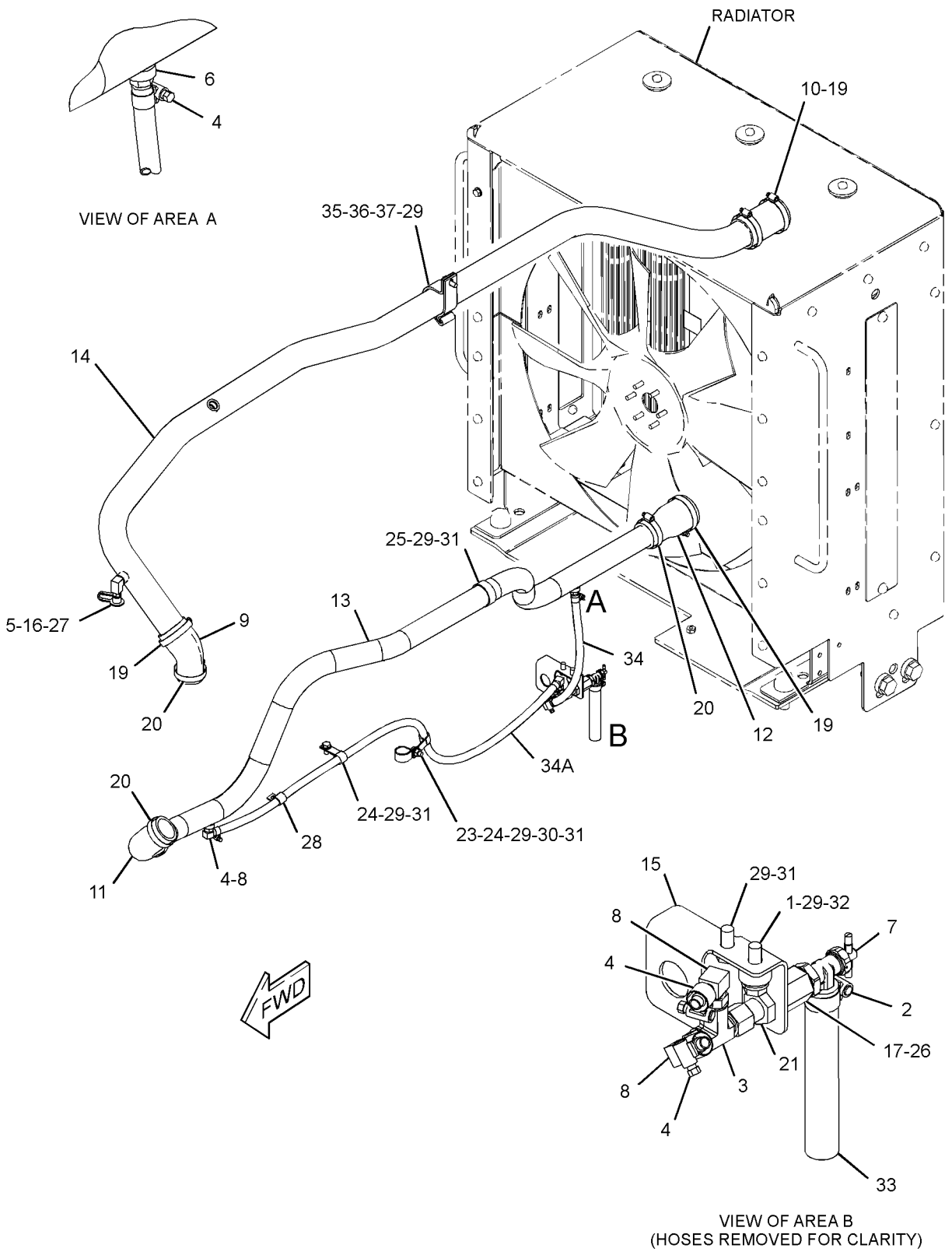


GRÁFICO 1 <FIM> g06059500

# *370-5761* GRUPO DE TUBULAÇÕES DE ÁGUA (LINES GP-WATER)

**S/N: TX71-UP; KHX1-UP**

**NÚMEROE DE 395-0485, 395-0487 ARRANJO DE MOTOR-CONCLUÍDO**

**TAMBÉM UM ACESSÓRIO**

**SMCS-1380** **i05323884**

| NOTA | REF. NÃO | GRÁFICO REF. | NÚMERO DA PEÇA | QTY | NOME DA PEÇA 1 2 3 4 5 6 (NÍVEL DO PRODUTO) | CONSULTE PÁGINA |
|---|---|---|---|---|---|---|
| | 1 | 1 | **227-5942** | 1 | ALOJAMENTO-REGULADOR DE ÁGUA (HOUSING-WATER REGULATOR) | |
| | 2 | 1 | **126-5466** | 1 | JUNTA (GASKET) | |
| | 3 | 1 | **115-4223** | 2 | TERMOSTATO (97 GRAUS C) (LÍQUIDO ARREFECEDOR) (REGULATOR-WATER TEMPERATURE (97-DEG C) (COOLANT)) | |
| | 4 | 1 | **222-5915** | 1 | JUNTA (ALOJAMENTO DO REGULADOR DE ÁGUA) (GASKET (WATER REGULATOR HOUSING)) | |
| | 5 | 1 | **160-5131** | 1 | TUBO (SAÍDA) (PIPE (OUTLET)) | |
| | 6 | 1 | **7E-0759** | 1 | MANGUEIRA (HOSE) | |
| | 7 | 1 | *351-0274* | 1 | CONJUNTO DO ADAPTADOR (ADAPTER AS) | |
| | | 1 | **5P-9617** | 1 | ADAPTADOR (ADAPTER) | |
| | | 1 | **6V-3250** | 1 | ANEL RETENTOR EM O (SEAL-O-RING) | |
| | 8 | 1 | *377-9603* | 1 | CONJUNTO DE VÁLVULA DE COLETA DE AMOSTRA DE FLUIDO (REFRIGERANTE DO MOTOR) (VALVE AS-FLUID SAMPLING (ENGINE COOLANT)) | |
| | | 1 | **6V-9207** | 1 | GRAMPO (RANHURA) (CLIP (SLOT)) | |
| | | 1 | **154-9023** | 1 | VÁLVULA DE COLETA DE AMOSTRA (REFRIGERANTE DO MOTOR) (VALVE-SAMPLING (ENGINE COOLANT)) | |
| | 9 | 1 | **9M-1974** | 6 | ARRUELA DURA (8,8X16X2 MM DE ESPESSURA) (WASHER-HARD (8.8X16X2-MM THK)) | |
| M | 10 | 1 | **6V-3940** | 6 | PARAFUSO (M8X1,25X25 MM) (BOLT (M8X1.25X25-MM)) | |
| M | 11 | 1 | **5P-8347** | 2 | PARAFUSO (M8X1,25X70 MM) (BOLT (M8X1.25X70-MM)) | |
| M | 12 | 1 | **6V-5223** | 1 | PARAFUSO (M8X1,25X100 MM) (BOLT (M8X1.25X100-MM)) | |
| | 13 | 1 | *398-5598* | 1 | CONJUNTO DE BUJÃO (PLUG AS) | |
| | | 1 | **6V-9027** | 1 | ANEL RETENTOR EM O (SEAL-O-RING) | |
| | | 1 | **360-3677** | 1 | BUJÃO (7/16-20 DE ROSCA) (PLUG (7/16-20-THD)) | |
| | 14 | 1 | **157-0670** | 1 | TAMPA CONTRA POEIRA (CAP-DUST) | |
| | 15 | 1 | **347-3148** | 2 | ABRAÇADEIRA TIPO CINTA (CLAMP-BAND) | |
| | 16 | 1 | *396-0405* | 3 | CONJUNTO DE BUJÃO (PLUG AS) | |
| | | | | | (EACH INCLUDES) | |
| | | 1 | **6V-6609** | 1 | ANEL RETENTOR EM O (SEAL-O-RING) | |
| | | 1 | **360-3680** | 1 | BUJÃO (PLUG) | |

M - PEÇA MÉTRICA

370-5761 GRUPO DE TUBULAÇÕES DE ÁGUA (LINES GP-WATER) (continuação) **i05323884**

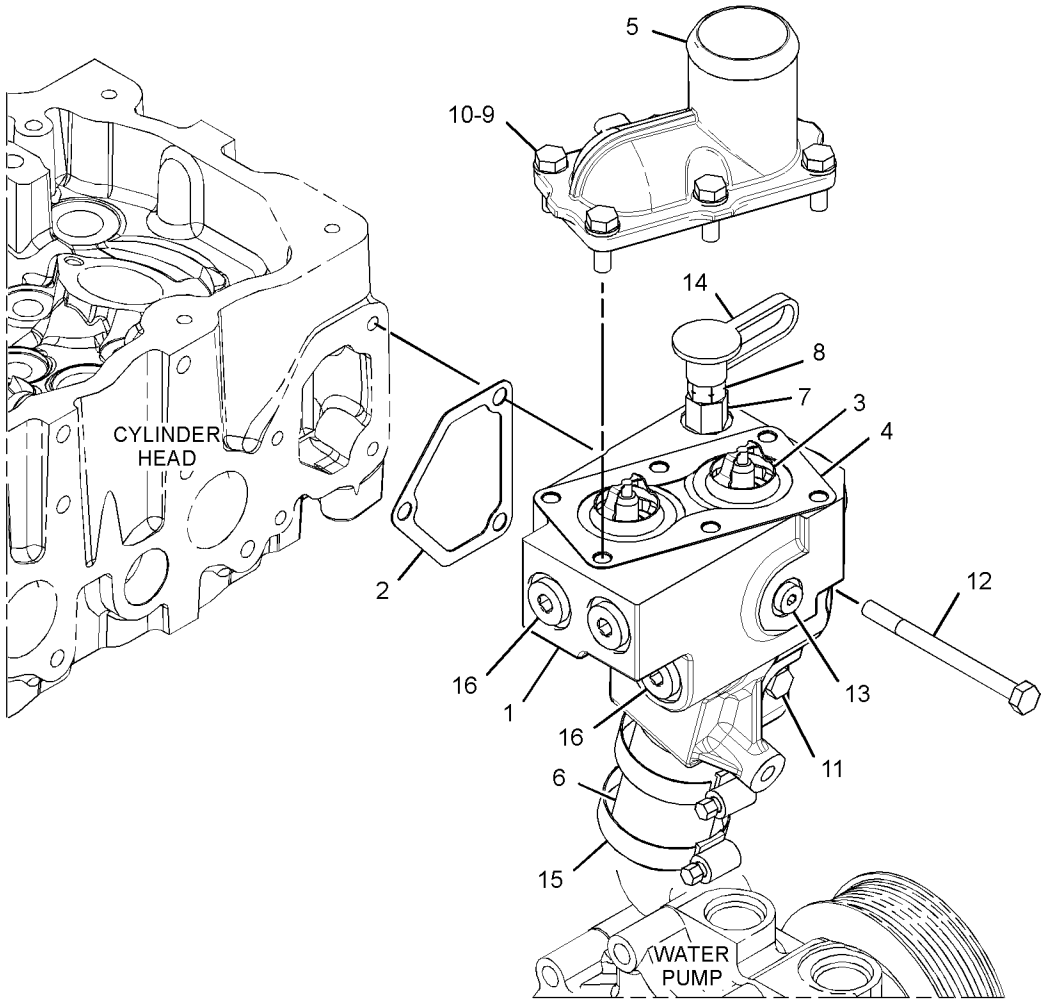


GRÁFICO 1 <FIM> g03378020

# *352-2138* CONJUNTO DA BOMBA-ÁGUA (PUMP AS-WATER)*R

**S/N: TX71-UP; KHX1-UP**

**NÚMEROE DE 352-2139 GRUPO DA BOMBA-ÁGUA**

**TAMBÉM UM ACESSÓRIO**

**SMCS-1361** **i04967071**

| NOTA | REF. NÃO | GRÁFICO REF. | NÚMERO DA PEÇA | QTY | NOME DA PEÇA 1 2 3 4 5 6 (NÍVEL DO PRODUTO) | CONSULTE PÁGINA |
|---|---|---|---|---|---|---|
| | 1 | 1 | **119-3025** | 1 | BUJÃO DE FELTRO (ÁGUA) (PLUG-FELT (WATER)) | |

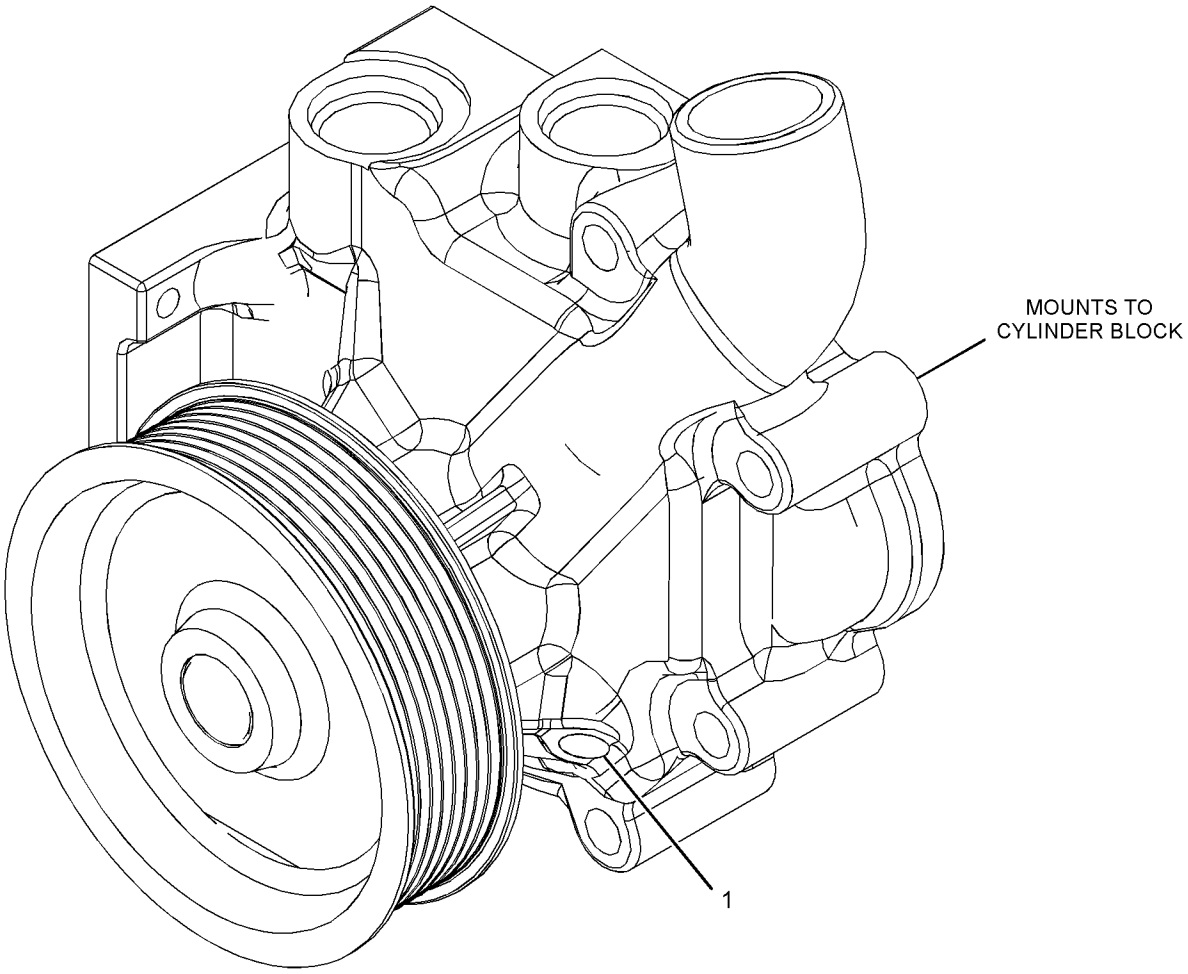


GRÁFICO 1 <FIM> g02720683

# *129-1173* GRUPO DA BOMBA-ÁGUA–LÍQUIDO ARREFECEDOR (PUMP GP-WATER-LÍQUIDO ARREFECEDOR)

**S/N: TX71-UP; KHX1-UP**

**PARA USO COM CORREIA POLI-NERVURADA COM 8 SULCOS FORNECIDA PELO CLIENTE, COMANDO DO ACESSÓRIO DE EXTREMIDADE FRONTAL CURTA**

**NÚMEROE DE 325-9707 ARRANJO DE MOTOR-CONCLUÍDO, 387-8505 ARRANJO DO NÚCLEO DO MOTOR TAMBÉM UM ACESSÓRIO**

**SMCS-1361** **i05330393**

| NOTA | REF. NÃO | GRÁFICO REF. | NÚMERO DA PEÇA | QTY | NOME DA PEÇA 1 2 3 4 5 6 (NÍVEL DO PRODUTO) | CONSULTE PÁGINA |
|---|---|---|---|---|---|---|
| YR | 1 | 1 | **352-2139** | 1 | GRUPO DA BOMBA-ÁGUA (LÍQUIDO ARREFECEDOR) (PUMP GP-WATER (COOLANT)) | 180 |
| M | 2 | 1 | **8T-0644** | 4 | PARAFUSO (M10X1,5X90 MM) (BOLT (M10X1.5X90-MM)) | |
| | 3 | 1 | **147-0182** | 1 | ANEL RETENTOR EM O (SEAL-O-RING) | |
| | 4 | 1 | **4J-0524** | 1 | ANEL RETENTOR EM O (47,22 MM DE DIÂMETRO INTERNO) (SEAL-O-RING (47.22MM ID)) | |
| | 5 | 1 | **6V-5063** | 1 | ANEL RETENTOR EM O (23,47 MM DE DIÂM. INTERNO) (SEAL-O-RING (23.47MM ID)) | |
| | 6 | 1 | **069-4269** | 1 | ADAPTADOR (ADAPTER) | |
| | 7 | 1 | *396-0404* | 1 | CONJUNTO DE BUJÃO (PLUG AS) | |
| | 7A | 1 | **6V-3251** | 1 | ANEL RETENTOR EM O (SEAL-O-RING) | |
| | 7B | 1 | **360-3681** | 1 | BUJÃO (7/8-14 ROSCA) (PLUG (7/8-14-THD)) | |
| | 8 | 1 | *396-0405* | 2 | CONJUNTO DE BUJÃO (PLUG AS) | |
| | | | | | (EACH INCLUDES) | |
| | 8A | 1 | **6V-6609** | 1 | ANEL RETENTOR EM O (SEAL-O-RING) | |
| | 8B | 1 | **360-3680** | 1 | BUJÃO (PLUG) | |
| | 9 | 1 | *426-4162* | 1 | CONJUNTO DE BUJÃO (PLUG AS) | |
| | 9A | 1 | **291-8144** | 1 | ANEL RETENTOR EM O (SEAL-O-RING) | |
| | 9B | 1 | **360-3678** | 1 | BUJÃO DE ANEL RETENTOR (PLUG-O-RING) | |

M - PEÇA MÉTRICA
R - PEÇA REMANUFATURADA PODE ESTAR DISPONÍVEL
Y - ILUSTRAÇÃO INDIVIDUAL

129-1173 GRUPO DA BOMBA-ÁGUA (PUMP GP-WATER) (continuação) **i05330393**

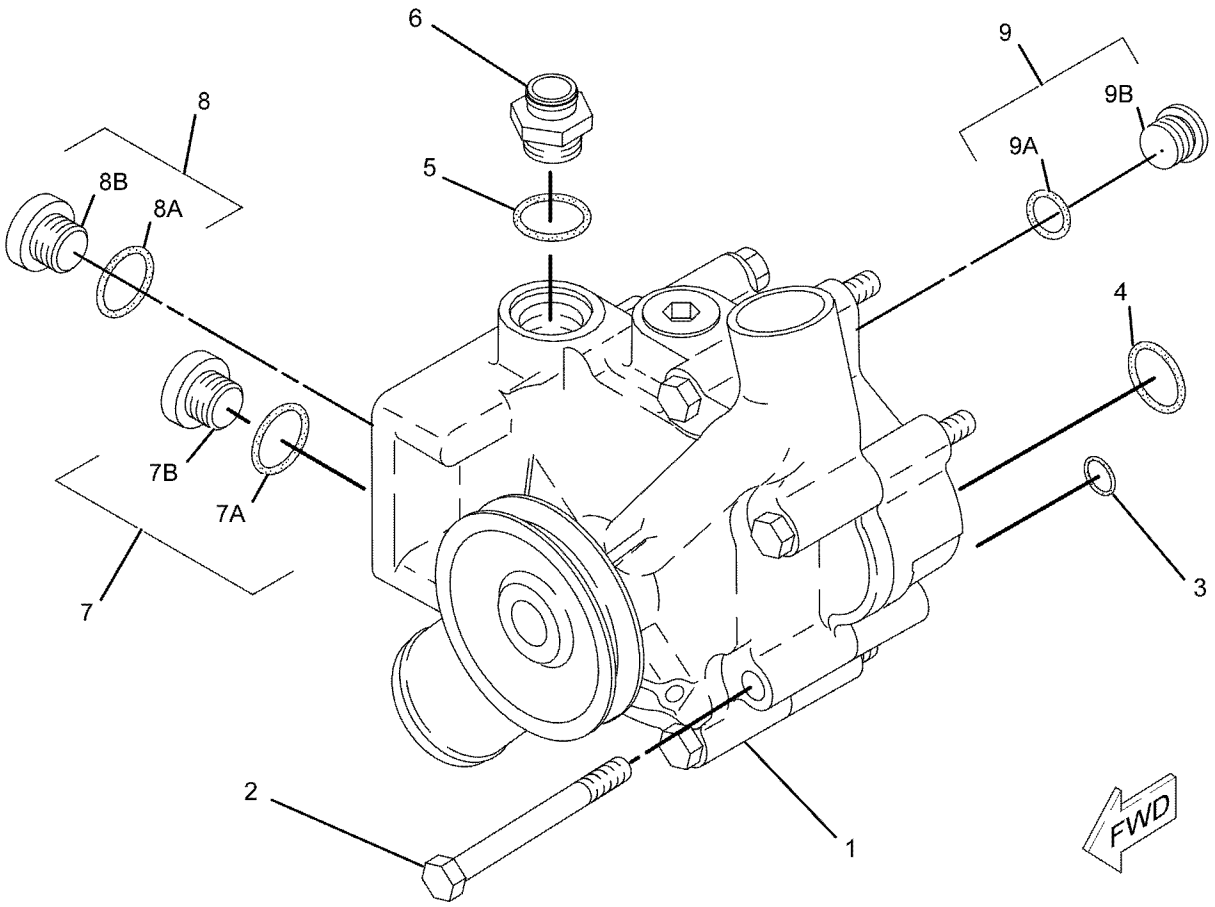


GRÁFICO 1 <FIM> g01078143

# *236-4413* GRUPO DA BOMBA-ÁGUA (PUMP GP-WATER)*R

**S/N: KHX13472-UP**

**NÚMEROE DE 318-2076 GRUPO DA BOMBA-ÁGUA**

**SMCS-1361** **i02871912**

| NOTA | REF. NÃO | GRÁFICO REF. | NÚMERO DA PEÇA | QTY | NOME DA PEÇA 1 2 3 4 5 6 (NÍVEL DO PRODUTO) | CONSULTE PÁGINA |
|---|---|---|---|---|---|---|
| | 1 | 1 | **4W-0253** | 1 | TAMPA (COVER) | |
| | 2 | 1 | **4W-7592** | 1 | JUNTA (GASKET) | |
| R | 3 | 1 | **236-4420** | 1 | CONJUNTO DA BOMBA-ÁGUA (PUMP AS-WATER) | |
| | | 1 | **117-3437** | 1 | POLIA (PULLEY) | |
| | | 1 | **119-3025** | 1 | BUJÃO DE FELTRO (ÁGUA) (PLUG-FELT (WATER)) | |
| | | 1 | **129-1170** | 1 | CONJUNTO DE EIXO (SHAFT AS) | |
| | | 1 | **147-5088** | 1 | GRUPO DE RETENTOR DA BOMBA DE ÁGUA (SEAL AS-WATER PUMP) | |
| | | 1 | **152-3952** | 1 | ROTOR-BOMBA (IMPELLER-PUMP) | |
| | | 1 | **236-4421** | 1 | ALOJAMENTO-BOMBA (HOUSING-PUMP) | |
| M | 4 | 1 | **6V-3918** | 4 | PARAFUSO (M8X1,25X50 MM) (BOLT (M8X1.25X50-MM)) | |
| | 5 | 1 | **9M-1974** | 4 | ARRUELA DURA (8,8X16X2 MM DE ESPESSURA) (WASHER-HARD (8.8X16X2-MM THK)) | |

M - PEÇA MÉTRICA

R - PEÇA REMANUFATURADA PODE ESTAR DISPONÍVEL

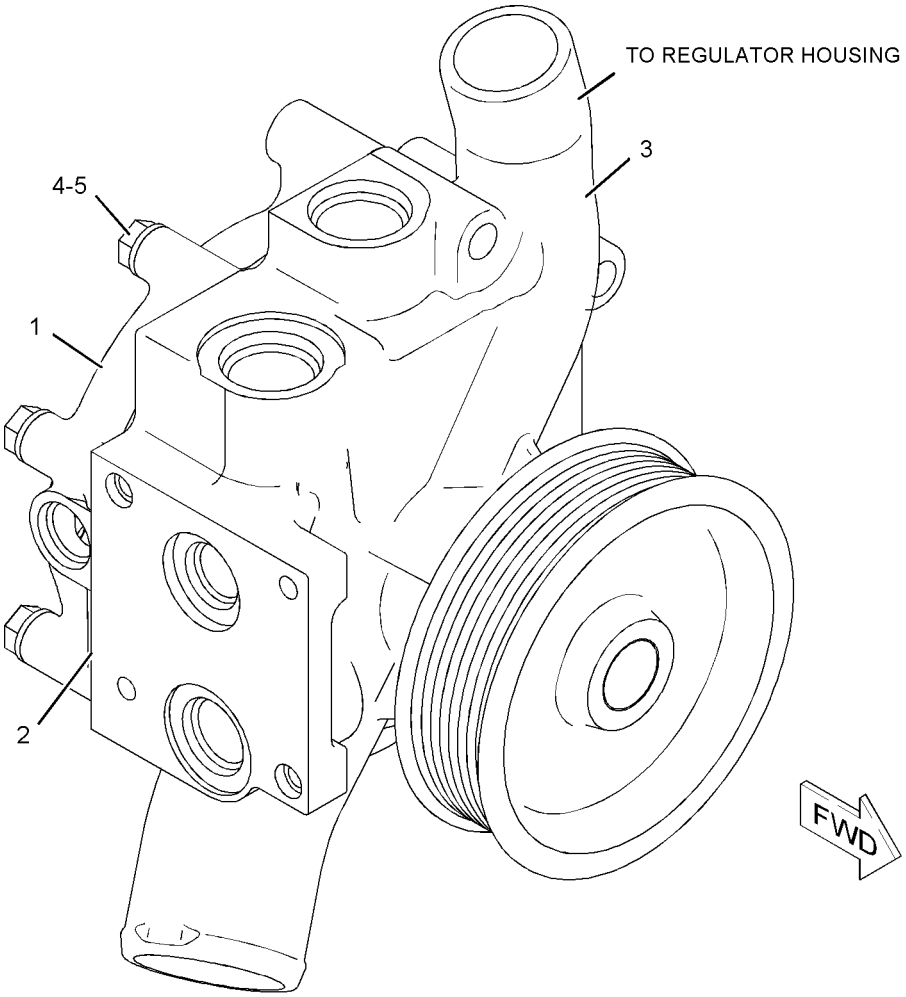


GRÁFICO 1 <FIM> g01040531

# *318-2076* GRUPO DA BOMBA-ÁGUA (PUMP GP-WATER)

**S/N: KHX13472-27185**

**NÚMEROE DE 325-9707 ARRANJO DE MOTOR-CONCLUÍDO**

**SMCS-1361** **i05292400**

| NOTA | REF. NÃO | GRÁFICO REF. | NÚMERO DA PEÇA | QTY | NOME DA PEÇA 1 2 3 4 5 6 (NÍVEL DO PRODUTO) | CONSULTE PÁGINA |
|---|---|---|---|---|---|---|
| | 1 | 1 | **069-4269** | 1 | ADAPTADOR (ADAPTER) | |
| YR | 2 | 1 | **236-4413** | 1 | GRUPO DA BOMBA-ÁGUA (PUMP GP-WATER) | 177 |
| | 3 | 1 | *148-8395* | 2 | CONJUNTO DE BUJÃO (PLUG AS) | |
| | | | | | (EACH INCLUDES) | |
| | 3A | 1 | **3K-0360** | 1 | ANEL RETENTOR EM O (SEAL-O-RING) | |
| | | 1 | **9S-8005** | 1 | BUJÃO (ROSCA 3/4-16) (PLUG (3/4-16-THD)) | |
| | 4 | 1 | *155-6258* | 1 | CONJUNTO DE COTOVELO (ELBOW AS) | |
| | 4A | 1 | **3D-2824** | 1 | ANEL RETENTOR EM O (SEAL-O-RING) | |
| | 4B | 1 | **6V-8398** | 1 | ANEL RETENTOR EM O (SEAL-O-RING) | |
| | | 1 | **127-1647** | 1 | COTOVELO (ELBOW) | |
| | 5 | 1 | *164-5619* | 1 | CONJUNTO DE BUJÃO (PLUG AS) | |
| | 5A | 1 | **2M-9780** | 1 | ANEL RETENTOR EM O (SEAL-O-RING) | |
| | | 1 | **9S-8006** | 1 | BUJÃO (7/8-14 ROSCA) (PLUG (7/8-14-THD)) | |
| | 6 | 1 | **2M-4453** | 1 | ANEL RETENTOR EM O (SEAL-O-RING) | |
| | 7 | 1 | **3D-2824** | 1 | ANEL RETENTOR EM O (SEAL-O-RING) | |
| | 8 | 1 | *3J-3679* | 1 | CONJUNTO DE BUJÃO (PLUG AS) | |
| | 8A | 1 | **1J-9671** | 1 | ANEL RETENTOR EM O (SEAL-O-RING) | |
| | | 1 | **9S-8003** | 1 | BUJÃO (ROSCA 1/2-20) (PLUG (1/2-20-THD)) | |
| | 9 | 1 | **4J-0524** | 1 | ANEL RETENTOR EM O (SEAL-O-RING) | |
| M | 10 | 1 | **8T-0644** | 4 | PARAFUSO (M10X1,5X90 MM) (BOLT (M10X1.5X90-MM)) | |

M - PEÇA MÉTRICA
R - PEÇA REMANUFATURADA PODE ESTAR DISPONÍVEL
Y - ILUSTRAÇÃO INDIVIDUAL

318-2076 GRUPO DA BOMBA-ÁGUA (PUMP GP-WATER) (continuação) **i05292400**

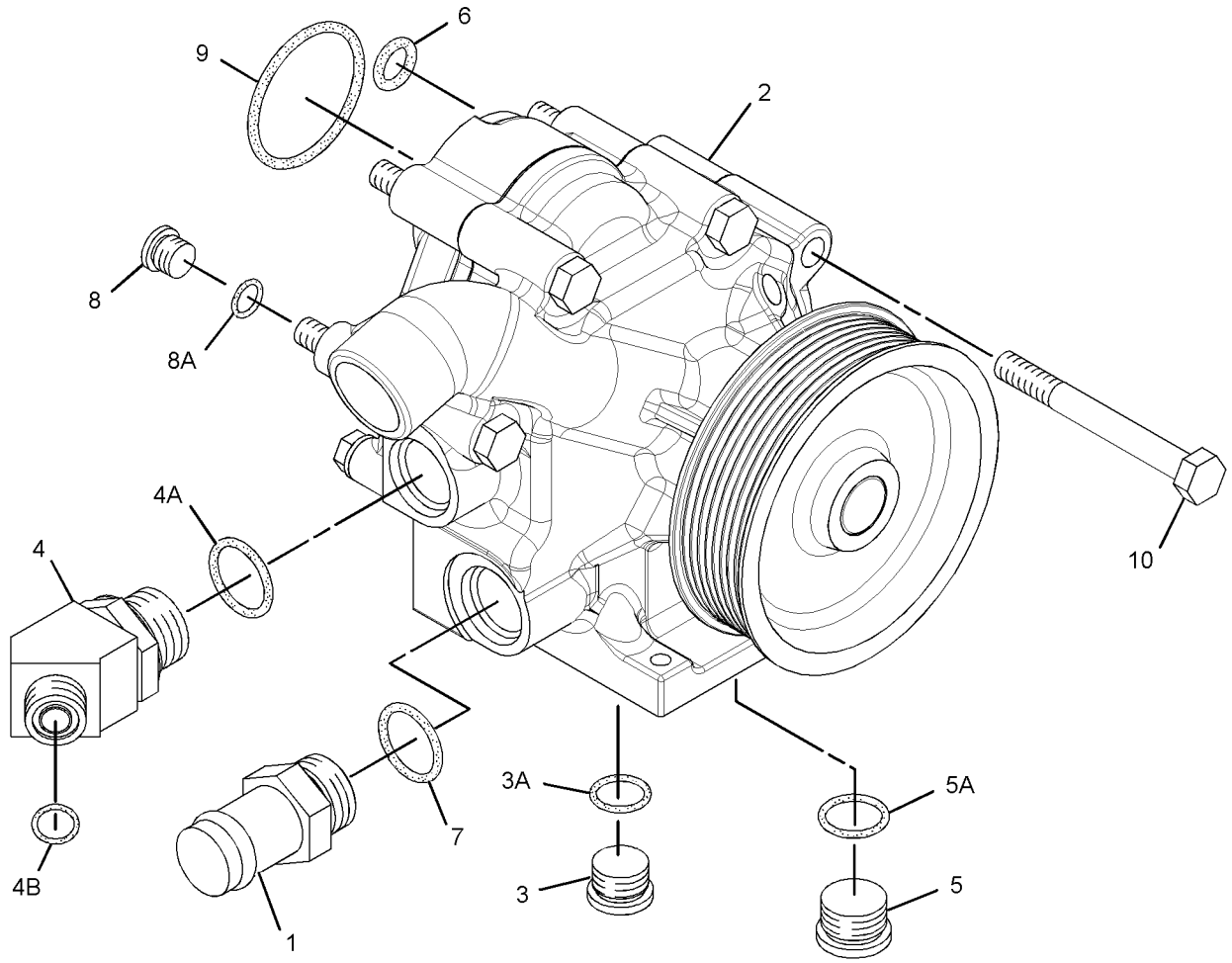


GRÁFICO 1 <FIM> g01722080

# 352-2139 GRUPO DA BOMBA-ÁGUA (PUMP GP-WATER)*R

**S/N: TX71-UP; KHX1-UP**

**NÚMEROE DE 129-1173 GRUPO DA BOMBA-ÁGUA**

**TAMBÉM UM ACESSÓRIO**

**SMCS-1361** **i04965756**

| NOTA | REF. NÃO | GRÁFICO REF. | NÚMERO DA PEÇA | QTY | NOME DA PEÇA 1 2 3 4 5 6 (NÍVEL DO PRODUTO) | CONSULTE PÁGINA |
|---|---|---|---|---|---|---|
| | 1 | 1 | **4W-0253** | 1 | TAMPA (COVER) | |
| | 2 | 1 | **4W-7592** | 1 | JUNTA (GASKET) | |
| YR | 3 | 1 | **352-2138** | 1 | CONJUNTO DA BOMBA-ÁGUA (PUMP AS-WATER) | 174 |
| M | 4 | 1 | **6V-3918** | 4 | PARAFUSO (M8X1,25X50 MM) (BOLT (M8X1.25X50-MM)) | |
| | 5 | 1 | **9M-1974** | 4 | ARRUELA DURA (8,8X16X2 MM DE ESPESSURA) (WASHER-HARD (8.8X16X2-MM THK)) | |

M - PEÇA MÉTRICA
R - PEÇA REMANUFATURADA PODE ESTAR DISPONÍVEL
Y - ILUSTRAÇÃO INDIVIDUAL

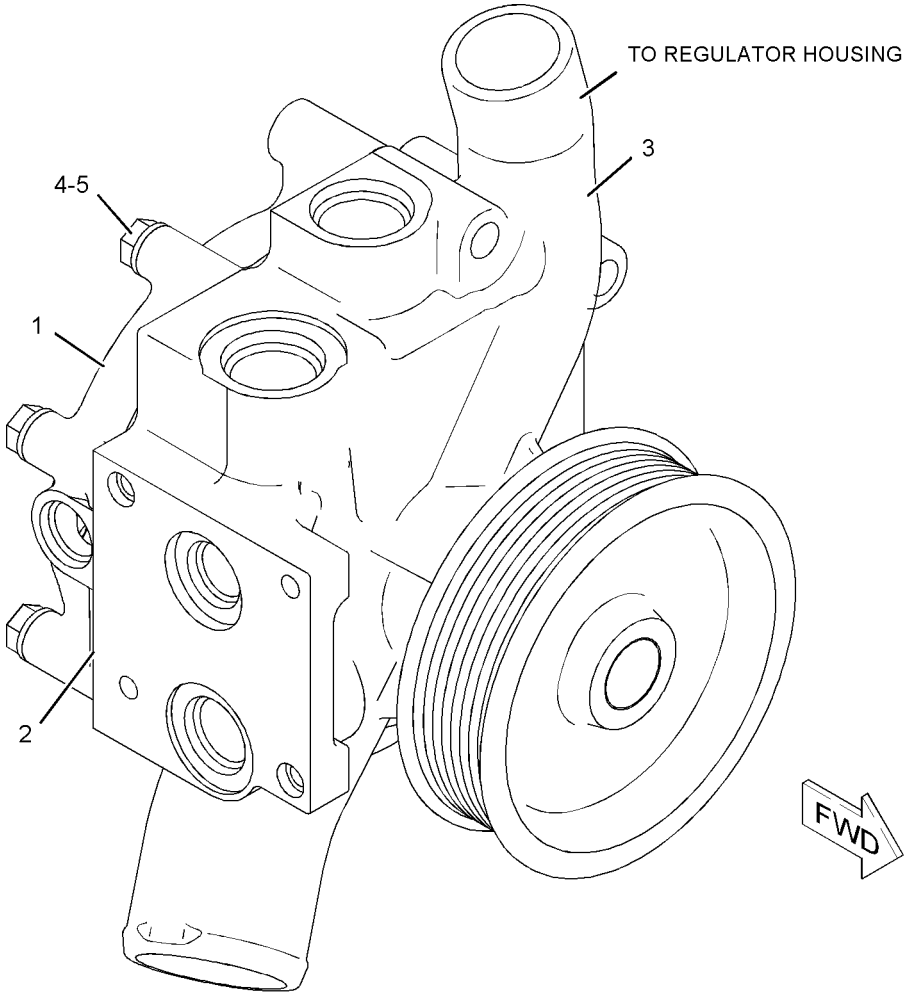


GRÁFICO 1 <FIM> g01040531

# *335-2118* GRUPO DE RADIADOR E ARREFECEDOR DE ÓLEO HIDRÁULICO (RADIATOR & HYD OIL COOLER GP)

**S/N: JAP269-2001**

**NÚMEROE DE 348-3018 ARRANJO GERAL, 462-7246 ARRANJO OPCIONAL TAMBÉM UM ACESSÓRIO**

**SMCS-1351, 1353, 1374** **i03807309**

| NOTA | REF. NÃO | GRÁFICO REF. | NÚMERO DA PEÇA | QTY | NOME DA PEÇA 1 2 3 4 5 6 (NÍVEL DO PRODUTO) | CONSULTE PÁGINA |
|---|---|---|---|---|---|---|
| Y | 1 | 1 | *335-1415* | 1 | GRUPO DE SUPORTE-RADIADOR (SUPPORT GP-RADIATOR) | 882 |
| Y | 2 | 1 | *335-1416* | 1 | GRUPO DO PÓS-ARREFECEDOR DE AR (AFTERCOOLER GP-AIR) | 194 |
| Y | 3 | 1 | *335-1418* | 1 | GRUPO DO ARREFECEDOR DE ÓLEO DA TRANSMISSÃO (COOLER GP-TRANSMISSION OIL) | 739 |
| Y | 4 | 1 | **352-7774** | 1 | GRUPO DO RADIADOR (RADIATOR GP) | 186 |

Y - ILUSTRAÇÃO INDIVIDUAL

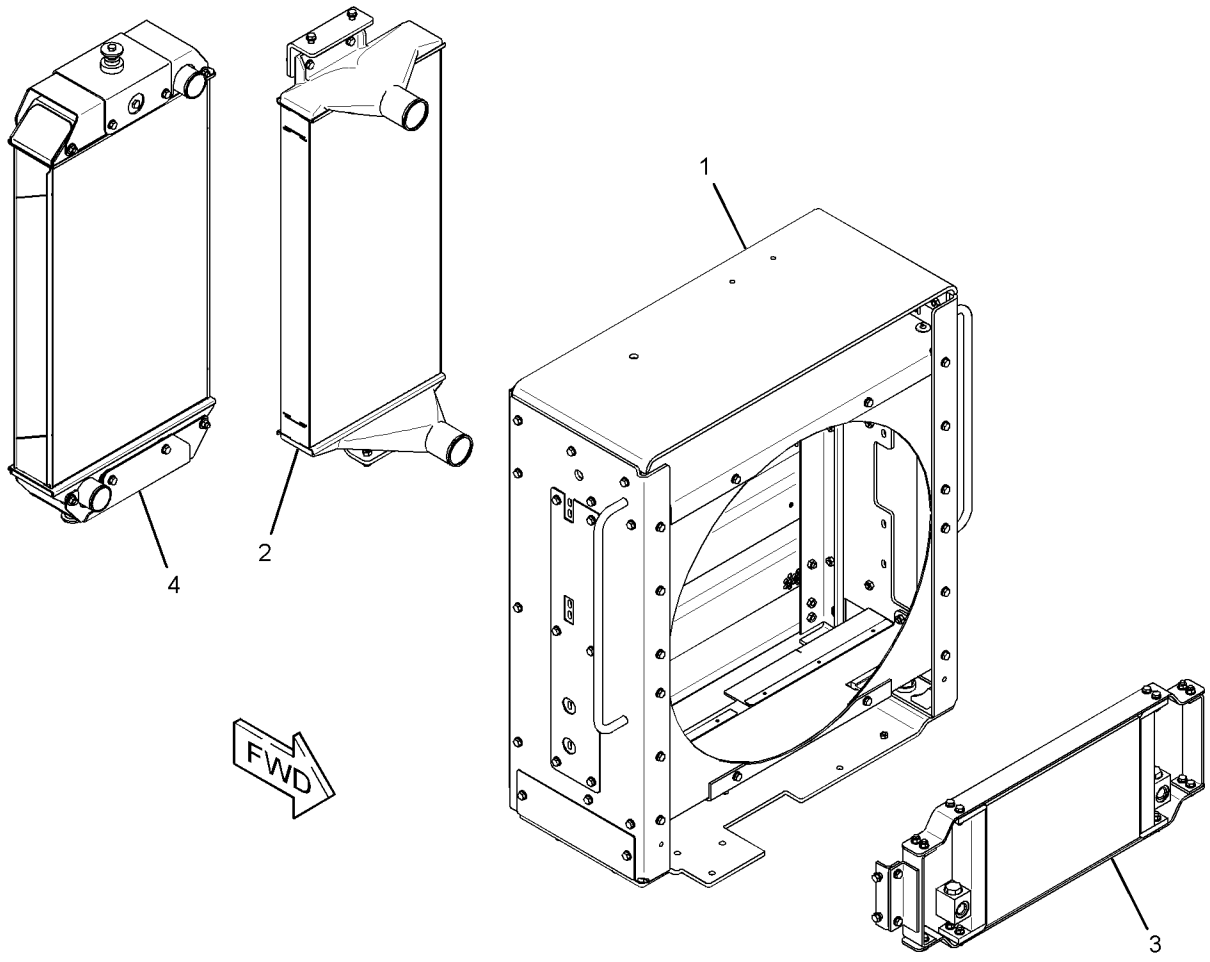


GRÁFICO 1 <FIM> g02114753

# *335-2118* GRUPO DE RADIADOR E ARREFECEDOR DE ÓLEO HIDRÁULICO (RADIATOR & HYD OIL COOLER GP)

**S/N: JAP2002-6765**

**NÚMEROE DE 348-3018 ARRANJO GERAL, 462-7246 ARRANJO OPCIONAL TAMBÉM UM ACESSÓRIO**

**SMCS-1351, 1353, 1374** **i05323171**

| NOTA | REF. NÃO | GRÁFICO REF. | NÚMERO DA PEÇA | QTY | NOME DA PEÇA 1 2 3 4 5 6 (NÍVEL DO PRODUTO) | CONSULTE PÁGINA |
|---|---|---|---|---|---|---|
| CY | 1 | 1 | *376-6728* | 1 | GRUPO DE SUPORTE-RADIADOR (SUPPORT GP-RADIATOR) | 886 |
| Y | 2 | 1 | *335-1416* | 1 | GRUPO DO PÓS-ARREFECEDOR DE AR (AFTERCOOLER GP-AIR) | 194 |
| CY | 3 | 1 | *376-6727* | 1 | GRUPO DO ARREFECEDOR DE ÓLEO DA TRANSMISSÃO (COOLER GP-TRANSMISSION OIL) | 740 |
| Y | 4 | 1 | **352-7774** | 1 | GRUPO DO RADIADOR (RADIATOR GP) | 186 |

C - ALTERAR DO TIPO ANTERIOR
Y - ILUSTRAÇÃO INDIVIDUAL

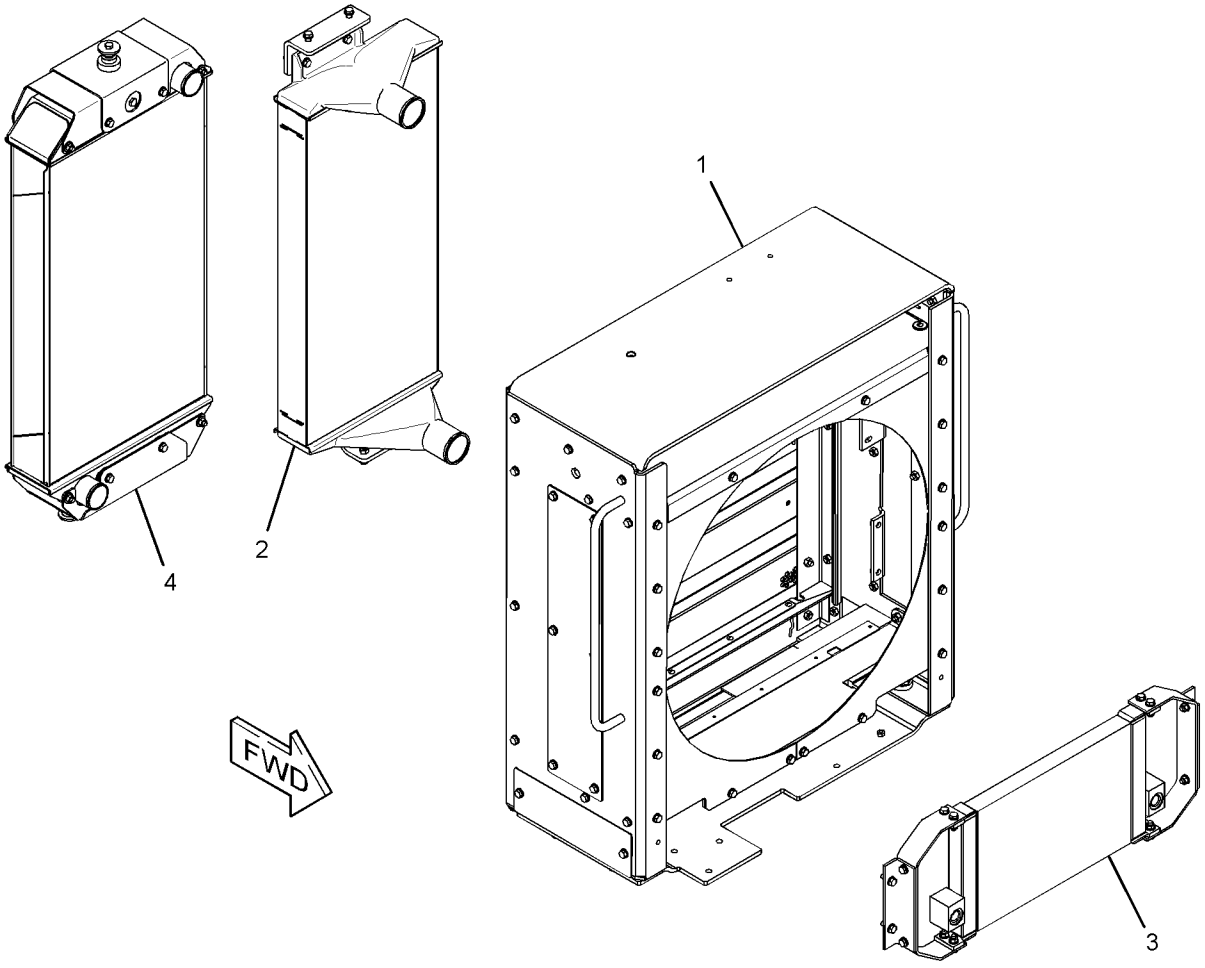


GRÁFICO 1 <FIM> g03164956

# *416-0981* GRUPO DE RADIADOR E ARREFECEDOR DE ÓLEO HIDRÁULICO (RADIATOR & HYD OIL COOLER GP)

**S/N: JAP1-UP**
**NÚMEROE DE 462-7249 ARRANJO OPCIONAL**
**UM ACESSÓRIO**

**SMCS-1351, 1353, 1374** **i05996992**

| NOTA | REF. NÃO | GRÁFICO REF. | NÚMERO DA PEÇA | QTY | NOME DA PEÇA 1 2 3 4 5 6 (NÍVEL DO PRODUTO) | CONSULTE PÁGINA |
|---|---|---|---|---|---|---|
| Y | 1 | 1 | *310-5882* | 1 | GRUPO DO RADIADOR (RADIATOR GP) | 184 |
| Y | 2 | 1 | *335-1416* | 1 | GRUPO DO PÓS-ARREFECEDOR DE AR (AFTERCOOLER GP-AIR) | 194 |
| Y | 3 | 1 | *376-6728* | 1 | GRUPO DE SUPORTE-RADIADOR (SUPPORT GP-RADIATOR) | 886 |
| Y | 4 | 1 | *416-0983* | 1 | GRUPO DO ARREFECEDOR DE ÓLEO DA TRANSMISSÃO (COOLER GP-TRANSMISSION OIL) | 741 |

Y - ILUSTRAÇÃO INDIVIDUAL

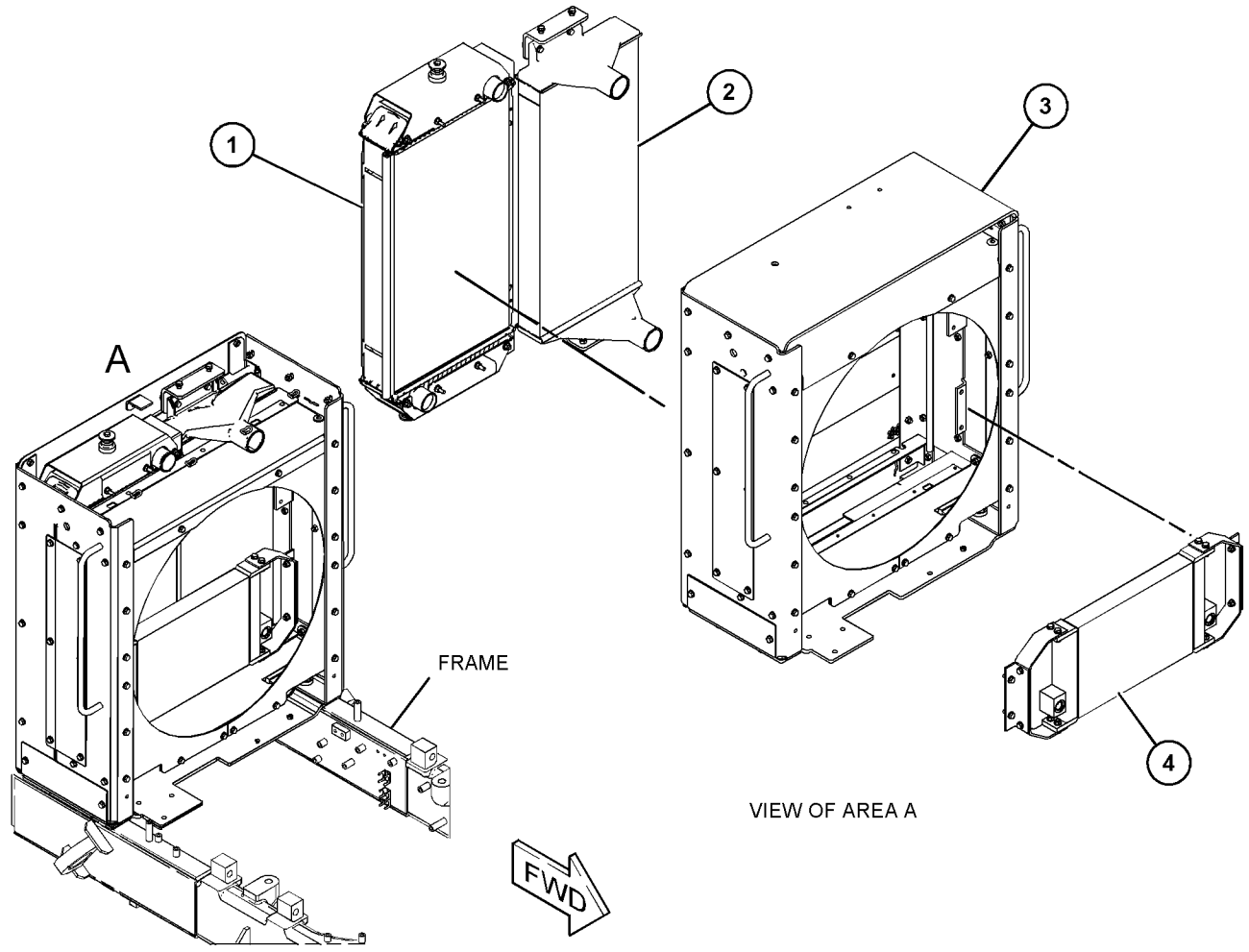


GRÁFICO 1 <FIM> g03769216

# *310-5882* GRUPO DO RADIADOR (RADIATOR GP)

**S/N: JAP1-UP**

**NÚMEROE DE 310-5881 ARRANJO DE ARREFECIMENTO, 416-0981 GRUPO DE RADIADOR E ARREFECEDOR DE ÓLEO HIDRÁULICO, 352-7774 GRUPO DO RADIADOR TAMBÉM UM ACESSÓRIO**

**SMCS-1353** **i03796491**

| NOTA | REF. NÃO | GRÁFICO REF. | NÚMERO DA PEÇA | QTY | NOME DA PEÇA 1 2 3 4 5 6 (NÍVEL DO PRODUTO) | CONSULTE PÁGINA |
|---|---|---|---|---|---|---|
| | 1 | 1 | **6S-6251** | 2 | SUPORTE (MOUNT) | |
| | 2 | 1 | **121-3307** | 1 | CONJUNTO DE SUPORTE-RESILIENTE (MOUNT AS-RESILIENT) | |
| | 3 | 1 | **174-4181** | 1 | ARRUELA DURA (8,5X40X3 MM DE ESPESSURA) (WASHER-HARD (8.5X40X3-MM THK)) | |
| | 4 | 1 | **256-5308** | 1 | CONJUNTO DE COLMEIA DO RADIADOR (CORE AS-RADIATOR) | |
| | 5 | 1 | **310-5883** | 1 | CONJUNTO DE SUPORTE (BRACKET AS) | |
| | 6 | 1 | **310-5884** | 1 | CONJUNTO DE SUPORTE (BRACKET AS) | |
| | 7 | 1 | **3J-5390** | 1 | BUJÃO (PLUG) | |
| M | 8 | 1 | **7X-2546** | 4 | PARAFUSO (M10X1,5X180 MM) (BOLT (M10X1.5X180-MM)) | |
| | 9 | 1 | **7X-7729** | 8 | ARRUELA (11X25X3 MM DE ESPESSURA) (WASHER (11X25X3-MM THK)) | |
| M | 10 | 1 | **8T-4133** | 4 | PORCA (ROSCA M10X1,5) (NUT (M10X1.5-THD)) | |
| M | 11 | 1 | **8T-4194** | 2 | PARAFUSO (M12X1,75X50 MM) (BOLT (M12X1.75X50-MM)) | |
| | 12 | 1 | **8T-4895** | 2 | ARRUELA (13,5X50X5-MM DE ESPESSURA) (WASHER (13.5X50X5-MM THK)) | |
| M | 13 | 1 | **8T-6912** | 1 | PARAFUSO (M8X1,25X50 MM) (BOLT (M8X1.25X50-MM)) | |
| E | 14 | 1 | **123-3827** | | RETENTOR (88,2 CM CADA) (SEAL (88.2-CM EACH)) | |

E - ENCOMENDAR POR CENTÍMETROS
M - PEÇA MÉTRICA

310-5882 GRUPO DO RADIADOR (RADIATOR GP) (continuação) **i03796491**

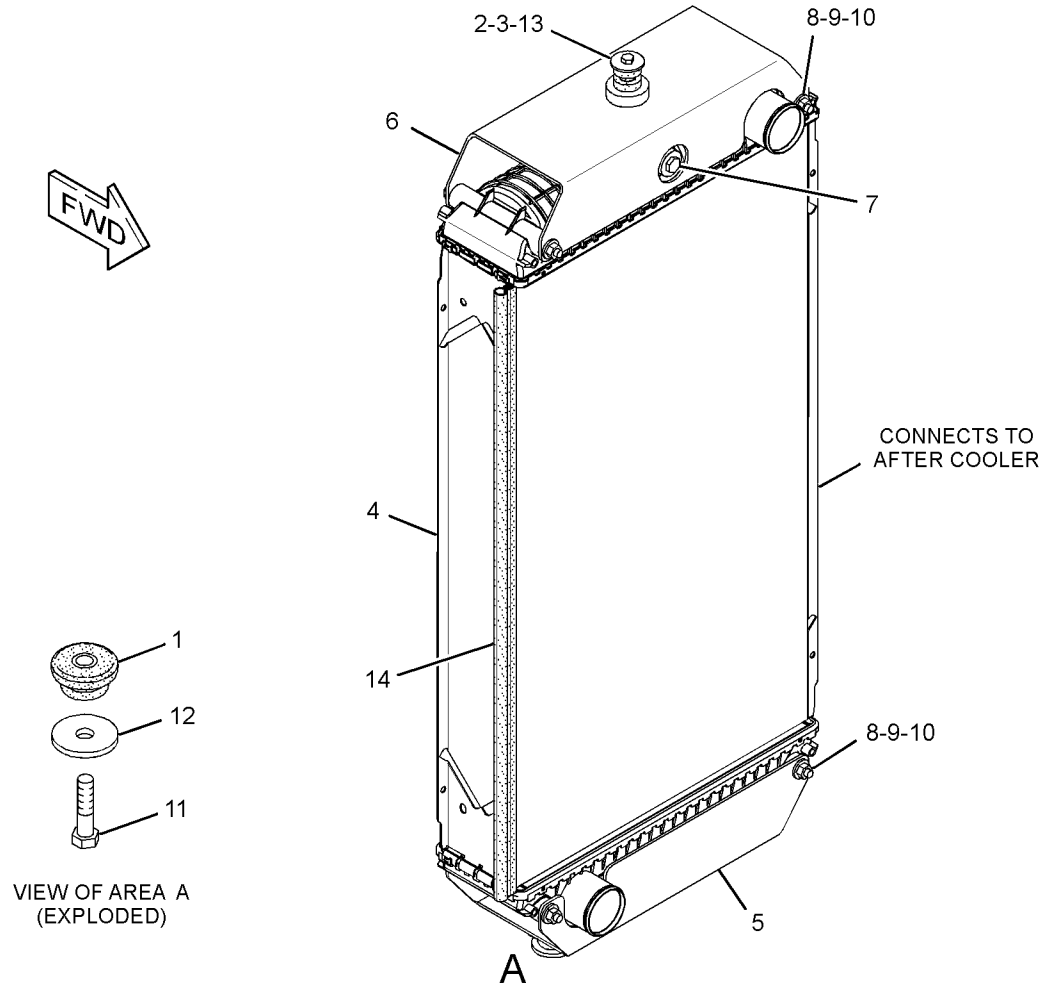


GRÁFICO 1 <FIM> g01661236

# 352-7774 GRUPO DO RADIADOR (RADIATOR GP)

**S/N: JAP269-UP**

**NÚMEROE DE 335-2118 GRUPO DE RADIADOR E ARREFECEDOR DE ÓLEO HIDRÁULICO**

**TAMBÉM UM ACESSÓRIO**

**SMCS-1353** **i05188796**

| NOTA | NÚMERO DA PEÇA | QTY | NOME DA PEÇA 1 2 3 4 5 6 (NÍVEL DO PRODUTO) | CONSULTE PÁGINA |
|---|---|---|---|---|
| Y | *310-5882* | 1 | GRUPO DO RADIADOR (RADIATOR GP) | 184 |
| | | | —OU— | |
| Y | *376-6722* | 1 | GRUPO DO RADIADOR (RADIATOR GP) | 187 |

Y - ILUSTRAÇÃO INDIVIDUAL

<FIM>

# *376-6722* GRUPO DO RADIADOR (RADIATOR GP)

**S/N: JAP269-UP**

**NÚMEROE DE 352-7774 GRUPO DO RADIADOR**

**TAMBÉM UM ACESSÓRIO**

**SMCS-1353** **i05079776**

| NOTA | REF. NÃO | GRÁFICO REF. | NÚMERO DA PEÇA | QTY | NOME DA PEÇA 1 2 3 4 5 6 (NÍVEL DO PRODUTO) | CONSULTE PÁGINA |
|---|---|---|---|---|---|---|
| | 1 | 1 | **6S-6251** | 2 | SUPORTE (MOUNT) | |
| | 2 | 1 | **121-3307** | 1 | CONJUNTO DE SUPORTE-RESILIENTE (BORRACHA) (MOUNT AS-RESILIENT (RUBBER)) | |
| | 3 | 1 | **335-1450** | 1 | CONJUNTO DE SUPORTE (BRACKET AS) | |
| | 4 | 1 | **335-1451** | 1 | CONJUNTO DE SUPORTE (BRACKET AS) | |
| | 5 | 1 | **376-6723** | 1 | CONJUNTO DE COLMEIA DO RADIADOR (CORE AS-RADIATOR) | |
| M | 6 | 1 | **7X-2547** | 4 | PARAFUSO (M10X1,5X200 MM) (BOLT (M10X1.5X200-MM)) | |
| | 7 | 1 | **8T-4121** | 8 | ARRUELA DURA (11X21X2,5 MM DE ESPESSURA) (WASHER-HARD (11X21X2.5-MM THK)) | |
| M | 8 | 1 | **8T-4133** | 4 | PORCA (ROSCA M10X1,5) (NUT (M10X1.5-THD)) | |
| M | 9 | 1 | **8T-4184** | 2 | PARAFUSO (M12X1,75X45 MM) (BOLT (M12X1.75X45-MM)) | |
| | 10 | 1 | **8T-4895** | 3 | ARRUELA (13,5X50X5-MM DE ESPESSURA) (WASHER (13.5X50X5-MM THK)) | |
| M | 11 | 1 | **8T-6466** | 1 | PARAFUSO (M10X1,5X60 MM) (BOLT (M10X1.5X60-MM)) | |
| E | 12 | 1 | **123-3827** | | RETENTOR (90 CM CADA) (SEAL (90-CM EACH)) | |

E - ENCOMENDAR POR CENTÍMETROS
M - PEÇA MÉTRICA

376-6722 GRUPO DO RADIADOR (RADIATOR GP) (continuação) **i05079776**

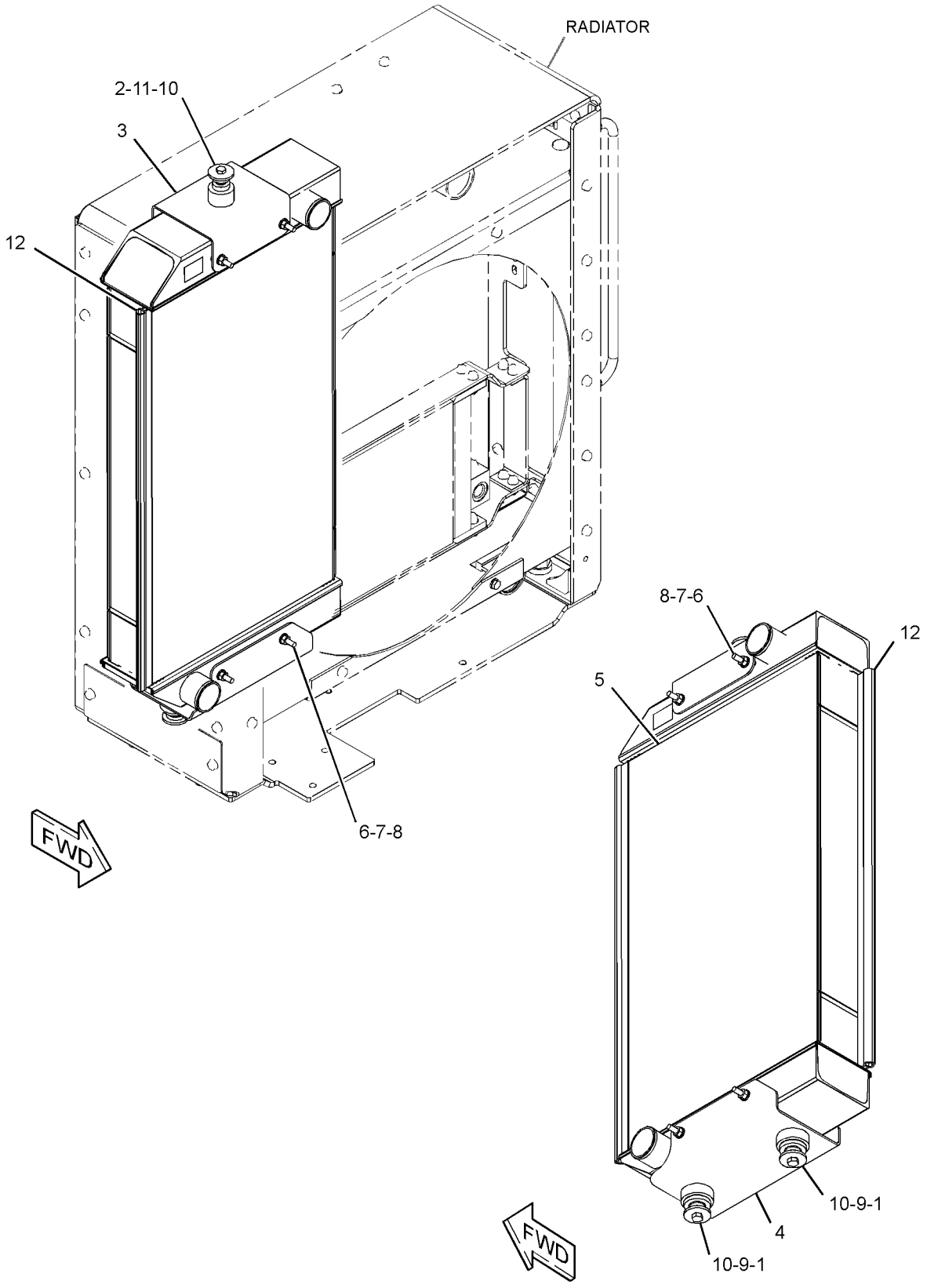


GRÁFICO 1 <FIM> g03269357

# *325-7427* GRUPO DO TANQUE DE LÍQUIDO ARREFECEDOR (TANK GP-COOLANT)

**S/N: JAP1-UP**

**NÚMEROE DE 348-3018 ARRANJO GERAL**

**TIPO 1**

**SMCS-1354, 1377** **i03859390**

| NOTA | REF. NÃO | GRÁFICO REF. | NÚMERO DA PEÇA | QTY | NOME DA PEÇA 1 2 3 4 5 6 (NÍVEL DO PRODUTO) | CONSULTE PÁGINA |
|---|---|---|---|---|---|---|
| | 1 | 1 | **8T-1117** | 2 | ABRAÇADEIRA DE MANGUEIRA (CLAMP-HOSE) | |
| | 2 | 1 | *150-3026* | 1 | CONJUNTO DE COTOVELO (ELBOW AS) | |
| | | 1 | **6V-4292** | 1 | COTOVELO (ELBOW) | |
| | | 1 | **3K-0360** | 1 | ANEL RETENTOR EM O (SEAL-O-RING) | |
| | 3 | 1 | **277-4837** | 1 | GRUPO DO TANQUE DE LÍQUIDO ARREFECEDOR (TANK GP-COOLANT) | |
| | | 1 | **251-3227** | 1 | CONJUNTO DE TAMPA DO TANQUE DE LÍQUIDO ARREFECEDOR (CAP AS-COOLANT TANK) | |
| | 4 | 1 | **316-6689** | 1 | CONJUNTO DE PLACA (PLATE AS) | |
| | 5 | 1 | **317-1529** | 1 | PLACA (PLATE) | |
| | 6 | 1 | **345-0635** | 1 | CONJUNTO DE SUPORTE (BRACKET AS) | |
| | 7 | 1 | **033-8248** | 2 | GRAMPO (CLIP) | |
| | 8 | 1 | **198-4776** | 4 | ARRUELA DURA (8,8X20X8 MM DE ESPESSURA) (WASHER-HARD (8.8X20X8-MM THK)) | |
| | 9 | 1 | **198-4777** | 3 | ARRUELA DURA (11X25X10-MM DE ESPESSURA) (WASHER-HARD (11X25X10-MM THK)) | |
| | 10 | 1 | **1S-0994** | 2 | GRAMPO (CIRCUITO) (CLIP (LOOP)) | |
| | 11 | 1 | **4D-7388** | 2 | GRAMPO (CLIP) | |
| | 12 | 1 | **5D-1026** | 2 | ABRAÇADEIRA TIPO CINTA (CLAMP-BAND) | |
| | 13 | 1 | **8T-4121** | 10 | ARRUELA DURA (11X21X2,5 MM DE ESPESSURA) (WASHER-HARD (11X21X2.5-MM THK)) | |
| M | 14 | 1 | **8T-4133** | 2 | PORCA (ROSCA M10X1,5) (NUT (M10X1.5-THD)) | |
| M | 15 | 1 | **8T-4136** | 1 | PARAFUSO (M10X1,5X25 MM) (BOLT (M10X1.5X25-MM)) | |
| M | 16 | 1 | **8T-4137** | 8 | PARAFUSO (M10X1,5X20 MM) (BOLT (M10X1.5X20-MM)) | |
| M | 17 | 1 | **8T-4195** | 2 | PARAFUSO (M10X1,5X30 MM) (BOLT (M10X1.5X30-MM)) | |
| M | 18 | 1 | **8T-4908** | 4 | PARAFUSO (M8X1,25X25 MM) (BOLT (M8X1.25X25-MM)) | |
| E | 19 | 1 | **9X-2133** | | MANGUEIRA (78 CM) (HOSE (78-CM)) | |
| E | 20 | 1 | **5P-1251** | | MANGUEIRA (81 CM) (HOSE (81-CM)) | |
| E | 21 | 1 | **8C-3681** | | MANGUEIRA (209 CM) (HOSE (209-CM)) | |

E - ENCOMENDAR POR CENTÍMETROS
M - PEÇA MÉTRICA

325-7427 GRUPO DO TANQUE DE LÍQUIDO ARREFECEDOR (TANK GP-COOLANT) (continuação) **i03859390**

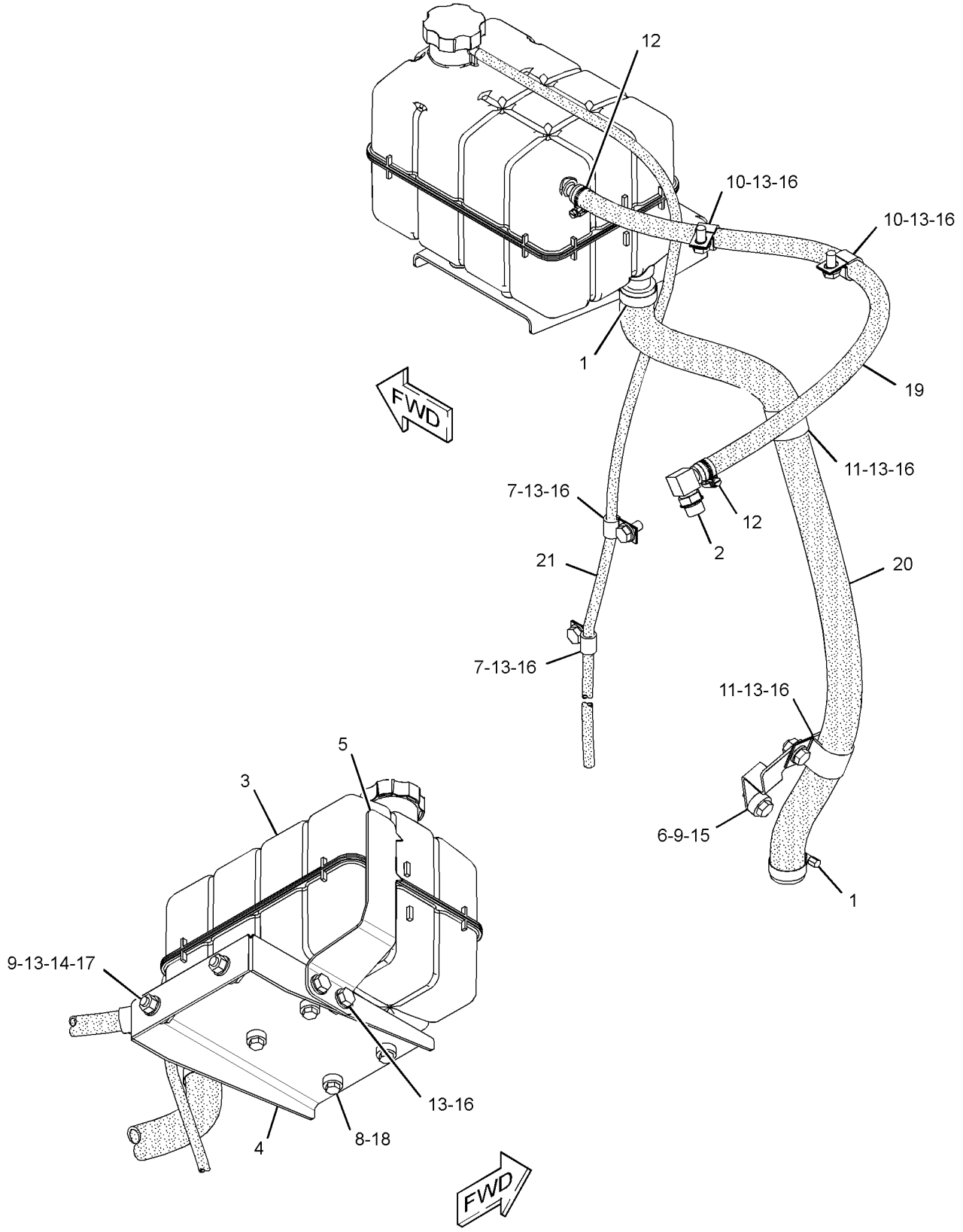


GRÁFICO 1 <FIM> g02122461

# *325-7427* GRUPO DO TANQUE DE LÍQUIDO ARREFECEDOR (TANK GP-COOLANT)

**S/N: JAP1-UP**

**NÚMEROE DE 425-5590 ARRANJO DE INSTALAÇÃO, 348-3018 ARRANJO GERAL TIPO 2**

**SMCS-1354, 1377** **i06259919**

| NOTA | REF. NÃO | GRÁFICO REF. | NÚMERO DA PEÇA | QTY | NOME DA PEÇA 1 2 3 4 5 6 (NÍVEL DO PRODUTO) | CONSULTE PÁGINA |
|---|---|---|---|---|---|---|
| | 1 | 1 | **8T-1117** | 2 | ABRAÇADEIRA DE MANGUEIRA (CLAMP-HOSE) | |
| | 2 | 1 | *150-3026* | 1 | CONJUNTO DE COTOVELO (ELBOW AS) | |
| | | 1 | **6V-4292** | 1 | COTOVELO (ELBOW) | |
| | | 1 | **3K-0360** | 1 | ANEL RETENTOR EM O (SEAL-O-RING) | |
| | 3 | 1 | **277-4837** | 1 | GRUPO DO TANQUE DE LÍQUIDO ARREFECEDOR (TANK GP-COOLANT) | |
| | | 1 | **251-3227** | 1 | CONJUNTO DE TAMPA DO TANQUE DE LÍQUIDO ARREFECEDOR (CAP AS-COOLANT TANK) | |
| C | 4 | 1 | **441-0962** | 1 | CONJUNTO DE PLACA (PLATE AS) | |
| M | | 1 | **8T-3490** | 2 | PORCA DE SOLDA (ROSCA M10X1,5) (NUT-WELD (M10X1.5-THD)) | |
| C | 5 | 1 | **441-0963** | 1 | PLACA (PLATE) | |
| | 6 | 1 | **345-0635** | 1 | CONJUNTO DE SUPORTE (BRACKET AS) | |
| | 7 | 1 | **033-8248** | 2 | GRAMPO (CLIP) | |
| | 8 | 1 | **198-4776** | 4 | ARRUELA DURA (8,8X20X8 MM DE ESPESSURA) (WASHER-HARD (8.8X20X8-MM THK)) | |
| | 9 | 1 | **198-4777** | 3 | ARRUELA DURA (11X25X10-MM DE ESPESSURA) (WASHER-HARD (11X25X10-MM THK)) | |
| | 10 | 1 | **1S-0994** | 2 | GRAMPO (CIRCUITO) (CLIP (LOOP)) | |
| | 11 | 1 | **4D-7388** | 2 | GRAMPO (CLIP) | |
| | 12 | 1 | **5D-1026** | 2 | ABRAÇADEIRA TIPO CINTA (CLAMP-BAND) | |
| | 13 | 1 | **8T-4121** | 10 | ARRUELA DURA (11X21X2,5 MM DE ESPESSURA) (WASHER-HARD (11X21X2.5-MM THK)) | |
| M | 14 | 1 | **8T-4133** | 2 | PORCA (ROSCA M10X1,5) (NUT (M10X1.5-THD)) | |
| CM | 15 | 1 | **8T-4136** | 2 | PARAFUSO (M10X1,5X25 MM) (BOLT (M10X1.5X25-MM)) | |
| CM | 16 | 1 | **8T-4137** | 7 | PARAFUSO (M10X1,5X20 MM) (BOLT (M10X1.5X20-MM)) | |
| M | 17 | 1 | **8T-4196** | 2 | PARAFUSO (M10X1,5X35 MM) (BOLT (M10X1.5X35-MM)) | |
| CM | 18 | 1 | **8T-4908** | 4 | PARAFUSO (M8X1,25X25 MM) (BOLT (M8X1.25X25-MM)) | |
| E | 19 | 1 | **9X-2133** | | MANGUEIRA (79 CM) (HOSE (79-CM)) | |
| E | 20 | 1 | **371-8094** | | MANGUEIRA (80 CM) (HOSE (80-CM)) | |
| E | 21 | 1 | **8C-3681** | | MANGUEIRA (209 CM) (HOSE (209-CM)) | |

C - ALTERAR DO TIPO ANTERIOR
E - ENCOMENDAR POR CENTÍMETROS
M - PEÇA MÉTRICA

325-7427 GRUPO DO TANQUE DE LÍQUIDO ARREFECEDOR (TANK GP-COOLANT) (continuação) **i06259919**

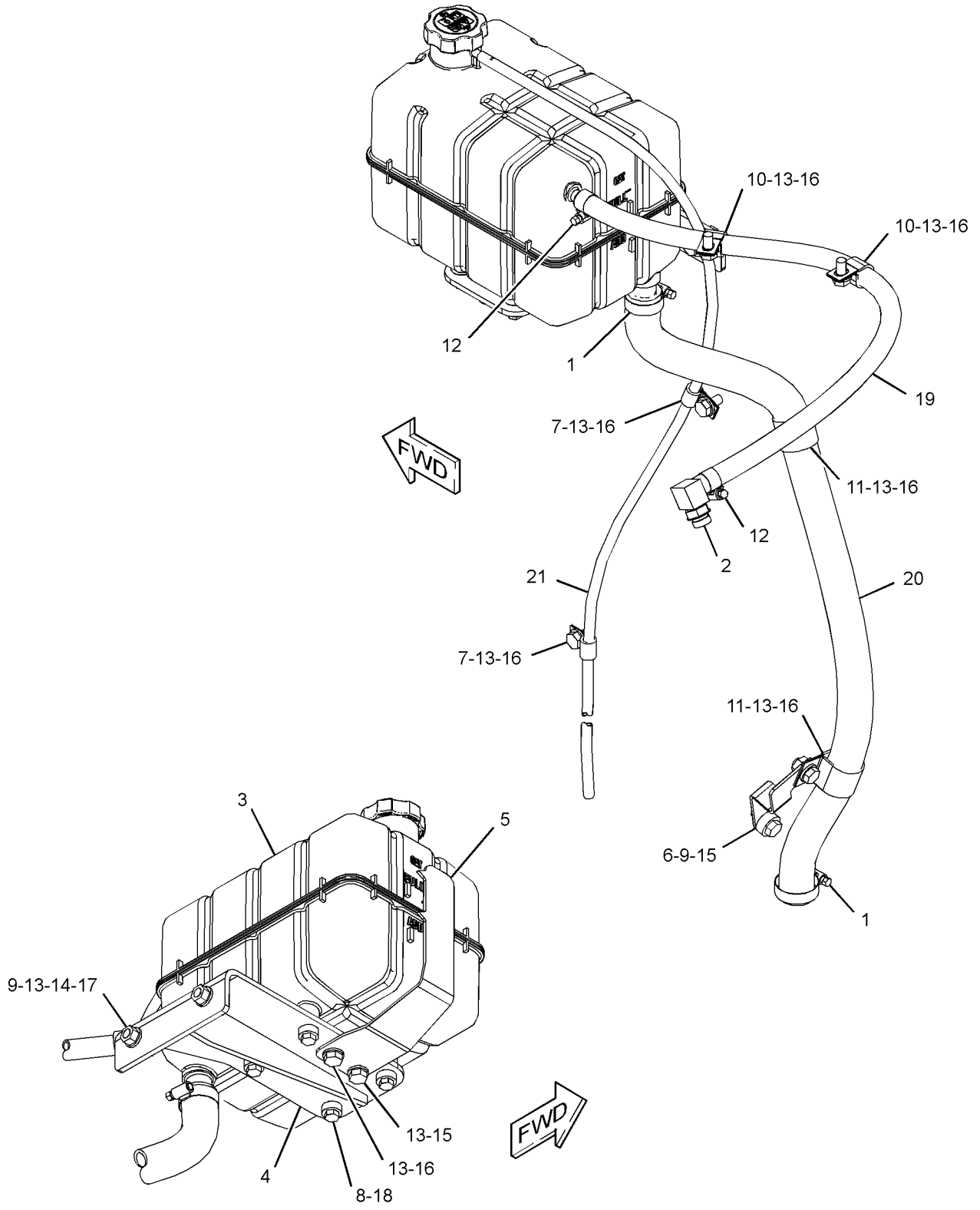


GRÁFICO 1 <FIM> g03895239

# *299-8311* GRUPO DO PÓS-ARREFECEDOR DE AR (AFTERCOOLER GP-AIR)

**S/N: JAP1-268**

**NÚMEROE DE 310-5881 ARRANJO DE ARREFECIMENTO**

**SMCS-1063, 1064, 1079**

**i05904960**

| NOTA | REF. NÃO | GRÁFICO REF. | NÚMERO DA PEÇA | QTY | NOME DA PEÇA 1 2 3 4 5 6 (NÍVEL DO PRODUTO) | CONSULTE PÁGINA |
|---|---|---|---|---|---|---|
| | 1 | 1 | **121-3307** | 4 | CONJUNTO DE SUPORTE-RESILIENTE (BORRACHA) (MOUNT AS-RESILIENT (RUBBER)) | |
| | 2 | 1 | **243-5063** | 1 | CONJUNTO DO PÓS-ARREFECEDOR (AFTERCOOLER AS) | |
| | 3 | 1 | **317-1538** | 1 | CONJUNTO DE PLACA (PLATE AS) | |
| | 4 | 1 | **317-5601** | 1 | CONJUNTO DE SUPORTE (BRACKET AS) | |
| | 5 | 1 | **8T-4121** | 6 | ARRUELA DURA (11X21X2,5 MM DE ESPESSURA) (WASHER-HARD (11X21X2.5-MM THK)) | |
| M | 6 | 1 | **8T-4133** | 2 | PORCA (ROSCA M10X1,5) (NUT (M10X1.5-THD)) | |
| M | 7 | 1 | **8T-4196** | 4 | PARAFUSO (M10X1,5X35 MM) (BOLT (M10X1.5X35-MM)) | |
| | 8 | 1 | **8T-4226** | 4 | ARRUELA DURA (10,5X45X3 MM DE ESPESSURA) (WASHER-PLATED (10.5X45X3-MM THK)) | |
| M | 9 | 1 | **8T-6466** | 4 | PARAFUSO (M10X1,5X60 MM) (BOLT (M10X1.5X60-MM)) | |

M - PEÇA MÉTRICA

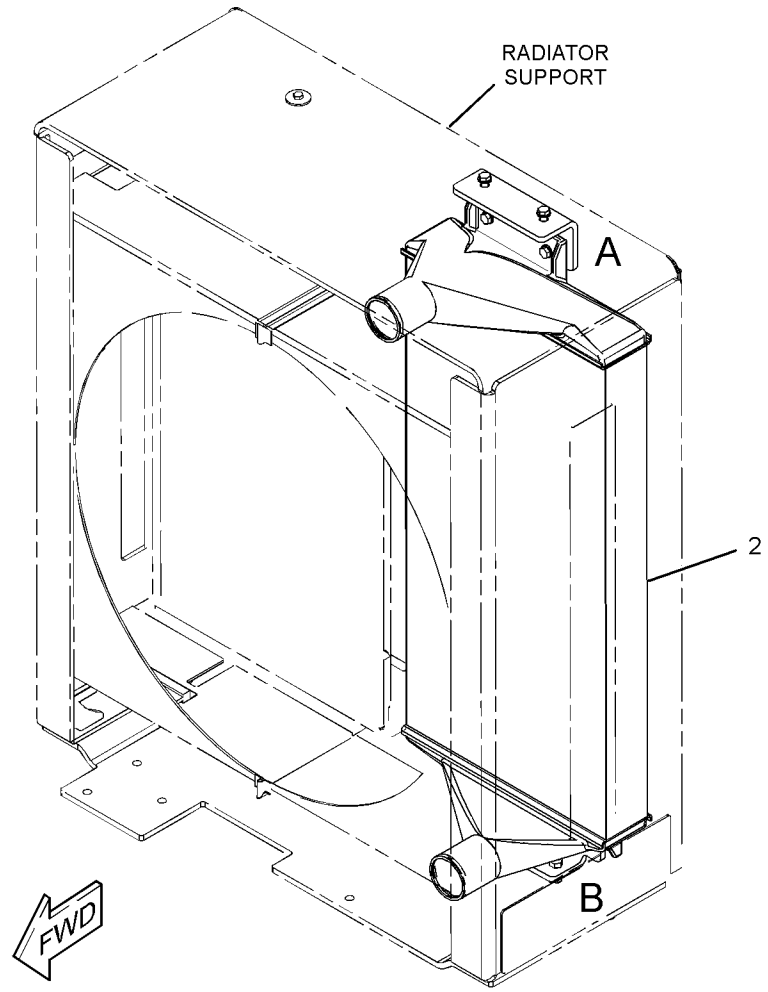


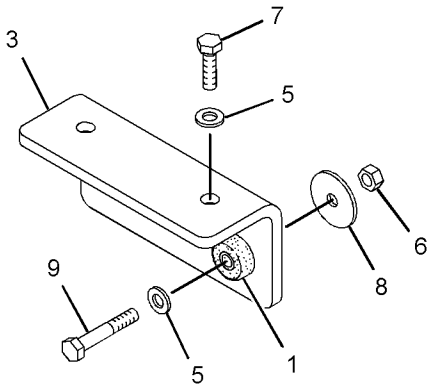


VIEW OF AREA A

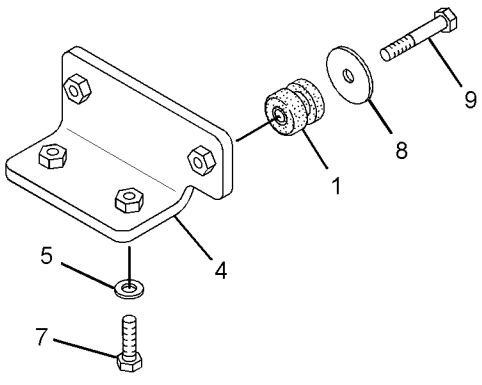


VIEW OF AREA B

GRÁFICO 1 <FIM> g01690853

# *335-1416* GRUPO DO PÓS-ARREFECEDOR DE AR (AFTERCOOLER GP-AIR)

**S/N: JAP269-UP**

**NÚMEROE DE 335-2118, 416-0981 GRUPO DE RADIADOR E ARREFECEDOR DE ÓLEO HIDRÁULICO TAMBÉM UM ACESSÓRIO**

**SMCS-1063, 1064, 1079**

**i03816350**

| NOTA | REF. NÃO | GRÁFICO REF. | NÚMERO DA PEÇA | QTY | NOME DA PEÇA 1 2 3 4 5 6 (NÍVEL DO PRODUTO) | CONSULTE PÁGINA |
|---|---|---|---|---|---|---|
| | 1 | 1 | **121-3307** | 4 | CONJUNTO DE SUPORTE-RESILIENTE (MOUNT AS-RESILIENT) | |
| | 2 | 1 | **335-1446** | 1 | CONJUNTO DO PÓS-ARREFECEDOR-AR (AFTERCOOLER AS-AIR) | |
| | 3 | 1 | **335-1447** | 1 | CONJUNTO DE SUPORTE (BRACKET AS) | |
| M | | 1 | **8T-3490** | 2 | PORCA DE SOLDA (ROSCA M10X1,5) (NUT-WELD (M10X1.5-THD)) | |
| | 4 | 1 | **335-1448** | 1 | CONJUNTO DE SUPORTE (BRACKET AS) | |
| M | | 1 | **8T-3490** | 4 | PORCA DE SOLDA (ROSCA M10X1,5) (NUT-WELD (M10X1.5-THD)) | |
| | 5 | 1 | **8T-4121** | 6 | ARRUELA DURA (11X21X2,5 MM DE ESPESSURA) (WASHER-HARD (11X21X2.5-MM THK)) | |
| M | 6 | 1 | **8T-4133** | 2 | PORCA (ROSCA M10X1,5) (NUT (M10X1.5-THD)) | |
| M | 7 | 1 | **8T-4196** | 4 | PARAFUSO (M10X1,5X35 MM) (BOLT (M10X1.5X35-MM)) | |
| | 8 | 1 | **8T-4226** | 6 | ARRUELA DURA (10,5X45X3 MM DE ESPESSURA) (WASHER-PLATED (10.5X45X3-MM THK)) | |
| M | 9 | 1 | **8T-6466** | 4 | PARAFUSO (M10X1,5X60 MM) (BOLT (M10X1.5X60-MM)) | |

M - PEÇA MÉTRICA

335-1416 GRUPO DO PÓS-ARREFECEDOR DE AR (AFTERCOOLER GP-AIR) (continuação) **i03816350**

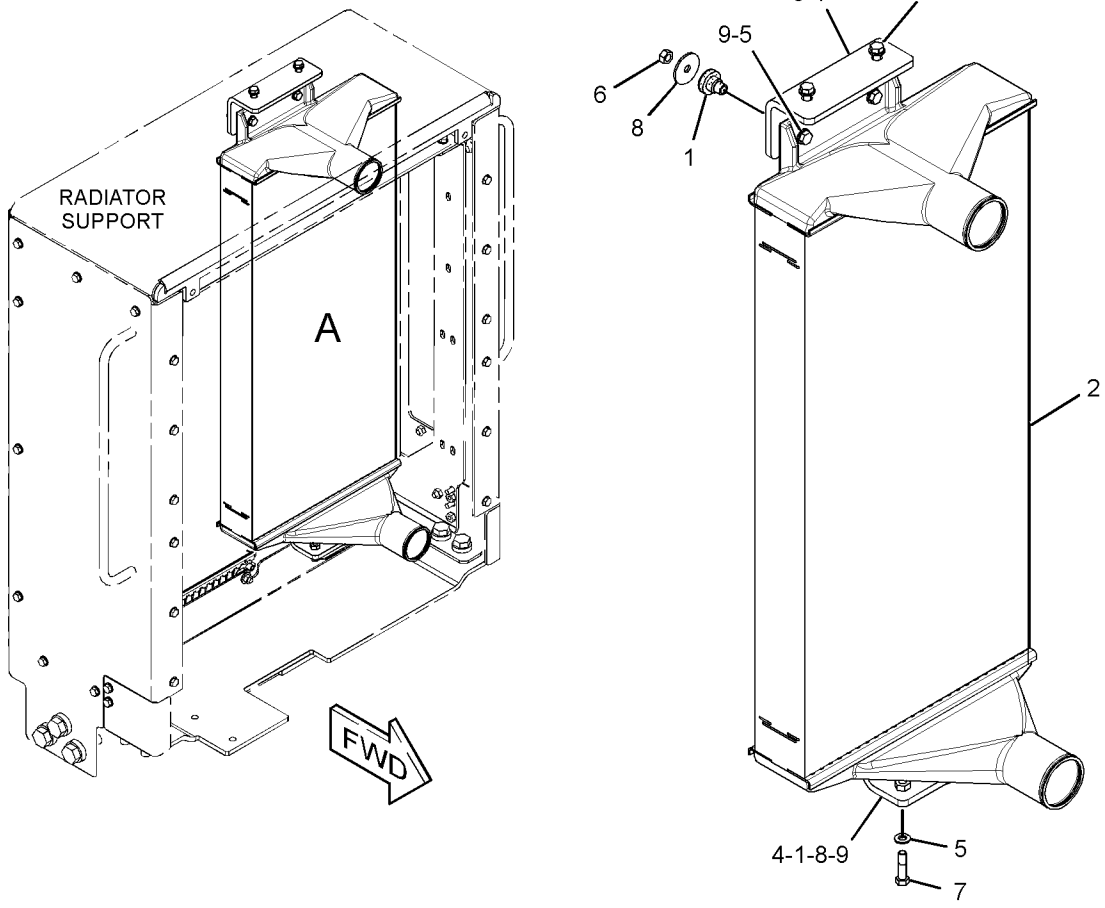


GRÁFICO 1 <FIM> g02121902

# 264-3762 GRUPO DO PURIFICADOR DE AR (AIR CLEANER GP)

**S/N: JAP1-UP**

**NÚMEROE DE 310-6459 GRUPO DO PURIFICADOR DE AR**

**SMCS-1051, 1054**

**i06151920**

| NOTA | REF. NÃO | GRÁFICO REF. | NÚMERO DA PEÇA | QTY | NOME DA PEÇA 1 2 3 4 5 6 (NÍVEL DO PRODUTO) | CONSULTE PÁGINA |
|---|---|---|---|---|---|---|
| | 1 | 1 | **212-5081** | 1 | CONJUNTO DE TAMPA (COVER AS) | |
| | 2 | 1 | **245-6375** | 1 | ELEMENTO FILTRANTE DE AR (PRIMÁRIO) (FILTER ELEMENT-AIR (PRIMARY)) | |
| | 3 | 1 | **245-6376** | 1 | CONJUNTO DE ELEMENTO FILTRANTE DE AR (SECUNDÁRIO) (FILTER ELEMENT AS-AIR (SECONDARY)) | |
| | 4 | 1 | **246-4615** | 2 | CONJUNTO DE SUPORTE (BRACKET AS) | |
| | 5 | 1 | **247-9730** | 1 | CONJUNTO DA VÁLVULA DE RETENÇÃO (VALVE AS-CHECK) | |

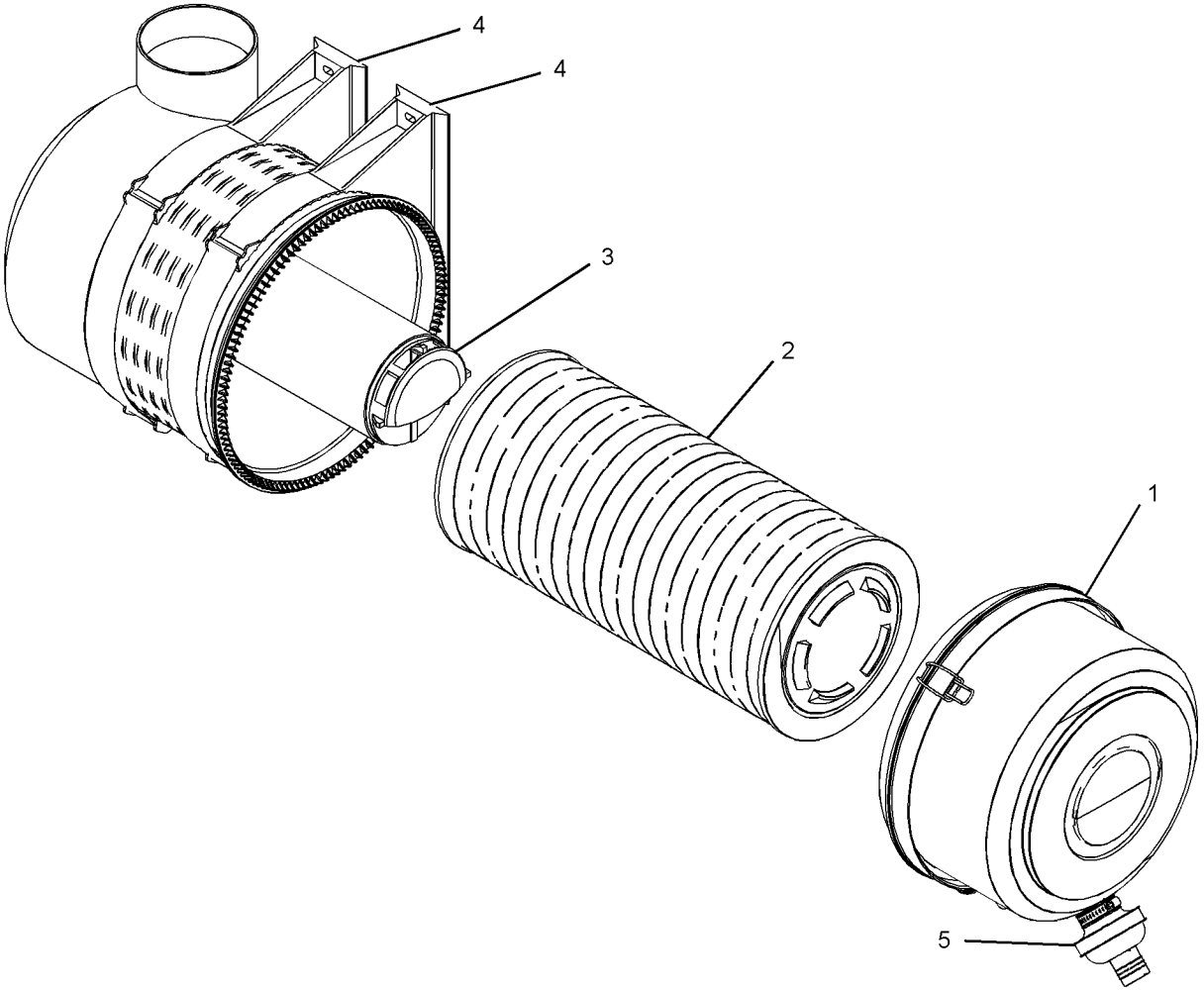


GRÁFICO 1 <FIM> g01691874

# *310-6459* GRUPO DO PURIFICADOR DE AR (AIR CLEANER GP)

**S/N: JAP1-UP**

**NÚMEROE DE 425-5590 ARRANJO DE INSTALAÇÃO, 348-3018 ARRANJO GERAL**

**SMCS-1051, 1054**

**i06678234**

| NOTA | REF. NÃO | GRÁFICO REF. | NÚMERO DA PEÇA | QTY | NOME DA PEÇA 1 2 3 4 5 6 (NÍVEL DO PRODUTO) | CONSULTE PÁGINA |
|---|---|---|---|---|---|---|
| | 1 | 1 | **5P-2230** | 2 | ABRAÇADEIRA DE MANGUEIRA (CLAMP-HOSE) | |
| | 2 | 1 | **145-4212** | 1 | INDICADOR-TROCA DO FILTRO DE AR (INDICATOR-AIR FILTER CHANGE) | |
| | 3 | 1 | **119-6723** | 1 | CONEXÃO (FITTING) | |
| | 4 | 1 | *150-3058* | 1 | CONJUNTO DE TEE (TEE AS) | |
| | | 1 | **3J-1907** | 1 | ANEL RETENTOR EM O (SEAL-O-RING) | |
| | | 1 | **8C-8431** | 1 | T (TEE) | |
| | 5 | 1 | **246-4611** | 1 | CONJUNTO DE TAMPA-PURIFICADOR DE AR (CAP AS-AIR CLEANER) | |
| | 6 | 1 | **250-2984** | 1 | TUBO DE EXTENSÃO (PIPE-EXTENSION) | |
| Y | 7 | 1 | **264-3762** | 1 | GRUPO DO PURIFICADOR DE AR (AIR CLEANER GP) | 196 |
| | 8 | 1 | **284-7774** | 1 | SUPORTE (BRACKET) | |
| | 9 | 1 | **311-4907** | 1 | CONJUNTO DE MANGUEIRA (HOSE AS) | |
| I | 10 | 1 | **311-4908** | 1 | CONJUNTO DE MANGUEIRA (HOSE AS) | |
| | 11 | 1 | **313-6096** | 1 | PLACA (PLATE) | |
| | 12 | 1 | **313-9542** | 1 | MANGUEIRA (HOSE) | |
| M | 13 | 1 | **099-3649** | 4 | PARAFUSO (M8X1,25X40 MM) (BOLT (M8X1.25X40-MM)) | |
| | 14 | 1 | *169-5862* | 1 | CONJUNTO DE COTOVELO (ELBOW AS) | |
| | | 1 | **3J-1907** | 1 | ANEL RETENTOR EM O (SEAL-O-RING) | |
| | | 1 | **8C-6712** | 1 | COTOVELO (ELBOW) | |
| | 16 | 1 | **219-0314** | 1 | ABRAÇADEIRA (CLAMP) | |
| | 18 | 1 | **346-4792** | 2 | ABRAÇADEIRA TIPO CINTA (CLAMP-BAND) | |
| | 19 | 1 | **3J-7354** | 1 | ANEL RETENTOR EM O (SEAL-O-RING) | |
| | 20 | 1 | **4D-7794** | 1 | GRAMPO (CLIP) | |
| M | 21 | 1 | **5C-2890** | 2 | PORCA (ROSCA M6X1) (NUT (M6X1-THD)) | |
| | 22 | 1 | **7L-6326** | 1 | GRAMPO (CLIP) | |
| | 23 | 1 | **8T-4121** | 6 | ARRUELA DURA (11X21X2,5 MM DE ESPESSURA) (WASHER-HARD (11X21X2.5-MM THK)) | |
| M | 24 | 1 | **8T-4133** | 1 | PORCA (ROSCA M10X1,5) (NUT (M10X1.5-THD)) | |
| M | 25 | 1 | **8T-4136** | 1 | PARAFUSO (M10X1,5X25 MM) (BOLT (M10X1.5X25-MM)) | |
| M | 26 | 1 | **8T-4137** | 3 | PARAFUSO (M10X1,5X20 MM) (BOLT (M10X1.5X20-MM)) | |
| M | 27 | 1 | **8T-4138** | 2 | PARAFUSO (M6X1X20 MM) (BOLT (M6X1X20-MM)) | |
| M | 28 | 1 | **8T-4191** | 1 | PARAFUSO (M10X1,5X16 MM) (BOLT (M10X1.5X16-MM)) | |
| | 29 | 1 | **5P-4116** | 4 | ARRUELA DURA (8,8X20,5X2 MM DE ESPESSURA) (WASHER-HARD (8.8X20.5X2-MM THK)) | |
| | 30 | 1 | **9X-8256** | 4 | ARRUELA (6,6X12X2 MM DE ESPESSURA) (WASHER (6.6X12X2-MM THK)) | |
| | 31 | 1 | **360-3736** | 1 | CONJUNTO DO ADAPTADOR (ADAPTER AS) | |
| | | 1 | **7J-0204** | 1 | ANEL RETENTOR EM O (SEAL-O-RING) | |

I - CONSULTE O SISTEMA DE INFORMAÇÕES HIDRÁULICAS
M - PEÇA MÉTRICA
Y - ILUSTRAÇÃO INDIVIDUAL

310-6459 GRUPO DO PURIFICADOR DE AR (AIR CLEANER GP) (continuação) **i06678234**

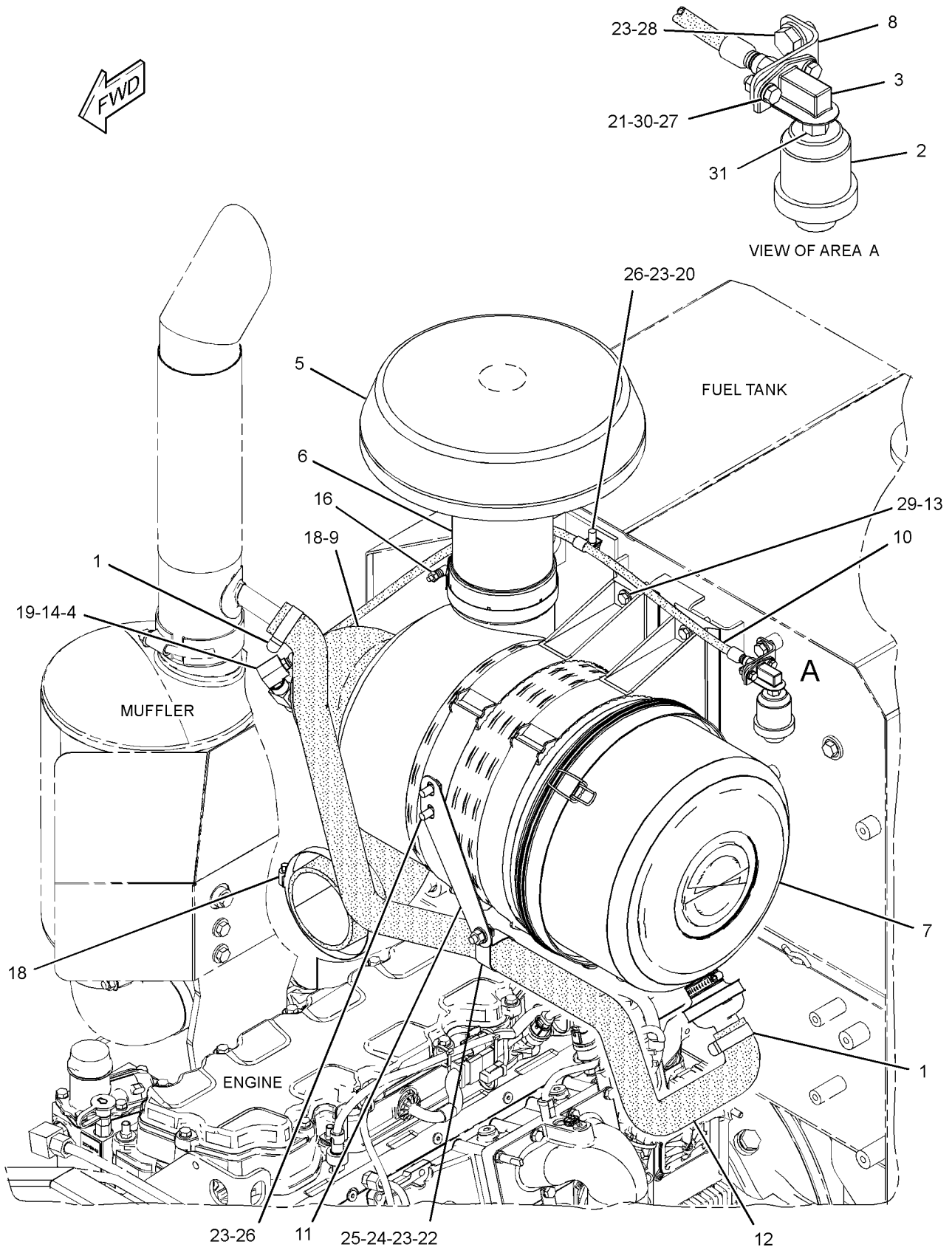


GRÁFICO 1 <FIM> g02934644

# 261-9367 GRUPO DO CARTUCHO DO TURBOCOMPRESSOR
## (CARTRIDGE GP-TURBOCHARGER)*R

**S/N: TX71-UP; KHX1-UP**
**NÚMEROE DE 250-7696, 338-1878 GRUPO DO TURBOCOMPRESSOR**
**TAMBÉM UM ACESSÓRIO**

**SMCS-1053** **i06867862**

| NOTA | REF. NÃO | GRÁFICO REF. | NÚMERO DA PEÇA | QTY | NOME DA PEÇA 1 2 3 4 5 6 (NÍVEL DO PRODUTO) | CONSULTE PÁGINA |
|---|---|---|---|---|---|---|
| | 1 | 1 | **119-3818** | 1 | RETENTOR-ANEL DO PISTÃO (SEAL-PISTON RING) | |
| | 2 | 1 | **116-9550** | 1 | PORCA (NUT) | |
| | 3 | 1 | **7C-6658** | 1 | ANEL DE RETENÇÃO (RING-RETAINING) | |
| | 4 | 1 | **510-3672** | 1 | INSERÇÃO (INSERT) | |
| | 5 | 1 | **6V-8676** | 1 | ANEL RETENTOR EM O (SEAL-O-RING) | |
| | 6 | 1 | **119-3813** | 2 | RETENTOR-ANEL DO PISTÃO (SEAL-PISTON RING) | |
| | 7 | 1 | **510-3682** | 1 | LUVA-DEFLETOR (SLEEVE-FLINGER) | |
| | 8 | 1 | **510-3687** | 1 | COLAR-ENCOSTO (COLLAR-THRUST) | |
| | 9 | 1 | **158-6077** | 1 | MANCAL DE ENCOSTO (BEARING-THRUST) | |
| | 10 | 1 | **510-3708** | 2 | ROLAMENTO DE MUNHÃO (BEARING-JOURNAL) | |

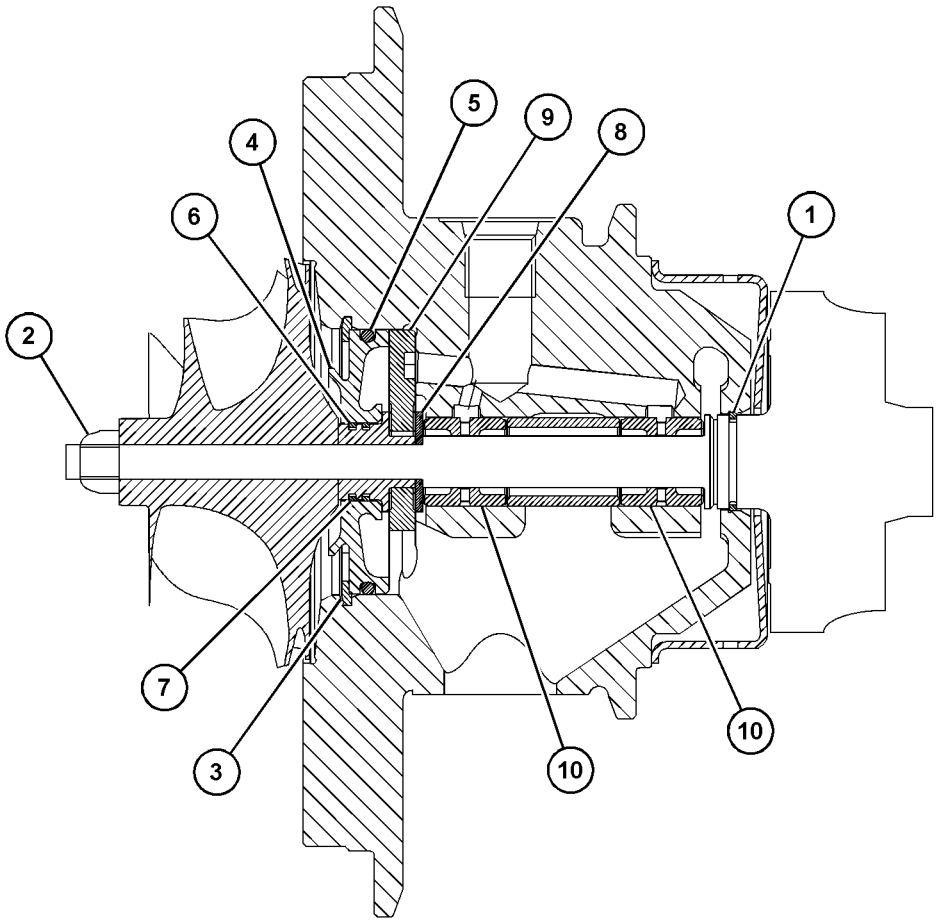


GRÁFICO 1 <FIM> g06145801

# 350-9781 GRUPO DO CARTUCHO DO TURBOCOMPRESSOR
## (CARTRIDGE GP-TURBOCHARGER)*R

**S/N: KHX20981-UP**

**NÚMEROE DE 352-2396 GRUPO DO TURBOCOMPRESSOR**

**SMCS-1053** **i06930187**

| NOTA | REF. NÃO | GRÁFICO REF. | NÚMERO DA PEÇA | QTY | NOME DA PEÇA 1 2 3 4 5 6 (NÍVEL DO PRODUTO) | CONSULTE PÁGINA |
|---|---|---|---|---|---|---|
| | 1 | 1 | **119-3818** | 1 | RETENTOR-ANEL DO PISTÃO (SEAL-PISTON RING) | |
| | 2 | 1 | **116-9550** | 1 | PORCA (NUT) | |
| | 3 | 1 | **7C-6658** | 1 | ANEL DE RETENÇÃO (RING-RETAINING) | |
| | 4 | 1 | **510-3672** | 1 | INSERÇÃO (INSERT) | |
| | 5 | 1 | **6V-8676** | 1 | ANEL RETENTOR EM O (SEAL-O-RING) | |
| | 6 | 1 | **119-3813** | 2 | RETENTOR-ANEL DO PISTÃO (SEAL-PISTON RING) | |
| | 7 | 1 | **510-3682** | 1 | LUVA-DEFLETOR (SLEEVE-FLINGER) | |
| | 8 | 1 | **510-3687** | 1 | COLAR-ENCOSTO (COLLAR-THRUST) | |
| | 9 | 1 | **352-2404** | 1 | MANCAL DE ENCOSTO (BEARING-THRUST) | |
| | 10 | 1 | **510-3708** | 2 | ROLAMENTO DE MUNHÃO (BEARING-JOURNAL) | |

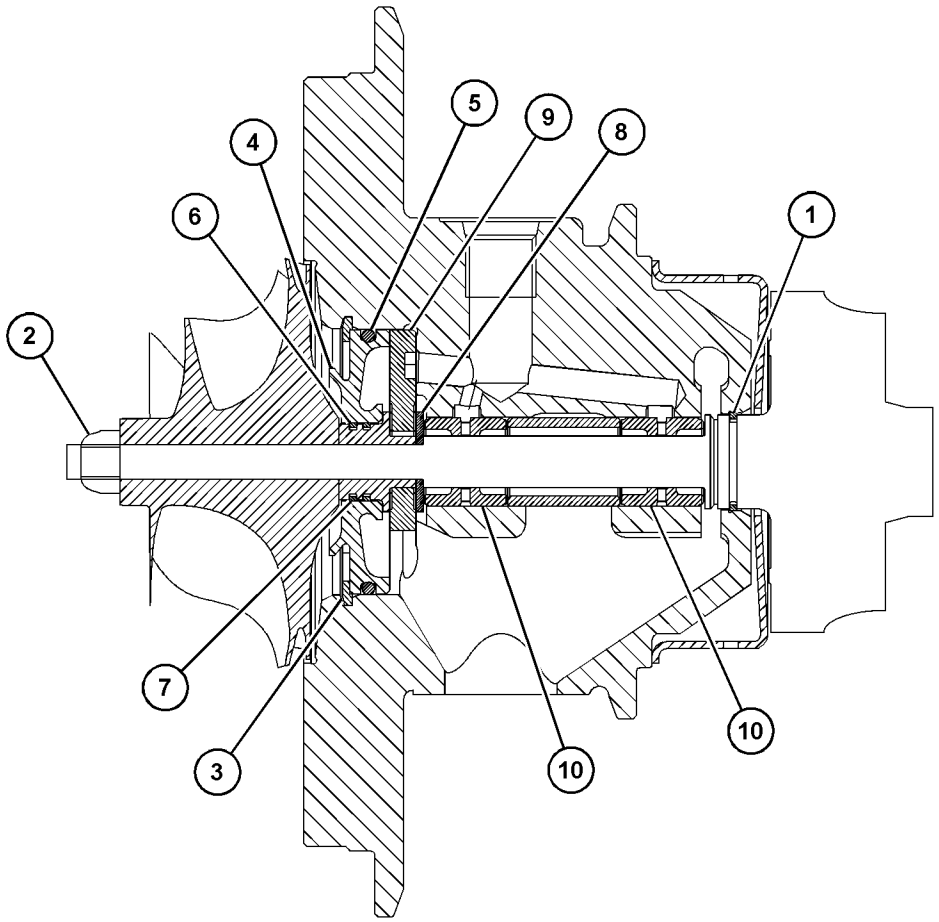


GRÁFICO 1 <FIM> g06145801

# *153-1794* GRUPO DA TAMPA-ADMISSÃO DE AR (COVER GP-AIR INLET)

**S/N: KHX1-UP**

**NÚMEROE DE 325-9707, 395-0485, 395-0487 ARRANJO DE MOTOR-CONCLUÍDO**

**TAMBÉM UM ACESSÓRIO**

**SMCS-1087** **i05348128**

| NOTA | REF. NÃO | GRÁFICO REF. | NÚMERO DA PEÇA | QTY | NOME DA PEÇA 1 2 3 4 5 6 (NÍVEL DO PRODUTO) | CONSULTE PÁGINA |
|---|---|---|---|---|---|---|
| | 1 | 1 | **203-3769** | 1 | TAMPA (COVER) | |
| | 2 | 1 | *398-5596* | 2 | CONJUNTO DE BUJÃO (PLUG AS) | |
| | | | | | (EACH INCLUDES) | |
| | | 1 | **238-5080** | 1 | ANEL RETENTOR EM O (SEAL-O-RING) | |
| | | 1 | **360-3680** | 1 | BUJÃO (PLUG) | |
| | | | | | | |
| BF | | | **1U-8846** | | RETENTOR-JUNTA (SEALANT-GASKET) | |

B - UTILIZAR CONFORME NECESSÁRIO
F - NÃO APRESENTADO

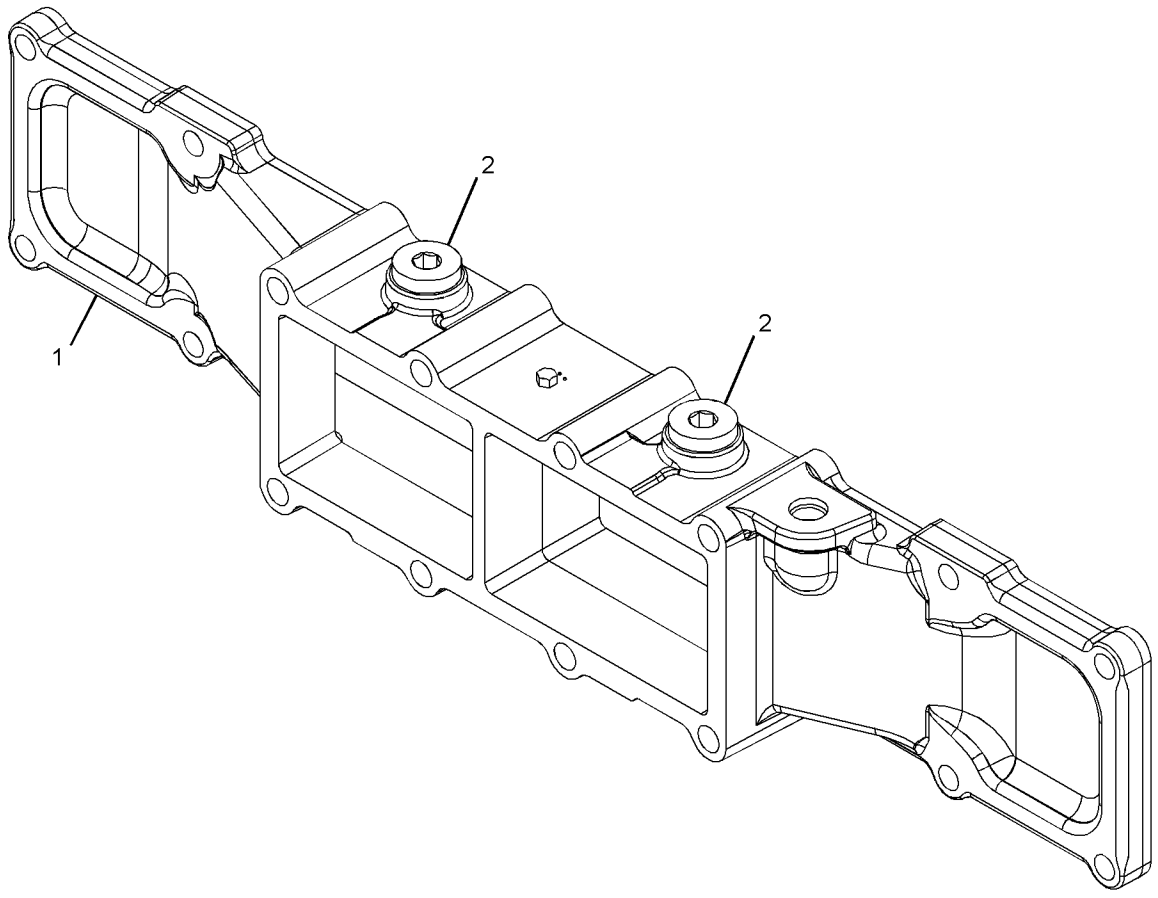


GRÁFICO 1 <FIM> g03390023

# *440-1605* GRUPO DA TAMPA-ADMISSÃO DE AR (COVER GP-AIR INLET)

**S/N: TX71-UP; KHX54290-UP**
**NÚMEROE DE 395-0485, 395-0487 ARRANJO DE MOTOR-CONCLUÍDO**
**TAMBÉM UM ACESSÓRIO**

**SMCS-1087** **i06952548**

| NOTA | REF. NÃO | GRÁFICO REF. | NÚMERO DA PEÇA | QTY | NOME DA PEÇA 1 2 3 4 5 6 (NÍVEL DO PRODUTO) | CONSULTE PÁGINA |
|---|---|---|---|---|---|---|
| | 1 | 1 | **203-3769** | 1 | TAMPA (COVER) | |
| | 2 | 1 | *398-5596* | 2 | CONJUNTO DE BUJÃO (PLUG AS) | |
| | | | | | (EACH INCLUDES) | |
| | | 1 | **238-5080** | 1 | ANEL RETENTOR EM O (SEAL-O-RING) | |
| | | 1 | **360-3680** | 1 | BUJÃO (PLUG) | |
| B | 3 | 1 | **8C-8422** | | Vedante (SEALANT) | |

B - UTILIZAR CONFORME NECESSÁRIO

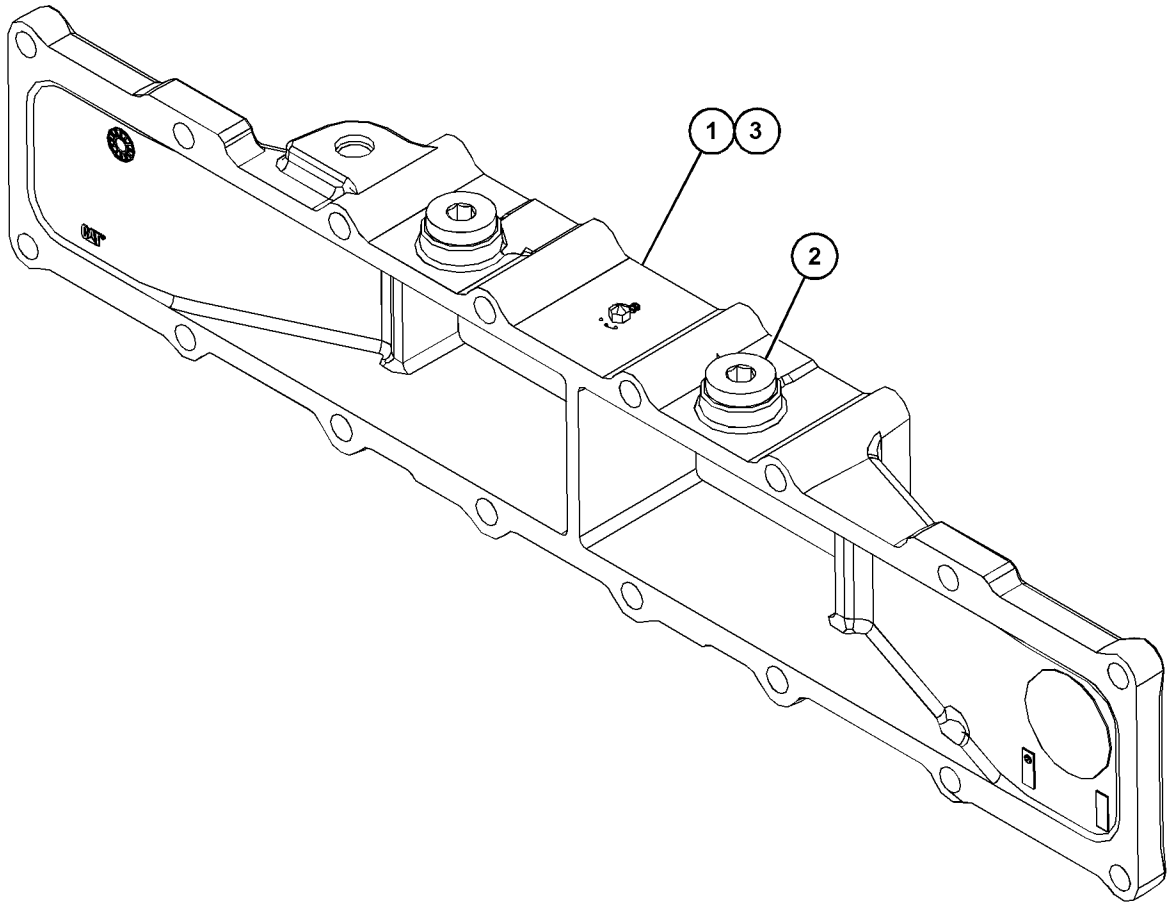


GRÁFICO 1 <FIM> g03656477

# *246-2931* GRUPO DO COTOVELO-ADMISSÃO DE AR (ELBOW GP-AIR INLET)

**S/N: TX71-UP; KHX54290-UP**
**NÚMEROE DE 395-0485, 395-0487 ARRANJO DE MOTOR-CONCLUÍDO**
**TAMBÉM UM ACESSÓRIO**

**SMCS-1087** **i05784174**

| NOTA | REF. NÃO | GRÁFICO REF. | NÚMERO DA PEÇA | QTY | NOME DA PEÇA 1 2 3 4 5 6 (NÍVEL DO PRODUTO) | CONSULTE PÁGINA |
|---|---|---|---|---|---|---|
| | 1 | 1 | **4P-5918** | 1 | GRAMPO (CLIP) | |
| | 2 | 1 | **7S-6369** | 1 | ARRUELA (0,344X0,75X0,188 POL DE ESPESSURA) (WASHER (0.344X0.75X0.188-IN THK)) | |
| M | 3 | 1 | **123-4511** | 4 | PRISIONEIRO (ROSCA M8X1,25) (STUD (M8X1.25-THD)) | |
| | 4 | 1 | **197-0416** | 1 | COTOVELO (ELBOW) | |
| | 5 | 1 | *389-3708* | 1 | CONJUNTO DE BUJÃO (PLUG AS) | |
| | | 1 | **214-7568** | 1 | ANEL RETENTOR EM O (SEAL-O-RING) | |
| | | 1 | **360-3679** | 1 | PLUGUE DE CONECTOR (ROSCA 9/16-18) (PLUG-CONNECTOR (9/16-18-THD)) | |
| M | 6 | 1 | **8T-0292** | 4 | PARAFUSO (M8X1,25X90 MM) (BOLT (M8X1.25X90-MM)) | |
| | 7 | 1 | **9M-1974** | 7 | ARRUELA DURA (8,8X16X2 MM DE ESPESSURA) (WASHER-HARD (8.8X16X2-MM THK)) | |
| | | | | | | |
| BF | | | **1U-8846** | | RETENTOR-JUNTA (SEALANT-GASKET) | |

B - UTILIZAR CONFORME NECESSÁRIO
F - NÃO APRESENTADO
M - PEÇA MÉTRICA

246-2931 GRUPO DO COTOVELO-ADMISSÃO DE AR (ELBOW GP-AIR INLET) (continuação) **i05784174**

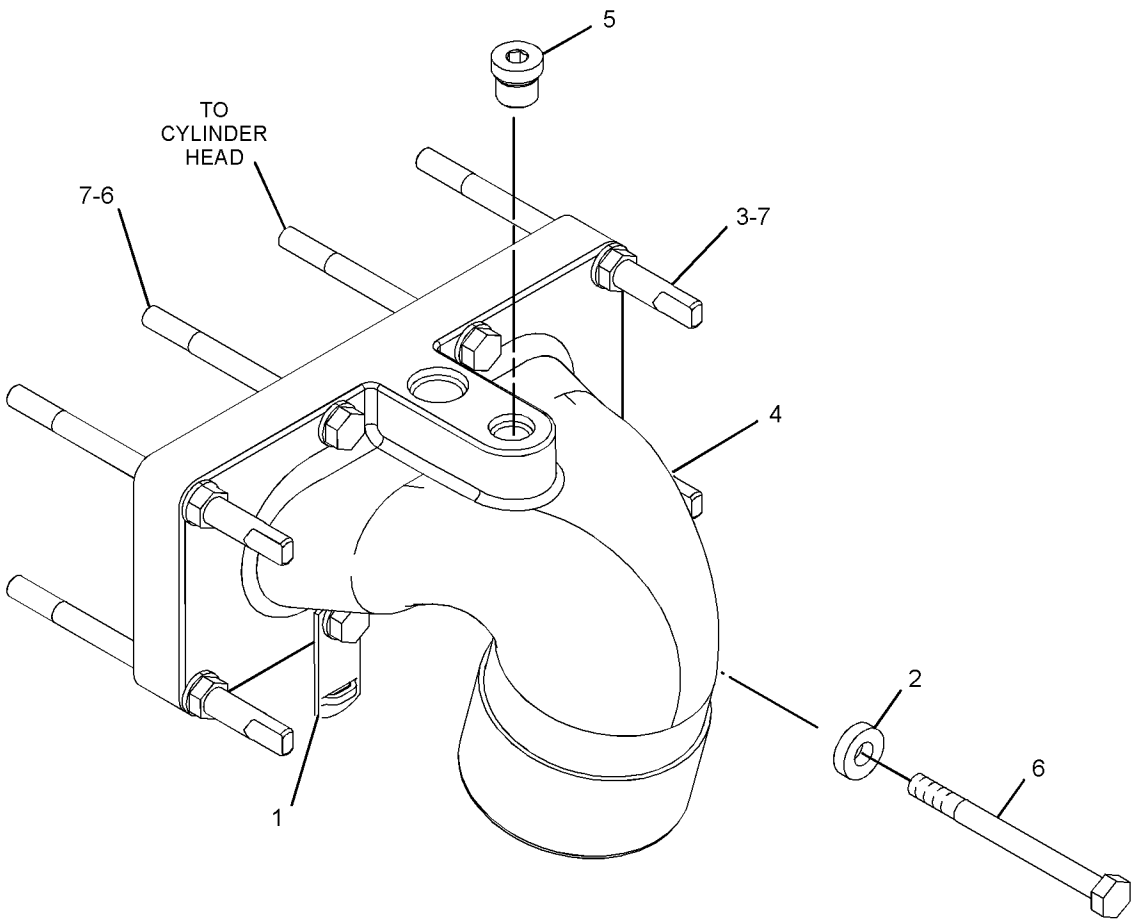


GRÁFICO 1 <FIM> g03393671

# *322-0245* GRUPO DO COTOVELO-ADMISSÃO DE AR (ELBOW GP-AIR INLET)

**S/N: KHX1-UP**

**NÚMEROE DE 325-9707, 395-0485, 395-0487 ARRANJO DE MOTOR-CONCLUÍDO**

**TAMBÉM UM ACESSÓRIO**

**SMCS-1087** **i06952551**

| NOTA | REF. NÃO | GRÁFICO REF. | NÚMERO DA PEÇA | QTY | NOME DA PEÇA 1 2 3 4 5 6 (NÍVEL DO PRODUTO) | CONSULTE PÁGINA |
|---|---|---|---|---|---|---|
| | 1 | 1 | **4P-5918** | 1 | GRAMPO (CLIP) | |
| | 2 | 1 | **7S-6369** | 1 | ARRUELA (0,344X0,75X0,188 POL DE ESPESSURA) (WASHER (0.344X0.75X0.188-IN THK)) | |
| M | 3 | 1 | **123-4511** | 4 | PRISIONEIRO (ROSCA M8X1,25) (STUD (M8X1.25-THD)) | |
| | 4 | 1 | **197-0416** | 1 | COTOVELO (ELBOW) | |
| | 5 | 1 | *162-0177* | 1 | CONJUNTO DE BUJÃO (PLUG AS) | |
| | 5A | 1 | **3J-1907** | 1 | ANEL RETENTOR EM O (SEAL-O-RING) | |
| | 5B | 1 | **9S-8004** | 1 | BUJÃO (ROSCA 9/16-18) (PLUG (9/16-18-THD)) | |
| M | 6 | 1 | **8T-0292** | 4 | PARAFUSO (M8X1,25X90 MM) (BOLT (M8X1.25X90-MM)) | |
| | 7 | 1 | **9M-1974** | 7 | ARRUELA DURA (8,8X16X2 MM DE ESPESSURA) (WASHER-HARD (8.8X16X2-MM THK)) | |
| B | 8 | 1 | **1U-8846** | | RETENTOR-JUNTA (SEALANT-GASKET) | |

B - UTILIZAR CONFORME NECESSÁRIO
M - PEÇA MÉTRICA

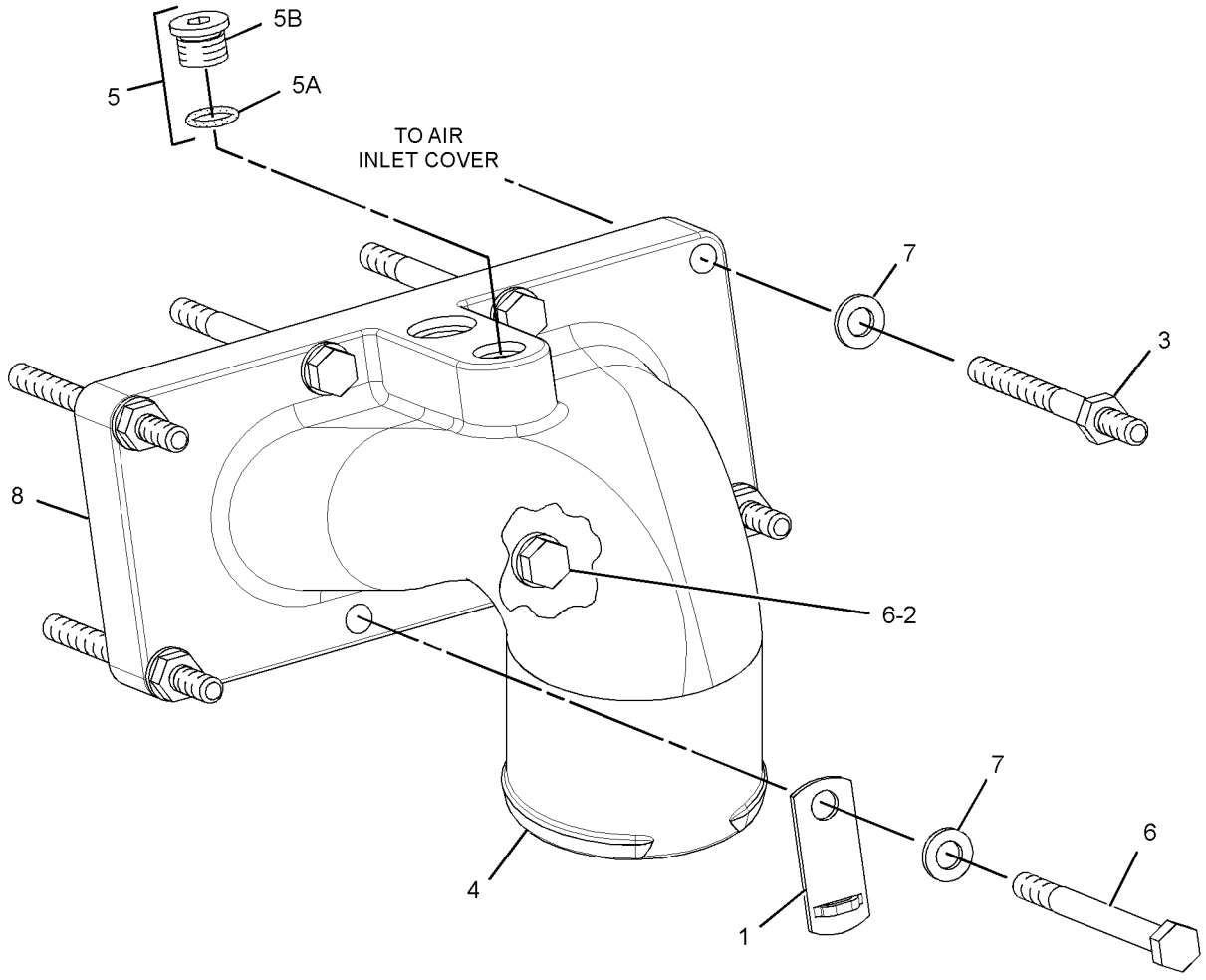


GRÁFICO 1 <FIM> g01721986

# 450-6177 KIT-JUNTA DO TURBOCOMPRESSOR (KIT-TURBOCHARGER GASKET)

**S/N: JAP1-UP**

**KIT CONTÉM JUNTAS E SELOS PARA REINSTALAR OS TURBOS E FIXAR AS TUBULAÇÕES.. O KIT INCLUI FIXADORES DO TURBO.**

**INSTALAÇÃO EM CAMPO**

**SMCS-7555** **i05972904**

| NOTA | NÚMERO DA PEÇA | QTY | NOME DA PEÇA 1 2 3 4 5 6 (NÍVEL DO PRODUTO) | CONSULTE PÁGINA |
|---|---|---|---|---|
| | **7C-7431** | 1 | JUNTA (TURBOCOMPRESSOR) (GASKET (TURBOCHARGER)) | |
| | **197-8419** | 1 | JUNTA (TURBOCOMPRESSOR) (GASKET (TURBOCHARGER)) | |
| M | **3E-8017** | 4 | CONTRAPORCA (ROSCA M10X1,5) (LOCKNUT (M10X1.5-THD)) | |
| | **214-7568** | 2 | ANEL RETENTOR EM O (SEAL-O-RING) | |
| | **228-7089** | 2 | ANEL RETENTOR EM O (SEAL-O-RING) | |
| M | **418-6781** | 4 | PRISIONEIRO DE TRAVAMENTO POR ROSCA CÔNICA (M10X1,5X40 MM) (STUD-TAPERLOCK (M10X1.5X40-MM)) | |
| | | | | |
| | | | FOR A LIST OF RELATED PARTS THAT MAY BE REQUIRED FOR THE ENGINE REBUILD TO THE KIT CONSIST, PLEASE VISIT | |
| | | | | |
| | | | HTTP://DEALER.CAT.COM/RELATED | |

M - PEÇA MÉTRICA

<FIM>

# *311-0864* GRUPO DE TUBULAÇÕES-AR DO PÓS-ARREFECEDOR (LINES GP-AFTERCOOLER AIR)

**S/N: JAP1-UP**

**NÚMEROE DE 425-5590 ARRANJO DE INSTALAÇÃO, 348-3018 ARRANJO GERAL**

**SMCS-1063, 1071** **i06259916**

| NOTA | REF. NÃO | GRÁFICO REF. | NÚMERO DA PEÇA | QTY | NOME DA PEÇA 1 2 3 4 5 6 (NÍVEL DO PRODUTO) | CONSULTE PÁGINA |
|---|---|---|---|---|---|---|
| | 1 | 1 | **177-0581** | 2 | MANGUEIRA (HOSE) | |
| | 2 | 1 | **209-4578** | 8 | PARAFUSO EM T-ABRAÇADEIRA (CLAMP-T BOLT) | |
| | 3 | 1 | **247-8602** | 1 | COTOVELO DE MANGUEIRA (HOSE-ELBOW) | |
| | 4 | 1 | **436-3333** | 1 | COTOVELO DE MANGUEIRA (HOSE-ELBOW) | |
| | 5 | 1 | **311-4959** | 1 | TUBO (TUBE) | |
| | 6 | 1 | **312-8434** | 1 | CONJUNTO DE TUBO (TUBE AS) | |
| | 7 | 1 | **313-6098** | 1 | CONJUNTO DE PLACA (PLATE AS) | |
| G | 8 | 1 | **423-1984** | | MANGUEIRA (25,6 POL.) (HOSE (25.6-IN)) | |
| | 9 | 1 | **090-0744** | 1 | COTOVELO (ELBOW) | |
| | 10 | 1 | **032-3631** | 1 | COTOVELO (ELBOW) | |
| M | 12 | 1 | **7X-2552** | 3 | PARAFUSO (M16X2X30 MM) (BOLT (M16X2X30-MM)) | |
| | 13 | 1 | **8T-4121** | 2 | ARRUELA DURA (11X21X2,5 MM DE ESPESSURA) (WASHER-HARD (11X21X2.5-MM THK)) | |
| M | 15 | 1 | **8T-4195** | 1 | PARAFUSO (M10X1,5X30 MM) (BOLT (M10X1.5X30-MM)) | |
| | 16 | 1 | **9X-8257** | 3 | ARRUELA (17,5X30X3,5 MM DE ESPESSURA) (WASHER (17.5X30X3.5-MM THK)) | |
| | 17 | 1 | **3D-2824** | 1 | ANEL RETENTOR EM O (SEAL-O-RING) | |
| | 18 | 1 | **5D-1026** | 2 | ABRAÇADEIRA TIPO CINTA (CLAMP-BAND) | |
| E | 19 | 1 | **7I-1024** | | PROTETOR DE MANGUEIRA (60 CM) (GUARD-HOSE (60-CM)) | |
| | 20 | 1 | **9X-2647** | 1 | GRAMPO (LINGUETA) (CLIP (TAB)) | |
| | 21 | 1 | **9X-2646** | 1 | GRAMPO (RANHURA) (CLIP (SLOT)) | |
| M | 22 | 1 | **8T-4137** | 1 | PARAFUSO (M10X1,5X20 MM) (BOLT (M10X1.5X20-MM)) | |
| | 23 | 1 | **325-1242** | 1 | GRAMPO (CLIP) | |

E - ENCOMENDAR POR CENTÍMETROS
G - ENCOMENDAR POR POLEGADAS
M - PEÇA MÉTRICA

311-0864 GRUPO DE TUBULAÇÕES-AR DO PÓS-ARREFECEDOR (LINES GP-AFTERCOOLER AIR) (continuação)

**i06259916**

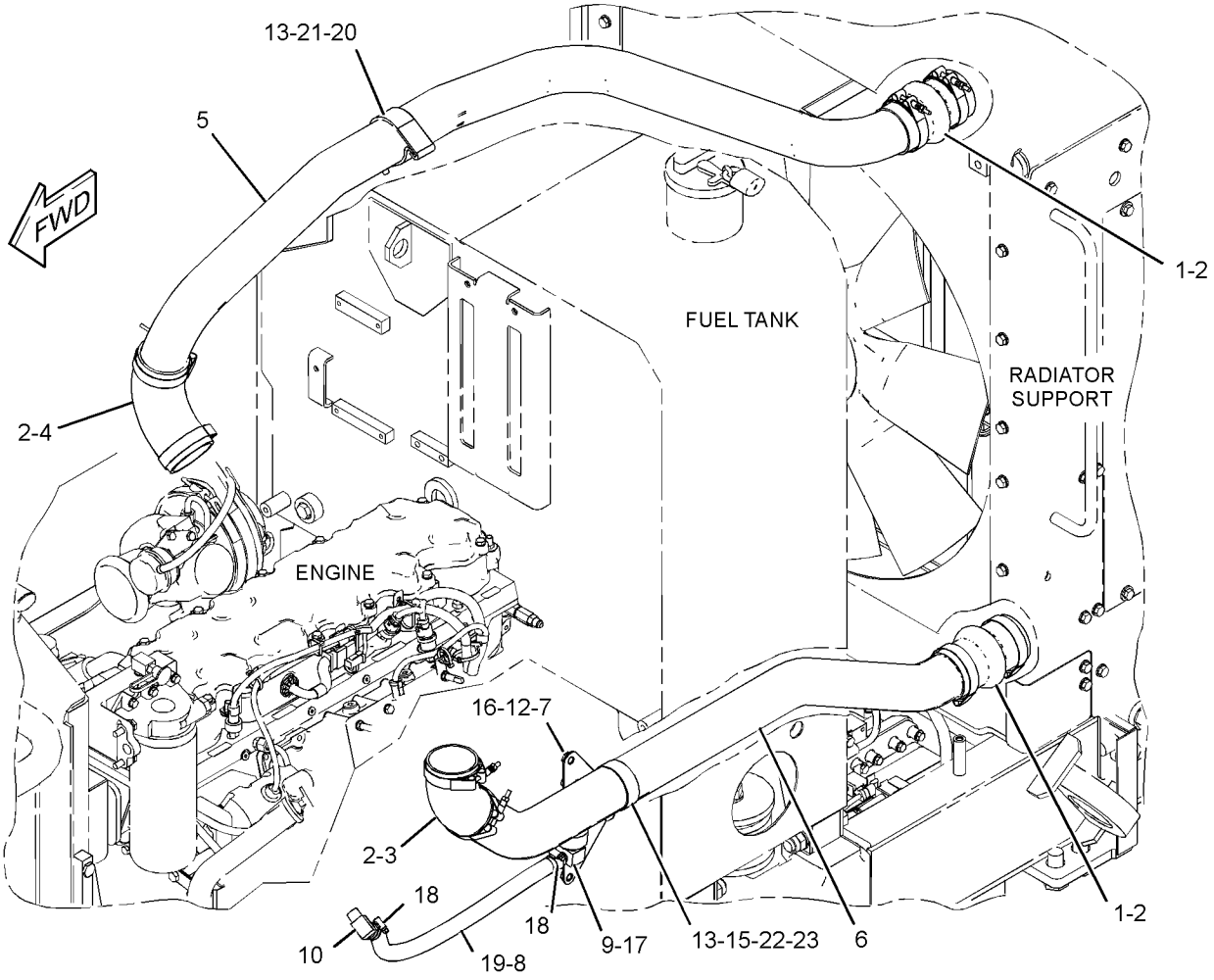


GRÁFICO 1 <FIM> g03888483

# *183-6845* GRUPO DO COLETOR-ESCAPAMENTO (MANIFOLD GP-EXHAUST)

**S/N: TX71-UP; KHX1-UP**

**NÚMEROE DE 325-9707, 395-0485, 395-0487 ARRANJO DE MOTOR-CONCLUÍDO**

**TAMBÉM UM ACESSÓRIO**

**SMCS-1059** **i06040734**

| NOTA | REF. NÃO | GRÁFICO REF. | NÚMERO DA PEÇA | QTY | NOME DA PEÇA 1 2 3 4 5 6 (NÍVEL DO PRODUTO) | CONSULTE PÁGINA |
|---|---|---|---|---|---|---|
| M | 1 | 1 | **8T-7044** | 4 | PRISIONEIRO DE TRAVAMENTO POR ROSCA CÔNICA (M10X1,5X40 MM) (STUD-TAPERLOCK (M10X1.5X40-MM)) | |
| | 2 | 1 | **272-1956** | 6 | JUNTA (GASKET) | |
| M | 3 | 1 | **172-6298** | 8 | PARAFUSO DE CABEÇA DE FLANGE (ROSCA M10X1,5) (BOLT-FLANGE HEAD (M10X1.5-THD)) | |
| | 4 | 1 | **183-6854** | 1 | COLETOR DE ESCAPE (CENTRO) (MANIFOLD-EXHAUST (CENTER)) | |
| | 5 | 1 | **183-6856** | 2 | COLETOR DE ESCAPE (FINAL) (MANIFOLD-EXHAUST (END)) | |
| | 6 | 1 | **189-8772** | 8 | ESPAÇADOR (11X16X35 MM DE ESPESSURA) (SPACER (11X16X35-MM THK)) | |
| | 7 | 1 | **203-3768** | 4 | ESPAÇADOR (11X16X60 MM DE ESPESSURA) (SPACER (11X16X60-MM THK)) | |
| | 8 | 1 | **210-7722** | 4 | PARAFUSO DE CABEÇA DE FLANGE (ROSCA M10X1,5) (BOLT-FLANGE HEAD (M10X1.5-THD)) | |

M - PEÇA MÉTRICA

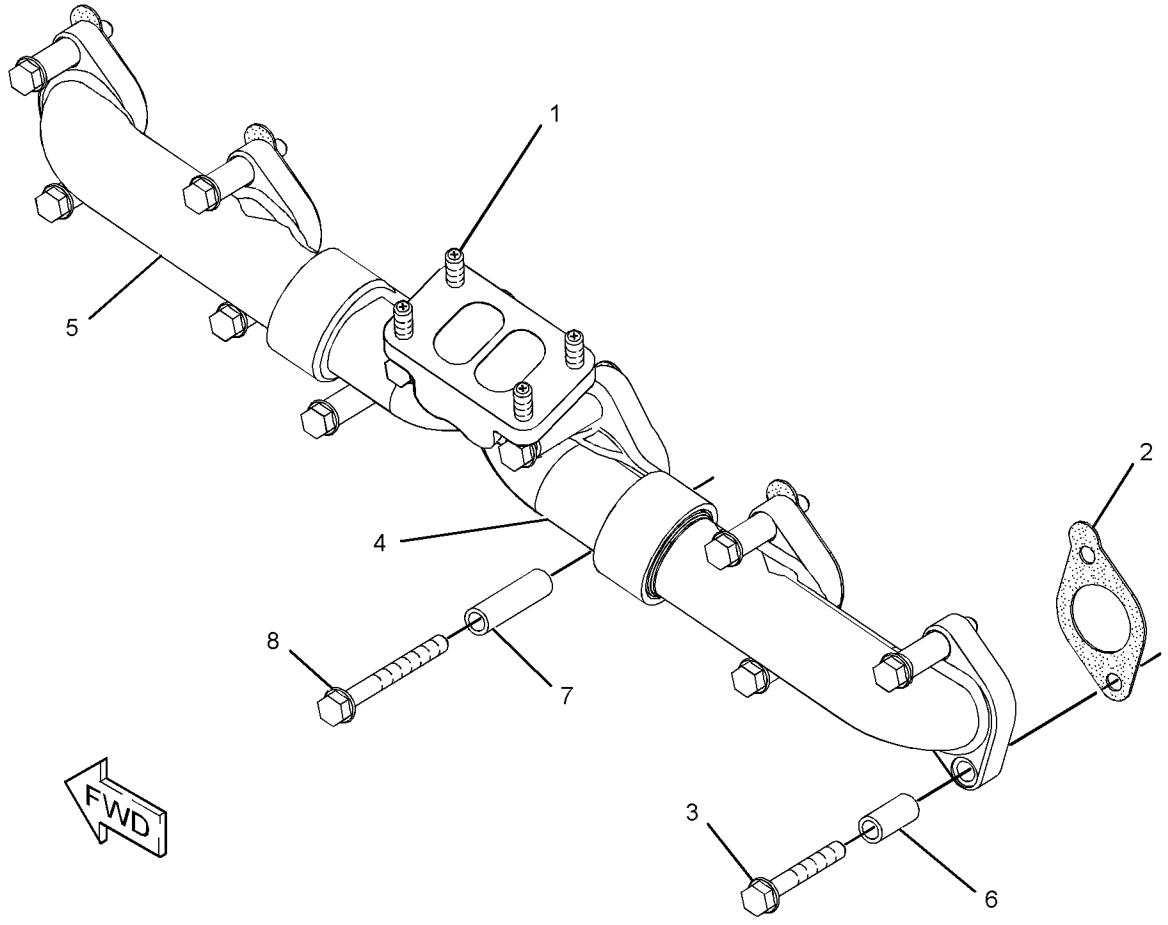


GRÁFICO 1 <FIM> g01211596

# *310-6472* GRUPO DO SILENCIADOR (MUFFLER GP)

**S/N: JAP1-1506**

**NÚMEROE DE 348-3018 ARRANJO GERAL**

**SMCS-1062** **i03535964**

| NOTA | REF. NÃO | GRÁFICO REF. | NÚMERO DA PEÇA | QTY | NOME DA PEÇA 1 2 3 4 5 6 (NÍVEL DO PRODUTO) | CONSULTE PÁGINA |
|---|---|---|---|---|---|---|
| | 1 | 1 | **1W-2431** | 1 | ABRAÇADEIRA TIPO CINTA (CLAMP-BAND) | |
| | 2 | 1 | **312-3542** | 1 | CONJUNTO DE TUBO (TUBE AS) | |
| | 3 | 1 | **316-4806** | 1 | PLACA (PLATE) | |
| | 4 | 1 | **335-6122** | 1 | SILENCIADOR (MUFFLER) | |
| | 5 | 1 | **335-6123** | 1 | EJETOR-ESCAPE (EJECTOR-EXHAUST) | |
| | 6 | 1 | **198-4777** | 6 | ARRUELA DURA (11X25X10-MM DE ESPESSURA) (WASHER-HARD (11X25X10-MM THK)) | |
| M | 7 | 1 | **8T-4195** | 4 | PARAFUSO (M10X1,5X30 MM) (BOLT (M10X1.5X30-MM)) | |
| M | 8 | 1 | **8T-4196** | 2 | PARAFUSO (M10X1,5X35 MM) (BOLT (M10X1.5X35-MM)) | |

M - PEÇA MÉTRICA

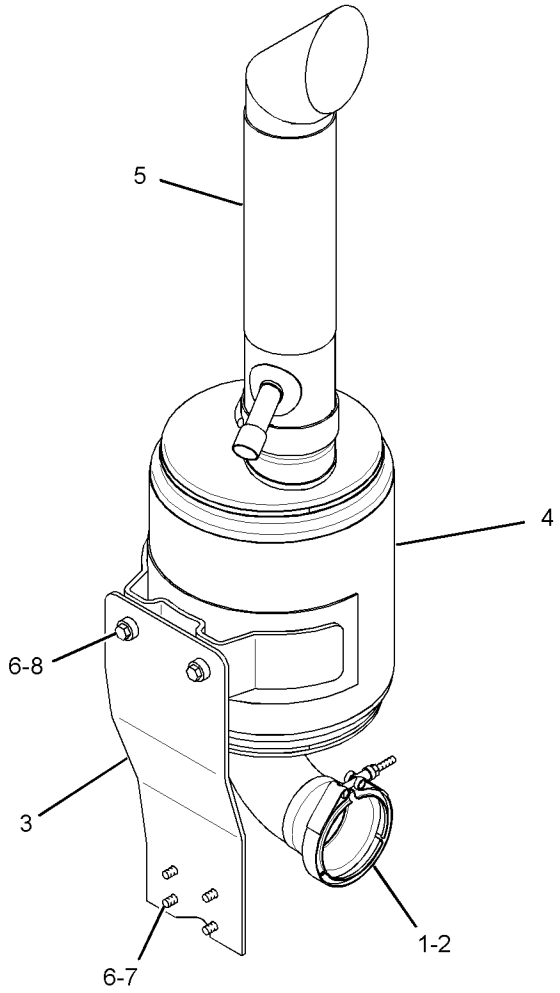


GRÁFICO 1 <FIM> g01846414

# *310-6472* GRUPO DO SILENCIADOR (MUFFLER GP)

**S/N: JAP1507-UP**

**NÚMEROE DE 425-5590 ARRANJO DE INSTALAÇÃO, 348-3018 ARRANJO GERAL**

**SMCS-1062** **i05339880**

| NOTA | REF. NÃO | GRÁFICO REF. | NÚMERO DA PEÇA | QTY | NOME DA PEÇA 1 2 3 4 5 6 (NÍVEL DO PRODUTO) | CONSULTE PÁGINA |
|---|---|---|---|---|---|---|
| | 1 | 1 | **1W-2431** | 1 | ABRAÇADEIRA TIPO CINTA (CLAMP-BAND) | |
| | 2 | 1 | **312-3542** | 1 | CONJUNTO DE TUBO (TUBE AS) | |
| C | 3 | 1 | **352-0148** | 1 | EJETOR-ESCAPE (EJECTOR-EXHAUST) | |
| C | 4 | 1 | **372-4991** | 1 | SILENCIADOR (MUFFLER) | |
| | 5 | 1 | **388-3769** | 1 | CONJUNTO DE SUPORTE (BRACKET AS) | |
| | 6 | 1 | **388-3780** | 1 | CONJUNTO DE SUPORTE (BRACKET AS) | |
| | 7 | 1 | **198-4777** | 6 | ARRUELA DURA (11X25X10-MM DE ESPESSURA) (WASHER-HARD (11X25X10-MM THK)) | |
| C | 8 | 1 | **388-7012** | 1 | ABRAÇADEIRA-PARAFUSO CURVO (CLAMP-BENT BOLT) | |
| | 9 | 1 | **7X-7729** | 4 | ARRUELA (11X25X3 MM DE ESPESSURA) (WASHER (11X25X3-MM THK)) | |
| M | 10 | 1 | **8T-4133** | 2 | PORCA (ROSCA M10X1,5) (NUT (M10X1.5-THD)) | |
| M | 11 | 1 | **8T-4195** | 6 | PARAFUSO (M10X1,5X30 MM) (BOLT (M10X1.5X30-MM)) | |
| M | 12 | 1 | **8T-4196** | 2 | PARAFUSO (M10X1,5X35 MM) (BOLT (M10X1.5X35-MM)) | |
| C | 13 | 1 | **388-7010** | 1 | ABRAÇADEIRA-PARAFUSO CURVO (CLAMP-BENT BOLT) | |

C - ALTERAR DO TIPO ANTERIOR
M - PEÇA MÉTRICA

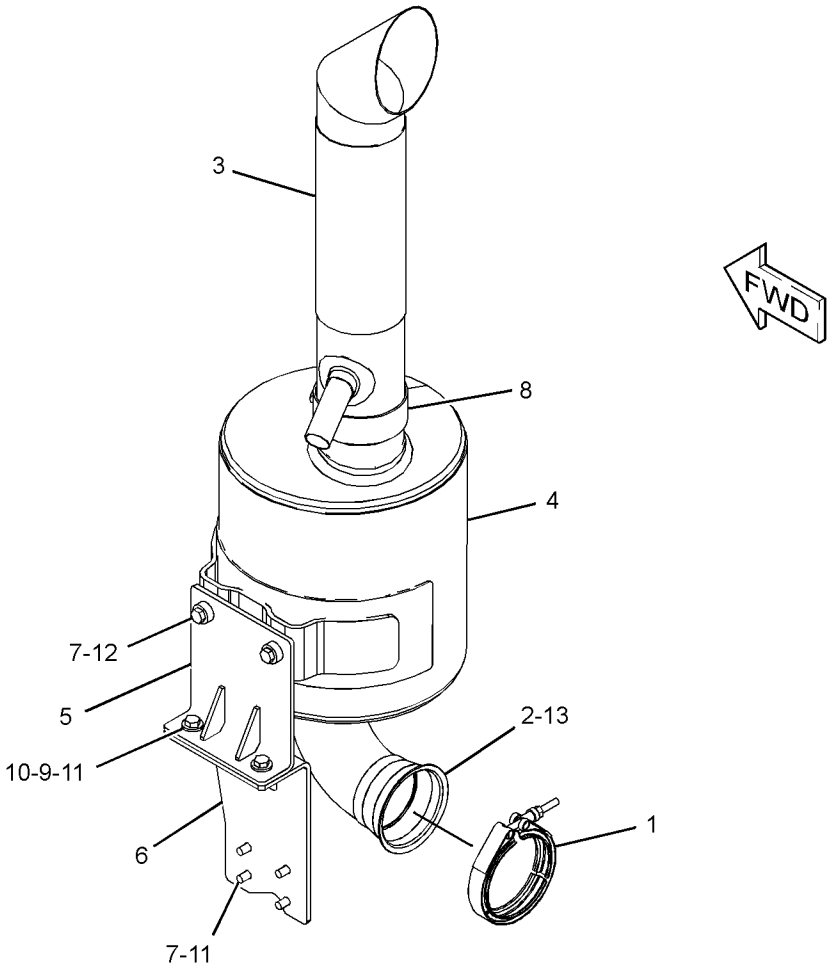


GRÁFICO 1 <FIM> g02980557

# *233-3387* GRUPO DO PRÉ-PURIFICADOR (PRECLEANER GP)

**S/N: JAP1-UP**
**UM ACESSÓRIO**

**SMCS-1055** **i06757623**

| NOTA | REF. NÃO | GRÁFICO REF. | NÚMERO DA PEÇA | QTY | NOME DA PEÇA 1 2 3 4 5 6 (NÍVEL DO PRODUTO) | CONSULTE PÁGINA |
|---|---|---|---|---|---|---|
| | 1 | 1 | **070-0107** | 1 | GRUPO DO PRÉ-PURIFICADOR (TURBINA) (PRECLEANER AS (TURBINE)) | |
| | | 1 | **174-5415** | 1 | ABRAÇADEIRA (CLAMP) | |
| | 2 | 1 | **251-5743** | 1 | AMORTECEDOR (DAMPER) | |

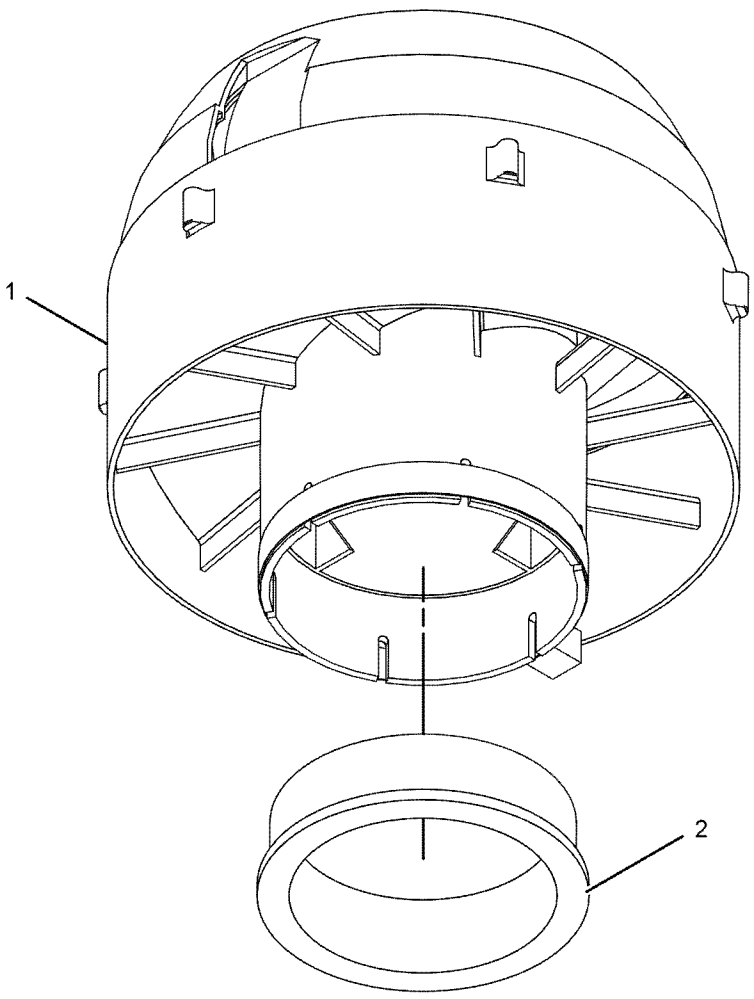


GRÁFICO 1 <FIM> g01132481

# 250-0841 GRUPO DO TURBOCOMPRESSOR (TURBOCHARGER GP)*R

**S/N: KHX13472-UP**

**NÚMEROE DE 258-2403 GRUPO DO TURBOCOMPRESSOR**

**SMCS-1052, 1053** **i05781470**

| NOTA | REF. NÃO | GRÁFICO REF. | NÚMERO DA PEÇA | QTY | NOME DA PEÇA 1 2 3 4 5 6 (NÍVEL DO PRODUTO) | CONSULTE PÁGINA |
|---|---|---|---|---|---|---|
| | 1 | 1 | **137-1602** | 1 | CONJUNTO DE ABRAÇADEIRA (TURBINA) (CLAMP AS (TURBINE)) | |
| | | 1 | **7M-9918** | 1 | CONTRAPORCA (1/4-28 DE ROSCA) (LOCKNUT (1/4-28-THD)) | |
| | 2 | 1 | **158-6072** | 1 | CONJUNTO DE ABRAÇADEIRA (COMPRESSOR) (CLAMP AS (COMPRESSOR)) | |
| | 3 | 1 | **161-6963** | 2 | ABRAÇADEIRA (CLAMP) | |
| R | 4 | 1 | **261-9287** | 1 | GRUPO DO CARTUCHO DO TURBOCOMPRESSOR (CARTRIDGE GP-TURBOCHARGER) | |
| | 5 | 1 | **5P-4536** | 1 | COTOVELO (ELBOW) | |
| E | 6 | 1 | **242-3360** | | MANGUEIRA (44 CM) (HOSE (44-CM)) | |

E - ENCOMENDAR POR CENTÍMETROS
R - PEÇA REMANUFATURADA PODE ESTAR DISPONÍVEL

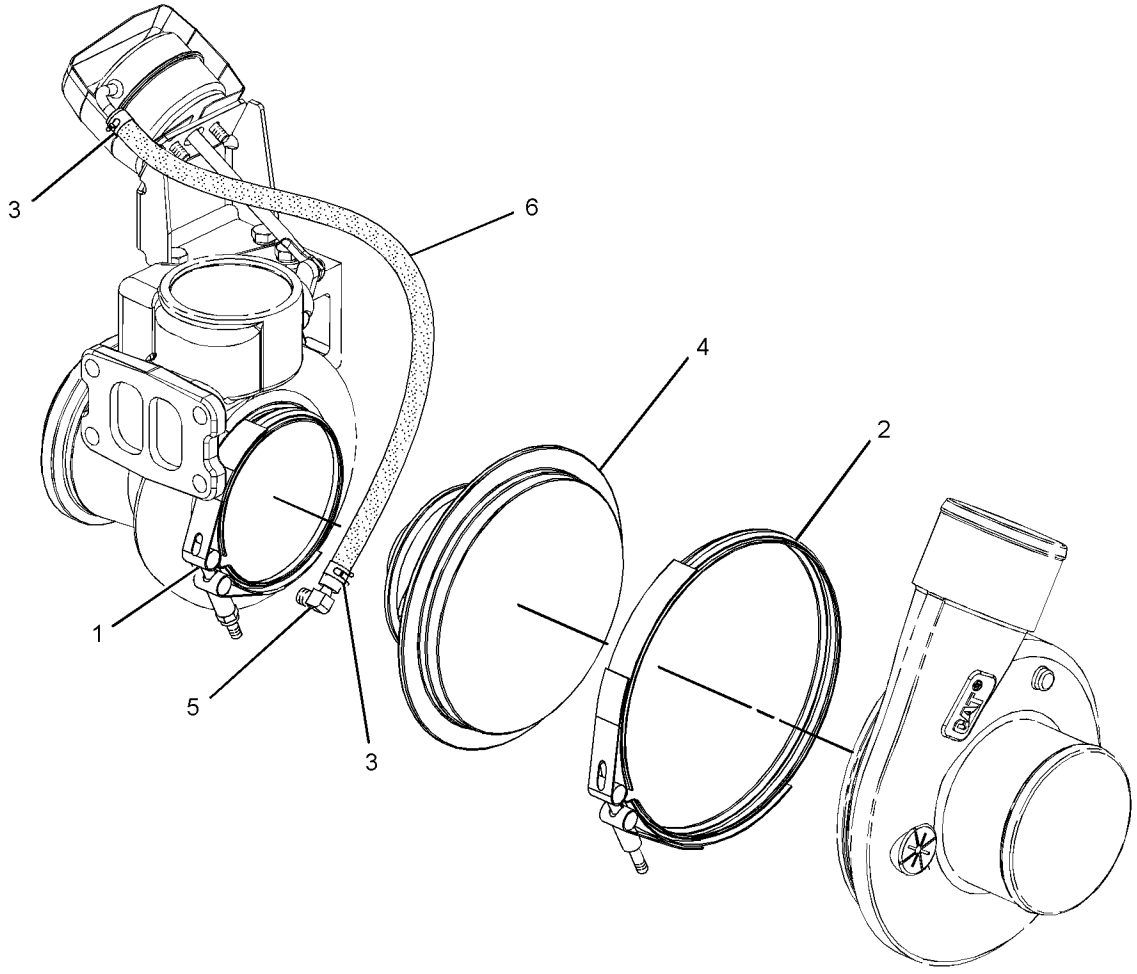


GRÁFICO 1 <FIM> g01370583

# 250-7696 GRUPO DO TURBOCOMPRESSOR (TURBOCHARGER GP)*R

**S/N: TX71-UP; KHX1-UP**

**NÚMEROE DE 372-3738 GRUPO DO TURBOCOMPRESSOR**

**TAMBÉM UM ACESSÓRIO**

**SMCS-1052, 1053**

**i06869105**

| NOTA | REF. NÃO | GRÁFICO REF. | NÚMERO DA PEÇA | QTY | NOME DA PEÇA 1 2 3 4 5 6 (NÍVEL DO PRODUTO) | CONSULTE PÁGINA |
|---|---|---|---|---|---|---|
| | 1 | 1 | **137-1602** | 1 | CONJUNTO DE ABRAÇADEIRA (TURBINA) (CLAMP AS (TURBINE)) | |
| | 2 | 1 | **158-6072** | 1 | CONJUNTO DE ABRAÇADEIRA (COMPRESSOR) (CLAMP AS (COMPRESSOR)) | |
| | 3 | 1 | **161-6963** | 2 | ABRAÇADEIRA (CLAMP) | |
| YR | 4 | 1 | **261-9367** | 1 | GRUPO DO CARTUCHO DO TURBOCOMPRESSOR (CARTRIDGE GP-TURBOCHARGER) | 199 |
| | 5 | 1 | **5P-4536** | 1 | COTOVELO (ELBOW) | |
| E | 6 | 1 | **242-3360** | | MANGUEIRA (47 CM) (HOSE (47-CM)) | |

E - ENCOMENDAR POR CENTÍMETROS
R - PEÇA REMANUFATURADA PODE ESTAR DISPONÍVEL
Y - ILUSTRAÇÃO INDIVIDUAL

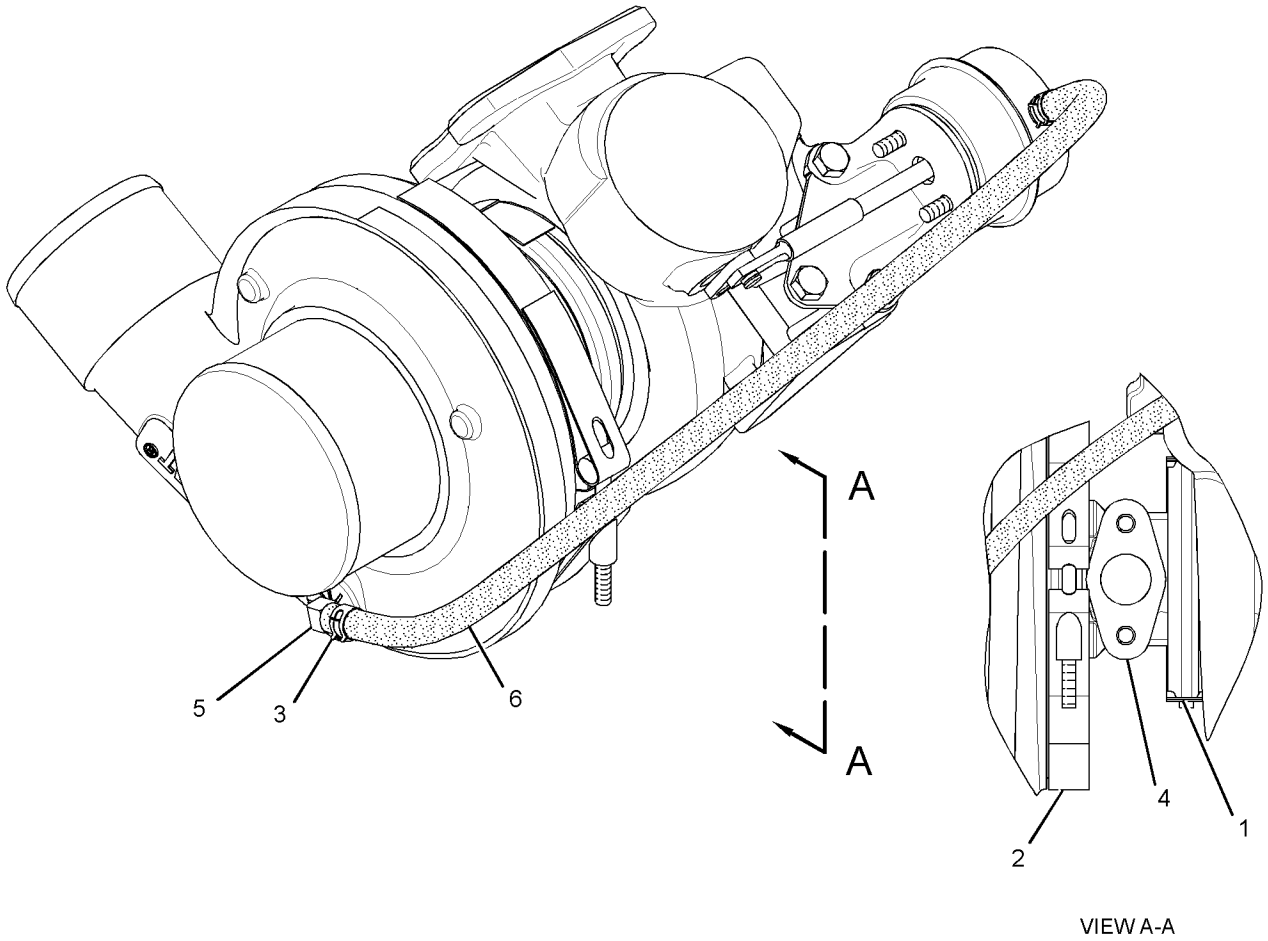


VIEW A-A

GRÁFICO 1 <FIM> g01336968

# *258-2403* GRUPO DO TURBOCOMPRESSOR (TURBOCHARGER GP)

**S/N: KHX13472-UP**

**NÚMEROE DE 330-9359 ARRANJO DO NÚCLEO DO MOTOR**

**SMCS-1052, 1053**

**i06744515**

| NOTA | REF. NÃO | GRÁFICO REF. | NÚMERO DA PEÇA | QTY | NOME DA PEÇA 1 2 3 4 5 6 (NÍVEL DO PRODUTO) | CONSULTE PÁGINA |
|---|---|---|---|---|---|---|
| | 1 | 1 | **7C-7431** | 1 | JUNTA (GASKET) | |
| YR | 2 | 1 | **250-0841** | 1 | GRUPO DO TURBOCOMPRESSOR (TURBOCHARGER GP) | 213 |
| M | 3 | 1 | **9X-6620** | 4 | CONTRAPORCA (ROSCA M10X1,5) (LOCKNUT (M10X1.5-THD)) | |

M - PEÇA MÉTRICA
R - PEÇA REMANUFATURADA PODE ESTAR DISPONÍVEL
Y - ILUSTRAÇÃO INDIVIDUAL

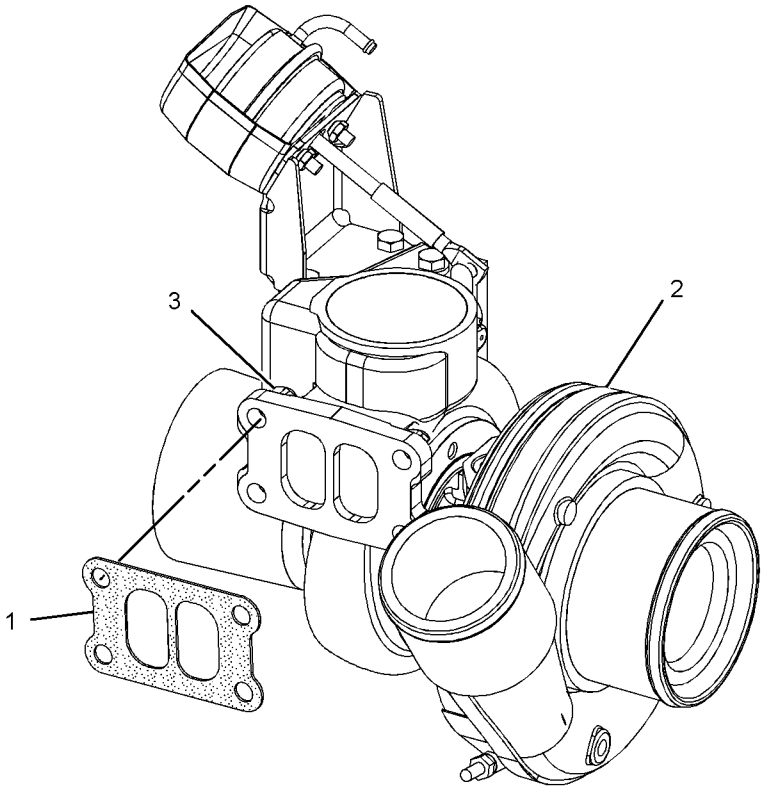


GRÁFICO 1 <FIM> g01118532

# 338-1878 GRUPO DO TURBOCOMPRESSOR (TURBOCHARGER GP)*R

**S/N: KHX13472-UP**

**NÚMEROE DE 340-1812, 359-3731 GRUPO DO TURBOCOMPRESSOR**

**SMCS-1052, 1053**

**i06869078**

| NOTA | REF. NÃO | GRÁFICO REF. | NÚMERO DA PEÇA | QTY | NOME DA PEÇA 1 2 3 4 5 6 (NÍVEL DO PRODUTO) | CONSULTE PÁGINA |
|---|---|---|---|---|---|---|
| | 1 | 1 | **5P-4536** | 1 | COTOVELO (ELBOW) | |
| | 2 | 1 | **137-1602** | 1 | CONJUNTO DE ABRAÇADEIRA (TURBINA) (CLAMP AS (TURBINE)) | |
| | | 1 | **7M-9918** | 1 | CONTRAPORCA (1/4-28 DE ROSCA) (LOCKNUT (1/4-28-THD)) | |
| | 3 | 1 | **158-6072** | 1 | CONJUNTO DE ABRAÇADEIRA (COMPRESSOR) (CLAMP AS (COMPRESSOR)) | |
| | 4 | 1 | **161-6963** | 2 | ABRAÇADEIRA (CLAMP) | |
| E | 5 | 1 | **242-3360** | | MANGUEIRA (34 CM) (HOSE (34-CM)) | |
| YR | 6 | 1 | **261-9367** | 1 | GRUPO DO CARTUCHO DO TURBOCOMPRESSOR (CARTRIDGE GP-TURBOCHARGER) | 199 |

E - ENCOMENDAR POR CENTÍMETROS
R - PEÇA REMANUFATURADA PODE ESTAR DISPONÍVEL
Y - ILUSTRAÇÃO INDIVIDUAL

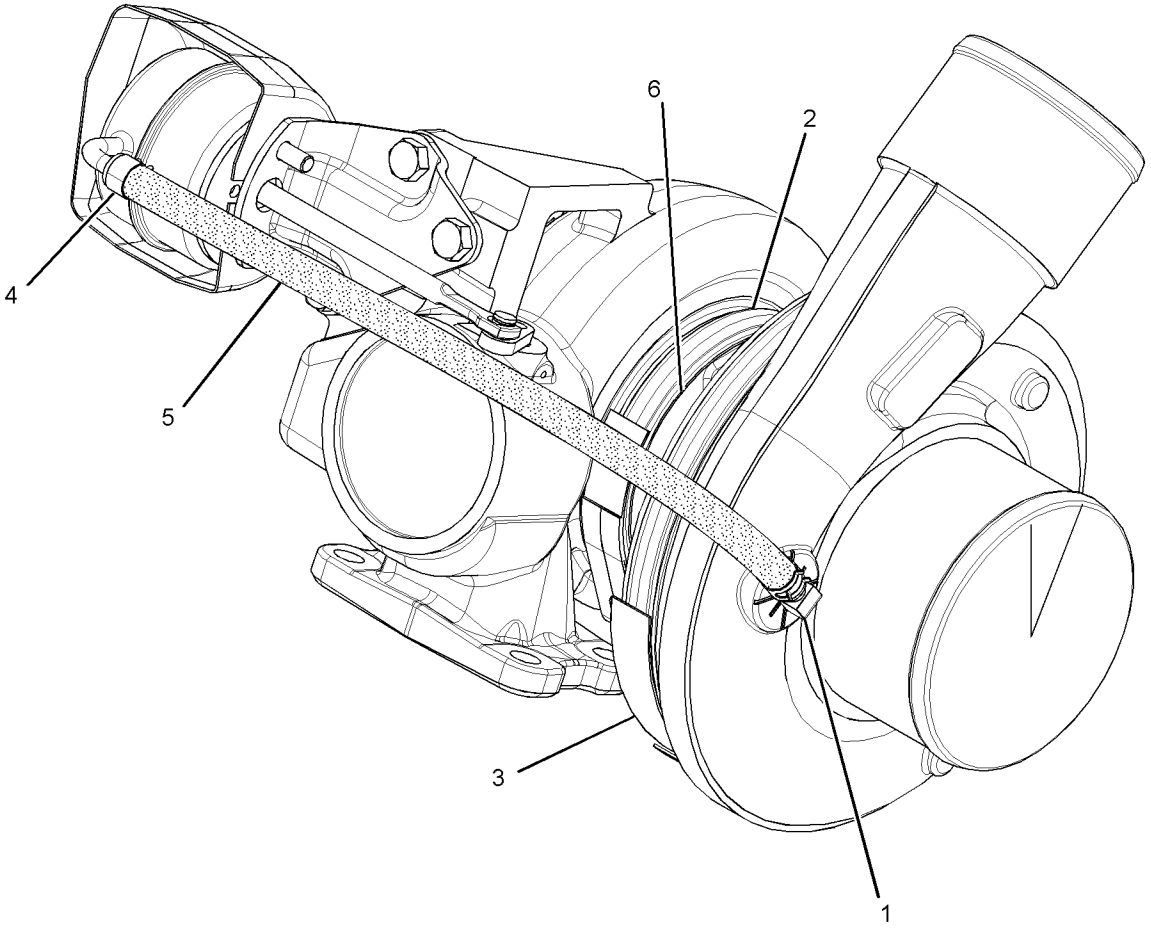


GRÁFICO 1 <FIM> g01844894

# *340-1812* GRUPO DO TURBOCOMPRESSOR (TURBOCHARGER GP)

**S/N: KHX13472-20980**

**NÚMEROE DE 330-9359 ARRANJO DO NÚCLEO DO MOTOR**

**SMCS-1052, 1053**

**i03495205**

| NOTA | REF. NÃO | GRÁFICO REF. | NÚMERO DA PEÇA | QTY | NOME DA PEÇA 1 2 3 4 5 6 (NÍVEL DO PRODUTO) | CONSULTE PÁGINA |
|---|---|---|---|---|---|---|
| YR | 1 | 1 | **338-1878** | 1 | GRUPO DO TURBOCOMPRESSOR (TURBOCHARGER GP) | 216 |
| M | 2 | 1 | **3E-8017** | 4 | CONTRAPORCA (ROSCA M10X1,5) (LOCKNUT (M10X1.5-THD)) | |
| | 3 | 1 | **7C-7431** | 1 | JUNTA (GASKET) | |
| E | 7 | 1 | **258-4524** | | LUVA (34 CM) (SLEEVE (34-CM)) | |

E - ENCOMENDAR POR CENTÍMETROS
M - PEÇA MÉTRICA
R - PEÇA REMANUFATURADA PODE ESTAR DISPONÍVEL
Y - ILUSTRAÇÃO INDIVIDUAL

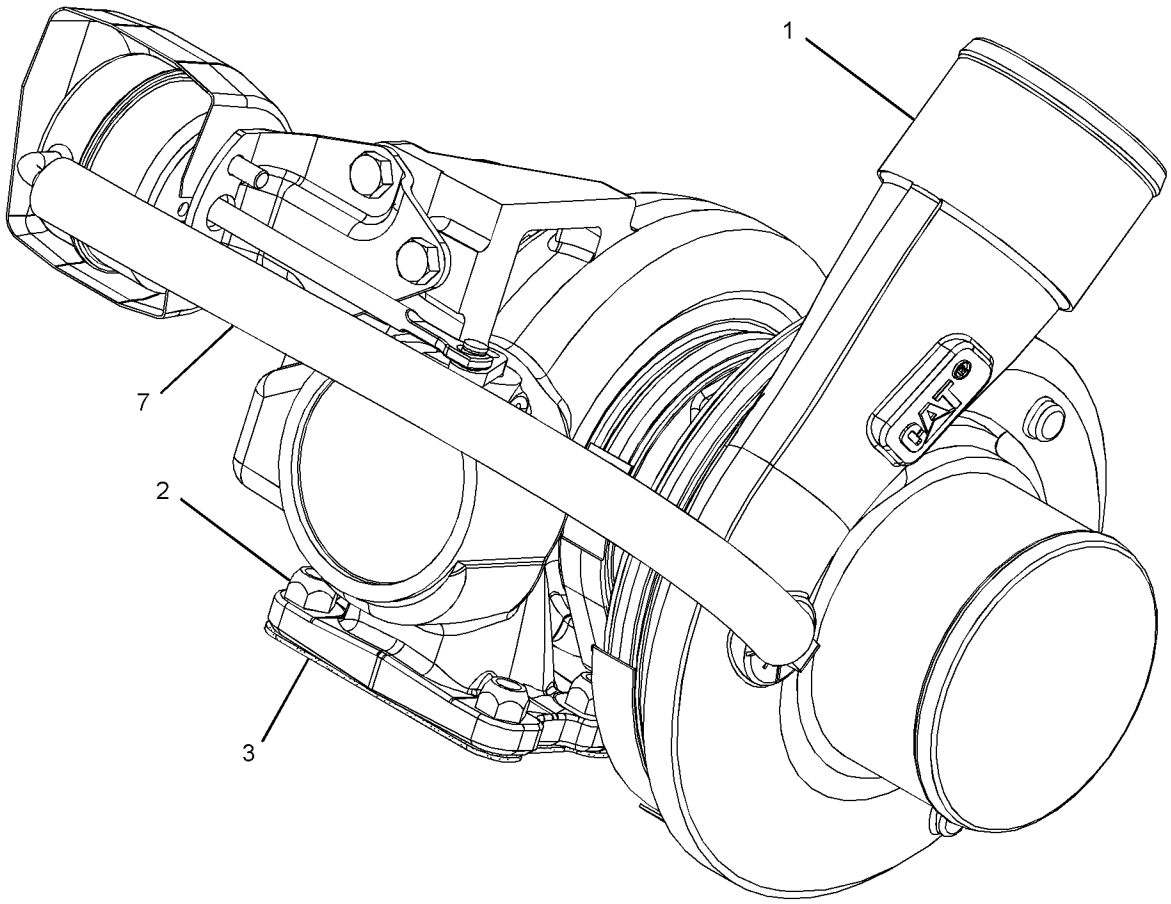


GRÁFICO 1 <FIM> g01836634

# *340-1812* GRUPO DO TURBOCOMPRESSOR (TURBOCHARGER GP)

**S/N: KHX20981-UP**

**NÚMEROE DE 330-9359 ARRANJO DO NÚCLEO DO MOTOR**

**SMCS-1052, 1053**

**i06809391**

| NOTA | REF. NÃO | GRÁFICO REF. | NÚMERO DA PEÇA | QTY | NOME DA PEÇA 1 2 3 4 5 6 (NÍVEL DO PRODUTO) | CONSULTE PÁGINA |
|---|---|---|---|---|---|---|
| M | 1 | 1 | **9X-6620** | 4 | CONTRAPORCA (ROSCA M10X1,5) (LOCKNUT (M10X1.5-THD)) | |
| | 2 | 1 | **7C-7431** | 1 | JUNTA (TURBOCOMPRESSOR) (GASKET (TURBOCHARGER)) | |
| CYR | 3 | 1 | **352-2396** | 1 | GRUPO DO TURBOCOMPRESSOR (TURBOCHARGER GP) | 219 |
| E | 4 | 1 | **258-4524** | | LUVA (34 CM) (SLEEVE (34-CM)) | |

C - ALTERAR DO TIPO ANTERIOR
E - ENCOMENDAR POR CENTÍMETROS
M - PEÇA MÉTRICA
R - PEÇA REMANUFATURADA PODE ESTAR DISPONÍVEL
Y - ILUSTRAÇÃO INDIVIDUAL

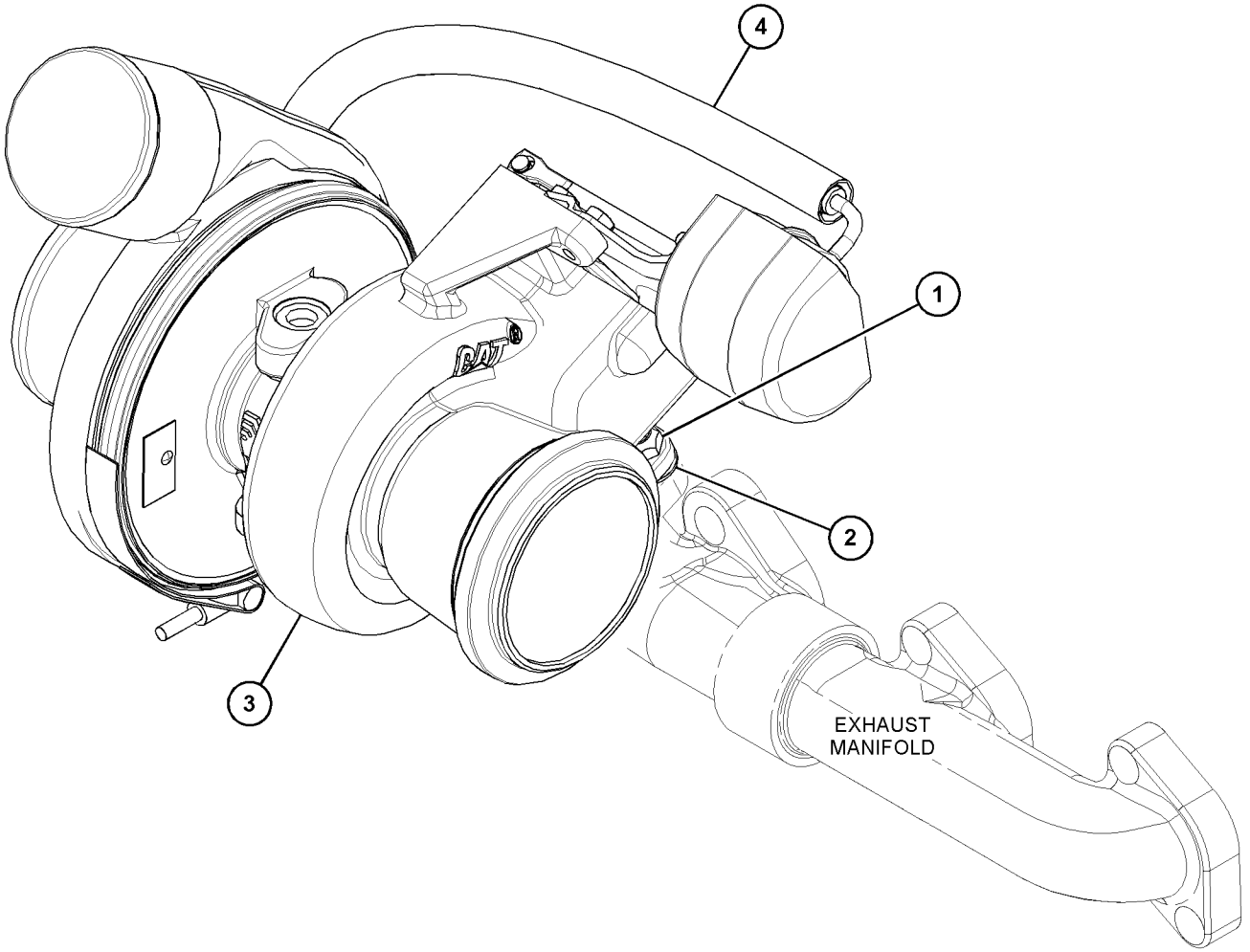


GRÁFICO 1 <FIM> g03879162

# 352-2396 GRUPO DO TURBOCOMPRESSOR (TURBOCHARGER GP)*R

**S/N: KHX20981-UP**

**NÚMEROE DE 340-1812 GRUPO DO TURBOCOMPRESSOR**

**SMCS-1052, 1053**

**i06867283**

| NOTA | REF. NÃO | GRÁFICO REF. | NÚMERO DA PEÇA | QTY | NOME DA PEÇA 1 2 3 4 5 6 (NÍVEL DO PRODUTO) | CONSULTE PÁGINA |
|---|---|---|---|---|---|---|
| | 1 | 1 | **137-1602** | 1 | CONJUNTO DE ABRAÇADEIRA (TURBINA) (CLAMP AS (TURBINE)) | |
| | 2 | 1 | **158-6072** | 1 | CONJUNTO DE ABRAÇADEIRA (COMPRESSOR) (CLAMP AS (COMPRESSOR)) | |
| | 3 | 1 | **161-6963** | 2 | ABRAÇADEIRA (CLAMP) | |
| YR | 4 | 1 | **350-9781** | 1 | GRUPO DO CARTUCHO DO TURBOCOMPRESSOR (CARTRIDGE GP-TURBOCHARGER) | 200 |
| | 5 | 1 | **2Y-9402** | 1 | CONEXÃO (FITTING) | |
| E | 6 | 1 | **242-3360** | | MANGUEIRA (34 CM) (HOSE (34-CM)) | |

E - ENCOMENDAR POR CENTÍMETROS
R - PEÇA REMANUFATURADA PODE ESTAR DISPONÍVEL
Y - ILUSTRAÇÃO INDIVIDUAL

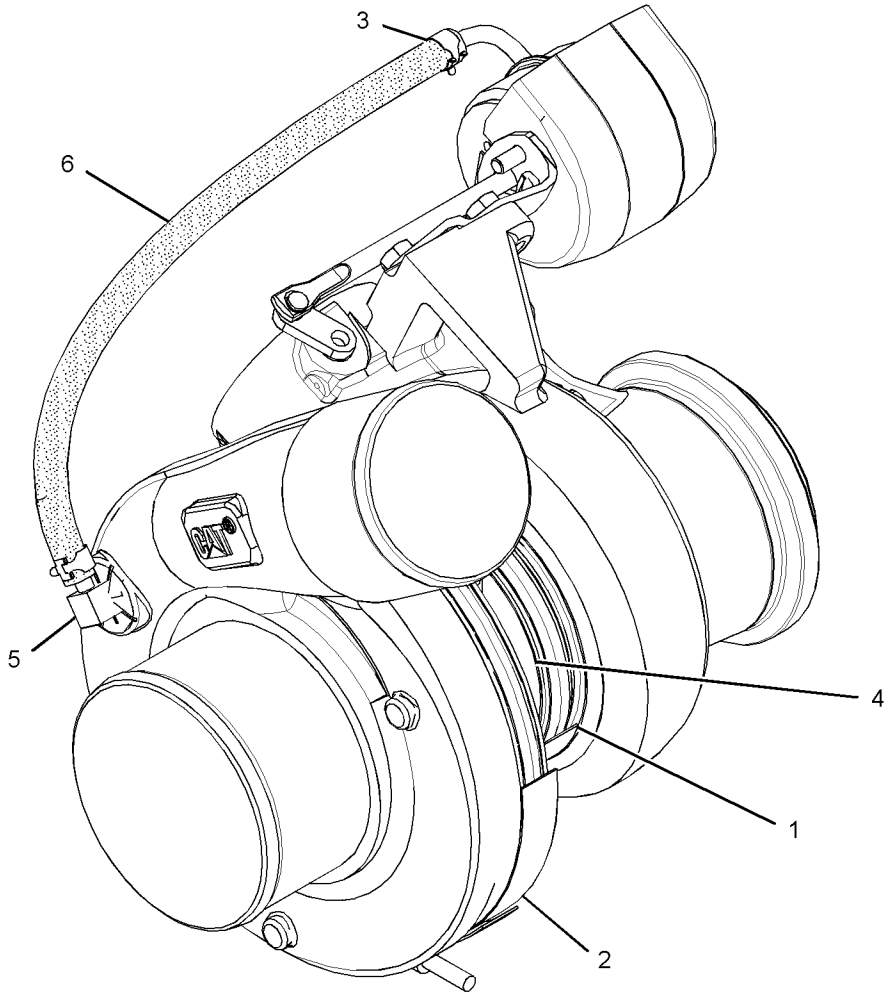


GRÁFICO 1 <FIM> g02127893

# *359-3731* GRUPO DO TURBOCOMPRESSOR (TURBOCHARGER GP)

**S/N: KHX13472-40517**

**NÚMEROE DE 330-9359 ARRANJO DO NÚCLEO DO MOTOR**

**SMCS-1052, 1053**

**i03900020**

| NOTA | REF. NÃO | GRÁFICO REF. | NÚMERO DA PEÇA | QTY | NOME DA PEÇA 1 2 3 4 5 6 (NÍVEL DO PRODUTO) | CONSULTE PÁGINA |
|---|---|---|---|---|---|---|
| | 1 | 1 | **7C-7431** | 1 | JUNTA (GASKET) | |
| E | 2 | 1 | **258-4524** | | LUVA (34 CM) (SLEEVE (34-CM)) | |
| YR | 3 | 1 | **338-1878** | 1 | GRUPO DO TURBOCOMPRESSOR (TURBOCHARGER GP) | 216 |
| M | 4 | 1 | **3E-8017** | 4 | CONTRAPORCA (ROSCA M10X1,5) (LOCKNUT (M10X1.5-THD)) | |

E - ENCOMENDAR POR CENTÍMETROS
M - PEÇA MÉTRICA
R - PEÇA REMANUFATURADA PODE ESTAR DISPONÍVEL
Y - ILUSTRAÇÃO INDIVIDUAL

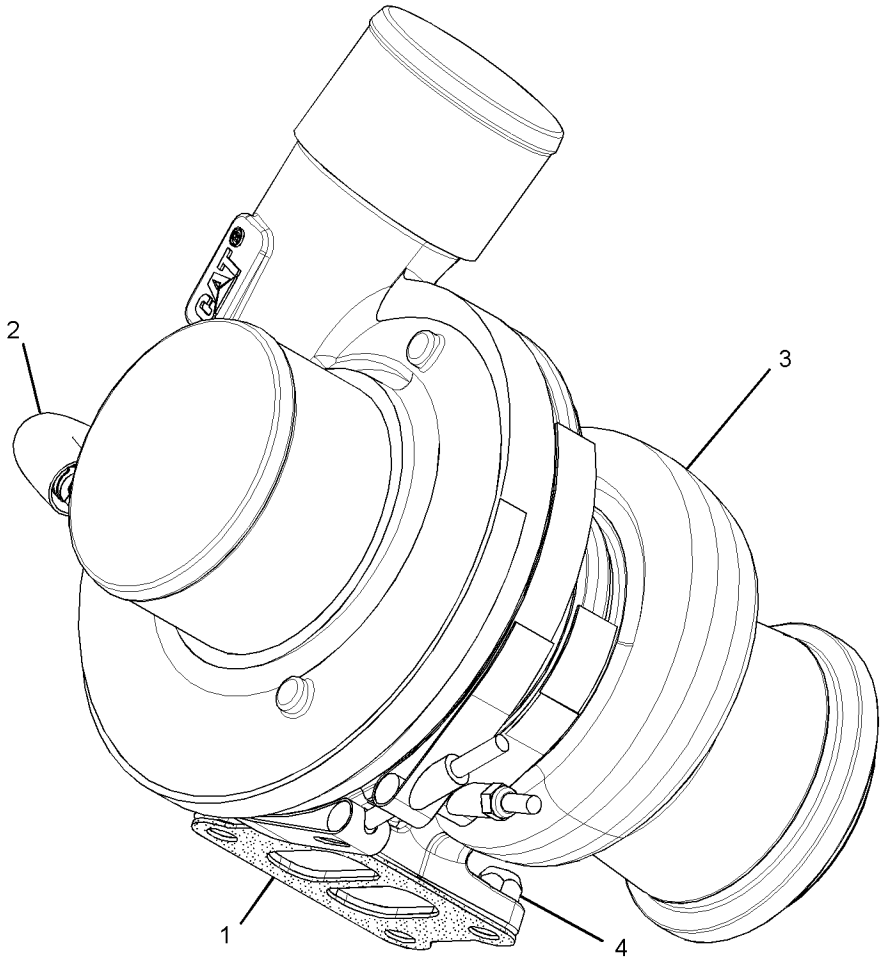


GRÁFICO 1 <FIM> g02143116

# *372-3738* GRUPO DO TURBOCOMPRESSOR (TURBOCHARGER GP)

**S/N: TX71-UP; KHX1-UP**

**NÚMEROE DE 395-0485, 395-0487 ARRANJO DE MOTOR-CONCLUÍDO, 382-3084 ARRANJO DO NÚCLEO DO MOTOR**

**TAMBÉM UM ACESSÓRIO**

**SMCS-1052, 1053**

**i04844669**

| NOTA | REF. NÃO | GRÁFICO REF. | NÚMERO DA PEÇA | QTY | NOME DA PEÇA 1 2 3 4 5 6 (NÍVEL DO PRODUTO) | CONSULTE PÁGINA |
|---|---|---|---|---|---|---|
| | 1 | 1 | **7C-7431** | 1 | JUNTA (GASKET) | |
| YR | 2 | 1 | **250-7696** | 1 | GRUPO DO TURBOCOMPRESSOR (TURBOCHARGER GP) | 214 |
| M | 3 | 1 | **3E-8017** | 4 | CONTRAPORCA (ROSCA M10X1,5) (LOCKNUT (M10X1.5-THD)) | |
| E | 4 | 1 | **258-4524** | | LUVA (38 CM) (SLEEVE (38-CM)) | |
| | | | | | | |
| | | | | | PARTS SHOWN IN GRAPHIC(S) WITHOUT A REFERENCE NUMBER ARE NOT SERVICED SEPARATELY | |

E - ENCOMENDAR POR CENTÍMETROS
M - PEÇA MÉTRICA
R - PEÇA REMANUFATURADA PODE ESTAR DISPONÍVEL
Y - ILUSTRAÇÃO INDIVIDUAL

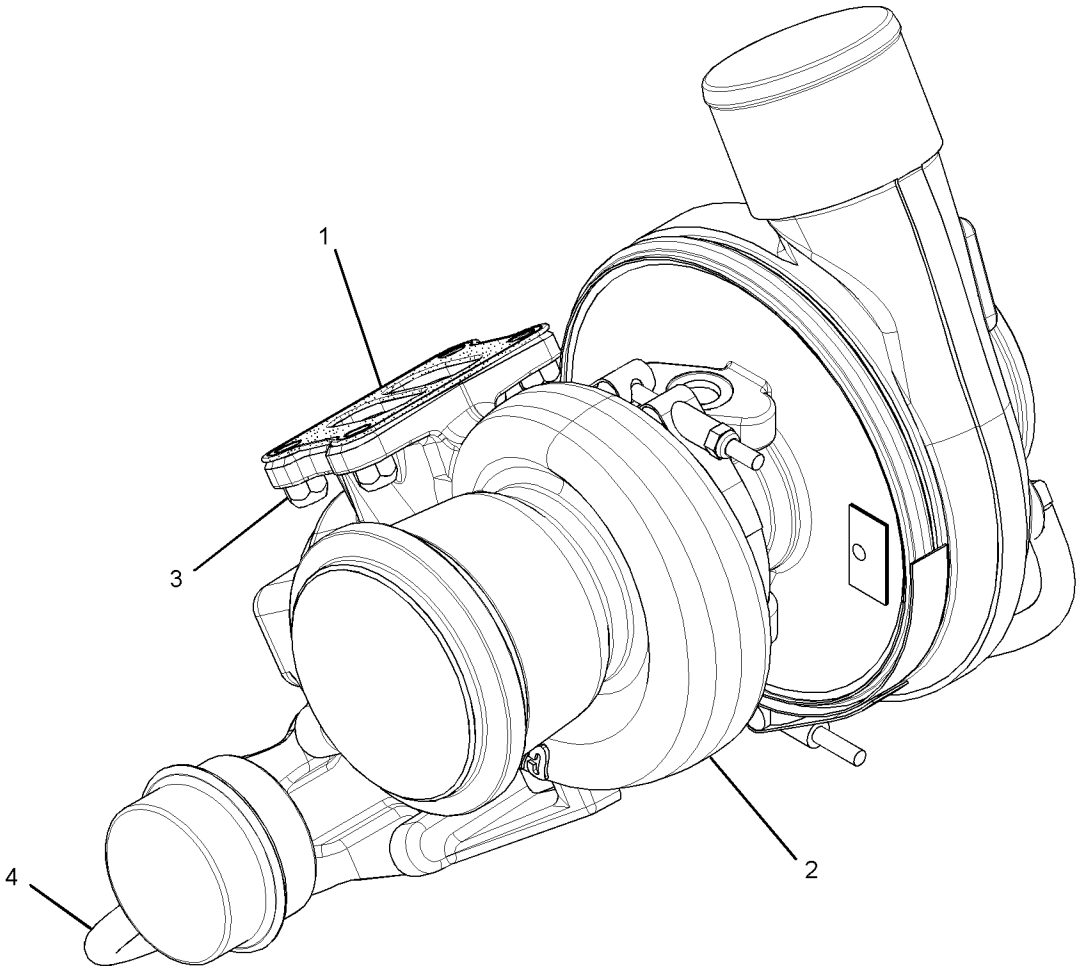


GRÁFICO 1 <FIM> g02453070

# *282-2472* GRUPO DE CONTROLE-GOVERNADOR (CONTROL GP-GOVERNOR)

**S/N: JAP1-10099**

**NÚMEROE DE 437-0626 ARRANJO DA CABINE, 348-3018 ARRANJO GERAL**

**SMCS-1265, 1276** **i06592302**

| NOTA | REF. NÃO | GRÁFICO REF. | NÚMERO DA PEÇA | QTY | NOME DA PEÇA 1 2 3 4 5 6 (NÍVEL DO PRODUTO) | CONSULTE PÁGINA |
|---|---|---|---|---|---|---|
| | 1 | 1 | **6V-8183** | 1 | PORCA REGULAR (3/8-24 DE ROSCA) (NUT-FULL (3/8-24-THD)) | |
| B | 2 | 1 | **2N-9421** | 5 | MOLA DE DISCO (SPRING-DISC) | |
| | 3 | 1 | **4D-4064** | 1 | EXTREMIDADE DA HASTE (3/8-24 DE ROSCA) (ROD END (3/8-24-THD)) | |
| | 4 | 1 | **5P-9209** | 2 | CONJUNTO DO ROLAMENTO DE AGULHA (BEARING AS-NEEDLE) | |
| | 5 | 1 | **7F-0192** | 1 | PARAFUSO (3/8-16X2 POL) (BOLT (3/8-16X2-IN)) | |
| | 6 | 1 | **7V-0446** | 1 | GRAMPO (CLIP) | |
| | 7 | 1 | **8X-3261** | 1 | ALAVANCA (LEVER) | |
| | 8 | 1 | **116-5710** | 1 | ILHÓ (GROMMET) | |
| | 9 | 1 | **130-5300** | 1 | GRAMPO (CLIP) | |
| | 10 | 1 | **141-6343** | 1 | MOLA (SPRING) | |
| | 11 | 1 | **161-7062** | 1 | ALOJAMENTO (HOUSING) | |
| | 12 | 1 | **162-8218** | 1 | JUNTA (GASKET) | |
| | 13 | 1 | **162-8219** | 1 | TAMPA (COVER) | |
| | 14 | 1 | **168-8683** | 1 | EIXO (SHAFT) | |
| | 15 | 1 | **169-0921** | 1 | EXTREMIDADE DA HASTE (ROSCA DE 3/8-24 ESQUERDA) (ROD END (3/8-24 LH-THD)) | |
| | 16 | 1 | **362-2789** | 1 | HASTE (ROD) | |
| | 17 | 1 | **172-0165** | 1 | EIXO (SHAFT) | |
| | 18 | 1 | **172-4211** | 1 | ESPAÇADOR (10,5X22X50,8 MM DE ESPESSURA) (SPACER (10.5X22X50.8-MM THK)) | |
| | 19 | 1 | **206-3599** | 1 | ALAVANCA (LEVER) | |
| | 20 | 1 | **206-3600** | 1 | ALAVANCA (LEVER) | |
| | 21 | 1 | **207-4927** | 1 | PEDAL-CONTROLE DO GOVERNADOR (PEDAL-GOVERNOR CONTROL) | |
| Y | 22 | 1 | **266-1467** | 1 | GRUPO DE SENSOR DE POSIÇÃO (ROTATIVO) (SENSOR GP-POSITION (ROTARY)) | 461 |
| | 23 | 1 | **009-0008** | 1 | PARAFUSO DE AJUSTE DA TOMADA (3/8-16X0,5 POL) (SETSCREW-SOCKET (3/8-16X0.5-IN)) | |
| | 24 | 1 | **129-3173** | 1 | PARAFUSO DE CABEÇA DE 12 PONTOS (3/8-16X1,25 POL) (BOLT-12 POINT HEAD (3/8-16X1.25-IN)) | |
| M | 25 | 1 | **142-0485** | 1 | PORCA (ROSCA M10X1,5) (NUT (M10X1.5-THD)) | |
| | 26 | 1 | **1B-0676** | 1 | PIN (PIN) | |
| | 27 | 1 | **1B-8704** | 3 | CHAVE WOODRUFF (KEY-WOODRUFF) | |
| M | 28 | 1 | **272-3089** | 1 | PARAFUSO (M10X1,5X90 MM) (BOLT (M10X1.5X90-MM)) | |
| | 29 | 1 | **5P-1075** | 2 | ARRUELA DURA (10,2X22,5X3 MM DE ESPESSURA) (WASHER-HARD (10.2X22.5X3-MM THK)) | |
| | 30 | 1 | **5P-1076** | 1 | ARRUELA DURA (13,5X30X4-MM DE ESPESSURA) (WASHER-HARD (13.5X30X4-MM THK)) | |
| M | 31 | 1 | **6V-2313** | 2 | PARAFUSO (M5X0,8X30 MM) (BOLT (M5X0.8X30-MM)) | |
| | 32 | 1 | **6V-8801** | 2 | PORCA (ROSCA 3/8-16) (NUT (3/8-16-THD)) | |
| | 33 | 1 | **8T-0328** | 2 | ARRUELA DURA (5,5X10X1 MM DE ESPESSURA) (WASHER-HARD (5.5X10X1-MM THK)) | |
| | 34 | 1 | **8T-4121** | 3 | ARRUELA DURA (11X21X2,5 MM DE ESPESSURA) (WASHER-HARD (11X21X2.5-MM THK)) | |
| M | 35 | 1 | **8T-4133** | 2 | PORCA (ROSCA M10X1,5) (NUT (M10X1.5-THD)) | |
| M | 36 | 1 | **8T-4136** | 3 | PARAFUSO (M10X1,5X25 MM) (BOLT (M10X1.5X25-MM)) | |
| M | 37 | 1 | **8T-4182** | 2 | PARAFUSO (M10X1,5X45 MM) (BOLT (M10X1.5X45-MM)) | |

282-2472 GRUPO DE CONTROLE-GOVERNADOR (CONTROL GP-GOVERNOR) (continuação) **i06592302**

| NOTA | REF. NÃO | GRÁFICO REF. | NÚMERO DA PEÇA | QTY | NOME DA PEÇA 1 2 3 4 5 6 (NÍVEL DO PRODUTO) | CONSULTE PÁGINA |
|---|---|---|---|---|---|---|
| M | 38 | 1 | **8T-4196** | 2 | PARAFUSO (M10X1,5X35 MM) (BOLT (M10X1.5X35-MM)) | |
| | 39 | 1 | **8T-4226** | 1 | ARRUELA DURA (10,5X45X3 MM DE ESPESSURA) (WASHER-PLATED (10.5X45X3-MM THK)) | |

B - UTILIZAR CONFORME NECESSÁRIO
M - PEÇA MÉTRICA
Y - ILUSTRAÇÃO INDIVIDUAL

282-2472 GRUPO DE CONTROLE-GOVERNADOR (CONTROL GP-GOVERNOR) (continuação) **i06592302**

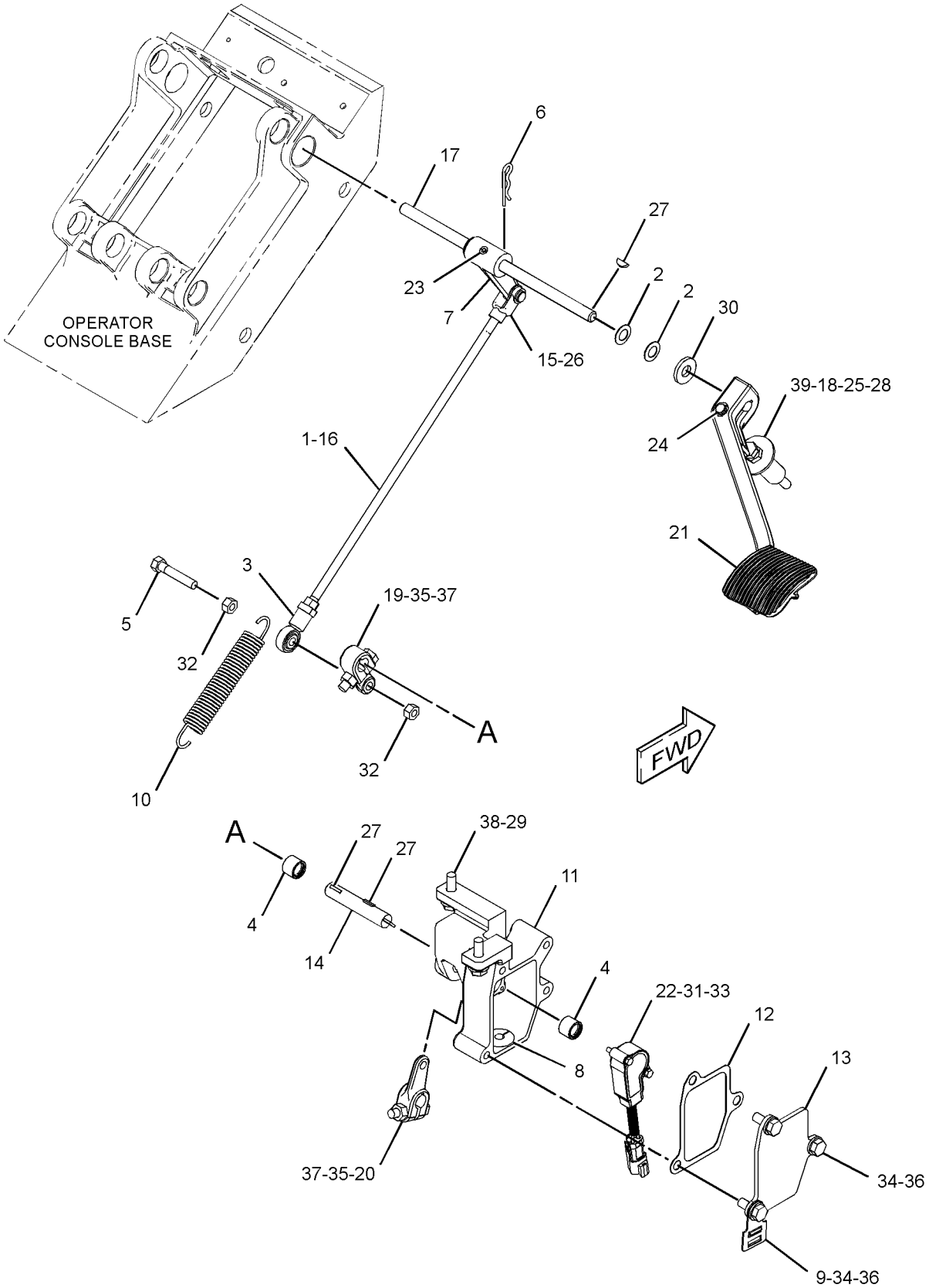


GRÁFICO 1 <FIM> g03885674

# *512-5911* GRUPO DE CONTROLE-GOVERNADOR (CONTROL GP-GOVERNOR)

**S/N: JAP10100-UP**

**NÚMEROE DE 516-7917 ARRANJO DA CABINE**

**SMCS-1265, 1276** **i06932871**

| NOTA | REF. NÃO | GRÁFICO REF. | NÚMERO DA PEÇA | QTY | NOME DA PEÇA 1 2 3 4 5 6 (NÍVEL DO PRODUTO) | CONSULTE PÁGINA |
|---|---|---|---|---|---|---|
| | 1 | 1 | **7V-0446** | 1 | GRAMPO (CLIP) | |
| | 2 | 1 | **8X-3261** | 1 | ALAVANCA (LEVER) | |
| | 3 | 1 | **116-5710** | 1 | ILHÓ (GROMMET) | |
| | 4 | 1 | **161-7062** | 1 | ALOJAMENTO (HOUSING) | |
| | 5 | 1 | **162-8218** | 1 | JUNTA (GASKET) | |
| | 6 | 1 | **162-8219** | 1 | TAMPA (COVER) | |
| | 7 | 1 | **168-8683** | 1 | EIXO (SHAFT) | |
| | 8 | 1 | **172-0165** | 1 | EIXO (SHAFT) | |
| | 9 | 1 | **206-3599** | 1 | ALAVANCA (LEVER) | |
| | 10 | 1 | **206-3600** | 1 | ALAVANCA (LEVER) | |
| Y | 11 | 1 | **266-1467** | 1 | GRUPO DE SENSOR DE POSIÇÃO (ROTATIVO) (ACELERADOR) (SENSOR GP-POSITION (ROTARY) (THROTTLE)) | 461 |
| | 12 | 1 | **362-2789** | 1 | HASTE (ROD) | |
| | 13 | 1 | **512-5912** | 1 | PEDAL-CONTROLE DO GOVERNADOR (PEDAL-GOVERNOR CONTROL) | |
| | 14 | 1 | **009-0008** | 1 | PARAFUSO DE AJUSTE DA TOMADA (3/8-16X0,5 POL) (SETSCREW-SOCKET (3/8-16X0.5-IN)) | |
| | 15 | 1 | **129-3173** | 1 | PARAFUSO DE CABEÇA DE 12 PONTOS (3/8-16X1,25 POL) (BOLT-12 POINT HEAD (3/8-16X1.25-IN)) | |
| | 16 | 1 | **130-5300** | 1 | GRAMPO (CLIP) | |
| | 17 | 1 | **141-6343** | 1 | MOLA (SPRING) | |
| M | 18 | 1 | **142-0485** | 1 | PORCA (ROSCA M10X1,5) (NUT (M10X1.5-THD)) | |
| | 19 | 1 | **169-0921** | 1 | EXTREMIDADE DA HASTE (ROSCA DE 3/8-24 ESQUERDA) (ROD END (3/8-24 LH-THD)) | |
| | 20 | 1 | **172-4211** | 1 | ESPAÇADOR (10,5X22X50,8 MM DE ESPESSURA) (SPACER (10.5X22X50.8-MM THK)) | |
| | 21 | 1 | **1B-0676** | 1 | PIN (PIN) | |
| | 22 | 1 | **1B-8704** | 3 | CHAVE WOODRUFF (KEY-WOODRUFF) | |
| M | 23 | 1 | **272-3089** | 1 | PARAFUSO (M10X1,5X90 MM) (BOLT (M10X1.5X90-MM)) | |
| B | 24 | 1 | **2N-9421** | 5 | MOLA DE DISCO (SPRING-DISC) | |
| | 25 | 1 | **4D-4064** | 1 | EXTREMIDADE DA HASTE (3/8-24 DE ROSCA) (ROD END (3/8-24-THD)) | |
| | 26 | 1 | **5P-1075** | 2 | ARRUELA DURA (10,2X22,5X3 MM DE ESPESSURA) (WASHER-HARD (10.2X22.5X3-MM THK)) | |
| | 27 | 1 | **5P-1076** | 1 | ARRUELA DURA (13,5X30X4-MM DE ESPESSURA) (WASHER-HARD (13.5X30X4-MM THK)) | |
| | 28 | 1 | **5P-9209** | 2 | CONJUNTO DO ROLAMENTO DE AGULHA (BEARING AS-NEEDLE) | |
| M | 29 | 1 | **6V-2313** | 2 | PARAFUSO (M5X0,8X30 MM) (BOLT (M5X0.8X30-MM)) | |
| | 30 | 1 | **6V-8183** | 1 | PORCA REGULAR (3/8-24 DE ROSCA) (NUT-FULL (3/8-24-THD)) | |
| | 31 | 1 | **6V-8801** | 2 | PORCA (ROSCA 3/8-16) (NUT (3/8-16-THD)) | |
| | 32 | 1 | **7F-0192** | 1 | PARAFUSO (3/8-16X2 POL) (BOLT (3/8-16X2-IN)) | |
| | 33 | 1 | **8T-0328** | 2 | ARRUELA DURA (5,5X10X1 MM DE ESPESSURA) (WASHER-HARD (5.5X10X1-MM THK)) | |
| | 34 | 1 | **8T-4121** | 3 | ARRUELA DURA (11X21X2,5 MM DE ESPESSURA) (WASHER-HARD (11X21X2.5-MM THK)) | |
| M | 35 | 1 | **8T-4133** | 2 | PORCA (ROSCA M10X1,5) (NUT (M10X1.5-THD)) | |
| M | 36 | 1 | **8T-4136** | 3 | PARAFUSO (M10X1,5X25 MM) (BOLT (M10X1.5X25-MM)) | |
| M | 37 | 1 | **8T-4182** | 2 | PARAFUSO (M10X1,5X45 MM) (BOLT (M10X1.5X45-MM)) | |

512-5911 GRUPO DE CONTROLE-GOVERNADOR (CONTROL GP-GOVERNOR) (continuação) **i06932871**

| NOTA | REF. NÃO | GRÁFICO REF. | NÚMERO DA PEÇA | QTY | NOME DA PEÇA 1 2 3 4 5 6 (NÍVEL DO PRODUTO) | CONSULTE PÁGINA |
|---|---|---|---|---|---|---|
| M | 38 | 1 | **8T-4196** | 2 | PARAFUSO (M10X1,5X35 MM) (BOLT (M10X1.5X35-MM)) | |
| | 39 | 1 | **8T-4226** | 1 | ARRUELA DURA (10,5X45X3 MM DE ESPESSURA) (WASHER-PLATED (10.5X45X3-MM THK)) | |

B - UTILIZAR CONFORME NECESSÁRIO
M - PEÇA MÉTRICA
Y - ILUSTRAÇÃO INDIVIDUAL

512-5911 GRUPO DE CONTROLE-GOVERNADOR (CONTROL GP-GOVERNOR) (continuação) **i06932871**

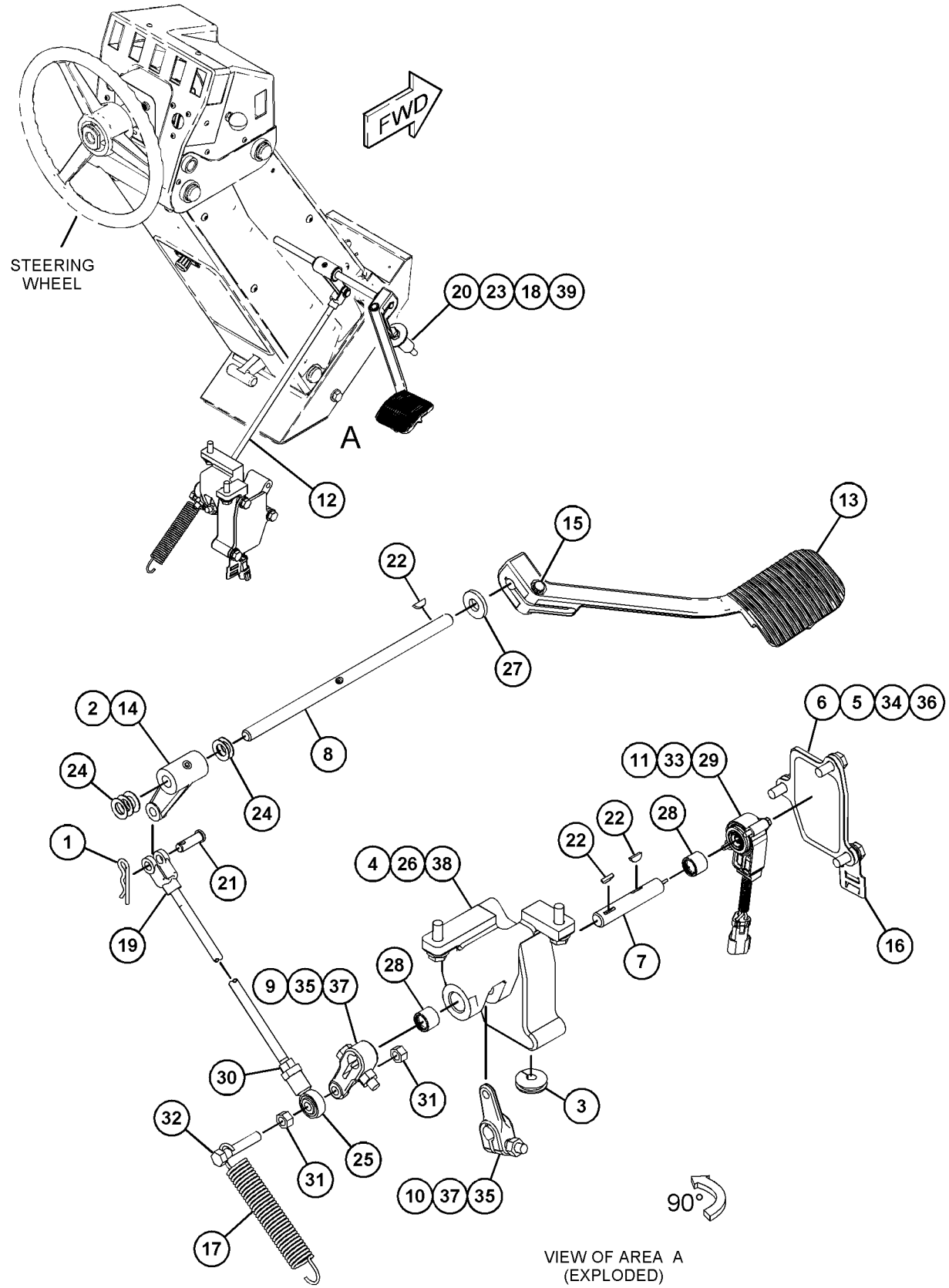


GRÁFICO 1 <FIM> g06169640

# *174-9570* GRUPO DE FILTRO-SEPARADOR DE ÁGUA E COMBUSTÍVEL (FILTER GP-WATER SEP & FUEL)

**S/N: JAP1-UP**

**NÚMEROE DE 190-8977 GRUPO DE BOMBA SEPARADORA DE COMBUSTÍVEL E ÁGUA**

**SMCS-1261, 1263**

**i06692126**

| NOTA | REF. NÃO | GRÁFICO REF. | NÚMERO DA PEÇA | QTY | NOME DA PEÇA 1 2 3 4 5 6 (NÍVEL DO PRODUTO) | CONSULTE PÁGINA |
|---|---|---|---|---|---|---|
| | 1 | 1 | **326-1644** | 1 | CONJUNTO DE FILTRO SEPARADOR DE ÁGUA E COMBUSTÍVEL (PRIMÁRIO) (FILTER AS-WATER SEP & FUEL (PRIMARY)) | |
| | 1A | 1 | **220-8678** | 1 | ANEL RETENTOR (SEPARADOR DE ÁGUA, COMBUSTÍVEL) (SEAL-RING (FUEL, WATER SEPARATOR)) | |
| | 2 | 1 | **343-5527** | 1 | CONJUNTO DA CUBA (BOWL AS) | |
| | 2A | 1 | **5F-9144** | 1 | ANEL RETENTOR EM O (SEAL-O-RING) | |
| | 2B | 1 | **8F-7219** | 1 | ANEL RETENTOR EM O (SEAL-O-RING) | |

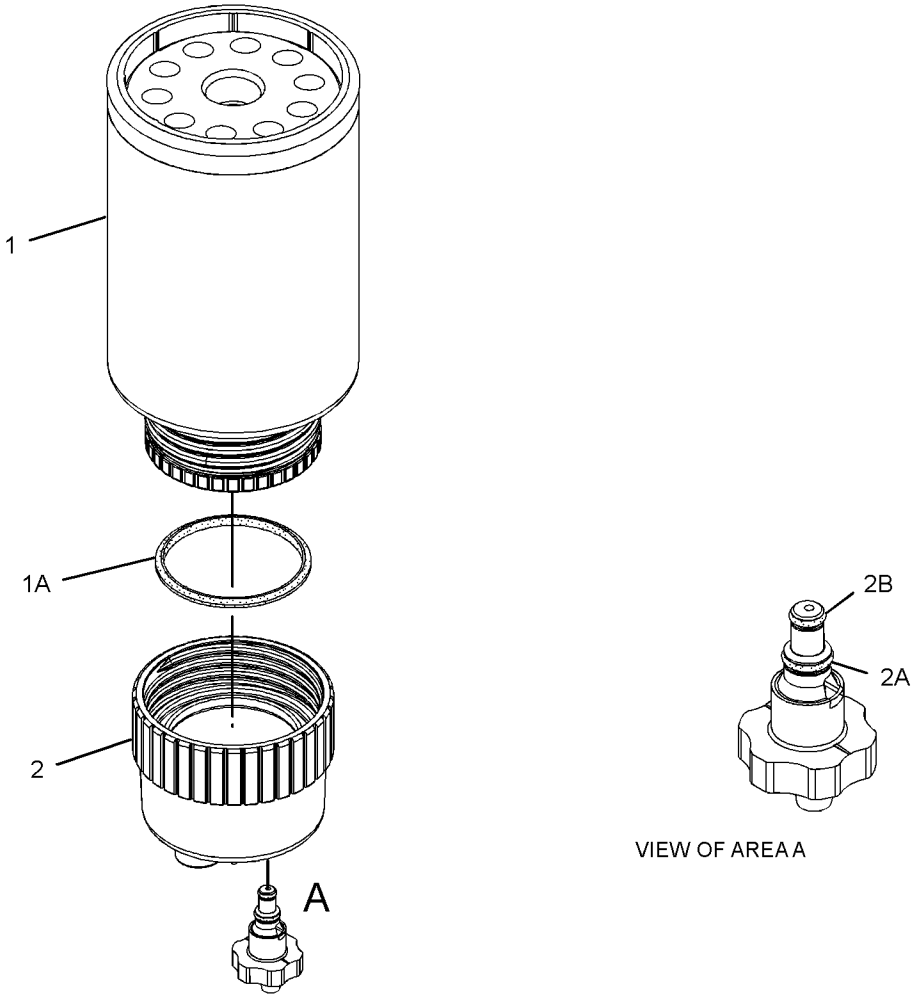


GRÁFICO 1 <FIM> g06078297

# *328-2585* GRUPO DE INJETORES DE COMBUSTÍVEL (INJECTOR GP-FUEL)*R

**S/N: KHX1-UP**

**NÚMEROE DE 268-1839 GRUPO DA BOMBA DE INJEÇÃO DE COMBUSTÍVEL TAMBÉM UM ACESSÓRIO**

**SMCS-1251, 1254, 1290, 1713** **i03293520**

| NOTA | REF. NÃO | GRÁFICO REF. | NÚMERO DA PEÇA | QTY | NOME DA PEÇA 1 2 3 4 5 6 (NÍVEL DO PRODUTO) | CONSULTE PÁGINA |
|---|---|---|---|---|---|---|
| | 1 | 1 | **149-5240** | 1 | ANEL-REFORÇO (RING-BACKUP) | |
| | 2 | 1 | *263-8218* | 1 | GRUPO DE INJETORES DE COMBUSTÍVEL (INJECTOR GP-FUEL) | |
| | 3 | 1 | **293-0730** | 1 | ANEL-REFORÇO (RING-BACKUP) | |
| | 4 | 1 | **109-3207** | 1 | ANEL RETENTOR EM O (SEAL-O-RING) | |
| | 5 | 1 | **148-2903** | 2 | ANEL RETENTOR EM O (SEAL-O-RING) | |

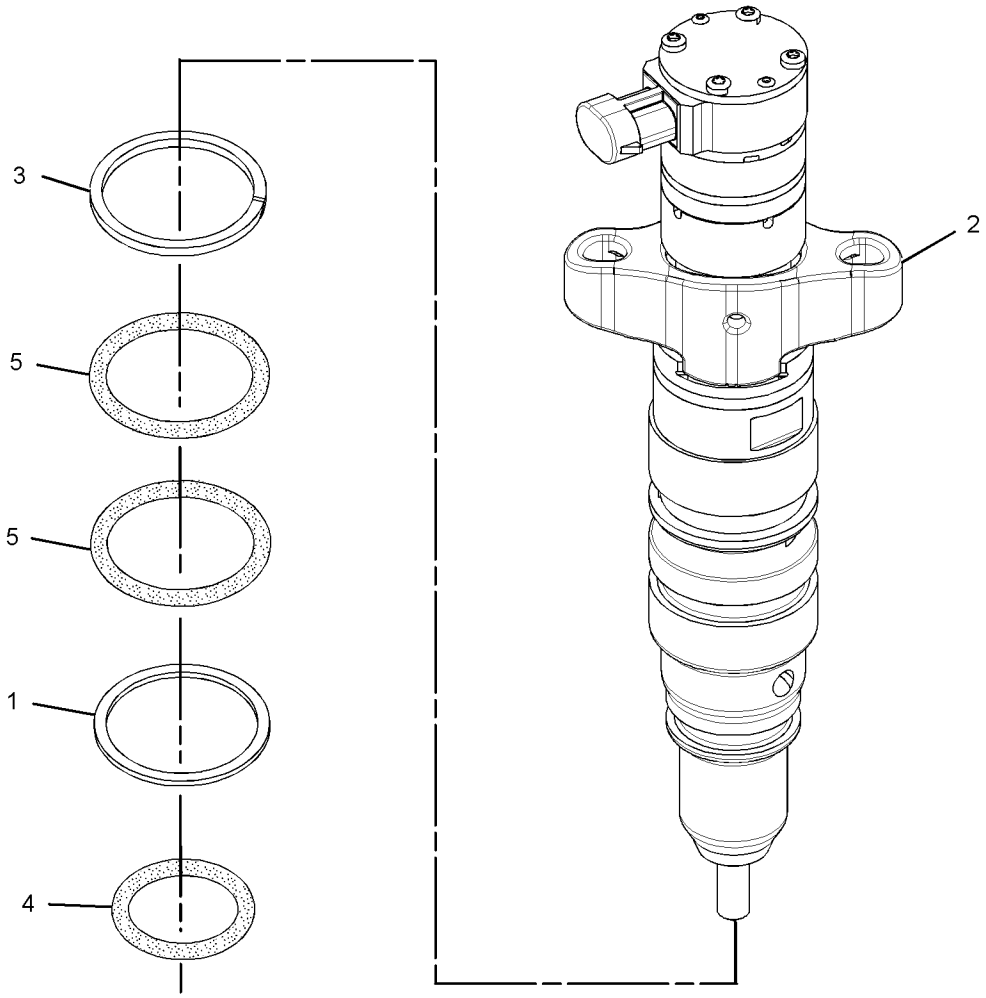


GRÁFICO 1 <FIM> g01684557

# 387-9427 GRUPO DE INJETORES DE COMBUSTÍVEL (INJECTOR GP-FUEL)*R

**S/N: TX71-UP; KHX1-UP**

**NÚMEROE DE 268-1839 GRUPO DA BOMBA DE INJEÇÃO DE COMBUSTÍVEL TAMBÉM UM ACESSÓRIO**

**SMCS-1251, 1254, 1290, 1713** **i05237013**

| NOTA | REF. NÃO | GRÁFICO REF. | NÚMERO DA PEÇA | QTY | NOME DA PEÇA 1 2 3 4 5 6 (NÍVEL DO PRODUTO) | CONSULTE PÁGINA |
|---|---|---|---|---|---|---|
| | 1 | 1 | **148-2903** | 2 | ANEL RETENTOR EM O (SEAL-O-RING) | |
| | 2 | 1 | **109-3207** | 1 | ANEL RETENTOR EM O (SEAL-O-RING) | |
| | 3 | 1 | **149-5240** | 1 | ANEL-REFORÇO (RING-BACKUP) | |
| | 4 | 1 | **293-0730** | 1 | ANEL-REFORÇO (RING-BACKUP) | |

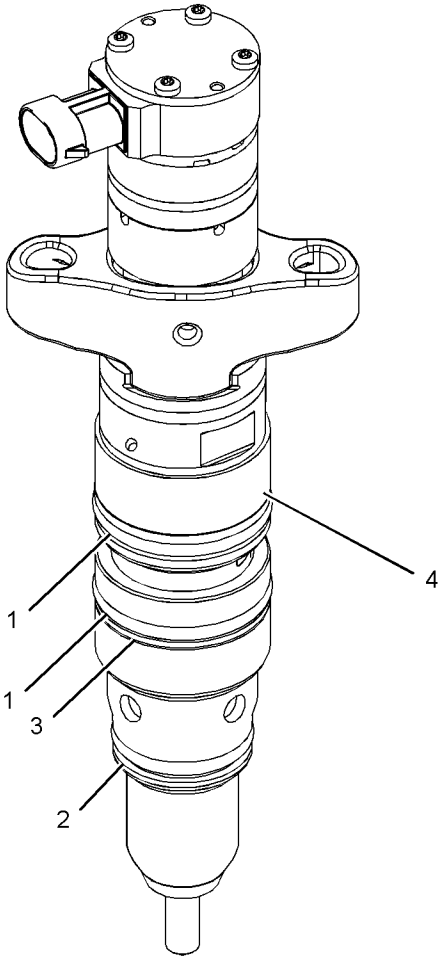


GRÁFICO 1 <FIM> g03341832

# 396-3298 KIT-BOMBA DE COMBUSTÍVEL–BOMBA DE TRANSFERÊNCIA DO COMBUSTÍVEL (KIT-FUEL PUMP-BOMBA DE TRANSFERÊNCIA DO COMBUSTÍVEL)

**S/N: TX71-UP; KHX1-UP**

**PARA USO COM REHS3830**

**NÚMEROE DE 384-0607, 476-8768 GRUPO DA BOMBA DA UNIDADE INJETORA HIDRÁULICA TAMBÉM UM ACESSÓRIO**

**SMCS-1251** **i05659690**

| NOTA | NÚMERO DA PEÇA | QTY | NOME DA PEÇA 1 2 3 4 5 6 (NÍVEL DO PRODUTO) | CONSULTE PÁGINA |
|---|---|---|---|---|
| M | **3E-8006** | 1 | PARAFUSO (M8X1,25X130 MM) (BOLT (M8X1.25X130-MM)) | |
| | **390-8589** | 1 | CONJUNTO DE TAMPA DA BOMBA (COVER AS-PUMP) | |
| | **7S-5005** | 1 | PINO-GUIA (DOWEL) | |
| M | **313-4620** | 4 | PARAFUSO DE CABEÇA PANELA (M5X0,8X25 MM) (SCREW-PAN HEAD (M5X0.8X25-MM)) | |
| | **239-2402** | 3 | ANEL RETENTOR EM O (SEAL-O-RING) | |
| B | **227-5904** | 1 | ANEL RETENTOR EM O (SEAL-O-RING) | |
| | | | –OU– | |
| BJ | **185-3241** | 1 | ANEL RETENTOR EM O (SEAL-O-RING) | |

B - UTILIZAR CONFORME NECESSÁRIO
J - USE ONLY ON UNIT INJECTOR HYDRAULIC PUMPS WITH A RADIAL SEAL ON THE MOUNTING FLANGE
M - PEÇA MÉTRICA

<FIM>

# *313-3967* GRUPO DE TUBULAÇÕES DE COMBUSTÍVEL (LINES GP-FUEL)

**S/N: TX71-UP; KHX1-UP**

**NÚMEROE DE 325-9707, 395-0485, 395-0487 ARRANJO DE MOTOR-CONCLUÍDO**

**TAMBÉM UM ACESSÓRIO**

**SMCS-1274** **i05323864**

| NOTA | REF. NÃO | GRÁFICO REF. | NÚMERO DA PEÇA | QTY | NOME DA PEÇA 1 2 3 4 5 6 (NÍVEL DO PRODUTO) | CONSULTE PÁGINA |
|---|---|---|---|---|---|---|
| | 1 | 1 | *313-9614* | 2 | CONJUNTO DO ADAPTADOR (ADAPTER AS) | |
| | | | | | (EACH INCLUDES) | |
| | | 1 | **2R-6806** | 1 | ADAPTADOR (ADAPTER) | |
| | | 1 | **214-7568** | 1 | ANEL RETENTOR EM O (SEAL-O-RING) | |
| Y | 2 | 1 | *232-0343* | 1 | GRUPO DO REGULADOR DA PRESSÃO DO COMBUSTÍVEL (REGULATOR GP-FUEL PRESSURE) | 255 |
| | 3 | 1 | *389-3708* | 1 | CONJUNTO DE BUJÃO (PLUG AS) | |
| | | 1 | **214-7568** | 1 | ANEL RETENTOR EM O (SEAL-O-RING) | |
| | | 1 | **360-3679** | 1 | PLUGUE DE CONECTOR (ROSCA 9/16-18) (PLUG-CONNECTOR (9/16-18-THD)) | |

Y - ILUSTRAÇÃO INDIVIDUAL

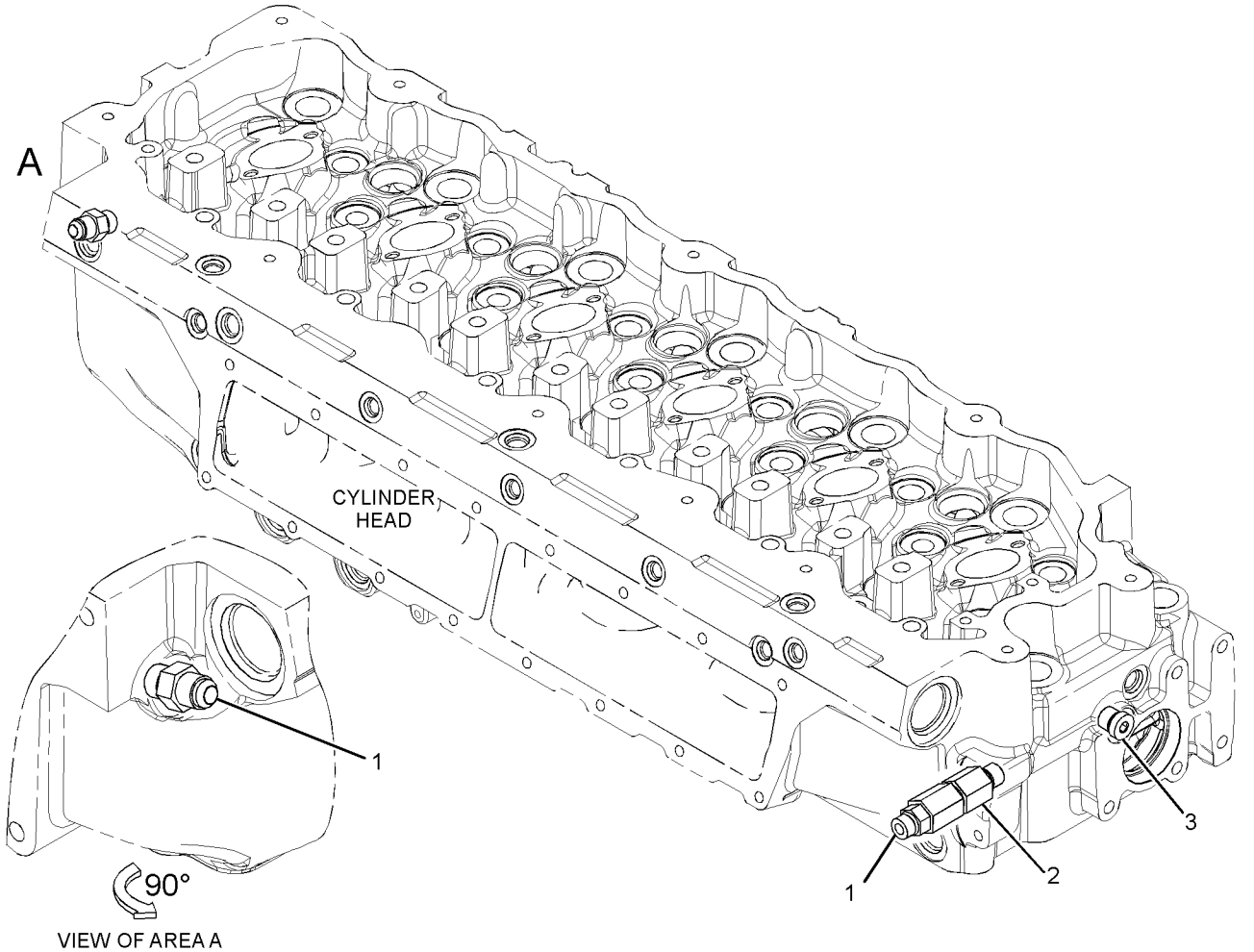


GRÁFICO 1 <FIM> g03378037

# *325-7130* GRUPO DE TUBULAÇÕES DE COMBUSTÍVEL (LINES GP-FUEL)

**S/N: JAP1-6690**

**NÚMEROE DE 348-3018 ARRANJO GERAL**

**SMCS-1274** **i03661230**

| NOTA | REF. NÃO | GRÁFICO REF. | NÚMERO DA PEÇA | QTY | NOME DA PEÇA 1 2 3 4 5 6 (NÍVEL DO PRODUTO) | CONSULTE PÁGINA |
|---|---|---|---|---|---|---|
| | 1 | 1 | **3S-2093** | 1 | CABO TIPO CINTA (STRAP-CABLE) | |
| | 2 | 1 | **8T-9655** | 6 | SUPORTE DE ISOLAMENTO (MOUNT-ISOLATION) | |
| | 3 | 1 | *161-9916* | 1 | CONJUNTO DO ADAPTADOR (ADAPTER AS) | |
| | | 1 | **6V-7420** | 1 | ADAPTADOR (ADAPTER) | |
| | | 1 | **2M-9780** | 1 | ANEL RETENTOR EM O (SEAL-O-RING) | |
| | 4 | 1 | *171-6729* | 1 | GRUPO DE VÁLVULAS-CORTE (MANUAL) (VALVE GP-SHUTOFF (MANUAL)) | |
| | | 1 | **3K-0360** | 1 | ANEL RETENTOR EM O (SEAL-O-RING) | |
| | | 1 | **8T-0081** | 1 | VÁLVULA DE ESFERAS (VALVE-BALL) | |
| | 5 | 1 | *173-7223* | 1 | CONJUNTO DO ADAPTADOR (ADAPTER AS) | |
| | | 1 | **3J-1907** | 1 | ANEL RETENTOR EM O (SEAL-O-RING) | |
| | | 1 | **3J-7354** | 1 | ANEL RETENTOR EM O (SEAL-O-RING) | |
| | | 1 | **9X-0261** | 1 | ADAPTADOR (ADAPTER) | |
| Y | 6 | 1 | **190-8977** | 1 | GRUPO DE BOMBA SEPARADORA DE COMBUSTÍVEL E ÁGUA (PUMP GP-FUEL PRM & WATER SEP) | 250 |
| | 7 | 1 | **191-1782** | 1 | ESPAÇADOR (8,5X12,7X38,2 MM DE ESPESSURA) (SPACER (8.5X12.7X38.2-MM THK)) | |
| | 8 | 1 | **191-1783** | 2 | ESPAÇADOR (8,5X12,7X87,3 MM DE ESPESSURA) (SPACER (8.5X12.7X87.3-MM THK)) | |
| | 9 | 1 | *194-2903* | 1 | CONJUNTO DE COTOVELO (ELBOW AS) | |
| | | 1 | **3K-0360** | 1 | ANEL RETENTOR EM O (SEAL-O-RING) | |
| | | 1 | **8T-0119** | 1 | COTOVELO (ELBOW) | |
| | 10 | 1 | **213-0064** | 1 | CONJUNTO DE BASE (COMBUSTÍVEL) (BASE AS (FUEL)) | |
| Y | 11 | 1 | *234-5013* | 1 | GRUPO DE SENSORES-TEMPERATURA (COMBUSTÍVEL) (SENSOR GP-TEMPERATURE (FUEL)) | 478 |
| | 12 | 1 | **274-6719** | 1 | GRUPO DE SENSORES-PRESSÃO (FILTRO DE COMBUSTÍVEL) (SENSOR GP-PRESSURE (FUEL FILTER)) | |
| | | 1 | **3J-7354** | 1 | ANEL RETENTOR EM O (SEAL-O-RING) | |
| | | 1 | **237-0227** | 1 | CONJUNTO DE CONECTOR DE TOMADA (3 PINOS) (PLUG AS-CONNECTOR (3-PIN)) | |
| | | 1 | **264-7030** | 1 | RETENTOR DE CONECTOR (SEAL-CONNECTOR) | |
| Y | 13 | 1 | **275-1253** | 1 | GRUPO DE INTERRUPTORES DE PRESSÃO (DIFERENCIAL) (SWITCH GP-PRESSURE (DIFFERENTIAL)) | 497 |
| I | 14 | 1 | **311-8756** | 1 | CONJUNTO DE MANGUEIRA (HOSE AS) | |
| | 15 | 1 | **317-1533** | 1 | CONJUNTO DE TUBO (TUBE AS) | |
| | 16 | 1 | **325-7129** | 1 | CONJUNTO DE PLACA (PLATE AS) | |
| I | 17 | 1 | **328-2786** | 1 | CONJUNTO DE MANGUEIRA (HOSE AS) | |
| I | 18 | 1 | **328-2787** | 1 | CONJUNTO DE MANGUEIRA (HOSE AS) | |
| I | 19 | 1 | **328-2788** | 1 | CONJUNTO DE MANGUEIRA (HOSE AS) | |
| | 20 | 1 | **030-7962** | 1 | COTOVELO (ELBOW) | |
| | 21 | 1 | **033-8248** | 1 | GRAMPO (CLIP) | |
| | 22 | 1 | *148-8307* | 1 | CONJUNTO DO ADAPTADOR (ADAPTER AS) | |
| | | 1 | **3J-1907** | 1 | ANEL RETENTOR EM O (SEAL-O-RING) | |
| | | 1 | **5P-8874** | 1 | ADAPTADOR (ADAPTER) | |
| | 23 | 1 | *148-8336* | 1 | CONJUNTO DE CONECTOR (CONNECTOR AS) | |
| | | 1 | **3J-1907** | 1 | ANEL RETENTOR EM O (SEAL-O-RING) | |

325-7130 GRUPO DE TUBULAÇÕES DE COMBUSTÍVEL (LINES GP-FUEL) (continuação) **i03661230**

| NOTA | REF. NÃO | GRÁFICO REF. | NÚMERO DA PEÇA | QTY | NOME DA PEÇA 1 2 3 4 5 6 (NÍVEL DO PRODUTO) | CONSULTE PÁGINA |
|---|---|---|---|---|---|---|
| | | 1 | **6V-8397** | 1 | ANEL RETENTOR EM O (SEAL-O-RING) | |
| | | 1 | **6V-8636** | 1 | CONECTOR (CONNECTOR) | |
| | 24 | 1 | *148-8364* | 2 | CONJUNTO DE COTOVELO (ELBOW AS) | |
| | | | | | (EACH INCLUDES) | |
| | | 1 | **3K-0360** | 1 | ANEL RETENTOR EM O (SEAL-O-RING) | |
| | | 1 | **6V-8398** | 1 | ANEL RETENTOR EM O (SEAL-O-RING) | |
| | | 1 | **6V-8625** | 1 | COTOVELO (ELBOW) | |
| | 25 | 1 | *153-6258* | 1 | CONJUNTO DE CONECTOR (CONNECTOR AS) | |
| | | 1 | **8T-5050** | 1 | CONECTOR (CONNECTOR) | |
| | | 1 | **3J-1907** | 1 | ANEL RETENTOR EM O (SEAL-O-RING) | |
| | | 1 | **6V-8398** | 1 | ANEL RETENTOR EM O (SEAL-O-RING) | |
| | 26 | 1 | *164-5557* | 1 | CONJUNTO DE CONECTOR (CONNECTOR AS) | |
| | | 1 | **5I-4370** | 1 | CONECTOR (CONNECTOR) | |
| | | 1 | **2M-9780** | 1 | ANEL RETENTOR EM O (SEAL-O-RING) | |
| | | 1 | **6V-8398** | 1 | ANEL RETENTOR EM O (SEAL-O-RING) | |
| | 27 | 1 | *164-5570* | 1 | CONJUNTO DE UNION (UNION AS) | |
| | | 1 | **6V-8397** | 2 | ANEL RETENTOR EM O (SEAL-O-RING) | |
| | | 1 | **6V-8730** | 1 | UNIÃO (VEDAÇÃO DA FACE) (UNION (FACE SEAL)) | |
| | 28 | 1 | *164-5619* | 2 | CONJUNTO DE BUJÃO (PLUG AS) | |
| | | | | | (EACH INCLUDES) | |
| | | 1 | **2M-9780** | 1 | ANEL RETENTOR EM O (SEAL-O-RING) | |
| | | 1 | **9S-8006** | 1 | BUJÃO (7/8-14 ROSCA) (PLUG (7/8-14-THD)) | |
| | 29 | 1 | *183-3406* | 2 | CONJUNTO DE BUJÃO (PLUG AS) | |
| | | | | | (EACH INCLUDES) | |
| | | 1 | **214-7568** | 1 | ANEL RETENTOR EM O (SEAL-O-RING) | |
| | | 1 | **9S-4191** | 1 | BUJÃO (ROSCA 9/16-18) (PLUG (9/16-18-THD)) | |
| | 30 | 1 | **198-4777** | 3 | ARRUELA DURA (11X25X10-MM DE ESPESSURA) (WASHER-HARD (11X25X10-MM THK)) | |
| | 31 | 1 | **1F-7567** | 1 | GRAMPO (CLIP) | |
| | 32 | 1 | **1R-0762** | 1 | FILTRO DE COMBUSTÍVEL (EFICIÊNCIA AVANÇADA) (FILTER-FUEL (ADVANCED EFFICIENCY)) | |
| | 33 | 1 | **239-5030** | 1 | CONJUNTO DO ADAPTADOR (ADAPTER AS) | |
| | | 1 | **9X-2493** | 1 | ADAPTADOR (ADAPTER) | |
| | | 1 | **3K-0360** | 1 | ANEL RETENTOR EM O (SEAL-O-RING) | |
| | 34 | 1 | *260-9171* | 1 | CONJUNTO DE CONECTOR (CONNECTOR AS) | |
| | | 1 | **3J-1907** | 1 | ANEL RETENTOR EM O (SEAL-O-RING) | |
| | | 1 | **6V-8397** | 1 | ANEL RETENTOR EM O (SEAL-O-RING) | |
| | | 1 | **8T-9041** | 1 | CONECTOR (CONNECTOR) | |
| | 35 | 1 | **3J-1907** | 1 | ANEL RETENTOR EM O (SEAL-O-RING) | |
| | 36 | 1 | **5P-4116** | 1 | ARRUELA DURA (8,8X20,5X2 MM DE ESPESSURA) (WASHER-HARD (8.8X20.5X2-MM THK)) | |
| | 37 | 1 | **5P-7462** | 3 | GRAMPO (RANHURA) (CLIP (SLOT)) | |
| | 38 | 1 | **5P-7463** | 3 | GRAMPO (LINGUETA) (CLIP (TAB)) | |
| | 39 | 1 | **6V-0683** | 3 | ILHÓ (GROMMET) | |
| | 40 | 1 | **6V-8397** | 1 | ANEL RETENTOR EM O (SEAL-O-RING) | |
| | 41 | 1 | **6V-8724** | 1 | COTOVELO (ELBOW) | |
| | 42 | 1 | **7X-0579** | 6 | ARRUELA DURA (8,8X25,5X2 MM DE ESPESSURA) (WASHER-HARD (8.8X25.5X2-MM THK)) | |
| M | 43 | 1 | **7X-2539** | 2 | PARAFUSO (M8X1,25X110-MM) (BOLT (M8X1.25X110-MM)) | |
| | 44 | 1 | **8T-4121** | 7 | ARRUELA DURA (11X21X2,5 MM DE ESPESSURA) (WASHER-HARD (11X21X2.5-MM THK)) | |
| M | 45 | 1 | **8T-4136** | 6 | PARAFUSO (M10X1,5X25 MM) (BOLT (M10X1.5X25-MM)) | |

325-7130 GRUPO DE TUBULAÇÕES DE COMBUSTÍVEL (LINES GP-FUEL) (continuação) **i03661230**

| NOTA | REF. NÃO | GRÁFICO REF. | NÚMERO DA PEÇA | QTY | NOME DA PEÇA 1 2 3 4 5 6 (NÍVEL DO PRODUTO) | CONSULTE PÁGINA |
|---|---|---|---|---|---|---|
| M | 46 | 1 | **8T-4137** | 1 | PARAFUSO (M10X1,5X20 MM) (BOLT (M10X1.5X20-MM)) | |
| M | 47 | 1 | **8T-4195** | 1 | PARAFUSO (M10X1,5X30 MM) (BOLT (M10X1.5X30-MM)) | |
| M | 48 | 1 | **8T-4196** | 3 | PARAFUSO (M10X1,5X35 MM) (BOLT (M10X1.5X35-MM)) | |
| M | 49 | 1 | **8T-4200** | 1 | PARAFUSO (M8X1,25X16 MM) (BOLT (M8X1.25X16-MM)) | |
| | 50 | 1 | **8T-4223** | 1 | ARRUELA DURA (13,5X25,5X3 MM DE ESPESSURA) (WASHER-HARD (13.5X25.5X3-MM THK)) | |
| M | 51 | 1 | **8T-6869** | 1 | PARAFUSO (M8X1,25X60 MM) (BOLT (M8X1.25X60-MM)) | |
| E | 52 | 1 | **8C-6959** | | MANGUEIRA (132 CM) (HOSE (132-CM)) | |

E - ENCOMENDAR POR CENTÍMETROS
I - CONSULTE O SISTEMA DE INFORMAÇÕES HIDRÁULICAS
M - PEÇA MÉTRICA
Y - ILUSTRAÇÃO INDIVIDUAL

325-7130 GRUPO DE TUBULAÇÕES DE COMBUSTÍVEL (LINES GP-FUEL) (continuação) **i03661230**

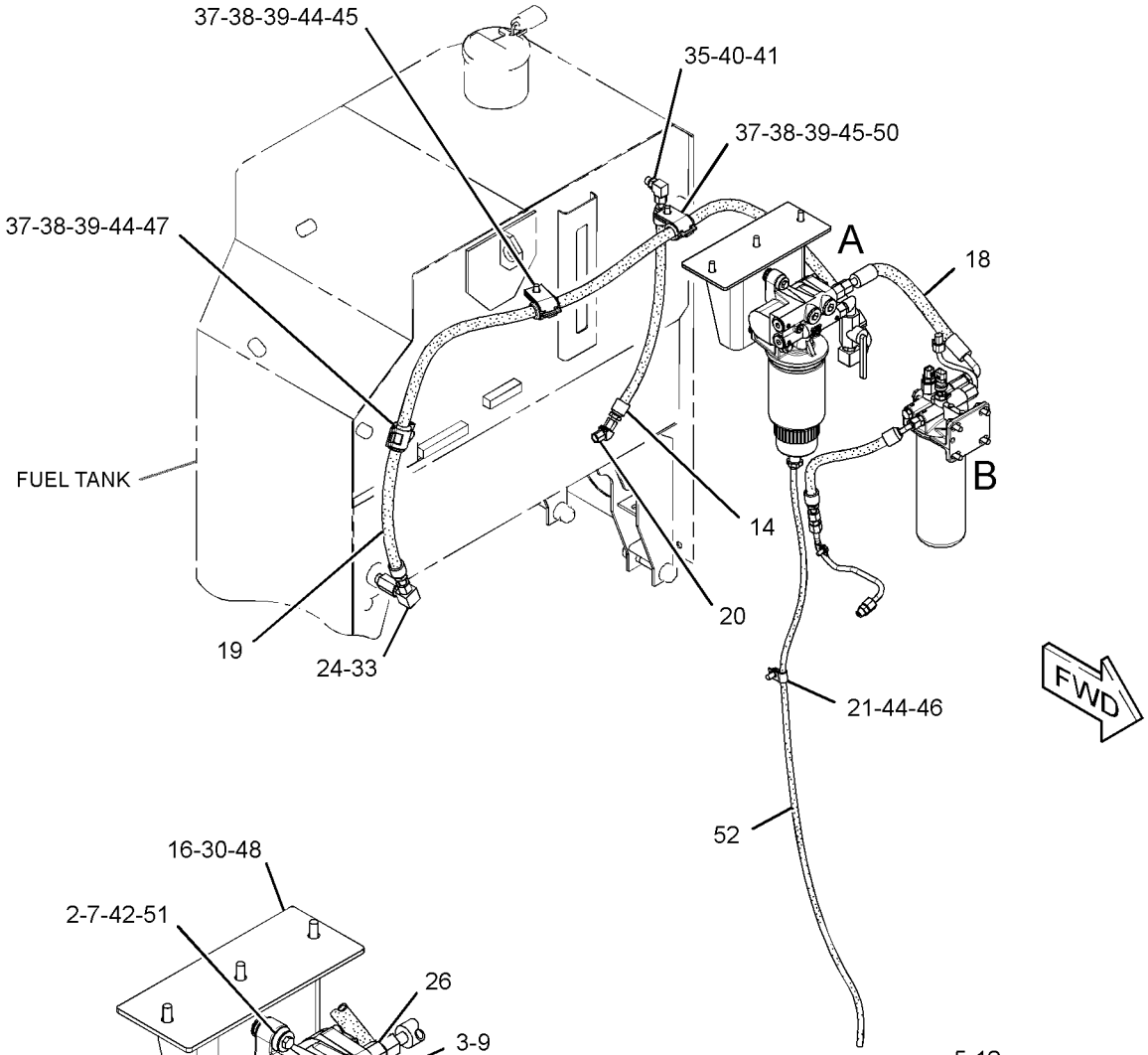


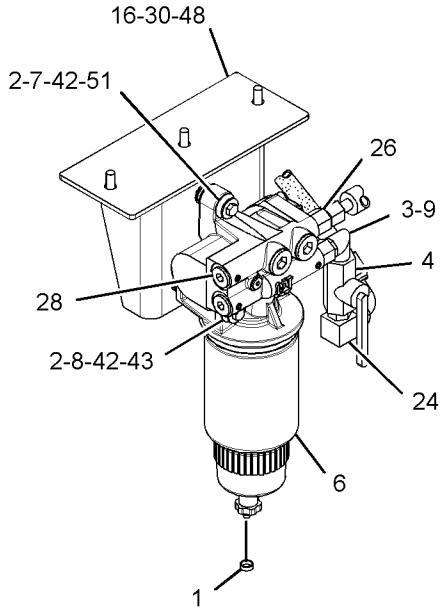


VIEW OF AREA A
(HOSE REMOVED FOR CLARITY AND EXPLODED)

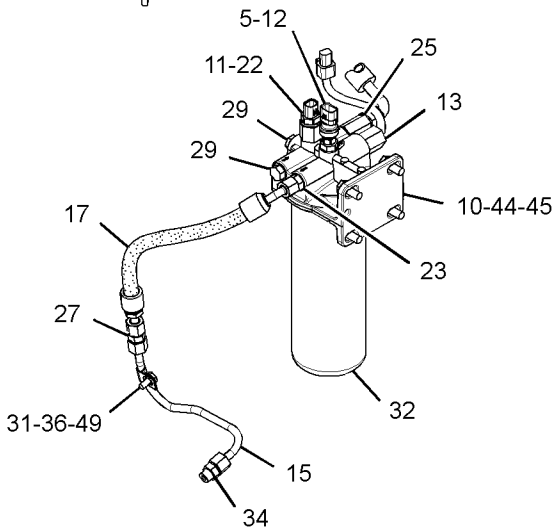


VIEW OF AREA B

GRÁFICO 1 <FIM> g01929136

# *325-7130* GRUPO DE TUBULAÇÕES DE COMBUSTÍVEL (LINES GP-FUEL)

**S/N: JAP6691-UP**

**NÚMEROE DE 425-5590 ARRANJO DE INSTALAÇÃO, 348-3018 ARRANJO GERAL**

**SMCS-1274** **i05884687**

| NOTA | REF. NÃO | GRÁFICO REF. | NÚMERO DA PEÇA | QTY | NOME DA PEÇA 1 2 3 4 5 6 (NÍVEL DO PRODUTO) | CONSULTE PÁGINA |
|---|---|---|---|---|---|---|
| | 1 | 1 | **3S-2093** | 1 | CABO TIPO CINTA (STRAP-CABLE) | |
| | 2 | 1 | *161-9916* | 1 | CONJUNTO DO ADAPTADOR (ADAPTER AS) | |
| | | 1 | **6V-7420** | 1 | ADAPTADOR (ADAPTER) | |
| | | 1 | **2M-9780** | 1 | ANEL RETENTOR EM O (SEAL-O-RING) | |
| | 3 | 1 | *171-6729* | 1 | GRUPO DE VÁLVULAS-CORTE (MANUAL) (VALVE GP-SHUTOFF (MANUAL)) | |
| | | 1 | **3K-0360** | 1 | ANEL RETENTOR EM O (SEAL-O-RING) | |
| | | 1 | **8T-0081** | 1 | VÁLVULA DE ESFERAS (VALVE-BALL) | |
| | 4 | 1 | *173-7223* | 1 | CONJUNTO DO ADAPTADOR (ADAPTER AS) | |
| | | 1 | **3J-1907** | 1 | ANEL RETENTOR EM O (SEAL-O-RING) | |
| | | 1 | **3J-7354** | 1 | ANEL RETENTOR EM O (SEAL-O-RING) | |
| | | 1 | **9X-0261** | 1 | ADAPTADOR (ADAPTER) | |
| Y | 5 | 1 | **190-8977** | 1 | GRUPO DE BOMBA SEPARADORA DE COMBUSTÍVEL E ÁGUA (PUMP GP-FUEL PRM & WATER SEP) | 250 |
| | 6 | 1 | **191-1782** | 1 | ESPAÇADOR (8,5X12,7X38,2 MM DE ESPESSURA) (SPACER (8.5X12.7X38.2-MM THK)) | |
| | 7 | 1 | **191-1783** | 2 | ESPAÇADOR (8,5X12,7X87,3 MM DE ESPESSURA) (SPACER (8.5X12.7X87.3-MM THK)) | |
| Y | 8 | 1 | *234-5013* | 1 | GRUPO DE SENSORES-TEMPERATURA (COMBUSTÍVEL) (SENSOR GP-TEMPERATURE (FUEL)) | 478 |
| | 9 | 1 | **274-6719** | 1 | GRUPO DE SENSORES-PRESSÃO (FILTRO DE COMBUSTÍVEL) (SENSOR GP-PRESSURE (FUEL FILTER)) | |
| Y | 10 | 1 | **275-1253** | 1 | GRUPO DE INTERRUPTORES DE PRESSÃO (DIFERENCIAL) (SWITCH GP-PRESSURE (DIFFERENTIAL)) | 497 |
| I | 11 | 1 | **311-8756** | 1 | CONJUNTO DE MANGUEIRA (HOSE AS) | |
| | 12 | 1 | **317-1533** | 1 | CONJUNTO DE TUBO (TUBE AS) | |
| C | 13 | 1 | **389-1072** | 1 | CONJUNTO DE BASE DO FILTRO DE COMBUSTÍVEL (BASE AS-FUEL FILTER) | |
| | | 1 | **9S-4167** | 2 | PRISIONEIRO OCO (1-14X1,47 POL) (STUD-HOLLOW (1-14X1.47-IN)) | |
| CI | 14 | 1 | **423-2284** | 1 | CONJUNTO DE MANGUEIRA (HOSE AS) | |
| CI | 15 | 1 | **423-2285** | 1 | CONJUNTO DE MANGUEIRA (HOSE AS) | |
| CI | 16 | 1 | **441-0958** | 1 | CONJUNTO DE MANGUEIRA (HOSE AS) | |
| C | 17 | 1 | **441-0961** | 1 | CONJUNTO DE PLACA (PLATE AS) | |
| | 18 | 1 | **030-7962** | 1 | COTOVELO (ELBOW) | |
| | 19 | 1 | **033-8248** | 1 | GRAMPO (CLIP) | |
| C | 20 | 1 | **132-7551** | 4 | ESPAÇADOR (11X19X6-MM DE ESPESSURA) (SPACER (11X19X6-MM THK)) | |
| C | 21 | 1 | *148-8311* | 1 | CONJUNTO DO ADAPTADOR (ADAPTER AS) | |
| | | 1 | **3K-0360** | 1 | ANEL RETENTOR EM O (SEAL-O-RING) | |
| | | 1 | **8T-1715** | 1 | ADAPTADOR (ADAPTER) | |
| | 22 | 1 | *148-8364* | 2 | CONJUNTO DE COTOVELO (ELBOW AS) | |
| | | | | | (EACH INCLUDES) | |
| | | 1 | **3K-0360** | 1 | ANEL RETENTOR EM O (SEAL-O-RING) | |
| | | 1 | **6V-8398** | 1 | ANEL RETENTOR EM O (SEAL-O-RING) | |
| | | 1 | **6V-8625** | 1 | COTOVELO (ELBOW) | |
| C | 23 | 1 | *148-8372* | 1 | CONJUNTO DE COTOVELO (ELBOW AS) | |

325-7130 GRUPO DE TUBULAÇÕES DE COMBUSTÍVEL (LINES GP-FUEL) (continuação) **i05884687**

| NOTA | REF. NÃO | GRÁFICO REF. | NÚMERO DA PEÇA | QTY | NOME DA PEÇA 1 2 3 4 5 6 (NÍVEL DO PRODUTO) | CONSULTE PÁGINA |
|---|---|---|---|---|---|---|
| | | 1 | **2M-9780** | 1 | ANEL RETENTOR EM O (SEAL-O-RING) | |
| | | 1 | **6V-8398** | 1 | ANEL RETENTOR EM O (SEAL-O-RING) | |
| | | 1 | **6V-8721** | 1 | COTOVELO (ELBOW) | |
| C | 24 | 1 | *148-8374* | 1 | CONJUNTO DE COTOVELO (ELBOW AS) | |
| | | 1 | **3K-0360** | 1 | ANEL RETENTOR EM O (SEAL-O-RING) | |
| | | 1 | **6V-8397** | 1 | ANEL RETENTOR EM O (SEAL-O-RING) | |
| | | 1 | **6V-8723** | 1 | COTOVELO (ELBOW) | |
| C | 25 | 1 | *148-8378* | 1 | CONJUNTO DE COTOVELO (ELBOW AS) | |
| | | 1 | **3J-1907** | 1 | ANEL RETENTOR EM O (SEAL-O-RING) | |
| | | 1 | **6V-8397** | 1 | ANEL RETENTOR EM O (SEAL-O-RING) | |
| | | 1 | **6V-8724** | 1 | COTOVELO (ELBOW) | |
| C | 26 | 1 | *148-8410* | 1 | CONJUNTO DE BUJÃO (PLUG AS) | |
| | | 1 | **2M-9780** | 1 | ANEL RETENTOR EM O (SEAL-O-RING) | |
| | | 1 | **9S-4190** | 1 | BUJÃO DE ANEL RETENTOR (7/8-14 ROSCA) (PLUG-O-RING (7/8-14-THD)) | |
| C | 27 | 1 | *148-8411* | 2 | CONJUNTO DE BUJÃO (PLUG AS) | |
| | | | | | (EACH INCLUDES) | |
| | | 1 | **3K-0360** | 1 | ANEL RETENTOR EM O (SEAL-O-RING) | |
| | | 1 | **9S-4185** | 1 | BUJÃO (ROSCA 3/4-16) (PLUG (3/4-16-THD)) | |
| | 28 | 1 | *164-5557* | 1 | CONJUNTO DE CONECTOR (CONNECTOR AS) | |
| | | 1 | **5I-4370** | 1 | CONECTOR (CONNECTOR) | |
| | | 1 | **2M-9780** | 1 | ANEL RETENTOR EM O (SEAL-O-RING) | |
| | | 1 | **6V-8398** | 1 | ANEL RETENTOR EM O (SEAL-O-RING) | |
| | 29 | 1 | *164-5570* | 1 | CONJUNTO DE UNION (UNION AS) | |
| | | 1 | **6V-8397** | 2 | ANEL RETENTOR EM O (SEAL-O-RING) | |
| | | 1 | **6V-8730** | 1 | UNIÃO (VEDAÇÃO DA FACE) (UNION (FACE SEAL)) | |
| | 30 | 1 | *164-5619* | 2 | CONJUNTO DE BUJÃO (PLUG AS) | |
| | | | | | (EACH INCLUDES) | |
| | | 1 | **2M-9780** | 1 | ANEL RETENTOR EM O (SEAL-O-RING) | |
| | | 1 | **9S-8006** | 1 | BUJÃO (7/8-14 ROSCA) (PLUG (7/8-14-THD)) | |
| C | 31 | 1 | *169-5861* | 2 | CONJUNTO DE BUJÃO (PLUG AS) | |
| | | | | | (EACH INCLUDES) | |
| | | 1 | **3K-8460** | 1 | BUJÃO (ROSCA 1/2-20) (PLUG (1/2-20-THD)) | |
| | | 1 | **5P-7814** | 1 | ANEL RETENTOR EM O (SEAL-O-RING) | |
| | 32 | 1 | *194-2903* | 1 | CONJUNTO DE COTOVELO (ELBOW AS) | |
| | | 1 | **3K-0360** | 1 | ANEL RETENTOR EM O (SEAL-O-RING) | |
| | | 1 | **8T-0119** | 1 | COTOVELO (ELBOW) | |
| | 33 | 1 | **198-4777** | 3 | ARRUELA DURA (11X25X10-MM DE ESPESSURA) (WASHER-HARD (11X25X10-MM THK)) | |
| | 34 | 1 | **1F-7567** | 1 | GRAMPO (CLIP) | |
| C | 35 | 1 | **1R-0749** | 2 | FILTRO DE COMBUSTÍVEL (EFICIÊNCIA AVANÇADA) (FILTER-FUEL (ADVANCED EFFICIENCY)) | |
| | 36 | 1 | *239-5030* | 1 | CONJUNTO DO ADAPTADOR (ADAPTER AS) | |
| | | 1 | **9X-2493** | 1 | ADAPTADOR (ADAPTER) | |
| | | 1 | **3K-0360** | 1 | ANEL RETENTOR EM O (SEAL-O-RING) | |
| | 37 | 1 | *260-9171* | 1 | CONJUNTO DE CONECTOR (CONNECTOR AS) | |
| | | 1 | **3J-1907** | 1 | ANEL RETENTOR EM O (SEAL-O-RING) | |
| | | 1 | **6V-8397** | 1 | ANEL RETENTOR EM O (SEAL-O-RING) | |
| | | 1 | **8T-9041** | 1 | CONECTOR (CONNECTOR) | |
| | 38 | 1 | **5P-4116** | 1 | ARRUELA DURA (8,8X20,5X2 MM DE ESPESSURA) (WASHER-HARD (8.8X20.5X2-MM THK)) | |
| C | 39 | 1 | **5P-7462** | 4 | GRAMPO (RANHURA) (CLIP (SLOT)) | |
| C | 40 | 1 | **5P-7463** | 4 | GRAMPO (LINGUETA) (CLIP (TAB)) | |

325-7130 GRUPO DE TUBULAÇÕES DE COMBUSTÍVEL (LINES GP-FUEL) (continuação) **i05884687**

| NOTA | REF. NÃO | GRÁFICO REF. | NÚMERO DA PEÇA | QTY | NOME DA PEÇA 1 2 3 4 5 6 (NÍVEL DO PRODUTO) | CONSULTE PÁGINA |
|---|---|---|---|---|---|---|
| C | 41 | 1 | **6V-0683** | 4 | ILHÓ (GROMMET) | |
| C | 42 | 1 | **7X-0613** | 6 | ARRUELA DURA (8,8X25,5X5 MM DE ESPESSURA) (WASHER-HARD (8.8X25.5X5-MM THK)) | |
| M | 43 | 1 | **7X-2539** | 2 | PARAFUSO (M8X1,25X110-MM) (BOLT (M8X1.25X110-MM)) | |
| C | 44 | 1 | **8T-4121** | 3 | ARRUELA DURA (11X21X2,5 MM DE ESPESSURA) (WASHER-HARD (11X21X2.5-MM THK)) | |
| CM | 45 | 1 | **8T-4136** | 3 | PARAFUSO (M10X1,5X25 MM) (BOLT (M10X1.5X25-MM)) | |
| CM | 46 | 1 | **8T-4186** | 4 | PARAFUSO (M10X1,5X40 MM) (BOLT (M10X1.5X40-MM)) | |
| M | 47 | 1 | **8T-4195** | 1 | PARAFUSO (M10X1,5X30 MM) (BOLT (M10X1.5X30-MM)) | |
| CM | 48 | 1 | **8T-4196** | 4 | PARAFUSO (M10X1,5X35 MM) (BOLT (M10X1.5X35-MM)) | |
| M | 49 | 1 | **8T-6869** | 1 | PARAFUSO (M8X1,25X60 MM) (BOLT (M8X1.25X60-MM)) | |
| CM | 50 | 1 | **8T-7547** | 1 | PARAFUSO (M8X1,25X30 MM) (BOLT (M8X1.25X30-MM)) | |
| | 51 | 1 | **8T-9655** | 6 | SUPORTE DE ISOLAMENTO (MOUNT-ISOLATION) | |
| CE | 52 | 1 | **8C-6959** | | MANGUEIRA (127 CM) (HOSE (127-CM)) | |

C - ALTERAR DO TIPO ANTERIOR
E - ENCOMENDAR POR CENTÍMETROS
I - CONSULTE O SISTEMA DE INFORMAÇÕES HIDRÁULICAS
M - PEÇA MÉTRICA
Y - ILUSTRAÇÃO INDIVIDUAL

325-7130 GRUPO DE TUBULAÇÕES DE COMBUSTÍVEL (LINES GP-FUEL) (continuação) **i05884687**

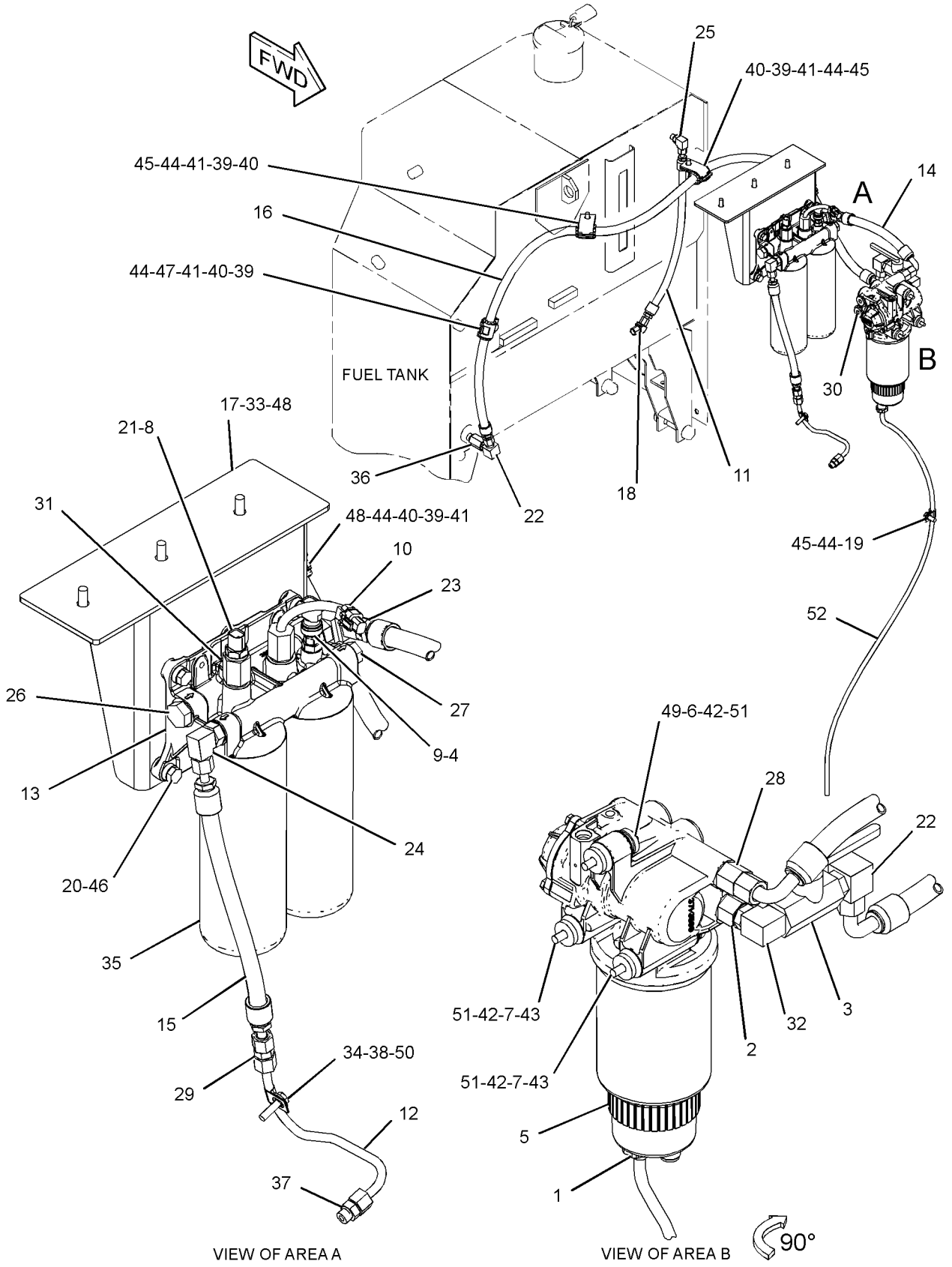


GRÁFICO 1 <FIM> g03713003

# *191-0461* GRUPO DE TUBULAÇÕES-INJETOR HID. (LINES GP-INJECTOR HYD PUMP)

**S/N: KHX13472-40118, 40518-UP**

**NÚMEROE DE 330-9359, 382-3084 ARRANJO DO NÚCLEO DO MOTOR**

**SMCS-1714** **i02215817**

| NOTA | REF. NÃO | GRÁFICO REF. | NÚMERO DA PEÇA | QTY | NOME DA PEÇA 1 2 3 4 5 6 (NÍVEL DO PRODUTO) | CONSULTE PÁGINA |
|---|---|---|---|---|---|---|
| | 1 | 1 | *183-3399* | 2 | CONJUNTO DE CONECTOR (CONNECTOR AS) | |
| | | | | | (EACH INCLUDES) | |
| | | 1 | **6V-8636** | 1 | CONECTOR (CONNECTOR) | |
| | | 1 | **214-7568** | 1 | ANEL RETENTOR EM O (SEAL-O-RING) | |
| | | 1 | **221-3494** | 1 | ANEL RETENTOR EM O (SEAL-O-RING) | |
| Y | 2 | 1 | *191-0523* | 1 | GRUPO DE ADAPTADORES-LINHA DE ÓLEO (ADAPTER GP-OIL LINE) | 134 |
| | 3 | 1 | **205-1280** | 1 | CONJUNTO DE MANGUEIRA (HOSE AS) | |
| | 4 | 1 | **212-3706** | 1 | CONJUNTO DE TUBO (TUBE AS) | |
| | 5 | 1 | **3V-2431** | 2 | ARRUELA (10,2X16X2-MM DE ESPESSURA) (WASHER (10.2X16X2-MM THK)) | |
| | 6 | 1 | **4F-9653** | 1 | ANEL RETENTOR EM O (SEAL-O-RING) | |
| M | 7 | 1 | **8T-1159** | 2 | PARAFUSO DE CABEÇA OCA (M10X1,5X25 MM) (BOLT-SOCKET HEAD (M10X1.5X25-MM)) | |

M - PEÇA MÉTRICA
Y - ILUSTRAÇÃO INDIVIDUAL

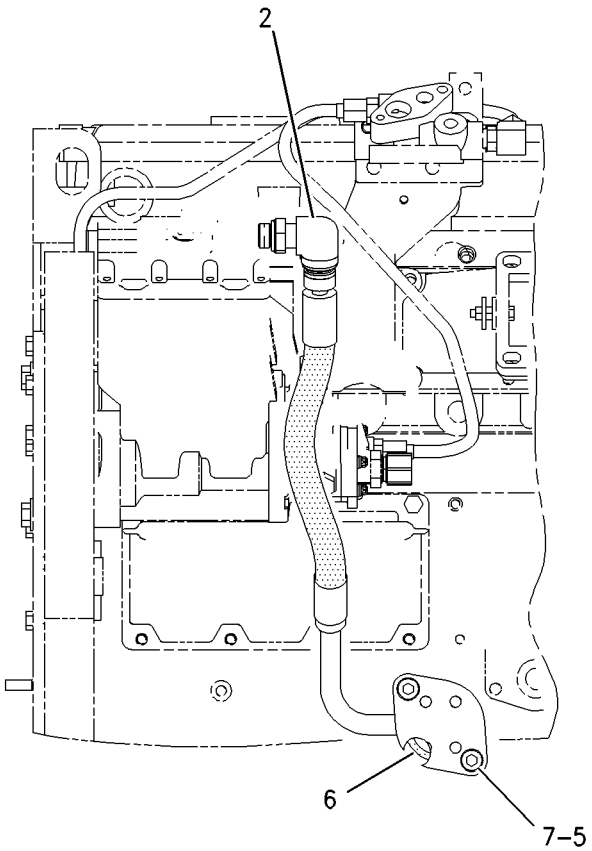


LEFT SIDE VIEW

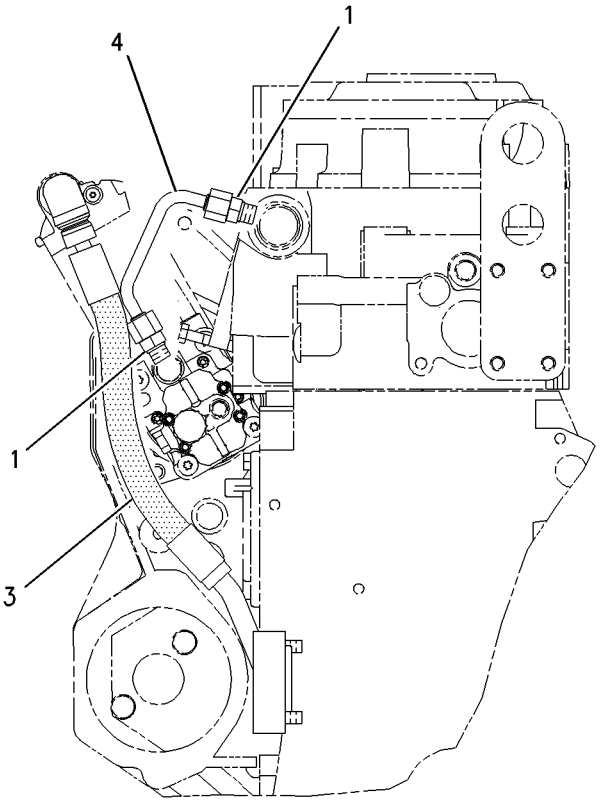


REAR VIEW

GRÁFICO 1 <FIM> g00881566

# *381-8868* GRUPO DE TUBULAÇÕES-INJETOR HID. (LINES GP-INJECTOR HYD PUMP)

**S/N: KHX40119-UP**

**NÚMEROE DE 330-9359 ARRANJO DO NÚCLEO DO MOTOR**

**SMCS-1714** **i06661694**

| NOTA | REF. NÃO | GRÁFICO REF. | NÚMERO DA PEÇA | QTY | NOME DA PEÇA 1 2 3 4 5 6 (NÍVEL DO PRODUTO) | CONSULTE PÁGINA |
|---|---|---|---|---|---|---|
| | 1 | 1 | *319-6240* | 2 | CONJUNTO DE CONECTOR (CONNECTOR AS) | |
| | | | | | (EACH INCLUDES) | |
| | | 1 | **6V-9873** | 2 | CONECTOR (CONNECTOR) | |
| | | 1 | **214-7568** | 2 | ANEL RETENTOR EM O (SEAL-O-RING) | |
| | | 1 | **228-7090** | 2 | ANEL RETENTOR EM O (SEAL-O-RING) | |
| Y | 2 | 1 | *191-0523* | 1 | GRUPO DE ADAPTADORES-LINHA DE ÓLEO (ADAPTER GP-OIL LINE) | 134 |
| | 3 | 1 | **205-1280** | 1 | CONJUNTO DE MANGUEIRA (HOSE AS) | |
| | 4 | 1 | **378-4616** | 1 | CONJUNTO DE TUBO (TUBE AS) | |
| | 5 | 1 | **3V-2431** | 2 | ARRUELA (10,2X16X2-MM DE ESPESSURA) (WASHER (10.2X16X2-MM THK)) | |
| | 6 | 1 | **4F-9653** | 1 | ANEL RETENTOR EM O (SEAL-O-RING) | |
| M | 7 | 1 | **8T-1159** | 2 | PARAFUSO DE CABEÇA OCA (M10X1,5X25 MM) (BOLT-SOCKET HEAD (M10X1.5X25-MM)) | |

M - PEÇA MÉTRICA
Y - ILUSTRAÇÃO INDIVIDUAL

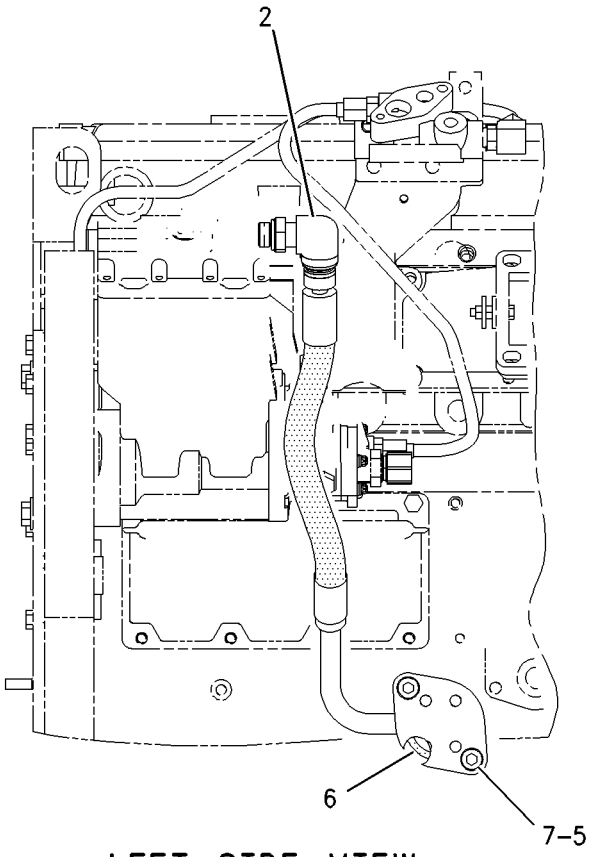


LEFT SIDE VIEW

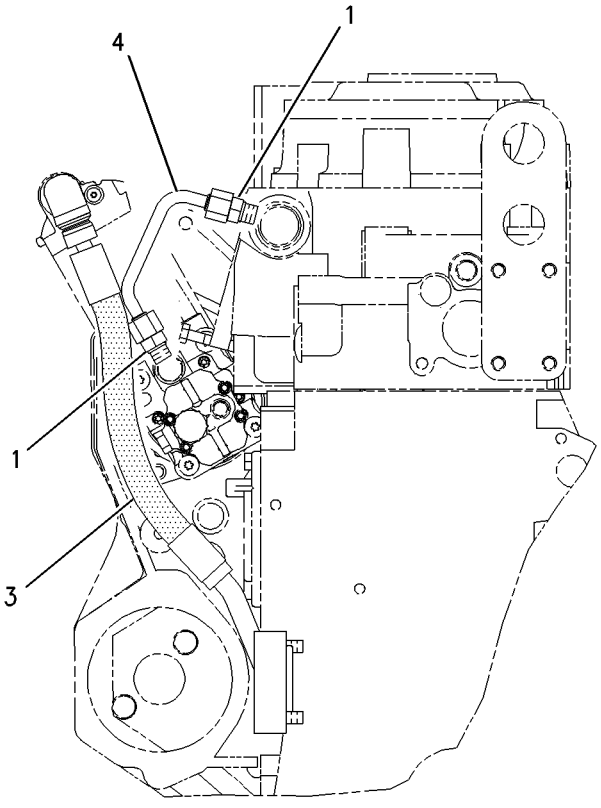


REAR VIEW

GRÁFICO 1 <FIM> g00881566

# *396-8415* GRUPO DE TUBULAÇÕES-INJETOR HID. (LINES GP-INJECTOR HYD PUMP)

**S/N: TX71-UP; KHX1-UP**

**NÚMEROE DE 387-8505 ARRANJO DO NÚCLEO DO MOTOR**

**TAMBÉM UM ACESSÓRIO**

**SMCS-1714** **i06759811**

| NOTA | REF. NÃO | GRÁFICO REF. | NÚMERO DA PEÇA | QTY | NOME DA PEÇA 1 2 3 4 5 6 (NÍVEL DO PRODUTO) | CONSULTE PÁGINA |
|---|---|---|---|---|---|---|
| Y | 1 | 1 | *191-0523* | 1 | GRUPO DE ADAPTADORES-LINHA DE ÓLEO (ADAPTER GP-OIL LINE) | 134 |
| | 2 | 1 | **205-1280** | 1 | CONJUNTO DE MANGUEIRA (HOSE AS) | |
| | 3 | 1 | **505-5361** | 1 | CONJUNTO DE TUBO DE ESGUICHO DE ÓLEO (TUBE AS-OIL) | |
| | 4 | 1 | *183-3399* | 2 | CONJUNTO DE CONECTOR (CONNECTOR AS) | |
| | | | | | (EACH INCLUDES) | |
| | | 1 | **6V-8636** | 1 | CONECTOR (CONNECTOR) | |
| | | 1 | **214-7568** | 1 | ANEL RETENTOR EM O (SEAL-O-RING) | |
| | | 1 | **228-7089** | 1 | ANEL RETENTOR EM O (SEAL-O-RING) | |
| | 5 | 1 | **3V-2431** | 2 | ARRUELA (10,2X16X2-MM DE ESPESSURA) (WASHER (10.2X16X2-MM THK)) | |
| | 6 | 1 | **4F-9653** | 1 | ANEL RETENTOR EM O (SEAL-O-RING) | |
| M | 7 | 1 | **8T-1159** | 2 | PARAFUSO DE CABEÇA OCA (M10X1,5X25 MM) (BOLT-SOCKET HEAD (M10X1.5X25-MM)) | |

M - PEÇA MÉTRICA
Y - ILUSTRAÇÃO INDIVIDUAL

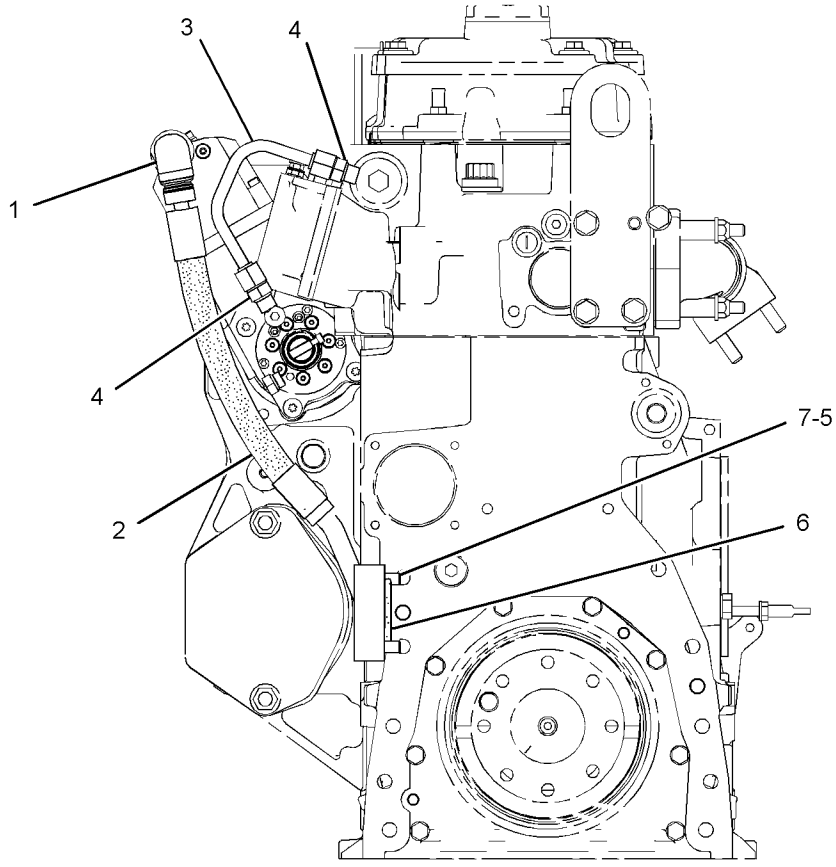


REAR VIEW OF ENGINE

GRÁFICO 1 <FIM> g03076817

# *254-0095* GRUPO DE BOMBA E MONTAGEM-HIDRÁULICA DA UNIDADE INJETORA (PUMP & MTG GP-UNIT INJ HYD)

**S/N: KHX13472-UP**

**NÚMEROE DE 330-9359, 382-3084 ARRANJO DO NÚCLEO DO MOTOR**

**SMCS-1714** **i05848435**

| NOTA | REF. NÃO | GRÁFICO REF. | NÚMERO DA PEÇA | QTY | NOME DA PEÇA 1 2 3 4 5 6 (NÍVEL DO PRODUTO) | CONSULTE PÁGINA |
|---|---|---|---|---|---|---|
| | 1 | 1 | *389-3708* | 2 | CONJUNTO DE BUJÃO (PLUG AS) | |
| | | | | | (EACH INCLUDES) | |
| | | 1 | **214-7568** | 1 | ANEL RETENTOR EM O (SEAL-O-RING) | |
| | | 1 | **360-3679** | 1 | PLUGUE DE CONECTOR (ROSCA 9/16-18) (PLUG-CONNECTOR (9/16-18-THD)) | |
| | 2 | 1 | **227-5904** | 1 | ANEL RETENTOR EM O (BOMBA HIDRÁULICA DA UNIDADE DE INJEÇÃO) (SEAL-O-RING (UNIT INJECTION HYD PUMP)) | |
| CR | 3 | 1 | **319-0607** | 1 | GRUPO DA BOMBA DA UNIDADE INJETORA HIDRÁULICA (PUMP GP-UNIT INJECTOR HYD) | |
| | | | | | (BEFORE ORDERING THIS PUMP, SEE SERVICE LETTER SEPD1743) | |
| | 4 | 1 | **3E-9412** | 1 | PINO-GUIA (DOWEL) | |
| | 5 | 1 | **6V-5839** | 2 | ARRUELA (11X21X2,5 MM DE ESPESSURA) (WASHER (11X21X2.5-MM THK)) | |
| M | 6 | 1 | **6V-7981** | 2 | PARAFUSO (M10X1,5X70 MM) (BOLT (M10X1.5X70-MM)) | |

C - ALTERAR DO TIPO ANTERIOR
M - PEÇA MÉTRICA
R - PEÇA REMANUFATURADA PODE ESTAR DISPONÍVEL

254-0095 GRUPO DE BOMBA E MONTAGEM-HIDRÁULICA DA UNIDADE INJETORA (PUMP & MTG GP-UNIT INJ HYD)
(continuação) **i05848435**

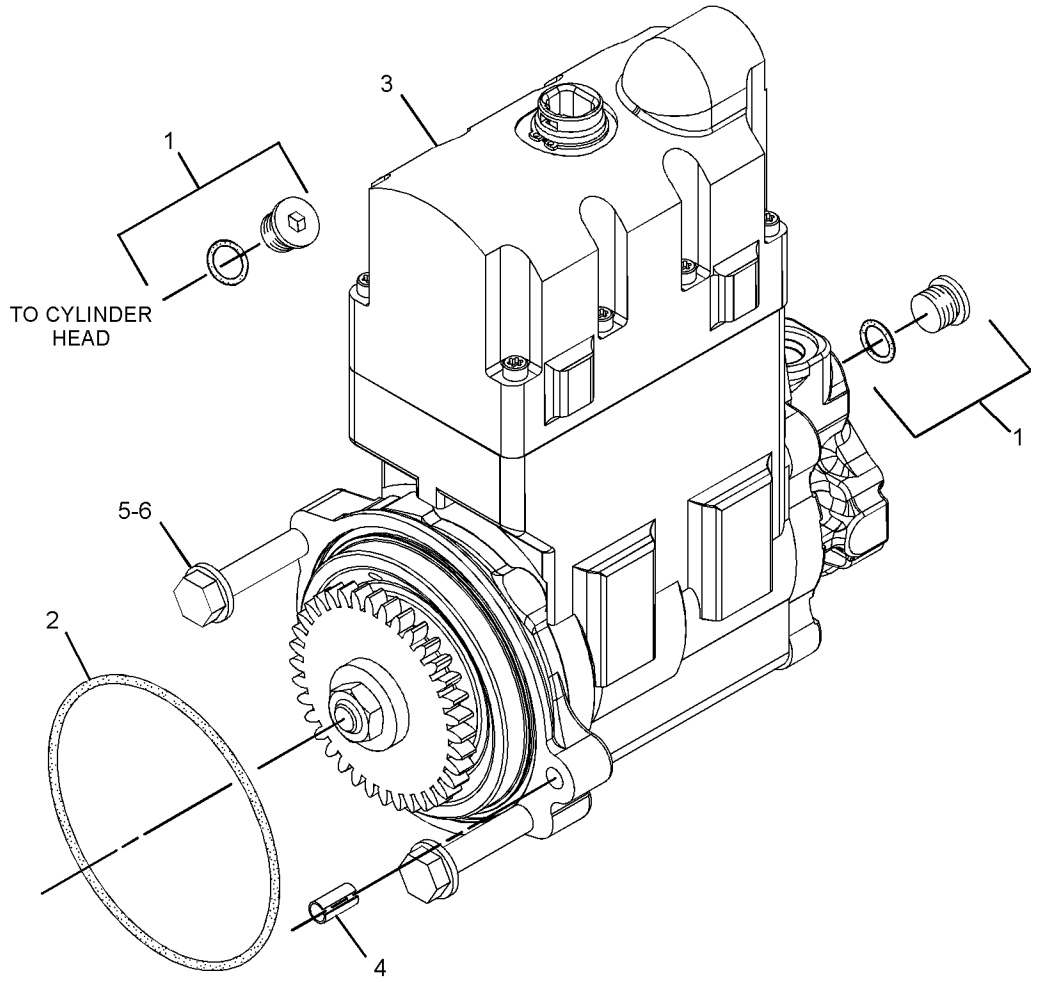


GRÁFICO 1 <FIM> g01789173

# *389-1183* GRUPO DE BOMBA E MONTAGEM-HIDRÁULICA DA UNIDADE INJETORA (PUMP & MTG GP-UNIT INJ HYD)

**S/N: KHX1-UP**

**NÚMEROE DE 387-8505 ARRANJO DO NÚCLEO DO MOTOR**

**TAMBÉM UM ACESSÓRIO**

**SMCS-1714** **i04939513**

| NOTA | REF. NÃO | GRÁFICO REF. | NÚMERO DA PEÇA | QTY | NOME DA PEÇA 1 2 3 4 5 6 (NÍVEL DO PRODUTO) | CONSULTE PÁGINA |
|---|---|---|---|---|---|---|
| | 1 | 1 | *321-8638* | 2 | CONJUNTO DE BUJÃO (PLUG AS) | |
| | | | | | (EACH INCLUDES) | |
| | | 1 | **214-7568** | 1 | ANEL RETENTOR EM O (SEAL-O-RING) | |
| | | 1 | **321-8635** | 1 | BUJÃO (PLUG) | |
| YR | 2 | 1 | **384-0607** | 1 | GRUPO DA BOMBA DA UNIDADE INJETORA HIDRÁULICA (PUMP GP-UNIT INJECTOR HYD) | 251 |
| | 3 | 1 | **227-5904** | 1 | ANEL RETENTOR EM O (SEAL-O-RING) | |
| | 4 | 1 | **6V-5839** | 2 | ARRUELA (11X21X2,5 MM DE ESPESSURA) (WASHER (11X21X2.5-MM THK)) | |
| M | 5 | 1 | **6V-7981** | 2 | PARAFUSO (M10X1,5X70 MM) (BOLT (M10X1.5X70-MM)) | |

M - PEÇA MÉTRICA
R - PEÇA REMANUFATURADA PODE ESTAR DISPONÍVEL
Y - ILUSTRAÇÃO INDIVIDUAL

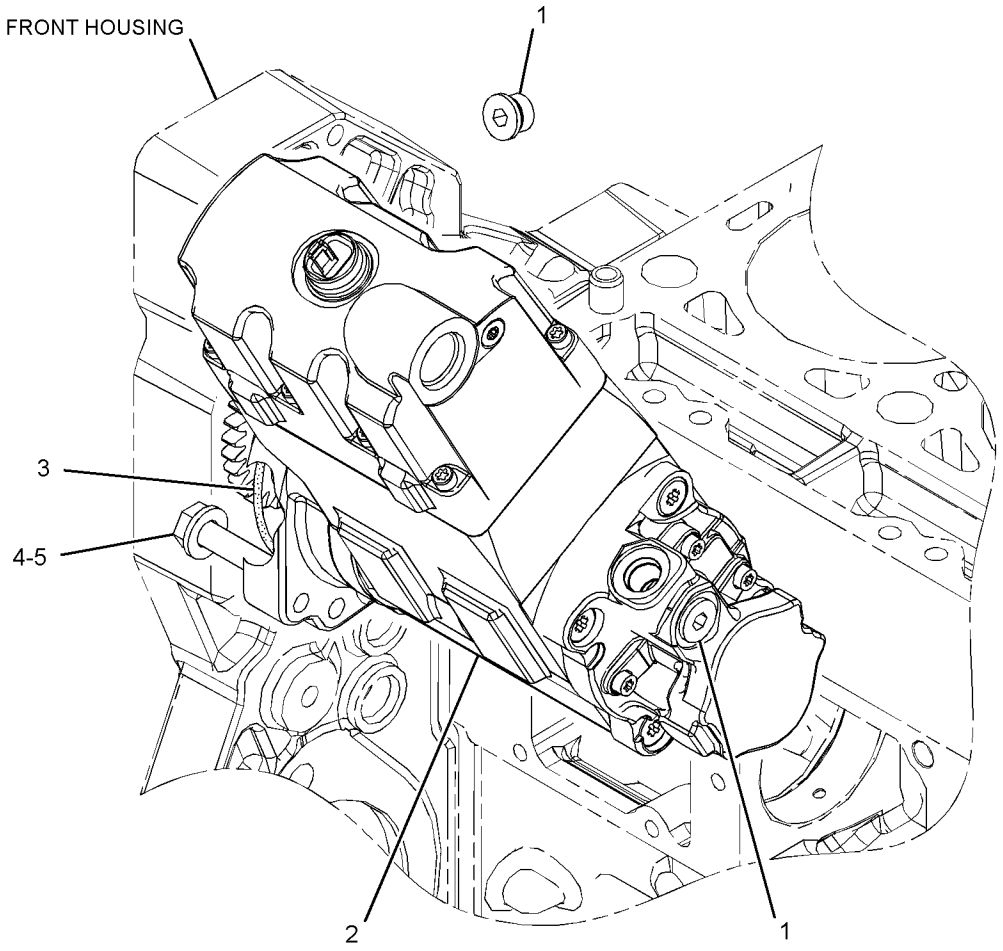


GRÁFICO 1 <FIM> g03185988

# *389-1183* GRUPO DE BOMBA E MONTAGEM-HIDRÁULICA DA UNIDADE INJETORA (PUMP & MTG GP-UNIT INJ HYD)

**S/N: TX71-UP; KHX1-UP**
**NÚMEROE DE 387-8505 ARRANJO DO NÚCLEO DO MOTOR**
**TAMBÉM UM ACESSÓRIO**

**SMCS-1714** **i06888869**

| NOTA | REF. NÃO | GRÁFICO REF. | NÚMERO DA PEÇA | QTY | NOME DA PEÇA 1 2 3 4 5 6 (NÍVEL DO PRODUTO) | CONSULTE PÁGINA |
|---|---|---|---|---|---|---|
| | 1 | 1 | *321-8638* | 2 | CONJUNTO DE BUJÃO (PLUG AS) | |
| | | | | | (EACH INCLUDES) | |
| | | 1 | **214-7568** | 1 | ANEL RETENTOR EM O (SEAL-O-RING) | |
| | | 1 | **321-8635** | 1 | BUJÃO (PLUG) | |
| CYR | 2 | 1 | **476-8768** | 1 | GRUPO DA BOMBA DA UNIDADE INJETORA HIDRÁULICA (PUMP GP-UNIT INJECTOR HYD) | 253 |
| | 3 | 1 | **227-5904** | 1 | ANEL RETENTOR EM O (SEAL-O-RING) | |
| | 4 | 1 | **6V-5839** | 2 | ARRUELA (11X21X2,5 MM DE ESPESSURA) (WASHER (11X21X2.5-MM THK)) | |
| M | 5 | 1 | **6V-7981** | 2 | PARAFUSO (M10X1,5X70 MM) (BOLT (M10X1.5X70-MM)) | |

C - ALTERAR DO TIPO ANTERIOR
M - PEÇA MÉTRICA
R - PEÇA REMANUFATURADA PODE ESTAR DISPONÍVEL
Y - ILUSTRAÇÃO INDIVIDUAL

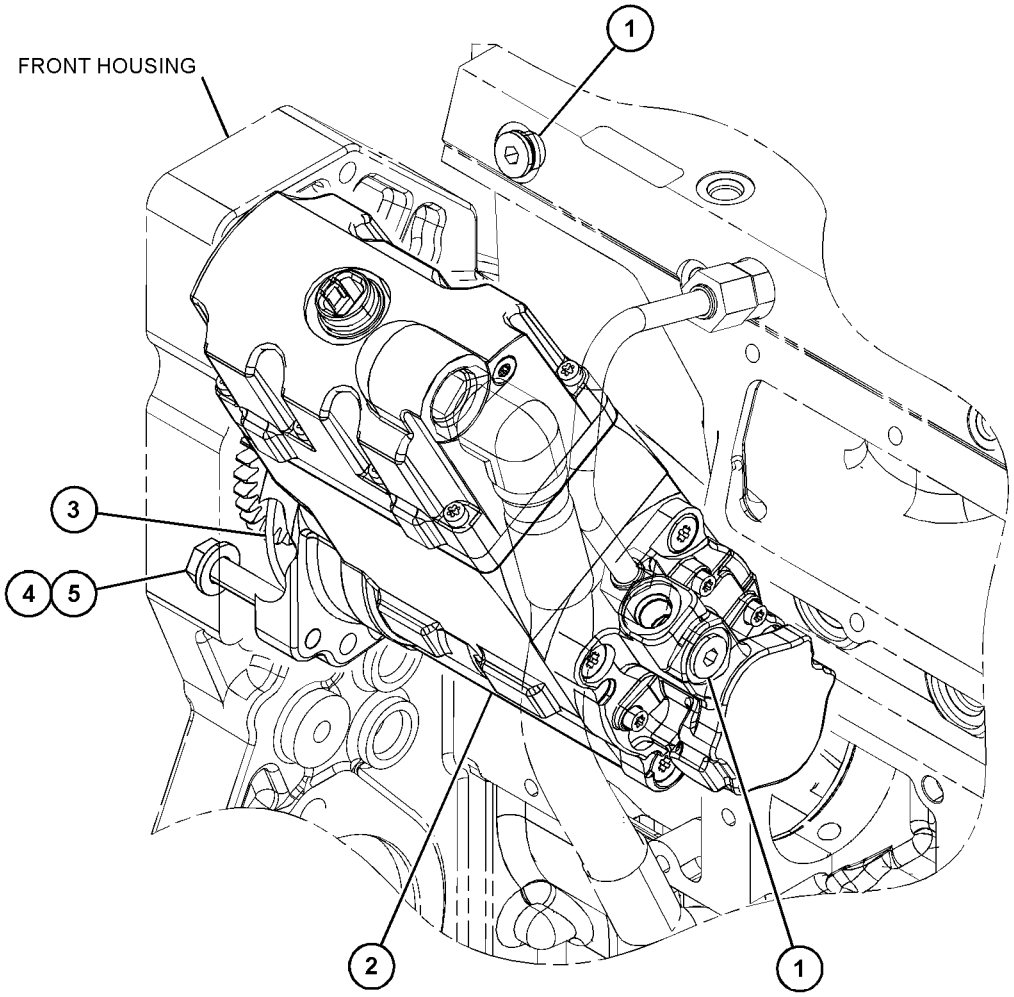


GRÁFICO 1 <FIM> g06086565

# *268-1839* GRUPO DA BOMBA DE INJEÇÃO DE COMBUSTÍVEL (PUMP GP-FUEL INJECTION)

**S/N: KHX1-UP**

**NÚMEROE DE 330-9359, 382-3084, 387-8505 ARRANJO DO NÚCLEO DO MOTOR TAMBÉM UM ACESSÓRIO**

**SMCS-1251, 1290** **i03293388**

| NOTA | REF. NÃO | GRÁFICO REF. | NÚMERO DA PEÇA | QTY | NOME DA PEÇA 1 2 3 4 5 6 (NÍVEL DO PRODUTO) | CONSULTE PÁGINA |
|---|---|---|---|---|---|---|
| | 1 | 1 | **235-9651** | 2 | PARAFUSO DE CABEÇA OCA (M8X1,25X65 MM) (BOLT-SOCKET HEAD (M8X1.25X65-MM)) | |
| YR | 2 | 1 | **328-2585** | 1 | GRUPO DE INJETORES DE COMBUSTÍVEL (INJECTOR GP-FUEL) | 229 |

R - PEÇA REMANUFATURADA PODE ESTAR DISPONÍVEL
Y - ILUSTRAÇÃO INDIVIDUAL

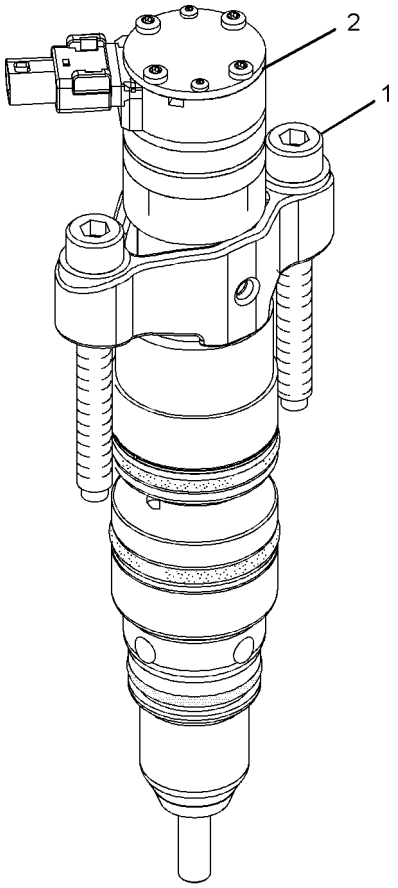


ISOMETRIC VIEW

GRÁFICO 1 <FIM> g01038652

# *268-1839* GRUPO DA BOMBA DE INJEÇÃO DE COMBUSTÍVEL (PUMP GP-FUEL INJECTION)

**S/N: TX71-UP; KHX1-UP**
**NÚMEROE DE 382-3084, 387-8505 ARRANJO DO NÚCLEO DO MOTOR**
**TAMBÉM UM ACESSÓRIO**

**SMCS-1251, 1290** **i05236754**

| NOTA | REF. NÃO | GRÁFICO REF. | NÚMERO DA PEÇA | QTY | NOME DA PEÇA 1 2 3 4 5 6 (NÍVEL DO PRODUTO) | CONSULTE PÁGINA |
|---|---|---|---|---|---|---|
| | 1 | 1 | **235-9651** | 2 | PARAFUSO DE CABEÇA OCA (M8X1,25X65 MM) (BOLT-SOCKET HEAD (M8X1.25X65-MM)) | |
| CYR | 2 | 1 | **387-9427** | 1 | GRUPO DE INJETORES DE COMBUSTÍVEL (INJECTOR GP-FUEL) | 230 |

C - ALTERAR DO TIPO ANTERIOR
R - PEÇA REMANUFATURADA PODE ESTAR DISPONÍVEL
Y - ILUSTRAÇÃO INDIVIDUAL

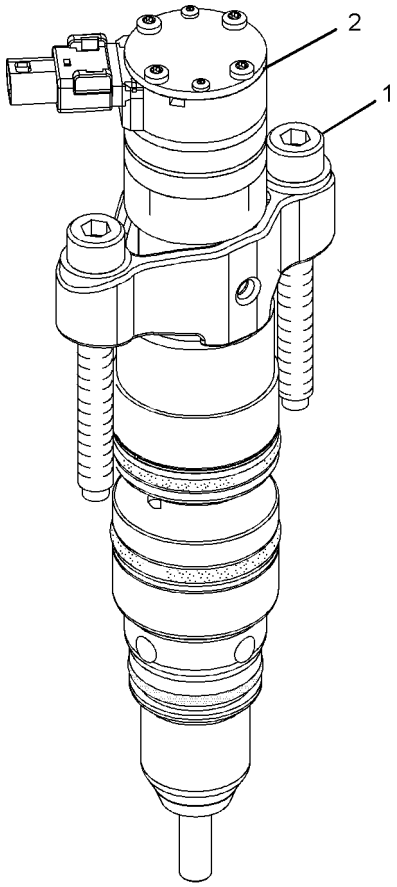


ISOMETRIC VIEW

GRÁFICO 1 <FIM> g01038652

# 190-8977 GRUPO DE BOMBA SEPARADORA DE COMBUSTÍVEL E ÁGUA (PUMP GP-FUEL PRM & WATER SEP)

**S/N: JAP1-6690, 6766-UP**

**NÚMEROE DE 325-7130 GRUPO DE TUBULAÇÕES DE COMBUSTÍVEL**

**SMCS-1258, 1261, 1263** **i01934929**

| NOTA | REF. NÃO | GRÁFICO REF. | NÚMERO DA PEÇA | QTY | NOME DA PEÇA 1 2 3 4 5 6 (NÍVEL DO PRODUTO) | CONSULTE PÁGINA |
|---|---|---|---|---|---|---|
| Y | 1 | 1 | *174-9570* | 1 | GRUPO DE FILTRO-SEPARADOR DE ÁGUA E COMBUSTÍVEL (PRIMÁRIO) (FILTER GP-WATER SEP & FUEL (PRIMARY)) | 228 |
| | 2 | 1 | **190-8970** | 1 | GRUPO DA BOMBA DE ESCORVA DO COMBUSTÍVEL (PUMP GP-FUEL PRIMING) | |

Y - ILUSTRAÇÃO INDIVIDUAL

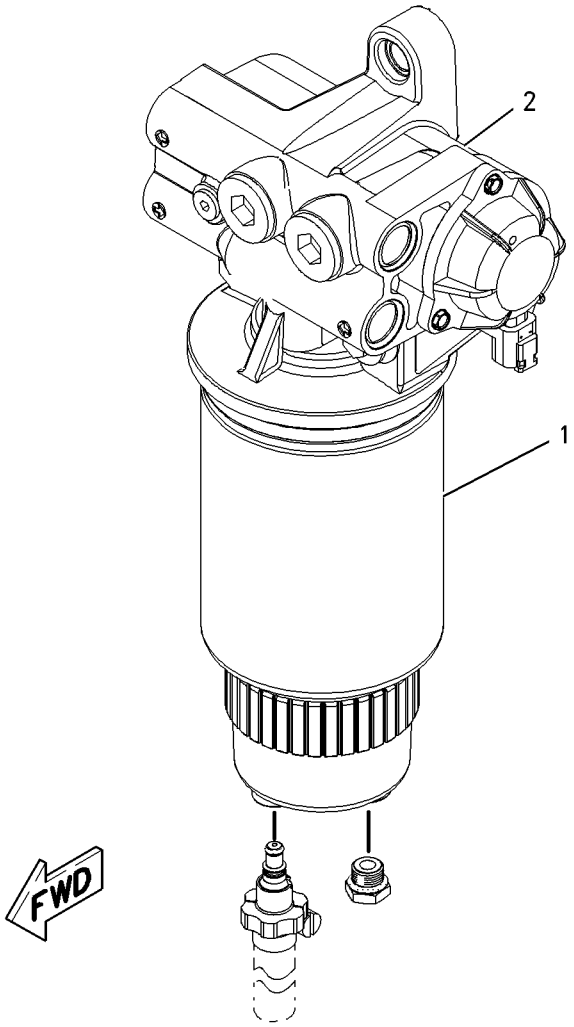


GRÁFICO 1 <FIM> g00904493

# 384-0607 GRUPO DA BOMBA DA UNIDADE INJETORA HIDRÁULICA (PUMP GP-UNIT INJECTOR HYD)*R

**S/N: KHX1-UP**

**NÚMEROE DE 389-1183 GRUPO DE BOMBA E MONTAGEM-HIDRÁULICA DA UNIDADE INJETORA TAMBÉM UM ACESSÓRIO**

**SMCS-1714** **i05785715**

| NOTA | REF. NÃO | GRÁFICO REF. | NÚMERO DA PEÇA | QTY | NOME DA PEÇA 1 2 3 4 5 6 (NÍVEL DO PRODUTO) | CONSULTE PÁGINA |
|---|---|---|---|---|---|---|
| | 1 | 1 | **153-7036** | 1 | CARRETEL (SPOOL) | |
| M | 2 | 1 | **313-4620** | 3 | PARAFUSO DE CABEÇA PANELA (M5X0,8X25 MM) (SCREW-PAN HEAD (M5X0.8X25-MM)) | |
| | 3 | 1 | **179-8128** | 1 | ANEL RETENTOR EM O (SISTEMA DE COMBUSTÍVEL) (SEAL-O-RING (FUEL SYSTEM)) | |
| M | 4 | 1 | **218-8655** | 8 | PARAFUSO DE CABEÇA OCA (M5X0,8X42 MM) (BOLT-SOCKET HEAD (M5X0.8X42-MM)) | |
| M | 5 | 1 | **228-5897** | 4 | PARAFUSO-TORX (M8X1,25X136,7 MM) (BOLT-TORX (M8X1.25X136.7-MM)) | |
| | 6 | 1 | **239-2402** | 4 | ANEL RETENTOR EM O (SEAL-O-RING) | |
| | 7 | 1 | *318-8144* | 1 | CONJUNTO DE CONECTOR (CONNECTOR AS) | |
| E | | 1 | **5P-8106** | | FIO ELÉTRICO (26 CM) (WIRE-ELECTRICAL (26-CM)) | |
| | | 1 | **179-7400** | 2 | RETENTOR (SEAL) | |
| | 8 | 1 | **260-5716** | 1 | CARRETEL (SPOOL) | |
| J | 9 | 1 | **390-8589** | 1 | CONJUNTO DE TAMPA DA BOMBA (COVER AS-PUMP) | |
| | | 1 | **7S-5005** | 1 | PINO-GUIA (DOWEL) | |
| | 10 | 1 | **8C-6711** | 1 | PORCA-RETENTOR (ROSCA 1/2-20) (NUT-RETAINER (1/2-20-THD)) | |
| | 11 | 1 | **262-0284** | 1 | ANEL DE RETENÇÃO (RING-RETAINING) | |
| M | 12 | 1 | **5C-2890** | 1 | PORCA (ROSCA M6X1) (NUT (M6X1-THD)) | |
| | 13 | 1 | **9X-8267** | 1 | ARRUELA (6,6X12X2 MM DE ESPESSURA) (WASHER (6.6X12X2-MM THK)) | |
| | 14 | 1 | **1N-8062** | 1 | CONJUNTO DO ROLAMENTO DE AGULHA (BEARING AS-NEEDLE) | |
| | | | | | JOGO(S) DE REPARO DISPONÍVEL(ÍVEIS): | |
| AJY | | | **396-3298** | 1 | KIT-BOMBA DE COMBUSTÍVEL (TAMPA DA BOMBA DE TRANSFERÊNCIA DO COMBUSTÍVEL) (KIT-FUEL PUMP (FUEL TRANSFER PUMP COVER)) | 231 |

A - NÃO FAZ PARTE DESTE GRUPO
E - ENCOMENDAR POR CENTÍMETROS
J - KIT MARKED J AVAILABLE AS A OPT SERVICE REPLT FOR PART MARKED J (REFER TO REHS3830)
M - PEÇA MÉTRICA
Y - ILUSTRAÇÃO INDIVIDUAL

384-0607 GRUPO DA BOMBA DA UNIDADE INJETORA HIDRÁULICA (PUMP GP-UNIT INJECTOR HYD) (continuação)

**i05785715**

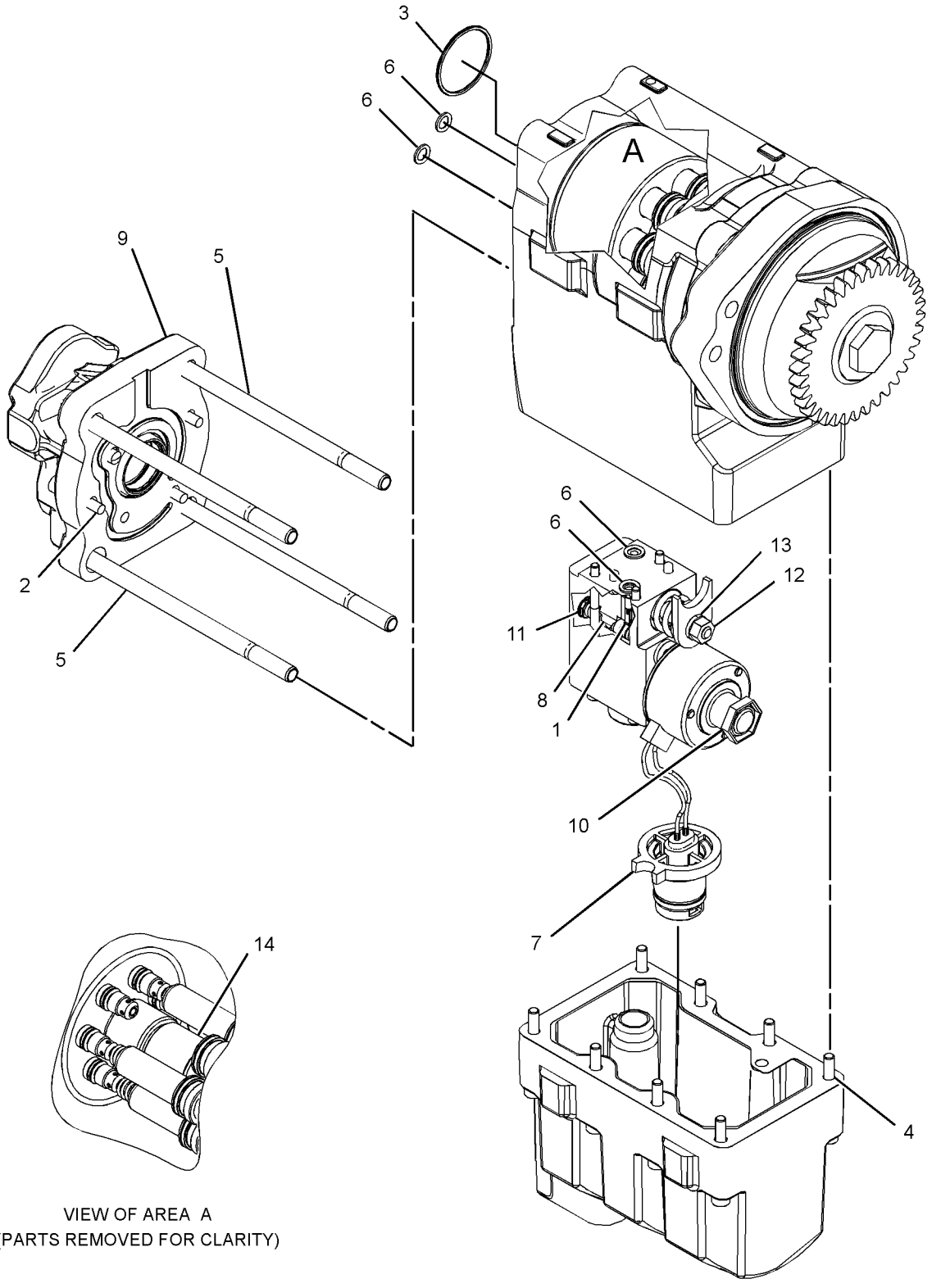


VIEW OF AREA A
(PARTS REMOVED FOR CLARITY)

GRÁFICO 1 <FIM> g03348462

# 476-8768 GRUPO DA BOMBA DA UNIDADE INJETORA HIDRÁULICA (PUMP GP-UNIT INJECTOR HYD)*R

**S/N: TX71-UP; KHX1-UP**

**NÚMEROE DE 389-1183 GRUPO DE BOMBA E MONTAGEM-HIDRÁULICA DA UNIDADE INJETORA TAMBÉM UM ACESSÓRIO**

**SMCS-1714** **i06688899**

| NOTA | REF. NÃO | GRÁFICO REF. | NÚMERO DA PEÇA | QTY | NOME DA PEÇA 1 2 3 4 5 6 (NÍVEL DO PRODUTO) | CONSULTE PÁGINA |
|---|---|---|---|---|---|---|
| | 1 | 1 | **1N-8062** | 1 | CONJUNTO DO ROLAMENTO DE AGULHA (BEARING AS-NEEDLE) | |
| M | 2 | 1 | **5C-2890** | 1 | PORCA (ROSCA M6X1) (NUT (M6X1-THD)) | |
| | 3 | 1 | **6V-5048** | 3 | ANEL RETENTOR EM O (SEAL-O-RING) | |
| | 4 | 1 | **8C-6711** | 1 | PORCA-RETENTOR (ROSCA 1/2-20) (NUT-RETAINER (1/2-20-THD)) | |
| | 5 | 1 | **9X-8267** | 1 | ARRUELA (6,6X12X2 MM DE ESPESSURA) (WASHER (6.6X12X2-MM THK)) | |
| | 6 | 1 | **153-7036** | 1 | CARRETEL (SPOOL) | |
| | 7 | 1 | **179-8128** | 1 | ANEL RETENTOR EM O (SEAL-O-RING) | |
| | 8 | 1 | **193-1736** | 1 | ANEL RETENTOR EM O (SEAL-O-RING) | |
| M | 9 | 1 | **218-8655** | 8 | PARAFUSO DE CABEÇA OCA (M5X0,8X42 MM) (BOLT-SOCKET HEAD (M5X0.8X42-MM)) | |
| M | 10 | 1 | **228-5897** | 4 | PARAFUSO-TORX (M8X1,25X136,7 MM) (BOLT-TORX (M8X1.25X136.7-MM)) | |
| | 11 | 1 | **239-2402** | 4 | ANEL RETENTOR EM O (SEAL-O-RING) | |
| | 12 | 1 | **260-5716** | 1 | CARRETEL (SPOOL) | |
| | 13 | 1 | **262-0284** | 1 | ANEL DE RETENÇÃO (RING-RETAINING) | |
| M | 14 | 1 | **313-4620** | 3 | PARAFUSO DE CABEÇA PANELA (M5X0,8X25 MM) (SCREW-PAN HEAD (M5X0.8X25-MM)) | |
| | 15 | 1 | **390-8589** | 1 | CONJUNTO DE TAMPA DA BOMBA (COVER AS-PUMP) | |
| | | 1 | **7S-5005** | 1 | PINO-GUIA (DOWEL) | |
| | | | | | | |
| AF | | 1 | **227-5904** | 1 | ANEL RETENTOR EM O (SEAL-O-RING) | |
| | | | | | JOGO(S) DE REPARO DISPONÍVEL(ÍVEIS): | |
| AY | | | **396-3298** | 1 | KIT-BOMBA DE COMBUSTÍVEL (TAMPA DA BOMBA DE TRANSFERÊNCIA DO COMBUSTÍVEL) (KIT-FUEL PUMP (FUEL TRANSFER PUMP COVER)) | 231 |
| | | | | | (INCLUDES BOLT, SEAL O-RINGS, SEALS, SCREWS & COVER AS) | |

A - NÃO FAZ PARTE DESTE GRUPO
F - NÃO APRESENTADO
M - PEÇA MÉTRICA
Y - ILUSTRAÇÃO INDIVIDUAL

476-8768 GRUPO DA BOMBA DA UNIDADE INJETORA HIDRÁULICA (PUMP GP-UNIT INJECTOR HYD) (continuação)

**i06688899**

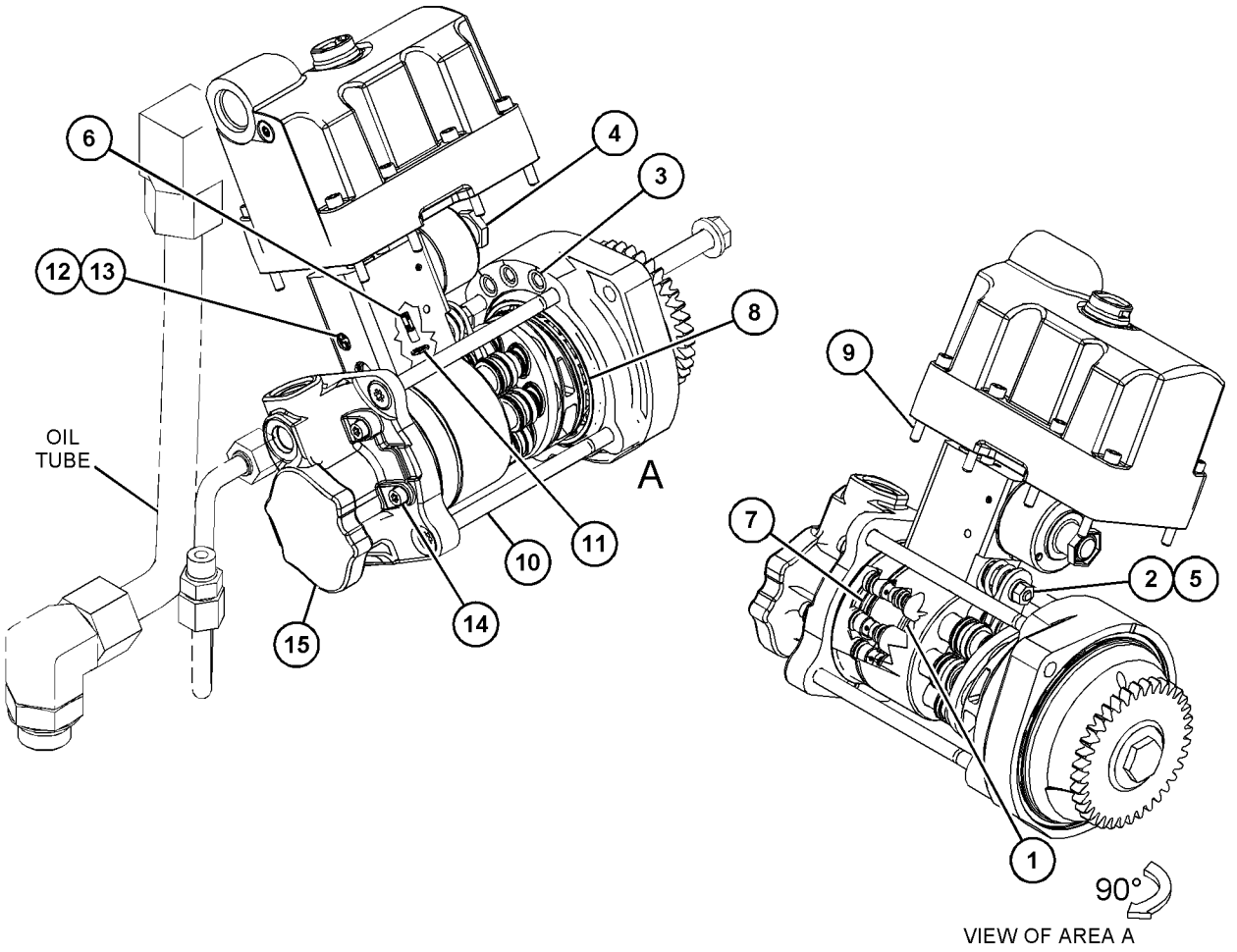


GRÁFICO 1 <FIM> g06106930

# *232-0343* GRUPO DO REGULADOR DA PRESSÃO DO COMBUSTÍVEL (REGULATOR GP-FUEL PRESSURE)

**S/N: TX71-UP; KHX1-UP**
**NÚMEROE DE 313-3967 GRUPO DE TUBULAÇÕES DE COMBUSTÍVEL**
**TAMBÉM UM ACESSÓRIO**

**SMCS-1715** **i04482870**

| NOTA | REF. NÃO | GRÁFICO REF. | NÚMERO DA PEÇA | QTY | NOME DA PEÇA 1 2 3 4 5 6 (NÍVEL DO PRODUTO) | CONSULTE PÁGINA |
|---|---|---|---|---|---|---|
| | 1 | 1 | **214-7568** | 1 | ANEL RETENTOR EM O (SEAL-O-RING) | |
| | 2 | 1 | **369-6662** | 1 | CONJUNTO DE REGULADOR (PRESSÃO DO COMBUSTÍVEL) (REGULATOR AS (FUEL PRESSURE)) | |

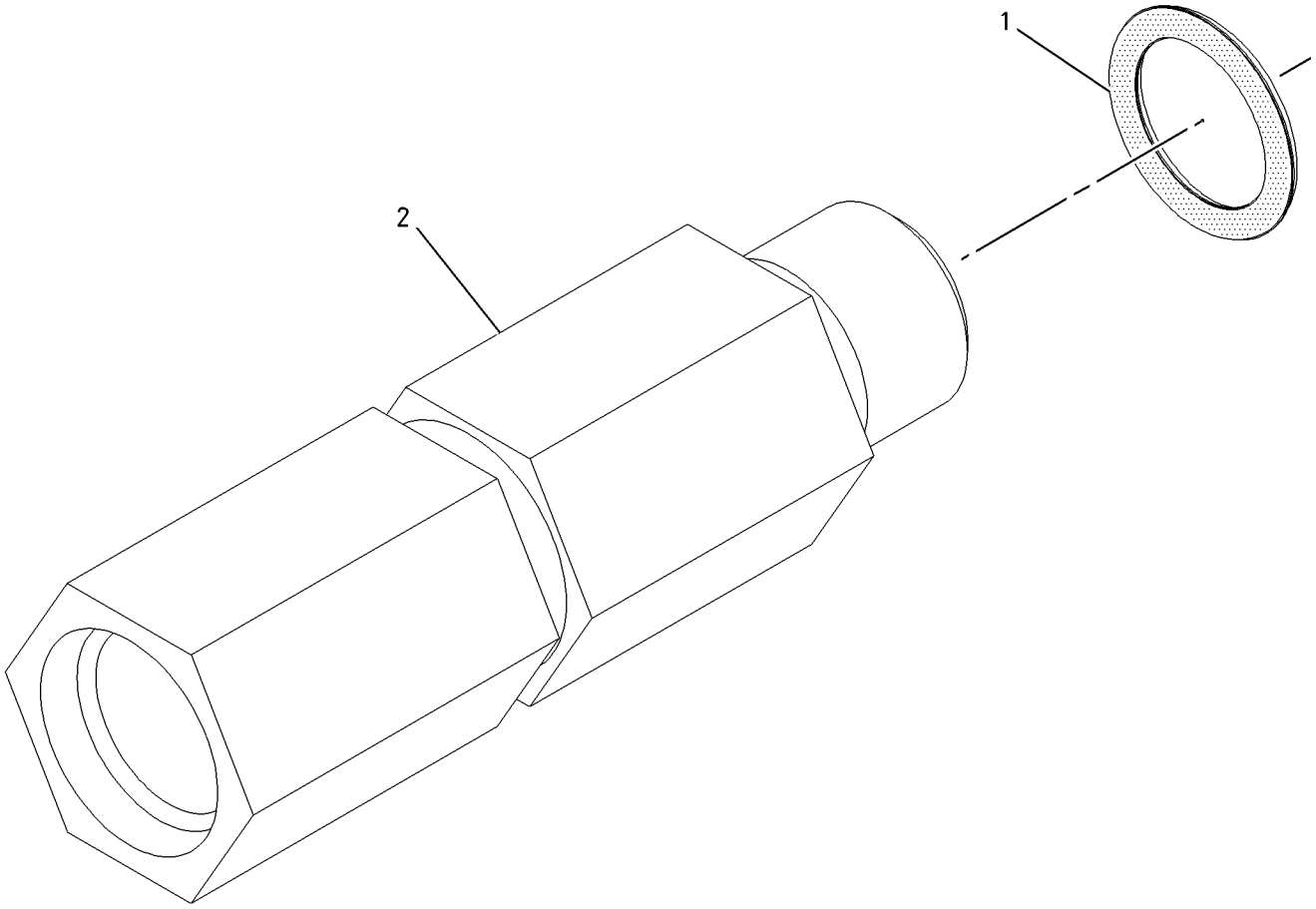


GRÁFICO 1 <FIM> g01004480

# *293-4832* GRUPO DO TANQUE DE COMBUSTÍVEL (TANK GP-FUEL)

**S/N: JAP1-UP**

**NÚMEROE DE 436-7761 ARRANJO DE CHASSI, 348-3018 ARRANJO GERAL**

**SMCS-1273** **i06292471**

| NOTA | REF. NÃO | GRÁFICO REF. | NÚMERO DA PEÇA | QTY | NOME DA PEÇA 1 2 3 4 5 6 (NÍVEL DO PRODUTO) | CONSULTE PÁGINA |
|---|---|---|---|---|---|---|
| | 1 | 1 | **246-2641** | 1 | GRUPO DE CADEADO (PADLOCK GP) | |
| | | 1 | **5P-8500** | 1 | CHAVE (KEY) | |
| | 2 | 1 | **349-7059** | 1 | CONJUNTO DE TAMPA DE COMBUSTÍVEL (TRAVÁVEL, VENTILADO) (CAP AS-FUEL (LOCKABLE, VENTED)) | |
| | | 1 | **350-7735** | 1 | KIT DE TAMPA DO FILTRO (TANQUE DE COMBUSTÍVEL) (KIT-CAP FILTER (FUEL TANK)) | |
| | | | | | (INCLUDES BREATHER, SCREWS, GASKET & WASHERS) | |
| | | 1 | **7D-7111** | 1 | ANEL RETENTOR EM O (SEAL-O-RING) | |
| | 3 | 1 | **9P-7121** | 1 | TELA FILTRANTE DE COMBUSTÍVEL (TANQUE DE COMBUSTÍVEL) (ENCHEDOR DO TANQUE) (STRAINER-FUEL (FUEL TANK) (TANK FILLER)) | |
| | 4 | 1 | **5P-7175** | 1 | CONEXÃO-RETO (FITTING-STRAIGHT) | |
| | 5 | 1 | **465-1093** | 1 | CONJUNTO DE TANQUE DE COMBUSTÍVEL (TANK AS-FUEL) | |
| | 6 | 1 | **1H-8306** | 1 | PARAFUSO DE PURGA (1/2-20X1,625 POL) (SCREW-PURGE (1/2-20X1.625-IN)) | |
| | 7 | 1 | **5D-1026** | 1 | ABRAÇADEIRA TIPO CINTA (CLAMP-BAND) | |
| M | 8 | 1 | **6V-7688** | 4 | CONTRAPORCA (ROSCA M20X2,5) (LOCKNUT (M20X2.5-THD)) | |
| M | 9 | 1 | **7X-2566** | 4 | PARAFUSO (M20X2,5X110 MM) (BOLT (M20X2.5X110-MM)) | |
| | 10 | 1 | **8T-4123** | 8 | ARRUELA (3,62X5,75X0,375 MM DE ESPESSURA) (WASHER (3.62X5.75X0.375-MM THK)) | |
| E | 11 | 1 | **371-1253** | | MANGUEIRA (60 CM) (HOSE (60-CM)) | |

E - ENCOMENDAR POR CENTÍMETROS
M - PEÇA MÉTRICA

293-4832 GRUPO DO TANQUE DE COMBUSTÍVEL (TANK GP-FUEL) (continuação) **i06292471**

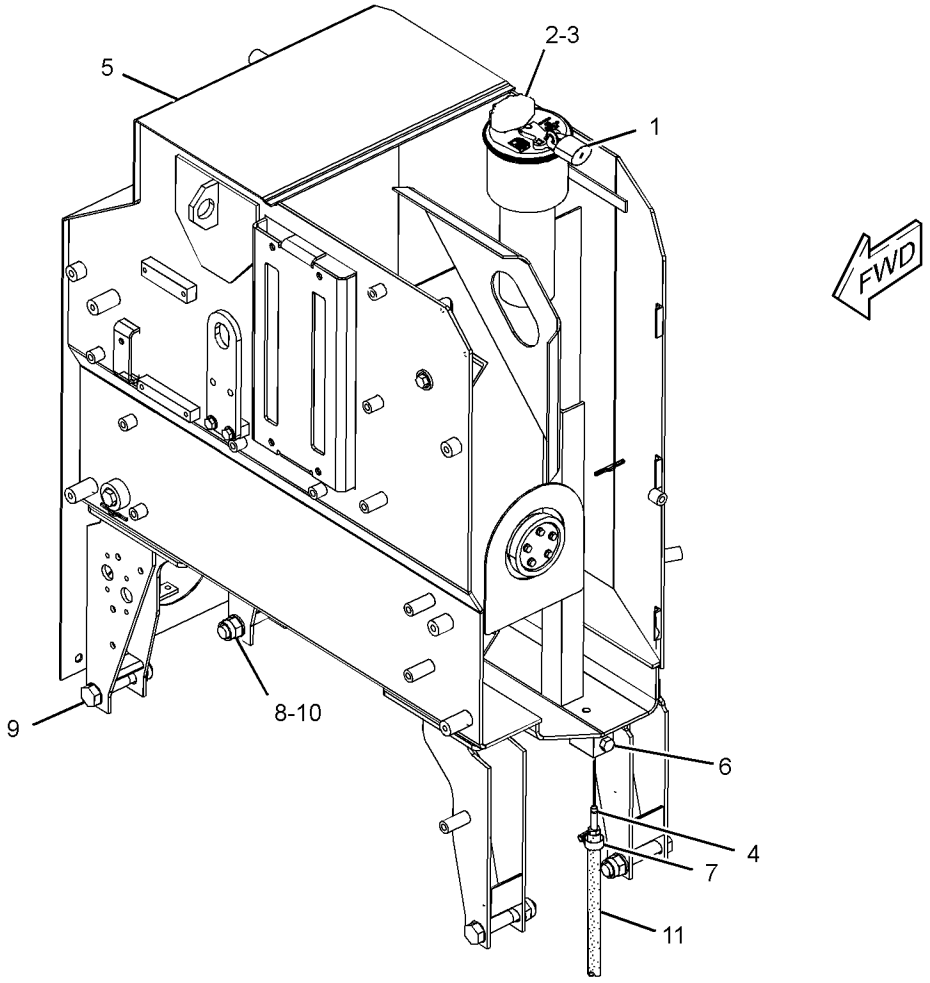


GRÁFICO 1 <FIM> g02980556

# 3E-6328 GRUPO DE ALARME (ALARM GP)

**S/N: JAP1-UP**

**24 V**

**NÚMEROE DE 284-5346, 386-5925, 438-1307 GRUPO DE FIAÇÃO-CONSOLE**

**SMCS-7400, 7402, 7407** **i06056754**

| NOTA | REF. NÃO | GRÁFICO REF. | NÚMERO DA PEÇA | QTY | NOME DA PEÇA 1 2 3 4 5 6 (NÍVEL DO PRODUTO) | CONSULTE PÁGINA |
|---|---|---|---|---|---|---|
| | 1 | 1 | **102-8802** | 1 | KIT DE TOMADA (2 PINOS) (KIT-RECEPTACLE (2-PIN)) | |
| | | | | | (INCLUDES RECEPTACLE AS & WEDGE) | |
| | 2 | 1 | **8T-8729** | 2 | PINO DE CONECTOR (CALIBRE 16 A 18) (PIN-CONNECTOR (16-GA TO 18-GA)) | |

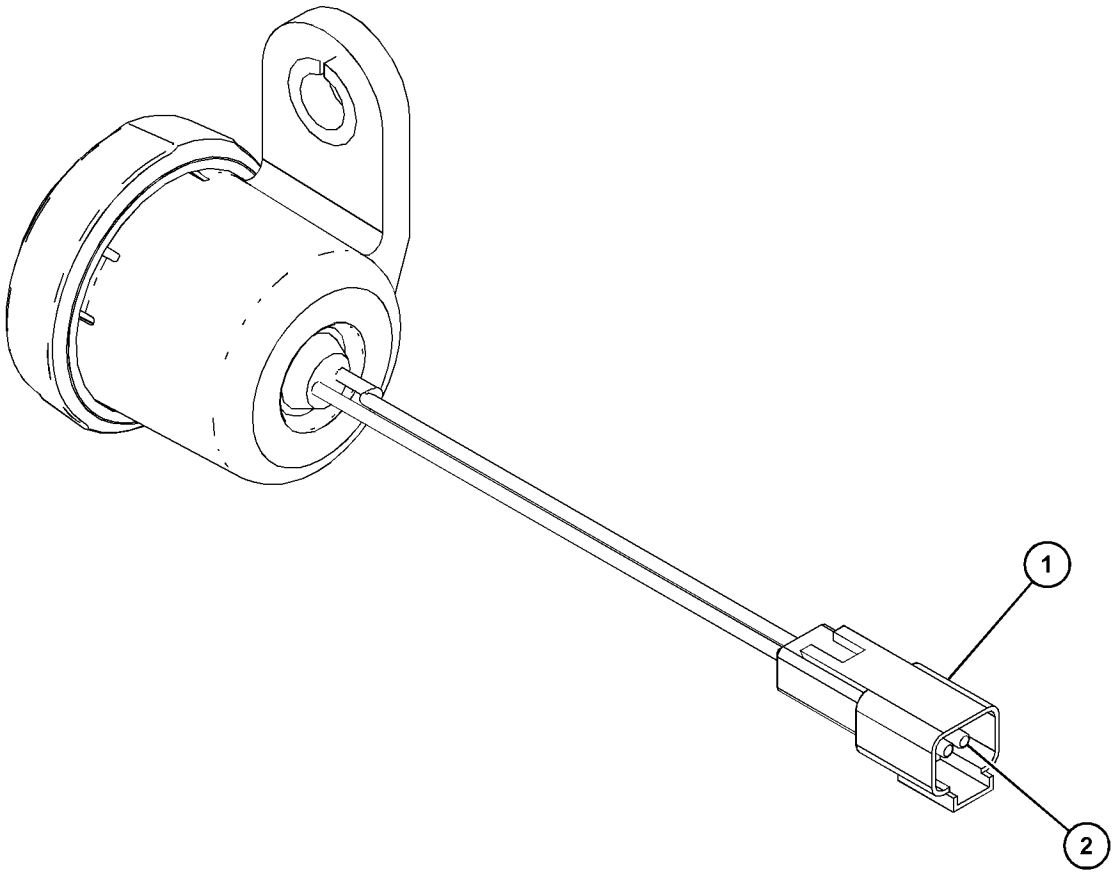


GRÁFICO 1 <FIM> g03798741

# 197-8820 GRUPO DO ALTERNADOR-CARREGAMENTO (ALTERNATOR GP-CHARGING)*R

**S/N: JAP1-3119**
**24 V, 95 A**
**NÚMEROE DE 345-7649 GRUPO DO ALTERNADOR-CARREGAMENTO**

**SMCS-1405** **i05337933**

| NOTA | REF. NÃO | GRÁFICO REF. | NÚMERO DA PEÇA | QTY | NOME DA PEÇA 1 2 3 4 5 6 (NÍVEL DO PRODUTO) | CONSULTE PÁGINA |
|---|---|---|---|---|---|---|
| | 1 | 1 | **185-2653** | 1 | ARMAÇÃO (FRAME) | |
| | 2 | 1 | **5S-7349** | 1 | PARAFUSO (1/4-20X0,5 POL) (BOLT (1/4-20X0.5-IN)) | |
| | 3 | 1 | **185-2639** | 1 | CONJUNTO DE VENTILADOR (FAN AS) | |
| | 4 | 1 | **1H-3244** | 1 | ARRUELA DE PRESSÃO (LOCKWASHER) | |
| | 5 | 1 | **185-2645** | 1 | ARMAÇÃO (FRAME) | |
| | 6 | 1 | **2K-4821** | 1 | CONTRAPORCA (5/8-18 DE ROSCA) (LOCKNUT (5/8-18-THD)) | |
| | 7 | 1 | **5P-8247** | 1 | ARRUELA DURA (17X32X3,5 MM DE ESPESSURA) (WASHER-HARD (17X32X3.5-MM THK)) | |
| | 8 | 1 | **228-9657** | 1 | CONJUNTO DE TAMPA (COVER AS) | |
| | 9 | 1 | **8T-4205** | 1 | ARRUELA DURA (7,2X14,5X2 MM DE ESPESSURA) (WASHER-HARD (7.2X14.5X2-MM THK)) | |
| | 10 | 1 | **185-2647** | 1 | ILHÓ (GROMMET) | |
| | 11 | 1 | **9L-6770** | 1 | TAMPA CONTRA POEIRA (CAP-DUST) | |
| | 12 | 1 | **205-0626** | 1 | CONJUNTO ESTADOR DO ALTERNADOR (STATOR AS-ALTERNATOR) | |
| | 13 | 1 | **185-2638** | 2 | COLAR (COLLAR) | |
| | 14 | 1 | **185-2654** | 1 | PLACA (PLATE) | |
| | 15 | 1 | **185-2650** | 1 | CONJUNTO DE ROTOR (ROTOR AS) | |
| | 16 | 1 | **185-2644** | 1 | CONJUNTO DE BOBINA (COIL AS) | |
| | 17 | 1 | **185-2648** | 1 | CONJUNTO DE REGULADOR-TENSÃO (24 V) (ALTERNADOR) (REGULATOR AS-VOLTAGE (24-VOLT) (ALTERNATOR)) | |
| | 18 | 1 | **6V-8189** | 1 | PORCA (5/16-18 DE ROSCA) (NUT (5/16-18-THD)) | |
| | 19 | 1 | **8T-4224** | 1 | ARRUELA DURA (8,8X16X2 MM DE ESPESSURA) (WASHER-HARD (8.8X16X2-MM THK)) | |
| | 20 | 1 | **3F-9556** | 1 | ARRUELA DE PRESSÃO (LOCKWASHER) | |
| | 21 | 1 | **185-2655** | 1 | KIT DE ROLAMENTOS (ALTERNADOR) (KIT-BEARING (ALTERNATOR)) | |
| | | | | | (INCLUDES BEARINGS) | |
| | 22 | 1 | **199-8436** | 1 | KIT DE TERMINAL (AR DO ALTERNADOR) (KIT-TERMINAL (ALTERNATOR AIR)) | |
| | | | | | (INCLUDES HOLDER AS, PLATE, INSULATOR, PIN, BOLTS, GROMMET & NUTS) | |
| | 23 | 1 | **199-7891** | 1 | KIT DE TERMINAL (AR DO ALTERNADOR) (KIT-TERMINAL (ALTERNATOR AIR)) | |
| | | | | | (INCLUDES INSULATORS, WASHERS & NUTS) | |
| | 24 | 1 | **185-2658** | 1 | KIT-APARELHAGEM (AR DO ALTERNADOR) (KIT-HARDWARE (ALTERNATOR AIR)) | |
| | | | | | (INCLUDES BOLTS) | |

197-8820 GRUPO DO ALTERNADOR-CARREGAMENTO (ALTERNATOR GP-CHARGING) (continuação) **i05337933**

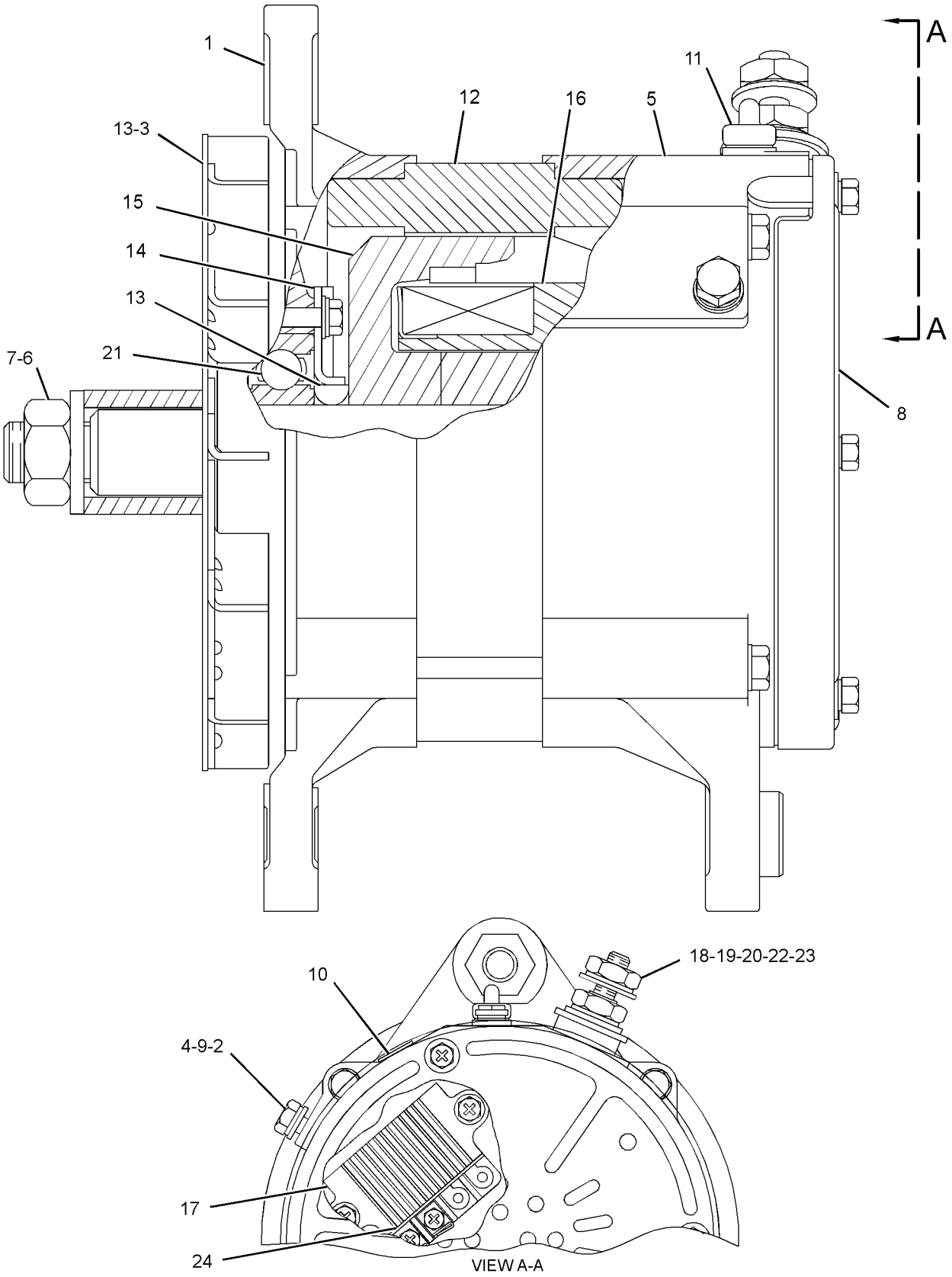


GRÁFICO 1 <FIM> g03117736

# *345-7649* GRUPO DO ALTERNADOR-CARREGAMENTO (ALTERNATOR GP-CHARGING)

**S/N: JAP1-3119**

**24 V, 95 A**

**NÚMEROE DE 348-3018 ARRANJO GERAL**

**SMCS-1405** **i03575461**

| NOTA | REF. NÃO | GRÁFICO REF. | NÚMERO DA PEÇA | QTY | NOME DA PEÇA 1 2 3 4 5 6 (NÍVEL DO PRODUTO) | CONSULTE PÁGINA |
|---|---|---|---|---|---|---|
| | 1 | 1 | **8S-5383** | 1 | BLOCO (BLOCK) | |
| | 2 | 1 | **8X-1805** | 1 | POLIA (PULLEY) | |
| | 3 | 1 | **9S-1240** | 1 | CONJUNTO DE SUPORTE (BRACKET AS) | |
| YR | 4 | 1 | **197-8820** | 1 | GRUPO DO ALTERNADOR-CARREGAMENTO (24 V, 95 A) (ALTERNATOR GP-CHARGING (24-VOLT, 95-AMPERE)) | 259 |
| | 5 | 1 | **4S-5780** | 1 | HASTE (ROD) | |
| | 6 | 1 | **5P-1076** | 1 | ARRUELA DURA (13,5X30X4-MM DE ESPESSURA) (WASHER-HARD (13.5X30X4-MM THK)) | |
| | 7 | 1 | **6V-8188** | 1 | PORCA (1/2-13 DE ROSCA) (NUT (1/2-13-THD)) | |
| | 8 | 1 | **7X-0325** | 1 | PARAFUSO (1/2-13X2,5 POL) (BOLT (1/2-13X2.5-IN)) | |
| | 9 | 1 | **7X-0339** | 1 | PARAFUSO (1/2-13X6,25 POL) (BOLT (1/2-13X6.25-IN)) | |
| | 10 | 1 | **7X-0346** | 1 | PARAFUSO (5/8-11X2 POL) (BOLT (5/8-11X2-IN)) | |
| | 11 | 1 | **7X-0448** | 2 | PORCA (5/8-11 DE ESPESSURA) (NUT (5/8-11-THD)) | |
| | 12 | 1 | **8T-4122** | 1 | ARRUELA DURA (17X32X3,5 MM DE ESPESSURA) (WASHER-HARD (17X32X3.5-MM THK)) | |
| | 13 | 1 | **8T-4223** | 2 | ARRUELA DURA (13,5X25,5X3 MM DE ESPESSURA) (WASHER-HARD (13.5X25.5X3-MM THK)) | |

R - PEÇA REMANUFATURADA PODE ESTAR DISPONÍVEL
Y - ILUSTRAÇÃO INDIVIDUAL

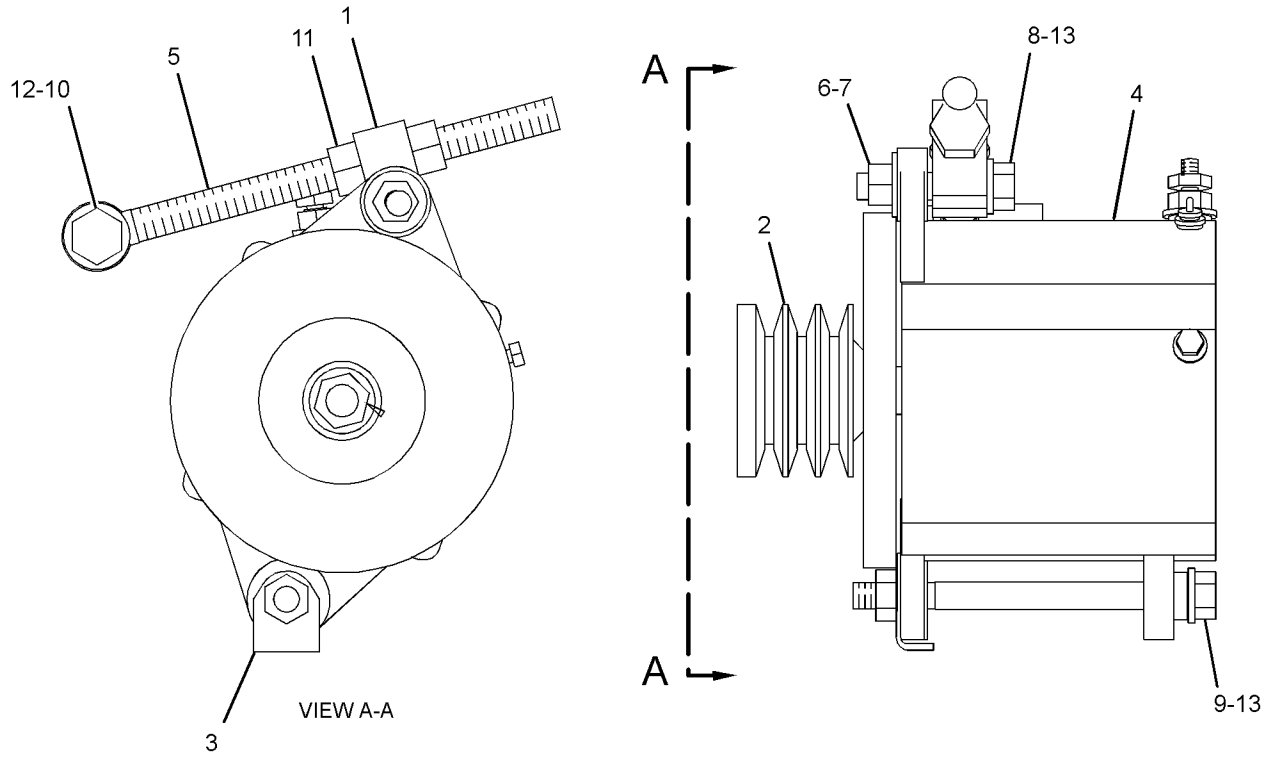


GRÁFICO 1 <FIM> g01931274

# *421-4022* GRUPO DO ALTERNADOR-CARREGAMENTO (ALTERNATOR GP-CHARGING)

**S/N: JAP3120-UP**

**NÚMEROE DE 425-5590 ARRANJO DE INSTALAÇÃO, 348-3018 ARRANJO GERAL**

**SMCS-1405** **i06718651**

| NOTA | REF. NÃO | GRÁFICO REF. | NÚMERO DA PEÇA | QTY | NOME DA PEÇA 1 2 3 4 5 6 (NÍVEL DO PRODUTO) | CONSULTE PÁGINA |
|---|---|---|---|---|---|---|
| | 1 | 1 | **8S-5383** | 1 | BLOCO (BLOCK) | |
| | 2 | 1 | **8X-1805** | 1 | POLIA (PULLEY) | |
| | 3 | 1 | **9S-1240** | 1 | CONJUNTO DE SUPORTE (BRACKET AS) | |
| R | 4 | 1 | **366-2756** | 1 | GRUPO DO ALTERNADOR-CARREGAMENTO (ALTERNATOR GP-CHARGING) | |
| | 5 | 1 | **4S-5780** | 1 | HASTE (ROD) | |
| | 6 | 1 | **5P-1076** | 1 | ARRUELA DURA (13,5X30X4-MM DE ESPESSURA) (WASHER-HARD (13.5X30X4-MM THK)) | |
| | 7 | 1 | **6V-8188** | 1 | PORCA (1/2-13 DE ROSCA) (NUT (1/2-13-THD)) | |
| | 8 | 1 | **7X-0325** | 1 | PARAFUSO (1/2-13X2,5 POL) (BOLT (1/2-13X2.5-IN)) | |
| | 9 | 1 | **7X-0340** | 1 | PARAFUSO (1/2-13X6,5 POL) (BOLT (1/2-13X6.5-IN)) | |
| | 10 | 1 | **7X-0346** | 1 | PARAFUSO (5/8-11X2 POL) (BOLT (5/8-11X2-IN)) | |
| | 11 | 1 | **7X-0448** | 2 | PORCA (5/8-11 DE ESPESSURA) (NUT (5/8-11-THD)) | |
| | 12 | 1 | **8T-4122** | 1 | ARRUELA DURA (17X32X3,5 MM DE ESPESSURA) (WASHER-HARD (17X32X3.5-MM THK)) | |
| | 13 | 1 | **8T-4223** | 2 | ARRUELA DURA (13,5X25,5X3 MM DE ESPESSURA) (WASHER-HARD (13.5X25.5X3-MM THK)) | |

R - PEÇA REMANUFATURADA PODE ESTAR DISPONÍVEL

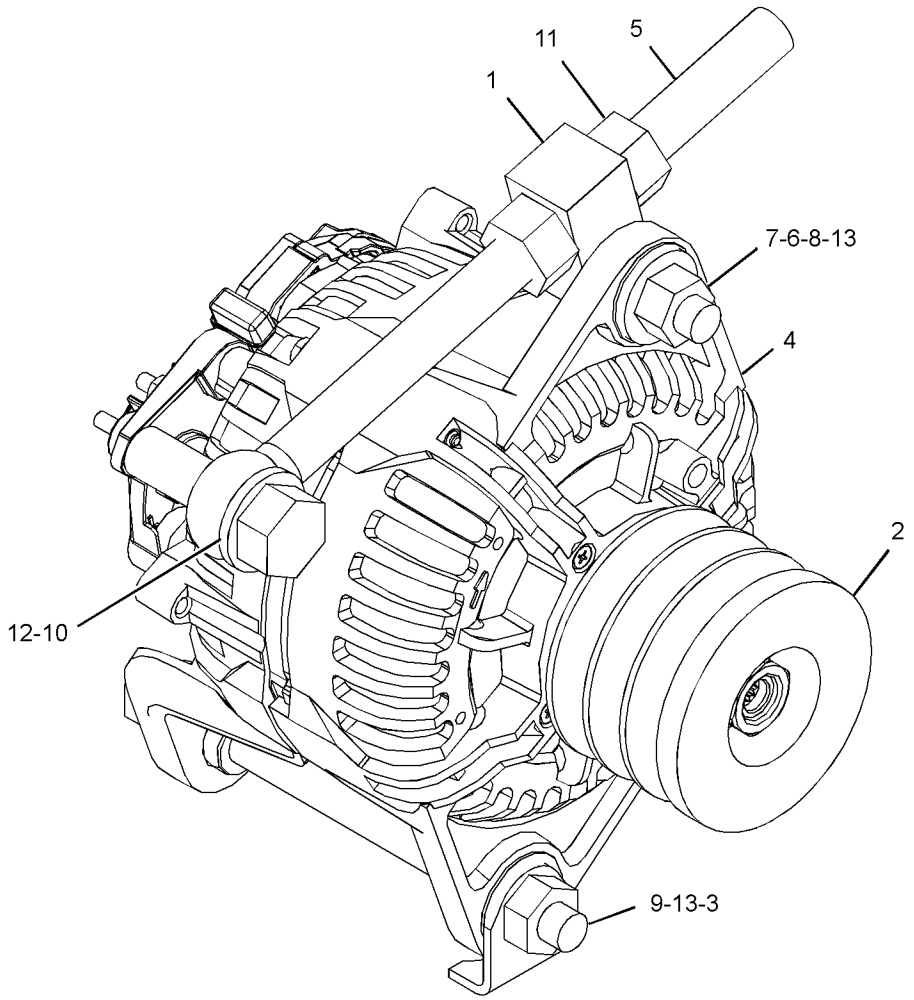


GRÁFICO 1 <FIM> g03355858

## *463-9615* GRUPO DE APLICAÇÃO DO MONITOR–SATÉLITE (APPLICATION GP-MONITOR-SATÉLITE)

**S/N: JAP1-UP**

**NÚMEROE DE 448-8929 ARRANJO DE INSTALAÇÃO DE COMUNICAÇÃO, 448-8930 GRUPO DE INSTALAÇÃO DE COMUNICAÇÃO**

**UM ACESSÓRIO**

**SMCS-7610** **i06139650**

| NOTA | NÚMERO DA PEÇA | QTY | NOME DA PEÇA 1 2 3 4 5 6 (NÍVEL DO PRODUTO) | CONSULTE PÁGINA |
|---|---|---|---|---|
| YR | **442-7199** | 1 | GRUPO DE CONTROLE SEM PROGRAMAÇÃO (PRODUCT LINK ELITE VIA SATÉLITE 631) (CONTROL GP-UNPROGRAMMED (PRODUCT LINK ELITE 631 SATELLITE)) | 308 |

R - PEÇA REMANUFATURADA PODE ESTAR DISPONÍVEL
Y - ILUSTRAÇÃO INDIVIDUAL

<FIM>

## *260-7647* GRUPO DE APLICAÇÃO DO TREM DE FORÇA (APPLICATION GP-POWER TRAIN)

**S/N: JAP1-UP**

**NÚMEROE DE 336-9255, 382-5903, 434-8050, 434-8052 GRUPO DE FIAÇÃO-NIVELAMENTO E INCLINAÇÃO**

**UM ACESSÓRIO**

**SMCS-7610** **i07012052**

| NOTA | NÚMERO DA PEÇA | QTY | NOME DA PEÇA 1 2 3 4 5 6 (NÍVEL DO PRODUTO) | CONSULTE PÁGINA |
|---|---|---|---|---|
| R | **304-5687** | 1 | GRUPO DE CONTROLE SEM PROGRAMAÇÃO (CONTROLE DE GRAU) (CONTROL GP-UNPROGRAMMED (GRADE CONTROL)) | |

R - PEÇA REMANUFATURADA PODE ESTAR DISPONÍVEL

<FIM>

# *434-4117* GRUPO DE BATERIA E CAIXA-REFORÇADO (BATTERY & BOX GP-HEAVY-DUTY)

**S/N: JAP1-UP**

**NÚMEROE DE 435-1535 ARRANJO OPCIONAL PARA CLIMAS FRIOS**

**UM ACESSÓRIO**

**SMCS-1401, 1402, 7257** **i06054147**

| NOTA | REF. NÃO | GRÁFICO REF. | NÚMERO DA PEÇA | QTY | NOME DA PEÇA 1 2 3 4 5 6 (NÍVEL DO PRODUTO) | CONSULTE PÁGINA |
|---|---|---|---|---|---|---|
| | 1 | 1 | **7K-1181** | 6 | CABO TIPO CINTA (STRAP-CABLE) | |
| | 2 | 2 | **9G-2758** | 1 | INTERRUPTOR DE TRAVAMENTO (LOCKOUT-SWITCH) | |
| | 3 | 1,2 | **153-5710** | 2 | GRUPO DA BATERIA (12 V, SEM NECESSIDADE DE MANUTENÇÃO, MOLHADA) (BATTERY GP (12-VOLT, MAINTENANCE FREE, WET)) | |
| | | | | | (EACH INCLUDES) | |
| | | 1,2 | **123-1373** | 6 | CONJUNTO DA TAMPA-ENCHIMENTO (7/8-9 DE ROSCA) (CAP AS-FILLER (7/8-9-THD)) | |
| M | | 1,2 | **461-5232** | 6 | CONJUNTO DA TAMPA-ENCHIMENTO (M18X2 MM) (CAP AS-FILLER (M18X2-MM)) | |
| | 4 | 2 | **297-8049** | 1 | ILHÓ (GROMMET) | |
| Y | 5 | 2 | *298-3519* | 1 | GRUPO DE CAIXA-BATERIA (BOX GP-BATTERY) | 818 |
| Y | 6 | 1 | *298-3520* | 1 | GRUPO DE SUPORTE-BATERIA (SUPPORT GP-BATTERY) | 879 |
| | 7 | 1,2 | **301-6664** | 2 | SUPORTE (BRACKET) | |
| | 8 | 1 | **369-3938** | 1 | GRUPO DE FERRAGENS-MONTAGEM (CAIXA DA BATERIA) (HARDWARE GP-MOUNTING (BATTERY BOX)) | |
| | | 1 | **308-3456** | 2 | TERMINAL DE OLHAL (LUG) | |
| | 9 | 1,2 | **308-9112** | 2 | CONJUNTO DA SUSTENTAÇÃO (HOLD-DOWN AS) | |
| | 10 | 1 | **308-9113** | 1 | CONJUNTO DE CABO (CABLE AS) | |
| | | 1 | **9G-0003** | 1 | CONJUNTO DE TAMPA DE TERMINAL (PRETO) (COVER AS-TERMINAL (BLACK)) | |
| | | 1 | **9G-0004** | 1 | CONJUNTO DE TAMPA DE TERMINAL (VERMELHO) (COVER AS-TERMINAL (RED)) | |
| | | | | | (EACH COVER-TERMINAL INCLUDES) | |
| | | 1 | **8L-8413** | 1 | CABO TIPO CINTA (BRANCO) (STRAP-CABLE (WHITE)) | |
| | | 1 | **8C-5917** | 1 | CONJUNTO DE TERMINAL DE BATERIA (POSITIVO) (TERMINAL AS-BATTERY (POSITIVE)) | |
| | | 1 | **8T-9757** | 1 | CONJUNTO DE TERMINAL DE BATERIA (NEGATIVO) (TERMINAL AS-BATTERY (NEGATIVE)) | |
| | | | | | (EACH TERMINAL AS-BATTERY INCLUDES) | |
| | | 1 | **1M-6119** | 1 | PARAFUSO (5/16-18X1,375 POL) (BOLT (5/16-18X1.375-IN)) | |
| | | 1 | **1M-6120** | 1 | PORCA (5/16-18 DE ROSCA) (NUT (5/16-18-THD)) | |
| E | | 1 | **159-8049** | | CABO (CALIBRE 00, VERMELHO) (253 CM) (CABLE (00-GA, RED) (253-CM)) | |
| B | | 1 | **1P-0810** | | FITA-ELÉTRICA (TAPE-ELECTRICAL) | |
| | 11 | 2 | *310-7252* | 1 | CONJUNTO DE CABO (CABLE AS) | |
| B | | 2 | **1P-0810** | | FITA-ELÉTRICA (TAPE-ELECTRICAL) | |
| | | 2 | **1S-7251** | 1 | TERMINAL-CABO (PARAFUSO DE 00 GA, 1/2 POL) (TERMINAL-CABLE (00-GA, 1/2-IN SCREW)) | |
| | | 2 | **1S-7252** | 1 | TERMINAL-CABO (PARAFUSO DE 00 GA, 3/8 POL) (TERMINAL-CABLE (00-GA, 3/8-IN SCREW)) | |
| D | | 2 | **6V-2722** | | TUBO REDUTOR DE CALOR (25,4 MM DE DIÂMETRO) (0,045 M CADA) (TUBE-HEAT SHRINK (25.4-MM DIA) (0.045-M EACH)) | |
| E | | 2 | **159-8050** | | CABO (CALIBRE 00, PRETO) (53 CM) (CABLE (00-GA, BLACK) (53-CM)) | |
| | 12 | 2 | **311-1513** | 1 | CONJUNTO DE CABO (CABLE AS) | |

434-4117 GRUPO DE BATERIA E CAIXA-REFORÇADO (BATTERY & BOX GP-HEAVY-DUTY) (continuação) **i06054147**

| NOTA | REF. NÃO | GRÁFICO REF. | NÚMERO DA PEÇA | QTY | NOME DA PEÇA 1 2 3 4 5 6 (NÍVEL DO PRODUTO) | CONSULTE PÁGINA |
|---|---|---|---|---|---|---|
| D | | 2 | **6V-2722** | | TUBO REDUTOR DE CALOR (25,4 MM DE DIÂMETRO) (0,1 M) (TUBE-HEAT SHRINK (25.4-MM DIA) (0.1-M)) | |
| | | 2 | **194-4046** | 1 | TAMPA DE TERMINAL (BITOLA 00, POSITIVO, VERMELHO) (COVER-TERMINAL (00-GA, POSITIVE, RED)) | |
| | | 2 | **8N-1725** | 1 | CONJUNTO DE TAMPA DE TERMINAL (VERMELHO) (COVER AS-TERMINAL (RED)) | |
| | | | | | (EACH COVER-TERMINAL INCLUDES) | |
| | | 2 | **8L-8413** | 1 | CABO TIPO CINTA (BRANCO) (STRAP-CABLE (WHITE)) | |
| | | 2 | **3S-6049** | 1 | CONJUNTO DE TERMINAL DE BATERIA (POSITIVO) (TERMINAL AS-BATTERY (POSITIVE)) | |
| | | 2 | **1M-6119** | 1 | PARAFUSO (5/16-18X1,375 POL) (BOLT (5/16-18X1.375-IN)) | |
| | | 2 | **1M-6120** | 1 | PORCA (5/16-18 DE ROSCA) (NUT (5/16-18-THD)) | |
| | | 2 | **208-4617** | 1 | TERMINAL DE ANEL (PARAFUSO DE 00 GA, 1/2 POL) (TERMINAL-RING (00-GA, 1/2-IN SCREW)) | |
| E | | 2 | **159-8049** | | CABO (CALIBRE 00, VERMELHO) (99 CM) (CABLE (00-GA, RED) (99-CM)) | |
| B | | 2 | **1P-0810** | | FITA-ELÉTRICA (TAPE-ELECTRICAL) | |
| | 13 | 2 | **311-6573** | 1 | CONJUNTO DE SUPORTE (BRACKET AS) | |
| | 14 | 1 | *318-2064* | 1 | CONJUNTO DE CABO (CABLE AS) | |
| B | | 1 | **1P-0810** | | FITA-ELÉTRICA (TAPE-ELECTRICAL) | |
| | | 1 | **1S-7252** | 2 | TERMINAL-CABO (PARAFUSO DE 00 GA, 3/8 POL) (TERMINAL-CABLE (00-GA, 3/8-IN SCREW)) | |
| D | | 1 | **6V-2722** | | TUBO REDUTOR DE CALOR (25,4 MM DE DIÂMETRO) (0,045 M CADA) (TUBE-HEAT SHRINK (25.4-MM DIA) (0.045-M EACH)) | |
| E | | 1 | **159-8050** | | CABO (CALIBRE 00, PRETO) (60 CM) (CABLE (00-GA, BLACK) (60-CM)) | |
| | 15 | 1 | **326-3121** | 1 | CONJUNTO DE SUPORTE (BRACKET AS) | |
| | 16 | 2 | **345-0635** | 1 | CONJUNTO DE SUPORTE (BRACKET AS) | |
| | 17 | 1 | **349-0739** | 1 | CONJUNTO DE CABO (CABLE AS) | |
| D | | 1 | **6V-2722** | | TUBO REDUTOR DE CALOR (25,4 MM DE DIÂMETRO) (0,1 M) (TUBE-HEAT SHRINK (25.4-MM DIA) (0.1-M)) | |
| | | 1 | **194-4046** | 1 | TAMPA DE TERMINAL (BITOLA 00, POSITIVO, VERMELHO) (COVER-TERMINAL (00-GA, POSITIVE, RED)) | |
| | | 1 | **8N-1725** | 1 | CONJUNTO DE TAMPA DE TERMINAL (VERMELHO) (COVER AS-TERMINAL (RED)) | |
| | | | | | (EACH COVER-TERMINAL INCLUDES) | |
| | | 1 | **8L-8413** | 1 | CABO TIPO CINTA (BRANCO) (STRAP-CABLE (WHITE)) | |
| | | 1 | **3S-6049** | 1 | CONJUNTO DE TERMINAL DE BATERIA (POSITIVO) (TERMINAL AS-BATTERY (POSITIVE)) | |
| | | 1 | **1M-6119** | 1 | PARAFUSO (5/16-18X1,375 POL) (BOLT (5/16-18X1.375-IN)) | |
| | | 1 | **1M-6120** | 1 | PORCA (5/16-18 DE ROSCA) (NUT (5/16-18-THD)) | |
| | | 1 | **208-4617** | 1 | TERMINAL DE ANEL (PARAFUSO DE 00 GA, 1/2 POL) (TERMINAL-RING (00-GA, 1/2-IN SCREW)) | |
| E | | 1 | **159-8049** | | CABO (CALIBRE 00, VERMELHO) (99 CM) (CABLE (00-GA, RED) (99-CM)) | |
| B | | 1 | **1P-0810** | | FITA-ELÉTRICA (TAPE-ELECTRICAL) | |
| | 18 | 2 | **349-0740** | 1 | CONJUNTO DE SUPORTE (BRACKET AS) | |

434-4117 GRUPO DE BATERIA E CAIXA-REFORÇADO (BATTERY & BOX GP-HEAVY-DUTY) (continuação) **i06054147**

| NOTA | REF. NÃO | GRÁFICO REF. | NÚMERO DA PEÇA | QTY | NOME DA PEÇA 1 2 3 4 5 6 (NÍVEL DO PRODUTO) | CONSULTE PÁGINA |
|---|---|---|---|---|---|---|
| | 19 | 1 | **373-6949** | 1 | CONJUNTO DE SUPORTE (BRACKET AS) | |
| M | | 1 | **8T-3490** | 2 | PORCA DE SOLDA (ROSCA M10X1,5) (NUT-WELD (M10X1.5-THD)) | |
| | 20 | 1 | **380-6215** | 1 | CONJUNTO DE CABO (CABLE AS) | |
| E | | 1 | **8C-0596** | | CABO (CALIBRE 2) (56 CM) (CABLE (2-GA) (56-CM)) | |
| | | 1 | *261-0747* | 1 | CONJUNTO DE TERMINAL (TERMINAL AS) | |
| | | 1 | *311-6185* | 1 | CONJUNTO DE TERMINAL (TERMINAL AS) | |
| | | | | | (EACH TERMINAL AS INCLUDES) | |
| E | | 1 | **125-7876** | | TUBO REDUTOR DE CALOR (17,78 MM DIA) (4 CM) (TUBE-HEAT SHRINK (17.78-MM DIA) (4-CM)) | |
| M | 21 | 1,2 | **108-2949** | 4 | PRISIONEIRO (M10X1,5X270 MM) (STUD (M10X1.5X270-MM)) | |
| | 22 | 2 | **1P-7009** | 1 | GRAMPO (CLIP) | |
| | 23 | 2 | **2G-8767** | 2 | ARRUELA (10,5X60X3 MM DE ESPESSURA) (WASHER (10.5X60X3-MM THK)) | |
| | 24 | 1,2 | **2V-1771** | 18 | ILHÓ (GROMMET) | |
| | 25 | 1 | **325-1242** | 1 | GRAMPO (CLIP) | |
| | 26 | 1,2 | **353-7957** | 5 | ILHÓ (GROMMET) | |
| | 27 | 1 | **3S-8664** | 2 | GRAMPO (CIRCUITO) (CLIP (LOOP)) | |
| | 28 | 2 | **4S-5719** | 1 | ESPAÇADOR (10,31X25X12,7 MM DE ESPESSURA) (SPACER (10.31X25X12.7-MM THK)) | |
| | 29 | 1,2 | **5P-4295** | 3 | GRAMPO (CLIP) | |
| | 30 | 1,2 | **6D-4246** | 16 | GRAMPO (CIRCUITO) (CLIP (LOOP)) | |
| | 31 | 2 | **6G-2256** | 1 | ABRAÇADEIRA (CLAMP) | |
| | 32 | 2 | **6G-2263** | 1 | ESPAÇADOR (10,5X19X28,5 MM DE ESPESSURA) (SPACER (10.5X19X28.5-MM THK)) | |
| | 33 | 2 | **6W-6672** | 3 | ESPAÇADOR (10,5X20X38 MM DE ESPESSURA) (SPACER (10.5X20X38-MM THK)) | |
| Y | 34 | 1,2 | **7N-0718** | 1 | GRUPO DE INTERRUPTORES DE DESCONEXÃO (BATERIA) (SWITCH GP-DISCONNECT (BATTERY)) | 491 |
| | 35 | 1 | **8S-0948** | 2 | GRAMPO (CLIP) | |
| M | 36 | 1,2 | **8T-0389** | 4 | CONTRAPORCA (ROSCA M10X1,5) (LOCKNUT (M10X1.5-THD)) | |
| | 37 | 1,2 | **8T-4121** | 36 | ARRUELA DURA (11X21X2,5 MM DE ESPESSURA) (WASHER-HARD (11X21X2.5-MM THK)) | |
| M | 38 | 1,2 | **344-5675** | 7 | PORCA (ROSCA M10X1,5) (NUT (M10X1.5-THD)) | |
| M | 39 | 1 | **8T-4136** | 2 | PARAFUSO (M10X1,5X25 MM) (BOLT (M10X1.5X25-MM)) | |
| M | 40 | 1,2 | **8T-4137** | 16 | PARAFUSO (M10X1,5X20 MM) (BOLT (M10X1.5X20-MM)) | |
| M | 42 | 1 | **8T-4186** | 1 | PARAFUSO (M10X1,5X40 MM) (BOLT (M10X1.5X40-MM)) | |
| M | 43 | 1,2 | **8T-4195** | 2 | PARAFUSO (M10X1,5X30 MM) (BOLT (M10X1.5X30-MM)) | |
| M | 44 | 2 | **8T-4196** | 1 | PARAFUSO (M10X1,5X35 MM) (BOLT (M10X1.5X35-MM)) | |
| M | 45 | 2 | **8T-4198** | 1 | PARAFUSO (M10X1,5X100 MM) (BOLT (M10X1.5X100-MM)) | |
| M | 47 | 2 | **8T-6466** | 2 | PARAFUSO (M10X1,5X60 MM) (BOLT (M10X1.5X60-MM)) | |
| | 48 | 2 | **8T-7934** | 2 | ARRUELA DURA (11X21X5 MM DE ESPESSURA) (WASHER-HARD (11X21X5-MM THK)) | |
| | 50 | 1 | **9C-5344** | 1 | ESPAÇADOR (10,5X20X18 MM DE ESPESSURA) (SPACER (10.5X20X18-MM THK)) | |
| M | 51 | 2 | **9X-8271** | 2 | PARAFUSO DE CABEÇA DE 12 PONTOS (M10X1,5X45 MM) (BOLT-12 POINT HEAD (M10X1.5X45-MM)) | |

434-4117 GRUPO DE BATERIA E CAIXA-REFORÇADO (BATTERY & BOX GP-HEAVY-DUTY) (continuação) **i06054147**

| NOTA | REF. NÃO | GRÁFICO REF. | NÚMERO DA PEÇA | QTY | NOME DA PEÇA 1 2 3 4 5 6 (NÍVEL DO PRODUTO) | CONSULTE PÁGINA |
|---|---|---|---|---|---|---|

B - UTILIZAR CONFORME NECESSÁRIO
D - ENCOMENDAR POR METROS
E - ENCOMENDAR POR CENTÍMETROS
M - PEÇA MÉTRICA
Y - ILUSTRAÇÃO INDIVIDUAL

434-4117 GRUPO DE BATERIA E CAIXA-REFORÇADO (BATTERY & BOX GP-HEAVY-DUTY) (continuação) **i06054147**

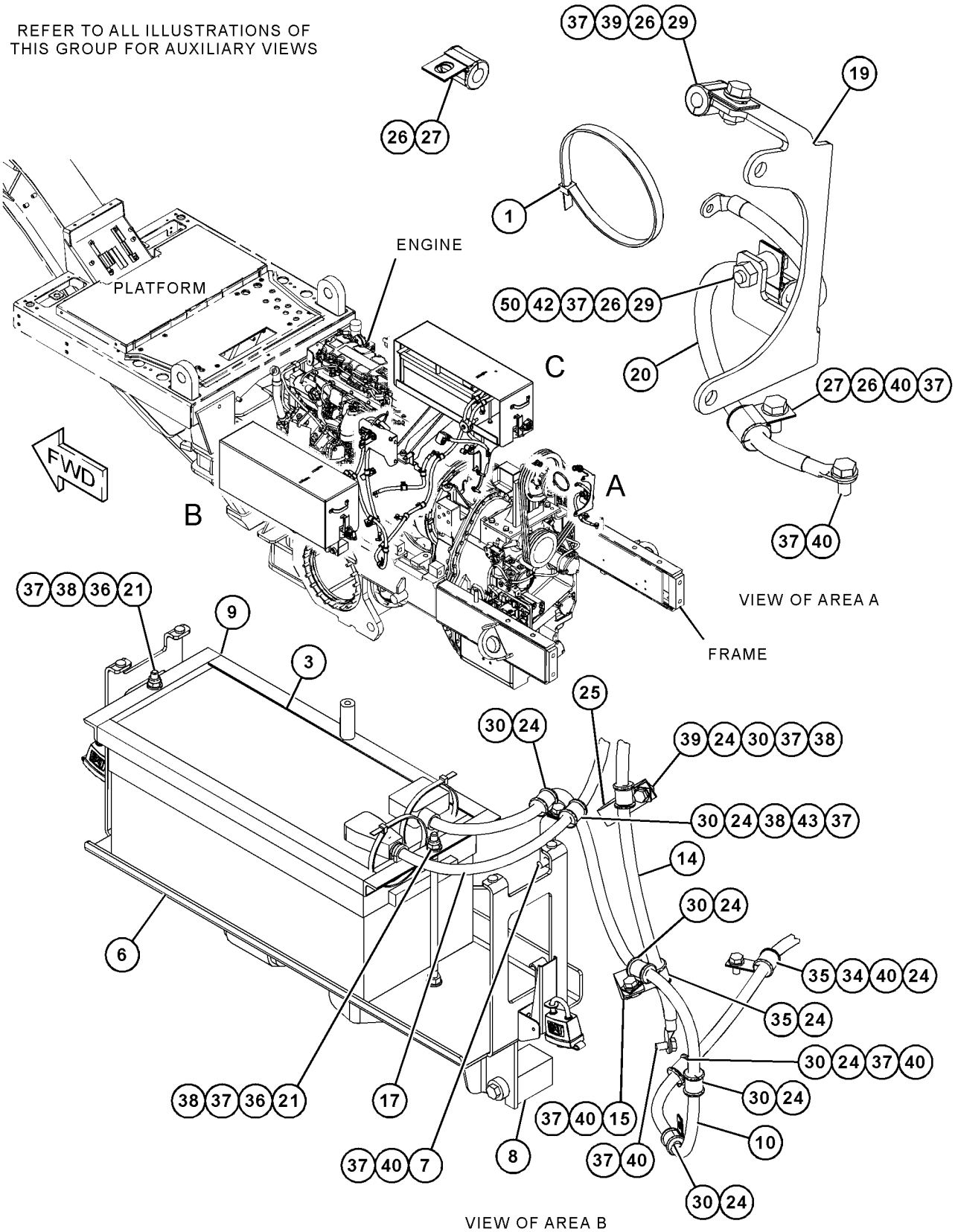


GRÁFICO 1 g03713502

434-4117 GRUPO DE BATERIA E CAIXA-REFORÇADO (BATTERY & BOX GP-HEAVY-DUTY) (continuação) **i06054147**

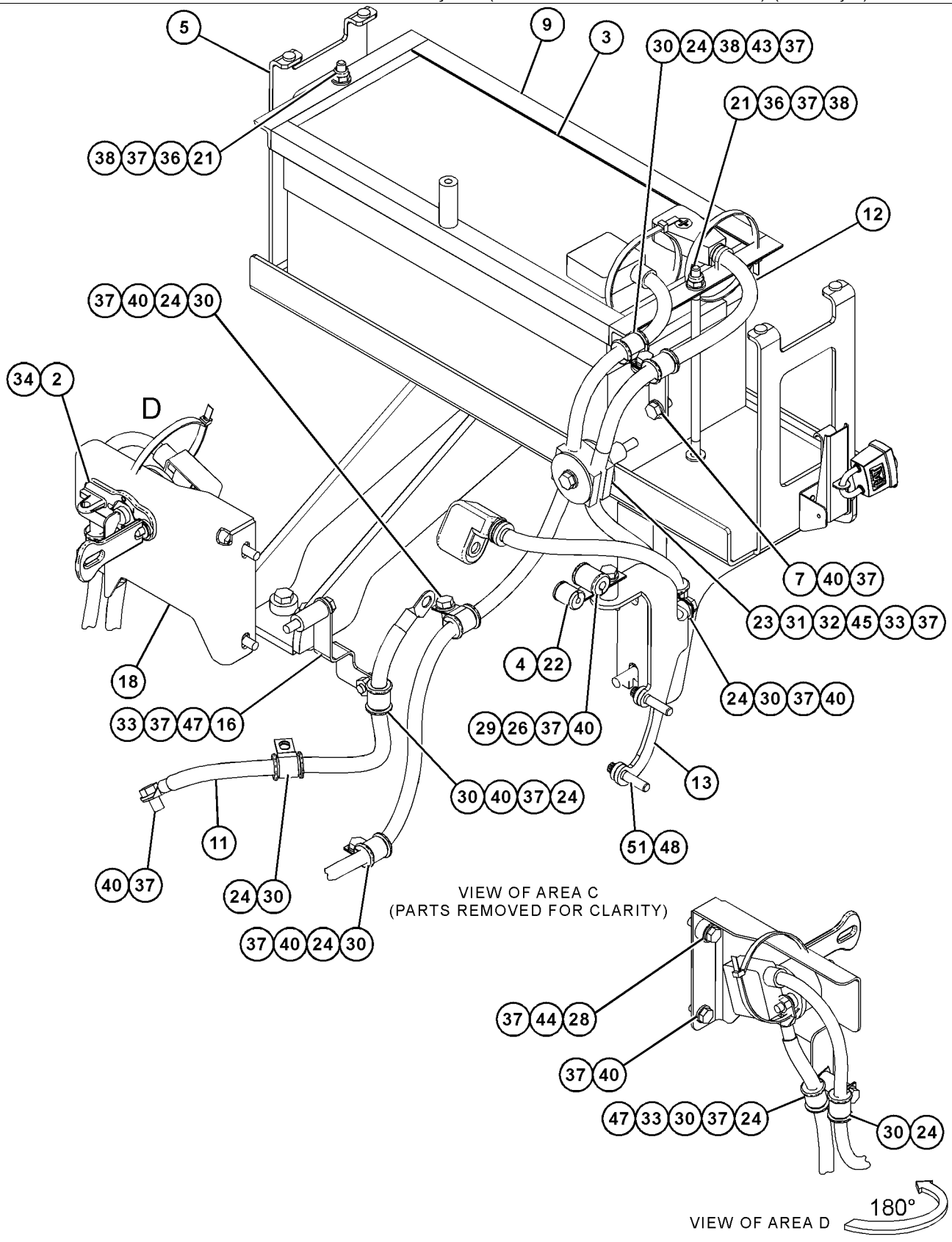


GRÁFICO 2 <FIM> g03798513

# *298-5591* GRUPO DE BATERIA E FIAÇÃO (BATTERY & WIRING GP)

**S/N: JAP1-818**

**NÚMEROE DE 348-3018 ARRANJO GERAL**

**SMCS-1401, 1402, 1408** **i03903456**

| NOTA | REF. NÃO | GRÁFICO REF. | NÚMERO DA PEÇA | QTY | NOME DA PEÇA 1 2 3 4 5 6 (NÍVEL DO PRODUTO) | CONSULTE PÁGINA |
|---|---|---|---|---|---|---|
| | 1 | 1,2 | **2G-8767** | 2 | ARRUELA (10,5X60X3 MM DE ESPESSURA) (WASHER (10.5X60X3-MM THK)) | |
| | 2 | 1 | **3S-2093** | 4 | CABO TIPO CINTA (STRAP-CABLE) | |
| | 3 | 2 | **6G-2256** | 1 | ABRAÇADEIRA (CLAMP) | |
| | 4 | 2 | **6G-2263** | 1 | ESPAÇADOR (10,5X19X28,5 MM DE ESPESSURA) (SPACER (10.5X19X28.5-MM THK)) | |
| | 5 | 1,2 | **6W-6672** | 2 | ESPAÇADOR (10,5X20X38 MM DE ESPESSURA) (SPACER (10.5X20X38-MM THK)) | |
| | 6 | 2 | **091-0081** | 1 | ESPAÇADOR (10,5X20X10 MM DE ESPESSURA) (SPACER (10.5X20X10-MM THK)) | |
| M | 7 | 1 | **108-2949** | 2 | PRISIONEIRO (M10X1,5X270 MM) (STUD (M10X1.5X270-MM)) | |
| | 8 | 2 | **177-2215** | 1 | BRAÇADEIRA CINTA- DUPLA (STRAP-DUAL CLAMP) | |
| | 9 | 1 | **295-1139** | 1 | CONJUNTO DA SUSTENTAÇÃO (HOLD-DOWN AS) | |
| | 10 | 1 | **300-6152** | 1 | CONJUNTO DE CABO (CABLE AS) | |
| | | 1 | **3S-2093** | 2 | CABO TIPO CINTA (STRAP-CABLE) | |
| | | 1 | **9G-0003** | 1 | CONJUNTO DE TAMPA DE TERMINAL (PRETO) (COVER AS-TERMINAL (BLACK)) | |
| | | 1 | **9G-0004** | 1 | CONJUNTO DE TAMPA DE TERMINAL (VERMELHO) (COVER AS-TERMINAL (RED)) | |
| | | | | | (EACH COVER AS-TERMINAL INCLUDES) | |
| | | 1 | **8L-8413** | 1 | CABO TIPO CINTA (BRANCO) (STRAP-CABLE (WHITE)) | |
| | | 1 | **8C-5917** | 1 | CONJUNTO DE TERMINAL DE BATERIA (POSITIVO) (TERMINAL AS-BATTERY (POSITIVE)) | |
| | | 1 | **8T-9757** | 1 | CONJUNTO DE TERMINAL DE BATERIA (NEGATIVO) (TERMINAL AS-BATTERY (NEGATIVE)) | |
| | | | | | (EACH TERMINAL AS INCLUDES) | |
| | | 1 | **1M-6119** | 1 | PARAFUSO (5/16-18X1,375 POL) (BOLT (5/16-18X1.375-IN)) | |
| | | 1 | **1M-6120** | 1 | PORCA (5/16-18 DE ROSCA) (NUT (5/16-18-THD)) | |
| E | | 1 | **159-8049** | | CABO (CALIBRE 00, VERMELHO) (9 CM) (CABLE (00-GA, RED) (9-CM)) | |
| | 11 | 2 | **301-6664** | 1 | SUPORTE (BRACKET) | |
| | 12 | 1 | **310-7252** | 1 | CONJUNTO DE CABO (CABLE AS) | |
| | | 1 | **1S-7251** | 1 | TERMINAL-CABO (PARAFUSO DE 00 GA, 1/2 POL) (TERMINAL-CABLE (00-GA, 1/2-IN SCREW)) | |
| | | 1 | **1S-7252** | 1 | TERMINAL-CABO (PARAFUSO DE 00 GA, 3/8 POL) (TERMINAL-CABLE (00-GA, 3/8-IN SCREW)) | |
| D | | 1 | **6V-2722** | | TUBO REDUTOR DE CALOR (25,4 MM DE DIÂMETRO) (0,045 M CADA) (TUBE-HEAT SHRINK (25.4-MM DIA) (0.045-M EACH)) | |
| E | | 1 | **159-8050** | | CABO (CALIBRE 00, PRETO) (53 CM) (CABLE (00-GA, BLACK) (53-CM)) | |
| B | | 1 | **1P-0810** | 1 | FITA-ELÉTRICA (TAPE-ELECTRICAL) | |
| | 13 | 1 | **310-7253** | 1 | CONJUNTO DE CABO (CABLE AS) | |
| | | 1 | **1S-7252** | 1 | TERMINAL-CABO (PARAFUSO DE 00 GA, 3/8 POL) (TERMINAL-CABLE (00-GA, 3/8-IN SCREW)) | |
| D | | 1 | **6V-2722** | | TUBO REDUTOR DE CALOR (25,4 MM DE DIÂMETRO) (0,045 M CADA) (TUBE-HEAT SHRINK (25.4-MM DIA) (.045-M EACH)) | |

298-5591 GRUPO DE BATERIA E FIAÇÃO (BATTERY & WIRING GP) (continuação) **i03903456**

| NOTA | REF. NÃO | GRÁFICO REF. | NÚMERO DA PEÇA | QTY | NOME DA PEÇA 1 2 3 4 5 6 (NÍVEL DO PRODUTO) | CONSULTE PÁGINA |
|---|---|---|---|---|---|---|
| | | 1 | **7N-5274** | 1 | CONJUNTO DE TAMPA DE TERMINAL (PRETO) (COVER AS-TERMINAL (BLACK)) | |
| | | 1 | **8L-8413** | 1 | CABO TIPO CINTA (BRANCO) (STRAP-CABLE (WHITE)) | |
| | | 1 | **9G-8909** | 1 | TAMPA DE TERMINAL (PRETO) (COVER-TERMINAL (BLACK)) | |
| | | 1 | **3S-6050** | 1 | CONJUNTO DE TERMINAL DE BATERIA (NEGATIVO) (TERMINAL AS-BATTERY (NEGATIVE)) | |
| | | 1 | **1M-6119** | 1 | PARAFUSO (5/16-18X1,375 POL) (BOLT (5/16-18X1.375-IN)) | |
| | | 1 | **1M-6120** | 1 | PORCA (5/16-18 DE ROSCA) (NUT (5/16-18-THD)) | |
| E | | 1 | **159-8050** | | CABO (CALIBRE 00, PRETO) (283 CM) (CABLE (00-GA, BLACK) (283-CM)) | |
| B | | 1 | **1P-0810** | 1 | FITA-ELÉTRICA (TAPE-ELECTRICAL) | |
| | 14 | 1 | **310-7256** | 1 | CONJUNTO DE CABO (CABLE AS) | |
| D | | 1 | **6V-2722** | | TUBO REDUTOR DE CALOR (25,4 MM DE DIÂMETRO) (0,045 M) (TUBE-HEAT SHRINK (25.4-MM DIA) (0.045-M)) | |
| | | 1 | **8N-1725** | 1 | CONJUNTO DE TAMPA DE TERMINAL (VERMELHO) (COVER AS-TERMINAL (RED)) | |
| | | 1 | **194-4046** | 1 | TAMPA DE TERMINAL (BITOLA 00, POSITIVO, VERMELHO) (COVER-TERMINAL (00-GA, POSITIVE, RED)) | |
| | | | | | (EACH COVER-TERMINAL INCLUDES) | |
| | | 1 | **8L-8413** | 1 | CABO TIPO CINTA (BRANCO) (STRAP-CABLE (WHITE)) | |
| | | 1 | **3S-6049** | 1 | CONJUNTO DE TERMINAL DE BATERIA (POSITIVO) (TERMINAL AS-BATTERY (POSITIVE)) | |
| | | 1 | **1M-6119** | 1 | PARAFUSO (5/16-18X1,375 POL) (BOLT (5/16-18X1.375-IN)) | |
| | | 1 | **1M-6120** | 1 | PORCA (5/16-18 DE ROSCA) (NUT (5/16-18-THD)) | |
| E | | 1 | **159-8049** | | CABO (CALIBRE 00, VERMELHO) (88 CM) (CABLE (00-GA, RED) (88-CM)) | |
| | | 1 | **208-4617** | 1 | TERMINAL DE ANEL (PARAFUSO DE 00 GA, 1/2 POL) (TERMINAL-RING (00-GA, 1/2-IN SCREW)) | |
| B | | 1 | **1P-0810** | 1 | FITA-ELÉTRICA (TAPE-ELECTRICAL) | |
| | 15 | 2 | **312-0377** | 1 | CONJUNTO DE CABO (CABLE AS) | |
| | | 2 | **9G-4343** | 1 | TERMINAL DE ANEL (PARAFUSO DE CALIBRE 4, 1/4 POL) (TERMINAL-RING (4-GA, 1/4-IN SCREW)) | |
| | | 2 | **9G-4336** | 1 | TERMINAL DE ANEL (PARAFUSO DE CALIBRE 4, 3/8 POL) (TERMINAL-RING (4-GA, 3/8-IN SCREW)) | |
| | | | | | (EACH TERMINAL INCLUDES) | |
| E | | 2 | **125-7876** | | TUBO REDUTOR DE CALOR (17,78 MM DIA) (4 CM) (TUBE-HEAT SHRINK (17.78-MM DIA) (4-CM)) | |
| B | | 2 | **1P-0810** | 1 | FITA-ELÉTRICA (TAPE-ELECTRICAL) | |
| | 16 | 1 | **312-0378** | 1 | CONJUNTO DE CABO (CABLE AS) | |
| | | 1 | **8T-8827** | 1 | PROTETOR (VERMELHO) (BOOT (RED)) | |
| | | 1 | **135-2543** | 1 | PROTETOR (VERMELHO) (BOOT (RED)) | |
| | | 1 | **9G-4343** | 1 | TERMINAL DE ANEL (PARAFUSO DE CALIBRE 4, 1/4 POL) (TERMINAL-RING (4-GA, 1/4-IN SCREW)) | |
| | | 1 | **5P-3454** | 1 | TERMINAL DE ANEL (PARAFUSO DE CALIBRE 4, 5/16 POL) (TERMINAL-RING (4-GA, 5/16-IN SCREW)) | |
| | | | | | (EACH TERMINAL INCLUDES) | |
| E | | 1 | **125-7876** | | TUBO REDUTOR DE CALOR (17,78 MM DIA) (4 CM) (TUBE-HEAT SHRINK (17.78-MM DIA) (4-CM)) | |

298-5591 GRUPO DE BATERIA E FIAÇÃO (BATTERY & WIRING GP) (continuação) **i03903456**

| NOTA | REF. NÃO | GRÁFICO REF. | NÚMERO DA PEÇA | QTY | NOME DA PEÇA 1 2 3 4 5 6 (NÍVEL DO PRODUTO) | CONSULTE PÁGINA |
|---|---|---|---|---|---|---|
| B | | 1 | **1P-0810** | 1 | FITA-ELÉTRICA (TAPE-ELECTRICAL) | |
| | 17 | 2 | **312-0379** | 1 | CONJUNTO DE SUPORTE (BRACKET AS) | |
| | 18 | 2 | **318-2064** | 1 | CONJUNTO DE CABO (CABLE AS) | |
| | | 2 | **1S-7252** | 2 | TERMINAL-CABO (PARAFUSO DE 00 GA, 3/8 POL) (TERMINAL-CABLE (00-GA, 3/8-IN SCREW)) | |
| E | | 2 | **135-5009** | | TUBO REDUTOR DE CALOR (32 MM DIA) (9 CM) (TUBE-HEAT SHRINK (32-MM DIA) (9-CM)) | |
| E | | 2 | **159-8050** | | CABO (CALIBRE 00, PRETO) (60 CM) (CABLE (00-GA, BLACK) (60-CM)) | |
| | 19 | 2 | **344-7734** | 1 | CONJUNTO DE SUPORTE (BRACKET AS) | |
| | 20 | 1 | **345-0635** | 1 | CONJUNTO DE SUPORTE (BRACKET AS) | |
| | 21 | 2 | **345-0637** | 1 | CONJUNTO DE CABO (CABLE AS) | |
| | | 2 | **135-2543** | 1 | PROTETOR (VERMELHO) (BOOT (RED)) | |
| | | 2 | **9G-4343** | 1 | TERMINAL DE ANEL (PARAFUSO DE CALIBRE 4, 1/4 POL) (TERMINAL-RING (4-GA, 1/4-IN SCREW)) | |
| | | 2 | **9G-4344** | 1 | TERMINAL DE ANEL (PARAFUSO DE CALIBRE 4, 1/2 POL) (TERMINAL-RING (4-GA, 1/2-IN SCREW)) | |
| | | | | | (EACH TERMINAL INCLUDES) | |
| E | | 2 | **125-7876** | | TUBO REDUTOR DE CALOR (17,78 MM DIA) (4 CM) (TUBE-HEAT SHRINK (17.78-MM DIA) (4-CM)) | |
| B | | 2 | **1P-0810** | 1 | FITA-ELÉTRICA (TAPE-ELECTRICAL) | |
| | 22 | 1,2 | **2V-1771** | 17 | ILHÓ (GROMMET) | |
| | 23 | 2 | **325-1242** | 1 | GRAMPO (CLIP) | |
| | 24 | 2 | **3S-8664** | 3 | GRAMPO (CIRCUITO) (CLIP (LOOP)) | |
| | 25 | 1 | **3T-5760** | 2 | GRUPO DA BATERIA (12 V, 750 CCA) (BATTERY GP (12-VOLT, 750-CCA)) | |
| | 26 | 2 | **5P-4295** | 5 | GRAMPO (CLIP) | |
| | 27 | 1,2 | **6D-4246** | 15 | GRAMPO (CIRCUITO) (CLIP (LOOP)) | |
| | 28 | 2 | **6V-8188** | 1 | PORCA (1/2-13 DE ROSCA) (NUT (1/2-13-THD)) | |
| | 29 | 2 | **7X-7729** | 1 | ARRUELA (11X25X3 MM DE ESPESSURA) (WASHER (11X25X3-MM THK)) | |
| | 30 | 1,2 | **8S-0948** | 4 | GRAMPO (CLIP) | |
| M | 31 | 1 | **8T-0389** | 2 | CONTRAPORCA (ROSCA M10X1,5) (LOCKNUT (M10X1.5-THD)) | |
| | 32 | 1,2 | **8T-4121** | 29 | ARRUELA DURA (11X21X2,5 MM DE ESPESSURA) (WASHER-HARD (11X21X2.5-MM THK)) | |
| M | 33 | 1,2 | **8T-4133** | 4 | PORCA (ROSCA M10X1,5) (NUT (M10X1.5-THD)) | |
| M | 34 | 2 | **8T-4136** | 1 | PARAFUSO (M10X1,5X25 MM) (BOLT (M10X1.5X25-MM)) | |
| M | 35 | 1,2 | **8T-4137** | 18 | PARAFUSO (M10X1,5X20 MM) (BOLT (M10X1.5X20-MM)) | |
| M | 36 | 1 | **8T-4179** | 1 | PARAFUSO (M12X1,75X20 MM) (BOLT (M12X1.75X20-MM)) | |
| M | 37 | 2 | **8T-4195** | 2 | PARAFUSO (M10X1,5X30 MM) (BOLT (M10X1.5X30-MM)) | |
| M | 38 | 2 | **8T-4196** | 1 | PARAFUSO (M10X1,5X35 MM) (BOLT (M10X1.5X35-MM)) | |
| M | 39 | 2 | **8T-4198** | 1 | PARAFUSO (M10X1,5X100 MM) (BOLT (M10X1.5X100-MM)) | |
| | 40 | 1,2 | **8T-4223** | 2 | ARRUELA DURA (13,5X25,5X3 MM DE ESPESSURA) (WASHER-HARD (13.5X25.5X3-MM THK)) | |
| M | 41 | 1 | **8T-6466** | 1 | PARAFUSO (M10X1,5X60 MM) (BOLT (M10X1.5X60-MM)) | |
| | 42 | 2 | **8W-8909** | 10 | LUVA (SLEEVE) | |
| | 43 | 2 | **8T-7934** | 2 | ARRUELA DURA (11X21X5 MM DE ESPESSURA) (WASHER-HARD (11X21X5-MM THK)) | |
| M | 44 | 2 | **9X-8271** | 2 | PARAFUSO DE CABEÇA DE 12 PONTOS (M10X1,5X45 MM) (BOLT-12 POINT HEAD (M10X1.5X45-MM)) | |

298-5591 GRUPO DE BATERIA E FIAÇÃO (BATTERY & WIRING GP) (continuação) **i03903456**

| NOTA | REF. NÃO | GRÁFICO REF. | NÚMERO DA PEÇA | QTY | NOME DA PEÇA 1 2 3 4 5 6 (NÍVEL DO PRODUTO) | CONSULTE PÁGINA |
|---|---|---|---|---|---|---|

B - UTILIZAR CONFORME NECESSÁRIO
D - ENCOMENDAR POR METROS
E - ENCOMENDAR POR CENTÍMETROS
M - PEÇA MÉTRICA

298-5591 GRUPO DE BATERIA E FIAÇÃO (BATTERY & WIRING GP) (continuação) **i03903456**

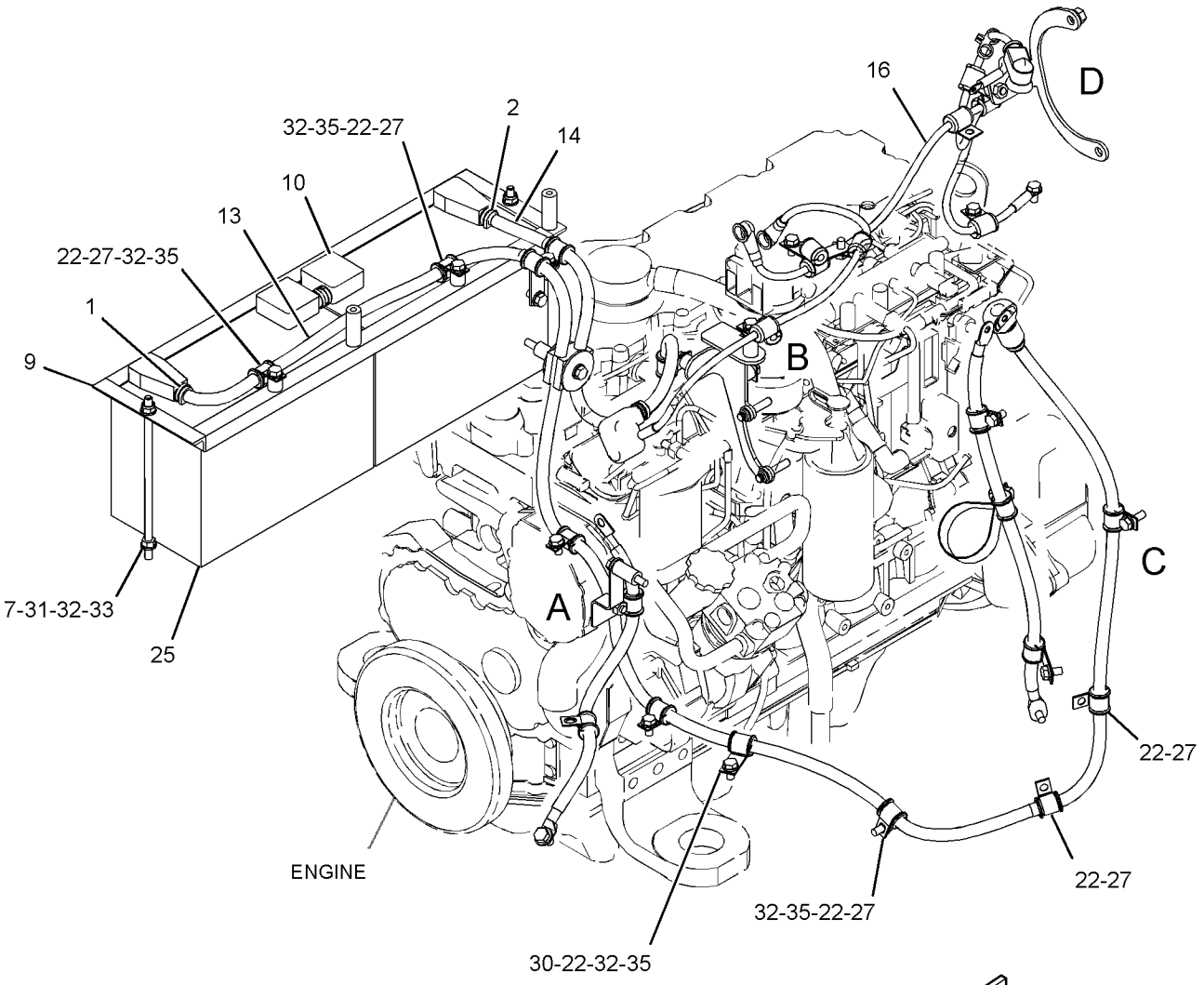


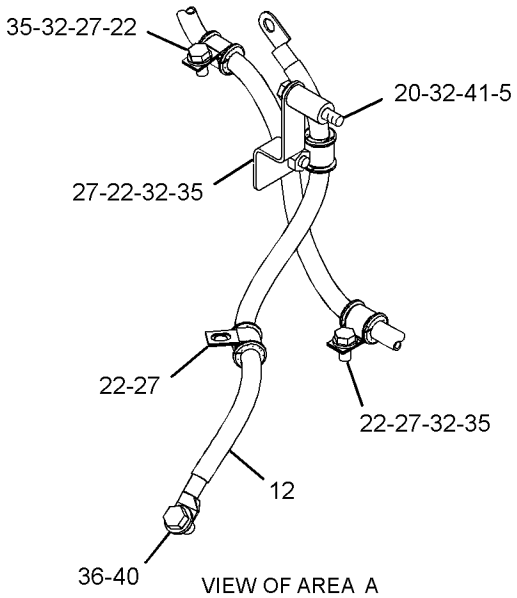


VIEW OF AREA A

REFER TO ALL ILLUSTRATIONS OF THIS GROUP FOR AUXILIARY VIEWS

GRÁFICO 1 g02408105

298-5591 GRUPO DE BATERIA E FIAÇÃO (BATTERY & WIRING GP) (continuação) **i03903456**

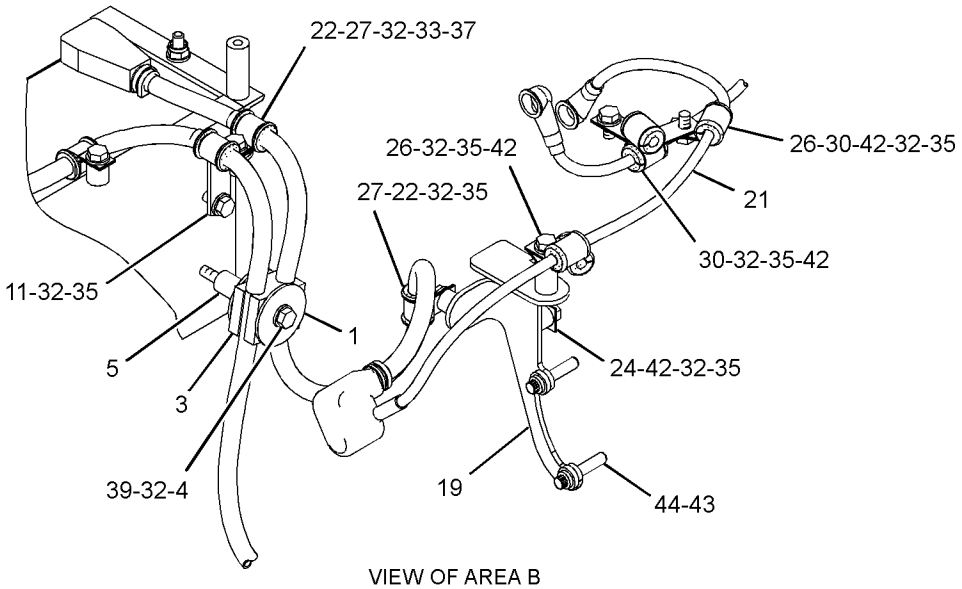


VIEW OF AREA B

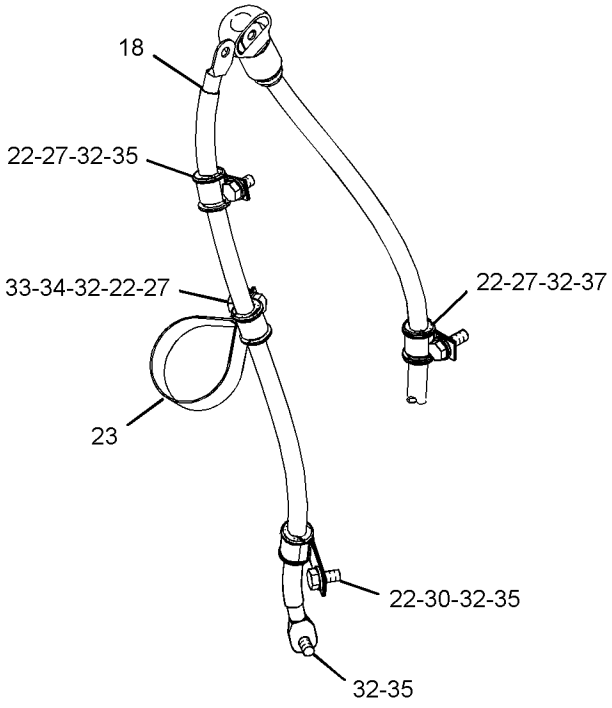


VIEW OF AREA C

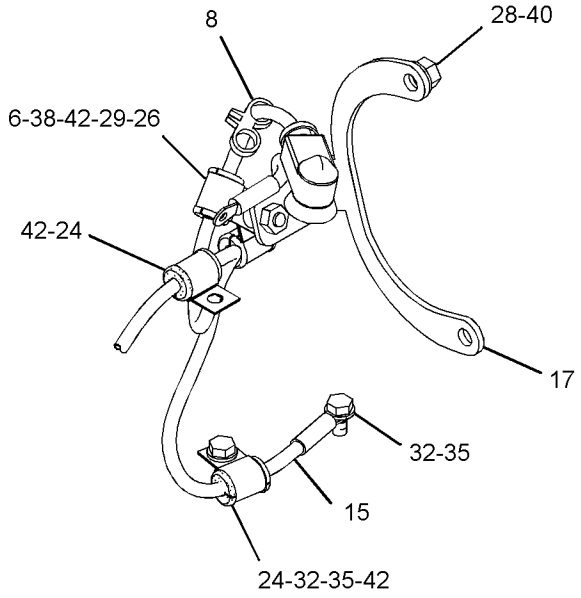


VIEW OF AREA D

GRÁFICO 2 <FIM> g02408102

# *298-5591* GRUPO DE BATERIA E FIAÇÃO (BATTERY & WIRING GP)

**S/N: JAP819-3119**

**NÚMEROE DE 348-3018 ARRANJO GERAL**

**SMCS-1401, 1402, 1408** **i04775089**

| NOTA | REF. NÃO | GRÁFICO REF. | NÚMERO DA PEÇA | QTY | NOME DA PEÇA 1 2 3 4 5 6 (NÍVEL DO PRODUTO) | CONSULTE PÁGINA |
|---|---|---|---|---|---|---|
| | 1 | 1,2 | **2G-8767** | 2 | ARRUELA (10,5X60X3 MM DE ESPESSURA) (WASHER (10.5X60X3-MM THK)) | |
| | 2 | 1 | **3S-2093** | 4 | CABO TIPO CINTA (STRAP-CABLE) | |
| | 3 | 2 | **6G-2256** | 1 | ABRAÇADEIRA (CLAMP) | |
| | 4 | 2 | **6G-2263** | 1 | ESPAÇADOR (10,5X19X28,5 MM DE ESPESSURA) (SPACER (10.5X19X28.5-MM THK)) | |
| | 5 | 1,2 | **6W-6672** | 2 | ESPAÇADOR (10,5X20X38 MM DE ESPESSURA) (SPACER (10.5X20X38-MM THK)) | |
| | 6 | 2 | **091-0081** | 1 | ESPAÇADOR (10,5X20X10 MM DE ESPESSURA) (SPACER (10.5X20X10-MM THK)) | |
| M | 7 | 1 | **108-2949** | 2 | PRISIONEIRO (M10X1,5X270 MM) (STUD (M10X1.5X270-MM)) | |
| | 8 | 2 | **177-2215** | 1 | BRAÇADEIRA CINTA- DUPLA (STRAP-DUAL CLAMP) | |
| | 9 | 1 | **295-1139** | 1 | CONJUNTO DA SUSTENTAÇÃO (HOLD-DOWN AS) | |
| | 10 | 1 | **300-6152** | 1 | CONJUNTO DE CABO (CABLE AS) | |
| | | 1 | **9G-0003** | 1 | CONJUNTO DE TAMPA DE TERMINAL (PRETO) (COVER AS-TERMINAL (BLACK)) | |
| | | 1 | **9G-0004** | 1 | CONJUNTO DE TAMPA DE TERMINAL (VERMELHO) (COVER AS-TERMINAL (RED)) | |
| | | | | | (EACH COVER-TERMINAL INCLUDES) | |
| | | 1 | **8L-8413** | 1 | CABO TIPO CINTA (BRANCO) (STRAP-CABLE (WHITE)) | |
| | | 1 | **8C-5917** | 1 | CONJUNTO DE TERMINAL DE BATERIA (POSITIVO) (TERMINAL AS-BATTERY (POSITIVE)) | |
| | | 1 | **8T-9757** | 1 | CONJUNTO DE TERMINAL DE BATERIA (NEGATIVO) (TERMINAL AS-BATTERY (NEGATIVE)) | |
| | | | | | (EACH TERMINAL AS INCLUDES) | |
| | | 1 | **1M-6119** | 1 | PARAFUSO (5/16-18X1,375 POL) (BOLT (5/16-18X1.375-IN)) | |
| | | 1 | **1M-6120** | 1 | PORCA (5/16-18 DE ROSCA) (NUT (5/16-18-THD)) | |
| E | | 1 | **159-8049** | | CABO (CALIBRE 00, VERMELHO) (9 CM) (CABLE (00-GA, RED) (9-CM)) | |
| | 11 | 2 | **301-6664** | 1 | SUPORTE (BRACKET) | |
| | 12 | 1 | **310-7252** | 1 | CONJUNTO DE CABO (CABLE AS) | |
| | | 1 | **1S-7251** | 1 | TERMINAL-CABO (PARAFUSO DE 00 GA, 1/2 POL) (TERMINAL-CABLE (00-GA, 1/2-IN SCREW)) | |
| | | 1 | **1S-7252** | 1 | TERMINAL-CABO (PARAFUSO DE 00 GA, 3/8 POL) (TERMINAL-CABLE (00-GA, 3/8-IN SCREW)) | |
| D | | 1 | **6V-2722** | | TUBO REDUTOR DE CALOR (25,4 MM DE DIÂMETRO) (0,045 M CADA) (TUBE-HEAT SHRINK (25.4-MM DIA) (0.045-M EACH)) | |
| E | | 1 | **159-8050** | | CABO (CALIBRE 00, PRETO) (53 CM) (CABLE (00-GA, BLACK) (53-CM)) | |
| | 13 | 1 | **310-7253** | 1 | CONJUNTO DE CABO (CABLE AS) | |
| | | 1 | **1S-7252** | 1 | TERMINAL-CABO (PARAFUSO DE 00 GA, 3/8 POL) (TERMINAL-CABLE (00-GA, 3/8-IN SCREW)) | |
| D | | 1 | **6V-2722** | | TUBO REDUTOR DE CALOR (25,4 MM DE DIÂMETRO) (0,045 M CADA) (TUBE-HEAT SHRINK (25.4-MM DIA) (.045-M EACH)) | |
| | | 1 | **7N-5274** | 1 | CONJUNTO DE TAMPA DE TERMINAL (PRETO) (COVER AS-TERMINAL (BLACK)) | |
| | | 1 | **8L-8413** | 1 | CABO TIPO CINTA (BRANCO) (STRAP-CABLE (WHITE)) | |

298-5591 GRUPO DE BATERIA E FIAÇÃO (BATTERY & WIRING GP) (continuação) **i04775089**

| NOTA | REF. NÃO | GRÁFICO REF. | NÚMERO DA PEÇA | QTY | NOME DA PEÇA 1 2 3 4 5 6 (NÍVEL DO PRODUTO) | CONSULTE PÁGINA |
|---|---|---|---|---|---|---|
| | | 1 | **9G-8909** | 1 | TAMPA DE TERMINAL (PRETO) (COVER-TERMINAL (BLACK)) | |
| | | 1 | **3S-6050** | 1 | CONJUNTO DE TERMINAL DE BATERIA (NEGATIVO) (TERMINAL AS-BATTERY (NEGATIVE)) | |
| | | 1 | **1M-6119** | 1 | PARAFUSO (5/16-18X1,375 POL) (BOLT (5/16-18X1.375-IN)) | |
| | | 1 | **1M-6120** | 1 | PORCA (5/16-18 DE ROSCA) (NUT (5/16-18-THD)) | |
| E | | 1 | **159-8050** | | CABO (CALIBRE 00, PRETO) (283 CM) (CABLE (00-GA, BLACK) (283-CM)) | |
| | 14 | 1 | **310-7256** | 1 | CONJUNTO DE CABO (CABLE AS) | |
| D | | 1 | **6V-2722** | | TUBO REDUTOR DE CALOR (25,4 MM DE DIÂMETRO) (0,045 M) (TUBE-HEAT SHRINK (25.4-MM DIA) (0.045-M)) | |
| | | 1 | **8N-1725** | 1 | CONJUNTO DE TAMPA DE TERMINAL (VERMELHO) (COVER AS-TERMINAL (RED)) | |
| | | 1 | **194-4046** | 1 | TAMPA DE TERMINAL (BITOLA 00, POSITIVO, VERMELHO) (COVER-TERMINAL (00-GA, POSITIVE, RED)) | |
| | | | | | (EACH COVER-TERMINAL INCLUDES) | |
| | | 1 | **8L-8413** | 1 | CABO TIPO CINTA (BRANCO) (STRAP-CABLE (WHITE)) | |
| | | 1 | **3S-6049** | 1 | CONJUNTO DE TERMINAL DE BATERIA (POSITIVO) (TERMINAL AS-BATTERY (POSITIVE)) | |
| | | 1 | **1M-6119** | 1 | PARAFUSO (5/16-18X1,375 POL) (BOLT (5/16-18X1.375-IN)) | |
| | | 1 | **1M-6120** | 1 | PORCA (5/16-18 DE ROSCA) (NUT (5/16-18-THD)) | |
| E | | 1 | **159-8049** | | CABO (CALIBRE 00, VERMELHO) (88 CM) (CABLE (00-GA, RED) (88-CM)) | |
| | | 1 | **208-4617** | 1 | TERMINAL DE ANEL (PARAFUSO DE 00 GA, 1/2 POL) (TERMINAL-RING (00-GA, 1/2-IN SCREW)) | |
| | 15 | 2 | **312-0377** | 1 | CONJUNTO DE CABO (CABLE AS) | |
| | | 2 | **9G-4343** | 1 | TERMINAL DE ANEL (PARAFUSO DE CALIBRE 4, 1/4 POL) (TERMINAL-RING (4-GA, 1/4-IN SCREW)) | |
| | | 2 | **9G-4336** | 1 | TERMINAL DE ANEL (PARAFUSO DE CALIBRE 4, 3/8 POL) (TERMINAL-RING (4-GA, 3/8-IN SCREW)) | |
| | | | | | (EACH TERMINAL INCLUDES) | |
| E | | 2 | **125-7876** | | TUBO REDUTOR DE CALOR (17,78 MM DIA) (4 CM) (TUBE-HEAT SHRINK (17.78-MM DIA) (4-CM)) | |
| | 16 | 1 | **312-0378** | 1 | CONJUNTO DE CABO (CABLE AS) | |
| | | 1 | **8T-8827** | 1 | PROTETOR (VERMELHO) (BOOT (RED)) | |
| | | 1 | **135-2543** | 1 | PROTETOR (VERMELHO) (BOOT (RED)) | |
| | | 1 | **9G-4343** | 1 | TERMINAL DE ANEL (PARAFUSO DE CALIBRE 4, 1/4 POL) (TERMINAL-RING (4-GA, 1/4-IN SCREW)) | |
| | | 1 | **5P-3454** | 1 | TERMINAL DE ANEL (PARAFUSO DE CALIBRE 4, 5/16 POL) (TERMINAL-RING (4-GA, 5/16-IN SCREW)) | |
| | | | | | (EACH TERMINAL INCLUDES) | |
| E | | 1 | **125-7876** | | TUBO REDUTOR DE CALOR (17,78 MM DIA) (4 CM) (TUBE-HEAT SHRINK (17.78-MM DIA) (4-CM)) | |
| | 17 | 2 | **312-0379** | 1 | CONJUNTO DE SUPORTE (BRACKET AS) | |
| | 18 | 2 | **318-2064** | 1 | CONJUNTO DE CABO (CABLE AS) | |
| | | 2 | **1S-7252** | 2 | TERMINAL-CABO (PARAFUSO DE 00 GA, 3/8 POL) (TERMINAL-CABLE (00-GA, 3/8-IN SCREW)) | |
| D | | 2 | **6V-2722** | | TUBO REDUTOR DE CALOR (25,4 MM DE DIÂMETRO) (0,045 M) (TUBE-HEAT SHRINK (25.4-MM DIA) (0.045-M)) | |

298-5591 GRUPO DE BATERIA E FIAÇÃO (BATTERY & WIRING GP) (continuação) **i04775089**

| NOTA | REF. NÃO | GRÁFICO REF. | NÚMERO DA PEÇA | QTY | NOME DA PEÇA 1 2 3 4 5 6 (NÍVEL DO PRODUTO) | CONSULTE PÁGINA |
|---|---|---|---|---|---|---|
| E | | 2 | **159-8050** | | CABO (CALIBRE 00, PRETO) (60 CM) (CABLE (00-GA, BLACK) (60-CM)) | |
| C | 19 | 2 | **311-6573** | 1 | CONJUNTO DE SUPORTE (BRACKET AS) | |
| | 20 | 1 | **345-0635** | 1 | CONJUNTO DE SUPORTE (BRACKET AS) | |
| | 21 | 2 | **345-0637** | 1 | CONJUNTO DE CABO (CABLE AS) | |
| | | 2 | **135-2543** | 1 | PROTETOR (VERMELHO) (BOOT (RED)) | |
| | | 2 | **9G-4343** | 1 | TERMINAL DE ANEL (PARAFUSO DE CALIBRE 4, 1/4 POL) (TERMINAL-RING (4-GA, 1/4-IN SCREW)) | |
| | | 2 | **9G-4344** | 1 | TERMINAL DE ANEL (PARAFUSO DE CALIBRE 4, 1/2 POL) (TERMINAL-RING (4-GA, 1/2-IN SCREW)) | |
| | | | | | (EACH TERMINAL INCLUDES) | |
| E | | 2 | **125-7876** | | TUBO REDUTOR DE CALOR (17,78 MM DIA) (4 CM) (TUBE-HEAT SHRINK (17.78-MM DIA) (4-CM)) | |
| | 22 | 1,2 | **2V-1771** | 17 | ILHÓ (GROMMET) | |
| | 23 | 2 | **325-1242** | 1 | GRAMPO (CLIP) | |
| C | 24 | 2 | **3S-8664** | 2 | GRAMPO (CIRCUITO) (CLIP (LOOP)) | |
| | 25 | 1 | **3T-5760** | 2 | GRUPO DA BATERIA (12 V, 750 CCA) (BATTERY GP (12-VOLT, 750-CCA)) | |
| C | 26 | 2 | **5P-4295** | 4 | GRAMPO (CLIP) | |
| | 27 | 1,2 | **6D-4246** | 15 | GRAMPO (CIRCUITO) (CLIP (LOOP)) | |
| | 28 | 2 | **6V-8188** | 1 | PORCA (1/2-13 DE ROSCA) (NUT (1/2-13-THD)) | |
| | 29 | 2 | **7X-7729** | 1 | ARRUELA (11X25X3 MM DE ESPESSURA) (WASHER (11X25X3-MM THK)) | |
| C | 30 | 1,2 | **8S-0948** | 3 | GRAMPO (CLIP) | |
| M | 31 | 1 | **8T-0389** | 2 | CONTRAPORCA (ROSCA M10X1,5) (LOCKNUT (M10X1.5-THD)) | |
| C | 32 | 1,2 | **8T-4121** | 28 | ARRUELA DURA (11X21X2,5 MM DE ESPESSURA) (WASHER-HARD (11X21X2.5-MM THK)) | |
| M | 33 | 1,2 | **8T-4133** | 4 | PORCA (ROSCA M10X1,5) (NUT (M10X1.5-THD)) | |
| M | 34 | 2 | **8T-4136** | 1 | PARAFUSO (M10X1,5X25 MM) (BOLT (M10X1.5X25-MM)) | |
| CM | 35 | 1,2 | **8T-4137** | 17 | PARAFUSO (M10X1,5X20 MM) (BOLT (M10X1.5X20-MM)) | |
| M | 36 | 1 | **8T-4179** | 1 | PARAFUSO (M12X1,75X20 MM) (BOLT (M12X1.75X20-MM)) | |
| M | 37 | 2 | **8T-4195** | 2 | PARAFUSO (M10X1,5X30 MM) (BOLT (M10X1.5X30-MM)) | |
| M | 38 | 2 | **8T-4196** | 1 | PARAFUSO (M10X1,5X35 MM) (BOLT (M10X1.5X35-MM)) | |
| M | 39 | 2 | **8T-4198** | 1 | PARAFUSO (M10X1,5X100 MM) (BOLT (M10X1.5X100-MM)) | |
| | 40 | 1,2 | **8T-4223** | 2 | ARRUELA DURA (13,5X25,5X3 MM DE ESPESSURA) (WASHER-HARD (13.5X25.5X3-MM THK)) | |
| M | 41 | 1 | **8T-6466** | 1 | PARAFUSO (M10X1,5X60 MM) (BOLT (M10X1.5X60-MM)) | |
| C | 42 | 2 | **8W-8909** | 7 | LUVA (SLEEVE) | |
| | 43 | 2 | **8T-7934** | 2 | ARRUELA DURA (11X21X5 MM DE ESPESSURA) (WASHER-HARD (11X21X5-MM THK)) | |
| M | 44 | 2 | **9X-8271** | 2 | PARAFUSO DE CABEÇA DE 12 PONTOS (M10X1,5X45 MM) (BOLT-12 POINT HEAD (M10X1.5X45-MM)) | |
| C | 45 | 2 | **1P-7009** | 1 | GRAMPO (CLIP) | |
| C | 46 | 2 | **6K-8178** | 1 | GRAMPO (CLIP) | |
| C | 47 | 2 | **297-8049** | 2 | ILHÓ (GROMMET) | |
| C | 48 | 2 | **317-3164** | 1 | CONJUNTO DE CABO (CABLE AS) | |
| D | | 2 | **5P-5689** | | FIO (CALIBRE 8, PRETO) (0,6 M) (WIRE (8-GA, BLACK) (0.6-M)) | |
| BD | | 2 | **1P-0810** | | FITA-ELÉTRICA (0,1 M) (TAPE-ELECTRICAL (0.1-M)) | |

298-5591 GRUPO DE BATERIA E FIAÇÃO (BATTERY & WIRING GP) (continuação) **i04775089**

| NOTA | REF. NÃO | GRÁFICO REF. | NÚMERO DA PEÇA | QTY | NOME DA PEÇA 1 2 3 4 5 6 (NÍVEL DO PRODUTO) | CONSULTE PÁGINA |
|---|---|---|---|---|---|---|

B - UTILIZAR CONFORME NECESSÁRIO
C - ALTERAR DO TIPO ANTERIOR
D - ENCOMENDAR POR METROS
E - ENCOMENDAR POR CENTÍMETROS
M - PEÇA MÉTRICA

298-5591 GRUPO DE BATERIA E FIAÇÃO (BATTERY & WIRING GP) (continuação) **i04775089**

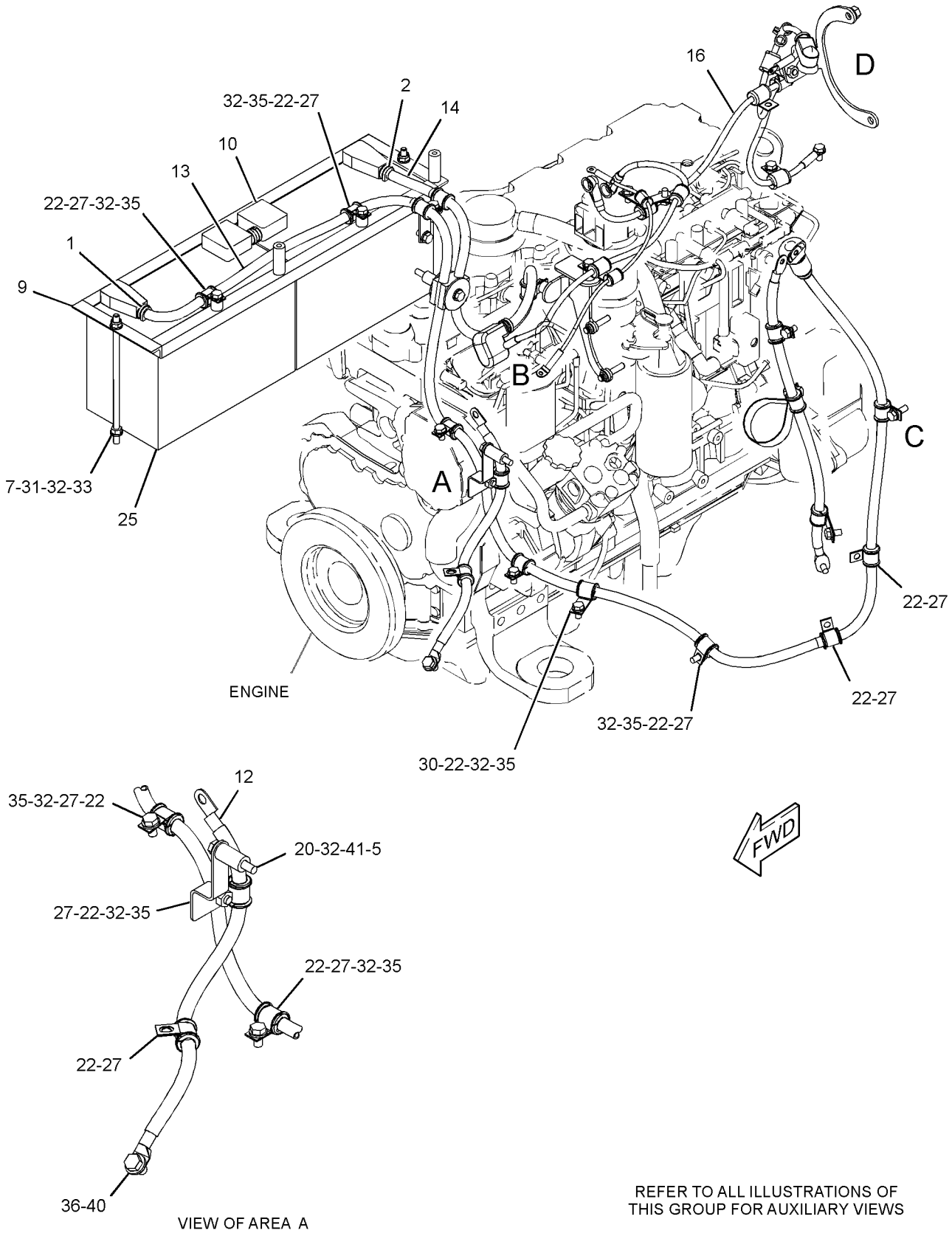


GRÁFICO 1 g02407501

298-5591 GRUPO DE BATERIA E FIAÇÃO (BATTERY & WIRING GP) (continuação) **i04775089**

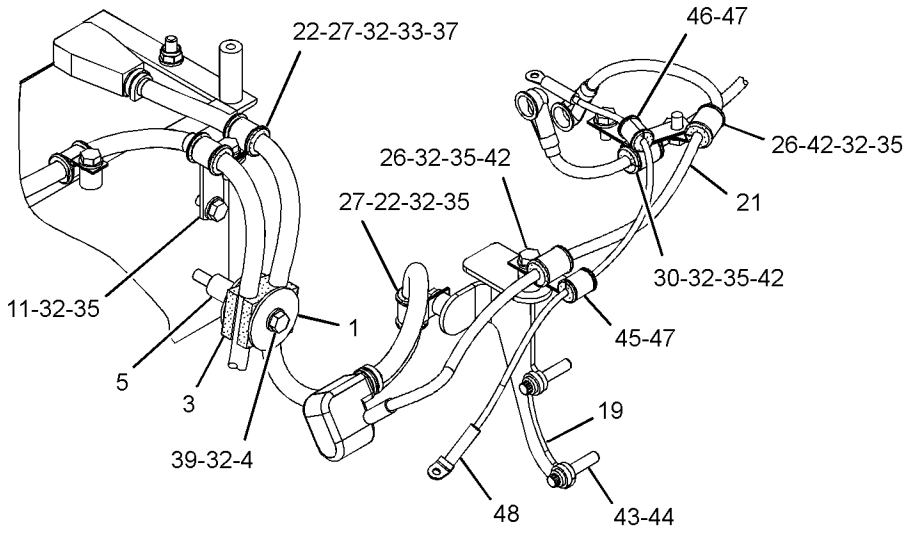


VIEW OF AREA B

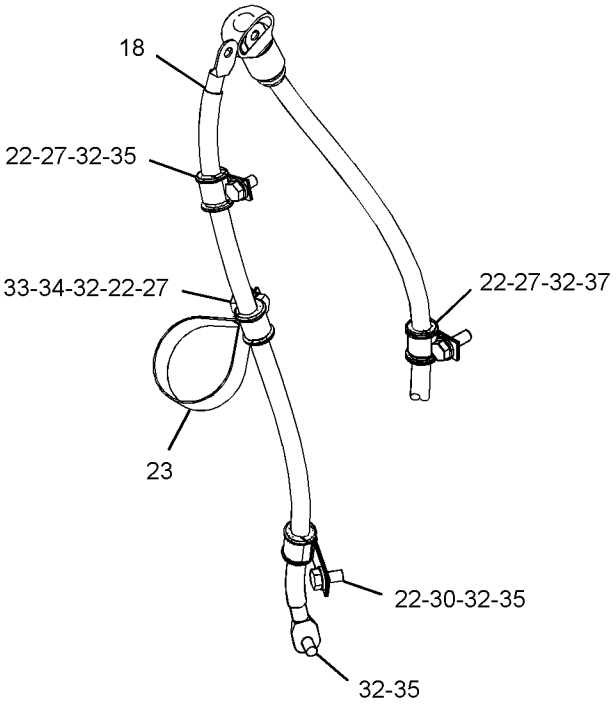


VIEW OF AREA C

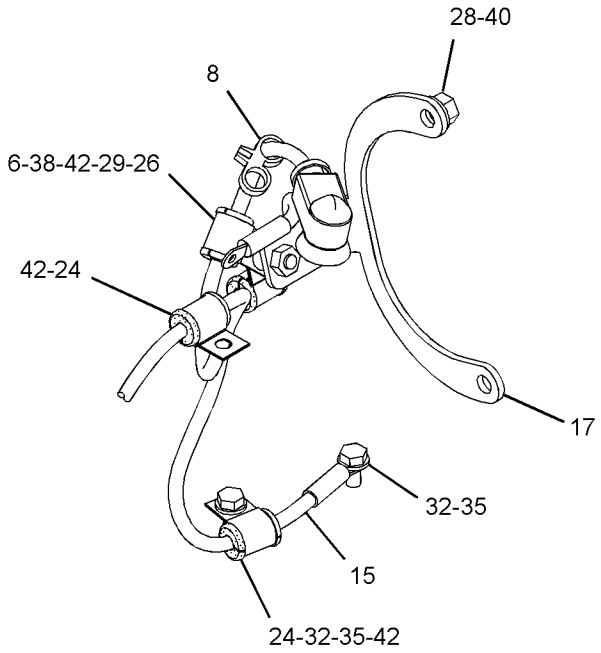


VIEW OF AREA D

GRÁFICO 2 <FIM> g02407500

# *298-5592* GRUPO DE BATERIA E FIAÇÃO–REFORÇADO (BATTERY & WIRING GP-REFORÇADO)

**S/N: JAP1-UP**

**NÚMEROE DE 304-9957 GRUPO DE BATERIA E FIAÇÃO**

**UM ACESSÓRIO**

**SMCS-1401, 1402, 1408** **i06950468**

| NOTA | REF. NÃO | GRÁFICO REF. | NÚMERO DA PEÇA | QTY | NOME DA PEÇA 1 2 3 4 5 6 (NÍVEL DO PRODUTO) | CONSULTE PÁGINA |
|---|---|---|---|---|---|---|
| | 1 | 1 | **7K-1181** | 5 | CABO TIPO CINTA (STRAP-CABLE) | |
| M | 2 | 1 | **108-2949** | 2 | PRISIONEIRO (M10X1,5X270 MM) (STUD (M10X1.5X270-MM)) | |
| | 3 | 1 | **153-5710** | 2 | GRUPO DA BATERIA (12 V, SEM NECESSIDADE DE MANUTENÇÃO, MOLHADA) (BATTERY GP (12-VOLT, MAINTENANCE FREE, WET)) | |
| | 4 | 1 | **301-6664** | 1 | SUPORTE (BRACKET) | |
| | 5 | 1 | **308-9112** | 2 | CONJUNTO DA SUSTENTAÇÃO (HOLD-DOWN AS) | |
| | 6 | 1 | **308-9113** | 1 | CONJUNTO DE CABO (CABLE AS) | |
| | | 1 | **9G-0003** | 1 | CONJUNTO DE TAMPA DE TERMINAL (PRETO) (COVER AS-TERMINAL (BLACK)) | |
| | | 1 | **9G-0004** | 1 | CONJUNTO DE TAMPA DE TERMINAL (VERMELHO) (COVER AS-TERMINAL (RED)) | |
| | | | | | (EACH COVER-TERMINAL INCLUDES) | |
| | | 1 | **8L-8413** | 1 | CABO TIPO CINTA (BRANCO) (STRAP-CABLE (WHITE)) | |
| | | 1 | **8C-5917** | 1 | CONJUNTO DE TERMINAL DE BATERIA (POSITIVO) (TERMINAL AS-BATTERY (POSITIVE)) | |
| | | 1 | **8T-9757** | 1 | CONJUNTO DE TERMINAL DE BATERIA (NEGATIVO) (TERMINAL AS-BATTERY (NEGATIVE)) | |
| | | | | | (EACH TERMINAL AS-BATTERY INCLUDES) | |
| | | 1 | **1M-6119** | 1 | PARAFUSO (5/16-18X1,375 POL) (BOLT (5/16-18X1.375-IN)) | |
| | | 1 | **1M-6120** | 1 | PORCA (5/16-18 DE ROSCA) (NUT (5/16-18-THD)) | |
| E | | 1 | **159-8049** | | CABO (CALIBRE 00, VERMELHO) (253 CM) (CABLE (00-GA, RED) (253-CM)) | |
| B | | 1 | **1P-0810** | | FITA-ELÉTRICA (TAPE-ELECTRICAL) | |
| | 7 | 1 | **311-1513** | 1 | CONJUNTO DE CABO (CABLE AS) | |
| D | | 1 | **6V-2722** | | TUBO REDUTOR DE CALOR (25,4 MM DE DIÂMETRO) (0,1 M) (TUBE-HEAT SHRINK (25.4-MM DIA) (0.1-M)) | |
| | | 1 | **194-4046** | 1 | TAMPA DE TERMINAL (BITOLA 00, POSITIVO, VERMELHO) (COVER-TERMINAL (00-GA, POSITIVE, RED)) | |
| | | 1 | **8N-1725** | 1 | CONJUNTO DE TAMPA DE TERMINAL (VERMELHO) (COVER AS-TERMINAL (RED)) | |
| | | | | | (EACH COVER-TERMINAL INCLUDES) | |
| | | 1 | **8L-8413** | 1 | CABO TIPO CINTA (BRANCO) (STRAP-CABLE (WHITE)) | |
| | | 1 | **3S-6049** | 1 | CONJUNTO DE TERMINAL DE BATERIA (POSITIVO) (TERMINAL AS-BATTERY (POSITIVE)) | |
| | | 1 | **1M-6119** | 1 | PARAFUSO (5/16-18X1,375 POL) (BOLT (5/16-18X1.375-IN)) | |
| | | 1 | **1M-6120** | 1 | PORCA (5/16-18 DE ROSCA) (NUT (5/16-18-THD)) | |
| | | 1 | **208-4617** | 1 | TERMINAL DE ANEL (PARAFUSO DE 00 GA, 1/2 POL) (TERMINAL-RING (00-GA, 1/2-IN SCREW)) | |
| E | | 1 | **159-8049** | | CABO (CALIBRE 00, VERMELHO) (99 CM) (CABLE (00-GA, RED) (99-CM)) | |
| B | | 1 | **1P-0810** | | FITA-ELÉTRICA (TAPE-ELECTRICAL) | |

298-5592 GRUPO DE BATERIA E FIAÇÃO (BATTERY & WIRING GP) (continuação) **i06950468**

| NOTA | REF. NÃO | GRÁFICO REF. | NÚMERO DA PEÇA | QTY | NOME DA PEÇA 1 2 3 4 5 6 (NÍVEL DO PRODUTO) | CONSULTE PÁGINA |
|---|---|---|---|---|---|---|
| | 8 | 1 | **326-3121** | 1 | CONJUNTO DE SUPORTE (BRACKET AS) | |
| M | | 1 | **8T-3490** | 1 | PORCA DE SOLDA (ROSCA M10X1,5) (NUT-WELD (M10X1.5-THD)) | |
| | 9 | 1 | **349-0739** | 1 | CONJUNTO DE CABO (CABLE AS) | |
| | | 1 | **4D-1248** | 1 | TERMINAL (PARAFUSO DE 00 GA, 3/8 POL) (TERMINAL (00-GA, 3/8-IN SCREW)) | |
| D | | 1 | **6V-2722** | | TUBO REDUTOR DE CALOR (25,4 MM DE DIÂMETRO) (0,1 M) (TUBE-HEAT SHRINK (25.4-MM DIA) (0.1-M)) | |
| | | 1 | **7N-5274** | 1 | CONJUNTO DE TAMPA DE TERMINAL (PRETO) (COVER AS-TERMINAL (BLACK)) | |
| | | 1 | **9G-0003** | 1 | CONJUNTO DE TAMPA DE TERMINAL (PRETO) (COVER AS-TERMINAL (BLACK)) | |
| | | 1 | **3S-6050** | 1 | CONJUNTO DE TERMINAL DE BATERIA (NEGATIVO) (TERMINAL AS-BATTERY (NEGATIVE)) | |
| | | 1 | **1M-6119** | 1 | PARAFUSO (5/16-18X1,375 POL) (BOLT (5/16-18X1.375-IN)) | |
| | | 1 | **1M-6120** | 1 | PORCA (5/16-18 DE ROSCA) (NUT (5/16-18-THD)) | |
| E | | 1 | **159-8050** | | CABO (CALIBRE 00, PRETO) (84 CM) (CABLE (00-GA, BLACK) (84-CM)) | |
| B | | 1 | **1P-0810** | | FITA-ELÉTRICA (TAPE-ELECTRICAL) | |
| | 10 | 1 | **349-0740** | 1 | CONJUNTO DE SUPORTE (BRACKET AS) | |
| M | | 1 | **8T-3490** | 1 | PORCA DE SOLDA (ROSCA M10X1,5) (NUT-WELD (M10X1.5-THD)) | |
| | 11 | 1 | **2V-1771** | 4 | ILHÓ (GROMMET) | |
| | 12 | 1 | **6D-4246** | 4 | GRAMPO (CIRCUITO) (CLIP (LOOP)) | |
| | 13 | 1 | **6W-6672** | 1 | ESPAÇADOR (10,5X20X38 MM DE ESPESSURA) (SPACER (10.5X20X38-MM THK)) | |
| M | 14 | 1 | **8T-0389** | 2 | CONTRAPORCA (ROSCA M10X1,5) (LOCKNUT (M10X1.5-THD)) | |
| | 15 | 1 | **8T-4121** | 9 | ARRUELA DURA (11X21X2,5 MM DE ESPESSURA) (WASHER-HARD (11X21X2.5-MM THK)) | |
| M | 16 | 1 | **8T-4133** | 3 | PORCA (ROSCA M10X1,5) (NUT (M10X1.5-THD)) | |
| M | 17 | 1 | **8T-4137** | 2 | PARAFUSO (M10X1,5X20 MM) (BOLT (M10X1.5X20-MM)) | |
| M | 18 | 1 | **8T-4195** | 1 | PARAFUSO (M10X1,5X30 MM) (BOLT (M10X1.5X30-MM)) | |
| M | 19 | 1 | **8T-6466** | 1 | PARAFUSO (M10X1,5X60 MM) (BOLT (M10X1.5X60-MM)) | |

B - UTILIZAR CONFORME NECESSÁRIO
D - ENCOMENDAR POR METROS
E - ENCOMENDAR POR CENTÍMETROS
M - PEÇA MÉTRICA

298-5592 GRUPO DE BATERIA E FIAÇÃO (BATTERY & WIRING GP) (continuação) **i06950468**

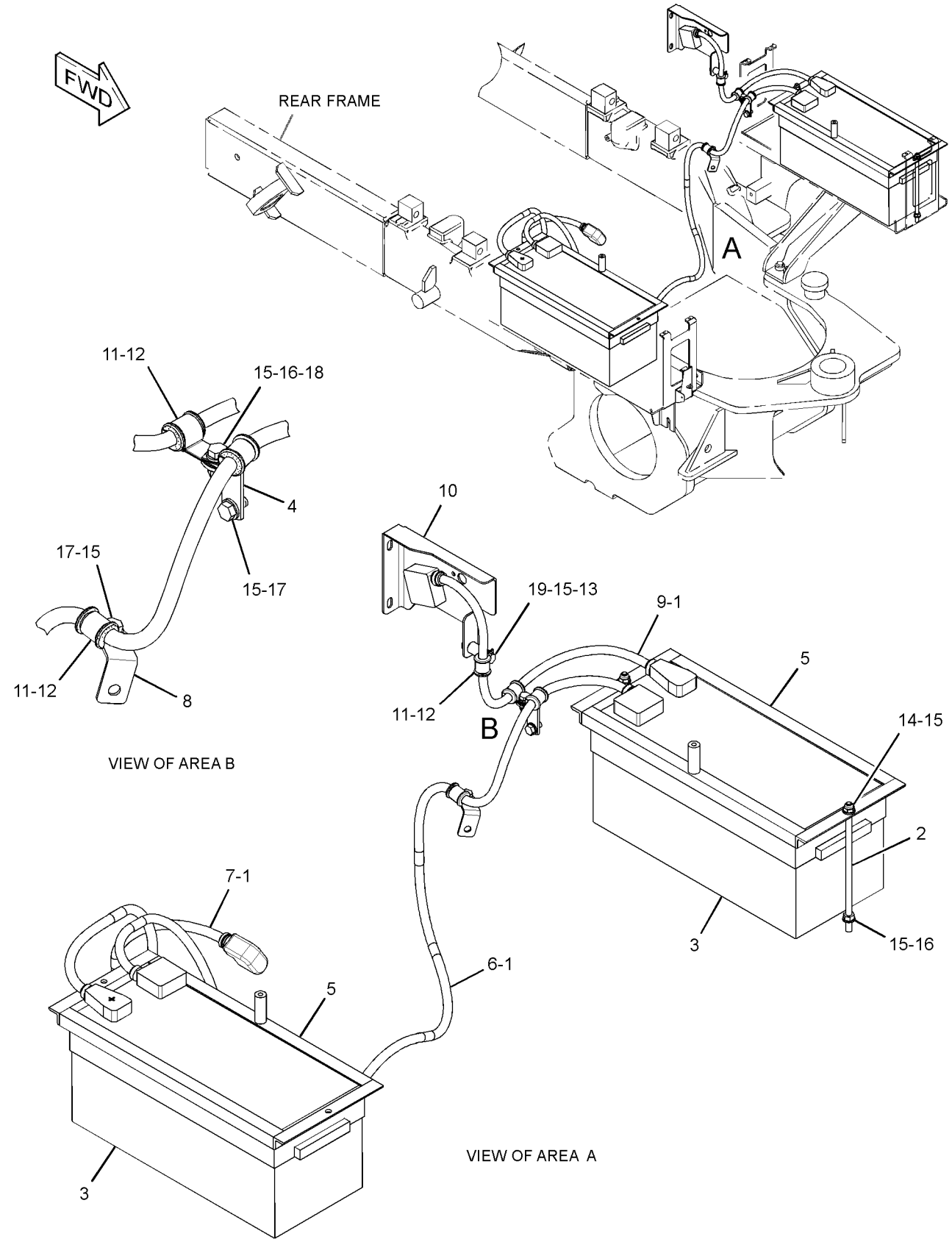


GRÁFICO 1 <FIM> g02102974

# *304-9957* GRUPO DE BATERIA E FIAÇÃO–REFORÇADO (BATTERY & WIRING GP-REFORÇADO)

**S/N: JAP1-104**

**NÚMEROE DE 348-6943 ARRANJO OPCIONAL PARA CLIMAS FRIOS**

**UM ACESSÓRIO**

**SMCS-1401, 1402, 1408** **i03316084**

| NOTA | REF. NÃO | GRÁFICO REF. | NÚMERO DA PEÇA | QTY | NOME DA PEÇA 1 2 3 4 5 6 (NÍVEL DO PRODUTO) | CONSULTE PÁGINA |
|---|---|---|---|---|---|---|
| Y | 1 | 1 | *298-3520* | 1 | GRUPO DE SUPORTE-BATERIA (SUPPORT GP-BATTERY) | 879 |
| | 2 | 1 | **298-5315** | 1 | CONJUNTO DE PLACA (PLATE AS) | |
| Y | 3 | 1 | *298-5592* | 1 | GRUPO DE BATERIA E FIAÇÃO (REFORÇADO) (BATTERY & WIRING GP (HEAVY-DUTY)) | 284 |
| | 4 | 1 | **7X-7729** | 3 | ARRUELA (11X25X3 MM DE ESPESSURA) (WASHER (11X25X3-MM THK)) | |
| M | 5 | 1 | **8T-4136** | 3 | PARAFUSO (M10X1,5X25 MM) (BOLT (M10X1.5X25-MM)) | |

M - PEÇA MÉTRICA
Y - ILUSTRAÇÃO INDIVIDUAL

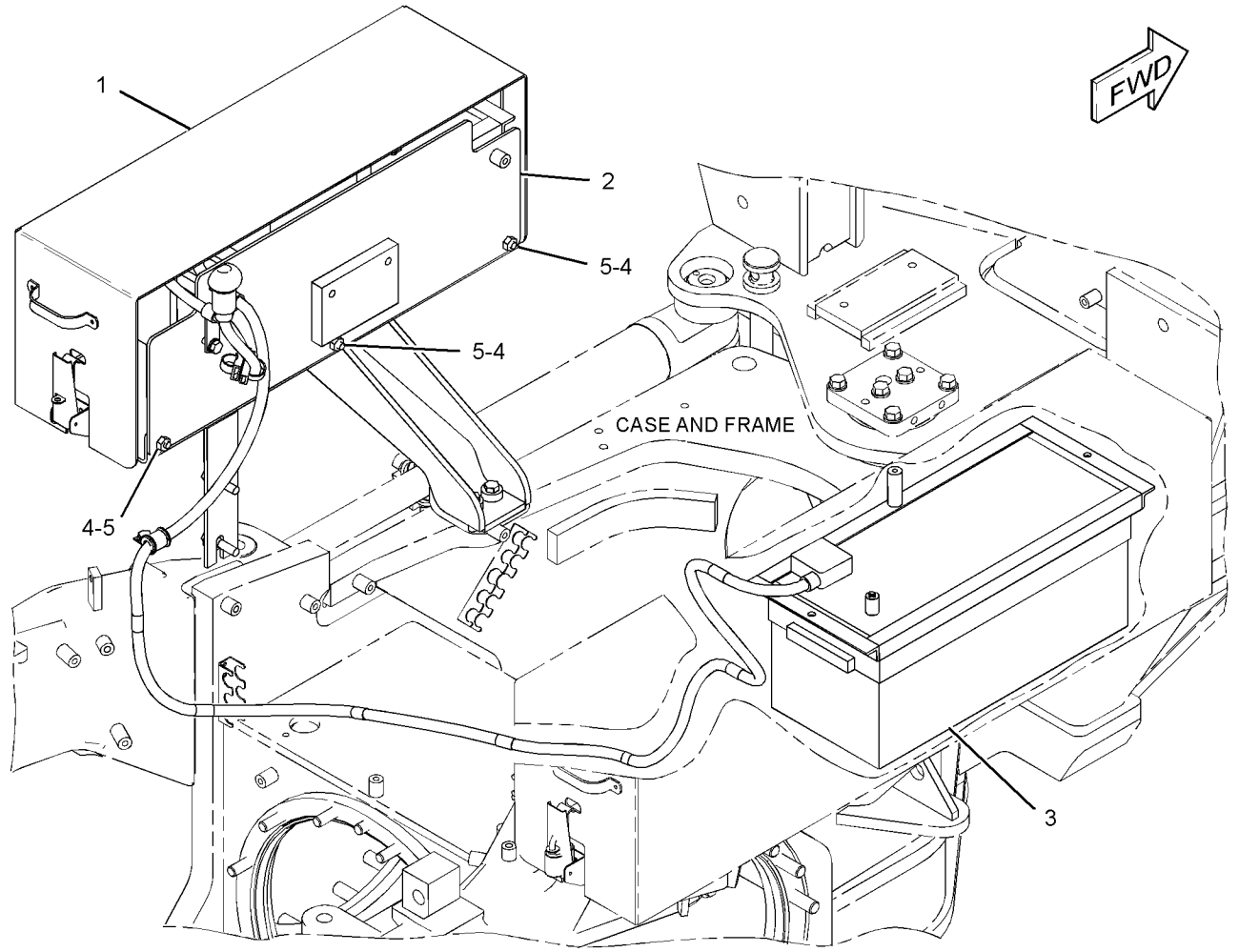


GRÁFICO 1 <FIM> g01757253

# *304-9957* GRUPO DE BATERIA E FIAÇÃO–REFORÇADO (BATTERY & WIRING GP-REFORÇADO)

**S/N: JAP105-UP**

**NÚMEROE DE 348-6943 ARRANJO OPCIONAL PARA CLIMAS FRIOS**

**UM ACESSÓRIO**

**SMCS-1401, 1402, 1408** **i04948477**

| NOTA | REF. NÃO | GRÁFICO REF. | NÚMERO DA PEÇA | QTY | NOME DA PEÇA 1 2 3 4 5 6 (NÍVEL DO PRODUTO) | CONSULTE PÁGINA |
|---|---|---|---|---|---|---|
| | 1 | 1 | **225-0312** | 2 | DECALQUE DE ADVERTÊNCIA (PARTIDA AUXILIAR, LEIA O OMM, INTL) (FILM-WARNING (JUMP START, READ OMM, INTL)) | |
| | 2 | 1 | **230-4477** | 1 | DECALQUE DE ADVERTÊNCIA (Não Pise) (FILM-WARNING (NO STEP)) | |
| Y | 3 | 1 | *298-3520* | 1 | GRUPO DE SUPORTE-BATERIA (SUPPORT GP-BATTERY) | 879 |
| Y | 4 | 1 | *298-5592* | 1 | GRUPO DE BATERIA E FIAÇÃO (REFORÇADO) (BATTERY & WIRING GP (HEAVY-DUTY)) | 284 |
| | 5 | 1 | *369-3938* | 1 | GRUPO DE FERRAGENS-MONTAGEM (CAIXA DA BATERIA) (HARDWARE GP-MOUNTING (BATTERY BOX)) | |
| | | 1 | **308-3456** | 2 | TERMINAL DE OLHAL (LUG) | |

Y - ILUSTRAÇÃO INDIVIDUAL

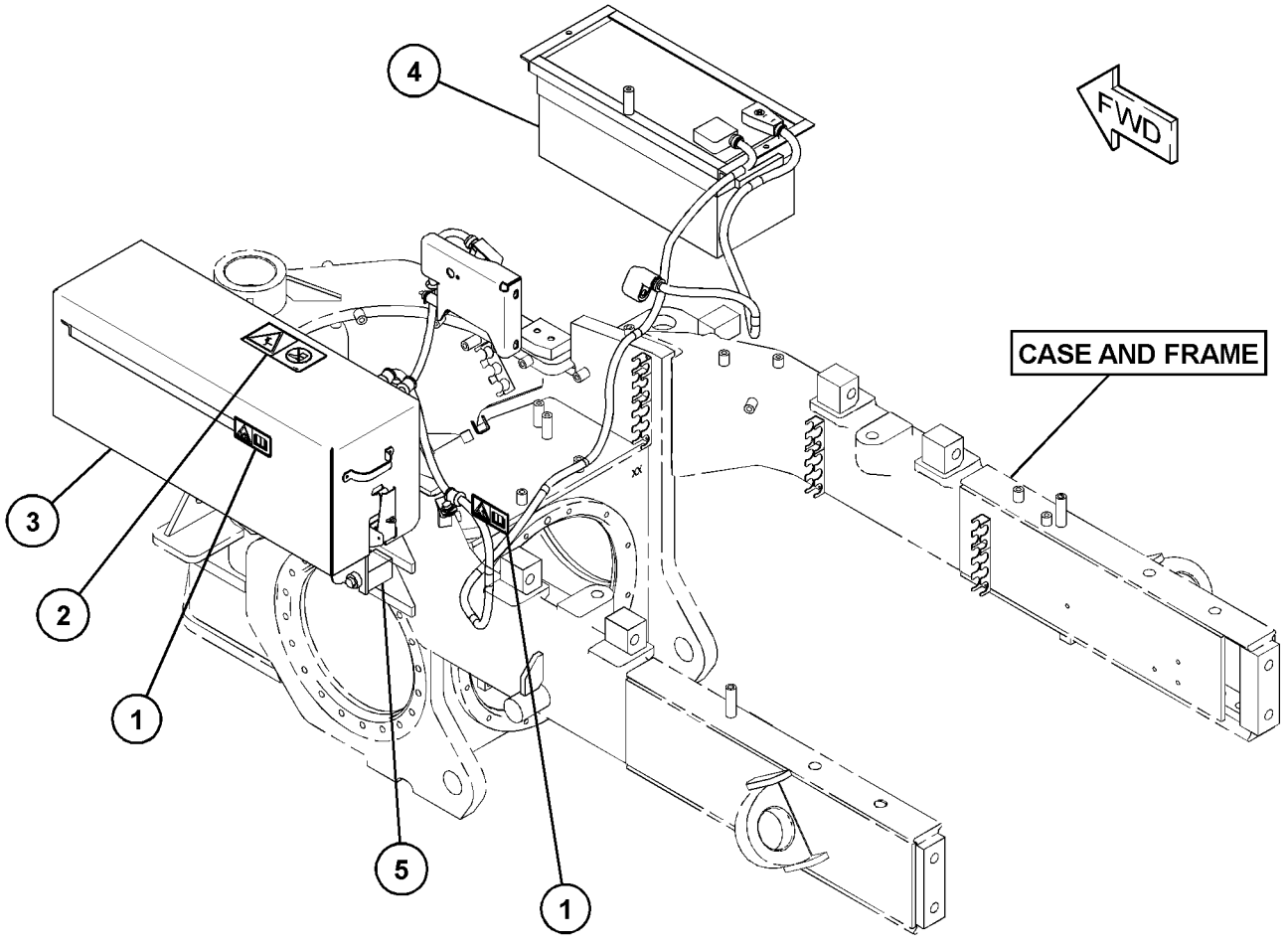


GRÁFICO 1 <FIM> g03115303

# *421-1527* GRUPO DE BATERIA E FIAÇÃO (BATTERY & WIRING GP)

**S/N: JAP3120-6765**

**NÚMEROE DE 348-3018 ARRANJO GERAL**

**SMCS-1401, 1402, 1408** **i05346721**

| NOTA | REF. NÃO | GRÁFICO REF. | NÚMERO DA PEÇA | QTY | NOME DA PEÇA 1 2 3 4 5 6 (NÍVEL DO PRODUTO) | CONSULTE PÁGINA |
|---|---|---|---|---|---|---|
| | 1 | 1 | **2G-8767** | 2 | ARRUELA (10,5X60X3 MM DE ESPESSURA) (WASHER (10.5X60X3-MM THK)) | |
| | 2 | 1 | **3S-2093** | 4 | CABO TIPO CINTA (STRAP-CABLE) | |
| | 3 | 1 | **6G-2256** | 1 | ABRAÇADEIRA (CLAMP) | |
| | 4 | 1 | **6G-2263** | 1 | ESPAÇADOR (10,5X19X28,5 MM DE ESPESSURA) (SPACER (10.5X19X28.5-MM THK)) | |
| | 5 | 1 | **6W-6672** | 2 | ESPAÇADOR (10,5X20X38 MM DE ESPESSURA) (SPACER (10.5X20X38-MM THK)) | |
| | 6 | 1 | **295-1139** | 1 | CONJUNTO DA SUSTENTAÇÃO (HOLD-DOWN AS) | |
| M | | 1 | **9R-2672** | 2 | RESSALTO ROSCADO (M10X1,5X120 MM) (BOSS-THREADED (M10X1.5X120-MM)) | |
| | 7 | 1 | **297-8049** | 2 | ILHÓ (GROMMET) | |
| | 8 | 1 | **300-6152** | 1 | CONJUNTO DE CABO (CABLE AS) | |
| | | 1 | **9G-0003** | 1 | CONJUNTO DE TAMPA DE TERMINAL (PRETO) (COVER AS-TERMINAL (BLACK)) | |
| | | 1 | **9G-0004** | 1 | CONJUNTO DE TAMPA DE TERMINAL (VERMELHO) (COVER AS-TERMINAL (RED)) | |
| | | | | | (EACH COVER-TERMINAL INCLUDES) | |
| | | 1 | **3S-2093** | 1 | CABO TIPO CINTA (STRAP-CABLE) | |
| | | 1 | **8C-5917** | 1 | CONJUNTO DE TERMINAL DE BATERIA (POSITIVO) (TERMINAL AS-BATTERY (POSITIVE)) | |
| | | 1 | **8T-9757** | 1 | CONJUNTO DE TERMINAL DE BATERIA (NEGATIVO) (TERMINAL AS-BATTERY (NEGATIVE)) | |
| | | | | | (EACH TERMINAL AS INCLUDES) | |
| | | 1 | **1M-6119** | 1 | PARAFUSO (5/16-18X1,375 POL) (BOLT (5/16-18X1.375-IN)) | |
| | | 1 | **1M-6120** | 1 | PORCA (5/16-18 DE ROSCA) (NUT (5/16-18-THD)) | |
| E | | 1 | **159-8049** | | CABO (CALIBRE 00, VERMELHO) (9 CM) (CABLE (00-GA, RED) (9-CM)) | |
| | 9 | 1 | **301-6664** | 1 | SUPORTE (BRACKET) | |
| | 10 | 1 | **310-7252** | 1 | CONJUNTO DE CABO (CABLE AS) | |
| B | | 1 | **1P-0810** | | FITA-ELÉTRICA (TAPE-ELECTRICAL) | |
| | | 1 | **1S-7251** | 1 | TERMINAL-CABO (PARAFUSO DE 00 GA, 1/2 POL) (TERMINAL-CABLE (00-GA, 1/2-IN SCREW)) | |
| | | 1 | **1S-7252** | 1 | TERMINAL-CABO (PARAFUSO DE 00 GA, 3/8 POL) (TERMINAL-CABLE (00-GA, 3/8-IN SCREW)) | |
| D | | 1 | **6V-2722** | | TUBO REDUTOR DE CALOR (25,4 MM DE DIÂMETRO) (0,045 M CADA) (TUBE-HEAT SHRINK (25.4-MM DIA) (0.045-M EACH)) | |
| E | | 1 | **159-8050** | | CABO (CALIBRE 00, PRETO) (53 CM) (CABLE (00-GA, BLACK) (53-CM)) | |
| | 11 | 1 | **310-7253** | 1 | CONJUNTO DE CABO (CABLE AS) | |
| B | | 1 | **1P-0810** | | FITA-ELÉTRICA (TAPE-ELECTRICAL) | |
| | | 1 | **1S-7252** | 1 | TERMINAL-CABO (PARAFUSO DE 00 GA, 3/8 POL) (TERMINAL-CABLE (00-GA, 3/8-IN SCREW)) | |
| D | | 1 | **6V-2722** | | TUBO REDUTOR DE CALOR (25,4 MM DE DIÂMETRO) (0,045 M CADA) (TUBE-HEAT SHRINK (25.4-MM DIA) (0.045-M EACH)) | |
| | | 1 | **7N-5274** | 1 | CONJUNTO DE TAMPA DE TERMINAL (PRETO) (COVER AS-TERMINAL (BLACK)) | |
| | | 1 | **8L-8413** | 1 | CABO TIPO CINTA (BRANCO) (STRAP-CABLE (WHITE)) | |

421-1527 GRUPO DE BATERIA E FIAÇÃO (BATTERY & WIRING GP) (continuação) **i05346721**

| NOTA | REF. NÃO | GRÁFICO REF. | NÚMERO DA PEÇA | QTY | NOME DA PEÇA 1 2 3 4 5 6 (NÍVEL DO PRODUTO) | CONSULTE PÁGINA |
|---|---|---|---|---|---|---|
| | | 1 | **9G-8909** | 1 | TAMPA DE TERMINAL (PRETO) (COVER-TERMINAL (BLACK)) | |
| | | 1 | **3S-6050** | 1 | CONJUNTO DE TERMINAL DE BATERIA (NEGATIVO) (TERMINAL AS-BATTERY (NEGATIVE)) | |
| | | 1 | **1M-6119** | 1 | PARAFUSO (5/16-18X1,375 POL) (BOLT (5/16-18X1.375-IN)) | |
| | | 1 | **1M-6120** | 1 | PORCA (5/16-18 DE ROSCA) (NUT (5/16-18-THD)) | |
| E | | 1 | **159-8050** | | CABO (CALIBRE 00, PRETO) (283 CM) (CABLE (00-GA, BLACK) (283-CM)) | |
| | 12 | 1 | **310-7256** | 1 | CONJUNTO DE CABO (CABLE AS) | |
| B | | 1 | **1P-0810** | | FITA-ELÉTRICA (TAPE-ELECTRICAL) | |
| D | | 1 | **6V-2722** | | TUBO REDUTOR DE CALOR (25,4 MM DE DIÂMETRO) (0,045 M CADA) (TUBE-HEAT SHRINK (25.4-MM DIA) (0.045-M EACH)) | |
| | | 1 | **8N-1725** | 1 | CONJUNTO DE TAMPA DE TERMINAL (VERMELHO) (COVER AS-TERMINAL (RED)) | |
| | | 1 | **194-4046** | 1 | TAMPA DE TERMINAL (BITOLA 00, POSITIVO, VERMELHO) (COVER-TERMINAL (00-GA, POSITIVE, RED)) | |
| | | | | | (EACH COVER-TERMINAL INCLUDES) | |
| | | 1 | **8L-8413** | 1 | CABO TIPO CINTA (BRANCO) (STRAP-CABLE (WHITE)) | |
| | | 1 | **3S-6049** | 1 | CONJUNTO DE TERMINAL DE BATERIA (POSITIVO) (TERMINAL AS-BATTERY (POSITIVE)) | |
| | | 1 | **1M-6119** | 1 | PARAFUSO (5/16-18X1,375 POL) (BOLT (5/16-18X1.375-IN)) | |
| | | 1 | **1M-6120** | 1 | PORCA (5/16-18 DE ROSCA) (NUT (5/16-18-THD)) | |
| E | | 1 | **159-8049** | | CABO (CALIBRE 00, VERMELHO) (88 CM) (CABLE (00-GA, RED) (88-CM)) | |
| | | 1 | **208-4617** | 1 | TERMINAL DE ANEL (PARAFUSO DE 00 GA, 1/2 POL) (TERMINAL-RING (00-GA, 1/2-IN SCREW)) | |
| | 13 | 1 | **311-6573** | 1 | CONJUNTO DE SUPORTE (BRACKET AS) | |
| | 14 | 1 | **317-3164** | 1 | CONJUNTO DE CABO (CABLE AS) | |
| D | | 1 | **5P-5689** | | FIO (CALIBRE 8, PRETO) (0,6 M) (WIRE (8-GA, BLACK) (0.6-M)) | |
| E | | 1 | **119-3662** | | TUBO REDUTOR DE CALOR (10,85 MM DIA) (4 CM) (TUBE-HEAT SHRINK (10.85-MM DIA) (4-CM)) | |
| B | | 1 | **1P-0810** | | FITA-ELÉTRICA (TAPE-ELECTRICAL) | |
| | | 1 | **2L-8050** | 1 | TERMINAL DE ANEL (PARAFUSO DE CALIBRE 6, 1/4 POL) (TERMINAL-RING (6-GA, 1/4-IN SCREW)) | |
| | | | | | –OU– | |
| | | 1 | **2L-8058** | 1 | TERMINAL DE ANEL (PARAFUSO DE CALIBRE 8, 1/4 POL) (TERMINAL-RING (8-GA, 1/4-IN SCREW)) | |
| | 15 | 1 | **318-2064** | 1 | CONJUNTO DE CABO (CABLE AS) | |
| B | | 1 | **1P-0810** | | FITA-ELÉTRICA (TAPE-ELECTRICAL) | |
| | | 1 | **1S-7252** | 2 | TERMINAL-CABO (PARAFUSO DE 00 GA, 3/8 POL) (TERMINAL-CABLE (00-GA, 3/8-IN SCREW)) | |
| D | | 1 | **6V-2722** | | TUBO REDUTOR DE CALOR (25,4 MM DE DIÂMETRO) (0,045 M CADA) (TUBE-HEAT SHRINK (25.4-MM DIA) (0.045-M EACH)) | |
| E | | 1 | **159-8050** | | CABO (CALIBRE 00, PRETO) (60 CM) (CABLE (00-GA, BLACK) (60-CM)) | |
| | 16 | 1 | **345-0635** | 1 | CONJUNTO DE SUPORTE (BRACKET AS) | |
| | 17 | 1 | **345-0637** | 1 | CONJUNTO DE CABO (CABLE AS) | |
| B | | 1 | **1P-0810** | | FITA-ELÉTRICA (TAPE-ELECTRICAL) | |
| D | | 1 | **6V-2369** | | CABO (CALIBRE 4, PRETO) (0,8 M) (CABLE (4-GA, BLACK) (0.8-M)) | |

421-1527 GRUPO DE BATERIA E FIAÇÃO (BATTERY & WIRING GP) (continuação) **i05346721**

| NOTA | REF. NÃO | GRÁFICO REF. | NÚMERO DA PEÇA | QTY | NOME DA PEÇA 1 2 3 4 5 6 (NÍVEL DO PRODUTO) | CONSULTE PÁGINA |
|---|---|---|---|---|---|---|
| | | 1 | **135-2543** | 1 | PROTETOR (VERMELHO) (BOOT (RED)) | |
| | | 1 | **9G-4343** | 1 | TERMINAL DE ANEL (PARAFUSO DE CALIBRE 4, 1/4 POL) (TERMINAL-RING (4-GA, 1/4-IN SCREW)) | |
| | | 1 | **9G-4344** | 1 | TERMINAL DE ANEL (PARAFUSO DE CALIBRE 4, 1/2 POL) (TERMINAL-RING (4-GA, 1/2-IN SCREW)) | |
| | 18 | 1 | **373-6949** | 1 | CONJUNTO DE SUPORTE (BRACKET AS) | |
| M | | 1 | **8T-3490** | 2 | PORCA DE SOLDA (ROSCA M10X1,5) (NUT-WELD (M10X1.5-THD)) | |
| | 19 | 1 | **380-6214** | 1 | CONJUNTO DE CABO (CABLE AS) | |
| | | 1 | **8T-8827** | 1 | PROTETOR (VERMELHO) (BOOT (RED)) | |
| | | 1 | **135-2543** | 1 | PROTETOR (VERMELHO) (BOOT (RED)) | |
| E | | 1 | **8C-3056** | | CABO (CALIBRE 2, VERMELHO) (96 CM) (CABLE (2-GA, RED) (96-CM)) | |
| | | 1 | **6T-5598** | 1 | TERMINAL DE ANEL (PARAFUSO DE CALIBRE 1 A 2, 5/16 POL) (TERMINAL-RING (1-GA TO 2-GA, 5/16-IN SCREW)) | |
| | | 1 | **030-1712** | 1 | TERMINAL DE ANEL (PARAFUSO DE CALIBRE 2, 1/4 POL) (TERMINAL-RING (2-GA, 1/4-IN SCREW)) | |
| | 20 | 1 | **380-6215** | 1 | CONJUNTO DE CABO (CABLE AS) | |
| E | | 1 | **8C-0596** | | CABO (CALIBRE 2) (56 CM) (CABLE (2-GA) (56-CM)) | |
| | | 1 | **261-0746** | 1 | TERMINAL DE ANEL (TERMINAL-RING) | |
| E | | 1 | **125-7876** | | TUBO REDUTOR DE CALOR (17,78 MM DIA) (4 CM) (TUBE-HEAT SHRINK (17.78-MM DIA) (4-CM)) | |
| | | 1 | **311-6184** | 1 | TERMINAL DE ANEL (PARAFUSO DE 2 GA, 3/8 POL) (TERMINAL-RING (2-GA, 3/8-IN SCREW)) | |
| M | 21 | 1 | **108-2949** | 2 | PRISIONEIRO (M10X1,5X270 MM) (STUD (M10X1.5X270-MM)) | |
| | 22 | 1 | **1P-7009** | 1 | GRAMPO (CLIP) | |
| | 23 | 1 | **2V-1771** | 17 | ILHÓ (GROMMET) | |
| | 24 | 1 | **325-1242** | 1 | GRAMPO (CLIP) | |
| | 25 | 1 | **353-7957** | 5 | ILHÓ (GROMMET) | |
| | 26 | 1 | **3S-8664** | 2 | GRAMPO (CIRCUITO) (CLIP (LOOP)) | |
| | 27 | 1 | **3T-5760** | 2 | GRUPO DA BATERIA (12 V, 750 CCA) (LIVRE DE MANUTENÇÃO) (BATTERY GP (12-VOLT, 750-CCA) (MAINTENANCE FREE)) | |
| | | | | | (EACH INCLUDES) | |
| | | 1 | **123-1373** | 6 | CONJUNTO DA TAMPA-ENCHIMENTO (7/8-9 DE ROSCA) (CAP AS-FILLER (7/8-9-THD)) | |
| | 28 | 1 | **5P-4295** | 4 | GRAMPO (CLIP) | |
| | 29 | 1 | **6D-4246** | 15 | GRAMPO (CIRCUITO) (CLIP (LOOP)) | |
| | 30 | 1 | **6K-8178** | 1 | GRAMPO (CLIP) | |
| | 32 | 1 | **8S-0948** | 3 | GRAMPO (CLIP) | |
| M | 33 | 1 | **8T-0389** | 2 | CONTRAPORCA (ROSCA M10X1,5) (LOCKNUT (M10X1.5-THD)) | |
| | 34 | 1 | **8T-4121** | 30 | ARRUELA DURA (11X21X2,5 MM DE ESPESSURA) (WASHER-HARD (11X21X2.5-MM THK)) | |
| M | 35 | 1 | **8T-4133** | 4 | PORCA (ROSCA M10X1,5) (NUT (M10X1.5-THD)) | |
| M | 36 | 1 | **8T-4136** | 2 | PARAFUSO (M10X1,5X25 MM) (BOLT (M10X1.5X25-MM)) | |
| M | 37 | 1 | **8T-4137** | 17 | PARAFUSO (M10X1,5X20 MM) (BOLT (M10X1.5X20-MM)) | |
| M | 38 | 1 | **8T-4179** | 1 | PARAFUSO (M12X1,75X20 MM) (BOLT (M12X1.75X20-MM)) | |
| M | 39 | 1 | **8T-4186** | 1 | PARAFUSO (M10X1,5X40 MM) (BOLT (M10X1.5X40-MM)) | |
| M | 40 | 1 | **8T-4195** | 2 | PARAFUSO (M10X1,5X30 MM) (BOLT (M10X1.5X30-MM)) | |
| M | 41 | 1 | **8T-4198** | 1 | PARAFUSO (M10X1,5X100 MM) (BOLT (M10X1.5X100-MM)) | |

421-1527 GRUPO DE BATERIA E FIAÇÃO (BATTERY & WIRING GP) (continuação) **i05346721**

| NOTA | REF. NÃO | GRÁFICO REF. | NÚMERO DA PEÇA | QTY | NOME DA PEÇA 1 2 3 4 5 6 (NÍVEL DO PRODUTO) | CONSULTE PÁGINA |
|---|---|---|---|---|---|---|
| | 42 | 1 | **8T-4223** | 1 | ARRUELA DURA (13,5X25,5X3 MM DE ESPESSURA) (WASHER-HARD (13.5X25.5X3-MM THK)) | |
| M | 43 | 1 | **8T-6466** | 1 | PARAFUSO (M10X1,5X60 MM) (BOLT (M10X1.5X60-MM)) | |
| | 44 | 1 | **8T-7934** | 2 | ARRUELA DURA (11X21X5 MM DE ESPESSURA) (WASHER-HARD (11X21X5-MM THK)) | |
| | 45 | 1 | **8W-8909** | 2 | LUVA (SLEEVE) | |
| | 46 | 1 | **9C-5344** | 1 | ESPAÇADOR (10,5X20X18 MM DE ESPESSURA) (SPACER (10.5X20X18-MM THK)) | |
| M | 47 | 1 | **9X-8271** | 2 | PARAFUSO DE CABEÇA DE 12 PONTOS (M10X1,5X45 MM) (BOLT-12 POINT HEAD (M10X1.5X45-MM)) | |

B - UTILIZAR CONFORME NECESSÁRIO
D - ENCOMENDAR POR METROS
E - ENCOMENDAR POR CENTÍMETROS
M - PEÇA MÉTRICA

421-1527 GRUPO DE BATERIA E FIAÇÃO (BATTERY & WIRING GP) (continuação) **i05346721**

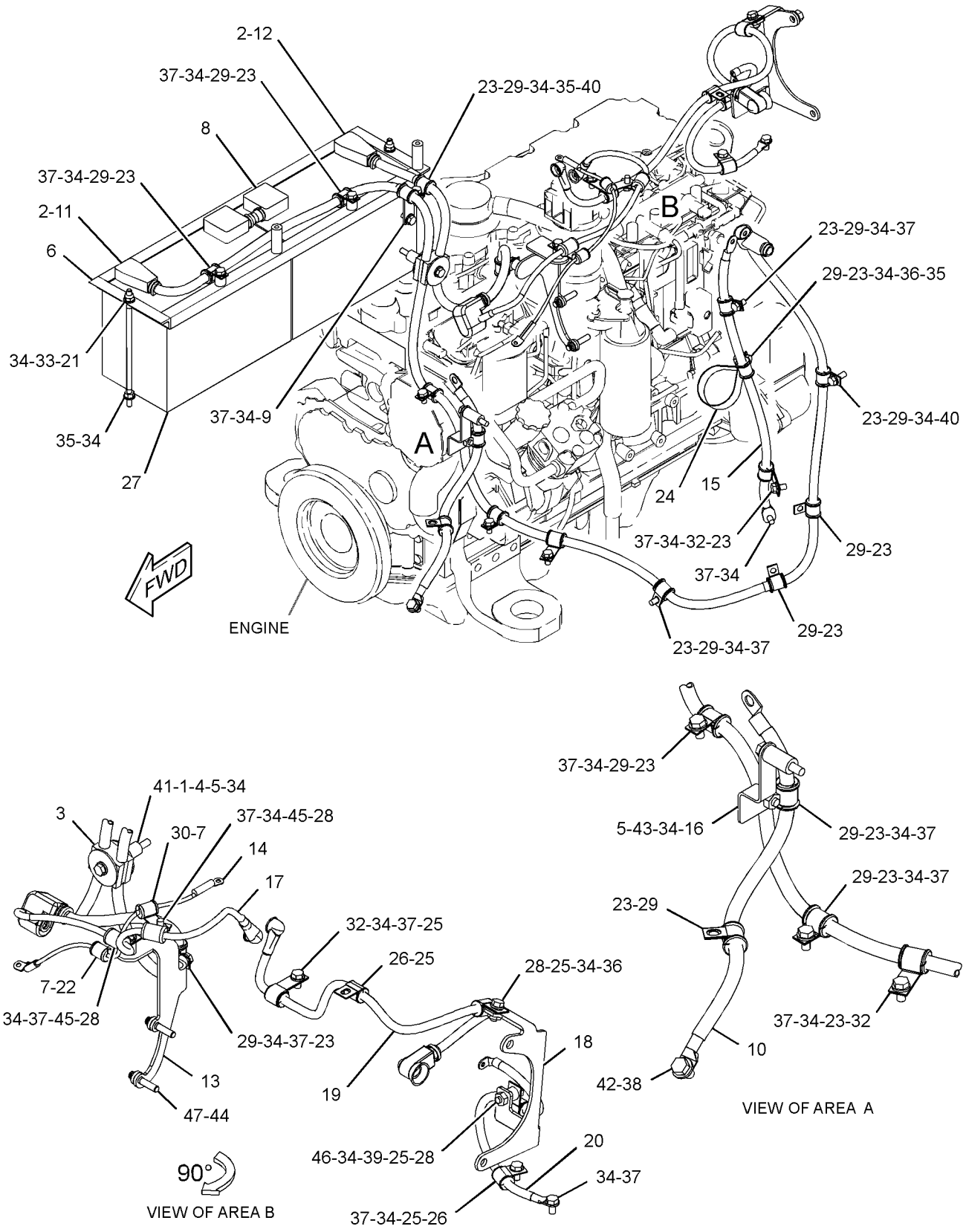


GRÁFICO 1 <FIM> g03391903

# *434-4115* GRUPO DA BATERIA (BATTERY GP)

**S/N: JAP1-UP**
**UM ACESSÓRIO**

**SMCS-1401** **i05884791**

| NOTA | REF. NÃO | GRÁFICO REF. | NÚMERO DA PEÇA | QTY | NOME DA PEÇA 1 2 3 4 5 6 (NÍVEL DO PRODUTO) | CONSULTE PÁGINA |
|---|---|---|---|---|---|---|
| | 1 | 2 | **4S-5719** | 1 | ESPAÇADOR (10,31X25X12,7 MM DE ESPESSURA) (SPACER (10.31X25X12.7-MM THK)) | |
| | 2 | 1 | **7K-1181** | 4 | CABO TIPO CINTA (STRAP-CABLE) | |
| | 3 | 2 | **9G-2758** | 1 | INTERRUPTOR DE TRAVAMENTO (LOCKOUT-SWITCH) | |
| | 4 | 2 | **295-1139** | 1 | CONJUNTO DA SUSTENTAÇÃO (HOLD-DOWN AS) | |
| | 5 | 2 | **297-8049** | 1 | ILHÓ (GROMMET) | |
| Y | 6 | 2 | *298-3519* | 1 | GRUPO DE CAIXA-BATERIA (BOX GP-BATTERY) | 818 |
| | 7 | 2 | **300-6152** | 1 | CONJUNTO DE CABO (CABLE AS) | |
| | | 2 | **9G-0003** | 1 | CONJUNTO DE TAMPA DE TERMINAL (PRETO) (COVER AS-TERMINAL (BLACK)) | |
| | | 2 | **9G-0004** | 1 | CONJUNTO DE TAMPA DE TERMINAL (VERMELHO) (COVER AS-TERMINAL (RED)) | |
| | | | | | (EACH COVER-TERMINAL INCLUDES) | |
| | | 2 | **3S-2093** | 1 | CABO TIPO CINTA (STRAP-CABLE) | |
| | | 2 | **8C-5917** | 1 | CONJUNTO DE TERMINAL DE BATERIA (POSITIVO) (TERMINAL AS-BATTERY (POSITIVE)) | |
| | | 2 | **8T-9757** | 1 | CONJUNTO DE TERMINAL DE BATERIA (NEGATIVO) (TERMINAL AS-BATTERY (NEGATIVE)) | |
| | | | | | (EACH TERMINAL AS INCLUDES) | |
| | | 2 | **1M-6119** | 1 | PARAFUSO (5/16-18X1,375 POL) (BOLT (5/16-18X1.375-IN)) | |
| | | 2 | **1M-6120** | 1 | PORCA (5/16-18 DE ROSCA) (NUT (5/16-18-THD)) | |
| E | | 2 | **159-8049** | | CABO (CALIBRE 00, VERMELHO) (9 CM) (CABLE (00-GA, RED) (9-CM)) | |
| | 8 | 2 | **301-6664** | 1 | SUPORTE (BRACKET) | |
| | 9 | 2 | *310-7252* | 1 | CONJUNTO DE CABO (CABLE AS) | |
| B | | 2 | **1P-0810** | | FITA-ELÉTRICA (TAPE-ELECTRICAL) | |
| | | 2 | **1S-7251** | 1 | TERMINAL-CABO (PARAFUSO DE 00 GA, 1/2 POL) (TERMINAL-CABLE (00-GA, 1/2-IN SCREW)) | |
| | | 2 | **1S-7252** | 1 | TERMINAL-CABO (PARAFUSO DE 00 GA, 3/8 POL) (TERMINAL-CABLE (00-GA, 3/8-IN SCREW)) | |
| D | | 2 | **6V-2722** | | TUBO REDUTOR DE CALOR (25,4 MM DE DIÂMETRO) (0,045 M CADA) (TUBE-HEAT SHRINK (25.4-MM DIA) (0.045-M EACH)) | |
| E | | 2 | **159-8050** | | CABO (CALIBRE 00, PRETO) (53 CM) (CABLE (00-GA, BLACK) (53-CM)) | |
| | 10 | 2 | **310-7253** | 1 | CONJUNTO DE CABO (CABLE AS) | |
| B | | 2 | **1P-0810** | | FITA-ELÉTRICA (TAPE-ELECTRICAL) | |
| | | 2 | **1S-7252** | 1 | TERMINAL-CABO (PARAFUSO DE 00 GA, 3/8 POL) (TERMINAL-CABLE (00-GA, 3/8-IN SCREW)) | |
| D | | 2 | **6V-2722** | | TUBO REDUTOR DE CALOR (25,4 MM DE DIÂMETRO) (0,045 M CADA) (TUBE-HEAT SHRINK (25.4-MM DIA) (0.045-M EACH)) | |
| | | 2 | **7N-5274** | 1 | CONJUNTO DE TAMPA DE TERMINAL (PRETO) (COVER AS-TERMINAL (BLACK)) | |
| | | 2 | **8L-8413** | 1 | CABO TIPO CINTA (BRANCO) (STRAP-CABLE (WHITE)) | |
| | | 2 | **9G-8909** | 1 | TAMPA DE TERMINAL (PRETO) (COVER-TERMINAL (BLACK)) | |
| | | 2 | **3S-6050** | 1 | CONJUNTO DE TERMINAL DE BATERIA (NEGATIVO) (TERMINAL AS-BATTERY (NEGATIVE)) | |
| | | 2 | **1M-6119** | 1 | PARAFUSO (5/16-18X1,375 POL) (BOLT (5/16-18X1.375-IN)) | |

434-4115 GRUPO DA BATERIA (BATTERY GP) (continuação) **i05884791**

| NOTA | REF. NÃO | GRÁFICO REF. | NÚMERO DA PEÇA | QTY | NOME DA PEÇA 1 2 3 4 5 6 (NÍVEL DO PRODUTO) | CONSULTE PÁGINA |
|---|---|---|---|---|---|---|
| | | 2 | **1M-6120** | 1 | PORCA (5/16-18 DE ROSCA) (NUT (5/16-18-THD)) | |
| E | | 2 | **159-8050** | | CABO (CALIBRE 00, PRETO) (283 CM) (CABLE (00-GA, BLACK) (283-CM)) | |
| | 11 | 2 | **310-7256** | 1 | CONJUNTO DE CABO (CABLE AS) | |
| B | | 2 | **1P-0810** | | FITA-ELÉTRICA (TAPE-ELECTRICAL) | |
| D | | 2 | **6V-2722** | | TUBO REDUTOR DE CALOR (25,4 MM DE DIÂMETRO) (0,045 M CADA) (TUBE-HEAT SHRINK (25.4-MM DIA) (0.045-M EACH)) | |
| | | 2 | **8N-1725** | 1 | CONJUNTO DE TAMPA DE TERMINAL (VERMELHO) (COVER AS-TERMINAL (RED)) | |
| | | 2 | **194-4046** | 1 | TAMPA DE TERMINAL (BITOLA 00, POSITIVO, VERMELHO) (COVER-TERMINAL (00-GA, POSITIVE, RED)) | |
| | | | | | (EACH COVER-TERMINAL INCLUDES) | |
| | | 2 | **8L-8413** | 1 | CABO TIPO CINTA (BRANCO) (STRAP-CABLE (WHITE)) | |
| | | 2 | **3S-6049** | 1 | CONJUNTO DE TERMINAL DE BATERIA (POSITIVO) (TERMINAL AS-BATTERY (POSITIVE)) | |
| | | 2 | **1M-6119** | 1 | PARAFUSO (5/16-18X1,375 POL) (BOLT (5/16-18X1.375-IN)) | |
| | | 2 | **1M-6120** | 1 | PORCA (5/16-18 DE ROSCA) (NUT (5/16-18-THD)) | |
| E | | 2 | **159-8049** | | CABO (CALIBRE 00, VERMELHO) (88 CM) (CABLE (00-GA, RED) (88-CM)) | |
| | | 2 | **208-4617** | 1 | TERMINAL DE ANEL (PARAFUSO DE 00 GA, 1/2 POL) (TERMINAL-RING (00-GA, 1/2-IN SCREW)) | |
| | 12 | 2 | **311-6573** | 1 | CONJUNTO DE SUPORTE (BRACKET AS) | |
| | 13 | 2 | *318-2064* | 1 | CONJUNTO DE CABO (CABLE AS) | |
| B | | 2 | **1P-0810** | | FITA-ELÉTRICA (TAPE-ELECTRICAL) | |
| | | 2 | **1S-7252** | 2 | TERMINAL-CABO (PARAFUSO DE 00 GA, 3/8 POL) (TERMINAL-CABLE (00-GA, 3/8-IN SCREW)) | |
| D | | 2 | **6V-2722** | | TUBO REDUTOR DE CALOR (25,4 MM DE DIÂMETRO) (0,045 M CADA) (TUBE-HEAT SHRINK (25.4-MM DIA) (0.045-M EACH)) | |
| E | | 2 | **159-8050** | | CABO (CALIBRE 00, PRETO) (60 CM) (CABLE (00-GA, BLACK) (60-CM)) | |
| | 14 | 2 | **335-0806** | 1 | CONJUNTO DE SUPORTE (BRACKET AS) | |
| | 15 | 2 | **345-0635** | 1 | CONJUNTO DE SUPORTE (BRACKET AS) | |
| | 16 | 1 | **373-6949** | 1 | CONJUNTO DE SUPORTE (BRACKET AS) | |
| M | | 1 | **8T-3490** | 2 | PORCA DE SOLDA (ROSCA M10X1,5) (NUT-WELD (M10X1.5-THD)) | |
| | 17 | 1 | **380-6215** | 1 | CONJUNTO DE CABO (CABLE AS) | |
| E | | 1 | **8C-0596** | | CABO (CALIBRE 2) (56 CM) (CABLE (2-GA) (56-CM)) | |
| | | 1 | *261-0747* | 1 | CONJUNTO DE TERMINAL (TERMINAL AS) | |
| | | 1 | *311-6185* | 1 | CONJUNTO DE TERMINAL (TERMINAL AS) | |
| | | | | | (EACH TERMINAL AS INCLUDES) | |
| E | | 1 | **125-7876** | | TUBO REDUTOR DE CALOR (17,78 MM DIA) (4 CM) (TUBE-HEAT SHRINK (17.78-MM DIA) (4-CM)) | |
| M | 18 | 2 | **108-2949** | 2 | PRISIONEIRO (M10X1,5X270 MM) (STUD (M10X1.5X270-MM)) | |
| | 19 | 2 | **1P-7009** | 1 | GRAMPO (CLIP) | |
| | 20 | 2 | **2G-8767** | 2 | ARRUELA (10,5X60X3 MM DE ESPESSURA) (WASHER (10.5X60X3-MM THK)) | |
| | 21 | 2 | **2V-1771** | 17 | ILHÓ (GROMMET) | |
| | 22 | 2 | **325-1242** | 1 | GRAMPO (CLIP) | |
| | 23 | 1,2 | **353-7957** | 5 | ILHÓ (GROMMET) | |

434-4115 GRUPO DA BATERIA (BATTERY GP) (continuação) **i05884791**

| NOTA | REF. NÃO | GRÁFICO REF. | NÚMERO DA PEÇA | QTY | NOME DA PEÇA 1 2 3 4 5 6 (NÍVEL DO PRODUTO) | CONSULTE PÁGINA |
|---|---|---|---|---|---|---|
| | 24 | 1 | **3S-8664** | 2 | GRAMPO (CIRCUITO) (CLIP (LOOP)) | |
| | 25 | 2 | **3T-5760** | 2 | GRUPO DA BATERIA (12 V, 750 CCA) (LIVRE DE MANUTENÇÃO) (BATTERY GP (12-VOLT, 750-CCA) (MAINTENANCE FREE)) | |
| | | | | | (EACH INCLUDES) | |
| | | 2 | **123-1373** | 6 | CONJUNTO DA TAMPA-ENCHIMENTO (7/8-9 DE ROSCA) (CAP AS-FILLER (7/8-9-THD)) | |
| | 26 | 1,2 | **5P-4295** | 3 | GRAMPO (CLIP) | |
| | 27 | 2 | **6D-4246** | 15 | GRAMPO (CIRCUITO) (CLIP (LOOP)) | |
| | 28 | 2 | **6G-2256** | 1 | ABRAÇADEIRA (CLAMP) | |
| | 29 | 2 | **6G-2263** | 1 | ESPAÇADOR (10,5X19X28,5 MM DE ESPESSURA) (SPACER (10.5X19X28.5-MM THK)) | |
| | 30 | 2 | **6W-6672** | 2 | ESPAÇADOR (10,5X20X38 MM DE ESPESSURA) (SPACER (10.5X20X38-MM THK)) | |
| Y | 31 | 2 | **7N-0718** | 1 | GRUPO DE INTERRUPTORES DE DESCONEXÃO (BATERIA) (SWITCH GP-DISCONNECT (BATTERY)) | 491 |
| | 32 | 2 | **8S-0948** | 2 | GRAMPO (CLIP) | |
| M | 33 | 2 | **8T-0389** | 2 | CONTRAPORCA (ROSCA M10X1,5) (LOCKNUT (M10X1.5-THD)) | |
| | 34 | 1,2 | **8T-4121** | 31 | ARRUELA DURA (11X21X2,5 MM DE ESPESSURA) (WASHER-HARD (11X21X2.5-MM THK)) | |
| M | 35 | 2 | **8T-4133** | 4 | PORCA (ROSCA M10X1,5) (NUT (M10X1.5-THD)) | |
| M | 36 | 1,2 | **8T-4136** | 2 | PARAFUSO (M10X1,5X25 MM) (BOLT (M10X1.5X25-MM)) | |
| M | 37 | 1,2 | **8T-4137** | 17 | PARAFUSO (M10X1,5X20 MM) (BOLT (M10X1.5X20-MM)) | |
| M | 38 | 1 | **8T-4186** | 1 | PARAFUSO (M10X1,5X40 MM) (BOLT (M10X1.5X40-MM)) | |
| M | 39 | 2 | **8T-4195** | 2 | PARAFUSO (M10X1,5X30 MM) (BOLT (M10X1.5X30-MM)) | |
| M | 40 | 2 | **8T-4196** | 1 | PARAFUSO (M10X1,5X35 MM) (BOLT (M10X1.5X35-MM)) | |
| M | 41 | 2 | **8T-4198** | 1 | PARAFUSO (M10X1,5X100 MM) (BOLT (M10X1.5X100-MM)) | |
| M | 42 | 2 | **8T-6466** | 1 | PARAFUSO (M10X1,5X60 MM) (BOLT (M10X1.5X60-MM)) | |
| | 43 | 2 | **8T-7934** | 2 | ARRUELA DURA (11X21X5 MM DE ESPESSURA) (WASHER-HARD (11X21X5-MM THK)) | |
| | 44 | 1 | **9C-5344** | 1 | ESPAÇADOR (10,5X20X18 MM DE ESPESSURA) (SPACER (10.5X20X18-MM THK)) | |
| M | 45 | 2 | **9X-8271** | 2 | PARAFUSO DE CABEÇA DE 12 PONTOS (M10X1,5X45 MM) (BOLT-12 POINT HEAD (M10X1.5X45-MM)) | |

B - UTILIZAR CONFORME NECESSÁRIO
D - ENCOMENDAR POR METROS
E - ENCOMENDAR POR CENTÍMETROS
M - PEÇA MÉTRICA
Y - ILUSTRAÇÃO INDIVIDUAL

434-4115 GRUPO DA BATERIA (BATTERY GP) (continuação) **i05884791**

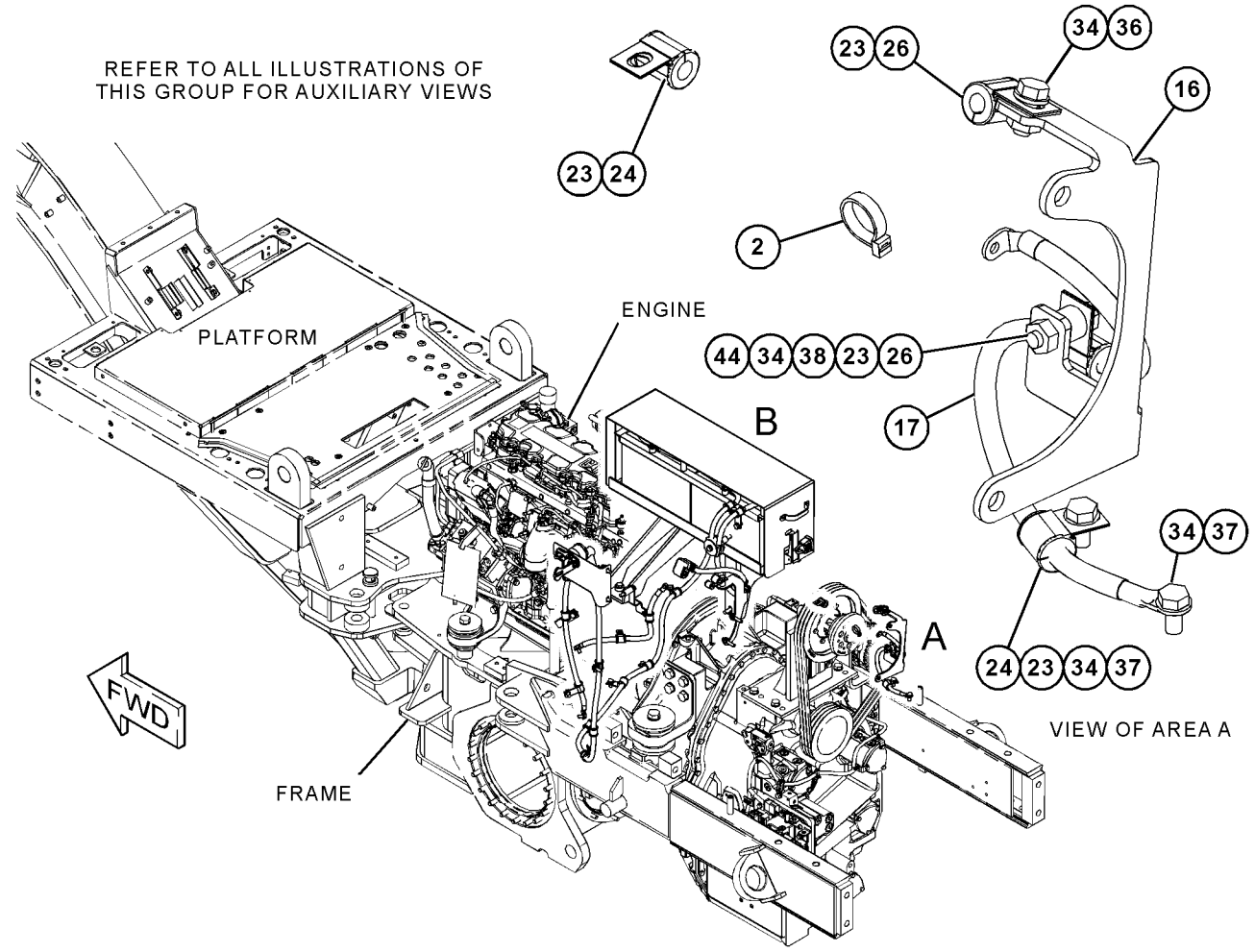


GRÁFICO 1 g03713421

434-4115 GRUPO DA BATERIA (BATTERY GP) (continuação) **i05884791**

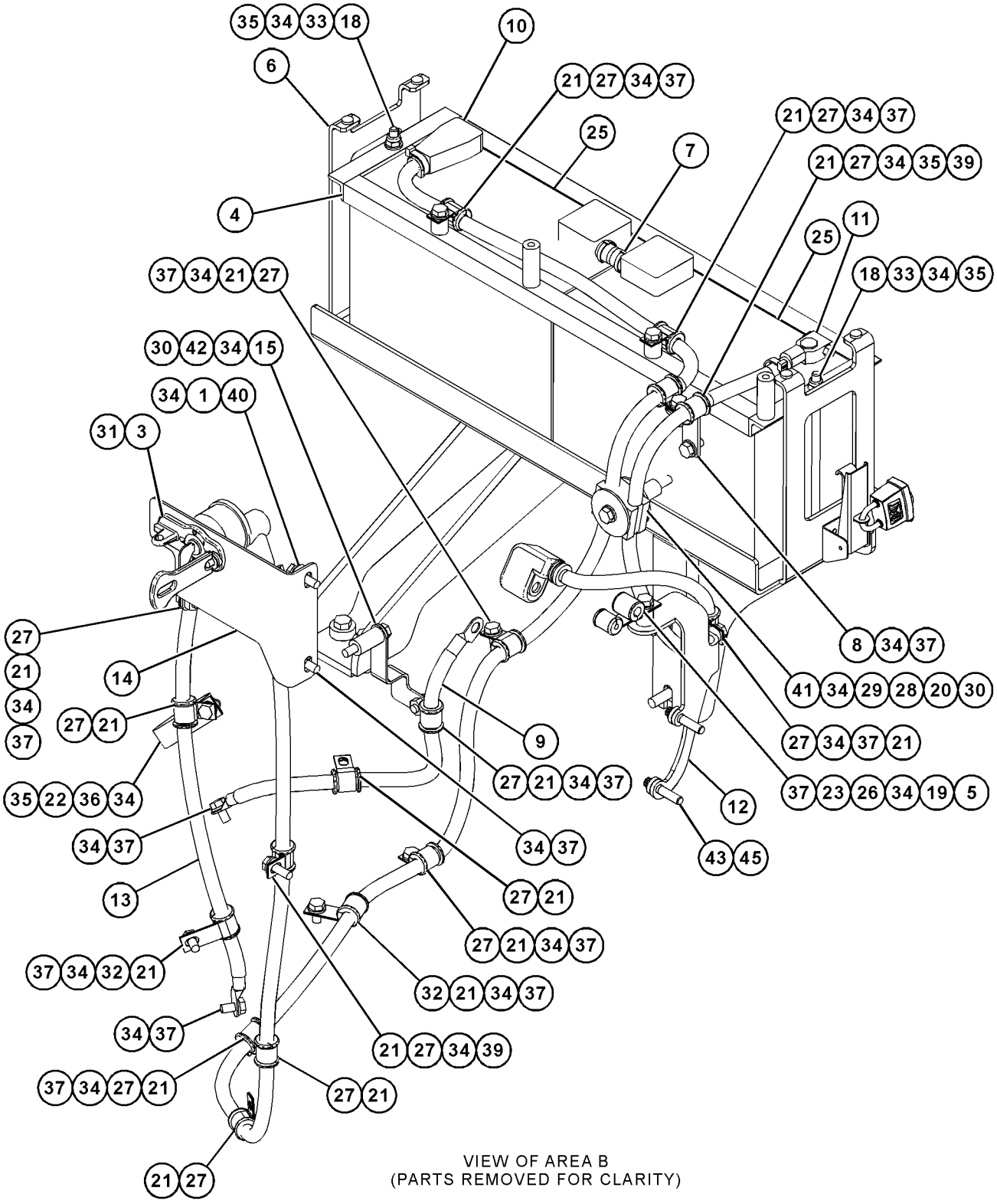


VIEW OF AREA B
(PARTS REMOVED FOR CLARITY)

GRÁFICO 2 <FIM> g03713422

# 246-9345 GRUPO DE CONTROLE E MONTAGEM-ELET. DE MOTOR (CONTROL & MTG GP-ENGINE ELEK)

**S/N: TX71-UP; KHX1-UP**

**NÚMEROE DE 325-9707, 395-0485, 395-0487 ARRANJO DE MOTOR-CONCLUÍDO**

**TAMBÉM UM ACESSÓRIO**

**SMCS-1901** **i05329631**

| NOTA | REF. NÃO | GRÁFICO REF. | NÚMERO DA PEÇA | QTY | NOME DA PEÇA 1 2 3 4 5 6 (NÍVEL DO PRODUTO) | CONSULTE PÁGINA |
|---|---|---|---|---|---|---|
| | 1 | 1 | **8T-9655** | 8 | SUPORTE DE ISOLAMENTO (MOUNT-ISOLATION) | |
| | 2 | 1 | **101-3128** | 4 | ESPAÇADOR ESPECIAL (12,7X26X28,7 MM DE ESPESSURA) (SPACER-SPECIAL (12.7X26X28.7-MM THK)) | |
| M | 3 | 1 | **143-9392** | 4 | PRISIONEIRO (ROSCA M8X1,25) (STUD (M8X1.25-THD)) | |
| Y | 4 | 1 | *226-7473* | 1 | GRUPO DE CONTROLE ELETRÔNICO DO MOTOR (CONTROL GP-ENGINE ELECTRONIC) | 301 |
| | 5 | 1 | **206-6875** | 4 | TAMPA DE TUBO (CAP-TUBE) | |
| | 6 | 1 | **244-3168** | 1 | CONJUNTO DE SUPORTE (FIAÇÃO ELÉTRICA) (BRACKET AS (HARNESS)) | |
| M | | 1 | **232-1693** | 1 | PARAFUSO DE CABEÇA DE FLANGE (M6X1X35 MM) (BOLT-FLANGE HEAD (M6X1X35-MM)) | |
| | 7 | 1 | **233-0891** | 1 | CONJUNTO DE SUPORTE (FIAÇÃO ELÉTRICA) (BRACKET AS (HARNESS)) | |
| M | | 1 | **232-1693** | 1 | PARAFUSO DE CABEÇA DE FLANGE (M6X1X35 MM) (BOLT-FLANGE HEAD (M6X1X35-MM)) | |
| | 8 | 1 | **9M-1974** | 4 | ARRUELA DURA (8,8X16X2 MM DE ESPESSURA) (WASHER-HARD (8.8X16X2-MM THK)) | |
| | 9 | 1 | **9N-0869** | 4 | ARRUELA DURA (8,8X25,5X2 MM DE ESPESSURA) (WASHER-HARD (8.8X25.5X2-MM THK)) | |

M - PEÇA MÉTRICA
Y - ILUSTRAÇÃO INDIVIDUAL

246-9345 GRUPO DE CONTROLE E MONTAGEM-ELET. DE MOTOR (CONTROL & MTG GP-ENGINE ELEK) (continuação)

**i05329631**

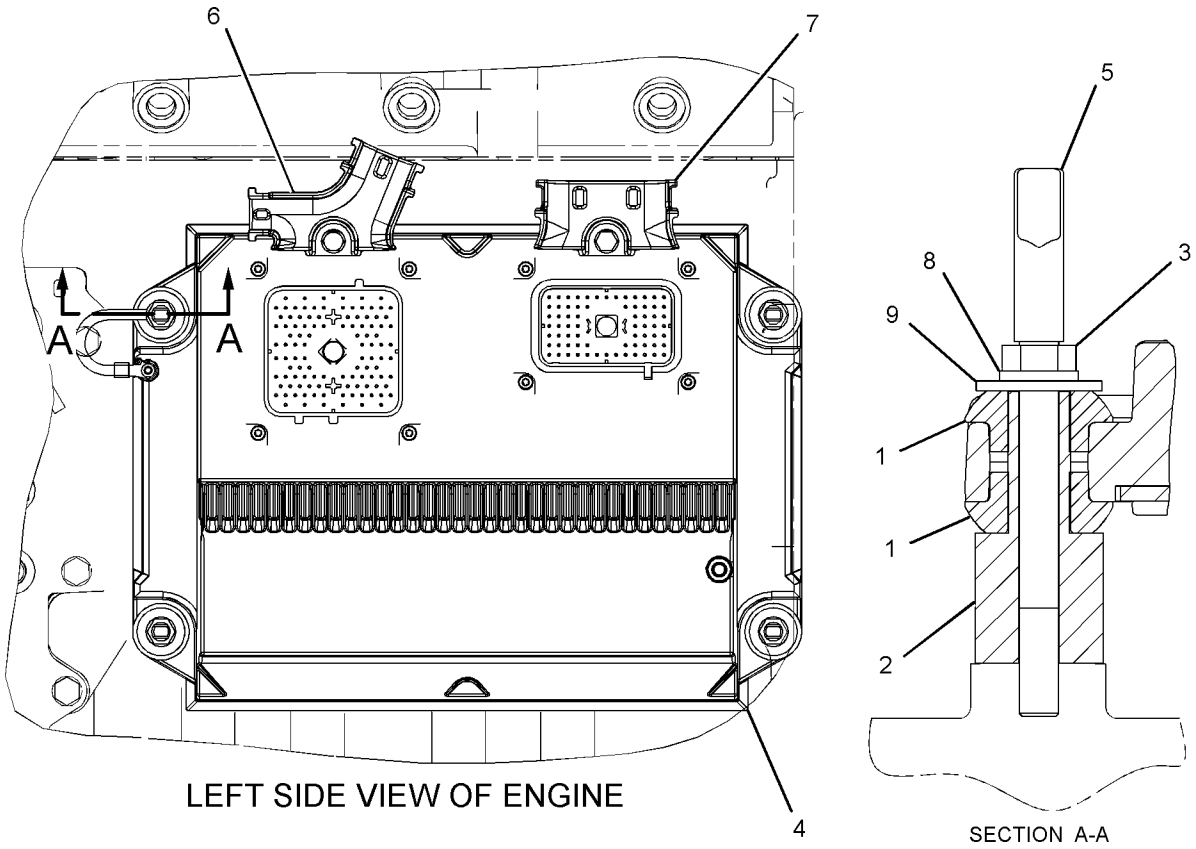


GRÁFICO 1 <FIM> g03378238

# *226-7473* GRUPO DE CONTROLE ELETRÔNICO DO MOTOR (CONTROL GP-ENGINE ELECTRONIC)

**S/N: TX71-UP; KHX1-UP**

**NÚMEROE DE 246-9345 GRUPO DE CONTROLE E MONTAGEM-ELET. DE MOTOR TAMBÉM UM ACESSÓRIO**

**SMCS-1901** **i06752523**

| NOTA | REF. NÃO | GRÁFICO REF. | NÚMERO DA PEÇA | QTY | NOME DA PEÇA 1 2 3 4 5 6 (NÍVEL DO PRODUTO) | CONSULTE PÁGINA |
|---|---|---|---|---|---|---|
| R | 1 | 1 | **478-7932** | 1 | GRUPO DE CONTROLE ELETRÔNICO (MOTOR) (CONTROL GP-ELECTRONIC (ENGINE)) | |

R - PEÇA REMANUFATURADA PODE ESTAR DISPONÍVEL

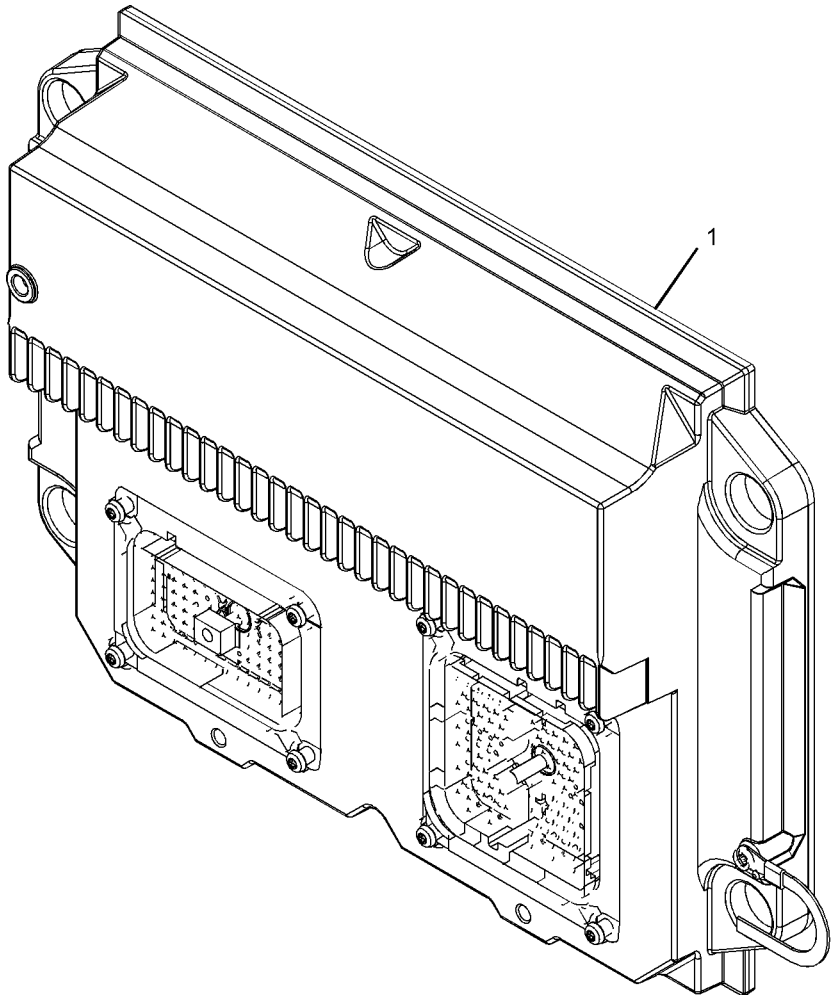


GRÁFICO 1 <FIM> g01101798

# *177-4493* GRUPO DE CONTROLE DO TREM DE FORÇA (CONTROL GP-POWER TRAIN)

**S/N: JAP1-3119**

**NÚMEROE DE 284-5343, 334-3341 GRUPO DE FIAÇÃO-DIANTEIRO**

**TAMBÉM UM ACESSÓRIO**

**SMCS-4808, 7610** **i01310536**

| NOTA | REF. NÃO | GRÁFICO REF. | NÚMERO DA PEÇA | QTY | NOME DA PEÇA 1 2 3 4 5 6 (NÍVEL DO PRODUTO) | CONSULTE PÁGINA |
|---|---|---|---|---|---|---|
| YR | 1 | 1 | **172-9389** | 1 | GRUPO DE CONTROLE SEM PROGRAMAÇÃO (TREM DE FORÇA) (CONTROL GP-UNPROGRAMMED (POWER TRAIN)) | 303 |

R - PEÇA REMANUFATURADA PODE ESTAR DISPONÍVEL
Y - ILUSTRAÇÃO INDIVIDUAL

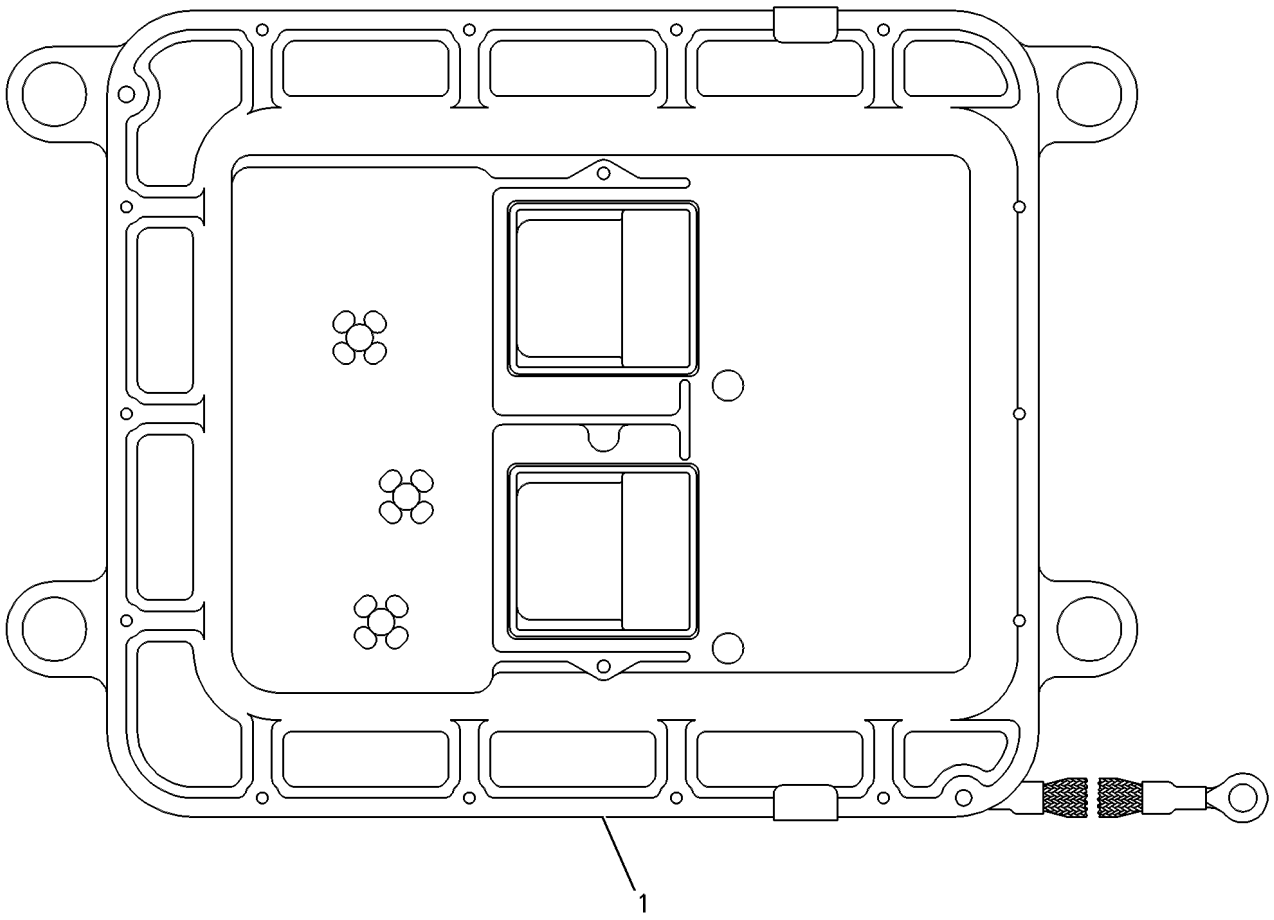


GRÁFICO 1 <FIM> g00415185

# 172-9389 GRUPO DE CONTROLE SEM PROGRAMAÇÃO–TREM DE FORÇA (CONTROL GP-UNPROGRAMMED-TREM DE FORÇA)*R

**S/N: JAP1-UP**

**12 V**

**NÚMEROE DE 177-4493 GRUPO DE CONTROLE DO TREM DE FORÇA TAMBÉM UM ACESSÓRIO**

**SMCS-7610** **i03558509**

| NOTA | REF. NÃO | GRÁFICO REF. | NÚMERO DA PEÇA | QTY | NOME DA PEÇA 1 2 3 4 5 6 (NÍVEL DO PRODUTO) | CONSULTE PÁGINA |
|---|---|---|---|---|---|---|
| | 1 | 1 | **7X-6315** | 1 | CONJUNTO DE CABO TERRA (STRAP AS-GROUND) | |
| | 2 | 1 | **101-0852** | 1 | PARAFUSO DE CABEÇA PANELA (8-32X0,375 POL) (SCREW-PAN HEAD (8-32X0.375-IN)) | |
| M | 3 | 1 | **6V-6703** | 2 | KIT DE PARAFUSOS DE RETENÇÃO (KIT-RETAINING BOLT) | |
| | | | | | (EACH INCLUDES BOLT, RING & SEALS) | |
| | 4 | 1 | **134-4126** | 1 | ARRUELA (4,52X8,28X0,76 MM DE ESPESSURA) (WASHER (4.52X8.28X0.76-MM THK)) | |

M - PEÇA MÉTRICA

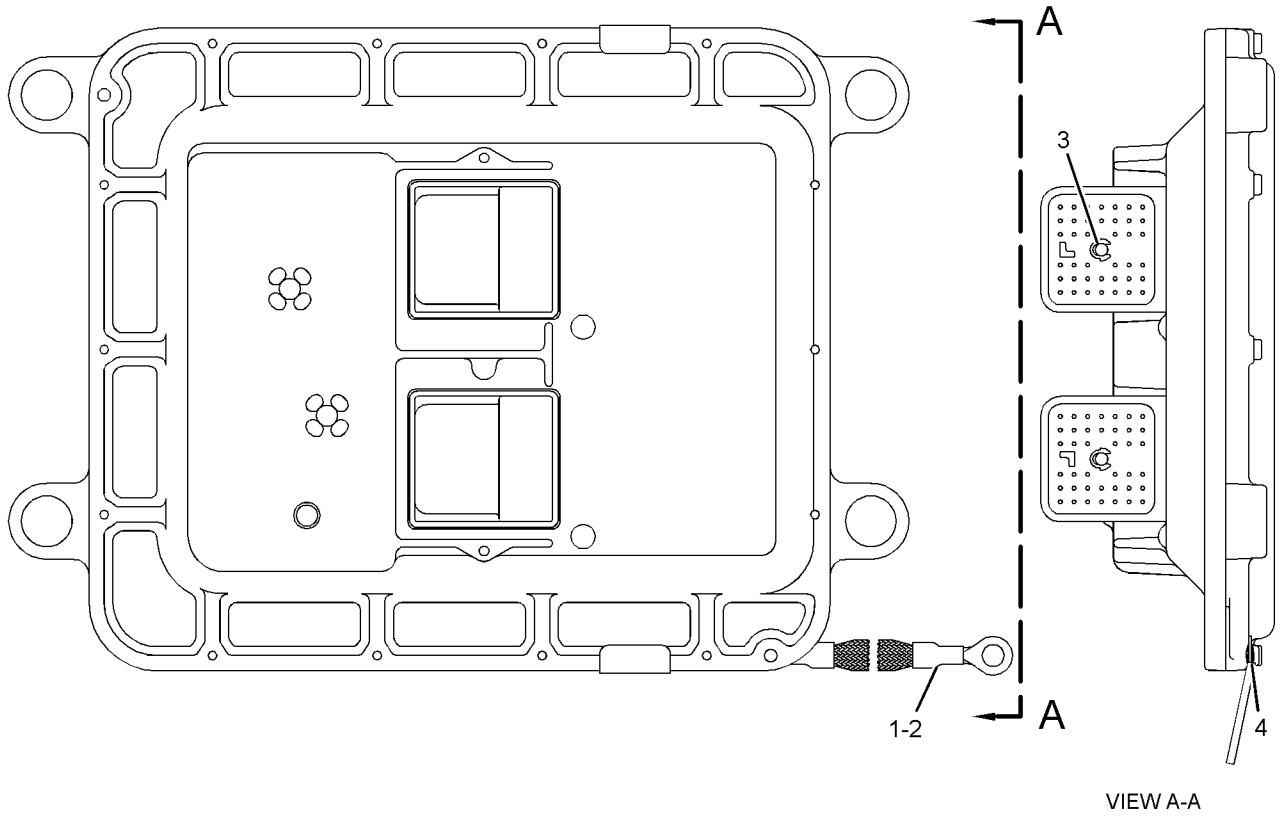


VIEW A-A

GRÁFICO 1 <FIM> g01859353

# 351-8490 GRUPO DE CONTROLE SEM PROGRAMAÇÃO–PRODUCT LINK 522 (CONTROL GP-UNPROGRAMMED-PRODUCT LINK 522)

**S/N: JAP1-UP**
**COM CARTÃO SIMS**
**NÚMEROE DE 368-6713, 368-6714 ARRANJO DE INSTALAÇÃO DE COMUNICAÇÃO**
**UM ACESSÓRIO**

**SMCS-7610** **i05807724**

| NOTA | REF. NÃO | GRÁFICO REF. | NÚMERO DA PEÇA | QTY | NOME DA PEÇA 1 2 3 4 5 6 (NÍVEL DO PRODUTO) | CONSULTE PÁGINA |
|---|---|---|---|---|---|---|
| | 1 | 1 | **346-7763** | 1 | CONJUNTO DE TAMPA (COVER AS) | |
| | 2 | 1 | **351-8488** | 1 | CARTÃO-MEMÓRIA (MÓDULO DE IDENTIDADE DO ASSINANTE) (CARD-MEMORY (SUBSCRIBER IDENTITY MODULE)) | |
| | 3 | 1 | **7X-6315** | 1 | CONJUNTO DE CABO TERRA (STRAP AS-GROUND) | |
| M | 4 | 1 | **342-9022** | 4 | PARAFUSO DE CABEÇA PANELA (M2,5X0,45X8 MM) (SCREW-PAN HEAD (M2.5X0.45X8-MM)) | |
| M | 5 | 1 | **342-9290** | 1 | PARAFUSO DE CABEÇA PANELA (M4X0,7X10 MM) (SCREW-PAN HEAD (M4X0.7X10-MM)) | |
| | 6 | 1 | **134-4126** | 1 | ARRUELA (4,52X8,28X0,76 MM DE ESPESSURA) (WASHER (4.52X8.28X0.76-MM THK)) | |
| | | | | | | |
| F | | | **449-6277** | 1 | GRUPO DE SOFTWARE-ELETRÔNICO (PRODUCT LINK 522) (SOFTWARE GP-ELECTRONIC (PRODUCT LINK 522)) | |

F - NÃO APRESENTADO
M - PEÇA MÉTRICA

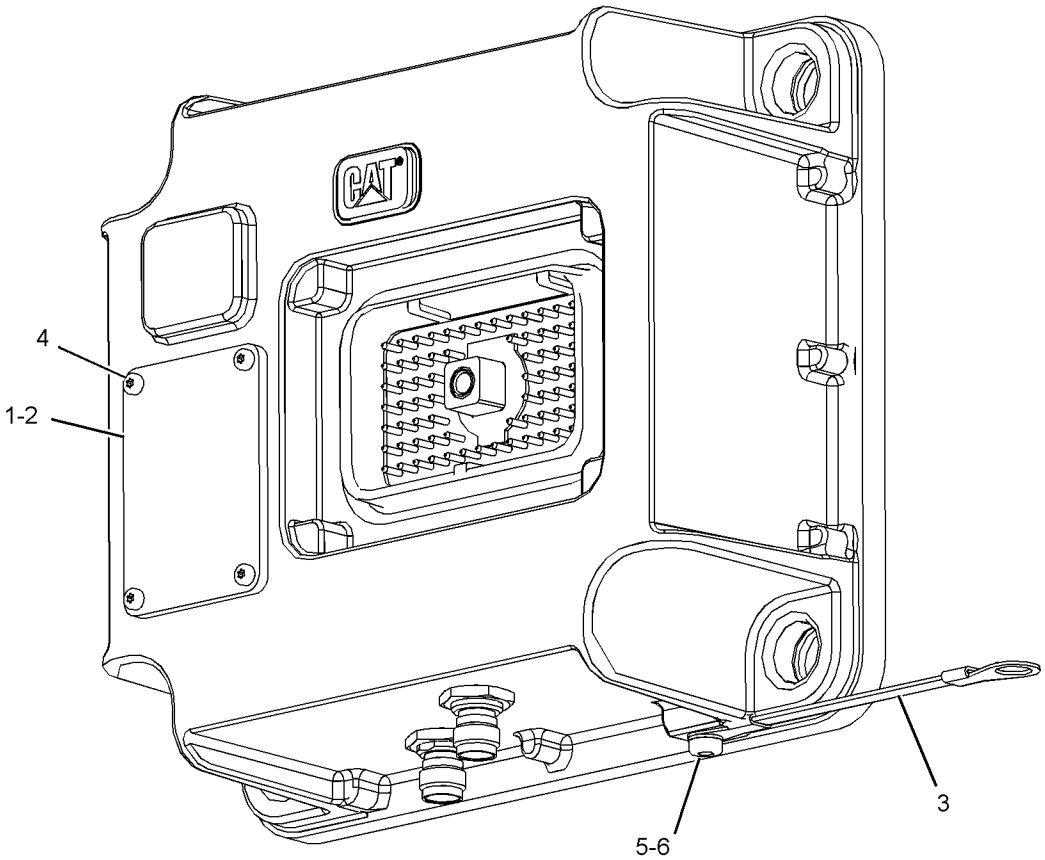


GRÁFICO 1 <FIM> g02330133

# 372-4531 GRUPO DE CONTROLE SEM PROGRAMAÇÃO–PRODUCT LINK 522 (CONTROL GP-UNPROGRAMMED-PRODUCT LINK 522)

**S/N: JAP1-UP**

**COM CARTÃO SIMS (SUBSCRIBER IDENTITY MODULE SYSTEM, SISTEMA DE MODULO DE IDENTIFICAÇÃO DO ASSINANTE), CHINA, G3**

**NÚMEROE DE 368-6729, 368-6730 ARRANJO DE INSTALAÇÃO DE COMUNICAÇÃO UM ACESSÓRIO**

**SMCS-7610** **i05741956**

| NOTA | REF. NÃO | GRÁFICO REF. | NÚMERO DA PEÇA | QTY | NOME DA PEÇA 1 2 3 4 5 6 (NÍVEL DO PRODUTO) | CONSULTE PÁGINA |
|---|---|---|---|---|---|---|
| | 1 | 1 | **346-7763** | 1 | CONJUNTO DE TAMPA (COVER AS) | |
| | 2 | 1 | **372-4532** | 1 | CARTÃO-MEMÓRIA (MÓDULO DE IDENTIDADE DO ASSINANTE) (CARD-MEMORY (SUBSCRIBER IDENTITY MODULE)) | |
| | 3 | 1 | **7X-6315** | 1 | CONJUNTO DE CABO TERRA (STRAP AS-GROUND) | |
| M | 4 | 1 | **342-9022** | 4 | PARAFUSO DE CABEÇA PANELA (M2,5X0,45X8 MM) (SCREW-PAN HEAD (M2.5X0.45X8-MM)) | |
| M | 5 | 1 | **342-9290** | 1 | PARAFUSO DE CABEÇA PANELA (M4X0,7X10 MM) (SCREW-PAN HEAD (M4X0.7X10-MM)) | |
| | 6 | 1 | **134-4126** | 1 | ARRUELA (4,52X8,28X0,76 MM DE ESPESSURA) (WASHER (4.52X8.28X0.76-MM THK)) | |
| | 7 | 1 | **276-4053** | 1 | DECALQUE DE IDENTIFICAÇÃO (CATERPILLAR) (FILM-IDENTIFICATION (CAT)) | |
| | | | | | | |
| F | | | **449-6277** | 1 | GRUPO DE SOFTWARE-ELETRÔNICO (SOFTWARE GP-ELECTRONIC) | |

F - NÃO APRESENTADO
M - PEÇA MÉTRICA

372-4531 GRUPO DE CONTROLE SEM PROGRAMAÇÃO (CONTROL GP-UNPROGRAMMED) (continuação) **i05741956**

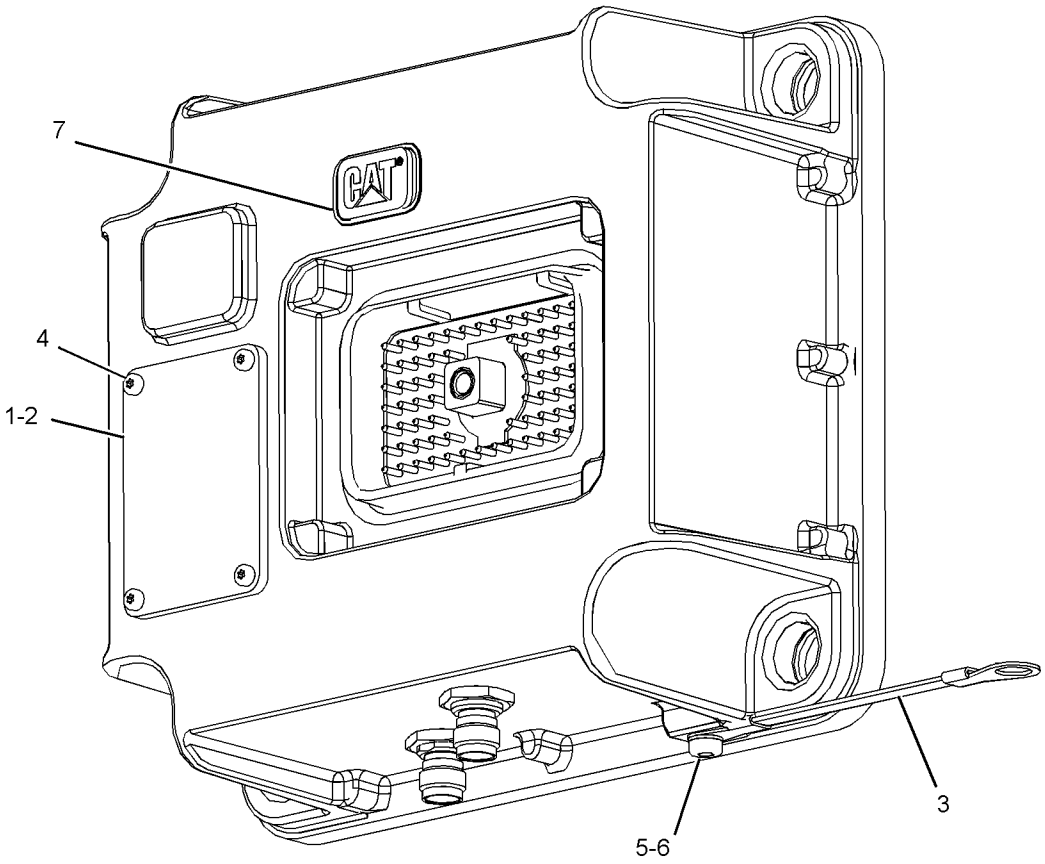


GRÁFICO 1 <FIM> g03009457

# 440-2105 GRUPO DE CONTROLE SEM PROGRAMAÇÃO–PRODUCT LINK ELITE VIA CELULAR 641

## (CONTROL GP-UNPROGRAMMED-PRODUCT LINK ELITE VIA CELULAR 641)*R

**S/N: JAP1-UP**

**REPOSIÇÃO EM CAMPO PARA 464-8368–PÁGINA: 309**

**NÚMEROE DE 464-8368 GRUPO DE CONTROLE SEM PROGRAMAÇÃO**

**UM ACESSÓRIO**

**SMCS-7610** **i06828074**

| NOTA | REF. NÃO | GRÁFICO REF. | NÚMERO DA PEÇA | QTY | NOME DA PEÇA 1 2 3 4 5 6 (NÍVEL DO PRODUTO) | CONSULTE PÁGINA |
|---|---|---|---|---|---|---|
| | | | | | (NO SERVICED PARTS) | |

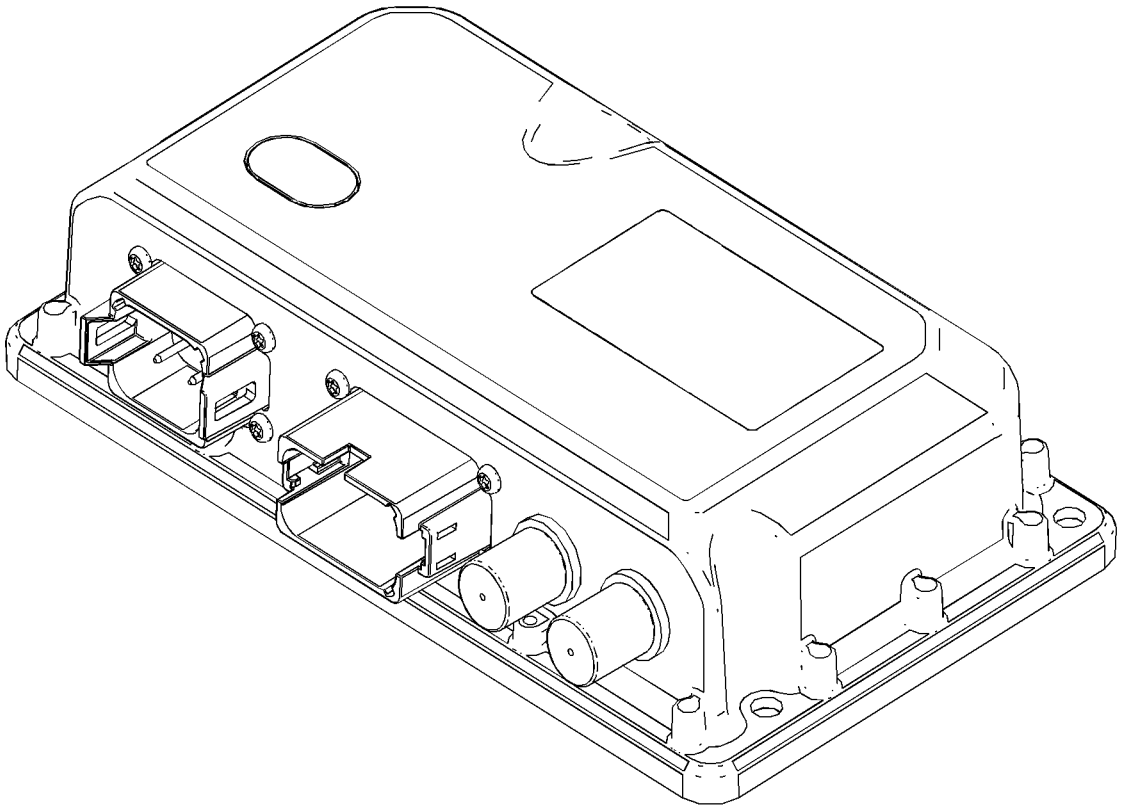

GRÁFICO 1 <FIM> g06131293

# 442-7199 GRUPO DE CONTROLE SEM PROGRAMAÇÃO–PRODUCT LINK ELITE VIA SATÉLITE 631

## (CONTROL GP-UNPROGRAMMED-PRODUCT LINK ELITE VIA SATÉLITE 631)*R

**S/N: JAP1-UP**

**NÚMEROE DE 463-9615 GRUPO DE APLICAÇÃO DO MONITOR**

**UM ACESSÓRIO**

**SMCS-7610** **i06928761**

| NOTA | REF. NÃO | GRÁFICO REF. | NÚMERO DA PEÇA | QTY | NOME DA PEÇA 1 2 3 4 5 6 (NÍVEL DO PRODUTO) | CONSULTE PÁGINA |
|---|---|---|---|---|---|---|
| | | | | | (NO SERVICED PARTS) | |

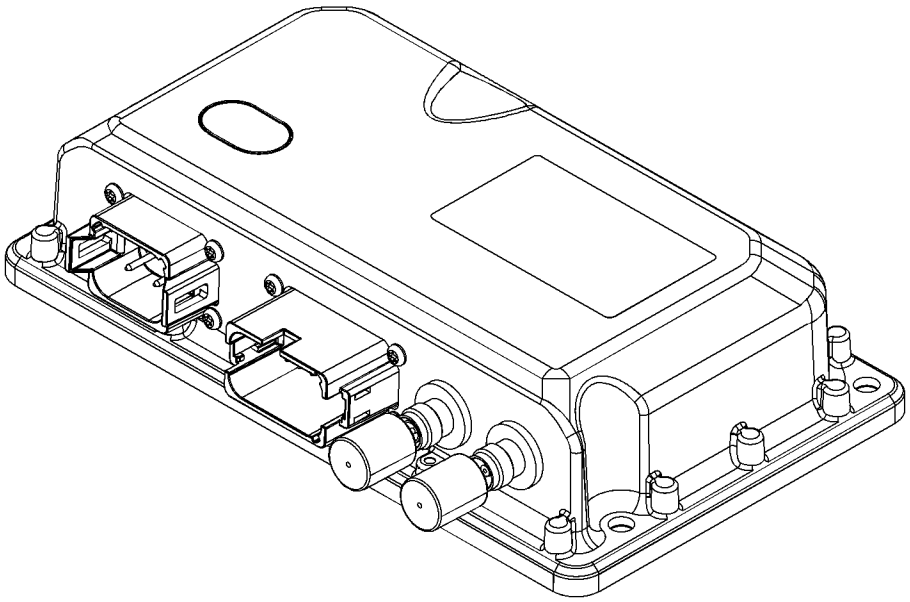

GRÁFICO 1 <FIM> g06131298

## *464-8368* GRUPO DE CONTROLE SEM PROGRAMAÇÃO—PL641E CELULAR (CONTROL GP-UNPROGRAMMED-PL641E CELULAR)

**S/N: JAP1-UP**

**ENCOMENDA DE SUBSTITUIÇÃO DE CAMPO 440-2105—PÁGINA: 307**

**NÚMEROE DE 466-2109, 466-2111 ARRANJO DE INSTALAÇÃO DE COMUNICAÇÃO**

**UM ACESSÓRIO**

**SMCS-7610** **i06537080**

| NOTA | NÚMERO DA PEÇA | QTY | NOME DA PEÇA 1 2 3 4 5 6 (NÍVEL DO PRODUTO) | CONSULTE PÁGINA |
|---|---|---|---|---|
| YR | **440-2105** | 1 | GRUPO DE CONTROLE SEM PROGRAMAÇÃO (PRODUCT LINK ELITE VIA CELULAR 641) (CONTROL GP-UNPROGRAMMED (PRODUCT LINK ELITE 641 CELLULAR)) | 307 |

R - PEÇA REMANUFATURADA PODE ESTAR DISPONÍVEL
Y - ILUSTRAÇÃO INDIVIDUAL

<FIM>

## *286-4328* ARRANJO DO CONVERSOR-ELÉTRICO—PERFIL ALTO (CONVERTER AR-ELECTRICAL-PERFIL ALTO)

**S/N: JAP1-UP**

**12 V**

**NÚMEROE DE 340-1191 ARRANJO OPCIONAL DA CABINE**

**UM ACESSÓRIO**

**SMCS-1421** **i05253386**

| NOTA | NÚMERO DA PEÇA | QTY | NOME DA PEÇA 1 2 3 4 5 6 (NÍVEL DO PRODUTO) | CONSULTE PÁGINA |
|---|---|---|---|---|
| Y | *171-7186* | 1 | GRUPO DE ACESSÓRIOS-CABINE (PORTA DE ALIMENTAÇÃO DE 12 V) (PERFIL ALTO) (ACCESSORY GP-CAB (12-VOLT POWER PORT) (HIGH PROFILE)) | 1279 |
| Y | *180-4643* | 1 | GRUPO DO CONVERSOR ELÉTRICO (12 V) (CONVERTER GP-ELECTRICAL (12-VOLT)) | 311 |
| | | | —OU— | |
| Y | *423-4955* | 1 | GRUPO DO CONVERSOR ELÉTRICO (PORTA DE ALIMENTAÇÃO DE 12 V) (CONVERTER GP-ELECTRICAL (12-VOLT POWER PORT)) | 313 |
| Y | *293-6529* | 1 | GRUPO DE INSTALAÇÃO-RÁDIO (INSTALLATION GP-RADIO) | 1466 |

Y - ILUSTRAÇÃO INDIVIDUAL

<FIM>

## *434-8346* ARRANJO DO CONVERSOR-ELÉTRICO (CONVERTER AR-ELECTRICAL)

**S/N: JAP1-UP**
**PORTA DE ALIMENTAÇÃO DE 12 V**
**PARA USO COM 437-0677—PÁGINA: 1334**
**NÃO PODE SER USADO COM 437-0650—PÁGINA: 1333 , 437-0660—PÁGINA: 1334**
**NÚMEROE DE 461-0562 ARRANJO OPCIONAL DA CABINE**
**UM ACESSÓRIO**

**SMCS-1421** **i05865302**

| NOTA | NÚMERO DA PEÇA | QTY | NOME DA PEÇA 1 2 3 4 5 6 (NÍVEL DO PRODUTO) | CONSULTE PÁGINA |
|---|---|---|---|---|
| Y | *434-8056* | 1 | GRUPO DE ACESSÓRIOS-CABINE (ACCESSORY GP-CAB) | 1281 |
| Y | *434-8058* | 1 | GRUPO DO CONVERSOR ELÉTRICO (CONVERTER GP-ELECTRICAL) | 314 |
| Y | *434-8048* | 1 | GRUPO DE INSTALAÇÃO-RÁDIO (INSTALLATION GP-RADIO) | 1468 |

Y - ILUSTRAÇÃO INDIVIDUAL

<FIM>

## *520-3154* ARRANJO DO CONVERSOR-ELÉTRICO (CONVERTER AR-ELECTRICAL)

**S/N: JAP10100-UP**
**12 V**
**NÚMEROE DE 461-0562 ARRANJO OPCIONAL DA CABINE**
**UM ACESSÓRIO**

**SMCS-1421** **i06928272**

| NOTA | NÚMERO DA PEÇA | QTY | NOME DA PEÇA 1 2 3 4 5 6 (NÍVEL DO PRODUTO) | CONSULTE PÁGINA |
|---|---|---|---|---|
| Y | *518-6854* | 1 | GRUPO DE ACESSÓRIOS-CABINE (ACCESSORY GP-CAB) | 1283 |
| Y | *434-8058* | 1 | GRUPO DO CONVERSOR ELÉTRICO (CONVERTER GP-ELECTRICAL) | 314 |
| Y | *518-6855* | 1 | GRUPO DE INSTALAÇÃO-RÁDIO (INSTALLATION GP-RADIO) | 1470 |

Y - ILUSTRAÇÃO INDIVIDUAL

<FIM>

# *180-4643* GRUPO DO CONVERSOR ELÉTRICO (CONVERTER GP-ELECTRICAL)

**S/N: JAP1-UP**

**12 V**

**NÚMEROE DE 286-4328 ARRANJO DO CONVERSOR-ELÉTRICO**

**UM ACESSÓRIO**

**SMCS-1421** **i03950971**

| NOTA | REF. NÃO | GRÁFICO REF. | NÚMERO DA PEÇA | QTY | NOME DA PEÇA 1 2 3 4 5 6 (NÍVEL DO PRODUTO) | CONSULTE PÁGINA |
|---|---|---|---|---|---|---|
| | 1 | 1 | **9W-1442** | 1 | FUSÍVEL (10 AMPÈRES) (CONVERSOR DE POTÊNCIA) (FUSE (10-AMPERE) (POWER CONVERTER)) | |
| | 2 | 1 | **340-7160** | 1 | CONVERSOR DE POTÊNCIA (24 V A 12 V) (CONVERTER-POWER (24-VOLT TO 12-VOLT)) | |
| | 3 | 1 | **208-7782** | 1 | CONJUNTO DE PLACA (PLATE AS) | |
| | 4 | 1 | **096-6166** | 2 | ARRUELA DURA (4,5X9X1 MM DE ESPESSURA) (WASHER-HARD (4.5X9X1-MM THK)) | |
| | 5 | 1 | **8T-2501** | 2 | PARAFUSO (3/8-16X2 POL) (BOLT (3/8-16X2-IN)) | |
| M | 6 | 1 | **8T-4647** | 2 | PARAFUSO DE MÁQUINA (M4X0,7X20 MM) (SCREW-MACHINE (M4X0.7X20-MM)) | |
| | 7 | 1 | **8T-4896** | 2 | ARRUELA DURA (10,2X18,5X2,5 MM DE ESPESSURA) (WASHER-HARD (10.2X18.5X2.5-MM THK)) | |
| | 8 | 1 | **8X-1853** | 2 | ESPAÇADOR (13,1 X 15,9 X 30,4 MM DE ESPESSURA) (SPACER (13.1X15.9X30.4-MM THK)) | |

M - PEÇA MÉTRICA

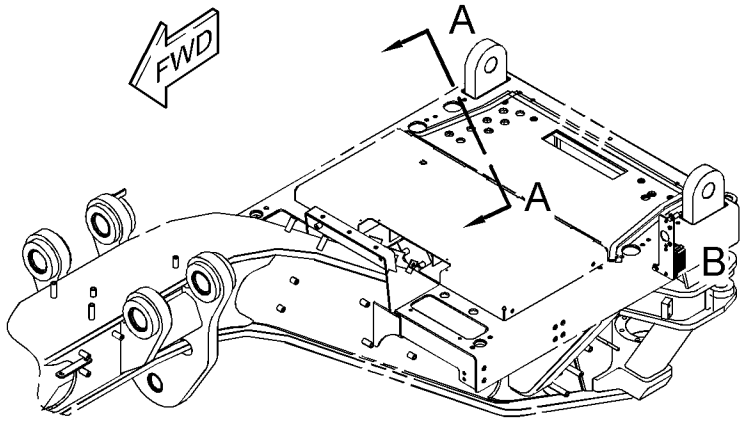


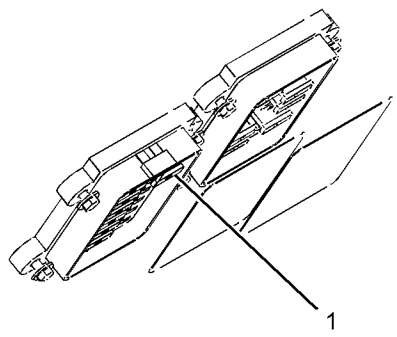


VIEW A-A

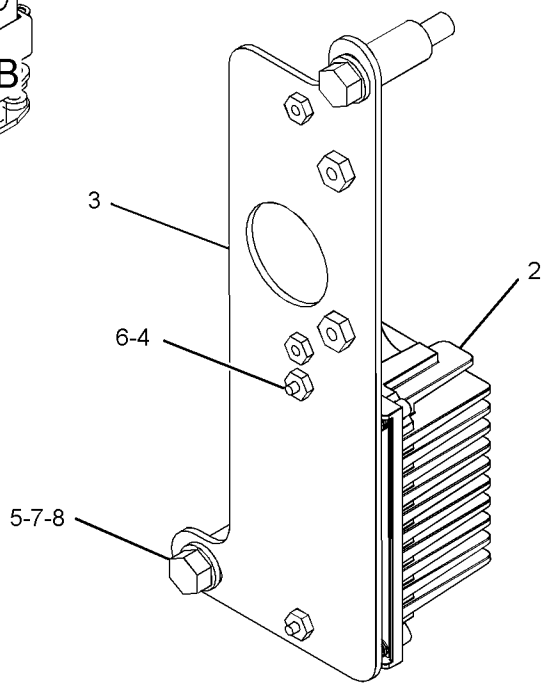


VIEW OF AREA B

GRÁFICO 1 <FIM> g02579004

# *286-4330* GRUPO DO CONVERSOR ELÉTRICO–RÁDIO (CONVERTER GP-ELECTRICAL-RÁDIO)

**S/N: JAP1-UP**

**NÚMEROE DE 295-7991 ARRANJO DE INSTALAÇÃO-RÁDIO**

**UM ACESSÓRIO**

**SMCS-1421** **i03960093**

| NOTA | REF. NÃO | GRÁFICO REF. | NÚMERO DA PEÇA | QTY | NOME DA PEÇA 1 2 3 4 5 6 (NÍVEL DO PRODUTO) | CONSULTE PÁGINA |
|---|---|---|---|---|---|---|
| | 1 | 1 | **8X-1853** | 2 | ESPAÇADOR (13,1 X 15,9 X 30,4 MM DE ESPESSURA) (SPACER (13.1X15.9X30.4-MM THK)) | |
| | 2 | 1 | **9W-1442** | 1 | FUSÍVEL (10 AMPÈRES) (FUSE (10-AMPERE)) | |
| | 3 | 1 | **340-7160** | 1 | CONVERSOR DE POTÊNCIA (24 V A 12 V) (CONVERTER-POWER (24-VOLT TO 12-VOLT)) | |
| | 4 | 1 | **208-7782** | 1 | CONJUNTO DE PLACA (PLATE AS) | |
| | 5 | 1 | **096-6166** | 2 | ARRUELA DURA (4,5X9X1 MM DE ESPESSURA) (WASHER-HARD (4.5X9X1-MM THK)) | |
| M | 6 | 1 | **8T-4647** | 2 | PARAFUSO DE MÁQUINA (M4X0,7X20 MM) (SCREW-MACHINE (M4X0.7X20-MM)) | |
| | 7 | 1 | **8T-2501** | 2 | PARAFUSO (3/8-16X2 POL) (BOLT (3/8-16X2-IN)) | |
| | 8 | 1 | **8T-4896** | 2 | ARRUELA DURA (10,2X18,5X2,5 MM DE ESPESSURA) (WASHER-HARD (10.2X18.5X2.5-MM THK)) | |

M - PEÇA MÉTRICA

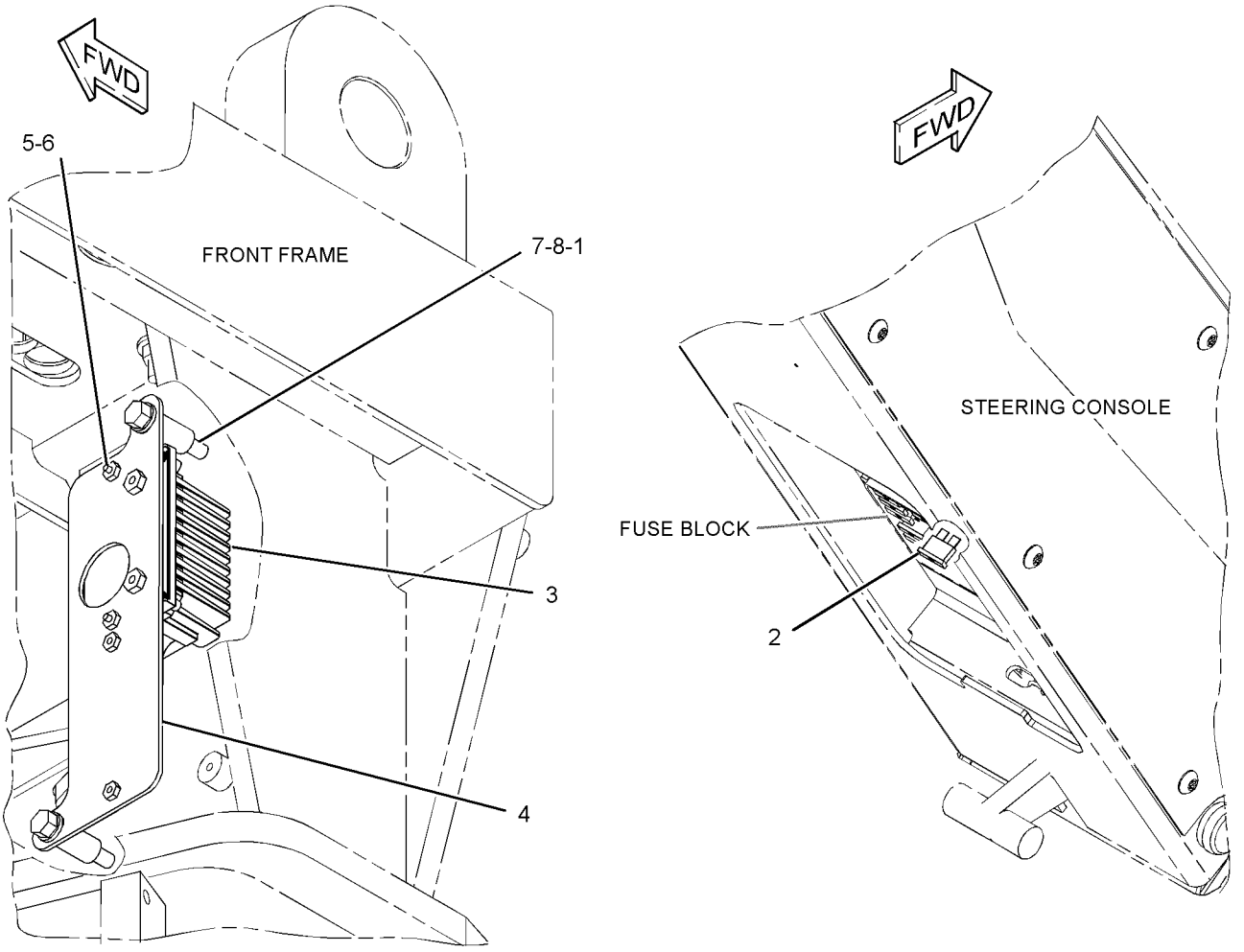


GRÁFICO 1 <FIM> g02931016

# *423-4955* GRUPO DO CONVERSOR ELÉTRICO (CONVERTER GP-ELECTRICAL)

**S/N: JAP1-UP**
**PORTA DE ALIMENTAÇÃO DE 12 V**
**NÚMEROE DE 286-4328 ARRANJO DO CONVERSOR-ELÉTRICO**
**UM ACESSÓRIO**

**SMCS-1421** **i05173832**

| NOTA | REF. NÃO | GRÁFICO REF. | NÚMERO DA PEÇA | QTY | NOME DA PEÇA 1 2 3 4 5 6 (NÍVEL DO PRODUTO) | CONSULTE PÁGINA |
|---|---|---|---|---|---|---|
| | 1 | 1 | **8X-1853** | 2 | ESPAÇADOR (13,1 X 15,9 X 30,4 MM DE ESPESSURA) (SPACER (13.1X15.9X30.4-MM THK)) | |
| | 2 | 1 | **9W-1442** | 2 | FUSÍVEL (10 AMPÈRES) (FUSE (10-AMPERE)) | |
| | 3 | 1 | **208-7782** | 1 | CONJUNTO DE PLACA (PLATE AS) | |
| | 4 | 1 | **340-7160** | 2 | CONVERSOR DE POTÊNCIA (24 V A 12 V) (CONVERTER-POWER (24-VOLT TO 12-VOLT)) | |
| | 5 | 1 | **096-6166** | 4 | ARRUELA DURA (4,5X9X1 MM DE ESPESSURA) (WASHER-HARD (4.5X9X1-MM THK)) | |
| | 6 | 1 | **8T-2501** | 2 | PARAFUSO (3/8-16X2 POL) (BOLT (3/8-16X2-IN)) | |
| M | 7 | 1 | **8T-4647** | 4 | PARAFUSO DE MÁQUINA (M4X0,7X20 MM) (SCREW-MACHINE (M4X0.7X20-MM)) | |
| | 8 | 1 | **8T-4896** | 2 | ARRUELA DURA (10,2X18,5X2,5 MM DE ESPESSURA) (WASHER-HARD (10.2X18.5X2.5-MM THK)) | |

M - PEÇA MÉTRICA

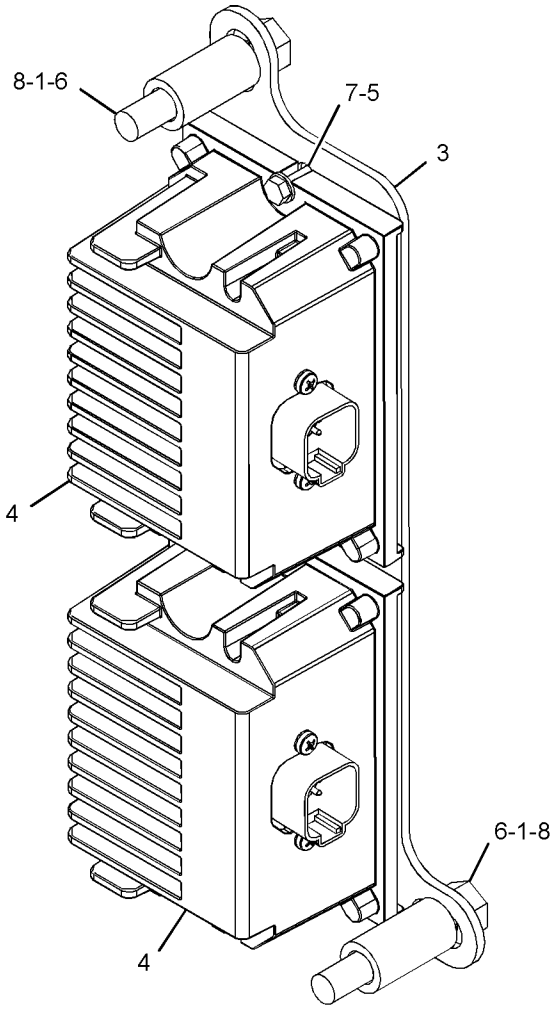


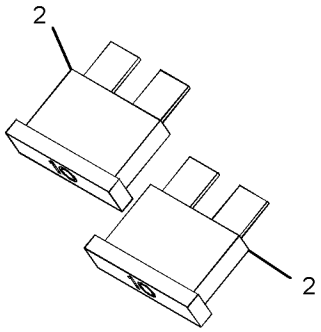


LOCATED IN FUSE BOX
(NOT TO SCALE)

GRÁFICO 1 <FIM> g03323514

# *434-8058* GRUPO DO CONVERSOR ELÉTRICO (CONVERTER GP-ELECTRICAL)

**S/N: JAP1-UP**

**12 V**

**NÚMEROE DE 434-8346, 520-3154 ARRANJO DO CONVERSOR-ELÉTRICO**

**UM ACESSÓRIO**

**SMCS-1421** **i05865311**

| NOTA | REF. NÃO | GRÁFICO REF. | NÚMERO DA PEÇA | QTY | NOME DA PEÇA 1 2 3 4 5 6 (NÍVEL DO PRODUTO) | CONSULTE PÁGINA |
|---|---|---|---|---|---|---|
| | 1 | 1 | **8X-1853** | 2 | ESPAÇADOR (13,1 X 15,9 X 30,4 MM DE ESPESSURA) (SPACER (13.1X15.9X30.4-MM THK)) | |
| | 2 | 1 | **9W-1442** | 2 | FUSÍVEL (10 AMPÈRES) (FUSE (10-AMPERE)) | |
| | 3 | 1 | **208-7782** | 1 | CONJUNTO DE PLACA (PLATE AS) | |
| | 4 | 1 | **340-7160** | 2 | CONVERSOR DE POTÊNCIA (24 V A 12 V) (CONVERTER-POWER (24-VOLT TO 12-VOLT)) | |
| | 5 | 1 | **096-6166** | 4 | ARRUELA DURA (4,5X9X1 MM DE ESPESSURA) (WASHER-HARD (4.5X9X1-MM THK)) | |
| | 6 | 1 | **8T-2501** | 2 | PARAFUSO (3/8-16X2 POL) (BOLT (3/8-16X2-IN)) | |
| M | 7 | 1 | **8T-4647** | 4 | PARAFUSO DE MÁQUINA (M4X0,7X20 MM) (SCREW-MACHINE (M4X0.7X20-MM)) | |
| | 8 | 1 | **8T-4896** | 2 | ARRUELA DURA (10,2X18,5X2,5 MM DE ESPESSURA) (WASHER-HARD (10.2X18.5X2.5-MM THK)) | |

M - PEÇA MÉTRICA

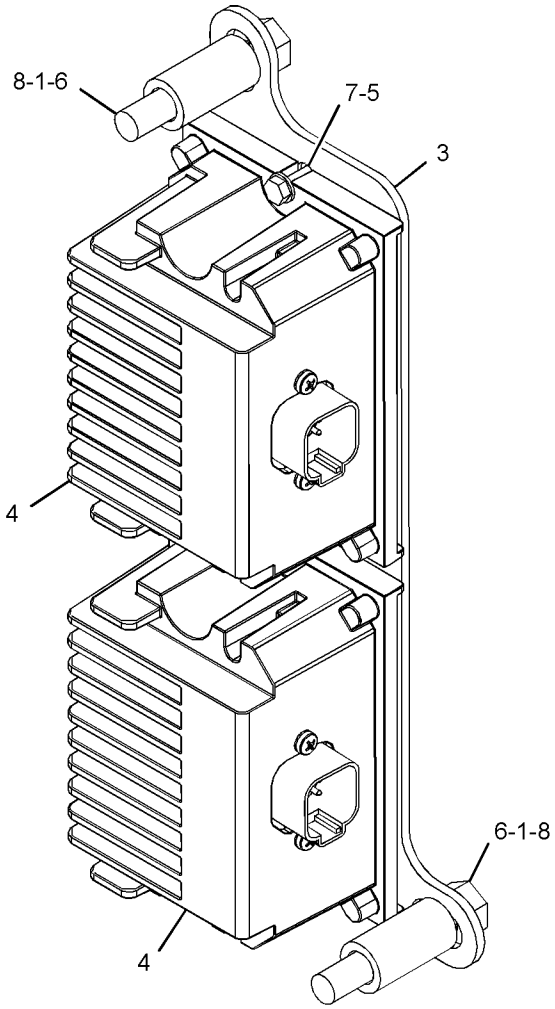


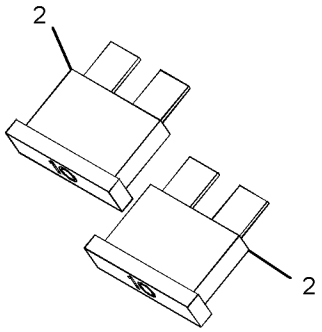


LOCATED IN FUSE BOX
(NOT TO SCALE)

GRÁFICO 1 <FIM> g03323514

## *436-7621* ARRANJO ELÉTRICO (ELECTRICAL AR)

**S/N: JAP6766-UP**

**NÚMEROE DE 435-1520 ARRANJO COMUM**

**SMCS-1400, 1401, 1408, 1429, 1453, 1454, 1465, 7402, 7406**

**i06113315**

| NOTA | NÚMERO DA PEÇA | QTY | NOME DA PEÇA 1 2 3 4 5 6 (NÍVEL DO PRODUTO) | CONSULTE PÁGINA |
|---|---|---|---|---|
| Y | *295-4371* | 1 | GRUPO DA BUZINA ELÉTRICA (HORN GP-ELECTRIC) | 1456 |
| Y | *284-5394* | 1 | GRUPO DE ILUMINAÇÃO-RÉ (LIGHTING GP-BACKUP) | 423 |
| Y | *284-5362* | 1 | GRUPO DE HOLOFOTES DE ILUMINAÇÃO (ESCARIFICADOR) (LIGHTING GP-FLOOD (RIPPER)) | 425 |
| Y | *284-5376* | 1 | GRUPO DE HOLOFOTES DE ILUMINAÇÃO (DIANTEIRA) (LIGHTING GP-FLOOD (FRONT)) | 428 |
| Y | *438-1307* | 1 | GRUPO DE FIAÇÃO-CONSOLE (WIRING GP-CONSOLE) | 550 |
| Y | *434-4113* | 1 | GRUPO DA FIAÇÃO TRASEIRA (TANQUE DE COMBUSTÍVEL) (WIRING GP-REAR (FUEL TANK)) | 657 |
| Y | *452-0647* | 1 | GRUPO DA FIAÇÃO TRASEIRA (WIRING GP-REAR) | 662 |
| Y | *284-5348* | 1 | GRUPO DE FIAÇÃO-ILUMINAÇÃO TRASEIRA (WIRING GP-REAR LIGHTING) | 668 |

Y - ILUSTRAÇÃO INDIVIDUAL

<FIM>

## *262-1421* GRUPO DE COMPONENTES ELETRÔNICOS DE COMUNICAÇÃO–PRODUCT LINK 300 (ELECTRONICS GP-COMMUNICATION-PRODUCT LINK 300)

**S/N: JAP1-UP**

**NÚMEROE DE 302-5429 ARRANJO DE INSTALAÇÃO DE COMUNICAÇÃO UM ACESSÓRIO**

**SMCS-7606, 7610, 7620**

**i06902737**

| NOTA | NÚMERO DA PEÇA | QTY | NOME DA PEÇA 1 2 3 4 5 6 (NÍVEL DO PRODUTO) | CONSULTE PÁGINA |
|---|---|---|---|---|
| | **285-1133** | 1 | GRUPO DE CONTROLE SEM PROGRAMAÇÃO (PRODUCT LINK 300) (CONTROL GP-UNPROGRAMMED (PRODUCT LINK 300)) | |
| | **7X-6315** | 1 | CONJUNTO DE CABO TERRA (STRAP AS-GROUND) | |
| | **101-0852** | 1 | PARAFUSO DE CABEÇA PANELA (8-32X0,375 POL) (SCREW-PAN HEAD (8-32X0.375-IN)) | |
| | **134-4126** | 1 | ARRUELA (4,52X8,28X0,76 MM DE ESPESSURA) (WASHER (4.52X8.28X0.76-MM THK)) | |
| | **476-1913** | 1 | GRUPO DE SOFTWARE DE COMUNICAÇÃO (SOFTWARE GP-COMMUNICATION) | |

<FIM>

## *253-2697* GRUPO DA ELETRÔNICA DO IMPLEMENTO (ELECTRONICS GP-IMPLEMENT)

**S/N: JAP1-520**

**NÚMEROE DE 336-4249 ARRANJO DE CONTROLE DE GRAU**

**UM ACESSÓRIO**

**SMCS-5701, 7610, 7620** **i03359962**

| NOTA | NÚMERO DA PEÇA | QTY | NOME DA PEÇA 1 2 3 4 5 6 (NÍVEL DO PRODUTO) | CONSULTE PÁGINA |
|---|---|---|---|---|
| | **314-7803** | 1 | GRUPO DE SOFTWARE DO IMPLEMENTO (CONTROLE DE GRAU) (SOFTWARE GP-IMPLEMENT (GRADE CONTROL)) | |
| | | | —OU— | |
| | **335-2383** | 1 | GRUPO DE SERVIÇO-IMPLEMENTO (CONTROLE DE GRAU) (SERVICE GP-IMPLEMENT (GRADE CONTROL)) | |
| | | | (OPTIONAL SERVICE REPLACEMENT) (INCLUDES CONTROL GP & SOFTWARE) | |
| | | | <FIM> | |

## *346-5641* GRUPO DA ELETRÔNICA DO IMPLEMENTO—ACCUGRADE (ELECTRONICS GP-IMPLEMENT-ACCUGRADE)

**S/N: JAP1-UP**

**NÚMEROE DE 336-4249, 394-0862, 435-1526, 435-1548 ARRANJO DE CONTROLE DE GRAU**

**UM ACESSÓRIO**

**SMCS-5701, 7610, 7620** **i05745659**

| NOTA | NÚMERO DA PEÇA | QTY | NOME DA PEÇA 1 2 3 4 5 6 (NÍVEL DO PRODUTO) | CONSULTE PÁGINA |
|---|---|---|---|---|
| | **454-9695** | 1 | GRUPO DE SOFTWARE DO IMPLEMENTO (SOFTWARE GP-IMPLEMENT) | |
| | | | <FIM> | |

## *381-8026* GRUPO DA ELETRÔNICA DO MONITOR—PRODUCT LINK 522 (ELECTRONICS GP-MONITOR-PRODUCT LINK 522)

**S/N: JAP1-UP**

**NÚMEROE DE 368-6713, 368-6714 ARRANJO DE INSTALAÇÃO DE COMUNICAÇÃO**

**UM ACESSÓRIO**

**SMCS-7490, 7610, 7620** **i05957553**

| NOTA | NÚMERO DA PEÇA | QTY | NOME DA PEÇA 1 2 3 4 5 6 (NÍVEL DO PRODUTO) | CONSULTE PÁGINA |
|---|---|---|---|---|
| | **449-8593** | 1 | GRUPO DE SOFTWARE DE COMUNICAÇÃO (PL522) (SOFTWARE GP-COMMUNICATION (PL522)) | |
| | | | <FIM> | |

## *388-2563* GRUPO DA ELETRÔNICA DO MONITOR—PRODUCT LINK 522 (ELECTRONICS GP-MONITOR-PRODUCT LINK 522)

**S/N: JAP1-UP**

**NÚMEROE DE 368-6729, 368-6730 ARRANJO DE INSTALAÇÃO DE COMUNICAÇÃO**

**UM ACESSÓRIO**

**SMCS-7490, 7610, 7620** **i05736148**

| NOTA | NÚMERO DA PEÇA | QTY | NOME DA PEÇA 1 2 3 4 5 6 (NÍVEL DO PRODUTO) | CONSULTE PÁGINA |
|---|---|---|---|---|
| | **437-2759** | 1 | GRUPO DE SOFTWARE DE COMUNICAÇÃO (PRODUCT LINK 522, CHINA) (SOFTWARE GP-COMMUNICATION (PRODUCT LINK 522, CHINA)) | |
| | | | <FIM> | |

## *391-1379* GRUPO DA ELETRÔNICA DO MONITOR (ELECTRONICS GP-MONITOR)

**S/N: JAP1-UP**
**TELA DE INDICAÇÃO**
**NÚMEROE DE 386-1254 PLACA E GRUPO DE PELÍCULA**
**UM ACESSÓRIO**

**SMCS-7490, 7610, 7620** **i06573876**

| NOTA | NÚMERO DA PEÇA | QTY | NOME DA PEÇA 1 2 3 4 5 6 (NÍVEL DO PRODUTO) | CONSULTE PÁGINA |
|---|---|---|---|---|
| | **479-8936** | 1 | GRUPO DE SOFTWARE DO MONITOR (PAINEL DE INSTRUMENTOS) (SOFTWARE GP-MONITOR (INSTRUMENT PANEL)) | |

<FIM>

## *391-1383* GRUPO DA ELETRÔNICA DO MONITOR (ELECTRONICS GP-MONITOR)

**S/N: JAP1-UP**
**INFORMAÇÕES**
**NÚMEROE DE 386-1254 PLACA E GRUPO DE PELÍCULA**
**UM ACESSÓRIO**

**SMCS-7490, 7610, 7620** **i06837216**

| NOTA | NÚMERO DA PEÇA | QTY | NOME DA PEÇA 1 2 3 4 5 6 (NÍVEL DO PRODUTO) | CONSULTE PÁGINA |
|---|---|---|---|---|
| | **510-3011** | 1 | GRUPO DE SOFTWARE DO MONITOR (SOFTWARE GP-MONITOR) | |

<FIM>

## *482-7034* GRUPO DA ELETRÔNICA DO MONITOR (ELECTRONICS GP-MONITOR)

**S/N: JAP1-UP**
**NÚMEROE DE 448-8929 ARRANJO DE INSTALAÇÃO DE COMUNICAÇÃO, 448-8930 GRUPO DE INSTALAÇÃO DE COMUNICAÇÃO**
**UM ACESSÓRIO**

**SMCS-7490, 7610, 7620** **i06788289**

| NOTA | NÚMERO DA PEÇA | QTY | NOME DA PEÇA 1 2 3 4 5 6 (NÍVEL DO PRODUTO) | CONSULTE PÁGINA |
|---|---|---|---|---|
| | **505-1265** | 1 | GRUPO DE SOFTWARE DO MONITOR (RÁDIO VIA SATÉLITE) (SOFTWARE GP-MONITOR (SATELLITE RADIO)) | |
| | **513-6212** | 1 | GRUPO DE SOFTWARE DO MONITOR (CONFIGURAÇÃO DA TELEMÁTICA) (SOFTWARE GP-MONITOR (TELEMATICS CONFIGURATION)) | |

<FIM>

## *482-7035* GRUPO DA ELETRÔNICA DO MONITOR (ELECTRONICS GP-MONITOR)

**S/N: JAP1-UP**

**NÚMEROE DE 466-2109, 466-2111 ARRANJO DE INSTALAÇÃO DE COMUNICAÇÃO UM ACESSÓRIO**

**SMCS-7490, 7610, 7620** **i06747371**

| NOTA | NÚMERO DA PEÇA | QTY | NOME DA PEÇA 1 2 3 4 5 6 (NÍVEL DO PRODUTO) | CONSULTE PÁGINA |
|---|---|---|---|---|
| | **505-1260** | 1 | GRUPO DE SOFTWARE DE COMUNICAÇÃO (PL641 CELULAR) (SOFTWARE GP-COMMUNICATION (PL641 CELLULAR)) | |
| | **513-6266** | 1 | GRUPO DE SOFTWARE DO MONITOR (TELEMÁTICA) (SOFTWARE GP-MONITOR (TELEMATICS)) | |

<FIM>

## *291-5475* GRUPO DA ELETRÔNICA DO TREM DE FORÇA (ELECTRONICS GP-POWER TRAIN)

**S/N: JAP1-UP**

**NÚMEROE DE 284-5343 GRUPO DE FIAÇÃO-DIANTEIRO**

**SMCS-4800, 4808, 7610, 7620** **i05792188**

| NOTA | NÚMERO DA PEÇA | QTY | NOME DA PEÇA 1 2 3 4 5 6 (NÍVEL DO PRODUTO) | CONSULTE PÁGINA |
|---|---|---|---|---|
| | **450-1553** | 1 | GRUPO DE SOFTWARE DO TREM DE FORÇA (SOFTWARE GP-POWER TRAIN) | |

<FIM>

## *360-2133* GRUPO DA ELETRÔNICA DO TREM DE FORÇA (ELECTRONICS GP-POWER TRAIN)

**S/N: JAP3120-UP**

**NÚMEROE DE 373-6940, 434-4108, 434-4109 GRUPO DE FIAÇÃO-DIANTEIRO TAMBÉM UM ACESSÓRIO**

**SMCS-4800, 4808, 7610, 7620** **i06678917**

| NOTA | NÚMERO DA PEÇA | QTY | NOME DA PEÇA 1 2 3 4 5 6 (NÍVEL DO PRODUTO) | CONSULTE PÁGINA |
|---|---|---|---|---|
| | **508-4117** | 1 | GRUPO DE SOFTWARE DO TREM DE FORÇA (SOFTWARE GP-POWER TRAIN) | |

<FIM>

# *336-4249* ARRANJO DE CONTROLE DE GRAU (GRADE CONTROL AR)

**S/N: JAP1-520**

**NÚMEROE DE 349-2486 ARRANJO OPCIONAL-REGIONAL**

**UM ACESSÓRIO**

**SMCS-7220** **i06950473**

| NOTA | REF. NÃO | GRÁFICO REF. | NÚMERO DA PEÇA | QTY | NOME DA PEÇA 1 2 3 4 5 6 (NÍVEL DO PRODUTO) | CONSULTE PÁGINA |
|---|---|---|---|---|---|---|
| | 1 | 1 | **3S-2093** | 6 | CABO TIPO CINTA (STRAP-CABLE) | |
| | 2 | 1 | **152-6824** | 1 | CONJUNTO DE BOTÕES (LADO DIREITO) (LEVANTAMENTO DA LÂMINA) (KNOB AS (RH) (BLADE LIFT)) | |
| | | 1 | **8T-8737** | 1 | BUJÃO DE RETENTOR (PLUG-SEAL) | |
| | | 1 | **102-8804** | 1 | KIT DE TOMADA (4 PINOS) (KIT-RECEPTACLE (4-PIN)) | |
| | | | | | (INCLUDES RECEPTACLE AS & WEDGE) | |
| | | 1 | **186-3735** | 3 | PINO DE CONECTOR (CALIBRE 16 A 18) (PIN-CONNECTOR (16-GA TO 18-GA)) | |
| | 3 | 1 | **152-6825** | 1 | CONJUNTO DE BOTÕES (LADO ESQUERDO) (LEVANTAMENTO DA LÂMINA) (KNOB AS (LH) (BLADE LIFT)) | |
| | | 1 | **8T-8737** | 1 | BUJÃO DE RETENTOR (PLUG-SEAL) | |
| | | 1 | **102-8804** | 1 | KIT DE TOMADA (4 PINOS) (KIT-RECEPTACLE (4-PIN)) | |
| | | | | | (INCLUDES RECEPTACLE AS & WEDGE) | |
| | | 1 | **186-3735** | 3 | PINO DE CONECTOR (CALIBRE 16 A 18) (PIN-CONNECTOR (16-GA TO 18-GA)) | |
| | 4 | 1 | **246-6561** | 1 | CONJUNTO DE BOTÕES (LADO DIREITO) (ARTICULAÇÃO) (KNOB AS (RH) (ARTICULATION)) | |
| | | 1 | **102-8804** | 1 | KIT DE TOMADA (4 PINOS) (KIT-RECEPTACLE (4-PIN)) | |
| | | | | | (INCLUDES RECEPTACLE AS & WEDGE) | |
| | | 1 | **186-3735** | 4 | PINO DE CONECTOR (CALIBRE 16 A 18) (PIN-CONNECTOR (16-GA TO 18-GA)) | |
| | 5 | 1 | **246-6562** | 1 | CONJUNTO DE BOTÕES (LADO ESQUERDO) (ARTICULAÇÃO) (KNOB AS (LH) (ARTICULATION)) | |
| | | 1 | **102-8804** | 1 | KIT DE TOMADA (4 PINOS) (KIT-RECEPTACLE (4-PIN)) | |
| | | | | | (INCLUDES RECEPTACLE AS & WEDGE) | |
| | | 1 | **186-3735** | 4 | PINO DE CONECTOR (CALIBRE 16 A 18) (PIN-CONNECTOR (16-GA TO 18-GA)) | |
| | 6 | 1 | **130-5300** | 4 | GRAMPO (CLIP) | |
| | 7 | 1 | **1V-7368** | 2 | ESPAÇADOR (0,364 X 0,54 X 1,06 POL DE ESPESSURA) (SPACER (0.364X0.54X1.06-IN THK)) | |
| | 8 | 1 | **8T-4896** | 2 | ARRUELA DURA (10,2X18,5X2,5 MM DE ESPESSURA) (WASHER-HARD (10.2X18.5X2.5-MM THK)) | |
| M | 9 | 1 | **9X-2480** | 2 | PARAFUSO (M6X1X45 MM) (BOLT (M6X1X45-MM)) | |
| | | | | | | |
| FY | | | *336-9245* | 1 | GRUPO DE RESSALTO-ARMAÇÃO (ACCUGRADE) (BOSS GP-FRAME (ACCUGRADE)) | 816 |
| FY | | | *336-5530* | 1 | GRUPO DA TAMPA-ACESSO (PLATAFORMA) (COVER GP-ACCESS (PLATFORM)) | 823 |
| FY | | | *253-2697* | 1 | GRUPO DA ELETRÔNICA DO IMPLEMENTO (CONTROLE DE GRAU) (ELECTRONICS GP-IMPLEMENT (GRADE CONTROL)) | 316 |
| FY | | | *247-6450* | 1 | GRUPO DE RESSALTO-BARRA DE TRAÇÃO (ACCUGRADE) (BOSS GP-DRAWBAR (ACCUGRADE)) | 1250 |
| FY | | | *254-5960* | 1 | GRUPO DE MONTAGEM-CONTROLE DE NIVELAMENTO (CÍRCULO) (MOUNTING GP-GRADE CONTROL (CIRCLE)) | 449 |

336-4249 ARRANJO DE CONTROLE DE GRAU (GRADE CONTROL AR) (continuação) **i06950473**

| NOTA | REF. NÃO | GRÁFICO REF. | NÚMERO DA PEÇA | QTY | NOME DA PEÇA 1 2 3 4 5 6 (NÍVEL DO PRODUTO) | CONSULTE PÁGINA |
|---|---|---|---|---|---|---|
| FY | | | *252-5709* | 1 | GRUPO DE FIAÇÃO-NIVELAMENTO E INCLINAÇÃO (CABINE, LUZ INDICADORA) (WIRING GP-GRADE CONTROL (CAB, INDICATOR LAMP)) | 600 |
| FY | | | *336-9255* | 1 | GRUPO DE FIAÇÃO-NIVELAMENTO E INCLINAÇÃO (ACCUGRADE) (WIRING GP-GRADE CONTROL (ACCUGRADE)) | 601 |

F - NÃO APRESENTADO
M - PEÇA MÉTRICA
Y - ILUSTRAÇÃO INDIVIDUAL

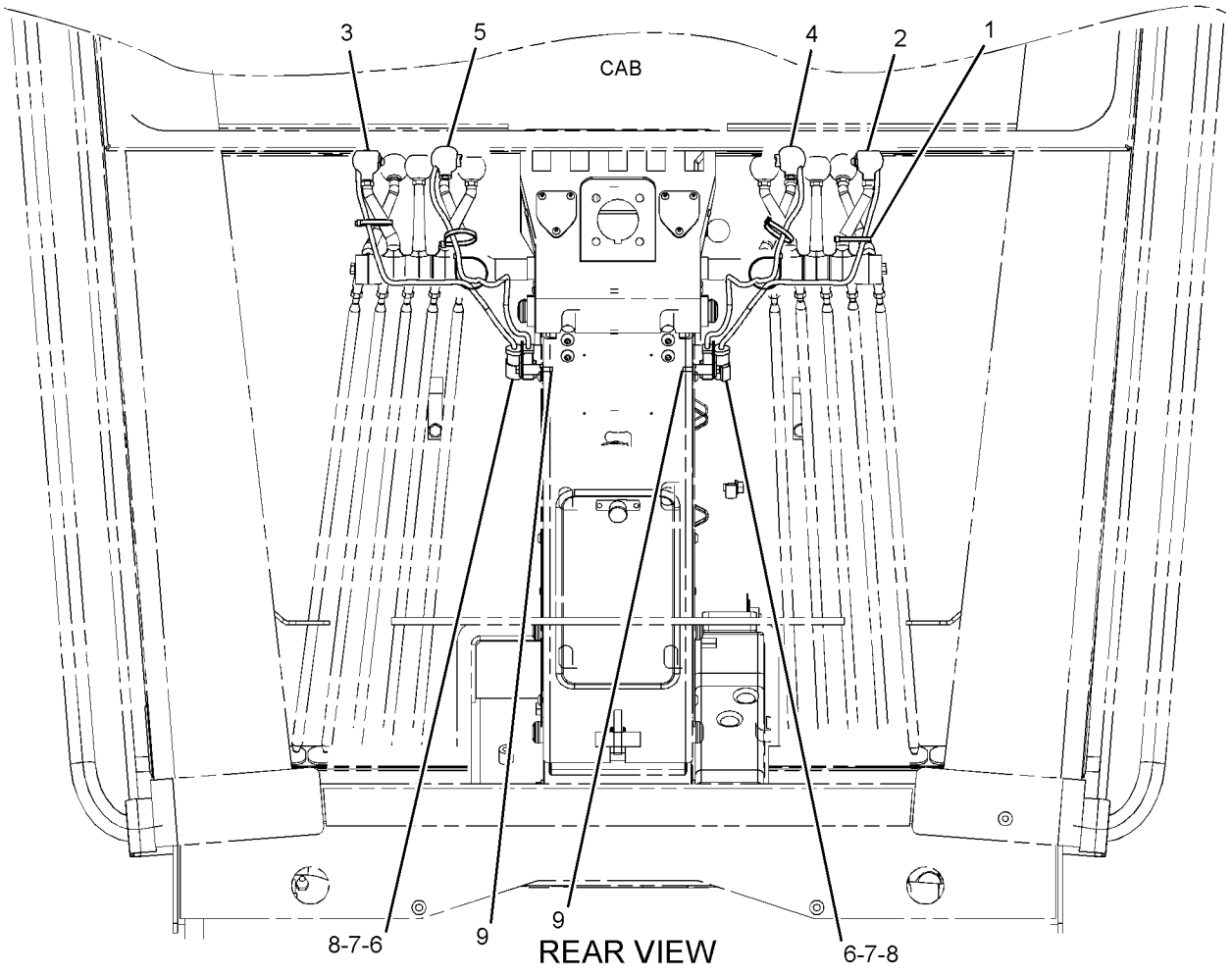


GRÁFICO 1 <FIM> g01930013

# *336-4249* ARRANJO DE CONTROLE DE GRAU (GRADE CONTROL AR)

**S/N: JAP521-UP**
**NÚMEROE DE 349-2486 ARRANJO OPCIONAL-REGIONAL**
**UM ACESSÓRIO**
**TIPO 1**

**SMCS-7220** **i06950477**

| NOTA | REF. NÃO | GRÁFICO REF. | NÚMERO DA PEÇA | QTY | NOME DA PEÇA 1 2 3 4 5 6 (NÍVEL DO PRODUTO) | CONSULTE PÁGINA |
|---|---|---|---|---|---|---|
| | 1 | 1 | **3S-2093** | 6 | CABO TIPO CINTA (STRAP-CABLE) | |
| | 2 | 1 | **152-6824** | 1 | CONJUNTO DE BOTÕES (LADO DIREITO) (LEVANTAMENTO DA LÂMINA) (KNOB AS (RH) (BLADE LIFT)) | |
| | | 1 | **8T-8737** | 1 | BUJÃO DE RETENTOR (PLUG-SEAL) | |
| | | 1 | **102-8804** | 1 | KIT DE TOMADA (4 PINOS) (KIT-RECEPTACLE (4-PIN)) | |
| | | | | | (INCLUDES RECEPTACLE AS & WEDGE) | |
| | | 1 | **186-3735** | 3 | PINO DE CONECTOR (CALIBRE 16 A 18) (PIN-CONNECTOR (16-GA TO 18-GA)) | |
| | 3 | 1 | **152-6825** | 1 | CONJUNTO DE BOTÕES (LADO ESQUERDO) (LEVANTAMENTO DA LÂMINA) (KNOB AS (LH) (BLADE LIFT)) | |
| | | 1 | **8T-8737** | 1 | BUJÃO DE RETENTOR (PLUG-SEAL) | |
| | | 1 | **102-8804** | 1 | KIT DE TOMADA (4 PINOS) (KIT-RECEPTACLE (4-PIN)) | |
| | | | | | (INCLUDES RECEPTACLE AS & WEDGE) | |
| | | 1 | **186-3735** | 3 | PINO DE CONECTOR (CALIBRE 16 A 18) (PIN-CONNECTOR (16-GA TO 18-GA)) | |
| | 4 | 1 | **246-6561** | 1 | CONJUNTO DE BOTÕES (LADO DIREITO) (ARTICULAÇÃO) (KNOB AS (RH) (ARTICULATION)) | |
| | | 1 | **102-8804** | 1 | KIT DE TOMADA (4 PINOS) (KIT-RECEPTACLE (4-PIN)) | |
| | | | | | (INCLUDES RECEPTACLE AS & WEDGE) | |
| | | 1 | **186-3735** | 4 | PINO DE CONECTOR (CALIBRE 16 A 18) (PIN-CONNECTOR (16-GA TO 18-GA)) | |
| | 5 | 1 | **246-6562** | 1 | CONJUNTO DE BOTÕES (LADO ESQUERDO) (ARTICULAÇÃO) (KNOB AS (LH) (ARTICULATION)) | |
| | | 1 | **102-8804** | 1 | KIT DE TOMADA (4 PINOS) (KIT-RECEPTACLE (4-PIN)) | |
| | | | | | (INCLUDES RECEPTACLE AS & WEDGE) | |
| | | 1 | **186-3735** | 4 | PINO DE CONECTOR (CALIBRE 16 A 18) (PIN-CONNECTOR (16-GA TO 18-GA)) | |
| | 6 | 1 | **130-5300** | 4 | GRAMPO (CLIP) | |
| | 7 | 1 | **1V-7368** | 2 | ESPAÇADOR (0,364 X 0,54 X 1,06 POL DE ESPESSURA) (SPACER (0.364X0.54X1.06-IN THK)) | |
| | 8 | 1 | **8T-4896** | 2 | ARRUELA DURA (10,2X18,5X2,5 MM DE ESPESSURA) (WASHER-HARD (10.2X18.5X2.5-MM THK)) | |
| M | 9 | 1 | **9X-2480** | 2 | PARAFUSO (M6X1X45 MM) (BOLT (M6X1X45-MM)) | |
| C | 10 | 1 | *352-6310* | 1 | GRUPO DE SUPORTE DE FIXAÇÃO (BRACKET GP-MOUNTING) | |
| | | 1 | **5P-4115** | 2 | ARRUELA DURA (7,2X19X2 MM DE ESPESSURA) (WASHER-HARD (7.2X19X2-MM THK)) | |
| M | | 1 | **6V-7357** | 2 | PARAFUSO (M6X1X25 MM) (BOLT (M6X1X25-MM)) | |
| M | | 1 | **225-3109** | 4 | PARAFUSO DE CABEÇA CONVEXA (M4X0,7X14 MM) (SCREW-TRUSS HEAD (M4X0.7X14-MM)) | |
| | | 1 | **352-6311** | 1 | CONJUNTO DE SUPORTE (BRACKET AS) | |
| M | | 1 | **9R-2672** | 1 | RESSALTO ROSCADO (M10X1,5X120 MM) (BOSS-THREADED (M10X1.5X120-MM)) | |
| M | | 1 | **9X-2032** | 4 | PORCA DE SOLDA (M4X0,7 DE ROSCA) (NUT-WELD (M4X0.7-THD)) | |

336-4249 ARRANJO DE CONTROLE DE GRAU (GRADE CONTROL AR) (continuação) **i06950477**

| NOTA | REF. NÃO | GRÁFICO REF. | NÚMERO DA PEÇA | QTY | NOME DA PEÇA 1 2 3 4 5 6 (NÍVEL DO PRODUTO) | CONSULTE PÁGINA |
|---|---|---|---|---|---|---|
| FY | | | *336-9245* | 1 | GRUPO DE RESSALTO-ARMAÇÃO (ACCUGRADE) (BOSS GP-FRAME (ACCUGRADE)) | 816 |
| FY | | | *336-5530* | 1 | GRUPO DA TAMPA-ACESSO (PLATAFORMA) (COVER GP-ACCESS (PLATFORM)) | 823 |
| FY | | | *346-5641* | 1 | GRUPO DA ELETRÔNICA DO IMPLEMENTO (ACCUGRADE) (CONTROLE DE GRAU) (ELECTRONICS GP-IMPLEMENT (ACCUGRADE) (GRADE CONTROL)) | 316 |
| FY | | | *247-6450* | 1 | GRUPO DE RESSALTO-BARRA DE TRAÇÃO (ACCUGRADE) (BOSS GP-DRAWBAR (ACCUGRADE)) | 1250 |
| CFY | | | *349-8405* | 1 | GRUPO DE MONTAGEM-CONTROLE DE NIVELAMENTO (CÍRCULO) (MOUNTING GP-GRADE CONTROL (CIRCLE)) | 450 |
| FY | | | *252-5709* | 1 | GRUPO DE FIAÇÃO-NIVELAMENTO E INCLINAÇÃO (CABINE, LUZ INDICADORA) (WIRING GP-GRADE CONTROL (CAB, INDICATOR LAMP)) | 600 |
| FY | | | *336-9255* | 1 | GRUPO DE FIAÇÃO-NIVELAMENTO E INCLINAÇÃO (ACCUGRADE) (WIRING GP-GRADE CONTROL (ACCUGRADE)) | 601 |

C - ALTERAR DO TIPO ANTERIOR
F - NÃO APRESENTADO
M - PEÇA MÉTRICA
Y - ILUSTRAÇÃO INDIVIDUAL

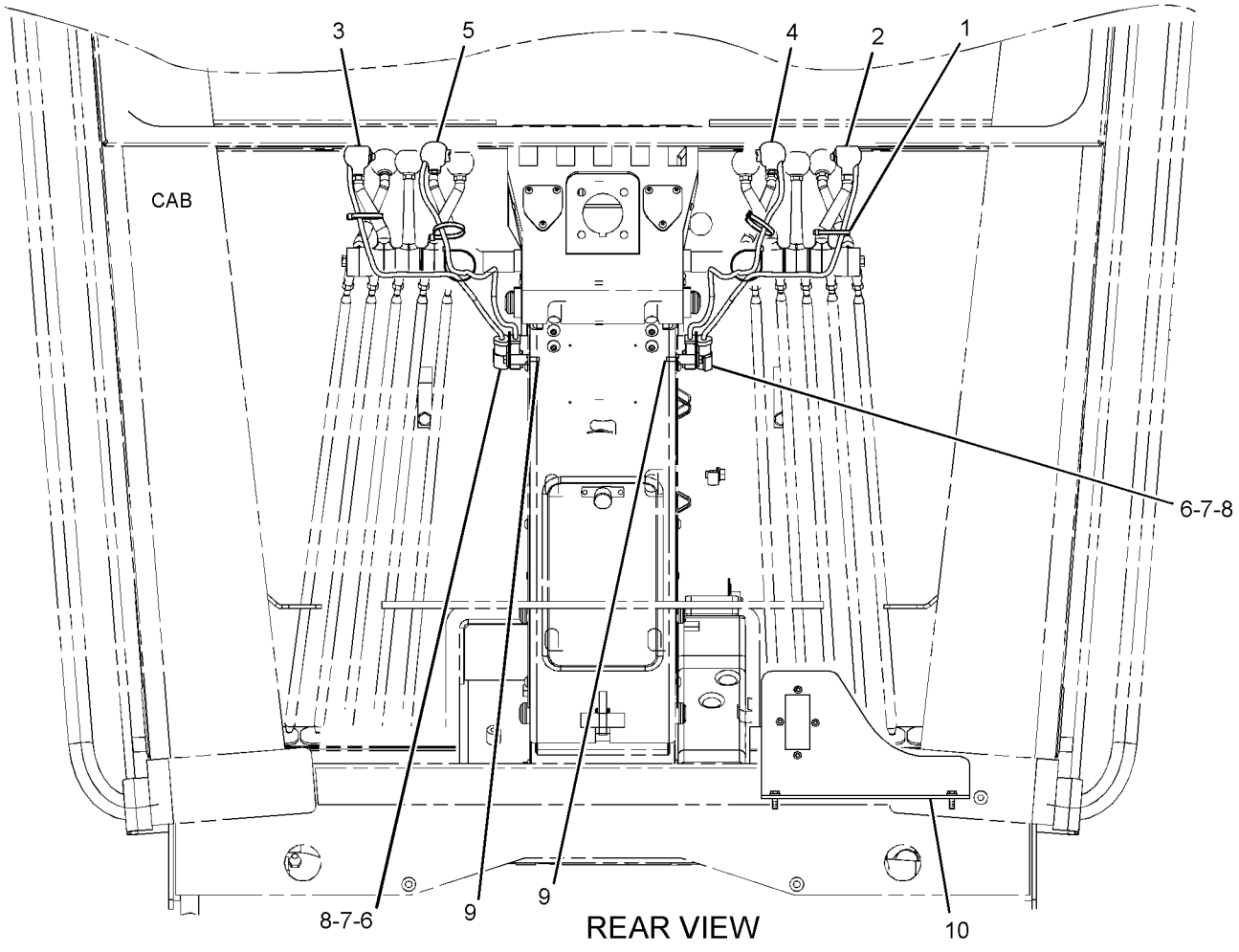


GRÁFICO 1 <FIM> g02406276

# *336-4249* ARRANJO DE CONTROLE DE GRAU (GRADE CONTROL AR)

**S/N: JAP521-UP**
**NÚMEROE DE 349-2486 ARRANJO OPCIONAL-REGIONAL**
**UM ACESSÓRIO**
**TIPO 2**

**SMCS-7220** **i04936018**

| NOTA | REF. NÃO | GRÁFICO REF. | NÚMERO DA PEÇA | QTY | NOME DA PEÇA 1 2 3 4 5 6 (NÍVEL DO PRODUTO) | CONSULTE PÁGINA |
|---|---|---|---|---|---|---|
| | 1 | 1 | **3S-2093** | 6 | CABO TIPO CINTA (STRAP-CABLE) | |
| | 2 | 1 | **152-6824** | 1 | CONJUNTO DE BOTÕES (LADO DIREITO) (LEVANTAMENTO DA LÂMINA) (KNOB AS (RH) (BLADE LIFT)) | |
| | | 1 | **8T-8737** | 1 | BUJÃO DE RETENTOR (PLUG-SEAL) | |
| | | 1 | **102-8804** | 1 | KIT DE TOMADA (4 PINOS) (KIT-RECEPTACLE (4-PIN)) | |
| | | | | | (INCLUDES RECEPTACLE AS & WEDGE) | |
| | | 1 | **186-3735** | 3 | PINO DE CONECTOR (CALIBRE 16 A 18) (PIN-CONNECTOR (16-GA TO 18-GA)) | |
| | 3 | 1 | **152-6825** | 1 | CONJUNTO DE BOTÕES (LADO ESQUERDO) (LEVANTAMENTO DA LÂMINA) (KNOB AS (LH) (BLADE LIFT)) | |
| | | 1 | **8T-8737** | 1 | BUJÃO DE RETENTOR (PLUG-SEAL) | |
| | | 1 | **102-8804** | 1 | KIT DE TOMADA (4 PINOS) (KIT-RECEPTACLE (4-PIN)) | |
| | | | | | (INCLUDES RECEPTACLE AS & WEDGE) | |
| | | 1 | **186-3735** | 3 | PINO DE CONECTOR (CALIBRE 16 A 18) (PIN-CONNECTOR (16-GA TO 18-GA)) | |
| | 4 | 1 | **246-6561** | 1 | CONJUNTO DE BOTÕES (LADO DIREITO) (ARTICULAÇÃO) (KNOB AS (RH) (ARTICULATION)) | |
| | | 1 | **102-8804** | 1 | KIT DE TOMADA (4 PINOS) (KIT-RECEPTACLE (4-PIN)) | |
| | | | | | (INCLUDES RECEPTACLE AS & WEDGE) | |
| | | 1 | **186-3735** | 4 | PINO DE CONECTOR (CALIBRE 16 A 18) (PIN-CONNECTOR (16-GA TO 18-GA)) | |
| | 5 | 1 | **246-6562** | 1 | CONJUNTO DE BOTÕES (LADO ESQUERDO) (ARTICULAÇÃO) (KNOB AS (LH) (ARTICULATION)) | |
| | | 1 | **102-8804** | 1 | KIT DE TOMADA (4 PINOS) (KIT-RECEPTACLE (4-PIN)) | |
| | | | | | (INCLUDES RECEPTACLE AS & WEDGE) | |
| | | 1 | **186-3735** | 4 | PINO DE CONECTOR (CALIBRE 16 A 18) (PIN-CONNECTOR (16-GA TO 18-GA)) | |
| | 6 | 1 | **130-5300** | 4 | GRAMPO (CLIP) | |
| | 7 | 1 | **1V-7368** | 2 | ESPAÇADOR (0,364 X 0,54 X 1,06 POL DE ESPESSURA) (SPACER (0.364X0.54X1.06-IN THK)) | |
| | 8 | 1 | **8T-4896** | 2 | ARRUELA DURA (10,2X18,5X2,5 MM DE ESPESSURA) (WASHER-HARD (10.2X18.5X2.5-MM THK)) | |
| M | 9 | 1 | **9X-2480** | 2 | PARAFUSO (M6X1X45 MM) (BOLT (M6X1X45-MM)) | |
| | 10 | 1 | *352-6310* | 1 | GRUPO DE SUPORTE DE FIXAÇÃO (BRACKET GP-MOUNTING) | |
| | | 1 | **5P-4115** | 2 | ARRUELA DURA (7,2X19X2 MM DE ESPESSURA) (WASHER-HARD (7.2X19X2-MM THK)) | |
| M | | 1 | **6V-7357** | 2 | PARAFUSO (M6X1X25 MM) (BOLT (M6X1X25-MM)) | |
| M | | 1 | **225-3109** | 4 | PARAFUSO DE CABEÇA CONVEXA (M4X0,7X14 MM) (SCREW-TRUSS HEAD (M4X0.7X14-MM)) | |
| | | 1 | **352-6311** | 1 | CONJUNTO DE SUPORTE (BRACKET AS) | |
| M | | 1 | **9R-2672** | 1 | RESSALTO ROSCADO (M10X1,5X120 MM) (BOSS-THREADED (M10X1.5X120-MM)) | |
| M | | 1 | **9X-2032** | 4 | PORCA DE SOLDA (M4X0,7 DE ROSCA) (NUT-WELD (M4X0.7-THD)) | |

336-4249 ARRANJO DE CONTROLE DE GRAU (GRADE CONTROL AR) (continuação) **i04936018**

| NOTA | REF. NÃO | GRÁFICO REF. | NÚMERO DA PEÇA | QTY | NOME DA PEÇA 1 2 3 4 5 6 (NÍVEL DO PRODUTO) | CONSULTE PÁGINA |
|---|---|---|---|---|---|---|
| B | 11 | 1 | **7I-1024** | | PROTETOR DE MANGUEIRA (GUARD-HOSE) | |
| | | | | | | |
| FY | | | *336-9245* | 1 | GRUPO DE RESSALTO-ARMAÇÃO (ACCUGRADE) (BOSS GP-FRAME (ACCUGRADE)) | 816 |
| FY | | | *336-5530* | 1 | GRUPO DA TAMPA-ACESSO (PLATAFORMA) (COVER GP-ACCESS (PLATFORM)) | 823 |
| FY | | | *346-5641* | 1 | GRUPO DA ELETRÔNICA DO IMPLEMENTO (ACCUGRADE) (CONTROLE DE GRAU) (ELECTRONICS GP-IMPLEMENT (ACCUGRADE) (GRADE CONTROL)) | 316 |
| FY | | | *382-1612* | 1 | GRUPO DE RESSALTO-BARRA DE TRAÇÃO (ACCUGRADE) (BOSS GP-DRAWBAR (ACCUGRADE)) | 1251 |
| FY | | | *349-8405* | 1 | GRUPO DE MONTAGEM-CONTROLE DE NIVELAMENTO (CÍRCULO) (MOUNTING GP-GRADE CONTROL (CIRCLE)) | 450 |
| FY | | | *252-5709* | 1 | GRUPO DE FIAÇÃO-NIVELAMENTO E INCLINAÇÃO (CABINE, LUZ INDICADORA) (WIRING GP-GRADE CONTROL (CAB, INDICATOR LAMP)) | 600 |
| FY | | | *382-5903* | 1 | GRUPO DE FIAÇÃO-NIVELAMENTO E INCLINAÇÃO (WIRING GP-GRADE CONTROL) | 608 |

B - UTILIZAR CONFORME NECESSÁRIO
F - NÃO APRESENTADO
M - PEÇA MÉTRICA
Y - ILUSTRAÇÃO INDIVIDUAL

336-4249 ARRANJO DE CONTROLE DE GRAU (GRADE CONTROL AR) (continuação) **i04936018**

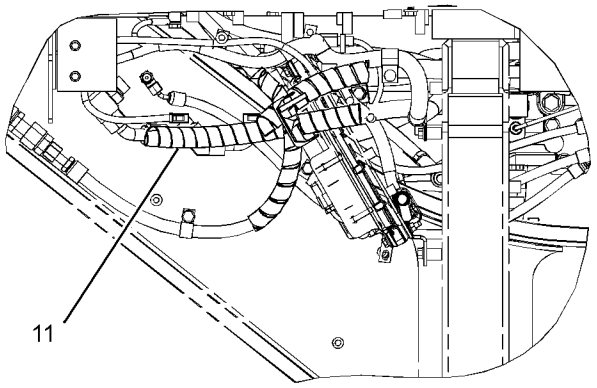


VIEW A-A

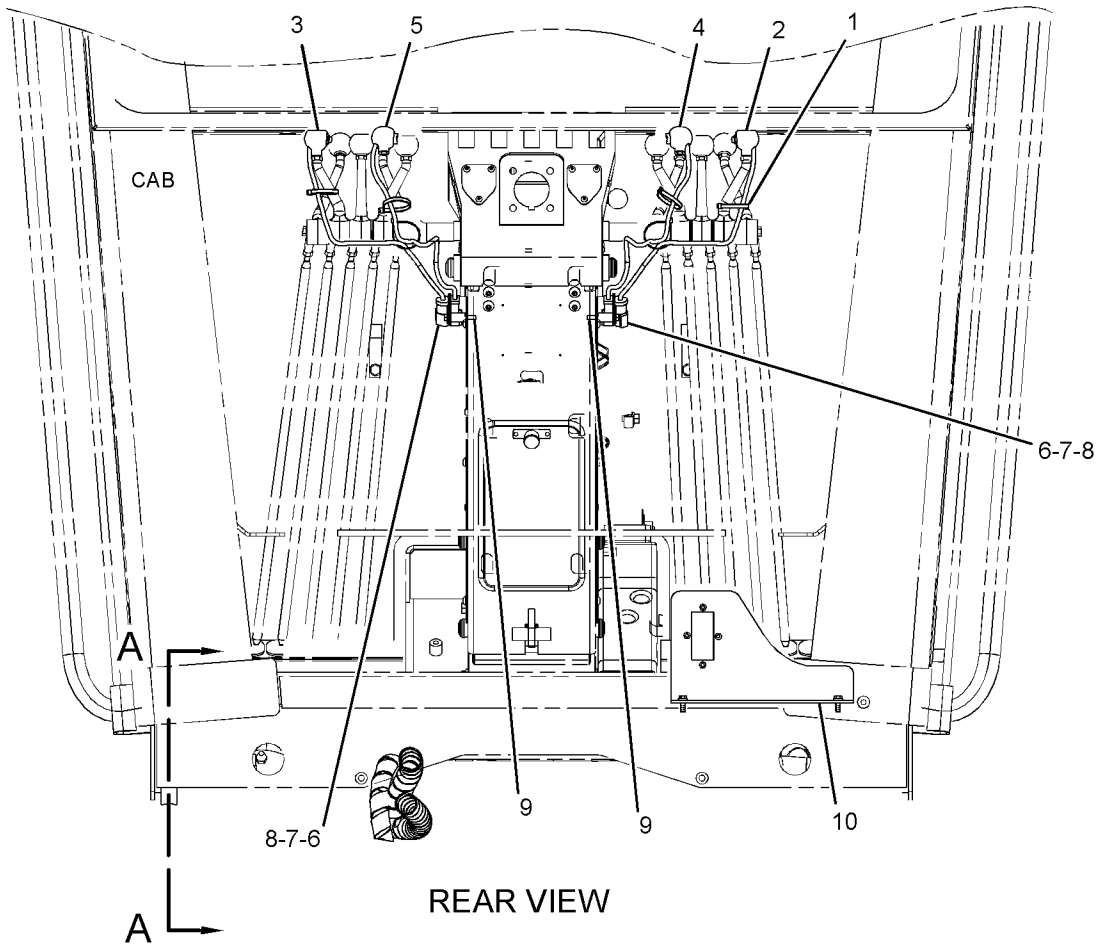


GRÁFICO 1 <FIM> g03141636

# *336-4249* ARRANJO DE CONTROLE DE GRAU (GRADE CONTROL AR)

**S/N: JAP521-UP**
**NÚMEROE DE 349-2486 ARRANJO OPCIONAL-REGIONAL**
**UM ACESSÓRIO**
**TIPO 3**

**SMCS-7220** **i05285539**

| NOTA | REF. NÃO | GRÁFICO REF. | NÚMERO DA PEÇA | QTY | NOME DA PEÇA 1 2 3 4 5 6 (NÍVEL DO PRODUTO) | CONSULTE PÁGINA |
|---|---|---|---|---|---|---|
| | 1 | 1 | **3S-2093** | 6 | CABO TIPO CINTA (STRAP-CABLE) | |
| | 2 | 1 | **152-6824** | 1 | CONJUNTO DE BOTÕES (LADO DIREITO) (LEVANTAMENTO DA LÂMINA) (KNOB AS (RH) (BLADE LIFT)) | |
| | | 1 | **8T-8737** | 1 | BUJÃO DE RETENTOR (PLUG-SEAL) | |
| | | 1 | **102-8804** | 1 | KIT DE TOMADA (4 PINOS) (KIT-RECEPTACLE (4-PIN)) | |
| | | | | | (INCLUDES RECEPTACLE AS & WEDGE) | |
| | | 1 | **186-3735** | 3 | PINO DE CONECTOR (CALIBRE 16 A 18) (PIN-CONNECTOR (16-GA TO 18-GA)) | |
| | 3 | 1 | **152-6825** | 1 | CONJUNTO DE BOTÕES (LADO ESQUERDO) (LEVANTAMENTO DA LÂMINA) (KNOB AS (LH) (BLADE LIFT)) | |
| | | 1 | **8T-8737** | 1 | BUJÃO DE RETENTOR (PLUG-SEAL) | |
| | | 1 | **102-8804** | 1 | KIT DE TOMADA (4 PINOS) (KIT-RECEPTACLE (4-PIN)) | |
| | | | | | (INCLUDES RECEPTACLE AS & WEDGE) | |
| | | 1 | **186-3735** | 3 | PINO DE CONECTOR (CALIBRE 16 A 18) (PIN-CONNECTOR (16-GA TO 18-GA)) | |
| | 4 | 1 | **246-6561** | 1 | CONJUNTO DE BOTÕES (LADO DIREITO) (ARTICULAÇÃO) (KNOB AS (RH) (ARTICULATION)) | |
| | | 1 | **102-8804** | 1 | KIT DE TOMADA (4 PINOS) (KIT-RECEPTACLE (4-PIN)) | |
| | | | | | (INCLUDES RECEPTACLE AS & WEDGE) | |
| | | 1 | **186-3735** | 4 | PINO DE CONECTOR (CALIBRE 16 A 18) (PIN-CONNECTOR (16-GA TO 18-GA)) | |
| | 5 | 1 | **246-6562** | 1 | CONJUNTO DE BOTÕES (LADO ESQUERDO) (ARTICULAÇÃO) (KNOB AS (LH) (ARTICULATION)) | |
| | | 1 | **102-8804** | 1 | KIT DE TOMADA (4 PINOS) (KIT-RECEPTACLE (4-PIN)) | |
| | | | | | (INCLUDES RECEPTACLE AS & WEDGE) | |
| | | 1 | **186-3735** | 4 | PINO DE CONECTOR (CALIBRE 16 A 18) (PIN-CONNECTOR (16-GA TO 18-GA)) | |
| | 6 | 1 | **130-5300** | 4 | GRAMPO (CLIP) | |
| | 7 | 1 | **1V-7368** | 2 | ESPAÇADOR (0,364 X 0,54 X 1,06 POL DE ESPESSURA) (SPACER (0.364X0.54X1.06-IN THK)) | |
| | 8 | 1 | **8T-4896** | 2 | ARRUELA DURA (10,2X18,5X2,5 MM DE ESPESSURA) (WASHER-HARD (10.2X18.5X2.5-MM THK)) | |
| M | 9 | 1 | **9X-2480** | 2 | PARAFUSO (M6X1X45 MM) (BOLT (M6X1X45-MM)) | |
| | 10 | 1 | *352-6310* | 1 | GRUPO DE SUPORTE DE FIXAÇÃO (BRACKET GP-MOUNTING) | |
| | | 1 | **5P-4115** | 2 | ARRUELA DURA (7,2X19X2 MM DE ESPESSURA) (WASHER-HARD (7.2X19X2-MM THK)) | |
| M | | 1 | **6V-7357** | 2 | PARAFUSO (M6X1X25 MM) (BOLT (M6X1X25-MM)) | |
| M | | 1 | **225-3109** | 4 | PARAFUSO DE CABEÇA CONVEXA (M4X0,7X14 MM) (SCREW-TRUSS HEAD (M4X0.7X14-MM)) | |
| | | 1 | **352-6311** | 1 | CONJUNTO DE SUPORTE (BRACKET AS) | |
| M | | 1 | **9R-2672** | 1 | RESSALTO ROSCADO (M10X1,5X120 MM) (BOSS-THREADED (M10X1.5X120-MM)) | |
| M | | 1 | **9X-2032** | 4 | PORCA DE SOLDA (M4X0,7 DE ROSCA) (NUT-WELD (M4X0.7-THD)) | |

336-4249 ARRANJO DE CONTROLE DE GRAU (GRADE CONTROL AR) (continuação) **i05285539**

| NOTA | REF. NÃO | GRÁFICO REF. | NÚMERO DA PEÇA | QTY | NOME DA PEÇA 1 2 3 4 5 6 (NÍVEL DO PRODUTO) | CONSULTE PÁGINA |
|---|---|---|---|---|---|---|
| B | 11 | 1 | **7I-1024** | | PROTETOR DE MANGUEIRA (GUARD-HOSE) | |
| | | | | | | |
| FY | | | *336-9245* | 1 | GRUPO DE RESSALTO-ARMAÇÃO (ACCUGRADE) (BOSS GP-FRAME (ACCUGRADE)) | 816 |
| FY | | | *336-5530* | 1 | GRUPO DA TAMPA-ACESSO (PLATAFORMA) (COVER GP-ACCESS (PLATFORM)) | 823 |
| FY | | | *346-5641* | 1 | GRUPO DA ELETRÔNICA DO IMPLEMENTO (ACCUGRADE) (CONTROLE DE GRAU) (ELECTRONICS GP-IMPLEMENT (ACCUGRADE) (GRADE CONTROL)) | 316 |
| FY | | | *382-1612* | 1 | GRUPO DE RESSALTO-BARRA DE TRAÇÃO (ACCUGRADE) (BOSS GP-DRAWBAR (ACCUGRADE)) | 1251 |
| CFY | | | *254-5960* | 1 | GRUPO DE MONTAGEM-CONTROLE DE NIVELAMENTO (CÍRCULO) (MOUNTING GP-GRADE CONTROL (CIRCLE)) | 449 |
| FY | | | *252-5709* | 1 | GRUPO DE FIAÇÃO-NIVELAMENTO E INCLINAÇÃO (CABINE, LUZ INDICADORA) (WIRING GP-GRADE CONTROL (CAB, INDICATOR LAMP)) | 600 |
| FY | | | *382-5903* | 1 | GRUPO DE FIAÇÃO-NIVELAMENTO E INCLINAÇÃO (ACCUGRADE) (WIRING GP-GRADE CONTROL (ACCUGRADE)) | 608 |

B - UTILIZAR CONFORME NECESSÁRIO
C - ALTERAR DO TIPO ANTERIOR
F - NÃO APRESENTADO
M - PEÇA MÉTRICA
Y - ILUSTRAÇÃO INDIVIDUAL

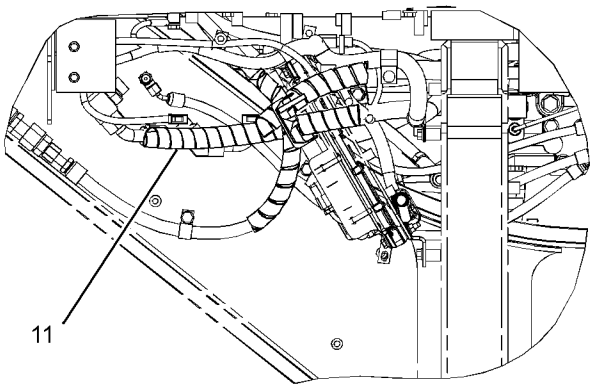


VIEW A-A

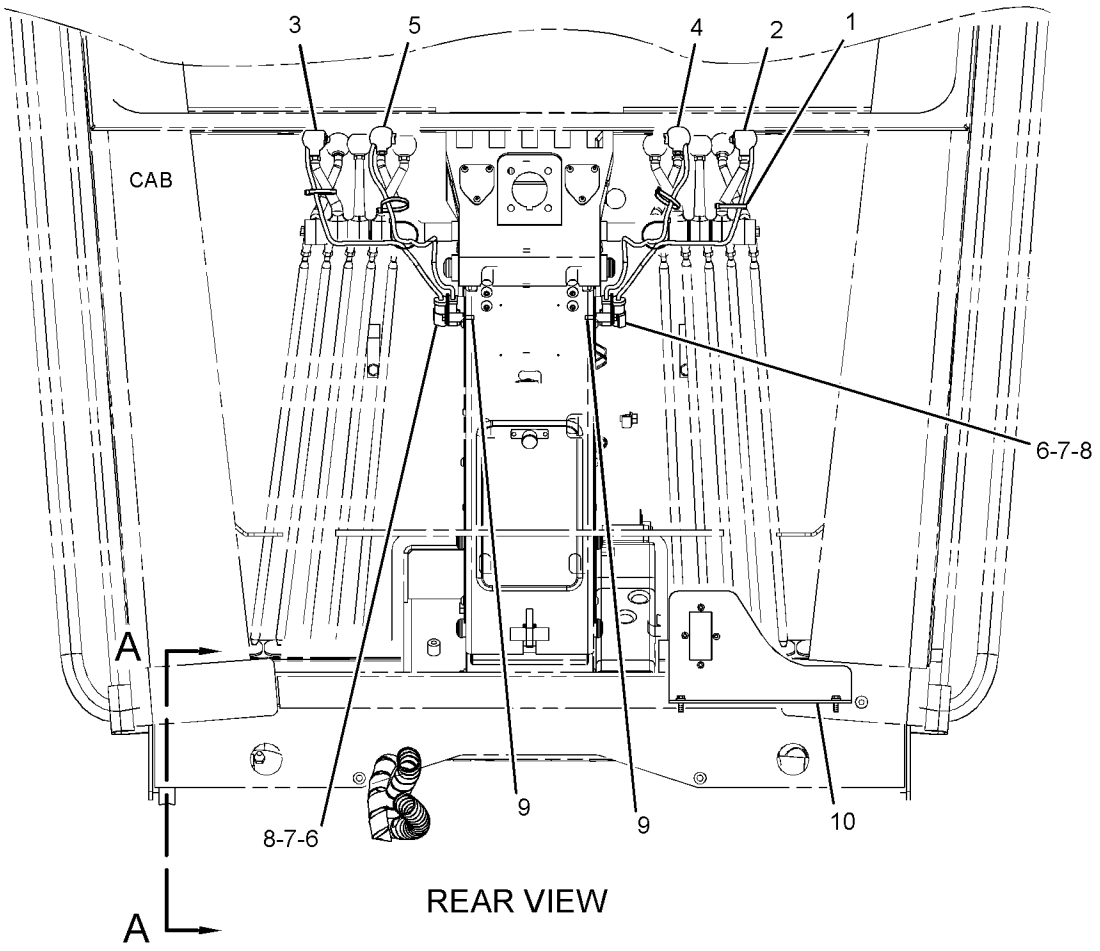


REAR VIEW

GRÁFICO 1 <FIM> g03141636

# *394-0862* ARRANJO DE CONTROLE DE GRAU–ACCUGRADE (GRADE CONTROL AR-ACCUGRADE)

**S/N: JAP1-UP**

**-ACCUGRADE**

**NÚMEROE DE 394-4973 ARRANJO OPCIONAL-CONTROLE DE NIVELAMENTO**

**UM ACESSÓRIO**

**TIPO 1**

**SMCS-7220** **i05287640**

| NOTA | REF. NÃO | GRÁFICO REF. | NÚMERO DA PEÇA | QTY | NOME DA PEÇA 1 2 3 4 5 6 (NÍVEL DO PRODUTO) | CONSULTE PÁGINA |
|---|---|---|---|---|---|---|
| | 1 | 1 | **3S-2093** | 6 | CABO TIPO CINTA (STRAP-CABLE) | |
| | 2 | 1 | **152-6824** | 1 | CONJUNTO DE BOTÕES (LADO DIREITO) (LEVANTAMENTO DA LÂMINA) (KNOB AS (RH) (BLADE LIFT)) | |
| | | 1 | **8T-8737** | 1 | BUJÃO DE RETENTOR (PLUG-SEAL) | |
| | | 1 | **102-8804** | 1 | KIT DE TOMADA (4 PINOS) (KIT-RECEPTACLE (4-PIN)) | |
| | | | | | (INCLUDES RECEPTACLE AS & WEDGE) | |
| | | 1 | **8T-8729** | 3 | PINO DE CONECTOR (CALIBRE 16 A 18) (PIN-CONNECTOR (16-GA TO 18-GA)) | |
| | 3 | 1 | **152-6825** | 1 | CONJUNTO DE BOTÕES (LADO ESQUERDO) (LEVANTAMENTO DA LÂMINA) (KNOB AS (LH) (BLADE LIFT)) | |
| | | 1 | **8T-8737** | 1 | BUJÃO DE RETENTOR (PLUG-SEAL) | |
| | | 1 | **102-8804** | 1 | KIT DE TOMADA (4 PINOS) (KIT-RECEPTACLE (4-PIN)) | |
| | | | | | (INCLUDES RECEPTACLE AS & WEDGE) | |
| | | 1 | **8T-8729** | 3 | PINO DE CONECTOR (CALIBRE 16 A 18) (PIN-CONNECTOR (16-GA TO 18-GA)) | |
| | 4 | 1 | **246-6561** | 1 | CONJUNTO DE BOTÕES (LADO DIREITO) (LEVANTAMENTO, ABAIXAMENTO DA LÂMINA) (KNOB AS (RH) (BLADE LIFT, LOWER)) | |
| | | 1 | **102-8804** | 1 | KIT DE TOMADA (4 PINOS) (KIT-RECEPTACLE (4-PIN)) | |
| | | | | | (INCLUDES RECEPTACLE AS & WEDGE) | |
| | | 1 | **8T-8729** | 4 | PINO DE CONECTOR (CALIBRE 16 A 18) (PIN-CONNECTOR (16-GA TO 18-GA)) | |
| | 5 | 1 | **246-6562** | 1 | CONJUNTO DE BOTÕES (LADO ESQUERDO) (LEVANTAMENTO, ABAIXAMENTO DA LÂMINA) (KNOB AS (LH) (BLADE LIFT, LOWER)) | |
| | | 1 | **102-8804** | 1 | KIT DE TOMADA (4 PINOS) (KIT-RECEPTACLE (4-PIN)) | |
| | | | | | (INCLUDES RECEPTACLE AS & WEDGE) | |
| | | 1 | **8T-8729** | 4 | PINO DE CONECTOR (CALIBRE 16 A 18) (PIN-CONNECTOR (16-GA TO 18-GA)) | |
| Y | 6 | 1 | *247-6450* | 1 | GRUPO DE RESSALTO-BARRA DE TRAÇÃO (ACCUGRADE) (BOSS GP-DRAWBAR (ACCUGRADE)) | 1250 |
| Y | 7 | 1 | *252-5709* | 1 | GRUPO DE FIAÇÃO-NIVELAMENTO E INCLINAÇÃO (CABINE, LUZ INDICADORA) (WIRING GP-GRADE CONTROL (CAB, INDICATOR LAMP)) | 600 |
| Y | 8 | 1 | *336-5530* | 1 | GRUPO DA TAMPA-ACESSO (PLATAFORMA) (COVER GP-ACCESS (PLATFORM)) | 823 |
| Y | 9 | 1 | *336-9245* | 1 | GRUPO DE RESSALTO-ARMAÇÃO (ACCUGRADE) (BOSS GP-FRAME (ACCUGRADE)) | 816 |
| Y | 10 | 1 | *336-9255* | 1 | GRUPO DE FIAÇÃO-NIVELAMENTO E INCLINAÇÃO (ACCUGRADE) (WIRING GP-GRADE CONTROL (ACCUGRADE)) | 601 |
| Y | 11 | 1 | *346-5641* | 1 | GRUPO DA ELETRÔNICA DO IMPLEMENTO (ACCUGRADE) (ELECTRONICS GP-IMPLEMENT (ACCUGRADE)) | 316 |

394-0862 ARRANJO DE CONTROLE DE GRAU (GRADE CONTROL AR) (continuação) **i05287640**

| NOTA | REF. NÃO | GRÁFICO REF. | NÚMERO DA PEÇA | QTY | NOME DA PEÇA 1 2 3 4 5 6 (NÍVEL DO PRODUTO) | CONSULTE PÁGINA |
|---|---|---|---|---|---|---|
| Y | 12 | 1 | *349-8405* | 1 | GRUPO DE MONTAGEM-CONTROLE DE NIVELAMENTO (CÍRCULO) (MOUNTING GP-GRADE CONTROL (CIRCLE)) | 450 |
| | 13 | 1 | *352-6310* | 1 | GRUPO DE SUPORTE DE FIXAÇÃO (BRACKET GP-MOUNTING) | |
| | | 1 | **5P-4115** | 2 | ARRUELA DURA (7,2X19X2 MM DE ESPESSURA) (WASHER-HARD (7.2X19X2-MM THK)) | |
| M | | 1 | **6V-7357** | 2 | PARAFUSO (M6X1X25 MM) (BOLT (M6X1X25-MM)) | |
| M | | 1 | **225-3109** | 4 | PARAFUSO DE CABEÇA CONVEXA (M4X0,7X14 MM) (SCREW-TRUSS HEAD (M4X0.7X14-MM)) | |
| | | 1 | **352-6311** | 1 | CONJUNTO DE SUPORTE (BRACKET AS) | |
| M | | 1 | **9R-2672** | 1 | RESSALTO ROSCADO (M10X1,5X120 MM) (BOSS-THREADED (M10X1.5X120-MM)) | |
| M | | 1 | **9X-2032** | 4 | PORCA DE SOLDA (M4X0,7 DE ROSCA) (NUT-WELD (M4X0.7-THD)) | |
| | 14 | 1 | **130-5300** | 4 | GRAMPO (CLIP) | |
| | 15 | 1 | **1V-7368** | 2 | ESPAÇADOR (0,364 X 0,54 X 1,06 POL DE ESPESSURA) (SPACER (0.364X0.54X1.06-IN THK)) | |
| | 16 | 1 | **8T-4896** | 2 | ARRUELA DURA (10,2X18,5X2,5 MM DE ESPESSURA) (WASHER-HARD (10.2X18.5X2.5-MM THK)) | |
| M | 17 | 1 | **9X-2480** | 2 | PARAFUSO (M6X1X45 MM) (BOLT (M6X1X45-MM)) | |
| BE | 18 | 1 | **7I-1024** | | PROTETOR DE MANGUEIRA (180 CM) (GUARD-HOSE (180-CM)) | |
| | | | | | | |
| | | | | | PARTS SHOWN IN GRAPHIC(S) WITHOUT A REFERENCE NUMBER ARE NOT SERVICED SEPARATELY | |

B - UTILIZAR CONFORME NECESSÁRIO
E - ENCOMENDAR POR CENTÍMETROS
M - PEÇA MÉTRICA
Y - ILUSTRAÇÃO INDIVIDUAL

394-0862 ARRANJO DE CONTROLE DE GRAU (GRADE CONTROL AR) (continuação) **i05287640**

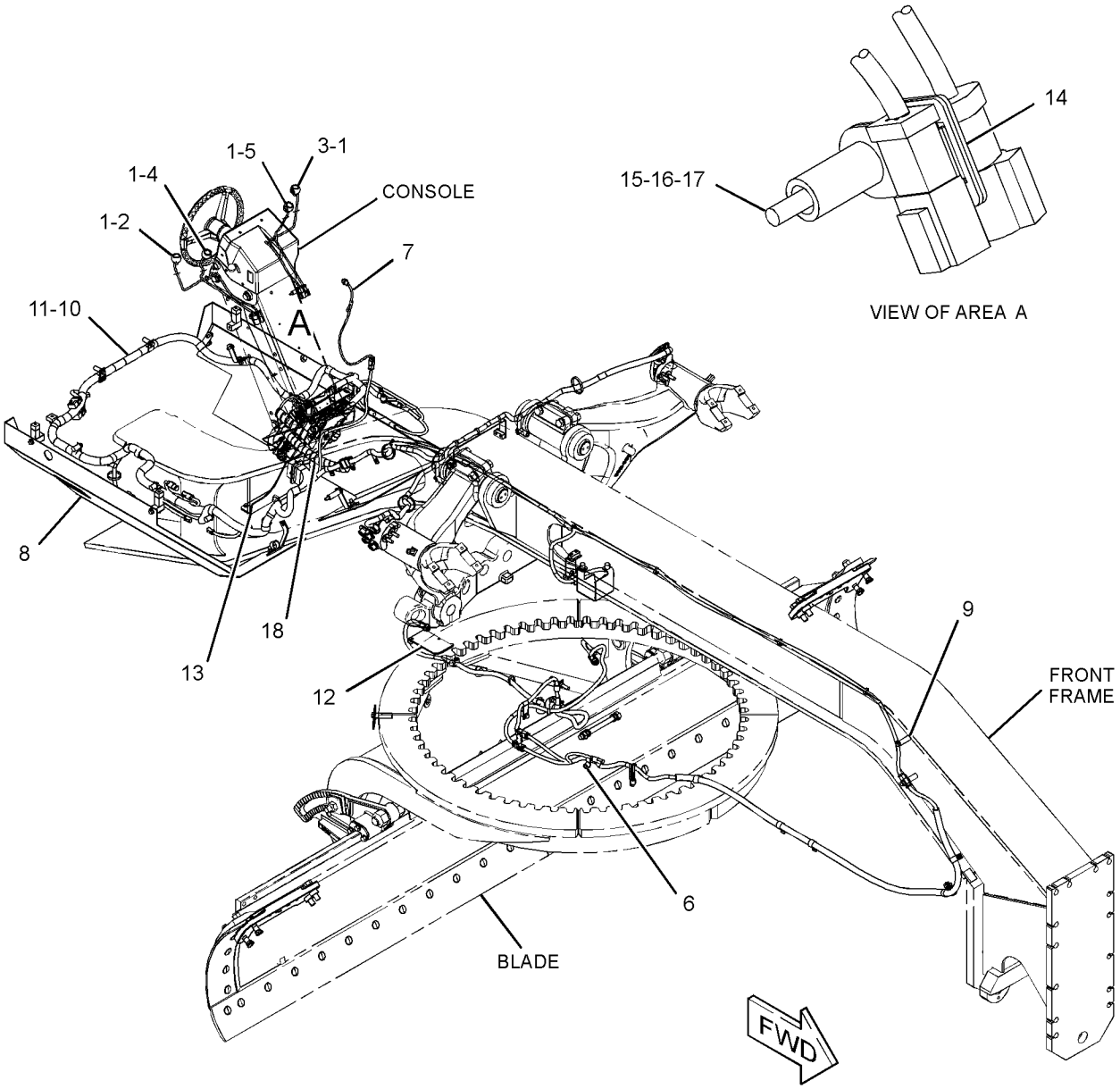


GRÁFICO 1 <FIM> g03138022

# *394-0862* ARRANJO DE CONTROLE DE GRAU–ACCUGRADE (GRADE CONTROL AR-ACCUGRADE)

**S/N: JAP1-UP**

**-ACCUGRADE**

**NÚMEROE DE 394-4973 ARRANJO OPCIONAL-CONTROLE DE NIVELAMENTO**

**UM ACESSÓRIO**

**TIPO 2**

**SMCS-7220** **i05287671**

| NOTA | REF. NÃO | GRÁFICO REF. | NÚMERO DA PEÇA | QTY | NOME DA PEÇA 1 2 3 4 5 6 (NÍVEL DO PRODUTO) | CONSULTE PÁGINA |
|---|---|---|---|---|---|---|
| | 1 | 1 | **3S-2093** | 6 | CABO TIPO CINTA (STRAP-CABLE) | |
| | 2 | 1 | **152-6824** | 1 | CONJUNTO DE BOTÕES (LADO DIREITO) (LEVANTAMENTO DA LÂMINA) (KNOB AS (RH) (BLADE LIFT)) | |
| | | 1 | **8T-8737** | 1 | BUJÃO DE RETENTOR (PLUG-SEAL) | |
| | | 1 | **102-8804** | 1 | KIT DE TOMADA (4 PINOS) (KIT-RECEPTACLE (4-PIN)) | |
| | | | | | (INCLUDES RECEPTACLE AS & WEDGE) | |
| | | 1 | **8T-8729** | 3 | PINO DE CONECTOR (CALIBRE 16 A 18) (PIN-CONNECTOR (16-GA TO 18-GA)) | |
| | 3 | 1 | **152-6825** | 1 | CONJUNTO DE BOTÕES (LADO ESQUERDO) (LEVANTAMENTO DA LÂMINA) (KNOB AS (LH) (BLADE LIFT)) | |
| | | 1 | **8T-8737** | 1 | BUJÃO DE RETENTOR (PLUG-SEAL) | |
| | | 1 | **102-8804** | 1 | KIT DE TOMADA (4 PINOS) (KIT-RECEPTACLE (4-PIN)) | |
| | | | | | (INCLUDES RECEPTACLE AS & WEDGE) | |
| | | 1 | **8T-8729** | 3 | PINO DE CONECTOR (CALIBRE 16 A 18) (PIN-CONNECTOR (16-GA TO 18-GA)) | |
| | 4 | 1 | **246-6561** | 1 | CONJUNTO DE BOTÕES (LADO DIREITO) (LEVANTAMENTO, ABAIXAMENTO DA LÂMINA) (KNOB AS (RH) (BLADE LIFT, LOWER)) | |
| | | 1 | **102-8804** | 1 | KIT DE TOMADA (4 PINOS) (KIT-RECEPTACLE (4-PIN)) | |
| | | | | | (INCLUDES RECEPTACLE AS & WEDGE) | |
| | | 1 | **8T-8729** | 4 | PINO DE CONECTOR (CALIBRE 16 A 18) (PIN-CONNECTOR (16-GA TO 18-GA)) | |
| | 5 | 1 | **246-6562** | 1 | CONJUNTO DE BOTÕES (LADO ESQUERDO) (LEVANTAMENTO, ABAIXAMENTO DA LÂMINA) (KNOB AS (LH) (BLADE LIFT, LOWER)) | |
| | | 1 | **102-8804** | 1 | KIT DE TOMADA (4 PINOS) (KIT-RECEPTACLE (4-PIN)) | |
| | | | | | (INCLUDES RECEPTACLE AS & WEDGE) | |
| | | 1 | **8T-8729** | 4 | PINO DE CONECTOR (CALIBRE 16 A 18) (PIN-CONNECTOR (16-GA TO 18-GA)) | |
| Y | 6 | 1 | *247-6450* | 1 | GRUPO DE RESSALTO-BARRA DE TRAÇÃO (ACCUGRADE) (BOSS GP-DRAWBAR (ACCUGRADE)) | 1250 |
| Y | 7 | 1 | *252-5709* | 1 | GRUPO DE FIAÇÃO-NIVELAMENTO E INCLINAÇÃO (CABINE, LUZ INDICADORA) (WIRING GP-GRADE CONTROL (CAB, INDICATOR LAMP)) | 600 |
| Y | 8 | 1 | *336-5530* | 1 | GRUPO DA TAMPA-ACESSO (PLATAFORMA) (COVER GP-ACCESS (PLATFORM)) | 823 |
| Y | 9 | 1 | *336-9245* | 1 | GRUPO DE RESSALTO-ARMAÇÃO (ACCUGRADE) (BOSS GP-FRAME (ACCUGRADE)) | 816 |
| Y | 10 | 1 | *336-9255* | 1 | GRUPO DE FIAÇÃO-NIVELAMENTO E INCLINAÇÃO (ACCUGRADE) (WIRING GP-GRADE CONTROL (ACCUGRADE)) | 601 |
| Y | 11 | 1 | *346-5641* | 1 | GRUPO DA ELETRÔNICA DO IMPLEMENTO (ACCUGRADE) (ELECTRONICS GP-IMPLEMENT (ACCUGRADE)) | 316 |

394-0862 ARRANJO DE CONTROLE DE GRAU (GRADE CONTROL AR) (continuação) **i05287671**

| NOTA | REF. NÃO | GRÁFICO REF. | NÚMERO DA PEÇA | QTY | NOME DA PEÇA 1 2 3 4 5 6 (NÍVEL DO PRODUTO) | CONSULTE PÁGINA |
|---|---|---|---|---|---|---|
| CY | 12 | 1 | *254-5960* | 1 | GRUPO DE MONTAGEM-CONTROLE DE NIVELAMENTO (CÍRCULO) (MOUNTING GP-GRADE CONTROL (CIRCLE)) | 449 |
| | 13 | 1 | *352-6310* | 1 | GRUPO DE SUPORTE DE FIXAÇÃO (BRACKET GP-MOUNTING) | |
| | | 1 | **5P-4115** | 2 | ARRUELA DURA (7,2X19X2 MM DE ESPESSURA) (WASHER-HARD (7.2X19X2-MM THK)) | |
| M | | 1 | **6V-7357** | 2 | PARAFUSO (M6X1X25 MM) (BOLT (M6X1X25-MM)) | |
| M | | 1 | **225-3109** | 4 | PARAFUSO DE CABEÇA CONVEXA (M4X0,7X14 MM) (SCREW-TRUSS HEAD (M4X0.7X14-MM)) | |
| | | 1 | **352-6311** | 1 | CONJUNTO DE SUPORTE (BRACKET AS) | |
| M | | 1 | **9R-2672** | 1 | RESSALTO ROSCADO (M10X1,5X120 MM) (BOSS-THREADED (M10X1.5X120-MM)) | |
| M | | 1 | **9X-2032** | 4 | PORCA DE SOLDA (M4X0,7 DE ROSCA) (NUT-WELD (M4X0.7-THD)) | |
| | 14 | 1 | **130-5300** | 4 | GRAMPO (CLIP) | |
| | 15 | 1 | **1V-7368** | 2 | ESPAÇADOR (0,364 X 0,54 X 1,06 POL DE ESPESSURA) (SPACER (0.364X0.54X1.06-IN THK)) | |
| | 16 | 1 | **8T-4896** | 2 | ARRUELA DURA (10,2X18,5X2,5 MM DE ESPESSURA) (WASHER-HARD (10.2X18.5X2.5-MM THK)) | |
| M | 17 | 1 | **9X-2480** | 2 | PARAFUSO (M6X1X45 MM) (BOLT (M6X1X45-MM)) | |
| BE | 18 | 1 | **7I-1024** | | PROTETOR DE MANGUEIRA (180 CM) (GUARD-HOSE (180-CM)) | |
| | | | | | | |
| | | | | | PARTS SHOWN IN GRAPHIC(S) WITHOUT A REFERENCE NUMBER ARE NOT SERVICED SEPARATELY | |

B - UTILIZAR CONFORME NECESSÁRIO
C - ALTERAR DO TIPO ANTERIOR
E - ENCOMENDAR POR CENTÍMETROS
M - PEÇA MÉTRICA
Y - ILUSTRAÇÃO INDIVIDUAL

394-0862 ARRANJO DE CONTROLE DE GRAU (GRADE CONTROL AR) (continuação) **i05287671**

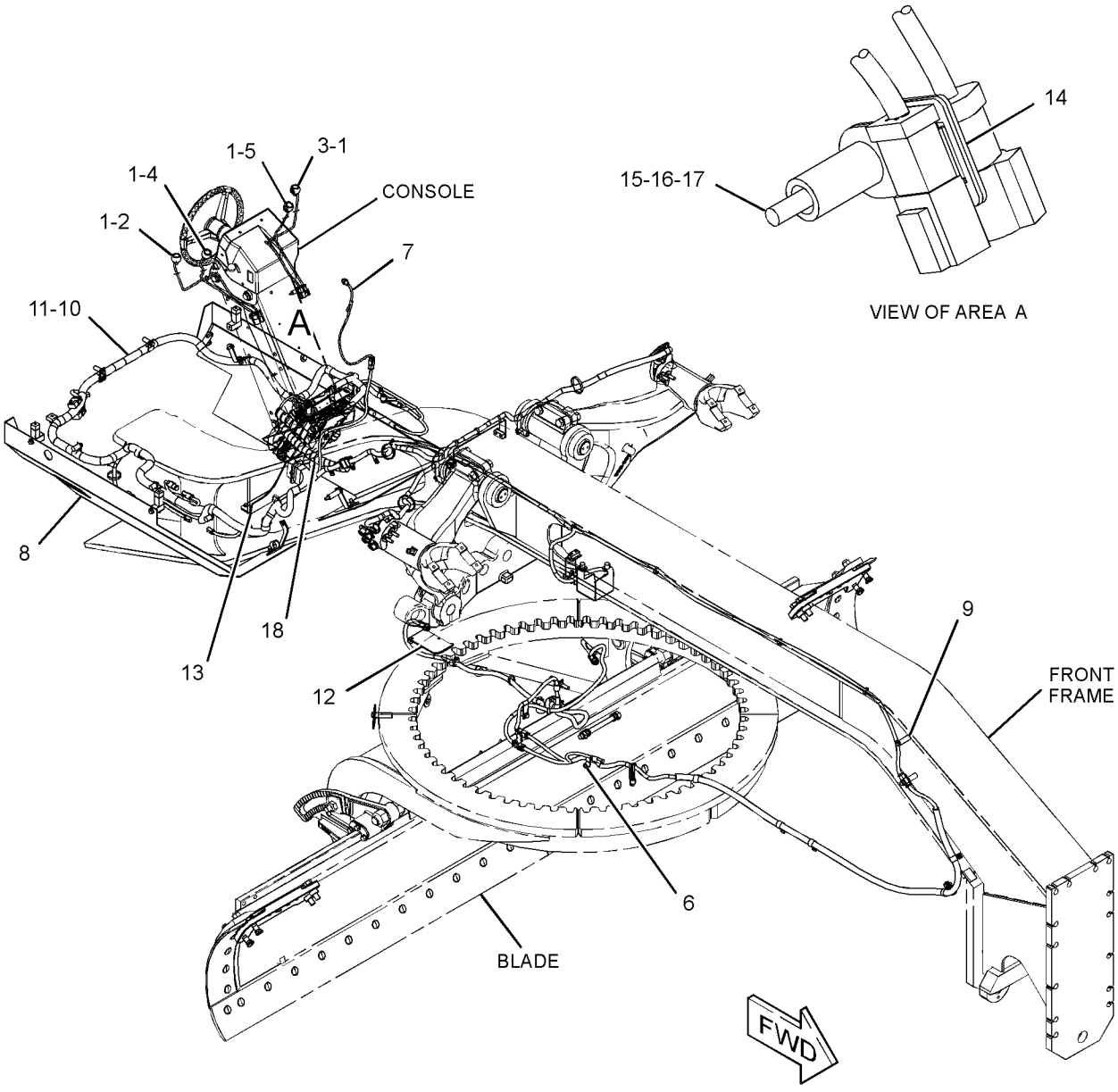


GRÁFICO 1 <FIM> g03138022

## *435-1526* ARRANJO DE CONTROLE DE GRAU (GRADE CONTROL AR)

**S/N: JAP1-UP**

**PARA USO COM 437-0650—PÁGINA: 1333 , 437-0677—PÁGINA: 1334 , 435-1515—PÁGINA: 1723 , 435-1551—PÁGINA: 1263 , 435-8241—PÁGINA: 1070 , 434-6591—PÁGINA: 1148**

**NÃO PODE SER USADO COM 437-0660—PÁGINA: 1334**

**NÚMEROE DE 461-2792 ARRANJO OPCIONAL-CONTROLE DE NIVELAMENTO**

**UM ACESSÓRIO**

**SMCS-7220** **i05865110**

| NOTA | NÚMERO DA PEÇA | QTY | NOME DA PEÇA 1 2 3 4 5 6 (NÍVEL DO PRODUTO) | CONSULTE PÁGINA |
|---|---|---|---|---|
| Y | *247-6450* | 1 | GRUPO DE RESSALTO-BARRA DE TRAÇÃO (ACCUGRADE) (BOSS GP-DRAWBAR (ACCUGRADE)) | 1250 |
| Y | *336-9245* | 1 | GRUPO DE RESSALTO-ARMAÇÃO (BOSS GP-FRAME) | 816 |
| Y | *336-5530* | 1 | GRUPO DA TAMPA-ACESSO (PLATAFORMA) (COVER GP-ACCESS (PLATFORM)) | 823 |
| Y | *346-5641* | 1 | GRUPO DA ELETRÔNICA DO IMPLEMENTO (ACCUGRADE) (ELECTRONICS GP-IMPLEMENT (ACCUGRADE)) | 316 |
| Y | *434-8341* | 1 | GRUPO DE FIAÇÃO-CABINE (WIRING GP-CAB) | 532 |
| Y | *434-8050* | 1 | GRUPO DE FIAÇÃO-NIVELAMENTO E INCLINAÇÃO (WIRING GP-GRADE CONTROL) | 614 |

Y - ILUSTRAÇÃO INDIVIDUAL

<FIM>

## *435-1548* ARRANJO DE CONTROLE DE GRAU (GRADE CONTROL AR)

**S/N: JAP1-UP**

**PARA USO COM 437-0650—PÁGINA: 1333 , 437-0677—PÁGINA: 1334 , 435-1511—PÁGINA: 1275 , 435-1551—PÁGINA: 1263 , 435-8241—PÁGINA: 1070 , 434-6591—PÁGINA: 1148**

**NÃO PODE SER USADO COM 437-0660—PÁGINA: 1334**

**NÚMEROE DE 461-2769 ARRANJO OPCIONAL-CONTROLE DE NIVELAMENTO**

**UM ACESSÓRIO**

**SMCS-7220** **i05865035**

| NOTA | NÚMERO DA PEÇA | QTY | NOME DA PEÇA 1 2 3 4 5 6 (NÍVEL DO PRODUTO) | CONSULTE PÁGINA |
|---|---|---|---|---|
| Y | *382-1612* | 1 | GRUPO DE RESSALTO-BARRA DE TRAÇÃO (ACCUGRADE) (BOSS GP-DRAWBAR (ACCUGRADE)) | 1251 |
| Y | *336-9245* | 1 | GRUPO DE RESSALTO-ARMAÇÃO (BOSS GP-FRAME) | 816 |
| Y | *336-5530* | 1 | GRUPO DA TAMPA-ACESSO (PLATAFORMA) (COVER GP-ACCESS (PLATFORM)) | 823 |
| Y | *346-5641* | 1 | GRUPO DA ELETRÔNICA DO IMPLEMENTO (ACCUGRADE) (ELECTRONICS GP-IMPLEMENT (ACCUGRADE)) | 316 |
| Y | *434-8341* | 1 | GRUPO DE FIAÇÃO-CABINE (WIRING GP-CAB) | 532 |
| Y | *434-8052* | 1 | GRUPO DE FIAÇÃO-NIVELAMENTO E INCLINAÇÃO (WIRING GP-GRADE CONTROL) | 619 |

Y - ILUSTRAÇÃO INDIVIDUAL

<FIM>

# *297-6867* GRUPO DO TERRA-ELÉTRICO (GROUND GP-ELECTRICAL)

**S/N: KHX13472-27185**

**NÚMEROE DE 325-9707 ARRANJO DE MOTOR-CONCLUÍDO**

**SMCS-1405, 1453**

**i02789819**

| NOTA | REF. NÃO | GRÁFICO REF. | NÚMERO DA PEÇA | QTY | NOME DA PEÇA 1 2 3 4 5 6 (NÍVEL DO PRODUTO) | CONSULTE PÁGINA |
|---|---|---|---|---|---|---|
| M | 1 | 1 | **5C-7261** | 1 | PORCA (ROSCA M8X1,25) (NUT (M8X1.25-THD)) | |
| | 2 | 1 | **8T-4224** | 2 | ARRUELA DURA (8,8X16X2 MM DE ESPESSURA) (WASHER-HARD (8.8X16X2-MM THK)) | |

M - PEÇA MÉTRICA

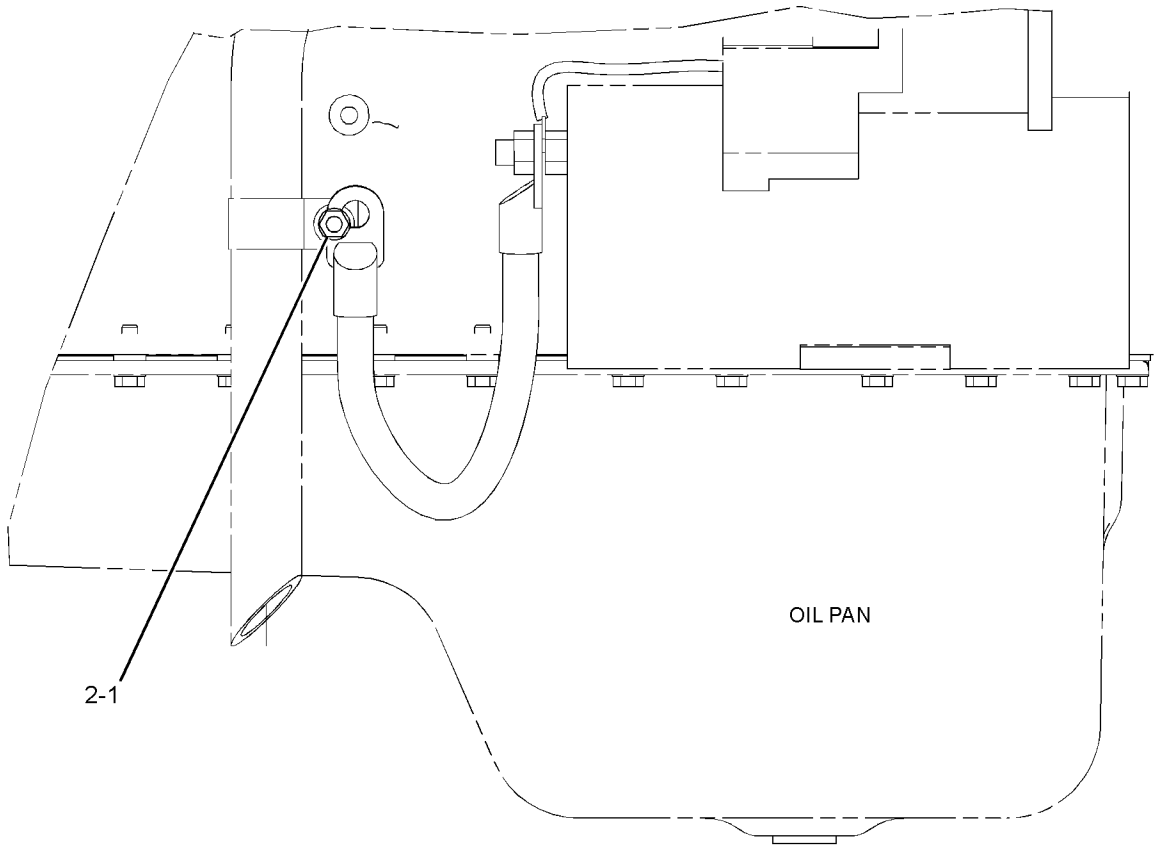


LEFT SIDE VIEW OF ENGINE

GRÁFICO 1 <FIM> g01352470

# *323-5592* CONJUNTO DE CHICOTE DO CHASSI (HARNESS AS-CHASSIS)

**S/N: JAP1-UP**

**NÚMEROE DE 434-8050, 434-8052 GRUPO DE FIAÇÃO-NIVELAMENTO E INCLINAÇÃO UM ACESSÓRIO**

**SMCS-1408** **i05142212**

| NOTA | NÚMERO DA PEÇA | QTY | NOME DA PEÇA 1 2 3 4 5 6 (NÍVEL DO PRODUTO) | CONSULTE PÁGINA |
|---|---|---|---|---|
| E | **5P-1424** | | MANGUEIRA (194 CM) (HOSE (194-CM)) | |
| | **9X-3401** | 4 | PINO DE CONECTOR (CALIBRE 16 A 18) (PIN-CONNECTOR (16-GA TO 18-GA)) | |
| | **155-2271** | 2 | KIT DE PLUGUE DE CONEXÃO (4 PINOS) (KIT-CONNECTING PLUG (4-PIN)) | |
| | **174-0503** | 1 | KIT DE PLUGUE DE CONEXÃO (3 PINOS) (KIT-CONNECTING PLUG (3-PIN)) | |
| | | | (EACH PLUG KIT INCLUDES PLUG AS, WEDGE & INTERFACE SEAL) | |
| | **8T-8737** | 1 | BUJÃO DE RETENTOR (PLUG-SEAL) | |
| | **102-8804** | 1 | KIT DE TOMADA (4 PINOS) (KIT-RECEPTACLE (4-PIN)) | |
| | | | (INCLUDES RECEPTACLE AS & WEDGE) | |
| | **134-2540** | 1 | CONJUNTO DE RESISTOR DE CONEXÃO (3 PINOS) (RESISTOR AS-CONNECTION (3-PIN)) | |
| | **9X-3402** | 10 | SOQUETE DE CONECTOR (CALIBRE 16 A 18) (SOCKET-CONNECTOR (16-GA TO 18-GA)) | |
| E | **125-7875** | | TUBO REDUTOR DE CALOR (7,44 MM DIA) (30 CM) (TUBE-HEAT SHRINK (7.44-MM DIA) (30-CM)) | |

E - ENCOMENDAR POR CENTÍMETROS

<FIM>

# *339-5505* CONJUNTO DE CHICOTE DO CHASSI (HARNESS AS-CHASSIS)

**S/N: JAP1-UP**

**NÚMEROE DE 434-8050, 434-8052 GRUPO DE FIAÇÃO-NIVELAMENTO E INCLINAÇÃO UM ACESSÓRIO**

**SMCS-1408** **i05142250**

| NOTA | NÚMERO DA PEÇA | QTY | NOME DA PEÇA 1 2 3 4 5 6 (NÍVEL DO PRODUTO) | CONSULTE PÁGINA |
|---|---|---|---|---|
| | **6I-4348** | 1 | PROTETOR (40 PINOS) (BOOT (40-PIN)) | |
| | **104-6871** | 2 | TAMPA CONTRA POEIRA (CAP-DUST) | |
| | **126-1774** | 2 | TAMPA DE CONECTOR (COVER-CONNECTOR) | |
| | **111-4875** | 2 | ALOJAMENTO (HOUSING) | |
| | **8N-1540** | 1 | PINO DE CONECTOR (CALIBRE 12 A 14) (PIN-CONNECTOR (12-GA TO 14-GA)) | |
| | **8T-8729** | 26 | PINO DE CONECTOR (CALIBRE 16 A 18) (PIN-CONNECTOR (16-GA TO 18-GA)) | |
| | **9W-0852** | 5 | PINO DE CONECTOR (CALIBRE 14 A 16) (PIN-CONNECTOR (14-GA TO 16-GA)) | |
| | **147-1445** | 1 | CONJUNTO DE CONECTOR DE TOMADA (70 PINOS) (PLUG AS-CONNECTOR (70-PIN)) | |
| | **147-1446** | 1 | CONJUNTO DE CONECTOR DE TOMADA (70 PINOS) (PLUG AS-CONNECTOR (70-PIN)) | |
| | | | (EACH PLUG AS INCLUDES) | |
| | **159-9322** | 1 | ANEL RETENTOR EM O (SEAL-O-RING) | |
| | **3R-9965** | 1 | CONJUNTO DE CONECTOR DE TOMADA (8 PINOS) (PLUG AS-CONNECTOR (8-PIN)) | |
| | **6D-5257** | 1 | CONJUNTO DE CONECTOR DE TOMADA (8 PINOS) (PLUG AS-CONNECTOR (8-PIN)) | |
| | **155-2255** | 1 | KIT DE PLUGUE DE CONEXÃO (12 PINOS) (KIT-CONNECTING PLUG (12-PIN)) | |
| | **155-2256** | 2 | KIT DE PLUGUE DE CONEXÃO (12 PINOS) (KIT-CONNECTING PLUG (12-PIN)) | |
| | **155-2260** | 2 | KIT DE PLUGUE DE CONEXÃO (3 PINOS) (KIT-CONNECTING PLUG (3-PIN)) | |
| | **155-2270** | 4 | KIT DE PLUGUE DE CONEXÃO (2 PINOS) (KIT-CONNECTING PLUG (2-PIN)) | |
| | **155-2274** | 1 | KIT DE PLUGUE DE CONEXÃO (6 PINOS) (KIT-CONNECTING PLUG (6-PIN)) | |
| | **174-0503** | 1 | KIT DE PLUGUE DE CONEXÃO (3 PINOS) (KIT-CONNECTING PLUG (3-PIN)) | |
| | | | (EACH PLUG KIT INCLUDES PLUG AS, WEDGE & INTERFACE SEAL) | |
| | **290-4752** | 1 | CONJUNTO DE CONECTOR DE TOMADA (PLUG AS-CONNECTOR) | |
| | **8T-8737** | 40 | BUJÃO DE RETENTOR (PLUG-SEAL) | |
| | **9X-0141** | 1 | CONJUNTO DE CONECTOR DE TOMADA (40 PINOS) (PLUG AS-CONNECTOR (40-PIN)) | |
| | **3E-4367** | 1 | ANEL DE RETENÇÃO (RING-RETAINING) | |
| M | **3E-8557** | 1 | PARAFUSO (M5X0,8X39,37 MM) (BOLT (M5X0.8X39.37-MM)) | |
| | **9X-3490** | 2 | RETENTOR DE CONECTOR (40 PINOS) (SEAL-CONNECTOR (40-PIN)) | |
| | **8T-8737** | 158 | BUJÃO DE RETENTOR (PLUG-SEAL) | |
| | **102-8802** | 1 | KIT DE TOMADA (2 PINOS) (KIT-RECEPTACLE (2-PIN)) | |
| | **102-8803** | 1 | KIT DE TOMADA (3 PINOS) (KIT-RECEPTACLE (3-PIN)) | |
| | **190-7614** | 2 | KIT DE TOMADA (12 PINOS) (KIT-RECEPTACLE (12-PIN)) | |
| | | | (EACH RECEPTACLE KIT INCLUDES RECEPTACLE AS & WEDGE) | |
| | **9X-1343** | 1 | CONNECTOR DO CONJUNTO DE TOMADA (40 PINOS) (RECEPTACLE AS-CONNECTOR (40-PIN)) | |

339-5505 CONJUNTO DE CHICOTE DO CHASSI (HARNESS AS-CHASSIS) (continuação) **i05142250**

| NOTA | NÚMERO DA PEÇA | QTY | NOME DA PEÇA 1 2 3 4 5 6 (NÍVEL DO PRODUTO) | CONSULTE PÁGINA |
|---|---|---|---|---|
| | **129-7164** | 1 | CONNECTOR DO CONJUNTO DE TOMADA (1 PINO) (RECEPTACLE AS-CONNECTOR (1-PIN)) | |
| | **134-2540** | 2 | CONJUNTO DE RESISTOR DE CONEXÃO (3 PINOS) (RESISTOR AS-CONNECTION (3-PIN)) | |
| | **8T-8730** | 9 | SOQUETE DE CONECTOR (CALIBRE 16 A 18) (SOCKET-CONNECTOR (16-GA TO 18-GA)) | |
| | **9W-0844** | 4 | SOQUETE DE CONECTOR (CALIBRE 14 A 16) (SOCKET-CONNECTOR (14-GA TO 16-GA)) | |
| | **9X-3402** | 58 | SOQUETE DE CONECTOR (CALIBRE 16 A 18) (SOCKET-CONNECTOR (16-GA TO 18-GA)) | |
| | **126-1768** | 8 | SOQUETE DE CONECTOR (CALIBRE 14 A 16) (SOCKET-CONNECTOR (14-GA TO 16-GA)) | |
| | **3S-2093** | 2 | CABO TIPO CINTA (STRAP-CABLE) | |
| | **7K-1181** | 4 | CABO TIPO CINTA (STRAP-CABLE) | |
| B | **1P-0810** | | FITA-ELÉTRICA (TAPE-ELECTRICAL) | |
| | *131-1490* | 1 | CONJUNTO DE TERMINAL (CALIBRE 6 A 8) (TERMINAL AS (6-GA TO 8-GA)) | |
| | **6H-3587** | 1 | TERMINAL DE ANEL (PARAFUSO DE 3/8 POL, CALIBRE 6 A 8) (TERMINAL-RING (6-GA TO 8-GA, 3/8-IN SCREW)) | |
| E | **119-3662** | | TUBO REDUTOR DE CALOR (10,85 MM DIA) (4 CM) (TUBE-HEAT SHRINK (10.85-MM DIA) (4-CM)) | |
| | **2L-8079** | 1 | TERMINAL DE ANEL (PARAFUSO DE CALIBRE 14 A 16, 3/8 POL) (TERMINAL-RING (14-GA TO 16-GA, 3/8-IN SCREW)) | |
| | **7Y-3951** | 8 | TERMINAL DE LÂMINA (CALIBRE 14) (TERMINAL-BLADE (14-GA)) | |
| E | **119-3662** | | TUBO REDUTOR DE CALOR (10,85 MM DIA) (65 CM) (TUBE-HEAT SHRINK (10.85-MM DIA) (65-CM)) | |
| E | **125-7874** | | TUBO REDUTOR DE CALOR (5,72 MM DIA) (20 CM) (TUBE-HEAT SHRINK (5.72-MM DIA) (20-CM)) | |
| E | **125-7875** | | TUBO REDUTOR DE CALOR (7,44 MM DIA) (80 CM) (TUBE-HEAT SHRINK (7.44-MM DIA) (80-CM)) | |

B - UTILIZAR CONFORME NECESSÁRIO
E - ENCOMENDAR POR CENTÍMETROS
M - PEÇA MÉTRICA

<FIM>

# *339-5506* CONJUNTO DE CHICOTE DO CHASSI (HARNESS AS-CHASSIS)

**S/N: JAP1-UP**

**NÚMEROE DE 434-8050, 434-8052 GRUPO DE FIAÇÃO-NIVELAMENTO E INCLINAÇÃO UM ACESSÓRIO**

**SMCS-1408** **i05142289**

| NOTA | NÚMERO DA PEÇA | QTY | NOME DA PEÇA 1 2 3 4 5 6 (NÍVEL DO PRODUTO) | CONSULTE PÁGINA |
|---|---|---|---|---|
| | **243-5362** | 1 | TAMPA CONTRA POEIRA (CAP-DUST) | |
| | **7R-3029** | 4 | TAMPA CONTRA POEIRA (CAP-DUST) | |
| | **228-3323** | 4 | CLIPE DA MOLA (CLIP-SPRING) | |
| | **9W-0852** | 4 | PINO DE CONECTOR (CALIBRE 14 A 16) (PIN-CONNECTOR (14-GA TO 16-GA)) | |
| | **9X-3401** | 10 | PINO DE CONECTOR (CALIBRE 16 A 18) (PIN-CONNECTOR (16-GA TO 18-GA)) | |
| | **9X-4385** | 1 | CONJUNTO DE CONECTOR DE TOMADA (6 PINOS) (PLUG AS-CONNECTOR (6-PIN)) | |
| | **174-0503** | 1 | KIT DE PLUGUE DE CONEXÃO (3 PINOS) (KIT-CONNECTING PLUG (3-PIN)) | |
| | | | (INCLUDES PLUG AS, WEDGE & INTERFACE SEAL) | |
| | **8T-8737** | 3 | BUJÃO DE RETENTOR (PLUG-SEAL) | |
| | **102-8804** | 1 | KIT DE TOMADA (4 PINOS) (KIT-RECEPTACLE (4-PIN)) | |
| | **102-8801** | 1 | KIT DE TOMADA (12 PINOS) (KIT-RECEPTACLE (12-PIN)) | |
| | | | (EACH RECEPTACLE KIT INCLUDES RECEPTACLE AS & WEDGE) | |
| | **134-2540** | 1 | CONJUNTO DE RESISTOR DE CONEXÃO (3 PINOS) (RESISTOR AS-CONNECTION (3-PIN)) | |
| | **230-2566** | 4 | CONECTOR DE TOMADA (RECEPTACLE-CONNECTOR) | |
| | **9X-3402** | 2 | SOQUETE DE CONECTOR (CALIBRE 16 A 18) (SOCKET-CONNECTOR (16-GA TO 18-GA)) | |
| E | **119-3662** | | TUBO REDUTOR DE CALOR (10,85 MM DIA) (33 CM) (TUBE-HEAT SHRINK (10.85-MM DIA) (33-CM)) | |
| E | **125-7875** | | TUBO REDUTOR DE CALOR (7,44 MM DIA) (120 CM) (TUBE-HEAT SHRINK (7.44-MM DIA) (120-CM)) | |

E - ENCOMENDAR POR CENTÍMETROS

<FIM>

# 466-2118 CONJUNTO DE FIAÇÃO ELÉTRICA-CONSOLE–EMBREAGEM (HARNESS AS-CONSOLE-EMBREAGEM)

**S/N: JAP6766-UP**

**NÚMEROE DE 438-1307 GRUPO DE FIAÇÃO-CONSOLE**

**SMCS-1408, 7451** **i06574550**

| NOTA | NÚMERO DA PEÇA | QTY | NOME DA PEÇA 1 2 3 4 5 6 (NÍVEL DO PRODUTO) | CONSULTE PÁGINA |
|---|---|---|---|---|
| | **3T-3278** | 1 | PROTETOR (BOOT) | |
| | **274-3774** | 1 | CAPA DE CONECTOR (CAP-CONNECTOR) | |
| | **374-7466** | 1 | TAMPA-VEDAÇÃO (CAP-SEAL) | |
| | **6D-4161** | 1 | CONTATO (CONTACT) | |
| | **424-4322** | 1 | TAMPA DE CONECTOR (COVER-CONNECTOR) | |
| | **155-2255** | 1 | KIT DE PLUGUE DE CONEXÃO (12 PINOS) (KIT-CONNECTING PLUG (12-PIN)) | |
| | **155-2270** | 2 | KIT DE PLUGUE DE CONEXÃO (2 PINOS) (KIT-CONNECTING PLUG (2-PIN)) | |
| | **155-2271** | 1 | KIT DE PLUGUE DE CONEXÃO (4 PINOS) (KIT-CONNECTING PLUG (4-PIN)) | |
| | **155-2274** | 2 | KIT DE PLUGUE DE CONEXÃO (6 PINOS) (KIT-CONNECTING PLUG (6-PIN)) | |
| | | | (EACH KIT INCLUDES PLUG AS, WEDGE & INTERFACE SEAL) | |
| | **245-7434** | 3 | KIT DE PLUGUE DE CONEXÃO (10 PINOS) (KIT-CONNECTING PLUG (10-PIN)) | |
| | | | (EACH KIT INCLUDES PLUG-CONNECTOR, WIRE ASSEMBLIES & PLUGS) | |
| | **102-8801** | 1 | KIT DE TOMADA (12 PINOS) (KIT-RECEPTACLE (12-PIN)) | |
| | | | (INCLUDES RECEPTACLE AS & WEDGE) | |
| | **270-2679** | 1 | ARRUELA DE PRESSÃO (LOCKWASHER) | |
| | **203-9007** | 1 | PORCA (ROSCA 1-1/2-18) (NUT (1-1/2-18-THD)) | |
| | **8T-8729** | 13 | PINO DE CONECTOR (CALIBRE 16 A 18) (PIN-CONNECTOR (16-GA TO 18-GA)) | |
| | **9X-3401** | 8 | PINO DE CONECTOR (CALIBRE 16 A 18) (PIN-CONNECTOR (16-GA TO 18-GA)) | |
| | **202-5397** | 18 | BUJÃO (PLUG) | |
| | **3E-5519** | 1 | CONJUNTO DE CONECTOR DE TOMADA (5 PINOS) (PLUG AS-CONNECTOR (5-PIN)) | |
| | **8T-8737** | 7 | BUJÃO DE RETENTOR (PLUG-SEAL) | |
| | **451-8019** | 1 | CONNECTOR DO CONJUNTO DE TOMADA (14 PINOS) (RECEPTACLE AS-CONNECTOR (14-PIN)) | |
| | **185-1860** | 11 | RETENTOR DO FIO (SEAL-WIRE) | |
| | **185-1861** | 1 | RETENTOR DO FIO (SEAL-WIRE) | |
| | **8T-8730** | 17 | SOQUETE DE CONECTOR (CALIBRE 16 A 18) (SOCKET-CONNECTOR (16-GA TO 18-GA)) | |
| | **9W-0844** | 5 | SOQUETE DE CONECTOR (CALIBRE 14 A 16) (SOCKET-CONNECTOR (14-GA TO 16-GA)) | |
| | **9X-3402** | 8 | SOQUETE DE CONECTOR (CALIBRE 16 A 18) (SOCKET-CONNECTOR (16-GA TO 18-GA)) | |
| | **3T-3158** | 1 | SOQUETE-LÂMPADA (SOCKET-LAMP) | |
| | **3T-3159** | 1 | MOLA (SPRING) | |
| | **204-1297** | 11 | CONJUNTO DE TERMINAL DE LÂMINA (18-GA A 20-GA) (TERMINAL AS-BLADE (18-GA TO 20-GA)) | |
| | | | (EACH INCLUDES) | |
| | **235-4123** | 1 | TERMINAL (18-GA A 20-GA) (TERMINAL (18-GA TO 20-GA)) | |
| | **3T-3157** | 1 | TERMINAL DE LÂMINA (16 GA A 20 GA) (TERMINAL-BLADE (16-GA TO 20-GA)) | |
| | **9X-1056** | 3 | TERMINAL-RECEPTÁCULO (CALIBRE 14 A 16) (TERMINAL-RECEPTACLE (14-GA TO 16-GA)) | |

466-2118 CONJUNTO DE FIAÇÃO ELÉTRICA-CONSOLE (HARNESS AS-CONSOLE) (continuação) **i06574550**

| NOTA | NÚMERO DA PEÇA | QTY | NOME DA PEÇA 1 2 3 4 5 6 (NÍVEL DO PRODUTO) | CONSULTE PÁGINA |
|---|---|---|---|---|
| | **100-5041** | 1 | TERMINAL-RECEPTÁCULO (18-GA A 20-GA) (TERMINAL-RECEPTACLE (18-GA TO 20-GA)) | |
| E | **119-3662** | | TUBO REDUTOR DE CALOR (10,85 MM DIA) (13 CM) (TUBE-HEAT SHRINK (10.85-MM DIA) (13-CM)) | |
| E | **125-7874** | | TUBO REDUTOR DE CALOR (5,72 MM DIA) (10 CM) (TUBE-HEAT SHRINK (5.72-MM DIA) (10-CM)) | |

E - ENCOMENDAR POR CENTÍMETROS

<FIM>

# 466-2119 CONJUNTO DE FIAÇÃO ELÉTRICA-CONSOLE–TRANSMISSÃO (HARNESS AS-CONSOLE-TRANSMISSÃO)

**S/N: JAP6766-UP**

**NÚMEROE DE 438-1307 GRUPO DE FIAÇÃO-CONSOLE**

**SMCS-1408, 7451**

**i06113597**

| NOTA | NÚMERO DA PEÇA | QTY | NOME DA PEÇA 1 2 3 4 5 6 (NÍVEL DO PRODUTO) | CONSULTE PÁGINA |
|---|---|---|---|---|
| | **155-2255** | 1 | KIT DE PLUGUE DE CONEXÃO (12 PINOS) (KIT-CONNECTING PLUG (12-PIN)) | |
| | **155-2274** | 1 | KIT DE PLUGUE DE CONEXÃO (6 PINOS) (KIT-CONNECTING PLUG (6-PIN)) | |
| | | | (EACH KIT INCLUDES PLUG AS, WEDGE & INTERFACE SEAL) | |
| | **245-7434** | 2 | KIT DE PLUGUE DE CONEXÃO (10 PINOS) (KIT-CONNECTING PLUG (10-PIN)) | |
| | | | (EACH KIT INCLUDES PLUG-CONNECTOR, WIRE ASSEMBLIES & PLUGS) | |
| | **102-8805** | 1 | KIT DE TOMADA (6 PINOS) (KIT-RECEPTACLE (6-PIN)) | |
| | **102-8801** | 1 | KIT DE TOMADA (12 PINOS) (KIT-RECEPTACLE (12-PIN)) | |
| | **190-7615** | 1 | KIT DE TOMADA (12 PINOS) (KIT-RECEPTACLE (12-PIN)) | |
| | | | (EACH KIT INCLUDES RECEPTACLE AS & WEDGE) | |
| | **8T-8729** | 9 | PINO DE CONECTOR (CALIBRE 16 A 18) (PIN-CONNECTOR (16-GA TO 18-GA)) | |
| | **9X-3401** | 14 | PINO DE CONECTOR (CALIBRE 16 A 18) (PIN-CONNECTOR (16-GA TO 18-GA)) | |
| | **202-5397** | 1 | BUJÃO (PLUG) | |
| | **7X-6222** | 1 | CONJUNTO DE CONECTOR DE TOMADA (24 PINOS) (PLUG AS-CONNECTOR (24-PIN)) | |
| | **3E-4367** | 1 | ANEL DE RETENÇÃO (RING-RETAINING) | |
| M | **3E-8558** | 1 | PARAFUSO (M5X0,8X39,37 MM) (BOLT (M5X0.8X39.37-MM)) | |
| | **9X-3265** | 2 | RETENTOR DE CONECTOR (24 PINOS) (SEAL-CONNECTOR (24-PIN)) | |
| | **8T-8737** | 22 | BUJÃO DE RETENTOR (PLUG-SEAL) | |
| | **185-1860** | 19 | RETENTOR DO FIO (SEAL-WIRE) | |
| | **8T-8730** | 27 | SOQUETE DE CONECTOR (CALIBRE 16 A 18) (SOCKET-CONNECTOR (16-GA TO 18-GA)) | |
| | **204-1297** | 19 | CONJUNTO DE TERMINAL DE LÂMINA (18-GA A 20-GA) (TERMINAL AS-BLADE (18-GA TO 20-GA)) | |
| | | | (EACH INCLUDES) | |
| | **235-4123** | 1 | TERMINAL (18-GA A 20-GA) (TERMINAL (18-GA TO 20-GA)) | |
| E | **119-3662** | | TUBO REDUTOR DE CALOR (10,85 MM DIA) (20 CM) (TUBE-HEAT SHRINK (10.85-MM DIA) (20-CM)) | |

E - ENCOMENDAR POR CENTÍMETROS
M - PEÇA MÉTRICA

<FIM>

# 222-5917 CONJUNTO DE CHICOTE DO MOTOR (HARNESS AS-ENGINE)

**S/N: TX71-UP; KHX1-UP**
**NÚMEROE DE 330-6022 GRUPO DE FIAÇÃO-MOTOR**
**TAMBÉM UM ACESSÓRIO**

**SMCS-1408** **i05952456**

| NOTA | NÚMERO DA PEÇA | QTY | NOME DA PEÇA 1 2 3 4 5 6 (NÍVEL DO PRODUTO) | CONSULTE PÁGINA |
|---|---|---|---|---|
| | **135-5975** | 1 | ILHÓ-FIAÇÃO (GROMMET-WIRING) | |
| | **316-8226** | 1 | PARAFUSO ESPECIAL (BOLT-SPECIAL) | |
| | **155-2255** | 1 | KIT DE PLUGUE DE CONEXÃO (12 PINOS) (KIT-CONNECTING PLUG (12-PIN)) | |
| | | | (INCLUDES PLUG AS & WEDGE) | |
| | **6N-7523** | 1 | ARRUELA (6,48X11,9X1,57 MM DE ESPESSURA) (WASHER (6.48X11.9X1.57-MM THK)) | |
| | **155-2258** | 1 | CUNHA DE TRAVA DO PLUGUE (12 PINOS) (WEDGE-PLUG LOCK (12-PIN)) | |
| | **194-5226** | 12 | CONJUNTO DE WIRE (16 GA) (WIRE AS (16-GA)) | |
| | | | —OU— | |
| | **194-5227** | 12 | CONJUNTO DE WIRE (CALIBRE 14) (WIRE AS (14-GA)) | |
| | | | <FIM> | |

# 417-6161 CONJUNTO DE CHICOTE DO AQUECEDOR E DO AR CONDICIONADO (HARNESS AS-HEATER & AIR COND)

**S/N: JAP1-UP**

**NÚMEROE DE 420-0496 GRUPO DO AQUECEDOR DA CABINE, 417-6027, 518-3685 GRUPO DO AR CONDICIONADO**

**UM ACESSÓRIO**

**SMCS-1408** **i06714701**

| NOTA | NÚMERO DA PEÇA | QTY | NOME DA PEÇA 1 2 3 4 5 6 (NÍVEL DO PRODUTO) | CONSULTE PÁGINA |
|---|---|---|---|---|
| | **3T-3278** | 1 | PROTETOR (BOOT) | |
| | **6D-4161** | 1 | CONTATO (CONTACT) | |
| | **6T-6505** | 5 | ALOJAMENTO-TOMADA (LÂMINA, TRAVAMENTO POSITIVO) (HOUSING-RECEPTACLE (BLADE, POSITIVE LOCK)) | |
| | **155-2270** | 1 | KIT DE PLUGUE DE CONEXÃO (2 PINOS) (KIT-CONNECTING PLUG (2-PIN)) | |
| | | | (INCLUDES PLUG AS, WEDGE, & INTERFACE SEAL) | |
| | **102-8805** | 1 | KIT DE TOMADA (6 PINOS) (KIT-RECEPTACLE (6-PIN)) | |
| | | | (INCLUDES RECEPTACLE AS & WEDGE) | |
| | **8T-8729** | 2 | PINO DE CONECTOR (CALIBRE 16 A 18) (PIN-CONNECTOR (16-GA TO 18-GA)) | |
| | **9W-0852** | 3 | PINO DE CONECTOR (CALIBRE 14 A 16) (PIN-CONNECTOR (14-GA TO 16-GA)) | |
| | **8T-8737** | 1 | BUJÃO DE RETENTOR (PLUG-SEAL) | |
| | **9W-0844** | 2 | SOQUETE DE CONECTOR (CALIBRE 14 A 16) (SOCKET-CONNECTOR (14-GA TO 16-GA)) | |
| | **3T-3158** | 1 | SOQUETE-LÂMPADA (SOCKET-LAMP) | |
| | **3T-3159** | 1 | MOLA (SPRING) | |
| | **3T-3157** | 1 | TERMINAL DE LÂMINA (16 GA A 20 GA) (TERMINAL-BLADE (16-GA TO 20-GA)) | |
| | **6T-6506** | 4 | TERMINAL DE LÂMINA (CALIBRE 14 A 18) (TERMINAL-BLADE (14-GA TO 18-GA)) | |
| | **8T-9850** | 1 | TERMINAL DE LÂMINA (TERMINAL-BLADE) | |
| | **5P-1475** | 5 | TERMINAL-GARFO (CALIBRE 14 A 16, NO. 8 PARAFUSOS) (TERMINAL-FORK (14-GA TO 16-GA, NO. 8 SCREW)) | |
| E | **119-3662** | | TUBO REDUTOR DE CALOR (10,85 MM DIA) (7 CM) (TUBE-HEAT SHRINK (10.85-MM DIA) (7-CM)) | |

E - ENCOMENDAR POR CENTÍMETROS

<FIM>

# 421-1522 CONJUNTO DE CHICOTE DO PAINEL (HARNESS AS-PANEL)

**S/N: JAP10100-UP**
**NÚMEROE DE 518-6848 GRUPO DO PAINEL DE INSTRUMENTOS**
**UM ACESSÓRIO**

**SMCS-1408, 7451** **i06928366**

| NOTA | NÚMERO DA PEÇA | QTY | NOME DA PEÇA 1 2 3 4 5 6 (NÍVEL DO PRODUTO) | CONSULTE PÁGINA |
|---|---|---|---|---|
| | **3T-3278** | 2 | PROTETOR (BOOT) | |
| | **6D-4161** | 2 | CONTATO (CONTACT) | |
| | **8T-8729** | 13 | PINO DE CONECTOR (CALIBRE 16 A 18) (PIN-CONNECTOR (16-GA TO 18-GA)) | |
| | **155-2255** | 1 | KIT DE PLUGUE DE CONEXÃO (12 PINOS) (KIT-CONNECTING PLUG (12-PIN)) | |
| | **155-2260** | 1 | KIT DE PLUGUE DE CONEXÃO (3 PINOS) (KIT-CONNECTING PLUG (3-PIN)) | |
| | **155-2274** | 2 | KIT DE PLUGUE DE CONEXÃO (6 PINOS) (KIT-CONNECTING PLUG (6-PIN)) | |
| | | | (EACH PLUG KIT INCLUDES PLUG AS, WEDGE(S) & INTERFACE SEAL) | |
| | **8T-8737** | 16 | BUJÃO DE RETENTOR (PLUG-SEAL) | |
| | **102-8805** | 1 | KIT DE TOMADA (6 PINOS) (KIT-RECEPTACLE (6-PIN)) | |
| | **102-8806** | 1 | KIT DE TOMADA (8 PINOS) (KIT-RECEPTACLE (8-PIN)) | |
| | **102-8801** | 1 | KIT DE TOMADA (12 PINOS) (KIT-RECEPTACLE (12-PIN)) | |
| | | | (EACH RECEPTACLE KIT INCLUDES RECEPTACLE AS & WEDGE) | |
| | **8T-8730** | 11 | SOQUETE DE CONECTOR (CALIBRE 16 A 18) (SOCKET-CONNECTOR (16-GA TO 18-GA)) | |
| | **9X-3402** | 13 | SOQUETE DE CONECTOR (CALIBRE 16 A 18) (SOCKET-CONNECTOR (16-GA TO 18-GA)) | |
| | **3T-3158** | 2 | SOQUETE-LÂMPADA (SOCKET-LAMP) | |
| | **107-1984** | 14 | SOQUETE-LÂMPADA (SOCKET-LAMP) | |
| | **3T-3159** | 2 | MOLA (SPRING) | |
| | **3T-3157** | 2 | TERMINAL DE LÂMINA (16 GA A 20 GA) (TERMINAL-BLADE (16-GA TO 20-GA)) | |
| | **107-1985** | 28 | TERMINAL (TERMINAL) | |
| E | **119-3662** | | TUBO REDUTOR DE CALOR (10,85 MM DIA) (13 CM) (TUBE-HEAT SHRINK (10.85-MM DIA) (13-CM)) | |
| E | **125-7874** | | TUBO REDUTOR DE CALOR (5,72 MM DIA) (25 CM) (TUBE-HEAT SHRINK (5.72-MM DIA) (25-CM)) | |
| E | **125-7875** | | TUBO REDUTOR DE CALOR (7,44 MM DIA) (5 CM) (TUBE-HEAT SHRINK (7.44-MM DIA) (5-CM)) | |
| | **155-2258** | 1 | CUNHA DE TRAVA DO PLUGUE (12 PINOS) (WEDGE-PLUG LOCK (12-PIN)) | |
| | **3E-3389** | 1 | CUNHA-TRAVA DO RECIPIENTE (8 PINOS) (WEDGE-RECEPTACLE LOCK (8-PIN)) | |

E - ENCOMENDAR POR CENTÍMETROS

<FIM>

# 466-2108 CONJUNTO DA FIAÇÃO ELÉTRICA DA PLATAFORMA (HARNESS AS-PLATFORM)

**S/N: JAP1-UP**

**NÚMEROE DE 434-4108, 434-4109 GRUPO DE FIAÇÃO-DIANTEIRO**

**UM ACESSÓRIO**

**SMCS-1408** **i06539744**

| NOTA | NÚMERO DA PEÇA | QTY | NOME DA PEÇA 1 2 3 4 5 6 (NÍVEL DO PRODUTO) | CONSULTE PÁGINA |
|---|---|---|---|---|
| | **102-8803** | 1 | KIT DE TOMADA (3 PINOS) (KIT-RECEPTACLE (3-PIN)) | |
| | **102-8805** | 1 | KIT DE TOMADA (6 PINOS) (KIT-RECEPTACLE (6-PIN)) | |
| | **102-8801** | 9 | KIT DE TOMADA (12 PINOS) (KIT-RECEPTACLE (12-PIN)) | |
| | | | (EACH RECEPTACLE KIT INCLUDES RECEPTACLE AS & WEDGE) | |
| | **5P-4571** | 6 | TERMINAL DE LÂMINA (CALIBRE 14 A 16) (TERMINAL-BLADE (14-GA TO 16-GA)) | |
| | **7G-7920** | 1 | BUJÃO DE RETENTOR (PLUG-SEAL) | |
| | **9X-0196** | 3 | CONJUNTO DE TERMINAL (16 GA) (TERMINAL AS (16-GA)) | |
| | **8N-1546** | 3 | PINO DE CONECTOR (CALIBRE 6) (PIN-CONNECTOR (6-GA)) | |
| | **8N-1547** | 3 | SOQUETE DE CONECTOR (CALIBRE 6) (SOCKET-CONNECTOR (6-GA)) | |
| | **8T-8729** | 88 | PINO DE CONECTOR (CALIBRE 16 A 18) (PIN-CONNECTOR (16-GA TO 18-GA)) | |
| | **8T-8730** | 99 | SOQUETE DE CONECTOR (CALIBRE 16 A 18) (SOCKET-CONNECTOR (16-GA TO 18-GA)) | |
| | **8T-8737** | 87 | BUJÃO DE RETENTOR (PLUG-SEAL) | |
| | **9W-0844** | 10 | SOQUETE DE CONECTOR (CALIBRE 14 A 16) (SOCKET-CONNECTOR (14-GA TO 16-GA)) | |
| | **9W-0852** | 10 | PINO DE CONECTOR (CALIBRE 14 A 16) (PIN-CONNECTOR (14-GA TO 16-GA)) | |
| | **9X-1343** | 1 | CONNECTOR DO CONJUNTO DE TOMADA (40 PINOS) (RECEPTACLE AS-CONNECTOR (40-PIN)) | |
| | **9X-3401** | 21 | PINO DE CONECTOR (CALIBRE 16 A 18) (PIN-CONNECTOR (16-GA TO 18-GA)) | |
| | **9X-3402** | 13 | SOQUETE DE CONECTOR (CALIBRE 16 A 18) (SOCKET-CONNECTOR (16-GA TO 18-GA)) | |
| E | **119-3662** | | TUBO REDUTOR DE CALOR (10,85 MM DIA) (26 CM) (TUBE-HEAT SHRINK (10.85-MM DIA) (26-CM)) | |
| E | **125-7874** | | TUBO REDUTOR DE CALOR (5,72 MM DIA) (60 CM) (TUBE-HEAT SHRINK (5.72-MM DIA) (60-CM)) | |
| E | **125-7875** | | TUBO REDUTOR DE CALOR (7,44 MM DIA) (65 CM) (TUBE-HEAT SHRINK (7.44-MM DIA) (65-CM)) | |
| | **127-5483** | 3 | CONJUNTO DE CONECTOR DE TOMADA (1 PINO) (PLUG AS-CONNECTOR (1-PIN)) | |
| | **127-5484** | 4 | CONNECTOR DO CONJUNTO DE TOMADA (1 PINO) (RECEPTACLE AS-CONNECTOR (1-PIN)) | |
| | **2L-8052** | 3 | TERMINAL DE ANEL (PARAFUSO DE 6 GA, 3/8 POL) (TERMINAL-RING (6-GA, 3/8-IN SCREW)) | |
| | | | —OU— | |
| | **2L-8060** | 3 | TERMINAL DE ANEL (PARAFUSO DE 8 GA, 3/8 POL) (TERMINAL-RING (8-GA, 3/8-IN SCREW)) | |
| | **2L-8069** | 2 | TERMINAL DE ANEL (2-PARA P/ 10 PARA, PARAFUSO DE 3/8 POL) (TERMINAL-RING (2-GA TO 10-GA, 3/8-IN SCREW)) | |
| | **2L-8079** | 1 | TERMINAL DE ANEL (PARAFUSO DE CALIBRE 14 A 16, 3/8 POL) (TERMINAL-RING (14-GA TO 16-GA, 3/8-IN SCREW)) | |
| | **155-2255** | 8 | KIT DE PLUGUE DE CONEXÃO (12 PINOS) (KIT-CONNECTING PLUG (12-PIN)) | |
| | **155-2256** | 1 | KIT DE PLUGUE DE CONEXÃO (12 PINOS) (KIT-CONNECTING PLUG (12-PIN)) | |

466-2108 CONJUNTO DA FIAÇÃO ELÉTRICA DA PLATAFORMA (HARNESS AS-PLATFORM) (continuação) **i06539744**

| NOTA | NÚMERO DA PEÇA | QTY | NOME DA PEÇA 1 2 3 4 5 6 (NÍVEL DO PRODUTO) | CONSULTE PÁGINA |
|---|---|---|---|---|
| | **155-2265** | 1 | KIT DE PLUGUE DE CONEXÃO (8 PINOS) (KIT-CONNECTING PLUG (8-PIN)) | |
| | **155-2260** | 3 | KIT DE PLUGUE DE CONEXÃO (3 PINOS) (KIT-CONNECTING PLUG (3-PIN)) | |
| | **155-2270** | 9 | KIT DE PLUGUE DE CONEXÃO (2 PINOS) (KIT-CONNECTING PLUG (2-PIN)) | |
| | **155-2271** | 1 | KIT DE PLUGUE DE CONEXÃO (4 PINOS) (KIT-CONNECTING PLUG (4-PIN)) | |
| | **155-2274** | 4 | KIT DE PLUGUE DE CONEXÃO (6 PINOS) (KIT-CONNECTING PLUG (6-PIN)) | |
| | | | (EACH PLUG KIT INCLUDES PLUG AS, WEDGE(S) & INTERFACE SEAL) | |
| | **374-7463** | 2 | TAMPA-VEDAÇÃO (CAP-SEAL) | |
| | **374-7466** | 3 | TAMPA-VEDAÇÃO (CAP-SEAL) | |
| | **374-7468** | 2 | TAMPA-VEDAÇÃO (CAP-SEAL) | |

E - ENCOMENDAR POR CENTÍMETROS

<FIM>

# 388-2519 CONJUNTO DA FIAÇÃO ELÉTRICA DO CHASSI TRASEIRO (HARNESS AS-REAR CHASSIS)

**S/N: JAP3120-UP**

**NÚMEROE DE 388-2517, 452-0647 GRUPO DA FIAÇÃO TRASEIRA**

**SMCS-1408** **i05886003**

| NOTA | NÚMERO DA PEÇA | QTY | NOME DA PEÇA 1 2 3 4 5 6 (NÍVEL DO PRODUTO) | CONSULTE PÁGINA |
|---|---|---|---|---|
| | **102-8802** | 1 | KIT DE TOMADA (2 PINOS) (KIT-RECEPTACLE (2-PIN)) | |
| | **102-8805** | 1 | KIT DE TOMADA (6 PINOS) (KIT-RECEPTACLE (6-PIN)) | |
| | **102-8801** | 1 | KIT DE TOMADA (12 PINOS) (KIT-RECEPTACLE (12-PIN)) | |
| | | | (EACH RECEPTACLE KIT INCLUDES RECEPTACLE AS & WEDGE) | |
| | **3E-3383** | 1 | CUNHA-TRAVA DO RECIPIENTE (6 PINOS) (WEDGE-RECEPTACLE LOCK (6-PIN)) | |
| | **8N-1547** | 2 | SOQUETE DE CONECTOR (CALIBRE 6) (SOCKET-CONNECTOR (6-GA)) | |
| | **8T-8729** | 10 | PINO DE CONECTOR (CALIBRE 16 A 18) (PIN-CONNECTOR (16-GA TO 18-GA)) | |
| | **8T-8730** | 9 | SOQUETE DE CONECTOR (CALIBRE 16 A 18) (SOCKET-CONNECTOR (16-GA TO 18-GA)) | |
| | **8T-8737** | 17 | BUJÃO DE RETENTOR (PLUG-SEAL) | |
| | **9W-1795** | 1 | PROTETOR (BOOT) | |
| | **9X-3401** | 2 | PINO DE CONECTOR (CALIBRE 16 A 18) (PIN-CONNECTOR (16-GA TO 18-GA)) | |
| | **9X-3402** | 4 | SOQUETE DE CONECTOR (CALIBRE 16 A 18) (SOCKET-CONNECTOR (16-GA TO 18-GA)) | |
| | **127-5483** | 2 | CONJUNTO DE CONECTOR DE TOMADA (1 PINO) (PLUG AS-CONNECTOR (1-PIN)) | |
| | **2L-8051** | 2 | TERMINAL DE ANEL (PARAFUSO CALIBRE 6, 5/16 POL) (TERMINAL-RING (6-GA, 5/16-IN SCREW)) | |
| | | | —OU— | |
| | **5P-3455** | 2 | TERMINAL DE ANEL (PARAFUSO CALIBRE 8, 5/16 POL) (TERMINAL-RING (8-GA, 5/16-IN SCREW)) | |
| | **2L-8079** | 2 | TERMINAL DE ANEL (PARAFUSO DE CALIBRE 14 A 16, 3/8 POL) (TERMINAL-RING (14-GA TO 16-GA, 3/8-IN SCREW)) | |
| | **7N-9017** | 1 | TERMINAL DE ANEL (CALIBRE 18 A 22, NO. 10 DE CALIBRE 10 A 12) (TERMINAL-RING (18-GA TO 22-GA, NO. 10 SCREW)) | |
| | **155-2255** | 1 | KIT DE PLUGUE DE CONEXÃO (12 PINOS) (KIT-CONNECTING PLUG (12-PIN)) | |
| | **155-2270** | 2 | KIT DE PLUGUE DE CONEXÃO (2 PINOS) (KIT-CONNECTING PLUG (2-PIN)) | |
| | **155-2274** | 1 | KIT DE PLUGUE DE CONEXÃO (6 PINOS) (KIT-CONNECTING PLUG (6-PIN)) | |
| | | | (EACH PLUG KIT INCLUDES PLUG AS, WEDGE & INTERFACE SEAL) | |
| | **155-2258** | 1 | CUNHA DE TRAVA DO PLUGUE (12 PINOS) (WEDGE-PLUG LOCK (12-PIN)) | |
| E | **235-2765** | | CONDUÍTE FLEXÍVEL (27,6 MM DIÂM. INT.) (84 CM) (CONDUIT-FLEXIBLE (27.6-MM ID) (84-CM)) | |
| E | **311-4859** | | TUBO REDUTOR DE CALOR (48 MM DE DIÂMETRO) (30 CM) (TUBE-HEAT SHRINK (48-MM DIA) (30-CM)) | |

E - ENCOMENDAR POR CENTÍMETROS

<FIM>

## 236-2356 CONJUNTO DE CHICOTE DO SENSOR (HARNESS AS-SENSOR)

**S/N: JAP1-UP**
**INCLINAÇÃO DA LÂMINA ARO (ATTACHMENT READY OPTION, OPÇÃO PRONTA PARA ACESSÓRIO)**
**NÚMEROE DE 434-8050, 434-8052 GRUPO DE FIAÇÃO-NIVELAMENTO E INCLINAÇÃO**
**UM ACESSÓRIO**

**SMCS-1408** **i06177855**

| NOTA | NÚMERO DA PEÇA | QTY | NOME DA PEÇA 1 2 3 4 5 6 (NÍVEL DO PRODUTO) | CONSULTE PÁGINA |
|---|---|---|---|---|
| | **243-5362** | 1 | TAMPA CONTRA POEIRA (CAP-DUST) | |
| G | **9X-2383** | | MANGUEIRA (50 POL) (HOSE (50-IN)) | |
| | **102-8804** | 1 | KIT DE TOMADA (4 PINOS) (KIT-RECEPTACLE (4-PIN)) | |
| | | | (INCLUDES RECEPTACLE AS & WEDGE) | |
| | **8T-8729** | 2 | PINO DE CONECTOR (CALIBRE 16 A 18) (PIN-CONNECTOR (16-GA TO 18-GA)) | |
| | **9X-3401** | 2 | PINO DE CONECTOR (CALIBRE 16 A 18) (PIN-CONNECTOR (16-GA TO 18-GA)) | |
| | **9X-4385** | 1 | CONJUNTO DE CONECTOR DE TOMADA (6 PINOS) (PLUG AS-CONNECTOR (6-PIN)) | |
| B | **368-2369** | | FITA (TAPE) | |
| B | **368-2370** | | FITA (TAPE) | |
| E | **8T-5346** | | TUBO REDUTOR DE CALOR (19,1 MM DE DIÂMETRO) (16 CM) (TUBE-HEAT SHRINK (19.1-MM DIA) (16-CM)) | |
| E | **125-7875** | | TUBO REDUTOR DE CALOR (7,44 MM DIA) (5 CM) (TUBE-HEAT SHRINK (7.44-MM DIA) (5-CM)) | |

B - UTILIZAR CONFORME NECESSÁRIO
E - ENCOMENDAR POR CENTÍMETROS
G - ENCOMENDAR POR POLEGADAS

<FIM>

## *243-3250* CONJUNTO DE CHICOTE DO SENSOR (HARNESS AS-SENSOR)

**S/N: JAP1-UP**
**SENSOR DE ROTAÇÃO ARO**
**NÚMEROE DE 434-8050, 434-8052 GRUPO DE FIAÇÃO-NIVELAMENTO E INCLINAÇÃO**
**UM ACESSÓRIO**

**SMCS-1408** **i06600794**

| NOTA | NÚMERO DA PEÇA | QTY | NOME DA PEÇA 1 2 3 4 5 6 (NÍVEL DO PRODUTO) | CONSULTE PÁGINA |
|---|---|---|---|---|
| | **243-5362** | 1 | TAMPA CONTRA POEIRA (CAP-DUST) | |
| | **9X-4385** | 1 | CONJUNTO DE CONECTOR DE TOMADA (6 PINOS) (PLUG AS-CONNECTOR (6-PIN)) | |
| | **155-2271** | 1 | KIT DE PLUGUE DE CONEXÃO (4 PINOS) (KIT-CONNECTING PLUG (4-PIN)) | |
| | | | (INCLUDES PLUG AS, WEDGE & INTERFACE SEAL) | |
| | **8T-8730** | 4 | SOQUETE DE CONECTOR (CALIBRE 16 A 18) (SOCKET-CONNECTOR (16-GA TO 18-GA)) | |
| E | **125-7875** | | TUBO REDUTOR DE CALOR (7,44 MM DIA) (5 CM) (TUBE-HEAT SHRINK (7.44-MM DIA) (5-CM)) | |

E - ENCOMENDAR POR CENTÍMETROS

<FIM>

# 423-8806 CONJUNTO DE CHICOTE DO SENSOR (HARNESS AS-SENSOR)

**S/N: JAP3120-UP**

**NÚMEROE DE 388-2517, 434-4113 GRUPO DA FIAÇÃO TRASEIRA**

**SMCS-1408** **i05885956**

| NOTA | NÚMERO DA PEÇA | QTY | NOME DA PEÇA 1 2 3 4 5 6 (NÍVEL DO PRODUTO) | CONSULTE PÁGINA |
|---|---|---|---|---|
| | **155-2270** | 1 | KIT DE PLUGUE DE CONEXÃO (2 PINOS) (KIT-CONNECTING PLUG (2-PIN)) | |
| | | | (INCLUDES PLUG AS, WEDGE & INTERFACE SEAL) | |
| | **102-8801** | 1 | KIT DE TOMADA (12 PINOS) (KIT-RECEPTACLE (12-PIN)) | |
| | | | (INCLUDES RECEPTACLE AS & WEDGE) | |
| | **8T-8729** | 8 | PINO DE CONECTOR (CALIBRE 16 A 18) (PIN-CONNECTOR (16-GA TO 18-GA)) | |
| | **9W-0852** | 2 | PINO DE CONECTOR (CALIBRE 14 A 16) (PIN-CONNECTOR (14-GA TO 16-GA)) | |
| | **9X-3401** | 3 | PINO DE CONECTOR (CALIBRE 16 A 18) (PIN-CONNECTOR (16-GA TO 18-GA)) | |
| | **9X-1054** | 1 | CONJUNTO DE CONECTOR DE TOMADA (4 PINOS) (PLUG AS-CONNECTOR (4-PIN)) | |
| | **230-4011** | 1 | CONJUNTO DE CONECTOR DE TOMADA (2 PINOS) (PLUG AS-CONNECTOR (2-PIN)) | |
| | **455-0704** | 1 | RETENTOR DE CONECTOR (SEAL-CONNECTOR) | |
| | **237-0227** | 1 | CONJUNTO DE CONECTOR DE TOMADA (3 PINOS) (PLUG AS-CONNECTOR (3-PIN)) | |
| | **455-0705** | 1 | RETENTOR DE CONECTOR (SEAL-CONNECTOR) | |
| | **8T-8737** | 1 | BUJÃO DE RETENTOR (PLUG-SEAL) | |
| | **230-4012** | 1 | CONNECTOR DO CONJUNTO DE TOMADA (2 PINOS) (RECEPTACLE AS-CONNECTOR (2-PIN)) | |
| | **8T-8730** | 2 | SOQUETE DE CONECTOR (CALIBRE 16 A 18) (SOCKET-CONNECTOR (16-GA TO 18-GA)) | |
| | **9W-0844** | 2 | SOQUETE DE CONECTOR (CALIBRE 14 A 16) (SOCKET-CONNECTOR (14-GA TO 16-GA)) | |
| | **9X-3402** | 3 | SOQUETE DE CONECTOR (CALIBRE 16 A 18) (SOCKET-CONNECTOR (16-GA TO 18-GA)) | |
| | **9X-1056** | 4 | TERMINAL-RECEPTÁCULO (CALIBRE 14 A 16) (TERMINAL-RECEPTACLE (14-GA TO 16-GA)) | |
| | | | <FIM> | |

# 455-7844 CONJUNTO DE CHICOTE DA DIREÇÃO (HARNESS AS-STEERING)

**S/N: JAP1-UP**

**NÚMEROE DE 434-4114, 518-6846 GRUPO DE FIAÇÃO-CONSOLE DA DIREÇÃO**

**UM ACESSÓRIO**

**SMCS-1408** **i06540062**

| NOTA | NÚMERO DA PEÇA | QTY | NOME DA PEÇA 1 2 3 4 5 6 (NÍVEL DO PRODUTO) | CONSULTE PÁGINA |
|---|---|---|---|---|
| | **102-8801** | 2 | KIT DE TOMADA (12 PINOS) (KIT-RECEPTACLE (12-PIN)) | |
| | | | (EACH INCLUDES RECEPTACLE AS & WEDGE) | |
| | **6V-0491** | 16 | TERMINAL DE LÂMINA (CALIBRE 14 A 18) (TERMINAL-BLADE (14-GA TO 18-GA)) | |
| | **7G-7918** | 1 | BUJÃO DE RETENTOR (PLUG-SEAL) | |
| | **7T-6365** | 4 | ALOJAMENTO-TOMADA (HOUSING-RECEPTACLE) | |
| | **8N-1541** | 1 | SOQUETE DE CONECTOR (CALIBRE 12 A 14) (SOCKET-CONNECTOR (12-GA TO 14-GA)) | |
| | **8N-1546** | 2 | PINO DE CONECTOR (CALIBRE 6) (PIN-CONNECTOR (6-GA)) | |
| | **8N-1547** | 1 | SOQUETE DE CONECTOR (CALIBRE 6) (SOCKET-CONNECTOR (6-GA)) | |
| | **8T-8729** | 16 | PINO DE CONECTOR (CALIBRE 16 A 18) (PIN-CONNECTOR (16-GA TO 18-GA)) | |
| | **8T-8730** | 17 | SOQUETE DE CONECTOR (CALIBRE 16 A 18) (SOCKET-CONNECTOR (16-GA TO 18-GA)) | |
| | **8T-8737** | 10 | BUJÃO DE RETENTOR (PLUG-SEAL) | |
| | **9G-9314** | 5 | TERMINAL DE LÂMINA (CALIBRE 14 A 16) (TERMINAL-BLADE (14-GA TO 16-GA)) | |
| | **9R-9806** | 11 | TERMINAL DE LÂMINA (18-GA A 20-GA) (TERMINAL-BLADE (18-GA TO 20-GA)) | |
| | **9W-0844** | 4 | SOQUETE DE CONECTOR (CALIBRE 14 A 16) (SOCKET-CONNECTOR (14-GA TO 16-GA)) | |
| | **9W-0852** | 3 | PINO DE CONECTOR (CALIBRE 14 A 16) (PIN-CONNECTOR (14-GA TO 16-GA)) | |
| | **9W-2032** | 1 | TERMINAL DE LÂMINA (CALIBRE 10 A 12) (TERMINAL-BLADE (10-GA TO 12-GA)) | |
| | **9W-2033** | 16 | TERMINAL DE LÂMINA (CALIBRE 14 A 16) (TERMINAL-BLADE (14-GA TO 16-GA)) | |
| E | **119-3662** | | TUBO REDUTOR DE CALOR (10,85 MM DIA) (33 CM) (TUBE-HEAT SHRINK (10.85-MM DIA) (33-CM)) | |
| E | **125-7874** | | TUBO REDUTOR DE CALOR (5,72 MM DIA) (10 CM) (TUBE-HEAT SHRINK (5.72-MM DIA) (10-CM)) | |
| E | **125-7875** | | TUBO REDUTOR DE CALOR (7,44 MM DIA) (30 CM) (TUBE-HEAT SHRINK (7.44-MM DIA) (30-CM)) | |
| | **127-5483** | 1 | CONJUNTO DE CONECTOR DE TOMADA (1 PINO) (PLUG AS-CONNECTOR (1-PIN)) | |
| | **127-5484** | 2 | CONNECTOR DO CONJUNTO DE TOMADA (1 PINO) (RECEPTACLE AS-CONNECTOR (1-PIN)) | |
| | **129-7163** | 1 | CONJUNTO DE CONECTOR DE TOMADA (1 PINO) (PLUG AS-CONNECTOR (1-PIN)) | |
| | **129-7164** | 1 | CONNECTOR DO CONJUNTO DE TOMADA (1 PINO) (RECEPTACLE AS-CONNECTOR (1-PIN)) | |
| | **5P-4571** | 5 | TERMINAL DE LÂMINA (CALIBRE 14 A 16) (TERMINAL-BLADE (14-GA TO 16-GA)) | |
| | **5P-1475** | 5 | TERMINAL-GARFO (CALIBRE 14 A 16, NO. 8 PARAFUSOS) (TERMINAL-FORK (14-GA TO 16-GA, NO. 8 SCREW)) | |
| | **2L-8050** | 3 | TERMINAL DE ANEL (PARAFUSO DE CALIBRE 6, 1/4 POL) (TERMINAL-RING (6-GA, 1/4-IN SCREW)) | |
| | | | —OU— | |
| | **2L-8058** | 3 | TERMINAL DE ANEL (PARAFUSO DE CALIBRE 8, 1/4 POL) (TERMINAL-RING (8-GA, 1/4-IN SCREW)) | |
| | **155-2255** | 2 | KIT DE PLUGUE DE CONEXÃO (12 PINOS) (KIT-CONNECTING PLUG (12-PIN)) | |

455-7844 CONJUNTO DE CHICOTE DA DIREÇÃO (HARNESS AS-STEERING) (continuação) **i06540062**

| NOTA | NÚMERO DA PEÇA | QTY | NOME DA PEÇA 1 2 3 4 5 6 (NÍVEL DO PRODUTO) | CONSULTE PÁGINA |
|---|---|---|---|---|
| | **155-2270** | 1 | KIT DE PLUGUE DE CONEXÃO (2 PINOS) (KIT-CONNECTING PLUG (2-PIN)) | |
| | | | (EACH PLUG KIT INCLUDES PLUG AS, WEDGE & INTERFACE SEAL) | |
| | **174-7566** | 2 | CONJUNTO DE BLOCO DE FUSÍVEIS (BLOCK AS-FUSE) | |
| | | | (EACH INCLUDES) | |
| | **1H-3244** | 1 | ARRUELA DE PRESSÃO (LOCKWASHER) | |
| | **6V-8185** | 1 | PORCA (ROSCA 1/4-20) (NUT (1/4-20-THD)) | |
| | **8T-4205** | 1 | ARRUELA DURA (7,2X14,5X2 MM DE ESPESSURA) (WASHER-HARD (7.2X14.5X2-MM THK)) | |
| | **151-1398** | 2 | KIT DE TERMINAL (TRAVAR) (KIT-TERMINAL (LOCK)) | |
| | **185-1860** | 27 | RETENTOR DO FIO (SEAL-WIRE) | |
| | **185-1861** | 6 | RETENTOR DO FIO (SEAL-WIRE) | |
| | **202-5397** | 17 | BUJÃO (PLUG) | |
| | **204-1297** | 27 | CONJUNTO DE TERMINAL DE LÂMINA (18-GA A 20-GA) (TERMINAL AS-BLADE (18-GA TO 20-GA)) | |
| | | | (EACH INCLUDES) | |
| | **235-4123** | 1 | TERMINAL (18-GA A 20-GA) (TERMINAL (18-GA TO 20-GA)) | |
| | **245-7434** | 5 | KIT DE PLUGUE DE CONEXÃO (10 PINOS) (KIT-CONNECTING PLUG (10-PIN)) | |
| | | | (EACH INCLUDES CONNECTOR PLUG, WIRE ASSEMBLIES & PLUGS) | |

E - ENCOMENDAR POR CENTÍMETROS

<FIM>

# 379-4984 CONJUNTO DE CHICOTE DA TRANSMISSÃO (HARNESS AS-TRANSMISSION)

**S/N: CK41-UP; JSE1-UP**

**NÚMEROE DE 365-5537 GRUPO DE CONTROLE DA TRANSMISSÃO HIDRÁULICA**

**SMCS-1408, 3030**

**i06682650**

| NOTA | NÚMERO DA PEÇA | QTY | NOME DA PEÇA 1 2 3 4 5 6 (NÍVEL DO PRODUTO) | CONSULTE PÁGINA |
|---|---|---|---|---|
| | **102-8801** | 1 | KIT DE TOMADA (12 PINOS) (KIT-RECEPTACLE (12-PIN)) | |
| | | | (INCLUDES RECEPTACLE AS & WEDGE) | |
| | **8T-8737** | 16 | BUJÃO DE RETENTOR (PLUG-SEAL) | |
| E | **114-8843** | | LUVA DE PLÁSTICO (260 CM) (SLEEVE-PLASTIC (260-CM)) | |
| E | **119-3662** | | TUBO REDUTOR DE CALOR (10,85 MM DIA) (13 CM) (TUBE-HEAT SHRINK (10.85-MM DIA) (13-CM)) | |
| | **9X-3402** | 36 | SOQUETE DE CONECTOR (CALIBRE 16 A 18) (SOCKET-CONNECTOR (16-GA TO 18-GA)) | |
| | | | —OU— | |
| | **126-1768** | 36 | SOQUETE DE CONECTOR (CALIBRE 14 A 16) (SOCKET-CONNECTOR (14-GA TO 16-GA)) | |
| | **9X-3401** | 10 | PINO DE CONECTOR (CALIBRE 16 A 18) (PIN-CONNECTOR (16-GA TO 18-GA)) | |
| | | | —OU— | |
| | **126-1767** | 10 | PINO DE CONECTOR (CALIBRE 14 A 16) (PIN-CONNECTOR (14-GA TO 16-GA)) | |
| | **155-2255** | 2 | KIT DE PLUGUE DE CONEXÃO (12 PINOS) (KIT-CONNECTING PLUG (12-PIN)) | |
| | **155-2270** | 13 | KIT DE PLUGUE DE CONEXÃO (2 PINOS) (KIT-CONNECTING PLUG (2-PIN)) | |
| | | | (EACH PLUG KIT INCLUDES PLUG AS, WEDGE, & INTERFACE SEAL) | |
| | **155-2258** | 2 | CUNHA DE TRAVA DO PLUGUE (12 PINOS) (WEDGE-PLUG LOCK (12-PIN)) | |
| B | **1P-0810** | | FITA-ELÉTRICA (TAPE-ELECTRICAL) | |
| B | **329-3734** | | FITA-ELÉTRICA (TAPE-ELECTRICAL) | |
| | **374-7463** | 1 | TAMPA-VEDAÇÃO (CAP-SEAL) | |
| | **374-7468** | 1 | TAMPA-VEDAÇÃO (CAP-SEAL) | |

B - UTILIZAR CONFORME NECESSÁRIO
E - ENCOMENDAR POR CENTÍMETROS

<FIM>

# 388-2518 CONJUNTO DE CHICOTE DA TRANSMISSÃO (HARNESS AS-TRANSMISSION)

**S/N: JAP3120-UP**

**NÚMEROE DE 388-2517, 452-0647 GRUPO DA FIAÇÃO TRASEIRA**

**SMCS-1408, 3030**

**i05885995**

| NOTA | NÚMERO DA PEÇA | QTY | NOME DA PEÇA 1 2 3 4 5 6 (NÍVEL DO PRODUTO) | CONSULTE PÁGINA |
|---|---|---|---|---|
| E | **231-9897** | | CONDUÍTE FLEXÍVEL (36 MM DIÂM. INT.) (80 CM) (CONDUIT-FLEXIBLE (36-MM ID) (80-CM)) | |
| | **126-1774** | 3 | TAMPA DE CONECTOR (COVER-CONNECTOR) | |
| | **155-2257** | 1 | KIT DE PLUGUE DE CONEXÃO (12 PINOS) (KIT-CONNECTING PLUG (12-PIN)) | |
| | **155-2260** | 2 | KIT DE PLUGUE DE CONEXÃO (3 PINOS) (KIT-CONNECTING PLUG (3-PIN)) | |
| | **155-2270** | 2 | KIT DE PLUGUE DE CONEXÃO (2 PINOS) (KIT-CONNECTING PLUG (2-PIN)) | |
| | | | (EACH PLUG KIT INCLUDES PLUG AS, WEDGE & INTERFACE SEAL) | |
| | **102-8806** | 1 | KIT DE TOMADA (8 PINOS) (KIT-RECEPTACLE (8-PIN)) | |
| | **102-8801** | 2 | KIT DE TOMADA (12 PINOS) (KIT-RECEPTACLE (12-PIN)) | |
| | | | (EACH RECEPTACLE KIT INCLUDES RECEPTACLE AS & WEDGE) | |
| | **8T-8729** | 25 | PINO DE CONECTOR (CALIBRE 16 A 18) (PIN-CONNECTOR (16-GA TO 18-GA)) | |
| | **9X-3401** | 4 | PINO DE CONECTOR (CALIBRE 16 A 18) (PIN-CONNECTOR (16-GA TO 18-GA)) | |
| | **9X-0141** | 1 | CONJUNTO DE CONECTOR DE TOMADA (40 PINOS) (PLUG AS-CONNECTOR (40-PIN)) | |
| | **3E-4367** | 1 | ANEL DE RETENÇÃO (RING-RETAINING) | |
| M | **3E-8557** | 1 | PARAFUSO (M5X0,8X39,37 MM) (BOLT (M5X0.8X39.37-MM)) | |
| | **9X-3490** | 2 | RETENTOR DE CONECTOR (40 PINOS) (SEAL-CONNECTOR (40-PIN)) | |
| | **160-7689** | 1 | CONJUNTO DE CONECTOR DE TOMADA (70 PINOS) (PLUG AS-CONNECTOR (70-PIN)) | |
| | **147-1445** | 1 | CONJUNTO DE CONECTOR DE TOMADA (70 PINOS) (PLUG AS-CONNECTOR (70-PIN)) | |
| | **147-1446** | 1 | CONJUNTO DE CONECTOR DE TOMADA (70 PINOS) (PLUG AS-CONNECTOR (70-PIN)) | |
| | | | (EACH PLUG AS INCLUDES) | |
| | **159-9322** | 1 | ANEL RETENTOR EM O (SEAL-O-RING) | |
| | **8T-8737** | 119 | BUJÃO DE RETENTOR (PLUG-SEAL) | |
| | **8T-8730** | 107 | SOQUETE DE CONECTOR (CALIBRE 16 A 18) (SOCKET-CONNECTOR (16-GA TO 18-GA)) | |
| | **9W-0844** | 15 | SOQUETE DE CONECTOR (CALIBRE 14 A 16) (SOCKET-CONNECTOR (14-GA TO 16-GA)) | |
| | **9X-3402** | 82 | SOQUETE DE CONECTOR (CALIBRE 16 A 18) (SOCKET-CONNECTOR (16-GA TO 18-GA)) | |
| | **7K-1181** | 6 | CABO TIPO CINTA (STRAP-CABLE) | |
| | **2L-8069** | 2 | TERMINAL DE ANEL (2-PARA P/ 10 PARA, PARAFUSO DE 3/8 POL) (TERMINAL-RING (2-GA TO 10-GA, 3/8-IN SCREW)) | |
| | **2L-8076** | 1 | TERMINAL DE ANEL (CALIBRE 14 A 16, NO. 10 DE CALIBRE 10 A 12) (TERMINAL-RING (14-GA TO 16-GA, NO. 10 SCREW)) | |
| | **2L-8079** | 1 | TERMINAL DE ANEL (PARAFUSO DE CALIBRE 14 A 16, 3/8 POL) (TERMINAL-RING (14-GA TO 16-GA, 3/8-IN SCREW)) | |
| E | **119-3662** | | TUBO REDUTOR DE CALOR (10,85 MM DIA) (13 CM) (TUBE-HEAT SHRINK (10.85-MM DIA) (13-CM)) | |
| E | **125-7874** | | TUBO REDUTOR DE CALOR (5,72 MM DIA) (30 CM) (TUBE-HEAT SHRINK (5.72-MM DIA) (30-CM)) | |

388-2518 CONJUNTO DE CHICOTE DA TRANSMISSÃO (HARNESS AS-TRANSMISSION) (continuação) **i05885995**

| NOTA | NÚMERO DA PEÇA | QTY | NOME DA PEÇA 1 2 3 4 5 6 (NÍVEL DO PRODUTO) | CONSULTE PÁGINA |
|---|---|---|---|---|
| E | **125-7875** | | TUBO REDUTOR DE CALOR (7,44 MM DIA) (30 CM) (TUBE-HEAT SHRINK (7.44-MM DIA) (30-CM)) | |
| E | **311-4859** | | TUBO REDUTOR DE CALOR (48 MM DE DIÂMETRO) (30 CM) (TUBE-HEAT SHRINK (48-MM DIA) (30-CM)) | |
| | **155-2258** | 5 | CUNHA DE TRAVA DO PLUGUE (12 PINOS) (WEDGE-PLUG LOCK (12-PIN)) | |
| | **3E-3389** | 1 | CUNHA-TRAVA DO RECIPIENTE (8 PINOS) (WEDGE-RECEPTACLE LOCK (8-PIN)) | |

E - ENCOMENDAR POR CENTÍMETROS
M - PEÇA MÉTRICA

<FIM>

# 381-2499 CONJUNTO DO CHICOTE-FIAÇÃO (HARNESS AS-WIRING)

**S/N: TX71-UP; KHX1-UP**
**NÚMEROE DE 330-6022 GRUPO DE FIAÇÃO-MOTOR**
**TAMBÉM UM ACESSÓRIO**

**SMCS-1408** **i06948065**

| NOTA | NÚMERO DA PEÇA | QTY | NOME DA PEÇA 1 2 3 4 5 6 (NÍVEL DO PRODUTO) | CONSULTE PÁGINA |
|---|---|---|---|---|
| | **211-6807** | 1 | TAMPA DE CONECTOR (COVER-CONNECTOR) | |
| | **155-2270** | 6 | KIT DE PLUGUE DE CONEXÃO (2 PINOS) (KIT-CONNECTING PLUG (2-PIN)) | |
| | **155-2265** | 1 | KIT DE PLUGUE DE CONEXÃO (8 PINOS) (KIT-CONNECTING PLUG (8-PIN)) | |
| | | | (EACH KIT INCLUDES PLUS AS, WEDGE, & INTERFACE SEAL) | |
| | **102-8801** | 1 | KIT DE TOMADA (12 PINOS) (KIT-RECEPTACLE (12-PIN)) | |
| | | | (INCLUDES RECEPTACLE AS & WEDGE) | |
| | **9X-3401** | 12 | PINO DE CONECTOR (CALIBRE 16 A 18) (PIN-CONNECTOR (16-GA TO 18-GA)) | |
| | | | —OU— | |
| | **126-1767** | 12 | PINO DE CONECTOR (CALIBRE 14 A 16) (PIN-CONNECTOR (14-GA TO 16-GA)) | |
| | **160-8124** | 1 | CONJUNTO DE BUJÃO (2 PINOS) (PLUG AS (2-PIN)) | |
| | **8T-8737** | 2 | BUJÃO DE RETENTOR (PLUG-SEAL) | |
| | **100-3320** | 1 | CONJUNTO DE CONECTOR DE TOMADA (2 PINOS) (PLUG AS-CONNECTOR (2-PIN)) | |
| | **126-5011** | 1 | RETENTOR DE CONECTOR (SEAL-CONNECTOR) | |
| | **111-2416** | 1 | CONJUNTO DE CONECTOR DE TOMADA (2 PINOS) (PLUG AS-CONNECTOR (2-PIN)) | |
| | **126-5011** | 1 | RETENTOR DE CONECTOR (SEAL-CONNECTOR) | |
| | **230-4011** | 2 | CONJUNTO DE CONECTOR DE TOMADA (2 PINOS) (PLUG AS-CONNECTOR (2-PIN)) | |
| | | | (EACH INCLUDES) | |
| | **264-7029** | 1 | RETENTOR DE CONECTOR (SEAL-CONNECTOR) | |
| | **230-4013** | 1 | CONJUNTO DE CONECTOR DE TOMADA (3 PINOS) (PLUG AS-CONNECTOR (3-PIN)) | |
| | **264-7030** | 1 | RETENTOR DE CONECTOR (SEAL-CONNECTOR) | |
| | **237-0227** | 3 | CONJUNTO DE CONECTOR DE TOMADA (3 PINOS) (PLUG AS-CONNECTOR (3-PIN)) | |
| | | | (EACH INCLUDES) | |
| | **264-7030** | 1 | RETENTOR DE CONECTOR (SEAL-CONNECTOR) | |
| | **264-5732** | 1 | CONJUNTO DE CONECTOR DE TOMADA (120 PINOS) (PLUG AS-CONNECTOR (120-PIN)) | |
| | **288-7324** | 1 | RETENTOR DE CONECTOR (SEAL-CONNECTOR) | |
| | **8T-8737** | 85 | BUJÃO DE RETENTOR (PLUG-SEAL) | |
| E | **289-5150** | | LUVA (31 CM) (SLEEVE (31-CM)) | |
| | **9X-3402** | 65 | SOQUETE DE CONECTOR (CALIBRE 16 A 18) (SOCKET-CONNECTOR (16-GA TO 18-GA)) | |
| | | | —OU— | |
| | **126-1768** | 65 | SOQUETE DE CONECTOR (CALIBRE 14 A 16) (SOCKET-CONNECTOR (14-GA TO 16-GA)) | |
| | **7K-1181** | 3 | CABO TIPO CINTA (STRAP-CABLE) | |
| B | **329-3734** | | FITA-ELÉTRICA (TAPE-ELECTRICAL) | |
| B | **1P-0810** | | FITA-ELÉTRICA (TAPE-ELECTRICAL) | |
| | **305-5362** | 4 | CONJUNTO DE TERMINAL (CALIBRE 18) (TERMINAL AS (18-GA)) | |
| E | **125-7874** | | TUBO REDUTOR DE CALOR (5,72 MM DIA) (30 CM) (TUBE-HEAT SHRINK (5.72-MM DIA) (30-CM)) | |

381-2499 CONJUNTO DO CHICOTE-FIAÇÃO (HARNESS AS-WIRING) (continuação) **i06948065**

| NOTA | NÚMERO DA PEÇA | QTY | NOME DA PEÇA 1 2 3 4 5 6 (NÍVEL DO PRODUTO) | CONSULTE PÁGINA |
|---|---|---|---|---|
| B - UTILIZAR CONFORME NECESSÁRIO<br>E - ENCOMENDAR POR CENTÍMETROS | | | | |

<FIM>

# 447-7469 CONJUNTO DO CHICOTE-FIAÇÃO (HARNESS AS-WIRING)

**S/N: JAP1-UP**

**NÚMEROE DE 434-8047 GRUPO DE MÓDULO-VELOCÍMETRO E TACÔMETRO**

**UM ACESSÓRIO**

**SMCS-1408** **i05848659**

| NOTA | NÚMERO DA PEÇA | QTY | NOME DA PEÇA 1 2 3 4 5 6 (NÍVEL DO PRODUTO) | CONSULTE PÁGINA |
|---|---|---|---|---|
| | **155-2260** | 1 | KIT DE PLUGUE DE CONEXÃO (3 PINOS) (KIT-CONNECTING PLUG (3-PIN)) | |
| | **155-2274** | 2 | KIT DE PLUGUE DE CONEXÃO (6 PINOS) (KIT-CONNECTING PLUG (6-PIN)) | |
| | | | (EACH PLUG KIT INCLUDES PLUG AS, WEDGE & INTERFACE SEAL) | |
| | **102-8805** | 1 | KIT DE TOMADA (6 PINOS) (KIT-RECEPTACLE (6-PIN)) | |
| | | | (INCLUDES RECEPTACLE AS & WEDGE) | |
| | **8T-8729** | 2 | PINO DE CONECTOR (CALIBRE 16 A 18) (PIN-CONNECTOR (16-GA TO 18-GA)) | |
| | **9X-3401** | 2 | PINO DE CONECTOR (CALIBRE 16 A 18) (PIN-CONNECTOR (16-GA TO 18-GA)) | |
| | **8T-8737** | 5 | BUJÃO DE RETENTOR (PLUG-SEAL) | |
| | **134-2540** | 1 | CONJUNTO DE RESISTOR DE CONEXÃO (3 PINOS) (RESISTOR AS-CONNECTION (3-PIN)) | |
| | **8T-8730** | 6 | SOQUETE DE CONECTOR (CALIBRE 16 A 18) (SOCKET-CONNECTOR (16-GA TO 18-GA)) | |
| | **9X-3402** | 6 | SOQUETE DE CONECTOR (CALIBRE 16 A 18) (SOCKET-CONNECTOR (16-GA TO 18-GA)) | |
| | **3S-2093** | 1 | CABO TIPO CINTA (STRAP-CABLE) | |
| E | **125-7874** | | TUBO REDUTOR DE CALOR (5,72 MM DIA) (15 CM) (TUBE-HEAT SHRINK (5.72-MM DIA) (15-CM)) | |
| E | **125-7875** | | TUBO REDUTOR DE CALOR (7,44 MM DIA) (15 CM) (TUBE-HEAT SHRINK (7.44-MM DIA) (15-CM)) | |
| | **3E-3383** | 1 | CUNHA-TRAVA DO RECIPIENTE (6 PINOS) (WEDGE-RECEPTACLE LOCK (6-PIN)) | |
| E - ENCOMENDAR POR CENTÍMETROS | | | | |

<FIM>

# 452-0491 CONJUNTO DO CHICOTE-FIAÇÃO–EXTENSÃO (HARNESS AS-WIRING-EXTENSÃO)

**S/N: JAP1-UP**

**NÚMEROE DE 448-8929, 466-2111 ARRANJO DE INSTALAÇÃO DE COMUNICAÇÃO UM ACESSÓRIO**

**SMCS-1408** **i06657341**

| NOTA | NÚMERO DA PEÇA | QTY | NOME DA PEÇA 1 2 3 4 5 6 (NÍVEL DO PRODUTO) | CONSULTE PÁGINA |
|---|---|---|---|---|
| | **133-0969** | 1 | CONECTOR DE TOMADA (CALIBRE 16 A 18) (CONNECTOR-SOCKET (16-GA TO 18-GA)) | |
| | **155-2256** | 1 | KIT DE PLUGUE DE CONEXÃO (12 PINOS) (KIT-CONNECTING PLUG (12-PIN)) | |
| | | | (INCLUDES PLUG AS, WEDGE, & INTERFACE SEAL) | |
| | **190-7614** | 1 | KIT DE TOMADA (12 PINOS) (KIT-RECEPTACLE (12-PIN)) | |
| | | | (INCLUDES RECEPTACLE AS & WEDGE) | |
| | **9X-3401** | 10 | PINO DE CONECTOR (CALIBRE 16 A 18) (PIN-CONNECTOR (16-GA TO 18-GA)) | |
| | **133-0967** | 1 | PINO DE CONECTOR (CALIBRE 16 A 18) (PIN-CONNECTOR (16-GA TO 18-GA)) | |
| | **8T-8737** | 2 | BUJÃO DE RETENTOR (PLUG-SEAL) | |
| | **9X-3402** | 10 | SOQUETE DE CONECTOR (CALIBRE 16 A 18) (SOCKET-CONNECTOR (16-GA TO 18-GA)) | |
| E | **125-7876** | | TUBO REDUTOR DE CALOR (17,78 MM DIA) (10 CM) (TUBE-HEAT SHRINK (17.78-MM DIA) (10-CM)) | |

E - ENCOMENDAR POR CENTÍMETROS

<FIM>

# *302-5429* ARRANJO DE INSTALAÇÃO DE COMUNICAÇÃO–PRODUCT LINK 321SR (INSTALLATION AR-COMMUNICATION-PRODUCT LINK 321SR)

**S/N: JAP1-UP**

**-PRODUCT LINK 321SR**

**NÚMEROE DE 381-6493, 381-6494, 433-8869, 438-3246, 452-8334 ARRANJO DE DISTRIBUIÇÃO UM ACESSÓRIO TIPO 1**

**SMCS-7606** **i06690285**

| NOTA | REF. NÃO | GRÁFICO REF. | NÚMERO DA PEÇA | QTY | NOME DA PEÇA 1 2 3 4 5 6 (NÍVEL DO PRODUTO) | CONSULTE PÁGINA |
|---|---|---|---|---|---|---|
| | 1 | 1 | **256-6803** | 1 | CONJUNTO DE CHICOTE DO RÁDIO (AJUSTE DE ARO (ATTACHMENT READY OPTION, OPÇÃO PRONTA PARA ACESSÓRIO)) (HARNESS AS-RADIO (ARO FIT)) | |
| | | 1 | **102-8802** | 1 | KIT DE TOMADA (2 PINOS) (KIT-RECEPTACLE (2-PIN)) | |
| | | 1 | **102-8801** | 1 | KIT DE TOMADA (12 PINOS) (KIT-RECEPTACLE (12-PIN)) | |
| | | | | | (EACH KIT INCLUDES RECEPTACLE AS & WEDGE) | |
| | | 1 | **186-3735** | 9 | PINO DE CONECTOR (CALIBRE 16 A 18) (PIN-CONNECTOR (16-GA TO 18-GA)) | |
| | | 1 | **186-3736** | 9 | SOQUETE DE CONECTOR (CALIBRE 16 A 18) (SOCKET-CONNECTOR (16-GA TO 18-GA)) | |
| | | 1 | **8T-8737** | 10 | BUJÃO DE RETENTOR (PLUG-SEAL) | |
| | | 1 | **155-2255** | 1 | KIT DE PLUGUE DE CONEXÃO (12 PINOS) (KIT-CONNECTING PLUG (12-PIN)) | |
| | | 1 | **155-2270** | 1 | KIT DE PLUGUE DE CONEXÃO (2 PINOS) (KIT-CONNECTING PLUG (2-PIN)) | |
| | | | | | (EACH KIT INCLUDES PLUG AS, WEDGE, & INTERFACE SEAL) | |
| | 2 | 1 | **256-6804** | 1 | CONJUNTO DE CONTROLE DO CHICOTE (PRODUCT LINK) (HARNESS AS-CONTROL (PRODUCT LINK)) | |
| | | 1 | **102-8801** | 1 | KIT DE TOMADA (12 PINOS) (KIT-RECEPTACLE (12-PIN)) | |
| | | | | | (INCLUDES RECEPTACLE AS & WEDGE) | |
| | | 1 | **186-3735** | 11 | PINO DE CONECTOR (CALIBRE 16 A 18) (PIN-CONNECTOR (16-GA TO 18-GA)) | |
| | | 1 | **186-3736** | 25 | SOQUETE DE CONECTOR (CALIBRE 16 A 18) (SOCKET-CONNECTOR (16-GA TO 18-GA)) | |
| | | 1 | **8T-8737** | 60 | BUJÃO DE RETENTOR (PLUG-SEAL) | |
| | | 1 | **9X-6772** | 2 | CABO TIPO CINTA (STRAP-CABLE) | |
| E | | 1 | **125-7874** | | TUBO REDUTOR DE CALOR (5,72 MM DIA) (20 CM) (TUBE-HEAT SHRINK (5.72-MM DIA) (20-CM)) | |
| | | 1 | **126-1774** | 1 | TAMPA DE CONECTOR (COVER-CONNECTOR) | |
| | | 1 | **155-2255** | 1 | KIT DE PLUGUE DE CONEXÃO (12 PINOS) (KIT-CONNECTING PLUG (12-PIN)) | |
| | | 1 | **155-2270** | 1 | KIT DE PLUGUE DE CONEXÃO (2 PINOS) (KIT-CONNECTING PLUG (2-PIN)) | |
| | | | | | (EACH KIT INCLUDES PLUG AS, WEDGE, & INTERFACE SEAL) | |
| | | 1 | **160-7690** | 1 | CONJUNTO DE CONECTOR DE TOMADA (70 PINOS) (PLUG AS-CONNECTOR (70-PIN)) | |
| | 3 | 1 | **257-9363** | 1 | CONJUNTO DE CHICOTE DE ALIMENTAÇÃO (PRODUCT LINK) (HARNESS AS-POWER (PRODUCT LINK)) | |
| | | 1 | **102-8805** | 1 | KIT DE TOMADA (6 PINOS) (KIT-RECEPTACLE (6-PIN)) | |
| | | | | | (INCLUDES RECEPTACLE AS & WEDGE) | |
| | | 1 | **186-3735** | 9 | PINO DE CONECTOR (CALIBRE 16 A 18) (PIN-CONNECTOR (16-GA TO 18-GA)) | |
| | | 1 | **186-3736** | 9 | SOQUETE DE CONECTOR (CALIBRE 16 A 18) (SOCKET-CONNECTOR (16-GA TO 18-GA)) | |
| | | 1 | **8T-8737** | 3 | BUJÃO DE RETENTOR (PLUG-SEAL) | |
| | | 1 | **9X-4813** | 1 | CONNECTOR DO CONJUNTO DE TOMADA (3 PINOS) (RECEPTACLE AS-CONNECTOR (3-PIN)) | |

302-5429 ARRANJO DE INSTALAÇÃO DE COMUNICAÇÃO (INSTALLATION AR-COMMUNICATION) (continuação)

**i06690285**

| NOTA | REF. NÃO | GRÁFICO REF. | NÚMERO DA PEÇA | QTY | NOME DA PEÇA 1 2 3 4 5 6 (NÍVEL DO PRODUTO) | CONSULTE PÁGINA |
|---|---|---|---|---|---|---|
| | | 1 | **100-5805** | 1 | TAMPA DE TOMADA (3 PINOS) (CAP-RECEPTACLE (3-PIN)) | |
| | | 1 | **155-2255** | 1 | KIT DE PLUGUE DE CONEXÃO (12 PINOS) (KIT-CONNECTING PLUG (12-PIN)) | |
| | | | | | (INCLUDES PLUG AS, WEDGE, & INTERFACE SEAL) | |
| Y | 4 | 1 | **262-1421** | 1 | GRUPO DE COMPONENTES ELETRÔNICOS DE COMUNICAÇÃO (PRODUCT LINK 300) (ELECTRONICS GP-COMMUNICATION (PRODUCT LINK 300)) | 315 |
| C | 5 | 1 | **284-8533** | 1 | CONJUNTO DE ANTENA (ANTENNA AS) | |
| | | 1 | **301-0589** | 1 | ANTENA (FLEXÍVEL) (ANTENNA (FLEXIBLE)) | |
| | | 1 | **355-0598** | 1 | PORCA ESPECIAL (NUT-SPECIAL) | |
| CY | 6 | 1 | **336-3545** | 1 | GRUPO DO RÁDIO DE COMUNICAÇÃO (PRODUCT LINK 121SR) (RADIO GP-COMMUNICATION (PRODUCT LINK 121SR)) | 453 |
| Y | 7 | 1 | *302-5428* | 1 | GRUPO DE INSTALAÇÃO DE COMUNICAÇÃO (PRODUCT LINK 121SR) (INSTALLATION GP-COMMUNICATION (PRODUCT LINK 121SR)) | 387 |

C - ALTERAR DO TIPO ANTERIOR
E - ENCOMENDAR POR CENTÍMETROS
Y - ILUSTRAÇÃO INDIVIDUAL

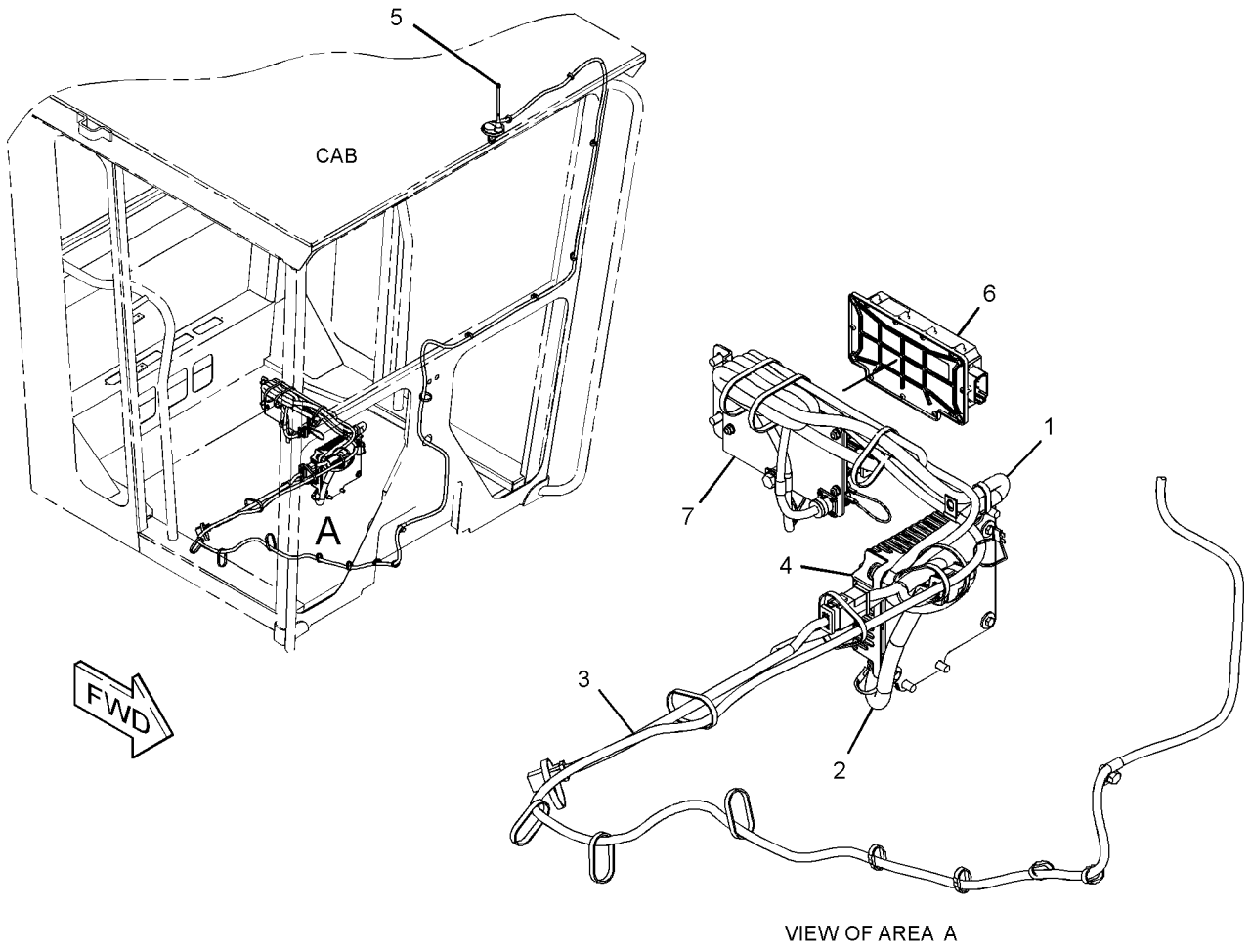


VIEW OF AREA A

GRÁFICO 1 <FIM> g03083641

# *302-5429* ARRANJO DE INSTALAÇÃO DE COMUNICAÇÃO–PRODUCT LINK 321SR (INSTALLATION AR-COMMUNICATION-PRODUCT LINK 321SR)

**S/N: JAP1-UP**

**-PRODUCT LINK 321SR**

**NÚMEROE DE 381-6493, 438-3246 ARRANJO DE DISTRIBUIÇÃO**

**UM ACESSÓRIO**

**TIPO 2**

**SMCS-7606** **i03661200**

| NOTA | REF. NÃO | GRÁFICO REF. | NÚMERO DA PEÇA | QTY | NOME DA PEÇA 1 2 3 4 5 6 (NÍVEL DO PRODUTO) | CONSULTE PÁGINA |
|---|---|---|---|---|---|---|
| | 1 | 1 | **256-6803** | 1 | CONJUNTO DE CHICOTE DO RÁDIO (AJUSTE DE ARO (ATTACHMENT READY OPTION, OPÇÃO PRONTA PARA ACESSÓRIO)) (HARNESS AS-RADIO (ARO FIT)) | |
| | 2 | 1 | **256-6804** | 1 | CONJUNTO DE CONTROLE DO CHICOTE (PRODUCT LINK) (HARNESS AS-CONTROL (PRODUCT LINK)) | |
| | 3 | 1 | **257-9363** | 1 | CONJUNTO DE CHICOTE DE ALIMENTAÇÃO (PRODUCT LINK) (HARNESS AS-POWER (PRODUCT LINK)) | |
| Y | 4 | 1 | *262-1421* | 1 | GRUPO DE COMPONENTES ELETRÔNICOS DE COMUNICAÇÃO (PRODUCT LINK 300) (ELECTRONICS GP-COMMUNICATION (PRODUCT LINK 300)) | 315 |
| | 5 | 1 | *263-8948* | 1 | CONJUNTO DE ANTENA (600 CM) (ANTENNA AS (600-CM)) | |
| | | 1 | **223-4296** | 1 | ANTENA (FLEXÍVEL) (ANTENNA (FLEXIBLE)) | |
| Y | 6 | 1 | **263-9088** | 1 | GRUPO DO RÁDIO DE COMUNICAÇÃO (PRODUCT LINK 121SR) (RADIO GP-COMMUNICATION (PRODUCT LINK 121SR)) | 453 |
| Y | 7 | 1 | *302-5428* | 1 | GRUPO DE INSTALAÇÃO DE COMUNICAÇÃO (PRODUCT LINK) (INSTALLATION GP-COMMUNICATION (PRODUCT LINK)) | 387 |

Y - ILUSTRAÇÃO INDIVIDUAL

302-5429 ARRANJO DE INSTALAÇÃO DE COMUNICAÇÃO (INSTALLATION AR-COMMUNICATION) (continuação)

**i03661200**

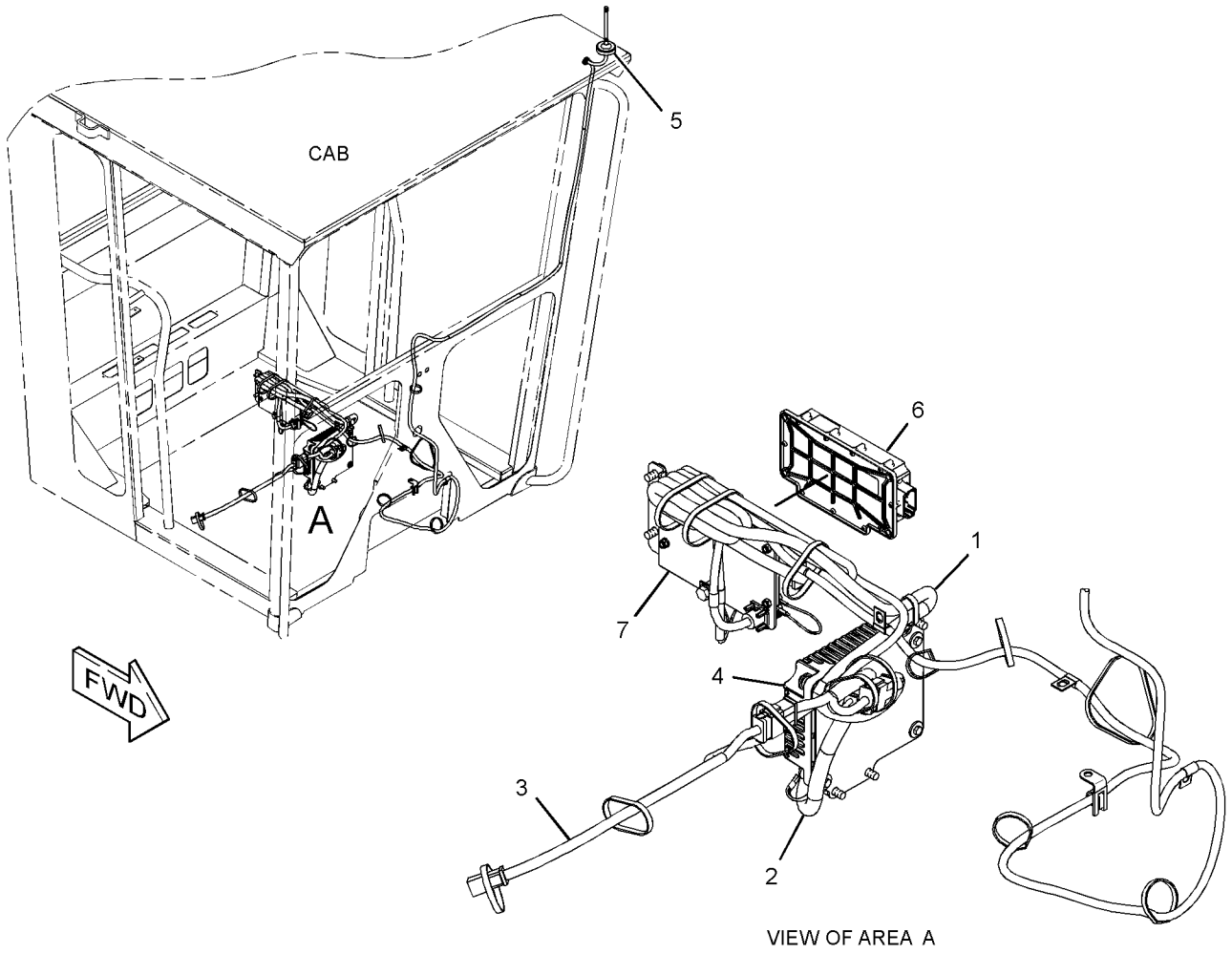


VIEW OF AREA A

GRÁFICO 1 <FIM> g01784959

# *368-6713* ARRANJO DE INSTALAÇÃO DE COMUNICAÇÃO (INSTALLATION AR-COMMUNICATION)

**S/N: JAP1-UP**

**PARA USO COM 320-0341—PÁGINA: 1328 , 320-0342—PÁGINA: 1591**

**NÃO PODE SER USADO COM 302-5429—PÁGINA: 362 , 368-6730—PÁGINA: 377**

**UM ACESSÓRIO**

**SMCS-7606** **i06690451**

| NOTA | REF. NÃO | GRÁFICO REF. | NÚMERO DA PEÇA | QTY | NOME DA PEÇA 1 2 3 4 5 6 (NÍVEL DO PRODUTO) | CONSULTE PÁGINA |
|---|---|---|---|---|---|---|
| | 1 | 1 | **256-6804** | 1 | CONJUNTO DE CONTROLE DO CHICOTE (PRODUCT LINK) (HARNESS AS-CONTROL (PRODUCT LINK)) | |
| | | 1 | **126-1774** | 1 | TAMPA DE CONECTOR (COVER-CONNECTOR) | |
| | | 1 | **8T-8729** | 11 | PINO DE CONECTOR (CALIBRE 16 A 18) (PIN-CONNECTOR (16-GA TO 18-GA)) | |
| | | 1 | **155-2255** | 1 | KIT DE PLUGUE DE CONEXÃO (12 PINOS) (KIT-CONNECTING PLUG (12-PIN)) | |
| | | 1 | **155-2270** | 1 | KIT DE PLUGUE DE CONEXÃO (2 PINOS) (KIT-CONNECTING PLUG (2-PIN)) | |
| | | | | | (EACH PLUG KIT INCLUDES PLUG AS, WEDGE, & INTERFACE SEAL) | |
| | | 1 | **160-7690** | 1 | CONJUNTO DE CONECTOR DE TOMADA (70 PINOS) (PLUG AS-CONNECTOR (70-PIN)) | |
| | | 1 | **159-9322** | 1 | ANEL RETENTOR EM O (SEAL-O-RING) | |
| | | 1 | **8T-8737** | 60 | BUJÃO DE RETENTOR (PLUG-SEAL) | |
| | | 1 | **102-8801** | 1 | KIT DE TOMADA (12 PINOS) (KIT-RECEPTACLE (12-PIN)) | |
| | | | | | (INCLUDES RECEPTACLE AS & WEDGE) | |
| | | 1 | **8T-8730** | 25 | SOQUETE DE CONECTOR (CALIBRE 16 A 18) (SOCKET-CONNECTOR (16-GA TO 18-GA)) | |
| | | 1 | **7K-1181** | 2 | CABO TIPO CINTA (STRAP-CABLE) | |
| E | | 1 | **125-7874** | | TUBO REDUTOR DE CALOR (5,72 MM DIA) (20 CM) (TUBE-HEAT SHRINK (5.72-MM DIA) (20-CM)) | |
| | 2 | 1 | **257-9363** | 1 | CONJUNTO DE CHICOTE DE ALIMENTAÇÃO (PRODUCT LINK) (LINK DE DADOS) (HARNESS AS-POWER (PRODUCT LINK) (DATA LINK)) | |
| | | 1 | **100-5805** | 1 | TAMPA DE TOMADA (3 PINOS) (CAP-RECEPTACLE (3-PIN)) | |
| | | 1 | **8T-8729** | 9 | PINO DE CONECTOR (CALIBRE 16 A 18) (PIN-CONNECTOR (16-GA TO 18-GA)) | |
| | | 1 | **155-2255** | 1 | KIT DE PLUGUE DE CONEXÃO (12 PINOS) (KIT-CONNECTING PLUG (12-PIN)) | |
| | | | | | (INCLUDES PLUG AS, WEDGE & INTERFACE SEAL) | |
| | | 1 | **8T-8737** | 3 | BUJÃO DE RETENTOR (PLUG-SEAL) | |
| | | 1 | **102-8805** | 1 | KIT DE TOMADA (6 PINOS) (KIT-RECEPTACLE (6-PIN)) | |
| | | | | | (INCLUDES RECEPTACLE AS & WEDGE) | |
| | | 1 | **9X-4813** | 1 | CONNECTOR DO CONJUNTO DE TOMADA (3 PINOS) (RECEPTACLE AS-CONNECTOR (3-PIN)) | |
| | | 1 | **8T-8730** | 9 | SOQUETE DE CONECTOR (CALIBRE 16 A 18) (SOCKET-CONNECTOR (16-GA TO 18-GA)) | |
| | 3 | 1 | **346-9376** | 1 | CONJUNTO DE ANTENA (ANTENNA AS) | |
| | | 1 | **355-1213** | 1 | BUJÃO (PLUG) | |
| | | 1 | **361-1045** | 1 | PORCA ESPECIAL (5/8-18 DE ROSCA) (NUT-SPECIAL (5/8-18-THD)) | |
| Y | 4 | 1 | **351-8490** | 1 | GRUPO DE CONTROLE SEM PROGRAMAÇÃO (PRODUCT LINK 522) (CONTROL GP-UNPROGRAMMED (PRODUCT LINK 522)) | 304 |
| | 5 | 1 | **353-8773** | 1 | CONJUNTO DO CABO DE COMUNICAÇÃO (ANTENA) (CABLE AS-COMMUNICATION (ANTENNA)) | |

368-6713 ARRANJO DE INSTALAÇÃO DE COMUNICAÇÃO (INSTALLATION AR-COMMUNICATION) (continuação)

**i06690451**

| NOTA | REF. NÃO | GRÁFICO REF. | NÚMERO DA PEÇA | QTY | NOME DA PEÇA 1 2 3 4 5 6 (NÍVEL DO PRODUTO) | CONSULTE PÁGINA |
|---|---|---|---|---|---|---|
| Y | 6 | 1 | *368-6728* | 1 | GRUPO DE INSTALAÇÃO DE COMUNICAÇÃO (INSTALLATION GP-COMMUNICATION) | 391 |
| Y | 7 | 1 | *381-8026* | 1 | GRUPO DA ELETRÔNICA DO MONITOR (PRODUCT LINK 522) (ELECTRONICS GP-MONITOR (PRODUCT LINK 522)) | 316 |

E - ENCOMENDAR POR CENTÍMETROS
Y - ILUSTRAÇÃO INDIVIDUAL

368-6713 ARRANJO DE INSTALAÇÃO DE COMUNICAÇÃO (INSTALLATION AR-COMMUNICATION) (continuação)

**i06690451**

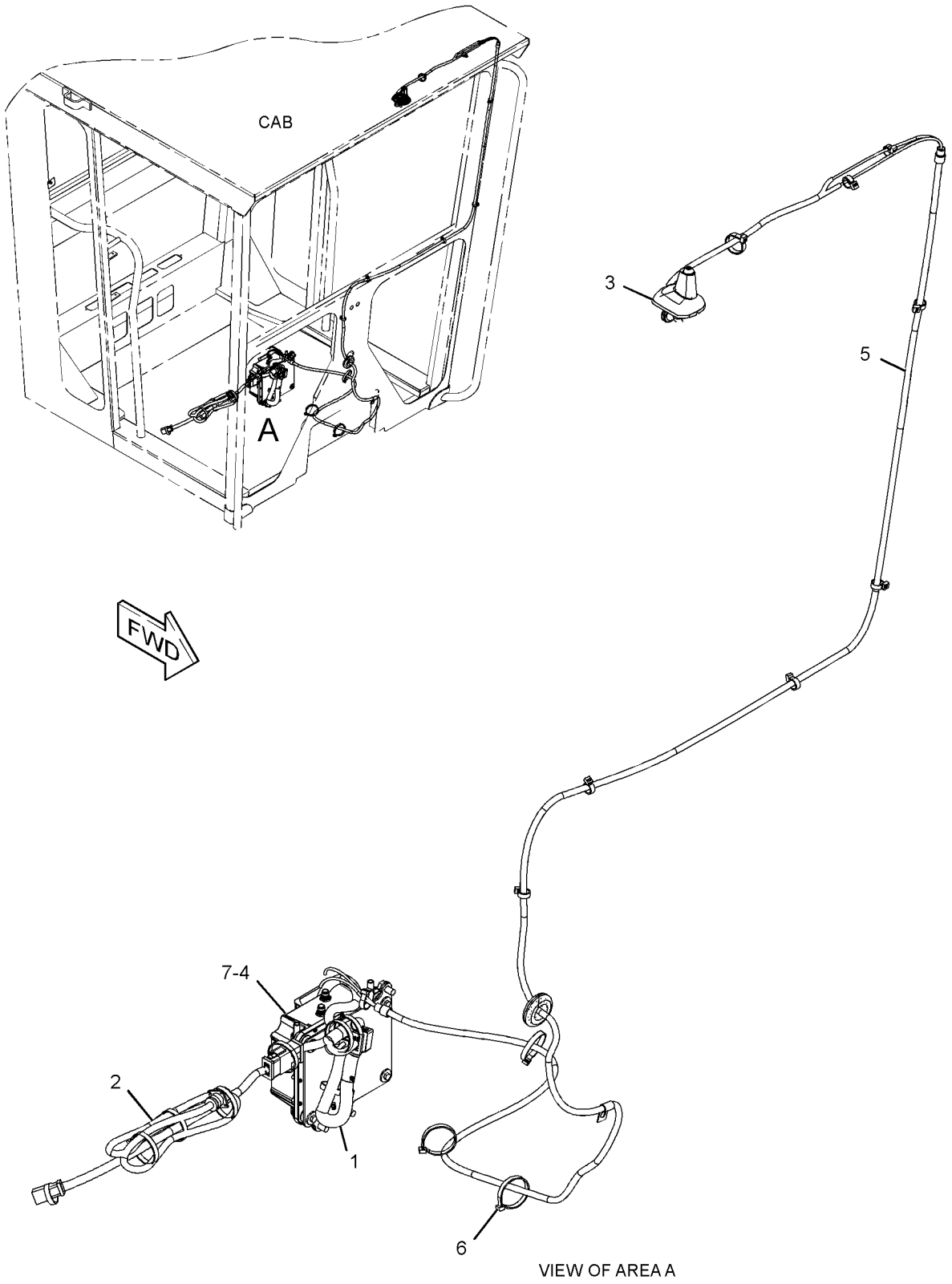


GRÁFICO 1 <FIM> g03114241

# *368-6714* ARRANJO DE INSTALAÇÃO DE COMUNICAÇÃO (INSTALLATION AR-COMMUNICATION)

**S/N: JAP1-UP**

**PARA USO COM 284-5400—PÁGINA: 1590**

**NÃO PODE SER USADO COM 368-6726—PÁGINA: 370 , 368-6729—PÁGINA: 374**

**UM ACESSÓRIO**

**SMCS-7606** **i06690271**

| NOTA | REF. NÃO | GRÁFICO REF. | NÚMERO DA PEÇA | QTY | NOME DA PEÇA 1 2 3 4 5 6 (NÍVEL DO PRODUTO) | CONSULTE PÁGINA |
|---|---|---|---|---|---|---|
| | 1 | 1 | **256-6804** | 1 | CONJUNTO DE CONTROLE DO CHICOTE (PRODUCT LINK) (HARNESS AS-CONTROL (PRODUCT LINK)) | |
| | | 1 | **126-1774** | 1 | TAMPA DE CONECTOR (COVER-CONNECTOR) | |
| | | 1 | **8T-8729** | 11 | PINO DE CONECTOR (CALIBRE 16 A 18) (PIN-CONNECTOR (16-GA TO 18-GA)) | |
| | | 1 | **155-2255** | 1 | KIT DE PLUGUE DE CONEXÃO (12 PINOS) (KIT-CONNECTING PLUG (12-PIN)) | |
| | | 1 | **155-2270** | 1 | KIT DE PLUGUE DE CONEXÃO (2 PINOS) (KIT-CONNECTING PLUG (2-PIN)) | |
| | | | | | (EACH PLUG KIT INCLUDES PLUG AS, WEDGE, & INTERFACE SEAL) | |
| | | 1 | **160-7690** | 1 | CONJUNTO DE CONECTOR DE TOMADA (70 PINOS) (PLUG AS-CONNECTOR (70-PIN)) | |
| | | 1 | **159-9322** | 1 | ANEL RETENTOR EM O (SEAL-O-RING) | |
| | | 1 | **8T-8737** | 60 | BUJÃO DE RETENTOR (PLUG-SEAL) | |
| | | 1 | **102-8801** | 1 | KIT DE TOMADA (12 PINOS) (KIT-RECEPTACLE (12-PIN)) | |
| | | | | | (INCLUDES RECEPTACLE AS & WEDGE) | |
| | | 1 | **8T-8730** | 25 | SOQUETE DE CONECTOR (CALIBRE 16 A 18) (SOCKET-CONNECTOR (16-GA TO 18-GA)) | |
| | | 1 | **7K-1181** | 2 | CABO TIPO CINTA (STRAP-CABLE) | |
| E | | 1 | **125-7874** | | TUBO REDUTOR DE CALOR (5,72 MM DIA) (20 CM) (TUBE-HEAT SHRINK (5.72-MM DIA) (20-CM)) | |
| | 2 | 1 | **257-9363** | 1 | CONJUNTO DE CHICOTE DE ALIMENTAÇÃO (PRODUCT LINK) (LINK DE DADOS) (HARNESS AS-POWER (PRODUCT LINK) (DATA LINK)) | |
| | | 1 | **100-5805** | 1 | TAMPA DE TOMADA (3 PINOS) (CAP-RECEPTACLE (3-PIN)) | |
| | | 1 | **8T-8729** | 9 | PINO DE CONECTOR (CALIBRE 16 A 18) (PIN-CONNECTOR (16-GA TO 18-GA)) | |
| | | 1 | **155-2255** | 1 | KIT DE PLUGUE DE CONEXÃO (12 PINOS) (KIT-CONNECTING PLUG (12-PIN)) | |
| | | | | | (INCLUDES PLUG AS, WEDGE & INTERFACE SEAL) | |
| | | 1 | **8T-8737** | 3 | BUJÃO DE RETENTOR (PLUG-SEAL) | |
| | | 1 | **102-8805** | 1 | KIT DE TOMADA (6 PINOS) (KIT-RECEPTACLE (6-PIN)) | |
| | | | | | (INCLUDES RECEPTACLE AS & WEDGE) | |
| | | 1 | **9X-4813** | 1 | CONNECTOR DO CONJUNTO DE TOMADA (3 PINOS) (RECEPTACLE AS-CONNECTOR (3-PIN)) | |
| | | 1 | **8T-8730** | 9 | SOQUETE DE CONECTOR (CALIBRE 16 A 18) (SOCKET-CONNECTOR (16-GA TO 18-GA)) | |
| | 3 | 1 | **346-9376** | 1 | CONJUNTO DE ANTENA (ANTENNA AS) | |
| | | 1 | **355-1213** | 1 | BUJÃO (PLUG) | |
| | | 1 | **361-1045** | 1 | PORCA ESPECIAL (5/8-18 DE ROSCA) (NUT-SPECIAL (5/8-18-THD)) | |
| Y | 4 | 1 | **351-8490** | 1 | GRUPO DE CONTROLE SEM PROGRAMAÇÃO (PRODUCT LINK 522) (CONTROL GP-UNPROGRAMMED (PRODUCT LINK 522)) | 304 |
| | 5 | 1 | **353-8773** | 1 | CONJUNTO DO CABO DE COMUNICAÇÃO (ANTENA) (CABLE AS-COMMUNICATION (ANTENNA)) | |

368-6714 ARRANJO DE INSTALAÇÃO DE COMUNICAÇÃO (INSTALLATION AR-COMMUNICATION) (continuação)

**i06690271**

| NOTA | REF. NÃO | GRÁFICO REF. | NÚMERO DA PEÇA | QTY | NOME DA PEÇA 1 2 3 4 5 6 (NÍVEL DO PRODUTO) | CONSULTE PÁGINA |
|---|---|---|---|---|---|---|
| Y | 6 | 1 | *368-6727* | 1 | GRUPO DE INSTALAÇÃO DE COMUNICAÇÃO (INSTALLATION GP-COMMUNICATION) | 389 |
| Y | 7 | 1 | *381-8026* | 1 | GRUPO DA ELETRÔNICA DO MONITOR (PRODUCT LINK 522) (ELECTRONICS GP-MONITOR (PRODUCT LINK 522)) | 316 |

E - ENCOMENDAR POR CENTÍMETROS
Y - ILUSTRAÇÃO INDIVIDUAL

368-6714 ARRANJO DE INSTALAÇÃO DE COMUNICAÇÃO (INSTALLATION AR-COMMUNICATION) (continuação)

**i06690271**

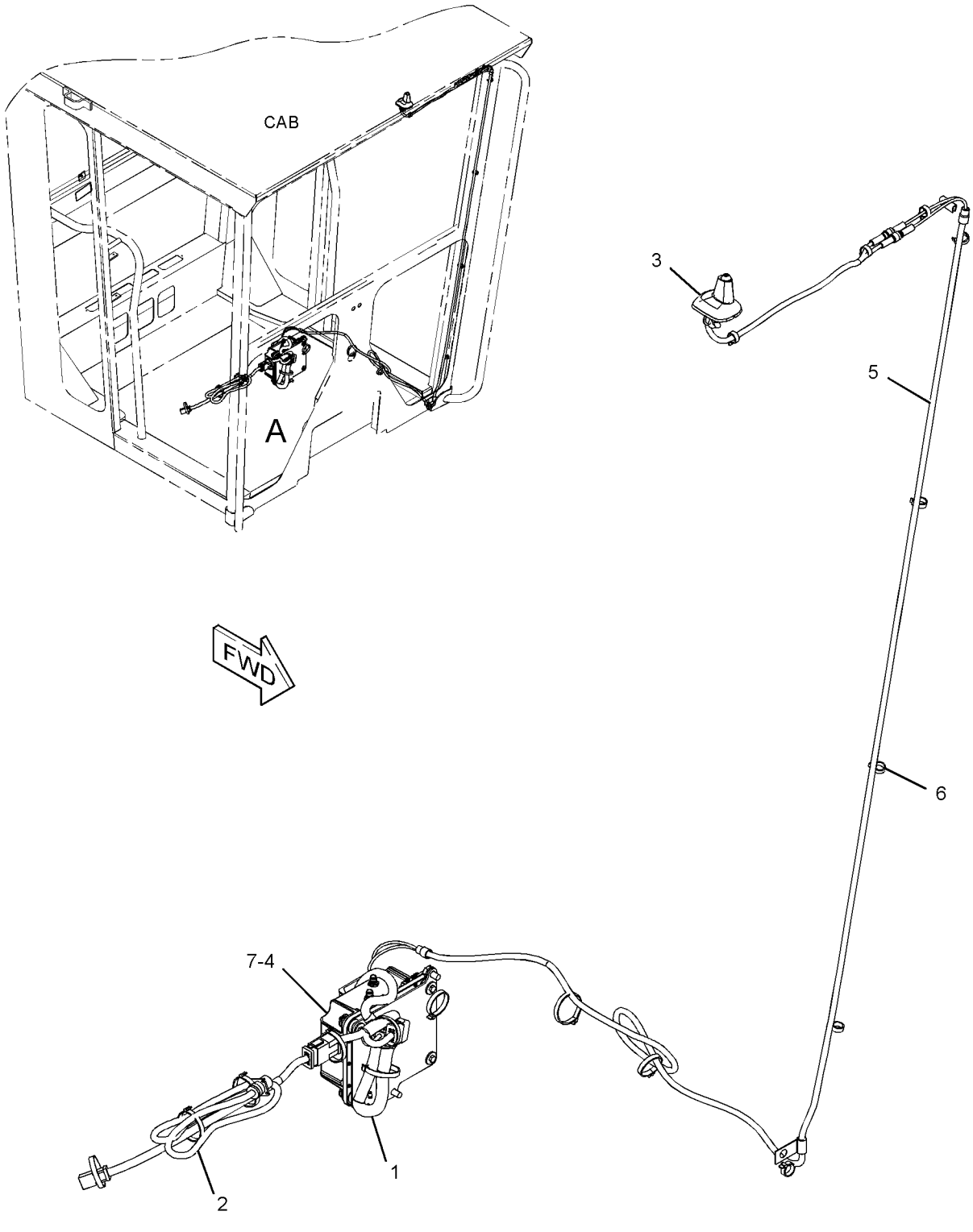


VIEW OF AREA A

GRÁFICO 1 <FIM> g03114246

# *368-6726* ARRANJO DE INSTALAÇÃO DE COMUNICAÇÃO (INSTALLATION AR-COMMUNICATION)

**S/N: JAP1-UP**

**PARA USO COM 284-5400—PÁGINA: 1590**

**NÃO PODE SER USADO COM 368-6714—PÁGINA: 367 , 368-6729—PÁGINA: 374**

**UM ACESSÓRIO**

**SMCS-7606** **i06690196**

| NOTA | REF. NÃO | GRÁFICO REF. | NÚMERO DA PEÇA | QTY | NOME DA PEÇA 1 2 3 4 5 6 (NÍVEL DO PRODUTO) | CONSULTE PÁGINA |
|---|---|---|---|---|---|---|
| | 1 | 1 | **8C-5608** | 4 | ESPAÇADOR (6,5X9,5X25,4 MM DE ESPESSURA) (SPACER (6.5X9.5X25.4-MM THK)) | |
| | 2 | 1 | **230-1341** | 1 | DECALQUE DE ADVERTÊNCIA (RÁDIO DE PRODUCT LINK, INTERNACIONAL) (FILM-WARNING (PRODUCT LINK RADIO, INTL)) | |
| | 3 | 1 | **256-6803** | 1 | CONJUNTO DE CHICOTE DO RÁDIO (AJUSTE DE ARO (ATTACHMENT READY OPTION, OPÇÃO PRONTA PARA ACESSÓRIO)) (HARNESS AS-RADIO (ARO FIT)) | |
| | | 1 | **8T-8729** | 9 | PINO DE CONECTOR (CALIBRE 16 A 18) (PIN-CONNECTOR (16-GA TO 18-GA)) | |
| | | 1 | **155-2255** | 1 | KIT DE PLUGUE DE CONEXÃO (12 PINOS) (KIT-CONNECTING PLUG (12-PIN)) | |
| | | 1 | **155-2270** | 1 | KIT DE PLUGUE DE CONEXÃO (2 PINOS) (KIT-CONNECTING PLUG (2-PIN)) | |
| | | | | | (EACH PLUG KIT INCLUDES PLUG AS, WEDGE & INTERFACE SEAL) | |
| | | 1 | **8T-8737** | 10 | BUJÃO DE RETENTOR (PLUG-SEAL) | |
| | | 1 | **102-8802** | 1 | KIT DE TOMADA (2 PINOS) (KIT-RECEPTACLE (2-PIN)) | |
| | | 1 | **102-8801** | 1 | KIT DE TOMADA (12 PINOS) (KIT-RECEPTACLE (12-PIN)) | |
| | | | | | (EACH RECEPTACLE KIT INCLUDES RECEPTACLE AS & WEDGE) | |
| | | 1 | **8T-8730** | 9 | SOQUETE DE CONECTOR (CALIBRE 16 A 18) (SOCKET-CONNECTOR (16-GA TO 18-GA)) | |
| | 4 | 1 | **256-6804** | 1 | CONJUNTO DE CONTROLE DO CHICOTE (PRODUCT LINK) (HARNESS AS-CONTROL (PRODUCT LINK)) | |
| | | 1 | **126-1774** | 1 | TAMPA DE CONECTOR (COVER-CONNECTOR) | |
| | | 1 | **8T-8729** | 11 | PINO DE CONECTOR (CALIBRE 16 A 18) (PIN-CONNECTOR (16-GA TO 18-GA)) | |
| | | 1 | **155-2255** | 1 | KIT DE PLUGUE DE CONEXÃO (12 PINOS) (KIT-CONNECTING PLUG (12-PIN)) | |
| | | 1 | **155-2270** | 1 | KIT DE PLUGUE DE CONEXÃO (2 PINOS) (KIT-CONNECTING PLUG (2-PIN)) | |
| | | | | | (EACH PLUG KIT INCLUDES PLUG AS, WEDGE, & INTERFACE SEAL) | |
| | | 1 | **159-9322** | 1 | ANEL RETENTOR EM O (SEAL-O-RING) | |
| | | 1 | **8T-8737** | 60 | BUJÃO DE RETENTOR (PLUG-SEAL) | |
| | | 1 | **102-8801** | 1 | KIT DE TOMADA (12 PINOS) (KIT-RECEPTACLE (12-PIN)) | |
| | | | | | (INCLUDES RECEPTACLE AS & WEDGE) | |
| | | 1 | **8T-8730** | 25 | SOQUETE DE CONECTOR (CALIBRE 16 A 18) (SOCKET-CONNECTOR (16-GA TO 18-GA)) | |
| | | 1 | **7K-1181** | 2 | CABO TIPO CINTA (STRAP-CABLE) | |
| E | | 1 | **125-7874** | | TUBO REDUTOR DE CALOR (5,72 MM DIA) (20 CM) (TUBE-HEAT SHRINK (5.72-MM DIA) (20-CM)) | |
| | 5 | 1 | **257-9363** | 1 | CONJUNTO DE CHICOTE DE ALIMENTAÇÃO (PRODUCT LINK) (HARNESS AS-POWER (PRODUCT LINK)) | |
| | | 1 | **100-5805** | 1 | TAMPA DE TOMADA (3 PINOS) (CAP-RECEPTACLE (3-PIN)) | |
| | | 1 | **8T-8729** | 9 | PINO DE CONECTOR (CALIBRE 16 A 18) (PIN-CONNECTOR (16-GA TO 18-GA)) | |
| | | 1 | **155-2255** | 1 | KIT DE PLUGUE DE CONEXÃO (12 PINOS) (KIT-CONNECTING PLUG (12-PIN)) | |

368-6726 ARRANJO DE INSTALAÇÃO DE COMUNICAÇÃO (INSTALLATION AR-COMMUNICATION) (continuação)

**i06690196**

| NOTA | REF. NÃO | GRÁFICO REF. | NÚMERO DA PEÇA | QTY | NOME DA PEÇA 1 2 3 4 5 6 (NÍVEL DO PRODUTO) | CONSULTE PÁGINA |
|---|---|---|---|---|---|---|
| | | | | | (INCLUDES PLUG AS, WEDGE & INTERFACE SEAL) | |
| | | 1 | **8T-8737** | 3 | BUJÃO DE RETENTOR (PLUG-SEAL) | |
| | | 1 | **102-8805** | 1 | KIT DE TOMADA (6 PINOS) (KIT-RECEPTACLE (6-PIN)) | |
| | | | | | (INCLUDES RECEPTACLE AS & WEDGE) | |
| | | 1 | **9X-4813** | 1 | CONNECTOR DO CONJUNTO DE TOMADA (3 PINOS) (RECEPTACLE AS-CONNECTOR (3-PIN)) | |
| | | 1 | **8T-8730** | 9 | SOQUETE DE CONECTOR (CALIBRE 16 A 18) (SOCKET-CONNECTOR (16-GA TO 18-GA)) | |
| | 6 | 1 | **386-3993** | 1 | GRUPO DE SERVIÇO-COMUNICAÇÃO (PRODUCT LINK 300) (SERVICE GP-COMMUNICATION (PRODUCT LINK 300)) | |
| | | 1 | **285-1133** | 1 | GRUPO DE CONTROLE SEM PROGRAMAÇÃO (PRODUCT LINK 300) (CONTROL GP-UNPROGRAMMED (PRODUCT LINK 300)) | |
| | | 1 | **7X-6315** | 1 | CONJUNTO DE CABO TERRA (STRAP AS-GROUND) | |
| | | 1 | **101-0852** | 1 | PARAFUSO DE CABEÇA PANELA (8-32X0,375 POL) (SCREW-PAN HEAD (8-32X0.375-IN)) | |
| | | 1 | **134-4126** | 1 | ARRUELA (4,52X8,28X0,76 MM DE ESPESSURA) (WASHER (4.52X8.28X0.76-MM THK)) | |
| | | 1 | **244-3164** | 1 | DECALQUE DE IDENTIFICAÇÃO (CATERPILLAR) (FILM-IDENTIFICATION (CATERPILLAR)) | |
| | | 1 | **384-6463** | 1 | GRUPO DE SOFTWARE DE COMUNICAÇÃO (PRODUCT LINK 300) (SOFTWARE GP-COMMUNICATION (PRODUCT LINK 300)) | |
| | 7 | 1 | **277-5368** | 1 | CONJUNTO DE TAMPA (CAP AS) | |
| | | 1 | **5P-7958** | 1 | LUVA DE JUNÇÃO DO CABO (SLEEVE-CABLE SPLICE) | |
| | | 1 | **100-5805** | 1 | TAMPA DE TOMADA (3 PINOS) (CAP-RECEPTACLE (3-PIN)) | |
| | | 1 | **179-9392** | 1 | CORDA DE TRAÇÃO (LANYARD) | |
| | 8 | 1 | **284-8533** | 1 | CONJUNTO DE ANTENA (ANTENNA AS) | |
| | | 1 | **301-0589** | 1 | ANTENA (FLEXÍVEL) (ANTENNA (FLEXIBLE)) | |
| | | 1 | **355-0598** | 1 | PORCA ESPECIAL (NUT-SPECIAL) | |
| | 9 | 1 | **302-5210** | 1 | PLACA (PLATE) | |
| | 10 | 1 | **307-0047** | 1 | DECALQUE DE INFORMAÇÃO (LIGAÇÃO DO PRODUTO, CONSULTE O MANUAL DE OPERAÇÃO E MANUTENÇÃO (OMM)) (FILM-INFORMATION (PRODUCT LINK, READ OMM)) | |
| | 11 | 1 | **322-5824** | 1 | CONJUNTO DE PLACA (PLATE AS) | |
| Y | 12 | 1 | **336-3545** | 1 | GRUPO DO RÁDIO DE COMUNICAÇÃO (PRODUCT LINK 121SR) (RADIO GP-COMMUNICATION (PRODUCT LINK 121SR)) | 453 |
| M | 13 | 1 | **129-3178** | 8 | CONTRAPORCA (ROSCA M6X1) (LOCKNUT (M6X1-THD)) | |
| | 14 | 1 | **5P-9085** | 3 | GRAMPO (CLIP) | |
| | 15 | 1 | **5S-4246** | 4 | ARRUELA DE PRESSÃO (LOCKWASHER) | |
| M | 16 | 1 | **169-9016** | 4 | PORCA (M2,5X0,45 DE ROSCA) (NUT (M2.5X0.45-THD)) | |
| M | 17 | 1 | **6V-9326** | 4 | PARAFUSO DE MÁQUINA (M2,5 X 0,45 X 10 MM) (SCREW-MACHINE (M2.5X0.45X10-MM)) | |
| | 18 | 1 | **7K-1181** | 19 | CABO TIPO CINTA (STRAP-CABLE) | |
| | 19 | 1 | **8J-1256** | 1 | GRAMPO (CLIP) | |
| | 20 | 1 | **8M-2770** | 1 | GRAMPO (CIRCUITO) (CLIP (LOOP)) | |
| | 21 | 1 | **8T-4121** | 7 | ARRUELA DURA (11X21X2,5 MM DE ESPESSURA) (WASHER-HARD (11X21X2.5-MM THK)) | |
| M | 22 | 1 | **8T-4137** | 7 | PARAFUSO (M10X1,5X20 MM) (BOLT (M10X1.5X20-MM)) | |
| M | 23 | 1 | **8T-4138** | 4 | PARAFUSO (M6X1X20 MM) (BOLT (M6X1X20-MM)) | |

368-6726 ARRANJO DE INSTALAÇÃO DE COMUNICAÇÃO (INSTALLATION AR-COMMUNICATION) (continuação)

**i06690196**

| NOTA | REF. NÃO | GRÁFICO REF. | NÚMERO DA PEÇA | QTY | NOME DA PEÇA 1 2 3 4 5 6 (NÍVEL DO PRODUTO) | CONSULTE PÁGINA |
|---|---|---|---|---|---|---|
| M | 24 | 1 | **9X-2480** | 4 | PARAFUSO (M6X1X45 MM) (BOLT (M6X1X45-MM)) | |
| | 25 | 1 | **9X-6165** | 12 | ARRUELA (6,5X22X2,5 MM DE ESPESSURA) (WASHER (6.5X22X2.5-MM THK)) | |
| | 26 | 1 | **9X-8256** | 8 | ARRUELA (6,6X12X2 MM DE ESPESSURA) (WASHER (6.6X12X2-MM THK)) | |
| | 27 | 1 | **9X-9896** | 8 | SUPORTE (ISOLAMENTO) (MOUNT (ISOLATION)) | |
| D | 28 | 1 | **8T-3426** | | AJUSTE DE CANAL (0,1 M) (CHANNEL-TRIM (0.1-M)) | |
| | 29 | 1 | **9W-1442** | 1 | FUSÍVEL (10 AMPÈRES) (FUSE (10-AMPERE)) | |

D - ENCOMENDAR POR METROS
E - ENCOMENDAR POR CENTÍMETROS
M - PEÇA MÉTRICA
Y - ILUSTRAÇÃO INDIVIDUAL

368-6726 ARRANJO DE INSTALAÇÃO DE COMUNICAÇÃO (INSTALLATION AR-COMMUNICATION) (continuação)

**i06690196**

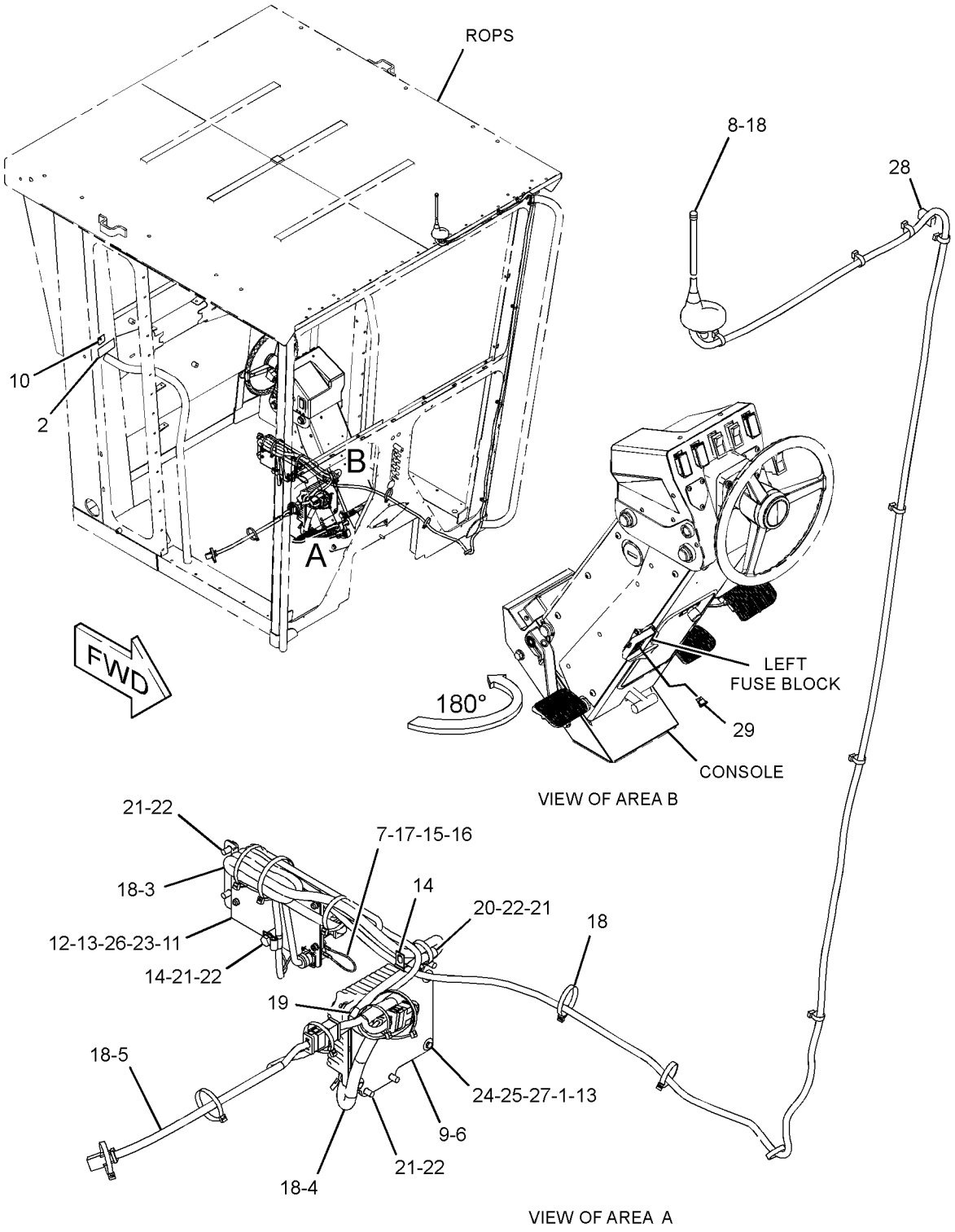


GRÁFICO 1 <FIM> g03367185

# *368-6729* ARRANJO DE INSTALAÇÃO DE COMUNICAÇÃO (INSTALLATION AR-COMMUNICATION)

**S/N: JAP1-UP**

**PARA USO COM 284-5400—PÁGINA: 1590**

**NÃO PODE SER USADO COM 368-6714—PÁGINA: 367 , 368-6726—PÁGINA: 370**

**UM ACESSÓRIO**

**SMCS-7606** **i06690187**

| NOTA | REF. NÃO | GRÁFICO REF. | NÚMERO DA PEÇA | QTY | NOME DA PEÇA 1 2 3 4 5 6 (NÍVEL DO PRODUTO) | CONSULTE PÁGINA |
|---|---|---|---|---|---|---|
| | 1 | 1 | **256-6804** | 1 | CONJUNTO DE CONTROLE DO CHICOTE (PRODUCT LINK) (HARNESS AS-CONTROL (PRODUCT LINK)) | |
| | | 1 | **126-1774** | 1 | TAMPA DE CONECTOR (COVER-CONNECTOR) | |
| | | 1 | **8T-8729** | 11 | PINO DE CONECTOR (CALIBRE 16 A 18) (PIN-CONNECTOR (16-GA TO 18-GA)) | |
| | | 1 | **155-2255** | 1 | KIT DE PLUGUE DE CONEXÃO (12 PINOS) (KIT-CONNECTING PLUG (12-PIN)) | |
| | | 1 | **155-2270** | 1 | KIT DE PLUGUE DE CONEXÃO (2 PINOS) (KIT-CONNECTING PLUG (2-PIN)) | |
| | | | | | (EACH PLUG KIT INCLUDES PLUG AS, WEDGE, & INTERFACE SEAL) | |
| | | 1 | **160-7690** | 1 | CONJUNTO DE CONECTOR DE TOMADA (70 PINOS) (PLUG AS-CONNECTOR (70-PIN)) | |
| | | 1 | **159-9322** | 1 | ANEL RETENTOR EM O (SEAL-O-RING) | |
| | | 1 | **8T-8737** | 60 | BUJÃO DE RETENTOR (PLUG-SEAL) | |
| | | 1 | **102-8801** | 1 | KIT DE TOMADA (12 PINOS) (KIT-RECEPTACLE (12-PIN)) | |
| | | | | | (INCLUDES RECEPTACLE AS & WEDGE) | |
| | | 1 | **8T-8730** | 25 | SOQUETE DE CONECTOR (CALIBRE 16 A 18) (SOCKET-CONNECTOR (16-GA TO 18-GA)) | |
| | | 1 | **7K-1181** | 2 | CABO TIPO CINTA (STRAP-CABLE) | |
| E | | 1 | **125-7874** | | TUBO REDUTOR DE CALOR (5,72 MM DIA) (20 CM) (TUBE-HEAT SHRINK (5.72-MM DIA) (20-CM)) | |
| | 2 | 1 | **257-9363** | 1 | CONJUNTO DE CHICOTE DE ALIMENTAÇÃO (PRODUCT LINK) (LINK DE DADOS) (HARNESS AS-POWER (PRODUCT LINK) (DATA LINK)) | |
| | | 1 | **100-5805** | 1 | TAMPA DE TOMADA (3 PINOS) (CAP-RECEPTACLE (3-PIN)) | |
| | | 1 | **8T-8729** | 9 | PINO DE CONECTOR (CALIBRE 16 A 18) (PIN-CONNECTOR (16-GA TO 18-GA)) | |
| | | 1 | **155-2255** | 1 | KIT DE PLUGUE DE CONEXÃO (12 PINOS) (KIT-CONNECTING PLUG (12-PIN)) | |
| | | | | | (INCLUDES PLUG AS, WEDGE & INTERFACE SEAL) | |
| | | 1 | **8T-8737** | 3 | BUJÃO DE RETENTOR (PLUG-SEAL) | |
| | | 1 | **102-8805** | 1 | KIT DE TOMADA (6 PINOS) (KIT-RECEPTACLE (6-PIN)) | |
| | | | | | (INCLUDES RECEPTACLE AS & WEDGE) | |
| | | 1 | **9X-4813** | 1 | CONNECTOR DO CONJUNTO DE TOMADA (3 PINOS) (RECEPTACLE AS-CONNECTOR (3-PIN)) | |
| | | 1 | **8T-8730** | 9 | SOQUETE DE CONECTOR (CALIBRE 16 A 18) (SOCKET-CONNECTOR (16-GA TO 18-GA)) | |
| | 3 | 1 | **346-9376** | 1 | CONJUNTO DE ANTENA (ANTENNA AS) | |
| | | 1 | **355-1213** | 1 | BUJÃO (PLUG) | |
| | | 1 | **361-1045** | 1 | PORCA ESPECIAL (5/8-18 DE ROSCA) (NUT-SPECIAL (5/8-18-THD)) | |
| | 4 | 1 | **353-8773** | 1 | CONJUNTO DO CABO DE COMUNICAÇÃO (ANTENA) (CABLE AS-COMMUNICATION (ANTENNA)) | |
| Y | 5 | 1 | *368-6727* | 1 | GRUPO DE INSTALAÇÃO DE COMUNICAÇÃO (INSTALLATION GP-COMMUNICATION) | 389 |

368-6729 ARRANJO DE INSTALAÇÃO DE COMUNICAÇÃO (INSTALLATION AR-COMMUNICATION) (continuação)

**i06690187**

| NOTA | REF. NÃO | GRÁFICO REF. | NÚMERO DA PEÇA | QTY | NOME DA PEÇA 1 2 3 4 5 6 (NÍVEL DO PRODUTO) | CONSULTE PÁGINA |
|---|---|---|---|---|---|---|
| Y | 6 | 1 | **372-4531** | 1 | GRUPO DE CONTROLE SEM PROGRAMAÇÃO (PRODUCT LINK 522, CHINA) (CONTROL GP-UNPROGRAMMED (PRODUCT LINK 522, CHINA)) | 305 |
| Y | 7 | 1 | *388-2563* | 1 | GRUPO DA ELETRÔNICA DO MONITOR (PRODUCT LINK 522) (ELECTRONICS GP-MONITOR (PRODUCT LINK 522)) | 316 |

E - ENCOMENDAR POR CENTÍMETROS
Y - ILUSTRAÇÃO INDIVIDUAL

368-6729 ARRANJO DE INSTALAÇÃO DE COMUNICAÇÃO (INSTALLATION AR-COMMUNICATION) (continuação)

**i06690187**

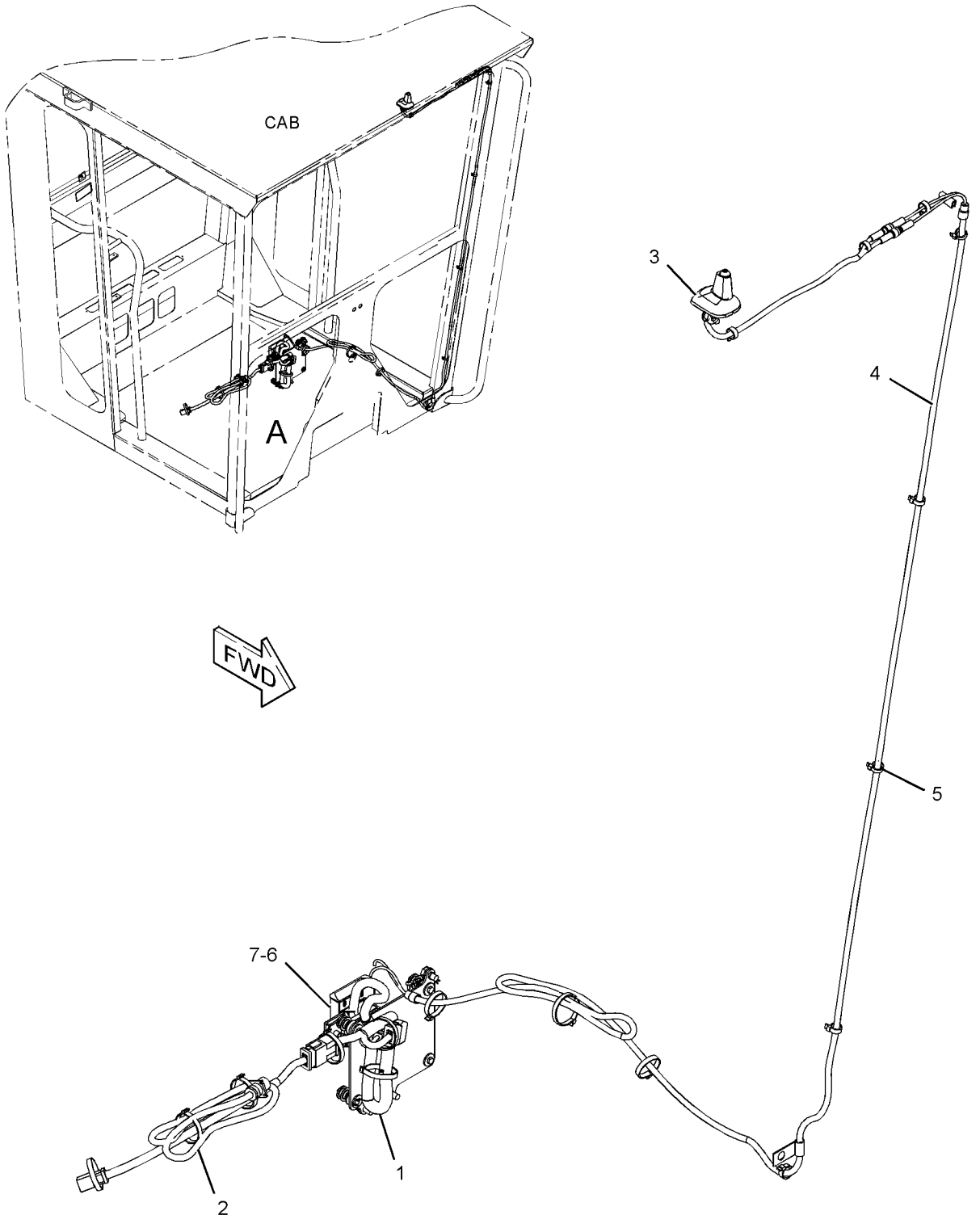


VIEW OF AREA A

GRÁFICO 1 <FIM> g03117958

# *368-6730* ARRANJO DE INSTALAÇÃO DE COMUNICAÇÃO (INSTALLATION AR-COMMUNICATION)

**S/N: JAP1-UP**

**PARA USO COM 320-0341—PÁGINA: 1328 , 320-0342—PÁGINA: 1591**

**NÃO PODE SER USADO COM 368-6713—PÁGINA: 364 , 302-5429—PÁGINA: 362**

**UM ACESSÓRIO**

**SMCS-7606** **i06690306**

| NOTA | REF. NÃO | GRÁFICO REF. | NÚMERO DA PEÇA | QTY | NOME DA PEÇA 1 2 3 4 5 6 (NÍVEL DO PRODUTO) | CONSULTE PÁGINA |
|---|---|---|---|---|---|---|
| | 1 | 1 | **256-6804** | 1 | CONJUNTO DE CONTROLE DO CHICOTE (PRODUCT LINK) (HARNESS AS-CONTROL (PRODUCT LINK)) | |
| | | 1 | **126-1774** | 1 | TAMPA DE CONECTOR (COVER-CONNECTOR) | |
| | | 1 | **8T-8729** | 11 | PINO DE CONECTOR (CALIBRE 16 A 18) (PIN-CONNECTOR (16-GA TO 18-GA)) | |
| | | 1 | **155-2255** | 1 | KIT DE PLUGUE DE CONEXÃO (12 PINOS) (KIT-CONNECTING PLUG (12-PIN)) | |
| | | 1 | **155-2270** | 1 | KIT DE PLUGUE DE CONEXÃO (2 PINOS) (KIT-CONNECTING PLUG (2-PIN)) | |
| | | | | | (EACH PLUG KIT INCLUDES PLUG AS, WEDGE, & INTERFACE SEAL) | |
| | | 1 | **160-7690** | 1 | CONJUNTO DE CONECTOR DE TOMADA (70 PINOS) (PLUG AS-CONNECTOR (70-PIN)) | |
| | | 1 | **159-9322** | 1 | ANEL RETENTOR EM O (SEAL-O-RING) | |
| | | 1 | **8T-8737** | 60 | BUJÃO DE RETENTOR (PLUG-SEAL) | |
| | | 1 | **102-8801** | 1 | KIT DE TOMADA (12 PINOS) (KIT-RECEPTACLE (12-PIN)) | |
| | | | | | (INCLUDES RECEPTACLE AS & WEDGE) | |
| | | 1 | **8T-8730** | 25 | SOQUETE DE CONECTOR (CALIBRE 16 A 18) (SOCKET-CONNECTOR (16-GA TO 18-GA)) | |
| | | 1 | **7K-1181** | 2 | CABO TIPO CINTA (STRAP-CABLE) | |
| E | | 1 | **125-7874** | | TUBO REDUTOR DE CALOR (5,72 MM DIA) (20 CM) (TUBE-HEAT SHRINK (5.72-MM DIA) (20-CM)) | |
| | 2 | 1 | **257-9363** | 1 | CONJUNTO DE CHICOTE DE ALIMENTAÇÃO (PRODUCT LINK) (LINK DE DADOS) (HARNESS AS-POWER (PRODUCT LINK) (DATA LINK)) | |
| | | 1 | **100-5805** | 1 | TAMPA DE TOMADA (3 PINOS) (CAP-RECEPTACLE (3-PIN)) | |
| | | 1 | **8T-8729** | 9 | PINO DE CONECTOR (CALIBRE 16 A 18) (PIN-CONNECTOR (16-GA TO 18-GA)) | |
| | | 1 | **155-2255** | 1 | KIT DE PLUGUE DE CONEXÃO (12 PINOS) (KIT-CONNECTING PLUG (12-PIN)) | |
| | | | | | (INCLUDES PLUG AS, WEDGE & INTERFACE SEAL) | |
| | | 1 | **8T-8737** | 3 | BUJÃO DE RETENTOR (PLUG-SEAL) | |
| | | 1 | **102-8805** | 1 | KIT DE TOMADA (6 PINOS) (KIT-RECEPTACLE (6-PIN)) | |
| | | | | | (INCLUDES RECEPTACLE AS & WEDGE) | |
| | | 1 | **9X-4813** | 1 | CONNECTOR DO CONJUNTO DE TOMADA (3 PINOS) (RECEPTACLE AS-CONNECTOR (3-PIN)) | |
| | | 1 | **8T-8730** | 9 | SOQUETE DE CONECTOR (CALIBRE 16 A 18) (SOCKET-CONNECTOR (16-GA TO 18-GA)) | |
| | 3 | 1 | **346-9376** | 1 | CONJUNTO DE ANTENA (ANTENNA AS) | |
| | | 1 | **355-1213** | 1 | BUJÃO (PLUG) | |
| | | 1 | **361-1045** | 1 | PORCA ESPECIAL (5/8-18 DE ROSCA) (NUT-SPECIAL (5/8-18-THD)) | |
| | 4 | 1 | **353-8773** | 1 | CONJUNTO DO CABO DE COMUNICAÇÃO (ANTENA) (CABLE AS-COMMUNICATION (ANTENNA)) | |
| Y | 5 | 1 | *368-6728* | 1 | GRUPO DE INSTALAÇÃO DE COMUNICAÇÃO (INSTALLATION GP-COMMUNICATION) | 391 |

368-6730 ARRANJO DE INSTALAÇÃO DE COMUNICAÇÃO (INSTALLATION AR-COMMUNICATION) (continuação)

**i06690306**

| NOTA | REF. NÃO | GRÁFICO REF. | NÚMERO DA PEÇA | QTY | NOME DA PEÇA 1 2 3 4 5 6 (NÍVEL DO PRODUTO) | CONSULTE PÁGINA |
|---|---|---|---|---|---|---|
| Y | 6 | 1 | **372-4531** | 1 | GRUPO DE CONTROLE SEM PROGRAMAÇÃO (PRODUCT LINK 522, CHINA) (CONTROL GP-UNPROGRAMMED (PRODUCT LINK 522, CHINA)) | 305 |
| Y | 7 | 1 | *388-2563* | 1 | GRUPO DA ELETRÔNICA DO MONITOR (PRODUCT LINK 522) (ELECTRONICS GP-MONITOR (PRODUCT LINK 522)) | 316 |

E - ENCOMENDAR POR CENTÍMETROS
Y - ILUSTRAÇÃO INDIVIDUAL

368-6730 ARRANJO DE INSTALAÇÃO DE COMUNICAÇÃO (INSTALLATION AR-COMMUNICATION) (continuação)

**i06690306**

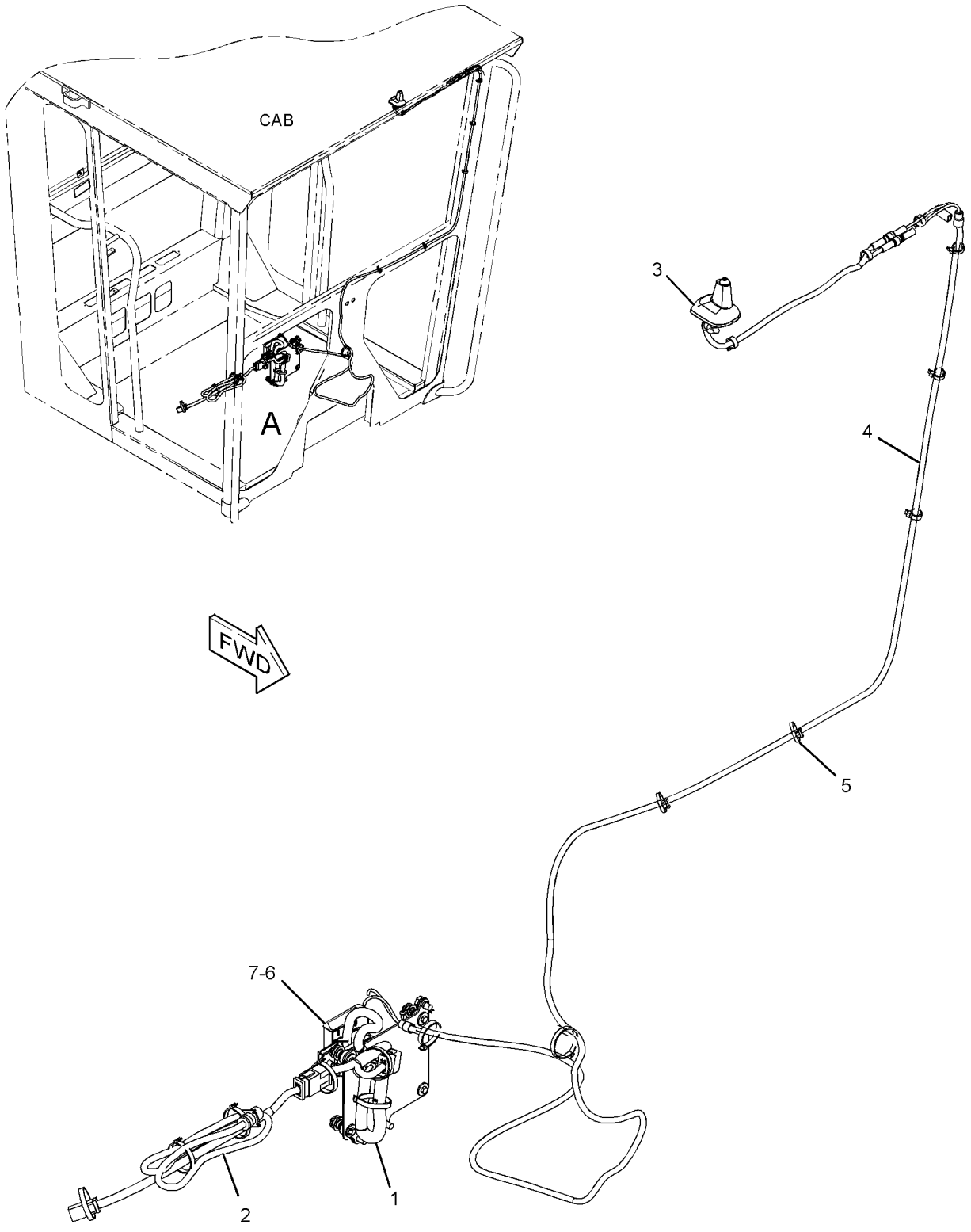


VIEW OF AREA A

GRÁFICO 1 <FIM> g03117992

# *448-8929* ARRANJO DE INSTALAÇÃO DE COMUNICAÇÃO (INSTALLATION AR-COMMUNICATION)

**S/N: JAP1-UP**
**UM ACESSÓRIO**

**SMCS-7606** **i06946747**

| NOTA | REF. NÃO | GRÁFICO REF. | NÚMERO DA PEÇA | QTY | NOME DA PEÇA 1 2 3 4 5 6 (NÍVEL DO PRODUTO) | CONSULTE PÁGINA |
|---|---|---|---|---|---|---|
| | 1 | 1 | **7K-1181** | 18 | CABO TIPO CINTA (STRAP-CABLE) | |
| | 2 | 1 | **8T-8737** | 8 | BUJÃO DE RETENTOR (PLUG-SEAL) | |
| | 3 | 1 | **155-2259** | 1 | CUNHA DE TRAVA DO PLUGUE (8 PINOS) (WEDGE-PLUG LOCK (8-PIN)) | |
| | 4 | 1 | **230-1341** | 1 | DECALQUE DE ADVERTÊNCIA (RÁDIO DE PRODUCT LINK, INTERNACIONAL) (FILM-WARNING (PRODUCT LINK RADIO, INTL)) | |
| | 5 | 1 | **307-0047** | 1 | DECALQUE DE INFORMAÇÃO (LIGAÇÃO DO PRODUTO, CONSULTE O MANUAL DE OPERAÇÃO E MANUTENÇÃO (OMM)) (FILM-INFORMATION (PRODUCT LINK, READ OMM)) | |
| | 6 | 1 | **379-2153** | 1 | CONJUNTO DE CABO (CABLE AS) | |
| | 7 | 1 | **443-8462** | 1 | CONJUNTO DE ANTENA (CELULAR) (ANTENNA AS (CELLULAR)) | |
| | | 1 | **361-1045** | 1 | PORCA ESPECIAL (5/8-18 DE ROSCA) (NUT-SPECIAL (5/8-18-THD)) | |
| | | 1 | **385-8201** | 1 | CONJUNTO DE TAMPA DO CONECTOR (CAP AS-CONNECTOR) | |
| Y | 8 | 1 | **452-0491** | 1 | CONJUNTO DO CHICOTE-FIAÇÃO (EXTENSÃO) (HARNESS AS-WIRING (EXTENSION)) | 359 |
| Y | 9 | 1 | *463-9615* | 1 | GRUPO DE APLICAÇÃO DO MONITOR (PL631 SATÉLITE) (APPLICATION GP-MONITOR (PL631 SATELLITE)) | 265 |
| | 10 | 1 | **473-1587** | 1 | CONJUNTO DE SUPORTE (BRACKET AS) | |
| Y | 11 | 1 | *482-7034* | 1 | GRUPO DA ELETRÔNICA DO MONITOR (ELECTRONICS GP-MONITOR) | 317 |
| M | 12 | 1 | **129-3178** | 4 | CONTRAPORCA (ROSCA M6X1) (LOCKNUT (M6X1-THD)) | |
| | 13 | 1 | **155-2265** | 1 | KIT DE PLUGUE DE CONEXÃO (8 PINOS) (KIT-CONNECTING PLUG (8-PIN)) | |
| | | | | | (INCLUDES PLUG AS, WEDGE, & INTERFACE SEAL) | |
| | 14 | 1 | **4P-7581** | 1 | GRAMPO (ESCADA) (CLIP (LADDER)) | |
| M | 15 | 1 | **6V-7357** | 4 | PARAFUSO (M6X1X25 MM) (BOLT (M6X1X25-MM)) | |
| | 16 | 1 | **8T-4121** | 4 | ARRUELA DURA (11X21X2,5 MM DE ESPESSURA) (WASHER-HARD (11X21X2.5-MM THK)) | |
| M | 17 | 1 | **8T-4137** | 4 | PARAFUSO (M10X1,5X20 MM) (BOLT (M10X1.5X20-MM)) | |
| | 18 | 1 | **9G-1307** | 1 | ILHÓ (GROMMET) | |
| | 19 | 1 | **9X-8256** | 8 | ARRUELA (6,6X12X2 MM DE ESPESSURA) (WASHER (6.6X12X2-MM THK)) | |
| E | 20 | 1 | **7X-7877** | | TIRA-BORDA (10 CM) (STRIP-EDGE (10-CM)) | |

E - ENCOMENDAR POR CENTÍMETROS
M - PEÇA MÉTRICA
Y - ILUSTRAÇÃO INDIVIDUAL

448-8929 ARRANJO DE INSTALAÇÃO DE COMUNICAÇÃO (INSTALLATION AR-COMMUNICATION) (continuação)

**i06946747**

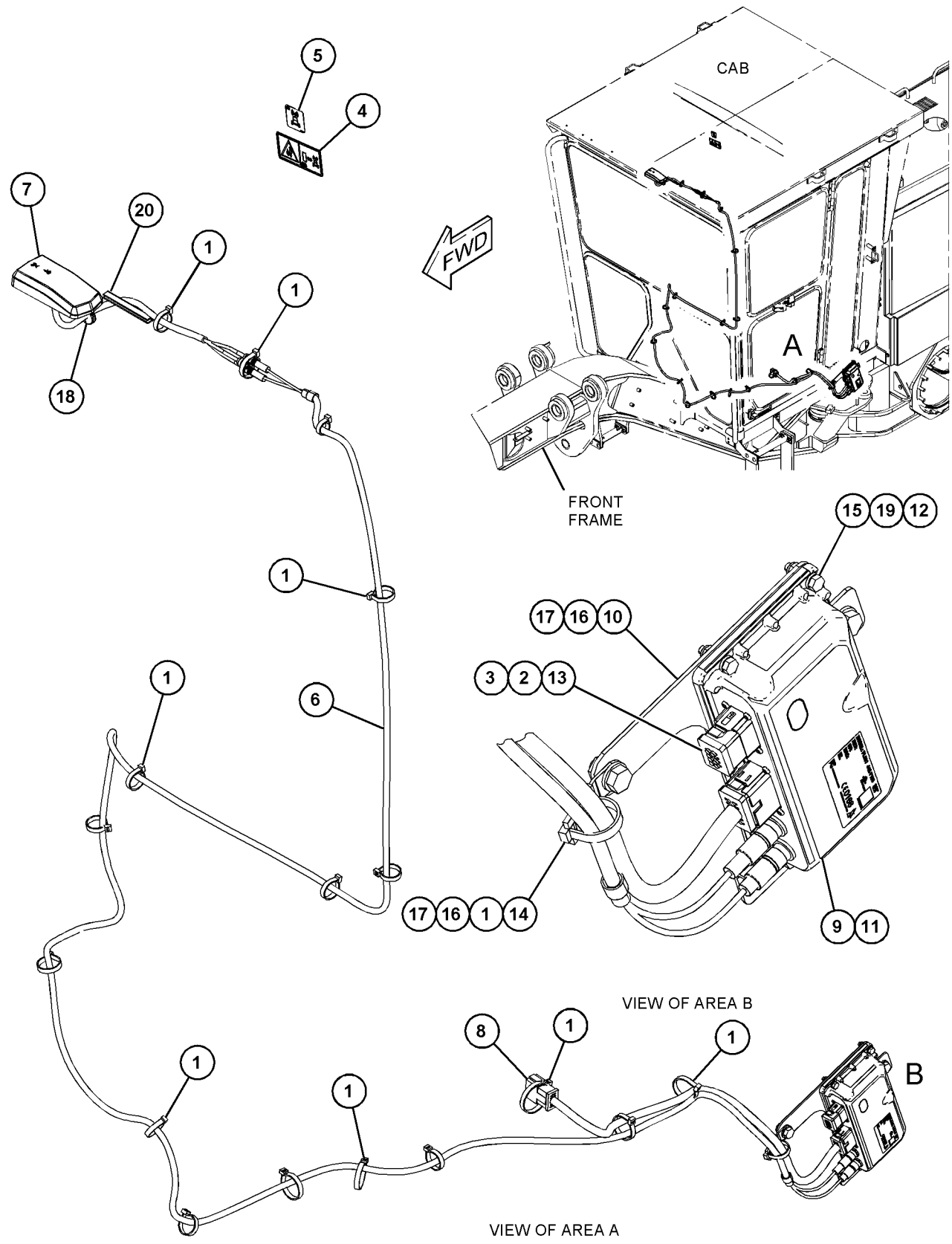


GRÁFICO 1 <FIM> g06108317

# *466-2109* ARRANJO DE INSTALAÇÃO DE COMUNICAÇÃO–PL641E CELULAR (INSTALLATION AR-COMMUNICATION-PL641E CELULAR)

**S/N: JAP1-UP**
**UM ACESSÓRIO**

**SMCS-7606** **i06537064**

| NOTA | REF. NÃO | GRÁFICO REF. | NÚMERO DA PEÇA | QTY | NOME DA PEÇA 1 2 3 4 5 6 (NÍVEL DO PRODUTO) | CONSULTE PÁGINA |
|---|---|---|---|---|---|---|
| | 1 | 1 | **7K-1181** | 18 | CABO TIPO CINTA (STRAP-CABLE) | |
| | 2 | 1 | **8T-8737** | 8 | BUJÃO DE RETENTOR (PLUG-SEAL) | |
| | 3 | 1 | **155-2259** | 1 | CUNHA DE TRAVA DO PLUGUE (8 PINOS) (WEDGE-PLUG LOCK (8-PIN)) | |
| | 4 | 1 | **230-1341** | 1 | DECALQUE DE ADVERTÊNCIA (RÁDIO DE PRODUCT LINK, INTERNACIONAL) (FILM-WARNING (PRODUCT LINK RADIO, INTL)) | |
| | 5 | 1 | **307-0047** | 1 | DECALQUE DE INFORMAÇÃO (LIGAÇÃO DO PRODUTO, CONSULTE O MANUAL DE OPERAÇÃO E MANUTENÇÃO (OMM)) (FILM-INFORMATION (PRODUCT LINK, READ OMM)) | |
| | 6 | 1 | **379-2153** | 1 | CONJUNTO DE CABO (CABLE AS) | |
| | 7 | 1 | **443-8462** | 1 | CONJUNTO DE ANTENA (CELULAR) (ANTENNA AS (CELLULAR)) | |
| | | 1 | **361-1045** | 1 | PORCA ESPECIAL (5/8-18 DE ROSCA) (NUT-SPECIAL (5/8-18-THD)) | |
| | | 1 | **385-8201** | 1 | CONJUNTO DE TAMPA DO CONECTOR (CAP AS-CONNECTOR) | |
| | 8 | 1 | **452-0491** | 1 | CONJUNTO DO CHICOTE-FIAÇÃO (EXTENSÃO) (HARNESS AS-WIRING (EXTENSION)) | |
| | | 1 | **133-0969** | 1 | CONECTOR DE TOMADA (CALIBRE 16 A 18) (CONNECTOR-SOCKET (16-GA TO 18-GA)) | |
| | | 1 | **155-2256** | 1 | KIT DE PLUGUE DE CONEXÃO (12 PINOS) (KIT-CONNECTING PLUG (12-PIN)) | |
| | | | | | (INCLUDES PLUG AS, WEDGE, & INTERFACE SEAL) | |
| | | 1 | **190-7614** | 1 | KIT DE TOMADA (12 PINOS) (KIT-RECEPTACLE (12-PIN)) | |
| | | | | | (INCLUDES RECEPTACLE AS & WEDGE) | |
| | | 1 | **8T-8737** | 2 | BUJÃO DE RETENTOR (PLUG-SEAL) | |
| | | 1 | **9X-3401** | 10 | PINO DE CONECTOR (CALIBRE 16 A 18) (PIN-CONNECTOR (16-GA TO 18-GA)) | |
| | | 1 | **9X-3402** | 10 | SOQUETE DE CONECTOR (CALIBRE 16 A 18) (SOCKET-CONNECTOR (16-GA TO 18-GA)) | |
| E | | 1 | **125-7876** | | TUBO REDUTOR DE CALOR (17,78 MM DIA) (10 CM) (TUBE-HEAT SHRINK (17.78-MM DIA) (10-CM)) | |
| | | 1 | **133-0967** | 1 | PINO DE CONECTOR (CALIBRE 16 A 18) (PIN-CONNECTOR (16-GA TO 18-GA)) | |
| Y | 9 | 1 | *464-8368* | 1 | GRUPO DE CONTROLE SEM PROGRAMAÇÃO (PL641E CELULAR) (CONTROL GP-UNPROGRAMMED (PL641E CELLULAR)) | 309 |
| | 10 | 1 | **473-1587** | 1 | CONJUNTO DE SUPORTE (BRACKET AS) | |
| Y | 11 | 1 | *482-7035* | 1 | GRUPO DA ELETRÔNICA DO MONITOR (ELECTRONICS GP-MONITOR) | 318 |
| M | 12 | 1 | **129-3178** | 4 | CONTRAPORCA (ROSCA M6X1) (LOCKNUT (M6X1-THD)) | |
| | 13 | 1 | **155-2265** | 1 | KIT DE PLUGUE DE CONEXÃO (8 PINOS) (KIT-CONNECTING PLUG (8-PIN)) | |
| | | | | | (INCLUDES PLUG AS, WEDGE, & INTERFACE SEAL) | |
| | 14 | 1 | **4P-7581** | 1 | GRAMPO (ESCADA) (CLIP (LADDER)) | |
| M | 15 | 1 | **6V-7357** | 4 | PARAFUSO (M6X1X25 MM) (BOLT (M6X1X25-MM)) | |
| | 16 | 1 | **8T-4121** | 4 | ARRUELA DURA (11X21X2,5 MM DE ESPESSURA) (WASHER-HARD (11X21X2.5-MM THK)) | |
| M | 17 | 1 | **8T-4137** | 4 | PARAFUSO (M10X1,5X20 MM) (BOLT (M10X1.5X20-MM)) | |
| | 18 | 1 | **9G-1307** | 1 | ILHÓ (GROMMET) | |

466-2109 ARRANJO DE INSTALAÇÃO DE COMUNICAÇÃO (INSTALLATION AR-COMMUNICATION) (continuação)

**i06537064**

| NOTA | REF. NÃO | GRÁFICO REF. | NÚMERO DA PEÇA | QTY | NOME DA PEÇA 1 2 3 4 5 6 (NÍVEL DO PRODUTO) | CONSULTE PÁGINA |
|---|---|---|---|---|---|---|
| | 19 | 1 | **9X-8256** | 8 | ARRUELA (6,6X12X2 MM DE ESPESSURA) (WASHER (6.6X12X2-MM THK)) | |
| E | 20 | 1 | **7X-7877** | | TIRA-BORDA (10 CM) (STRIP-EDGE (10-CM)) | |

E - ENCOMENDAR POR CENTÍMETROS
M - PEÇA MÉTRICA
Y - ILUSTRAÇÃO INDIVIDUAL

466-2109 ARRANJO DE INSTALAÇÃO DE COMUNICAÇÃO (INSTALLATION AR-COMMUNICATION) (continuação)

**i06537064**

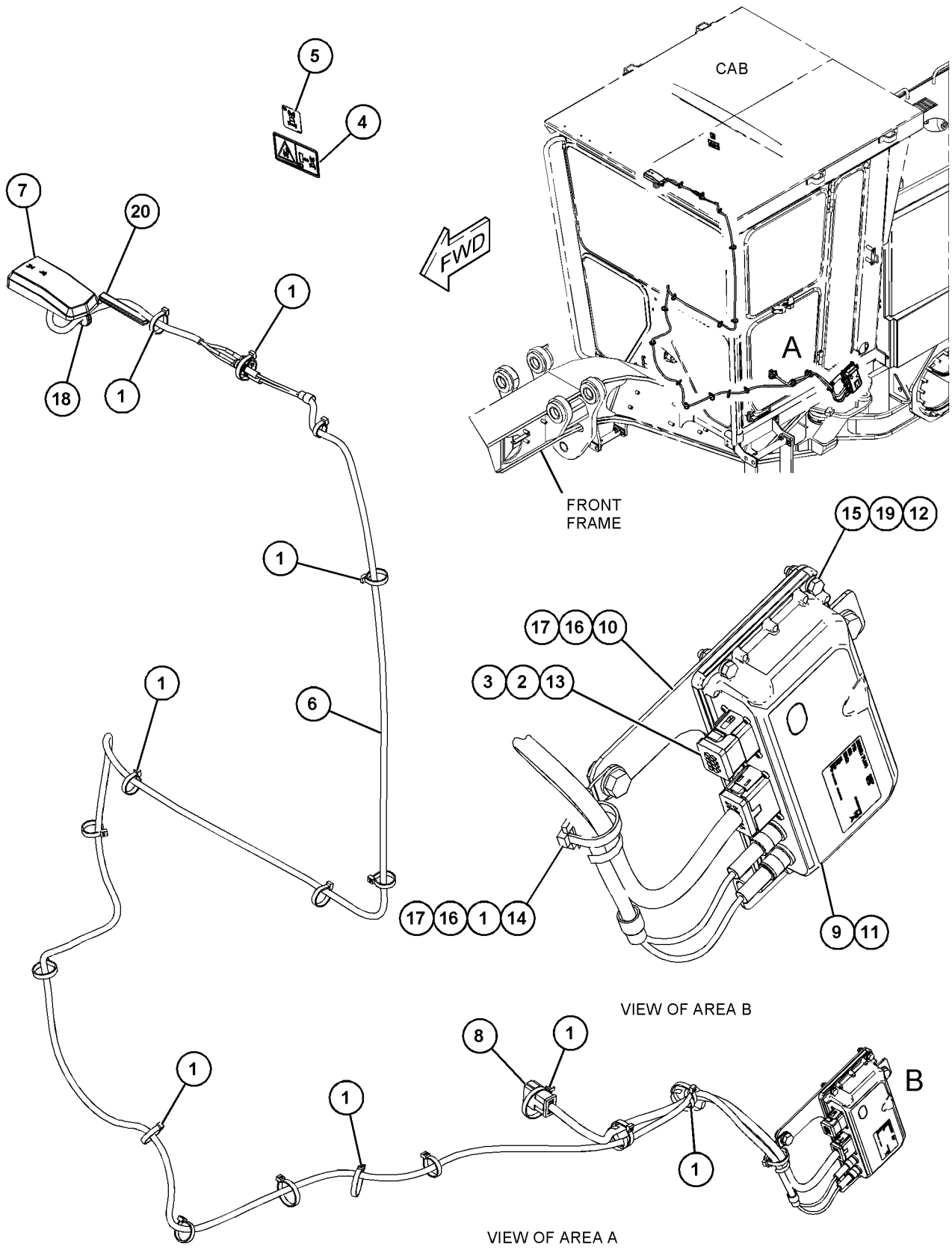


GRÁFICO 1 <FIM> g06015582

# *466-2111* ARRANJO DE INSTALAÇÃO DE COMUNICAÇÃO–PRODUCT LINK (INSTALLATION AR-COMMUNICATION-PRODUCT LINK)

**S/N: JAP1-UP**

**UM ACESSÓRIO**

**SMCS-7606** **i06923743**

| NOTA | REF. NÃO | GRÁFICO REF. | NÚMERO DA PEÇA | QTY | NOME DA PEÇA 1 2 3 4 5 6 (NÍVEL DO PRODUTO) | CONSULTE PÁGINA |
|---|---|---|---|---|---|---|
| | 1 | 1 | **7K-1181** | 16 | CABO TIPO CINTA (STRAP-CABLE) | |
| | 2 | 1 | **8T-8737** | 8 | BUJÃO DE RETENTOR (PLUG-SEAL) | |
| | 4 | 1 | **230-1341** | 1 | DECALQUE DE ADVERTÊNCIA (RÁDIO DE PRODUCT LINK, INTERNACIONAL) (FILM-WARNING (PRODUCT LINK RADIO, INTL)) | |
| | 5 | 1 | **307-0047** | 1 | DECALQUE DE INFORMAÇÃO (LIGAÇÃO DO PRODUTO, CONSULTE O MANUAL DE OPERAÇÃO E MANUTENÇÃO (OMM)) (FILM-INFORMATION (PRODUCT LINK, READ OMM)) | |
| | 6 | 1 | **353-8773** | 1 | CONJUNTO DO CABO DE COMUNICAÇÃO (ANTENA) (CABLE AS-COMMUNICATION (ANTENNA)) | |
| | 7 | 1 | **443-8462** | 1 | CONJUNTO DE ANTENA (CELULAR) (ANTENNA AS (CELLULAR)) | |
| | | 1 | **361-1045** | 1 | PORCA ESPECIAL (5/8-18 DE ROSCA) (NUT-SPECIAL (5/8-18-THD)) | |
| | | 1 | **385-8201** | 1 | CONJUNTO DE TAMPA DO CONECTOR (CAP AS-CONNECTOR) | |
| Y | 8 | 1 | **452-0491** | 1 | CONJUNTO DO CHICOTE-FIAÇÃO (EXTENSÃO) (HARNESS AS-WIRING (EXTENSION)) | 359 |
| Y | 9 | 1 | *464-8368* | 1 | GRUPO DE CONTROLE SEM PROGRAMAÇÃO (PL641E CELULAR) (CONTROL GP-UNPROGRAMMED (PL641E CELLULAR)) | 309 |
| | 10 | 1 | **473-1587** | 1 | CONJUNTO DE SUPORTE (BRACKET AS) | |
| Y | 11 | 1 | *482-7035* | 1 | GRUPO DA ELETRÔNICA DO MONITOR (ELECTRONICS GP-MONITOR) | 318 |
| M | 12 | 1 | **129-3178** | 4 | CONTRAPORCA (ROSCA M6X1) (LOCKNUT (M6X1-THD)) | |
| | 13 | 1 | **155-2265** | 1 | KIT DE PLUGUE DE CONEXÃO (8 PINOS) (KIT-CONNECTING PLUG (8-PIN)) | |
| | | | | | (INCLUDES PLUG AS, WEDGE, & INTERFACE SEAL) | |
| | 14 | 1 | **4P-7581** | 1 | GRAMPO (ESCADA) (CLIP (LADDER)) | |
| M | 15 | 1 | **6V-7357** | 4 | PARAFUSO (M6X1X25 MM) (BOLT (M6X1X25-MM)) | |
| | 16 | 1 | **7N-3718** | 1 | GRAMPO (CLIP) | |
| | 17 | 1 | **8T-4121** | 4 | ARRUELA DURA (11X21X2,5 MM DE ESPESSURA) (WASHER-HARD (11X21X2.5-MM THK)) | |
| M | 18 | 1 | **8T-4137** | 4 | PARAFUSO (M10X1,5X20 MM) (BOLT (M10X1.5X20-MM)) | |
| | 19 | 1 | **9G-1307** | 1 | ILHÓ (GROMMET) | |
| | 20 | 1 | **9X-8256** | 8 | ARRUELA (6,6X12X2 MM DE ESPESSURA) (WASHER (6.6X12X2-MM THK)) | |
| D | 21 | 1 | **8T-3426** | 1 | AJUSTE DE CANAL (0,03 M) (CHANNEL-TRIM (0.03-M)) | |

D - ENCOMENDAR POR METROS
M - PEÇA MÉTRICA
Y - ILUSTRAÇÃO INDIVIDUAL

466-2111 ARRANJO DE INSTALAÇÃO DE COMUNICAÇÃO (INSTALLATION AR-COMMUNICATION) (continuação)

**i06923743**

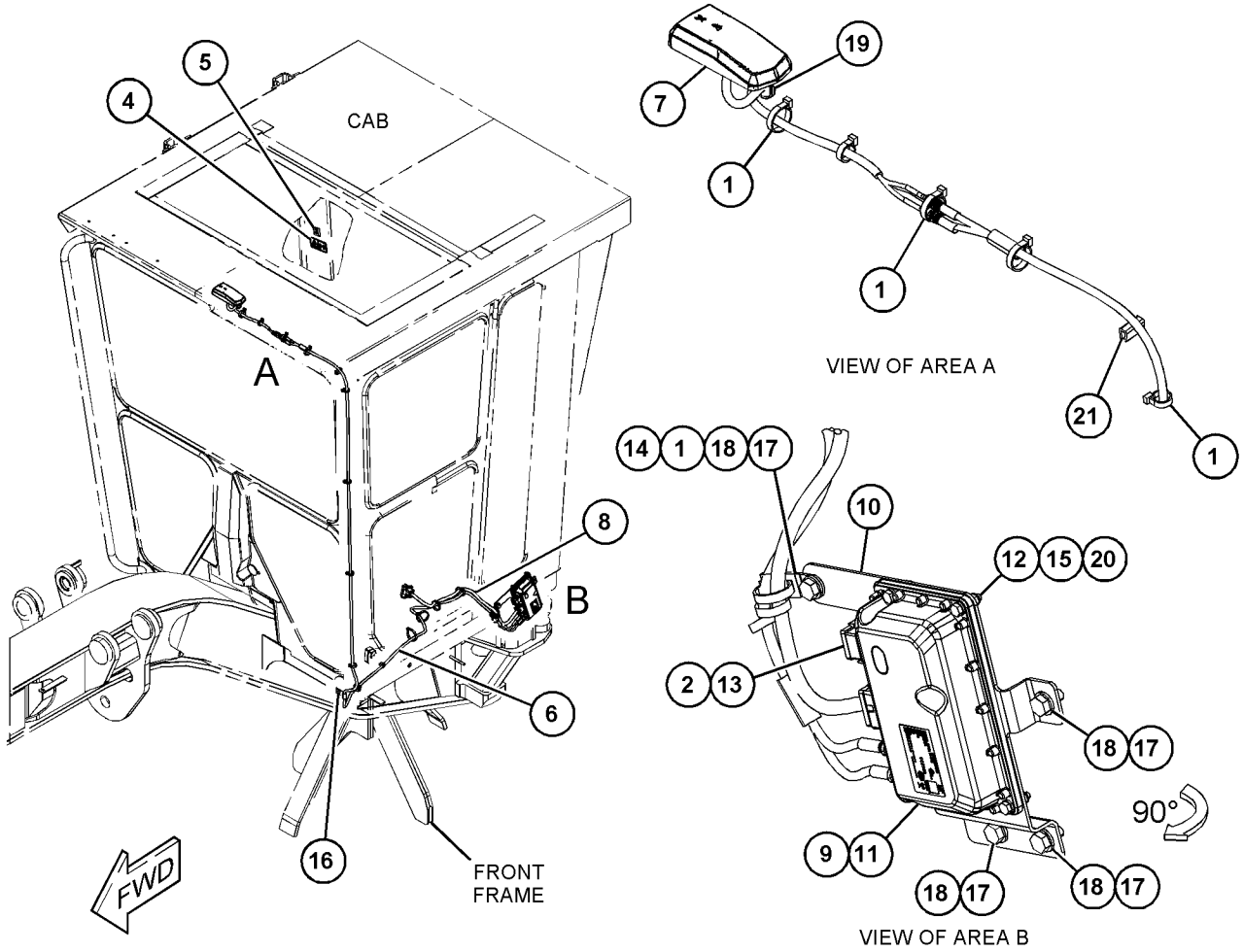


GRÁFICO 1 <FIM> g06108340

# *302-5428* GRUPO DE INSTALAÇÃO DE COMUNICAÇÃO–PRODUCT LINK (INSTALLATION GP-COMMUNICATION-PRODUCT LINK)

**S/N: JAP1-UP**

**NÚMEROE DE 302-5429 ARRANJO DE INSTALAÇÃO DE COMUNICAÇÃO UM ACESSÓRIO**

**SMCS-7606** **i04906977**

| NOTA | REF. NÃO | GRÁFICO REF. | NÚMERO DA PEÇA | QTY | NOME DA PEÇA 1 2 3 4 5 6 (NÍVEL DO PRODUTO) | CONSULTE PÁGINA |
|---|---|---|---|---|---|---|
| | 1 | 1 | **8C-5608** | 4 | ESPAÇADOR (6,5X9,5X25,4 MM DE ESPESSURA) (SPACER (6.5X9.5X25.4-MM THK)) | |
| | 2 | 1 | **9W-1442** | 1 | FUSÍVEL (10 AMPÈRES) (FUSE (10-AMPERE)) | |
| | 3 | 1 | **277-5368** | 1 | CONJUNTO DE TAMPA (CAP AS) | |
| | | 1 | **5P-7958** | 1 | LUVA DE JUNÇÃO DO CABO (SLEEVE-CABLE SPLICE) | |
| | | 1 | **100-5805** | 1 | TAMPA DE TOMADA (3 PINOS) (CAP-RECEPTACLE (3-PIN)) | |
| | | 1 | **179-9392** | 1 | CORDA DE TRAÇÃO (LANYARD) | |
| | 4 | 1 | **302-5210** | 1 | PLACA (PLATE) | |
| | 5 | 1 | **322-5824** | 1 | CONJUNTO DE PLACA (PLATE AS) | |
| M | 6 | 1 | **129-3178** | 8 | CONTRAPORCA (ROSCA M6X1) (LOCKNUT (M6X1-THD)) | |
| | 8 | 1 | **5P-9085** | 4 | GRAMPO (CLIP) | |
| | 9 | 1 | **5S-4246** | 4 | ARRUELA DE PRESSÃO (LOCKWASHER) | |
| M | 10 | 1 | **169-9016** | 4 | PORCA (M2,5X0,45 DE ROSCA) (NUT (M2.5X0.45-THD)) | |
| M | 11 | 1 | **6V-9326** | 4 | PARAFUSO DE MÁQUINA (M2,5 X 0,45 X 10 MM) (SCREW-MACHINE (M2.5X0.45X10-MM)) | |
| | 12 | 1 | **7K-1181** | 24 | CABO TIPO CINTA (STRAP-CABLE) | |
| | 13 | 1 | **8J-1256** | 1 | GRAMPO (CLIP) | |
| | 14 | 1 | **8M-2770** | 1 | GRAMPO (CIRCUITO) (CLIP (LOOP)) | |
| | 15 | 1 | **8T-4121** | 7 | ARRUELA DURA (11X21X2,5 MM DE ESPESSURA) (WASHER-HARD (11X21X2.5-MM THK)) | |
| M | 16 | 1 | **8T-4137** | 7 | PARAFUSO (M10X1,5X20 MM) (BOLT (M10X1.5X20-MM)) | |
| M | 17 | 1 | **8T-4138** | 4 | PARAFUSO (M6X1X20 MM) (BOLT (M6X1X20-MM)) | |
| | 18 | 1 | **9G-1307** | 1 | ILHÓ (GROMMET) | |
| M | 19 | 1 | **9X-2480** | 4 | PARAFUSO (M6X1X45 MM) (BOLT (M6X1X45-MM)) | |
| | 20 | 1 | **9X-6165** | 12 | ARRUELA (6,5X22X2,5 MM DE ESPESSURA) (WASHER (6.5X22X2.5-MM THK)) | |
| | 21 | 1 | **9X-8256** | 8 | ARRUELA (6,6X12X2 MM DE ESPESSURA) (WASHER (6.6X12X2-MM THK)) | |
| | 22 | 1 | **9X-9896** | 8 | SUPORTE (ISOLAMENTO) (MOUNT (ISOLATION)) | |
| | 23 | 1 | **8T-4896** | 1 | ARRUELA DURA (10,2X18,5X2,5 MM DE ESPESSURA) (WASHER-HARD (10.2X18.5X2.5-MM THK)) | |
| | 24 | 1 | **5M-3062** | 1 | PARAFUSO (3/8-16X0,75 POL) (BOLT (3/8-16X0.75-IN)) | |

M - PEÇA MÉTRICA

302-5428 GRUPO DE INSTALAÇÃO DE COMUNICAÇÃO (INSTALLATION GP-COMMUNICATION) (continuação)

**i04906977**

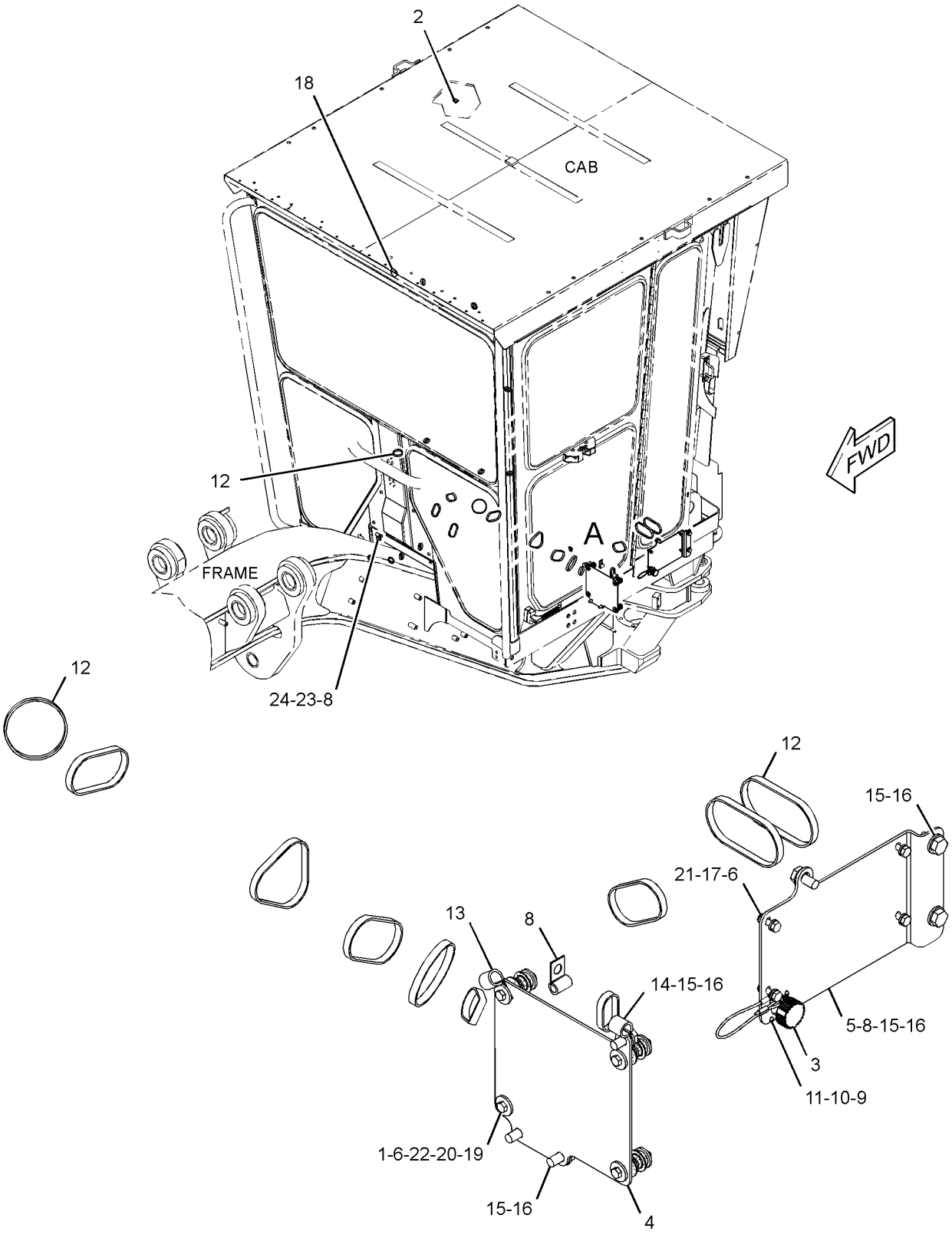


VIEW OF AREA A

GRÁFICO 1 <FIM> g03144816

# *368-6727* GRUPO DE INSTALAÇÃO DE COMUNICAÇÃO (INSTALLATION GP-COMMUNICATION)

**S/N: JAP1-UP**

**NÚMEROE DE 368-6714, 368-6729 ARRANJO DE INSTALAÇÃO DE COMUNICAÇÃO UM ACESSÓRIO**

**SMCS-7606** **i05303438**

| NOTA | REF. NÃO | GRÁFICO REF. | NÚMERO DA PEÇA | QTY | NOME DA PEÇA 1 2 3 4 5 6 (NÍVEL DO PRODUTO) | CONSULTE PÁGINA |
|---|---|---|---|---|---|---|
| D | 1 | 1 | **8T-3426** | | AJUSTE DE CANAL (0,1 M) (CHANNEL-TRIM (0.1-M)) | |
| | 2 | 1 | **7K-1181** | 17 | CABO TIPO CINTA (STRAP-CABLE) | |
| | 3 | 1 | **9W-1442** | 1 | FUSÍVEL (10 AMPÈRES) (FUSE (10-AMPERE)) | |
| | 4 | 1 | **230-1341** | 1 | DECALQUE DE ADVERTÊNCIA (RÁDIO DE PRODUCT LINK, INTERNACIONAL) (FILM-WARNING (PRODUCT LINK RADIO, INTL)) | |
| | 5 | 1 | **274-3774** | 1 | CAPA DE CONECTOR (CAP-CONNECTOR) | |
| | 6 | 1 | **274-3779** | 1 | TAMPA-VEDAÇÃO (CAP-SEAL) | |
| | 7 | 1 | **307-0047** | 1 | DECALQUE DE INFORMAÇÃO (LIGAÇÃO DO PRODUTO, CONSULTE O MANUAL DE OPERAÇÃO E MANUTENÇÃO (OMM)) (FILM-INFORMATION (PRODUCT LINK, READ OMM)) | |
| M | 8 | 1 | **129-3178** | 4 | CONTRAPORCA (ROSCA M6X1) (LOCKNUT (M6X1-THD)) | |
| | 9 | 1 | **302-5210** | 1 | PLACA (PLATE) | |
| | 10 | 1 | **7N-3718** | 1 | GRAMPO (CLIP) | |
| | 11 | 1 | **8C-5608** | 4 | ESPAÇADOR (6,5X9,5X25,4 MM DE ESPESSURA) (SPACER (6.5X9.5X25.4-MM THK)) | |
| M | 12 | 1 | **8C-8585** | 3 | PARAFUSO-CABEÇA DE BOTÃO (M10X1,5X20 MM) (SCREW-BUTTON HEAD (M10X1.5X20-MM)) | |
| | 13 | 1 | **9G-1307** | 1 | ILHÓ (GROMMET) | |
| | 14 | 1 | **9X-2027** | 3 | ARRUELA (11X18X2-MM DE ESPESSURA) (WASHER (11X18X2-MM THK)) | |
| M | 15 | 1 | **9X-2480** | 4 | PARAFUSO (M6X1X45 MM) (BOLT (M6X1X45-MM)) | |
| | 16 | 1 | **9X-6165** | 12 | ARRUELA (6,5X22X2,5 MM DE ESPESSURA) (WASHER (6.5X22X2.5-MM THK)) | |
| | 17 | 1 | **9X-9896** | 8 | SUPORTE (ISOLAMENTO) (MOUNT (ISOLATION)) | |

D - ENCOMENDAR POR METROS
M - PEÇA MÉTRICA

368-6727 GRUPO DE INSTALAÇÃO DE COMUNICAÇÃO (INSTALLATION GP-COMMUNICATION) (continuação)

**i05303438**

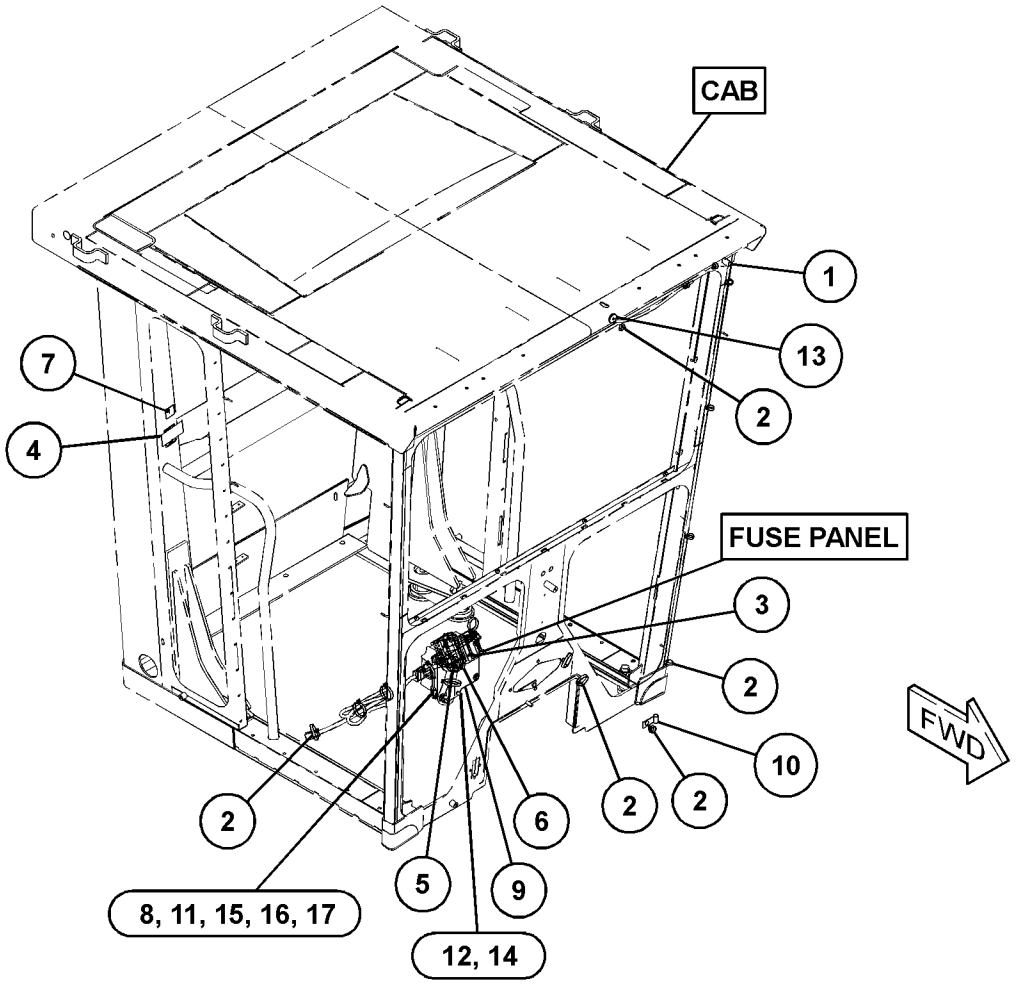


GRÁFICO 1 <FIM> g03367393

# *368-6728* GRUPO DE INSTALAÇÃO DE COMUNICAÇÃO (INSTALLATION GP-COMMUNICATION)

**S/N: JAP1-UP**

**NÚMEROE DE 368-6713, 368-6730 ARRANJO DE INSTALAÇÃO DE COMUNICAÇÃO UM ACESSÓRIO**

**SMCS-7606** **i05303440**

| NOTA | REF. NÃO | GRÁFICO REF. | NÚMERO DA PEÇA | QTY | NOME DA PEÇA 1 2 3 4 5 6 (NÍVEL DO PRODUTO) | CONSULTE PÁGINA |
|---|---|---|---|---|---|---|
| | 1 | 1 | **7K-1181** | 20 | CABO TIPO CINTA (STRAP-CABLE) | |
| | 2 | 1 | **8C-5608** | 4 | ESPAÇADOR (6,5X9,5X25,4 MM DE ESPESSURA) (SPACER (6.5X9.5X25.4-MM THK)) | |
| | 3 | 1 | **9W-1442** | 1 | FUSÍVEL (10 AMPÈRES) (FUSE (10-AMPERE)) | |
| | 4 | 1 | **230-1341** | 1 | DECALQUE DE ADVERTÊNCIA (RÁDIO DE PRODUCT LINK, INTERNACIONAL) (FILM-WARNING (PRODUCT LINK RADIO, INTL)) | |
| | 5 | 1 | **274-3774** | 1 | CAPA DE CONECTOR (CAP-CONNECTOR) | |
| | 6 | 1 | **274-3779** | 1 | TAMPA-VEDAÇÃO (CAP-SEAL) | |
| | 7 | 1 | **307-0047** | 1 | DECALQUE DE INFORMAÇÃO (LIGAÇÃO DO PRODUTO, CONSULTE O MANUAL DE OPERAÇÃO E MANUTENÇÃO (OMM)) (FILM-INFORMATION (PRODUCT LINK, READ OMM)) | |
| M | 8 | 1 | **129-3178** | 4 | CONTRAPORCA (ROSCA M6X1) (LOCKNUT (M6X1-THD)) | |
| | 9 | 1 | **302-5210** | 1 | PLACA (PLATE) | |
| | 10 | 1 | **5P-9085** | 1 | GRAMPO (CLIP) | |
| M | 11 | 1 | **8C-8585** | 3 | PARAFUSO-CABEÇA DE BOTÃO (M10X1,5X20 MM) (SCREW-BUTTON HEAD (M10X1.5X20-MM)) | |
| | 12 | 1 | **9G-1307** | 1 | ILHÓ (GROMMET) | |
| | 13 | 1 | **9X-2027** | 3 | ARRUELA (11X18X2-MM DE ESPESSURA) (WASHER (11X18X2-MM THK)) | |
| M | 14 | 1 | **9X-2480** | 4 | PARAFUSO (M6X1X45 MM) (BOLT (M6X1X45-MM)) | |
| | 15 | 1 | **9X-6165** | 12 | ARRUELA (6,5X22X2,5 MM DE ESPESSURA) (WASHER (6.5X22X2.5-MM THK)) | |
| | 16 | 1 | **9X-9896** | 8 | SUPORTE (ISOLAMENTO) (MOUNT (ISOLATION)) | |

M - PEÇA MÉTRICA

368-6728 GRUPO DE INSTALAÇÃO DE COMUNICAÇÃO (INSTALLATION GP-COMMUNICATION) (continuação)

**i05303440**

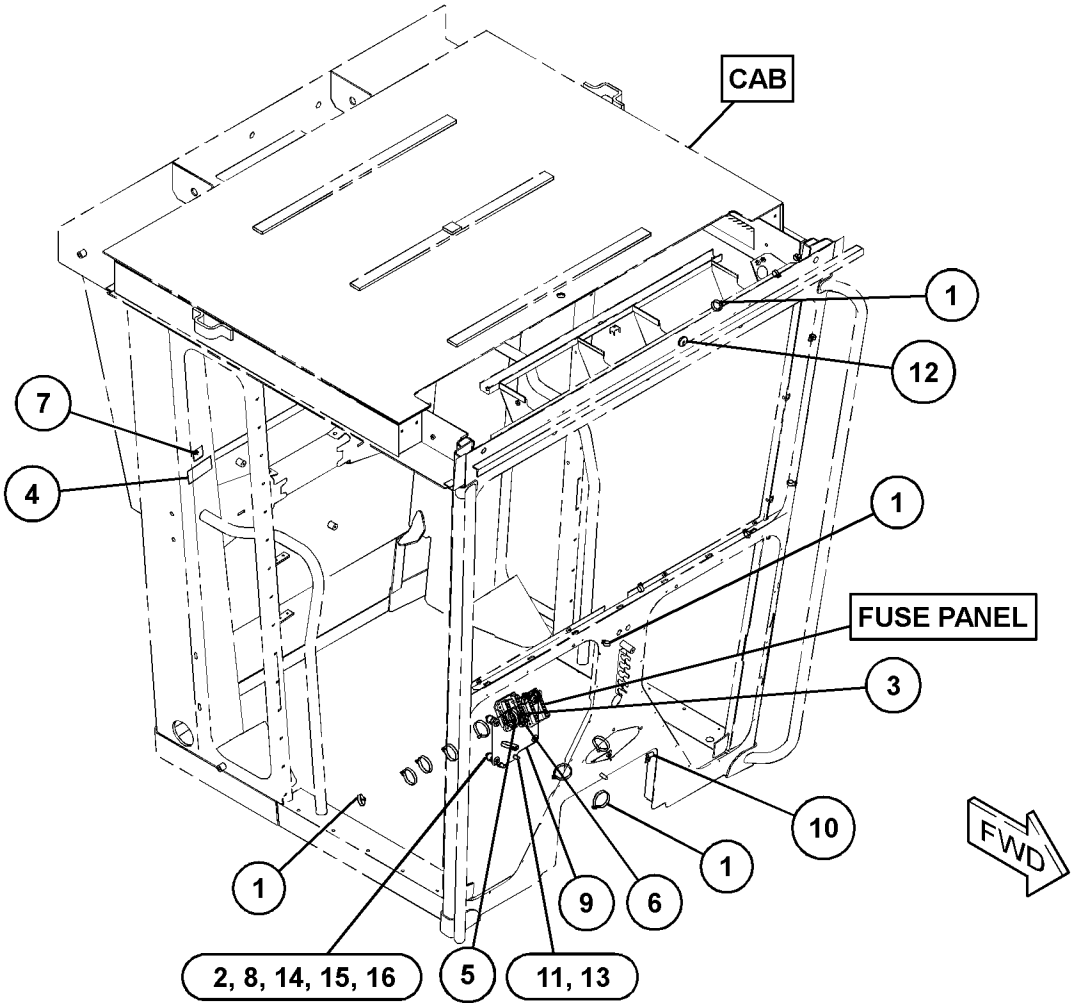


GRÁFICO 1 <FIM> g03367534

# *448-8930* GRUPO DE INSTALAÇÃO DE COMUNICAÇÃO–PL631 SATÉLITE (INSTALLATION GP-COMMUNICATION-PL631 SATÉLITE)

**S/N: JAP1-UP**
**UM ACESSÓRIO**

**SMCS-7606** **i06536712**

| NOTA | REF. NÃO | GRÁFICO REF. | NÚMERO DA PEÇA | QTY | NOME DA PEÇA 1 2 3 4 5 6 (NÍVEL DO PRODUTO) | CONSULTE PÁGINA |
|---|---|---|---|---|---|---|
| | 1 | 1 | **7K-1181** | 16 | CABO TIPO CINTA (STRAP-CABLE) | |
| | 2 | 1 | **8T-8737** | 8 | BUJÃO DE RETENTOR (PLUG-SEAL) | |
| | 3 | 1 | **155-2259** | 1 | CUNHA DE TRAVA DO PLUGUE (8 PINOS) (WEDGE-PLUG LOCK (8-PIN)) | |
| | 4 | 1 | **230-1341** | 1 | DECALQUE DE ADVERTÊNCIA (RÁDIO DE PRODUCT LINK, INTERNACIONAL) (FILM-WARNING (PRODUCT LINK RADIO, INTL)) | |
| | 5 | 1 | **307-0047** | 1 | DECALQUE DE INFORMAÇÃO (LIGAÇÃO DO PRODUTO, CONSULTE O MANUAL DE OPERAÇÃO E MANUTENÇÃO (OMM)) (FILM-INFORMATION (PRODUCT LINK, READ OMM)) | |
| | 6 | 1 | **353-8773** | 1 | CONJUNTO DO CABO DE COMUNICAÇÃO (ANTENA) (CABLE AS-COMMUNICATION (ANTENNA)) | |
| | 7 | 1 | **443-8462** | 1 | CONJUNTO DE ANTENA (CELULAR) (ANTENNA AS (CELLULAR)) | |
| | | 1 | **385-8201** | 1 | CONJUNTO DE TAMPA DO CONECTOR (CAP AS-CONNECTOR) | |
| | | 1 | **361-1045** | 1 | PORCA ESPECIAL (5/8-18 DE ROSCA) (NUT-SPECIAL (5/8-18-THD)) | |
| | 8 | 1 | **452-0491** | 1 | CONJUNTO DO CHICOTE-FIAÇÃO (EXTENSÃO) (HARNESS AS-WIRING (EXTENSION)) | |
| | | 1 | **102-8801** | 1 | KIT DE TOMADA (12 PINOS) (KIT-RECEPTACLE (12-PIN)) | |
| | | | | | (INCLUDES RECEPTACLE AS & WEDGE) | |
| D | | 1 | **5P-6001** | | TUBO REDUTOR DE CALOR (4,75 MM DE DIÂMETRO) (0,1 M) (TUBE-HEAT SHRINK (4.75-MM DIA) (0.1-M)) | |
| | | 1 | **8T-8737** | 2 | BUJÃO DE RETENTOR (PLUG-SEAL) | |
| | | 1 | **9X-3401** | 10 | PINO DE CONECTOR (CALIBRE 16 A 18) (PIN-CONNECTOR (16-GA TO 18-GA)) | |
| | | 1 | **9X-3402** | 10 | SOQUETE DE CONECTOR (CALIBRE 16 A 18) (SOCKET-CONNECTOR (16-GA TO 18-GA)) | |
| E | | 1 | **125-7876** | | TUBO REDUTOR DE CALOR (17,78 MM DIA) (10 CM) (TUBE-HEAT SHRINK (17.78-MM DIA) (10-CM)) | |
| | | 1 | **133-0967** | 1 | PINO DE CONECTOR (CALIBRE 16 A 18) (PIN-CONNECTOR (16-GA TO 18-GA)) | |
| | | 1 | **133-0969** | 1 | CONECTOR DE TOMADA (CALIBRE 16 A 18) (CONNECTOR-SOCKET (16-GA TO 18-GA)) | |
| | | 1 | **155-2256** | 1 | KIT DE PLUGUE DE CONEXÃO (12 PINOS) (KIT-CONNECTING PLUG (12-PIN)) | |
| | | | | | (INCLUDES PLUG AS, WEDGE, & INTERFACE SEAL) | |
| | | 1 | **190-7614** | 1 | KIT DE TOMADA (12 PINOS) (KIT-RECEPTACLE (12-PIN)) | |
| | | | | | (INCLUDES RECEPTACLE AS & WEDGE) | |
| Y | 9 | 1 | *463-9615* | 1 | GRUPO DE APLICAÇÃO DO MONITOR (PL631 SATÉLITE) (APPLICATION GP-MONITOR (PL631 SATELLITE)) | 265 |
| | 10 | 1 | **473-1587** | 1 | CONJUNTO DE SUPORTE (BRACKET AS) | |
| Y | 11 | 1 | *482-7034* | 1 | GRUPO DA ELETRÔNICA DO MONITOR (ELECTRONICS GP-MONITOR) | 317 |
| M | 12 | 1 | **129-3178** | 4 | CONTRAPORCA (ROSCA M6X1) (LOCKNUT (M6X1-THD)) | |
| | 13 | 1 | **155-2265** | 1 | KIT DE PLUGUE DE CONEXÃO (8 PINOS) (KIT-CONNECTING PLUG (8-PIN)) | |
| | | | | | (INCLUDES PLUG AS, WEDGE, & INTERFACE SEAL) | |

448-8930 GRUPO DE INSTALAÇÃO DE COMUNICAÇÃO (INSTALLATION GP-COMMUNICATION) (continuação)

**i06536712**

| NOTA | REF. NÃO | GRÁFICO REF. | NÚMERO DA PEÇA | QTY | NOME DA PEÇA 1 2 3 4 5 6 (NÍVEL DO PRODUTO) | CONSULTE PÁGINA |
|---|---|---|---|---|---|---|
| | 14 | 1 | **4P-7581** | 1 | GRAMPO (ESCADA) (CLIP (LADDER)) | |
| M | 15 | 1 | **6V-7357** | 4 | PARAFUSO (M6X1X25 MM) (BOLT (M6X1X25-MM)) | |
| | 16 | 1 | **7N-3718** | 1 | GRAMPO (CLIP) | |
| | 17 | 1 | **8T-4121** | 4 | ARRUELA DURA (11X21X2,5 MM DE ESPESSURA) (WASHER-HARD (11X21X2.5-MM THK)) | |
| M | 18 | 1 | **8T-4137** | 4 | PARAFUSO (M10X1,5X20 MM) (BOLT (M10X1.5X20-MM)) | |
| | 19 | 1 | **9G-1307** | 1 | ILHÓ (GROMMET) | |
| | 20 | 1 | **9X-8256** | 8 | ARRUELA (6,6X12X2 MM DE ESPESSURA) (WASHER (6.6X12X2-MM THK)) | |
| D | 21 | 1 | **8T-3426** | | AJUSTE DE CANAL (0,1 M) (CHANNEL-TRIM (0.1-M)) | |

D - ENCOMENDAR POR METROS
E - ENCOMENDAR POR CENTÍMETROS
M - PEÇA MÉTRICA
Y - ILUSTRAÇÃO INDIVIDUAL

448-8930 GRUPO DE INSTALAÇÃO DE COMUNICAÇÃO (INSTALLATION GP-COMMUNICATION) (continuação)

**i06536712**

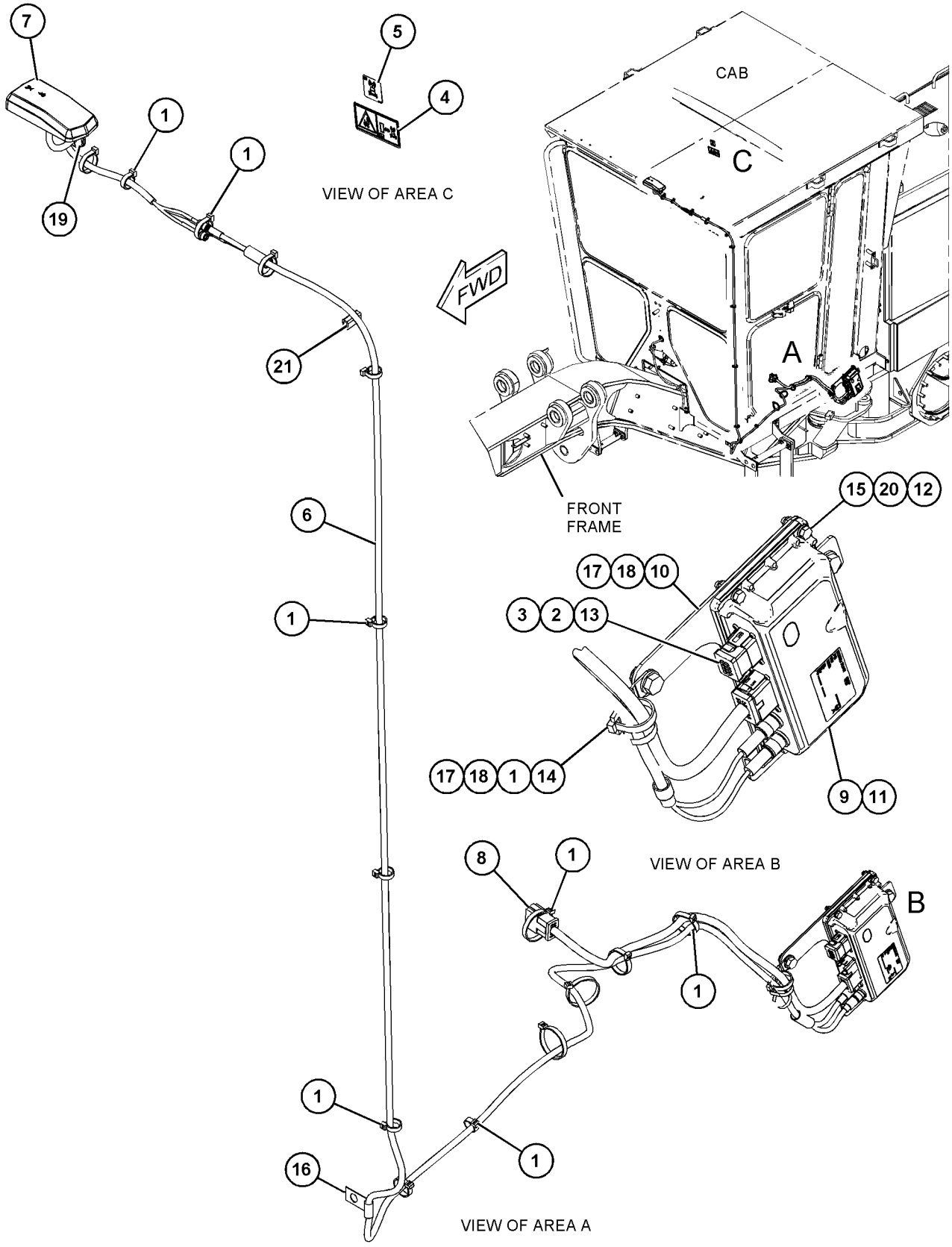


GRÁFICO 1 <FIM> g06015609

# 261-1502 GRUPO DE LÂMPADAS (LAMP GP)

**S/N: JAP1-UP**
**24 V, COMPARTIMENTO**
**NÚMEROE DE 284-5394 GRUPO DE ILUMINAÇÃO-RÉ**

**SMCS-1429** **i05710876**

| NOTA | REF. NÃO | GRÁFICO REF. | NÚMERO DA PEÇA | QTY | NOME DA PEÇA 1 2 3 4 5 6 (NÍVEL DO PRODUTO) | CONSULTE PÁGINA |
|---|---|---|---|---|---|---|
| | 1 | 1 | **264-5346** | 1 | LENTE (LENS) | |
| | 2 | 1 | **8U-2622** | 1 | LÂMPADA (24 V, 21 WATT) (LAMP (24-VOLT, 21-WATT)) | |
| | 3 | 1 | **8T-8729** | 2 | PINO DE CONECTOR (CALIBRE 16 A 18) (PIN-CONNECTOR (16-GA TO 18-GA)) | |
| | 4 | 1 | **102-8802** | 1 | KIT DE TOMADA (2 PINOS) (KIT-RECEPTACLE (2-PIN)) | |
| | | | | | (INCLUDES RECEPTACLE AS & WEDGE) | |
| | | | | | | |
| FM | | | **5C-2890** | 3 | PORCA (ROSCA M6X1) (NUT (M6X1-THD)) | |
| F | | | **8T-4205** | 3 | ARRUELA DURA (7,2X14,5X2 MM DE ESPESSURA) (WASHER-HARD (7.2X14.5X2-MM THK)) | |

F - NÃO APRESENTADO
M - PEÇA MÉTRICA

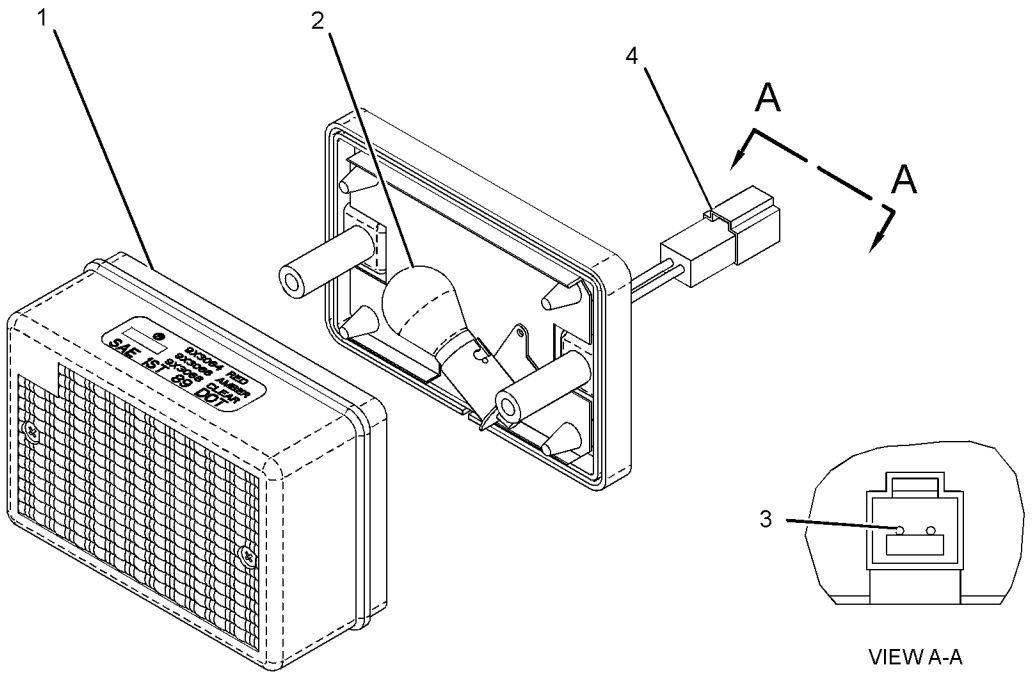


GRÁFICO 1 <FIM> g01279825

# 3E-6389 GRUPO DE LÂMPADA-TETO (LAMP GP-DOME)

**S/N: JAP1-UP**
**24 V, COM INTERRUPTOR**
**NÚMEROE DE 285-3361, 434-4112 GRUPO DE FIAÇÃO-CABINE**
**UM ACESSÓRIO**

**SMCS-1433** **i04953733**

| NOTA | REF. NÃO | GRÁFICO REF. | NÚMERO DA PEÇA | QTY | NOME DA PEÇA 1 2 3 4 5 6 (NÍVEL DO PRODUTO) | CONSULTE PÁGINA |
|---|---|---|---|---|---|---|
| | 1 | 1 | **7N-9943** | 1 | LÂMPADA (24 V) (LUZ DO TETO) (LAMP (24-VOLT) (DOME LIGHT)) | |
| | 2 | 1 | **102-8803** | 1 | KIT DE TOMADA (3 PINOS) (KIT-RECEPTACLE (3-PIN)) | |
| | | | | | (INCLUDES RECEPTACLE AS & WEDGE) | |
| | 3 | 1 | **8T-8729** | 3 | PINO DE CONECTOR (CALIBRE 16 A 18) (PIN-CONNECTOR (16-GA TO 18-GA)) | |
| | 4 | 1 | **7T-0020** | 1 | LENTE DA LÂMPADA DO TETO (LENS-DOME LAMP) | |

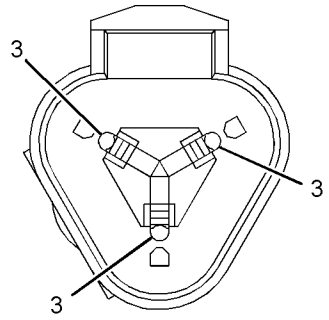


VIEW A-A

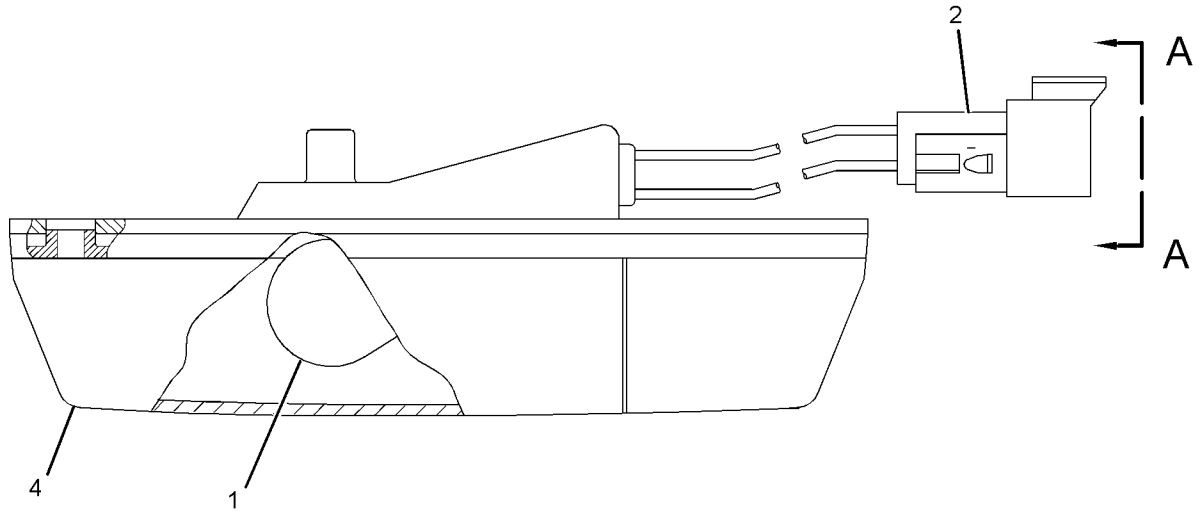


GRÁFICO 1 <FIM> g02646562

# 219-6485 GRUPO LÂMPADA-HOLOFOTE (LAMP GP-FLOOD)

**S/N: JAP1-UP**
**24 V**
**NÚMEROE DE 434-8040 GRUPO DE ILUMINAÇÃO-RODOVIÁRIA**
**UM ACESSÓRIO**

**SMCS-1434** **i04303035**

| NOTA | REF. NÃO | GRÁFICO REF. | NÚMERO DA PEÇA | QTY | NOME DA PEÇA 1 2 3 4 5 6 (NÍVEL DO PRODUTO) | CONSULTE PÁGINA |
|---|---|---|---|---|---|---|
| | 1 | 1 | **351-9918** | 1 | LÂMPADA DE HALOGÊNIO (24 V, 70 W) (LAMP-HALOGEN (24-VOLT, 70-WATT)) | |
| M | 2 | 1 | **9X-4244** | 2 | PARAFUSO ESPECIAL (M4X1,79X25 MM) (SCREW-SPECIAL (M4X1.79X25-MM)) | |
| | 3 | 1 | **175-4291** | 1 | CONJUNTO DE SUPORTE (BRACKET AS) | |
| | 4 | 1 | **202-6614** | 1 | CONJUNTO DE LENTE (REFLETOR) (LENS AS (FLOODLIGHT)) | |
| | 5 | 1 | **175-4292** | 1 | CONJUNTO DE CAÇAMBA (BODY AS) | |
| | 6 | 1 | **164-7556** | 1 | SUPORTE (RETENÇÃO DA LÂMPADA) (BRACKET (LAMP RETAINING)) | |
| | 7 | 1 | **247-4285** | 1 | PARAFUSO (M8X1,25X50 MM) (BOLT (M8X1.25X50-MM)) | |
| M | 8 | 1 | **6V-9189** | 1 | CONTRAPORCA (ROSCA M8X1,25) (LOCKNUT (M8X1.25-THD)) | |
| | 9 | 1 | **8T-4224** | 2 | ARRUELA DURA (8,8X16X2 MM DE ESPESSURA) (WASHER-HARD (8.8X16X2-MM THK)) | |

M - PEÇA MÉTRICA

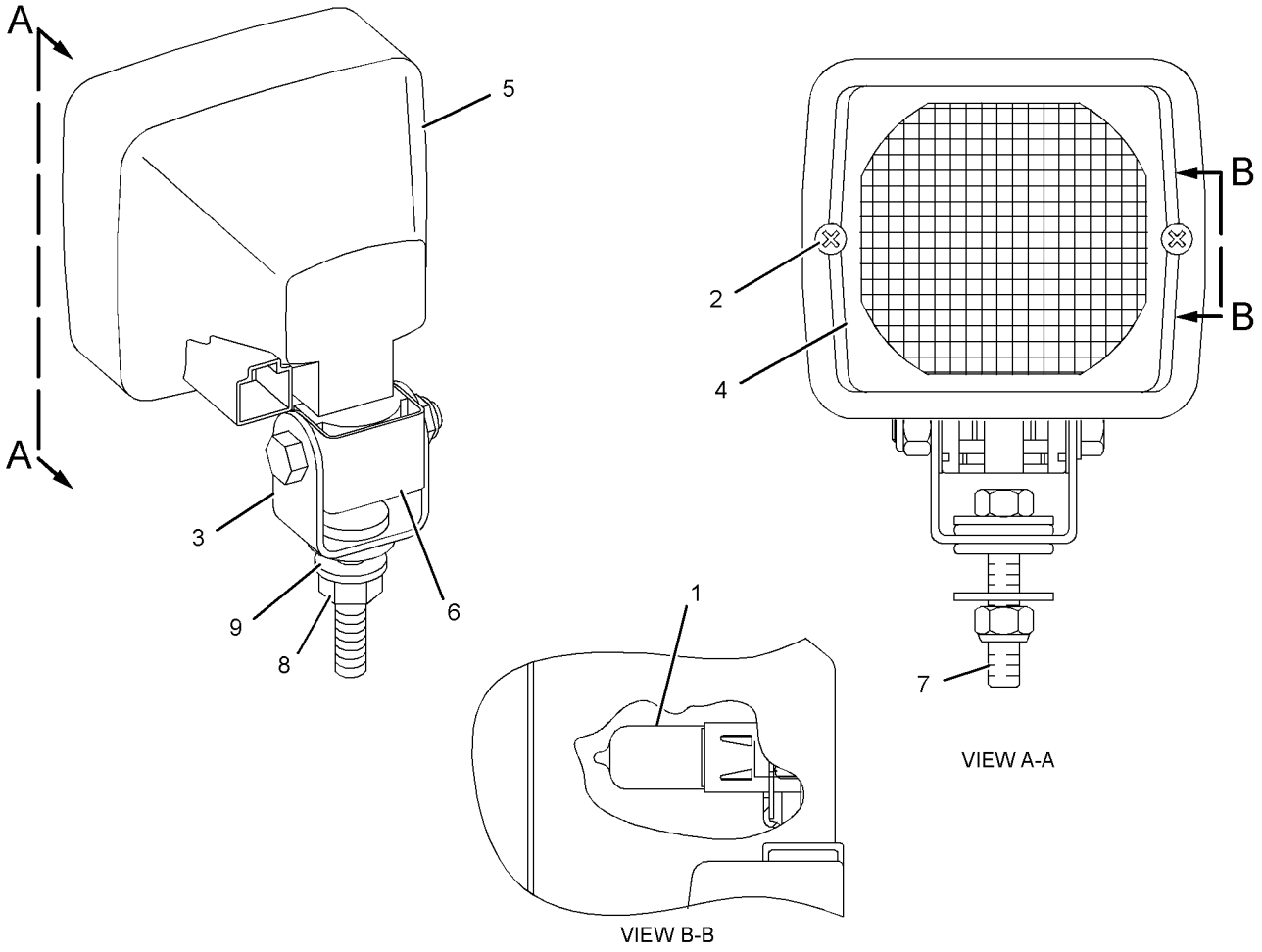


GRÁFICO 1 <FIM> g02075738

# 234-4323 GRUPO LÂMPADA-HOLOFOTE (LAMP GP-FLOOD)

**S/N: JAP1-UP**

**24 V**

**NÚMEROE DE 284-5362, 284-5376 GRUPO DE HOLOFOTES DE ILUMINAÇÃO, 284-5353 GRUPO DE ILUMINAÇÃO-RODOVIÁRIA**

**TAMBÉM UM ACESSÓRIO**

**SMCS-1434** **i04543452**

| NOTA | REF. NÃO | GRÁFICO REF. | NÚMERO DA PEÇA | QTY | NOME DA PEÇA 1 2 3 4 5 6 (NÍVEL DO PRODUTO) | CONSULTE PÁGINA |
|---|---|---|---|---|---|---|
| | 1 | 1 | **351-9918** | 1 | LÂMPADA DE HALOGÊNIO (24 V, 70 W) (LAMP-HALOGEN (24-VOLT, 70-WATT)) | |
| M | 2 | 1 | **9X-4244** | 2 | PARAFUSO ESPECIAL (M4X1,79X25 MM) (SCREW-SPECIAL (M4X1.79X25-MM)) | |
| | 3 | 1 | **202-6614** | 1 | CONJUNTO DE LENTE (LENS AS) | |
| | 4 | 1 | **234-7730** | 1 | CONJUNTO DE CAÇAMBA (BODY AS) | |
| | 5 | 1 | **164-7556** | 1 | SUPORTE (RETENÇÃO DA LÂMPADA) (BRACKET (LAMP RETAINING)) | |
| M | 6 | 1 | **8T-0389** | 1 | CONTRAPORCA (ROSCA M10X1,5) (LOCKNUT (M10X1.5-THD)) | |
| | 7 | 1 | **234-7731** | 1 | CONJUNTO DE SUPORTE (BRACKET AS) | |
| | 8 | 1 | **8T-4121** | 1 | ARRUELA DURA (11X21X2,5 MM DE ESPESSURA) (WASHER-HARD (11X21X2.5-MM THK)) | |

M - PEÇA MÉTRICA

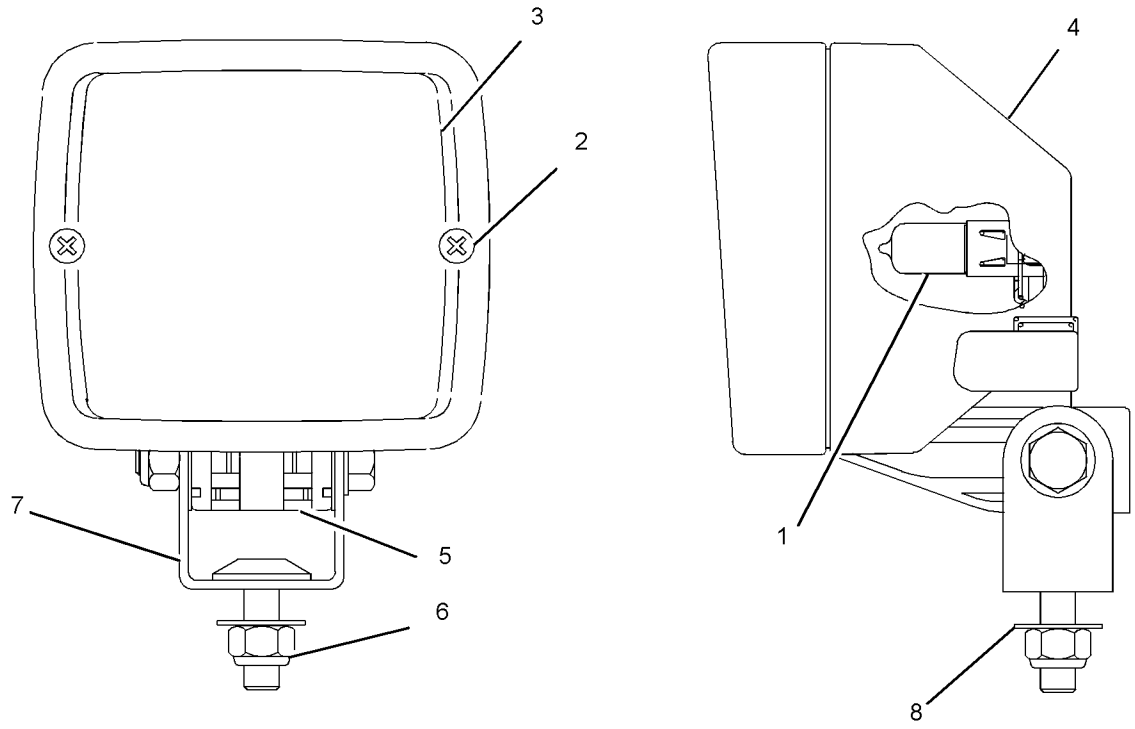


GRÁFICO 1 <FIM> g01329130

# 234-4324 GRUPO LÂMPADA-HOLOFOTE (LAMP GP-FLOOD)

**S/N: JAP1-UP**
**24 V**
**NÚMEROE DE 284-5353, 434-8040 GRUPO DE ILUMINAÇÃO-RODOVIÁRIA**
**UM ACESSÓRIO**

**SMCS-1434** **i04630172**

| NOTA | REF. NÃO | GRÁFICO REF. | NÚMERO DA PEÇA | QTY | NOME DA PEÇA 1 2 3 4 5 6 (NÍVEL DO PRODUTO) | CONSULTE PÁGINA |
|---|---|---|---|---|---|---|
| | 1 | 1 | **351-9918** | 1 | LÂMPADA DE HALOGÊNIO (24 V, 70 W) (LAMP-HALOGEN (24-VOLT, 70-WATT)) | |
| M | 2 | 1 | **9X-4244** | 2 | PARAFUSO ESPECIAL (M4X1,79X25 MM) (SCREW-SPECIAL (M4X1.79X25-MM)) | |
| | 3 | 1 | **202-6611** | 1 | CONJUNTO DE LENTE (LENS AS) | |
| | 4 | 1 | **234-7730** | 1 | CONJUNTO DE CAÇAMBA (BODY AS) | |
| | 5 | 1 | **164-7556** | 1 | SUPORTE (RETENÇÃO DA LÂMPADA) (BRACKET (LAMP RETAINING)) | |
| M | 6 | 1 | **8T-0389** | 1 | CONTRAPORCA (ROSCA M10X1,5) (LOCKNUT (M10X1.5-THD)) | |
| | 7 | 1 | **234-7731** | 1 | CONJUNTO DE SUPORTE (BRACKET AS) | |
| | 8 | 1 | **8T-4121** | 1 | ARRUELA DURA (11X21X2,5 MM DE ESPESSURA) (WASHER-HARD (11X21X2.5-MM THK)) | |

M - PEÇA MÉTRICA

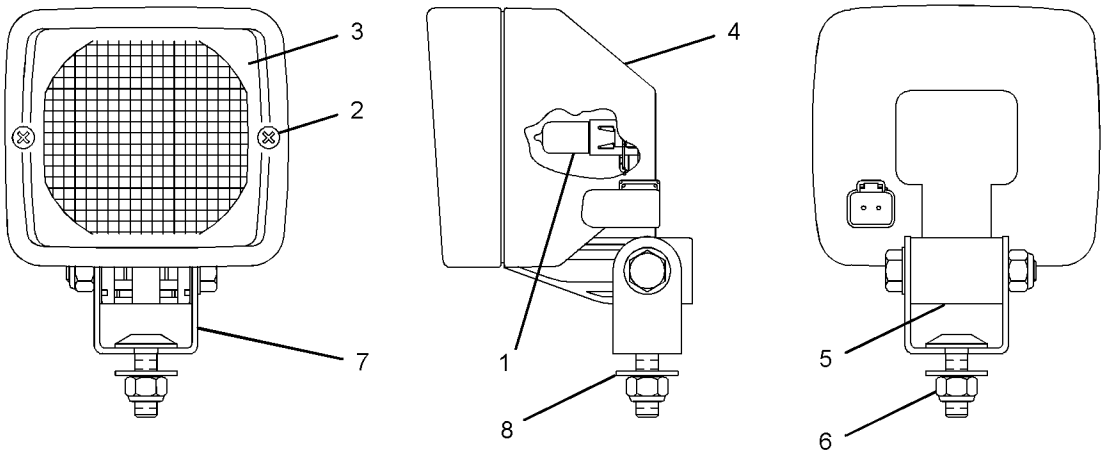


GRÁFICO 1 <FIM> g01276050

# 234-4325 GRUPO LÂMPADA-HOLOFOTE (LAMP GP-FLOOD)

**S/N: JAP1-UP**

**24 V**

**NÚMEROE DE 284-5376 GRUPO DE HOLOFOTES DE ILUMINAÇÃO**

**SMCS-1434** **i04506829**

| NOTA | REF. NÃO | GRÁFICO REF. | NÚMERO DA PEÇA | QTY | NOME DA PEÇA 1 2 3 4 5 6 (NÍVEL DO PRODUTO) | CONSULTE PÁGINA |
|---|---|---|---|---|---|---|
| | 1 | 1 | **351-9918** | 1 | LÂMPADA DE HALOGÊNIO (24 V, 70 W) (LAMP-HALOGEN (24-VOLT, 70-WATT)) | |
| M | 2 | 1 | **8T-0389** | 1 | CONTRAPORCA (ROSCA M10X1,5) (LOCKNUT (M10X1.5-THD)) | |
| M | 3 | 1 | **9X-4244** | 2 | PARAFUSO ESPECIAL (M4X1,79X25 MM) (SCREW-SPECIAL (M4X1.79X25-MM)) | |
| | 4 | 1 | **202-6614** | 1 | CONJUNTO DE LENTE (REFLETOR) (LENS AS (FLOODLIGHT)) | |
| | 5 | 1 | **234-7730** | 1 | CONJUNTO DE CAÇAMBA (BODY AS) | |
| | 6 | 1 | **164-7556** | 1 | SUPORTE (RETENÇÃO DA LÂMPADA) (BRACKET (LAMP RETAINING)) | |
| | 7 | 1 | **234-7731** | 1 | CONJUNTO DE SUPORTE (BRACKET AS) | |
| | 8 | 1 | **8T-4121** | 1 | ARRUELA DURA (11X21X2,5 MM DE ESPESSURA) (WASHER-HARD (11X21X2.5-MM THK)) | |

M - PEÇA MÉTRICA

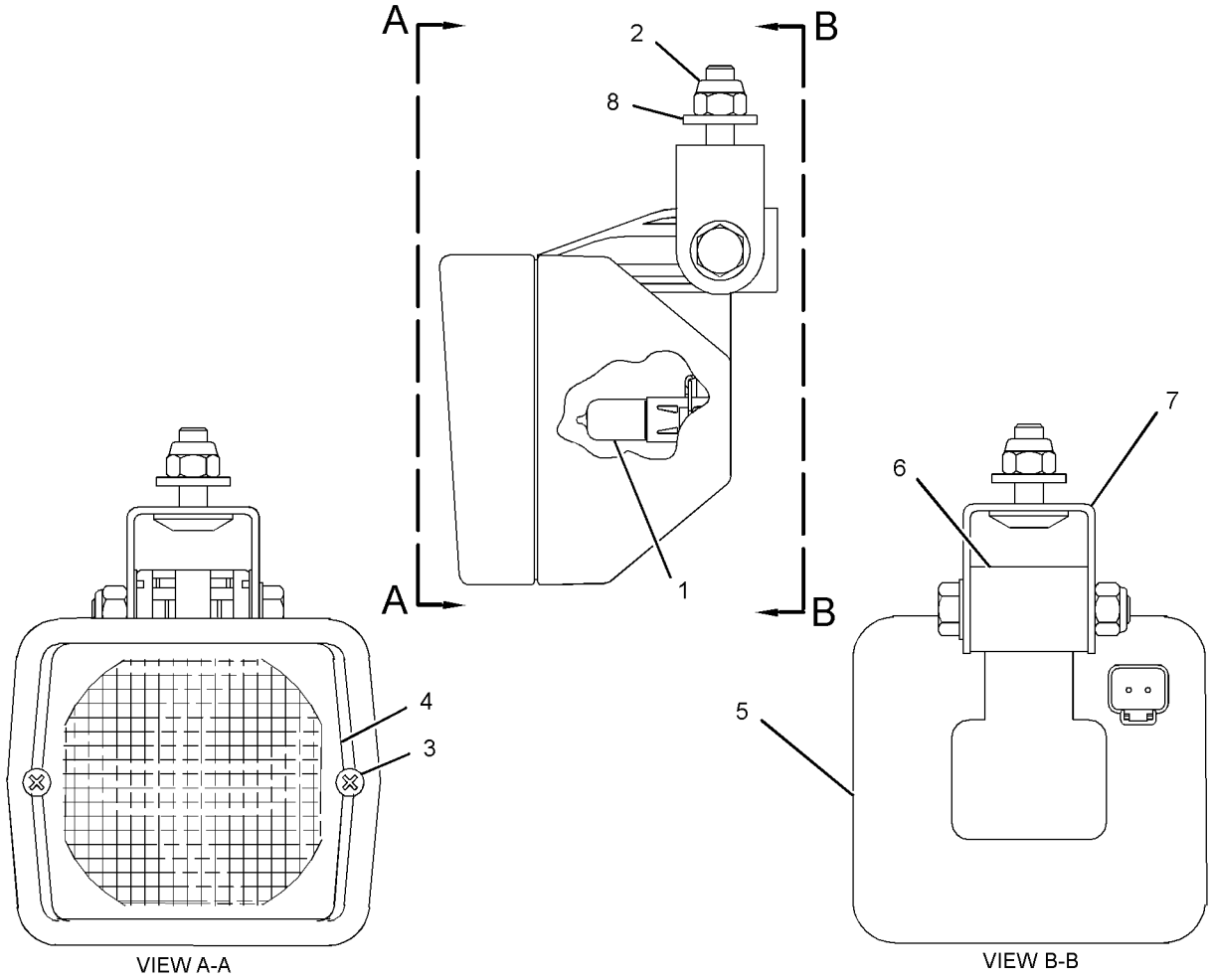


GRÁFICO 1 <FIM> g01246703

# 272-6641 GRUPO LÂMPADA-HOLOFOTE (LAMP GP-FLOOD)

**S/N: JAP353-UP**

**24 V**

**NÚMEROE DE 284-5362 GRUPO DE HOLOFOTES DE ILUMINAÇÃO**

**SMCS-1434** **i03873931**

| NOTA | REF. NÃO | GRÁFICO REF. | NÚMERO DA PEÇA | QTY | NOME DA PEÇA 1 2 3 4 5 6 (NÍVEL DO PRODUTO) | CONSULTE PÁGINA |
|---|---|---|---|---|---|---|
| | 1 | 1 | **9X-3463** | 1 | LÂMPADA DE HALOGÊNIO (24 V, 70 W) (LAMP-HALOGEN (24-VOLT, 70-WATT)) | |
| M | 2 | 1 | **9X-4244** | 2 | PARAFUSO ESPECIAL (M4X1,79X25 MM) (SCREW-SPECIAL (M4X1.79X25-MM)) | |
| | 3 | 1 | **202-6614** | 1 | CONJUNTO DE LENTE (LENS AS) | |
| | 4 | 1 | **175-4292** | 1 | CONJUNTO DE CAÇAMBA (BODY AS) | |
| | 5 | 1 | **164-7556** | 1 | SUPORTE (RETENÇÃO DA LÂMPADA) (BRACKET (LAMP RETAINING)) | |
| M | 6 | 1 | **8T-7547** | 1 | PARAFUSO (M8X1,25X30 MM) (BOLT (M8X1.25X30-MM)) | |
| M | 7 | 1 | **5C-7261** | 1 | PORCA (ROSCA M8X1,25) (NUT (M8X1.25-THD)) | |
| | 8 | 1 | **8T-4224** | 2 | ARRUELA DURA (8,8X16X2 MM DE ESPESSURA) (WASHER-HARD (8.8X16X2-MM THK)) | |
| | 9 | 1 | **175-4291** | 1 | CONJUNTO DE SUPORTE (BRACKET AS) | |

M - PEÇA MÉTRICA

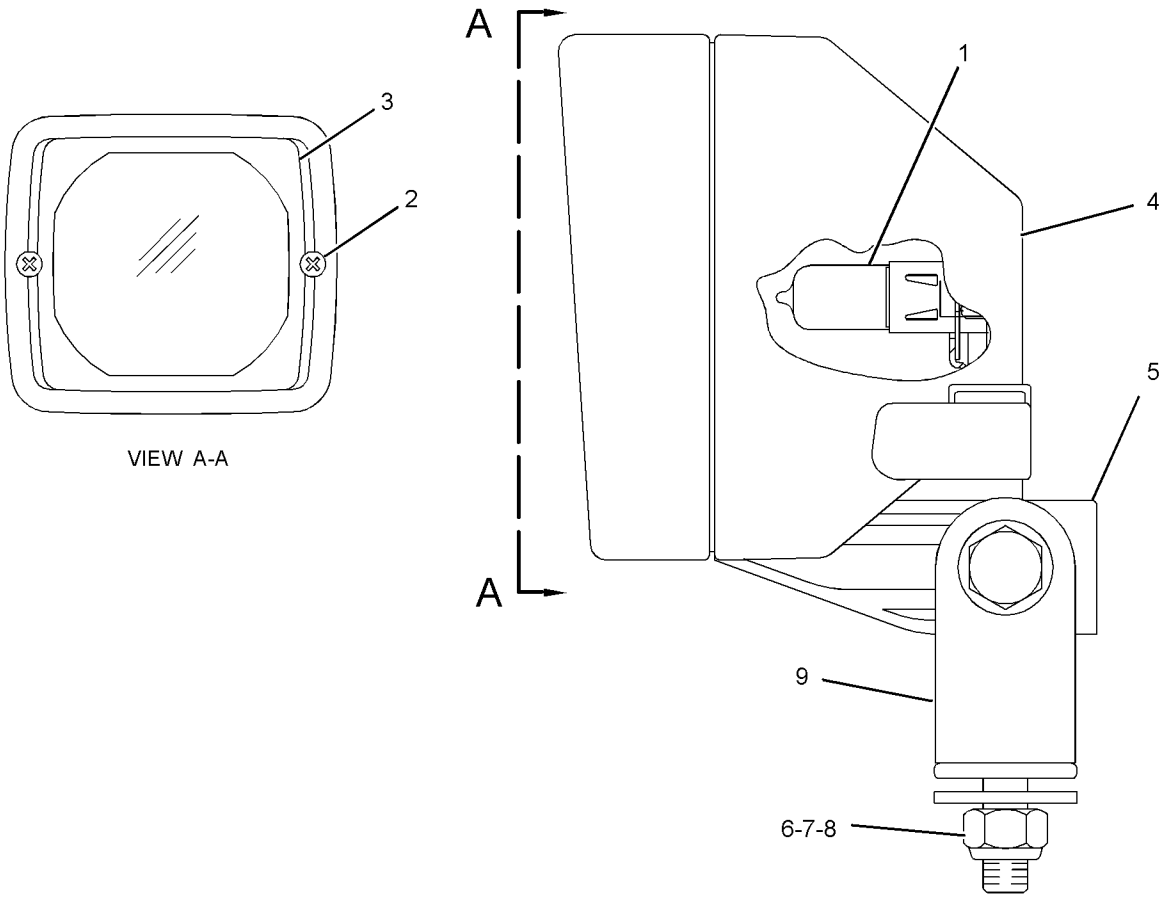


VIEW A-A

GRÁFICO 1 <FIM> g01305640

# 302-0412 GRUPO DE FAROL E SINALIZAÇÃO (LAMP GP-HEAD & SIGNAL)

**S/N: JAP1-197**
**24 V**
**NÚMEROE DE 334-3341 GRUPO DE FIAÇÃO-DIANTEIRO**
**UM ACESSÓRIO**

**SMCS-1429, 1430** **i06827430**

| NOTA | REF. NÃO | GRÁFICO REF. | NÚMERO DA PEÇA | QTY | NOME DA PEÇA 1 2 3 4 5 6 (NÍVEL DO PRODUTO) | CONSULTE PÁGINA |
|---|---|---|---|---|---|---|
| | 1 | 1 | **320-1515** | 1 | CONJUNTO DE CAÇAMBA (BODY AS) | |
| | 2 | 1 | **228-6054** | 1 | BISEL (BEZEL) | |
| | 3 | 1 | **228-6050** | 1 | CONJUNTO DE LENTE (FAROL DIANTEIRO) (LENS AS (HEADLIGHT)) | |
| | 4 | 1 | **228-6052** | 1 | CONJUNTO DE LENTE (SETA DE DIREÇÃO) (LENS AS (TURN SIGNAL)) | |
| | 5 | 1 | **228-6056** | 6 | PARAFUSO (4-32X1,26 POL) (SCREW (4-32X1.26-IN)) | |
| | 6 | 1 | **9X-3465** | 1 | LÂMPADA (24 V, 75/70 W) (LUZ ALTA, BAIXA) (LAMP (24-VOLT, 75/70-WATT) (HIGH, LOW BEAM)) | |
| | 7 | 1 | **130-3515** | 1 | LÂMPADA (24 V, 5 WATT) (REFLETOR) (LAMP (24-VOLT, 5-WATT) (FLOODLIGHT)) | |
| | 8 | 1 | **242-0588** | 1 | LÂMPADA-SINAL DE CONVERSÃO (24 V, 21 WATT) (LAMP-TURN SIGNAL (24-VOLT, 21-WATT)) | |
| M | 9 | 1 | **8T-0389** | 1 | CONTRAPORCA (ROSCA M10X1,5) (LOCKNUT (M10X1.5-THD)) | |
| | 10 | 1 | **100-3253** | 1 | ESPAÇADOR (ESFÉRICO) (SPACER (SPHERICAL)) | |
| | 11 | 1 | **100-3254** | 1 | ESPAÇADOR (ESFÉRICO) (SPACER (SPHERICAL)) | |
| | 12 | 1 | **100-3255** | 1 | ARRUELA (ESFÉRICO) (WASHER (SPHERICAL)) | |
| | 13 | 1 | **102-8805** | 1 | KIT DE TOMADA (6 PINOS) (KIT-RECEPTACLE (6-PIN)) | |
| | | | | | (INCLUDES RECEPTACLE AS & WEDGE) | |
| | 14 | 1 | **186-3735** | 5 | PINO DE CONECTOR (CALIBRE 16 A 18) (PIN-CONNECTOR (16-GA TO 18-GA)) | |
| | 15 | 1 | **8T-8737** | 1 | BUJÃO DE RETENTOR (PLUG-SEAL) | |

M - PEÇA MÉTRICA

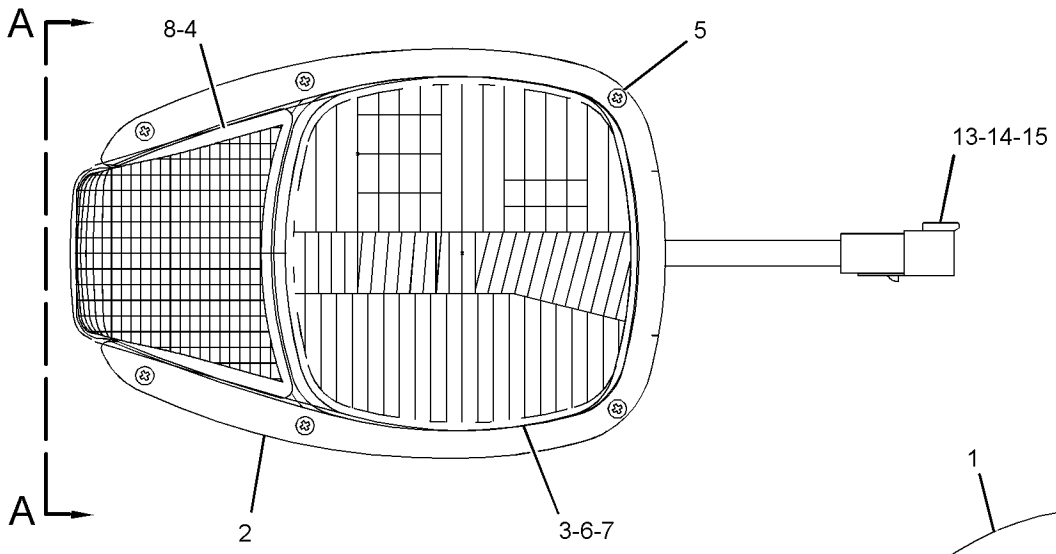


FRONT VIEW

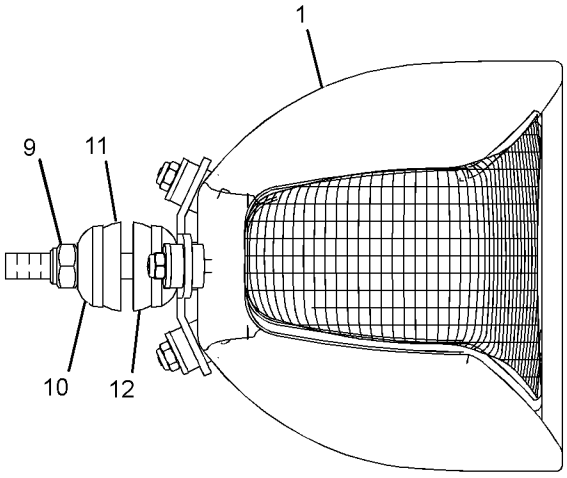


VIEW A-A

GRÁFICO 1 <FIM> g01927573

# 302-0413 GRUPO DE FAROL E SINALIZAÇÃO (LAMP GP-HEAD & SIGNAL)

**S/N: JAP1-197**
**24 V**
**NÚMEROE DE 334-3341 GRUPO DE FIAÇÃO-DIANTEIRO**
**UM ACESSÓRIO**

**SMCS-1429, 1430**

**i05909861**

| NOTA | REF. NÃO | GRÁFICO REF. | NÚMERO DA PEÇA | QTY | NOME DA PEÇA 1 2 3 4 5 6 (NÍVEL DO PRODUTO) | CONSULTE PÁGINA |
|---|---|---|---|---|---|---|
| | 1 | 1 | **320-1515** | 1 | CONJUNTO DE CAÇAMBA (BODY AS) | |
| | 2 | 1 | **228-6054** | 1 | BISEL (BEZEL) | |
| | 3 | 1 | **228-6050** | 1 | CONJUNTO DE LENTE (FAROL DIANTEIRO) (LENS AS (HEADLIGHT)) | |
| | 4 | 1 | **228-6052** | 1 | CONJUNTO DE LENTE (SETA DE DIREÇÃO) (LENS AS (TURN SIGNAL)) | |
| | 5 | 1 | **228-6056** | 6 | PARAFUSO (4-32X1,26 POL) (SCREW (4-32X1.26-IN)) | |
| | 6 | 1 | **9X-3465** | 1 | LÂMPADA (24 V, 75/70 W) (LUZ ALTA, BAIXA) (LAMP (24-VOLT, 75/70-WATT) (HIGH, LOW BEAM)) | |
| | 7 | 1 | **130-3515** | 1 | LÂMPADA (24 V, 5 WATT) (REFLETOR) (LAMP (24-VOLT, 5-WATT) (FLOODLIGHT)) | |
| | 8 | 1 | **242-0588** | 1 | LÂMPADA-SINAL DE CONVERSÃO (24 V, 21 WATT) (SETA DE DIREÇÃO) (LAMP-TURN SIGNAL (24-VOLT, 21-WATT) (TURN SIGNAL)) | |
| M | 9 | 1 | **8T-0389** | 1 | CONTRAPORCA (ROSCA M10X1,5) (LOCKNUT (M10X1.5-THD)) | |
| | 10 | 1 | **100-3253** | 1 | ESPAÇADOR (ESFÉRICO) (SPACER (SPHERICAL)) | |
| | 11 | 1 | **100-3254** | 1 | ESPAÇADOR (ESFÉRICO) (SPACER (SPHERICAL)) | |
| | 12 | 1 | **100-3255** | 1 | ARRUELA (ESFÉRICO) (WASHER (SPHERICAL)) | |
| | 13 | 1 | **102-8805** | 1 | KIT DE TOMADA (6 PINOS) (KIT-RECEPTACLE (6-PIN)) | |
| | | | | | (INCLUDES RECEPTACLE AS & WEDGE) | |
| | 14 | 1 | **186-3735** | 5 | PINO DE CONECTOR (CALIBRE 16 A 18) (PIN-CONNECTOR (16-GA TO 18-GA)) | |
| | 15 | 1 | **8T-8737** | 1 | BUJÃO DE RETENTOR (PLUG-SEAL) | |

M - PEÇA MÉTRICA

302-0413 GRUPO DE FAROL E SINALIZAÇÃO (LAMP GP-HEAD & SIGNAL) (continuação) **i05909861**

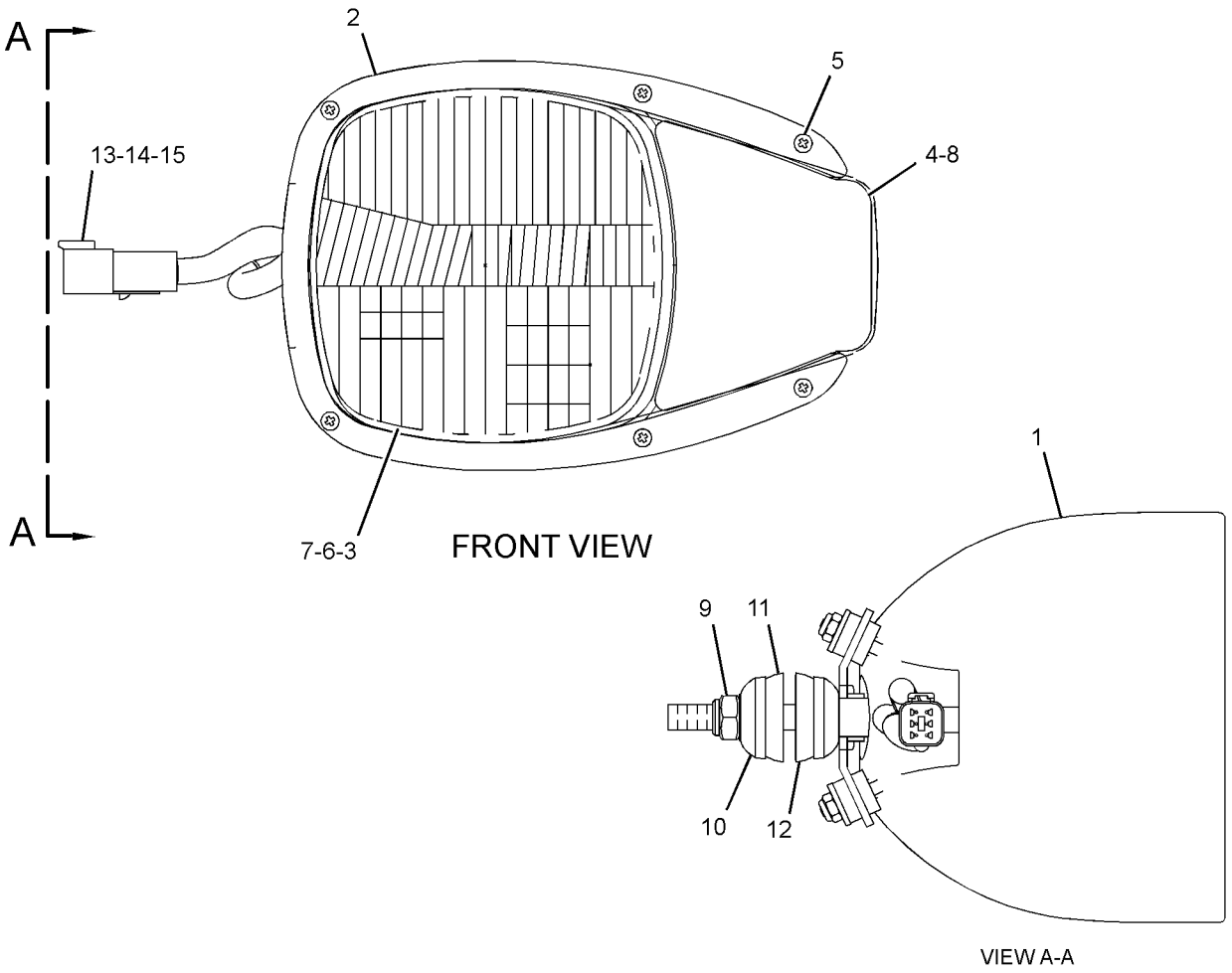


GRÁFICO 1 <FIM> g01927574

# 344-3457 GRUPO DE FAROL E SINALIZAÇÃO (LAMP GP-HEAD & SIGNAL)

**S/N: JAP1-UP**
**24 V**
**NÚMEROE DE 334-3341 GRUPO DE FIAÇÃO-DIANTEIRO**
**UM ACESSÓRIO**
**TIPO 1**

**SMCS-1429, 1430** **i04037212**

| NOTA | REF. NÃO | GRÁFICO REF. | NÚMERO DA PEÇA | QTY | NOME DA PEÇA 1 2 3 4 5 6 (NÍVEL DO PRODUTO) | CONSULTE PÁGINA |
|---|---|---|---|---|---|---|
| | 1 | 1 | **320-1515** | 1 | CONJUNTO DE CAÇAMBA (BODY AS) | |
| | 2 | 1 | **228-6054** | 1 | BISEL (BEZEL) | |
| | 3 | 1 | **348-7490** | 1 | CONJUNTO DE LENTE (FAROL DIANTEIRO) (LENS AS (HEADLIGHT)) | |
| | 4 | 1 | **228-6052** | 1 | CONJUNTO DE LENTE (SETA DE DIREÇÃO) (LENS AS (TURN SIGNAL)) | |
| | 5 | 1 | **228-6056** | 6 | PARAFUSO (4-32X1,26 POL) (SCREW (4-32X1.26-IN)) | |
| | 6 | 1 | **9X-3465** | 1 | LÂMPADA (24 V, 75/70 W) (LAMP (24-VOLT, 75/70-WATT)) | |
| | 7 | 1 | **130-3515** | 1 | LÂMPADA (24 V, 5 WATT) (LAMP (24-VOLT, 5-WATT)) | |
| | 8 | 1 | **242-0588** | 1 | LÂMPADA-SINAL DE CONVERSÃO (24 V, 21 WATT) (LAMP-TURN SIGNAL (24-VOLT, 21-WATT)) | |
| M | 9 | 1 | **8T-0389** | 1 | CONTRAPORCA (ROSCA M10X1,5) (LOCKNUT (M10X1.5-THD)) | |
| | 10 | 1 | **100-3253** | 1 | ESPAÇADOR (ESFÉRICO) (SPACER (SPHERICAL)) | |
| | 11 | 1 | **100-3254** | 1 | ESPAÇADOR (ESFÉRICO) (SPACER (SPHERICAL)) | |
| | 12 | 1 | **100-3255** | 2 | ARRUELA (ESFÉRICO) (WASHER (SPHERICAL)) | |
| | 13 | 1 | **102-8805** | 1 | KIT DE TOMADA (6 PINOS) (KIT-RECEPTACLE (6-PIN)) | |
| | | | | | (INCLUDES RECEPTACLE AS & WEDGE) | |
| | 14 | 1 | **8T-8729** | 5 | PINO DE CONECTOR (CALIBRE 16 A 18) (PIN-CONNECTOR (16-GA TO 18-GA)) | |
| | 15 | 1 | **8T-8737** | 1 | BUJÃO DE RETENTOR (PLUG-SEAL) | |

M - PEÇA MÉTRICA

344-3457 GRUPO DE FAROL E SINALIZAÇÃO (LAMP GP-HEAD & SIGNAL) (continuação) **i04037212**

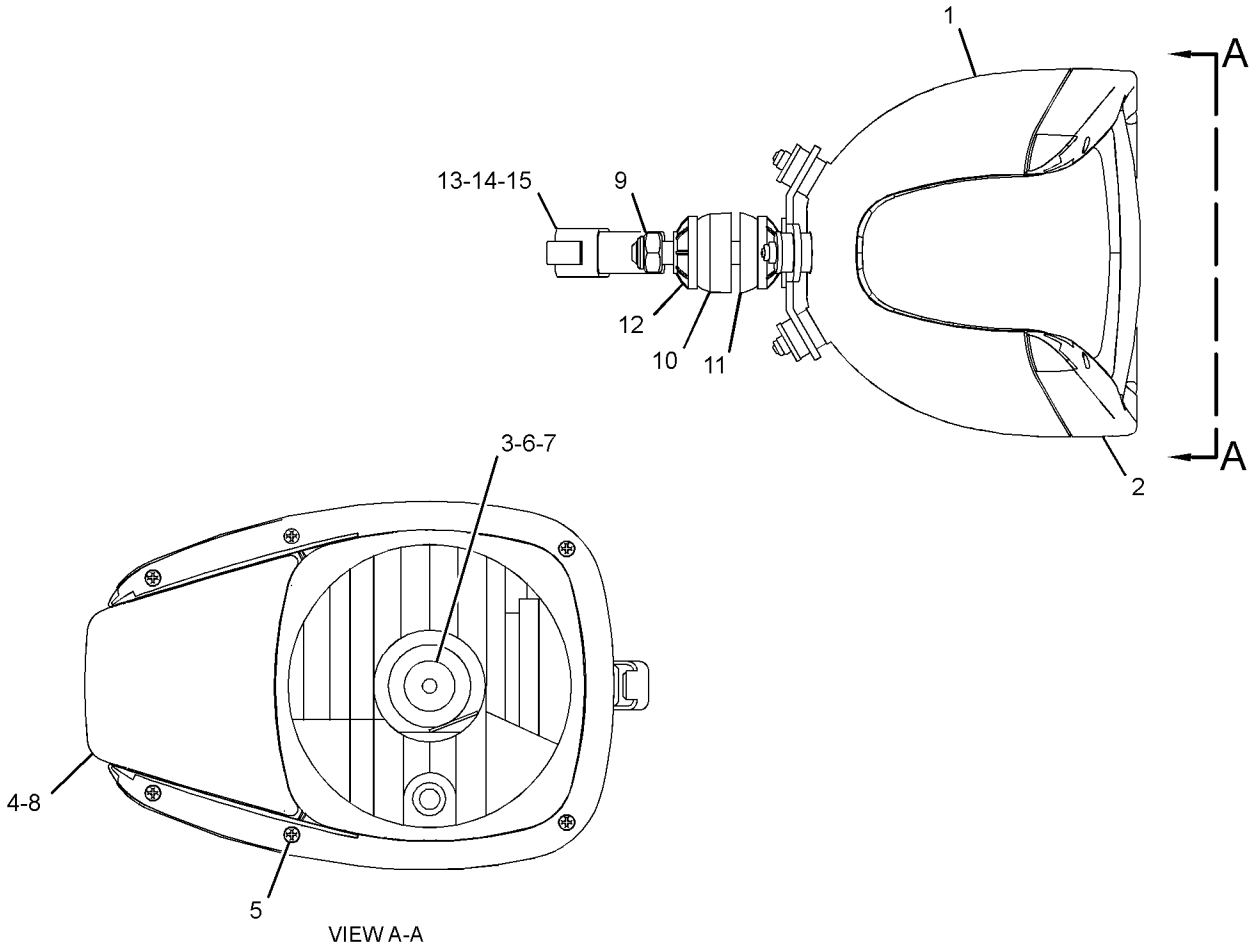


GRÁFICO 1 <FIM> g02057874

# 344-3457 GRUPO DE FAROL E SINALIZAÇÃO (LAMP GP-HEAD & SIGNAL)

**S/N: JAP1-UP**
**24 V**
**NÚMEROE DE 334-3341 GRUPO DE FIAÇÃO-DIANTEIRO**
**UM ACESSÓRIO**
**TIPO 2**

**SMCS-1429, 1430** **i06258851**

| NOTA | REF. NÃO | GRÁFICO REF. | NÚMERO DA PEÇA | QTY | NOME DA PEÇA 1 2 3 4 5 6 (NÍVEL DO PRODUTO) | CONSULTE PÁGINA |
|---|---|---|---|---|---|---|
| | 1 | 1 | **8T-8737** | 1 | BUJÃO DE RETENTOR (PLUG-SEAL) | |
| | 2 | 1 | **228-6054** | 1 | BISEL (BEZEL) | |
| C | 3 | 1 | **444-6524** | 1 | CONJUNTO DE LENTE (FAROL DIANTEIRO) (LENS AS (HEADLIGHT)) | |
| | 4 | 1 | **228-6052** | 1 | CONJUNTO DE LENTE (SETA DE DIREÇÃO) (LENS AS (TURN SIGNAL)) | |
| | 5 | 1 | **228-6056** | 6 | PARAFUSO (4-32X1,26 POL) (SCREW (4-32X1.26-IN)) | |
| | 6 | 1 | **9X-3465** | 1 | LÂMPADA (24 V, 75/70 W) (LAMP (24-VOLT, 75/70-WATT)) | |
| | 7 | 1 | **130-3515** | 1 | LÂMPADA (24 V, 5 WATT) (LAMP (24-VOLT, 5-WATT)) | |
| | 8 | 1 | **242-0588** | 1 | LÂMPADA-SINAL DE CONVERSÃO (24 V, 21 WATT) (LAMP-TURN SIGNAL (24-VOLT, 21-WATT)) | |
| M | 9 | 1 | **8T-0389** | 1 | CONTRAPORCA (ROSCA M10X1,5) (LOCKNUT (M10X1.5-THD)) | |
| | 10 | 1 | **100-3253** | 1 | ESPAÇADOR (ESFÉRICO) (SPACER (SPHERICAL)) | |
| | 11 | 1 | **100-3254** | 1 | ESPAÇADOR (ESFÉRICO) (SPACER (SPHERICAL)) | |
| | 12 | 1 | **100-3255** | 2 | ARRUELA (ESFÉRICO) (WASHER (SPHERICAL)) | |
| | 13 | 1 | **102-8805** | 1 | KIT DE TOMADA (6 PINOS) (KIT-RECEPTACLE (6-PIN)) | |
| | | | | | (INCLUDES RECEPTACLE AS & WEDGE) | |
| | 14 | 1 | **8T-8729** | 5 | PINO DE CONECTOR (CALIBRE 16 A 18) (PIN-CONNECTOR (16-GA TO 18-GA)) | |

C - ALTERAR DO TIPO ANTERIOR
M - PEÇA MÉTRICA

344-3457 GRUPO DE FAROL E SINALIZAÇÃO (LAMP GP-HEAD & SIGNAL) (continuação) **i06258851**

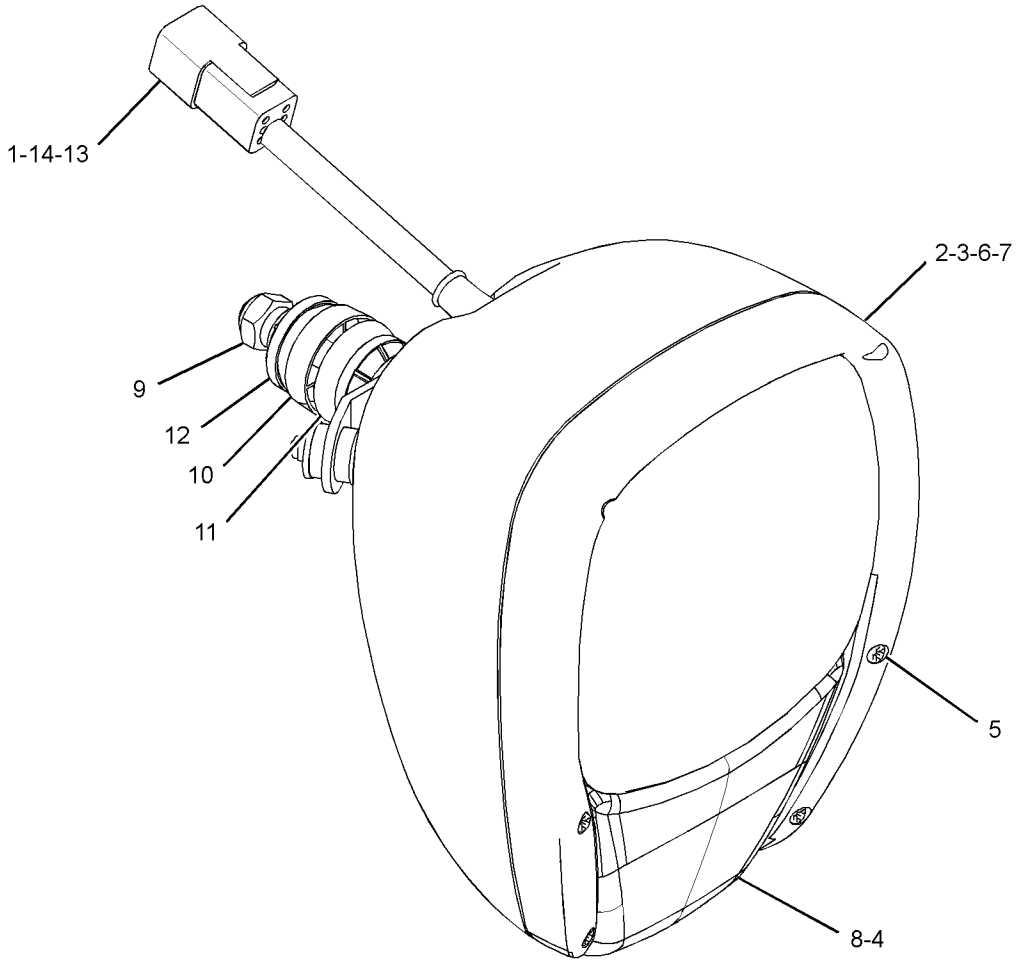


GRÁFICO 1 <FIM> g03485637

# 344-3458 GRUPO DE FAROL E SINALIZAÇÃO (LAMP GP-HEAD & SIGNAL)

**S/N: JAP1-UP**
**24 V**
**NÚMEROE DE 334-3341 GRUPO DE FIAÇÃO-DIANTEIRO**
**UM ACESSÓRIO**
**TIPO 1**

**SMCS-1429, 1430** **i04041645**

| NOTA | REF. NÃO | GRÁFICO REF. | NÚMERO DA PEÇA | QTY | NOME DA PEÇA 1 2 3 4 5 6 (NÍVEL DO PRODUTO) | CONSULTE PÁGINA |
|---|---|---|---|---|---|---|
| | 1 | 1 | **320-1515** | 1 | CONJUNTO DE CAÇAMBA (BODY AS) | |
| | 2 | 1 | **228-6054** | 1 | BISEL (BEZEL) | |
| | 3 | 1 | **348-7490** | 1 | CONJUNTO DE LENTE (FAROL DIANTEIRO) (LENS AS (HEADLIGHT)) | |
| | 4 | 1 | **228-6052** | 1 | CONJUNTO DE LENTE (SETA DE DIREÇÃO) (LENS AS (TURN SIGNAL)) | |
| | 5 | 1 | **228-6056** | 6 | PARAFUSO (4-32X1,26 POL) (SCREW (4-32X1.26-IN)) | |
| | 6 | 1 | **9X-3465** | 1 | LÂMPADA (24 V, 75/70 W) (LAMP (24-VOLT, 75/70-WATT)) | |
| | 7 | 1 | **130-3515** | 1 | LÂMPADA (24 V, 5 WATT) (LAMP (24-VOLT, 5-WATT)) | |
| | 8 | 1 | **242-0588** | 1 | LÂMPADA-SINAL DE CONVERSÃO (24 V, 21 WATT) (LAMP-TURN SIGNAL (24-VOLT, 21-WATT)) | |
| M | 9 | 1 | **8T-0389** | 1 | CONTRAPORCA (ROSCA M10X1,5) (LOCKNUT (M10X1.5-THD)) | |
| | 10 | 1 | **100-3253** | 1 | ESPAÇADOR (ESFÉRICO) (SPACER (SPHERICAL)) | |
| | 11 | 1 | **100-3254** | 1 | ESPAÇADOR (ESFÉRICO) (SPACER (SPHERICAL)) | |
| | 12 | 1 | **100-3255** | 2 | ARRUELA (ESFÉRICO) (WASHER (SPHERICAL)) | |
| | 13 | 1 | **102-8805** | 1 | KIT DE TOMADA (6 PINOS) (KIT-RECEPTACLE (6-PIN)) | |
| | | | | | (INCLUDES RECEPTACLE AS & WEDGE) | |
| | 14 | 1 | **8T-8729** | 5 | PINO DE CONECTOR (CALIBRE 16 A 18) (PIN-CONNECTOR (16-GA TO 18-GA)) | |
| | 15 | 1 | **8T-8737** | 1 | BUJÃO DE RETENTOR (PLUG-SEAL) | |

M - PEÇA MÉTRICA

344-3458 GRUPO DE FAROL E SINALIZAÇÃO (LAMP GP-HEAD & SIGNAL) (continuação) **i04041645**

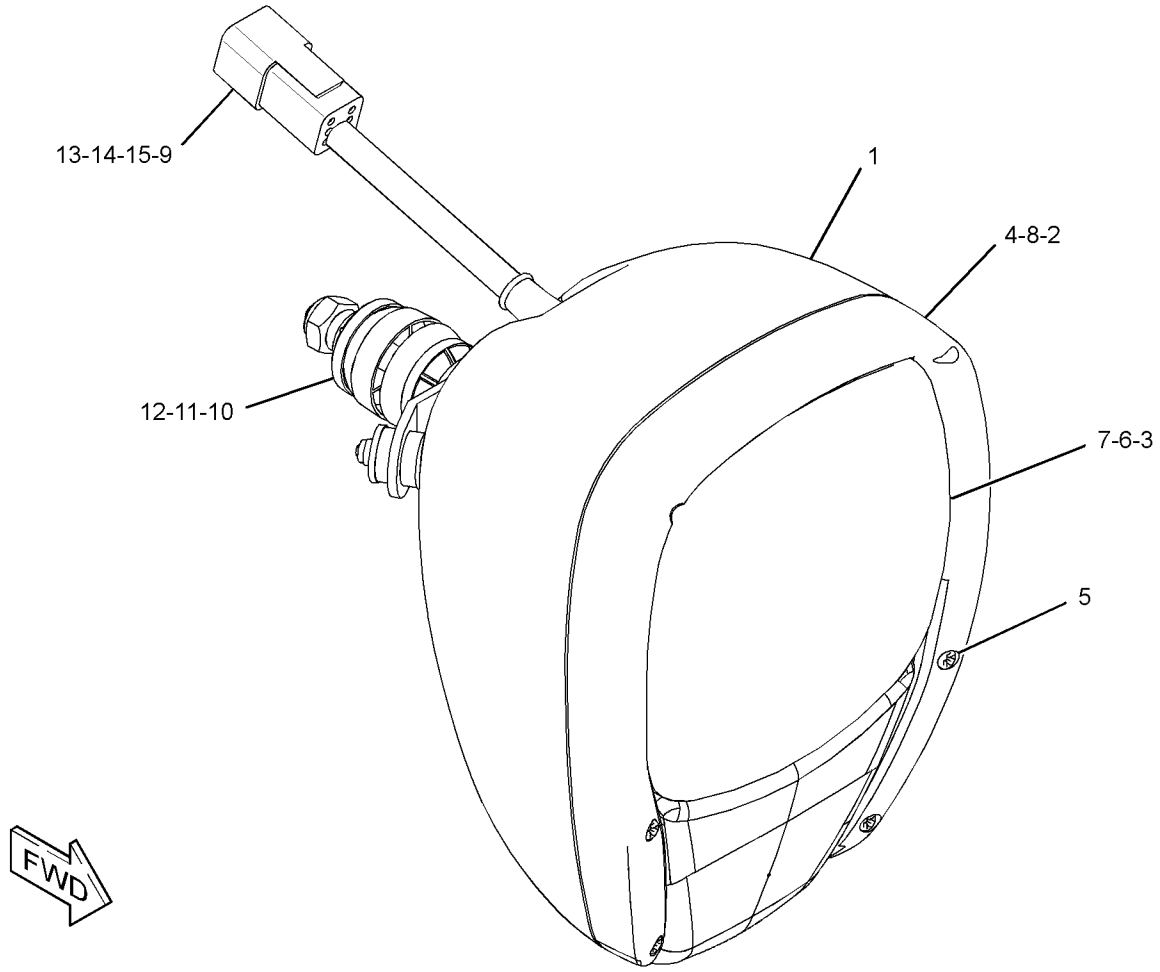


GRÁFICO 1 <FIM> g02169899

# 344-3458 GRUPO DE FAROL E SINALIZAÇÃO (LAMP GP-HEAD & SIGNAL)

**S/N: JAP1-UP**
**24 V**
**NÚMEROE DE 334-3341 GRUPO DE FIAÇÃO-DIANTEIRO**
**UM ACESSÓRIO**
**TIPO 2**

**SMCS-1429, 1430** **i05920048**

| NOTA | REF. NÃO | GRÁFICO REF. | NÚMERO DA PEÇA | QTY | NOME DA PEÇA 1 2 3 4 5 6 (NÍVEL DO PRODUTO) | CONSULTE PÁGINA |
|---|---|---|---|---|---|---|
| | 1 | 1 | **8T-8737** | 1 | BUJÃO DE RETENTOR (PLUG-SEAL) | |
| | 2 | 1 | **228-6054** | 1 | BISEL (BEZEL) | |
| C | 3 | 1 | **444-6524** | 1 | CONJUNTO DE LENTE (FAROL DIANTEIRO) (LENS AS (HEADLIGHT)) | |
| | 4 | 1 | **228-6052** | 1 | CONJUNTO DE LENTE (SETA DE DIREÇÃO) (LENS AS (TURN SIGNAL)) | |
| | 5 | 1 | **228-6056** | 6 | PARAFUSO (4-32X1,26 POL) (SCREW (4-32X1.26-IN)) | |
| | 6 | 1 | **9X-3465** | 1 | LÂMPADA (24 V, 75/70 W) (LUZ ALTA, BAIXA) (LAMP (24-VOLT, 75/70-WATT) (HIGH, LOW BEAM)) | |
| | 7 | 1 | **130-3515** | 1 | LÂMPADA (24 V, 5 WATT) (POSIÇÃO) (LAMP (24-VOLT, 5-WATT) (POSITION)) | |
| | 8 | 1 | **242-0588** | 1 | LÂMPADA-SINAL DE CONVERSÃO (24 V, 21 WATT) (SETA DE DIREÇÃO) (LAMP-TURN SIGNAL (24-VOLT, 21-WATT) (TURN SIGNAL)) | |
| M | 9 | 1 | **8T-0389** | 1 | CONTRAPORCA (ROSCA M10X1,5) (LOCKNUT (M10X1.5-THD)) | |
| | 10 | 1 | **100-3253** | 1 | ESPAÇADOR (ESFÉRICO) (SPACER (SPHERICAL)) | |
| | 11 | 1 | **100-3254** | 1 | ESPAÇADOR (ESFÉRICO) (SPACER (SPHERICAL)) | |
| | 12 | 1 | **100-3255** | 2 | ARRUELA (ESFÉRICO) (WASHER (SPHERICAL)) | |
| | 13 | 1 | **102-8805** | 1 | KIT DE TOMADA (6 PINOS) (KIT-RECEPTACLE (6-PIN)) | |
| | | | | | (INCLUDES RECEPTACLE AS & WEDGE) | |
| | 14 | 1 | **8T-8729** | 5 | PINO DE CONECTOR (CALIBRE 16 A 18) (PIN-CONNECTOR (16-GA TO 18-GA)) | |

C - ALTERAR DO TIPO ANTERIOR
M - PEÇA MÉTRICA

344-3458 GRUPO DE FAROL E SINALIZAÇÃO (LAMP GP-HEAD & SIGNAL) (continuação) **i05920048**

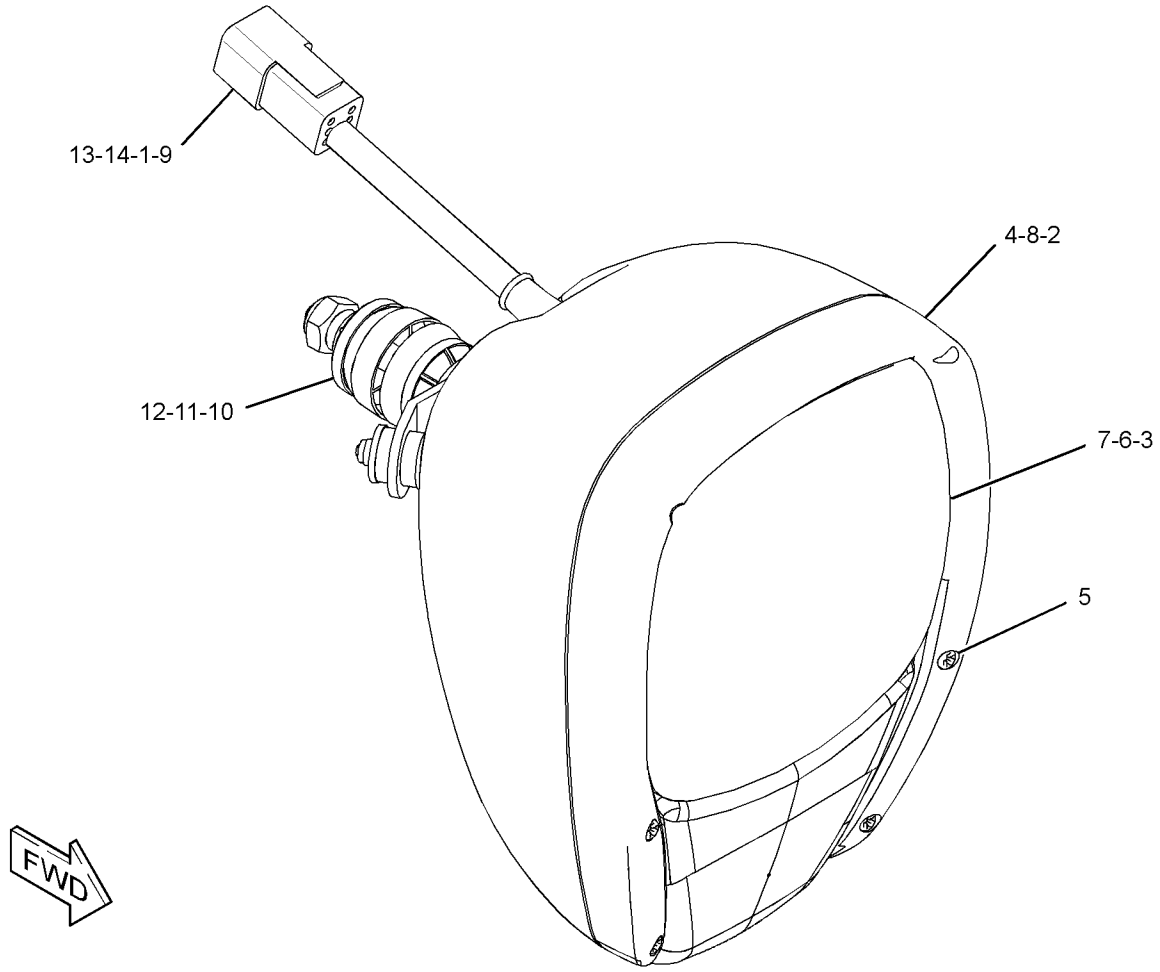


GRÁFICO 1 <FIM> g03485583

# 259-0134 GRUPO DE LÂMPADAS-CHAPA DE REGISTRO–LICENÇA (LAMP GP-REGISTRATION PLATE-LICENÇA)

**S/N: JAP1-UP**

**24 V, ECE (ECONOMIC COMMISSION FOR EUROPE, COMISSÃO ECONÔMICA PARA A EUROPA)**

**NÚMEROE DE 334-3348, 434-8039 GRUPO DE ILUMINAÇÃO-PLACA**

**UM ACESSÓRIO**

**SMCS-1429** **i05514710**

| NOTA | REF. NÃO | GRÁFICO REF. | NÚMERO DA PEÇA | QTY | NOME DA PEÇA 1 2 3 4 5 6 (NÍVEL DO PRODUTO) | CONSULTE PÁGINA |
|---|---|---|---|---|---|---|
| | 1 | 1 | **5C-9583** | 1 | LÂMPADA (24 V, 5 WATT) (PLACA DE REGISTRO) (LAMP (24-VOLT, 5-WATT) (REGISTRATION PLATE)) | |
| | 2 | 1 | **102-8802** | 1 | KIT DE TOMADA (2 PINOS) (KIT-RECEPTACLE (2-PIN)) | |
| | | | | | (INCLUDES RECEPTACLE AS & WEDGE) | |
| | 3 | 1 | **8T-8729** | 2 | PINO DE CONECTOR (CALIBRE 16 A 18) (PIN-CONNECTOR (16-GA TO 18-GA)) | |

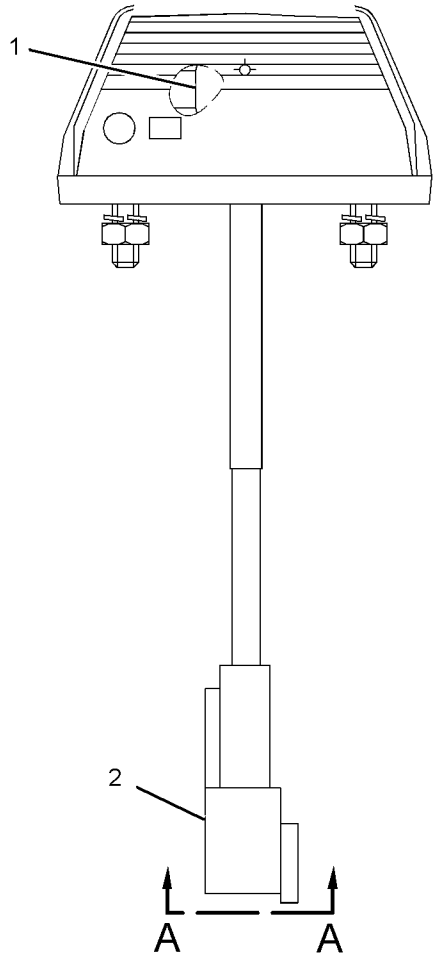


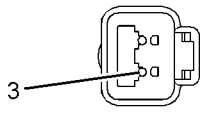


VIEW A-A

GRÁFICO 1 <FIM> g01201568

# *135-0426* GRUPO DE LÂMPADA-SINAL–PARADA, TRASEIRA (LAMP GP-SIGNAL-PARADA, TRASEIRA)

**S/N: JAP1-UP**

**12 V, 24 VOLT**

**ENCOMENDA DE SUBSTITUIÇÃO DE CAMPO 334-8049–PÁGINA: 421**

**NÚMEROE DE 284-5348 GRUPO DE FIAÇÃO-ILUMINAÇÃO TRASEIRA**

**SMCS-1430, 1432** **i05160973**

| NOTA | REF. NÃO | GRÁFICO REF. | NÚMERO DA PEÇA | QTY | NOME DA PEÇA 1 2 3 4 5 6 (NÍVEL DO PRODUTO) | CONSULTE PÁGINA |
|---|---|---|---|---|---|---|
| | 1 | 1 | **102-8803** | 1 | KIT DE TOMADA (3 PINOS) (KIT-RECEPTACLE (3-PIN)) | |
| | | | | | (INCLUDES RECEPTACLE AS & WEDGE) | |
| | 2 | 1 | **8T-8729** | 3 | PINO DE CONECTOR (CALIBRE 16 A 18) (PIN-CONNECTOR (16-GA TO 18-GA)) | |

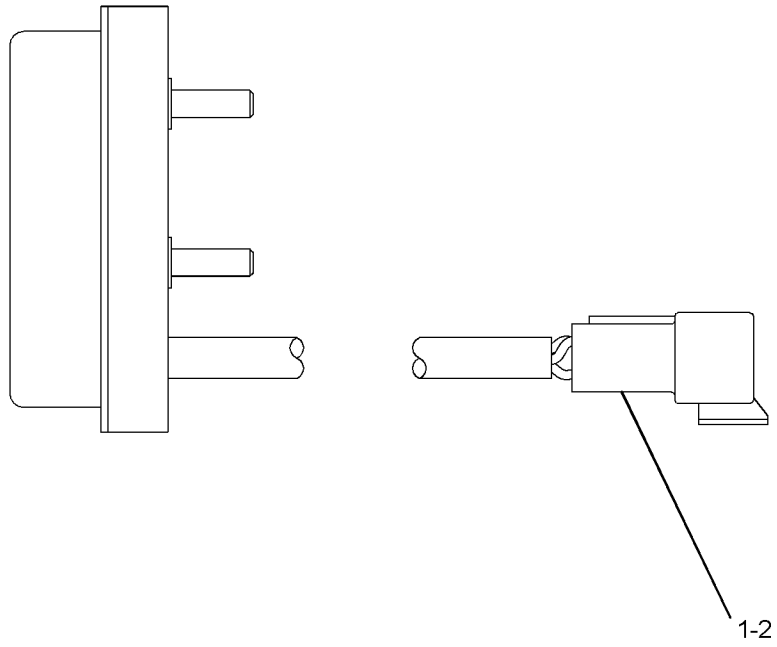


GRÁFICO 1 <FIM> g01213248

# *135-0427* GRUPO DE LÂMPADA-SINAL–ESTACIONAMENTO, GIRO (LAMP GP-SIGNAL-ESTACIONAMENTO, GIRO)

**S/N: JAP1-UP**
**24 V**
**ENCOMENDA DE SUBSTITUIÇÃO DE CAMPO 334-5409–PÁGINA: 419**
**NÚMEROE DE 284-5353 GRUPO DE ILUMINAÇÃO-RODOVIÁRIA**
**UM ACESSÓRIO**

**SMCS-1430, 1432**

**i02526811**

| NOTA | REF. NÃO | GRÁFICO REF. | NÚMERO DA PEÇA | QTY | NOME DA PEÇA 1 2 3 4 5 6 (NÍVEL DO PRODUTO) | CONSULTE PÁGINA |
|---|---|---|---|---|---|---|
| | 1 | 1 | **102-8803** | 1 | KIT DE TOMADA (3 PINOS) (KIT-RECEPTACLE (3-PIN)) | |
| | | | | | (INCLUDES RECEPTACLE AS & WEDGE) | |
| | 2 | 1 | **186-3735** | 3 | PINO DE CONECTOR (CALIBRE 16 A 18) (PIN-CONNECTOR (16-GA TO 18-GA)) | |

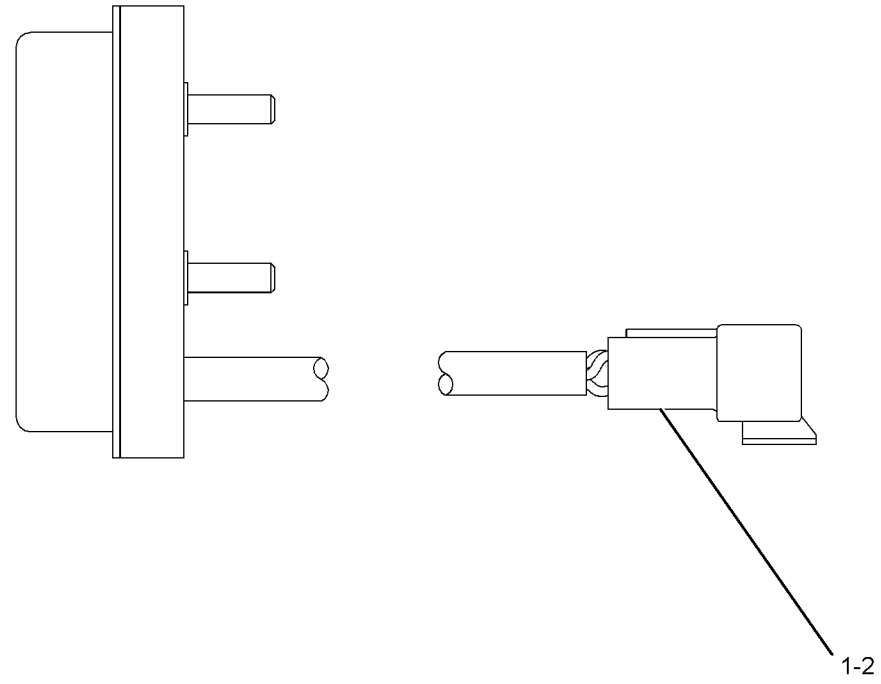


GRÁFICO 1 <FIM> g01273007

# *162-2073* GRUPO DE LÂMPADA-SINAL–SINAL TRASEIRO (LAMP GP-SIGNAL-SINAL TRASEIRO)

**S/N: JAP1-UP**
**24 V**
**NÚMEROE DE 359-1046 GRUPO DE ILUMINAÇÃO-SINAL**
**UM ACESSÓRIO**

**SMCS-1430, 1432** **i06714224**

| NOTA | REF. NÃO | GRÁFICO REF. | NÚMERO DA PEÇA | QTY | NOME DA PEÇA 1 2 3 4 5 6 (NÍVEL DO PRODUTO) | CONSULTE PÁGINA |
|---|---|---|---|---|---|---|
| | 1 | 1 | **102-8802** | 1 | KIT DE TOMADA (2 PINOS) (KIT-RECEPTACLE (2-PIN)) | |
| | | | | | (INCLUDES RECEPTACLE AS & WEDGE) | |
| | 2 | 1 | **8T-8729** | 2 | PINO DE CONECTOR (CALIBRE 16 A 18) (PIN-CONNECTOR (16-GA TO 18-GA)) | |
| | 3 | 1 | **9X-3066** | 1 | LENTE ÂMBAR (LENS-AMBER) | |
| | 4 | 1 | **8U-2622** | 1 | LÂMPADA (24 V, 21 WATT) (LAMP (24-VOLT, 21-WATT)) | |

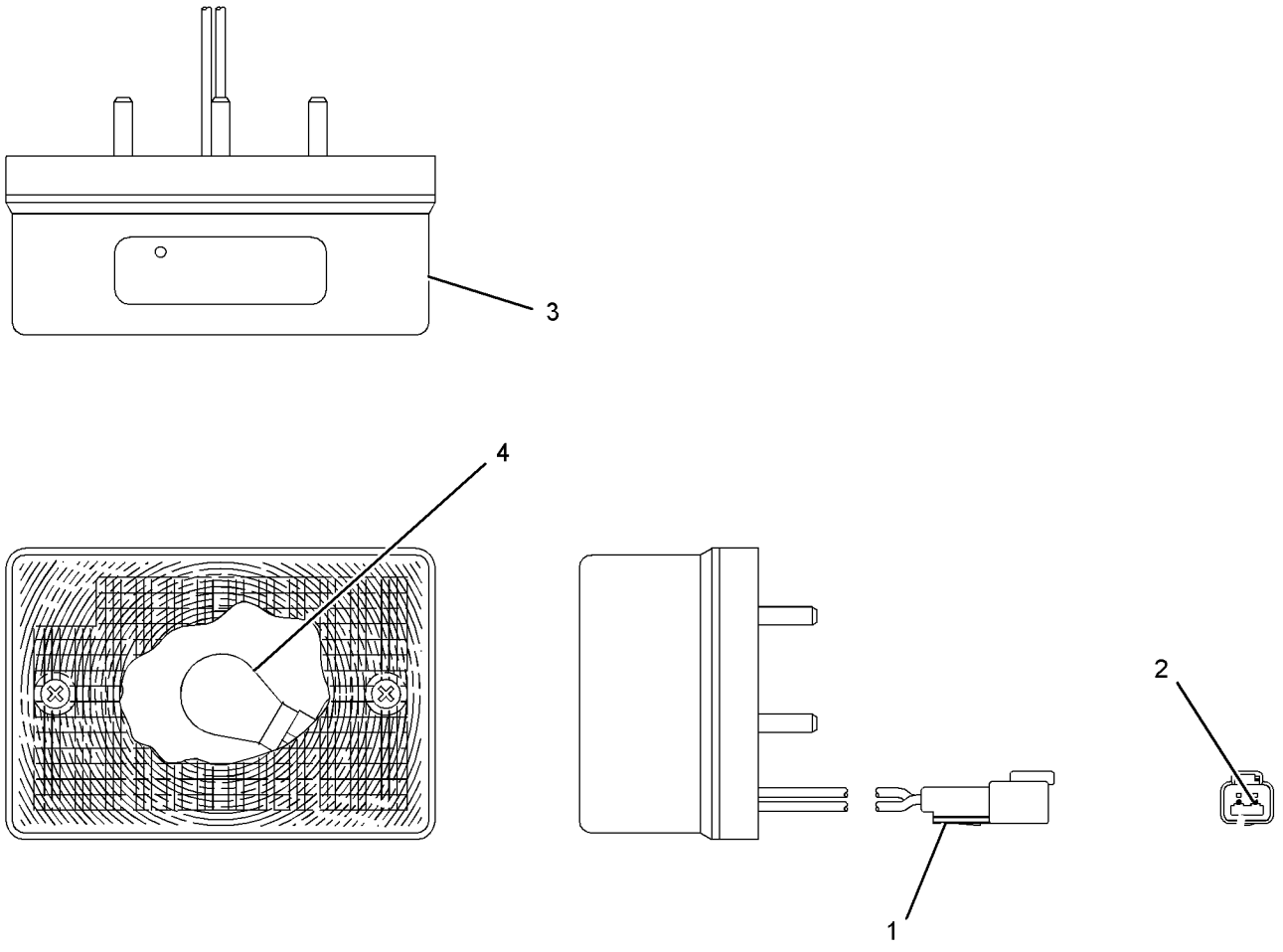


GRÁFICO 1 <FIM> g06087594

# 334-5409 GRUPO DE LÂMPADA-SINAL–ESTACIONAMENTO, GIRO (LAMP GP-SIGNAL-ESTACIONAMENTO, GIRO)

**S/N: JAP1-UP**
**12 VOLT/24 VOLT**
**REPOSIÇÃO EM CAMPO PARA 135-0427–PÁGINA: 417**
**NÚMEROE DE 284-5353, 434-8040 GRUPO DE ILUMINAÇÃO-RODOVIÁRIA**
**UM ACESSÓRIO**

**SMCS-1430, 1432**

**i03349801**

| NOTA | REF. NÃO | GRÁFICO REF. | NÚMERO DA PEÇA | QTY | NOME DA PEÇA 1 2 3 4 5 6 (NÍVEL DO PRODUTO) | CONSULTE PÁGINA |
|---|---|---|---|---|---|---|
| | 1 | 1 | **102-8803** | 1 | KIT DE TOMADA (3 PINOS) (KIT-RECEPTACLE (3-PIN)) | |
| | | | | | (INCLUDES RECEPTACLE AS & WEDGE) | |
| | 2 | 1 | **186-3735** | 3 | PINO DE CONECTOR (CALIBRE 16 A 18) (PIN-CONNECTOR (16-GA TO 18-GA)) | |

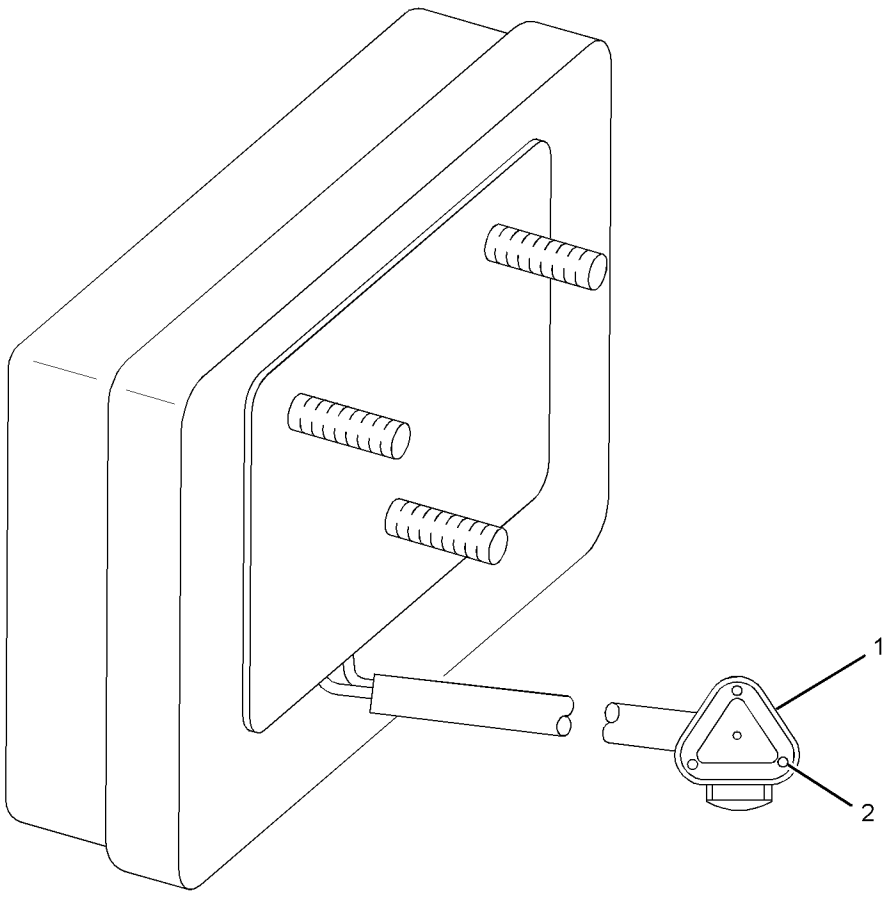


GRÁFICO 1 <FIM> g01753359

# 334-5410 GRUPO DE LÂMPADA-SINAL–GIRAR (LAMP GP-SIGNAL-GIRAR)

**S/N: JAP1-UP**
**12 VOLT/24 VOLT**
**NÚMEROE DE 284-5363, 434-8042 GRUPO DE ILUMINAÇÃO-SINAL**
**UM ACESSÓRIO**

**SMCS-1430, 1432** **i05980429**

| NOTA | REF. NÃO | GRÁFICO REF. | NÚMERO DA PEÇA | QTY | NOME DA PEÇA 1 2 3 4 5 6 (NÍVEL DO PRODUTO) | CONSULTE PÁGINA |
|---|---|---|---|---|---|---|
| | 1 | 1 | **102-8802** | 1 | KIT DE TOMADA (2 PINOS) (KIT-RECEPTACLE (2-PIN)) | |
| | | | | | (INCLUDES RECEPTACLE AS & WEDGE) | |
| | 2 | 1 | **8T-8729** | 2 | PINO DE CONECTOR (CALIBRE 16 A 18) (PIN-CONNECTOR (16-GA TO 18-GA)) | |

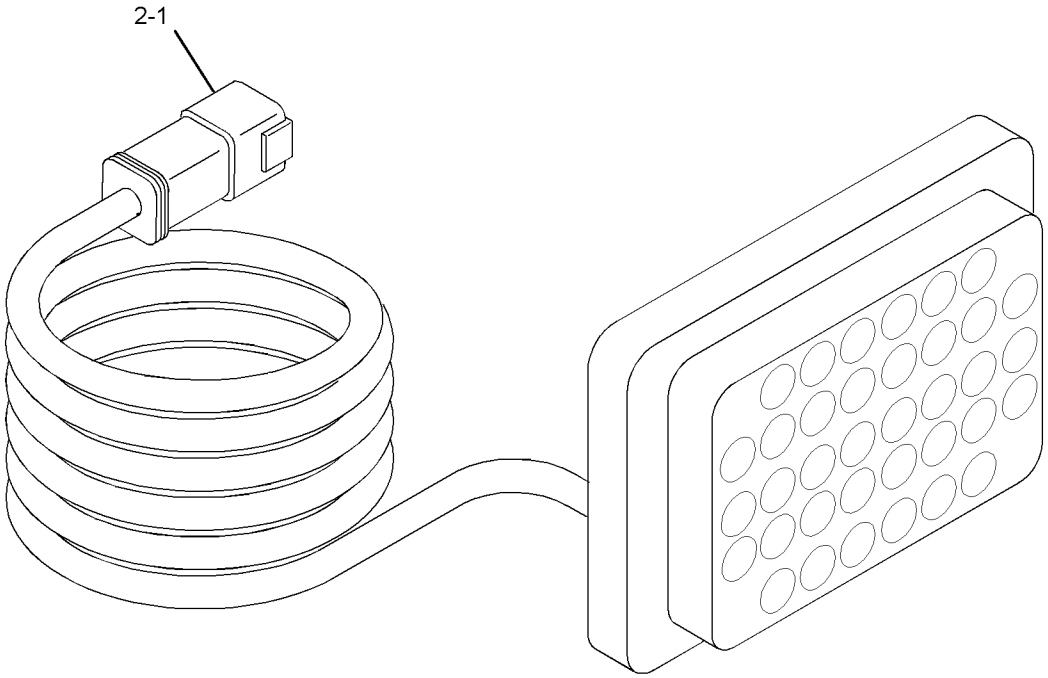


GRÁFICO 1 <FIM> g01735575

# 334-8049 GRUPO DE LÂMPADA-SINAL–PARADA, TRASEIRA (LAMP GP-SIGNAL-PARADA, TRASEIRA)

**S/N: JAP1-UP**

**12 V A 24 V**

**REPOSIÇÃO EM CAMPO PARA 135-0426–PÁGINA: 416**

**SMCS-1430, 1432**

**i05028234**

| NOTA | REF. NÃO | GRÁFICO REF. | NÚMERO DA PEÇA | QTY | NOME DA PEÇA 1 2 3 4 5 6 (NÍVEL DO PRODUTO) | CONSULTE PÁGINA |
|---|---|---|---|---|---|---|
| | 1 | 1 | **102-8803** | 1 | KIT DE TOMADA (3 PINOS) (KIT-RECEPTACLE (3-PIN)) | |
| | | | | | (INCLUDES RECEPTACLE AS & WEDGE) | |
| | 2 | 1 | **8T-8729** | 3 | PINO DE CONECTOR (CALIBRE 16 A 18) (PIN-CONNECTOR (16-GA TO 18-GA)) | |

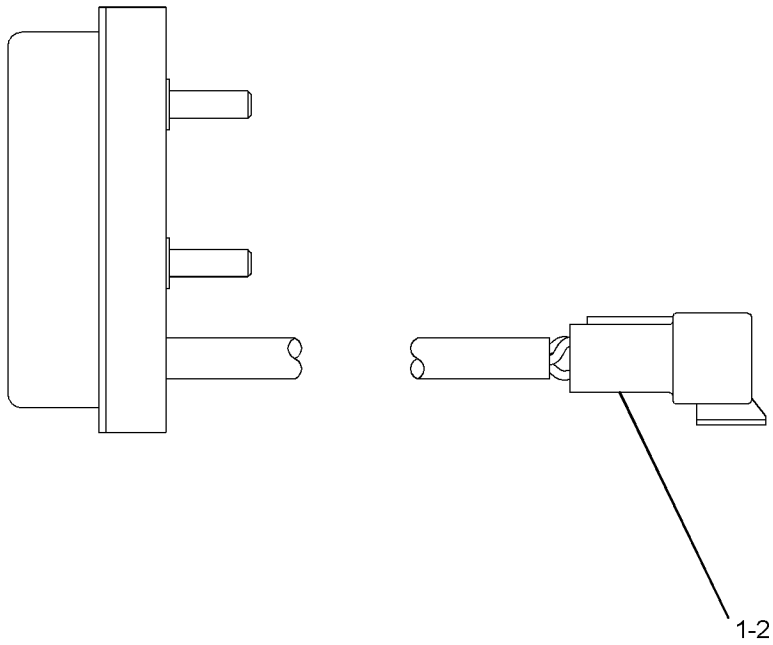


GRÁFICO 1 <FIM> g01213248

## *294-8546* ARRANJO DE ILUMINAÇÃO-RODOVIÁRIA (LIGHTING AR-ROADING)

**S/N: JAP1-UP**

**NÚMEROE DE 381-6493, 381-6494, 433-8869, 438-3246 ARRANJO DE DISTRIBUIÇÃO, 451-9774 ARRANJO RODOVIÁRIO**

**UM ACESSÓRIO**

**SMCS-1408, 1429** **i06948071**

| NOTA | NÚMERO DA PEÇA | QTY | NOME DA PEÇA 1 2 3 4 5 6 (NÍVEL DO PRODUTO) | CONSULTE PÁGINA |
|---|---|---|---|---|
| Y | *284-5353* | 1 | GRUPO DE ILUMINAÇÃO-RODOVIÁRIA (LIGHTING GP-ROADING) | 434 |
| Y | *284-5363* | 1 | GRUPO DE ILUMINAÇÃO-SINAL (GIRAR) (LIGHTING GP-SIGNAL (TURN)) | 443 |

Y - ILUSTRAÇÃO INDIVIDUAL

<FIM>

## *434-8339* ARRANJO DE ILUMINAÇÃO-RODOVIÁRIA (LIGHTING AR-ROADING)

**S/N: JAP1-UP**

**NÚMEROE DE 435-1537 ARRANJO OPCIONAL DE ILUMINAÇÃO, 458-5990 ARRANJO RODOVIÁRIO**

**UM ACESSÓRIO**

**SMCS-1408, 1429** **i05883633**

| NOTA | NÚMERO DA PEÇA | QTY | NOME DA PEÇA 1 2 3 4 5 6 (NÍVEL DO PRODUTO) | CONSULTE PÁGINA |
|---|---|---|---|---|
| Y | *434-8040* | 1 | GRUPO DE ILUMINAÇÃO-RODOVIÁRIA (LIGHTING GP-ROADING) | 440 |
| Y | *434-8042* | 1 | GRUPO DE ILUMINAÇÃO-SINAL (LIGHTING GP-SIGNAL) | 445 |

Y - ILUSTRAÇÃO INDIVIDUAL

<FIM>

# *284-5394* GRUPO DE ILUMINAÇÃO-RÉ (LIGHTING GP-BACKUP)

**S/N: JAP1-UP**

**NÚMEROE DE 436-7621 ARRANJO ELÉTRICO, 348-3018 ARRANJO GERAL**

**SMCS-1408** **i06948078**

| NOTA | REF. NÃO | GRÁFICO REF. | NÚMERO DA PEÇA | QTY | NOME DA PEÇA 1 2 3 4 5 6 (NÍVEL DO PRODUTO) | CONSULTE PÁGINA |
|---|---|---|---|---|---|---|
| | 1 | 1 | **3E-5239** | 1 | CONJUNTO DO RELÉ (24 V) (LUZ DE RÉ) (RELAY AS (24-VOLT) (BACKUP LIGHT)) | |
| | 2 | 1 | **7K-1181** | 1 | CABO TIPO CINTA (STRAP-CABLE) | |
| | 3 | 1 | **213-9100** | 1 | CONJUNTO DE ALARME (SUPORTE) (ALARM AS (BACKUP)) | |
| | | 1 | **102-8802** | 1 | KIT DE TOMADA (2 PINOS) (KIT-RECEPTACLE (2-PIN)) | |
| | | | | | (INCLUDES RECEPTACLE AS & WEDGE) | |
| D | | 1 | **5P-5623** | | FIO ELÉTRICO (16 GA, PRETO) (0,4 M CADA) (WIRE-ELECTRICAL (16-GA, BLACK) (0.4-M EACH)) | |
| | | 1 | **8T-8729** | | PINO DE CONECTOR (CALIBRE 16 A 18) (PIN-CONNECTOR (16-GA TO 18-GA)) | |
| E | | 1 | **9X-1813** | | LUVA (29 CM) (SLEEVE (29-CM)) | |
| | 4 | 1 | **304-5794** | 1 | CONJUNTO DE SUPORTE (BRACKET AS) | |
| | 5 | 1 | **344-6167** | 1 | TAMPA (COVER) | |
| | 6 | 1 | **130-5300** | 3 | GRAMPO (CLIP) | |
| Y | 7 | 1 | **261-1502** | 2 | GRUPO DE LÂMPADAS (24 V) (LUZ DE RÉ) (LAMP GP (24-VOLT) (BACKUP LIGHT)) | 396 |
| M | 8 | 1 | **5C-2890** | 6 | PORCA (ROSCA M6X1) (NUT (M6X1-THD)) | |
| | 9 | 1 | **7X-7729** | 2 | ARRUELA (11X25X3 MM DE ESPESSURA) (WASHER (11X25X3-MM THK)) | |
| | 10 | 1 | **8T-4121** | 4 | ARRUELA DURA (11X21X2,5 MM DE ESPESSURA) (WASHER-HARD (11X21X2.5-MM THK)) | |
| M | 11 | 1 | **8T-4133** | 2 | PORCA (ROSCA M10X1,5) (NUT (M10X1.5-THD)) | |
| M | 12 | 1 | **8T-4137** | 4 | PARAFUSO (M10X1,5X20 MM) (BOLT (M10X1.5X20-MM)) | |
| | 13 | 1 | **8T-4224** | 6 | ARRUELA DURA (8,8X16X2 MM DE ESPESSURA) (WASHER-HARD (8.8X16X2-MM THK)) | |
| M | 14 | 1 | **8T-4970** | 1 | PARAFUSO (M6X1X14 MM) (BOLT (M6X1X14-MM)) | |
| | 15 | 1 | **9X-8256** | 1 | ARRUELA (6,6X12X2 MM DE ESPESSURA) (WASHER (6.6X12X2-MM THK)) | |

D - ENCOMENDAR POR METROS
E - ENCOMENDAR POR CENTÍMETROS
M - PEÇA MÉTRICA
Y - ILUSTRAÇÃO INDIVIDUAL

284-5394 GRUPO DE ILUMINAÇÃO-RÉ (LIGHTING GP-BACKUP) (continuação) **i06948078**

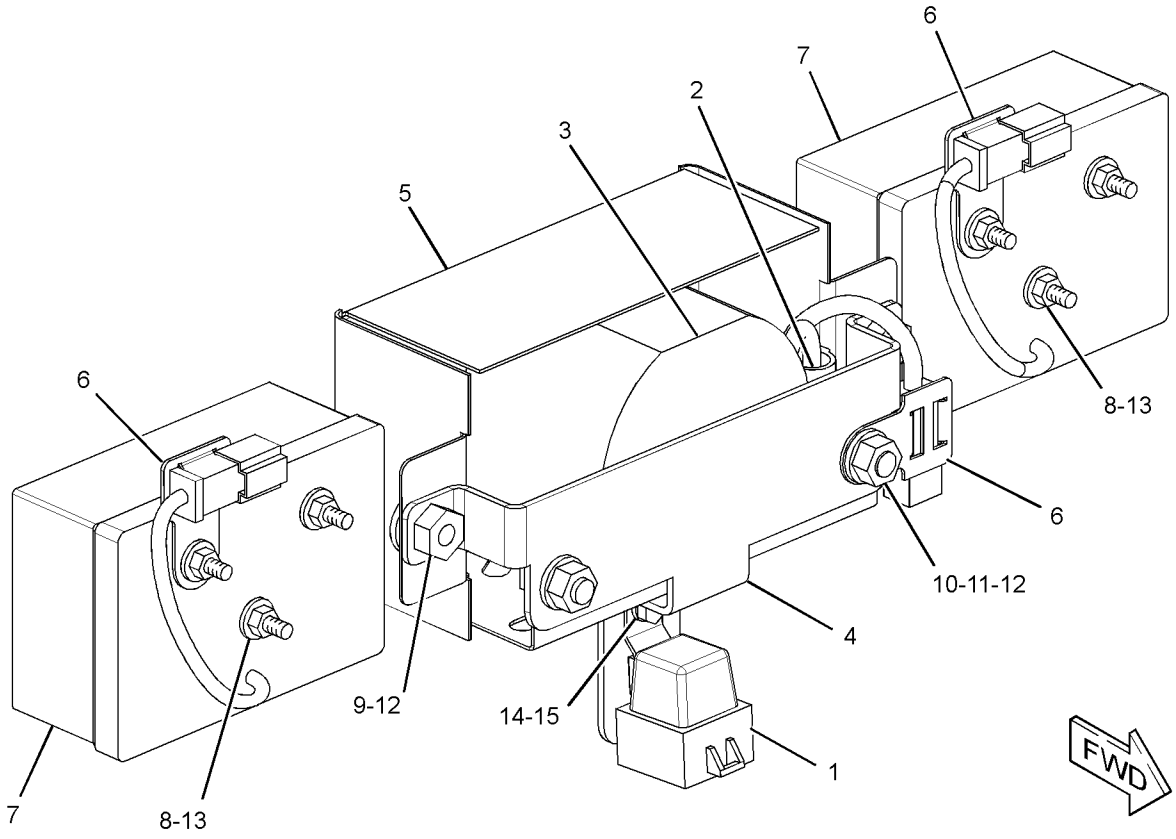


GRÁFICO 1 <FIM> g01916174

# *284-5362* GRUPO DE HOLOFOTES DE ILUMINAÇÃO–ESCARIFICADOR (LIGHTING GP-FLOOD-ESCARIFICADOR)

**S/N: JAP1-352**

**NÚMEROE DE 348-3018 ARRANJO GERAL**

**SMCS-1434** **i03258690**

| NOTA | REF. NÃO | GRÁFICO REF. | NÚMERO DA PEÇA | QTY | NOME DA PEÇA 1 2 3 4 5 6 (NÍVEL DO PRODUTO) | CONSULTE PÁGINA |
|---|---|---|---|---|---|---|
| | 1 | 1 | **9X-9365** | 2 | SUPORTE (BRACKET) | |
| Y | 2 | 1 | **234-4323** | 2 | GRUPO LÂMPADA-HOLOFOTE (24 V) (LAMP GP-FLOOD (24-VOLT)) | 399 |
| | 3 | 1 | **304-5880** | 1 | CONJUNTO DE CHICOTE DE ILUMINAÇÃO TRASEIRA (HARNESS AS-REAR LIGHTING) | |
| | 4 | 1 | **6V-3265** | 2 | GRAMPO (CLIP) | |
| | 5 | 1 | **7G-7053** | 2 | ILHÓ (GROMMET) | |
| | 6 | 1 | **7K-1181** | 9 | CABO TIPO CINTA (STRAP-CABLE) | |
| M | 7 | 1 | **8T-4195** | 2 | PARAFUSO (M10X1,5X30 MM) (BOLT (M10X1.5X30-MM)) | |

M - PEÇA MÉTRICA
Y - ILUSTRAÇÃO INDIVIDUAL

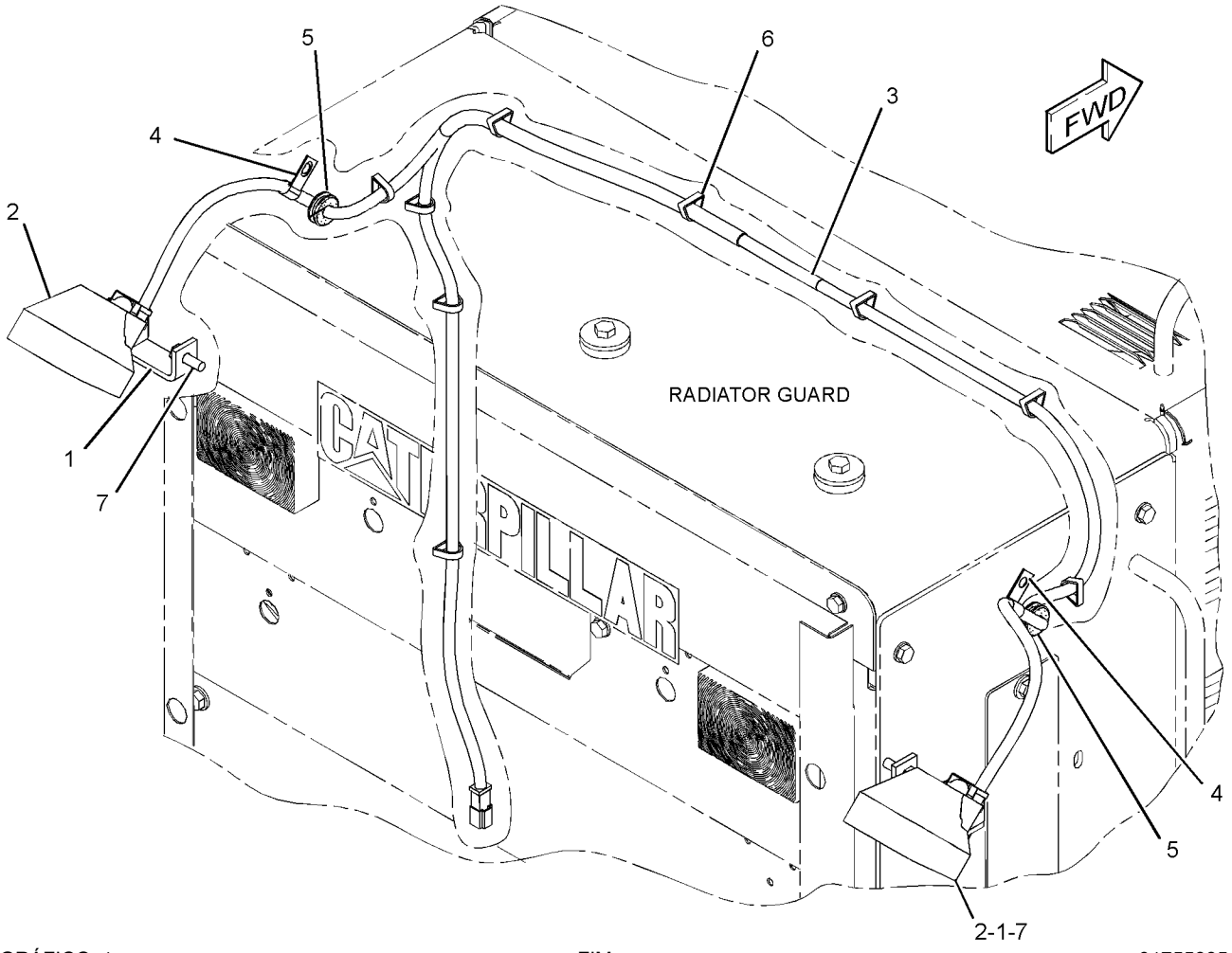


GRÁFICO 1 <FIM> g01755335

# *284-5362* GRUPO DE HOLOFOTES DE ILUMINAÇÃO– ESCARIFICADOR (LIGHTING GP-FLOOD-ESCARIFICADOR)

**S/N: JAP353-UP**

**NÚMEROE DE 436-7621 ARRANJO ELÉTRICO, 348-3018 ARRANJO GERAL**

**SMCS-1434** **i03873929**

| NOTA | REF. NÃO | GRÁFICO REF. | NÚMERO DA PEÇA | QTY | NOME DA PEÇA 1 2 3 4 5 6 (NÍVEL DO PRODUTO) | CONSULTE PÁGINA |
|---|---|---|---|---|---|---|
| | 1 | 1 | **7K-1181** | 9 | CABO TIPO CINTA (STRAP-CABLE) | |
| | 2 | 1 | **9X-9365** | 2 | SUPORTE (BRACKET) | |
| CY | 3 | 1 | **272-6641** | 2 | GRUPO LÂMPADA-HOLOFOTE (24 V) (LAMP GP-FLOOD (24-VOLT)) | 402 |
| | 4 | 1 | **304-5880** | 1 | CONJUNTO DE CHICOTE DE ILUMINAÇÃO TRASEIRA (HARNESS AS-REAR LIGHTING) | |
| | | 1 | **102-8802** | 2 | KIT DE TOMADA (2 PINOS) (KIT-RECEPTACLE (2-PIN)) | |
| | | | | | (EACH KIT INCLUDES RECEPTACLE AS & WEDGE) | |
| | | 1 | **9W-0844** | 4 | SOQUETE DE CONECTOR (CALIBRE 14 A 16) (SOCKET-CONNECTOR (14-GA TO 16-GA)) | |
| | | 1 | **9W-0852** | 2 | PINO DE CONECTOR (CALIBRE 14 A 16) (PIN-CONNECTOR (14-GA TO 16-GA)) | |
| E | | 1 | **119-3662** | | TUBO REDUTOR DE CALOR (10,85 MM DIA) (13 CM) (TUBE-HEAT SHRINK (10.85-MM DIA) (13-CM)) | |
| | | 1 | **155-2270** | 4 | KIT DE PLUGUE DE CONEXÃO (2 PINOS) (KIT-CONNECTING PLUG (2-PIN)) | |
| | | | | | (EACH KIT INCLUDES PLUG AS, WEDGE & INTERFACE SEAL) | |
| | 5 | 1 | **6V-3265** | 2 | GRAMPO (CLIP) | |
| | 6 | 1 | **7G-7053** | 2 | ILHÓ (GROMMET) | |

C - ALTERAR DO TIPO ANTERIOR
E - ENCOMENDAR POR CENTÍMETROS
Y - ILUSTRAÇÃO INDIVIDUAL

284-5362 GRUPO DE HOLOFOTES DE ILUMINAÇÃO (LIGHTING GP-FLOOD) (continuação) **i03873929**

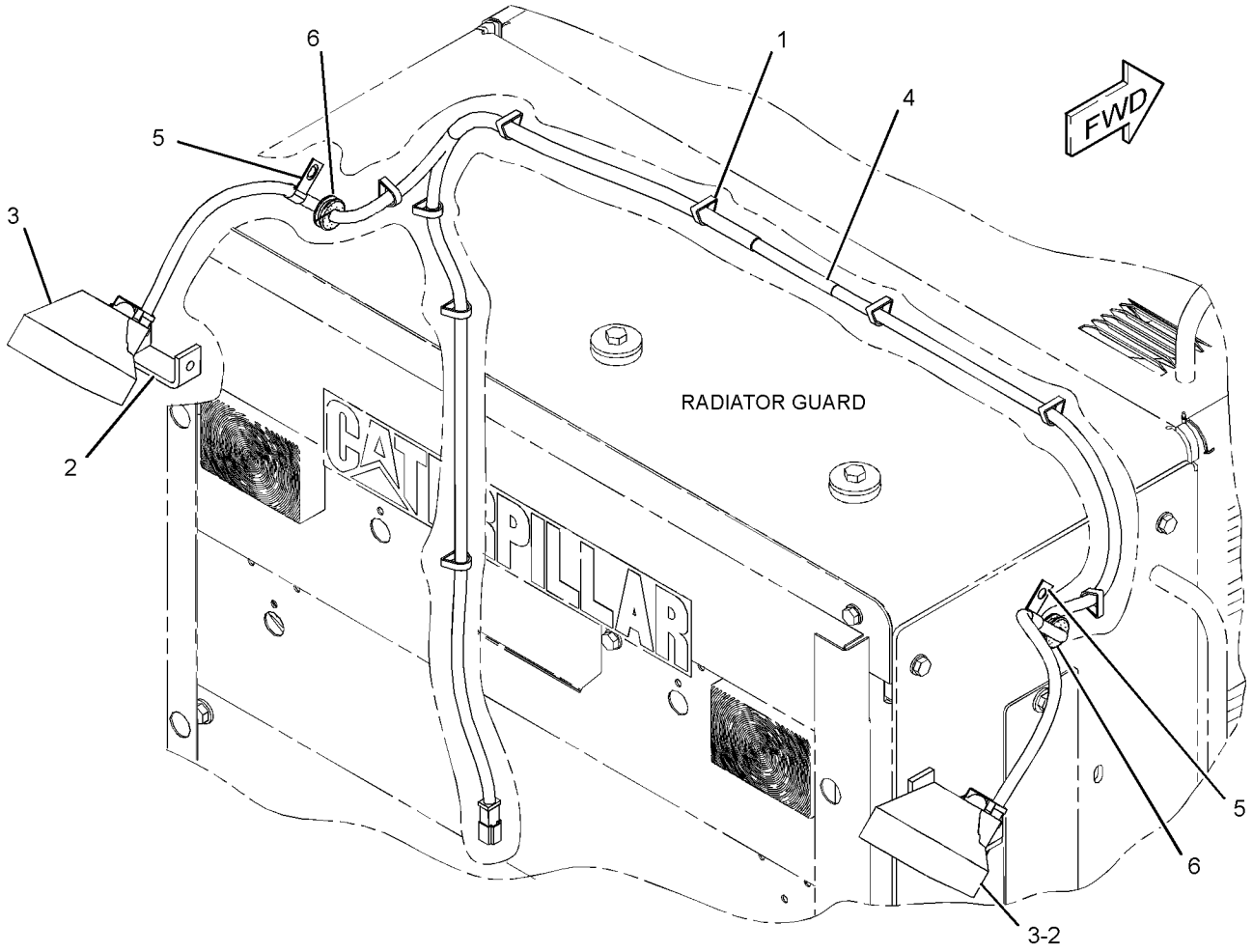


GRÁFICO 1 <FIM> g02149609

# *284-5376* GRUPO DE HOLOFOTES DE ILUMINAÇÃO– DIANTEIRA (LIGHTING GP-FLOOD-DIANTEIRA)

**S/N: JAP1-104**

**24 V**

**NÚMEROE DE 348-3018 ARRANJO GERAL**

**SMCS-1434** **i03641003**

| NOTA | REF. NÃO | GRÁFICO REF. | NÚMERO DA PEÇA | QTY | NOME DA PEÇA 1 2 3 4 5 6 (NÍVEL DO PRODUTO) | CONSULTE PÁGINA |
|---|---|---|---|---|---|---|
| | 1 | 1 | **9L-1566** | 2 | SUPORTE (SUPPORT) | |
| | 2 | 1 | **9W-1441** | 1 | FUSÍVEL (15 AMPERE) (FUSE (15-AMPERE)) | |
| | 3 | 1 | **341-3192** | 1 | GRUPO DE RESSALTO-ARMAÇÃO (BOSS GP-FRAME) | |
| | 4 | 1 | *9X-9632* | 1 | CONJUNTO DE INTERRUPTORES-BALANCIM (24 V) (SWITCH AS-ROCKER (24-VOLT)) | |
| | | 1 | **3E-8772** | 1 | CHAVE SELETORA (24 V) (LUZES DE TRABALHO) (SWITCH-ROCKER (24-VOLT) (WORK LIGHTS)) | |
| | | 1 | **3E-8815** | 1 | ATUADOR (ACTUATOR) | |
| | | 1 | **3E-8825** | 2 | LÂMPADA (24 V) (LAMP (24-VOLT)) | |
| Y | 5 | 1 | **234-4325** | 2 | GRUPO LÂMPADA-HOLOFOTE (24 V) (LAMP GP-FLOOD (24-VOLT)) | 401 |
| | 6 | 1 | **335-8402** | 1 | CONJUNTO DA FIAÇÃO ELÉTRICA DO SOLENOIDE (HARNESS AS-SOLENOID) | |
| | 7 | 1 | **033-8248** | 6 | GRAMPO (CLIP) | |
| | 8 | 1 | **147-0385** | 1 | GRAMPO (CLIP) | |
| Y | 9 | 1 | **234-4323** | 2 | GRUPO LÂMPADA-HOLOFOTE (24 V) (LAMP GP-FLOOD (24-VOLT)) | 399 |
| | 10 | 1 | **5P-8167** | 3 | PARAFUSO (3/8-16X0,625 POL) (BOLT (3/8-16X0.625-IN)) | |
| | 11 | 1 | **5S-7379** | 2 | PARAFUSO (3/8-16X0,875 POL) (BOLT (3/8-16X0.875-IN)) | |
| | 12 | 1 | **7K-1181** | 2 | CABO TIPO CINTA (STRAP-CABLE) | |
| | 13 | 1 | **8T-4121** | 6 | ARRUELA DURA (11X21X2,5 MM DE ESPESSURA) (WASHER-HARD (11X21X2.5-MM THK)) | |
| M | 14 | 1 | **8T-4133** | 2 | PORCA (ROSCA M10X1,5) (NUT (M10X1.5-THD)) | |
| | 15 | 1 | **8T-4896** | 3 | ARRUELA DURA (10,2X18,5X2,5 MM DE ESPESSURA) (WASHER-HARD (10.2X18.5X2.5-MM THK)) | |

M - PEÇA MÉTRICA
Y - ILUSTRAÇÃO INDIVIDUAL

284-5376 GRUPO DE HOLOFOTES DE ILUMINAÇÃO (LIGHTING GP-FLOOD) (continuação) **i03641003**

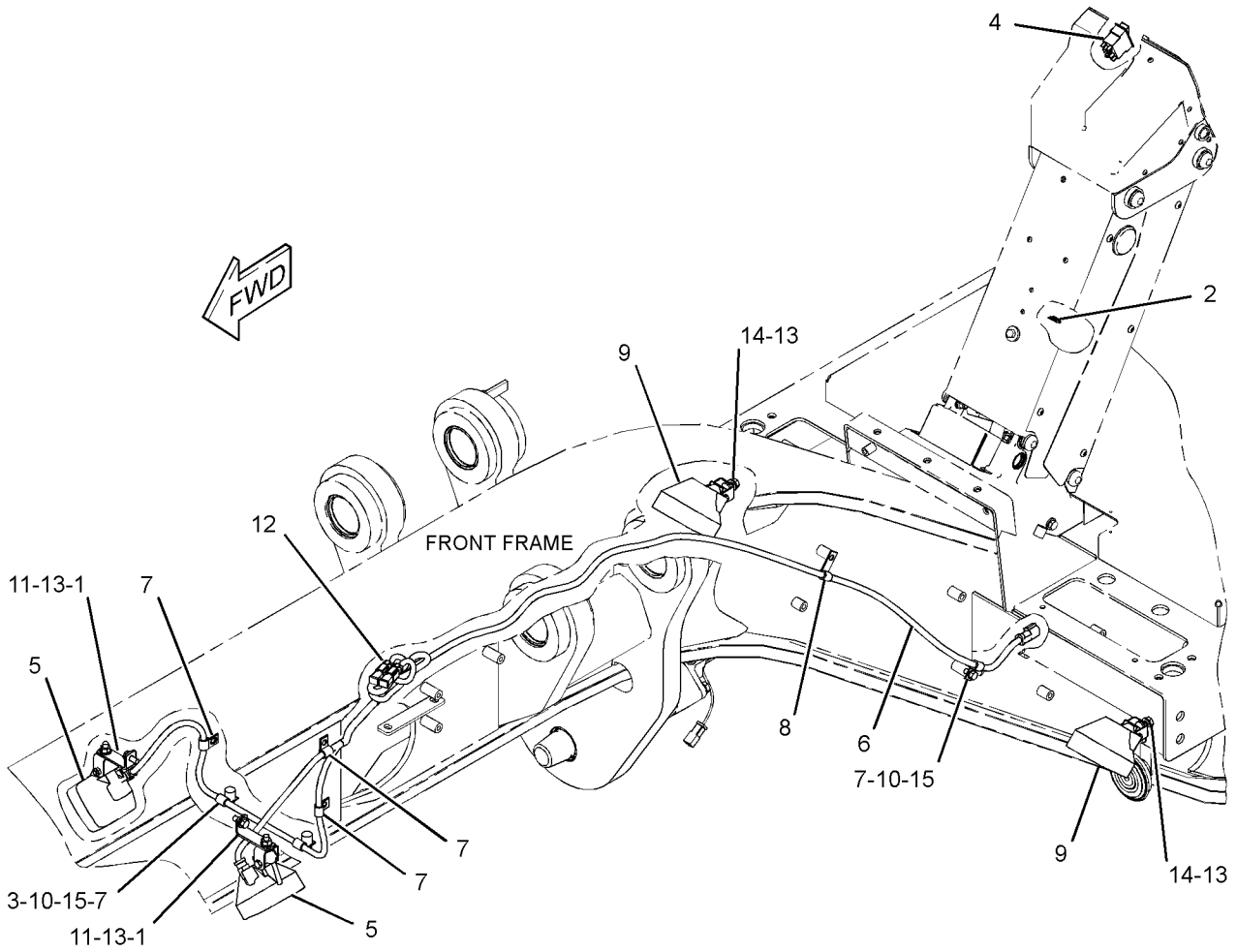


GRÁFICO 1 <FIM> g01831537

# *284-5376* GRUPO DE HOLOFOTES DE ILUMINAÇÃO–DIANTEIRA (LIGHTING GP-FLOOD-DIANTEIRA)

**S/N: JAP105-UP**

**24 V**

**NÚMEROE DE 436-7621 ARRANJO ELÉTRICO, 348-3018 ARRANJO GERAL**

**SMCS-1434** **i04886874**

| NOTA | REF. NÃO | GRÁFICO REF. | NÚMERO DA PEÇA | QTY | NOME DA PEÇA 1 2 3 4 5 6 (NÍVEL DO PRODUTO) | CONSULTE PÁGINA |
|---|---|---|---|---|---|---|
| | 1 | 1 | **7K-1181** | 2 | CABO TIPO CINTA (STRAP-CABLE) | |
| | 2 | 1 | **9L-1566** | 2 | SUPORTE (SUPPORT) | |
| Y | 3 | 1 | **234-4325** | 2 | GRUPO LÂMPADA-HOLOFOTE (24 V) (LAMP GP-FLOOD (24-VOLT)) | 401 |
| | 4 | 1 | **335-8402** | 1 | CONJUNTO DA FIAÇÃO ELÉTRICA DO SOLENOIDE (HARNESS AS-SOLENOID) | |
| | | 1 | **102-8802** | 4 | KIT DE TOMADA (2 PINOS) (KIT-RECEPTACLE (2-PIN)) | |
| | | 1 | **102-8803** | 1 | KIT DE TOMADA (3 PINOS) (KIT-RECEPTACLE (3-PIN)) | |
| | | | | | (EACH RECEPTACLE KIT INCLUDES RECEPTACLE AS & WEDGE) | |
| | | 1 | **8T-8729** | 1 | PINO DE CONECTOR (CALIBRE 16 A 18) (PIN-CONNECTOR (16-GA TO 18-GA)) | |
| | | 1 | **8T-8730** | 4 | SOQUETE DE CONECTOR (CALIBRE 16 A 18) (SOCKET-CONNECTOR (16-GA TO 18-GA)) | |
| | | 1 | **8T-8737** | 8 | BUJÃO DE RETENTOR (PLUG-SEAL) | |
| | | 1 | **9W-0844** | 4 | SOQUETE DE CONECTOR (CALIBRE 14 A 16) (SOCKET-CONNECTOR (14-GA TO 16-GA)) | |
| | | 1 | **9W-0852** | 2 | PINO DE CONECTOR (CALIBRE 14 A 16) (PIN-CONNECTOR (14-GA TO 16-GA)) | |
| E | | 1 | **125-7874** | | TUBO REDUTOR DE CALOR (5,72 MM DIA) (5 CM) (TUBE-HEAT SHRINK (5.72-MM DIA) (5-CM)) | |
| E | | 1 | **125-7875** | | TUBO REDUTOR DE CALOR (7,44 MM DIA) (10 CM) (TUBE-HEAT SHRINK (7.44-MM DIA) (10-CM)) | |
| | | 1 | **155-2270** | 4 | KIT DE PLUGUE DE CONEXÃO (2 PINOS) (KIT-CONNECTING PLUG (2-PIN)) | |
| | | | | | (EACH INCLUDES PLUG AS, WEDGE, & INTERFACE SEAL) | |
| | 5 | 1 | **4D-8123** | 1 | GRAMPO (CLIP) | |
| Y | 6 | 1 | **234-4323** | 2 | GRUPO LÂMPADA-HOLOFOTE (24 V) (LAMP GP-FLOOD (24-VOLT)) | 399 |
| | 7 | 1 | **5P-9085** | 6 | GRAMPO (CLIP) | |

E - ENCOMENDAR POR CENTÍMETROS
Y - ILUSTRAÇÃO INDIVIDUAL

284-5376 GRUPO DE HOLOFOTES DE ILUMINAÇÃO (LIGHTING GP-FLOOD) (continuação) **i04886874**

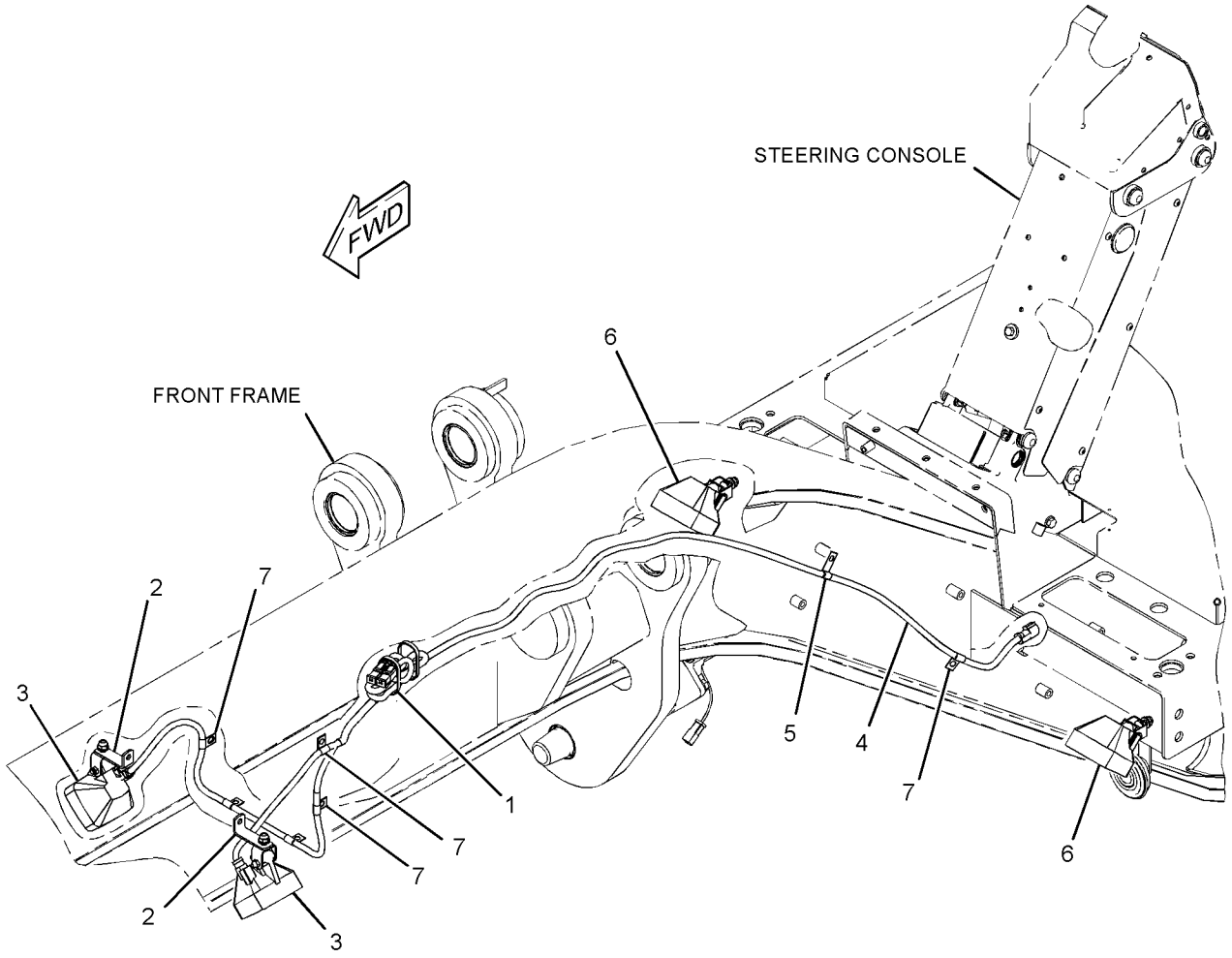


GRÁFICO 1 <FIM> g03014718

# *334-3348* GRUPO DE ILUMINAÇÃO-PLACA (LIGHTING GP-REGISTRATION PLATE)

**S/N: JAP1-UP**

**NÚMEROE DE 334-7636, 335-9267, 359-1519, 359-1520, 451-9774 ARRANJO RODOVIÁRIO**

**UM ACESSÓRIO**

**SMCS-1429** **i03909472**

| NOTA | REF. NÃO | GRÁFICO REF. | NÚMERO DA PEÇA | QTY | NOME DA PEÇA 1 2 3 4 5 6 (NÍVEL DO PRODUTO) | CONSULTE PÁGINA |
|---|---|---|---|---|---|---|
| | 1 | 1 | **7K-1181** | 1 | CABO TIPO CINTA (STRAP-CABLE) | |
| Y | 2 | 1 | **259-0134** | 1 | GRUPO DE LÂMPADAS-CHAPA DE REGISTRO (24 V) (LAMP GP-REGISTRATION PLATE (24-VOLT)) | 415 |
| | 3 | 1 | **338-8415** | 1 | PLACA (PLATE) | |
| M | 4 | 1 | **131-3540** | 4 | CONTRAPORCA (ROSCA M8X1,25) (LOCKNUT (M8X1.25-THD)) | |
| | 5 | 1 | **5P-4116** | 8 | ARRUELA DURA (8,8X20,5X2 MM DE ESPESSURA) (WASHER-HARD (8.8X20.5X2-MM THK)) | |
| M | 6 | 1 | **8T-4189** | 4 | PARAFUSO (M8X1,25X20 MM) (BOLT (M8X1.25X20-MM)) | |
| | 7 | 1 | **9X-7345** | 1 | ILHÓ (GROMMET) | |

M - PEÇA MÉTRICA
Y - ILUSTRAÇÃO INDIVIDUAL

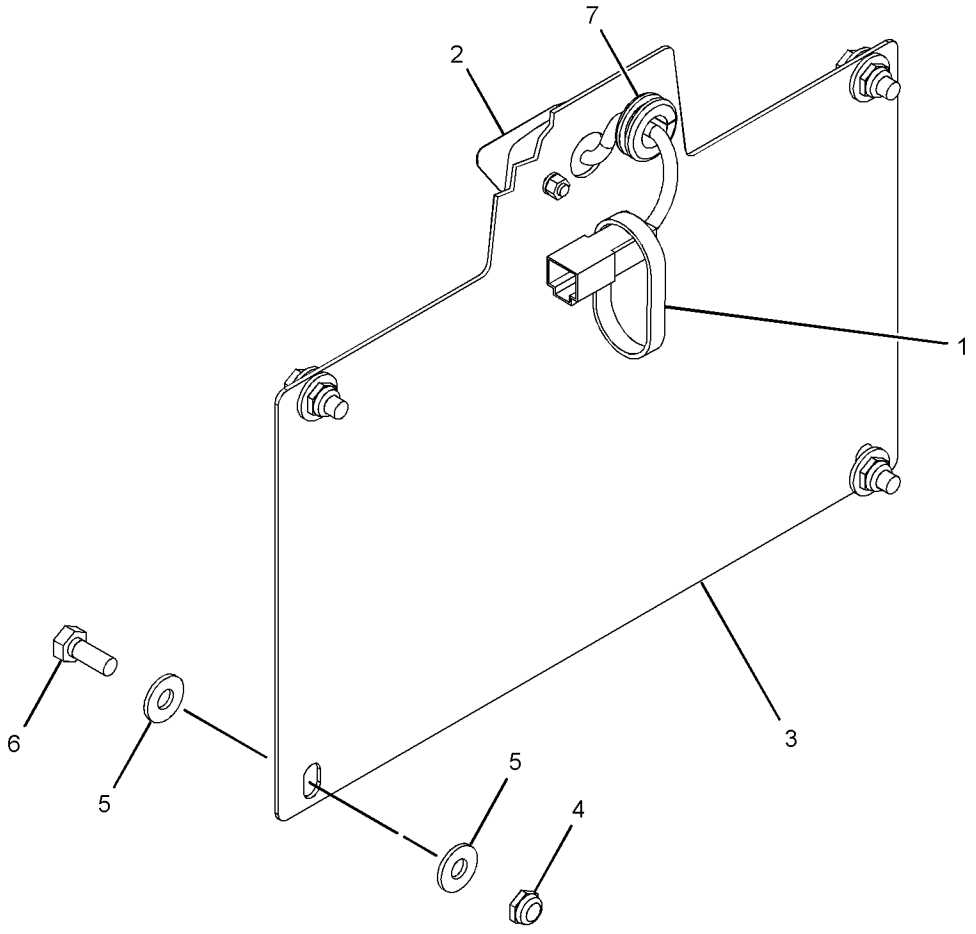


GRÁFICO 1 <FIM> g02079417

# *434-8039* GRUPO DE ILUMINAÇÃO-PLACA (LIGHTING GP-REGISTRATION PLATE)

**S/N: JAP1-UP**

**NÚMEROE DE 458-5990, 460-8503 ARRANJO RODOVIÁRIO**

**UM ACESSÓRIO**

**SMCS-1429** **i05883631**

| NOTA | REF. NÃO | GRÁFICO REF. | NÚMERO DA PEÇA | QTY | NOME DA PEÇA 1 2 3 4 5 6 (NÍVEL DO PRODUTO) | CONSULTE PÁGINA |
|---|---|---|---|---|---|---|
| | 1 | 1 | **7K-1181** | 1 | CABO TIPO CINTA (STRAP-CABLE) | |
| Y | 2 | 1 | **259-0134** | 1 | GRUPO DE LÂMPADAS-CHAPA DE REGISTRO (24 V) (LAMP GP-REGISTRATION PLATE (24-VOLT)) | 415 |
| | 3 | 1 | **338-8415** | 1 | PLACA (PLATE) | |
| M | 4 | 1 | **131-3540** | 4 | CONTRAPORCA (ROSCA M8X1,25) (LOCKNUT (M8X1.25-THD)) | |
| | 5 | 1 | **5P-4116** | 8 | ARRUELA DURA (8,8X20,5X2 MM DE ESPESSURA) (WASHER-HARD (8.8X20.5X2-MM THK)) | |
| M | 6 | 1 | **8T-4189** | 4 | PARAFUSO (M8X1,25X20 MM) (BOLT (M8X1.25X20-MM)) | |
| | 7 | 1 | **9X-7345** | 1 | ILHÓ (GROMMET) | |

M - PEÇA MÉTRICA
Y - ILUSTRAÇÃO INDIVIDUAL

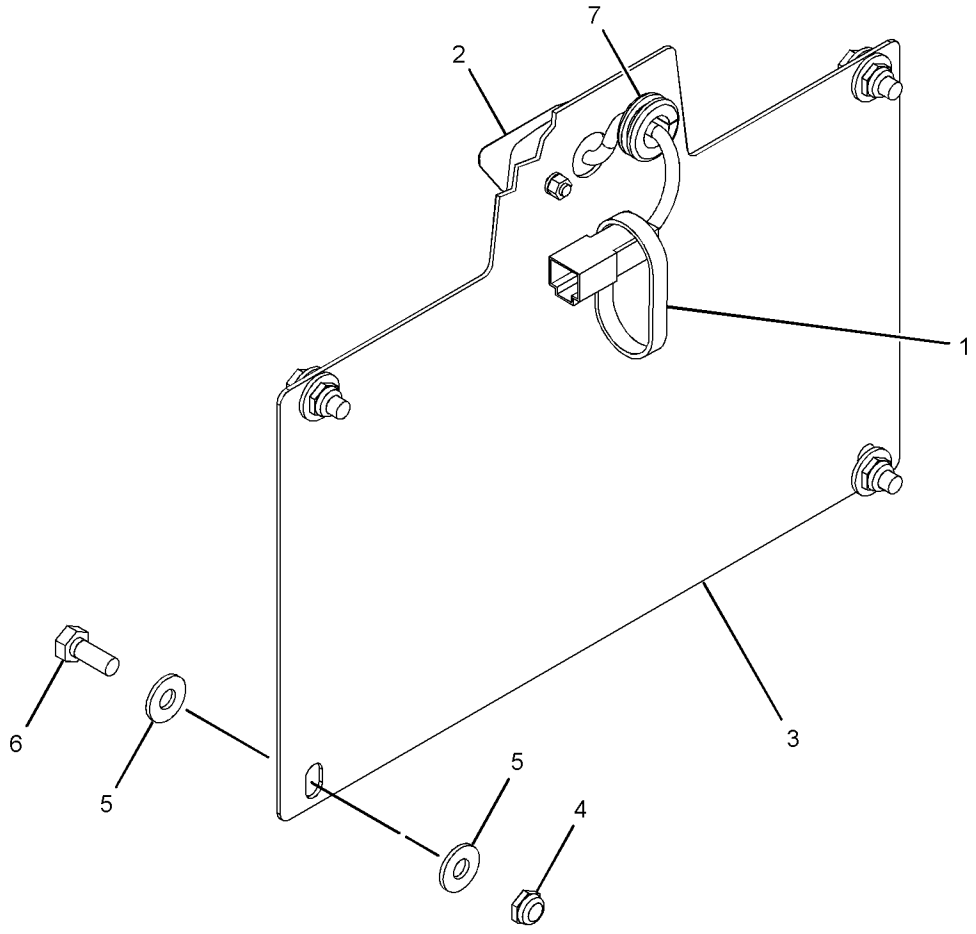


GRÁFICO 1 <FIM> g02079417

# *284-5353* GRUPO DE ILUMINAÇÃO-RODOVIÁRIA (LIGHTING GP-ROADING)

**S/N: JAP1-341**

**NÚMEROE DE 294-8546 ARRANJO DE ILUMINAÇÃO-RODOVIÁRIA**

**UM ACESSÓRIO**

**SMCS-1429** **i03432040**

| NOTA | REF. NÃO | GRÁFICO REF. | NÚMERO DA PEÇA | QTY | NOME DA PEÇA 1 2 3 4 5 6 (NÍVEL DO PRODUTO) | CONSULTE PÁGINA |
|---|---|---|---|---|---|---|
| | 1 | 1 | **2G-0617** | 4 | ABRAÇADEIRA (CLAMP) | |
| | 2 | 1 | **2G-0659** | 2 | SUPORTE (BRACKET) | |
| | 3 | 1 | **2G-0988** | 2 | CAPA (CAP) | |
| | 4 | 1 | **3K-9520** | 3 | ILHÓ (GROMMET) | |
| | 5 | 1 | **5T-9313** | 1 | TUBO (TUBE) | |
| | 6 | 1 | **8X-5153** | 1 | DECALQUE-FACE (SETA DE DIREÇÃO, PERIGO) (FILM-FACE (TURN SIGNAL, HAZARD)) | |
| | 7 | 1 | **8X-5154** | 1 | DECALQUE-FACE (LUZ ALTA, BAIXA DOS FARÓIS DIANTEIROS) (FILM-FACE (HEADLIGHTS HIGH, LOW BEAM)) | |
| | 8 | 1 | **9W-1441** | 1 | FUSÍVEL (15 AMPERE) (FUSE (15-AMPERE)) | |
| | 9 | 1 | **9W-1442** | 1 | FUSÍVEL (10 AMPÈRES) (FUSE (10-AMPERE)) | |
| | 10 | 1 | **103-1592** | 2 | PLACA (PLATE) | |
| | 11 | 1 | **108-0358** | 1 | CONJUNTO DE PISCA-ALERTA (24 V) (FLASHER AS (24-VOLT)) | |
| Y | 12 | 1 | **135-0427** | 2 | GRUPO DE LÂMPADA-SINAL (24 VOLTS, ESTACIONAMENTO, CURVA) (LAMP GP-SIGNAL (24-VOLT, PARK, TURN)) | 417 |
| | 13 | 1 | **137-9410** | 4 | ABRAÇADEIRA (CLAMP) | |
| | 14 | 1 | **173-3064** | 1 | GRUPO DO INTERRUPTOR GIRATÓRIO (SETA DE DIREÇÃO, PERIGO) (SWITCH GP-ROTARY (TURN SIGNAL, HAZARD)) | |
| | | 1 | **5L-7200** | 1 | PARAFUSO (8-32X0,375 POL) (SCREW (8-32X0.375-IN)) | |
| | | 1 | **9B-7233** | 1 | ARRUELA DE PRESSÃO (LOCKWASHER) | |
| | 15 | 1 | **179-1550** | 2 | ABRAÇADEIRA (CLAMP) | |
| Y | 16 | 1 | **234-4323** | 2 | GRUPO LÂMPADA-HOLOFOTE (24 V) (LAMP GP-FLOOD (24-VOLT)) | 399 |
| Y | 17 | 1 | **234-4324** | 2 | GRUPO LÂMPADA-HOLOFOTE (24 V) (LAMP GP-FLOOD (24-VOLT)) | 400 |
| | 18 | 1 | **336-0959** | 1 | CONJUNTO DO CHICOTE DE ILUMINAÇÃO (LUZES DE TRABALHO, FRONTAL) (HARNESS AS-LIGHTING (WORK LIGHTS, FRONT)) | |
| | 19 | 1 | **336-0961** | 1 | CONJUNTO DO CHICOTE DE ILUMINAÇÃO (BARRA) (HARNESS AS-LIGHTING (BAR)) | |
| | 20 | 1 | **103-5678** | 1 | CONJUNTO DO INTERRUPTOR-ROTATIVO (SWITCH AS-ROTARY) | |
| | | 1 | **5L-7200** | 1 | PARAFUSO (8-32X0,375 POL) (SCREW (8-32X0.375-IN)) | |
| | | 1 | **9B-7233** | 1 | ARRUELA DE PRESSÃO (LOCKWASHER) | |
| | 21 | 1 | **130-5300** | 2 | GRAMPO (CLIP) | |
| | 22 | 1 | *3E-9317* | 1 | CONJUNTO DE INTERRUPTORES-BALANCIM (24 V) (FARÓIS, LANTERNAS TRASEIRAS) (SWITCH AS-ROCKER (24-VOLT) (HEADLIGHTS, TAIL LIGHTS)) | |
| | | 1 | **3E-8772** | 1 | CHAVE SELETORA (24 V) (FARÓIS, LANTERNAS TRASEIRAS) (SWITCH-ROCKER (24-VOLT) (HEADLIGHTS, TAIL LIGHTS)) | |
| | | 1 | **3E-8825** | 2 | LÂMPADA (24 V) (FARÓIS, LANTERNAS TRASEIRAS) (LAMP (24-VOLT) (HEADLIGHTS, TAIL LIGHTS)) | |
| | | 1 | **3E-9326** | 1 | ATUADOR (ACTUATOR) | |
| | 23 | 1 | **4D-7794** | 4 | GRAMPO (CLIP) | |

284-5353 GRUPO DE ILUMINAÇÃO-RODOVIÁRIA (LIGHTING GP-ROADING) (continuação) **i03432040**

| NOTA | REF. NÃO | GRÁFICO REF. | NÚMERO DA PEÇA | QTY | NOME DA PEÇA 1 2 3 4 5 6 (NÍVEL DO PRODUTO) | CONSULTE PÁGINA |
|---|---|---|---|---|---|---|
| | 24 | 1 | **4K-8864** | 2 | GRAMPO (CLIP) | |
| | 25 | 1 | **4L-6454** | 4 | PARAFUSO (3/8-16X1 POL) (BOLT (3/8-16X1-IN)) | |
| M | 26 | 1 | **5C-2890** | 8 | PORCA (ROSCA M6X1) (NUT (M6X1-THD)) | |
| | 27 | 1 | **5M-3062** | 1 | PARAFUSO (3/8-16X0,75 POL) (BOLT (3/8-16X0.75-IN)) | |
| | 28 | 1 | **6V-8801** | 4 | PORCA (ROSCA 3/8-16) (NUT (3/8-16-THD)) | |
| | 29 | 1 | **7K-1181** | 4 | CABO TIPO CINTA (STRAP-CABLE) | |
| | 30 | 1 | **8T-4205** | 8 | ARRUELA DURA (7,2X14,5X2 MM DE ESPESSURA) (WASHER-HARD (7.2X14.5X2-MM THK)) | |
| | 31 | 1 | **8T-4223** | 4 | ARRUELA DURA (13,5X25,5X3 MM DE ESPESSURA) (WASHER-HARD (13.5X25.5X3-MM THK)) | |
| M | 32 | 1 | **8T-4244** | 4 | PORCA (M12X1,75 DE ESPESSURA) (NUT (M12X1.75-THD)) | |
| | 33 | 1 | **8T-4896** | 5 | ARRUELA DURA (10,2X18,5X2,5 MM DE ESPESSURA) (WASHER-HARD (10.2X18.5X2.5-MM THK)) | |
| M | 34 | 1 | **8T-5412** | 4 | PARAFUSO (M12X1,75X140 MM) (BOLT (M12X1.75X140-MM)) | |
| | 35 | 1 | **8X-6296** | 2 | ALAVANCA (LEVER) | |
| M | 36 | 1 | **9X-2043** | 2 | PARAFUSO DE CABEÇA CONVEXA (M6X1X14 MM) (SCREW-TRUSS HEAD (M6X1X14-MM)) | |

M - PEÇA MÉTRICA
Y - ILUSTRAÇÃO INDIVIDUAL

284-5353 GRUPO DE ILUMINAÇÃO-RODOVIÁRIA (LIGHTING GP-ROADING) (continuação) **i03432040**

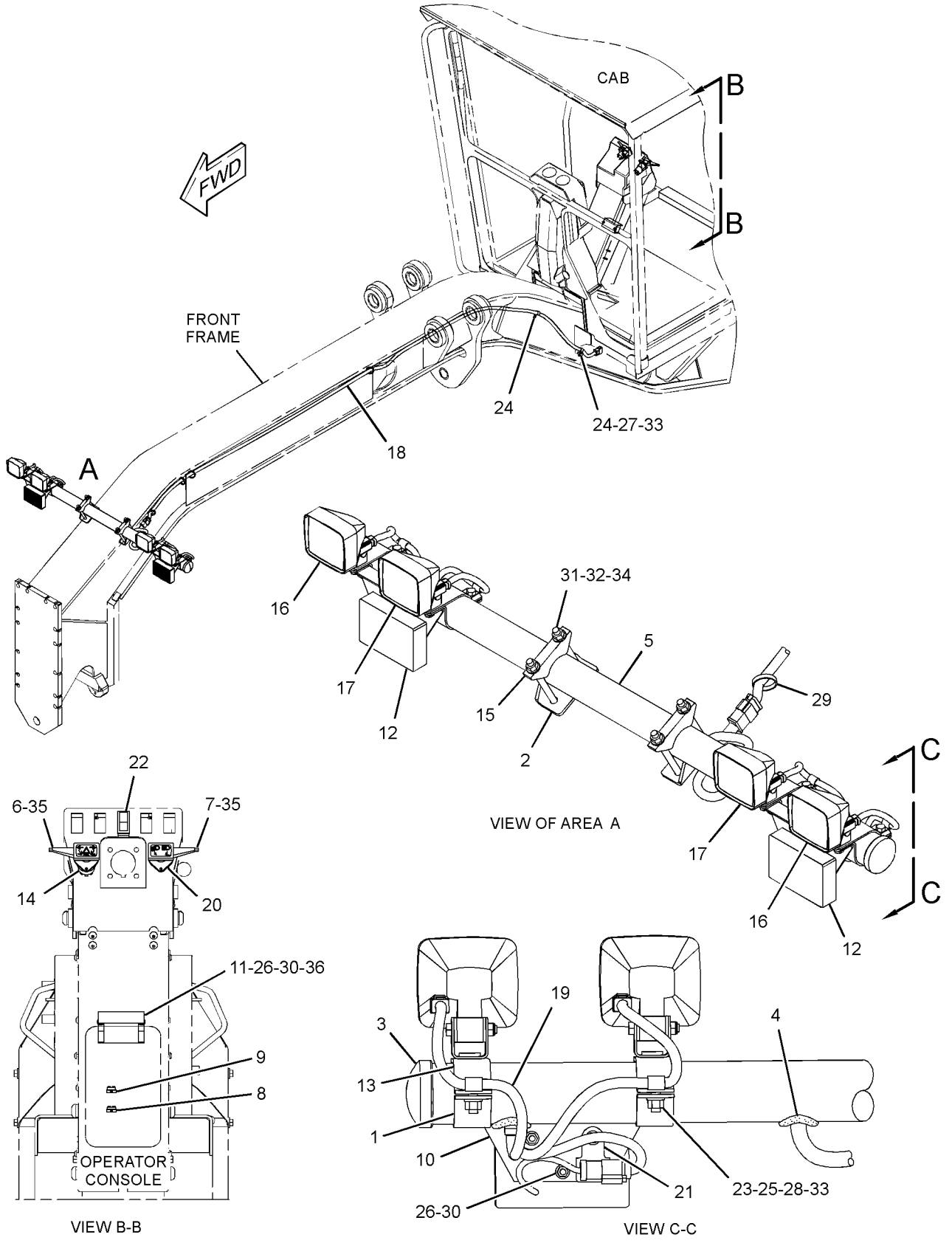


GRÁFICO 1 <FIM> g01687683

# *284-5353* GRUPO DE ILUMINAÇÃO-RODOVIÁRIA (LIGHTING GP-ROADING)

**S/N: JAP342-UP**

**NÚMEROE DE 294-8546 ARRANJO DE ILUMINAÇÃO-RODOVIÁRIA**

**UM ACESSÓRIO**

**SMCS-1429** **i05707770**

| NOTA | REF. NÃO | GRÁFICO REF. | NÚMERO DA PEÇA | QTY | NOME DA PEÇA 1 2 3 4 5 6 (NÍVEL DO PRODUTO) | CONSULTE PÁGINA |
|---|---|---|---|---|---|---|
| | 1 | 1 | **2G-0617** | 4 | ABRAÇADEIRA (CLAMP) | |
| | 2 | 1 | **2G-0659** | 2 | SUPORTE (BRACKET) | |
| | 3 | 1 | **2G-0988** | 2 | CAPA (CAP) | |
| | 4 | 1 | **3K-9520** | 3 | ILHÓ (GROMMET) | |
| | 5 | 1 | **5T-9313** | 1 | TUBO (TUBE) | |
| | 6 | 1 | **8X-5153** | 1 | DECALQUE-FACE (SETA DE DIREÇÃO, PERIGO) (FILM-FACE (TURN SIGNAL, HAZARD)) | |
| | 7 | 1 | **8X-5154** | 1 | DECALQUE-FACE (LUZ ALTA, BAIXA DOS FARÓIS DIANTEIROS) (FILM-FACE (HEADLIGHTS HIGH, LOW BEAM)) | |
| | 8 | 1 | **9W-1441** | 1 | FUSÍVEL (15 AMPERE) (FUSE (15-AMPERE)) | |
| | 9 | 1 | **9W-1442** | 1 | FUSÍVEL (10 AMPÈRES) (FUSE (10-AMPERE)) | |
| | 10 | 1 | **103-1592** | 2 | PLACA (PLATE) | |
| | 11 | 1 | **108-0358** | 1 | CONJUNTO DE PISCA-ALERTA (24 V) (FLASHER AS (24-VOLT)) | |
| Y | 12 | 1 | **334-5409** | 2 | GRUPO DE LÂMPADA-SINAL (24 VOLTS, ESTACIONAMENTO, CURVA) (DIANTEIRA) (LAMP GP-SIGNAL (24-VOLT, PARK, TURN) (FRONT)) | 419 |
| | 13 | 1 | **137-9410** | 4 | ABRAÇADEIRA (CLAMP) | |
| | 14 | 1 | **173-3064** | 1 | GRUPO DO INTERRUPTOR GIRATÓRIO (SETA DE DIREÇÃO, PERIGO) (SWITCH GP-ROTARY (TURN SIGNAL, HAZARD)) | |
| | | 1 | **5L-7200** | 1 | PARAFUSO (8-32X0,375 POL) (SCREW (8-32X0.375-IN)) | |
| | | 1 | **9B-7233** | 1 | ARRUELA DE PRESSÃO (LOCKWASHER) | |
| | 15 | 1 | **179-1550** | 2 | ABRAÇADEIRA (CLAMP) | |
| Y | 16 | 1 | **234-4323** | 2 | GRUPO LÂMPADA-HOLOFOTE (24 V) (LUZ BAIXA) (LAMP GP-FLOOD (24-VOLT) (LOW BEAM)) | 399 |
| Y | 17 | 1 | **234-4324** | 2 | GRUPO LÂMPADA-HOLOFOTE (24 V) (LUZ ALTA) (LAMP GP-FLOOD (24-VOLT) (HIGH BEAM)) | 400 |
| | 18 | 1 | **336-0959** | 1 | CONJUNTO DO CHICOTE DE ILUMINAÇÃO (LUZES DE TRABALHO, FRONTAL) (HARNESS AS-LIGHTING (WORK LIGHTS, FRONT)) | |
| | | 1 | **102-8801** | 1 | KIT DE TOMADA (12 PINOS) (KIT-RECEPTACLE (12-PIN)) | |
| | | | | | (INCLUDES RECEPTACLE AS & WEDGE) | |
| | | 1 | **8T-8729** | 5 | PINO DE CONECTOR (CALIBRE 16 A 18) (PIN-CONNECTOR (16-GA TO 18-GA)) | |
| | | 1 | **8T-8730** | 5 | SOQUETE DE CONECTOR (CALIBRE 16 A 18) (SOCKET-CONNECTOR (16-GA TO 18-GA)) | |
| | | 1 | **8T-8737** | 2 | BUJÃO DE RETENTOR (PLUG-SEAL) | |
| | | 1 | **9W-0844** | 6 | SOQUETE DE CONECTOR (CALIBRE 14 A 16) (SOCKET-CONNECTOR (14-GA TO 16-GA)) | |
| | | 1 | **9W-0852** | 6 | PINO DE CONECTOR (CALIBRE 14 A 16) (PIN-CONNECTOR (14-GA TO 16-GA)) | |
| | | 1 | **155-2255** | 1 | KIT DE PLUGUE DE CONEXÃO (12 PINOS) (KIT-CONNECTING PLUG (12-PIN)) | |
| | | | | | (INCLUDES PLUG AS, WEDGE, & INTERFACE SEAL) | |
| | 19 | 1 | **336-0961** | 1 | CONJUNTO DO CHICOTE DE ILUMINAÇÃO (BARRA) (HARNESS AS-LIGHTING (BAR)) | |
| | | 1 | **102-8801** | 1 | KIT DE TOMADA (12 PINOS) (KIT-RECEPTACLE (12-PIN)) | |
| | | | | | (INCLUDES RECEPTACLE AS & WEDGE) | |

284-5353 GRUPO DE ILUMINAÇÃO-RODOVIÁRIA (LIGHTING GP-ROADING) (continuação) **i05707770**

| NOTA | REF. NÃO | GRÁFICO REF. | NÚMERO DA PEÇA | QTY | NOME DA PEÇA 1 2 3 4 5 6 (NÍVEL DO PRODUTO) | CONSULTE PÁGINA |
|---|---|---|---|---|---|---|
| | | 1 | **8T-8729** | 2 | PINO DE CONECTOR (CALIBRE 16 A 18) (PIN-CONNECTOR (16-GA TO 18-GA)) | |
| | | 1 | **8T-8730** | 4 | SOQUETE DE CONECTOR (CALIBRE 16 A 18) (SOCKET-CONNECTOR (16-GA TO 18-GA)) | |
| | | 1 | **8T-8737** | 7 | BUJÃO DE RETENTOR (PLUG-SEAL) | |
| | | 1 | **9W-0844** | 8 | SOQUETE DE CONECTOR (CALIBRE 14 A 16) (SOCKET-CONNECTOR (14-GA TO 16-GA)) | |
| | | 1 | **9W-0852** | 5 | PINO DE CONECTOR (CALIBRE 14 A 16) (PIN-CONNECTOR (14-GA TO 16-GA)) | |
| E | | 1 | **119-3662** | | TUBO REDUTOR DE CALOR (10,85 MM DIA) (7 CM) (TUBE-HEAT SHRINK (10.85-MM DIA) (7-CM)) | |
| | | 1 | **155-2260** | 2 | KIT DE PLUGUE DE CONEXÃO (3 PINOS) (KIT-CONNECTING PLUG (3-PIN)) | |
| | | 1 | **155-2270** | 4 | KIT DE PLUGUE DE CONEXÃO (2 PINOS) (KIT-CONNECTING PLUG (2-PIN)) | |
| | | | | | (EACH PLUG KIT INCLUDES PLUG AS, WEDGE, & INTERFACE SEAL) | |
| | 20 | 1 | **103-5678** | 1 | CONJUNTO DO INTERRUPTOR-ROTATIVO (LUZ ALTA, BAIXA) (SWITCH AS-ROTARY (HIGH, LOW BEAM)) | |
| | | 1 | **5L-7200** | 1 | PARAFUSO (8-32X0,375 POL) (SCREW (8-32X0.375-IN)) | |
| | | 1 | **9B-7233** | 1 | ARRUELA DE PRESSÃO (LOCKWASHER) | |
| | 21 | 1 | **130-5300** | 2 | GRAMPO (CLIP) | |
| | 22 | 1 | **249-5486** | 1 | CONJUNTO DE INTERRUPTORES-BALANCIM (24 V) (FARÓIS, LANTERNAS TRASEIRAS) (SWITCH AS-ROCKER (24-VOLT) (HEADLIGHTS, TAIL LIGHTS)) | |
| | 23 | 1 | **5P-9085** | 4 | GRAMPO (CLIP) | |
| | 24 | 1 | **4K-8864** | 2 | GRAMPO (CLIP) | |
| | 25 | 1 | **4L-6454** | 4 | PARAFUSO (3/8-16X1 POL) (BOLT (3/8-16X1-IN)) | |
| M | 26 | 1 | **5C-2890** | 8 | PORCA (ROSCA M6X1) (NUT (M6X1-THD)) | |
| | 27 | 1 | **5M-3062** | 1 | PARAFUSO (3/8-16X0,75 POL) (BOLT (3/8-16X0.75-IN)) | |
| | 28 | 1 | **6V-8801** | 4 | PORCA (ROSCA 3/8-16) (NUT (3/8-16-THD)) | |
| | 29 | 1 | **7K-1181** | 4 | CABO TIPO CINTA (STRAP-CABLE) | |
| | 30 | 1 | **8T-4205** | 8 | ARRUELA DURA (7,2X14,5X2 MM DE ESPESSURA) (WASHER-HARD (7.2X14.5X2-MM THK)) | |
| | 31 | 1 | **8T-4223** | 4 | ARRUELA DURA (13,5X25,5X3 MM DE ESPESSURA) (WASHER-HARD (13.5X25.5X3-MM THK)) | |
| M | 32 | 1 | **8T-4244** | 4 | PORCA (M12X1,75 DE ESPESSURA) (NUT (M12X1.75-THD)) | |
| | 33 | 1 | **8T-4896** | 5 | ARRUELA DURA (10,2X18,5X2,5 MM DE ESPESSURA) (WASHER-HARD (10.2X18.5X2.5-MM THK)) | |
| M | 34 | 1 | **8T-5412** | 4 | PARAFUSO (M12X1,75X140 MM) (BOLT (M12X1.75X140-MM)) | |
| | 35 | 1 | **8X-6296** | 2 | ALAVANCA (LEVER) | |
| M | 36 | 1 | **9X-2043** | 2 | PARAFUSO DE CABEÇA CONVEXA (M6X1X14 MM) (SCREW-TRUSS HEAD (M6X1X14-MM)) | |

E - ENCOMENDAR POR CENTÍMETROS
M - PEÇA MÉTRICA
Y - ILUSTRAÇÃO INDIVIDUAL

284-5353 GRUPO DE ILUMINAÇÃO-RODOVIÁRIA (LIGHTING GP-ROADING) (continuação) **i05707770**

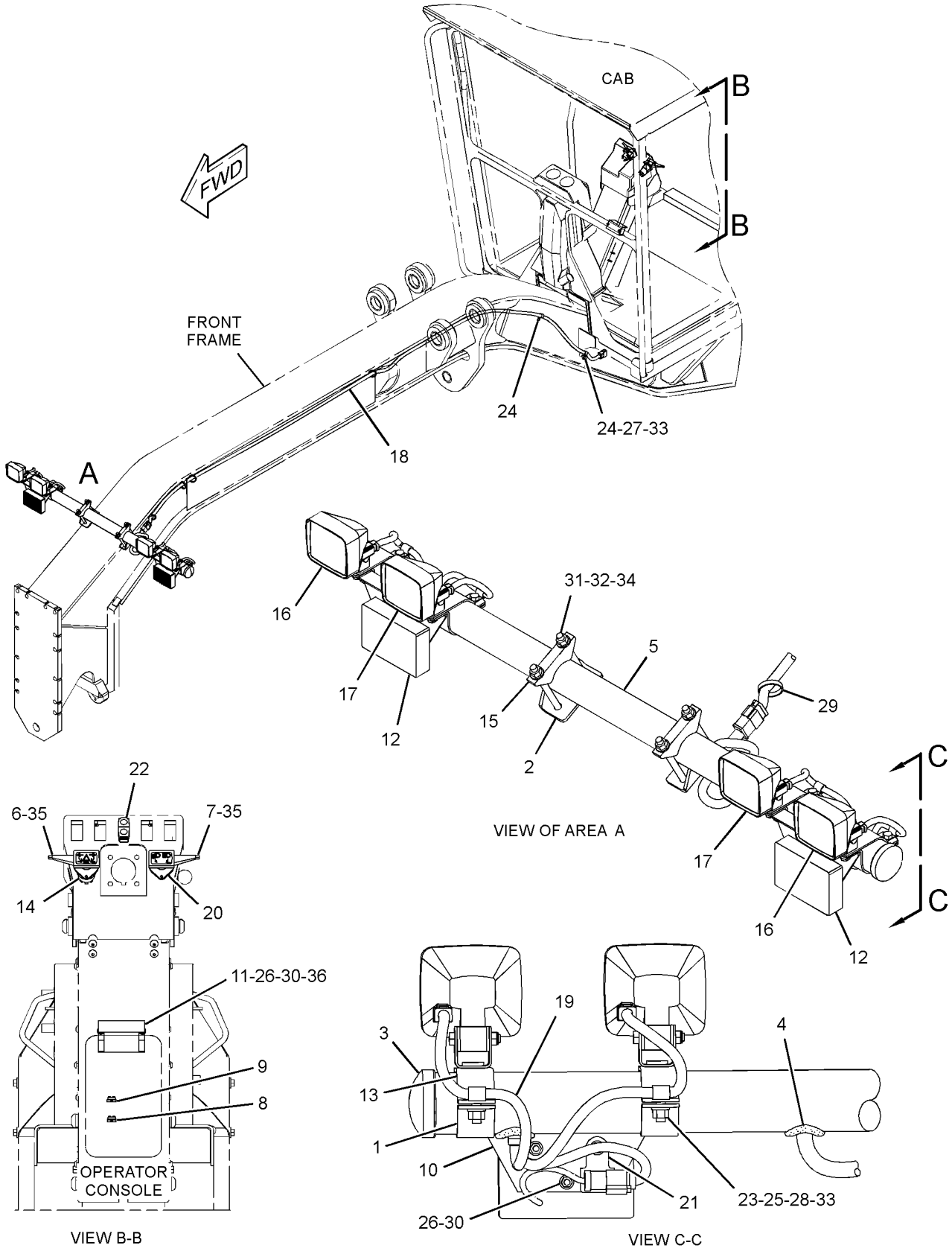


GRÁFICO 1

<FIM>

g03146618

# *434-8040* GRUPO DE ILUMINAÇÃO-RODOVIÁRIA (LIGHTING GP-ROADING)

**S/N: JAP1-UP**

**BARRA BAIXA**

**NÚMEROE DE 434-8339 ARRANJO DE ILUMINAÇÃO-RODOVIÁRIA**

**UM ACESSÓRIO**

**SMCS-1429** **i06056262**

| NOTA | REF. NÃO | GRÁFICO REF. | NÚMERO DA PEÇA | QTY | NOME DA PEÇA 1 2 3 4 5 6 (NÍVEL DO PRODUTO) | CONSULTE PÁGINA |
|---|---|---|---|---|---|---|
| | 1 | 1 | **2G-0617** | 4 | ABRAÇADEIRA (CLAMP) | |
| | 2 | 1 | **2G-0659** | 2 | SUPORTE (BRACKET) | |
| | 3 | 1 | **2G-0988** | 2 | CAPA (CAP) | |
| | 4 | 1 | **3K-9520** | 3 | ILHÓ (GROMMET) | |
| | 5 | 1 | **5T-9313** | 1 | TUBO (TUBE) | |
| | 6 | 1 | **8X-5153** | 1 | DECALQUE-FACE (SETA DE DIREÇÃO, PERIGO) (FILM-FACE (TURN SIGNAL, HAZARD)) | |
| | 7 | 1 | **8X-5154** | 1 | DECALQUE-FACE (LUZ ALTA, BAIXA DOS FARÓIS DIANTEIROS) (FILM-FACE (HEADLIGHTS HIGH, LOW BEAM)) | |
| | 8 | 1 | **9W-1441** | 1 | FUSÍVEL (15 AMPERE) (FUSE (15-AMPERE)) | |
| | 9 | 1 | **9W-1442** | 1 | FUSÍVEL (10 AMPÈRES) (FUSE (10-AMPERE)) | |
| | 10 | 1 | **103-1592** | 2 | PLACA (PLATE) | |
| | 11 | 1 | **108-0358** | 1 | CONJUNTO DE PISCA-ALERTA (24 V) (FLASHER AS (24-VOLT)) | |
| Y | 12 | 1 | **334-5409** | 2 | GRUPO DE LÂMPADA-SINAL (24 VOLTS, ESTACIONAMENTO, CURVA) (DIANTEIRA) (LAMP GP-SIGNAL (24-VOLT, PARK, TURN) (FRONT)) | 419 |
| | 13 | 1 | **137-9410** | 4 | ABRAÇADEIRA (CLAMP) | |
| | 14 | 1 | **173-3064** | 1 | GRUPO DO INTERRUPTOR GIRATÓRIO (SETA DE DIREÇÃO, PERIGO) (SWITCH GP-ROTARY (TURN SIGNAL, HAZARD)) | |
| | | 1 | **5L-7200** | 1 | PARAFUSO (8-32X0,375 POL) (SCREW (8-32X0.375-IN)) | |
| | | 1 | **9B-7233** | 1 | ARRUELA DE PRESSÃO (LOCKWASHER) | |
| | 15 | 1 | **179-1550** | 2 | ABRAÇADEIRA (CLAMP) | |
| Y | 16 | 1 | **219-6485** | 2 | GRUPO LÂMPADA-HOLOFOTE (24 V) (LUZ BAIXA) (LAMP GP-FLOOD (24-VOLT) (LOW BEAM)) | 398 |
| Y | 17 | 1 | **234-4324** | 2 | GRUPO LÂMPADA-HOLOFOTE (24 V) (LUZ ALTA) (LAMP GP-FLOOD (24-VOLT) (HIGH BEAM)) | 400 |
| | 18 | 1 | **336-0959** | 1 | CONJUNTO DO CHICOTE DE ILUMINAÇÃO (LUZES DE TRABALHO, FRONTAL) (HARNESS AS-LIGHTING (WORK LIGHTS, FRONT)) | |
| | | 1 | **102-8801** | 1 | KIT DE TOMADA (12 PINOS) (KIT-RECEPTACLE (12-PIN)) | |
| | | | | | (INCLUDES RECEPTACLE AS & WEDGE) | |
| | | 1 | **8T-8729** | 5 | PINO DE CONECTOR (CALIBRE 16 A 18) (PIN-CONNECTOR (16-GA TO 18-GA)) | |
| | | 1 | **8T-8730** | 5 | SOQUETE DE CONECTOR (CALIBRE 16 A 18) (SOCKET-CONNECTOR (16-GA TO 18-GA)) | |
| | | 1 | **8T-8737** | 2 | BUJÃO DE RETENTOR (PLUG-SEAL) | |
| | | 1 | **9W-0844** | 6 | SOQUETE DE CONECTOR (CALIBRE 14 A 16) (SOCKET-CONNECTOR (14-GA TO 16-GA)) | |
| | | 1 | **9W-0852** | 6 | PINO DE CONECTOR (CALIBRE 14 A 16) (PIN-CONNECTOR (14-GA TO 16-GA)) | |
| | | 1 | **155-2255** | 1 | KIT DE PLUGUE DE CONEXÃO (12 PINOS) (KIT-CONNECTING PLUG (12-PIN)) | |
| | | | | | (INCLUDES PLUG AS, WEDGE, & INTERFACE SEAL) | |
| | 19 | 1 | **336-0961** | 1 | CONJUNTO DO CHICOTE DE ILUMINAÇÃO (BARRA) (HARNESS AS-LIGHTING (BAR)) | |
| | | 1 | **102-8801** | 1 | KIT DE TOMADA (12 PINOS) (KIT-RECEPTACLE (12-PIN)) | |

434-8040 GRUPO DE ILUMINAÇÃO-RODOVIÁRIA (LIGHTING GP-ROADING) (continuação) **i06056262**

| NOTA | REF. NÃO | GRÁFICO REF. | NÚMERO DA PEÇA | QTY | NOME DA PEÇA 1 2 3 4 5 6 (NÍVEL DO PRODUTO) | CONSULTE PÁGINA |
|---|---|---|---|---|---|---|
| | | | | | (INCLUDES RECEPTACLE AS & WEDGE) | |
| | | 1 | **8T-8729** | 2 | PINO DE CONECTOR (CALIBRE 16 A 18) (PIN-CONNECTOR (16-GA TO 18-GA)) | |
| | | 1 | **8T-8730** | 4 | SOQUETE DE CONECTOR (CALIBRE 16 A 18) (SOCKET-CONNECTOR (16-GA TO 18-GA)) | |
| | | 1 | **8T-8737** | 7 | BUJÃO DE RETENTOR (PLUG-SEAL) | |
| | | 1 | **9W-0844** | 8 | SOQUETE DE CONECTOR (CALIBRE 14 A 16) (SOCKET-CONNECTOR (14-GA TO 16-GA)) | |
| | | 1 | **9W-0852** | 5 | PINO DE CONECTOR (CALIBRE 14 A 16) (PIN-CONNECTOR (14-GA TO 16-GA)) | |
| E | | 1 | **119-3662** | | TUBO REDUTOR DE CALOR (10,85 MM DIA) (7 CM) (TUBE-HEAT SHRINK (10.85-MM DIA) (7-CM)) | |
| | | 1 | **155-2260** | 2 | KIT DE PLUGUE DE CONEXÃO (3 PINOS) (KIT-CONNECTING PLUG (3-PIN)) | |
| | | 1 | **155-2270** | 4 | KIT DE PLUGUE DE CONEXÃO (2 PINOS) (KIT-CONNECTING PLUG (2-PIN)) | |
| | | | | | (EACH PLUG KIT INCLUDES PLUG AS, WEDGE, & INTERFACE SEAL) | |
| | 20 | 1 | **103-5678** | 1 | CONJUNTO DO INTERRUPTOR-ROTATIVO (LUZ ALTA, BAIXA) (SWITCH AS-ROTARY (HIGH, LOW BEAM)) | |
| | | 1 | **5L-7200** | 1 | PARAFUSO (8-32X0,375 POL) (SCREW (8-32X0.375-IN)) | |
| | | 1 | **9B-7233** | 1 | ARRUELA DE PRESSÃO (LOCKWASHER) | |
| | 21 | 1 | **130-5300** | 2 | GRAMPO (CLIP) | |
| | 22 | 1 | **249-5486** | 1 | CONJUNTO DE INTERRUPTORES-BALANCIM (24 V) (FARÓIS, LANTERNAS TRASEIRAS) (SWITCH AS-ROCKER (24-VOLT) (HEADLIGHTS, TAIL LIGHTS)) | |
| | 23 | 1 | **5P-9085** | 4 | GRAMPO (CLIP) | |
| | 24 | 1 | **4K-8864** | 2 | GRAMPO (CLIP) | |
| | 25 | 1 | **4L-6454** | 4 | PARAFUSO (3/8-16X1 POL) (BOLT (3/8-16X1-IN)) | |
| M | 26 | 1 | **5C-2890** | 8 | PORCA (ROSCA M6X1) (NUT (M6X1-THD)) | |
| | 28 | 1 | **6V-8801** | 4 | PORCA (ROSCA 3/8-16) (NUT (3/8-16-THD)) | |
| | 29 | 1 | **7K-1181** | 4 | CABO TIPO CINTA (STRAP-CABLE) | |
| | 30 | 1 | **8T-4205** | 8 | ARRUELA DURA (7,2X14,5X2 MM DE ESPESSURA) (WASHER-HARD (7.2X14.5X2-MM THK)) | |
| | 31 | 1 | **8T-4223** | 4 | ARRUELA DURA (13,5X25,5X3 MM DE ESPESSURA) (WASHER-HARD (13.5X25.5X3-MM THK)) | |
| M | 32 | 1 | **8T-4244** | 4 | PORCA (M12X1,75 DE ESPESSURA) (NUT (M12X1.75-THD)) | |
| | 33 | 1 | **8T-4896** | 4 | ARRUELA DURA (10,2X18,5X2,5 MM DE ESPESSURA) (WASHER-HARD (10.2X18.5X2.5-MM THK)) | |
| M | 34 | 1 | **8T-5412** | 4 | PARAFUSO (M12X1,75X140 MM) (BOLT (M12X1.75X140-MM)) | |
| | 35 | 1 | **8X-6296** | 2 | ALAVANCA (LEVER) | |
| M | 36 | 1 | **9X-2043** | 2 | PARAFUSO DE CABEÇA CONVEXA (M6X1X14 MM) (SCREW-TRUSS HEAD (M6X1X14-MM)) | |

E - ENCOMENDAR POR CENTÍMETROS
M - PEÇA MÉTRICA
Y - ILUSTRAÇÃO INDIVIDUAL

434-8040 GRUPO DE ILUMINAÇÃO-RODOVIÁRIA (LIGHTING GP-ROADING) (continuação) **i06056262**

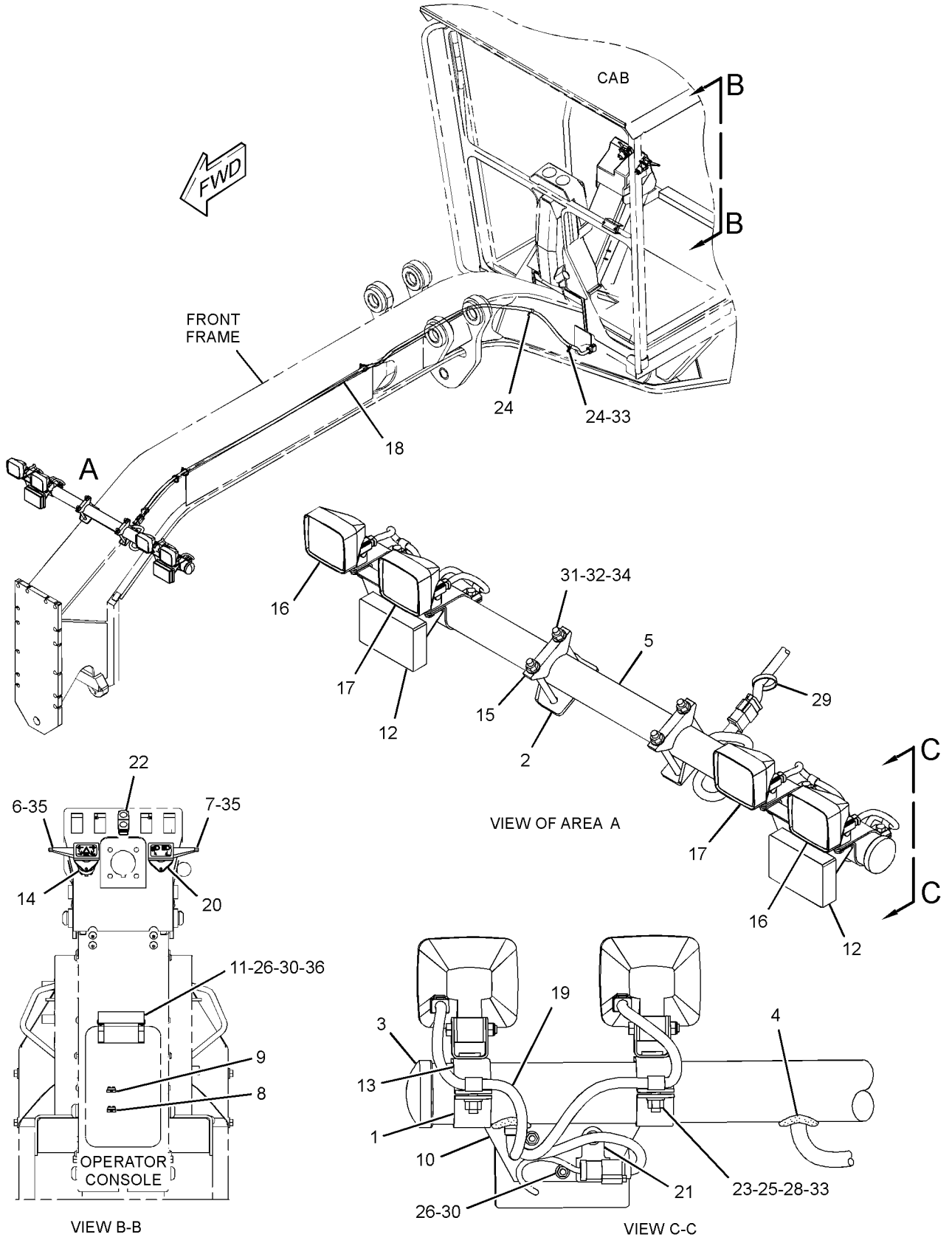


GRÁFICO 1 <FIM> g03803097

# *284-5363* GRUPO DE ILUMINAÇÃO-SINAL—GIRAR (LIGHTING GP-SIGNAL-GIRAR)

**S/N: JAP1-UP**

**NÚMEROE DE 294-8546 ARRANJO DE ILUMINAÇÃO-RODOVIÁRIA, 334-7636, 335-9267 ARRANJO RODOVIÁRIO**

**UM ACESSÓRIO**

**SMCS-1430** **i03698400**

| NOTA | REF. NÃO | GRÁFICO REF. | NÚMERO DA PEÇA | QTY | NOME DA PEÇA 1 2 3 4 5 6 (NÍVEL DO PRODUTO) | CONSULTE PÁGINA |
|---|---|---|---|---|---|---|
| | 1 | 1 | **130-5300** | 2 | GRAMPO (CLIP) | |
| Y | 2 | 1 | **334-5410** | 1 | GRUPO DE LÂMPADA-SINAL (12 V, 24 V, SETA) (LADO ESQUERDO) (LAMP GP-SIGNAL (12-VOLT, 24-VOLT, TURN) (LH)) | 420 |
| Y | 2A | 1 | **334-5410** | 1 | GRUPO DE LÂMPADA-SINAL (12 V, 24 V, SETA) (LADO DIREITO) (LAMP GP-SIGNAL (12-VOLT, 24-VOLT, TURN) (RH)) | 420 |
| M | 3 | 1 | **5C-2890** | 6 | PORCA (ROSCA M6X1) (NUT (M6X1-THD)) | |
| | 4 | 1 | **8T-4224** | 6 | ARRUELA DURA (8,8X16X2 MM DE ESPESSURA) (WASHER-HARD (8.8X16X2-MM THK)) | |
| | | | | | | |
| F | | 1 | **9W-1441** | 1 | FUSÍVEL (15 AMPERE) (FUSE (15-AMPERE)) | |
| | | | | | (ASSEMBLE 15-AMP FUSE IN UNSWITCHED BLOCK SLOT 6) | |

F - NÃO APRESENTADO
M - PEÇA MÉTRICA
Y - ILUSTRAÇÃO INDIVIDUAL

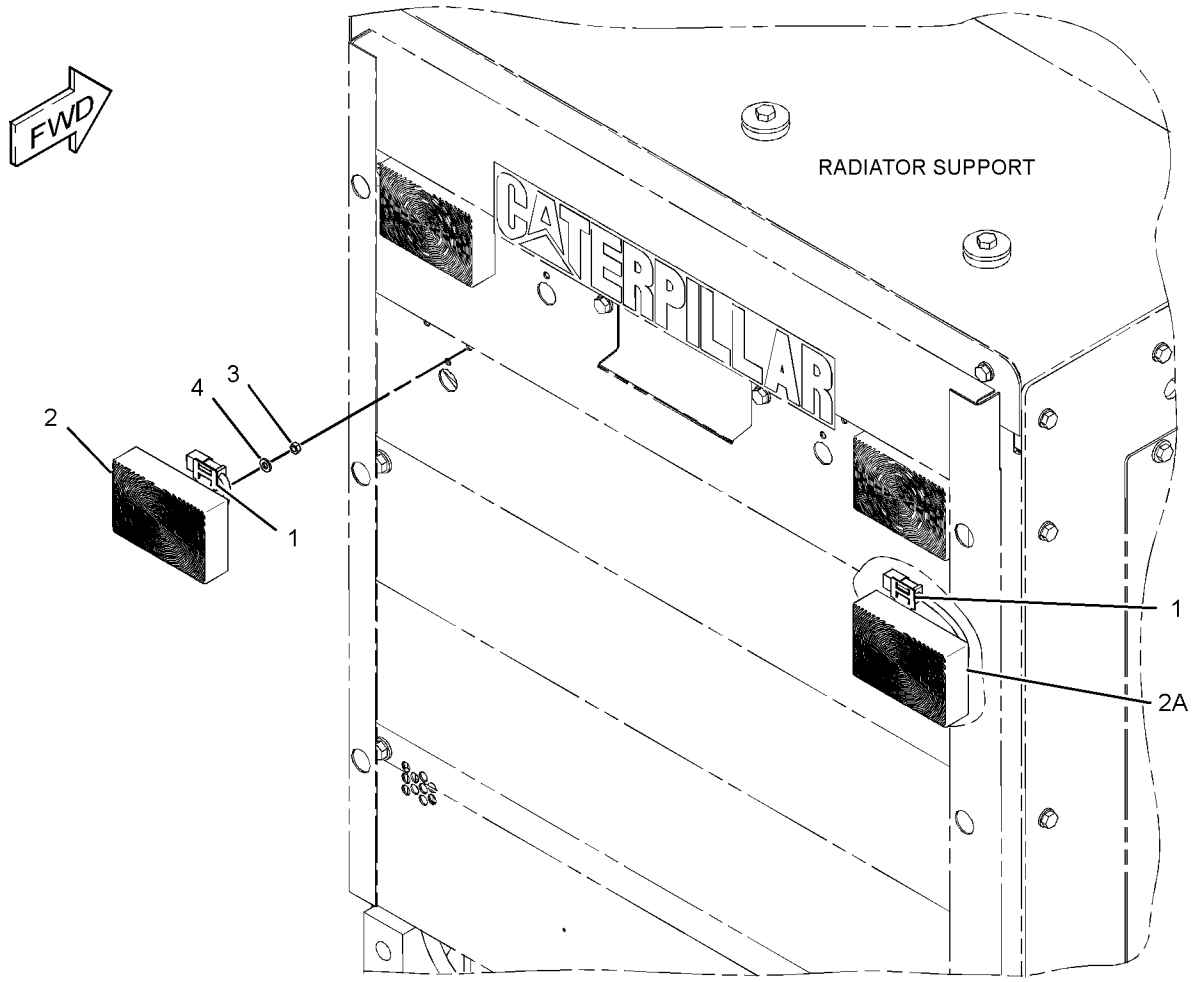


GRÁFICO 1 <FIM> g01705434

# *359-1046* GRUPO DE ILUMINAÇÃO-SINAL (LIGHTING GP-SIGNAL)

**S/N: JAP1-UP**
**NÚMEROE DE 359-1519, 359-1520 ARRANJO RODOVIÁRIO**
**UM ACESSÓRIO**

**SMCS-1430** **i03907440**

| NOTA | REF. NÃO | GRÁFICO REF. | NÚMERO DA PEÇA | QTY | NOME DA PEÇA 1 2 3 4 5 6 (NÍVEL DO PRODUTO) | CONSULTE PÁGINA |
|---|---|---|---|---|---|---|
| | 1 | 1 | **130-5300** | 2 | GRAMPO (CLIP) | |
| Y | 2 | 1 | **162-2073** | 1 | GRUPO DE LÂMPADA-SINAL (24 V, SINAL TRASEIRO) (LADO ESQUERDO) (LAMP GP-SIGNAL (24-VOLT, REAR TURN) (LH)) | 418 |
| Y | 2A | 1 | **162-2073** | 1 | GRUPO DE LÂMPADA-SINAL (24 V, SINAL TRASEIRO) (LADO DIREITO) (LAMP GP-SIGNAL (24-VOLT, REAR TURN) (RH)) | 418 |
| M | 3 | 1 | **5C-2890** | 6 | PORCA (ROSCA M6X1) (NUT (M6X1-THD)) | |
| | 4 | 1 | **8T-4224** | 6 | ARRUELA DURA (8,8X16X2 MM DE ESPESSURA) (WASHER-HARD (8.8X16X2-MM THK)) | |
| | | | | | | |
| F | | 1 | **9W-1441** | 1 | FUSÍVEL (15 AMPERE) (FUSE (15-AMPERE)) | |
| | | | | | (ASSEMBLE 15-AMP FUSE IN UNSWITCHED BLOCK SLOT 6) | |

F - NÃO APRESENTADO
M - PEÇA MÉTRICA
Y - ILUSTRAÇÃO INDIVIDUAL

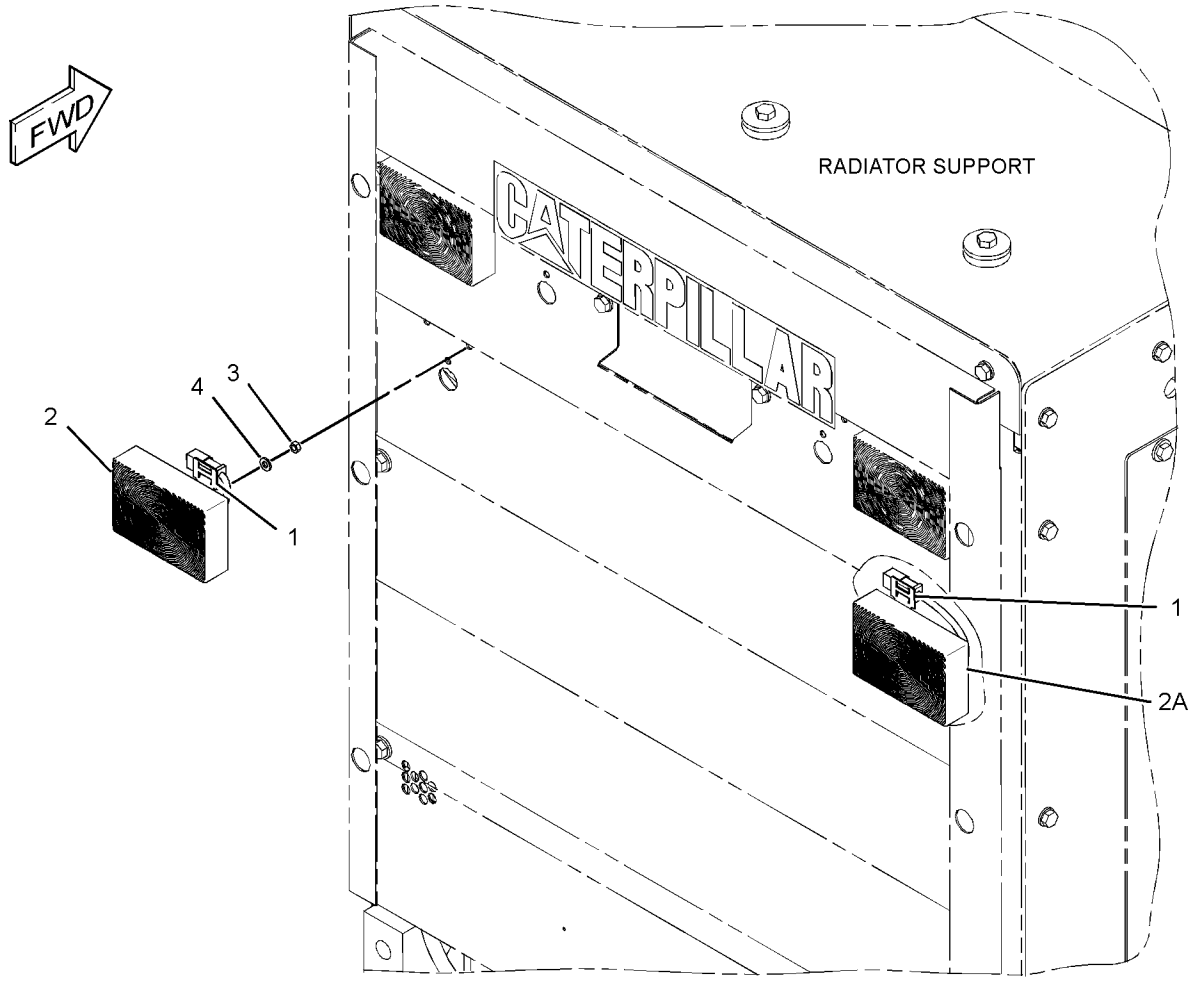


GRÁFICO 1 <FIM> g01705434

# *434-8042* GRUPO DE ILUMINAÇÃO-SINAL–SETA DE DIREÇÃO (LIGHTING GP-SIGNAL-SETA DE DIREÇÃO)

**S/N: JAP1-UP**

**NÚMEROE DE 434-8339 ARRANJO DE ILUMINAÇÃO-RODOVIÁRIA**

**UM ACESSÓRIO**

**SMCS-1430** **i06056265**

| NOTA | REF. NÃO | GRÁFICO REF. | NÚMERO DA PEÇA | QTY | NOME DA PEÇA 1 2 3 4 5 6 (NÍVEL DO PRODUTO) | CONSULTE PÁGINA |
|---|---|---|---|---|---|---|
| | 1 | 1 | **130-5300** | 2 | GRAMPO (CLIP) | |
| Y | 2 | 1 | **334-5410** | 1 | GRUPO DE LÂMPADA-SINAL (12 V, 24 V, SETA) (LADO ESQUERDO) (LAMP GP-SIGNAL (12-VOLT, 24-VOLT, TURN) (LH)) | 420 |
| Y | 2A | 1 | **334-5410** | 1 | GRUPO DE LÂMPADA-SINAL (12 V, 24 V, SETA) (LADO DIREITO) (LAMP GP-SIGNAL (12-VOLT, 24-VOLT, TURN) (RH)) | 420 |
| M | 3 | 1 | **5C-2890** | 6 | PORCA (ROSCA M6X1) (NUT (M6X1-THD)) | |
| | 4 | 1 | **8T-4224** | 6 | ARRUELA DURA (8,8X16X2 MM DE ESPESSURA) (WASHER-HARD (8.8X16X2-MM THK)) | |

M - PEÇA MÉTRICA
Y - ILUSTRAÇÃO INDIVIDUAL

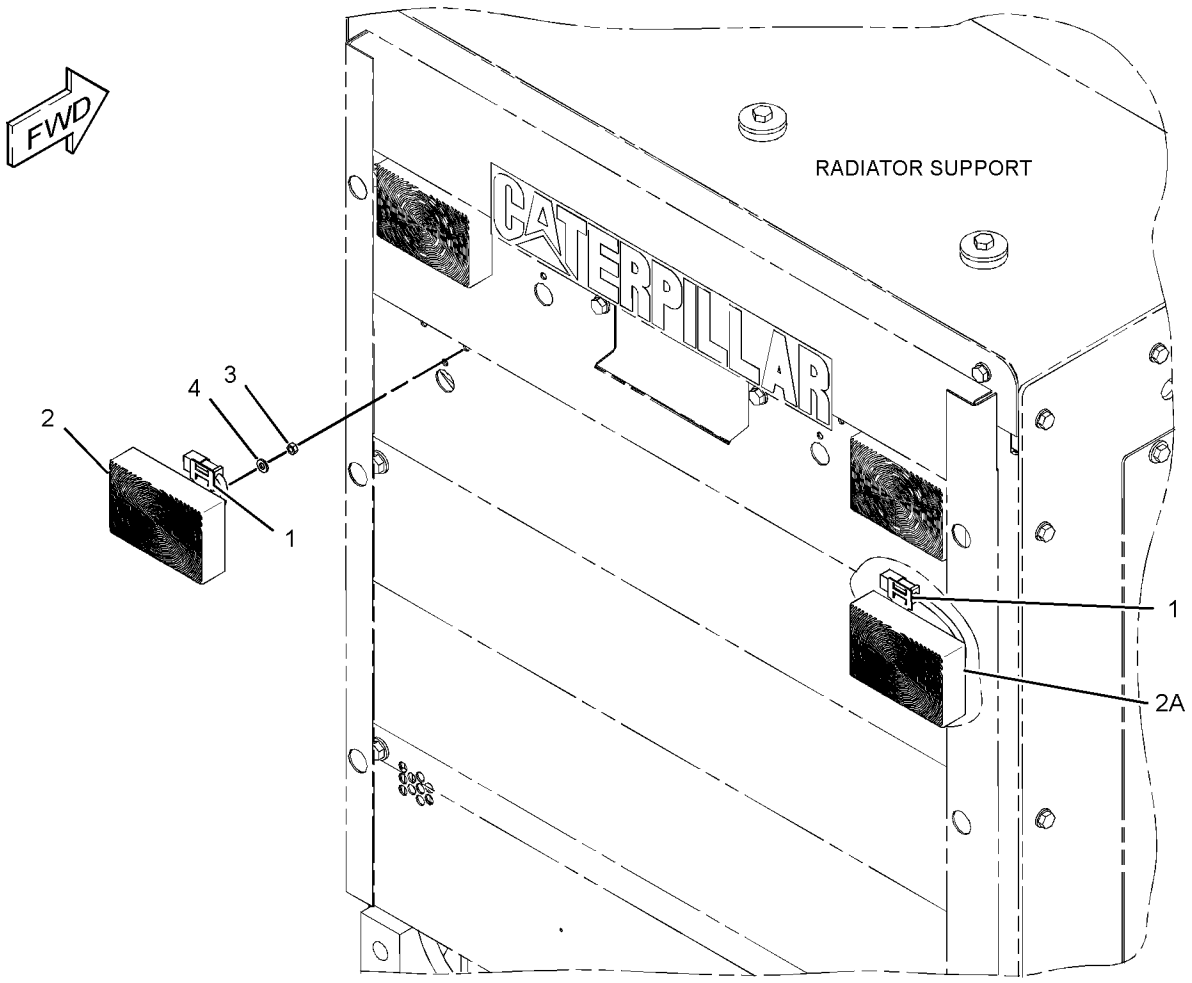


GRÁFICO 1 <FIM> g01705434

# *170-5335* GRUPO DO MOTOR ELÉTRICO–VENTILADOR DE CIRCULAÇÃO (MOTOR GP-ELECTRIC-VENTILADOR DE CIRCULAÇÃO)

**S/N: JAP1-UP**
**27 V, EXTREMIDADE DE CONDUTOR NO SENTIDO ANTI-HORÁRIO**
**NÚMEROE DE 170-4820, 170-5334 GRUPO DE VENTILADOR-CIRCULAÇÃO**
**UM ACESSÓRIO**

**SMCS-5927** **i02463158**

| NOTA | REF. NÃO | GRÁFICO REF. | NÚMERO DA PEÇA | QTY | NOME DA PEÇA 1 2 3 4 5 6 (NÍVEL DO PRODUTO) | CONSULTE PÁGINA |
|---|---|---|---|---|---|---|
| | 1 | 1 | **102-8802** | 1 | KIT DE TOMADA (2 PINOS) (KIT-RECEPTACLE (2-PIN)) | |
| | | | | | (INCLUDES RECEPTACLE AS & WEDGE) | |
| | 2 | 1 | **9W-0852** | 2 | PINO DE CONECTOR (CALIBRE 14 A 16) (PIN-CONNECTOR (14-GA TO 16-GA)) | |

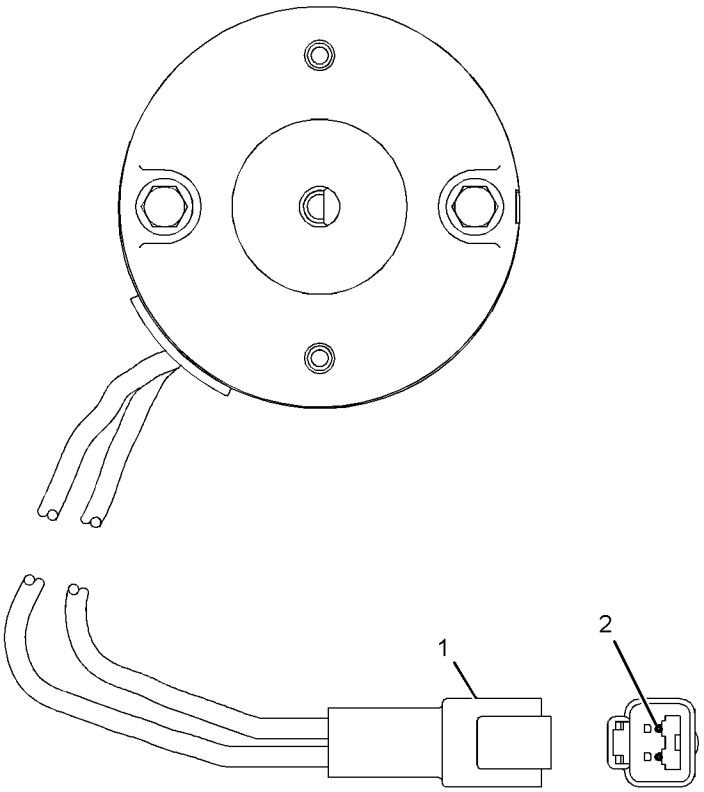


GRÁFICO 1 <FIM> g01240075

# 386-9663 GRUPO DO MOTOR ELÉTRICO–VENTILADOR DE CIRCULAÇÃO (MOTOR GP-ELECTRIC-VENTILADOR DE CIRCULAÇÃO)

**S/N: JAP1-UP**
**27 V, EXTREMIDADE DE CONDUTOR NO SENTIDO ANTI-HORÁRIO**
**NÚMEROE DE 170-4820, 170-5334 GRUPO DE VENTILADOR-CIRCULAÇÃO**
**UM ACESSÓRIO**

**SMCS-5927** **i04912239**

| NOTA | REF. NÃO | GRÁFICO REF. | NÚMERO DA PEÇA | QTY | NOME DA PEÇA 1 2 3 4 5 6 (NÍVEL DO PRODUTO) | CONSULTE PÁGINA |
|---|---|---|---|---|---|---|
| | 1 | 1 | **102-8802** | 1 | KIT DE TOMADA (2 PINOS) (KIT-RECEPTACLE (2-PIN)) | |
| | | | | | (INCLUDES RECEPTACLE AS & WEDGE) | |
| | 2 | 1 | **9W-0852** | 2 | PINO DE CONECTOR (CALIBRE 14 A 16) (PIN-CONNECTOR (14-GA TO 16-GA)) | |

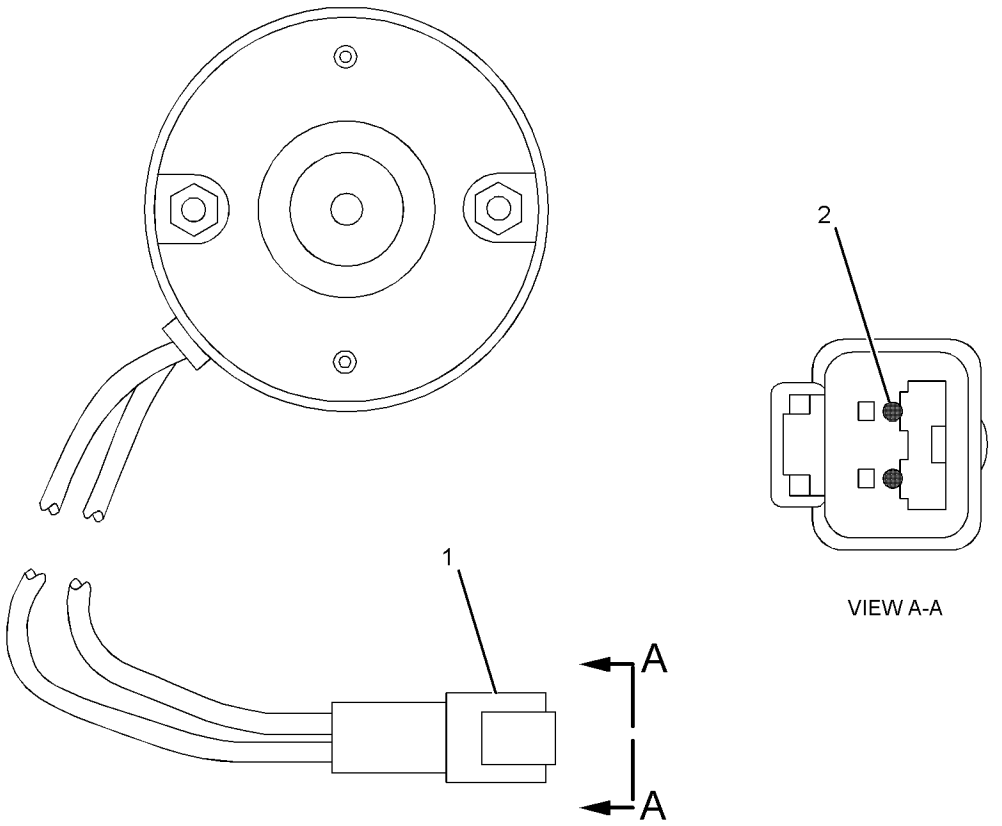


GRÁFICO 1 <FIM> g01224350

# 436-9180 GRUPO DO MOTOR ELÉTRICO–VENTILADOR DE CIRCULAÇÃO (MOTOR GP-ELECTRIC-VENTILADOR DE CIRCULAÇÃO)

**S/N: JAP1-UP**
**27 V, EXTREMIDADE DE CONDUTOR NO SENTIDO ANTI-HORÁRIO**
**NÚMEROE DE 170-5334 GRUPO DE VENTILADOR-CIRCULAÇÃO**
**UM ACESSÓRIO**

**SMCS-5927** **i05673770**

| NOTA | REF. NÃO | GRÁFICO REF. | NÚMERO DA PEÇA | QTY | NOME DA PEÇA 1 2 3 4 5 6 (NÍVEL DO PRODUTO) | CONSULTE PÁGINA |
|---|---|---|---|---|---|---|
| | 1 | 1 | **102-8802** | 1 | KIT DE TOMADA (2 PINOS) (KIT-RECEPTACLE (2-PIN)) | |
| | | | | | (INCLUDES RECEPTACLE AS & WEDGE) | |
| | 2 | 1 | **9W-0852** | 2 | PINO DE CONECTOR (CALIBRE 14 A 16) (PIN-CONNECTOR (14-GA TO 16-GA)) | |

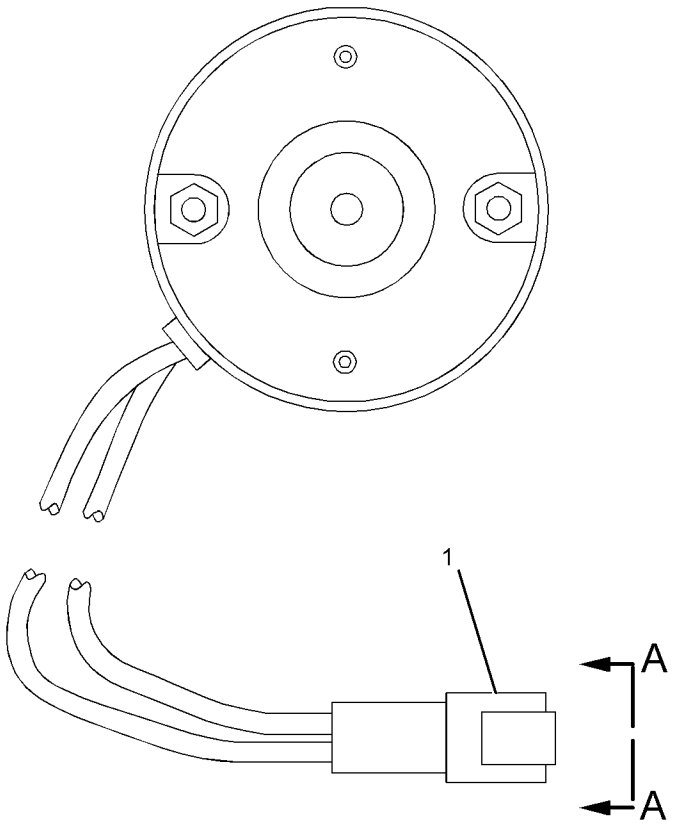


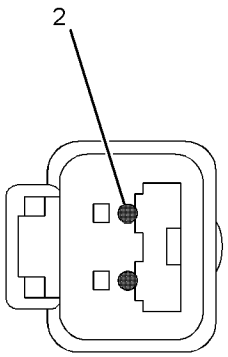


VIEW A-A

GRÁFICO 1 <FIM> g01224350

# *254-5960* GRUPO DE MONTAGEM-CONTROLE DE NIVELAMENTO–CÍRCULO (MOUNTING GP-GRADE CONTROL-CÍRCULO)

**S/N: JAP1-UP**

**NÚMEROE DE 336-4249, 394-0862 ARRANJO DE CONTROLE DE GRAU, 450-6412 GRUPO DO CÍRCULO UM ACESSÓRIO**

**SMCS-7220** **i04923169**

| NOTA | REF. NÃO | GRÁFICO REF. | NÚMERO DA PEÇA | QTY | NOME DA PEÇA 1 2 3 4 5 6 (NÍVEL DO PRODUTO) | CONSULTE PÁGINA |
|---|---|---|---|---|---|---|
| M | 1 | 1 | **9C-8895** | 1 | RESSALTO ROSCADO (ROSCA M10X1,5) (BOSS-TAPPED (M10X1.5-THD)) | |
| | 2 | 1 | **236-1927** | 1 | CONJUNTO DE SUPORTE (BRACKET AS) | |
| M | 3 | 1 | **9R-2672** | 1 | RESSALTO ROSCADO (M10X1,5X120 MM) (BOSS-THREADED (M10X1.5X120-MM)) | |

M - PEÇA MÉTRICA

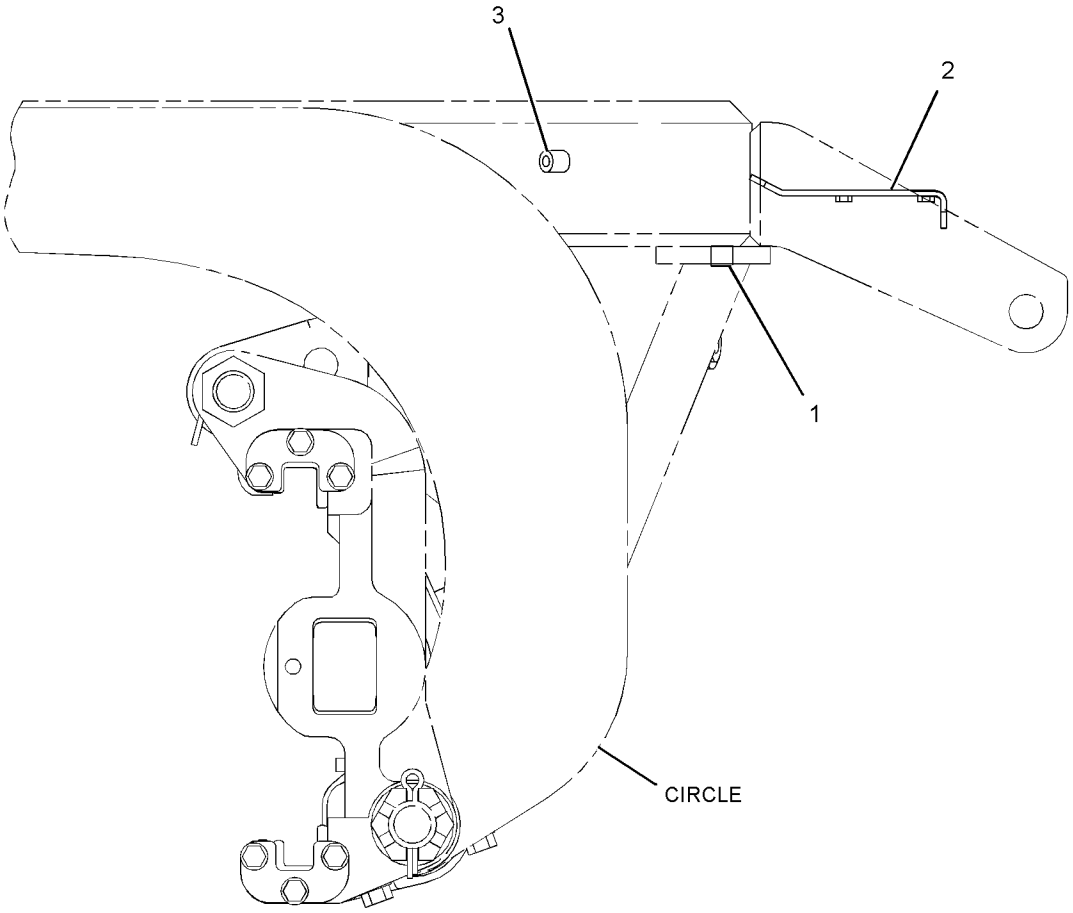


LEFT SIDE VIEW

GRÁFICO 1 <FIM> g03143601

# *349-8405* GRUPO DE MONTAGEM-CONTROLE DE NIVELAMENTO–CÍRCULO (MOUNTING GP-GRADE CONTROL-CÍRCULO)

**S/N: JAP1-UP**

**NÚMEROE DE 336-4249, 394-0862 ARRANJO DE CONTROLE DE GRAU**

**UM ACESSÓRIO**

**SMCS-7220** **i04936097**

| NOTA | REF. NÃO | GRÁFICO REF. | NÚMERO DA PEÇA | QTY | NOME DA PEÇA 1 2 3 4 5 6 (NÍVEL DO PRODUTO) | CONSULTE PÁGINA |
|---|---|---|---|---|---|---|
| M | 1 | 1 | **9C-8895** | 1 | RESSALTO ROSCADO (ROSCA M10X1,5) (BOSS-TAPPED (M10X1.5-THD)) | |
| | 2 | 1 | **236-1927** | 1 | CONJUNTO DE SUPORTE (BRACKET AS) | |

M - PEÇA MÉTRICA

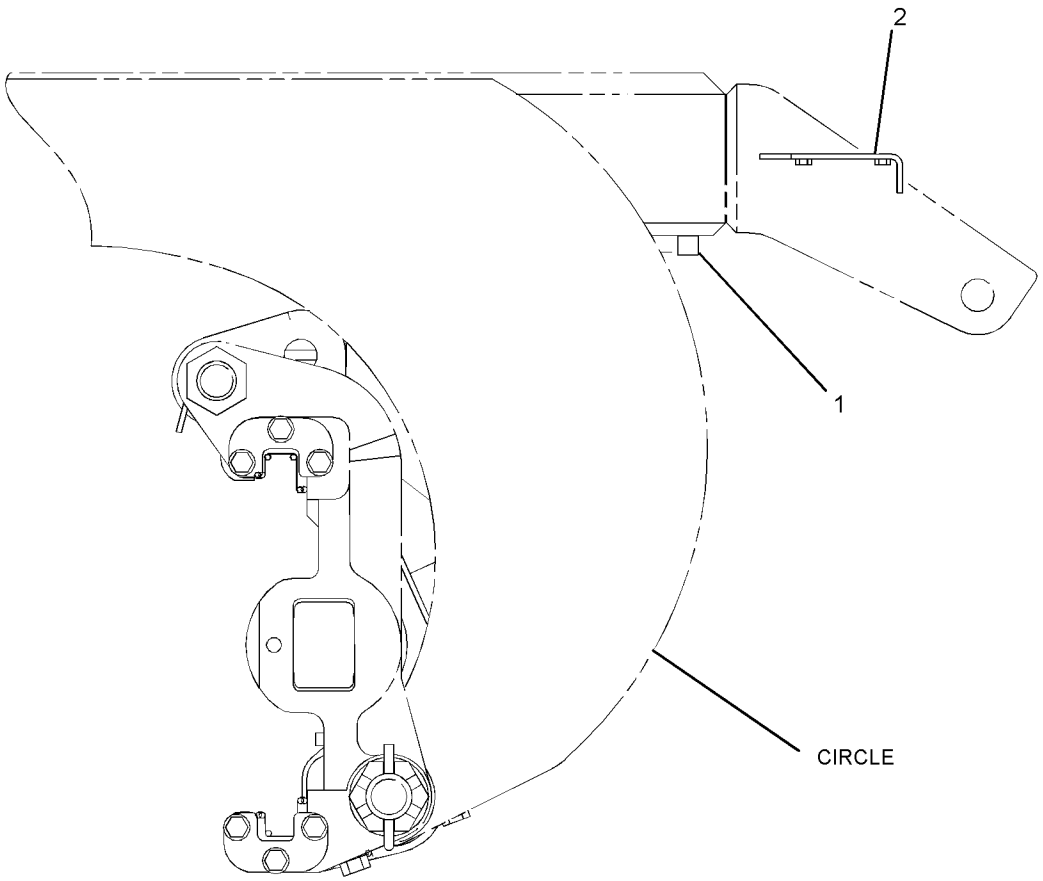


LEFT SIDE VIEW

GRÁFICO 1 <FIM> g03138338

# *235-8200* GRUPO DE BUJÃO-CONECTOR–CHICOTE DO MOTOR, TAMPA DE PROTEÇÃO (PLUG GP-CONNECTOR-CHICOTE DO MOTOR, TAMPA DE PROTEÇÃO)

**S/N: TX71-UP; KHX1-UP**

**NÚMEROE DE 325-9707, 395-0485, 395-0487 ARRANJO DE MOTOR-CONCLUÍDO TAMBÉM UM ACESSÓRIO**

**SMCS-1403, 1408**

**i02951921**

| NOTA | REF. NÃO | GRÁFICO REF. | NÚMERO DA PEÇA | QTY | NOME DA PEÇA 1 2 3 4 5 6 (NÍVEL DO PRODUTO) | CONSULTE PÁGINA |
|---|---|---|---|---|---|---|
| | 1 | 1 | **246-9353** | 1 | CONJUNTO DE BUJÃO (PLUG AS) | |
| | 1A | 1 | **8T-8737** | 8 | BUJÃO DE RETENTOR (PLUG-SEAL) | |
| | 1B | 1 | **102-8806** | 1 | KIT DE TOMADA (8 PINOS) (KIT-RECEPTACLE (8-PIN)) | |
| | | | | | (INCLUDES RECEPTACLE AS & WEDGE) | |
| | 2 | 1 | **3S-2093** | 1 | CABO TIPO CINTA (STRAP-CABLE) | |

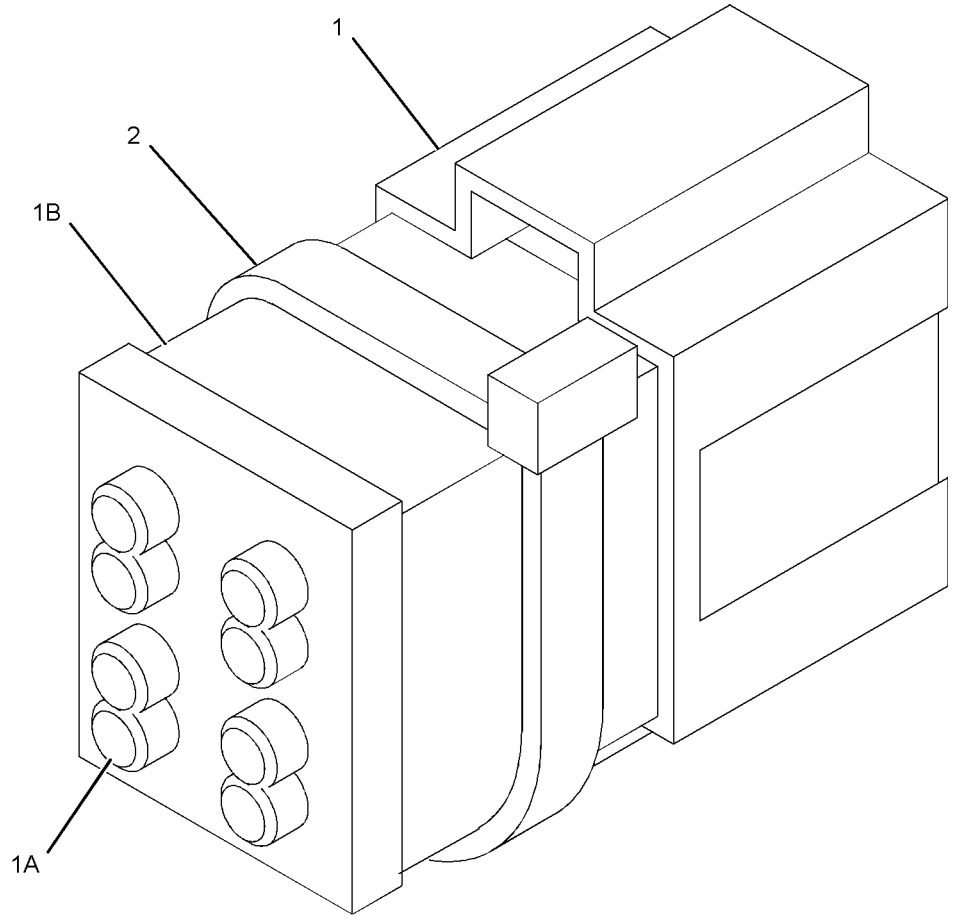


GRÁFICO 1 <FIM> g01105455

# *393-3590* GRUPO DE PROTEÇÃO DA FIAÇÃO (PROTECTION GP-WIRING)

**S/N: TX71-UP; KHX54290-UP**
**INTERRUPTOR DO AQUECEDOR**
**NÚMEROE DE 395-0485, 395-0487 ARRANJO DE MOTOR-CONCLUÍDO**
**TAMBÉM UM ACESSÓRIO**

**SMCS-1408, 7553** **i04895508**

| NOTA | REF. NÃO | GRÁFICO REF. | NÚMERO DA PEÇA | QTY | NOME DA PEÇA 1 2 3 4 5 6 (NÍVEL DO PRODUTO) | CONSULTE PÁGINA |
|---|---|---|---|---|---|---|
| | 1 | 1 | **3S-2093** | 1 | CABO TIPO CINTA (STRAP-CABLE) | |
| | 2 | 1 | **160-8124** | 1 | CONJUNTO DE BUJÃO (2 PINOS) (PLUG AS (2-PIN)) | |
| | | 1 | **102-8802** | 1 | KIT DE TOMADA (2 PINOS) (KIT-RECEPTACLE (2-PIN)) | |
| | | | | | (INCLUDES RECEPTACLE AS & WEDGE) | |
| | | 1 | **8T-8737** | 2 | BUJÃO DE RETENTOR (PLUG-SEAL) | |

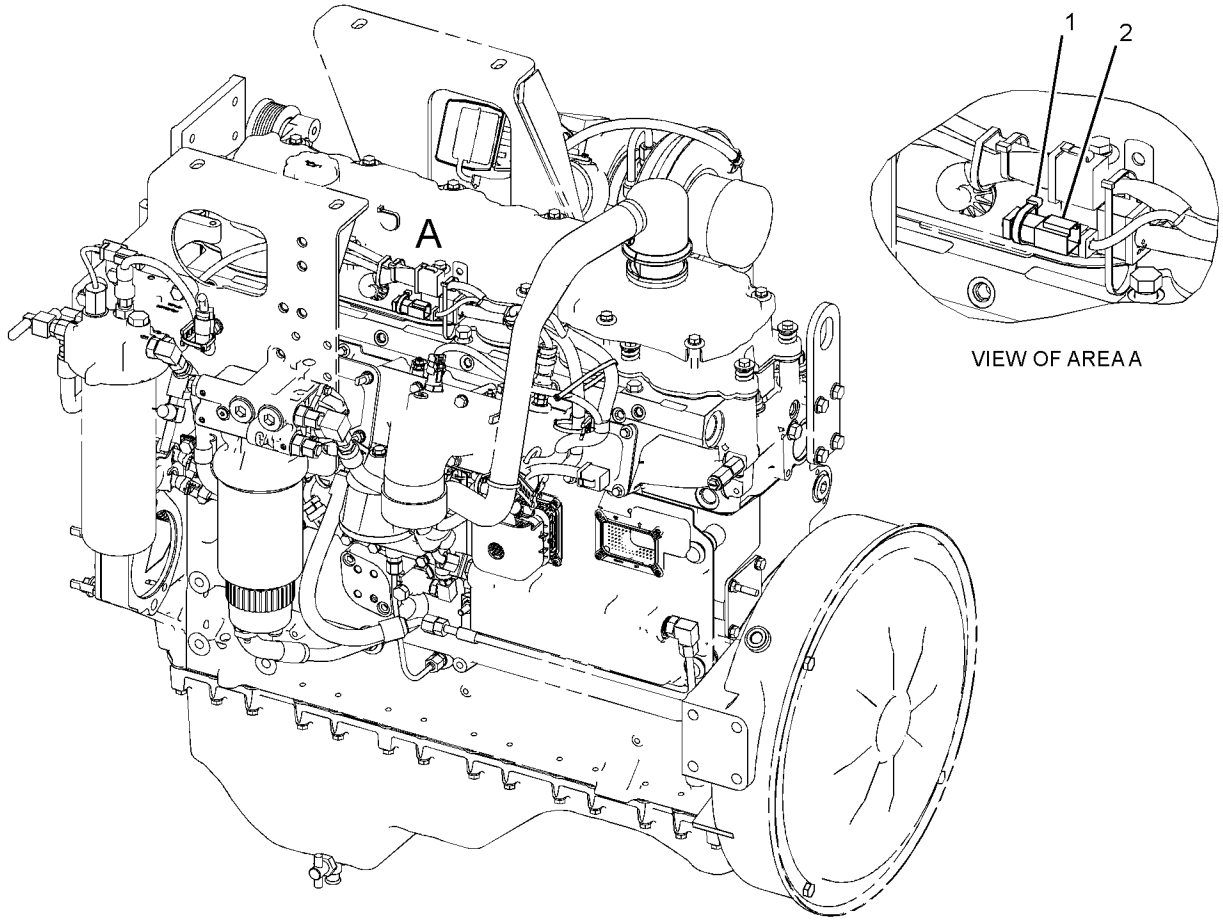


VIEW OF AREA A

GRÁFICO 1 <FIM> g03060716

## *263-9088* GRUPO DO RÁDIO DE COMUNICAÇÃO–PRODUCT LINK 121SR (RADIO GP-COMMUNICATION-PRODUCT LINK 121SR)

**S/N: JAP1-UP**

**NÚMEROE DE 302-5429 ARRANJO DE INSTALAÇÃO DE COMUNICAÇÃO**

**UM ACESSÓRIO**

**SMCS-733T** **i03954672**

| NOTA | NÚMERO DA PEÇA | QTY | NOME DA PEÇA 1 2 3 4 5 6 (NÍVEL DO PRODUTO) | CONSULTE PÁGINA |
|---|---|---|---|---|
| | **336-3566** | 1 | GRUPO DE SOFTWARE DE COMUNICAÇÃO (PRODUCT LINK 121SR) (SOFTWARE GP-COMMUNICATION (PRODUCT LINK 121SR)) | |

<FIM>

## 336-3545 GRUPO DO RÁDIO DE COMUNICAÇÃO–PRODUCT LINK 121SR (RADIO GP-COMMUNICATION-PRODUCT LINK 121SR)

**S/N: JAP1-UP**

**NÚMEROE DE 302-5429, 368-6726 ARRANJO DE INSTALAÇÃO DE COMUNICAÇÃO**

**UM ACESSÓRIO**

**SMCS-733T** **i05518337**

| NOTA | NÚMERO DA PEÇA | QTY | NOME DA PEÇA 1 2 3 4 5 6 (NÍVEL DO PRODUTO) | CONSULTE PÁGINA |
|---|---|---|---|---|
| | **434-1356** | 1 | GRUPO DE SOFTWARE DE COMUNICAÇÃO (PRODUCT LINK 121SR) (SOFTWARE GP-COMMUNICATION (PRODUCT LINK 121SR)) | |

<FIM>

# *297-5355* GRUPO DO SENSOR DO MOTOR (SENSOR GP-ENGINE)

**S/N: KHX13472-23685**

**NÚMEROE DE 325-9707 ARRANJO DE MOTOR-CONCLUÍDO**

**SMCS-1052, 1087, 1439, 1906, 1912, 1917, 1923, 1924, 1925**

**i02789817**

| NOTA | REF. NÃO | GRÁFICO REF. | NÚMERO DA PEÇA | QTY | NOME DA PEÇA 1 2 3 4 5 6 (NÍVEL DO PRODUTO) | CONSULTE PÁGINA |
|---|---|---|---|---|---|---|
| | 1 | 1 | **9X-0262** | 1 | ADAPTADOR (ADAPTER) | |
| | 2 | 1 | **9X-8403** | 1 | COTOVELO (ELBOW) | |
| Y | 3 | 1 | *197-8393* | 1 | GRUPO DE SENSORES-PRESSÃO (ATMOSFÉRICA) (SENSOR GP-PRESSURE (ATMOSPHERIC)) | 464 |
| Y | 4 | 1 | *197-8394* | 1 | GRUPO DE SENSORES-PRESSÃO (ÓLEO DO MOTOR) (SENSOR GP-PRESSURE (ENGINE OIL)) | 465 |
| Y | 5 | 1 | *210-1747* | 1 | GRUPO DE SENSORES-PRESSÃO (REFORÇO) (SENSOR GP-PRESSURE (BOOST)) | 466 |
| Y | 6 | 1 | *236-6220* | 1 | GRUPO DE SENSORES-PRESSÃO (GALERIA) (SENSOR GP-PRESSURE (RAIL)) | 468 |
| Y | 7 | 1 | *236-6221* | 1 | GRUPO DO SENSOR-VELOCIDADE (REGULAGEM DO MOTOR) (SENSOR GP-SPEED (ENGINE TIMING)) | 474 |
| Y | 8 | 1 | *274-7395* | 1 | GRUPO DE SENSORES-TEMPERATURA (COLETOR DE ADMISSÃO DE AR) (SENSOR GP-TEMPERATURE (AIR INLET MANIFOLD)) | 479 |
| Y | 9 | 1 | *274-7396* | 1 | GRUPO DE SENSORES-TEMPERATURA (REFRIGERANTE DO MOTOR) (SENSOR GP-TEMPERATURE (ENGINE COOLANT)) | 480 |
| | 10 | 1 | *169-5861* | 1 | CONJUNTO DE BUJÃO (PLUG AS) | |
| | | 1 | **3K-8460** | 1 | BUJÃO (ROSCA 1/2-20) (PLUG (1/2-20-THD)) | |
| | | 1 | **5P-7814** | 1 | ANEL RETENTOR EM O (SEAL-O-RING) | |
| | 11 | 1 | *183-3406* | 1 | CONJUNTO DE BUJÃO (PLUG AS) | |
| | | 1 | **6V-5049** | 1 | ANEL RETENTOR EM O (SEAL-O-RING) | |
| | | 1 | **9S-4191** | 1 | BUJÃO (ROSCA 9/16-18) (PLUG (9/16-18-THD)) | |
| | 12 | 1 | *183-7263* | 1 | CONJUNTO DE BUJÃO (PLUG AS) | |
| | | 1 | **3J-7354** | 1 | ANEL RETENTOR EM O (SEAL-O-RING) | |
| | | 1 | **9S-8002** | 1 | BUJÃO (7/16-20 DE ROSCA) (PLUG (7/16-20-THD)) | |
| | 13 | 1 | **3E-4352** | 1 | ARRUELA DURA (8,8X20,5X2,5 MM DE ESPESSURA) (WASHER-HARD (8.8X20.5X2.5-MM THK)) | |
| M | 14 | 1 | **6V-3940** | 1 | PARAFUSO (M8X1,25X25 MM) (BOLT (M8X1.25X25-MM)) | |
| | 15 | 1 | **6V-5048** | 2 | ANEL RETENTOR EM O (SEAL-O-RING) | |
| | 16 | 1 | **6V-5049** | 1 | ANEL RETENTOR EM O (SEAL-O-RING) | |
| | 17 | 1 | **8T-2353** | 1 | ADAPTADOR (ADAPTER) | |

M - PEÇA MÉTRICA
Y - ILUSTRAÇÃO INDIVIDUAL

297-5355 GRUPO DO SENSOR DO MOTOR (SENSOR GP-ENGINE) (continuação) **i02789817**

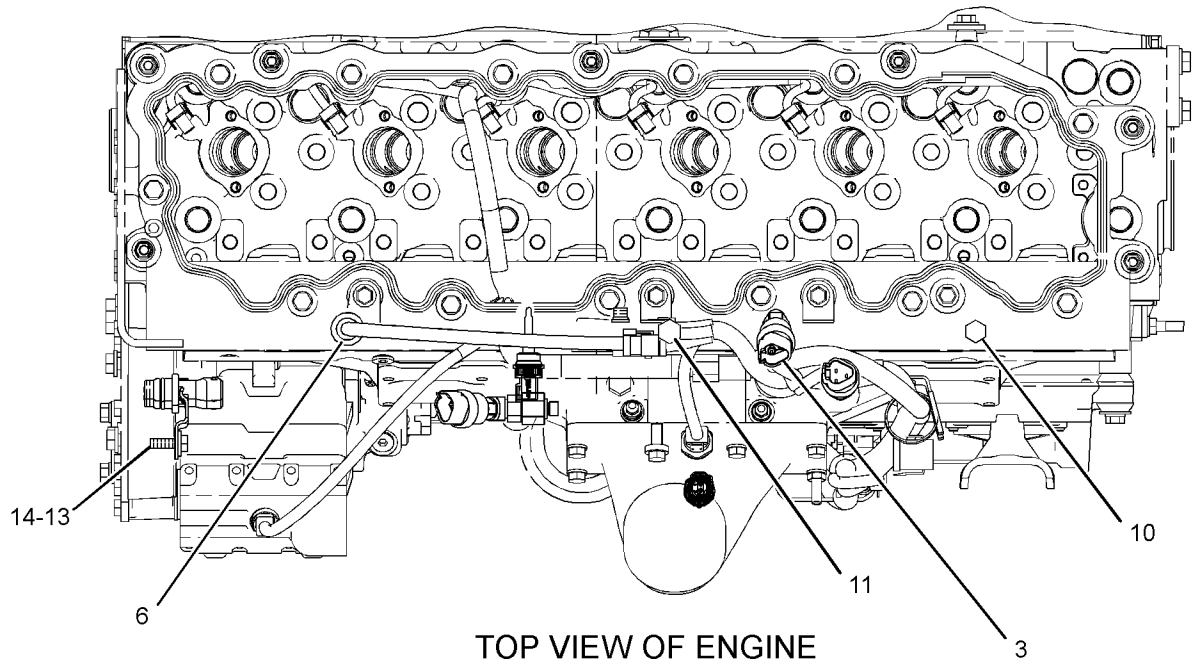


TOP VIEW OF ENGINE

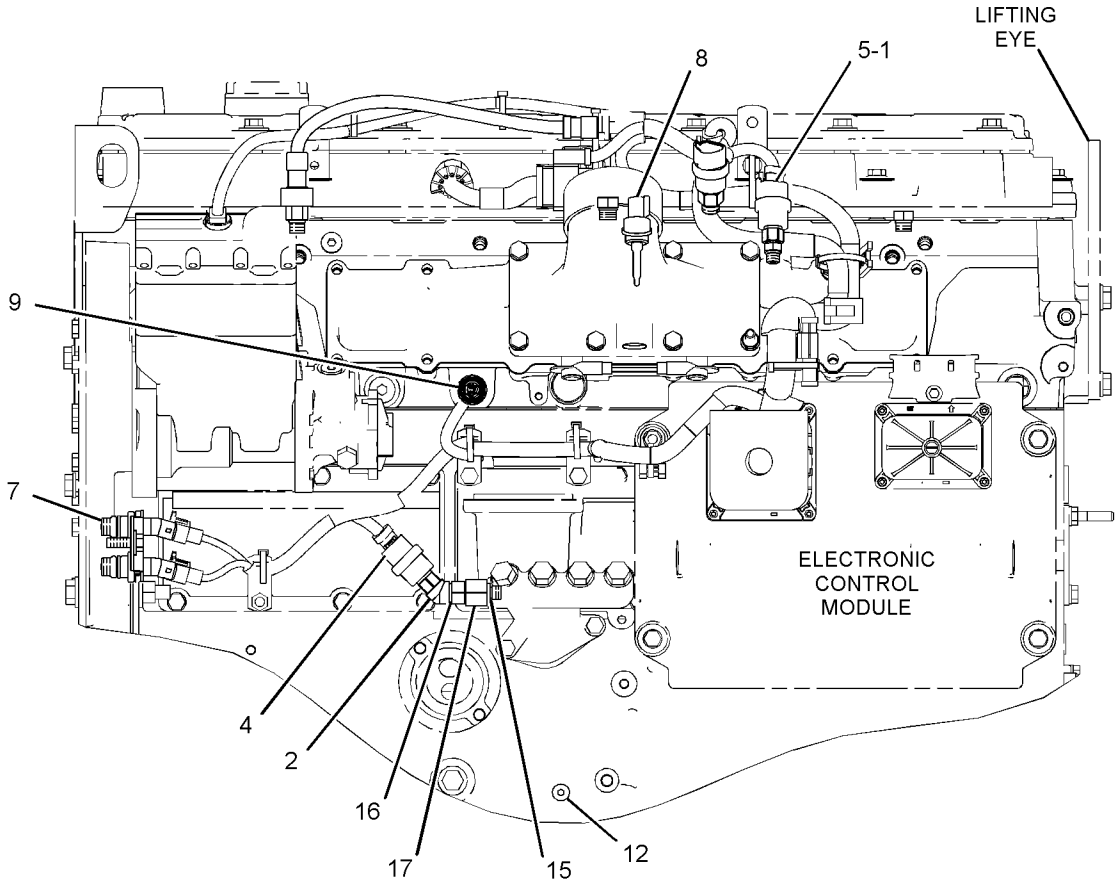


LEFT SIDE VIEW OF ENGINE

GRÁFICO 1 <FIM> g01335124

# *330-6038* GRUPO DO SENSOR DO MOTOR (SENSOR GP-ENGINE)

**S/N: KHX23686-UP**

**NÚMEROE DE 325-9707 ARRANJO DE MOTOR-CONCLUÍDO**

**SMCS-1052, 1087, 1439, 1906, 1912, 1917, 1923, 1924, 1925**

**i06951503**

| NOTA | REF. NÃO | GRÁFICO REF. | NÚMERO DA PEÇA | QTY | NOME DA PEÇA 1 2 3 4 5 6 (NÍVEL DO PRODUTO) | CONSULTE PÁGINA |
|---|---|---|---|---|---|---|
| | 1 | 1 | *392-0773* | 1 | CONJUNTO DE COTOVELO (ELBOW AS) | |
| | | 1 | **9X-8403** | 1 | COTOVELO (ELBOW) | |
| | | 1 | **214-7566** | 1 | ANEL RETENTOR EM O (SEAL-O-RING) | |
| | | 1 | **214-7568** | 1 | ANEL RETENTOR EM O (SEAL-O-RING) | |
| Y | 2 | 1 | *234-5012* | 1 | GRUPO DE SENSORES-TEMPERATURA (SENSOR GP-TEMPERATURE) | 477 |
| Y | 3 | 1 | *234-5013* | 1 | GRUPO DE SENSORES-TEMPERATURA (ADMISSÃO DE AR) (SENSOR GP-TEMPERATURE (INLET AIR)) | 478 |
| Y | 4 | 1 | *236-6221* | 1 | GRUPO DO SENSOR-VELOCIDADE (REGULAGEM DO MOTOR) (SENSOR GP-SPEED (ENGINE TIMING)) | 474 |
| | 5 | 1 | **276-6793** | 1 | GRUPO DE SENSORES-PRESSÃO (REFORÇO) (SENSOR GP-PRESSURE (BOOST)) | |
| Y | 6 | 1 | **267-1402** | 1 | GRUPO DE SENSORES-PRESSÃO (GALERIA) (SENSOR GP-PRESSURE (RAIL)) | 470 |
| | 7 | 1 | *274-6719* | 1 | GRUPO DE SENSORES-PRESSÃO (MOTOR) (SENSOR GP-PRESSURE (ENGINE)) | |
| Y | 8 | 1 | *303-3357* | 1 | GRUPO DE SENSORES-PRESSÃO (ATMOSFÉRICA) (SENSOR GP-PRESSURE (ATMOSPHERIC)) | 471 |
| | 9 | 1 | *371-7186* | 1 | CONJUNTO DE BUJÃO (PLUG AS) | |
| | | 1 | **214-7567** | 1 | ANEL RETENTOR EM O (SEAL-O-RING) | |
| | | 1 | **360-3678** | 1 | BUJÃO DE ANEL RETENTOR (PLUG-O-RING) | |
| | 10 | 1 | *389-3708* | 1 | CONJUNTO DE BUJÃO (PLUG AS) | |
| | | 1 | **214-7568** | 1 | ANEL RETENTOR EM O (SEAL-O-RING) | |
| | | 1 | **360-3679** | 1 | PLUGUE DE CONECTOR (ROSCA 9/16-18) (PLUG-CONNECTOR (9/16-18-THD)) | |
| | 11 | 1 | *396-0393* | 1 | CONJUNTO DE BUJÃO (PLUG AS) | |
| | | 1 | **214-7566** | 1 | ANEL RETENTOR EM O (SEAL-O-RING) | |
| | | 1 | **360-3677** | 1 | BUJÃO (7/16-20 DE ROSCA) (PLUG (7/16-20-THD)) | |
| | 13 | 1 | **3E-4352** | 1 | ARRUELA DURA (8,8X20,5X2,5 MM DE ESPESSURA) (WASHER-HARD (8.8X20.5X2.5-MM THK)) | |
| M | 14 | 1 | **6V-3940** | 1 | PARAFUSO (M8X1,25X25 MM) (BOLT (M8X1.25X25-MM)) | |
| | 16 | 1 | *329-5518* | 1 | CONJUNTO DO ADAPTADOR (ADAPTER AS) | |
| | | 1 | **8T-2353** | 1 | ADAPTADOR (ADAPTER) | |
| | | 1 | **214-7566** | 1 | ANEL RETENTOR EM O (SEAL-O-RING) | |
| | 17 | 1 | *353-5112* | 1 | CONJUNTO DO ADAPTADOR (ADAPTER AS) | |
| | | 1 | **9X-0262** | 1 | ADAPTADOR (ADAPTER) | |
| | | 1 | **214-7566** | 2 | ANEL RETENTOR EM O (SEAL-O-RING) | |

M - PEÇA MÉTRICA
Y - ILUSTRAÇÃO INDIVIDUAL

330-6038 GRUPO DO SENSOR DO MOTOR (SENSOR GP-ENGINE) (continuação) **i06951503**

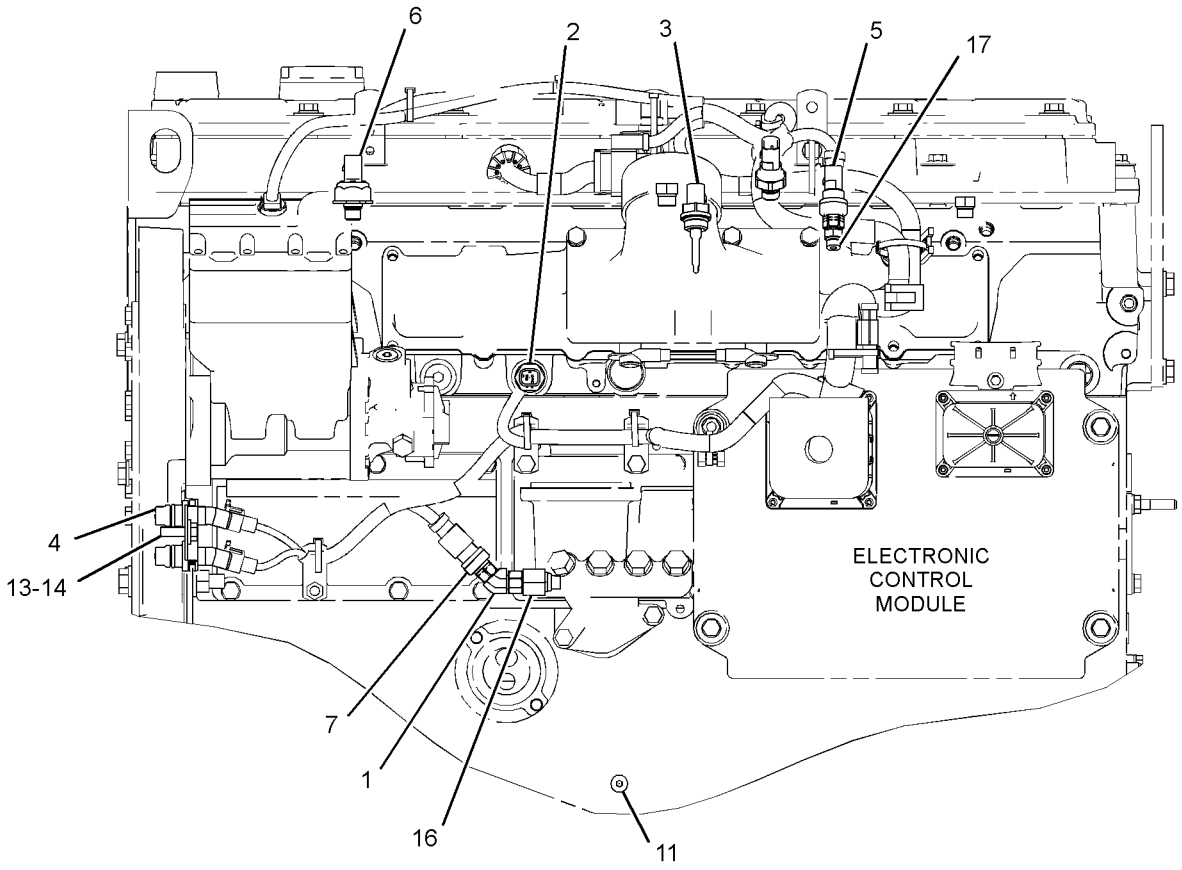


LEFT SIDE VIEW OF ENGINE

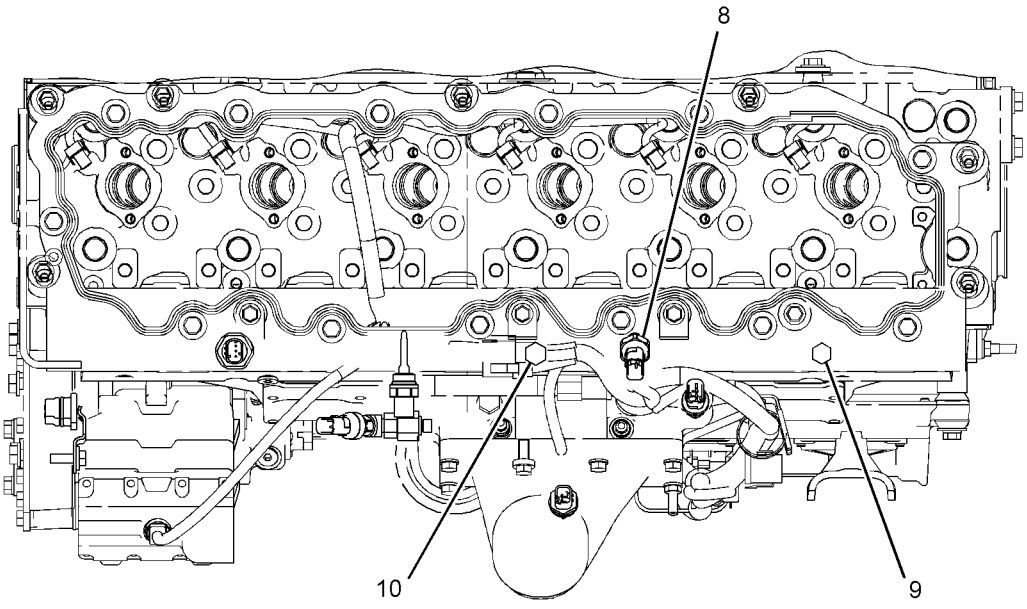


TOP VIEW OF ENGINE

GRÁFICO 1 <FIM> g06029380

# *424-7124* GRUPO DO SENSOR DO MOTOR (SENSOR GP-ENGINE)

**S/N: TX71-UP; KHX1-UP**

**NÚMEROE DE 387-8505 ARRANJO DO NÚCLEO DO MOTOR**

**TAMBÉM UM ACESSÓRIO**

**SMCS-1052, 1087, 1439, 1906, 1912, 1917, 1923, 1924, 1925**

**i06951512**

| NOTA | REF. NÃO | GRÁFICO REF. | NÚMERO DA PEÇA | QTY | NOME DA PEÇA 1 2 3 4 5 6 (NÍVEL DO PRODUTO) | CONSULTE PÁGINA |
|---|---|---|---|---|---|---|
| | 1 | 1 | **7W-9943** | 1 | EMISSOR-TEMPERATURA (SENDER-TEMPERATURE) | |
| | | 1 | **4B-4274** | 1 | ARRUELA (5,5X13X1,2 MM DE ESPESSURA) (WASHER (5.5X13X1.2-MM THK)) | |
| | | 1 | **6V-8378** | 1 | PORCA (ROSCA 10-32) (NUT (10-32-THD)) | |
| | | 1 | **8F-1434** | 1 | ARRUELA DE PRESSÃO (LOCKWASHER) | |
| Y | 2 | 1 | *234-5012* | 1 | GRUPO DE SENSORES-TEMPERATURA (SENSOR GP-TEMPERATURE) | 477 |
| Y | 3 | 1 | *234-5013* | 1 | GRUPO DE SENSORES-TEMPERATURA (ADMISSÃO DE AR) (SENSOR GP-TEMPERATURE (AIR INLET)) | 478 |
| Y | 4 | 1 | *236-6221* | 1 | GRUPO DO SENSOR-VELOCIDADE (REGULAGEM DO MOTOR) (SENSOR GP-SPEED (ENGINE TIMING)) | 474 |
| | 5 | 1 | *244-3712* | 1 | CONJUNTO DE BUJÃO (PLUG AS) | |
| | | 1 | **9S-4191** | 1 | BUJÃO (ROSCA 9/16-18) (PLUG (9/16-18-THD)) | |
| | | 1 | **214-7568** | 1 | ANEL RETENTOR EM O (SEAL-O-RING) | |
| Y | 6 | 1 | *266-8650* | 1 | GRUPO DE SENSORES-PRESSÃO (REFORÇO) (SENSOR GP-PRESSURE (BOOST)) | 469 |
| Y | 7 | 1 | *267-1402* | 1 | GRUPO DE SENSORES-PRESSÃO (GALERIA) (SENSOR GP-PRESSURE (RAIL)) | 470 |
| | 8 | 1 | **274-6719** | 1 | GRUPO DE SENSORES-PRESSÃO (SENSOR GP-PRESSURE) | |
| Y | 9 | 1 | *303-3357* | 1 | GRUPO DE SENSORES-PRESSÃO (ATMOSFÉRICA) (SENSOR GP-PRESSURE (ATMOSPHERIC)) | 471 |
| | 10 | 1 | *392-0773* | 1 | CONJUNTO DE COTOVELO (ELBOW AS) | |
| | | 1 | **9X-8403** | 1 | COTOVELO (ELBOW) | |
| | | 1 | **214-7566** | 1 | ANEL RETENTOR EM O (SEAL-O-RING) | |
| | | 1 | **214-7568** | 1 | ANEL RETENTOR EM O (SEAL-O-RING) | |
| | 11 | 1 | *169-5861* | 1 | CONJUNTO DE BUJÃO (PLUG AS) | |
| | | 1 | **3K-8460** | 1 | BUJÃO (ROSCA 1/2-20) (PLUG (1/2-20-THD)) | |
| | | 1 | **5P-7814** | 1 | ANEL RETENTOR EM O (SEAL-O-RING) | |
| | 12 | 1 | *183-7263* | 1 | CONJUNTO DE BUJÃO (PLUG AS) | |
| | | 1 | **3J-7354** | 1 | ANEL RETENTOR EM O (SEAL-O-RING) | |
| | | 1 | **9S-8002** | 1 | BUJÃO (7/16-20 DE ROSCA) (PLUG (7/16-20-THD)) | |
| | 13 | 1 | **3E-4352** | 1 | ARRUELA DURA (8,8X20,5X2,5 MM DE ESPESSURA) (WASHER-HARD (8.8X20.5X2.5-MM THK)) | |
| M | 14 | 1 | **6V-3940** | 1 | PARAFUSO (M8X1,25X25 MM) (BOLT (M8X1.25X25-MM)) | |
| | 15 | 1 | **6V-5048** | 2 | ANEL RETENTOR EM O (SEAL-O-RING) | |
| | 16 | 1 | **6V-6609** | 1 | ANEL RETENTOR EM O (SEAL-O-RING) | |
| | 17 | 1 | **8T-2353** | 1 | ADAPTADOR (ADAPTER) | |
| | 18 | 1 | **9X-0262** | 1 | ADAPTADOR (ADAPTER) | |

M - PEÇA MÉTRICA
Y - ILUSTRAÇÃO INDIVIDUAL

424-7124 GRUPO DO SENSOR DO MOTOR (SENSOR GP-ENGINE) (continuação) **i06951512**

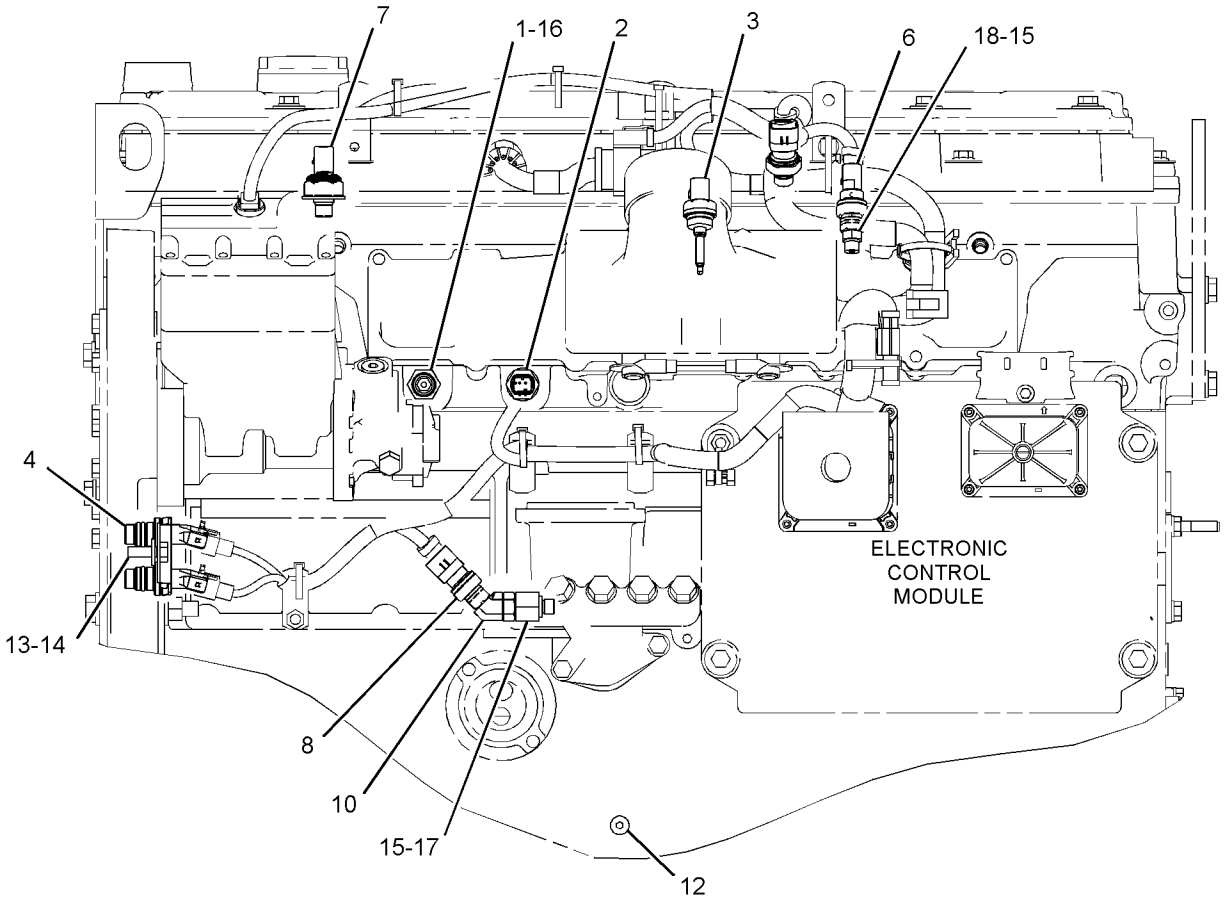


LEFT SIDE VIEW OF ENGINE

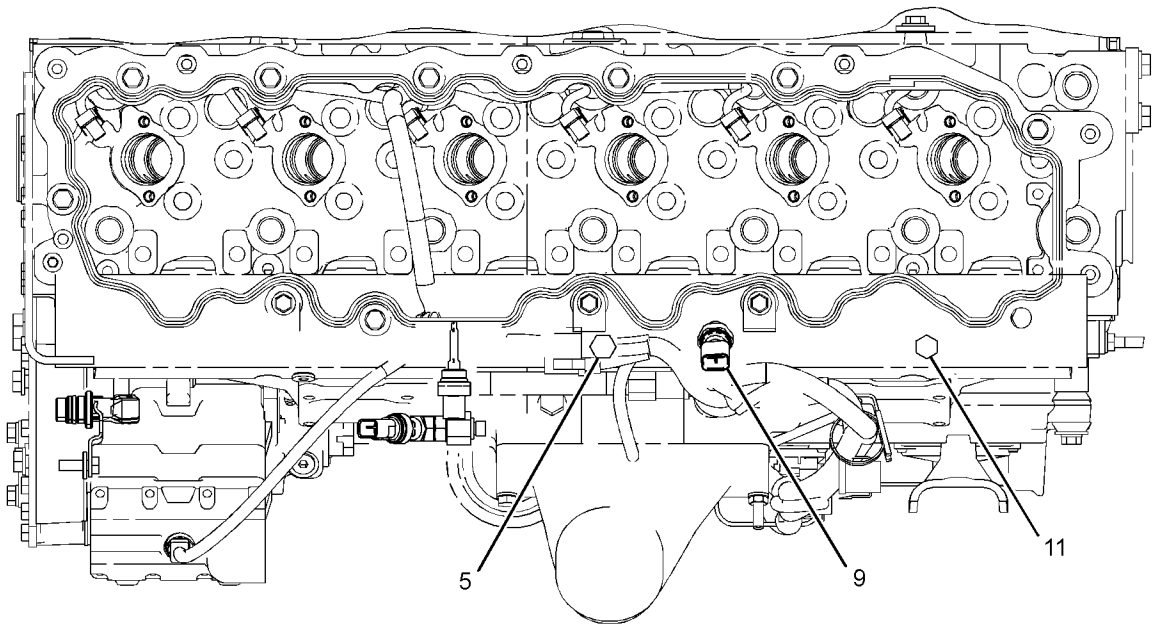


TOP VIEW OF ENGINE

GRÁFICO 1 <FIM> g03355160

# *214-4863* GRUPO DE SENSOR DE POSIÇÃO (SENSOR GP-POSITION)

**S/N: JAP1-1213**
**ROTATIVO**
**NÚMEROE DE 282-2473 GRUPO DE CONTROLE-EMBREAGEM**

**SMCS-1408, 3168, 3175, 4269, 430S, 4809**

**i01898168**

| NOTA | REF. NÃO | GRÁFICO REF. | NÚMERO DA PEÇA | QTY | NOME DA PEÇA 1 2 3 4 5 6 (NÍVEL DO PRODUTO) | CONSULTE PÁGINA |
|---|---|---|---|---|---|---|
| | 1 | 1 | **102-8803** | 1 | KIT DE TOMADA (3 PINOS) (KIT-RECEPTACLE (3-PIN)) | |
| | | | | | (INCLUDES RECEPTACLE AS & WEDGE) | |
| | 2 | 1 | **186-3735** | 1 | PINO DE CONECTOR (CALIBRE 16 A 18) (PIN-CONNECTOR (16-GA TO 18-GA)) | |
| | 3 | 1 | **3E-3371** | 1 | CUNHA-TRAVA DO RECIPIENTE (3 PINOS) (WEDGE-RECEPTACLE LOCK (3-PIN)) | |

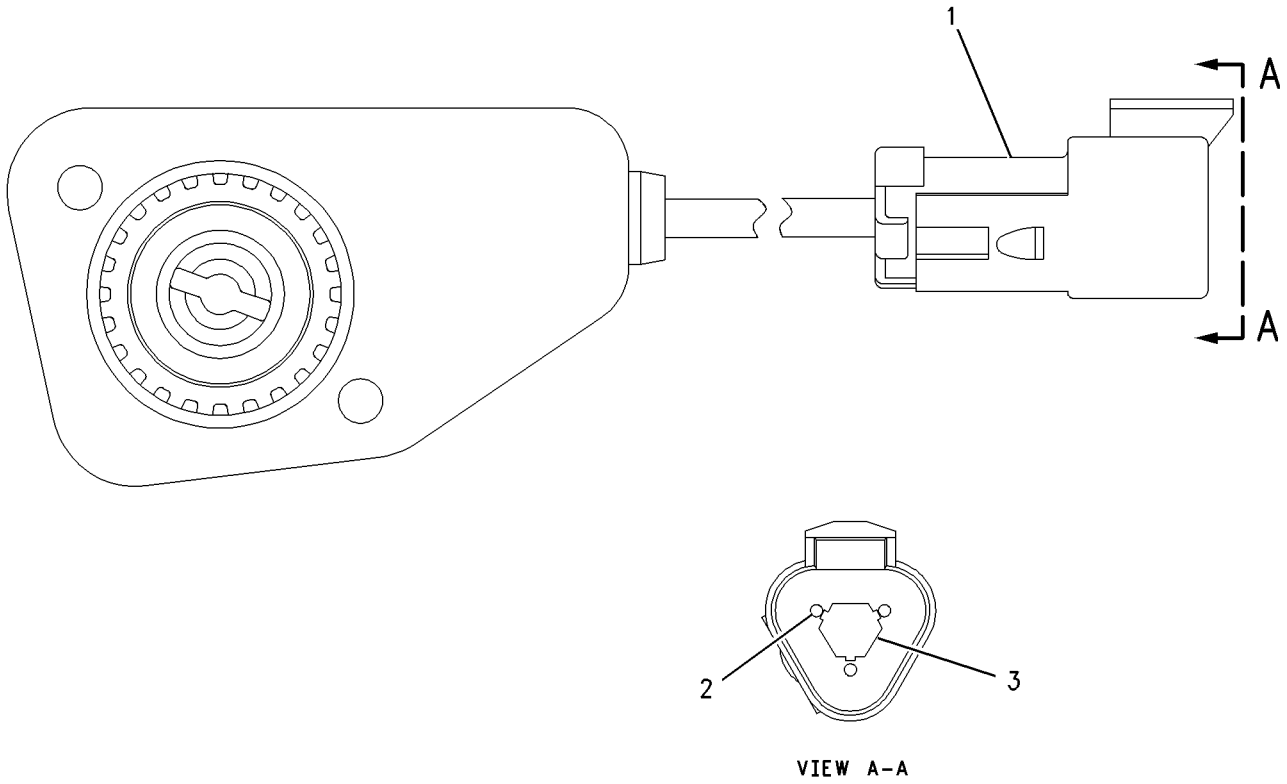


VIEW A–A

GRÁFICO 1 <FIM> g00925281

# 266-1467 GRUPO DE SENSOR DE POSIÇÃO–ROTATIVO (SENSOR GP-POSITION-ROTATIVO)

**S/N: JAP1-UP**

**NÚMEROE DE 282-2473, 512-5908 GRUPO DE CONTROLE-EMBREAGEM, 282-2472, 512-5911 GRUPO DE CONTROLE-GOVERNADOR**

**SMCS-1408, 3168, 3175, 4269, 430S, 4809** **i06801074**

| NOTA | REF. NÃO | GRÁFICO REF. | NÚMERO DA PEÇA | QTY | NOME DA PEÇA 1 2 3 4 5 6 (NÍVEL DO PRODUTO) | CONSULTE PÁGINA |
|---|---|---|---|---|---|---|
| | 1 | 1 | **9X-3401** | 3 | PINO DE CONECTOR (CALIBRE 16 A 18) (PIN-CONNECTOR (16-GA TO 18-GA)) | |
| | | | | | –OU– | |
| | | 1 | **126-1767** | 3 | PINO DE CONECTOR (CALIBRE 14 A 16) (PIN-CONNECTOR (14-GA TO 16-GA)) | |
| | 2 | 1 | **102-8803** | 1 | KIT DE TOMADA (3 PINOS) (KIT-RECEPTACLE (3-PIN)) | |
| | | | | | (INCLUDES RECEPTACLE AS & WEDGE) | |
| E | 3 | 1 | **3E-9375** | | CONDUÍTE (13 CM) (CONDUIT (13-CM)) | |

E - ENCOMENDAR POR CENTÍMETROS

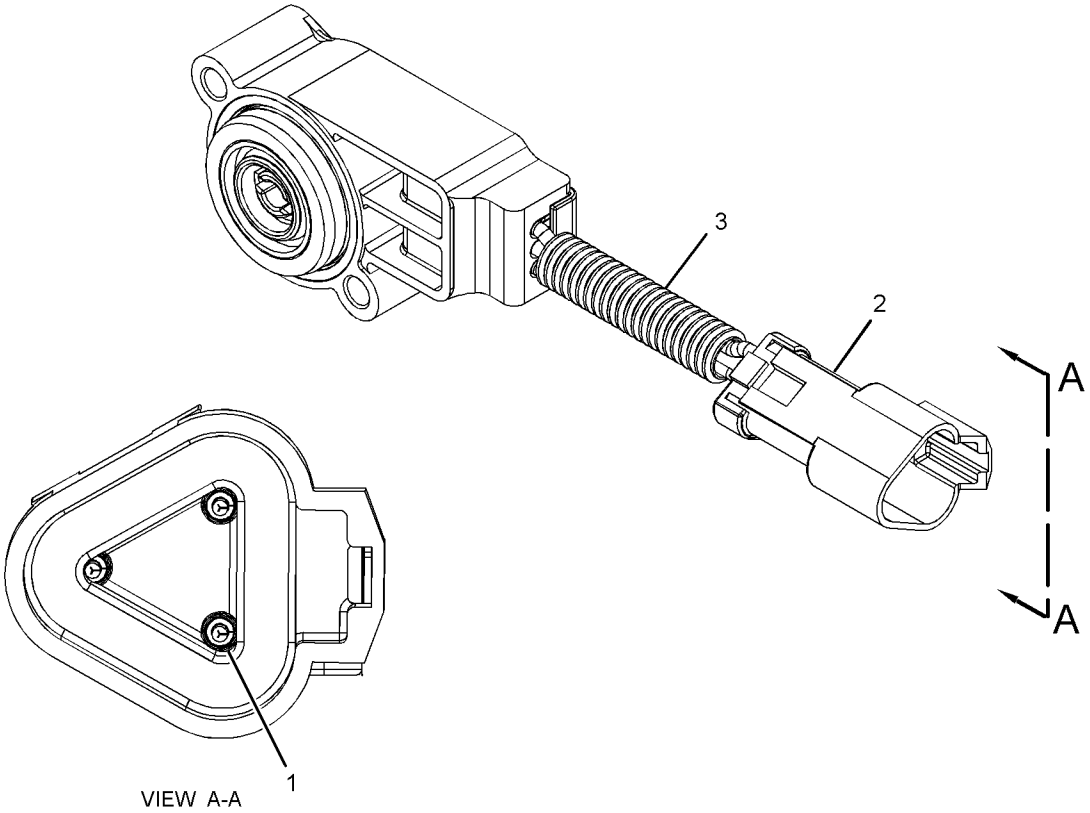


GRÁFICO 1 <FIM> g03547699

# 266-1478 GRUPO DE SENSOR DE POSIÇÃO–ROTATIVO (SENSOR GP-POSITION-ROTATIVO)

**S/N: JAP1214-3119**

**NÚMEROE DE 282-2473 GRUPO DE CONTROLE-EMBREAGEM**

**SMCS-1408, 3168, 3175, 4269, 430S, 4809** **i04938381**

| NOTA | REF. NÃO | GRÁFICO REF. | NÚMERO DA PEÇA | QTY | NOME DA PEÇA 1 2 3 4 5 6 (NÍVEL DO PRODUTO) | CONSULTE PÁGINA |
|---|---|---|---|---|---|---|
| | 1 | 1 | **9X-3401** | 3 | PINO DE CONECTOR (CALIBRE 16 A 18) (PIN-CONNECTOR (16-GA TO 18-GA)) | |
| | | | | | –OU– | |
| | | 1 | **126-1767** | 3 | PINO DE CONECTOR (CALIBRE 14 A 16) (PIN-CONNECTOR (14-GA TO 16-GA)) | |
| | 2 | 1 | **102-8803** | 1 | KIT DE TOMADA (3 PINOS) (KIT-RECEPTACLE (3-PIN)) | |
| | | | | | (INCLUDES RECEPTACLE AS & WEDGE) | |

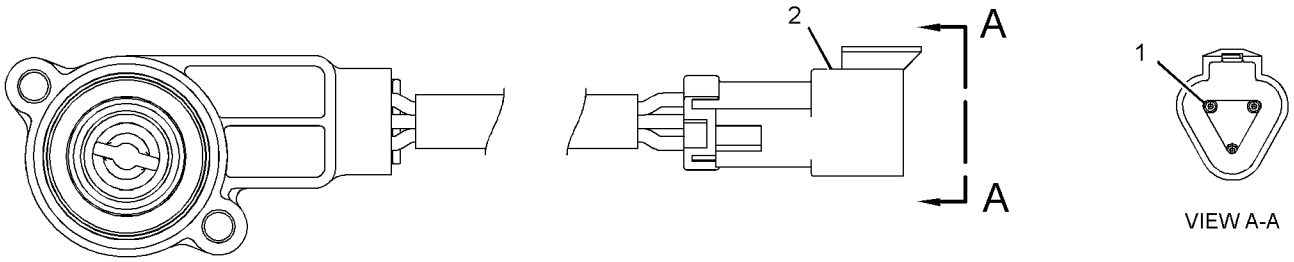


GRÁFICO 1 <FIM> g02604920

# 194-6722 GRUPO DE SENSORES-PRESSÃO (SENSOR GP-PRESSURE)

**S/N: JAP1-UP**

**ENCOMENDA DE SUBSTITUIÇÃO DE CAMPO OPCIONAL 274-6717 SENSOR-PRESSURE NÚMEROE DE 311-0802, 367-8912 GRUPO DA FIAÇÃO TRASEIRA**

**SMCS-1052, 1058, 1408, 1718, 1907, 1912, 1916, 1917, 1923, 1924, 1925, 3175, 4351, 4352, 7400, 7494**

**i06124138**

| NOTA | REF. NÃO | GRÁFICO REF. | NÚMERO DA PEÇA | QTY | NOME DA PEÇA 1 2 3 4 5 6 (NÍVEL DO PRODUTO) | CONSULTE PÁGINA |
|---|---|---|---|---|---|---|
| E | 1 | 1 | **9X-1813** | | LUVA (34 CM) (SLEEVE (34-CM)) | |
| | 2 | 1 | **155-2260** | 1 | KIT DE PLUGUE DE CONEXÃO (3 PINOS) (KIT-CONNECTING PLUG (3-PIN)) | |
| | | | | | (INCLUDES PLUG AS, WEDGE & INTERFACE SEAL) | |
| | 3 | 1 | **194-5226** | 3 | CONJUNTO DE WIRE (16 GA) (WIRE AS (16-GA)) | |
| | | | | | –OU– | |
| | | 1 | **194-5227** | 3 | CONJUNTO DE WIRE (CALIBRE 14) (WIRE AS (14-GA)) | |

E - ENCOMENDAR POR CENTÍMETROS

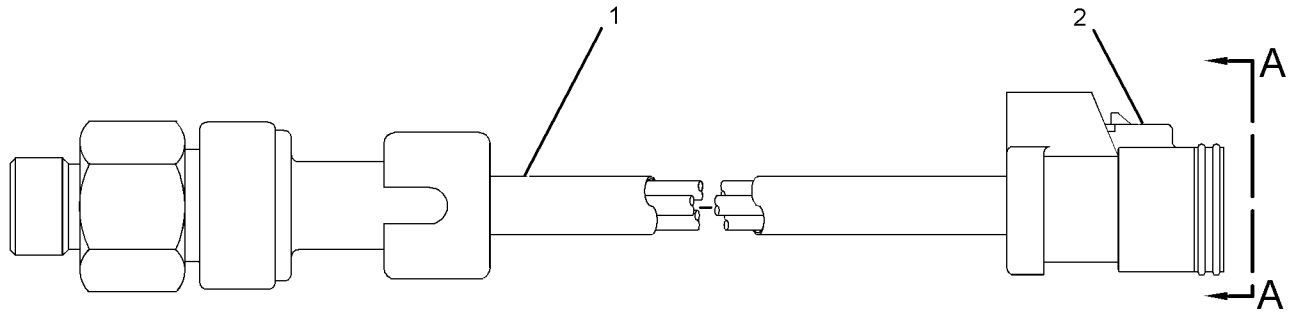


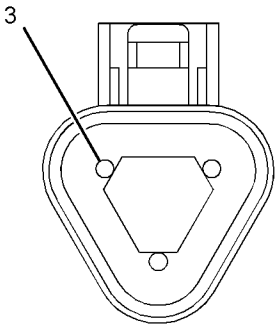


VIEW A-A

GRÁFICO 1 <FIM> g01991395

# *197-8393* GRUPO DE SENSORES-PRESSÃO (SENSOR GP-PRESSURE)

**S/N: KHX13472-UP**

**NÚMEROE DE 297-5355 GRUPO DO SENSOR DO MOTOR**

**SMCS-1052, 1058, 1408, 1718, 1907, 1912, 1916, 1917, 1923, 1924, 1925, 3175, 4351, 4352, 7400, 7494**

**i04547567**

| NOTA | REF. NÃO | GRÁFICO REF. | NÚMERO DA PEÇA | QTY | NOME DA PEÇA 1 2 3 4 5 6 (NÍVEL DO PRODUTO) | CONSULTE PÁGINA |
|---|---|---|---|---|---|---|
| | 1 | 1 | **161-1703** | 1 | GRUPO DE SENSORES-PRESSÃO (SENSOR GP-PRESSURE) | |
| | 2 | 1 | **214-7568** | 1 | ANEL RETENTOR EM O (SEAL-O-RING) | |

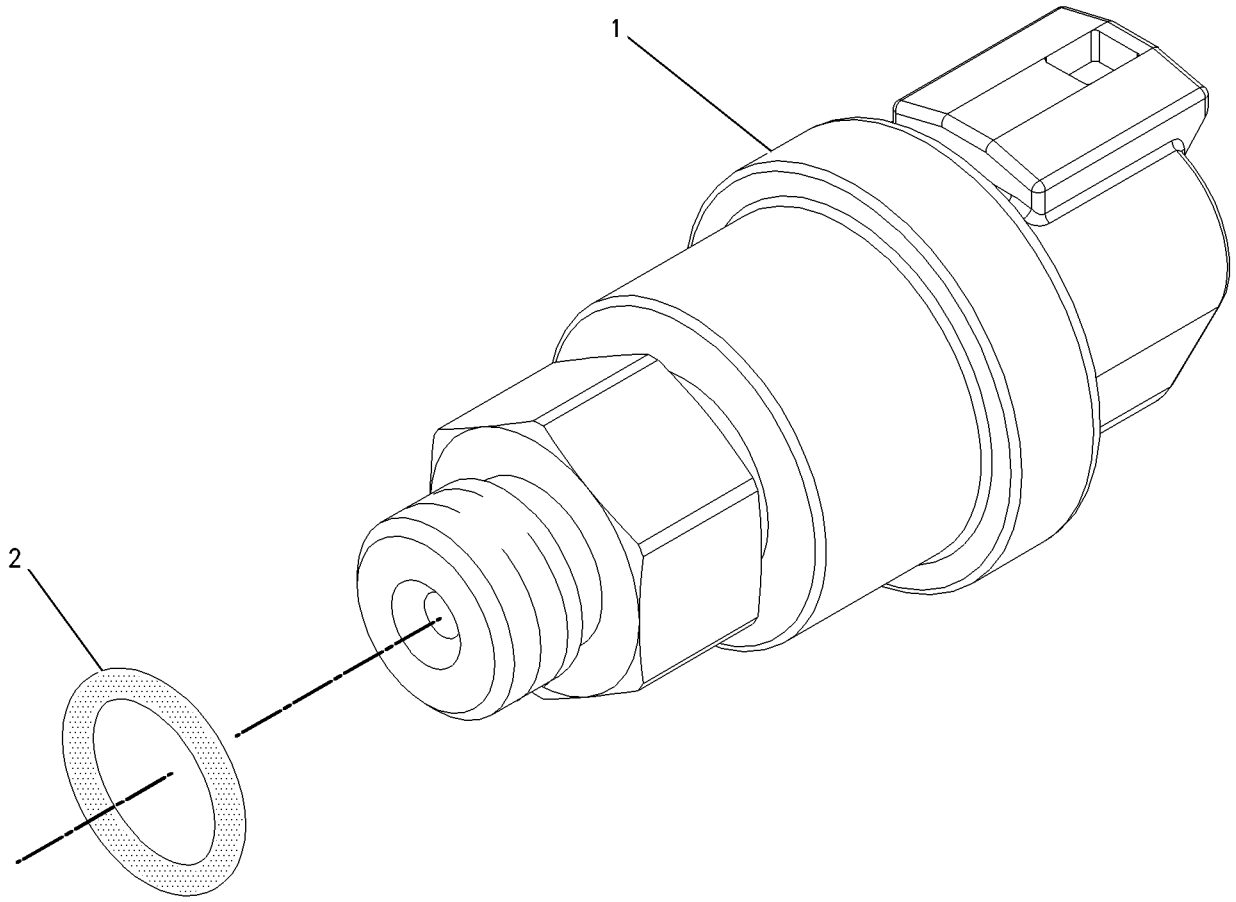


GRÁFICO 1 <FIM> g00855973

# *197-8394* GRUPO DE SENSORES-PRESSÃO (SENSOR GP-PRESSURE)

**S/N: KHX13472-UP**

**NÚMEROE DE 297-5355 GRUPO DO SENSOR DO MOTOR**

**SMCS-1052, 1058, 1408, 1718, 1907, 1912, 1916, 1917, 1923, 1924, 1925, 3175, 4351, 4352, 7400, 7494**

**i04551536**

| NOTA | REF. NÃO | GRÁFICO REF. | NÚMERO DA PEÇA | QTY | NOME DA PEÇA 1 2 3 4 5 6 (NÍVEL DO PRODUTO) | CONSULTE PÁGINA |
|---|---|---|---|---|---|---|
| | 1 | 1 | **161-1705** | 1 | CONJUNTO DE SENSOR DE PRESSÃO (SENSOR AS-PRESSURE) | |
| | 2 | 1 | **214-7566** | 1 | ANEL RETENTOR EM O (SEAL-O-RING) | |

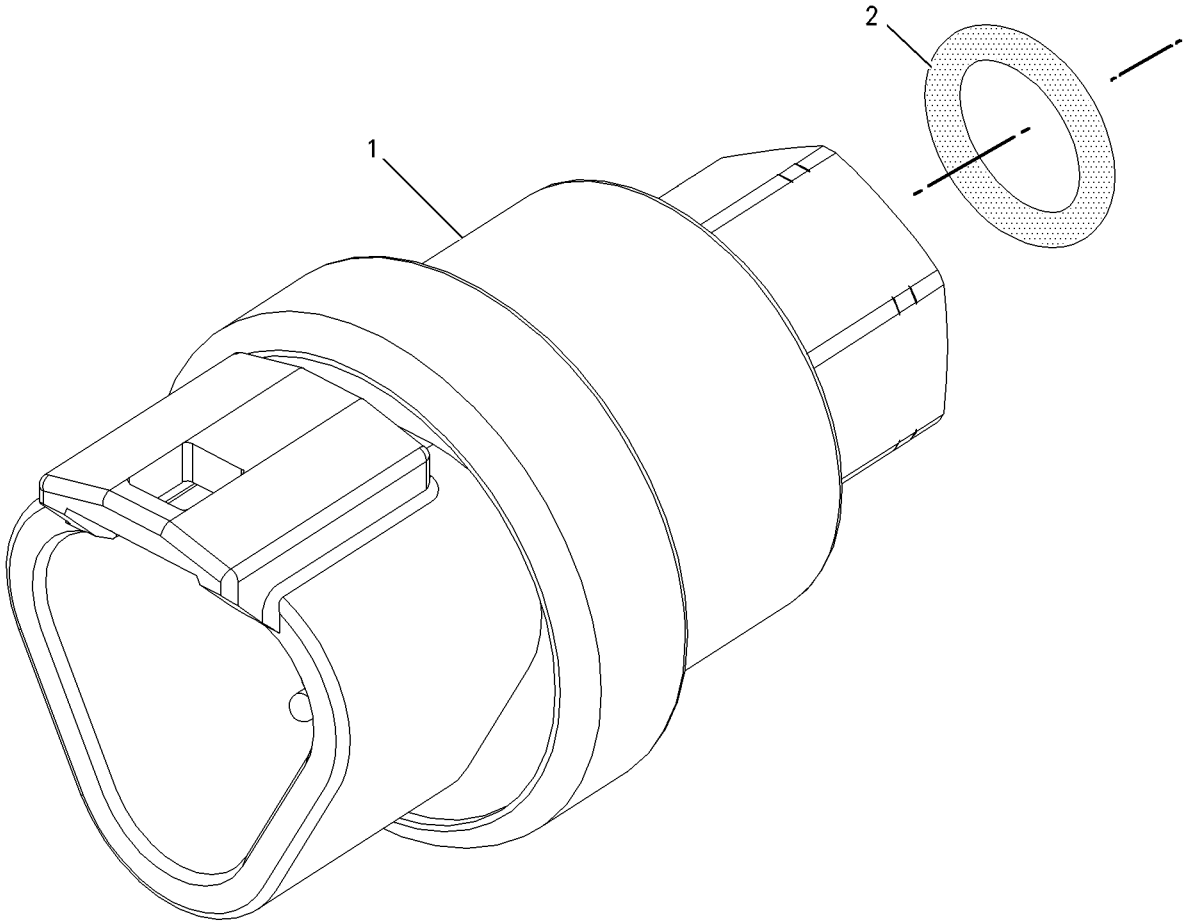


GRÁFICO 1 <FIM> g00856107

# *210-1747* GRUPO DE SENSORES-PRESSÃO (SENSOR GP-PRESSURE)

**S/N: KHX13472-UP**

**NÚMEROE DE 297-5355 GRUPO DO SENSOR DO MOTOR**

**SMCS-1052, 1058, 1408, 1718, 1907, 1912, 1916, 1917, 1923, 1924, 1925, 3175, 4351, 4352, 7400, 7494**

**i04552295**

| NOTA | REF. NÃO | GRÁFICO REF. | NÚMERO DA PEÇA | QTY | NOME DA PEÇA 1 2 3 4 5 6 (NÍVEL DO PRODUTO) | CONSULTE PÁGINA |
|---|---|---|---|---|---|---|
| | 1 | 1 | **161-1704** | 1 | GRUPO DE SENSORES-PRESSÃO (SENSOR GP-PRESSURE) | |
| | 2 | 1 | **214-7566** | 1 | ANEL RETENTOR EM O (SEAL-O-RING) | |

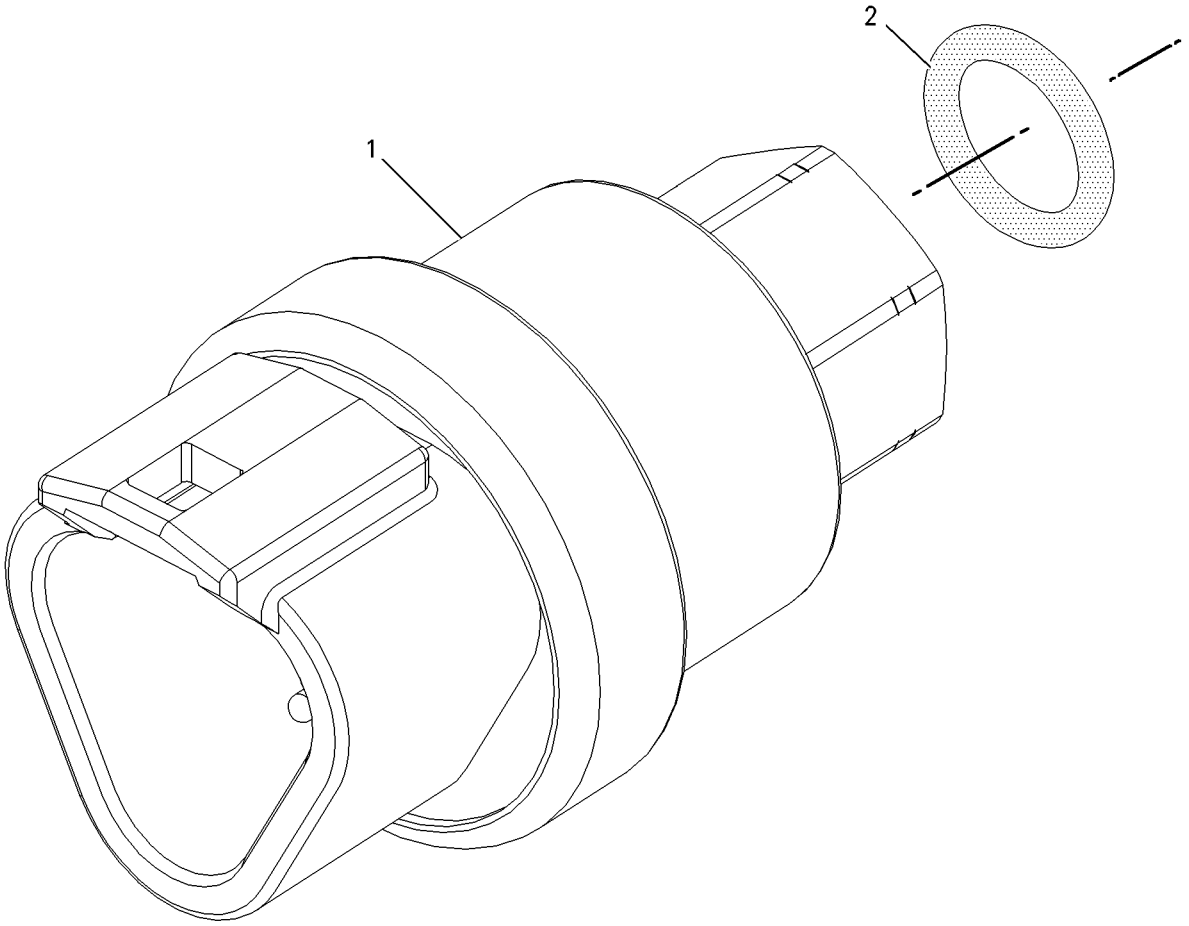


GRÁFICO 1 <FIM> g00856107

# *224-4536* GRUPO DE SENSORES-PRESSÃO (SENSOR GP-PRESSURE)

**S/N: KHX13472-UP**

**NÚMEROE DE 236-6220 GRUPO DE SENSORES-PRESSÃO**

**SMCS-1052, 1058, 1408, 1718, 1907, 1912, 1916, 1917, 1923, 1924, 1925, 3175, 4351, 4352, 7400, 7494**

**i04947021**

| NOTA | REF. NÃO | GRÁFICO REF. | NÚMERO DA PEÇA | QTY | NOME DA PEÇA 1 2 3 4 5 6 (NÍVEL DO PRODUTO) | CONSULTE PÁGINA |
|---|---|---|---|---|---|---|
| E | 1 | 1 | **9X-1813** | | LUVA (35 CM) (SLEEVE (35-CM)) | |
| | 2 | 1 | **155-2260** | 1 | KIT DE PLUGUE DE CONEXÃO (3 PINOS) (KIT-CONNECTING PLUG (3-PIN)) | |
| | | | | | (INCLUDES PLUG AS, WEDGE, & INTERFACE SEAL) | |
| | 3 | 1 | **180-9340** | 3 | SOQUETE DE CONECTOR (CALIBRE 14 A 18) (SOCKET-CONNECTOR (14-GA TO 18-GA)) | |

E - ENCOMENDAR POR CENTÍMETROS

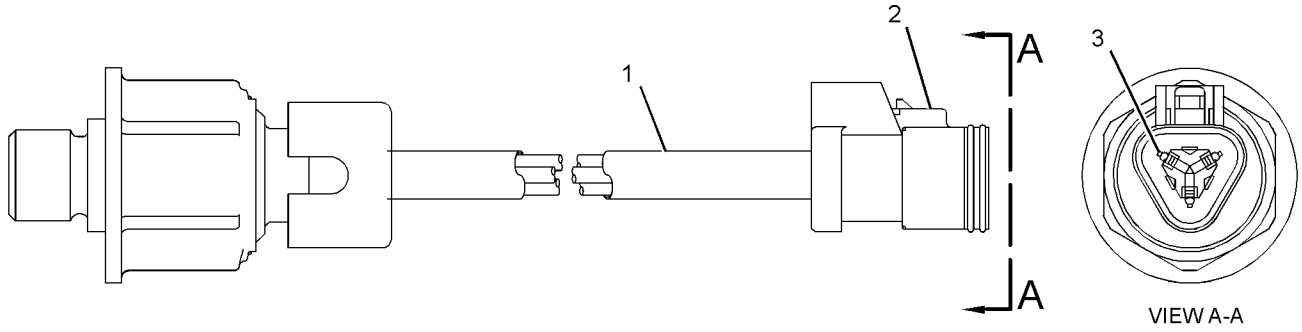


GRÁFICO 1 <FIM> g03134577

# *236-6220* GRUPO DE SENSORES-PRESSÃO (SENSOR GP-PRESSURE)

**S/N: KHX13472-UP**

**NÚMEROE DE 297-5355 GRUPO DO SENSOR DO MOTOR**

**SMCS-1052, 1058, 1408, 1718, 1907, 1912, 1916, 1917, 1923, 1924, 1925, 3175, 4351, 4352, 7400, 7494**

**i03500600**

| NOTA | REF. NÃO | GRÁFICO REF. | NÚMERO DA PEÇA | QTY | NOME DA PEÇA 1 2 3 4 5 6 (NÍVEL DO PRODUTO) | CONSULTE PÁGINA |
|---|---|---|---|---|---|---|
| | 1 | 1 | **214-7567** | 1 | ANEL RETENTOR EM O (SEAL-O-RING) | |
| Y | 2 | 1 | **224-4536** | 1 | GRUPO DE SENSORES-PRESSÃO (SENSOR GP-PRESSURE) | 467 |

Y - ILUSTRAÇÃO INDIVIDUAL

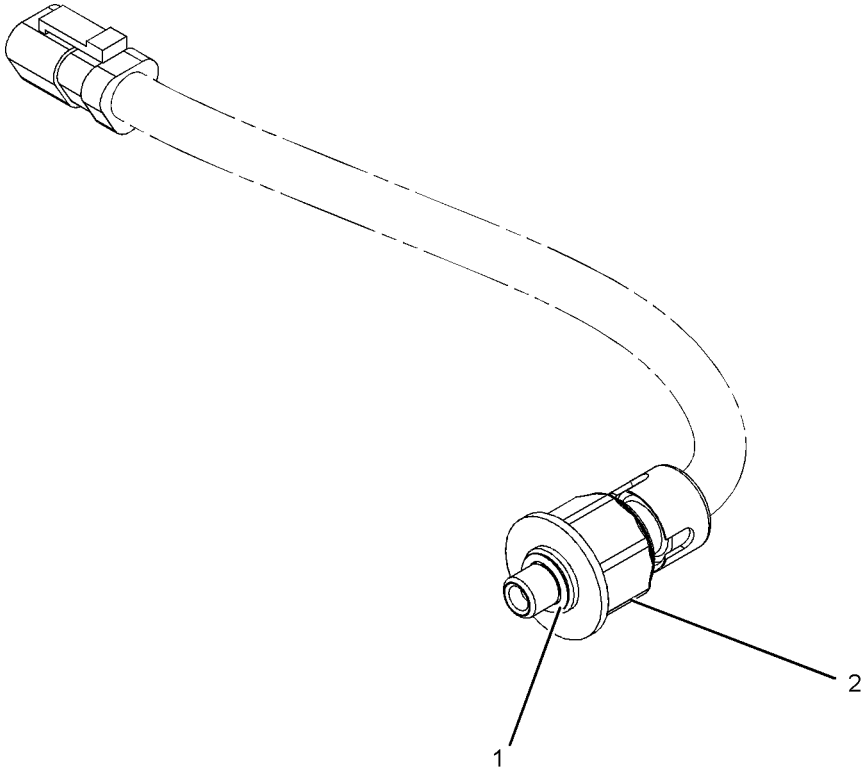


GRÁFICO 1 <FIM> g01054528

# *266-8650* GRUPO DE SENSORES-PRESSÃO (SENSOR GP-PRESSURE)

**S/N: TX71-UP; KHX1-UP**
**CONECTOR AMPSEAL**
**NÚMEROE DE 424-7124 GRUPO DO SENSOR DO MOTOR**
**TAMBÉM UM ACESSÓRIO**

**SMCS-1052, 1058, 1408, 1718, 1907, 1912, 1916, 1917, 1923, 1924, 1925, 3175, 4351, 4352, 7400, 7494**

**i03784310**

| NOTA | REF. NÃO | GRÁFICO REF. | NÚMERO DA PEÇA | QTY | NOME DA PEÇA 1 2 3 4 5 6 (NÍVEL DO PRODUTO) | CONSULTE PÁGINA |
|---|---|---|---|---|---|---|
| | 1 | 1 | **276-6793** | 1 | GRUPO DE SENSORES-PRESSÃO (SENSOR GP-PRESSURE) | |
| | 2 | 1 | **214-7566** | 1 | ANEL RETENTOR EM O (SEAL-O-RING) | |

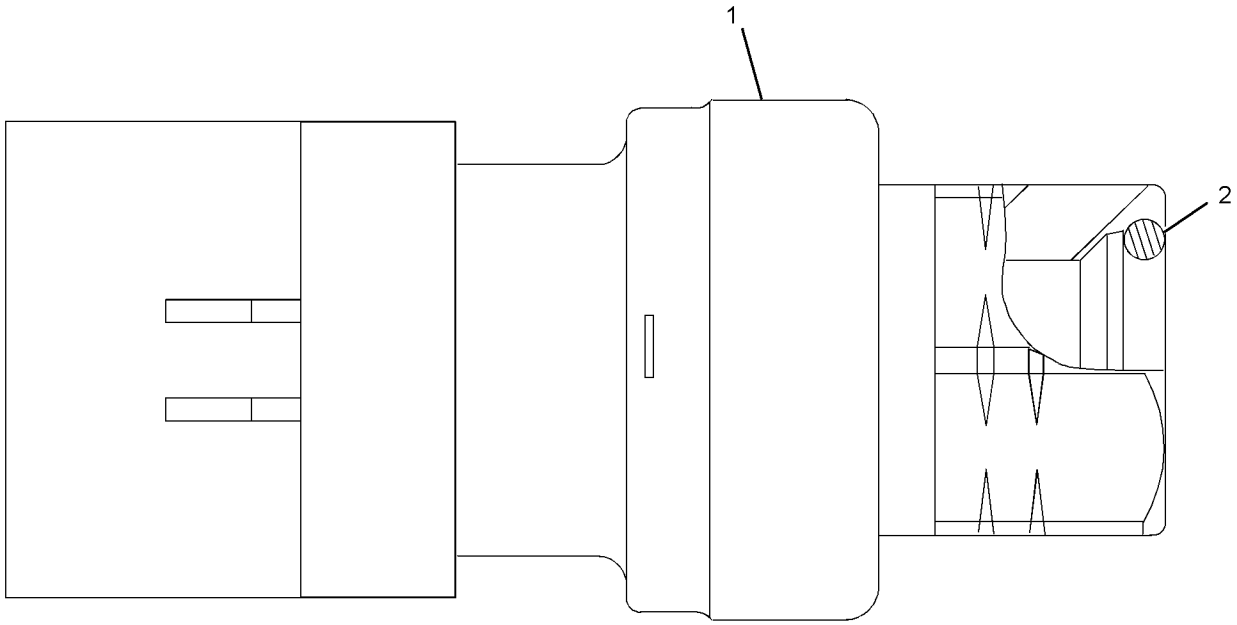


GRÁFICO 1 <FIM> g01164254

# *267-1402* GRUPO DE SENSORES-PRESSÃO (SENSOR GP-PRESSURE)

**S/N: TX71-UP; KHX1-UP**
**CONECTOR AMPSEAL**
**NÚMEROE DE 330-6038, 424-7124 GRUPO DO SENSOR DO MOTOR**
**TAMBÉM UM ACESSÓRIO**

**SMCS-1052, 1058, 1408, 1718, 1907, 1912, 1916, 1917, 1923, 1924, 1925, 3175, 4351, 4352, 7400, 7494**

**i03565217**

| NOTA | REF. NÃO | GRÁFICO REF. | NÚMERO DA PEÇA | QTY | NOME DA PEÇA 1 2 3 4 5 6 (NÍVEL DO PRODUTO) | CONSULTE PÁGINA |
|---|---|---|---|---|---|---|
| | 1 | 1 | **214-7567** | 1 | ANEL RETENTOR EM O (SEAL-O-RING) | |
| | 2 | 1 | **248-2169** | 1 | GRUPO DE SENSORES-PRESSÃO (SENSOR GP-PRESSURE) | |

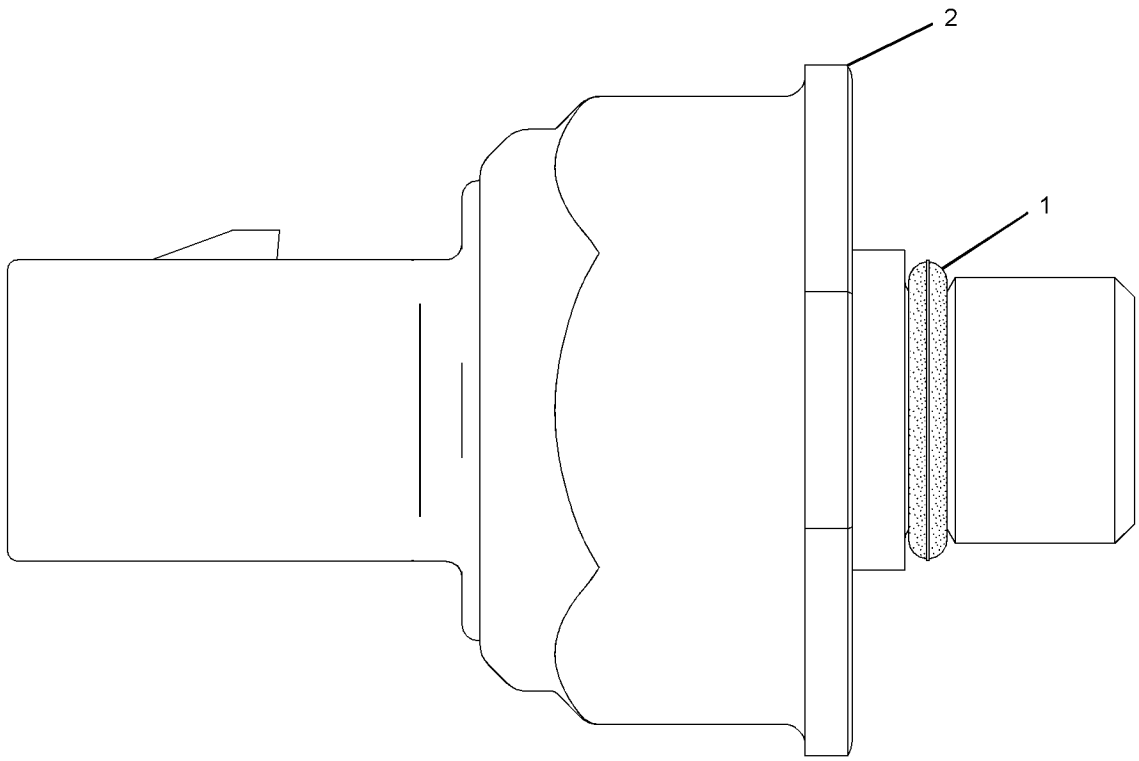


GRÁFICO 1 <FIM> g01164283

# *303-3357* GRUPO DE SENSORES-PRESSÃO (SENSOR GP-PRESSURE)

**S/N: TX71-UP; KHX1-UP**
**NÚMEROE DE 330-6038, 424-7124 GRUPO DO SENSOR DO MOTOR**
**TAMBÉM UM ACESSÓRIO**

**SMCS-1052, 1058, 1408, 1718, 1907, 1912, 1916, 1917, 1923, 1924, 1925, 3175, 4351, 4352, 7400, 7494**

**i05020732**

| NOTA | REF. NÃO | GRÁFICO REF. | NÚMERO DA PEÇA | QTY | NOME DA PEÇA 1 2 3 4 5 6 (NÍVEL DO PRODUTO) | CONSULTE PÁGINA |
|---|---|---|---|---|---|---|
| | 1 | 1 | **296-8060** | 1 | GRUPO DE SENSORES-PRESSÃO (SENSOR GP-PRESSURE) | |
| | 2 | 1 | **214-7568** | 1 | ANEL RETENTOR EM O (SEAL-O-RING) | |

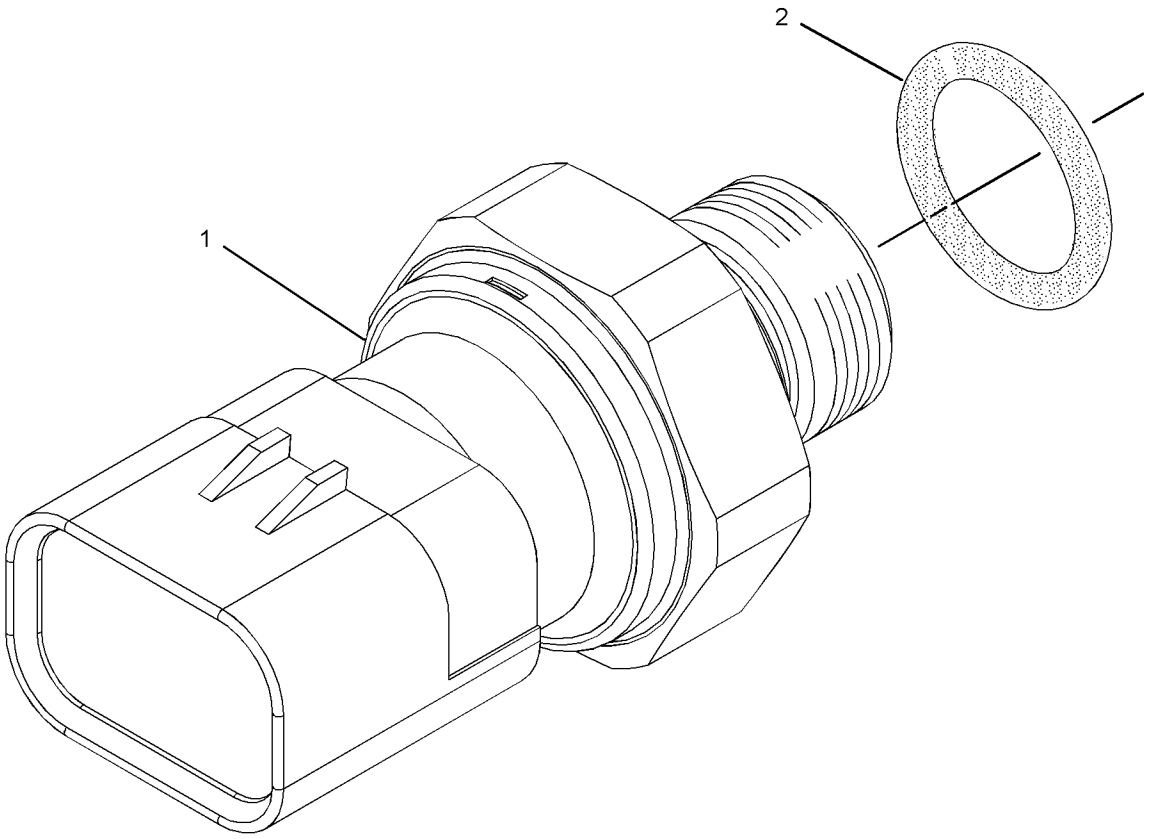


GRÁFICO 1 <FIM> g01331369

# 191-8303 GRUPO DO SENSOR-VELOCIDADE–BAIXA SAÍDA (SENSOR GP-SPEED–BAIXA SAÍDA)

**S/N: CK41-UP; JSE1-UP**

**NÚMEROE DE 365-5536 GRUPO DE CAIXA E PEÇAS DO PLANETÁRIO**

**SMCS-1907, 1912, 3141, 3175, 4803, 7493** **i06667101**

| NOTA | REF. NÃO | GRÁFICO REF. | NÚMERO DA PEÇA | QTY | NOME DA PEÇA 1 2 3 4 5 6 (NÍVEL DO PRODUTO) | CONSULTE PÁGINA |
|---|---|---|---|---|---|---|
| | 1 | | **137-6645** | 1 | SUPORTE DE CONECTOR (PAD-CONNECTOR) | |
| | 2 | | **133-0260** | 1 | SUPORTE (BRACKET) | |
| | | | | | JOGO(S) DE REPARO DISPONÍVEL(ÍVEIS): | |
| | | | **155-2270** | 1 | KIT DE PLUGUE DE CONEXÃO (2 PINOS) (KIT-CONNECTING PLUG (2-PIN)) | |
| | | | | | (INCLUDES PLUG AS & WEDGE) | |

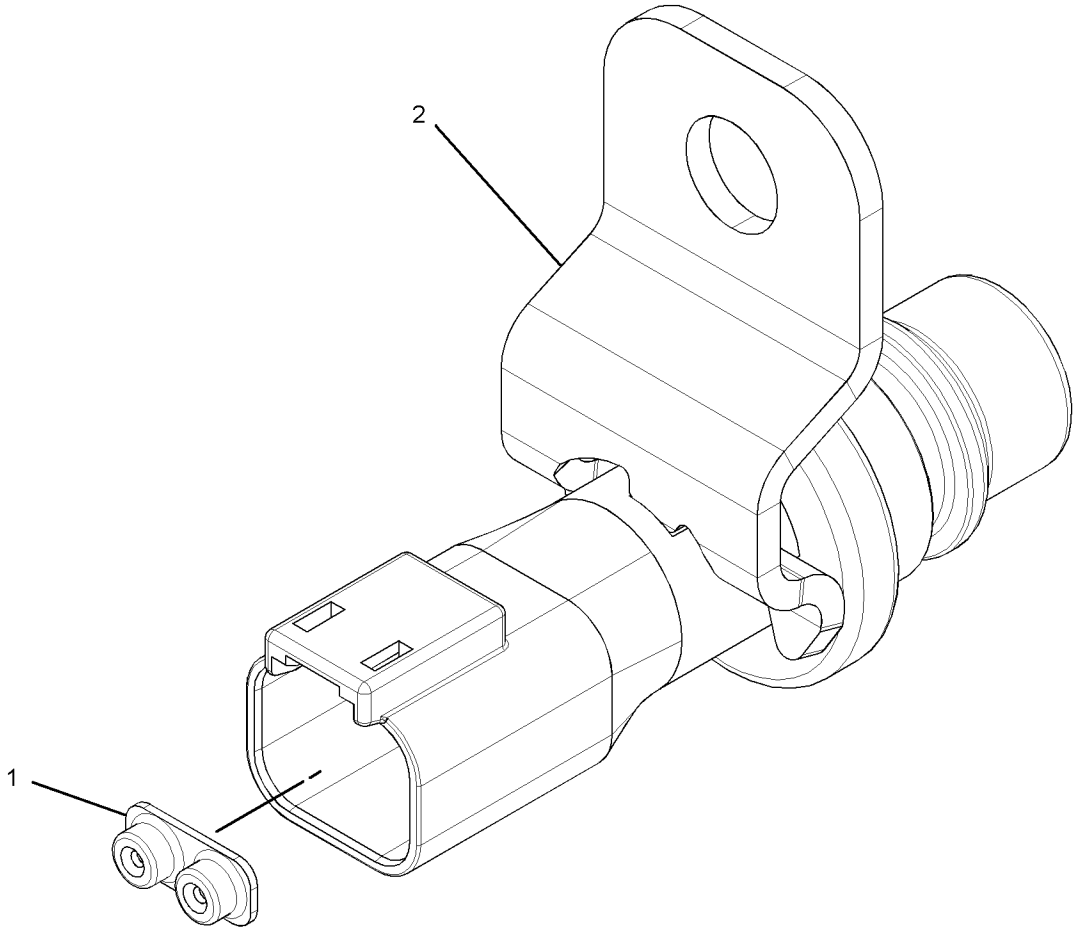


GRÁFICO 1 <FIM> g01699415

# 193-2550 GRUPO DO SENSOR-VELOCIDADE–MAGNÉTICO, SAÍDA ALTA (SENSOR GP-SPEED-MAGNÉTICO, SAÍDA ALTA)

**S/N: JAP1-3119**

**ENCOMENDA DE SUBSTITUIÇÃO DE CAMPO 318-1178–PÁGINA: 476**

**NÚMEROE DE 293-4828 GRUPO DA FIAÇÃO TRASEIRA**

**SMCS-1907, 1912, 3141, 3175, 4803, 7493** **i04747951**

| NOTA | REF. NÃO | GRÁFICO REF. | NÚMERO DA PEÇA | QTY | NOME DA PEÇA 1 2 3 4 5 6 (NÍVEL DO PRODUTO) | CONSULTE PÁGINA |
|---|---|---|---|---|---|---|
| | 1 | 1 | **171-5349** | 1 | TIRA-MARCADOR (STRAP-MARKER) | |
| | 2 | 1 | **102-8802** | 1 | KIT DE TOMADA (2 PINOS) (KIT-RECEPTACLE (2-PIN)) | |
| | | | | | (INCLUDES RECEPTACLE AS & WEDGE) | |
| | 3 | 1 | **9X-3401** | 2 | PINO DE CONECTOR (CALIBRE 16 A 18) (PIN-CONNECTOR (16-GA TO 18-GA)) | |
| E | 4 | 1 | **9X-1813** | | LUVA (14 CM) (SLEEVE (14-CM)) | |

E - ENCOMENDAR POR CENTÍMETROS

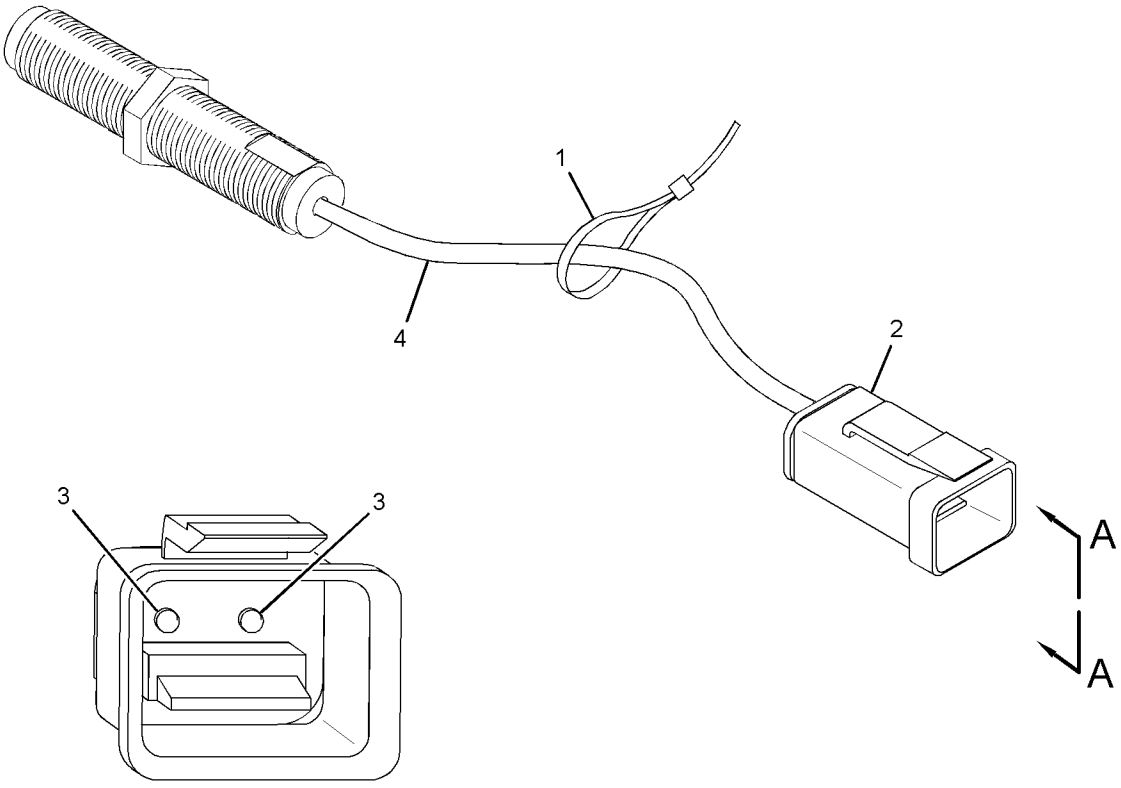


VIEW A-A

GRÁFICO 1 <FIM> g01454055

# *236-6221* GRUPO DO SENSOR-VELOCIDADE (SENSOR GP-SPEED)

**S/N: TX71-UP; KHX1-UP**

**NÚMEROE DE 297-5355, 330-6038, 424-7124 GRUPO DO SENSOR DO MOTOR TAMBÉM UM ACESSÓRIO**

**SMCS-1907, 1912, 3141, 3175, 4803, 7493** **i04565632**

| NOTA | REF. NÃO | GRÁFICO REF. | NÚMERO DA PEÇA | QTY | NOME DA PEÇA 1 2 3 4 5 6 (NÍVEL DO PRODUTO) | CONSULTE PÁGINA |
|---|---|---|---|---|---|---|
| | 1 | 1 | **228-4947** | 2 | ANEL RETENTOR EM O (SEAL-O-RING) | |
| | 2 | 1 | **245-4630** | 1 | GRUPO DO SENSOR-VELOCIDADE (SENSOR GP-SPEED) | |

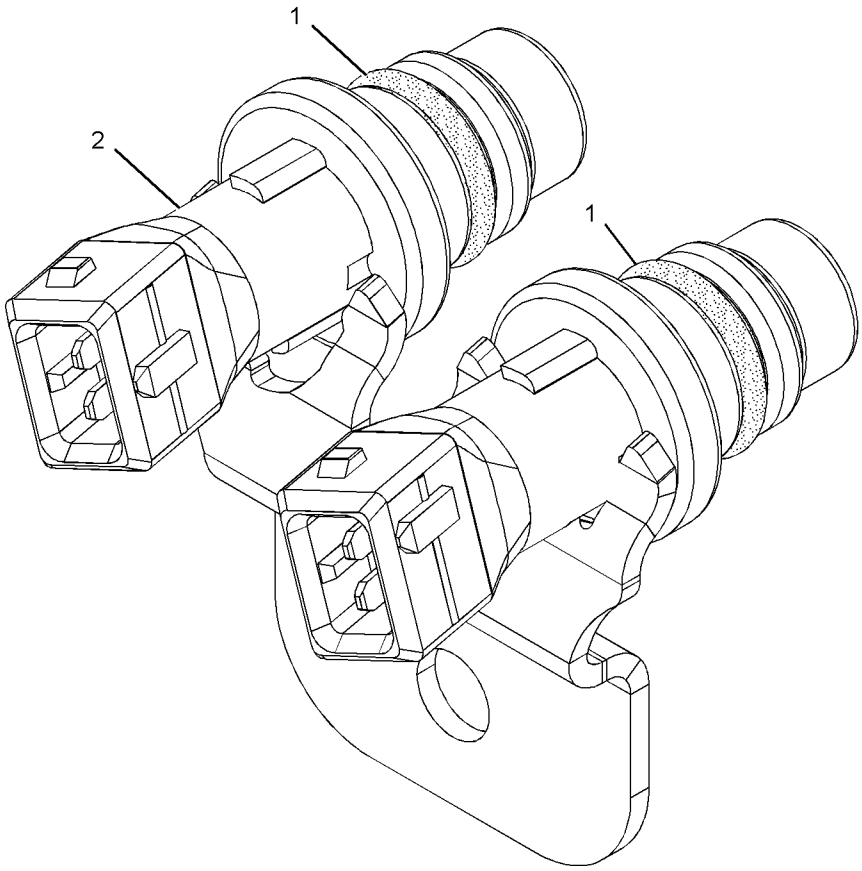


GRÁFICO 1 <FIM> g01013894

# 290-5792 GRUPO DO SENSOR-VELOCIDADE (SENSOR GP-SPEED)

**S/N: DMJ1-UP**

**NÚMEROE DE 277-6433 GRUPO DE CAIXA E PEÇAS DO PLANETÁRIO**

**SMCS-1907, 1912, 3141, 3175, 4803, 7493** **i03645015**

| NOTA | REF. NÃO | GRÁFICO REF. | NÚMERO DA PEÇA | QTY | NOME DA PEÇA 1 2 3 4 5 6 (NÍVEL DO PRODUTO) | CONSULTE PÁGINA |
|---|---|---|---|---|---|---|
| | 1 | 1 | **171-5349** | 1 | TIRA-MARCADOR (STRAP-MARKER) | |
| | 2 | 1 | **102-8802** | 1 | KIT DE TOMADA (2 PINOS) (KIT-RECEPTACLE (2-PIN)) | |
| | | | | | (INCLUDES RECEPTACLE AS & WEDGE) | |
| | 3 | 1 | **144-1636** | 2 | PINO DE CONECTOR (CALIBRE 14 A 18) (PIN-CONNECTOR (14-GA TO 18-GA)) | |
| E | 4 | 1 | **9X-1813** | | LUVA (14 CM) (SLEEVE (14-CM)) | |

E - ENCOMENDAR POR CENTÍMETROS

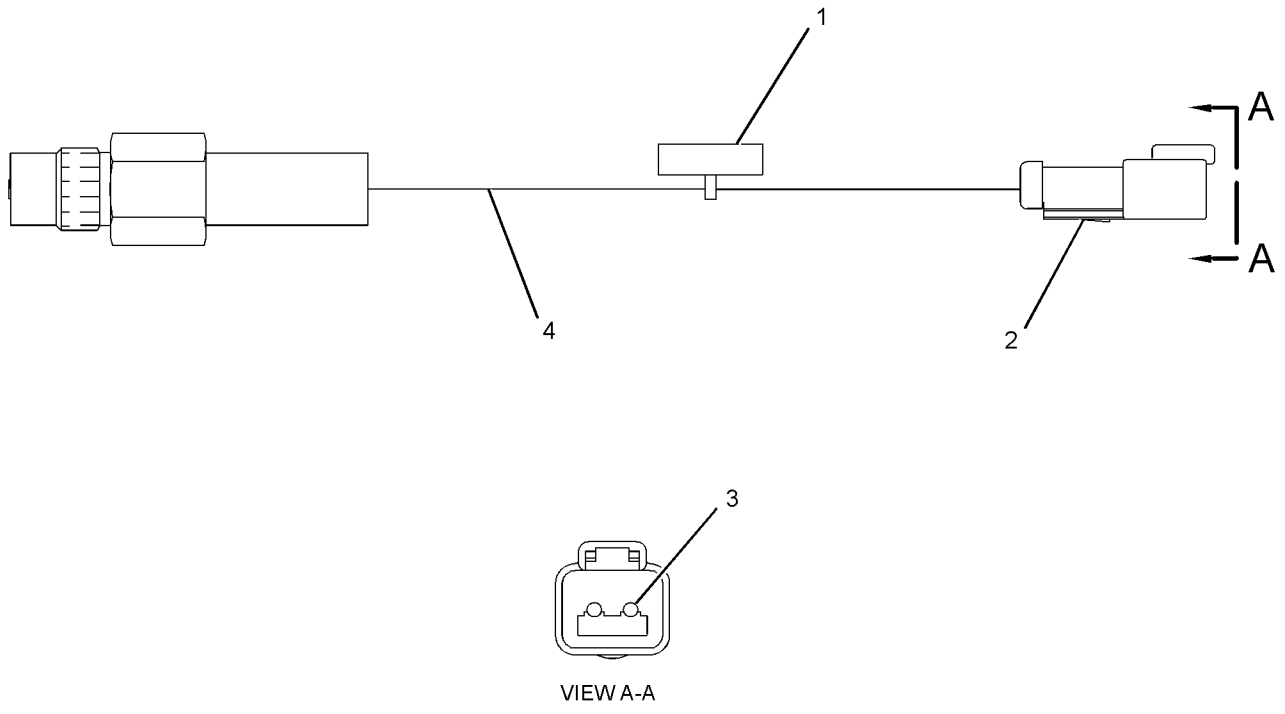


GRÁFICO 1 <FIM> g01409880

# 318-1178 GRUPO DO SENSOR-VELOCIDADE–MAGNÉTICO, SAÍDA ALTA (SENSOR GP-SPEED-MAGNÉTICO, SAÍDA ALTA)

**S/N: JAP3120-UP**

**REPOSIÇÃO EM CAMPO PARA 193-2550–PÁGINA: 473**

**NÚMEROE DE 388-2517, 452-0647 GRUPO DA FIAÇÃO TRASEIRA**

**SMCS-1907, 1912, 3141, 3175, 4803, 7493** **i04748009**

| NOTA | REF. NÃO | GRÁFICO REF. | NÚMERO DA PEÇA | QTY | NOME DA PEÇA 1 2 3 4 5 6 (NÍVEL DO PRODUTO) | CONSULTE PÁGINA |
|---|---|---|---|---|---|---|
| | 1 | 1 | **171-5349** | 1 | TIRA-MARCADOR (STRAP-MARKER) | |
| | 2 | 1 | **102-8802** | 1 | KIT DE TOMADA (2 PINOS) (KIT-RECEPTACLE (2-PIN)) | |
| | | | | | (INCLUDES RECEPTACLE AS & WEDGE) | |
| | 3 | 1 | **9X-3401** | 2 | PINO DE CONECTOR (CALIBRE 16 A 18) (PIN-CONNECTOR (16-GA TO 18-GA)) | |
| E | 4 | 1 | **9X-1813** | | LUVA (14 CM) (SLEEVE (14-CM)) | |

E - ENCOMENDAR POR CENTÍMETROS

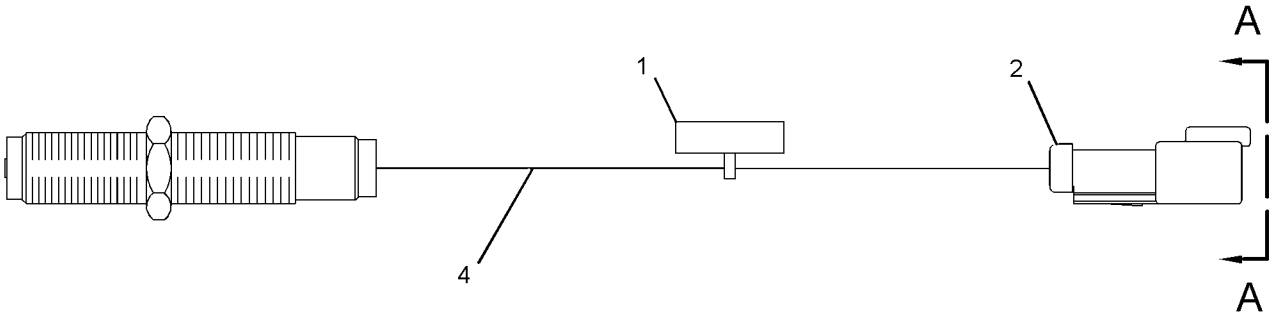


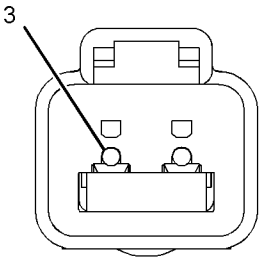


VIEW A-A

GRÁFICO 1 <FIM> g01490456

# *234-5012* GRUPO DE SENSORES-TEMPERATURA (SENSOR GP-TEMPERATURE)

**S/N: TX71-UP; KHX1-UP**
**CONECTOR AMPSEAL**
**NÚMEROE DE 330-6038, 424-7124 GRUPO DO SENSOR DO MOTOR**
**TAMBÉM UM ACESSÓRIO**

**SMCS-1087, 1439, 1906, 1919, 1921, 1922, 1928, 1929, 192T, 1932, 301T, 3194, 3290, 429T, 509T, 7344**

**i03565212**

| NOTA | REF. NÃO | GRÁFICO REF. | NÚMERO DA PEÇA | QTY | NOME DA PEÇA 1 2 3 4 5 6 (NÍVEL DO PRODUTO) | CONSULTE PÁGINA |
|---|---|---|---|---|---|---|
| | 1 | 1 | **256-6453** | 1 | SENSOR DE TEMPERATURA (SENSOR-TEMPERATURE) | |
| | 2 | 1 | **6V-6609** | 1 | ANEL RETENTOR EM O (SEAL-O-RING) | |

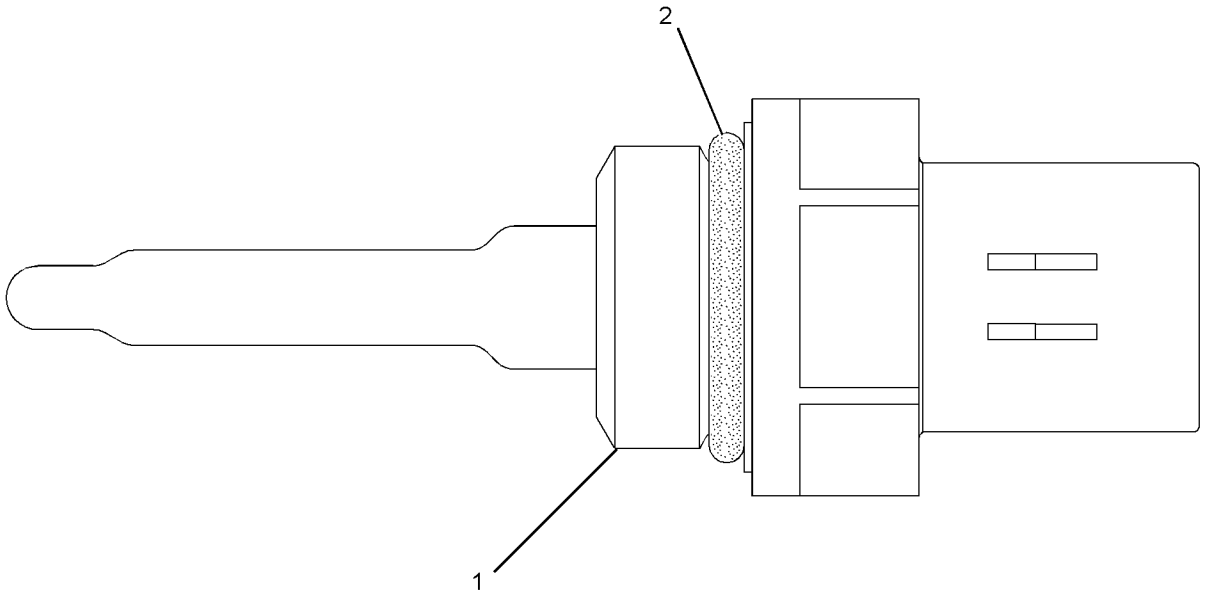


GRÁFICO 1 <FIM> g01164284

# *234-5013* GRUPO DE SENSORES-TEMPERATURA (SENSOR GP-TEMPERATURE)

**S/N: TX71-UP; JAP1-6691; KHX1-UP**
**CONECTOR AMPSEAL**
**NÚMEROE DE 325-7130 GRUPO DE TUBULAÇÕES DE COMBUSTÍVEL, 330-6038, 424-7124 GRUPO DO SENSOR DO MOTOR**
**TAMBÉM UM ACESSÓRIO**

**SMCS-1087, 1439, 1906, 1919, 1921, 1922, 1928, 1929, 192T, 1932, 301T, 3194, 3290, 429T, 509T, 7344**

**i03645027**

| NOTA | REF. NÃO | GRÁFICO REF. | NÚMERO DA PEÇA | QTY | NOME DA PEÇA 1 2 3 4 5 6 (NÍVEL DO PRODUTO) | CONSULTE PÁGINA |
|---|---|---|---|---|---|---|
| | 1 | 1 | **256-6453** | 1 | SENSOR DE TEMPERATURA (SENSOR-TEMPERATURE) | |
| | 2 | 1 | **238-5080** | 1 | ANEL RETENTOR EM O (SEAL-O-RING) | |

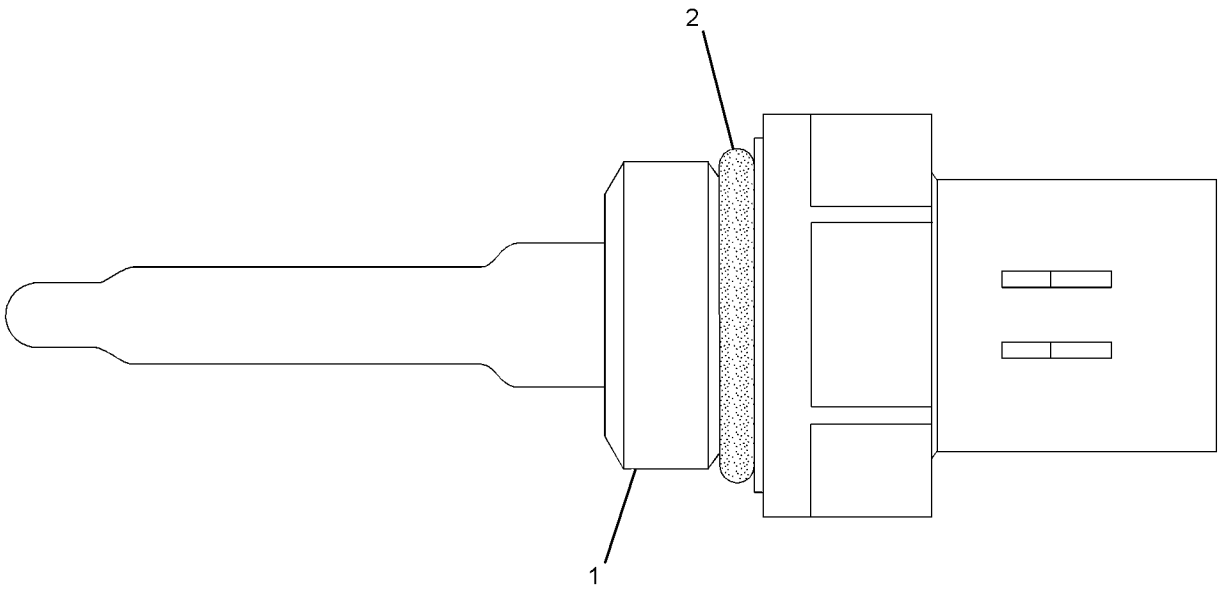


GRÁFICO 1 <FIM> g01164268

# *274-7395* GRUPO DE SENSORES-TEMPERATURA (SENSOR GP-TEMPERATURE)

**S/N: KHX13472-UP**

**NÚMEROE DE 297-5355 GRUPO DO SENSOR DO MOTOR**

**SMCS-1087, 1439, 1906, 1919, 1921, 1922, 1928, 1929, 192T, 1932, 301T, 3194, 3290, 429T, 509T, 7344**

**i05105670**

| NOTA | REF. NÃO | GRÁFICO REF. | NÚMERO DA PEÇA | QTY | NOME DA PEÇA 1 2 3 4 5 6 (NÍVEL DO PRODUTO) | CONSULTE PÁGINA |
|---|---|---|---|---|---|---|
| | 1 | 1 | **264-4297** | 1 | CONJUNTO DE SENSOR DE TEMPERATURA (SENSOR AS-TEMPERATURE) | |
| | | 1 | **137-6645** | 1 | SUPORTE DE CONECTOR (PAD-CONNECTOR) | |
| | 2 | 1 | **238-5080** | 1 | ANEL RETENTOR EM O (SEAL-O-RING) | |

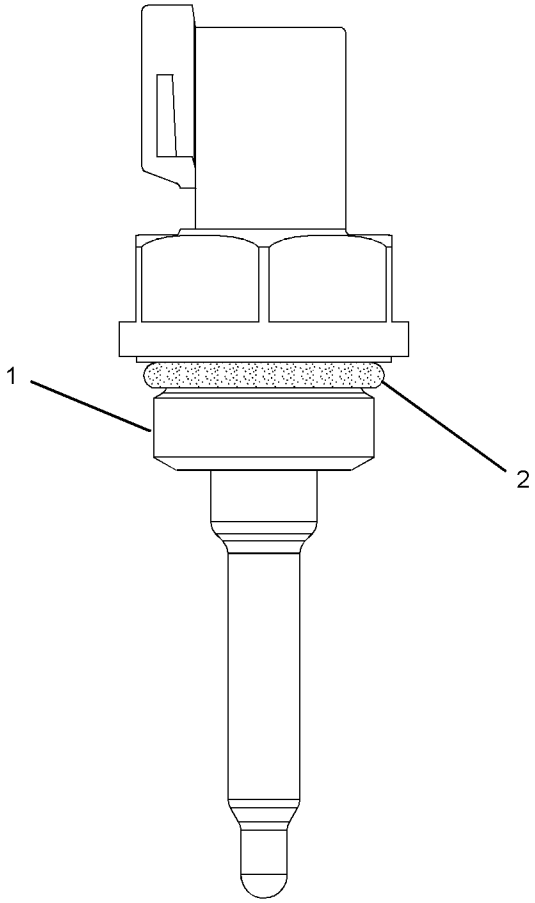


GRÁFICO 1 <FIM> g01353734

# *274-7396* GRUPO DE SENSORES-TEMPERATURA (SENSOR GP-TEMPERATURE)

**S/N: KHX13472-UP**

**NÚMEROE DE 297-5355 GRUPO DO SENSOR DO MOTOR**

**SMCS-1087, 1439, 1906, 1919, 1921, 1922, 1928, 1929, 192T, 1932, 301T, 3194, 3290, 429T, 509T, 7344**

**i03435390**

| NOTA | REF. NÃO | GRÁFICO REF. | NÚMERO DA PEÇA | QTY | NOME DA PEÇA 1 2 3 4 5 6 (NÍVEL DO PRODUTO) | CONSULTE PÁGINA |
|---|---|---|---|---|---|---|
| | 1 | 1 | **264-4297** | 1 | CONJUNTO DE SENSOR DE TEMPERATURA (SENSOR AS-TEMPERATURE) | |
| | | 1 | **137-6645** | 1 | SUPORTE DE CONECTOR (PAD-CONNECTOR) | |
| | 2 | 1 | **6V-6609** | 1 | ANEL RETENTOR EM O (SEAL-O-RING) | |

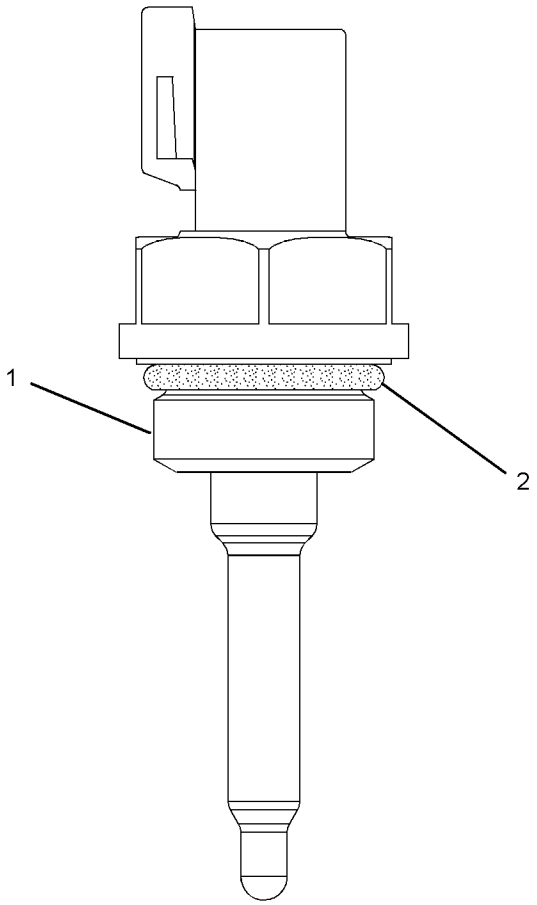


GRÁFICO 1 <FIM> g01353734

# 3E-8700 GRUPO DE SENSORES-TEMPERATURA (SENSOR GP-TEMPERATURE)

**S/N: DMJ1-UP**

**NÚMEROE DE 277-6433 GRUPO DE CAIXA E PEÇAS DO PLANETÁRIO**

**SMCS-1087, 1439, 1906, 1919, 1921, 1922, 1928, 1929, 192T, 1932, 301T, 3194, 3290, 429T, 509T, 7344**

**i04411668**

| NOTA | REF. NÃO | GRÁFICO REF. | NÚMERO DA PEÇA | QTY | NOME DA PEÇA 1 2 3 4 5 6 (NÍVEL DO PRODUTO) | CONSULTE PÁGINA |
|---|---|---|---|---|---|---|
| | 1 | 1 | **8T-8730** | 3 | SOQUETE DE CONECTOR (CALIBRE 16 A 18) (SOCKET-CONNECTOR (16-GA TO 18-GA)) | |
| | 2 | 1 | **155-2260** | 1 | KIT DE PLUGUE DE CONEXÃO (3 PINOS) (KIT-CONNECTING PLUG (3-PIN)) | |
| | | | | | (INCLUDES PLUG AS & WEDGE) | |
| E | 3 | 1 | **9X-1813** | | LUVA (34 CM) (SLEEVE (34-CM)) | |

E - ENCOMENDAR POR CENTÍMETROS

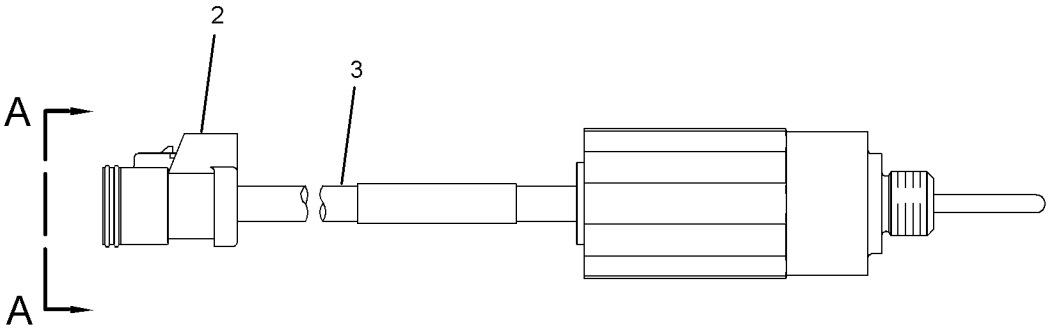


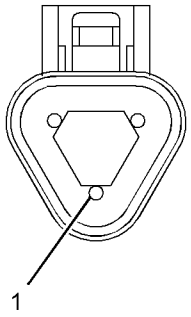


VIEW A-A

GRÁFICO 1 <FIM> g01871960

# *311-2771* GRUPO DO AUXÍLIO DE PARTIDA A ÉTER (STARTING AID GP-ETHER)

**S/N: JAP1-UP**

**NÚMEROE DE 348-6943, 435-1535 ARRANJO OPCIONAL PARA CLIMAS FRIOS**

**UM ACESSÓRIO**

**SMCS-1456** **i05319538**

| NOTA | REF. NÃO | GRÁFICO REF. | NÚMERO DA PEÇA | QTY | NOME DA PEÇA 1 2 3 4 5 6 (NÍVEL DO PRODUTO) | CONSULTE PÁGINA |
|---|---|---|---|---|---|---|
| | 1 | 1 | **7N-2059** | 1 | CONJUNTO DE ABRAÇADEIRA (CLAMP AS) | |
| Y | 2 | 1 | **239-1134** | 1 | GRUPO DE VÁLVULAS-PARTIDA A ÉTER (24 V) (VALVE GP-ETHER STARTING (24-VOLT)) | 504 |
| | 3 | 1 | **241-4194** | 1 | CONJUNTO DE CONEXÃO (CONTROLE) (FITTING AS (CONTROL)) | |
| | 4 | 1 | **258-0733** | 1 | CONJUNTO DE ATOMIZER (ATOMIZER AS) | |
| | | 1 | **236-4545** | 1 | PORCA DA LUVA (5/16-24 DE ROSCA) (NUT-SLEEVE (5/16-24-THD)) | |
| | 5 | 1 | **124-2528** | 2 | ESPAÇADOR (11X20X10-MM DE ESPESSURA) (SPACER (11X20X10-MM THK)) | |
| | 6 | 1 | **3J-1907** | 1 | ANEL RETENTOR EM O (SEAL-O-RING) | |
| | 7 | 1 | **3Y-2888** | 1 | CONECTOR (CONNECTOR) | |
| | 8 | 1 | **5P-4116** | 1 | ARRUELA DURA (8,8X20,5X2 MM DE ESPESSURA) (WASHER-HARD (8.8X20.5X2-MM THK)) | |
| | 9 | 1 | **6V-2686** | 3 | GRAMPO (CLIP) | |
| M | 10 | 1 | **8T-4136** | 2 | PARAFUSO (M10X1,5X25 MM) (BOLT (M10X1.5X25-MM)) | |
| M | 11 | 1 | **8T-4200** | 4 | PARAFUSO (M8X1,25X16 MM) (BOLT (M8X1.25X16-MM)) | |
| | 12 | 1 | **8T-4224** | 4 | ARRUELA DURA (8,8X16X2 MM DE ESPESSURA) (WASHER-HARD (8.8X16X2-MM THK)) | |
| J | 13 | 1 | **5P-5630** | | TUBO (9 DM) (TUBE (9-DM)) | |
| M | 14 | 1 | **8T-7547** | 1 | PARAFUSO (M8X1,25X30 MM) (BOLT (M8X1.25X30-MM)) | |
| | | | | | | |
| A | | | **275-3634** | 1 | CONJUNTO CILINDRO DE ÉTER (U.S.) (CYLINDER AS-ETHER (U.S.)) | |
| | | | | | (MUST BE PROCURED LOCALLY FROM YOUR CATERPILLAR DEALER) | |

A - NÃO FAZ PARTE DESTE GRUPO
J - ORDER BY THE DECIMETER
M - PEÇA MÉTRICA
Y - ILUSTRAÇÃO INDIVIDUAL

311-2771 GRUPO DO AUXÍLIO DE PARTIDA A ÉTER (STARTING AID GP-ETHER) (continuação) **i05319538**

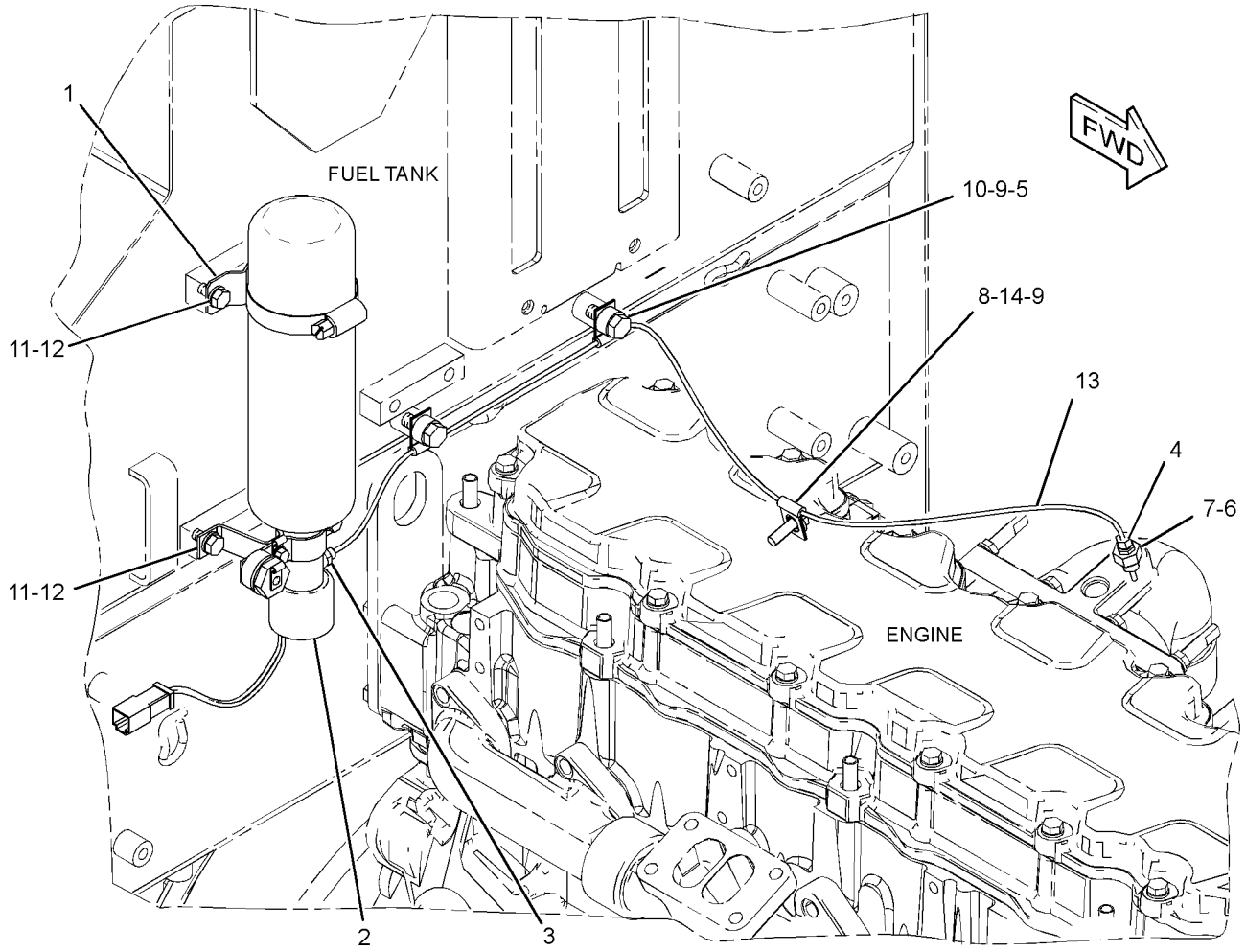


GRÁFICO 1 <FIM> g03377297

# *111-4275* GRUPO DO MOTOR DE PARTIDA ELÉTRICA (STARTING MOTOR GP-ELECTRIC)

**S/N: TX71-UP; KHX1-UP**

**24 V**

**NÚMEROE DE 325-9707, 395-0485, 395-0487 ARRANJO DE MOTOR-CONCLUÍDO TAMBÉM UM ACESSÓRIO**

**SMCS-1453** **i01635526**

| NOTA | REF. NÃO | GRÁFICO REF. | NÚMERO DA PEÇA | QTY | NOME DA PEÇA 1 2 3 4 5 6 (NÍVEL DO PRODUTO) | CONSULTE PÁGINA |
|---|---|---|---|---|---|---|
| M | 1 | 1 | **118-9573** | 3 | PARAFUSO DE CABEÇA DE 12 PONTOS (M10X1,5X35 MM) (BOLT-12 POINT HEAD (M10X1.5X35-MM)) | |
| CYR | 2 | 1 | **207-1517** | 1 | GRUPO DO MOTOR DE PARTIDA ELÉTRICA (STARTING MOTOR GP-ELECTRIC) | 486 |
| | 3 | 1 | **3K-3257** | 1 | JUNTA (GASKET) | |
| M | 4 | 1 | **8T-4191** | 1 | PARAFUSO (M10X1,5X16 MM) (BOLT (M10X1.5X16-MM)) | |
| | 5 | 1 | **8Y-9603** | 1 | CONJUNTO DE CABO-MOTOR DE PARTIDA (CABLE AS-STARTING MOTOR) | |
| | | 1 | **1S-7251** | 1 | TERMINAL-CABO (PARAFUSO DE 00 GA, 1/2 POL) (TERMINAL-CABLE (00-GA, 1/2-IN SCREW)) | |
| | | 1 | **1S-7252** | 1 | TERMINAL-CABO (PARAFUSO DE 00 GA, 3/8 POL) (TERMINAL-CABLE (00-GA, 3/8-IN SCREW)) | |
| E | | 1 | **5P-0747** | | CABO (CALIBRE 00, PRETO) (28 CM) (CABLE (00-GA, BLACK) (28CM)) | |
| | 6 | 1 | **8T-4121** | 4 | ARRUELA DURA (11X21X2,5 MM DE ESPESSURA) (WASHER-HARD (11X21X2.5-MM THK)) | |

C - ALTERAR DO TIPO ANTERIOR
E - ENCOMENDAR POR CENTÍMETROS
M - PEÇA MÉTRICA
R - PEÇA REMANUFATURADA PODE ESTAR DISPONÍVEL
Y - ILUSTRAÇÃO INDIVIDUAL

111-4275 GRUPO DO MOTOR DE PARTIDA ELÉTRICA (STARTING MOTOR GP-ELECTRIC) (continuação) **i01635526**

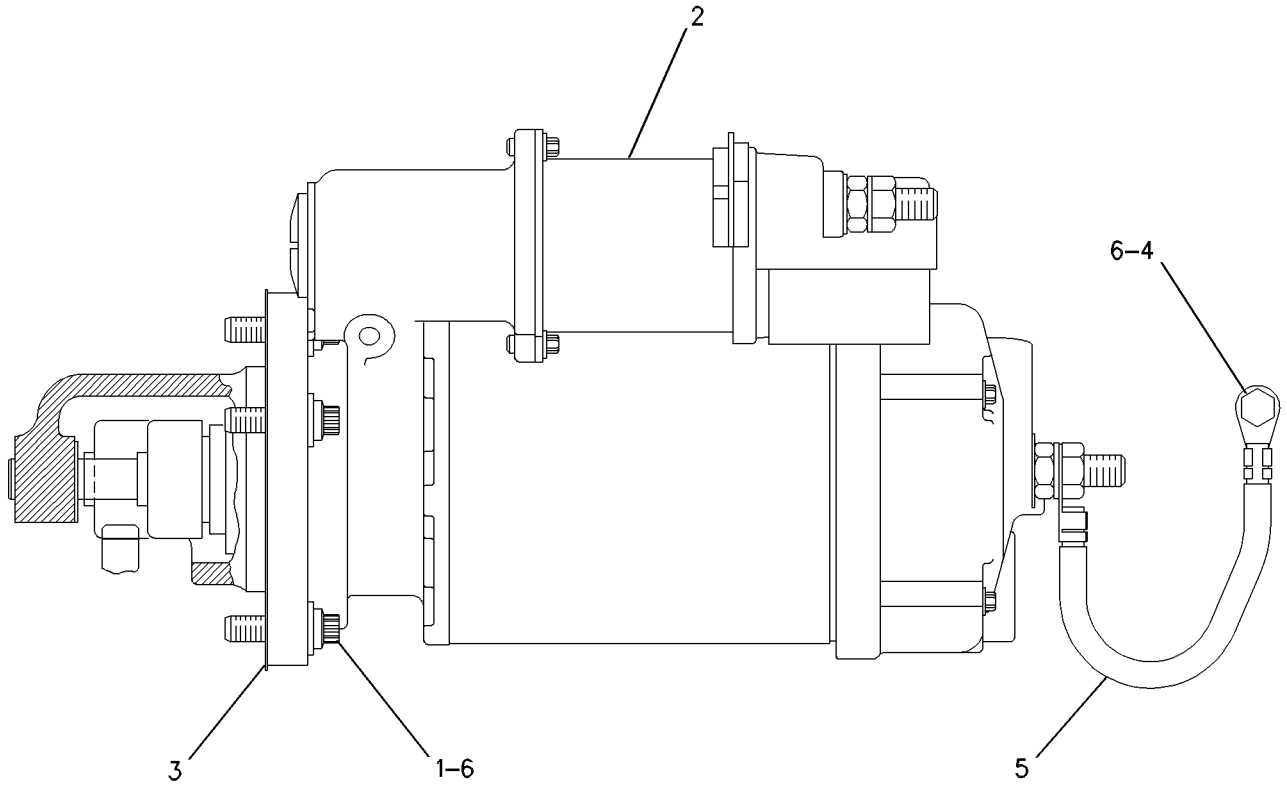


GRÁFICO 1 <FIM> g00613782

# 207-1517 GRUPO DO MOTOR DE PARTIDA ELÉTRICA
## (STARTING MOTOR GP-ELECTRIC)*R

**S/N: TX71-UP; KHX1-UP**

**24 V**

**NÚMEROE DE 111-4275 GRUPO DO MOTOR DE PARTIDA ELÉTRICA**

**TAMBÉM UM ACESSÓRIO**

**SMCS-1453** **i05857375**

| NOTA | REF. NÃO | GRÁFICO REF. | NÚMERO DA PEÇA | QTY | NOME DA PEÇA 1 2 3 4 5 6 (NÍVEL DO PRODUTO) | CONSULTE PÁGINA |
|---|---|---|---|---|---|---|
| | 1 | 1 | **8T-9884** | 1 | KIT-ISOLANTES (MOTOR DE PARTIDA) (KIT-INSULATOR (STARTING MOTOR)) | |
| | | | | | (INCLUDES INSULATORS & BUSHING) | |
| | 2 | 1 | **106-7149** | 1 | CONJUNTO DE ALOJAMENTO (HOUSING AS) | |
| | 3 | 1 | **102-9863** | 1 | CONJUNTO DE TERMINAL (TERMINAL AS) | |
| | 4 | 1 | **6V-8188** | 4 | PORCA (1/2-13 DE ROSCA) (NUT (1/2-13-THD)) | |
| | 5 | 1 | **7X-0562** | 4 | ARRUELA DURA (13,5X19X0,8 MM DE ESPESSURA) (WASHER-HARD (13.5X19X0.8-MM THK)) | |
| | 6 | 1 | **3E-7853** | 1 | TERMINAL (TERMINAL) | |
| | 7 | 1 | **9X-4821** | 1 | CONJUNTO DE PLACA (PLATE AS) | |
| | 8 | 1 | **3E-7852** | 1 | BOBINA-MOTOR DE PARTIDA (COIL-STARTING MOTOR) | |
| | 9 | 1 | **7T-3454** | 1 | ISOLANTE (INSULATOR) | |
| | 10 | 1 | **9X-4271** | 1 | CONECTOR (CONNECTOR) | |
| | 11 | 1 | **7T-3451** | 1 | KIT-ISOLANTES (MOTOR DE PARTIDA) (KIT-INSULATOR (STARTING MOTOR)) | |
| | | | | | (INCLUDES INSULATORS & GROMMET) | |
| | 12 | 1 | **8T-8569** | 1 | ISOLANTE-TERMINAL (INSULATOR-TERMINAL) | |
| | 13 | 1 | **5S-7349** | 4 | PARAFUSO (1/4-20X0,5 POL) (BOLT (1/4-20X0.5-IN)) | |
| | 14 | 1 | **8T-4205** | 4 | ARRUELA DURA (7,2X14,5X2 MM DE ESPESSURA) (WASHER-HARD (7.2X14.5X2-MM THK)) | |
| | 15 | 1 | **7X-1950** | 4 | SAPATA POLAR (SHOE-POLE) | |
| | 16 | 1 | **3E-7861** | 1 | KIT DE ALAVANCAS (MOTOR DE PARTIDA) (KIT-LEVER (STARTING MOTOR)) | |
| | | | | | (INCLUDES LEVER AS, SHAFT AS, GASKET, O-RINGS, RING & NUT) | |
| | 17 | 1 | **3R-8797** | 8 | CONJUNTO DE PARAFUSO E ARRUELA (3/8-24X0,72 POL) (SCREW & WASHER AS (3/8-24X0.72-IN)) | |
| | 18 | 1 | **3E-7855** | 1 | CONJUNTO DE INDUZIDO-MOTOR DE PARTIDA (24 V) (ARMATURE AS-STARTER (24-VOLT)) | |
| | 19 | 1 | **7X-1952** | 1 | CONJUNTO DO ALOJAMENTO-ALAVANCA (HOUSING AS-LEVER) | |
| | 20 | 1 | **4M-1831** | 1 | BUJÃO DO ALOJAMENTO DA ALAVANCA (PLUG-LEVER HOUSING) | |
| | 21 | 1 | **7L-2894** | 1 | JUNTA (GASKET) | |
| | 22 | 1 | **0S-1597** | 5 | PARAFUSO (1/4-28X1 POL) (BOLT (1/4-28X1-IN)) | |
| | 23 | 1 | **3E-7857** | 1 | CONJUNTO DO COMANDO-MOTOR DE PARTIDA (DRIVE AS-STARTING MOTOR) | |
| | 24 | 1 | **3E-7858** | 1 | CONJUNTO DE ALOJAMENTO (HOUSING AS) | |
| | 25 | 1 | **7X-3373** | 6 | PARAFUSO (5/16-18X0,88 POL) (BOLT (5/16-18X0.88-IN)) | |
| | 26 | 1 | **206-8784** | 1 | KIT-SOLENOIDES (24 V) (KIT-SOLENOID (24-VOLT)) | |
| | | | | | (INCLUDES SOLENOID AS, BOLT, CONNECTORS & NUTS) | |
| | 27 | 1 | **6V-8378** | 2 | PORCA (ROSCA 10-32) (NUT (10-32-THD)) | |
| | 28 | 1 | **8F-1434** | 1 | ARRUELA DE PRESSÃO (LOCKWASHER) | |
| | 29 | 1 | **8T-0328** | 2 | ARRUELA DURA (5,5X10X1 MM DE ESPESSURA) (WASHER-HARD (5.5X10X1-MM THK)) | |
| | 30 | 1 | **9X-4824** | 1 | TAMPA DO MOTOR DE PARTIDA (COVER-STARTING MOTOR) | |
| | 31 | 1 | **9X-4825** | 1 | KIT DE ESCOVA (24 V) (KIT-BRUSH (24-VOLT)) | |
| | | | | | (INCLUDES O-RING, SCREWS, BRUSHES & SPRINGS) | |

207-1517 GRUPO DO MOTOR DE PARTIDA ELÉTRICA (STARTING MOTOR GP-ELECTRIC) (continuação) **i05857375**

| NOTA | REF. NÃO | GRÁFICO REF. | NÚMERO DA PEÇA | QTY | NOME DA PEÇA 1 2 3 4 5 6 (NÍVEL DO PRODUTO) | CONSULTE PÁGINA |
|---|---|---|---|---|---|---|
| | | | | | JOGO(S) DE REPARO DISPONÍVEL(ÍVEIS): | |
| | | | **3E-7860** | 1 | KIT-BUCHAS (MOTOR DE PARTIDA) (KIT-BUSHING (STARTING MOTOR)) | |
| | | | | | (INCLUDES BUSHINGS, PLUGS, CUPS, SEAL, NUT, O-RINGS, GASKET, SPACER, WASHERS & SCREW ASSEMBLIES) | |

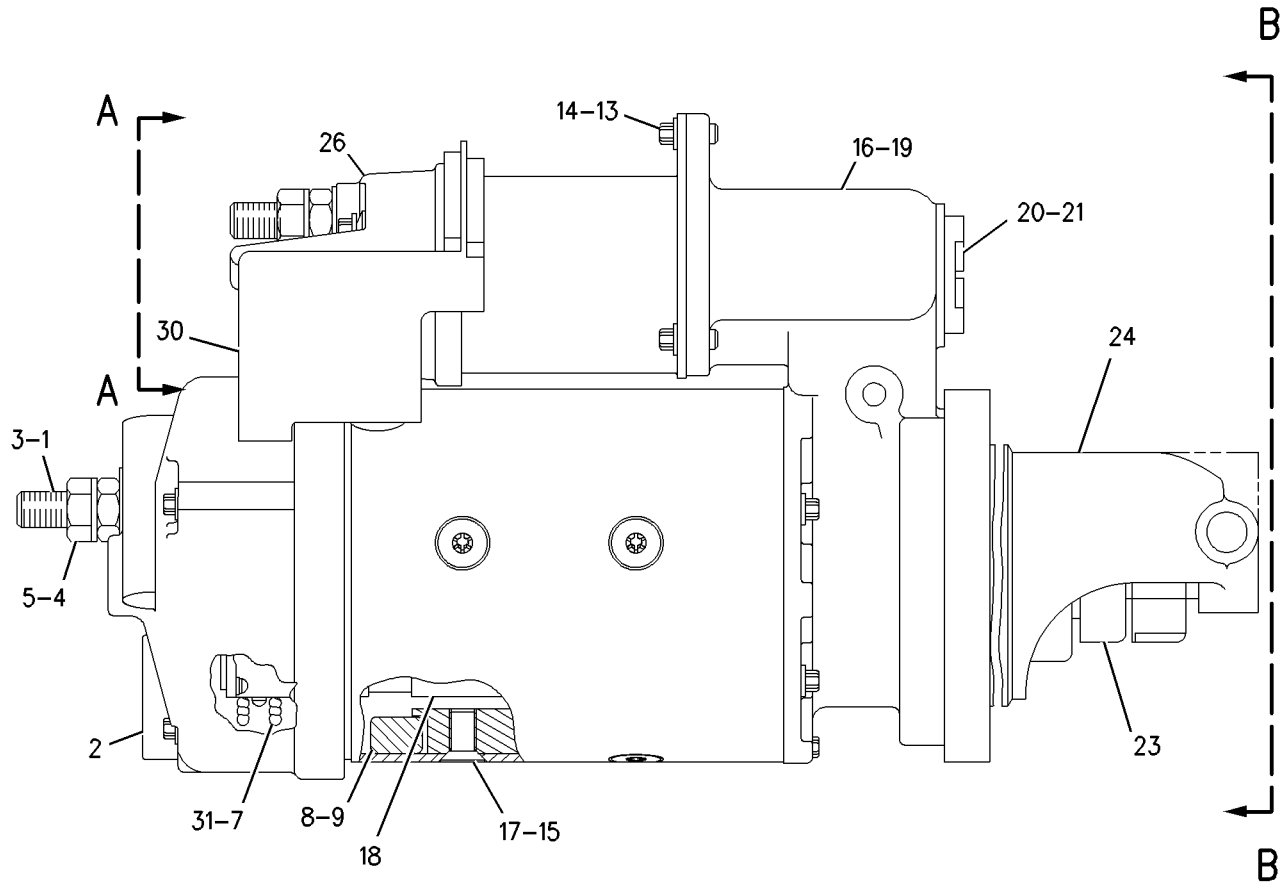


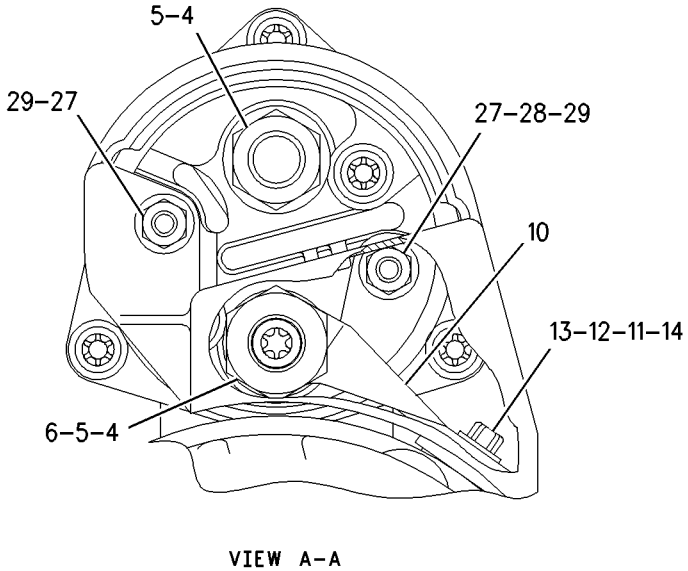


VIEW A-A

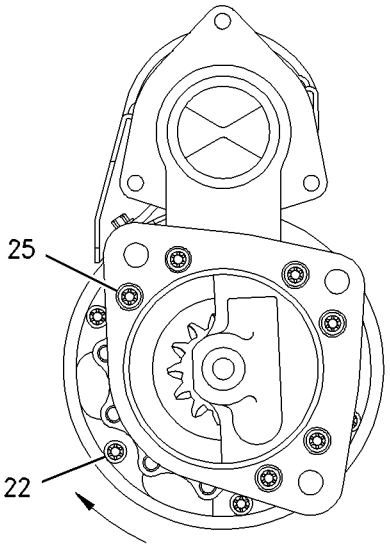


VIEW B-B

GRÁFICO 1 <FIM> g00839695

# *347-7898* GRUPO DO MOTOR DE PARTIDA ELÉTRICA (STARTING MOTOR GP-ELECTRIC)

**S/N: KHX13472-25129, 25131-25320, 25322-25998**
**NÚMEROE DE 325-9707 ARRANJO DE MOTOR-CONCLUÍDO**

**SMCS-1453** **i03626999**

| NOTA | REF. NÃO | GRÁFICO REF. | NÚMERO DA PEÇA | QTY | NOME DA PEÇA 1 2 3 4 5 6 (NÍVEL DO PRODUTO) | CONSULTE PÁGINA |
|---|---|---|---|---|---|---|
| | 1 | 1 | **3K-3257** | 1 | JUNTA (GASKET) | |
| | 2 | 1 | **134-2730** | 1 | CONJUNTO DE WIRE (WIRE AS) | |
| | 3 | 1 | **339-5406** | 1 | GRUPO DO MOTOR DE PARTIDA ELÉTRICA (STARTING MOTOR GP-ELECTRIC) | |
| M | 4 | 1 | **118-9573** | 3 | PARAFUSO DE CABEÇA DE 12 PONTOS (M10X1,5X35 MM) (BOLT-12 POINT HEAD (M10X1.5X35-MM)) | |
| | 5 | 1 | **6V-5839** | 3 | ARRUELA (11X21X2,5 MM DE ESPESSURA) (WASHER (11X21X2.5-MM THK)) | |
| | 6 | 1 | **8T-4121** | 1 | ARRUELA DURA (11X21X2,5 MM DE ESPESSURA) (WASHER-HARD (11X21X2.5-MM THK)) | |
| M | 7 | 1 | **8T-4191** | 1 | PARAFUSO (M10X1,5X16 MM) (BOLT (M10X1.5X16-MM)) | |

M - PEÇA MÉTRICA

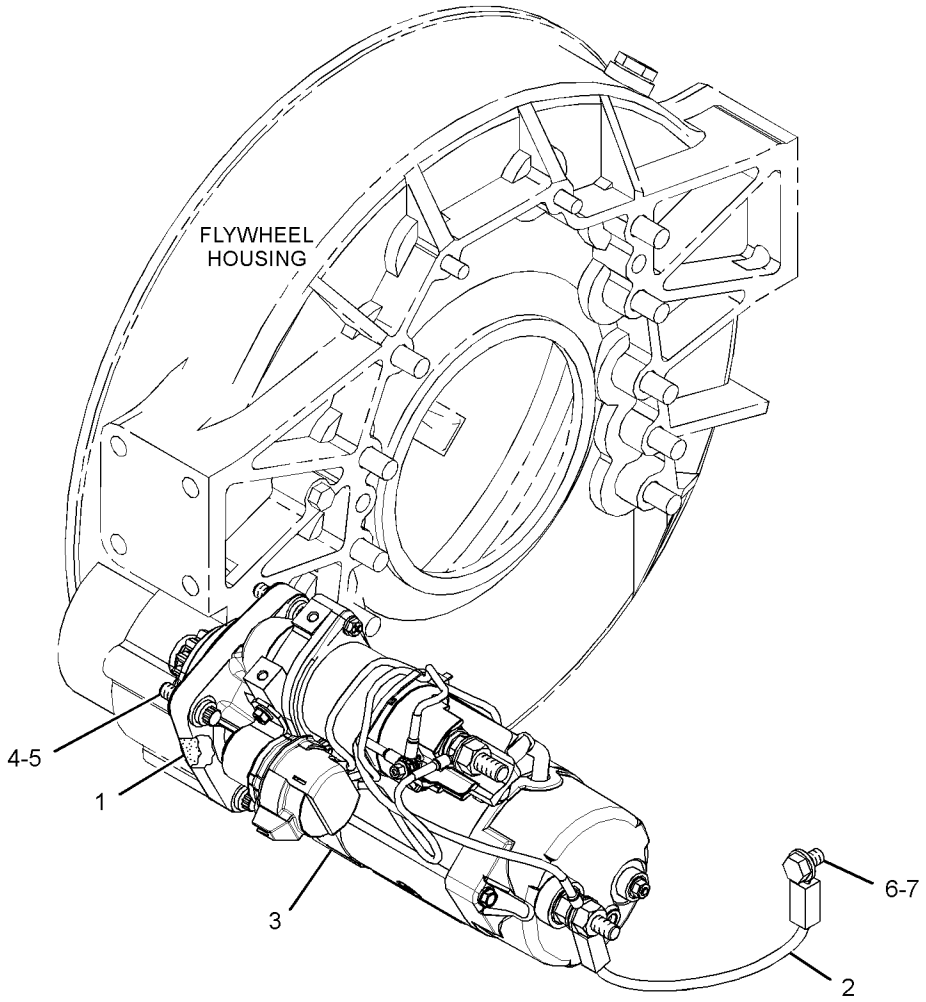


GRÁFICO 1 <FIM> g01947835

# *164-7577* GRUPO DO INTERRUPTOR DE DERIVAÇÃO–DERIVAÇÃO DO FILTRO DE ÓLEO (SWITCH GP-BYPASS–DERIVAÇÃO DO FILTRO DE ÓLEO)

**S/N: JAP1-UP**

**NÚMEROE DE 333-9308 GRUPO DA BASE-FILTRO DE ÓLEO**

**TAMBÉM UM ACESSÓRIO**

**SMCS-1408, 1435**

**i02891455**

| NOTA | REF. NÃO | GRÁFICO REF. | NÚMERO DA PEÇA | QTY | NOME DA PEÇA 1 2 3 4 5 6 (NÍVEL DO PRODUTO) | CONSULTE PÁGINA |
|---|---|---|---|---|---|---|
| BE | 1 | 1 | **9X-1813** | | LUVA (SLEEVE) | |
| | 2 | 1 | **102-8802** | 1 | KIT DE TOMADA (2 PINOS) (KIT-RECEPTACLE (2-PIN)) | |
| | | | | | (INCLUDES RECEPTACLE AS & WEDGE) | |
| | 3 | 1 | **186-3735** | 2 | PINO DE CONECTOR (CALIBRE 16 A 18) (PIN-CONNECTOR (16-GA TO 18-GA)) | |
| | 4 | 1 | **3E-3365** | 1 | CUNHA-TRAVA DO RECIPIENTE (2 PINOS) (WEDGE-RECEPTACLE LOCK (2-PIN)) | |
| | 5 | 1 | **3D-2824** | 1 | ANEL RETENTOR EM O (SEAL-O-RING) | |
| Z | 6 | 1 | | 1 | CONJUNTO DO INTERRUPTOR (SWITCH AS) | |

B - UTILIZAR CONFORME NECESSÁRIO
E - ENCOMENDAR POR CENTÍMETROS
Z - MANUTENÇÃO NÃO INDIVIDUAL

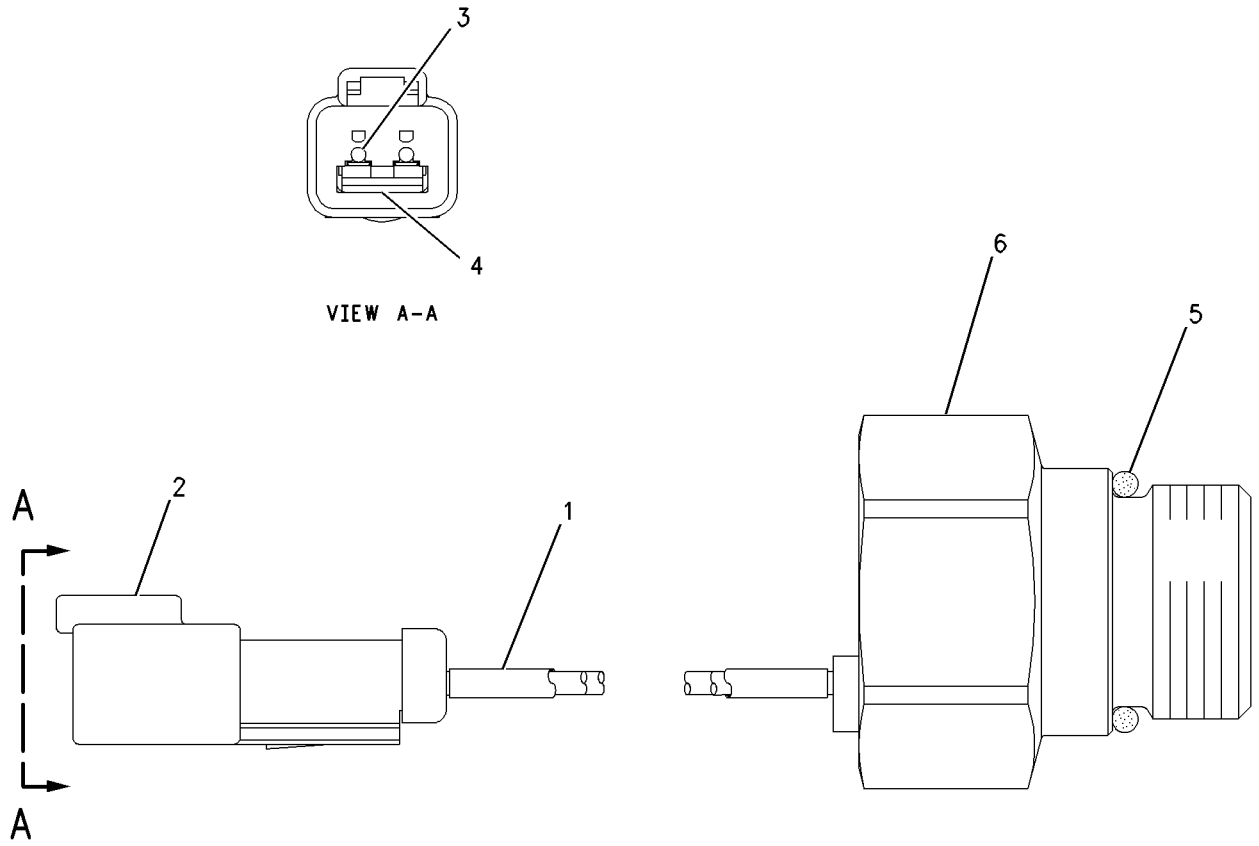


GRÁFICO 1 <FIM> g00750019

# 7N-0718 GRUPO DE INTERRUPTORES DE DESCONEXÃO–BATERIA (SWITCH GP-DISCONNECT-BATERIA)

**S/N: JAP1-UP**

**12 V**

**NÚMEROE DE 434-4115 GRUPO DA BATERIA, 311-0802, 367-8912, 373-6945 GRUPO DA FIAÇÃO TRASEIRA, 434-4117 GRUPO DE BATERIA E CAIXA-REFORÇADO TAMBÉM UM ACESSÓRIO**

**SMCS-1411** **i02587657**

| NOTA | REF. NÃO | GRÁFICO REF. | NÚMERO DA PEÇA | QTY | NOME DA PEÇA 1 2 3 4 5 6 (NÍVEL DO PRODUTO) | CONSULTE PÁGINA |
|---|---|---|---|---|---|---|
| | 1 | 1 | **8H-5306** | 1 | CHAVE (DESCONEXÃO DA BATERIA) (KEY (BATTERY DISCONNECT)) | |
| | 2 | 1 | **8H-5303** | 1 | PORCA (ROSCA 3/4-16) (NUT (3/4-16-THD)) | |
| | 3 | 1 | **2H-3922** | 2 | ARRUELA DE PRESSÃO (LOCKWASHER) | |
| | 4 | 1 | **9F-5644** | 2 | ARRUELA DE PRESSÃO (LOCKWASHER) | |
| | 5 | 1 | **6F-7045** | 2 | PORCA REGULAR (3/8-24 DE ROSCA) (NUT-FULL (3/8-24-THD)) | |

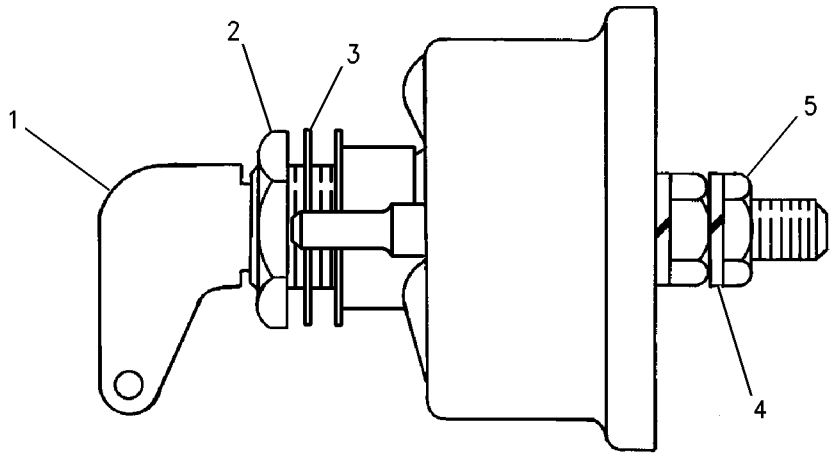


GRÁFICO 1 <FIM> g00715584

# *435-1492* GRUPO DE INTERRUPTORES-LUZ–LUZES TRASEIRAS (SWITCH GP-LIGHT-LUZES TRASEIRAS)

**S/N: JAP1-UP**

**NÚMEROE DE 435-1539 ARRANJO OPCIONAL DE ILUMINAÇÃO**

**UM ACESSÓRIO**

**SMCS-1429, 1430, 7332** **i06535069**

| NOTA | REF. NÃO | GRÁFICO REF. | NÚMERO DA PEÇA | QTY | NOME DA PEÇA 1 2 3 4 5 6 (NÍVEL DO PRODUTO) | CONSULTE PÁGINA |
|---|---|---|---|---|---|---|
| | 1 | 1 | **8D-7960** | 2 | PLACA (PLATE) | |
| | 2 | 1 | **368-4542** | 1 | CONJUNTO DE INTERRUPTORES-BALANCIM (LUZES TRASEIRAS) (SWITCH AS-ROCKER (TAIL LIGHTS)) | |

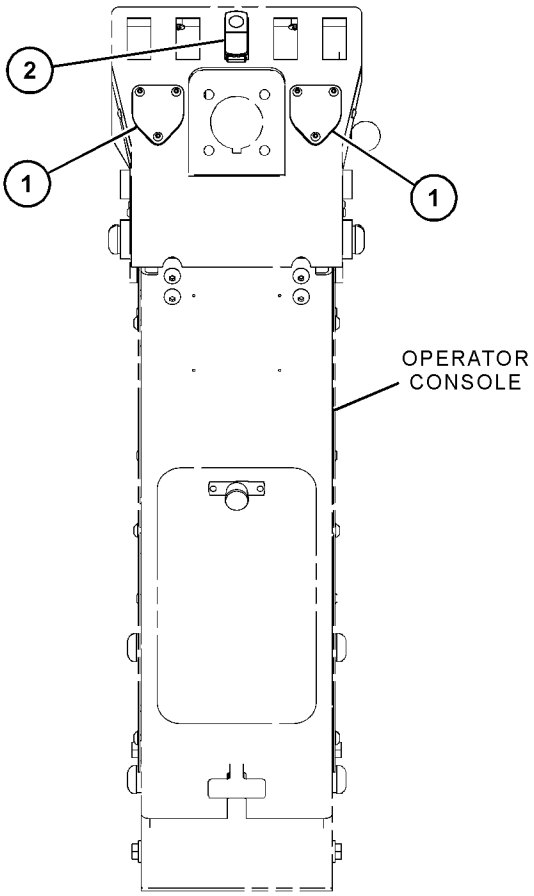


REAR VIEW

GRÁFICO 1 <FIM> g06014593

# *118-3534* GRUPO DO INTERRUPTOR-MAGNÉTICO (SWITCH GP-MAGNETIC)

**S/N: JAP819-UP**

**24 V. MOTOR DE PARTIDA**

**NÚMEROE DE 311-0802, 373-6945, 434-4113 GRUPO DA FIAÇÃO TRASEIRA**

**SMCS-7499** **i06705050**

| NOTA | NÚMERO DA PEÇA | QTY | NOME DA PEÇA 1 2 3 4 5 6 (NÍVEL DO PRODUTO) | CONSULTE PÁGINA |
|---|---|---|---|---|
| Y | **175-2308** | 1 | GRUPO DO INTERRUPTOR-MAGNÉTICO (24 V) (RELÉ DE PARTIDA) (SWITCH GP-MAGNETIC (24-VOLT) (START RELAY)) | 494 |
| | | | —OU— | |
| Y | *175-2309* | 1 | GRUPO DO INTERRUPTOR-MAGNÉTICO (24 V) (RELÉ DE PARTIDA) (SWITCH GP-MAGNETIC (24-VOLT) (START RELAY)) | 495 |

Y - ILUSTRAÇÃO INDIVIDUAL

<FIM>

# *175-2308* GRUPO DO INTERRUPTOR-MAGNÉTICO (SWITCH GP-MAGNETIC)

**S/N: JAP1-UP**

**24 V. MOTOR DE PARTIDA**

**NÚMEROE DE 118-3534 GRUPO DO INTERRUPTOR-MAGNÉTICO**

**SMCS-7499** **i03514607**

| NOTA | REF. NÃO | GRÁFICO REF. | NÚMERO DA PEÇA | QTY | NOME DA PEÇA 1 2 3 4 5 6 (NÍVEL DO PRODUTO) | CONSULTE PÁGINA |
|---|---|---|---|---|---|---|
| | 1 | 1 | **102-8802** | 1 | KIT DE TOMADA (2 PINOS) (KIT-RECEPTACLE (2-PIN)) | |
| | | | | | (INCLUDES RECEPTACLE AS & WEDGE) | |
| | 2 | 1 | **186-3735** | 2 | PINO DE CONECTOR (CALIBRE 16 A 18) (PIN-CONNECTOR (16-GA TO 18-GA)) | |
| | 3 | 1 | **1H-3338** | 2 | ARRUELA DE PRESSÃO (DENTE EXTERNO) (LOCKWASHER (EXTERNAL TOOTH)) | |
| | 4 | 1 | **012-0380** | 2 | ARRUELA DE PRESSÃO (6,5X12,5X1,6 MM DE ESPESSURA) (LOCKWASHER (6.5X12.5X1.6-MM THK)) | |
| M | 5 | 1 | **5C-2890** | 2 | PORCA (ROSCA M6X1) (NUT (M6X1-THD)) | |
| E | 6 | 1 | **9X-1813** | | LUVA (16 CM) (SLEEVE (16-CM)) | |

E - ENCOMENDAR POR CENTÍMETROS
M - PEÇA MÉTRICA

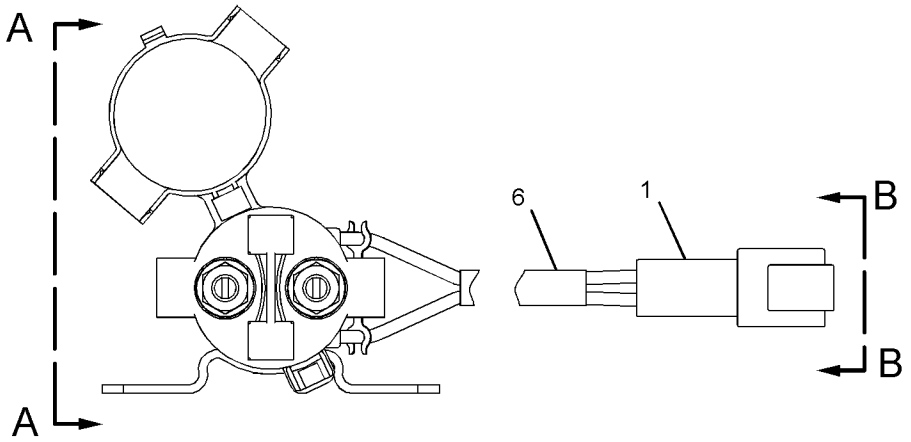


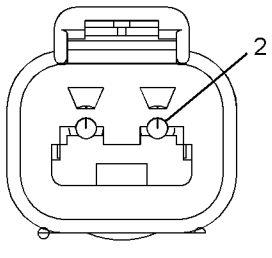


VIEW B-B

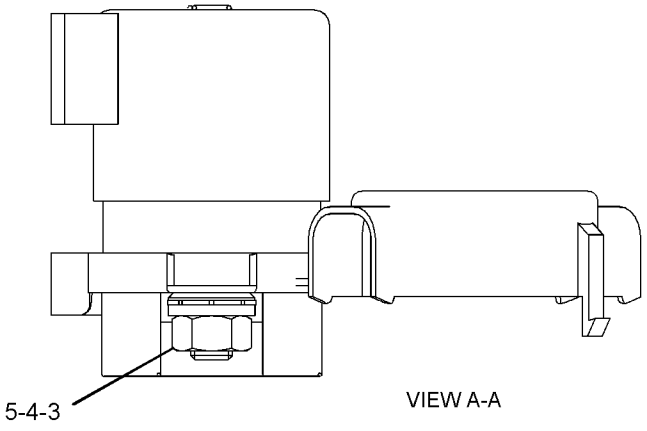


VIEW A-A

GRÁFICO 1 <FIM> g01266266

# *175-2309* GRUPO DO INTERRUPTOR-MAGNÉTICO (SWITCH GP-MAGNETIC)

**S/N: JAP1-UP**

**24 V. MOTOR DE PARTIDA**

**NÚMEROE DE 118-3534 GRUPO DO INTERRUPTOR-MAGNÉTICO**

**SMCS-7499** **i03514606**

| NOTA | REF. NÃO | GRÁFICO REF. | NÚMERO DA PEÇA | QTY | NOME DA PEÇA 1 2 3 4 5 6 (NÍVEL DO PRODUTO) | CONSULTE PÁGINA |
|---|---|---|---|---|---|---|
| | 1 | 1 | **117-9081** | 1 | CONJUNTO DO INTERRUPTOR MAGNÉTICO (24 V) (RELÉ DE PARTIDA) (SWITCH AS-MAGNETIC (24-VOLT) (START RELAY)) | |
| | 1A | 1 | **1H-3338** | 2 | ARRUELA DE PRESSÃO (DENTE EXTERNO) (LOCKWASHER (EXTERNAL TOOTH)) | |
| M | 1B | 1 | **5C-2890** | 2 | PORCA (ROSCA M6X1) (NUT (M6X1-THD)) | |
| | 1C | 1 | **012-0380** | 2 | ARRUELA DE PRESSÃO (6,5X12,5X1,6 MM DE ESPESSURA) (LOCKWASHER (6.5X12.5X1.6-MM THK)) | |
| | 2 | 1 | **102-8802** | 1 | KIT DE TOMADA (2 PINOS) (KIT-RECEPTACLE (2-PIN)) | |
| | | | | | (INCLUDES RECEPTACLE AS & WEDGE) | |
| | 3 | 1 | **186-3735** | 2 | PINO DE CONECTOR (CALIBRE 16 A 18) (PIN-CONNECTOR (16-GA TO 18-GA)) | |
| E | 4 | 1 | **9X-1813** | | LUVA (16 CM) (SLEEVE (16-CM)) | |

E - ENCOMENDAR POR CENTÍMETROS
M - PEÇA MÉTRICA

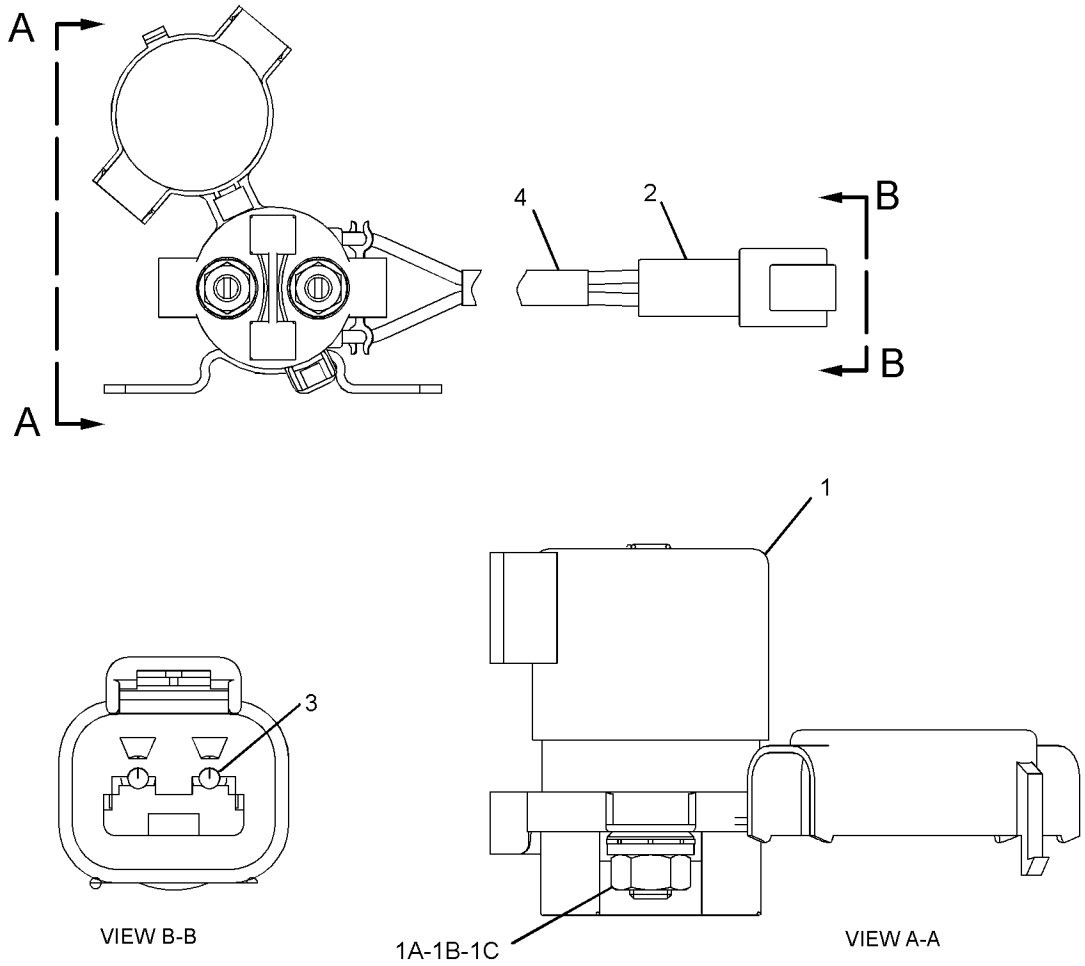


GRÁFICO 1 <FIM> g01266277

# 241-8368 GRUPO DO INTERRUPTOR-MAGNÉTICO–RELÉ DA VELA INCANDESCENTE (SWITCH GP-MAGNETIC-RELÉ DA VELA INCANDESCENTE)

**S/N: JAP1-UP**

**24 V**

**NÚMEROE DE 311-0802, 367-8912, 373-6945, 434-4113 GRUPO DA FIAÇÃO TRASEIRA**

**SMCS-7499** **i06811579**

| NOTA | REF. NÃO | GRÁFICO REF. | NÚMERO DA PEÇA | QTY | NOME DA PEÇA 1 2 3 4 5 6 (NÍVEL DO PRODUTO) | CONSULTE PÁGINA |
|---|---|---|---|---|---|---|
| | 1 | 1 | **155-2270** | 1 | KIT DE PLUGUE DE CONEXÃO (2 PINOS) (KIT-CONNECTING PLUG (2-PIN)) | |
| | | | | | (INCLUDES PLUG AS, WEDGE & INTERFACE SEAL) | |
| | 2 | 1 | **4F-2294** | 2 | CONTRAPORCA (5/16-24 DE ROSCA) (NUT-JAM (5/16-24-THD)) | |
| | 3 | 1 | **8T-8730** | 2 | SOQUETE DE CONECTOR (CALIBRE 16 A 18) (SOCKET-CONNECTOR (16-GA TO 18-GA)) | |

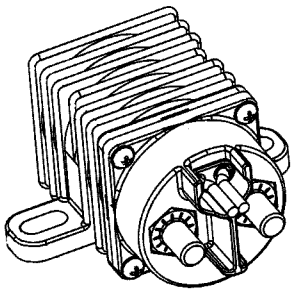

ISOMETRIC VIEW

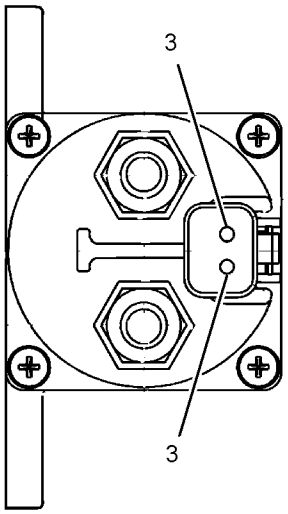


VIEW A-A

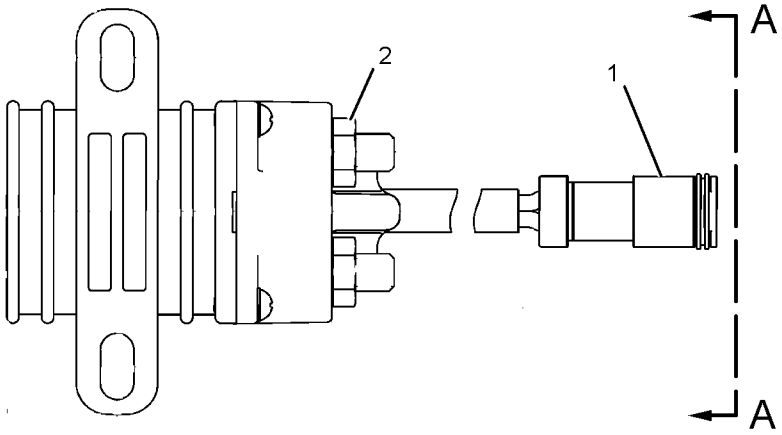


GRÁFICO 1 <FIM> g01077362

# 275-1253 GRUPO DE INTERRUPTORES DE PRESSÃO (SWITCH GP-PRESSURE)

**S/N: JAP1-UP**

**NÚMEROE DE 325-7130 GRUPO DE TUBULAÇÕES DE COMBUSTÍVEL**

**SMCS-1435** **i06616045**

| NOTA | REF. NÃO | GRÁFICO REF. | NÚMERO DA PEÇA | QTY | NOME DA PEÇA 1 2 3 4 5 6 (NÍVEL DO PRODUTO) | CONSULTE PÁGINA |
|---|---|---|---|---|---|---|
| | 1 | 1 | **230-4011** | 1 | CONJUNTO DE CONECTOR DE TOMADA (2 PINOS) (PLUG AS-CONNECTOR (2-PIN)) | |
| | | 1 | **264-7029** | 1 | RETENTOR DE CONECTOR (SEAL-CONNECTOR) | |
| E | 2 | 1 | **9X-1813** | | LUVA (14 CM) (SLEEVE (14-CM)) | |
| | 3 | 1 | **6V-4589** | 1 | ANEL RETENTOR EM O (SEAL-O-RING) | |
| | 4 | 1 | **9X-7737** | 1 | ANEL RETENTOR EM O (SEAL-O-RING) | |
| | 5 | 1 | **9X-3401** | 2 | PINO DE CONECTOR (CALIBRE 16 A 18) (PIN-CONNECTOR (16-GA TO 18-GA)) | |

E - ENCOMENDAR POR CENTÍMETROS

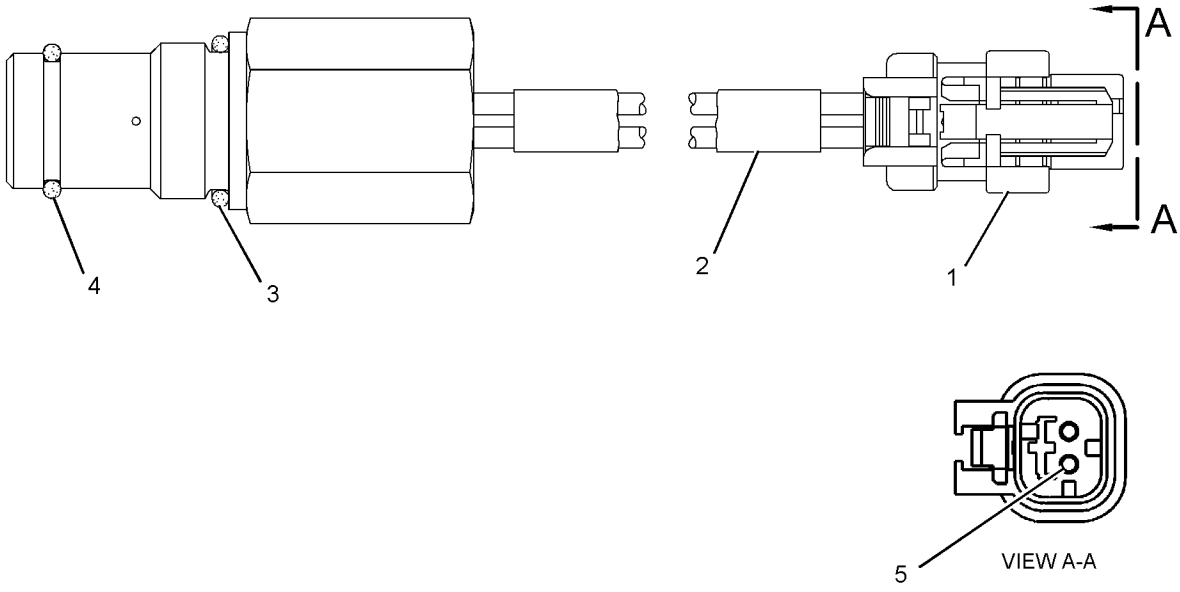


GRÁFICO 1 <FIM> g01238534

# 440-0257 GRUPO DE INTERRUPTORES DE PRESSÃO (SWITCH GP-PRESSURE)

**S/N: JAP6905-UP**

**NÚMEROE DE 332-8833 GRUPO DO FILTRO DE ÓLEO**

**TAMBÉM UM ACESSÓRIO**

**SMCS-1435** **i05979712**

| NOTA | REF. NÃO | GRÁFICO REF. | NÚMERO DA PEÇA | QTY | NOME DA PEÇA 1 2 3 4 5 6 (NÍVEL DO PRODUTO) | CONSULTE PÁGINA |
|---|---|---|---|---|---|---|
| | 1 | 1 | **102-8802** | 1 | KIT DE TOMADA (2 PINOS) (KIT-RECEPTACLE (2-PIN)) | |
| | | | | | (INCLUDES RECEPTACLE AS & WEDGE) | |
| | 2 | 1 | **033-6033** | 1 | ANEL RETENTOR EM O (SEAL-O-RING) | |
| | 3 | 1 | **8T-8729** | 2 | PINO DE CONECTOR (CALIBRE 16 A 18) (PIN-CONNECTOR (16-GA TO 18-GA)) | |
| E | 4 | 1 | **9X-1813** | | LUVA (28 CM) (SLEEVE (28-CM)) | |
| | 5 | 1 | **206-9295** | 1 | ANEL RETENTOR EM O (SEAL-O-RING) | |

E - ENCOMENDAR POR CENTÍMETROS

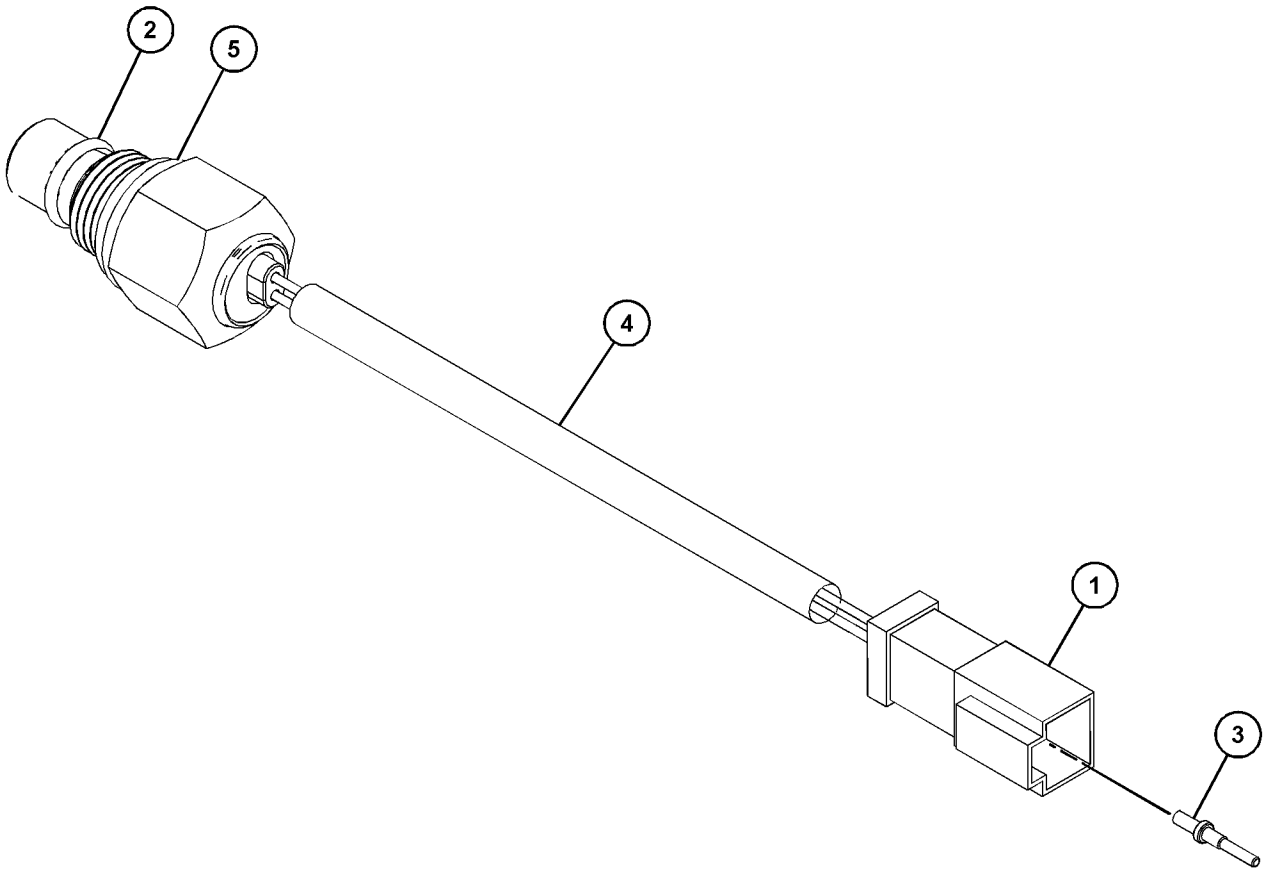


GRÁFICO 1 <FIM> g03688962

# *520-8568* GRUPO DA CHAVE SELETORA (SWITCH GP-ROCKER)

**S/N: JAP10100-UP**

**NÚMEROE DE 521-1027 ARRANJO DE TRAVA - DESLOCAMENTO CENTRAL**

**UM ACESSÓRIO**

**SMCS-7332** **i06885608**

| NOTA | REF. NÃO | GRÁFICO REF. | NÚMERO DA PEÇA | QTY | NOME DA PEÇA 1 2 3 4 5 6 (NÍVEL DO PRODUTO) | CONSULTE PÁGINA |
|---|---|---|---|---|---|---|
| | 1 | 1 | **3E-3636** | 1 | CONJUNTO DO INTERRUPTOR-ESFERA (SWITCH AS-BALL) | |
| | | 1 | **3E-3377** | 1 | CUNHA-TRAVA DO RECIPIENTE (4 PINOS) (WEDGE-RECEPTACLE LOCK (4-PIN)) | |
| | | 1 | **8T-8729** | 4 | PINO DE CONECTOR (CALIBRE 16 A 18) (PIN-CONNECTOR (16-GA TO 18-GA)) | |
| | | 1 | **102-8804** | 1 | KIT DE TOMADA (4 PINOS) (KIT-RECEPTACLE (4-PIN)) | |
| | | | | | (INCLUDES RECEPTACLE AS & WEDGE) | |
| | 2 | 1 | **280-4244** | 1 | CONJUNTO DE INTERRUPTORES-BALANCIM (24 V) (SWITCH AS-ROCKER (24-VOLT)) | |
| | 3 | 1 | **130-5300** | 1 | GRAMPO (CLIP) | |
| | 4 | 1 | **3J-1907** | 1 | ANEL RETENTOR EM O (SEAL-O-RING) | |
| | 5 | 1 | **4D-7794** | 1 | GRAMPO (CLIP) | |
| B | 6 | 1 | **8F-1974** | 10 | CALÇO (0,13 MM DE ESPESSURA) (SHIM (0.13-MM THK)) | |
| | 7 | 1 | **8T-4121** | 2 | ARRUELA DURA (11X21X2,5 MM DE ESPESSURA) (WASHER-HARD (11X21X2.5-MM THK)) | |
| M | 8 | 1 | **8T-4137** | 2 | PARAFUSO (M10X1,5X20 MM) (BOLT (M10X1.5X20-MM)) | |

B - UTILIZAR CONFORME NECESSÁRIO
M - PEÇA MÉTRICA

520-8568 GRUPO DA CHAVE SELETORA (SWITCH GP-ROCKER) (continuação) **i06885608**

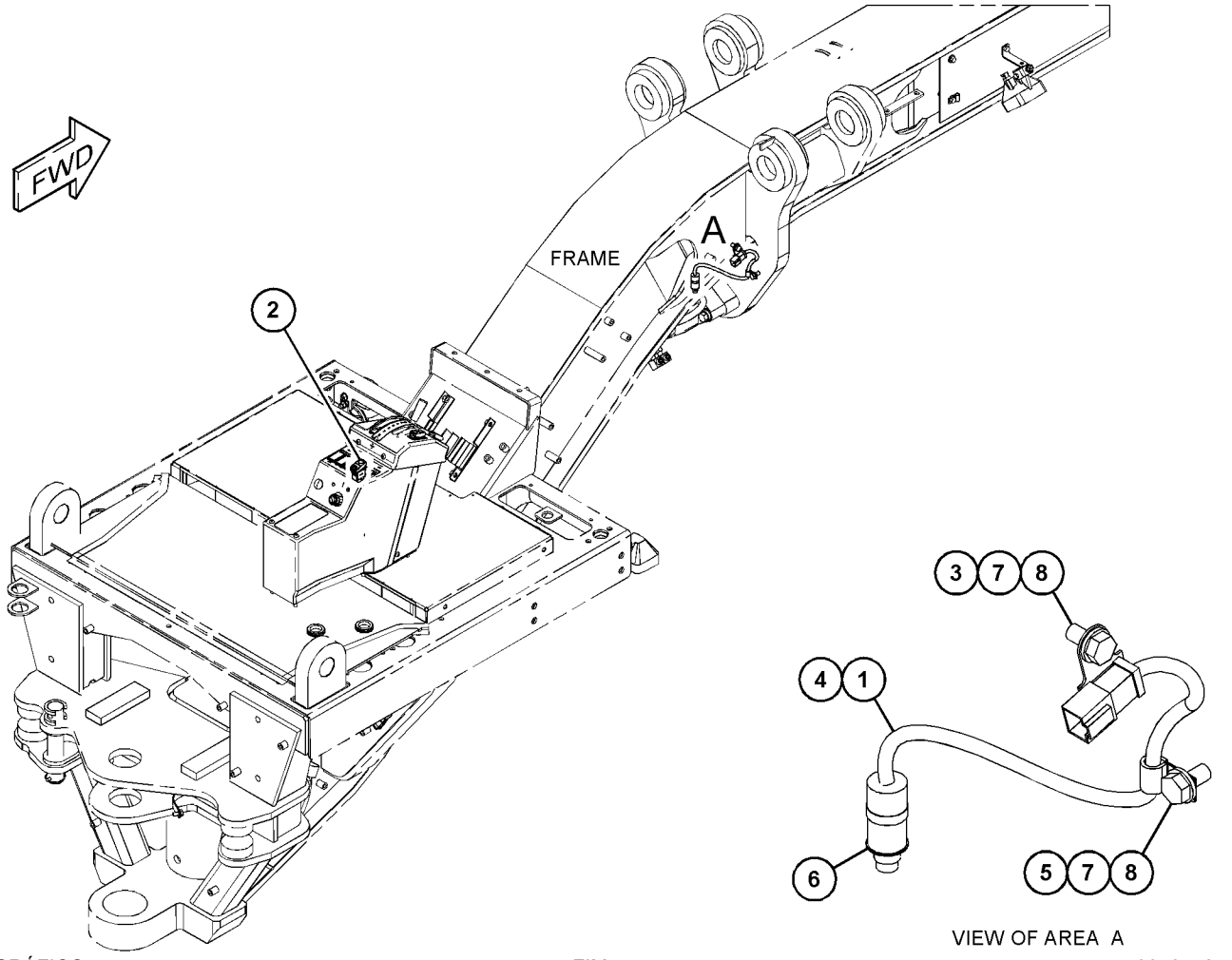


GRÁFICO 1 <FIM> g06165524

# 112-6174 GRUPO DO INTERRUPTOR GIRATÓRIO (SWITCH GP-ROTARY)

**S/N: JAP1-UP**

**NÚMEROE DE 437-0650, 437-0677, 516-7920, 516-7931 ARRANJO DA CABINE**

**UM ACESSÓRIO**

**SMCS-7332** **i05864930**

| NOTA | REF. NÃO | GRÁFICO REF. | NÚMERO DA PEÇA | QTY | NOME DA PEÇA 1 2 3 4 5 6 (NÍVEL DO PRODUTO) | CONSULTE PÁGINA |
|---|---|---|---|---|---|---|
| | 1 | 1 | **6V-8369** | 1 | PORCA (ROSCA DE 7/16-28) (NUT (7/16-28-THD)) | |
| | 2 | 1 | **2H-3920** | 1 | ARRUELA DE PRESSÃO (LOCKWASHER) | |
| | 3 | 1 | **102-8806** | 1 | KIT DE TOMADA (8 PINOS) (KIT-RECEPTACLE (8-PIN)) | |
| | | | | | (INCLUDES RECEPTACLE AS & WEDGE) | |
| | 4 | 1 | **8T-8737** | 2 | BUJÃO DE RETENTOR (PLUG-SEAL) | |
| | 5 | 1 | **8T-8729** | 6 | PINO DE CONECTOR (CALIBRE 16 A 18) (PIN-CONNECTOR (16-GA TO 18-GA)) | |

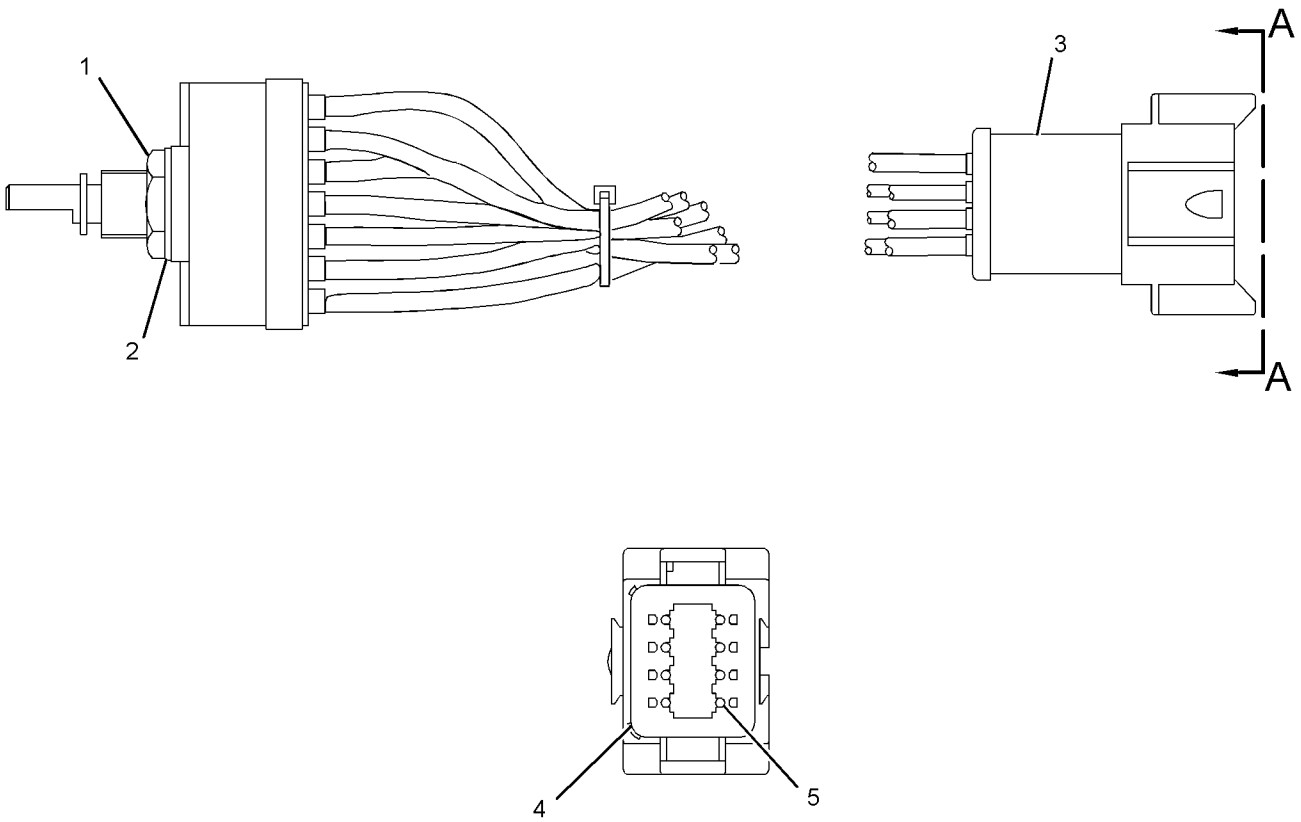


VIEW A-A

GRÁFICO 1 <FIM> g03197518

# 275-7741 GRUPO DE INTERRUPTORES-LIMPADOR–CABINE (SWITCH GP-WIPER-CABINE)

**S/N: JAP1-UP**

**24 V, INTERMITENTE**

**NÚMEROE DE 275-7764 GRUPO DE INTERRUPTORES-LIMPADOR, 286-4823, 434-8049 GRUPO DO LIMPADOR DO VIDRO**

**UM ACESSÓRIO**

**SMCS-7305, 7332**

**i02992478**

| NOTA | REF. NÃO | GRÁFICO REF. | NÚMERO DA PEÇA | QTY | NOME DA PEÇA 1 2 3 4 5 6 (NÍVEL DO PRODUTO) | CONSULTE PÁGINA |
|---|---|---|---|---|---|---|
| | 1 | 1 | **6V-8369** | 1 | PORCA (ROSCA DE 7/16-28) (NUT (7/16-28-THD)) | |
| | 2 | 1 | **2H-3920** | 1 | ARRUELA DE PRESSÃO (LOCKWASHER) | |
| | 3 | 1 | **8T-8737** | 2 | BUJÃO DE RETENTOR (PLUG-SEAL) | |
| | 4 | 1 | **186-3735** | 6 | PINO DE CONECTOR (CALIBRE 16 A 18) (PIN-CONNECTOR (16-GA TO 18-GA)) | |
| | 5 | 1 | **102-8806** | 1 | KIT DE TOMADA (8 PINOS) (KIT-RECEPTACLE (8-PIN)) | |
| | | | | | (INCLUDES RECEPTACLE AS & WEDGE) | |

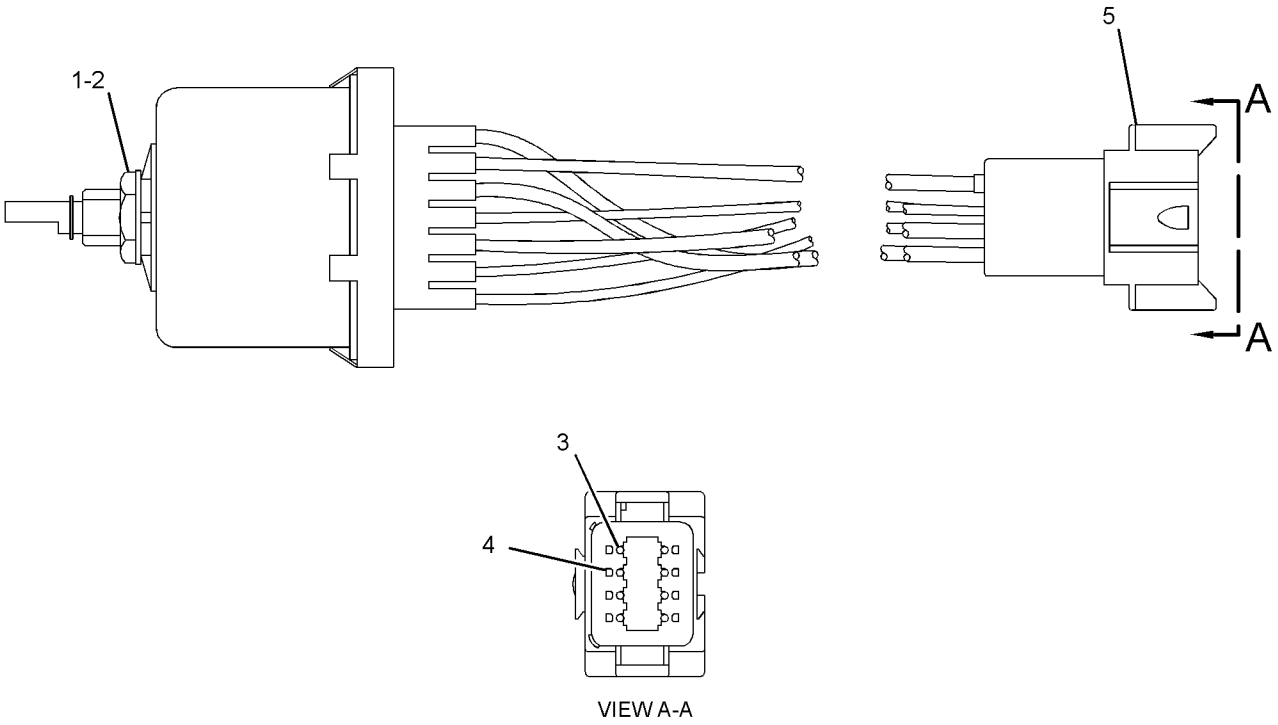


GRÁFICO 1 <FIM> g01445891

# 275-7764 GRUPO DE INTERRUPTORES-LIMPADOR (SWITCH GP-WIPER)

**S/N: JAP1-UP**
**24 V, INTERMITENTE**
**NÚMEROE DE 286-4825 GRUPO DO LIMPADOR DO VIDRO**
**UM ACESSÓRIO**

**SMCS-7305, 7332** **i02978860**

| NOTA | REF. NÃO | GRÁFICO REF. | NÚMERO DA PEÇA | QTY | NOME DA PEÇA 1 2 3 4 5 6 (NÍVEL DO PRODUTO) | CONSULTE PÁGINA |
|---|---|---|---|---|---|---|
| Y | 1 | 1 | **275-7741** | 1 | GRUPO DE INTERRUPTORES-LIMPADOR (24 V) (SWITCH GP-WIPER (24-VOLT)) | 502 |
| | 2 | 1 | **7T-9302** | 1 | CONJUNTO DE BOTÕES-INTERRUPTOR DO LIMPADOR (LIMPADOR, LAVADOR) (KNOB AS-WIPER SWITCH (WIPER, WASHER)) | |
| | | 1 | **014-0816** | 1 | PARAFUSO DE FIXAÇÃO (8-32X0,5 POL) (SETSCREW (8-32X0.5-IN)) | |

Y - ILUSTRAÇÃO INDIVIDUAL

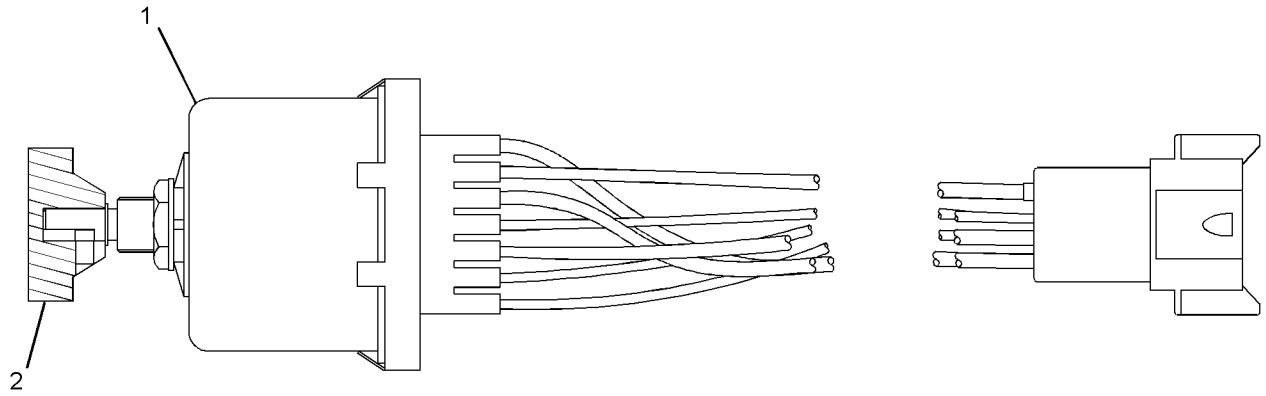


GRÁFICO 1 <FIM> g01516002

# 239-1134 GRUPO DE VÁLVULAS-PARTIDA A ÉTER (VALVE GP-ETHER STARTING)

**S/N: JAP1-UP**

**24 V**

**NÚMEROE DE 311-2771 GRUPO DO AUXÍLIO DE PARTIDA A ÉTER**

**UM ACESSÓRIO**

**SMCS-1456** **i06885450**

| NOTA | REF. NÃO | GRÁFICO REF. | NÚMERO DA PEÇA | QTY | NOME DA PEÇA 1 2 3 4 5 6 (NÍVEL DO PRODUTO) | CONSULTE PÁGINA |
|---|---|---|---|---|---|---|
| | 1 | 1 | **7N-9801** | 1 | JUNTA (GASKET) | |
| | 2 | 1 | **102-8802** | 1 | KIT DE TOMADA (2 PINOS) (KIT-RECEPTACLE (2-PIN)) | |
| | | | | | (INCLUDES RECEPTACLE AS & WEDGE) | |
| | 3 | 1 | **8T-8729** | 2 | PINO DE CONECTOR (CALIBRE 16 A 18) (PIN-CONNECTOR (16-GA TO 18-GA)) | |
| | 4 | 1 | **358-4889** | 1 | FILTRO (PARTIDA A ÉTER) (FILTER (ETHER START)) | |

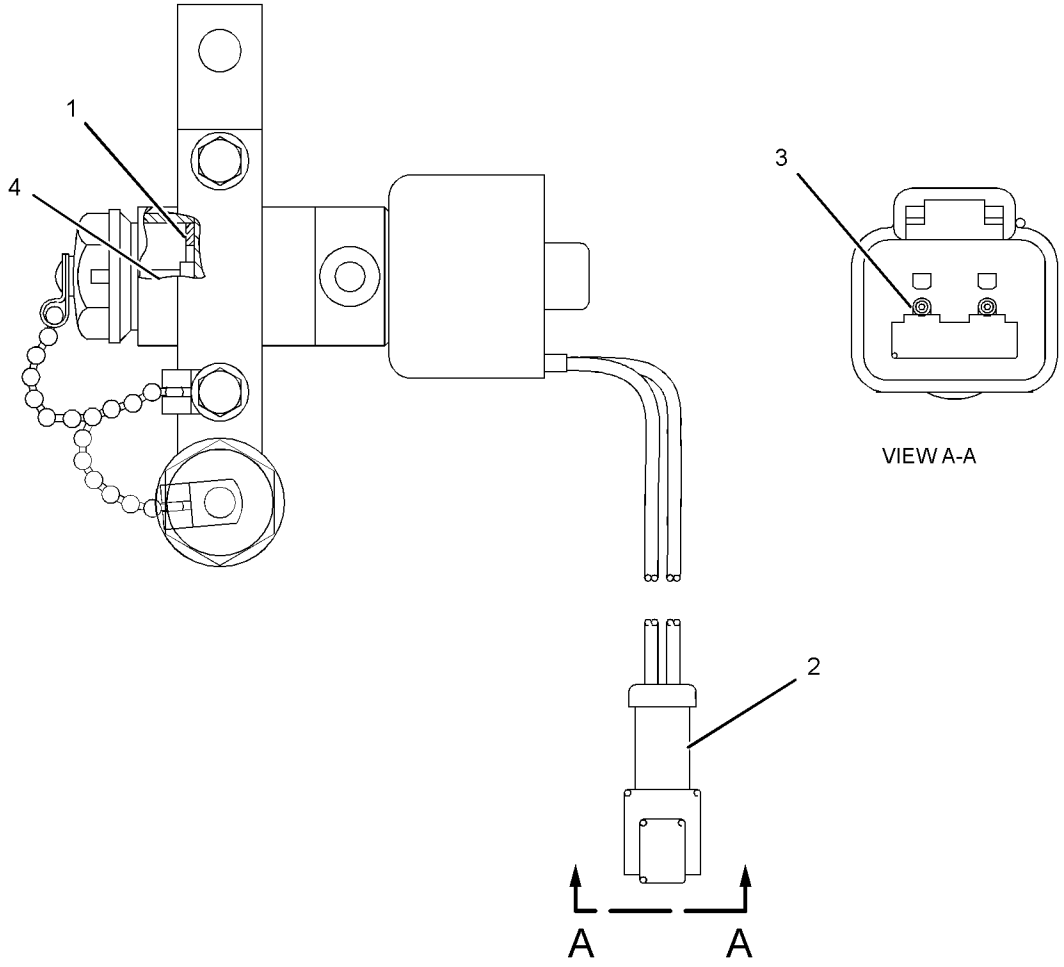


GRÁFICO 1 <FIM> g02138138

# *311-0803* GRUPO DE FIAÇÃO-AR-CONDICIONADO (WIRING GP-AIR CONDITIONER)

**S/N: JAP1-UP**
**NÚMEROE DE 311-2751 ARRANJO DO AR CONDICIONADO**
**UM ACESSÓRIO**
**TIPO 1**

**SMCS-1408** **i03864859**

| NOTA | REF. NÃO | GRÁFICO REF. | NÚMERO DA PEÇA | QTY | NOME DA PEÇA 1 2 3 4 5 6 (NÍVEL DO PRODUTO) | CONSULTE PÁGINA |
|---|---|---|---|---|---|---|
| | 1 | 1 | **7K-1181** | 4 | CABO TIPO CINTA (STRAP-CABLE) | |
| | 2 | 1 | **169-7443** | 1 | CONJUNTO DO CRONÔMETRO-ATRASO LIGADO (24 V) (COMPRESSOR DO REFRIGERANTE) (TIMER AS-ON DELAY (24-VOLT) (REFRIGERANT COMPRESSOR)) | |
| | | 1 | **102-8804** | 1 | KIT DE TOMADA (4 PINOS) (KIT-RECEPTACLE (4-PIN)) | |
| | | | | | (INCLUDES RECEPTACLE AS & WEDGE) | |
| | | 1 | **186-3735** | 4 | PINO DE CONECTOR (CALIBRE 16 A 18) (PIN-CONNECTOR (16-GA TO 18-GA)) | |
| | 3 | 1 | **313-7755** | 1 | CONJUNTO DE CHICOTE DO AQUECEDOR E DO AR CONDICIONADO (HARNESS AS-HEATER & AIR COND) | |
| | 4 | 1 | **317-8382** | 1 | CONJUNTO DE SUPORTE (BRACKET AS) | |
| | 5 | 1 | **125-8797** | 1 | GRAMPO (RANHURA) (CLIP (SLOT)) | |
| | 6 | 1 | **130-5300** | 4 | GRAMPO (CLIP) | |
| | 7 | 1 | **132-5789** | 1 | GRAMPO (ESCADA) (CLIP (LADDER)) | |
| | 8 | 1 | **7D-1553** | 1 | GRAMPO (CLIP) | |
| | 9 | 1 | **8M-2770** | 3 | GRAMPO (CIRCUITO) (CLIP (LOOP)) | |
| | 10 | 1 | **8T-4121** | 5 | ARRUELA DURA (11X21X2,5 MM DE ESPESSURA) (WASHER-HARD (11X21X2.5-MM THK)) | |
| M | 11 | 1 | **8T-4133** | 1 | PORCA (ROSCA M10X1,5) (NUT (M10X1.5-THD)) | |
| M | 12 | 1 | **8T-4137** | 4 | PARAFUSO (M10X1,5X20 MM) (BOLT (M10X1.5X20-MM)) | |

M - PEÇA MÉTRICA

311-0803 GRUPO DE FIAÇÃO-AR-CONDICIONADO (WIRING GP-AIR CONDITIONER) (continuação) **i03864859**

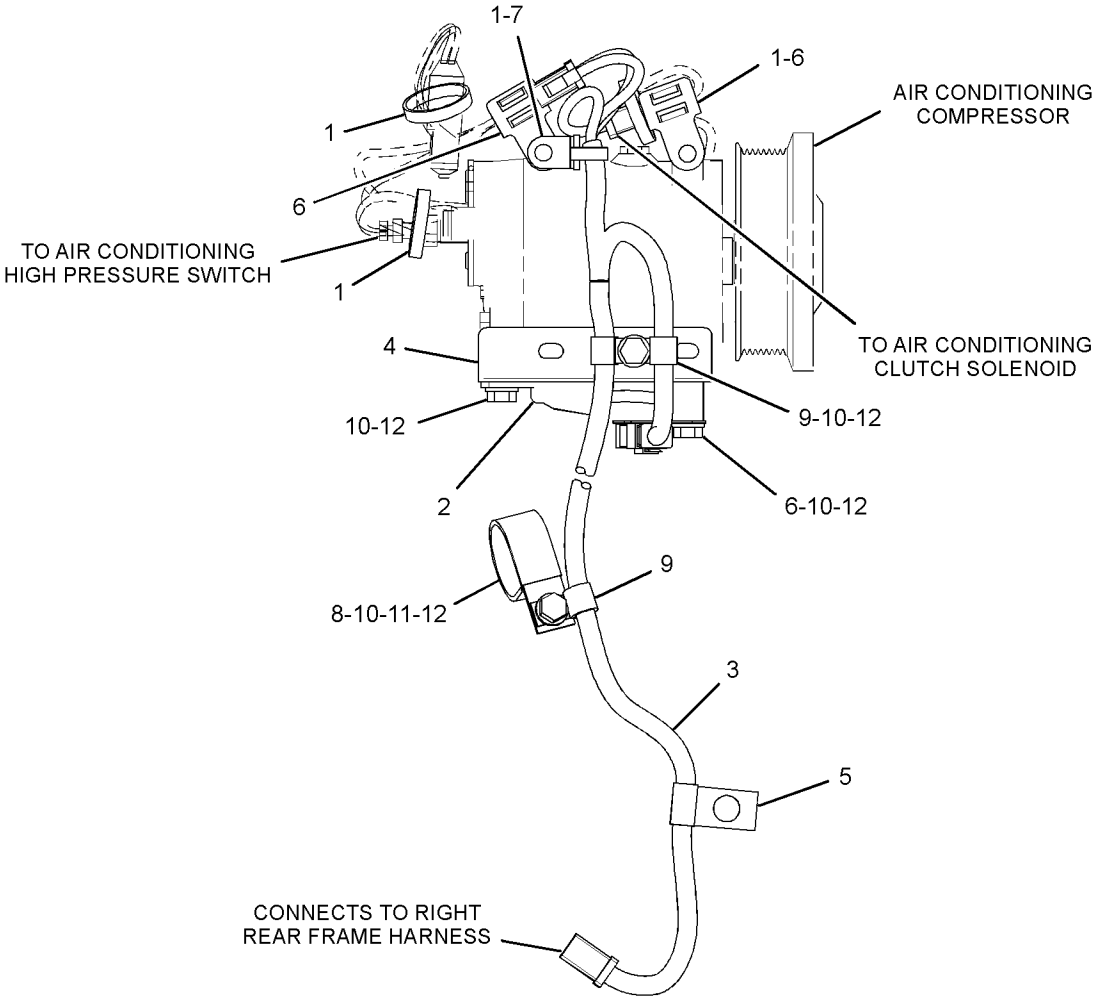


GRÁFICO 1 <FIM> g01859913

# *311-0803* GRUPO DE FIAÇÃO-AR-CONDICIONADO (WIRING GP-AIR CONDITIONER)

**S/N: JAP1-UP**
**NÚMEROE DE 311-2751 ARRANJO DO AR CONDICIONADO**
**UM ACESSÓRIO**
**TIPO 2**

**SMCS-1408** **i03796431**

| NOTA | REF. NÃO | GRÁFICO REF. | NÚMERO DA PEÇA | QTY | NOME DA PEÇA 1 2 3 4 5 6 (NÍVEL DO PRODUTO) | CONSULTE PÁGINA |
|---|---|---|---|---|---|---|
| | 1 | 1 | **7K-1181** | 4 | CABO TIPO CINTA (STRAP-CABLE) | |
| C | 2 | 1 | **338-1942** | 1 | CONJUNTO DO CRONÔMETRO-ATRASO LIGADO (24 V) (COMPRESSOR DO REFRIGERANTE) (TIMER AS-ON DELAY (24-VOLT) (REFRIGERANT COMPRESSOR)) | |
| | | 1 | **144-1636** | 4 | PINO DE CONECTOR (CALIBRE 14 A 18) (PIN-CONNECTOR (14-GA TO 18-GA)) | |
| | | 1 | **243-4507** | 1 | CONNECTOR DO CONJUNTO DE TOMADA (4 PINOS) (RECEPTACLE AS-CONNECTOR (4-PIN)) | |
| C | 3 | 1 | **352-0373** | 1 | CONJUNTO DE CHICOTE DO AQUECEDOR E DO AR CONDICIONADO (HARNESS AS-HEATER & AIR COND) | |
| | | 1 | **8T-8730** | 14 | SOQUETE DE CONECTOR (CALIBRE 16 A 18) (SOCKET-CONNECTOR (16-GA TO 18-GA)) | |
| | | 1 | **155-2270** | 6 | KIT DE PLUGUE DE CONEXÃO (2 PINOS) (KIT-CONNECTING PLUG (2-PIN)) | |
| | | 1 | **155-2271** | 2 | KIT DE PLUGUE DE CONEXÃO (4 PINOS) (KIT-CONNECTING PLUG (4-PIN)) | |
| | | | | | (EACH PLUG KIT INCLUDES PLUG AS, WEDGE & INTERFACE SEAL) | |
| | | 1 | **230-5008** | 1 | CONJUNTO DE CONECTOR DE TOMADA (4 PINOS) (PLUG AS-CONNECTOR (4-PIN)) | |
| | | 1 | **264-7031** | 1 | RETENTOR DE CONECTOR (SEAL-CONNECTOR) | |
| | 4 | 1 | **317-8382** | 1 | CONJUNTO DE SUPORTE (BRACKET AS) | |
| | 5 | 1 | **125-8797** | 1 | GRAMPO (RANHURA) (CLIP (SLOT)) | |
| | 6 | 1 | **130-5300** | 4 | GRAMPO (CLIP) | |
| C | 7 | 1 | **4P-7581** | 1 | GRAMPO (ESCADA) (CLIP (LADDER)) | |
| | 8 | 1 | **7D-1553** | 1 | GRAMPO (CLIP) | |
| | 9 | 1 | **8M-2770** | 3 | GRAMPO (CIRCUITO) (CLIP (LOOP)) | |
| | 10 | 1 | **8T-4121** | 5 | ARRUELA DURA (11X21X2,5 MM DE ESPESSURA) (WASHER-HARD (11X21X2.5-MM THK)) | |
| M | 11 | 1 | **8T-4133** | 1 | PORCA (ROSCA M10X1,5) (NUT (M10X1.5-THD)) | |
| M | 12 | 1 | **8T-4137** | 4 | PARAFUSO (M10X1,5X20 MM) (BOLT (M10X1.5X20-MM)) | |

C - ALTERAR DO TIPO ANTERIOR
M - PEÇA MÉTRICA

311-0803 GRUPO DE FIAÇÃO-AR-CONDICIONADO (WIRING GP-AIR CONDITIONER) (continuação) **i03796431**

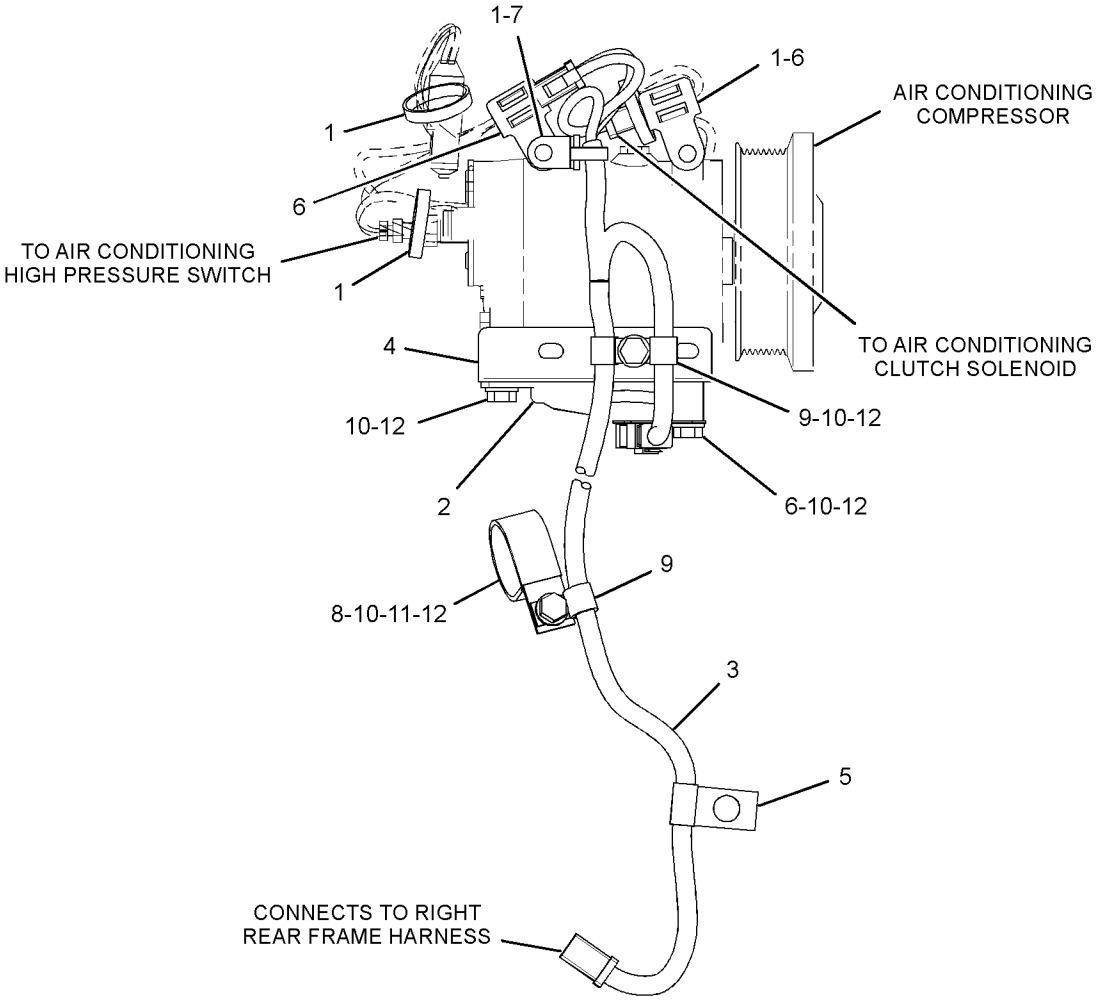


GRÁFICO 1 <FIM> g01859913

# *315-2614* GRUPO DE FIAÇÃO-AR-CONDICIONADO (WIRING GP-AIR CONDITIONER)

**S/N: JAP1-268**

**NÚMEROE DE 300-9979 ARRANJO DO AR CONDICIONADO**

**UM ACESSÓRIO**

**SMCS-1408** **i03564880**

| NOTA | REF. NÃO | GRÁFICO REF. | NÚMERO DA PEÇA | QTY | NOME DA PEÇA 1 2 3 4 5 6 (NÍVEL DO PRODUTO) | CONSULTE PÁGINA |
|---|---|---|---|---|---|---|
| | 1 | 1 | **7K-1181** | 4 | CABO TIPO CINTA (STRAP-CABLE) | |
| | 2 | 1 | **169-7443** | 1 | CONJUNTO DO CRONÔMETRO-ATRASO LIGADO (24 V) (TIMER AS-ON DELAY (24-VOLT)) | |
| | | 1 | **102-8804** | 1 | KIT DE TOMADA (4 PINOS) (KIT-RECEPTACLE (4-PIN)) | |
| | | 1 | **186-3735** | 4 | PINO DE CONECTOR (CALIBRE 16 A 18) (PIN-CONNECTOR (16-GA TO 18-GA)) | |
| | 3 | 1 | **313-7755** | 1 | CONJUNTO DE CHICOTE DO AQUECEDOR E DO AR CONDICIONADO (HARNESS AS-HEATER & AIR COND) | |
| | | 1 | **186-3736** | 14 | SOQUETE DE CONECTOR (CALIBRE 16 A 18) (SOCKET-CONNECTOR (16-GA TO 18-GA)) | |
| | | 1 | **155-2270** | 3 | KIT DE PLUGUE DE CONEXÃO (2 PINOS) (KIT-CONNECTING PLUG (2-PIN)) | |
| | | 1 | **155-2271** | 2 | KIT DE PLUGUE DE CONEXÃO (4 PINOS) (KIT-CONNECTING PLUG (4-PIN)) | |
| | | | | | EACH KIT INCLUDES PLUG AS, WEDGE & INTERFACE SEAL) | |
| | 4 | 1 | **317-8382** | 1 | CONJUNTO DE SUPORTE (BRACKET AS) | |
| | 5 | 1 | **130-5300** | 4 | GRAMPO (CLIP) | |
| | 6 | 1 | **132-5789** | 1 | GRAMPO (ESCADA) (CLIP (LADDER)) | |
| | 7 | 1 | **7D-1553** | 1 | GRAMPO (CLIP) | |
| | 8 | 1 | **8M-2770** | 4 | GRAMPO (CIRCUITO) (CLIP (LOOP)) | |
| | 9 | 1 | **8T-4121** | 6 | ARRUELA DURA (11X21X2,5 MM DE ESPESSURA) (WASHER-HARD (11X21X2.5-MM THK)) | |
| M | 10 | 1 | **8T-4133** | 1 | PORCA (ROSCA M10X1,5) (NUT (M10X1.5-THD)) | |
| M | 11 | 1 | **8T-4137** | 5 | PARAFUSO (M10X1,5X20 MM) (BOLT (M10X1.5X20-MM)) | |

M - PEÇA MÉTRICA

315-2614 GRUPO DE FIAÇÃO-AR-CONDICIONADO (WIRING GP-AIR CONDITIONER) (continuação) **i03564880**

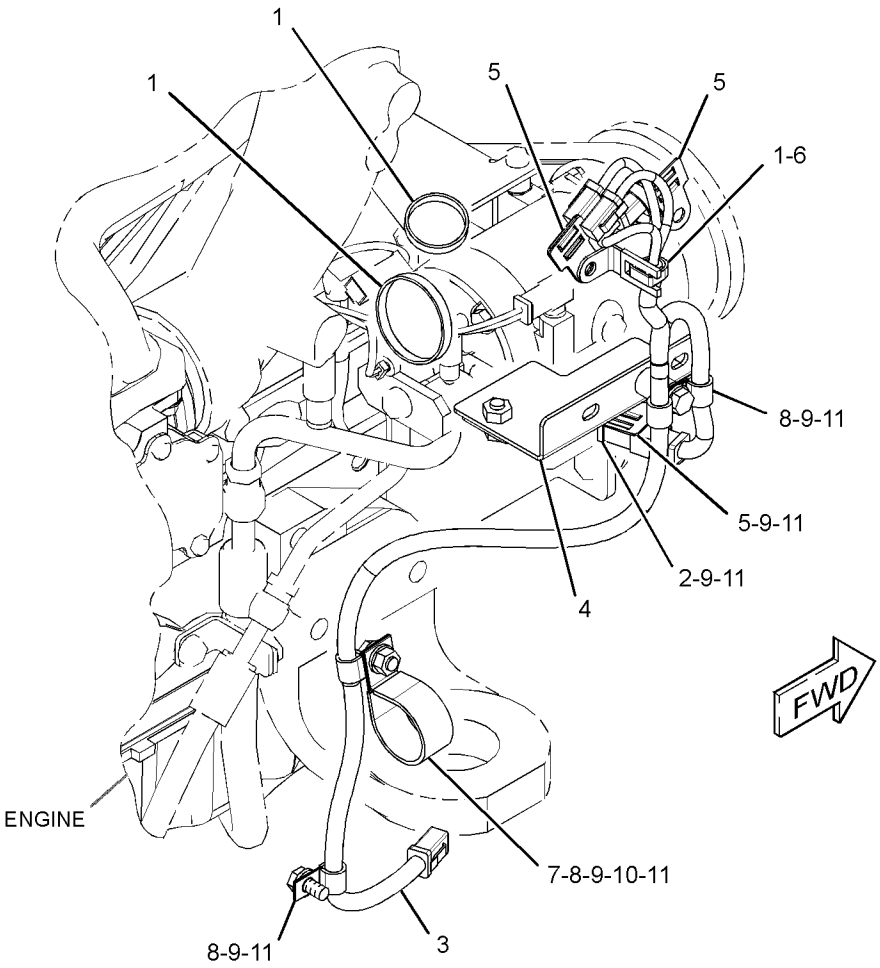


GRÁFICO 1 <FIM> g01923296

# *315-2614* GRUPO DE FIAÇÃO-AR-CONDICIONADO (WIRING GP-AIR CONDITIONER)

**S/N: JAP269-UP**

**NÚMEROE DE 300-9979 ARRANJO DO AR CONDICIONADO**

**UM ACESSÓRIO**

**SMCS-1408** **i03799290**

| NOTA | REF. NÃO | GRÁFICO REF. | NÚMERO DA PEÇA | QTY | NOME DA PEÇA 1 2 3 4 5 6 (NÍVEL DO PRODUTO) | CONSULTE PÁGINA |
|---|---|---|---|---|---|---|
| | 1 | 1 | **7K-1181** | 4 | CABO TIPO CINTA (STRAP-CABLE) | |
| C | 2 | 1 | **338-1942** | 1 | CONJUNTO DO CRONÔMETRO-ATRASO LIGADO (24 V) (COMPRESSOR DO REFRIGERANTE) (TIMER AS-ON DELAY (24-VOLT) (REFRIGERANT COMPRESSOR)) | |
| | | 1 | **144-1636** | 4 | PINO DE CONECTOR (CALIBRE 14 A 18) (PIN-CONNECTOR (14-GA TO 18-GA)) | |
| | | 1 | **243-4507** | 1 | CONNECTOR DO CONJUNTO DE TOMADA (4 PINOS) (RECEPTACLE AS-CONNECTOR (4-PIN)) | |
| C | 3 | 1 | **352-0373** | 1 | CONJUNTO DE CHICOTE DO AQUECEDOR E DO AR CONDICIONADO (HARNESS AS-HEATER & AIR COND) | |
| | | 1 | **8T-8730** | 14 | SOQUETE DE CONECTOR (CALIBRE 16 A 18) (SOCKET-CONNECTOR (16-GA TO 18-GA)) | |
| | | 1 | **155-2270** | 6 | KIT DE PLUGUE DE CONEXÃO (2 PINOS) (KIT-CONNECTING PLUG (2-PIN)) | |
| | | 1 | **155-2271** | 2 | KIT DE PLUGUE DE CONEXÃO (4 PINOS) (KIT-CONNECTING PLUG (4-PIN)) | |
| | | | | | EACH KIT INCLUDES PLUG AS, WEDGE & INTERFACE SEAL) | |
| | | 1 | **230-5008** | 1 | CONJUNTO DE CONECTOR DE TOMADA (4 PINOS) (PLUG AS-CONNECTOR (4-PIN)) | |
| | | 1 | **264-7031** | 1 | RETENTOR DE CONECTOR (SEAL-CONNECTOR) | |
| | 4 | 1 | **317-8382** | 1 | CONJUNTO DE SUPORTE (BRACKET AS) | |
| | 5 | 1 | **130-5300** | 4 | GRAMPO (CLIP) | |
| C | 6 | 1 | **4P-7581** | 1 | GRAMPO (ESCADA) (CLIP (LADDER)) | |
| | 7 | 1 | **7D-1553** | 1 | GRAMPO (CLIP) | |
| | 8 | 1 | **8M-2770** | 4 | GRAMPO (CIRCUITO) (CLIP (LOOP)) | |
| | 9 | 1 | **8T-4121** | 6 | ARRUELA DURA (11X21X2,5 MM DE ESPESSURA) (WASHER-HARD (11X21X2.5-MM THK)) | |
| M | 10 | 1 | **8T-4133** | 1 | PORCA (ROSCA M10X1,5) (NUT (M10X1.5-THD)) | |
| M | 11 | 1 | **8T-4137** | 5 | PARAFUSO (M10X1,5X20 MM) (BOLT (M10X1.5X20-MM)) | |

C - ALTERAR DO TIPO ANTERIOR
M - PEÇA MÉTRICA

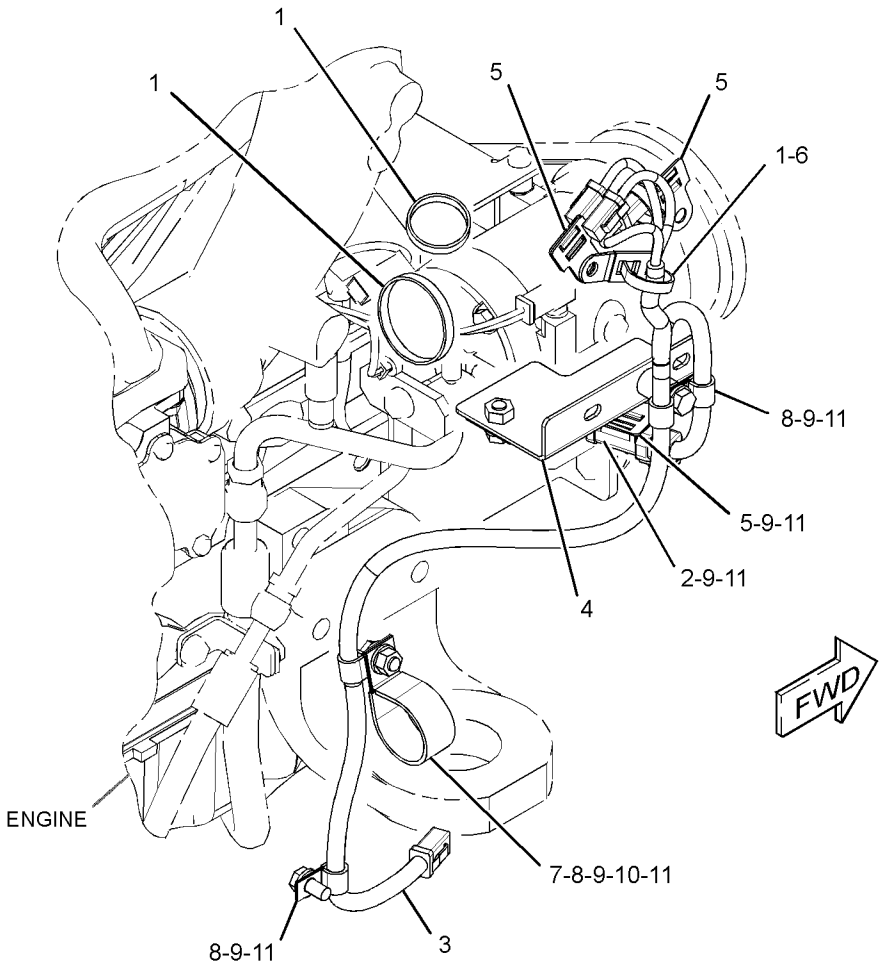


GRÁFICO 1 <FIM> g02123098

# *373-6947* GRUPO DE FIAÇÃO-AR-CONDICIONADO (WIRING GP-AIR CONDITIONER)

**S/N: JAP1-UP**

**NÚMEROE DE 300-9979, 437-0682, 516-7930 ARRANJO DO AR CONDICIONADO UM ACESSÓRIO**

**SMCS-1408** **i05266630**

| NOTA | REF. NÃO | GRÁFICO REF. | NÚMERO DA PEÇA | QTY | NOME DA PEÇA 1 2 3 4 5 6 (NÍVEL DO PRODUTO) | CONSULTE PÁGINA |
|---|---|---|---|---|---|---|
| | 1 | 1 | **7K-1181** | 5 | CABO TIPO CINTA (STRAP-CABLE) | |
| | 2 | 1 | **373-6948** | 1 | CONJUNTO DE CHICOTE DO AQUECEDOR E DO AR CONDICIONADO (HARNESS AS-HEATER & AIR COND) | |
| | | 1 | **8T-8730** | 13 | SOQUETE DE CONECTOR (CALIBRE 16 A 18) (SOCKET-CONNECTOR (16-GA TO 18-GA)) | |
| | | 1 | **8T-8737** | 1 | BUJÃO DE RETENTOR (PLUG-SEAL) | |
| | | 1 | **9X-3402** | 2 | SOQUETE DE CONECTOR (CALIBRE 16 A 18) (SOCKET-CONNECTOR (16-GA TO 18-GA)) | |
| E | | 1 | **125-7874** | | TUBO REDUTOR DE CALOR (5,72 MM DIA) (10 CM) (TUBE-HEAT SHRINK (5.72-MM DIA) (10-CM)) | |
| E | | 1 | **125-7875** | | TUBO REDUTOR DE CALOR (7,44 MM DIA) (5 CM) (TUBE-HEAT SHRINK (7.44-MM DIA) (5-CM)) | |
| | | 1 | **155-2270** | 5 | KIT DE PLUGUE DE CONEXÃO (2 PINOS) (KIT-CONNECTING PLUG (2-PIN)) | |
| | | 1 | **155-2274** | 1 | KIT DE PLUGUE DE CONEXÃO (6 PINOS) (KIT-CONNECTING PLUG (6-PIN)) | |
| | | | | | (EACH PLUG KIT INCLUDES PLUG AS, WEDGE & INTERFACE SEAL) | |
| | | 1 | **189-3158** | 1 | EXTINTOR-ARC (SUPPRESSOR-ARC) | |
| | | 1 | **238-9397** | 1 | CONJUNTO DE RESISTOR (RESISTOR AS) | |
| | | 1 | **102-8802** | 1 | KIT DE TOMADA (2 PINOS) (KIT-RECEPTACLE (2-PIN)) | |
| | | | | | (INCLUDES RECEPTACLE AS & WEDGE) | |
| | | 1 | **8T-8729** | 2 | PINO DE CONECTOR (CALIBRE 16 A 18) (PIN-CONNECTOR (16-GA TO 18-GA)) | |
| | 3 | 1 | **130-5300** | 3 | GRAMPO (CLIP) | |
| | 4 | 1 | **4P-7581** | 2 | GRAMPO (ESCADA) (CLIP (LADDER)) | |
| | 5 | 1 | **7D-1553** | 1 | GRAMPO (CLIP) | |
| | 6 | 1 | **8M-2770** | 2 | GRAMPO (CIRCUITO) (CLIP (LOOP)) | |
| | 7 | 1 | **8T-4121** | 2 | ARRUELA DURA (11X21X2,5 MM DE ESPESSURA) (WASHER-HARD (11X21X2.5-MM THK)) | |
| M | 8 | 1 | **8T-4133** | 1 | PORCA (ROSCA M10X1,5) (NUT (M10X1.5-THD)) | |
| M | 9 | 1 | **8T-4137** | 1 | PARAFUSO (M10X1,5X20 MM) (BOLT (M10X1.5X20-MM)) | |

E - ENCOMENDAR POR CENTÍMETROS
M - PEÇA MÉTRICA

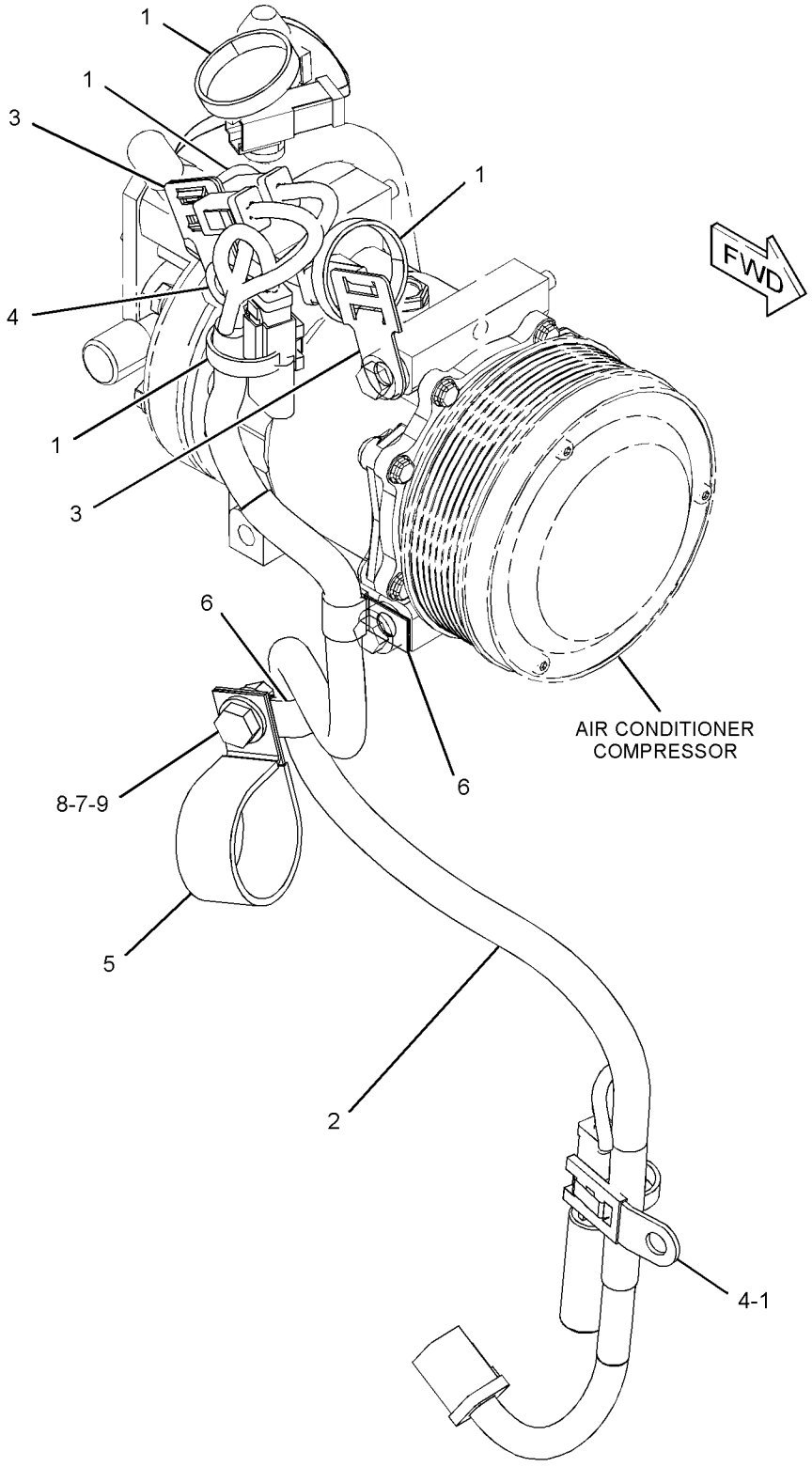


GRÁFICO 1 <FIM> g03355967

# *285-3361* GRUPO DE FIAÇÃO-CABINE (WIRING GP-CAB)

**S/N: JAP1-764**

**NÚMEROE DE 320-0341 ARRANJO DA CABINE, 320-0342 ARRANJO DE ROPS**

**UM ACESSÓRIO**

**SMCS-1408** **i03251670**

| NOTA | REF. NÃO | GRÁFICO REF. | NÚMERO DA PEÇA | QTY | NOME DA PEÇA 1 2 3 4 5 6 (NÍVEL DO PRODUTO) | CONSULTE PÁGINA |
|---|---|---|---|---|---|---|
| | 1 | 2 | **3E-0109** | 3 | BUJÃO (CHAVE SELETORA) (PLUG (ROCKER SWITCH)) | |
| Y | 2 | 2 | **3E-6389** | 1 | GRUPO DE LÂMPADA-TETO (24 V) (LAMP GP-DOME (24-VOLT)) | 397 |
| | 3 | 1,2 | **3S-2093** | 23 | CABO TIPO CINTA (STRAP-CABLE) | |
| | 4 | 2 | **6V-6578** | 2 | REBITE-CEGO (RIVET-BLIND) | |
| | 5 | 2 | **7T-9302** | 2 | CONJUNTO DE BOTÕES-INTERRUPTOR DO LIMPADOR (LIMPADOR, LAVADOR) (KNOB AS-WIPER SWITCH (WIPER, WASHER)) | |
| | | 2 | **014-0816** | 1 | PARAFUSO DE FIXAÇÃO (8-32X0,5 POL) (SETSCREW (8-32X0.5-IN)) | |
| | 6 | 2 | **9W-1441** | 1 | FUSÍVEL (15 AMPERE) (FUSE (15-AMPERE)) | |
| | 7 | 2 | **112-6174** | 2 | GRUPO DO INTERRUPTOR GIRATÓRIO (LIMPADOR, LAVADOR) (DIANTEIRA) (SWITCH GP-ROTARY (WIPER, WASHER) (FRONT)) | |
| | | | | | (EACH INCLUDES) | |
| | | 2 | **2H-3920** | 1 | ARRUELA DE PRESSÃO (LOCKWASHER) | |
| | | 2 | **3E-3389** | 1 | CUNHA-TRAVA DO RECIPIENTE (8 PINOS) (WEDGE-RECEPTACLE LOCK (8-PIN)) | |
| | | 2 | **6V-8369** | 1 | PORCA (ROSCA DE 7/16-28) (NUT (7/16-28-THD)) | |
| | | 2 | **186-3735** | 6 | PINO DE CONECTOR (CALIBRE 16 A 18) (PIN-CONNECTOR (16-GA TO 18-GA)) | |
| | | 2 | **8T-8737** | 2 | BUJÃO DE RETENTOR (PLUG-SEAL) | |
| | | 2 | **102-8806** | 1 | KIT DE TOMADA (8 PINOS) (KIT-RECEPTACLE (8-PIN)) | |
| | | | | | (INCLUDES RECEPTACLE AS & WEDGE) | |
| | 8 | 2 | **131-5171** | 1 | GRAMPO (CLIP) | |
| | 9 | 2 | **160-6382** | 1 | ILHÓ (GROMMET) | |
| | 10 | 1 | **167-7504** | 1 | CONJUNTO DE CHICOTE DA CABINE (PAINEL DE INTERRUPTORES) (HARNESS AS-CAB (SWITCH PANEL)) | |
| | 11 | 1 | **167-7505** | 1 | CONJUNTO DE CHICOTE DA CABINE (TRASEIRO) (HARNESS AS-CAB (REAR)) | |
| | 12 | 1 | **168-8248** | 1 | CONJUNTO DE CHICOTE DA CABINE (DIANTEIRA) (HARNESS AS-CAB (FRONT)) | |
| | 13 | 2 | **169-8938** | 1 | CONJUNTO DE PLACA (PLATE AS) | |
| | 14 | 2 | **172-6555** | 1 | PAINEL (PANEL) | |
| | 15 | 2 | **172-8641** | 1 | PLACA (PLATE) | |
| | 16 | 2 | **172-9316** | 1 | DECALQUE-FUSÍVEL (PAINEL DAS LUZES INDICADORAS DE AÇÃO) (FILM-FUSE (PANEL ACTION LAMPS)) | |
| | 17 | 2 | **096-6166** | 3 | ARRUELA DURA (4,5X9X1 MM DE ESPESSURA) (WASHER-HARD (4.5X9X1-MM THK)) | |
| M | 18 | 2 | **5C-8312** | 3 | PORCA (M4X0,7 DE ROSCA) (NUT (M4X0.7-THD)) | |
| | 19 | 2 | **6V-5645** | 4 | PARAFUSO DE MÁQUINA (10-32X0,87 POL) (SCREW-MACHINE (10-32X0.87-IN)) | |
| | 20 | 2 | **6V-8801** | 1 | PORCA (ROSCA 3/8-16) (NUT (3/8-16-THD)) | |
| | 21 | 2 | **8T-4896** | 1 | ARRUELA DURA (10,2X18,5X2,5 MM DE ESPESSURA) (WASHER-HARD (10.2X18.5X2.5-MM THK)) | |
| M | 22 | 2 | **9X-1046** | 3 | PARAFUSO (M4X0,7X18 MM) (SCREW (M4X0.7X18-MM)) | |
| M | 23 | 2 | **9X-2042** | 4 | PARAFUSO DE CABEÇA CONVEXA (M6X1X12 MM) (SCREW-TRUSS HEAD (M6X1X12-MM)) | |
| E | 24 | 2 | **7X-7877** | | TIRA-BORDA (10 CM) (STRIP-EDGE (10-CM)) | |

E - ENCOMENDAR POR CENTÍMETROS
M - PEÇA MÉTRICA
Y - ILUSTRAÇÃO INDIVIDUAL

285-3361 GRUPO DE FIAÇÃO-CABINE (WIRING GP-CAB) (continuação) **i03251670**

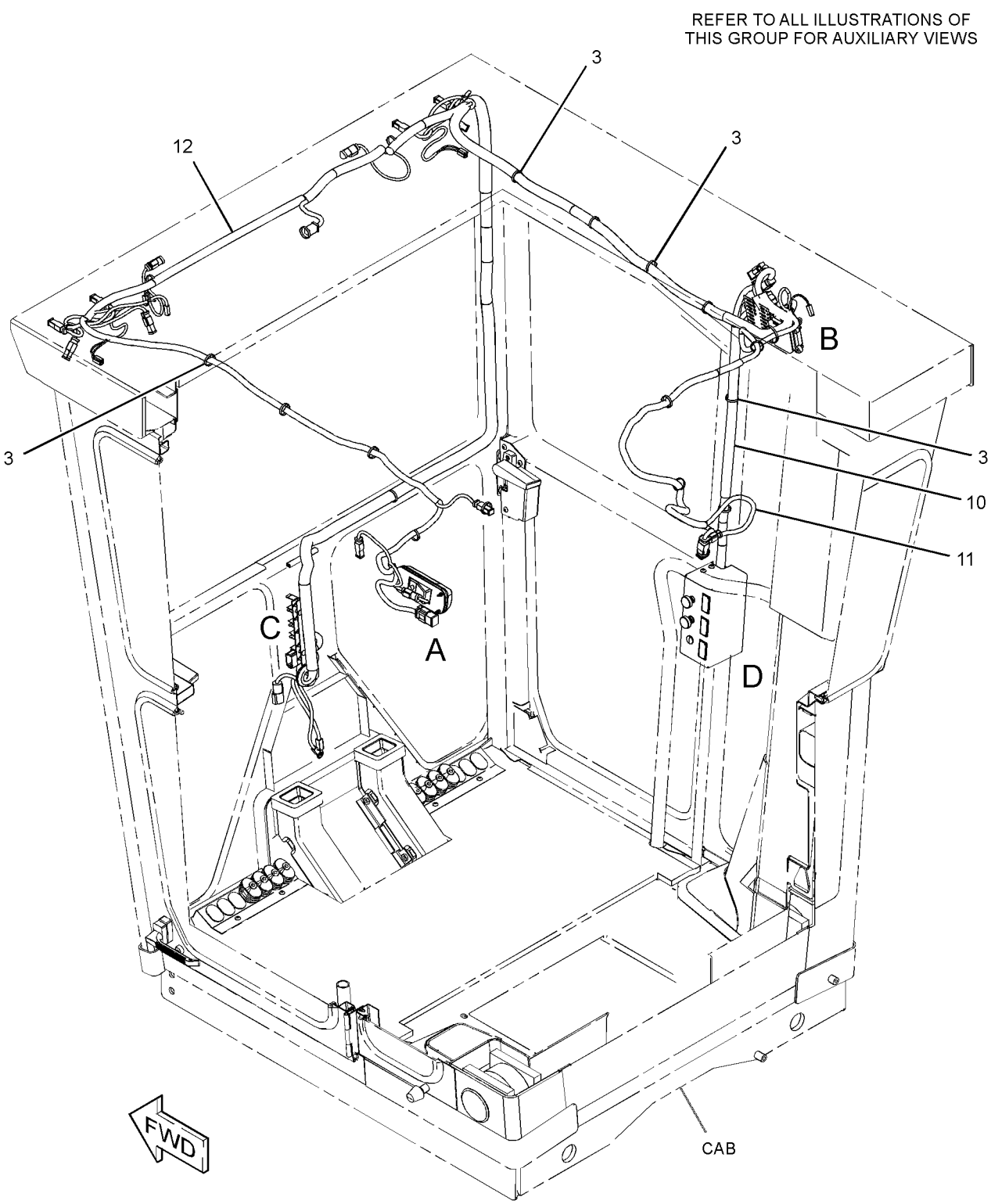


GRÁFICO 1 g01708016

285-3361 GRUPO DE FIAÇÃO-CABINE (WIRING GP-CAB) (continuação) **i03251670**

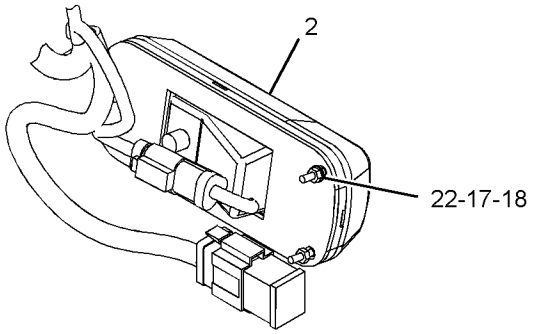


VIEW OF AREA A

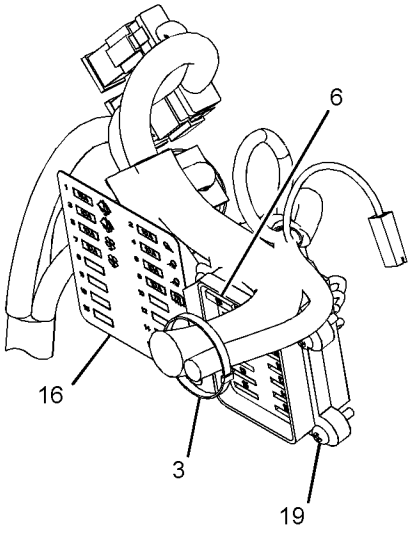


VIEW OF AREA B
(FUSE PANEL COVER REMOVED FOR CLARITY)

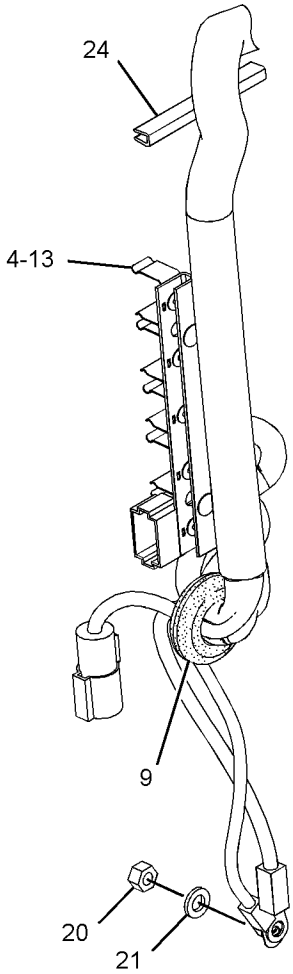


VIEW OF AREA C

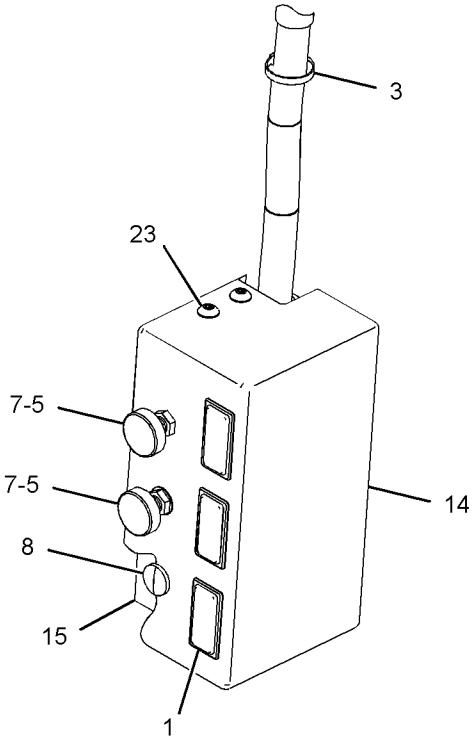


VIEW OF AREA D

GRÁFICO 2 <FIM> g01708015

# *285-3361* GRUPO DE FIAÇÃO-CABINE (WIRING GP-CAB)

**S/N: JAP765-1860**

**NÚMEROE DE 320-0341 ARRANJO DA CABINE, 320-0342 ARRANJO DE ROPS**

**UM ACESSÓRIO**

**SMCS-1408** **i06948083**

| NOTA | REF. NÃO | GRÁFICO REF. | NÚMERO DA PEÇA | QTY | NOME DA PEÇA 1 2 3 4 5 6 (NÍVEL DO PRODUTO) | CONSULTE PÁGINA |
|---|---|---|---|---|---|---|
| | 1 | 2 | **3E-0109** | 3 | BUJÃO (CHAVE SELETORA) (PLUG (ROCKER SWITCH)) | |
| Y | 2 | 2 | **3E-6389** | 1 | GRUPO DE LÂMPADA-TETO (24 V) (LAMP GP-DOME (24-VOLT)) | 397 |
| | 3 | 1,2 | **3S-2093** | 23 | CABO TIPO CINTA (STRAP-CABLE) | |
| | 4 | 2 | **6V-6578** | 2 | REBITE-CEGO (RIVET-BLIND) | |
| | 6 | 2 | **9W-1441** | 1 | FUSÍVEL (15 AMPERE) (FUSE (15-AMPERE)) | |
| | 8 | 2 | **131-5171** | 1 | GRAMPO (CLIP) | |
| C | 9 | 2 | **4D-3100** | 1 | ILHÓ (GROMMET) | |
| | 10 | 1 | **167-7504** | 1 | CONJUNTO DE CHICOTE DA CABINE (PAINEL DE INTERRUPTORES) (HARNESS AS-CAB (SWITCH PANEL)) | |
| | | 1 | **8T-8729** | 8 | PINO DE CONECTOR (CALIBRE 16 A 18) (PIN-CONNECTOR (16-GA TO 18-GA)) | |
| | | 1 | **9W-0852** | 1 | PINO DE CONECTOR (CALIBRE 14 A 16) (PIN-CONNECTOR (14-GA TO 16-GA)) | |
| | | 1 | **155-2255** | 1 | KIT DE PLUGUE DE CONEXÃO (12 PINOS) (KIT-CONNECTING PLUG (12-PIN)) | |
| | | 1 | **155-2265** | 4 | KIT DE PLUGUE DE CONEXÃO (8 PINOS) (KIT-CONNECTING PLUG (8-PIN)) | |
| | | | | | (EACH PLUG KIT INCLUDES PLUG AS, WEDGE & INTERFACE SEAL) | |
| | | 1 | **3E-7996** | 3 | PLUGUE DE CONECTOR (6 PINOS) (PLUG-CONNECTOR (6-PIN)) | |
| | | 1 | **8T-8737** | 16 | BUJÃO DE RETENTOR (PLUG-SEAL) | |
| | | 1 | **102-8806** | 1 | KIT DE TOMADA (8 PINOS) (KIT-RECEPTACLE (8-PIN)) | |
| | | 1 | **102-8801** | 1 | KIT DE TOMADA (12 PINOS) (KIT-RECEPTACLE (12-PIN)) | |
| | | | | | (EACH RECEPTACLE KIT INCLUDES RECEPTACLE AS & WEDGE) | |
| | | 1 | **8T-8730** | 39 | SOQUETE DE CONECTOR (CALIBRE 16 A 18) (SOCKET-CONNECTOR (16-GA TO 18-GA)) | |
| | | 1 | **3E-7790** | 6 | TERMINAL DE LÂMINA (18-GA A 20-GA) (TERMINAL-BLADE (18-GA TO 20-GA)) | |
| | | 1 | **065-5071** | 12 | TERMINAL DE LÂMINA (CALIBRE 14 A 16) (TERMINAL-BLADE (14-GA TO 16-GA)) | |
| E | | 1 | **119-3662** | | TUBO REDUTOR DE CALOR (10,85 MM DIA) (20 CM) (TUBE-HEAT SHRINK (10.85-MM DIA) (20-CM)) | |
| E | | 1 | **125-7875** | | TUBO REDUTOR DE CALOR (7,44 MM DIA) (10 CM) (TUBE-HEAT SHRINK (7.44-MM DIA) (10-CM)) | |
| | 11 | 1 | **167-7505** | 1 | CONJUNTO DE CHICOTE DA CABINE (TRASEIRO) (HARNESS AS-CAB (REAR)) | |
| | | 1 | **6T-6505** | 2 | ALOJAMENTO-TOMADA (LÂMINA, TRAVAMENTO POSITIVO) (HOUSING-RECEPTACLE (BLADE, POSITIVE LOCK)) | |
| | | 1 | **8T-8729** | 8 | PINO DE CONECTOR (CALIBRE 16 A 18) (PIN-CONNECTOR (16-GA TO 18-GA)) | |
| | | 1 | **155-2270** | 2 | KIT DE PLUGUE DE CONEXÃO (2 PINOS) (KIT-CONNECTING PLUG (2-PIN)) | |
| | | 1 | **155-2274** | 1 | KIT DE PLUGUE DE CONEXÃO (6 PINOS) (KIT-CONNECTING PLUG (6-PIN)) | |
| | | | | | (EACH PLUG KIT INCLUDES PLUG AS, WEDGE & INTERFACE SEAL) | |
| | | 1 | **9G-3695** | 11 | BUJÃO DE RETENTOR (PLUG-SEAL) | |
| | | 1 | **102-8802** | 2 | KIT DE TOMADA (2 PINOS) (KIT-RECEPTACLE (2-PIN)) | |

285-3361 GRUPO DE FIAÇÃO-CABINE (WIRING GP-CAB) (continuação) **i06948083**

| NOTA | REF. NÃO | GRÁFICO REF. | NÚMERO DA PEÇA | QTY | NOME DA PEÇA 1 2 3 4 5 6 (NÍVEL DO PRODUTO) | CONSULTE PÁGINA |
|---|---|---|---|---|---|---|
| | | 1 | **102-8805** | 1 | KIT DE TOMADA (6 PINOS) (KIT-RECEPTACLE (6-PIN)) | |
| | | 1 | **102-8806** | 1 | KIT DE TOMADA (8 PINOS) (KIT-RECEPTACLE (8-PIN)) | |
| | | | | | (EACH RECEPTACLE KIT INCLUDES RECEPTACLE AS & WEDGE) | |
| | | 1 | **8T-8730** | 9 | SOQUETE DE CONECTOR (CALIBRE 16 A 18) (SOCKET-CONNECTOR (16-GA TO 18-GA)) | |
| | | 1 | **3S-2093** | 1 | CABO TIPO CINTA (STRAP-CABLE) | |
| | | 1 | **8T-9850** | 1 | TERMINAL DE LÂMINA (TERMINAL-BLADE) | |
| | | 1 | **6T-6506** | 1 | TERMINAL DE LÂMINA (CALIBRE 14 A 18) (TERMINAL-BLADE (14-GA TO 18-GA)) | |
| E | | 1 | **119-3662** | | TUBO REDUTOR DE CALOR (10,85 MM DIA) (7 CM) (TUBE-HEAT SHRINK (10.85-MM DIA) (7-CM)) | |
| | 12 | 1 | **168-8248** | 1 | CONJUNTO DE CHICOTE DA CABINE (DIANTEIRA) (HARNESS AS-CAB (FRONT)) | |
| | | 1 | **6T-6505** | 4 | ALOJAMENTO-TOMADA (LÂMINA, TRAVAMENTO POSITIVO) (HOUSING-RECEPTACLE (BLADE, POSITIVE LOCK)) | |
| | | 1 | **6T-8047** | 2 | ALOJAMENTO-TOMADA (HOUSING-RECEPTACLE) | |
| | | 1 | **8N-1546** | 1 | PINO DE CONECTOR (CALIBRE 6) (PIN-CONNECTOR (6-GA)) | |
| | | 1 | **8T-8729** | 21 | PINO DE CONECTOR (CALIBRE 16 A 18) (PIN-CONNECTOR (16-GA TO 18-GA)) | |
| | | 1 | **9W-0852** | 2 | PINO DE CONECTOR (CALIBRE 14 A 16) (PIN-CONNECTOR (14-GA TO 16-GA)) | |
| | | 1 | **155-2255** | 2 | KIT DE PLUGUE DE CONEXÃO (12 PINOS) (KIT-CONNECTING PLUG (12-PIN)) | |
| | | 1 | **155-2265** | 1 | KIT DE PLUGUE DE CONEXÃO (8 PINOS) (KIT-CONNECTING PLUG (8-PIN)) | |
| | | 1 | **155-2260** | 3 | KIT DE PLUGUE DE CONEXÃO (3 PINOS) (KIT-CONNECTING PLUG (3-PIN)) | |
| | | 1 | **155-2270** | 9 | KIT DE PLUGUE DE CONEXÃO (2 PINOS) (KIT-CONNECTING PLUG (2-PIN)) | |
| | | 1 | **155-2271** | 1 | KIT DE PLUGUE DE CONEXÃO (4 PINOS) (KIT-CONNECTING PLUG (4-PIN)) | |
| | | 1 | **155-2274** | 1 | KIT DE PLUGUE DE CONEXÃO (6 PINOS) (KIT-CONNECTING PLUG (6-PIN)) | |
| | | | | | (EACH PLUG KIT INCLUDES PLUG AS, WEDGE & INTERFACE SEAL) | |
| | | 1 | **8T-8737** | 42 | BUJÃO DE RETENTOR (PLUG-SEAL) | |
| | | 1 | **102-8802** | 9 | KIT DE TOMADA (2 PINOS) (KIT-RECEPTACLE (2-PIN)) | |
| | | 1 | **102-8803** | 2 | KIT DE TOMADA (3 PINOS) (KIT-RECEPTACLE (3-PIN)) | |
| | | 1 | **102-8804** | 1 | KIT DE TOMADA (4 PINOS) (KIT-RECEPTACLE (4-PIN)) | |
| | | 1 | **102-8806** | 1 | KIT DE TOMADA (8 PINOS) (KIT-RECEPTACLE (8-PIN)) | |
| | | 1 | **102-8801** | 2 | KIT DE TOMADA (12 PINOS) (KIT-RECEPTACLE (12-PIN)) | |
| | | | | | (EACH RECEPTACLE KIT INCLUDES RECEPTACLE AS & WEDGE) | |
| | | 1 | **127-5484** | 1 | CONNECTOR DO CONJUNTO DE TOMADA (1 PINO) (RECEPTACLE AS-CONNECTOR (1-PIN)) | |
| | | 1 | **8T-8730** | 47 | SOQUETE DE CONECTOR (CALIBRE 16 A 18) (SOCKET-CONNECTOR (16-GA TO 18-GA)) | |
| | | 1 | **9W-0844** | 17 | SOQUETE DE CONECTOR (CALIBRE 14 A 16) (SOCKET-CONNECTOR (14-GA TO 16-GA)) | |
| | | 1 | *7H-1179* | 1 | CONJUNTO DE TERMINAL (TERMINAL AS) | |
| | | 1 | **6H-3586** | 1 | TERMINAL DE ANEL (6-GA A 8 GA, PARAFUSO DE 1/4 POL) (TERMINAL-RING (6-GA TO 8-GA, 1/4-IN SCREW)) | |

285-3361 GRUPO DE FIAÇÃO-CABINE (WIRING GP-CAB) (continuação) **i06948083**

| NOTA | REF. NÃO | GRÁFICO REF. | NÚMERO DA PEÇA | QTY | NOME DA PEÇA 1 2 3 4 5 6 (NÍVEL DO PRODUTO) | CONSULTE PÁGINA |
|---|---|---|---|---|---|---|
| E | | 1 | **119-3662** | | TUBO REDUTOR DE CALOR (10,85 MM DIA) (4 CM) (TUBE-HEAT SHRINK (10.85-MM DIA) (4-CM)) | |
| | | 1 | *7H-1181* | 1 | CONJUNTO DE TERMINAL (TERMINAL AS) | |
| | | 1 | **6H-3587** | 1 | TERMINAL DE ANEL (PARAFUSO DE 3/8 POL, CALIBRE 6 A 8) (TERMINAL-RING (6-GA TO 8-GA, 3/8-IN SCREW)) | |
| E | | 1 | **119-3662** | | TUBO REDUTOR DE CALOR (10,85 MM DIA) (4 CM) (TUBE-HEAT SHRINK (10.85-MM DIA) (4-CM)) | |
| | | 1 | **2L-8069** | 1 | TERMINAL DE ANEL (2-PARA P/ 10 PARA, PARAFUSO DE 3/8 POL) (TERMINAL-RING (2-GA TO 10-GA, 3/8-IN SCREW)) | |
| | | 1 | **8T-9850** | 1 | TERMINAL DE LÂMINA (TERMINAL-BLADE) | |
| | | 1 | **9W-2033** | 8 | TERMINAL DE LÂMINA (CALIBRE 14 A 16) (TERMINAL-BLADE (14-GA TO 16-GA)) | |
| | | 1 | **6T-6506** | 3 | TERMINAL DE LÂMINA (CALIBRE 14 A 18) (TERMINAL-BLADE (14-GA TO 18-GA)) | |
| | | 1 | **6T-8048** | 2 | TERMINAL-RECEPTÁCULO (TERMINAL-RECEPTACLE) | |
| E | | 1 | **119-3662** | | TUBO REDUTOR DE CALOR (10,85 MM DIA) (33 CM) (TUBE-HEAT SHRINK (10.85-MM DIA) (33-CM)) | |
| E | | 1 | **125-7875** | | TUBO REDUTOR DE CALOR (7,44 MM DIA) (20 CM) (TUBE-HEAT SHRINK (7.44-MM DIA) (20-CM)) | |
| | 13 | 2 | **169-8938** | 1 | CONJUNTO DE PLACA (PLATE AS) | |
| | 14 | 2 | **172-6555** | 1 | PAINEL (PANEL) | |
| | 15 | 2 | **172-8641** | 1 | PLACA (PLATE) | |
| | 16 | 2 | **172-9316** | 1 | DECALQUE-FUSÍVEL (PAINEL DAS LUZES INDICADORAS DE AÇÃO) (FILM-FUSE (PANEL ACTION LAMPS)) | |
| | 17 | 2 | **096-6166** | 3 | ARRUELA DURA (4,5X9X1 MM DE ESPESSURA) (WASHER-HARD (4.5X9X1-MM THK)) | |
| M | 18 | 2 | **5C-8312** | 3 | PORCA (M4X0,7 DE ROSCA) (NUT (M4X0.7-THD)) | |
| | 19 | 2 | **6V-5645** | 4 | PARAFUSO DE MÁQUINA (10-32X0,87 POL) (SCREW-MACHINE (10-32X0.87-IN)) | |
| | 20 | 2 | **6V-8801** | 1 | PORCA (ROSCA 3/8-16) (NUT (3/8-16-THD)) | |
| | 21 | 2 | **8T-4896** | 1 | ARRUELA DURA (10,2X18,5X2,5 MM DE ESPESSURA) (WASHER-HARD (10.2X18.5X2.5-MM THK)) | |
| M | 22 | 2 | **9X-1046** | 3 | PARAFUSO (M4X0,7X18 MM) (SCREW (M4X0.7X18-MM)) | |
| M | 23 | 2 | **9X-2042** | 4 | PARAFUSO DE CABEÇA CONVEXA (M6X1X12 MM) (SCREW-TRUSS HEAD (M6X1X12-MM)) | |
| CE | 24 | 1 | **7X-7877** | | TIRA-BORDA (12 CM CADA) (STRIP-EDGE (12-CM EACH)) | |
| CE | 24A | 1,2 | **7X-7877** | | TIRA-BORDA (10 CM EACH) (STRIP-EDGE (10-CM EACH)) | |
| CE | 24B | 2 | **7X-7877** | | TIRA-BORDA (3,5 CM CADA) (STRIP-EDGE (3.5-CM EACH)) | |
| CE | 24C | 2 | **7X-7877** | | TIRA-BORDA (20 CM) (STRIP-EDGE (20-CM)) | |
| CE | 24D | 2 | **7X-7877** | | TIRA-BORDA (25 CM) (STRIP-EDGE (25-CM)) | |
| BC | 25 | 1 | **1P-0810** | | FITA-ELÉTRICA (TAPE-ELECTRICAL) | |

B - UTILIZAR CONFORME NECESSÁRIO
C - ALTERAR DO TIPO ANTERIOR
E - ENCOMENDAR POR CENTÍMETROS
M - PEÇA MÉTRICA
Y - ILUSTRAÇÃO INDIVIDUAL

285-3361 GRUPO DE FIAÇÃO-CABINE (WIRING GP-CAB) (continuação) **i06948083**

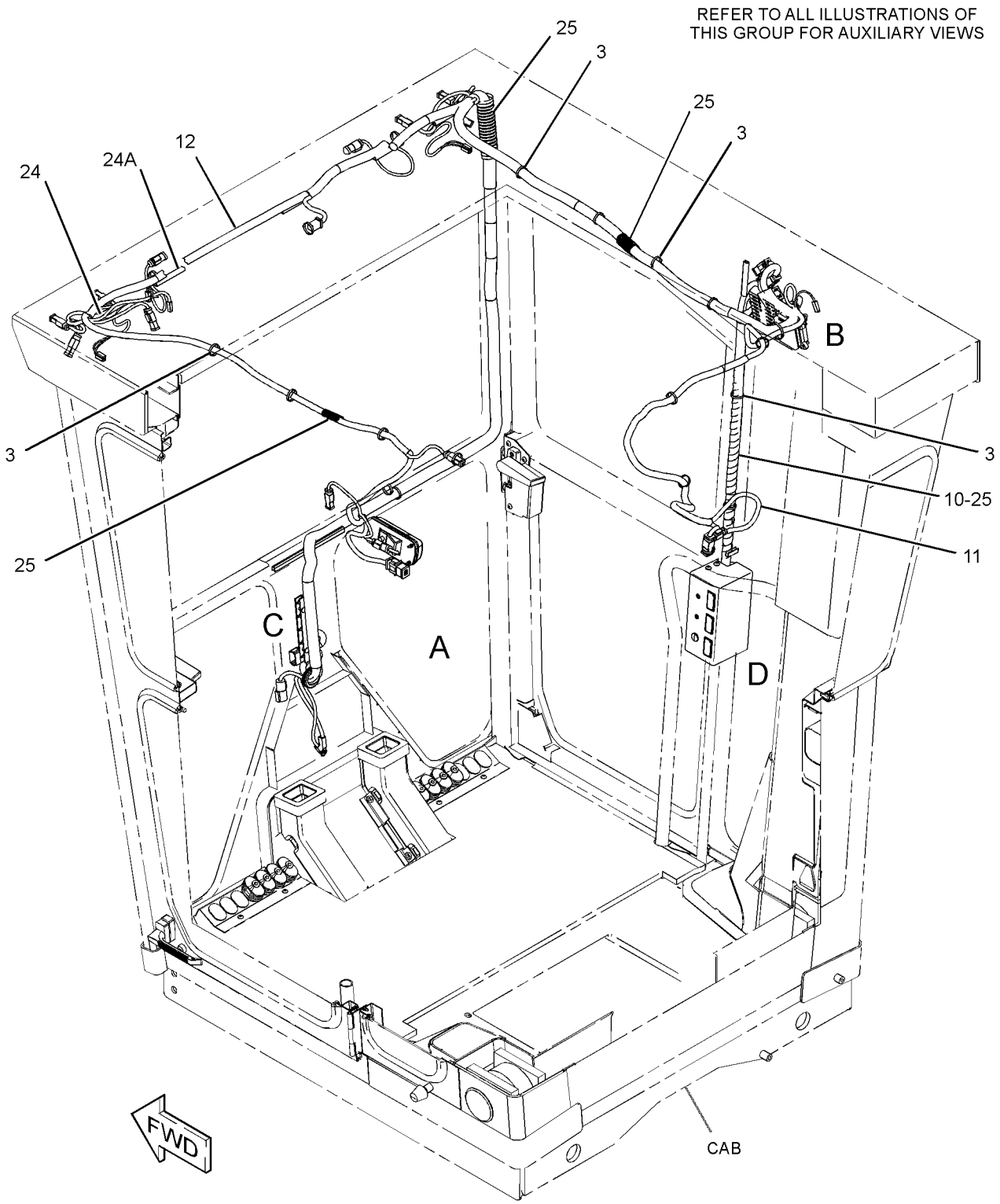


GRÁFICO 1 g02971417

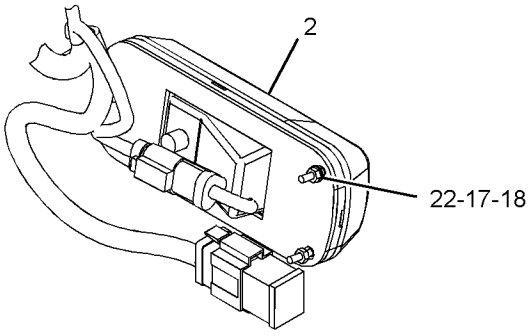


VIEW OF AREA A

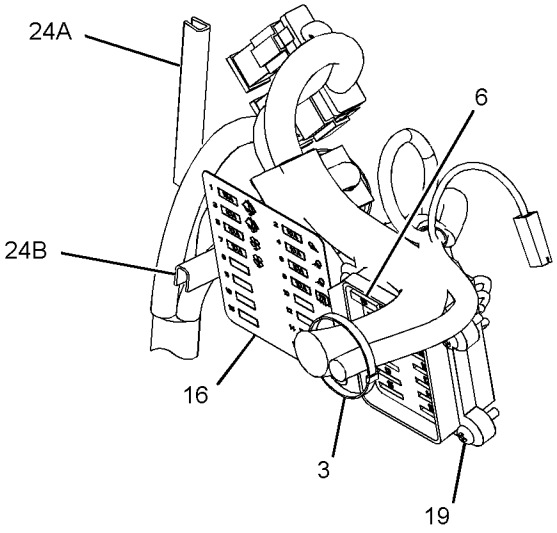


VIEW OF AREA B
(FUSE PANEL COVER REMOVED FOR CLARITY)

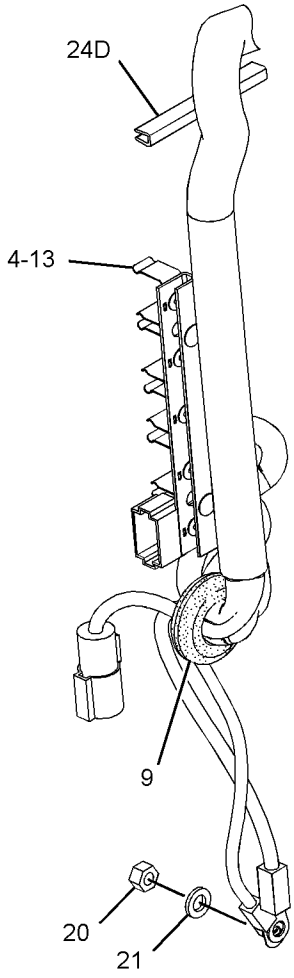


VIEW OF AREA C

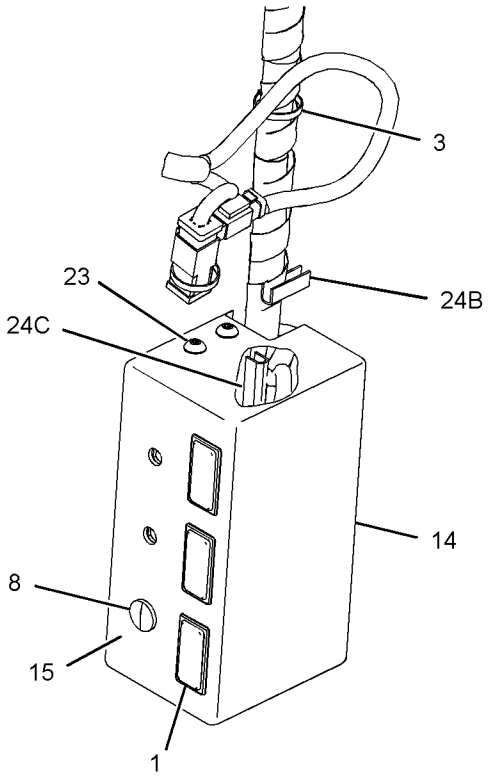


VIEW OF AREA D

GRÁFICO 2 <FIM> g02971418

# *285-3361* GRUPO DE FIAÇÃO-CABINE (WIRING GP-CAB)

**S/N: JAP1861-UP**

**NÚMEROE DE 320-0341 ARRANJO DA CABINE, 320-0342 ARRANJO DE ROPS**

**UM ACESSÓRIO**

**SMCS-1408** **i05239474**

| NOTA | REF. NÃO | GRÁFICO REF. | NÚMERO DA PEÇA | QTY | NOME DA PEÇA 1 2 3 4 5 6 (NÍVEL DO PRODUTO) | CONSULTE PÁGINA |
|---|---|---|---|---|---|---|
| C | 1 | 2 | **228-6089** | 3 | BUJÃO (CHAVE SELETORA) (PLUG (ROCKER SWITCH)) | |
| Y | 2 | 2 | **3E-6389** | 1 | GRUPO DE LÂMPADA-TETO (24 V) (LAMP GP-DOME (24-VOLT)) | 397 |
| | 3 | 1,2 | **3S-2093** | 23 | CABO TIPO CINTA (STRAP-CABLE) | |
| | 4 | 2 | **6V-6578** | 2 | REBITE-CEGO (RIVET-BLIND) | |
| | 6 | 2 | **9W-1441** | 1 | FUSÍVEL (15 AMPERE) (FUSE (15-AMPERE)) | |
| | 8 | 2 | **131-5171** | 1 | GRAMPO (CLIP) | |
| | 9 | 2 | **4D-3100** | 1 | ILHÓ (GROMMET) | |
| C | 10 | 1 | **382-5906** | 1 | CONJUNTO DE CHICOTE DA CABINE (PAINEL DE INTERRUPTORES) (HARNESS AS-CAB (SWITCH PANEL)) | |
| | | 1 | **245-7434** | 2 | KIT DE PLUGUE DE CONEXÃO (10 PINOS) (KIT-CONNECTING PLUG (10-PIN)) | |
| | | | | | (EACH INCLUDES WIRE AS, PLUG & PLUG CONNECTOR | |
| | | 1 | **102-8806** | 1 | KIT DE TOMADA (8 PINOS) (KIT-RECEPTACLE (8-PIN)) | |
| | | 1 | **102-8801** | 1 | KIT DE TOMADA (12 PINOS) (KIT-RECEPTACLE (12-PIN)) | |
| | | | | | (EACH RECEPTACLE KIT INCLUDES RECEPTACLE AS & WEDGE) | |
| | | 1 | **8T-8729** | 7 | PINO DE CONECTOR (CALIBRE 16 A 18) (PIN-CONNECTOR (16-GA TO 18-GA)) | |
| | | 1 | **9W-0852** | 1 | PINO DE CONECTOR (CALIBRE 14 A 16) (PIN-CONNECTOR (14-GA TO 16-GA)) | |
| | | 1 | **8T-8737** | 18 | BUJÃO DE RETENTOR (PLUG-SEAL) | |
| | | 1 | **185-1860** | 4 | RETENTOR DO FIO (SEAL-WIRE) | |
| | | 1 | **185-1861** | 10 | RETENTOR DO FIO (SEAL-WIRE) | |
| | | 1 | **8T-8730** | 38 | SOQUETE DE CONECTOR (CALIBRE 16 A 18) (SOCKET-CONNECTOR (16-GA TO 18-GA)) | |
| | | 1 | **204-1297** | 4 | CONJUNTO DE TERMINAL DE LÂMINA (18-GA A 20-GA) (TERMINAL AS-BLADE (18-GA TO 20-GA)) | |
| E | | 1 | **119-3662** | | TUBO REDUTOR DE CALOR (10,85 MM DIA) (13 CM) (TUBE-HEAT SHRINK (10.85-MM DIA) (13-CM)) | |
| E | | 1 | **125-7874** | | TUBO REDUTOR DE CALOR (5,72 MM DIA) (13 CM) (TUBE-HEAT SHRINK (5.72-MM DIA) (13-CM)) | |
| | | 1 | **155-2255** | 1 | KIT DE PLUGUE DE CONEXÃO (12 PINOS) (KIT-CONNECTING PLUG (12-PIN)) | |
| | | 1 | **155-2265** | | KIT DE PLUGUE DE CONEXÃO (8 PINOS) (KIT-CONNECTING PLUG (8-PIN)) | |
| | | | | | (EACH PLUG KIT INCLUDES PLUG AS, WEDGE & INTERFACE SEAL) | |
| | 11 | 1 | **167-7505** | 1 | CONJUNTO DE CHICOTE DA CABINE (TRASEIRO) (HARNESS AS-CAB (REAR)) | |
| | | 1 | **6T-6505** | 2 | ALOJAMENTO-TOMADA (LÂMINA, TRAVAMENTO POSITIVO) (HOUSING-RECEPTACLE (BLADE, POSITIVE LOCK)) | |
| | | 1 | **8T-8729** | 8 | PINO DE CONECTOR (CALIBRE 16 A 18) (PIN-CONNECTOR (16-GA TO 18-GA)) | |
| | | 1 | **155-2270** | 2 | KIT DE PLUGUE DE CONEXÃO (2 PINOS) (KIT-CONNECTING PLUG (2-PIN)) | |
| | | 1 | **155-2274** | 1 | KIT DE PLUGUE DE CONEXÃO (6 PINOS) (KIT-CONNECTING PLUG (6-PIN)) | |
| | | | | | (EACH PLUG KIT INCLUDES PLUG AS, WEDGE & INTERFACE SEAL) | |
| | | 1 | **9G-3695** | 11 | BUJÃO DE RETENTOR (PLUG-SEAL) | |

285-3361 GRUPO DE FIAÇÃO-CABINE (WIRING GP-CAB) (continuação) **i05239474**

| NOTA | REF. NÃO | GRÁFICO REF. | NÚMERO DA PEÇA | QTY | NOME DA PEÇA 1 2 3 4 5 6 (NÍVEL DO PRODUTO) | CONSULTE PÁGINA |
|---|---|---|---|---|---|---|
| | | 1 | **102-8802** | 2 | KIT DE TOMADA (2 PINOS) (KIT-RECEPTACLE (2-PIN)) | |
| | | 1 | **102-8805** | 1 | KIT DE TOMADA (6 PINOS) (KIT-RECEPTACLE (6-PIN)) | |
| | | 1 | **102-8806** | 1 | KIT DE TOMADA (8 PINOS) (KIT-RECEPTACLE (8-PIN)) | |
| | | | | | (EACH RECEPTACLE KIT INCLUDES RECEPTACLE AS & WEDGE) | |
| | | 1 | **8T-8730** | 9 | SOQUETE DE CONECTOR (CALIBRE 16 A 18) (SOCKET-CONNECTOR (16-GA TO 18-GA)) | |
| | | 1 | **3S-2093** | 1 | CABO TIPO CINTA (STRAP-CABLE) | |
| | | 1 | **8T-9850** | 1 | TERMINAL DE LÂMINA (TERMINAL-BLADE) | |
| | | 1 | **6T-6506** | 1 | TERMINAL DE LÂMINA (CALIBRE 14 A 18) (TERMINAL-BLADE (14-GA TO 18-GA)) | |
| E | | 1 | **119-3662** | | TUBO REDUTOR DE CALOR (10,85 MM DIA) (7 CM) (TUBE-HEAT SHRINK (10.85-MM DIA) (7-CM)) | |
| | 12 | 1 | **168-8248** | 1 | CONJUNTO DE CHICOTE DA CABINE (DIANTEIRA) (HARNESS AS-CAB (FRONT)) | |
| | | 1 | **2L-8052** | 1 | TERMINAL DE ANEL (PARAFUSO DE 6 GA, 3/8 POL) (TERMINAL-RING (6-GA, 3/8-IN SCREW)) | |
| | | | | | —OU— | |
| | | 1 | **2L-8060** | 1 | TERMINAL DE ANEL (PARAFUSO DE 8 GA, 3/8 POL) (TERMINAL-RING (8-GA, 3/8-IN SCREW)) | |
| | | 1 | **2L-8050** | 1 | TERMINAL DE ANEL (PARAFUSO DE CALIBRE 6, 1/4 POL) (TERMINAL-RING (6-GA, 1/4-IN SCREW)) | |
| | | | | | —OU— | |
| | | 1 | **2L-8058** | 1 | TERMINAL DE ANEL (PARAFUSO DE CALIBRE 8, 1/4 POL) (TERMINAL-RING (8-GA, 1/4-IN SCREW)) | |
| | | 1 | **174-7566** | 1 | CONJUNTO DE BLOCO DE FUSÍVEIS (BLOCK AS-FUSE) | |
| | | 1 | **6T-6505** | 4 | ALOJAMENTO-TOMADA (LÂMINA, TRAVAMENTO POSITIVO) (HOUSING-RECEPTACLE (BLADE, POSITIVE LOCK)) | |
| | | 1 | **6T-8047** | 2 | ALOJAMENTO-TOMADA (HOUSING-RECEPTACLE) | |
| | | 1 | **8N-1546** | 1 | PINO DE CONECTOR (CALIBRE 6) (PIN-CONNECTOR (6-GA)) | |
| | | 1 | **8T-8729** | 21 | PINO DE CONECTOR (CALIBRE 16 A 18) (PIN-CONNECTOR (16-GA TO 18-GA)) | |
| | | 1 | **9W-0852** | 2 | PINO DE CONECTOR (CALIBRE 14 A 16) (PIN-CONNECTOR (14-GA TO 16-GA)) | |
| | | 1 | **155-2255** | 2 | KIT DE PLUGUE DE CONEXÃO (12 PINOS) (KIT-CONNECTING PLUG (12-PIN)) | |
| | | 1 | **155-2265** | 1 | KIT DE PLUGUE DE CONEXÃO (8 PINOS) (KIT-CONNECTING PLUG (8-PIN)) | |
| | | 1 | **155-2270** | 9 | KIT DE PLUGUE DE CONEXÃO (2 PINOS) (KIT-CONNECTING PLUG (2-PIN)) | |
| | | 1 | **155-2271** | 1 | KIT DE PLUGUE DE CONEXÃO (4 PINOS) (KIT-CONNECTING PLUG (4-PIN)) | |
| | | 1 | **155-2274** | 1 | KIT DE PLUGUE DE CONEXÃO (6 PINOS) (KIT-CONNECTING PLUG (6-PIN)) | |
| | | | | | (EACH PLUG KIT INCLUDES PLUG AS, WEDGE & INTERFACE SEAL) | |
| | | 1 | **155-2260** | 3 | KIT DE PLUGUE DE CONEXÃO (3 PINOS) (KIT-CONNECTING PLUG (3-PIN)) | |
| | | | | | (EACH INCLUDES PLUG AS, WEDGES & INTERFACE SEAL) | |
| | | 1 | **8T-8737** | 42 | BUJÃO DE RETENTOR (PLUG-SEAL) | |
| | | 1 | **102-8802** | 9 | KIT DE TOMADA (2 PINOS) (KIT-RECEPTACLE (2-PIN)) | |
| | | 1 | **102-8803** | 2 | KIT DE TOMADA (3 PINOS) (KIT-RECEPTACLE (3-PIN)) | |
| | | 1 | **102-8804** | 1 | KIT DE TOMADA (4 PINOS) (KIT-RECEPTACLE (4-PIN)) | |

285-3361 GRUPO DE FIAÇÃO-CABINE (WIRING GP-CAB) (continuação) **i05239474**

| NOTA | REF. NÃO | GRÁFICO REF. | NÚMERO DA PEÇA | QTY | NOME DA PEÇA 1 2 3 4 5 6 (NÍVEL DO PRODUTO) | CONSULTE PÁGINA |
|---|---|---|---|---|---|---|
| | | 1 | **102-8806** | 1 | KIT DE TOMADA (8 PINOS) (KIT-RECEPTACLE (8-PIN)) | |
| | | 1 | **102-8801** | 2 | KIT DE TOMADA (12 PINOS) (KIT-RECEPTACLE (12-PIN)) | |
| | | | | | (EACH RECEPTACLE KIT INCLUDES RECEPTACLE AS & WEDGE) | |
| | | 1 | **127-5484** | 1 | CONNECTOR DO CONJUNTO DE TOMADA (1 PINO) (RECEPTACLE AS-CONNECTOR (1-PIN)) | |
| | | 1 | **8T-8730** | 47 | SOQUETE DE CONECTOR (CALIBRE 16 A 18) (SOCKET-CONNECTOR (16-GA TO 18-GA)) | |
| | | 1 | **9W-0844** | 17 | SOQUETE DE CONECTOR (CALIBRE 14 A 16) (SOCKET-CONNECTOR (14-GA TO 16-GA)) | |
| | | 1 | **2L-8069** | 1 | TERMINAL DE ANEL (2-PARA P/ 10 PARA, PARAFUSO DE 3/8 POL) (TERMINAL-RING (2-GA TO 10-GA, 3/8-IN SCREW)) | |
| | | 1 | **8T-9850** | 1 | TERMINAL DE LÂMINA (TERMINAL-BLADE) | |
| | | 1 | **9W-2033** | 8 | TERMINAL DE LÂMINA (CALIBRE 14 A 16) (TERMINAL-BLADE (14-GA TO 16-GA)) | |
| | | 1 | **6T-6506** | 3 | TERMINAL DE LÂMINA (CALIBRE 14 A 18) (TERMINAL-BLADE (14-GA TO 18-GA)) | |
| | | 1 | **6T-8048** | 2 | TERMINAL-RECEPTÁCULO (TERMINAL-RECEPTACLE) | |
| E | | 1 | **119-3662** | | TUBO REDUTOR DE CALOR (10,85 MM DIA) (33 CM) (TUBE-HEAT SHRINK (10.85-MM DIA) (33-CM)) | |
| E | | 1 | **125-7875** | | TUBO REDUTOR DE CALOR (7,44 MM DIA) (20 CM) (TUBE-HEAT SHRINK (7.44-MM DIA) (20-CM)) | |
| | 13 | 2 | **169-8938** | 1 | CONJUNTO DE PLACA (PLATE AS) | |
| | 14 | 2 | **172-6555** | 1 | PAINEL (PANEL) | |
| | 15 | 2 | **172-8641** | 1 | PLACA (PLATE) | |
| | 16 | 2 | **172-9316** | 1 | DECALQUE-FUSÍVEL (PAINEL DAS LUZES INDICADORAS DE AÇÃO) (FILM-FUSE (PANEL ACTION LAMPS)) | |
| | 17 | 2 | **096-6166** | 3 | ARRUELA DURA (4,5X9X1 MM DE ESPESSURA) (WASHER-HARD (4.5X9X1-MM THK)) | |
| M | 18 | 2 | **5C-8312** | 3 | PORCA (M4X0,7 DE ROSCA) (NUT (M4X0.7-THD)) | |
| | 19 | 2 | **6V-5645** | 4 | PARAFUSO DE MÁQUINA (10-32X0,87 POL) (SCREW-MACHINE (10-32X0.87-IN)) | |
| | 20 | 2 | **6V-8801** | 1 | PORCA (ROSCA 3/8-16) (NUT (3/8-16-THD)) | |
| | 21 | 2 | **8T-4896** | 1 | ARRUELA DURA (10,2X18,5X2,5 MM DE ESPESSURA) (WASHER-HARD (10.2X18.5X2.5-MM THK)) | |
| M | 22 | 2 | **9X-1046** | 3 | PARAFUSO (M4X0,7X18 MM) (SCREW (M4X0.7X18-MM)) | |
| M | 23 | 2 | **9X-2042** | 4 | PARAFUSO DE CABEÇA CONVEXA (M6X1X12 MM) (SCREW-TRUSS HEAD (M6X1X12-MM)) | |
| E | 24 | 1 | **7X-7877** | | TIRA-BORDA (12 CM CADA) (STRIP-EDGE (12-CM EACH)) | |
| E | 24A | 1,2 | **7X-7877** | | TIRA-BORDA (10 CM EACH) (STRIP-EDGE (10-CM EACH)) | |
| E | 24B | 2 | **7X-7877** | | TIRA-BORDA (3,5 CM CADA) (STRIP-EDGE (3.5-CM EACH)) | |
| E | 24C | 2 | **7X-7877** | | TIRA-BORDA (20 CM) (STRIP-EDGE (20-CM)) | |
| E | 24D | 2 | **7X-7877** | | TIRA-BORDA (25 CM) (STRIP-EDGE (25-CM)) | |
| B | 25 | 1 | **1P-0810** | | FITA-ELÉTRICA (TAPE-ELECTRICAL) | |
| C | 26 | 2 | **236-4631** | 3 | BISEL (BEZEL) | |

B - UTILIZAR CONFORME NECESSÁRIO
C - ALTERAR DO TIPO ANTERIOR
E - ENCOMENDAR POR CENTÍMETROS
M - PEÇA MÉTRICA
Y - ILUSTRAÇÃO INDIVIDUAL

285-3361 GRUPO DE FIAÇÃO-CABINE (WIRING GP-CAB) (continuação) **i05239474**

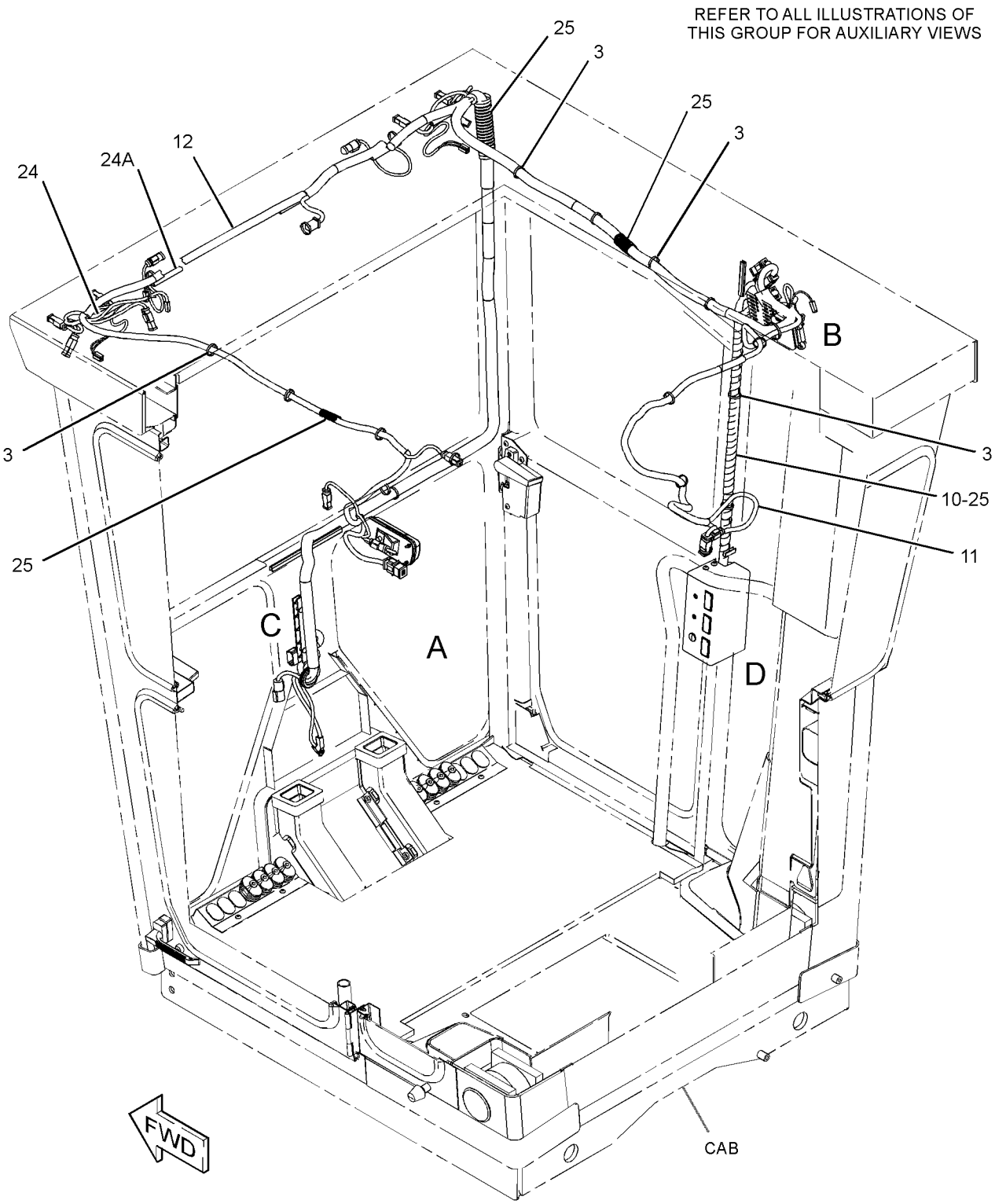


GRÁFICO 1 g03343339

285-3361 GRUPO DE FIAÇÃO-CABINE (WIRING GP-CAB) (continuação) **i05239474**

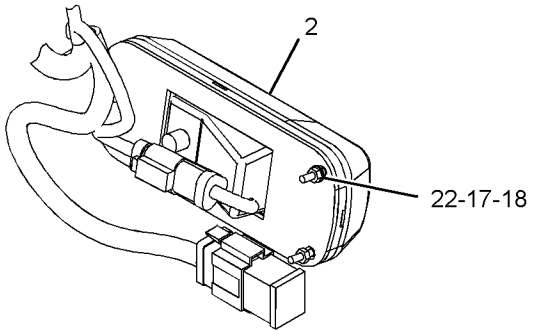


VIEW OF AREA A

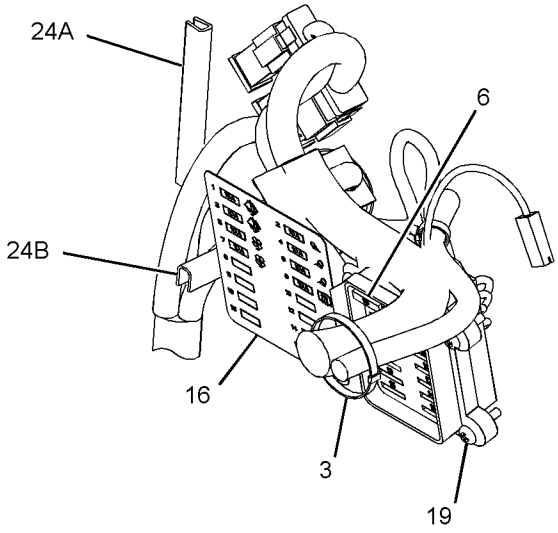


VIEW OF AREA B
(FUSE PANEL COVER REMOVED FOR CLARITY)

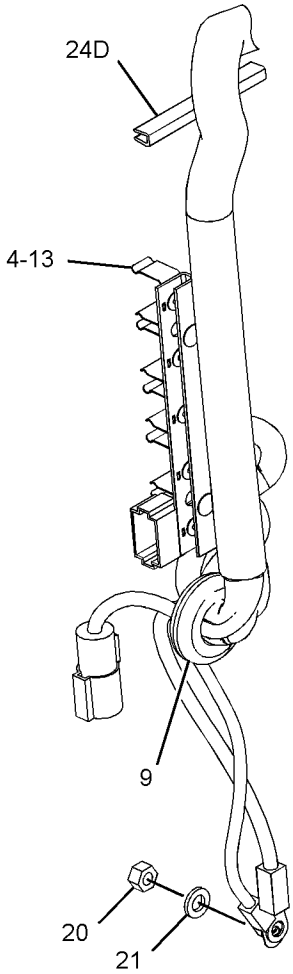


VIEW OF AREA C

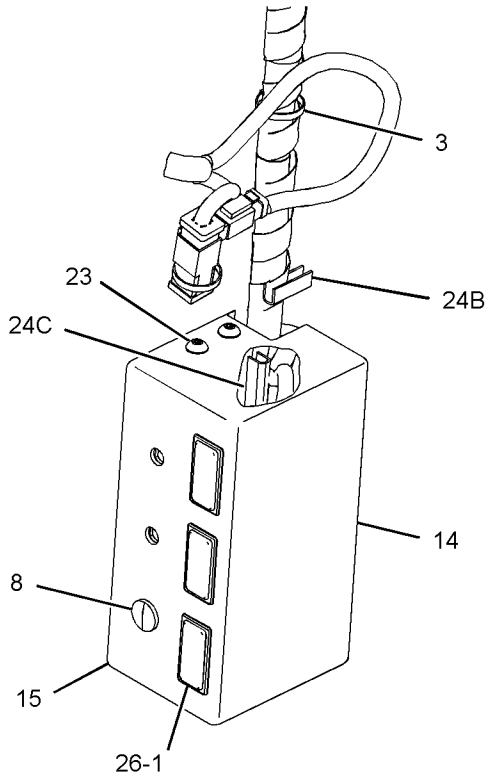


VIEW OF AREA D

GRÁFICO 2 <FIM> g03343340

# *434-4112* GRUPO DE FIAÇÃO-CABINE (WIRING GP-CAB)

**S/N: JAP1-UP**

**NÚMEROE DE 437-0650, 437-0677, 516-7920, 516-7931 ARRANJO DA CABINE**

**UM ACESSÓRIO**

**SMCS-1408** **i06218561**

| NOTA | REF. NÃO | GRÁFICO REF. | NÚMERO DA PEÇA | QTY | NOME DA PEÇA 1 2 3 4 5 6 (NÍVEL DO PRODUTO) | CONSULTE PÁGINA |
|---|---|---|---|---|---|---|
| Y | 1 | 1 | *3E-6389* | 1 | GRUPO DE LÂMPADA-TETO (24 V) (LAMP GP-DOME (24-VOLT)) | 397 |
| | 2 | 1 | **3S-2093** | 23 | CABO TIPO CINTA (STRAP-CABLE) | |
| | 3 | 1 | **9W-1441** | 1 | FUSÍVEL (15 AMPERE) (FUSE (15-AMPERE)) | |
| | 4 | 1 | **167-7505** | 1 | CONJUNTO DE CHICOTE DA CABINE (TRASEIRO) (HARNESS AS-CAB (REAR)) | |
| | | 1 | **155-2270** | 2 | KIT DE PLUGUE DE CONEXÃO (2 PINOS) (KIT-CONNECTING PLUG (2-PIN)) | |
| | | 1 | **155-2274** | 1 | KIT DE PLUGUE DE CONEXÃO (6 PINOS) (KIT-CONNECTING PLUG (6-PIN)) | |
| | | | | | (EACH PLUG KIT INCLUDES PLUG AS, WEDGE & INTERFACE SEAL) | |
| | | 1 | **102-8802** | 2 | KIT DE TOMADA (2 PINOS) (KIT-RECEPTACLE (2-PIN)) | |
| | | 1 | **102-8805** | 1 | KIT DE TOMADA (6 PINOS) (KIT-RECEPTACLE (6-PIN)) | |
| | | 1 | **102-8806** | 1 | KIT DE TOMADA (8 PINOS) (KIT-RECEPTACLE (8-PIN)) | |
| | | | | | (EACH RECEPTACLE KIT INCLUDES RECEPTACLE AS & WEDGE) | |
| | | 1 | **6T-6505** | 2 | ALOJAMENTO-TOMADA (LÂMINA, TRAVAMENTO POSITIVO) (HOUSING-RECEPTACLE (BLADE, POSITIVE LOCK)) | |
| | | 1 | **8T-8729** | 8 | PINO DE CONECTOR (CALIBRE 16 A 18) (PIN-CONNECTOR (16-GA TO 18-GA)) | |
| | | 1 | **9G-3695** | 11 | BUJÃO DE RETENTOR (PLUG-SEAL) | |
| | | 1 | **8T-8730** | 9 | SOQUETE DE CONECTOR (CALIBRE 16 A 18) (SOCKET-CONNECTOR (16-GA TO 18-GA)) | |
| | | 1 | **3S-2093** | 1 | CABO TIPO CINTA (STRAP-CABLE) | |
| | | 1 | **8T-9850** | 1 | TERMINAL DE LÂMINA (TERMINAL-BLADE) | |
| | | 1 | **6T-6506** | 1 | TERMINAL DE LÂMINA (CALIBRE 14 A 18) (TERMINAL-BLADE (14-GA TO 18-GA)) | |
| E | | 1 | **119-3662** | | TUBO REDUTOR DE CALOR (10,85 MM DIA) (7 CM) (TUBE-HEAT SHRINK (10.85-MM DIA) (7-CM)) | |
| | 5 | 1 | **168-8248** | 1 | CONJUNTO DE CHICOTE DA CABINE (DIANTEIRA) (HARNESS AS-CAB (FRONT)) | |
| | | 1 | **155-2255** | 2 | KIT DE PLUGUE DE CONEXÃO (12 PINOS) (KIT-CONNECTING PLUG (12-PIN)) | |
| | | 1 | **155-2265** | 1 | KIT DE PLUGUE DE CONEXÃO (8 PINOS) (KIT-CONNECTING PLUG (8-PIN)) | |
| | | 1 | **155-2270** | 9 | KIT DE PLUGUE DE CONEXÃO (2 PINOS) (KIT-CONNECTING PLUG (2-PIN)) | |
| | | 1 | **155-2271** | 1 | KIT DE PLUGUE DE CONEXÃO (4 PINOS) (KIT-CONNECTING PLUG (4-PIN)) | |
| | | 1 | **155-2274** | 1 | KIT DE PLUGUE DE CONEXÃO (6 PINOS) (KIT-CONNECTING PLUG (6-PIN)) | |
| | | 1 | **155-2260** | 3 | KIT DE PLUGUE DE CONEXÃO (3 PINOS) (KIT-CONNECTING PLUG (3-PIN)) | |
| | | | | | (EACH PLUG KIT INCLUDES PLUG AS, WEDGE(S) & INTERFACE SEAL) | |
| | | 1 | **102-8802** | 9 | KIT DE TOMADA (2 PINOS) (KIT-RECEPTACLE (2-PIN)) | |
| | | 1 | **102-8801** | 2 | KIT DE TOMADA (12 PINOS) (KIT-RECEPTACLE (12-PIN)) | |
| | | 1 | **102-8803** | 2 | KIT DE TOMADA (3 PINOS) (KIT-RECEPTACLE (3-PIN)) | |

434-4112 GRUPO DE FIAÇÃO-CABINE (WIRING GP-CAB) (continuação) **i06218561**

| NOTA | REF. NÃO | GRÁFICO REF. | NÚMERO DA PEÇA | QTY | NOME DA PEÇA 1 2 3 4 5 6 (NÍVEL DO PRODUTO) | CONSULTE PÁGINA |
|---|---|---|---|---|---|---|
| | | 1 | **102-8804** | 1 | KIT DE TOMADA (4 PINOS) (KIT-RECEPTACLE (4-PIN)) | |
| | | 1 | **102-8806** | 1 | KIT DE TOMADA (8 PINOS) (KIT-RECEPTACLE (8-PIN)) | |
| | | | | | (EACH RECEPTACLE KIT INCLUDES RECEPTACLE AS & WEDGE) | |
| | | 1 | **2L-8050** | 1 | TERMINAL DE ANEL (PARAFUSO DE CALIBRE 6, 1/4 POL) (TERMINAL-RING (6-GA, 1/4-IN SCREW)) | |
| | | | | | —OU— | |
| | | 1 | **2L-8058** | 1 | TERMINAL DE ANEL (PARAFUSO DE CALIBRE 8, 1/4 POL) (TERMINAL-RING (8-GA, 1/4-IN SCREW)) | |
| | | 1 | **2L-8052** | 1 | TERMINAL DE ANEL (PARAFUSO DE 6 GA, 3/8 POL) (TERMINAL-RING (6-GA, 3/8-IN SCREW)) | |
| | | | | | —OU— | |
| | | 1 | **2L-8060** | 1 | TERMINAL DE ANEL (PARAFUSO DE 8 GA, 3/8 POL) (TERMINAL-RING (8-GA, 3/8-IN SCREW)) | |
| | | 1 | **2L-8069** | 1 | TERMINAL DE ANEL (2-PARA P/ 10 PARA, PARAFUSO DE 3/8 POL) (TERMINAL-RING (2-GA TO 10-GA, 3/8-IN SCREW)) | |
| | | 1 | **174-7566** | 1 | CONJUNTO DE BLOCO DE FUSÍVEIS (BLOCK AS-FUSE) | |
| | | 1 | **151-1398** | 1 | KIT DE TERMINAL (TRAVAR) (KIT-TERMINAL (LOCK)) | |
| | | 1 | **199-6582** | 1 | CONJUNTO DE BLOCO DE FUSÍVEIS (BLOCK AS-FUSE) | |
| | | 1 | **8T-4205** | 1 | ARRUELA DURA (7,2X14,5X2 MM DE ESPESSURA) (WASHER-HARD (7.2X14.5X2-MM THK)) | |
| | | 1 | **1H-3244** | 1 | ARRUELA DE PRESSÃO (LOCKWASHER) | |
| | | 1 | **6V-8185** | 1 | PORCA (ROSCA 1/4-20) (NUT (1/4-20-THD)) | |
| | | 1 | **200-8787** | 1 | RETENTOR (SEAL) | |
| | | 1 | **6T-6505** | 4 | ALOJAMENTO-TOMADA (LÂMINA, TRAVAMENTO POSITIVO) (HOUSING-RECEPTACLE (BLADE, POSITIVE LOCK)) | |
| | | 1 | **6T-8047** | 2 | ALOJAMENTO-TOMADA (HOUSING-RECEPTACLE) | |
| | | 1 | **8N-1546** | 1 | PINO DE CONECTOR (CALIBRE 6) (PIN-CONNECTOR (6-GA)) | |
| | | 1 | **8T-8729** | 21 | PINO DE CONECTOR (CALIBRE 16 A 18) (PIN-CONNECTOR (16-GA TO 18-GA)) | |
| | | 1 | **9W-0852** | 2 | PINO DE CONECTOR (CALIBRE 14 A 16) (PIN-CONNECTOR (14-GA TO 16-GA)) | |
| | | 1 | **8T-8737** | 42 | BUJÃO DE RETENTOR (PLUG-SEAL) | |
| | | 1 | **127-5484** | 1 | CONNECTOR DO CONJUNTO DE TOMADA (1 PINO) (RECEPTACLE AS-CONNECTOR (1-PIN)) | |
| | | 1 | **8T-8730** | 47 | SOQUETE DE CONECTOR (CALIBRE 16 A 18) (SOCKET-CONNECTOR (16-GA TO 18-GA)) | |
| | | 1 | **9W-0844** | 17 | SOQUETE DE CONECTOR (CALIBRE 14 A 16) (SOCKET-CONNECTOR (14-GA TO 16-GA)) | |
| | | 1 | **8T-9850** | 1 | TERMINAL DE LÂMINA (TERMINAL-BLADE) | |
| | | 1 | **6T-6506** | 3 | TERMINAL DE LÂMINA (CALIBRE 14 A 18) (TERMINAL-BLADE (14-GA TO 18-GA)) | |
| | | 1 | **9W-2033** | 8 | TERMINAL DE LÂMINA (CALIBRE 14 A 16) (TERMINAL-BLADE (14-GA TO 16-GA)) | |
| | | 1 | **6T-8048** | 2 | TERMINAL-RECEPTÁCULO (TERMINAL-RECEPTACLE) | |
| E | | 1 | **119-3662** | | TUBO REDUTOR DE CALOR (10,85 MM DIA) (33 CM) (TUBE-HEAT SHRINK (10.85-MM DIA) (33-CM)) | |
| E | | 1 | **125-7875** | | TUBO REDUTOR DE CALOR (7,44 MM DIA) (20 CM) (TUBE-HEAT SHRINK (7.44-MM DIA) (20-CM)) | |
| | 6 | 1 | **169-8938** | 1 | CONJUNTO DE PLACA (PLATE AS) | |
| | 7 | 1 | **172-9316** | 1 | DECALQUE-FUSÍVEL (FILM-FUSE) | |
| | 8 | 1 | **096-6166** | 3 | ARRUELA DURA (4,5X9X1 MM DE ESPESSURA) (WASHER-HARD (4.5X9X1-MM THK)) | |

434-4112 GRUPO DE FIAÇÃO-CABINE (WIRING GP-CAB) (continuação) **i06218561**

| NOTA | REF. NÃO | GRÁFICO REF. | NÚMERO DA PEÇA | QTY | NOME DA PEÇA 1 2 3 4 5 6 (NÍVEL DO PRODUTO) | CONSULTE PÁGINA |
|---|---|---|---|---|---|---|
| | 9 | 1 | **4D-3100** | 1 | ILHÓ (GROMMET) | |
| M | 10 | 1 | **5C-8312** | 3 | PORCA (M4X0,7 DE ROSCA) (NUT (M4X0.7-THD)) | |
| | 11 | 1 | **6V-5645** | 4 | PARAFUSO DE MÁQUINA (10-32X0,87 POL) (SCREW-MACHINE (10-32X0.87-IN)) | |
| | 12 | 1 | **9M-5733** | 2 | REBITE-RESSALTADO (RIVET-POP) | |
| | 13 | 1 | **6V-8801** | 1 | PORCA (ROSCA 3/8-16) (NUT (3/8-16-THD)) | |
| | 14 | 1 | **8T-4896** | 1 | ARRUELA DURA (10,2X18,5X2,5 MM DE ESPESSURA) (WASHER-HARD (10.2X18.5X2.5-MM THK)) | |
| M | 15 | 1 | **9X-1046** | 3 | PARAFUSO (M4X0,7X18 MM) (SCREW (M4X0.7X18-MM)) | |
| E | 16 | 1 | **7X-7877** | | TIRA-BORDA (12 CM CADA) (STRIP-EDGE (12-CM EACH)) | |
| E | 16A | 1 | **7X-7877** | | TIRA-BORDA (10 CM EACH) (STRIP-EDGE (10-CM EACH)) | |
| E | 16B | 1 | **7X-7877** | | TIRA-BORDA (25 CM) (STRIP-EDGE (25-CM)) | |
| E | 16C | 1 | **7X-7877** | | TIRA-BORDA (11 CM CADA) (STRIP-EDGE (11-CM EACH)) | |
| B | 17 | 1 | **1P-0810** | | FITA-ELÉTRICA (TAPE-ELECTRICAL) | |

B - UTILIZAR CONFORME NECESSÁRIO
E - ENCOMENDAR POR CENTÍMETROS
M - PEÇA MÉTRICA
Y - ILUSTRAÇÃO INDIVIDUAL

434-4112 GRUPO DE FIAÇÃO-CABINE (WIRING GP-CAB) (continuação) **i06218561**

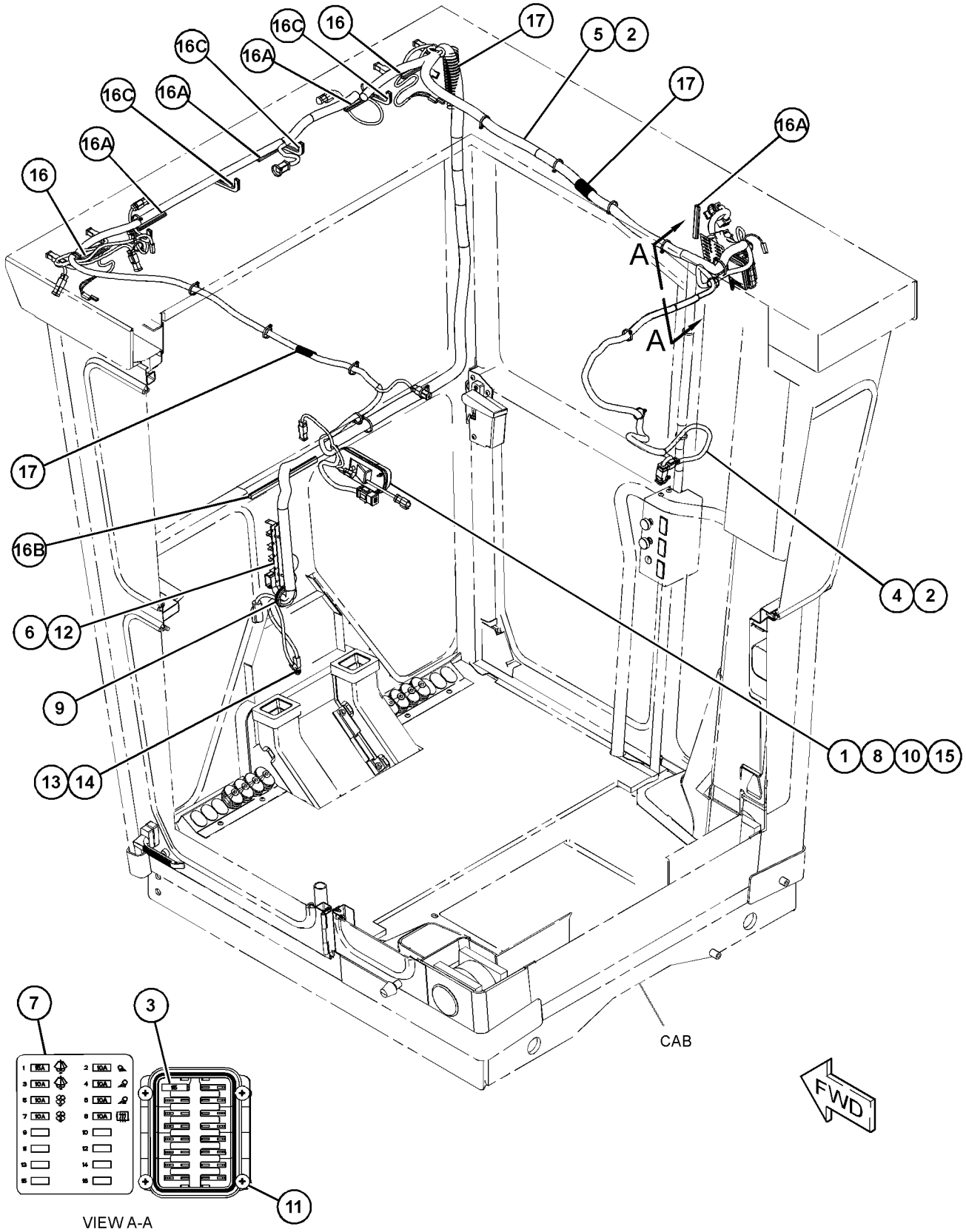


GRÁFICO 1 <FIM> g03862080

# *434-8341* GRUPO DE FIAÇÃO-CABINE–ACCUGRADE (WIRING GP-CAB–ACCUGRADE)

**S/N: JAP1-UP**

**NÚMEROE DE 435-1526, 435-1548 ARRANJO DE CONTROLE DE GRAU**

**UM ACESSÓRIO**

**SMCS-1408** **i06230737**

| NOTA | REF. NÃO | GRÁFICO REF. | NÚMERO DA PEÇA | QTY | NOME DA PEÇA 1 2 3 4 5 6 (NÍVEL DO PRODUTO) | CONSULTE PÁGINA |
|---|---|---|---|---|---|---|
| | 1 | 1 | **3S-2093** | 7 | CABO TIPO CINTA (STRAP-CABLE) | |
| | 2 | 1 | **152-6824** | 1 | CONJUNTO DE BOTÕES (LADO DIREITO) (LEVANTAMENTO DA LÂMINA) (KNOB AS (RH) (BLADE LIFT)) | |
| | | 1 | **8T-8737** | 1 | BUJÃO DE RETENTOR (PLUG-SEAL) | |
| | | 1 | **102-8804** | 1 | KIT DE TOMADA (4 PINOS) (KIT-RECEPTACLE (4-PIN)) | |
| | | | | | (INCLUDES RECEPTACLE AS & WEDGE) | |
| | | 1 | **8T-8729** | 3 | PINO DE CONECTOR (CALIBRE 16 A 18) (PIN-CONNECTOR (16-GA TO 18-GA)) | |
| | 3 | 1 | **152-6825** | 1 | CONJUNTO DE BOTÕES (LADO ESQUERDO) (LEVANTAMENTO DA LÂMINA) (KNOB AS (LH) (BLADE LIFT)) | |
| | | 1 | **8T-8737** | 1 | BUJÃO DE RETENTOR (PLUG-SEAL) | |
| | | 1 | **102-8804** | 1 | KIT DE TOMADA (4 PINOS) (KIT-RECEPTACLE (4-PIN)) | |
| | | | | | (INCLUDES RECEPTACLE AS & WEDGE) | |
| | | 1 | **8T-8729** | 3 | PINO DE CONECTOR (CALIBRE 16 A 18) (PIN-CONNECTOR (16-GA TO 18-GA)) | |
| | 4 | 1 | **246-6561** | 1 | CONJUNTO DE BOTÕES (LADO DIREITO) (LEVANTAMENTO, ABAIXAMENTO DA LÂMINA) (KNOB AS (RH) (BLADE LIFT, LOWER)) | |
| | | 1 | **102-8804** | 1 | KIT DE TOMADA (4 PINOS) (KIT-RECEPTACLE (4-PIN)) | |
| | | | | | (INCLUDES RECEPTACLE AS & WEDGE) | |
| | | 1 | **8T-8729** | 4 | PINO DE CONECTOR (CALIBRE 16 A 18) (PIN-CONNECTOR (16-GA TO 18-GA)) | |
| | 5 | 1 | **246-6562** | 1 | CONJUNTO DE BOTÕES (LADO ESQUERDO) (LEVANTAMENTO, ABAIXAMENTO DA LÂMINA) (KNOB AS (LH) (BLADE LIFT, LOWER)) | |
| | | 1 | **102-8804** | 1 | KIT DE TOMADA (4 PINOS) (KIT-RECEPTACLE (4-PIN)) | |
| | | | | | (INCLUDES RECEPTACLE AS & WEDGE) | |
| | | 1 | **8T-8729** | 4 | PINO DE CONECTOR (CALIBRE 16 A 18) (PIN-CONNECTOR (16-GA TO 18-GA)) | |
| Y | 6 | 1 | *252-5709* | 1 | GRUPO DE FIAÇÃO-NIVELAMENTO E INCLINAÇÃO (CABINE, LUZ INDICADORA) (WIRING GP-GRADE CONTROL (CAB, INDICATOR LAMP)) | 600 |
| | 7 | 1 | **130-5300** | 4 | GRAMPO (CLIP) | |
| | 8 | 1 | **1V-7368** | 2 | ESPAÇADOR (0,364 X 0,54 X 1,06 POL DE ESPESSURA) (SPACER (0.364X0.54X1.06-IN THK)) | |
| | 9 | 1 | **5P-4115** | 2 | ARRUELA DURA (7,2X19X2 MM DE ESPESSURA) (WASHER-HARD (7.2X19X2-MM THK)) | |
| M | 10 | 1 | **9X-2480** | 2 | PARAFUSO (M6X1X45 MM) (BOLT (M6X1X45-MM)) | |
| BE | 11 | 1 | **7I-1024** | | PROTETOR DE MANGUEIRA (60 CM CADA) (GUARD-HOSE (60-CM EACH)) | |

B - UTILIZAR CONFORME NECESSÁRIO
E - ENCOMENDAR POR CENTÍMETROS
M - PEÇA MÉTRICA
Y - ILUSTRAÇÃO INDIVIDUAL

434-8341 GRUPO DE FIAÇÃO-CABINE (WIRING GP-CAB) (continuação) **i06230737**

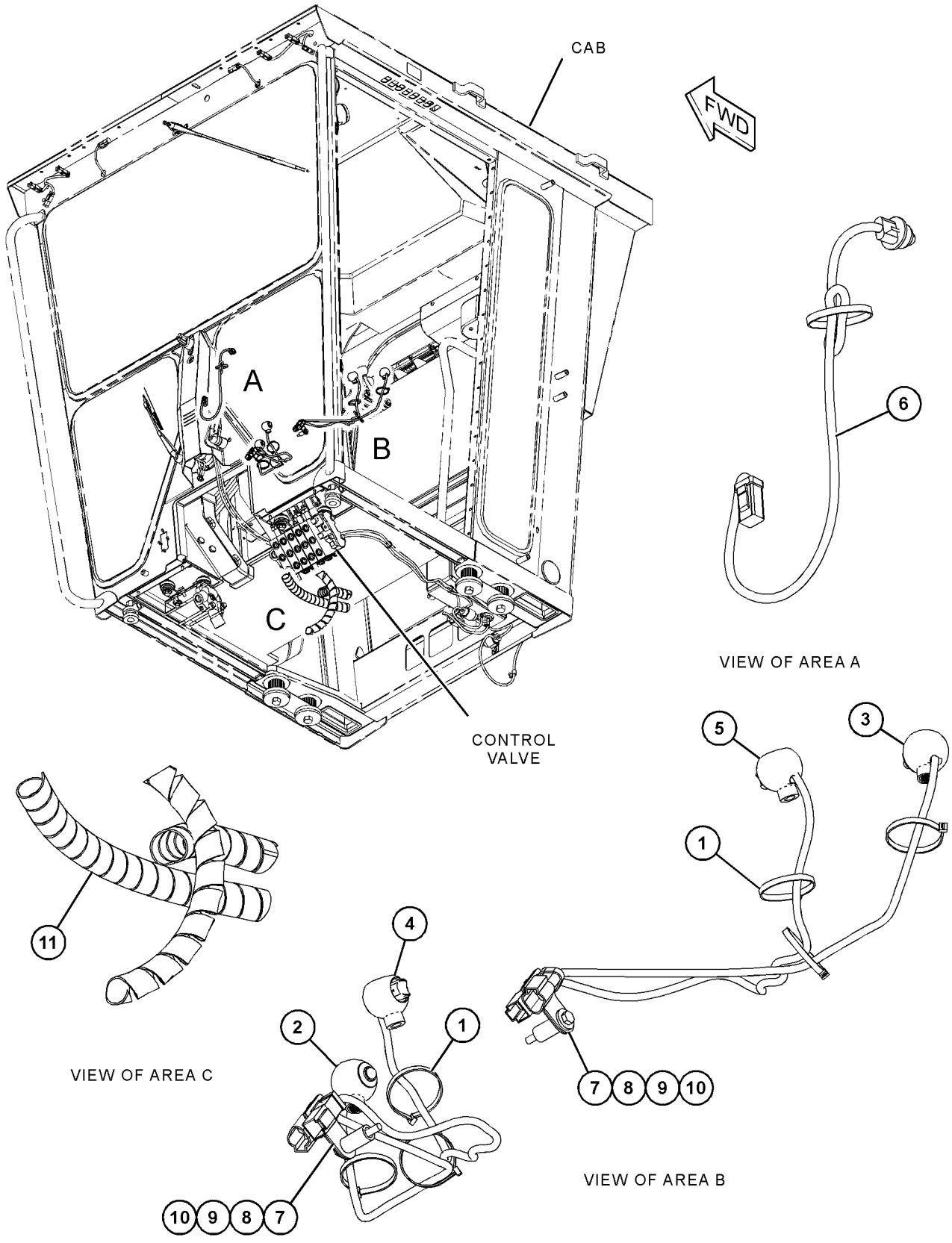


GRÁFICO 1 <FIM> g03704746

# *453-2783* GRUPO DE FIAÇÃO-CABINE—PAINEL DE INTERRUPTORES (WIRING GP-CAB-PAINEL DE INTERRUPTORES)

**S/N: JAP1-10099**

**NÚMEROE DE 437-0650, 437-0677 ARRANJO DA CABINE**

**UM ACESSÓRIO**

**SMCS-1408** **i06260218**

| NOTA | REF. NÃO | GRÁFICO REF. | NÚMERO DA PEÇA | QTY | NOME DA PEÇA 1 2 3 4 5 6 (NÍVEL DO PRODUTO) | CONSULTE PÁGINA |
|---|---|---|---|---|---|---|
| | 1 | 1 | **3S-2093** | 2 | CABO TIPO CINTA (STRAP-CABLE) | |
| | 2 | 1 | **139-1118** | 1 | PLACA (PLATE) | |
| | 3 | 1 | **172-6555** | 1 | PAINEL (PANEL) | |
| | 4 | 1 | **172-8641** | 1 | PLACA (PLATE) | |
| | 5 | 1 | **228-6089** | 3 | BUJÃO (CHAVE SELETORA) (PLUG (ROCKER SWITCH)) | |
| | 6 | 1 | **236-4631** | 3 | BISEL (BEZEL) | |
| | 7 | 1 | **382-5906** | 1 | CONJUNTO DE CHICOTE DA CABINE (HARNESS AS-CAB) | |
| | | 1 | **155-2255** | 1 | KIT DE PLUGUE DE CONEXÃO (12 PINOS) (KIT-CONNECTING PLUG (12-PIN)) | |
| | | 1 | **155-2265** | 4 | KIT DE PLUGUE DE CONEXÃO (8 PINOS) (KIT-CONNECTING PLUG (8-PIN)) | |
| | | | | | (EACH PLUG KIT INCLUDES PLUG AS, WEDGE & INTERFACE SEAL) | |
| | | 1 | **102-8806** | 1 | KIT DE TOMADA (8 PINOS) (KIT-RECEPTACLE (8-PIN)) | |
| | | 1 | **102-8801** | 1 | KIT DE TOMADA (12 PINOS) (KIT-RECEPTACLE (12-PIN)) | |
| | | | | | (EACH RECEPTACLE KIT INCLUDES RECEPTACLE AS & WEDGE) | |
| | | 1 | **245-7434** | 2 | KIT DE PLUGUE DE CONEXÃO (10 PINOS) (KIT-CONNECTING PLUG (10-PIN)) | |
| | | | | | (EACH INCLUDES CONNECTOR PLUG, WIRE ASSEMBLIES & PLUGS) | |
| | | 1 | **8T-8729** | 7 | PINO DE CONECTOR (CALIBRE 16 A 18) (PIN-CONNECTOR (16-GA TO 18-GA)) | |
| | | 1 | **9W-0852** | 1 | PINO DE CONECTOR (CALIBRE 14 A 16) (PIN-CONNECTOR (14-GA TO 16-GA)) | |
| | | 1 | **8T-8737** | 18 | BUJÃO DE RETENTOR (PLUG-SEAL) | |
| | | 1 | **185-1860** | 4 | RETENTOR DO FIO (SEAL-WIRE) | |
| | | 1 | **185-1861** | 10 | RETENTOR DO FIO (SEAL-WIRE) | |
| | | 1 | **8T-8730** | 38 | SOQUETE DE CONECTOR (CALIBRE 16 A 18) (SOCKET-CONNECTOR (16-GA TO 18-GA)) | |
| | | 1 | **204-1297** | 4 | CONJUNTO DE TERMINAL DE LÂMINA (18-GA A 20-GA) (TERMINAL AS-BLADE (18-GA TO 20-GA)) | |
| | | | | | (EACH INCLUDES) | |
| | | 1 | **235-4123** | 1 | TERMINAL (18-GA A 20-GA) (TERMINAL (18-GA TO 20-GA)) | |
| E | | 1 | **119-3662** | | TUBO REDUTOR DE CALOR (10,85 MM DIA) (13 CM) (TUBE-HEAT SHRINK (10.85-MM DIA) (13-CM)) | |
| E | | 1 | **125-7874** | | TUBO REDUTOR DE CALOR (5,72 MM DIA) (15 CM) (TUBE-HEAT SHRINK (5.72-MM DIA) (15-CM)) | |
| | 8 | 1 | **131-5171** | 1 | GRAMPO (CLIP) | |
| M | 9 | 1 | **9X-2042** | 4 | PARAFUSO DE CABEÇA CONVEXA (M6X1X12 MM) (SCREW-TRUSS HEAD (M6X1X12-MM)) | |
| E | 10 | 1 | **7X-7877** | | TIRA-BORDA (20 CM) (STRIP-EDGE (20-CM)) | |
| E | 10A | 1 | **7X-7877** | | TIRA-BORDA (3,5 CM CADA) (STRIP-EDGE (3.5-CM EACH)) | |
| B | 11 | 1 | **1P-0810** | | FITA-ELÉTRICA (TAPE-ELECTRICAL) | |

B - UTILIZAR CONFORME NECESSÁRIO
E - ENCOMENDAR POR CENTÍMETROS
M - PEÇA MÉTRICA

453-2783 GRUPO DE FIAÇÃO-CABINE (WIRING GP-CAB) (continuação) **i06260218**

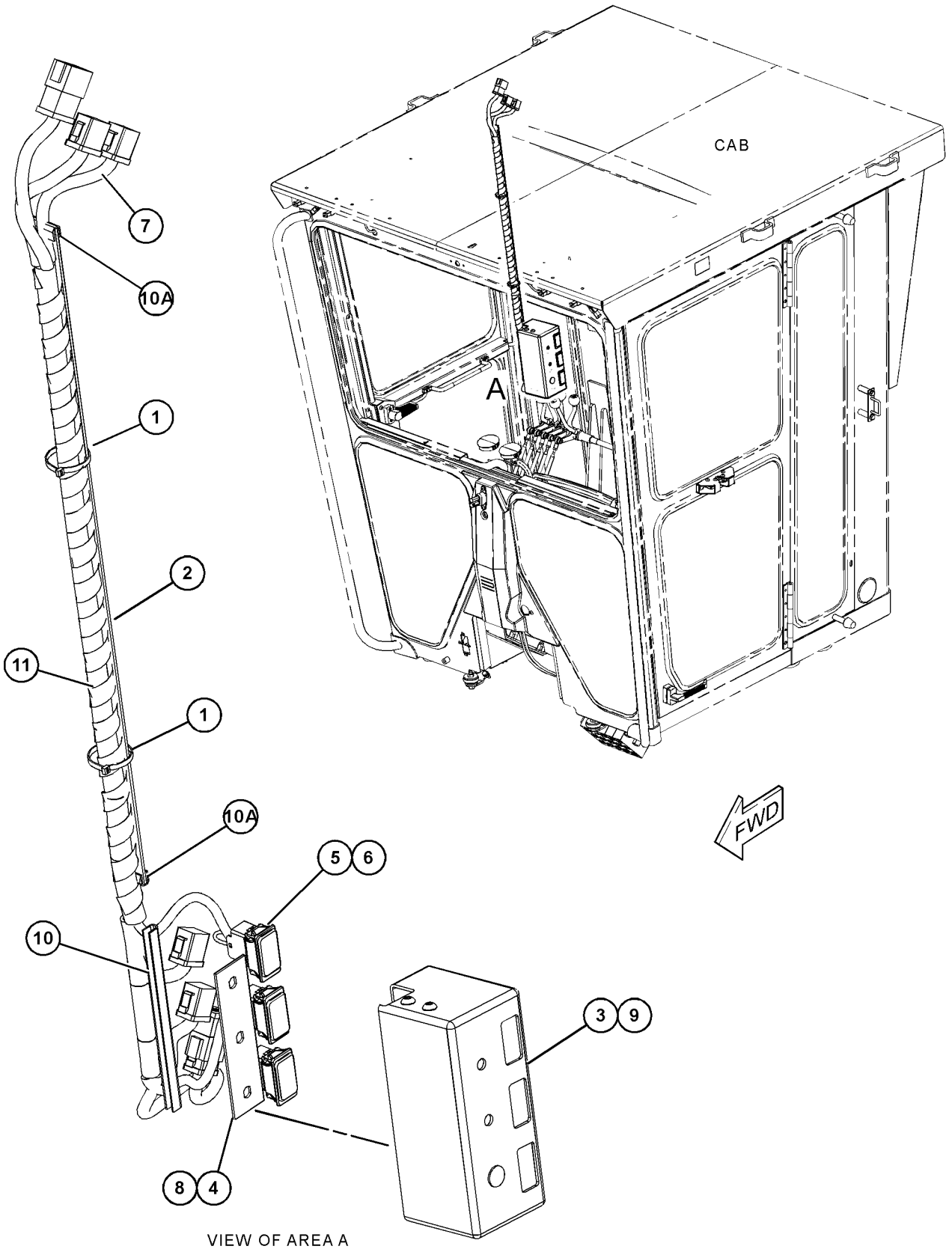


VIEW OF AREA A

GRÁFICO 1 <FIM> g03879308

# *518-6852* GRUPO DE FIAÇÃO-CABINE (WIRING GP-CAB)

**S/N: JAP10100-UP**

**NÚMEROE DE 516-7920, 516-7931 ARRANJO DA CABINE**

**UM ACESSÓRIO**

**SMCS-1408** **i06929098**

| NOTA | REF. NÃO | GRÁFICO REF. | NÚMERO DA PEÇA | QTY | NOME DA PEÇA 1 2 3 4 5 6 (NÍVEL DO PRODUTO) | CONSULTE PÁGINA |
|---|---|---|---|---|---|---|
| | 1 | 1 | **3S-2093** | 2 | CABO TIPO CINTA (STRAP-CABLE) | |
| | 2 | 1 | **172-8641** | 1 | PLACA (PLATE) | |
| | 3 | 1 | **228-6089** | 3 | BUJÃO (CHAVE SELETORA) (PLUG (ROCKER SWITCH)) | |
| | 4 | 1 | **236-4631** | 3 | BISEL (BEZEL) | |
| | 5 | 1 | **382-5906** | 1 | CONJUNTO DE CHICOTE DA CABINE (HARNESS AS-CAB) | |
| | | 1 | **102-8806** | 1 | KIT DE TOMADA (8 PINOS) (KIT-RECEPTACLE (8-PIN)) | |
| | | 1 | **102-8801** | 1 | KIT DE TOMADA (12 PINOS) (KIT-RECEPTACLE (12-PIN)) | |
| | | | | | (EACH RECEPTACLE KIT INCLUDES RECEPTACLE AS & WEDGE) | |
| | | 1 | **8T-8729** | 7 | PINO DE CONECTOR (CALIBRE 16 A 18) (PIN-CONNECTOR (16-GA TO 18-GA)) | |
| | | 1 | **8T-8730** | 38 | SOQUETE DE CONECTOR (CALIBRE 16 A 18) (SOCKET-CONNECTOR (16-GA TO 18-GA)) | |
| | | 1 | **8T-8737** | 18 | BUJÃO DE RETENTOR (PLUG-SEAL) | |
| | | 1 | **9W-0852** | 1 | PINO DE CONECTOR (CALIBRE 14 A 16) (PIN-CONNECTOR (14-GA TO 16-GA)) | |
| E | | 1 | **119-3662** | | TUBO REDUTOR DE CALOR (10,85 MM DIA) (13 CM) (TUBE-HEAT SHRINK (10.85-MM DIA) (13-CM)) | |
| E | | 1 | **125-7874** | | TUBO REDUTOR DE CALOR (5,72 MM DIA) (15 CM) (TUBE-HEAT SHRINK (5.72-MM DIA) (15-CM)) | |
| | | 1 | **155-2255** | 1 | KIT DE PLUGUE DE CONEXÃO (12 PINOS) (KIT-CONNECTING PLUG (12-PIN)) | |
| | | | | | (INCLUDES PLUG AS, WEDGE, & INTERFACE SEAL) | |
| | | 1 | **155-2258** | 1 | CUNHA DE TRAVA DO PLUGUE (12 PINOS) (WEDGE-PLUG LOCK (12-PIN)) | |
| | | 1 | **155-2259** | 4 | CUNHA DE TRAVA DO PLUGUE (8 PINOS) (WEDGE-PLUG LOCK (8-PIN)) | |
| | | 1 | **155-2265** | 4 | KIT DE PLUGUE DE CONEXÃO (8 PINOS) (KIT-CONNECTING PLUG (8-PIN)) | |
| | | | | | (EACH INCLUDES PLUG AS, WEDGE, & INTERFACE SEAL) | |
| | | 1 | **185-1860** | 4 | RETENTOR DO FIO (SEAL-WIRE) | |
| | | 1 | **185-1861** | 10 | RETENTOR DO FIO (SEAL-WIRE) | |
| | | 1 | **202-5397** | 6 | BUJÃO (PLUG) | |
| | | 1 | **204-1297** | 4 | CONJUNTO DE TERMINAL DE LÂMINA (18-GA A 20-GA) (TERMINAL AS-BLADE (18-GA TO 20-GA)) | |
| | | | | | (EACH INCLUDES) | |
| | | 1 | **235-4123** | 1 | TERMINAL (18-GA A 20-GA) (TERMINAL (18-GA TO 20-GA)) | |
| | | 1 | **245-7434** | 2 | KIT DE PLUGUE DE CONEXÃO (10 PINOS) (KIT-CONNECTING PLUG (10-PIN)) | |
| | | | | | (EACH INCLUDES PLUG CONNECTOR, WIRE AS & PLUG) | |
| | 6 | 1 | **512-5976** | 1 | PAINEL (PANEL) | |
| | 7 | 1 | **516-7926** | 1 | PLACA (PLATE) | |
| | 8 | 1 | **131-5171** | 1 | GRAMPO (CLIP) | |
| M | 9 | 1 | **9X-2042** | 4 | PARAFUSO DE CABEÇA CONVEXA (M6X1X12 MM) (SCREW-TRUSS HEAD (M6X1X12-MM)) | |
| E | 10 | 1 | **7X-7877** | | TIRA-BORDA (3,5 CM CADA) (STRIP-EDGE (3.5-CM EACH)) | |
| E | 10A | 1 | **7X-7877** | | TIRA-BORDA (20 CM) (STRIP-EDGE (20-CM)) | |
| B | 11 | 1 | **1P-0810** | | FITA-ELÉTRICA (TAPE-ELECTRICAL) | |

518-6852 GRUPO DE FIAÇÃO-CABINE (WIRING GP-CAB) (continuação) **i06929098**

| NOTA | REF. NÃO | GRÁFICO REF. | NÚMERO DA PEÇA | QTY | NOME DA PEÇA 1 2 3 4 5 6 (NÍVEL DO PRODUTO) | CONSULTE PÁGINA |
|---|---|---|---|---|---|---|

B - UTILIZAR CONFORME NECESSÁRIO
E - ENCOMENDAR POR CENTÍMETROS
M - PEÇA MÉTRICA

518-6852 GRUPO DE FIAÇÃO-CABINE (WIRING GP-CAB) (continuação) **i06929098**

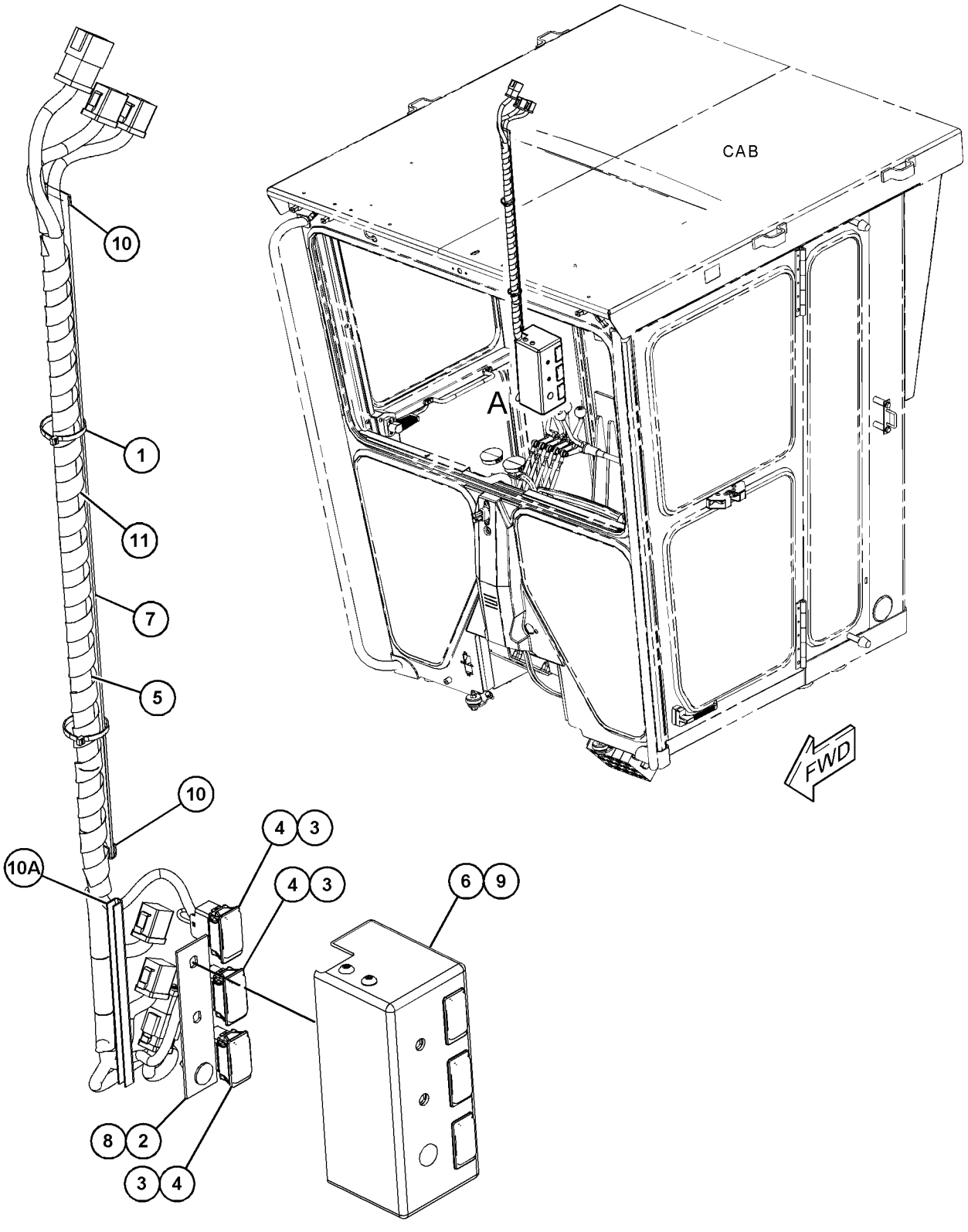


VIEW OF AREA A
(EXPLODED)

GRÁFICO 1 <FIM> g06165668

# *284-5346* GRUPO DE FIAÇÃO-CONSOLE (WIRING GP-CONSOLE)

**S/N: JAP1-UP**

**NÚMEROE DE 348-3018 ARRANJO GERAL**

**SMCS-1408** **i04014876**

| NOTA | REF. NÃO | GRÁFICO REF. | NÚMERO DA PEÇA | QTY | NOME DA PEÇA 1 2 3 4 5 6 (NÍVEL DO PRODUTO) | CONSULTE PÁGINA |
|---|---|---|---|---|---|---|
| | 1 | 1 | **3E-0109** | 4 | BUJÃO (CHAVE SELETORA) (PLUG (ROCKER SWITCH)) | |
| Y | 2 | 1 | **3E-6328** | 1 | GRUPO DE ALARME (24 V) (AÇÃO) (ALARM GP (24-VOLT) (ACTION)) | 258 |
| | 3 | 1 | **3S-2093** | 4 | CABO TIPO CINTA (STRAP-CABLE) | |
| | 4 | 1 | **5M-3724** | 1 | SUPORTE (BRACKET) | |
| | 5 | 1 | **7N-5876** | 1 | LÂMPADA (24 VOLTS, 0,2 AMPÈRE) (LAMP (24-VOLT, 0.2-AMPERE)) | |
| | 6 | 1 | **8C-6354** | 1 | TAMPA DE TOMADA (CONECTOR DO ET) (CAP-RECEPTACLE (ET CONNECTOR)) | |
| | 7 | 1 | **110-7887** | 1 | CONJUNTO DO INTERRUPTOR DE PARTIDA (CHAVE) (SWITCH AS-START (KEY)) | |
| | | 1 | **7T-6799** | 1 | PORCA DE FIXAÇÃO (1-32 DE ROSCA) (NUT-MOUNTING (1-32-THD)) | |
| | | 1 | **102-8804** | 1 | KIT DE TOMADA (4 PINOS) (KIT-RECEPTACLE (4-PIN)) | |
| | | | | | (INCLUDES RECEPTACLE AS & WEDGE) | |
| | | 1 | **186-3735** | 4 | PINO DE CONECTOR (CALIBRE 16 A 18) (PIN-CONNECTOR (16-GA TO 18-GA)) | |
| | 9 | 1 | **169-5414** | 3 | GRAMPO (CLIP) | |
| | 10 | 1 | *183-2151* | 1 | CONJUNTO DE INTERRUPTORES-BALANCIM (24 V) (MODO DE RETENÇÃO DO ACELERADOR) (SWITCH AS-ROCKER (24-VOLT) (THROTTLE HOLD MODE)) | |
| | | 1 | **3E-8825** | 2 | LÂMPADA (24 V) (LAMP (24-VOLT)) | |
| | | 1 | **183-2136** | 1 | ATUADOR (ACTUATOR) | |
| | | 1 | **196-7268** | 1 | CONJUNTO DO INTERRUPTOR (MODO DE RETENÇÃO DO ACELERADOR) (SWITCH AS (THROTTLE HOLD MODE)) | |
| | 11 | 1 | **185-2197** | 1 | CONJUNTO DE INTERRUPTORES-BALANCIM (APLICAÇÃO E DESAPLICAÇÃO DA TRAVA DO ACELERADOR) (SWITCH AS-ROCKER (THROTTLE LOCK SET, RESET)) | |
| | 12 | 1 | **335-1894** | 1 | CONJUNTO DE FIAÇÃO ELÉTRICA-CONSOLE (HARNESS AS-CONSOLE) | |
| | 13 | 1 | **335-1895** | 1 | CONJUNTO DE FIAÇÃO ELÉTRICA-CONSOLE (CHAVE INTERRUPTORA) (HARNESS AS-CONSOLE (KEY SWITCH)) | |
| | 14 | 1 | **130-5300** | 1 | GRAMPO (CLIP) | |
| | 16 | 1 | **3E-5239** | 1 | CONJUNTO DO RELÉ (24 V) (RELAY AS (24-VOLT)) | |
| | 17 | 1 | **4D-7794** | 1 | GRAMPO (CLIP) | |
| | 18 | 1 | **4L-6454** | 1 | PARAFUSO (3/8-16X1 POL) (BOLT (3/8-16X1-IN)) | |
| | 19 | 1 | **4P-7581** | 1 | GRAMPO (ESCADA) (CLIP (LADDER)) | |
| M | 20 | 1 | **5C-2890** | 1 | PORCA (ROSCA M6X1) (NUT (M6X1-THD)) | |
| M | 21 | 1 | **5C-9553** | 2 | PARAFUSO (M6X1X16 MM) (BOLT (M6X1X16-MM)) | |
| | 22 | 1 | **5M-3062** | 2 | PARAFUSO (3/8-16X0,75 POL) (BOLT (3/8-16X0.75-IN)) | |
| | 23 | 1 | **5S-4246** | 4 | ARRUELA DE PRESSÃO (LOCKWASHER) | |
| | 24 | 1 | **6B-4540** | 4 | PORCA (4-40 DE ROSCA) (NUT (4-40-THD)) | |
| | 25 | 1 | **6V-2480** | 4 | PARAFUSO (4-40X0,5 POL) (SCREW (4-40X0.5-IN)) | |
| | 26 | 1 | **6V-8801** | 1 | PORCA (ROSCA 3/8-16) (NUT (3/8-16-THD)) | |
| | 27 | 1 | **7C-4354** | 1 | GRAMPO (CLIP) | |
| | 28 | 1 | **7G-7053** | 1 | ILHÓ (GROMMET) | |
| | 29 | 1 | **7X-4743** | 3 | ILHÓ (GROMMET) | |
| | 30 | 1 | **8T-4121** | 1 | ARRUELA DURA (11X21X2,5 MM DE ESPESSURA) (WASHER-HARD (11X21X2.5-MM THK)) | |
| M | 31 | 1 | **8T-4137** | 2 | PARAFUSO (M10X1,5X20 MM) (BOLT (M10X1.5X20-MM)) | |

284-5346 GRUPO DE FIAÇÃO-CONSOLE (WIRING GP-CONSOLE) (continuação) **i04014876**

| NOTA | REF. NÃO | GRÁFICO REF. | NÚMERO DA PEÇA | QTY | NOME DA PEÇA 1 2 3 4 5 6 (NÍVEL DO PRODUTO) | CONSULTE PÁGINA |
|---|---|---|---|---|---|---|
| | 32 | 1 | **8T-4896** | 5 | ARRUELA DURA (10,2X18,5X2,5 MM DE ESPESSURA) (WASHER-HARD (10.2X18.5X2.5-MM THK)) | |
| | 33 | 1 | **9X-8256** | 2 | ARRUELA (6,6X12X2 MM DE ESPESSURA) (WASHER (6.6X12X2-MM THK)) | |
| | 34 | 1 | *9X-9634* | 1 | CONJUNTO DE INTERRUPTORES-BALANCIM (PINO DE DESLOCAMENTO CENTRAL) (SWITCH AS-ROCKER (CENTERSHIFT PIN)) | |
| | | 1 | **3E-8817** | 1 | ATUADOR (ACTUATOR) | |
| | | 1 | **3E-8825** | 1 | LÂMPADA (24 V) (LAMP (24-VOLT)) | |
| | | 1 | **3E-9327** | 1 | CONJUNTO DO INTERRUPTOR (PINO DE DESLOCAMENTO CENTRAL) (SWITCH AS (CENTERSHIFT PIN)) | |
| | 35 | 1 | **9R-2620** | 1 | BUJÃO (PLUG) | |

M - PEÇA MÉTRICA
Y - ILUSTRAÇÃO INDIVIDUAL

284-5346 GRUPO DE FIAÇÃO-CONSOLE (WIRING GP-CONSOLE) (continuação) **i04014876**

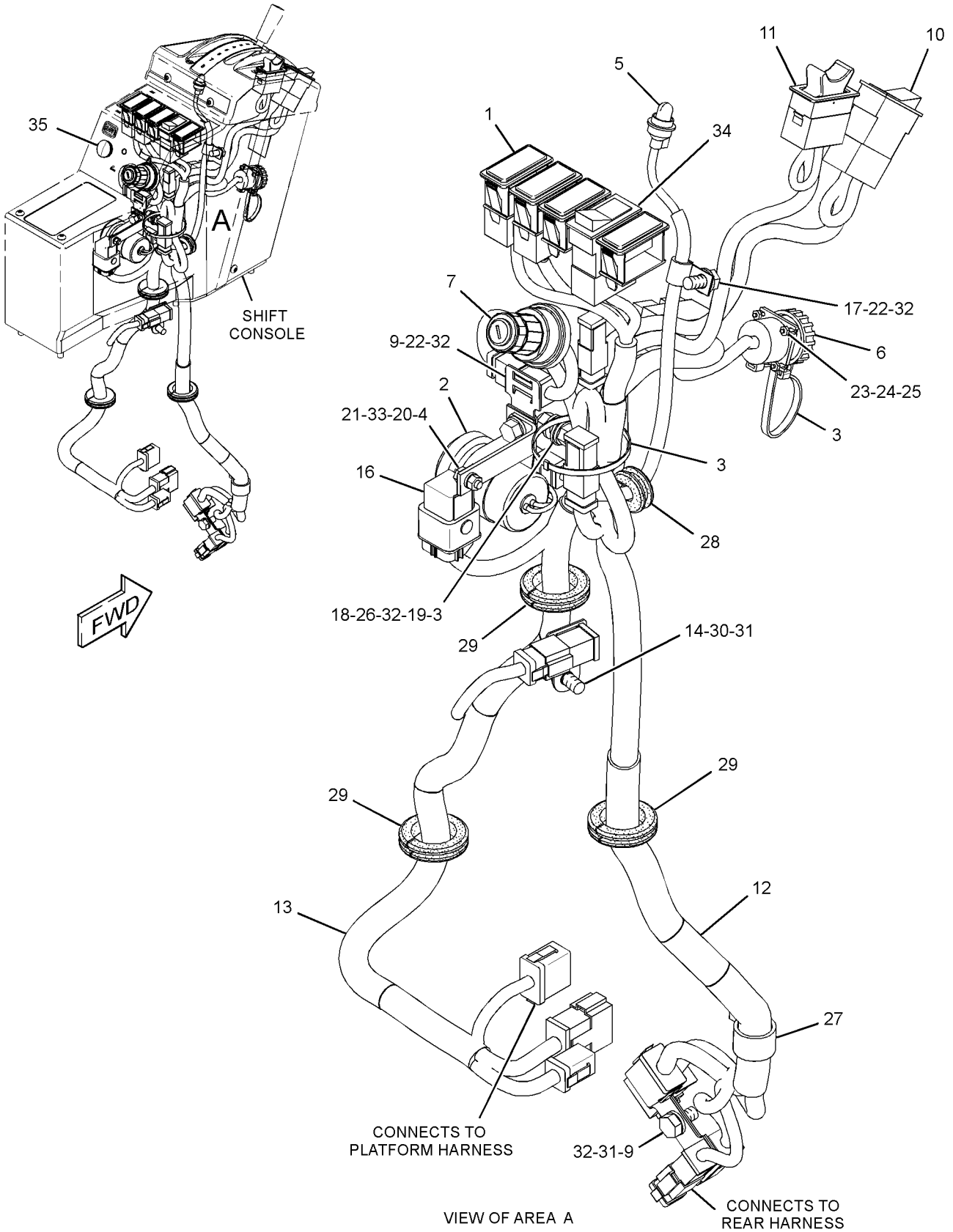


VIEW OF AREA A

GRÁFICO 1 <FIM> g02310114

# *284-5346* GRUPO DE FIAÇÃO-CONSOLE (WIRING GP-CONSOLE)

**S/N: JAP1-3119**

**NÚMEROE DE 348-3018 ARRANJO GERAL**

**SMCS-1408** **i05110691**

| NOTA | REF. NÃO | GRÁFICO REF. | NÚMERO DA PEÇA | QTY | NOME DA PEÇA 1 2 3 4 5 6 (NÍVEL DO PRODUTO) | CONSULTE PÁGINA |
|---|---|---|---|---|---|---|
| C | 1 | 1 | **228-6089** | 4 | BUJÃO (CHAVE SELETORA) (PLUG (ROCKER SWITCH)) | |
| Y | 2 | 1 | **3E-6328** | 1 | GRUPO DE ALARME (24 V) (AÇÃO) (ALARM GP (24-VOLT) (ACTION)) | 258 |
| | 3 | 1 | **3S-2093** | 4 | CABO TIPO CINTA (STRAP-CABLE) | |
| | 4 | 1 | **5M-3724** | 1 | SUPORTE (BRACKET) | |
| | 5 | 1 | **7N-5876** | 1 | LÂMPADA (24 VOLTS, 0,2 AMPÈRE) (LAMP (24-VOLT, 0.2-AMPERE)) | |
| | 6 | 1 | **8C-6354** | 1 | TAMPA DE TOMADA (CONECTOR DO ET) (CAP-RECEPTACLE (ET CONNECTOR)) | |
| | 7 | 1 | **110-7887** | 1 | CONJUNTO DO INTERRUPTOR DE PARTIDA (CHAVE) (SWITCH AS-START (KEY)) | |
| | | 1 | **7T-6799** | 1 | PORCA DE FIXAÇÃO (1-32 DE ROSCA) (NUT-MOUNTING (1-32-THD)) | |
| | | 1 | **102-8804** | 1 | KIT DE TOMADA (4 PINOS) (KIT-RECEPTACLE (4-PIN)) | |
| | | | | | (INCLUDES RECEPTACLE AS & WEDGE) | |
| | | 1 | **186-3735** | 4 | PINO DE CONECTOR (CALIBRE 16 A 18) (PIN-CONNECTOR (16-GA TO 18-GA)) | |
| | 9 | 1 | **169-5414** | 3 | GRAMPO (CLIP) | |
| C | 10 | 1 | **249-5493** | 1 | CONJUNTO DE INTERRUPTORES-BALANCIM (24 V) (REGULADOR DE CONTROLE DE VELOCIDADE) (SWITCH AS-ROCKER (24-VOLT) (SPEED CONTROL REGULATOR)) | |
| C | 11 | 1 | **249-5481** | 1 | CONJUNTO DE INTERRUPTORES-BALANCIM (24 V) (ACELERADOR) (SWITCH AS-ROCKER (24-VOLT) (THROTTLE)) | |
| C | 12 | 1 | **382-5904** | 1 | CONJUNTO DE FIAÇÃO ELÉTRICA-CONSOLE (HARNESS AS-CONSOLE) | |
| | | 1 | **102-8805** | 2 | KIT DE TOMADA (6 PINOS) (KIT-RECEPTACLE (6-PIN)) | |
| | | 1 | **102-8801** | 1 | KIT DE TOMADA (12 PINOS) (KIT-RECEPTACLE (12-PIN)) | |
| | | | | | (EACH RECEPTACLE KIT INCLUDES RECEPTACLE AS & WEDGE) | |
| | | 1 | **7X-6222** | 1 | CONJUNTO DE CONECTOR DE TOMADA (24 PINOS) (PLUG AS-CONNECTOR (24-PIN)) | |
| | | 1 | **3E-4367** | 1 | ANEL DE RETENÇÃO (RING-RETAINING) | |
| M | | 1 | **3E-8558** | 1 | PARAFUSO (M5X0,8X39,37 MM) (BOLT (M5X0.8X39.37-MM)) | |
| | | 1 | **9X-3265** | 2 | RETENTOR DE CONECTOR (24 PINOS) (SEAL-CONNECTOR (24-PIN)) | |
| | | 1 | **8T-8729** | 5 | PINO DE CONECTOR (CALIBRE 16 A 18) (PIN-CONNECTOR (16-GA TO 18-GA)) | |
| | | 1 | **8T-8737** | 19 | BUJÃO DE RETENTOR (PLUG-SEAL) | |
| | | 1 | **9W-1951** | 1 | CONECTOR DE TOMADA (9 PINOS) (RECEPTACLE-CONNECTOR (9-PIN)) | |
| | | 1 | **9X-3401** | 24 | PINO DE CONECTOR (CALIBRE 16 A 18) (PIN-CONNECTOR (16-GA TO 18-GA)) | |
| | | 1 | **9X-3402** | 27 | SOQUETE DE CONECTOR (CALIBRE 16 A 18) (SOCKET-CONNECTOR (16-GA TO 18-GA)) | |
| E | | 1 | **119-3662** | | TUBO REDUTOR DE CALOR (10,85 MM DIA) (20 CM) (TUBE-HEAT SHRINK (10.85-MM DIA) (20-CM)) | |
| E | | 1 | **125-7874** | | TUBO REDUTOR DE CALOR (5,72 MM DIA) (10 CM) (TUBE-HEAT SHRINK (5.72-MM DIA) (10-CM)) | |
| | | 1 | **155-2255** | 1 | KIT DE PLUGUE DE CONEXÃO (12 PINOS) (KIT-CONNECTING PLUG (12-PIN)) | |
| | | 1 | **155-2274** | 1 | KIT DE PLUGUE DE CONEXÃO (6 PINOS) (KIT-CONNECTING PLUG (6-PIN)) | |

284-5346 GRUPO DE FIAÇÃO-CONSOLE (WIRING GP-CONSOLE) (continuação) **i05110691**

| NOTA | REF. NÃO | GRÁFICO REF. | NÚMERO DA PEÇA | QTY | NOME DA PEÇA 1 2 3 4 5 6 (NÍVEL DO PRODUTO) | CONSULTE PÁGINA |
|---|---|---|---|---|---|---|
| | | | | | (EACH KIT INCLUDES PLUG AS, WEDGE & INTERFACE SEAL) | |
| | | 1 | **185-1860** | 19 | RETENTOR DO FIO (SEAL-WIRE) | |
| | | 1 | **202-5397** | 1 | BUJÃO (PLUG) | |
| | | 1 | **204-1297** | 19 | CONJUNTO DE TERMINAL DE LÂMINA (18-GA A 20-GA) (TERMINAL AS-BLADE (18-GA TO 20-GA)) | |
| | | 1 | **245-7434** | 2 | KIT DE PLUGUE DE CONEXÃO (10 PINOS) (KIT-CONNECTING PLUG (10-PIN)) | |
| | | | | | (EACH PLUG KIT INCLUDES CONNECTOR, WIRE ASSEMBLIES, & PLUGS) | |
| C | 13 | 1 | **382-5905** | 1 | CONJUNTO DE FIAÇÃO ELÉTRICA-CONSOLE (HARNESS AS-CONSOLE) | |
| | | 1 | **102-8805** | 1 | KIT DE TOMADA (6 PINOS) (KIT-RECEPTACLE (6-PIN)) | |
| | | 1 | **102-8801** | 1 | KIT DE TOMADA (12 PINOS) (KIT-RECEPTACLE (12-PIN)) | |
| | | | | | (EACH KIT INCLUDES RECEPTACLE AS & WEDGE) | |
| | | 1 | **3T-3157** | 1 | TERMINAL DE LÂMINA (16 GA A 20 GA) (TERMINAL-BLADE (16-GA TO 20-GA)) | |
| | | 1 | **3T-3158** | 1 | SOQUETE-LÂMPADA (SOCKET-LAMP) | |
| | | 1 | **3T-3159** | 1 | MOLA (SPRING) | |
| | | 1 | **3T-3278** | 1 | PROTETOR (BOOT) | |
| | | 1 | **6D-4161** | 1 | CONTATO (CONTACT) | |
| | | 1 | **8T-8729** | 4 | PINO DE CONECTOR (CALIBRE 16 A 18) (PIN-CONNECTOR (16-GA TO 18-GA)) | |
| | | 1 | **8T-8730** | 12 | SOQUETE DE CONECTOR (CALIBRE 16 A 18) (SOCKET-CONNECTOR (16-GA TO 18-GA)) | |
| | | 1 | **8T-8737** | 21 | BUJÃO DE RETENTOR (PLUG-SEAL) | |
| | | 1 | **9W-0844** | 5 | SOQUETE DE CONECTOR (CALIBRE 14 A 16) (SOCKET-CONNECTOR (14-GA TO 16-GA)) | |
| | | 1 | **9X-1054** | 1 | CONJUNTO DE CONECTOR DE TOMADA (4 PINOS) (PLUG AS-CONNECTOR (4-PIN)) | |
| | | 1 | **9X-1056** | 2 | TERMINAL-RECEPTÁCULO (CALIBRE 14 A 16) (TERMINAL-RECEPTACLE (14-GA TO 16-GA)) | |
| | | 1 | **9X-3401** | 2 | PINO DE CONECTOR (CALIBRE 16 A 18) (PIN-CONNECTOR (16-GA TO 18-GA)) | |
| | | 1 | **9X-3402** | 4 | SOQUETE DE CONECTOR (CALIBRE 16 A 18) (SOCKET-CONNECTOR (16-GA TO 18-GA)) | |
| | | 1 | **100-5041** | 2 | TERMINAL-RECEPTÁCULO (18-GA A 20-GA) (TERMINAL-RECEPTACLE (18-GA TO 20-GA)) | |
| E | | 1 | **125-7874** | | TUBO REDUTOR DE CALOR (5,72 MM DIA) (10 CM) (TUBE-HEAT SHRINK (5.72-MM DIA) (10-CM)) | |
| E | | 1 | **125-7875** | | TUBO REDUTOR DE CALOR (7,44 MM DIA) (10 CM) (TUBE-HEAT SHRINK (7.44-MM DIA) (10-CM)) | |
| | | 1 | **155-2255** | 1 | KIT DE PLUGUE DE CONEXÃO (12 PINOS) (KIT-CONNECTING PLUG (12-PIN)) | |
| | | 1 | **155-2270** | 1 | KIT DE PLUGUE DE CONEXÃO (2 PINOS) (KIT-CONNECTING PLUG (2-PIN)) | |
| | | 1 | **155-2271** | 1 | KIT DE PLUGUE DE CONEXÃO (4 PINOS) (KIT-CONNECTING PLUG (4-PIN)) | |
| | | 1 | **155-2274** | 2 | KIT DE PLUGUE DE CONEXÃO (6 PINOS) (KIT-CONNECTING PLUG (6-PIN)) | |
| | | | | | (EACH KIT INCLUDES PLUG AS, WEDGE & INTERFACE SEAL) | |
| | | 1 | **185-1860** | 11 | RETENTOR DO FIO (SEAL-WIRE) | |
| | | 1 | **185-1861** | 1 | RETENTOR DO FIO (SEAL-WIRE) | |
| | | 1 | **202-5397** | 18 | BUJÃO (PLUG) | |
| | | 1 | **204-1297** | 11 | CONJUNTO DE TERMINAL DE LÂMINA (18-GA A 20-GA) (TERMINAL AS-BLADE (18-GA TO 20-GA)) | |
| | | 1 | **245-7434** | 3 | KIT DE PLUGUE DE CONEXÃO (10 PINOS) (KIT-CONNECTING PLUG (10-PIN)) | |

284-5346 GRUPO DE FIAÇÃO-CONSOLE (WIRING GP-CONSOLE) (continuação) **i05110691**

| NOTA | REF. NÃO | GRÁFICO REF. | NÚMERO DA PEÇA | QTY | NOME DA PEÇA 1 2 3 4 5 6 (NÍVEL DO PRODUTO) | CONSULTE PÁGINA |
|---|---|---|---|---|---|---|
| | | | | | (EACH PLUG KIT INCLUDES CONNECTORS, WIRE ASSEMBLIES, & PLUGS) | |
| | 14 | 1 | **130-5300** | 1 | GRAMPO (CLIP) | |
| | 16 | 1 | **3E-5239** | 1 | CONJUNTO DO RELÉ (24 V) (CHAVE INTERRUPTORA) (RELAY AS (24-VOLT) (KEY SWITCH)) | |
| | 17 | 1 | **4D-7794** | 1 | GRAMPO (CLIP) | |
| | 18 | 1 | **4L-6454** | 1 | PARAFUSO (3/8-16X1 POL) (BOLT (3/8-16X1-IN)) | |
| | 19 | 1 | **4P-7581** | 1 | GRAMPO (ESCADA) (CLIP (LADDER)) | |
| M | 20 | 1 | **5C-2890** | 1 | PORCA (ROSCA M6X1) (NUT (M6X1-THD)) | |
| M | 21 | 1 | **5C-9553** | 1 | PARAFUSO (M6X1X16 MM) (BOLT (M6X1X16-MM)) | |
| | 22 | 1 | **5M-3062** | 2 | PARAFUSO (3/8-16X0,75 POL) (BOLT (3/8-16X0.75-IN)) | |
| | 23 | 1 | **5S-4246** | 4 | ARRUELA DE PRESSÃO (LOCKWASHER) | |
| | 24 | 1 | **6B-4540** | 4 | PORCA (4-40 DE ROSCA) (NUT (4-40-THD)) | |
| | 25 | 1 | **6V-2480** | 4 | PARAFUSO (4-40X0,5 POL) (SCREW (4-40X0.5-IN)) | |
| | 26 | 1 | **6V-8801** | 1 | PORCA (ROSCA 3/8-16) (NUT (3/8-16-THD)) | |
| | 27 | 1 | **7C-4354** | 1 | GRAMPO (CLIP) | |
| | 28 | 1 | **7G-7053** | 1 | ILHÓ (GROMMET) | |
| | 29 | 1 | **7X-4743** | 3 | ILHÓ (GROMMET) | |
| | 30 | 1 | **8T-4121** | 1 | ARRUELA DURA (11X21X2,5 MM DE ESPESSURA) (WASHER-HARD (11X21X2.5-MM THK)) | |
| M | 31 | 1 | **8T-4137** | 2 | PARAFUSO (M10X1,5X20 MM) (BOLT (M10X1.5X20-MM)) | |
| | 32 | 1 | **8T-4896** | 5 | ARRUELA DURA (10,2X18,5X2,5 MM DE ESPESSURA) (WASHER-HARD (10.2X18.5X2.5-MM THK)) | |
| | 33 | 1 | **9X-8256** | 2 | ARRUELA (6,6X12X2 MM DE ESPESSURA) (WASHER (6.6X12X2-MM THK)) | |
| C | 34 | 1 | **280-4244** | 1 | CONJUNTO DE INTERRUPTORES-BALANCIM (24 V) (PINO DE DESLOCAMENTO CENTRAL) (SWITCH AS-ROCKER (24-VOLT) (CENTERSHIFT PIN)) | |
| | 35 | 1 | **9R-2620** | 1 | BUJÃO (PLUG) | |
| C | 36 | 1 | **236-4631** | 7 | BISEL (BEZEL) | |

C - ALTERAR DO TIPO ANTERIOR
E - ENCOMENDAR POR CENTÍMETROS
M - PEÇA MÉTRICA
Y - ILUSTRAÇÃO INDIVIDUAL

284-5346 GRUPO DE FIAÇÃO-CONSOLE (WIRING GP-CONSOLE) (continuação) **i05110691**

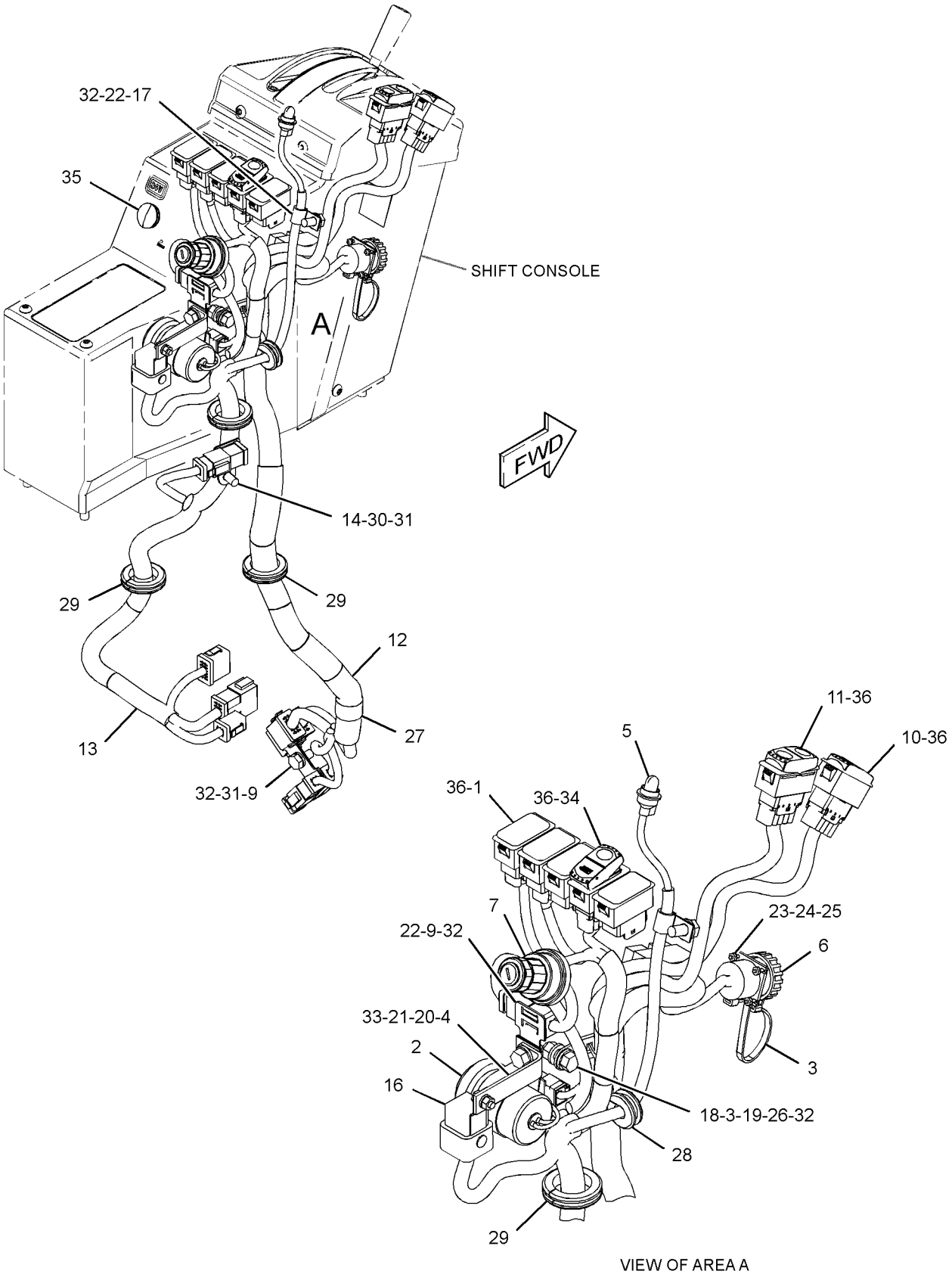


VIEW OF AREA A

GRÁFICO 1 <FIM> g03326260

# *386-5925* GRUPO DE FIAÇÃO-CONSOLE (WIRING GP-CONSOLE)

**S/N: JAP3120-6765**

**NÚMEROE DE 348-3018 ARRANJO GERAL**

**SMCS-1408** **i05707715**

| NOTA | REF. NÃO | GRÁFICO REF. | NÚMERO DA PEÇA | QTY | NOME DA PEÇA 1 2 3 4 5 6 (NÍVEL DO PRODUTO) | CONSULTE PÁGINA |
|---|---|---|---|---|---|---|
| C | 1 | 1 | **228-6089** | 4 | BUJÃO (CHAVE SELETORA) (PLUG (ROCKER SWITCH)) | |
| | 2 | 1 | **3E-5239** | 1 | CONJUNTO DO RELÉ (24 V) (RELAY AS (24-VOLT)) | |
| Y | 3 | 1 | **3E-6328** | 1 | GRUPO DE ALARME (24 V) (ALARM GP (24-VOLT)) | 258 |
| | 4 | 1 | **3S-2093** | 4 | CABO TIPO CINTA (STRAP-CABLE) | |
| | 5 | 1 | **5M-3724** | 1 | SUPORTE (BRACKET) | |
| | 6 | 1 | **100-3245** | 1 | LÂMPADA (24 V, 0,17 A) (LAMP (24-VOLT, 0.17-AMPERE)) | |
| | 7 | 1 | **8C-6354** | 1 | TAMPA DE TOMADA (CONECTOR DO ET) (CAP-RECEPTACLE (ET CONNECTOR)) | |
| | 8 | 1 | **110-7887** | 1 | CONJUNTO DO INTERRUPTOR DE PARTIDA (CHAVE) (SWITCH AS-START (KEY)) | |
| | | 1 | **7T-6799** | 1 | PORCA DE FIXAÇÃO (1-32 DE ROSCA) (NUT-MOUNTING (1-32-THD)) | |
| | | 1 | **8T-8729** | 4 | PINO DE CONECTOR (CALIBRE 16 A 18) (PIN-CONNECTOR (16-GA TO 18-GA)) | |
| | | 1 | **102-8804** | 1 | KIT DE TOMADA (4 PINOS) (KIT-RECEPTACLE (4-PIN)) | |
| | | | | | (INCLUDES RECEPTACLE AS & WEDGE) | |
| | 10 | 1 | **169-5414** | 3 | GRAMPO (CLIP) | |
| C | 11 | 1 | **249-5493** | 1 | CONJUNTO DE INTERRUPTORES-BALANCIM (24 V) (SWITCH AS-ROCKER (24-VOLT)) | |
| C | 12 | 1 | **249-5481** | 1 | CONJUNTO DE INTERRUPTORES-BALANCIM (24 V) (SWITCH AS-ROCKER (24-VOLT)) | |
| C | 13 | 1 | **382-5905** | 1 | CONJUNTO DE FIAÇÃO ELÉTRICA-CONSOLE (CHAVE INTERRUPTORA) (HARNESS AS-CONSOLE (KEY SWITCH)) | |
| | | 1 | **102-8805** | 1 | KIT DE TOMADA (6 PINOS) (KIT-RECEPTACLE (6-PIN)) | |
| | | 1 | **102-8801** | 1 | KIT DE TOMADA (12 PINOS) (KIT-RECEPTACLE (12-PIN)) | |
| | | | | | (EACH RECEPTACLE KIT INCLUDES RECEPTACLE AS & WEDGE) | |
| | | 1 | **9X-1054** | 1 | CONJUNTO DE CONECTOR DE TOMADA (4 PINOS) (PLUG AS-CONNECTOR (4-PIN)) | |
| | | 1 | **185-1860** | 11 | RETENTOR DO FIO (SEAL-WIRE) | |
| | | 1 | **185-1861** | 1 | RETENTOR DO FIO (SEAL-WIRE) | |
| | | 1 | **3T-3157** | 1 | TERMINAL DE LÂMINA (16 GA A 20 GA) (TERMINAL-BLADE (16-GA TO 20-GA)) | |
| | | 1 | **3T-3158** | 1 | SOQUETE-LÂMPADA (SOCKET-LAMP) | |
| | | 1 | **3T-3159** | 1 | MOLA (SPRING) | |
| | | 1 | **3T-3278** | 1 | PROTETOR (BOOT) | |
| | | 1 | **6D-4161** | 1 | CONTATO (CONTACT) | |
| | | 1 | **8T-8729** | 4 | PINO DE CONECTOR (CALIBRE 16 A 18) (PIN-CONNECTOR (16-GA TO 18-GA)) | |
| | | 1 | **8T-8730** | 12 | SOQUETE DE CONECTOR (CALIBRE 16 A 18) (SOCKET-CONNECTOR (16-GA TO 18-GA)) | |
| | | 1 | **8T-8737** | 21 | BUJÃO DE RETENTOR (PLUG-SEAL) | |
| | | 1 | **9W-0844** | 5 | SOQUETE DE CONECTOR (CALIBRE 14 A 16) (SOCKET-CONNECTOR (14-GA TO 16-GA)) | |
| | | 1 | **9X-1056** | 2 | TERMINAL-RECEPTÁCULO (CALIBRE 14 A 16) (TERMINAL-RECEPTACLE (14-GA TO 16-GA)) | |
| | | 1 | **9X-3401** | 2 | PINO DE CONECTOR (CALIBRE 16 A 18) (PIN-CONNECTOR (16-GA TO 18-GA)) | |
| | | 1 | **9X-3402** | 4 | SOQUETE DE CONECTOR (CALIBRE 16 A 18) (SOCKET-CONNECTOR (16-GA TO 18-GA)) | |

386-5925 GRUPO DE FIAÇÃO-CONSOLE (WIRING GP-CONSOLE) (continuação) **i05707715**

| NOTA | REF. NÃO | GRÁFICO REF. | NÚMERO DA PEÇA | QTY | NOME DA PEÇA 1 2 3 4 5 6 (NÍVEL DO PRODUTO) | CONSULTE PÁGINA |
|---|---|---|---|---|---|---|
| | | 1 | **100-5041** | 2 | TERMINAL-RECEPTÁCULO (18-GA A 20-GA) (TERMINAL-RECEPTACLE (18-GA TO 20-GA)) | |
| | | 1 | **204-1297** | 11 | CONJUNTO DE TERMINAL DE LÂMINA (18-GA A 20-GA) (TERMINAL AS-BLADE (18-GA TO 20-GA)) | |
| E | | 1 | **125-7874** | | TUBO REDUTOR DE CALOR (5,72 MM DIA) (10 CM) (TUBE-HEAT SHRINK (5.72-MM DIA) (10-CM)) | |
| E | | 1 | **125-7875** | | TUBO REDUTOR DE CALOR (7,44 MM DIA) (10 CM) (TUBE-HEAT SHRINK (7.44-MM DIA) (10-CM)) | |
| | | 1 | **245-7434** | 3 | KIT DE PLUGUE DE CONEXÃO (10 PINOS) (KIT-CONNECTING PLUG (10-PIN)) | |
| | | | | | (EACH INCLUDES PLUG AS & WEDGE) | |
| | | 1 | **155-2255** | 1 | KIT DE PLUGUE DE CONEXÃO (12 PINOS) (KIT-CONNECTING PLUG (12-PIN)) | |
| | | 1 | **155-2270** | 1 | KIT DE PLUGUE DE CONEXÃO (2 PINOS) (KIT-CONNECTING PLUG (2-PIN)) | |
| | | 1 | **155-2271** | 1 | KIT DE PLUGUE DE CONEXÃO (4 PINOS) (KIT-CONNECTING PLUG (4-PIN)) | |
| | | 1 | **155-2274** | 2 | KIT DE PLUGUE DE CONEXÃO (6 PINOS) (KIT-CONNECTING PLUG (6-PIN)) | |
| | | | | | (EACH PLUG KIT INCLUDES PLUG AS, WEDGE, & INTERFACE SEAL) | |
| | 14 | 1 | **386-5926** | 1 | CONJUNTO DE FIAÇÃO ELÉTRICA-CONSOLE (TRANSMISSÃO) (HARNESS AS-CONSOLE (TRANSMISSION)) | |
| | | 1 | **102-8805** | 1 | KIT DE TOMADA (6 PINOS) (KIT-RECEPTACLE (6-PIN)) | |
| | | 1 | **102-8801** | 1 | KIT DE TOMADA (12 PINOS) (KIT-RECEPTACLE (12-PIN)) | |
| | | 1 | **190-7615** | 1 | KIT DE TOMADA (12 PINOS) (KIT-RECEPTACLE (12-PIN)) | |
| | | | | | (EACH RECEPTACLE KIT INCLUDES RECEPTACLE AS & WEDGE) | |
| | | 1 | **3E-7790** | 10 | TERMINAL DE LÂMINA (18-GA A 20-GA) (TERMINAL-BLADE (18-GA TO 20-GA)) | |
| | | 1 | **8T-8730** | 27 | SOQUETE DE CONECTOR (CALIBRE 16 A 18) (SOCKET-CONNECTOR (16-GA TO 18-GA)) | |
| | | 1 | **7X-6222** | 1 | CONJUNTO DE CONECTOR DE TOMADA (24 PINOS) (PLUG AS-CONNECTOR (24-PIN)) | |
| | | 1 | **3E-4367** | 1 | ANEL DE RETENÇÃO (RING-RETAINING) | |
| M | | 1 | **3E-8558** | 1 | PARAFUSO (M5X0,8X39,37 MM) (BOLT (M5X0.8X39.37-MM)) | |
| | | 1 | **9X-3265** | 2 | RETENTOR DE CONECTOR (24 PINOS) (SEAL-CONNECTOR (24-PIN)) | |
| | | 1 | **8T-8729** | 13 | PINO DE CONECTOR (CALIBRE 16 A 18) (PIN-CONNECTOR (16-GA TO 18-GA)) | |
| | | 1 | **8T-8737** | 24 | BUJÃO DE RETENTOR (PLUG-SEAL) | |
| | | 1 | **9W-1951** | 1 | CONECTOR DE TOMADA (9 PINOS) (RECEPTACLE-CONNECTOR (9-PIN)) | |
| | | 1 | **9X-3401** | 18 | PINO DE CONECTOR (CALIBRE 16 A 18) (PIN-CONNECTOR (16-GA TO 18-GA)) | |
| E | | 1 | **119-3662** | | TUBO REDUTOR DE CALOR (10,85 MM DIA) (20 CM) (TUBE-HEAT SHRINK (10.85-MM DIA) (20-CM)) | |
| | | 1 | **065-5071** | 9 | TERMINAL DE LÂMINA (CALIBRE 14 A 16) (TERMINAL-BLADE (14-GA TO 16-GA)) | |
| E | | 1 | **125-7874** | | TUBO REDUTOR DE CALOR (5,72 MM DIA) (20 CM) (TUBE-HEAT SHRINK (5.72-MM DIA) (20-CM)) | |
| | | 1 | **185-1860** | 19 | RETENTOR DO FIO (SEAL-WIRE) | |
| | | 1 | **245-7434** | 2 | KIT DE PLUGUE DE CONEXÃO (10 PINOS) (KIT-CONNECTING PLUG (10-PIN)) | |
| | | | | | (EACH INCLUDES PLUG AS & WEDGE) | |
| | | 1 | **155-2255** | 1 | KIT DE PLUGUE DE CONEXÃO (12 PINOS) (KIT-CONNECTING PLUG (12-PIN)) | |

386-5925 GRUPO DE FIAÇÃO-CONSOLE (WIRING GP-CONSOLE) (continuação) **i05707715**

| NOTA | REF. NÃO | GRÁFICO REF. | NÚMERO DA PEÇA | QTY | NOME DA PEÇA 1 2 3 4 5 6 (NÍVEL DO PRODUTO) | CONSULTE PÁGINA |
|---|---|---|---|---|---|---|
| | | 1 | **155-2274** | 1 | KIT DE PLUGUE DE CONEXÃO (6 PINOS) (KIT-CONNECTING PLUG (6-PIN)) | |
| | | | | | (EACH PLUG KIT INCLUDES PLUG AS, WEDGE & INTERFACE SEAL) | |
| | 15 | 1 | **130-5300** | 1 | GRAMPO (CLIP) | |
| | 16 | 1 | **4D-7794** | 1 | GRAMPO (CLIP) | |
| | 17 | 1 | **4L-6454** | 1 | PARAFUSO (3/8-16X1 POL) (BOLT (3/8-16X1-IN)) | |
| | 18 | 1 | **4P-7581** | 1 | GRAMPO (ESCADA) (CLIP (LADDER)) | |
| M | 19 | 1 | **5C-2890** | 1 | PORCA (ROSCA M6X1) (NUT (M6X1-THD)) | |
| M | 20 | 1 | **5C-9553** | 1 | PARAFUSO (M6X1X16 MM) (BOLT (M6X1X16-MM)) | |
| | 21 | 1 | **5M-3062** | 2 | PARAFUSO (3/8-16X0,75 POL) (BOLT (3/8-16X0.75-IN)) | |
| | 22 | 1 | **5S-4246** | 4 | ARRUELA DE PRESSÃO (LOCKWASHER) | |
| | 23 | 1 | **6B-4540** | 4 | PORCA (4-40 DE ROSCA) (NUT (4-40-THD)) | |
| | 24 | 1 | **6V-2480** | 4 | PARAFUSO (4-40X0,5 POL) (SCREW (4-40X0.5-IN)) | |
| | 25 | 1 | **6V-8801** | 1 | PORCA (ROSCA 3/8-16) (NUT (3/8-16-THD)) | |
| | 26 | 1 | **7C-4354** | 1 | GRAMPO (CLIP) | |
| | 27 | 1 | **7G-7053** | 1 | ILHÓ (GROMMET) | |
| | 28 | 1 | **7X-4743** | 3 | ILHÓ (GROMMET) | |
| | 29 | 1 | **8T-4121** | 2 | ARRUELA DURA (11X21X2,5 MM DE ESPESSURA) (WASHER-HARD (11X21X2.5-MM THK)) | |
| M | 30 | 1 | **8T-4137** | 2 | PARAFUSO (M10X1,5X20 MM) (BOLT (M10X1.5X20-MM)) | |
| | 31 | 1 | **8T-4896** | 4 | ARRUELA DURA (10,2X18,5X2,5 MM DE ESPESSURA) (WASHER-HARD (10.2X18.5X2.5-MM THK)) | |
| | 32 | 1 | **9R-2620** | 1 | BUJÃO (PLUG) | |
| | 33 | 1 | **9X-8256** | 2 | ARRUELA (6,6X12X2 MM DE ESPESSURA) (WASHER (6.6X12X2-MM THK)) | |
| C | 34 | 1 | **280-4244** | 1 | CONJUNTO DE INTERRUPTORES-BALANCIM (24 V) (SWITCH AS-ROCKER (24-VOLT)) | |
| C | 35 | 1 | **236-4631** | 7 | BISEL (BEZEL) | |

C - ALTERAR DO TIPO ANTERIOR
E - ENCOMENDAR POR CENTÍMETROS
M - PEÇA MÉTRICA
Y - ILUSTRAÇÃO INDIVIDUAL

386-5925 GRUPO DE FIAÇÃO-CONSOLE (WIRING GP-CONSOLE) (continuação) **i05707715**

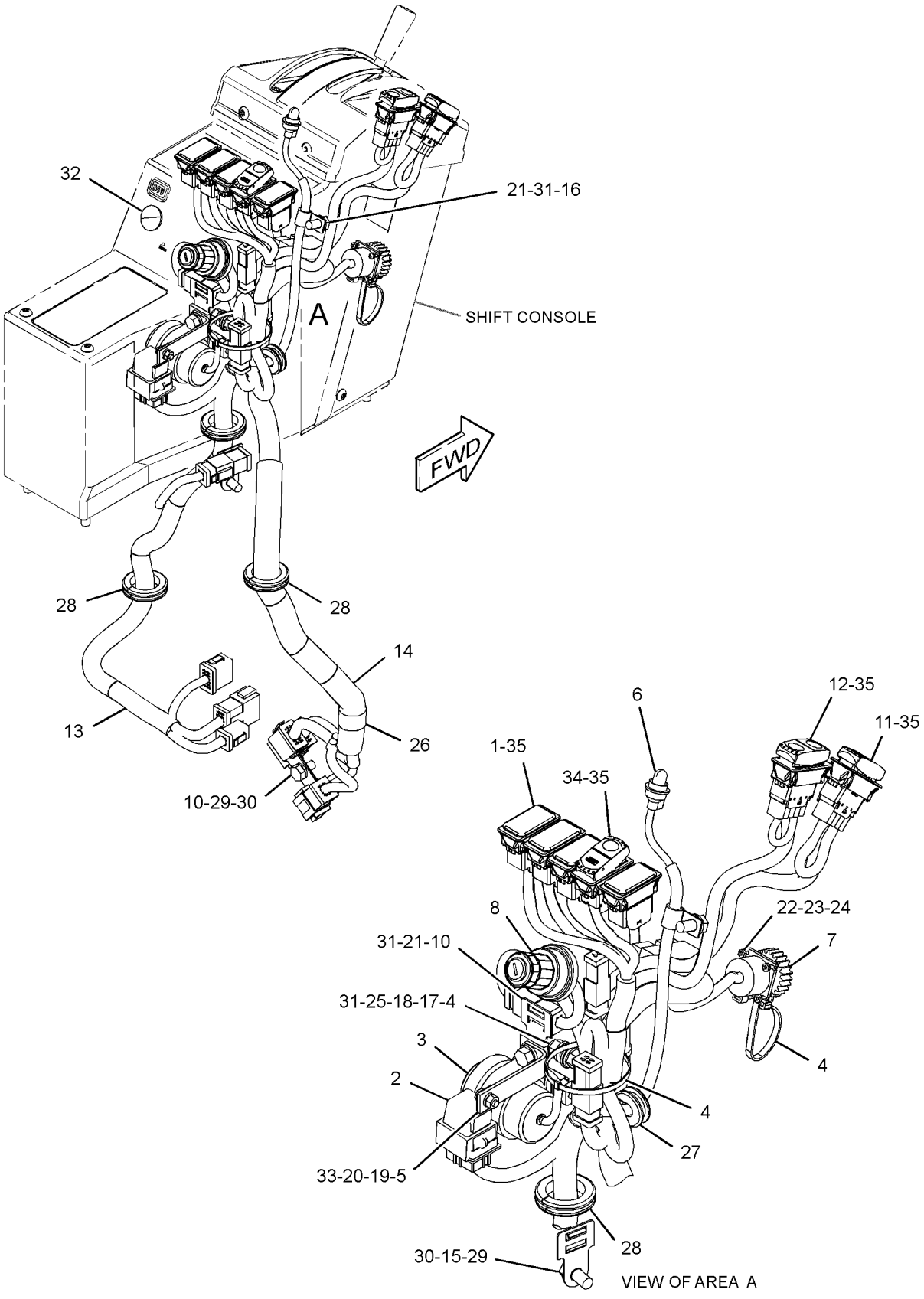


GRÁFICO 1 <FIM> g03626904

# *438-1307* GRUPO DE FIAÇÃO-CONSOLE (WIRING GP-CONSOLE)

**S/N: JAP6766-UP**

**NÚMEROE DE 436-7621 ARRANJO ELÉTRICO**

**SMCS-1408** **i06843437**

| NOTA | REF. NÃO | GRÁFICO REF. | NÚMERO DA PEÇA | QTY | NOME DA PEÇA 1 2 3 4 5 6 (NÍVEL DO PRODUTO) | CONSULTE PÁGINA |
|---|---|---|---|---|---|---|
| | 1 | 1 | **3E-5239** | 1 | CONJUNTO DO RELÉ (24 V) (ALARME) (RELAY AS (24-VOLT) (ALARM)) | |
| Y | 2 | 1 | **3E-6328** | 1 | GRUPO DE ALARME (24 V) (AÇÃO) (ALARM GP (24-VOLT) (ACTION)) | 258 |
| | 3 | 1 | **3S-2093** | 2 | CABO TIPO CINTA (STRAP-CABLE) | |
| | 4 | 1 | **5M-3724** | 1 | SUPORTE (BRACKET) | |
| | 5 | 1 | **5P-7958** | 1 | LUVA DE JUNÇÃO DO CABO (SLEEVE-CABLE SPLICE) | |
| | 6 | 1 | **100-3245** | 1 | LÂMPADA (24 V, 0,17 A) (LAMP (24-VOLT, 0.17-AMPERE)) | |
| | 7 | 1 | **467-8535** | 1 | CONJUNTO DO INTERRUPTOR DE PARTIDA (CHAVE) (SWITCH AS-START (KEY)) | |
| | | 1 | **7T-6799** | 1 | PORCA DE FIXAÇÃO (1-32 DE ROSCA) (NUT-MOUNTING (1-32-THD)) | |
| | | 1 | **8T-8729** | 4 | PINO DE CONECTOR (CALIBRE 16 A 18) (PIN-CONNECTOR (16-GA TO 18-GA)) | |
| | | 1 | **102-8804** | 1 | KIT DE TOMADA (4 PINOS) (KIT-RECEPTACLE (4-PIN)) | |
| | | | | | (INCLUDES RECEPTACLE AS & WEDGE) | |
| | 8 | 1 | **169-5414** | 3 | GRAMPO (CLIP) | |
| | 9 | 1 | **179-9392** | 1 | CORDA DE TRAÇÃO (LANYARD) | |
| | 10 | 1 | **228-6089** | 4 | BUJÃO (CHAVE SELETORA) (PLUG (ROCKER SWITCH)) | |
| | 11 | 1 | **236-4631** | 7 | BISEL (BEZEL) | |
| | 12 | 1 | **249-5481** | 1 | CONJUNTO DE INTERRUPTORES-BALANCIM (24 V) (ACELERADOR) (SWITCH AS-ROCKER (24-VOLT) (THROTTLE)) | |
| | 13 | 1 | **249-5493** | 1 | CONJUNTO DE INTERRUPTORES-BALANCIM (24 V) (REGULADOR DE CONTROLE DE VELOCIDADE) (SWITCH AS-ROCKER (24-VOLT) (SPEED CONTROL REGULATOR)) | |
| | 14 | 1 | **280-4244** | 1 | CONJUNTO DE INTERRUPTORES-BALANCIM (24 V) (TRAVA DE DESLOCAMENTO CENTRAL) (SWITCH AS-ROCKER (24-VOLT) (CENTERSHIFT LOCK)) | |
| Y | 15 | 1 | **466-2118** | 1 | CONJUNTO DE FIAÇÃO ELÉTRICA-CONSOLE (EMBREAGEM) (HARNESS AS-CONSOLE (SHIFT)) | 341 |
| Y | 16 | 1 | **466-2119** | 1 | CONJUNTO DE FIAÇÃO ELÉTRICA-CONSOLE (TRANSMISSÃO) (HARNESS AS-CONSOLE (TRANSMISSION)) | 343 |
| | 17 | 1 | **130-5300** | 1 | GRAMPO (CLIP) | |
| | 18 | 1 | **4D-7794** | 1 | GRAMPO (CLIP) | |
| | 19 | 1 | **4L-6454** | 2 | PARAFUSO (3/8-16X1 POL) (BOLT (3/8-16X1-IN)) | |
| | 20 | 1 | **4P-7581** | 1 | GRAMPO (ESCADA) (CLIP (LADDER)) | |
| M | 21 | 1 | **5C-2890** | 1 | PORCA (ROSCA M6X1) (NUT (M6X1-THD)) | |
| M | 22 | 1 | **5C-9553** | 1 | PARAFUSO (M6X1X16 MM) (BOLT (M6X1X16-MM)) | |
| | 23 | 1 | **5M-3062** | 1 | PARAFUSO (3/8-16X0,75 POL) (BOLT (3/8-16X0.75-IN)) | |
| | 24 | 1 | **6V-8801** | 1 | PORCA (ROSCA 3/8-16) (NUT (3/8-16-THD)) | |
| | 25 | 1 | **7G-7053** | 1 | ILHÓ (GROMMET) | |
| | 26 | 1 | **7X-4743** | 3 | ILHÓ (GROMMET) | |
| | 27 | 1 | **8T-4121** | 7 | ARRUELA DURA (11X21X2,5 MM DE ESPESSURA) (WASHER-HARD (11X21X2.5-MM THK)) | |
| M | 28 | 1 | **8T-4137** | 2 | PARAFUSO (M10X1,5X20 MM) (BOLT (M10X1.5X20-MM)) | |
| | 29 | 1 | **9D-3769** | 1 | ILHÓ (GROMMET) | |
| | 30 | 1 | **9R-2620** | 1 | BUJÃO (PLUG) | |

438-1307 GRUPO DE FIAÇÃO-CONSOLE (WIRING GP-CONSOLE) (continuação) **i06843437**

| NOTA | REF. NÃO | GRÁFICO REF. | NÚMERO DA PEÇA | QTY | NOME DA PEÇA 1 2 3 4 5 6 (NÍVEL DO PRODUTO) | CONSULTE PÁGINA |
|---|---|---|---|---|---|---|
| | 31 | 1 | **9X-8250** | 1 | GRAMPO (CLIP) | |
| | 32 | 1 | **9X-8256** | 2 | ARRUELA (6,6X12X2 MM DE ESPESSURA) (WASHER (6.6X12X2-MM THK)) | |
| M | 33 | 1 | **8T-4185** | 1 | PARAFUSO (M10X1,5X50 MM) (BOLT (M10X1.5X50-MM)) | |
| | 34 | 1 | **302-3908** | 1 | ESPAÇADOR (11X20X30 MM DE ESPESSURA) (SPACER (11X20X30-MM THK)) | |

M - PEÇA MÉTRICA
Y - ILUSTRAÇÃO INDIVIDUAL

438-1307 GRUPO DE FIAÇÃO-CONSOLE (WIRING GP-CONSOLE) (continuação) **i06843437**

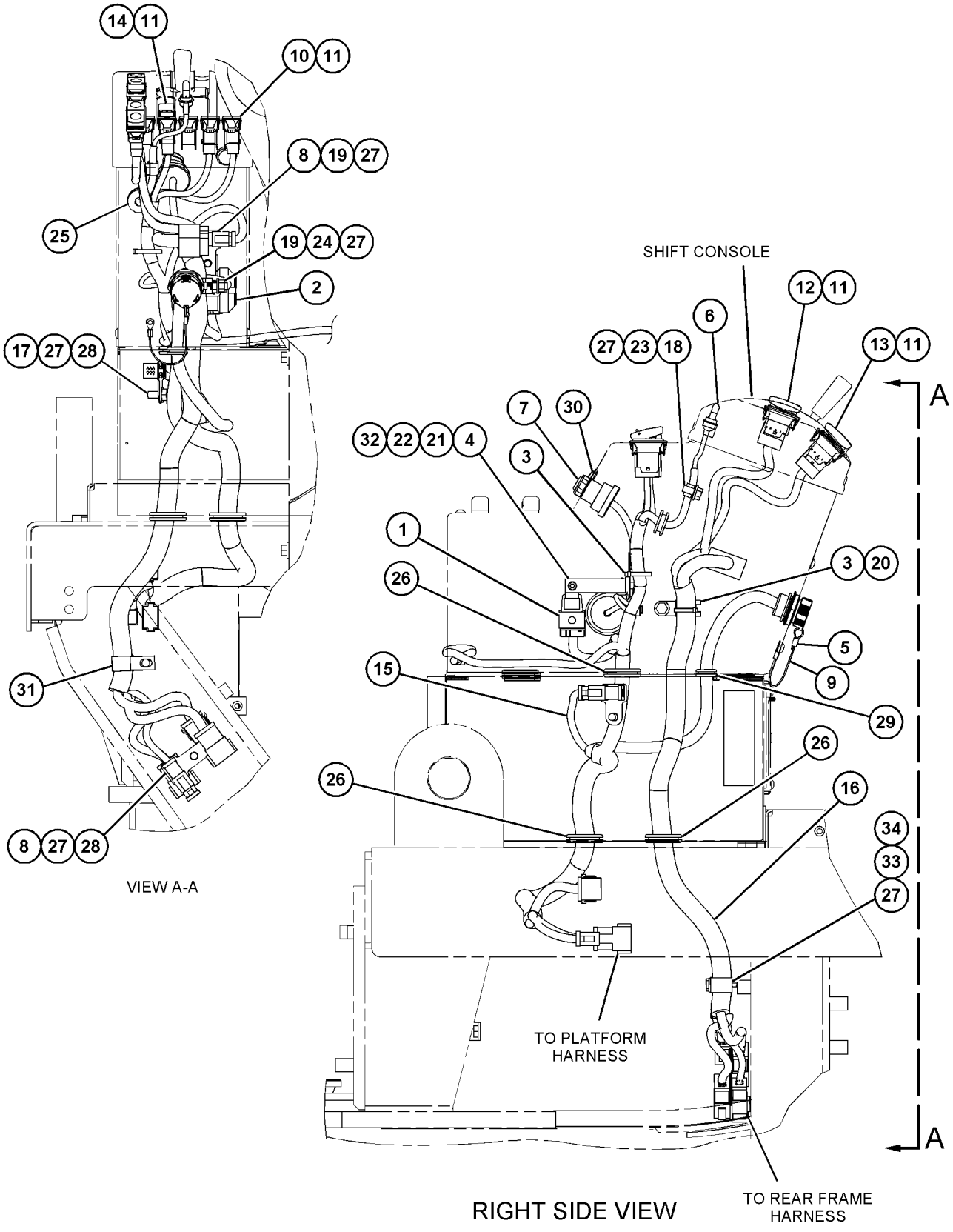


GRÁFICO 1 <FIM> g06113090

# *198-2714* GRUPO DE FIAÇÃO-MOTOR (WIRING GP-ENGINE)

**S/N: KHX13472-23685**

**NÚMEROE DE 325-9707 ARRANJO DE MOTOR-CONCLUÍDO**

**SMCS-1408** **i03646293**

| NOTA | REF. NÃO | GRÁFICO REF. | NÚMERO DA PEÇA | QTY | NOME DA PEÇA 1 2 3 4 5 6 (NÍVEL DO PRODUTO) | CONSULTE PÁGINA |
|---|---|---|---|---|---|---|
| | 1 | 1 | **3S-2093** | 12 | CABO TIPO CINTA (STRAP-CABLE) | |
| | 2 | 1 | **4P-5918** | 1 | GRAMPO (CLIP) | |
| | 4 | 1 | **198-2713** | 1 | CONJUNTO DE CHICOTE DO MOTOR (MÓDULO DE CONTROLE ELETRÔNICO) (HARNESS AS-ENGINE (ELECTRONIC CONTROL MODULE)) | |
| | | 1 | **305-5362** | 4 | CONJUNTO DE TERMINAL (CALIBRE 18) (TERMINAL AS (18-GA)) | |
| | | 1 | **180-9340** | 60 | SOQUETE DE CONECTOR (CALIBRE 14 A 18) (SOCKET-CONNECTOR (14-GA TO 18-GA)) | |
| | | 1 | **9X-3401** | 15 | PINO DE CONECTOR (CALIBRE 16 A 18) (PIN-CONNECTOR (16-GA TO 18-GA)) | |
| | | | | | —OU— | |
| | | 1 | **126-1767** | 15 | PINO DE CONECTOR (CALIBRE 14 A 16) (PIN-CONNECTOR (14-GA TO 16-GA)) | |
| | | 1 | **8T-8737** | 77 | BUJÃO DE RETENTOR (PLUG-SEAL) | |
| E | | 1 | **119-3662** | | TUBO REDUTOR DE CALOR (10,85 MM DIA) (33 CM) (TUBE-HEAT SHRINK (10.85-MM DIA) (33-CM)) | |
| E | | 1 | **125-7874** | | TUBO REDUTOR DE CALOR (5,72 MM DIA) (5 CM) (TUBE-HEAT SHRINK (5.72-MM DIA) (5-CM)) | |
| E | | 1 | **125-7875** | | TUBO REDUTOR DE CALOR (7,44 MM DIA) (10 CM) (TUBE-HEAT SHRINK (7.44-MM DIA) (10-CM)) | |
| | | 1 | **264-5732** | 1 | CONJUNTO DE CONECTOR DE TOMADA (120 PINOS) (PLUG AS-CONNECTOR (120-PIN)) | |
| | | 1 | **211-6807** | 1 | TAMPA DE CONECTOR (COVER-CONNECTOR) | |
| | | 1 | **155-2270** | 5 | KIT DE PLUGUE DE CONEXÃO (2 PINOS) (KIT-CONNECTING PLUG (2-PIN)) | |
| | | 1 | **155-2260** | 3 | KIT DE PLUGUE DE CONEXÃO (3 PINOS) (KIT-CONNECTING PLUG (3-PIN)) | |
| | | 1 | **155-2265** | 1 | KIT DE PLUGUE DE CONEXÃO (8 PINOS) (KIT-CONNECTING PLUG (8-PIN)) | |
| | | | | | (EACH PLUG KIT INCLUDES PLUG AS, & WEDGE) | |
| | | 1 | **102-8802** | 1 | KIT DE TOMADA (2 PINOS) (KIT-RECEPTACLE (2-PIN)) | |
| | | 1 | **102-8803** | 1 | KIT DE TOMADA (3 PINOS) (KIT-RECEPTACLE (3-PIN)) | |
| | | 1 | **102-8801** | 1 | KIT DE TOMADA (12 PINOS) (KIT-RECEPTACLE (12-PIN)) | |
| | | | | | (EACH RECEPTACLE KIT INCLUDES RECEPTACLE AS & WEDGE) | |
| | | 1 | **111-2416** | 1 | CONJUNTO DE CONECTOR DE TOMADA (2 PINOS) (PLUG AS-CONNECTOR (2-PIN)) | |
| | | 1 | **100-3320** | 1 | CONJUNTO DE CONECTOR DE TOMADA (2 PINOS) (PLUG AS-CONNECTOR (2-PIN)) | |
| | 5 | 1 | **206-1345** | 9 | CABO TIPO CINTA (STRAP-CABLE) | |
| | 6 | 1 | **222-5917** | 1 | CONJUNTO DE CHICOTE DO MOTOR (INJEÇÃO DE COMBUSTÍVEL) (HARNESS AS-ENGINE (FUEL INJECTION)) | |
| | | 1 | **6N-7523** | 1 | ARRUELA (6,48X11,9X1,57 MM DE ESPESSURA) (WASHER (6.48X11.9X1.57-MM THK)) | |
| | | 1 | **135-5975** | 1 | ILHÓ-FIAÇÃO (GROMMET-WIRING) | |
| | | 1 | **155-2255** | 1 | KIT DE PLUGUE DE CONEXÃO (12 PINOS) (KIT-CONNECTING PLUG (12-PIN)) | |
| | | | | | (INCLUDES PLUG AS & WEDGE) | |
| | 7 | 1 | **4P-8134** | 1 | GRAMPO (ESCADA) (CLIP (LADDER)) | |

198-2714 GRUPO DE FIAÇÃO-MOTOR (WIRING GP-ENGINE) (continuação) **i03646293**

| NOTA | REF. NÃO | GRÁFICO REF. | NÚMERO DA PEÇA | QTY | NOME DA PEÇA 1 2 3 4 5 6 (NÍVEL DO PRODUTO) | CONSULTE PÁGINA |
|---|---|---|---|---|---|---|
| M | 8 | 1 | **6V-2317** | 1 | PARAFUSO (M8X1,25X30 MM) (BOLT (M8X1.25X30-MM)) | |
| | 9 | 1 | **9M-1974** | 1 | ARRUELA DURA (8,8X16X2 MM DE ESPESSURA) (WASHER-HARD (8.8X16X2-MM THK)) | |

E - ENCOMENDAR POR CENTÍMETROS
M - PEÇA MÉTRICA

198-2714 GRUPO DE FIAÇÃO-MOTOR (WIRING GP-ENGINE) (continuação) **i03646293**

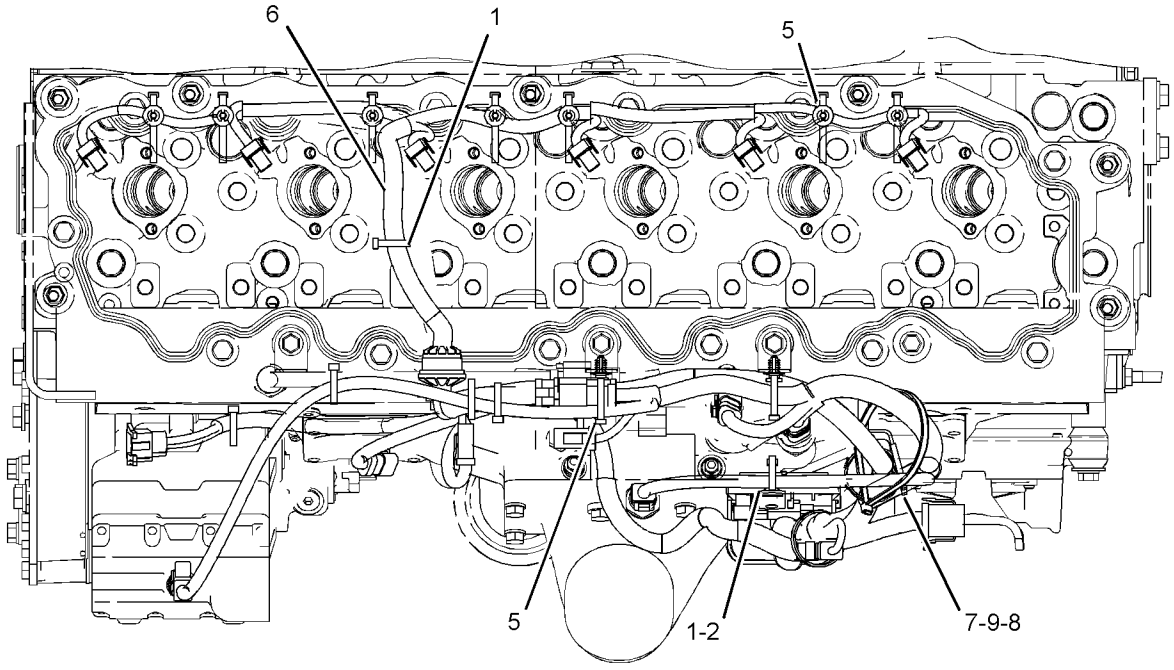


TOP VIEW OF ENGINE

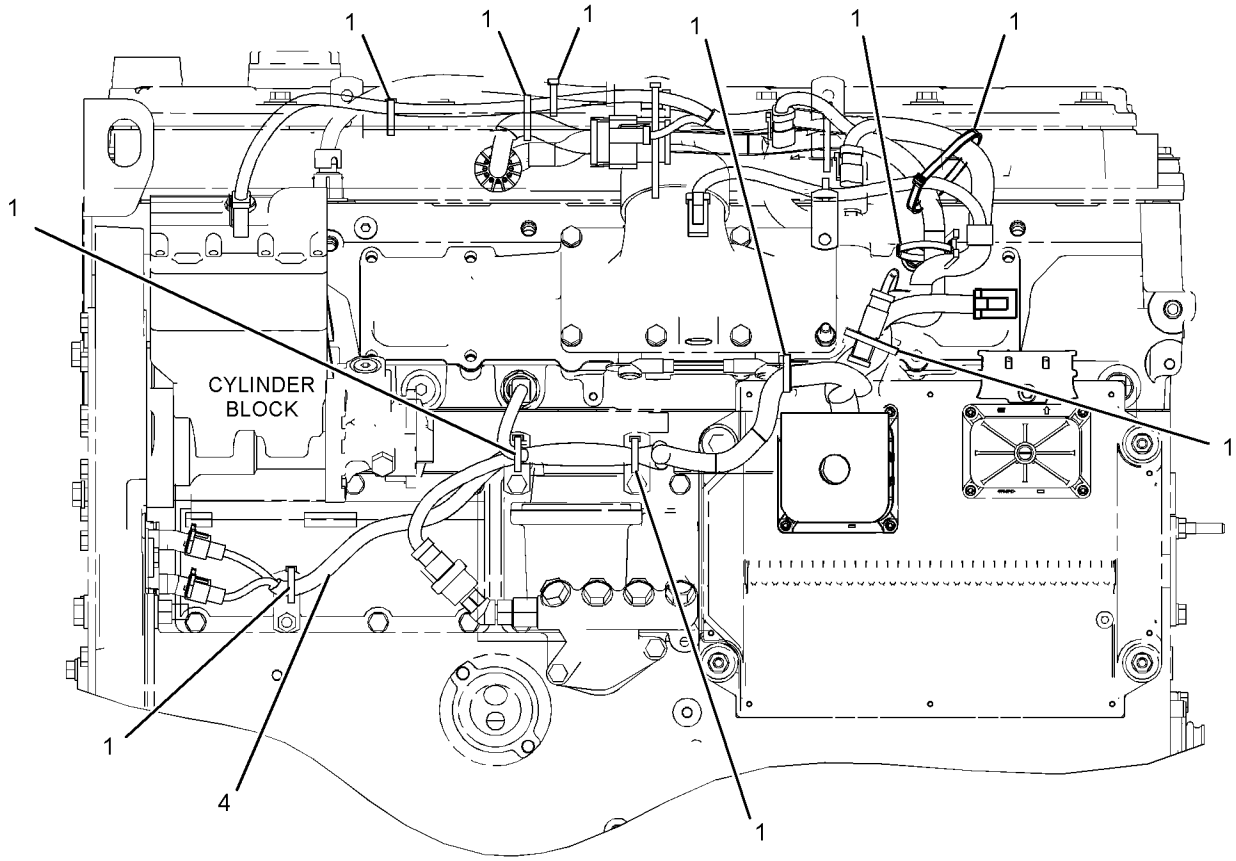


LEFT SIDE VIEW OF THE ENGINE

GRÁFICO 1 <FIM> g01958685

# *330-6022* GRUPO DE FIAÇÃO-MOTOR (WIRING GP-ENGINE)

**S/N: TX71-UP; KHX1-UP**

**NÚMEROE DE 325-9707, 395-0485, 395-0487 ARRANJO DE MOTOR-CONCLUÍDO TAMBÉM UM ACESSÓRIO**

**SMCS-1408** **i05892119**

| NOTA | REF. NÃO | GRÁFICO REF. | NÚMERO DA PEÇA | QTY | NOME DA PEÇA 1 2 3 4 5 6 (NÍVEL DO PRODUTO) | CONSULTE PÁGINA |
|---|---|---|---|---|---|---|
| | 1 | 1 | **3S-2093** | 14 | CABO TIPO CINTA (STRAP-CABLE) | |
| | 2 | 1 | **4P-5918** | 1 | GRAMPO (CLIP) | |
| | 3 | 1 | **206-1345** | 7 | CABO TIPO CINTA (STRAP-CABLE) | |
| Y | 4 | 1 | **222-5917** | 1 | CONJUNTO DE CHICOTE DO MOTOR (INJEÇÃO DE COMBUSTÍVEL) (HARNESS AS-ENGINE (FUEL INJECTION)) | 344 |
| Y | 5 | 1 | **381-2499** | 1 | CONJUNTO DO CHICOTE-FIAÇÃO (SENSOR) (HARNESS AS-WIRING (SENSOR)) | 357 |
| | 6 | 1 | **352-3966** | 1 | GRAMPO (ESCADA) (CLIP (LADDER)) | |
| | 7 | 1 | **4P-8134** | 1 | GRAMPO (ESCADA) (ESCADA) (CLIP (LADDER) (LADDER)) | |
| M | 8 | 1 | **5P-7970** | 1 | PORCA (ROSCA M8X1,25) (NUT (M8X1.25-THD)) | |
| | 9 | 1 | **6K-0806** | 2 | CABO TIPO CINTA (STRAP-CABLE) | |
| M | 10 | 1 | **6V-2317** | 1 | PARAFUSO (M8X1,25X30 MM) (BOLT (M8X1.25X30-MM)) | |
| | 11 | 1 | **9M-1974** | 1 | ARRUELA DURA (8,8X16X2 MM DE ESPESSURA) (WASHER-HARD (8.8X16X2-MM THK)) | |
| J | 12 | 1 | **5P-4116** | 1 | ARRUELA DURA (8,8X20,5X2 MM DE ESPESSURA) (WASHER-HARD (8.8X20.5X2-MM THK)) | |
| JM | 13 | 1 | **6V-5217** | 1 | PARAFUSO (M8X1,25X20 MM) (BOLT (M8X1.25X20-MM)) | |
| J | 14 | 1 | **7X-7729** | 1 | ARRUELA (11X25X3 MM DE ESPESSURA) (WASHER (11X25X3-MM THK)) | |
| JM | 15 | 1 | **8T-4191** | 1 | PARAFUSO (M10X1,5X16 MM) (BOLT (M10X1.5X16-MM)) | |
| J | 16 | 1 | **113-8690** | 1 | ARRUELA (11,1X37,9X3,3 MM DE ESPESSURA) (WASHER (11.1X37.9X3.3-MM THK)) | |
| J | 17 | 1 | **156-9890** | 1 | ARRUELA (9X30X4 MM DE ESPESSURA) (WASHER (9X30X4-MM THK)) | |

J - SHIPPING & STORAGE
M - PEÇA MÉTRICA
Y - ILUSTRAÇÃO INDIVIDUAL

330-6022 GRUPO DE FIAÇÃO-MOTOR (WIRING GP-ENGINE) (continuação) **i05892119**

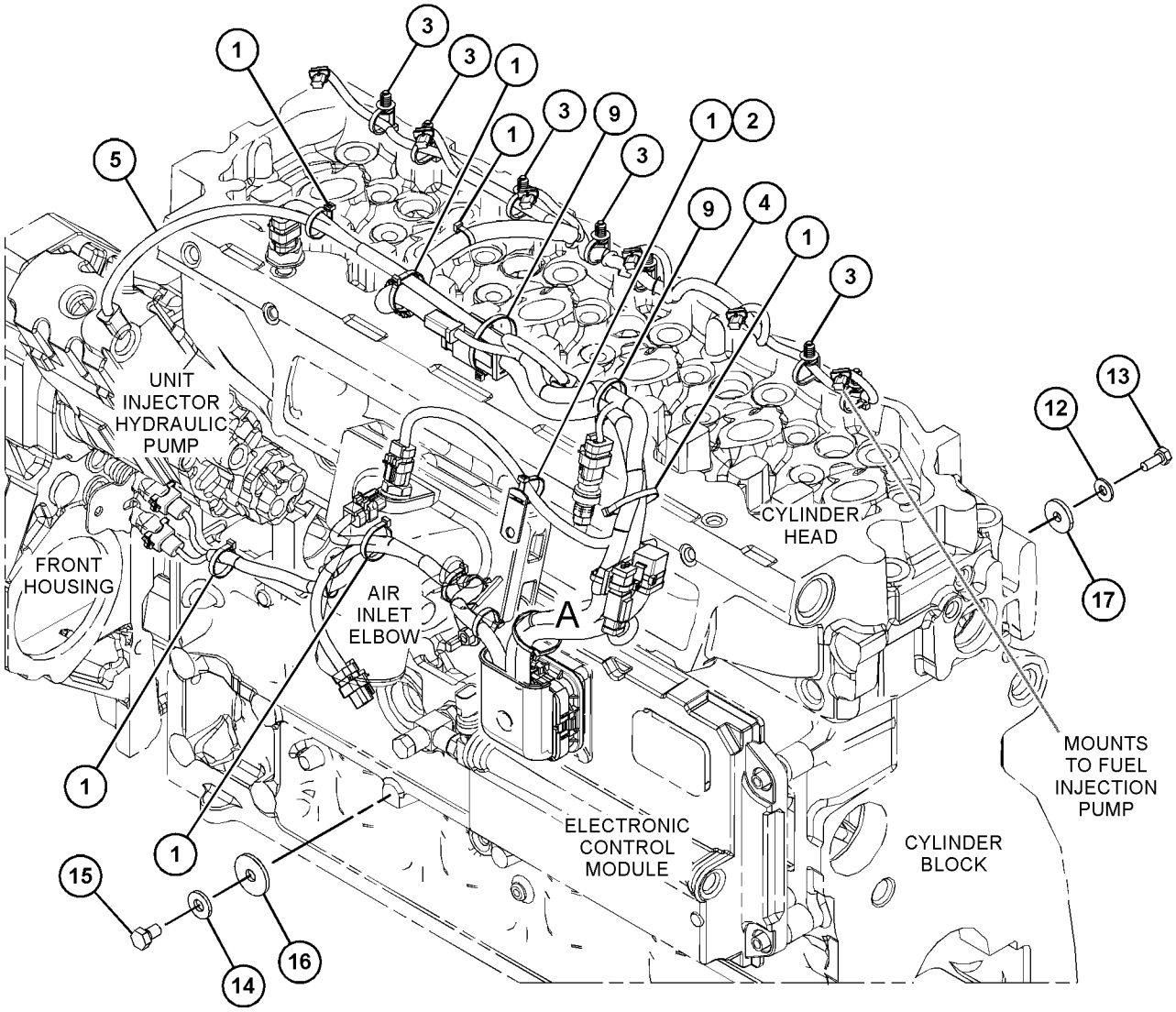


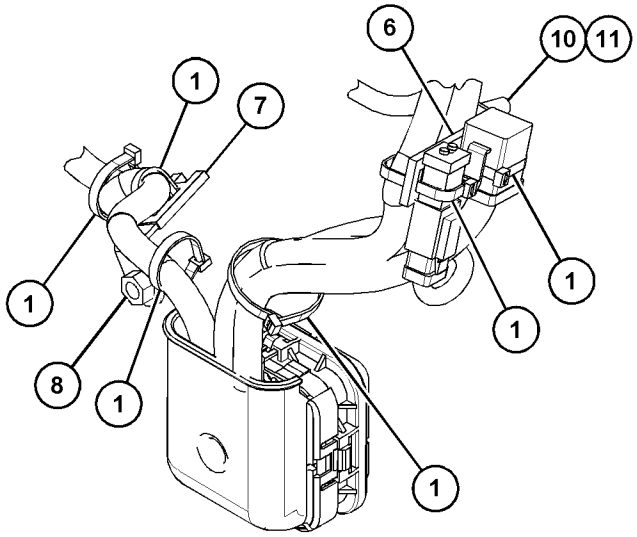

VIEW OF AREA A

GRÁFICO 1 <FIM> g03716294

# *311-0801* GRUPO DE FIAÇÃO-AUXÍLIO DE PARTIDA A ÉTER (WIRING GP-ETHER STARTING AID)

**S/N: JAP1-UP**

**NÚMEROE DE 348-6943 ARRANJO OPCIONAL PARA CLIMAS FRIOS**

**UM ACESSÓRIO**

**SMCS-1408** **i03251663**

| NOTA | REF. NÃO | GRÁFICO REF. | NÚMERO DA PEÇA | QTY | NOME DA PEÇA 1 2 3 4 5 6 (NÍVEL DO PRODUTO) | CONSULTE PÁGINA |
|---|---|---|---|---|---|---|
| | 1 | 1 | **334-6872** | 1 | CONJUNTO DE FIAÇÃO ELÉTRICA-AUXÍLIO DE PARTIDA (HARNESS AS-STARTING AID) | |
| | 2 | 1 | **132-5789** | 1 | GRAMPO (ESCADA) (CLIP (LADDER)) | |
| | 3 | 1 | **3E-5239** | 1 | CONJUNTO DO RELÉ (24 V) (AUXÍLIO DE PARTIDA A ÉTER) (RELAY AS (24-VOLT) (ETHER STARTING AID)) | |
| M | 4 | 1 | **5C-9553** | 1 | PARAFUSO (M6X1X16 MM) (BOLT (M6X1X16-MM)) | |
| | 5 | 1 | **7K-1181** | 1 | CABO TIPO CINTA (STRAP-CABLE) | |
| | 6 | 1 | **9X-8256** | 1 | ARRUELA (6,6X12X2 MM DE ESPESSURA) (WASHER (6.6X12X2-MM THK)) | |

M - PEÇA MÉTRICA

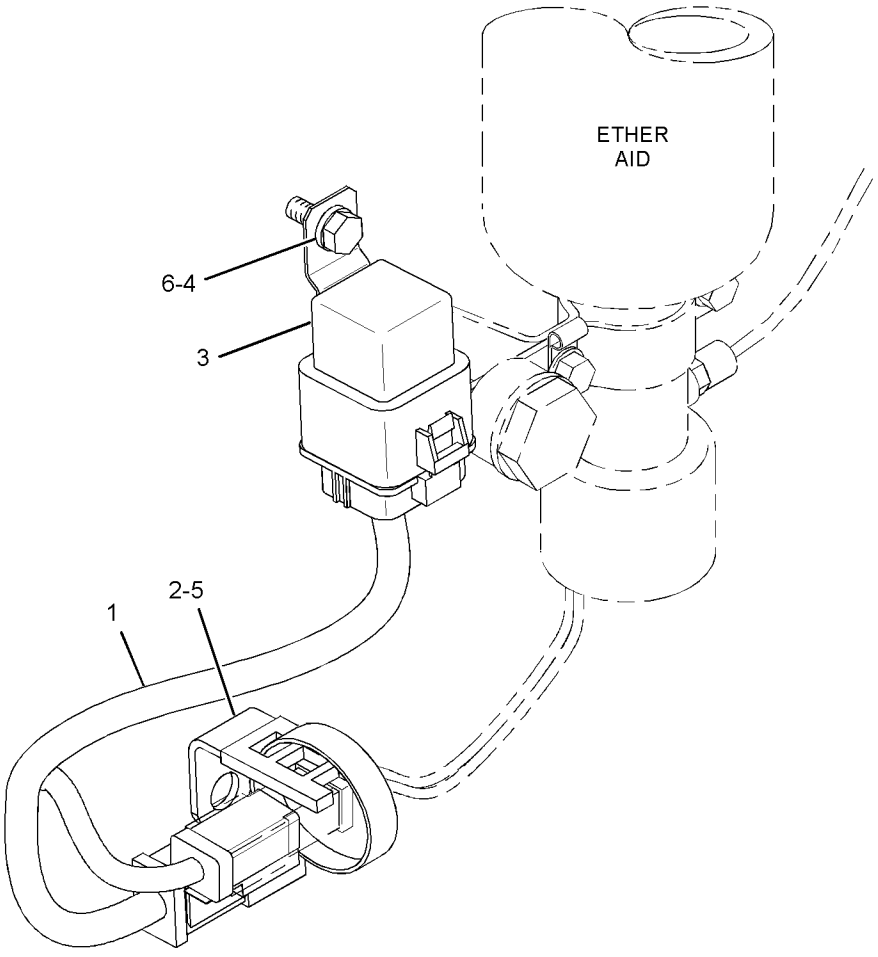


GRÁFICO 1 <FIM> g01703353

# *434-8054* GRUPO DE FIAÇÃO-AUXÍLIO DE PARTIDA A ÉTER (WIRING GP-ETHER STARTING AID)

**S/N: JAP1-UP**
**AUXÍLIO DE ÉTER**
**NÚMEROE DE 435-1535 ARRANJO OPCIONAL PARA CLIMAS FRIOS**
**UM ACESSÓRIO**

**SMCS-1408** **i05879655**

| NOTA | REF. NÃO | GRÁFICO REF. | NÚMERO DA PEÇA | QTY | NOME DA PEÇA 1 2 3 4 5 6 (NÍVEL DO PRODUTO) | CONSULTE PÁGINA |
|---|---|---|---|---|---|---|
| | 1 | 1 | **334-6872** | 1 | CONJUNTO DE FIAÇÃO ELÉTRICA-AUXÍLIO DE PARTIDA (ÉTER) (HARNESS AS-STARTING AID (ETHER)) | |
| | | 1 | **8T-8729** | 4 | PINO DE CONECTOR (CALIBRE 16 A 18) (PIN-CONNECTOR (16-GA TO 18-GA)) | |
| | | 1 | **9X-1054** | 1 | CONJUNTO DE CONECTOR DE TOMADA (4 PINOS) (PLUG AS-CONNECTOR (4-PIN)) | |
| | | 1 | **155-2270** | 1 | KIT DE PLUGUE DE CONEXÃO (2 PINOS) (KIT-CONNECTING PLUG (2-PIN)) | |
| | | | | | (INCLUDES PLUG AS, WEDGE & INTERFACE SEAL) | |
| | | 1 | **102-8804** | 1 | KIT DE TOMADA (4 PINOS) (KIT-RECEPTACLE (4-PIN)) | |
| | | | | | (INCLUDES RECEPTACLE AS & WEDGE) | |
| | | 1 | **8T-8730** | 2 | SOQUETE DE CONECTOR (CALIBRE 16 A 18) (SOCKET-CONNECTOR (16-GA TO 18-GA)) | |
| | | 1 | **9X-1056** | 2 | TERMINAL-RECEPTÁCULO (CALIBRE 14 A 16) (TERMINAL-RECEPTACLE (14-GA TO 16-GA)) | |
| | | 1 | **100-5041** | 2 | TERMINAL-RECEPTÁCULO (18-GA A 20-GA) (TERMINAL-RECEPTACLE (18-GA TO 20-GA)) | |
| | 2 | 1 | **132-5789** | 1 | GRAMPO (ESCADA) (CLIP (LADDER)) | |
| | 3 | 1 | **3E-5239** | 1 | CONJUNTO DO RELÉ (24 V) (AUXÍLIO DE PARTIDA A ÉTER) (RELAY AS (24-VOLT) (ETHER STARTING AID)) | |
| M | 4 | 1 | **5C-9553** | 1 | PARAFUSO (M6X1X16 MM) (BOLT (M6X1X16-MM)) | |
| | 5 | 1 | **7K-1181** | 1 | CABO TIPO CINTA (STRAP-CABLE) | |
| | 6 | 1 | **9X-8256** | 1 | ARRUELA (6,6X12X2 MM DE ESPESSURA) (WASHER (6.6X12X2-MM THK)) | |

M - PEÇA MÉTRICA

434-8054 GRUPO DE FIAÇÃO-AUXÍLIO DE PARTIDA A ÉTER (WIRING GP-ETHER STARTING AID) (continuação)

**i05879655**

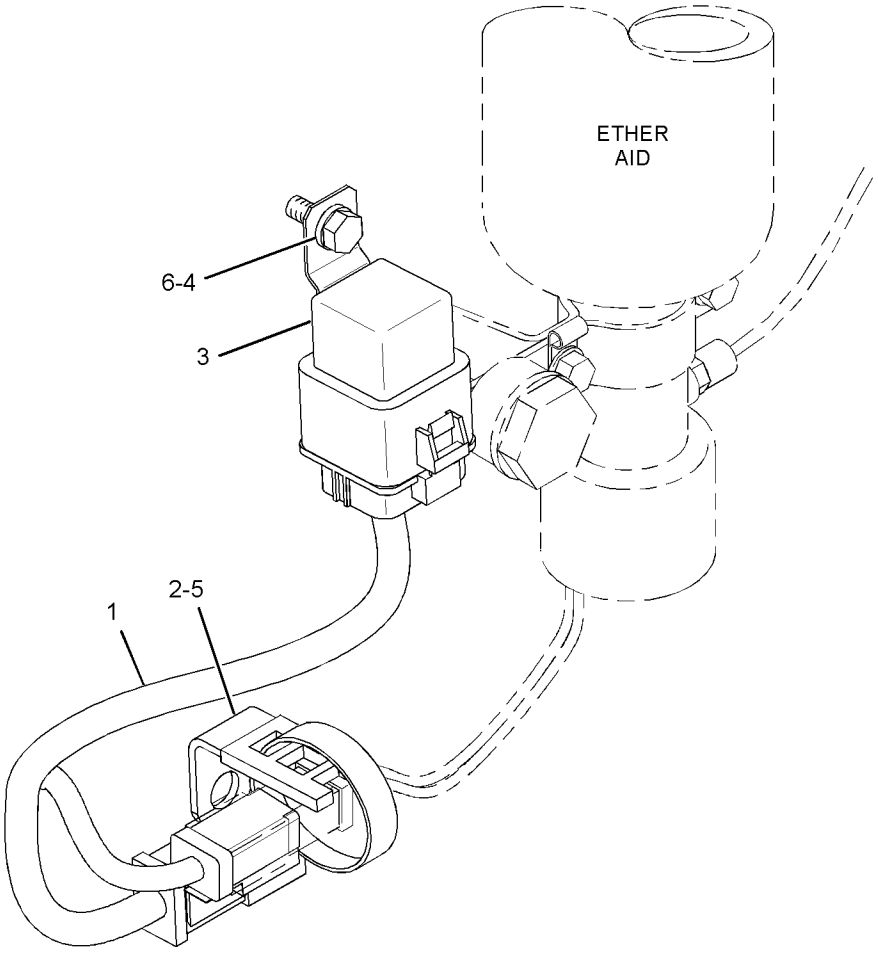


GRÁFICO 1 <FIM> g01703353

# *284-5343* GRUPO DE FIAÇÃO-DIANTEIRO (WIRING GP-FRONT)

**S/N: JAP1-3119**

**NÚMEROE DE 348-3018 ARRANJO GERAL**

**SMCS-1408** **i06950492**

| NOTA | REF. NÃO | GRÁFICO REF. | NÚMERO DA PEÇA | QTY | NOME DA PEÇA 1 2 3 4 5 6 (NÍVEL DO PRODUTO) | CONSULTE PÁGINA |
|---|---|---|---|---|---|---|
| | 1 | 1 | **1S-2342** | 1 | CONJUNTO DE CABO TERRA (STRAP AS-GROUND) | |
| | 2 | 2 | **3E-2026** | 1 | CONJUNTO DO INTERRUPTOR-PRESSÃO (LUZ DE PARADA) (SWITCH AS-PRESSURE (STOP LIGHT)) | |
| | | 2 | **102-8802** | 1 | KIT DE TOMADA (2 PINOS) (KIT-RECEPTACLE (2-PIN)) | |
| | | | | | (INCLUDES RECEPTACLE AS & WEDGE) | |
| | | 2 | **186-3735** | 2 | PINO DE CONECTOR (CALIBRE 16 A 18) (PIN-CONNECTOR (16-GA TO 18-GA)) | |
| | 3 | 2 | **3E-3636** | 1 | CONJUNTO DO INTERRUPTOR-ESFERA (INDICADOR DE DESLOCAMENTO CENTRAL) (SWITCH AS-BALL (CENTERSHIFT INDICATOR)) | |
| | | 2 | **186-3735** | 4 | PINO DE CONECTOR (CALIBRE 16 A 18) (PIN-CONNECTOR (16-GA TO 18-GA)) | |
| | | 2 | **102-8804** | 1 | KIT DE TOMADA (4 PINOS) (KIT-RECEPTACLE (4-PIN)) | |
| | | | | | (INCLUDES RECEPTACLE AS & WEDGE) | |
| | 4 | 2 | **6I-1418** | 4 | ESPAÇADOR (8,2X12,7X28,7 MM DE ESPESSURA) (SPACER (8.2X12.7X28.7-MM THK)) | |
| | 5 | 2 | **8T-9655** | 8 | SUPORTE DE ISOLAMENTO (MOUNT-ISOLATION) | |
| | 6 | 2 | **9L-1566** | 2 | SUPORTE (SUPPORT) | |
| | 7 | 1 | **9L-6331** | 1 | SUPORTE (BRACKET) | |
| | 8 | 2 | **114-9281** | 2 | CONJUNTO DO INTERRUPTOR-PRESSÃO (FREIO A AR) (SWITCH AS-PRESSURE (AIR BRAKE)) | |
| | | | | | (EACH INCLUDES) | |
| | | 2 | **102-8802** | 1 | KIT DE TOMADA (2 PINOS) (KIT-RECEPTACLE (2-PIN)) | |
| | | | | | (INCLUDES RECEPTACLE AS & WEDGE) | |
| | | 2 | **186-3735** | 2 | PINO DE CONECTOR (CALIBRE 16 A 18) (PIN-CONNECTOR (16-GA TO 18-GA)) | |
| | 9 | 1,2 | **169-5414** | 5 | GRAMPO (CLIP) | |
| Y | 10 | 2 | **177-4493** | 1 | GRUPO DE CONTROLE DO TREM DE FORÇA (CONTROL GP-POWER TRAIN) | 302 |
| | 11 | 2 | **297-1140** | 1 | CONJUNTO DO INTERRUPTOR-PRESSÃO (FREIO DE ESTACIONAMENTO) (SWITCH AS-PRESSURE (PARKING BRAKE)) | |
| | | 2 | **102-8802** | 1 | KIT DE TOMADA (2 PINOS) (KIT-RECEPTACLE (2-PIN)) | |
| | | | | | (INCLUDES RECEPTACLE AS & WEDGE) | |
| | | 2 | **186-3735** | 2 | PINO DE CONECTOR (CALIBRE 16 A 18) (PIN-CONNECTOR (16-GA TO 18-GA)) | |
| | 12 | 2 | **320-8203** | 1 | CONJUNTO DE PLACA (PLATE AS) | |
| | 13 | 1 | **334-9745** | 1 | CONJUNTO DA FIAÇÃO ELÉTRICA DA PLATAFORMA (HARNESS AS-PLATFORM) | |
| | | 1 | **102-8802** | 2 | KIT DE TOMADA (2 PINOS) (KIT-RECEPTACLE (2-PIN)) | |
| | | 1 | **102-8803** | 1 | KIT DE TOMADA (3 PINOS) (KIT-RECEPTACLE (3-PIN)) | |
| | | 1 | **102-8805** | 5 | KIT DE TOMADA (6 PINOS) (KIT-RECEPTACLE (6-PIN)) | |
| | | 1 | **102-8801** | 9 | KIT DE TOMADA (12 PINOS) (KIT-RECEPTACLE (12-PIN)) | |
| | | | | | (EACH KIT INCLUDES RECEPTACLE AS & WEDGE) | |
| | | 1 | **7G-7920** | 1 | BUJÃO DE RETENTOR (PLUG-SEAL) | |
| | | 1 | **9X-0196** | 3 | CONJUNTO DE TERMINAL (16 GA) (TERMINAL AS (16-GA)) | |
| | | 1 | **8N-1546** | 3 | PINO DE CONECTOR (CALIBRE 6) (PIN-CONNECTOR (6-GA)) | |

284-5343 GRUPO DE FIAÇÃO-DIANTEIRO (WIRING GP-FRONT) (continuação) **i06950492**

| NOTA | REF. NÃO | GRÁFICO REF. | NÚMERO DA PEÇA | QTY | NOME DA PEÇA 1 2 3 4 5 6 (NÍVEL DO PRODUTO) | CONSULTE PÁGINA |
|---|---|---|---|---|---|---|
| | | 1 | **8N-1547** | 3 | SOQUETE DE CONECTOR (CALIBRE 6) (SOCKET-CONNECTOR (6-GA)) | |
| | | 1 | **8T-8729** | 72 | PINO DE CONECTOR (CALIBRE 16 A 18) (PIN-CONNECTOR (16-GA TO 18-GA)) | |
| | | 1 | **8T-8730** | 80 | SOQUETE DE CONECTOR (CALIBRE 16 A 18) (SOCKET-CONNECTOR (16-GA TO 18-GA)) | |
| | | 1 | **8T-8737** | 115 | BUJÃO DE RETENTOR (PLUG-SEAL) | |
| | | 1 | **9W-0844** | 7 | SOQUETE DE CONECTOR (CALIBRE 14 A 16) (SOCKET-CONNECTOR (14-GA TO 16-GA)) | |
| | | 1 | **9W-0852** | 8 | PINO DE CONECTOR (CALIBRE 14 A 16) (PIN-CONNECTOR (14-GA TO 16-GA)) | |
| | | 1 | **9X-1343** | 1 | CONNECTOR DO CONJUNTO DE TOMADA (40 PINOS) (RECEPTACLE AS-CONNECTOR (40-PIN)) | |
| | | 1 | **9X-3401** | 30 | PINO DE CONECTOR (CALIBRE 16 A 18) (PIN-CONNECTOR (16-GA TO 18-GA)) | |
| | | 1 | **9X-3402** | 26 | SOQUETE DE CONECTOR (CALIBRE 16 A 18) (SOCKET-CONNECTOR (16-GA TO 18-GA)) | |
| E | | 1 | **119-3662** | | TUBO REDUTOR DE CALOR (10,85 MM DIA) (20 CM) (TUBE-HEAT SHRINK (10.85-MM DIA) (20-CM)) | |
| E | | 1 | **125-7874** | | TUBO REDUTOR DE CALOR (5,72 MM DIA) (40 CM) (TUBE-HEAT SHRINK (5.72-MM DIA) (40-CM)) | |
| E | | 1 | **125-7875** | | TUBO REDUTOR DE CALOR (7,44 MM DIA) (70 CM) (TUBE-HEAT SHRINK (7.44-MM DIA) (70-CM)) | |
| | | 1 | **127-5483** | 3 | CONJUNTO DE CONECTOR DE TOMADA (1 PINO) (PLUG AS-CONNECTOR (1-PIN)) | |
| | | 1 | **127-5484** | 4 | CONNECTOR DO CONJUNTO DE TOMADA (1 PINO) (RECEPTACLE AS-CONNECTOR (1-PIN)) | |
| | | 1 | **131-1490** | 3 | CONJUNTO DE TERMINAL (CALIBRE 6 A 8) (TERMINAL AS (6-GA TO 8-GA)) | |
| | | 1 | **2L-8069** | 2 | TERMINAL DE ANEL (2-PARA P/ 10 PARA, PARAFUSO DE 3/8 POL) (TERMINAL-RING (2-GA TO 10-GA, 3/8-IN SCREW)) | |
| | | 1 | **2L-8079** | 1 | TERMINAL DE ANEL (PARAFUSO DE CALIBRE 14 A 16, 3/8 POL) (TERMINAL-RING (14-GA TO 16-GA, 3/8-IN SCREW)) | |
| | | 1 | **155-2255** | 7 | KIT DE PLUGUE DE CONEXÃO (12 PINOS) (KIT-CONNECTING PLUG (12-PIN)) | |
| | | 1 | **155-2265** | 1 | KIT DE PLUGUE DE CONEXÃO (8 PINOS) (KIT-CONNECTING PLUG (8-PIN)) | |
| | | 1 | **155-2260** | 3 | KIT DE PLUGUE DE CONEXÃO (3 PINOS) (KIT-CONNECTING PLUG (3-PIN)) | |
| | | 1 | **155-2270** | 9 | KIT DE PLUGUE DE CONEXÃO (2 PINOS) (KIT-CONNECTING PLUG (2-PIN)) | |
| | | 1 | **155-2271** | 1 | KIT DE PLUGUE DE CONEXÃO (4 PINOS) (KIT-CONNECTING PLUG (4-PIN)) | |
| | | 1 | **155-2274** | 5 | KIT DE PLUGUE DE CONEXÃO (6 PINOS) (KIT-CONNECTING PLUG (6-PIN)) | |
| | | | | | (EACH KIT INCLUDES PLUG AS, WEDGE & INTERFACE SEAL) | |
| B | | 1 | **1P-0810** | | FITA-ELÉTRICA (TAPE-ELECTRICAL) | |
| | 14 | 2 | **096-6166** | 4 | ARRUELA DURA (4,5X9X1 MM DE ESPESSURA) (WASHER-HARD (4.5X9X1-MM THK)) | |
| | 15 | 1,2 | **130-5300** | 6 | GRAMPO (CLIP) | |
| | 16 | 2 | **174-5907** | 2 | GRAMPO (CLIP) | |
| | 17 | 2 | **3J-1907** | 1 | ANEL RETENTOR EM O (SEAL-O-RING) | |
| | 18 | 1,2 | **4D-7388** | 3 | GRAMPO (CLIP) | |
| | 19 | 1,2 | **4D-7794** | 6 | GRAMPO (CLIP) | |
| | 20 | 1 | **4K-8864** | 1 | GRAMPO (CLIP) | |
| | 21 | 1 | **4L-6454** | 1 | PARAFUSO (3/8-16X1 POL) (BOLT (3/8-16X1-IN)) | |
| | 22 | 1,2 | **4P-8134** | 2 | GRAMPO (ESCADA) (CLIP (LADDER)) | |

284-5343 GRUPO DE FIAÇÃO-DIANTEIRO (WIRING GP-FRONT) (continuação) **i06950492**

| NOTA | REF. NÃO | GRÁFICO REF. | NÚMERO DA PEÇA | QTY | NOME DA PEÇA 1 2 3 4 5 6 (NÍVEL DO PRODUTO) | CONSULTE PÁGINA |
|---|---|---|---|---|---|---|
| | 23 | 1,2 | **5M-3062** | 4 | PARAFUSO (3/8-16X0,75 POL) (BOLT (3/8-16X0.75-IN)) | |
| | 24 | 1 | **6D-4246** | 1 | GRAMPO (CIRCUITO) (CLIP (LOOP)) | |
| | 25 | 2 | **7D-7233** | 1 | GRAMPO (CLIP) | |
| | 26 | 1 | **6V-1889** | 1 | GRAMPO (CIRCUITO) (CLIP (LOOP)) | |
| | 27 | 1,2 | **6V-3265** | 6 | GRAMPO (CLIP) | |
| | 28 | 2 | **7X-0613** | 4 | ARRUELA DURA (8,8X25,5X5 MM DE ESPESSURA) (WASHER-HARD (8.8X25.5X5-MM THK)) | |
| | 29 | 1 | **6V-8801** | 1 | PORCA (ROSCA 3/8-16) (NUT (3/8-16-THD)) | |
| | 30 | 1 | **7C-4354** | 1 | GRAMPO (CLIP) | |
| | 31 | 1,2 | **7K-1181** | 19 | CABO TIPO CINTA (STRAP-CABLE) | |
| | 32 | 2 | **7N-3718** | 1 | GRAMPO (CLIP) | |
| M | 33 | 2 | **7X-0818** | 4 | PARAFUSO (M8X1,25X45 MM) (BOLT (M8X1.25X45-MM)) | |
| B | 34 | 2 | **8F-1974** | 10 | CALÇO (0,13 MM DE ESPESSURA) (SHIM (0.13-MM THK)) | |
| | 35 | 2 | **8M-2770** | 1 | GRAMPO (CIRCUITO) (CLIP (LOOP)) | |
| | 36 | 1 | **8M-2773** | 1 | GRAMPO (CIRCUITO) (CLIP (LOOP)) | |
| | 37 | 1,2 | **8T-4121** | 33 | ARRUELA DURA (11X21X2,5 MM DE ESPESSURA) (WASHER-HARD (11X21X2.5-MM THK)) | |
| M | 38 | 1,2 | **8T-4133** | 4 | PORCA (ROSCA M10X1,5) (NUT (M10X1.5-THD)) | |
| M | 39 | 1,2 | **8T-4136** | 3 | PARAFUSO (M10X1,5X25 MM) (BOLT (M10X1.5X25-MM)) | |
| M | 40 | 1,2 | **8T-4137** | 23 | PARAFUSO (M10X1,5X20 MM) (BOLT (M10X1.5X20-MM)) | |
| M | 41 | 1,2 | **8T-4195** | 3 | PARAFUSO (M10X1,5X30 MM) (BOLT (M10X1.5X30-MM)) | |
| M | 42 | 2 | **8T-4647** | 4 | PARAFUSO DE MÁQUINA (M4X0,7X20 MM) (SCREW-MACHINE (M4X0.7X20-MM)) | |
| | 43 | 1,2 | **8T-4896** | 6 | ARRUELA DURA (10,2X18,5X2,5 MM DE ESPESSURA) (WASHER-HARD (10.2X18.5X2.5-MM THK)) | |
| | 44 | 2 | **7D-1553** | 1 | GRAMPO (CLIP) | |
| Y | 45 | 2 | *291-5475* | 1 | GRUPO DA ELETRÔNICA DO TREM DE FORÇA (ELECTRONICS GP-POWER TRAIN) | 318 |
| | 46 | 2 | **8T-4224** | 2 | ARRUELA DURA (8,8X16X2 MM DE ESPESSURA) (WASHER-HARD (8.8X16X2-MM THK)) | |
| | 47 | 2 | **5P-9085** | 2 | GRAMPO (CLIP) | |

B - UTILIZAR CONFORME NECESSÁRIO
E - ENCOMENDAR POR CENTÍMETROS
M - PEÇA MÉTRICA
Y - ILUSTRAÇÃO INDIVIDUAL

284-5343 GRUPO DE FIAÇÃO-DIANTEIRO (WIRING GP-FRONT) (continuação) **i06950492**

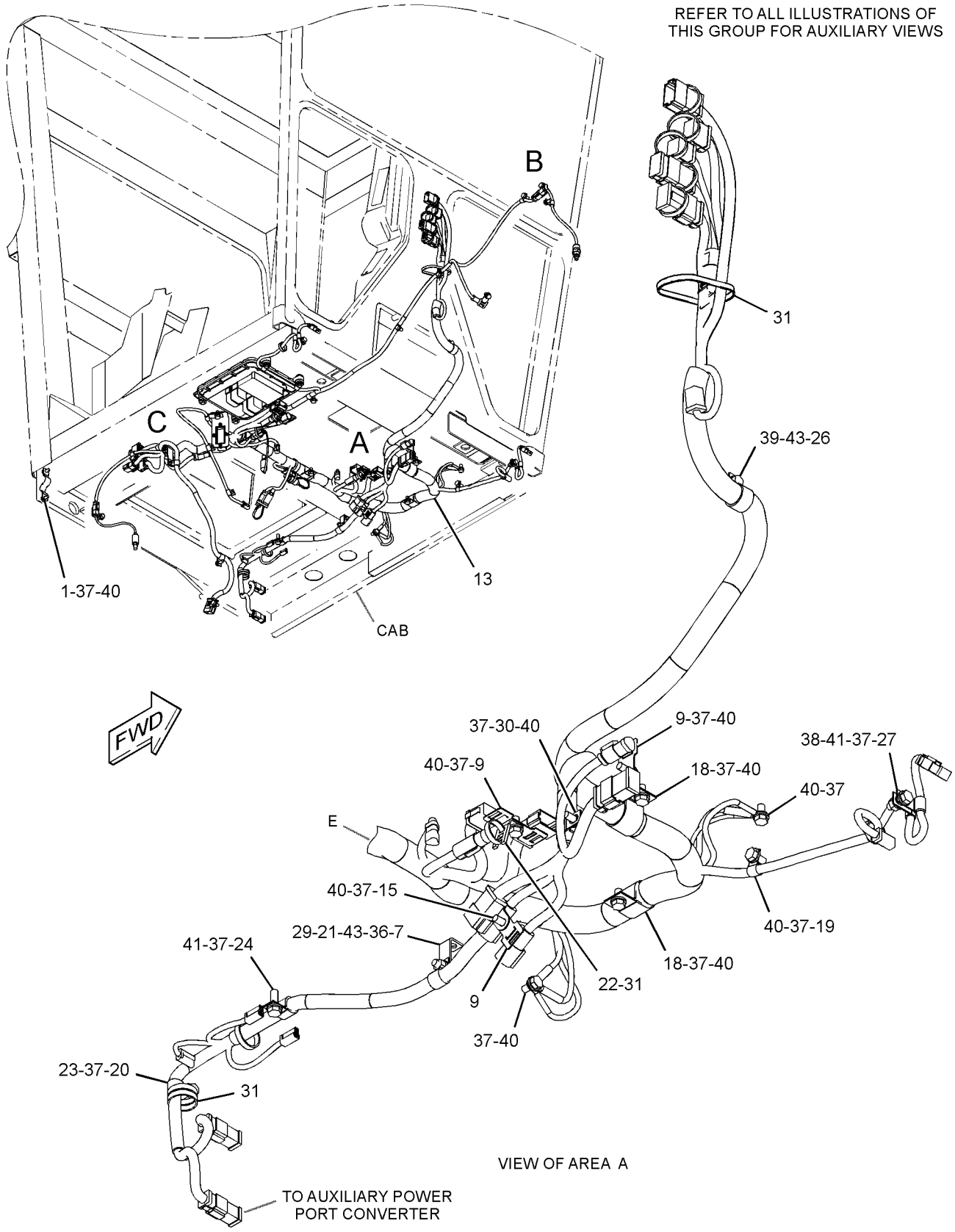


GRÁFICO 1 g03325484

284-5343 GRUPO DE FIAÇÃO-DIANTEIRO (WIRING GP-FRONT) (continuação) **i06950492**

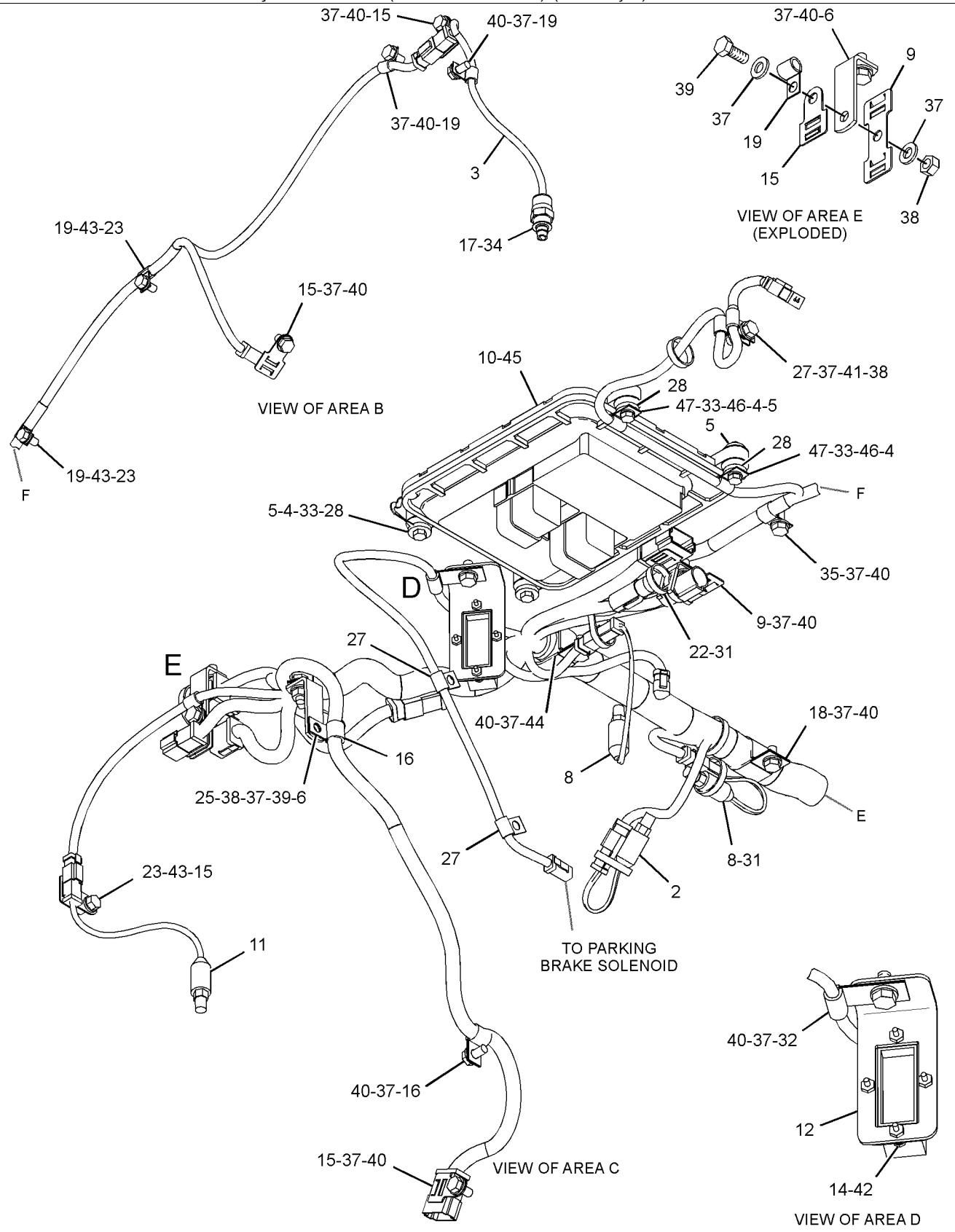


GRÁFICO 2 <FIM> g03325485

# *334-3341* GRUPO DE FIAÇÃO-DIANTEIRO (WIRING GP-FRONT)

**S/N: JAP1-197**

**NÚMEROE DE 334-7636, 335-9267, 359-1519, 359-1520 ARRANJO RODOVIÁRIO**

**UM ACESSÓRIO**

**SMCS-1408** **i06951425**

| NOTA | REF. NÃO | GRÁFICO REF. | NÚMERO DA PEÇA | QTY | NOME DA PEÇA 1 2 3 4 5 6 (NÍVEL DO PRODUTO) | CONSULTE PÁGINA |
|---|---|---|---|---|---|---|
| | 1 | 2 | **1S-2342** | 1 | CONJUNTO DE CABO TERRA (STRAP AS-GROUND) | |
| | 2 | 1 | **2G-0617** | 2 | ABRAÇADEIRA (CLAMP) | |
| | 3 | 1 | **2G-0659** | 2 | SUPORTE (BRACKET) | |
| | 4 | 1 | **2G-0988** | 2 | CAPA (CAP) | |
| | 5 | 2 | **3E-2026** | 1 | CONJUNTO DO INTERRUPTOR-PRESSÃO (LUZ DE PARADA) (SWITCH AS-PRESSURE (STOP LIGHT)) | |
| | | 2 | **102-8802** | 1 | KIT DE TOMADA (2 PINOS) (KIT-RECEPTACLE (2-PIN)) | |
| | | | | | (INCLUDES RECEPTACLE AS & WEDGE) | |
| | | 2 | **186-3735** | 2 | PINO DE CONECTOR (CALIBRE 16 A 18) (PIN-CONNECTOR (16-GA TO 18-GA)) | |
| | 6 | 2 | **3E-3636** | 1 | CONJUNTO DO INTERRUPTOR-ESFERA (INDICADOR DE DESLOCAMENTO CENTRAL) (SWITCH AS-BALL (CENTERSHIFT INDICATOR)) | |
| | | 2 | **186-3736** | 4 | SOQUETE DE CONECTOR (CALIBRE 16 A 18) (SOCKET-CONNECTOR (16-GA TO 18-GA)) | |
| | | 2 | **102-8804** | 1 | KIT DE TOMADA (4 PINOS) (KIT-RECEPTACLE (4-PIN)) | |
| | | | | | (INCLUDES RECEPTACLE AS & WEDGE) | |
| | 7 | 1 | **3K-9520** | 3 | ILHÓ (GROMMET) | |
| | 8 | 1 | **5T-9313** | 1 | TUBO (TUBE) | |
| | 9 | 2 | **6I-1418** | 4 | ESPAÇADOR (8,2X12,7X28,7 MM DE ESPESSURA) (SPACER (8.2X12.7X28.7-MM THK)) | |
| | 10 | 2 | **8T-9655** | 8 | SUPORTE DE ISOLAMENTO (MOUNT-ISOLATION) | |
| | 11 | 2 | **9L-1566** | 2 | SUPORTE (SUPPORT) | |
| | 12 | 2 | **9L-6331** | 1 | SUPORTE (BRACKET) | |
| | 13 | 2 | **114-9281** | 2 | CONJUNTO DO INTERRUPTOR-PRESSÃO (FREIO A AR) (SWITCH AS-PRESSURE (AIR BRAKE)) | |
| | | | | | (EACH INCLUDES) | |
| | | 2 | **102-8802** | 1 | KIT DE TOMADA (2 PINOS) (KIT-RECEPTACLE (2-PIN)) | |
| | | | | | (INCLUDES RECEPTACLE AS & WEDGE) | |
| | | 2 | **186-3735** | 2 | PINO DE CONECTOR (CALIBRE 16 A 18) (PIN-CONNECTOR (16-GA TO 18-GA)) | |
| | 14 | 1 | **137-9410** | 2 | ABRAÇADEIRA (CLAMP) | |
| | 15 | 2 | **169-5414** | 5 | GRAMPO (CLIP) | |
| Y | 16 | 2 | **177-4493** | 1 | GRUPO DE CONTROLE DO TREM DE FORÇA (CONTROL GP-POWER TRAIN) | 302 |
| | 17 | 1 | **179-1550** | 2 | ABRAÇADEIRA (CLAMP) | |
| | 18 | 2 | **297-1140** | 1 | CONJUNTO DO INTERRUPTOR-PRESSÃO (FREIO DE ESTACIONAMENTO) (SWITCH AS-PRESSURE (PARKING BRAKE)) | |
| | | 2 | **102-8802** | 1 | KIT DE TOMADA (2 PINOS) (KIT-RECEPTACLE (2-PIN)) | |
| | | 2 | **186-3735** | 2 | PINO DE CONECTOR (CALIBRE 16 A 18) (PIN-CONNECTOR (16-GA TO 18-GA)) | |
| Y | 19 | 1 | **302-0412** | 1 | GRUPO DE FAROL E SINALIZAÇÃO (24 V) (LAMP GP-HEAD & SIGNAL (24-VOLT)) | 403 |
| | 20 | 2 | **320-8203** | 1 | CONJUNTO DE PLACA (PLATE AS) | |
| | 21 | 2 | **334-3342** | 1 | CONJUNTO DA FIAÇÃO ELÉTRICA DA PLATAFORMA (HARNESS AS-PLATFORM) | |
| | | 2 | **102-8802** | 2 | KIT DE TOMADA (2 PINOS) (KIT-RECEPTACLE (2-PIN)) | |
| | | 2 | **102-8803** | 1 | KIT DE TOMADA (3 PINOS) (KIT-RECEPTACLE (3-PIN)) | |

334-3341 GRUPO DE FIAÇÃO-DIANTEIRO (WIRING GP-FRONT) (continuação) **i06951425**

| NOTA | REF. NÃO | GRÁFICO REF. | NÚMERO DA PEÇA | QTY | NOME DA PEÇA 1 2 3 4 5 6 (NÍVEL DO PRODUTO) | CONSULTE PÁGINA |
|---|---|---|---|---|---|---|
| | | 2 | **102-8805** | 5 | KIT DE TOMADA (6 PINOS) (KIT-RECEPTACLE (6-PIN)) | |
| | | 2 | **102-8801** | 8 | KIT DE TOMADA (12 PINOS) (KIT-RECEPTACLE (12-PIN)) | |
| | | | | | (EACH KIT INCLUDES RECEPTACLE AS & WEDGE) | |
| | | 2 | **5P-4571** | 6 | TERMINAL DE LÂMINA (CALIBRE 14 A 16) (TERMINAL-BLADE (14-GA TO 16-GA)) | |
| | | 2 | **7G-7920** | 1 | BUJÃO DE RETENTOR (PLUG-SEAL) | |
| | | 2 | **9X-0196** | 3 | CONJUNTO DE TERMINAL (16 GA) (TERMINAL AS (16-GA)) | |
| | | 2 | **8N-1546** | 3 | PINO DE CONECTOR (CALIBRE 6) (PIN-CONNECTOR (6-GA)) | |
| | | 2 | **8N-1547** | 3 | SOQUETE DE CONECTOR (CALIBRE 6) (SOCKET-CONNECTOR (6-GA)) | |
| | | 2 | **186-3735** | 68 | PINO DE CONECTOR (CALIBRE 16 A 18) (PIN-CONNECTOR (16-GA TO 18-GA)) | |
| | | 2 | **186-3736** | 80 | SOQUETE DE CONECTOR (CALIBRE 16 A 18) (SOCKET-CONNECTOR (16-GA TO 18-GA)) | |
| | | 2 | **8T-8737** | 100 | BUJÃO DE RETENTOR (PLUG-SEAL) | |
| | | 2 | **9W-0844** | 7 | SOQUETE DE CONECTOR (CALIBRE 14 A 16) (SOCKET-CONNECTOR (14-GA TO 16-GA)) | |
| | | 2 | **9W-0852** | 8 | PINO DE CONECTOR (CALIBRE 14 A 16) (PIN-CONNECTOR (14-GA TO 16-GA)) | |
| | | 2 | **9W-0852** | 8 | PINO DE CONECTOR (CALIBRE 14 A 16) (PIN-CONNECTOR (14-GA TO 16-GA)) | |
| | | 2 | **9X-1343** | 1 | CONNECTOR DO CONJUNTO DE TOMADA (40 PINOS) (RECEPTACLE AS-CONNECTOR (40-PIN)) | |
| | | 2 | **9X-3401** | 30 | PINO DE CONECTOR (CALIBRE 16 A 18) (PIN-CONNECTOR (16-GA TO 18-GA)) | |
| | | 2 | **9X-3402** | 27 | SOQUETE DE CONECTOR (CALIBRE 16 A 18) (SOCKET-CONNECTOR (16-GA TO 18-GA)) | |
| E | | 2 | **119-3662** | | TUBO REDUTOR DE CALOR (10,85 MM DIA) (20 CM) (TUBE-HEAT SHRINK (10.85-MM DIA) (20-CM)) | |
| E | | 2 | **125-7874** | | TUBO REDUTOR DE CALOR (5,72 MM DIA) (45 CM) (TUBE-HEAT SHRINK (5.72-MM DIA) (45-CM)) | |
| E | | 2 | **125-7875** | | TUBO REDUTOR DE CALOR (7,44 MM DIA) (60 CM) (TUBE-HEAT SHRINK (7.44-MM DIA) (60-CM)) | |
| | | 2 | **127-5483** | 3 | CONJUNTO DE CONECTOR DE TOMADA (1 PINO) (PLUG AS-CONNECTOR (1-PIN)) | |
| | | 2 | **127-5484** | 4 | CONNECTOR DO CONJUNTO DE TOMADA (1 PINO) (RECEPTACLE AS-CONNECTOR (1-PIN)) | |
| | | 2 | **131-1490** | 3 | CONJUNTO DE TERMINAL (CALIBRE 6 A 8) (TERMINAL AS (6-GA TO 8-GA)) | |
| | | | | | (EACH INCLUDES) | |
| | | 2 | **6H-3587** | 1 | TERMINAL DE ANEL (PARAFUSO DE 3/8 POL, CALIBRE 6 A 8) (TERMINAL-RING (6-GA TO 8-GA, 3/8-IN SCREW)) | |
| E | | 2 | **119-3662** | | TUBO REDUTOR DE CALOR (10,85 MM DIA) (4 CM) (TUBE-HEAT SHRINK (10.85-MM DIA) (4-CM)) | |
| | | 2 | **131-1498** | 2 | CONJUNTO DE TERMINAL (TERMINAL AS) | |
| | | | | | (EACH INCLUDES) | |
| | | 2 | **2L-8069** | 1 | TERMINAL DE ANEL (2-PARA P/ 10 PARA, PARAFUSO DE 3/8 POL) (TERMINAL-RING (2-GA TO 10-GA, 3/8-IN SCREW)) | |
| E | | 2 | **125-7875** | | TUBO REDUTOR DE CALOR (7,44 MM DIA) (4 CM) (TUBE-HEAT SHRINK (7.44-MM DIA) (4-CM)) | |
| | | 2 | **131-1506** | 1 | CONJUNTO DE TERMINAL (TERMINAL AS) | |
| | | 2 | **2L-8079** | 1 | TERMINAL DE ANEL (PARAFUSO DE CALIBRE 14 A 16, 3/8 POL) (TERMINAL-RING (14-GA TO 16-GA, 3/8-IN SCREW)) | |

334-3341 GRUPO DE FIAÇÃO-DIANTEIRO (WIRING GP-FRONT) (continuação) **i06951425**

| NOTA | REF. NÃO | GRÁFICO REF. | NÚMERO DA PEÇA | QTY | NOME DA PEÇA 1 2 3 4 5 6 (NÍVEL DO PRODUTO) | CONSULTE PÁGINA |
|---|---|---|---|---|---|---|
| E | | 2 | **125-7874** | | TUBO REDUTOR DE CALOR (5,72 MM DIA) (3 CM) (TUBE-HEAT SHRINK (5.72-MM DIA) (3-CM)) | |
| | | 2 | **155-2255** | 6 | KIT DE PLUGUE DE CONEXÃO (12 PINOS) (KIT-CONNECTING PLUG (12-PIN)) | |
| | | 2 | **155-2265** | 1 | KIT DE PLUGUE DE CONEXÃO (8 PINOS) (KIT-CONNECTING PLUG (8-PIN)) | |
| | | 2 | **155-2260** | 3 | KIT DE PLUGUE DE CONEXÃO (3 PINOS) (KIT-CONNECTING PLUG (3-PIN)) | |
| | | 2 | **155-2270** | 9 | KIT DE PLUGUE DE CONEXÃO (2 PINOS) (KIT-CONNECTING PLUG (2-PIN)) | |
| | | 2 | **155-2271** | 1 | KIT DE PLUGUE DE CONEXÃO (4 PINOS) (KIT-CONNECTING PLUG (4-PIN)) | |
| | | 2 | **155-2274** | 6 | KIT DE PLUGUE DE CONEXÃO (6 PINOS) (KIT-CONNECTING PLUG (6-PIN)) | |
| | | | | | (EACH KIT INCLUDES PLUG AS, WEDGE, & INTERFACE SEAL) | |
| B | | 2 | **1P-0810** | | FITA-ELÉTRICA (TAPE-ELECTRICAL) | |
| | 22 | 1 | **334-3343** | 1 | CONJUNTO DE CHICOTE DO PAINEL (HARNESS AS-PANEL) | |
| | | 1 | **102-8805** | 1 | KIT DE TOMADA (6 PINOS) (KIT-RECEPTACLE (6-PIN)) | |
| | | | | | (INCLUDES RECEPTACLE AS & WEDGE) | |
| | | 1 | **186-3735** | 5 | PINO DE CONECTOR (CALIBRE 16 A 18) (PIN-CONNECTOR (16-GA TO 18-GA)) | |
| | | 1 | **186-3736** | 8 | SOQUETE DE CONECTOR (CALIBRE 16 A 18) (SOCKET-CONNECTOR (16-GA TO 18-GA)) | |
| | | 1 | **8T-8737** | 2 | BUJÃO DE RETENTOR (PLUG-SEAL) | |
| | | 1 | **9W-0844** | 2 | SOQUETE DE CONECTOR (CALIBRE 14 A 16) (SOCKET-CONNECTOR (14-GA TO 16-GA)) | |
| | | 1 | **9W-0852** | 1 | PINO DE CONECTOR (CALIBRE 14 A 16) (PIN-CONNECTOR (14-GA TO 16-GA)) | |
| E | | 1 | **125-7874** | | TUBO REDUTOR DE CALOR (5,72 MM DIA) (5 CM) (TUBE-HEAT SHRINK (5.72-MM DIA) (5-CM)) | |
| E | | 1 | **125-7875** | | TUBO REDUTOR DE CALOR (7,44 MM DIA) (15 CM) (TUBE-HEAT SHRINK (7.44-MM DIA) (15-CM)) | |
| | | 1 | **155-2274** | 2 | KIT DE PLUGUE DE CONEXÃO (6 PINOS) (KIT-CONNECTING PLUG (6-PIN)) | |
| | | | | | (EACH KIT INCLUDES PLUG AS, WEDGE, & INTERFACE SEAL) | |
| | 23 | 2 | **096-6166** | 4 | ARRUELA DURA (4,5X9X1 MM DE ESPESSURA) (WASHER-HARD (4.5X9X1-MM THK)) | |
| | 24 | 1,2 | **130-5300** | 8 | GRAMPO (CLIP) | |
| | 25 | 2 | **174-5907** | 2 | GRAMPO (CLIP) | |
| Y | 26 | 1 | **302-0413** | 1 | GRUPO DE FAROL E SINALIZAÇÃO (24 V) (LAMP GP-HEAD & SIGNAL (24-VOLT)) | 405 |
| | 27 | 2 | **3J-1907** | 1 | ANEL RETENTOR EM O (SEAL-O-RING) | |
| | 28 | 2 | **4D-7388** | 4 | GRAMPO (CLIP) | |
| | 29 | 2 | **4D-7794** | 8 | GRAMPO (CLIP) | |
| | 30 | 2 | **4K-8864** | 3 | GRAMPO (CLIP) | |
| | 31 | 2 | **4L-6454** | 1 | PARAFUSO (3/8-16X1 POL) (BOLT (3/8-16X1-IN)) | |
| | 32 | 2 | **4P-8134** | 2 | GRAMPO (ESCADA) (CLIP (LADDER)) | |
| | 33 | 2 | **5M-3062** | 5 | PARAFUSO (3/8-16X0,75 POL) (BOLT (3/8-16X0.75-IN)) | |
| | 34 | 2 | **6D-4246** | 1 | GRAMPO (CIRCUITO) (CLIP (LOOP)) | |
| | 35 | 2 | **6D-4636** | 1 | GRAMPO (CIRCUITO) (CLIP (LOOP)) | |
| | 36 | 2 | **6V-1889** | 1 | GRAMPO (CIRCUITO) (CLIP (LOOP)) | |
| | 37 | 2 | **6V-3265** | 6 | GRAMPO (CLIP) | |
| | 38 | 2 | **6V-3964** | 4 | ARRUELA DURA (8,8X25,5X5 MM DE ESPESSURA) (WASHER-HARD (8.8X25.5X5-MM THK)) | |

334-3341 GRUPO DE FIAÇÃO-DIANTEIRO (WIRING GP-FRONT) (continuação) **i06951425**

| NOTA | REF. NÃO | GRÁFICO REF. | NÚMERO DA PEÇA | QTY | NOME DA PEÇA 1 2 3 4 5 6 (NÍVEL DO PRODUTO) | CONSULTE PÁGINA |
|---|---|---|---|---|---|---|
| | 39 | 2 | **6V-8801** | 1 | PORCA (ROSCA 3/8-16) (NUT (3/8-16-THD)) | |
| | 40 | 2 | **7C-4354** | 1 | GRAMPO (CLIP) | |
| | 41 | 1,2 | **7K-1181** | 23 | CABO TIPO CINTA (STRAP-CABLE) | |
| | 42 | 2 | **7N-3718** | 1 | GRAMPO (CLIP) | |
| M | 43 | 2 | **7X-0818** | 4 | PARAFUSO (M8X1,25X45 MM) (BOLT (M8X1.25X45-MM)) | |
| B | 44 | 2 | **8F-1974** | 10 | CALÇO (0,13 MM DE ESPESSURA) (SHIM (0.13-MM THK)) | |
| | 45 | 2 | **8M-2770** | 1 | GRAMPO (CIRCUITO) (CLIP (LOOP)) | |
| | 46 | 2 | **8M-2773** | 1 | GRAMPO (CIRCUITO) (CLIP (LOOP)) | |
| | 47 | 1,2 | **8T-4121** | 35 | ARRUELA DURA (11X21X2,5 MM DE ESPESSURA) (WASHER-HARD (11X21X2.5-MM THK)) | |
| M | 48 | 1,2 | **8T-4133** | 6 | PORCA (ROSCA M10X1,5) (NUT (M10X1.5-THD)) | |
| M | 49 | 1,2 | **8T-4136** | 4 | PARAFUSO (M10X1,5X25 MM) (BOLT (M10X1.5X25-MM)) | |
| M | 50 | 2 | **8T-4137** | 24 | PARAFUSO (M10X1,5X20 MM) (BOLT (M10X1.5X20-MM)) | |
| M | 51 | 2 | **8T-4195** | 3 | PARAFUSO (M10X1,5X30 MM) (BOLT (M10X1.5X30-MM)) | |
| | 52 | 1 | **8T-4223** | 4 | ARRUELA DURA (13,5X25,5X3 MM DE ESPESSURA) (WASHER-HARD (13.5X25.5X3-MM THK)) | |
| M | 53 | 1 | **8T-4244** | 4 | PORCA (M12X1,75 DE ESPESSURA) (NUT (M12X1.75-THD)) | |
| M | 54 | 2 | **8T-4647** | 4 | PARAFUSO DE MÁQUINA (M4X0,7X20 MM) (SCREW-MACHINE (M4X0.7X20-MM)) | |
| | 55 | 2 | **8T-4896** | 7 | ARRUELA DURA (10,2X18,5X2,5 MM DE ESPESSURA) (WASHER-HARD (10.2X18.5X2.5-MM THK)) | |
| M | 56 | 1 | **8T-5412** | 4 | PARAFUSO (M12X1,75X140 MM) (BOLT (M12X1.75X140-MM)) | |

B - UTILIZAR CONFORME NECESSÁRIO
E - ENCOMENDAR POR CENTÍMETROS
M - PEÇA MÉTRICA
Y - ILUSTRAÇÃO INDIVIDUAL

334-3341 GRUPO DE FIAÇÃO-DIANTEIRO (WIRING GP-FRONT) (continuação) **i06951425**

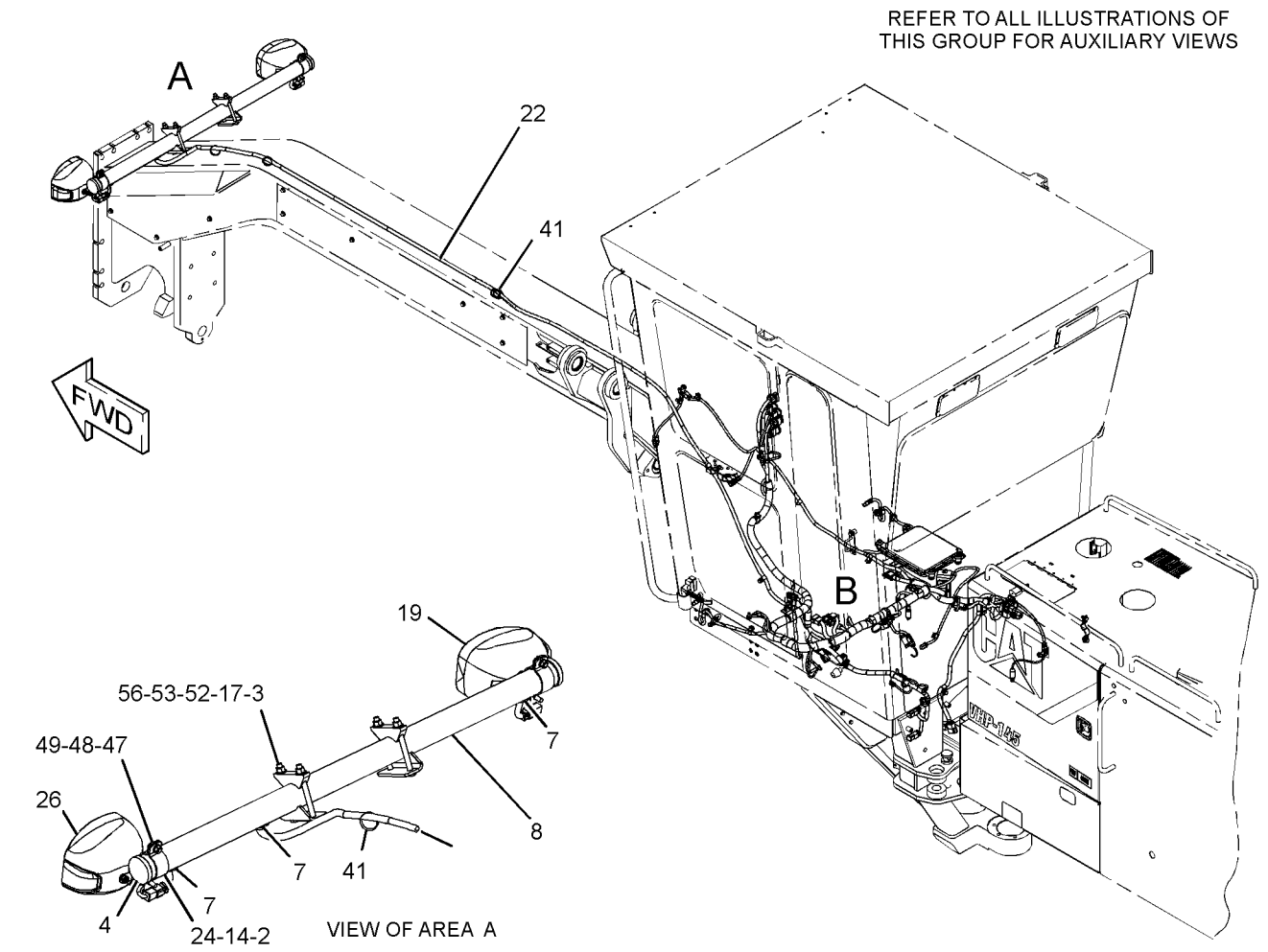


GRÁFICO 1 g01925056

334-3341 GRUPO DE FIAÇÃO-DIANTEIRO (WIRING GP-FRONT) (continuação) **i06951425**

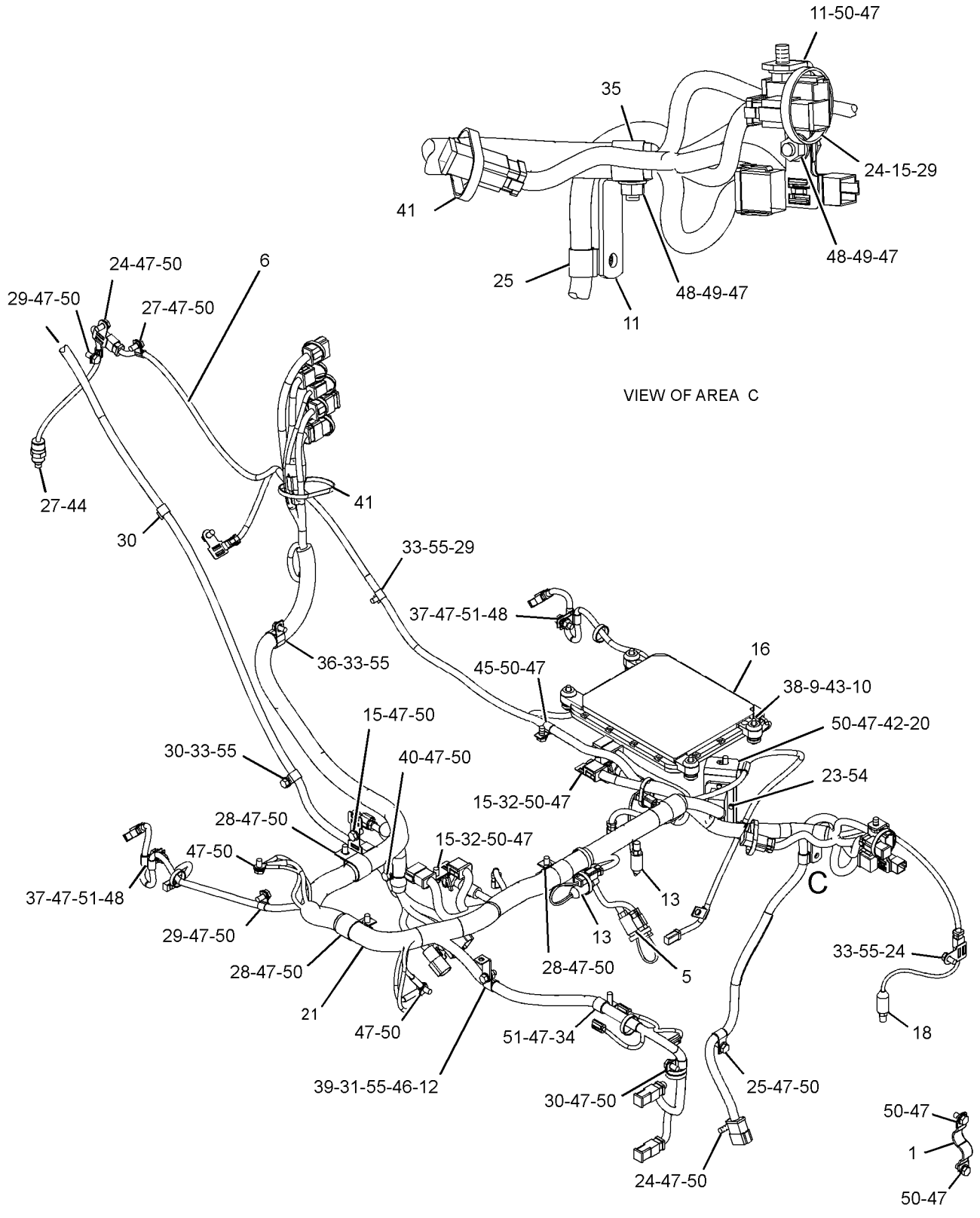


GRÁFICO 2 <FIM> g01925057

# *334-3341* GRUPO DE FIAÇÃO-DIANTEIRO (WIRING GP-FRONT)

**S/N: JAP198-UP**

**NÚMEROE DE 334-7636, 335-9267, 359-1519, 359-1520 ARRANJO RODOVIÁRIO**

**UM ACESSÓRIO**

**SMCS-1408** **i06951438**

| NOTA | REF. NÃO | GRÁFICO REF. | NÚMERO DA PEÇA | QTY | NOME DA PEÇA 1 2 3 4 5 6 (NÍVEL DO PRODUTO) | CONSULTE PÁGINA |
|---|---|---|---|---|---|---|
| | 1 | 2 | **1S-2342** | 1 | CONJUNTO DE CABO TERRA (STRAP AS-GROUND) | |
| | 2 | 1 | **2G-0617** | 2 | ABRAÇADEIRA (CLAMP) | |
| | 3 | 1 | **2G-0659** | 2 | SUPORTE (BRACKET) | |
| | 4 | 1 | **2G-0988** | 2 | CAPA (CAP) | |
| | 5 | 2 | **3E-2026** | 1 | CONJUNTO DO INTERRUPTOR-PRESSÃO (LUZ DE PARADA) (SWITCH AS-PRESSURE (STOP LIGHT)) | |
| | | 2 | **102-8802** | 1 | KIT DE TOMADA (2 PINOS) (KIT-RECEPTACLE (2-PIN)) | |
| | | | | | (INCLUDES RECEPTACLE AS & WEDGE) | |
| | | 2 | **8T-8729** | 2 | PINO DE CONECTOR (CALIBRE 16 A 18) (PIN-CONNECTOR (16-GA TO 18-GA)) | |
| | 6 | 2 | **3E-3636** | 1 | CONJUNTO DO INTERRUPTOR-ESFERA (INDICADOR DE DESLOCAMENTO CENTRAL) (SWITCH AS-BALL (CENTERSHIFT INDICATOR)) | |
| | | 2 | **8T-8729** | 4 | PINO DE CONECTOR (CALIBRE 16 A 18) (PIN-CONNECTOR (16-GA TO 18-GA)) | |
| | | 2 | **102-8804** | 1 | KIT DE TOMADA (4 PINOS) (KIT-RECEPTACLE (4-PIN)) | |
| | | | | | (INCLUDES RECEPTACLE AS & WEDGE) | |
| | 7 | 1 | **3K-9520** | 3 | ILHÓ (GROMMET) | |
| | 8 | 1 | **5T-9313** | 1 | TUBO (TUBE) | |
| | 9 | 2 | **6I-1418** | 4 | ESPAÇADOR (8,2X12,7X28,7 MM DE ESPESSURA) (SPACER (8.2X12.7X28.7-MM THK)) | |
| | 10 | 2 | **8T-9655** | 8 | SUPORTE DE ISOLAMENTO (MOUNT-ISOLATION) | |
| | 11 | 2 | **9L-1566** | 2 | SUPORTE (SUPPORT) | |
| | 12 | 2 | **9L-6331** | 1 | SUPORTE (BRACKET) | |
| | 13 | 2 | **114-9281** | 2 | CONJUNTO DO INTERRUPTOR-PRESSÃO (FREIO A AR) (SWITCH AS-PRESSURE (AIR BRAKE)) | |
| | | | | | (EACH INCLUDES) | |
| | | 2 | **102-8802** | 1 | KIT DE TOMADA (2 PINOS) (KIT-RECEPTACLE (2-PIN)) | |
| | | | | | (INCLUDES RECEPTACLE AS & WEDGE) | |
| | | 2 | **8T-8729** | 2 | PINO DE CONECTOR (CALIBRE 16 A 18) (PIN-CONNECTOR (16-GA TO 18-GA)) | |
| | 14 | 1 | **137-9410** | 2 | ABRAÇADEIRA (CLAMP) | |
| | 15 | 2 | **169-5414** | 5 | GRAMPO (CLIP) | |
| Y | 16 | 2 | **177-4493** | 1 | GRUPO DE CONTROLE DO TREM DE FORÇA (CONTROL GP-POWER TRAIN) | 302 |
| | 17 | 1 | **179-1550** | 2 | ABRAÇADEIRA (CLAMP) | |
| | 18 | 2 | **297-1140** | 1 | CONJUNTO DO INTERRUPTOR-PRESSÃO (FREIO DE ESTACIONAMENTO) (SWITCH AS-PRESSURE (PARKING BRAKE)) | |
| | | 2 | **102-8802** | 1 | KIT DE TOMADA (2 PINOS) (KIT-RECEPTACLE (2-PIN)) | |
| | | 2 | **8T-8729** | 2 | PINO DE CONECTOR (CALIBRE 16 A 18) (PIN-CONNECTOR (16-GA TO 18-GA)) | |
| CY | 19 | 1 | **344-3457** | 1 | GRUPO DE FAROL E SINALIZAÇÃO (24 V) (LAMP GP-HEAD & SIGNAL (24-VOLT)) | 407 |
| | 20 | 2 | **320-8203** | 1 | CONJUNTO DE PLACA (PLATE AS) | |
| | 21 | 2 | **334-3342** | 1 | CONJUNTO DA FIAÇÃO ELÉTRICA DA PLATAFORMA (HARNESS AS-PLATFORM) | |
| | | 2 | **102-8802** | 2 | KIT DE TOMADA (2 PINOS) (KIT-RECEPTACLE (2-PIN)) | |
| | | 2 | **102-8803** | 1 | KIT DE TOMADA (3 PINOS) (KIT-RECEPTACLE (3-PIN)) | |

334-3341 GRUPO DE FIAÇÃO-DIANTEIRO (WIRING GP-FRONT) (continuação) **i06951438**

| NOTA | REF. NÃO | GRÁFICO REF. | NÚMERO DA PEÇA | QTY | NOME DA PEÇA 1 2 3 4 5 6 (NÍVEL DO PRODUTO) | CONSULTE PÁGINA |
|---|---|---|---|---|---|---|
| | | 2 | **102-8805** | 5 | KIT DE TOMADA (6 PINOS) (KIT-RECEPTACLE (6-PIN)) | |
| | | 2 | **102-8801** | 8 | KIT DE TOMADA (12 PINOS) (KIT-RECEPTACLE (12-PIN)) | |
| | | | | | (EACH KIT INCLUDES RECEPTACLE AS & WEDGE) | |
| | | 2 | **5P-4571** | 6 | TERMINAL DE LÂMINA (CALIBRE 14 A 16) (TERMINAL-BLADE (14-GA TO 16-GA)) | |
| | | 2 | **7G-7920** | 1 | BUJÃO DE RETENTOR (PLUG-SEAL) | |
| | | 2 | **9X-0196** | 3 | CONJUNTO DE TERMINAL (16 GA) (TERMINAL AS (16-GA)) | |
| | | 2 | **8N-1546** | 3 | PINO DE CONECTOR (CALIBRE 6) (PIN-CONNECTOR (6-GA)) | |
| | | 2 | **8N-1547** | 3 | SOQUETE DE CONECTOR (CALIBRE 6) (SOCKET-CONNECTOR (6-GA)) | |
| | | 2 | **8T-8729** | 68 | PINO DE CONECTOR (CALIBRE 16 A 18) (PIN-CONNECTOR (16-GA TO 18-GA)) | |
| | | 2 | **8T-8730** | 80 | SOQUETE DE CONECTOR (CALIBRE 16 A 18) (SOCKET-CONNECTOR (16-GA TO 18-GA)) | |
| | | 2 | **8T-8737** | 100 | BUJÃO DE RETENTOR (PLUG-SEAL) | |
| | | 2 | **9W-0844** | 7 | SOQUETE DE CONECTOR (CALIBRE 14 A 16) (SOCKET-CONNECTOR (14-GA TO 16-GA)) | |
| | | 2 | **9W-0852** | 8 | PINO DE CONECTOR (CALIBRE 14 A 16) (PIN-CONNECTOR (14-GA TO 16-GA)) | |
| | | 2 | **9W-0852** | 8 | PINO DE CONECTOR (CALIBRE 14 A 16) (PIN-CONNECTOR (14-GA TO 16-GA)) | |
| | | 2 | **9X-1343** | 1 | CONNECTOR DO CONJUNTO DE TOMADA (40 PINOS) (RECEPTACLE AS-CONNECTOR (40-PIN)) | |
| | | 2 | **9X-3401** | 30 | PINO DE CONECTOR (CALIBRE 16 A 18) (PIN-CONNECTOR (16-GA TO 18-GA)) | |
| | | 2 | **9X-3402** | 27 | SOQUETE DE CONECTOR (CALIBRE 16 A 18) (SOCKET-CONNECTOR (16-GA TO 18-GA)) | |
| E | | 2 | **119-3662** | | TUBO REDUTOR DE CALOR (10,85 MM DIA) (20 CM) (TUBE-HEAT SHRINK (10.85-MM DIA) (20-CM)) | |
| E | | 2 | **125-7874** | | TUBO REDUTOR DE CALOR (5,72 MM DIA) (45 CM) (TUBE-HEAT SHRINK (5.72-MM DIA) (45-CM)) | |
| E | | 2 | **125-7875** | | TUBO REDUTOR DE CALOR (7,44 MM DIA) (60 CM) (TUBE-HEAT SHRINK (7.44-MM DIA) (60-CM)) | |
| | | 2 | **127-5483** | 3 | CONJUNTO DE CONECTOR DE TOMADA (1 PINO) (PLUG AS-CONNECTOR (1-PIN)) | |
| | | 2 | **127-5484** | 4 | CONNECTOR DO CONJUNTO DE TOMADA (1 PINO) (RECEPTACLE AS-CONNECTOR (1-PIN)) | |
| | | 2 | **131-1490** | 3 | CONJUNTO DE TERMINAL (CALIBRE 6 A 8) (TERMINAL AS (6-GA TO 8-GA)) | |
| | | 2 | **2L-8069** | 2 | TERMINAL DE ANEL (2-PARA P/ 10 PARA, PARAFUSO DE 3/8 POL) (TERMINAL-RING (2-GA TO 10-GA, 3/8-IN SCREW)) | |
| | | 2 | **2L-8079** | 1 | TERMINAL DE ANEL (PARAFUSO DE CALIBRE 14 A 16, 3/8 POL) (TERMINAL-RING (14-GA TO 16-GA, 3/8-IN SCREW)) | |
| | | 2 | **155-2255** | 6 | KIT DE PLUGUE DE CONEXÃO (12 PINOS) (KIT-CONNECTING PLUG (12-PIN)) | |
| | | 2 | **155-2265** | 1 | KIT DE PLUGUE DE CONEXÃO (8 PINOS) (KIT-CONNECTING PLUG (8-PIN)) | |
| | | 2 | **155-2260** | 3 | KIT DE PLUGUE DE CONEXÃO (3 PINOS) (KIT-CONNECTING PLUG (3-PIN)) | |
| | | 2 | **155-2270** | 9 | KIT DE PLUGUE DE CONEXÃO (2 PINOS) (KIT-CONNECTING PLUG (2-PIN)) | |
| | | 2 | **155-2271** | 1 | KIT DE PLUGUE DE CONEXÃO (4 PINOS) (KIT-CONNECTING PLUG (4-PIN)) | |
| | | 2 | **155-2274** | 6 | KIT DE PLUGUE DE CONEXÃO (6 PINOS) (KIT-CONNECTING PLUG (6-PIN)) | |
| | | | | | (EACH KIT INCLUDES PLUG AS, WEDGE & INTERFACE SEAL) | |

334-3341 GRUPO DE FIAÇÃO-DIANTEIRO (WIRING GP-FRONT) (continuação) **i06951438**

| NOTA | REF. NÃO | GRÁFICO REF. | NÚMERO DA PEÇA | QTY | NOME DA PEÇA 1 2 3 4 5 6 (NÍVEL DO PRODUTO) | CONSULTE PÁGINA |
|---|---|---|---|---|---|---|
| B | | 2 | **1P-0810** | | FITA-ELÉTRICA (TAPE-ELECTRICAL) | |
| | 22 | 1 | **334-3343** | 1 | CONJUNTO DE CHICOTE DO PAINEL (HARNESS AS-PANEL) | |
| | | 1 | **102-8805** | 1 | KIT DE TOMADA (6 PINOS) (KIT-RECEPTACLE (6-PIN)) | |
| | | | | | (INCLUDES RECEPTACLE AS & WEDGE) | |
| | | 1 | **8T-8729** | 5 | PINO DE CONECTOR (CALIBRE 16 A 18) (PIN-CONNECTOR (16-GA TO 18-GA)) | |
| | | 1 | **8T-8730** | 8 | SOQUETE DE CONECTOR (CALIBRE 16 A 18) (SOCKET-CONNECTOR (16-GA TO 18-GA)) | |
| | | 1 | **8T-8737** | 2 | BUJÃO DE RETENTOR (PLUG-SEAL) | |
| | | 1 | **9W-0844** | 2 | SOQUETE DE CONECTOR (CALIBRE 14 A 16) (SOCKET-CONNECTOR (14-GA TO 16-GA)) | |
| | | 1 | **9W-0852** | 1 | PINO DE CONECTOR (CALIBRE 14 A 16) (PIN-CONNECTOR (14-GA TO 16-GA)) | |
| E | | 1 | **125-7874** | | TUBO REDUTOR DE CALOR (5,72 MM DIA) (5 CM) (TUBE-HEAT SHRINK (5.72-MM DIA) (5-CM)) | |
| E | | 1 | **125-7875** | | TUBO REDUTOR DE CALOR (7,44 MM DIA) (15 CM) (TUBE-HEAT SHRINK (7.44-MM DIA) (15-CM)) | |
| | | 1 | **155-2274** | 2 | KIT DE PLUGUE DE CONEXÃO (6 PINOS) (KIT-CONNECTING PLUG (6-PIN)) | |
| | | | | | (EACH KIT INCLUDES PLUG AS, WEDGE & INTERFACE SEAL) | |
| | 23 | 2 | **096-6166** | 4 | ARRUELA DURA (4,5X9X1 MM DE ESPESSURA) (WASHER-HARD (4.5X9X1-MM THK)) | |
| | 24 | 1,2 | **130-5300** | 8 | GRAMPO (CLIP) | |
| | 25 | 2 | **174-5907** | 2 | GRAMPO (CLIP) | |
| CY | 26 | 1 | **344-3458** | 1 | GRUPO DE FAROL E SINALIZAÇÃO (24 V) (LAMP GP-HEAD & SIGNAL (24-VOLT)) | 411 |
| | 27 | 2 | **3J-1907** | 1 | ANEL RETENTOR EM O (SEAL-O-RING) | |
| | 28 | 2 | **4D-7388** | 4 | GRAMPO (CLIP) | |
| | 29 | 2 | **4D-7794** | 8 | GRAMPO (CLIP) | |
| | 30 | 2 | **4K-8864** | 3 | GRAMPO (CLIP) | |
| | 31 | 2 | **4L-6454** | 1 | PARAFUSO (3/8-16X1 POL) (BOLT (3/8-16X1-IN)) | |
| | 32 | 2 | **4P-8134** | 2 | GRAMPO (ESCADA) (CLIP (LADDER)) | |
| | 33 | 2 | **5M-3062** | 5 | PARAFUSO (3/8-16X0,75 POL) (BOLT (3/8-16X0.75-IN)) | |
| | 34 | 2 | **6D-4246** | 1 | GRAMPO (CIRCUITO) (CLIP (LOOP)) | |
| | 35 | 2 | **6D-4636** | 1 | GRAMPO (CIRCUITO) (CLIP (LOOP)) | |
| | 36 | 2 | **6V-1889** | 1 | GRAMPO (CIRCUITO) (CLIP (LOOP)) | |
| | 37 | 2 | **6V-3265** | 6 | GRAMPO (CLIP) | |
| | 38 | 2 | **6V-3964** | 4 | ARRUELA DURA (8,8X25,5X5 MM DE ESPESSURA) (WASHER-HARD (8.8X25.5X5-MM THK)) | |
| | 39 | 2 | **6V-8801** | 1 | PORCA (ROSCA 3/8-16) (NUT (3/8-16-THD)) | |
| | 40 | 2 | **7C-4354** | 1 | GRAMPO (CLIP) | |
| | 41 | 1,2 | **7K-1181** | 23 | CABO TIPO CINTA (STRAP-CABLE) | |
| | 42 | 2 | **7N-3718** | 1 | GRAMPO (CLIP) | |
| M | 43 | 2 | **7X-0818** | 4 | PARAFUSO (M8X1,25X45 MM) (BOLT (M8X1.25X45-MM)) | |
| B | 44 | 2 | **8F-1974** | 10 | CALÇO (0,13 MM DE ESPESSURA) (SHIM (0.13-MM THK)) | |
| | 45 | 2 | **8M-2770** | 1 | GRAMPO (CIRCUITO) (CLIP (LOOP)) | |
| | 46 | 2 | **8M-2773** | 1 | GRAMPO (CIRCUITO) (CLIP (LOOP)) | |
| | 47 | 1,2 | **8T-4121** | 35 | ARRUELA DURA (11X21X2,5 MM DE ESPESSURA) (WASHER-HARD (11X21X2.5-MM THK)) | |
| M | 48 | 1,2 | **8T-4133** | 6 | PORCA (ROSCA M10X1,5) (NUT (M10X1.5-THD)) | |
| M | 49 | 1,2 | **8T-4136** | 4 | PARAFUSO (M10X1,5X25 MM) (BOLT (M10X1.5X25-MM)) | |

334-3341 GRUPO DE FIAÇÃO-DIANTEIRO (WIRING GP-FRONT) (continuação) **i06951438**

| NOTA | REF. NÃO | GRÁFICO REF. | NÚMERO DA PEÇA | QTY | NOME DA PEÇA 1 2 3 4 5 6 (NÍVEL DO PRODUTO) | CONSULTE PÁGINA |
|---|---|---|---|---|---|---|
| M | 50 | 2 | **8T-4137** | 24 | PARAFUSO (M10X1,5X20 MM) (BOLT (M10X1.5X20-MM)) | |
| M | 51 | 2 | **8T-4195** | 3 | PARAFUSO (M10X1,5X30 MM) (BOLT (M10X1.5X30-MM)) | |
| | 52 | 1 | **8T-4223** | 4 | ARRUELA DURA (13,5X25,5X3 MM DE ESPESSURA) (WASHER-HARD (13.5X25.5X3-MM THK)) | |
| M | 53 | 1 | **8T-4244** | 4 | PORCA (M12X1,75 DE ESPESSURA) (NUT (M12X1.75-THD)) | |
| M | 54 | 2 | **8T-4647** | 4 | PARAFUSO DE MÁQUINA (M4X0,7X20 MM) (SCREW-MACHINE (M4X0.7X20-MM)) | |
| | 55 | 2 | **8T-4896** | 7 | ARRUELA DURA (10,2X18,5X2,5 MM DE ESPESSURA) (WASHER-HARD (10.2X18.5X2.5-MM THK)) | |
| M | 56 | 1 | **8T-5412** | 4 | PARAFUSO (M12X1,75X140 MM) (BOLT (M12X1.75X140-MM)) | |

B - UTILIZAR CONFORME NECESSÁRIO
C - ALTERAR DO TIPO ANTERIOR
E - ENCOMENDAR POR CENTÍMETROS
M - PEÇA MÉTRICA
Y - ILUSTRAÇÃO INDIVIDUAL

REFER TO ALL ILLUSTRATIONS OF THIS GROUP FOR AUXILIARY VIEWS

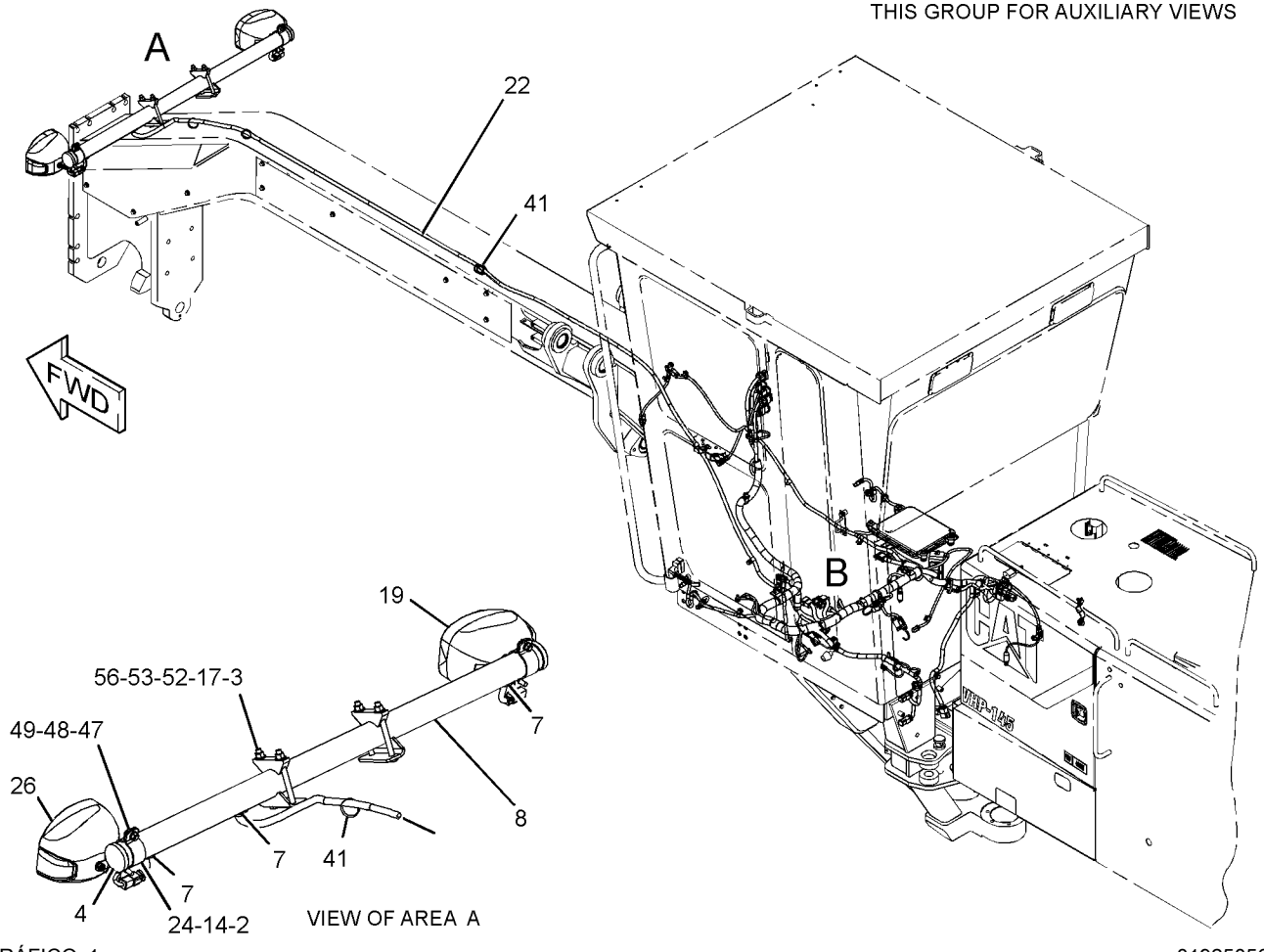


GRÁFICO 1 g01925056

334-3341 GRUPO DE FIAÇÃO-DIANTEIRO (WIRING GP-FRONT) (continuação) **i06951438**

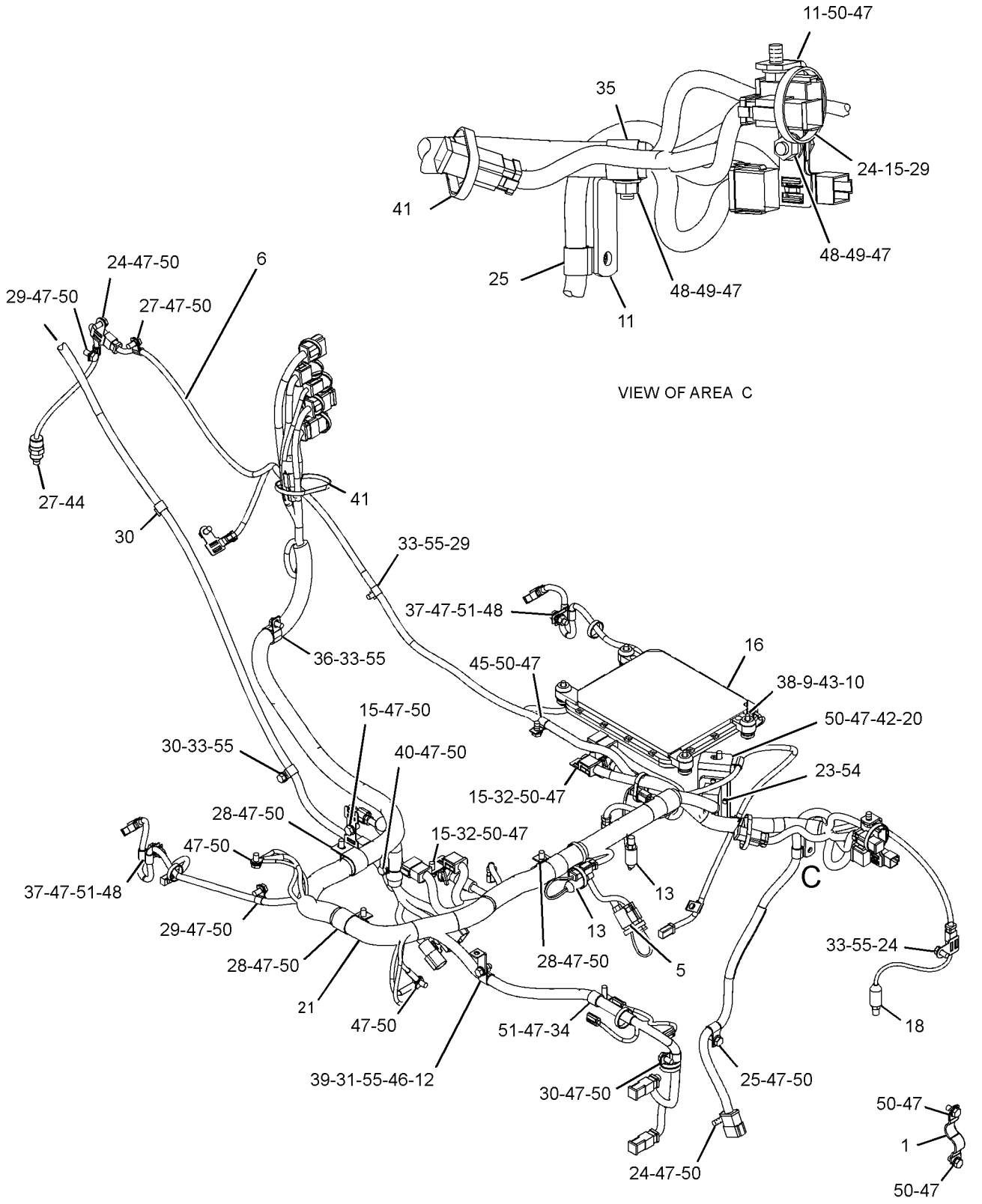


GRÁFICO 2 <FIM> g01925057

# *373-6940* GRUPO DE FIAÇÃO-DIANTEIRO (WIRING GP-FRONT)

**S/N: JAP3120-6765**

**NÚMEROE DE 348-3018 ARRANJO GERAL**

**SMCS-1408** **i05819610**

| NOTA | REF. NÃO | GRÁFICO REF. | NÚMERO DA PEÇA | QTY | NOME DA PEÇA 1 2 3 4 5 6 (NÍVEL DO PRODUTO) | CONSULTE PÁGINA |
|---|---|---|---|---|---|---|
| | 1 | 2 | **1S-2342** | 1 | CONJUNTO DE CABO TERRA (STRAP AS-GROUND) | |
| | 2 | 1 | **3E-2026** | 1 | CONJUNTO DO INTERRUPTOR-PRESSÃO (LUZ DE PARADA) (SWITCH AS-PRESSURE (STOP LIGHT)) | |
| | | 1 | **102-8802** | 1 | KIT DE TOMADA (2 PINOS) (KIT-RECEPTACLE (2-PIN)) | |
| | | | | | (INCLUDES RECEPTACLE AS & WEDGE) | |
| | | 1 | **8T-8729** | 2 | PINO DE CONECTOR (CALIBRE 16 A 18) (PIN-CONNECTOR (16-GA TO 18-GA)) | |
| | 3 | 2 | **3E-3636** | 1 | CONJUNTO DO INTERRUPTOR-ESFERA (INDICADOR DE DESLOCAMENTO CENTRAL) (SWITCH AS-BALL (CENTERSHIFT INDICATOR)) | |
| | | 2 | **8T-8729** | 4 | PINO DE CONECTOR (CALIBRE 16 A 18) (PIN-CONNECTOR (16-GA TO 18-GA)) | |
| | | 2 | **102-8804** | 1 | KIT DE TOMADA (4 PINOS) (KIT-RECEPTACLE (4-PIN)) | |
| | | | | | (INCLUDES RECEPTACLE AS & WEDGE) | |
| | 4 | 2 | **6I-1418** | 4 | ESPAÇADOR (8,2X12,7X28,7 MM DE ESPESSURA) (SPACER (8.2X12.7X28.7-MM THK)) | |
| | 5 | 1,2 | **7K-1181** | 21 | CABO TIPO CINTA (STRAP-CABLE) | |
| | 6 | 2 | **8T-9655** | 8 | SUPORTE DE ISOLAMENTO (MOUNT-ISOLATION) | |
| | 7 | 2 | **9L-1566** | 2 | SUPORTE (SUPPORT) | |
| | 8 | 1 | **9L-6331** | 1 | SUPORTE (BRACKET) | |
| | 9 | 1,2 | **114-9281** | 2 | CONJUNTO DO INTERRUPTOR-PRESSÃO (FREIO A AR) (SWITCH AS-PRESSURE (AIR BRAKE)) | |
| | | | | | (EACH INCLUDES) | |
| | | 1,2 | **102-8802** | 1 | KIT DE TOMADA (2 PINOS) (KIT-RECEPTACLE (2-PIN)) | |
| | | | | | (INCLUDES RECEPTACLE AS & WEDGE) | |
| | | 1,2 | **8T-8729** | 2 | PINO DE CONECTOR (CALIBRE 16 A 18) (PIN-CONNECTOR (16-GA TO 18-GA)) | |
| | 10 | 1,2 | **169-5414** | 4 | GRAMPO (CLIP) | |
| | 11 | 2 | **455-9255** | 1 | CONJUNTO DO INTERRUPTOR-PRESSÃO (FREIO DE ESTACIONAMENTO) (SWITCH AS-PRESSURE (PARKING BRAKE)) | |
| | | 2 | **102-8802** | 1 | KIT DE TOMADA (2 PINOS) (KIT-RECEPTACLE (2-PIN)) | |
| | | | | | (INCLUDES RECEPTACLE AS & WEDGE) | |
| | | 2 | **8T-8729** | 2 | PINO DE CONECTOR (CALIBRE 16 A 18) (PIN-CONNECTOR (16-GA TO 18-GA)) | |
| R | 12 | 1 | **304-5691** | 1 | GRUPO DE CONTROLE SEM PROGRAMAÇÃO (TREM DE FORÇA) (CONTROL GP-UNPROGRAMMED (POWER TRAIN)) | |
| Y | 13 | 1 | *360-2133* | 1 | GRUPO DA ELETRÔNICA DO TREM DE FORÇA (ELECTRONICS GP-POWER TRAIN) | 318 |
| | 14 | 2 | **320-8203** | 1 | CONJUNTO DE PLACA (PLATE AS) | |
| | 15 | 1 | **373-6941** | 1 | CONJUNTO DA FIAÇÃO ELÉTRICA DA PLATAFORMA (HARNESS AS-PLATFORM) | |
| | | 1 | **102-8803** | 1 | KIT DE TOMADA (3 PINOS) (KIT-RECEPTACLE (3-PIN)) | |
| | | 1 | **102-8805** | 5 | KIT DE TOMADA (6 PINOS) (KIT-RECEPTACLE (6-PIN)) | |
| | | 1 | **102-8801** | 9 | KIT DE TOMADA (12 PINOS) (KIT-RECEPTACLE (12-PIN)) | |
| | | | | | (EACH RECEPTACLE KIT INCLUDES RECEPTACLE AS & WEDGE) | |
| | | 1 | **5P-4571** | 6 | TERMINAL DE LÂMINA (CALIBRE 14 A 16) (TERMINAL-BLADE (14-GA TO 16-GA)) | |
| | | 1 | **7G-7920** | 1 | BUJÃO DE RETENTOR (PLUG-SEAL) | |

373-6940 GRUPO DE FIAÇÃO-DIANTEIRO (WIRING GP-FRONT) (continuação) **i05819610**

| NOTA | REF. NÃO | GRÁFICO REF. | NÚMERO DA PEÇA | QTY | NOME DA PEÇA 1 2 3 4 5 6 (NÍVEL DO PRODUTO) | CONSULTE PÁGINA |
|---|---|---|---|---|---|---|
| | | 1 | **9X-0196** | 3 | CONJUNTO DE TERMINAL (16 GA) (TERMINAL AS (16-GA)) | |
| | | 1 | **8N-1546** | 3 | PINO DE CONECTOR (CALIBRE 6) (PIN-CONNECTOR (6-GA)) | |
| | | 1 | **8N-1547** | 3 | SOQUETE DE CONECTOR (CALIBRE 6) (SOCKET-CONNECTOR (6-GA)) | |
| | | 1 | **8T-8729** | 78 | PINO DE CONECTOR (CALIBRE 16 A 18) (PIN-CONNECTOR (16-GA TO 18-GA)) | |
| | | 1 | **8T-8730** | 85 | SOQUETE DE CONECTOR (CALIBRE 16 A 18) (SOCKET-CONNECTOR (16-GA TO 18-GA)) | |
| | | 1 | **8T-8737** | 109 | BUJÃO DE RETENTOR (PLUG-SEAL) | |
| | | 1 | **9W-0844** | 7 | SOQUETE DE CONECTOR (CALIBRE 14 A 16) (SOCKET-CONNECTOR (14-GA TO 16-GA)) | |
| | | 1 | **9W-0852** | 10 | PINO DE CONECTOR (CALIBRE 14 A 16) (PIN-CONNECTOR (14-GA TO 16-GA)) | |
| | | 1 | **9X-1343** | 1 | CONNECTOR DO CONJUNTO DE TOMADA (40 PINOS) (RECEPTACLE AS-CONNECTOR (40-PIN)) | |
| | | 1 | **9X-3401** | 25 | PINO DE CONECTOR (CALIBRE 16 A 18) (PIN-CONNECTOR (16-GA TO 18-GA)) | |
| | | 1 | **9X-3402** | 20 | SOQUETE DE CONECTOR (CALIBRE 16 A 18) (SOCKET-CONNECTOR (16-GA TO 18-GA)) | |
| E | | 1 | **119-3662** | | TUBO REDUTOR DE CALOR (10,85 MM DIA) (20 CM) (TUBE-HEAT SHRINK (10.85-MM DIA) (20-CM)) | |
| E | | 1 | **125-7874** | | TUBO REDUTOR DE CALOR (5,72 MM DIA) (35 CM) (TUBE-HEAT SHRINK (5.72-MM DIA) (35-CM)) | |
| E | | 1 | **125-7875** | | TUBO REDUTOR DE CALOR (7,44 MM DIA) (70 CM) (TUBE-HEAT SHRINK (7.44-MM DIA) (70-CM)) | |
| | | 1 | **127-5483** | 3 | CONJUNTO DE CONECTOR DE TOMADA (1 PINO) (PLUG AS-CONNECTOR (1-PIN)) | |
| | | 1 | **127-5484** | 4 | CONNECTOR DO CONJUNTO DE TOMADA (1 PINO) (RECEPTACLE AS-CONNECTOR (1-PIN)) | |
| | | 1 | **2L-8052** | 3 | TERMINAL DE ANEL (PARAFUSO DE 6 GA, 3/8 POL) (TERMINAL-RING (6-GA, 3/8-IN SCREW)) | |
| | | | | | —OU— | |
| | | 1 | **2L-8060** | 3 | TERMINAL DE ANEL (PARAFUSO DE 8 GA, 3/8 POL) (TERMINAL-RING (8-GA, 3/8-IN SCREW)) | |
| | | 1 | **2L-8069** | 2 | TERMINAL DE ANEL (2-PARA P/ 10 PARA, PARAFUSO DE 3/8 POL) (TERMINAL-RING (2-GA TO 10-GA, 3/8-IN SCREW)) | |
| | | 1 | **2L-8079** | 1 | TERMINAL DE ANEL (PARAFUSO DE CALIBRE 14 A 16, 3/8 POL) (TERMINAL-RING (14-GA TO 16-GA, 3/8-IN SCREW)) | |
| | | 1 | **155-2255** | 7 | KIT DE PLUGUE DE CONEXÃO (12 PINOS) (KIT-CONNECTING PLUG (12-PIN)) | |
| | | 1 | **155-2265** | 1 | KIT DE PLUGUE DE CONEXÃO (8 PINOS) (KIT-CONNECTING PLUG (8-PIN)) | |
| | | | | | (EACH KIT INCLUDES RECEPTACLE AS & WEDGE) | |
| | | 1 | **155-2270** | 9 | KIT DE PLUGUE DE CONEXÃO (2 PINOS) (KIT-CONNECTING PLUG (2-PIN)) | |
| | | 1 | **155-2271** | 1 | KIT DE PLUGUE DE CONEXÃO (4 PINOS) (KIT-CONNECTING PLUG (4-PIN)) | |
| | | 1 | **155-2274** | 5 | KIT DE PLUGUE DE CONEXÃO (6 PINOS) (KIT-CONNECTING PLUG (6-PIN)) | |
| | | 1 | **155-2260** | 3 | KIT DE PLUGUE DE CONEXÃO (3 PINOS) (KIT-CONNECTING PLUG (3-PIN)) | |
| | | | | | (EACH PLUG KIT INCLUDES PLUG AS, WEDGE, & INTERFACE SEAL) | |
| | | 1 | **274-3774** | 2 | CAPA DE CONECTOR (CAP-CONNECTOR) | |
| | 16 | 2 | **096-6166** | 4 | ARRUELA DURA (4,5X9X1 MM DE ESPESSURA) (WASHER-HARD (4.5X9X1-MM THK)) | |
| | 17 | 1,2 | **130-5300** | 8 | GRAMPO (CLIP) | |
| | 18 | 2 | **174-5907** | 2 | GRAMPO (CLIP) | |

373-6940 GRUPO DE FIAÇÃO-DIANTEIRO (WIRING GP-FRONT) (continuação) **i05819610**

| NOTA | REF. NÃO | GRÁFICO REF. | NÚMERO DA PEÇA | QTY | NOME DA PEÇA 1 2 3 4 5 6 (NÍVEL DO PRODUTO) | CONSULTE PÁGINA |
|---|---|---|---|---|---|---|
| | 19 | 2 | **3J-1907** | 1 | ANEL RETENTOR EM O (SEAL-O-RING) | |
| | 20 | 1 | **4D-7388** | 2 | GRAMPO (CLIP) | |
| | 21 | 1,2 | **4D-7794** | 5 | GRAMPO (CLIP) | |
| | 22 | 1 | **4K-8864** | 1 | GRAMPO (CLIP) | |
| | 23 | 1 | **4L-6454** | 1 | PARAFUSO (3/8-16X1 POL) (BOLT (3/8-16X1-IN)) | |
| | 24 | 1,2 | **4P-8134** | 2 | GRAMPO (ESCADA) (CLIP (LADDER)) | |
| | 25 | 1,2 | **5M-3062** | 4 | PARAFUSO (3/8-16X0,75 POL) (BOLT (3/8-16X0.75-IN)) | |
| | 26 | 2 | **5P-9085** | 3 | GRAMPO (CLIP) | |
| | 27 | 1 | **6D-4246** | 1 | GRAMPO (CIRCUITO) (CLIP (LOOP)) | |
| | 29 | 1,2 | **6V-3265** | 6 | GRAMPO (CLIP) | |
| | 30 | 1 | **6V-8801** | 1 | PORCA (ROSCA 3/8-16) (NUT (3/8-16-THD)) | |
| | 31 | 1 | **7C-4354** | 2 | GRAMPO (CLIP) | |
| | 33 | 1,2 | **7D-7233** | 2 | GRAMPO (CLIP) | |
| | 34 | 2 | **7N-3718** | 1 | GRAMPO (CLIP) | |
| | 35 | 2 | **7X-0613** | 4 | ARRUELA DURA (8,8X25,5X5 MM DE ESPESSURA) (WASHER-HARD (8.8X25.5X5-MM THK)) | |
| M | 36 | 2 | **7X-0818** | 4 | PARAFUSO (M8X1,25X45 MM) (BOLT (M8X1.25X45-MM)) | |
| B | 37 | 2 | **8F-1974** | 10 | CALÇO (0,13 MM DE ESPESSURA) (SHIM (0.13-MM THK)) | |
| | 38 | 2 | **8M-2770** | 1 | GRAMPO (CIRCUITO) (CLIP (LOOP)) | |
| | 39 | 1 | **8M-2773** | 1 | GRAMPO (CIRCUITO) (CLIP (LOOP)) | |
| | 40 | 1,2 | **8T-4121** | 28 | ARRUELA DURA (11X21X2,5 MM DE ESPESSURA) (WASHER-HARD (11X21X2.5-MM THK)) | |
| M | 41 | 2 | **344-5675** | 2 | PORCA (ROSCA M10X1,5) (NUT (M10X1.5-THD)) | |
| M | 42 | 1,2 | **8T-4136** | 4 | PARAFUSO (M10X1,5X25 MM) (BOLT (M10X1.5X25-MM)) | |
| M | 43 | 1,2 | **8T-4137** | 22 | PARAFUSO (M10X1,5X20 MM) (BOLT (M10X1.5X20-MM)) | |
| | 45 | 2 | **8T-4224** | 2 | ARRUELA DURA (8,8X16X2 MM DE ESPESSURA) (WASHER-HARD (8.8X16X2-MM THK)) | |
| M | 46 | 2 | **8T-4647** | 4 | PARAFUSO DE MÁQUINA (M4X0,7X20 MM) (SCREW-MACHINE (M4X0.7X20-MM)) | |
| | 47 | 1,2 | **8T-4896** | 6 | ARRUELA DURA (10,2X18,5X2,5 MM DE ESPESSURA) (WASHER-HARD (10.2X18.5X2.5-MM THK)) | |
| E | 48 | 2 | **332-3657** | | LUVA DE ABRASÃO (15 CM) (SLEEVE-ABRASION (15-CM)) | |

B - UTILIZAR CONFORME NECESSÁRIO
E - ENCOMENDAR POR CENTÍMETROS
M - PEÇA MÉTRICA
R - PEÇA REMANUFATURADA PODE ESTAR DISPONÍVEL
Y - ILUSTRAÇÃO INDIVIDUAL

373-6940 GRUPO DE FIAÇÃO-DIANTEIRO (WIRING GP-FRONT) (continuação) **i05819610**

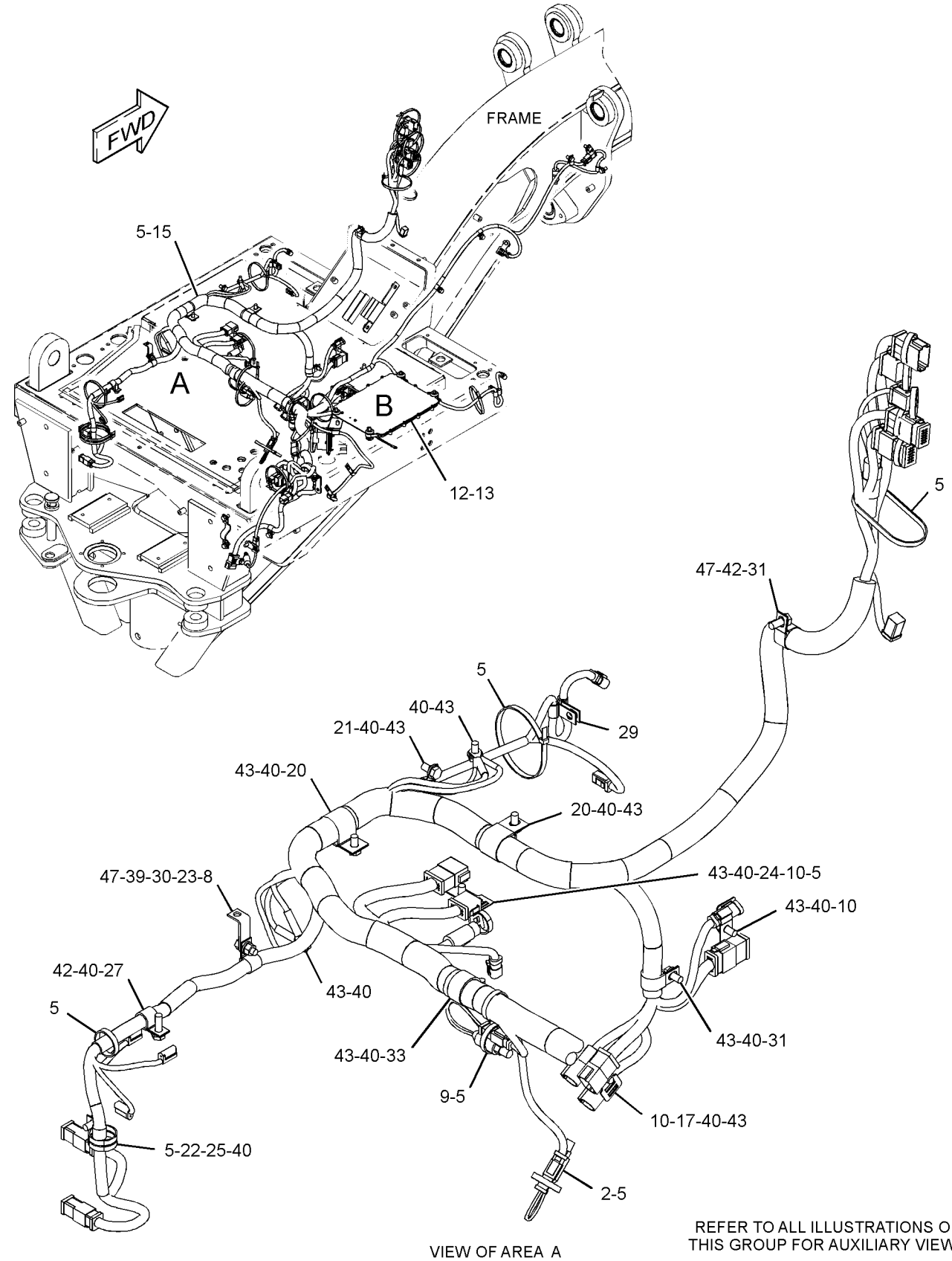


VIEW OF AREA A

REFER TO ALL ILLUSTRATIONS OF THIS GROUP FOR AUXILIARY VIEWS

GRÁFICO 1

g03686816

373-6940 GRUPO DE FIAÇÃO-DIANTEIRO (WIRING GP-FRONT) (continuação) **i05819610**

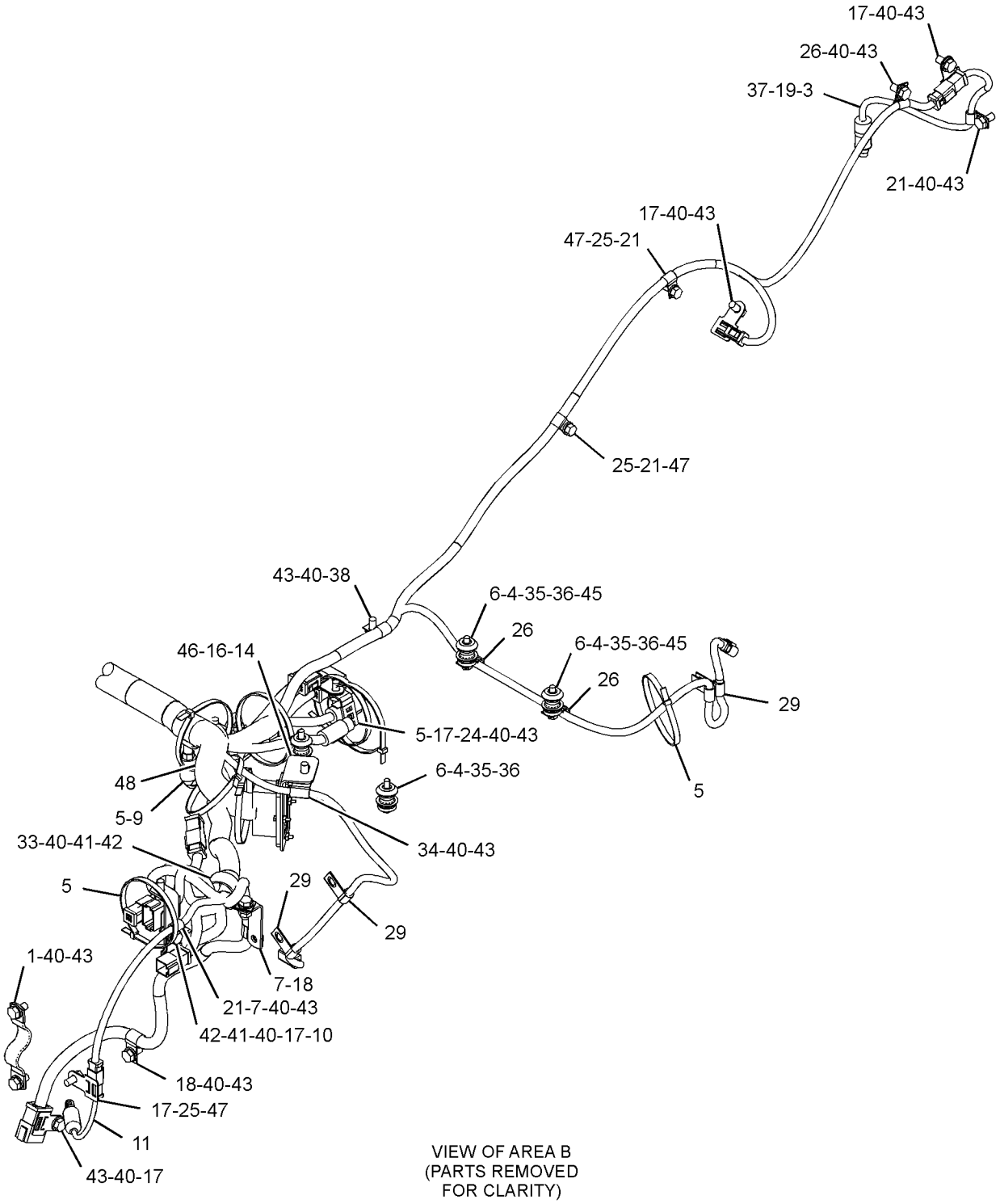


VIEW OF AREA B
(PARTS REMOVED
FOR CLARITY)

GRÁFICO 2 <FIM> g03686817

# *434-4108* GRUPO DE FIAÇÃO-DIANTEIRO–COM CABINE (WIRING GP-FRONT-COM CABINE)

**S/N: JAP1-UP**

**-COM CABINE**

**NÚMEROE DE 447-6840 ARRANJO OPCIONAL-REGIONAL**

**UM ACESSÓRIO**

**TIPO 1**

**SMCS-1408** **i05865705**

| NOTA | REF. NÃO | GRÁFICO REF. | NÚMERO DA PEÇA | QTY | NOME DA PEÇA 1 2 3 4 5 6 (NÍVEL DO PRODUTO) | CONSULTE PÁGINA |
|---|---|---|---|---|---|---|
| | 1 | 2 | **1S-2342** | 1 | CONJUNTO DE CABO TERRA (STRAP AS-GROUND) | |
| | 2 | 1 | **3E-2026** | 1 | CONJUNTO DO INTERRUPTOR-PRESSÃO (LUZ DE PARADA) (SWITCH AS-PRESSURE (STOP LIGHT)) | |
| | | 1 | **102-8802** | 1 | KIT DE TOMADA (2 PINOS) (KIT-RECEPTACLE (2-PIN)) | |
| | | | | | (INCLUDES RECEPTACLE AS & WEDGE) | |
| | | 1 | **8T-8729** | 2 | PINO DE CONECTOR (CALIBRE 16 A 18) (PIN-CONNECTOR (16-GA TO 18-GA)) | |
| | 3 | 2 | **3E-3636** | 1 | CONJUNTO DO INTERRUPTOR-ESFERA (INDICADOR DE DESLOCAMENTO CENTRAL) (SWITCH AS-BALL (CENTERSHIFT INDICATOR)) | |
| | | 2 | **8T-8729** | 4 | PINO DE CONECTOR (CALIBRE 16 A 18) (PIN-CONNECTOR (16-GA TO 18-GA)) | |
| | | 2 | **102-8804** | 1 | KIT DE TOMADA (4 PINOS) (KIT-RECEPTACLE (4-PIN)) | |
| | | | | | (INCLUDES RECEPTACLE AS & WEDGE) | |
| | 4 | 2 | **6I-1418** | 4 | ESPAÇADOR (8,2X12,7X28,7 MM DE ESPESSURA) (SPACER (8.2X12.7X28.7-MM THK)) | |
| | 5 | 1,2 | **7K-1181** | 22 | CABO TIPO CINTA (STRAP-CABLE) | |
| | 6 | 2 | **8T-9655** | 8 | SUPORTE DE ISOLAMENTO (MOUNT-ISOLATION) | |
| | 7 | 2 | **9L-1566** | 2 | SUPORTE (SUPPORT) | |
| | 8 | 1 | **9L-6331** | 1 | SUPORTE (BRACKET) | |
| | 9 | 1,2 | **114-9281** | 2 | CONJUNTO DO INTERRUPTOR-PRESSÃO (FREIO A AR) (SWITCH AS-PRESSURE (AIR BRAKE)) | |
| | | | | | (EACH INCLUDES) | |
| | | 1,2 | **102-8802** | 1 | KIT DE TOMADA (2 PINOS) (KIT-RECEPTACLE (2-PIN)) | |
| | | | | | (INCLUDES RECEPTACLE AS & WEDGE) | |
| | | 1,2 | **8T-8729** | 2 | PINO DE CONECTOR (CALIBRE 16 A 18) (PIN-CONNECTOR (16-GA TO 18-GA)) | |
| | 10 | 1,2 | **169-5414** | 4 | GRAMPO (CLIP) | |
| | 11 | 2 | **455-9255** | 1 | CONJUNTO DO INTERRUPTOR-PRESSÃO (FREIO DE ESTACIONAMENTO) (SWITCH AS-PRESSURE (PARKING BRAKE)) | |
| | | 2 | **102-8802** | 1 | KIT DE TOMADA (2 PINOS) (KIT-RECEPTACLE (2-PIN)) | |
| | | | | | (INCLUDES RECEPTACLE AS & WEDGE) | |
| | | 2 | **8T-8729** | 2 | PINO DE CONECTOR (CALIBRE 16 A 18) (PIN-CONNECTOR (16-GA TO 18-GA)) | |
| R | 12 | 1 | **304-5691** | 1 | GRUPO DE CONTROLE SEM PROGRAMAÇÃO (TREM DE FORÇA) (CONTROL GP-UNPROGRAMMED (POWER TRAIN)) | |
| Y | 13 | 1 | *360-2133* | 1 | GRUPO DA ELETRÔNICA DO TREM DE FORÇA (ELECTRONICS GP-POWER TRAIN) | 318 |
| | 14 | 2 | **320-8203** | 1 | CONJUNTO DE PLACA (PLATE AS) | |
| | 15 | 1 | **373-6941** | 1 | CONJUNTO DA FIAÇÃO ELÉTRICA DA PLATAFORMA (HARNESS AS-PLATFORM) | |
| | | 1 | **102-8803** | 1 | KIT DE TOMADA (3 PINOS) (KIT-RECEPTACLE (3-PIN)) | |
| | | 1 | **102-8805** | 5 | KIT DE TOMADA (6 PINOS) (KIT-RECEPTACLE (6-PIN)) | |
| | | 1 | **102-8801** | 9 | KIT DE TOMADA (12 PINOS) (KIT-RECEPTACLE (12-PIN)) | |

434-4108 GRUPO DE FIAÇÃO-DIANTEIRO (WIRING GP-FRONT) (continuação) **i05865705**

| NOTA | REF. NÃO | GRÁFICO REF. | NÚMERO DA PEÇA | QTY | NOME DA PEÇA 1 2 3 4 5 6 (NÍVEL DO PRODUTO) | CONSULTE PÁGINA |
|---|---|---|---|---|---|---|
| | | | | | (EACH RECEPTACLE KIT INCLUDES RECEPTACLE AS & WEDGE) | |
| | | 1 | **5P-4571** | 6 | TERMINAL DE LÂMINA (CALIBRE 14 A 16) (TERMINAL-BLADE (14-GA TO 16-GA)) | |
| | | 1 | **7G-7920** | 1 | BUJÃO DE RETENTOR (PLUG-SEAL) | |
| | | 1 | **9X-0196** | 3 | CONJUNTO DE TERMINAL (16 GA) (TERMINAL AS (16-GA)) | |
| | | 1 | **8N-1546** | 3 | PINO DE CONECTOR (CALIBRE 6) (PIN-CONNECTOR (6-GA)) | |
| | | 1 | **8N-1547** | 3 | SOQUETE DE CONECTOR (CALIBRE 6) (SOCKET-CONNECTOR (6-GA)) | |
| | | 1 | **8T-8729** | 78 | PINO DE CONECTOR (CALIBRE 16 A 18) (PIN-CONNECTOR (16-GA TO 18-GA)) | |
| | | 1 | **8T-8730** | 85 | SOQUETE DE CONECTOR (CALIBRE 16 A 18) (SOCKET-CONNECTOR (16-GA TO 18-GA)) | |
| | | 1 | **8T-8737** | 109 | BUJÃO DE RETENTOR (PLUG-SEAL) | |
| | | 1 | **9W-0844** | 7 | SOQUETE DE CONECTOR (CALIBRE 14 A 16) (SOCKET-CONNECTOR (14-GA TO 16-GA)) | |
| | | 1 | **9W-0852** | 10 | PINO DE CONECTOR (CALIBRE 14 A 16) (PIN-CONNECTOR (14-GA TO 16-GA)) | |
| | | 1 | **9X-1343** | 1 | CONNECTOR DO CONJUNTO DE TOMADA (40 PINOS) (RECEPTACLE AS-CONNECTOR (40-PIN)) | |
| | | 1 | **9X-3401** | 25 | PINO DE CONECTOR (CALIBRE 16 A 18) (PIN-CONNECTOR (16-GA TO 18-GA)) | |
| | | 1 | **9X-3402** | 20 | SOQUETE DE CONECTOR (CALIBRE 16 A 18) (SOCKET-CONNECTOR (16-GA TO 18-GA)) | |
| E | | 1 | **119-3662** | | TUBO REDUTOR DE CALOR (10,85 MM DIA) (20 CM) (TUBE-HEAT SHRINK (10.85-MM DIA) (20-CM)) | |
| E | | 1 | **125-7874** | | TUBO REDUTOR DE CALOR (5,72 MM DIA) (35 CM) (TUBE-HEAT SHRINK (5.72-MM DIA) (35-CM)) | |
| E | | 1 | **125-7875** | | TUBO REDUTOR DE CALOR (7,44 MM DIA) (70 CM) (TUBE-HEAT SHRINK (7.44-MM DIA) (70-CM)) | |
| | | 1 | **127-5483** | 3 | CONJUNTO DE CONECTOR DE TOMADA (1 PINO) (PLUG AS-CONNECTOR (1-PIN)) | |
| | | 1 | **127-5484** | 4 | CONNECTOR DO CONJUNTO DE TOMADA (1 PINO) (RECEPTACLE AS-CONNECTOR (1-PIN)) | |
| | | 1 | **2L-8052** | 3 | TERMINAL DE ANEL (PARAFUSO DE 6 GA, 3/8 POL) (TERMINAL-RING (6-GA, 3/8-IN SCREW)) | |
| | | | | | —OU— | |
| | | 1 | **2L-8060** | 3 | TERMINAL DE ANEL (PARAFUSO DE 8 GA, 3/8 POL) (TERMINAL-RING (8-GA, 3/8-IN SCREW)) | |
| | | 1 | **2L-8069** | 2 | TERMINAL DE ANEL (2-PARA P/ 10 PARA, PARAFUSO DE 3/8 POL) (TERMINAL-RING (2-GA TO 10-GA, 3/8-IN SCREW)) | |
| | | 1 | **2L-8079** | 1 | TERMINAL DE ANEL (PARAFUSO DE CALIBRE 14 A 16, 3/8 POL) (TERMINAL-RING (14-GA TO 16-GA, 3/8-IN SCREW)) | |
| | | 1 | **155-2255** | 7 | KIT DE PLUGUE DE CONEXÃO (12 PINOS) (KIT-CONNECTING PLUG (12-PIN)) | |
| | | 1 | **155-2265** | 1 | KIT DE PLUGUE DE CONEXÃO (8 PINOS) (KIT-CONNECTING PLUG (8-PIN)) | |
| | | | | | (EACH KIT INCLUDES RECEPTACLE AS & WEDGE) | |
| | | 1 | **155-2270** | 9 | KIT DE PLUGUE DE CONEXÃO (2 PINOS) (KIT-CONNECTING PLUG (2-PIN)) | |
| | | 1 | **155-2271** | 1 | KIT DE PLUGUE DE CONEXÃO (4 PINOS) (KIT-CONNECTING PLUG (4-PIN)) | |
| | | 1 | **155-2274** | 5 | KIT DE PLUGUE DE CONEXÃO (6 PINOS) (KIT-CONNECTING PLUG (6-PIN)) | |
| | | 1 | **155-2260** | 3 | KIT DE PLUGUE DE CONEXÃO (3 PINOS) (KIT-CONNECTING PLUG (3-PIN)) | |
| | | | | | (EACH PLUG KIT INCLUDES PLUG AS, WEDGE, & INTERFACE SEAL) | |

434-4108 GRUPO DE FIAÇÃO-DIANTEIRO (WIRING GP-FRONT) (continuação) **i05865705**

| NOTA | REF. NÃO | GRÁFICO REF. | NÚMERO DA PEÇA | QTY | NOME DA PEÇA 1 2 3 4 5 6 (NÍVEL DO PRODUTO) | CONSULTE PÁGINA |
|---|---|---|---|---|---|---|
| | | 1 | **274-3774** | 2 | CAPA DE CONECTOR (CAP-CONNECTOR) | |
| | 16 | 2 | **096-6166** | 4 | ARRUELA DURA (4,5X9X1 MM DE ESPESSURA) (WASHER-HARD (4.5X9X1-MM THK)) | |
| | 17 | 1,2 | **130-5300** | 8 | GRAMPO (CLIP) | |
| | 18 | 2 | **174-5907** | 2 | GRAMPO (CLIP) | |
| | 19 | 2 | **3J-1907** | 1 | ANEL RETENTOR EM O (SEAL-O-RING) | |
| | 20 | 1 | **4D-7388** | 2 | GRAMPO (CLIP) | |
| | 21 | 1,2 | **4D-7794** | 5 | GRAMPO (CLIP) | |
| | 22 | 1 | **4K-8864** | 1 | GRAMPO (CLIP) | |
| | 23 | 1 | **4L-6454** | 1 | PARAFUSO (3/8-16X1 POL) (BOLT (3/8-16X1-IN)) | |
| | 24 | 1,2 | **4P-8134** | 2 | GRAMPO (ESCADA) (CLIP (LADDER)) | |
| | 25 | 1,2 | **5M-3062** | 4 | PARAFUSO (3/8-16X0,75 POL) (BOLT (3/8-16X0.75-IN)) | |
| | 26 | 2 | **5P-9085** | 3 | GRAMPO (CLIP) | |
| | 27 | 1 | **6D-4246** | 1 | GRAMPO (CIRCUITO) (CLIP (LOOP)) | |
| | 29 | 1,2 | **6V-3265** | 6 | GRAMPO (CLIP) | |
| | 30 | 1 | **6V-8801** | 1 | PORCA (ROSCA 3/8-16) (NUT (3/8-16-THD)) | |
| | 31 | 1 | **7C-4354** | 2 | GRAMPO (CLIP) | |
| | 33 | 1,2 | **7D-7233** | 2 | GRAMPO (CLIP) | |
| | 34 | 2 | **7N-3718** | 1 | GRAMPO (CLIP) | |
| | 35 | 2 | **7X-0613** | 4 | ARRUELA DURA (8,8X25,5X5 MM DE ESPESSURA) (WASHER-HARD (8.8X25.5X5-MM THK)) | |
| M | 36 | 2 | **7X-0818** | 4 | PARAFUSO (M8X1,25X45 MM) (BOLT (M8X1.25X45-MM)) | |
| B | 37 | 2 | **8F-1974** | 10 | CALÇO (0,13 MM DE ESPESSURA) (SHIM (0.13-MM THK)) | |
| | 38 | 2 | **8M-2770** | 1 | GRAMPO (CIRCUITO) (CLIP (LOOP)) | |
| | 39 | 1 | **8M-2773** | 1 | GRAMPO (CIRCUITO) (CLIP (LOOP)) | |
| | 40 | 1,2 | **8T-4121** | 28 | ARRUELA DURA (11X21X2,5 MM DE ESPESSURA) (WASHER-HARD (11X21X2.5-MM THK)) | |
| M | 41 | 2 | **344-5675** | 2 | PORCA (ROSCA M10X1,5) (NUT (M10X1.5-THD)) | |
| M | 42 | 1,2 | **8T-4136** | 4 | PARAFUSO (M10X1,5X25 MM) (BOLT (M10X1.5X25-MM)) | |
| M | 43 | 1,2 | **8T-4137** | 22 | PARAFUSO (M10X1,5X20 MM) (BOLT (M10X1.5X20-MM)) | |
| | 45 | 2 | **8T-4224** | 2 | ARRUELA DURA (8,8X16X2 MM DE ESPESSURA) (WASHER-HARD (8.8X16X2-MM THK)) | |
| M | 46 | 2 | **8T-4647** | 4 | PARAFUSO DE MÁQUINA (M4X0,7X20 MM) (SCREW-MACHINE (M4X0.7X20-MM)) | |
| | 47 | 1,2 | **8T-4896** | 6 | ARRUELA DURA (10,2X18,5X2,5 MM DE ESPESSURA) (WASHER-HARD (10.2X18.5X2.5-MM THK)) | |
| E | 48 | 2 | **332-3657** | | LUVA DE ABRASÃO (15 CM) (SLEEVE-ABRASION (15-CM)) | |

B - UTILIZAR CONFORME NECESSÁRIO
E - ENCOMENDAR POR CENTÍMETROS
M - PEÇA MÉTRICA
R - PEÇA REMANUFATURADA PODE ESTAR DISPONÍVEL
Y - ILUSTRAÇÃO INDIVIDUAL

434-4108 GRUPO DE FIAÇÃO-DIANTEIRO (WIRING GP-FRONT) (continuação) **i05865705**

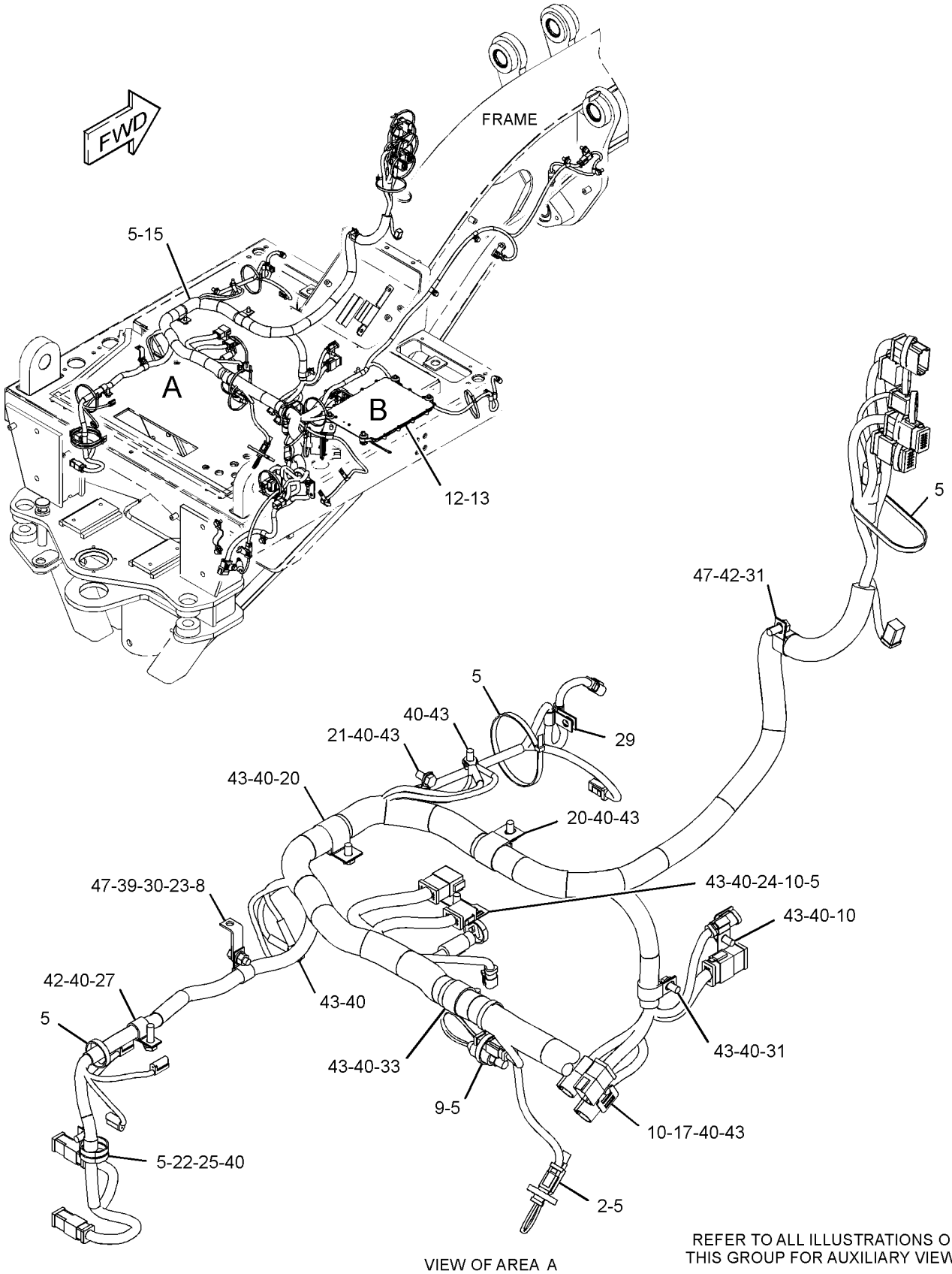


VIEW OF AREA A

REFER TO ALL ILLUSTRATIONS OF THIS GROUP FOR AUXILIARY VIEWS

GRÁFICO 1

g03686816

434-4108 GRUPO DE FIAÇÃO-DIANTEIRO (WIRING GP-FRONT) (continuação) **i05865705**

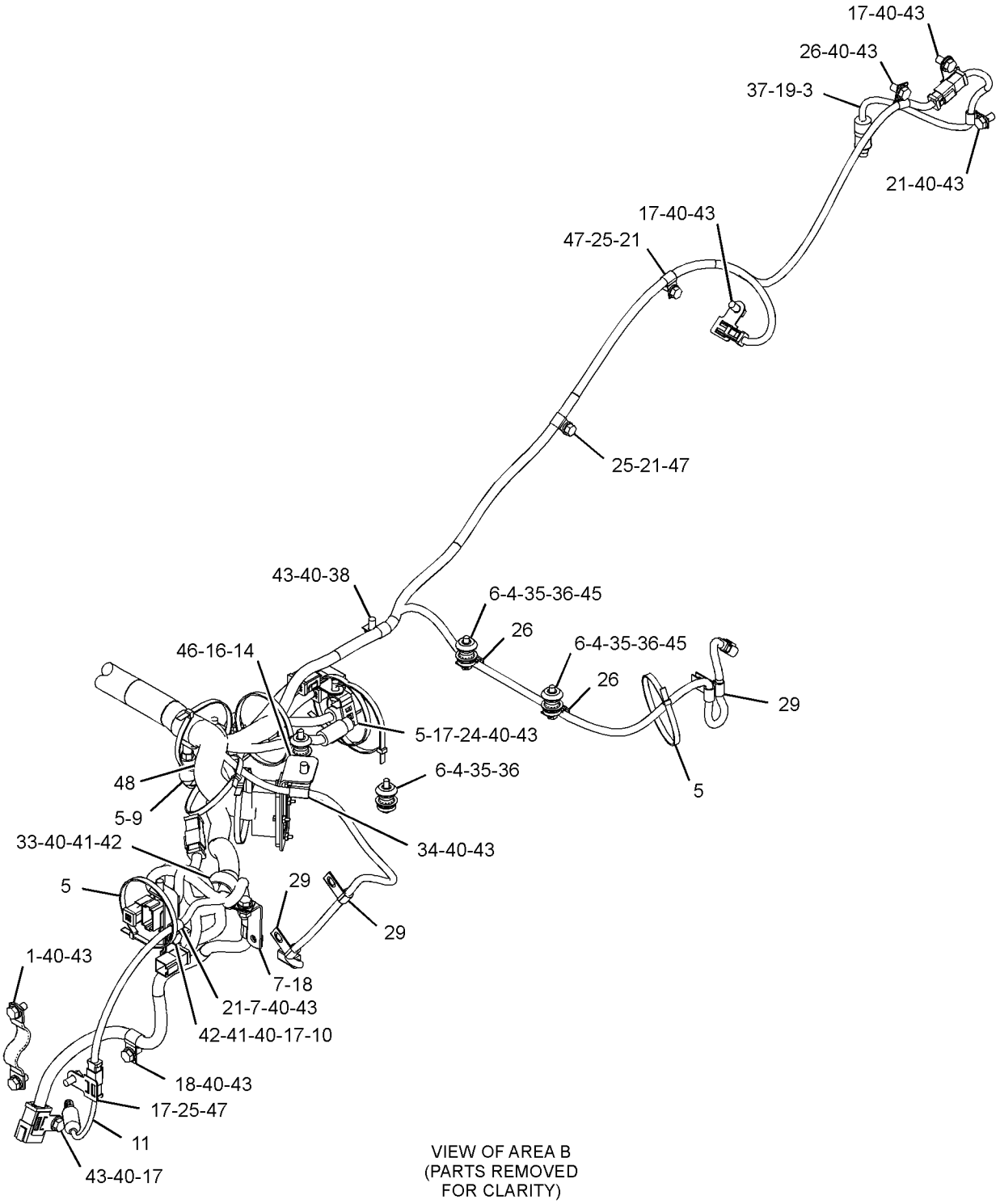


VIEW OF AREA B
(PARTS REMOVED
FOR CLARITY)

GRÁFICO 2 <FIM> g03686817

# *434-4108* GRUPO DE FIAÇÃO-DIANTEIRO–COM CABINE (WIRING GP-FRONT-COM CABINE)

**S/N: JAP1-UP**

**-COM CABINE**

**NÚMEROE DE 447-6840 ARRANJO OPCIONAL-REGIONAL**

**UM ACESSÓRIO**

**TIPO 2**

**SMCS-1408** **i06539948**

| NOTA | REF. NÃO | GRÁFICO REF. | NÚMERO DA PEÇA | QTY | NOME DA PEÇA 1 2 3 4 5 6 (NÍVEL DO PRODUTO) | CONSULTE PÁGINA |
|---|---|---|---|---|---|---|
| | 1 | 2 | **1S-2342** | 1 | CONJUNTO DE CABO TERRA (STRAP AS-GROUND) | |
| | 2 | 1 | **3E-2026** | 1 | CONJUNTO DO INTERRUPTOR-PRESSÃO (LUZ DE PARADA) (SWITCH AS-PRESSURE (STOP LIGHT)) | |
| | | 1 | **102-8802** | 1 | KIT DE TOMADA (2 PINOS) (KIT-RECEPTACLE (2-PIN)) | |
| | | | | | (INCLUDES RECEPTACLE AS & WEDGE) | |
| | | 1 | **8T-8729** | 2 | PINO DE CONECTOR (CALIBRE 16 A 18) (PIN-CONNECTOR (16-GA TO 18-GA)) | |
| | 3 | 2 | **3E-3636** | 1 | CONJUNTO DO INTERRUPTOR-ESFERA (INDICADOR DE DESLOCAMENTO CENTRAL) (SWITCH AS-BALL (CENTERSHIFT INDICATOR)) | |
| | | 2 | **8T-8729** | 4 | PINO DE CONECTOR (CALIBRE 16 A 18) (PIN-CONNECTOR (16-GA TO 18-GA)) | |
| | | 2 | **102-8804** | 1 | KIT DE TOMADA (4 PINOS) (KIT-RECEPTACLE (4-PIN)) | |
| | | | | | (INCLUDES RECEPTACLE AS & WEDGE) | |
| | 4 | 2 | **6I-1418** | 4 | ESPAÇADOR (8,2X12,7X28,7 MM DE ESPESSURA) (SPACER (8.2X12.7X28.7-MM THK)) | |
| | 5 | 1,2 | **7K-1181** | 22 | CABO TIPO CINTA (STRAP-CABLE) | |
| | 6 | 2 | **8T-9655** | 8 | SUPORTE DE ISOLAMENTO (MOUNT-ISOLATION) | |
| | 7 | 2 | **9L-1566** | 2 | SUPORTE (SUPPORT) | |
| | 8 | 1 | **9L-6331** | 1 | SUPORTE (BRACKET) | |
| | 9 | 1,2 | **114-9281** | 2 | CONJUNTO DO INTERRUPTOR-PRESSÃO (FREIO A AR) (SWITCH AS-PRESSURE (AIR BRAKE)) | |
| | | | | | (EACH INCLUDES) | |
| | | 1,2 | **102-8802** | 1 | KIT DE TOMADA (2 PINOS) (KIT-RECEPTACLE (2-PIN)) | |
| | | | | | (INCLUDES RECEPTACLE AS & WEDGE) | |
| | | 1,2 | **8T-8729** | 2 | PINO DE CONECTOR (CALIBRE 16 A 18) (PIN-CONNECTOR (16-GA TO 18-GA)) | |
| | 10 | 1,2 | **169-5414** | 4 | GRAMPO (CLIP) | |
| | 11 | 2 | **455-9255** | 1 | CONJUNTO DO INTERRUPTOR-PRESSÃO (FREIO DE ESTACIONAMENTO) (SWITCH AS-PRESSURE (PARKING BRAKE)) | |
| | | 2 | **102-8802** | 1 | KIT DE TOMADA (2 PINOS) (KIT-RECEPTACLE (2-PIN)) | |
| | | | | | (INCLUDES RECEPTACLE AS & WEDGE) | |
| | | 2 | **8T-8729** | 2 | PINO DE CONECTOR (CALIBRE 16 A 18) (PIN-CONNECTOR (16-GA TO 18-GA)) | |
| R | 12 | 1 | **304-5691** | 1 | GRUPO DE CONTROLE SEM PROGRAMAÇÃO (TREM DE FORÇA) (CONTROL GP-UNPROGRAMMED (POWER TRAIN)) | |
| Y | 13 | 1 | *360-2133* | 1 | GRUPO DA ELETRÔNICA DO TREM DE FORÇA (ELECTRONICS GP-POWER TRAIN) | 318 |
| | 14 | 2 | **320-8203** | 1 | CONJUNTO DE PLACA (PLATE AS) | |
| CY | 15 | 1 | **466-2108** | 1 | CONJUNTO DA FIAÇÃO ELÉTRICA DA PLATAFORMA (HARNESS AS-PLATFORM) | 347 |
| | 16 | 2 | **096-6166** | 4 | ARRUELA DURA (4,5X9X1 MM DE ESPESSURA) (WASHER-HARD (4.5X9X1-MM THK)) | |
| | 17 | 1,2 | **130-5300** | 8 | GRAMPO (CLIP) | |
| | 18 | 2 | **174-5907** | 2 | GRAMPO (CLIP) | |
| | 19 | 2 | **3J-1907** | 1 | ANEL RETENTOR EM O (SEAL-O-RING) | |

434-4108 GRUPO DE FIAÇÃO-DIANTEIRO (WIRING GP-FRONT) (continuação) **i06539948**

| NOTA | REF. NÃO | GRÁFICO REF. | NÚMERO DA PEÇA | QTY | NOME DA PEÇA 1 2 3 4 5 6 (NÍVEL DO PRODUTO) | CONSULTE PÁGINA |
|---|---|---|---|---|---|---|
| | 20 | 1 | **4D-7388** | 2 | GRAMPO (CLIP) | |
| | 21 | 1,2 | **4D-7794** | 5 | GRAMPO (CLIP) | |
| | 22 | 1 | **4K-8864** | 1 | GRAMPO (CLIP) | |
| | 23 | 1 | **4L-6454** | 1 | PARAFUSO (3/8-16X1 POL) (BOLT (3/8-16X1-IN)) | |
| | 24 | 1,2 | **4P-8134** | 2 | GRAMPO (ESCADA) (CLIP (LADDER)) | |
| | 25 | 1,2 | **5M-3062** | 4 | PARAFUSO (3/8-16X0,75 POL) (BOLT (3/8-16X0.75-IN)) | |
| | 26 | 2 | **5P-9085** | 3 | GRAMPO (CLIP) | |
| | 27 | 1 | **6D-4246** | 1 | GRAMPO (CIRCUITO) (CLIP (LOOP)) | |
| | 29 | 1,2 | **6V-3265** | 6 | GRAMPO (CLIP) | |
| | 30 | 1 | **6V-8801** | 1 | PORCA (ROSCA 3/8-16) (NUT (3/8-16-THD)) | |
| | 31 | 1 | **7C-4354** | 2 | GRAMPO (CLIP) | |
| | 33 | 1,2 | **7D-7233** | 2 | GRAMPO (CLIP) | |
| | 34 | 2 | **7N-3718** | 1 | GRAMPO (CLIP) | |
| | 35 | 2 | **7X-0613** | 4 | ARRUELA DURA (8,8X25,5X5 MM DE ESPESSURA) (WASHER-HARD (8.8X25.5X5-MM THK)) | |
| M | 36 | 2 | **7X-0818** | 4 | PARAFUSO (M8X1,25X45 MM) (BOLT (M8X1.25X45-MM)) | |
| B | 37 | 2 | **8F-1974** | 10 | CALÇO (0,13 MM DE ESPESSURA) (SHIM (0.13-MM THK)) | |
| | 38 | 2 | **8M-2770** | 1 | GRAMPO (CIRCUITO) (CLIP (LOOP)) | |
| | 39 | 1 | **8M-2773** | 1 | GRAMPO (CIRCUITO) (CLIP (LOOP)) | |
| | 40 | 1,2 | **8T-4121** | 28 | ARRUELA DURA (11X21X2,5 MM DE ESPESSURA) (WASHER-HARD (11X21X2.5-MM THK)) | |
| M | 41 | 2 | **344-5675** | 2 | PORCA (ROSCA M10X1,5) (NUT (M10X1.5-THD)) | |
| M | 42 | 1,2 | **8T-4136** | 4 | PARAFUSO (M10X1,5X25 MM) (BOLT (M10X1.5X25-MM)) | |
| M | 43 | 1,2 | **8T-4137** | 22 | PARAFUSO (M10X1,5X20 MM) (BOLT (M10X1.5X20-MM)) | |
| | 45 | 2 | **8T-4224** | 2 | ARRUELA DURA (8,8X16X2 MM DE ESPESSURA) (WASHER-HARD (8.8X16X2-MM THK)) | |
| M | 46 | 2 | **8T-4647** | 4 | PARAFUSO DE MÁQUINA (M4X0,7X20 MM) (SCREW-MACHINE (M4X0.7X20-MM)) | |
| | 47 | 1,2 | **8T-4896** | 6 | ARRUELA DURA (10,2X18,5X2,5 MM DE ESPESSURA) (WASHER-HARD (10.2X18.5X2.5-MM THK)) | |
| E | 48 | 2 | **332-3657** | | LUVA DE ABRASÃO (15 CM) (SLEEVE-ABRASION (15-CM)) | |
| C | 49 | 2 | **3S-2093** | 1 | CABO TIPO CINTA (STRAP-CABLE) | |

B - UTILIZAR CONFORME NECESSÁRIO
C - ALTERAR DO TIPO ANTERIOR
E - ENCOMENDAR POR CENTÍMETROS
M - PEÇA MÉTRICA
R - PEÇA REMANUFATURADA PODE ESTAR DISPONÍVEL
Y - ILUSTRAÇÃO INDIVIDUAL

434-4108 GRUPO DE FIAÇÃO-DIANTEIRO (WIRING GP-FRONT) (continuação) **i06539948**

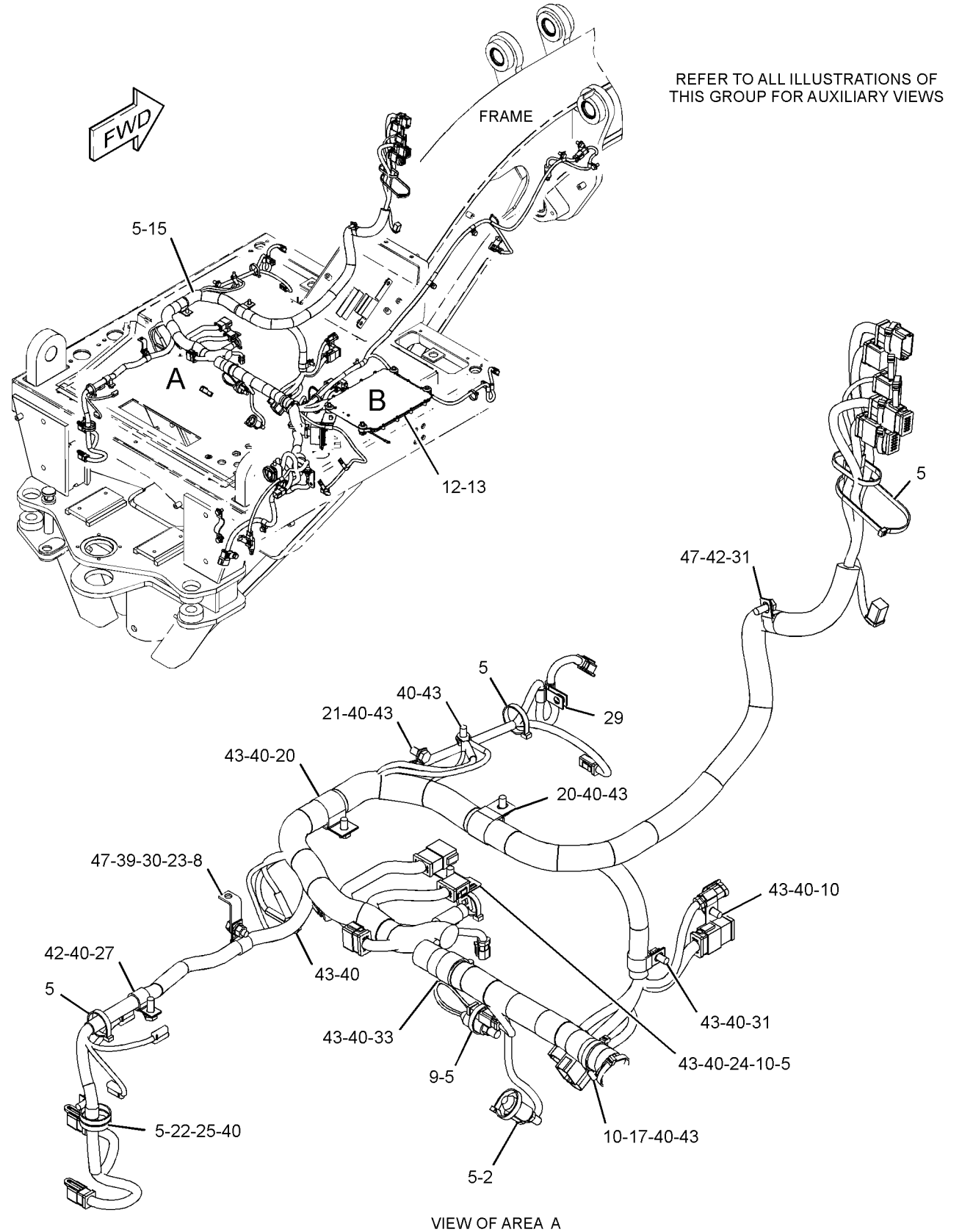


GRÁFICO 1 g06015541

434-4108 GRUPO DE FIAÇÃO-DIANTEIRO (WIRING GP-FRONT) (continuação) **i06539948**

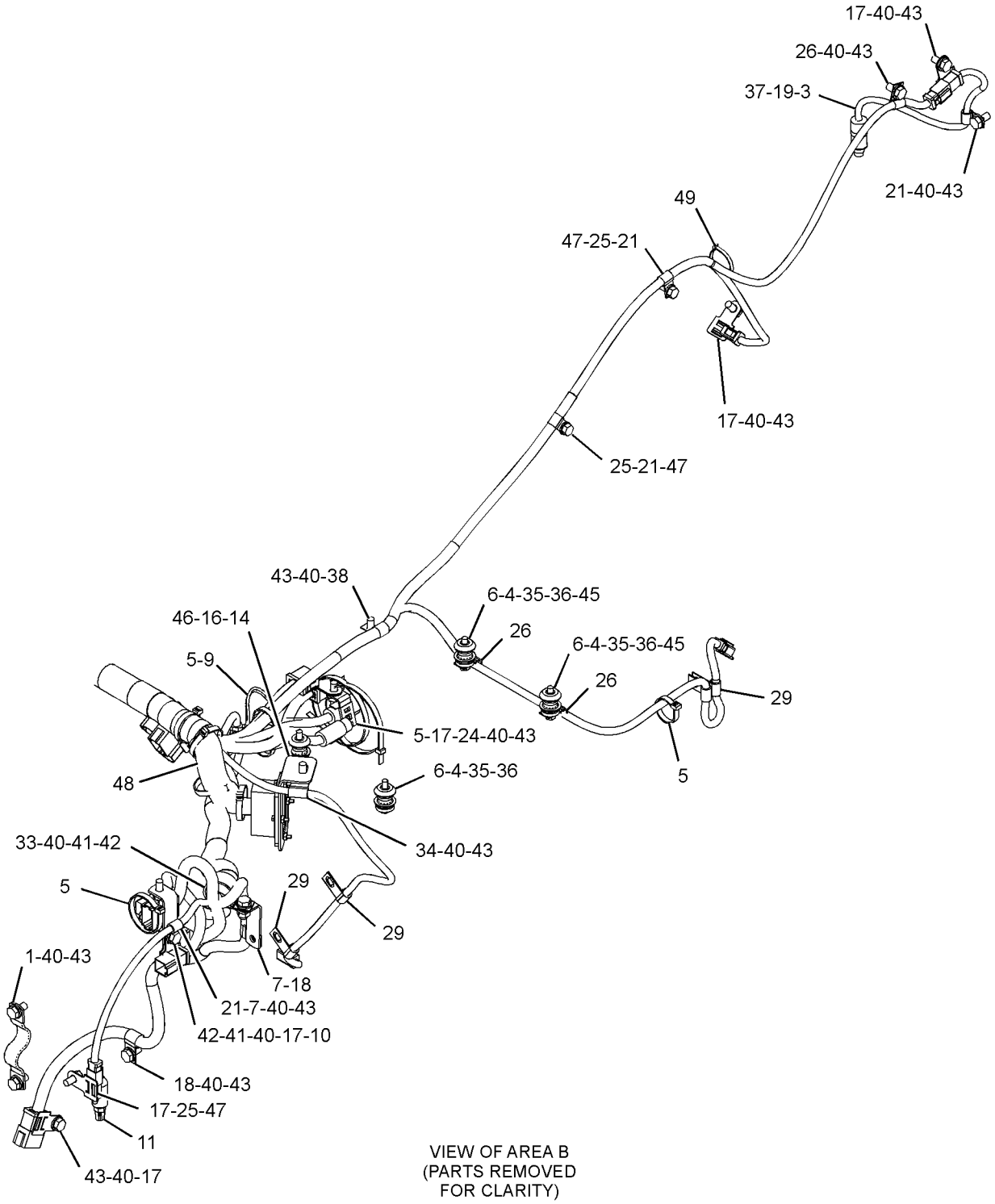


VIEW OF AREA B
(PARTS REMOVED
FOR CLARITY)

GRÁFICO 2 <FIM> g06015542

# *434-4109* GRUPO DE FIAÇÃO-DIANTEIRO–CAPOTA (WIRING GP-FRONT-CAPOTA)

**S/N: JAP1-UP**

**-CAPOTA**

**NÚMEROE DE 447-6839 ARRANJO OPCIONAL-REGIONAL**

**UM ACESSÓRIO**

**TIPO 1**

**SMCS-1408** **i05865685**

| NOTA | REF. NÃO | GRÁFICO REF. | NÚMERO DA PEÇA | QTY | NOME DA PEÇA 1 2 3 4 5 6 (NÍVEL DO PRODUTO) | CONSULTE PÁGINA |
|---|---|---|---|---|---|---|
| | 1 | 2 | **1S-2342** | 1 | CONJUNTO DE CABO TERRA (STRAP AS-GROUND) | |
| | 2 | 1 | **3E-2026** | 1 | CONJUNTO DO INTERRUPTOR-PRESSÃO (LUZ DE PARADA) (SWITCH AS-PRESSURE (STOP LIGHT)) | |
| | | 1 | **102-8802** | 1 | KIT DE TOMADA (2 PINOS) (KIT-RECEPTACLE (2-PIN)) | |
| | | | | | (INCLUDES RECEPTACLE AS & WEDGE) | |
| | | 1 | **8T-8729** | 2 | PINO DE CONECTOR (CALIBRE 16 A 18) (PIN-CONNECTOR (16-GA TO 18-GA)) | |
| | 3 | 2 | **3E-3636** | 1 | CONJUNTO DO INTERRUPTOR-ESFERA (INDICADOR DE DESLOCAMENTO CENTRAL) (SWITCH AS-BALL (CENTERSHIFT INDICATOR)) | |
| | | 2 | **8T-8729** | 4 | PINO DE CONECTOR (CALIBRE 16 A 18) (PIN-CONNECTOR (16-GA TO 18-GA)) | |
| | | 2 | **102-8804** | 1 | KIT DE TOMADA (4 PINOS) (KIT-RECEPTACLE (4-PIN)) | |
| | | | | | (INCLUDES RECEPTACLE AS & WEDGE) | |
| | 4 | 2 | **6I-1418** | 4 | ESPAÇADOR (8,2X12,7X28,7 MM DE ESPESSURA) (SPACER (8.2X12.7X28.7-MM THK)) | |
| | 5 | 1,2 | **7K-1181** | 22 | CABO TIPO CINTA (STRAP-CABLE) | |
| | 6 | 2 | **8T-9655** | 8 | SUPORTE DE ISOLAMENTO (MOUNT-ISOLATION) | |
| | 7 | 2 | **9L-1566** | 2 | SUPORTE (SUPPORT) | |
| | 8 | 1 | **9L-6331** | 1 | SUPORTE (BRACKET) | |
| | 9 | 1,2 | **114-9281** | 2 | CONJUNTO DO INTERRUPTOR-PRESSÃO (FREIO A AR) (SWITCH AS-PRESSURE (AIR BRAKE)) | |
| | | | | | (EACH INCLUDES) | |
| | | 1,2 | **102-8802** | 1 | KIT DE TOMADA (2 PINOS) (KIT-RECEPTACLE (2-PIN)) | |
| | | | | | (INCLUDES RECEPTACLE AS & WEDGE) | |
| | | 1,2 | **8T-8729** | 2 | PINO DE CONECTOR (CALIBRE 16 A 18) (PIN-CONNECTOR (16-GA TO 18-GA)) | |
| | 10 | 1,2 | **169-5414** | 4 | GRAMPO (CLIP) | |
| | 11 | 2 | **455-9255** | 1 | CONJUNTO DO INTERRUPTOR-PRESSÃO (FREIO DE ESTACIONAMENTO) (SWITCH AS-PRESSURE (PARKING BRAKE)) | |
| | | 2 | **102-8802** | 1 | KIT DE TOMADA (2 PINOS) (KIT-RECEPTACLE (2-PIN)) | |
| | | | | | (INCLUDES RECEPTACLE AS & WEDGE) | |
| | | 2 | **8T-8729** | 2 | PINO DE CONECTOR (CALIBRE 16 A 18) (PIN-CONNECTOR (16-GA TO 18-GA)) | |
| R | 12 | 1 | **304-5691** | 1 | GRUPO DE CONTROLE SEM PROGRAMAÇÃO (TREM DE FORÇA) (CONTROL GP-UNPROGRAMMED (POWER TRAIN)) | |
| Y | 13 | 1 | *360-2133* | 1 | GRUPO DA ELETRÔNICA DO TREM DE FORÇA (ELECTRONICS GP-POWER TRAIN) | 318 |
| | 14 | 2 | **320-8203** | 1 | CONJUNTO DE PLACA (PLATE AS) | |
| | 15 | 1 | **373-6941** | 1 | CONJUNTO DA FIAÇÃO ELÉTRICA DA PLATAFORMA (HARNESS AS-PLATFORM) | |
| | | 1 | **102-8803** | 1 | KIT DE TOMADA (3 PINOS) (KIT-RECEPTACLE (3-PIN)) | |
| | | 1 | **102-8805** | 5 | KIT DE TOMADA (6 PINOS) (KIT-RECEPTACLE (6-PIN)) | |
| | | 1 | **102-8801** | 9 | KIT DE TOMADA (12 PINOS) (KIT-RECEPTACLE (12-PIN)) | |

434-4109 GRUPO DE FIAÇÃO-DIANTEIRO (WIRING GP-FRONT) (continuação) **i05865685**

| NOTA | REF. NÃO | GRÁFICO REF. | NÚMERO DA PEÇA | QTY | NOME DA PEÇA 1 2 3 4 5 6 (NÍVEL DO PRODUTO) | CONSULTE PÁGINA |
|---|---|---|---|---|---|---|
| | | | | | (EACH RECEPTACLE KIT INCLUDES RECEPTACLE AS & WEDGE) | |
| | | 1 | **5P-4571** | 6 | TERMINAL DE LÂMINA (CALIBRE 14 A 16) (TERMINAL-BLADE (14-GA TO 16-GA)) | |
| | | 1 | **7G-7920** | 1 | BUJÃO DE RETENTOR (PLUG-SEAL) | |
| | | 1 | **9X-0196** | 3 | CONJUNTO DE TERMINAL (16 GA) (TERMINAL AS (16-GA)) | |
| | | 1 | **8N-1546** | 3 | PINO DE CONECTOR (CALIBRE 6) (PIN-CONNECTOR (6-GA)) | |
| | | 1 | **8N-1547** | 3 | SOQUETE DE CONECTOR (CALIBRE 6) (SOCKET-CONNECTOR (6-GA)) | |
| | | 1 | **8T-8729** | 78 | PINO DE CONECTOR (CALIBRE 16 A 18) (PIN-CONNECTOR (16-GA TO 18-GA)) | |
| | | 1 | **8T-8730** | 85 | SOQUETE DE CONECTOR (CALIBRE 16 A 18) (SOCKET-CONNECTOR (16-GA TO 18-GA)) | |
| | | 1 | **8T-8737** | 109 | BUJÃO DE RETENTOR (PLUG-SEAL) | |
| | | 1 | **9W-0844** | 7 | SOQUETE DE CONECTOR (CALIBRE 14 A 16) (SOCKET-CONNECTOR (14-GA TO 16-GA)) | |
| | | 1 | **9W-0852** | 10 | PINO DE CONECTOR (CALIBRE 14 A 16) (PIN-CONNECTOR (14-GA TO 16-GA)) | |
| | | 1 | **9X-1343** | 1 | CONNECTOR DO CONJUNTO DE TOMADA (40 PINOS) (RECEPTACLE AS-CONNECTOR (40-PIN)) | |
| | | 1 | **9X-3401** | 25 | PINO DE CONECTOR (CALIBRE 16 A 18) (PIN-CONNECTOR (16-GA TO 18-GA)) | |
| | | 1 | **9X-3402** | 20 | SOQUETE DE CONECTOR (CALIBRE 16 A 18) (SOCKET-CONNECTOR (16-GA TO 18-GA)) | |
| E | | 1 | **119-3662** | | TUBO REDUTOR DE CALOR (10,85 MM DIA) (20 CM) (TUBE-HEAT SHRINK (10.85-MM DIA) (20-CM)) | |
| E | | 1 | **125-7874** | | TUBO REDUTOR DE CALOR (5,72 MM DIA) (35 CM) (TUBE-HEAT SHRINK (5.72-MM DIA) (35-CM)) | |
| E | | 1 | **125-7875** | | TUBO REDUTOR DE CALOR (7,44 MM DIA) (70 CM) (TUBE-HEAT SHRINK (7.44-MM DIA) (70-CM)) | |
| | | 1 | **127-5483** | 3 | CONJUNTO DE CONECTOR DE TOMADA (1 PINO) (PLUG AS-CONNECTOR (1-PIN)) | |
| | | 1 | **127-5484** | 4 | CONNECTOR DO CONJUNTO DE TOMADA (1 PINO) (RECEPTACLE AS-CONNECTOR (1-PIN)) | |
| | | 1 | **2L-8052** | 3 | TERMINAL DE ANEL (PARAFUSO DE 6 GA, 3/8 POL) (TERMINAL-RING (6-GA, 3/8-IN SCREW)) | |
| | | | | | —OU— | |
| | | 1 | **2L-8060** | 3 | TERMINAL DE ANEL (PARAFUSO DE 8 GA, 3/8 POL) (TERMINAL-RING (8-GA, 3/8-IN SCREW)) | |
| | | 1 | **2L-8069** | 2 | TERMINAL DE ANEL (2-PARA P/ 10 PARA, PARAFUSO DE 3/8 POL) (TERMINAL-RING (2-GA TO 10-GA, 3/8-IN SCREW)) | |
| | | 1 | **2L-8079** | 1 | TERMINAL DE ANEL (PARAFUSO DE CALIBRE 14 A 16, 3/8 POL) (TERMINAL-RING (14-GA TO 16-GA, 3/8-IN SCREW)) | |
| | | 1 | **155-2255** | 7 | KIT DE PLUGUE DE CONEXÃO (12 PINOS) (KIT-CONNECTING PLUG (12-PIN)) | |
| | | 1 | **155-2265** | 1 | KIT DE PLUGUE DE CONEXÃO (8 PINOS) (KIT-CONNECTING PLUG (8-PIN)) | |
| | | | | | (EACH KIT INCLUDES RECEPTACLE AS & WEDGE) | |
| | | 1 | **155-2270** | 9 | KIT DE PLUGUE DE CONEXÃO (2 PINOS) (KIT-CONNECTING PLUG (2-PIN)) | |
| | | 1 | **155-2271** | 1 | KIT DE PLUGUE DE CONEXÃO (4 PINOS) (KIT-CONNECTING PLUG (4-PIN)) | |
| | | 1 | **155-2274** | 5 | KIT DE PLUGUE DE CONEXÃO (6 PINOS) (KIT-CONNECTING PLUG (6-PIN)) | |
| | | 1 | **155-2260** | 3 | KIT DE PLUGUE DE CONEXÃO (3 PINOS) (KIT-CONNECTING PLUG (3-PIN)) | |
| | | | | | (EACH PLUG KIT INCLUDES PLUG AS, WEDGE, & INTERFACE SEAL) | |

434-4109 GRUPO DE FIAÇÃO-DIANTEIRO (WIRING GP-FRONT) (continuação) **i05865685**

| NOTA | REF. NÃO | GRÁFICO REF. | NÚMERO DA PEÇA | QTY | NOME DA PEÇA 1 2 3 4 5 6 (NÍVEL DO PRODUTO) | CONSULTE PÁGINA |
|---|---|---|---|---|---|---|
| | | 1 | **274-3774** | 2 | CAPA DE CONECTOR (CAP-CONNECTOR) | |
| | 16 | 2 | **096-6166** | 4 | ARRUELA DURA (4,5X9X1 MM DE ESPESSURA) (WASHER-HARD (4.5X9X1-MM THK)) | |
| | 17 | 1,2 | **130-5300** | 8 | GRAMPO (CLIP) | |
| | 18 | 2 | **174-5907** | 2 | GRAMPO (CLIP) | |
| | 19 | 2 | **3J-1907** | 1 | ANEL RETENTOR EM O (SEAL-O-RING) | |
| | 20 | 1 | **4D-7388** | 2 | GRAMPO (CLIP) | |
| | 21 | 1,2 | **4D-7794** | 5 | GRAMPO (CLIP) | |
| | 22 | 1 | **4K-8864** | 1 | GRAMPO (CLIP) | |
| | 23 | 1 | **4L-6454** | 1 | PARAFUSO (3/8-16X1 POL) (BOLT (3/8-16X1-IN)) | |
| | 24 | 1,2 | **4P-8134** | 2 | GRAMPO (ESCADA) (CLIP (LADDER)) | |
| | 25 | 1,2 | **5M-3062** | 4 | PARAFUSO (3/8-16X0,75 POL) (BOLT (3/8-16X0.75-IN)) | |
| | 26 | 2 | **5P-9085** | 3 | GRAMPO (CLIP) | |
| | 27 | 1 | **6D-4246** | 1 | GRAMPO (CIRCUITO) (CLIP (LOOP)) | |
| | 29 | 1,2 | **6V-3265** | 6 | GRAMPO (CLIP) | |
| | 30 | 1 | **6V-8801** | 1 | PORCA (ROSCA 3/8-16) (NUT (3/8-16-THD)) | |
| | 31 | 1 | **7C-4354** | 3 | GRAMPO (CLIP) | |
| | 33 | 1,2 | **7D-7233** | 2 | GRAMPO (CLIP) | |
| | 34 | 2 | **7N-3718** | 1 | GRAMPO (CLIP) | |
| | 35 | 2 | **7X-0613** | 4 | ARRUELA DURA (8,8X25,5X5 MM DE ESPESSURA) (WASHER-HARD (8.8X25.5X5-MM THK)) | |
| M | 36 | 2 | **7X-0818** | 4 | PARAFUSO (M8X1,25X45 MM) (BOLT (M8X1.25X45-MM)) | |
| B | 37 | 2 | **8F-1974** | 10 | CALÇO (0,13 MM DE ESPESSURA) (SHIM (0.13-MM THK)) | |
| | 38 | 2 | **8M-2770** | 1 | GRAMPO (CIRCUITO) (CLIP (LOOP)) | |
| | 39 | 1 | **8M-2773** | 1 | GRAMPO (CIRCUITO) (CLIP (LOOP)) | |
| | 40 | 1,2 | **8T-4121** | 29 | ARRUELA DURA (11X21X2,5 MM DE ESPESSURA) (WASHER-HARD (11X21X2.5-MM THK)) | |
| M | 41 | 2 | **344-5675** | 2 | PORCA (ROSCA M10X1,5) (NUT (M10X1.5-THD)) | |
| M | 42 | 1,2 | **8T-4136** | 4 | PARAFUSO (M10X1,5X25 MM) (BOLT (M10X1.5X25-MM)) | |
| M | 43 | 1,2 | **8T-4137** | 23 | PARAFUSO (M10X1,5X20 MM) (BOLT (M10X1.5X20-MM)) | |
| | 45 | 2 | **8T-4224** | 2 | ARRUELA DURA (8,8X16X2 MM DE ESPESSURA) (WASHER-HARD (8.8X16X2-MM THK)) | |
| M | 46 | 2 | **8T-4647** | 4 | PARAFUSO DE MÁQUINA (M4X0,7X20 MM) (SCREW-MACHINE (M4X0.7X20-MM)) | |
| | 47 | 1,2 | **8T-4896** | 6 | ARRUELA DURA (10,2X18,5X2,5 MM DE ESPESSURA) (WASHER-HARD (10.2X18.5X2.5-MM THK)) | |
| E | 48 | 2 | **332-3657** | | LUVA DE ABRASÃO (15 CM) (SLEEVE-ABRASION (15-CM)) | |

B - UTILIZAR CONFORME NECESSÁRIO
E - ENCOMENDAR POR CENTÍMETROS
M - PEÇA MÉTRICA
R - PEÇA REMANUFATURADA PODE ESTAR DISPONÍVEL
Y - ILUSTRAÇÃO INDIVIDUAL

434-4109 GRUPO DE FIAÇÃO-DIANTEIRO (WIRING GP-FRONT) (continuação) **i05865685**

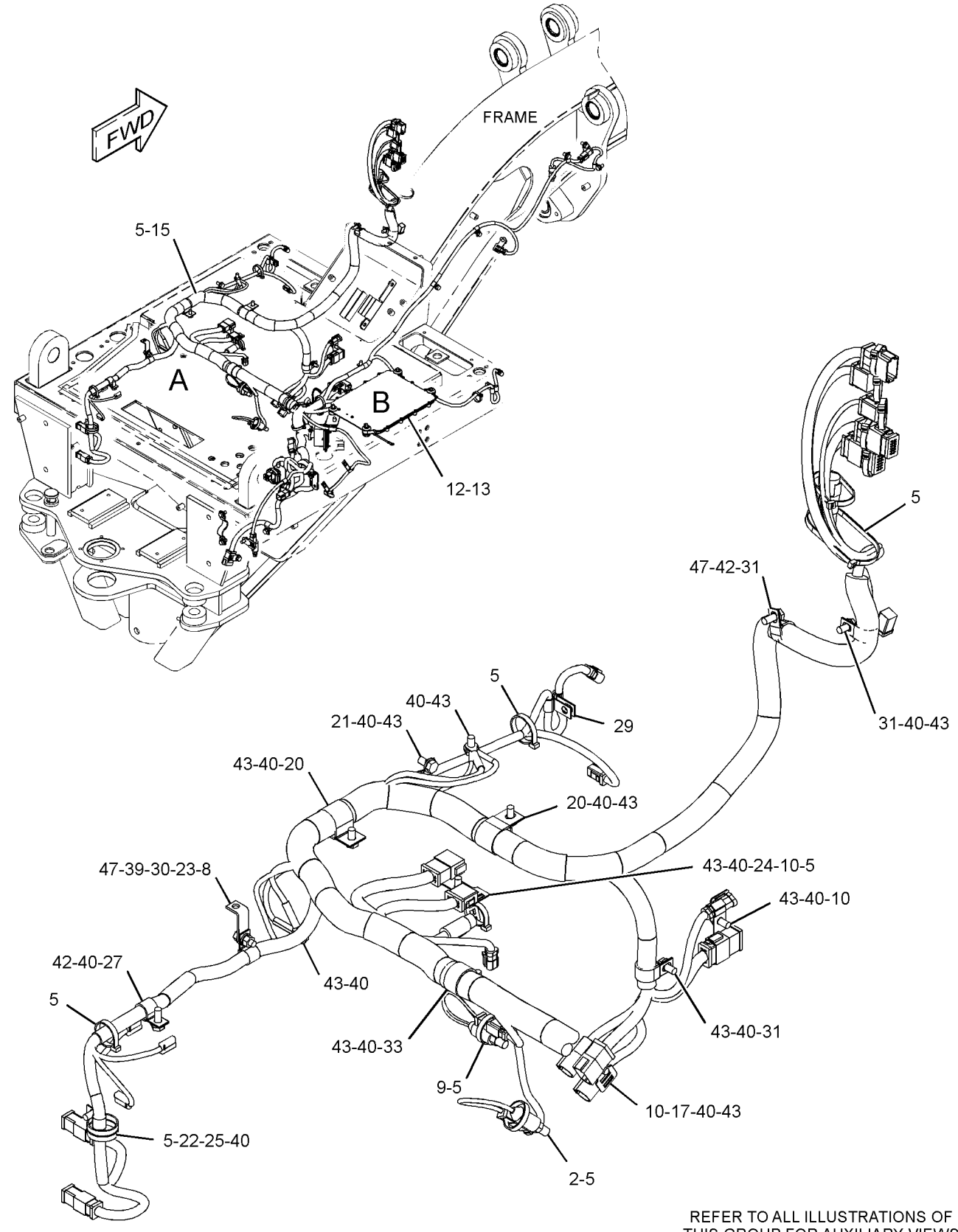


VIEW OF AREA A

REFER TO ALL ILLUSTRATIONS OF THIS GROUP FOR AUXILIARY VIEWS

GRÁFICO 1

g03708051

434-4109 GRUPO DE FIAÇÃO-DIANTEIRO (WIRING GP-FRONT) (continuação) **i05865685**

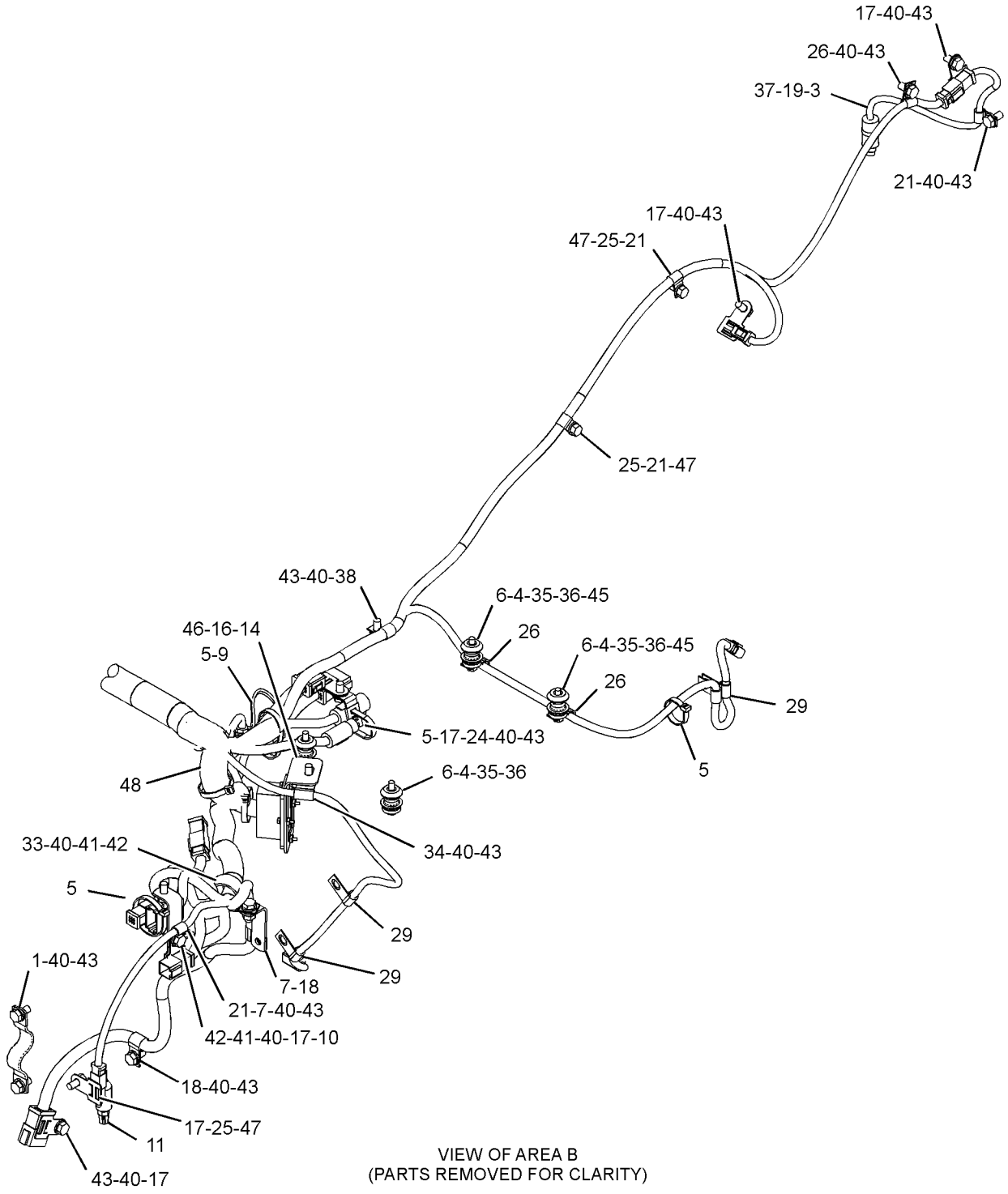


VIEW OF AREA B
(PARTS REMOVED FOR CLARITY)

GRÁFICO 2 <FIM> g03708052

# *434-4109* GRUPO DE FIAÇÃO-DIANTEIRO–CAPOTA (WIRING GP-FRONT-CAPOTA)

**S/N: JAP1-UP**

**-CAPOTA**

**NÚMEROE DE 447-6839 ARRANJO OPCIONAL-REGIONAL**

**UM ACESSÓRIO**

**TIPO 2**

**SMCS-1408** **i06983541**

| NOTA | REF. NÃO | GRÁFICO REF. | NÚMERO DA PEÇA | QTY | NOME DA PEÇA 1 2 3 4 5 6 (NÍVEL DO PRODUTO) | CONSULTE PÁGINA |
|---|---|---|---|---|---|---|
| | 1 | 2 | **1S-2342** | 1 | CONJUNTO DE CABO TERRA (STRAP AS-GROUND) | |
| | 2 | 1 | **3E-2026** | 1 | CONJUNTO DO INTERRUPTOR-PRESSÃO (LUZ DE PARADA) (SWITCH AS-PRESSURE (STOP LIGHT)) | |
| | | 1 | **102-8802** | 1 | KIT DE TOMADA (2 PINOS) (KIT-RECEPTACLE (2-PIN)) | |
| | | | | | (INCLUDES RECEPTACLE AS & WEDGE) | |
| | | 1 | **8T-8729** | 2 | PINO DE CONECTOR (CALIBRE 16 A 18) (PIN-CONNECTOR (16-GA TO 18-GA)) | |
| | 3 | 2 | **3E-3636** | 1 | CONJUNTO DO INTERRUPTOR-ESFERA (INDICADOR DE DESLOCAMENTO CENTRAL) (SWITCH AS-BALL (CENTERSHIFT INDICATOR)) | |
| | | 2 | **8T-8729** | 4 | PINO DE CONECTOR (CALIBRE 16 A 18) (PIN-CONNECTOR (16-GA TO 18-GA)) | |
| | | 2 | **102-8804** | 1 | KIT DE TOMADA (4 PINOS) (KIT-RECEPTACLE (4-PIN)) | |
| | | | | | (INCLUDES RECEPTACLE AS & WEDGE) | |
| C | 4 | 2 | **3S-2093** | 1 | CABO TIPO CINTA (STRAP-CABLE) | |
| | 5 | 1,2 | **7K-1181** | 22 | CABO TIPO CINTA (STRAP-CABLE) | |
| | 6 | 2 | **8T-9655** | 8 | SUPORTE DE ISOLAMENTO (MOUNT-ISOLATION) | |
| | 7 | 2 | **9L-1566** | 2 | SUPORTE (SUPPORT) | |
| | 8 | 1 | **9L-6331** | 1 | SUPORTE (BRACKET) | |
| | 9 | 1,2 | **114-9281** | 2 | CONJUNTO DO INTERRUPTOR-PRESSÃO (FREIO A AR) (SWITCH AS-PRESSURE (AIR BRAKE)) | |
| | | | | | (EACH INCLUDES) | |
| | | 1,2 | **102-8802** | 1 | KIT DE TOMADA (2 PINOS) (KIT-RECEPTACLE (2-PIN)) | |
| | | | | | (INCLUDES RECEPTACLE AS & WEDGE) | |
| | | 1,2 | **8T-8729** | 2 | PINO DE CONECTOR (CALIBRE 16 A 18) (PIN-CONNECTOR (16-GA TO 18-GA)) | |
| | 10 | 1,2 | **169-5414** | 4 | GRAMPO (CLIP) | |
| | 11 | 2 | **320-8203** | 1 | CONJUNTO DE PLACA (PLATE AS) | |
| Y | 12 | 1 | *360-2133* | 1 | GRUPO DA ELETRÔNICA DO TREM DE FORÇA (ELECTRONICS GP-POWER TRAIN) | 318 |
| R | 13 | 1,2 | **304-5691** | 1 | GRUPO DE CONTROLE SEM PROGRAMAÇÃO (TREM DE FORÇA) (CONTROL GP-UNPROGRAMMED (POWER TRAIN)) | |
| | 14 | 2 | **455-9255** | 1 | CONJUNTO DO INTERRUPTOR-PRESSÃO (FREIO DE ESTACIONAMENTO) (SWITCH AS-PRESSURE (PARKING BRAKE)) | |
| | | 2 | **102-8802** | 1 | KIT DE TOMADA (2 PINOS) (KIT-RECEPTACLE (2-PIN)) | |
| | | | | | (INCLUDES RECEPTACLE AS & WEDGE) | |
| | | 2 | **8T-8729** | 2 | PINO DE CONECTOR (CALIBRE 16 A 18) (PIN-CONNECTOR (16-GA TO 18-GA)) | |
| CY | 15 | 1 | **466-2108** | 1 | CONJUNTO DA FIAÇÃO ELÉTRICA DA PLATAFORMA (HARNESS AS-PLATFORM) | 347 |
| | 16 | 2 | **096-6166** | 4 | ARRUELA DURA (4,5X9X1 MM DE ESPESSURA) (WASHER-HARD (4.5X9X1-MM THK)) | |
| | 17 | 1,2 | **130-5300** | 8 | GRAMPO (CLIP) | |
| | 18 | 2 | **174-5907** | 2 | GRAMPO (CLIP) | |
| M | 19 | 2 | **344-5675** | 2 | PORCA (ROSCA M10X1,5) (NUT (M10X1.5-THD)) | |

434-4109 GRUPO DE FIAÇÃO-DIANTEIRO (WIRING GP-FRONT) (continuação) **i06983541**

| NOTA | REF. NÃO | GRÁFICO REF. | NÚMERO DA PEÇA | QTY | NOME DA PEÇA 1 2 3 4 5 6 (NÍVEL DO PRODUTO) | CONSULTE PÁGINA |
|---|---|---|---|---|---|---|
| | 20 | 2 | **3J-1907** | 1 | ANEL RETENTOR EM O (SEAL-O-RING) | |
| | 21 | 1 | **4D-7388** | 2 | GRAMPO (CLIP) | |
| | 22 | 1,2 | **4D-7794** | 5 | GRAMPO (CLIP) | |
| | 23 | 1 | **4K-8864** | 1 | GRAMPO (CLIP) | |
| | 24 | 1 | **4L-6454** | 1 | PARAFUSO (3/8-16X1 POL) (BOLT (3/8-16X1-IN)) | |
| | 25 | 1,2 | **4P-8134** | 2 | GRAMPO (ESCADA) (CLIP (LADDER)) | |
| | 26 | 1,2 | **5M-3062** | 4 | PARAFUSO (3/8-16X0,75 POL) (BOLT (3/8-16X0.75-IN)) | |
| | 27 | 2 | **5P-9085** | 3 | GRAMPO (CLIP) | |
| | 28 | 1 | **6D-4246** | 1 | GRAMPO (CIRCUITO) (CLIP (LOOP)) | |
| | 29 | 2 | **6I-1418** | 4 | ESPAÇADOR (8,2X12,7X28,7 MM DE ESPESSURA) (SPACER (8.2X12.7X28.7-MM THK)) | |
| | 30 | 1,2 | **6V-3265** | 6 | GRAMPO (CLIP) | |
| | 31 | 1 | **6V-8801** | 1 | PORCA (ROSCA 3/8-16) (NUT (3/8-16-THD)) | |
| | 32 | 1 | **7C-4354** | 3 | GRAMPO (CLIP) | |
| | 33 | 1,2 | **7D-7233** | 2 | GRAMPO (CLIP) | |
| | 34 | 2 | **7N-3718** | 1 | GRAMPO (CLIP) | |
| | 35 | 2 | **7X-0613** | 4 | ARRUELA DURA (8,8X25,5X5 MM DE ESPESSURA) (WASHER-HARD (8.8X25.5X5-MM THK)) | |
| M | 36 | 2 | **7X-0818** | 4 | PARAFUSO (M8X1,25X45 MM) (BOLT (M8X1.25X45-MM)) | |
| B | 37 | 2 | **8F-1974** | 10 | CALÇO (0,13 MM DE ESPESSURA) (SHIM (0.13-MM THK)) | |
| | 38 | 2 | **8M-2770** | 1 | GRAMPO (CIRCUITO) (CLIP (LOOP)) | |
| | 39 | 1 | **8M-2773** | 1 | GRAMPO (CIRCUITO) (CLIP (LOOP)) | |
| | 40 | 1,2 | **8T-4121** | 29 | ARRUELA DURA (11X21X2,5 MM DE ESPESSURA) (WASHER-HARD (11X21X2.5-MM THK)) | |
| M | 41 | 1,2 | **8T-4136** | 4 | PARAFUSO (M10X1,5X25 MM) (BOLT (M10X1.5X25-MM)) | |
| M | 42 | 1,2 | **8T-4137** | 23 | PARAFUSO (M10X1,5X20 MM) (BOLT (M10X1.5X20-MM)) | |
| | 43 | 2 | **8T-4224** | 2 | ARRUELA DURA (8,8X16X2 MM DE ESPESSURA) (WASHER-HARD (8.8X16X2-MM THK)) | |
| M | 44 | 2 | **8T-4647** | 4 | PARAFUSO DE MÁQUINA (M4X0,7X20 MM) (SCREW-MACHINE (M4X0.7X20-MM)) | |
| | 45 | 1,2 | **8T-4896** | 6 | ARRUELA DURA (10,2X18,5X2,5 MM DE ESPESSURA) (WASHER-HARD (10.2X18.5X2.5-MM THK)) | |
| E | 46 | 2 | **332-3657** | | LUVA DE ABRASÃO (15 CM) (SLEEVE-ABRASION (15-CM)) | |

B - UTILIZAR CONFORME NECESSÁRIO
C - ALTERAR DO TIPO ANTERIOR
E - ENCOMENDAR POR CENTÍMETROS
M - PEÇA MÉTRICA
R - PEÇA REMANUFATURADA PODE ESTAR DISPONÍVEL
Y - ILUSTRAÇÃO INDIVIDUAL

434-4109 GRUPO DE FIAÇÃO-DIANTEIRO (WIRING GP-FRONT) (continuação) **i06983541**

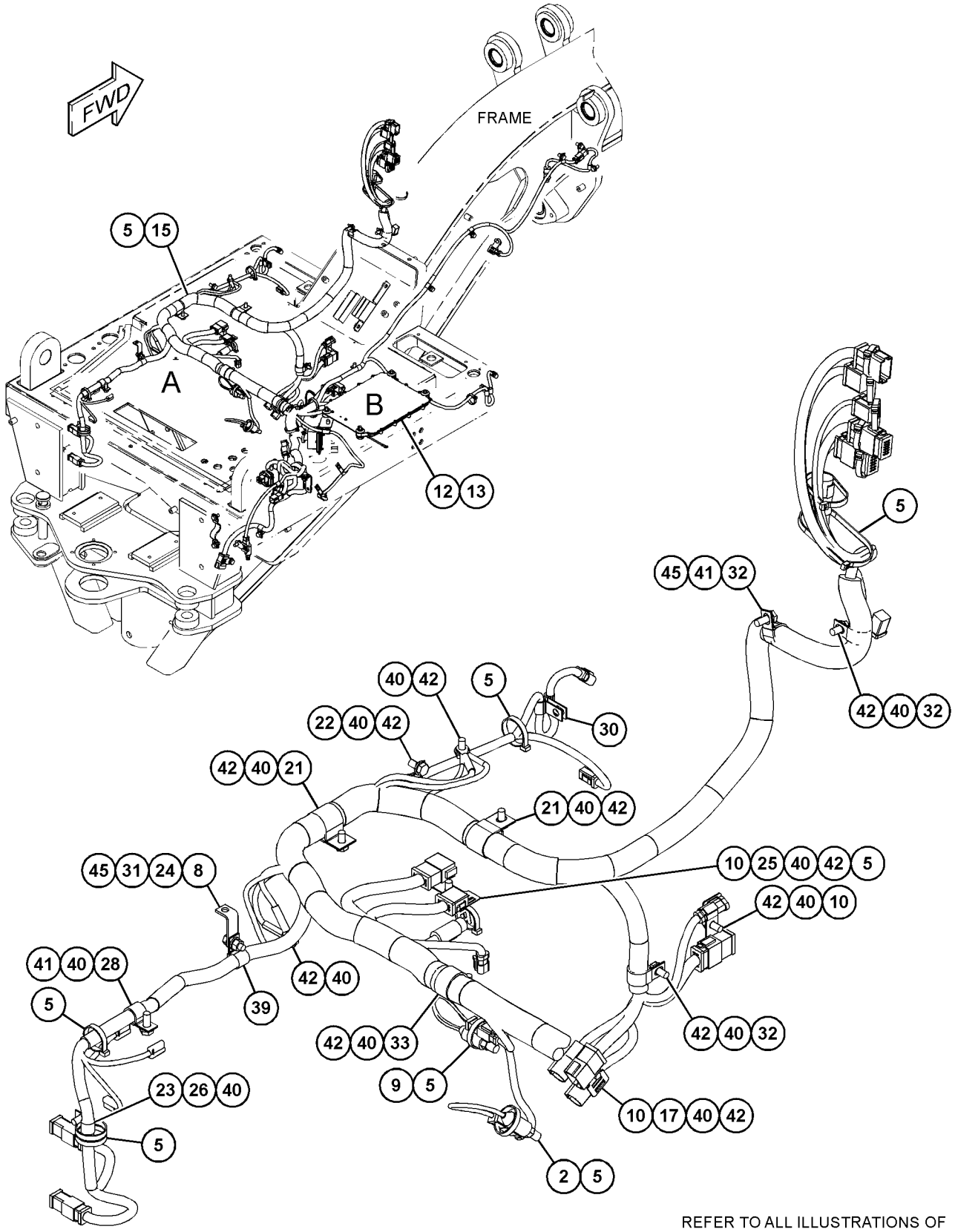


VIEW OF AREA A

REFER TO ALL ILLUSTRATIONS OF THIS GROUP FOR AUXILIARY VIEWS

GRÁFICO 1

g06186502

434-4109 GRUPO DE FIAÇÃO-DIANTEIRO (WIRING GP-FRONT) (continuação) **i06983541**

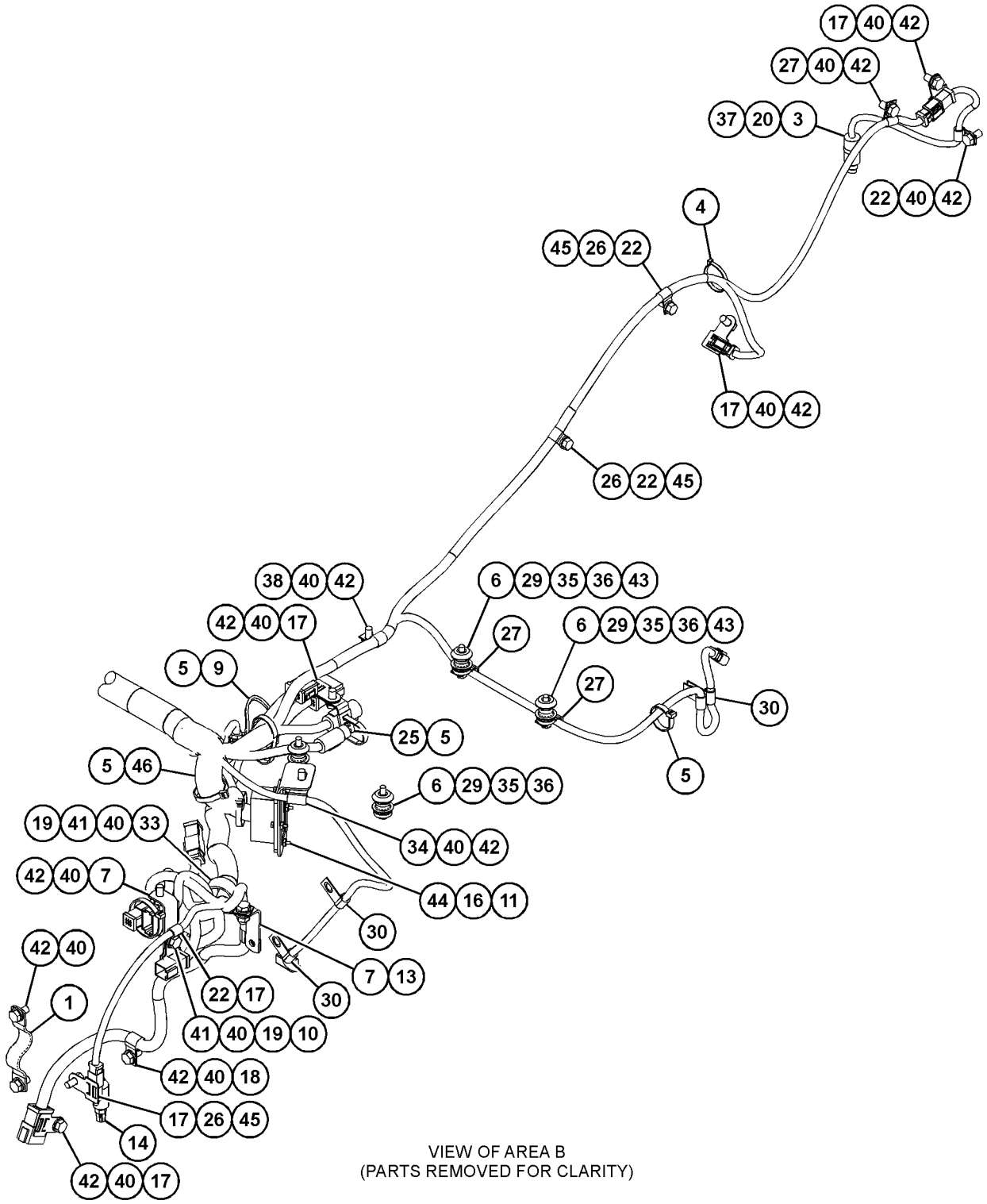


VIEW OF AREA B
(PARTS REMOVED FOR CLARITY)

GRÁFICO 2 <FIM> g06186504

# *252-5709* GRUPO DE FIAÇÃO-NIVELAMENTO E INCLINAÇÃO–CABINE, LUZ INDICADORA (WIRING GP-GRADE CONTROL-CABINE, LUZ INDICADORA)

**S/N: JAP1-UP**

**NÚMEROE DE 336-4249, 394-0862 ARRANJO DE CONTROLE DE GRAU, 434-8341 GRUPO DE FIAÇÃO-CABINE**

**UM ACESSÓRIO**

**SMCS-1408** **i02397347**

| NOTA | REF. NÃO | GRÁFICO REF. | NÚMERO DA PEÇA | QTY | NOME DA PEÇA 1 2 3 4 5 6 (NÍVEL DO PRODUTO) | CONSULTE PÁGINA |
|---|---|---|---|---|---|---|
| | 1 | 1 | **115-1748** | 1 | LÂMPADA (24 V, 3 W) (LAMP (24-VOLT, 3-WATT)) | |
| | 2 | 1 | **247-6457** | 1 | CONJUNTO DE FIAÇÃO (WIRING AS) | |

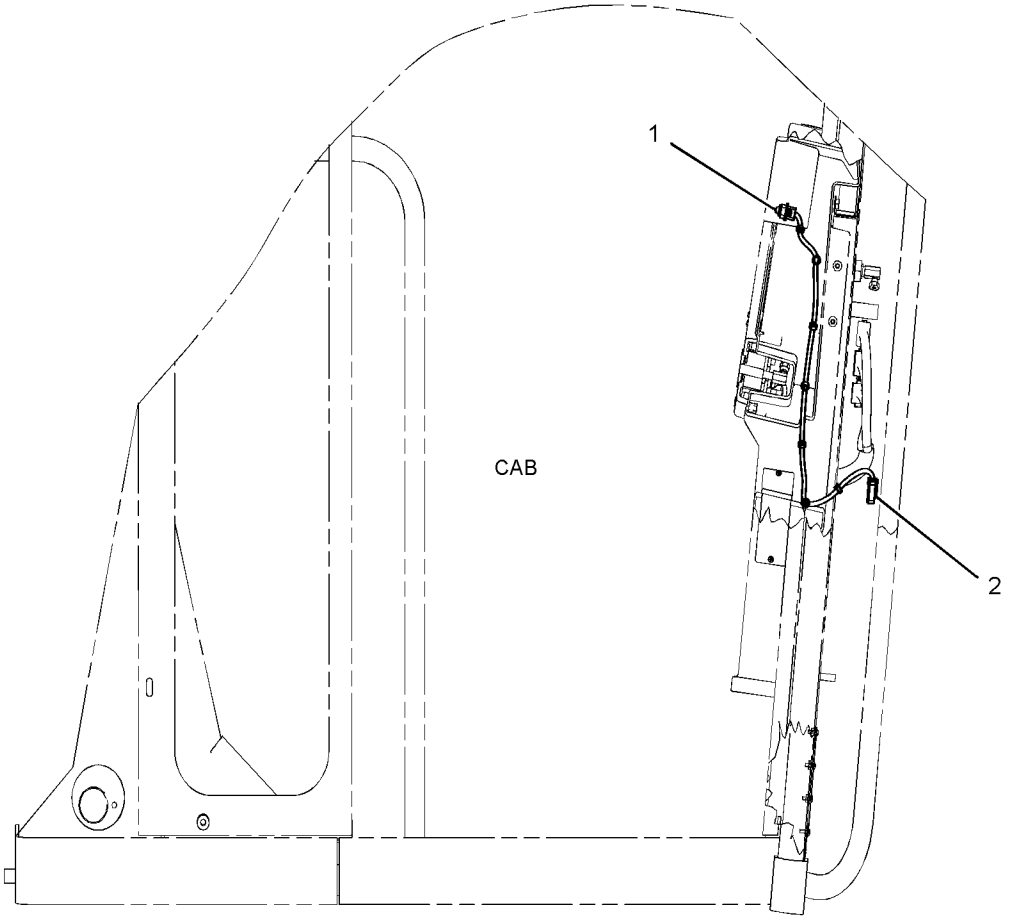


RIGHT SIDE VIEW

GRÁFICO 1 <FIM> g01239581

# *336-9255* GRUPO DE FIAÇÃO-NIVELAMENTO E INCLINAÇÃO–ACCUGRADE (WIRING GP-GRADE CONTROL-ACCUGRADE)

**S/N: JAP1-UP**

**NÚMEROE DE 336-4249, 394-0862 ARRANJO DE CONTROLE DE GRAU UM ACESSÓRIO**

**SMCS-1408** **i06951477**

| NOTA | REF. NÃO | GRÁFICO REF. | NÚMERO DA PEÇA | QTY | NOME DA PEÇA 1 2 3 4 5 6 (NÍVEL DO PRODUTO) | CONSULTE PÁGINA |
|---|---|---|---|---|---|---|
| | 1 | 2 | **6D-3033** | 16 | PARAFUSO-CABEÇA SOQUETE (4-40X0,5 POL) (SCREW-SOCKET HEAD (4-40X0.5-IN)) | |
| | 2 | 1 | **7K-1181** | 22 | CABO TIPO CINTA (STRAP-CABLE) | |
| | 3 | 1 | **8T-9655** | 8 | SUPORTE DE ISOLAMENTO (MOUNT-ISOLATION) | |
| | 4 | 1 | **9L-1566** | 2 | SUPORTE (SUPPORT) | |
| | 5 | 1 | **9W-1446** | 1 | FUSÍVEL (20 AMPÈRES) (FUSE (20-AMPERE)) | |
| | 6 | 2 | **132-8487** | 4 | PORCA-ANEL (NUT-RING) | |
| | 7 | 2 | **169-5414** | 1 | GRAMPO (CLIP) | |
| | 8 | 1 | **236-2356** | 1 | CONJUNTO DE CHICOTE DO SENSOR (ÂNGULO) (HARNESS AS-SENSOR (ANGLE)) | |
| | | 1 | **102-8804** | 1 | KIT DE TOMADA (4 PINOS) (KIT-RECEPTACLE (4-PIN)) | |
| | | | | | (INCLUDES RECEPTACLE AS & WEDGE) | |
| E | | 1 | **9X-2383** | | MANGUEIRA (127 CM) (HOSE (127-CM)) | |
| | | 1 | **9X-3401** | 4 | PINO DE CONECTOR (CALIBRE 16 A 18) (PIN-CONNECTOR (16-GA TO 18-GA)) | |
| | | 1 | **9X-4385** | 1 | CONJUNTO DE CONECTOR DE TOMADA (6 PINOS) (PLUG AS-CONNECTOR (6-PIN)) | |
| E | | 1 | **114-8843** | | LUVA DE PLÁSTICO (20 CM) (SLEEVE-PLASTIC (20-CM)) | |
| E | | 1 | **125-7875** | | TUBO REDUTOR DE CALOR (7,44 MM DIA) (5 CM) (TUBE-HEAT SHRINK (7.44-MM DIA) (5-CM)) | |
| | | 1 | **243-5362** | 1 | TAMPA CONTRA POEIRA (CAP-DUST) | |
| | 9 | 2 | **236-8826** | 4 | RESSALTO (1-1/8-18X0,708 POL) (BOSS (1-1/8-18X0.708-IN)) | |
| | 10 | 1 | **243-3250** | 1 | CONJUNTO DE CHICOTE DO SENSOR (ROTAÇÃO) (HARNESS AS-SENSOR (ROTATION)) | |
| | | 1 | **9X-3402** | 4 | SOQUETE DE CONECTOR (CALIBRE 16 A 18) (SOCKET-CONNECTOR (16-GA TO 18-GA)) | |
| | | 1 | **9X-4385** | 1 | CONJUNTO DE CONECTOR DE TOMADA (6 PINOS) (PLUG AS-CONNECTOR (6-PIN)) | |
| E | | 1 | **125-7875** | | TUBO REDUTOR DE CALOR (7,44 MM DIA) (5 CM) (TUBE-HEAT SHRINK (7.44-MM DIA) (5-CM)) | |
| | | 1 | **155-2271** | 2 | KIT DE PLUGUE DE CONEXÃO (4 PINOS) (KIT-CONNECTING PLUG (4-PIN)) | |
| | | | | | (EACH KIT INCLUDES PLUG AS, WEDGE & INTERFACE SEAL) | |
| | | 1 | **243-5362** | 1 | TAMPA CONTRA POEIRA (CAP-DUST) | |
| | 11 | 1 | **244-5880** | 1 | SUPORTE (BRACKET) | |
| | 12 | 1 | **255-3482** | 1 | SUPORTE (BRACKET) | |
| Y | 13 | 1 | *260-7647* | 1 | GRUPO DE APLICAÇÃO DO TREM DE FORÇA (APPLICATION GP-POWER TRAIN) | 265 |
| | 14 | 2 | **288-5508** | 1 | CONJUNTO DE SUPORTE (LADO ESQUERDO) (BRACKET AS (LH)) | |
| | 15 | 2 | **288-5509** | 1 | CONJUNTO DE SUPORTE (LADO DIREITO) (BRACKET AS (RH)) | |
| | 16 | 1 | **313-4670** | 1 | CONJUNTO DE SUPORTE (BRACKET AS) | |
| | 17 | 1 | **323-5592** | 1 | CONJUNTO DE CHICOTE DO CHASSI (LADO DIREITO) (HARNESS AS-CHASSIS (RH)) | |
| | | 1 | **102-8804** | 1 | KIT DE TOMADA (4 PINOS) (KIT-RECEPTACLE (4-PIN)) | |
| | | | | | (INCLUDES RECEPTACLE AS & WEDGE) | |
| E | | 1 | **5P-1424** | | MANGUEIRA (194 CM) (HOSE (194-CM)) | |

336-9255 GRUPO DE FIAÇÃO-NIVELAMENTO E INCLINAÇÃO (WIRING GP-GRADE CONTROL) (continuação)

**i06951477**

| NOTA | REF. NÃO | GRÁFICO REF. | NÚMERO DA PEÇA | QTY | NOME DA PEÇA 1 2 3 4 5 6 (NÍVEL DO PRODUTO) | CONSULTE PÁGINA |
|---|---|---|---|---|---|---|
| | | 1 | **8T-8737** | 1 | BUJÃO DE RETENTOR (PLUG-SEAL) | |
| | | 1 | **9X-3401** | 4 | PINO DE CONECTOR (CALIBRE 16 A 18) (PIN-CONNECTOR (16-GA TO 18-GA)) | |
| | | 1 | **9X-3402** | 10 | SOQUETE DE CONECTOR (CALIBRE 16 A 18) (SOCKET-CONNECTOR (16-GA TO 18-GA)) | |
| E | | 1 | **125-7875** | | TUBO REDUTOR DE CALOR (7,44 MM DIA) (30 CM) (TUBE-HEAT SHRINK (7.44-MM DIA) (30-CM)) | |
| | | 1 | **134-2540** | 1 | CONJUNTO DE RESISTOR DE CONEXÃO (3 PINOS) (RESISTOR AS-CONNECTION (3-PIN)) | |
| | | 1 | **155-2271** | 4 | KIT DE PLUGUE DE CONEXÃO (4 PINOS) (KIT-CONNECTING PLUG (4-PIN)) | |
| | | 1 | **174-0503** | 2 | KIT DE PLUGUE DE CONEXÃO (3 PINOS) (KIT-CONNECTING PLUG (3-PIN)) | |
| | | | | | (EACH KIT INCLUDES PLUG AS, WEDGE & INTERFACE SEAL) | |
| | 18 | 2 | **324-3366** | 1 | CONJUNTO DE PLACA (PLATE AS) | |
| | 19 | 1 | **327-0560** | 1 | SUPORTE (LADO DIREITO) (BRACKET (RH)) | |
| | 20 | 1 | **327-0561** | 1 | SUPORTE (LADO ESQUERDO) (BRACKET (LH)) | |
| | 21 | 2 | **331-1102** | 1 | CONJUNTO DE SUPORTE (BRACKET AS) | |
| | 22 | 1 | **339-5505** | 1 | CONJUNTO DE CHICOTE DO CHASSI (ARMAÇÃO FRONTAL, TRASEIRA) (HARNESS AS-CHASSIS (FRONT FRAME, REAR)) | |
| | | 1 | **102-8802** | 2 | KIT DE TOMADA (2 PINOS) (KIT-RECEPTACLE (2-PIN)) | |
| | | 1 | **102-8803** | 1 | KIT DE TOMADA (3 PINOS) (KIT-RECEPTACLE (3-PIN)) | |
| | | 1 | **190-7614** | 2 | KIT DE TOMADA (12 PINOS) (KIT-RECEPTACLE (12-PIN)) | |
| | | | | | (EACH KIT INCLUDES RECEPTACLE AS & WEDGE) | |
| | | 1 | **3R-9965** | 1 | CONJUNTO DE CONECTOR DE TOMADA (8 PINOS) (PLUG AS-CONNECTOR (8-PIN)) | |
| | | 1 | **3S-2093** | 2 | CABO TIPO CINTA (STRAP-CABLE) | |
| | | 1 | **6D-5257** | 1 | CONJUNTO DE CONECTOR DE TOMADA (8 PINOS) (PLUG AS-CONNECTOR (8-PIN)) | |
| | | 1 | **6I-4348** | 1 | PROTETOR (40 PINOS) (BOOT (40-PIN)) | |
| | | 1 | **7K-1181** | 4 | CABO TIPO CINTA (STRAP-CABLE) | |
| | | 1 | **8N-1540** | 1 | PINO DE CONECTOR (CALIBRE 12 A 14) (PIN-CONNECTOR (12-GA TO 14-GA)) | |
| | | 1 | **186-3735** | 26 | PINO DE CONECTOR (CALIBRE 16 A 18) (PIN-CONNECTOR (16-GA TO 18-GA)) | |
| | | 1 | **186-3736** | 9 | SOQUETE DE CONECTOR (CALIBRE 16 A 18) (SOCKET-CONNECTOR (16-GA TO 18-GA)) | |
| | | 1 | **8T-8737** | 158 | BUJÃO DE RETENTOR (PLUG-SEAL) | |
| | | 1 | **9W-0844** | 4 | SOQUETE DE CONECTOR (CALIBRE 14 A 16) (SOCKET-CONNECTOR (14-GA TO 16-GA)) | |
| | | 1 | **9W-0852** | 5 | PINO DE CONECTOR (CALIBRE 14 A 16) (PIN-CONNECTOR (14-GA TO 16-GA)) | |
| | | 1 | **9X-1343** | 1 | CONNECTOR DO CONJUNTO DE TOMADA (40 PINOS) (RECEPTACLE AS-CONNECTOR (40-PIN)) | |
| | | 1 | **9X-3402** | 58 | SOQUETE DE CONECTOR (CALIBRE 16 A 18) (SOCKET-CONNECTOR (16-GA TO 18-GA)) | |
| | | 1 | **104-6871** | 2 | TAMPA CONTRA POEIRA (CAP-DUST) | |
| | | 1 | **111-4875** | 2 | ALOJAMENTO (HOUSING) | |
| E | | 1 | **119-3662** | | TUBO REDUTOR DE CALOR (10,85 MM DIA) (65 CM) (TUBE-HEAT SHRINK (10.85-MM DIA) (65-CM)) | |
| E | | 1 | **125-7874** | | TUBO REDUTOR DE CALOR (5,72 MM DIA) (20 CM) (TUBE-HEAT SHRINK (5.72-MM DIA) (20-CM)) | |
| E | | 1 | **125-7875** | | TUBO REDUTOR DE CALOR (7,44 MM DIA) (80 CM) (TUBE-HEAT SHRINK (7.44-MM DIA) (80-CM)) | |

336-9255 GRUPO DE FIAÇÃO-NIVELAMENTO E INCLINAÇÃO (WIRING GP-GRADE CONTROL) (continuação)

**i06951477**

| NOTA | REF. NÃO | GRÁFICO REF. | NÚMERO DA PEÇA | QTY | NOME DA PEÇA 1 2 3 4 5 6 (NÍVEL DO PRODUTO) | CONSULTE PÁGINA |
|---|---|---|---|---|---|---|
| | | 1 | **126-1768** | 8 | SOQUETE DE CONECTOR (CALIBRE 14 A 16) (SOCKET-CONNECTOR (14-GA TO 16-GA)) | |
| | | 1 | **126-1774** | 2 | TAMPA DE CONECTOR (COVER-CONNECTOR) | |
| | | 1 | **129-7164** | 1 | CONNECTOR DO CONJUNTO DE TOMADA (1 PINO) (RECEPTACLE AS-CONNECTOR (1-PIN)) | |
| | | 1 | **134-2540** | 2 | CONJUNTO DE RESISTOR DE CONEXÃO (3 PINOS) (RESISTOR AS-CONNECTION (3-PIN)) | |
| | | 1 | **147-1445** | 1 | CONJUNTO DE CONECTOR DE TOMADA (70 PINOS) (PLUG AS-CONNECTOR (70-PIN)) | |
| | | 1 | **159-9322** | 1 | ANEL RETENTOR EM O (SEAL-O-RING) | |
| | | 1 | **147-1446** | 1 | CONJUNTO DE CONECTOR DE TOMADA (70 PINOS) (PLUG AS-CONNECTOR (70-PIN)) | |
| | | 1 | **159-9322** | 1 | ANEL RETENTOR EM O (SEAL-O-RING) | |
| | | 1 | **155-2255** | 1 | KIT DE PLUGUE DE CONEXÃO (12 PINOS) (KIT-CONNECTING PLUG (12-PIN)) | |
| | | 1 | **155-2256** | 2 | KIT DE PLUGUE DE CONEXÃO (12 PINOS) (KIT-CONNECTING PLUG (12-PIN)) | |
| | | 1 | **155-2270** | 8 | KIT DE PLUGUE DE CONEXÃO (2 PINOS) (KIT-CONNECTING PLUG (2-PIN)) | |
| | | 1 | **174-0503** | 3 | KIT DE PLUGUE DE CONEXÃO (3 PINOS) (KIT-CONNECTING PLUG (3-PIN)) | |
| | | 1 | **155-2260** | 3 | KIT DE PLUGUE DE CONEXÃO (3 PINOS) (KIT-CONNECTING PLUG (3-PIN)) | |
| | | 1 | **155-2274** | 1 | KIT DE PLUGUE DE CONEXÃO (6 PINOS) (KIT-CONNECTING PLUG (6-PIN)) | |
| | | | | | (EACH KIT INCLUDES PLUG AS, WEDGE & INTERFACE SEAL) | |
| | | 1 | **290-4752** | 1 | CONJUNTO DE CONECTOR DE TOMADA (PLUG AS-CONNECTOR) | |
| | 23 | 1 | **339-5506** | 1 | CONJUNTO DE CHICOTE DO CHASSI (ARMAÇÃO FRONTAL, LADO ESQUERDO) (HARNESS AS-CHASSIS (FRONT FRAME, LH)) | |
| | | 1 | **102-8804** | 1 | KIT DE TOMADA (4 PINOS) (KIT-RECEPTACLE (4-PIN)) | |
| | | 1 | **102-8801** | 2 | KIT DE TOMADA (12 PINOS) (KIT-RECEPTACLE (12-PIN)) | |
| | | | | | (EACH KIT INCLUDES RECEPTACLE AS & WEDGE) | |
| | | 1 | **7R-3029** | 4 | TAMPA CONTRA POEIRA (CAP-DUST) | |
| | | 1 | **8T-8737** | 3 | BUJÃO DE RETENTOR (PLUG-SEAL) | |
| | | 1 | **9W-0852** | 4 | PINO DE CONECTOR (CALIBRE 14 A 16) (PIN-CONNECTOR (14-GA TO 16-GA)) | |
| | | 1 | **9X-3401** | 10 | PINO DE CONECTOR (CALIBRE 16 A 18) (PIN-CONNECTOR (16-GA TO 18-GA)) | |
| | | 1 | **9X-3402** | 2 | SOQUETE DE CONECTOR (CALIBRE 16 A 18) (SOCKET-CONNECTOR (16-GA TO 18-GA)) | |
| | | 1 | **9X-4385** | 1 | CONJUNTO DE CONECTOR DE TOMADA (6 PINOS) (PLUG AS-CONNECTOR (6-PIN)) | |
| E | | 1 | **119-3662** | | TUBO REDUTOR DE CALOR (10,85 MM DIA) (33 CM) (TUBE-HEAT SHRINK (10.85-MM DIA) (33-CM)) | |
| E | | 1 | **125-7875** | | TUBO REDUTOR DE CALOR (7,44 MM DIA) (120 CM) (TUBE-HEAT SHRINK (7.44-MM DIA) (120-CM)) | |
| | | 1 | **134-2540** | 1 | CONJUNTO DE RESISTOR DE CONEXÃO (3 PINOS) (RESISTOR AS-CONNECTION (3-PIN)) | |
| | | 1 | **174-0503** | 2 | KIT DE PLUGUE DE CONEXÃO (3 PINOS) (KIT-CONNECTING PLUG (3-PIN)) | |
| | | | | | (EACH KIT INCLUDES PLUG AS, WEDGE & INTERFACE SEAL) | |
| | | 1 | **228-3323** | 4 | CLIPE DA MOLA (CLIP-SPRING) | |
| | | 1 | **243-5362** | 1 | TAMPA CONTRA POEIRA (CAP-DUST) | |

336-9255 GRUPO DE FIAÇÃO-NIVELAMENTO E INCLINAÇÃO (WIRING GP-GRADE CONTROL) (continuação)

**i06951477**

| NOTA | REF. NÃO | GRÁFICO REF. | NÚMERO DA PEÇA | QTY | NOME DA PEÇA 1 2 3 4 5 6 (NÍVEL DO PRODUTO) | CONSULTE PÁGINA |
|---|---|---|---|---|---|---|
| | 24 | 2 | **358-7348** | 1 | PLACA (PLATE) | |
| | 25 | 1 | **033-8248** | 1 | GRAMPO (CLIP) | |
| | 26 | 1 | **111-4871** | 1 | RELÉ (24 V) (ATIVAR IMPLEMENTO) (RELAY (24-VOLT) (IMPLEMENT ENABLE)) | |
| | 26A | 1 | **111-4871** | 1 | RELÉ (24 V) (MÓDULO DE ENERGIA) (RELAY (24-VOLT) (POWER MODULE)) | |
| | 27 | 1,2 | **130-5300** | 4 | GRAMPO (CLIP) | |
| M | 28 | 2 | **131-3539** | 4 | PARAFUSO DE CABEÇA CHATA (M8X1,25X30 MM) (SCREW-FLAT HEAD (M8X1.25X30-MM)) | |
| | 29 | 2 | **147-0385** | 1 | GRAMPO (CLIP) | |
| | 30 | 1 | **174-5907** | 1 | GRAMPO (CLIP) | |
| | 31 | 1 | **174-9692** | 4 | ESPAÇADOR (20,5X35X16 MM DE ESPESSURA) (SPACER (20.5X35X16-MM THK)) | |
| | 32 | 1 | **1J-6762** | 4 | PARAFUSO DE CABEÇA CÔNICA (3/4-10X3 POL) (BOLT-PLOW (3/4-10X3-IN)) | |
| | 33 | 2 | **1K-6870** | 1 | CONTRAPORCA (ROSCA 3/4-10) (LOCKNUT (3/4-10-THD)) | |
| | 34 | 2 | **1P-7009** | 2 | GRAMPO (CLIP) | |
| | 35 | 2 | **2Y-3812** | 1 | GRAMPO (CLIP) | |
| | 36 | 1 | **352-3970** | 1 | GRAMPO (CLIP) | |
| | 37 | 1 | **3P-2404** | 1 | GRAMPO (CLIP) | |
| | 38 | 1 | **4D-7794** | 1 | GRAMPO (CLIP) | |
| | 39 | 2 | **4K-8302** | 2 | GRAMPO (CIRCUITO) (CLIP (LOOP)) | |
| | 40 | 1 | **4K-8864** | 1 | GRAMPO (CLIP) | |
| | 41 | 1 | **4S-1962** | 6 | GRAMPO (CIRCUITO) (CLIP (LOOP)) | |
| M | 42 | 1 | **5C-7261** | 2 | PORCA (ROSCA M8X1,25) (NUT (M8X1.25-THD)) | |
| M | 43 | 1 | **5C-9553** | 2 | PARAFUSO (M6X1X16 MM) (BOLT (M6X1X16-MM)) | |
| | 44 | 1,2 | **5M-3062** | 27 | PARAFUSO (3/8-16X0,75 POL) (BOLT (3/8-16X0.75-IN)) | |
| | 45 | 2 | **5P-4135** | 1 | PARAFUSO (3/4-10X8 POL) (BOLT (3/4-10X8-IN)) | |
| | 46 | 2 | **5P-9085** | 1 | GRAMPO (CLIP) | |
| | 47 | 1 | **5S-7379** | 2 | PARAFUSO (3/8-16X0,875 POL) (BOLT (3/8-16X0.875-IN)) | |
| | 48 | 1,2 | **6D-4244** | 8 | GRAMPO (CLIP) | |
| | 49 | 2 | **6K-8178** | 1 | GRAMPO (CLIP) | |
| | 50 | 1,2 | **6V-1889** | 7 | GRAMPO (CIRCUITO) (CLIP (LOOP)) | |
| | 51 | 1 | **6V-8182** | 4 | PORCA (ROSCA 3/4-10) (NUT (3/4-10-THD)) | |
| | 52 | 1 | **6V-8801** | 2 | PORCA (ROSCA 3/8-16) (NUT (3/8-16-THD)) | |
| | 53 | 2 | **7X-0550** | 8 | ARRUELA DURA (13,5X32X5 MM DE ESPESSURA) (WASHER-HARD (13.5X32X5-MM THK)) | |
| | 54 | 1 | **7X-0579** | 8 | ARRUELA DURA (8,8X25,5X2 MM DE ESPESSURA) (WASHER-HARD (8.8X25.5X2-MM THK)) | |
| | 55 | 2 | **7X-0619** | 4 | ARRUELA DURA (20X30X2,5 MM DE ESPESSURA) (WASHER-HARD (20X30X2.5-MM THK)) | |
| | 56 | 1 | **7X-7729** | 1 | ARRUELA (11X25X3 MM DE ESPESSURA) (WASHER (11X25X3-MM THK)) | |
| M | 57 | 2 | **7Y-0589** | 2 | PARAFUSO (M12X1,75X90 MM) (BOLT (M12X1.75X90-MM)) | |
| | 58 | 1 | **8C-6857** | 4 | PARAFUSO (3/4-10X2,75 POL) (BOLT (3/4-10X2.75-IN)) | |
| | 59 | 2 | **8M-2773** | 4 | GRAMPO (CIRCUITO) (CLIP (LOOP)) | |
| | 60 | 1,2 | **8T-4121** | 16 | ARRUELA DURA (11X21X2,5 MM DE ESPESSURA) (WASHER-HARD (11X21X2.5-MM THK)) | |
| | 61 | 1 | **8T-4123** | 4 | ARRUELA (3,62X5,75X0,375 MM DE ESPESSURA) (WASHER (3.62X5.75X0.375-MM THK)) | |
| M | 62 | 1 | **8T-4133** | 1 | PORCA (ROSCA M10X1,5) (NUT (M10X1.5-THD)) | |

336-9255 GRUPO DE FIAÇÃO-NIVELAMENTO E INCLINAÇÃO (WIRING GP-GRADE CONTROL) (continuação)

**i06951477**

| NOTA | REF. NÃO | GRÁFICO REF. | NÚMERO DA PEÇA | QTY | NOME DA PEÇA 1 2 3 4 5 6 (NÍVEL DO PRODUTO) | CONSULTE PÁGINA |
|---|---|---|---|---|---|---|
| M | 63 | 1,2 | **8T-4137** | 14 | PARAFUSO (M10X1,5X20 MM) (BOLT (M10X1.5X20-MM)) | |
| M | 64 | 1,2 | **8T-4191** | 2 | PARAFUSO (M10X1,5X16 MM) (BOLT (M10X1.5X16-MM)) | |
| M | 65 | 2 | **8T-4194** | 4 | PARAFUSO (M12X1,75X50 MM) (BOLT (M12X1.75X50-MM)) | |
| | 66 | 2 | **8T-4223** | 2 | ARRUELA DURA (13,5X25,5X3 MM DE ESPESSURA) (WASHER-HARD (13.5X25.5X3-MM THK)) | |
| | 67 | 1 | **8T-4224** | 4 | ARRUELA DURA (8,8X16X2 MM DE ESPESSURA) (WASHER-HARD (8.8X16X2-MM THK)) | |
| M | 68 | 2 | **8T-4244** | 2 | PORCA (M12X1,75 DE ESPESSURA) (NUT (M12X1.75-THD)) | |
| | 69 | 1,2 | **8T-4896** | 31 | ARRUELA DURA (10,2X18,5X2,5 MM DE ESPESSURA) (WASHER-HARD (10.2X18.5X2.5-MM THK)) | |
| M | 70 | 1 | **8T-6869** | 4 | PARAFUSO (M8X1,25X60 MM) (BOLT (M8X1.25X60-MM)) | |
| | 71 | 1 | **8T-9658** | 4 | ESPAÇADOR (8,2X12,7X25,4 MM DE ESPESSURA) (SPACER (8.2X12.7X25.4-MM THK)) | |
| | 72 | 1,2 | **9M-8406** | 4 | GRAMPO (CIRCUITO) (CLIP (LOOP)) | |
| | 73 | 1 | **9X-8256** | 2 | ARRUELA (6,6X12X2 MM DE ESPESSURA) (WASHER (6.6X12X2-MM THK)) | |

E - ENCOMENDAR POR CENTÍMETROS
M - PEÇA MÉTRICA
Y - ILUSTRAÇÃO INDIVIDUAL

336-9255 GRUPO DE FIAÇÃO-NIVELAMENTO E INCLINAÇÃO (WIRING GP-GRADE CONTROL) (continuação)

**i06951477**

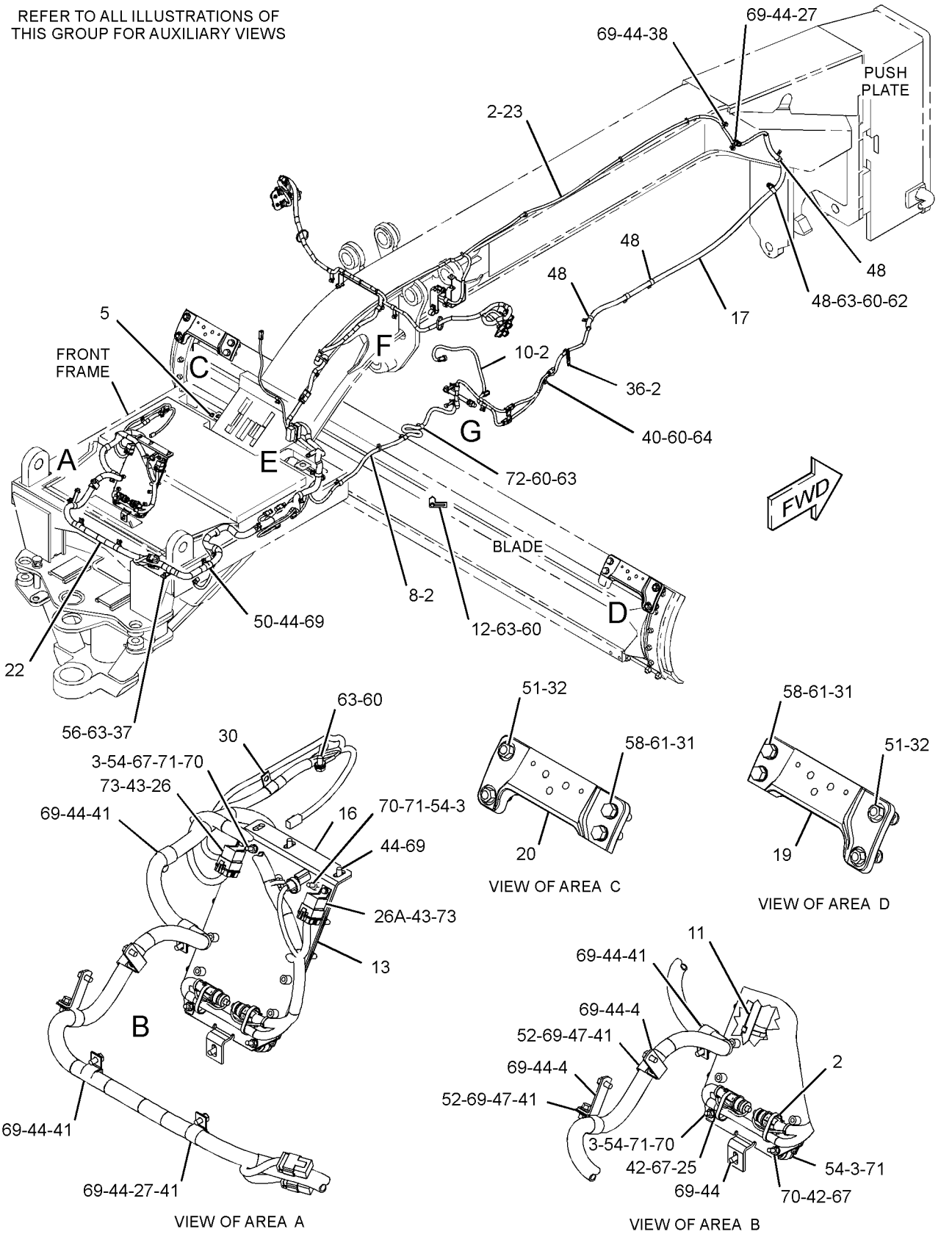


GRÁFICO 1 g03229097

336-9255 GRUPO DE FIAÇÃO-NIVELAMENTO E INCLINAÇÃO (WIRING GP-GRADE CONTROL) (continuação)

**i06951477**

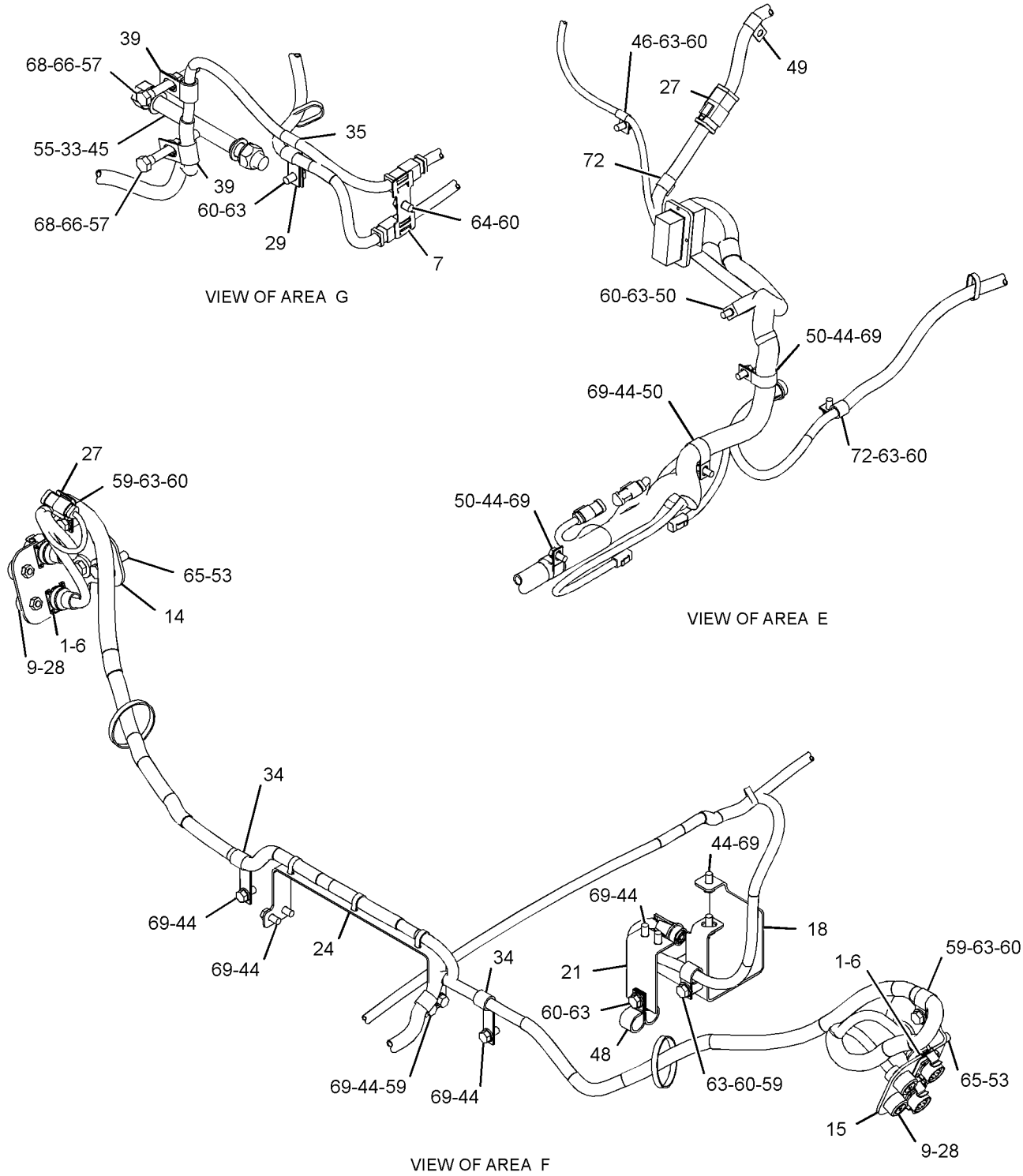


GRÁFICO 2 <FIM> g03229099

# *382-5903* GRUPO DE FIAÇÃO-NIVELAMENTO E INCLINAÇÃO (WIRING GP-GRADE CONTROL)

**S/N: JAP521-UP**

**NÚMEROE DE 336-4249 ARRANJO DE CONTROLE DE GRAU**

**UM ACESSÓRIO**

**SMCS-1408** **i06951489**

| NOTA | REF. NÃO | GRÁFICO REF. | NÚMERO DA PEÇA | QTY | NOME DA PEÇA 1 2 3 4 5 6 (NÍVEL DO PRODUTO) | CONSULTE PÁGINA |
|---|---|---|---|---|---|---|
| | 1 | 1 | **6D-3033** | 16 | PARAFUSO-CABEÇA SOQUETE (4-40X0,5 POL) (SCREW-SOCKET HEAD (4-40X0.5-IN)) | |
| | 2 | 1 | **7K-1181** | 22 | CABO TIPO CINTA (STRAP-CABLE) | |
| | 3 | 1 | **8T-9655** | 8 | SUPORTE DE ISOLAMENTO (MOUNT-ISOLATION) | |
| | 4 | 1 | **8T-9658** | 4 | ESPAÇADOR (8,2X12,7X25,4 MM DE ESPESSURA) (SPACER (8.2X12.7X25.4-MM THK)) | |
| | 5 | 1 | **9L-1566** | 2 | SUPORTE (SUPPORT) | |
| | 6 | 1 | **9W-1446** | 1 | FUSÍVEL (20 AMPÈRES) (FUSE (20-AMPERE)) | |
| | 7 | 1 | **132-8487** | 4 | PORCA-ANEL (NUT-RING) | |
| | 8 | 1 | **169-5414** | 1 | GRAMPO (CLIP) | |
| | 9 | 1 | **236-2356** | 1 | CONJUNTO DE CHICOTE DO SENSOR (ÂNGULO) (HARNESS AS-SENSOR (ANGLE)) | |
| | | 1 | **102-8804** | 1 | KIT DE TOMADA (4 PINOS) (KIT-RECEPTACLE (4-PIN)) | |
| | | | | | (INCLUDES RECEPTACLE AS & WEDGE) | |
| G | | 1 | **9X-2383** | | MANGUEIRA (50 POL) (HOSE (50-IN)) | |
| E | | 1 | **8T-5346** | | TUBO REDUTOR DE CALOR (19,1 MM DE DIÂMETRO) (10 CM) (TUBE-HEAT SHRINK (19.1-MM DIA) (10-CM)) | |
| | | 1 | **9X-3401** | 4 | PINO DE CONECTOR (CALIBRE 16 A 18) (PIN-CONNECTOR (16-GA TO 18-GA)) | |
| | | 1 | **9X-4385** | 1 | CONJUNTO DE CONECTOR DE TOMADA (6 PINOS) (PLUG AS-CONNECTOR (6-PIN)) | |
| E | | 1 | **114-8843** | | LUVA DE PLÁSTICO (20 CM) (SLEEVE-PLASTIC (20-CM)) | |
| E | | 1 | **125-7875** | | TUBO REDUTOR DE CALOR (7,44 MM DIA) (5 CM) (TUBE-HEAT SHRINK (7.44-MM DIA) (5-CM)) | |
| | | 1 | **243-5362** | 1 | TAMPA CONTRA POEIRA (CAP-DUST) | |
| | 10 | 1 | **236-8826** | 4 | RESSALTO (1-1/8-18X0,708 POL) (BOSS (1-1/8-18X0.708-IN)) | |
| | 11 | 1 | **243-3250** | 1 | CONJUNTO DE CHICOTE DO SENSOR (ROTAÇÃO) (HARNESS AS-SENSOR (ROTATION)) | |
| | | 1 | **9X-3402** | 4 | SOQUETE DE CONECTOR (CALIBRE 16 A 18) (SOCKET-CONNECTOR (16-GA TO 18-GA)) | |
| | | 1 | **9X-4385** | 1 | CONJUNTO DE CONECTOR DE TOMADA (6 PINOS) (PLUG AS-CONNECTOR (6-PIN)) | |
| E | | 1 | **125-7875** | | TUBO REDUTOR DE CALOR (7,44 MM DIA) (5 CM) (TUBE-HEAT SHRINK (7.44-MM DIA) (5-CM)) | |
| | | 1 | **155-2271** | | KIT DE PLUGUE DE CONEXÃO (4 PINOS) (KIT-CONNECTING PLUG (4-PIN)) | |
| | | | | | (INCLUDES PLUG AS, WEDGE, & INTERFACE SEAL) | |
| | | 1 | **243-5362** | | TAMPA CONTRA POEIRA (CAP-DUST) | |
| | 12 | 1 | **244-5880** | 1 | SUPORTE (BRACKET) | |
| | 13 | 1 | **255-3482** | 1 | SUPORTE (BRACKET) | |
| Y | 14 | 1 | *260-7647* | 1 | GRUPO DE APLICAÇÃO DO TREM DE FORÇA (APPLICATION GP-POWER TRAIN) | 265 |
| | 15 | 1 | **288-5508** | 1 | CONJUNTO DE SUPORTE (LADO ESQUERDO) (BRACKET AS (LH)) | |
| | 16 | 1 | **288-5509** | 1 | CONJUNTO DE SUPORTE (LADO DIREITO) (BRACKET AS (RH)) | |
| | 17 | 1 | **313-4670** | 1 | CONJUNTO DE SUPORTE (BRACKET AS) | |
| | 18 | 1 | **323-5592** | 1 | CONJUNTO DE CHICOTE DO CHASSI (LADO DIREITO) (HARNESS AS-CHASSIS (RH)) | |

382-5903 GRUPO DE FIAÇÃO-NIVELAMENTO E INCLINAÇÃO (WIRING GP-GRADE CONTROL) (continuação)

**i06951489**

| NOTA | REF. NÃO | GRÁFICO REF. | NÚMERO DA PEÇA | QTY | NOME DA PEÇA 1 2 3 4 5 6 (NÍVEL DO PRODUTO) | CONSULTE PÁGINA |
|---|---|---|---|---|---|---|
| | | 1 | **102-8804** | 1 | KIT DE TOMADA (4 PINOS) (KIT-RECEPTACLE (4-PIN)) | |
| | | | | | (INCLUDES RECEPTACLE AS & WEDGE) | |
| E | | 1 | **5P-1424** | | MANGUEIRA (194 CM) (HOSE (194-CM)) | |
| | | 1 | **8T-8737** | 1 | BUJÃO DE RETENTOR (PLUG-SEAL) | |
| | | 1 | **9X-3401** | 4 | PINO DE CONECTOR (CALIBRE 16 A 18) (PIN-CONNECTOR (16-GA TO 18-GA)) | |
| | | 1 | **9X-3402** | 10 | SOQUETE DE CONECTOR (CALIBRE 16 A 18) (SOCKET-CONNECTOR (16-GA TO 18-GA)) | |
| E | | 1 | **125-7875** | | TUBO REDUTOR DE CALOR (7,44 MM DIA) (30 CM) (TUBE-HEAT SHRINK (7.44-MM DIA) (30-CM)) | |
| | | 1 | **134-2540** | 1 | CONJUNTO DE RESISTOR DE CONEXÃO (3 PINOS) (RESISTOR AS-CONNECTION (3-PIN)) | |
| | | 1 | **155-2271** | 2 | KIT DE PLUGUE DE CONEXÃO (4 PINOS) (KIT-CONNECTING PLUG (4-PIN)) | |
| | | 1 | **174-0503** | 1 | KIT DE PLUGUE DE CONEXÃO (3 PINOS) (KIT-CONNECTING PLUG (3-PIN)) | |
| | | | | | (EACH PLUG KIT INCLUDES PLUG AS, WEDGE, & INTERFACE SEAL) | |
| | 19 | 1 | **358-7348** | 1 | PLACA (PLATE) | |
| | 20 | 1 | **324-3366** | 1 | CONJUNTO DE PLACA (PLATE AS) | |
| | 21 | 1 | **327-0560** | 1 | SUPORTE (LADO DIREITO) (BRACKET (RH)) | |
| | 22 | 1 | **327-0561** | 1 | SUPORTE (LADO ESQUERDO) (BRACKET (LH)) | |
| | 23 | 1 | **331-1102** | 1 | CONJUNTO DE SUPORTE (BRACKET AS) | |
| | 24 | 1 | **339-5505** | 1 | CONJUNTO DE CHICOTE DO CHASSI (ARMAÇÃO FRONTAL, TRASEIRA) (HARNESS AS-CHASSIS (FRONT FRAME, REAR)) | |
| | | 1 | **102-8802** | 1 | KIT DE TOMADA (2 PINOS) (KIT-RECEPTACLE (2-PIN)) | |
| | | 1 | **102-8803** | 1 | KIT DE TOMADA (3 PINOS) (KIT-RECEPTACLE (3-PIN)) | |
| | | 1 | **190-7614** | 2 | KIT DE TOMADA (12 PINOS) (KIT-RECEPTACLE (12-PIN)) | |
| | | | | | (EACH RECEPTACLE KIT INCLUDES RECEPTACLE AS & WEDGE) | |
| | | 1 | **3R-9965** | 1 | CONJUNTO DE CONECTOR DE TOMADA (8 PINOS) (PLUG AS-CONNECTOR (8-PIN)) | |
| | | 1 | **3S-2093** | 2 | CABO TIPO CINTA (STRAP-CABLE) | |
| | | 1 | **6D-5257** | 1 | CONJUNTO DE CONECTOR DE TOMADA (8 PINOS) (PLUG AS-CONNECTOR (8-PIN)) | |
| | | 1 | **6I-4348** | 1 | PROTETOR (40 PINOS) (BOOT (40-PIN)) | |
| | | 1 | **7K-1181** | 4 | CABO TIPO CINTA (STRAP-CABLE) | |
| | | 1 | **7Y-3951** | 8 | TERMINAL DE LÂMINA (CALIBRE 14) (TERMINAL-BLADE (14-GA)) | |
| | | 1 | **8N-1540** | 1 | PINO DE CONECTOR (CALIBRE 12 A 14) (PIN-CONNECTOR (12-GA TO 14-GA)) | |
| | | 1 | **8T-8729** | 26 | PINO DE CONECTOR (CALIBRE 16 A 18) (PIN-CONNECTOR (16-GA TO 18-GA)) | |
| | | 1 | **8T-8730** | 9 | SOQUETE DE CONECTOR (CALIBRE 16 A 18) (SOCKET-CONNECTOR (16-GA TO 18-GA)) | |
| | | 1 | **8T-8737** | 158 | BUJÃO DE RETENTOR (PLUG-SEAL) | |
| | | 1 | **9W-0844** | 4 | SOQUETE DE CONECTOR (CALIBRE 14 A 16) (SOCKET-CONNECTOR (14-GA TO 16-GA)) | |
| | | 1 | **9W-0852** | 5 | PINO DE CONECTOR (CALIBRE 14 A 16) (PIN-CONNECTOR (14-GA TO 16-GA)) | |
| | | 1 | **9X-1343** | 1 | CONNECTOR DO CONJUNTO DE TOMADA (40 PINOS) (RECEPTACLE AS-CONNECTOR (40-PIN)) | |
| | | 1 | **9X-3402** | 58 | SOQUETE DE CONECTOR (CALIBRE 16 A 18) (SOCKET-CONNECTOR (16-GA TO 18-GA)) | |
| | | 1 | **104-6871** | 2 | TAMPA CONTRA POEIRA (CAP-DUST) | |

382-5903 GRUPO DE FIAÇÃO-NIVELAMENTO E INCLINAÇÃO (WIRING GP-GRADE CONTROL) (continuação)

**i06951489**

| NOTA | REF. NÃO | GRÁFICO REF. | NÚMERO DA PEÇA | QTY | NOME DA PEÇA 1 2 3 4 5 6 (NÍVEL DO PRODUTO) | CONSULTE PÁGINA |
|---|---|---|---|---|---|---|
| | | 1 | **111-4875** | 2 | ALOJAMENTO (HOUSING) | |
| E | | 1 | **119-3662** | | TUBO REDUTOR DE CALOR (10,85 MM DIA) (65 CM) (TUBE-HEAT SHRINK (10.85-MM DIA) (65-CM)) | |
| E | | 1 | **125-7874** | | TUBO REDUTOR DE CALOR (5,72 MM DIA) (20 CM) (TUBE-HEAT SHRINK (5.72-MM DIA) (20-CM)) | |
| E | | 1 | **125-7875** | | TUBO REDUTOR DE CALOR (7,44 MM DIA) (80 CM) (TUBE-HEAT SHRINK (7.44-MM DIA) (80-CM)) | |
| | | 1 | **126-1768** | 8 | SOQUETE DE CONECTOR (CALIBRE 14 A 16) (SOCKET-CONNECTOR (14-GA TO 16-GA)) | |
| | | 1 | **126-1774** | 2 | TAMPA DE CONECTOR (COVER-CONNECTOR) | |
| | | 1 | **129-7164** | 1 | CONNECTOR DO CONJUNTO DE TOMADA (1 PINO) (RECEPTACLE AS-CONNECTOR (1-PIN)) | |
| | | 1 | **2L-8052** | 1 | TERMINAL DE ANEL (PARAFUSO DE 6 GA, 3/8 POL) (TERMINAL-RING (6-GA, 3/8-IN SCREW)) | |
| | | | | | —OU— | |
| | | 1 | **2L-8060** | 1 | TERMINAL DE ANEL (PARAFUSO DE 8 GA, 3/8 POL) (TERMINAL-RING (8-GA, 3/8-IN SCREW)) | |
| | | 1 | **2L-8079** | 1 | TERMINAL DE ANEL (PARAFUSO DE CALIBRE 14 A 16, 3/8 POL) (TERMINAL-RING (14-GA TO 16-GA, 3/8-IN SCREW)) | |
| | | 1 | **134-2540** | 2 | CONJUNTO DE RESISTOR DE CONEXÃO (3 PINOS) (RESISTOR AS-CONNECTION (3-PIN)) | |
| | | 1 | **147-1445** | 1 | CONJUNTO DE CONECTOR DE TOMADA (70 PINOS) (PLUG AS-CONNECTOR (70-PIN)) | |
| | | 1 | **147-1446** | 1 | CONJUNTO DE CONECTOR DE TOMADA (70 PINOS) (PLUG AS-CONNECTOR (70-PIN)) | |
| | | 1 | **155-2255** | 1 | KIT DE PLUGUE DE CONEXÃO (12 PINOS) (KIT-CONNECTING PLUG (12-PIN)) | |
| | | 1 | **155-2256** | 2 | KIT DE PLUGUE DE CONEXÃO (12 PINOS) (KIT-CONNECTING PLUG (12-PIN)) | |
| | | 1 | **155-2260** | 2 | KIT DE PLUGUE DE CONEXÃO (3 PINOS) (KIT-CONNECTING PLUG (3-PIN)) | |
| | | 1 | **155-2270** | 4 | KIT DE PLUGUE DE CONEXÃO (2 PINOS) (KIT-CONNECTING PLUG (2-PIN)) | |
| | | 1 | **155-2274** | 1 | KIT DE PLUGUE DE CONEXÃO (6 PINOS) (KIT-CONNECTING PLUG (6-PIN)) | |
| | | 1 | **174-0503** | | KIT DE PLUGUE DE CONEXÃO (3 PINOS) (KIT-CONNECTING PLUG (3-PIN)) | |
| | | | | | (EACH PLUG KIT INCLUDES PLUG AS, WEDGE, & INTERFACE SEAL) | |
| B | | 1 | **1P-0810** | | FITA-ELÉTRICA (TAPE-ELECTRICAL) | |
| | | 1 | **290-4752** | 1 | CONJUNTO DE CONECTOR DE TOMADA (PLUG AS-CONNECTOR) | |
| | | 1 | **8T-8737** | 40 | BUJÃO DE RETENTOR (PLUG-SEAL) | |
| | | 1 | **9X-0141** | 1 | CONJUNTO DE CONECTOR DE TOMADA (40 PINOS) (PLUG AS-CONNECTOR (40-PIN)) | |
| | | 1 | **3E-4367** | 1 | ANEL DE RETENÇÃO (RING-RETAINING) | |
| M | | 1 | **3E-8557** | 1 | PARAFUSO (M5X0,8X39,37 MM) (BOLT (M5X0.8X39.37-MM)) | |
| | | 1 | **9X-3490** | 2 | RETENTOR DE CONECTOR (40 PINOS) (SEAL-CONNECTOR (40-PIN)) | |
| | 25 | 1 | **339-5506** | 1 | CONJUNTO DE CHICOTE DO CHASSI (ARMAÇÃO FRONTAL, LADO ESQUERDO) (HARNESS AS-CHASSIS (FRONT FRAME, LH)) | |
| | | 1 | **102-8804** | 1 | KIT DE TOMADA (4 PINOS) (KIT-RECEPTACLE (4-PIN)) | |
| | | 1 | **102-8801** | 1 | KIT DE TOMADA (12 PINOS) (KIT-RECEPTACLE (12-PIN)) | |
| | | | | | (EACH RECEPTACLE KIT INCLUDES RECEPTACLE AS & WEDGE) | |
| | | 1 | **7R-3029** | 4 | TAMPA CONTRA POEIRA (CAP-DUST) | |

382-5903 GRUPO DE FIAÇÃO-NIVELAMENTO E INCLINAÇÃO (WIRING GP-GRADE CONTROL) (continuação)

**i06951489**

| NOTA | REF. NÃO | GRÁFICO REF. | NÚMERO DA PEÇA | QTY | NOME DA PEÇA 1 2 3 4 5 6 (NÍVEL DO PRODUTO) | CONSULTE PÁGINA |
|---|---|---|---|---|---|---|
| | | 1 | **8T-8737** | 3 | BUJÃO DE RETENTOR (PLUG-SEAL) | |
| | | 1 | **9W-0852** | 4 | PINO DE CONECTOR (CALIBRE 14 A 16) (PIN-CONNECTOR (14-GA TO 16-GA)) | |
| | | 1 | **9X-3401** | 10 | PINO DE CONECTOR (CALIBRE 16 A 18) (PIN-CONNECTOR (16-GA TO 18-GA)) | |
| | | 1 | **9X-3402** | 2 | SOQUETE DE CONECTOR (CALIBRE 16 A 18) (SOCKET-CONNECTOR (16-GA TO 18-GA)) | |
| | | 1 | **9X-4385** | 1 | CONJUNTO DE CONECTOR DE TOMADA (6 PINOS) (PLUG AS-CONNECTOR (6-PIN)) | |
| E | | 1 | **119-3662** | | TUBO REDUTOR DE CALOR (10,85 MM DIA) (33 CM) (TUBE-HEAT SHRINK (10.85-MM DIA) (33-CM)) | |
| E | | 1 | **125-7875** | | TUBO REDUTOR DE CALOR (7,44 MM DIA) (120 CM) (TUBE-HEAT SHRINK (7.44-MM DIA) (120-CM)) | |
| | | 1 | **134-2540** | 1 | CONJUNTO DE RESISTOR DE CONEXÃO (3 PINOS) (RESISTOR AS-CONNECTION (3-PIN)) | |
| | | 1 | **174-0503** | 1 | KIT DE PLUGUE DE CONEXÃO (3 PINOS) (KIT-CONNECTING PLUG (3-PIN)) | |
| | | | | | (INCLUDES PLUG AS, WEDGE, & INTERFACE SEAL) | |
| | | 1 | **228-3323** | 4 | CLIPE DA MOLA (CLIP-SPRING) | |
| | | 1 | **243-5362** | 1 | TAMPA CONTRA POEIRA (CAP-DUST) | |
| | 26 | 1 | **033-8248** | 1 | GRAMPO (CLIP) | |
| | 27 | 1 | **111-4871** | 1 | RELÉ (24 V) (IMPLEMENTO) (RELAY (24-VOLT) (IMPLEMENT)) | |
| | 27A | 1 | **111-4871** | 1 | RELÉ (24 V) (MÓDULO DE ENERGIA) (RELAY (24-VOLT) (POWER MODULE)) | |
| | 28 | 1 | **130-5300** | 4 | GRAMPO (CLIP) | |
| M | 29 | 1 | **131-3539** | 4 | PARAFUSO DE CABEÇA CHATA (M8X1,25X30 MM) (SCREW-FLAT HEAD (M8X1.25X30-MM)) | |
| | 30 | 1 | **147-0385** | 1 | GRAMPO (CLIP) | |
| | 31 | 1 | **174-5907** | 1 | GRAMPO (CLIP) | |
| | 32 | 1 | **174-9692** | 4 | ESPAÇADOR (20,5X35X16 MM DE ESPESSURA) (SPACER (20.5X35X16-MM THK)) | |
| | 33 | 1 | **1J-6762** | 4 | PARAFUSO DE CABEÇA CÔNICA (3/4-10X3 POL) (BOLT-PLOW (3/4-10X3-IN)) | |
| | 34 | 1 | **1K-6870** | 1 | CONTRAPORCA (ROSCA 3/4-10) (LOCKNUT (3/4-10-THD)) | |
| | 35 | 1 | **1P-7009** | 2 | GRAMPO (CLIP) | |
| | 36 | 1 | **2Y-3812** | 1 | GRAMPO (CLIP) | |
| | 38 | 1 | **3P-2404** | 1 | GRAMPO (CLIP) | |
| | 39 | 1 | **4D-7794** | 1 | GRAMPO (CLIP) | |
| | 40 | 1 | **4K-8302** | 2 | GRAMPO (CIRCUITO) (CLIP (LOOP)) | |
| | 41 | 1 | **4K-8864** | 2 | GRAMPO (CLIP) | |
| | 42 | 1 | **4S-1962** | 6 | GRAMPO (CIRCUITO) (CLIP (LOOP)) | |
| M | 43 | 1 | **5C-7261** | 2 | PORCA (ROSCA M8X1,25) (NUT (M8X1.25-THD)) | |
| M | 44 | 1 | **5C-9553** | 2 | PARAFUSO (M6X1X16 MM) (BOLT (M6X1X16-MM)) | |
| | 45 | 1 | **5M-3062** | 27 | PARAFUSO (3/8-16X0,75 POL) (BOLT (3/8-16X0.75-IN)) | |
| | 46 | 1 | **5P-4135** | 1 | PARAFUSO (3/4-10X8 POL) (BOLT (3/4-10X8-IN)) | |
| | 47 | 1 | **5P-9085** | 1 | GRAMPO (CLIP) | |
| | 48 | 1 | **5S-7379** | 2 | PARAFUSO (3/8-16X0,875 POL) (BOLT (3/8-16X0.875-IN)) | |
| | 49 | 1 | **6D-4244** | 4 | GRAMPO (CLIP) | |
| | 50 | 1 | **6K-8178** | 1 | GRAMPO (CLIP) | |
| | 51 | 1 | **6V-1889** | 7 | GRAMPO (CIRCUITO) (CLIP (LOOP)) | |
| | 52 | 1 | **6V-8182** | 4 | PORCA (ROSCA 3/4-10) (NUT (3/4-10-THD)) | |

382-5903 GRUPO DE FIAÇÃO-NIVELAMENTO E INCLINAÇÃO (WIRING GP-GRADE CONTROL) (continuação)

**i06951489**

| NOTA | REF. NÃO | GRÁFICO REF. | NÚMERO DA PEÇA | QTY | NOME DA PEÇA 1 2 3 4 5 6 (NÍVEL DO PRODUTO) | CONSULTE PÁGINA |
|---|---|---|---|---|---|---|
| | 53 | 1 | **6V-8801** | 2 | PORCA (ROSCA 3/8-16) (NUT (3/8-16-THD)) | |
| | 54 | 1 | **7X-0550** | 8 | ARRUELA DURA (13,5X32X5 MM DE ESPESSURA) (WASHER-HARD (13.5X32X5-MM THK)) | |
| | 55 | 1 | **7X-0579** | 8 | ARRUELA DURA (8,8X25,5X2 MM DE ESPESSURA) (WASHER-HARD (8.8X25.5X2-MM THK)) | |
| | 56 | 1 | **7X-0619** | 4 | ARRUELA DURA (20X30X2,5 MM DE ESPESSURA) (WASHER-HARD (20X30X2.5-MM THK)) | |
| | 57 | 1 | **7X-7729** | 1 | ARRUELA (11X25X3 MM DE ESPESSURA) (WASHER (11X25X3-MM THK)) | |
| M | 58 | 1 | **7Y-0589** | 2 | PARAFUSO (M12X1,75X90 MM) (BOLT (M12X1.75X90-MM)) | |
| | 59 | 1 | **8C-6857** | 4 | PARAFUSO (3/4-10X2,75 POL) (BOLT (3/4-10X2.75-IN)) | |
| | 60 | 1 | **8M-2773** | 4 | GRAMPO (CIRCUITO) (CLIP (LOOP)) | |
| | 61 | 1 | **8T-4121** | 14 | ARRUELA DURA (11X21X2,5 MM DE ESPESSURA) (WASHER-HARD (11X21X2.5-MM THK)) | |
| | 62 | 1 | **8T-4123** | 4 | ARRUELA (3,62X5,75X0,375 MM DE ESPESSURA) (WASHER (3.62X5.75X0.375-MM THK)) | |
| M | 64 | 1 | **8T-4137** | 13 | PARAFUSO (M10X1,5X20 MM) (BOLT (M10X1.5X20-MM)) | |
| M | 65 | 1 | **8T-4191** | 2 | PARAFUSO (M10X1,5X16 MM) (BOLT (M10X1.5X16-MM)) | |
| M | 66 | 1 | **8T-4194** | 4 | PARAFUSO (M12X1,75X50 MM) (BOLT (M12X1.75X50-MM)) | |
| | 67 | 1 | **8T-4223** | 2 | ARRUELA DURA (13,5X25,5X3 MM DE ESPESSURA) (WASHER-HARD (13.5X25.5X3-MM THK)) | |
| | 68 | 1 | **8T-4224** | 4 | ARRUELA DURA (8,8X16X2 MM DE ESPESSURA) (WASHER-HARD (8.8X16X2-MM THK)) | |
| M | 69 | 1 | **8T-4244** | 2 | PORCA (M12X1,75 DE ESPESSURA) (NUT (M12X1.75-THD)) | |
| | 70 | 1 | **8T-4896** | 31 | ARRUELA DURA (10,2X18,5X2,5 MM DE ESPESSURA) (WASHER-HARD (10.2X18.5X2.5-MM THK)) | |
| M | 71 | 1 | **8T-6869** | 4 | PARAFUSO (M8X1,25X60 MM) (BOLT (M8X1.25X60-MM)) | |
| | 72 | 1 | **9M-8406** | 4 | GRAMPO (CIRCUITO) (CLIP (LOOP)) | |
| | 73 | 1 | **9X-8256** | 2 | ARRUELA (6,6X12X2 MM DE ESPESSURA) (WASHER (6.6X12X2-MM THK)) | |
| | 74 | 1 | **9X-8250** | 1 | GRAMPO (CLIP) | |

B - UTILIZAR CONFORME NECESSÁRIO
E - ENCOMENDAR POR CENTÍMETROS
G - ENCOMENDAR POR POLEGADAS
M - PEÇA MÉTRICA
Y - ILUSTRAÇÃO INDIVIDUAL

382-5903 GRUPO DE FIAÇÃO-NIVELAMENTO E INCLINAÇÃO (WIRING GP-GRADE CONTROL) (continuação)

**i06951489**

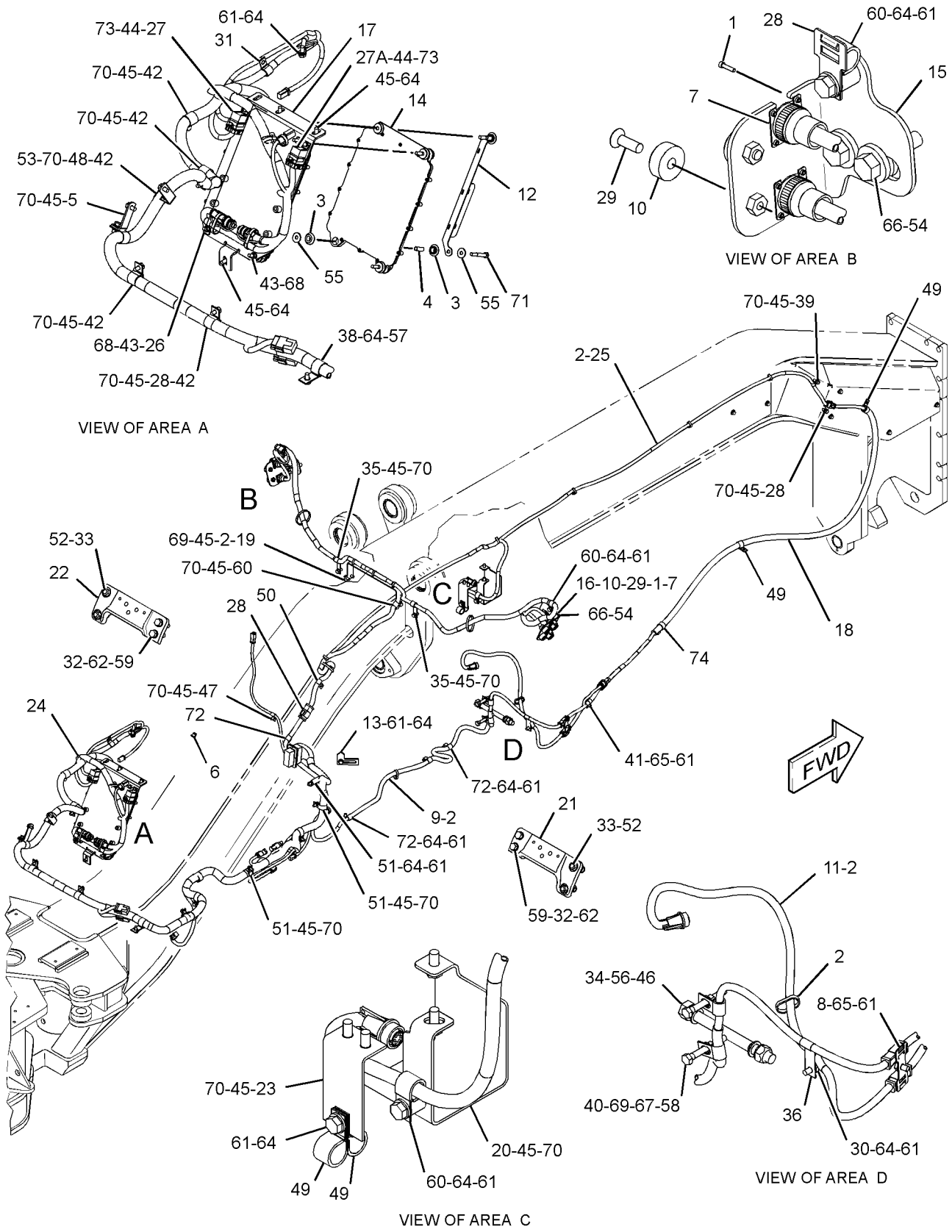


GRÁFICO 1 <FIM> g03141637

# *434-8050* GRUPO DE FIAÇÃO-NIVELAMENTO E INCLINAÇÃO–ACCUGRADE (WIRING GP-GRADE CONTROL–ACCUGRADE)

**S/N: JAP1-UP**

**NÚMEROE DE 435-1526 ARRANJO DE CONTROLE DE GRAU**

**UM ACESSÓRIO**

**SMCS-1408** **i06951452**

| NOTA | REF. NÃO | GRÁFICO REF. | NÚMERO DA PEÇA | QTY | NOME DA PEÇA 1 2 3 4 5 6 (NÍVEL DO PRODUTO) | CONSULTE PÁGINA |
|---|---|---|---|---|---|---|
| | 1 | 1 | **6D-3033** | 16 | PARAFUSO-CABEÇA SOQUETE (4-40X0,5 POL) (SCREW-SOCKET HEAD (4-40X0.5-IN)) | |
| | 2 | 1,2 | **7K-1181** | 23 | CABO TIPO CINTA (STRAP-CABLE) | |
| | 3 | 2 | **8T-9655** | 8 | SUPORTE DE ISOLAMENTO (MOUNT-ISOLATION) | |
| | 4 | 2 | **9L-1566** | 2 | SUPORTE (SUPPORT) | |
| | 5 | 2 | **9W-1446** | 1 | FUSÍVEL (20 AMPÈRES) (FUSE (20-AMPERE)) | |
| | 6 | 1 | **132-8487** | 4 | PORCA-ANEL (NUT-RING) | |
| | 7 | 1 | **169-5414** | 1 | GRAMPO (CLIP) | |
| Y | 8 | 2 | **236-2356** | 1 | CONJUNTO DE CHICOTE DO SENSOR (ÂNGULO) (HARNESS AS-SENSOR (ANGLE)) | 350 |
| | 9 | 1 | **236-8826** | 4 | RESSALTO (1-1/8-18X0,708 POL) (BOSS (1-1/8-18X0.708-IN)) | |
| Y | 10 | 2 | **243-3250** | 1 | CONJUNTO DE CHICOTE DO SENSOR (ROTAÇÃO) (HARNESS AS-SENSOR (ROTATION)) | 350 |
| | 11 | 2 | **244-5880** | 1 | SUPORTE (BRACKET) | |
| | 12 | 2 | **255-3482** | 1 | SUPORTE (BRACKET) | |
| Y | 13 | 2 | *260-7647* | 1 | GRUPO DE APLICAÇÃO DO TREM DE FORÇA (APPLICATION GP-POWER TRAIN) | 265 |
| | 14 | 1 | **288-5508** | 1 | CONJUNTO DE SUPORTE (LADO ESQUERDO) (BRACKET AS (LH)) | |
| | 15 | 1 | **288-5509** | 1 | CONJUNTO DE SUPORTE (LADO DIREITO) (BRACKET AS (RH)) | |
| | 16 | 2 | **313-4670** | 1 | CONJUNTO DE SUPORTE (BRACKET AS) | |
| Y | 17 | 2 | **323-5592** | 1 | CONJUNTO DE CHICOTE DO CHASSI (LADO DIREITO) (HARNESS AS-CHASSIS (RH)) | 337 |
| | 18 | 1 | **324-3366** | 1 | CONJUNTO DE PLACA (PLATE AS) | |
| | 19 | 2 | **327-0560** | 1 | SUPORTE (LADO DIREITO) (BRACKET (RH)) | |
| | 20 | 2 | **327-0561** | 1 | SUPORTE (LADO ESQUERDO) (BRACKET (LH)) | |
| | 21 | 1 | **331-1102** | 1 | CONJUNTO DE SUPORTE (BRACKET AS) | |
| Y | 22 | 2 | **339-5505** | 1 | CONJUNTO DE CHICOTE DO CHASSI (ARMAÇÃO FRONTAL, TRASEIRA) (HARNESS AS-CHASSIS (FRONT FRAME, REAR)) | 338 |
| Y | 23 | 2 | **339-5506** | 1 | CONJUNTO DE CHICOTE DO CHASSI (ARMAÇÃO FRONTAL, LADO ESQUERDO) (HARNESS AS-CHASSIS (FRONT FRAME, LH)) | 340 |
| | 24 | 1 | **358-7348** | 1 | PLACA (PLATE) | |
| | 25 | 2 | **033-8248** | 1 | GRAMPO (CLIP) | |
| | 26 | 2 | **111-4871** | 1 | RELÉ (24 V) (ATIVAR IMPLEMENTO) (RELAY (24-VOLT) (IMPLEMENT ENABLE)) | |
| | 26A | 2 | **111-4871** | 1 | RELÉ (24 V) (MÓDULO DE ENERGIA) (RELAY (24-VOLT) (POWER MODULE)) | |
| | 27 | 1,2 | **130-5300** | 4 | GRAMPO (CLIP) | |
| M | 28 | 1 | **188-9644** | 4 | PARAFUSO DE CABEÇA CHATA (M8X1,25X25 MM) (SCREW-FLAT HEAD (M8X1.25X25-MM)) | |
| | 29 | 1 | **147-0385** | 1 | GRAMPO (CLIP) | |
| | 30 | 2 | **174-5907** | 1 | GRAMPO (CLIP) | |
| | 31 | 2 | **174-9692** | 4 | ESPAÇADOR (20,5X35X16 MM DE ESPESSURA) (SPACER (20.5X35X16-MM THK)) | |
| | 32 | 2 | **1J-6762** | 4 | PARAFUSO DE CABEÇA CÔNICA (3/4-10X3 POL) (BOLT-PLOW (3/4-10X3-IN)) | |
| | 33 | 1 | **1K-6870** | 1 | CONTRAPORCA (ROSCA 3/4-10) (LOCKNUT (3/4-10-THD)) | |

434-8050 GRUPO DE FIAÇÃO-NIVELAMENTO E INCLINAÇÃO (WIRING GP-GRADE CONTROL) (continuação)

**i06951452**

| NOTA | REF. NÃO | GRÁFICO REF. | NÚMERO DA PEÇA | QTY | NOME DA PEÇA 1 2 3 4 5 6 (NÍVEL DO PRODUTO) | CONSULTE PÁGINA |
|---|---|---|---|---|---|---|
| | 34 | 1 | **1P-7009** | 2 | GRAMPO (CLIP) | |
| | 35 | 1 | **2Y-3812** | 1 | GRAMPO (CLIP) | |
| | 36 | 2 | **352-3970** | 1 | GRAMPO (CLIP) | |
| | 37 | 2 | **3P-2404** | 1 | GRAMPO (CLIP) | |
| | 38 | 2 | **4D-7794** | 1 | GRAMPO (CLIP) | |
| | 39 | 1 | **4K-8302** | 2 | GRAMPO (CIRCUITO) (CLIP (LOOP)) | |
| | 40 | 2 | **4K-8864** | 1 | GRAMPO (CLIP) | |
| | 41 | 2 | **4S-1962** | 6 | GRAMPO (CIRCUITO) (CLIP (LOOP)) | |
| M | 42 | 2 | **5C-7261** | 2 | PORCA (ROSCA M8X1,25) (NUT (M8X1.25-THD)) | |
| M | 43 | 2 | **5C-9553** | 2 | PARAFUSO (M6X1X16 MM) (BOLT (M6X1X16-MM)) | |
| | 44 | 1,2 | **5M-3062** | 27 | PARAFUSO (3/8-16X0,75 POL) (BOLT (3/8-16X0.75-IN)) | |
| | 45 | 1 | **5P-4135** | 1 | PARAFUSO (3/4-10X8 POL) (BOLT (3/4-10X8-IN)) | |
| | 46 | 1 | **5P-9085** | 1 | GRAMPO (CLIP) | |
| | 47 | 2 | **5S-7379** | 2 | PARAFUSO (3/8-16X0,875 POL) (BOLT (3/8-16X0.875-IN)) | |
| | 48 | 1,2 | **6D-4244** | 8 | GRAMPO (CLIP) | |
| | 49 | 1 | **6K-8178** | 1 | GRAMPO (CLIP) | |
| | 50 | 1,2 | **6V-1889** | 7 | GRAMPO (CIRCUITO) (CLIP (LOOP)) | |
| | 51 | 2 | **6V-8182** | 4 | PORCA (ROSCA 3/4-10) (NUT (3/4-10-THD)) | |
| | 52 | 2 | **6V-8801** | 2 | PORCA (ROSCA 3/8-16) (NUT (3/8-16-THD)) | |
| | 53 | 1 | **7X-0550** | 8 | ARRUELA DURA (13,5X32X5 MM DE ESPESSURA) (WASHER-HARD (13.5X32X5-MM THK)) | |
| | 54 | 2 | **7X-0579** | 8 | ARRUELA DURA (8,8X25,5X2 MM DE ESPESSURA) (WASHER-HARD (8.8X25.5X2-MM THK)) | |
| | 55 | 1 | **7X-0619** | 4 | ARRUELA DURA (20X30X2,5 MM DE ESPESSURA) (WASHER-HARD (20X30X2.5-MM THK)) | |
| | 56 | 2 | **7X-7729** | 1 | ARRUELA (11X25X3 MM DE ESPESSURA) (WASHER (11X25X3-MM THK)) | |
| M | 57 | 1 | **7Y-0589** | 2 | PARAFUSO (M12X1,75X90 MM) (BOLT (M12X1.75X90-MM)) | |
| | 58 | 2 | **8C-6857** | 4 | PARAFUSO (3/4-10X2,75 POL) (BOLT (3/4-10X2.75-IN)) | |
| | 59 | 1 | **8M-2773** | 4 | GRAMPO (CIRCUITO) (CLIP (LOOP)) | |
| | 60 | 1,2 | **8T-4121** | 16 | ARRUELA DURA (11X21X2,5 MM DE ESPESSURA) (WASHER-HARD (11X21X2.5-MM THK)) | |
| | 61 | 2 | **8T-4123** | 4 | ARRUELA (3,62X5,75X0,375 MM DE ESPESSURA) (WASHER (3.62X5.75X0.375-MM THK)) | |
| M | 62 | 2 | **8T-4133** | 1 | PORCA (ROSCA M10X1,5) (NUT (M10X1.5-THD)) | |
| M | 63 | 1,2 | **8T-4137** | 14 | PARAFUSO (M10X1,5X20 MM) (BOLT (M10X1.5X20-MM)) | |
| M | 64 | 1,2 | **8T-4191** | 2 | PARAFUSO (M10X1,5X16 MM) (BOLT (M10X1.5X16-MM)) | |
| M | 65 | 1 | **8T-4194** | 4 | PARAFUSO (M12X1,75X50 MM) (BOLT (M12X1.75X50-MM)) | |
| | 66 | 1 | **8T-4223** | 2 | ARRUELA DURA (13,5X25,5X3 MM DE ESPESSURA) (WASHER-HARD (13.5X25.5X3-MM THK)) | |
| | 67 | 2 | **8T-4224** | 4 | ARRUELA DURA (8,8X16X2 MM DE ESPESSURA) (WASHER-HARD (8.8X16X2-MM THK)) | |
| M | 68 | 1 | **8T-4244** | 2 | PORCA (M12X1,75 DE ESPESSURA) (NUT (M12X1.75-THD)) | |
| | 69 | 1,2 | **8T-4896** | 31 | ARRUELA DURA (10,2X18,5X2,5 MM DE ESPESSURA) (WASHER-HARD (10.2X18.5X2.5-MM THK)) | |
| M | 70 | 2 | **8T-6869** | 4 | PARAFUSO (M8X1,25X60 MM) (BOLT (M8X1.25X60-MM)) | |
| | 71 | 2 | **6I-1418** | 4 | ESPAÇADOR (8,2X12,7X28,7 MM DE ESPESSURA) (SPACER (8.2X12.7X28.7-MM THK)) | |

434-8050 GRUPO DE FIAÇÃO-NIVELAMENTO E INCLINAÇÃO (WIRING GP-GRADE CONTROL) (continuação)

**i06951452**

| NOTA | REF. NÃO | GRÁFICO REF. | NÚMERO DA PEÇA | QTY | NOME DA PEÇA 1 2 3 4 5 6 (NÍVEL DO PRODUTO) | CONSULTE PÁGINA |
|---|---|---|---|---|---|---|
| | 72 | 1,2 | **9M-8406** | 3 | GRAMPO (CIRCUITO) (CLIP (LOOP)) | |
| | 73 | 2 | **9X-8256** | 2 | ARRUELA (6,6X12X2 MM DE ESPESSURA) (WASHER (6.6X12X2-MM THK)) | |

M - PEÇA MÉTRICA
Y - ILUSTRAÇÃO INDIVIDUAL

434-8050 GRUPO DE FIAÇÃO-NIVELAMENTO E INCLINAÇÃO (WIRING GP-GRADE CONTROL) (continuação)

**i06951452**

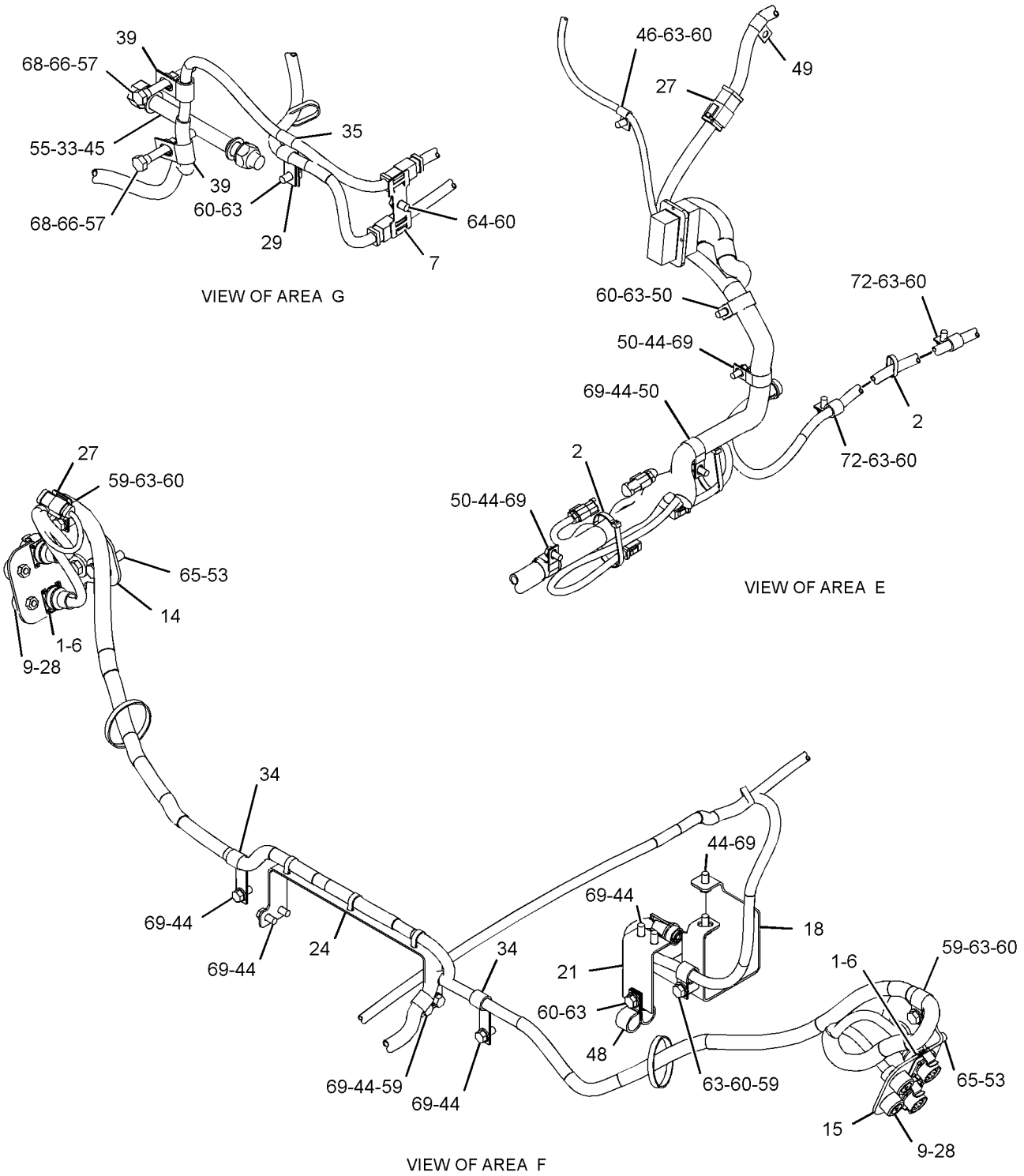


GRÁFICO 1

g03708340

434-8050 GRUPO DE FIAÇÃO-NIVELAMENTO E INCLINAÇÃO (WIRING GP-GRADE CONTROL) (continuação)

**i06951452**

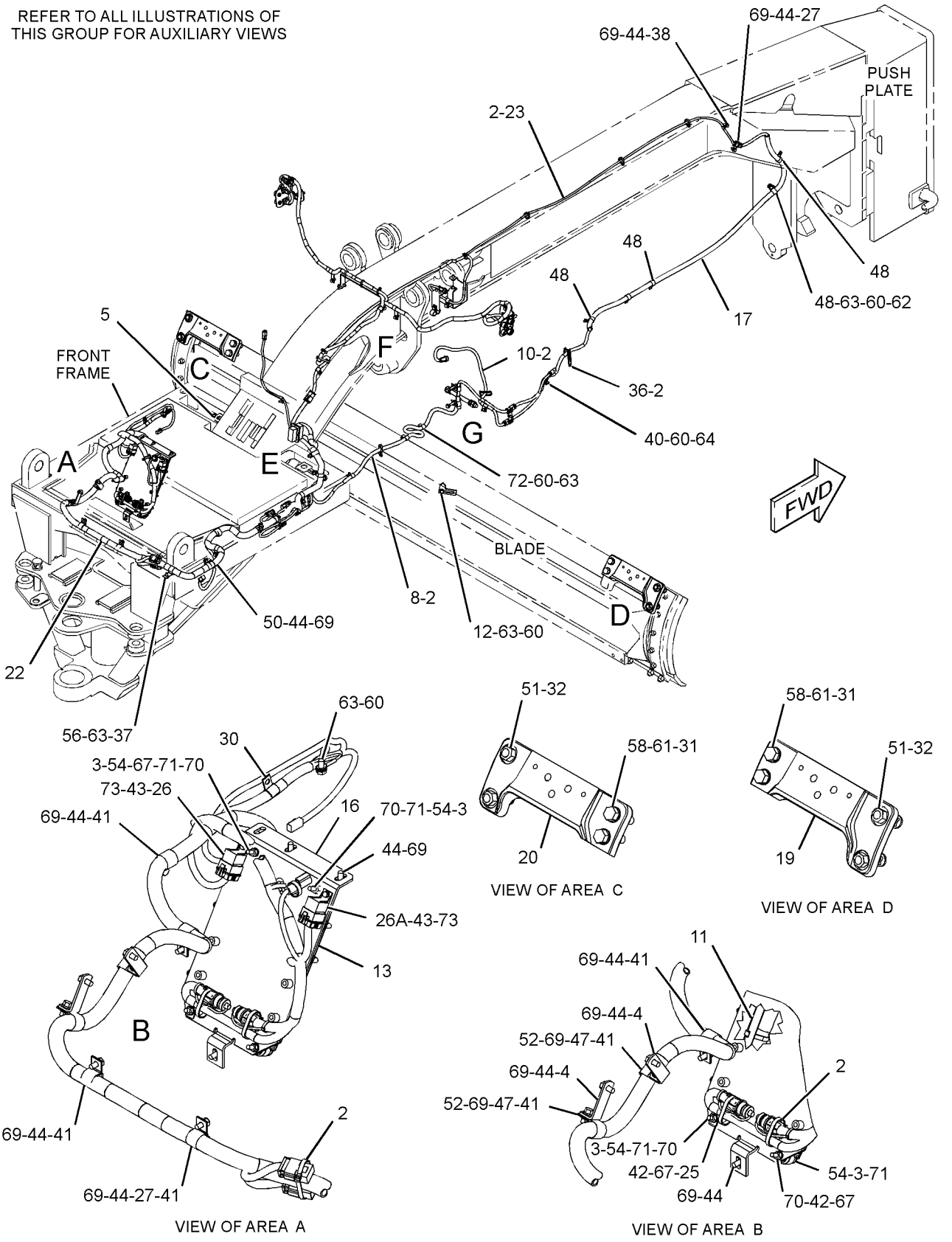


GRÁFICO 2 <FIM> g03708259

# *434-8052* GRUPO DE FIAÇÃO-NIVELAMENTO E INCLINAÇÃO–ACCUGRADE (WIRING GP-GRADE CONTROL-ACCUGRADE)

**S/N: JAP1-UP**

**NÚMEROE DE 435-1548 ARRANJO DE CONTROLE DE GRAU**

**UM ACESSÓRIO**

**SMCS-1408** **i06197828**

| NOTA | REF. NÃO | GRÁFICO REF. | NÚMERO DA PEÇA | QTY | NOME DA PEÇA 1 2 3 4 5 6 (NÍVEL DO PRODUTO) | CONSULTE PÁGINA |
|---|---|---|---|---|---|---|
| | 1 | 1 | **6D-3033** | 16 | PARAFUSO-CABEÇA SOQUETE (4-40X0,5 POL) (SCREW-SOCKET HEAD (4-40X0.5-IN)) | |
| | 2 | 1 | **7K-1181** | 23 | CABO TIPO CINTA (STRAP-CABLE) | |
| | 3 | 1 | **8T-9655** | 8 | SUPORTE DE ISOLAMENTO (MOUNT-ISOLATION) | |
| | 4 | 1 | **6I-1418** | 4 | ESPAÇADOR (8,2X12,7X28,7 MM DE ESPESSURA) (SPACER (8.2X12.7X28.7-MM THK)) | |
| | 5 | 1 | **9L-1566** | 2 | SUPORTE (SUPPORT) | |
| | 6 | 1 | **9W-1446** | 1 | FUSÍVEL (20 AMPÈRES) (FUSE (20-AMPERE)) | |
| | 7 | 1 | **132-8487** | 4 | PORCA-ANEL (NUT-RING) | |
| | 8 | 1 | **169-5414** | 1 | GRAMPO (CLIP) | |
| Y | 9 | 1 | **236-2356** | 1 | CONJUNTO DE CHICOTE DO SENSOR (ÂNGULO) (HARNESS AS-SENSOR (ANGLE)) | 350 |
| | 10 | 1 | **236-8826** | 4 | RESSALTO (1-1/8-18X0,708 POL) (BOSS (1-1/8-18X0.708-IN)) | |
| Y | 11 | 1 | **243-3250** | 1 | CONJUNTO DE CHICOTE DO SENSOR (ROTAÇÃO) (HARNESS AS-SENSOR (ROTATION)) | 350 |
| | 12 | 1 | **244-5880** | 1 | SUPORTE (BRACKET) | |
| | 13 | 1 | **255-3482** | 1 | SUPORTE (BRACKET) | |
| Y | 14 | 1 | *260-7647* | 1 | GRUPO DE APLICAÇÃO DO TREM DE FORÇA (APPLICATION GP-POWER TRAIN) | 265 |
| | 15 | 1 | **288-5508** | 1 | CONJUNTO DE SUPORTE (LADO ESQUERDO) (BRACKET AS (LH)) | |
| | 16 | 1 | **288-5509** | 1 | CONJUNTO DE SUPORTE (LADO DIREITO) (BRACKET AS (RH)) | |
| | 17 | 1 | **313-4670** | 1 | CONJUNTO DE SUPORTE (BRACKET AS) | |
| Y | 18 | 1 | **323-5592** | 1 | CONJUNTO DE CHICOTE DO CHASSI (LADO DIREITO) (HARNESS AS-CHASSIS (RH)) | 337 |
| | 19 | 1 | **358-7348** | 1 | PLACA (PLATE) | |
| | 20 | 1 | **324-3366** | 1 | CONJUNTO DE PLACA (PLATE AS) | |
| | 21 | 1 | **327-0560** | 1 | SUPORTE (LADO DIREITO) (BRACKET (RH)) | |
| | 22 | 1 | **327-0561** | 1 | SUPORTE (LADO ESQUERDO) (BRACKET (LH)) | |
| | 23 | 1 | **331-1102** | 1 | CONJUNTO DE SUPORTE (BRACKET AS) | |
| Y | 24 | 1 | **339-5505** | 1 | CONJUNTO DE CHICOTE DO CHASSI (ARMAÇÃO FRONTAL, TRASEIRA) (HARNESS AS-CHASSIS (FRONT FRAME, REAR)) | 338 |
| Y | 25 | 1 | **339-5506** | 1 | CONJUNTO DE CHICOTE DO CHASSI (ARMAÇÃO FRONTAL, LADO ESQUERDO) (HARNESS AS-CHASSIS (FRONT FRAME, LH)) | 340 |
| | 26 | 1 | **033-8248** | 1 | GRAMPO (CLIP) | |
| | 27 | 1 | **111-4871** | 1 | RELÉ (24 V) (IMPLEMENTO) (RELAY (24-VOLT) (IMPLEMENT)) | |
| | 27A | 1 | **111-4871** | 1 | RELÉ (24 V) (MÓDULO DE ENERGIA) (RELAY (24-VOLT) (POWER MODULE)) | |
| | 28 | 1 | **130-5300** | 4 | GRAMPO (CLIP) | |
| M | 29 | 1 | **188-9644** | 4 | PARAFUSO DE CABEÇA CHATA (M8X1,25X25 MM) (SCREW-FLAT HEAD (M8X1.25X25-MM)) | |
| | 30 | 1 | **147-0385** | 1 | GRAMPO (CLIP) | |
| | 31 | 1 | **174-5907** | 1 | GRAMPO (CLIP) | |
| | 32 | 1 | **174-9692** | 4 | ESPAÇADOR (20,5X35X16 MM DE ESPESSURA) (SPACER (20.5X35X16-MM THK)) | |
| | 33 | 1 | **1J-6762** | 4 | PARAFUSO DE CABEÇA CÔNICA (3/4-10X3 POL) (BOLT-PLOW (3/4-10X3-IN)) | |

434-8052 GRUPO DE FIAÇÃO-NIVELAMENTO E INCLINAÇÃO (WIRING GP-GRADE CONTROL) (continuação)

**i06197828**

| NOTA | REF. NÃO | GRÁFICO REF. | NÚMERO DA PEÇA | QTY | NOME DA PEÇA 1 2 3 4 5 6 (NÍVEL DO PRODUTO) | CONSULTE PÁGINA |
|---|---|---|---|---|---|---|
| | 34 | 1 | **1K-6870** | 1 | CONTRAPORCA (ROSCA 3/4-10) (LOCKNUT (3/4-10-THD)) | |
| | 35 | 1 | **1P-7009** | 2 | GRAMPO (CLIP) | |
| | 36 | 1 | **2Y-3812** | 1 | GRAMPO (CLIP) | |
| | 38 | 1 | **3P-2404** | 1 | GRAMPO (CLIP) | |
| | 39 | 1 | **4D-7794** | 1 | GRAMPO (CLIP) | |
| | 40 | 1 | **4K-8302** | 2 | GRAMPO (CIRCUITO) (CLIP (LOOP)) | |
| | 41 | 1 | **4K-8864** | 2 | GRAMPO (CLIP) | |
| | 42 | 1 | **4S-1962** | 6 | GRAMPO (CIRCUITO) (CLIP (LOOP)) | |
| M | 43 | 1 | **5C-7261** | 2 | PORCA (ROSCA M8X1,25) (NUT (M8X1.25-THD)) | |
| M | 44 | 1 | **5C-9553** | 2 | PARAFUSO (M6X1X16 MM) (BOLT (M6X1X16-MM)) | |
| | 45 | 1 | **5M-3062** | 27 | PARAFUSO (3/8-16X0,75 POL) (BOLT (3/8-16X0.75-IN)) | |
| | 46 | 1 | **5P-4135** | 1 | PARAFUSO (3/4-10X8 POL) (BOLT (3/4-10X8-IN)) | |
| | 47 | 1 | **5P-9085** | 1 | GRAMPO (CLIP) | |
| | 48 | 1 | **5S-7379** | 2 | PARAFUSO (3/8-16X0,875 POL) (BOLT (3/8-16X0.875-IN)) | |
| | 49 | 1 | **6D-4244** | 4 | GRAMPO (CLIP) | |
| | 50 | 1 | **6K-8178** | 1 | GRAMPO (CLIP) | |
| | 51 | 1 | **6V-1889** | 7 | GRAMPO (CIRCUITO) (CLIP (LOOP)) | |
| | 52 | 1 | **6V-8182** | 4 | PORCA (ROSCA 3/4-10) (NUT (3/4-10-THD)) | |
| | 53 | 1 | **6V-8801** | 2 | PORCA (ROSCA 3/8-16) (NUT (3/8-16-THD)) | |
| | 54 | 1 | **7X-0550** | 8 | ARRUELA DURA (13,5X32X5 MM DE ESPESSURA) (WASHER-HARD (13.5X32X5-MM THK)) | |
| | 55 | 1 | **7X-0579** | 8 | ARRUELA DURA (8,8X25,5X2 MM DE ESPESSURA) (WASHER-HARD (8.8X25.5X2-MM THK)) | |
| | 56 | 1 | **7X-0619** | 4 | ARRUELA DURA (20X30X2,5 MM DE ESPESSURA) (WASHER-HARD (20X30X2.5-MM THK)) | |
| | 57 | 1 | **7X-7729** | 1 | ARRUELA (11X25X3 MM DE ESPESSURA) (WASHER (11X25X3-MM THK)) | |
| M | 58 | 1 | **7Y-0589** | 2 | PARAFUSO (M12X1,75X90 MM) (BOLT (M12X1.75X90-MM)) | |
| | 59 | 1 | **8C-6857** | 4 | PARAFUSO (3/4-10X2,75 POL) (BOLT (3/4-10X2.75-IN)) | |
| | 60 | 1 | **8M-2773** | 4 | GRAMPO (CIRCUITO) (CLIP (LOOP)) | |
| | 61 | 1 | **8T-4121** | 14 | ARRUELA DURA (11X21X2,5 MM DE ESPESSURA) (WASHER-HARD (11X21X2.5-MM THK)) | |
| | 62 | 1 | **8T-4123** | 4 | ARRUELA (3,62X5,75X0,375 MM DE ESPESSURA) (WASHER (3.62X5.75X0.375-MM THK)) | |
| M | 64 | 1 | **8T-4137** | 13 | PARAFUSO (M10X1,5X20 MM) (BOLT (M10X1.5X20-MM)) | |
| M | 65 | 1 | **8T-4191** | 2 | PARAFUSO (M10X1,5X16 MM) (BOLT (M10X1.5X16-MM)) | |
| M | 66 | 1 | **8T-4194** | 4 | PARAFUSO (M12X1,75X50 MM) (BOLT (M12X1.75X50-MM)) | |
| | 67 | 1 | **8T-4223** | 2 | ARRUELA DURA (13,5X25,5X3 MM DE ESPESSURA) (WASHER-HARD (13.5X25.5X3-MM THK)) | |
| | 68 | 1 | **8T-4224** | 4 | ARRUELA DURA (8,8X16X2 MM DE ESPESSURA) (WASHER-HARD (8.8X16X2-MM THK)) | |
| M | 69 | 1 | **8T-4244** | 2 | PORCA (M12X1,75 DE ESPESSURA) (NUT (M12X1.75-THD)) | |
| | 70 | 1 | **8T-4896** | 31 | ARRUELA DURA (10,2X18,5X2,5 MM DE ESPESSURA) (WASHER-HARD (10.2X18.5X2.5-MM THK)) | |
| M | 71 | 1 | **8T-6869** | 4 | PARAFUSO (M8X1,25X60 MM) (BOLT (M8X1.25X60-MM)) | |
| | 72 | 1 | **9M-8406** | 3 | GRAMPO (CIRCUITO) (CLIP (LOOP)) | |

434-8052 GRUPO DE FIAÇÃO-NIVELAMENTO E INCLINAÇÃO (WIRING GP-GRADE CONTROL) (continuação)

**i06197828**

| NOTA | REF. NÃO | GRÁFICO REF. | NÚMERO DA PEÇA | QTY | NOME DA PEÇA 1 2 3 4 5 6 (NÍVEL DO PRODUTO) | CONSULTE PÁGINA |
|---|---|---|---|---|---|---|
| | 73 | 1 | **9X-8256** | 2 | ARRUELA (6,6X12X2 MM DE ESPESSURA) (WASHER (6.6X12X2-MM THK)) | |
| | 74 | 1 | **9X-8250** | 1 | GRAMPO (CLIP) | |

M - PEÇA MÉTRICA
Y - ILUSTRAÇÃO INDIVIDUAL

434-8052 GRUPO DE FIAÇÃO-NIVELAMENTO E INCLINAÇÃO (WIRING GP-GRADE CONTROL) (continuação)

**i06197828**

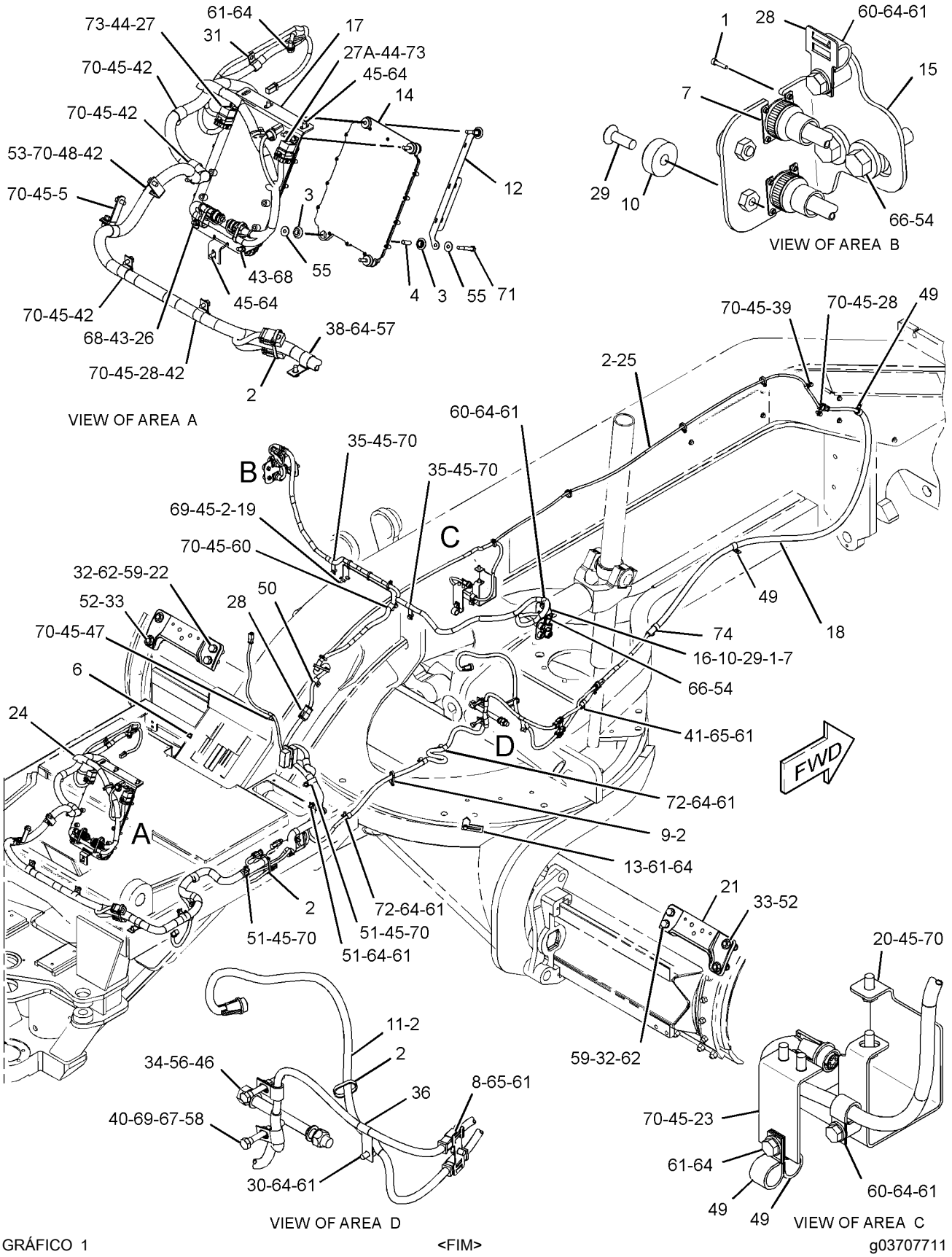


GRÁFICO 1 <FIM> g03707711

# *293-4828* GRUPO DA FIAÇÃO TRASEIRA (WIRING GP-REAR)

**S/N: JAP1-UP**

**NÚMEROE DE 348-3018 ARRANJO GERAL**

**SMCS-1408** **i06951463**

| NOTA | REF. NÃO | GRÁFICO REF. | NÚMERO DA PEÇA | QTY | NOME DA PEÇA 1 2 3 4 5 6 (NÍVEL DO PRODUTO) | CONSULTE PÁGINA |
|---|---|---|---|---|---|---|
| | 1 | 3 | **3E-5239** | 1 | CONJUNTO DO RELÉ (24 V) (ESCORVA DE COMBUSTÍVEL) (RELAY AS (24-VOLT) (FUEL PRIMING)) | |
| | 2 | 1 | **7G-1060** | 1 | CONJUNTO DE CABO TERRA (STRAP AS-GROUND) | |
| | 3 | 2,3 | **7K-1181** | 24 | CABO TIPO CINTA (STRAP-CABLE) | |
| | 4 | 1 | **7W-9943** | 1 | EMISSOR-TEMPERATURA (ÓLEO HIDRÁULICO) (SENDER-TEMPERATURE (HYDRAULIC OIL)) | |
| | 5 | 1 | **8W-8527** | 1 | LUVA (SLEEVE) | |
| | 6 | 2 | **091-0081** | 1 | ESPAÇADOR (10,5X20X10 MM DE ESPESSURA) (SPACER (10.5X20X10-MM THK)) | |
| | 7 | 2 | **123-3688** | 1 | CONJUNTO DE PLACA (PLATE AS) | |
| | | 2 | **7L-0811** | 1 | PINO-GUIA (DOWEL) | |
| | 8 | 2 | **123-3689** | 1 | CONJUNTO DE PLACA (PLATE AS) | |
| | 9 | 2 | **123-3692** | 1 | BRAÇO (ARM) | |
| | 10 | 2 | **123-3695** | 1 | PLACA (PLATE) | |
| M | 11 | 3 | **130-2792** | 1 | PARAFUSO (M6X1X16 MM) (SCREW (M6X1X16-MM)) | |
| | 12 | 2 | **139-2116** | 1 | GRUPO CHAVES SELETORAS (DESLIGAMENTO NO NÍVEL DO SOLO) (SWITCH GP-TOGGLE (GROUND LEVEL SHUTDOWN)) | |
| | | 2 | **102-8803** | 1 | KIT DE TOMADA (3 PINOS) (KIT-RECEPTACLE (3-PIN)) | |
| | | | | | (INCLUDES RECEPTACLE AS & WEDGE) | |
| | | 2 | **6T-3631** | 2 | PORCA SEXTAVADA (15/32-32 DE ROSCA) (NUT-HEX (15/32-32-THD)) | |
| | | 2 | **6T-3632** | 1 | ARRUELA DE PRESSÃO (LOCKWASHER) | |
| | | 2 | **6T-3633** | 1 | ANEL DE TRAVAMENTO (RING-LOCKING) | |
| | | 2 | **186-3735** | 3 | PINO DE CONECTOR (CALIBRE 16 A 18) (PIN-CONNECTOR (16-GA TO 18-GA)) | |
| | 13 | 3 | **177-2215** | 3 | BRAÇADEIRA CINTA- DUPLA (STRAP-DUAL CLAMP) | |
| | 14 | 2 | **187-1008** | 1 | CONJUNTO DO EMISSOR-POSIÇÃO (ARTICULAÇÃO) (SENDER AS-POSITION (ARTICULATION)) | |
| | | 2 | **102-8802** | 1 | KIT DE TOMADA (2 PINOS) (KIT-RECEPTACLE (2-PIN)) | |
| | | | | | (INCLUDES RECEPTACLE AS & WEDGE) | |
| | | 2 | **186-3735** | 2 | PINO DE CONECTOR (CALIBRE 16 A 18) (PIN-CONNECTOR (16-GA TO 18-GA)) | |
| E | | 2 | **9X-1813** | | LUVA (15 CM) (SLEEVE (15-CM)) | |
| | 15 | 2 | **308-0291** | 1 | CONJUNTO DE CHICOTE DO SENSOR (VELOCIDADE DA TRANSMISSÃO) (HARNESS AS-SENSOR (TRANSMISSION SPEED)) | |
| | | 2 | **102-8802** | 1 | KIT DE TOMADA (2 PINOS) (KIT-RECEPTACLE (2-PIN)) | |
| | | | | | (INCLUDES RECEPTACLE AS & WEDGE) | |
| | | 2 | **126-1766** | 2 | SOQUETE DE CONECTOR (CALIBRE 14 A 18) (SOCKET-CONNECTOR (14-GA TO 18-GA)) | |
| | | 2 | **155-2270** | 1 | KIT DE PLUGUE DE CONEXÃO (2 PINOS) (KIT-CONNECTING PLUG (2-PIN)) | |
| | | | | | (INCLUDES PLUG AS, WEDGE & INTERFACE SEAL) | |
| | 16 | 2 | **308-6403** | 1 | CONJUNTO DE SUPORTE (BRACKET AS) | |
| | 17 | 2 | **322-7341** | 1 | CONJUNTO DE SUPORTE (BRACKET AS) | |
| | 18 | 1 | **326-3117** | 1 | CONJUNTO DE CHICOTE DA TRANSMISSÃO (HARNESS AS-TRANSMISSION) | |

293-4828 GRUPO DA FIAÇÃO TRASEIRA (WIRING GP-REAR) (continuação) **i06951463**

| NOTA | REF. NÃO | GRÁFICO REF. | NÚMERO DA PEÇA | QTY | NOME DA PEÇA 1 2 3 4 5 6 (NÍVEL DO PRODUTO) | CONSULTE PÁGINA |
|---|---|---|---|---|---|---|
| E | | 1 | **231-9897** | | CONDUÍTE FLEXÍVEL (36 MM DIÂM. INT.) (80 CM) (CONDUIT-FLEXIBLE (36-MM ID) (80-CM)) | |
| E | | 1 | **125-7874** | | TUBO REDUTOR DE CALOR (5,72 MM DIA) (45 CM) (TUBE-HEAT SHRINK (5.72-MM DIA) (45-CM)) | |
| E | | 1 | **125-7875** | | TUBO REDUTOR DE CALOR (7,44 MM DIA) (20 CM) (TUBE-HEAT SHRINK (7.44-MM DIA) (20-CM)) | |
| E | | 1 | **119-3662** | | TUBO REDUTOR DE CALOR (10,85 MM DIA) (20 CM) (TUBE-HEAT SHRINK (10.85-MM DIA) (20-CM)) | |
| | | 1 | **126-1766** | 32 | SOQUETE DE CONECTOR (CALIBRE 14 A 18) (SOCKET-CONNECTOR (14-GA TO 18-GA)) | |
| | | 1 | **126-1768** | 8 | SOQUETE DE CONECTOR (CALIBRE 14 A 16) (SOCKET-CONNECTOR (14-GA TO 16-GA)) | |
| | | 1 | **126-1774** | 1 | TAMPA DE CONECTOR (COVER-CONNECTOR) | |
| | | 1 | **2L-8069** | 2 | TERMINAL DE ANEL (2-PARA P/ 10 PARA, PARAFUSO DE 3/8 POL) (TERMINAL-RING (2-GA TO 10-GA, 3/8-IN SCREW)) | |
| | | 1 | **2L-8076** | 1 | TERMINAL DE ANEL (CALIBRE 14 A 16, NO. 10 DE CALIBRE 10 A 12) (TERMINAL-RING (14-GA TO 16-GA, NO. 10 SCREW)) | |
| | | 1 | **131-1506** | 1 | CONJUNTO DE TERMINAL (TERMINAL AS) | |
| | | 1 | **2L-8079** | | TERMINAL DE ANEL (PARAFUSO DE CALIBRE 14 A 16, 3/8 POL) (TERMINAL-RING (14-GA TO 16-GA, 3/8-IN SCREW)) | |
| E | | 1 | **125-7874** | | TUBO REDUTOR DE CALOR (5,72 MM DIA) (3 CM) (TUBE-HEAT SHRINK (5.72-MM DIA) (3-CM)) | |
| | | 1 | **155-2255** | 4 | KIT DE PLUGUE DE CONEXÃO (12 PINOS) (KIT-CONNECTING PLUG (12-PIN)) | |
| | | 1 | **155-2260** | 2 | KIT DE PLUGUE DE CONEXÃO (3 PINOS) (KIT-CONNECTING PLUG (3-PIN)) | |
| | | 1 | **155-2270** | 2 | KIT DE PLUGUE DE CONEXÃO (2 PINOS) (KIT-CONNECTING PLUG (2-PIN)) | |
| | | 1 | **155-2274** | 1 | KIT DE PLUGUE DE CONEXÃO (6 PINOS) (KIT-CONNECTING PLUG (6-PIN)) | |
| | | | | | (EACH KIT INCLUDES PLUG AS, WEDGE, & INTERFACE SEAL) | |
| | | 1 | **160-7689** | 1 | CONJUNTO DE CONECTOR DE TOMADA (70 PINOS) (PLUG AS-CONNECTOR (70-PIN)) | |
| | | 1 | **159-9322** | 1 | ANEL RETENTOR EM O (SEAL-O-RING) | |
| B | | 1 | **1P-0810** | | FITA-ELÉTRICA (TAPE-ELECTRICAL) | |
| | | 1 | **186-3735** | 7 | PINO DE CONECTOR (CALIBRE 16 A 18) (PIN-CONNECTOR (16-GA TO 18-GA)) | |
| | | 1 | **186-3736** | 67 | SOQUETE DE CONECTOR (CALIBRE 16 A 18) (SOCKET-CONNECTOR (16-GA TO 18-GA)) | |
| | | 1 | **8T-8737** | 69 | BUJÃO DE RETENTOR (PLUG-SEAL) | |
| | | 1 | **9W-0844** | 4 | SOQUETE DE CONECTOR (CALIBRE 14 A 16) (SOCKET-CONNECTOR (14-GA TO 16-GA)) | |
| | | 1 | **9X-0141** | 1 | CONJUNTO DE CONECTOR DE TOMADA (40 PINOS) (PLUG AS-CONNECTOR (40-PIN)) | |
| | | 1 | **3E-4367** | | ANEL DE RETENÇÃO (RING-RETAINING) | |
| M | | 1 | **3E-8557** | 1 | PARAFUSO (M5X0,8X39,37 MM) (BOLT (M5X0.8X39.37-MM)) | |
| | | 1 | **9X-3490** | 2 | RETENTOR DE CONECTOR (40 PINOS) (SEAL-CONNECTOR (40-PIN)) | |
| | | 1 | **9X-3401** | 25 | PINO DE CONECTOR (CALIBRE 16 A 18) (PIN-CONNECTOR (16-GA TO 18-GA)) | |
| | | 1 | **9X-3402** | 77 | SOQUETE DE CONECTOR (CALIBRE 16 A 18) (SOCKET-CONNECTOR (16-GA TO 18-GA)) | |
| | | 1 | **9X-6772** | 2 | CABO TIPO CINTA (STRAP-CABLE) | |
| | | 1 | **110-6848** | 1 | CONJUNTO DE CONECTOR DE TOMADA (40 PINOS) (PLUG AS-CONNECTOR (40-PIN)) | |
| | | 1 | **110-6844** | 1 | RETENTOR (SEAL) | |

293-4828 GRUPO DA FIAÇÃO TRASEIRA (WIRING GP-REAR) (continuação) **i06951463**

| NOTA | REF. NÃO | GRÁFICO REF. | NÚMERO DA PEÇA | QTY | NOME DA PEÇA 1 2 3 4 5 6 (NÍVEL DO PRODUTO) | CONSULTE PÁGINA |
|---|---|---|---|---|---|---|
| | | 1 | **102-8803** | 1 | KIT DE TOMADA (3 PINOS) (KIT-RECEPTACLE (3-PIN)) | |
| | | 1 | **102-8806** | 1 | KIT DE TOMADA (8 PINOS) (KIT-RECEPTACLE (8-PIN)) | |
| | | 1 | **102-8801** | 2 | KIT DE TOMADA (12 PINOS) (KIT-RECEPTACLE (12-PIN)) | |
| | | | | | (EACH KIT INCLUDES RECEPTACLE AS & WEDGE) | |
| | | 1 | **110-6846** | 1 | CONJUNTO DE CONECTOR DE TOMADA (40 PINOS) (PLUG AS-CONNECTOR (40-PIN)) | |
| | | 1 | **110-6844** | 1 | RETENTOR (SEAL) | |
| | 19 | 1 | **326-3118** | 1 | CONJUNTO DA FIAÇÃO ELÉTRICA DO CHASSI TRASEIRO (LADO DIREITO) (HARNESS AS-REAR CHASSIS (RH)) | |
| | | 1 | **102-8802** | 1 | KIT DE TOMADA (2 PINOS) (KIT-RECEPTACLE (2-PIN)) | |
| | | 1 | **102-8804** | 2 | KIT DE TOMADA (4 PINOS) (KIT-RECEPTACLE (4-PIN)) | |
| | | 1 | **8N-1547** | 2 | SOQUETE DE CONECTOR (CALIBRE 6) (SOCKET-CONNECTOR (6-GA)) | |
| | | 1 | **186-3735** | 7 | PINO DE CONECTOR (CALIBRE 16 A 18) (PIN-CONNECTOR (16-GA TO 18-GA)) | |
| | | 1 | **186-3736** | 8 | SOQUETE DE CONECTOR (CALIBRE 16 A 18) (SOCKET-CONNECTOR (16-GA TO 18-GA)) | |
| | | 1 | **8T-8737** | 10 | BUJÃO DE RETENTOR (PLUG-SEAL) | |
| | | 1 | **9X-3402** | 5 | SOQUETE DE CONECTOR (CALIBRE 16 A 18) (SOCKET-CONNECTOR (16-GA TO 18-GA)) | |
| | | 1 | **110-8769** | | CONJUNTO DE WIRE (16 GA) (WIRE AS (16-GA)) | |
| | | 1 | **127-5483** | 2 | CONJUNTO DE CONECTOR DE TOMADA (1 PINO) (PLUG AS-CONNECTOR (1-PIN)) | |
| | | 1 | **131-1489** | 2 | CONJUNTO DE TERMINAIS DE ANEL (CALIBRE 6 A 8) (TERMINAL AS-RING (6-GA TO 8-GA)) | |
| | | | | | (EACH INCLUDES) | |
| | | 1 | **6H-3592** | 1 | TERMINAL DE ANEL (PARAFUSO DE 5/8 POL, CALIBRE 6 A 8) (TERMINAL-RING (6-GA TO 8-GA, 5/16-IN SCREW)) | |
| E | | 1 | **119-3662** | | TUBO REDUTOR DE CALOR (10,85 MM DIA) (4 CM) (TUBE-HEAT SHRINK (10.85-MM DIA) (4-CM)) | |
| | | 1 | **131-1506** | 3 | CONJUNTO DE TERMINAL (TERMINAL AS) | |
| | | | | | (EACH INCLUDES) | |
| | | 1 | **2L-8079** | 1 | TERMINAL DE ANEL (PARAFUSO DE CALIBRE 14 A 16, 3/8 POL) (TERMINAL-RING (14-GA TO 16-GA, 3/8-IN SCREW)) | |
| E | | 1 | **125-7874** | | TUBO REDUTOR DE CALOR (5,72 MM DIA) (3 CM) (TUBE-HEAT SHRINK (5.72-MM DIA) (3-CM)) | |
| | | 1 | **155-2255** | 1 | KIT DE PLUGUE DE CONEXÃO (12 PINOS) (KIT-CONNECTING PLUG (12-PIN)) | |
| | | 1 | **155-2270** | 2 | KIT DE PLUGUE DE CONEXÃO (2 PINOS) (KIT-CONNECTING PLUG (2-PIN)) | |
| | | 1 | **155-2271** | 1 | KIT DE PLUGUE DE CONEXÃO (4 PINOS) (13 CM) (KIT-CONNECTING PLUG (4-PIN) (13-CM)) | |
| | | | | | (EACH KIT INCLUDES PLUG AS, WEDGE & INTERFACE SEAL) | |
| B | | 1 | **1P-0810** | | FITA-ELÉTRICA (TAPE-ELECTRICAL) | |
| E | | 1 | **235-2765** | | CONDUÍTE FLEXÍVEL (27,6 MM DIÂM. INT.) (83 CM) (CONDUIT-FLEXIBLE (27.6-MM ID) (83-CM)) | |
| | 20 | 2 | **326-3120** | 1 | CONJUNTO DE SUPORTE (BRACKET AS) | |
| | 21 | 2 | **336-9085** | 1 | CONJUNTO DA FIAÇÃO ELÉTRICA DO CHASSI TRASEIRO (LADO ESQUERDO) (HARNESS AS-REAR CHASSIS (LH)) | |
| | | 2 | **102-8802** | 3 | KIT DE TOMADA (2 PINOS) (KIT-RECEPTACLE (2-PIN)) | |

293-4828 GRUPO DA FIAÇÃO TRASEIRA (WIRING GP-REAR) (continuação) **i06951463**

| NOTA | REF. NÃO | GRÁFICO REF. | NÚMERO DA PEÇA | QTY | NOME DA PEÇA 1 2 3 4 5 6 (NÍVEL DO PRODUTO) | CONSULTE PÁGINA |
|---|---|---|---|---|---|---|
| | | | | | (EACH INCLUDES RECEPTACLE AS & WEDGE) | |
| | | 2 | **186-3736** | 24 | SOQUETE DE CONECTOR (CALIBRE 16 A 18) (SOCKET-CONNECTOR (16-GA TO 18-GA)) | |
| | | 2 | **8T-8737** | 11 | BUJÃO DE RETENTOR (PLUG-SEAL) | |
| | | 2 | **9W-0844** | 1 | SOQUETE DE CONECTOR (CALIBRE 14 A 16) (SOCKET-CONNECTOR (14-GA TO 16-GA)) | |
| E | | 2 | **125-7874** | | TUBO REDUTOR DE CALOR (5,72 MM DIA) (5 CM) (TUBE-HEAT SHRINK (5.72-MM DIA) (5-CM)) | |
| E | | 2 | **125-7875** | | TUBO REDUTOR DE CALOR (7,44 MM DIA) (5 CM) (TUBE-HEAT SHRINK (7.44-MM DIA) (5-CM)) | |
| | | 2 | **2L-8071** | 1 | TERMINAL DE ANEL (PARAFUSO DE CALIBRE 10 A 12, 1/2 POL) (TERMINAL-RING (10-GA TO 12-GA, 1/2-IN SCREW)) | |
| | | 2 | **155-2255** | 2 | KIT DE PLUGUE DE CONEXÃO (12 PINOS) (KIT-CONNECTING PLUG (12-PIN)) | |
| | | 2 | **155-2270** | 3 | KIT DE PLUGUE DE CONEXÃO (2 PINOS) (KIT-CONNECTING PLUG (2-PIN)) | |
| | | | | | (EACH KIT INCLUDES PLUG AS, WEDGE & INTERFACE SEAL) | |
| E | | 2 | **1P-0810** | | FITA-ELÉTRICA (13 CM) (TAPE-ELECTRICAL (13-CM)) | |
| E | | 2 | **235-2765** | | CONDUÍTE FLEXÍVEL (27,6 MM DIÂM. INT.) (78 CM) (CONDUIT-FLEXIBLE (27.6-MM ID) (78-CM)) | |
| | 22 | 1 | **337-6814** | 1 | CONJUNTO DE CHICOTE DO SENSOR (SISTEMA DE COMBUSTÍVEL) (HARNESS AS-SENSOR (FUEL SYSTEM)) | |
| | | 1 | **102-8801** | 1 | KIT DE TOMADA (12 PINOS) (KIT-RECEPTACLE (12-PIN)) | |
| | | | | | (INCLUDES RECEPTACLE AS & WEDGE) | |
| | | 1 | **186-3735** | 9 | PINO DE CONECTOR (CALIBRE 16 A 18) (PIN-CONNECTOR (16-GA TO 18-GA)) | |
| | | 1 | **8T-8737** | 1 | BUJÃO DE RETENTOR (PLUG-SEAL) | |
| | | 1 | **9W-0844** | 2 | SOQUETE DE CONECTOR (CALIBRE 14 A 16) (SOCKET-CONNECTOR (14-GA TO 16-GA)) | |
| | | 1 | **9W-0852** | 2 | PINO DE CONECTOR (CALIBRE 14 A 16) (PIN-CONNECTOR (14-GA TO 16-GA)) | |
| | | 1 | **9X-1054** | 1 | CONJUNTO DE CONECTOR DE TOMADA (4 PINOS) (PLUG AS-CONNECTOR (4-PIN)) | |
| | | 1 | **9X-1056** | 4 | TERMINAL-RECEPTÁCULO (CALIBRE 14 A 16) (TERMINAL-RECEPTACLE (14-GA TO 16-GA)) | |
| | | 1 | **9X-3401** | 2 | PINO DE CONECTOR (CALIBRE 16 A 18) (PIN-CONNECTOR (16-GA TO 18-GA)) | |
| | | 1 | **9X-3402** | 5 | SOQUETE DE CONECTOR (CALIBRE 16 A 18) (SOCKET-CONNECTOR (16-GA TO 18-GA)) | |
| | | 1 | **155-2270** | | KIT DE PLUGUE DE CONEXÃO (2 PINOS) (KIT-CONNECTING PLUG (2-PIN)) | |
| | | | | | (INCLUDES RECEPTACLE AS & WEDGE) | |
| E | | 1 | **1P-0810** | | FITA-ELÉTRICA (3 CM) (TAPE-ELECTRICAL (3-CM)) | |
| | | 1 | **230-4011** | 1 | CONJUNTO DE CONECTOR DE TOMADA (2 PINOS) (PLUG AS-CONNECTOR (2-PIN)) | |
| | | 1 | **264-7029** | 1 | RETENTOR DE CONECTOR (SEAL-CONNECTOR) | |
| | | 1 | **230-4012** | 1 | CONNECTOR DO CONJUNTO DE TOMADA (2 PINOS) (RECEPTACLE AS-CONNECTOR (2-PIN)) | |
| | | 1 | **237-0227** | 1 | CONJUNTO DE CONECTOR DE TOMADA (3 PINOS) (PLUG AS-CONNECTOR (3-PIN)) | |
| | | 1 | **264-7030** | 1 | RETENTOR DE CONECTOR (SEAL-CONNECTOR) | |
| | 23 | 3 | **344-0050** | 1 | CONJUNTO DE SUPORTE (BRACKET AS) | |
| M | | 3 | **8T-3490** | 1 | PORCA DE SOLDA (ROSCA M10X1,5) (NUT-WELD (M10X1.5-THD)) | |
| | 24 | 2 | **109-0361** | 1 | DECALQUE DE INSTRUÇÃO (DESLIGAMENTO DO MOTOR) (FILM-INSTRUCTION (ENGINE SHUTDOWN)) | |
| | 25 | 2,3 | **130-5300** | 8 | GRAMPO (CLIP) | |

293-4828 GRUPO DA FIAÇÃO TRASEIRA (WIRING GP-REAR) (continuação) **i06951463**

| NOTA | REF. NÃO | GRÁFICO REF. | NÚMERO DA PEÇA | QTY | NOME DA PEÇA 1 2 3 4 5 6 (NÍVEL DO PRODUTO) | CONSULTE PÁGINA |
|---|---|---|---|---|---|---|
| | 26 | 2 | **132-5789** | 2 | GRAMPO (ESCADA) (CLIP (LADDER)) | |
| | 27 | 3 | **132-7551** | 1 | ESPAÇADOR (11X19X6-MM DE ESPESSURA) (SPACER (11X19X6-MM THK)) | |
| | 28 | 3 | **133-3260** | 1 | ESPAÇADOR (11X19X10-MM DE ESPESSURA) (SPACER (11X19X10-MM THK)) | |
| | 29 | 3 | **134-2540** | 1 | CONJUNTO DE RESISTOR DE CONEXÃO (3 PINOS) (RESISTOR AS-CONNECTION (3-PIN)) | |
| | 30 | 3 | **147-0385** | 1 | GRAMPO (CLIP) | |
| Y | 31 | 2 | **193-2550** | 1 | GRUPO DO SENSOR-VELOCIDADE (MAGNÉTICO, SAÍDA ALTA) (TRANSMISSÃO) (SENSOR GP-SPEED (MAGNETIC, HIGH OUTPUT) (TRANSMISSION)) | 473 |
| | 32 | 3 | **277-1873** | 1 | GRAMPO (ESCADA) (CLIP (LADDER)) | |
| | 33 | 2 | **2A-1162** | 1 | JUNTA (GASKET) | |
| | 34 | 2 | **3E-5169** | 1 | PROTETOR DE INTERRUPTOR (GUARD-SWITCH) | |
| | 35 | 2 | **3S-8665** | 1 | GRAMPO (CLIP) | |
| | 36 | 2 | **4D-7794** | 7 | GRAMPO (CLIP) | |
| | 37 | 2,3 | **4D-8123** | 4 | GRAMPO (CLIP) | |
| | 38 | 2,3 | **4K-8864** | 4 | GRAMPO (CLIP) | |
| | 39 | 3 | **4P-8134** | 1 | GRAMPO (ESCADA) (CLIP (LADDER)) | |
| | 40 | 3 | **4S-1936** | 1 | GRAMPO (CLIP) | |
| | 41 | 3 | **4S-1962** | 2 | GRAMPO (CIRCUITO) (CLIP (LOOP)) | |
| | 42 | 1,2,3 | **4S-4455** | 9 | GRAMPO (CLIP) | |
| | 43 | 2 | **5P-8167** | 3 | PARAFUSO (3/8-16X0,625 POL) (BOLT (3/8-16X0.625-IN)) | |
| | 44 | 2 | **5P-9085** | 2 | GRAMPO (CLIP) | |
| | 45 | 3 | **5P-9297** | 3 | GRAMPO (CLIP) | |
| | 46 | 3 | **6D-3479** | 5 | GRAMPO (CLIP) | |
| | 47 | 1,2,3 | **6D-4244** | 6 | GRAMPO (CLIP) | |
| | 48 | 1,2,3 | **6D-4246** | 5 | GRAMPO (CIRCUITO) (CLIP (LOOP)) | |
| | 51 | 2 | **6V-3265** | 1 | GRAMPO (CLIP) | |
| | 52 | 2 | **6V-6893** | 3 | PARAFUSO (6-32X0,375 POL) (BOLT (6-32X0.375-IN)) | |
| | 53 | 2 | **6V-8801** | 1 | PORCA (ROSCA 3/8-16) (NUT (3/8-16-THD)) | |
| | 54 | 1 | **6W-6672** | 1 | ESPAÇADOR (10,5X20X38 MM DE ESPESSURA) (SPACER (10.5X20X38-MM THK)) | |
| | 55 | 3 | **7C-4354** | 2 | GRAMPO (CLIP) | |
| | 56 | 3 | **7D-7233** | 1 | GRAMPO (CLIP) | |
| | 57 | 2 | **7N-3718** | 1 | GRAMPO (CLIP) | |
| | 58 | 3 | **8D-9671** | 1 | GRAMPO (CLIP) | |
| | 59 | 3 | **8M-2773** | 1 | GRAMPO (CIRCUITO) (CLIP (LOOP)) | |
| | 60 | 1,2,3 | **8T-4121** | 61 | ARRUELA DURA (11X21X2,5 MM DE ESPESSURA) (WASHER-HARD (11X21X2.5-MM THK)) | |
| M | 61 | 2,3 | **8T-4133** | 5 | PORCA (ROSCA M10X1,5) (NUT (M10X1.5-THD)) | |
| M | 62 | 3 | **8T-4136** | 1 | PARAFUSO (M10X1,5X25 MM) (BOLT (M10X1.5X25-MM)) | |
| M | 63 | 1,2,3 | **8T-4137** | 50 | PARAFUSO (M10X1,5X20 MM) (BOLT (M10X1.5X20-MM)) | |
| M | 64 | 2,3 | **8T-4195** | 3 | PARAFUSO (M10X1,5X30 MM) (BOLT (M10X1.5X30-MM)) | |
| M | 65 | 3 | **8T-4196** | 1 | PARAFUSO (M10X1,5X35 MM) (BOLT (M10X1.5X35-MM)) | |
| | 66 | 2 | **8T-4205** | 2 | ARRUELA DURA (7,2X14,5X2 MM DE ESPESSURA) (WASHER-HARD (7.2X14.5X2-MM THK)) | |
| | 67 | 2 | **8T-4226** | 1 | ARRUELA DURA (10,5X45X3 MM DE ESPESSURA) (WASHER-PLATED (10.5X45X3-MM THK)) | |
| | 68 | 2 | **8T-4896** | 2 | ARRUELA DURA (10,2X18,5X2,5 MM DE ESPESSURA) (WASHER-HARD (10.2X18.5X2.5-MM THK)) | |

293-4828 GRUPO DA FIAÇÃO TRASEIRA (WIRING GP-REAR) (continuação) **i06951463**

| NOTA | REF. NÃO | GRÁFICO REF. | NÚMERO DA PEÇA | QTY | NOME DA PEÇA 1 2 3 4 5 6 (NÍVEL DO PRODUTO) | CONSULTE PÁGINA |
|---|---|---|---|---|---|---|
| M | 69 | 1 | **8T-6466** | 1 | PARAFUSO (M10X1,5X60 MM) (BOLT (M10X1.5X60-MM)) | |
| | 70 | 2 | **8T-9364** | 2 | PARAFUSO (1/4-20X0,625 POL) (BOLT (1/4-20X0.625-IN)) | |
| | 71 | 3 | **8W-8909** | 1 | LUVA (SLEEVE) | |
| | 72 | 2,3 | **8X-5489** | 3 | LUVA (SLEEVE) | |
| | 73 | 3 | **9X-8256** | 1 | ARRUELA (6,6X12X2 MM DE ESPESSURA) (WASHER (6.6X12X2-MM THK)) | |
| | 74 | 3 | **189-3158** | 1 | EXTINTOR-ARC (SUPPRESSOR-ARC) | |
| | 75 | 3 | **4P-7581** | 1 | GRAMPO (ESCADA) (CLIP (LADDER)) | |
| | 76 | 1 | **3K-0360** | 1 | ANEL RETENTOR EM O (SEAL-O-RING) | |
| | 77 | 3 | **9C-5344** | 1 | ESPAÇADOR (10,5X20X18 MM DE ESPESSURA) (SPACER (10.5X20X18-MM THK)) | |

B - UTILIZAR CONFORME NECESSÁRIO
E - ENCOMENDAR POR CENTÍMETROS
M - PEÇA MÉTRICA
Y - ILUSTRAÇÃO INDIVIDUAL

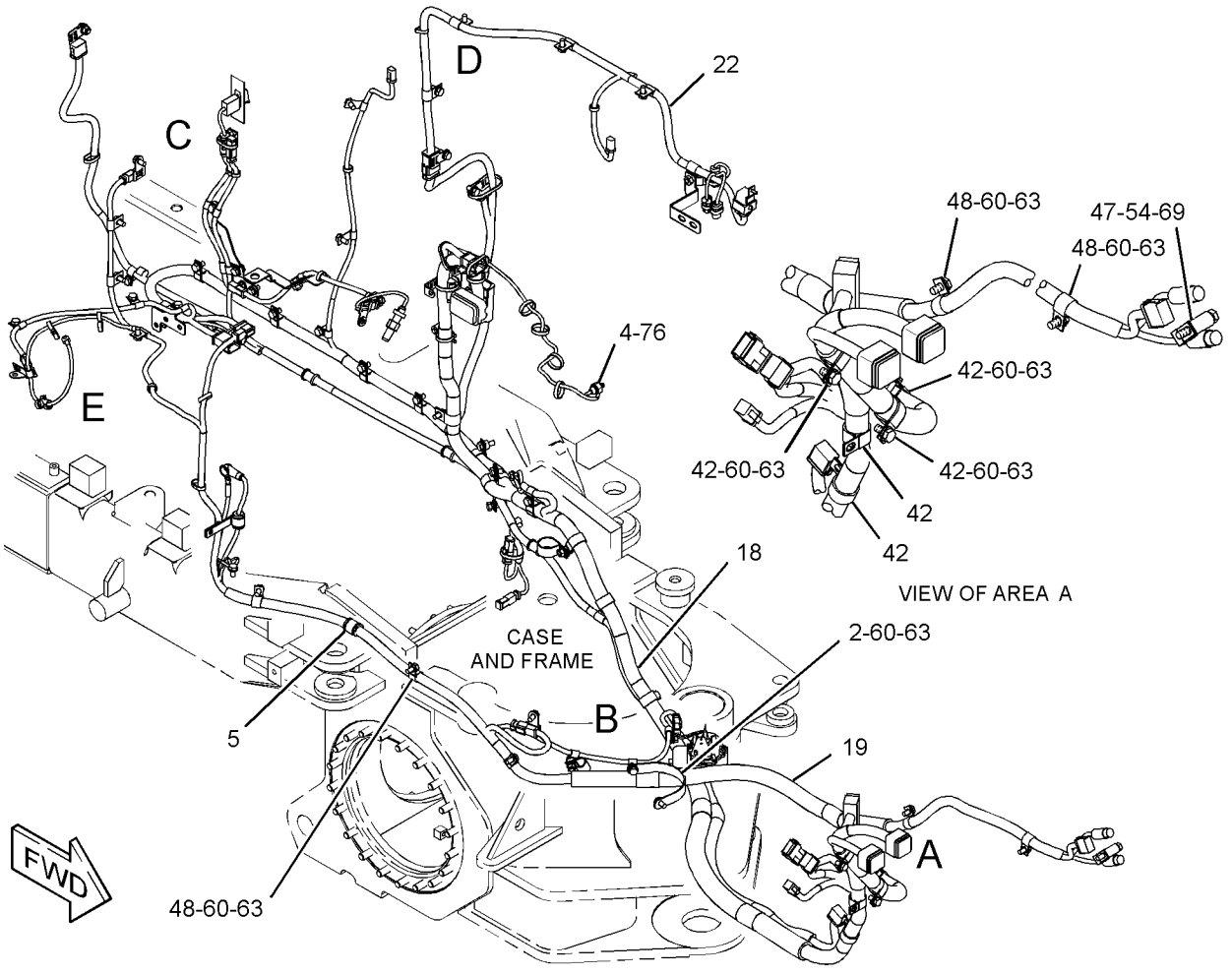


GRÁFICO 1 g02141754

293-4828 GRUPO DA FIAÇÃO TRASEIRA (WIRING GP-REAR) (continuação) **i06951463**

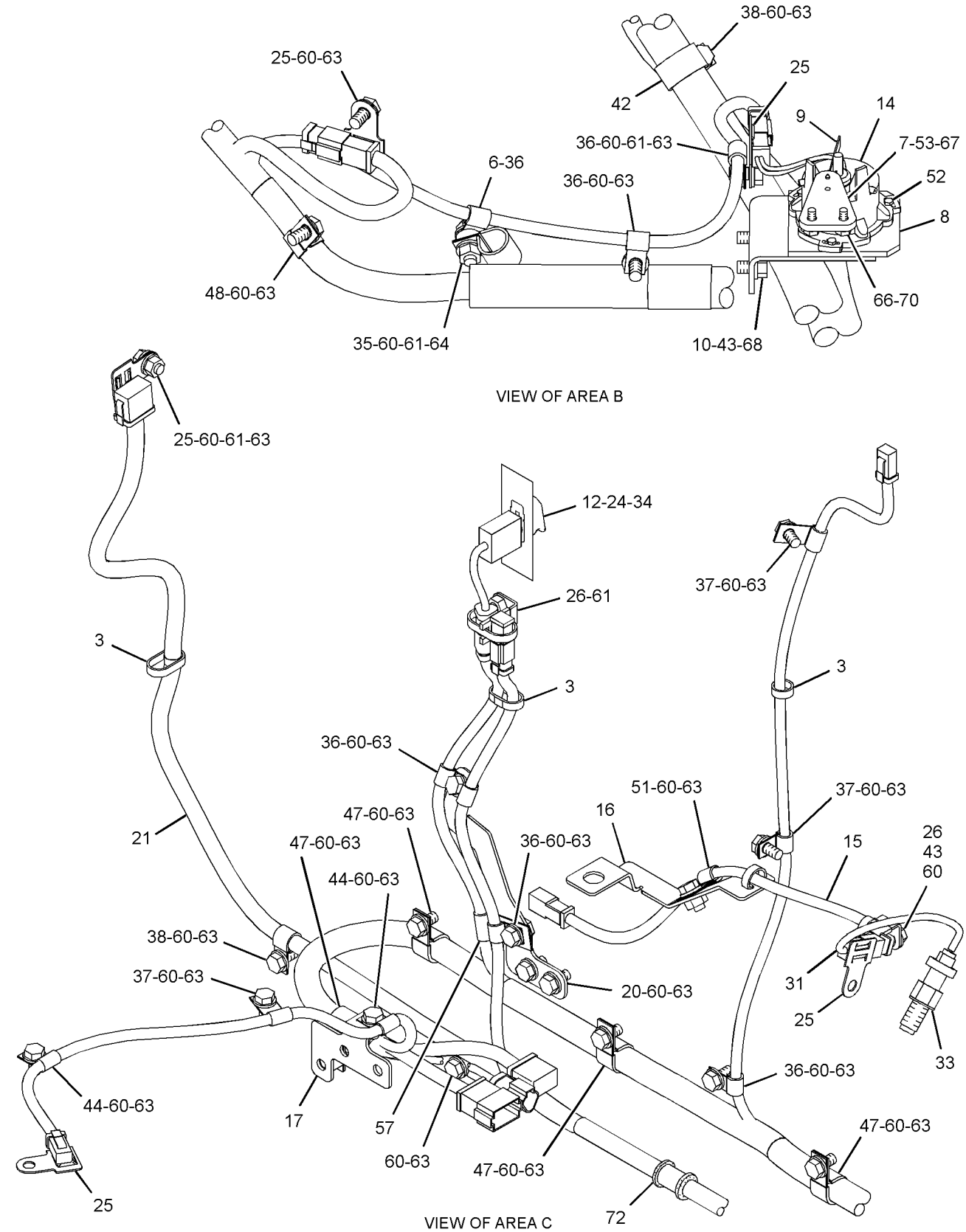


GRÁFICO 2 g02141755

293-4828 GRUPO DA FIAÇÃO TRASEIRA (WIRING GP-REAR) (continuação) **i06951463**

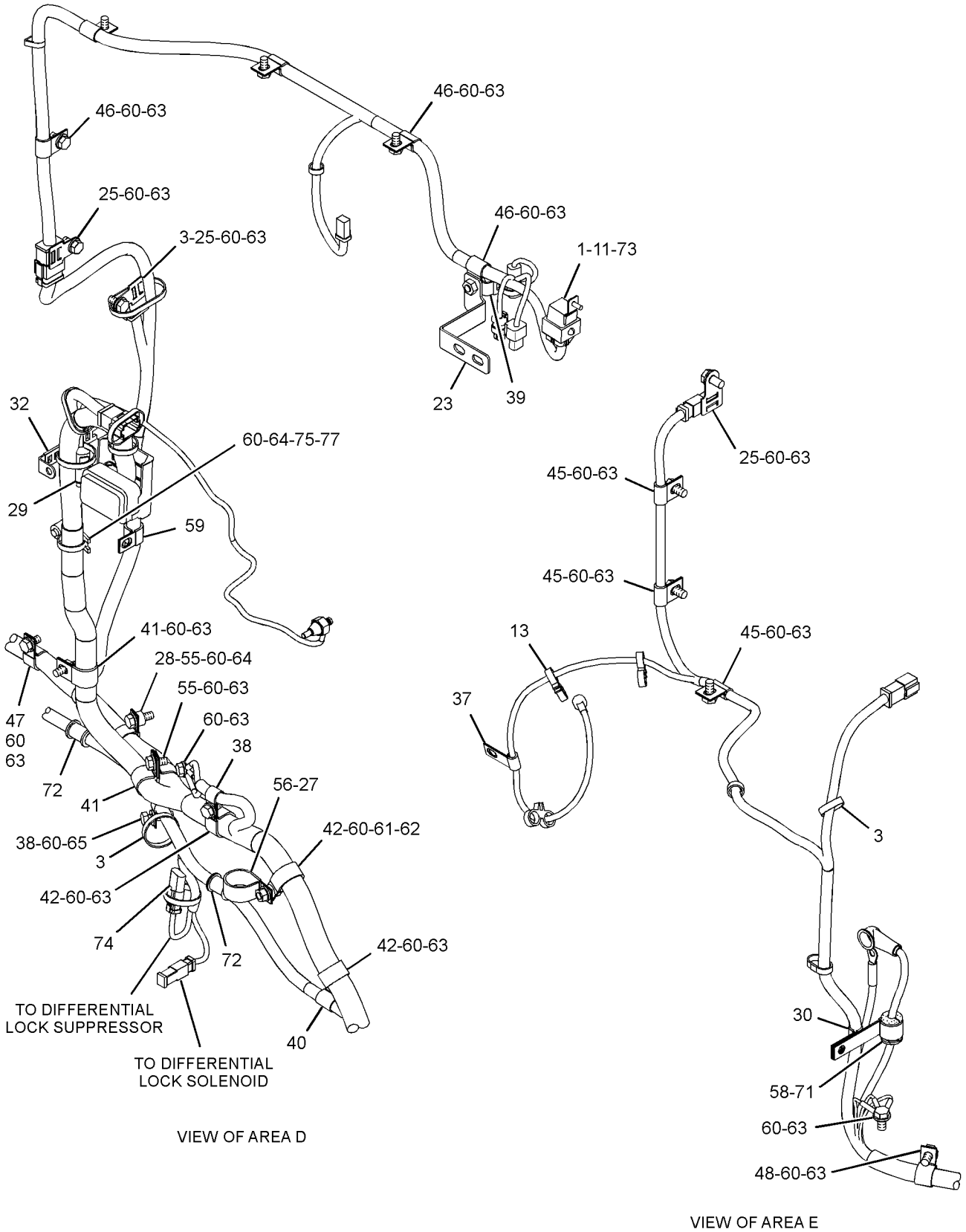


GRÁFICO 3 <FIM> g02141756

# *311-0802* GRUPO DA FIAÇÃO TRASEIRA–TANQUE DE COMBUSTÍVEL (WIRING GP-REAR-TANQUE DE COMBUSTÍVEL)

**S/N: JAP1-818**

**NÚMEROE DE 348-3018 ARRANJO GERAL**

**SMCS-1408** **i06948109**

| NOTA | REF. NÃO | GRÁFICO REF. | NÚMERO DA PEÇA | QTY | NOME DA PEÇA 1 2 3 4 5 6 (NÍVEL DO PRODUTO) | CONSULTE PÁGINA |
|---|---|---|---|---|---|---|
| | 1 | 1 | **3E-5239** | 1 | CONJUNTO DO RELÉ (24 V) (RELAY AS (24-VOLT)) | |
| | 2 | 1 | **4S-5719** | 1 | ESPAÇADOR (10,31X25X12,7 MM DE ESPESSURA) (SPACER (10.31X25X12.7-MM THK)) | |
| | 3 | 1 | **6V-4283** | 1 | PLATE-IDENTIFICATION (REDEFINIÇÃO DO ALTERNADOR) (PLATE-IDENTIFICATION (ALTERNATOR RESET)) | |
| | 4 | 1 | **6V-7555** | 1 | CABO TIPO CINTA (STRAP-CABLE) | |
| | 5 | 1 | **7K-1181** | 11 | CABO TIPO CINTA (STRAP-CABLE) | |
| Y | 6 | 1 | **7N-0718** | 1 | GRUPO DE INTERRUPTORES DE DESCONEXÃO (BATERIA) (SWITCH GP-DISCONNECT (BATTERY)) | 491 |
| | 7 | 1 | **9C-5344** | 1 | ESPAÇADOR (10,5X20X18 MM DE ESPESSURA) (SPACER (10.5X20X18-MM THK)) | |
| | 8 | 1 | **9G-2758** | 1 | INTERRUPTOR DE TRAVAMENTO (LOCKOUT-SWITCH) | |
| | 9 | 1 | **135-2543** | 2 | PROTETOR (VERMELHO) (BOOT (RED)) | |
| | 10 | 1 | **171-2212** | 1 | CONJUNTO DE DISJUNTOR (105 AMPÈRE) (PRINCIPAL) (CIRCUIT BREAKER AS (105-AMPERE) (MAIN)) | |
| | 10A | 1 | **171-2212** | 1 | CONJUNTO DE DISJUNTOR (105 AMPÈRE) (ALTERNADOR) (CIRCUIT BREAKER AS (105-AMPERE) (ALTERNATOR)) | |
| | | | | | (EACH INCLUDES) | |
| | | 1 | **6V-8187** | 2 | PORCA (1/4-28 DE ROSCA) (NUT (1/4-28-THD)) | |
| | | 1 | **8T-4205** | 2 | ARRUELA DURA (7,2X14,5X2 MM DE ESPESSURA) (WASHER-HARD (7.2X14.5X2-MM THK)) | |
| | | 1 | **253-2111** | 2 | ARRUELA DE PRESSÃO (LOCKWASHER) | |
| | 11 | 1 | **186-3223** | 1 | CONJUNTO DE PLACA (PLATE AS) | |
| | 12 | 1 | **189-0108** | 1 | PLACA (PLATE) | |
| Y | 13 | 1 | **194-6722** | 1 | GRUPO DE SENSORES-PRESSÃO (AR ATMOSFÉRICO) (SENSOR GP-PRESSURE (ATMOSPHERIC AIR)) | 463 |
| | 14 | 1 | **204-8000** | 1 | FIXAÇÃO DA CINTA (MOUNTING-CABLE TIE) | |
| Y | 15 | 1 | **241-8368** | 1 | GRUPO DO INTERRUPTOR-MAGNÉTICO (24 V) (SWITCH GP-MAGNETIC (24-VOLT)) | 496 |
| | 16 | 1 | **289-9354** | 1 | CONJUNTO DE CABO (CABLE AS) | |
| | | 1 | **6V-2369** | 1 | CABO (CALIBRE 4, PRETO) (CABLE (4-GA, BLACK)) | |
| | | 1 | **9G-4343** | 1 | TERMINAL DE ANEL (PARAFUSO DE CALIBRE 4, 1/4 POL) (TERMINAL-RING (4-GA, 1/4-IN SCREW)) | |
| | | 1 | **5P-3454** | 1 | TERMINAL DE ANEL (PARAFUSO DE CALIBRE 4, 5/16 POL) (TERMINAL-RING (4-GA, 5/16-IN SCREW)) | |
| | | 1 | **135-2543** | 2 | PROTETOR (VERMELHO) (BOOT (RED)) | |
| | 17 | 1 | **311-9296** | 1 | CONJUNTO DE FIAÇÃO ELÉTRICA-TANQUE DE COMBUSTÍVEL (HARNESS AS-FUEL TANK) | |
| | | 1 | **102-8802** | 1 | KIT DE TOMADA (2 PINOS) (KIT-RECEPTACLE (2-PIN)) | |
| | | 1 | **102-8803** | 1 | KIT DE TOMADA (3 PINOS) (KIT-RECEPTACLE (3-PIN)) | |
| | | 1 | **102-8804** | 1 | KIT DE TOMADA (4 PINOS) (KIT-RECEPTACLE (4-PIN)) | |
| | | 1 | **102-8801** | 1 | KIT DE TOMADA (12 PINOS) (KIT-RECEPTACLE (12-PIN)) | |
| | | | | | (EACH KIT INCLUDES RECEPTACLE AS & WEDGE) | |

311-0802 GRUPO DA FIAÇÃO TRASEIRA (WIRING GP-REAR) (continuação) **i06948109**

| NOTA | REF. NÃO | GRÁFICO REF. | NÚMERO DA PEÇA | QTY | NOME DA PEÇA 1 2 3 4 5 6 (NÍVEL DO PRODUTO) | CONSULTE PÁGINA |
|---|---|---|---|---|---|---|
| | | 1 | **186-3735** | 12 | PINO DE CONECTOR (CALIBRE 16 A 18) (PIN-CONNECTOR (16-GA TO 18-GA)) | |
| | | 1 | **186-3736** | 9 | SOQUETE DE CONECTOR (CALIBRE 16 A 18) (SOCKET-CONNECTOR (16-GA TO 18-GA)) | |
| | | 1 | **8T-8737** | 10 | BUJÃO DE RETENTOR (PLUG-SEAL) | |
| E | | 1 | **125-7875** | | TUBO REDUTOR DE CALOR (7,44 MM DIA) (5 CM) (TUBE-HEAT SHRINK (7.44-MM DIA) (5-CM)) | |
| | | 1 | **155-2270** | 1 | KIT DE PLUGUE DE CONEXÃO (2 PINOS) (KIT-CONNECTING PLUG (2-PIN)) | |
| | | 1 | **155-2271** | 2 | KIT DE PLUGUE DE CONEXÃO (4 PINOS) (KIT-CONNECTING PLUG (4-PIN)) | |
| | | | | | (EACH KIT INCLUDES PLUG AS, WEDGE, & INTERFACE SEAL) | |
| B | | 1 | **1P-0810** | | FITA-ELÉTRICA (TAPE-ELECTRICAL) | |
| | 18 | 1 | **335-0806** | 1 | CONJUNTO DE SUPORTE (BRACKET AS) | |
| M | | 1 | **8T-3490** | 1 | PORCA DE SOLDA (ROSCA M10X1,5) (NUT-WELD (M10X1.5-THD)) | |
| | 19 | 1 | **344-9564** | 1 | CONJUNTO DA FIAÇÃO ELÉTRICA DO SOLENOIDE (HARNESS AS-SOLENOID) | |
| | | 1 | **102-8802** | 1 | KIT DE TOMADA (2 PINOS) (KIT-RECEPTACLE (2-PIN)) | |
| | | | | | (INCLUDES RECEPTACLE AS & WEDGE) | |
| | | 1 | **186-3735** | 2 | PINO DE CONECTOR (CALIBRE 16 A 18) (PIN-CONNECTOR (16-GA TO 18-GA)) | |
| | | 1 | **9X-1054** | 1 | CONJUNTO DE CONECTOR DE TOMADA (4 PINOS) (PLUG AS-CONNECTOR (4-PIN)) | |
| E | | 1 | **125-7874** | | TUBO REDUTOR DE CALOR (5,72 MM DIA) (5 CM) (TUBE-HEAT SHRINK (5.72-MM DIA) (5-CM)) | |
| | 20 | 1 | **124-9633** | 1 | GRAMPO (RANHURA) (CLIP (SLOT)) | |
| | 21 | 1 | **130-5300** | 5 | GRAMPO (CLIP) | |
| | 22 | 1 | **132-5789** | 1 | GRAMPO (ESCADA) (CLIP (LADDER)) | |
| | 23 | 1 | **332-7657** | 1 | GRUPO DO EMISSOR DE NÍVEL DO COMBUSTÍVEL (SENDER AS-FUEL LEVEL) | |
| | | 1 | **102-8802** | 1 | KIT DE TOMADA (2 PINOS) (KIT-RECEPTACLE (2-PIN)) | |
| | | | | | (INCLUDES RECEPTACLE AS & WEDGE) | |
| | | 1 | **186-3735** | 2 | PINO DE CONECTOR (CALIBRE 16 A 18) (PIN-CONNECTOR (16-GA TO 18-GA)) | |
| | 24 | 1 | **3J-1907** | 1 | ANEL RETENTOR EM O (SEAL-O-RING) | |
| | 25 | 1 | **4D-7794** | 1 | GRAMPO (CLIP) | |
| M | 26 | 1 | **5C-9553** | 5 | PARAFUSO (M6X1X16 MM) (BOLT (M6X1X16-MM)) | |
| | 27 | 1 | **5L-4507** | 4 | PARAFUSO DE MÁQUINA (10-32X0,0,875 POL) (SCREW-MACHINE (10-32X0.875-IN)) | |
| M | 28 | 1 | **6V-7357** | 1 | PARAFUSO (M6X1X25 MM) (BOLT (M6X1X25-MM)) | |
| | 29 | 1 | **6V-7699** | 4 | ARRUELA DURA (5,5X13X1,6 MM DE ESPESSURA) (WASHER-HARD (5.5X13X1.6-MM THK)) | |
| | 30 | 1 | **8T-4121** | 8 | ARRUELA DURA (11X21X2,5 MM DE ESPESSURA) (WASHER-HARD (11X21X2.5-MM THK)) | |
| M | 31 | 1 | **8T-4133** | 1 | PORCA (ROSCA M10X1,5) (NUT (M10X1.5-THD)) | |
| M | 32 | 1 | **8T-4136** | 2 | PARAFUSO (M10X1,5X25 MM) (BOLT (M10X1.5X25-MM)) | |
| M | 33 | 1 | **8T-4137** | 3 | PARAFUSO (M10X1,5X20 MM) (BOLT (M10X1.5X20-MM)) | |
| M | 34 | 1 | **8T-4138** | 2 | PARAFUSO (M6X1X20 MM) (BOLT (M6X1X20-MM)) | |
| M | 35 | 1 | **8T-4196** | 2 | PARAFUSO (M10X1,5X35 MM) (BOLT (M10X1.5X35-MM)) | |
| | 36 | 1 | **8T-4205** | 5 | ARRUELA DURA (7,2X14,5X2 MM DE ESPESSURA) (WASHER-HARD (7.2X14.5X2-MM THK)) | |

311-0802 GRUPO DA FIAÇÃO TRASEIRA (WIRING GP-REAR) (continuação) **i06948109**

| NOTA | REF. NÃO | GRÁFICO REF. | NÚMERO DA PEÇA | QTY | NOME DA PEÇA 1 2 3 4 5 6 (NÍVEL DO PRODUTO) | CONSULTE PÁGINA |
|---|---|---|---|---|---|---|
| | 37 | 1 | **9X-8256** | 3 | ARRUELA (6,6X12X2 MM DE ESPESSURA) (WASHER (6.6X12X2-MM THK)) | |
| B | 38 | 1 | **8C-8422** | | Vedante (SEALANT) | |

B - UTILIZAR CONFORME NECESSÁRIO
E - ENCOMENDAR POR CENTÍMETROS
M - PEÇA MÉTRICA
Y - ILUSTRAÇÃO INDIVIDUAL

311-0802 GRUPO DA FIAÇÃO TRASEIRA (WIRING GP-REAR) (continuação) **i06948109**

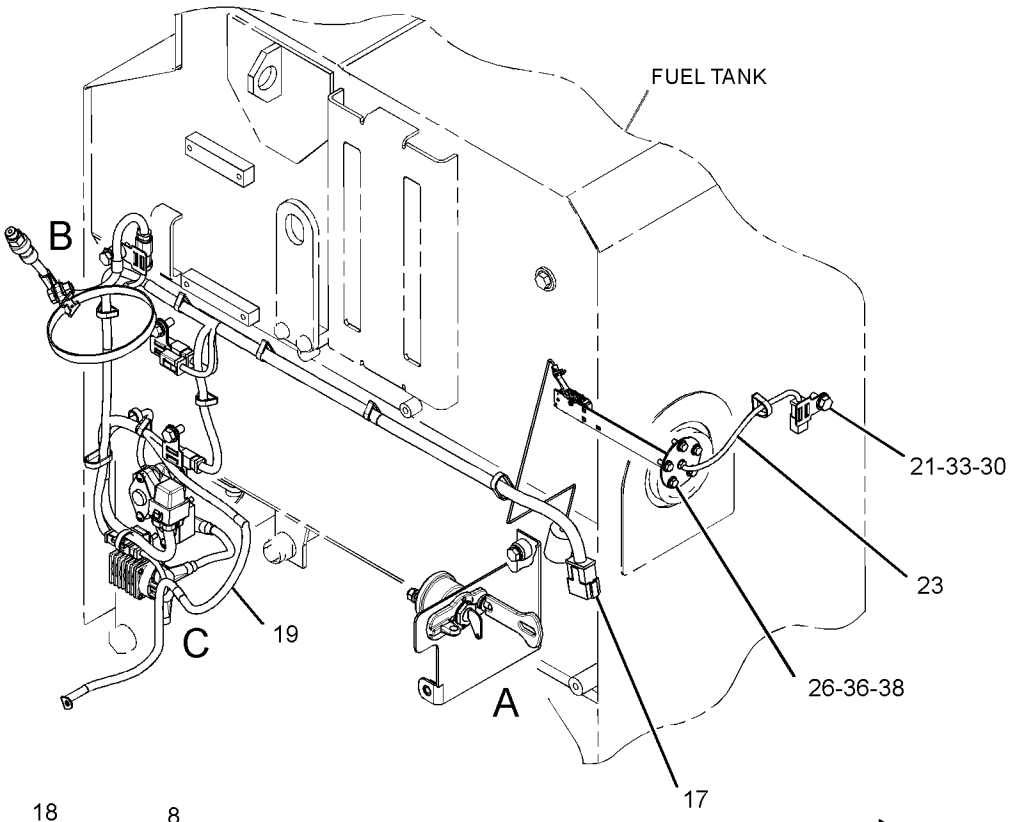


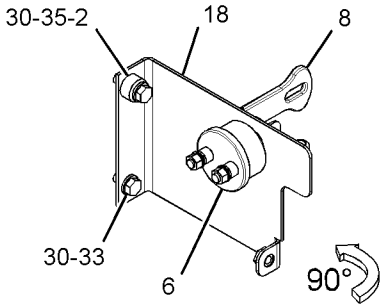


VIEW OF AREA A




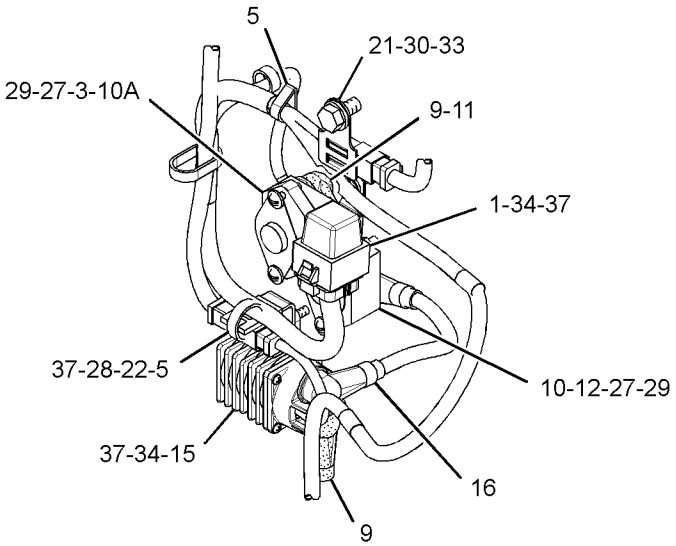


VIEW OF AREA C

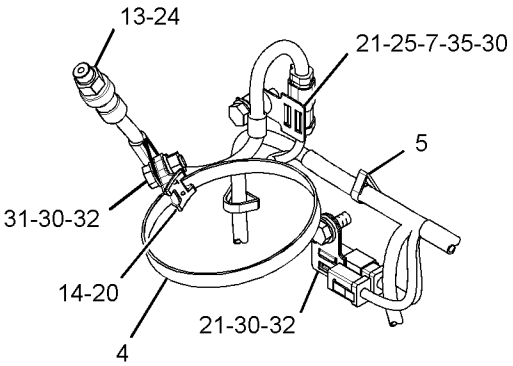


VIEW OF AREA B

GRÁFICO 1 <FIM> g01896753

# *311-0802* GRUPO DA FIAÇÃO TRASEIRA–TANQUE DE COMBUSTÍVEL (WIRING GP-REAR-TANQUE DE COMBUSTÍVEL)

**S/N: JAP819-3119**

**NÚMEROE DE 348-3018 ARRANJO GERAL**

**SMCS-1408** **i06948097**

| NOTA | REF. NÃO | GRÁFICO REF. | NÚMERO DA PEÇA | QTY | NOME DA PEÇA 1 2 3 4 5 6 (NÍVEL DO PRODUTO) | CONSULTE PÁGINA |
|---|---|---|---|---|---|---|
| CY | 1 | 1 | **118-3534** | 1 | GRUPO DO INTERRUPTOR-MAGNÉTICO (24 V) (SWITCH GP-MAGNETIC (24-VOLT)) | 493 |
| | 2 | 1 | **4S-5719** | 1 | ESPAÇADOR (10,31X25X12,7 MM DE ESPESSURA) (SPACER (10.31X25X12.7-MM THK)) | |
| | 3 | 1 | **6V-4283** | 1 | PLATE-IDENTIFICATION (REDEFINIÇÃO DO ALTERNADOR) (PLATE-IDENTIFICATION (ALTERNATOR RESET)) | |
| | 4 | 1 | **6V-7555** | 1 | CABO TIPO CINTA (STRAP-CABLE) | |
| | 5 | 1 | **7K-1181** | 11 | CABO TIPO CINTA (STRAP-CABLE) | |
| Y | 6 | 1 | **7N-0718** | 1 | GRUPO DE INTERRUPTORES DE DESCONEXÃO (BATERIA) (SWITCH GP-DISCONNECT (BATTERY)) | 491 |
| | 7 | 1 | **9C-5344** | 1 | ESPAÇADOR (10,5X20X18 MM DE ESPESSURA) (SPACER (10.5X20X18-MM THK)) | |
| | 8 | 1 | **9G-2758** | 1 | INTERRUPTOR DE TRAVAMENTO (LOCKOUT-SWITCH) | |
| | 9 | 1 | **135-2543** | 2 | PROTETOR (VERMELHO) (BOOT (RED)) | |
| | 10 | 1 | **171-2212** | 1 | CONJUNTO DE DISJUNTOR (105 AMPÈRE) (PRINCIPAL) (CIRCUIT BREAKER AS (105-AMPERE) (MAIN)) | |
| | 10A | 1 | **171-2212** | 1 | CONJUNTO DE DISJUNTOR (105 AMPÈRE) (ALTERNADOR) (CIRCUIT BREAKER AS (105-AMPERE) (ALTERNATOR)) | |
| | | | | | (EACH INCLUDES) | |
| | | 1 | **6V-8187** | 2 | PORCA (1/4-28 DE ROSCA) (NUT (1/4-28-THD)) | |
| | | 1 | **8T-4205** | 2 | ARRUELA DURA (7,2X14,5X2 MM DE ESPESSURA) (WASHER-HARD (7.2X14.5X2-MM THK)) | |
| | | 1 | **253-2111** | 2 | ARRUELA DE PRESSÃO (LOCKWASHER) | |
| | 11 | 1 | **186-3223** | 1 | CONJUNTO DE PLACA (PLATE AS) | |
| | 12 | 1 | **189-0108** | 1 | PLACA (PLATE) | |
| Y | 13 | 1 | **194-6722** | 1 | GRUPO DE SENSORES-PRESSÃO (AR ATMOSFÉRICO) (SENSOR GP-PRESSURE (ATMOSPHERIC AIR)) | 463 |
| | 14 | 1 | **204-8000** | 1 | FIXAÇÃO DA CINTA (MOUNTING-CABLE TIE) | |
| Y | 15 | 1 | **241-8368** | 1 | GRUPO DO INTERRUPTOR-MAGNÉTICO (24 V) (SWITCH GP-MAGNETIC (24-VOLT)) | 496 |
| | 16 | 1 | **289-9354** | 1 | CONJUNTO DE CABO (CABLE AS) | |
| D | | 1 | **6V-2369** | | CABO (CALIBRE 4, PRETO) (0,3 M) (CABLE (4-GA, BLACK) (0.3-M)) | |
| | | 1 | **131-1478** | 1 | CONJUNTO DE TERMINAL (TERMINAL AS) | |
| | | 1 | **5P-3454** | 1 | TERMINAL DE ANEL (PARAFUSO DE CALIBRE 4, 5/16 POL) (TERMINAL-RING (4-GA, 5/16-IN SCREW)) | |
| | | 1 | **135-2543** | 2 | PROTETOR (VERMELHO) (BOOT (RED)) | |
| | 17 | 1 | **311-9296** | 1 | CONJUNTO DE FIAÇÃO ELÉTRICA-TANQUE DE COMBUSTÍVEL (HARNESS AS-FUEL TANK) | |
| | | 1 | **102-8802** | 1 | KIT DE TOMADA (2 PINOS) (KIT-RECEPTACLE (2-PIN)) | |
| | | 1 | **102-8803** | 1 | KIT DE TOMADA (3 PINOS) (KIT-RECEPTACLE (3-PIN)) | |
| | | 1 | **102-8804** | 1 | KIT DE TOMADA (4 PINOS) (KIT-RECEPTACLE (4-PIN)) | |
| | | 1 | **102-8801** | 1 | KIT DE TOMADA (12 PINOS) (KIT-RECEPTACLE (12-PIN)) | |
| | | | | | (EACH KIT INCLUDES RECEPTACLE AS & WEDGE) | |

311-0802 GRUPO DA FIAÇÃO TRASEIRA (WIRING GP-REAR) (continuação) **i06948097**

| NOTA | REF. NÃO | GRÁFICO REF. | NÚMERO DA PEÇA | QTY | NOME DA PEÇA 1 2 3 4 5 6 (NÍVEL DO PRODUTO) | CONSULTE PÁGINA |
|---|---|---|---|---|---|---|
| | | 1 | **8T-8729** | 12 | PINO DE CONECTOR (CALIBRE 16 A 18) (PIN-CONNECTOR (16-GA TO 18-GA)) | |
| | | 1 | **8T-8730** | 9 | SOQUETE DE CONECTOR (CALIBRE 16 A 18) (SOCKET-CONNECTOR (16-GA TO 18-GA)) | |
| | | 1 | **8T-8737** | 10 | BUJÃO DE RETENTOR (PLUG-SEAL) | |
| E | | 1 | **125-7875** | | TUBO REDUTOR DE CALOR (7,44 MM DIA) (5 CM) (TUBE-HEAT SHRINK (7.44-MM DIA) (5-CM)) | |
| | | 1 | **155-2270** | 1 | KIT DE PLUGUE DE CONEXÃO (2 PINOS) (KIT-CONNECTING PLUG (2-PIN)) | |
| | | 1 | **155-2271** | 2 | KIT DE PLUGUE DE CONEXÃO (4 PINOS) (KIT-CONNECTING PLUG (4-PIN)) | |
| | | | | | (EACH KIT INCLUDES PLUG AS, WEDGE, & INTERFACE SEAL) | |
| B | | 1 | **1P-0810** | | FITA-ELÉTRICA (TAPE-ELECTRICAL) | |
| | 18 | 1 | **335-0806** | 1 | CONJUNTO DE SUPORTE (BRACKET AS) | |
| M | | 1 | **8T-3490** | 1 | PORCA DE SOLDA (ROSCA M10X1,5) (NUT-WELD (M10X1.5-THD)) | |
| C | 19 | 1 | **289-9355** | 1 | CONJUNTO DE CABO (CABLE AS) | |
| D | | 1 | **5P-5689** | | FIO (CALIBRE 8, PRETO) (0,4 M) (WIRE (8-GA, BLACK) (0.4-M)) | |
| | 20 | 1 | **124-9633** | 1 | GRAMPO (RANHURA) (CLIP (SLOT)) | |
| | 21 | 1 | **130-5300** | 5 | GRAMPO (CLIP) | |
| | 22 | 1 | **132-5789** | 1 | GRAMPO (ESCADA) (CLIP (LADDER)) | |
| | 23 | 1 | **332-7657** | 1 | GRUPO DO EMISSOR DE NÍVEL DO COMBUSTÍVEL (SENDER AS-FUEL LEVEL) | |
| | | 1 | **102-8802** | 1 | KIT DE TOMADA (2 PINOS) (KIT-RECEPTACLE (2-PIN)) | |
| | | | | | (INCLUDES RECEPTACLE AS & WEDGE) | |
| | | 1 | **8T-8729** | 2 | PINO DE CONECTOR (CALIBRE 16 A 18) (PIN-CONNECTOR (16-GA TO 18-GA)) | |
| | 24 | 1 | **3J-1907** | 1 | ANEL RETENTOR EM O (SEAL-O-RING) | |
| | 25 | 1 | **4D-7794** | 1 | GRAMPO (CLIP) | |
| M | 26 | 1 | **5C-9553** | 5 | PARAFUSO (M6X1X16 MM) (BOLT (M6X1X16-MM)) | |
| | 27 | 1 | **5L-4507** | 4 | PARAFUSO DE MÁQUINA (10-32X0,0,875 POL) (SCREW-MACHINE (10-32X0.875-IN)) | |
| M | 28 | 1 | **6V-7357** | 1 | PARAFUSO (M6X1X25 MM) (BOLT (M6X1X25-MM)) | |
| | 29 | 1 | **6V-7699** | 4 | ARRUELA DURA (5,5X13X1,6 MM DE ESPESSURA) (WASHER-HARD (5.5X13X1.6-MM THK)) | |
| | 30 | 1 | **8T-4121** | 8 | ARRUELA DURA (11X21X2,5 MM DE ESPESSURA) (WASHER-HARD (11X21X2.5-MM THK)) | |
| M | 31 | 1 | **8T-4133** | 1 | PORCA (ROSCA M10X1,5) (NUT (M10X1.5-THD)) | |
| M | 32 | 1 | **8T-4136** | 2 | PARAFUSO (M10X1,5X25 MM) (BOLT (M10X1.5X25-MM)) | |
| M | 33 | 1 | **8T-4137** | 3 | PARAFUSO (M10X1,5X20 MM) (BOLT (M10X1.5X20-MM)) | |
| CM | 34 | 1 | **8T-4138** | 3 | PARAFUSO (M6X1X20 MM) (BOLT (M6X1X20-MM)) | |
| M | 35 | 1 | **8T-4196** | 2 | PARAFUSO (M10X1,5X35 MM) (BOLT (M10X1.5X35-MM)) | |
| | 36 | 1 | **8T-4205** | 5 | ARRUELA DURA (7,2X14,5X2 MM DE ESPESSURA) (WASHER-HARD (7.2X14.5X2-MM THK)) | |
| C | 37 | 1 | **9X-8256** | 4 | ARRUELA (6,6X12X2 MM DE ESPESSURA) (WASHER (6.6X12X2-MM THK)) | |
| B | 38 | 1 | **8C-8422** | | Vedante (SEALANT) | |

B - UTILIZAR CONFORME NECESSÁRIO
C - ALTERAR DO TIPO ANTERIOR
D - ENCOMENDAR POR METROS
E - ENCOMENDAR POR CENTÍMETROS
M - PEÇA MÉTRICA
Y - ILUSTRAÇÃO INDIVIDUAL

311-0802 GRUPO DA FIAÇÃO TRASEIRA (WIRING GP-REAR) (continuação) **i06948097**

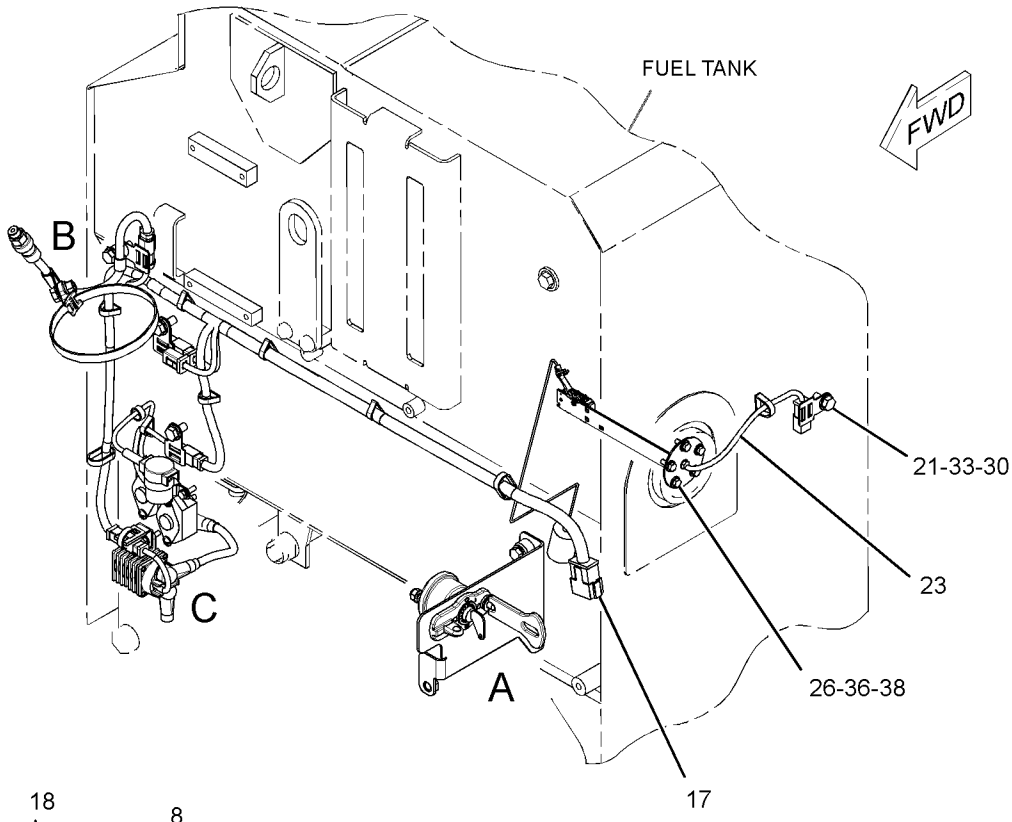


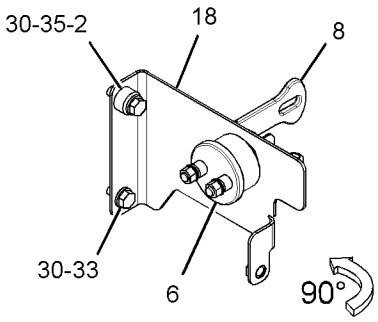


VIEW OF AREA A

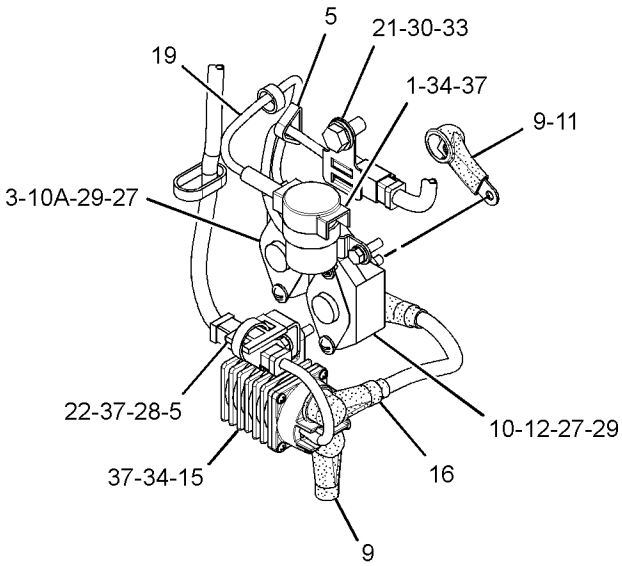


VIEW OF AREA C

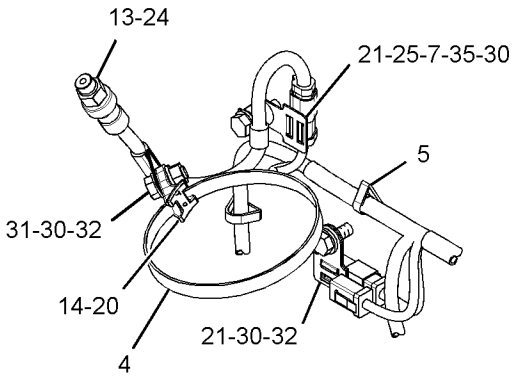


VIEW OF AREA B

GRÁFICO 1 <FIM> g02423438

# *367-8912* GRUPO DA FIAÇÃO TRASEIRA (WIRING GP-REAR)

**S/N: JAP819-UP**

**NÚMEROE DE 348-3018 ARRANJO GERAL**

**SMCS-1408** **i06951472**

| NOTA | REF. NÃO | GRÁFICO REF. | NÚMERO DA PEÇA | QTY | NOME DA PEÇA 1 2 3 4 5 6 (NÍVEL DO PRODUTO) | CONSULTE PÁGINA |
|---|---|---|---|---|---|---|
| | 1 | 1 | **3E-5239** | 1 | CONJUNTO DO RELÉ (24 V) (RELAY AS (24-VOLT)) | |
| | 2 | 1 | **4S-5719** | 1 | ESPAÇADOR (10,31X25X12,7 MM DE ESPESSURA) (SPACER (10.31X25X12.7-MM THK)) | |
| | 3 | 1 | **6V-4283** | 1 | PLATE-IDENTIFICATION (REDEFINIÇÃO DO ALTERNADOR) (PLATE-IDENTIFICATION (ALTERNATOR RESET)) | |
| | 4 | 1 | **6V-7555** | 1 | CABO TIPO CINTA (STRAP-CABLE) | |
| | 5 | 1 | **7K-1181** | 11 | CABO TIPO CINTA (STRAP-CABLE) | |
| Y | 6 | 1 | **7N-0718** | 1 | GRUPO DE INTERRUPTORES DE DESCONEXÃO (BATERIA) (SWITCH GP-DISCONNECT (BATTERY)) | 491 |
| | | 1 | **2H-3922** | 2 | ARRUELA DE PRESSÃO (LOCKWASHER) | |
| | | 1 | **6F-7045** | 2 | PORCA REGULAR (3/8-24 DE ROSCA) (NUT-FULL (3/8-24-THD)) | |
| | | 1 | **8H-5303** | 1 | PORCA (ROSCA 3/4-16) (NUT (3/4-16-THD)) | |
| | | 1 | **8H-5306** | 1 | CHAVE (DESCONEXÃO DA BATERIA) (KEY (BATTERY DISCONNECT)) | |
| | | 1 | **9F-5644** | 2 | ARRUELA DE PRESSÃO (LOCKWASHER) | |
| | 7 | 1 | **9C-5344** | 1 | ESPAÇADOR (10,5X20X18 MM DE ESPESSURA) (SPACER (10.5X20X18-MM THK)) | |
| | 8 | 1 | **9G-2758** | 1 | INTERRUPTOR DE TRAVAMENTO (LOCKOUT-SWITCH) | |
| | 9 | 1 | **135-2543** | 2 | PROTETOR (VERMELHO) (BOOT (RED)) | |
| | 10 | 1 | **171-2212** | 2 | CONJUNTO DE DISJUNTOR (105 AMPÈRE) (CIRCUIT BREAKER AS (105-AMPERE)) | |
| | | 1 | **6V-8187** | 2 | PORCA (1/4-28 DE ROSCA) (NUT (1/4-28-THD)) | |
| | | 1 | **8T-4205** | 2 | ARRUELA DURA (7,2X14,5X2 MM DE ESPESSURA) (WASHER-HARD (7.2X14.5X2-MM THK)) | |
| | | 1 | **253-2111** | 2 | ARRUELA DE PRESSÃO (LOCKWASHER) | |
| | 11 | 1 | **186-3223** | 1 | CONJUNTO DE PLACA (PLATE AS) | |
| | 12 | 1 | **189-0108** | 1 | PLACA (PLATE) | |
| Y | 13 | 1 | **194-6722** | 1 | GRUPO DE SENSORES-PRESSÃO (ADMISSÃO DO TURBOCOMPRESSOR) (SENSOR GP-PRESSURE (TURBOCHARGER INLET)) | 463 |
| | 14 | 1 | **204-8000** | 1 | FIXAÇÃO DA CINTA (MOUNTING-CABLE TIE) | |
| Y | 15 | 1 | **241-8368** | 1 | GRUPO DO INTERRUPTOR-MAGNÉTICO (24 V) (SWITCH GP-MAGNETIC (24-VOLT)) | 496 |
| | 16 | 1 | **289-9354** | 1 | CONJUNTO DE CABO (CABLE AS) | |
| D | | 1 | **6V-2369** | | CABO (CALIBRE 4, PRETO) (0,3 M) (CABLE (4-GA, BLACK) (0.3-M)) | |
| | | 1 | **131-1478** | 1 | CONJUNTO DE TERMINAL (TERMINAL AS) | |
| | | 1 | **5P-3454** | 1 | TERMINAL DE ANEL (PARAFUSO DE CALIBRE 4, 5/16 POL) (TERMINAL-RING (4-GA, 5/16-IN SCREW)) | |
| | | 1 | **135-2543** | 1 | PROTETOR (VERMELHO) (BOOT (RED)) | |
| | 17 | 1 | **311-9296** | 1 | CONJUNTO DE FIAÇÃO ELÉTRICA-TANQUE DE COMBUSTÍVEL (HARNESS AS-FUEL TANK) | |
| | | 1 | **102-8802** | 1 | KIT DE TOMADA (2 PINOS) (KIT-RECEPTACLE (2-PIN)) | |
| | | 1 | **102-8803** | 1 | KIT DE TOMADA (3 PINOS) (KIT-RECEPTACLE (3-PIN)) | |
| | | 1 | **102-8804** | 1 | KIT DE TOMADA (4 PINOS) (KIT-RECEPTACLE (4-PIN)) | |
| | | 1 | **102-8801** | 1 | KIT DE TOMADA (12 PINOS) (KIT-RECEPTACLE (12-PIN)) | |
| | | | | | (EACH RECEPTACLE KIT INCLUDES RECEPTACLE AS & WEDGE) | |

367-8912 GRUPO DA FIAÇÃO TRASEIRA (WIRING GP-REAR) (continuação) **i06951472**

| NOTA | REF. NÃO | GRÁFICO REF. | NÚMERO DA PEÇA | QTY | NOME DA PEÇA 1 2 3 4 5 6 (NÍVEL DO PRODUTO) | CONSULTE PÁGINA |
|---|---|---|---|---|---|---|
| | | 1 | **8T-8729** | 12 | PINO DE CONECTOR (CALIBRE 16 A 18) (PIN-CONNECTOR (16-GA TO 18-GA)) | |
| | | 1 | **8T-8730** | 9 | SOQUETE DE CONECTOR (CALIBRE 16 A 18) (SOCKET-CONNECTOR (16-GA TO 18-GA)) | |
| | | 1 | **8T-8737** | 10 | BUJÃO DE RETENTOR (PLUG-SEAL) | |
| E | | 1 | **125-7875** | | TUBO REDUTOR DE CALOR (7,44 MM DIA) (5 CM) (TUBE-HEAT SHRINK (7.44-MM DIA) (5-CM)) | |
| | | 1 | **155-2270** | 1 | KIT DE PLUGUE DE CONEXÃO (2 PINOS) (KIT-CONNECTING PLUG (2-PIN)) | |
| | | 1 | **155-2271** | 2 | KIT DE PLUGUE DE CONEXÃO (4 PINOS) (KIT-CONNECTING PLUG (4-PIN)) | |
| | | | | | (EACH PLUG KIT INCLUDES PLUG AS, WEDGE, & INTERFACE SEAL) | |
| B | | 1 | **1P-0810** | | FITA-ELÉTRICA (TAPE-ELECTRICAL) | |
| | 18 | 1 | **335-0806** | 1 | CONJUNTO DE SUPORTE (BRACKET AS) | |
| M | | 1 | **8T-3490** | 1 | PORCA DE SOLDA (ROSCA M10X1,5) (NUT-WELD (M10X1.5-THD)) | |
| | 19 | 1 | **344-9564** | 1 | CONJUNTO DA FIAÇÃO ELÉTRICA DO SOLENOIDE (HARNESS AS-SOLENOID) | |
| | | 1 | **102-8802** | 1 | KIT DE TOMADA (2 PINOS) (KIT-RECEPTACLE (2-PIN)) | |
| | | | | | (INCLUDES RECEPTACLE AS & WEDGE) | |
| | | 1 | **8T-8729** | 2 | PINO DE CONECTOR (CALIBRE 16 A 18) (PIN-CONNECTOR (16-GA TO 18-GA)) | |
| | | 1 | **9X-1054** | 1 | CONJUNTO DE CONECTOR DE TOMADA (4 PINOS) (PLUG AS-CONNECTOR (4-PIN)) | |
| | | 1 | **9X-1055** | 2 | TERMINAL-RECEPTÁCULO (12 GA) (TERMINAL-RECEPTACLE (12-GA)) | |
| | | 1 | **9X-1056** | 2 | TERMINAL-RECEPTÁCULO (CALIBRE 14 A 16) (TERMINAL-RECEPTACLE (14-GA TO 16-GA)) | |
| E | | 1 | **125-7874** | | TUBO REDUTOR DE CALOR (5,72 MM DIA) (5 CM) (TUBE-HEAT SHRINK (5.72-MM DIA) (5-CM)) | |
| | | 1 | **2L-8067** | 1 | TERMINAL DE ANEL (PARAFUSO DE 1/4 POL, CALIBRE 10 A 12) (TERMINAL-RING (10-GA TO 12-GA, 1/4-IN SCREW)) | |
| | 20 | 1 | **124-9633** | 1 | GRAMPO (RANHURA) (CLIP (SLOT)) | |
| | 21 | 1 | **130-5300** | 5 | GRAMPO (CLIP) | |
| | 22 | 1 | **132-5789** | 1 | GRAMPO (ESCADA) (CLIP (LADDER)) | |
| | 23 | 1 | **332-7657** | 1 | GRUPO DO EMISSOR DE NÍVEL DO COMBUSTÍVEL (SENDER AS-FUEL LEVEL) | |
| | | 1 | **102-8802** | 1 | KIT DE TOMADA (2 PINOS) (KIT-RECEPTACLE (2-PIN)) | |
| | | | | | (INCLUDES RECEPTACLE AS & WEDGE) | |
| | | 1 | **8T-8729** | 2 | PINO DE CONECTOR (CALIBRE 16 A 18) (PIN-CONNECTOR (16-GA TO 18-GA)) | |
| | 24 | 1 | **3J-1907** | 1 | ANEL RETENTOR EM O (SEAL-O-RING) | |
| | 25 | 1 | **4D-7794** | 1 | GRAMPO (CLIP) | |
| M | 26 | 1 | **5C-9553** | 5 | PARAFUSO (M6X1X16 MM) (BOLT (M6X1X16-MM)) | |
| | 27 | 1 | **5L-4507** | 4 | PARAFUSO DE MÁQUINA (10-32X0,0,875 POL) (SCREW-MACHINE (10-32X0.875-IN)) | |
| M | 28 | 1 | **6V-7357** | 1 | PARAFUSO (M6X1X25 MM) (BOLT (M6X1X25-MM)) | |
| | 29 | 1 | **6V-7699** | 4 | ARRUELA DURA (5,5X13X1,6 MM DE ESPESSURA) (WASHER-HARD (5.5X13X1.6-MM THK)) | |
| | 30 | 1 | **8T-4121** | 8 | ARRUELA DURA (11X21X2,5 MM DE ESPESSURA) (WASHER-HARD (11X21X2.5-MM THK)) | |
| M | 31 | 1 | **8T-4133** | 1 | PORCA (ROSCA M10X1,5) (NUT (M10X1.5-THD)) | |
| M | 32 | 1 | **8T-4136** | 2 | PARAFUSO (M10X1,5X25 MM) (BOLT (M10X1.5X25-MM)) | |
| M | 33 | 1 | **8T-4137** | 3 | PARAFUSO (M10X1,5X20 MM) (BOLT (M10X1.5X20-MM)) | |
| M | 34 | 1 | **8T-4138** | 3 | PARAFUSO (M6X1X20 MM) (BOLT (M6X1X20-MM)) | |

367-8912 GRUPO DA FIAÇÃO TRASEIRA (WIRING GP-REAR) (continuação) **i06951472**

| NOTA | REF. NÃO | GRÁFICO REF. | NÚMERO DA PEÇA | QTY | NOME DA PEÇA 1 2 3 4 5 6 (NÍVEL DO PRODUTO) | CONSULTE PÁGINA |
|---|---|---|---|---|---|---|
| M | 35 | 1 | **8T-4196** | 2 | PARAFUSO (M10X1,5X35 MM) (BOLT (M10X1.5X35-MM)) | |
| | 36 | 1 | **8T-4205** | 5 | ARRUELA DURA (7,2X14,5X2 MM DE ESPESSURA) (WASHER-HARD (7.2X14.5X2-MM THK)) | |
| | 37 | 1 | **9X-8256** | 3 | ARRUELA (6,6X12X2 MM DE ESPESSURA) (WASHER (6.6X12X2-MM THK)) | |
| B | 38 | 1 | **1U-8846** | 1 | RETENTOR-JUNTA (SEALANT-GASKET) | |

B - UTILIZAR CONFORME NECESSÁRIO
D - ENCOMENDAR POR METROS
E - ENCOMENDAR POR CENTÍMETROS
M - PEÇA MÉTRICA
Y - ILUSTRAÇÃO INDIVIDUAL

367-8912 GRUPO DA FIAÇÃO TRASEIRA (WIRING GP-REAR) (continuação) **i06951472**

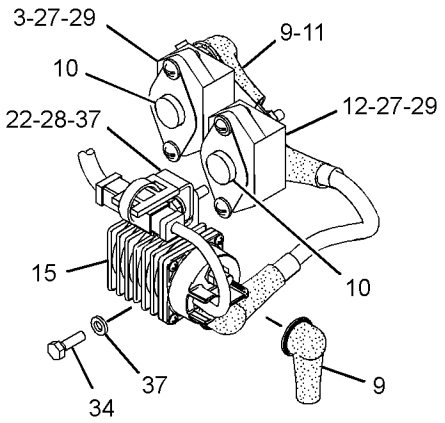


VIEW OF AREA B
(PARTS REMOVED FOR CLARITY)

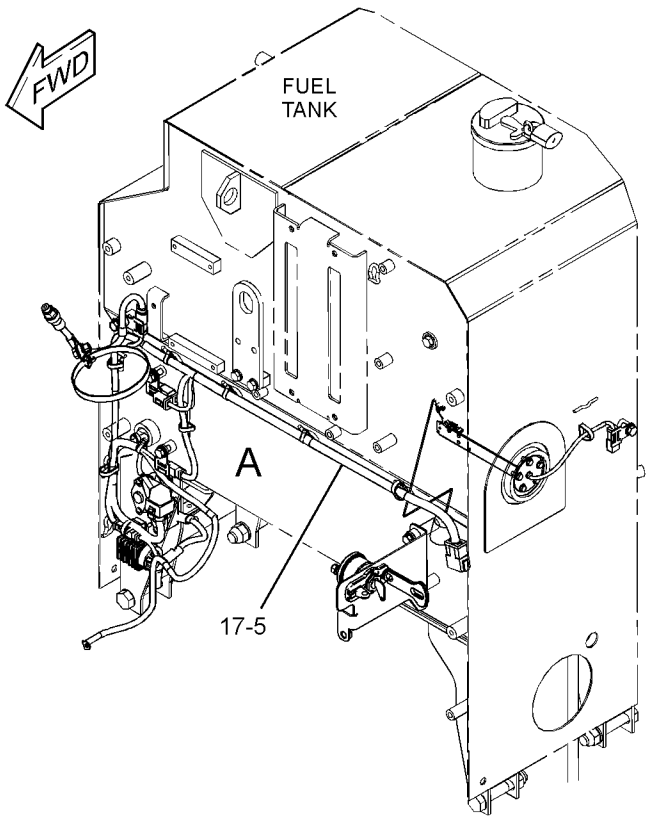


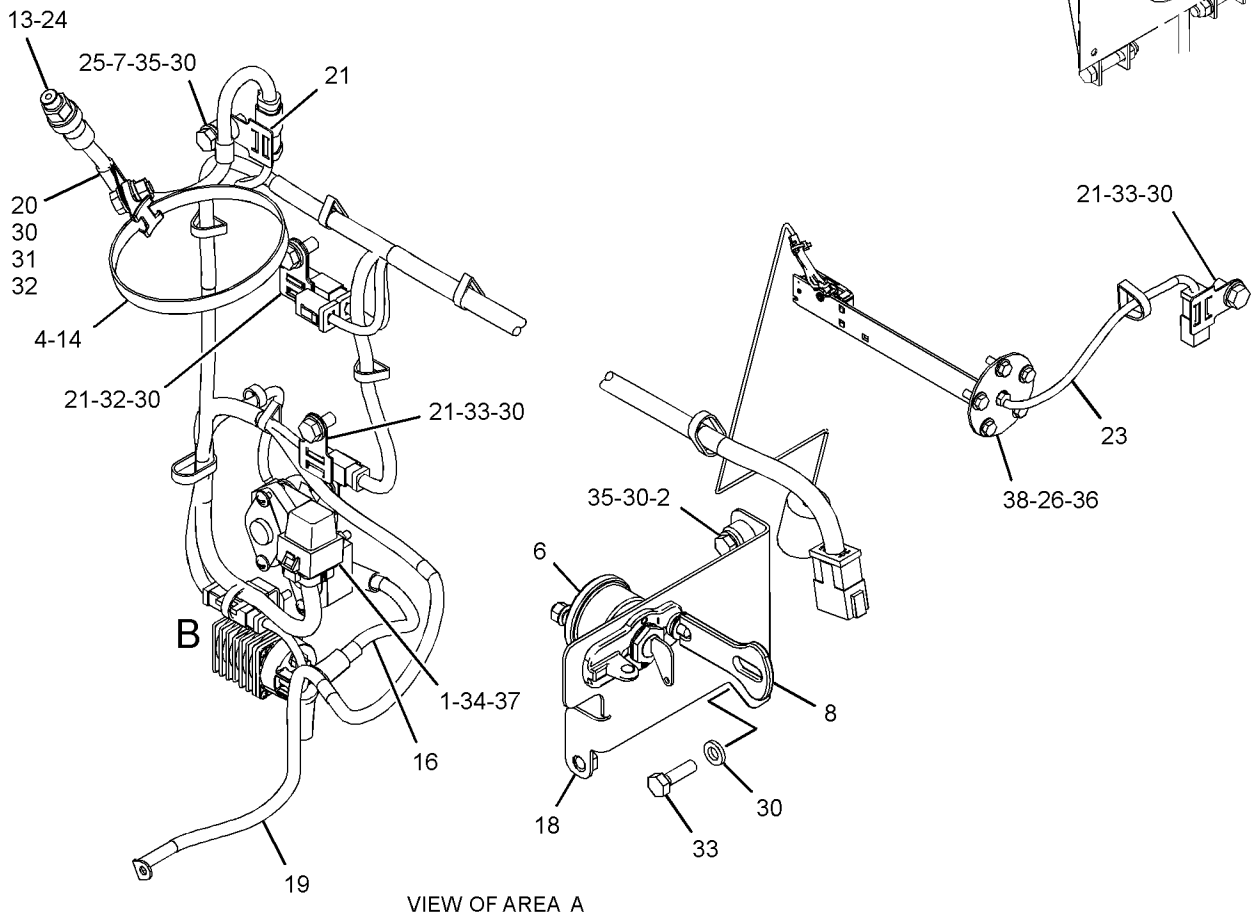


VIEW OF AREA A

GRÁFICO 1 <FIM> g02965077

# *373-6945* GRUPO DA FIAÇÃO TRASEIRA (WIRING GP-REAR)

**S/N: JAP3120-6765**

**NÚMEROE DE 348-3018 ARRANJO GERAL**

**SMCS-1408** **i06561232**

| NOTA | REF. NÃO | GRÁFICO REF. | NÚMERO DA PEÇA | QTY | NOME DA PEÇA 1 2 3 4 5 6 (NÍVEL DO PRODUTO) | CONSULTE PÁGINA |
|---|---|---|---|---|---|---|
| | 1 | 1 | **4S-5719** | 1 | ESPAÇADOR (10,31X25X12,7 MM DE ESPESSURA) (SPACER (10.31X25X12.7-MM THK)) | |
| | 2 | 1 | **6V-4283** | 1 | PLATE-IDENTIFICATION (REDEFINIÇÃO DO ALTERNADOR) (PLATE-IDENTIFICATION (ALTERNATOR RESET)) | |
| | 3 | 1 | **6V-7555** | 1 | CABO TIPO CINTA (STRAP-CABLE) | |
| | 4 | 1 | **7K-1181** | 11 | CABO TIPO CINTA (STRAP-CABLE) | |
| Y | 5 | 1 | **7N-0718** | 1 | GRUPO DE INTERRUPTORES DE DESCONEXÃO (BATERIA) (SWITCH GP-DISCONNECT (BATTERY)) | 491 |
| | 6 | 1 | **9G-2758** | 1 | INTERRUPTOR DE TRAVAMENTO (LOCKOUT-SWITCH) | |
| | 7 | 1 | **135-2543** | 2 | PROTETOR (VERMELHO) (BOOT (RED)) | |
| | 8 | 1 | **171-2212** | 1 | CONJUNTO DE DISJUNTOR (105 AMPÈRE) (CIRCUIT BREAKER AS (105-AMPERE)) | |
| | 9 | 1 | **171-2213** | 1 | CONJUNTO DE DISJUNTOR (135 AMPÈRES) (CIRCUIT BREAKER AS (135-AMPERE)) | |
| | | | | | (EACH CIRCUIT BREAKER AS INCLUDES) | |
| | | 1 | **4E-5724** | 2 | ARRUELA (7X12X1 MM DE ESPESSURA) (WASHER (7X12X1-MM THK)) | |
| | | 1 | **8T-0122** | 2 | PORCA REGULAR (1/4-28 DE ROSCA) (NUT-FULL (1/4-28-THD)) | |
| | | 1 | **253-2111** | 2 | ARRUELA DE PRESSÃO (LOCKWASHER) | |
| | 10 | 1 | **186-3223** | 1 | CONJUNTO DE PLACA (PLATE AS) | |
| | 11 | 1 | **189-0108** | 1 | PLACA (PLATE) | |
| | 12 | 1 | **204-8000** | 1 | FIXAÇÃO DA CINTA (MOUNTING-CABLE TIE) | |
| Y | 13 | 1 | **241-8368** | 1 | GRUPO DO INTERRUPTOR-MAGNÉTICO (24 V) (RELÉ DE ENERGIA PRINCIPAL) (SWITCH GP-MAGNETIC (24-VOLT) (MAIN POWER RELAY)) | 496 |
| | 14 | 1 | **274-6717** | 1 | SENSOR DE PRESSÃO (SENSOR-PRESSURE) | |
| | 15 | 1 | **289-9354** | 1 | CONJUNTO DE CABO (CABLE AS) | |
| D | | 1 | **6V-2369** | | CABO (CALIBRE 4, PRETO) (0,3 M) (CABLE (4-GA, BLACK) (0.3-M)) | |
| | | 1 | **9G-4343** | 1 | TERMINAL DE ANEL (PARAFUSO DE CALIBRE 4, 1/4 POL) (TERMINAL-RING (4-GA, 1/4-IN SCREW)) | |
| | | 1 | **5P-3454** | 1 | TERMINAL DE ANEL (PARAFUSO DE CALIBRE 4, 5/16 POL) (TERMINAL-RING (4-GA, 5/16-IN SCREW)) | |
| | | 1 | **135-2543** | 2 | PROTETOR (VERMELHO) (BOOT (RED)) | |
| | 16 | 1 | **289-9355** | 1 | CONJUNTO DE CABO (CABLE AS) | |
| D | | 1 | **5P-5689** | | FIO (CALIBRE 8, PRETO) (0,4 M) (WIRE (8-GA, BLACK) (0.4-M)) | |
| | | 1 | **2L-8050** | 2 | TERMINAL DE ANEL (PARAFUSO DE CALIBRE 6, 1/4 POL) (TERMINAL-RING (6-GA, 1/4-IN SCREW)) | |
| | | | | | —OU— | |
| | | 1 | **2L-8058** | 2 | TERMINAL DE ANEL (PARAFUSO DE CALIBRE 8, 1/4 POL) (TERMINAL-RING (8-GA, 1/4-IN SCREW)) | |
| | 17 | 1 | **335-0806** | 1 | CONJUNTO DE SUPORTE (BRACKET AS) | |
| | 18 | 1 | **373-6946** | 1 | CONJUNTO DE FIAÇÃO ELÉTRICA-TANQUE DE COMBUSTÍVEL (HARNESS AS-FUEL TANK) | |
| | | 1 | **102-8802** | 1 | KIT DE TOMADA (2 PINOS) (KIT-RECEPTACLE (2-PIN)) | |
| | | 1 | **102-8804** | 1 | KIT DE TOMADA (4 PINOS) (KIT-RECEPTACLE (4-PIN)) | |
| | | 1 | **102-8801** | 1 | KIT DE TOMADA (12 PINOS) (KIT-RECEPTACLE (12-PIN)) | |

373-6945 GRUPO DA FIAÇÃO TRASEIRA (WIRING GP-REAR) (continuação) **i06561232**

| NOTA | REF. NÃO | GRÁFICO REF. | NÚMERO DA PEÇA | QTY | NOME DA PEÇA 1 2 3 4 5 6 (NÍVEL DO PRODUTO) | CONSULTE PÁGINA |
|---|---|---|---|---|---|---|
| | | | | | (EACH RECEPTACLE KIT INCLUDES RECEPTACLE AS & WEDGE) | |
| | | 1 | **8T-8729** | 9 | PINO DE CONECTOR (CALIBRE 16 A 18) (PIN-CONNECTOR (16-GA TO 18-GA)) | |
| | | 1 | **8T-8730** | 12 | SOQUETE DE CONECTOR (CALIBRE 16 A 18) (SOCKET-CONNECTOR (16-GA TO 18-GA)) | |
| | | 1 | **8T-8737** | 10 | BUJÃO DE RETENTOR (PLUG-SEAL) | |
| | | 1 | **9X-3401** | 4 | PINO DE CONECTOR (CALIBRE 16 A 18) (PIN-CONNECTOR (16-GA TO 18-GA)) | |
| | | 1 | **9X-3402** | 4 | SOQUETE DE CONECTOR (CALIBRE 16 A 18) (SOCKET-CONNECTOR (16-GA TO 18-GA)) | |
| E | | 1 | **125-7875** | | TUBO REDUTOR DE CALOR (7,44 MM DIA) (5 CM) (TUBE-HEAT SHRINK (7.44-MM DIA) (5-CM)) | |
| | | 1 | **155-2255** | 1 | KIT DE PLUGUE DE CONEXÃO (12 PINOS) (KIT-CONNECTING PLUG (12-PIN)) | |
| | | 1 | **155-2270** | 1 | KIT DE PLUGUE DE CONEXÃO (2 PINOS) (KIT-CONNECTING PLUG (2-PIN)) | |
| | | 1 | **155-2271** | 1 | KIT DE PLUGUE DE CONEXÃO (4 PINOS) (KIT-CONNECTING PLUG (4-PIN)) | |
| | | | | | (EACH PLUG KIT INCLUDES PLUG AS, WEDGE & INTERFACE SEAL) | |
| | | 1 | **230-4013** | 1 | CONJUNTO DE CONECTOR DE TOMADA (3 PINOS) (PLUG AS-CONNECTOR (3-PIN)) | |
| | | 1 | **264-7030** | 1 | RETENTOR DE CONECTOR (SEAL-CONNECTOR) | |
| Y | 19 | 1 | **118-3534** | 1 | GRUPO DO INTERRUPTOR-MAGNÉTICO (24 V) (MOTOR DE PARTIDA) (SWITCH GP-MAGNETIC (24-VOLT) (STARTING MOTOR)) | 493 |
| | 20 | 1 | **5P-9297** | 1 | GRAMPO (CLIP) | |
| | 21 | 1 | **130-5300** | 4 | GRAMPO (CLIP) | |
| | 22 | 1 | **132-5789** | 1 | GRAMPO (ESCADA) (CLIP (LADDER)) | |
| | 23 | 1 | **332-7657** | 1 | GRUPO DO EMISSOR DE NÍVEL DO COMBUSTÍVEL (SENDER AS-FUEL LEVEL) | |
| | | 1 | **102-8802** | 1 | KIT DE TOMADA (2 PINOS) (KIT-RECEPTACLE (2-PIN)) | |
| | | | | | (INCLUDES RECEPTACLE AS & WEDGE) | |
| | | 1 | **8T-8729** | 2 | PINO DE CONECTOR (CALIBRE 16 A 18) (PIN-CONNECTOR (16-GA TO 18-GA)) | |
| | 24 | 1 | **3J-1907** | 1 | ANEL RETENTOR EM O (SEAL-O-RING) | |
| | 25 | 1 | **4D-7794** | 1 | GRAMPO (CLIP) | |
| M | 26 | 1 | **5C-9553** | 5 | PARAFUSO (M6X1X16 MM) (BOLT (M6X1X16-MM)) | |
| | 27 | 1 | **5L-4507** | 4 | PARAFUSO DE MÁQUINA (10-32X0,0,875 POL) (SCREW-MACHINE (10-32X0.875-IN)) | |
| M | 28 | 1 | **6V-7357** | 1 | PARAFUSO (M6X1X25 MM) (BOLT (M6X1X25-MM)) | |
| | 29 | 1 | **6V-7699** | 4 | ARRUELA DURA (5,5X13X1,6 MM DE ESPESSURA) (WASHER-HARD (5.5X13X1.6-MM THK)) | |
| | 30 | 1 | **8T-4121** | 8 | ARRUELA DURA (11X21X2,5 MM DE ESPESSURA) (WASHER-HARD (11X21X2.5-MM THK)) | |
| M | 31 | 1 | **8T-4133** | 1 | PORCA (ROSCA M10X1,5) (NUT (M10X1.5-THD)) | |
| M | 32 | 1 | **8T-4136** | 2 | PARAFUSO (M10X1,5X25 MM) (BOLT (M10X1.5X25-MM)) | |
| M | 33 | 1 | **8T-4137** | 4 | PARAFUSO (M10X1,5X20 MM) (BOLT (M10X1.5X20-MM)) | |
| M | 34 | 1 | **8T-4138** | 3 | PARAFUSO (M6X1X20 MM) (BOLT (M6X1X20-MM)) | |
| M | 35 | 1 | **8T-4196** | 1 | PARAFUSO (M10X1,5X35 MM) (BOLT (M10X1.5X35-MM)) | |
| | 36 | 1 | **8T-4205** | 5 | ARRUELA DURA (7,2X14,5X2 MM DE ESPESSURA) (WASHER-HARD (7.2X14.5X2-MM THK)) | |
| | 37 | 1 | **9X-8256** | 4 | ARRUELA (6,6X12X2 MM DE ESPESSURA) (WASHER (6.6X12X2-MM THK)) | |
| | | | | | | |
| BF | | | **1U-8846** | | RETENTOR-JUNTA (SEALANT-GASKET) | |

373-6945 GRUPO DA FIAÇÃO TRASEIRA (WIRING GP-REAR) (continuação) **i06561232**

| NOTA | REF. NÃO | GRÁFICO REF. | NÚMERO DA PEÇA | QTY | NOME DA PEÇA 1 2 3 4 5 6 (NÍVEL DO PRODUTO) | CONSULTE PÁGINA |
|---|---|---|---|---|---|---|

B - UTILIZAR CONFORME NECESSÁRIO
D - ENCOMENDAR POR METROS
E - ENCOMENDAR POR CENTÍMETROS
F - NÃO APRESENTADO
M - PEÇA MÉTRICA
Y - ILUSTRAÇÃO INDIVIDUAL

373-6945 GRUPO DA FIAÇÃO TRASEIRA (WIRING GP-REAR) (continuação) **i06561232**

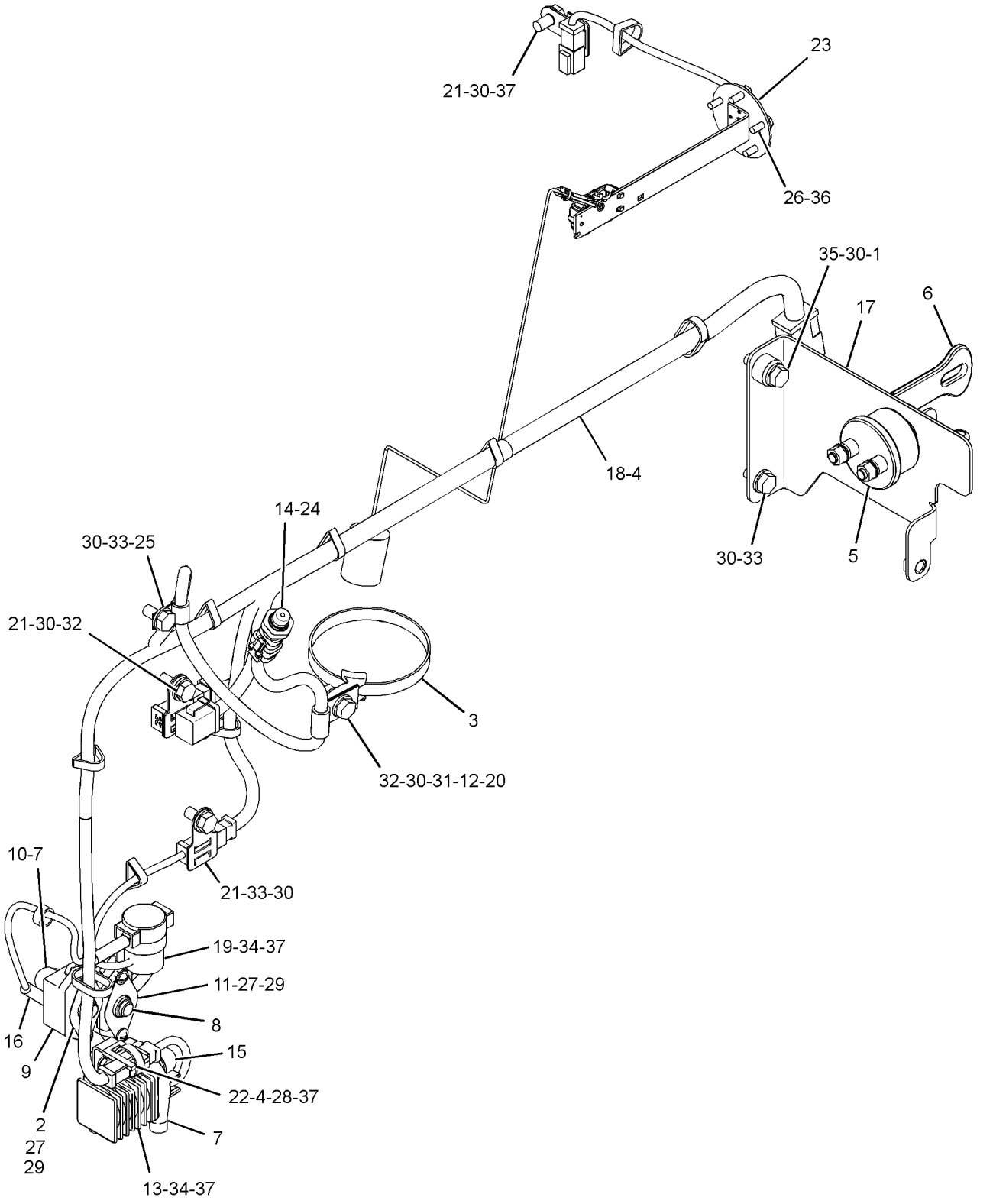


GRÁFICO 1 <FIM> g03344688

# *388-2517* GRUPO DA FIAÇÃO TRASEIRA (WIRING GP-REAR)

**S/N: JAP3120-UP**

**NÚMEROE DE 348-3018 ARRANJO GERAL**

**SMCS-1408** **i05890528**

| NOTA | REF. NÃO | GRÁFICO REF. | NÚMERO DA PEÇA | QTY | NOME DA PEÇA 1 2 3 4 5 6 (NÍVEL DO PRODUTO) | CONSULTE PÁGINA |
|---|---|---|---|---|---|---|
| | 1 | 2 | **3E-5169** | 1 | PROTETOR DE INTERRUPTOR (GUARD-SWITCH) | |
| | 2 | 2 | **3E-5239** | 1 | CONJUNTO DO RELÉ (24 V) (ESCORVA DE COMBUSTÍVEL) (RELAY AS (24-VOLT) (FUEL PRIMING)) | |
| | 3 | 1 | **7G-1060** | 1 | CONJUNTO DE CABO TERRA (STRAP AS-GROUND) | |
| | 4 | 1,2 | **7K-1181** | 25 | CABO TIPO CINTA (STRAP-CABLE) | |
| | 5 | 2 | **8W-8527** | 1 | LUVA (SLEEVE) | |
| | 6 | 2 | **9X-8256** | 1 | ARRUELA (6,6X12X2 MM DE ESPESSURA) (WASHER (6.6X12X2-MM THK)) | |
| | 7 | 2 | **109-0361** | 1 | DECALQUE DE INSTRUÇÃO (DESLIGAMENTO DO MOTOR) (FILM-INSTRUCTION (ENGINE SHUTDOWN)) | |
| | 8 | 1 | **123-3688** | 1 | CONJUNTO DE PLACA (PLATE AS) | |
| | | 1 | **7L-0811** | 1 | PINO-GUIA (DOWEL) | |
| | 9 | 1 | **123-3689** | 1 | CONJUNTO DE PLACA (PLATE AS) | |
| | 10 | 1 | **123-3692** | 1 | BRAÇO (ARM) | |
| | 11 | 1 | **123-3695** | 1 | PLACA (PLATE) | |
| M | 12 | 2 | **130-2792** | 1 | PARAFUSO (M6X1X16 MM) (SCREW (M6X1X16-MM)) | |
| | 13 | 2 | **133-3260** | 1 | ESPAÇADOR (11X19X10-MM DE ESPESSURA) (SPACER (11X19X10-MM THK)) | |
| | 14 | 2 | **177-2215** | 2 | BRAÇADEIRA CINTA- DUPLA (STRAP-DUAL CLAMP) | |
| | 15 | 1 | **187-1008** | 1 | CONJUNTO DO EMISSOR-POSIÇÃO (ARTICULAÇÃO) (SENDER AS-POSITION (ARTICULATION)) | |
| | | 1 | **3E-3365** | 1 | CUNHA-TRAVA DO RECIPIENTE (2 PINOS) (WEDGE-RECEPTACLE LOCK (2-PIN)) | |
| | | 1 | **102-8802** | 1 | KIT DE TOMADA (2 PINOS) (KIT-RECEPTACLE (2-PIN)) | |
| | | | | | (INCLUDES RECEPTACLE AS & WEDGE) | |
| | | 1 | **8T-8729** | 2 | PINO DE CONECTOR (CALIBRE 16 A 18) (PIN-CONNECTOR (16-GA TO 18-GA)) | |
| | 16 | 2 | **189-3158** | 1 | EXTINTOR-ARC (SUPPRESSOR-ARC) | |
| | 17 | 2 | **308-0291** | 1 | CONJUNTO DE CHICOTE DO SENSOR (VELOCIDADE DA TRANSMISSÃO) (HARNESS AS-SENSOR (TRANSMISSION SPEED)) | |
| | | 2 | **102-8802** | 1 | KIT DE TOMADA (2 PINOS) (KIT-RECEPTACLE (2-PIN)) | |
| | | | | | (INCLUDES RECEPTACLE AS & WEDGE) | |
| | | 2 | **8T-8729** | 2 | PINO DE CONECTOR (CALIBRE 16 A 18) (PIN-CONNECTOR (16-GA TO 18-GA)) | |
| | | 2 | **9X-3402** | 2 | SOQUETE DE CONECTOR (CALIBRE 16 A 18) (SOCKET-CONNECTOR (16-GA TO 18-GA)) | |
| | | | | | —OU— | |
| | | 2 | **126-1768** | 2 | SOQUETE DE CONECTOR (CALIBRE 14 A 16) (SOCKET-CONNECTOR (14-GA TO 16-GA)) | |
| | | 2 | **155-2270** | 1 | KIT DE PLUGUE DE CONEXÃO (2 PINOS) (KIT-CONNECTING PLUG (2-PIN)) | |
| | | | | | (INCLUDES PLUG AS, WEDGE & INTERFACE SEAL) | |
| | 18 | 2 | **308-6403** | 1 | CONJUNTO DE SUPORTE (BRACKET AS) | |
| Y | 19 | 2 | **318-1178** | 1 | GRUPO DO SENSOR-VELOCIDADE (MAGNÉTICO, SAÍDA ALTA) (TRANSMISSÃO) (SENSOR GP-SPEED (MAGNETIC, HIGH OUTPUT) (TRANSMISSION)) | 476 |
| | 20 | 2 | **326-3120** | 1 | CONJUNTO DE SUPORTE (BRACKET AS) | |
| | 21 | 2 | **336-9085** | 1 | CONJUNTO DA FIAÇÃO ELÉTRICA DO CHASSI TRASEIRO (LADO ESQUERDO) (HARNESS AS-REAR CHASSIS (LH)) | |

388-2517 GRUPO DA FIAÇÃO TRASEIRA (WIRING GP-REAR) (continuação) **i05890528**

| NOTA | REF. NÃO | GRÁFICO REF. | NÚMERO DA PEÇA | QTY | NOME DA PEÇA 1 2 3 4 5 6 (NÍVEL DO PRODUTO) | CONSULTE PÁGINA |
|---|---|---|---|---|---|---|
| | | 2 | **102-8802** | 3 | KIT DE TOMADA (2 PINOS) (KIT-RECEPTACLE (2-PIN)) | |
| | | | | | (EACH RECEPTACLE KIT INCLUDES RECEPTACLE AS & WEDGE) | |
| | | 2 | **8T-8730** | 24 | SOQUETE DE CONECTOR (CALIBRE 16 A 18) (SOCKET-CONNECTOR (16-GA TO 18-GA)) | |
| | | 2 | **8T-8737** | 11 | BUJÃO DE RETENTOR (PLUG-SEAL) | |
| | | 2 | **9W-0844** | 1 | SOQUETE DE CONECTOR (CALIBRE 14 A 16) (SOCKET-CONNECTOR (14-GA TO 16-GA)) | |
| E | | 2 | **125-7874** | | TUBO REDUTOR DE CALOR (5,72 MM DIA) (5 CM) (TUBE-HEAT SHRINK (5.72-MM DIA) (5-CM)) | |
| E | | 2 | **125-7875** | | TUBO REDUTOR DE CALOR (7,44 MM DIA) (5 CM) (TUBE-HEAT SHRINK (7.44-MM DIA) (5-CM)) | |
| | | 2 | **2L-8071** | 1 | TERMINAL DE ANEL (PARAFUSO DE CALIBRE 10 A 12, 1/2 POL) (TERMINAL-RING (10-GA TO 12-GA, 1/2-IN SCREW)) | |
| | | 2 | **155-2255** | 2 | KIT DE PLUGUE DE CONEXÃO (12 PINOS) (KIT-CONNECTING PLUG (12-PIN)) | |
| | | 2 | **155-2270** | 3 | KIT DE PLUGUE DE CONEXÃO (2 PINOS) (KIT-CONNECTING PLUG (2-PIN)) | |
| | | | | | (EACH PLUG KIT INCLUDES PLUG AS, WEDGE & INTERFACE SEAL) | |
| | | 2 | **155-2258** | 2 | CUNHA DE TRAVA DO PLUGUE (12 PINOS) (WEDGE-PLUG LOCK (12-PIN)) | |
| B | | 2 | **1P-0810** | | FITA-ELÉTRICA (TAPE-ELECTRICAL) | |
| E | | 2 | **235-2765** | | CONDUÍTE FLEXÍVEL (27,6 MM DIÂM. INT.) (78 CM) (CONDUIT-FLEXIBLE (27.6-MM ID) (78-CM)) | |
| E | | 2 | **311-4859** | | TUBO REDUTOR DE CALOR (48 MM DE DIÂMETRO) (30 CM) (TUBE-HEAT SHRINK (48-MM DIA) (30-CM)) | |
| | 22 | 2 | **337-6814** | 1 | CONJUNTO DE CHICOTE DO SENSOR (SISTEMA DE COMBUSTÍVEL) (HARNESS AS-SENSOR (FUEL SYSTEM)) | |
| | | 2 | **102-8801** | 1 | KIT DE TOMADA (12 PINOS) (KIT-RECEPTACLE (12-PIN)) | |
| | | | | | (INCLUDES RECEPTACLE AS & WEDGE) | |
| | | 2 | **8T-8729** | 9 | PINO DE CONECTOR (CALIBRE 16 A 18) (PIN-CONNECTOR (16-GA TO 18-GA)) | |
| | | 2 | **8T-8737** | 1 | BUJÃO DE RETENTOR (PLUG-SEAL) | |
| | | 2 | **9W-0844** | 2 | SOQUETE DE CONECTOR (CALIBRE 14 A 16) (SOCKET-CONNECTOR (14-GA TO 16-GA)) | |
| | | 2 | **9W-0852** | 2 | PINO DE CONECTOR (CALIBRE 14 A 16) (PIN-CONNECTOR (14-GA TO 16-GA)) | |
| | | 2 | **9X-1054** | 1 | CONJUNTO DE CONECTOR DE TOMADA (4 PINOS) (PLUG AS-CONNECTOR (4-PIN)) | |
| | | 2 | **9X-1056** | 4 | TERMINAL-RECEPTÁCULO (CALIBRE 14 A 16) (TERMINAL-RECEPTACLE (14-GA TO 16-GA)) | |
| | | 2 | **9X-3401** | 2 | PINO DE CONECTOR (CALIBRE 16 A 18) (PIN-CONNECTOR (16-GA TO 18-GA)) | |
| | | 2 | **9X-3402** | 5 | SOQUETE DE CONECTOR (CALIBRE 16 A 18) (SOCKET-CONNECTOR (16-GA TO 18-GA)) | |
| | | 2 | **155-2270** | 1 | KIT DE PLUGUE DE CONEXÃO (2 PINOS) (KIT-CONNECTING PLUG (2-PIN)) | |
| | | | | | (INCLUDES PLUG AS, WEDGE & INTERFACE SEAL) | |
| B | | 2 | **1P-0810** | | FITA-ELÉTRICA (TAPE-ELECTRICAL) | |
| | | 2 | **230-4011** | 1 | CONJUNTO DE CONECTOR DE TOMADA (2 PINOS) (PLUG AS-CONNECTOR (2-PIN)) | |
| | | 2 | **264-7029** | 1 | RETENTOR DE CONECTOR (SEAL-CONNECTOR) | |
| | | 2 | **230-4012** | 1 | CONNECTOR DO CONJUNTO DE TOMADA (2 PINOS) (RECEPTACLE AS-CONNECTOR (2-PIN)) | |
| | | 2 | **237-0227** | 1 | CONJUNTO DE CONECTOR DE TOMADA (3 PINOS) (PLUG AS-CONNECTOR (3-PIN)) | |
| | | 2 | **264-7030** | 1 | RETENTOR DE CONECTOR (SEAL-CONNECTOR) | |

388-2517 GRUPO DA FIAÇÃO TRASEIRA (WIRING GP-REAR) (continuação) **i05890528**

| NOTA | REF. NÃO | GRÁFICO REF. | NÚMERO DA PEÇA | QTY | NOME DA PEÇA 1 2 3 4 5 6 (NÍVEL DO PRODUTO) | CONSULTE PÁGINA |
|---|---|---|---|---|---|---|
| | 23 | 2 | **344-0050** | 1 | CONJUNTO DE SUPORTE (BRACKET AS) | |
| | 24 | 2 | **353-4515** | 1 | CONJUNTO DE CHAVE SELETORA (DESLIGAMENTO DO MOTOR) (SWITCH AS-TOGGLE (ENGINE SHUTDOWN)) | |
| | | 2 | **102-8803** | 1 | KIT DE TOMADA (3 PINOS) (KIT-RECEPTACLE (3-PIN)) | |
| | | | | | (INCLUDES RECEPTACLE AS & WEDGE) | |
| | | 2 | **3E-3371** | 1 | CUNHA-TRAVA DO RECIPIENTE (3 PINOS) (WEDGE-RECEPTACLE LOCK (3-PIN)) | |
| | | 2 | **3E-3390** | 3 | PINO DE CONECTOR (PIN-CONNECTOR) | |
| Y | 25 | 1 | **388-2518** | 1 | CONJUNTO DE CHICOTE DA TRANSMISSÃO (HARNESS AS-TRANSMISSION) | 355 |
| Y | 26 | 2 | **388-2519** | 1 | CONJUNTO DA FIAÇÃO ELÉTRICA DO CHASSI TRASEIRO (HARNESS AS-REAR CHASSIS) | 349 |
| | 27 | 1,2 | **130-5300** | 8 | GRAMPO (CLIP) | |
| | 28 | 1,2 | **132-5789** | 3 | GRAMPO (ESCADA) (CLIP (LADDER)) | |
| | 29 | 2 | **132-7551** | 1 | ESPAÇADOR (11X19X6-MM DE ESPESSURA) (SPACER (11X19X6-MM THK)) | |
| | 30 | 2 | **134-2540** | 1 | CONJUNTO DE RESISTOR DE CONEXÃO (3 PINOS) (RESISTOR AS-CONNECTION (3-PIN)) | |
| | 31 | 2 | **198-4777** | 1 | ARRUELA DURA (11X25X10-MM DE ESPESSURA) (WASHER-HARD (11X25X10-MM THK)) | |
| | 32 | 2 | **277-1873** | 1 | GRAMPO (ESCADA) (CLIP (LADDER)) | |
| | 33 | 2 | **2A-1162** | 1 | JUNTA (GASKET) | |
| | 34 | 1,2 | **4D-7794** | 7 | GRAMPO (CLIP) | |
| | 35 | 2 | **4D-8123** | 4 | GRAMPO (CLIP) | |
| | 36 | 1,2 | **4K-8864** | 4 | GRAMPO (CLIP) | |
| | 37 | 2 | **4P-8134** | 1 | GRAMPO (ESCADA) (CLIP (LADDER)) | |
| | 38 | 2 | **4S-1936** | 1 | GRAMPO (CLIP) | |
| | 39 | 2 | **4S-1962** | 2 | GRAMPO (CIRCUITO) (CLIP (LOOP)) | |
| | 40 | 1,2 | **4S-4455** | 9 | GRAMPO (CLIP) | |
| | 41 | 1 | **5P-8167** | 2 | PARAFUSO (3/8-16X0,625 POL) (BOLT (3/8-16X0.625-IN)) | |
| | 42 | 2 | **5P-9085** | 2 | GRAMPO (CLIP) | |
| | 43 | 2 | **5P-9297** | 3 | GRAMPO (CLIP) | |
| | 44 | 2 | **6D-3479** | 6 | GRAMPO (CLIP) | |
| | 45 | 1,2 | **6D-4244** | 6 | GRAMPO (CLIP) | |
| | 46 | 1,2 | **6D-4246** | 5 | GRAMPO (CIRCUITO) (CLIP (LOOP)) | |
| | 47 | 2 | **6V-3265** | 1 | GRAMPO (CLIP) | |
| | 48 | 1 | **6V-6893** | 3 | PARAFUSO (6-32X0,375 POL) (BOLT (6-32X0.375-IN)) | |
| | 49 | 1 | **6V-8801** | 1 | PORCA (ROSCA 3/8-16) (NUT (3/8-16-THD)) | |
| | 50 | 1 | **6W-6672** | 1 | ESPAÇADOR (10,5X20X38 MM DE ESPESSURA) (SPACER (10.5X20X38-MM THK)) | |
| | 51 | 2 | **7C-4354** | 2 | GRAMPO (CLIP) | |
| | 52 | 2 | **7D-7233** | 1 | GRAMPO (CLIP) | |
| | 53 | 2 | **7N-3718** | 1 | GRAMPO (CLIP) | |
| | 54 | 2 | **8D-9671** | 1 | GRAMPO (CLIP) | |
| | 55 | 2 | **8M-2773** | 1 | GRAMPO (CIRCUITO) (CLIP (LOOP)) | |
| | 56 | 1,2 | **8T-4121** | 59 | ARRUELA DURA (11X21X2,5 MM DE ESPESSURA) (WASHER-HARD (11X21X2.5-MM THK)) | |
| M | 57 | 1,2 | **8T-4133** | 4 | PORCA (ROSCA M10X1,5) (NUT (M10X1.5-THD)) | |
| M | 58 | 1,2 | **8T-4136** | 2 | PARAFUSO (M10X1,5X25 MM) (BOLT (M10X1.5X25-MM)) | |
| M | 59 | 1,2 | **8T-4137** | 50 | PARAFUSO (M10X1,5X20 MM) (BOLT (M10X1.5X20-MM)) | |
| M | 60 | 2 | **8T-4195** | 2 | PARAFUSO (M10X1,5X30 MM) (BOLT (M10X1.5X30-MM)) | |

388-2517 GRUPO DA FIAÇÃO TRASEIRA (WIRING GP-REAR) (continuação) **i05890528**

| NOTA | REF. NÃO | GRÁFICO REF. | NÚMERO DA PEÇA | QTY | NOME DA PEÇA 1 2 3 4 5 6 (NÍVEL DO PRODUTO) | CONSULTE PÁGINA |
|---|---|---|---|---|---|---|
| M | 61 | 2 | **8T-4196** | 1 | PARAFUSO (M10X1,5X35 MM) (BOLT (M10X1.5X35-MM)) | |
| | 62 | 1 | **8T-4205** | 2 | ARRUELA DURA (7,2X14,5X2 MM DE ESPESSURA) (WASHER-HARD (7.2X14.5X2-MM THK)) | |
| | 63 | 1 | **8T-4226** | 1 | ARRUELA DURA (10,5X45X3 MM DE ESPESSURA) (WASHER-PLATED (10.5X45X3-MM THK)) | |
| | 64 | 1 | **8T-4896** | 3 | ARRUELA DURA (10,2X18,5X2,5 MM DE ESPESSURA) (WASHER-HARD (10.2X18.5X2.5-MM THK)) | |
| M | 65 | 1 | **8T-6466** | 1 | PARAFUSO (M10X1,5X60 MM) (BOLT (M10X1.5X60-MM)) | |
| | 66 | 1 | **8T-9364** | 2 | PARAFUSO (1/4-20X0,625 POL) (BOLT (1/4-20X0.625-IN)) | |
| | 67 | 2 | **8W-8909** | 1 | LUVA (SLEEVE) | |
| | 68 | 2 | **8X-5489** | 3 | LUVA (SLEEVE) | |
| | 69 | 1 | **5M-3062** | 1 | PARAFUSO (3/8-16X0,75 POL) (BOLT (3/8-16X0.75-IN)) | |

B - UTILIZAR CONFORME NECESSÁRIO
E - ENCOMENDAR POR CENTÍMETROS
M - PEÇA MÉTRICA
Y - ILUSTRAÇÃO INDIVIDUAL

388-2517 GRUPO DA FIAÇÃO TRASEIRA (WIRING GP-REAR) (continuação) **i05890528**

REFER TO ALL ILLUSTRATIONS OF
THIS GROUP FOR AUXILIARY VIEWS

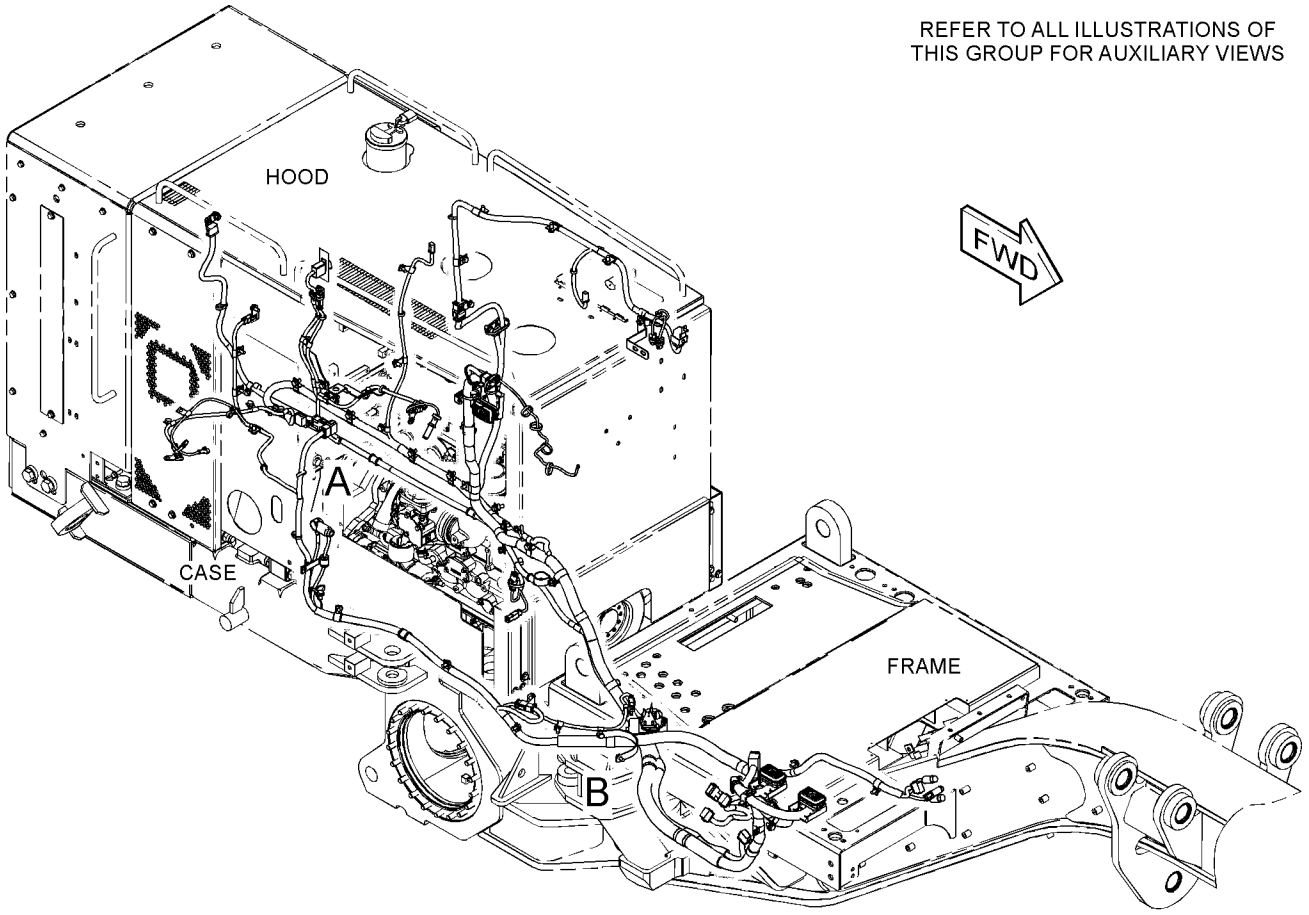


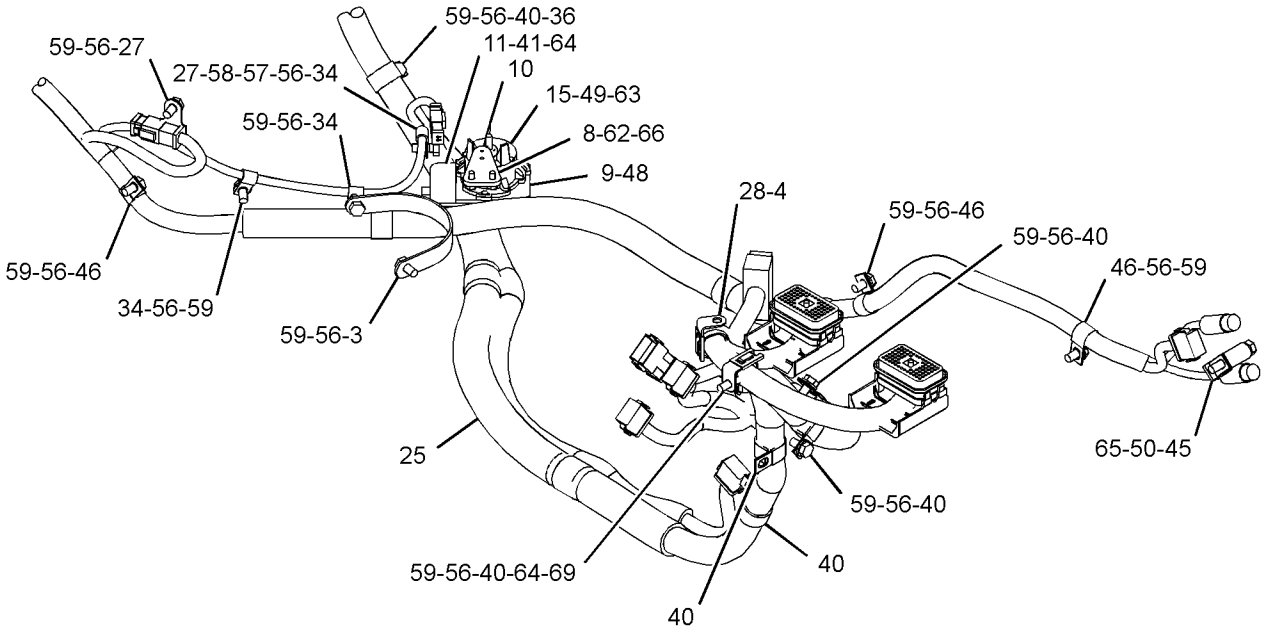


VIEW OF AREA B

GRÁFICO 1 g03391866

388-2517 GRUPO DA FIAÇÃO TRASEIRA (WIRING GP-REAR) (continuação) **i05890528**

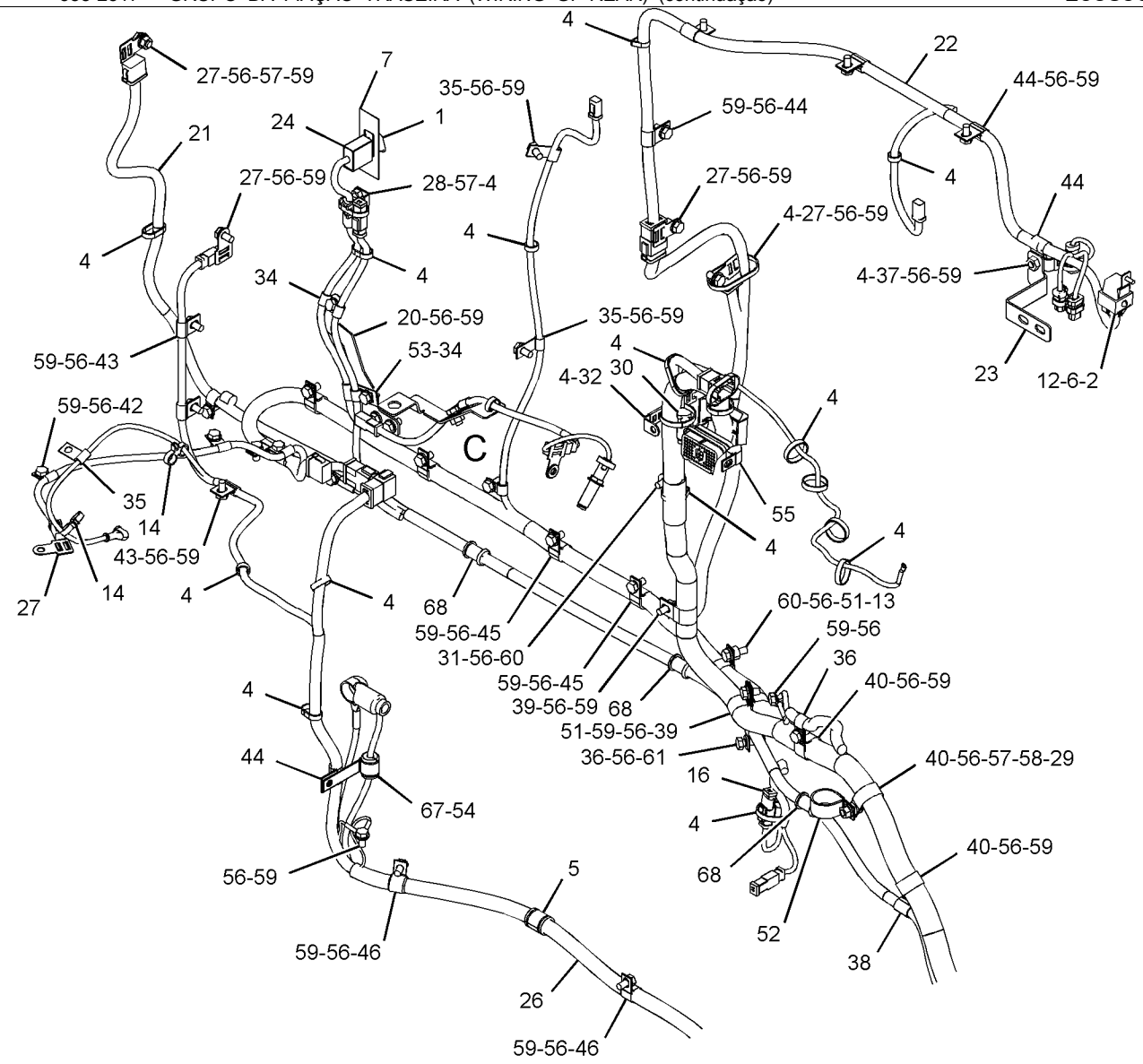


VIEW OF AREA A

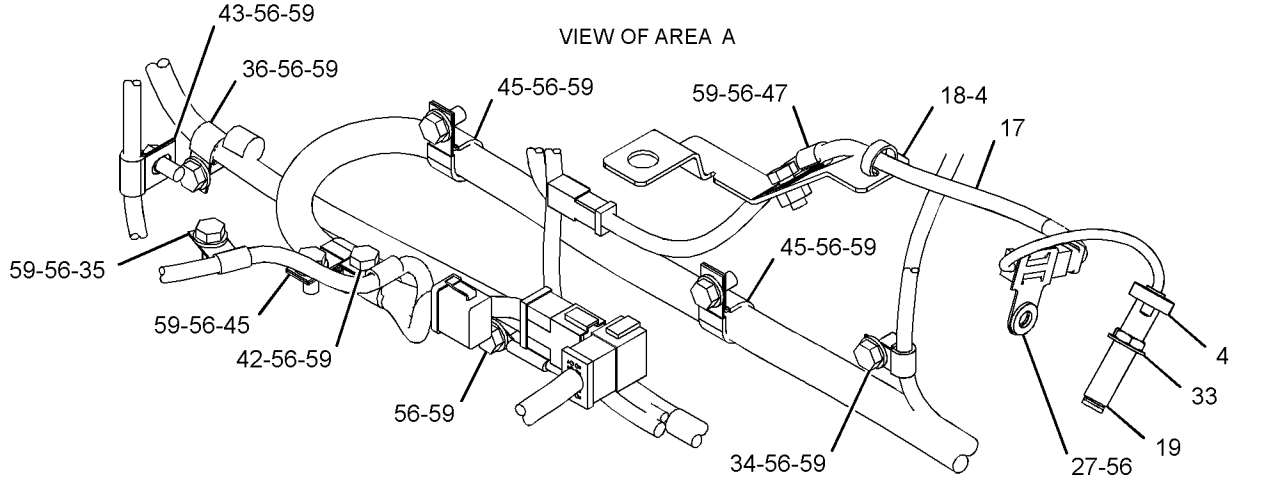


VIEW OF AREA C

GRÁFICO 2

<FIM>

g03391868

# *388-2517* GRUPO DA FIAÇÃO TRASEIRA (WIRING GP-REAR)

**S/N: JAP3120-6765**

**NÚMEROE DE 348-3018 ARRANJO GERAL**

**SMCS-1408** **i05884696**

| NOTA | REF. NÃO | GRÁFICO REF. | NÚMERO DA PEÇA | QTY | NOME DA PEÇA 1 2 3 4 5 6 (NÍVEL DO PRODUTO) | CONSULTE PÁGINA |
|---|---|---|---|---|---|---|
| | 1 | 2 | **3E-5169** | 1 | PROTETOR DE INTERRUPTOR (GUARD-SWITCH) | |
| | 2 | 2 | **3E-5239** | 1 | CONJUNTO DO RELÉ (24 V) (ESCORVA DE COMBUSTÍVEL) (RELAY AS (24-VOLT) (FUEL PRIMING)) | |
| | 3 | 1 | **7G-1060** | 1 | CONJUNTO DE CABO TERRA (STRAP AS-GROUND) | |
| | 4 | 2 | **7K-1181** | 25 | CABO TIPO CINTA (STRAP-CABLE) | |
| | 5 | 2 | **8W-8527** | 1 | LUVA (SLEEVE) | |
| | 7 | 2 | **109-0361** | 1 | DECALQUE DE INSTRUÇÃO (DESLIGAMENTO DO MOTOR) (FILM-INSTRUCTION (ENGINE SHUTDOWN)) | |
| | 8 | 1 | **123-3688** | 1 | CONJUNTO DE PLACA (PLATE AS) | |
| | | 1 | **7L-0811** | 1 | PINO-GUIA (DOWEL) | |
| | 9 | 1 | **123-3689** | 1 | CONJUNTO DE PLACA (PLATE AS) | |
| | 10 | 1 | **123-3692** | 1 | BRAÇO (ARM) | |
| | 11 | 1 | **123-3695** | 1 | PLACA (PLATE) | |
| M | 12 | 2 | **130-2792** | 1 | PARAFUSO (M6X1X16 MM) (SCREW (M6X1X16-MM)) | |
| C | 13 | 2 | **091-0081** | 1 | ESPAÇADOR (10,5X20X10 MM DE ESPESSURA) (SPACER (10.5X20X10-MM THK)) | |
| | 14 | 2 | **177-2215** | 2 | BRAÇADEIRA CINTA- DUPLA (STRAP-DUAL CLAMP) | |
| | 15 | 1 | **187-1008** | 1 | CONJUNTO DO EMISSOR-POSIÇÃO (ARTICULAÇÃO) (SENDER AS-POSITION (ARTICULATION)) | |
| | | 1 | **3E-3365** | 1 | CUNHA-TRAVA DO RECIPIENTE (2 PINOS) (WEDGE-RECEPTACLE LOCK (2-PIN)) | |
| | | 1 | **102-8802** | 1 | KIT DE TOMADA (2 PINOS) (KIT-RECEPTACLE (2-PIN)) | |
| | | | | | (INCLUDES RECEPTACLE AS & WEDGE) | |
| | | 1 | **8T-8729** | 2 | PINO DE CONECTOR (CALIBRE 16 A 18) (PIN-CONNECTOR (16-GA TO 18-GA)) | |
| | 16 | 2 | **189-3158** | 1 | EXTINTOR-ARC (SUPPRESSOR-ARC) | |
| | 17 | 2 | **308-0291** | 1 | CONJUNTO DE CHICOTE DO SENSOR (VELOCIDADE DA TRANSMISSÃO) (HARNESS AS-SENSOR (TRANSMISSION SPEED)) | |
| | | 2 | **102-8802** | 1 | KIT DE TOMADA (2 PINOS) (KIT-RECEPTACLE (2-PIN)) | |
| | | | | | (INCLUDES RECEPTACLE AS & WEDGE) | |
| | | 2 | **8T-8729** | 2 | PINO DE CONECTOR (CALIBRE 16 A 18) (PIN-CONNECTOR (16-GA TO 18-GA)) | |
| | | 2 | **9X-3402** | 2 | SOQUETE DE CONECTOR (CALIBRE 16 A 18) (SOCKET-CONNECTOR (16-GA TO 18-GA)) | |
| | | | | | —OU— | |
| | | 2 | **126-1768** | 2 | SOQUETE DE CONECTOR (CALIBRE 14 A 16) (SOCKET-CONNECTOR (14-GA TO 16-GA)) | |
| | | 2 | **155-2270** | 1 | KIT DE PLUGUE DE CONEXÃO (2 PINOS) (KIT-CONNECTING PLUG (2-PIN)) | |
| | | | | | (INCLUDES PLUG AS, WEDGE & INTERFACE SEAL) | |
| | 18 | 2 | **308-6403** | 1 | CONJUNTO DE SUPORTE (BRACKET AS) | |
| Y | 19 | 2 | **318-1178** | 1 | GRUPO DO SENSOR-VELOCIDADE (MAGNÉTICO, SAÍDA ALTA) (TRANSMISSÃO) (SENSOR GP-SPEED (MAGNETIC, HIGH OUTPUT) (TRANSMISSION)) | 476 |
| | 20 | 2 | **326-3120** | 1 | CONJUNTO DE SUPORTE (BRACKET AS) | |
| | 21 | 2 | **336-9085** | 1 | CONJUNTO DA FIAÇÃO ELÉTRICA DO CHASSI TRASEIRO (LADO ESQUERDO) (HARNESS AS-REAR CHASSIS (LH)) | |
| | | 2 | **102-8802** | 3 | KIT DE TOMADA (2 PINOS) (KIT-RECEPTACLE (2-PIN)) | |

388-2517 GRUPO DA FIAÇÃO TRASEIRA (WIRING GP-REAR) (continuação) **i05884696**

| NOTA | REF. NÃO | GRÁFICO REF. | NÚMERO DA PEÇA | QTY | NOME DA PEÇA 1 2 3 4 5 6 (NÍVEL DO PRODUTO) | CONSULTE PÁGINA |
|---|---|---|---|---|---|---|
| | | | | | (EACH RECEPTACLE KIT INCLUDES RECEPTACLE AS & WEDGE) | |
| | | 2 | **8T-8730** | 24 | SOQUETE DE CONECTOR (CALIBRE 16 A 18) (SOCKET-CONNECTOR (16-GA TO 18-GA)) | |
| | | 2 | **8T-8737** | 11 | BUJÃO DE RETENTOR (PLUG-SEAL) | |
| | | 2 | **9W-0844** | 1 | SOQUETE DE CONECTOR (CALIBRE 14 A 16) (SOCKET-CONNECTOR (14-GA TO 16-GA)) | |
| E | | 2 | **125-7874** | | TUBO REDUTOR DE CALOR (5,72 MM DIA) (5 CM) (TUBE-HEAT SHRINK (5.72-MM DIA) (5-CM)) | |
| E | | 2 | **125-7875** | | TUBO REDUTOR DE CALOR (7,44 MM DIA) (5 CM) (TUBE-HEAT SHRINK (7.44-MM DIA) (5-CM)) | |
| | | 2 | **2L-8071** | 1 | TERMINAL DE ANEL (PARAFUSO DE CALIBRE 10 A 12, 1/2 POL) (TERMINAL-RING (10-GA TO 12-GA, 1/2-IN SCREW)) | |
| | | 2 | **155-2255** | 2 | KIT DE PLUGUE DE CONEXÃO (12 PINOS) (KIT-CONNECTING PLUG (12-PIN)) | |
| | | 2 | **155-2270** | 3 | KIT DE PLUGUE DE CONEXÃO (2 PINOS) (KIT-CONNECTING PLUG (2-PIN)) | |
| | | | | | (EACH PLUG KIT INCLUDES PLUG AS, WEDGE & INTERFACE SEAL) | |
| | | 2 | **155-2258** | 2 | CUNHA DE TRAVA DO PLUGUE (12 PINOS) (WEDGE-PLUG LOCK (12-PIN)) | |
| B | | 2 | **1P-0810** | | FITA-ELÉTRICA (TAPE-ELECTRICAL) | |
| E | | 2 | **235-2765** | | CONDUÍTE FLEXÍVEL (27,6 MM DIÂM. INT.) (78 CM) (CONDUIT-FLEXIBLE (27.6-MM ID) (78-CM)) | |
| E | | 2 | **311-4859** | | TUBO REDUTOR DE CALOR (48 MM DE DIÂMETRO) (30 CM) (TUBE-HEAT SHRINK (48-MM DIA) (30-CM)) | |
| CY | 22 | 2 | **423-8806** | 1 | CONJUNTO DE CHICOTE DO SENSOR (HARNESS AS-SENSOR) | 351 |
| C | 23 | 2 | **226-3492** | 1 | CONJUNTO DE SUPORTE (BRACKET AS) | |
| | 24 | 2 | **353-4515** | 1 | CONJUNTO DE CHAVE SELETORA (DESLIGAMENTO DO MOTOR) (SWITCH AS-TOGGLE (ENGINE SHUTDOWN)) | |
| | | 2 | **102-8803** | 1 | KIT DE TOMADA (3 PINOS) (KIT-RECEPTACLE (3-PIN)) | |
| | | | | | (INCLUDES RECEPTACLE AS & WEDGE) | |
| | | 2 | **3E-3371** | 1 | CUNHA-TRAVA DO RECIPIENTE (3 PINOS) (WEDGE-RECEPTACLE LOCK (3-PIN)) | |
| | | 2 | **3E-3390** | 3 | PINO DE CONECTOR (PIN-CONNECTOR) | |
| Y | 25 | 1 | **388-2518** | 1 | CONJUNTO DE CHICOTE DA TRANSMISSÃO (HARNESS AS-TRANSMISSION) | 355 |
| Y | 26 | 2 | **388-2519** | 1 | CONJUNTO DA FIAÇÃO ELÉTRICA DO CHASSI TRASEIRO (RELÉ) (HARNESS AS-REAR CHASSIS (RELAY)) | 349 |
| | 27 | 1,2 | **130-5300** | 8 | GRAMPO (CLIP) | |
| C | 28 | 2 | **132-5789** | 2 | GRAMPO (ESCADA) (CLIP (LADDER)) | |
| | 29 | 2 | **132-7551** | 1 | ESPAÇADOR (11X19X6-MM DE ESPESSURA) (SPACER (11X19X6-MM THK)) | |
| | 30 | 2 | **134-2540** | 1 | CONJUNTO DE RESISTOR DE CONEXÃO (3 PINOS) (RESISTOR AS-CONNECTION (3-PIN)) | |
| | 31 | 2 | **198-4777** | 1 | ARRUELA DURA (11X25X10-MM DE ESPESSURA) (WASHER-HARD (11X25X10-MM THK)) | |
| | 32 | 2 | **277-1873** | 1 | GRAMPO (ESCADA) (CLIP (LADDER)) | |
| | 33 | 2 | **2A-1162** | 1 | JUNTA (GASKET) | |
| | 34 | 1,2 | **4D-7794** | 7 | GRAMPO (CLIP) | |
| | 35 | 2 | **4D-8123** | 4 | GRAMPO (CLIP) | |
| | 36 | 1,2 | **4K-8864** | 4 | GRAMPO (CLIP) | |
| | 37 | 2 | **4P-8134** | 1 | GRAMPO (ESCADA) (CLIP (LADDER)) | |
| | 38 | 2 | **4S-1936** | 1 | GRAMPO (CLIP) | |
| | 40 | 1,2 | **4S-4455** | 9 | GRAMPO (CLIP) | |

388-2517 GRUPO DA FIAÇÃO TRASEIRA (WIRING GP-REAR) (continuação) **i05884696**

| NOTA | REF. NÃO | GRÁFICO REF. | NÚMERO DA PEÇA | QTY | NOME DA PEÇA 1 2 3 4 5 6 (NÍVEL DO PRODUTO) | CONSULTE PÁGINA |
|---|---|---|---|---|---|---|
| | 41 | 1 | **5P-8167** | 2 | PARAFUSO (3/8-16X0,625 POL) (BOLT (3/8-16X0.625-IN)) | |
| | 42 | 2 | **5P-9085** | 2 | GRAMPO (CLIP) | |
| | 43 | 2 | **5P-9297** | 3 | GRAMPO (CLIP) | |
| C | 44 | 2 | **6D-3479** | 5 | GRAMPO (CLIP) | |
| | 45 | 1,2 | **6D-4244** | 6 | GRAMPO (CLIP) | |
| | 46 | 1,2 | **6D-4246** | 5 | GRAMPO (CIRCUITO) (CLIP (LOOP)) | |
| | 47 | 2 | **6V-3265** | 1 | GRAMPO (CLIP) | |
| | 48 | 1 | **6V-6893** | 3 | PARAFUSO (6-32X0,375 POL) (BOLT (6-32X0.375-IN)) | |
| | 49 | 1 | **6V-8801** | 1 | PORCA (ROSCA 3/8-16) (NUT (3/8-16-THD)) | |
| | 50 | 1 | **6W-6672** | 1 | ESPAÇADOR (10,5X20X38 MM DE ESPESSURA) (SPACER (10.5X20X38-MM THK)) | |
| C | 51 | 2 | **7C-4354** | 4 | GRAMPO (CLIP) | |
| | 52 | 2 | **7D-7233** | 1 | GRAMPO (CLIP) | |
| | 53 | 2 | **7N-3718** | 1 | GRAMPO (CLIP) | |
| | 54 | 2 | **8D-9671** | 1 | GRAMPO (CLIP) | |
| | 55 | 2 | **8M-2773** | 1 | GRAMPO (CIRCUITO) (CLIP (LOOP)) | |
| C | 56 | 1,2 | **8T-4121** | 60 | ARRUELA DURA (11X21X2,5 MM DE ESPESSURA) (WASHER-HARD (11X21X2.5-MM THK)) | |
| CM | 57 | 1,2 | **344-5675** | 4 | PORCA (ROSCA M10X1,5) (NUT (M10X1.5-THD)) | |
| M | 58 | 1 | **8T-4136** | 2 | PARAFUSO (M10X1,5X25 MM) (BOLT (M10X1.5X25-MM)) | |
| M | 59 | 1,2 | **8T-4137** | 50 | PARAFUSO (M10X1,5X20 MM) (BOLT (M10X1.5X20-MM)) | |
| CM | 60 | 2 | **8T-4195** | 3 | PARAFUSO (M10X1,5X30 MM) (BOLT (M10X1.5X30-MM)) | |
| | 62 | 1 | **8T-4205** | 2 | ARRUELA DURA (7,2X14,5X2 MM DE ESPESSURA) (WASHER-HARD (7.2X14.5X2-MM THK)) | |
| | 63 | 1 | **8T-4226** | 1 | ARRUELA DURA (10,5X45X3 MM DE ESPESSURA) (WASHER-PLATED (10.5X45X3-MM THK)) | |
| C | 64 | 1 | **8T-4896** | 2 | ARRUELA DURA (10,2X18,5X2,5 MM DE ESPESSURA) (WASHER-HARD (10.2X18.5X2.5-MM THK)) | |
| M | 65 | 1 | **8T-6466** | 1 | PARAFUSO (M10X1,5X60 MM) (BOLT (M10X1.5X60-MM)) | |
| | 66 | 1 | **8T-9364** | 2 | PARAFUSO (1/4-20X0,625 POL) (BOLT (1/4-20X0.625-IN)) | |
| | 67 | 2 | **8W-8909** | 1 | LUVA (SLEEVE) | |
| | 68 | 2 | **8X-5489** | 3 | LUVA (SLEEVE) | |
| | 69 | 1 | **5M-3062** | 1 | PARAFUSO (3/8-16X0,75 POL) (BOLT (3/8-16X0.75-IN)) | |
| C | 70 | 2 | **4P-7581** | 1 | GRAMPO (ESCADA) (CLIP (LADDER)) | |
| C | 71 | 1 | **4B-4274** | 6 | ARRUELA (5,5X13X1,2 MM DE ESPESSURA) (WASHER (5.5X13X1.2-MM THK)) | |

B - UTILIZAR CONFORME NECESSÁRIO
C - ALTERAR DO TIPO ANTERIOR
E - ENCOMENDAR POR CENTÍMETROS
M - PEÇA MÉTRICA
Y - ILUSTRAÇÃO INDIVIDUAL

388-2517 GRUPO DA FIAÇÃO TRASEIRA (WIRING GP-REAR) (continuação) **i05884696**

REFER TO ALL ILLUSTRATIONS OF
THIS GROUP FOR AUXILIARY VIEWS

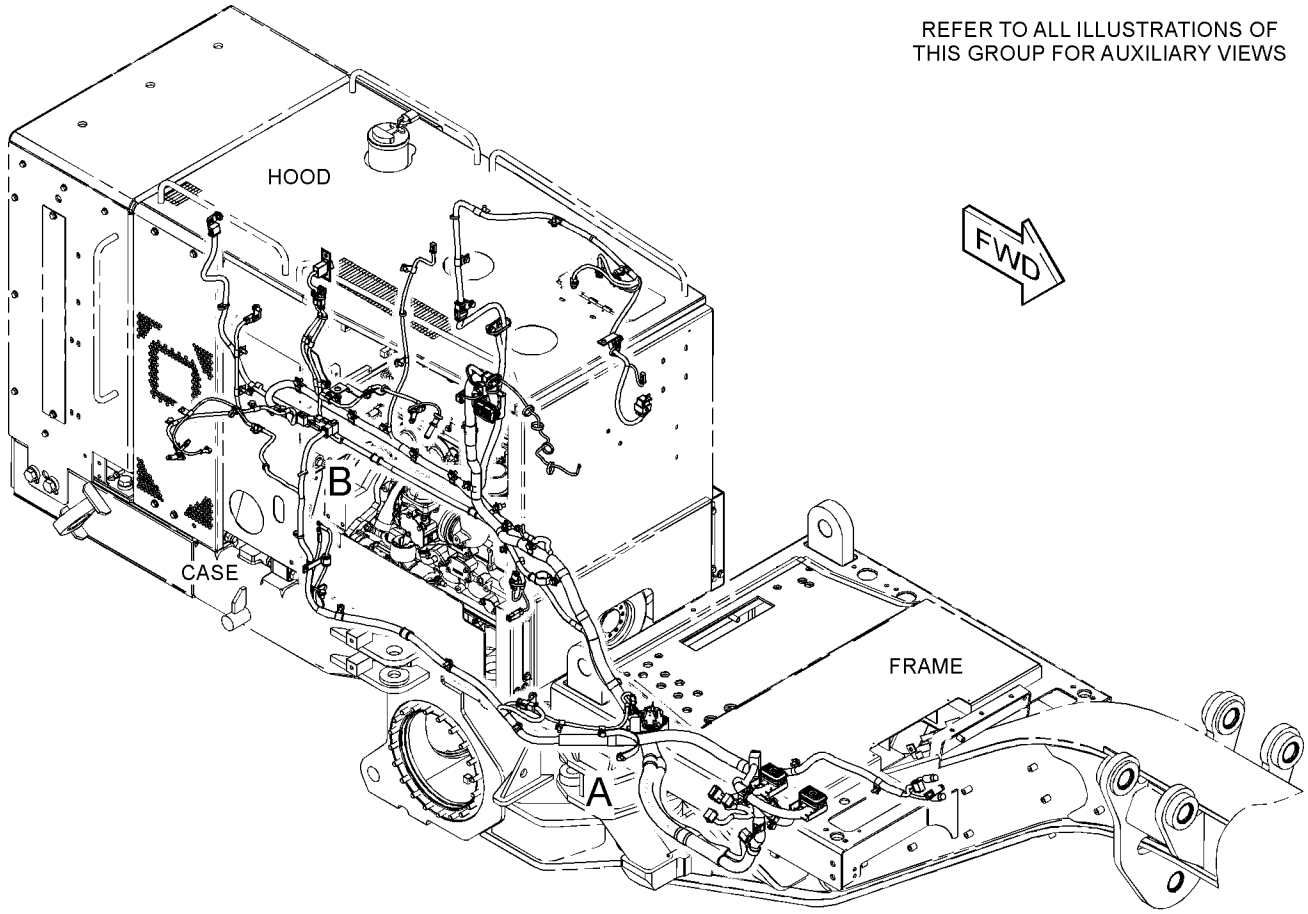


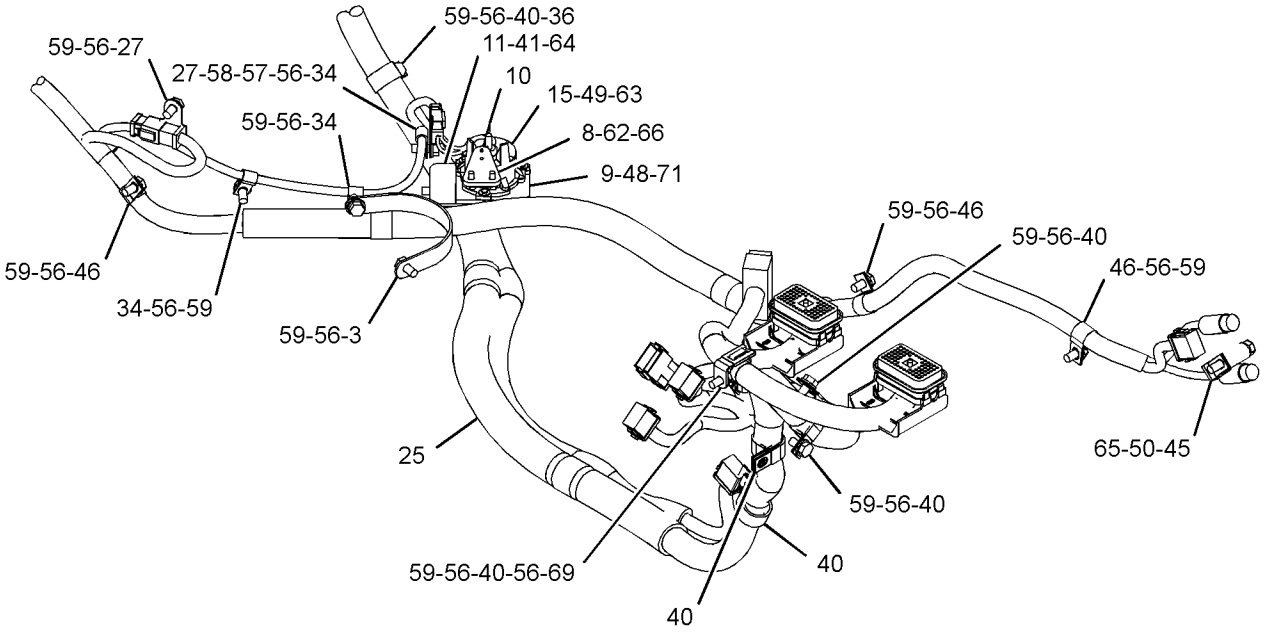


VIEW OF AREA A

GRÁFICO 1 g03712091

388-2517 GRUPO DA FIAÇÃO TRASEIRA (WIRING GP-REAR) (continuação) **i05884696**

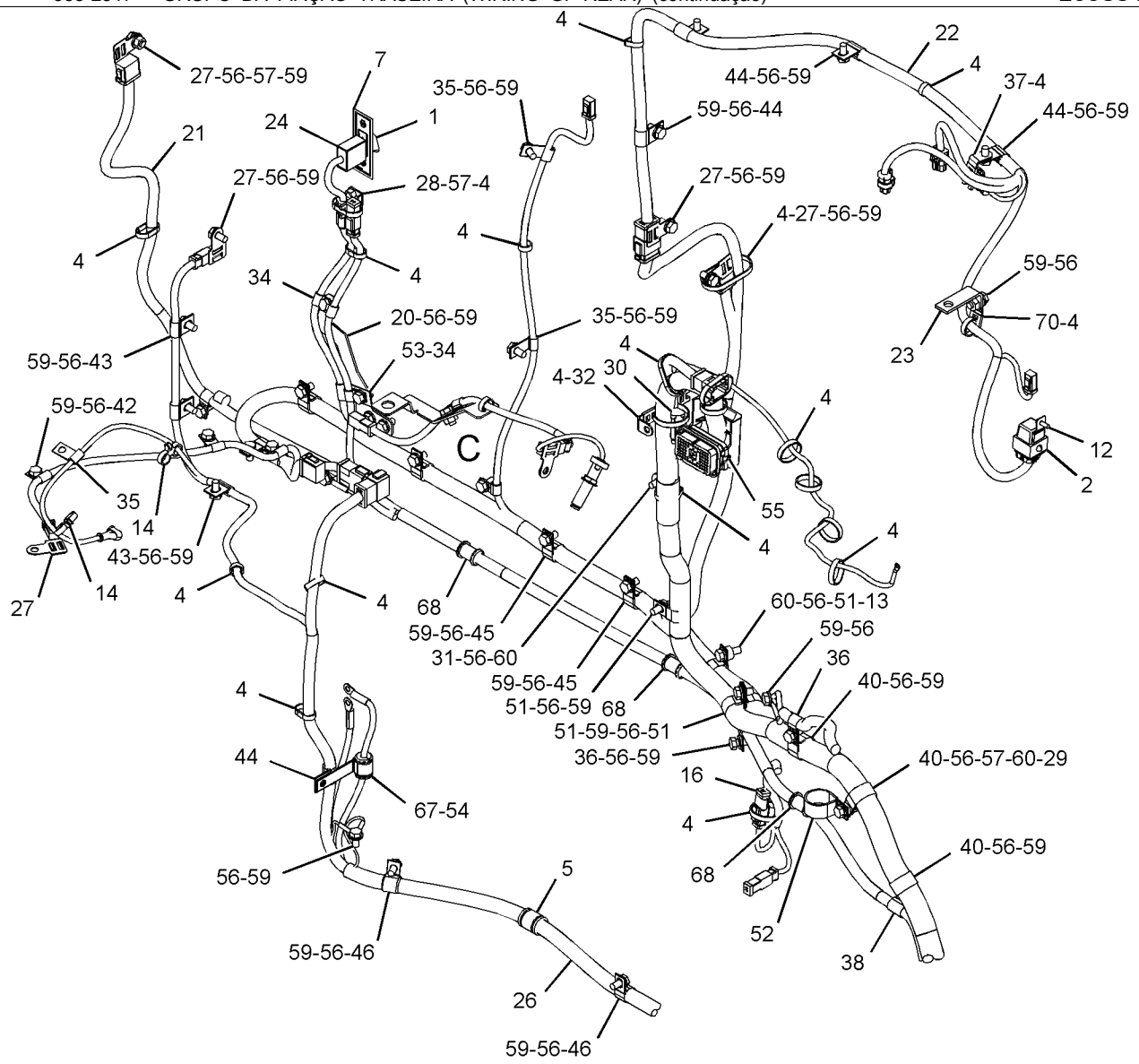


VIEW OF AREA B

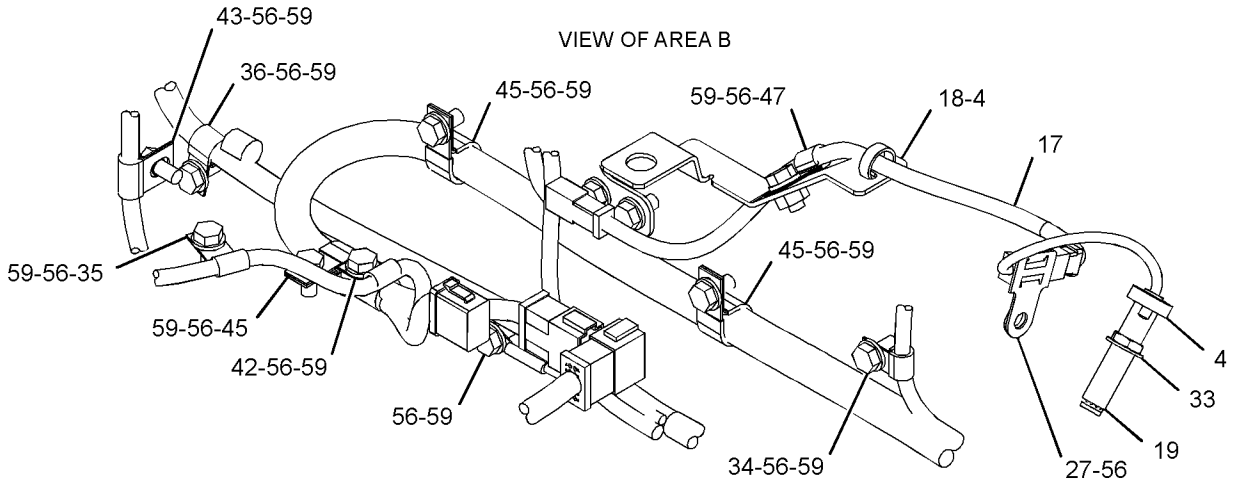


VIEW OF AREA C

GRÁFICO 2 <FIM> g03712092

# *434-4113* GRUPO DA FIAÇÃO TRASEIRA–TANQUE DE COMBUSTÍVEL (WIRING GP-REAR-TANQUE DE COMBUSTÍVEL)

**S/N: JAP6766-UP**

**NÚMEROE DE 436-7621 ARRANJO ELÉTRICO**

**SMCS-1408** **i06835878**

| NOTA | REF. NÃO | GRÁFICO REF. | NÚMERO DA PEÇA | QTY | NOME DA PEÇA 1 2 3 4 5 6 (NÍVEL DO PRODUTO) | CONSULTE PÁGINA |
|---|---|---|---|---|---|---|
| | 1 | 2 | **6V-4283** | 1 | PLATE-IDENTIFICATION (REDEFINIÇÃO DO ALTERNADOR) (PLATE-IDENTIFICATION (ALTERNATOR RESET)) | |
| | 2 | 1,2 | **7K-1181** | 12 | CABO TIPO CINTA (STRAP-CABLE) | |
| | 3 | 2 | **135-2543** | 2 | PROTETOR (VERMELHO) (BOOT (RED)) | |
| | 4 | 2 | **171-2212** | 1 | CONJUNTO DE DISJUNTOR (105 AMPÈRE) (ENERGIA PRINCIPAL) (CIRCUIT BREAKER AS (105-AMPERE) (MAIN POWER)) | |
| | 5 | 2 | **171-2213** | 1 | CONJUNTO DE DISJUNTOR (135 AMPÈRES) (ALTERNADOR) (CIRCUIT BREAKER AS (135-AMPERE) (ALTERNATOR)) | |
| | | | | | (EACH CIRCUIT BREAKER AS INCLUDES) | |
| | | 2 | **1H-3244** | 2 | ARRUELA DE PRESSÃO (LOCKWASHER) | |
| | | 2 | **4E-5724** | 2 | ARRUELA (7X12X1 MM DE ESPESSURA) (WASHER (7X12X1-MM THK)) | |
| | | 2 | **8T-0122** | 2 | PORCA REGULAR (1/4-28 DE ROSCA) (NUT-FULL (1/4-28-THD)) | |
| | 6 | 2 | **186-3223** | 1 | CONJUNTO DE PLACA (PLATE AS) | |
| | 7 | 2 | **189-0108** | 1 | PLACA (PLATE) | |
| Y | 8 | 2 | **241-8368** | 1 | GRUPO DO INTERRUPTOR-MAGNÉTICO (24 V) (RELÉ DE ENERGIA PRINCIPAL) (SWITCH GP-MAGNETIC (24-VOLT) (MAIN POWER RELAY)) | 496 |
| | 9 | 1 | **274-6717** | 1 | SENSOR DE PRESSÃO (ADMISSÃO DO TURBOCOMPRESSOR) (SENSOR-PRESSURE (TURBOCHARGER INLET)) | |
| | 10 | 1 | **289-9354** | 1 | CONJUNTO DE CABO (CABLE AS) | |
| | | 1 | **9G-4343** | 1 | TERMINAL DE ANEL (PARAFUSO DE CALIBRE 4, 1/4 POL) (TERMINAL-RING (4-GA, 1/4-IN SCREW)) | |
| D | | 1 | **6V-2369** | | CABO (CALIBRE 4, PRETO) (0,3 M) (CABLE (4-GA, BLACK) (0.3-M)) | |
| | | 1 | **5P-3454** | 1 | TERMINAL DE ANEL (PARAFUSO DE CALIBRE 4, 5/16 POL) (TERMINAL-RING (4-GA, 5/16-IN SCREW)) | |
| | | 1 | **135-2543** | 2 | PROTETOR (VERMELHO) (BOOT (RED)) | |
| | 11 | 1 | **289-9355** | 1 | CONJUNTO DE CABO (CABLE AS) | |
| D | | 1 | **5P-5689** | | FIO (CALIBRE 8, PRETO) (0,4 M) (WIRE (8-GA, BLACK) (0.4-M)) | |
| | | 1 | **2L-8050** | 2 | TERMINAL DE ANEL (PARAFUSO DE CALIBRE 6, 1/4 POL) (TERMINAL-RING (6-GA, 1/4-IN SCREW)) | |
| | | | | | –OU– | |
| | | 1 | **2L-8058** | 2 | TERMINAL DE ANEL (PARAFUSO DE CALIBRE 8, 1/4 POL) (TERMINAL-RING (8-GA, 1/4-IN SCREW)) | |
| | 12 | 1 | **297-8049** | 1 | ILHÓ (GROMMET) | |
| | 13 | 1 | **317-3164** | 1 | CONJUNTO DE CABO (CABLE AS) | |
| E | | 1 | **119-3662** | | TUBO REDUTOR DE CALOR (10,85 MM DIA) (4 CM) (TUBE-HEAT SHRINK (10.85-MM DIA) (4-CM)) | |
| D | | 1 | **5P-5689** | | FIO (CALIBRE 8, PRETO) (0,6 M) (WIRE (8-GA, BLACK) (0.6-M)) | |
| | | 1 | **2L-8050** | 1 | TERMINAL DE ANEL (PARAFUSO DE CALIBRE 6, 1/4 POL) (TERMINAL-RING (6-GA, 1/4-IN SCREW)) | |
| | | | | | –OU– | |
| | | 1 | **2L-8058** | 1 | TERMINAL DE ANEL (PARAFUSO DE CALIBRE 8, 1/4 POL) (TERMINAL-RING (8-GA, 1/4-IN SCREW)) | |
| B | | 1 | **1P-0810** | | FITA-ELÉTRICA (TAPE-ELECTRICAL) | |
| | 14 | 1 | **345-0637** | 1 | CONJUNTO DE CABO (CABLE AS) | |

434-4113 GRUPO DA FIAÇÃO TRASEIRA (WIRING GP-REAR) (continuação) **i06835878**

| NOTA | REF. NÃO | GRÁFICO REF. | NÚMERO DA PEÇA | QTY | NOME DA PEÇA 1 2 3 4 5 6 (NÍVEL DO PRODUTO) | CONSULTE PÁGINA |
|---|---|---|---|---|---|---|
| D | | 1 | **6V-2369** | | CABO (CALIBRE 4, PRETO) (0,8 M) (CABLE (4-GA, BLACK) (0.8-M)) | |
| | | 1 | **9G-4343** | 1 | TERMINAL DE ANEL (PARAFUSO DE CALIBRE 4, 1/4 POL) (TERMINAL-RING (4-GA, 1/4-IN SCREW)) | |
| | | 1 | **9G-4344** | 1 | TERMINAL DE ANEL (PARAFUSO DE CALIBRE 4, 1/2 POL) (TERMINAL-RING (4-GA, 1/2-IN SCREW)) | |
| | | 1 | **135-2543** | 1 | PROTETOR (VERMELHO) (BOOT (RED)) | |
| B | | 1 | **1P-0810** | | FITA-ELÉTRICA (TAPE-ELECTRICAL) | |
| | 15 | 1 | **373-6946** | 1 | CONJUNTO DE FIAÇÃO ELÉTRICA-TANQUE DE COMBUSTÍVEL (HARNESS AS-FUEL TANK) | |
| | | 1 | **155-2255** | 1 | KIT DE PLUGUE DE CONEXÃO (12 PINOS) (KIT-CONNECTING PLUG (12-PIN)) | |
| | | 1 | **155-2270** | 1 | KIT DE PLUGUE DE CONEXÃO (2 PINOS) (KIT-CONNECTING PLUG (2-PIN)) | |
| | | 1 | **155-2271** | 1 | KIT DE PLUGUE DE CONEXÃO (4 PINOS) (KIT-CONNECTING PLUG (4-PIN)) | |
| | | | | | (EACH PLUG KIT INCLUDES PLUG AS, WEDGE & INTERFACE SEAL) | |
| | | 1 | **230-4013** | 1 | CONJUNTO DE CONECTOR DE TOMADA (3 PINOS) (PLUG AS-CONNECTOR (3-PIN)) | |
| | | 1 | **455-0705** | 1 | RETENTOR DE CONECTOR (SEAL-CONNECTOR) | |
| | | 1 | **8T-8737** | 10 | BUJÃO DE RETENTOR (PLUG-SEAL) | |
| | | 1 | **9X-3401** | 4 | PINO DE CONECTOR (CALIBRE 16 A 18) (PIN-CONNECTOR (16-GA TO 18-GA)) | |
| | | 1 | **9X-3402** | 4 | SOQUETE DE CONECTOR (CALIBRE 16 A 18) (SOCKET-CONNECTOR (16-GA TO 18-GA)) | |
| E | | 1 | **125-7875** | | TUBO REDUTOR DE CALOR (7,44 MM DIA) (5 CM) (TUBE-HEAT SHRINK (7.44-MM DIA) (5-CM)) | |
| | | 1 | **102-8802** | 1 | KIT DE TOMADA (2 PINOS) (KIT-RECEPTACLE (2-PIN)) | |
| | | 1 | **102-8804** | 1 | KIT DE TOMADA (4 PINOS) (KIT-RECEPTACLE (4-PIN)) | |
| | | 1 | **102-8801** | 1 | KIT DE TOMADA (12 PINOS) (KIT-RECEPTACLE (12-PIN)) | |
| | | | | | (EACH RECEPTACLE KIT INCLUDES RECEPTACLE AS & WEDGE) | |
| | | 1 | **8T-8729** | 9 | PINO DE CONECTOR (CALIBRE 16 A 18) (PIN-CONNECTOR (16-GA TO 18-GA)) | |
| | | 1 | **8T-8730** | 12 | SOQUETE DE CONECTOR (CALIBRE 16 A 18) (SOCKET-CONNECTOR (16-GA TO 18-GA)) | |
| | 16 | 1 | **380-6214** | 1 | CONJUNTO DE CABO (CABLE AS) | |
| | | 1 | **6T-5598** | 1 | TERMINAL DE ANEL (PARAFUSO DE CALIBRE 1 A 2, 5/16 POL) (TERMINAL-RING (1-GA TO 2-GA, 5/16-IN SCREW)) | |
| E | | 1 | **8C-3056** | | CABO (CALIBRE 2, VERMELHO) (96 CM) (CABLE (2-GA, RED) (96-CM)) | |
| | | 1 | **8T-8827** | 1 | PROTETOR (VERMELHO) (BOOT (RED)) | |
| | | 1 | **030-1712** | 1 | TERMINAL DE ANEL (PARAFUSO DE CALIBRE 2, 1/4 POL) (TERMINAL-RING (2-GA, 1/4-IN SCREW)) | |
| | | 1 | **135-2543** | 1 | PROTETOR (VERMELHO) (BOOT (RED)) | |
| Y | 17 | 1 | **423-8806** | 1 | CONJUNTO DE CHICOTE DO SENSOR (COMBUSTÍVEL) (HARNESS AS-SENSOR (FUEL)) | 351 |
| Y | 18 | 2 | **118-3534** | 1 | GRUPO DO INTERRUPTOR-MAGNÉTICO (24 V) (MOTOR DE PARTIDA) (SWITCH GP-MAGNETIC (24-VOLT) (STARTING MOTOR)) | 493 |
| | 19 | 1,2 | **130-5300** | 5 | GRAMPO (CLIP) | |
| | 20 | 2 | **132-5789** | 1 | GRAMPO (ESCADA) (CLIP (LADDER)) | |
| | 21 | 1 | **204-8000** | 1 | FIXAÇÃO DA CINTA (MOUNTING-CABLE TIE) | |
| | 22 | 1 | **332-7657** | 1 | GRUPO DO EMISSOR DE NÍVEL DO COMBUSTÍVEL (SENDER AS-FUEL LEVEL) | |

434-4113 GRUPO DA FIAÇÃO TRASEIRA (WIRING GP-REAR) (continuação) **i06835878**

| NOTA | REF. NÃO | GRÁFICO REF. | NÚMERO DA PEÇA | QTY | NOME DA PEÇA 1 2 3 4 5 6 (NÍVEL DO PRODUTO) | CONSULTE PÁGINA |
|---|---|---|---|---|---|---|
| | | 1 | **9X-3401** | 2 | PINO DE CONECTOR (CALIBRE 16 A 18) (PIN-CONNECTOR (16-GA TO 18-GA)) | |
| | | 1 | **102-8802** | 1 | KIT DE TOMADA (2 PINOS) (KIT-RECEPTACLE (2-PIN)) | |
| | | | | | (INCLUDES RECEPTACLE AS & WEDGE) | |
| M | 23 | 1 | **344-5675** | 1 | PORCA (ROSCA M10X1,5) (NUT (M10X1.5-THD)) | |
| | 24 | 1 | **353-7957** | 2 | ILHÓ (GROMMET) | |
| | 25 | 1 | **3J-1907** | 1 | ANEL RETENTOR EM O (SEAL-O-RING) | |
| | 26 | 1 | **4D-7794** | 1 | GRAMPO (CLIP) | |
| M | 27 | 1 | **5C-9553** | 5 | PARAFUSO (M6X1X16 MM) (BOLT (M6X1X16-MM)) | |
| | 28 | 2 | **5L-4507** | 4 | PARAFUSO DE MÁQUINA (10-32X0,0,875 POL) (SCREW-MACHINE (10-32X0.875-IN)) | |
| | 29 | 1 | **5P-4295** | 1 | GRAMPO (CLIP) | |
| | 30 | 1 | **5P-9297** | 1 | GRAMPO (CLIP) | |
| | 31 | 1 | **6D-3479** | 1 | GRAMPO (CLIP) | |
| | 32 | 1 | **6K-8178** | 1 | GRAMPO (CLIP) | |
| M | 33 | 2 | **6V-7357** | 1 | PARAFUSO (M6X1X25 MM) (BOLT (M6X1X25-MM)) | |
| | 34 | 1 | **6V-7555** | 1 | CABO TIPO CINTA (STRAP-CABLE) | |
| | 35 | 2 | **6V-7699** | 4 | ARRUELA DURA (5,5X13X1,6 MM DE ESPESSURA) (WASHER-HARD (5.5X13X1.6-MM THK)) | |
| | 36 | 1 | **8S-0948** | 1 | GRAMPO (CLIP) | |
| | 37 | 1,2 | **8T-4121** | 10 | ARRUELA DURA (11X21X2,5 MM DE ESPESSURA) (WASHER-HARD (11X21X2.5-MM THK)) | |
| M | 38 | 1 | **8T-4136** | 1 | PARAFUSO (M10X1,5X25 MM) (BOLT (M10X1.5X25-MM)) | |
| M | 39 | 1,2 | **8T-4137** | 8 | PARAFUSO (M10X1,5X20 MM) (BOLT (M10X1.5X20-MM)) | |
| M | 40 | 2 | **8T-4138** | 3 | PARAFUSO (M6X1X20 MM) (BOLT (M6X1X20-MM)) | |
| | 41 | 1 | **8T-4205** | 5 | ARRUELA DURA (7,2X14,5X2 MM DE ESPESSURA) (WASHER-HARD (7.2X14.5X2-MM THK)) | |
| | 42 | 2 | **9X-8256** | 4 | ARRUELA (6,6X12X2 MM DE ESPESSURA) (WASHER (6.6X12X2-MM THK)) | |
| | 43 | 2 | **4B-4277** | 2 | ARRUELA (8,8X17,5X1,6 MM DE ESPESSURA) (WASHER (8.8X17.5X1.6-MM THK)) | |

B - UTILIZAR CONFORME NECESSÁRIO
D - ENCOMENDAR POR METROS
E - ENCOMENDAR POR CENTÍMETROS
M - PEÇA MÉTRICA
Y - ILUSTRAÇÃO INDIVIDUAL

434-4113 GRUPO DA FIAÇÃO TRASEIRA (WIRING GP-REAR) (continuação) **i06835878**

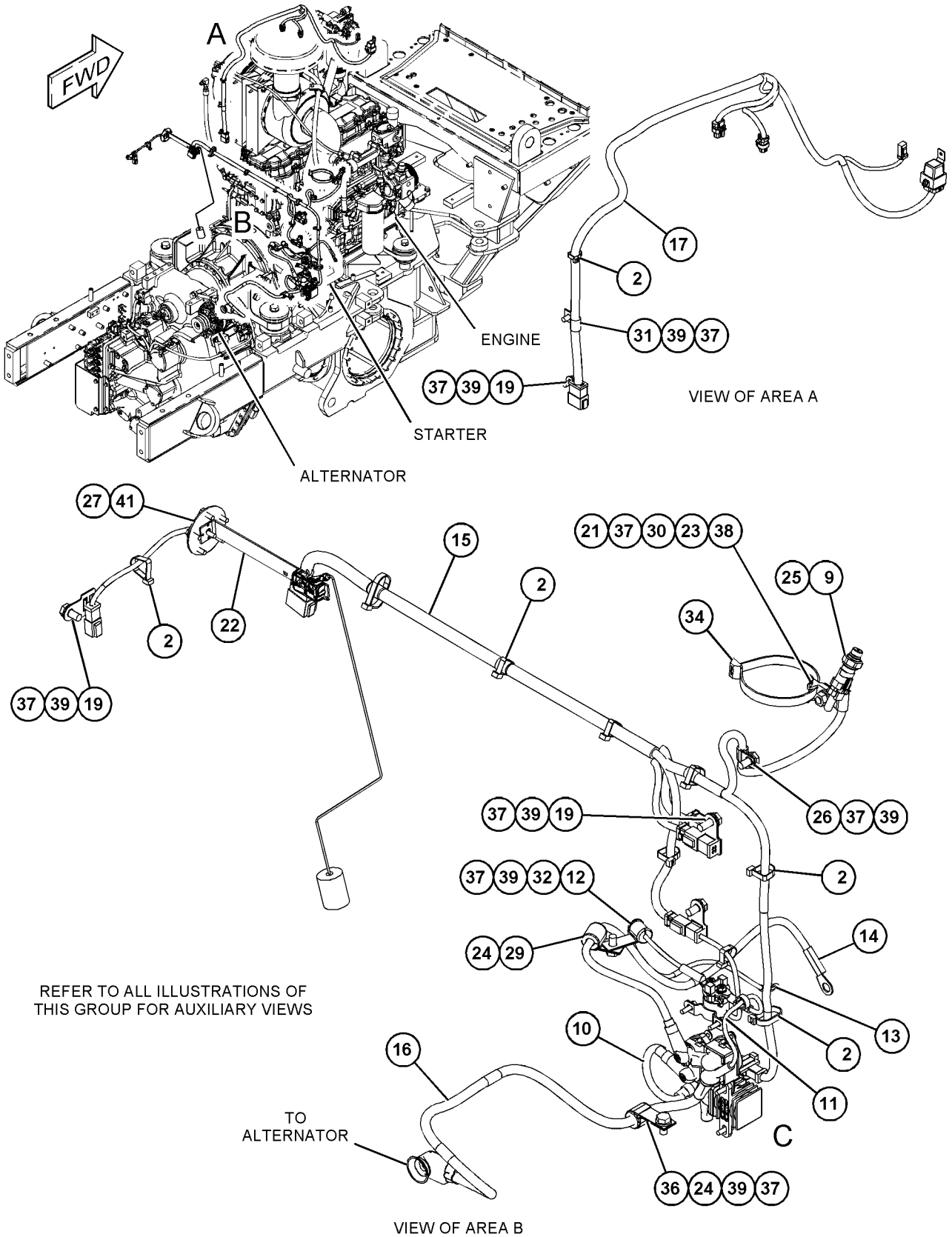


GRÁFICO 1 g06136118

434-4113 GRUPO DA FIAÇÃO TRASEIRA (WIRING GP-REAR) (continuação) **i06835878**

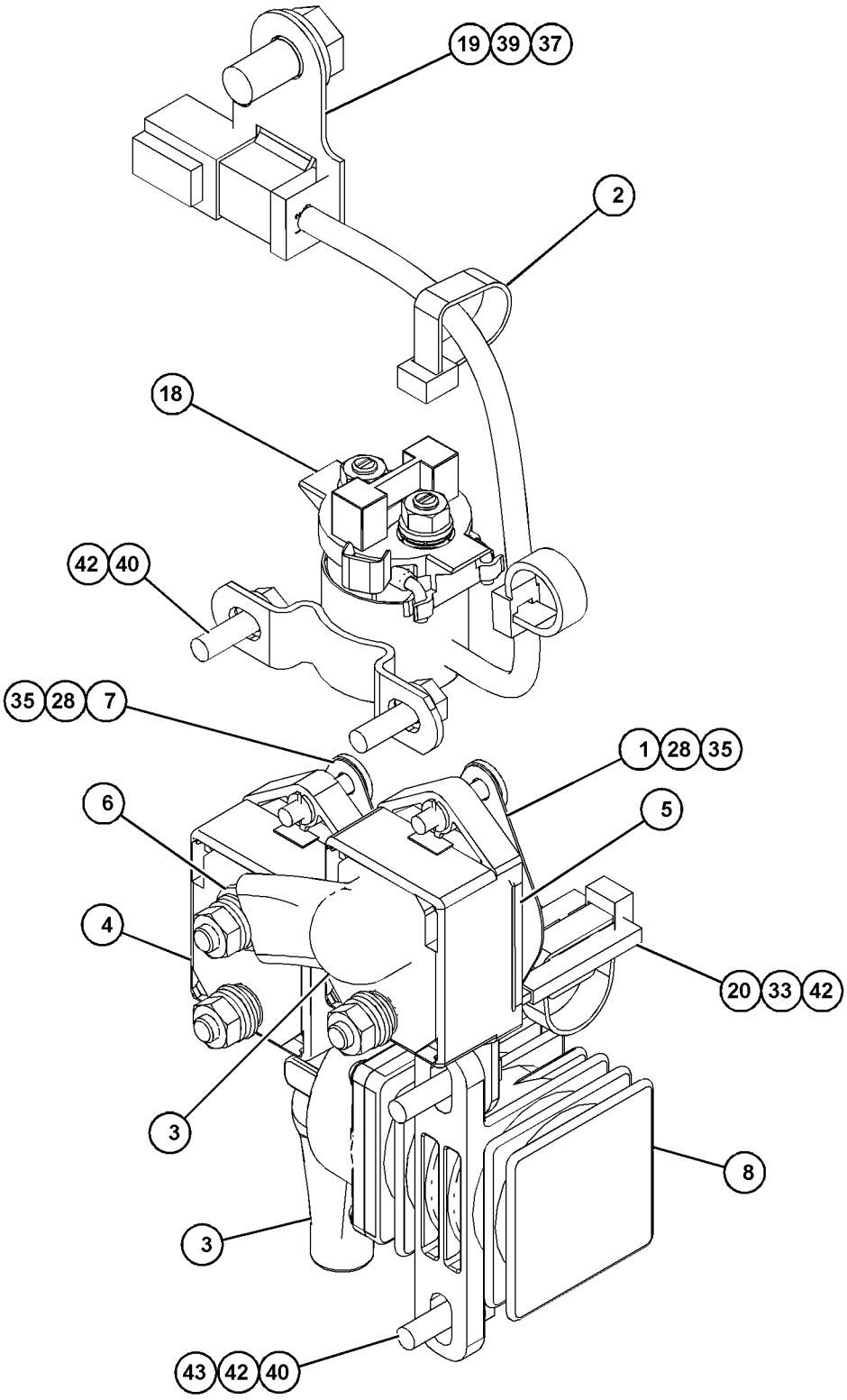


VIEW OF AREA C
(PARTS REMOVED FOR CLARITY)

GRÁFICO 2 <FIM> g06136120

# *452-0647* GRUPO DA FIAÇÃO TRASEIRA (WIRING GP-REAR)

**S/N: JAP6766-UP**

**NÚMEROE DE 436-7621 ARRANJO ELÉTRICO**

**SMCS-1408** **i06835800**

| NOTA | REF. NÃO | GRÁFICO REF. | NÚMERO DA PEÇA | QTY | NOME DA PEÇA 1 2 3 4 5 6 (NÍVEL DO PRODUTO) | CONSULTE PÁGINA |
|---|---|---|---|---|---|---|
| | 1 | 1 | **3E-5169** | 1 | PROTETOR DE INTERRUPTOR (ARTICULAÇÃO) (GUARD-SWITCH (TOGGLE)) | |
| | 2 | 2 | **3E-5239** | 1 | CONJUNTO DO RELÉ (24 V) (BOMBA DE ESCORVA DO COMBUSTÍVEL) (RELAY AS (24-VOLT) (FUEL PRIMING PUMP)) | |
| | 3 | 3 | **7G-1060** | 1 | CONJUNTO DE CABO TERRA (STRAP AS-GROUND) | |
| | 4 | 1,2 | **7K-1181** | 23 | CABO TIPO CINTA (STRAP-CABLE) | |
| | 5 | 2 | **8W-8527** | 1 | LUVA (SLEEVE) | |
| | 6 | 1 | **109-0361** | 1 | DECALQUE DE INSTRUÇÃO (DESLIGAMENTO DO MOTOR) (FILM-INSTRUCTION (ENGINE SHUTDOWN)) | |
| | 7 | 3 | **123-3688** | 1 | CONJUNTO DE PLACA (PLATE AS) | |
| | | 3 | **7L-0811** | 1 | PINO-GUIA (DOWEL) | |
| | 8 | 3 | **123-3689** | 1 | CONJUNTO DE PLACA (PLATE AS) | |
| | 9 | 3 | **123-3692** | 1 | BRAÇO (ARM) | |
| | 10 | 3 | **123-3695** | 1 | PLACA (PLATE) | |
| M | 11 | 2 | **130-2792** | 1 | PARAFUSO (M6X1X16 MM) (SCREW (M6X1X16-MM)) | |
| | 12 | 1 | **177-2215** | 2 | BRAÇADEIRA CINTA- DUPLA (STRAP-DUAL CLAMP) | |
| | 13 | 3 | **187-1008** | 1 | CONJUNTO DO EMISSOR-POSIÇÃO (ARTICULAÇÃO) (SENDER AS-POSITION (ARTICULATION)) | |
| | | 3 | **8T-8729** | 2 | PINO DE CONECTOR (CALIBRE 16 A 18) (PIN-CONNECTOR (16-GA TO 18-GA)) | |
| | | 3 | **102-8802** | 1 | KIT DE TOMADA (2 PINOS) (KIT-RECEPTACLE (2-PIN)) | |
| | | | | | (INCLUDES RECEPTACLE AS & WEDGE) | |
| | 14 | 2 | **189-3158** | 1 | EXTINTOR-ARC (SUPPRESSOR-ARC) | |
| | 15 | 2 | **226-3492** | 1 | CONJUNTO DE SUPORTE (BRACKET AS) | |
| | 16 | 1 | **308-0291** | 1 | CONJUNTO DE CHICOTE DO SENSOR (VELOCIDADE DA TRANSMISSÃO) (HARNESS AS-SENSOR (TRANSMISSION SPEED)) | |
| | | 1 | **8T-8729** | 2 | PINO DE CONECTOR (CALIBRE 16 A 18) (PIN-CONNECTOR (16-GA TO 18-GA)) | |
| | | 1 | **9X-3402** | 2 | SOQUETE DE CONECTOR (CALIBRE 16 A 18) (SOCKET-CONNECTOR (16-GA TO 18-GA)) | |
| | | | | | —OU— | |
| | | 1 | **126-1768** | 2 | SOQUETE DE CONECTOR (CALIBRE 14 A 16) (SOCKET-CONNECTOR (14-GA TO 16-GA)) | |
| | | 1 | **102-8802** | 1 | KIT DE TOMADA (2 PINOS) (KIT-RECEPTACLE (2-PIN)) | |
| | | | | | (INCLUDES RECEPTACLE AS & WEDGE) | |
| | | 1 | **155-2270** | 1 | KIT DE PLUGUE DE CONEXÃO (2 PINOS) (KIT-CONNECTING PLUG (2-PIN)) | |
| | | | | | (INCLUDES PLUG AS, WEDGE & INTERFACE SEAL) | |
| | 17 | 1 | **308-6403** | 1 | CONJUNTO DE SUPORTE (BRACKET AS) | |
| Y | 18 | 1 | **318-1178** | 1 | GRUPO DO SENSOR-VELOCIDADE (MAGNÉTICO, SAÍDA ALTA) (SENSOR GP-SPEED (MAGNETIC, HIGH OUTPUT)) | 476 |
| | 19 | 1 | **326-3120** | 1 | CONJUNTO DE SUPORTE (BRACKET AS) | |
| | 20 | 1 | **336-9085** | 1 | CONJUNTO DA FIAÇÃO ELÉTRICA DO CHASSI TRASEIRO (LADO ESQUERDO) (HARNESS AS-REAR CHASSIS (LH)) | |
| E | | 1 | **311-4859** | | TUBO REDUTOR DE CALOR (48 MM DE DIÂMETRO) (30 CM) (TUBE-HEAT SHRINK (48-MM DIA) (30-CM)) | |
| E | | 1 | **235-2765** | | CONDUÍTE FLEXÍVEL (27,6 MM DIÂM. INT.) (78 CM) (CONDUIT-FLEXIBLE (27.6-MM ID) (78-CM)) | |

452-0647 GRUPO DA FIAÇÃO TRASEIRA (WIRING GP-REAR) (continuação) **i06835800**

| NOTA | REF. NÃO | GRÁFICO REF. | NÚMERO DA PEÇA | QTY | NOME DA PEÇA 1 2 3 4 5 6 (NÍVEL DO PRODUTO) | CONSULTE PÁGINA |
|---|---|---|---|---|---|---|
| | | 1 | **9W-0844** | 1 | SOQUETE DE CONECTOR (CALIBRE 14 A 16) (SOCKET-CONNECTOR (14-GA TO 16-GA)) | |
| E | | 1 | **125-7874** | | TUBO REDUTOR DE CALOR (5,72 MM DIA) (5 CM) (TUBE-HEAT SHRINK (5.72-MM DIA) (5-CM)) | |
| E | | 1 | **125-7875** | | TUBO REDUTOR DE CALOR (7,44 MM DIA) (5 CM) (TUBE-HEAT SHRINK (7.44-MM DIA) (5-CM)) | |
| | | 1 | **2L-8071** | 1 | TERMINAL DE ANEL (PARAFUSO DE CALIBRE 10 A 12, 1/2 POL) (TERMINAL-RING (10-GA TO 12-GA, 1/2-IN SCREW)) | |
| B | | 1 | **163-4519** | | FITA (TAPE) | |
| | | 1 | **8T-8730** | 24 | SOQUETE DE CONECTOR (CALIBRE 16 A 18) (SOCKET-CONNECTOR (16-GA TO 18-GA)) | |
| | | 1 | **8T-8737** | 11 | BUJÃO DE RETENTOR (PLUG-SEAL) | |
| | | 1 | **102-8802** | 3 | KIT DE TOMADA (2 PINOS) (KIT-RECEPTACLE (2-PIN)) | |
| | | | | | (EACH RECEPTACLE KIT INCLUDES RECEPTACLE AS & WEDGE) | |
| | | 1 | **155-2255** | 2 | KIT DE PLUGUE DE CONEXÃO (12 PINOS) (KIT-CONNECTING PLUG (12-PIN)) | |
| | | 1 | **155-2270** | 3 | KIT DE PLUGUE DE CONEXÃO (2 PINOS) (KIT-CONNECTING PLUG (2-PIN)) | |
| | | | | | (EACH PLUG KIT INCLUDES PLUG AS, WEDGE & INTERFACE SEAL) | |
| | 21 | 1 | **353-4515** | 1 | CONJUNTO DE CHAVE SELETORA (DESLIGAMENTO DO MOTOR) (SWITCH AS-TOGGLE (ENGINE SHUTDOWN)) | |
| E | | 1 | **112-4550** | | LUVA (19 CM) (SLEEVE (19-CM)) | |
| | | 1 | **8T-8729** | 3 | PINO DE CONECTOR (CALIBRE 16 A 18) (PIN-CONNECTOR (16-GA TO 18-GA)) | |
| | | 1 | **102-8803** | 1 | KIT DE TOMADA (3 PINOS) (KIT-RECEPTACLE (3-PIN)) | |
| | | | | | (INCLUDES RECEPTACLE AS & WEDGE) | |
| Y | 22 | 2 | **388-2518** | 1 | CONJUNTO DE CHICOTE DA TRANSMISSÃO (HARNESS AS-TRANSMISSION) | 355 |
| Y | 23 | 3 | **388-2519** | 1 | CONJUNTO DA FIAÇÃO ELÉTRICA DO CHASSI TRASEIRO (LADO DIREITO) (HARNESS AS-REAR CHASSIS (RH)) | 349 |
| | 24 | 2 | **091-0081** | 1 | ESPAÇADOR (10,5X20X10 MM DE ESPESSURA) (SPACER (10.5X20X10-MM THK)) | |
| | 25 | 1,2,3 | **130-5300** | 7 | GRAMPO (CLIP) | |
| | 26 | 1,3 | **132-5789** | 2 | GRAMPO (ESCADA) (CLIP (LADDER)) | |
| | 27 | 2 | **132-7551** | 1 | ESPAÇADOR (11X19X6-MM DE ESPESSURA) (SPACER (11X19X6-MM THK)) | |
| | 28 | 2 | **134-2540** | 1 | CONJUNTO DE RESISTOR DE CONEXÃO (3 PINOS) (RESISTOR AS-CONNECTION (3-PIN)) | |
| | 29 | 2 | **198-4777** | 1 | ARRUELA DURA (11X25X10-MM DE ESPESSURA) (WASHER-HARD (11X25X10-MM THK)) | |
| | 30 | 2 | **277-1873** | 1 | GRAMPO (ESCADA) (CLIP (LADDER)) | |
| | 31 | 1 | **2A-1162** | 1 | JUNTA (GASKET) | |
| M | 32 | 1,2,3 | **344-5675** | 4 | PORCA (ROSCA M10X1,5) (NUT (M10X1.5-THD)) | |
| | 33 | 3 | **4B-4274** | 6 | ARRUELA (5,5X13X1,2 MM DE ESPESSURA) (WASHER (5.5X13X1.2-MM THK)) | |
| | 34 | 1,3 | **4D-7794** | 6 | GRAMPO (CLIP) | |
| | 35 | 1 | **4D-8123** | 3 | GRAMPO (CLIP) | |
| | 36 | 1,2,3 | **4K-8864** | 4 | GRAMPO (CLIP) | |
| | 37 | 2 | **4P-7581** | 1 | GRAMPO (ESCADA) (CLIP (LADDER)) | |
| | 38 | 2 | **4P-8134** | 1 | GRAMPO (ESCADA) (CLIP (LADDER)) | |
| | 39 | 2 | **4S-1936** | 1 | GRAMPO (CLIP) | |
| | 40 | 2,3 | **4S-4455** | 4 | GRAMPO (CLIP) | |
| | 41 | 3 | **5M-3062** | 1 | PARAFUSO (3/8-16X0,75 POL) (BOLT (3/8-16X0.75-IN)) | |

452-0647 GRUPO DA FIAÇÃO TRASEIRA (WIRING GP-REAR) (continuação) **i06835800**

| NOTA | REF. NÃO | GRÁFICO REF. | NÚMERO DA PEÇA | QTY | NOME DA PEÇA 1 2 3 4 5 6 (NÍVEL DO PRODUTO) | CONSULTE PÁGINA |
|---|---|---|---|---|---|---|
| | 42 | 3 | **5P-8167** | 2 | PARAFUSO (3/8-16X0,625 POL) (BOLT (3/8-16X0.625-IN)) | |
| | 43 | 1 | **5P-9085** | 1 | GRAMPO (CLIP) | |
| | 44 | 1 | **5P-9297** | 3 | GRAMPO (CLIP) | |
| | 45 | 2 | **6D-3479** | 4 | GRAMPO (CLIP) | |
| | 46 | 1,3 | **6D-4244** | 6 | GRAMPO (CLIP) | |
| | 47 | 2,3 | **6D-4246** | 5 | GRAMPO (CIRCUITO) (CLIP (LOOP)) | |
| | 48 | 1 | **6V-3265** | 3 | GRAMPO (CLIP) | |
| | 49 | 3 | **6V-6893** | 3 | PARAFUSO (6-32X0,375 POL) (BOLT (6-32X0.375-IN)) | |
| | 50 | 3 | **6V-8801** | 1 | PORCA (ROSCA 3/8-16) (NUT (3/8-16-THD)) | |
| | 51 | 3 | **6W-6672** | 1 | ESPAÇADOR (10,5X20X38 MM DE ESPESSURA) (SPACER (10.5X20X38-MM THK)) | |
| | 52 | 2 | **7C-4354** | 4 | GRAMPO (CLIP) | |
| | 53 | 2 | **7D-7233** | 1 | GRAMPO (CLIP) | |
| | 54 | 1 | **7N-3718** | 1 | GRAMPO (CLIP) | |
| | 55 | 2 | **8D-9671** | 1 | GRAMPO (CLIP) | |
| | 56 | 2 | **8M-2773** | 1 | GRAMPO (CIRCUITO) (CLIP (LOOP)) | |
| | 57 | 1,2,3 | **8T-4121** | 57 | ARRUELA DURA (11X21X2,5 MM DE ESPESSURA) (WASHER-HARD (11X21X2.5-MM THK)) | |
| M | 58 | 2,3 | **8T-4136** | 3 | PARAFUSO (M10X1,5X25 MM) (BOLT (M10X1.5X25-MM)) | |
| M | 59 | 1,2,3 | **8T-4137** | 45 | PARAFUSO (M10X1,5X20 MM) (BOLT (M10X1.5X20-MM)) | |
| M | 60 | 2 | **8T-4195** | 3 | PARAFUSO (M10X1,5X30 MM) (BOLT (M10X1.5X30-MM)) | |
| | 61 | 3 | **8T-4205** | 2 | ARRUELA DURA (7,2X14,5X2 MM DE ESPESSURA) (WASHER-HARD (7.2X14.5X2-MM THK)) | |
| | 62 | 3 | **8T-4226** | 1 | ARRUELA DURA (10,5X45X3 MM DE ESPESSURA) (WASHER-PLATED (10.5X45X3-MM THK)) | |
| | 63 | 3 | **8T-4896** | 2 | ARRUELA DURA (10,2X18,5X2,5 MM DE ESPESSURA) (WASHER-HARD (10.2X18.5X2.5-MM THK)) | |
| M | 64 | 3 | **8T-6466** | 1 | PARAFUSO (M10X1,5X60 MM) (BOLT (M10X1.5X60-MM)) | |
| | 65 | 3 | **8T-9364** | 2 | PARAFUSO (1/4-20X0,625 POL) (BOLT (1/4-20X0.625-IN)) | |
| | 66 | 2 | **8W-8909** | 1 | LUVA (SLEEVE) | |
| | 67 | 1,2 | **8X-5489** | 3 | LUVA (SLEEVE) | |
| M | 68 | 1 | **8T-4196** | 1 | PARAFUSO (M10X1,5X35 MM) (BOLT (M10X1.5X35-MM)) | |
| | 69 | 1 | **4D-7388** | 5 | GRAMPO (CLIP) | |

B - UTILIZAR CONFORME NECESSÁRIO
E - ENCOMENDAR POR CENTÍMETROS
M - PEÇA MÉTRICA
Y - ILUSTRAÇÃO INDIVIDUAL

452-0647 GRUPO DA FIAÇÃO TRASEIRA (WIRING GP-REAR) (continuação) **i06835800**

REFER TO ALL ILLUSTRATIONS OF THIS GROUP FOR AUXILIARY VIEWS

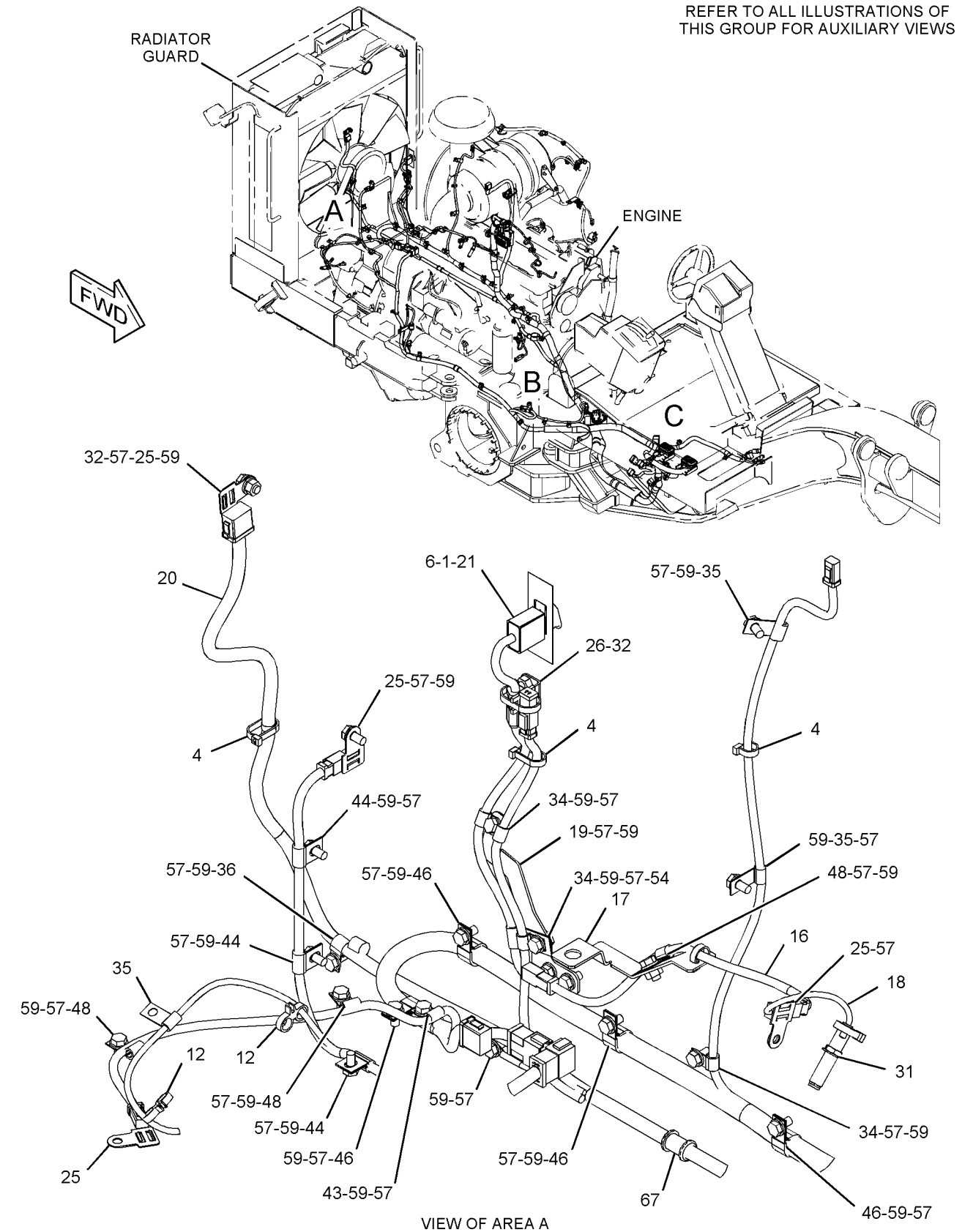


VIEW OF AREA A

GRÁFICO 1 g03884895

452-0647 GRUPO DA FIAÇÃO TRASEIRA (WIRING GP-REAR) (continuação) **i06835800**

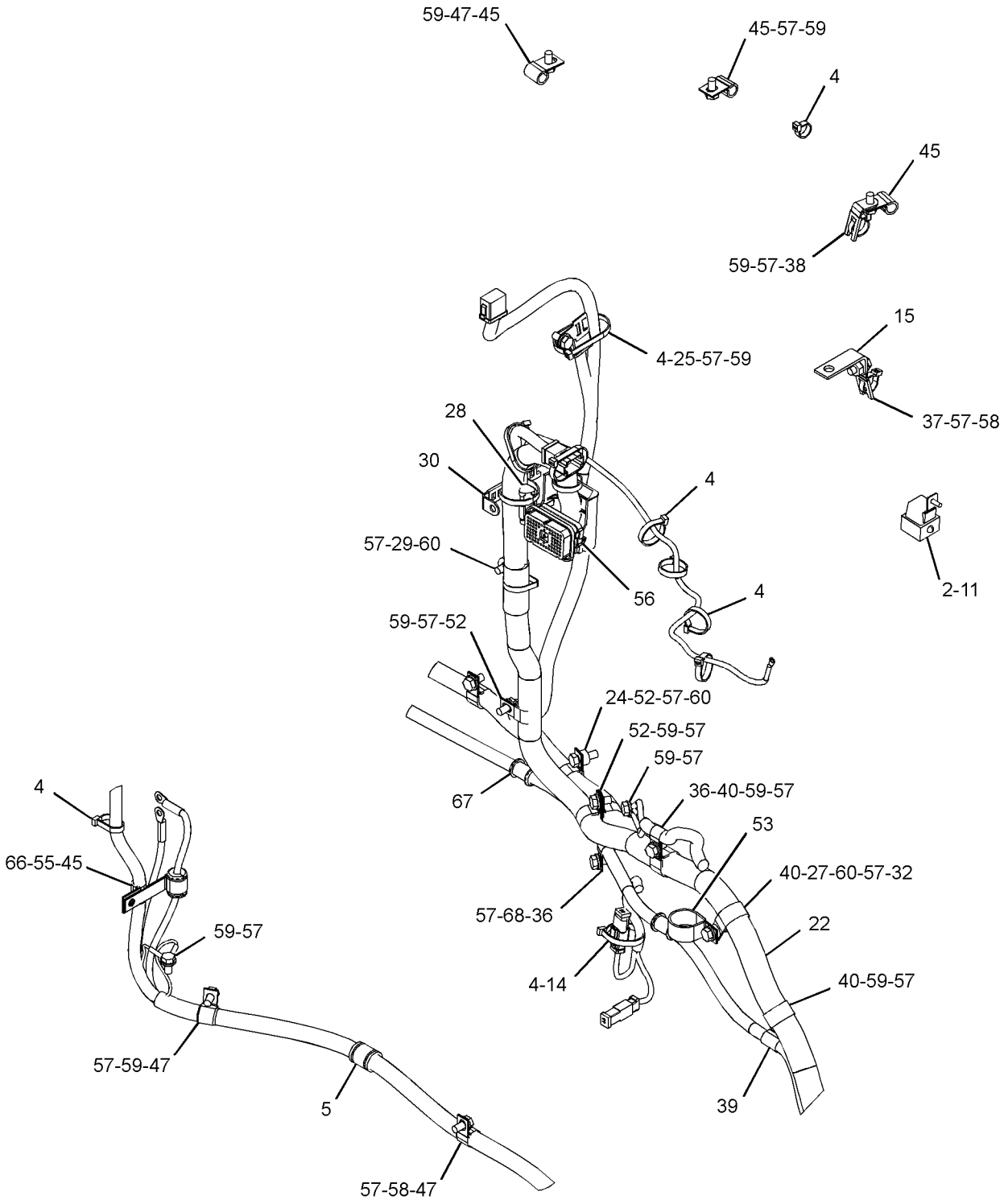


VIEW OF AREA B

GRÁFICO 2 g06136032

452-0647 GRUPO DA FIAÇÃO TRASEIRA (WIRING GP-REAR) (continuação) **i06835800**

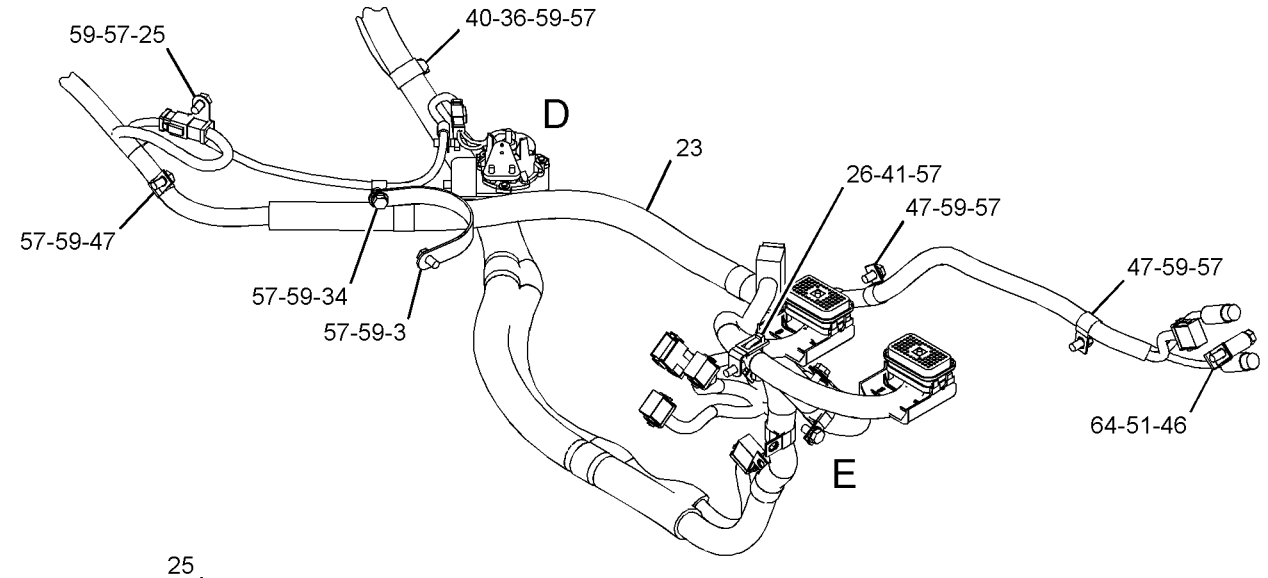


VIEW OF AREA C

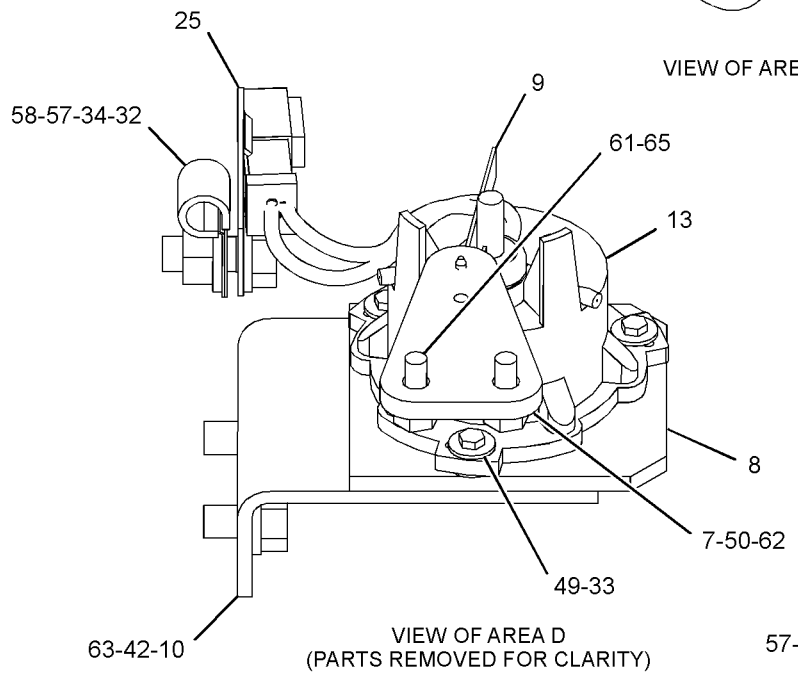


VIEW OF AREA D
(PARTS REMOVED FOR CLARITY)

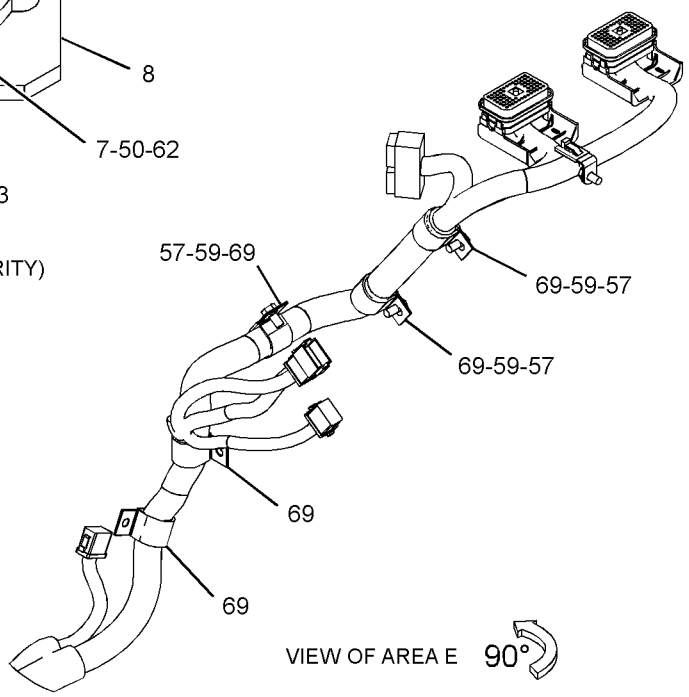


VIEW OF AREA E 90°

GRÁFICO 3 <FIM> g06136038

# *284-5348* GRUPO DE FIAÇÃO-ILUMINAÇÃO TRASEIRA (WIRING GP-REAR LIGHTING)

**S/N: JAP1-UP**

**NÚMEROE DE 436-7621 ARRANJO ELÉTRICO, 348-3018 ARRANJO GERAL**

**SMCS-1408, 1429**

**i03538999**

| NOTA | REF. NÃO | GRÁFICO REF. | NÚMERO DA PEÇA | QTY | NOME DA PEÇA 1 2 3 4 5 6 (NÍVEL DO PRODUTO) | CONSULTE PÁGINA |
|---|---|---|---|---|---|---|
| | 1 | 1 | **7K-1181** | 9 | CABO TIPO CINTA (STRAP-CABLE) | |
| | 2 | 1 | **334-7633** | 1 | CONJUNTO DE CHICOTE DE ILUMINAÇÃO TRASEIRA (HARNESS AS-REAR LIGHTING) | |
| | | 1 | **102-8802** | 3 | KIT DE TOMADA (2 PINOS) (KIT-RECEPTACLE (2-PIN)) | |
| | | 1 | **102-8801** | 1 | KIT DE TOMADA (12 PINOS) (KIT-RECEPTACLE (12-PIN)) | |
| | | | | | (EACH KIT INCLUDES RECEPTACLE AS & WEDGE) | |
| | | 1 | **186-3735** | 9 | PINO DE CONECTOR (CALIBRE 16 A 18) (PIN-CONNECTOR (16-GA TO 18-GA)) | |
| | | 1 | **186-3736** | 18 | SOQUETE DE CONECTOR (CALIBRE 16 A 18) (SOCKET-CONNECTOR (16-GA TO 18-GA)) | |
| | | 1 | **8T-8737** | 9 | BUJÃO DE RETENTOR (PLUG-SEAL) | |
| | | 1 | **9X-1054** | 1 | CONJUNTO DE CONECTOR DE TOMADA (4 PINOS) (PLUG AS-CONNECTOR (4-PIN)) | |
| | | 1 | **100-5041** | 4 | TERMINAL-RECEPTÁCULO (18-GA A 20-GA) (TERMINAL-RECEPTACLE (18-GA TO 20-GA)) | |
| E | | 1 | **119-3662** | | TUBO REDUTOR DE CALOR (10,85 MM DIA) (7 CM) (TUBE-HEAT SHRINK (10.85-MM DIA) (7-CM)) | |
| E | | 1 | **125-7874** | | TUBO REDUTOR DE CALOR (5,72 MM DIA) (5 CM) (TUBE-HEAT SHRINK (5.72-MM DIA) (5-CM)) | |
| E | | 1 | **125-7875** | | TUBO REDUTOR DE CALOR (7,44 MM DIA) (5 CM) (TUBE-HEAT SHRINK (7.44-MM DIA) (5-CM)) | |
| | | 1 | **155-2260** | 2 | KIT DE PLUGUE DE CONEXÃO (3 PINOS) (KIT-CONNECTING PLUG (3-PIN)) | |
| | | 1 | **155-2270** | 6 | KIT DE PLUGUE DE CONEXÃO (2 PINOS) (KIT-CONNECTING PLUG (2-PIN)) | |
| | | | | | (EACH KIT INCLUDES PLUG AS,WEDGE & INTERFACE SEAL) | |
| | 3 | 1 | **130-5300** | 2 | GRAMPO (CLIP) | |
| Y | 4 | 1 | **135-0426** | 2 | GRUPO DE LÂMPADA-SINAL (24 V, FREIO, TRASEIRA) (LAMP GP-SIGNAL (24-VOLT, STOP, TAIL)) | 416 |
| M | 5 | 1 | **5C-2890** | 6 | PORCA (ROSCA M6X1) (NUT (M6X1-THD)) | |
| | 6 | 1 | **8T-4224** | 6 | ARRUELA DURA (8,8X16X2 MM DE ESPESSURA) (WASHER-HARD (8.8X16X2-MM THK)) | |

E - ENCOMENDAR POR CENTÍMETROS
M - PEÇA MÉTRICA
Y - ILUSTRAÇÃO INDIVIDUAL

284-5348 GRUPO DE FIAÇÃO-ILUMINAÇÃO TRASEIRA (WIRING GP-REAR LIGHTING) (continuação) **i03538999**

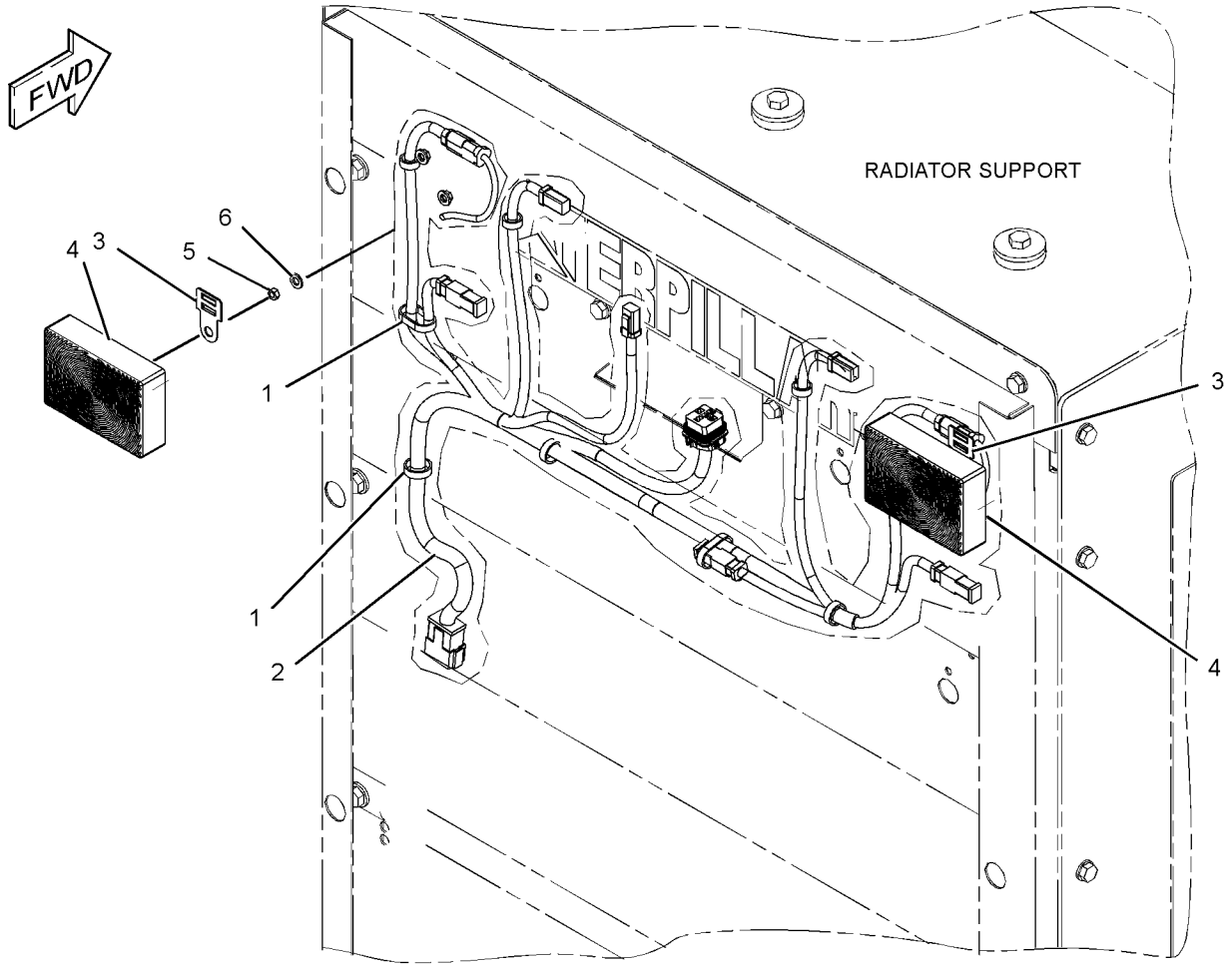


GRÁFICO 1 <FIM> g01923076

# *284-5347* GRUPO DE FIAÇÃO-CONSOLE DA DIREÇÃO (WIRING GP-STEERING CONSOLE)

**S/N: JAP1-1860**

**NÚMEROE DE 348-3018 ARRANJO GERAL**

**SMCS-4334** **i04886109**

| NOTA | REF. NÃO | GRÁFICO REF. | NÚMERO DA PEÇA | QTY | NOME DA PEÇA 1 2 3 4 5 6 (NÍVEL DO PRODUTO) | CONSULTE PÁGINA |
|---|---|---|---|---|---|---|
| | 1 | 1 | **3E-0109** | 4 | BUJÃO (CHAVE SELETORA) (PLUG (ROCKER SWITCH)) | |
| | 2 | 1 | **3E-6477** | 4 | CONJUNTO DO RELÉ (24 V) (RELAY AS (24-VOLT)) | |
| | 3 | 1 | **3S-2093** | 7 | CABO TIPO CINTA (STRAP-CABLE) | |
| | 4 | 1 | **9W-1441** | 3 | FUSÍVEL (15 AMPERE) (FUSE (15-AMPERE)) | |
| | 5 | 1 | **9W-1442** | 10 | FUSÍVEL (10 AMPÈRES) (FUSE (10-AMPERE)) | |
| | 6 | 1 | *112-6175* | 2 | CONJUNTO DE INTERRUPTOR DE FIM DE CURSO (PEDAL DO FREIO) (SWITCH AS-LIMIT (BRAKE PEDAL)) | |
| | | | | | (EACH INCLUDES) | |
| | | 1 | **6V-8376** | 3 | PARAFUSO DE MÁQUINA (8-32X0,25 POL) (SCREW-MACHINE (8-32X0.25-IN)) | |
| | | 1 | **9B-7233** | 3 | ARRUELA DE PRESSÃO (LOCKWASHER) | |
| | 7 | 1 | **362-0288** | 1 | KIT DO MEDIDOR DE SERVIÇO (KIT-SERVICE METER) | |
| | | 1 | **114-2505** | 1 | DECALQUE DE IDENTIFICAÇÃO (HORÔMETRO) (FILM-IDENTIFICATION (SERVICE METER)) | |
| | | 1 | **304-5303** | | PORCA ESPECIAL (HORÔMETRO) (NUT-SPECIAL (SERVICE METER)) | |
| | 8 | 1 | **180-4028** | 2 | SUPORTE (BRACKET) | |
| | 9 | 1 | **180-7033** | 1 | TAMPA (COVER) | |
| | 10 | 1 | **228-5009** | 4 | GRAMPO (CLIP) | |
| | 11 | 1 | **385-5215** | 1 | CONJUNTO DE FIAÇÃO ELÉTRICA-CONSOLE (HARNESS AS-CONSOLE) | |
| | | 1 | **102-8801** | 2 | KIT DE TOMADA (12 PINOS) (KIT-RECEPTACLE (12-PIN)) | |
| | | | | | (EACH INCLUDES RECEPTACLE AS & WEDGE) | |
| | | 1 | **3E-7790** | 15 | TERMINAL DE LÂMINA (18-GA A 20-GA) (TERMINAL-BLADE (18-GA TO 20-GA)) | |
| | | 1 | **3E-7996** | 4 | PLUGUE DE CONECTOR (6 PINOS) (PLUG-CONNECTOR (6-PIN)) | |
| | | 1 | **3E-7999** | 1 | TERMINAL DE LÂMINA (10 GA) (TERMINAL-BLADE (10-GA)) | |
| | | 1 | **6V-0491** | 16 | TERMINAL DE LÂMINA (CALIBRE 14 A 18) (TERMINAL-BLADE (14-GA TO 18-GA)) | |
| | | 1 | **7G-7918** | 1 | BUJÃO DE RETENTOR (PLUG-SEAL) | |
| | | 1 | **7T-6365** | 4 | ALOJAMENTO-TOMADA (HOUSING-RECEPTACLE) | |
| | | 1 | **8N-1541** | 1 | SOQUETE DE CONECTOR (CALIBRE 12 A 14) (SOCKET-CONNECTOR (12-GA TO 14-GA)) | |
| | | 1 | **8N-1546** | 2 | PINO DE CONECTOR (CALIBRE 6) (PIN-CONNECTOR (6-GA)) | |
| | | 1 | **8N-1547** | 1 | SOQUETE DE CONECTOR (CALIBRE 6) (SOCKET-CONNECTOR (6-GA)) | |
| | | 1 | **8T-8729** | 11 | PINO DE CONECTOR (CALIBRE 16 A 18) (PIN-CONNECTOR (16-GA TO 18-GA)) | |
| | | 1 | **8T-8730** | 15 | SOQUETE DE CONECTOR (CALIBRE 16 A 18) (SOCKET-CONNECTOR (16-GA TO 18-GA)) | |
| | | 1 | **8T-8737** | 12 | BUJÃO DE RETENTOR (PLUG-SEAL) | |
| | | 1 | **9G-9314** | 5 | TERMINAL DE LÂMINA (CALIBRE 14 A 16) (TERMINAL-BLADE (14-GA TO 16-GA)) | |
| | | 1 | **9R-9806** | 11 | TERMINAL DE LÂMINA (18-GA A 20-GA) (TERMINAL-BLADE (18-GA TO 20-GA)) | |
| | | 1 | **9W-0844** | 3 | SOQUETE DE CONECTOR (CALIBRE 14 A 16) (SOCKET-CONNECTOR (14-GA TO 16-GA)) | |
| | | 1 | **9W-0852** | 2 | PINO DE CONECTOR (CALIBRE 14 A 16) (PIN-CONNECTOR (14-GA TO 16-GA)) | |

284-5347 GRUPO DE FIAÇÃO-CONSOLE DA DIREÇÃO (WIRING GP-STEERING CONSOLE) (continuação) **i04886109**

| NOTA | REF. NÃO | GRÁFICO REF. | NÚMERO DA PEÇA | QTY | NOME DA PEÇA 1 2 3 4 5 6 (NÍVEL DO PRODUTO) | CONSULTE PÁGINA |
|---|---|---|---|---|---|---|
| | | 1 | **9W-2032** | 1 | TERMINAL DE LÂMINA (CALIBRE 10 A 12) (TERMINAL-BLADE (10-GA TO 12-GA)) | |
| | | 1 | **9W-2033** | 14 | TERMINAL DE LÂMINA (CALIBRE 14 A 16) (TERMINAL-BLADE (14-GA TO 16-GA)) | |
| | | 1 | **9X-3401** | 5 | PINO DE CONECTOR (CALIBRE 16 A 18) (PIN-CONNECTOR (16-GA TO 18-GA)) | |
| | | 1 | **9X-3402** | 2 | SOQUETE DE CONECTOR (CALIBRE 16 A 18) (SOCKET-CONNECTOR (16-GA TO 18-GA)) | |
| | | 1 | **065-5071** | 13 | TERMINAL DE LÂMINA (CALIBRE 14 A 16) (TERMINAL-BLADE (14-GA TO 16-GA)) | |
| E | | 1 | **125-7874** | | TUBO REDUTOR DE CALOR (5,72 MM DIA) (20 CM) (TUBE-HEAT SHRINK (5.72-MM DIA) (20-CM)) | |
| E | | 1 | **125-7875** | | TUBO REDUTOR DE CALOR (7,44 MM DIA) (30 CM) (TUBE-HEAT SHRINK (7.44-MM DIA) (30-CM)) | |
| | | 1 | **127-5483** | 1 | CONJUNTO DE CONECTOR DE TOMADA (1 PINO) (PLUG AS-CONNECTOR (1-PIN)) | |
| | | 1 | **127-5484** | 2 | CONNECTOR DO CONJUNTO DE TOMADA (1 PINO) (RECEPTACLE AS-CONNECTOR (1-PIN)) | |
| | | 1 | **129-7163** | 1 | CONJUNTO DE CONECTOR DE TOMADA (1 PINO) (PLUG AS-CONNECTOR (1-PIN)) | |
| | | 1 | **129-7164** | 1 | CONNECTOR DO CONJUNTO DE TOMADA (1 PINO) (RECEPTACLE AS-CONNECTOR (1-PIN)) | |
| | | 1 | **5P-4571** | 5 | TERMINAL DE LÂMINA (CALIBRE 14 A 16) (TERMINAL-BLADE (14-GA TO 16-GA)) | |
| | | 1 | **5P-1475** | 5 | TERMINAL-GARFO (CALIBRE 14 A 16, NO. 8 PARAFUSOS) (TERMINAL-FORK (14-GA TO 16-GA, NO. 8 SCREW)) | |
| | | 1 | **2L-8050** | 3 | TERMINAL DE ANEL (PARAFUSO DE CALIBRE 6, 1/4 POL) (TERMINAL-RING (6-GA, 1/4-IN SCREW)) | |
| | | | | | —OU— | |
| | | 1 | **2L-8058** | 3 | TERMINAL DE ANEL (PARAFUSO DE CALIBRE 8, 1/4 POL) (TERMINAL-RING (8-GA, 1/4-IN SCREW)) | |
| | | 1 | **155-2255** | 2 | KIT DE PLUGUE DE CONEXÃO (12 PINOS) (KIT-CONNECTING PLUG (12-PIN)) | |
| | | 1 | **155-2270** | 1 | KIT DE PLUGUE DE CONEXÃO (2 PINOS) (KIT-CONNECTING PLUG (2-PIN)) | |
| | | | | | (EACH PLUG KIT INCLUDES PLUG AS, WEDGE, & INTERFACE SEAL) | |
| B | | 1 | **1P-0810** | | FITA-ELÉTRICA (TAPE-ELECTRICAL) | |
| | | 1 | **174-7566** | 2 | CONJUNTO DE BLOCO DE FUSÍVEIS (BLOCK AS-FUSE) | |
| | | | | | (EACH INCLUDES) | |
| | | 1 | **1H-3244** | 1 | ARRUELA DE PRESSÃO (LOCKWASHER) | |
| | | 1 | **6V-8185** | 1 | PORCA (ROSCA 1/4-20) (NUT (1/4-20-THD)) | |
| | | 1 | **8T-4205** | 1 | ARRUELA DURA (7,2X14,5X2 MM DE ESPESSURA) (WASHER-HARD (7.2X14.5X2-MM THK)) | |
| | | 1 | **151-1398** | 2 | KIT DE TERMINAL (TRAVAR) (KIT-TERMINAL (LOCK)) | |
| | | 1 | **199-6582** | 1 | CONJUNTO DE BLOCO DE FUSÍVEIS (BLOCK AS-FUSE) | |
| | | 1 | **1H-3244** | 1 | ARRUELA DE PRESSÃO (LOCKWASHER) | |
| | | 1 | **6V-8185** | 1 | PORCA (ROSCA 1/4-20) (NUT (1/4-20-THD)) | |
| | | 1 | **8T-4205** | 1 | ARRUELA DURA (7,2X14,5X2 MM DE ESPESSURA) (WASHER-HARD (7.2X14.5X2-MM THK)) | |
| | | 1 | **151-1397** | 1 | TAMPA-BLOCO DE FUSÍVEIS (COVER-FUSE BLOCK) | |
| | 12 | 1 | **295-1834** | 1 | DECALQUE DE IDENTIFICAÇÃO (CAIXA DE FUSÍVEIS) (LADO DIREITO) (FILM-IDENTIFICATION (FUSE BOX) (RH)) | |

284-5347 GRUPO DE FIAÇÃO-CONSOLE DA DIREÇÃO (WIRING GP-STEERING CONSOLE) (continuação) **i04886109**

| NOTA | REF. NÃO | GRÁFICO REF. | NÚMERO DA PEÇA | QTY | NOME DA PEÇA 1 2 3 4 5 6 (NÍVEL DO PRODUTO) | CONSULTE PÁGINA |
|---|---|---|---|---|---|---|
| | 13 | 1 | **295-1835** | 1 | DECALQUE DE IDENTIFICAÇÃO (CAIXA DE FUSÍVEIS) (LADO ESQUERDO) (FILM-IDENTIFICATION (FUSE BOX) (LH)) | |
| | 14 | 1 | **130-5300** | 1 | GRAMPO (CLIP) | |
| M | 15 | 1 | **151-4957** | 4 | PARAFUSO DE CABEÇA OCA (M3X0,5X25 MM) (BOLT-SOCKET HEAD (M3X0.5X25-MM)) | |
| M | 16 | 1 | **174-8131** | 2 | PARAFUSO DE CABEÇA CONVEXA (M4X0,7X12 MM) (SCREW-TRUSS HEAD (M4X0.7X12-MM)) | |
| | 17 | 1 | **1H-3244** | 2 | ARRUELA DE PRESSÃO (LOCKWASHER) | |
| M | 18 | 1 | **3C-6969** | 4 | PORCA (M3X0,5 DE ROSCA) (NUT (M3X0.5-THD)) | |
| | 19 | 1 | *3E-9319* | 1 | CONJUNTO DE INTERRUPTORES-BALANCIM (24 V) (SWITCH AS-ROCKER (24-VOLT)) | |
| | | 1 | **3E-8763** | 1 | CONJUNTO DO INTERRUPTOR (24 V) (LUZES TRASEIRAS) (SWITCH AS (24-VOLT) (TAIL LIGHTS)) | |
| | | 1 | **3E-8825** | 1 | LÂMPADA (24 V) (LAMP (24-VOLT)) | |
| | | 1 | **3E-9323** | 1 | ATUADOR (ACTUATOR) | |
| | 20 | 1 | **3L-8187** | 4 | ARRUELA DE PRESSÃO (LOCKWASHER) | |
| | 21 | 1 | **4B-1281** | 3 | PARAFUSO DE MÁQUINA (1/4-20X0,625 POL) (SCREW-MACHINE (1/4-20X0.625-IN)) | |
| | 22 | 1 | **4B-4274** | 16 | ARRUELA (5,5X13X1,2 MM DE ESPESSURA) (WASHER (5.5X13X1.2-MM THK)) | |
| | 23 | 1 | **4D-1212** | 1 | ILHÓ (GROMMET) | |
| M | 24 | 1 | **5C-2890** | 3 | PORCA (ROSCA M6X1) (NUT (M6X1-THD)) | |
| M | 25 | 1 | **5C-8312** | 2 | PORCA (M4X0,7 DE ROSCA) (NUT (M4X0.7-THD)) | |
| M | 26 | 1 | **5C-9553** | 2 | PARAFUSO (M6X1X16 MM) (BOLT (M6X1X16-MM)) | |
| | 27 | 1 | **5P-4115** | 1 | ARRUELA DURA (7,2X19X2 MM DE ESPESSURA) (WASHER-HARD (7.2X19X2-MM THK)) | |
| | 28 | 1 | **6D-4244** | 2 | GRAMPO (CLIP) | |
| | 29 | 1 | **6V-8185** | 3 | PORCA (ROSCA 1/4-20) (NUT (1/4-20-THD)) | |
| | 30 | 1 | **8C-7508** | 2 | ARRUELA DE PRESSÃO (LOCKWASHER) | |
| | 31 | 1 | **8L-6521** | 8 | PARAFUSO (10-32X0,5 POL) (BOLT (10-32X0.5-IN)) | |
| M | 32 | 1 | **8T-4971** | 1 | PARAFUSO (M6X1X30 MM) (BOLT (M6X1X30-MM)) | |
| | 33 | 1 | **9P-2553** | 1 | ESPAÇADOR (6,83X10,28X11 MM DE ESPESSURA) (SPACER (6.83X10.28X11-MM THK)) | |
| M | 34 | 1 | **9X-1046** | 6 | PARAFUSO (M4X0,7X18 MM) (SCREW (M4X0.7X18-MM)) | |
| M | 35 | 1 | **9X-2042** | 1 | PARAFUSO DE CABEÇA CONVEXA (M6X1X12 MM) (SCREW-TRUSS HEAD (M6X1X12-MM)) | |
| | 36 | 1 | **9X-8256** | 6 | ARRUELA (6,6X12X2 MM DE ESPESSURA) (WASHER (6.6X12X2-MM THK)) | |
| | 37 | 1 | **102-9383** | 1 | PLACA (PLATE) | |
| | 38 | 1 | *9X-9632* | 1 | CONJUNTO DE INTERRUPTORES-BALANCIM (24 V) (REFLETORES) (SWITCH AS-ROCKER (24-VOLT) (FLOODLIGHTS)) | |
| | | 1 | **3E-8772** | 1 | CHAVE SELETORA (24 V) (REFLETORES) (SWITCH-ROCKER (24-VOLT) (FLOODLIGHTS)) | |
| | | 1 | **3E-8815** | 1 | ATUADOR (ACTUATOR) | |
| | | 1 | **3E-8825** | 2 | LÂMPADA (24 V) (LAMP (24-VOLT)) | |
| | 39 | 1 | **8T-4205** | 2 | ARRUELA DURA (7,2X14,5X2 MM DE ESPESSURA) (WASHER-HARD (7.2X14.5X2-MM THK)) | |

B - UTILIZAR CONFORME NECESSÁRIO
E - ENCOMENDAR POR CENTÍMETROS
M - PEÇA MÉTRICA

284-5347 GRUPO DE FIAÇÃO-CONSOLE DA DIREÇÃO (WIRING GP-STEERING CONSOLE) (continuação) **i04886109**

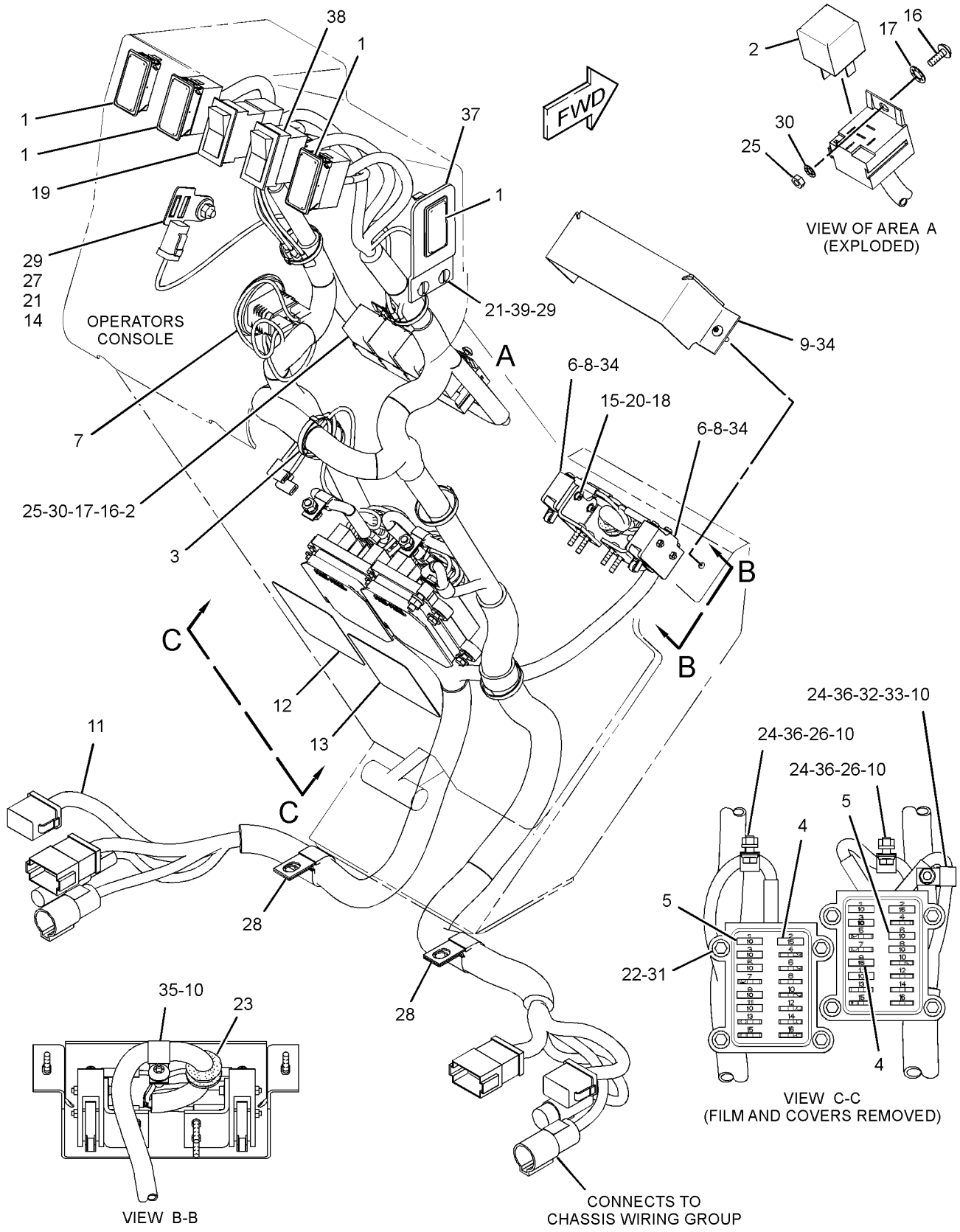


GRÁFICO 1 <FIM> g03014717

# *284-5347* GRUPO DE FIAÇÃO-CONSOLE DA DIREÇÃO (WIRING GP-STEERING CONSOLE)

**S/N: JAP1861-3119**

**NÚMEROE DE 348-3018 ARRANJO GERAL**

**SMCS-4334** **i05210989**

| NOTA | REF. NÃO | GRÁFICO REF. | NÚMERO DA PEÇA | QTY | NOME DA PEÇA 1 2 3 4 5 6 (NÍVEL DO PRODUTO) | CONSULTE PÁGINA |
|---|---|---|---|---|---|---|
| C | 1 | 1 | **228-6089** | 3 | BUJÃO (CHAVE SELETORA) (PLUG (ROCKER SWITCH)) | |
| | 2 | 1 | **3E-6477** | 4 | CONJUNTO DO RELÉ (24 V) (RELAY AS (24-VOLT)) | |
| | 3 | 1 | **3S-2093** | 7 | CABO TIPO CINTA (STRAP-CABLE) | |
| | 4 | 1 | **9W-1441** | 3 | FUSÍVEL (15 AMPERE) (FUSE (15-AMPERE)) | |
| | 5 | 1 | **9W-1442** | 10 | FUSÍVEL (10 AMPÈRES) (FUSE (10-AMPERE)) | |
| | 6 | 1 | **112-6175** | 2 | CONJUNTO DE INTERRUPTOR DE FIM DE CURSO (PEDAL DO FREIO) (SWITCH AS-LIMIT (BRAKE PEDAL)) | |
| | | | | | (EACH INCLUDES) | |
| | | 1 | **6V-8376** | 3 | PARAFUSO DE MÁQUINA (8-32X0,25 POL) (SCREW-MACHINE (8-32X0.25-IN)) | |
| | | 1 | **9B-7233** | 3 | ARRUELA DE PRESSÃO (LOCKWASHER) | |
| | 7 | 1 | *361-7150* | 1 | METER GP-SERVICE TEMPERATURE TEMP (METER GP-SERVICE) | |
| | | 1 | **304-5303** | 1 | PORCA ESPECIAL (HORÔMETRO) (NUT-SPECIAL (SERVICE METER)) | |
| | | 1 | **362-0288** | 1 | KIT DO MEDIDOR DE SERVIÇO (KIT-SERVICE METER) | |
| | | | | | (INCLUDES FILM & NUT) | |
| | 8 | 1 | **180-4028** | 2 | SUPORTE (BRACKET) | |
| | 9 | 1 | **180-7033** | 1 | TAMPA (COVER) | |
| | 10 | 1 | **228-5009** | 4 | GRAMPO (CLIP) | |
| C | 11 | 1 | **382-5907** | 1 | CONJUNTO DE FIAÇÃO ELÉTRICA-CONSOLE (HARNESS AS-CONSOLE) | |
| | | 1 | **102-8801** | 2 | KIT DE TOMADA (12 PINOS) (KIT-RECEPTACLE (12-PIN)) | |
| | | | | | (EACH KIT INCLUDES RECEPTACLE AS & WEDGE) | |
| | | 1 | **6V-0491** | 16 | TERMINAL DE LÂMINA (CALIBRE 14 A 18) (TERMINAL-BLADE (14-GA TO 18-GA)) | |
| | | 1 | **7G-7918** | 1 | BUJÃO DE RETENTOR (PLUG-SEAL) | |
| | | 1 | **7T-6365** | 4 | ALOJAMENTO-TOMADA (HOUSING-RECEPTACLE) | |
| | | 1 | **8N-1541** | 1 | SOQUETE DE CONECTOR (CALIBRE 12 A 14) (SOCKET-CONNECTOR (12-GA TO 14-GA)) | |
| | | 1 | **8N-1546** | 2 | PINO DE CONECTOR (CALIBRE 6) (PIN-CONNECTOR (6-GA)) | |
| | | 1 | **8N-1547** | 1 | SOQUETE DE CONECTOR (CALIBRE 6) (SOCKET-CONNECTOR (6-GA)) | |
| | | 1 | **8T-8729** | 10 | PINO DE CONECTOR (CALIBRE 16 A 18) (PIN-CONNECTOR (16-GA TO 18-GA)) | |
| | | 1 | **8T-8730** | 14 | SOQUETE DE CONECTOR (CALIBRE 16 A 18) (SOCKET-CONNECTOR (16-GA TO 18-GA)) | |
| | | 1 | **8T-8737** | 15 | BUJÃO DE RETENTOR (PLUG-SEAL) | |
| | | 1 | **9G-9314** | 5 | TERMINAL DE LÂMINA (CALIBRE 14 A 16) (TERMINAL-BLADE (14-GA TO 16-GA)) | |
| | | 1 | **9R-9806** | 10 | TERMINAL DE LÂMINA (18-GA A 20-GA) (TERMINAL-BLADE (18-GA TO 20-GA)) | |
| | | 1 | **9W-0844** | 3 | SOQUETE DE CONECTOR (CALIBRE 14 A 16) (SOCKET-CONNECTOR (14-GA TO 16-GA)) | |
| | | 1 | **9W-0852** | 1 | PINO DE CONECTOR (CALIBRE 14 A 16) (PIN-CONNECTOR (14-GA TO 16-GA)) | |
| | | 1 | **9W-2032** | 1 | TERMINAL DE LÂMINA (CALIBRE 10 A 12) (TERMINAL-BLADE (10-GA TO 12-GA)) | |
| | | 1 | **9W-2033** | 12 | TERMINAL DE LÂMINA (CALIBRE 14 A 16) (TERMINAL-BLADE (14-GA TO 16-GA)) | |

284-5347 GRUPO DE FIAÇÃO-CONSOLE DA DIREÇÃO (WIRING GP-STEERING CONSOLE) (continuação) **i05210989**

| NOTA | REF. NÃO | GRÁFICO REF. | NÚMERO DA PEÇA | QTY | NOME DA PEÇA 1 2 3 4 5 6 (NÍVEL DO PRODUTO) | CONSULTE PÁGINA |
|---|---|---|---|---|---|---|
| | | 1 | **9X-3401** | 5 | PINO DE CONECTOR (CALIBRE 16 A 18) (PIN-CONNECTOR (16-GA TO 18-GA)) | |
| | | 1 | **9X-3402** | 2 | SOQUETE DE CONECTOR (CALIBRE 16 A 18) (SOCKET-CONNECTOR (16-GA TO 18-GA)) | |
| E | | 1 | **119-3662** | | TUBO REDUTOR DE CALOR (10,85 MM DIA) (39 CM) (TUBE-HEAT SHRINK (10.85-MM DIA) (39-CM)) | |
| E | | 1 | **125-7874** | | TUBO REDUTOR DE CALOR (5,72 MM DIA) (10 CM) (TUBE-HEAT SHRINK (5.72-MM DIA) (10-CM)) | |
| E | | 1 | **125-7875** | | TUBO REDUTOR DE CALOR (7,44 MM DIA) (25 CM) (TUBE-HEAT SHRINK (7.44-MM DIA) (25-CM)) | |
| | | 1 | **127-5483** | 1 | CONJUNTO DE CONECTOR DE TOMADA (1 PINO) (PLUG AS-CONNECTOR (1-PIN)) | |
| | | 1 | **127-5484** | 2 | CONNECTOR DO CONJUNTO DE TOMADA (1 PINO) (RECEPTACLE AS-CONNECTOR (1-PIN)) | |
| | | 1 | **129-7163** | 1 | CONJUNTO DE CONECTOR DE TOMADA (1 PINO) (PLUG AS-CONNECTOR (1-PIN)) | |
| | | 1 | **129-7164** | 1 | CONNECTOR DO CONJUNTO DE TOMADA (1 PINO) (RECEPTACLE AS-CONNECTOR (1-PIN)) | |
| | | 1 | **5P-4571** | 5 | TERMINAL DE LÂMINA (CALIBRE 14 A 16) (TERMINAL-BLADE (14-GA TO 16-GA)) | |
| | | 1 | **5P-1475** | 5 | TERMINAL-GARFO (CALIBRE 14 A 16, NO. 8 PARAFUSOS) (TERMINAL-FORK (14-GA TO 16-GA, NO. 8 SCREW)) | |
| | | 1 | **2L-8050** | 3 | TERMINAL DE ANEL (PARAFUSO DE CALIBRE 6, 1/4 POL) (TERMINAL-RING (6-GA, 1/4-IN SCREW)) | |
| | | | | | —OU— | |
| | | 1 | **2L-8058** | 3 | TERMINAL DE ANEL (PARAFUSO DE CALIBRE 8, 1/4 POL) (TERMINAL-RING (8-GA, 1/4-IN SCREW)) | |
| | | 1 | **155-2255** | 2 | KIT DE PLUGUE DE CONEXÃO (12 PINOS) (KIT-CONNECTING PLUG (12-PIN)) | |
| | | 1 | **155-2270** | 1 | KIT DE PLUGUE DE CONEXÃO (2 PINOS) (KIT-CONNECTING PLUG (2-PIN)) | |
| | | | | | (EACH PLUG KIT INCLUDES PLUG AS, WEDGE, & INTERFACE SEAL) | |
| B | | 1 | **1P-0810** | | FITA-ELÉTRICA (TAPE-ELECTRICAL) | |
| | | 1 | **174-7566** | 2 | CONJUNTO DE BLOCO DE FUSÍVEIS (BLOCK AS-FUSE) | |
| | | | | | (EACH INCLUDES) | |
| | | 1 | **151-1398** | 2 | KIT DE TERMINAL (TRAVAR) (KIT-TERMINAL (LOCK)) | |
| | | 1 | **199-6582** | 1 | CONJUNTO DE BLOCO DE FUSÍVEIS (BLOCK AS-FUSE) | |
| | | 1 | **1H-3244** | 1 | ARRUELA DE PRESSÃO (LOCKWASHER) | |
| | | 1 | **6V-8185** | 1 | PORCA (ROSCA 1/4-20) (NUT (1/4-20-THD)) | |
| | | 1 | **8T-4205** | 1 | ARRUELA DURA (7,2X14,5X2 MM DE ESPESSURA) (WASHER-HARD (7.2X14.5X2-MM THK)) | |
| | | 1 | **151-1397** | 1 | TAMPA-BLOCO DE FUSÍVEIS (COVER-FUSE BLOCK) | |
| | | 1 | **185-1860** | 27 | RETENTOR DO FIO (SEAL-WIRE) | |
| | | 1 | **185-1861** | 6 | RETENTOR DO FIO (SEAL-WIRE) | |
| | | 1 | **202-5397** | 17 | BUJÃO (PLUG) | |
| | | 1 | **204-1297** | 27 | CONJUNTO DE TERMINAL DE LÂMINA (18-GA A 20-GA) (TERMINAL AS-BLADE (18-GA TO 20-GA)) | |
| | | 1 | **245-7434** | 5 | KIT DE PLUGUE DE CONEXÃO (10 PINOS) (KIT-CONNECTING PLUG (10-PIN)) | |
| | | | | | (EACH KIT INCLUDES PLUG CONNECTOR, WIRE ASSEMBLIES, & PLUGS) | |
| | 12 | 1 | **295-1834** | 1 | DECALQUE DE IDENTIFICAÇÃO (CAIXA DE FUSÍVEIS) (LADO DIREITO) (FILM-IDENTIFICATION (FUSE BOX) (RH)) | |

284-5347 GRUPO DE FIAÇÃO-CONSOLE DA DIREÇÃO (WIRING GP-STEERING CONSOLE) (continuação) **i05210989**

| NOTA | REF. NÃO | GRÁFICO REF. | NÚMERO DA PEÇA | QTY | NOME DA PEÇA 1 2 3 4 5 6 (NÍVEL DO PRODUTO) | CONSULTE PÁGINA |
|---|---|---|---|---|---|---|
| | 13 | 1 | **295-1835** | 1 | DECALQUE DE IDENTIFICAÇÃO (CAIXA DE FUSÍVEIS) (LADO ESQUERDO) (FILM-IDENTIFICATION (FUSE BOX) (LH)) | |
| | 14 | 1 | **130-5300** | 1 | GRAMPO (CLIP) | |
| M | 15 | 1 | **151-4957** | 4 | PARAFUSO DE CABEÇA OCA (M3X0,5X25 MM) (BOLT-SOCKET HEAD (M3X0.5X25-MM)) | |
| M | 16 | 1 | **174-8131** | 2 | PARAFUSO DE CABEÇA CONVEXA (M4X0,7X12 MM) (SCREW-TRUSS HEAD (M4X0.7X12-MM)) | |
| | 17 | 1 | **1H-3244** | 2 | ARRUELA DE PRESSÃO (LOCKWASHER) | |
| M | 18 | 1 | **3C-6969** | 4 | PORCA (M3X0,5 DE ROSCA) (NUT (M3X0.5-THD)) | |
| C | 19 | 1 | **368-4541** | 1 | CONJUNTO DE INTERRUPTORES-BALANCIM (TRAVA DO DIFERENCIAL) (SWITCH AS-ROCKER (DIFFERENTIAL LOCK)) | |
| | 20 | 1 | **3L-8187** | 4 | ARRUELA DE PRESSÃO (LOCKWASHER) | |
| | 21 | 1 | **4B-1281** | 3 | PARAFUSO DE MÁQUINA (1/4-20X0,625 POL) (SCREW-MACHINE (1/4-20X0.625-IN)) | |
| | 22 | 1 | **4B-4274** | 16 | ARRUELA (5,5X13X1,2 MM DE ESPESSURA) (WASHER (5.5X13X1.2-MM THK)) | |
| | 23 | 1 | **4D-1212** | 1 | ILHÓ (GROMMET) | |
| M | 24 | 1 | **5C-2890** | 3 | PORCA (ROSCA M6X1) (NUT (M6X1-THD)) | |
| M | 25 | 1 | **5C-8312** | 2 | PORCA (M4X0,7 DE ROSCA) (NUT (M4X0.7-THD)) | |
| M | 26 | 1 | **5C-9553** | 2 | PARAFUSO (M6X1X16 MM) (BOLT (M6X1X16-MM)) | |
| | 27 | 1 | **5P-4115** | 1 | ARRUELA DURA (7,2X19X2 MM DE ESPESSURA) (WASHER-HARD (7.2X19X2-MM THK)) | |
| | 28 | 1 | **6D-4244** | 2 | GRAMPO (CLIP) | |
| | 29 | 1 | **6V-8185** | 3 | PORCA (ROSCA 1/4-20) (NUT (1/4-20-THD)) | |
| | 30 | 1 | **8C-7508** | 2 | ARRUELA DE PRESSÃO (LOCKWASHER) | |
| | 31 | 1 | **8L-6521** | 8 | PARAFUSO (10-32X0,5 POL) (BOLT (10-32X0.5-IN)) | |
| M | 32 | 1 | **8T-4971** | 1 | PARAFUSO (M6X1X30 MM) (BOLT (M6X1X30-MM)) | |
| | 33 | 1 | **9P-2553** | 1 | ESPAÇADOR (6,83X10,28X11 MM DE ESPESSURA) (SPACER (6.83X10.28X11-MM THK)) | |
| M | 34 | 1 | **9X-1046** | 6 | PARAFUSO (M4X0,7X18 MM) (SCREW (M4X0.7X18-MM)) | |
| M | 35 | 1 | **9X-2042** | 1 | PARAFUSO DE CABEÇA CONVEXA (M6X1X12 MM) (SCREW-TRUSS HEAD (M6X1X12-MM)) | |
| | 36 | 1 | **9X-8256** | 6 | ARRUELA (6,6X12X2 MM DE ESPESSURA) (WASHER (6.6X12X2-MM THK)) | |
| | 37 | 1 | **102-9383** | 1 | PLACA (PLATE) | |
| C | 38 | 1 | **249-5488** | 1 | CONJUNTO DE INTERRUPTORES-BALANCIM (REFLETOR) (SWITCH AS-ROCKER (FLOODLIGHT)) | |
| | 39 | 1 | **8T-4205** | 2 | ARRUELA DURA (7,2X14,5X2 MM DE ESPESSURA) (WASHER-HARD (7.2X14.5X2-MM THK)) | |
| C | 40 | 1 | **236-4631** | 6 | BISEL (BEZEL) | |
| C | 41 | 1 | **368-4542** | 1 | CONJUNTO DE INTERRUPTORES-BALANCIM (LUZ DO PAINEL, LUZ TRASEIRA) (SWITCH AS-ROCKER (PANEL LIGHT, TAIL LIGHT)) | |
| | 42 | 1 | **5J-0605** | 1 | ANEL-REFORÇO (RING-BACKUP) | |

B - UTILIZAR CONFORME NECESSÁRIO
C - ALTERAR DO TIPO ANTERIOR
E - ENCOMENDAR POR CENTÍMETROS
M - PEÇA MÉTRICA

284-5347 GRUPO DE FIAÇÃO-CONSOLE DA DIREÇÃO (WIRING GP-STEERING CONSOLE) (continuação) **i05210989**

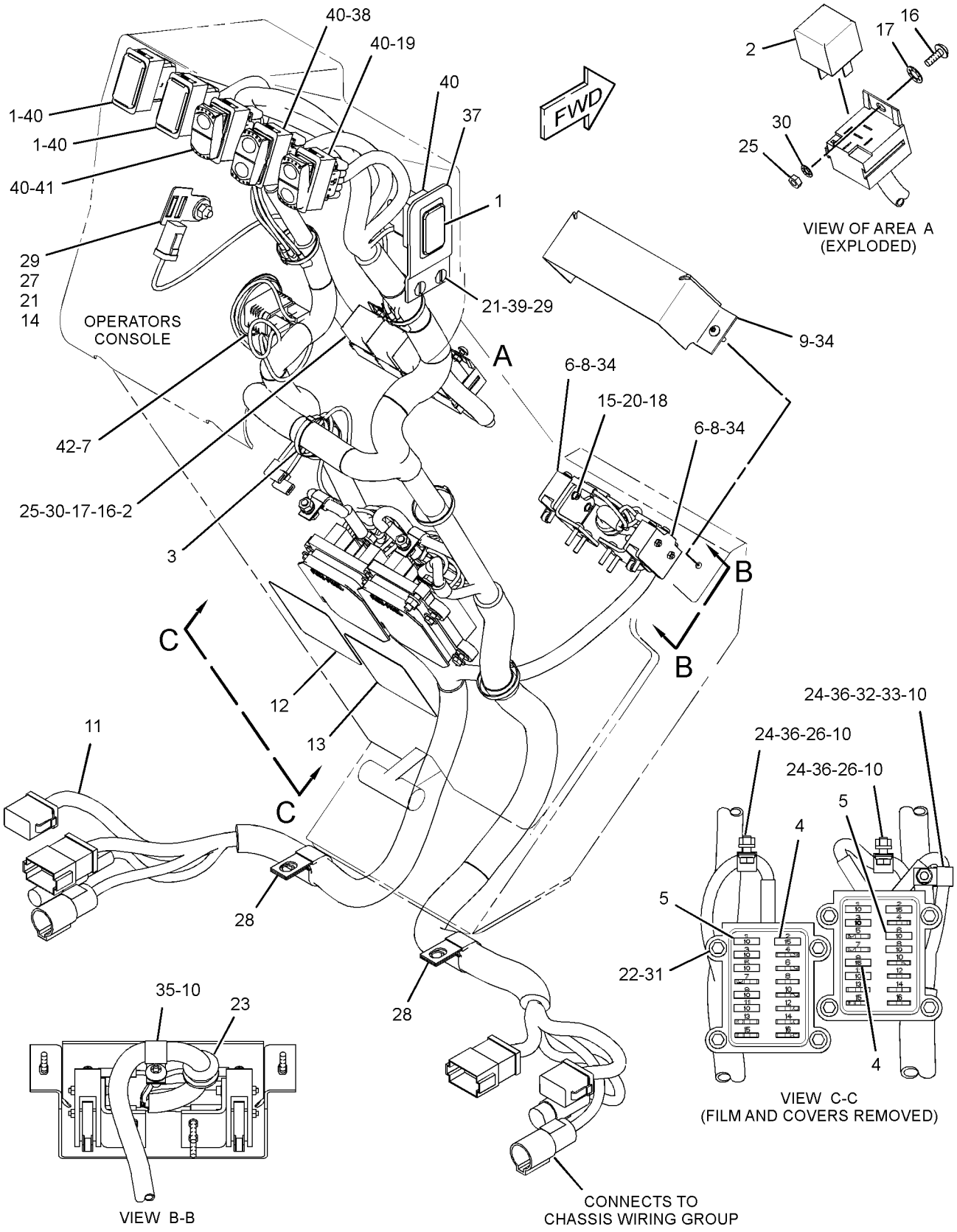


GRÁFICO 1 <FIM> g03326082

# *334-3344* GRUPO DE FIAÇÃO-CONSOLE DA DIREÇÃO (WIRING GP-STEERING CONSOLE)

**S/N: JAP1-1860**

**NÚMEROE DE 334-7636, 335-9267, 359-1519, 359-1520 ARRANJO RODOVIÁRIO**

**UM ACESSÓRIO**

**SMCS-4334** **i04925883**

| NOTA | REF. NÃO | GRÁFICO REF. | NÚMERO DA PEÇA | QTY | NOME DA PEÇA 1 2 3 4 5 6 (NÍVEL DO PRODUTO) | CONSULTE PÁGINA |
|---|---|---|---|---|---|---|
| | 1 | 1 | **3E-0109** | 4 | BUJÃO (CHAVE SELETORA) (PLUG (ROCKER SWITCH)) | |
| | 2 | 1 | **3E-6477** | 2 | CONJUNTO DO RELÉ (24 V) (TRASEIRA, LUZES DO PAINEL, LADO DIREITO) (RELAY AS (24-VOLT) (TAIL, PANEL LAMPS, RH)) | |
| | 2A | 1 | **3E-6477** | 2 | CONJUNTO DO RELÉ (24 V) (TRASEIRA, LUZES DO PAINEL, LADO ESQUERDO) (RELAY AS (24-VOLT) (TAIL, PANEL LAMPS, LH)) | |
| | 3 | 1 | **3S-2093** | 5 | CABO TIPO CINTA (STRAP-CABLE) | |
| | 4 | 1 | **8X-5153** | 1 | DECALQUE-FACE (SETA DE DIREÇÃO, PERIGO) (FILM-FACE (TURN SIGNAL, HAZARD)) | |
| | 5 | 1 | **8X-5154** | 1 | DECALQUE-FACE (LUZ ALTA, BAIXA DOS FARÓIS DIANTEIROS) (FILM-FACE (HEADLIGHTS HIGH, LOW BEAM)) | |
| | 6 | 1 | **9W-1441** | 4 | FUSÍVEL (15 AMPERE) (FUSE (15-AMPERE)) | |
| | 7 | 1 | **9W-1442** | 11 | FUSÍVEL (10 AMPÈRES) (FUSE (10-AMPERE)) | |
| | 8 | 1 | **112-6175** | 2 | CONJUNTO DE INTERRUPTOR DE FIM DE CURSO (NEUTRALIZADOR DA TRANSMISSÃO) (SWITCH AS-LIMIT (TRANSMISSION NEUTRALIZER)) | |
| | | | | | (EACH INCLUDES) | |
| | | 1 | **6V-8376** | 3 | PARAFUSO DE MÁQUINA (8-32X0,25 POL) (SCREW-MACHINE (8-32X0.25-IN)) | |
| | | 1 | **9B-7233** | 3 | ARRUELA DE PRESSÃO (LOCKWASHER) | |
| J | 9 | 1 | *361-7150* | 1 | METER GP-SERVICE TEMPERATURE TEMP (METER GP-SERVICE) | |
| | | 1 | **304-5303** | 1 | PORCA ESPECIAL (HORÔMETRO) (NUT-SPECIAL (SERVICE METER)) | |
| | 10 | 1 | **173-3064** | 1 | GRUPO DO INTERRUPTOR GIRATÓRIO (SETA DE DIREÇÃO, PERIGO) (SWITCH GP-ROTARY (TURN SIGNAL, HAZARD)) | |
| | | 1 | **5L-7200** | 1 | PARAFUSO (8-32X0,375 POL) (SCREW (8-32X0.375-IN)) | |
| | | 1 | **9B-7233** | 1 | ARRUELA DE PRESSÃO (LOCKWASHER) | |
| | 11 | 1 | **217-8166** | 1 | CONJUNTO DE PISCA-ALERTA (24 V) (FLASHER AS (24-VOLT)) | |
| | 12 | 1 | **180-4028** | 2 | SUPORTE (BRACKET) | |
| | 13 | 1 | **180-7033** | 1 | TAMPA (COVER) | |
| | 14 | 1 | **295-1834** | 1 | DECALQUE DE IDENTIFICAÇÃO (CAIXA DE FUSÍVEIS) (LADO DIREITO) (FILM-IDENTIFICATION (FUSE BOX) (RH)) | |
| | 15 | 1 | **295-1835** | 1 | DECALQUE DE IDENTIFICAÇÃO (CAIXA DE FUSÍVEIS) (LADO ESQUERDO) (FILM-IDENTIFICATION (FUSE BOX) (LH)) | |
| | 16 | 1 | **385-5216** | 1 | CONJUNTO DE FIAÇÃO ELÉTRICA-CONSOLE (HARNESS AS-CONSOLE) | |
| | | 1 | **102-8801** | 2 | KIT DE TOMADA (12 PINOS) (KIT-RECEPTACLE (12-PIN)) | |
| | | | | | (EACH INCLUDES RECEPTACLE AS & WEDGE) | |
| | | 1 | **3E-7790** | 14 | TERMINAL DE LÂMINA (18-GA A 20-GA) (TERMINAL-BLADE (18-GA TO 20-GA)) | |
| | | 1 | **3E-7996** | 3 | PLUGUE DE CONECTOR (6 PINOS) (PLUG-CONNECTOR (6-PIN)) | |
| | | 1 | **3E-7999** | 1 | TERMINAL DE LÂMINA (10 GA) (TERMINAL-BLADE (10-GA)) | |

334-3344 GRUPO DE FIAÇÃO-CONSOLE DA DIREÇÃO (WIRING GP-STEERING CONSOLE) (continuação) **i04925883**

| NOTA | REF. NÃO | GRÁFICO REF. | NÚMERO DA PEÇA | QTY | NOME DA PEÇA 1 2 3 4 5 6 (NÍVEL DO PRODUTO) | CONSULTE PÁGINA |
|---|---|---|---|---|---|---|
| | | 1 | **6V-0491** | 16 | TERMINAL DE LÂMINA (CALIBRE 14 A 18) (TERMINAL-BLADE (14-GA TO 18-GA)) | |
| | | 1 | **7G-7918** | 1 | BUJÃO DE RETENTOR (PLUG-SEAL) | |
| | | 1 | **7T-6365** | 4 | ALOJAMENTO-TOMADA (HOUSING-RECEPTACLE) | |
| | | 1 | **8N-1541** | 1 | SOQUETE DE CONECTOR (CALIBRE 12 A 14) (SOCKET-CONNECTOR (12-GA TO 14-GA)) | |
| | | 1 | **8N-1546** | 2 | PINO DE CONECTOR (CALIBRE 6) (PIN-CONNECTOR (6-GA)) | |
| | | 1 | **8N-1547** | 1 | SOQUETE DE CONECTOR (CALIBRE 6) (SOCKET-CONNECTOR (6-GA)) | |
| | | 1 | **8T-8729** | 12 | PINO DE CONECTOR (CALIBRE 16 A 18) (PIN-CONNECTOR (16-GA TO 18-GA)) | |
| | | 1 | **8T-8730** | 20 | SOQUETE DE CONECTOR (CALIBRE 16 A 18) (SOCKET-CONNECTOR (16-GA TO 18-GA)) | |
| | | 1 | **8T-8737** | 12 | BUJÃO DE RETENTOR (PLUG-SEAL) | |
| | | 1 | **9G-9314** | 3 | TERMINAL DE LÂMINA (CALIBRE 14 A 16) (TERMINAL-BLADE (14-GA TO 16-GA)) | |
| | | 1 | **9R-9806** | 11 | TERMINAL DE LÂMINA (18-GA A 20-GA) (TERMINAL-BLADE (18-GA TO 20-GA)) | |
| | | 1 | **9W-0844** | 3 | SOQUETE DE CONECTOR (CALIBRE 14 A 16) (SOCKET-CONNECTOR (14-GA TO 16-GA)) | |
| | | 1 | **9W-0852** | 2 | PINO DE CONECTOR (CALIBRE 14 A 16) (PIN-CONNECTOR (14-GA TO 16-GA)) | |
| | | 1 | **9W-2032** | 1 | TERMINAL DE LÂMINA (CALIBRE 10 A 12) (TERMINAL-BLADE (10-GA TO 12-GA)) | |
| | | 1 | **9W-2033** | 14 | TERMINAL DE LÂMINA (CALIBRE 14 A 16) (TERMINAL-BLADE (14-GA TO 16-GA)) | |
| | | 1 | **9X-3401** | 5 | PINO DE CONECTOR (CALIBRE 16 A 18) (PIN-CONNECTOR (16-GA TO 18-GA)) | |
| | | 1 | **9X-3402** | 2 | SOQUETE DE CONECTOR (CALIBRE 16 A 18) (SOCKET-CONNECTOR (16-GA TO 18-GA)) | |
| | | 1 | **065-5071** | 10 | TERMINAL DE LÂMINA (CALIBRE 14 A 16) (TERMINAL-BLADE (14-GA TO 16-GA)) | |
| E | | 1 | **125-7874** | | TUBO REDUTOR DE CALOR (5,72 MM DIA) (25 CM) (TUBE-HEAT SHRINK (5.72-MM DIA) (25-CM)) | |
| E | | 1 | **125-7875** | | TUBO REDUTOR DE CALOR (7,44 MM DIA) (30 CM) (TUBE-HEAT SHRINK (7.44-MM DIA) (30-CM)) | |
| | | 1 | **127-5483** | 1 | CONJUNTO DE CONECTOR DE TOMADA (1 PINO) (PLUG AS-CONNECTOR (1-PIN)) | |
| | | 1 | **127-5484** | 2 | CONNECTOR DO CONJUNTO DE TOMADA (1 PINO) (RECEPTACLE AS-CONNECTOR (1-PIN)) | |
| | | 1 | **129-7163** | 1 | CONJUNTO DE CONECTOR DE TOMADA (1 PINO) (PLUG AS-CONNECTOR (1-PIN)) | |
| | | 1 | **129-7164** | 1 | CONNECTOR DO CONJUNTO DE TOMADA (1 PINO) (RECEPTACLE AS-CONNECTOR (1-PIN)) | |
| | | 1 | **5P-4571** | 5 | TERMINAL DE LÂMINA (CALIBRE 14 A 16) (TERMINAL-BLADE (14-GA TO 16-GA)) | |
| | | 1 | **5P-1475** | 5 | TERMINAL-GARFO (CALIBRE 14 A 16, NO. 8 PARAFUSOS) (TERMINAL-FORK (14-GA TO 16-GA, NO. 8 SCREW)) | |
| | | 1 | **2L-8050** | 3 | TERMINAL DE ANEL (PARAFUSO DE CALIBRE 6, 1/4 POL) (TERMINAL-RING (6-GA, 1/4-IN SCREW)) | |
| | | | | | –OU– | |
| | | 1 | **2L-8058** | 3 | TERMINAL DE ANEL (PARAFUSO DE CALIBRE 8, 1/4 POL) (TERMINAL-RING (8-GA, 1/4-IN SCREW)) | |
| | | 1 | **155-2255** | 2 | KIT DE PLUGUE DE CONEXÃO (12 PINOS) (KIT-CONNECTING PLUG (12-PIN)) | |
| | | 1 | **155-2270** | 1 | KIT DE PLUGUE DE CONEXÃO (2 PINOS) (KIT-CONNECTING PLUG (2-PIN)) | |
| | | 1 | **155-2274** | 1 | KIT DE PLUGUE DE CONEXÃO (6 PINOS) (KIT-CONNECTING PLUG (6-PIN)) | |
| | | | | | (EACH PLUG KIT INCLUDES PLUG AS, WEDGE, & INTERFACE SEAL) | |

334-3344 GRUPO DE FIAÇÃO-CONSOLE DA DIREÇÃO (WIRING GP-STEERING CONSOLE) (continuação) **i04925883**

| NOTA | REF. NÃO | GRÁFICO REF. | NÚMERO DA PEÇA | QTY | NOME DA PEÇA 1 2 3 4 5 6 (NÍVEL DO PRODUTO) | CONSULTE PÁGINA |
|---|---|---|---|---|---|---|
| B | | 1 | **1P-0810** | | FITA-ELÉTRICA (TAPE-ELECTRICAL) | |
| | | 1 | **174-7566** | 2 | CONJUNTO DE BLOCO DE FUSÍVEIS (BLOCK AS-FUSE) | |
| | | | | | (EACH INCLUDES) | |
| | | 1 | **1H-3244** | 1 | ARRUELA DE PRESSÃO (LOCKWASHER) | |
| | | 1 | **6V-8185** | 1 | PORCA (ROSCA 1/4-20) (NUT (1/4-20-THD)) | |
| | | 1 | **8T-4205** | 1 | ARRUELA DURA (7,2X14,5X2 MM DE ESPESSURA) (WASHER-HARD (7.2X14.5X2-MM THK)) | |
| | | 1 | **151-1398** | 2 | KIT DE TERMINAL (TRAVAR) (KIT-TERMINAL (LOCK)) | |
| | | 1 | **199-6582** | 1 | CONJUNTO DE BLOCO DE FUSÍVEIS (BLOCK AS-FUSE) | |
| | | 1 | **1H-3244** | 1 | ARRUELA DE PRESSÃO (LOCKWASHER) | |
| | | 1 | **6V-8185** | 1 | PORCA (ROSCA 1/4-20) (NUT (1/4-20-THD)) | |
| | | 1 | **8T-4205** | 1 | ARRUELA DURA (7,2X14,5X2 MM DE ESPESSURA) (WASHER-HARD (7.2X14.5X2-MM THK)) | |
| | | 1 | **151-1397** | 1 | TAMPA-BLOCO DE FUSÍVEIS (COVER-FUSE BLOCK) | |
| | 17 | 1 | **089-7960** | 2 | ARRUELA (5,3X25X1,6 MM DE ESPESSURA) (WASHER (5.3X25X1.6-MM THK)) | |
| | 18 | 1 | **103-5678** | 1 | CONJUNTO DO INTERRUPTOR-ROTATIVO (REDUTOR DE LUZ DO FAROL) (SWITCH AS-ROTARY (HEADLIGHT DIMMER)) | |
| | | 1 | **5L-7200** | 1 | PARAFUSO (8-32X0,375 POL) (SCREW (8-32X0.375-IN)) | |
| | | 1 | **9B-7233** | 1 | ARRUELA DE PRESSÃO (LOCKWASHER) | |
| | 19 | 1 | **130-5300** | 1 | GRAMPO (CLIP) | |
| M | 20 | 1 | **151-4957** | 4 | PARAFUSO DE CABEÇA OCA (M3X0,5X25 MM) (BOLT-SOCKET HEAD (M3X0.5X25-MM)) | |
| M | 21 | 1 | **174-8131** | 2 | PARAFUSO DE CABEÇA CONVEXA (M4X0,7X12 MM) (SCREW-TRUSS HEAD (M4X0.7X12-MM)) | |
| | 22 | 1 | **1H-3244** | 2 | ARRUELA DE PRESSÃO (LOCKWASHER) | |
| | 23 | 1 | **228-5009** | 4 | GRAMPO (CLIP) | |
| M | 24 | 1 | **3C-6969** | 4 | PORCA (M3X0,5 DE ROSCA) (NUT (M3X0.5-THD)) | |
| | 25 | 1 | *3E-9317* | 1 | CONJUNTO DE INTERRUPTORES-BALANCIM (24 V) (FARÓIS DIANTEIROS) (SWITCH AS-ROCKER (24-VOLT) (HEADLIGHTS)) | |
| | | 1 | **3E-8772** | 1 | CHAVE SELETORA (24 V) (FARÓIS DIANTEIROS) (SWITCH-ROCKER (24-VOLT) (HEADLIGHTS)) | |
| | | 1 | **3E-8825** | 2 | LÂMPADA (24 V) (LAMP (24-VOLT)) | |
| | | 1 | **3E-9326** | 1 | ATUADOR (ACTUATOR) | |
| | 26 | 1 | **3L-8187** | 4 | ARRUELA DE PRESSÃO (LOCKWASHER) | |
| | 27 | 1 | **4B-1281** | 3 | PARAFUSO DE MÁQUINA (1/4-20X0,625 POL) (SCREW-MACHINE (1/4-20X0.625-IN)) | |
| | 28 | 1 | **4B-2047** | 2 | PORCA (ROSCA 10-24) (NUT (10-24-THD)) | |
| | 29 | 1 | **4B-4274** | 18 | ARRUELA (5,5X13X1,2 MM DE ESPESSURA) (WASHER (5.5X13X1.2-MM THK)) | |
| | 30 | 1 | **4D-1212** | 1 | ILHÓ (GROMMET) | |
| M | 31 | 1 | **5C-2890** | 3 | PORCA (ROSCA M6X1) (NUT (M6X1-THD)) | |
| M | 32 | 1 | **5C-8312** | 2 | PORCA (M4X0,7 DE ROSCA) (NUT (M4X0.7-THD)) | |
| M | 33 | 1 | **5C-9553** | 2 | PARAFUSO (M6X1X16 MM) (BOLT (M6X1X16-MM)) | |
| | 34 | 1 | **5M-6755** | 2 | PARAFUSO DE MÁQUINA (10-24X0,562 POL) (SCREW-MACHINE (10-24X0.562-IN)) | |
| | 35 | 1 | **5P-4115** | 1 | ARRUELA DURA (7,2X19X2 MM DE ESPESSURA) (WASHER-HARD (7.2X19X2-MM THK)) | |
| | 36 | 1 | **6D-4244** | 2 | GRAMPO (CLIP) | |

334-3344 GRUPO DE FIAÇÃO-CONSOLE DA DIREÇÃO (WIRING GP-STEERING CONSOLE) (continuação) **i04925883**

| NOTA | REF. NÃO | GRÁFICO REF. | NÚMERO DA PEÇA | QTY | NOME DA PEÇA 1 2 3 4 5 6 (NÍVEL DO PRODUTO) | CONSULTE PÁGINA |
|---|---|---|---|---|---|---|
| | 37 | 1 | **6V-8185** | 3 | PORCA (ROSCA 1/4-20) (NUT (1/4-20-THD)) | |
| | 38 | 1 | **8C-7508** | 2 | ARRUELA DE PRESSÃO (LOCKWASHER) | |
| | 39 | 1 | **8L-6521** | 8 | PARAFUSO (10-32X0,5 POL) (BOLT (10-32X0.5-IN)) | |
| M | 40 | 1 | **8T-4971** | 1 | PARAFUSO (M6X1X30 MM) (BOLT (M6X1X30-MM)) | |
| | 41 | 1 | **8X-6296** | 2 | ALAVANCA (LEVER) | |
| | 42 | 1 | **9P-2553** | 1 | ESPAÇADOR (6,83X10,28X11 MM DE ESPESSURA) (SPACER (6.83X10.28X11-MM THK)) | |
| M | 43 | 1 | **9X-1046** | 6 | PARAFUSO (M4X0,7X18 MM) (SCREW (M4X0.7X18-MM)) | |
| M | 44 | 1 | **9X-2042** | 1 | PARAFUSO DE CABEÇA CONVEXA (M6X1X12 MM) (SCREW-TRUSS HEAD (M6X1X12-MM)) | |
| | 45 | 1 | **9X-8256** | 6 | ARRUELA (6,6X12X2 MM DE ESPESSURA) (WASHER (6.6X12X2-MM THK)) | |
| | 46 | 1 | **102-9383** | 1 | PLACA (PLATE) | |
| | 47 | 1 | **8T-4205** | 2 | ARRUELA DURA (7,2X14,5X2 MM DE ESPESSURA) (WASHER-HARD (7.2X14.5X2-MM THK)) | |
| | 48 | 1 | *9X-9632* | 1 | CONJUNTO DE INTERRUPTORES-BALANCIM (24 V) (REFLETORES) (SWITCH AS-ROCKER (24-VOLT) (FLOODLIGHTS)) | |
| | | 1 | **3E-8772** | 1 | CHAVE SELETORA (24 V) (REFLETORES) (SWITCH-ROCKER (24-VOLT) (FLOODLIGHTS)) | |
| | | 1 | **3E-8815** | 1 | ATUADOR (ACTUATOR) | |
| | | 1 | **3E-8825** | 2 | LÂMPADA (24 V) (LAMP (24-VOLT)) | |
| | | | | | JOGO(S) DE REPARO DISPONÍVEL(ÍVEIS): | |
| J | | | **362-0288** | 1 | KIT DO MEDIDOR DE SERVIÇO (KIT-SERVICE METER) | |
| | | | | | (INCLUDES METER & FILM) | |

B - UTILIZAR CONFORME NECESSÁRIO
E - ENCOMENDAR POR CENTÍMETROS
J - KIT MARKED J SERVICES PART(S) MARKED J
M - PEÇA MÉTRICA

334-3344 GRUPO DE FIAÇÃO-CONSOLE DA DIREÇÃO (WIRING GP-STEERING CONSOLE) (continuação) **i04925883**

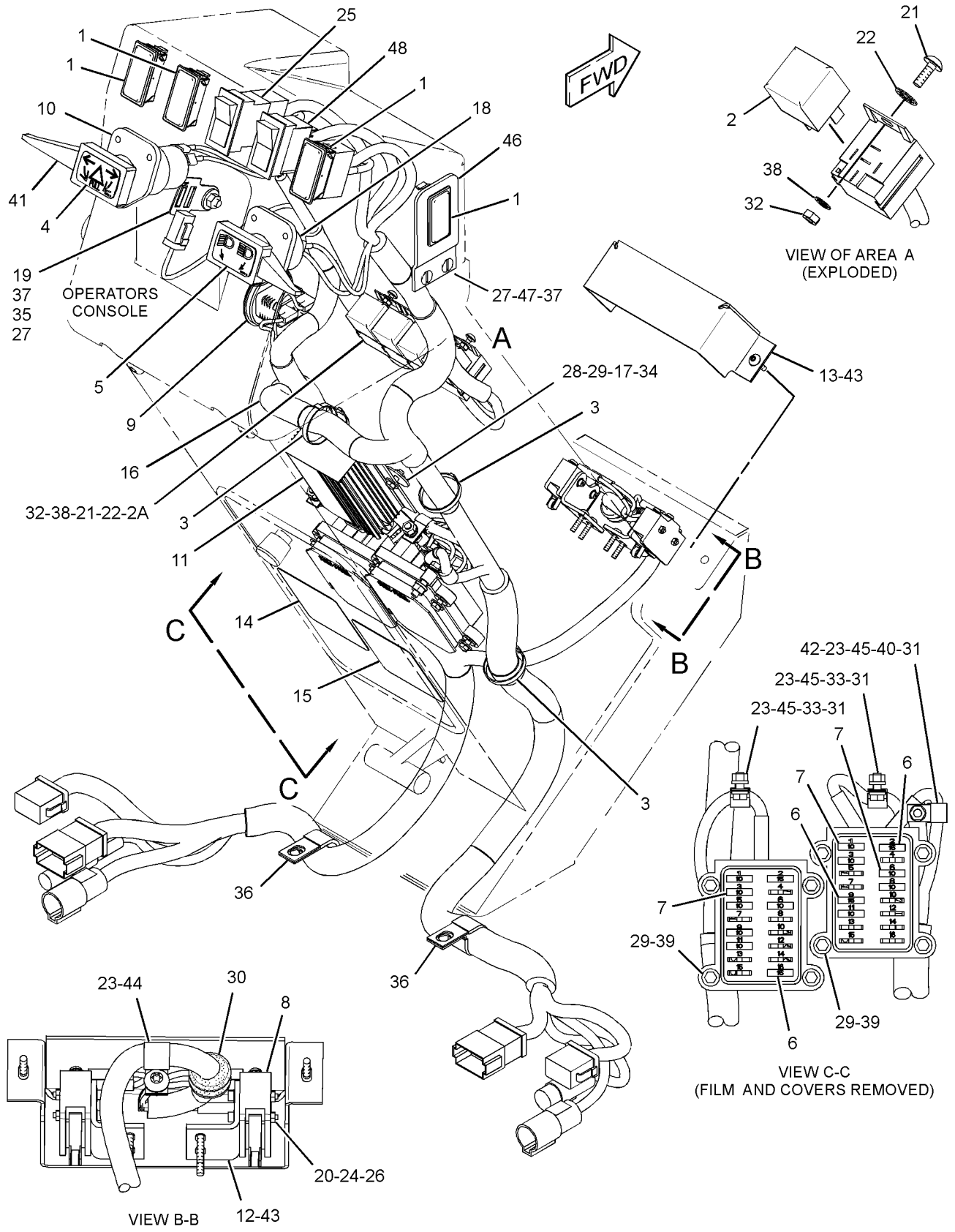


GRÁFICO 1 <FIM> g03067122

# *334-3344* GRUPO DE FIAÇÃO-CONSOLE DA DIREÇÃO (WIRING GP-STEERING CONSOLE)

**S/N: JAP1861-UP**

**NÚMEROE DE 334-7636, 335-9267, 359-1519, 359-1520 ARRANJO RODOVIÁRIO UM ACESSÓRIO**

**SMCS-4334** **i06280916**

| NOTA | REF. NÃO | GRÁFICO REF. | NÚMERO DA PEÇA | QTY | NOME DA PEÇA 1 2 3 4 5 6 (NÍVEL DO PRODUTO) | CONSULTE PÁGINA |
|---|---|---|---|---|---|---|
| C | 1 | 1 | **228-6089** | 3 | BUJÃO (CHAVE SELETORA) (PLUG (ROCKER SWITCH)) | |
| | 2 | 1 | **3E-6477** | 2 | CONJUNTO DO RELÉ (24 V) (TRASEIRA, LUZES DO PAINEL, LADO DIREITO) (RELAY AS (24-VOLT) (TAIL, PANEL LAMPS, RH)) | |
| | 2A | 1 | **3E-6477** | 2 | CONJUNTO DO RELÉ (24 V) (TRASEIRA, LUZES DO PAINEL, LADO ESQUERDO) (RELAY AS (24-VOLT) (TAIL, PANEL LAMPS, LH)) | |
| | 3 | 1 | **3S-2093** | 5 | CABO TIPO CINTA (STRAP-CABLE) | |
| | 4 | 1 | **8X-5153** | 1 | DECALQUE-FACE (SETA DE DIREÇÃO, PERIGO) (FILM-FACE (TURN SIGNAL, HAZARD)) | |
| | 5 | 1 | **8X-5154** | 1 | DECALQUE-FACE (LUZ ALTA, BAIXA DOS FARÓIS DIANTEIROS) (FILM-FACE (HEADLIGHTS HIGH, LOW BEAM)) | |
| | 6 | 1 | **9W-1441** | 4 | FUSÍVEL (15 AMPERE) (FUSE (15-AMPERE)) | |
| | 7 | 1 | **9W-1442** | 11 | FUSÍVEL (10 AMPÈRES) (FUSE (10-AMPERE)) | |
| | 8 | 1 | **112-6175** | 2 | CONJUNTO DE INTERRUPTOR DE FIM DE CURSO (NEUTRALIZADOR DA TRANSMISSÃO) (SWITCH AS-LIMIT (TRANSMISSION NEUTRALIZER)) | |
| | | | | | (EACH INCLUDES) | |
| | | 1 | **6V-8376** | 3 | PARAFUSO DE MÁQUINA (8-32X0,25 POL) (SCREW-MACHINE (8-32X0.25-IN)) | |
| | | 1 | **9B-7233** | 3 | ARRUELA DE PRESSÃO (LOCKWASHER) | |
| J | 9 | 1 | *361-7150* | 1 | METER GP-SERVICE TEMPERATURE TEMP (METER GP-SERVICE) | |
| | | 1 | **304-5303** | 1 | PORCA ESPECIAL (HORÔMETRO) (NUT-SPECIAL (SERVICE METER)) | |
| | 10 | 1 | **173-3064** | 1 | GRUPO DO INTERRUPTOR GIRATÓRIO (SETA DE DIREÇÃO, PERIGO) (SWITCH GP-ROTARY (TURN SIGNAL, HAZARD)) | |
| | | 1 | **5L-7200** | 1 | PARAFUSO (8-32X0,375 POL) (SCREW (8-32X0.375-IN)) | |
| | | 1 | **9B-7233** | 1 | ARRUELA DE PRESSÃO (LOCKWASHER) | |
| | 11 | 1 | **217-8166** | 1 | CONJUNTO DE PISCA-ALERTA (24 V) (FLASHER AS (24-VOLT)) | |
| | 12 | 1 | **180-4028** | 2 | SUPORTE (BRACKET) | |
| | 13 | 1 | **180-7033** | 1 | TAMPA (COVER) | |
| | 14 | 1 | **295-1834** | 1 | DECALQUE DE IDENTIFICAÇÃO (CAIXA DE FUSÍVEIS) (LADO DIREITO) (FILM-IDENTIFICATION (FUSE BOX) (RH)) | |
| | 15 | 1 | **295-1835** | 1 | DECALQUE DE IDENTIFICAÇÃO (CAIXA DE FUSÍVEIS) (LADO ESQUERDO) (FILM-IDENTIFICATION (FUSE BOX) (LH)) | |
| C | 16 | 1 | **391-8796** | 1 | CONJUNTO DE FIAÇÃO ELÉTRICA-CONSOLE (HARNESS AS-CONSOLE) | |
| | | 1 | **9G-9314** | 3 | TERMINAL DE LÂMINA (CALIBRE 14 A 16) (TERMINAL-BLADE (14-GA TO 16-GA)) | |
| | | 1 | **5P-4571** | 5 | TERMINAL DE LÂMINA (CALIBRE 14 A 16) (TERMINAL-BLADE (14-GA TO 16-GA)) | |
| | | 1 | **5P-1475** | 5 | TERMINAL-GARFO (CALIBRE 14 A 16, NO. 8 PARAFUSOS) (TERMINAL-FORK (14-GA TO 16-GA, NO. 8 SCREW)) | |
| | | 1 | **2L-8050** | 3 | TERMINAL DE ANEL (PARAFUSO DE CALIBRE 6, 1/4 POL) (TERMINAL-RING (6-GA, 1/4-IN SCREW)) | |

334-3344 GRUPO DE FIAÇÃO-CONSOLE DA DIREÇÃO (WIRING GP-STEERING CONSOLE) (continuação) **i06280916**

| NOTA | REF. NÃO | GRÁFICO REF. | NÚMERO DA PEÇA | QTY | NOME DA PEÇA 1 2 3 4 5 6 (NÍVEL DO PRODUTO) | CONSULTE PÁGINA |
|---|---|---|---|---|---|---|
| | | | | | –OU– | |
| | | 1 | **2L-8058** | 3 | TERMINAL DE ANEL (PARAFUSO DE CALIBRE 8, 1/4 POL) (TERMINAL-RING (8-GA, 1/4-IN SCREW)) | |
| | | 1 | **155-2255** | 2 | KIT DE PLUGUE DE CONEXÃO (12 PINOS) (KIT-CONNECTING PLUG (12-PIN)) | |
| | | 1 | **155-2270** | 1 | KIT DE PLUGUE DE CONEXÃO (2 PINOS) (KIT-CONNECTING PLUG (2-PIN)) | |
| | | | | | (EACH PLUG KIT INCLUDES PLUG AS, WEDGE & INTERFACE SEAL) | |
| | | 1 | **245-7434** | 3 | KIT DE PLUGUE DE CONEXÃO (10 PINOS) (KIT-CONNECTING PLUG (10-PIN)) | |
| | | | | | (EACH INCLUDE WIRE AS, PLUG CONNECTOR & PLUG ) | |
| | | 1 | **102-8801** | 2 | KIT DE TOMADA (12 PINOS) (KIT-RECEPTACLE (12-PIN)) | |
| | | | | | (EACH RECEPTACLE KIT INCLUDES RECEPTACLE AS & WEDGE) | |
| B | | 1 | **1P-0810** | | FITA-ELÉTRICA (TAPE-ELECTRICAL) | |
| | | 1 | **9W-2032** | 1 | TERMINAL DE LÂMINA (CALIBRE 10 A 12) (TERMINAL-BLADE (10-GA TO 12-GA)) | |
| | | 1 | **9W-2033** | 11 | TERMINAL DE LÂMINA (CALIBRE 14 A 16) (TERMINAL-BLADE (14-GA TO 16-GA)) | |
| | | 1 | **204-1297** | 21 | CONJUNTO DE TERMINAL DE LÂMINA (18-GA A 20-GA) (TERMINAL AS-BLADE (18-GA TO 20-GA)) | |
| E | | 1 | **119-3662** | | TUBO REDUTOR DE CALOR (10,85 MM DIA) (33 CM) (TUBE-HEAT SHRINK (10.85-MM DIA) (33-CM)) | |
| E | | 1 | **125-7874** | | TUBO REDUTOR DE CALOR (5,72 MM DIA) (20 CM) (TUBE-HEAT SHRINK (5.72-MM DIA) (20-CM)) | |
| E | | 1 | **125-7875** | | TUBO REDUTOR DE CALOR (7,44 MM DIA) (20 CM) (TUBE-HEAT SHRINK (7.44-MM DIA) (20-CM)) | |
| | | 1 | **9R-9806** | 10 | TERMINAL DE LÂMINA (18-GA A 20-GA) (TERMINAL-BLADE (18-GA TO 20-GA)) | |
| | | 1 | **185-1861** | 4 | RETENTOR DO FIO (SEAL-WIRE) | |
| | | 1 | **8N-1541** | 1 | SOQUETE DE CONECTOR (CALIBRE 12 A 14) (SOCKET-CONNECTOR (12-GA TO 14-GA)) | |
| | | 1 | **8N-1547** | 1 | SOQUETE DE CONECTOR (CALIBRE 6) (SOCKET-CONNECTOR (6-GA)) | |
| | | 1 | **8T-8730** | 19 | SOQUETE DE CONECTOR (CALIBRE 16 A 18) (SOCKET-CONNECTOR (16-GA TO 18-GA)) | |
| | | 1 | **9W-0844** | 3 | SOQUETE DE CONECTOR (CALIBRE 14 A 16) (SOCKET-CONNECTOR (14-GA TO 16-GA)) | |
| | | 1 | **9X-3402** | 2 | SOQUETE DE CONECTOR (CALIBRE 16 A 18) (SOCKET-CONNECTOR (16-GA TO 18-GA)) | |
| | | 1 | **6V-0491** | 16 | TERMINAL DE LÂMINA (CALIBRE 14 A 18) (TERMINAL-BLADE (14-GA TO 18-GA)) | |
| | | 1 | **129-7164** | 1 | CONNECTOR DO CONJUNTO DE TOMADA (1 PINO) (RECEPTACLE AS-CONNECTOR (1-PIN)) | |
| | | 1 | **185-1860** | 21 | RETENTOR DO FIO (SEAL-WIRE) | |
| | | 1 | **7T-6365** | 4 | ALOJAMENTO-TOMADA (HOUSING-RECEPTACLE) | |
| | | 1 | **8N-1546** | 2 | PINO DE CONECTOR (CALIBRE 6) (PIN-CONNECTOR (6-GA)) | |
| | | 1 | **8T-8729** | 11 | PINO DE CONECTOR (CALIBRE 16 A 18) (PIN-CONNECTOR (16-GA TO 18-GA)) | |
| | | 1 | **9W-0852** | 1 | PINO DE CONECTOR (CALIBRE 14 A 16) (PIN-CONNECTOR (14-GA TO 16-GA)) | |
| | | 1 | **9X-3401** | 5 | PINO DE CONECTOR (CALIBRE 16 A 18) (PIN-CONNECTOR (16-GA TO 18-GA)) | |
| | | 1 | **127-5483** | 1 | CONJUNTO DE CONECTOR DE TOMADA (1 PINO) (PLUG AS-CONNECTOR (1-PIN)) | |
| | | 1 | **129-7163** | 1 | CONJUNTO DE CONECTOR DE TOMADA (1 PINO) (PLUG AS-CONNECTOR (1-PIN)) | |

334-3344 GRUPO DE FIAÇÃO-CONSOLE DA DIREÇÃO (WIRING GP-STEERING CONSOLE) (continuação) **i06280916**

| NOTA | REF. NÃO | GRÁFICO REF. | NÚMERO DA PEÇA | QTY | NOME DA PEÇA 1 2 3 4 5 6 (NÍVEL DO PRODUTO) | CONSULTE PÁGINA |
|---|---|---|---|---|---|---|
| | | 1 | **8T-8737** | 15 | BUJÃO DE RETENTOR (PLUG-SEAL) | |
| | | 1 | **7G-7918** | 1 | BUJÃO DE RETENTOR (PLUG-SEAL) | |
| | | 1 | **127-5484** | 2 | CONNECTOR DO CONJUNTO DE TOMADA (1 PINO) (RECEPTACLE AS-CONNECTOR (1-PIN)) | |
| | | 1 | **174-7566** | 2 | CONJUNTO DE BLOCO DE FUSÍVEIS (BLOCK AS-FUSE) | |
| | | | | | (EACH INCLUDES) | |
| | | 1 | **1H-3244** | 1 | ARRUELA DE PRESSÃO (LOCKWASHER) | |
| | | 1 | **6V-8185** | 1 | PORCA (ROSCA 1/4-20) (NUT (1/4-20-THD)) | |
| | | 1 | **8T-4205** | 1 | ARRUELA DURA (7,2X14,5X2 MM DE ESPESSURA) (WASHER-HARD (7.2X14.5X2-MM THK)) | |
| | | 1 | **151-1398** | 2 | KIT DE TERMINAL (TRAVAR) (KIT-TERMINAL (LOCK)) | |
| | | 1 | **199-6582** | 1 | CONJUNTO DE BLOCO DE FUSÍVEIS (BLOCK AS-FUSE) | |
| | | 1 | **1H-3244** | 1 | ARRUELA DE PRESSÃO (LOCKWASHER) | |
| | | 1 | **6V-8185** | 1 | PORCA (ROSCA 1/4-20) (NUT (1/4-20-THD)) | |
| | | 1 | **8T-4205** | 1 | ARRUELA DURA (7,2X14,5X2 MM DE ESPESSURA) (WASHER-HARD (7.2X14.5X2-MM THK)) | |
| | | 1 | **151-1397** | 1 | TAMPA-BLOCO DE FUSÍVEIS (COVER-FUSE BLOCK) | |
| | 17 | 1 | **089-7960** | 2 | ARRUELA (5,3X25X1,6 MM DE ESPESSURA) (WASHER (5.3X25X1.6-MM THK)) | |
| | 18 | 1 | **103-5678** | 1 | CONJUNTO DO INTERRUPTOR-ROTATIVO (REDUTOR DE LUZ DO FAROL) (SWITCH AS-ROTARY (HEADLIGHT DIMMER)) | |
| | | 1 | **5L-7200** | 1 | PARAFUSO (8-32X0,375 POL) (SCREW (8-32X0.375-IN)) | |
| | | 1 | **9B-7233** | 1 | ARRUELA DE PRESSÃO (LOCKWASHER) | |
| | 19 | 1 | **130-5300** | 1 | GRAMPO (CLIP) | |
| M | 20 | 1 | **151-4957** | 4 | PARAFUSO DE CABEÇA OCA (M3X0,5X25 MM) (BOLT-SOCKET HEAD (M3X0.5X25-MM)) | |
| M | 21 | 1 | **174-8131** | 2 | PARAFUSO DE CABEÇA CONVEXA (M4X0,7X12 MM) (SCREW-TRUSS HEAD (M4X0.7X12-MM)) | |
| | 22 | 1 | **1H-3244** | 2 | ARRUELA DE PRESSÃO (LOCKWASHER) | |
| | 23 | 1 | **228-5009** | 4 | GRAMPO (CLIP) | |
| M | 24 | 1 | **3C-6969** | 4 | PORCA (M3X0,5 DE ROSCA) (NUT (M3X0.5-THD)) | |
| C | 25 | 1 | **368-4542** | 1 | CONJUNTO DE INTERRUPTORES-BALANCIM (FARÓIS DIANTEIROS) (SWITCH AS-ROCKER (HEADLIGHTS)) | |
| | 26 | 1 | **3L-8187** | 4 | ARRUELA DE PRESSÃO (LOCKWASHER) | |
| | 27 | 1 | **4B-1281** | 3 | PARAFUSO DE MÁQUINA (1/4-20X0,625 POL) (SCREW-MACHINE (1/4-20X0.625-IN)) | |
| | 28 | 1 | **4B-2047** | 2 | PORCA (ROSCA 10-24) (NUT (10-24-THD)) | |
| | 29 | 1 | **4B-4274** | 18 | ARRUELA (5,5X13X1,2 MM DE ESPESSURA) (WASHER (5.5X13X1.2-MM THK)) | |
| | 30 | 1 | **4D-1212** | 1 | ILHÓ (GROMMET) | |
| M | 31 | 1 | **5C-2890** | 3 | PORCA (ROSCA M6X1) (NUT (M6X1-THD)) | |
| M | 32 | 1 | **5C-8312** | 2 | PORCA (M4X0,7 DE ROSCA) (NUT (M4X0.7-THD)) | |
| M | 33 | 1 | **5C-9553** | 2 | PARAFUSO (M6X1X16 MM) (BOLT (M6X1X16-MM)) | |
| | 34 | 1 | **5M-6755** | 2 | PARAFUSO DE MÁQUINA (10-24X0,562 POL) (SCREW-MACHINE (10-24X0.562-IN)) | |
| | 35 | 1 | **5P-4115** | 1 | ARRUELA DURA (7,2X19X2 MM DE ESPESSURA) (WASHER-HARD (7.2X19X2-MM THK)) | |
| | 36 | 1 | **6D-4244** | 2 | GRAMPO (CLIP) | |
| | 37 | 1 | **6V-8185** | 3 | PORCA (ROSCA 1/4-20) (NUT (1/4-20-THD)) | |
| | 38 | 1 | **8C-7508** | 2 | ARRUELA DE PRESSÃO (LOCKWASHER) | |

334-3344 GRUPO DE FIAÇÃO-CONSOLE DA DIREÇÃO (WIRING GP-STEERING CONSOLE) (continuação) **i06280916**

| NOTA | REF. NÃO | GRÁFICO REF. | NÚMERO DA PEÇA | QTY | NOME DA PEÇA 1 2 3 4 5 6 (NÍVEL DO PRODUTO) | CONSULTE PÁGINA |
|---|---|---|---|---|---|---|
| | 39 | 1 | **8L-6521** | 8 | PARAFUSO (10-32X0,5 POL) (BOLT (10-32X0.5-IN)) | |
| M | 40 | 1 | **8T-4971** | 1 | PARAFUSO (M6X1X30 MM) (BOLT (M6X1X30-MM)) | |
| | 41 | 1 | **8X-6296** | 2 | ALAVANCA (LEVER) | |
| | 42 | 1 | **9P-2553** | 1 | ESPAÇADOR (6,83X10,28X11 MM DE ESPESSURA) (SPACER (6.83X10.28X11-MM THK)) | |
| M | 43 | 1 | **9X-1046** | 6 | PARAFUSO (M4X0,7X18 MM) (SCREW (M4X0.7X18-MM)) | |
| M | 44 | 1 | **9X-2042** | 1 | PARAFUSO DE CABEÇA CONVEXA (M6X1X12 MM) (SCREW-TRUSS HEAD (M6X1X12-MM)) | |
| | 45 | 1 | **9X-8256** | 6 | ARRUELA (6,6X12X2 MM DE ESPESSURA) (WASHER (6.6X12X2-MM THK)) | |
| | 46 | 1 | **102-9383** | 1 | PLACA (PLATE) | |
| | 47 | 1 | **8T-4205** | 2 | ARRUELA DURA (7,2X14,5X2 MM DE ESPESSURA) (WASHER-HARD (7.2X14.5X2-MM THK)) | |
| C | 48 | 1 | **249-5488** | 1 | CONJUNTO DE INTERRUPTORES-BALANCIM (REFLETOR) (SWITCH AS-ROCKER (FLOODLIGHT)) | |
| | 49 | 1 | **5J-0605** | 1 | ANEL-REFORÇO (RING-BACKUP) | |
| C | 50 | 1 | **236-4631** | 6 | BISEL (BEZEL) | |
| C | 51 | 1 | **368-4541** | 1 | CONJUNTO DE INTERRUPTORES-BALANCIM (TRAVA DO DIFERENCIAL) (SWITCH AS-ROCKER (DIFFERENTIAL LOCK)) | |
| | | | | | JOGO(S) DE REPARO DISPONÍVEL(ÍVEIS): | |
| J | | | **362-0288** | 1 | KIT DO MEDIDOR DE SERVIÇO (KIT-SERVICE METER) | |
| | | | | | (INCLUDES METER & FILM) | |

B - UTILIZAR CONFORME NECESSÁRIO
C - ALTERAR DO TIPO ANTERIOR
E - ENCOMENDAR POR CENTÍMETROS
J - KIT MARKED J SERVICES PART(S) MARKED J
M - PEÇA MÉTRICA

334-3344 GRUPO DE FIAÇÃO-CONSOLE DA DIREÇÃO (WIRING GP-STEERING CONSOLE) (continuação) **i06280916**

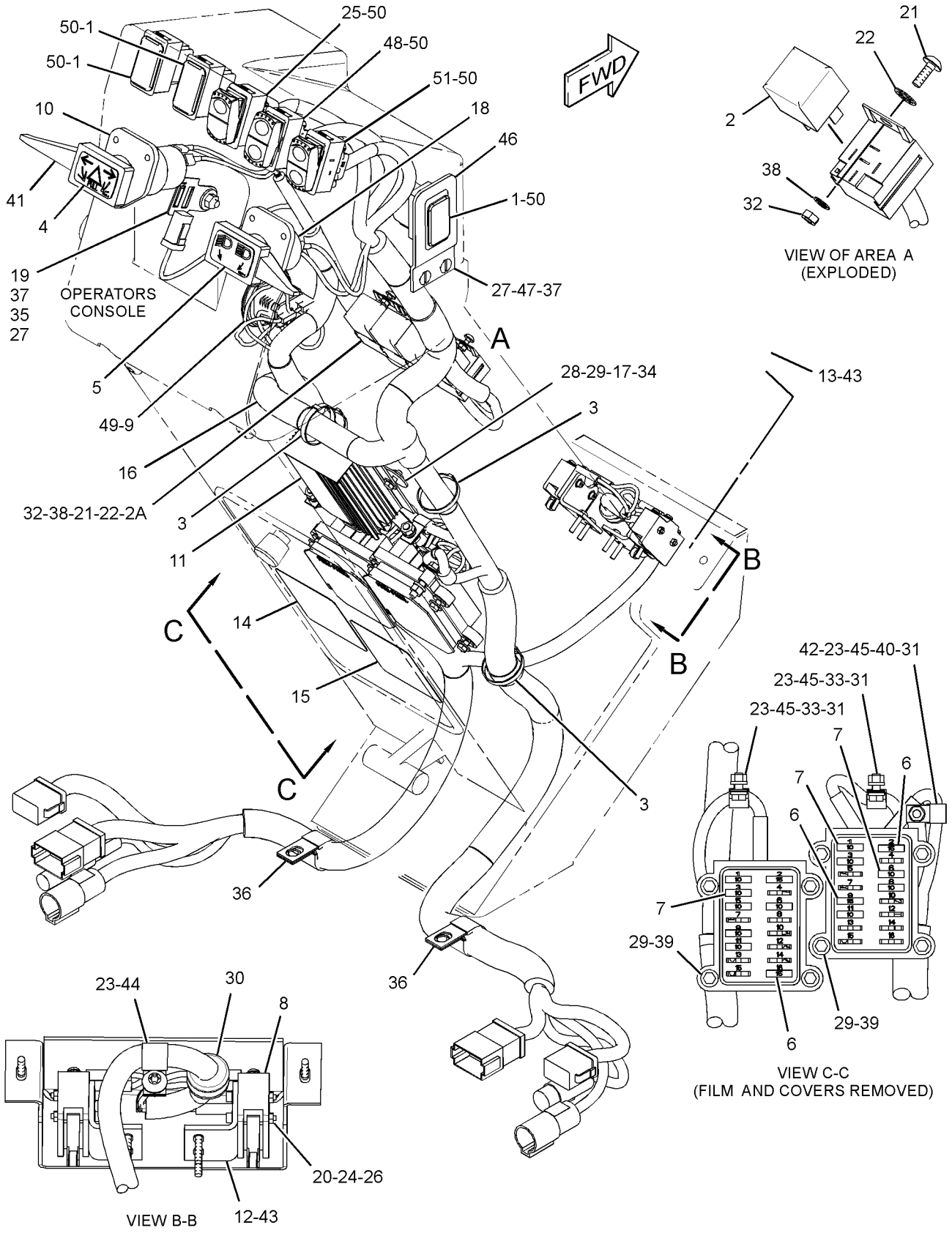


GRÁFICO 1 <FIM> g03343356

# *373-6938* GRUPO DE FIAÇÃO-CONSOLE DA DIREÇÃO (WIRING GP-STEERING CONSOLE)

**S/N: JAP3120-6765**

**NÚMEROE DE 348-3018 ARRANJO GERAL**

**SMCS-4334** **i05301273**

| NOTA | REF. NÃO | GRÁFICO REF. | NÚMERO DA PEÇA | QTY | NOME DA PEÇA 1 2 3 4 5 6 (NÍVEL DO PRODUTO) | CONSULTE PÁGINA |
|---|---|---|---|---|---|---|
| | 1 | 1 | **228-6089** | 3 | BUJÃO (CHAVE SELETORA) (PLUG (ROCKER SWITCH)) | |
| | 2 | 1 | **3E-6477** | 4 | CONJUNTO DO RELÉ (24 V) (RELAY AS (24-VOLT)) | |
| | 3 | 1 | **3S-2093** | 7 | CABO TIPO CINTA (STRAP-CABLE) | |
| | 4 | 1 | **9W-1441** | 4 | FUSÍVEL (15 AMPERE) (FUSE (15-AMPERE)) | |
| | 5 | 1 | **9W-1442** | 10 | FUSÍVEL (10 AMPÈRES) (FUSE (10-AMPERE)) | |
| | 6 | 1 | **112-6175** | 2 | CONJUNTO DE INTERRUPTOR DE FIM DE CURSO (PEDAL DO FREIO) (SWITCH AS-LIMIT (BRAKE PEDAL)) | |
| | | | | | (EACH INCLUDES) | |
| | | 1 | **6V-8376** | 3 | PARAFUSO DE MÁQUINA (8-32X0,25 POL) (SCREW-MACHINE (8-32X0.25-IN)) | |
| | | 1 | **9B-7233** | 3 | ARRUELA DE PRESSÃO (LOCKWASHER) | |
| | 7 | 1 | **366-4622** | 1 | KIT DO MEDIDOR DE SERVIÇO (32 VCC) (KIT-SERVICE METER (32-VOLT DC)) | |
| | | | | | (KIT INCLUDES METER & FILM) | |
| | 8 | 1 | **180-4028** | 2 | SUPORTE (BRACKET) | |
| | 9 | 1 | **180-7033** | 1 | TAMPA (COVER) | |
| | 10 | 1 | **228-5009** | 4 | GRAMPO (CLIP) | |
| | 11 | 1 | **373-6939** | 1 | CONJUNTO DE FIAÇÃO ELÉTRICA-CONSOLE (HARNESS AS-CONSOLE) | |
| | | 1 | **102-8801** | 2 | KIT DE TOMADA (12 PINOS) (KIT-RECEPTACLE (12-PIN)) | |
| | | | | | (EACH INCLUDES RECEPTACLE AS & WEDGE) | |
| | | 1 | **6V-0491** | 16 | TERMINAL DE LÂMINA (CALIBRE 14 A 18) (TERMINAL-BLADE (14-GA TO 18-GA)) | |
| | | 1 | **7G-7918** | 1 | BUJÃO DE RETENTOR (PLUG-SEAL) | |
| | | 1 | **7T-6365** | 4 | ALOJAMENTO-TOMADA (HOUSING-RECEPTACLE) | |
| | | 1 | **8N-1541** | 1 | SOQUETE DE CONECTOR (CALIBRE 12 A 14) (SOCKET-CONNECTOR (12-GA TO 14-GA)) | |
| | | 1 | **8N-1546** | 2 | PINO DE CONECTOR (CALIBRE 6) (PIN-CONNECTOR (6-GA)) | |
| | | 1 | **8N-1547** | 1 | SOQUETE DE CONECTOR (CALIBRE 6) (SOCKET-CONNECTOR (6-GA)) | |
| | | 1 | **8T-8729** | 11 | PINO DE CONECTOR (CALIBRE 16 A 18) (PIN-CONNECTOR (16-GA TO 18-GA)) | |
| | | 1 | **8T-8730** | 16 | SOQUETE DE CONECTOR (CALIBRE 16 A 18) (SOCKET-CONNECTOR (16-GA TO 18-GA)) | |
| | | 1 | **8T-8737** | 11 | BUJÃO DE RETENTOR (PLUG-SEAL) | |
| | | 1 | **9G-9314** | 5 | TERMINAL DE LÂMINA (CALIBRE 14 A 16) (TERMINAL-BLADE (14-GA TO 16-GA)) | |
| | | 1 | **9R-9806** | 11 | TERMINAL DE LÂMINA (18-GA A 20-GA) (TERMINAL-BLADE (18-GA TO 20-GA)) | |
| | | 1 | **9W-0844** | 4 | SOQUETE DE CONECTOR (CALIBRE 14 A 16) (SOCKET-CONNECTOR (14-GA TO 16-GA)) | |
| | | 1 | **9W-0852** | 2 | PINO DE CONECTOR (CALIBRE 14 A 16) (PIN-CONNECTOR (14-GA TO 16-GA)) | |
| | | 1 | **9W-2032** | 1 | TERMINAL DE LÂMINA (CALIBRE 10 A 12) (TERMINAL-BLADE (10-GA TO 12-GA)) | |
| | | 1 | **9W-2033** | 15 | TERMINAL DE LÂMINA (CALIBRE 14 A 16) (TERMINAL-BLADE (14-GA TO 16-GA)) | |
| | | 1 | **9X-3401** | 5 | PINO DE CONECTOR (CALIBRE 16 A 18) (PIN-CONNECTOR (16-GA TO 18-GA)) | |
| | | 1 | **9X-3402** | 1 | SOQUETE DE CONECTOR (CALIBRE 16 A 18) (SOCKET-CONNECTOR (16-GA TO 18-GA)) | |

373-6938 GRUPO DE FIAÇÃO-CONSOLE DA DIREÇÃO (WIRING GP-STEERING CONSOLE) (continuação) **i05301273**

| NOTA | REF. NÃO | GRÁFICO REF. | NÚMERO DA PEÇA | QTY | NOME DA PEÇA 1 2 3 4 5 6 (NÍVEL DO PRODUTO) | CONSULTE PÁGINA |
|---|---|---|---|---|---|---|
| E | | 1 | **119-3662** | | TUBO REDUTOR DE CALOR (10,85 MM DIA) (33 CM) (TUBE-HEAT SHRINK (10.85-MM DIA) (33-CM)) | |
| E | | 1 | **125-7874** | | TUBO REDUTOR DE CALOR (5,72 MM DIA) (10 CM) (TUBE-HEAT SHRINK (5.72-MM DIA) (10-CM)) | |
| E | | 1 | **125-7875** | | TUBO REDUTOR DE CALOR (7,44 MM DIA) (30 CM) (TUBE-HEAT SHRINK (7.44-MM DIA) (30-CM)) | |
| | | 1 | **127-5483** | 1 | CONJUNTO DE CONECTOR DE TOMADA (1 PINO) (PLUG AS-CONNECTOR (1-PIN)) | |
| | | 1 | **127-5484** | 2 | CONNECTOR DO CONJUNTO DE TOMADA (1 PINO) (RECEPTACLE AS-CONNECTOR (1-PIN)) | |
| | | 1 | **129-7163** | 1 | CONJUNTO DE CONECTOR DE TOMADA (1 PINO) (PLUG AS-CONNECTOR (1-PIN)) | |
| | | 1 | **129-7164** | 1 | CONNECTOR DO CONJUNTO DE TOMADA (1 PINO) (RECEPTACLE AS-CONNECTOR (1-PIN)) | |
| | | 1 | **5P-4571** | 5 | TERMINAL DE LÂMINA (CALIBRE 14 A 16) (TERMINAL-BLADE (14-GA TO 16-GA)) | |
| | | 1 | **5P-1475** | 5 | TERMINAL-GARFO (CALIBRE 14 A 16, NO. 8 PARAFUSOS) (TERMINAL-FORK (14-GA TO 16-GA, NO. 8 SCREW)) | |
| | | 1 | **2L-8050** | 3 | TERMINAL DE ANEL (PARAFUSO DE CALIBRE 6, 1/4 POL) (TERMINAL-RING (6-GA, 1/4-IN SCREW)) | |
| | | | | | —OU— | |
| | | 1 | **2L-8058** | 3 | TERMINAL DE ANEL (PARAFUSO DE CALIBRE 8, 1/4 POL) (TERMINAL-RING (8-GA, 1/4-IN SCREW)) | |
| | | 1 | **155-2255** | 2 | KIT DE PLUGUE DE CONEXÃO (12 PINOS) (KIT-CONNECTING PLUG (12-PIN)) | |
| | | 1 | **155-2270** | 1 | KIT DE PLUGUE DE CONEXÃO (2 PINOS) (KIT-CONNECTING PLUG (2-PIN)) | |
| | | | | | (EACH PLUG KIT INCLUDES PLUG AS, WEDGE, & INTERFACE SEAL) | |
| | | 1 | **174-7566** | 2 | CONJUNTO DE BLOCO DE FUSÍVEIS (BLOCK AS-FUSE) | |
| | | | | | (EACH INCLUDES) | |
| | | 1 | **151-1398** | 2 | KIT DE TERMINAL (TRAVAR) (KIT-TERMINAL (LOCK)) | |
| | | 1 | **199-6582** | 1 | CONJUNTO DE BLOCO DE FUSÍVEIS (BLOCK AS-FUSE) | |
| | | 1 | **1H-3244** | 1 | ARRUELA DE PRESSÃO (LOCKWASHER) | |
| | | 1 | **6V-8185** | 1 | PORCA (ROSCA 1/4-20) (NUT (1/4-20-THD)) | |
| | | 1 | **8T-4205** | 1 | ARRUELA DURA (7,2X14,5X2 MM DE ESPESSURA) (WASHER-HARD (7.2X14.5X2-MM THK)) | |
| | | 1 | **151-1397** | 1 | TAMPA-BLOCO DE FUSÍVEIS (COVER-FUSE BLOCK) | |
| | | 1 | **185-1860** | 27 | RETENTOR DO FIO (SEAL-WIRE) | |
| | | 1 | **185-1861** | 6 | RETENTOR DO FIO (SEAL-WIRE) | |
| | | 1 | **202-5397** | 17 | BUJÃO (PLUG) | |
| | | 1 | **204-1297** | 27 | CONJUNTO DE TERMINAL DE LÂMINA (18-GA A 20-GA) (TERMINAL AS-BLADE (18-GA TO 20-GA)) | |
| | | 1 | **245-7434** | 5 | KIT DE PLUGUE DE CONEXÃO (10 PINOS) (KIT-CONNECTING PLUG (10-PIN)) | |
| | | | | | (EACH KIT INCLUDES PLUG CONNECTOR, WIRE ASSEMBLIES, & PLUGS) | |
| | 12 | 1 | **398-5361** | 1 | DECALQUE DE IDENTIFICAÇÃO (PAINEL DE FUSÍVEIS) (LADO DIREITO) (FILM-IDENTIFICATION (FUSE PANEL) (RH)) | |
| | 13 | 1 | **295-1834** | 1 | DECALQUE DE IDENTIFICAÇÃO (CAIXA DE FUSÍVEIS) (LADO ESQUERDO) (FILM-IDENTIFICATION (FUSE BOX) (LH)) | |
| | 14 | 1 | **130-5300** | 1 | GRAMPO (CLIP) | |

373-6938 GRUPO DE FIAÇÃO-CONSOLE DA DIREÇÃO (WIRING GP-STEERING CONSOLE) (continuação) **i05301273**

| NOTA | REF. NÃO | GRÁFICO REF. | NÚMERO DA PEÇA | QTY | NOME DA PEÇA 1 2 3 4 5 6 (NÍVEL DO PRODUTO) | CONSULTE PÁGINA |
|---|---|---|---|---|---|---|
| M | 15 | 1 | **151-4957** | 4 | PARAFUSO DE CABEÇA OCA (M3X0,5X25 MM) (BOLT-SOCKET HEAD (M3X0.5X25-MM)) | |
| M | 16 | 1 | **174-8131** | 2 | PARAFUSO DE CABEÇA CONVEXA (M4X0,7X12 MM) (SCREW-TRUSS HEAD (M4X0.7X12-MM)) | |
| | 17 | 1 | **1H-3244** | 2 | ARRUELA DE PRESSÃO (LOCKWASHER) | |
| M | 18 | 1 | **3C-6969** | 4 | PORCA (M3X0,5 DE ROSCA) (NUT (M3X0.5-THD)) | |
| | 19 | 1 | **368-4541** | 1 | CONJUNTO DE INTERRUPTORES-BALANCIM (TRAVA DO DIFERENCIAL) (SWITCH AS-ROCKER (DIFFERENTIAL LOCK)) | |
| | 20 | 1 | **3L-8187** | 4 | ARRUELA DE PRESSÃO (LOCKWASHER) | |
| | 21 | 1 | **4B-1281** | 3 | PARAFUSO DE MÁQUINA (1/4-20X0,625 POL) (SCREW-MACHINE (1/4-20X0.625-IN)) | |
| | 22 | 1 | **4B-4274** | 16 | ARRUELA (5,5X13X1,2 MM DE ESPESSURA) (WASHER (5.5X13X1.2-MM THK)) | |
| | 23 | 1 | **4D-1212** | 1 | ILHÓ (GROMMET) | |
| M | 24 | 1 | **5C-2890** | 3 | PORCA (ROSCA M6X1) (NUT (M6X1-THD)) | |
| M | 25 | 1 | **5C-8312** | 2 | PORCA (M4X0,7 DE ROSCA) (NUT (M4X0.7-THD)) | |
| M | 26 | 1 | **5C-9553** | 2 | PARAFUSO (M6X1X16 MM) (BOLT (M6X1X16-MM)) | |
| | 27 | 1 | **5P-4115** | 1 | ARRUELA DURA (7,2X19X2 MM DE ESPESSURA) (WASHER-HARD (7.2X19X2-MM THK)) | |
| | 28 | 1 | **6D-4244** | 2 | GRAMPO (CLIP) | |
| | 29 | 1 | **6V-8185** | 3 | PORCA (ROSCA 1/4-20) (NUT (1/4-20-THD)) | |
| | 30 | 1 | **8C-7508** | 2 | ARRUELA DE PRESSÃO (LOCKWASHER) | |
| | 31 | 1 | **8L-6521** | 8 | PARAFUSO (10-32X0,5 POL) (BOLT (10-32X0.5-IN)) | |
| M | 32 | 1 | **8T-4971** | 1 | PARAFUSO (M6X1X30 MM) (BOLT (M6X1X30-MM)) | |
| | 33 | 1 | **9P-2553** | 1 | ESPAÇADOR (6,83X10,28X11 MM DE ESPESSURA) (SPACER (6.83X10.28X11-MM THK)) | |
| M | 34 | 1 | **9X-1046** | 6 | PARAFUSO (M4X0,7X18 MM) (SCREW (M4X0.7X18-MM)) | |
| M | 35 | 1 | **9X-2042** | 1 | PARAFUSO DE CABEÇA CONVEXA (M6X1X12 MM) (SCREW-TRUSS HEAD (M6X1X12-MM)) | |
| | 36 | 1 | **9X-8256** | 6 | ARRUELA (6,6X12X2 MM DE ESPESSURA) (WASHER (6.6X12X2-MM THK)) | |
| | 37 | 1 | **102-9383** | 1 | PLACA (PLATE) | |
| | 38 | 1 | **249-5488** | 1 | CONJUNTO DE INTERRUPTORES-BALANCIM (REFLETOR) (SWITCH AS-ROCKER (FLOODLIGHT)) | |
| | 39 | 1 | **8T-4205** | 2 | ARRUELA DURA (7,2X14,5X2 MM DE ESPESSURA) (WASHER-HARD (7.2X14.5X2-MM THK)) | |
| | 40 | 1 | **236-4631** | 6 | BISEL (BEZEL) | |
| | 41 | 1 | **368-4542** | 1 | CONJUNTO DE INTERRUPTORES-BALANCIM (LUZ DO PAINEL, LUZ TRASEIRA) (SWITCH AS-ROCKER (PANEL LIGHT, TAIL LIGHT)) | |
| | 42 | 1 | **5J-0605** | 1 | ANEL-REFORÇO (RING-BACKUP) | |

E - ENCOMENDAR POR CENTÍMETROS
M - PEÇA MÉTRICA

373-6938 GRUPO DE FIAÇÃO-CONSOLE DA DIREÇÃO (WIRING GP-STEERING CONSOLE) (continuação) **i05301273**

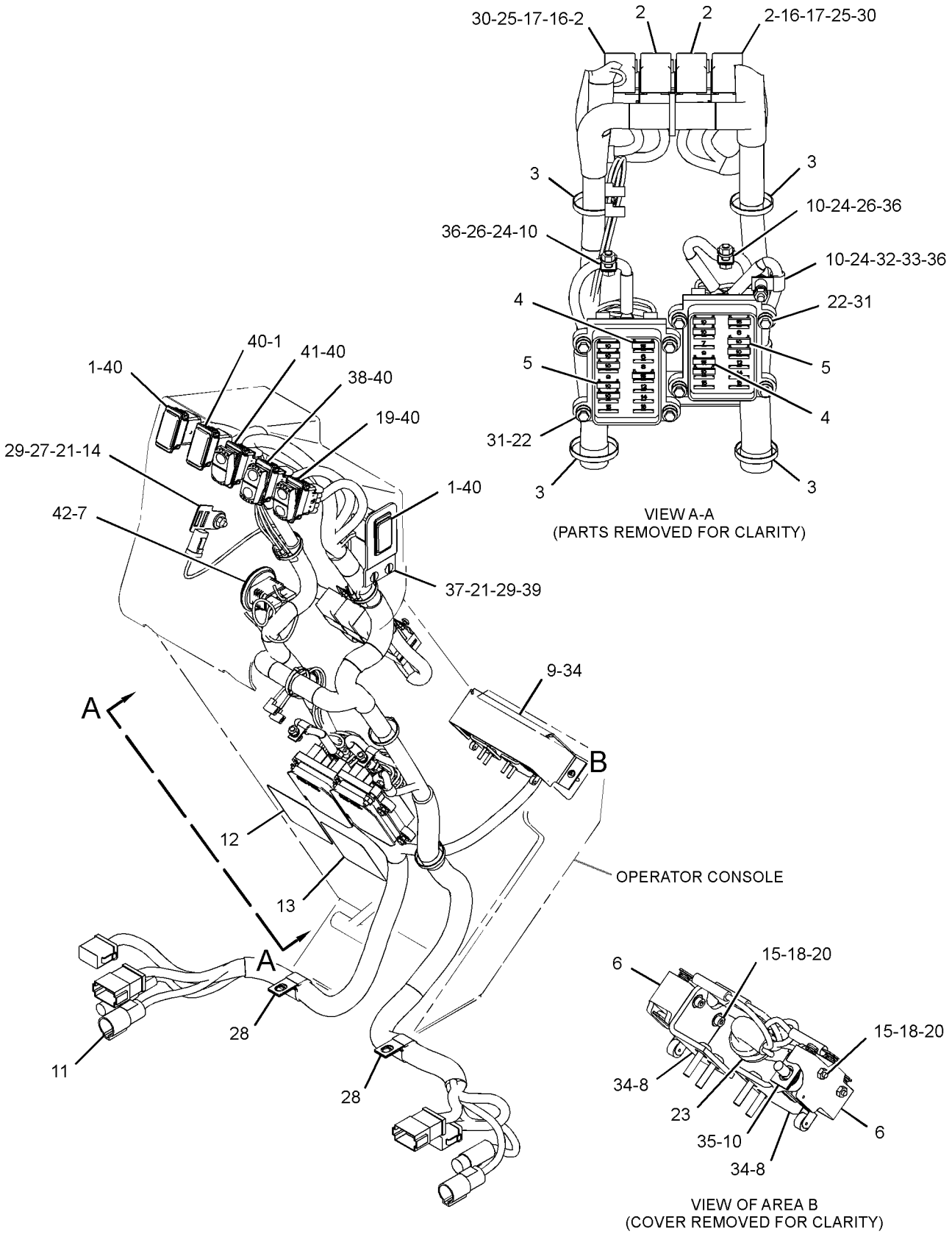


GRÁFICO 1 <FIM> g03356202

# *434-4114* GRUPO DE FIAÇÃO-CONSOLE DA DIREÇÃO–CONSOLE DE DIREÇÃO (WIRING GP-STEERING CONSOLE-CONSOLE DE DIREÇÃO)

**S/N: JAP1-UP**

**NÚMEROE DE 447-6839, 447-6840 ARRANJO OPCIONAL-REGIONAL**

**UM ACESSÓRIO**

**SMCS-4334** **i05865697**

| NOTA | REF. NÃO | GRÁFICO REF. | NÚMERO DA PEÇA | QTY | NOME DA PEÇA 1 2 3 4 5 6 (NÍVEL DO PRODUTO) | CONSULTE PÁGINA |
|---|---|---|---|---|---|---|
| | 1 | 1 | **3E-6477** | 4 | CONJUNTO DO RELÉ (24 V) (RELAY AS (24-VOLT)) | |
| | 2 | 1 | **3S-2093** | 7 | CABO TIPO CINTA (STRAP-CABLE) | |
| | 3 | 1 | **9W-1441** | 4 | FUSÍVEL (15 AMPERE) (FUSE (15-AMPERE)) | |
| | 4 | 1 | **9W-1442** | 10 | FUSÍVEL (10 AMPÈRES) (FUSE (10-AMPERE)) | |
| | 5 | 1 | **102-9383** | 1 | PLACA (PLATE) | |
| | 6 | 1 | **112-6175** | 2 | CONJUNTO DE INTERRUPTOR DE FIM DE CURSO (PEDAL DO FREIO) (SWITCH AS-LIMIT (BRAKE PEDAL)) | |
| | | | | | (EACH INCLUDES) | |
| | | 1 | **6V-8376** | 3 | PARAFUSO DE MÁQUINA (8-32X0,25 POL) (SCREW-MACHINE (8-32X0.25-IN)) | |
| | | 1 | **9B-7233** | 3 | ARRUELA DE PRESSÃO (LOCKWASHER) | |
| | 7 | 1 | **180-4028** | 2 | SUPORTE (BRACKET) | |
| | 8 | 1 | **180-7033** | 1 | TAMPA (COVER) | |
| | 9 | 1 | **228-6089** | 3 | BUJÃO (CHAVE SELETORA) (PLUG (ROCKER SWITCH)) | |
| | 10 | 1 | **236-4631** | 6 | BISEL (BEZEL) | |
| | 11 | 1 | **249-5488** | 1 | CONJUNTO DE INTERRUPTORES-BALANCIM (REFLETOR) (SWITCH AS-ROCKER (FLOODLIGHT)) | |
| | 12 | 1 | **295-1835** | 1 | DECALQUE DE IDENTIFICAÇÃO (CAIXA DE FUSÍVEIS) (FILM-IDENTIFICATION (FUSE BOX)) | |
| | 13 | 1 | *366-0367* | 1 | METER GP-SERVICE TEMPERATURE TEMP (METER GP-SERVICE) | |
| | | 1 | **304-5303** | 1 | PORCA ESPECIAL (HORÔMETRO) (NUT-SPECIAL (SERVICE METER)) | |
| | | 1 | **366-4622** | 1 | KIT DO MEDIDOR DE SERVIÇO (32 VCC) (KIT-SERVICE METER (32-VOLT DC)) | |
| | | | | | (INCLUDES FILM & METER) | |
| | 14 | 1 | **368-4541** | 1 | CONJUNTO DE INTERRUPTORES-BALANCIM (TRAVA DO DIFERENCIAL) (SWITCH AS-ROCKER (DIFFERENTIAL LOCK)) | |
| | 15 | 1 | **368-4542** | 1 | CONJUNTO DE INTERRUPTORES-BALANCIM (LUZ DO PAINEL, LUZ TRASEIRA) (SWITCH AS-ROCKER (PANEL LIGHT, TAIL LIGHT)) | |
| | 16 | 1 | **373-6939** | 1 | CONJUNTO DE FIAÇÃO ELÉTRICA-CONSOLE (HARNESS AS-CONSOLE) | |
| | | 1 | **155-2255** | 2 | KIT DE PLUGUE DE CONEXÃO (12 PINOS) (KIT-CONNECTING PLUG (12-PIN)) | |
| | | 1 | **155-2270** | 1 | KIT DE PLUGUE DE CONEXÃO (2 PINOS) (KIT-CONNECTING PLUG (2-PIN)) | |
| | | 1 | **245-7434** | 1 | KIT DE PLUGUE DE CONEXÃO (10 PINOS) (KIT-CONNECTING PLUG (10-PIN)) | |
| | | | | | (EACH PLUG KIT INCLUDES PLUG AS, WEDGE & INTERFACE SEAL) | |
| | | 1 | **102-8801** | 2 | KIT DE TOMADA (12 PINOS) (KIT-RECEPTACLE (12-PIN)) | |
| | | | | | (EACH KIT INCLUDES RECEPTACLE AS & WEDGE) | |
| | | 1 | **9G-9314** | 5 | TERMINAL DE LÂMINA (CALIBRE 14 A 16) (TERMINAL-BLADE (14-GA TO 16-GA)) | |
| | | 1 | **5P-4571** | 1 | TERMINAL DE LÂMINA (CALIBRE 14 A 16) (TERMINAL-BLADE (14-GA TO 16-GA)) | |
| | | 1 | **5P-1475** | 1 | TERMINAL-GARFO (CALIBRE 14 A 16, NO. 8 PARAFUSOS) (TERMINAL-FORK (14-GA TO 16-GA, NO. 8 SCREW)) | |

434-4114 GRUPO DE FIAÇÃO-CONSOLE DA DIREÇÃO (WIRING GP-STEERING CONSOLE) (continuação) **i05865697**

| NOTA | REF. NÃO | GRÁFICO REF. | NÚMERO DA PEÇA | QTY | NOME DA PEÇA 1 2 3 4 5 6 (NÍVEL DO PRODUTO) | CONSULTE PÁGINA |
|---|---|---|---|---|---|---|
| | | 1 | **2L-8050** | 1 | TERMINAL DE ANEL (PARAFUSO DE CALIBRE 6, 1/4 POL) (TERMINAL-RING (6-GA, 1/4-IN SCREW)) | |
| | | | | | –OU– | |
| | | 1 | **2L-8058** | 1 | TERMINAL DE ANEL (PARAFUSO DE CALIBRE 8, 1/4 POL) (TERMINAL-RING (8-GA, 1/4-IN SCREW)) | |
| E | | 1 | **125-7874** | | TUBO REDUTOR DE CALOR (5,72 MM DIA) (10 CM) (TUBE-HEAT SHRINK (5.72-MM DIA) (10-CM)) | |
| E | | 1 | **125-7875** | | TUBO REDUTOR DE CALOR (7,44 MM DIA) (30 CM) (TUBE-HEAT SHRINK (7.44-MM DIA) (30-CM)) | |
| | | 1 | **8N-1547** | 1 | SOQUETE DE CONECTOR (CALIBRE 6) (SOCKET-CONNECTOR (6-GA)) | |
| | | 1 | **8T-8730** | 16 | SOQUETE DE CONECTOR (CALIBRE 16 A 18) (SOCKET-CONNECTOR (16-GA TO 18-GA)) | |
| | | 1 | **9W-0844** | 4 | SOQUETE DE CONECTOR (CALIBRE 14 A 16) (SOCKET-CONNECTOR (14-GA TO 16-GA)) | |
| | | 1 | **9X-3402** | 1 | SOQUETE DE CONECTOR (CALIBRE 16 A 18) (SOCKET-CONNECTOR (16-GA TO 18-GA)) | |
| | | 1 | **6V-0491** | 16 | TERMINAL DE LÂMINA (CALIBRE 14 A 18) (TERMINAL-BLADE (14-GA TO 18-GA)) | |
| | | 1 | **9R-9806** | 11 | TERMINAL DE LÂMINA (18-GA A 20-GA) (TERMINAL-BLADE (18-GA TO 20-GA)) | |
| | | 1 | **9W-2032** | 1 | TERMINAL DE LÂMINA (CALIBRE 10 A 12) (TERMINAL-BLADE (10-GA TO 12-GA)) | |
| | | 1 | **9W-2033** | 15 | TERMINAL DE LÂMINA (CALIBRE 14 A 16) (TERMINAL-BLADE (14-GA TO 16-GA)) | |
| | | 1 | **204-1297** | 27 | CONJUNTO DE TERMINAL DE LÂMINA (18-GA A 20-GA) (TERMINAL AS-BLADE (18-GA TO 20-GA)) | |
| | | | | | (EACH INCLUDES) | |
| | | 1 | **235-4123** | 1 | TERMINAL (18-GA A 20-GA) (TERMINAL (18-GA TO 20-GA)) | |
| E | | 1 | **119-3662** | | TUBO REDUTOR DE CALOR (10,85 MM DIA) (33 CM) (TUBE-HEAT SHRINK (10.85-MM DIA) (33-CM)) | |
| | | 1 | **9X-3401** | 5 | PINO DE CONECTOR (CALIBRE 16 A 18) (PIN-CONNECTOR (16-GA TO 18-GA)) | |
| | | 1 | **127-5483** | 1 | CONJUNTO DE CONECTOR DE TOMADA (1 PINO) (PLUG AS-CONNECTOR (1-PIN)) | |
| | | 1 | **129-7163** | 1 | CONJUNTO DE CONECTOR DE TOMADA (1 PINO) (PLUG AS-CONNECTOR (1-PIN)) | |
| | | 1 | **8T-8737** | 11 | BUJÃO DE RETENTOR (PLUG-SEAL) | |
| | | 1 | **7G-7918** | 1 | BUJÃO DE RETENTOR (PLUG-SEAL) | |
| | | 1 | **127-5484** | 2 | CONNECTOR DO CONJUNTO DE TOMADA (1 PINO) (RECEPTACLE AS-CONNECTOR (1-PIN)) | |
| | | 1 | **129-7164** | 1 | CONNECTOR DO CONJUNTO DE TOMADA (1 PINO) (RECEPTACLE AS-CONNECTOR (1-PIN)) | |
| | | 1 | **185-1860** | 27 | RETENTOR DO FIO (SEAL-WIRE) | |
| | | 1 | **185-1861** | 6 | RETENTOR DO FIO (SEAL-WIRE) | |
| | | 1 | **8N-1541** | 1 | SOQUETE DE CONECTOR (CALIBRE 12 A 14) (SOCKET-CONNECTOR (12-GA TO 14-GA)) | |
| | 17 | 1 | **398-5361** | 1 | DECALQUE DE IDENTIFICAÇÃO (PAINEL DE FUSÍVEIS) (FILM-IDENTIFICATION (FUSE PANEL)) | |
| | 18 | 1 | **130-5300** | 1 | GRAMPO (CLIP) | |
| M | 19 | 1 | **151-4957** | 4 | PARAFUSO DE CABEÇA OCA (M3X0,5X25 MM) (BOLT-SOCKET HEAD (M3X0.5X25-MM)) | |
| M | 20 | 1 | **174-8131** | 2 | PARAFUSO DE CABEÇA CONVEXA (M4X0,7X12 MM) (SCREW-TRUSS HEAD (M4X0.7X12-MM)) | |
| | 21 | 1 | **1H-3244** | 2 | ARRUELA DE PRESSÃO (LOCKWASHER) | |
| | 22 | 1 | **228-5009** | 4 | GRAMPO (CLIP) | |
| M | 23 | 1 | **3C-6969** | 4 | PORCA (M3X0,5 DE ROSCA) (NUT (M3X0.5-THD)) | |
| | 24 | 1 | **3L-8187** | 4 | ARRUELA DE PRESSÃO (LOCKWASHER) | |
| | 25 | 1 | **4B-1281** | 3 | PARAFUSO DE MÁQUINA (1/4-20X0,625 POL) (SCREW-MACHINE (1/4-20X0.625-IN)) | |

434-4114 GRUPO DE FIAÇÃO-CONSOLE DA DIREÇÃO (WIRING GP-STEERING CONSOLE) (continuação) **i05865697**

| NOTA | REF. NÃO | GRÁFICO REF. | NÚMERO DA PEÇA | QTY | NOME DA PEÇA 1 2 3 4 5 6 (NÍVEL DO PRODUTO) | CONSULTE PÁGINA |
|---|---|---|---|---|---|---|
| | 26 | 1 | **4B-4274** | 16 | ARRUELA (5,5X13X1,2 MM DE ESPESSURA) (WASHER (5.5X13X1.2-MM THK)) | |
| | 27 | 1 | **4D-1212** | 1 | ILHÓ (GROMMET) | |
| M | 28 | 1 | **5C-2890** | 3 | PORCA (ROSCA M6X1) (NUT (M6X1-THD)) | |
| M | 29 | 1 | **5C-8312** | 2 | PORCA (M4X0,7 DE ROSCA) (NUT (M4X0.7-THD)) | |
| M | 30 | 1 | **5C-9553** | 2 | PARAFUSO (M6X1X16 MM) (BOLT (M6X1X16-MM)) | |
| | 31 | 1 | **5J-0605** | 1 | ANEL-REFORÇO (RING-BACKUP) | |
| | 32 | 1 | **5P-4115** | 1 | ARRUELA DURA (7,2X19X2 MM DE ESPESSURA) (WASHER-HARD (7.2X19X2-MM THK)) | |
| | 33 | 1 | **6D-4244** | 2 | GRAMPO (CLIP) | |
| | 34 | 1 | **6V-8185** | 3 | PORCA (ROSCA 1/4-20) (NUT (1/4-20-THD)) | |
| | 35 | 1 | **8L-6521** | 8 | PARAFUSO (10-32X0,5 POL) (BOLT (10-32X0.5-IN)) | |
| | 36 | 1 | **8T-4205** | 2 | ARRUELA DURA (7,2X14,5X2 MM DE ESPESSURA) (WASHER-HARD (7.2X14.5X2-MM THK)) | |
| M | 37 | 1 | **8T-4971** | 1 | PARAFUSO (M6X1X30 MM) (BOLT (M6X1X30-MM)) | |
| | 38 | 1 | **9B-7233** | 2 | ARRUELA DE PRESSÃO (LOCKWASHER) | |
| | 39 | 1 | **9P-2553** | 1 | ESPAÇADOR (6,83X10,28X11 MM DE ESPESSURA) (SPACER (6.83X10.28X11-MM THK)) | |
| M | 40 | 1 | **9X-1046** | 6 | PARAFUSO (M4X0,7X18 MM) (SCREW (M4X0.7X18-MM)) | |
| M | 41 | 1 | **9X-2042** | 1 | PARAFUSO DE CABEÇA CONVEXA (M6X1X12 MM) (SCREW-TRUSS HEAD (M6X1X12-MM)) | |
| | 42 | 1 | **9X-8256** | 6 | ARRUELA (6,6X12X2 MM DE ESPESSURA) (WASHER (6.6X12X2-MM THK)) | |

E - ENCOMENDAR POR CENTÍMETROS
M - PEÇA MÉTRICA

434-4114 GRUPO DE FIAÇÃO-CONSOLE DA DIREÇÃO (WIRING GP-STEERING CONSOLE) (continuação) **i05865697**

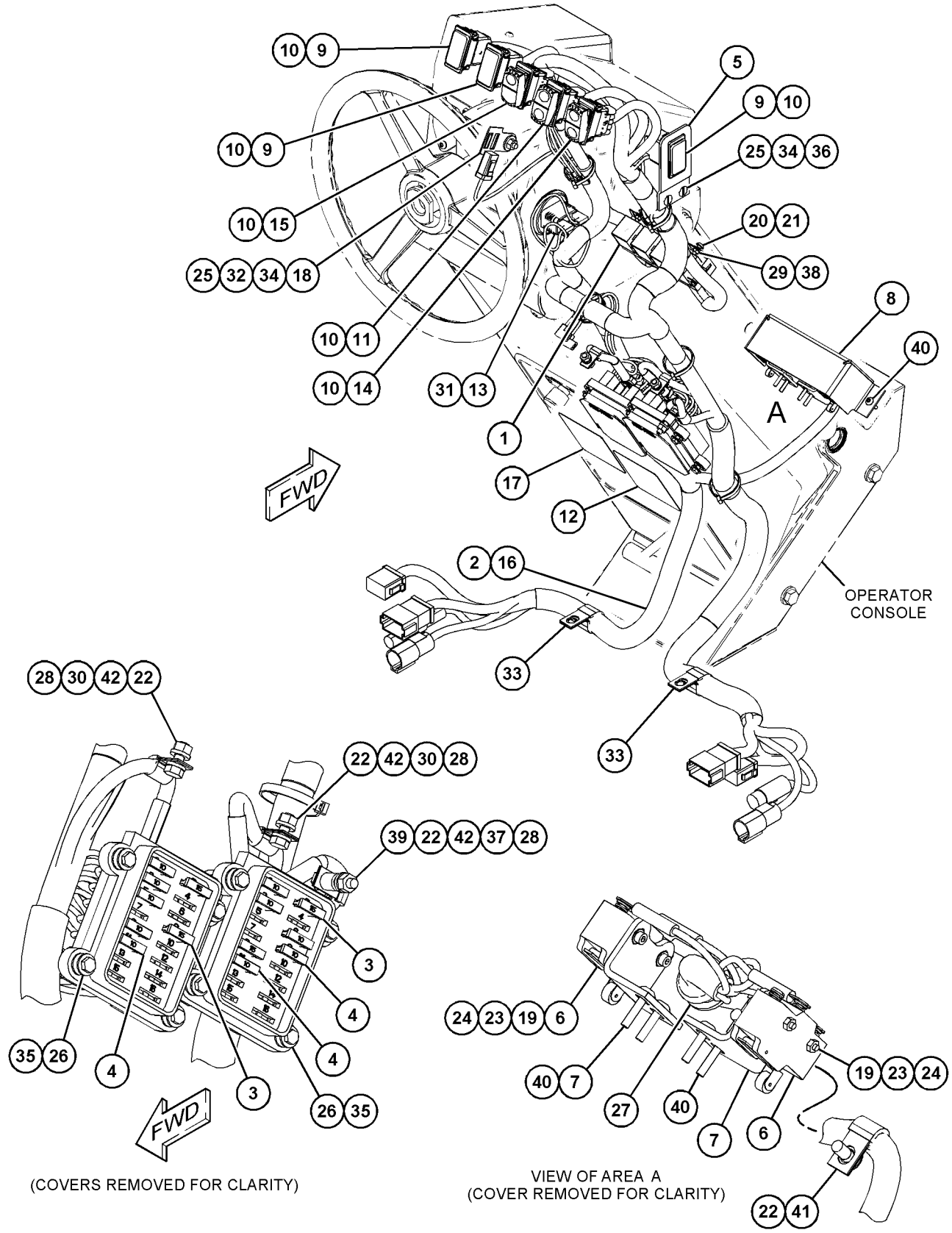


GRÁFICO 1 <FIM> g03714260

# *434-4114* GRUPO DE FIAÇÃO-CONSOLE DA DIREÇÃO–CONSOLE DE DIREÇÃO (WIRING GP-STEERING CONSOLE-CONSOLE DE DIREÇÃO)

**S/N: JAP1-10099**

**NÚMEROE DE 447-6839, 447-6840 ARRANJO OPCIONAL-REGIONAL**

**UM ACESSÓRIO**

**SMCS-4334** **i06843439**

| NOTA | REF. NÃO | GRÁFICO REF. | NÚMERO DA PEÇA | QTY | NOME DA PEÇA 1 2 3 4 5 6 (NÍVEL DO PRODUTO) | CONSULTE PÁGINA |
|---|---|---|---|---|---|---|
| | 1 | 1 | **3E-6477** | 4 | CONJUNTO DO RELÉ (24 V) (RELAY AS (24-VOLT)) | |
| | 2 | 1 | **3S-2093** | 7 | CABO TIPO CINTA (STRAP-CABLE) | |
| | 3 | 1 | **9W-1441** | 5 | FUSÍVEL (15 AMPERE) (FUSE (15-AMPERE)) | |
| C | 4 | 1 | **9W-1442** | 12 | FUSÍVEL (10 AMPÈRES) (FUSE (10-AMPERE)) | |
| | 5 | 1 | **102-9383** | 1 | PLACA (PLATE) | |
| | 6 | 1 | **112-6175** | 2 | CONJUNTO DE INTERRUPTOR DE FIM DE CURSO (PEDAL DO FREIO) (SWITCH AS-LIMIT (BRAKE PEDAL)) | |
| | | | | | (EACH INCLUDES) | |
| | | 1 | **6V-8376** | 3 | PARAFUSO DE MÁQUINA (8-32X0,25 POL) (SCREW-MACHINE (8-32X0.25-IN)) | |
| | | 1 | **9B-7233** | 3 | ARRUELA DE PRESSÃO (LOCKWASHER) | |
| | 7 | 1 | **180-4028** | 2 | SUPORTE (BRACKET) | |
| | 8 | 1 | **180-7033** | 1 | TAMPA (COVER) | |
| | 9 | 1 | **228-6089** | 3 | BUJÃO (CHAVE SELETORA) (PLUG (ROCKER SWITCH)) | |
| | 10 | 1 | **236-4631** | 6 | BISEL (BEZEL) | |
| | 11 | 1 | **249-5488** | 1 | CONJUNTO DE INTERRUPTORES-BALANCIM (REFLETOR) (SWITCH AS-ROCKER (FLOODLIGHT)) | |
| C | 12 | 1 | **462-5407** | 1 | DECALQUE DE INFORMAÇÃO (CAIXA DE FUSÍVEIS) (FILM-INFORMATION (FUSE BOX)) | |
| | 13 | 1 | *366-0367* | 1 | METER GP-SERVICE TEMPERATURE TEMP (METER GP-SERVICE) | |
| | | 1 | **304-5303** | 1 | PORCA ESPECIAL (HORÔMETRO) (NUT-SPECIAL (SERVICE METER)) | |
| | | 1 | **366-4622** | 1 | KIT DO MEDIDOR DE SERVIÇO (32 VCC) (KIT-SERVICE METER (32-VOLT DC)) | |
| | | | | | (INCLUDES FILM & METER) | |
| | 14 | 1 | **368-4541** | 1 | CONJUNTO DE INTERRUPTORES-BALANCIM (TRAVA DO DIFERENCIAL) (SWITCH AS-ROCKER (DIFFERENTIAL LOCK)) | |
| CY | 16 | 1 | **455-7844** | 1 | CONJUNTO DE CHICOTE DA DIREÇÃO (HARNESS AS-STEERING) | 352 |
| C | 17 | 1 | **473-5448** | 1 | DECALQUE DE IDENTIFICAÇÃO (PAINEL DE FUSÍVEIS) (FILM-IDENTIFICATION (FUSE PANEL)) | |
| | 18 | 1 | **130-5300** | 1 | GRAMPO (CLIP) | |
| M | 19 | 1 | **151-4957** | 4 | PARAFUSO DE CABEÇA OCA (M3X0,5X25 MM) (BOLT-SOCKET HEAD (M3X0.5X25-MM)) | |
| M | 20 | 1 | **174-8131** | 2 | PARAFUSO DE CABEÇA CONVEXA (M4X0,7X12 MM) (SCREW-TRUSS HEAD (M4X0.7X12-MM)) | |
| | 21 | 1 | **1H-3244** | 2 | ARRUELA DE PRESSÃO (LOCKWASHER) | |
| | 22 | 1 | **228-5009** | 4 | GRAMPO (CLIP) | |
| M | 23 | 1 | **3C-6969** | 4 | PORCA (M3X0,5 DE ROSCA) (NUT (M3X0.5-THD)) | |
| | 24 | 1 | **3L-8187** | 4 | ARRUELA DE PRESSÃO (LOCKWASHER) | |
| | 25 | 1 | **4B-1281** | 3 | PARAFUSO DE MÁQUINA (1/4-20X0,625 POL) (SCREW-MACHINE (1/4-20X0.625-IN)) | |
| | 26 | 1 | **4B-4274** | 16 | ARRUELA (5,5X13X1,2 MM DE ESPESSURA) (WASHER (5.5X13X1.2-MM THK)) | |
| | 27 | 1 | **4D-1212** | 1 | ILHÓ (GROMMET) | |
| M | 28 | 1 | **5C-2890** | 3 | PORCA (ROSCA M6X1) (NUT (M6X1-THD)) | |
| M | 29 | 1 | **5C-8312** | 2 | PORCA (M4X0,7 DE ROSCA) (NUT (M4X0.7-THD)) | |
| M | 30 | 1 | **5C-9553** | 2 | PARAFUSO (M6X1X16 MM) (BOLT (M6X1X16-MM)) | |

434-4114 GRUPO DE FIAÇÃO-CONSOLE DA DIREÇÃO (WIRING GP-STEERING CONSOLE) (continuação) **i06843439**

| NOTA | REF. NÃO | GRÁFICO REF. | NÚMERO DA PEÇA | QTY | NOME DA PEÇA 1 2 3 4 5 6 (NÍVEL DO PRODUTO) | CONSULTE PÁGINA |
|---|---|---|---|---|---|---|
| | 31 | 1 | **5J-0605** | 1 | ANEL-REFORÇO (RING-BACKUP) | |
| | 32 | 1 | **5P-4115** | 1 | ARRUELA DURA (7,2X19X2 MM DE ESPESSURA) (WASHER-HARD (7.2X19X2-MM THK)) | |
| | 33 | 1 | **6D-4244** | 2 | GRAMPO (CLIP) | |
| | 34 | 1 | **6V-8185** | 3 | PORCA (ROSCA 1/4-20) (NUT (1/4-20-THD)) | |
| | 35 | 1 | **8L-6521** | 8 | PARAFUSO (10-32X0,5 POL) (BOLT (10-32X0.5-IN)) | |
| | 36 | 1 | **8T-4205** | 2 | ARRUELA DURA (7,2X14,5X2 MM DE ESPESSURA) (WASHER-HARD (7.2X14.5X2-MM THK)) | |
| M | 37 | 1 | **8T-4971** | 1 | PARAFUSO (M6X1X30 MM) (BOLT (M6X1X30-MM)) | |
| | 38 | 1 | **9B-7233** | 2 | ARRUELA DE PRESSÃO (LOCKWASHER) | |
| | 39 | 1 | **9P-2553** | 1 | ESPAÇADOR (6,83X10,28X11 MM DE ESPESSURA) (SPACER (6.83X10.28X11-MM THK)) | |
| M | 40 | 1 | **9X-1046** | 6 | PARAFUSO (M4X0,7X18 MM) (SCREW (M4X0.7X18-MM)) | |
| M | 41 | 1 | **9X-2042** | 1 | PARAFUSO DE CABEÇA CONVEXA (M6X1X12 MM) (SCREW-TRUSS HEAD (M6X1X12-MM)) | |
| | 42 | 1 | **9X-8256** | 6 | ARRUELA (6,6X12X2 MM DE ESPESSURA) (WASHER (6.6X12X2-MM THK)) | |

C - ALTERAR DO TIPO ANTERIOR
M - PEÇA MÉTRICA
Y - ILUSTRAÇÃO INDIVIDUAL

434-4114 GRUPO DE FIAÇÃO-CONSOLE DA DIREÇÃO (WIRING GP-STEERING CONSOLE) (continuação) **i06843439**

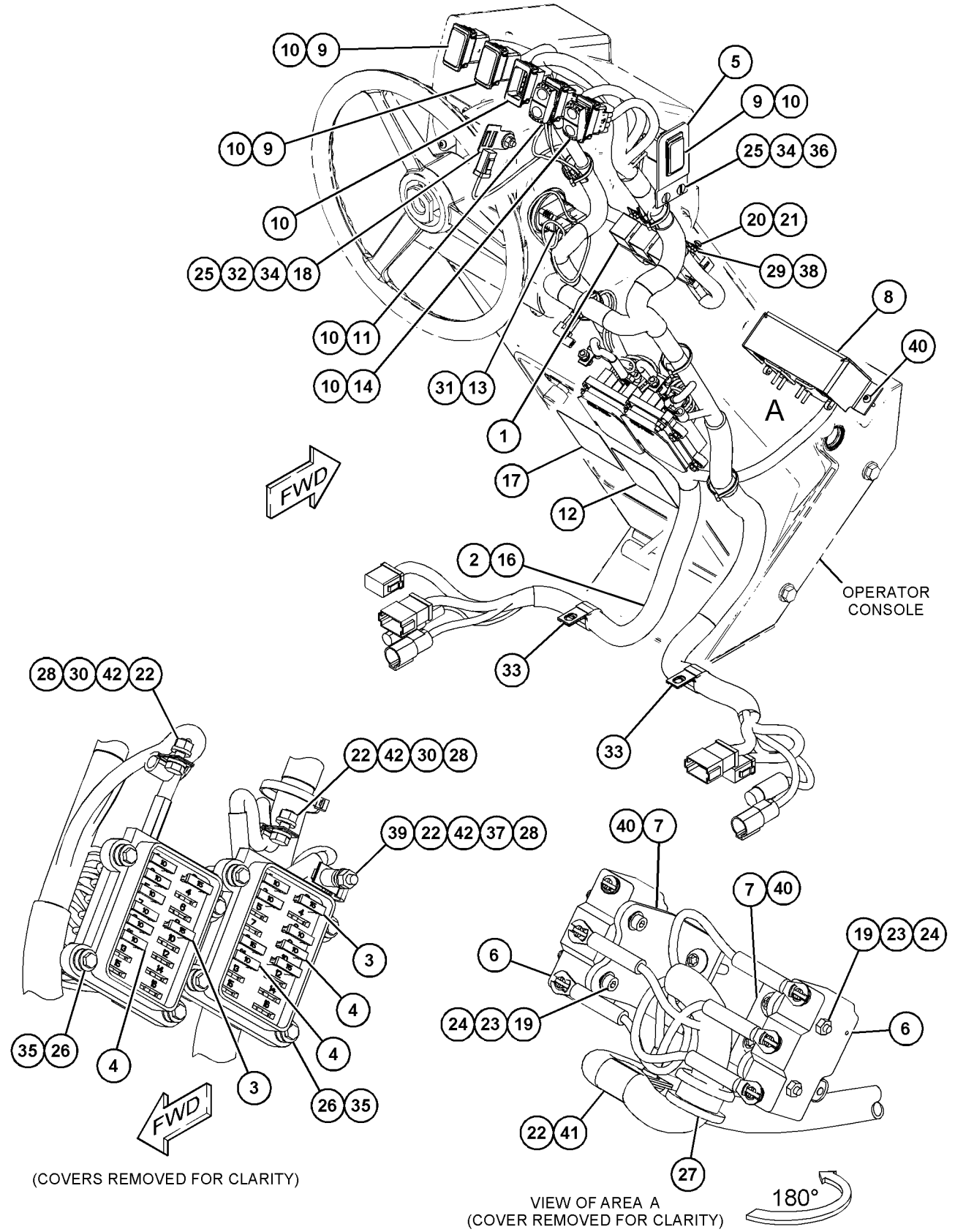


GRÁFICO 1 <FIM> g06015672

# *518-6846* GRUPO DE FIAÇÃO-CONSOLE DA DIREÇÃO (WIRING GP-STEERING CONSOLE)

**S/N: JAP10100-UP**

**NÚMEROE DE 447-6839, 447-6840 ARRANJO OPCIONAL-REGIONAL UM ACESSÓRIO**

**SMCS-4334** **i06928378**

| NOTA | REF. NÃO | GRÁFICO REF. | NÚMERO DA PEÇA | QTY | NOME DA PEÇA 1 2 3 4 5 6 (NÍVEL DO PRODUTO) | CONSULTE PÁGINA |
|---|---|---|---|---|---|---|
| | 1 | 2 | **3E-6477** | 4 | CONJUNTO DO RELÉ (24 V) (RELAY AS (24-VOLT)) | |
| | 2 | 2 | **3S-2093** | 7 | CABO TIPO CINTA (STRAP-CABLE) | |
| | 3 | 1 | **9W-1441** | 5 | FUSÍVEL (15 AMPERE) (FUSE (15-AMPERE)) | |
| | 4 | 1 | **9W-1442** | 12 | FUSÍVEL (10 AMPÈRES) (FUSE (10-AMPERE)) | |
| | 5 | 2 | **102-9383** | 1 | PLACA (PLATE) | |
| | 6 | 2 | **112-6175** | 2 | CONJUNTO DE INTERRUPTOR DE FIM DE CURSO (PEDAL DO FREIO) (SWITCH AS-LIMIT (BRAKE PEDAL)) | |
| | | | | | (EACH INCLUDES) | |
| | | 2 | **6V-8376** | 3 | PARAFUSO DE MÁQUINA (8-32X0,25 POL) (SCREW-MACHINE (8-32X0.25-IN)) | |
| | | 2 | **9B-7233** | 3 | ARRUELA DE PRESSÃO (LOCKWASHER) | |
| | 7 | 2 | **180-4028** | 2 | SUPORTE (BRACKET) | |
| | 8 | 1,2 | **228-6089** | 3 | BUJÃO (CHAVE SELETORA) (PLUG (ROCKER SWITCH)) | |
| | 9 | 1,2 | **236-4631** | 6 | BISEL (BEZEL) | |
| | 10 | 1 | **249-5488** | 1 | CONJUNTO DE INTERRUPTORES-BALANCIM (REFLETOR) (SWITCH AS-ROCKER (FLOODLIGHT)) | |
| | 11 | 1 | **366-4622** | 1 | KIT DO MEDIDOR DE SERVIÇO (32 VCC) (KIT-SERVICE METER (32-VOLT DC)) | |
| | | 1 | **114-2505** | 1 | DECALQUE DE IDENTIFICAÇÃO (HORÔMETRO) (FILM-IDENTIFICATION (SERVICE METER)) | |
| | 12 | 1 | **368-4541** | 1 | CONJUNTO DE INTERRUPTORES-BALANCIM (TRAVA DO DIFERENCIAL) (SWITCH AS-ROCKER (DIFFERENTIAL LOCK)) | |
| Y | 13 | 1 | **455-7844** | 1 | CONJUNTO DE CHICOTE DA DIREÇÃO (HARNESS AS-STEERING) | 352 |
| | 14 | 1 | **462-5407** | 1 | DECALQUE DE INFORMAÇÃO (CAIXA DE FUSÍVEIS) (FILM-INFORMATION (FUSE BOX)) | |
| | 15 | 1 | **473-5448** | 1 | DECALQUE DE IDENTIFICAÇÃO (PAINEL DE FUSÍVEIS) (FILM-IDENTIFICATION (FUSE PANEL)) | |
| | 16 | 1 | **512-9020** | 1 | TAMPA (COVER) | |
| | 17 | 2 | **130-5300** | 1 | GRAMPO (CLIP) | |
| M | 18 | 2 | **151-4957** | 4 | PARAFUSO DE CABEÇA OCA (M3X0,5X25 MM) (BOLT-SOCKET HEAD (M3X0.5X25-MM)) | |
| M | 19 | 2 | **174-8131** | 2 | PARAFUSO DE CABEÇA CONVEXA (M4X0,7X12 MM) (SCREW-TRUSS HEAD (M4X0.7X12-MM)) | |
| | 20 | 2 | **1H-3244** | 2 | ARRUELA DE PRESSÃO (LOCKWASHER) | |
| | 21 | 1,2 | **228-5009** | 4 | GRAMPO (CLIP) | |
| M | 22 | 2 | **3C-6969** | 4 | PORCA (M3X0,5 DE ROSCA) (NUT (M3X0.5-THD)) | |
| | 23 | 2 | **3L-8187** | 4 | ARRUELA DE PRESSÃO (LOCKWASHER) | |
| | 24 | 2 | **033-0695** | 3 | PARAFUSO DE CABEÇA CHATA (1/4-20X0,5 POL) (SCREW-FLAT HEAD (1/4-20X0.5-IN)) | |
| | 25 | 1 | **4B-4274** | 16 | ARRUELA (5,5X13X1,2 MM DE ESPESSURA) (WASHER (5.5X13X1.2-MM THK)) | |
| | 26 | 2 | **4D-1212** | 1 | ILHÓ (GROMMET) | |
| M | 27 | 1 | **5C-2890** | 3 | PORCA (ROSCA M6X1) (NUT (M6X1-THD)) | |
| M | 28 | 2 | **5C-8312** | 2 | PORCA (M4X0,7 DE ROSCA) (NUT (M4X0.7-THD)) | |
| M | 29 | 1 | **5C-9553** | 2 | PARAFUSO (M6X1X16 MM) (BOLT (M6X1X16-MM)) | |
| | 30 | 1 | **5J-0605** | 1 | ANEL-REFORÇO (RING-BACKUP) | |

518-6846 GRUPO DE FIAÇÃO-CONSOLE DA DIREÇÃO (WIRING GP-STEERING CONSOLE) (continuação) **i06928378**

| NOTA | REF. NÃO | GRÁFICO REF. | NÚMERO DA PEÇA | QTY | NOME DA PEÇA 1 2 3 4 5 6 (NÍVEL DO PRODUTO) | CONSULTE PÁGINA |
|---|---|---|---|---|---|---|
| | 31 | 2 | **5P-4115** | 1 | ARRUELA DURA (7,2X19X2 MM DE ESPESSURA) (WASHER-HARD (7.2X19X2-MM THK)) | |
| | 32 | 1 | **6D-4244** | 2 | GRAMPO (CLIP) | |
| | 33 | 2 | **6V-8185** | 3 | PORCA (ROSCA 1/4-20) (NUT (1/4-20-THD)) | |
| | 34 | 1 | **8L-6521** | 8 | PARAFUSO (10-32X0,5 POL) (BOLT (10-32X0.5-IN)) | |
| | 35 | 2 | **8T-4205** | 2 | ARRUELA DURA (7,2X14,5X2 MM DE ESPESSURA) (WASHER-HARD (7.2X14.5X2-MM THK)) | |
| M | 36 | 1 | **8T-4971** | 1 | PARAFUSO (M6X1X30 MM) (BOLT (M6X1X30-MM)) | |
| | 37 | 2 | **9B-7233** | 2 | ARRUELA DE PRESSÃO (LOCKWASHER) | |
| | 38 | 1 | **9P-2553** | 1 | ESPAÇADOR (6,83X10,28X11 MM DE ESPESSURA) (SPACER (6.83X10.28X11-MM THK)) | |
| M | 39 | 1,2 | **9X-1046** | 6 | PARAFUSO (M4X0,7X18 MM) (SCREW (M4X0.7X18-MM)) | |
| M | 40 | 2 | **9X-2042** | 1 | PARAFUSO DE CABEÇA CONVEXA (M6X1X12 MM) (SCREW-TRUSS HEAD (M6X1X12-MM)) | |
| | 41 | 1 | **9X-8256** | 6 | ARRUELA (6,6X12X2 MM DE ESPESSURA) (WASHER (6.6X12X2-MM THK)) | |

M - PEÇA MÉTRICA
Y - ILUSTRAÇÃO INDIVIDUAL

518-6846 GRUPO DE FIAÇÃO-CONSOLE DA DIREÇÃO (WIRING GP-STEERING CONSOLE) (continuação) **i06928378**

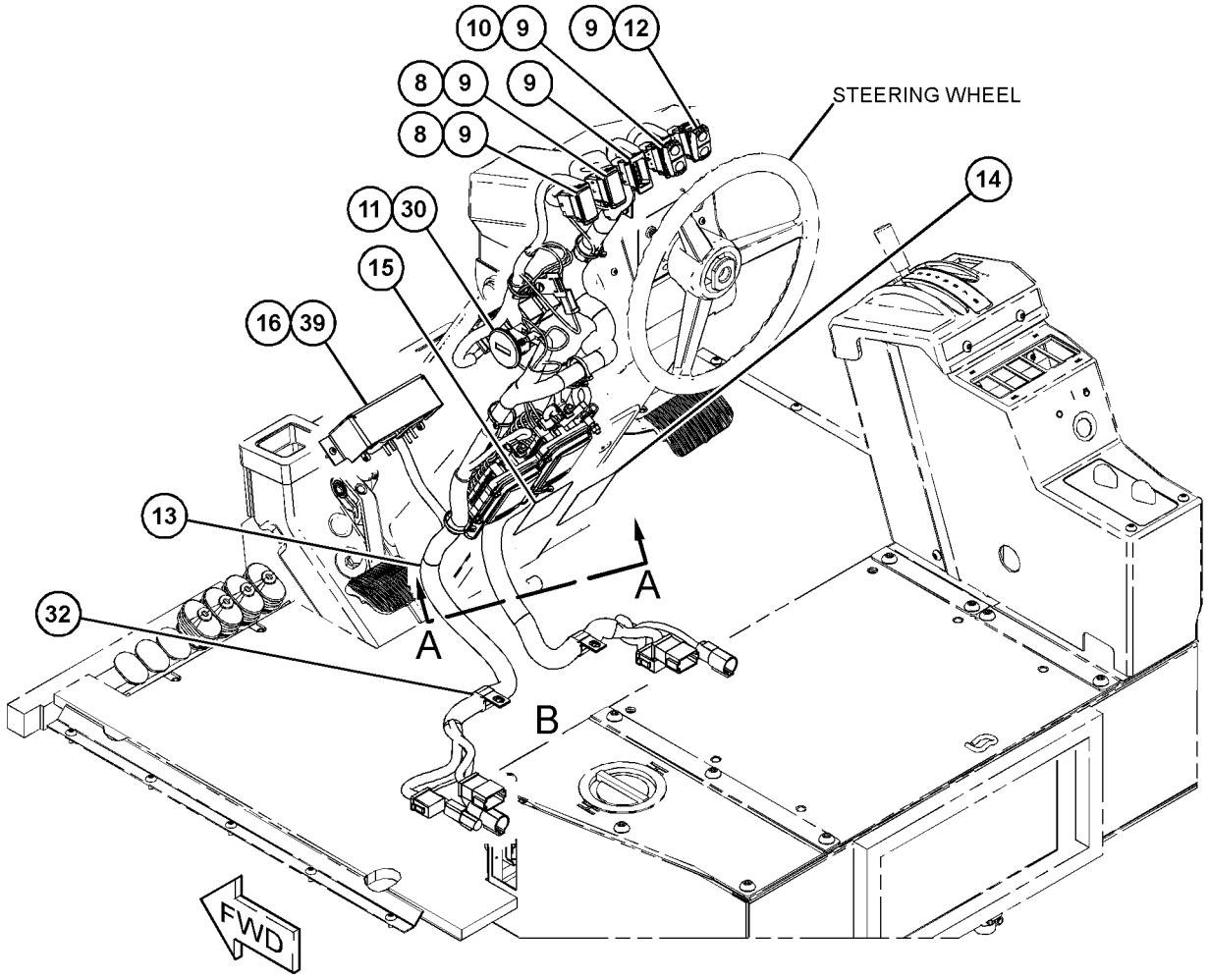


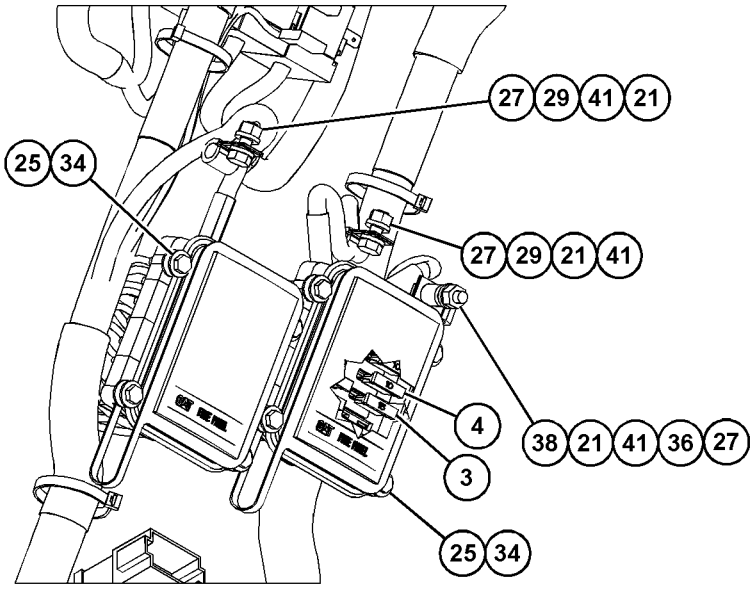


VIEW A-A

REFER TO ALL ILLUSTRATIONS OF THIS GROUP FOR AUXILIARY VIEWS

GRÁFICO 1

g06168846

518-6846 GRUPO DE FIAÇÃO-CONSOLE DA DIREÇÃO (WIRING GP-STEERING CONSOLE) (continuação) **i06928378**

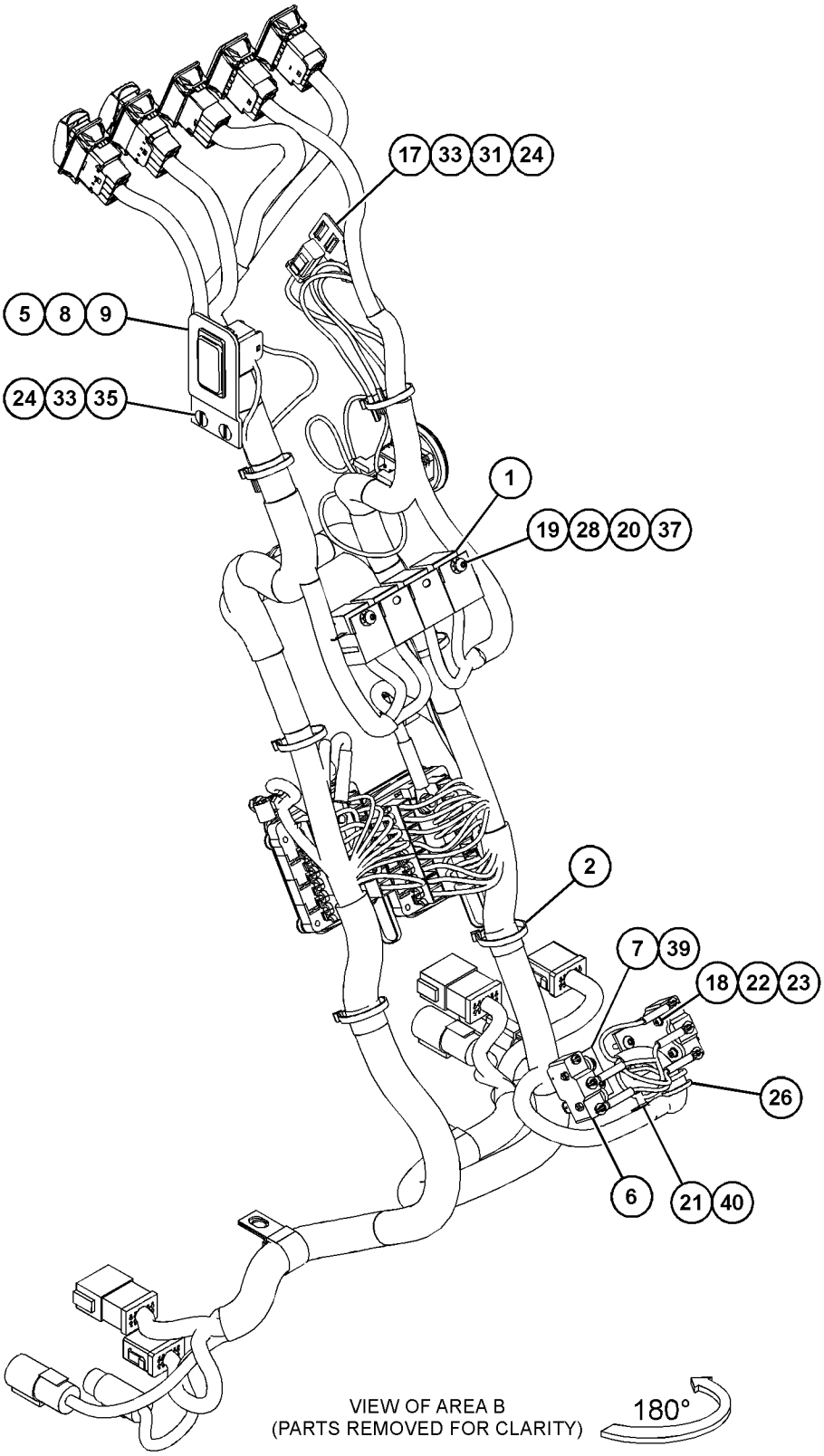


GRÁFICO 2 <FIM> g06168847

# 333-9308 GRUPO DA BASE-FILTRO DE ÓLEO–TREM DE FORÇA (BASE GP-OIL FILTER-TREM DE FORÇA)

**S/N: JAP1-UP**
**DESVIO INTERNO**
**NÚMEROE DE 333-6436 GRUPO DO FILTRO DE ÓLEO**
**TAMBÉM UM ACESSÓRIO**

**SMCS-3004, 3067**

**i03630674**

| NOTA | REF. NÃO | GRÁFICO REF. | NÚMERO DA PEÇA | QTY | NOME DA PEÇA 1 2 3 4 5 6 (NÍVEL DO PRODUTO) | CONSULTE PÁGINA |
|---|---|---|---|---|---|---|
| | 1 | 1 | **3T-9549** | 1 | ADAPTADOR (ADAPTER) | |
| | 2 | 1 | **7G-4998** | 1 | CARRETEL DE DERIVAÇÃO (SPOOL-BYPASS) | |
| Y | 3 | 1 | **164-7577** | 1 | GRUPO DO INTERRUPTOR DE DERIVAÇÃO (FILTRO DE ÓLEO DO TREM DE FORÇA) (SWITCH GP-BYPASS (POWER TRAIN OIL FILTER)) | 490 |
| | 4 | 1 | **334-2679** | 1 | MOLA (SPRING) | |
| | 5 | 1 | **334-2680** | 1 | MOLA (SPRING) | |
| | 6 | 1 | **5P-7815** | 1 | ANEL RETENTOR EM O (SEAL-O-RING) | |
| | 7 | 1 | **6V-5050** | 1 | ANEL RETENTOR EM O (SEAL-O-RING) | |
| | 8 | 1 | **9S-8008** | 1 | BUJÃO (1/1-16-12 DE ESPESSURA) (PLUG (1-1/16-12-THD)) | |
| | | | | | | |
| | | | | | PARTS SHOWN IN GRAPHIC(S) WITHOUT A REFERENCE NUMBER ARE NOT SERVICED SEPARATELY | |

Y - ILUSTRAÇÃO INDIVIDUAL

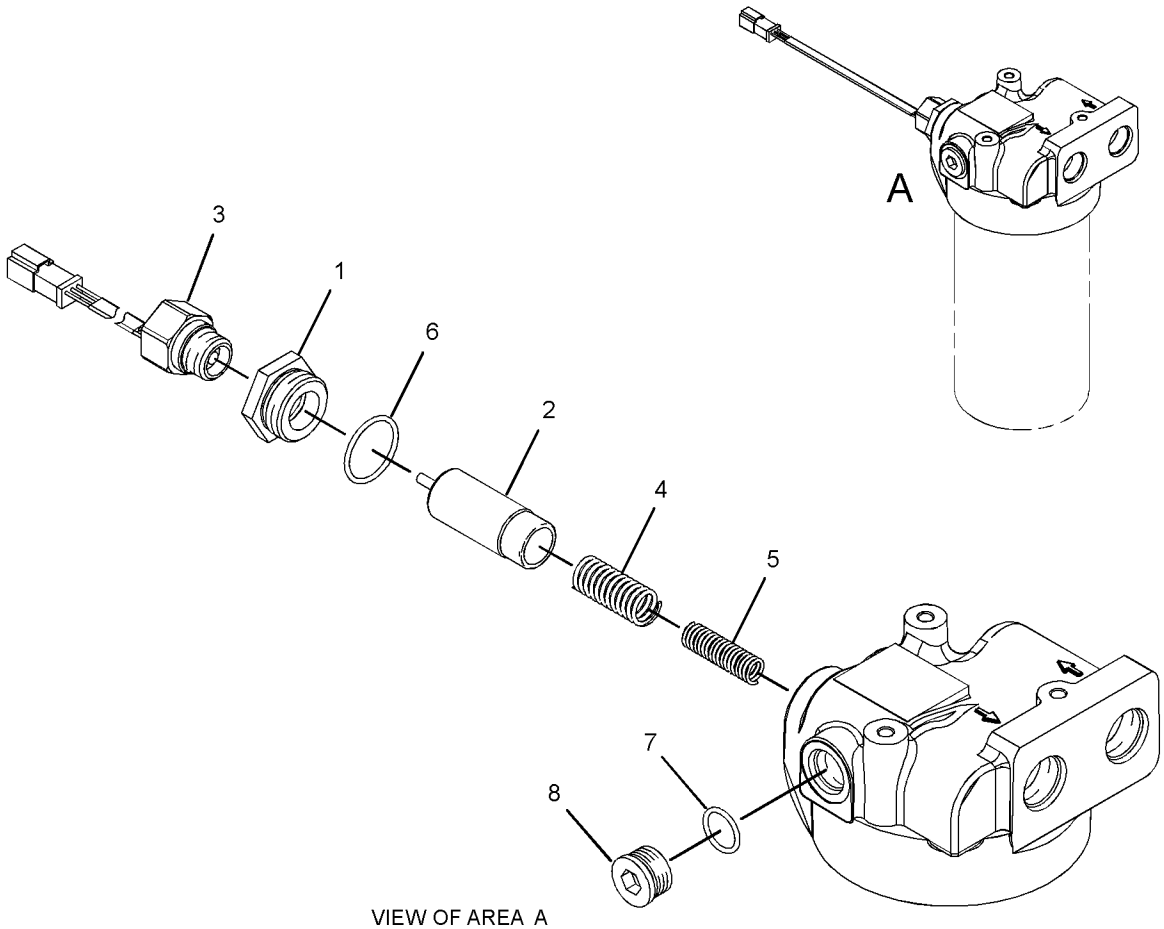


VIEW OF AREA A
(EXPLODED)

GRÁFICO 1 <FIM> g01863853

# *277-6433* GRUPO DE CAIXA E PEÇAS DO PLANETÁRIO (CASE & PARTS GP-PLANETARY)

**S/N: DMJ1-UP**

**NÚMEROE DE 275-6535 ARRANJO DA TRANSMISSÃO**

**SMCS-3030, 3064, 3160** **i03304315**

| NOTA | REF. NÃO | GRÁFICO REF. | NÚMERO DA PEÇA | QTY | NOME DA PEÇA 1 2 3 4 5 6 (NÍVEL DO PRODUTO) | CONSULTE PÁGINA |
|---|---|---|---|---|---|---|
| | 1 | 1 | **277-6430** | 1 | CONJUNTO DA CAIXA DA TRANSMISSÃO (CASE AS-TRANSMISSION) | |
| | | 1 | **7T-6496** | 7 | BUJÃO (PLUG) | |
| | | 1 | **8M-6521** | 2 | PINO-GUIA (DOWEL) | |
| | 2 | 1 | **277-6432** | 1 | CONJUNTO DE TAMPA-TRANSMISSÃO (COVER AS-TRANSMISSION) | |
| | | 1 | **7T-6496** | 1 | BUJÃO (PLUG) | |
| M | 3 | 1 | **6V-1820** | 37 | PARAFUSO (M10X1,5X30 MM) (BOLT (M10X1.5X30-MM)) | |
| M | 4 | 1 | **8T-5436** | 2 | PARAFUSO (M10X1,5X130 MM) (BOLT (M10X1.5X130-MM)) | |
| | 5 | 1,2 | *148-8395* | 4 | CONJUNTO DE BUJÃO (PLUG AS) | |
| | | | | | (EACH INCLUDES) | |
| | | 1,2 | **9S-8005** | 1 | BUJÃO (ROSCA 3/4-16) (PLUG (3/4-16-THD)) | |
| | | 1,2 | **3K-0360** | 1 | ANEL RETENTOR EM O (SEAL-O-RING) | |
| | 6 | 2 | **3K-0360** | 2 | ANEL RETENTOR EM O (SEAL-O-RING) | |
| | 7 | 1 | **2J-0157** | 1 | ANEL RETENTOR EM O (SEAL-O-RING) | |
| B | 8 | 2 | **1U-8846** | | RETENTOR-JUNTA (SEALANT-GASKET) | |
| | 9 | 1 | **8T-6765** | 1 | BUJÃO (1/4-18 COM ROSCA) (PLUG-PIPE (1/4-18-THD)) | |
| | 10 | 1 | **5M-6200** | 1 | ANEL RETENTOR EM O (SEAL-O-RING) | |
| | 11 | 1 | **8E-1133** | 1 | CONJUNTO DE TUBO (TUBE AS) | |
| | 12 | 1 | **6L-1650** | 1 | ANEL RETENTOR EM O (SEAL-O-RING) | |
| M | 13 | 1,2,3 | **6V-5217** | 15 | PARAFUSO (M8X1,25X20 MM) (BOLT (M8X1.25X20-MM)) | |
| | 14 | 1,2,3 | **5P-3863** | 5 | ANEL RETENTOR EM O (SEAL-O-RING) | |
| | 15 | 1,2,3 | **9W-1454** | 5 | TAMPA (COVER) | |
| | 16 | 1 | **8S-9129** | 1 | FILTRO-MAGNÉTICO (TRANSMISSÃO) (FILTER-MAGNETIC (TRANSMISSION)) | |
| | 17 | 1 | **8S-9130** | 1 | TELA DE SUCÇÃO (TRANSMISSÃO) (SCREEN-SUCTION (TRANSMISSION)) | |
| | 18 | 3 | **4M-6108** | 2 | PISTA DE ROLAMENTO EXTERNA (RACE-BEARING OUTER) | |
| | 19 | 1 | **148-1925** | 2 | VÁLVULA DE ALÍVIO (VALVE-RELIEF) | |
| | 20 | 1 | **9X-4609** | 2 | ANEL RETENTOR EM O (SEAL-O-RING) | |
| | 21 | 3 | **9W-7038** | 1 | ANEL DE RETENÇÃO (RING-SNAP) | |
| M | 22 | 3 | **6V-3940** | 4 | PARAFUSO (M8X1,25X25 MM) (BOLT (M8X1.25X25-MM)) | |
| | 23 | 3 | **6Y-9763** | 1 | CONJUNTO DE ENGRENAGEM (GEAR AS) | |
| | | 3 | **6Y-1007** | 1 | ENGRENAGEM (38 DENTES) (GEAR (38-TEETH)) | |
| | | 3 | **4K-8603** | 1 | BUJÃO TIPO COPO (PLUG-CUP) | |
| | 24 | 3 | **2S-3029** | 1 | ROLAMENTO DE ESFERAS (BALL BEARING) | |
| | 25 | 3 | **9W-6465** | 1 | RETENTOR-ROLAMENTO (RETAINER-BEARING) | |
| | 26 | 2 | *164-5619* | 6 | CONJUNTO DE BUJÃO (PLUG AS) | |
| | | | | | (EACH INCLUDES) | |
| | | 2 | **9S-8006** | 1 | BUJÃO (7/8-14 ROSCA) (PLUG (7/8-14-THD)) | |
| | | 2 | **2M-9780** | 1 | ANEL RETENTOR EM O (SEAL-O-RING) | |
| | 28 | 2 | *162-0177* | 1 | CONJUNTO DE BUJÃO (PLUG AS) | |
| | | 2 | **9S-8004** | 1 | BUJÃO (ROSCA 9/16-18) (PLUG (9/16-18-THD)) | |
| | | 2 | **3J-1907** | 1 | ANEL RETENTOR EM O (SEAL-O-RING) | |

277-6433 GRUPO DE CAIXA E PEÇAS DO PLANETÁRIO (CASE & PARTS GP-PLANETARY) (continuação) **i03304315**

| NOTA | REF. NÃO | GRÁFICO REF. | NÚMERO DA PEÇA | QTY | NOME DA PEÇA 1 2 3 4 5 6 (NÍVEL DO PRODUTO) | CONSULTE PÁGINA |
|---|---|---|---|---|---|---|
| | 29 | 1 | **3J-1907** | 1 | ANEL RETENTOR EM O (SEAL-O-RING) | |
| | 30 | 1,2 | **8T-4121** | 10 | ARRUELA DURA (11X21X2,5 MM DE ESPESSURA) (WASHER-HARD (11X21X2.5-MM THK)) | |
| | 31 | 2 | **190-1684** | 1 | CONJUNTO DE PLACA (PLATE AS) | |
| M | 32 | 2 | **6V-8212** | 1 | PARAFUSO (M10X1,5X16 MM) (BOLT (M10X1.5X16-MM)) | |
| | 33 | 2 | *197-4977* | 1 | CONJUNTO DE BUJÃO (PLUG AS) | |
| | | 2 | **5P-4483** | 1 | BUJÃO (PLUG) | |
| | | 2 | **7M-8485** | 1 | ANEL RETENTOR EM O (SEAL-O-RING) | |
| M | 35 | 2 | **6V-7981** | 5 | PARAFUSO (M10X1,5X70 MM) (BOLT (M10X1.5X70-MM)) | |
| M | 36 | 2 | **6V-4248** | 7 | PARAFUSO (M10X1,5X25 MM) (BOLT (M10X1.5X25-MM)) | |
| | 39 | 2,3 | **6I-8642** | 4 | PISTA DE ROLAMENTO EXTERNA (RACE-BEARING OUTER) | |
| | 40 | 3 | **5P-3924** | 2 | PISTA DE ROLAMENTO EXTERNA (RACE-BEARING OUTER) | |
| | 41 | 3 | **9M-2042** | 1 | PISTA DE ROLAMENTO EXTERNA (RACE-BEARING OUTER) | |
| | 42 | 3 | **2H-6489** | 1 | PISTA DE ROLAMENTO EXTERNA (RACE-BEARING OUTER) | |
| | 43 | 2 | **226-6621** | 1 | CONJUNTO DE CHICOTE DO SENSOR (VELOCIDADE) (HARNESS AS-SENSOR (SPEED)) | |
| | 44 | 2 | **191-9256** | 2 | GRAMPO (CLIP) | |
| M | 45 | 1,2 | **8T-4137** | 4 | PARAFUSO (M10X1,5X20 MM) (BOLT (M10X1.5X20-MM)) | |
| | 46 | 2 | **6V-1720** | 1 | PLACA DE NÚMERO DE SÉRIE (TRANSMISSÃO) (PLATE-SERIAL NUMBER (TRANSMISSION)) | |
| Y | 47 | 2 | **290-5792** | 2 | GRUPO DO SENSOR-VELOCIDADE (SAÍDA DA TRANSMISSÃO) (SENSOR GP-SPEED (TRANSMISSION OUTPUT)) | 475 |
| | 48 | 2 | **201-0387** | 1 | CONJUNTO DE PRESILHA (CLIP AS) | |
| M | 49 | 2 | **8T-4133** | 1 | PORCA (ROSCA M10X1,5) (NUT (M10X1.5-THD)) | |
| | 50 | 2 | **143-5373** | 1 | CONJUNTO DE GUARD (GUARD AS) | |
| | 51 | 1 | **5P-9299** | 1 | GRAMPO (CIRCUITO) (CLIP (LOOP)) | |
| Y | 52 | 1 | **3E-8700** | 1 | GRUPO DE SENSORES-TEMPERATURA (ÓLEO DA TRANSMISSÃO) (SENSOR GP-TEMPERATURE (TRANSMISSION OIL)) | 481 |
| | 53 | 1 | **4P-7581** | 1 | GRAMPO (ESCADA) (CLIP (LADDER)) | |
| | 54 | 1 | *164-4180* | 3 | CONJUNTO DE BUJÃO (PLUG AS) | |
| | | | | | (EACH INCLUDES) | |
| | | 1 | **9S-4181** | 1 | BUJÃO (1-5/16-12 DE ROSCA) (PLUG (1-5/16-12-THD)) | |
| | | 1 | **7M-8485** | 1 | ANEL RETENTOR EM O (SEAL-O-RING) | |
| | 55 | 1 | **1B-5174** | 1 | BUJÃO (PLUG-PIPE) | |
| | 56 | 2 | **113-7745** | 1 | CONJUNTO DE PLACA (PLATE AS) | |
| | 57 | 1 | **7K-1181** | 1 | CABO TIPO CINTA (STRAP-CABLE) | |
| | 58 | 2 | **145-8039** | 3 | TRAVAR (LOCK) | |
| | 59 | 1 | **130-5300** | 1 | GRAMPO (CLIP) | |
| | 60 | 3 | **278-0642** | 1 | ANEL DE RETENÇÃO (SEAL-LIP TYPE) | |

B - UTILIZAR CONFORME NECESSÁRIO
M - PEÇA MÉTRICA
Y - ILUSTRAÇÃO INDIVIDUAL

277-6433 GRUPO DE CAIXA E PEÇAS DO PLANETÁRIO (CASE & PARTS GP-PLANETARY) (continuação) **i03304315**

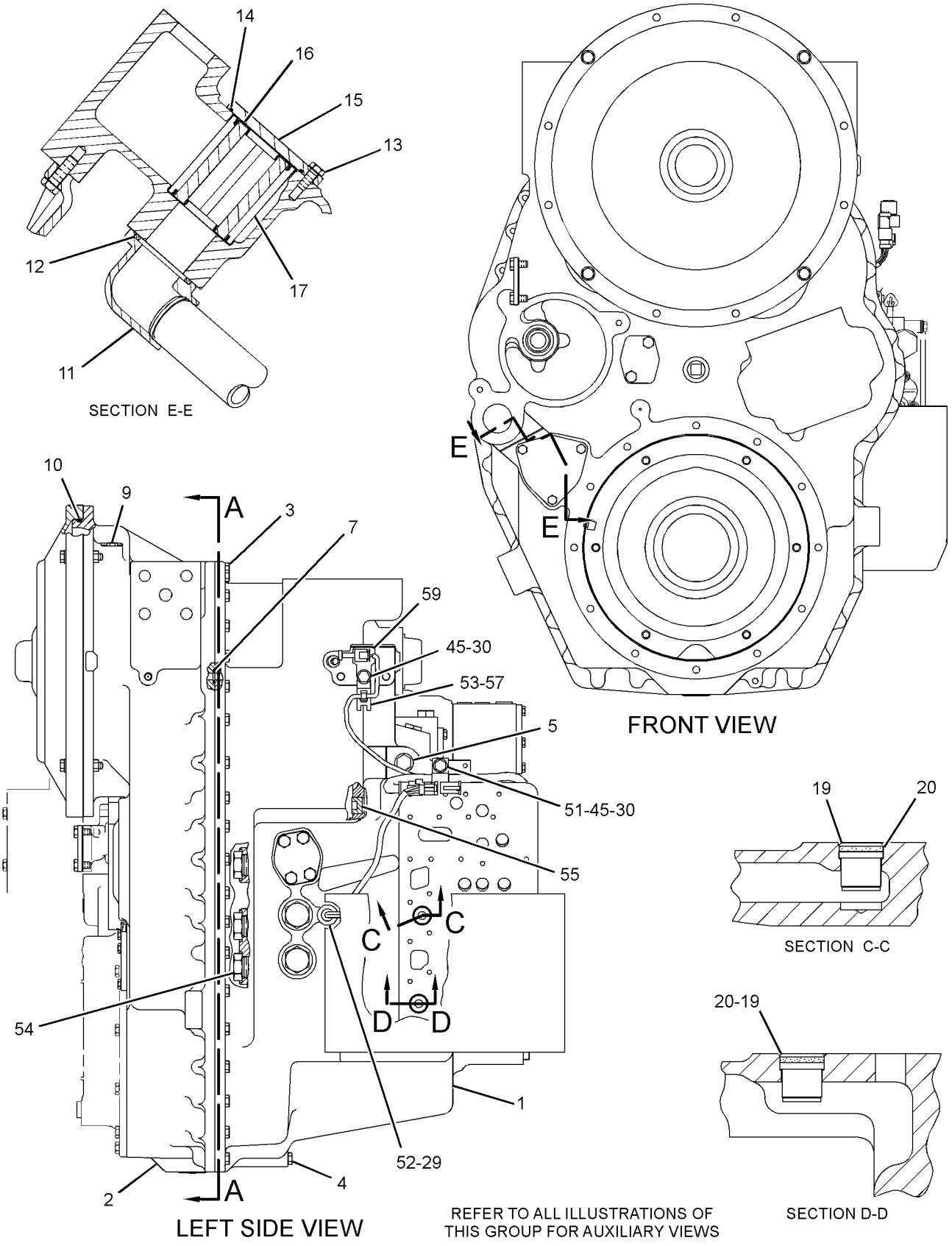


GRÁFICO 1 g01772113

277-6433 GRUPO DE CAIXA E PEÇAS DO PLANETÁRIO (CASE & PARTS GP-PLANETARY) (continuação) **i03304315**

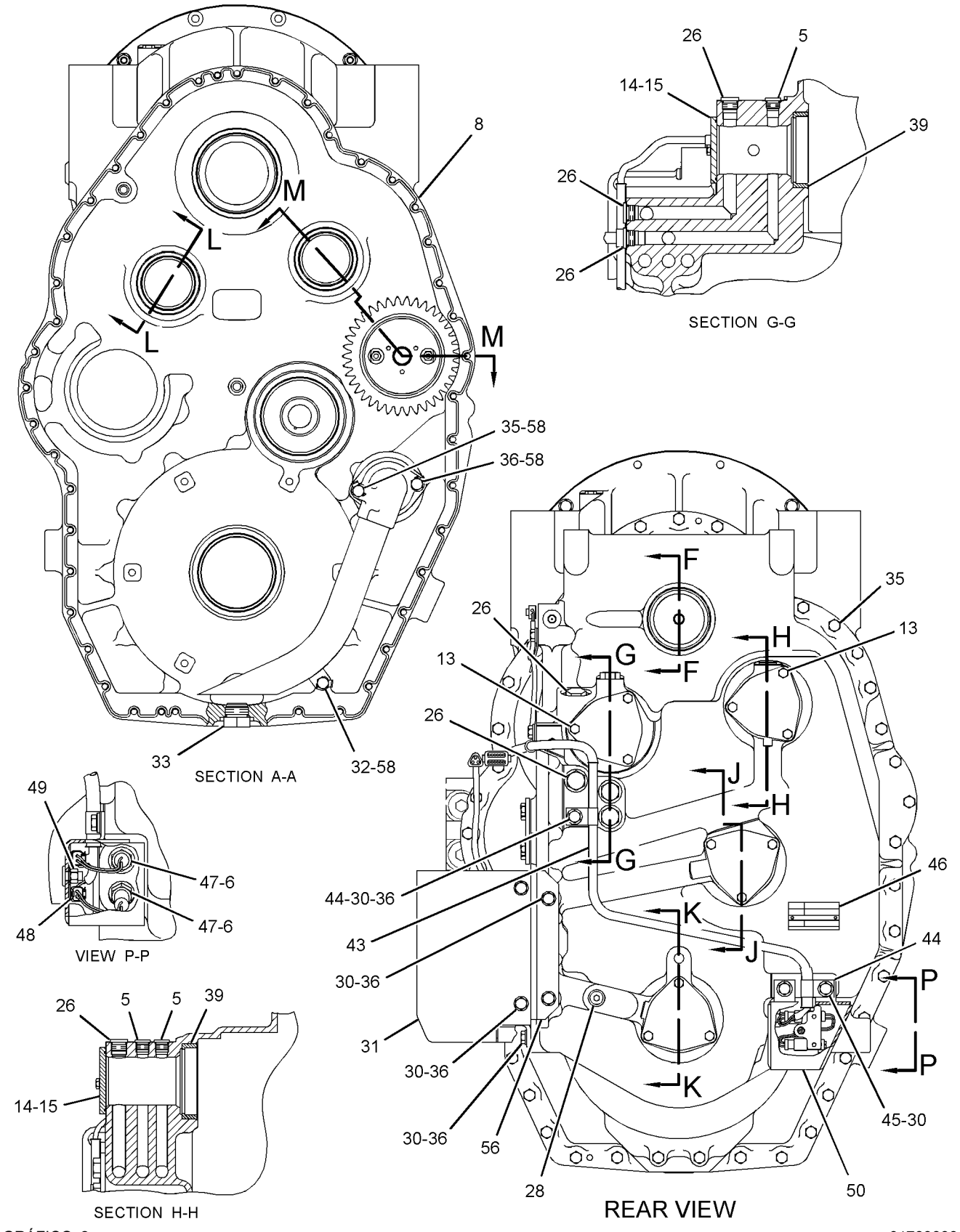


GRÁFICO 2

g01789333

277-6433 GRUPO DE CAIXA E PEÇAS DO PLANETÁRIO (CASE & PARTS GP-PLANETARY) (continuação) **i03304315**

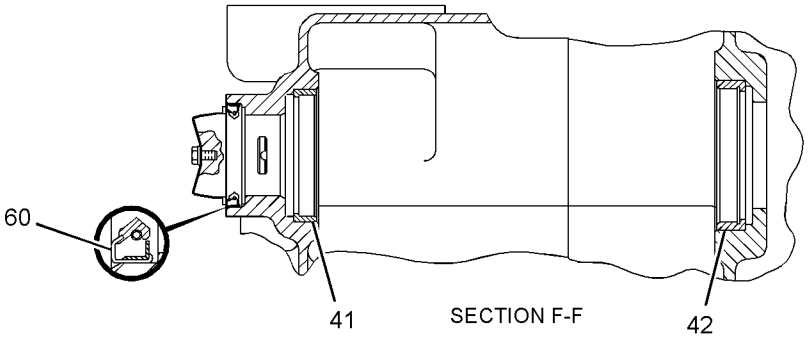


SECTION F-F

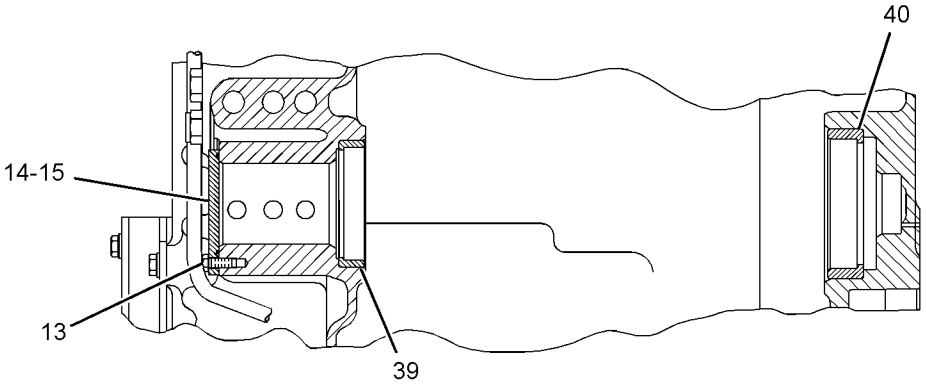


SECTION J-J

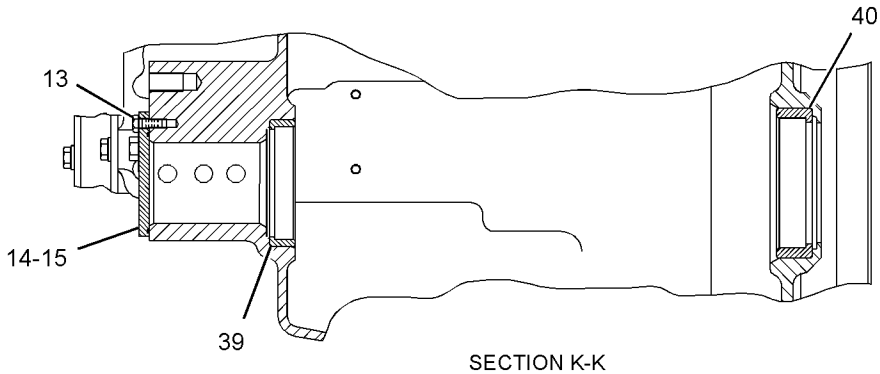


SECTION K-K

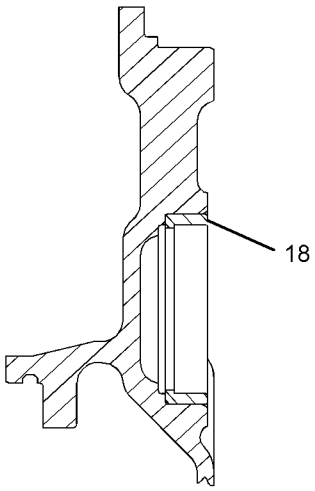


SECTION L-L

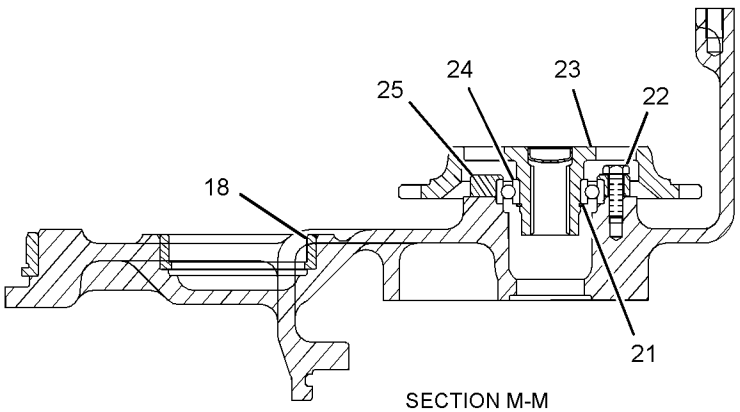


SECTION M-M

GRÁFICO 3 <FIM> g01772115

# *365-5536* GRUPO DE CAIXA E PEÇAS DO PLANETÁRIO (CASE & PARTS GP-PLANETARY)

**S/N: CK41-UP; JSE1-UP**

**NÚMEROE DE 365-6500 ARRANJO DA TRANSMISSÃO**

**SMCS-3030, 3064, 3160** **i05792213**

| NOTA | REF. NÃO | GRÁFICO REF. | NÚMERO DA PEÇA | QTY | NOME DA PEÇA 1 2 3 4 5 6 (NÍVEL DO PRODUTO) | CONSULTE PÁGINA |
|---|---|---|---|---|---|---|
| | 1 | 1 | **6V-1720** | 1 | PLACA DE NÚMERO DE SÉRIE (TRANSMISSÃO) (PLATE-SERIAL NUMBER (TRANSMISSION)) | |
| | 2 | 2 | **6Y-9763** | 1 | CONJUNTO DE ENGRENAGEM (GEAR AS) | |
| | | 2 | **4K-8603** | 1 | BUJÃO TIPO COPO (PLUG-CUP) | |
| | | 2 | **6Y-1007** | 1 | ENGRENAGEM (38 DENTES) (GEAR (38-TEETH)) | |
| | 3 | 2 | **8E-1133** | 1 | CONJUNTO DE TUBO (TUBE AS) | |
| | 4 | 2 | **8S-9129** | 1 | FILTRO-MAGNÉTICO (TRANSMISSÃO) (FILTER-MAGNETIC (TRANSMISSION)) | |
| | 5 | 2 | **8S-9130** | 1 | TELA DE SUCÇÃO (TRANSMISSÃO) (SCREEN-SUCTION (TRANSMISSION)) | |
| | 6 | 1,2 | **9W-1454** | 5 | TAMPA (COVER) | |
| | 7 | 2 | **9W-6465** | 1 | RETENTOR-ROLAMENTO (RETAINER-BEARING) | |
| | 8 | 2 | **145-8039** | 3 | TRAVAR (LOCK) | |
| | 9 | 1 | **148-1925** | 2 | VÁLVULA DE ALÍVIO (LUBRIFICAÇÃO DA TRANSMISSÃO) (VALVE-RELIEF (TRANSMISSION LUBRICATION)) | |
| Y | 10 | 1 | **191-8303** | 1 | GRUPO DO SENSOR-VELOCIDADE (SAÍDA DA TRANSMISSÃO, BAIXA) (SENSOR GP-SPEED (TRANSMISSION OUTPUT,LOW)) | 472 |
| | 11 | 1 | **191-8304** | 2 | GRUPO DO SENSOR-VELOCIDADE (SAÍDA DA TRANSMISSÃO, ALTA) (SENSOR GP-SPEED (TRANSMISSION OUTPUT, HIGH)) | |
| | | | | | (EACH INCLUDES) | |
| | | 1 | **137-6645** | 1 | SUPORTE DE CONECTOR (PAD-CONNECTOR) | |
| | 12 | 2 | *197-4977* | 1 | CONJUNTO DE BUJÃO (PLUG AS) | |
| | | 2 | **5P-4483** | 1 | BUJÃO (PLUG) | |
| | | 2 | **7M-8485** | 1 | ANEL RETENTOR EM O (SEAL-O-RING) | |
| | 13 | 1 | **253-5322** | 1 | PROTETOR (GUARD) | |
| | 14 | 2 | **277-6432** | 1 | CONJUNTO DE TAMPA-TRANSMISSÃO (COVER AS-TRANSMISSION) | |
| | | 2 | **7T-6496** | 1 | BUJÃO (PLUG) | |
| | 15 | 1 | **290-4134** | 2 | VÁLVULA DE ALÍVIO (TRANSMISSÃO) (VALVE-RELIEF (TRANSMISSION)) | |
| | 16 | 1 | **365-5529** | 1 | CONJUNTO DA CAIXA DA TRANSMISSÃO (CASE AS-TRANSMISSION) | |
| | | 1 | **7T-6496** | 7 | BUJÃO (PLUG) | |
| | | 1 | **8M-6521** | 2 | PINO-GUIA (DOWEL) | |
| | 17 | 1 | **397-2124** | 1 | PLACA (PLATE) | |
| | 18 | 1 | **398-3707** | 1 | CONJUNTO DE PLACA (PLATE AS) | |
| M | | 1 | **8T-3490** | 2 | PORCA DE SOLDA (ROSCA M10X1,5) (NUT-WELD (M10X1.5-THD)) | |
| | 19 | 1 | **398-3708** | 1 | CONJUNTO DE PLACA (PLATE AS) | |
| M | | 1 | **8T-3490** | 1 | PORCA DE SOLDA (ROSCA M10X1,5) (NUT-WELD (M10X1.5-THD)) | |
| | 20 | 1 | **117-1385** | 3 | ANEL RETENTOR EM O (SEAL-O-RING) | |
| | 21 | 1 | **130-5300** | 1 | GRAMPO (CLIP) | |
| | 22 | 1 | **132-5789** | 4 | GRAMPO (ESCADA) (CLIP (LADDER)) | |
| | 23 | 1 | *148-8395* | 4 | CONJUNTO DE BUJÃO (PLUG AS) | |
| | | | | | (EACH INCLUDES) | |
| | | 1 | **3K-0360** | 1 | ANEL RETENTOR EM O (SEAL-O-RING) | |

365-5536 GRUPO DE CAIXA E PEÇAS DO PLANETÁRIO (CASE & PARTS GP-PLANETARY) (continuação) **i05792213**

| NOTA | REF. NÃO | GRÁFICO REF. | NÚMERO DA PEÇA | QTY | NOME DA PEÇA 1 2 3 4 5 6 (NÍVEL DO PRODUTO) | CONSULTE PÁGINA |
|---|---|---|---|---|---|---|
| | | 1 | **9S-8005** | 1 | BUJÃO (ROSCA 3/4-16) (PLUG (3/4-16-THD)) | |
| | 24 | 1 | *148-8406* | 3 | CONJUNTO DE BUJÃO (PLUG AS) | |
| | | | | | (EACH INCLUDES) | |
| | | 1 | **7M-8485** | 1 | ANEL RETENTOR EM O (SEAL-O-RING) | |
| | | 1 | **9S-9334** | 1 | BUJÃO DE ANEL RETENTOR (PLUG-O-RING) | |
| | 25 | 1 | *162-0177* | 1 | CONJUNTO DE BUJÃO (PLUG AS) | |
| | | 1 | **3J-1907** | 1 | ANEL RETENTOR EM O (SEAL-O-RING) | |
| | | 1 | **9S-8004** | 1 | BUJÃO (ROSCA 9/16-18) (PLUG (9/16-18-THD)) | |
| | 26 | 1 | *164-5619* | 6 | CONJUNTO DE BUJÃO (PLUG AS) | |
| | | | | | (EACH INCLUDES) | |
| | | 1 | **2M-9780** | 1 | ANEL RETENTOR EM O (SEAL-O-RING) | |
| | | 1 | **9S-8006** | 1 | BUJÃO (7/8-14 ROSCA) (PLUG (7/8-14-THD)) | |
| | 27 | 1 | **1B-5174** | 1 | BUJÃO (PLUG-PIPE) | |
| | 28 | 1 | **278-0642** | 1 | ANEL DE RETENÇÃO (SEAL-LIP TYPE) | |
| | 29 | 2 | **2H-6489** | 1 | PISTA DE ROLAMENTO EXTERNA (RACE-BEARING OUTER) | |
| | 30 | 2 | **2J-0157** | 1 | ANEL RETENTOR EM O (SEAL-O-RING) | |
| | 31 | 2 | **2S-3029** | 1 | ROLAMENTO DE ESFERAS (BALL BEARING) | |
| | 32 | 1 | **303-4649** | 1 | GRAMPO (CLIP) | |
| | 33 | 1 | **3S-2093** | 7 | CABO TIPO CINTA (STRAP-CABLE) | |
| | 34 | 2 | **4M-6108** | 2 | PISTA DE ROLAMENTO EXTERNA (RACE-BEARING OUTER) | |
| | 35 | 1 | **6I-8642** | 4 | PISTA DE ROLAMENTO EXTERNA (RACE-BEARING OUTER) | |
| | 36 | 1 | **4P-7581** | 2 | GRAMPO (ESCADA) (CLIP (LADDER)) | |
| | 37 | 2 | **5M-6200** | 1 | ANEL RETENTOR EM O (SEAL-O-RING) | |
| | 38 | 1,2 | **5P-3863** | 5 | ANEL RETENTOR EM O (SEAL-O-RING) | |
| | 39 | 2 | **5P-3924** | 2 | PISTA DE ROLAMENTO EXTERNA (RACE-BEARING OUTER) | |
| | 40 | 1 | **6F-6672** | 2 | ANEL RETENTOR EM O (SEAL-O-RING) | |
| | 41 | 2 | **6L-1650** | 1 | ANEL RETENTOR EM O (SEAL-O-RING) | |
| M | 42 | 2 | **6V-3940** | 4 | PARAFUSO (M8X1,25X25 MM) (BOLT (M8X1.25X25-MM)) | |
| M | 43 | 1,2 | **6V-4248** | 9 | PARAFUSO (M10X1,5X25 MM) (BOLT (M10X1.5X25-MM)) | |
| M | 44 | 2 | **6V-8212** | 1 | PARAFUSO (M10X1,5X16 MM) (BOLT (M10X1.5X16-MM)) | |
| | 45 | 1 | **8T-4121** | 9 | ARRUELA DURA (11X21X2,5 MM DE ESPESSURA) (WASHER-HARD (11X21X2.5-MM THK)) | |
| M | 46 | 1 | **8T-4137** | 3 | PARAFUSO (M10X1,5X20 MM) (BOLT (M10X1.5X20-MM)) | |
| M | 47 | 1,2 | **8T-4189** | 16 | PARAFUSO (M8X1,25X20 MM) (BOLT (M8X1.25X20-MM)) | |
| M | 48 | 1 | **8T-4195** | 37 | PARAFUSO (M10X1,5X30 MM) (BOLT (M10X1.5X30-MM)) | |
| M | 49 | 1 | **8T-4200** | 2 | PARAFUSO (M8X1,25X16 MM) (BOLT (M8X1.25X16-MM)) | |
| | 50 | 1 | **8T-4224** | 2 | ARRUELA DURA (8,8X16X2 MM DE ESPESSURA) (WASHER-HARD (8.8X16X2-MM THK)) | |
| M | 51 | 1,2 | **8T-5005** | 5 | PARAFUSO (M10X1,5X70 MM) (BOLT (M10X1.5X70-MM)) | |
| M | 52 | 1 | **8T-5436** | 2 | PARAFUSO (M10X1,5X130 MM) (BOLT (M10X1.5X130-MM)) | |
| | 53 | 2 | **8T-6765** | 1 | BUJÃO (1/4-18 COM ROSCA) (PLUG-PIPE (1/4-18-THD)) | |
| | 54 | 1 | **9M-2042** | 1 | PISTA DE ROLAMENTO EXTERNA (RACE-BEARING OUTER) | |
| | 55 | 2 | **9W-7038** | 1 | ANEL DE RETENÇÃO (RING-SNAP) | |

365-5536 GRUPO DE CAIXA E PEÇAS DO PLANETÁRIO (CASE & PARTS GP-PLANETARY) (continuação) **i05792213**

| NOTA | REF. NÃO | GRÁFICO REF. | NÚMERO DA PEÇA | QTY | NOME DA PEÇA 1 2 3 4 5 6 (NÍVEL DO PRODUTO) | CONSULTE PÁGINA |
|---|---|---|---|---|---|---|
| | 56 | 1 | **9X-4609** | 2 | ANEL RETENTOR EM O (SEAL-O-RING) | |
| E | 57 | 1 | **9X-2092** | | ACABAMENTO-BORDA (17 CM) (TRIM-EDGE (17-CM)) | |

E - ENCOMENDAR POR CENTÍMETROS
M - PEÇA MÉTRICA
Y - ILUSTRAÇÃO INDIVIDUAL

365-5536 GRUPO DE CAIXA E PEÇAS DO PLANETÁRIO (CASE & PARTS GP-PLANETARY) (continuação) **i05792213**

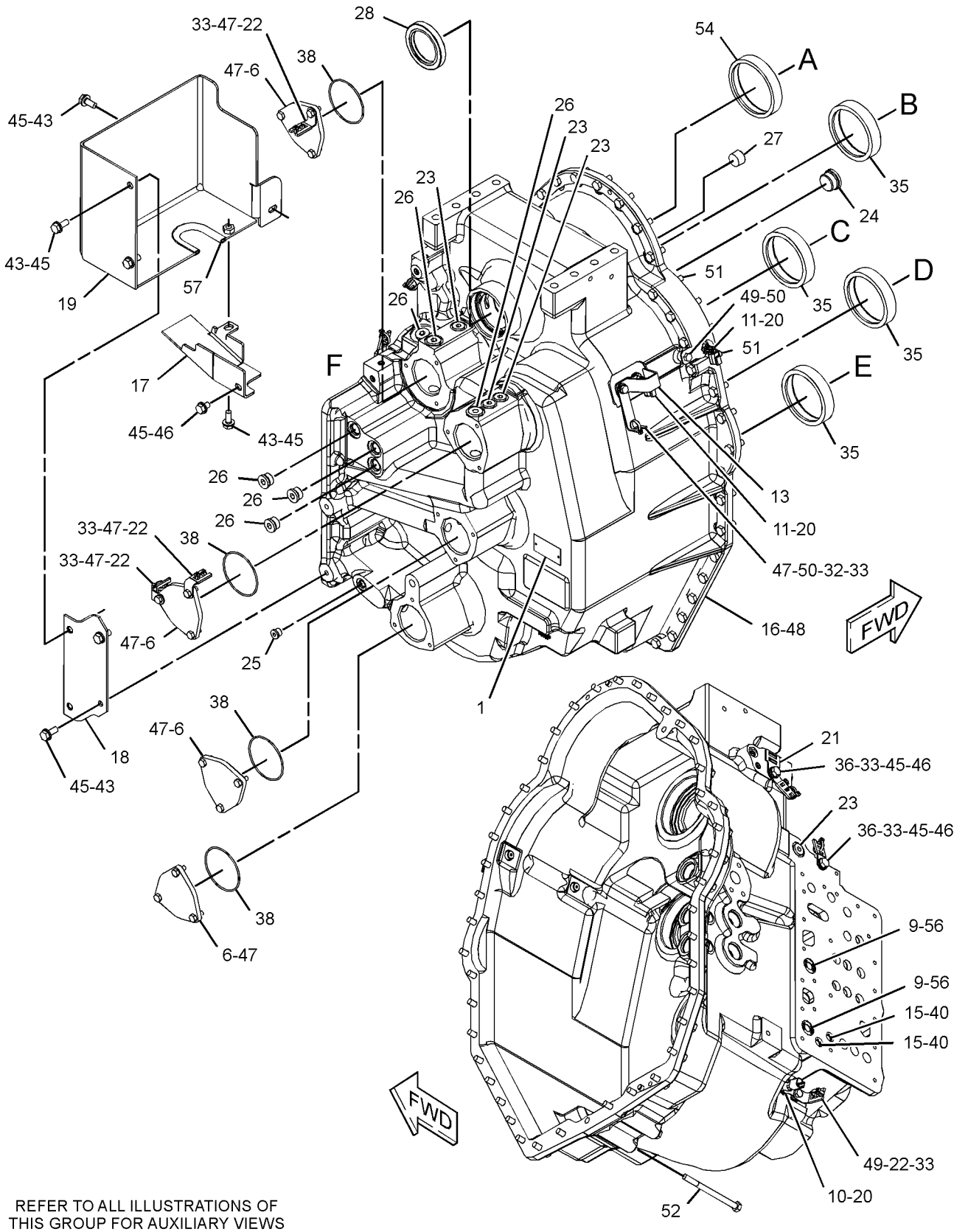


REFER TO ALL ILLUSTRATIONS OF THIS GROUP FOR AUXILIARY VIEWS

VIEW OF AREA F

GRÁFICO 1

g03671325

365-5536 GRUPO DE CAIXA E PEÇAS DO PLANETÁRIO (CASE & PARTS GP-PLANETARY) (continuação) **i05792213**

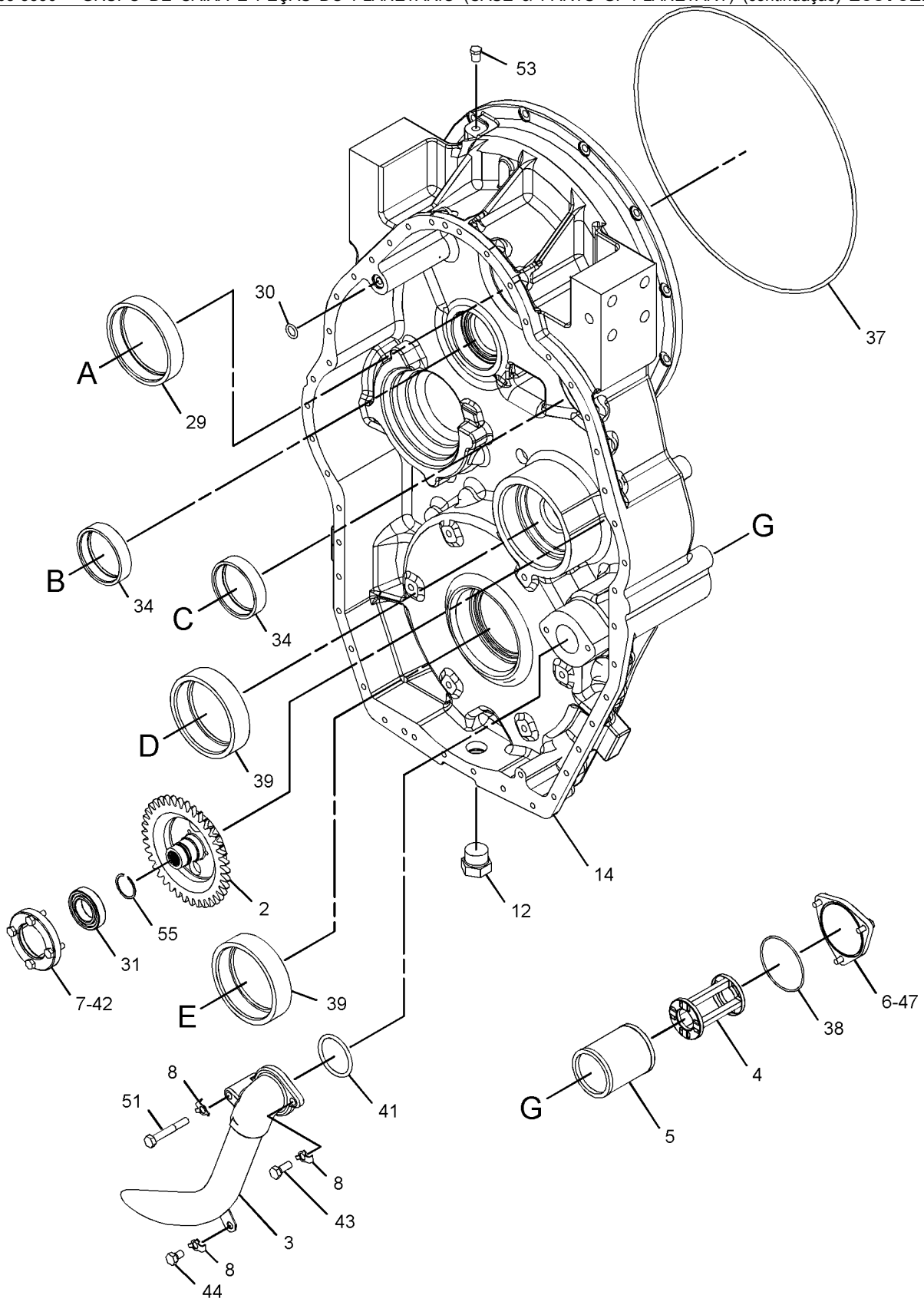


GRÁFICO 2 <FIM> g03358119

# *2G-0585* GRUPO DE CORRENTE-COMANDO (CHAIN GP-DRIVE)

**S/N: JAP1-1094**

**NÚMEROE DE 348-3018 ARRANJO GERAL**

**SMCS-3261, 4063**

**i00819104**

| NOTA | REF. NÃO | GRÁFICO REF. | NÚMERO DA PEÇA | QTY | NOME DA PEÇA 1 2 3 4 5 6 (NÍVEL DO PRODUTO) | CONSULTE PÁGINA |
|---|---|---|---|---|---|---|
| | 1 | 1 | **5T-0735** | 4 | GRUPO DE CORRENTE (CHAIN GP) | |
| | | | | | (EACH INCLUDES) | |
| | 2 | 1 | **5T-0731** | 1 | ELO DE CONEXÃO (LINK-CONNECTING) | |

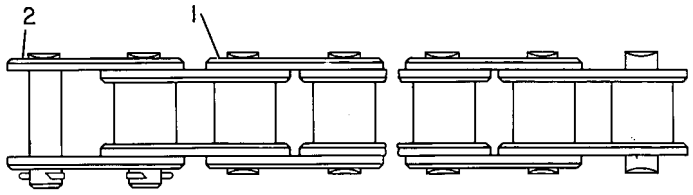


GRÁFICO 1 <FIM> g00108306

# *332-6415* GRUPO DE CORRENTE-COMANDO (CHAIN GP-DRIVE)

**S/N: JAP1095-6754**

**NÚMEROE DE 348-3018 ARRANJO GERAL**

**SMCS-3261, 4063**

**i05000447**

| NOTA | REF. NÃO | GRÁFICO REF. | NÚMERO DA PEÇA | QTY | NOME DA PEÇA 1 2 3 4 5 6 (NÍVEL DO PRODUTO) | CONSULTE PÁGINA |
|---|---|---|---|---|---|---|
| | 1 | 1 | *366-3033* | 4 | GRUPO DE CORRENTE-COMANDO (CHAIN GP-DRIVE) | |
| | | | | | (EACH INCLUDES) | |
| | | 1 | **5T-0731** | 1 | ELO DE CONEXÃO (LINK-CONNECTING) | |

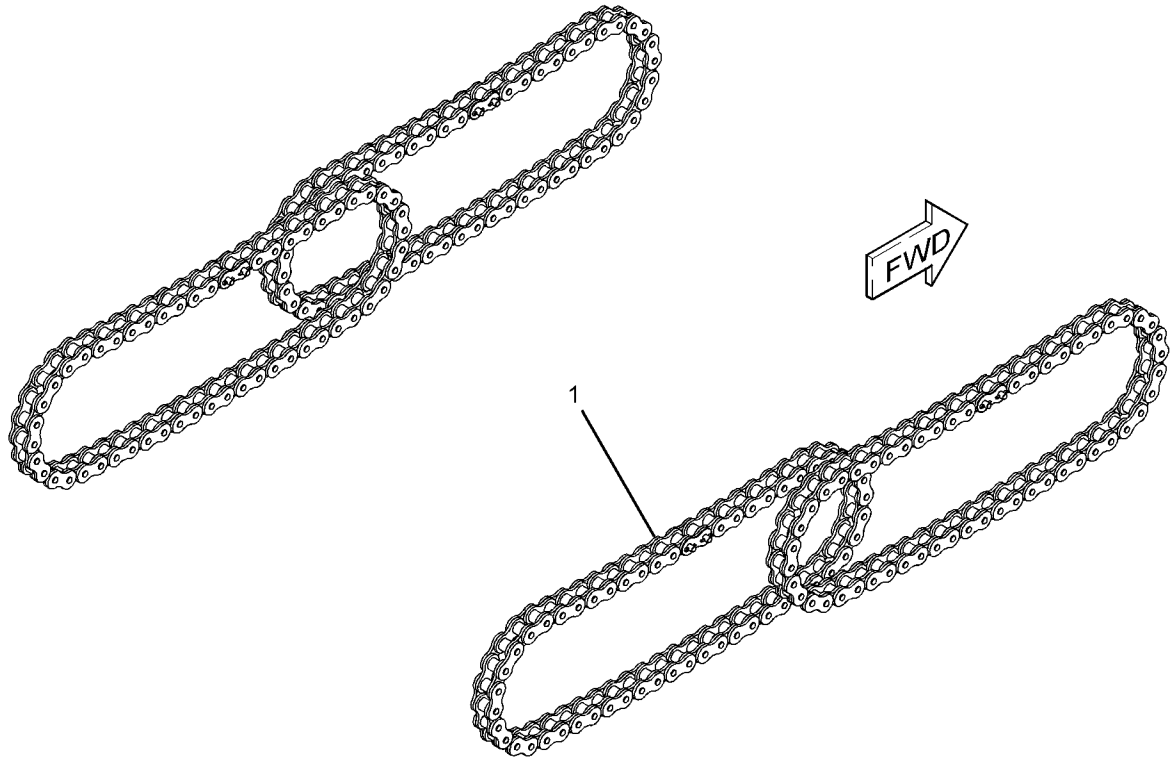


GRÁFICO 1 <FIM> g02408796

# *453-0259* GRUPO DE CORRENTE-COMANDO (CHAIN GP-DRIVE)

**S/N: JAP6755-UP**

**NÚMEROE DE 436-8767 ARRANJO DO TREM DE FORÇA, 348-3018 ARRANJO GERAL**

**SMCS-3261, 4063**

**i06554769**

| NOTA | REF. NÃO | GRÁFICO REF. | NÚMERO DA PEÇA | QTY | NOME DA PEÇA 1 2 3 4 5 6 (NÍVEL DO PRODUTO) | CONSULTE PÁGINA |
|---|---|---|---|---|---|---|
| | 1 | 1 | **450-0595** | 4 | GRUPO DE CORRENTE-COMANDO (CHAIN GP-DRIVE) | |
| | | | | | (EACH INCLUDES) | |
| | | 1 | **453-0260** | 1 | ELO DE CONEXÃO (LINK-CONNECTING) | |
| | | 1 | **3B-4627** | 2 | CONTRAPINO (PIN-COTTER) | |

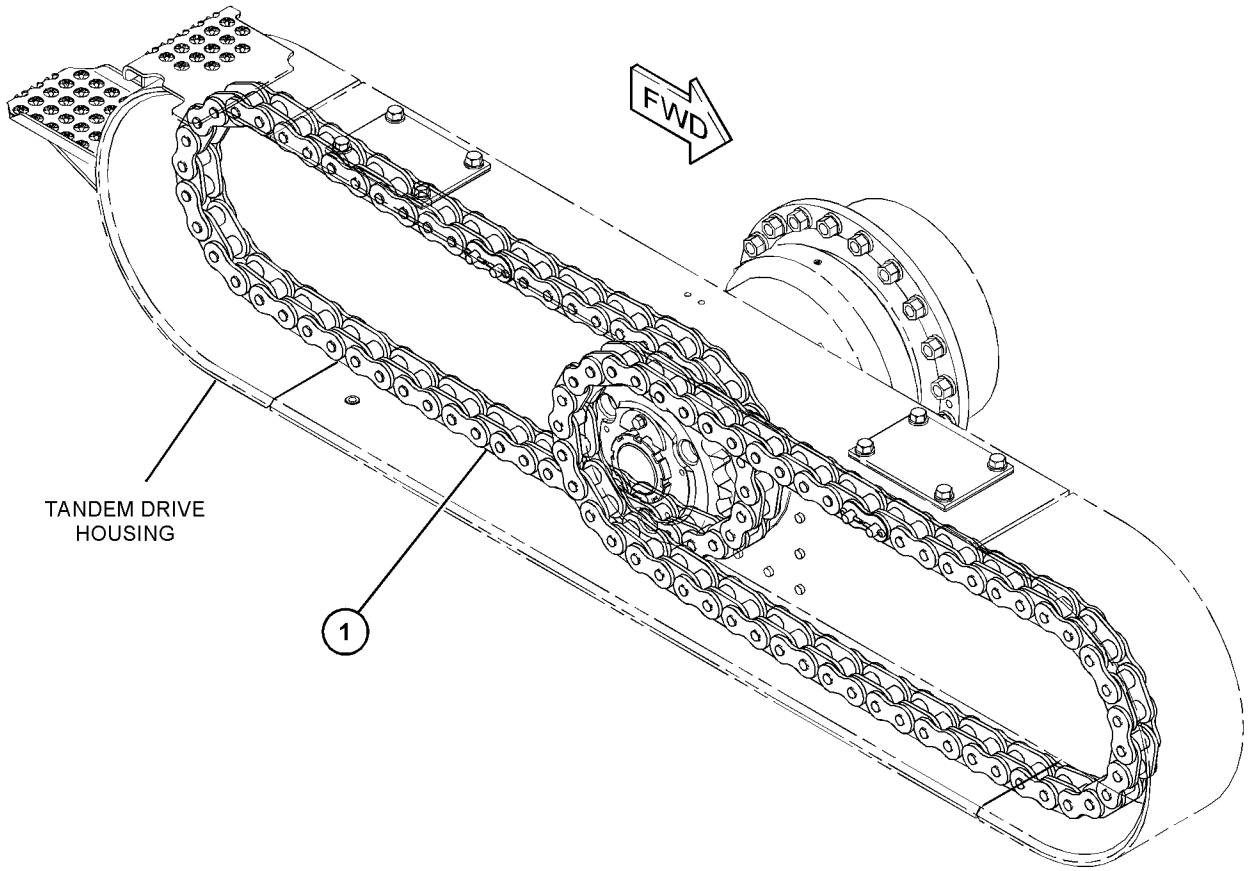


GRÁFICO 1 <FIM> g03779793

# *235-2412* GRUPO DE EMBREAGEM-TRANSMISSÃO–AVANÇO (CLUTCH GP-TRANSMISSION-AVANÇO)

**S/N: CK41-UP; JSE1-UP; DMJ1-UP**

**NÚMEROE DE 275-6535, 365-6500 ARRANJO DA TRANSMISSÃO**

**SMCS-3063, 3155, 3170**

**i06860455**

| NOTA | REF. NÃO | GRÁFICO REF. | NÚMERO DA PEÇA | QTY | NOME DA PEÇA 1 2 3 4 5 6 (NÍVEL DO PRODUTO) | CONSULTE PÁGINA |
|---|---|---|---|---|---|---|
| | 1 | 1 | **6I-8911** | 5 | DISCO DE FRICÇÃO (DISC-FRICTION) | |
| | 2 | 1 | **6I-8912** | 6 | DISCO DE FRICÇÃO (DISC-FRICTION) | |
| | 3 | 1 | **6I-9502** | 6 | PLACA DA EMBREAGEM (PLATE-CLUTCH) | |
| | 4 | 1 | **6Y-1115** | 4 | ANEL-METADE (RING-HALF) | |
| | 5 | 1 | **6Y-1116** | 1 | CONJUNTO DE ENGRENAGEM (43 DENTES) (GEAR AS (43-TEETH)) | |
| | 6 | 1 | **6Y-1119** | 1 | SUPORTE-RETENTOR (CARRIER-SEAL) | |
| | 7 | 1 | **7G-4822** | 3 | ANEL-RETENTOR (RING-SEAL) | |
| | 8 | 1 | **7T-4897** | 2 | DISCO DE ENCOSTO (DISC-THRUST) | |
| | 9 | 1 | **8E-5742** | 2 | ANEL-RETENTOR (INTERNO) (RING-SEAL (INTERNAL)) | |
| | 10 | 1 | **8E-8319** | 4 | DISCO DE ENCOSTO (DISC-THRUST) | |
| | 11 | 1 | **8F-3469** | 4 | ANEL RETENTOR EM O (SEAL-O-RING) | |
| | 12 | 1 | **9U-8815** | 2 | MOLA (SPRING) | |
| | 13 | 1 | **9U-9995** | 6 | PLACA DA EMBREAGEM (PLATE-CLUTCH) | |
| | 14 | 1 | **9W-2029** | 1 | PISTA DE ROLAMENTO DE ENCOSTO (RACE-THRUST BEARING) | |
| | 15 | 1 | **9W-9371** | 2 | ANEL-RETENTOR (RING-SEAL) | |
| | 16 | 1 | **9W-9905** | 4 | ANEL DE TRAVA (RING-LOCK) | |
| | 17 | 1 | **108-5751** | 2 | DISCO DE FRICÇÃO (DISC-FRICTION) | |
| | 18 | 1 | **132-9625** | 1 | CONJUNTO DE ENGRENAGEM (50 DENTES) (GEAR AS (50-TEETH)) | |
| | 19 | 1 | **509-4136** | 2 | PISTÃO (PISTON) | |
| | 20 | 1 | **159-0927** | 1 | DISCO DE FRICÇÃO (DISC-FRICTION) | |
| | 21 | 1 | **161-6713** | 2 | PLACA-TRAVA (PLATE-LOCK) | |
| | 22 | 1 | **171-7091** | 1 | CONJUNTO DE EIXO (SHAFT AS) | |
| | 23 | 1 | **247-8629** | 2 | CONJUNTO DA VÁLVULA (VALVE AS) | |
| | 24 | 1 | **247-9711** | 2 | CONJUNTO DE CUBO (HUB AS) | |
| | 25 | 1 | **2K-1738** | 1 | ROLAMENTO-INTERNO (BEARING-INNER) | |
| | 26 | 1 | **4M-6107** | 1 | ROLAMENTO-INTERNO (BEARING-INNER) | |
| M | 27 | 1 | **5C-7423** | 4 | PARAFUSO (M6X1X16 MM) (SCREW (M6X1X16-MM)) | |
| | 28 | 1 | **5H-8985** | 1 | PINO DE MOLA (PIN-SPRING) | |
| M | 29 | 1 | **6V-1819** | 2 | PARAFUSO (M10X1,5X100 MM) (BOLT (M10X1.5X100-MM)) | |
| | 30 | 1 | **8E-1263** | 2 | ROLAMENTO DE ROLOS (BEARING-ROLLER) | |

M - PEÇA MÉTRICA

235-2412 GRUPO DE EMBREAGEM-TRANSMISSÃO (CLUTCH GP-TRANSMISSION) (continuação) **i06860455**

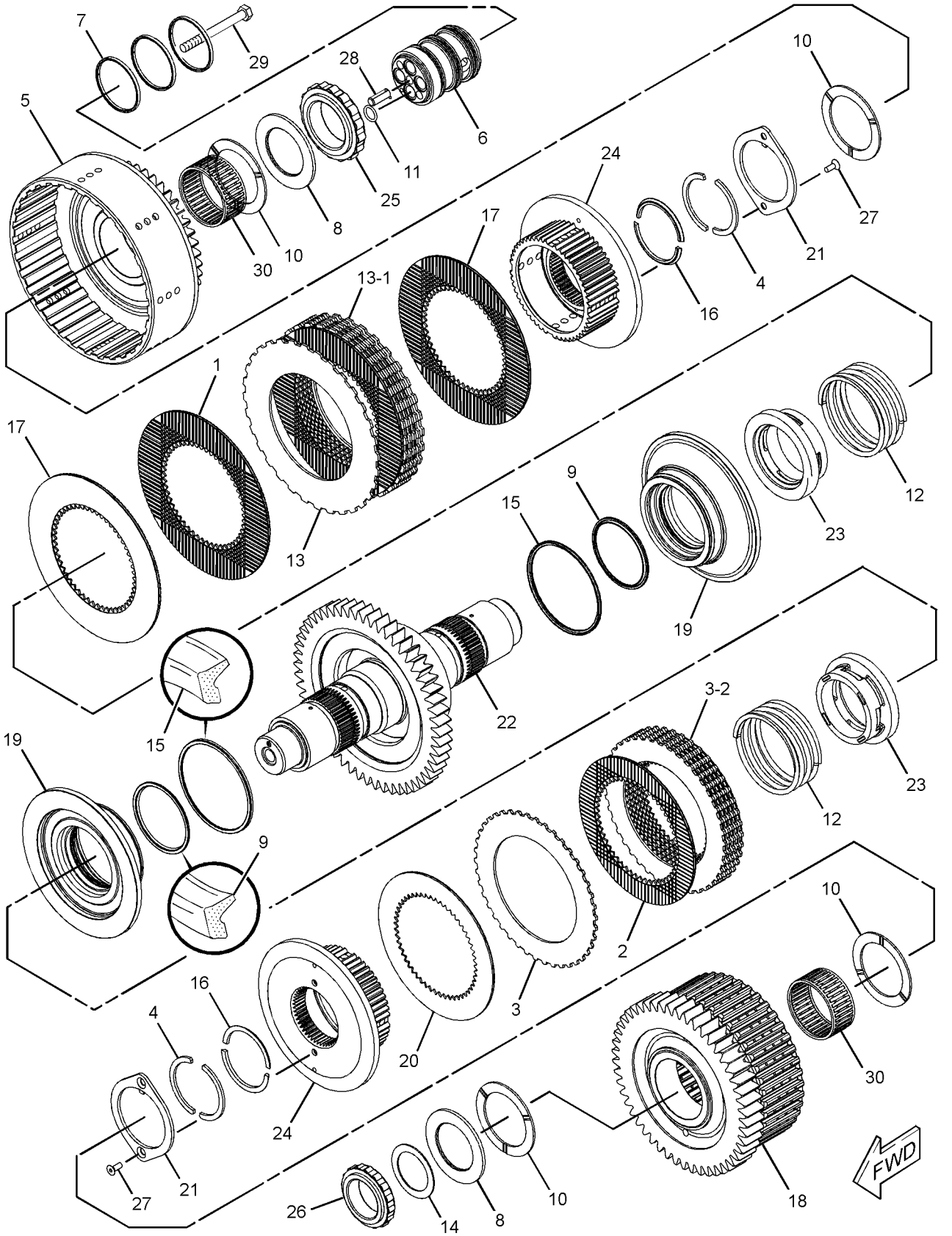


GRÁFICO 1 <FIM> g03541144

# *235-2413* GRUPO DE EMBREAGEM-TRANSMISSÃO–MARCHA À RÉ, SEGUNDA (CLUTCH GP-TRANSMISSION-MARCHA À RÉ, SEGUNDA)

**S/N: CK41-UP; JSE1-UP; DMJ1-UP**

**NÚMEROE DE 275-6535, 365-6500 ARRANJO DA TRANSMISSÃO**

**SMCS-3063, 3155, 3170** **i06860505**

| NOTA | REF. NÃO | GRÁFICO REF. | NÚMERO DA PEÇA | QTY | NOME DA PEÇA 1 2 3 4 5 6 (NÍVEL DO PRODUTO) | CONSULTE PÁGINA |
|---|---|---|---|---|---|---|
| | 1 | 1 | **131-3919** | 1 | ROLAMENTO DE ROLOS (BEARING-ROLLER) | |
| | 2 | 1 | **4M-6107** | 1 | ROLAMENTO-INTERNO (BEARING-INNER) | |
| | 3 | 1 | **8E-1263** | 1 | ROLAMENTO DE ROLOS (BEARING-ROLLER) | |
| | 4 | 1 | **6I-8912** | 10 | DISCO DE FRICÇÃO (DISC-FRICTION) | |
| | 5 | 1 | **6I-9502** | 9 | PLACA DA EMBREAGEM (PLATE-CLUTCH) | |
| | 6 | 1 | **6Y-0976** | 1 | ENGRENAGEM (29 DENTES) (GEAR (29-TEETH)) | |
| | 7 | 1 | **6Y-1114** | 1 | ARRUELA DE PRESSÃO (LOCKWASHER) | |
| | 8 | 1 | **6Y-1115** | 4 | ANEL-METADE (RING-HALF) | |
| | 9 | 1 | **6Y-1119** | 1 | SUPORTE-RETENTOR (CARRIER-SEAL) | |
| | 10 | 1 | **509-4135** | 1 | PISTÃO (PISTON) | |
| | 11 | 1 | **6Y-1888** | 1 | ESPAÇADOR (SPACER) | |
| | 12 | 1 | **6Y-1891** | 1 | CONJUNTO DE CUBO (HUB AS) | |
| | 13 | 1 | **6Y-2307** | 1 | ESPAÇADOR (61X82,55X43,88 MM DE ESPESSURA) (SPACER (61X82.55X43.88-MM THK)) | |
| | 14 | 1 | **7G-4822** | 3 | ANEL-RETENTOR (RING-SEAL) | |
| | 15 | 1 | **7T-4897** | 1 | DISCO DE ENCOSTO (DISC-THRUST) | |
| | 16 | 1 | **8E-5734** | 1 | ANEL RETENTOR DE EXTENSÃO (RING-SEAL EXTENSION) | |
| | 17 | 1 | **8E-5742** | 2 | ANEL-RETENTOR (INTERNO) (RING-SEAL (INTERNAL)) | |
| | 18 | 1 | **8E-8319** | 4 | DISCO DE ENCOSTO (DISC-THRUST) | |
| | 19 | 1 | **8F-3469** | 4 | ANEL RETENTOR EM O (SEAL-O-RING) | |
| | 20 | 1 | **9U-8815** | 1 | MOLA (SPRING) | |
| | 21 | 1 | **9W-2029** | 1 | PISTA DE ROLAMENTO DE ENCOSTO (RACE-THRUST BEARING) | |
| | 22 | 1 | **9W-9371** | 1 | ANEL-RETENTOR (RING-SEAL) | |
| | 23 | 1 | **9W-9905** | 4 | ANEL DE TRAVA (RING-LOCK) | |
| | 24 | 1 | **102-5881** | 1 | MOLA ONDULADA (SPRING-WAVE) | |
| | 25 | 1 | **132-9628** | 1 | CONJUNTO DE ENGRENAGEM (44 DENTES) (GEAR AS (44-TEETH)) | |
| | | 1 | **6Y-1895** | 1 | BUCHA (BUSHING) | |
| | 26 | 1 | **509-4136** | 1 | PISTÃO (PISTON) | |
| | 27 | 1 | **159-0927** | 1 | DISCO DE FRICÇÃO (DISC-FRICTION) | |
| | 28 | 1 | **161-6713** | 1 | PLACA-TRAVA (PLATE-LOCK) | |
| | 29 | 1 | **171-7095** | 1 | CONJUNTO DE EIXO (SHAFT AS) | |
| | 30 | 1 | **247-8629** | 1 | CONJUNTO DA VÁLVULA (VALVE AS) | |
| | 31 | 1 | **247-9711** | 1 | CONJUNTO DE CUBO (HUB AS) | |
| | 32 | 1 | **248-2886** | 1 | CONJUNTO DE ENGRENAGEM (46 DENTES) (GEAR AS (46-TEETH)) | |
| M | 33 | 1 | **5C-7423** | 2 | PARAFUSO (M6X1X16 MM) (SCREW (M6X1X16-MM)) | |
| | 34 | 1 | **5H-8985** | 1 | PINO DE MOLA (PIN-SPRING) | |
| M | 35 | 1 | **6V-1819** | 2 | PARAFUSO (M10X1,5X100 MM) (BOLT (M10X1.5X100-MM)) | |

M - PEÇA MÉTRICA

235-2413 GRUPO DE EMBREAGEM-TRANSMISSÃO (CLUTCH GP-TRANSMISSION) (continuação) **i06860505**

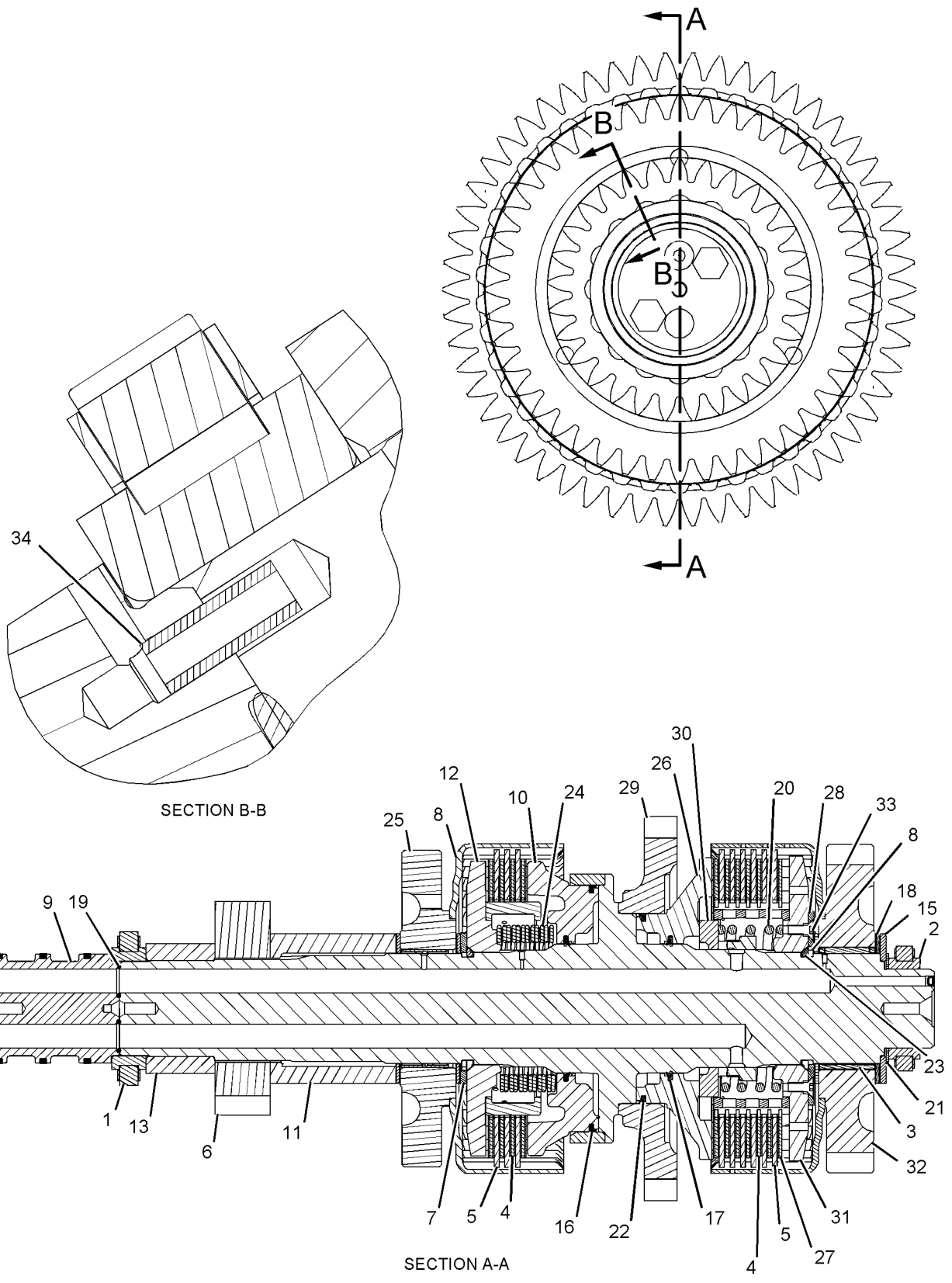


GRÁFICO 1 <FIM> g01132487

# *6Y-2303* GRUPO DE EMBREAGEM-TRANSMISSÃO–1ª E 3ª (CLUTCH GP-TRANSMISSION-1ª E 3ª)

**S/N: CK41-UP; JSE1-UP; DMJ1-UP**

**NÚMEROE DE 275-6535, 365-6500 ARRANJO DA TRANSMISSÃO**

**SMCS-3063, 3155, 3170**

**i06843488**

| NOTA | REF. NÃO | GRÁFICO REF. | NÚMERO DA PEÇA | QTY | NOME DA PEÇA 1 2 3 4 5 6 (NÍVEL DO PRODUTO) | CONSULTE PÁGINA |
|---|---|---|---|---|---|---|
| | 1 | 1,2 | **6Y-1878** | 1 | CONJUNTO DE EIXO (64 DENTES) (SHAFT AS (64-TEETH)) | |
| | 2 | 1,2 | **6Y-1000** | 1 | ENGRENAGEM (69 DENTES) (GEAR (69-TEETH)) | |
| | 3 | 1,2 | **132-9630** | 1 | CONJUNTO DE ENGRENAGEM (54 DENTES) (GEAR AS (54-TEETH)) | |
| | 4 | 1,2 | **6Y-1895** | 1 | BUCHA (BUSHING) | |
| | 5 | 1,2 | **3B-8921** | 1 | ROLAMENTO-INTERNO (BEARING-INNER) | |
| | 6 | 1,2 | **265-5287** | 1 | ANEL-RETENTOR (RING-SEAL) | |
| | 7 | 1,2 | **7T-4897** | 2 | DISCO DE ENCOSTO (DISC-THRUST) | |
| | 8 | 1,2 | **6Y-1891** | 1 | CONJUNTO DE CUBO (HUB AS) | |
| | 9 | 1,2 | **8E-5734** | 2 | ANEL RETENTOR DE EXTENSÃO (RING-SEAL EXTENSION) | |
| | 10 | 1,2 | **509-4135** | 2 | PISTÃO (PISTON) | |
| | 11 | 1,2 | **5H-8985** | 1 | PINO DE MOLA (PIN-SPRING) | |
| | 12 | 1,2 | **6I-8912** | 10 | DISCO DE FRICÇÃO (DISC-FRICTION) | |
| | 13 | 1,2 | **6I-9502** | 8 | PLACA DA EMBREAGEM (PLATE-CLUTCH) | |
| | 14 | 1,2 | **6Y-2312** | 1 | CONJUNTO DE CUBO (HUB AS) | |
| | 15 | 1,2 | **132-9633** | 1 | CONJUNTO DE ENGRENAGEM (79 DENTES) (GEAR AS (79-TEETH)) | |
| | 16 | 1,2 | **6Y-2419** | 1 | BUCHA (BUSHING) | |
| | 17 | 1,2 | **131-3919** | 1 | ROLAMENTO DE ROLOS (BEARING-ROLLER) | |
| | 18 | 1,2 | **7G-4822** | 3 | ANEL-RETENTOR (RING-SEAL) | |
| M | 19 | 1,2 | **6V-1819** | 2 | PARAFUSO (M10X1,5X100 MM) (BOLT (M10X1.5X100-MM)) | |
| | 20 | 1,2 | **6Y-2425** | 1 | SUPORTE-RETENTOR (CARRIER-SEAL) | |
| | 21 | 1,2 | **8F-3469** | 3 | ANEL RETENTOR EM O (SEAL-O-RING) | |
| | 22 | 1,2 | **8E-8319** | 4 | DISCO DE ENCOSTO (DISC-THRUST) | |
| | 23 | 1,2 | **6Y-1115** | 4 | ANEL-METADE (RING-HALF) | |
| | 24 | 1,2 | **6Y-1114** | 2 | ARRUELA DE PRESSÃO (LOCKWASHER) | |
| | 25 | 1,2 | **9W-9905** | 4 | ANEL DE TRAVA (RING-LOCK) | |
| | 26 | 1,2 | **102-5881** | 2 | MOLA ONDULADA (SPRING-WAVE) | |
| | 27 | 1,2 | **8E-5742** | 2 | ANEL-RETENTOR (INTERNO) (RING-SEAL (INTERNAL)) | |
| | 28 | 1,2 | **6Y-0982** | 1 | ENGRENAGEM (30 DENTES) (GEAR (30-TEETH)) | |

M - PEÇA MÉTRICA

6Y-2303 GRUPO DE EMBREAGEM-TRANSMISSÃO (CLUTCH GP-TRANSMISSION) (continuação) **i06843488**

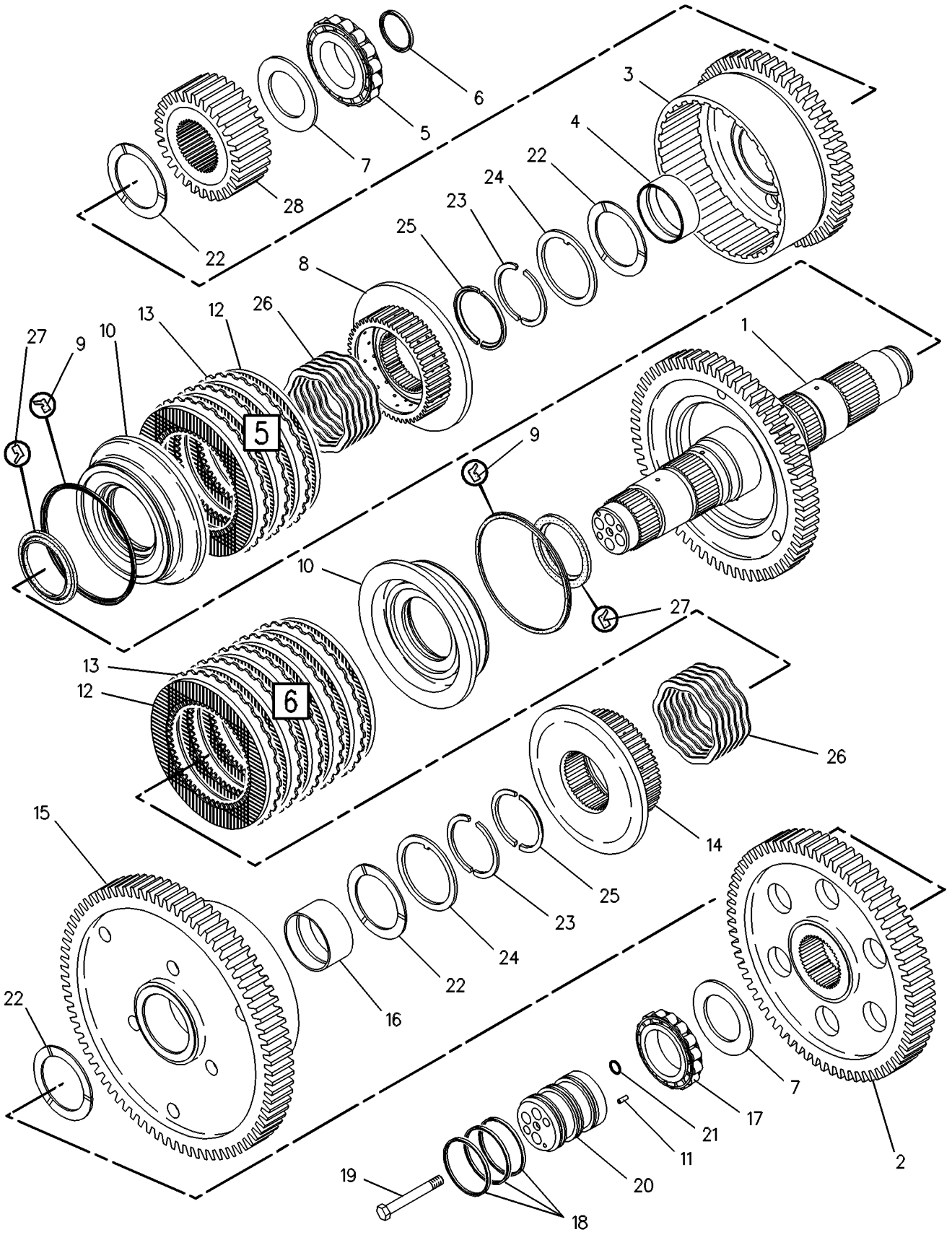


GRÁFICO 1 g00108910

6Y-2303 GRUPO DE EMBREAGEM-TRANSMISSÃO (CLUTCH GP-TRANSMISSION) (continuação) **i06843488**

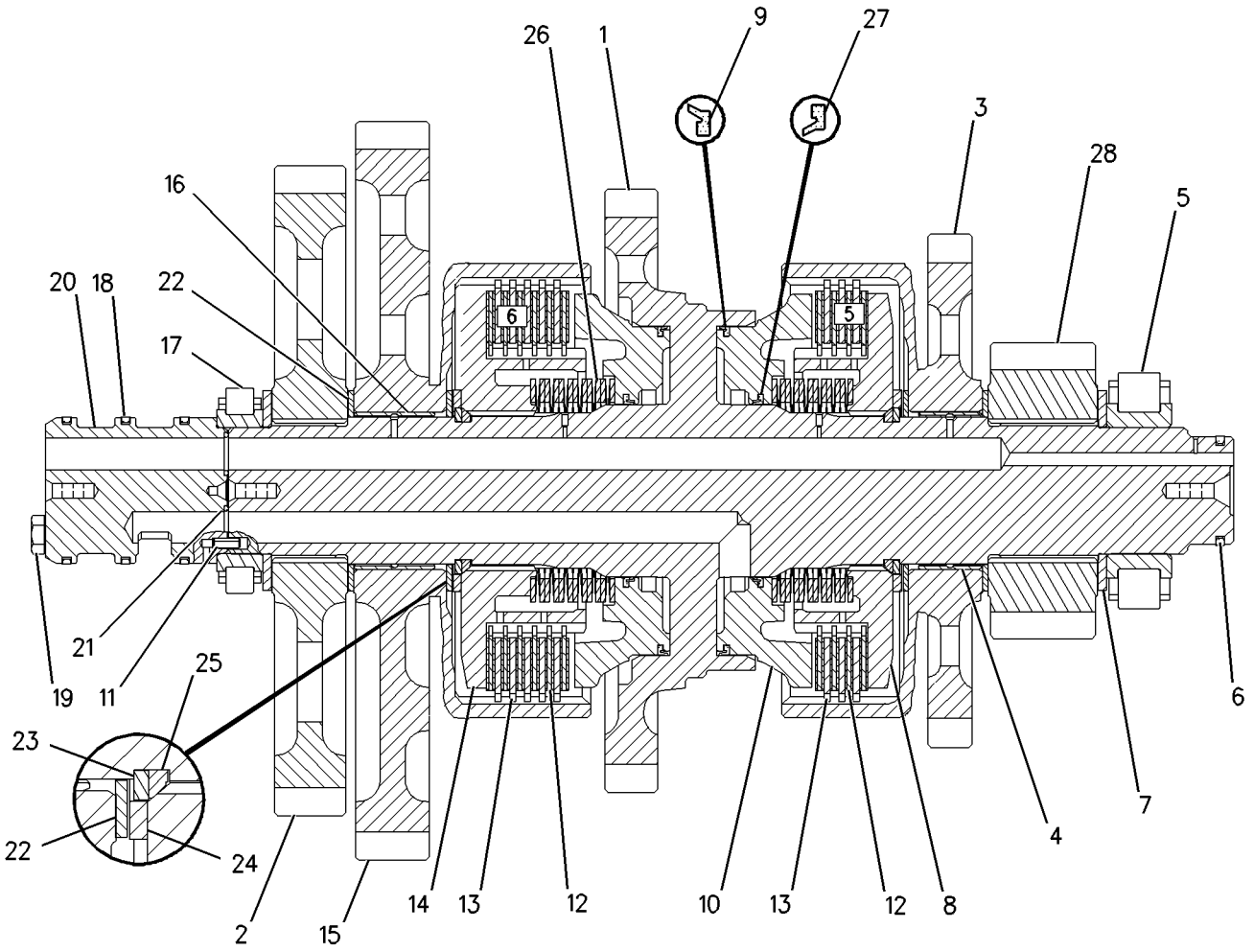


GRÁFICO 2 <FIM> g00775655

# *8E-9316* GRUPO DE EMBREAGEM-TRANSMISSÃO–ALTA E BAIXA (CLUTCH GP-TRANSMISSION-ALTA E BAIXA)

**S/N: CK41-UP; JSE1-UP; DMJ1-UP**

**NÚMEROE DE 275-6535, 365-6500 ARRANJO DA TRANSMISSÃO**

**SMCS-3063, 3155, 3170** **i06843542**

| NOTA | REF. NÃO | GRÁFICO REF. | NÚMERO DA PEÇA | QTY | NOME DA PEÇA 1 2 3 4 5 6 (NÍVEL DO PRODUTO) | CONSULTE PÁGINA |
|---|---|---|---|---|---|---|
| | 1 | 1 | **307-6260** | 1 | CONJUNTO DE EIXO (SHAFT AS) | |
| | 2 | 1 | **8M-4295** | 15 | MOLA (SPRING) | |
| | 3 | 1 | **509-4138** | 1 | PISTÃO (PISTON) | |
| | 4 | 1 | **6Y-1890** | 1 | ANEL DE RETENÇÃO (RING-RETAINING) | |
| | 5 | 1 | **9W-9905** | 4 | ANEL DE TRAVA (RING-LOCK) | |
| | 6 | 1 | **6Y-1114** | 2 | ARRUELA DE PRESSÃO (LOCKWASHER) | |
| | 7 | 1 | **6Y-1115** | 4 | ANEL-METADE (RING-HALF) | |
| | 8 | 1 | **8E-8319** | 4 | DISCO DE ENCOSTO (DISC-THRUST) | |
| | 9 | 1 | **7T-4897** | 1 | DISCO DE ENCOSTO (DISC-THRUST) | |
| | 10 | 1 | **3B-8921** | 1 | ROLAMENTO-INTERNO (BEARING-INNER) | |
| | 11 | 1 | **8E-1913** | 1 | CONJUNTO DE ENGRENAGEM (84 DENTES) (GEAR AS (84-TEETH)) | |
| | 12 | 1 | **9W-6467** | 2 | BUCHA (BUSHING) | |
| | 13 | 1 | **6Y-7981** | 7 | DISCO DE FRICÇÃO (DISC-FRICTION) | |
| | 14 | 1 | **3P-0337** | 8 | PLACA DA EMBREAGEM (PLATE-CLUTCH) | |
| | 15 | 1 | **8E-5736** | 2 | ANEL RETENTOR DE EXTENSÃO (RING-SEAL EXTENSION) | |
| | 16 | 1 | **509-4139** | 1 | PISTÃO EQUILIBRADOR (PISTON-BALANCE) | |
| | 17 | 1 | **102-5881** | 1 | MOLA ONDULADA (SPRING-WAVE) | |
| | 18 | 1 | **8E-5742** | 2 | ANEL-RETENTOR (INTERNO) (RING-SEAL (INTERNAL)) | |
| | 19 | 1 | **8E-5734** | 1 | ANEL RETENTOR DE EXTENSÃO (RING-SEAL EXTENSION) | |
| | 20 | 1 | **6I-9502** | 5 | PLACA DA EMBREAGEM (PLATE-CLUTCH) | |
| | 21 | 1 | **6I-8912** | 6 | DISCO DE FRICÇÃO (DISC-FRICTION) | |
| | 22 | 1 | **132-9635** | 1 | CONJUNTO DE ENGRENAGEM (45 DENTES) (GEAR AS (45-TEETH)) | |
| | 23 | 1 | **9W-6467** | 2 | BUCHA (BUSHING) | |
| | 24 | 1 | **131-3919** | 1 | ROLAMENTO DE ROLOS (BEARING-ROLLER) | |
| | 25 | 1 | **6Y-2425** | 1 | SUPORTE-RETENTOR (CARRIER-SEAL) | |
| M | 26 | 1 | **6V-1819** | 2 | PARAFUSO (M10X1,5X100 MM) (BOLT (M10X1.5X100-MM)) | |
| | 27 | 1 | **7G-4822** | 3 | ANEL-RETENTOR (RING-SEAL) | |
| | 28 | 1 | **8F-3469** | 3 | ANEL RETENTOR EM O (SEAL-O-RING) | |
| | 29 | 1 | **6Y-2312** | 1 | CONJUNTO DE CUBO (HUB AS) | |
| | 30 | 1 | **5H-8985** | 1 | PINO DE MOLA (PIN-SPRING) | |
| | 31 | 1 | **509-4135** | 1 | PISTÃO (PISTON) | |
| | 32 | 1 | **218-3339** | 1 | CONJUNTO DE CUBO (HUB AS) | |
| | 33 | 1 | **8E-1161** | 1 | ROTOR (ROTOR) | |

M - PEÇA MÉTRICA

8E-9316 GRUPO DE EMBREAGEM-TRANSMISSÃO (CLUTCH GP-TRANSMISSION) (continuação) **i06843542**

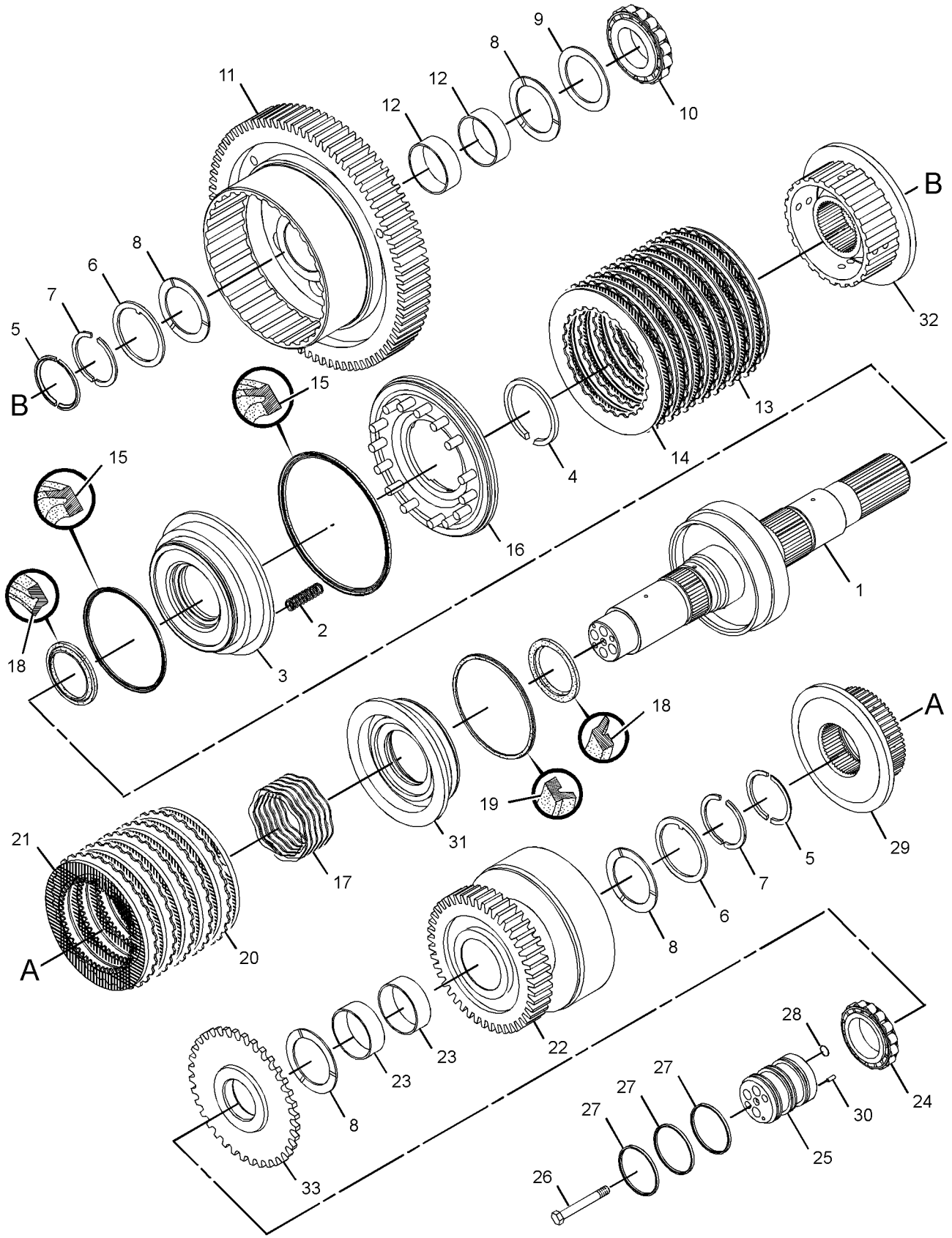


GRÁFICO 1 <FIM> g01525201

# *303-3011* GRUPO DE CONTROLE DA TRAVA DO DIFERENCIAL (CONTROL GP-DIFFERENTIAL LOCK)

**S/N: JAP1-104**

**NÚMEROE DE 348-3018 ARRANJO GERAL**

**SMCS-3264** **i03786669**

| NOTA | REF. NÃO | GRÁFICO REF. | NÚMERO DA PEÇA | QTY | NOME DA PEÇA 1 2 3 4 5 6 (NÍVEL DO PRODUTO) | CONSULTE PÁGINA |
|---|---|---|---|---|---|---|
| | 1 | 1 | **6V-0852** | 1 | TAMPA CONTRA POEIRA (CAP-DUST) | |
| | 2 | 1 | **8X-5492** | 1 | TUBO (TUBE) | |
| | 3 | 1 | **130-5300** | 1 | GRAMPO (CLIP) | |
| | 4 | 1 | *156-4281* | 1 | CONJUNTO DE TEE (TEE AS) | |
| | | 1 | **7X-0838** | 1 | ANEL RETENTOR EM T (TEE-O-RING) | |
| | | 1 | **3J-7354** | 1 | ANEL RETENTOR EM O (SEAL-O-RING) | |
| | | 1 | **6V-8397** | 2 | ANEL RETENTOR EM O (SEAL-O-RING) | |
| | 5 | 1 | **165-9928** | 1 | PLACA (PLATE) | |
| Y | 6 | 1 | **174-3705** | 1 | GRUPO DE VÁLVULAS E MONTAGEM-TRAVA DO DIFERENCIAL (VALVE & MTG GP-DIFF LOCK) | 786 |
| | 7 | 1 | *180-9933* | 1 | CONJUNTO DO ADAPTADOR (ADAPTER AS) | |
| | | 1 | **135-9941** | 1 | ADAPTADOR (ADAPTER) | |
| | | 1 | **3J-7354** | 1 | ANEL RETENTOR EM O (SEAL-O-RING) | |
| I | 8 | 1 | **124-9675** | 1 | CONJUNTO DE MANGUEIRA (HOSE AS) | |
| I | 9 | 1 | **328-1673** | 1 | CONJUNTO DE MANGUEIRA (HOSE AS) | |
| | 10 | 1 | *148-8316* | 1 | CONJUNTO DE CONECTOR (CONNECTOR AS) | |
| | | 1 | **6V-8647** | 1 | CONECTOR (CONNECTOR) | |
| | | 1 | **3J-7354** | 1 | ANEL RETENTOR EM O (SEAL-O-RING) | |
| | | 1 | **4J-5477** | 1 | ANEL RETENTOR EM O (SEAL-O-RING) | |
| | 11 | 1 | *148-8369* | 1 | CONJUNTO DE COTOVELO (ELBOW AS) | |
| | | 1 | **6V-8628** | 1 | COTOVELO (ELBOW) | |
| | | 1 | **3J-7354** | 1 | ANEL RETENTOR EM O (SEAL-O-RING) | |
| | | 1 | **4J-5477** | 1 | ANEL RETENTOR EM O (SEAL-O-RING) | |
| | 12 | 1 | *164-5567* | 1 | CONJUNTO DO ENGATE-DESCONEXÃO RÁPIDA (MACHO) (COUPLER AS-QUICK DISCONNECT (MALE)) | |
| | | 1 | **6V-3965** | 1 | CONEXÃO (DESLIGAMENTO RÁPIDO) (FITTING (QUICK DISCONNECT)) | |
| | | 1 | **214-7568** | 1 | ANEL RETENTOR EM O (SEAL-O-RING) | |
| | 13 | 1 | **1S-6420** | 1 | GRAMPO (CLIP) | |
| | 14 | 1 | **4J-2506** | 2 | ANEL RETENTOR EM O (SEAL-O-RING) | |
| | 15 | 1 | **202-2762** | 2 | GRAMPO (CLIP) | |
| | 16 | 1 | **4P-8134** | 1 | GRAMPO (ESCADA) (CLIP (LADDER)) | |
| | 17 | 1 | **3E-6909** | 1 | GRAMPO (CLIP) | |
| I | 18 | 1 | **7T-1159** | 1 | CONJUNTO DE MANGUEIRA (HOSE AS) | |
| | 19 | 1 | **8M-4438** | 2 | ANEL RETENTOR EM O (SEAL-O-RING) | |
| | 20 | 1 | **8T-2501** | 2 | PARAFUSO (3/8-16X2 POL) (BOLT (3/8-16X2-IN)) | |
| | 21 | 1 | **8T-4121** | 5 | ARRUELA DURA (11X21X2,5 MM DE ESPESSURA) (WASHER-HARD (11X21X2.5-MM THK)) | |
| M | 22 | 1 | **8T-4133** | 2 | PORCA (ROSCA M10X1,5) (NUT (M10X1.5-THD)) | |
| M | 23 | 1 | **8T-4136** | 2 | PARAFUSO (M10X1,5X25 MM) (BOLT (M10X1.5X25-MM)) | |
| | 24 | 1 | **8T-4896** | 2 | ARRUELA DURA (10,2X18,5X2,5 MM DE ESPESSURA) (WASHER-HARD (10.2X18.5X2.5-MM THK)) | |
| | 25 | 1 | **9X-6772** | 1 | CABO TIPO CINTA (STRAP-CABLE) | |
| | 26 | 1 | **189-3158** | 1 | EXTINTOR-ARC (SUPPRESSOR-ARC) | |
| | 27 | 1 | *148-8367* | 1 | CONJUNTO DE COTOVELO (ELBOW AS) | |
| | | 1 | **6V-9850** | 1 | COTOVELO (ELBOW) | |

303-3011 GRUPO DE CONTROLE DA TRAVA DO DIFERENCIAL (CONTROL GP-DIFFERENTIAL LOCK) (continuação)

**i03786669**

| NOTA | REF. NÃO | GRÁFICO REF. | NÚMERO DA PEÇA | QTY | NOME DA PEÇA 1 2 3 4 5 6 (NÍVEL DO PRODUTO) | CONSULTE PÁGINA |
|---|---|---|---|---|---|---|
| | | 1 | **6V-8397** | 1 | ANEL RETENTOR EM O (SEAL-O-RING) | |
| M | 28 | 1 | **8T-4195** | 1 | PARAFUSO (M10X1,5X30 MM) (BOLT (M10X1.5X30-MM)) | |
| | | | | | | |
| F | | 1 | **139-2119** | 1 | CONJUNTO DE INTERRUPTORES-BALANCIM (TRAVA DO DIFERENCIAL) (SWITCH AS-ROCKER (DIFFERENTIAL LOCK)) | |
| | | | | | (IN STEERING CONSOLE GROUP RH FUSE BLOCK POSITION 5) | |
| | | 1 | **3E-8825** | 2 | LÂMPADA (24 V) (LAMP (24-VOLT)) | |
| | | 1 | **123-5861** | 1 | ATUADOR (ACTUATOR) | |
| | | 1 | **139-2120** | 1 | CONJUNTO DO INTERRUPTOR (CONTROLE DA TRAVA DO DIFERENCIAL) (SWITCH AS (DIFFERENTIAL LOCK CONTROL)) | |

F - NÃO APRESENTADO
I - CONSULTE O SISTEMA DE INFORMAÇÕES HIDRÁULICAS
M - PEÇA MÉTRICA
Y - ILUSTRAÇÃO INDIVIDUAL

303-3011 GRUPO DE CONTROLE DA TRAVA DO DIFERENCIAL (CONTROL GP-DIFFERENTIAL LOCK) (continuação)
**i03786669**

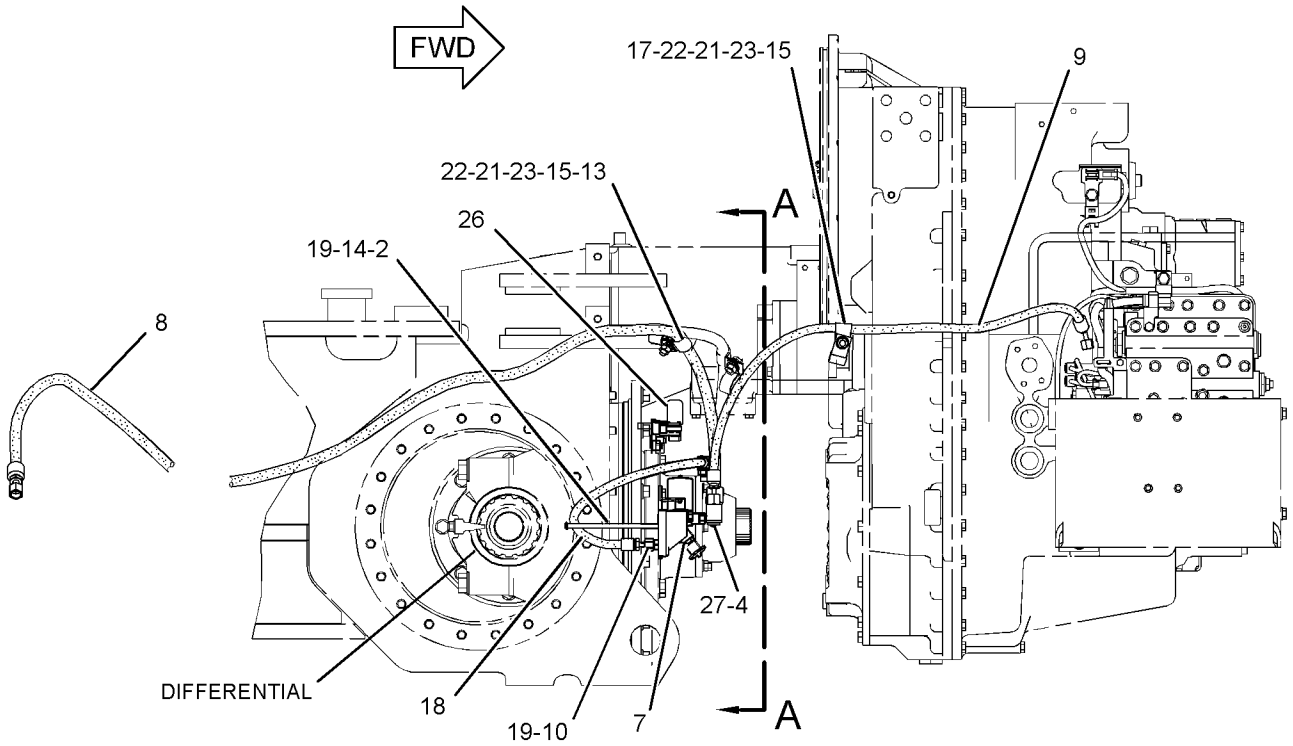


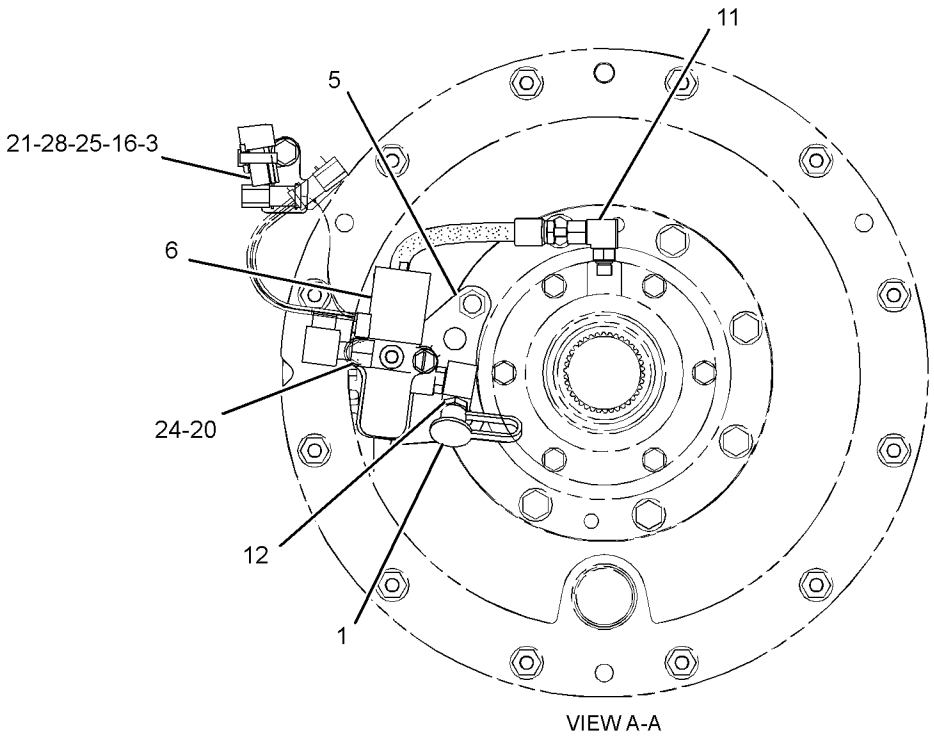


GRÁFICO 1 <FIM> g01926034

# *303-3011* GRUPO DE CONTROLE DA TRAVA DO DIFERENCIAL (CONTROL GP-DIFFERENTIAL LOCK)

**S/N: JAP105-UP**

**NÚMEROE DE 348-3018 ARRANJO GERAL, 435-8193 ARRANJO HIDRÁULICO**

**SMCS-3264** **i04932097**

| NOTA | REF. NÃO | GRÁFICO REF. | NÚMERO DA PEÇA | QTY | NOME DA PEÇA 1 2 3 4 5 6 (NÍVEL DO PRODUTO) | CONSULTE PÁGINA |
|---|---|---|---|---|---|---|
| | 1 | 1 | **6V-0852** | 1 | TAMPA CONTRA POEIRA (CAP-DUST) | |
| | 2 | 1 | **8X-5492** | 1 | TUBO (TUBE) | |
| | 3 | 1 | **130-5300** | 1 | GRAMPO (CLIP) | |
| | 4 | 1 | *156-4281* | 1 | CONJUNTO DE TEE (TEE AS) | |
| | | 1 | **7X-0838** | 1 | ANEL RETENTOR EM T (TEE-O-RING) | |
| | | 1 | **3J-7354** | 1 | ANEL RETENTOR EM O (SEAL-O-RING) | |
| | | 1 | **6V-8397** | 2 | ANEL RETENTOR EM O (SEAL-O-RING) | |
| | 5 | 1 | **165-9928** | 1 | PLACA (PLATE) | |
| Y | 6 | 1 | **174-3705** | 1 | GRUPO DE VÁLVULAS E MONTAGEM-TRAVA DO DIFERENCIAL (VALVE & MTG GP-DIFF LOCK) | 786 |
| | 7 | 1 | *180-9933* | 1 | CONJUNTO DO ADAPTADOR (ADAPTER AS) | |
| | | 1 | **135-9941** | 1 | ADAPTADOR (ADAPTER) | |
| | | 1 | **3J-7354** | 1 | ANEL RETENTOR EM O (SEAL-O-RING) | |
| | 8 | 1 | **189-3158** | 1 | EXTINTOR-ARC (SUPPRESSOR-ARC) | |
| I | 9 | 1 | **328-1673** | 1 | CONJUNTO DE MANGUEIRA (HOSE AS) | |
| | 10 | 1 | *148-8316* | 1 | CONJUNTO DE CONECTOR (CONNECTOR AS) | |
| | | 1 | **6V-8647** | 1 | CONECTOR (CONNECTOR) | |
| | | 1 | **3J-7354** | 1 | ANEL RETENTOR EM O (SEAL-O-RING) | |
| | | 1 | **4J-5477** | 1 | ANEL RETENTOR EM O (SEAL-O-RING) | |
| | 11 | 1 | *148-8369* | 1 | CONJUNTO DE COTOVELO (ELBOW AS) | |
| | | 1 | **6V-8628** | 1 | COTOVELO (ELBOW) | |
| | | 1 | **3J-7354** | 1 | ANEL RETENTOR EM O (SEAL-O-RING) | |
| | | 1 | **4J-5477** | 1 | ANEL RETENTOR EM O (SEAL-O-RING) | |
| | 12 | 1 | *164-5567* | 1 | CONJUNTO DO ENGATE-DESCONEXÃO RÁPIDA (MACHO) (COUPLER AS-QUICK DISCONNECT (MALE)) | |
| | | 1 | **6V-3965** | 1 | CONEXÃO (DESLIGAMENTO RÁPIDO) (FITTING (QUICK DISCONNECT)) | |
| | | 1 | **214-7568** | 1 | ANEL RETENTOR EM O (SEAL-O-RING) | |
| | 14 | 1 | **4J-2506** | 2 | ANEL RETENTOR EM O (SEAL-O-RING) | |
| C | 15 | 1 | **202-2762** | 1 | GRAMPO (CLIP) | |
| | 16 | 1 | **4P-8134** | 1 | GRAMPO (ESCADA) (CLIP (LADDER)) | |
| C | 17 | 1 | **4K-8864** | 3 | GRAMPO (CLIP) | |
| I | 18 | 1 | **7T-1159** | 1 | CONJUNTO DE MANGUEIRA (HOSE AS) | |
| | 19 | 1 | **8M-4438** | 2 | ANEL RETENTOR EM O (SEAL-O-RING) | |
| | 20 | 1 | **8T-2501** | 2 | PARAFUSO (3/8-16X2 POL) (BOLT (3/8-16X2-IN)) | |
| C | 21 | 1 | **8T-4121** | 6 | ARRUELA DURA (11X21X2,5 MM DE ESPESSURA) (WASHER-HARD (11X21X2.5-MM THK)) | |
| M | 22 | 1 | **8T-4133** | 2 | PORCA (ROSCA M10X1,5) (NUT (M10X1.5-THD)) | |
| M | 23 | 1 | **8T-4136** | 2 | PARAFUSO (M10X1,5X25 MM) (BOLT (M10X1.5X25-MM)) | |
| | 24 | 1 | **8T-4896** | 2 | ARRUELA DURA (10,2X18,5X2,5 MM DE ESPESSURA) (WASHER-HARD (10.2X18.5X2.5-MM THK)) | |
| | 25 | 1 | **9X-6772** | 1 | CABO TIPO CINTA (STRAP-CABLE) | |
| | 26 | 1 | *148-8367* | 1 | CONJUNTO DE COTOVELO (ELBOW AS) | |
| | | 1 | **6V-9850** | 1 | COTOVELO (ELBOW) | |
| | | 1 | **6V-8397** | 1 | ANEL RETENTOR EM O (SEAL-O-RING) | |
| C | 27 | 1 | *148-8368* | 1 | CONJUNTO DE COTOVELO (ELBOW AS) | |

303-3011 GRUPO DE CONTROLE DA TRAVA DO DIFERENCIAL (CONTROL GP-DIFFERENTIAL LOCK) (continuação)

**i04932097**

| NOTA | REF. NÃO | GRÁFICO REF. | NÚMERO DA PEÇA | QTY | NOME DA PEÇA 1 2 3 4 5 6 (NÍVEL DO PRODUTO) | CONSULTE PÁGINA |
|---|---|---|---|---|---|---|
| | | 1 | **6V-8627** | 1 | COTOVELO (ELBOW) | |
| | | 1 | **3J-1907** | 1 | ANEL RETENTOR EM O (SEAL-O-RING) | |
| | | 1 | **4J-5477** | | ANEL RETENTOR EM O (SEAL-O-RING) | |
| C | 28 | 1 | **4S-1962** | 1 | GRAMPO (CIRCUITO) (CLIP (LOOP)) | |
| CM | 29 | 1 | **8T-4195** | 1 | PARAFUSO (M10X1,5X30 MM) (BOLT (M10X1.5X30-MM)) | |

C - ALTERAR DO TIPO ANTERIOR
I - CONSULTE O SISTEMA DE INFORMAÇÕES HIDRÁULICAS
M - PEÇA MÉTRICA
Y - ILUSTRAÇÃO INDIVIDUAL

303-3011 GRUPO DE CONTROLE DA TRAVA DO DIFERENCIAL (CONTROL GP-DIFFERENTIAL LOCK) (continuação)

**i04932097**

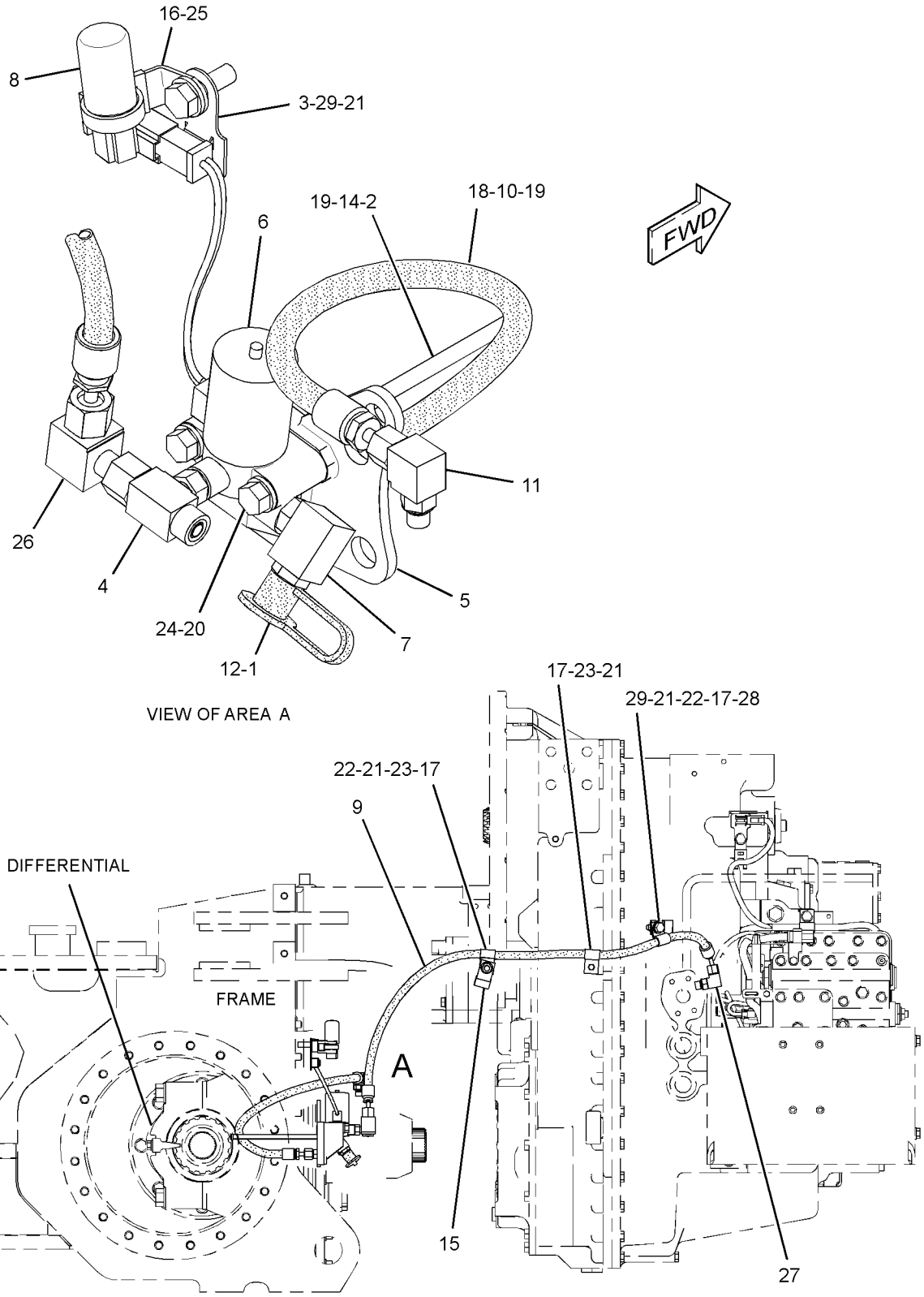


LEFT SIDE VIEW

GRÁFICO 1 <FIM> g02153668

# *281-3165* GRUPO DE CONTROLE DA TRANSMISSÃO HIDRÁULICA (CONTROL GP-TRANSMISSION HYD)

**S/N: DMJ1-UP**

**NÚMEROE DE 275-6535 ARRANJO DA TRANSMISSÃO**

**SMCS-3073, 3167**

**i04883489**

| NOTA | REF. NÃO | GRÁFICO REF. | NÚMERO DA PEÇA | QTY | NOME DA PEÇA 1 2 3 4 5 6 (NÍVEL DO PRODUTO) | CONSULTE PÁGINA |
|---|---|---|---|---|---|---|
| Y | 1 | 1 | **281-3163** | 1 | GRUPO DA VÁLVULA DE CONTROLE DA TRANSMISSÃO (VALVE GP-TRANSMISSION CONTROL) | 799 |
| M | 2 | 1 | **6V-3918** | 5 | PARAFUSO (M8X1,25X50 MM) (BOLT (M8X1.25X50-MM)) | |
| | 3 | 1 | **9P-9150** | 66 | ARRUELA (8,25X18X0,84 MM DE ESPESSURA) (WASHER (8.25X18X0.84-MM THK)) | |
| | 4 | 1 | **1T-0738** | 31 | ARRUELA (8,4X19X1,83 MM DE ESPESSURA) (WASHER (8.4X19X1.83-MM THK)) | |
| M | 5 | 1 | **8C-4984** | 14 | PARAFUSO (M8X1,25X150 MM) (BOLT (M8X1.25X150-MM)) | |
| M | 6 | 1 | **3E-8005** | 14 | PARAFUSO (M8X1,25X160-MM) (BOLT (M8X1.25X160-MM)) | |
| | 7 | 1 | **4S-5879** | 1 | ANEL RETENTOR EM O (SEAL-O-RING) | |
| | 8 | 1 | *180-9324* | 1 | GRUPO DE FIAÇÃO DA TRANSMISSÃO (WIRING GP-TRANSMISSION) | |
| | | 1 | **3S-2093** | 7 | CABO TIPO CINTA (STRAP-CABLE) | |
| M | | 1 | **8T-0639** | 1 | PARAFUSO (M6X1X12 MM) (BOLT (M6X1X12-MM)) | |
| | | 1 | **205-8839** | 1 | CONJUNTO DE PRESILHA (CLIP AS) | |
| | | 1 | **205-8847** | 1 | CONJUNTO DE PLACA (PLATE AS) | |
| | | 1 | **207-6034** | 1 | CONJUNTO DE PLACA (PLATE AS) | |
| | | 1 | **213-9842** | 1 | CONJUNTO DE CHICOTE DA TRANSMISSÃO (HARNESS AS-TRANSMISSION) | |
| | | 1 | **102-8801** | 1 | KIT DE TOMADA (12 PINOS) (KIT-RECEPTACLE (12-PIN)) | |
| | | | | | (INCLUDES RECEPTACLE AS & WEDGE) | |
| | | 1 | **155-2270** | 8 | KIT DE PLUGUE DE CONEXÃO (2 PINOS) (KIT-CONNECTING PLUG (2-PIN)) | |
| | | | | | (EACH INCLUDES PLUG AS, WEDGE & INTERFACE SEAL) | |
| | | 1 | **8T-8729** | 10 | PINO DE CONECTOR (CALIBRE 16 A 18) (PIN-CONNECTOR (16-GA TO 18-GA)) | |
| | | 1 | **8T-8737** | 2 | BUJÃO DE RETENTOR (PLUG-SEAL) | |
| | | 1 | **8T-8730** | 16 | SOQUETE DE CONECTOR (CALIBRE 16 A 18) (SOCKET-CONNECTOR (16-GA TO 18-GA)) | |
| M | 9 | 1 | **8T-0639** | 2 | PARAFUSO (M6X1X12 MM) (BOLT (M6X1X12-MM)) | |
| M | 10 | 1 | **6V-5217** | 3 | PARAFUSO (M8X1,25X20 MM) (BOLT (M8X1.25X20-MM)) | |
| | 11 | 1 | **347-0066** | 1 | CONJUNTO DE PLACA (PLATE AS) | |
| M | | 1 | **8T-3490** | 1 | PORCA DE SOLDA (ROSCA M10X1,5) (NUT-WELD (M10X1.5-THD)) | |

M - PEÇA MÉTRICA
Y - ILUSTRAÇÃO INDIVIDUAL

281-3165 GRUPO DE CONTROLE DA TRANSMISSÃO HIDRÁULICA (CONTROL GP-TRANSMISSION HYD) (continuação)

**i04883489**

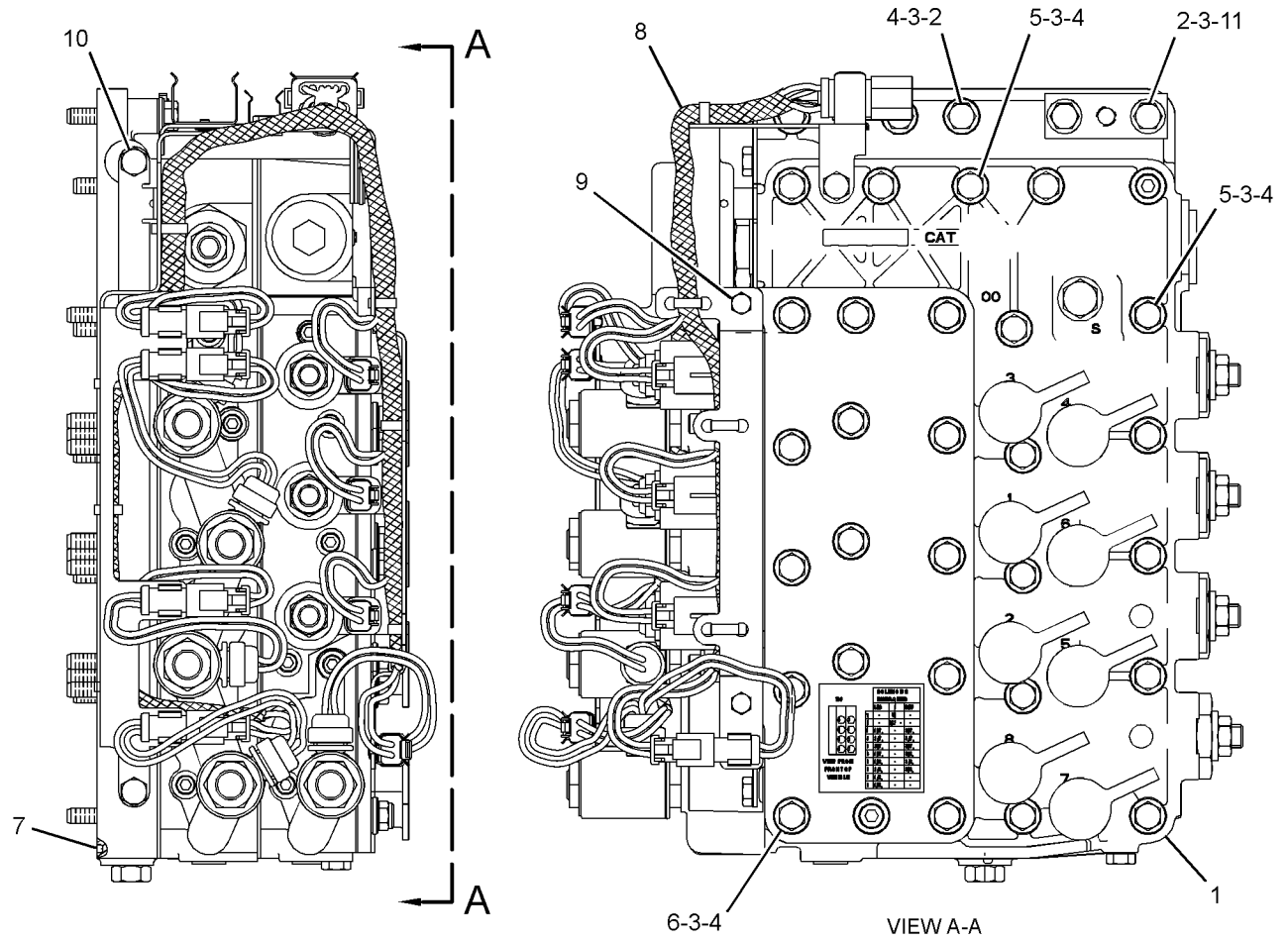


GRÁFICO 1 <FIM> g01223665

# *365-5537* GRUPO DE CONTROLE DA TRANSMISSÃO HIDRÁULICA (CONTROL GP-TRANSMISSION HYD)

**S/N: CK41-UP; JSE1-UP**

**NÚMEROE DE 365-6500 ARRANJO DA TRANSMISSÃO**

**SMCS-3073, 3167**

**i07023235**

| NOTA | REF. NÃO | GRÁFICO REF. | NÚMERO DA PEÇA | QTY | NOME DA PEÇA 1 2 3 4 5 6 (NÍVEL DO PRODUTO) | CONSULTE PÁGINA |
|---|---|---|---|---|---|---|
| | 1 | 2 | **6D-0692** | 1 | ANEL RETENTOR EM O (SEAL-O-RING) | |
| | 2 | 1,2 | **9P-9150** | 39 | ARRUELA (8,25X18X0,84 MM DE ESPESSURA) (WASHER (8.25X18X0.84-MM THK)) | |
| | 3 | 1 | **264-4297** | 1 | CONJUNTO DE SENSOR DE TEMPERATURA (ÓLEO DA TRANSMISSÃO) (SENSOR AS-TEMPERATURE (TRANSMISSION OIL)) | |
| | | 1 | **137-6645** | 1 | SUPORTE DE CONECTOR (PAD-CONNECTOR) | |
| H | 4 | 2 | **518-5072** | 8 | GRUPO DA VÁLVULA SOLENOIDE (CONTROLE DA TRANSMISSÃO) (VALVE GP-SOLENOID (TRANSMISSION CONTROL)) | |
| Y | 5 | 1 | **365-5531** | 1 | GRUPO DA VÁLVULA-ALÍVIO (TRANSMISSÃO) (VALVE GP-RELIEF (TRANSMISSION)) | 787 |
| | 6 | 2 | **365-5532** | 1 | COLETOR (MANIFOLD) | |
| Y | 7 | 2 | **379-4984** | 1 | CONJUNTO DE CHICOTE DA TRANSMISSÃO (HARNESS AS-TRANSMISSION) | 354 |
| | 8 | 2 | **379-5175** | 1 | CONJUNTO DE SUPORTE (BRACKET AS) | |
| M | | 2 | **8T-3490** | 2 | PORCA DE SOLDA (ROSCA M10X1,5) (NUT-WELD (M10X1.5-THD)) | |
| M | 9 | 2 | **096-5866** | 2 | PARAFUSO (M8X1,25X75 MM) (BOLT (M8X1.25X75-MM)) | |
| M | 10 | 2 | **8T-7329** | 12 | PARAFUSO (M8X1,25X55 MM) (BOLT (M8X1.25X55-MM)) | |
| M | 11 | 1,2 | **107-0269** | 5 | PARAFUSO-CABEÇA (M8X1,25X50 MM) (BOLT-HEAD (M8X1.25X50-MM)) | |
| | 12 | 1 | **130-5300** | 2 | GRAMPO (CLIP) | |
| | 13 | 1,2 | **132-5789** | 3 | GRAMPO (ESCADA) (CLIP (LADDER)) | |
| | 14 | 1 | *150-3065* | 3 | CONJUNTO DE COTOVELO (ELBOW AS) | |
| | | | | | (EACH INCLUDES) | |
| | | 1 | **6V-0484** | 1 | COTOVELO (ELBOW) | |
| | | 1 | **3J-1907** | 1 | ANEL RETENTOR EM O (SEAL-O-RING) | |
| M | 15 | 2 | **162-2165** | 16 | PARAFUSO DE CABEÇA OCA (M4X0,7X16 MM) (BOLT-SOCKET HEAD (M4X0.7X16-MM)) | |
| | 16 | 1 | *164-5567* | 8 | CONJUNTO DO ENGATE-DESCONEXÃO RÁPIDA (MACHO) (COUPLER AS-QUICK DISCONNECT (MALE)) | |
| | | | | | (EACH INCLUDES) | |
| | | 1 | **6V-3965** | 1 | CONEXÃO (DESLIGAMENTO RÁPIDO) (FITTING (QUICK DISCONNECT)) | |
| | | 1 | **214-7568** | 1 | ANEL RETENTOR EM O (SEAL-O-RING) | |
| | 17 | 1 | **1T-0738** | 3 | ARRUELA (8,4X19X1,83 MM DE ESPESSURA) (WASHER (8.4X19X1.83-MM THK)) | |
| | 18 | 1 | **238-5080** | 1 | ANEL RETENTOR EM O (SEAL-O-RING) | |
| M | 19 | 2 | **285-9066** | 4 | PARAFUSO (M8X1,25X65 MM) (BOLT (M8X1.25X65-MM)) | |
| | 20 | 1 | **2P-1692** | 1 | ANEL RETENTOR EM O (SEAL-O-RING) | |
| | 21 | 1,2 | *307-2673* | 3 | CONJUNTO DE BUJÃO (PLUG AS) | |
| | | | | | (EACH INCLUDES) | |
| | | 1,2 | **9S-8005** | 1 | BUJÃO (ROSCA 3/4-16) (PLUG (3/4-16-THD)) | |
| | | 1,2 | **238-5080** | 1 | ANEL RETENTOR EM O (SEAL-O-RING) | |
| | 22 | 2 | *321-8641* | 8 | CONJUNTO DE BUJÃO (PLUG AS) | |
| | | | | | (EACH INCLUDES) | |
| | | 2 | **9S-8001** | 1 | BUJÃO (PLUG) | |

365-5537 GRUPO DE CONTROLE DA TRANSMISSÃO HIDRÁULICA (CONTROL GP-TRANSMISSION HYD) (continuação)

**i07023235**

| NOTA | REF. NÃO | GRÁFICO REF. | NÚMERO DA PEÇA | QTY | NOME DA PEÇA 1 2 3 4 5 6 (NÍVEL DO PRODUTO) | CONSULTE PÁGINA |
|---|---|---|---|---|---|---|
| | | 2 | **238-5078** | 1 | ANEL RETENTOR EM O (SEAL-O-RING) | |
| | 23 | 1,2 | **352-3970** | 4 | GRAMPO (CLIP) | |
| | 24 | 1,2 | **3S-2093** | 8 | CABO TIPO CINTA (STRAP-CABLE) | |
| | 25 | 2 | **4P-7581** | 1 | GRAMPO (ESCADA) (CLIP (LADDER)) | |
| | 26 | 1 | **6V-0852** | 8 | TAMPA CONTRA POEIRA (CAP-DUST) | |
| M | 27 | 1,2 | **8T-4200** | 7 | PARAFUSO (M8X1,25X16 MM) (BOLT (M8X1.25X16-MM)) | |
| | 28 | 1,2 | **8T-4224** | 13 | ARRUELA DURA (8,8X16X2 MM DE ESPESSURA) (WASHER-HARD (8.8X16X2-MM THK)) | |
| M | 29 | 1,2 | **8T-4776** | 3 | PARAFUSO DE CABEÇA OCA (M8X1,25X100 MM) (BOLT-SOCKET HEAD (M8X1.25X100-MM)) | |
| M | 30 | 1 | **8T-6869** | 2 | PARAFUSO (M8X1,25X60 MM) (BOLT (M8X1.25X60-MM)) | |
| | 31 | 2 | **503-6251** | 12 | ESPAÇADOR (9 X 20 X 15 MM DE ESPESSURA) (SPACER (9X20X15-MM THK)) | |
| | | | | | JOGO(S) DE REPARO DISPONÍVEL(ÍVEIS): | |
| H | | | **387-2867** | 1 | KIT DE SELOS (KIT-SEAL) | |
| | | | | | (INCLUDES O-RINGS SEALS) | |

H - KIT MARKED H SERVICES PART(S) MARKED H
M - PEÇA MÉTRICA
Y - ILUSTRAÇÃO INDIVIDUAL

365-5537 GRUPO DE CONTROLE DA TRANSMISSÃO HIDRÁULICA (CONTROL GP-TRANSMISSION HYD) (continuação)

**i07023235**

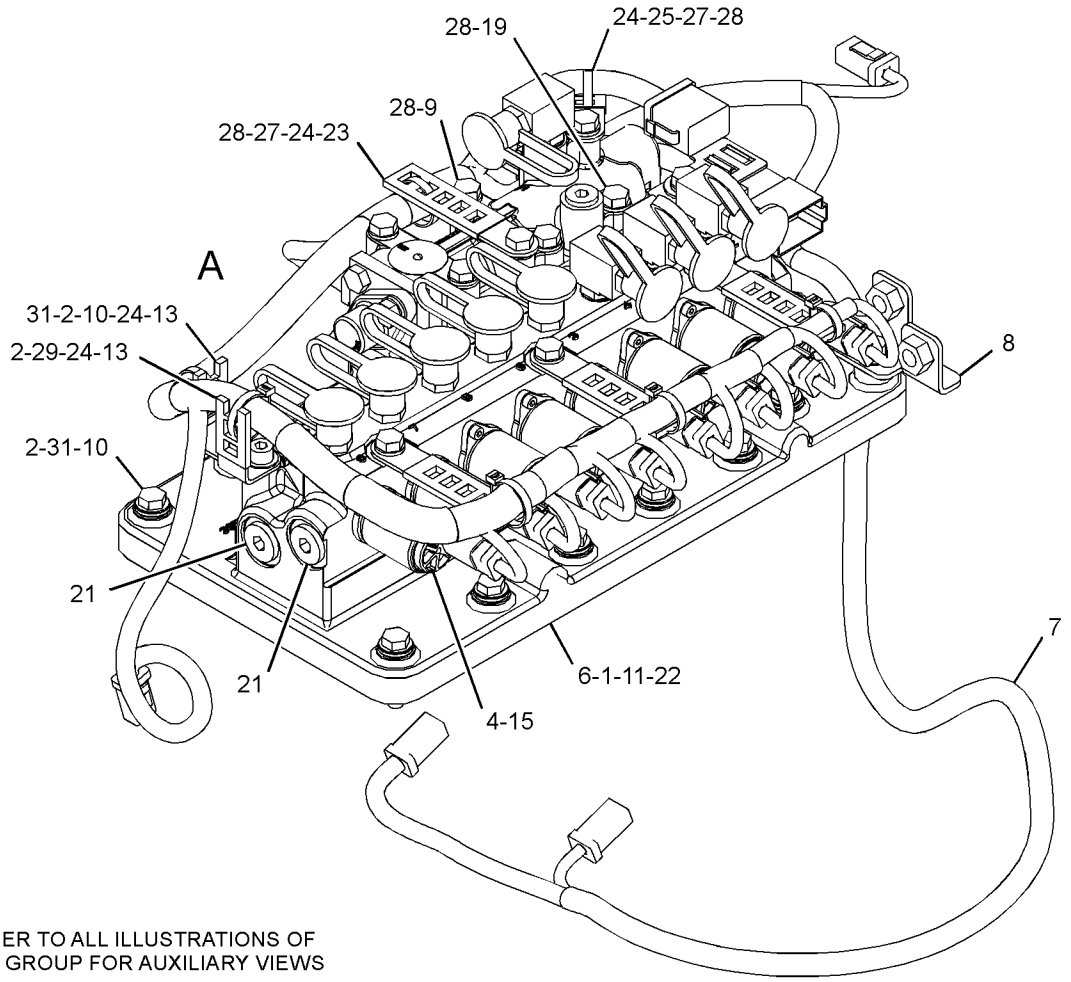


REFER TO ALL ILLUSTRATIONS OF
THIS GROUP FOR AUXILIARY VIEWS

GRÁFICO 1 g06074410

365-5537 GRUPO DE CONTROLE DA TRANSMISSÃO HIDRÁULICA (CONTROL GP-TRANSMISSION HYD) (continuação)
**i07023235**

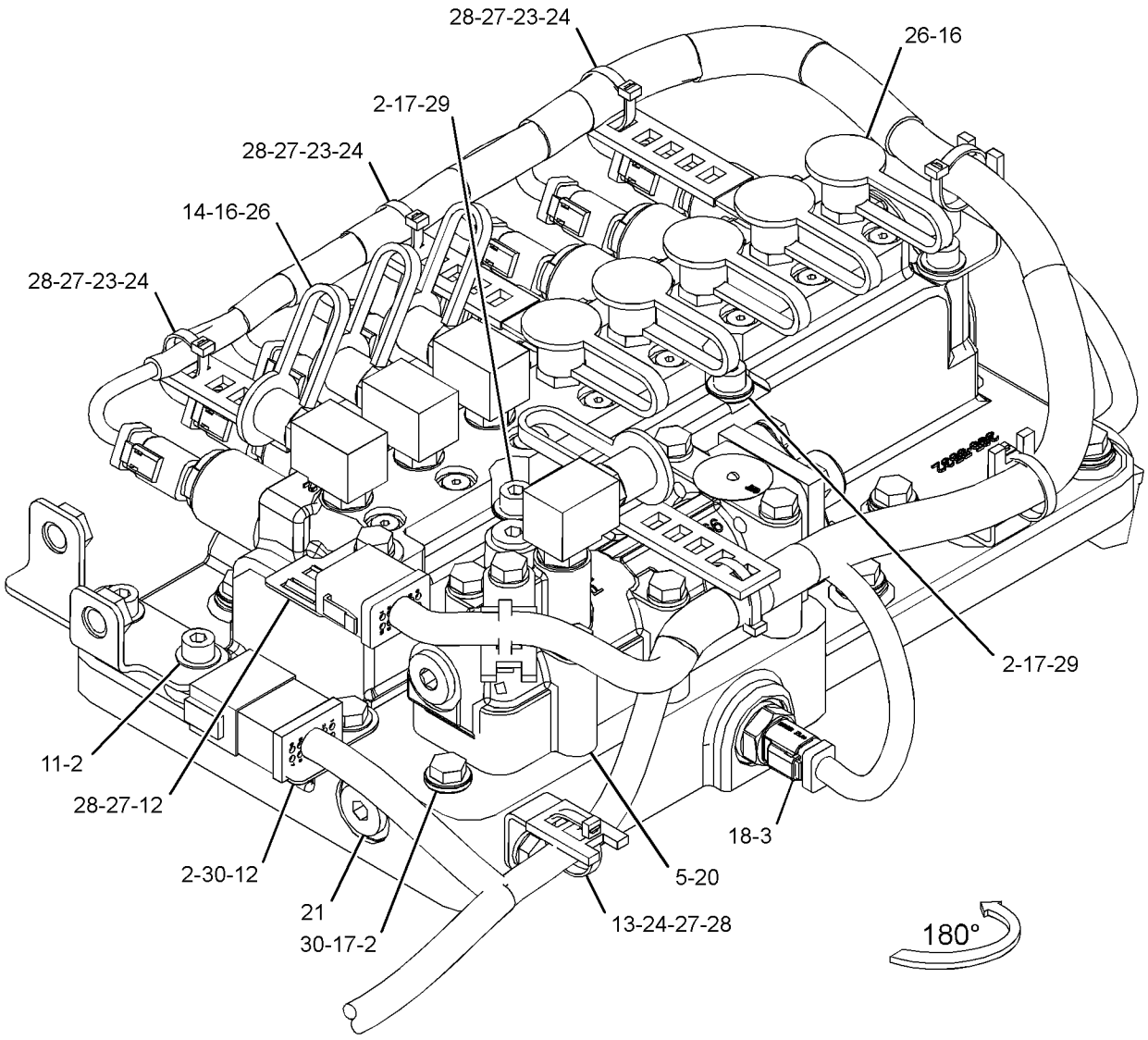


VIEW OF AREA A

GRÁFICO 2 <FIM> g03326341

# *281-5641* GRUPO DO ARREFECEDOR DE ÓLEO DA TRANSMISSÃO (COOLER GP-TRANSMISSION OIL)

**S/N: JAP1-268**

**NÚMEROE DE 348-3018 ARRANJO GERAL**

**SMCS-1375** **i03247481**

| NOTA | REF. NÃO | GRÁFICO REF. | NÚMERO DA PEÇA | QTY | NOME DA PEÇA 1 2 3 4 5 6 (NÍVEL DO PRODUTO) | CONSULTE PÁGINA |
|---|---|---|---|---|---|---|
| | 1 | 1 | **242-7417** | 1 | CONJUNTO DE COLMEIA DO ARREFECEDOR DE ÓLEO HIDRÁULICO (CORE AS-HYDRAULIC OIL COOLER) | |
| | 2 | 1 | **293-4277** | 4 | CONJUNTO DE SUPORTE (BRACKET AS) | |
| | 3 | 1 | **303-6008** | 2 | CONJUNTO DE SUPORTE (BRACKET AS) | |
| | 4 | 1 | *241-6185* | 2 | CONJUNTO DE BUJÃO (PLUG AS) | |
| | | | | | (EACH INCLUDES) | |
| | | 1 | **3D-2824** | 1 | ANEL RETENTOR EM O (SEAL-O-RING) | |
| | | 1 | **5P-9436** | 1 | BUJÃO (PLUG) | |
| | 5 | 1 | **8T-4121** | 24 | ARRUELA DURA (11X21X2,5 MM DE ESPESSURA) (WASHER-HARD (11X21X2.5-MM THK)) | |
| M | 6 | 1 | **8T-4133** | 8 | PORCA (ROSCA M10X1,5) (NUT (M10X1.5-THD)) | |
| M | 7 | 1 | **8T-4189** | 8 | PARAFUSO (M8X1,25X20 MM) (BOLT (M8X1.25X20-MM)) | |
| M | 8 | 1 | **8T-4195** | 16 | PARAFUSO (M10X1,5X30 MM) (BOLT (M10X1.5X30-MM)) | |
| | 9 | 1 | **8T-4224** | 8 | ARRUELA DURA (8,8X16X2 MM DE ESPESSURA) (WASHER-HARD (8.8X16X2-MM THK)) | |

M - PEÇA MÉTRICA

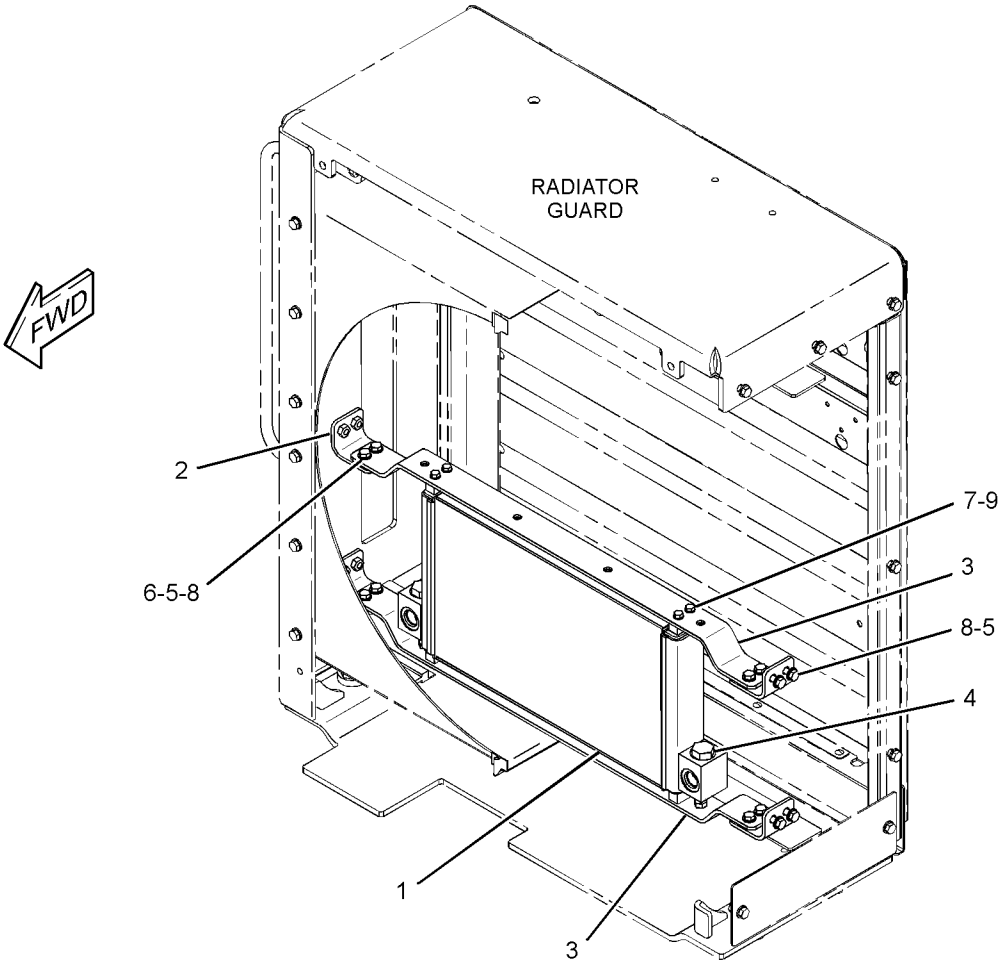


GRÁFICO 1 <FIM> g01699678

# *335-1418* GRUPO DO ARREFECEDOR DE ÓLEO DA TRANSMISSÃO (COOLER GP-TRANSMISSION OIL)

**S/N: JAP269-2001**

**NÚMEROE DE 335-2118 GRUPO DE RADIADOR E ARREFECEDOR DE ÓLEO HIDRÁULICO TAMBÉM UM ACESSÓRIO**

**SMCS-1375** **i05070276**

| NOTA | REF. NÃO | GRÁFICO REF. | NÚMERO DA PEÇA | QTY | NOME DA PEÇA 1 2 3 4 5 6 (NÍVEL DO PRODUTO) | CONSULTE PÁGINA |
|---|---|---|---|---|---|---|
| | 1 | 1 | **375-2987** | 1 | CONJUNTO DE COLMEIA DO ARREFECEDOR DE ÓLEO (ÓLEO DA TRANSMISSÃO) (CORE AS-OIL COOLER (TRANSMISSION OIL)) | |
| | 2 | 1 | **335-1453** | 2 | SUPORTE (BRACKET) | |
| | 3 | 1 | **335-1454** | 2 | CONJUNTO DE SUPORTE (BRACKET AS) | |
| | 4 | 1 | **335-2115** | 2 | CONJUNTO DE SUPORTE (BRACKET AS) | |
| M | 5 | 1 | **8T-4195** | 12 | PARAFUSO (M10X1,5X30 MM) (BOLT (M10X1.5X30-MM)) | |
| | 6 | 1 | **8T-4121** | 40 | ARRUELA DURA (11X21X2,5 MM DE ESPESSURA) (WASHER-HARD (11X21X2.5-MM THK)) | |
| M | 7 | 1 | **8T-4133** | 16 | PORCA (ROSCA M10X1,5) (NUT (M10X1.5-THD)) | |
| M | 8 | 1 | **8T-4136** | 4 | PARAFUSO (M10X1,5X25 MM) (BOLT (M10X1.5X25-MM)) | |
| M | 9 | 1 | **8T-4186** | 8 | PARAFUSO (M10X1,5X40 MM) (BOLT (M10X1.5X40-MM)) | |

M - PEÇA MÉTRICA

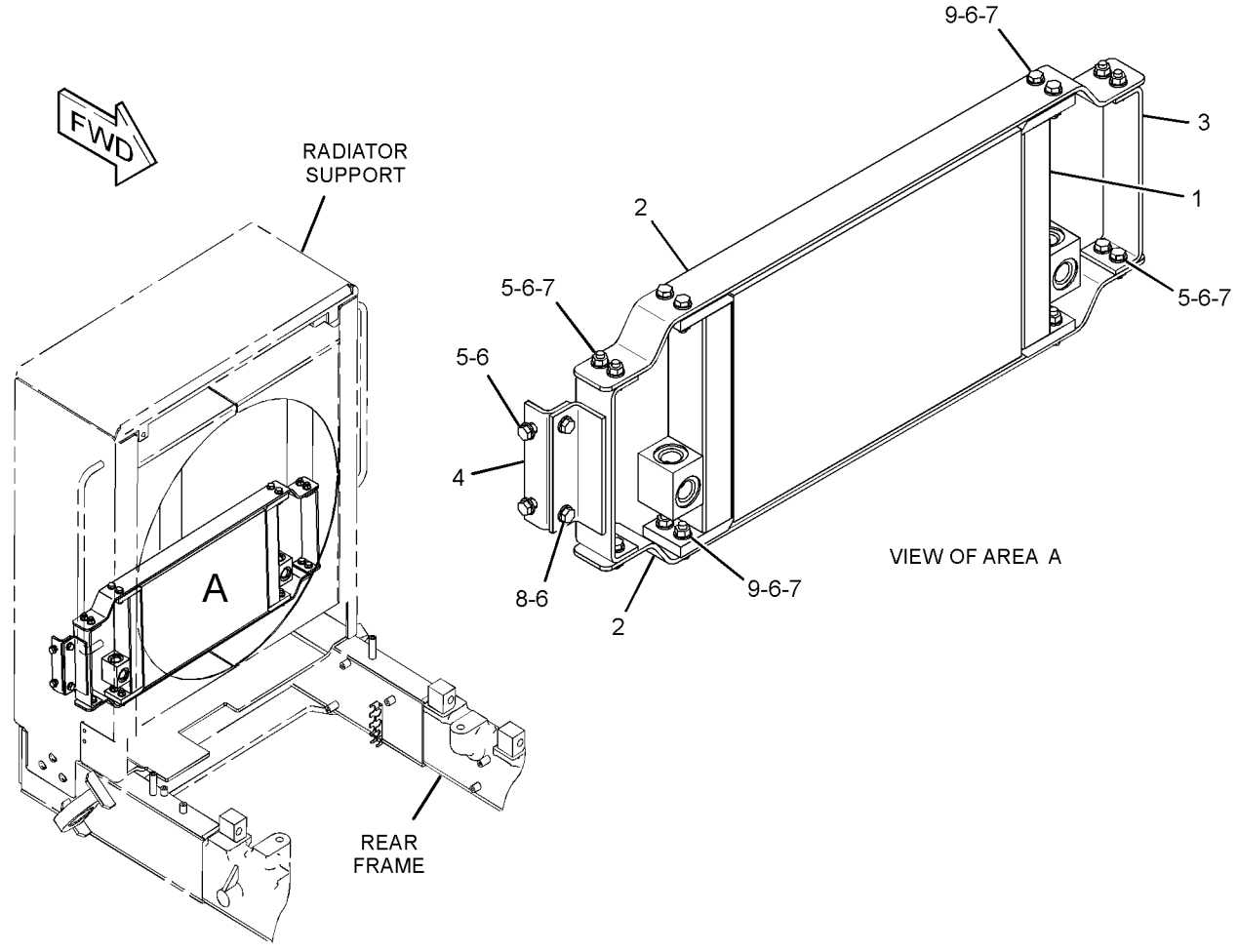


GRÁFICO 1 <FIM> g03316789

# *376-6727* GRUPO DO ARREFECEDOR DE ÓLEO DA TRANSMISSÃO (COOLER GP-TRANSMISSION OIL)

**S/N: JAP2002-UP**

**NÚMEROE DE 335-2118 GRUPO DE RADIADOR E ARREFECEDOR DE ÓLEO HIDRÁULICO TAMBÉM UM ACESSÓRIO**

**SMCS-1375** **i05035970**

| NOTA | REF. NÃO | GRÁFICO REF. | NÚMERO DA PEÇA | QTY | NOME DA PEÇA 1 2 3 4 5 6 (NÍVEL DO PRODUTO) | CONSULTE PÁGINA |
|---|---|---|---|---|---|---|
| | 1 | 1 | **375-2987** | 1 | CONJUNTO DE COLMEIA DO ARREFECEDOR DE ÓLEO (ÓLEO DA TRANSMISSÃO) (CORE AS-OIL COOLER (TRANSMISSION OIL)) | |
| | 2 | 1 | **376-6725** | 2 | SUPORTE (BRACKET) | |
| | 3 | 1 | **376-6726** | 2 | SUPORTE (BRACKET) | |
| | 4 | 1 | **8T-4121** | 28 | ARRUELA DURA (11X21X2,5 MM DE ESPESSURA) (WASHER-HARD (11X21X2.5-MM THK)) | |
| M | 5 | 1 | **8T-4133** | 12 | PORCA (ROSCA M10X1,5) (NUT (M10X1.5-THD)) | |
| M | 6 | 1 | **8T-4195** | 8 | PARAFUSO (M10X1,5X30 MM) (BOLT (M10X1.5X30-MM)) | |
| M | 7 | 1 | **8T-4196** | 8 | PARAFUSO (M10X1,5X35 MM) (BOLT (M10X1.5X35-MM)) | |

M - PEÇA MÉTRICA

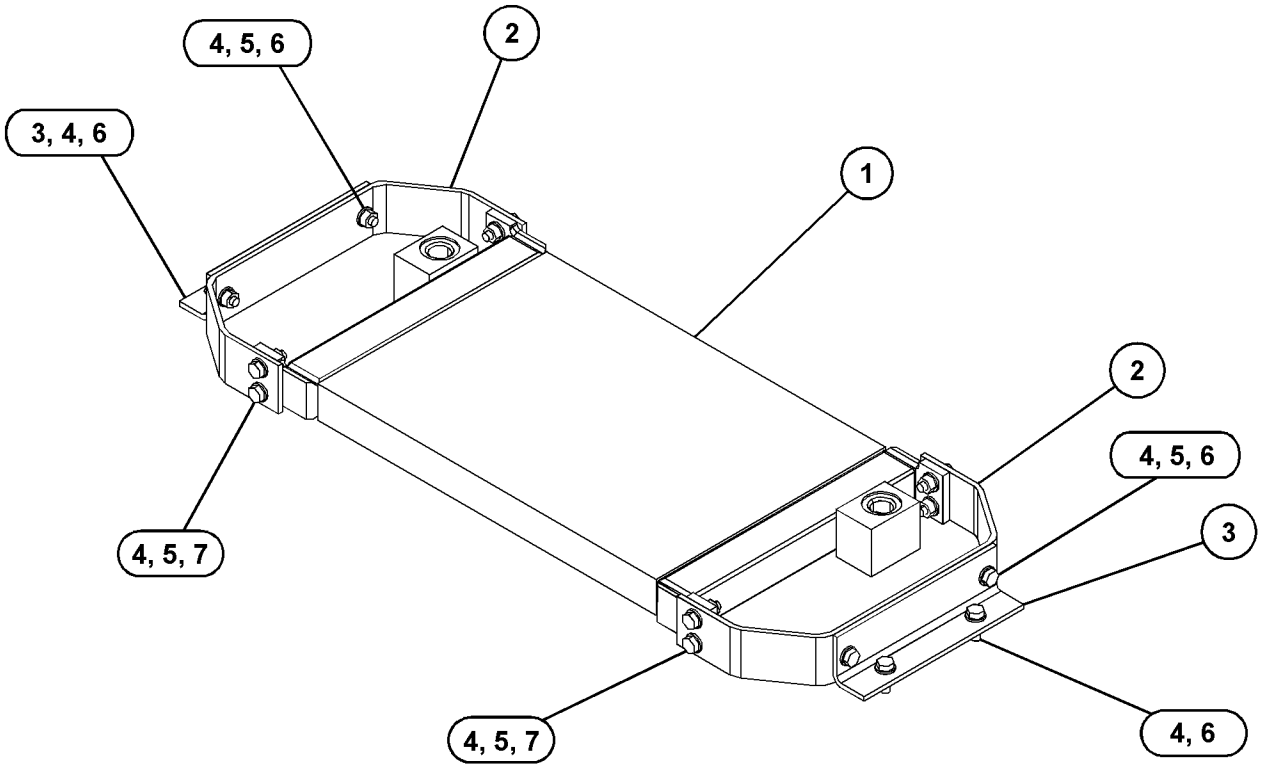


GRÁFICO 1 <FIM> g03141477

# *416-0983* GRUPO DO ARREFECEDOR DE ÓLEO DA TRANSMISSÃO (COOLER GP-TRANSMISSION OIL)

**S/N: JAP1-UP**

**NÚMEROE DE 416-0981 GRUPO DE RADIADOR E ARREFECEDOR DE ÓLEO HIDRÁULICO**

**UM ACESSÓRIO**

**SMCS-1375** **i05996993**

| NOTA | REF. NÃO | GRÁFICO REF. | NÚMERO DA PEÇA | QTY | NOME DA PEÇA 1 2 3 4 5 6 (NÍVEL DO PRODUTO) | CONSULTE PÁGINA |
|---|---|---|---|---|---|---|
| | 1 | 1 | **335-1452** | 1 | CONJUNTO DE COLMEIA DO ARREFECEDOR DE ÓLEO (CORE AS-OIL COOLER) | |
| | 2 | 1 | **376-6725** | 2 | SUPORTE (BRACKET) | |
| | 3 | 1 | **376-6726** | 2 | SUPORTE (BRACKET) | |
| M | 4 | 1 | **344-5675** | 12 | PORCA (ROSCA M10X1,5) (NUT (M10X1.5-THD)) | |
| | 5 | 1 | **8T-4121** | 28 | ARRUELA DURA (11X21X2,5 MM DE ESPESSURA) (WASHER-HARD (11X21X2.5-MM THK)) | |
| M | 6 | 1 | **8T-4186** | 8 | PARAFUSO (M10X1,5X40 MM) (BOLT (M10X1.5X40-MM)) | |
| M | 7 | 1 | **8T-4195** | 8 | PARAFUSO (M10X1,5X30 MM) (BOLT (M10X1.5X30-MM)) | |

M - PEÇA MÉTRICA

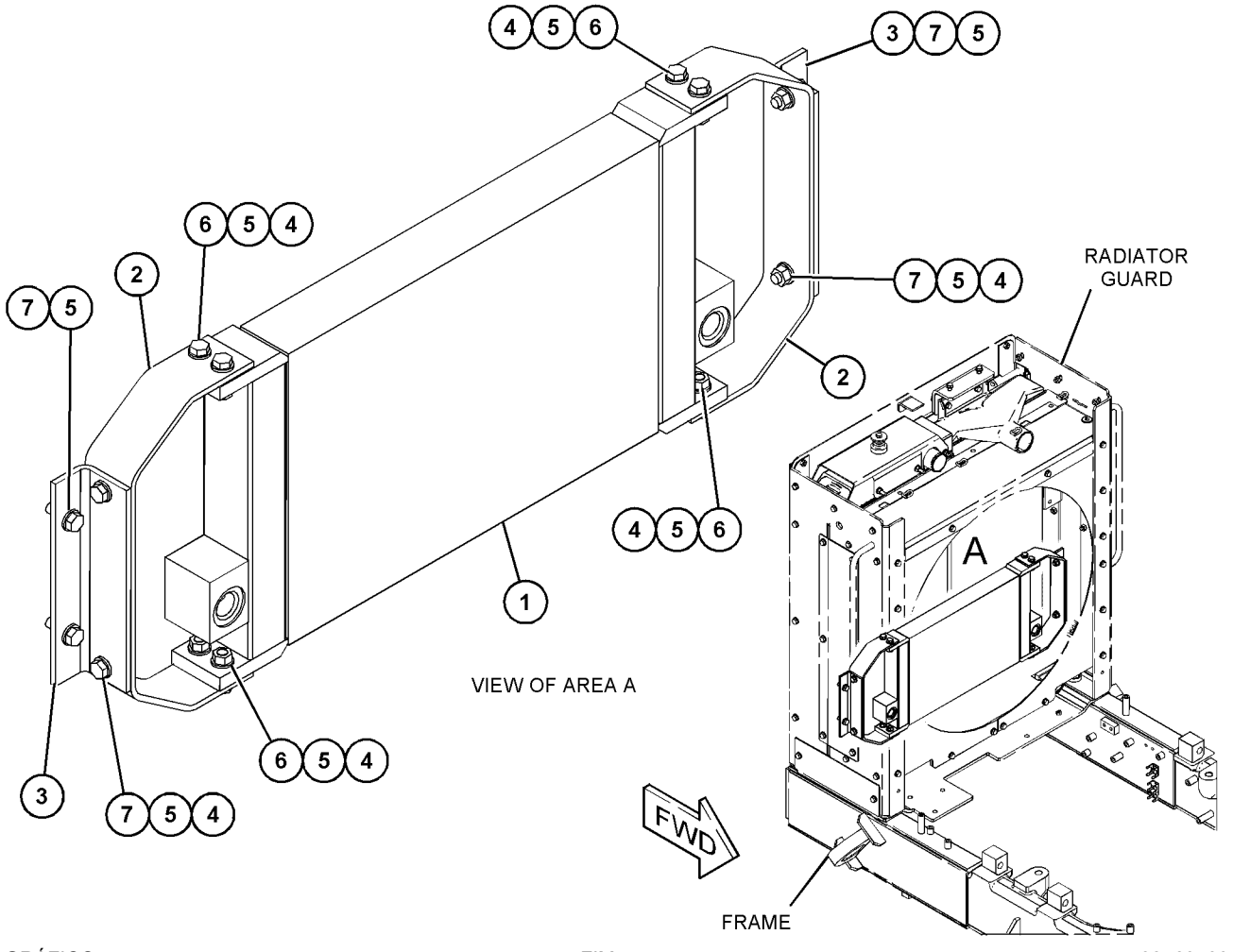


GRÁFICO 1 <FIM> g03769199

# *337-3357* GRUPO DO ACOPLAMENTO DE TORÇÃO (COUPLING GP-TORSIONAL)

**S/N: JAP1-UP**

**NÚMEROE DE 425-5590 ARRANJO DE INSTALAÇÃO, 348-3018 ARRANJO GERAL**

**SMCS-3252, 3279**

**i05801440**

| NOTA | REF. NÃO | GRÁFICO REF. | NÚMERO DA PEÇA | QTY | NOME DA PEÇA 1 2 3 4 5 6 (NÍVEL DO PRODUTO) | CONSULTE PÁGINA |
|---|---|---|---|---|---|---|
| | 1 | 1 | **422-2480** | 1 | CONJUNTO DE COUPLING (COUPLING AS) | |
| M | 2 | 1 | **266-4360** | 12 | PARAFUSO (M10X1,5X30 MM) (BOLT (M10X1.5X30-MM)) | |
| | 3 | 1 | **6V-5839** | 12 | ARRUELA (11X21X2,5 MM DE ESPESSURA) (WASHER (11X21X2.5-MM THK)) | |

M - PEÇA MÉTRICA

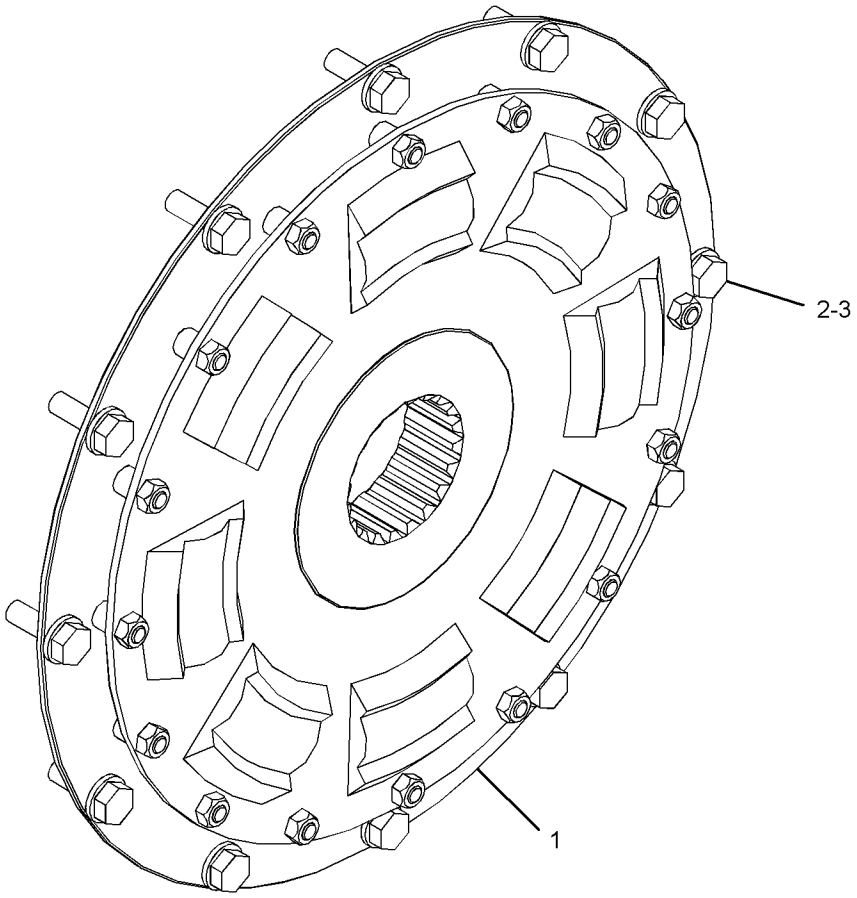


GRÁFICO 1 <FIM> g03324731

# *348-4955* GRUPO DE DIFERENCIAL E COROA CÔNICA (DIFFERENTIAL & BEVEL GEAR GP)

**S/N: JAP1-UP**

**NÚMEROE DE 436-8767 ARRANJO DO TREM DE FORÇA, 348-3018 ARRANJO GERAL**

**SMCS-3256, 3258** **i03645016**

| NOTA | REF. NÃO | GRÁFICO REF. | NÚMERO DA PEÇA | QTY | NOME DA PEÇA 1 2 3 4 5 6 (NÍVEL DO PRODUTO) | CONSULTE PÁGINA |
|---|---|---|---|---|---|---|
| | 1 | 1 | **5D-9844** | 1 | PARAFUSO-TRAVA (3/8-16X2 POL) (BOLT-LOCKING (3/8-16X2-IN)) | |
| | 2 | 1 | **5P-8245** | 8 | ARRUELA DURA (13,5X25,5X3 MM DE ESPESSURA) (WASHER-HARD (13.5X25.5X3-MM THK)) | |
| | 3 | 1 | **034-3557** | 5 | PARAFUSO-TRAVA (3/8-16X1,125 POL) (BOLT-LOCKING (3/8-16X1.125-IN)) | |
| | 4 | 1 | **5M-2894** | 8 | ARRUELA DURA (10,2X18,5X2,5 MM DE ESPESSURA) (WASHER-HARD (10.2X18.5X2.5-MM THK)) | |
| | 5 | 1 | **2K-5109** | 1 | JUNTA (GASKET) | |
| | 6 | 1 | **8W-5279** | 1 | RETENTOR (RETAINER) | |
| | 7 | 1 | **123-4003** | 1 | ANEL DE RETENÇÃO (SEAL-LIP TYPE) | |
| | 8 | 1 | **7S-4571** | 1 | ANEL RETENTOR EM O (SEAL-O-RING) | |
| | 9 | 1 | **5P-5813** | 1 | CONTRAPORCA DO ROLAMENTO (2,75X18 DE ROSCA) (LOCKNUT-BEARING (2.75X18-THD)) | |
| | 10 | 1 | **9B-0143** | 1 | ARRUELA DE PRESSÃO (LOCKWASHER) | |
| | 11 | 1 | **7D-8347** | 1 | ARRUELA-LINGUETA (WASHER-TAB) | |
| | 12 | 1 | **8X-2316** | 1 | ALOJAMENTO (HOUSING) | |
| | 13 | 1 | **5L-2031** | 1 | COPO-ROLAMENTO (CUP-BEARING) | |
| | 14 | 1 | **5L-2030** | 1 | CONE-ROLAMENTO (CONE-BEARING) | |
| | 15 | 1 | **0S-1587** | 8 | PARAFUSO (1/2-13X1,75 POL) (BOLT (1/2-13X1.75-IN)) | |
| B | 16 | 1 | **8V-3273** | 1 | PACOTE DE CALÇOS (INCLUI 10 CALÇOS) (SHIM PACK (INCLUDES 10-SHIMS)) | |
| | 17 | 1 | **299-3330** | 12 | PORCA (1/2-13 DE ROSCA) (NUT (1/2-13-THD)) | |
| | 18 | 1 | **9F-1399** | 1 | ANEL RETENTOR EM O (SEAL-O-RING) | |
| | 19 | 1 | **1S-3184** | 1 | CONE-ROLAMENTO (CONE-BEARING) | |
| | 20 | 1 | **2D-9454** | 1 | COPO-ROLAMENTO (CUP-BEARING) | |
| | 21 | 1 | **9D-3306** | 1 | CAIXA (CAGE) | |
| | 22 | 1 | **6G-4702** | 1 | PORCA (4-1/4-12 DE ROSCA) (NUT (4-1/4-12-THD)) | |
| | 23 | 1 | **126-2728** | 1 | CONE (CONE) | |
| | 24 | 1 | **2N-2138** | 1 | COPO-ROLAMENTO (CUP-BEARING) | |
| | 25 | 1 | **6F-0698** | 1 | PINO-GUIA (DOWEL) | |
| | 26 | 1 | **8D-9784** | 2 | TRAVAR (LOCK) | |
| | 27 | 1 | **030-8535** | 2 | PARAFUSO-TRAVA (3/8-16X0,875 POL) (BOLT-LOCKING (3/8-16X0.875-IN)) | |
| | 28 | 1 | **8X-2305** | 1 | CONJUNTO DE SUPORTE (CARRIER AS) | |
| | 28A | 1 | **0S-1756** | 4 | PARAFUSO (3/4-10X4,25 POL) (BOLT (3/4-10X4.25-IN)) | |
| | 28B | 1 | **5P-8248** | 4 | ARRUELA DURA (20X36,5X3,5 MM DE ESPESSURA) (WASHER-HARD (20X36.5X3.5-MM THK)) | |
| | 31 | 1 | **4D-5292** | 1 | ANEL DE RETENÇÃO (RING-RETAINING) | |
| | 32 | 1 | **1P-2662** | 1 | CONE-ROLAMENTO (CONE-BEARING) | |
| | 33 | 1 | **1P-2636** | 1 | COPO-ROLAMENTO (CUP-BEARING) | |
| | 34 | 1 | **6G-4701** | 1 | PORCA DO ROLAMENTO (4-1/4-12 DE ROSCA) (NUT-BEARING (4-1/4-12-THD)) | |
| | 35 | 1 | **8X-2308** | 1 | CONJUNTO DE CAIXA (CAGE AS) | |
| | | 1 | **2D-6642** | 1 | ESFERA (BALL) | |
| | 36 | 1 | **2H-5001** | 1 | ANEL RETENTOR EM O (SEAL-O-RING) | |
| | 37 | 1 | **8W-5111** | 1 | LUVA (SLEEVE) | |

348-4955 GRUPO DE DIFERENCIAL E COROA CÔNICA (DIFFERENTIAL & BEVEL GEAR GP) (continuação)

**i03645016**

| NOTA | REF. NÃO | GRÁFICO REF. | NÚMERO DA PEÇA | QTY | NOME DA PEÇA 1 2 3 4 5 6 (NÍVEL DO PRODUTO) | CONSULTE PÁGINA |
|---|---|---|---|---|---|---|
| | 38 | 1 | **8X-1206** | 1 | EIXO DO PINHÃO (SHAFT-PINION) | |
| Y | 39 | 1 | **8W-5587** | 1 | GRUPO DO DIFERENCIAL (DIFFERENTIAL GP) | 746 |
| | 40 | 1 | **9G-2991** | 2 | ANEL-RETENTOR (RING-SEAL) | |
| | 41 | 1 | **279-6632** | 12 | ARRUELA (13,5X25,5X3 MM DE ESPESSURA) (WASHER (13.5X25.5X3-MM THK)) | |

B - UTILIZAR CONFORME NECESSÁRIO
Y - ILUSTRAÇÃO INDIVIDUAL

348-4955 GRUPO DE DIFERENCIAL E COROA CÔNICA (DIFFERENTIAL & BEVEL GEAR GP) (continuação)

**i03645016**

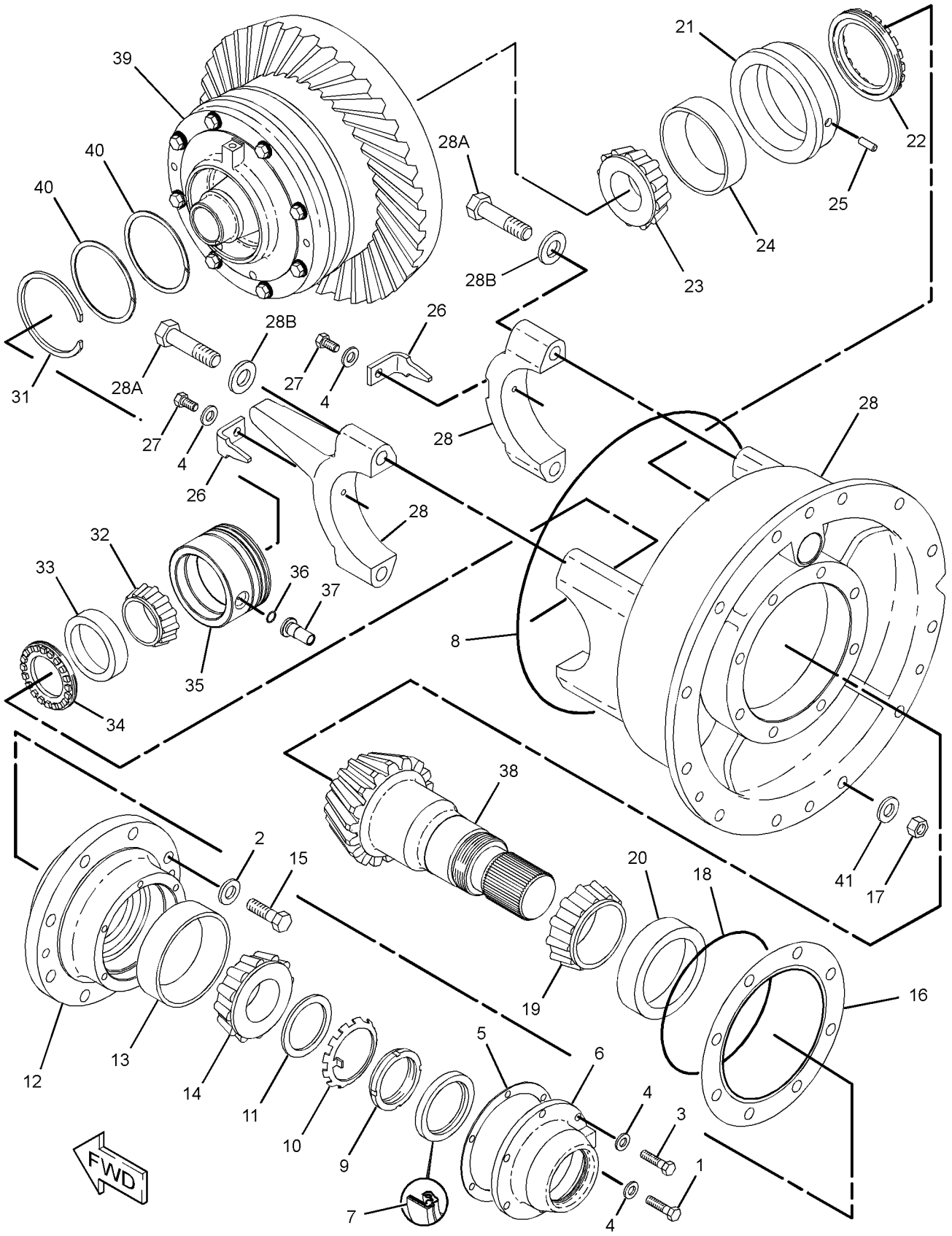


GRÁFICO 1 <FIM> g01961826

# 8W-5587 GRUPO DO DIFERENCIAL (DIFFERENTIAL GP)

**S/N: JAP1-UP**

**NÚMEROE DE 348-4955 GRUPO DE DIFERENCIAL E COROA CÔNICA**

**SMCS-3258** **i05334557**

| NOTA | REF. NÃO | GRÁFICO REF. | NÚMERO DA PEÇA | QTY | NOME DA PEÇA 1 2 3 4 5 6 (NÍVEL DO PRODUTO) | CONSULTE PÁGINA |
|---|---|---|---|---|---|---|
| | 1 | 1 | **8W-5578** | 1 | PISTÃO (PISTON) | |
| | 2 | 1 | **8D-9738** | 1 | ANEL RETENTOR (SEAL-RING) | |
| | 3 | 1 | **6T-0840** | 1 | ANEL-RETENTOR (INTERNO) (RING-SEAL (INTERNAL)) | |
| | 4 | 1 | **6Y-7955** | 7 | DISCO DE FRICÇÃO (DISC-FRICTION) | |
| | 5 | 1 | **8X-1205** | 1 | COROA (50 DENTES) (GEAR-BEVEL (50 TEETH)) | |
| | 6 | 1 | **8X-2310** | 1 | CONJUNTO DE ALOJAMENTO (HOUSING AS) | |
| | 7 | 1 | **2D-6642** | 1 | ESFERA (BALL) | |
| | 8 | 1 | **3D-6509** | 2 | PINO-GUIA (DOWEL) | |
| | 9 | 1 | **5P-8247** | 18 | ARRUELA DURA (17X32X3,5 MM DE ESPESSURA) (WASHER-HARD (17X32X3.5-MM THK)) | |
| | 10 | 1 | **8D-9756** | 2 | ARRUELA DE ENCOSTO (WASHER-THRUST) | |
| | 11 | 1 | **5B-0841** | 18 | PARAFUSO (5/8-18X1,75 POL) (BOLT (5/8-18X1.75-IN)) | |
| | 12 | 1 | **8X-4865** | 1 | CONJUNTO DE ALOJAMENTO (HOUSING AS) | |
| | 13 | 1 | **3D-6509** | 2 | PINO-GUIA (DOWEL) | |
| | 15 | 1 | **1B-2886** | 9 | PARAFUSO (1/2-13X3,75 POL) (BOLT (1/2-13X3.75-IN)) | |
| | 16 | 1 | **5P-8245** | 9 | ARRUELA DURA (13,5X25,5X3 MM DE ESPESSURA) (WASHER-HARD (13.5X25.5X3-MM THK)) | |
| | 17 | 1 | **2B-0947** | 8 | PARAFUSO (1/2-13X2,25 POL) (BOLT (1/2-13X2.25-IN)) | |
| | 18 | 1 | **5P-8245** | 8 | ARRUELA DURA (13,5X25,5X3 MM DE ESPESSURA) (WASHER-HARD (13.5X25.5X3-MM THK)) | |
| | 19 | 1 | **8W-5586** | 1 | CRUZETA (SPIDER) | |
| | 20 | 1 | **8X-4869** | 3 | ESPAÇADOR (SPACER) | |
| | 21 | 1 | **8W-5589** | 3 | CONJUNTO DO PINHÃO (11 DENTES) (PINION AS (11 TEETH)) | |
| | 22 | 1 | **8D-9749** | 1 | BUCHA (BUSHING) | |
| | 23 | 1 | **109-4580** | 1 | COROA DO DIFERENCIAL (18 DENTES) (GEAR-DIFFERENTIAL BEVEL (18 TEETH)) | |
| | 24 | 1 | **109-4581** | 1 | COROA DO DIFERENCIAL (18 DENTES) (GEAR-DIFFERENTIAL BEVEL (18 TEETH)) | |
| | 25 | 1 | **2G-1084** | 1 | DISCO (DISC) | |
| | 26 | 1 | **8D-9718** | 8 | DISCO (DISC) | |
| | | | | | | |
| | | | | | PARTS SHOWN IN GRAPHIC(S) WITHOUT A REFERENCE NUMBER ARE NOT SERVICED SEPARATELY | |

8W-5587 GRUPO DO DIFERENCIAL (DIFFERENTIAL GP) (continuação) **i05334557**

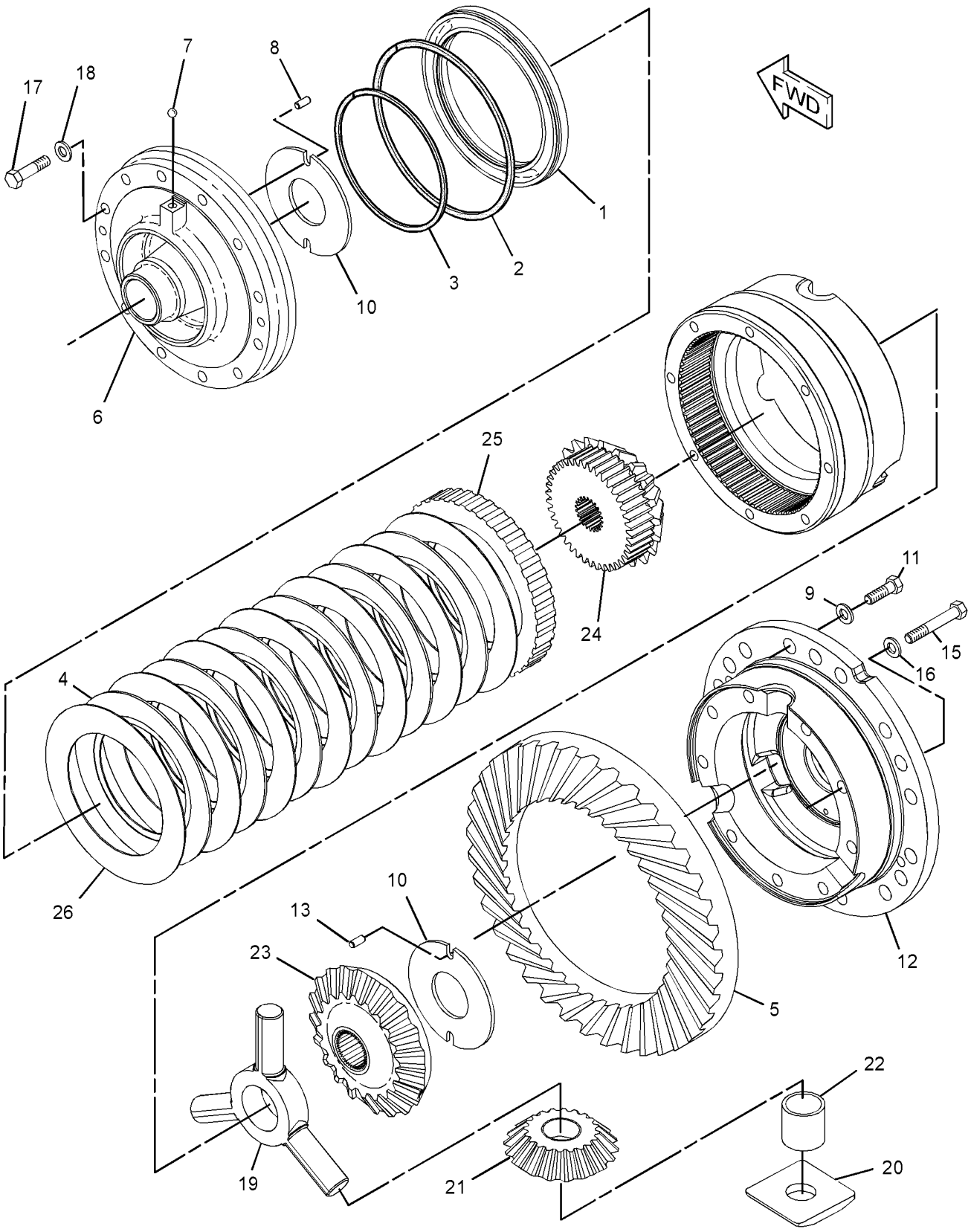


GRÁFICO 1 <FIM> g03379483

# *8W-4980* GRUPO DO COMANDO FINAL (DRIVE GP-FINAL)

**S/N: JAP1-UP**

**NÚMEROE DE 436-8767 ARRANJO DO TREM DE FORÇA, 348-3018 ARRANJO GERAL**

**SMCS-4050** **i06782703**

| NOTA | REF. NÃO | GRÁFICO REF. | NÚMERO DA PEÇA | QTY | NOME DA PEÇA 1 2 3 4 5 6 (NÍVEL DO PRODUTO) | CONSULTE PÁGINA |
|---|---|---|---|---|---|---|
| | 1 | 1 | **195-8553** | 2 | ENGRENAGEM SOL (17 DENTES) (GEAR-SUN (17-TEETH)) | |
| | 2 | 1 | **6G-7213** | 2 | SUPORTE DE PLANETÁRIOS (52 DENTES) (CARRIER-PLANETARY (52-TEETH)) | |
| | 3 | 1 | **265-9125** | 8 | RETENTOR (RETAINER) | |
| | 4 | 1 | **8W-2307** | 8 | EIXO (SHAFT) | |
| | 5 | 1 | **2M-5685** | 16 | ROLAMENTO (BEARING) | |
| | 6 | 1 | **8D-8634** | 8 | ENGRENAGEM PLANETÁRIA (24 DENTES) (GEAR-PLANETARY (24-TEETH)) | |
| | 7 | 1 | **8D-8639** | 2 | COROA (67 DENTES) (GEAR-RING (67-TEETH)) | |
| | 8 | 1 | **5J-1086** | 2 | ANEL RETENTOR EM O (SEAL-O-RING) | |
| | 9 | 1 | **5D-0353** | 16 | PARAFUSO-TRAVA (3/8-16X1 POL) (BOLT-LOCKING (3/8-16X1-IN)) | |
| | 10 | 1 | **5M-2894** | 18 | ARRUELA DURA (10,2X18,5X2,5 MM DE ESPESSURA) (WASHER-HARD (10.2X18.5X2.5-MM THK)) | |
| | 11 | 1 | **340-4515** | 40 | PORCA (5/8-11 DE ESPESSURA) (NUT (5/8-11-THD)) | |
| | 12 | 1 | **340-4518** | 40 | ARRUELA DURA (17X30X5 MM DE ESPESSURA) (WASHER-HARD (17X30X5-MM THK)) | |
| | 13 | 1 | **329-0412** | 2 | ANEL DE RETENÇÃO (SEAL-LIP TYPE) | |
| | 14 | 1 | **9F-2247** | 2 | BUJÃO (PLUG-PIPE) | |
| | 15 | 1 | **8X-3276** | 4 | ARRUELA DE ENCOSTO (247 X 281,28 X 6,97 MM DE ESPESSURA) (WASHER-THRUST (247X281.28X6.97-MM THK)) | |
| | 16 | 1 | **219-2434** | 4 | ANEL DE DESGASTE (RING-WEAR) | |
| | 17 | 1 | **030-0061** | 2 | CONE-ROLAMENTO (CONE-BEARING) | |
| | 18 | 1 | **030-0060** | 2 | COPO-ROLAMENTO (ROLETE CÔNICO) (CUP-BEARING (TAPERED ROLLER)) | |
| | 19 | 1 | **8X-3395** | 2 | ALOJAMENTO (HOUSING) | |
| | 21 | 1 | **8S-9092** | 32 | PARAFUSO (5/8-11X2,25 POL) (BOLT (5/8-11X2.25-IN)) | |
| | 22 | 1 | **2G-6377** | 4 | RODA MOTRIZ (20 DENTES) (SPROCKET (20-TEETH)) | |
| | 23 | 1 | **5P-2545** | 2 | ANEL RETENTOR EM O (SEAL-O-RING) | |
| | 24 | 1 | **030-8535** | 2 | PARAFUSO-TRAVA (3/8-16X0,875 POL) (BOLT-LOCKING (3/8-16X0.875-IN)) | |
| | 25 | 1 | **8W-4981** | 2 | TRAVAR (LOCK) | |
| | 26 | 1 | **8W-4979** | 2 | EIXO-ACIONAMENTO (SHAFT-DRIVE) | |
| | 27 | 1 | **6K-8329** | 2 | CONE-ROLAMENTO (CONE-BEARING) | |
| | 28 | 1 | **6F-2956** | 2 | COPO-ROLAMENTO (CUP-BEARING) | |
| | 29 | 1 | **2G-6396** | 2 | PORCA (2-7/8-12 DE ROSCA) (NUT (2-7/8-12-THD)) | |
| | 30 | 1 | **219-2437** | 2 | RETENTOR (RETAINER) | |
| | 31 | 1 | **0S-1585** | 48 | PARAFUSO (1/2-13X1,5 POL) (1/2-13 X 38,1) (BOLT (1/2-13X1.5-IN) (1/2-13X38.1)) | |
| B | 32 | 1 | **8X-3364** | 2 | PACOTE DE CALÇOS (INCLUI 10 CALÇOS) (SHIM PACK (INCLUDES 10-SHIMS)) | |
| | 33 | 1 | **8D-8628** | 2 | ARRUELA (49,3 X 91,29 X 6,35 MM DE ESPESSURA) (WASHER (49.3X91.29X6.35-MM THK)) | |
| | 34 | 1 | **8D-8621** | 2 | ANEL DE RETENÇÃO (RING-RETAINING) | |
| | 35 | 1 | **277-8996** | 2 | ANEL DE RETENÇÃO (SEAL-LIP TYPE) | |
| | 36 | 1 | **8X-2968** | 2 | ALOJAMENTO-EIXO (HOUSING-AXLE) | |
| | 37 | 1 | **8X-8376** | 16 | ARRUELA (44,78 X 79,25 X 2,92 MM DE ESPESSURA) (WASHER (44.78X79.25X2.92-MM THK)) | |
| | 38 | 1 | **5P-8245** | 48 | ARRUELA DURA (13,5X25,5X3 MM DE ESPESSURA) (WASHER-HARD (13.5X25.5X3-MM THK)) | |

8W-4980 GRUPO DO COMANDO FINAL (DRIVE GP-FINAL) (continuação) **i06782703**

| NOTA | REF. NÃO | GRÁFICO REF. | NÚMERO DA PEÇA | QTY | NOME DA PEÇA 1 2 3 4 5 6 (NÍVEL DO PRODUTO) | CONSULTE PÁGINA |
|---|---|---|---|---|---|---|
| | 39 | 1 | **5P-8247** | 32 | ARRUELA DURA (17X32X3,5 MM DE ESPESSURA) (WASHER-HARD (17X32X3.5-MM THK)) | |
| | | | | | QUANTITIES SHOWN ARE THOSE REQUIRED FOR BOTH LH & RH SIDES | |

B - UTILIZAR CONFORME NECESSÁRIO

8W-4980 GRUPO DO COMANDO FINAL (DRIVE GP-FINAL) (continuação) **i06782703**

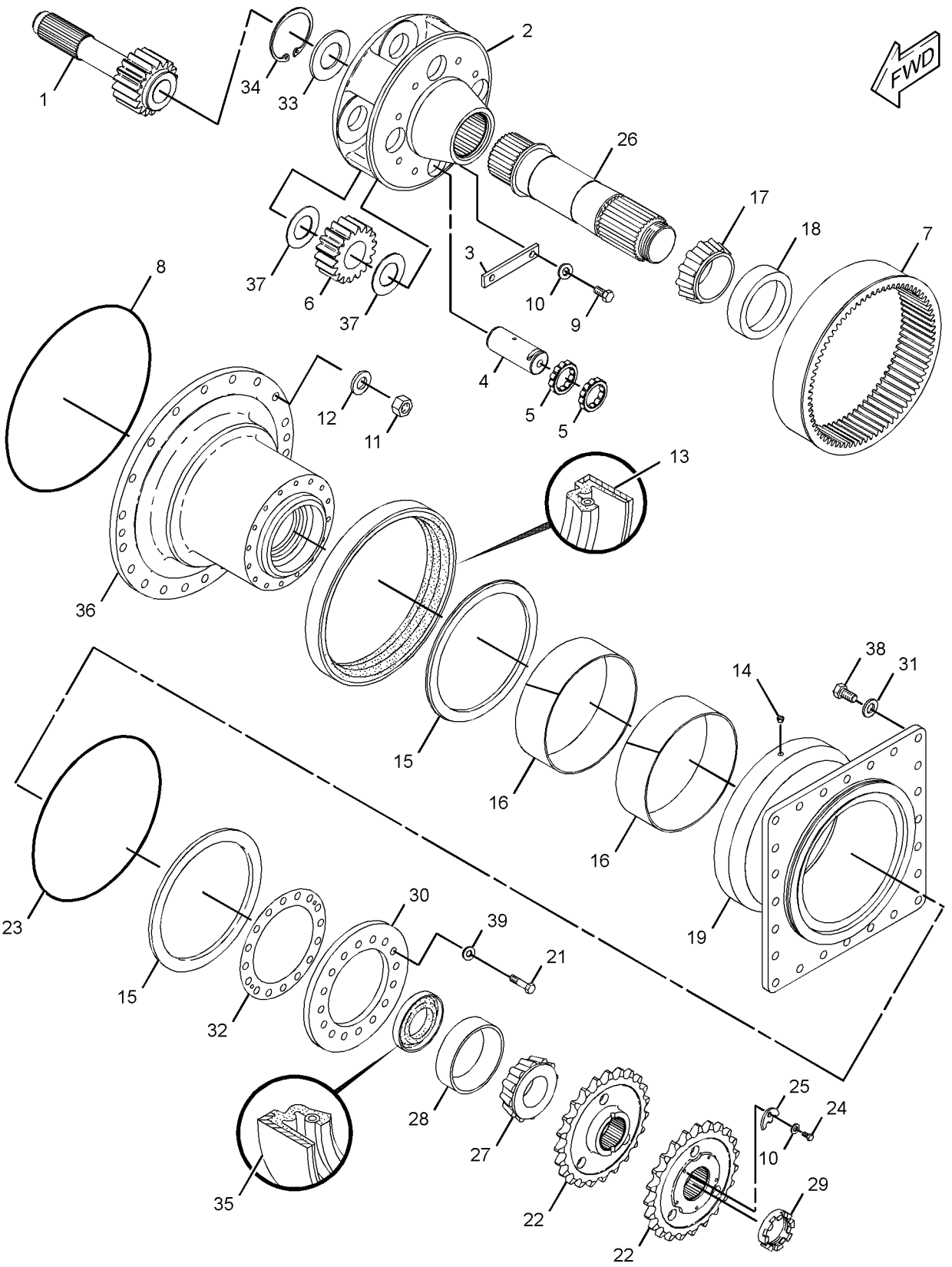


GRÁFICO 1 <FIM> g03034316

# 315-4118 GRUPO DE ENCHIMENTO DE ÓLEO DO TREM DE FORÇA (FILLER GP-POWER TRAIN OIL)

**S/N: JAP1-UP**

**NÚMEROE DE 425-5590 ARRANJO DE INSTALAÇÃO, 348-3018 ARRANJO GERAL**

**SMCS-3005, 3081, 7513** **i06807026**

| NOTA | REF. NÃO | GRÁFICO REF. | NÚMERO DA PEÇA | QTY | NOME DA PEÇA 1 2 3 4 5 6 (NÍVEL DO PRODUTO) | CONSULTE PÁGINA |
|---|---|---|---|---|---|---|
| | 1 | 1 | **7J-8611** | 1 | COTOVELO DE TUBO (ELBOW-PIPE) | |
| | 2 | 1 | **183-3873** | 1 | RESPIRO (BOCAL DE ENCHIMENTO DE ÓLEO DO TREM DE FORÇA) (BREATHER (POWER TRAIN OIL FILLER)) | |
| | 3 | 1 | **8T-4896** | 2 | ARRUELA DURA (10,2X18,5X2,5 MM DE ESPESSURA) (WASHER-HARD (10.2X18.5X2.5-MM THK)) | |
| | 4 | 1 | **315-6148** | 1 | CONJUNTO DE VARETA DE NÍVEL DE ÓLEO (ÓLEO DO TREM DE FORÇA) (GAUGE AS-OIL LEVEL (DIPSTICK) (POWER TRAIN OIL)) | |
| | 5 | 1 | **5D-0353** | 2 | PARAFUSO-TRAVA (3/8-16X1 POL) (BOLT-LOCKING (3/8-16X1-IN)) | |
| | 6 | 1 | **8B-1615** | 1 | JUNTA (GASKET) | |
| | 7 | 1 | **315-4117** | 1 | CONJUNTO DE TUBO (TUBE AS) | |
| | | | | | | |
| | | | | | PARTS SHOWN IN GRAPHIC(S) WITHOUT A REFERENCE NUMBER ARE NOT SERVICED SEPARATELY | |

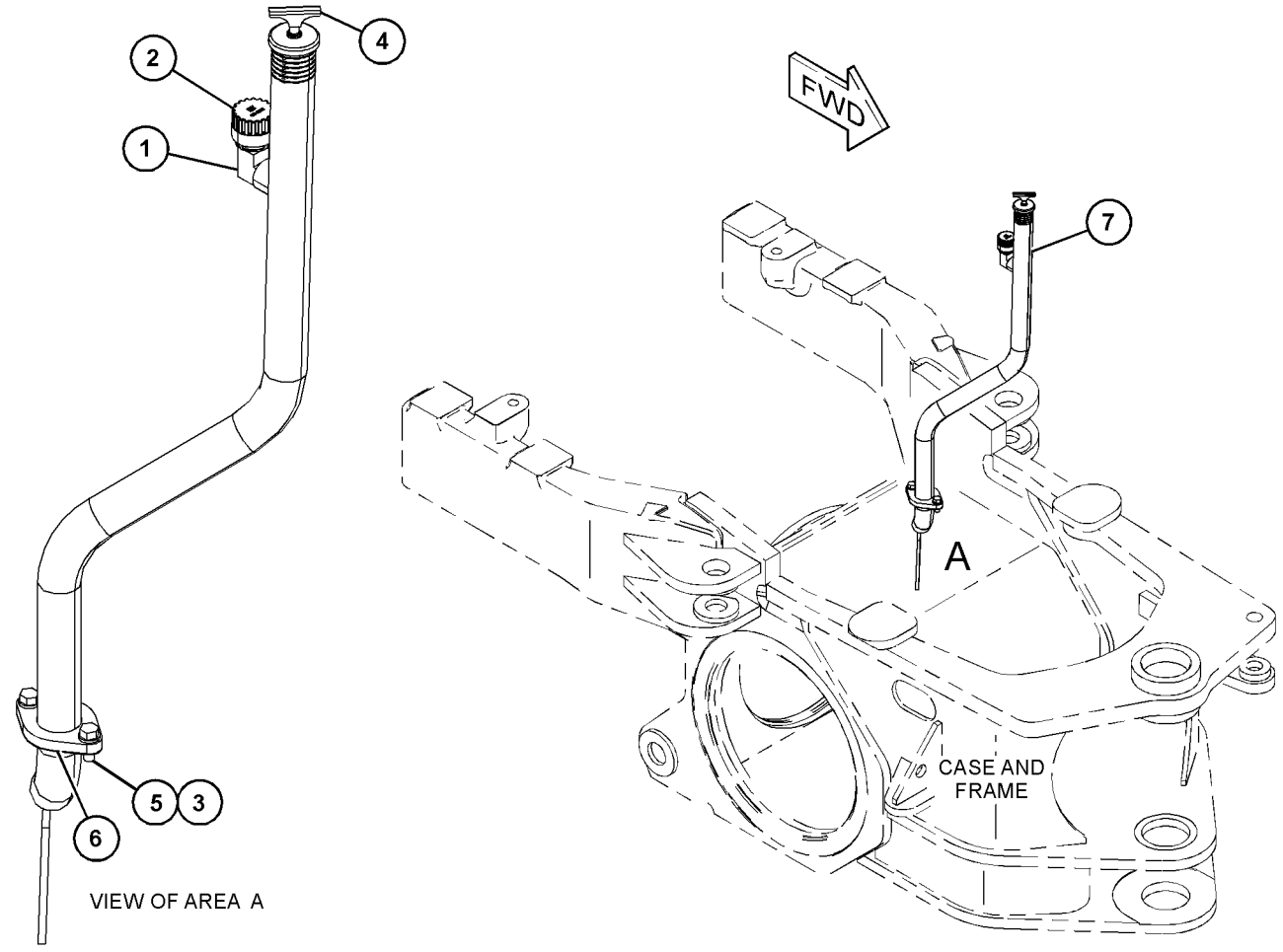


GRÁFICO 1 <FIM> g06090174

# *332-8833* GRUPO DO FILTRO DE ÓLEO (FILTER GP-OIL)

**S/N: JAP6905-UP**

**NÚMEROE DE 348-8157 GRUPO DE TUBULAÇÕES DE ÓLEO DA TRANSMISSÃO TAMBÉM UM ACESSÓRIO**

**SMCS-3004, 3067** **i05822872**

| NOTA | REF. NÃO | GRÁFICO REF. | NÚMERO DA PEÇA | QTY | NOME DA PEÇA 1 2 3 4 5 6 (NÍVEL DO PRODUTO) | CONSULTE PÁGINA |
|---|---|---|---|---|---|---|
| | 1 | 1 | **332-8832** | 1 | CONJUNTO DE BASE DO FILTRO DO ÓLEO (BASE AS-OIL FILTER) | |
| | | 1 | **5P-7701** | 1 | ANEL RETENTOR EM O (SEAL-O-RING) | |
| | | 1 | **9S-4181** | 1 | BUJÃO (1-5/16-12 DE ROSCA) (PLUG (1-5/16-12-THD)) | |
| | | 1 | **114-0561** | 1 | BUJÃO (PLUG) | |
| | | 1 | **206-9292** | 1 | ANEL RETENTOR EM O (SEAL-O-RING) | |
| Y | 2 | 1 | **440-0257** | 1 | GRUPO DE INTERRUPTORES DE PRESSÃO (ÓLEO DO TREM DE FORÇA) (SWITCH GP-PRESSURE (POWER TRAIN OIL)) | 498 |
| Y | 3 | 1 | **353-4688** | 1 | GRUPO DO FILTRO DE ÓLEO (TREM DE FORÇA) (FILTER GP-OIL (POWER TRAIN)) | 755 |

Y - ILUSTRAÇÃO INDIVIDUAL

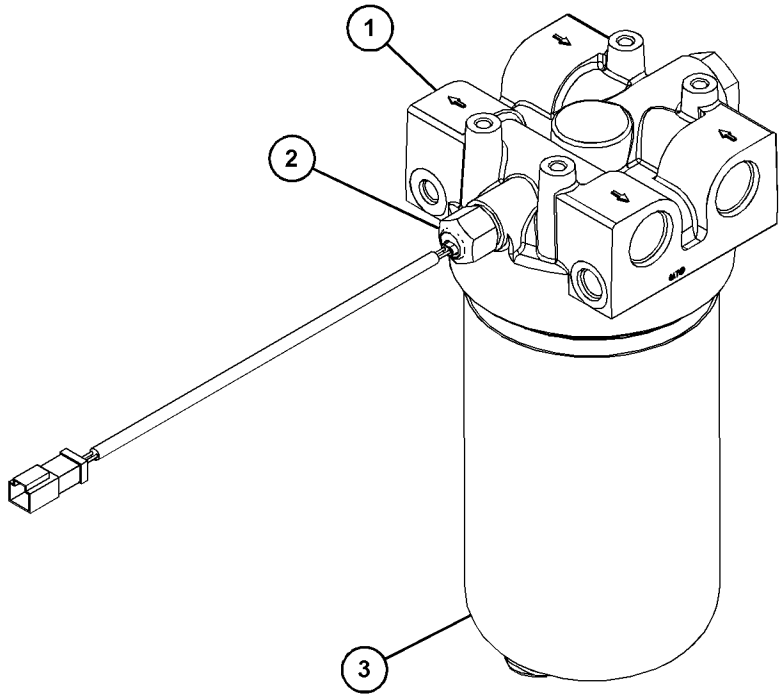


GRÁFICO 1 <FIM> g03687729

# *333-6436* GRUPO DO FILTRO DE ÓLEO (FILTER GP-OIL)

**S/N: JAP1-UP**
**COM DERIVAÇÃO DO ALOJAMENTO**
**NÚMEROE DE 327-3854, 348-8157 GRUPO DE TUBULAÇÕES DE ÓLEO DA TRANSMISSÃO**
**TAMBÉM UM ACESSÓRIO**

**SMCS-3004, 3067**

**i03832290**

| NOTA | REF. NÃO | GRÁFICO REF. | NÚMERO DA PEÇA | QTY | NOME DA PEÇA 1 2 3 4 5 6 (NÍVEL DO PRODUTO) | CONSULTE PÁGINA |
|---|---|---|---|---|---|---|
| | 1 | 1 | *244-3712* | 1 | CONJUNTO DE BUJÃO (PLUG AS) | |
| | | 1 | **9S-4191** | 1 | BUJÃO (ROSCA 9/16-18) (PLUG (9/16-18-THD)) | |
| | | 1 | **214-7568** | 1 | ANEL RETENTOR EM O (SEAL-O-RING) | |
| | 2 | 1 | **321-5967** | 1 | GRUPO DO ALOJAMENTO DO FILTRO (HOUSING GP-FILTER) | |
| | | 1 | **9S-8004** | 1 | BUJÃO (ROSCA 9/16-18) (PLUG (9/16-18-THD)) | |
| | | 1 | **214-7568** | 1 | ANEL RETENTOR EM O (SEAL-O-RING) | |
| | 3 | 1 | **328-3655** | 1 | CONJUNTO DO ELEMENTO FILTRANTE-ÓLEO (EFICIÊNCIA AVANÇADA, COM SELO) (TRANSMISSÃO) (FILTER ELEMENT AS-OIL (ADVANCED EFFICIENCY, WITH SEAL) (TRANSMISSION)) | |
| Y | 4 | 1 | **333-9308** | 1 | GRUPO DA BASE-FILTRO DE ÓLEO (TRANSMISSÃO) (BASE GP-OIL FILTER (TRANSMISSION)) | 703 |
| | 5 | 1 | **3P-1932** | 1 | ADAPTADOR (ADAPTER) | |
| | 6 | 1 | **6V-5048** | 1 | ANEL RETENTOR EM O (SEAL-O-RING) | |
| | 7 | 1 | **8L-2786** | 1 | ANEL RETENTOR EM O (SEAL-O-RING) | |
| | 8 | 1 | **9S-4182** | 1 | BUJÃO (7/16-20 DE ROSCA) (PLUG (7/16-20-THD)) | |
| | 9 | 1 | **130-0229** | 1 | ANEL RETENTOR EM O (SEAL-O-RING) | |
| | | | | | | |
| F | | | **9S-4191** | 1 | BUJÃO (ROSCA 9/16-18) (PLUG (9/16-18-THD)) | |
| F | | | **214-7568** | 1 | ANEL RETENTOR EM O (SEAL-O-RING) | |

F - NÃO APRESENTADO
Y - ILUSTRAÇÃO INDIVIDUAL

333-6436 GRUPO DO FILTRO DE ÓLEO (FILTER GP-OIL) (continuação) **i03832290**

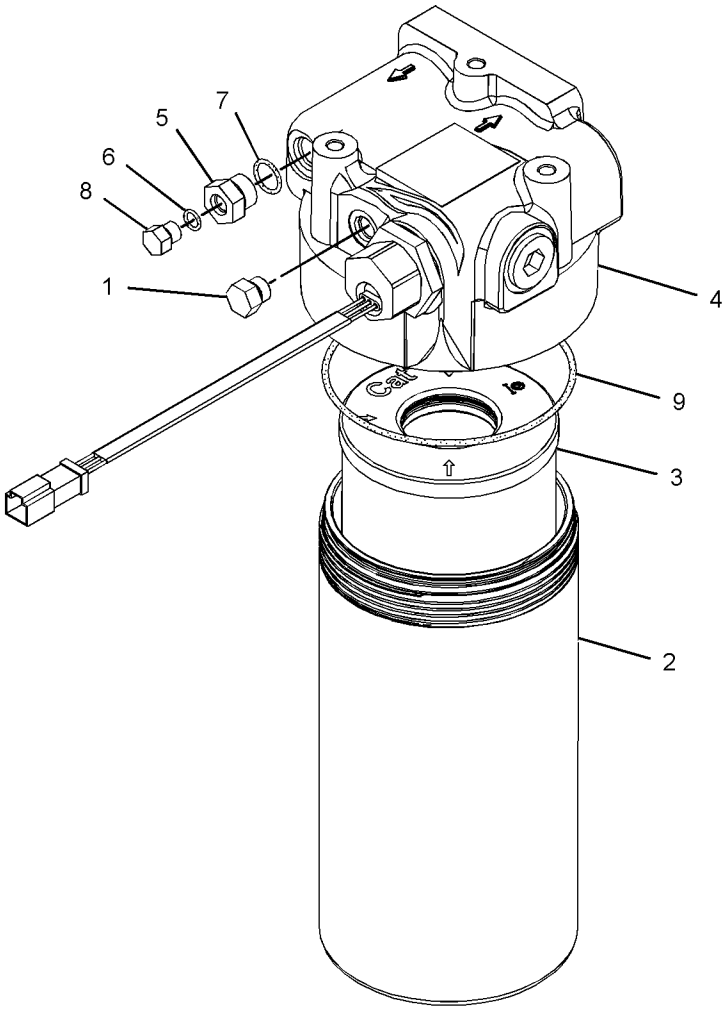


GRÁFICO 1 <FIM> g02126725

# 353-4688 GRUPO DO FILTRO DE ÓLEO (FILTER GP-OIL)

**S/N: JAP6905-UP**

**NÚMEROE DE 332-8833 GRUPO DO FILTRO DE ÓLEO**

**TAMBÉM UM ACESSÓRIO**

**SMCS-3004, 3067** **i05412736**

| NOTA | REF. NÃO | GRÁFICO REF. | NÚMERO DA PEÇA | QTY | NOME DA PEÇA 1 2 3 4 5 6 (NÍVEL DO PRODUTO) | CONSULTE PÁGINA |
|---|---|---|---|---|---|---|
| | 1 | 1 | **9S-8005** | 1 | BUJÃO (ROSCA 3/4-16) (PLUG (3/4-16-THD)) | |
| | 2 | 1 | **337-5270** | 1 | CONJUNTO DO ELEMENTO FILTRANTE-ÓLEO (TREM DE FORÇA) (FILTER ELEMENT AS-OIL (POWER TRAIN)) | |
| | 2A | 1 | **095-1678** | 1 | ANEL RETENTOR EM O (SEAL-O-RING) | |
| | 3 | 1 | **347-7407** | 1 | TUBO CENTRAL (TUBE-CENTER) | |
| | 4 | 1 | **8L-2786** | 1 | ANEL RETENTOR EM O (SEAL-O-RING) | |
| | | | | | | |
| | | | | | PARTS SHOWN IN GRAPHIC(S) WITHOUT A REFERENCE NUMBER ARE NOT SERVICED SEPARATELY | |

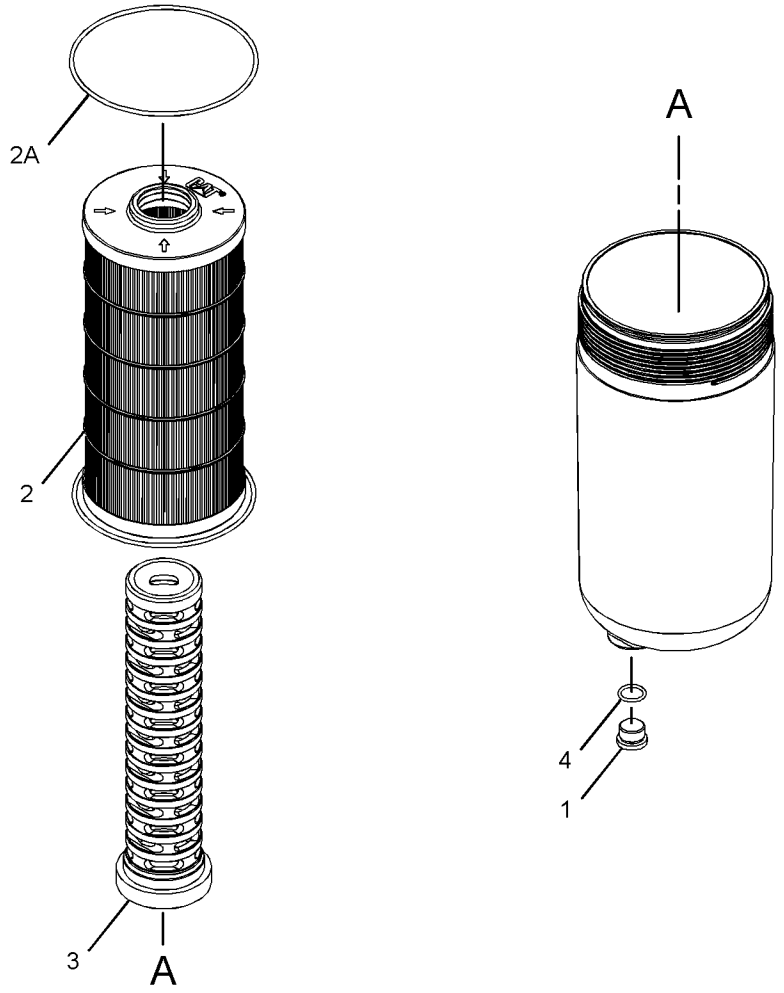


GRÁFICO 1 <FIM> g02308153

# *348-3335* GRUPO DA ENGRENAGEM DA COROA–EIXO RETO (GEAR GP-BEVEL-EIXO RETO)

**S/N: JAP1-UP**
**UM ACESSÓRIO**

**SMCS-3256** **i03643141**

| NOTA | NÚMERO DA PEÇA | QTY | NOME DA PEÇA 1 2 3 4 5 6 (NÍVEL DO PRODUTO) | CONSULTE PÁGINA |
|---|---|---|---|---|
| Y | *115-0631* | 1 | GRUPO DE COROA E PINHÃO (GEAR GP-BEVEL & PINION) | 757 |
| Y | *348-3315* | 1 | GRUPO DE TUBULAÇÕES HIDRÁULICAS (EIXO RETO) (LINES GP-HYDRAULIC (STRAIGHT AXLE)) | 1002 |

Y - ILUSTRAÇÃO INDIVIDUAL

<FIM>

# *115-0631* GRUPO DE COROA E PINHÃO (GEAR GP-BEVEL & PINION)

**S/N: JAP1-UP**

**NÚMEROE DE 348-3335 GRUPO DA ENGRENAGEM DA COROA**

**UM ACESSÓRIO**

**SMCS-3254, 3256**

**i03538422**

| NOTA | REF. NÃO | GRÁFICO REF. | NÚMERO DA PEÇA | QTY | NOME DA PEÇA 1 2 3 4 5 6 (NÍVEL DO PRODUTO) | CONSULTE PÁGINA |
|---|---|---|---|---|---|---|
| | 1 | 1 | **299-3330** | 12 | PORCA (1/2-13 DE ROSCA) (NUT (1/2-13-THD)) | |
| | 2 | 1 | **5P-8245** | 8 | ARRUELA DURA (13,5X25,5X3 MM DE ESPESSURA) (WASHER-HARD (13.5X25.5X3-MM THK)) | |
| | 3 | 1 | **9F-1399** | 1 | ANEL RETENTOR EM O (SEAL-O-RING) | |
| | 4 | 1 | **5L-2031** | 1 | COPO-ROLAMENTO (CUP-BEARING) | |
| | 5 | 1 | **5L-2030** | 1 | CONE-ROLAMENTO (CONE-BEARING) | |
| | 6 | 1 | **7D-8347** | 1 | ARRUELA-LINGUETA (WASHER-TAB) | |
| | 7 | 1 | **9B-0143** | 1 | ARRUELA DE PRESSÃO (LOCKWASHER) | |
| | 8 | 1 | **5P-5813** | 1 | CONTRAPORCA DO ROLAMENTO (2,75X18 DE ROSCA) (LOCKNUT-BEARING (2.75X18-THD)) | |
| | 9 | 1 | **123-4003** | 1 | ANEL DE RETENÇÃO (SEAL-LIP TYPE) | |
| | 10 | 1 | **8W-5279** | 1 | RETENTOR (RETAINER) | |
| | 11 | 1 | **2K-5109** | 1 | JUNTA (GASKET) | |
| | 12 | 1 | **8X-2316** | 1 | ALOJAMENTO (HOUSING) | |
| | 13 | 1 | **0S-1587** | 8 | PARAFUSO (1/2-13X1,75 POL) (BOLT (1/2-13X1.75-IN)) | |
| B | 14 | 1 | **8V-3273** | 1 | PACOTE DE CALÇOS (INCLUI 10 CALÇOS) (SHIM PACK (INCLUDES 10-SHIMS)) | |
| | 15 | 1 | **2D-9454** | 1 | COPO-ROLAMENTO (CUP-BEARING) | |
| | 16 | 1 | **1S-3184** | 1 | CONE-ROLAMENTO (CONE-BEARING) | |
| | 17 | 1 | **8X-1206** | 1 | EIXO DO PINHÃO (SHAFT-PINION) | |
| | 18 | 1 | **115-0634** | 1 | BUJÃO (PLUG) | |
| | 19 | 1 | **1P-2662** | 1 | CONE-ROLAMENTO (CONE-BEARING) | |
| | 20 | 1 | **1P-2636** | 1 | COPO-ROLAMENTO (CUP-BEARING) | |
| | 21 | 1 | **110-6078** | 1 | CAIXA (CAGE) | |
| | 22 | 1 | **110-8385** | 1 | ALOJAMENTO (HOUSING) | |
| | 23 | 1 | **8X-1205** | 1 | COROA (50 DENTES) (GEAR-BEVEL (50 TEETH)) | |
| | 24 | 1 | **5B-0841** | 18 | PARAFUSO (5/8-18X1,75 POL) (BOLT (5/8-18X1.75-IN)) | |
| | 25 | 1 | **5P-8247** | 18 | ARRUELA DURA (17X32X3,5 MM DE ESPESSURA) (WASHER-HARD (17X32X3.5-MM THK)) | |
| | 26 | 1 | **9D-3306** | 1 | CAIXA (CAGE) | |
| | 27 | 1 | **6G-4702** | 1 | PORCA (4-1/4-12 DE ROSCA) (NUT (4-1/4-12-THD)) | |
| | 28 | 1 | **2N-2138** | 1 | COPO-ROLAMENTO (CUP-BEARING) | |
| | 29 | 1 | **126-2728** | 1 | CONE (CONE) | |
| | 30 | 1 | **6F-0698** | 1 | PINO-GUIA (DOWEL) | |
| | 31 | 1 | **8X-2305** | 1 | CONJUNTO DE SUPORTE (CARRIER AS) | |
| | | 1 | **0S-1756** | 4 | PARAFUSO (3/4-10X4,25 POL) (BOLT (3/4-10X4.25-IN)) | |
| | | 1 | **5P-8248** | 4 | ARRUELA DURA (20X36,5X3,5 MM DE ESPESSURA) (WASHER-HARD (20X36.5X3.5-MM THK)) | |
| | 32 | 1 | **7S-4571** | 1 | ANEL RETENTOR EM O (SEAL-O-RING) | |
| | 33 | 1 | **034-3557** | 5 | PARAFUSO-TRAVA (3/8-16X1,125 POL) (BOLT-LOCKING (3/8-16X1.125-IN)) | |
| | 34 | 1 | **5M-2894** | 8 | ARRUELA DURA (10,2X18,5X2,5 MM DE ESPESSURA) (WASHER-HARD (10.2X18.5X2.5-MM THK)) | |
| | 35 | 1 | **5D-9844** | 1 | PARAFUSO-TRAVA (3/8-16X2 POL) (BOLT-LOCKING (3/8-16X2-IN)) | |

115-0631 GRUPO DE COROA E PINHÃO (GEAR GP-BEVEL & PINION) (continuação) **i03538422**

| NOTA | REF. NÃO | GRÁFICO REF. | NÚMERO DA PEÇA | QTY | NOME DA PEÇA 1 2 3 4 5 6 (NÍVEL DO PRODUTO) | CONSULTE PÁGINA |
|---|---|---|---|---|---|---|
| | 36 | 1 | **6G-4701** | 1 | PORCA DO ROLAMENTO (4-1/4-12 DE ROSCA) (NUT-BEARING (4-1/4-12-THD)) | |
| | 37 | 1 | **8D-9784** | 2 | TRAVAR (LOCK) | |
| | 38 | 1 | **030-8535** | 2 | PARAFUSO-TRAVA (3/8-16X0,875 POL) (BOLT-LOCKING (3/8-16X0.875-IN)) | |
| | 39 | 1 | **9S-4182** | 1 | BUJÃO (7/16-20 DE ROSCA) (PLUG (7/16-20-THD)) | |
| | 40 | 1 | **3J-7354** | 1 | ANEL RETENTOR EM O (SEAL-O-RING) | |
| | 41 | 1 | **279-6632** | 12 | ARRUELA (13,5X25,5X3 MM DE ESPESSURA) (WASHER (13.5X25.5X3-MM THK)) | |

B - UTILIZAR CONFORME NECESSÁRIO

115-0631 GRUPO DE COROA E PINHÃO (GEAR GP-BEVEL & PINION) (continuação) **i03538422**

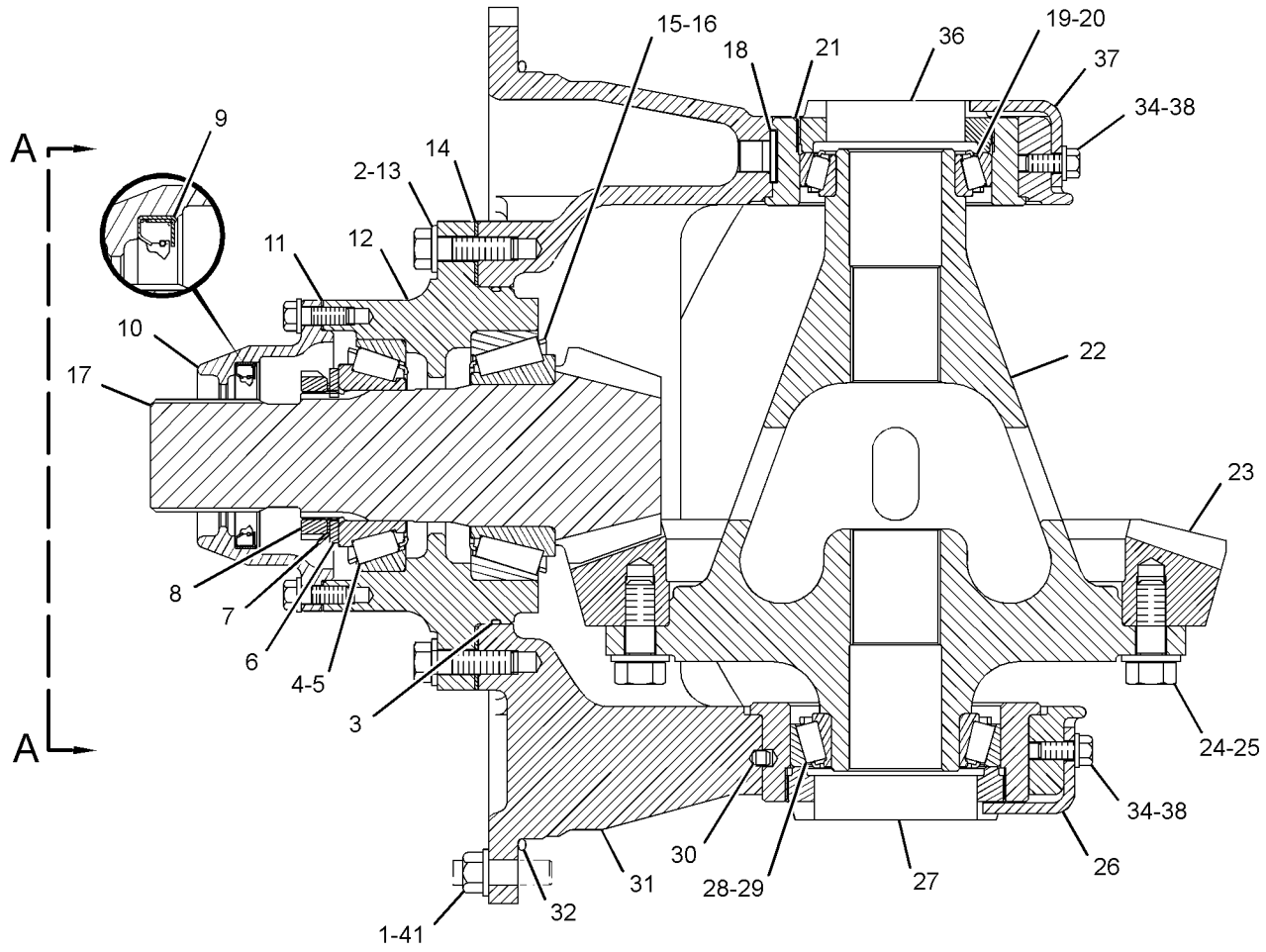


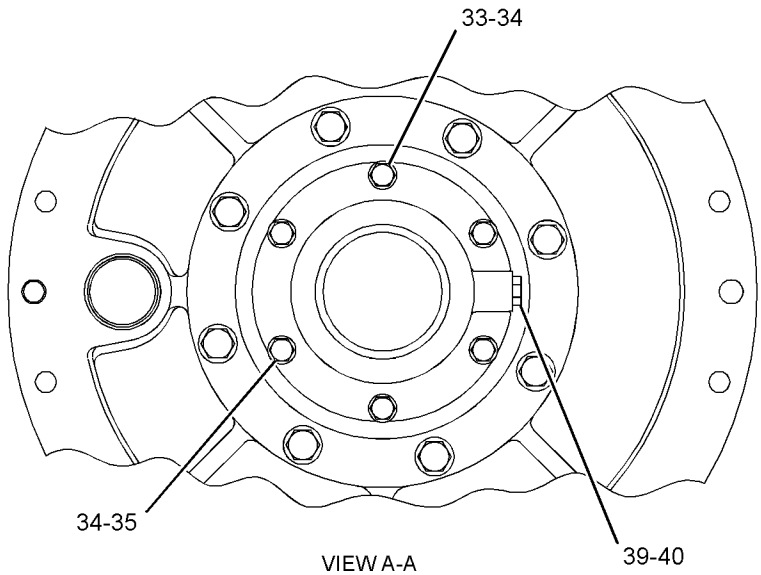


VIEW A-A

GRÁFICO 1 <FIM> g01927595

# *327-3854* GRUPO DE TUBULAÇÕES DE ÓLEO DA TRANSMISSÃO (LINES GP-TRANSMISSION OIL)

**S/N: JAP1-268**

**NÚMEROE DE 348-3018 ARRANJO GERAL**

**SMCS-3154** **i03548221**

| NOTA | REF. NÃO | GRÁFICO REF. | NÚMERO DA PEÇA | QTY | NOME DA PEÇA 1 2 3 4 5 6 (NÍVEL DO PRODUTO) | CONSULTE PÁGINA |
|---|---|---|---|---|---|---|
| | 1 | 2 | **5D-1026** | 2 | ABRAÇADEIRA TIPO CINTA (CLAMP-BAND) | |
| | 2 | 1,2 | **8T-4983** | 2 | ABRAÇADEIRA DE MANGUEIRA (CLAMP-HOSE) | |
| | 3 | 1 | **8X-5121** | 1 | TUBO (TUBE) | |
| | 4 | 1 | **8X-7317** | 1 | MANGUEIRA (HOSE) | |
| | 5 | 1 | **8X-8916** | 1 | PLACA (PLATE) | |
| | 6 | 1 | **9C-5344** | 1 | ESPAÇADOR (10,5X20X18 MM DE ESPESSURA) (SPACER (10.5X20X18-MM THK)) | |
| | 7 | 2 | **005-7898** | 2 | CONECTOR DE MANGUEIRA (CONNECTOR-HOSE) | |
| | 8 | 1 | **113-9048** | 1 | DEFLETOR (BAFFLE) | |
| | 9 | 1 | **118-0424** | 1 | ADAPTADOR (ADAPTER) | |
| | 10 | 1 | *164-5567* | 1 | CONJUNTO DO ENGATE-DESCONEXÃO RÁPIDA (MACHO) (COUPLER AS-QUICK DISCONNECT (MALE)) | |
| | | 1 | **6V-3965** | 1 | CONEXÃO (DESLIGAMENTO RÁPIDO) (FITTING (QUICK DISCONNECT)) | |
| | | 1 | **214-7568** | 1 | ANEL RETENTOR EM O (SEAL-O-RING) | |
| | 11 | 2 | **178-3695** | 1 | ADAPTADOR (ADAPTER) | |
| | 12 | 2 | *244-3712* | 1 | CONJUNTO DE BUJÃO (PLUG AS) | |
| | | 2 | **9S-4191** | 1 | BUJÃO (ROSCA 9/16-18) (PLUG (9/16-18-THD)) | |
| | | 2 | **214-7568** | 1 | ANEL RETENTOR EM O (SEAL-O-RING) | |
| I | 13 | 1 | **266-6793** | 1 | CONJUNTO DE MANGUEIRA (HOSE AS) | |
| | 14 | 2 | **285-6570** | 1 | CONJUNTO DE TUBO (TUBE AS) | |
| I | 15 | 1 | **293-4285** | 1 | CONJUNTO DE MANGUEIRA (HOSE AS) | |
| | 16 | 2 | **299-8264** | 1 | CONJUNTO DE TUBO (TUBE AS) | |
| I | 17 | 1 | **299-8270** | 1 | CONJUNTO DE MANGUEIRA (HOSE AS) | |
| I | 18 | 2 | **303-6032** | 1 | CONJUNTO DE MANGUEIRA (HOSE AS) | |
| Y | 19 | 1 | *333-6436* | 1 | GRUPO DO FILTRO DE ÓLEO (COM ALOJAMENTO) (FILTER GP-OIL (WITH HOUSING)) | 753 |
| I | 20 | 1 | **316-6688** | 1 | CONJUNTO DE MANGUEIRA (HOSE AS) | |
| | 21 | 2 | **000-7246** | 1 | COTOVELO (ELBOW) | |
| | 22 | 1,2 | *148-8327* | 2 | CONJUNTO DE CONECTOR (CONNECTOR AS) | |
| | | | | | (EACH INCLUDES) | |
| | | 1,2 | **6V-8637** | 1 | CONECTOR (CONNECTOR) | |
| | | 1,2 | **3D-2824** | 1 | ANEL RETENTOR EM O (SEAL-O-RING) | |
| | | 1,2 | **6V-9746** | 1 | ANEL RETENTOR EM O (SEAL-O-RING) | |
| | 23 | 2 | *148-8335* | 2 | CONJUNTO DE CONECTOR (CONNECTOR AS) | |
| | | | | | (EACH INCLUDES) | |
| | | 2 | **6V-8635** | 1 | CONECTOR (CONNECTOR) | |
| | | 2 | **5K-9090** | 1 | ANEL RETENTOR EM O (SEAL-O-RING) | |
| | | 2 | **7M-8485** | 1 | ANEL RETENTOR EM O (SEAL-O-RING) | |
| | 24 | 1 | *148-8339* | 1 | CONJUNTO DE CONECTOR (CONNECTOR AS) | |
| | | 1 | **6V-8716** | 1 | CONECTOR (RETA) (CONNECTOR (STRAIGHT)) | |
| | | 1 | **6V-9746** | 1 | ANEL RETENTOR EM O (SEAL-O-RING) | |
| | | 1 | **7M-8485** | 1 | ANEL RETENTOR EM O (SEAL-O-RING) | |
| | 25 | 1 | *148-8357* | 1 | CONJUNTO DE COTOVELO (ELBOW AS) | |
| | | 1 | **6V-9008** | 1 | COTOVELO (ELBOW) | |
| | | 1 | **5K-9090** | 1 | ANEL RETENTOR EM O (SEAL-O-RING) | |

327-3854 GRUPO DE TUBULAÇÕES DE ÓLEO DA TRANSMISSÃO (LINES GP-TRANSMISSION OIL) (continuação)

**i03548221**

| NOTA | REF. NÃO | GRÁFICO REF. | NÚMERO DA PEÇA | QTY | NOME DA PEÇA 1 2 3 4 5 6 (NÍVEL DO PRODUTO) | CONSULTE PÁGINA |
|---|---|---|---|---|---|---|
| | | 1 | **7M-8485** | 1 | ANEL RETENTOR EM O (SEAL-O-RING) | |
| | 26 | 1 | **189-8772** | 1 | ESPAÇADOR (11X16X35 MM DE ESPESSURA) (SPACER (11X16X35-MM THK)) | |
| | 27 | 1 | **1L-0509** | 2 | PARAFUSO (3/8-16X0,74 POL) (BOLT (3/8-16X0.74-IN)) | |
| | 28 | 1,2 | **1P-4577** | 6 | FLANGE-METADE (FLANGE-HALF) | |
| | 29 | 2 | **1P-4578** | 2 | FLANGE-METADE (FLANGE-HALF) | |
| | 30 | 1 | **242-6099** | 1 | GRAMPO (CLIP) | |
| | 31 | 1 | **4F-7389** | 2 | ANEL RETENTOR EM O (SEAL-O-RING) | |
| | 32 | 1,2 | **4J-0520** | 4 | ANEL RETENTOR EM O (SEAL-O-RING) | |
| | 33 | 2 | **4J-0522** | 1 | ANEL RETENTOR EM O (SEAL-O-RING) | |
| | 34 | 2 | **5K-9090** | 1 | ANEL RETENTOR EM O (SEAL-O-RING) | |
| | 35 | 1 | **5P-1075** | 1 | ARRUELA DURA (10,2X22,5X3 MM DE ESPESSURA) (WASHER-HARD (10.2X22.5X3-MM THK)) | |
| M | 36 | 2 | **5P-9938** | 4 | TRAVA DE CABEÇA DE PARAFUSO (3/8-16X1,375 POL) (BOLT-HEAD LOCKING (3/8-16X1.375-IN)) | |
| | 37 | 1,2 | **6V-1889** | 4 | GRAMPO (CIRCUITO) (CLIP (LOOP)) | |
| | 38 | 2 | **6V-9746** | 1 | ANEL RETENTOR EM O (SEAL-O-RING) | |
| | 39 | 1 | **7X-0342** | 1 | PARAFUSO (5/8-11X0,75 POL) (BOLT (5/8-11X0.75-IN)) | |
| M | 40 | 2 | **7X-2552** | 2 | PARAFUSO (M16X2X30 MM) (BOLT (M16X2X30-MM)) | |
| | 41 | 1 | **8C-3447** | 1 | TAMPA CONTRA POEIRA (CAP-DUST) | |
| | 42 | 2 | **8M-2769** | 2 | GRAMPO (CLIP) | |
| | 43 | 1,2 | **8T-4121** | 19 | ARRUELA DURA (11X21X2,5 MM DE ESPESSURA) (WASHER-HARD (11X21X2.5-MM THK)) | |
| M | 44 | 1 | **8T-4195** | 3 | PARAFUSO (M10X1,5X30 MM) (BOLT (M10X1.5X30-MM)) | |
| M | 45 | 2 | **8T-4196** | 4 | PARAFUSO (M10X1,5X35 MM) (BOLT (M10X1.5X35-MM)) | |
| M | 46 | 1,2 | **8T-4200** | 3 | PARAFUSO (M8X1,25X16 MM) (BOLT (M8X1.25X16-MM)) | |
| | 47 | 1,2 | **8T-4224** | 3 | ARRUELA DURA (8,8X16X2 MM DE ESPESSURA) (WASHER-HARD (8.8X16X2-MM THK)) | |
| | 48 | 1 | **8T-4896** | 2 | ARRUELA DURA (10,2X18,5X2,5 MM DE ESPESSURA) (WASHER-HARD (10.2X18.5X2.5-MM THK)) | |
| M | 49 | 1,2 | **8T-6466** | 9 | PARAFUSO (M10X1,5X60 MM) (BOLT (M10X1.5X60-MM)) | |
| | 50 | 1 | **9C-9467** | 1 | GRAMPO (CLIP) | |
| | 51 | 2 | **9X-8257** | 2 | ARRUELA (17,5X30X3,5 MM DE ESPESSURA) (WASHER (17.5X30X3.5-MM THK)) | |
| E | 53 | 2 | **5P-0765** | | MANGUEIRA (53 CM) (HOSE (53-CM)) | |

E - ENCOMENDAR POR CENTÍMETROS
I - CONSULTE O SISTEMA DE INFORMAÇÕES HIDRÁULICAS
M - PEÇA MÉTRICA
Y - ILUSTRAÇÃO INDIVIDUAL

327-3854 GRUPO DE TUBULAÇÕES DE ÓLEO DA TRANSMISSÃO (LINES GP-TRANSMISSION OIL) (continuação)

**i03548221**

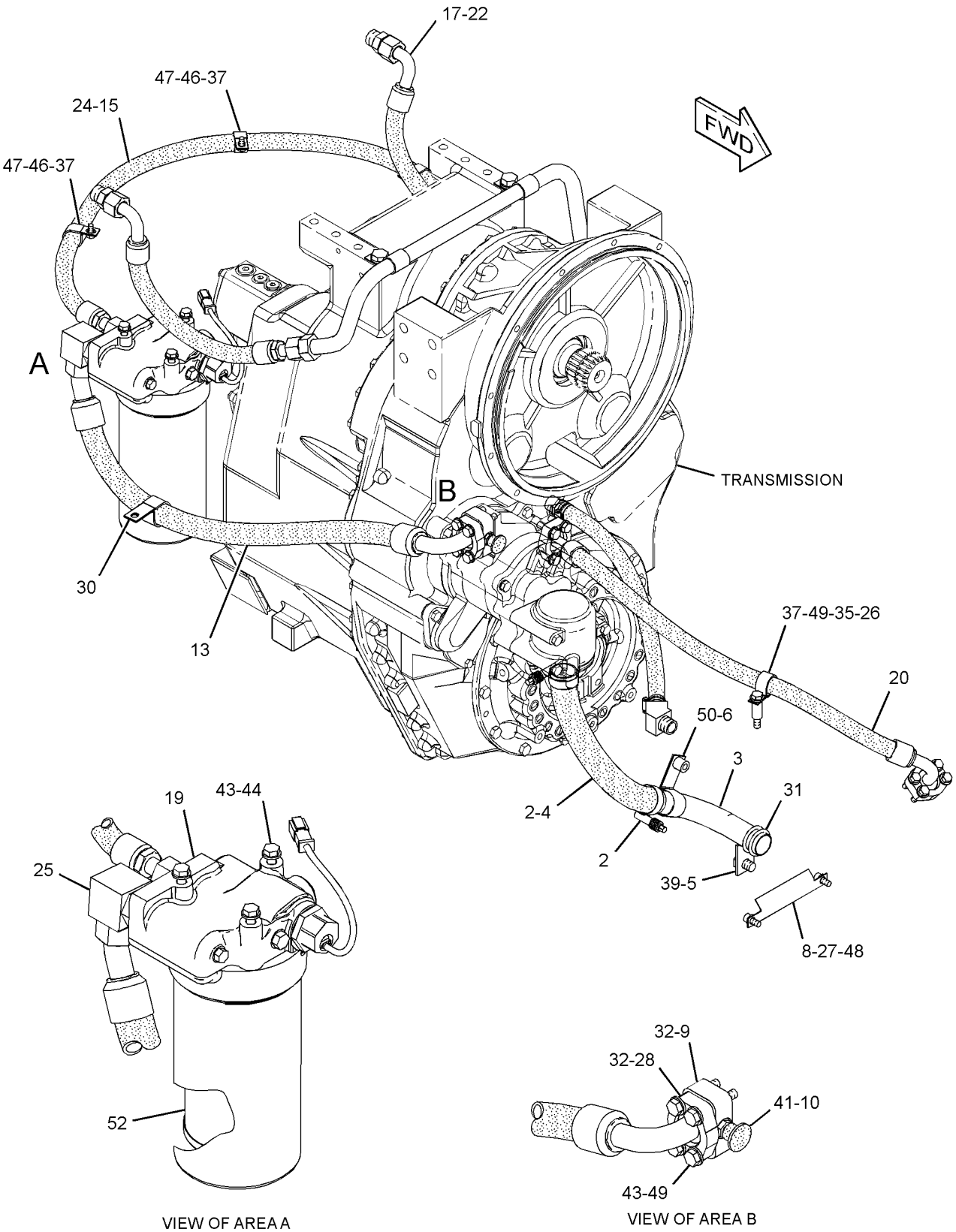


GRÁFICO 1

g01928504

327-3854 GRUPO DE TUBULAÇÕES DE ÓLEO DA TRANSMISSÃO (LINES GP-TRANSMISSION OIL) (continuação)

**i03548221**

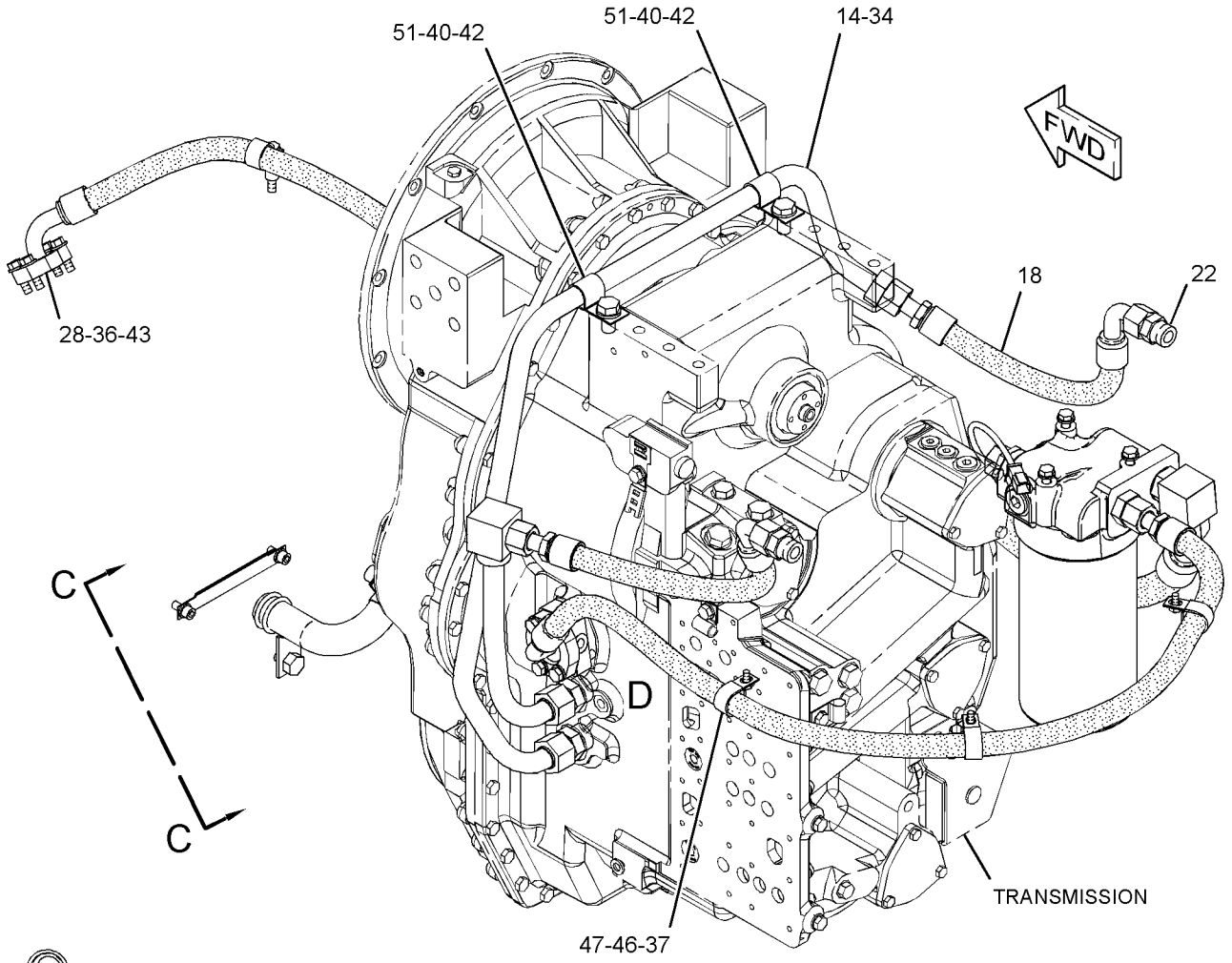


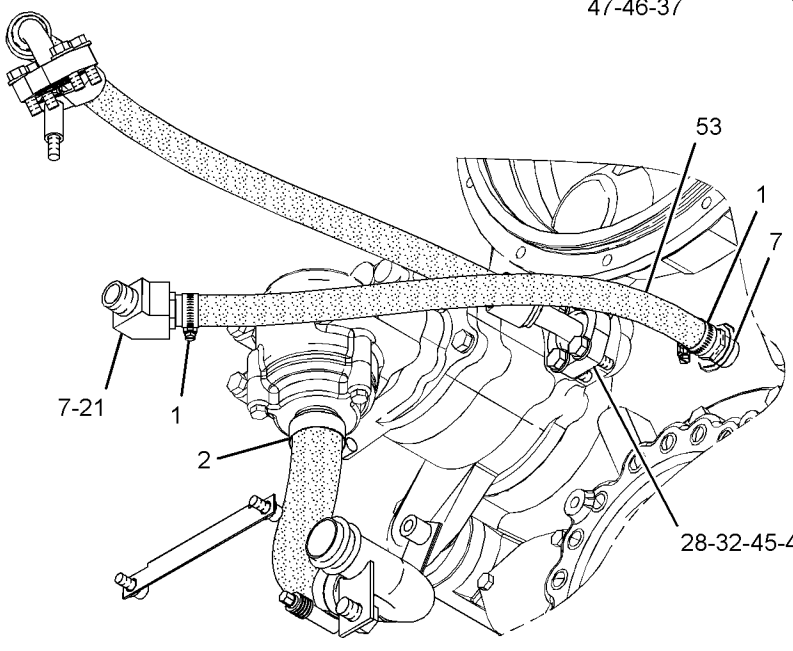


VIEW C-C

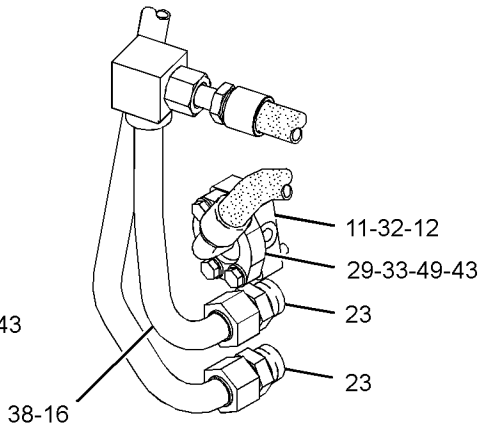


VIEW OF AREA D

GRÁFICO 2 <FIM> g01928505

# *348-8157* GRUPO DE TUBULAÇÕES DE ÓLEO DA TRANSMISSÃO (LINES GP-TRANSMISSION OIL)

**S/N: JAP269-6904**

**NÚMEROE DE 425-5590 ARRANJO DE INSTALAÇÃO, 348-3018 ARRANJO GERAL TAMBÉM UM ACESSÓRIO**

**SMCS-3154** **i06229245**

| NOTA | REF. NÃO | GRÁFICO REF. | NÚMERO DA PEÇA | QTY | NOME DA PEÇA 1 2 3 4 5 6 (NÍVEL DO PRODUTO) | CONSULTE PÁGINA |
|---|---|---|---|---|---|---|
| | 1 | 2 | **5D-1026** | 2 | ABRAÇADEIRA TIPO CINTA (CLAMP-BAND) | |
| | 2 | 2 | **8T-4983** | 2 | ABRAÇADEIRA DE MANGUEIRA (CLAMP-HOSE) | |
| | 3 | 2 | **8X-5121** | 1 | TUBO (TUBE) | |
| | 4 | 2 | **8X-7317** | 1 | MANGUEIRA (HOSE) | |
| | 5 | 2 | **8X-8916** | 1 | PLACA (PLATE) | |
| | 6 | 2 | **9C-5344** | 1 | ESPAÇADOR (10,5X20X18 MM DE ESPESSURA) (SPACER (10.5X20X18-MM THK)) | |
| | 7 | 2 | **005-7898** | 2 | CONECTOR DE MANGUEIRA (CONNECTOR-HOSE) | |
| | 8 | 2 | **113-9048** | 1 | DEFLETOR (BAFFLE) | |
| | 9 | 2 | **118-0424** | 1 | ADAPTADOR (ADAPTER) | |
| | 10 | 2 | *164-5567* | 1 | CONJUNTO DO ENGATE-DESCONEXÃO RÁPIDA (MACHO) (COUPLER AS-QUICK DISCONNECT (MALE)) | |
| | | 2 | **6V-3965** | 1 | CONEXÃO (DESLIGAMENTO RÁPIDO) (FITTING (QUICK DISCONNECT)) | |
| | | 2 | **214-7568** | 1 | ANEL RETENTOR EM O (SEAL-O-RING) | |
| | 11 | 2 | **178-3695** | 1 | ADAPTADOR (ADAPTER) | |
| | 12 | 2 | *244-3712* | 1 | CONJUNTO DE BUJÃO (PLUG AS) | |
| | | 2 | **9S-4191** | 1 | BUJÃO (ROSCA 9/16-18) (PLUG (9/16-18-THD)) | |
| | | 2 | **214-7568** | 1 | ANEL RETENTOR EM O (SEAL-O-RING) | |
| I | 13 | 1 | **443-8144** | 1 | CONJUNTO DE MANGUEIRA (HOSE AS) | |
| | 14 | 2 | **285-6570** | 1 | CONJUNTO DE TUBO (TUBE AS) | |
| I | 15 | 1 | **293-4285** | 1 | CONJUNTO DE MANGUEIRA (HOSE AS) | |
| | 16 | 2 | **299-8264** | 1 | CONJUNTO DE TUBO (TUBE AS) | |
| I | 17 | 2 | **299-8270** | 1 | CONJUNTO DE MANGUEIRA (HOSE AS) | |
| I | 18 | 2 | **303-6032** | 1 | CONJUNTO DE MANGUEIRA (HOSE AS) | |
| I | 19 | 2 | **316-6688** | 1 | CONJUNTO DE MANGUEIRA (HOSE AS) | |
| | 20 | 1 | **328-3655** | 1 | CONJUNTO DO ELEMENTO FILTRANTE-ÓLEO (EFICIÊNCIA AVANÇADA, COM SELO) (FILTER ELEMENT AS-OIL (ADVANCED EFFICIENCY, WITH SEAL)) | |
| Y | 21 | 1 | *333-6436* | 1 | GRUPO DO FILTRO DE ÓLEO (COM ALOJAMENTO) (FILTER GP-OIL (WITH HOUSING)) | 753 |
| | 22 | 2 | **000-7246** | 1 | COTOVELO (ELBOW) | |
| | 23 | 2 | *148-8335* | 2 | CONJUNTO DE CONECTOR (CONNECTOR AS) | |
| | | | | | (EACH INCLUDES) | |
| | | 2 | **6V-8635** | 1 | CONECTOR (CONNECTOR) | |
| | | 2 | **5K-9090** | 1 | ANEL RETENTOR EM O (SEAL-O-RING) | |
| | | 2 | **7M-8485** | 1 | ANEL RETENTOR EM O (SEAL-O-RING) | |
| | 24 | 1 | *148-8339* | 1 | CONJUNTO DE CONECTOR (CONNECTOR AS) | |
| | | 1 | **6V-8716** | 1 | CONECTOR (RETA) (CONNECTOR (STRAIGHT)) | |
| | | 1 | **6V-9746** | 1 | ANEL RETENTOR EM O (SEAL-O-RING) | |
| | | 1 | **7M-8485** | 1 | ANEL RETENTOR EM O (SEAL-O-RING) | |
| | 25 | 1 | *148-8357* | 1 | CONJUNTO DE COTOVELO (ELBOW AS) | |
| | | 1 | **6V-9008** | 1 | COTOVELO (ELBOW) | |
| | | 1 | **5K-9090** | 1 | ANEL RETENTOR EM O (SEAL-O-RING) | |
| | | 1 | **7M-8485** | 1 | ANEL RETENTOR EM O (SEAL-O-RING) | |

348-8157 GRUPO DE TUBULAÇÕES DE ÓLEO DA TRANSMISSÃO (LINES GP-TRANSMISSION OIL) (continuação)

**i06229245**

| NOTA | REF. NÃO | GRÁFICO REF. | NÚMERO DA PEÇA | QTY | NOME DA PEÇA 1 2 3 4 5 6 (NÍVEL DO PRODUTO) | CONSULTE PÁGINA |
|---|---|---|---|---|---|---|
| | 26 | 2 | *148-8344* | 2 | CONJUNTO DE CONECTOR (CONNECTOR AS) | |
| | | | | | (EACH INCLUDES) | |
| | | 2 | **6V-9162** | 1 | CONECTOR (CONNECTOR) | |
| | | 2 | **3D-2824** | 1 | ANEL RETENTOR EM O (SEAL-O-RING) | |
| | | 2 | **6V-9746** | 1 | ANEL RETENTOR EM O (SEAL-O-RING) | |
| | 27 | 2 | **189-8772** | 1 | ESPAÇADOR (11X16X35 MM DE ESPESSURA) (SPACER (11X16X35-MM THK)) | |
| | 28 | 2 | **1L-0509** | 2 | PARAFUSO (3/8-16X0,74 POL) (BOLT (3/8-16X0.74-IN)) | |
| | 29 | 2 | **1P-4577** | 6 | FLANGE-METADE (FLANGE-HALF) | |
| | 30 | 2 | **1P-4578** | 2 | FLANGE-METADE (FLANGE-HALF) | |
| | 31 | 1 | **242-6099** | 2 | GRAMPO (CLIP) | |
| | 32 | 2 | **4F-7389** | 2 | ANEL RETENTOR EM O (SEAL-O-RING) | |
| | 33 | 2 | **4J-0520** | 5 | ANEL RETENTOR EM O (SEAL-O-RING) | |
| | 34 | 2 | **4J-0522** | 1 | ANEL RETENTOR EM O (SEAL-O-RING) | |
| | 36 | 2 | **5P-1075** | 1 | ARRUELA DURA (10,2X22,5X3 MM DE ESPESSURA) (WASHER-HARD (10.2X22.5X3-MM THK)) | |
| M | 37 | 2 | **5P-9938** | 4 | TRAVA DE CABEÇA DE PARAFUSO (3/8-16X1,375 POL) (BOLT-HEAD LOCKING (3/8-16X1.375-IN)) | |
| | 38 | 2 | **6V-1889** | 4 | GRAMPO (CIRCUITO) (CLIP (LOOP)) | |
| | 39 | 2 | **6V-9746** | 2 | ANEL RETENTOR EM O (SEAL-O-RING) | |
| | 40 | 2 | **7X-0342** | 1 | PARAFUSO (5/8-11X0,75 POL) (BOLT (5/8-11X0.75-IN)) | |
| M | 41 | 2 | **7X-2552** | 2 | PARAFUSO (M16X2X30 MM) (BOLT (M16X2X30-MM)) | |
| | 42 | 2 | **8C-3447** | 1 | TAMPA CONTRA POEIRA (CAP-DUST) | |
| | 43 | 2 | **8M-2769** | 2 | GRAMPO (CLIP) | |
| | 44 | 1,2 | **8T-4121** | 22 | ARRUELA DURA (11X21X2,5 MM DE ESPESSURA) (WASHER-HARD (11X21X2.5-MM THK)) | |
| M | 45 | 2 | **8T-4195** | 3 | PARAFUSO (M10X1,5X30 MM) (BOLT (M10X1.5X30-MM)) | |
| M | 46 | 1,2 | **8T-4196** | 5 | PARAFUSO (M10X1,5X35 MM) (BOLT (M10X1.5X35-MM)) | |
| M | 47 | 2 | **8T-4908** | 3 | PARAFUSO (M8X1,25X25 MM) (BOLT (M8X1.25X25-MM)) | |
| | 48 | 2 | **8T-4224** | 3 | ARRUELA DURA (8,8X16X2 MM DE ESPESSURA) (WASHER-HARD (8.8X16X2-MM THK)) | |
| | 49 | 2 | **8T-4896** | 2 | ARRUELA DURA (10,2X18,5X2,5 MM DE ESPESSURA) (WASHER-HARD (10.2X18.5X2.5-MM THK)) | |
| M | 50 | 2 | **8T-6466** | 9 | PARAFUSO (M10X1,5X60 MM) (BOLT (M10X1.5X60-MM)) | |
| | 51 | 2 | **9C-9467** | 1 | GRAMPO (CLIP) | |
| | 52 | 2 | **9X-8257** | 2 | ARRUELA (17,5X30X3,5 MM DE ESPESSURA) (WASHER (17.5X30X3.5-MM THK)) | |
| BE | 53 | 2 | **5P-0765** | | MANGUEIRA (50 CM) (HOSE (50-CM)) | |
| M | 54 | 1 | **344-5675** | 1 | PORCA (ROSCA M10X1,5) (NUT (M10X1.5-THD)) | |
| | 55 | 1 | **135-2145** | 1 | SUPORTE (BRACKET) | |
| M | 56 | 1 | **8T-4136** | 1 | PARAFUSO (M10X1,5X25 MM) (BOLT (M10X1.5X25-MM)) | |

B - UTILIZAR CONFORME NECESSÁRIO
E - ENCOMENDAR POR CENTÍMETROS
I - CONSULTE O SISTEMA DE INFORMAÇÕES HIDRÁULICAS
M - PEÇA MÉTRICA
Y - ILUSTRAÇÃO INDIVIDUAL

348-8157 GRUPO DE TUBULAÇÕES DE ÓLEO DA TRANSMISSÃO (LINES GP-TRANSMISSION OIL) (continuação)

**i06229245**

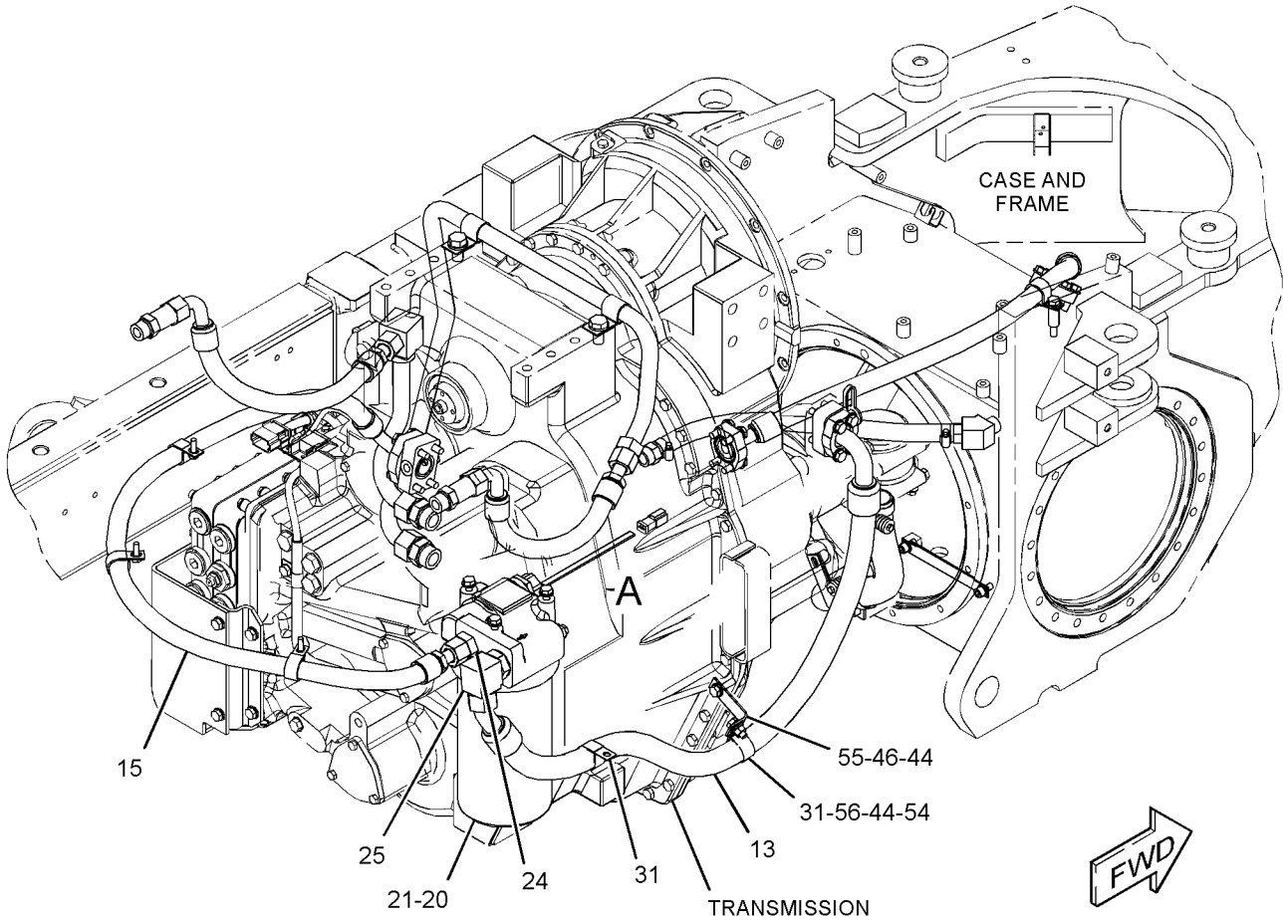


GRÁFICO 1 g03515383

348-8157 GRUPO DE TUBULAÇÕES DE ÓLEO DA TRANSMISSÃO (LINES GP-TRANSMISSION OIL) (continuação)

**i06229245**

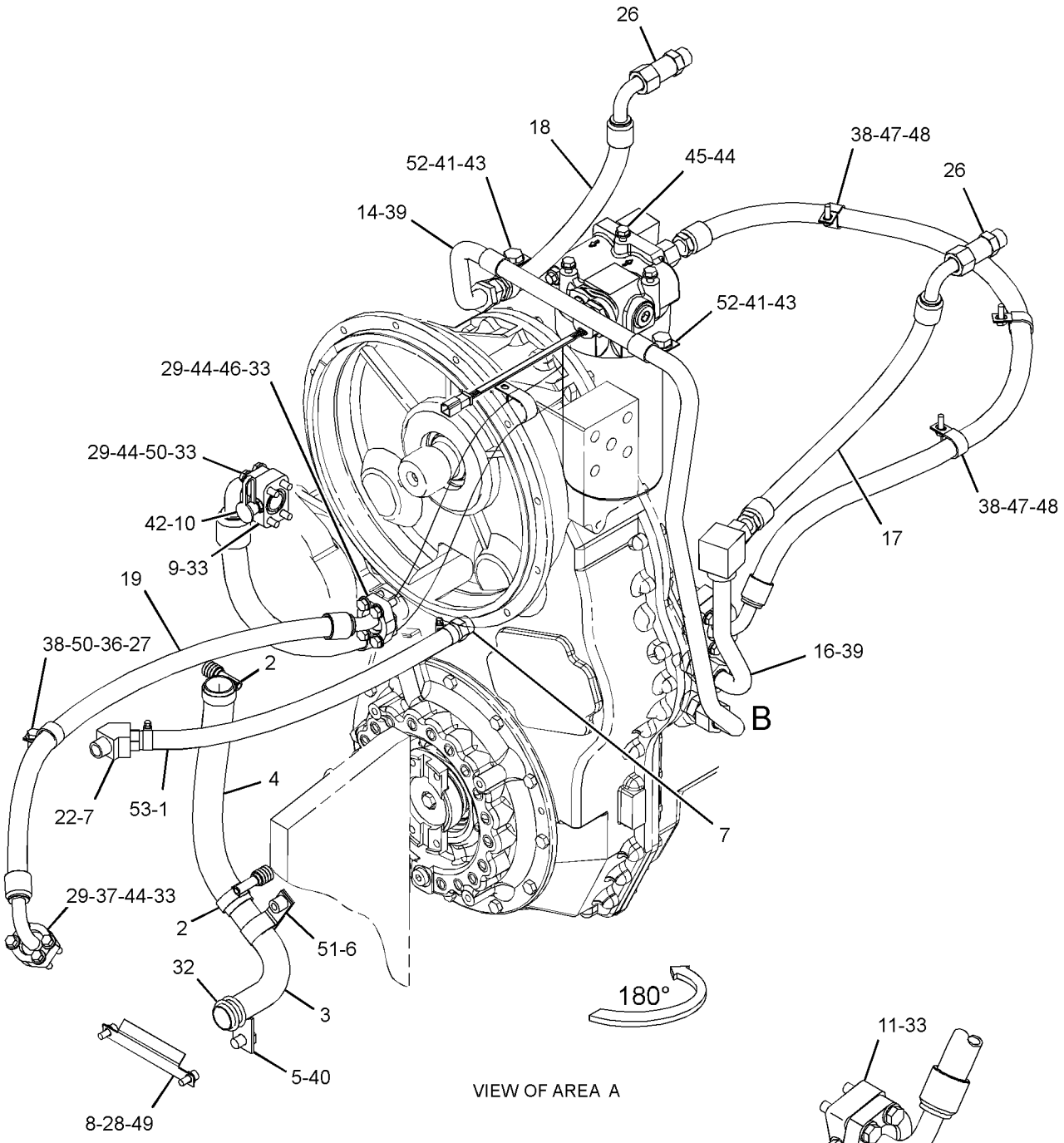


GRÁFICO 2 <FIM> g03863317

# *348-8157* GRUPO DE TUBULAÇÕES DE ÓLEO DA TRANSMISSÃO (LINES GP-TRANSMISSION OIL)

**S/N: JAP6905-UP**

**NÚMEROE DE 425-5590 ARRANJO DE INSTALAÇÃO TAMBÉM UM ACESSÓRIO**

**SMCS-3154** **i06934658**

| NOTA | REF. NÃO | GRÁFICO REF. | NÚMERO DA PEÇA | QTY | NOME DA PEÇA 1 2 3 4 5 6 (NÍVEL DO PRODUTO) | CONSULTE PÁGINA |
|---|---|---|---|---|---|---|
| | 1 | 2 | **5D-1026** | 2 | ABRAÇADEIRA TIPO CINTA (CLAMP-BAND) | |
| | 2 | 2 | **8T-4983** | 2 | ABRAÇADEIRA DE MANGUEIRA (CLAMP-HOSE) | |
| | 3 | 2 | **8X-5121** | 1 | TUBO (TUBE) | |
| | 4 | 2 | **8X-7317** | 1 | MANGUEIRA (HOSE) | |
| | 5 | 2 | **8X-8916** | 1 | PLACA (PLATE) | |
| | 6 | 2 | **9C-5344** | 1 | ESPAÇADOR (10,5X20X18 MM DE ESPESSURA) (SPACER (10.5X20X18-MM THK)) | |
| | 7 | 2 | **005-7898** | 2 | CONECTOR DE MANGUEIRA (CONNECTOR-HOSE) | |
| | 8 | 2 | **113-9048** | 1 | DEFLETOR (BAFFLE) | |
| | 9 | 2 | **118-0424** | 1 | ADAPTADOR (ADAPTER) | |
| | 10 | 2 | *164-5567* | 1 | CONJUNTO DO ENGATE-DESCONEXÃO RÁPIDA (MACHO) (COUPLER AS-QUICK DISCONNECT (MALE)) | |
| | | 2 | **6V-3965** | 1 | CONEXÃO (DESLIGAMENTO RÁPIDO) (FITTING (QUICK DISCONNECT)) | |
| | | 2 | **214-7568** | 1 | ANEL RETENTOR EM O (SEAL-O-RING) | |
| | 11 | 2 | **178-3695** | 1 | ADAPTADOR (ADAPTER) | |
| C | 12 | 2 | *244-3712* | 3 | CONJUNTO DE BUJÃO (PLUG AS) | |
| | | | | | (EACH INCLUDES) | |
| | | 2 | **9S-4191** | 1 | BUJÃO (ROSCA 9/16-18) (PLUG (9/16-18-THD)) | |
| | | 2 | **214-7568** | 1 | ANEL RETENTOR EM O (SEAL-O-RING) | |
| I | 13 | 1 | **443-8144** | 1 | CONJUNTO DE MANGUEIRA (HOSE AS) | |
| | 14 | 2 | **285-6570** | 1 | CONJUNTO DE TUBO (TUBE AS) | |
| I | 15 | 1 | **293-4285** | 1 | CONJUNTO DE MANGUEIRA (HOSE AS) | |
| | 16 | 2 | **299-8264** | 1 | CONJUNTO DE TUBO (TUBE AS) | |
| I | 17 | 2 | **299-8270** | 1 | CONJUNTO DE MANGUEIRA (HOSE AS) | |
| I | 18 | 2 | **303-6032** | 1 | CONJUNTO DE MANGUEIRA (HOSE AS) | |
| I | 19 | 2 | **316-6688** | 1 | CONJUNTO DE MANGUEIRA (HOSE AS) | |
| CY | 21 | 1 | *332-8833* | 1 | GRUPO DO FILTRO DE ÓLEO (PRESSÃO MÉDIA) (TRANSMISSÃO) (FILTER GP-OIL (MEDIUM PRESSURE) (TRANSMISSION)) | 752 |
| | 22 | 2 | **000-7246** | 1 | COTOVELO (ELBOW) | |
| | 23 | 2 | *148-8335* | 2 | CONJUNTO DE CONECTOR (CONNECTOR AS) | |
| | | | | | (EACH INCLUDES) | |
| | | 2 | **6V-8635** | 1 | CONECTOR (CONNECTOR) | |
| | | 2 | **5K-9090** | 1 | ANEL RETENTOR EM O (SEAL-O-RING) | |
| | | 2 | **7M-8485** | 1 | ANEL RETENTOR EM O (SEAL-O-RING) | |
| | 24 | 1 | *148-8339* | 1 | CONJUNTO DE CONECTOR (CONNECTOR AS) | |
| | | 1 | **6V-8716** | 1 | CONECTOR (RETA) (CONNECTOR (STRAIGHT)) | |
| | | 1 | **6V-9746** | 1 | ANEL RETENTOR EM O (SEAL-O-RING) | |
| | | 1 | **7M-8485** | 1 | ANEL RETENTOR EM O (SEAL-O-RING) | |
| | 25 | 1 | *148-8357* | 1 | CONJUNTO DE COTOVELO (ELBOW AS) | |
| | | 1 | **6V-9008** | 1 | COTOVELO (ELBOW) | |
| | | 1 | **5K-9090** | 1 | ANEL RETENTOR EM O (SEAL-O-RING) | |
| | | 1 | **7M-8485** | 1 | ANEL RETENTOR EM O (SEAL-O-RING) | |
| | 26 | 2 | *148-8344* | 2 | CONJUNTO DE CONECTOR (CONNECTOR AS) | |
| | | | | | (EACH INCLUDES) | |

348-8157 GRUPO DE TUBULAÇÕES DE ÓLEO DA TRANSMISSÃO (LINES GP-TRANSMISSION OIL) (continuação)

**i06934658**

| NOTA | REF. NÃO | GRÁFICO REF. | NÚMERO DA PEÇA | QTY | NOME DA PEÇA 1 2 3 4 5 6 (NÍVEL DO PRODUTO) | CONSULTE PÁGINA |
|---|---|---|---|---|---|---|
| | | 2 | **6V-9162** | 1 | CONECTOR (CONNECTOR) | |
| | | 2 | **3D-2824** | 1 | ANEL RETENTOR EM O (SEAL-O-RING) | |
| | | 2 | **6V-9746** | 1 | ANEL RETENTOR EM O (SEAL-O-RING) | |
| | 27 | 2 | **189-8772** | 1 | ESPAÇADOR (11X16X35 MM DE ESPESSURA) (SPACER (11X16X35-MM THK)) | |
| | 28 | 2 | **1L-0509** | 2 | PARAFUSO (3/8-16X0,74 POL) (BOLT (3/8-16X0.74-IN)) | |
| | 29 | 2 | **1P-4577** | 6 | FLANGE-METADE (FLANGE-HALF) | |
| | 30 | 2 | **1P-4578** | 2 | FLANGE-METADE (FLANGE-HALF) | |
| | 31 | 1 | **242-6099** | 2 | GRAMPO (CLIP) | |
| | 32 | 2 | **4F-7389** | 2 | ANEL RETENTOR EM O (SEAL-O-RING) | |
| | 33 | 2 | **4J-0520** | 5 | ANEL RETENTOR EM O (SEAL-O-RING) | |
| | 34 | 2 | **4J-0522** | 1 | ANEL RETENTOR EM O (SEAL-O-RING) | |
| | 36 | 2 | **5P-1075** | 1 | ARRUELA DURA (10,2X22,5X3 MM DE ESPESSURA) (WASHER-HARD (10.2X22.5X3-MM THK)) | |
| M | 37 | 2 | **5P-9938** | 4 | TRAVA DE CABEÇA DE PARAFUSO (3/8-16X1,375 POL) (BOLT-HEAD LOCKING (3/8-16X1.375-IN)) | |
| | 38 | 2 | **6V-1889** | 4 | GRAMPO (CIRCUITO) (CLIP (LOOP)) | |
| | 39 | 2 | **6V-9746** | 2 | ANEL RETENTOR EM O (SEAL-O-RING) | |
| | 40 | 2 | **7X-0342** | 1 | PARAFUSO (5/8-11X0,75 POL) (BOLT (5/8-11X0.75-IN)) | |
| M | 41 | 2 | **7X-2552** | 2 | PARAFUSO (M16X2X30 MM) (BOLT (M16X2X30-MM)) | |
| | 42 | 2 | **8C-3447** | 1 | TAMPA CONTRA POEIRA (CAP-DUST) | |
| | 43 | 2 | **8M-2769** | 2 | GRAMPO (CLIP) | |
| C | 44 | 1,2 | **8T-4121** | 23 | ARRUELA DURA (11X21X2,5 MM DE ESPESSURA) (WASHER-HARD (11X21X2.5-MM THK)) | |
| CM | 45 | 2 | **8T-4195** | 4 | PARAFUSO (M10X1,5X30 MM) (BOLT (M10X1.5X30-MM)) | |
| M | 46 | 1,2 | **8T-4196** | 5 | PARAFUSO (M10X1,5X35 MM) (BOLT (M10X1.5X35-MM)) | |
| M | 47 | 2 | **8T-4908** | 3 | PARAFUSO (M8X1,25X25 MM) (BOLT (M8X1.25X25-MM)) | |
| | 48 | 2 | **8T-4224** | 3 | ARRUELA DURA (8,8X16X2 MM DE ESPESSURA) (WASHER-HARD (8.8X16X2-MM THK)) | |
| | 49 | 2 | **8T-4896** | 2 | ARRUELA DURA (10,2X18,5X2,5 MM DE ESPESSURA) (WASHER-HARD (10.2X18.5X2.5-MM THK)) | |
| M | 50 | 2 | **8T-6466** | 9 | PARAFUSO (M10X1,5X60 MM) (BOLT (M10X1.5X60-MM)) | |
| | 51 | 2 | **9C-9467** | 1 | GRAMPO (CLIP) | |
| | 52 | 2 | **9X-8257** | 2 | ARRUELA (17,5X30X3,5 MM DE ESPESSURA) (WASHER (17.5X30X3.5-MM THK)) | |
| BE | 53 | 2 | **5P-0765** | | MANGUEIRA (50 CM) (HOSE (50-CM)) | |
| M | 54 | 1 | **344-5675** | 1 | PORCA (ROSCA M10X1,5) (NUT (M10X1.5-THD)) | |
| | 55 | 1 | **135-2145** | 1 | SUPORTE (BRACKET) | |
| M | 56 | 1 | **8T-4136** | 1 | PARAFUSO (M10X1,5X25 MM) (BOLT (M10X1.5X25-MM)) | |
| C | 57 | 2 | **5P-7701** | 2 | ANEL RETENTOR EM O (SEAL-O-RING) | |
| C | 58 | 1 | **6V-6609** | 2 | ANEL RETENTOR EM O (SEAL-O-RING) | |
| C | 59 | 2 | **9S-4181** | 2 | BUJÃO (1-5/16-12 DE ROSCA) (PLUG (1-5/16-12-THD)) | |
| C | 60 | 1 | **9S-4185** | 2 | BUJÃO (ROSCA 3/4-16) (PLUG (3/4-16-THD)) | |

B - UTILIZAR CONFORME NECESSÁRIO
C - ALTERAR DO TIPO ANTERIOR
E - ENCOMENDAR POR CENTÍMETROS
I - CONSULTE O SISTEMA DE INFORMAÇÕES HIDRÁULICAS
M - PEÇA MÉTRICA
Y - ILUSTRAÇÃO INDIVIDUAL

348-8157 GRUPO DE TUBULAÇÕES DE ÓLEO DA TRANSMISSÃO (LINES GP-TRANSMISSION OIL) (continuação)

**i06934658**

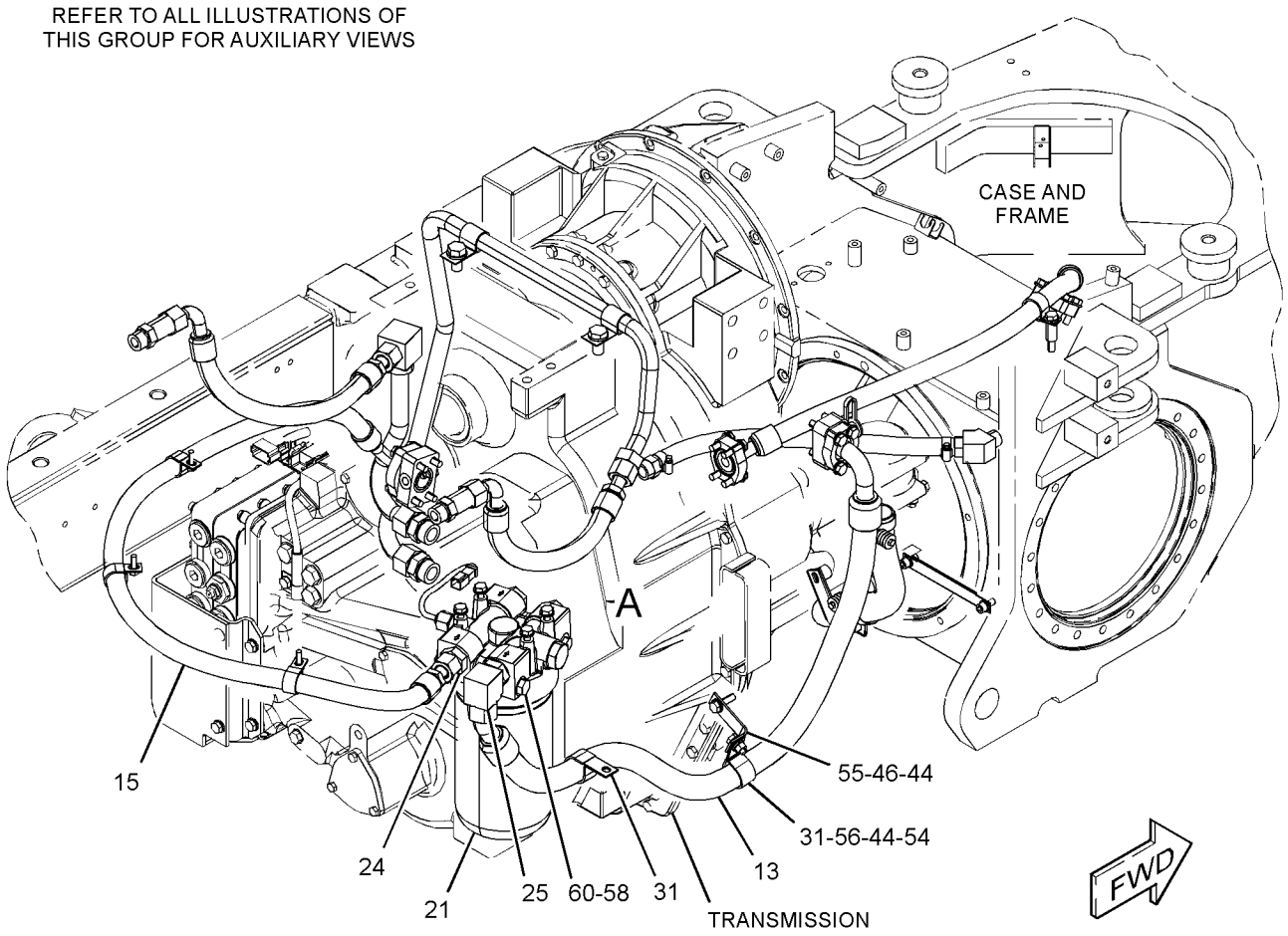


GRÁFICO 1 g06169995

348-8157 GRUPO DE TUBULAÇÕES DE ÓLEO DA TRANSMISSÃO (LINES GP-TRANSMISSION OIL) (continuação)

**i06934658**

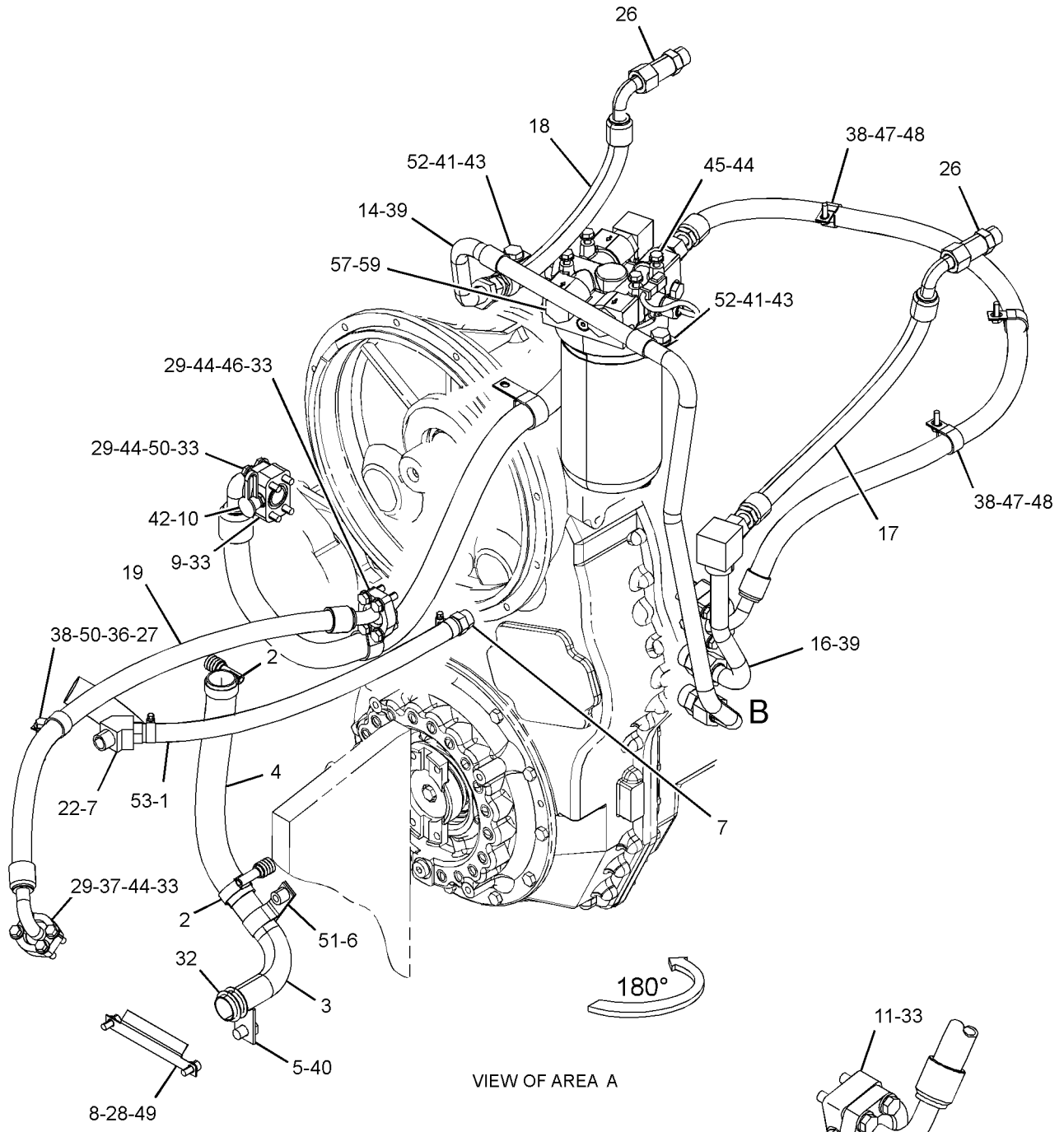


GRÁFICO 2 <FIM> g06169997

# *337-0732* GRUPO DA FIXAÇÃO DA RODA (MOUNTING GP-WHEEL)

**S/N: JAP1-UP**

**NÚMEROE DE 436-8767 ARRANJO DO TREM DE FORÇA, 348-3018 ARRANJO GERAL**

**SMCS-4201** **i03536419**

| NOTA | REF. NÃO | GRÁFICO REF. | NÚMERO DA PEÇA | QTY | NOME DA PEÇA 1 2 3 4 5 6 (NÍVEL DO PRODUTO) | CONSULTE PÁGINA |
|---|---|---|---|---|---|---|
| | 1 | 1 | **267-3507** | 60 | ARRUELA DURA (26X47X12 MM DE ESPESSURA) (WASHER-HARD (26X47X12-MM THK)) | |
| | 2 | 1 | **338-8484** | 60 | PARAFUSO (7/8-9X2,5 POL) (BOLT (7/8-9X2.5-IN)) | |

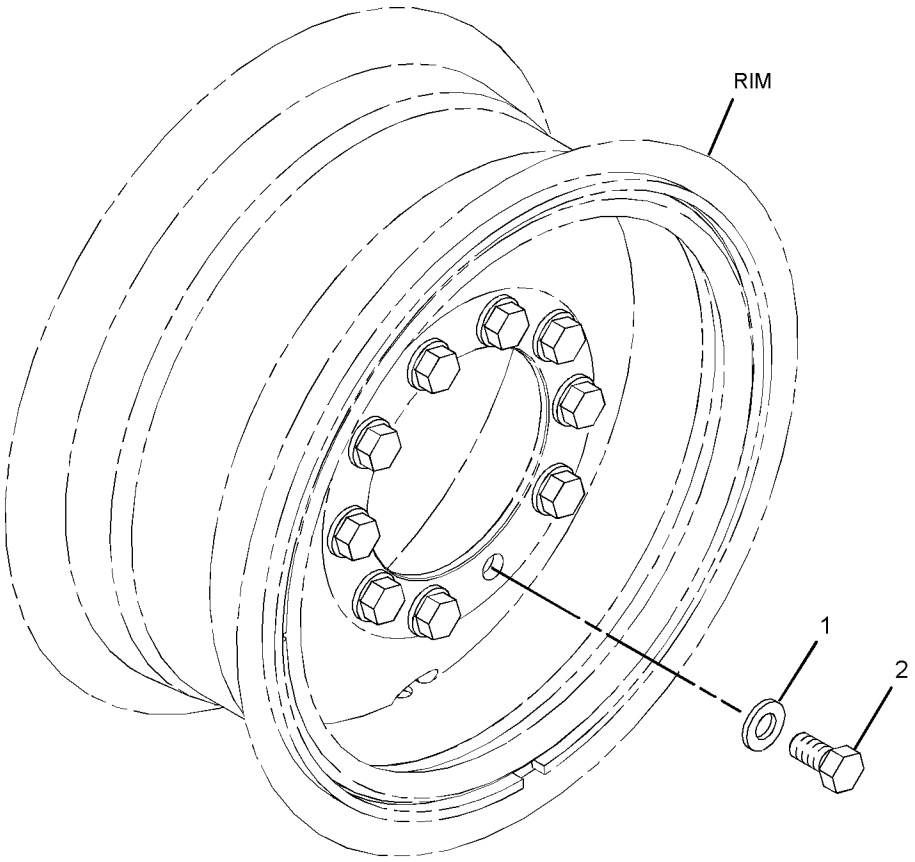


GRÁFICO 1 <FIM> g01841155

# *436-8767* ARRANJO DO TREM DE FORÇA (POWER TRAIN AR)

**S/N: JAP6766-UP**

**NÚMEROE DE 435-1520 ARRANJO COMUM**

**SMCS-3000, 4000**

**i06196589**

| NOTA | NÚMERO DA PEÇA | QTY | NOME DA PEÇA 1 2 3 4 5 6 (NÍVEL DO PRODUTO) | CONSULTE PÁGINA |
|---|---|---|---|---|
| Y | *134-1080* | 1 | GRUPO DO EIXO DIANTEIRO (AXLE GP-FRONT) | 812 |
| Y | *351-0580* | 1 | GRUPO DO FREIO DE SERVIÇO (BRAKE GP-SERVICE) | 904 |
| Y | *453-0259* | 1 | GRUPO DE CORRENTE-COMANDO (CHAIN GP-DRIVE) | 716 |
| Y | *348-4955* | 1 | GRUPO DE DIFERENCIAL E COROA CÔNICA (DIFFERENTIAL & BEVEL GEAR GP) | 743 |
| Y | *8W-4980* | 1 | GRUPO DO COMANDO FINAL (DRIVE GP-FINAL) | 748 |
| Y | *337-0732* | 1 | GRUPO DA FIXAÇÃO DA RODA (MOUNTING GP-WHEEL) | 772 |
| Y | *8W-5621* | 1 | GRUPO DO EIXO DE COMANDO (SHAFT GP-DRIVE) | 778 |
| Y | *293-8638* | 1 | GRUPO DO EIXO DE COMANDO DA BOMBA (SHAFT GP-PUMP DRIVE) | 1084 |
| Y | *193-1721* | 1 | GRUPO DE TANDEM E TAMPA (TANDEM & COVER GP) | 780 |

Y - ILUSTRAÇÃO INDIVIDUAL

<FIM>

# *6Y-8764* GRUPO DA BOMBA DE ENGRENAGEM (PUMP GP-GEAR)*R

**S/N: CK41-UP; JSE1-UP; DMJ1-UP**

**2 SEÇÕES**

**NÚMEROE DE 6Y-8765 GRUPO DA BOMBA DE ENGRENAGEM**

**SMCS-3066, 3115, 3203, 5073**

**i03623743**

| NOTA | REF. NÃO | GRÁFICO REF. | NÚMERO DA PEÇA | QTY | NOME DA PEÇA 1 2 3 4 5 6 (NÍVEL DO PRODUTO) | CONSULTE PÁGINA |
|---|---|---|---|---|---|---|
| | 1 | 1 | **9N-4163** | 1 | CONJUNTO DE TAMPA DA BOMBA (COVER AS-PUMP) | |
| | 1A | 1 | **1M-3780** | 2 | BUCHA (BUSHING) | |
| | 2 | 1 | **9N-4161** | 1 | CONJUNTO DE ENGRENAGEM DA BOMBA DE ÓLEO (12 DENTES) (GEAR AS-OIL PUMP (12-TEETH)) | |
| | 3 | 1 | **9N-4162** | 1 | CONJUNTO DE ENGRENAGEM DA BOMBA DE ÓLEO (12 DENTES) (GEAR AS-OIL PUMP (12-TEETH)) | |
| | 4 | 1 | **9N-4159** | 1 | CONJUNTO DE CORPO DA BOMBA DE ÓLEO (BODY AS-OIL PUMP) | |
| | 4A | 1 | **1M-3780** | 2 | BUCHA (BUSHING) | |
| | 5 | 1 | **9N-4156** | 1 | CONJUNTO DO COLETOR-BOMBA (MANIFOLD AS-PUMP) | |
| | | 1 | **9N-4155** | 1 | ADAPTADOR (ADAPTER) | |
| | | 1 | **8M-8489** | 2 | PINO-GUIA (DOWEL) | |
| | 6 | 1 | **5S-4385** | 1 | CONJUNTO DE CORPO DA BOMBA DE ÓLEO (BODY AS-OIL PUMP) | |
| | | 1 | **8M-8489** | 4 | PINO-GUIA (DOWEL) | |
| | 7 | 1 | **9N-4158** | 2 | ENGRENAGEM (8 DENTES) (GEAR (8-TEETH)) | |
| | 8 | 1 | **2B-9373** | 1 | CHAVE WOODRUFF (KEY-WOODRUFF) | |
| | 9 | 1 | **2D-8009** | 3 | ANEL RETENTOR EM O (SEAL-O-RING) | |
| | 10 | 1 | **3S-0004** | 6 | ARRUELA (0,406X0,728X0,09 POL DE ESPESSURA) (WASHER (0.406X0.728X0.09-IN THK)) | |
| M | 11 | 1 | **8T-5030** | 2 | PARAFUSO (M10X1,5X120 MM) (BOLT (M10X1.5X120-MM)) | |
| | 12 | 1 | **6Y-5010** | 8 | ARRUELA (10,16X19X0,84 MM DE ESPESSURA) (WASHER (10.16X19X0.84-MM THK)) | |
| M | 13 | 1 | **8C-2926** | 4 | PARAFUSO (M10X1,5X140 MM) (BOLT (M10X1.5X140-MM)) | |
| | | | | | | |
| F | | | **7B-3028** | | CHAVE DE FENDA (Nº 4X 3/16 POL) (SCREW-DRIVE (NO 4X 3/16-IN)) | |
| | | | | | | |
| | | | | | PARTS SHOWN IN GRAPHIC(S) WITHOUT A REFERENCE NUMBER ARE NOT SERVICED SEPARATELY | |

F - NÃO APRESENTADO
M - PEÇA MÉTRICA

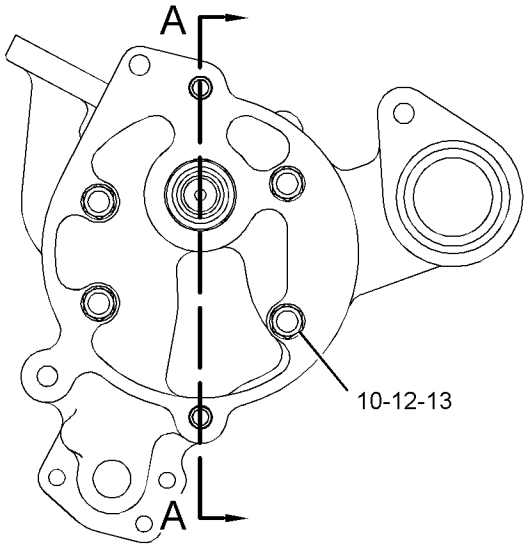


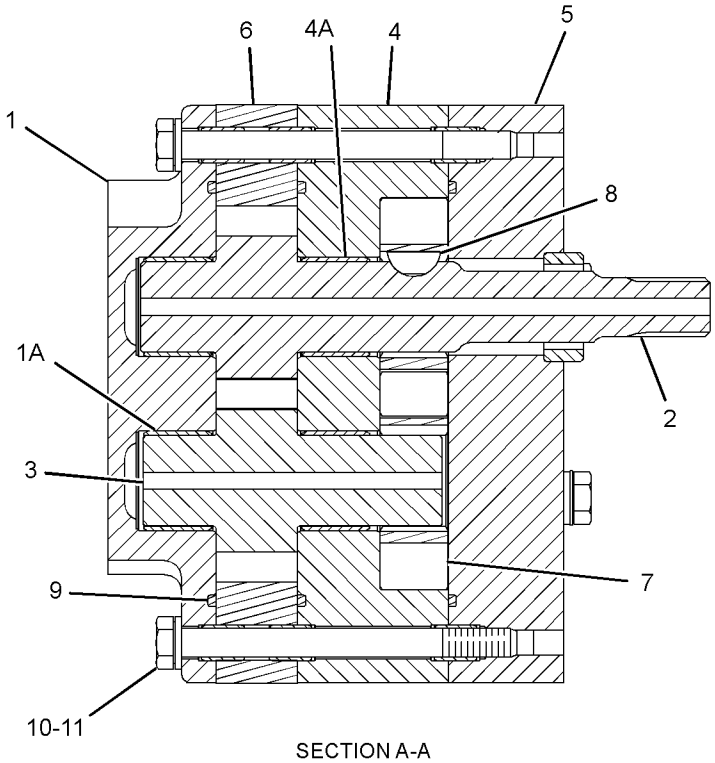


SECTION A-A

GRÁFICO 1 <FIM> g01943707

# *6Y-8765* GRUPO DA BOMBA DE ENGRENAGEM (PUMP GP-GEAR)

**S/N: CK41-UP; JSE1-UP; DMJ1-UP**

**2 SEÇÕES**

**NÚMEROE DE 275-6535, 365-6500 ARRANJO DA TRANSMISSÃO**

**SMCS-3066, 3115, 3203, 5073** **i05077261**

| NOTA | REF. NÃO | GRÁFICO REF. | NÚMERO DA PEÇA | QTY | NOME DA PEÇA 1 2 3 4 5 6 (NÍVEL DO PRODUTO) | CONSULTE PÁGINA |
|---|---|---|---|---|---|---|
| YR | 1 | 1 | **6Y-8764** | 1 | GRUPO DA BOMBA DE ENGRENAGEM (TRANSMISSÃO) (PUMP GP-GEAR (TRANSMISSION)) | 774 |
| | 2 | 1 | **4F-7952** | 1 | ANEL RETENTOR EM O (SEAL-O-RING) | |
| | 3 | 1 | **7F-8268** | 1 | ANEL RETENTOR EM O (SEAL-O-RING) | |
| M | 4 | 1 | **6V-1820** | 3 | PARAFUSO (M10X1,5X30 MM) (BOLT (M10X1.5X30-MM)) | |

M - PEÇA MÉTRICA
R - PEÇA REMANUFATURADA PODE ESTAR DISPONÍVEL
Y - ILUSTRAÇÃO INDIVIDUAL

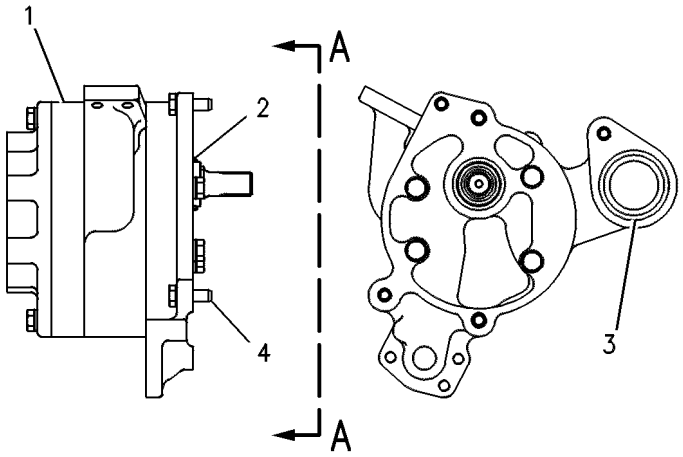


VIEW A–A

GRÁFICO 1 <FIM> g00108547

# *9W-5134* GRUPO DE TELA MAGNÉTICA–TRANSMISSÃO (SCREEN GP-MAGNETIC-TRANSMISSÃO)

**S/N: CK41-UP; JSE1-UP; DMJ1-UP**

**NÚMEROE DE 275-6535, 365-6500 ARRANJO DA TRANSMISSÃO**

**SMCS-3067** **i05883501**

| NOTA | REF. NÃO | GRÁFICO REF. | NÚMERO DA PEÇA | QTY | NOME DA PEÇA 1 2 3 4 5 6 (NÍVEL DO PRODUTO) | CONSULTE PÁGINA |
|---|---|---|---|---|---|---|
| | 1 | 1 | **6Y-3860** | 1 | ALOJAMENTO-FILTRO (HOUSING-FILTER) | |
| | 2 | 1 | **8S-9129** | 1 | FILTRO-MAGNÉTICO (TRANSMISSÃO) (FILTER-MAGNETIC (TRANSMISSION)) | |
| | 3 | 1 | **8S-9130** | 1 | TELA DE SUCÇÃO (TRANSMISSÃO) (SCREEN-SUCTION (TRANSMISSION)) | |
| C | 4 | 1 | **325-9697** | 1 | CONJUNTO DE TAMPA (COVER AS) | |
| C | 5 | 1 | **5P-8211** | 1 | ANEL RETENTOR EM O (SEAL-O-RING) | |
| CM | 6 | 1 | **6V-2317** | 3 | PARAFUSO (M8X1,25X30 MM) (BOLT (M8X1.25X30-MM)) | |
| C | 7 | 1 | **8C-3089** | 1 | ANEL RETENTOR EM O (SEAL-O-RING) | |
| M | 8 | 1 | **8T-0355** | 3 | PARAFUSO (M10X1,5X110 MM) (BOLT (M10X1.5X110-MM)) | |

C - ALTERAR DO TIPO ANTERIOR
M - PEÇA MÉTRICA

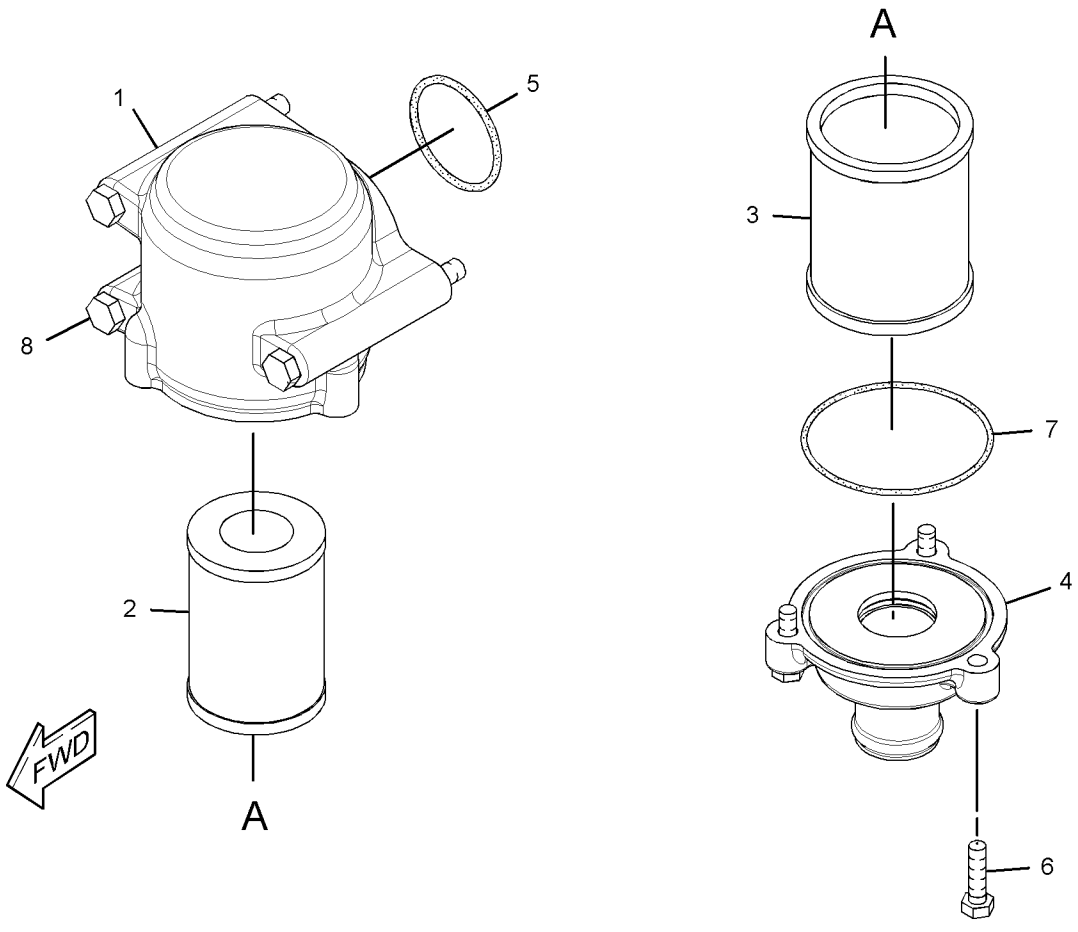


GRÁFICO 1 <FIM> g01870273

# *8W-5621* GRUPO DO EIXO DE COMANDO—TRANSMISSÃO (SHAFT GP-DRIVE-TRANSMISSÃO)

**S/N: JAP1-UP**

**NÚMEROE DE 436-8767 ARRANJO DO TREM DE FORÇA, 348-3018 ARRANJO GERAL**

**SMCS-3253** **i03537265**

| NOTA | REF. NÃO | GRÁFICO REF. | NÚMERO DA PEÇA | QTY | NOME DA PEÇA 1 2 3 4 5 6 (NÍVEL DO PRODUTO) | CONSULTE PÁGINA |
|---|---|---|---|---|---|---|
| | 1 | 1 | **3K-0196** | 1 | PROTETOR (GUARD) | |
| | 2 | 1 | **8W-1592** | 1 | CONJUNTO DO GARFO (YOKE AS) | |
| | | 1 | **3K-0986** | 1 | BUJÃO (PLUG) | |
| Y | 3 | 1 | **8X-5006** | 1 | GRUPO DA JUNTA UNIVERSAL (UNIVERSAL JOINT GP) | 785 |
| | 4 | 1 | **0S-1604** | 4 | PARAFUSO (1/2-20X2,5 POL) (BOLT (1/2-20X2.5-IN)) | |
| | 5 | 1 | **5P-7213** | 4 | ARRUELA DURA (13,5X20,5X2-MM DE ESPESSURA) (WASHER-HARD (13.5X20.5X2-MM THK)) | |
| | 6 | 1 | **6B-6684** | 4 | PORCA REGULAR (ROSCA 1/2-20) (NUT-FULL (1/2-20-THD)) | |
| | 7 | 1 | **6V-1911** | 4 | PARAFUSO-TRAVA (1/2-20X2 POL) (BOLT-LOCKING (1/2-20X2-IN)) | |

Y - ILUSTRAÇÃO INDIVIDUAL

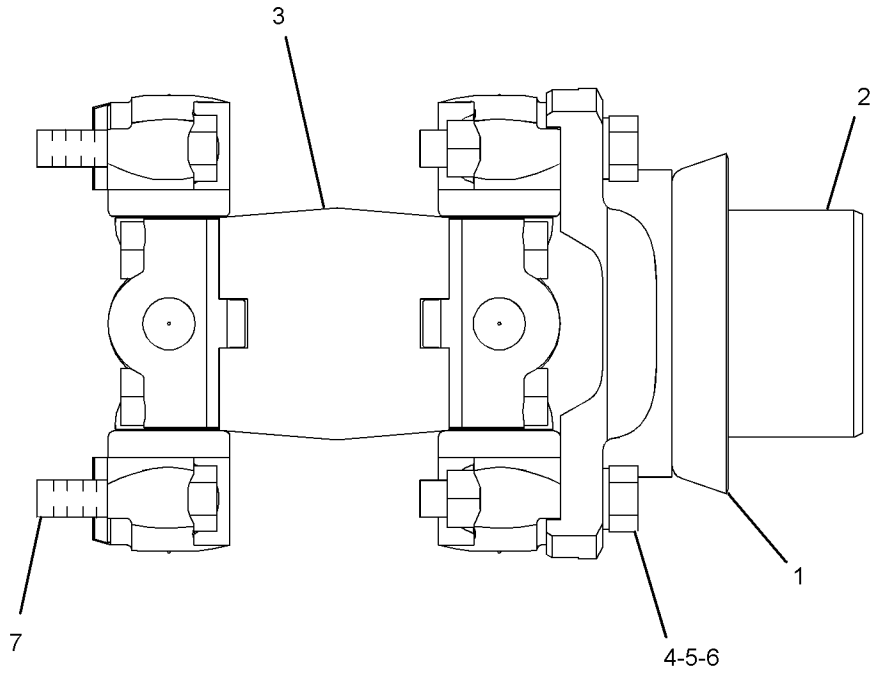


GRÁFICO 1 <FIM> g01923053

# *6Y-2300* GRUPO DO EIXO-ENTRADA (SHAFT GP-INPUT)

**S/N: CK41-UP; JSE1-UP; DMJ1-UP**

**NÚMEROE DE 275-6535, 365-6500 ARRANJO DA TRANSMISSÃO**

**SMCS-3063** **i06952566**

| NOTA | REF. NÃO | GRÁFICO REF. | NÚMERO DA PEÇA | QTY | NOME DA PEÇA 1 2 3 4 5 6 (NÍVEL DO PRODUTO) | CONSULTE PÁGINA |
|---|---|---|---|---|---|---|
| | 1 | 1 | **6Y-1870** | 1 | CONJUNTO DO EIXO-ENTRADA (SHAFT AS-INPUT) | |
| | 2 | 1 | **0L-1026** | 1 | BUJÃO TIPO COPO (PLUG-CUP) | |
| | 3 | 1 | **6Y-0591** | 1 | ENGRENAGEM (45 DENTES) (GEAR (45-TEETH)) | |
| | 4 | 1 | **6Y-0590** | 1 | ENGRENAGEM (38 DENTES) (GEAR (38-TEETH)) | |
| | 5 | 1 | **2H-6490** | 1 | ROLAMENTO-INTERNO (BEARING-INNER) | |
| | 6 | 1 | **1M-4095** | 1 | ROLAMENTO-INTERNO (BEARING-INNER) | |
| | 7 | 1 | **3T-4377** | 2 | ANEL RETENTOR (SEAL-RING) | |

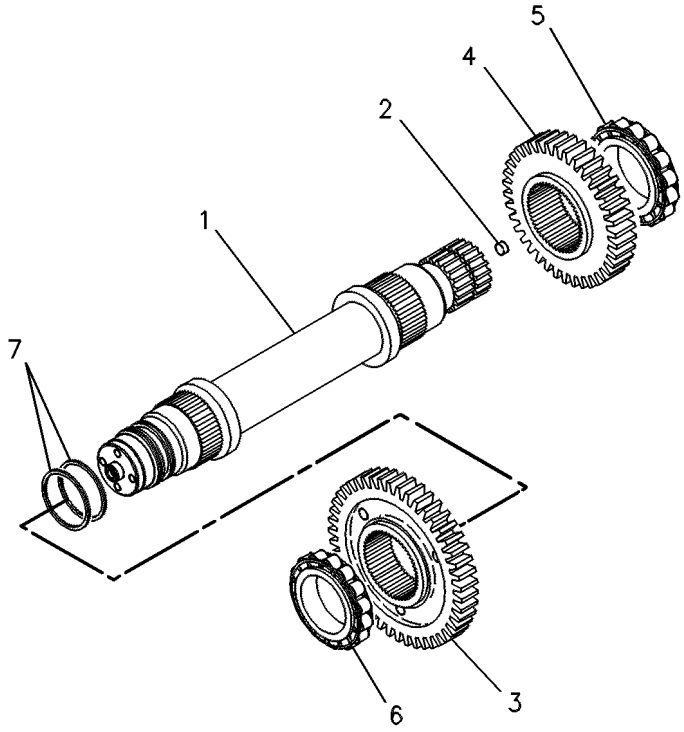


GRÁFICO 1 <FIM> g00108544

# *193-1721* GRUPO DE TANDEM E TAMPA (TANDEM & COVER GP)

**S/N: JAP1-UP**

**NÚMEROE DE 436-8767 ARRANJO DO TREM DE FORÇA, 348-3018 ARRANJO GERAL**

**SMCS-4062, 4064**

**i06917207**

| NOTA | REF. NÃO | GRÁFICO REF. | NÚMERO DA PEÇA | QTY | NOME DA PEÇA 1 2 3 4 5 6 (NÍVEL DO PRODUTO) | CONSULTE PÁGINA |
|---|---|---|---|---|---|---|
| | 1 | 1 | **2A-6938** | 2 | TAMPA (COVER) | |
| | 2 | 1 | **2B-3147** | 8 | JUNTA (GASKET) | |
| C | 3 | 1 | **2B-3148** | 6 | TAMPA (COVER) | |
| | 4 | 1 | **2G-9789** | 4 | JUNTA (GASKET) | |
| | 5 | 1 | **0S-1621** | 48 | PARAFUSO (1/2-13X1 POL) (BOLT (1/2-13X1-IN)) | |
| | 6 | 1 | **392-0184** | 1 | CONJUNTO DE ALOJAMENTO-COMANDO DO TANDEM (LADO DIREITO) (HOUSING AS-TANDEM DRIVE (RH)) | |
| | 7 | 1 | **392-0185** | 1 | CONJUNTO DE ALOJAMENTO-COMANDO DO TANDEM (LADO ESQUERDO) (HOUSING AS-TANDEM DRIVE (LH)) | |
| C | 8 | 1 | **248-1377** | 2 | CONJUNTO DE TAMPA (TANDEM) (COVER AS (TANDEM)) | |
| | | | | | (EACH INCLUDES) | |
| | | 1 | **6B-5072** | 1 | ADAPTADOR (ADAPTER) | |
| | | 1 | **002-6453** | 1 | COTOVELO (ELBOW) | |
| | | 1 | **4H-6112** | 1 | RESPIRO (ALOJAMENTO DO TANDEM) (BREATHER (TANDEM HOUSING)) | |
| | 9 | 1 | **2G-9791** | 2 | JUNTA (GASKET) | |
| | 10 | 1 | **2M-9780** | 2 | ANEL RETENTOR EM O (SEAL-O-RING) | |
| | 12 | 1 | **3K-0360** | 2 | ANEL RETENTOR EM O (SEAL-O-RING) | |
| | 13 | 1 | **5P-8245** | 32 | ARRUELA DURA (13,5X25,5X3 MM DE ESPESSURA) (WASHER-HARD (13.5X25.5X3-MM THK)) | |
| | 14 | 1 | **304-8032** | 2 | BUJÃO MAGNÉTICO (PLUG-MAGNETIC) | |
| | 15 | 1 | **252-0964** | 4 | PLACA (PLATE) | |
| | 16 | 1 | **9S-4190** | 2 | BUJÃO DE ANEL RETENTOR (7/8-14 ROSCA) (PLUG-O-RING (7/8-14-THD)) | |

C - ALTERAR DO TIPO ANTERIOR

193-1721 GRUPO DE TANDEM E TAMPA (TANDEM & COVER GP) (continuação) **i06917207**

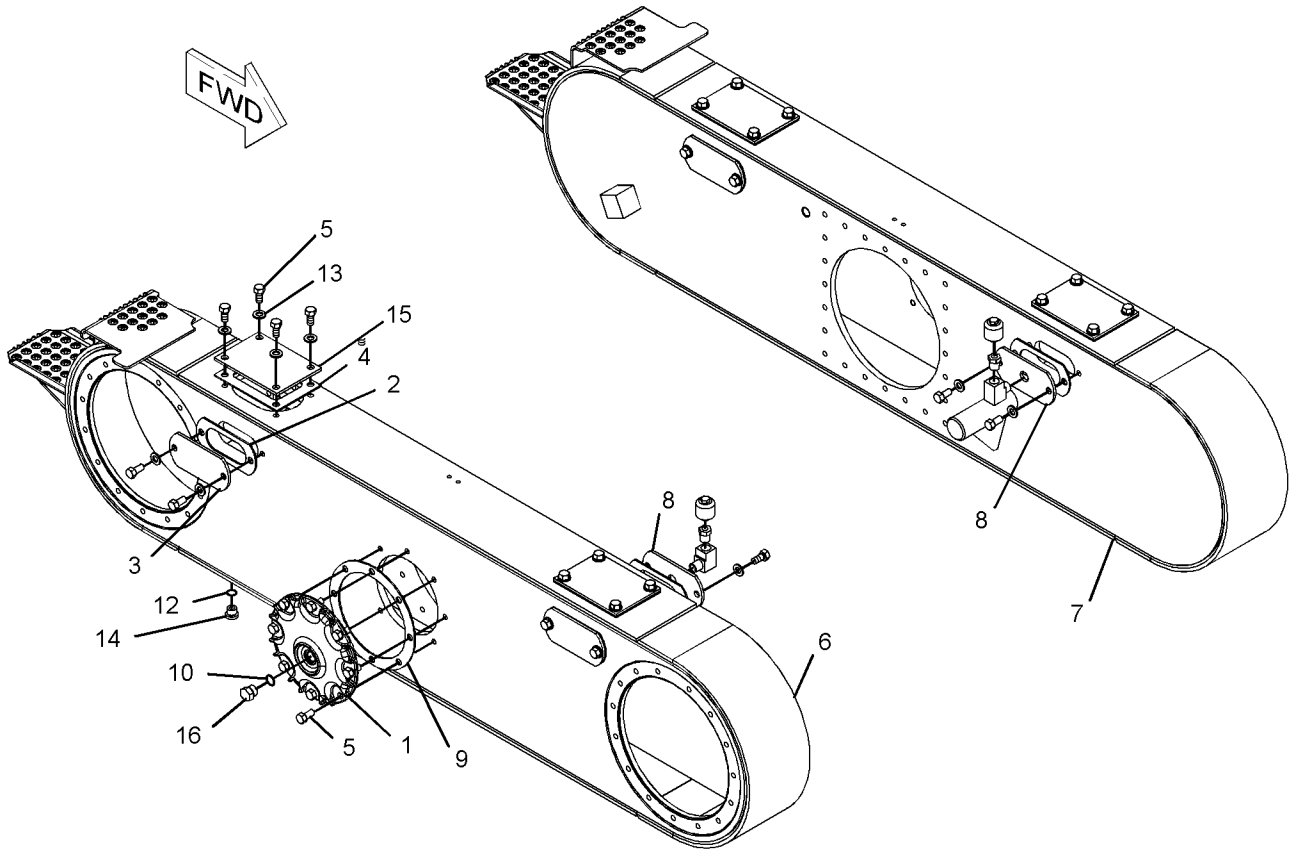


GRÁFICO 1 <FIM> g02976998

## *436-6330* ARRANJO DE PNEU E ARO (TIRE & RIM AR)

**S/N: JAP1-UP**
**UM ACESSÓRIO**

**SMCS-4202, 4203, 4209** **i06275639**

| NOTA | NÚMERO DA PEÇA | QTY | NOME DA PEÇA 1 2 3 4 5 6 (NÍVEL DO PRODUTO) | CONSULTE PÁGINA |
|---|---|---|---|---|
| Y | *436-6329* | 6 | GRUPO DE PNEU E ARO (TIRE & RIM GP) | 782 |

Y - ILUSTRAÇÃO INDIVIDUAL

<FIM>

## *436-6329* GRUPO DE PNEU E ARO (TIRE & RIM GP)

**S/N: JAP1-UP**
**NÚMEROE DE 436-6330 ARRANJO DE PNEU E ARO**
**UM ACESSÓRIO**

**SMCS-4202, 4203, 4209** **i06275638**

| NOTA | NÚMERO DA PEÇA | QTY | NOME DA PEÇA 1 2 3 4 5 6 (NÍVEL DO PRODUTO) | CONSULTE PÁGINA |
|---|---|---|---|---|
| Y | **2D-2511** | 1 | GRUPO DE VÁLVULAS-PNEU (BÁSICO) (VALVE GP-TIRE (BASIC)) | 798 |
| | **252-0098** | 1 | CONJUNTO DE ARO (9X24) (RIM AS (9X24)) | |
| | *436-6328* | 1 | PNEU (14-24) (TIRE (14-24)) | |

Y - ILUSTRAÇÃO INDIVIDUAL

<FIM>

# 275-6535 ARRANJO DA TRANSMISSÃO (TRANSMISSION AR)

**S/N: DMJ1-3119**

**NÚMEROE DE 348-3018 ARRANJO GERAL**

**SMCS-3030** **i03304191**

| NOTA | REF. NÃO | GRÁFICO REF. | NÚMERO DA PEÇA | QTY | NOME DA PEÇA 1 2 3 4 5 6 (NÍVEL DO PRODUTO) | CONSULTE PÁGINA |
|---|---|---|---|---|---|---|
| Y | 1 | 1 | *6Y-2300* | 1 | GRUPO DO EIXO-ENTRADA (SHAFT GP-INPUT) | 779 |
| Y | 2 | 1 | *235-2412* | 1 | GRUPO DE EMBREAGEM-TRANSMISSÃO (AVANÇO) (CLUTCH GP-TRANSMISSION (FORWARD)) | 717 |
| Y | 3 | 1 | *235-2413* | 1 | GRUPO DE EMBREAGEM-TRANSMISSÃO (MARCHA À RÉ, 2ª) (CLUTCH GP-TRANSMISSION (REVERSE, 2ND)) | 719 |
| Y | 4 | 1 | *6Y-2303* | 1 | GRUPO DE EMBREAGEM-TRANSMISSÃO (PRIMEIRA, TERCEIRA) (CLUTCH GP-TRANSMISSION (FIRST, THIRD)) | 721 |
| Y | 5 | 1 | *8E-9316* | 1 | GRUPO DE EMBREAGEM-TRANSMISSÃO (ALTA, BAIXA) (CLUTCH GP-TRANSMISSION (HIGH, LOW)) | 724 |
| Y | 6 | 1 | *277-6433* | 1 | GRUPO DE CAIXA E PEÇAS DO PLANETÁRIO (CASE & PARTS GP-PLANETARY) | 704 |
| Y | 7 | 1 | *9W-5132* | 1 | GRUPO DO FREIO DE ESTACIONAMENTO (BRAKE GP-PARKING) | 902 |
| Y | 8 | 1 | *9W-5134* | 1 | GRUPO DE TELA MAGNÉTICA (TRANSMISSÃO) (SCREEN GP-MAGNETIC (TRANSMISSION)) | 777 |
| Y | 9 | 1 | *6Y-8765* | 1 | GRUPO DA BOMBA DE ENGRENAGEM (PUMP GP-GEAR) | 776 |
| Y | 10 | 1 | *281-3165* | 1 | GRUPO DE CONTROLE DA TRANSMISSÃO HIDRÁULICA (CONTROL GP-TRANSMISSION HYD) | 732 |

Y - ILUSTRAÇÃO INDIVIDUAL

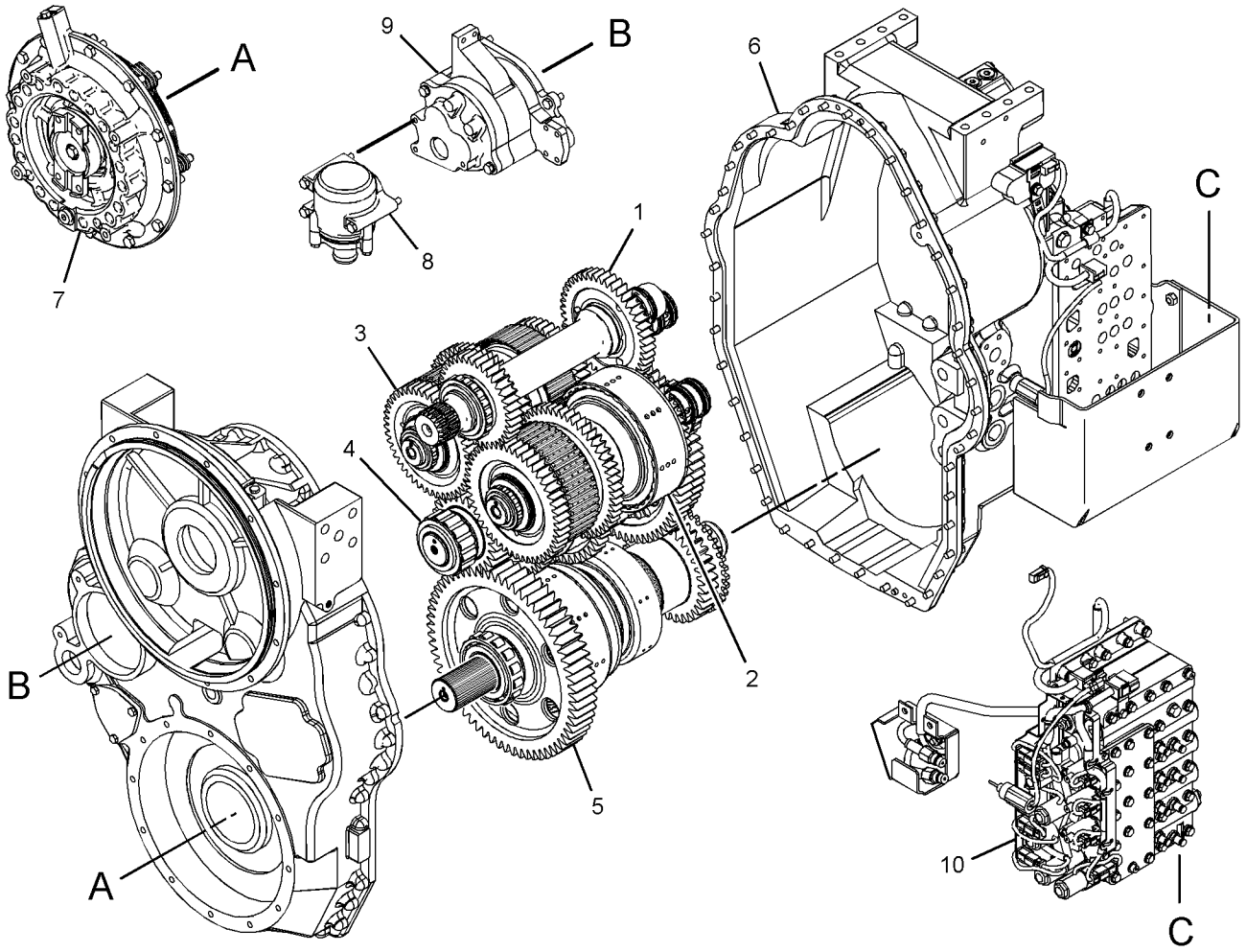


GRÁFICO 1 <FIM> g01770733

# 365-6500 ARRANJO DA TRANSMISSÃO (TRANSMISSION AR)

**S/N: CK41-UP; JSE1-UP**

**NÚMEROE DE 435-1520 ARRANJO COMUM, 348-3018 ARRANJO GERAL**

**SMCS-3030** **i05313949**

| NOTA | NÚMERO DA PEÇA | QTY | NOME DA PEÇA 1 2 3 4 5 6 (NÍVEL DO PRODUTO) | CONSULTE PÁGINA |
|---|---|---|---|---|
| Y | *9W-5132* | 1 | GRUPO DO FREIO DE ESTACIONAMENTO (BRAKE GP-PARKING) | 902 |
| Y | *365-5536* | 1 | GRUPO DE CAIXA E PEÇAS DO PLANETÁRIO (CASE & PARTS GP-PLANETARY) | 709 |
| Y | *6Y-2303* | 1 | GRUPO DE EMBREAGEM-TRANSMISSÃO (PRIMEIRA, TERCEIRA) (CLUTCH GP-TRANSMISSION (FIRST, THIRD)) | 721 |
| Y | *8E-9316* | 1 | GRUPO DE EMBREAGEM-TRANSMISSÃO (ALTA, BAIXA) (CLUTCH GP-TRANSMISSION (HIGH, LOW)) | 724 |
| Y | *235-2412* | 1 | GRUPO DE EMBREAGEM-TRANSMISSÃO (AVANÇO) (CLUTCH GP-TRANSMISSION (FORWARD)) | 717 |
| Y | *235-2413* | 1 | GRUPO DE EMBREAGEM-TRANSMISSÃO (MARCHA À RÉ, 2ª) (CLUTCH GP-TRANSMISSION (REVERSE, 2ND)) | 719 |
| Y | *365-5537* | 1 | GRUPO DE CONTROLE DA TRANSMISSÃO HIDRÁULICA (CONTROL GP-TRANSMISSION HYD) | 734 |
| Y | *6Y-8765* | 1 | GRUPO DA BOMBA DE ENGRENAGEM (PUMP GP-GEAR) | 776 |
| Y | *9W-5134* | 1 | GRUPO DE TELA MAGNÉTICA (TRANSMISSÃO) (SCREEN GP-MAGNETIC (TRANSMISSION)) | 777 |
| Y | *6Y-2300* | 1 | GRUPO DO EIXO-ENTRADA (SHAFT GP-INPUT) | 779 |

Y - ILUSTRAÇÃO INDIVIDUAL

<FIM>

# 8X-5006 GRUPO DA JUNTA UNIVERSAL (UNIVERSAL JOINT GP)

**S/N: JAP1-UP**

**NÚMEROE DE 8W-5621 GRUPO DO EIXO DE COMANDO**

**SMCS-3251, 3253**

**i00135695**

| NOTA | REF. NÃO | GRÁFICO REF. | NÚMERO DA PEÇA | QTY | NOME DA PEÇA 1 2 3 4 5 6 (NÍVEL DO PRODUTO) | CONSULTE PÁGINA |
|---|---|---|---|---|---|---|
| | 1 | 1 | **8X-5044** | 1 | CHAPA-ACOPLAMENTO (PLATE-COUPLING) | |
| | 2 | 1 | **9P-0356** | 2 | GRUPO DE CRUZETA E ROLAMENTO (SPIDER & BEARING AS) | |
| | 3 | 1 | **0S-1579** | 8 | PARAFUSO (1/2-20X2 POL) (BOLT (1/2-20X2-IN)) | |

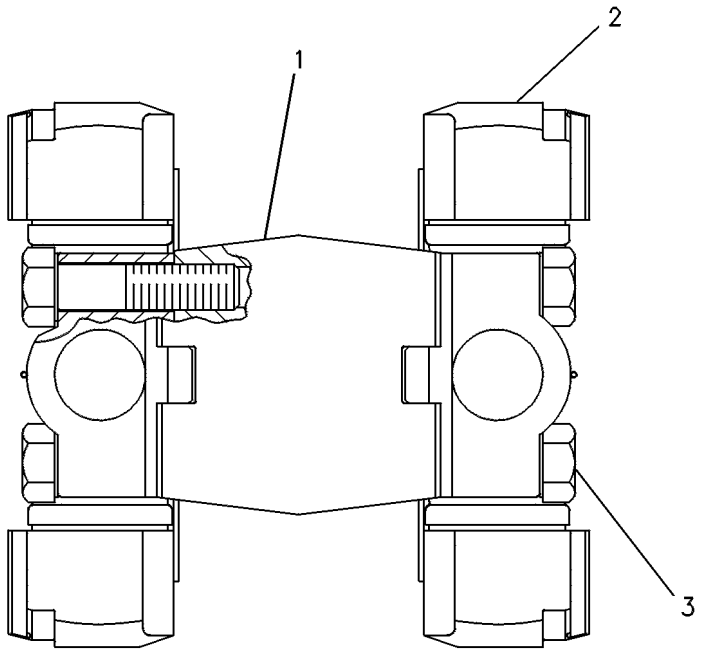


GRÁFICO 1 <FIM> g00108712

# 174-3705 GRUPO DE VÁLVULAS E MONTAGEM-TRAVA DO DIFERENCIAL (VALVE & MTG GP-DIFF LOCK)

**S/N: JAP1-UP**

**24 V. COM DERIVAÇÃO DO ALOJAMENTO**

**NÚMEROE DE 303-3011 GRUPO DE CONTROLE DA TRAVA DO DIFERENCIAL**

**SMCS-3272** **i03182460**

| NOTA | REF. NÃO | GRÁFICO REF. | NÚMERO DA PEÇA | QTY | NOME DA PEÇA 1 2 3 4 5 6 (NÍVEL DO PRODUTO) | CONSULTE PÁGINA |
|---|---|---|---|---|---|---|
| | 1 | 1 | **6G-5979** | 1 | KIT DE SELOS (TRAVA DO DIFERENCIAL) (KIT-SEAL (DIFFERENTIAL LOCK)) | |
| | | | | | (INCLUDES O-RINGS) | |
| Y | 2 | 1 | **154-3064** | 1 | GRUPO DA VÁLVULA SOLENOIDE (TRAVA DO DIFERENCIAL) (VALVE GP-SOLENOID (DIFFERENTIAL LOCK)) | 795 |
| | 3 | 1 | **148-2516** | 1 | COLETOR (MANIFOLD) | |

Y - ILUSTRAÇÃO INDIVIDUAL

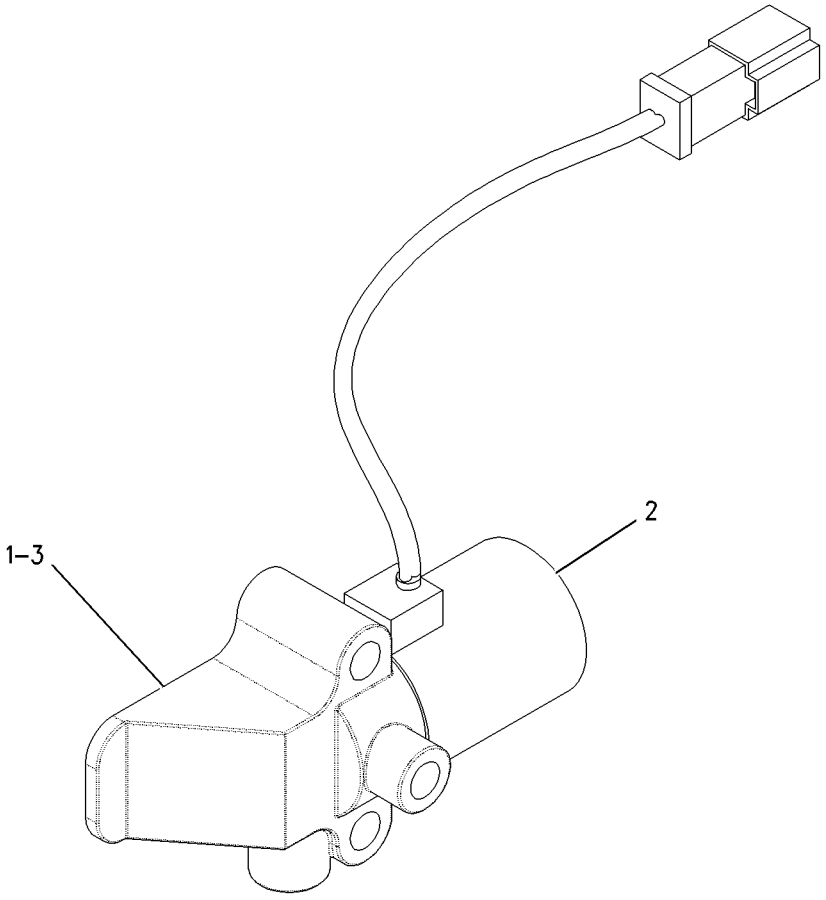


GRÁFICO 1 <FIM> g00806911

# 365-5531 GRUPO DA VÁLVULA-ALÍVIO (VALVE GP-RELIEF)

**S/N: CK41-UP; JSE1-UP**

**NÚMEROE DE 365-5537 GRUPO DE CONTROLE DA TRANSMISSÃO HIDRÁULICA**

**SMCS-3133** **i05077594**

| NOTA | REF. NÃO | GRÁFICO REF. | NÚMERO DA PEÇA | QTY | NOME DA PEÇA 1 2 3 4 5 6 (NÍVEL DO PRODUTO) | CONSULTE PÁGINA |
|---|---|---|---|---|---|---|
| | 1 | 1 | **2S-5835** | 1 | PISTÃO DE CARGA (PISTON-LOAD) | |
| | 2 | 1 | **6V-0852** | 1 | TAMPA CONTRA POEIRA (CAP-DUST) | |
| | 4 | 1 | **8E-1143** | 1 | PISTÃO DE REAÇÃO (SLUG) | |
| | 5 | 1 | **9M-2110** | 1 | TAMPA-AJUSTE (COVER-ADJUSTMENT) | |
| | 6 | 1 | **115-4550** | 1 | TAMPA (COVER) | |
| | 7 | 1 | **172-7966** | 1 | CARROCERIA (BODY) | |
| | 8 | 1 | **172-7968** | 1 | CONJUNTO DE SPOOL (SPOOL AS) | |
| | | 1 | **3D-8317** | 1 | ANEL DE RETENÇÃO (RING-RETAINING) | |
| | | 1 | **4B-9880** | 1 | ESFERA (BALL) | |
| | | 1 | **4M-2381** | 1 | MOLA (SPRING) | |
| | | 1 | **9U-8669** | 1 | RETENTOR (RETAINER) | |
| | 9 | 1 | **174-7449** | 1 | MOLA (SPRING) | |
| | 10 | 1 | *241-6218* | 1 | CONJUNTO DE BUJÃO (PLUG AS) | |
| | | 1 | **3K-0360** | 1 | ANEL RETENTOR EM O (SEAL-O-RING) | |
| | | 1 | **241-6205** | 1 | BUJÃO (PLUG) | |
| | 12 | 1 | *162-0177* | 1 | CONJUNTO DE BUJÃO (PLUG AS) | |
| | | 1 | **3J-1907** | 1 | ANEL RETENTOR EM O (SEAL-O-RING) | |
| | | 1 | **9S-8004** | 1 | BUJÃO (ROSCA 9/16-18) (PLUG (9/16-18-THD)) | |
| | 13 | 1 | *164-5567* | 1 | CONJUNTO DO ENGATE-DESCONEXÃO RÁPIDA (MACHO) (COUPLER AS-QUICK DISCONNECT (MALE)) | |
| | | 1 | **6V-3965** | 1 | CONEXÃO (DESLIGAMENTO RÁPIDO) (FITTING (QUICK DISCONNECT)) | |
| | | 1 | **214-7568** | 1 | ANEL RETENTOR EM O (SEAL-O-RING) | |
| | 14 | 1 | **2S-4663** | 1 | ANEL RETENTOR EM O (SEAL-O-RING) | |
| | 15 | 1 | *315-9835* | 1 | CONJUNTO DE COTOVELO (ELBOW AS) | |
| | | 1 | **6V-0484** | 1 | COTOVELO (ELBOW) | |
| | | 1 | **214-7568** | 1 | ANEL RETENTOR EM O (SEAL-O-RING) | |
| | 16 | 1 | **4M-5905** | 1 | PARAFUSO DE AJUSTE (5/16-18X1 POL) (SCREW-ADJUSTMENT (5/16-18X1-IN)) | |
| M | 17 | 1 | **6V-3940** | 2 | PARAFUSO (M8X1,25X25 MM) (BOLT (M8X1.25X25-MM)) | |
| M | 18 | 1 | **6V-5218** | 2 | PARAFUSO (M8X1,25X35 MM) (BOLT (M8X1.25X35-MM)) | |
| | 19 | 1 | **8M-5253** | 1 | ANEL RETENTOR EM O (SEAL-O-RING) | |
| | 20 | 1 | **9M-1974** | 2 | ARRUELA DURA (8,8X16X2 MM DE ESPESSURA) (WASHER-HARD (8.8X16X2-MM THK)) | |

M - PEÇA MÉTRICA

365-5531 GRUPO DA VÁLVULA-ALÍVIO (VALVE GP-RELIEF) (continuação) **i05077594**

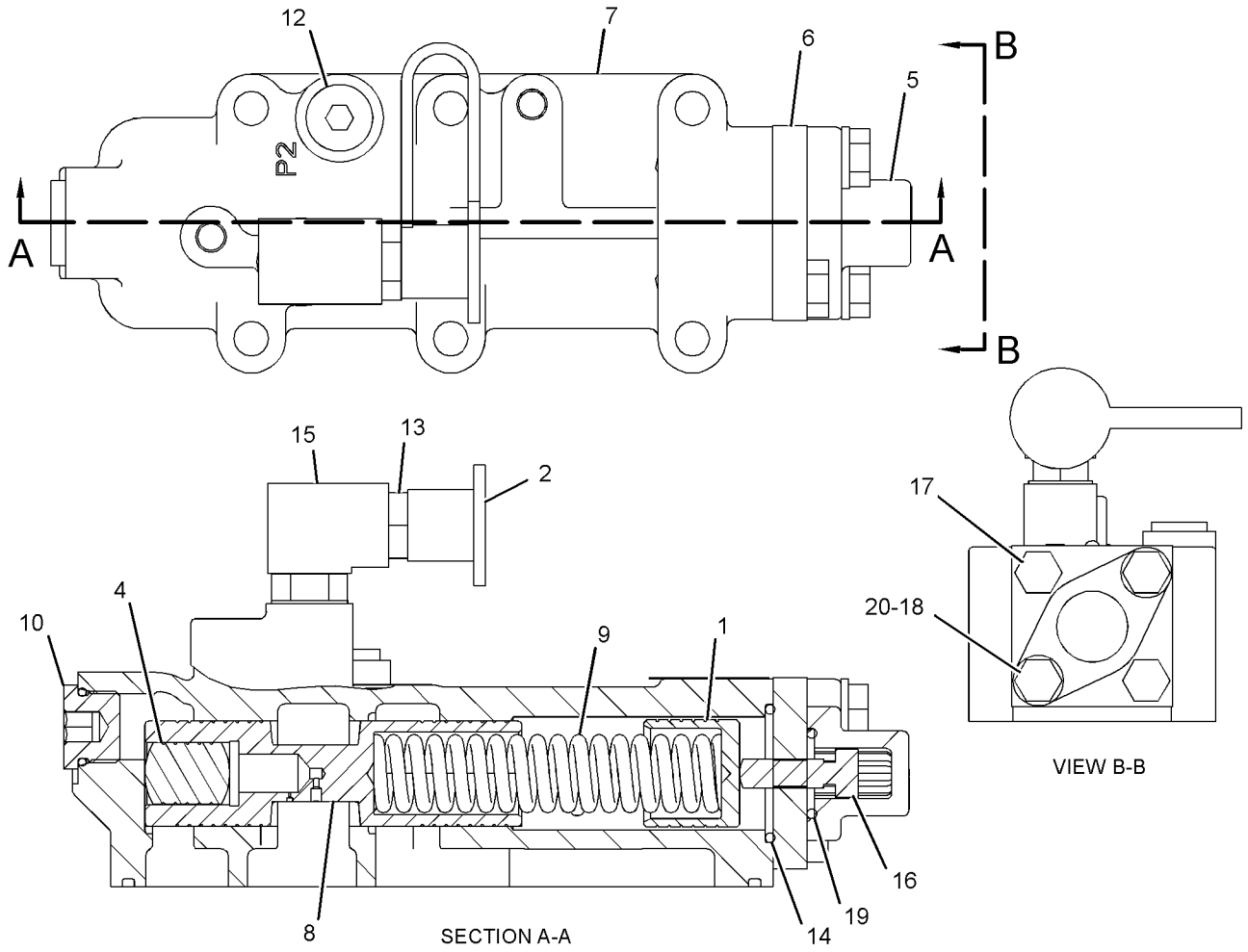


GRÁFICO 1 <FIM> g03323507

# 184-1130 GRUPO Da VÁLVULA SELETORA E DE CONTROLE DE PRESSÃO (VALVE GP-SELECTOR & PRESS CONT)

**S/N: DMJ1-UP**

**NÚMEROE DE 281-3163 GRUPO DA VÁLVULA DE CONTROLE DA TRANSMISSÃO**

**SMCS-3083** **i05882516**

| NOTA | REF. NÃO | GRÁFICO REF. | NÚMERO DA PEÇA | QTY | NOME DA PEÇA 1 2 3 4 5 6 (NÍVEL DO PRODUTO) | CONSULTE PÁGINA |
|---|---|---|---|---|---|---|
| | 1 | 1 | **154-6309** | 1 | CARROCERIA (BODY) | |
| M | 2 | 1 | **6V-5683** | 5 | PARAFUSO (M6X1X16 MM) (BOLT (M6X1X16-MM)) | |
| | 4 | 1 | **3D-4245** | 1 | ANEL RETENTOR EM O (SEAL-O-RING) | |
| | 6 | 1 | **8E-9894** | 1 | CARRETEL (SPOOL) | |
| | 7 | 1 | **9U-8068** | 1 | PISTÃO DE REAÇÃO (SLUG) | |
| | 8 | 1 | **9U-9282** | 1 | MOLA (SPRING) | |
| | 9 | 1 | **9U-9316** | 1 | MOLA (SPRING) | |
| | 10 | 1 | **108-6523** | 1 | CONJUNTO DO AJUSTADOR (ADJUSTER AS) | |
| | | 1 | **4K-2039** | 1 | ANEL RETENTOR EM O (SEAL-O-RING) | |
| | | 1 | **7M-8485** | 1 | ANEL RETENTOR EM O (SEAL-O-RING) | |
| | | 1 | **8T-4223** | 1 | ARRUELA DURA (13,5X25,5X3 MM DE ESPESSURA) (WASHER-HARD (13.5X25.5X3-MM THK)) | |
| | | 1 | **9U-8069** | 1 | BUJÃO (PLUG) | |
| M | | 1 | **095-1207** | 1 | PORCA (M12X1,75 DE ESPESSURA) (NUT (M12X1.75-THD)) | |
| | | 1 | **101-9754** | 1 | PARAFUSO DE AJUSTE (M12X1,75X18 MM) (SCREW-ADJUSTMENT (M12X1.75X18-MM)) | |
| | 11 | 1 | *309-1877* | 1 | CONJUNTO DE ORIFÍCIOS (ORIFICE AS) | |
| | | 1 | **5F-9144** | 1 | ANEL RETENTOR EM O (SEAL-O-RING) | |
| | | 1 | **9U-8620** | 1 | ORIFÍCIO (ORIFICE) | |
| | 12 | 1 | **9U-8067** | 1 | RETENTOR (RETAINER) | |
| | 13 | 1 | **8E-9895** | 1 | PISTÃO DE CARGA (PISTON-LOAD) | |
| | 14 | 1 | **9W-7412** | 1 | MOLA (SPRING) | |
| | 15 | 1 | **4J-2506** | 1 | ANEL RETENTOR EM O (SEAL-O-RING) | |
| | 16 | 1 | **6F-4855** | 1 | ANEL RETENTOR EM O (SEAL-O-RING) | |
| B | 17 | 1 | **5J-1036** | 4 | CALÇO (0,8 MM DE ESPESSURA) (SHIM (0.8-MM THK)) | |
| | 18 | 1 | **8E-9896** | 1 | PISTÃO-SELETOR (PISTON-SELECTOR) | |
| | 19 | 1 | **179-1298** | 3 | ESPAÇADOR (SPACER) | |
| | 20 | 1 | **7T-0570** | 1 | MOLA (SPRING) | |
| B | 21 | 1 | **4M-1751** | 2 | ESPAÇADOR (15,09X0,4 MM DE ESPESSURA) (SPACER (15.09X0.4-MM THK)) | |
| Y | 23 | 1 | **186-1526** | 1 | GRUPO DA VÁLVULA SOLENOIDE (24 V) (SELETOR E FAIXA DE PRESSÃO) (VALVE GP-SOLENOID (24-VOLT) (SELECTOR & PRESSURE RANGE)) | 797 |
| | 25 | 1 | *309-2995* | 1 | CONJUNTO DE BUJÃO (PLUG AS) | |
| | | 1 | **4J-7533** | 1 | ANEL RETENTOR EM O (SEAL-O-RING) | |
| | | 1 | **9G-7132** | 1 | BUJÃO-ORIFÍCIO (PLUG-ORIFICE) | |
| | 26 | 1 | *162-0177* | 1 | CONJUNTO DE BUJÃO (PLUG AS) | |
| | | 1 | **3J-1907** | 1 | ANEL RETENTOR EM O (SEAL-O-RING) | |
| | | 1 | **9S-8004** | 1 | BUJÃO (ROSCA 9/16-18) (PLUG (9/16-18-THD)) | |
| | 28 | 1 | **180-9327** | 1 | COLETOR (MANIFOLD) | |
| | 30 | 1 | **3K-6116** | 1 | ARRUELA (0,266 X 0,47 X 0,031 POL DE ESPESSURA) (WASHER (0.266X0.47X0.031-IN THK)) | |
| M | 31 | 1 | **8T-8442** | 1 | PARAFUSO DE CABEÇA OCA (M6X1X30 MM) (BOLT-SOCKET HEAD (M6X1X30-MM)) | |
| | 32 | 1 | **5P-0537** | 6 | ARRUELA DURA (7,2X14,5X2 MM DE ESPESSURA) (WASHER-HARD (7.2X14.5X2-MM THK)) | |
| | 33 | 1 | **9X-7384** | 3 | ANEL RETENTOR EM O (SEAL-O-RING) | |

184-1130 GRUPO Da VÁLVULA SELETORA E DE CONTROLE DE PRESSÃO (VALVE GP-SELECTOR & PRESS CONT)
(continuação) **i05882516**

| NOTA | REF. NÃO | GRÁFICO REF. | NÚMERO DA PEÇA | QTY | NOME DA PEÇA 1 2 3 4 5 6 (NÍVEL DO PRODUTO) | CONSULTE PÁGINA |
|---|---|---|---|---|---|---|
| | 34 | 1 | **175-3893** | 1 | GRUPO DA VÁLVULA SOLENOIDE (SOLENOIDE DE PROPULSÃO PARA O CONJUNTO DA EMBREAGEM 1) (VALVE GP-SOLENOID (PROPN SOL FOR CL PACK 1)) | |
| | 34A | 1 | **175-3893** | 1 | GRUPO DA VÁLVULA SOLENOIDE (SOLENOIDE DE PROPULSÃO PARA O CONJUNTO DA EMBREAGEM 2) (VALVE GP-SOLENOID (PROPN SOL FOR CL PACK 2)) | |
| | 34B | 1 | **175-3893** | 1 | GRUPO DA VÁLVULA SOLENOIDE (SOLENOIDE DE PROPULSÃO PARA O CONJUNTO DA EMBREAGEM 3) (VALVE GP-SOLENOID (PROPN SOL FOR CL PACK 3)) | |
| | | | | | (EACH VALVE GP INCLUDES) | |
| | | 1 | **323-9531** | 1 | CONJUNTO DE BOBINA (24 V) (COIL AS (24-VOLT)) | |
| | | 1 | **164-2108** | 1 | ARRUELA (13,03X25,4X2,38 MM DE ESPESSURA) (WASHER (13.03X25.4X2.38-MM THK)) | |
| | | 1 | **167-9524** | 1 | PORCA-AUTOTRAVAMENTO (1/2-28 DE ROSCA) (NUT-SELF LOCKING (1/2-28-THD)) | |
| | | 1 | **238-5080** | 1 | ANEL RETENTOR EM O (SEAL-O-RING) | |
| | | 1 | **317-0810** | 1 | ANEL RETENTOR EM O (SEAL-O-RING) | |
| | 35 | 1 | **183-6774** | 1 | PLACA (PLATE) | |
| M | 36 | 1 | **8C-6965** | 1 | PARAFUSO DE CABEÇA OCA (M6X1X45 MM) (BOLT-SOCKET HEAD (M6X1X45-MM)) | |
| | 37 | 1 | **154-7172** | 1 | CARRETEL (SPOOL) | |
| | 38 | 1 | *309-2996* | 5 | CONJUNTO DE BUJÃO (PLUG AS) | |
| | | | | | (EACH INCLUDES) | |
| | | 1 | **6Y-4638** | 1 | BUJÃO-SOQUETE HEXAGONAL (1-5/16-12 DE ROSCA) (PLUG-HEX SOCKET (1-5/16-12-THD)) | |
| | | 1 | **7M-8485** | 1 | ANEL RETENTOR EM O (SEAL-O-RING) | |
| | 39 | 1 | **183-6775** | 3 | CONJUNTO DE SPOOL (SPOOL AS) | |
| | | | | | (EACH INCLUDES) | |
| | | 1 | **167-0566** | 1 | CARTUCHO (CARTRIDGE) | |
| | 40 | 1 | **154-7175** | 3 | PISTÃO DE REAÇÃO (SLUG) | |
| | 41 | 1 | **154-7176** | 3 | MOLA (SPRING) | |
| | 42 | 1 | **154-7177** | 3 | MOLA (SPRING) | |

B - UTILIZAR CONFORME NECESSÁRIO
M - PEÇA MÉTRICA
Y - ILUSTRAÇÃO INDIVIDUAL

184-1130 GRUPO Da VÁLVULA SELETORA E DE CONTROLE DE PRESSÃO (VALVE GP-SELECTOR & PRESS CONT)
(continuação) **i05882516**

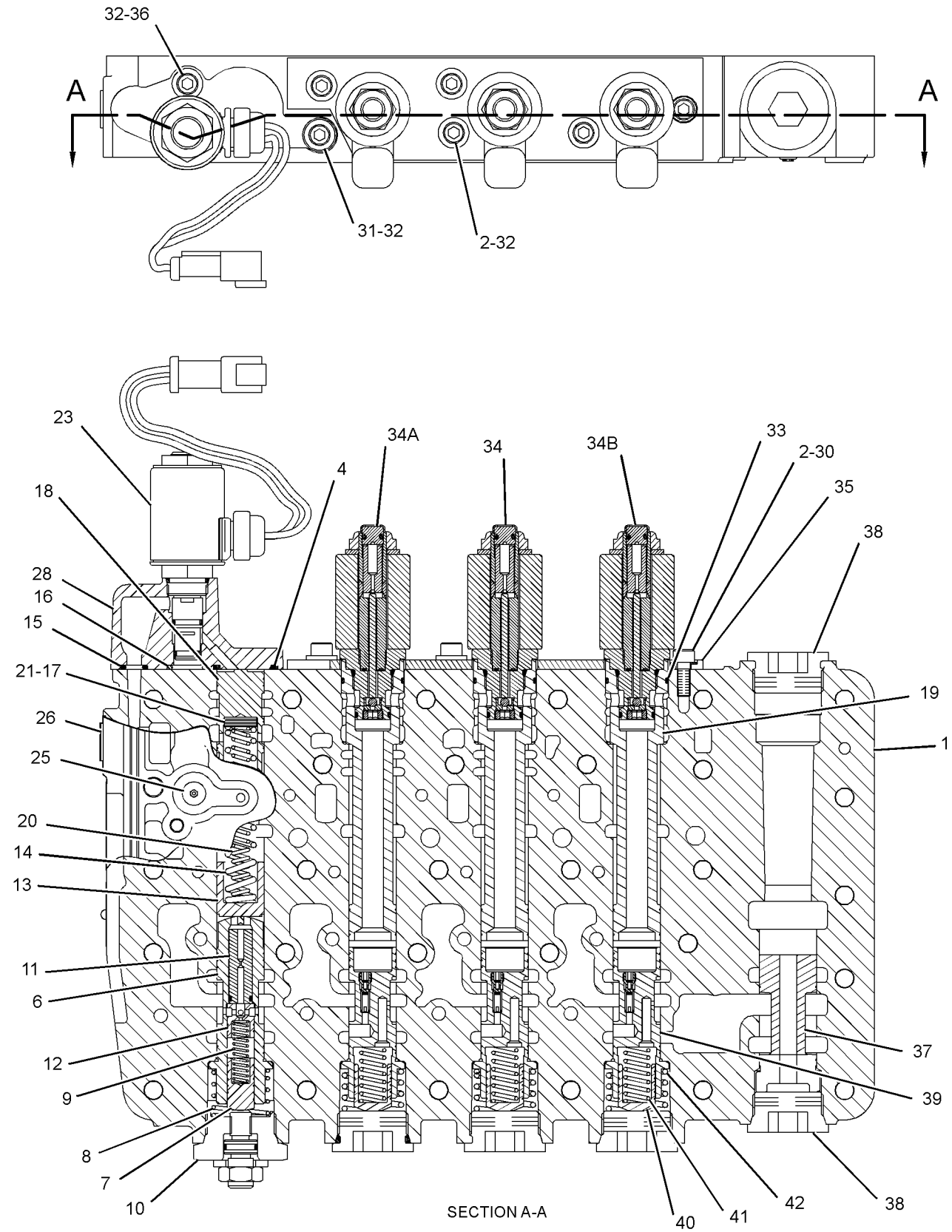


GRÁFICO 1 <FIM> g01415135

# 281-3160 GRUPO Da VÁLVULA SELETORA E DE CONTROLE DE PRESSÃO (VALVE GP-SELECTOR & PRESS CONT)

**S/N: DMJ1-UP**

**NÚMEROE DE 281-3163 GRUPO DA VÁLVULA DE CONTROLE DA TRANSMISSÃO**

**SMCS-3083** **i02840144**

| NOTA | REF. NÃO | GRÁFICO REF. | NÚMERO DA PEÇA | QTY | NOME DA PEÇA 1 2 3 4 5 6 (NÍVEL DO PRODUTO) | CONSULTE PÁGINA |
|---|---|---|---|---|---|---|
| | 1 | 1 | **161-7055** | 1 | CARROCERIA (BODY) | |
| | 2 | 1 | *309-1876* | 2 | CONJUNTO DE ORIFÍCIOS (ORIFICE AS) | |
| | | | | | (EACH INCLUDES) | |
| | | 1 | **5F-9144** | 1 | ANEL RETENTOR EM O (SEAL-O-RING) | |
| | | 1 | **8E-7714** | 1 | ORIFÍCIO (ORIFICE) | |
| | 4 | 1 | **8E-9894** | 4 | CARRETEL (SPOOL) | |
| | 5 | 1 | **9U-8068** | 4 | PISTÃO DE REAÇÃO (SLUG) | |
| | 6 | 1 | **9U-9316** | 4 | MOLA (SPRING) | |
| | 7 | 1 | **9U-9282** | 4 | MOLA (SPRING) | |
| | 9 | 1 | **9U-8067** | 4 | RETENTOR (RETAINER) | |
| | 10 | 1 | **8E-9895** | 4 | PISTÃO DE CARGA (PISTON-LOAD) | |
| | 11 | 1 | **4J-2506** | 1 | ANEL RETENTOR EM O (SEAL-O-RING) | |
| | 12 | 1 | **6F-4855** | 4 | ANEL RETENTOR EM O (SEAL-O-RING) | |
| | 13 | 1 | **8E-9896** | 4 | PISTÃO-SELETOR (PISTON-SELECTOR) | |
| B | 14 | 1 | **4M-1751** | 4 | ESPAÇADOR (15,09X0,4 MM DE ESPESSURA) (SPACER (15.09X0.4-MM THK)) | |
| B | 15 | 1 | **5J-1036** | 15 | CALÇO (0,8 MM DE ESPESSURA) (SHIM (0.8-MM THK)) | |
| | 16 | 1 | **3D-4245** | 4 | ANEL RETENTOR EM O (SEAL-O-RING) | |
| | 17 | 1 | **9W-7410** | 1 | MOLA (SPRING) | |
| | 18 | 1 | **7T-0570** | 3 | MOLA (SPRING) | |
| | 19 | 1 | **8E-1143** | 1 | PISTÃO DE REAÇÃO (SLUG) | |
| | 20 | 1 | **9U-8668** | 1 | CONJUNTO DE SPOOL (SPOOL AS) | |
| | | 1 | **3D-8317** | 1 | ANEL DE RETENÇÃO (RING-RETAINING) | |
| | | 1 | **4B-9880** | 1 | ESFERA (BALL) | |
| | | 1 | **4M-2381** | 1 | MOLA (SPRING) | |
| | | 1 | **8E-9893** | 1 | CARRETEL-ALÍVIO (SPOOL-RELIEF) | |
| | | 1 | **9U-8669** | 1 | RETENTOR (RETAINER) | |
| | 21 | 1 | **9U-9595** | 1 | MOLA (SPRING) | |
| | 22 | 1 | **9N-4500** | 1 | MOLA (SPRING) | |
| | 23 | 1 | **9N-4498** | 1 | MOLA (SPRING) | |
| | 24 | 1 | **8E-9897** | 1 | CARRETEL (SPOOL) | |
| | 25 | 1 | **9W-0898** | 1 | PISTÃO DE REAÇÃO (SLUG) | |
| | 27 | 1 | **8E-6570** | 1 | COLETOR (MANIFOLD) | |
| Y | 28 | 1 | **186-1526** | 4 | GRUPO DA VÁLVULA SOLENOIDE (24 V) (VELOCIDADE, FAIXA, TRANSMISSÃO) (VALVE GP-SOLENOID (24-VOLT) (SPEED, RANGE, TRANSMISSION)) | 797 |
| M | 31 | 1 | **8C-6965** | 4 | PARAFUSO DE CABEÇA OCA (M6X1X45 MM) (BOLT-SOCKET HEAD (M6X1X45-MM)) | |
| | 32 | 1 | **5P-0537** | 5 | ARRUELA DURA (7,2X14,5X2 MM DE ESPESSURA) (WASHER-HARD (7.2X14.5X2-MM THK)) | |
| M | 33 | 1 | **8T-8442** | 1 | PARAFUSO DE CABEÇA OCA (M6X1X30 MM) (BOLT-SOCKET HEAD (M6X1X30-MM)) | |
| | 34 | 1 | *309-1877* | 1 | CONJUNTO DE ORIFÍCIOS (ORIFICE AS) | |
| | | 1 | **5F-9144** | 1 | ANEL RETENTOR EM O (SEAL-O-RING) | |
| | | 1 | **9U-8620** | 1 | ORIFÍCIO (ORIFICE) | |
| | 35 | 1 | *309-2995* | 4 | CONJUNTO DE BUJÃO (PLUG AS) | |
| | | | | | (EACH INCLUDES) | |

281-3160 GRUPO Da VÁLVULA SELETORA E DE CONTROLE DE PRESSÃO (VALVE GP-SELECTOR & PRESS CONT)
(continuação) **i02840144**

| NOTA | REF. NÃO | GRÁFICO REF. | NÚMERO DA PEÇA | QTY | NOME DA PEÇA 1 2 3 4 5 6 (NÍVEL DO PRODUTO) | CONSULTE PÁGINA |
|---|---|---|---|---|---|---|
| | | 1 | **4J-7533** | 1 | ANEL RETENTOR EM O (SEAL-O-RING) | |
| | | 1 | **9G-7132** | 1 | BUJÃO-ORIFÍCIO (PLUG-ORIFICE) | |
| | 37 | 1 | *183-7263* | 1 | CONJUNTO DE BUJÃO (PLUG AS) | |
| | | 1 | **3J-7354** | 1 | ANEL RETENTOR EM O (SEAL-O-RING) | |
| | | 1 | **9S-8002** | 1 | BUJÃO (7/16-20 DE ROSCA) (PLUG (7/16-20-THD)) | |
| | 38 | 1 | *162-0177* | 1 | CONJUNTO DE BUJÃO (PLUG AS) | |
| | | 1 | **3J-1907** | 1 | ANEL RETENTOR EM O (SEAL-O-RING) | |
| | | 1 | **9S-8004** | 1 | BUJÃO (ROSCA 9/16-18) (PLUG (9/16-18-THD)) | |
| | 40 | 1 | **108-6523** | 5 | CONJUNTO DO AJUSTADOR (ADJUSTER AS) | |
| | | | | | (EACH INCLUDES) | |
| | | 1 | **4K-2039** | 1 | ANEL RETENTOR EM O (SEAL-O-RING) | |
| | | 1 | **7M-8485** | 1 | ANEL RETENTOR EM O (SEAL-O-RING) | |
| | | 1 | **8T-4223** | 1 | ARRUELA DURA (13,5X25,5X3 MM DE ESPESSURA) (WASHER-HARD (13.5X25.5X3-MM THK)) | |
| | | 1 | **9U-8069** | 1 | BUJÃO (PLUG) | |
| M | | 1 | **095-1207** | 1 | PORCA (M12X1,75 DE ESPESSURA) (NUT (M12X1.75-THD)) | |
| | | 1 | **101-9754** | 1 | PARAFUSO DE AJUSTE (M12X1,75X18 MM) (SCREW-ADJUSTMENT (M12X1.75X18-MM)) | |
| | 41 | 1 | *309-2996* | 1 | CONJUNTO DE BUJÃO (PLUG AS) | |
| | | 1 | **6Y-4638** | 1 | BUJÃO-SOQUETE HEXAGONAL (1-5/16-12 DE ROSCA) (PLUG-HEX SOCKET (1-5/16-12-THD)) | |
| | | 1 | **7M-8485** | 1 | ANEL RETENTOR EM O (SEAL-O-RING) | |
| | 42 | 1 | *309-1878* | 1 | CONJUNTO DE ORIFÍCIOS (ORIFICE AS) | |
| | | 1 | **5F-9144** | 1 | ANEL RETENTOR EM O (SEAL-O-RING) | |
| | | 1 | **8E-7713** | 1 | ORIFÍCIO (ORIFICE) | |
| | 43 | 1 | **9W-7412** | 3 | MOLA (SPRING) | |
| | 44 | 1 | **7G-5453** | 1 | MOLA (SPRING) | |
| | 45 | 1 | **108-3129** | 1 | PARAR (STOP) | |

B - UTILIZAR CONFORME NECESSÁRIO
M - PEÇA MÉTRICA
Y - ILUSTRAÇÃO INDIVIDUAL

281-3160 GRUPO Da VÁLVULA SELETORA E DE CONTROLE DE PRESSÃO (VALVE GP-SELECTOR & PRESS CONT)
(continuação) **i02840144**

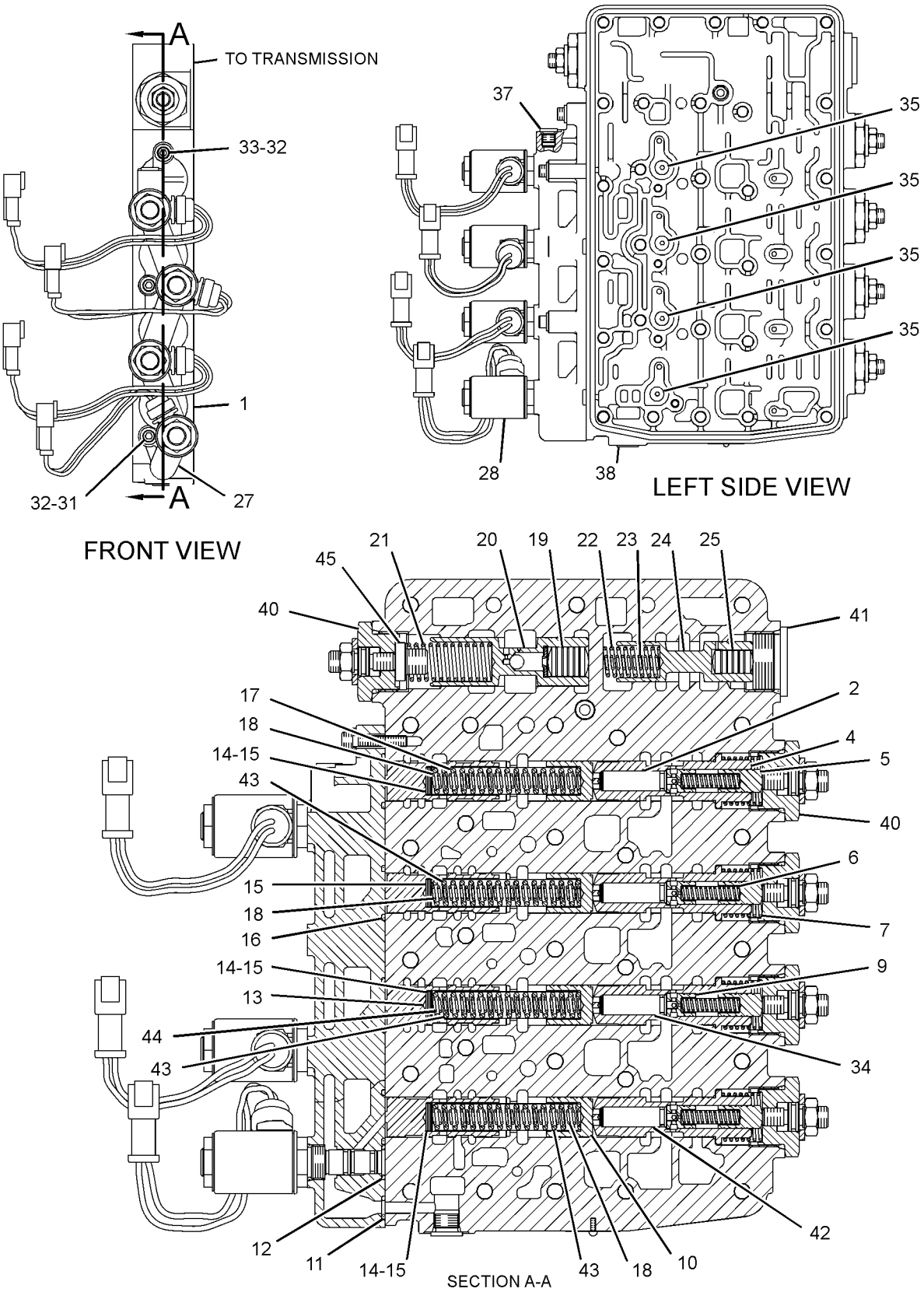


GRÁFICO 1 <FIM> g01419350

# *154-3064* GRUPO DA VÁLVULA SOLENOIDE (VALVE GP-SOLENOID)

**S/N: JAP1-UP**

**24 V**

**NÚMEROE DE 174-3705 GRUPO DE VÁLVULAS E MONTAGEM-TRAVA DO DIFERENCIAL**

**SMCS-5479** **i02204767**

| NOTA | REF. NÃO | GRÁFICO REF. | NÚMERO DA PEÇA | QTY | NOME DA PEÇA 1 2 3 4 5 6 (NÍVEL DO PRODUTO) | CONSULTE PÁGINA |
|---|---|---|---|---|---|---|
| | 1 | 1 | **8C-9987** | 1 | ARRUELA (8,3X28X2,5 MM DE ESPESSURA) (WASHER (8.3X28X2.5-MM THK)) | |
| | 2 | 1 | **111-0343** | 1 | CONTRAPORCA (5/16-18 DE ROSCA) (LOCKNUT (5/16-18-THD)) | |
| | 3 | 1 | **142-0350** | 1 | CONJUNTO DE CARTUCHO (CARTRIDGE AS) | |
| | | 1 | **8C-9987** | 1 | ARRUELA (8,3X28X2,5 MM DE ESPESSURA) (WASHER (8.3X28X2.5-MM THK)) | |
| | | 1 | **111-0343** | 1 | CONTRAPORCA (5/16-18 DE ROSCA) (LOCKNUT (5/16-18-THD)) | |
| | 4 | 1 | **189-0189** | 1 | CONJUNTO DE BOBINA (24 V) (COIL AS (24-VOLT)) | |
| | | 1 | **1S-9593** | 2 | CABO TIPO CINTA (STRAP-CABLE) | |
| | | 1 | **102-8802** | 1 | KIT DE TOMADA (2 PINOS) (KIT-RECEPTACLE (2-PIN)) | |
| | | | | | (INCLUDES RECEPTACLE AS & WEDGE) | |
| | | 1 | **3E-3365** | 1 | CUNHA-TRAVA DO RECIPIENTE (2 PINOS) (WEDGE-RECEPTACLE LOCK (2-PIN)) | |
| | | 1 | **186-3735** | 2 | PINO DE CONECTOR (CALIBRE 16 A 18) (PIN-CONNECTOR (16-GA TO 18-GA)) | |
| | | | | | JOGO(S) DE REPARO DISPONÍVEL(ÍVEIS): | |
| | | | **6G-5979** | 1 | KIT DE SELOS (VÁLVULA DA TRAVA DO DIFERENCIAL) (KIT-SEAL (DIFFERENTIAL LOCK VALVE)) | |

154-3064 GRUPO DA VÁLVULA SOLENOIDE (VALVE GP-SOLENOID) (continuação) **i02204767**

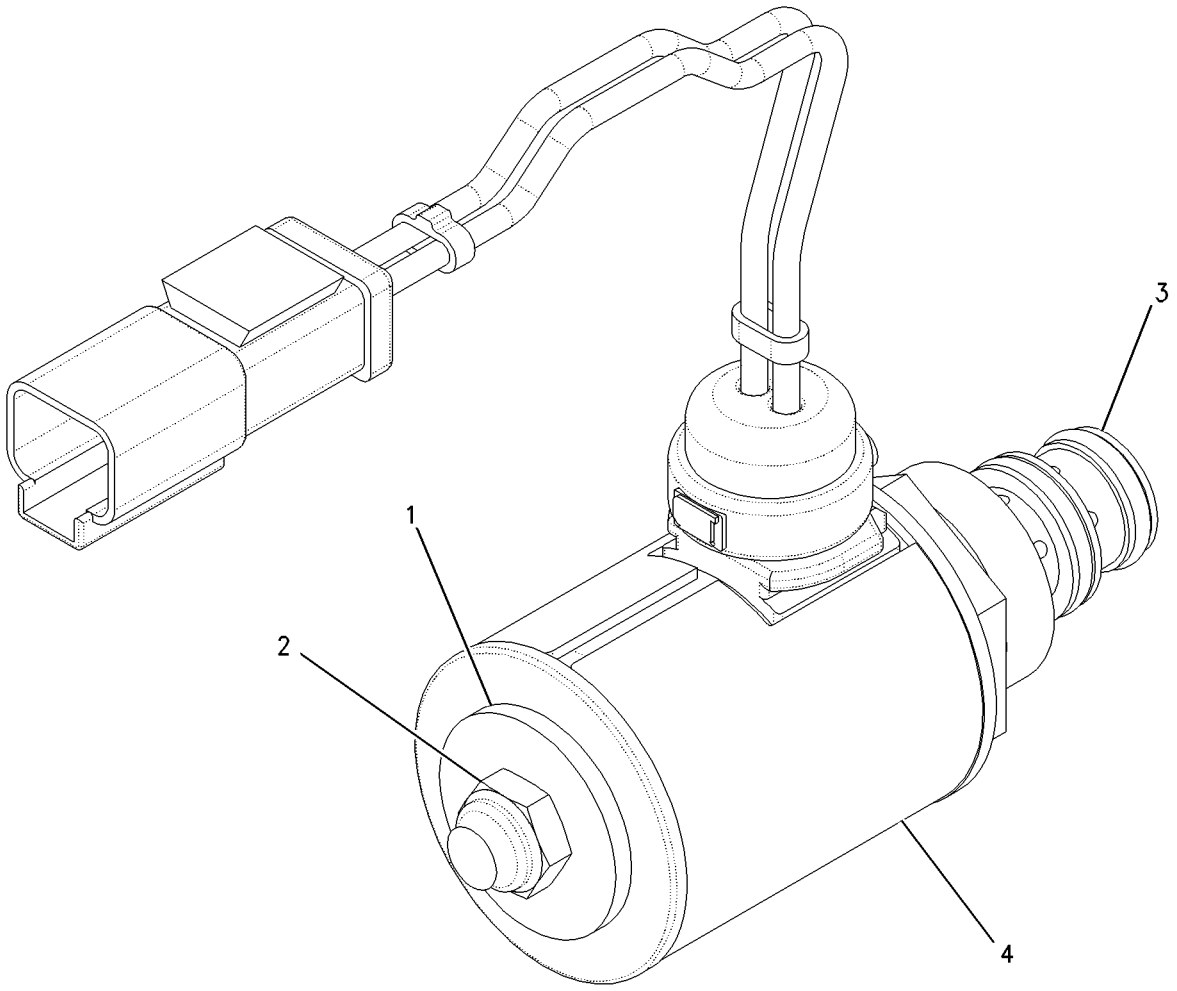


GRÁFICO 1 <FIM> g00877963

# 186-1526 GRUPO DA VÁLVULA SOLENOIDE (VALVE GP-SOLENOID)

**S/N: DMJ1-UP**

**24 V**

**NÚMEROE DE 184-1130, 281-3160 GRUPO Da VÁLVULA SELETORA E DE CONTROLE DE PRESSÃO**

**SMCS-5479** **i06191956**

| NOTA | REF. NÃO | GRÁFICO REF. | NÚMERO DA PEÇA | QTY | NOME DA PEÇA 1 2 3 4 5 6 (NÍVEL DO PRODUTO) | CONSULTE PÁGINA |
|---|---|---|---|---|---|---|
| | 1 | 1 | **104-3947** | 1 | CONTRAPORCA (5/8-11 DE ESPESSURA) (LOCKNUT (5/8-11-THD)) | |
| J | 2 | 1 | **234-6666** | 1 | CONJUNTO DO CARTUCHO DA VÁLVULA (CARTRIDGE AS-VALVE) | |
| | 3 | 1 | **301-3118** | 1 | CONJUNTO DE BOBINA (COIL AS) | |
| | 3A | 1 | **1S-9593** | 2 | CABO TIPO CINTA (STRAP-CABLE) | |
| | 3B | 1 | **102-8802** | 1 | KIT DE TOMADA (2 PINOS) (KIT-RECEPTACLE (2-PIN)) | |
| | | | | | (INCLUDES RECEPTACLE AS & WEDGE) | |
| | 3C | 1 | **186-3735** | 2 | PINO DE CONECTOR (CALIBRE 16 A 18) (PIN-CONNECTOR (16-GA TO 18-GA)) | |
| | | | | | JOGO(S) DE REPARO DISPONÍVEL(ÍVEIS): | |
| J | | | **7T-4515** | 1 | KIT DE SELOS (KIT-SEAL) | |
| | | | | | (INCLUDES SEAL-O-RINGS) | |

J - KIT MARKED J SERVICES PART(S) MARKED J

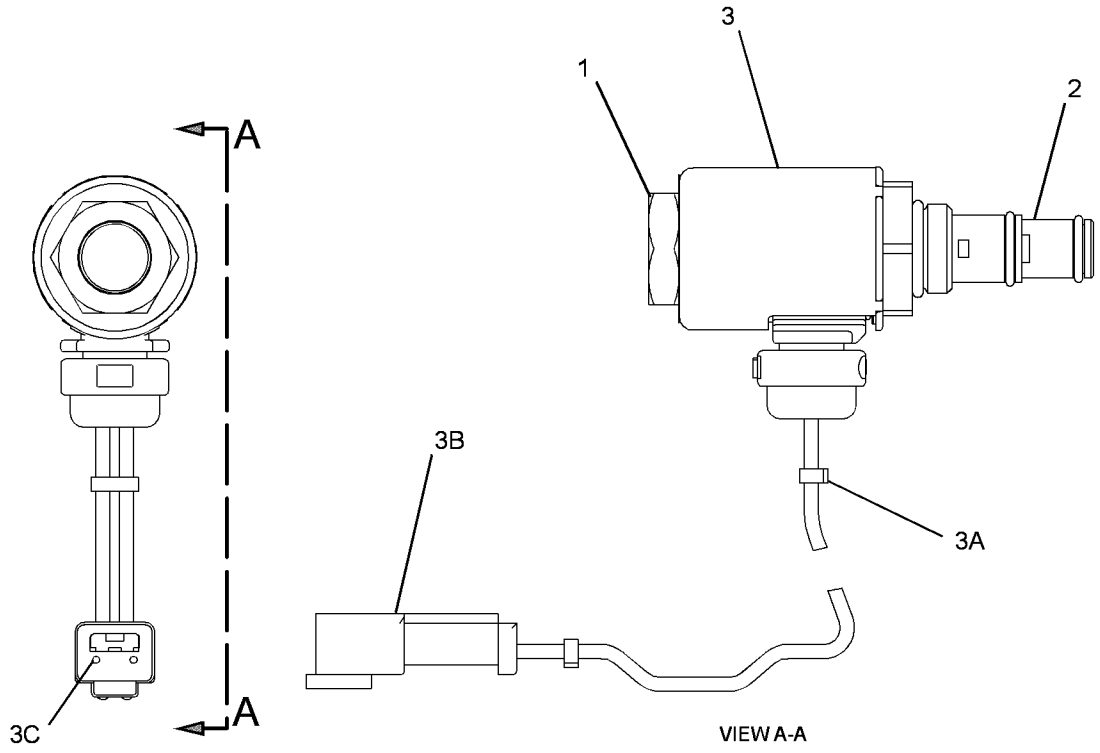


GRÁFICO 1 <FIM> g01628276

# 2D-2511 GRUPO DE VÁLVULAS-PNEU (VALVE GP-TIRE)

**S/N: JAP1-UP**
**NÚMEROE DE 436-6329 GRUPO DE PNEU E ARO**
**UM ACESSÓRIO**

**SMCS-4203, 4209** **i04804719**

| NOTA | REF. NÃO | GRÁFICO REF. | NÚMERO DA PEÇA | QTY | NOME DA PEÇA 1 2 3 4 5 6 (NÍVEL DO PRODUTO) | CONSULTE PÁGINA |
|---|---|---|---|---|---|---|
| | 1 | 1 | **3D-2239** | 1 | CONJUNTO DE VÁLVULA DO PNEU (VALVE AS-TIRE) | |
| | 1A | 1 | **6F-3930** | 1 | NÚCLEO DA VÁLVULA (CORE-VALVE) | |
| | 1B | 1 | **9K-7951** | 1 | CAPA-VÁLVULA (CAP-VALVE) | |
| | 2 | 1 | **7D-5252** | 1 | CONJUNTO DE SPUD (SPUD AS) | |
| | 2A | 1 | **2D-2507** | 1 | ADAPTADOR (SPUD) | |
| | 2B | 1 | **2D-2508** | 1 | ILHÓ (GROMMET) | |
| | 2C | 1 | **2D-2509** | 1 | CONTRAPORCA (11/16-16 DE ROSCA) (LOCKNUT (11/16-16-THD)) | |

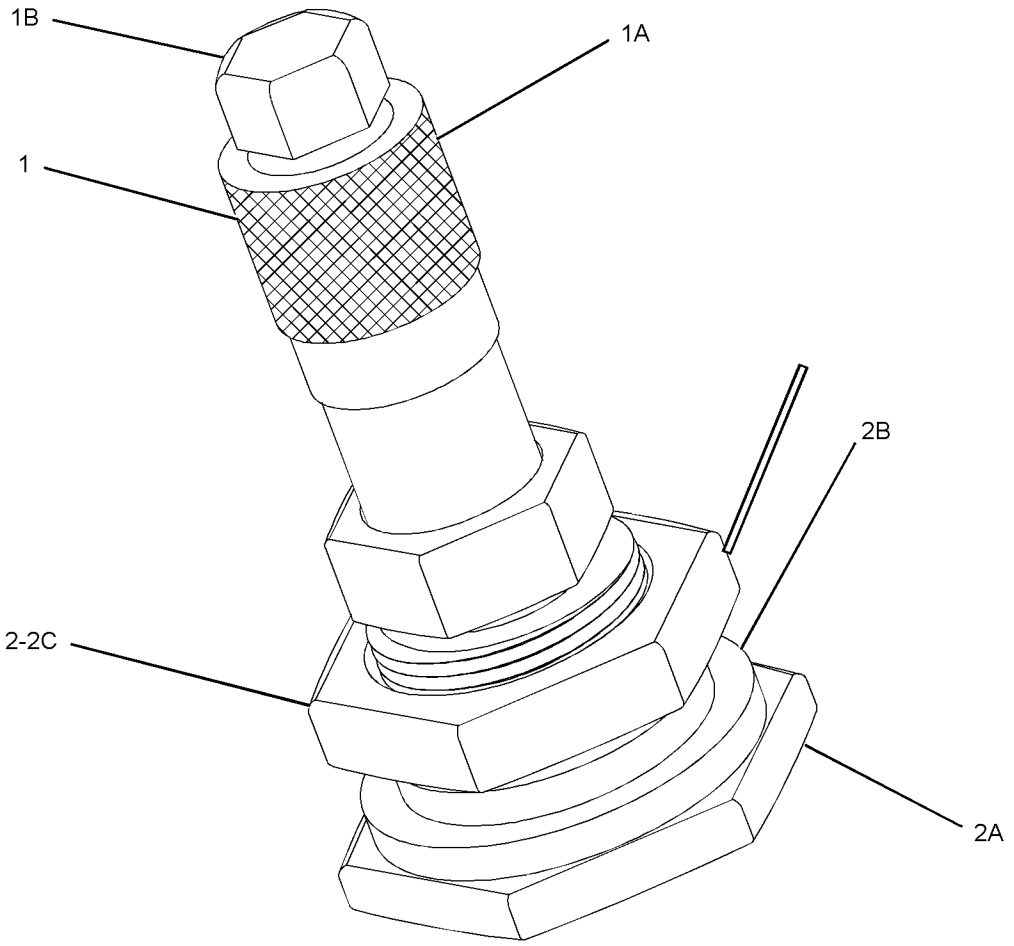


GRÁFICO 1 <FIM> g02345745

# *281-3163* GRUPO DA VÁLVULA DE CONTROLE DA TRANSMISSÃO (VALVE GP-TRANSMISSION CONTROL)

**S/N: DMJ1-UP**

**NÚMEROE DE 281-3165 GRUPO DE CONTROLE DA TRANSMISSÃO HIDRÁULICA**

**SMCS-3073** **i02840282**

| NOTA | REF. NÃO | GRÁFICO REF. | NÚMERO DA PEÇA | QTY | NOME DA PEÇA 1 2 3 4 5 6 (NÍVEL DO PRODUTO) | CONSULTE PÁGINA |
|---|---|---|---|---|---|---|
| Y | 1 | 1 | **184-1130** | 1 | GRUPO Da VÁLVULA SELETORA E DE CONTROLE DE PRESSÃO (SENTIDO, FAIXA, TRANSMISSÃO) (VALVE GP-SELECTOR & PRESS CONT (DIRECTION, RANGE, TRANSMISSION)) | 789 |
| | 2 | 1 | **154-6306** | 1 | PLACA (PLATE) | |
| Y | 3 | 1 | **281-3160** | 1 | GRUPO Da VÁLVULA SELETORA E DE CONTROLE DE PRESSÃO (VELOCIDADE, FAIXA, TRANSMISSÃO) (VALVE GP-SELECTOR & PRESS CONT (SPEED, RANGE, TRANSMISSION)) | 792 |
| | 4 | 1 | **110-5161** | 1 | COLETOR (MANIFOLD) | |
| | 5 | 1 | **154-6307** | 1 | PLACA (PLATE) | |
| | 6 | 1 | **8E-9474** | 1 | TAMPA (COVER) | |
| | 7 | 1 | *164-5567* | 8 | CONJUNTO DO ENGATE-DESCONEXÃO RÁPIDA (MACHO) (COUPLER AS-QUICK DISCONNECT (MALE)) | |
| | | | | | (EACH INCLUDES) | |
| | | 1 | **3J-1907** | 1 | ANEL RETENTOR EM O (SEAL-O-RING) | |
| | | 1 | **6V-3965** | 1 | CONEXÃO (DESLIGAMENTO RÁPIDO) (FITTING (QUICK DISCONNECT)) | |
| | 8 | 1 | *148-8407* | 2 | CONJUNTO DE BUJÃO (PLUG AS) | |
| | | | | | (EACH INCLUDES) | |
| | | 1 | **3J-1907** | 1 | ANEL RETENTOR EM O (SEAL-O-RING) | |
| | | 1 | **9S-4191** | 1 | BUJÃO (ROSCA 9/16-18) (PLUG (9/16-18-THD)) | |
| | 9 | 1 | **6V-0852** | 8 | TAMPA CONTRA POEIRA (CAP-DUST) | |
| | 11 | 1 | **1T-0738** | 2 | ARRUELA (8,4X19X1,83 MM DE ESPESSURA) (WASHER (8.4X19X1.83-MM THK)) | |
| | 12 | 1 | **9P-9150** | 4 | ARRUELA (8,25X18X0,84 MM DE ESPESSURA) (WASHER (8.25X18X0.84-MM THK)) | |
| M | 13 | 1 | **3E-8006** | 2 | PARAFUSO (M8X1,25X130 MM) (BOLT (M8X1.25X130-MM)) | |
| | 15 | 1 | **9L-9068** | 6 | PINO-GUIA (DOWEL) | |
| | 16 | 1 | **8F-6230** | 1 | ANEL RETENTOR EM O (SEAL-O-RING) | |
| | 17 | 1 | **4D-6695** | 4 | ANEL RETENTOR EM O (SEAL-O-RING) | |
| | 18 | 1 | **142-1767** | 1 | OBTURADOR (POPPET) | |
| | 19 | 1 | **4D-1322** | 1 | ANEL DE RETENÇÃO (RING-RETAINING) | |
| | 20 | 1 | **6Y-2584** | 1 | RETENTOR (RETAINER) | |
| | 21 | 1 | **3J-6956** | 1 | MOLA (SPRING) | |
| | 22 | 1 | **6I-9395** | 1 | TELA (VÁLVULA DE CONTROLE DA TRANSMISSÃO) (SCREEN (TRANSMISSION CONTROL VALVE)) | |
| M | 23 | 1 | **6V-5217** | 1 | PARAFUSO (M8X1,25X20 MM) (BOLT (M8X1.25X20-MM)) | |

M - PEÇA MÉTRICA
Y - ILUSTRAÇÃO INDIVIDUAL

281-3163 GRUPO DA VÁLVULA DE CONTROLE DA TRANSMISSÃO (VALVE GP-TRANSMISSION CONTROL) (continuação)

**i02840282**

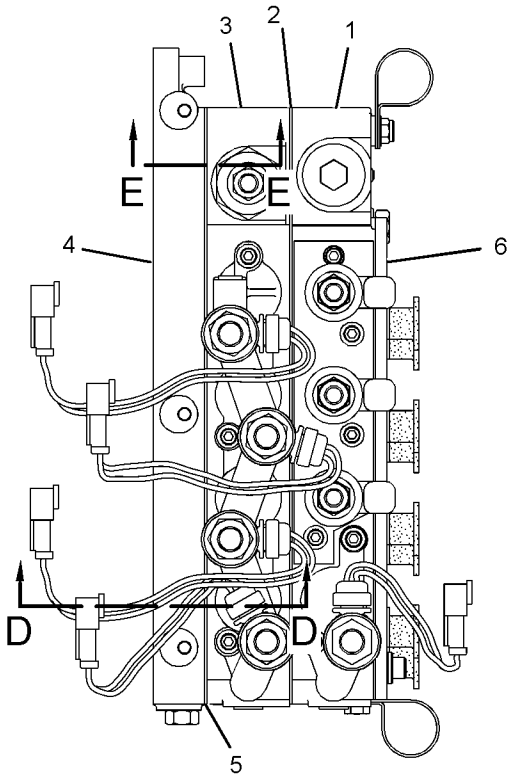


FRONT VIEW

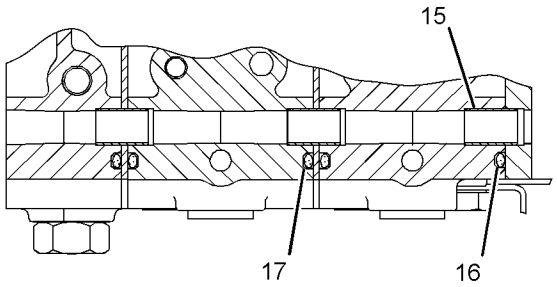


SECTION A-A

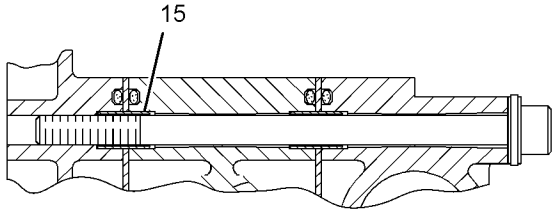


SECTION C-C

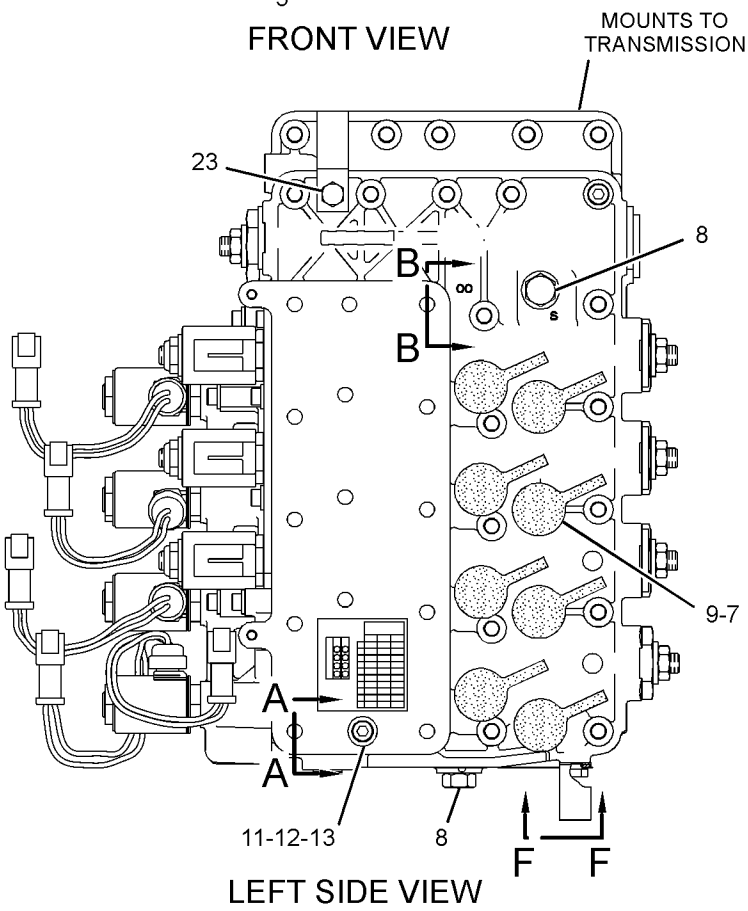


LEFT SIDE VIEW

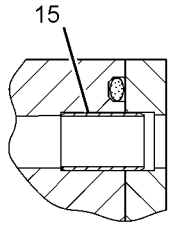


SECTION B-B

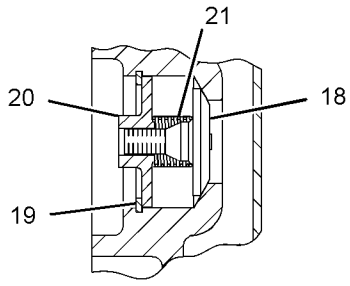


SECTION D-D

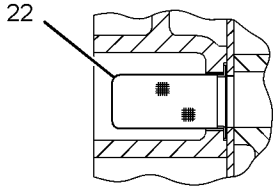


SECTION E-E

GRÁFICO 1 <FIM> g01419381

## *142-6454* ARRANJO DE RODA E PNEU (WHEEL & TIRE AR)

**S/N: JAP1-UP**
**UM ACESSÓRIO**

**SMCS-4200** **i00758826**

| NOTA | NÚMERO DA PEÇA | QTY | NOME DA PEÇA 1 2 3 4 5 6 (NÍVEL DO PRODUTO) | CONSULTE PÁGINA |
|---|---|---|---|---|
| Y | *142-6306* | 6 | GRUPO DE RODA E PNEU (WHEEL & TIRE GP) | 804 |

Y - ILUSTRAÇÃO INDIVIDUAL

<FIM>

## *252-0731* ARRANJO DE RODA E PNEU (WHEEL & TIRE AR)

**S/N: JAP1-UP**
**UM ACESSÓRIO**

**SMCS-4200** **i06668404**

| NOTA | NÚMERO DA PEÇA | QTY | NOME DA PEÇA 1 2 3 4 5 6 (NÍVEL DO PRODUTO) | CONSULTE PÁGINA |
|---|---|---|---|---|
| Y | *252-0730* | 6 | GRUPO DE RODA E PNEU (WHEEL & TIRE GP) | 804 |

Y - ILUSTRAÇÃO INDIVIDUAL

<FIM>

## *254-7964* ARRANJO DE RODA E PNEU (WHEEL & TIRE AR)

**S/N: JAP1-UP**
**UM ACESSÓRIO**

**SMCS-4200** **i02787646**

| NOTA | NÚMERO DA PEÇA | QTY | NOME DA PEÇA 1 2 3 4 5 6 (NÍVEL DO PRODUTO) | CONSULTE PÁGINA |
|---|---|---|---|---|
| Y | *254-7948* | 6 | GRUPO DE RODA E PNEU (WHEEL & TIRE GP) | 804 |

Y - ILUSTRAÇÃO INDIVIDUAL

<FIM>

## *254-8061* ARRANJO DE RODA E PNEU (WHEEL & TIRE AR)

**S/N: JAP1-UP**
**UM ACESSÓRIO**

**SMCS-4200** **i02828235**

| NOTA | NÚMERO DA PEÇA | QTY | NOME DA PEÇA 1 2 3 4 5 6 (NÍVEL DO PRODUTO) | CONSULTE PÁGINA |
|---|---|---|---|---|
| Y | *254-8053* | 6 | GRUPO DE RODA E PNEU (WHEEL & TIRE GP) | 805 |

Y - ILUSTRAÇÃO INDIVIDUAL

<FIM>

## *305-6159* ARRANJO DE RODA E PNEU (WHEEL & TIRE AR)

**S/N: JAP1-UP**
**NÃO PODE SER USADO COM QUALQUER OUTRO GRUPO DE PNEUS**
**UM ACESSÓRIO**

**SMCS-4200** **i02788599**

| NOTA | NÚMERO DA PEÇA | QTY | NOME DA PEÇA 1 2 3 4 5 6 (NÍVEL DO PRODUTO) | CONSULTE PÁGINA |
|---|---|---|---|---|
| Y | *305-6155* | 6 | GRUPO DE RODA E PNEU (WHEEL & TIRE GP) | 805 |

Y - ILUSTRAÇÃO INDIVIDUAL

<FIM>

## *317-0976* ARRANJO DE RODA E PNEU (WHEEL & TIRE AR)

**S/N: JAP1-UP**
**UM ACESSÓRIO**

**SMCS-4200** **i05833347**

| NOTA | NÚMERO DA PEÇA | QTY | NOME DA PEÇA 1 2 3 4 5 6 (NÍVEL DO PRODUTO) | CONSULTE PÁGINA |
|---|---|---|---|---|
| Y | *317-0969* | 6 | GRUPO DE RODA E PNEU (WHEEL & TIRE GP) | 805 |

Y - ILUSTRAÇÃO INDIVIDUAL

<FIM>

## *340-2602* ARRANJO DE RODA E PNEU (WHEEL & TIRE AR)

**S/N: JAP1-UP**
**UM ACESSÓRIO**

**SMCS-4200** **i03519141**

| NOTA | NÚMERO DA PEÇA | QTY | NOME DA PEÇA 1 2 3 4 5 6 (NÍVEL DO PRODUTO) | CONSULTE PÁGINA |
|---|---|---|---|---|
| Y | *340-2614* | 6 | GRUPO DE RODA E PNEU (WHEEL & TIRE GP) | 805 |

Y - ILUSTRAÇÃO INDIVIDUAL

<FIM>

## *340-2603* ARRANJO DE RODA E PNEU (WHEEL & TIRE AR)

**S/N: JAP1-UP**
**UM ACESSÓRIO**

**SMCS-4200** **i03519126**

| NOTA | NÚMERO DA PEÇA | QTY | NOME DA PEÇA 1 2 3 4 5 6 (NÍVEL DO PRODUTO) | CONSULTE PÁGINA |
|---|---|---|---|---|
| Y | *340-2615* | 6 | GRUPO DE RODA E PNEU (WHEEL & TIRE GP) | 806 |

Y - ILUSTRAÇÃO INDIVIDUAL

<FIM>

## *340-2640* ARRANJO DE RODA E PNEU (WHEEL & TIRE AR)

**S/N: JAP1-UP**
**UM ACESSÓRIO**

**SMCS-4200** **i05905016**

| NOTA | NÚMERO DA PEÇA | QTY | NOME DA PEÇA 1 2 3 4 5 6 (NÍVEL DO PRODUTO) | CONSULTE PÁGINA |
|---|---|---|---|---|
| Y | *340-2632* | 6 | GRUPO DE RODA E PNEU (WHEEL & TIRE GP) | 806 |

Y - ILUSTRAÇÃO INDIVIDUAL

<FIM>

## *440-3433* ARRANJO DE RODA E PNEU (WHEEL & TIRE AR)

**S/N: JAP1-UP**
**EMBARQUE**
**UM ACESSÓRIO**

**SMCS-4200** **i06668612**

| NOTA | NÚMERO DA PEÇA | QTY | NOME DA PEÇA 1 2 3 4 5 6 (NÍVEL DO PRODUTO) | CONSULTE PÁGINA |
|---|---|---|---|---|
| Y | *440-3431* | 6 | GRUPO DE RODA E PNEU (WHEEL & TIRE GP) | 806 |
| | **4K-4879** | 6 | ANEL RETENTOR EM O (SEAL-O-RING) | |
| | **2G-6595** | 6 | GRUPO DE VÁLVULAS-PNEU (VALVE GP-TIRE) | |
| | **6F-3930** | 1 | NÚCLEO DA VÁLVULA (CORE-VALVE) | |
| | **7D-5252** | 1 | CONJUNTO DE SPUD (SPUD AS) | |
| | **2D-2507** | 1 | ADAPTADOR (SPUD) | |
| | **2D-2508** | 1 | ILHÓ (GROMMET) | |
| | **2D-2509** | 1 | CONTRAPORCA (11/16-16 DE ROSCA) (LOCKNUT (11/16-16-THD)) | |
| | **9K-7951** | 1 | CAPA-VÁLVULA (CAP-VALVE) | |

Y - ILUSTRAÇÃO INDIVIDUAL

<FIM>

## *448-5577* ARRANJO DE RODA E PNEU (WHEEL & TIRE AR)

**S/N: JAP1-UP**
**EMBARQUE**
**UM ACESSÓRIO**

**SMCS-4200** **i06668608**

| NOTA | NÚMERO DA PEÇA | QTY | NOME DA PEÇA 1 2 3 4 5 6 (NÍVEL DO PRODUTO) | CONSULTE PÁGINA |
|---|---|---|---|---|
| Y | *448-0412* | 6 | GRUPO DE RODA E PNEU (WHEEL & TIRE GP) | 807 |
| | **2D-2565** | 6 | ANEL RETENTOR EM O (SEAL-O-RING) | |
| | **110-4213** | 6 | GRUPO DE VÁLVULAS-PNEU (ENCHIMENTO DO PNEU) (VALVE GP-TIRE (TIRE INFLATION)) | |
| | | | (EACH INCLUDES) | |
| | **110-4214** | 1 | CONJUNTO DA HASTE (STEM AS) | |
| | **6F-3930** | 1 | NÚCLEO DA VÁLVULA (CORE-VALVE) | |
| | **9K-7951** | 1 | CAPA-VÁLVULA (CAP-VALVE) | |
| | **7D-5252** | 1 | CONJUNTO DE SPUD (SPUD AS) | |
| | **2D-2507** | 1 | ADAPTADOR (SPUD) | |
| | **2D-2508** | 1 | ILHÓ (GROMMET) | |
| | **2D-2509** | 1 | CONTRAPORCA (11/16-16 DE ROSCA) (LOCKNUT (11/16-16-THD)) | |

Y - ILUSTRAÇÃO INDIVIDUAL

<FIM>

## *142-6306* GRUPO DE RODA E PNEU (WHEEL & TIRE GP)

**S/N: JAP1-UP**
**(14 X 24)**
**NÚMEROE DE 142-6454 ARRANJO DE RODA E PNEU**
**UM ACESSÓRIO**

**SMCS-4200** **i03487186**

| NOTA | NÚMERO DA PEÇA | QTY | NOME DA PEÇA 1 2 3 4 5 6 (NÍVEL DO PRODUTO) | CONSULTE PÁGINA |
|---|---|---|---|---|
| | **2D-2511** | 1 | GRUPO DE VÁLVULAS-PNEU (VALVE GP-TIRE) | |
| | **9K-7951** | 1 | CAPA-VÁLVULA (CAP-VALVE) | |
| | **6F-3930** | 1 | NÚCLEO DA VÁLVULA (CORE-VALVE) | |
| | **7D-5252** | 1 | CONJUNTO DE SPUD (SPUD AS) | |
| | **2D-2508** | 1 | ILHÓ (GROMMET) | |
| | **2D-2509** | 1 | CONTRAPORCA (11/16-16 DE ROSCA) (LOCKNUT (11/16-16-THD)) | |
| | **2D-2507** | 1 | ADAPTADOR (SPUD) | |
| | | | | |
| | **123-3420** | 1 | CONJUNTO DE ARO (RIM AS) | |
| | | | | |
| | *142-6173* | 1 | PNEU (14-24) (TIRE (14-24)) | |

<FIM>

## *252-0730* GRUPO DE RODA E PNEU (WHEEL & TIRE GP)

**S/N: JAP1-UP**
**NÚMEROE DE 252-0731 ARRANJO DE RODA E PNEU**
**UM ACESSÓRIO**

**SMCS-4200** **i02784687**

| NOTA | NÚMERO DA PEÇA | QTY | NOME DA PEÇA 1 2 3 4 5 6 (NÍVEL DO PRODUTO) | CONSULTE PÁGINA |
|---|---|---|---|---|
| Y | *252-0112* | 1 | GRUPO DE RODAS (WHEEL GP) | 811 |
| | | | | |
| | *142-6183* | 1 | PNEU (17,5-25) (TIRE (17.5-25)) | |

Y - ILUSTRAÇÃO INDIVIDUAL

<FIM>

## *254-7948* GRUPO DE RODA E PNEU (WHEEL & TIRE GP)

**S/N: JAP1-UP**
**NÚMEROE DE 254-7964 ARRANJO DE RODA E PNEU**
**UM ACESSÓRIO**

**SMCS-4200** **i02787563**

| NOTA | NÚMERO DA PEÇA | QTY | NOME DA PEÇA 1 2 3 4 5 6 (NÍVEL DO PRODUTO) | CONSULTE PÁGINA |
|---|---|---|---|---|
| Y | *252-0111* | 1 | GRUPO DE RODAS (WHEEL GP) | 811 |
| | | | | |
| | *142-6183* | 1 | PNEU (17,5-25) (TIRE (17.5-25)) | |

Y - ILUSTRAÇÃO INDIVIDUAL

<FIM>

## *254-8053* GRUPO DE RODA E PNEU (WHEEL & TIRE GP)

**S/N: JAP1-UP**
**NÚMEROE DE 254-8061 ARRANJO DE RODA E PNEU**
**UM ACESSÓRIO**

**SMCS-4200** **i02828128**

| NOTA | NÚMERO DA PEÇA | QTY | NOME DA PEÇA 1 2 3 4 5 6 (NÍVEL DO PRODUTO) | CONSULTE PÁGINA |
|---|---|---|---|---|
| Y | *252-0108* | 1 | GRUPO DE RODAS (WHEEL GP) | 810 |
| | *142-6168* | 1 | PNEU (13-24) (TIRE (13-24)) | |

Y - ILUSTRAÇÃO INDIVIDUAL

<FIM>

## *305-6155* GRUPO DE RODA E PNEU (WHEEL & TIRE GP)

**S/N: JAP1-UP**
**NÚMEROE DE 305-6159 ARRANJO DE RODA E PNEU**
**UM ACESSÓRIO**

**SMCS-4200** **i02787784**

| NOTA | NÚMERO DA PEÇA | QTY | NOME DA PEÇA 1 2 3 4 5 6 (NÍVEL DO PRODUTO) | CONSULTE PÁGINA |
|---|---|---|---|---|
| Y | *252-0108* | 1 | GRUPO DE RODAS (WHEEL GP) | 810 |
| | *150-7955* | 1 | PNEU (14-24) (TIRE (14-24)) | |

Y - ILUSTRAÇÃO INDIVIDUAL

<FIM>

## *317-0969* GRUPO DE RODA E PNEU (WHEEL & TIRE GP)

**S/N: JAP1-UP**
**NÚMEROE DE 317-0976 ARRANJO DE RODA E PNEU**
**UM ACESSÓRIO**

**SMCS-4200** **i05411203**

| NOTA | NÚMERO DA PEÇA | QTY | NOME DA PEÇA 1 2 3 4 5 6 (NÍVEL DO PRODUTO) | CONSULTE PÁGINA |
|---|---|---|---|---|
| Y | *252-0106* | 1 | GRUPO DE RODAS (WHEEL GP) | 810 |
| | *141-0360* | 1 | PNEU (14-R24) (TIRE (14-R24)) | |

Y - ILUSTRAÇÃO INDIVIDUAL

<FIM>

## *340-2614* GRUPO DE RODA E PNEU (WHEEL & TIRE GP)

**S/N: JAP1-UP**
**NÚMEROE DE 340-2602 ARRANJO DE RODA E PNEU**
**UM ACESSÓRIO**

**SMCS-4200** **i03519143**

| NOTA | NÚMERO DA PEÇA | QTY | NOME DA PEÇA 1 2 3 4 5 6 (NÍVEL DO PRODUTO) | CONSULTE PÁGINA |
|---|---|---|---|---|
| Y | *252-0106* | 1 | GRUPO DE RODAS (WHEEL GP) | 810 |
| | *142-6167* | 1 | PNEU (13-24) (TIRE (13-24)) | |

Y - ILUSTRAÇÃO INDIVIDUAL

<FIM>

## *340-2615* GRUPO DE RODA E PNEU (WHEEL & TIRE GP)

**S/N: JAP1-UP**
**NÚMEROE DE 340-2603 ARRANJO DE RODA E PNEU**
**UM ACESSÓRIO**

**SMCS-4200** **i03519127**

| NOTA | NÚMERO DA PEÇA | QTY | NOME DA PEÇA 1 2 3 4 5 6 (NÍVEL DO PRODUTO) | CONSULTE PÁGINA |
|---|---|---|---|---|
| Y | *252-0108* | 1 | GRUPO DE RODAS (WHEEL GP) | 810 |
| | | | | |
| | *142-6167* | 1 | PNEU (13-24) (TIRE (13-24)) | |

Y - ILUSTRAÇÃO INDIVIDUAL

<FIM>

## *340-2632* GRUPO DE RODA E PNEU (WHEEL & TIRE GP)

**S/N: JAP1-UP**
**NÚMEROE DE 340-2640 ARRANJO DE RODA E PNEU**
**UM ACESSÓRIO**

**SMCS-4200** **i05587869**

| NOTA | NÚMERO DA PEÇA | QTY | NOME DA PEÇA 1 2 3 4 5 6 (NÍVEL DO PRODUTO) | CONSULTE PÁGINA |
|---|---|---|---|---|
| Y | *252-0106* | 1 | GRUPO DE RODAS (WHEEL GP) | 810 |
| | | | | |
| | *317-6017* | 1 | PNEU (14-24) (TIRE (14-24)) | |

Y - ILUSTRAÇÃO INDIVIDUAL

<FIM>

## *440-3431* GRUPO DE RODA E PNEU (WHEEL & TIRE GP)

**S/N: JAP1-UP**
**NÚMEROE DE 440-3433 ARRANJO DE RODA E PNEU**
**UM ACESSÓRIO**

**SMCS-4200** **i06954412**

| NOTA | NÚMERO DA PEÇA | QTY | NOME DA PEÇA 1 2 3 4 5 6 (NÍVEL DO PRODUTO) | CONSULTE PÁGINA |
|---|---|---|---|---|
| Y | *252-0112* | 1 | GRUPO DE RODAS (WHEEL GP) | 811 |
| | | | –OU– | |
| Y | *252-0104* | 1 | GRUPO DE RODAS (WHEEL GP) | 809 |
| | | | | |
| | *396-9056* | 1 | PNEU (17,5) (TIRE (17.5)) | |

Y - ILUSTRAÇÃO INDIVIDUAL

<FIM>

## *448-0412* GRUPO DE RODA E PNEU (WHEEL & TIRE GP)

**S/N: JAP1-UP**
**EMBARQUE**
**NÚMEROE DE 448-5577 ARRANJO DE RODA E PNEU**
**UM ACESSÓRIO**

**SMCS-4200** **i06279510**

| NOTA | NÚMERO DA PEÇA | QTY | NOME DA PEÇA 1 2 3 4 5 6 (NÍVEL DO PRODUTO) | CONSULTE PÁGINA |
|---|---|---|---|---|
| Y | *252-0108* | 1 | GRUPO DE RODAS (WHEEL GP) | 810 |
| | | | –OU– | |
| Y | *252-0102* | 1 | GRUPO DE RODAS (WHEEL GP) | 808 |
| | | | | |
| | *447-3143* | 1 | PNEU (14-R24) (TIRE (14-R24)) | |

Y - ILUSTRAÇÃO INDIVIDUAL

<FIM>

## *252-0114* ARRANJO DE RODA (WHEEL AR)

**S/N: JAP1-UP**
**UM ACESSÓRIO**

**SMCS-4208** **i02781349**

| NOTA | NÚMERO DA PEÇA | QTY | NOME DA PEÇA 1 2 3 4 5 6 (NÍVEL DO PRODUTO) | CONSULTE PÁGINA |
|---|---|---|---|---|
| Y | *252-0106* | 6 | GRUPO DE RODAS (WHEEL GP) | 810 |

Y - ILUSTRAÇÃO INDIVIDUAL

<FIM>

## *252-0118* ARRANJO DE RODA (WHEEL AR)

**S/N: JAP1-UP**
**UM ACESSÓRIO**

**SMCS-4208** **i06669061**

| NOTA | NÚMERO DA PEÇA | QTY | NOME DA PEÇA 1 2 3 4 5 6 (NÍVEL DO PRODUTO) | CONSULTE PÁGINA |
|---|---|---|---|---|
| Y | *252-0112* | 6 | GRUPO DE RODAS (WHEEL GP) | 811 |

Y - ILUSTRAÇÃO INDIVIDUAL

<FIM>

# *252-0102* GRUPO DE RODAS (WHEEL GP)

**S/N: JAP1-UP**

**(10X24)**

**NÚMEROE DE 448-0412 GRUPO DE RODA E PNEU, 252-0108 GRUPO DE RODAS**

**UM ACESSÓRIO**

**SMCS-4006, 4201, 4208** **i06752739**

| NOTA | REF. NÃO | GRÁFICO REF. | NÚMERO DA PEÇA | QTY | NOME DA PEÇA 1 2 3 4 5 6 (NÍVEL DO PRODUTO) | CONSULTE PÁGINA |
|---|---|---|---|---|---|---|
| | 1 | 1 | **2D-2654** | 1 | ANEL DE TRAVA (RING-LOCK) | |
| | 2 | 1 | **8W-9566** | 1 | CONJUNTO DE FLANGE (FLANGE AS) | |
| | 3 | 1 | **290-1505** | 1 | CONJUNTO DE ARO (RIM AS) | |

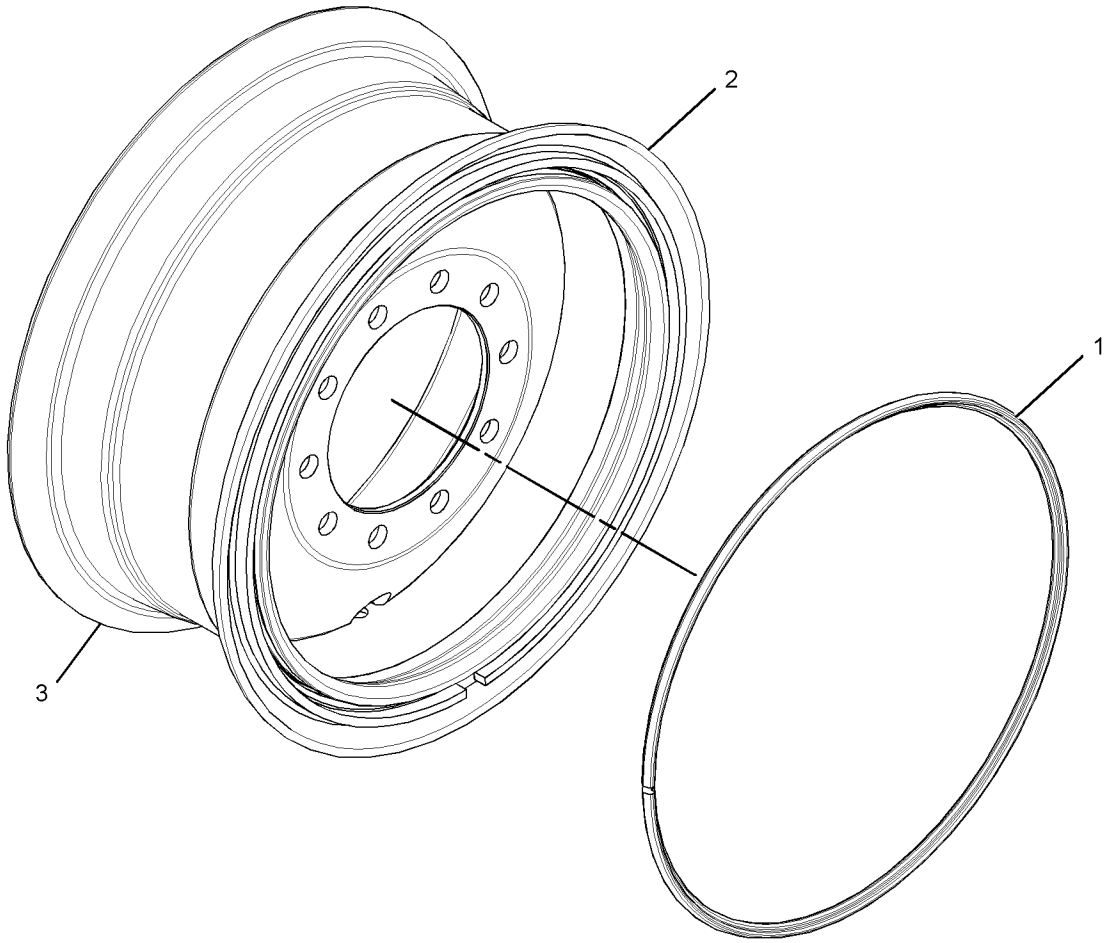


GRÁFICO 1 <FIM> g01393131

# *252-0104* GRUPO DE RODAS (WHEEL GP)

**S/N: JAP1-UP**

**(14X25)**

**NÚMEROE DE 440-3431 GRUPO DE RODA E PNEU, 252-0112 GRUPO DE RODAS**

**UM ACESSÓRIO**

**SMCS-4006, 4201, 4208** **i06752797**

| NOTA | REF. NÃO | GRÁFICO REF. | NÚMERO DA PEÇA | QTY | NOME DA PEÇA 1 2 3 4 5 6 (NÍVEL DO PRODUTO) | CONSULTE PÁGINA |
|---|---|---|---|---|---|---|
| | 1 | 1 | **4K-4881** | 1 | ANEL DE TRAVA (RING-LOCK) | |
| | 2 | 1 | **8W-9594** | 1 | CONJUNTO DE FLANGE (FLANGE AS) | |
| | 3 | 1 | **289-9726** | 1 | CONJUNTO DE ARO (RIM AS) | |

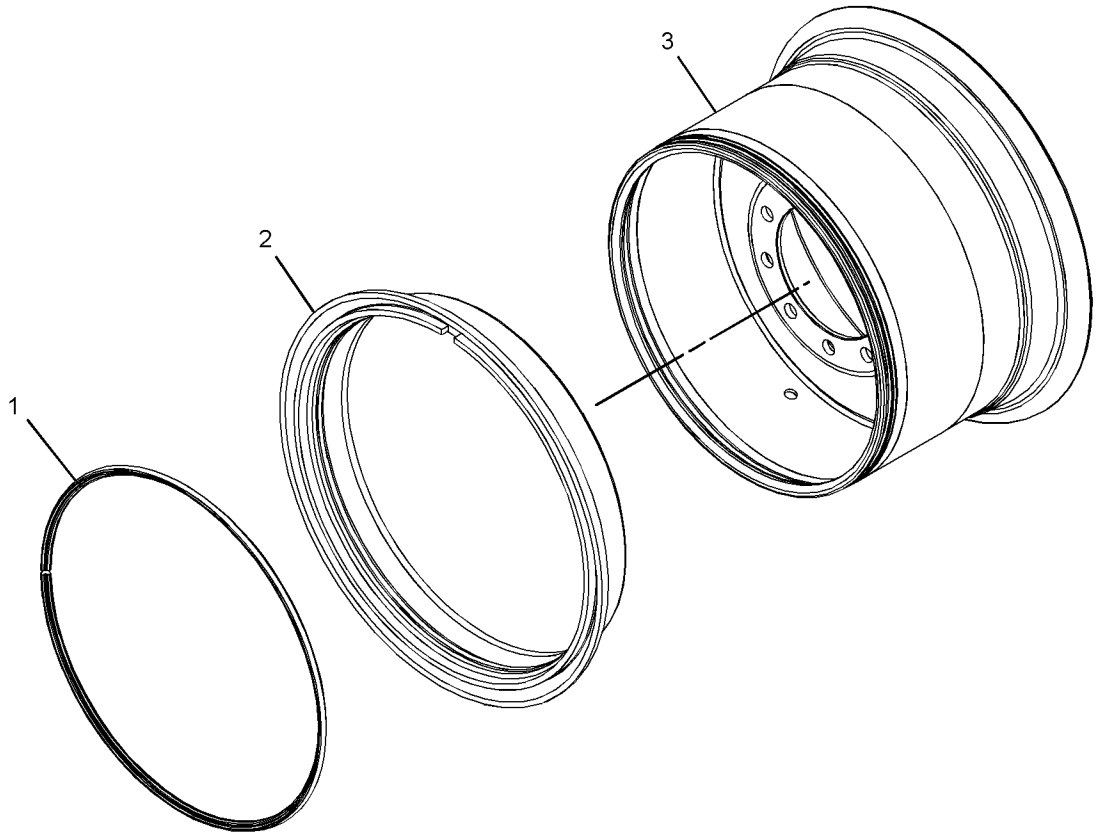


GRÁFICO 1 <FIM> g01392485

## *252-0106* GRUPO DE RODAS (WHEEL GP)

**S/N: JAP1-UP**
**(9X24)**
**NÚMEROE DE 252-0114 ARRANJO DE RODA, 317-0969, 340-2614, 340-2632 GRUPO DE RODA E PNEU**
**UM ACESSÓRIO**

**SMCS-4006, 4201, 4208** **i02781471**

| NOTA | NÚMERO DA PEÇA | QTY | NOME DA PEÇA 1 2 3 4 5 6 (NÍVEL DO PRODUTO) | CONSULTE PÁGINA |
|---|---|---|---|---|
| | **252-0098** | 1 | CONJUNTO DE ARO (RIM AS) | |
| | **2D-2511** | 1 | GRUPO DE VÁLVULAS-PNEU (BÁSICO) (VALVE GP-TIRE (BASIC)) | |
| | **3D-2239** | 1 | CONJUNTO DE VÁLVULA DO PNEU (ENCHIMENTO DO PNEU) (VALVE AS-TIRE (TIRE INFLATION)) | |
| | **6F-3930** | 1 | NÚCLEO DA VÁLVULA (CORE-VALVE) | |
| | **9K-7951** | 1 | CAPA-VÁLVULA (CAP-VALVE) | |
| | **7D-5252** | 1 | CONJUNTO DE SPUD (SPUD AS) | |
| | **2D-2507** | 1 | ADAPTADOR (SPUD) | |
| | **2D-2508** | 1 | ILHÓ (GROMMET) | |
| | **2D-2509** | 1 | CONTRAPORCA (11/16-16 DE ROSCA) (LOCKNUT (11/16-16-THD)) | |

<FIM>

## *252-0108* GRUPO DE RODAS (WHEEL GP)

**S/N: JAP1-UP**
**NÚMEROE DE 254-8053, 305-6155, 340-2615, 448-0412 GRUPO DE RODA E PNEU**
**UM ACESSÓRIO**

**SMCS-4006, 4201, 4208** **i06669068**

| NOTA | NÚMERO DA PEÇA | QTY | NOME DA PEÇA 1 2 3 4 5 6 (NÍVEL DO PRODUTO) | CONSULTE PÁGINA |
|---|---|---|---|---|
| Y | *252-0102* | 1 | GRUPO DE RODAS (WHEEL GP) | 808 |
| | | | | |
| | **2D-2565** | 1 | ANEL RETENTOR EM O (SEAL-O-RING) | |
| | **110-4213** | 1 | GRUPO DE VÁLVULAS-PNEU (ENCHIMENTO DO PNEU) (VALVE GP-TIRE (TIRE INFLATION)) | |
| | **7D-5252** | 1 | CONJUNTO DE SPUD (SPUD AS) | |
| | **2D-2507** | 1 | ADAPTADOR (SPUD) | |
| | **2D-2508** | 1 | ILHÓ (GROMMET) | |
| | **2D-2509** | 1 | CONTRAPORCA (11/16-16 DE ROSCA) (LOCKNUT (11/16-16-THD)) | |
| | **110-4214** | 1 | CONJUNTO DA HASTE (STEM AS) | |
| | **6F-3930** | 1 | NÚCLEO DA VÁLVULA (CORE-VALVE) | |
| | **9K-7951** | 1 | CAPA-VÁLVULA (CAP-VALVE) | |

Y - ILUSTRAÇÃO INDIVIDUAL

<FIM>

## *252-0111* GRUPO DE RODAS (WHEEL GP)

**S/N: JAP1-UP**
**(13X25)**
**NÚMEROE DE 254-7948 GRUPO DE RODA E PNEU**
**UM ACESSÓRIO**

**SMCS-4006, 4201, 4208** **i02781762**

| NOTA | NÚMERO DA PEÇA | QTY | NOME DA PEÇA 1 2 3 4 5 6 (NÍVEL DO PRODUTO) | CONSULTE PÁGINA |
|---|---|---|---|---|
| | **252-0100** | 1 | CONJUNTO DE ARO (RIM AS) | |
| | **2G-6595** | 1 | GRUPO DE VÁLVULAS-PNEU (VALVE GP-TIRE) | |
| | **6F-3930** | 1 | NÚCLEO DA VÁLVULA (CORE-VALVE) | |
| | **9K-7951** | 1 | CAPA-VÁLVULA (CAP-VALVE) | |
| | **7D-5252** | 1 | CONJUNTO DE SPUD (SPUD AS) | |
| | **2D-2507** | 1 | ADAPTADOR (SPUD) | |
| | **2D-2508** | 1 | ILHÓ (GROMMET) | |
| | **2D-2509** | 1 | CONTRAPORCA (11/16-16 DE ROSCA) (LOCKNUT (11/16-16-THD)) | |
| | | | <FIM> | |

## *252-0112* GRUPO DE RODAS (WHEEL GP)

**S/N: JAP1-UP**
**NÚMEROE DE 252-0118 ARRANJO DE RODA, 252-0730, 440-3431 GRUPO DE RODA E PNEU**
**UM ACESSÓRIO**

**SMCS-4006, 4201, 4208** **i06669072**

| NOTA | NÚMERO DA PEÇA | QTY | NOME DA PEÇA 1 2 3 4 5 6 (NÍVEL DO PRODUTO) | CONSULTE PÁGINA |
|---|---|---|---|---|
| Y | *252-0104* | 1 | GRUPO DE RODAS (WHEEL GP) | 809 |
| | | | | |
| | **4K-4879** | 1 | ANEL RETENTOR EM O (SEAL-O-RING) | |
| | **2G-6595** | 1 | GRUPO DE VÁLVULAS-PNEU (VALVE GP-TIRE) | |
| | **6F-3930** | 1 | NÚCLEO DA VÁLVULA (CORE-VALVE) | |
| | **9K-7951** | 1 | CAPA-VÁLVULA (CAP-VALVE) | |
| | **7D-5252** | 1 | CONJUNTO DE SPUD (SPUD AS) | |
| | **2D-2507** | 1 | ADAPTADOR (SPUD) | |
| | **2D-2508** | 1 | ILHÓ (GROMMET) | |
| | **2D-2509** | 1 | CONTRAPORCA (11/16-16 DE ROSCA) (LOCKNUT (11/16-16-THD)) | |
| Y - ILUSTRAÇÃO INDIVIDUAL | | | | |
| | | | <FIM> | |

# *134-1080* GRUPO DO EIXO DIANTEIRO (AXLE GP-FRONT)

**S/N: JAP1-UP**

**NÚMEROE DE 436-8767 ARRANJO DO TREM DE FORÇA, 348-3018 ARRANJO GERAL**

**SMCS-4305, 4313, 5225** **i05558472**

| NOTA | REF. NÃO | GRÁFICO REF. | NÚMERO DA PEÇA | QTY | NOME DA PEÇA 1 2 3 4 5 6 (NÍVEL DO PRODUTO) | CONSULTE PÁGINA |
|---|---|---|---|---|---|---|
| R | 1 | 2 | **5K-5288** | 2 | GRUPO DO SELO DUO-CONE (SEAL GP-DUO-CONE) | |
| | | | | | (EACH INCLUDES) | |
| | | 2 | **5K-5129** | 2 | ANEL RETENTOR (RING-SEALING) | |
| | 2 | 2 | **2G-8626** | 2 | ARRUELA DE ENCOSTO (2,02X3,63X0,16 POL DE ESPESSURA) (WASHER-THRUST (2.02X3.63X0.16-IN THK)) | |
| | 3 | 1,2 | **3B-8489** | 11 | CONEXÃO-GRAXA (1/8-27 PTF) (FITTING-GREASE (1/8-27 PTF)) | |
| | 4 | 2 | **4D-3704** | 2 | ARRUELA DURA (17X30X5 MM DE ESPESSURA) (WASHER-HARD (17X30X5-MM THK)) | |
| | 5 | 2 | **2G-8615** | 4 | ARRUELA DE ENCOSTO (2,015X3,625X0,11 POL DE ESPESSURA) (WASHER-THRUST (2.015X3.625X0.11-IN THK)) | |
| | 6 | 2 | **2G-8742** | 2 | ARRUELA DURA (20X65X5 MM DE ESPESSURA) (WASHER-HARD (20X65X5-MM THK)) | |
| | 7 | 2 | **2H-3740** | 4 | PARAFUSO (3/4-16X1,25 POL) (BOLT (3/4-16X1.25-IN)) | |
| | 8 | 2 | **2G-8741** | 4 | ANEL RETENTOR DE METAL (RING-METAL SEAL) | |
| | 9 | 2 | **2G-8777** | 4 | RETENTOR (SEAL) | |
| | 10 | 2 | **9M-2092** | 4 | ANEL RETENTOR EM O (SEAL-O-RING) | |
| | 11 | 2 | **8W-5293** | 4 | PIN (PIN) | |
| | 12 | 1 | **8W-4652** | 1 | ALOJAMENTO-PONTA DE EIXO (HOUSING-SPINDLE) | |
| | 13 | 1 | **8W-4653** | 1 | ALOJAMENTO-PONTA DE EIXO (HOUSING-SPINDLE) | |
| | 14 | 1 | **8D-2811** | 2 | ARRUELA (1,25 X 1,94 X 0,032 POL DE ESPESSURA) (WASHER (1.25X1.94X0.032-IN THK)) | |
| | 15 | 2 | **2G-8633** | 2 | PIN (PIN) | |
| | 16 | 1 | **1D-4627** | 2 | PARAFUSO (7/8-9X3-POL) (BOLT (7/8-9X3-IN)) | |
| | 17 | 1 | **2J-3505** | 2 | PORCA REGULAR (7/8-9 DE ROSCA) (NUT-FULL (7/8-9-THD)) | |
| | 18 | 1 | **7X-7731** | 2 | BUJÃO (ROSCA 3/4-14) (PLUG-PIPE (3/4-14-THD)) | |
| | 19 | 2 | **433-7105** | 8 | RETENTOR-PINO (SEAL-PIN) | |
| | 20 | 2 | **9D-3523** | 1 | ARRUELA (2,062X4X0,188 POL) (WASHER (2.062X4X0.188-IN)) | |
| | 21 | 2 | **5P-1075** | 4 | ARRUELA DURA (10,2X22,5X3 MM DE ESPESSURA) (WASHER-HARD (10.2X22.5X3-MM THK)) | |
| | 22 | 2 | **5S-7379** | 4 | PARAFUSO (3/8-16X0,875 POL) (BOLT (3/8-16X0.875-IN)) | |
| | 23 | 2 | **2G-8768** | 4 | ARRUELA (10,5 X 53,8 X 3 MM DE ESPESSURA) (WASHER (10.5X53.8X3-MM THK)) | |
| | 24 | 1 | **103-9125** | 1 | CONJUNTO DE BARRA (BAR AS) | |
| | 24A | 2 | **2G-8624** | 2 | BUCHA (BUSHING) | |
| | 25 | 2 | **5P-8890** | 2 | ANEL DE RETENÇÃO (SEAL-LIP TYPE) | |
| | 26 | 2 | **030-0060** | 2 | COPO-ROLAMENTO (CUP-BEARING) | |
| | 27 | 2 | **030-0061** | 2 | CONE-ROLAMENTO (CONE-BEARING) | |
| | 28 | 2 | **7D-8637** | 2 | COPO-ROLAMENTO (CUP-BEARING) | |
| | 29 | 2 | **7D-8636** | 2 | CONE-ROLAMENTO (CONE-BEARING) | |
| | 30 | 1 | **3B-4618** | 2 | CONTRAPINO (PIN-COTTER) | |
| | 31 | 2 | **7D-8643** | 2 | RETENTOR (RETAINER) | |
| B | 32 | 2 | **2G-3865** | 6 | CALÇO (0,127 MM DE ESPESSURA) (SHIM (0.127-MM THK)) | |
| | 33 | 2 | **0V-0375** | 6 | PARAFUSO (1/2-13X3,25 POL) (BOLT (1/2-13X3.25-IN)) | |
| | 34 | 1 | **9D-9797** | 2 | TRAVAR (LOCK) | |
| | 35 | 2 | **5T-0906** | 2 | TAMPA (COVER) | |

134-1080 GRUPO DO EIXO DIANTEIRO (AXLE GP-FRONT) (continuação) **i05558472**

| NOTA | REF. NÃO | GRÁFICO REF. | NÚMERO DA PEÇA | QTY | NOME DA PEÇA 1 2 3 4 5 6 (NÍVEL DO PRODUTO) | CONSULTE PÁGINA |
|---|---|---|---|---|---|---|
| | 36 | 2 | **2J-8163** | 2 | ANEL RETENTOR EM O (SEAL-O-RING) | |
| | 37 | 2 | **5D-0353** | 4 | PARAFUSO-TRAVA (3/8-16X1 POL) (BOLT-LOCKING (3/8-16X1-IN)) | |
| | 38 | 2 | **5P-2566** | 1 | PARAFUSO (1/2-13X1,5 POL) (BOLT (1/2-13X1.5-IN)) | |
| | 39 | 2 | **5P-1076** | 1 | ARRUELA DURA (13,5X30X4-MM DE ESPESSURA) (WASHER-HARD (13.5X30X4-MM THK)) | |
| | 40 | 2 | **5P-8843** | 2 | ANEL DE RETENÇÃO (SEAL-LIP TYPE) | |
| B | 41 | 2 | **2G-5673** | 2 | ARRUELA (2,031X4X0,06 POL DE ESPESSURA) (WASHER (2.031X4X0.06-IN THK)) | |
| | 42 | 2 | **9G-5211** | 1 | ESPAÇADOR (12,95X19,05X9 MM DE ESPESSURA) (SPACER (12.95X19.05X9-MM THK)) | |
| | 43 | 2 | **130-3595** | 1 | CONJUNTO DE PINO (PIN AS) | |
| | 44 | 2 | **147-3400** | 2 | PONTA DE EIXO (SPINDLE) | |
| | 45 | 2 | **0S-1592** | 2 | PARAFUSO (5/8-11X1,25 POL) (BOLT (5/8-11X1.25-IN)) | |
| | 46 | 2 | **2G-5667** | 2 | RETENTOR (RETAINER) | |
| Y | 47 | 1 | *131-3740* | 1 | GRUPO DE TIRANTES DA DIREÇÃO (LINK GP-STEERING) | 864 |
| | 48 | 1 | **134-1081** | 1 | CONJUNTO DO EIXO-DIANTEIRO (AXLE AS-FRONT) | |
| | 49 | 2 | **2G-8631** | 4 | BUCHA (BUSHING) | |
| | 50 | 2 | **131-4428** | 2 | BUCHA (BUSHING) | |
| | 51 | 1 | **8X-3434** | 1 | CONJUNTO DO BRAÇO-INCLINAÇÃO (LADO ESQUERDO) (ARM AS-LEANING (LH)) | |
| | 52 | 2 | **146-1842** | 1 | BUCHA (BUSHING) | |
| | 53 | 2 | **146-1843** | 1 | BUCHA (BUSHING) | |
| | 54 | 2 | **8W-6476** | 1 | PIN (PIN) | |
| | 56 | 1 | **8X-3435** | 1 | CONJUNTO DO BRAÇO-INCLINAÇÃO (LADO DIREITO) (ARM AS-LEANING (RH)) | |
| | 57 | 1 | **146-1842** | 1 | BUCHA (BUSHING) | |
| | 58 | 1 | **146-1843** | 1 | BUCHA (BUSHING) | |
| | 59 | 2 | **8W-6497** | 1 | PIN (PIN) | |

B - UTILIZAR CONFORME NECESSÁRIO
R - PEÇA REMANUFATURADA PODE ESTAR DISPONÍVEL
Y - ILUSTRAÇÃO INDIVIDUAL

134-1080 GRUPO DO EIXO DIANTEIRO (AXLE GP-FRONT) (continuação) **i05558472**

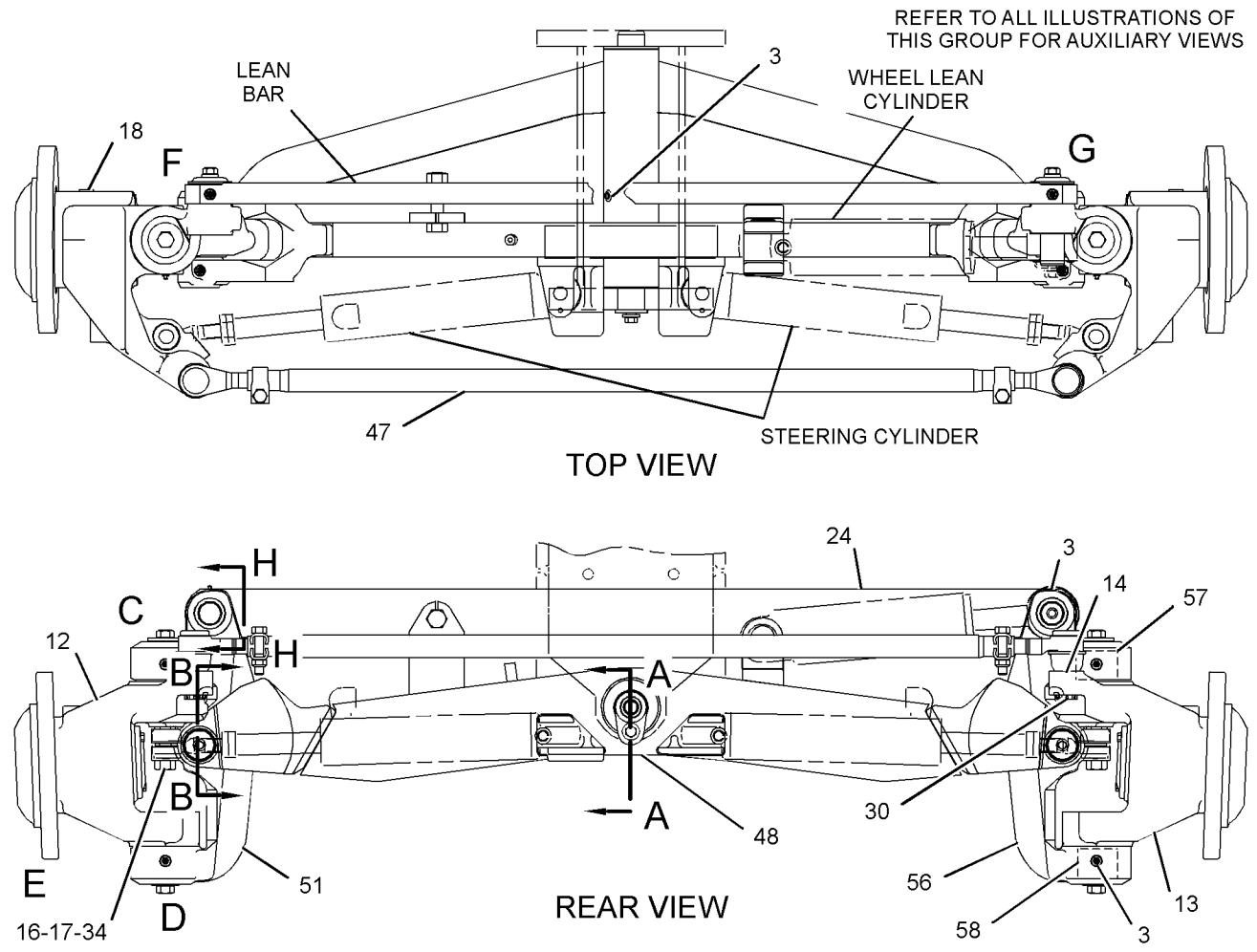


GRÁFICO 1 g03520157

134-1080 GRUPO DO EIXO DIANTEIRO (AXLE GP-FRONT) (continuação) **i05558472**

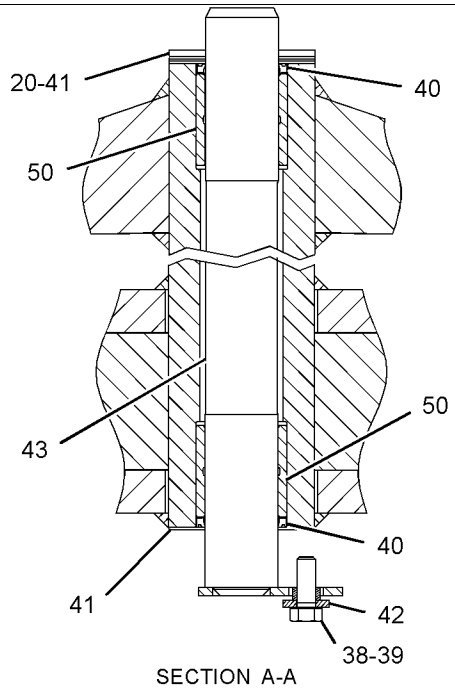


SECTION A-A

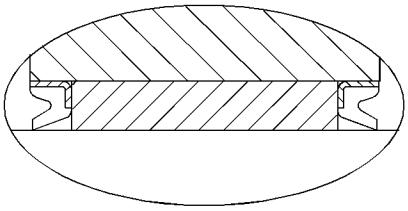

TYPICAL SEAL INSTALLATION

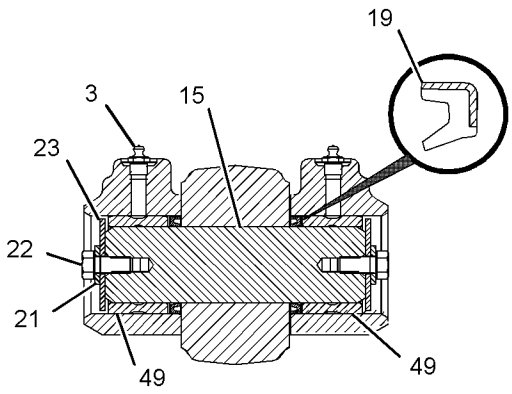


SECTION B-B

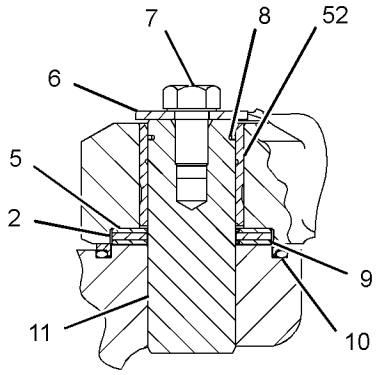


SECTION OF AREA C

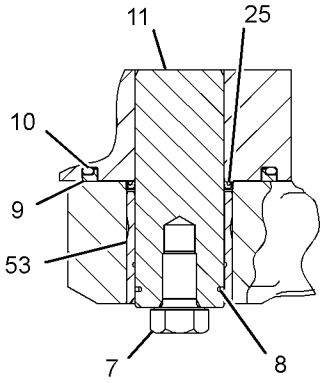


SECTION OF AREA D

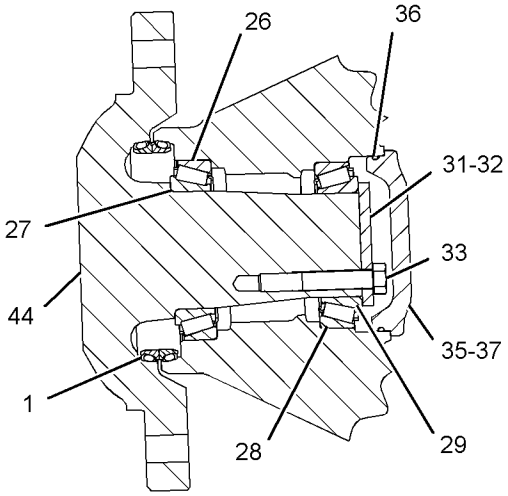


SECTION OF AREA E

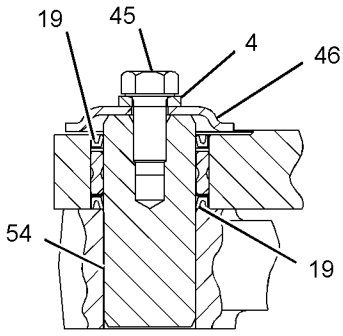


SECTION OF AREA F

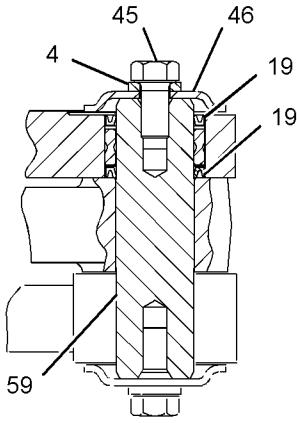


SECTION OF AREA G

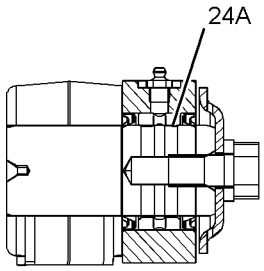


SECTION H-H

GRÁFICO 2 <FIM> g03401557

# *336-9245* GRUPO DE RESSALTO-ARMAÇÃO–ACCUGRADE (BOSS GP-FRAME-ACCUGRADE)

**S/N: JAP1-UP**

**NÚMEROE DE 336-4249, 394-0862, 435-1526, 435-1548 ARRANJO DE CONTROLE DE GRAU UM ACESSÓRIO**

**SMCS-7051** **i06208876**

| NOTA | REF. NÃO | GRÁFICO REF. | NÚMERO DA PEÇA | QTY | NOME DA PEÇA 1 2 3 4 5 6 (NÍVEL DO PRODUTO) | CONSULTE PÁGINA |
|---|---|---|---|---|---|---|
| | 1 | 1 | **5D-9629** | 5 | HASTE (ROD) | |
| | 2 | 1 | **1F-5339** | 4 | TERMINAL DE OLHAL (ROSCA 3/8-16) (LUG (3/8-16-THD)) | |
| | 3 | 1 | **3G-9190** | 3 | PLACA (PLATE) | |
| | 4 | 1 | **4D-8128** | 2 | ACOPLAMENTO (COUPLING) | |
| | 5 | 1 | **8D-3508** | 1 | RESSALTO (3/8-16X1 POL) (BOSS (3/8-16X1-IN)) | |
| M | 6 | 1 | **8X-5147** | 1 | BLOCO (M10X1,5X17,5 MM) (BLOCK (M10X1.5-MM)) | |
| | 7 | 1 | **9D-5196** | 1 | RESSALTO (3/8-16 X 3,06 POL) (BOSS (3/8-16X3.06-IN)) | |
| | 8 | 1 | **9D-5567** | 3 | RESSALTO (3/8-16 X 2,44 POL) (BOSS (3/8-16X2.44-IN)) | |
| | 9 | 1 | **9D-5659** | 5 | RESSALTO (3/8-16 X 1,19 POL) (BOSS (3/8-16X1.19-IN)) | |
| | 10 | 1 | **9D-6164** | 2 | RESSALTO (3/8-16X1,44 POL) (BOSS (3/8-16X1.44-IN)) | |

M - PEÇA MÉTRICA

336-9245 GRUPO DE RESSALTO-ARMAÇÃO (BOSS GP-FRAME) (continuação) **i06208876**

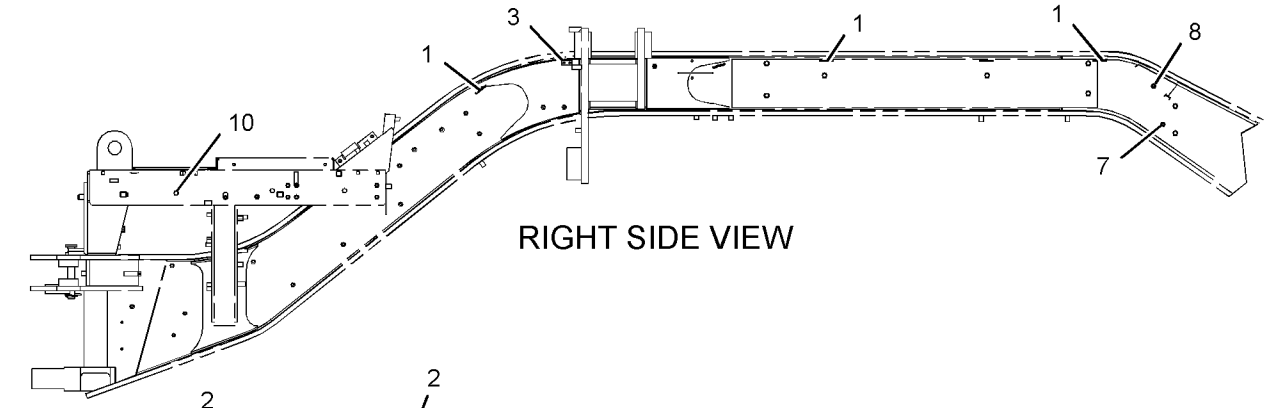


RIGHT SIDE VIEW

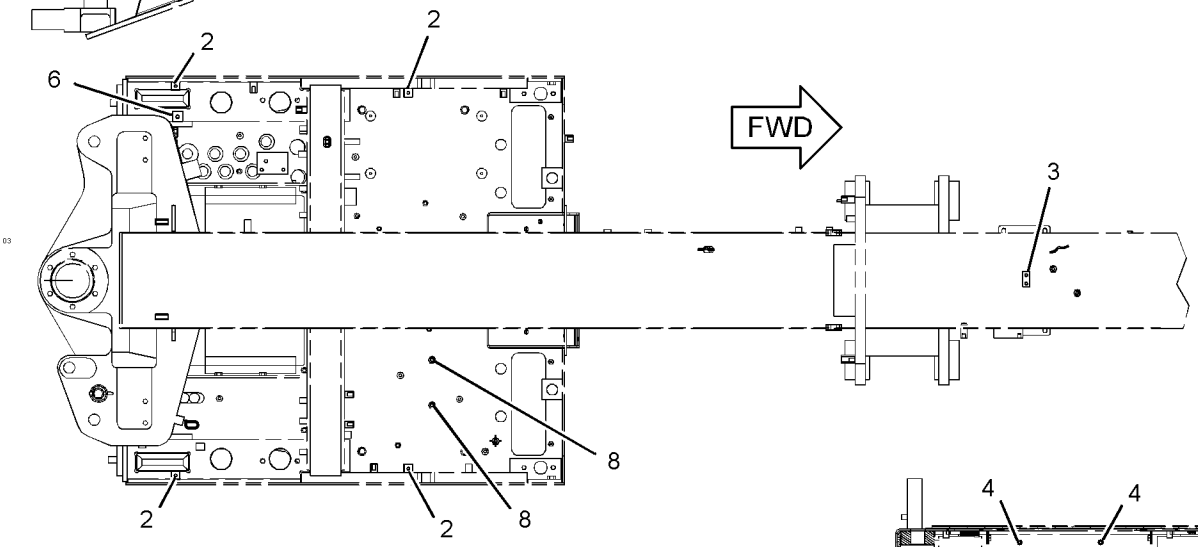


BOTTOM VIEW

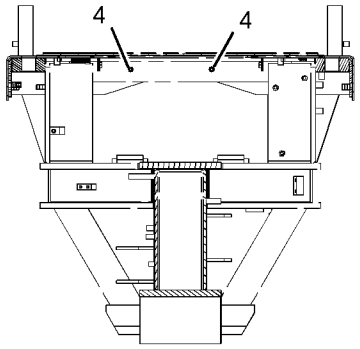


SECTION B-B

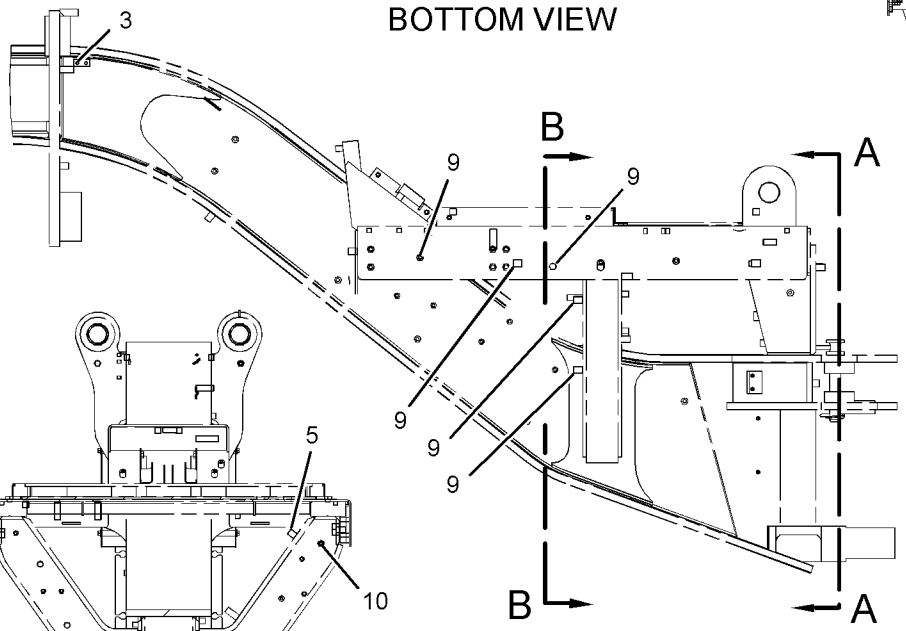


LEFT SIDE VIEW




SECTION A-A

GRÁFICO 1 <FIM> g03336670

# *298-3519* GRUPO DE CAIXA-BATERIA (BOX GP-BATTERY)

**S/N: JAP1-6765**

**NÚMEROE DE 348-3018 ARRANJO GERAL, 434-4115 GRUPO DA BATERIA, 434-4117 GRUPO DE BATERIA E CAIXA-REFORÇADO**

**TAMBÉM UM ACESSÓRIO**

**SMCS-7257** **i03738500**

| NOTA | REF. NÃO | GRÁFICO REF. | NÚMERO DA PEÇA | QTY | NOME DA PEÇA 1 2 3 4 5 6 (NÍVEL DO PRODUTO) | CONSULTE PÁGINA |
|---|---|---|---|---|---|---|
| | 1 | 1 | **246-2641** | 2 | GRUPO DE CADEADO (PADLOCK GP) | |
| | | | | | (EACH INCLUDES) | |
| | | 1 | **5P-8500** | 1 | CHAVE (KEY) | |
| | 2 | 1 | **143-4792** | 4 | PÁRA-CHOQUE (BUMPER) | |
| | 3 | 1 | **298-3522** | 1 | CONJUNTO DE SUPORTE (SUPPORT AS) | |
| | 4 | 1 | **298-3523** | 1 | CONJUNTO DE TAMPA (COVER AS) | |
| | | 1 | **6F-7013** | 2 | ALÇA (HANDLE) | |
| | 5 | 1 | **198-4778** | 4 | ARRUELA DURA (13,5X30X12 MM DE ESPESSURA) (WASHER-HARD (13.5X30X12-MM THK)) | |
| M | 6 | 1 | **8T-4184** | 4 | PARAFUSO (M12X1,75X45 MM) (BOLT (M12X1.75X45-MM)) | |

M - PEÇA MÉTRICA

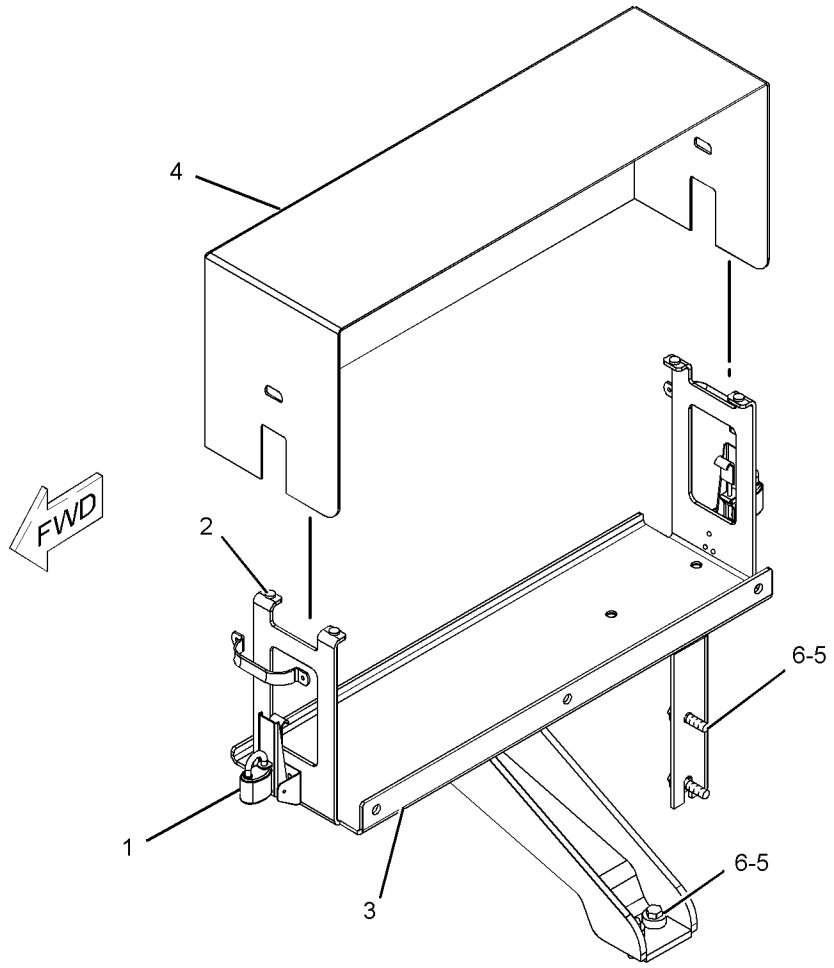


GRÁFICO 1 <FIM> g02046316

# *521-3245* GRUPO DE SUPORTE DE FIXAÇÃO (BRACKET GP-MOUNTING)

**S/N: JAP1-UP**

**NÚMEROE DE 521-3250 ARRANJO DE LUBRIFICAÇÃO-CENTRAL**

**UM ACESSÓRIO**

**SMCS-7220** **i06882278**

| NOTA | REF. NÃO | GRÁFICO REF. | NÚMERO DA PEÇA | QTY | NOME DA PEÇA 1 2 3 4 5 6 (NÍVEL DO PRODUTO) | CONSULTE PÁGINA |
|---|---|---|---|---|---|---|
| | 1 | 1 | **447-1655** | 1 | CONJUNTO DE SUPORTE (BRACKET AS) | |
| | 2 | 1 | **6V-5839** | 3 | ARRUELA (11X21X2,5 MM DE ESPESSURA) (WASHER (11X21X2.5-MM THK)) | |
| M | 3 | 1 | **8T-0722** | 3 | PARAFUSO-TRAVA (M10X1,5X30 MM) (BOLT-LOCKING (M10X1.5X30-MM)) | |

M - PEÇA MÉTRICA

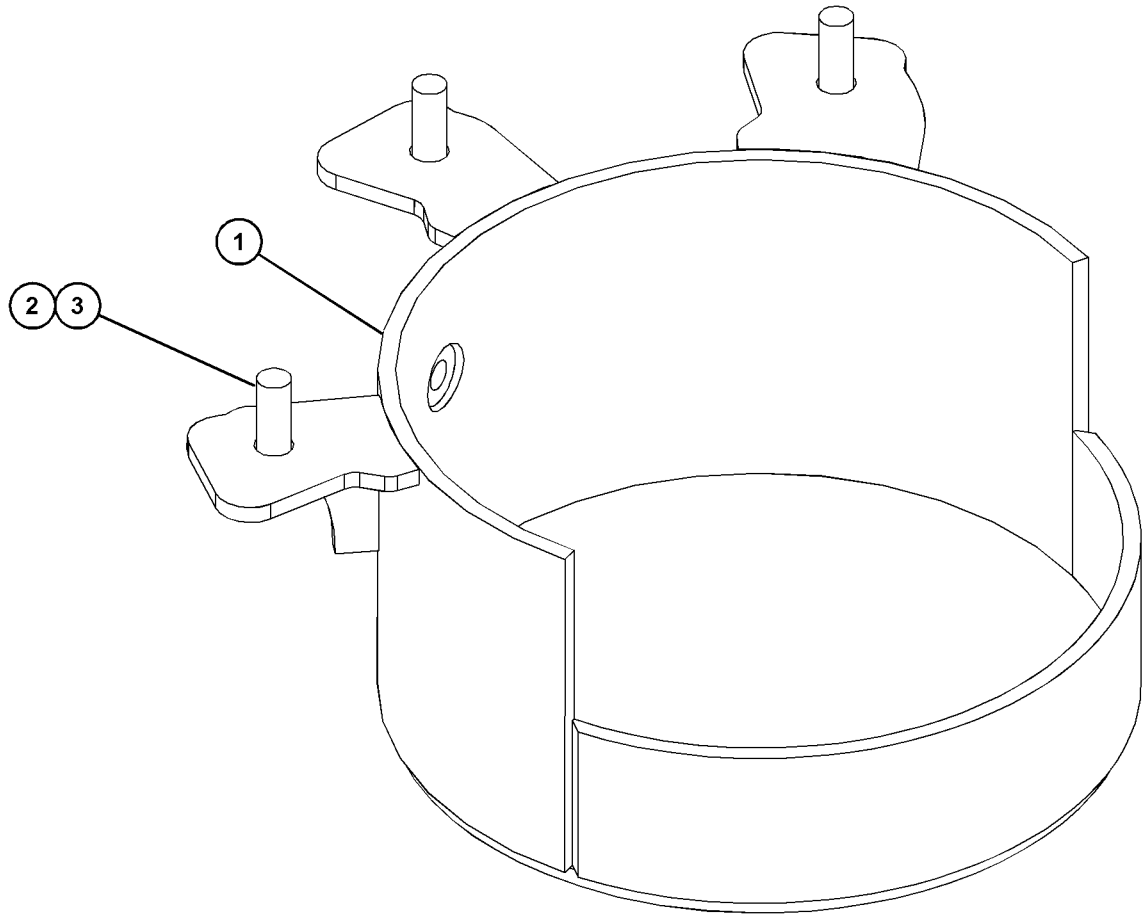


GRÁFICO 1 <FIM> g06153087

# *283-7190* GRUPO DE PARA-CHOQUES-TRASEIRO (BUMPER GP-REAR)

**S/N: JAP1-UP**
**NÚMEROE DE 368-6491 ARRANJO DE DISTRIBUIÇÃO**
**UM ACESSÓRIO**

**SMCS-7156** **i03258504**

| NOTA | REF. NÃO | GRÁFICO REF. | NÚMERO DA PEÇA | QTY | NOME DA PEÇA 1 2 3 4 5 6 (NÍVEL DO PRODUTO) | CONSULTE PÁGINA |
|---|---|---|---|---|---|---|
| | 1 | 1 | **291-6693** | 1 | CONJUNTO DE PARA-CHOQUE-REBOQUE (BUMPER AS-TOW) | |
| M | 2 | 1 | **7X-2575** | 8 | PARAFUSO (M24X3X60-MM) (BOLT (M24X3X60-MM)) | |
| | 3 | 1 | **8T-5361** | 8 | ARRUELA DURA (28X49X5 MM DE ESPESSURA) (WASHER-HARD (28X49X5-MM THK)) | |

M - PEÇA MÉTRICA

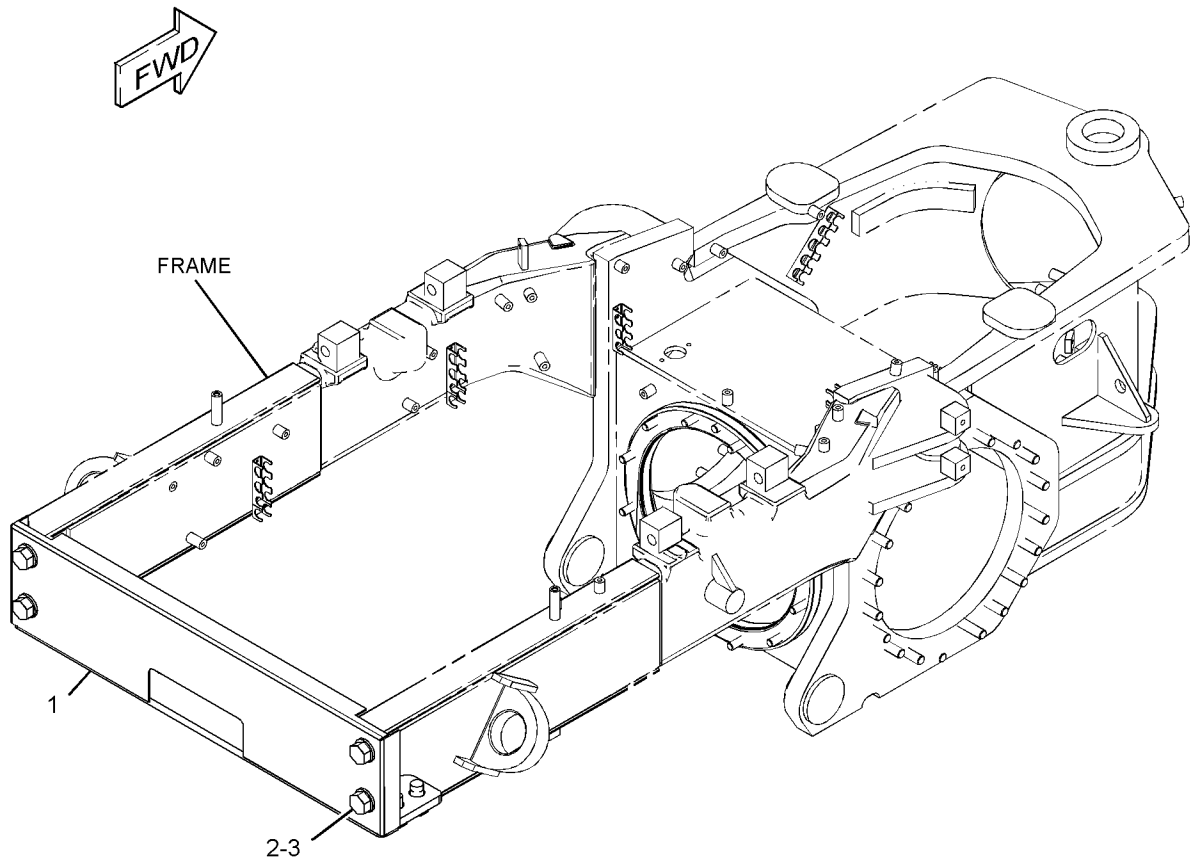


GRÁFICO 1 <FIM> g01667374

# *284-5378* GRUPO DE PARA-CHOQUES-TRASEIRO (BUMPER GP-REAR)

**S/N: JAP1-6765**
**NÚMEROE DE 348-3018 ARRANJO GERAL**
**TAMBÉM UM ACESSÓRIO**

**SMCS-7156** **i05598952**

| NOTA | REF. NÃO | GRÁFICO REF. | NÚMERO DA PEÇA | QTY | NOME DA PEÇA 1 2 3 4 5 6 (NÍVEL DO PRODUTO) | CONSULTE PÁGINA |
|---|---|---|---|---|---|---|
| | 1 | 1 | **284-5379** | 1 | CONJUNTO DE BUMPER (BUMPER AS) | |
| M | 2 | 1 | **7X-2575** | 6 | PARAFUSO (M24X3X60-MM) (BOLT (M24X3X60-MM)) | |
| | 3 | 1 | **8T-5361** | 6 | ARRUELA DURA (28X49X5 MM DE ESPESSURA) (WASHER-HARD (28X49X5-MM THK)) | |

M - PEÇA MÉTRICA

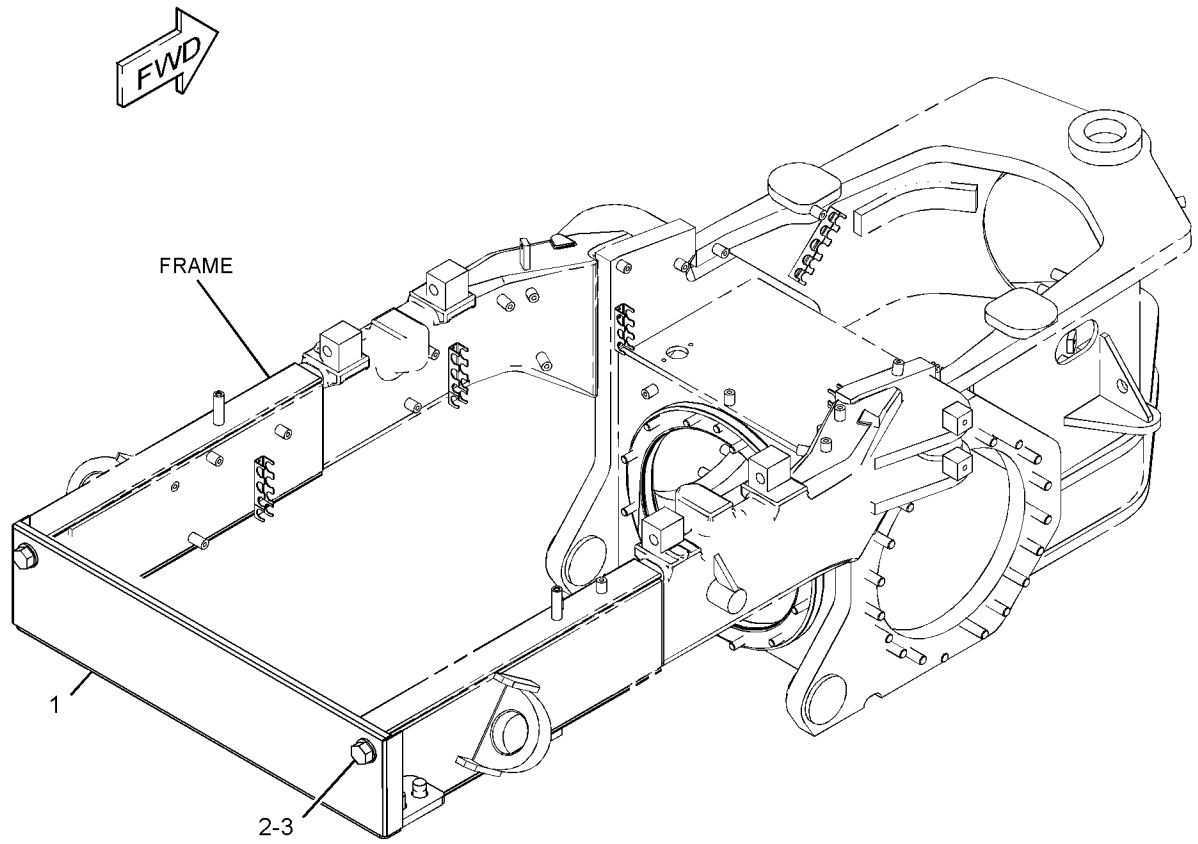


GRÁFICO 1 <FIM> g01667394

# *303-2159* GRUPO DE CARCAÇA E ARMAÇÃO (CASE & FRAME GP)

**S/N: JAP1-UP**

**NÚMEROE DE 434-3510 ARRANJO DE ARMAÇÃO, 348-3018 ARRANJO GERAL**

**SMCS-7051** **i06049050**

| NOTA | REF. NÃO | GRÁFICO REF. | NÚMERO DA PEÇA | QTY | NOME DA PEÇA 1 2 3 4 5 6 (NÍVEL DO PRODUTO) | CONSULTE PÁGINA |
|---|---|---|---|---|---|---|
| | 1 | 1 | **2A-3398** | 1 | JUNTA (GASKET) | |
| | 2 | 1 | **8M-3837** | 1 | BUJÃO MAGNÉTICO (DRENO DA CAIXA) (DRENO DE ÓLEO DO COMANDO FINAL) (PLUG-MAGNETIC (CASE DRAIN) (FINAL DRIVE OIL DRAIN)) | |
| | 3 | 1 | **105-6491** | 1 | PARAFUSO-AJUSTE (5/8-11 X 3,15 POL) (BOLT-ADJUSTMENT (5/8-11X3.15-IN)) | |
| | 4 | 1 | **293-4835** | 1 | CONJUNTO DE CAIXA E CHASSI (CASE & FRAME AS) | |
| | 5 | 1 | **340-3687** | 12 | PRISIONEIRO DE TRAVAMENTO POR ROSCA CÔNICA (1/2-13X2,17 POL) (STUD-TAPERLOCK (1/2-13X2.17-IN)) | |
| | 6 | 1 | **340-3689** | 40 | PRISIONEIRO DE TRAVAMENTO POR ROSCA CÔNICA (5/8-11X2,36 POL) (STUD-TAPERLOCK (5/8-11X2.36-IN)) | |
| | 7 | 1 | **4D-8148** | 1 | PINO-GUIA (DOWEL) | |
| | 8 | 1 | **4K-0367** | 1 | PORCA REGULAR (5/8-11 DE ESPESSURA) (NUT-FULL (5/8-11-THD)) | |

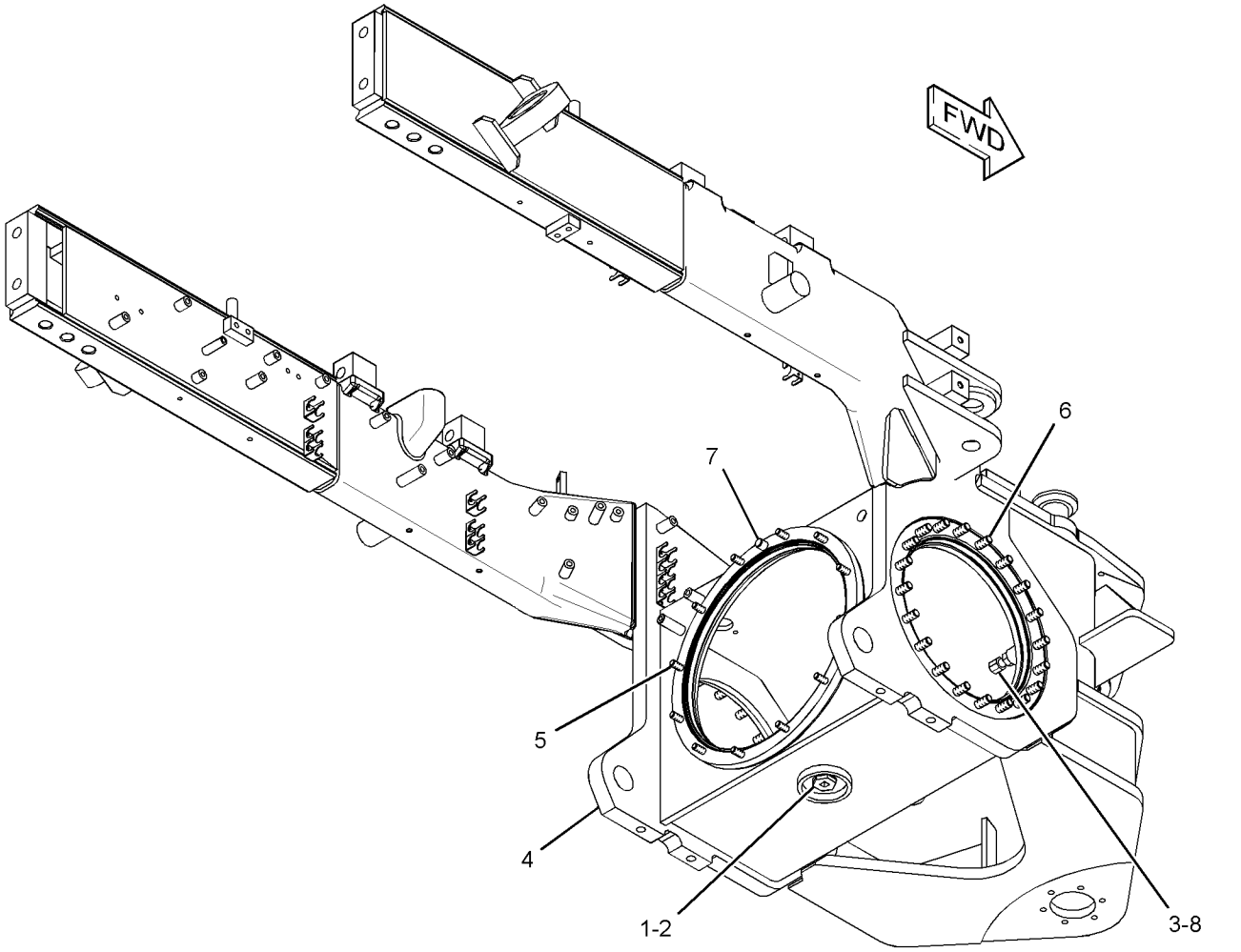


GRÁFICO 1 <FIM> g01950779

# *336-5530* GRUPO DA TAMPA-ACESSO (COVER GP-ACCESS)

**S/N: JAP1-UP**

**NÚMEROE DE 336-4249, 394-0862, 435-1526, 435-1548 ARRANJO DE CONTROLE DE GRAU UM ACESSÓRIO**

**SMCS-726A** **i06522472**

| NOTA | REF. NÃO | GRÁFICO REF. | NÚMERO DA PEÇA | QTY | NOME DA PEÇA 1 2 3 4 5 6 (NÍVEL DO PRODUTO) | CONSULTE PÁGINA |
|---|---|---|---|---|---|---|
| | 1 | 1 | **4T-8050** | 1 | ESPAÇADOR (11 X 19 X 57 MM DE ESPESSURA) (SPACER (11X19X57-MM THK)) | |
| | 2 | 1 | **129-5049** | 4 | CONJUNTO DE SUPORTE (BRACKET AS) | |
| | 3 | 1 | **224-5912** | 1 | SUPORTE (BRACKET) | |
| | 4 | 1 | **226-1240** | 2 | DECALQUE DE ADVERTÊNCIA (RISCO DE ESMAGAMENTO, FIQUE AFASTADO, INTL) (FILM-WARNING (CRUSH HAZARD, STAY BACK, INTL)) | |
| | 5 | 1 | **231-5251** | 1 | SUPORTE (BRACKET) | |
| | 6 | 1 | **245-3930** | 1 | TAMPA (LADO DIREITO) (COVER (RH)) | |
| | 7 | 1 | **478-6234** | 1 | TAMPA (LADO ESQUERDO) (COVER (LH)) | |
| | 8 | 1 | **5M-3062** | 4 | PARAFUSO (3/8-16X0,75 POL) (BOLT (3/8-16X0.75-IN)) | |
| | 9 | 1 | **5P-1075** | 12 | ARRUELA DURA (10,2X22,5X3 MM DE ESPESSURA) (WASHER-HARD (10.2X22.5X3-MM THK)) | |
| | 10 | 1 | **5S-7382** | 2 | PARAFUSO (3/8-16X1,375 POL) (BOLT (3/8-16X1.375-IN)) | |
| | 11 | 1 | **6V-1889** | 1 | GRAMPO (CIRCUITO) (CLIP (LOOP)) | |
| | 12 | 1 | **6V-8801** | 2 | PORCA (ROSCA 3/8-16) (NUT (3/8-16-THD)) | |
| | 13 | 1 | **8T-8915** | 5 | PARAFUSO (3/8-16X3,25 POL) (BOLT (3/8-16X3.25-IN)) | |
| | 14 | 1 | **8T-4896** | 1 | ARRUELA DURA (10,2X18,5X2,5 MM DE ESPESSURA) (WASHER-HARD (10.2X18.5X2.5-MM THK)) | |

336-5530 GRUPO DA TAMPA-ACESSO (COVER GP-ACCESS) (continuação) **i06522472**

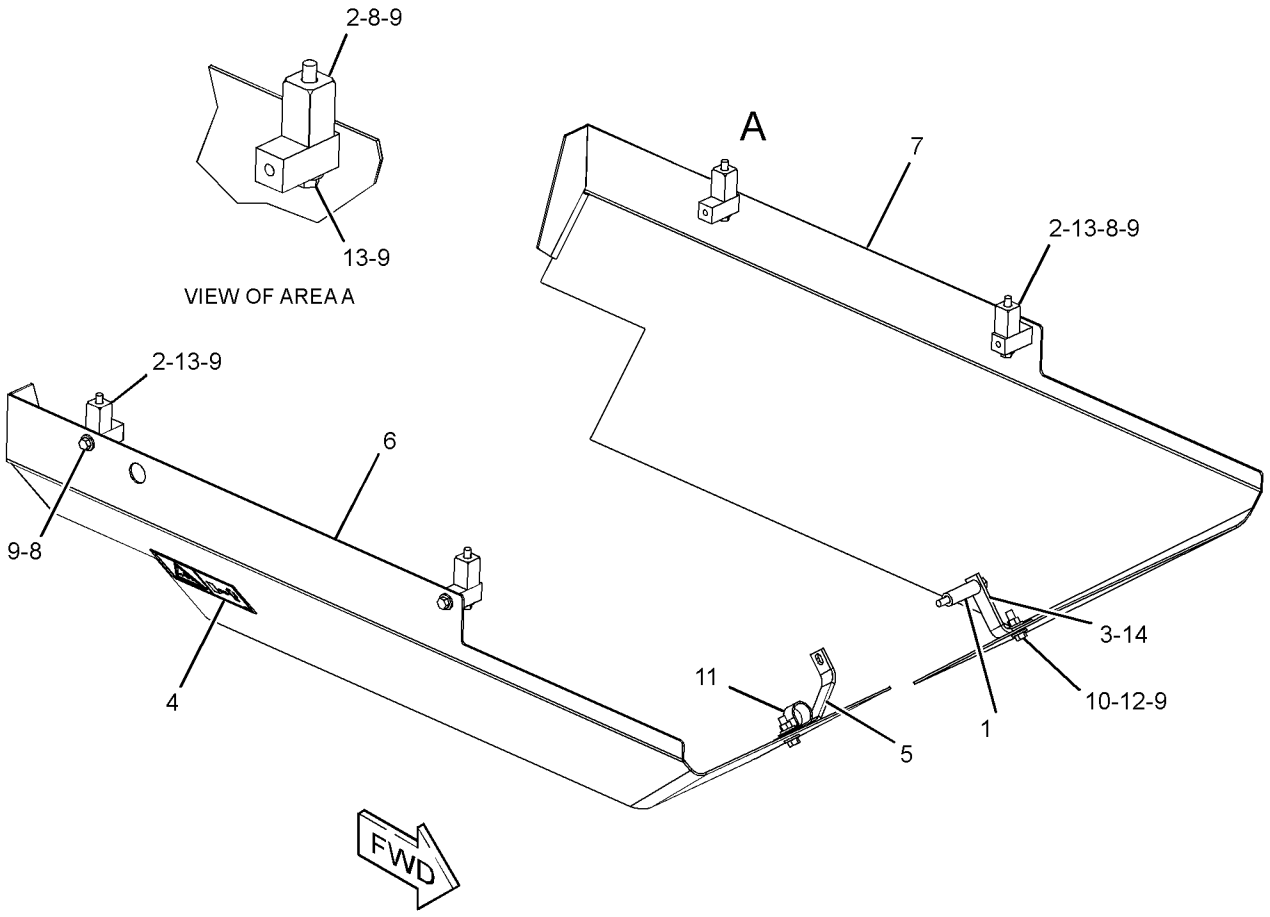


GRÁFICO 1 <FIM> g06008134

# *434-6743* GRUPO DA TAMPA-ACESSO (COVER GP-ACCESS)

**S/N: JAP1-10099**

**NÚMEROE DE 461-0561 ARRANJO OPCIONAL DA CABINE, 461-0560 ARRANJO OPCIONAL-RODOVIÁRIA UM ACESSÓRIO**

**SMCS-726A** **i05865558**

| NOTA | REF. NÃO | GRÁFICO REF. | NÚMERO DA PEÇA | QTY | NOME DA PEÇA 1 2 3 4 5 6 (NÍVEL DO PRODUTO) | CONSULTE PÁGINA |
|---|---|---|---|---|---|---|
| | 1 | 1 | **2G-8572** | 1 | TAMPA PROTETORA (WASHER-SPECIAL) | |
| | 2 | 1 | **2G-8573** | 1 | CAPA (CAP) | |
| | 3 | 1 | **6V-3928** | 1 | BUJÃO-BOTÃO (PLUG-BUTTON) | |
| | 4 | 1 | **115-9923** | 1 | TAMPA (LADO ESQUERDO) (COVER (LH)) | |
| | 5 | 1 | **122-8795** | 2 | PLACA (PLATE) | |
| | 6 | 1 | **096-6166** | 3 | ARRUELA DURA (4,5X9X1 MM DE ESPESSURA) (WASHER-HARD (4.5X9X1-MM THK)) | |
| | 7 | 1 | **2G-8767** | 1 | ARRUELA (10,5X60X3 MM DE ESPESSURA) (WASHER (10.5X60X3-MM THK)) | |
| M | 8 | 1 | **5C-8312** | 3 | PORCA (M4X0,7 DE ROSCA) (NUT (M4X0.7-THD)) | |
| | 9 | 1 | **9R-2620** | 1 | BUJÃO (PLUG) | |
| M | 10 | 1 | **9X-1046** | 3 | PARAFUSO (M4X0,7X18 MM) (SCREW (M4X0.7X18-MM)) | |

M - PEÇA MÉTRICA

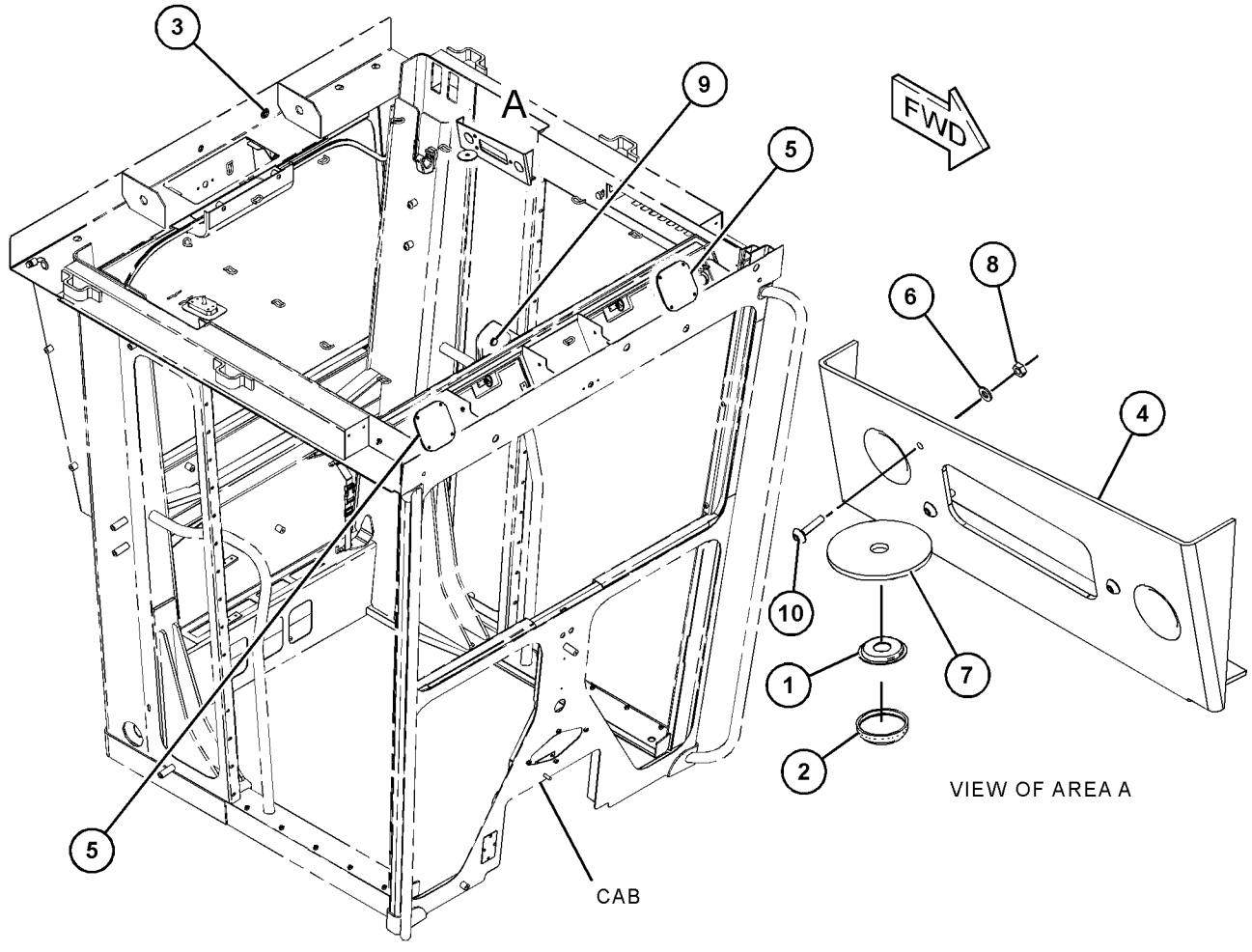


GRÁFICO 1 <FIM> g03704600

# *518-3381* GRUPO DA TAMPA-ACESSO (COVER GP-ACCESS)

**S/N: JAP10100-UP**

**NÚMEROE DE 461-0561 ARRANJO OPCIONAL DA CABINE, 461-0560 ARRANJO OPCIONAL-RODOVIÁRIA UM ACESSÓRIO**

**SMCS-726A** **i06933672**

| NOTA | REF. NÃO | GRÁFICO REF. | NÚMERO DA PEÇA | QTY | NOME DA PEÇA 1 2 3 4 5 6 (NÍVEL DO PRODUTO) | CONSULTE PÁGINA |
|---|---|---|---|---|---|---|
| | 1 | 1 | **2G-8572** | 1 | TAMPA PROTETORA (WASHER-SPECIAL) | |
| | 2 | 1 | **2G-8573** | 1 | CAPA (CAP) | |
| | 3 | 1 | **6V-3928** | 1 | BUJÃO-BOTÃO (PLUG-BUTTON) | |
| | 4 | 1 | **122-8795** | 2 | PLACA (PLATE) | |
| | 5 | 1 | **512-5975** | 1 | TAMPA (COVER) | |
| | 6 | 1 | **096-6166** | 3 | ARRUELA DURA (4,5X9X1 MM DE ESPESSURA) (WASHER-HARD (4.5X9X1-MM THK)) | |
| | 7 | 1 | **2G-8767** | 1 | ARRUELA (10,5X60X3 MM DE ESPESSURA) (WASHER (10.5X60X3-MM THK)) | |
| M | 8 | 1 | **5C-8312** | 3 | PORCA (M4X0,7 DE ROSCA) (NUT (M4X0.7-THD)) | |
| | 9 | 1 | **9R-2620** | 1 | BUJÃO (PLUG) | |
| M | 10 | 1 | **9X-1046** | 3 | PARAFUSO (M4X0,7X18 MM) (SCREW (M4X0.7X18-MM)) | |

M - PEÇA MÉTRICA

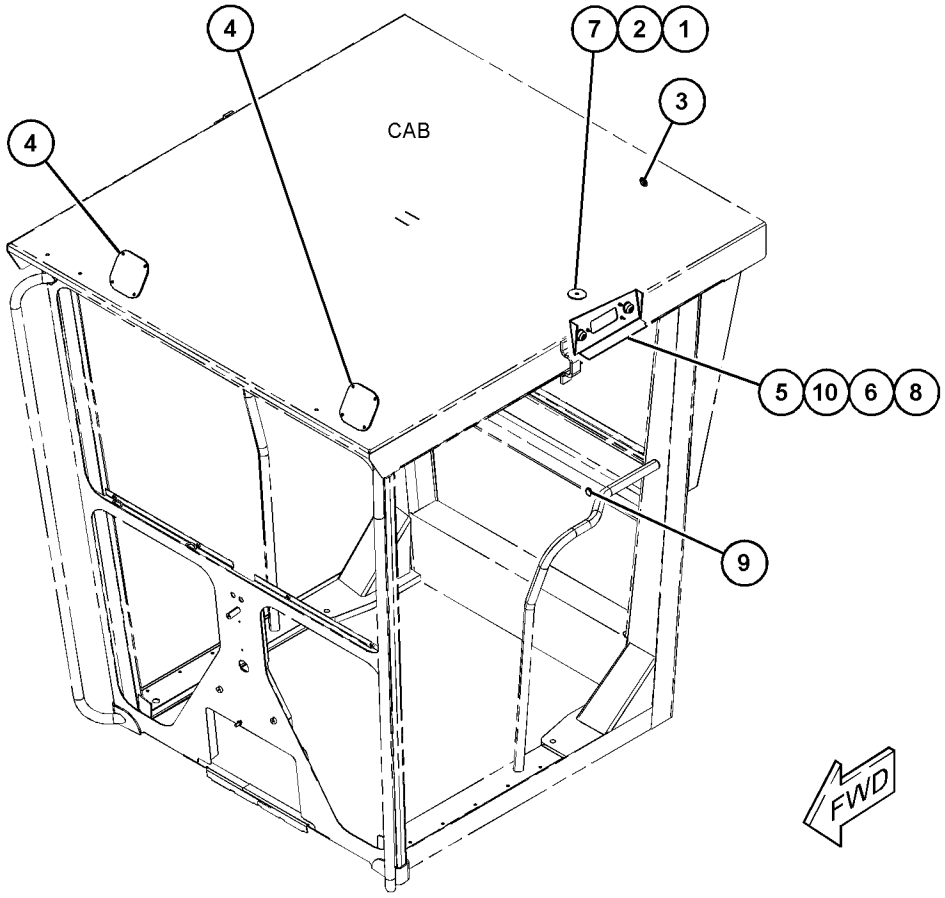


GRÁFICO 1 <FIM> g06167977

# *293-4833* GRUPO DE COMPARTIMENTO-MOTOR (ENCLOSURE GP-ENGINE)

**S/N: JAP1-UP**

**NÚMEROE DE 436-7761 ARRANJO DE CHASSI, 348-3018 ARRANJO GERAL**

**SMCS-7263** **i06107807**

| NOTA | REF. NÃO | GRÁFICO REF. | NÚMERO DA PEÇA | QTY | NOME DA PEÇA 1 2 3 4 5 6 (NÍVEL DO PRODUTO) | CONSULTE PÁGINA |
|---|---|---|---|---|---|---|
| | 1 | 1 | **3T-5763** | 2 | PÁRA-CHOQUE (BUMPER) | |
| | 2 | 1,2 | **7I-4959** | 4 | SUPORTE-ARTICULAÇÃO (BRACKET-HINGE) | |
| | 3 | 2 | **7I-4960** | 2 | CONJUNTO DE HINGE (HINGE AS) | |
| | 4 | 2 | **7I-4979** | 2 | CONJUNTO DE HINGE (HINGE AS) | |
| | 5 | 1 | **7I-4981** | 2 | CONJUNTO DE HINGE (HINGE AS) | |
| | 6 | 1 | **7I-4982** | 2 | CONJUNTO DE HINGE (HINGE AS) | |
| | 7 | 2 | **7X-1387** | 4 | ARRUELA (10,26X22,22X1,9 MM DE ESPESSURA) (WASHER (10.26X22.22X1.9-MM THK)) | |
| | 8 | 2 | **8D-3786** | 4 | MONTAGEM (MOUNTING) | |
| | 9 | 2 | **123-5980** | 2 | HASTE (ROD) | |
| | 10 | 2 | **134-0165** | 6 | ARRUELA (13,8X45X3 MM DE ESPESSURA) (WASHER (13.8X45X3-MM THK)) | |
| | 11 | 1 | **177-4119** | 2 | CORRIMÃO (HANDRAIL) | |
| | 12 | 2 | **177-4120** | 2 | APOIO (HANDHOLD) | |
| | 13 | 1 | **194-7015** | 2 | CORRIMÃO (HANDRAIL) | |
| J | 14 | 1 | **275-0572** | 1 | CONJUNTO DA TRAVA (LATCH AS) | |
| | 15 | 1 | **294-4619** | 1 | CONJUNTO DE PAINEL (LADO ESQUERDO) (PANEL AS (LH)) | |
| | 16 | 1 | **294-4621** | 1 | CONJUNTO DE PAINEL (LADO DIREITO) (PANEL AS (RH)) | |
| | 17 | 1 | **295-3839** | 2 | GARRA (PAWL) | |
| | 18 | 1 | **426-2118** | 1 | CONJUNTO DO CAPÔ (HOOD AS) | |
| | 19 | 1 | **351-8660** | 1 | CONJUNTO DE PAINEL DE INSTRUMENTOS (DASH AS) | |
| | 20 | 2 | **298-8562** | 1 | CONJUNTO DE PLACA (PLATE AS) | |
| | 21 | 1 | **298-8563** | 1 | CONJUNTO DE PLACA (PLATE AS) | |
| | 23 | 2 | **304-7252** | 2 | CONJUNTO DE SUPORTE (BRACKET AS) | |
| | 24 | 1,2 | **304-7417** | 2 | CONJUNTO DE PLACA (PLATE AS) | |
| | 25 | 1,2 | **304-7418** | 8 | CONJUNTO DE PLACA (PLATE AS) | |
| | 26 | 1 | **304-7419** | 2 | CONJUNTO DE PLACA (PLATE AS) | |
| | 27 | 2 | **305-7827** | 2 | PLACA (PLATE) | |
| | 28 | 1 | **310-6534** | 1 | CONJUNTO DA PORTA-ACESSO (LADO DIREITO) (DOOR AS-ACCESS (RH)) | |
| | 29 | 1 | **310-6535** | 1 | CONJUNTO DA PORTA-ACESSO (LADO ESQUERDO) (DOOR AS-ACCESS (LH)) | |
| | 30 | 2 | **312-8529** | 1 | CONJUNTO DE SUPORTE (LADO DIREITO) (BRACKET AS (RH)) | |
| | 31 | 1 | **312-8530** | 1 | CONJUNTO DE SUPORTE (LADO ESQUERDO) (BRACKET AS (LH)) | |
| | | | | | (EACH BRACKET AS INCLUDES) | |
| | | 1 | **4K-9097** | 1 | PORCA DE SOLDA (5/16-18 DE ROSCA) (NUT-WELD (5/16-18-THD)) | |
| | 32 | 2 | **313-4374** | 2 | SUPORTE (BRACKET) | |
| | 33 | 1 | **316-5743** | 1 | CONJUNTO DE TAMPA (COVER AS) | |
| | | 1 | **3R-9322** | 1 | DOBRADIÇA (HINGE) | |
| M | | 1 | **6V-9632** | 3 | PORCA DE SOLDA (ROSCA M6X1) (NUT-WELD (M6X1-THD)) | |
| | 34 | 1 | **317-7250** | 1 | EXCÊNTRICO-TRAVA (CAM-LATCH) | |
| J | 35 | 1 | **326-0610** | 2 | CONJUNTO DA TRAVA (LATCH AS) | |
| | | | | | (EACH INCLUDES) | |
| | | | **1H-3244** | 4 | ARRUELA DE PRESSÃO (LOCKWASHER) | |

293-4833 GRUPO DE COMPARTIMENTO-MOTOR (ENCLOSURE GP-ENGINE) (continuação) **i06107807**

| NOTA | REF. NÃO | GRÁFICO REF. | NÚMERO DA PEÇA | QTY | NOME DA PEÇA 1 2 3 4 5 6 (NÍVEL DO PRODUTO) | CONSULTE PÁGINA |
|---|---|---|---|---|---|---|
| M | | | **095-1207** | 2 | PORCA (M12X1,75 DE ESPESSURA) (NUT (M12X1.75-THD)) | |
| | | | **326-0612** | 2 | ARRUELA-LINGUETA (WASHER-TAB) | |
| M | | | **344-5673** | 4 | PORCA (ROSCA M6X1) (NUT (M6X1-THD)) | |
| | 36 | 1 | **336-4754** | 1 | CONJUNTO DE SUPORTE (LADO ESQUERDO) (SUPPORT AS (LH)) | |
| | 37 | 1 | **336-4756** | 1 | CONJUNTO DE SUPORTE (LADO DIREITO) (SUPPORT AS (RH)) | |
| | 38 | 2 | **3B-4615** | 4 | CONTRAPINO (PIN-COTTER) | |
| | 39 | 1 | **3V-0613** | 6 | PÁRA-CHOQUE (BUMPER) | |
| M | 40 | 1 | **5C-9553** | 3 | PARAFUSO (M6X1X16 MM) (BOLT (M6X1X16-MM)) | |
| | 41 | 2 | **5P-8439** | 2 | ILHÓ (GROMMET) | |
| | 42 | 1 | **6V-8189** | 2 | PORCA (5/16-18 DE ROSCA) (NUT (5/16-18-THD)) | |
| | 43 | 2 | **7X-0550** | 4 | ARRUELA DURA (13,5X32X5 MM DE ESPESSURA) (WASHER-HARD (13.5X32X5-MM THK)) | |
| | 44 | 2 | **7X-0618** | 2 | ARRUELA DURA (13,5X40X5 MM DE ESPESSURA) (WASHER-HARD (13.5X40X5-MM THK)) | |
| | 45 | 1,2 | **7X-7729** | 71 | ARRUELA (11X25X3 MM DE ESPESSURA) (WASHER (11X25X3-MM THK)) | |
| | 46 | 1 | **8T-2561** | 4 | ARRUELA DURA (10,5X28,5X5 MM DE ESPESSURA) (WASHER-HARD (10.5X28.5X5-MM THK)) | |
| M | 47 | 1 | **8T-4133** | 2 | PORCA (ROSCA M10X1,5) (NUT (M10X1.5-THD)) | |
| M | 48 | 1,2 | **8T-4136** | 55 | PARAFUSO (M10X1,5X25 MM) (BOLT (M10X1.5X25-MM)) | |
| M | 49 | 1 | **8T-4137** | 10 | PARAFUSO (M10X1,5X20 MM) (BOLT (M10X1.5X20-MM)) | |
| M | 50 | 2 | **8T-4183** | 4 | PARAFUSO (M12X1,75X40 MM) (BOLT (M12X1.75X40-MM)) | |
| M | 51 | 2 | **8T-4194** | 4 | PARAFUSO (M12X1,75X50 MM) (BOLT (M12X1.75X50-MM)) | |
| M | 52 | 1,2 | **8T-4195** | 8 | PARAFUSO (M10X1,5X30 MM) (BOLT (M10X1.5X30-MM)) | |
| | 53 | 1 | **8T-4224** | 2 | ARRUELA DURA (8,8X16X2 MM DE ESPESSURA) (WASHER-HARD (8.8X16X2-MM THK)) | |
| M | 54 | 2 | **8T-4244** | 2 | PORCA (M12X1,75 DE ESPESSURA) (NUT (M12X1.75-THD)) | |
| | 56 | 2 | **8X-5155** | 2 | PLACA (PLATE) | |
| | 57 | 1 | **9X-8256** | 3 | ARRUELA (6,6X12X2 MM DE ESPESSURA) (WASHER (6.6X12X2-MM THK)) | |
| | 58 | 2 | **349-6212** | 1 | ISOLAMENTO (INSULATION) | |
| M | 59 | 1 | **8T-4908** | 4 | PARAFUSO (M8X1,25X25 MM) (BOLT (M8X1.25X25-MM)) | |
| | 60 | 1 | **5P-4116** | 4 | ARRUELA DURA (8,8X20,5X2 MM DE ESPESSURA) (WASHER-HARD (8.8X20.5X2-MM THK)) | |

J - REQUIRES CORPORATE KEY
M - PEÇA MÉTRICA

293-4833 GRUPO DE COMPARTIMENTO-MOTOR (ENCLOSURE GP-ENGINE) (continuação) **i06107807**

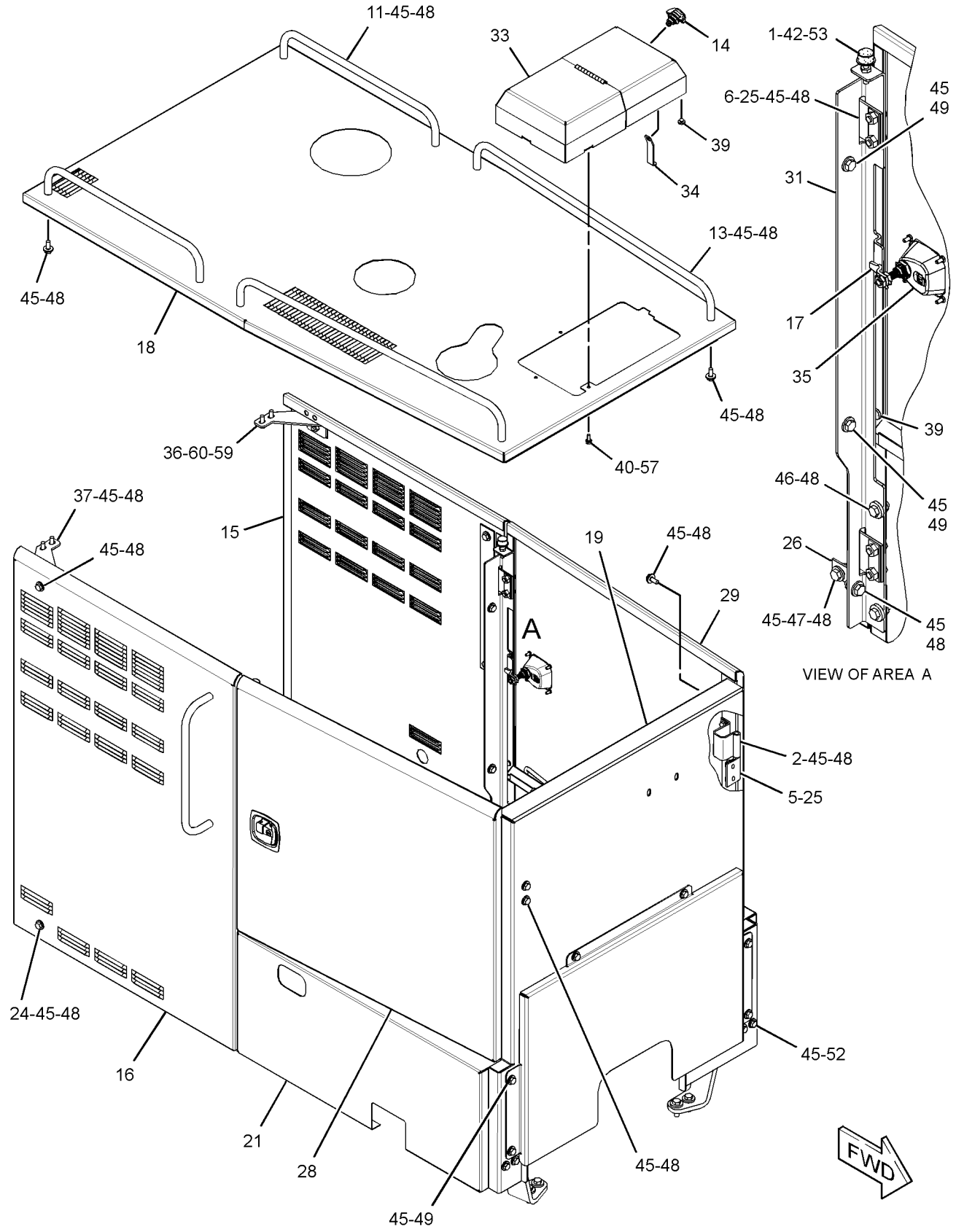


GRÁFICO 1 g01957783

293-4833 GRUPO DE COMPARTIMENTO-MOTOR (ENCLOSURE GP-ENGINE) (continuação) **i06107807**

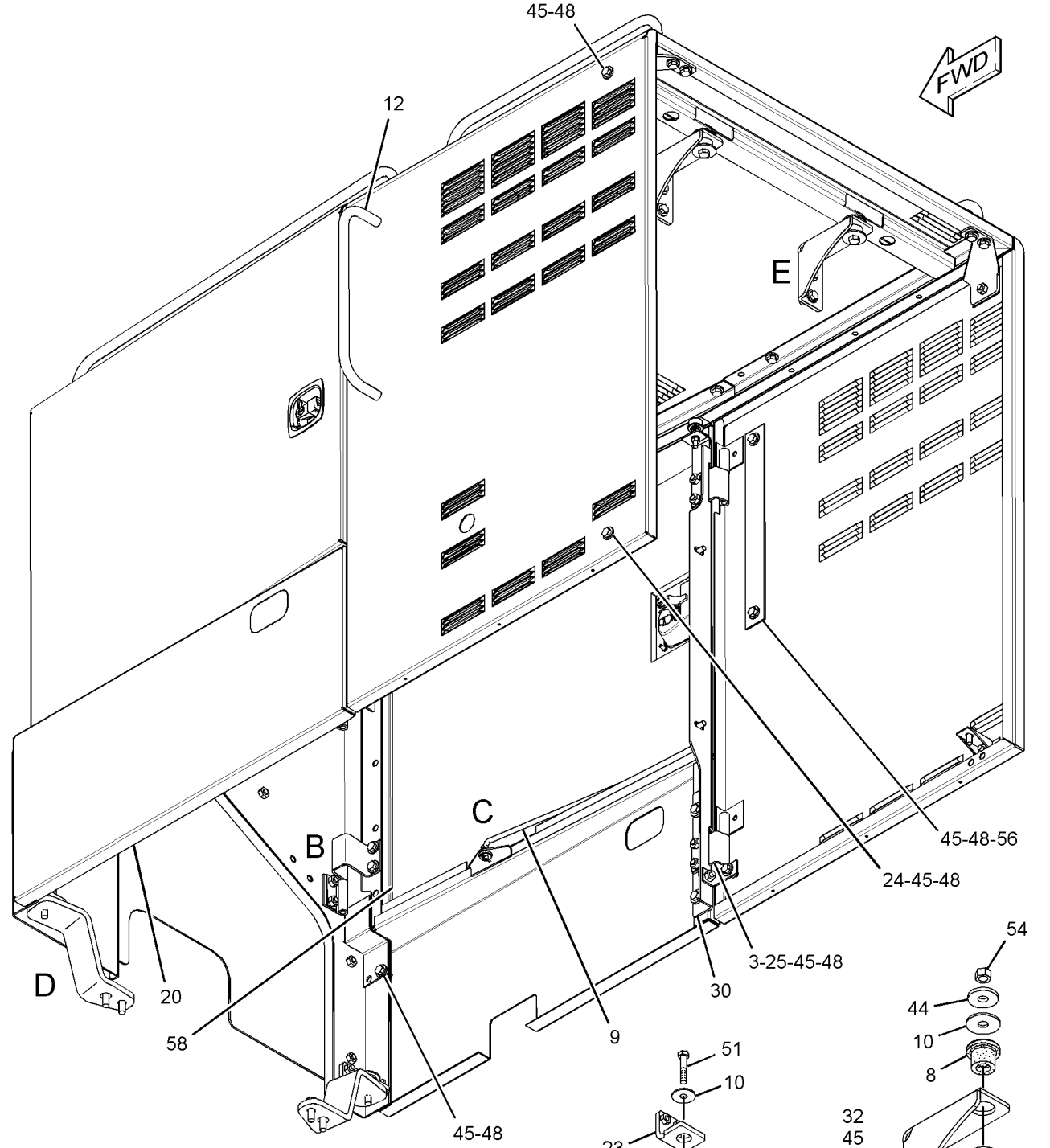


VIEW OF AREA B

VIEW OF AREA C

VIEW OF AREA D (EXPLODED)

VIEW OF AREA E (EXPLODED)

GRÁFICO 2 <FIM> g01957784

# *293-4833* GRUPO DE COMPARTIMENTO-MOTOR (ENCLOSURE GP-ENGINE)

**S/N: JAP1-6860**

**NÚMEROE DE 436-7761 ARRANJO DE CHASSI, 348-3018 ARRANJO GERAL**

**SMCS-7263** **i06264461**

| NOTA | REF. NÃO | GRÁFICO REF. | NÚMERO DA PEÇA | QTY | NOME DA PEÇA 1 2 3 4 5 6 (NÍVEL DO PRODUTO) | CONSULTE PÁGINA |
|---|---|---|---|---|---|---|
| | 1 | 1 | **3T-5763** | 2 | PÁRA-CHOQUE (BUMPER) | |
| | 2 | 1,2 | **7I-4959** | 4 | SUPORTE-ARTICULAÇÃO (BRACKET-HINGE) | |
| | 3 | 2 | **7I-4960** | 2 | CONJUNTO DE HINGE (HINGE AS) | |
| | 4 | 2 | **7I-4979** | 2 | CONJUNTO DE HINGE (HINGE AS) | |
| | 5 | 1 | **7I-4981** | 2 | CONJUNTO DE HINGE (HINGE AS) | |
| | 6 | 1 | **7I-4982** | 2 | CONJUNTO DE HINGE (HINGE AS) | |
| | 7 | 2 | **7X-1387** | 4 | ARRUELA (10,26X22,22X1,9 MM DE ESPESSURA) (WASHER (10.26X22.22X1.9-MM THK)) | |
| | 8 | 2 | **8D-3786** | 4 | MONTAGEM (MOUNTING) | |
| | 9 | 2 | **123-5980** | 2 | HASTE (ROD) | |
| | 10 | 2 | **134-0165** | 6 | ARRUELA (13,8X45X3 MM DE ESPESSURA) (WASHER (13.8X45X3-MM THK)) | |
| | 11 | 1 | **177-4119** | 2 | CORRIMÃO (HANDRAIL) | |
| | 12 | 2 | **177-4120** | 2 | APOIO (HANDHOLD) | |
| | 13 | 1 | **194-7015** | 2 | CORRIMÃO (HANDRAIL) | |
| J | 14 | 1 | **275-0572** | 1 | CONJUNTO DA TRAVA (LATCH AS) | |
| C | 15 | 1 | **465-8551** | 1 | CONJUNTO DO PAINEL-COBERTURA (LADO ESQUERDO) (PANEL AS-ENCLOSURE (LH)) | |
| C | 16 | 1 | **465-8553** | 1 | CONJUNTO DO PAINEL-COBERTURA (LADO DIREITO) (PANEL AS-ENCLOSURE (RH)) | |
| | 17 | 1 | **295-3839** | 2 | GARRA (PAWL) | |
| C | 18 | 1 | **465-8555** | 1 | CONJUNTO DO CAPÔ-MOTOR (HOOD AS-ENGINE) | |
| | 19 | 1 | **351-8660** | 1 | CONJUNTO DE PAINEL DE INSTRUMENTOS (DASH AS) | |
| | 20 | 2 | **298-8562** | 1 | CONJUNTO DE PLACA (PLATE AS) | |
| | 21 | 1 | **298-8563** | 1 | CONJUNTO DE PLACA (PLATE AS) | |
| | 23 | 2 | **304-7252** | 2 | CONJUNTO DE SUPORTE (BRACKET AS) | |
| | 24 | 1,2 | **304-7417** | 2 | CONJUNTO DE PLACA (PLATE AS) | |
| | 25 | 1,2 | **304-7418** | 8 | CONJUNTO DE PLACA (PLATE AS) | |
| | 26 | 1 | **304-7419** | 2 | CONJUNTO DE PLACA (PLATE AS) | |
| | 27 | 2 | **305-7827** | 2 | PLACA (PLATE) | |
| | 28 | 1 | **310-6534** | 1 | CONJUNTO DA PORTA-ACESSO (LADO DIREITO) (DOOR AS-ACCESS (RH)) | |
| | 29 | 1 | **310-6535** | 1 | CONJUNTO DA PORTA-ACESSO (LADO ESQUERDO) (DOOR AS-ACCESS (LH)) | |
| | 30 | 2 | **312-8529** | 1 | CONJUNTO DE SUPORTE (LADO DIREITO) (BRACKET AS (RH)) | |
| | 31 | 1 | **312-8530** | 1 | CONJUNTO DE SUPORTE (LADO ESQUERDO) (BRACKET AS (LH)) | |
| | | | | | (EACH BRACKET AS INCLUDES) | |
| | | 1 | **4K-9097** | 1 | PORCA DE SOLDA (5/16-18 DE ROSCA) (NUT-WELD (5/16-18-THD)) | |
| | 32 | 2 | **313-4374** | 2 | SUPORTE (BRACKET) | |
| | 33 | 1 | **316-5743** | 1 | CONJUNTO DE TAMPA (COVER AS) | |
| | | 1 | **3R-9322** | 1 | DOBRADIÇA (HINGE) | |
| M | | 1 | **6V-9632** | 3 | PORCA DE SOLDA (ROSCA M6X1) (NUT-WELD (M6X1-THD)) | |
| | 34 | 1 | **317-7250** | 1 | EXCÊNTRICO-TRAVA (CAM-LATCH) | |
| J | 35 | 1 | **326-0610** | 2 | CONJUNTO DA TRAVA (LATCH AS) | |
| | | | | | (EACH INCLUDES) | |
| | | | **1H-3244** | 4 | ARRUELA DE PRESSÃO (LOCKWASHER) | |

293-4833 GRUPO DE COMPARTIMENTO-MOTOR (ENCLOSURE GP-ENGINE) (continuação) **i06264461**

| NOTA | REF. NÃO | GRÁFICO REF. | NÚMERO DA PEÇA | QTY | NOME DA PEÇA 1 2 3 4 5 6 (NÍVEL DO PRODUTO) | CONSULTE PÁGINA |
|---|---|---|---|---|---|---|
| M | | | **095-1207** | 2 | PORCA (M12X1,75 DE ESPESSURA) (NUT (M12X1.75-THD)) | |
| | | | **326-0612** | 2 | ARRUELA-LINGUETA (WASHER-TAB) | |
| M | | | **344-5673** | 4 | PORCA (ROSCA M6X1) (NUT (M6X1-THD)) | |
| | 36 | 1 | **336-4754** | 1 | CONJUNTO DE SUPORTE (LADO ESQUERDO) (SUPPORT AS (LH)) | |
| | 37 | 1 | **336-4756** | 1 | CONJUNTO DE SUPORTE (LADO DIREITO) (SUPPORT AS (RH)) | |
| | 38 | 2 | **3B-4615** | 4 | CONTRAPINO (PIN-COTTER) | |
| | 39 | 1 | **3V-0613** | 6 | PÁRA-CHOQUE (BUMPER) | |
| M | 40 | 1 | **5C-9553** | 3 | PARAFUSO (M6X1X16 MM) (BOLT (M6X1X16-MM)) | |
| | 41 | 2 | **5P-8439** | 2 | ILHÓ (GROMMET) | |
| | 42 | 1 | **6V-8189** | 2 | PORCA (5/16-18 DE ROSCA) (NUT (5/16-18-THD)) | |
| | 43 | 2 | **7X-0550** | 4 | ARRUELA DURA (13,5X32X5 MM DE ESPESSURA) (WASHER-HARD (13.5X32X5-MM THK)) | |
| | 44 | 2 | **7X-0618** | 2 | ARRUELA DURA (13,5X40X5 MM DE ESPESSURA) (WASHER-HARD (13.5X40X5-MM THK)) | |
| | 45 | 1,2 | **7X-7729** | 71 | ARRUELA (11X25X3 MM DE ESPESSURA) (WASHER (11X25X3-MM THK)) | |
| | 46 | 1 | **8T-2561** | 4 | ARRUELA DURA (10,5X28,5X5 MM DE ESPESSURA) (WASHER-HARD (10.5X28.5X5-MM THK)) | |
| M | 47 | 1 | **8T-4133** | 2 | PORCA (ROSCA M10X1,5) (NUT (M10X1.5-THD)) | |
| M | 48 | 1,2 | **8T-4136** | 55 | PARAFUSO (M10X1,5X25 MM) (BOLT (M10X1.5X25-MM)) | |
| M | 49 | 1 | **8T-4137** | 10 | PARAFUSO (M10X1,5X20 MM) (BOLT (M10X1.5X20-MM)) | |
| M | 50 | 2 | **8T-4183** | 4 | PARAFUSO (M12X1,75X40 MM) (BOLT (M12X1.75X40-MM)) | |
| M | 51 | 2 | **8T-4194** | 4 | PARAFUSO (M12X1,75X50 MM) (BOLT (M12X1.75X50-MM)) | |
| M | 52 | 1,2 | **8T-4195** | 8 | PARAFUSO (M10X1,5X30 MM) (BOLT (M10X1.5X30-MM)) | |
| | 53 | 1 | **8T-4224** | 2 | ARRUELA DURA (8,8X16X2 MM DE ESPESSURA) (WASHER-HARD (8.8X16X2-MM THK)) | |
| M | 54 | 2 | **8T-4244** | 2 | PORCA (M12X1,75 DE ESPESSURA) (NUT (M12X1.75-THD)) | |
| | 56 | 2 | **8X-5155** | 2 | PLACA (PLATE) | |
| | 57 | 1 | **9X-8256** | 3 | ARRUELA (6,6X12X2 MM DE ESPESSURA) (WASHER (6.6X12X2-MM THK)) | |
| | 58 | 2 | **349-6212** | 1 | ISOLAMENTO (INSULATION) | |
| M | 59 | 1 | **8T-4908** | 4 | PARAFUSO (M8X1,25X25 MM) (BOLT (M8X1.25X25-MM)) | |
| | 60 | 1 | **5P-4116** | 4 | ARRUELA DURA (8,8X20,5X2 MM DE ESPESSURA) (WASHER-HARD (8.8X20.5X2-MM THK)) | |

C - ALTERAR DO TIPO ANTERIOR
J - REQUIRES CORPORATE KEY
M - PEÇA MÉTRICA

293-4833 GRUPO DE COMPARTIMENTO-MOTOR (ENCLOSURE GP-ENGINE) (continuação) **i06264461**

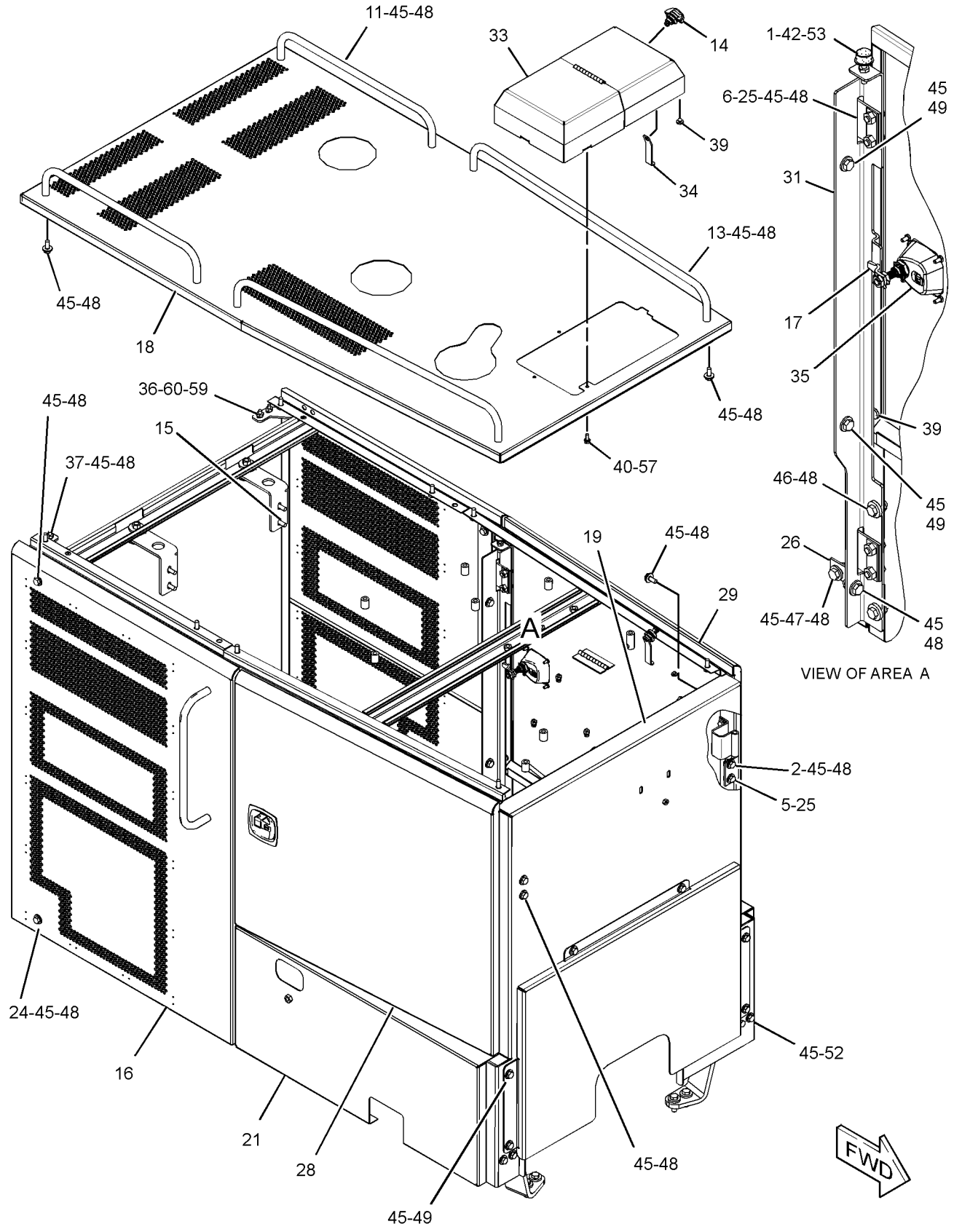


GRÁFICO 1 g03886997

293-4833 GRUPO DE COMPARTIMENTO-MOTOR (ENCLOSURE GP-ENGINE) (continuação) **i06264461**

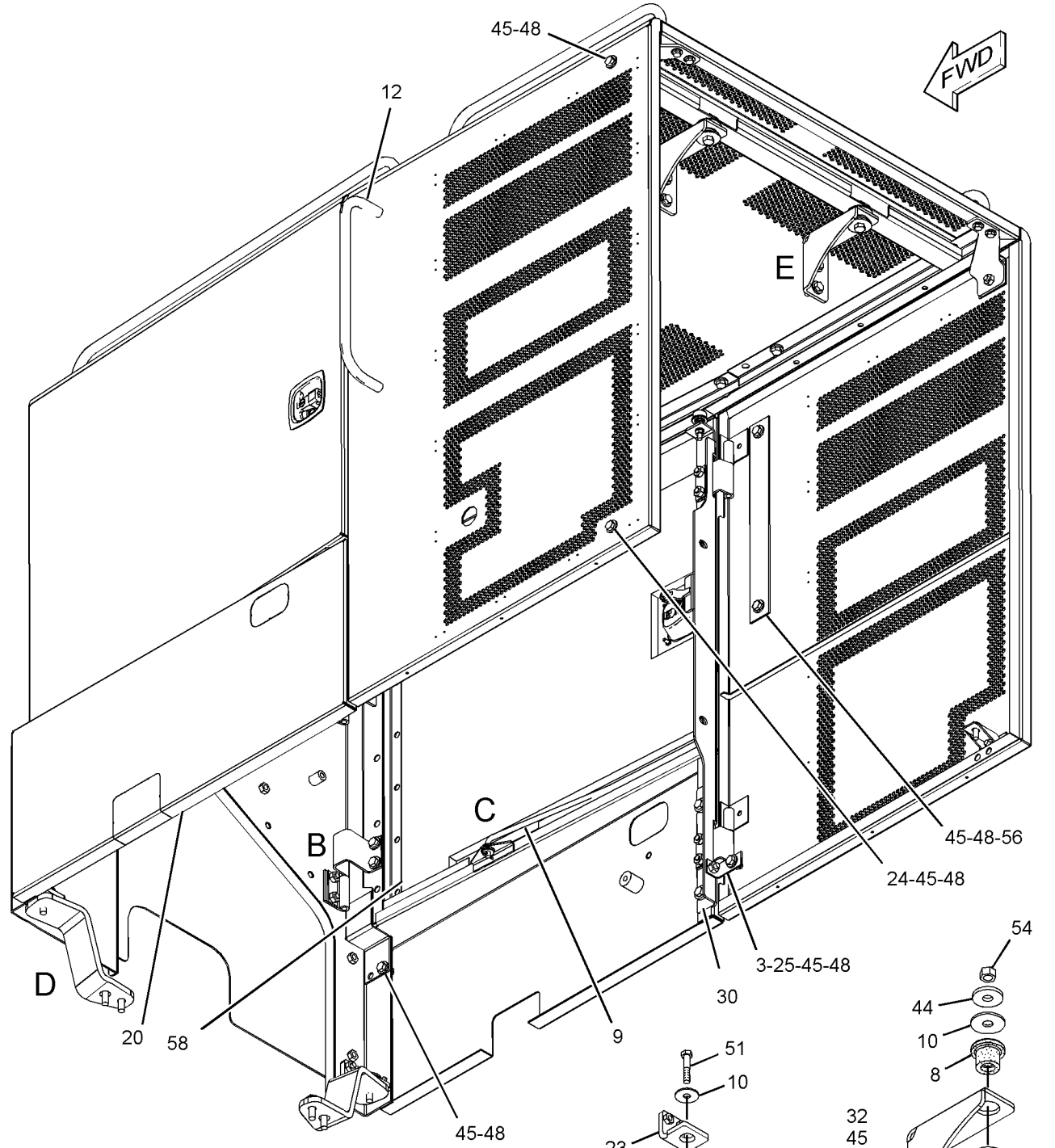


VIEW OF AREA B

VIEW OF AREA C

VIEW OF AREA D (EXPLODED)

VIEW OF AREA E (EXPLODED)

GRÁFICO 2 <FIM> g03886998

# *293-4833* GRUPO DE COMPARTIMENTO-MOTOR (ENCLOSURE GP-ENGINE)

**S/N: JAP10100-UP**

**NÚMEROE DE 436-7761 ARRANJO DE CHASSI**

**SMCS-7263** **i06896943**

| NOTA | REF. NÃO | GRÁFICO REF. | NÚMERO DA PEÇA | QTY | NOME DA PEÇA 1 2 3 4 5 6 (NÍVEL DO PRODUTO) | CONSULTE PÁGINA |
|---|---|---|---|---|---|---|
| | 1 | 2 | **3T-5763** | 2 | PÁRA-CHOQUE (BUMPER) | |
| | 2 | 1,2 | **7I-4959** | 4 | SUPORTE-ARTICULAÇÃO (BRACKET-HINGE) | |
| | 3 | 1 | **7I-4960** | 2 | CONJUNTO DE HINGE (HINGE AS) | |
| | 4 | 1 | **7I-4979** | 2 | CONJUNTO DE HINGE (HINGE AS) | |
| | 5 | 2 | **7I-4981** | 2 | CONJUNTO DE HINGE (HINGE AS) | |
| | 6 | 2 | **7I-4982** | 2 | CONJUNTO DE HINGE (HINGE AS) | |
| | 7 | 1 | **7X-1387** | 4 | ARRUELA (10,26X22,22X1,9 MM DE ESPESSURA) (WASHER (10.26X22.22X1.9-MM THK)) | |
| | 8 | 1 | **8D-3786** | 4 | MONTAGEM (MOUNTING) | |
| | 9 | 1 | **123-5980** | 2 | HASTE (ROD) | |
| | 10 | 1 | **134-0165** | 6 | ARRUELA (13,8X45X3 MM DE ESPESSURA) (WASHER (13.8X45X3-MM THK)) | |
| | 11 | 2 | **177-4119** | 2 | CORRIMÃO (HANDRAIL) | |
| | 12 | 1 | **177-4120** | 2 | APOIO (HANDHOLD) | |
| | 13 | 2 | **194-7015** | 2 | CORRIMÃO (HANDRAIL) | |
| J | 14 | 2 | **275-0572** | 1 | CONJUNTO DA TRAVA (LATCH AS) | |
| C | 15 | 2 | **494-1346** | 1 | CONJUNTO DE PAINEL (PANEL AS) | |
| C | 16 | 2 | **494-1347** | 1 | CONJUNTO DE PAINEL (PANEL AS) | |
| | 17 | 2 | **295-3839** | 2 | GARRA (PAWL) | |
| C | 18 | 2 | **494-1343** | 1 | CONJUNTO DO CAPÔ (HOOD AS) | |
| | 19 | 2 | **351-8660** | 1 | CONJUNTO DE PAINEL DE INSTRUMENTOS (DASH AS) | |
| | 20 | 1 | **298-8562** | 1 | CONJUNTO DE PLACA (PLATE AS) | |
| | 21 | 2 | **298-8563** | 1 | CONJUNTO DE PLACA (PLATE AS) | |
| | 23 | 1 | **304-7252** | 2 | CONJUNTO DE SUPORTE (BRACKET AS) | |
| | 24 | 1,2 | **304-7417** | 2 | CONJUNTO DE PLACA (PLATE AS) | |
| | 25 | 1,2 | **304-7418** | 8 | CONJUNTO DE PLACA (PLATE AS) | |
| | 26 | 2 | **304-7419** | 2 | CONJUNTO DE PLACA (PLATE AS) | |
| | 27 | 1 | **305-7827** | 2 | PLACA (PLATE) | |
| | 28 | 2 | **310-6534** | 1 | CONJUNTO DA PORTA-ACESSO (LADO DIREITO) (DOOR AS-ACCESS (RH)) | |
| | 29 | 2 | **310-6535** | 1 | CONJUNTO DA PORTA-ACESSO (LADO ESQUERDO) (DOOR AS-ACCESS (LH)) | |
| | 30 | 1 | **312-8529** | 1 | CONJUNTO DE SUPORTE (LADO DIREITO) (BRACKET AS (RH)) | |
| | 31 | 2 | **312-8530** | 1 | CONJUNTO DE SUPORTE (LADO ESQUERDO) (BRACKET AS (LH)) | |
| | | | | | (EACH BRACKET AS INCLUDES) | |
| | | 2 | **4K-9097** | 1 | PORCA DE SOLDA (5/16-18 DE ROSCA) (NUT-WELD (5/16-18-THD)) | |
| | 32 | 1 | **313-4374** | 2 | SUPORTE (BRACKET) | |
| | 33 | 2 | **316-5743** | 1 | CONJUNTO DE TAMPA (COVER AS) | |
| | | 2 | **3R-9322** | 1 | DOBRADIÇA (HINGE) | |
| M | | 2 | **6V-9632** | 3 | PORCA DE SOLDA (ROSCA M6X1) (NUT-WELD (M6X1-THD)) | |
| | 34 | 2 | **317-7250** | 1 | EXCÊNTRICO-TRAVA (CAM-LATCH) | |
| J | 35 | 2 | **326-0610** | 2 | CONJUNTO DA TRAVA (LATCH AS) | |
| | | | | | (EACH INCLUDES) | |
| | | 2 | **1H-3244** | 4 | ARRUELA DE PRESSÃO (LOCKWASHER) | |
| M | | 2 | **095-1207** | 2 | PORCA (M12X1,75 DE ESPESSURA) (NUT (M12X1.75-THD)) | |

293-4833 GRUPO DE COMPARTIMENTO-MOTOR (ENCLOSURE GP-ENGINE) (continuação) **i06896943**

| NOTA | REF. NÃO | GRÁFICO REF. | NÚMERO DA PEÇA | QTY | NOME DA PEÇA 1 2 3 4 5 6 (NÍVEL DO PRODUTO) | CONSULTE PÁGINA |
|---|---|---|---|---|---|---|
| | | 2 | **326-0612** | 2 | ARRUELA-LINGUETA (WASHER-TAB) | |
| M | | 2 | **344-5673** | 4 | PORCA (ROSCA M6X1) (NUT (M6X1-THD)) | |
| | 36 | 2 | **336-4754** | 1 | CONJUNTO DE SUPORTE (LADO ESQUERDO) (SUPPORT AS (LH)) | |
| | 37 | 2 | **336-4756** | 1 | CONJUNTO DE SUPORTE (LADO DIREITO) (SUPPORT AS (RH)) | |
| | 38 | 1 | **3B-4615** | 4 | CONTRAPINO (PIN-COTTER) | |
| | 39 | 2 | **3V-0613** | 6 | PÁRA-CHOQUE (BUMPER) | |
| M | 40 | 2 | **5C-9553** | 3 | PARAFUSO (M6X1X16 MM) (BOLT (M6X1X16-MM)) | |
| | 41 | 1 | **5P-8439** | 2 | ILHÓ (GROMMET) | |
| | 42 | 2 | **6V-8189** | 2 | PORCA (5/16-18 DE ROSCA) (NUT (5/16-18-THD)) | |
| | 43 | 1 | **7X-0550** | 4 | ARRUELA DURA (13,5X32X5 MM DE ESPESSURA) (WASHER-HARD (13.5X32X5-MM THK)) | |
| | 44 | 1 | **7X-0618** | 2 | ARRUELA DURA (13,5X40X5 MM DE ESPESSURA) (WASHER-HARD (13.5X40X5-MM THK)) | |
| | 45 | 1,2 | **7X-7729** | 71 | ARRUELA (11X25X3 MM DE ESPESSURA) (WASHER (11X25X3-MM THK)) | |
| | 46 | 2 | **8T-2561** | 4 | ARRUELA DURA (10,5X28,5X5 MM DE ESPESSURA) (WASHER-HARD (10.5X28.5X5-MM THK)) | |
| CM | 47 | 2 | **344-5675** | 2 | PORCA (ROSCA M10X1,5) (NUT (M10X1.5-THD)) | |
| M | 48 | 1,2 | **8T-4136** | 55 | PARAFUSO (M10X1,5X25 MM) (BOLT (M10X1.5X25-MM)) | |
| M | 49 | 2 | **8T-4137** | 10 | PARAFUSO (M10X1,5X20 MM) (BOLT (M10X1.5X20-MM)) | |
| M | 50 | 1 | **8T-4183** | 4 | PARAFUSO (M12X1,75X40 MM) (BOLT (M12X1.75X40-MM)) | |
| M | 51 | 1 | **8T-4194** | 4 | PARAFUSO (M12X1,75X50 MM) (BOLT (M12X1.75X50-MM)) | |
| M | 52 | 1,2 | **8T-4195** | 8 | PARAFUSO (M10X1,5X30 MM) (BOLT (M10X1.5X30-MM)) | |
| | 53 | 2 | **8T-4224** | 2 | ARRUELA DURA (8,8X16X2 MM DE ESPESSURA) (WASHER-HARD (8.8X16X2-MM THK)) | |
| CM | 54 | 1 | **329-3356** | 2 | PORCA (M12X1,75 DE ESPESSURA) (NUT (M12X1.75-THD)) | |
| | 56 | 1 | **8X-5155** | 2 | PLACA (PLATE) | |
| | 57 | 2 | **9X-8256** | 3 | ARRUELA (6,6X12X2 MM DE ESPESSURA) (WASHER (6.6X12X2-MM THK)) | |
| | 58 | 1 | **349-6212** | 1 | ISOLAMENTO (INSULATION) | |
| M | 59 | 2 | **8T-4908** | 4 | PARAFUSO (M8X1,25X25 MM) (BOLT (M8X1.25X25-MM)) | |
| | 60 | 2 | **5P-4116** | 4 | ARRUELA DURA (8,8X20,5X2 MM DE ESPESSURA) (WASHER-HARD (8.8X20.5X2-MM THK)) | |

C - ALTERAR DO TIPO ANTERIOR
J - REQUIRES CORPORATE KEY
M - PEÇA MÉTRICA

293-4833 GRUPO DE COMPARTIMENTO-MOTOR (ENCLOSURE GP-ENGINE) (continuação) **i06896943**

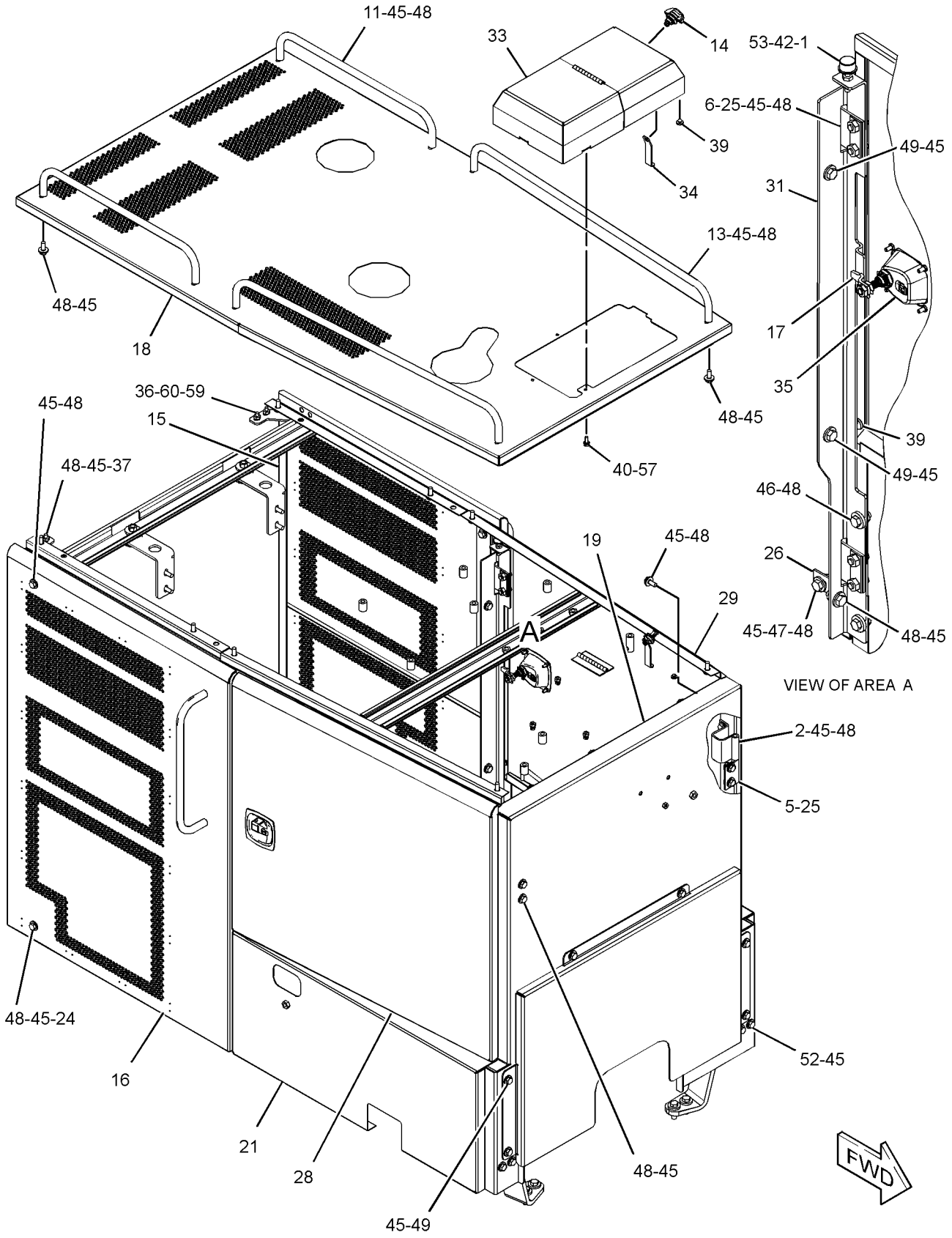


GRÁFICO 1

g06177128

293-4833 GRUPO DE COMPARTIMENTO-MOTOR (ENCLOSURE GP-ENGINE) (continuação) **i06896943**

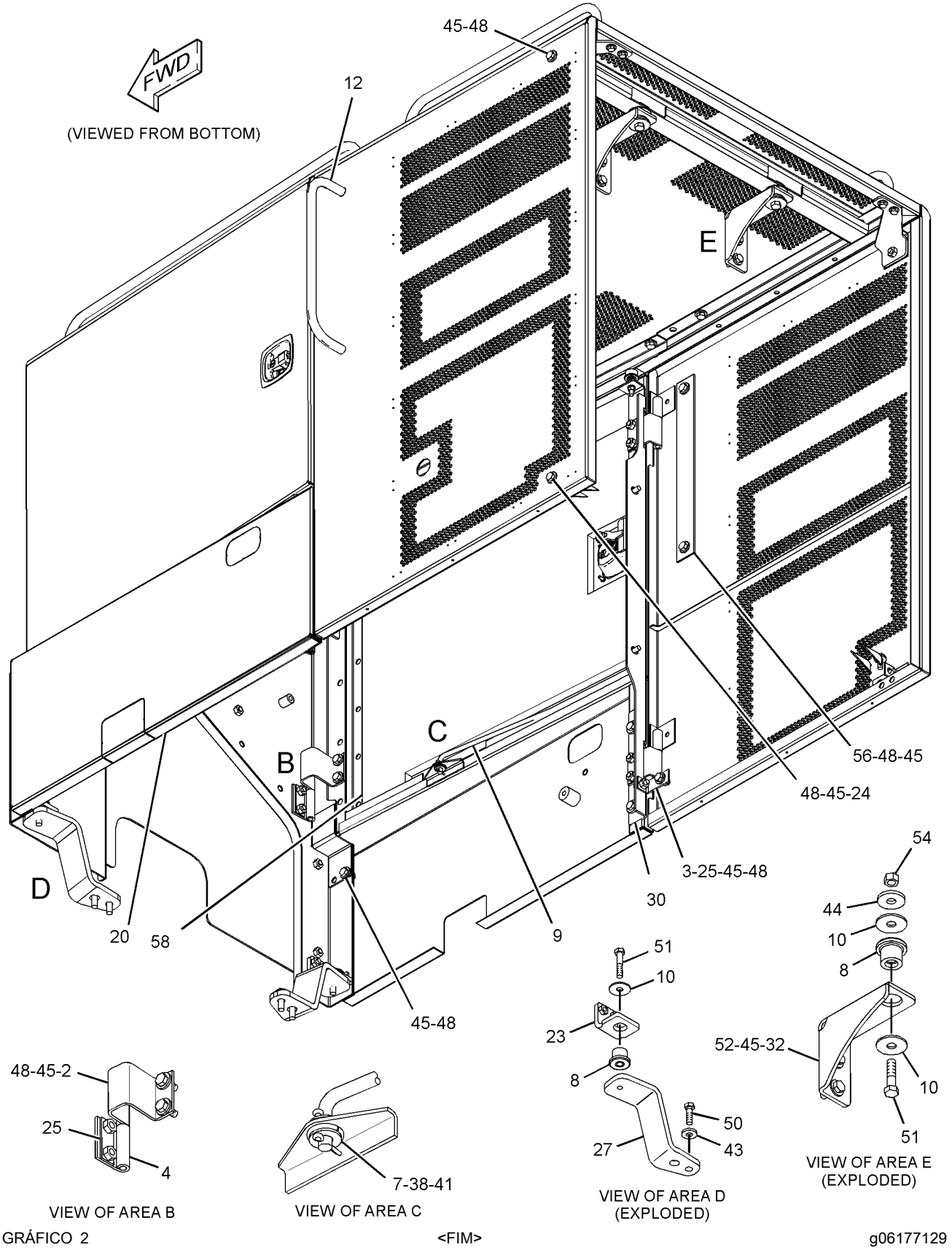


GRÁFICO 2 <FIM> g06177129

# *434-3510* ARRANJO DE ARMAÇÃO (FRAME AR)

**S/N: JAP6766-UP**

**NÚMEROE DE 435-1520 ARRANJO COMUM**

**SMCS-7050, 7051**

**i06214393**

| NOTA | NÚMERO DA PEÇA | QTY | NOME DA PEÇA 1 2 3 4 5 6 (NÍVEL DO PRODUTO) | CONSULTE PÁGINA |
|---|---|---|---|---|
| Y | *303-2159* | 1 | GRUPO DE CARCAÇA E ARMAÇÃO (CASE & FRAME GP) | 822 |
| Y | *309-4095* | 1 | GRUPO DA ARMAÇÃO FRONTAL (FRAME GP-FRONT) | 840 |
| Y | *338-9747* | 1 | GRUPO DO ENGATE ARTICULADO (HITCH GP-ARTICULATING) | 854 |

Y - ILUSTRAÇÃO INDIVIDUAL

<FIM>

# *309-4095* GRUPO DA ARMAÇÃO FRONTAL (FRAME GP-FRONT)

**S/N: JAP1-UP**

**NÚMEROE DE 434-3510 ARRANJO DE ARMAÇÃO, 348-3018 ARRANJO GERAL**

**SMCS-7050, 7051** **i05532020**

| NOTA | REF. NÃO | GRÁFICO REF. | NÚMERO DA PEÇA | QTY | NOME DA PEÇA 1 2 3 4 5 6 (NÍVEL DO PRODUTO) | CONSULTE PÁGINA |
|---|---|---|---|---|---|---|
| | 1 | 1 | **8D-3791** | 1 | PIN (PIN) | |
| | 2 | 1 | **9D-6584** | 9 | ANEL DE RETENÇÃO (SEAL-LIP TYPE) | |
| | 3 | 1 | **9D-9257** | 1 | PIN (PIN) | |
| | 4 | 1 | **142-1814** | 2 | TAMPA (COVER) | |
| | 5 | 1 | **144-2161** | 1 | PLACA (PLATE) | |
| | 6 | 1 | **144-2162** | 1 | ISOLAMENTO (INSULATION) | |
| | 7 | 1 | **145-5966** | 1 | TAMPA (COVER) | |
| | 8 | 1 | **145-5967** | 1 | TAMPA (COVER) | |
| | 9 | 1 | **283-0644** | 1 | CONJUNTO DE PLACA (PLATE AS) | |
| | 10 | 1 | **309-4096** | 1 | CONJUNTO DE ARMAÇÃO (FRAME AS) | |
| | 11 | 1 | **5M-3062** | 20 | PARAFUSO (3/8-16X0,75 POL) (BOLT (3/8-16X0.75-IN)) | |
| | 12 | 1 | **5P-1075** | 20 | ARRUELA DURA (10,2X22,5X3 MM DE ESPESSURA) (WASHER-HARD (10.2X22.5X3-MM THK)) | |
| | 13 | 1 | **7X-7729** | 7 | ARRUELA (11X25X3 MM DE ESPESSURA) (WASHER (11X25X3-MM THK)) | |
| M | 14 | 1 | **8T-4136** | 7 | PARAFUSO (M10X1,5X25 MM) (BOLT (M10X1.5X25-MM)) | |
| | 16 | 1 | **9D-0178** | 4 | ROLAMENTO (BEARING) | |
| | 17 | 1 | **9D-3311** | 1 | BUCHA (BUSHING) | |
| E | 18 | 1 | **144-7620** | | FITA (50 CM CADA) (TAPE (50-CM EACH)) | |
| E | 18A | 1 | **144-7620** | | FITA (87 CM) (TAPE (87-CM)) | |
| E | 18B | 1 | **144-7620** | | FITA (26,5 CM CADA) (TAPE (26.5-CM EACH)) | |
| D | 19 | 1 | **5P-5969** | | RETENTOR (0,1 M) (SEAL (0.1-M)) | |
| D | 19A | 1 | **5P-5969** | | RETENTOR (0,05 M) (SEAL (0.05-M)) | |

D - ENCOMENDAR POR METROS
E - ENCOMENDAR POR CENTÍMETROS
M - PEÇA MÉTRICA

309-4095 GRUPO DA ARMAÇÃO FRONTAL (FRAME GP-FRONT) (continuação) **i05532020**

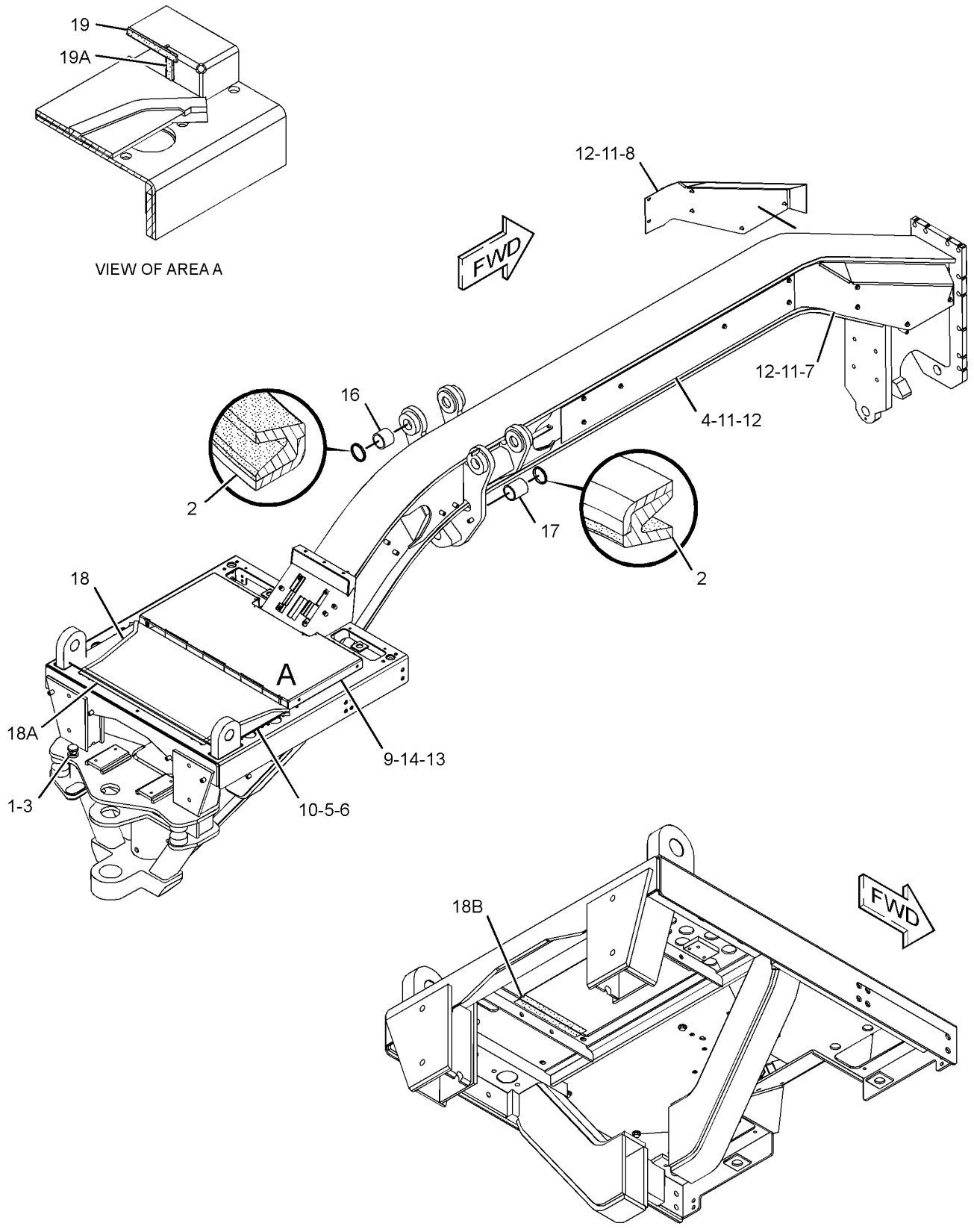


GRÁFICO 1 <FIM> g03507370

# *301-7735* GRUPO DO PROTETOR INFERIOR (GUARD GP-BOTTOM)

**S/N: JAP1-UP**
**UM ACESSÓRIO**

**SMCS-7153** **i03537524**

| NOTA | REF. NÃO | GRÁFICO REF. | NÚMERO DA PEÇA | QTY | NOME DA PEÇA 1 2 3 4 5 6 (NÍVEL DO PRODUTO) | CONSULTE PÁGINA |
|---|---|---|---|---|---|---|
| | 1 | 1 | **7D-7496** | 2 | CONJUNTO DE PINO (PIN AS) | |
| | 2 | 1 | **8W-6626** | 2 | CAPA (CAP) | |
| | 3 | 1 | **8W-6627** | 1 | CONJUNTO DE SUPORTE (SUPPORT AS) | |
| | | 1 | **1F-0750** | 3 | PORCA DE SOLDA (ROSCA 3/8-16) (NUT-WELD (3/8-16-THD)) | |
| | 4 | 1 | **302-8711** | 1 | CONJUNTO DE GUARD (GUARD AS) | |
| | 5 | 1 | **3B-7740** | 2 | NIPLE - TUBO (NIPPLE-PIPE) | |
| | 6 | 1 | **8K-0530** | 2 | PINO-SOQUETE DE CABOS (PIN-CABLE SOCKET) | |
| M | 7 | 1 | **8T-4183** | 8 | PARAFUSO (M12X1,75X40 MM) (BOLT (M12X1.75X40-MM)) | |
| | 8 | 1 | **8T-4223** | 8 | ARRUELA DURA (13,5X25,5X3 MM DE ESPESSURA) (WASHER-HARD (13.5X25.5X3-MM THK)) | |
| | 9 | 1 | **8T-5439** | 4 | ARRUELA DURA (21,5X45X6-MM DE ESPESSURA) (WASHER-HARD (21.5X45X6-MM THK)) | |
| M | 10 | 1 | **8T-6430** | 4 | PARAFUSO (M20X2,5X50 MM) (BOLT (M20X2.5X50-MM)) | |

M - PEÇA MÉTRICA

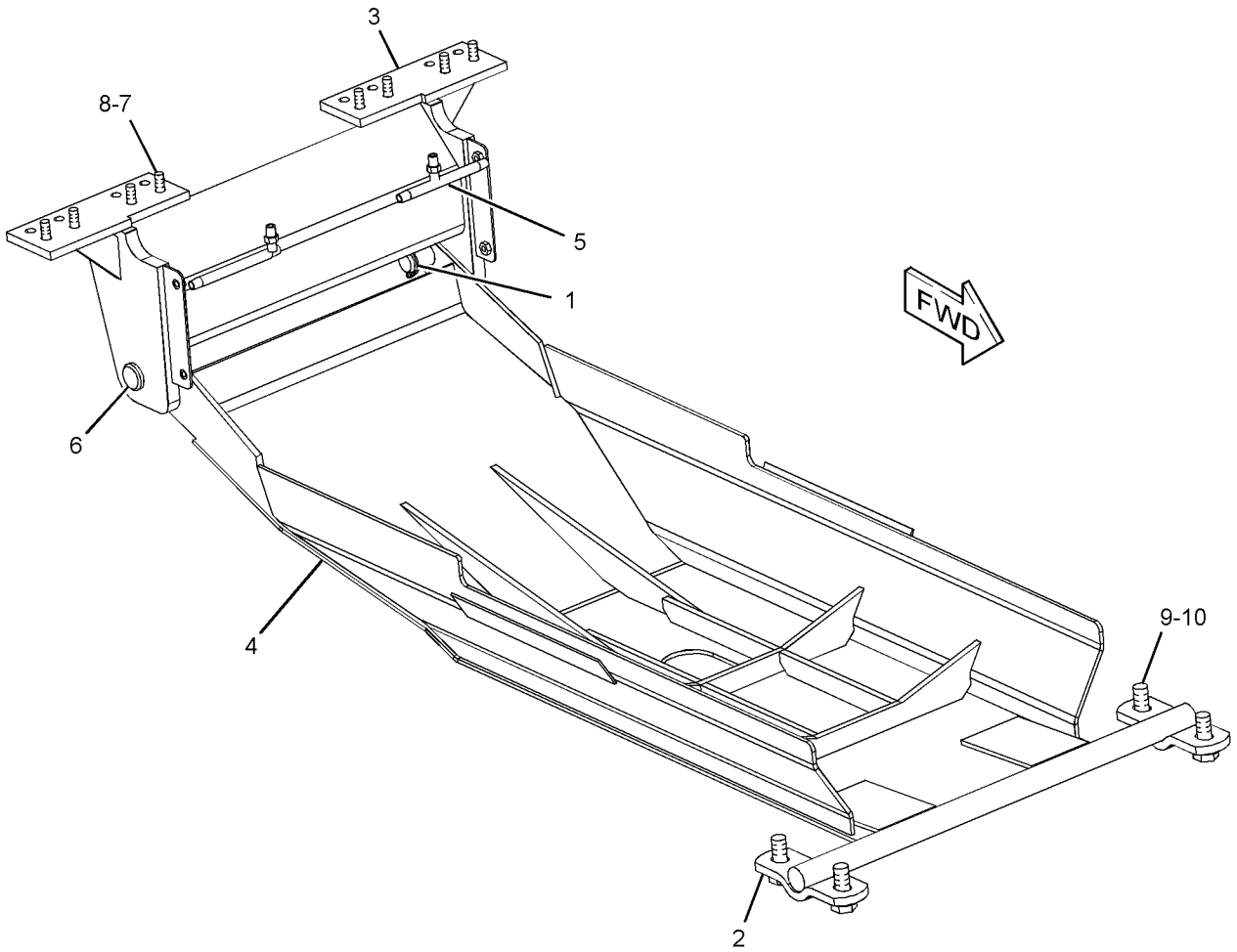


GRÁFICO 1 <FIM> g01927453

# *334-5760* GRUPO DO PROTETOR INFERIOR (GUARD GP-BOTTOM)

**S/N: JAP1-UP**

**NÚMEROE DE 339-4971, 348-6936 ARRANJO OPCIONAL-FERRAMENTA DE TRABALHO, 348-6937 ARRANJO OPCIONAL-PROTEÇÃO**

**UM ACESSÓRIO**

**SMCS-7153** **i03994904**

| NOTA | REF. NÃO | GRÁFICO REF. | NÚMERO DA PEÇA | QTY | NOME DA PEÇA 1 2 3 4 5 6 (NÍVEL DO PRODUTO) | CONSULTE PÁGINA |
|---|---|---|---|---|---|---|
| | 1 | 1 | **7D-7496** | 2 | CONJUNTO DE PINO (PIN AS) | |
| | 2 | 1 | **8W-6626** | 2 | CAPA (CAP) | |
| | 3 | 1 | **352-1511** | 1 | CONJUNTO DE SUPORTE (SUPPORT AS) | |
| | 4 | 1 | **350-6658** | 1 | CONJUNTO DE PROTETOR-INFERIOR (GUARD AS-BOTTOM) | |
| | 5 | 1 | **3B-7740** | 2 | NIPLE - TUBO (NIPPLE-PIPE) | |
| | 6 | 1 | **8K-0530** | 2 | PINO-SOQUETE DE CABOS (PIN-CABLE SOCKET) | |
| M | 7 | 1 | **8T-4183** | 8 | PARAFUSO (M12X1,75X40 MM) (BOLT (M12X1.75X40-MM)) | |
| | 8 | 1 | **8T-4223** | 8 | ARRUELA DURA (13,5X25,5X3 MM DE ESPESSURA) (WASHER-HARD (13.5X25.5X3-MM THK)) | |
| | 9 | 1 | **8T-5439** | 4 | ARRUELA DURA (21,5X45X6-MM DE ESPESSURA) (WASHER-HARD (21.5X45X6-MM THK)) | |
| M | 10 | 1 | **8T-6430** | 4 | PARAFUSO (M20X2,5X50 MM) (BOLT (M20X2.5X50-MM)) | |

M - PEÇA MÉTRICA

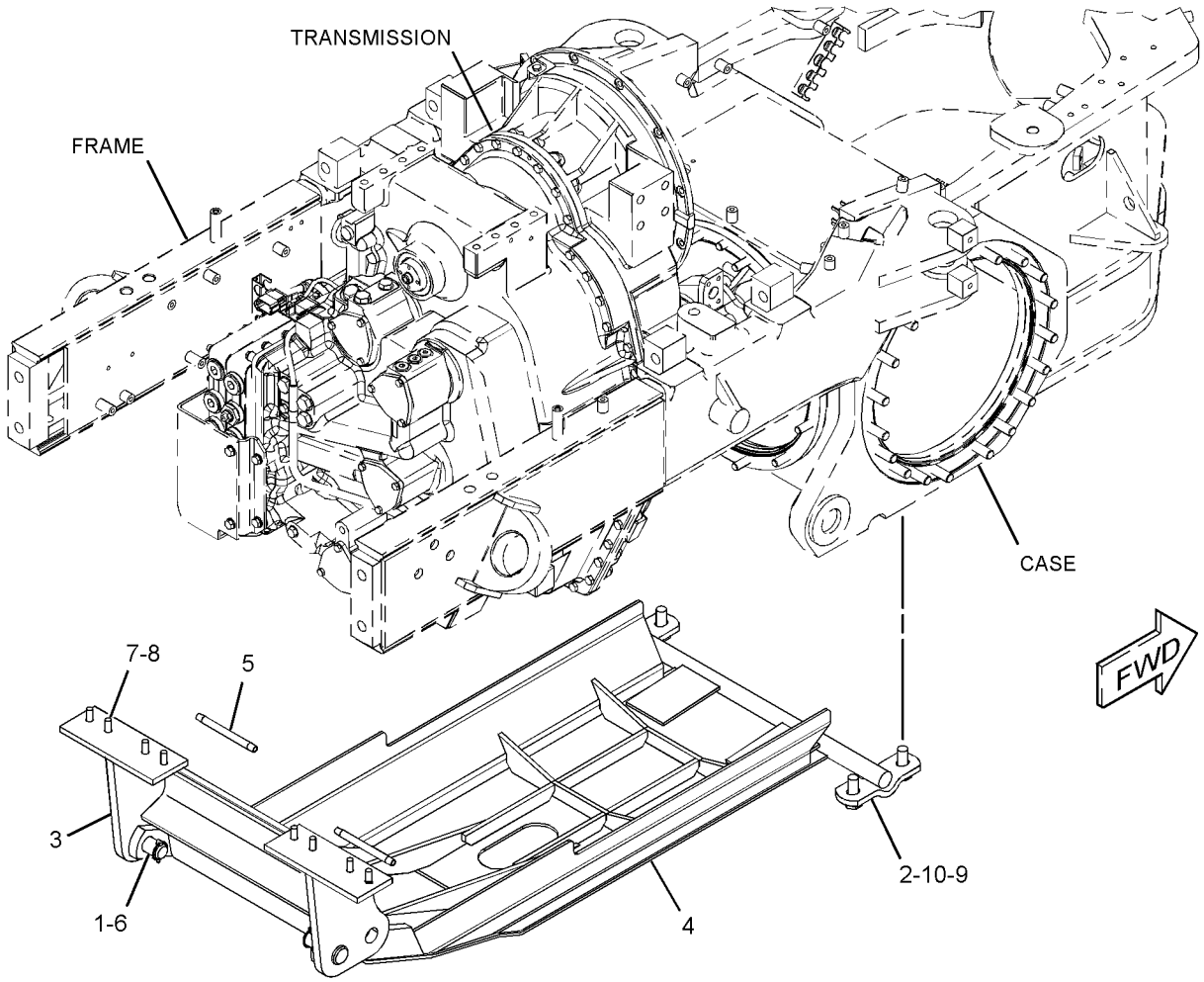


GRÁFICO 1 <FIM> g02100733

# *439-5724* GRUPO DO PROTETOR INFERIOR (GUARD GP-BOTTOM)

**S/N: JAP1-UP**
**UM ACESSÓRIO**

**SMCS-7153** **i05944128**

| NOTA | REF. NÃO | GRÁFICO REF. | NÚMERO DA PEÇA | QTY | NOME DA PEÇA 1 2 3 4 5 6 (NÍVEL DO PRODUTO) | CONSULTE PÁGINA |
|---|---|---|---|---|---|---|
| | 1 | 1 | **8W-6626** | 2 | CAPA (CAP) | |
| | 2 | 1 | **350-6658** | 1 | CONJUNTO DE PROTETOR-INFERIOR (GUARD AS-BOTTOM) | |
| | 3 | 1 | **352-1511** | 1 | CONJUNTO DE SUPORTE (SUPPORT AS) | |
| M | 4 | 1 | **287-5701** | 4 | PARAFUSO (M20X2,5X50 MM) (BOLT (M20X2.5X50-MM)) | |
| | 5 | 1 | **7D-7496** | 2 | CONJUNTO DE PINO (PIN AS) | |
| | 6 | 1 | **8K-0530** | 2 | PINO-SOQUETE DE CABOS (PIN-CABLE SOCKET) | |
| M | 7 | 1 | **8T-4183** | 8 | PARAFUSO (M12X1,75X40 MM) (BOLT (M12X1.75X40-MM)) | |
| | 8 | 1 | **8T-4223** | 8 | ARRUELA DURA (13,5X25,5X3 MM DE ESPESSURA) (WASHER-HARD (13.5X25.5X3-MM THK)) | |
| | 9 | 1 | **8T-5439** | 4 | ARRUELA DURA (21,5X45X6-MM DE ESPESSURA) (WASHER-HARD (21.5X45X6-MM THK)) | |

M - PEÇA MÉTRICA

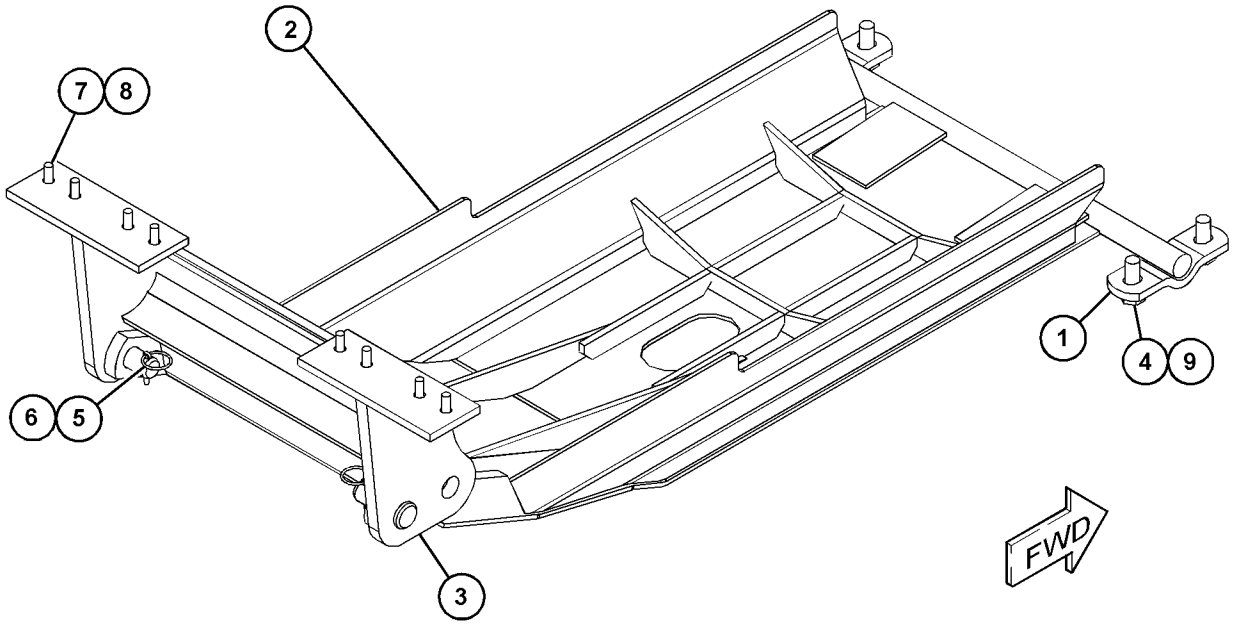


GRÁFICO 1 <FIM> g03734177

# *8W-5870* GRUPO DO PROTETOR DO EIXO DE COMANDO (GUARD GP-DRIVE SHAFT)

**S/N: JAP1-UP**

**NÚMEROE DE 348-3018 ARRANJO GERAL, 435-8193 ARRANJO HIDRÁULICO**

**SMCS-7153** **i02871980**

| NOTA | REF. NÃO | GRÁFICO REF. | NÚMERO DA PEÇA | QTY | NOME DA PEÇA 1 2 3 4 5 6 (NÍVEL DO PRODUTO) | CONSULTE PÁGINA |
|---|---|---|---|---|---|---|
| | 1 | 1 | **5P-1075** | 2 | ARRUELA DURA (10,2X22,5X3 MM DE ESPESSURA) (WASHER-HARD (10.2X22.5X3-MM THK)) | |
| | 2 | 1 | **8T-7971** | 4 | ARRUELA DURA (13,5X25,5X5 MM DE ESPESSURA) (WASHER-HARD (13.5X25.5X5-MM THK)) | |
| | 3 | 1 | **5S-7379** | 2 | PARAFUSO (3/8-16X0,875 POL) (BOLT (3/8-16X0.875-IN)) | |
| | 4 | 1 | **5C-6565** | 4 | PARAFUSO (1/2-13X1,125 POL) (BOLT (1/2-13X1.125-IN)) | |
| | 5 | 1 | **103-5419** | 1 | CONJUNTO DE GUARD (GUARD AS) | |
| | | 1 | **9F-2978** | 2 | PORCA DE SOLDA (ROSCA 3/8-16) (NUT-WELD (3/8-16-THD)) | |
| | 6 | 1 | **103-5417** | 1 | PROTETOR (GUARD) | |

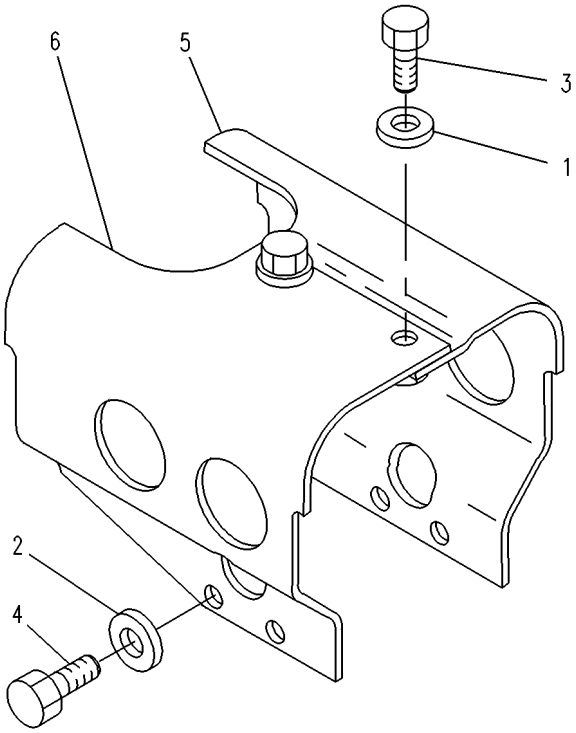


GRÁFICO 1 <FIM> g00108482

# *282-2469* GRUPO DO PROTETOR DA PLATAFORMA (GUARD GP-PLATFORM)

**S/N: JAP1-6765**

**NÚMEROE DE 348-3018 ARRANJO GERAL**

**SMCS-7150, 7253** **i03247405**

| NOTA | REF. NÃO | GRÁFICO REF. | NÚMERO DA PEÇA | QTY | NOME DA PEÇA 1 2 3 4 5 6 (NÍVEL DO PRODUTO) | CONSULTE PÁGINA |
|---|---|---|---|---|---|---|
| | 1 | 1 | **8W-3902** | 1 | CONJUNTO DE SUPORTE (SUPPORT AS) | |
| | 2 | 1 | **8X-2913** | 2 | CONJUNTO DE TAMPA (COVER AS) | |
| | | | | | (EACH INCLUDES) | |
| M | | 1 | **6V-9632** | 2 | PORCA DE SOLDA (ROSCA M6X1) (NUT-WELD (M6X1-THD)) | |
| | 3 | 1 | **8X-6419** | 1 | TAPETE (FLOOR MAT) | |
| | 4 | 1 | **8X-6475** | 2 | PLACA (PLATE) | |
| | 5 | 1 | **8X-8505** | 2 | PLACA (PLATE) | |
| | 6 | 1 | **8X-9464** | 2 | CONJUNTO DO DEGRAU (STEP AS) | |
| | 7 | 1 | **135-3894** | 1 | CONJUNTO DE TUBO (PIPE AS) | |
| | 8 | 1 | **160-6382** | 1 | ILHÓ (GROMMET) | |
| | 9 | 1 | **169-5414** | 1 | GRAMPO (CLIP) | |
| | 10 | 1 | **198-8588** | 1 | PAINEL (PANEL) | |
| | 11 | 1 | **200-3967** | 1 | CONJUNTO DE PAINEL (PANEL AS) | |
| | 12 | 1 | **115-3072** | 1 | CONJUNTO DE GRAMPO-CONEXÃO (8 PINOS) (CLIP AS-CONNECTING (8-PIN)) | |
| | 13 | 1 | **3P-3839** | 1 | ILHÓ (GROMMET) | |
| | 14 | 1 | **5P-1075** | 7 | ARRUELA DURA (10,2X22,5X3 MM DE ESPESSURA) (WASHER-HARD (10.2X22.5X3-MM THK)) | |
| | 15 | 1 | **5P-4115** | 4 | ARRUELA DURA (7,2X19X2 MM DE ESPESSURA) (WASHER-HARD (7.2X19X2-MM THK)) | |
| | 16 | 1 | **5P-9085** | 2 | GRAMPO (CLIP) | |
| | 17 | 1 | **6V-2687** | 4 | PARAFUSO DE CABEÇA PANELA (10-24X1 POL) (SCREW-PAN HEAD (10-24X1-IN)) | |
| | 18 | 1 | **8T-4121** | 2 | ARRUELA DURA (11X21X2,5 MM DE ESPESSURA) (WASHER-HARD (11X21X2.5-MM THK)) | |
| M | 19 | 1 | **8T-4137** | 2 | PARAFUSO (M10X1,5X20 MM) (BOLT (M10X1.5X20-MM)) | |
| M | 20 | 1 | **8T-4138** | 4 | PARAFUSO (M6X1X20 MM) (BOLT (M6X1X20-MM)) | |
| M | 21 | 1 | **8T-4176** | 4 | PARAFUSO (M12X1,75X90 MM) (BOLT (M12X1.75X90-MM)) | |
| M | 22 | 1 | **8T-4183** | 8 | PARAFUSO (M12X1,75X40 MM) (BOLT (M12X1.75X40-MM)) | |
| | 23 | 1 | **8T-4223** | 16 | ARRUELA DURA (13,5X25,5X3 MM DE ESPESSURA) (WASHER-HARD (13.5X25.5X3-MM THK)) | |
| M | 24 | 1 | **8T-4244** | 4 | PORCA (M12X1,75 DE ESPESSURA) (NUT (M12X1.75-THD)) | |
| M | 25 | 1 | **9X-2043** | 12 | PARAFUSO DE CABEÇA CONVEXA (M6X1X14 MM) (SCREW-TRUSS HEAD (M6X1X14-MM)) | |
| M | 26 | 1 | **9X-2125** | 7 | PARAFUSO-TRAVA (M10X1,5X25 MM) (BOLT-LOCKING (M10X1.5X25-MM)) | |

M - PEÇA MÉTRICA

282-2469 GRUPO DO PROTETOR DA PLATAFORMA (GUARD GP-PLATFORM) (continuação) **i03247405**

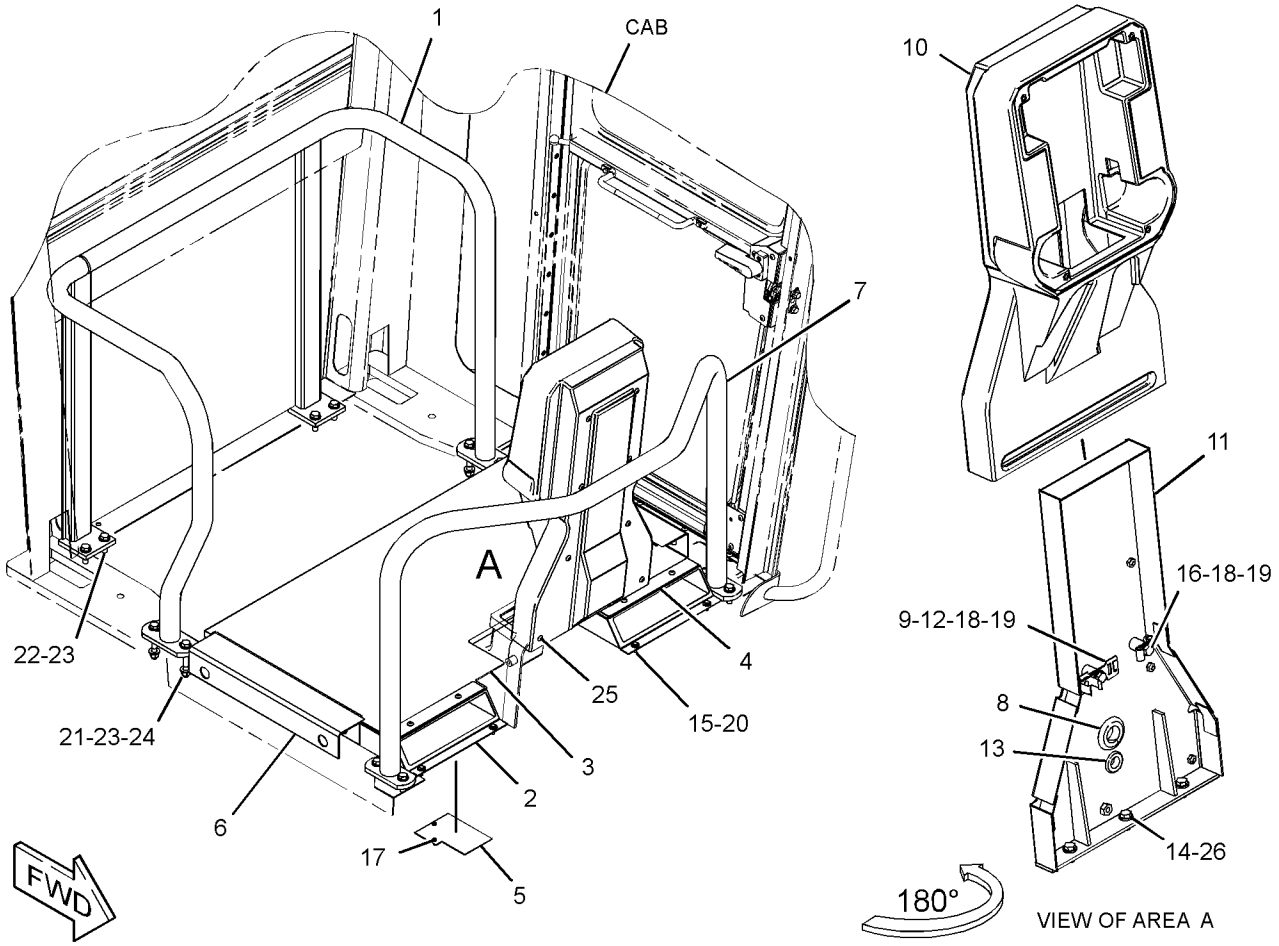


GRÁFICO 1 <FIM> g01700178

# *290-1148* GRUPO DO PROTETOR DA PLATAFORMA (GUARD GP-PLATFORM)

**S/N: JAP1-UP**
**NÚMEROE DE 284-5400 ARRANJO DE ROPS**
**UM ACESSÓRIO**

**SMCS-7150, 7253** **i06231058**

| NOTA | REF. NÃO | GRÁFICO REF. | NÚMERO DA PEÇA | QTY | NOME DA PEÇA 1 2 3 4 5 6 (NÍVEL DO PRODUTO) | CONSULTE PÁGINA |
|---|---|---|---|---|---|---|
| | 1 | 1 | **8X-2226** | 2 | PLACA (PLATE) | |
| | 2 | 1 | **8X-2913** | 2 | CONJUNTO DE TAMPA (COVER AS) | |
| | | | | | (EACH INCLUDES) | |
| M | | 1 | **6V-9632** | 2 | PORCA DE SOLDA (ROSCA M6X1) (NUT-WELD (M6X1-THD)) | |
| | 3 | 1 | **8X-6475** | 2 | PLACA (PLATE) | |
| | 4 | 1 | **8X-8505** | 2 | PLACA (PLATE) | |
| | 5 | 1 | **124-8949** | 1 | TAPETE (FLOOR MAT) | |
| | 6 | 1 | **160-6382** | 1 | ILHÓ (GROMMET) | |
| | 7 | 1 | **169-5414** | 1 | GRAMPO (CLIP) | |
| | 8 | 1 | **198-8588** | 1 | PAINEL (PANEL) | |
| | 9 | 1 | **200-3967** | 1 | CONJUNTO DE PAINEL (PANEL AS) | |
| | 10 | 1 | **115-3072** | 1 | CONJUNTO DE GRAMPO-CONEXÃO (8 PINOS) (CLIP AS-CONNECTING (8-PIN)) | |
| | 11 | 1 | **3P-3839** | 1 | ILHÓ (GROMMET) | |
| | 12 | 1 | **5P-1075** | 3 | ARRUELA DURA (10,2X22,5X3 MM DE ESPESSURA) (WASHER-HARD (10.2X22.5X3-MM THK)) | |
| | 13 | 1 | **5P-4115** | 4 | ARRUELA DURA (7,2X19X2 MM DE ESPESSURA) (WASHER-HARD (7.2X19X2-MM THK)) | |
| | 14 | 1 | **5P-9085** | 2 | GRAMPO (CLIP) | |
| | 15 | 1 | **6V-2687** | 4 | PARAFUSO DE CABEÇA PANELA (10-24X1 POL) (SCREW-PAN HEAD (10-24X1-IN)) | |
| M | 16 | 1 | **6V-7732** | 3 | PARAFUSO (M10X1,5X25 MM) (BOLT (M10X1.5X25-MM)) | |
| M | 17 | 1 | **6V-8214** | 4 | PARAFUSO (M6X1X20 MM) (BOLT (M6X1X20-MM)) | |
| | 18 | 1 | **8T-4121** | 2 | ARRUELA DURA (11X21X2,5 MM DE ESPESSURA) (WASHER-HARD (11X21X2.5-MM THK)) | |
| M | 19 | 1 | **8T-4137** | 2 | PARAFUSO (M10X1,5X20 MM) (BOLT (M10X1.5X20-MM)) | |
| M | 20 | 1 | **9X-2043** | 22 | PARAFUSO DE CABEÇA CONVEXA (M6X1X14 MM) (SCREW-TRUSS HEAD (M6X1X14-MM)) | |

M - PEÇA MÉTRICA

290-1148 GRUPO DO PROTETOR DA PLATAFORMA (GUARD GP-PLATFORM) (continuação) **i06231058**

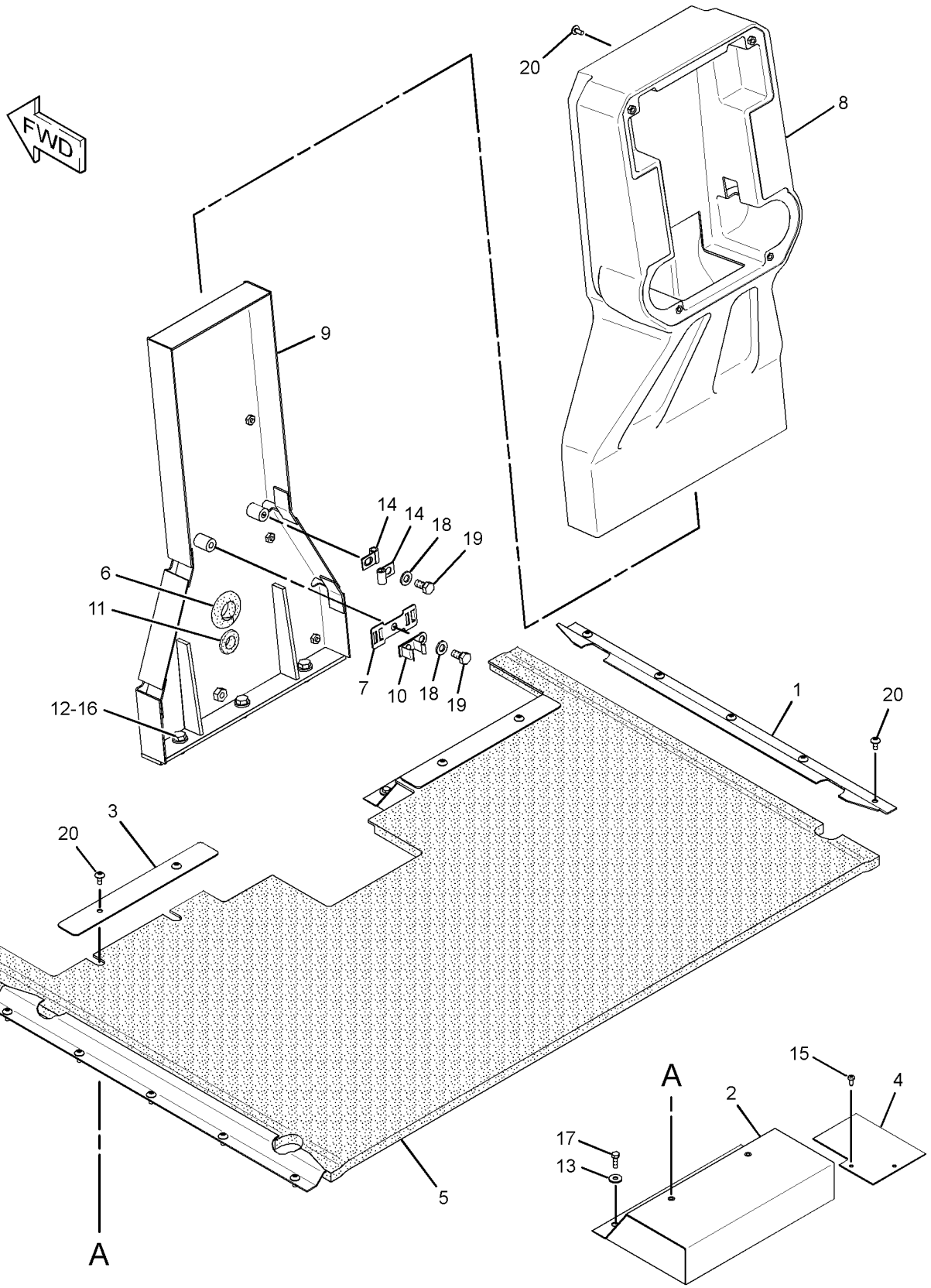


GRÁFICO 1 <FIM> g01671593

# *437-0689* GRUPO DO PROTETOR DA PLATAFORMA (GUARD GP-PLATFORM)

**S/N: JAP1-UP**

**NÚMEROE DE 437-0660 ARRANJO DA CABINE**

**UM ACESSÓRIO**

**SMCS-7150, 7253** **i06179065**

| NOTA | REF. NÃO | GRÁFICO REF. | NÚMERO DA PEÇA | QTY | NOME DA PEÇA 1 2 3 4 5 6 (NÍVEL DO PRODUTO) | CONSULTE PÁGINA |
|---|---|---|---|---|---|---|
| | 1 | 1 | **8X-2226** | 2 | PLACA (PLATE) | |
| | 2 | 1 | **8X-2913** | 2 | CONJUNTO DE TAMPA (COVER AS) | |
| | | | | | (EACH INCLUDES) | |
| M | | 1 | **6V-9632** | 2 | PORCA DE SOLDA (ROSCA M6X1) (NUT-WELD (M6X1-THD)) | |
| | 4 | 1 | **8X-8505** | 2 | PLACA (PLATE) | |
| | 5 | 1 | **124-8949** | 1 | TAPETE (FLOOR MAT) | |
| | 6 | 1 | **160-6382** | 1 | ILHÓ (GROMMET) | |
| | 7 | 1 | **169-5414** | 1 | GRAMPO (CLIP) | |
| | 8 | 1 | **198-8588** | 1 | PAINEL (PANEL) | |
| | 9 | 1 | **200-3967** | 1 | CONJUNTO DE PAINEL (PANEL AS) | |
| | 10 | 1 | **115-3072** | 1 | CONJUNTO DE GRAMPO-CONEXÃO (8 PINOS) (CLIP AS-CONNECTING (8-PIN)) | |
| | 11 | 1 | **3P-3839** | 1 | ILHÓ (GROMMET) | |
| | 12 | 1 | **5P-1075** | 3 | ARRUELA DURA (10,2X22,5X3 MM DE ESPESSURA) (WASHER-HARD (10.2X22.5X3-MM THK)) | |
| | 13 | 1 | **5P-4115** | 4 | ARRUELA DURA (7,2X19X2 MM DE ESPESSURA) (WASHER-HARD (7.2X19X2-MM THK)) | |
| | 14 | 1 | **5P-9085** | 2 | GRAMPO (CLIP) | |
| | 15 | 1 | **6V-2687** | 4 | PARAFUSO DE CABEÇA PANELA (10-24X1 POL) (SCREW-PAN HEAD (10-24X1-IN)) | |
| M | 16 | 1 | **6V-7732** | 3 | PARAFUSO (M10X1,5X25 MM) (BOLT (M10X1.5X25-MM)) | |
| M | 17 | 1 | **6V-8214** | 4 | PARAFUSO (M6X1X20 MM) (BOLT (M6X1X20-MM)) | |
| | 18 | 1 | **8T-4121** | 2 | ARRUELA DURA (11X21X2,5 MM DE ESPESSURA) (WASHER-HARD (11X21X2.5-MM THK)) | |
| M | 19 | 1 | **8T-4137** | 2 | PARAFUSO (M10X1,5X20 MM) (BOLT (M10X1.5X20-MM)) | |
| M | 20 | 1 | **9X-2043** | 18 | PARAFUSO DE CABEÇA CONVEXA (M6X1X14 MM) (SCREW-TRUSS HEAD (M6X1X14-MM)) | |

M - PEÇA MÉTRICA

437-0689 GRUPO DO PROTETOR DA PLATAFORMA (GUARD GP-PLATFORM) (continuação) **i06179065**

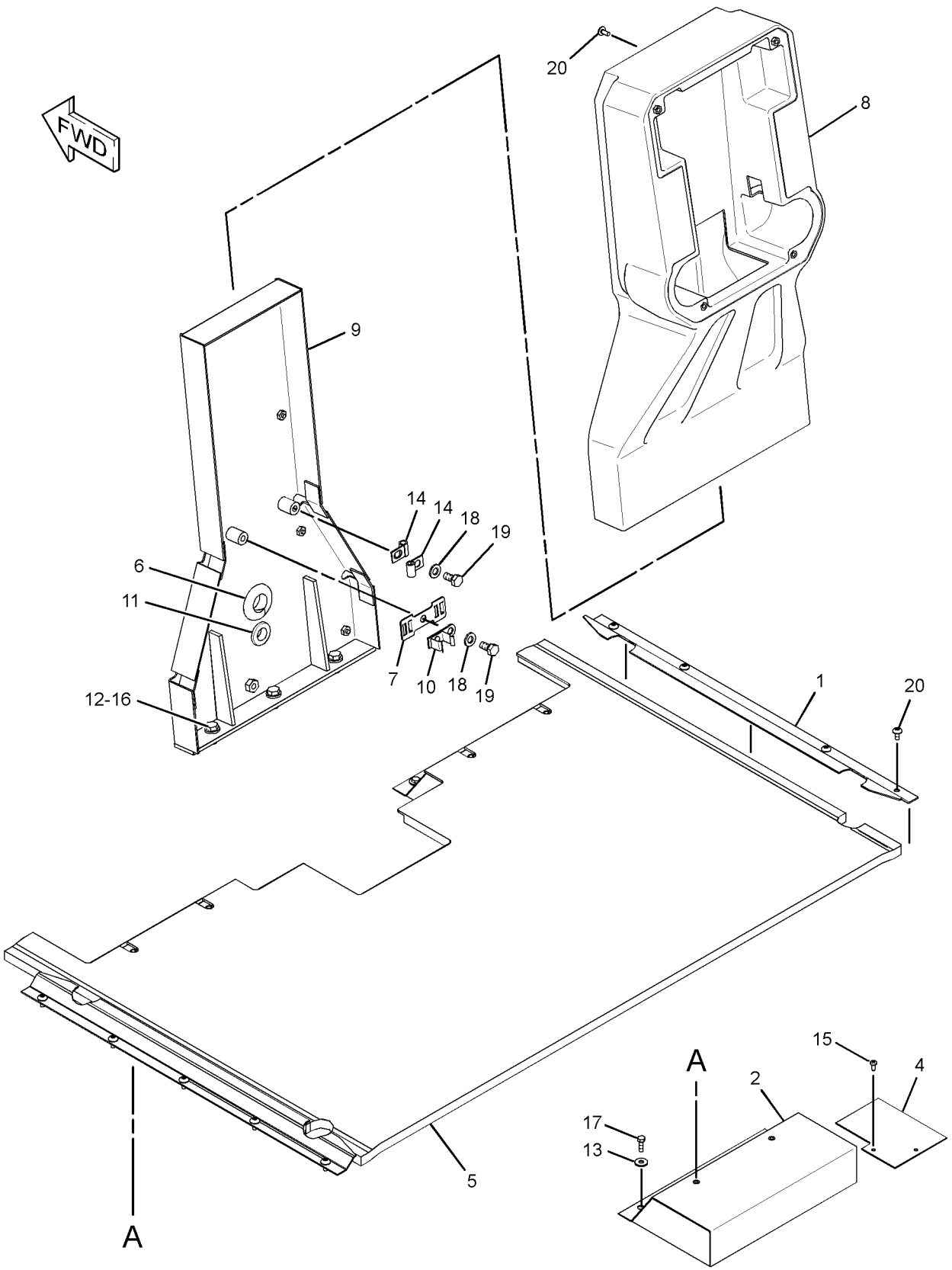


GRÁFICO 1 <FIM> g03707500

# *516-7923* GRUPO DO PROTETOR DA PLATAFORMA (GUARD GP-PLATFORM)

**S/N: JAP10100-UP**
**NÚMEROE DE 516-7921 ARRANJO DA CABINE**
**UM ACESSÓRIO**

**SMCS-7150, 7253** **i06933356**

| NOTA | REF. NÃO | GRÁFICO REF. | NÚMERO DA PEÇA | QTY | NOME DA PEÇA 1 2 3 4 5 6 (NÍVEL DO PRODUTO) | CONSULTE PÁGINA |
|---|---|---|---|---|---|---|
| | 1 | 1 | **8X-8505** | 2 | PLACA (PLATE) | |
| | 2 | 1 | **160-6382** | 1 | ILHÓ (GROMMET) | |
| | 3 | 1 | **169-5414** | 1 | GRAMPO (CLIP) | |
| | 4 | 1 | **200-3967** | 1 | CONJUNTO DE PAINEL (PANEL AS) | |
| | 5 | 1 | **512-5952** | 1 | CONJUNTO DE PAINEL (PANEL AS) | |
| | 6 | 1 | **512-5988** | 1 | TAPETE (FLOOR MAT) | |
| | 7 | 1 | **516-7914** | 2 | CONJUNTO DE TAMPA (COVER AS) | |
| | | | | | (EACH INCLUDES) | |
| M | | 1 | **6V-9632** | 2 | PORCA DE SOLDA (ROSCA M6X1) (NUT-WELD (M6X1-THD)) | |
| | 8 | 1 | **516-7915** | 2 | PLACA (PLATE) | |
| | 9 | 1 | **115-3072** | 1 | CONJUNTO DE GRAMPO-CONEXÃO (8 PINOS) (CLIP AS-CONNECTING (8-PIN)) | |
| | 10 | 1 | **3P-3839** | 1 | ILHÓ (GROMMET) | |
| | 11 | 1 | **5P-1075** | 3 | ARRUELA DURA (10,2X22,5X3 MM DE ESPESSURA) (WASHER-HARD (10.2X22.5X3-MM THK)) | |
| | 12 | 1 | **5P-4115** | 4 | ARRUELA DURA (7,2X19X2 MM DE ESPESSURA) (WASHER-HARD (7.2X19X2-MM THK)) | |
| | 13 | 1 | **5P-9085** | 2 | GRAMPO (CLIP) | |
| | 14 | 1 | **6V-2687** | 4 | PARAFUSO DE CABEÇA PANELA (10-24X1 POL) (SCREW-PAN HEAD (10-24X1-IN)) | |
| M | 15 | 1 | **6V-7732** | 3 | PARAFUSO (M10X1,5X25 MM) (BOLT (M10X1.5X25-MM)) | |
| M | 16 | 1 | **6V-8214** | 4 | PARAFUSO (M6X1X20 MM) (BOLT (M6X1X20-MM)) | |
| | 17 | 1 | **8T-4121** | 2 | ARRUELA DURA (11X21X2,5 MM DE ESPESSURA) (WASHER-HARD (11X21X2.5-MM THK)) | |
| M | 18 | 1 | **8T-4137** | 2 | PARAFUSO (M10X1,5X20 MM) (BOLT (M10X1.5X20-MM)) | |
| M | 19 | 1 | **9X-2043** | 18 | PARAFUSO DE CABEÇA CONVEXA (M6X1X14 MM) (SCREW-TRUSS HEAD (M6X1X14-MM)) | |

M - PEÇA MÉTRICA

516-7923 GRUPO DO PROTETOR DA PLATAFORMA (GUARD GP-PLATFORM) (continuação) **i06933356**

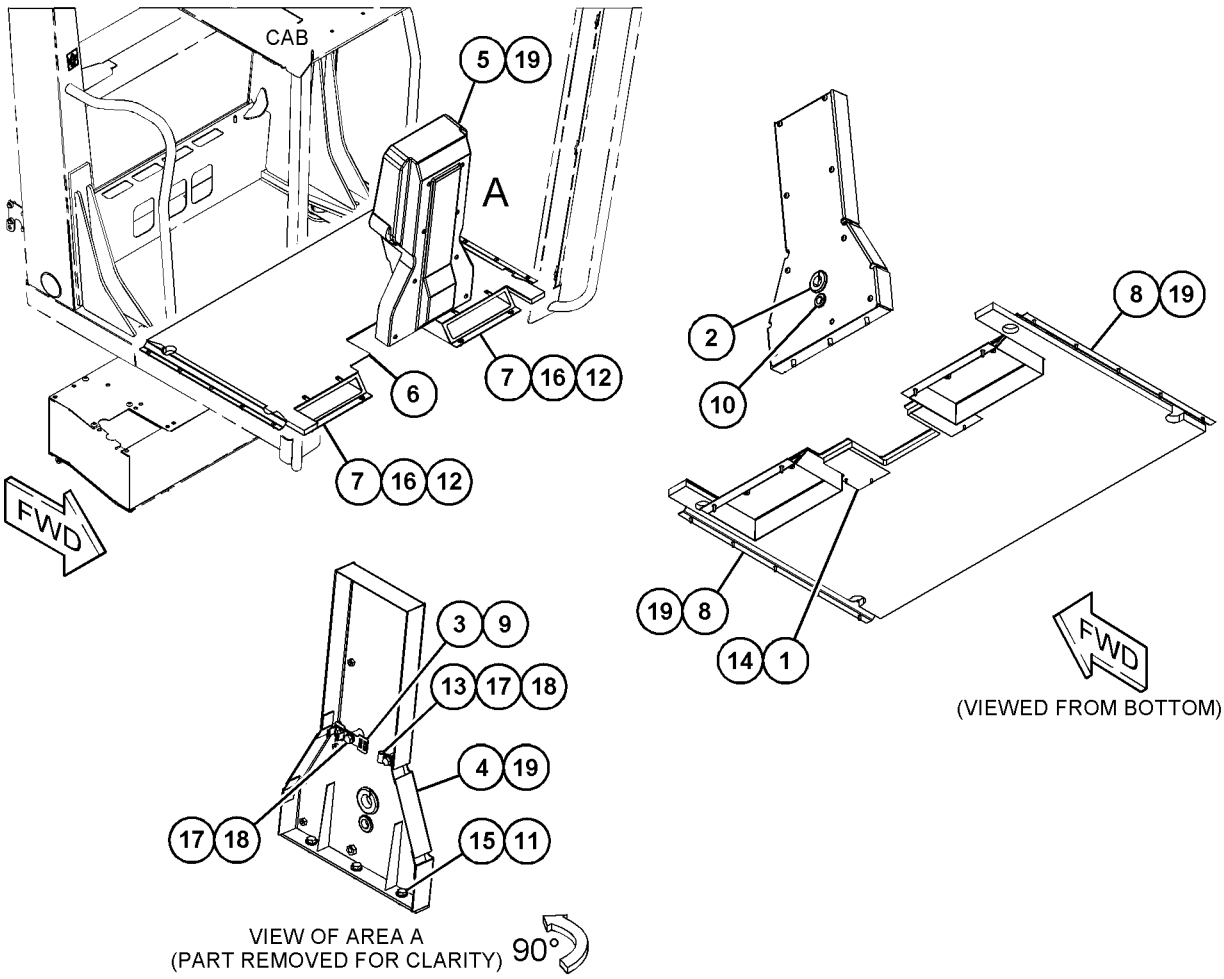


GRÁFICO 1 <FIM> g06166010

# *338-9747* GRUPO DO ENGATE ARTICULADO (HITCH GP-ARTICULATING)

**S/N: JAP1-UP**

**NÚMEROE DE 434-3510 ARRANJO DE ARMAÇÃO, 348-3018 ARRANJO GERAL**

**SMCS-7057, 7100** **i06259929**

| NOTA | REF. NÃO | GRÁFICO REF. | NÚMERO DA PEÇA | QTY | NOME DA PEÇA 1 2 3 4 5 6 (NÍVEL DO PRODUTO) | CONSULTE PÁGINA |
|---|---|---|---|---|---|---|
| | 1 | 1 | **2G-4011** | 1 | COLAR (COLLAR) | |
| | 2 | 1 | **2G-6157** | 1 | PIN (PIN) | |
| | 3 | 1 | **6G-0417** | 1 | TAMPA (COVER) | |
| | 4 | 1 | **6K-4185** | 1 | ESPAÇADOR ESPECIAL (SPACER-SPECIAL) | |
| | 5 | 1 | **6K-4186** | 2 | ANEL DE RETENÇÃO (SEAL-LIP TYPE) | |
| B | 6 | 1 | **6K-4187** | 1 | PACOTE DE CALÇOS (INCLUI 19 CALÇOS) (SHIM PACK (INCLUDES 19-SHIMS)) | |
| | 7 | 1 | **6K-4190** | 1 | TAMPA-INFERIOR (CAP-LOWER) | |
| | 8 | 1 | **6K-4191** | 1 | TAMPA-SUPERIOR (CAP-UPPER) | |
| | 9 | 1 | **6K-4193** | 1 | PLACA-TRAVA (PLATE-LOCK) | |
| | 10 | 1 | **8D-9688** | 1 | ESPAÇADOR (SPACER) | |
| B | 11 | 1 | **8D-9689** | 1 | PACOTE DE CALÇOS (INCLUI 24 CALÇOS) (SHIM PACK (INCLUDES 24-SHIMS)) | |
| | 12 | 1 | **8D-9909** | 1 | CONJUNTO DE ROLAMENTO DE ROLOS (BEARING AS-ROLLER) | |
| | 13 | 1 | **124-3240** | 1 | PIN (PIN) | |
| | 14 | 1 | **4K-7463** | 2 | ANEL DE RETENÇÃO (SEAL-LIP TYPE) | |
| | 15 | 1 | **4K-8659** | 1 | BUCHA (BUSHING) | |
| | 16 | 1 | **5K-0984** | 1 | BUCHA (BUSHING) | |
| | 17 | 1 | **7X-0333** | 6 | PARAFUSO (1/2-13X4,75 POL) (BOLT (1/2-13X4.75-IN)) | |
| | 18 | 1 | **8C-4436** | 10 | PARAFUSO (1/2-13X1,375 POL) (BOLT (1/2-13X1.375-IN)) | |
| | 19 | 1 | **8T-4223** | 22 | ARRUELA DURA (13,5X25,5X3 MM DE ESPESSURA) (WASHER-HARD (13.5X25.5X3-MM THK)) | |
| | 20 | 1 | **8T-4835** | 4 | PARAFUSO (1/2-13X2 POL) (BOLT (1/2-13X2-IN)) | |
| | 21 | 1 | **8T-8919** | 2 | PARAFUSO (1/2-13X1,75 POL) (BOLT (1/2-13X1.75-IN)) | |

B - UTILIZAR CONFORME NECESSÁRIO

338-9747 GRUPO DO ENGATE ARTICULADO (HITCH GP-ARTICULATING) (continuação) **i06259929**

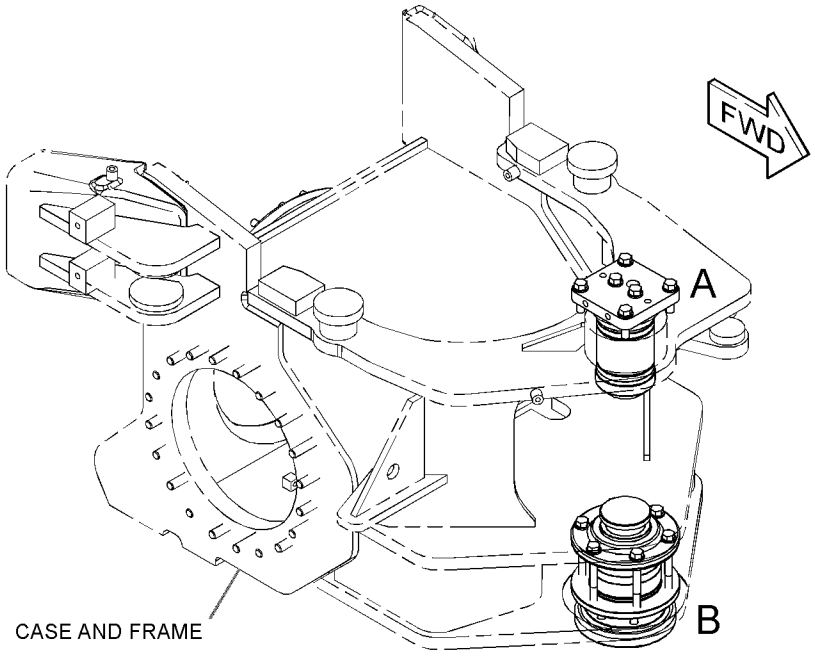


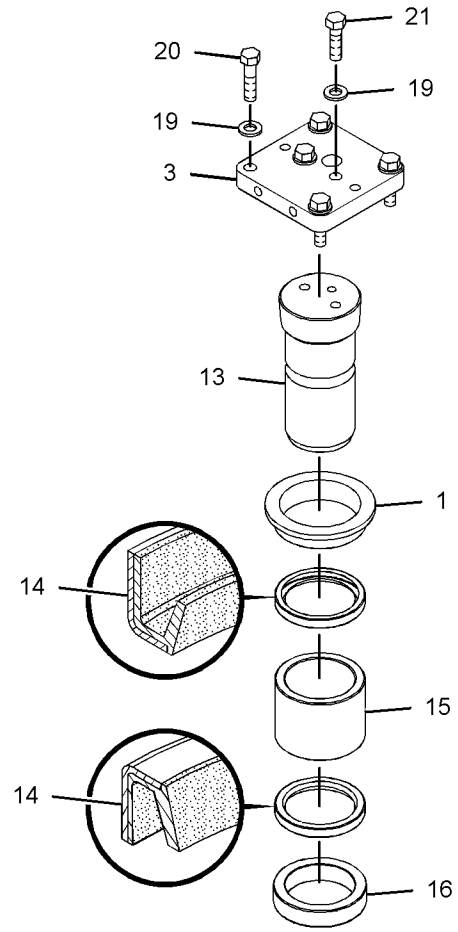


VIEW OF AREA A
(EXPLODED)

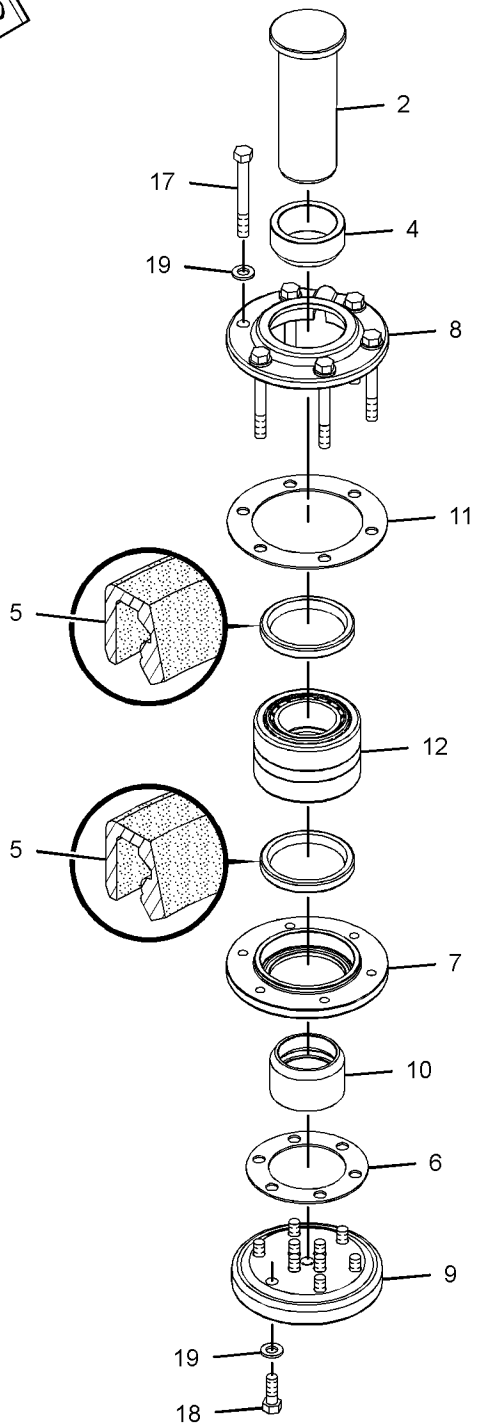


VIEW OF AREA B
(EXPLODED)

GRÁFICO 1 <FIM> g01929235

# *442-1756* GRUPO DO ENGATE-REBOQUE (HITCH GP-TOWING)

**S/N: JAP1-UP**

**NÃO PODE SER USADO COM 284-5378—PÁGINA: 821 , 439-9104—PÁGINA: 1717 , 285-4183—PÁGINA: 1715**

**UM ACESSÓRIO**

**SMCS-7100** **i05599257**

| NOTA | REF. NÃO | GRÁFICO REF. | NÚMERO DA PEÇA | QTY | NOME DA PEÇA 1 2 3 4 5 6 (NÍVEL DO PRODUTO) | CONSULTE PÁGINA |
|---|---|---|---|---|---|---|
| | 1 | 1 | **291-6693** | 1 | CONJUNTO DE PARA-CHOQUE-REBOQUE (BUMPER AS-TOW) | |
| M | 2 | 1 | **7X-2575** | 8 | PARAFUSO (M24X3X60-MM) (BOLT (M24X3X60-MM)) | |
| | 3 | 1 | **8T-5361** | 8 | ARRUELA DURA (28X49X5 MM DE ESPESSURA) (WASHER-HARD (28X49X5-MM THK)) | |

M - PEÇA MÉTRICA

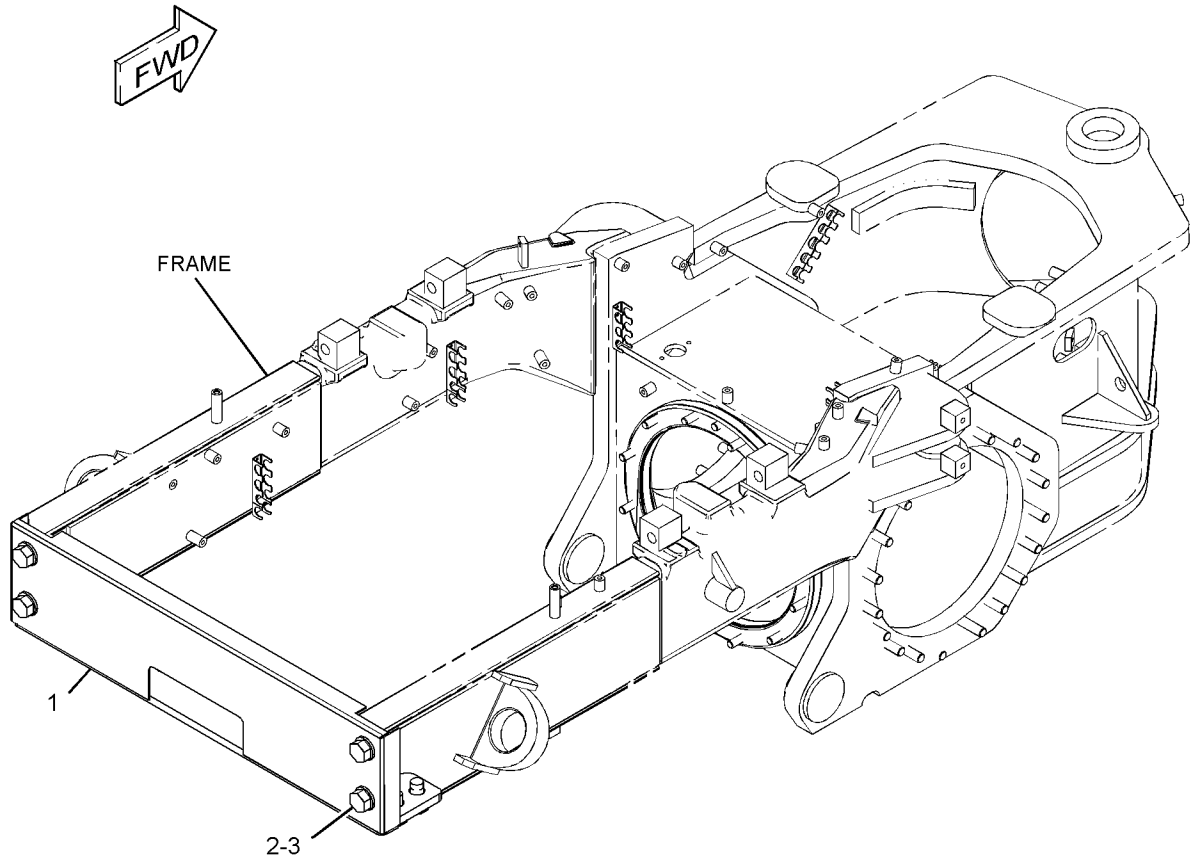


GRÁFICO 1 <FIM> g01667374

# *446-5073* GRUPO DE ISOLAMENTO-SUPRESSÃO DE RUÍDOS (INSULATION GP-SOUND SUPPR)

**S/N: JAP1-UP**
**NÚMEROE DE 462-7249 ARRANJO OPCIONAL**
**UM ACESSÓRIO**

**SMCS-1801, 7076, 7261** **i06049025**

| NOTA | REF. NÃO | GRÁFICO REF. | NÚMERO DA PEÇA | QTY | NOME DA PEÇA 1 2 3 4 5 6 (NÍVEL DO PRODUTO) | CONSULTE PÁGINA |
|---|---|---|---|---|---|---|
| | 1 | 1 | **452-7045** | 1 | ISOLAMENTO (INSULATION) | |
| | 2 | 1 | **452-7046** | 1 | ISOLAMENTO (INSULATION) | |
| | 3 | 1 | **452-7047** | 1 | ISOLAMENTO (INSULATION) | |
| | 4 | 1 | **452-7048** | 1 | ISOLAMENTO (INSULATION) | |
| | 5 | 1 | **452-7049** | 1 | ISOLAMENTO (INSULATION) | |
| | 6 | 1 | **452-8275** | 1 | ISOLAMENTO (INSULATION) | |
| | 7 | 1 | **452-9634** | 1 | ISOLAMENTO (INSULATION) | |
| | 8 | 1 | **467-9580** | 1 | PLACA (PLATE) | |
| M | 9 | 1 | **7X-2621** | 6 | PARAFUSO (M10X1,5X12 MM) (BOLT (M10X1.5X12-MM)) | |
| | 10 | 1 | **8T-4226** | 11 | ARRUELA DURA (10,5X45X3 MM DE ESPESSURA) (WASHER-PLATED (10.5X45X3-MM THK)) | |

M - PEÇA MÉTRICA

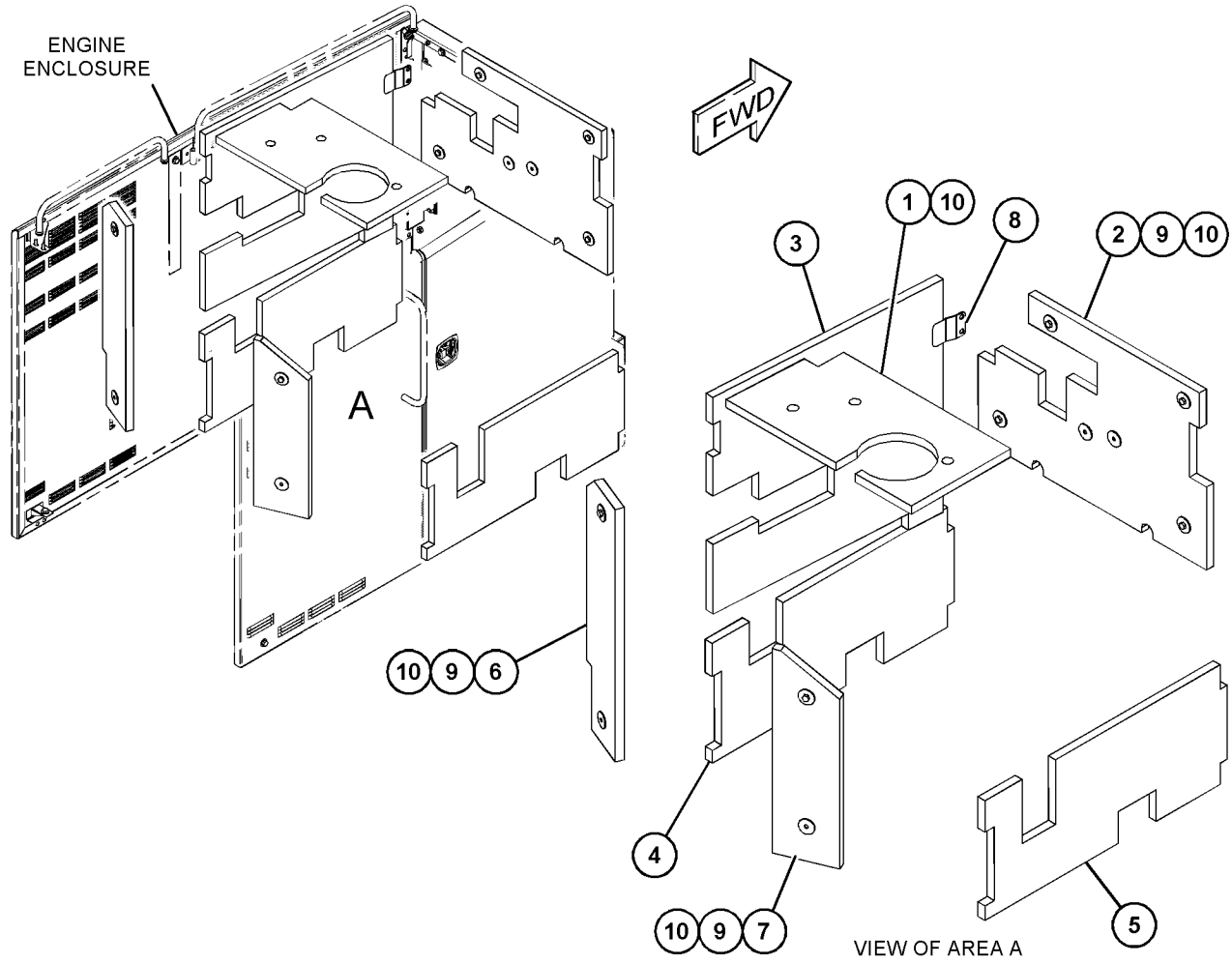


GRÁFICO 1 <FIM> g03769277

# *488-2192* GRUPO DE TUBULAÇÕES DE LUBRIFICAÇÃO (LINES GP-LUBRICATION)

**S/N: JAP1-UP**

**FORNECE UM KIT DE ATUALIZAÇÃO PARA O KIT DE FERRAMENTAS DA CAÇAMBA DE GRAXA DO SIS (SERVICE INFORMATION SYSTEM, SISTEMA DE INFORMAÇÃO DE SERVIÇO) INSTALAÇÃO EM CAMPO**

**SMCS-7510** **i06737113**

| NOTA | NÚMERO DA PEÇA | QTY | NOME DA PEÇA 1 2 3 4 5 6 (NÍVEL DO PRODUTO) | CONSULTE PÁGINA |
|---|---|---|---|---|
| | **234-7565** | 1 | BLOCO (BLOCK) | |
| M | **8T-0722** | 3 | PARAFUSO-TRAVA (M10X1,5X30 MM) (BOLT-LOCKING (M10X1.5X30-MM)) | |
| | **447-1655** | 1 | CONJUNTO DE SUPORTE (BRACKET AS) | |
| | **6B-9807** | 1 | RESSALTO (BOSS) | |
| | **5P-9085** | 1 | GRAMPO (CLIP) | |
| | **3B-8485** | 1 | COTOVELO (ELBOW) | |
| | **6V-5839** | 3 | ARRUELA (11X21X2,5 MM DE ESPESSURA) (WASHER (11X21X2.5-MM THK)) | |

M - PEÇA MÉTRICA

<FIM>

# *516-2826* GRUPO DE TUBULAÇÕES DE LUBRIFICAÇÃO (LINES GP-LUBRICATION)

**S/N: JAP1-10099**

**NÚMEROE DE 521-3250 ARRANJO DE LUBRIFICAÇÃO-CENTRAL**

**UM ACESSÓRIO**

**SMCS-7510** **i06882287**

| NOTA | REF. NÃO | GRÁFICO REF. | NÚMERO DA PEÇA | QTY | NOME DA PEÇA 1 2 3 4 5 6 (NÍVEL DO PRODUTO) | CONSULTE PÁGINA |
|---|---|---|---|---|---|---|
| | 1 | 1 | **3B-8489** | 3 | CONEXÃO-GRAXA (1/8-27 PTF) (FITTING-GREASE (1/8-27 PTF)) | |
| I | 2 | 1 | **3G-6659** | 2 | CONJUNTO DE MANGUEIRA (HOSE AS) | |
| | 3 | 1 | **4P-7048** | 1 | SUPORTE (BRACKET) | |
| I | 4 | 1 | **437-1151** | 1 | CONJUNTO DE MANGUEIRA (HOSE AS) | |
| M | 5 | 1 | **344-5675** | 1 | PORCA (ROSCA M10X1,5) (NUT (M10X1.5-THD)) | |
| | 6 | 1 | **3B-6769** | 2 | COTOVELO (ELBOW) | |
| | 7 | 1 | **3B-7733** | 1 | CONEXÃO (FITTING) | |
| | 8 | 1 | **5H-7826** | 1 | NIPLE - TUBO (NIPPLE-PIPE) | |
| | 9 | 1 | **5P-9085** | 2 | GRAMPO (CLIP) | |
| | 10 | 1 | **8T-4121** | 3 | ARRUELA DURA (11X21X2,5 MM DE ESPESSURA) (WASHER-HARD (11X21X2.5-MM THK)) | |
| M | 11 | 1 | **8T-4137** | 2 | PARAFUSO (M10X1,5X20 MM) (BOLT (M10X1.5X20-MM)) | |

I - CONSULTE O SISTEMA DE INFORMAÇÕES HIDRÁULICAS
M - PEÇA MÉTRICA

516-2826 GRUPO DE TUBULAÇÕES DE LUBRIFICAÇÃO (LINES GP-LUBRICATION) (continuação) **i06882287**

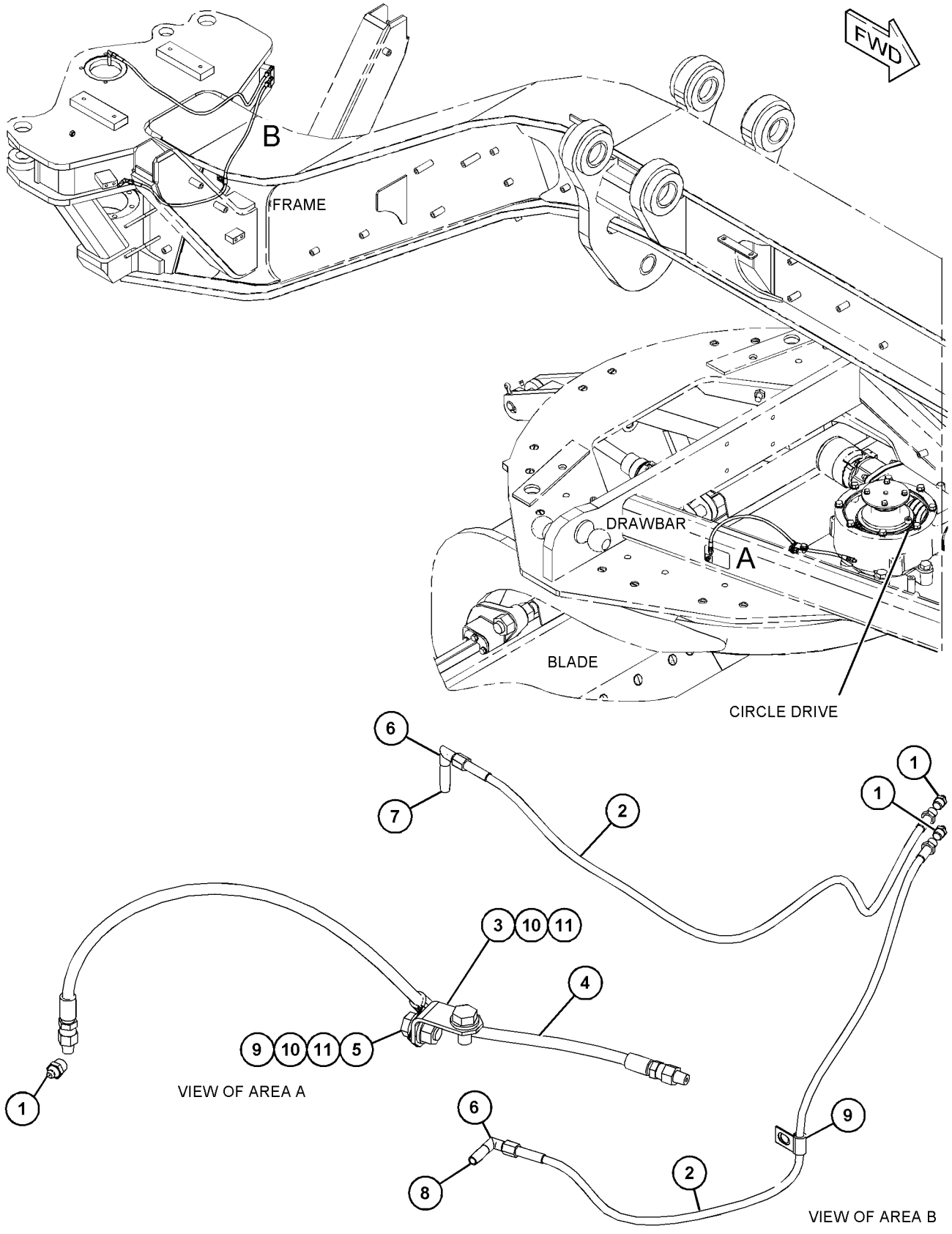


GRÁFICO 1 <FIM> g06152353

# *516-2826* GRUPO DE TUBULAÇÕES DE LUBRIFICAÇÃO (LINES GP-LUBRICATION)

**S/N: JAP10100-UP**

**NÚMEROE DE 521-3250 ARRANJO DE LUBRIFICAÇÃO-CENTRAL**

**UM ACESSÓRIO**

**SMCS-7510** **i06931458**

| NOTA | REF. NÃO | GRÁFICO REF. | NÚMERO DA PEÇA | QTY | NOME DA PEÇA 1 2 3 4 5 6 (NÍVEL DO PRODUTO) | CONSULTE PÁGINA |
|---|---|---|---|---|---|---|
| C | 1 | 1 | **3B-8489** | 1 | CONEXÃO-GRAXA (1/8-27 PTF) (FITTING-GREASE (1/8-27 PTF)) | |
| C | 2 | 1 | **5P-9085** | 1 | GRAMPO (CLIP) | |
| | 3 | 1 | **4P-7048** | 1 | SUPORTE (BRACKET) | |
| I | 4 | 1 | **437-1151** | 1 | CONJUNTO DE MANGUEIRA (HOSE AS) | |
| M | 5 | 1 | **344-5675** | 1 | PORCA (ROSCA M10X1,5) (NUT (M10X1.5-THD)) | |
| | 6 | 1 | **8T-4121** | 3 | ARRUELA DURA (11X21X2,5 MM DE ESPESSURA) (WASHER-HARD (11X21X2.5-MM THK)) | |
| M | 7 | 1 | **8T-4137** | 2 | PARAFUSO (M10X1,5X20 MM) (BOLT (M10X1.5X20-MM)) | |

C - ALTERAR DO TIPO ANTERIOR
I - CONSULTE O SISTEMA DE INFORMAÇÕES HIDRÁULICAS
M - PEÇA MÉTRICA

516-2826 GRUPO DE TUBULAÇÕES DE LUBRIFICAÇÃO (LINES GP-LUBRICATION) (continuação) **i06931458**

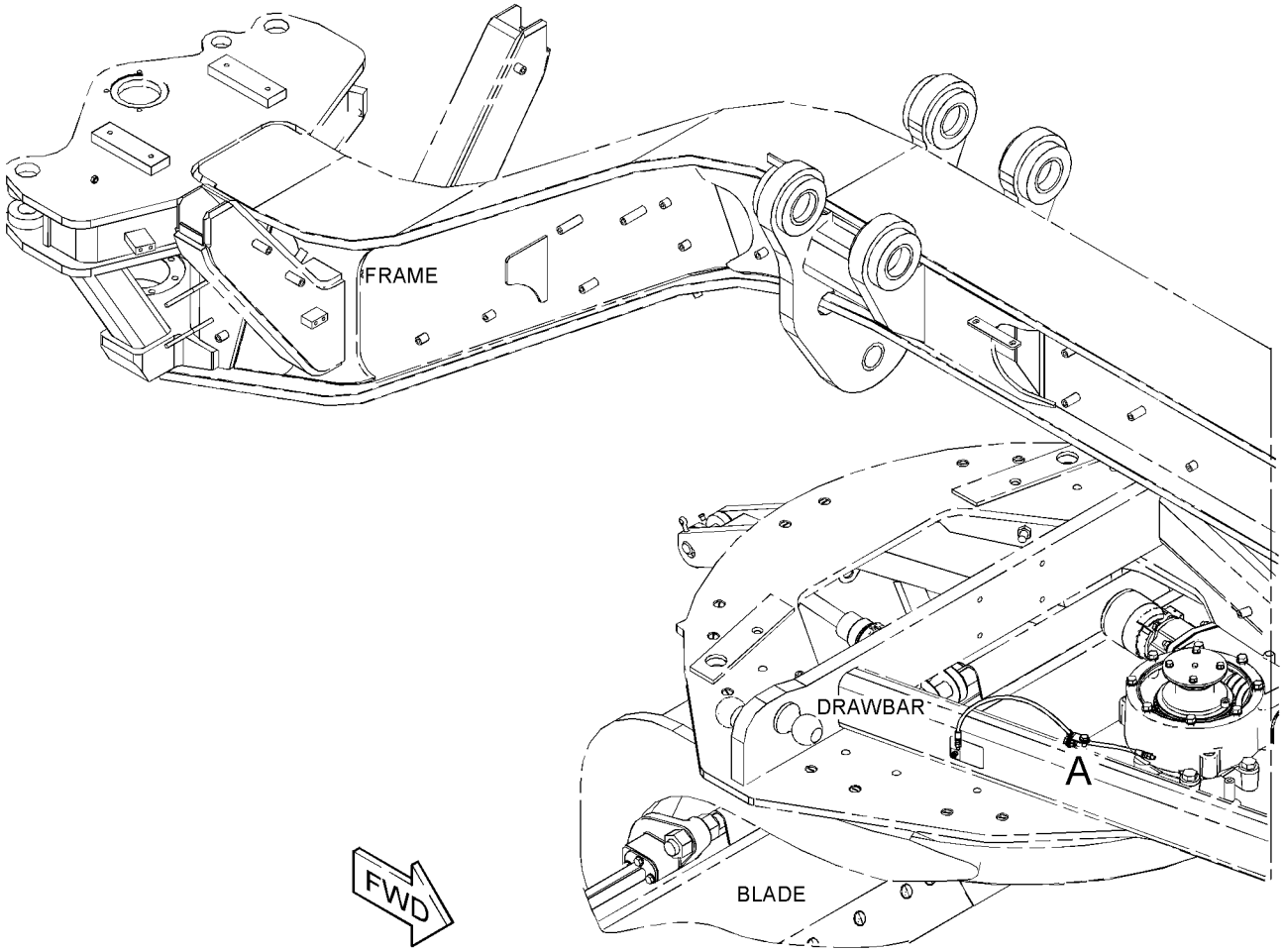


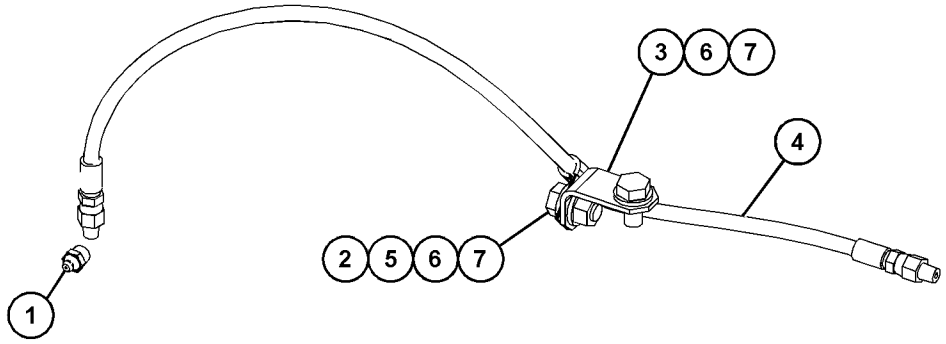


VIEW OF AREA A

GRÁFICO 1 <FIM> g06168559

# *7I-4610* GRUPO DE TUBULAÇÕES DE LUBRIFICAÇÃO (LINES GP-LUBRICATION)

**S/N: JAP1-UP**

**NÚMEROE DE 348-3018 ARRANJO GERAL, 435-8193 ARRANJO HIDRÁULICO**

**SMCS-7510** **i01456162**

| NOTA | REF. NÃO | GRÁFICO REF. | NÚMERO DA PEÇA | QTY | NOME DA PEÇA 1 2 3 4 5 6 (NÍVEL DO PRODUTO) | CONSULTE PÁGINA |
|---|---|---|---|---|---|---|
| | 1 | 1 | **3B-7733** | 1 | CONEXÃO (FITTING) | |
| | 2 | 1 | **3B-6769** | 2 | COTOVELO (ELBOW) | |
| | 3 | 1 | **3B-8489** | 2 | CONEXÃO-GRAXA (1/8-27 PTF) (ENGATE DE ARTICULAÇÃO) (FITTING-GREASE (1/8-27 PTF) (ARTICULATION HITCH)) | |
| | 4 | 1 | **4D-7794** | 1 | GRAMPO (CLIP) | |
| | 5 | 1 | **5H-7826** | 1 | NIPLE - TUBO (NIPPLE-PIPE) | |
| I | 6 | 1 | **3G-6659** | 2 | CONJUNTO DE MANGUEIRA (HOSE AS) | |

I - CONSULTE O SISTEMA DE INFORMAÇÕES HIDRÁULICAS

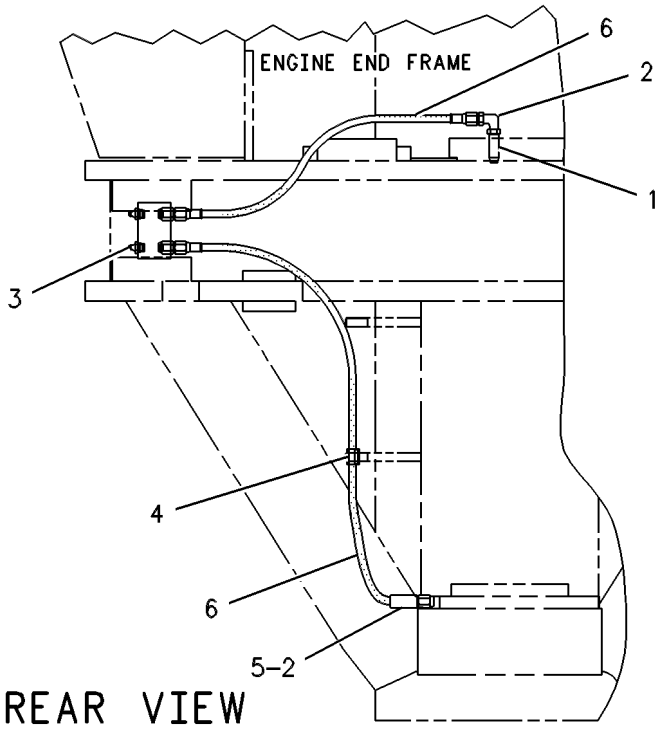


GRÁFICO 1 <FIM> g00109092

# *131-3740* GRUPO DE TIRANTES DA DIREÇÃO (LINK GP-STEERING)

**S/N: JAP1-UP**

**NÚMEROE DE 134-1080 GRUPO DO EIXO DIANTEIRO**

**SMCS-4305** **i03643735**

| NOTA | REF. NÃO | GRÁFICO REF. | NÚMERO DA PEÇA | QTY | NOME DA PEÇA 1 2 3 4 5 6 (NÍVEL DO PRODUTO) | CONSULTE PÁGINA |
|---|---|---|---|---|---|---|
| | 1 | 1 | **131-3739** | 1 | TIRANTE DE UNIÃO (TIE ROD) | |
| | 2 | 1 | **131-3738** | 1 | GRUPO DE TIRANTES (ROSCA ESQUERDA, LADO DIREITO) (TIE ROD GP (LH THREAD, RH)) | |
| | | 1 | **2F-8057** | 1 | PORCA-RANHURADA (NUT-SLOTTED) | |
| | | 1 | **132-1143** | 1 | RETENTOR-PROTEÇÃO (SEAL-BOOT) | |
| | 3 | 1 | **131-3737** | 1 | GRUPO DE TIRANTES (ROSCA DIREITA, LADO ESQUERDO) (TIE ROD GP (RH THREAD, LH)) | |
| | | 1 | **2F-8057** | 1 | PORCA-RANHURADA (NUT-SLOTTED) | |
| | | 1 | **132-1143** | 1 | RETENTOR-PROTEÇÃO (SEAL-BOOT) | |
| | 4 | 1 | **132-1144** | 2 | ABRAÇADEIRA (CLAMP) | |
| | 5 | 1 | **1B-4367** | 2 | PARAFUSO (5/8-11X3 POL) (BOLT (5/8-11X3-IN)) | |
| | 6 | 1 | **3K-2889** | 2 | CONTRAPORCA (5/8-11 DE ESPESSURA) (LOCKNUT (5/8-11-THD)) | |

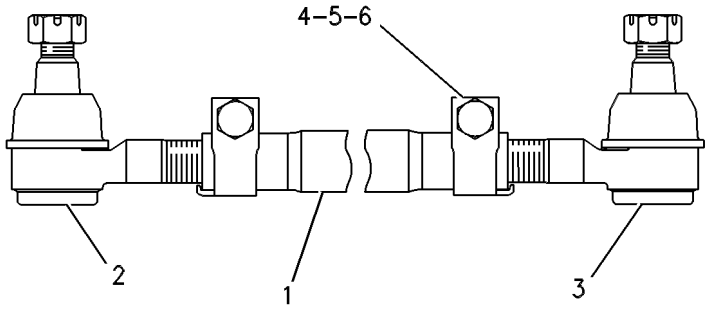


GRÁFICO 1 <FIM> g00109239

# *521-3250* ARRANJO DE LUBRIFICAÇÃO-CENTRAL (LUBRICATION AR-CENTRAL)

**S/N: JAP1-UP**
**UM ACESSÓRIO**

**SMCS-7510, 7540**

**i06882250**

| NOTA | NÚMERO DA PEÇA | QTY | NOME DA PEÇA 1 2 3 4 5 6 (NÍVEL DO PRODUTO) | CONSULTE PÁGINA |
|---|---|---|---|---|
| Y | *521-3245* | 1 | GRUPO DE SUPORTE DE FIXAÇÃO (BRACKET GP-MOUNTING) | 819 |
| Y | *516-2826* | 1 | GRUPO DE TUBULAÇÕES DE LUBRIFICAÇÃO (LINES GP-LUBRICATION) | 859 |

Y - ILUSTRAÇÃO INDIVIDUAL

<FIM>

# *435-1538* GRUPO DE MONTAGEM (MOUNTING GP)

**S/N: JAP1-UP**

**NÚMEROE DE 424-8613, 461-2764 ARRANJO OPCIONAL-FERRAMENTA DE TRABALHO UM ACESSÓRIO**

**SMCS-1801, 7263** **i05812517**

| NOTA | REF. NÃO | GRÁFICO REF. | NÚMERO DA PEÇA | QTY | NOME DA PEÇA 1 2 3 4 5 6 (NÍVEL DO PRODUTO) | CONSULTE PÁGINA |
|---|---|---|---|---|---|---|
| | 1 | 1 | **251-7350** | 1 | PLACA (PLATE) | |
| M | 2 | 1 | **259-2627** | 4 | PARAFUSO (M12X1,75X40 MM) (BOLT (M12X1.75X40-MM)) | |
| | 3 | 1 | **3B-4628** | 2 | CONTRAPINO (PIN-COTTER) | |
| | 4 | 1 | **8D-9092** | 1 | PIN (PIN) | |
| M | 5 | 1 | **9X-2042** | 2 | PARAFUSO DE CABEÇA CONVEXA (M6X1X12 MM) (SCREW-TRUSS HEAD (M6X1X12-MM)) | |

M - PEÇA MÉTRICA

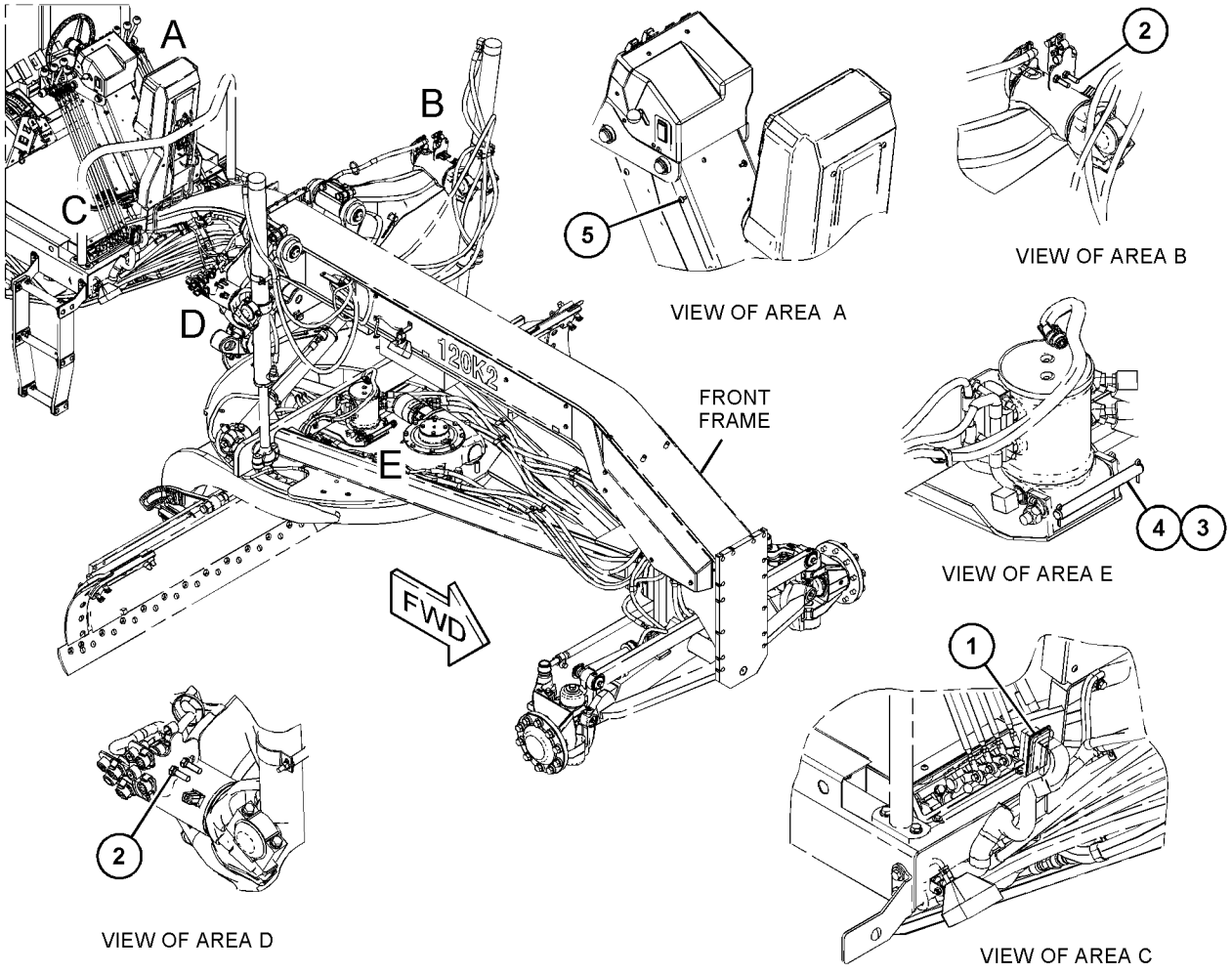


GRÁFICO 1 <FIM> g03704577

# *336-1559* GRUPO DE CHAPAS-EMPUXO (PLATE GP-PUSH)

**S/N: JAP1-1789**

**NÚMEROE DE 339-4971, 348-6936, 458-5955 ARRANJO OPCIONAL-FERRAMENTA DE TRABALHO UM ACESSÓRIO**

**SMCS-6077** **i05080430**

| NOTA | REF. NÃO | GRÁFICO REF. | NÚMERO DA PEÇA | QTY | NOME DA PEÇA 1 2 3 4 5 6 (NÍVEL DO PRODUTO) | CONSULTE PÁGINA |
|---|---|---|---|---|---|---|
| | 1 | 1 | **112-5853** | 1 | PLACA (PLATE) | |
| M | 2 | 1 | **166-1880** | 8 | PARAFUSO (M20X2,5X75 MM) (BOLT (M20X2.5X75-MM)) | |
| | 3 | 1 | **336-1561** | 1 | CONJUNTO DE CHAPA-EMPUXO (PLATE AS-PUSH) | |
| | 4 | 1 | **336-1963** | 1 | CONJUNTO DE PLACA (PLATE AS) | |
| | 5 | 1 | **336-1964** | 1 | CONJUNTO DE SUPORTE (BRACKET AS) | |
| | 6 | 1 | **283-1578** | 8 | ARRUELA DURA (22 X45X10 MM DE ESPESSURA) (WASHER-HARD (22X45X10-MM THK)) | |
| | 7 | 1 | **7X-7729** | 8 | ARRUELA (11X25X3 MM DE ESPESSURA) (WASHER (11X25X3-MM THK)) | |
| M | 8 | 1 | **8T-4136** | 2 | PARAFUSO (M10X1,5X25 MM) (BOLT (M10X1.5X25-MM)) | |
| M | 9 | 1 | **8T-4137** | 6 | PARAFUSO (M10X1,5X20 MM) (BOLT (M10X1.5X20-MM)) | |
| M | 10 | 1 | **8T-4139** | 2 | PARAFUSO (M12X1,75X30 MM) (BOLT (M12X1.75X30-MM)) | |
| | 11 | 1 | **8T-4223** | 2 | ARRUELA DURA (13,5X25,5X3 MM DE ESPESSURA) (WASHER-HARD (13.5X25.5X3-MM THK)) | |
| D | 12 | 1 | **5P-5923** | | RETENTOR (0,4 M) (SEAL (0.4-M)) | |

D - ENCOMENDAR POR METROS
M - PEÇA MÉTRICA

336-1559 GRUPO DE CHAPAS-EMPUXO (PLATE GP-PUSH) (continuação) **i05080430**

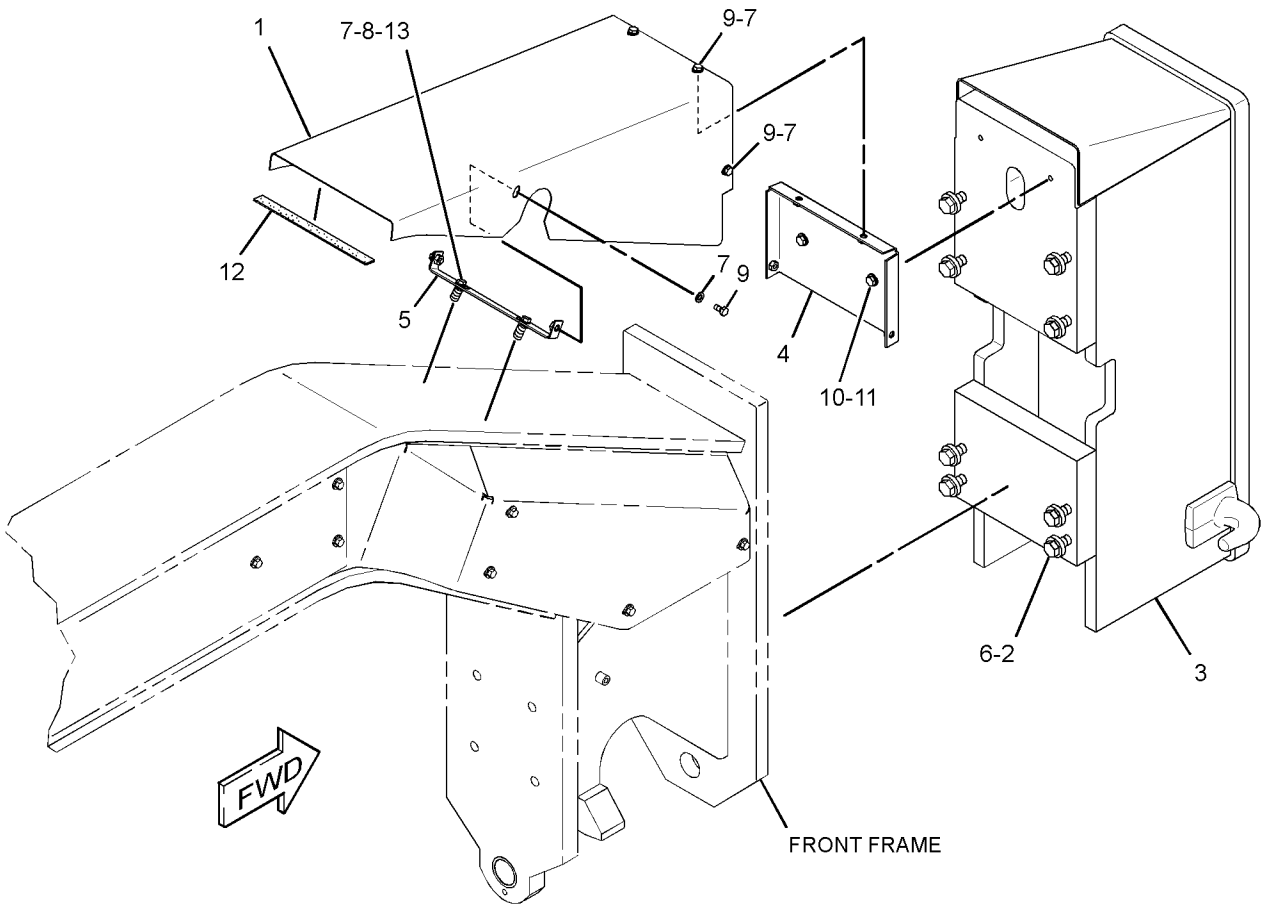


GRÁFICO 1 <FIM> g01917514

# *336-1559* GRUPO DE CHAPAS-EMPUXO (PLATE GP-PUSH)

**S/N: JAP1867-UP**

**NÚMEROE DE 339-4971, 348-6936, 458-5955 ARRANJO OPCIONAL-FERRAMENTA DE TRABALHO UM ACESSÓRIO**

**SMCS-6077** **i05239779**

| NOTA | REF. NÃO | GRÁFICO REF. | NÚMERO DA PEÇA | QTY | NOME DA PEÇA 1 2 3 4 5 6 (NÍVEL DO PRODUTO) | CONSULTE PÁGINA |
|---|---|---|---|---|---|---|
| M | 1 | 1 | **166-1880** | 8 | PARAFUSO (M20X2,5X75 MM) (BOLT (M20X2.5X75-MM)) | |
| C | 2 | 1 | **388-7390** | 1 | CONJUNTO DE CHAPA-EMPUXO (PLATE AS-PUSH) | |
| | | 1 | **5J-7333** | 2 | GANCHO (HOOK) | |
| | 3 | 1 | **283-1578** | 8 | ARRUELA DURA (22 X45X10 MM DE ESPESSURA) (WASHER-HARD (22X45X10-MM THK)) | |

C - ALTERAR DO TIPO ANTERIOR
M - PEÇA MÉTRICA

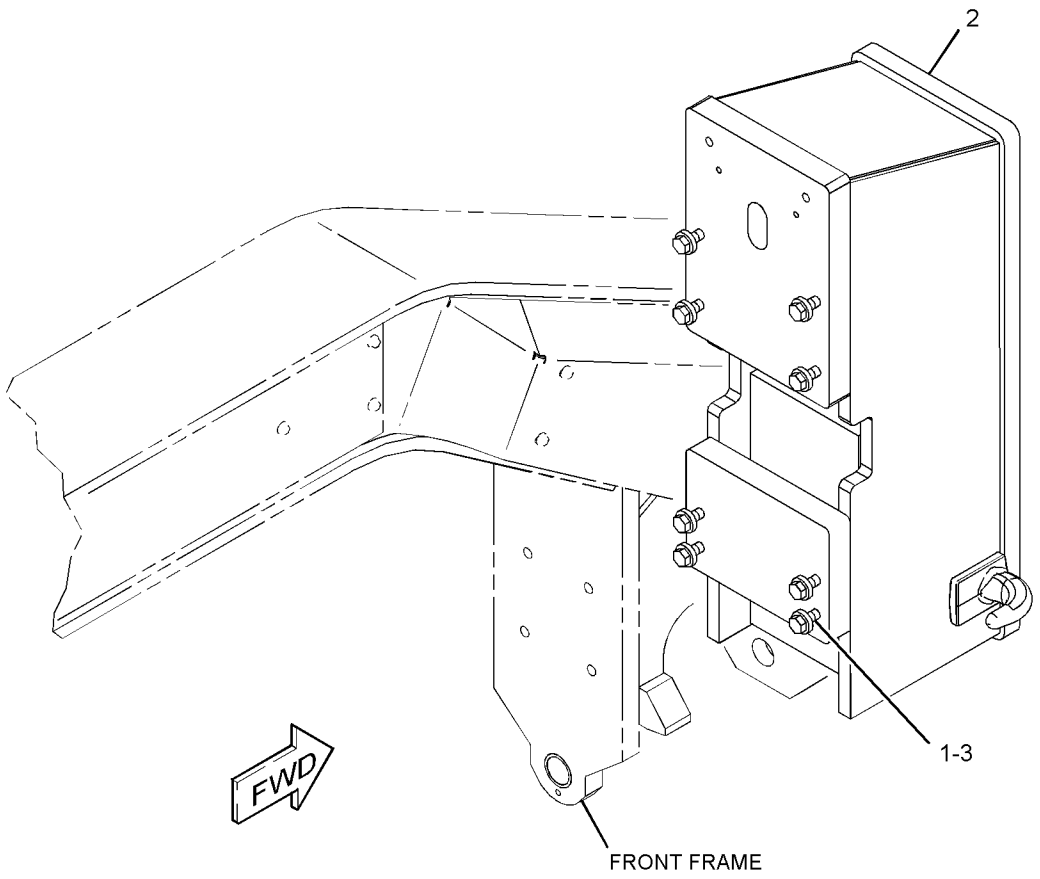


GRÁFICO 1 <FIM> g03344527

# *336-1559* GRUPO DE CHAPAS-EMPUXO (PLATE GP-PUSH)

**S/N: JAP1790-1866**

**NÚMEROE DE 339-4971, 348-6936, 458-5955 ARRANJO OPCIONAL-FERRAMENTA DE TRABALHO UM ACESSÓRIO**

**SMCS-6077** **i05307934**

| NOTA | REF. NÃO | GRÁFICO REF. | NÚMERO DA PEÇA | QTY | NOME DA PEÇA 1 2 3 4 5 6 (NÍVEL DO PRODUTO) | CONSULTE PÁGINA |
|---|---|---|---|---|---|---|
| M | 1 | 1 | **166-1880** | 8 | PARAFUSO (M20X2,5X75 MM) (BOLT (M20X2.5X75-MM)) | |
| | 2 | 1 | **336-1561** | 1 | CONJUNTO DE CHAPA-EMPUXO (PLATE AS-PUSH) | |
| | 3 | 1 | **283-1578** | 8 | ARRUELA DURA (22 X45X10 MM DE ESPESSURA) (WASHER-HARD (22X45X10-MM THK)) | |

M - PEÇA MÉTRICA

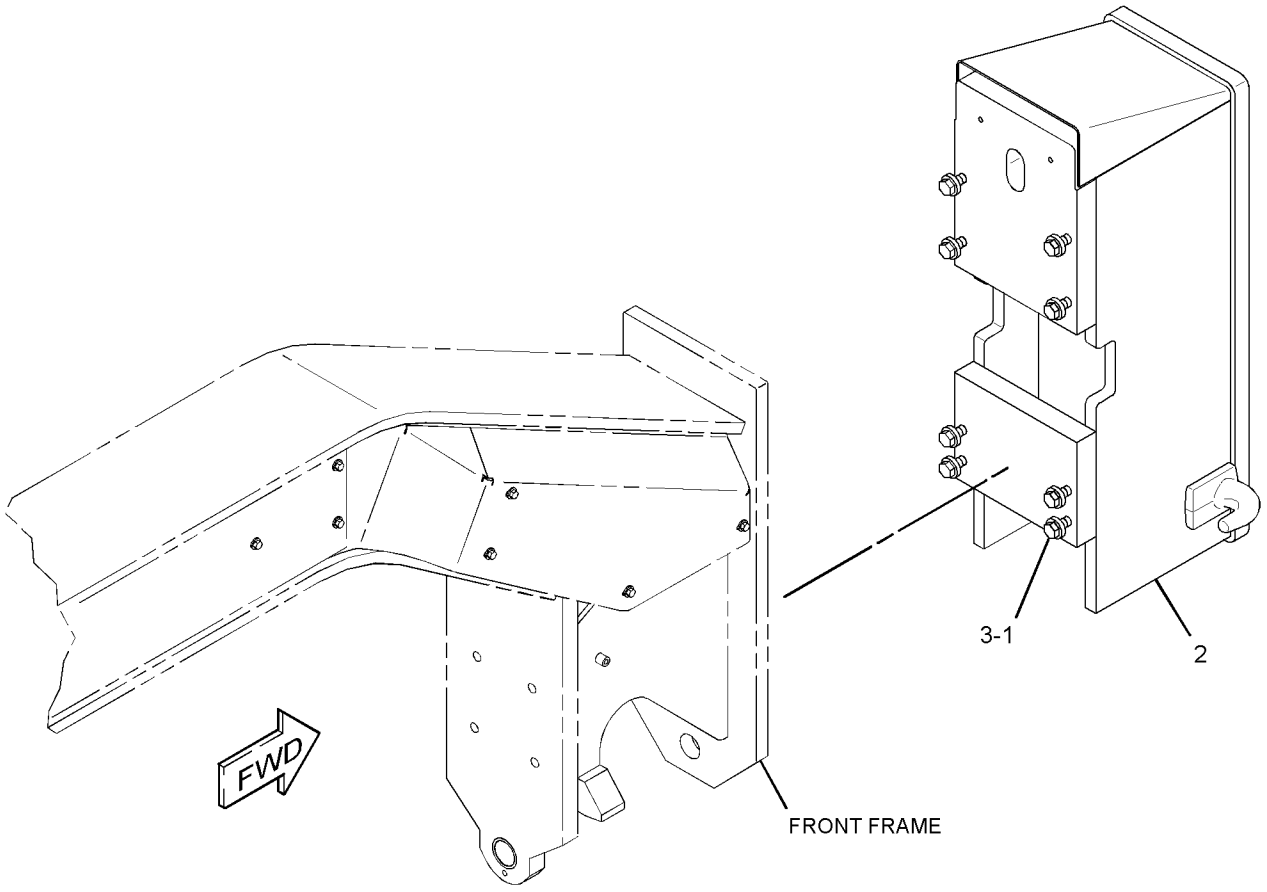


GRÁFICO 1 <FIM> g03367555

# *398-3002* GRUPO DE CHAPAS-EMPUXO (PLATE GP-PUSH)

**S/N: JAP1-UP**

**INSTALAÇÃO EM CAMPO**

**SMCS-6077** **i05084196**

| NOTA | REF. NÃO | GRÁFICO REF. | NÚMERO DA PEÇA | QTY | NOME DA PEÇA 1 2 3 4 5 6 (NÍVEL DO PRODUTO) | CONSULTE PÁGINA |
|---|---|---|---|---|---|---|
| | 1 | 1 | **336-1963** | 1 | CONJUNTO DE PLACA (PLATE AS) | |
| M | | 1 | **8T-3490** | 4 | PORCA DE SOLDA (ROSCA M10X1,5) (NUT-WELD (M10X1.5-THD)) | |
| | 2 | 1 | **336-1964** | 1 | CONJUNTO DE SUPORTE (BRACKET AS) | |
| | 3 | 1 | **415-2399** | 1 | PLACA (PLATE) | |
| | 4 | 1 | **7X-7729** | 8 | ARRUELA (11X25X3 MM DE ESPESSURA) (WASHER (11X25X3-MM THK)) | |
| M | 5 | 1 | **8T-4136** | 2 | PARAFUSO (M10X1,5X25 MM) (BOLT (M10X1.5X25-MM)) | |
| M | 6 | 1 | **8T-4137** | 6 | PARAFUSO (M10X1,5X20 MM) (BOLT (M10X1.5X20-MM)) | |
| M | 7 | 1 | **8T-4139** | 2 | PARAFUSO (M12X1,75X30 MM) (BOLT (M12X1.75X30-MM)) | |
| | 8 | 1 | **8T-4223** | 2 | ARRUELA DURA (13,5X25,5X3 MM DE ESPESSURA) (WASHER-HARD (13.5X25.5X3-MM THK)) | |
| D | 9 | 1 | **5P-5923** | | RETENTOR (0,4 M) (SEAL (0.4-M)) | |

D - ENCOMENDAR POR METROS
M - PEÇA MÉTRICA

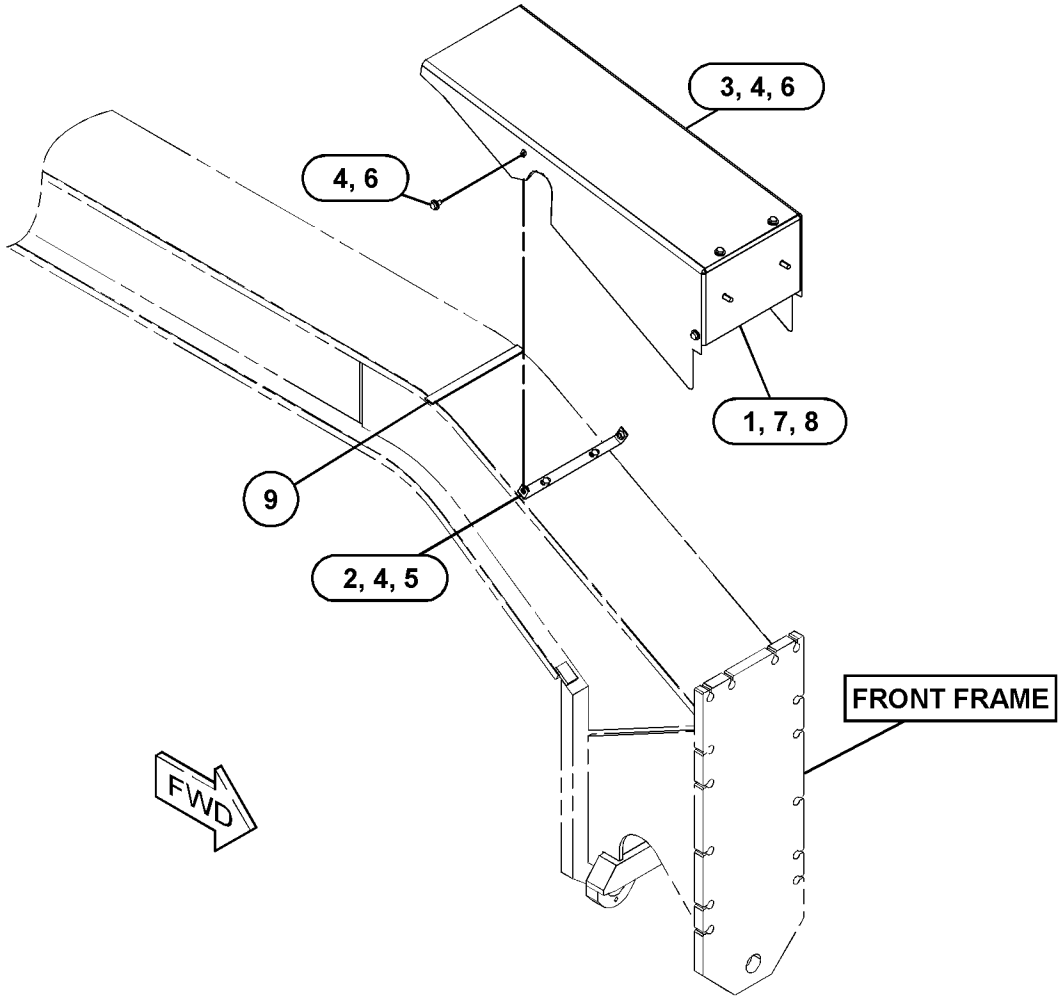


GRÁFICO 1 <FIM> g03319495

# *332-1618* GRUPO DE REFLETOR (REFLECTOR GP)

**S/N: JAP1-UP**

**NÚMEROE DE 334-7636, 335-9267, 359-1519, 359-1520 ARRANJO RODOVIÁRIO**

**UM ACESSÓRIO**

**SMCS-7430** **i06951515**

| NOTA | REF. NÃO | GRÁFICO REF. | NÚMERO DA PEÇA | QTY | NOME DA PEÇA 1 2 3 4 5 6 (NÍVEL DO PRODUTO) | CONSULTE PÁGINA |
|---|---|---|---|---|---|---|
| | 1 | 1 | **238-4523** | 2 | REFLETOR-VERMELHO (REFLECTOR-RED) | |
| | 2 | 1 | **238-4524** | 8 | REFLETOR-LARANJA (REFLECTOR-AMBER) | |
| | 3 | 1 | **238-4525** | 2 | REFLETOR-BRANCO (REFLECTOR-WHITE) | |
| | 4 | 1 | **332-1550** | 2 | PLACA (PLATE) | |
| B | 5 | 1 | **238-4527** | | FITA REFLETIVA (VERMELHO) (TAPE-REFLECTIVE (RED)) | |
| B | 6 | 1 | **238-4528** | | FITA REFLETIVA (BRANCO) (TAPE-REFLECTIVE (WHITE)) | |

B - UTILIZAR CONFORME NECESSÁRIO

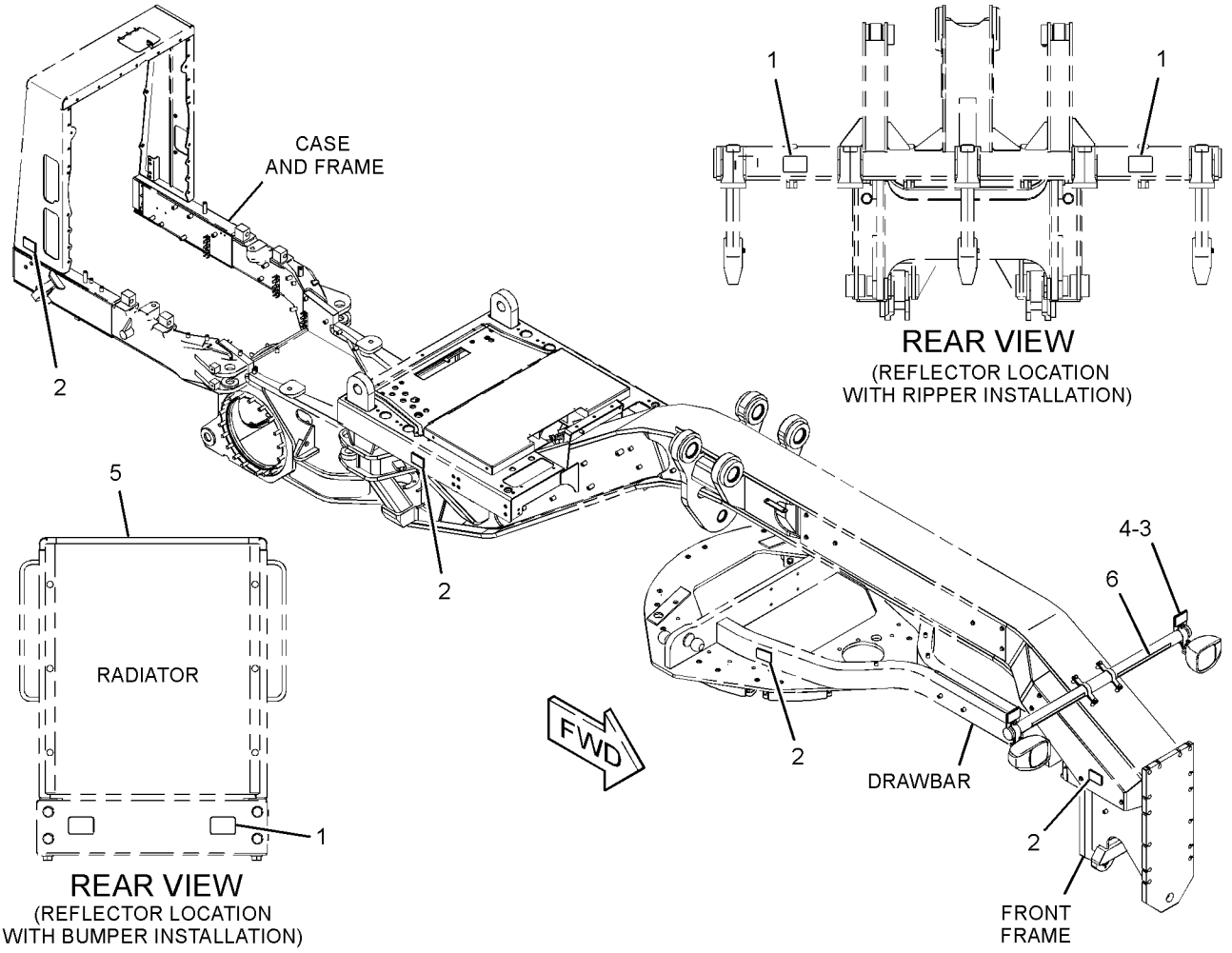


GRÁFICO 1 <FIM> g01703955

# *295-2933* GRUPO DE DEGRAU (STEP GP)

**S/N: JAP1-10099**

**NÚMEROE DE 436-7761 ARRANJO DE CHASSI, 348-3018 ARRANJO GERAL**

**SMCS-7254** **i05592372**

| NOTA | REF. NÃO | GRÁFICO REF. | NÚMERO DA PEÇA | QTY | NOME DA PEÇA 1 2 3 4 5 6 (NÍVEL DO PRODUTO) | CONSULTE PÁGINA |
|---|---|---|---|---|---|---|
| Y | 1 | 1 | *389-0240* | 1 | GRUPO DE DEGRAU (STEP GP) | 874 |
| Y | 2 | 1 | *389-0241* | 1 | GRUPO DE DEGRAU (STEP GP) | 875 |
| | 3 | 1 | **5P-1076** | 8 | ARRUELA DURA (13,5X30X4-MM DE ESPESSURA) (WASHER-HARD (13.5X30X4-MM THK)) | |
| M | 4 | 1 | **8T-4183** | 8 | PARAFUSO (M12X1,75X40 MM) (BOLT (M12X1.75X40-MM)) | |

M - PEÇA MÉTRICA
Y - ILUSTRAÇÃO INDIVIDUAL

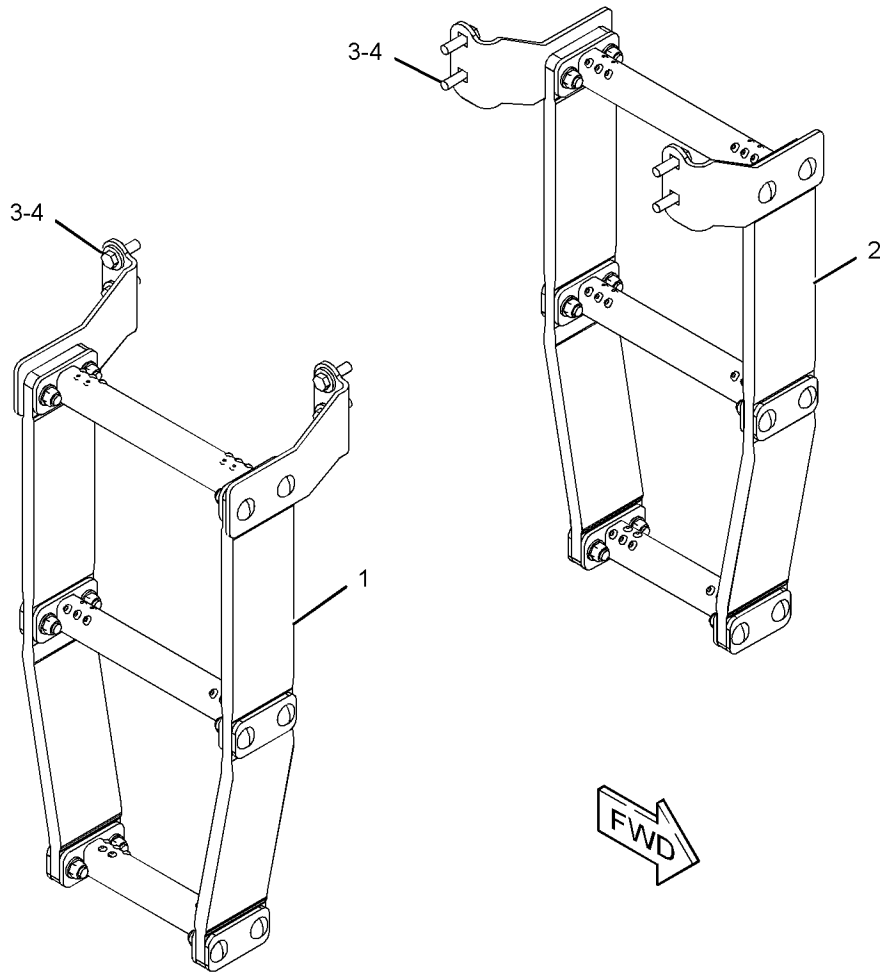


GRÁFICO 1 <FIM> g03561018

# *389-0240* GRUPO DE DEGRAU (STEP GP)

**S/N: JAP1-10099**

**NÚMEROE DE 295-2933 GRUPO DE DEGRAU**

**SMCS-7254** **i05660218**

| NOTA | REF. NÃO | GRÁFICO REF. | NÚMERO DA PEÇA | QTY | NOME DA PEÇA 1 2 3 4 5 6 (NÍVEL DO PRODUTO) | CONSULTE PÁGINA |
|---|---|---|---|---|---|---|
| | 1 | 1 | **4V-9804** | 4 | PLACA (PLATE) | |
| | 2 | 1 | **4V-9809** | 1 | CONJUNTO DO DEGRAU (STEP AS) | |
| | | 1 | **4V-9803** | 2 | PLACA (PLATE) | |
| | 3 | 1 | **8X-1032** | 2 | SUPORTE-DEGRAU (BORRACHA) (SUPPORT-STEP (RUBBER)) | |
| | 4 | 1 | **123-3698** | 2 | PLACA (PLATE) | |
| | 5 | 1 | **1K-6872** | 12 | CONTRAPORCA (1/2-13 DE ROSCA) (LOCKNUT (1/2-13-THD)) | |
| | 6 | 1 | **8T-4223** | 12 | ARRUELA DURA (13,5X25,5X3 MM DE ESPESSURA) (WASHER-HARD (13.5X25.5X3-MM THK)) | |
| | 7 | 1 | **198-7380** | 2 | CONJUNTO DO DEGRAU (STEP AS) | |
| | 8 | 1 | **223-8372** | 12 | PARAFUSO FRANCÊS (1/2-13X1,75 POL) (BOLT-CARRIAGE (1/2-13X1.75-IN)) | |

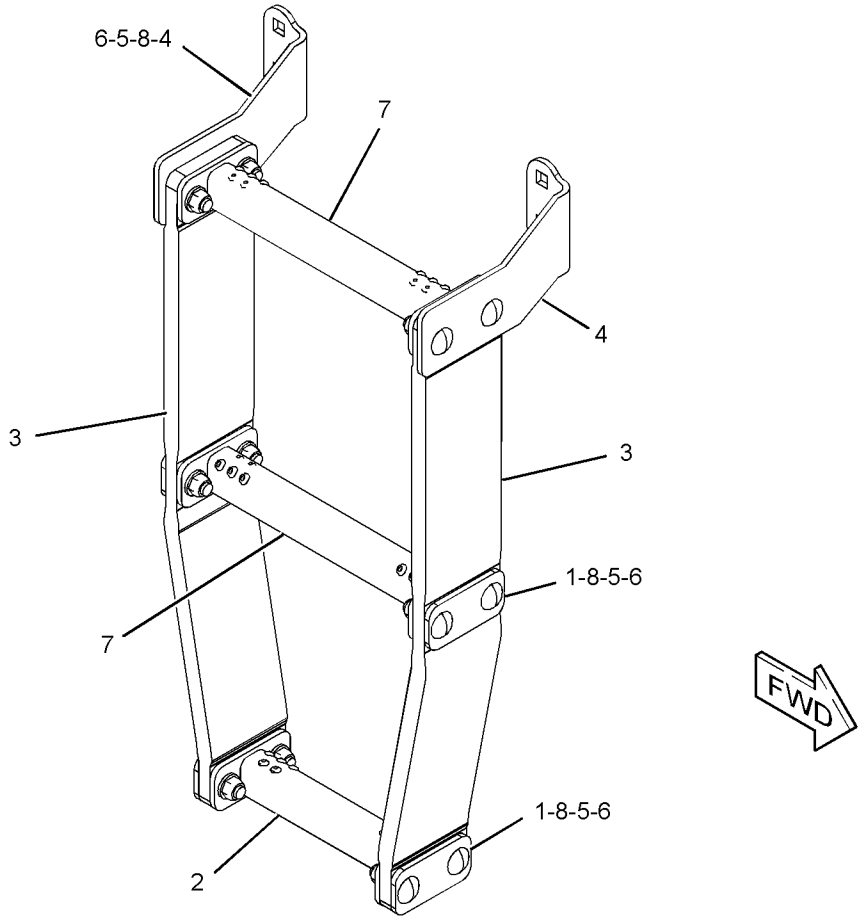


GRÁFICO 1 <FIM> g03590261

# *389-0241* GRUPO DE DEGRAU (STEP GP)

**S/N: JAP1-10099**

**NÚMEROE DE 295-2933 GRUPO DE DEGRAU**

**SMCS-7254** **i05660223**

| NOTA | REF. NÃO | GRÁFICO REF. | NÚMERO DA PEÇA | QTY | NOME DA PEÇA 1 2 3 4 5 6 (NÍVEL DO PRODUTO) | CONSULTE PÁGINA |
|---|---|---|---|---|---|---|
| | 1 | 1 | **4V-9804** | 4 | PLACA (PLATE) | |
| | 2 | 1 | **4V-9809** | 1 | CONJUNTO DO DEGRAU (STEP AS) | |
| | 3 | 1 | **8X-1032** | 2 | SUPORTE-DEGRAU (BORRACHA) (SUPPORT-STEP (RUBBER)) | |
| | 4 | 1 | **123-3699** | 2 | PLACA (PLATE) | |
| | 5 | 1 | **198-7380** | 2 | CONJUNTO DO DEGRAU (STEP AS) | |
| | 6 | 1 | **223-8372** | 12 | PARAFUSO FRANCÊS (1/2-13X1,75 POL) (BOLT-CARRIAGE (1/2-13X1.75-IN)) | |
| | 7 | 1 | **1K-6872** | 12 | CONTRAPORCA (1/2-13 DE ROSCA) (LOCKNUT (1/2-13-THD)) | |
| | 8 | 1 | **8T-4223** | 12 | ARRUELA DURA (13,5X25,5X3 MM DE ESPESSURA) (WASHER-HARD (13.5X25.5X3-MM THK)) | |

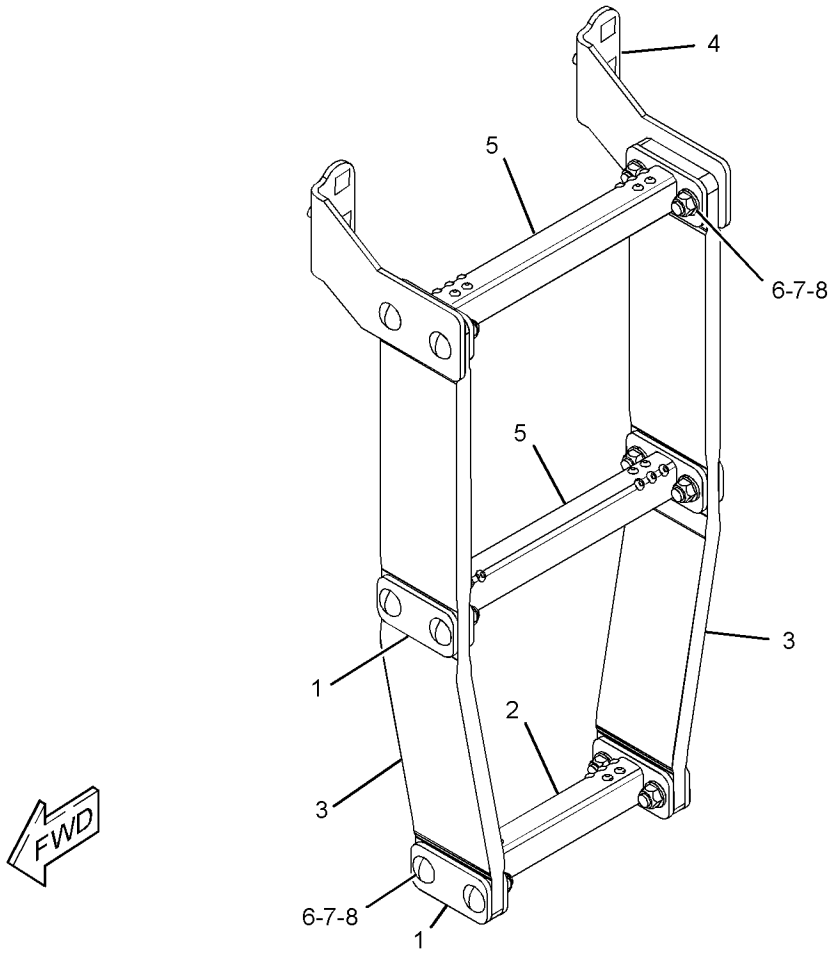


GRÁFICO 1 <FIM> g03589680

# *512-9036* GRUPO DE DEGRAU (STEP GP)

**S/N: JAP10100-UP**

**NÚMEROE DE 516-7917 ARRANJO DA CABINE**

**SMCS-7254** **i06932879**

| NOTA | REF. NÃO | GRÁFICO REF. | NÚMERO DA PEÇA | QTY | NOME DA PEÇA 1 2 3 4 5 6 (NÍVEL DO PRODUTO) | CONSULTE PÁGINA |
|---|---|---|---|---|---|---|
| Y | 1 | 1 | *512-9037* | 1 | GRUPO DE DEGRAU (STEP GP) | 877 |
| Y | 2 | 1 | *512-9046* | 1 | GRUPO DE DEGRAU (STEP GP) | 878 |
| | 3 | 1 | **5P-1076** | 8 | ARRUELA DURA (13,5X30X4-MM DE ESPESSURA) (WASHER-HARD (13.5X30X4-MM THK)) | |
| M | 4 | 1 | **8T-4183** | 8 | PARAFUSO (M12X1,75X40 MM) (BOLT (M12X1.75X40-MM)) | |

M - PEÇA MÉTRICA
Y - ILUSTRAÇÃO INDIVIDUAL

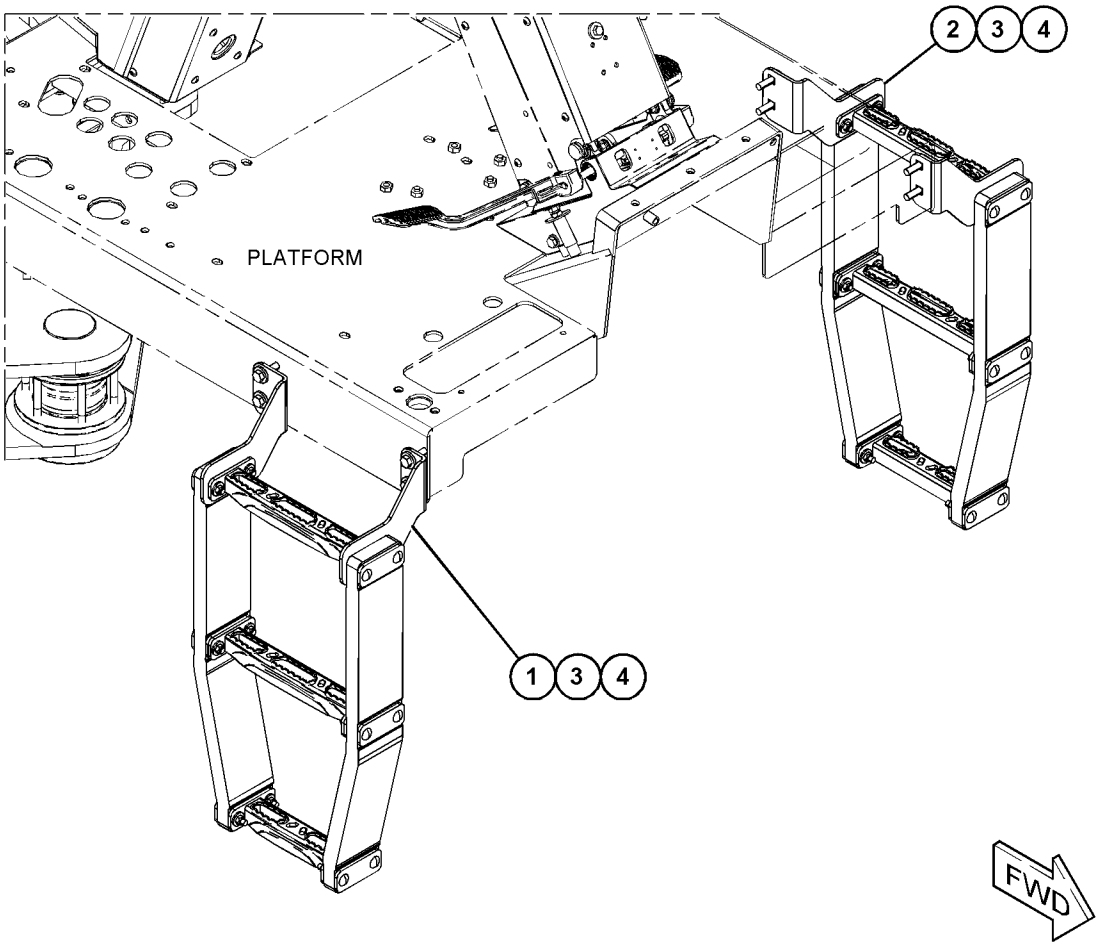


GRÁFICO 1 <FIM> g06164423

# *512-9037* GRUPO DE DEGRAU (STEP GP)

**S/N: JAP10100-UP**

**NÚMEROE DE 512-9036 GRUPO DE DEGRAU**

**SMCS-7254** **i06932881**

| NOTA | REF. NÃO | GRÁFICO REF. | NÚMERO DA PEÇA | QTY | NOME DA PEÇA 1 2 3 4 5 6 (NÍVEL DO PRODUTO) | CONSULTE PÁGINA |
|---|---|---|---|---|---|---|
| | 1 | 1 | **512-9040** | 2 | CORREIA (BELT) | |
| | 2 | 1 | **454-7803** | 2 | CONJUNTO DO DEGRAU (STEP AS) | |
| | 3 | 1 | **512-9038** | 1 | SUPORTE (BRACKET) | |
| | 4 | 1 | **512-9039** | 1 | SUPORTE (BRACKET) | |
| | 5 | 1 | **512-9041** | 8 | PLACA (PLATE) | |
| | 6 | 1 | **512-9043** | 1 | CONJUNTO DO DEGRAU (STEP AS) | |
| | 7 | 1 | **1D-4680** | 12 | PARAFUSO FRANCÊS (3/8-16X2,25 POL) (BOLT-CARRIAGE (3/8-16X2.25-IN)) | |
| | 8 | 1 | **2K-4973** | 12 | CONTRAPORCA (ROSCA 3/8-16) (LOCKNUT (3/8-16-THD)) | |
| | 9 | 1 | **7X-7729** | 12 | ARRUELA (11X25X3 MM DE ESPESSURA) (WASHER (11X25X3-MM THK)) | |

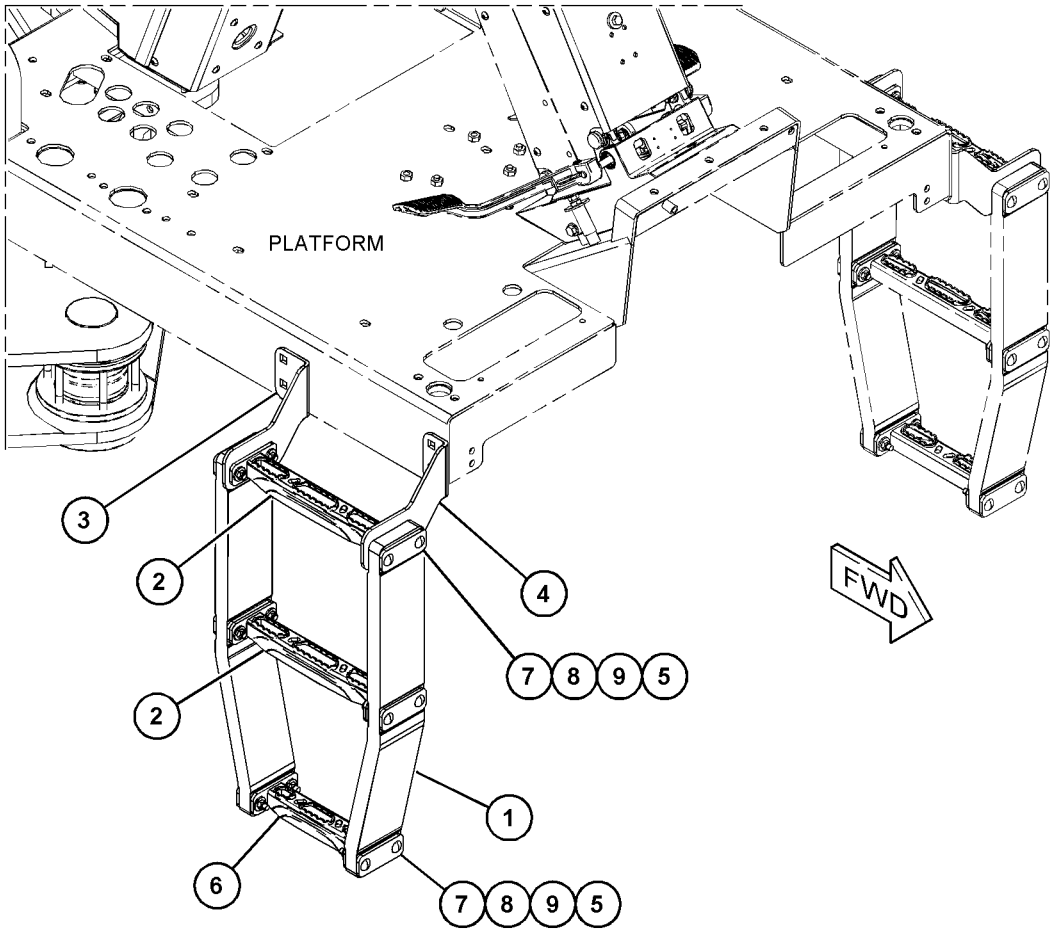


GRÁFICO 1 <FIM> g06164424

# *512-9046* GRUPO DE DEGRAU (STEP GP)

**S/N: JAP10100-UP**

**NÚMEROE DE 512-9036 GRUPO DE DEGRAU**

**SMCS-7254** **i06932884**

| NOTA | REF. NÃO | GRÁFICO REF. | NÚMERO DA PEÇA | QTY | NOME DA PEÇA 1 2 3 4 5 6 (NÍVEL DO PRODUTO) | CONSULTE PÁGINA |
|---|---|---|---|---|---|---|
| | 1 | 1 | **512-9040** | 2 | CORREIA (BELT) | |
| | 2 | 1 | **454-7803** | 2 | CONJUNTO DO DEGRAU (STEP AS) | |
| | 3 | 1 | **512-9041** | 8 | PLACA (PLATE) | |
| | 4 | 1 | **512-9043** | 1 | CONJUNTO DO DEGRAU (STEP AS) | |
| | 5 | 1 | **512-9044** | 1 | SUPORTE (BRACKET) | |
| | 6 | 1 | **512-9045** | 1 | SUPORTE (BRACKET) | |
| | 7 | 1 | **1D-4680** | 12 | PARAFUSO FRANCÊS (3/8-16X2,25 POL) (BOLT-CARRIAGE (3/8-16X2.25-IN)) | |
| | 8 | 1 | **2K-4973** | 12 | CONTRAPORCA (ROSCA 3/8-16) (LOCKNUT (3/8-16-THD)) | |
| | 9 | 1 | **7X-7729** | 12 | ARRUELA (11X25X3 MM DE ESPESSURA) (WASHER (11X25X3-MM THK)) | |

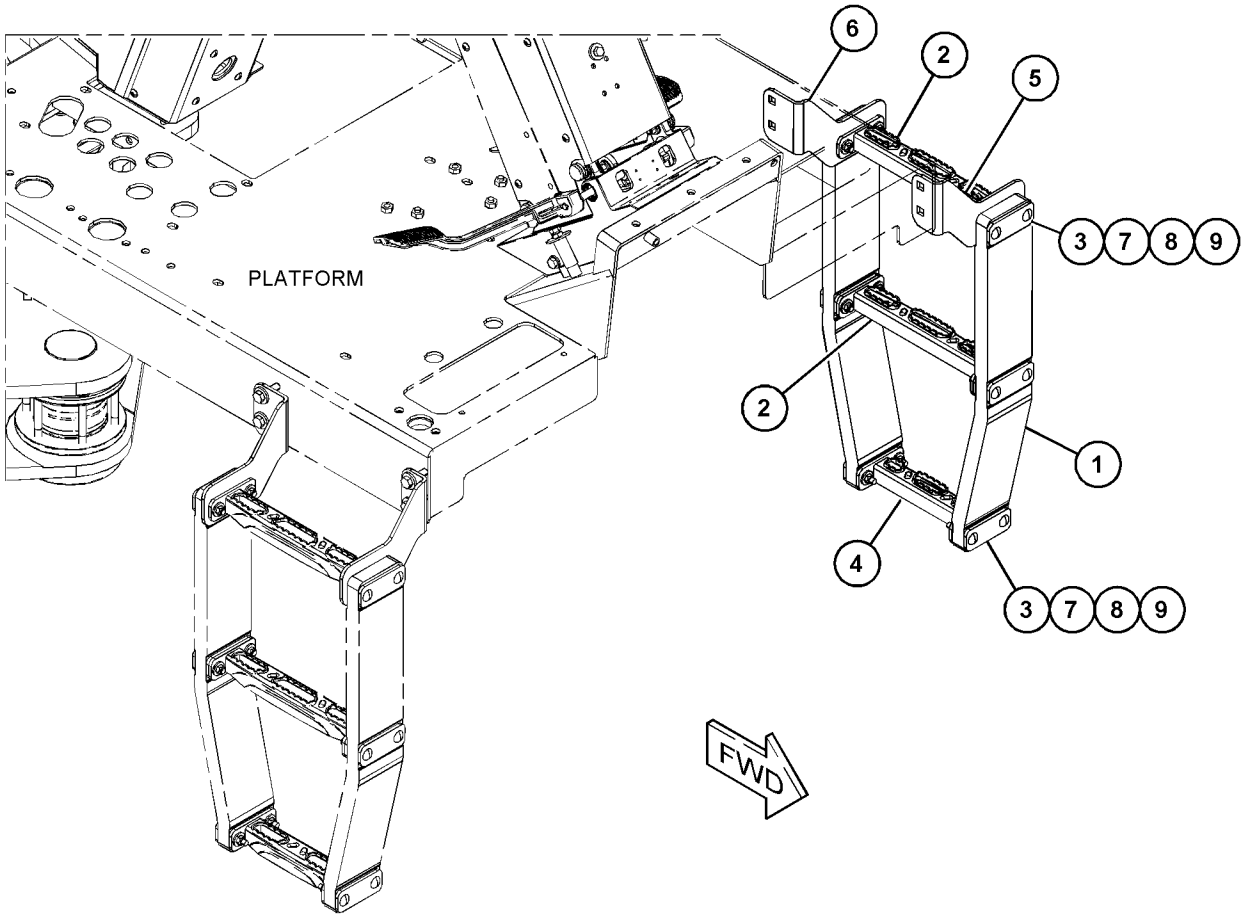


GRÁFICO 1 <FIM> g06164426

# *298-3520* GRUPO DE SUPORTE-BATERIA (SUPPORT GP-BATTERY)

**S/N: JAP1-UP**

**NÚMEROE DE 434-4117 GRUPO DE BATERIA E CAIXA-REFORÇADO, 304-9957 GRUPO DE BATERIA E FIAÇÃO**

**UM ACESSÓRIO**

**SMCS-7257** **i06218773**

| NOTA | REF. NÃO | GRÁFICO REF. | NÚMERO DA PEÇA | QTY | NOME DA PEÇA 1 2 3 4 5 6 (NÍVEL DO PRODUTO) | CONSULTE PÁGINA |
|---|---|---|---|---|---|---|
| | 1 | 1 | **246-2641** | 2 | GRUPO DE CADEADO (PADLOCK GP) | |
| | | | | | (EACH INCLUDES) | |
| | | 1 | **5P-8500** | 1 | CHAVE (KEY) | |
| | 2 | 1 | **143-4792** | 4 | PÁRA-CHOQUE (BUMPER) | |
| | 3 | 1 | **298-3523** | 1 | CONJUNTO DE TAMPA (COVER AS) | |
| | | 1 | **6F-7013** | 2 | ALÇA (HANDLE) | |
| | 4 | 1 | **298-3529** | 1 | CONJUNTO DE SUPORTE (SUPPORT AS) | |
| M | | 1 | **8T-3490** | 4 | PORCA DE SOLDA (ROSCA M10X1,5) (NUT-WELD (M10X1.5-THD)) | |
| | | 1 | **034-7044** | 6 | REBITE (RIVET) | |
| | | 1 | **161-4423** | 2 | CONJUNTO DA TRAVA (LATCH AS) | |
| | 5 | 1 | **198-4778** | 4 | ARRUELA DURA (13,5X30X12 MM DE ESPESSURA) (WASHER-HARD (13.5X30X12-MM THK)) | |
| M | 6 | 1 | **8T-4184** | 4 | PARAFUSO (M12X1,75X45 MM) (BOLT (M12X1.75X45-MM)) | |

M - PEÇA MÉTRICA

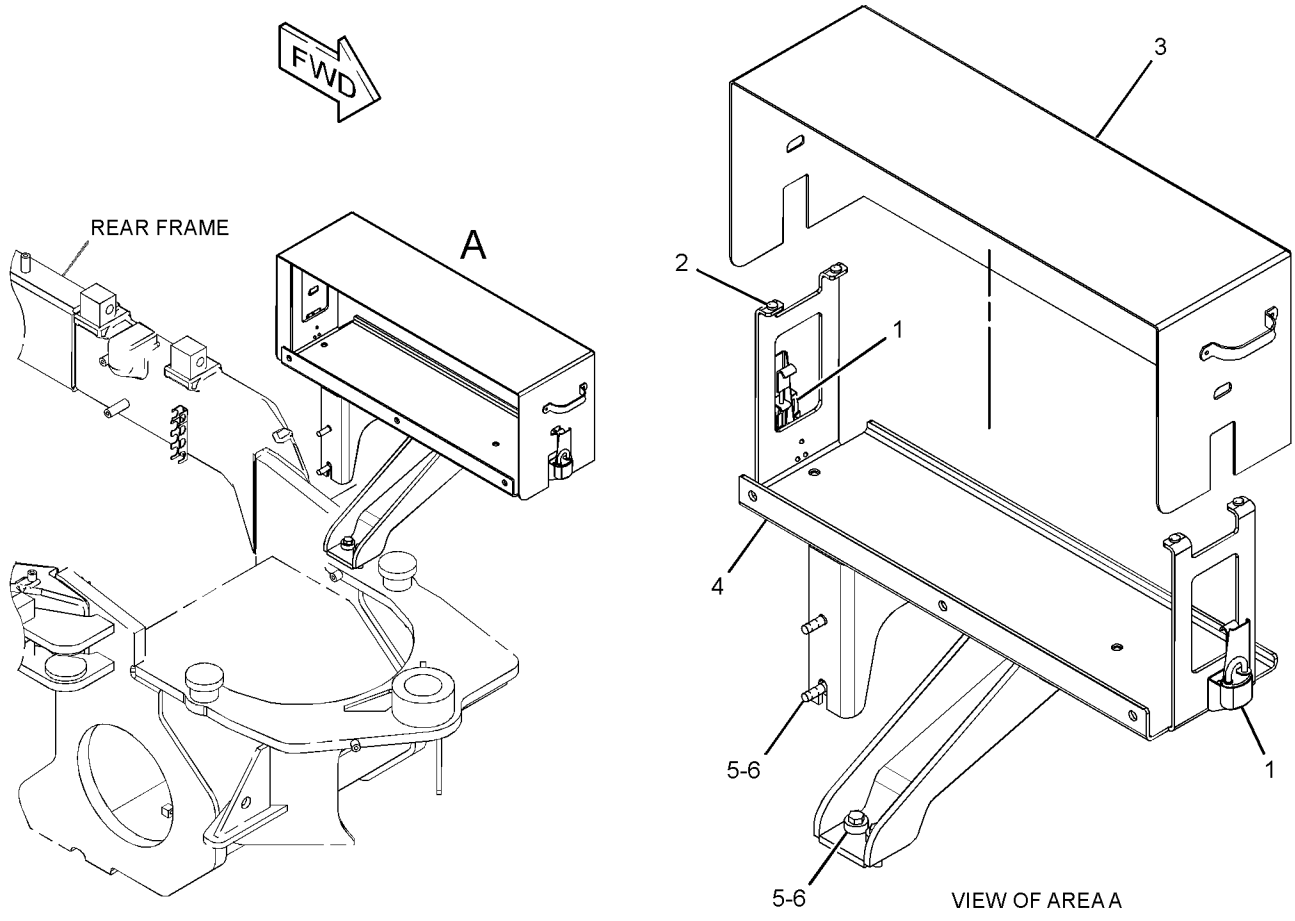


GRÁFICO 1 <FIM> g03862133

# *299-8307* GRUPO DE SUPORTE-RADIADOR (SUPPORT GP-RADIATOR)

**S/N: JAP1-268**

**NÚMEROE DE 348-3018 ARRANJO GERAL**

**SMCS-1353** **i03738662**

| NOTA | REF. NÃO | GRÁFICO REF. | NÚMERO DA PEÇA | QTY | NOME DA PEÇA 1 2 3 4 5 6 (NÍVEL DO PRODUTO) | CONSULTE PÁGINA |
|---|---|---|---|---|---|---|
| | 1 | 1 | **274-1704** | 2 | APOIO (HANDHOLD) | |
| | 2 | 1 | **299-8306** | 1 | CONJUNTO DE SUPORTE (BRACKET AS) | |
| | 3 | 1 | **299-8318** | 1 | CONJUNTO DE PLACA (PLATE AS) | |
| | 4 | 1 | **299-9478** | 2 | PLACA (PLATE) | |
| | 5 | 1 | **303-5996** | 1 | CONJUNTO DE SUPORTE (BRACKET AS) | |
| | 6 | 1 | **303-5998** | 1 | CONJUNTO DE SUPORTE (BRACKET AS) | |
| | 7 | 1 | **303-5999** | 1 | CONJUNTO DE SUPORTE (SUPPORT AS) | |
| Y | 8 | 1 | *303-6003* | 1 | GRUPO DE PROTETOR-VENTILADOR (GUARD GP-FAN) | 161 |
| | 9 | 1 | **303-6013** | 1 | SUPORTE (BRACKET) | |
| | 10 | 1 | **303-6014** | 1 | CONJUNTO DE PLACA (PLATE AS) | |
| | 11 | 1 | **303-6015** | 1 | CONJUNTO DE PLACA (PLATE AS) | |
| | 12 | 1 | **303-6017** | 1 | CONJUNTO DE SUPORTE (BRACKET AS) | |
| | 14 | 1 | **317-1534** | 1 | CONJUNTO DE PLACA (PLATE AS) | |
| | | 1 | **5D-9629** | 1 | HASTE (ROD) | |
| | | 1 | **6V-4604** | 5 | REBITE-RESSALTADO (RIVET-POP) | |
| | 15 | 1 | **317-1537** | 2 | PLACA (PLATE) | |
| | 16 | 1 | **320-0924** | 1 | PLACA (PLATE) | |
| | 17 | 1 | **198-4782** | 4 | ARRUELA DURA (26X47X12 MM DE ESPESSURA) (WASHER-HARD (26X47X12-MM THK)) | |
| M | 18 | 1 | **7X-2575** | 4 | PARAFUSO (M24X3X60-MM) (BOLT (M24X3X60-MM)) | |
| | 19 | 1 | **7X-7729** | 8 | ARRUELA (11X25X3 MM DE ESPESSURA) (WASHER (11X25X3-MM THK)) | |
| C | 20 | 1 | **8T-4121** | 56 | ARRUELA DURA (11X21X2,5 MM DE ESPESSURA) (WASHER-HARD (11X21X2.5-MM THK)) | |
| M | 21 | 1 | **8T-4136** | 37 | PARAFUSO (M10X1,5X25 MM) (BOLT (M10X1.5X25-MM)) | |
| CM | 22 | 1 | **8T-4137** | 14 | PARAFUSO (M10X1,5X20 MM) (BOLT (M10X1.5X20-MM)) | |
| M | 23 | 1 | **8T-4195** | 8 | PARAFUSO (M10X1,5X30 MM) (BOLT (M10X1.5X30-MM)) | |
| M | 24 | 1 | **8T-4196** | 5 | PARAFUSO (M10X1,5X35 MM) (BOLT (M10X1.5X35-MM)) | |
| | 25 | 1 | **9D-3767** | 1 | BUJÃO-BOTÃO (PLUG-BUTTON) | |
| D | 26 | 1 | **5P-8309** | | RETENTOR (1,1 M CADA) (SEAL (1.1-M EACH)) | |

C - ALTERAR DO TIPO ANTERIOR
D - ENCOMENDAR POR METROS
M - PEÇA MÉTRICA
Y - ILUSTRAÇÃO INDIVIDUAL

299-8307 GRUPO DE SUPORTE-RADIADOR (SUPPORT GP-RADIATOR) (continuação) **i03738662**

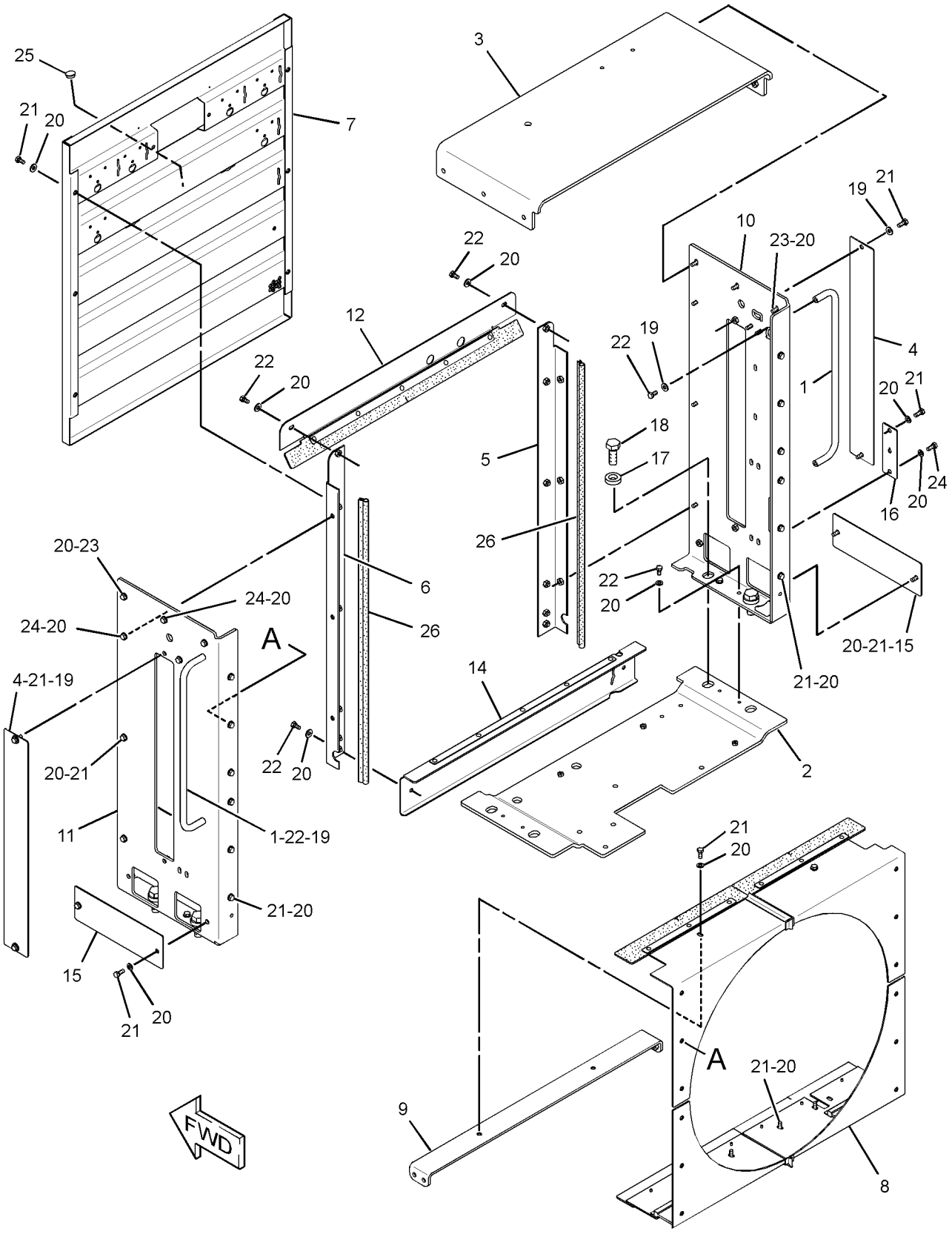


GRÁFICO 1 <FIM> g02046501

# *335-1415* GRUPO DE SUPORTE-RADIADOR (SUPPORT GP-RADIATOR)

**S/N: JAP269-1011**

**NÚMEROE DE 335-2118 GRUPO DE RADIADOR E ARREFECEDOR DE ÓLEO HIDRÁULICO TAMBÉM UM ACESSÓRIO**

**SMCS-1353** **i04079889**

| NOTA | REF. NÃO | GRÁFICO REF. | NÚMERO DA PEÇA | QTY | NOME DA PEÇA 1 2 3 4 5 6 (NÍVEL DO PRODUTO) | CONSULTE PÁGINA |
|---|---|---|---|---|---|---|
| | 1 | 1 | **274-1704** | 2 | APOIO (HANDHOLD) | |
| | 2 | 1 | **299-8306** | 1 | CONJUNTO DE SUPORTE (BRACKET AS) | |
| | 3 | 1 | **303-5999** | 1 | CONJUNTO DE SUPORTE (SUPPORT AS) | |
| | 4 | 1 | **317-1537** | 2 | PLACA (PLATE) | |
| | 5 | 1 | **320-0924** | 1 | PLACA (PLATE) | |
| | 6 | 1 | **335-1420** | 1 | CONJUNTO DE PLACA (PLATE AS) | |
| | 7 | 1 | **335-1422** | 1 | CONJUNTO DE PLACA (PLATE AS) | |
| | 8 | 1 | **335-1424** | 1 | PORTA (LADO DIREITO) (DOOR (RH)) | |
| | 9 | 1 | **335-1425** | 1 | PORTA (LADO ESQUERDO) (DOOR (LH)) | |
| | 10 | 1 | **335-1426** | 1 | CONJUNTO DE PLACA (PLATE AS) | |
| | 11 | 1 | **335-1427** | 1 | CONJUNTO DE PLACA (PLATE AS) | |
| | 12 | 1 | **335-1428** | 1 | CONJUNTO DE PLACA (PLATE AS) | |
| | 13 | 1 | **335-1429** | 1 | CONJUNTO DE PLACA (PLATE AS) | |
| | 14 | 1 | **335-1430** | 1 | CONJUNTO DE SUPORTE (BRACKET AS) | |
| | 15 | 1 | **335-1431** | 1 | CONJUNTO DE SUPORTE (BRACKET AS) | |
| | 16 | 1 | **335-1432** | 1 | CONJUNTO DE SUPORTE (BRACKET AS) | |
| | 17 | 1 | **335-1433** | 1 | CONJUNTO DE PLACA (PLATE AS) | |
| | 18 | 1 | **335-2119** | 1 | CONJUNTO DE DEFLETOR (SHROUD AS) | |
| | 19 | 1 | **335-2120** | 1 | CONJUNTO DE DEFLETOR (SHROUD AS) | |
| | 20 | 1 | **336-4598** | 1 | CONJUNTO DE PLACA (PLATE AS) | |
| | 21 | 1 | **198-4782** | 4 | ARRUELA DURA (26X47X12 MM DE ESPESSURA) (WASHER-HARD (26X47X12-MM THK)) | |
| | 22 | 1 | **7G-7053** | 1 | ILHÓ (GROMMET) | |
| M | 23 | 1 | **7X-2575** | 4 | PARAFUSO (M24X3X60-MM) (BOLT (M24X3X60-MM)) | |
| | 24 | 1 | **7X-7729** | 4 | ARRUELA (11X25X3 MM DE ESPESSURA) (WASHER (11X25X3-MM THK)) | |
| | 25 | 1 | **8T-4121** | 71 | ARRUELA DURA (11X21X2,5 MM DE ESPESSURA) (WASHER-HARD (11X21X2.5-MM THK)) | |
| M | 26 | 1 | **8T-4136** | 46 | PARAFUSO (M10X1,5X25 MM) (BOLT (M10X1.5X25-MM)) | |
| M | 27 | 1 | **8T-4137** | 14 | PARAFUSO (M10X1,5X20 MM) (BOLT (M10X1.5X20-MM)) | |
| M | 28 | 1 | **8T-4195** | 8 | PARAFUSO (M10X1,5X30 MM) (BOLT (M10X1.5X30-MM)) | |
| M | 29 | 1 | **8T-4196** | 7 | PARAFUSO (M10X1,5X35 MM) (BOLT (M10X1.5X35-MM)) | |
| | 30 | 1 | **9D-3767** | 1 | BUJÃO-BOTÃO (PLUG-BUTTON) | |
| E | 31 | 1 | **123-3827** | | RETENTOR (200 CM) (SEAL (200-CM)) | |

E - ENCOMENDAR POR CENTÍMETROS
M - PEÇA MÉTRICA

335-1415 GRUPO DE SUPORTE-RADIADOR (SUPPORT GP-RADIATOR) (continuação) **i04079889**

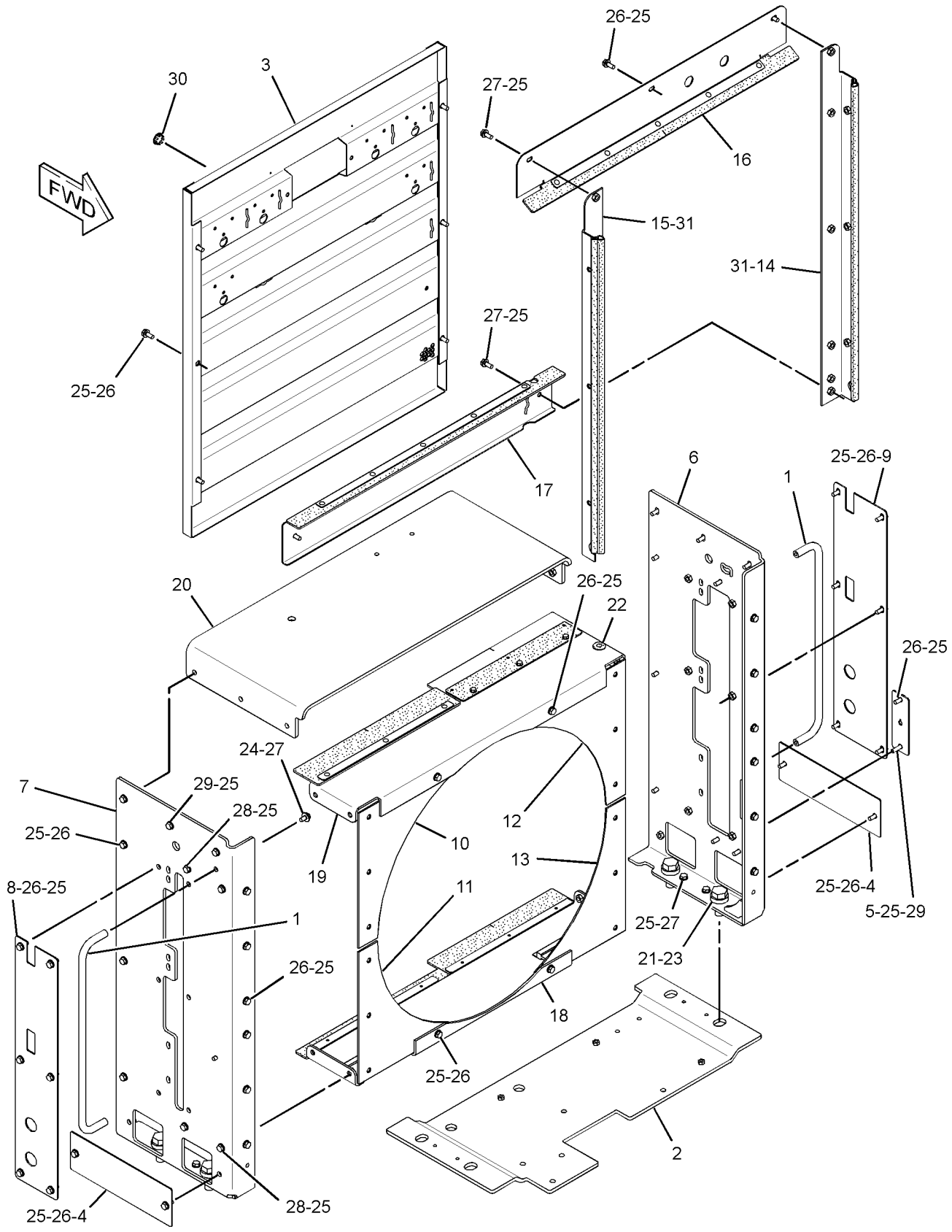


GRÁFICO 1 <FIM> g02310262

# *335-1415* GRUPO DE SUPORTE-RADIADOR (SUPPORT GP-RADIATOR)

**S/N: JAP1012-2001**

**NÚMEROE DE 335-2118 GRUPO DE RADIADOR E ARREFECEDOR DE ÓLEO HIDRÁULICO TAMBÉM UM ACESSÓRIO**

**SMCS-1353** **i04789680**

| NOTA | REF. NÃO | GRÁFICO REF. | NÚMERO DA PEÇA | QTY | NOME DA PEÇA 1 2 3 4 5 6 (NÍVEL DO PRODUTO) | CONSULTE PÁGINA |
|---|---|---|---|---|---|---|
| | 1 | 1 | **274-1704** | 2 | APOIO (HANDHOLD) | |
| | 2 | 1 | **299-8306** | 1 | CONJUNTO DE SUPORTE (BRACKET AS) | |
| | 3 | 1 | **303-5999** | 1 | CONJUNTO DE SUPORTE (SUPPORT AS) | |
| | 4 | 1 | **317-1537** | 2 | PLACA (PLATE) | |
| | 5 | 1 | **320-0924** | 1 | PLACA (PLATE) | |
| | 6 | 1 | **335-1420** | 1 | CONJUNTO DE PLACA (PLATE AS) | |
| | 7 | 1 | **335-1422** | 1 | CONJUNTO DE PLACA (PLATE AS) | |
| | 8 | 1 | **335-1424** | 1 | PORTA (LADO DIREITO) (DOOR (RH)) | |
| | 9 | 1 | **335-1425** | 1 | PORTA (LADO ESQUERDO) (DOOR (LH)) | |
| | 10 | 1 | **335-1426** | 1 | CONJUNTO DE PLACA (PLATE AS) | |
| C | 11 | 1 | **360-9277** | 1 | CONJUNTO DE PLACA (PLATE AS) | |
| | 12 | 1 | **335-1428** | 1 | CONJUNTO DE PLACA (PLATE AS) | |
| C | 13 | 1 | **360-9279** | 1 | CONJUNTO DE PLACA (PLATE AS) | |
| | 14 | 1 | **335-1430** | 1 | CONJUNTO DE SUPORTE (BRACKET AS) | |
| | 15 | 1 | **335-1431** | 1 | CONJUNTO DE SUPORTE (BRACKET AS) | |
| | 16 | 1 | **335-1432** | 1 | CONJUNTO DE SUPORTE (BRACKET AS) | |
| | 17 | 1 | **335-1433** | 1 | CONJUNTO DE PLACA (PLATE AS) | |
| C | 18 | 1 | **360-9276** | 1 | CONJUNTO DE DEFLETOR (SHROUD AS) | |
| | 19 | 1 | **335-2120** | 1 | CONJUNTO DE DEFLETOR (SHROUD AS) | |
| | 20 | 1 | **336-4598** | 1 | CONJUNTO DE PLACA (PLATE AS) | |
| | 21 | 1 | **198-4782** | 4 | ARRUELA DURA (26X47X12 MM DE ESPESSURA) (WASHER-HARD (26X47X12-MM THK)) | |
| | 22 | 1 | **7G-7053** | 1 | ILHÓ (GROMMET) | |
| M | 23 | 1 | **7X-2575** | 4 | PARAFUSO (M24X3X60-MM) (BOLT (M24X3X60-MM)) | |
| | 24 | 1 | **7X-7729** | 4 | ARRUELA (11X25X3 MM DE ESPESSURA) (WASHER (11X25X3-MM THK)) | |
| C | 25 | 1 | **8T-4121** | 73 | ARRUELA DURA (11X21X2,5 MM DE ESPESSURA) (WASHER-HARD (11X21X2.5-MM THK)) | |
| M | 26 | 1 | **8T-4136** | 46 | PARAFUSO (M10X1,5X25 MM) (BOLT (M10X1.5X25-MM)) | |
| M | 27 | 1 | **8T-4137** | 14 | PARAFUSO (M10X1,5X20 MM) (BOLT (M10X1.5X20-MM)) | |
| CM | 28 | 1 | **8T-4195** | 10 | PARAFUSO (M10X1,5X30 MM) (BOLT (M10X1.5X30-MM)) | |
| M | 29 | 1 | **8T-4196** | 7 | PARAFUSO (M10X1,5X35 MM) (BOLT (M10X1.5X35-MM)) | |
| | 30 | 1 | **9D-3767** | 1 | BUJÃO-BOTÃO (PLUG-BUTTON) | |
| E | 31 | 1 | **123-3827** | | RETENTOR (200 CM) (SEAL (200-CM)) | |

C - ALTERAR DO TIPO ANTERIOR
E - ENCOMENDAR POR CENTÍMETROS
M - PEÇA MÉTRICA

335-1415 GRUPO DE SUPORTE-RADIADOR (SUPPORT GP-RADIATOR) (continuação) **i04789680**

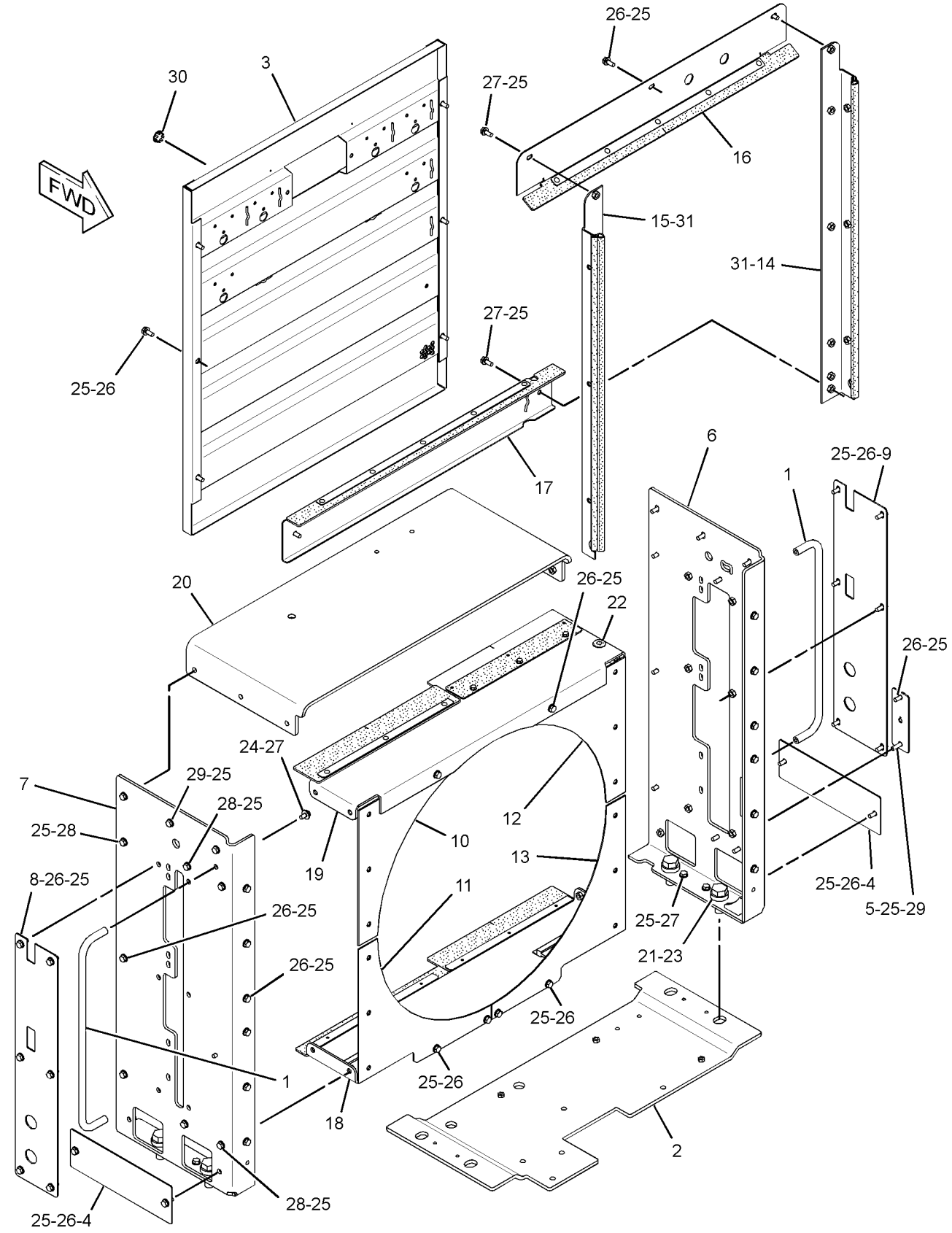


GRÁFICO 1 <FIM> g03030621

# *376-6728* GRUPO DE SUPORTE-RADIADOR (SUPPORT GP-RADIATOR)

**S/N: JAP2002-UP**

**NÚMEROE DE 335-2118, 416-0981 GRUPO DE RADIADOR E ARREFECEDOR DE ÓLEO HIDRÁULICO TAMBÉM UM ACESSÓRIO**

**SMCS-1353** **i06807024**

| NOTA | REF. NÃO | GRÁFICO REF. | NÚMERO DA PEÇA | QTY | NOME DA PEÇA 1 2 3 4 5 6 (NÍVEL DO PRODUTO) | CONSULTE PÁGINA |
|---|---|---|---|---|---|---|
| | 1 | 1 | **274-1704** | 2 | APOIO (HANDHOLD) | |
| | 2 | 1 | **514-4274** | 1 | CONJUNTO DE SUPORTE (BRACKET AS) | |
| M | | 1 | **8T-3490** | 2 | PORCA DE SOLDA (ROSCA M10X1,5) (NUT-WELD (M10X1.5-THD)) | |
| M | | 1 | **8T-3612** | 3 | PORCA DE SOLDA (ROSCA M8X1,25) (NUT-WELD (M8X1.25-THD)) | |
| | 3 | 1 | **303-5999** | 1 | CONJUNTO DE SUPORTE (SUPPORT AS) | |
| | 4 | 1 | **317-1537** | 2 | PLACA (PLATE) | |
| | 5 | 1 | **320-0924** | 1 | PLACA (PLATE) | |
| | 6 | 1 | **376-6712** | 1 | CONJUNTO DE PLACA (PLATE AS) | |
| | | 1 | **5D-9629** | 4 | HASTE (ROD) | |
| M | | 1 | **8T-3490** | 12 | PORCA DE SOLDA (ROSCA M10X1,5) (NUT-WELD (M10X1.5-THD)) | |
| | 7 | 1 | **376-6714** | 1 | CONJUNTO DE PLACA (PLATE AS) | |
| | | 1 | **5D-9629** | 1 | HASTE (ROD) | |
| M | | 1 | **8T-3490** | 10 | PORCA DE SOLDA (ROSCA M10X1,5) (NUT-WELD (M10X1.5-THD)) | |
| | 8 | 1 | **376-6718** | 1 | PORTA (LADO ESQUERDO) (DOOR (LH)) | |
| | 8A | 1 | **376-6718** | 1 | PORTA (LADO DIREITO) (DOOR (RH)) | |
| | 10 | 1 | **335-1426** | 1 | CONJUNTO DE PLACA (PLATE AS) | |
| | 11 | 1 | **360-9277** | 1 | CONJUNTO DE PLACA (PLATE AS) | |
| M | | 1 | **8T-3490** | 3 | PORCA DE SOLDA (ROSCA M10X1,5) (NUT-WELD (M10X1.5-THD)) | |
| | 12 | 1 | **335-1428** | 1 | CONJUNTO DE PLACA (PLATE AS) | |
| | 13 | 1 | **360-9279** | 1 | CONJUNTO DE PLACA (PLATE AS) | |
| M | | 1 | **8T-3490** | 3 | PORCA DE SOLDA (ROSCA M10X1,5) (NUT-WELD (M10X1.5-THD)) | |
| | 14 | 1 | **376-6719** | 1 | CONJUNTO DE SUPORTE (BRACKET AS) | |
| M | | 1 | **8T-3490** | 9 | PORCA DE SOLDA (ROSCA M10X1,5) (NUT-WELD (M10X1.5-THD)) | |
| | 15 | 1 | **376-6720** | 1 | CONJUNTO DE SUPORTE (BRACKET AS) | |
| M | | 1 | **8T-3490** | 9 | PORCA DE SOLDA (ROSCA M10X1,5) (NUT-WELD (M10X1.5-THD)) | |
| | 16 | 1 | **335-1432** | 1 | CONJUNTO DE SUPORTE (BRACKET AS) | |
| | 17 | 1 | **335-1433** | 1 | CONJUNTO DE PLACA (PLATE AS) | |
| | 18 | 1 | **360-9276** | 1 | CONJUNTO DE DEFLETOR (SHROUD AS) | |
| | | 1 | **6V-4604** | 6 | REBITE-RESSALTADO (RIVET-POP) | |
| | | 1 | **122-9764** | 6 | REBITE-RESSALTADO (RIVET-POP) | |
| | | 1 | **303-6037** | 2 | CONJUNTO DE ESCOVA (BRUSH AS) | |
| | 19 | 1 | **376-6716** | 1 | CONJUNTO DE DEFLETOR (SHROUD AS) | |
| | | 1 | **6V-4604** | 6 | REBITE-RESSALTADO (RIVET-POP) | |
| | 20 | 1 | **336-4598** | 1 | CONJUNTO DE PLACA (PLATE AS) | |
| | 21 | 1 | **267-3507** | 4 | ARRUELA DURA (26X47X12 MM DE ESPESSURA) (WASHER-HARD (26X47X12-MM THK)) | |
| | 22 | 1 | **7G-7053** | 1 | ILHÓ (GROMMET) | |
| M | 23 | 1 | **7X-2575** | 4 | PARAFUSO (M24X3X60-MM) (BOLT (M24X3X60-MM)) | |
| | 24 | 1 | **7X-7729** | 77 | ARRUELA (11X25X3 MM DE ESPESSURA) (WASHER (11X25X3-MM THK)) | |
| M | 26 | 1 | **8T-4136** | 46 | PARAFUSO (M10X1,5X25 MM) (BOLT (M10X1.5X25-MM)) | |

376-6728 GRUPO DE SUPORTE-RADIADOR (SUPPORT GP-RADIATOR) (continuação) **i06807024**

| NOTA | REF. NÃO | GRÁFICO REF. | NÚMERO DA PEÇA | QTY | NOME DA PEÇA 1 2 3 4 5 6 (NÍVEL DO PRODUTO) | CONSULTE PÁGINA |
|---|---|---|---|---|---|---|
| M | 27 | 1 | **8T-4137** | 14 | PARAFUSO (M10X1,5X20 MM) (BOLT (M10X1.5X20-MM)) | |
| M | 28 | 1 | **8T-4195** | 10 | PARAFUSO (M10X1,5X30 MM) (BOLT (M10X1.5X30-MM)) | |
| M | 29 | 1 | **8T-4196** | 7 | PARAFUSO (M10X1,5X35 MM) (BOLT (M10X1.5X35-MM)) | |
| E | 31 | 1 | **123-3827** | | RETENTOR (94 CM CADA) (SEAL (94-CM EACH)) | |

E - ENCOMENDAR POR CENTÍMETROS
M - PEÇA MÉTRICA

376-6728 GRUPO DE SUPORTE-RADIADOR (SUPPORT GP-RADIATOR) (continuação) **i06807024**

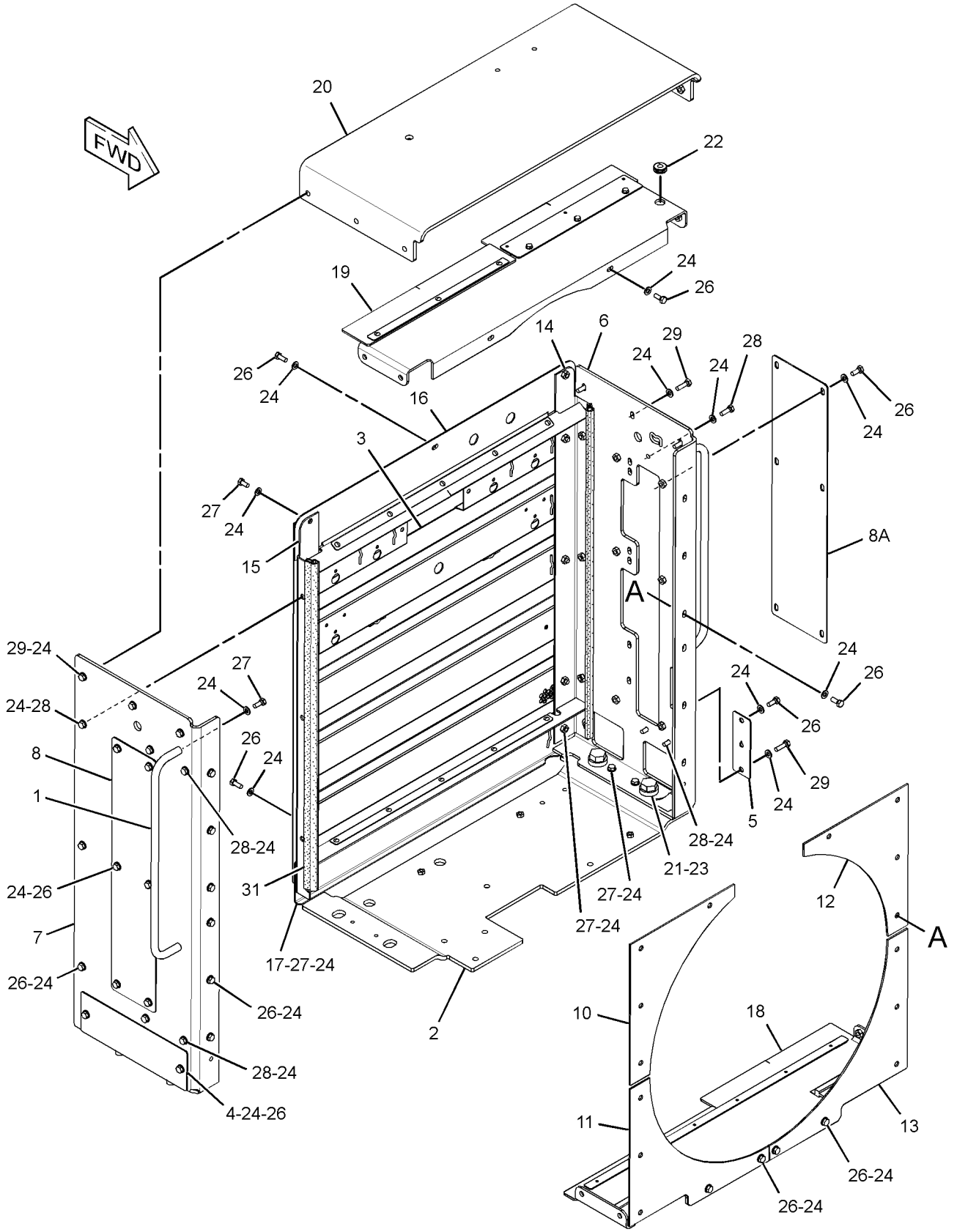


GRÁFICO 1 <FIM> g06123272

# 215-3005 GRUPO DO SECADOR DE AR (AIR DRYER GP)

**S/N: JAP4855-UP**

**NÚMEROE DE 303-2035 GRUPO DO SECADOR DE AR**

**TAMBÉM UM ACESSÓRIO**

**SMCS-4285** **i06275985**

| NOTA | REF. NÃO | GRÁFICO REF. | NÚMERO DA PEÇA | QTY | NOME DA PEÇA 1 2 3 4 5 6 (NÍVEL DO PRODUTO) | CONSULTE PÁGINA |
|---|---|---|---|---|---|---|
| | 1 | 1 | **203-2390** | 1 | KIT-VÁLVULA (SECADOR DE AR, CORTE) (KIT-VALVE (AIR DRYER, CUTOFF)) | |
| | 2 | 1 | **203-2391** | 1 | KIT-VÁLVULA DE RETENÇÃO (KIT-CHECK VALVE) | |
| | 3 | 1 | **203-2423** | 1 | KIT-ELEMENTO DE AQUECIMENTO (SECADOR DE AR) (KIT-HEATING ELEMENT (AIR DRYER)) | |
| | 4 | 1 | **203-2389** | 1 | KIT-CARTUCHO (DISSECANTE) (SECADOR DE AR) (KIT-CARTRIDGE (DESICCANT) (AIR DRYER)) | |
| | 5 | 1 | **218-2971** | 1 | KIT-VÁLVULA (SECADOR DE AR, PURGA) (KIT-VALVE (AIR DRYER, PURGE)) | |

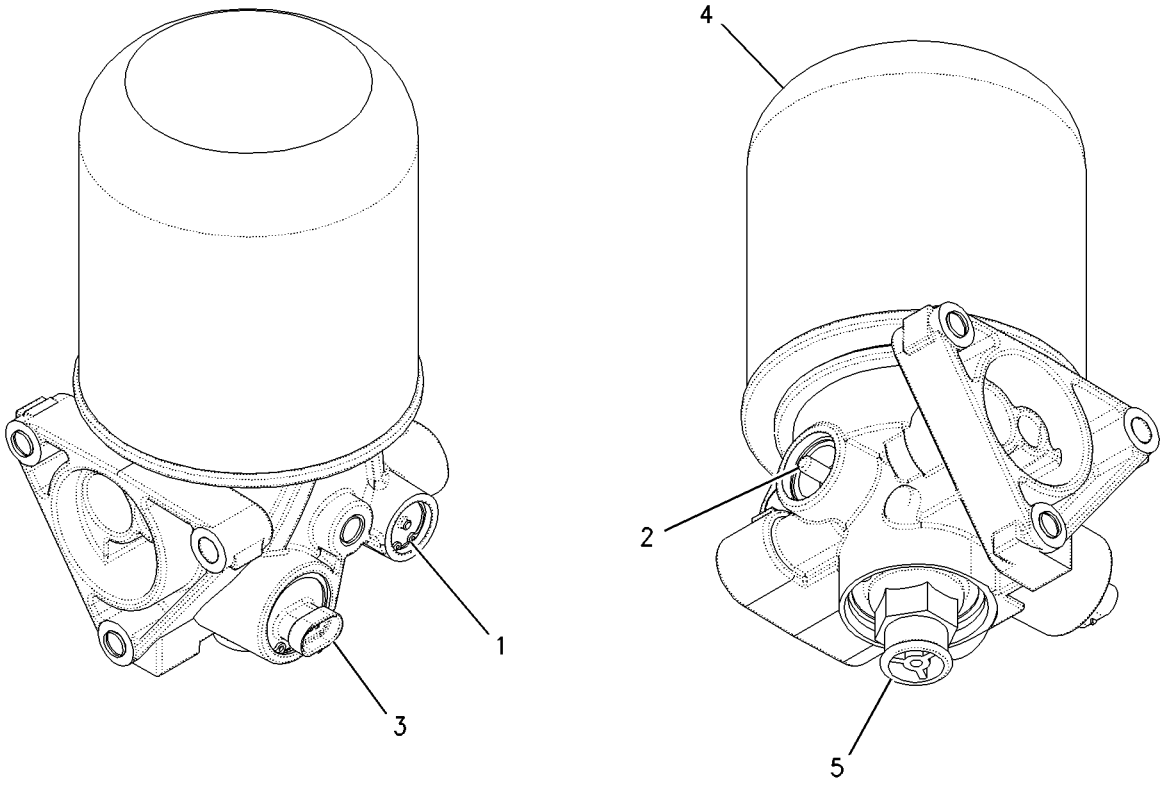


GRÁFICO 1 <FIM> g00945969

# *303-2033* GRUPO DO SECADOR DE AR (AIR DRYER GP)

**S/N: JAP4855-6765**
**NÚMEROE DE 348-3018 ARRANJO GERAL**
**TAMBÉM UM ACESSÓRIO**

**SMCS-4285** **i03570777**

| NOTA | REF. NÃO | GRÁFICO REF. | NÚMERO DA PEÇA | QTY | NOME DA PEÇA 1 2 3 4 5 6 (NÍVEL DO PRODUTO) | CONSULTE PÁGINA |
|---|---|---|---|---|---|---|
| | 1 | 1 | **9W-1442** | 1 | FUSÍVEL (10 AMPÈRES) (FUSE (10-AMPERE)) | |
| | 2 | 1 | **300-1377** | 1 | CONJUNTO DO CHICOTE-FIAÇÃO (HARNESS AS-WIRING) | |
| | | 1 | **102-8802** | 1 | KIT DE TOMADA (2 PINOS) (KIT-RECEPTACLE (2-PIN)) | |
| | | | | | (INCLUDES RECETACLE AS & WEDGE) | |
| | | 1 | **186-3735** | 2 | PINO DE CONECTOR (CALIBRE 16 A 18) (PIN-CONNECTOR (16-GA TO 18-GA)) | |
| | | 1 | **196-2412** | 2 | CONJUNTO DE TERMINAL (16 GA) (TERMINAL AS (16-GA)) | |
| | | | | | (EACH INCLUDES) | |
| | | 1 | **101-8105** | 1 | SOQUETE DE CONECTOR (CALIBRE 16 A 18) (SOCKET-CONNECTOR (16-GA TO 18-GA)) | |
| | | 1 | **7R-2750** | 1 | RETENTOR DE CONECTOR (SEAL-CONNECTOR) | |
| | | 1 | **101-8106** | 1 | TRAVA-CONECTOR (LOCK-CONNECTOR) | |
| | | 1 | **101-8108** | 1 | PLUGUE DE CONECTOR (PLUG-CONNECTOR) | |
| E | | 1 | **114-8843** | | LUVA DE PLÁSTICO (40 CM) (SLEEVE-PLASTIC (40-CM)) | |
| Y | 3 | 1 | *303-2034* | 1 | GRUPO DO SECADOR DE AR (AIR DRYER GP) | 892 |

E - ENCOMENDAR POR CENTÍMETROS
Y - ILUSTRAÇÃO INDIVIDUAL

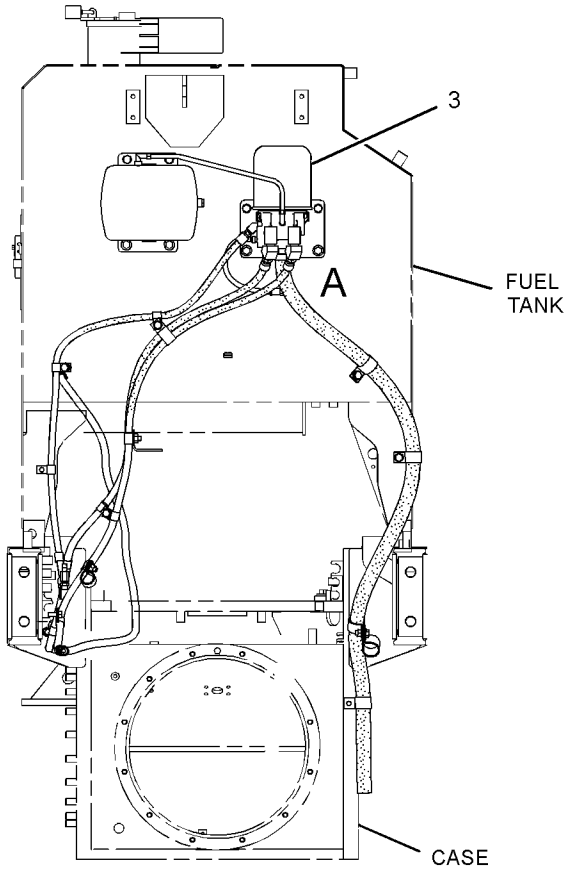


REAR VIEW

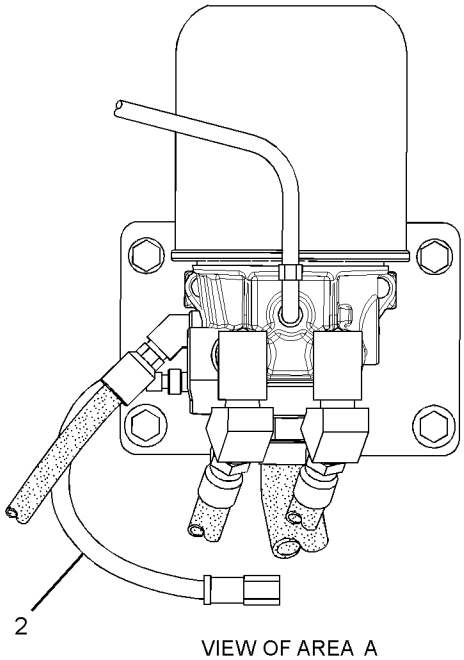


VIEW OF AREA A

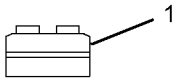


LOCATED IN STEERING CONSOLE GROUP

GRÁFICO 1 <FIM> g01929253

# *303-2034* GRUPO DO SECADOR DE AR (AIR DRYER GP)

**S/N: JAP4855-6673**

**NÚMEROE DE 303-2033 GRUPO DO SECADOR DE AR**

**TAMBÉM UM ACESSÓRIO**

**SMCS-4285** **i05592410**

| NOTA | REF. NÃO | GRÁFICO REF. | NÚMERO DA PEÇA | QTY | NOME DA PEÇA 1 2 3 4 5 6 (NÍVEL DO PRODUTO) | CONSULTE PÁGINA |
|---|---|---|---|---|---|---|
| Y | 1 | 1 | *303-2035* | 1 | GRUPO DO SECADOR DE AR (AIR DRYER GP) | 894 |
| I | 2 | 1 | **342-1630** | 1 | CONJUNTO DE MANGUEIRA (HOSE AS) | |
| | 3 | 1 | **174-5907** | 10 | GRAMPO (CLIP) | |
| | 4 | 1 | **205-7299** | 1 | GRAMPO (CLIP) | |
| | 5 | 1 | **4K-8864** | 1 | GRAMPO (CLIP) | |
| | 6 | 1 | **8T-4121** | 9 | ARRUELA DURA (11X21X2,5 MM DE ESPESSURA) (WASHER-HARD (11X21X2.5-MM THK)) | |
| M | 7 | 1 | **8T-4133** | 4 | PORCA (ROSCA M10X1,5) (NUT (M10X1.5-THD)) | |
| M | 8 | 1 | **8T-4136** | 5 | PARAFUSO (M10X1,5X25 MM) (BOLT (M10X1.5X25-MM)) | |
| | 9 | 1 | **217-4369** | 1 | CONJUNTO DE SUPORTE (BRACKET AS) | |
| | 10 | 1 | **124-1479** | 1 | GRAMPO (CLIP) | |
| | 11 | 1 | **8W-8528** | 1 | LUVA (SLEEVE) | |
| | 12 | 1 | **7D-4903** | 1 | ADAPTADOR (ADAPTER) | |
| | 13 | 1 | **2H-3940** | 1 | COTOVELO (ELBOW) | |

I - CONSULTE O SISTEMA DE INFORMAÇÕES HIDRÁULICAS
M - PEÇA MÉTRICA
Y - ILUSTRAÇÃO INDIVIDUAL

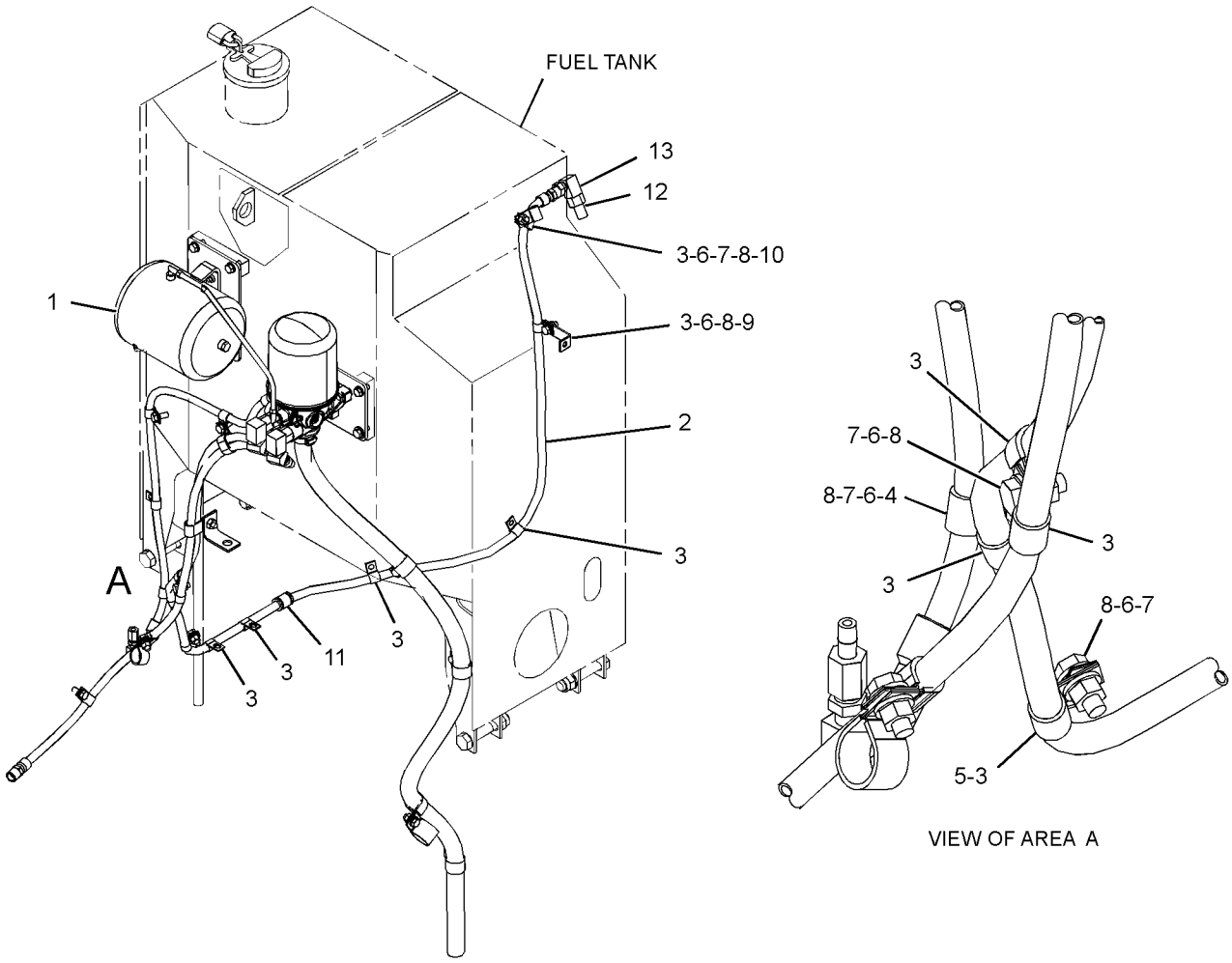


GRÁFICO 1 <FIM> g03557516

# *303-2034* GRUPO DO SECADOR DE AR (AIR DRYER GP)

**S/N: JAP6674-UP**

**NÚMEROE DE 303-2033 GRUPO DO SECADOR DE AR**

**SMCS-4285** **i05884711**

| NOTA | REF. NÃO | GRÁFICO REF. | NÚMERO DA PEÇA | QTY | NOME DA PEÇA 1 2 3 4 5 6 (NÍVEL DO PRODUTO) | CONSULTE PÁGINA |
|---|---|---|---|---|---|---|
| | 1 | 1 | **8W-8528** | 1 | LUVA (SLEEVE) | |
| | 2 | 1 | **217-4369** | 1 | CONJUNTO DE SUPORTE (BRACKET AS) | |
| Y | 3 | 1 | *303-2035* | 1 | GRUPO DO SECADOR DE AR (AIR DRYER GP) | 894 |
| CI | 4 | 1 | **457-4050** | 1 | CONJUNTO DE MANGUEIRA (HOSE AS) | |
| C | 5 | 1 | **174-5907** | 8 | GRAMPO (CLIP) | |
| | 6 | 1 | **4K-8864** | 1 | GRAMPO (CLIP) | |
| C | 7 | 1 | **8T-4121** | 5 | ARRUELA DURA (11X21X2,5 MM DE ESPESSURA) (WASHER-HARD (11X21X2.5-MM THK)) | |
| CM | 8 | 1 | **8T-4133** | 2 | PORCA (ROSCA M10X1,5) (NUT (M10X1.5-THD)) | |
| CM | 9 | 1 | **8T-4136** | 3 | PARAFUSO (M10X1,5X25 MM) (BOLT (M10X1.5X25-MM)) | |

C - ALTERAR DO TIPO ANTERIOR
I - CONSULTE O SISTEMA DE INFORMAÇÕES HIDRÁULICAS
M - PEÇA MÉTRICA
Y - ILUSTRAÇÃO INDIVIDUAL

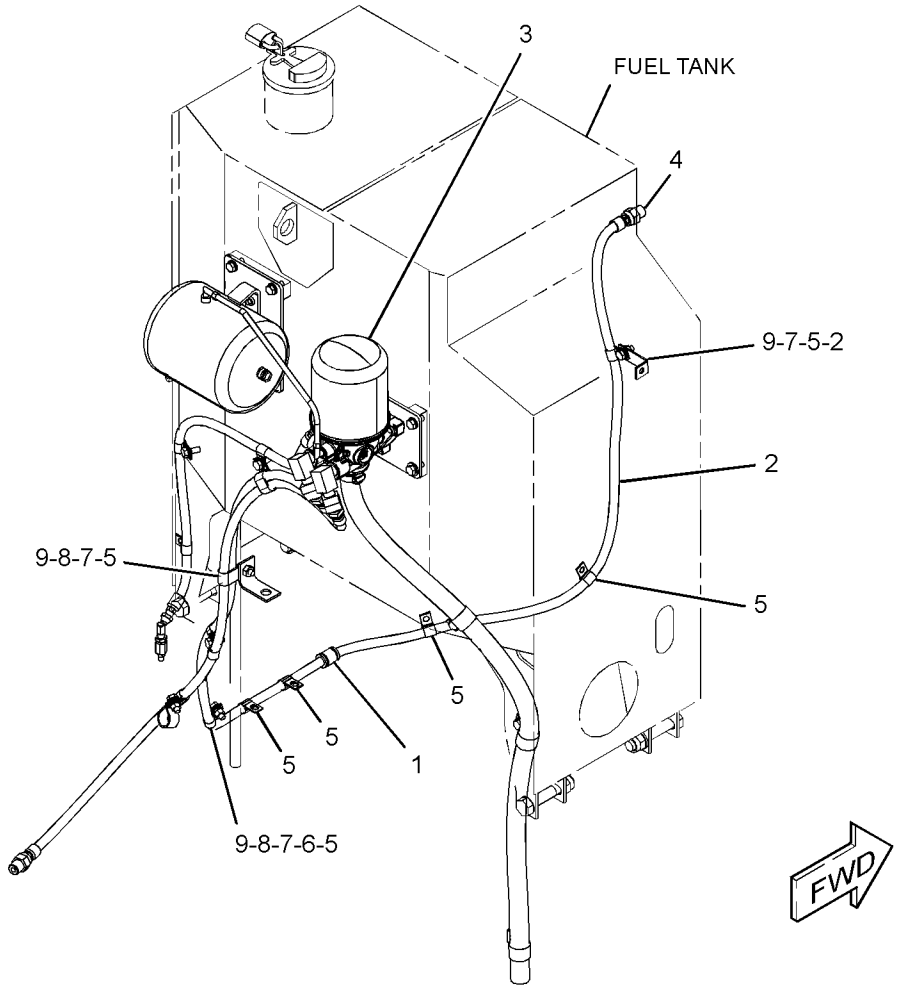


GRÁFICO 1 <FIM> g03711995

# *303-2035* GRUPO DO SECADOR DE AR (AIR DRYER GP)

**S/N: JAP4855-UP**

**PARA USO COM 303-2033—PÁGINA: 890**

**NÚMEROE DE 303-2034 GRUPO DO SECADOR DE AR**

**TAMBÉM UM ACESSÓRIO**

**SMCS-4285** **i05301161**

| NOTA | REF. NÃO | GRÁFICO REF. | NÚMERO DA PEÇA | QTY | NOME DA PEÇA 1 2 3 4 5 6 (NÍVEL DO PRODUTO) | CONSULTE PÁGINA |
|---|---|---|---|---|---|---|
| | 1 | 1 | **2S-3440** | 1 | ABRAÇADEIRA DE MANGUEIRA (CLAMP-HOSE) | |
| | 2 | 1 | **5P-4424** | 2 | COTOVELO DO FREIO PNEUMÁTICO (ELBOW-AIR BRAKE) | |
| | 3 | 1 | **6V-2610** | 1 | CONEXÃO (FITTING) | |
| | 4 | 1 | **327-0726** | 1 | PLACA (PLATE) | |
| | 5 | 1 | **191-3645** | 1 | RESERVATÓRIO (RESERVOIR) | |
| Y | 6 | 1 | **215-3005** | 1 | GRUPO DO SECADOR DE AR (AIR DRYER GP) | 889 |
| | 7 | 1 | **327-0727** | 1 | PLACA (PLATE) | |
| I | 8 | 1 | **327-0731** | 1 | CONJUNTO DE MANGUEIRA (HOSE AS) | |
| | 9 | 1 | **327-0730** | 1 | CONJUNTO DE MANGUEIRA (HOSE AS) | |
| | 10 | 1 | **303-2348** | 1 | TUBO (TUBE) | |
| | 11 | 1 | **327-0728** | 1 | CONJUNTO DE PLACA (PLATE AS) | |
| | 12 | 1 | **004-7617** | 1 | COTOVELO DE TUBO (ELBOW-PIPE) | |
| | 13 | 1 | **174-5907** | 1 | GRAMPO (CLIP) | |
| | 14 | 1 | **8T-8917** | 3 | PARAFUSO (1/2-13X1,25 POL) (BOLT (1/2-13X1.25-IN)) | |
| | 15 | 1 | **5K-8451** | 2 | GRAMPO (CLIP) | |
| | 16 | 1 | **5P-7854** | 4 | GRAMPO (CLIP) | |
| | 17 | 1 | **7D-4903** | 2 | ADAPTADOR (ADAPTER) | |
| | 18 | 1 | **7D-0215** | 1 | TUBO CONECTOR (CONNECTOR-PIPE) | |
| | 19 | 1 | **8T-4121** | 14 | ARRUELA DURA (11X21X2,5 MM DE ESPESSURA) (WASHER-HARD (11X21X2.5-MM THK)) | |
| M | 20 | 1 | **8T-4133** | 2 | PORCA (ROSCA M10X1,5) (NUT (M10X1.5-THD)) | |
| M | 21 | 1 | **8T-4136** | 16 | PARAFUSO (M10X1,5X25 MM) (BOLT (M10X1.5X25-MM)) | |
| | 22 | 1 | **205-7299** | 3 | GRAMPO (CLIP) | |
| | 23 | 1 | **6V-7535** | 2 | COTOVELO DE TUBO (ELBOW-PIPE) | |
| | 24 | 1 | **8T-4223** | 3 | ARRUELA DURA (13,5X25,5X3 MM DE ESPESSURA) (WASHER-HARD (13.5X25.5X3-MM THK)) | |
| | 25 | 1 | **8T-4224** | 2 | ARRUELA DURA (8,8X16X2 MM DE ESPESSURA) (WASHER-HARD (8.8X16X2-MM THK)) | |
| M | 26 | 1 | **8T-4908** | 2 | PARAFUSO (M8X1,25X25 MM) (BOLT (M8X1.25X25-MM)) | |
| | 27 | 1 | **9L-3560** | 2 | COTOVELO (ELBOW) | |
| | 28 | 1 | **9M-8406** | 1 | GRAMPO (CIRCUITO) (CLIP (LOOP)) | |
| | 29 | 1 | **3J-5390** | 1 | BUJÃO (PLUG) | |
| | 30 | 1 | **4D-7388** | 1 | GRAMPO (CLIP) | |
| | 31 | 1 | **5B-1585** | 2 | COTOVELO (ELBOW) | |
| | 32 | 1 | **6V-1889** | 1 | GRAMPO (CIRCUITO) (CLIP (LOOP)) | |
| | 33 | 1 | **7X-7729** | 4 | ARRUELA (11X25X3 MM DE ESPESSURA) (WASHER (11X25X3-MM THK)) | |
| E | 34 | 1 | **8I-1362** | | MANGUEIRA (148 CM) (HOSE (148-CM)) | |

E - ENCOMENDAR POR CENTÍMETROS
I - CONSULTE O SISTEMA DE INFORMAÇÕES HIDRÁULICAS
M - PEÇA MÉTRICA
Y - ILUSTRAÇÃO INDIVIDUAL

303-2035 GRUPO DO SECADOR DE AR (AIR DRYER GP) (continuação) **i05301161**

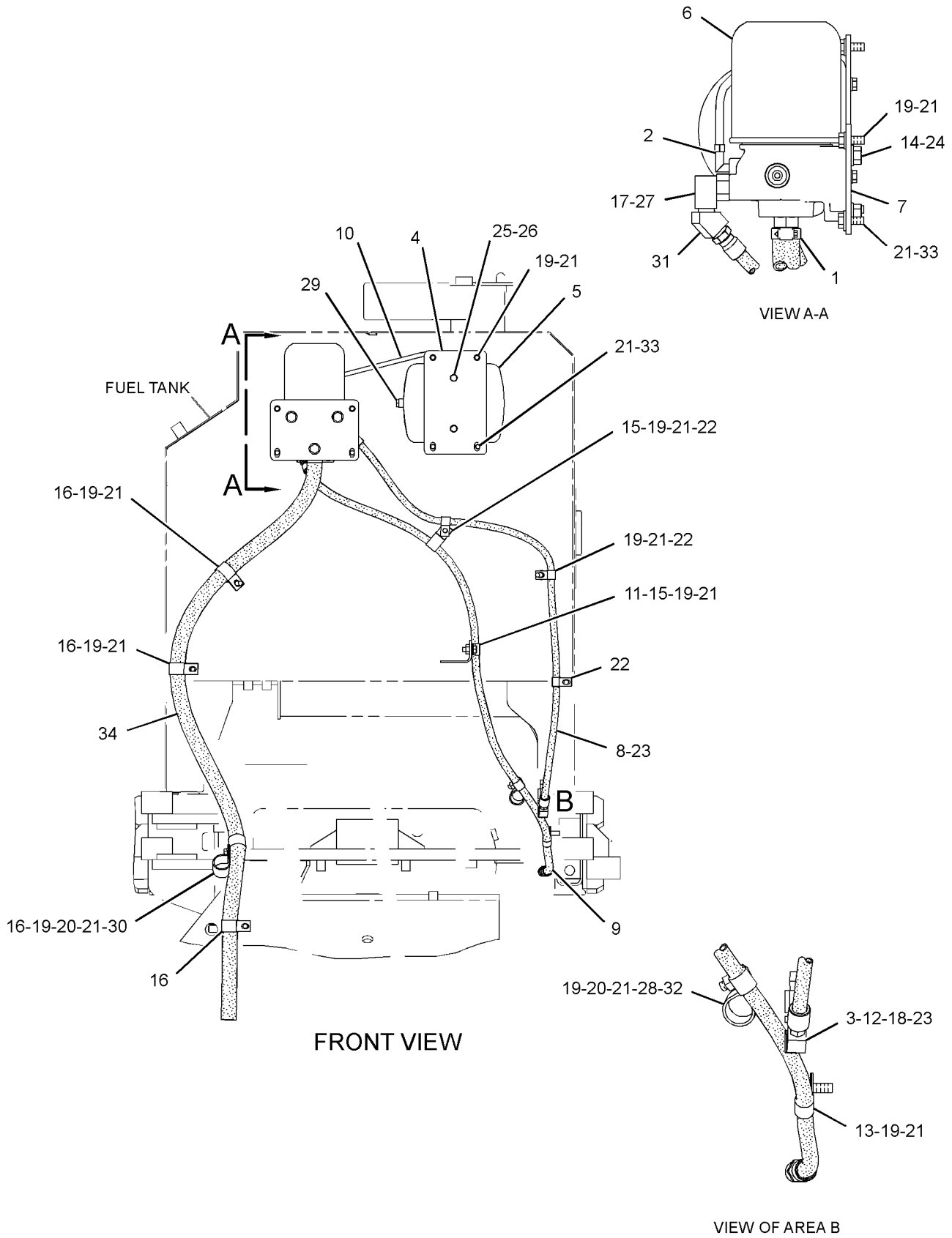


GRÁFICO 1 <FIM> g01927572

# *303-2035* GRUPO DO SECADOR DE AR (AIR DRYER GP)

**S/N: JAP4855-6673**
**PARA USO COM 303-2033—PÁGINA: 890**
**NÚMEROE DE 303-2034 GRUPO DO SECADOR DE AR**
**TAMBÉM UM ACESSÓRIO**

**SMCS-4285** **i05725154**

| NOTA | REF. NÃO | GRÁFICO REF. | NÚMERO DA PEÇA | QTY | NOME DA PEÇA 1 2 3 4 5 6 (NÍVEL DO PRODUTO) | CONSULTE PÁGINA |
|---|---|---|---|---|---|---|
| | 1 | 1 | **2S-3440** | 1 | ABRAÇADEIRA DE MANGUEIRA (CLAMP-HOSE) | |
| | 2 | 1 | **5P-4424** | 2 | COTOVELO DO FREIO PNEUMÁTICO (ELBOW-AIR BRAKE) | |
| | 3 | 1 | **6V-2610** | 1 | CONEXÃO (FITTING) | |
| | 4 | 1 | **327-0726** | 1 | PLACA (PLATE) | |
| | 5 | 1 | **191-3645** | 1 | RESERVATÓRIO (RESERVOIR) | |
| CY | 6 | 1 | **450-3729** | 1 | GRUPO DO SECADOR DE AR (AIR DRYER GP) | 900 |
| | 7 | 1 | **327-0727** | 1 | PLACA (PLATE) | |
| I | 8 | 1 | **327-0731** | 1 | CONJUNTO DE MANGUEIRA (HOSE AS) | |
| | 9 | 1 | **327-0730** | 1 | CONJUNTO DE MANGUEIRA (HOSE AS) | |
| | 10 | 1 | **303-2348** | 1 | TUBO (TUBE) | |
| | 11 | 1 | **327-0728** | 1 | CONJUNTO DE PLACA (PLATE AS) | |
| | 12 | 1 | **004-7617** | 1 | COTOVELO DE TUBO (ELBOW-PIPE) | |
| | 13 | 1 | **174-5907** | 1 | GRAMPO (CLIP) | |
| | 14 | 1 | **8T-8917** | 3 | PARAFUSO (1/2-13X1,25 POL) (BOLT (1/2-13X1.25-IN)) | |
| | 15 | 1 | **5K-8451** | 2 | GRAMPO (CLIP) | |
| | 16 | 1 | **5P-7854** | 4 | GRAMPO (CLIP) | |
| | 17 | 1 | **7D-4903** | 2 | ADAPTADOR (ADAPTER) | |
| | 18 | 1 | **7D-0215** | 1 | TUBO CONECTOR (CONNECTOR-PIPE) | |
| | 19 | 1 | **8T-4121** | 14 | ARRUELA DURA (11X21X2,5 MM DE ESPESSURA) (WASHER-HARD (11X21X2.5-MM THK)) | |
| M | 20 | 1 | **8T-4133** | 2 | PORCA (ROSCA M10X1,5) (NUT (M10X1.5-THD)) | |
| M | 21 | 1 | **8T-4136** | 16 | PARAFUSO (M10X1,5X25 MM) (BOLT (M10X1.5X25-MM)) | |
| | 22 | 1 | **205-7299** | 3 | GRAMPO (CLIP) | |
| | 23 | 1 | **6V-7535** | 2 | COTOVELO DE TUBO (ELBOW-PIPE) | |
| | 24 | 1 | **8T-4223** | 3 | ARRUELA DURA (13,5X25,5X3 MM DE ESPESSURA) (WASHER-HARD (13.5X25.5X3-MM THK)) | |
| | 25 | 1 | **8T-4224** | 2 | ARRUELA DURA (8,8X16X2 MM DE ESPESSURA) (WASHER-HARD (8.8X16X2-MM THK)) | |
| M | 26 | 1 | **8T-4908** | 2 | PARAFUSO (M8X1,25X25 MM) (BOLT (M8X1.25X25-MM)) | |
| | 27 | 1 | **9L-3560** | 2 | COTOVELO (ELBOW) | |
| | 28 | 1 | **9M-8406** | 1 | GRAMPO (CIRCUITO) (CLIP (LOOP)) | |
| | 29 | 1 | **3J-5390** | 1 | BUJÃO (PLUG) | |
| | 30 | 1 | **4D-7388** | 1 | GRAMPO (CLIP) | |
| | 31 | 1 | **5B-1585** | 2 | COTOVELO (ELBOW) | |
| | 32 | 1 | **6V-1889** | 1 | GRAMPO (CIRCUITO) (CLIP (LOOP)) | |
| | 33 | 1 | **7X-7729** | 4 | ARRUELA (11X25X3 MM DE ESPESSURA) (WASHER (11X25X3-MM THK)) | |
| E | 34 | 1 | **8I-1362** | | MANGUEIRA (148 CM) (HOSE (148-CM)) | |

C - ALTERAR DO TIPO ANTERIOR
E - ENCOMENDAR POR CENTÍMETROS
I - CONSULTE O SISTEMA DE INFORMAÇÕES HIDRÁULICAS
M - PEÇA MÉTRICA
Y - ILUSTRAÇÃO INDIVIDUAL

303-2035 GRUPO DO SECADOR DE AR (AIR DRYER GP) (continuação) **i05725154**

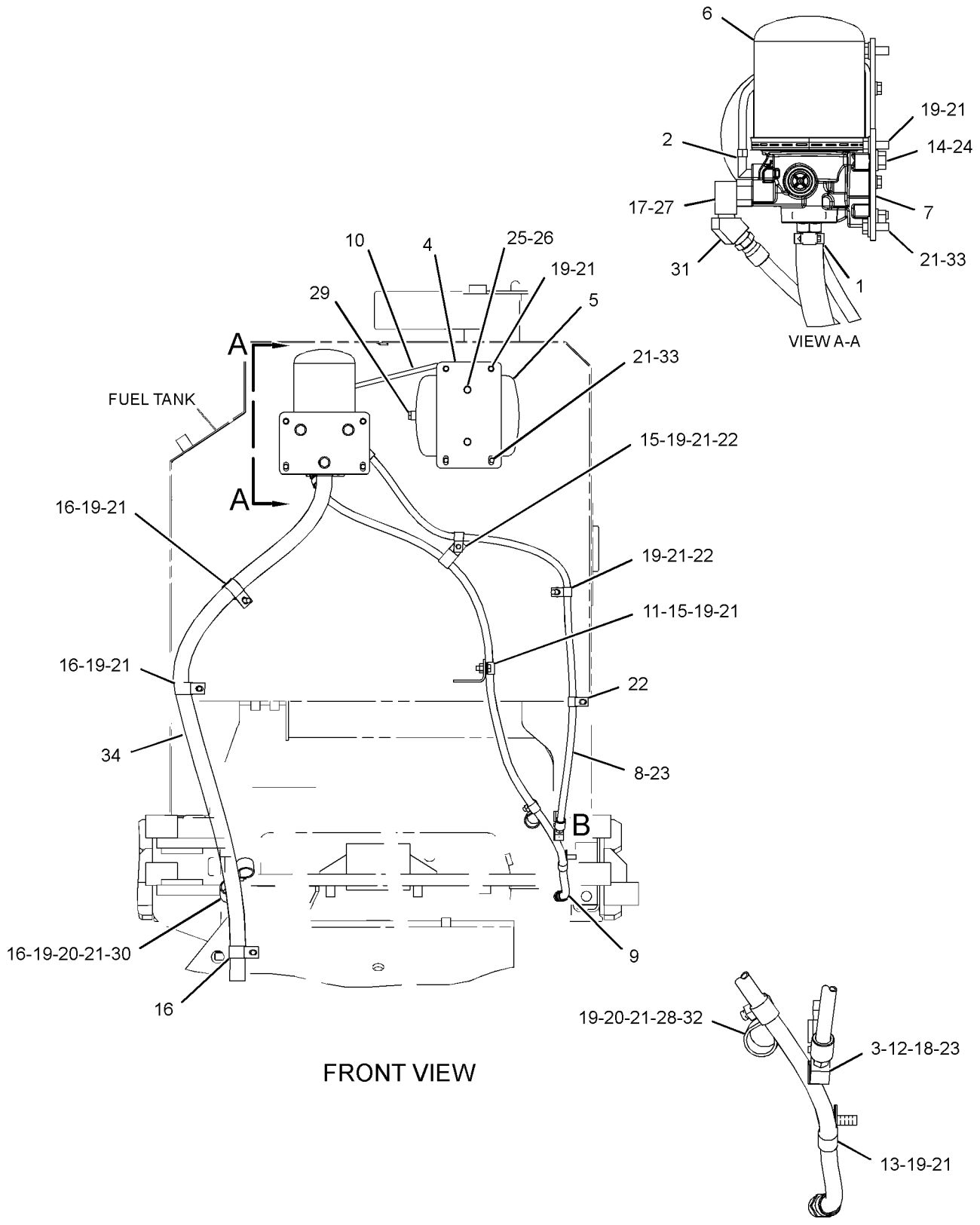


GRÁFICO 1 <FIM> g03645504

# *303-2035* GRUPO DO SECADOR DE AR (AIR DRYER GP)

**S/N: JAP6674-UP**

**PARA USO COM 303-2033—PÁGINA: 890**

**NÚMEROE DE 303-2034 GRUPO DO SECADOR DE AR**

**SMCS-4285** **i06013257**

| NOTA | REF. NÃO | GRÁFICO REF. | NÚMERO DA PEÇA | QTY | NOME DA PEÇA 1 2 3 4 5 6 (NÍVEL DO PRODUTO) | CONSULTE PÁGINA |
|---|---|---|---|---|---|---|
| | 1 | 1 | **2S-3440** | 1 | ABRAÇADEIRA DE MANGUEIRA (CLAMP-HOSE) | |
| | 2 | 1 | **5P-4424** | 2 | COTOVELO DO FREIO PNEUMÁTICO (ELBOW-AIR BRAKE) | |
| C | 3 | 1 | **0A-2926** | 1 | CONEXÃO (FITTING) | |
| | 4 | 1 | **327-0726** | 1 | PLACA (PLATE) | |
| | 5 | 1 | **191-3645** | 1 | RESERVATÓRIO (RESERVOIR) | |
| Y | 6 | 1 | **450-3729** | 1 | GRUPO DO SECADOR DE AR (AIR DRYER GP) | 900 |
| | 7 | 1 | **327-0727** | 1 | PLACA (PLATE) | |
| CI | 8 | 1 | **457-4049** | 1 | CONJUNTO DE MANGUEIRA (HOSE AS) | |
| CI | 9 | 1 | **457-4051** | 1 | CONJUNTO DE MANGUEIRA (HOSE AS) | |
| | 10 | 1 | **303-2348** | 1 | TUBO (TUBE) | |
| | 11 | 1 | **327-0728** | 1 | CONJUNTO DE PLACA (PLATE AS) | |
| | 14 | 1 | **8T-8917** | 3 | PARAFUSO (1/2-13X1,25 POL) (BOLT (1/2-13X1.25-IN)) | |
| | 15 | 1 | **5K-8451** | 2 | GRAMPO (CLIP) | |
| C | 16 | 1 | **5P-7854** | 3 | GRAMPO (CLIP) | |
| | 18 | 1 | **7D-0215** | 1 | TUBO CONECTOR (CONNECTOR-PIPE) | |
| C | 19 | 1 | **8T-4121** | 11 | ARRUELA DURA (11X21X2,5 MM DE ESPESSURA) (WASHER-HARD (11X21X2.5-MM THK)) | |
| CM | 20 | 1 | **8T-4133** | 1 | PORCA (ROSCA M10X1,5) (NUT (M10X1.5-THD)) | |
| CM | 21 | 1 | **8T-4136** | 14 | PARAFUSO (M10X1,5X25 MM) (BOLT (M10X1.5X25-MM)) | |
| | 22 | 1 | **205-7299** | 3 | GRAMPO (CLIP) | |
| | 24 | 1 | **8T-4223** | 3 | ARRUELA DURA (13,5X25,5X3 MM DE ESPESSURA) (WASHER-HARD (13.5X25.5X3-MM THK)) | |
| | 25 | 1 | **8T-4224** | 2 | ARRUELA DURA (8,8X16X2 MM DE ESPESSURA) (WASHER-HARD (8.8X16X2-MM THK)) | |
| M | 26 | 1 | **8T-4908** | 2 | PARAFUSO (M8X1,25X25 MM) (BOLT (M8X1.25X25-MM)) | |
| | 27 | 1 | **9L-3560** | 2 | COTOVELO (ELBOW) | |
| | 28 | 1 | **9M-8406** | 1 | GRAMPO (CIRCUITO) (CLIP (LOOP)) | |
| | 29 | 1 | **3J-5390** | 1 | BUJÃO (PLUG) | |
| | 31 | 1 | **5B-1585** | 2 | COTOVELO (ELBOW) | |
| | 32 | 1 | **6V-1889** | 1 | GRAMPO (CIRCUITO) (CLIP (LOOP)) | |
| | 33 | 1 | **7X-7729** | 4 | ARRUELA (11X25X3 MM DE ESPESSURA) (WASHER (11X25X3-MM THK)) | |
| CE | 34 | 1 | **8I-1362** | | MANGUEIRA (130 CM) (HOSE (130-CM)) | |
| C | 35 | 1 | **3D-7587** | 2 | COTOVELO (ELBOW) | |

C - ALTERAR DO TIPO ANTERIOR
E - ENCOMENDAR POR CENTÍMETROS
I - CONSULTE O SISTEMA DE INFORMAÇÕES HIDRÁULICAS
M - PEÇA MÉTRICA
Y - ILUSTRAÇÃO INDIVIDUAL

303-2035 GRUPO DO SECADOR DE AR (AIR DRYER GP) (continuação) **i06013257**

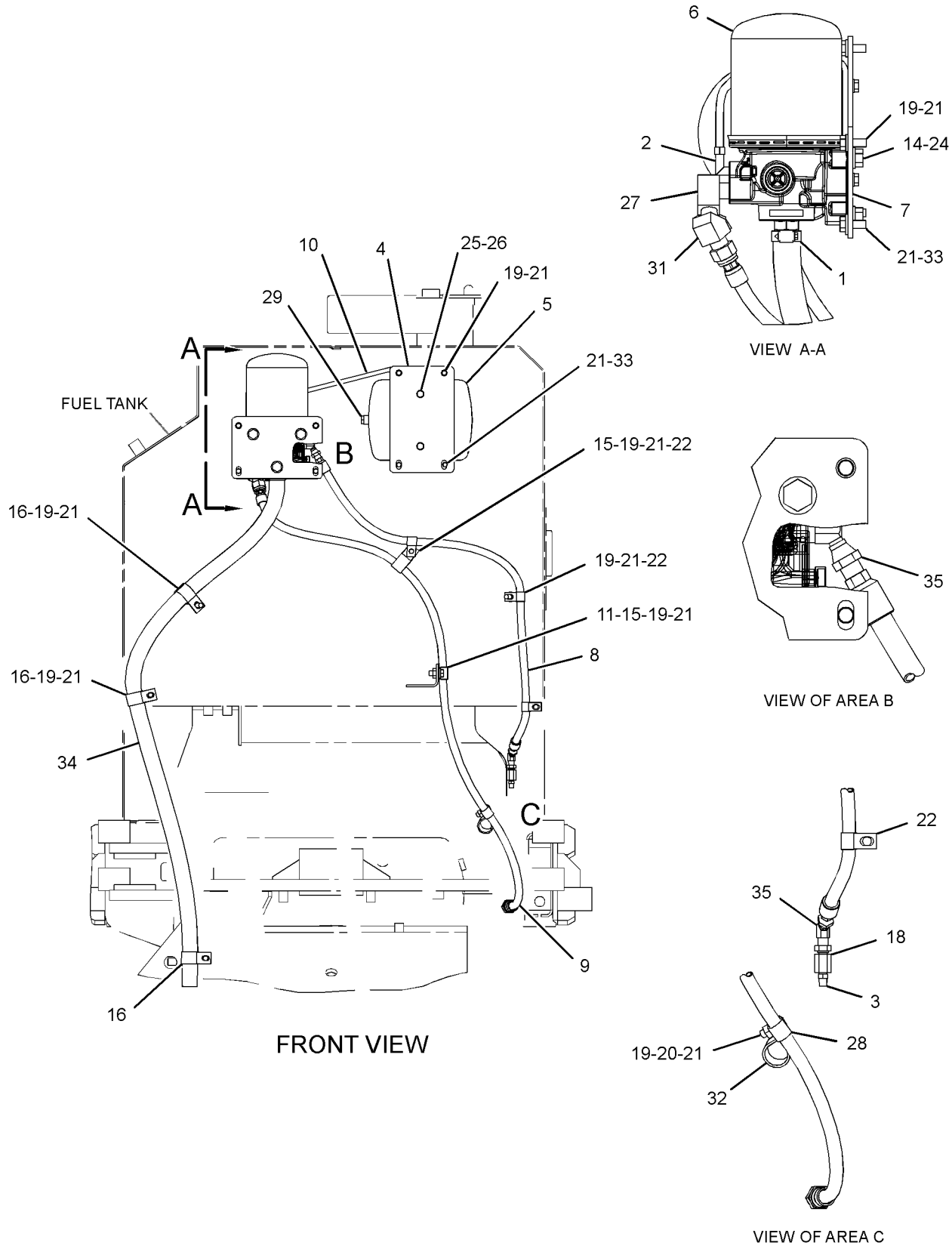


GRÁFICO 1 <FIM> g03711994

# 450-3729 GRUPO DO SECADOR DE AR (AIR DRYER GP)

**S/N: JAP4855-UP**

**NÚMEROE DE 303-2035 GRUPO DO SECADOR DE AR, 455-0162 GRUPO DO SECADOR E TUBULAÇÕES-AR**

**TAMBÉM UM ACESSÓRIO**

**SMCS-4285** **i06276003**

| NOTA | REF. NÃO | GRÁFICO REF. | NÚMERO DA PEÇA | QTY | NOME DA PEÇA 1 2 3 4 5 6 (NÍVEL DO PRODUTO) | CONSULTE PÁGINA |
|---|---|---|---|---|---|---|
| | 1 | 1 | **203-2390** | 1 | KIT-VÁLVULA (SECADOR DE AR, CORTE) (KIT-VALVE (AIR DRYER, CUTOFF)) | |
| | 2 | 1 | **203-2391** | 1 | KIT-VÁLVULA DE RETENÇÃO (KIT-CHECK VALVE) | |
| | 3 | 1 | **203-2423** | 1 | KIT-ELEMENTO DE AQUECIMENTO (SECADOR DE AR) (KIT-HEATING ELEMENT (AIR DRYER)) | |
| | 4 | 1 | **203-2389** | 1 | KIT-CARTUCHO (DISSECANTE) (SECADOR DE AR) (KIT-CARTRIDGE (DESICCANT) (AIR DRYER)) | |
| | 5 | 1 | **218-2971** | 1 | KIT-VÁLVULA (SECADOR DE AR, PURGA) (KIT-VALVE (AIR DRYER, PURGE)) | |

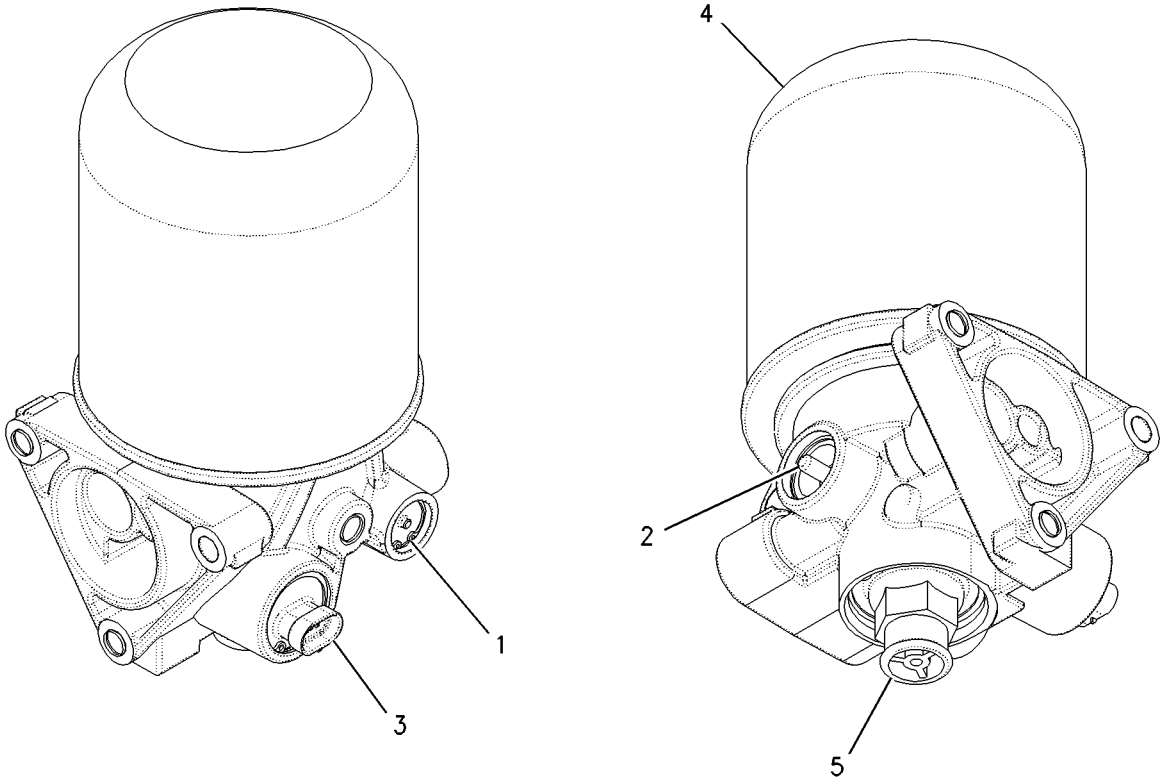


GRÁFICO 1 <FIM> g00945969

# *455-0158* GRUPO DO SECADOR DE AR (AIR DRYER GP)

**S/N: JAP6766-UP**

**NÚMEROE DE 435-8193 ARRANJO HIDRÁULICO**

**SMCS-4285** **i06054152**

| NOTA | REF. NÃO | GRÁFICO REF. | NÚMERO DA PEÇA | QTY | NOME DA PEÇA 1 2 3 4 5 6 (NÍVEL DO PRODUTO) | CONSULTE PÁGINA |
|---|---|---|---|---|---|---|
| | 1 | 1 | **9W-1442** | 1 | FUSÍVEL (10 AMPÈRES) (FUSE (10-AMPERE)) | |
| | 2 | 1 | **300-1377** | 1 | CONJUNTO DO CHICOTE-FIAÇÃO (HARNESS AS-WIRING) | |
| | | 1 | **102-8802** | 1 | KIT DE TOMADA (2 PINOS) (KIT-RECEPTACLE (2-PIN)) | |
| | | | | | (INCLUDES RECEPTACLE AS & WEDGE) | |
| | | 1 | **8T-8729** | 2 | PINO DE CONECTOR (CALIBRE 16 A 18) (PIN-CONNECTOR (16-GA TO 18-GA)) | |
| | | 1 | **196-2412** | 2 | CONJUNTO DE TERMINAL (16 GA) (TERMINAL AS (16-GA)) | |
| | | | | | (EACH INCLUDES) | |
| | | 1 | **7R-2750** | 1 | RETENTOR DE CONECTOR (SEAL-CONNECTOR) | |
| | | 1 | **101-8106** | 1 | TRAVA-CONECTOR (LOCK-CONNECTOR) | |
| | | 1 | **101-8108** | 1 | PLUGUE DE CONECTOR (PLUG-CONNECTOR) | |
| E | | 1 | **114-8843** | | LUVA DE PLÁSTICO (40 CM) (SLEEVE-PLASTIC (40-CM)) | |
| Y | 3 | 1 | *455-0162* | 1 | GRUPO DO SECADOR E TUBULAÇÕES-AR (DRYER & LINES GP-AIR) | 920 |

E - ENCOMENDAR POR CENTÍMETROS
Y - ILUSTRAÇÃO INDIVIDUAL

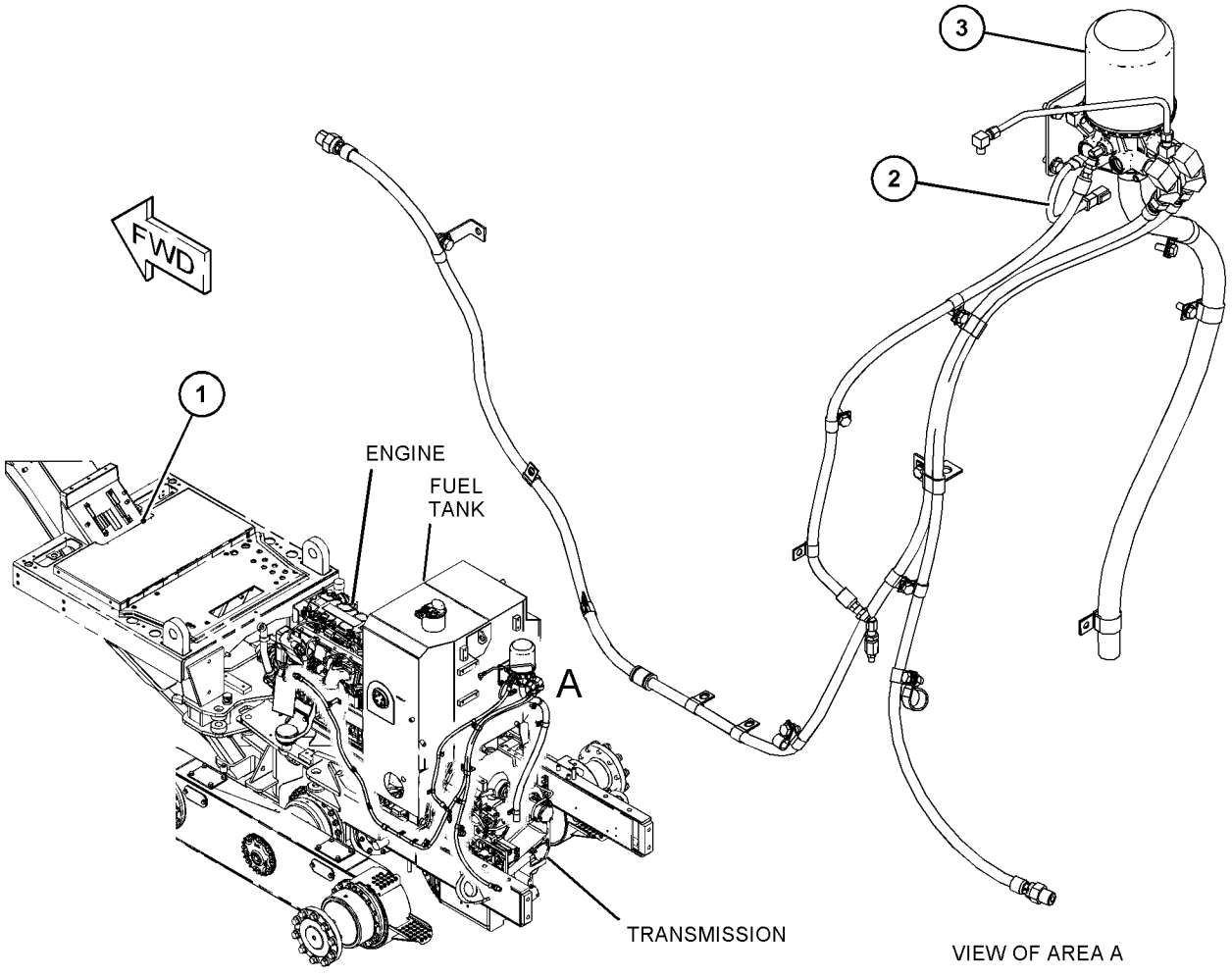


GRÁFICO 1 <FIM> g03793716

# *9W-5132* GRUPO DO FREIO DE ESTACIONAMENTO (BRAKE GP-PARKING)

**S/N: CK41-UP; JSE1-UP; DMJ1-UP**

**NÚMEROE DE 275-6535, 365-6500 ARRANJO DA TRANSMISSÃO**

**SMCS-3077, 4267** **i02024329**

| NOTA | REF. NÃO | GRÁFICO REF. | NÚMERO DA PEÇA | QTY | NOME DA PEÇA 1 2 3 4 5 6 (NÍVEL DO PRODUTO) | CONSULTE PÁGINA |
|---|---|---|---|---|---|---|
| M | 1 | 1 | **6V-5842** | 6 | PARAFUSO (M10X1,5X40 MM) (BOLT (M10X1.5X40-MM)) | |
| | 2 | 1 | **6V-5839** | 6 | ARRUELA (11X21X2,5 MM DE ESPESSURA) (WASHER (11X21X2.5-MM THK)) | |
| | 3 | 1 | **6Y-3849** | 1 | CUBO-EMBREAGEM (HUB-CLUTCH) | |
| | 4 | 1 | **9M-4335** | 6 | PINO-GUIA DE REAÇÃO (DOWEL-REACTION) | |
| | 5 | 1 | **5J-1086** | 1 | ANEL RETENTOR EM O (SEAL-O-RING) | |
| | 6 | 1 | **6Y-3850** | 1 | ALOJAMENTO-FREIO (HOUSING-BRAKE) | |
| | 7 | 1 | **4S-5838** | 1 | RETENTOR (RETAINER) | |
| M | 8 | 1 | **8T-0372** | 1 | PARAFUSO (M12X1,75X90 MM) (BOLT (M12X1.75X90-MM)) | |
| | 9 | 1 | **4F-7390** | 1 | ANEL RETENTOR EM O (SEAL-O-RING) | |
| | 10 | 1 | **1P-7521** | 1 | GARFO (YOKE) | |
| | 11 | 1 | **203-5957** | 1 | RETENTOR (SEAL) | |
| | 12 | 1 | **9W-4431** | 20 | MOLA (SPRING) | |
| | 13 | 1 | **9W-4430** | 20 | MOLA (SPRING) | |
| M | 14 | 1 | **6V-3668** | 12 | PARAFUSO (M12X1,75X30 MM) (BOLT (M12X1.75X30-MM)) | |
| R | 15 | 1 | **7G-0437** | 6 | PLACA DA EMBREAGEM (PLATE-CLUTCH) | |
| | 16 | 1 | **6Y-5352** | 5 | DISCO DE FRICÇÃO (DISC-FRICTION) | |
| | 17 | 1 | **2J-6274** | 1 | ANEL RETENTOR EM O (SEAL-O-RING) | |
| | 18 | 1 | **9S-4182** | 1 | BUJÃO (7/16-20 DE ROSCA) (PLUG (7/16-20-THD)) | |
| | 19 | 1 | **3J-7354** | 1 | ANEL RETENTOR EM O (SEAL-O-RING) | |
| | 20 | 1 | **203-5958** | 1 | RETENTOR (SEAL) | |
| | 21 | 1 | **9W-4452** | 1 | PISTÃO (PISTON) | |
| | 22 | 1 | **9W-4453** | 1 | PISTÃO (PISTON) | |
| | 23 | 1 | **4H-9105** | 1 | ANEL RETENTOR EM O (SEAL-O-RING) | |
| | 24 | 1 | **6Y-3852** | 1 | BUJÃO (PLUG) | |
| | 25 | 1 | **9N-6152** | 1 | BUJÃO (PLUG) | |
| | 26 | 1 | **2M-9780** | 1 | ANEL RETENTOR EM O (SEAL-O-RING) | |
| | 27 | 1 | **9X-7743** | 1 | ANEL DE RETENÇÃO (SEAL-LIP TYPE) | |

M - PEÇA MÉTRICA
R - PEÇA REMANUFATURADA PODE ESTAR DISPONÍVEL

9W-5132 GRUPO DO FREIO DE ESTACIONAMENTO (BRAKE GP-PARKING) (continuação) **i02024329**

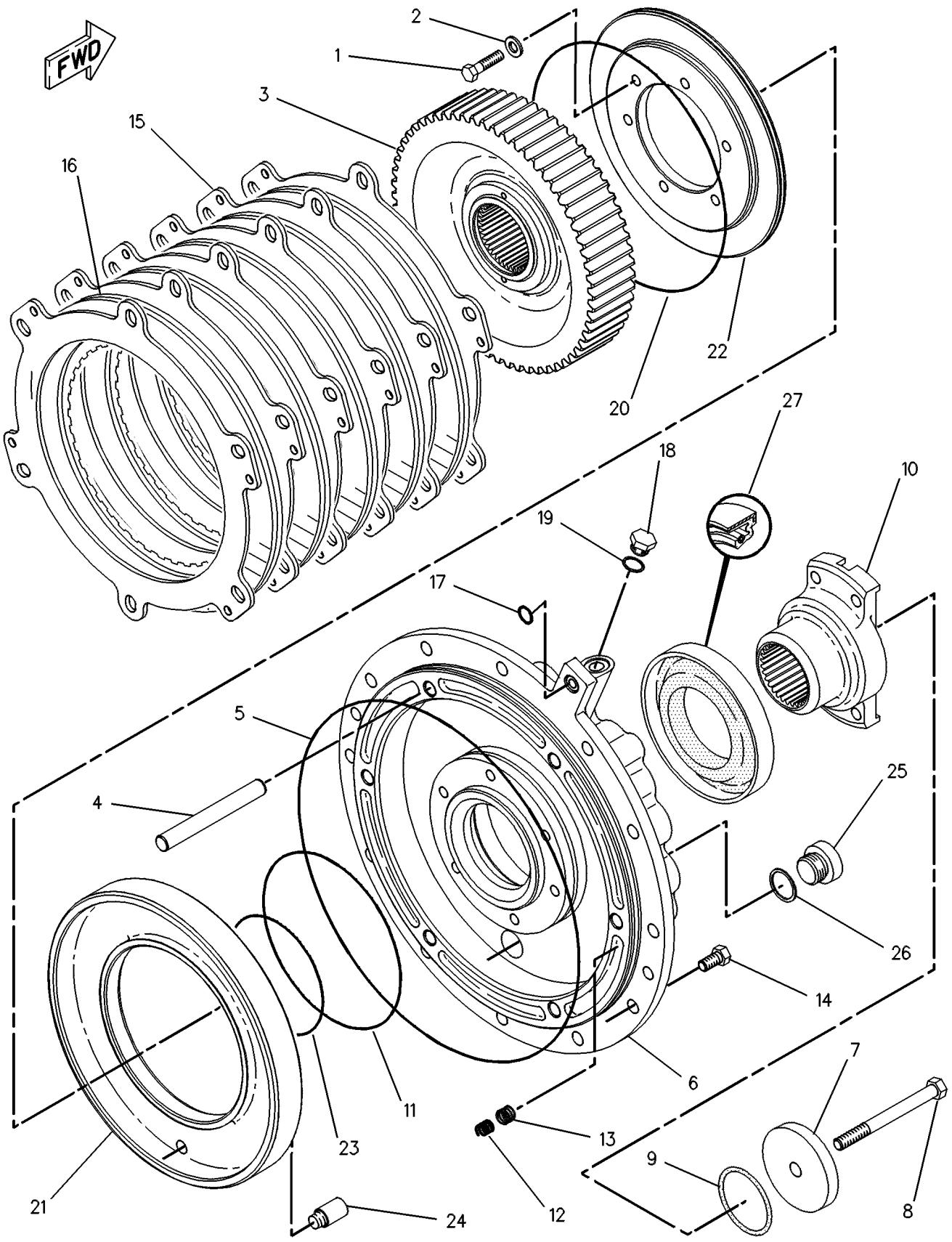


GRÁFICO 1 <FIM> g00108550

# *351-0580* GRUPO DO FREIO DE SERVIÇO (BRAKE GP-SERVICE)

**S/N: JAP269-UP**

**NÚMEROE DE 436-8767 ARRANJO DO TREM DE FORÇA, 348-3018 ARRANJO GERAL**

**SMCS-4251** **i03833659**

| NOTA | REF. NÃO | GRÁFICO REF. | NÚMERO DA PEÇA | QTY | NOME DA PEÇA 1 2 3 4 5 6 (NÍVEL DO PRODUTO) | CONSULTE PÁGINA |
|---|---|---|---|---|---|---|
| | 1 | 1 | **2G-6336** | 4 | CUBO DO FREIO (HUB-BRAKE) | |
| | 2 | 1 | **2N-2138** | 4 | COPO-ROLAMENTO (CUP-BEARING) | |
| | 3 | 1 | **2N-2139** | 4 | CONE-ROLAMENTO (CONE-BEARING) | |
| | 4 | 1 | **3S-0303** | 4 | GRUPO DO SELO DUO-CONE (SEAL GP-DUO-CONE) | |
| | | | | | (EACH INCLUDES) | |
| | 4A | 1 | **3S-0302** | 2 | ANEL RETENTOR (RING-SEALING) | |
| | 5 | 1 | **5P-4143** | 52 | PARAFUSO-TRAVA (1/2-13X2 POL) (BOLT-LOCKING (1/2-13X2-IN)) | |
| | 6 | 1 | **6G-0905** | 24 | PARAFUSO (7/16-14 X 4,37 POL) (BOLT (7/16-14X4.37-IN)) | |
| | 7 | 1 | **6Y-7915** | 40 | DISCO DE FRICÇÃO (DISC-FRICTION) | |
| B | 8 | 1 | **8D-8791** | 24 | CALÇO (0,007 POL DE ESPESSURA) (SHIM (.007 IN THK)) | |
| B | 9 | 1 | **8D-8792** | 24 | CALÇO (0,005 POL DE ESPESSURA) (SHIM (.005 IN THK)) | |
| | 10 | 1 | **8D-8794** | 44 | DISCO (DISC) | |
| | 11 | 1 | **8D-8805** | 4 | TAMPA (COVER) | |
| | 12 | 1 | **8T-2861** | 8 | PARAFUSO (1/2-13X2,5 POL) (BOLT (1/2-13X2.5 IN)) | |
| | 13 | 1 | **8W-0789** | 4 | RETENTOR (RETAINER) | |
| | 14 | 1 | **8D-8787** | 4 | RODA MOTRIZ (SPROCKET) | |
| | 15 | 1 | **9D-3241** | 4 | COPO-ROLAMENTO (CUP-BEARING) | |
| | 16 | 1 | **9D-3242** | 4 | CONE-ROLAMENTO (CONE-BEARING) | |
| | 17 | 1 | **9D-4029** | 4 | ESPAÇADOR (3,014 X 3,75 X 0,75 POL DE ESPESSURA) (SPACER (3.014X3.75X0.75-IN THK)) | |
| B | 18 | 1 | **9D-7085** | 8 | CALÇO (0,02 POL DE ESPESSURA) (SHIM (.02 IN THK)) | |
| | 19 | 1 | **9J-5498** | 24 | MOLA (SPRING) | |
| | 20 | 1 | **147-3309** | 4 | PONTA-DE-EIXO-RODA (SPINDLE-WHEEL) | |
| | 21 | 1 | **218-2309** | 4 | PISTÃO (PISTON) | |
| | 22 | 1 | **234-0225** | 4 | ALOJAMENTO (HOUSING) | |
| | 23 | 1 | **0S-1595** | 12 | PARAFUSO (1/2-13X1,25 POL) (BOLT (1/2-13X1.25-IN)) | |
| | 24 | 1 | **3J-5390** | 4 | BUJÃO (PLUG) | |
| | 25 | 1 | **5P-2545** | 8 | ANEL RETENTOR EM O (SEAL-O-RING) | |
| | 26 | 1 | **5P-8244** | 24 | ARRUELA DURA (12X22,5X2,5 MM DE ESPESSURA) (WASHER-HARD (12X22.5X2.5-MM THK)) | |
| | 27 | 1 | **5P-8245** | 72 | ARRUELA DURA (13,5X25,5X3 MM DE ESPESSURA) (WASHER-HARD (13.5X25.5X3-MM THK)) | |
| | 28 | 1 | **6V-0314** | 12 | PARAFUSO-TRAVA (1/2-13X2 POL) (BOLT-LOCKING (1/2-13X2-IN)) | |
| | 29 | 1 | **8D-8795** | 4 | ANEL RETENTOR EM D (SEAL-D-RING) | |
| | 30 | 1 | **9D-7972** | 4 | ANEL RETENTOR EM D (SEAL-D-RING) | |
| | | | | | | |
| | | | | | PARTS SHOWN IN GRAPHIC(S) WITHOUT A REFERENCE NUMBER ARE NOT SERVICED SEPARATELY | |

B - UTILIZAR CONFORME NECESSÁRIO

351-0580 GRUPO DO FREIO DE SERVIÇO (BRAKE GP-SERVICE) (continuação) **i03833659**

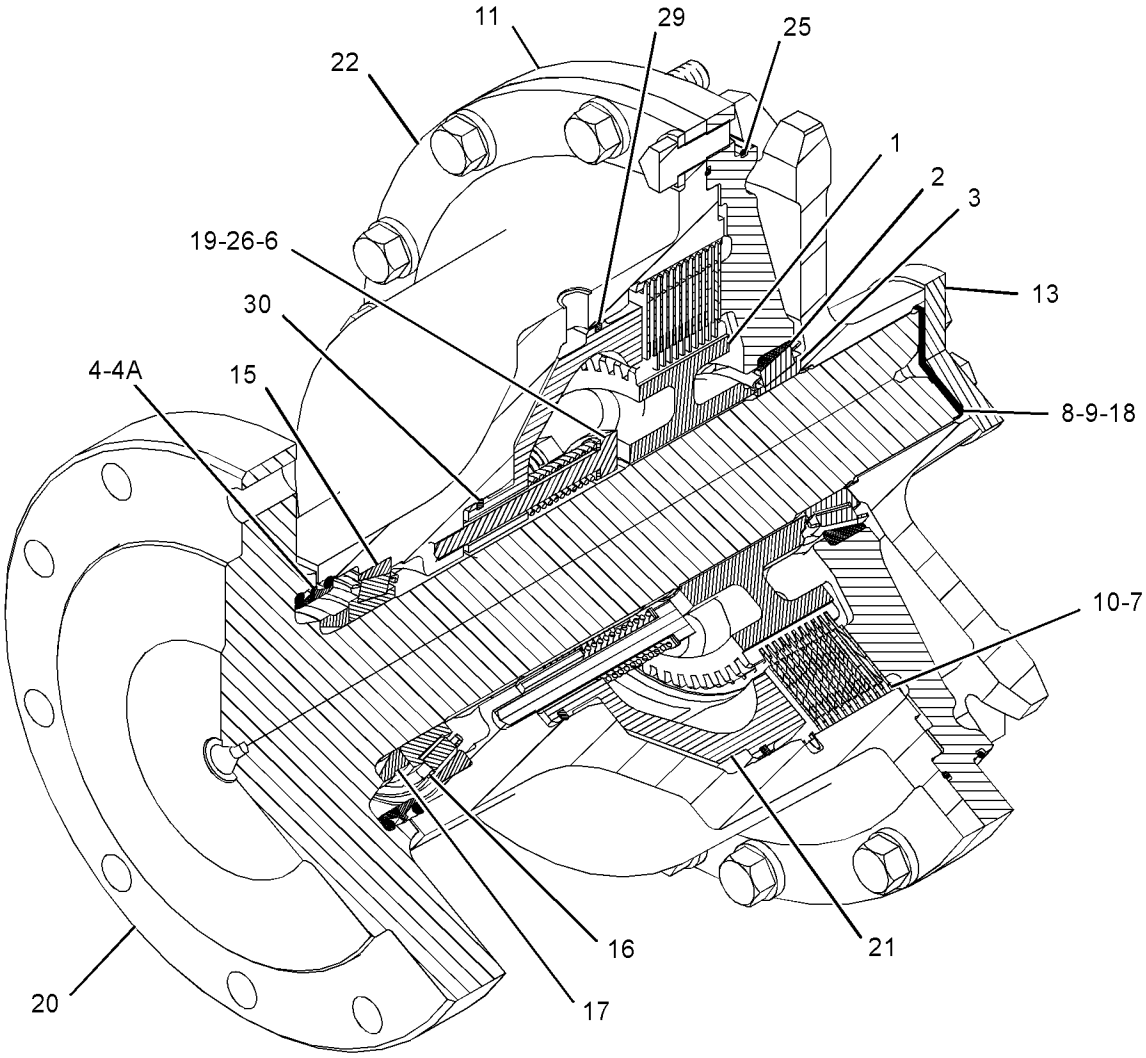


SECTION A-A

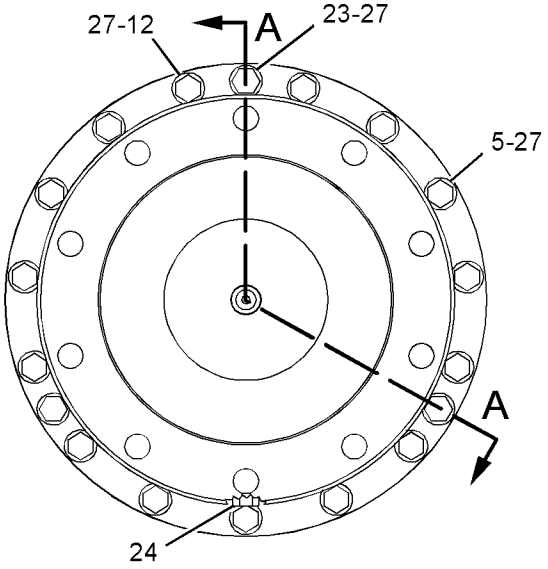


VIEW B-B

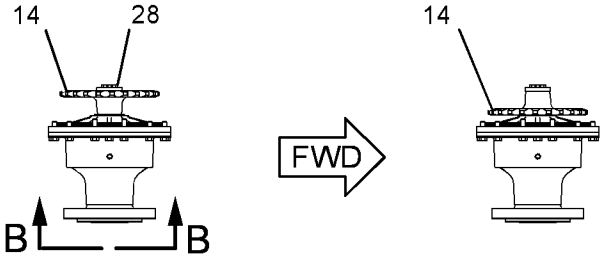


TOP VIEW
(RIGHT SIDE)

GRÁFICO 1 <FIM> g02108959

# *5T-8144* GRUPO DO FREIO DE SERVIÇO (BRAKE GP-SERVICE)

**S/N: JAP1-268**

**NÚMEROE DE 348-3018 ARRANJO GERAL**

**SMCS-4251** **i01943587**

| NOTA | REF. NÃO | GRÁFICO REF. | NÚMERO DA PEÇA | QTY | NOME DA PEÇA 1 2 3 4 5 6 (NÍVEL DO PRODUTO) | CONSULTE PÁGINA |
|---|---|---|---|---|---|---|
| | 1 | 1 | **8T-2861** | 8 | PARAFUSO (BOLT) | |
| | 2 | 1 | **5P-8245** | 72 | ARRUELA DURA (13,5X25,5X3 MM DE ESPESSURA) (WASHER-HARD (13.5X25.5X3-MM THK)) | |
| | 3 | 1 | **8W-8289** | 2 | RODA MOTRIZ (SPROCKET) | |
| | 4 | 1 | **9D-4029** | 4 | ESPAÇADOR (3,014 X 3,75 X 0,75 POL DE ESPESSURA) (SPACER (3.014X3.75X0.75-IN THK)) | |
| | 5 | 1 | **3J-5390** | 4 | BUJÃO (PLUG) | |
| B | 6 | 1 | **6V-0314** | 12 | PARAFUSO-TRAVA (1/2-13X2 POL) (BOLT-LOCKING (1/2-13X2-IN)) | |
| B | 7 | 1 | **8D-8791** | 24 | CALÇO (0,2 MM DE ESPESSURA) (SHIM (.20MM THK)) | |
| B | | 1 | **8D-8792** | 24 | CALÇO (0,13 MM DE ESPESSURA) (SHIM (.13MM THK)) | |
| B | | 1 | **9D-7085** | 8 | CALÇO (0,51 MM DE ESPESSURA) (SHIM (.51MM THK)) | |
| | 8 | 1 | **8W-0789** | 4 | RETENTOR (RETAINER) | |
| | 9 | 1 | **8W-8289** | 2 | RODA MOTRIZ (MONTAGEM TRASEIRA) (SPROCKET (REAR MTG.)) | |
| | 10 | 1 | **147-3309** | 4 | PONTA-DE-EIXO-RODA (SPINDLE-WHEEL) | |
| | 11 | 1 | **5P-4143** | 52 | PARAFUSO-TRAVA (1/2-13X2 POL) (BOLT-LOCKING (1/2-13X2-IN)) | |
| C | 12 | 1 | **0S-1595** | 12 | PARAFUSO (1/2-13X1,25 POL) (BOLT (1/2-13X1.25-IN)) | |
| | 13 | 1 | **6Y-7915** | 36 | DISCO DE FRICÇÃO (DISC-FRICTION) | |
| | 14 | 1 | **8D-8794** | 40 | DISCO (DISC) | |
| | 15 | 1 | **8D-8795** | 4 | ANEL RETENTOR EM D (SEAL-D-RING) | |
| | 16 | 1 | **5P-8244** | 24 | ARRUELA DURA (12X22,5X2,5 MM DE ESPESSURA) (WASHER-HARD (12X22.5X2.5-MM THK)) | |
| | 17 | 1 | **2G-5369** | 4 | PISTÃO (PISTON) | |
| | 18 | 1 | **9J-5498** | 24 | MOLA (SPRING) | |
| | 19 | 1 | **9D-7972** | 4 | ANEL RETENTOR EM D (SEAL-D-RING) | |
| | 20 | 1 | **6G-0905** | 24 | PARAFUSO (7/16-14 X 4,37 POL) (BOLT (7/16-14X4.37-IN)) | |
| | 21 | 1 | **9D-3241** | 4 | COPO-ROLAMENTO (CUP-BEARING) | |
| | | 1 | **9D-3242** | 4 | CONE-ROLAMENTO (CONE-BEARING) | |
| | 22 | 1 | **2G-6336** | 4 | CUBO DO FREIO (HUB-BRAKE) | |
| | 23 | 1 | **234-0225** | 4 | ALOJAMENTO (HOUSING) | |
| | 24 | 1 | **5P-2545** | 8 | ANEL RETENTOR EM O (SEAL-O-RING) | |
| | 25 | 1 | **8D-8805** | 4 | TAMPA (COVER) | |
| | 26 | 1 | **2N-2138** | 4 | COPO-ROLAMENTO (CUP-BEARING) | |
| | | 1 | **2N-2139** | 4 | CONE-ROLAMENTO (CONE-BEARING) | |
| | 27 | 1 | **3S-0303** | 4 | GRUPO DO SELO DUO-CONE (SEAL GP-DUO-CONE) | |

B - UTILIZAR CONFORME NECESSÁRIO
C - ALTERAR DO TIPO ANTERIOR

5T-8144 GRUPO DO FREIO DE SERVIÇO (BRAKE GP-SERVICE) (continuação) **i01943587**

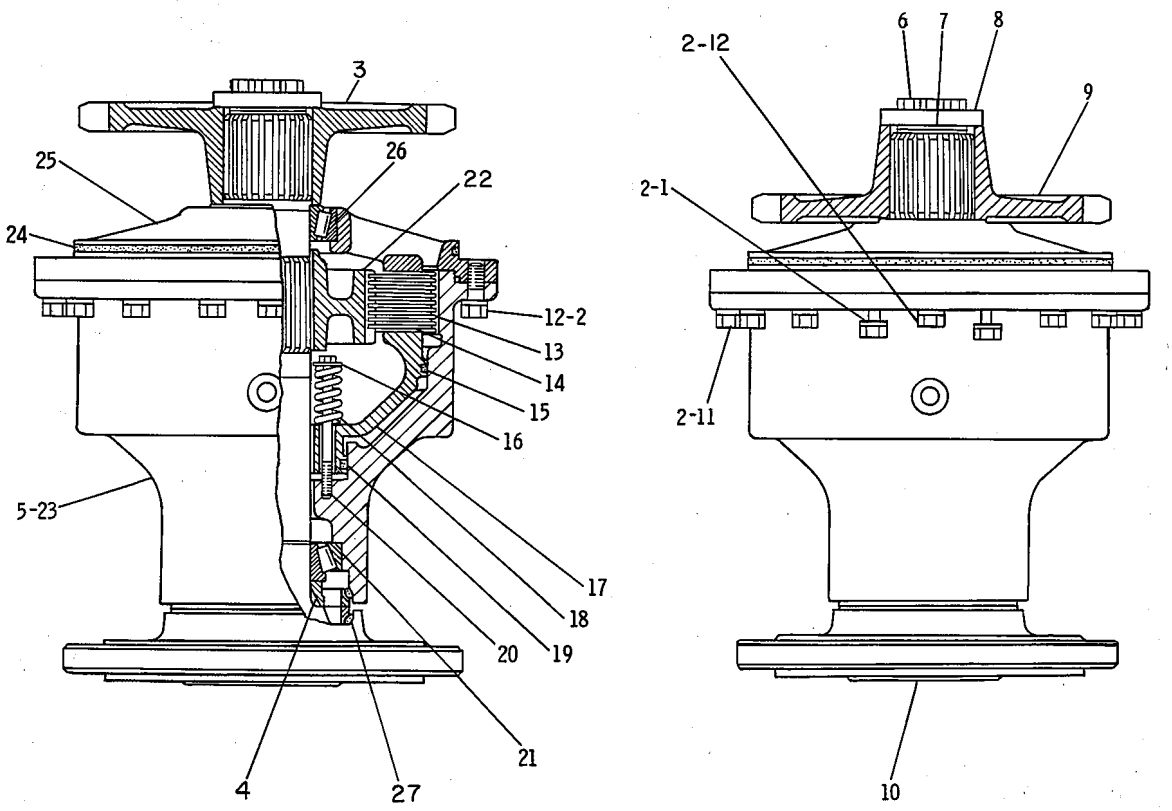


GRÁFICO 1 <FIM> g00108348

# *306-5499* GRUPO DE CONTROLE-FREIO DE ESTACIONAMENTO (CONTROL GP-PARKING BRAKE)

**S/N: JAP1-UP**

**NÚMEROE DE 348-3018 ARRANJO GERAL, 435-8193 ARRANJO HIDRÁULICO**

**SMCS-4282, 4284** **i03645103**

| NOTA | REF. NÃO | GRÁFICO REF. | NÚMERO DA PEÇA | QTY | NOME DA PEÇA 1 2 3 4 5 6 (NÍVEL DO PRODUTO) | CONSULTE PÁGINA |
|---|---|---|---|---|---|---|
| | 1 | 1 | **3B-8822** | 1 | COTOVELO (ELBOW) | |
| | 2 | 1 | **4S-7606** | 2 | COTOVELO (ELBOW) | |
| | 3 | 1 | **5K-2408** | 2 | CONEXÃO (FITTING) | |
| | 4 | 1 | **5T-8285** | 1 | BLOCO DE JUNÇÃO (JUNCTION BLOCK) | |
| | 5 | 1 | **6D-1432** | 1 | VÁLVULA DE RETENÇÃO (FREIO DE ESTACIONAMENTO) (VALVE-CHECK (PARKING BRAKE)) | |
| | 6 | 1 | **7X-4736** | 1 | ILHÓ (GROMMET) | |
| | 7 | 1 | **8W-8528** | 3 | LUVA (SLEEVE) | |
| | 8 | 1 | **8X-5160** | 1 | ILHÓ (GROMMET) | |
| I | 9 | 1 | **112-4834** | 2 | CONJUNTO DE MANGUEIRA (HOSE AS) | |
| Y | 10 | 1 | **185-0008** | 1 | GRUPO DA VÁLVULA SOLENOIDE (24 V) (FREIO DE ESTACIONAMENTO) (VALVE GP-SOLENOID (24-VOLT) (PARKING BRAKE)) | 930 |
| | 11 | 1 | **253-4347** | 1 | CONJUNTO DE VÁLVULA-AR (FREIO DE ESTACIONAMENTO) (VALVE AS-AIR (PARKING BRAKE)) | |
| | | 1 | **1H-1023** | 1 | ANEL RETENTOR EM O (SEAL-O-RING) | |
| | | 1 | **6H-9691** | 1 | ANEL RETENTOR EM O (SEAL-O-RING) | |
| | 12 | 1 | **205-7299** | 2 | GRAMPO (CLIP) | |
| I | 13 | 1 | **306-5505** | 1 | CONJUNTO DE MANGUEIRA (HOSE AS) | |
| | 14 | 1 | **3D-8884** | 1 | COTOVELO (ELBOW) | |
| | 15 | 1 | **4D-6585** | 1 | COTOVELO DE TUBO (ELBOW-PIPE) | |
| | 16 | 1 | **4H-6147** | 1 | CONECTOR (CONNECTOR) | |
| | 17 | 1 | **5H-4778** | 2 | COTOVELO (ELBOW) | |
| M | 18 | 1 | **5K-1094** | 1 | ARRUELA DE PRESSÃO (21X33,4X1,3 MM DE ESPESSURA) (LOCKWASHER (21X33.4X1.3-MM THK)) | |
| | 19 | 1 | **5M-6213** | 2 | BUJÃO (PLUG-PIPE) | |
| | 20 | 1 | **7J-8611** | 1 | COTOVELO DE TUBO (ELBOW-PIPE) | |
| | 22 | 1 | **8T-2502** | 2 | PARAFUSO (3/8-16X1,125 POL) (BOLT (3/8-16X1.125-IN)) | |
| | 23 | 1 | **8T-4121** | 2 | ARRUELA DURA (11X21X2,5 MM DE ESPESSURA) (WASHER-HARD (11X21X2.5-MM THK)) | |
| M | 24 | 1 | **8T-4133** | 1 | PORCA (ROSCA M10X1,5) (NUT (M10X1.5-THD)) | |
| M | 25 | 1 | **8T-4195** | 1 | PARAFUSO (M10X1,5X30 MM) (BOLT (M10X1.5X30-MM)) | |
| | 26 | 1 | **8T-4896** | 2 | ARRUELA DURA (10,2X18,5X2,5 MM DE ESPESSURA) (WASHER-HARD (10.2X18.5X2.5-MM THK)) | |
| | 27 | 1 | **4S-1962** | 1 | GRAMPO (CIRCUITO) (CLIP (LOOP)) | |

I - CONSULTE O SISTEMA DE INFORMAÇÕES HIDRÁULICAS
M - PEÇA MÉTRICA
Y - ILUSTRAÇÃO INDIVIDUAL

306-5499 GRUPO DE CONTROLE-FREIO DE ESTACIONAMENTO (CONTROL GP-PARKING BRAKE) (continuação)

**i03645103**

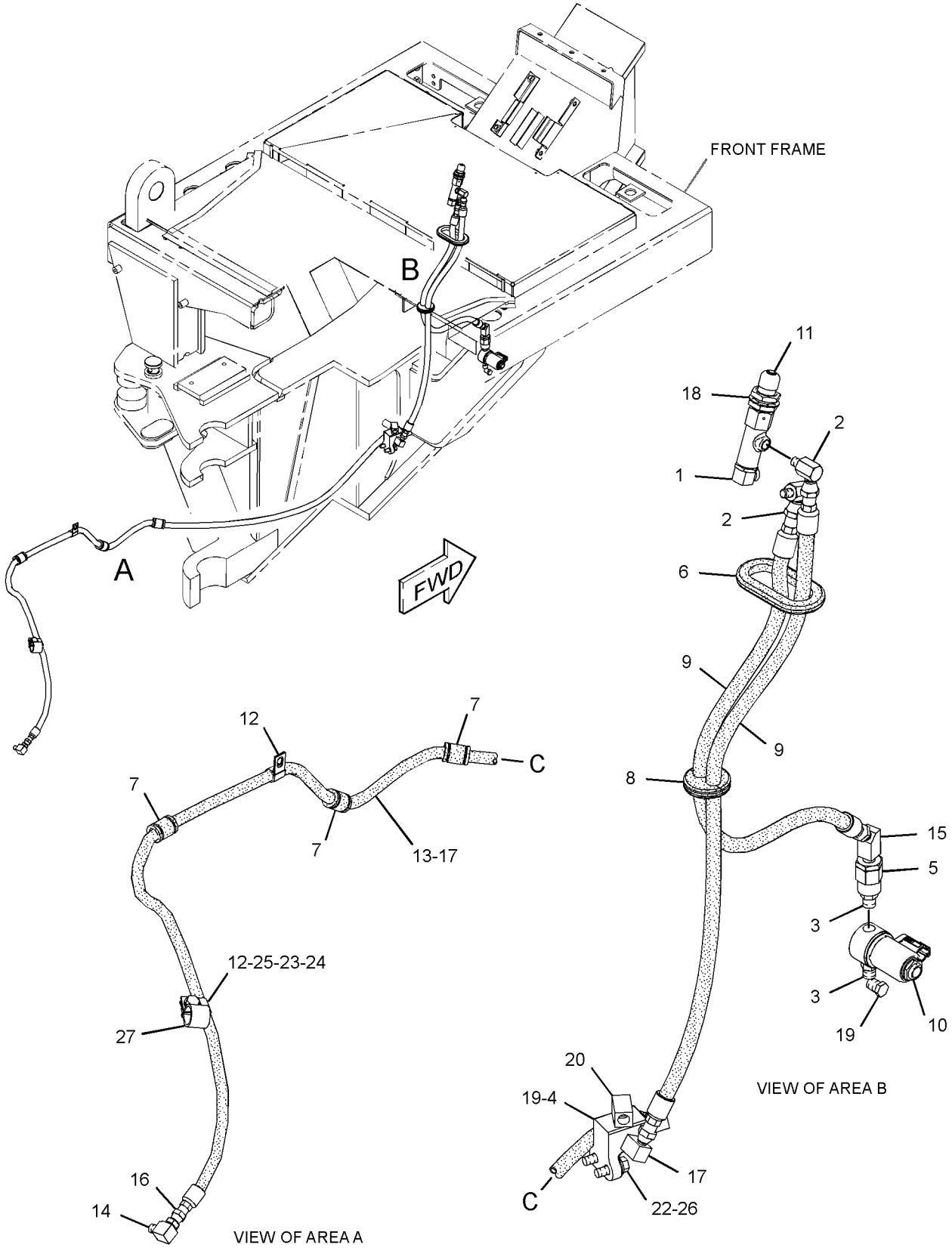


GRÁFICO 1 <FIM> g02018533

# *297-8948* GRUPO DE CONTROLE DO FREIO DE SERVIÇO (CONTROL GP-SERVICE BRAKE)

**S/N: JAP1-10099**

**NÚMEROE DE 348-3018 ARRANJO GERAL, 435-8193 ARRANJO HIDRÁULICO**

**SMCS-4251, 4265, 4269** **i06835658**

| NOTA | REF. NÃO | GRÁFICO REF. | NÚMERO DA PEÇA | QTY | NOME DA PEÇA 1 2 3 4 5 6 (NÍVEL DO PRODUTO) | CONSULTE PÁGINA |
|---|---|---|---|---|---|---|
| | 1 | 1 | **1F-4622** | 2 | CONJUNTO DO ROLAMENTO DE AGULHA (BEARING AS-NEEDLE) | |
| | 2 | 1 | **2D-7325** | 1 | TUBO EM TÊ (TEE-PIPE) | |
| | 3 | 1,2 | **2L-3331** | 4 | TUBO CONECTOR (CONNECTOR-PIPE) | |
| | 4 | 1 | **3S-2713** | 1 | PORCA REGULAR (3/8-24 DE ROSCA) (NUT-FULL (3/8-24-THD)) | |
| | 5 | 2 | **3T-0050** | 2 | GRAMPO (CLIP) | |
| | 6 | 2 | **5K-9238** | 4 | CONECTOR (CONNECTOR) | |
| | 7 | 1 | **5T-8285** | 1 | BLOCO DE JUNÇÃO (JUNCTION BLOCK) | |
| | 8 | 1 | **6K-6826** | 4 | COTOVELO (45 GRAUS) (ELBOW (45-DEG)) | |
| | 9 | 1 | **6W-5817** | 1 | MOLA (SPRING) | |
| | 10 | 1 | **7V-0446** | 2 | GRAMPO (CLIP) | |
| | 11 | 1 | **8D-8826** | 4 | PROTETOR (GUARD) | |
| | 12 | 1 | **8L-6005** | 3 | TUBO EM TÊ (TEE-PIPE) | |
| | 13 | 1,2 | **8W-8527** | 15 | LUVA (SLEEVE) | |
| | 14 | 1 | **8W-8903** | 2 | GRAMPO (CLIP) | |
| Y | 15 | 1 | *8X-2650* | 1 | GRUPO DE VÁLVULAS DE CONTROLE DE AR (FREIO DE SERVIÇO) (VALVE GP-AIR CONTROL (SERVICE BRAKE)) | 1652 |
| | 16 | 1 | **8X-2680** | 1 | CONJUNTO DE SUPORTE (BRACKET AS) | |
| | 17 | 1 | **9J-8783** | 1 | CALÇO (0,508 MM DE ESPESSURA) (SHIM (0.508-MM THK)) | |
| | 18 | 1 | **9S-7706** | 2 | COTOVELO ALARGADO (ELBOW-FLARED) | |
| | 19 | 1 | **9X-8606** | 8 | GRAMPO (CLIP) | |
| | 20 | 2 | **110-3326** | 1 | CONJUNTO DE PLACA (PLATE AS) | |
| | | 2 | **3S-0391** | 1 | RESSALTO (ROSCA 3/8-16) (BOSS (3/8-16-THD)) | |
| | | 2 | **8X-8450** | 1 | PLACA (PLATE) | |
| | 21 | 1 | **169-0921** | 1 | EXTREMIDADE DA HASTE (ROSCA DE 3/8-24 ESQUERDA) (ROD END (3/8-24 LH-THD)) | |
| | 22 | 1 | **172-4211** | 1 | ESPAÇADOR (10,5X22X50,8 MM DE ESPESSURA) (SPACER (10.5X22X50.8-MM THK)) | |
| | 23 | 1,2 | **176-2945** | 2 | CONEXÃO DE ANTEPARO (FITTING-BULKHEAD) | |
| | 24 | 1 | **177-1713** | 1 | HASTE (ROD) | |
| | 25 | 1 | **180-4027** | 1 | CAM (CAM) | |
| | 26 | 1 | **180-7147** | 1 | ALAVANCA (LEVER) | |
| | 27 | 1 | **185-1122** | 1 | SUPORTE (BRACKET) | |
| | 28 | 2 | **198-5438** | 2 | BLOCO (BLOCK) | |
| | 29 | 1 | **204-8736** | 1 | CONJUNTO DE TUBO (TUBE AS) | |
| | 30 | 1 | **204-8737** | 1 | CONJUNTO DE TUBO (TUBE AS) | |
| | 31 | 1 | **204-8738** | 1 | CONJUNTO DE TUBO (TUBE AS) | |
| | 32 | 1 | **204-8739** | 1 | CONJUNTO DE TUBO (TUBE AS) | |
| | 33 | 1 | **204-8740** | 1 | CONJUNTO DE TUBO (TUBE AS) | |
| | 34 | 1 | **204-8741** | 1 | CONJUNTO DE TUBO (TUBE AS) | |
| I | 35 | 1 | **207-4773** | 2 | CONJUNTO DE MANGUEIRA (HOSE AS) | |
| | 36 | 1 | **207-4924** | 1 | PEDAL DO FREIO (PEDAL-BRAKE) | |
| | 37 | 1 | **242-9245** | 2 | CONJUNTO DE MANGUEIRA (HOSE AS) | |
| I | 38 | 1 | **306-4107** | 2 | CONJUNTO DE MANGUEIRA (HOSE AS) | |
| | 39 | 2 | **307-6241** | 2 | BLOCO DE ABRAÇADEIRA (BLOCK-CLAMP) | |

297-8948 GRUPO DE CONTROLE DO FREIO DE SERVIÇO (CONTROL GP-SERVICE BRAKE) (continuação)

**i06835658**

| NOTA | REF. NÃO | GRÁFICO REF. | NÚMERO DA PEÇA | QTY | NOME DA PEÇA 1 2 3 4 5 6 (NÍVEL DO PRODUTO) | CONSULTE PÁGINA |
|---|---|---|---|---|---|---|
| | 40 | 2 | **307-6242** | 2 | BLOCO DE ABRAÇADEIRA (BLOCK-CLAMP) | |
| | 41 | 2 | **307-6243** | 4 | BLOCO DE ABRAÇADEIRA (BLOCK-CLAMP) | |
| | 42 | 2 | **307-6568** | 1 | CONJUNTO DE SUPORTE (BRACKET AS) | |
| | 43 | 2 | **307-7500** | 2 | BLOCO DE ABRAÇADEIRA (BLOCK-CLAMP) | |
| | 44 | 2 | **307-7501** | 1 | CONJUNTO DE PLACA (PLATE AS) | |
| | 45 | 2 | **307-7502** | 1 | PLACA (PLATE) | |
| M | 46 | 2 | **8T-0389** | 4 | CONTRAPORCA (ROSCA M10X1,5) (LOCKNUT (M10X1.5-THD)) | |
| | 47 | 1 | **129-3173** | 1 | PARAFUSO DE CABEÇA DE 12 PONTOS (3/8-16X1,25 POL) (BOLT-12 POINT HEAD (3/8-16X1.25-IN)) | |
| | 48 | 1,2 | **190-4375** | 2 | ARRUELA (26X40X2 MM DE ESPESSURA) (WASHER (26X40X2-MM THK)) | |
| | 49 | 1 | **1B-0676** | 1 | PIN (PIN) | |
| | 50 | 1 | **1H-7724** | 3 | BUCHA REDUTORA (BUSHING-REDUCER) | |
| | 51 | 1 | **3B-7721** | 1 | BUCHA REDUTORA (BUSHING-REDUCER) | |
| | 52 | 1 | **3D-8913** | 2 | COTOVELO (ELBOW) | |
| | 53 | 2 | **3K-6060** | 4 | CONTRAPORCA (ROSCA 3/8-16) (LOCKNUT (3/8-16-THD)) | |
| | 54 | 1 | **3K-8280** | 1 | PINO-GARFO (PIN-CLEVIS) | |
| | 55 | 1 | **4B-6060** | 1 | PARAFUSO DE AJUSTE DA TOMADA (1/4-20X0,375 POL) (SETSCREW-SOCKET (1/4-20X0.375-IN)) | |
| | 56 | 1 | **4D-0577** | 1 | COTOVELO (ELBOW) | |
| | 57 | 1,2 | **4D-0582** | 5 | COTOVELO (ELBOW) | |
| | 58 | 1 | **4D-7735** | 2 | GRAMPO (CLIP) | |
| | 59 | 1 | **4J-3914** | 1 | COTOVELO (ELBOW) | |
| | 60 | 1 | **4J-8922** | 1 | EXTREMIDADE DA HASTE (3/8-24 DE ROSCA) (ROD END (3/8-24-THD)) | |
| | 61 | 1 | **4M-6425** | 1 | PARAFUSO (5/16-18X1 POL) (BOLT (5/16-18X1-IN)) | |
| | 62 | 1 | **4S-4455** | 1 | GRAMPO (CLIP) | |
| M | 63 | 1 | **5C-2890** | 3 | PORCA (ROSCA M6X1) (NUT (M6X1-THD)) | |
| | 64 | 1 | **5H-4778** | 1 | COTOVELO (ELBOW) | |
| | 65 | 1 | **5K-5338** | 1 | GRAMPO (CLIP) | |
| | 66 | 2 | **5M-3062** | 2 | PARAFUSO (3/8-16X0,75 POL) (BOLT (3/8-16X0.75-IN)) | |
| | 67 | 1 | **5M-6213** | 1 | BUJÃO (PLUG-PIPE) | |
| | 68 | 1 | **6D-4244** | 2 | GRAMPO (CLIP) | |
| I | 69 | 1 | **6D-9855** | 1 | CONJUNTO DE MANGUEIRA (HOSE AS) | |
| | 70 | 1 | **6V-4245** | 1 | COTOVELO (ELBOW) | |
| M | 71 | 1 | **6V-7357** | 1 | PARAFUSO (M6X1X25 MM) (BOLT (M6X1X25-MM)) | |
| | 72 | 1 | **6V-8189** | 3 | PORCA (5/16-18 DE ROSCA) (NUT (5/16-18-THD)) | |
| | 73 | 2 | **6V-8801** | 2 | PORCA (ROSCA 3/8-16) (NUT (3/8-16-THD)) | |
| | 74 | 1 | **6V-8918** | 2 | PARAFUSO (5/16-18X1,25 POL) (BOLT (5/16-18X1.25-IN)) | |
| | 75 | 1,2 | **7M-7410** | 6 | BUJÃO (PLUG-PIPE) | |
| | 76 | 1 | **7X-7729** | 2 | ARRUELA (11X25X3 MM DE ESPESSURA) (WASHER (11X25X3-MM THK)) | |
| | 77 | 1 | **8M-2773** | 1 | GRAMPO (CIRCUITO) (CLIP (LOOP)) | |
| | 78 | 1,2 | **8T-4121** | 19 | ARRUELA DURA (11X21X2,5 MM DE ESPESSURA) (WASHER-HARD (11X21X2.5-MM THK)) | |
| M | 79 | 1 | **8T-4133** | 3 | PORCA (ROSCA M10X1,5) (NUT (M10X1.5-THD)) | |
| M | 80 | 1 | **8T-4136** | 5 | PARAFUSO (M10X1,5X25 MM) (BOLT (M10X1.5X25-MM)) | |
| M | 81 | 1,2 | **8T-4137** | 7 | PARAFUSO (M10X1,5X20 MM) (BOLT (M10X1.5X20-MM)) | |
| M | 82 | 1 | **272-3089** | 1 | PARAFUSO (M10X1,5X90 MM) (BOLT (M10X1.5X90-MM)) | |

297-8948 GRUPO DE CONTROLE DO FREIO DE SERVIÇO (CONTROL GP-SERVICE BRAKE) (continuação)

**i06835658**

| NOTA | REF. NÃO | GRÁFICO REF. | NÚMERO DA PEÇA | QTY | NOME DA PEÇA 1 2 3 4 5 6 (NÍVEL DO PRODUTO) | CONSULTE PÁGINA |
|---|---|---|---|---|---|---|
| M | 83 | 1 | **8T-4195** | 2 | PARAFUSO (M10X1,5X30 MM) (BOLT (M10X1.5X30-MM)) | |
| | 84 | 1 | **8T-4224** | 5 | ARRUELA DURA (8,8X16X2 MM DE ESPESSURA) (WASHER-HARD (8.8X16X2-MM THK)) | |
| | 85 | 1 | **8T-4226** | 1 | ARRUELA DURA (10,5X45X3 MM DE ESPESSURA) (WASHER-PLATED (10.5X45X3-MM THK)) | |
| | 86 | 1,2 | **8T-4896** | 13 | ARRUELA DURA (10,2X18,5X2,5 MM DE ESPESSURA) (WASHER-HARD (10.2X18.5X2.5-MM THK)) | |
| | 87 | 2 | **8T-9056** | 4 | PARAFUSO (3/8-16X1,25 POL) (BOLT (3/8-16X1.25-IN)) | |
| | 88 | 1 | **8X-7603** | 2 | CONJUNTO DE MANGUEIRA (HOSE AS) | |
| | 89 | 2 | **8X-8450** | 1 | PLACA (PLATE) | |
| | 90 | 1 | **9M-4972** | 1 | GRAMPO (CIRCUITO) (CLIP (LOOP)) | |
| | 91 | 1 | **9X-8256** | 1 | ARRUELA (6,6X12X2 MM DE ESPESSURA) (WASHER (6.6X12X2-MM THK)) | |
| E | 92 | 1 | **5P-0767** | | MANGUEIRA (74 CM) (HOSE (74-CM)) | |
| M | 93 | 1 | **142-0485** | 1 | PORCA (ROSCA M10X1,5) (NUT (M10X1.5-THD)) | |
| | 94 | 1 | **6V-7535** | 3 | COTOVELO DE TUBO (ELBOW-PIPE) | |
| | 95 | 1 | **7J-8611** | 1 | COTOVELO DE TUBO (ELBOW-PIPE) | |
| | 96 | 1 | **003-2143** | 1 | COTOVELO (ELBOW) | |
| | 97 | 1 | **6D-4246** | 1 | GRAMPO (CIRCUITO) (CLIP (LOOP)) | |

E - ENCOMENDAR POR CENTÍMETROS
I - CONSULTE O SISTEMA DE INFORMAÇÕES HIDRÁULICAS
M - PEÇA MÉTRICA
Y - ILUSTRAÇÃO INDIVIDUAL

297-8948 GRUPO DE CONTROLE DO FREIO DE SERVIÇO (CONTROL GP-SERVICE BRAKE) (continuação)

**i06835658**

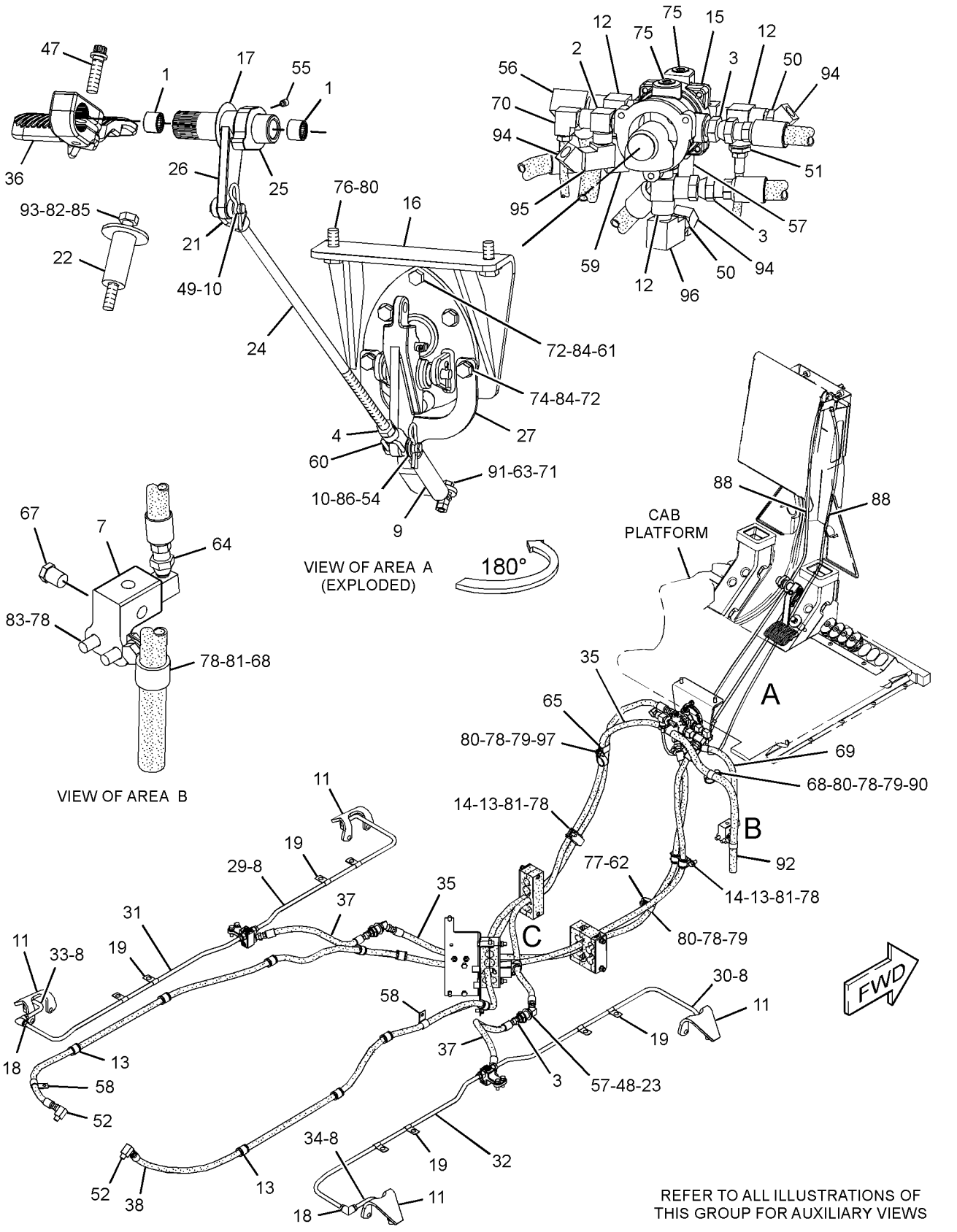


GRÁFICO 1

g06135886

297-8948 GRUPO DE CONTROLE DO FREIO DE SERVIÇO (CONTROL GP-SERVICE BRAKE) (continuação)

i06835658

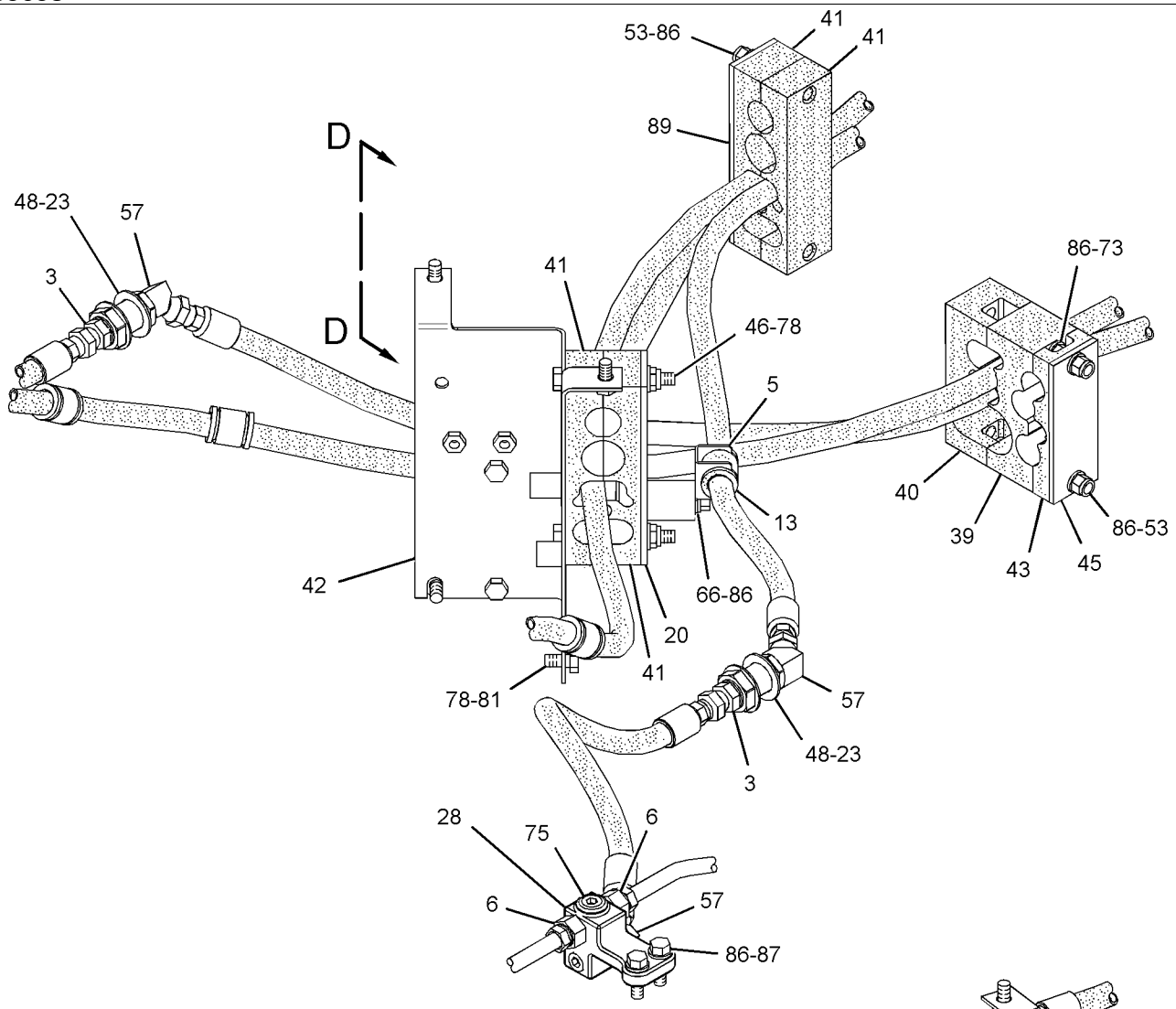


VIEW OF AREA C

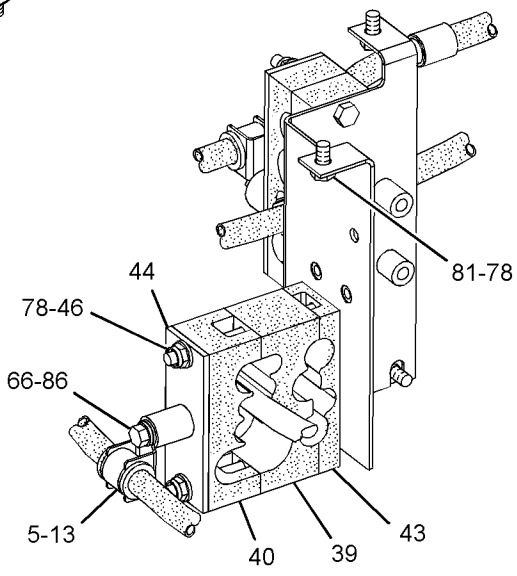


VIEW D-D

GRÁFICO 2 <FIM> g06135888

# *297-8948* GRUPO DE CONTROLE DO FREIO DE SERVIÇO (CONTROL GP-SERVICE BRAKE)

**S/N: JAP10100-UP**

**NÚMEROE DE 435-8193 ARRANJO HIDRÁULICO**

**SMCS-4251, 4265, 4269** **i06907395**

| NOTA | REF. NÃO | GRÁFICO REF. | NÚMERO DA PEÇA | QTY | NOME DA PEÇA 1 2 3 4 5 6 (NÍVEL DO PRODUTO) | CONSULTE PÁGINA |
|---|---|---|---|---|---|---|
| | 1 | 1 | **1F-4622** | 2 | CONJUNTO DO ROLAMENTO DE AGULHA (BEARING AS-NEEDLE) | |
| | 2 | 1 | **2D-7325** | 1 | TUBO EM TÊ (TEE-PIPE) | |
| | 3 | 1,2 | **2L-3331** | 4 | TUBO CONECTOR (CONNECTOR-PIPE) | |
| | 4 | 1 | **3S-2713** | 1 | PORCA REGULAR (3/8-24 DE ROSCA) (NUT-FULL (3/8-24-THD)) | |
| | 5 | 2 | **3T-0050** | 2 | GRAMPO (CLIP) | |
| | 6 | 2 | **5K-9238** | 4 | CONECTOR (CONNECTOR) | |
| | 7 | 1 | **5T-8285** | 1 | BLOCO DE JUNÇÃO (JUNCTION BLOCK) | |
| | 8 | 1 | **6K-6826** | 4 | COTOVELO (45 GRAUS) (ELBOW (45-DEG)) | |
| | 9 | 1 | **6W-5817** | 1 | MOLA (SPRING) | |
| | 10 | 1 | **7V-0446** | 2 | GRAMPO (CLIP) | |
| | 11 | 1 | **8D-8826** | 4 | PROTETOR (GUARD) | |
| | 12 | 1 | **8L-6005** | 3 | TUBO EM TÊ (TEE-PIPE) | |
| | 13 | 1,2 | **8W-8527** | 15 | LUVA (SLEEVE) | |
| | 14 | 1 | **8W-8903** | 2 | GRAMPO (CLIP) | |
| Y | 15 | 1 | *8X-2650* | 1 | GRUPO DE VÁLVULAS DE CONTROLE DE AR (FREIO DE SERVIÇO) (VALVE GP-AIR CONTROL (SERVICE BRAKE)) | 1652 |
| | 16 | 1 | **8X-2680** | 1 | CONJUNTO DE SUPORTE (BRACKET AS) | |
| | 17 | 1 | **9J-8783** | 1 | CALÇO (0,508 MM DE ESPESSURA) (SHIM (0.508-MM THK)) | |
| | 18 | 1 | **9S-7706** | 2 | COTOVELO ALARGADO (ELBOW-FLARED) | |
| | 19 | 1 | **9X-8606** | 8 | GRAMPO (CLIP) | |
| | 20 | 2 | **110-3326** | 1 | CONJUNTO DE PLACA (PLATE AS) | |
| | | 2 | **3S-0391** | 1 | RESSALTO (ROSCA 3/8-16) (BOSS (3/8-16-THD)) | |
| | | 2 | **8X-8450** | 1 | PLACA (PLATE) | |
| | 21 | 1 | **169-0921** | 1 | EXTREMIDADE DA HASTE (ROSCA DE 3/8-24 ESQUERDA) (ROD END (3/8-24 LH-THD)) | |
| | 22 | 1 | **172-4211** | 1 | ESPAÇADOR (10,5X22X50,8 MM DE ESPESSURA) (SPACER (10.5X22X50.8-MM THK)) | |
| | 23 | 1,2 | **176-2945** | 2 | CONEXÃO DE ANTEPARO (FITTING-BULKHEAD) | |
| | 24 | 1 | **177-1713** | 1 | HASTE (ROD) | |
| | 25 | 1 | **180-4027** | 1 | CAM (CAM) | |
| | 26 | 1 | **180-7147** | 1 | ALAVANCA (LEVER) | |
| | 27 | 1 | **185-1122** | 1 | SUPORTE (BRACKET) | |
| | 28 | 2 | **198-5438** | 2 | BLOCO (BLOCK) | |
| | 29 | 1 | **204-8736** | 1 | CONJUNTO DE TUBO (TUBE AS) | |
| | 30 | 1 | **204-8737** | 1 | CONJUNTO DE TUBO (TUBE AS) | |
| | 31 | 1 | **204-8738** | 1 | CONJUNTO DE TUBO (TUBE AS) | |
| | 32 | 1 | **204-8739** | 1 | CONJUNTO DE TUBO (TUBE AS) | |
| | 33 | 1 | **204-8740** | 1 | CONJUNTO DE TUBO (TUBE AS) | |
| | 34 | 1 | **204-8741** | 1 | CONJUNTO DE TUBO (TUBE AS) | |
| I | 35 | 1 | **207-4773** | 2 | CONJUNTO DE MANGUEIRA (HOSE AS) | |
| C | 36 | 1 | **512-5938** | 1 | PEDAL-EMBREAGEM (PEDAL-CLUTCH) | |
| | 37 | 1 | **242-9245** | 2 | CONJUNTO DE MANGUEIRA (HOSE AS) | |
| I | 38 | 1 | **306-4107** | 2 | CONJUNTO DE MANGUEIRA (HOSE AS) | |
| | 39 | 2 | **307-6241** | 2 | BLOCO DE ABRAÇADEIRA (BLOCK-CLAMP) | |

297-8948 GRUPO DE CONTROLE DO FREIO DE SERVIÇO (CONTROL GP-SERVICE BRAKE) (continuação)

**i06907395**

| NOTA | REF. NÃO | GRÁFICO REF. | NÚMERO DA PEÇA | QTY | NOME DA PEÇA 1 2 3 4 5 6 (NÍVEL DO PRODUTO) | CONSULTE PÁGINA |
|---|---|---|---|---|---|---|
| | 40 | 2 | **307-6242** | 2 | BLOCO DE ABRAÇADEIRA (BLOCK-CLAMP) | |
| | 41 | 2 | **307-6243** | 4 | BLOCO DE ABRAÇADEIRA (BLOCK-CLAMP) | |
| | 42 | 2 | **307-6568** | 1 | CONJUNTO DE SUPORTE (BRACKET AS) | |
| | 43 | 2 | **307-7500** | 2 | BLOCO DE ABRAÇADEIRA (BLOCK-CLAMP) | |
| | 44 | 2 | **307-7501** | 1 | CONJUNTO DE PLACA (PLATE AS) | |
| | 45 | 2 | **307-7502** | 1 | PLACA (PLATE) | |
| M | 46 | 2 | **8T-0389** | 4 | CONTRAPORCA (ROSCA M10X1,5) (LOCKNUT (M10X1.5-THD)) | |
| | 47 | 1 | **129-3173** | 1 | PARAFUSO DE CABEÇA DE 12 PONTOS (3/8-16X1,25 POL) (BOLT-12 POINT HEAD (3/8-16X1.25-IN)) | |
| | 48 | 1,2 | **190-4375** | 2 | ARRUELA (26X40X2 MM DE ESPESSURA) (WASHER (26X40X2-MM THK)) | |
| | 49 | 1 | **1B-0676** | 1 | PIN (PIN) | |
| | 50 | 1 | **1H-7724** | 3 | BUCHA REDUTORA (BUSHING-REDUCER) | |
| | 51 | 1 | **3B-7721** | 1 | BUCHA REDUTORA (BUSHING-REDUCER) | |
| | 52 | 1 | **3D-8913** | 2 | COTOVELO (ELBOW) | |
| | 53 | 2 | **3K-6060** | 4 | CONTRAPORCA (ROSCA 3/8-16) (LOCKNUT (3/8-16-THD)) | |
| | 54 | 1 | **3K-8280** | 1 | PINO-GARFO (PIN-CLEVIS) | |
| | 55 | 1 | **4B-6060** | 1 | PARAFUSO DE AJUSTE DA TOMADA (1/4-20X0,375 POL) (SETSCREW-SOCKET (1/4-20X0.375-IN)) | |
| | 56 | 1 | **4D-0577** | 1 | COTOVELO (ELBOW) | |
| | 57 | 1,2 | **4D-0582** | 5 | COTOVELO (ELBOW) | |
| | 58 | 1 | **4D-7735** | 2 | GRAMPO (CLIP) | |
| | 59 | 1 | **4J-3914** | 1 | COTOVELO (ELBOW) | |
| | 60 | 1 | **4J-8922** | 1 | EXTREMIDADE DA HASTE (3/8-24 DE ROSCA) (ROD END (3/8-24-THD)) | |
| | 61 | 1 | **4M-6425** | 1 | PARAFUSO (5/16-18X1 POL) (BOLT (5/16-18X1-IN)) | |
| | 62 | 1 | **4S-4455** | 1 | GRAMPO (CLIP) | |
| M | 63 | 1 | **5C-2890** | 3 | PORCA (ROSCA M6X1) (NUT (M6X1-THD)) | |
| | 64 | 1 | **5H-4778** | 1 | COTOVELO (ELBOW) | |
| | 65 | 1 | **5K-5338** | 1 | GRAMPO (CLIP) | |
| | 66 | 2 | **5M-3062** | 2 | PARAFUSO (3/8-16X0,75 POL) (BOLT (3/8-16X0.75-IN)) | |
| | 67 | 1 | **5M-6213** | 1 | BUJÃO (PLUG-PIPE) | |
| | 68 | 1 | **6D-4244** | 2 | GRAMPO (CLIP) | |
| I | 69 | 1 | **6D-9855** | 1 | CONJUNTO DE MANGUEIRA (HOSE AS) | |
| | 70 | 1 | **6V-4245** | 1 | COTOVELO (ELBOW) | |
| M | 71 | 1 | **6V-7357** | 1 | PARAFUSO (M6X1X25 MM) (BOLT (M6X1X25-MM)) | |
| | 72 | 1 | **6V-8189** | 3 | PORCA (5/16-18 DE ROSCA) (NUT (5/16-18-THD)) | |
| | 73 | 2 | **6V-8801** | 2 | PORCA (ROSCA 3/8-16) (NUT (3/8-16-THD)) | |
| | 74 | 1 | **6V-8918** | 2 | PARAFUSO (5/16-18X1,25 POL) (BOLT (5/16-18X1.25-IN)) | |
| | 75 | 1,2 | **7M-7410** | 6 | BUJÃO (PLUG-PIPE) | |
| | 76 | 1 | **7X-7729** | 2 | ARRUELA (11X25X3 MM DE ESPESSURA) (WASHER (11X25X3-MM THK)) | |
| | 77 | 1 | **8M-2773** | 1 | GRAMPO (CIRCUITO) (CLIP (LOOP)) | |
| | 78 | 1,2 | **8T-4121** | 19 | ARRUELA DURA (11X21X2,5 MM DE ESPESSURA) (WASHER-HARD (11X21X2.5-MM THK)) | |
| M | 79 | 1 | **8T-4133** | 3 | PORCA (ROSCA M10X1,5) (NUT (M10X1.5-THD)) | |
| M | 80 | 1 | **8T-4136** | 5 | PARAFUSO (M10X1,5X25 MM) (BOLT (M10X1.5X25-MM)) | |
| M | 81 | 1,2 | **8T-4137** | 7 | PARAFUSO (M10X1,5X20 MM) (BOLT (M10X1.5X20-MM)) | |
| M | 82 | 1 | **272-3089** | 1 | PARAFUSO (M10X1,5X90 MM) (BOLT (M10X1.5X90-MM)) | |

297-8948 GRUPO DE CONTROLE DO FREIO DE SERVIÇO (CONTROL GP-SERVICE BRAKE) (continuação)

**i06907395**

| NOTA | REF. NÃO | GRÁFICO REF. | NÚMERO DA PEÇA | QTY | NOME DA PEÇA 1 2 3 4 5 6 (NÍVEL DO PRODUTO) | CONSULTE PÁGINA |
|---|---|---|---|---|---|---|
| M | 83 | 1 | **8T-4195** | 2 | PARAFUSO (M10X1,5X30 MM) (BOLT (M10X1.5X30-MM)) | |
| | 84 | 1 | **8T-4224** | 5 | ARRUELA DURA (8,8X16X2 MM DE ESPESSURA) (WASHER-HARD (8.8X16X2-MM THK)) | |
| | 85 | 1 | **8T-4226** | 1 | ARRUELA DURA (10,5X45X3 MM DE ESPESSURA) (WASHER-PLATED (10.5X45X3-MM THK)) | |
| | 86 | 1,2 | **8T-4896** | 13 | ARRUELA DURA (10,2X18,5X2,5 MM DE ESPESSURA) (WASHER-HARD (10.2X18.5X2.5-MM THK)) | |
| | 87 | 2 | **8T-9056** | 4 | PARAFUSO (3/8-16X1,25 POL) (BOLT (3/8-16X1.25-IN)) | |
| | 88 | 1 | **8X-7603** | 2 | CONJUNTO DE MANGUEIRA (HOSE AS) | |
| | 89 | 2 | **8X-8450** | 1 | PLACA (PLATE) | |
| | 90 | 1 | **9M-4972** | 1 | GRAMPO (CIRCUITO) (CLIP (LOOP)) | |
| | 91 | 1 | **9X-8256** | 1 | ARRUELA (6,6X12X2 MM DE ESPESSURA) (WASHER (6.6X12X2-MM THK)) | |
| E | 92 | 1 | **5P-0767** | | MANGUEIRA (74 CM) (HOSE (74-CM)) | |
| M | 93 | 1 | **142-0485** | 1 | PORCA (ROSCA M10X1,5) (NUT (M10X1.5-THD)) | |
| | 94 | 1 | **6V-7535** | 3 | COTOVELO DE TUBO (ELBOW-PIPE) | |
| | 95 | 1 | **7J-8611** | 1 | COTOVELO DE TUBO (ELBOW-PIPE) | |
| | 96 | 1 | **003-2143** | 1 | COTOVELO (ELBOW) | |
| | 97 | 1 | **6D-4246** | 1 | GRAMPO (CIRCUITO) (CLIP (LOOP)) | |

C - ALTERAR DO TIPO ANTERIOR
E - ENCOMENDAR POR CENTÍMETROS
I - CONSULTE O SISTEMA DE INFORMAÇÕES HIDRÁULICAS
M - PEÇA MÉTRICA
Y - ILUSTRAÇÃO INDIVIDUAL

297-8948 GRUPO DE CONTROLE DO FREIO DE SERVIÇO (CONTROL GP-SERVICE BRAKE) (continuação)

**i06907395**

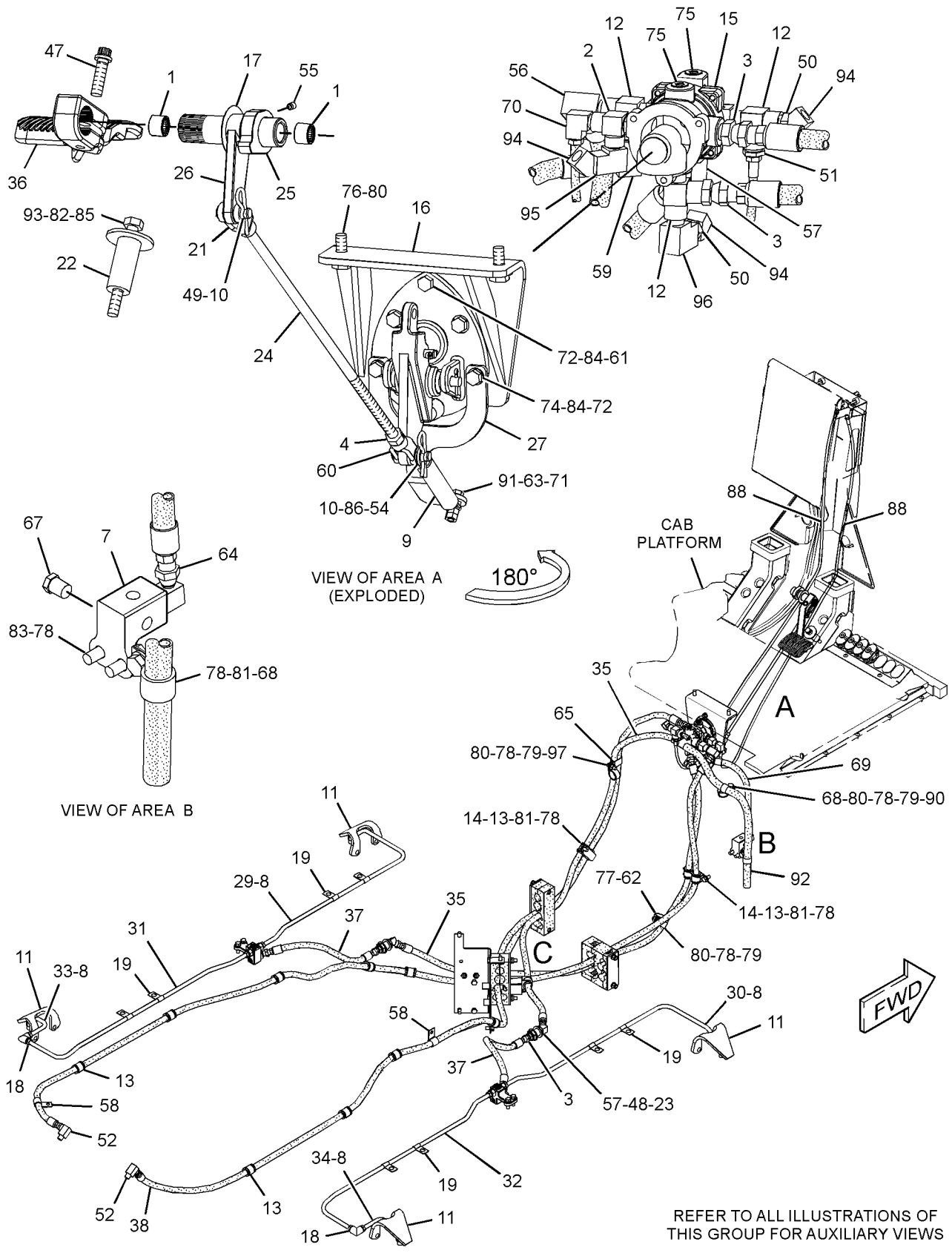


GRÁFICO 1

g06135886

297-8948 GRUPO DE CONTROLE DO FREIO DE SERVIÇO (CONTROL GP-SERVICE BRAKE) (continuação)

**i06907395**

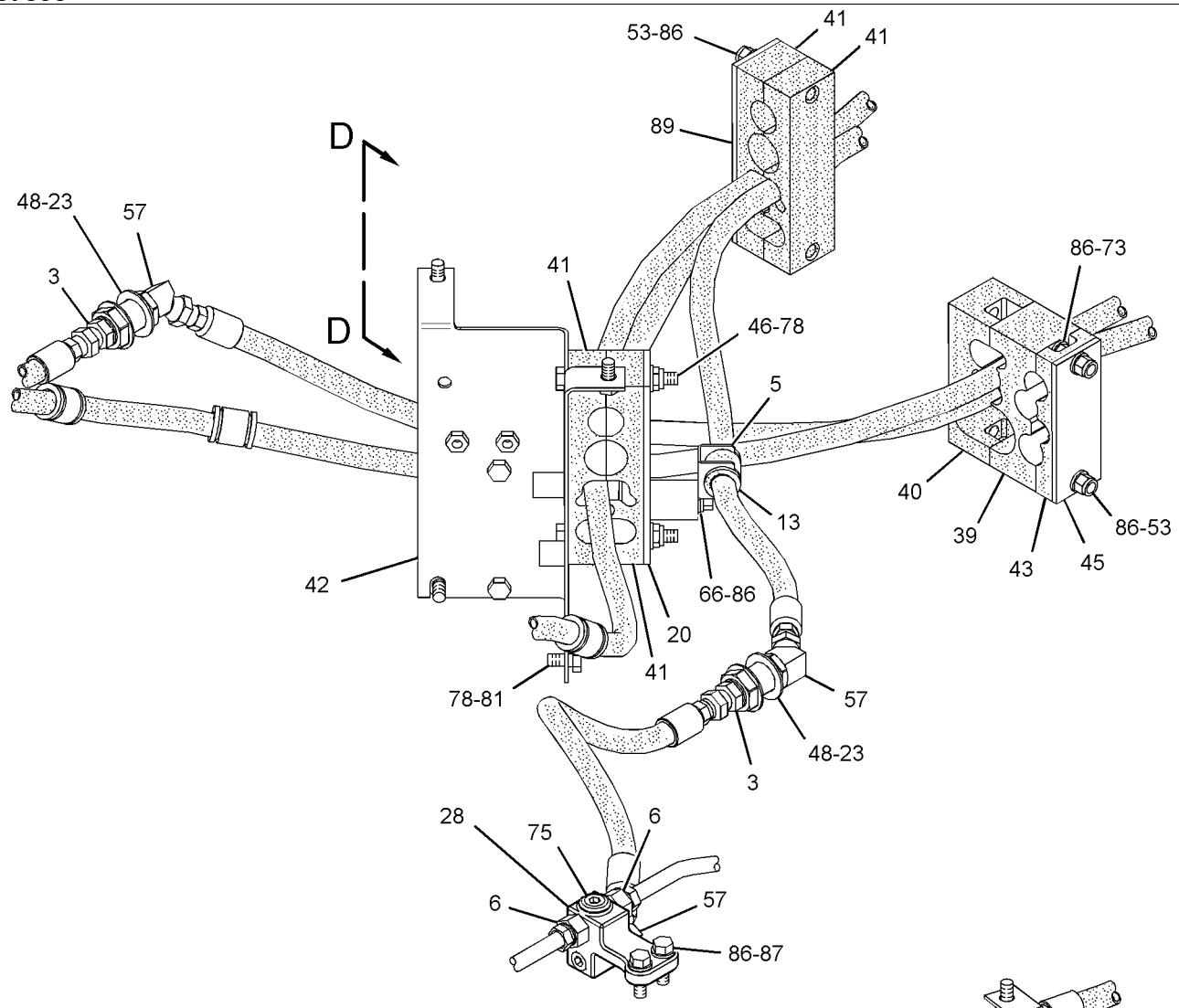


VIEW OF AREA C

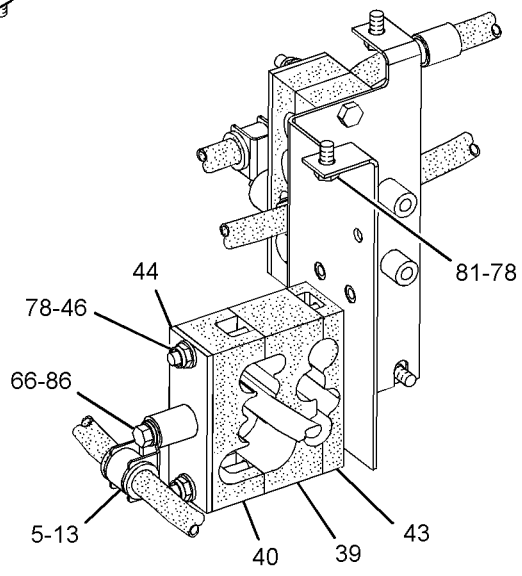


VIEW D-D

GRÁFICO 2 <FIM> g06135888

# *455-0162* GRUPO DO SECADOR E TUBULAÇÕES-AR (DRYER & LINES GP-AIR)

**S/N: JAP6766-UP**

**NÚMEROE DE 455-0158 GRUPO DO SECADOR DE AR**

**SMCS-4285** **i06782431**

| NOTA | REF. NÃO | GRÁFICO REF. | NÚMERO DA PEÇA | QTY | NOME DA PEÇA 1 2 3 4 5 6 (NÍVEL DO PRODUTO) | CONSULTE PÁGINA |
|---|---|---|---|---|---|---|
| | 1 | 1 | **3D-7587** | 2 | COTOVELO (ELBOW) | |
| | 2 | 1 | **8W-8528** | 1 | LUVA (SLEEVE) | |
| | 3 | 1 | **217-4369** | 1 | CONJUNTO DE SUPORTE (BRACKET AS) | |
| M | | 1 | **8T-3490** | 1 | PORCA DE SOLDA (ROSCA M10X1,5) (NUT-WELD (M10X1.5-THD)) | |
| | 4 | 1 | **303-2348** | 1 | TUBO (TUBE) | |
| | 5 | 1 | **327-0727** | 1 | PLACA (PLATE) | |
| | 6 | 1 | **327-0728** | 1 | CONJUNTO DE PLACA (PLATE AS) | |
| M | | 1 | **8T-3490** | 1 | PORCA DE SOLDA (ROSCA M10X1,5) (NUT-WELD (M10X1.5-THD)) | |
| Y | 7 | 1 | **450-3729** | 1 | GRUPO DO SECADOR DE AR (AIR DRYER GP) | 900 |
| I | 8 | 1 | **515-1615** | 1 | CONJUNTO DE MANGUEIRA (HOSE AS) | |
| I | 9 | 1 | **457-4050** | 1 | CONJUNTO DE MANGUEIRA (HOSE AS) | |
| I | 10 | 1 | **457-4051** | 1 | CONJUNTO DE MANGUEIRA (HOSE AS) | |
| | 11 | 1 | **0A-2926** | 1 | CONEXÃO (FITTING) | |
| | 12 | 1 | **174-5907** | 8 | GRAMPO (CLIP) | |
| | 13 | 1 | **205-7299** | 3 | GRAMPO (CLIP) | |
| | 14 | 1 | **2S-3440** | 1 | ABRAÇADEIRA DE MANGUEIRA (CLAMP-HOSE) | |
| M | 15 | 1 | **344-5675** | 3 | PORCA (ROSCA M10X1,5) (NUT (M10X1.5-THD)) | |
| | 16 | 1 | **4K-8864** | 1 | GRAMPO (CLIP) | |
| | 17 | 1 | **5B-1585** | 2 | COTOVELO (ELBOW) | |
| | 18 | 1 | **5K-8451** | 2 | GRAMPO (CLIP) | |
| | 19 | 1 | **5P-4424** | 2 | COTOVELO DO FREIO PNEUMÁTICO (ELBOW-AIR BRAKE) | |
| | 20 | 1 | **5P-7854** | 3 | GRAMPO (CLIP) | |
| | 21 | 1 | **6V-1889** | 1 | GRAMPO (CIRCUITO) (CLIP (LOOP)) | |
| | 22 | 1 | **7D-0215** | 1 | TUBO CONECTOR (CONNECTOR-PIPE) | |
| | 23 | 1 | **7X-7729** | 2 | ARRUELA (11X25X3 MM DE ESPESSURA) (WASHER (11X25X3-MM THK)) | |
| | 24 | 1 | **8T-4121** | 14 | ARRUELA DURA (11X21X2,5 MM DE ESPESSURA) (WASHER-HARD (11X21X2.5-MM THK)) | |
| M | 25 | 1 | **8T-4136** | 13 | PARAFUSO (M10X1,5X25 MM) (BOLT (M10X1.5X25-MM)) | |
| | 26 | 1 | **8T-4223** | 3 | ARRUELA DURA (13,5X25,5X3 MM DE ESPESSURA) (WASHER-HARD (13.5X25.5X3-MM THK)) | |
| | 27 | 1 | **8T-8917** | 3 | PARAFUSO (1/2-13X1,25 POL) (BOLT (1/2-13X1.25-IN)) | |
| | 28 | 1 | **9L-3560** | 2 | COTOVELO (ELBOW) | |
| | 29 | 1 | **9M-8406** | 1 | GRAMPO (CIRCUITO) (CLIP (LOOP)) | |
| BE | 30 | 1 | **8I-1362** | | MANGUEIRA (131 CM) (HOSE (131-CM)) | |

B - UTILIZAR CONFORME NECESSÁRIO
E - ENCOMENDAR POR CENTÍMETROS
I - CONSULTE O SISTEMA DE INFORMAÇÕES HIDRÁULICAS
M - PEÇA MÉTRICA
Y - ILUSTRAÇÃO INDIVIDUAL

455-0162 GRUPO DO SECADOR E TUBULAÇÕES-AR (DRYER & LINES GP-AIR) (continuação) **i06782431**

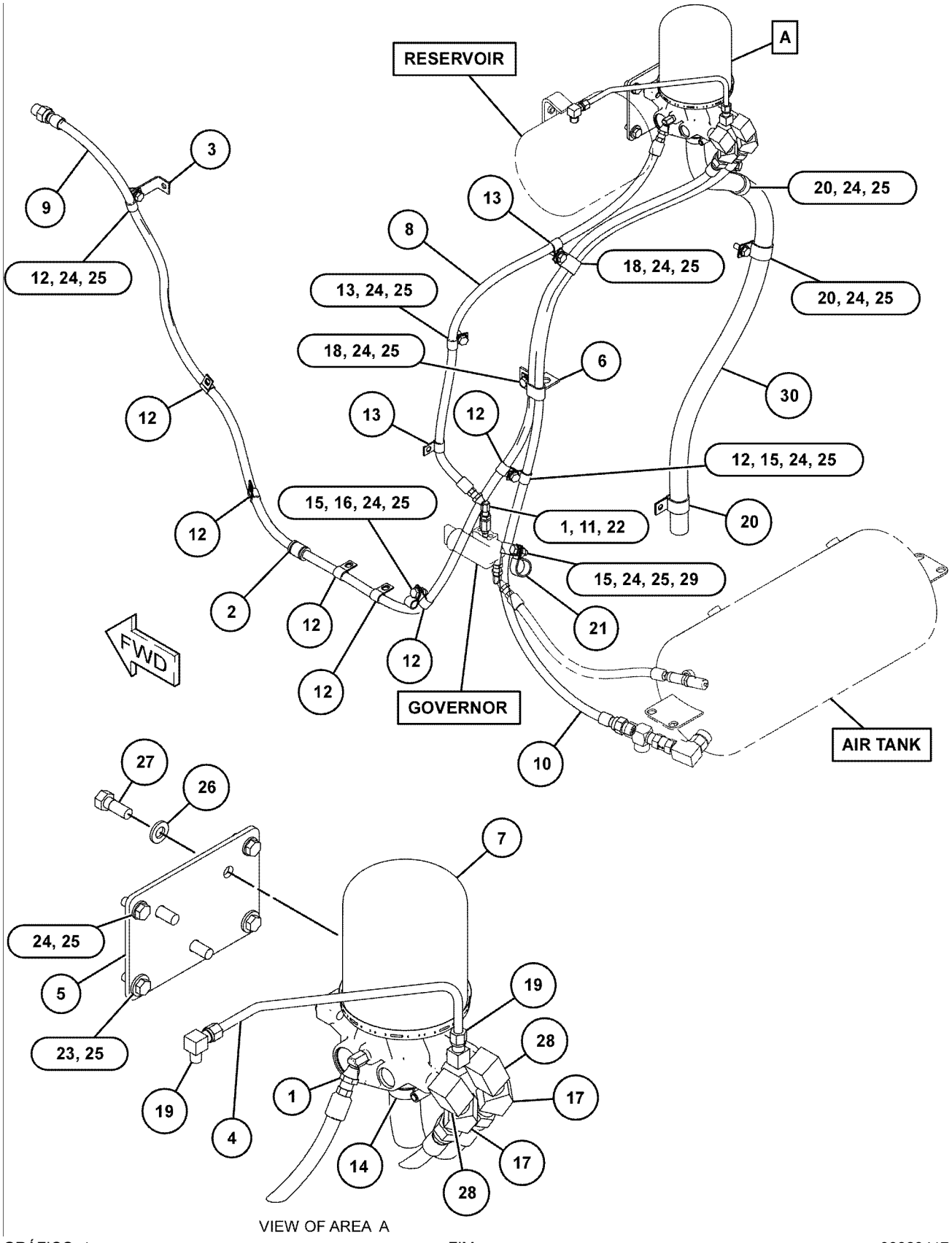


VIEW OF AREA A

GRÁFICO 1 <FIM> g03823417

# *434-8083* GRUPO DE TUBULAÇÕES, TANQUE DE AR (LINES GP-AIR TANK)

**S/N: JAP6766-UP**

**NÚMEROE DE 435-8193 ARRANJO HIDRÁULICO**

**SMCS-4272** **i06782493**

| NOTA | REF. NÃO | GRÁFICO REF. | NÚMERO DA PEÇA | QTY | NOME DA PEÇA 1 2 3 4 5 6 (NÍVEL DO PRODUTO) | CONSULTE PÁGINA |
|---|---|---|---|---|---|---|
| | 1 | 1 | **3D-7587** | 1 | COTOVELO (ELBOW) | |
| | 2 | 1 | **5F-5434** | 1 | CONJUNTO DE VÁLVULAS DO RESPIRO (VALVE AS-VENT) | |
| J | 3 | 1 | **205-7187** | 1 | CONJUNTO DO GOVERNADOR (COMPRESSOR DE AR) (GOVERNOR AS (AIR COMPRESSOR)) | |
| | | 1 | **2S-2923** | 1 | CONJUNTO DE TAMPA (COVER AS) | |
| | | 1 | **2K-8198** | 1 | ANEL RETENTOR EM O (SEAL-O-RING) | |
| | 4 | 1 | **292-4772** | 1 | CHAPA-SUPORTE (PLATE-SUPPORT) | |
| I | 5 | 1 | **515-1614** | 1 | CONJUNTO DE MANGUEIRA (HOSE AS) | |
| I | 6 | 1 | **515-1618** | 1 | CONJUNTO DE MANGUEIRA (HOSE AS) | |
| | 7 | 1 | **091-9035** | 1 | ESPAÇADOR (11X25X20-MM DE ESPESSURA) (SPACER (11X25X20-MM THK)) | |
| | 8 | 1 | **202-2762** | 4 | GRAMPO (CLIP) | |
| | 9 | 1 | **205-7299** | 2 | GRAMPO (CLIP) | |
| M | 10 | 1 | **344-5673** | 2 | PORCA (ROSCA M6X1) (NUT (M6X1-THD)) | |
| M | 11 | 1 | **344-5675** | 5 | PORCA (ROSCA M10X1,5) (NUT (M10X1.5-THD)) | |
| | 12 | 1 | **3E-6909** | 1 | GRAMPO (CLIP) | |
| | 13 | 1 | **4D-2560** | 2 | TUBO CONECTOR (CONNECTOR-PIPE) | |
| | 14 | 1 | **4D-7388** | 1 | GRAMPO (CLIP) | |
| | 15 | 1 | **4D-7733** | 1 | GRAMPO (CLIP) | |
| | 16 | 1 | **4S-7606** | 1 | COTOVELO (ELBOW) | |
| | 17 | 1 | **7D-7233** | 1 | GRAMPO (CLIP) | |
| | 18 | 1 | **7X-7729** | 2 | ARRUELA (11X25X3 MM DE ESPESSURA) (WASHER (11X25X3-MM THK)) | |
| | 19 | 1 | **8L-5008** | 1 | COTOVELO DE TUBO (ELBOW-PIPE) | |
| | 20 | 1 | **8T-4121** | 11 | ARRUELA DURA (11X21X2,5 MM DE ESPESSURA) (WASHER-HARD (11X21X2.5-MM THK)) | |
| M | 21 | 1 | **8T-4136** | 5 | PARAFUSO (M10X1,5X25 MM) (BOLT (M10X1.5X25-MM)) | |
| M | 22 | 1 | **8T-4182** | 1 | PARAFUSO (M10X1,5X45 MM) (BOLT (M10X1.5X45-MM)) | |
| M | 23 | 1 | **8T-4186** | 1 | PARAFUSO (M10X1,5X40 MM) (BOLT (M10X1.5X40-MM)) | |
| M | 24 | 1 | **8T-4195** | 1 | PARAFUSO (M10X1,5X30 MM) (BOLT (M10X1.5X30-MM)) | |
| | 25 | 1 | **8T-6757** | 4 | BUJÃO (PLUG-PIPE) | |
| M | 26 | 1 | **8T-6974** | 2 | PARAFUSO (M6X1X80 MM) (BOLT (M6X1X80-MM)) | |
| | 27 | 1 | **9M-4594** | 1 | ESPAÇADOR (0,406X0,875X0,75 POL DE ESPESSURA) (SPACER (0.406X0.875X0.75-IN THK)) | |
| | 28 | 1 | **9X-8256** | 4 | ARRUELA (6,6X12X2 MM DE ESPESSURA) (WASHER (6.6X12X2-MM THK)) | |
| | | | | | JOGO(S) DE REPARO DISPONÍVEL(ÍVEIS): | |
| J | | | **9M-0402** | 1 | KIT DE REPARO DO REGULADOR (COMPRESSOR DE AR) (KIT-GOVERNOR OVERHAUL (AIR COMPRESSOR)) | |
| | | | | | (INCLUDES GROMMETS, FILTERS, SPRING, VALVE, COVER, RING & GASKET) | |

I - CONSULTE O SISTEMA DE INFORMAÇÕES HIDRÁULICAS
J - KIT MARKED J SERVICES PART(S) MARKED J
M - PEÇA MÉTRICA

434-8083 GRUPO DE TUBULAÇÕES, TANQUE DE AR (LINES GP-AIR TANK) (continuação) **i06782493**

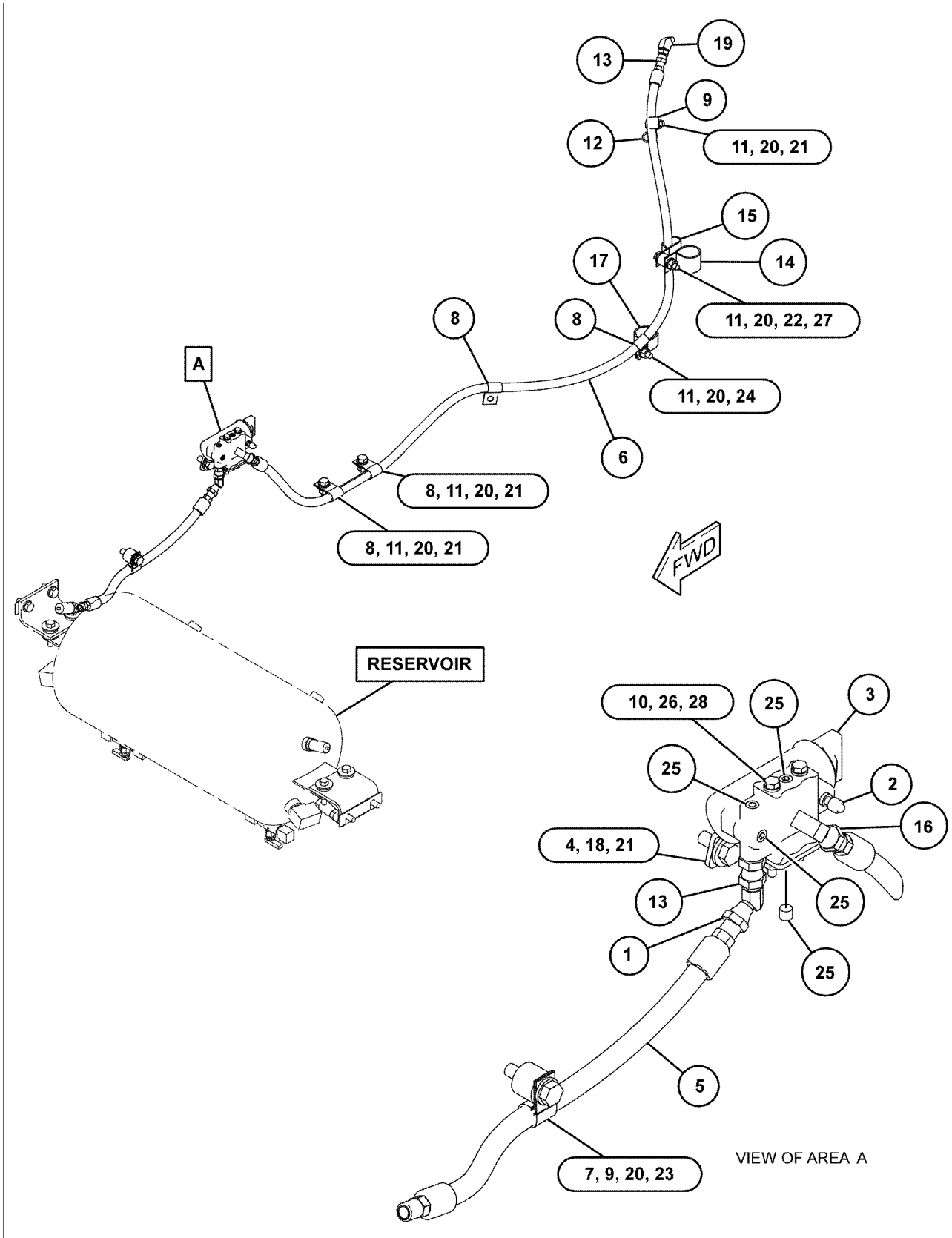


GRÁFICO 1 <FIM> g03823432

# *293-4830* GRUPO DO TANQUE-AR (TANK GP-AIR)

**S/N: JAP1-6765**

**NÚMEROE DE 348-3018 ARRANJO GERAL**

**SMCS-4272** **i05822966**

| NOTA | REF. NÃO | GRÁFICO REF. | NÚMERO DA PEÇA | QTY | NOME DA PEÇA 1 2 3 4 5 6 (NÍVEL DO PRODUTO) | CONSULTE PÁGINA |
|---|---|---|---|---|---|---|
| | 1 | 2 | **1P-7115** | 4 | CONJUNTO DE GROMMET (GROMMET AS) | |
| | 2 | 1,2 | **2G-1034** | 2 | VÁLVULA DE ALÍVIO PNEUMÁTICA (VALVE-AIR RELIEF) | |
| | 5 | 1 | **3D-7587** | 1 | COTOVELO (ELBOW) | |
| | 6 | 1 | **5F-5434** | 1 | CONJUNTO DE VÁLVULAS DO RESPIRO (VALVE AS-VENT) | |
| | 7 | 2 | **5B-8978** | 1 | T (TEE) | |
| | 8 | 2 | **8M-3368** | 2 | VÁLVULA DE RETENÇÃO (VALVE-CHECK) | |
| B | 9 | 2 | **8W-7915** | 2 | CALÇO (2 MM DE ESPESSURA) (SHIM (2-MM THK)) | |
| | 10 | 2 | **8W-8496** | 2 | PLACA (PLATE) | |
| | 12 | 1 | **8W-8575** | 1 | RESERVATÓRIO (RESERVOIR) | |
| | 13 | 2 | **9D-6663** | 2 | VÁLVULA-DRENAGEM (VALVE-DRAIN) | |
| | 14 | 2 | **9M-4594** | 1 | ESPAÇADOR (0,406X0,875X0,75 POL DE ESPESSURA) (SPACER (0.406X0.875X0.75-IN THK)) | |
| | 15 | 2 | **004-5933** | 1 | TUBO EM TÊ (TEE-PIPE) | |
| J | 16 | 1 | **205-7187** | 1 | CONJUNTO DO GOVERNADOR (COMPRESSOR DE AR) (GOVERNOR AS (AIR COMPRESSOR)) | |
| | | 1 | **2S-2923** | 1 | CONJUNTO DE TAMPA (COVER AS) | |
| | | 1 | **2K-8198** | | ANEL RETENTOR EM O (SEAL-O-RING) | |
| | 18 | 1 | **292-4772** | 1 | CHAPA-SUPORTE (PLATE-SUPPORT) | |
| I | 19 | 1 | **327-3973** | 1 | CONJUNTO DE MANGUEIRA (HOSE AS) | |
| I | 20 | 1 | **460-1394** | 1 | CONJUNTO DE MANGUEIRA (HOSE AS) | |
| I | 21 | 1 | **342-0725** | 1 | CONJUNTO DE MANGUEIRA (HOSE AS) | |
| | 23 | 2 | **002-6453** | 2 | COTOVELO (ELBOW) | |
| | 26 | 1,2 | **202-2762** | 4 | GRAMPO (CLIP) | |
| | 27 | 1,2 | **205-7299** | 2 | GRAMPO (CLIP) | |
| | 28 | 2 | **3D-8913** | 2 | COTOVELO (ELBOW) | |
| | 29 | 2 | **3E-6909** | 1 | GRAMPO (CLIP) | |
| | 30 | 2 | **4D-0577** | 1 | COTOVELO (ELBOW) | |
| | 31 | 1,2 | **4D-2560** | 2 | TUBO CONECTOR (CONNECTOR-PIPE) | |
| | 32 | 2 | **4D-7388** | 1 | GRAMPO (CLIP) | |
| | 33 | 2 | **4D-7733** | 1 | GRAMPO (CLIP) | |
| | 34 | 1 | **4S-7606** | 2 | COTOVELO (ELBOW) | |
| M | 35 | 1 | **5C-2890** | 2 | PORCA (ROSCA M6X1) (NUT (M6X1-THD)) | |
| | 36 | 2 | **5P-8998** | 2 | CONEXÃO (FITTING) | |
| | 37 | 2 | **5S-7383** | 4 | PARAFUSO (3/8-16X1,75 POL) (BOLT (3/8-16X1.75-IN)) | |
| | 39 | 2 | **6V-8801** | 4 | PORCA (ROSCA 3/8-16) (NUT (3/8-16-THD)) | |
| | 40 | 1 | **7C-6921** | 1 | ESPAÇADOR (11X20X22,8 MM DE ESPESSURA) (SPACER (11X20X22.8-MM THK)) | |
| | 41 | 2 | **7D-4903** | 1 | ADAPTADOR (ADAPTER) | |
| | 42 | 2 | **7D-7233** | 1 | GRAMPO (CLIP) | |
| | 43 | 2 | **7F-9311** | 4 | CONEXÃO (FITTING) | |
| | 44 | 2 | **7X-0578** | 8 | ARRUELA DURA (10,2X32X2,5 MM DE ESPESSURA) (WASHER-HARD (10.2X32X2.5-MM THK)) | |
| | 45 | 1 | **7X-7729** | 2 | ARRUELA (11X25X3 MM DE ESPESSURA) (WASHER (11X25X3-MM THK)) | |
| | 46 | 2 | **8L-5008** | 1 | COTOVELO DE TUBO (ELBOW-PIPE) | |
| | 47 | 1,2 | **8T-4121** | 15 | ARRUELA DURA (11X21X2,5 MM DE ESPESSURA) (WASHER-HARD (11X21X2.5-MM THK)) | |
| M | 48 | 1,2 | **8T-4133** | 5 | PORCA (ROSCA M10X1,5) (NUT (M10X1.5-THD)) | |

293-4830 GRUPO DO TANQUE-AR (TANK GP-AIR) (continuação) **i05822966**

| NOTA | REF. NÃO | GRÁFICO REF. | NÚMERO DA PEÇA | QTY | NOME DA PEÇA 1 2 3 4 5 6 (NÍVEL DO PRODUTO) | CONSULTE PÁGINA |
|---|---|---|---|---|---|---|
| M | 49 | 1,2 | **8T-4136** | 9 | PARAFUSO (M10X1,5X25 MM) (BOLT (M10X1.5X25-MM)) | |
| M | 50 | 2 | **8T-4182** | 1 | PARAFUSO (M10X1,5X45 MM) (BOLT (M10X1.5X45-MM)) | |
| M | 51 | 1 | **8T-4186** | 1 | PARAFUSO (M10X1,5X40 MM) (BOLT (M10X1.5X40-MM)) | |
| M | 52 | 2 | **8T-4195** | 1 | PARAFUSO (M10X1,5X30 MM) (BOLT (M10X1.5X30-MM)) | |
| | 53 | 2 | **5P-1075** | 4 | ARRUELA DURA (10,2X22,5X3 MM DE ESPESSURA) (WASHER-HARD (10.2X22.5X3-MM THK)) | |
| | 54 | 1 | **8T-6757** | 4 | BUJÃO (PLUG-PIPE) | |
| M | 55 | 1 | **8T-6974** | 2 | PARAFUSO (M6X1X80 MM) (BOLT (M6X1X80-MM)) | |
| | 56 | 1 | **9X-8256** | 4 | ARRUELA (6,6X12X2 MM DE ESPESSURA) (WASHER (6.6X12X2-MM THK)) | |
| | | | | | JOGO(S) DE REPARO DISPONÍVEL(ÍVEIS): | |
| J | | | **9M-0402** | 1 | KIT DE REPARO DO REGULADOR (COMPRESSOR DE AR) (KIT-GOVERNOR OVERHAUL (AIR COMPRESSOR)) | |
| | | | | | (INCLUDES GROMMETS, FILTERS, SPRING, VALVE, COVER, RING, & GASKET) | |

B - UTILIZAR CONFORME NECESSÁRIO
I - CONSULTE O SISTEMA DE INFORMAÇÕES HIDRÁULICAS
J - KIT MARKED J SERVICES PART(S) MARKED J
M - PEÇA MÉTRICA

293-4830 GRUPO DO TANQUE-AR (TANK GP-AIR) (continuação) **i05822966**

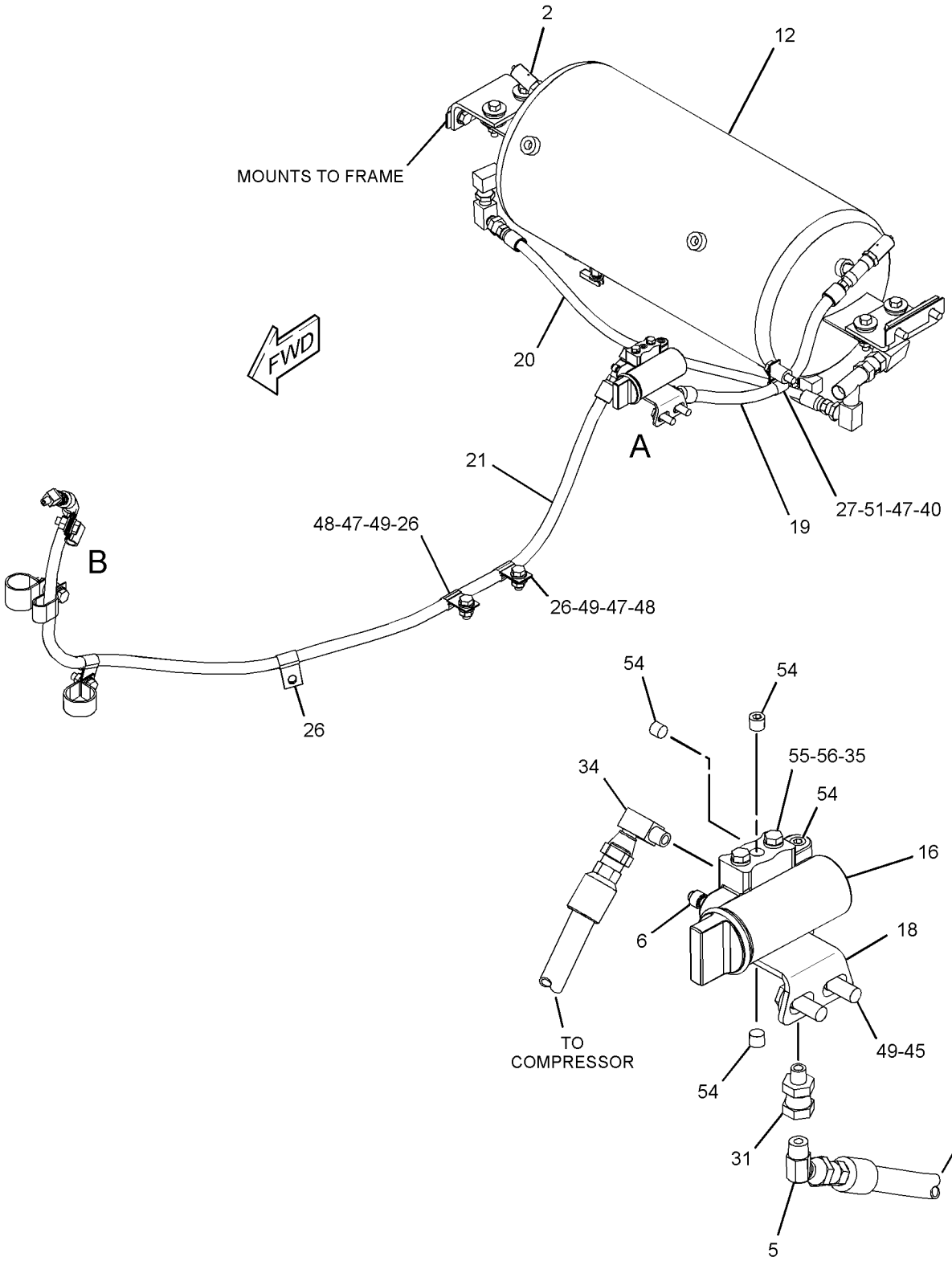


REFER TO ALL ILLUSTRATIONS OF THIS GROUP FOR AUXILIARY VIEWS

VIEW OF AREA A
(HOSES REMOVED FOR CLARITY)
(EXPLODED)

GRÁFICO 1

g03689204

293-4830 GRUPO DO TANQUE-AR (TANK GP-AIR) (continuação) **i05822966**

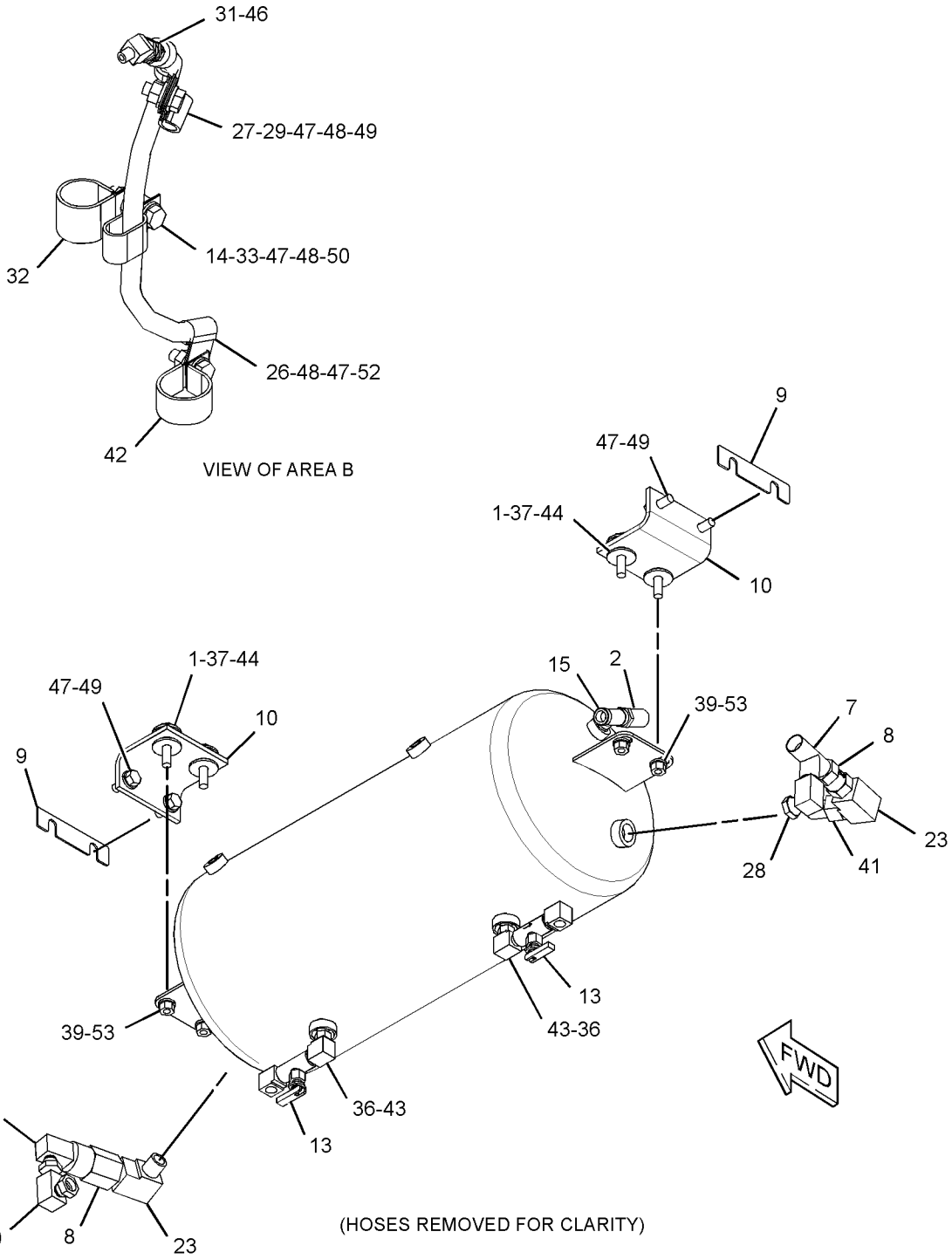


GRÁFICO 2 <FIM> g03689206

# *434-8087* GRUPO DO TANQUE-AR (TANK GP-AIR)

**S/N: JAP6766-UP**

**NÚMEROE DE 435-8193 ARRANJO HIDRÁULICO**

**TAMBÉM UM ACESSÓRIO**

**SMCS-4272** **i06782599**

| NOTA | REF. NÃO | GRÁFICO REF. | NÚMERO DA PEÇA | QTY | NOME DA PEÇA 1 2 3 4 5 6 (NÍVEL DO PRODUTO) | CONSULTE PÁGINA |
|---|---|---|---|---|---|---|
| | 1 | 1 | **1P-7115** | 4 | CONJUNTO DE GROMMET (GROMMET AS) | |
| | 2 | 1 | **2G-1034** | 2 | VÁLVULA DE ALÍVIO PNEUMÁTICA (VALVE-AIR RELIEF) | |
| | 3 | 1 | **7D-6936** | 2 | CONJUNTO DA VÁLVULA DE RETENÇÃO (VALVE AS-CHECK) | |
| B | 4 | 1 | **8W-7915** | 2 | CALÇO (2 MM DE ESPESSURA) (SHIM (2-MM THK)) | |
| | 5 | 1 | **8W-8496** | 2 | PLACA (PLATE) | |
| | 6 | 1 | **8W-8575** | 1 | RESERVATÓRIO (RESERVOIR) | |
| | 7 | 1 | **9D-6663** | 2 | VÁLVULA-DRENAGEM (VALVE-DRAIN) | |
| | 8 | 1 | **191-3645** | 1 | RESERVATÓRIO (RESERVOIR) | |
| | 9 | 1 | **327-0726** | 1 | PLACA (PLATE) | |
| I | 10 | 1 | **460-1394** | 1 | CONJUNTO DE MANGUEIRA (HOSE AS) | |
| | 11 | 1 | **002-6453** | 2 | COTOVELO (ELBOW) | |
| | 12 | 1 | **004-5933** | 1 | TUBO EM TÊ (TEE-PIPE) | |
| | 13 | 1 | **3B-7740** | 2 | NIPLE - TUBO (NIPPLE-PIPE) | |
| | 14 | 1 | **3D-8913** | 2 | COTOVELO (ELBOW) | |
| | 15 | 1 | **3J-5390** | 1 | BUJÃO (PLUG) | |
| | 16 | 1 | **4D-0577** | 1 | COTOVELO (ELBOW) | |
| | 17 | 1 | **6A-3591** | 1 | TUBO EM TÊ (TEE-PIPE) | |
| | 18 | 1 | **5P-1075** | 4 | ARRUELA DURA (10,2X22,5X3 MM DE ESPESSURA) (WASHER-HARD (10.2X22.5X3-MM THK)) | |
| | 19 | 1 | **5S-7383** | 4 | PARAFUSO (3/8-16X1,75 POL) (BOLT (3/8-16X1.75-IN)) | |
| | 20 | 1 | **6V-8801** | 4 | PORCA (ROSCA 3/8-16) (NUT (3/8-16-THD)) | |
| | 21 | 1 | **7D-4903** | 1 | ADAPTADOR (ADAPTER) | |
| | 22 | 1 | **7F-9311** | 4 | CONEXÃO (FITTING) | |
| | 23 | 1 | **7X-0578** | 8 | ARRUELA DURA (10,2X32X2,5 MM DE ESPESSURA) (WASHER-HARD (10.2X32X2.5-MM THK)) | |
| | 24 | 1 | **7X-7729** | 2 | ARRUELA (11X25X3 MM DE ESPESSURA) (WASHER (11X25X3-MM THK)) | |
| | 25 | 1 | **8T-4121** | 6 | ARRUELA DURA (11X21X2,5 MM DE ESPESSURA) (WASHER-HARD (11X21X2.5-MM THK)) | |
| M | 26 | 1 | **8T-4136** | 8 | PARAFUSO (M10X1,5X25 MM) (BOLT (M10X1.5X25-MM)) | |
| | 27 | 1 | **8T-4224** | 2 | ARRUELA DURA (8,8X16X2 MM DE ESPESSURA) (WASHER-HARD (8.8X16X2-MM THK)) | |
| M | 28 | 1 | **8T-4908** | 2 | PARAFUSO (M8X1,25X25 MM) (BOLT (M8X1.25X25-MM)) | |

B - UTILIZAR CONFORME NECESSÁRIO
I - CONSULTE O SISTEMA DE INFORMAÇÕES HIDRÁULICAS
M - PEÇA MÉTRICA

434-8087 GRUPO DO TANQUE-AR (TANK GP-AIR) (continuação) **i06782599**

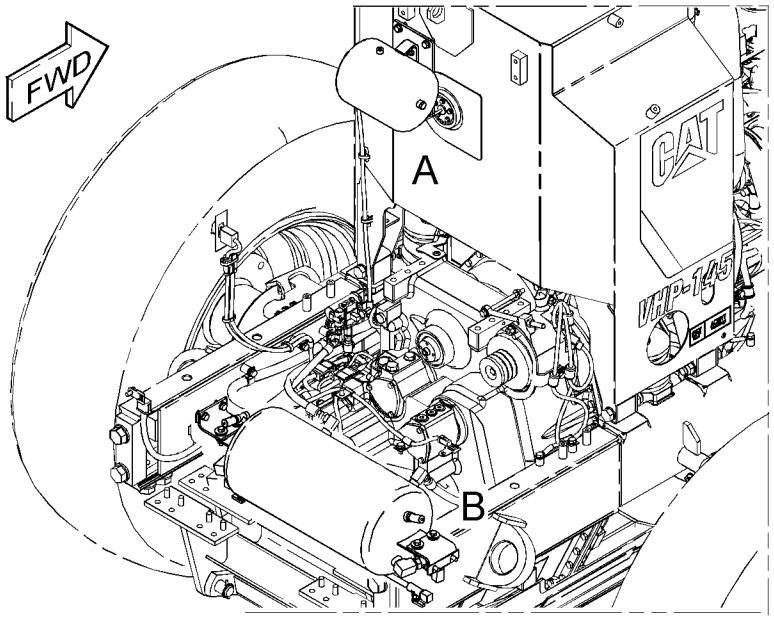


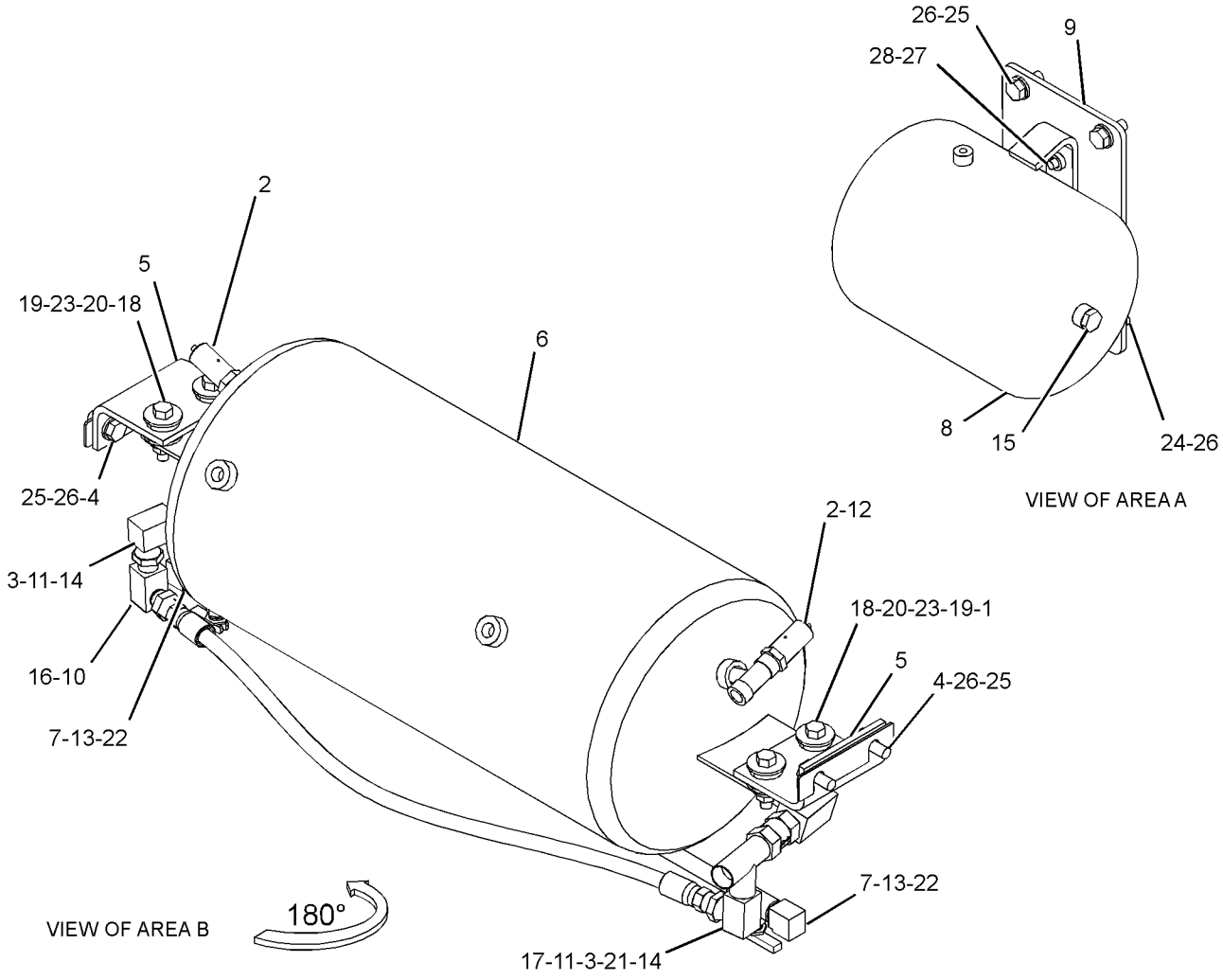


GRÁFICO 1 <FIM> g03733331

# *185-0008* GRUPO DA VÁLVULA SOLENOIDE (VALVE GP-SOLENOID)

**S/N: JAP1-UP**

**24 V**

**NÚMEROE DE 306-5499 GRUPO DE CONTROLE-FREIO DE ESTACIONAMENTO**

**SMCS-5479** **i03252107**

| NOTA | REF. NÃO | GRÁFICO REF. | NÚMERO DA PEÇA | QTY | NOME DA PEÇA 1 2 3 4 5 6 (NÍVEL DO PRODUTO) | CONSULTE PÁGINA |
|---|---|---|---|---|---|---|
| | 1 | 1 | **156-5970** | 1 | PORCA (ROSCA 1/2-20) (NUT (1/2-20-THD)) | |
| | 2 | 1 | **164-2108** | 1 | ARRUELA (13,03X25,4X2,38 MM DE ESPESSURA) (WASHER (13.03X25.4X2.38-MM THK)) | |
| | 3 | 1 | **314-7646** | 1 | CONJUNTO DE BOBINA (COIL AS) | |

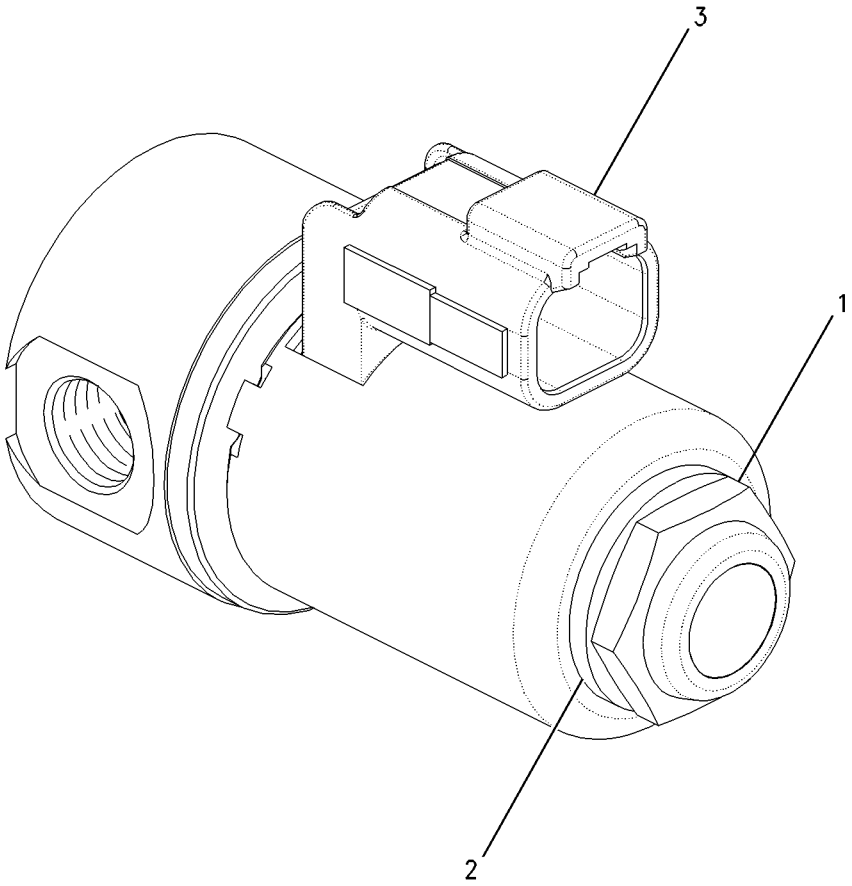


GRÁFICO 1 <FIM> g00925213

# ÍNDICE DE NÚMERO DE PEÇA


| Peça | Página |
|---|---|
| **0** | |
| 0A-2926 | 898 |
| | 920 |
| 0L-0478 | 1084 |
| 0L-1026 | 779 |
| 0S-1571 | 1084 |
| 0S-1579 | 785 |
| 0S-1585 | 748 |
| | 976 |
| | 980 |
| 0S-1587 | 743 |
| | 757 |
| 0S-1592 | 813 |
| | 948 |
| 0S-1595 | 904 |
| | 906 |
| 0S-1597 | 486 |
| 0S-1604 | 778 |
| 0S-1621 | 780 |
| 0S-1756 | 743 |
| | 757 |
| 0T-0244 | 1625 |
| 0V-0375 | 812 |
| **1** | |
| 1A-1415 | 976 |
| | 980 |
| 1A-4350 | 1619 |
| 1B-0676 | 222 |
| | 225 |
| | 911 |
| | 916 |
| | 1375 |
| | 1378 |
| | 1381 |
| | 1384 |
| 1B-2713 | 1424 |
| | 1426 |
| | 1429 |
| | 1431 |
| | 1433 |
| 1B-2886 | 746 |
| 1B-3057 | 45 |
| 1B-4038 | 976 |
| | 980 |
| 1B-4046 | 976 |
| | 980 |
| 1B-4367 | 864 |
| 1B-5174 | 705 |
| | 710 |
| | 976 |
| | 980 |
| 1B-8704 | 222 |
| | 225 |
| | 1375 |
| | 1378 |
| | 1381 |
| | 1384 |
| 1B-8705 | 55 |
| | 65 |
| 1B-8737 | 1071 |
| | 1073 |
| 1D-4627 | 812 |
| 1D-4680 | 877 |
| | 878 |
| 1D-5119 | 1266 |
| | 1268 |
| | 1270 |
| | 1272 |
| 1D-5120 | 1071 |
| | 1073 |
| 1F-0748 | 1094 |
| | 1097 |
| | 1100 |
| | 1103 |
| | 1106 |
| | 1109 |
| | 1111 |
| | 1116 |
| | 1119 |
| | 1122 |
| | 1125 |
| | 1128 |
| | 1131 |
| | 1134 |
| | 1137 |
| | 1139 |
| | 1143 |
| | 1146 |
| | 1148 |
| | 1153 |
| | 1158 |
| | 1161 |
| | 1164 |
| | 1167 |
| | 1252 |
| | 1255 |
| | 1259 |
| | 1261 |
| | 1264 |
| 1F-0750 | 842 |
| | 1325 |
| | 1326 |
| | 1632 |
| 1F-1599 | 1622 |
| 1F-4622 | 910 |
| | 915 |
| | 1375 |
| | 1378 |
| | 1381 |
| | 1384 |
| 1F-5339 | 816 |
| 1F-7567 | 234 |
| | 238 |
| 1F-7958 | 976 |
| | 980 |
| 1H-0337 | 1201 |
| | 1204 |
| 1H-1023 | 908 |
| 1H-3244 | 259 |
| | 353 |
| | 529 |
| | 657 |
| | 671 |
| | 672 |
| | 675 |
| | 676 |
| | 680 |
| | 685 |
| | 689 |
| | 690 |
| | 693 |
| | 696 |
| | 699 |
| | 827 |
| | 831 |
| | 835 |
| 1H-3338 | 494 |
| | 495 |
| | 1397 |
| | 1400 |
| | 1407 |
| | 1409 |
| | 1411 |
| | 1415 |
| 1H-3937 | 1075 |
| 1H-4393 | 1547 |
| 1H-7339 | 976 |
| | 980 |
| 1H-7724 | 911 |
| | 916 |
| 1H-8306 | 256 |
| 1H-8720 | 1040 |
| 1J-6762 | 604 |
| | 611 |
| | 614 |
| | 619 |
| | 1674 |
| | 1676 |
| | 1678 |
| 1J-9671 | 101 |
| | 178 |
| | 1201 |
| | 1204 |
| 1K-6870 | 604 |
| | 611 |
| | 614 |
| | 620 |
| 1K-6872 | 874 |
| | 875 |
| | 945 |
| | 1720 |
| 1K-6985 | 1684 |
| 1L-0509 | 761 |
| | 765 |
| | 769 |
| 1L-5072 | 1090 |
| 1M-1230 | 1424 |
| | 1426 |
| | 1429 |
| | 1431 |
| | 1433 |
| 1M-3780 | 774 |
| 1M-4095 | 779 |
| 1M-6119 | 266 |
| | 267 |
| | 272 |
| | 273 |
| | 278 |
| | 279 |
| | 284 |
| | 285 |
| | 289 |
| | 290 |
| | 294 |
| | 295 |
| 1M-6120 | 266 |
| | 267 |
| | 272 |
| | 273 |
| | 278 |
| | 279 |
| | 284 |
| | 285 |
| | 289 |
| | 290 |
| | 294 |
| | 295 |
| 1M-6718 | 1249 |
| 1N-5999 | 74 |
| | 76 |
| | 969 |
| | 971 |
| 1N-8062 | 251 |
| | 253 |
| 1P-0810 | 266 |
| | 267 |
| | 272 |
| | 273 |
| | 274 |
| | 280 |
| | 284 |
| | 285 |
| | 289 |
| | 290 |
| | 294 |
| | 295 |
| | 339 |
| | 354 |
| | 357 |
| | 520 |
| | 525 |
| | 530 |
| | 534 |
| | 536 |
| | 562 |
| | 568 |
| | 574 |
| | 610 |
| | 624 |
| | 625 |
| | 626 |
| | 632 |
| | 636 |
| | 639 |
| | 647 |
| | 653 |
| | 657 |
| | 658 |
| | 671 |
| | 675 |
| | 680 |
| | 684 |
| 1P-2378 | 1531 |
| | 1542 |
| 1P-2636 | 743 |
| | 757 |
| 1P-2662 | 743 |
| | 757 |
| 1P-3700 | 1086 |
| 1P-4577 | 761 |
| | 765 |
| | 769 |
| 1P-4578 | 761 |
| | 765 |
| | 769 |
| 1P-6356 | 1508 |
| | 1511 |
| | 1514 |
| | 1517 |
| 1P-6872 | 1075 |
| 1P-7009 | 166 |
| | 268 |
| | 280 |
| | 291 |
| | 295 |
| | 604 |
| | 611 |
| | 615 |
| | 620 |
| 1P-7115 | 924 |
| | 928 |
| 1P-7521 | 902 |
| 1R-0749 | 238 |
| 1R-0762 | 234 |
| 1R-0774 | 1090 |
| 1R-1807 | 138 |
| 1S-0994 | 146 |
| | 147 |
| | 153 |
| | 189 |
| | 191 |


► REFERÊNCIA PRIMÁRIA

# ÍNDICE DE NÚMERO DE PEÇA


| Peça | Página |
|---|---|
| | 990 |
| | 994 |
| | 999 |
| | 1005 |
| | 1008 |
| | 1012 |
| | 1016 |
| | 1019 |
| | 1022 |
| | 1026 |
| | 1030 |
| | 1034 |
| | 1048 |
| | 1050 |
| | 1052 |
| 1S-2342 | 561 |
| | 566 |
| | 572 |
| | 577 |
| | 582 |
| | 587 |
| | 591 |
| | 596 |
| 1S-2563 | 124 |
| | 141 |
| 1S-3184 | 743 |
| | 757 |
| 1S-3618 | 1047 |
| 1S-6420 | 726 |
| | 1040 |
| | 1045 |
| 1S-7251 | 266 |
| | 272 |
| | 278 |
| | 289 |
| | 294 |
| | 484 |
| 1S-7252 | 266 |
| | 267 |
| | 272 |
| | 274 |
| | 278 |
| | 279 |
| | 289 |
| | 290 |
| | 294 |
| | 295 |
| | 484 |
| 1S-9593 | 795 |
| | 797 |
| 1T-0738 | 732 |
| | 734 |
| | 799 |
| 1U-3202 | 1728 |
| 1U-3998 | 969 |
| | 971 |
| 1U-8846 | 57 |
| | 98 |
| | 100 |
| | 201 |
| | 203 |
| | 205 |
| | 640 |
| | 643 |
| | 704 |
| 1V-7368 | 319 |
| | 321 |
| | 323 |
| | 326 |
| | 330 |
| | 333 |
| | 532 |
| 1W-2431 | 210 |
| | 211 |
| 1W-2715 | 80 |
| | 82 |
| 1W-8407 | 67 |
| 1Y-7927 | 1458 |
| | 1461 |

## 2

| Peça | Página |
|---|---|
| 2A-1162 | 98 |
| | 103 |
| | 627 |
| | 648 |
| | 653 |
| | 663 |
| 2A-3211 | 1243 |
| 2A-3398 | 822 |
| 2A-4429 | 80 |
| | 82 |
| 2A-6684 | 1466 |
| | 1468 |
| | 1470 |
| 2A-6926 | 1663 |
| 2A-6928 | 1663 |
| 2A-6929 | 1663 |
| 2A-6938 | 780 |
| 2A-6985 | 1334 |
| | 1338 |
| | ►1552 |
| | 1591 |
| | 1593 |
| | 1595 |
| | 1597 |
| | 1599 |
| 2A-7081 | 989 |
| | 998 |
| | 1004 |
| | 1011 |
| | 1015 |
| | 1018 |
| | 1021 |
| | 1025 |
| 2A-7184 | 1362 |
| | 1365 |
| 2B-0858 | 977 |
| | 980 |
| 2B-0941 | 989 |
| | 993 |
| | 998 |
| | 1004 |
| | 1007 |
| | 1011 |
| | 1016 |
| | 1019 |
| | 1022 |
| | 1025 |
| | 1030 |
| | 1034 |
| | 1037 |
| 2B-0947 | 746 |
| 2B-2673 | 1252 |
| | 1255 |
| | 1259 |
| | 1261 |
| | 1264 |
| 2B-3147 | 780 |
| 2B-3148 | 780 |
| 2B-8293 | 981 |
| 2B-9373 | 774 |
| 2D-0626 | 1720 |
| 2D-2507 | 798 |
| | 803 |
| | 804 |
| | 810 |
| | 811 |
| 2D-2508 | 798 |
| | 803 |
| | 804 |
| | 810 |
| | 811 |
| 2D-2509 | 798 |
| | 803 |
| | 804 |
| | 810 |
| | 811 |
| 2D-2511 | 782 |
| | ►798 |
| | 804 |
| | 810 |
| 2D-2565 | 803 |
| | 810 |
| 2D-2654 | 808 |
| 2D-4202 | 1090 |
| 2D-6006 | 1652 |
| 2D-6235 | 1424 |
| | 1426 |
| | 1429 |
| | 1431 |
| | 1433 |
| | 1458 |
| | 1461 |
| 2D-6642 | 105 |
| | 743 |
| | 746 |
| 2D-7325 | 910 |
| | 915 |
| 2D-8009 | 774 |
| 2D-8154 | 976 |
| | 980 |
| 2D-8652 | 955 |
| 2D-9454 | 743 |
| | 757 |
| 2F-8057 | 864 |
| | 946 |
| 2F-8509 | 1078 |
| 2G-0478 | 976 |
| | 980 |
| 2G-0585 | 5 |
| | ►714 |
| 2G-0617 | 434 |
| | 437 |
| | 440 |
| | 566 |
| | 572 |
| 2G-0659 | 434 |
| | 437 |
| | 440 |
| | 566 |
| | 572 |
| 2G-0988 | 434 |
| | 437 |
| | 440 |
| | 566 |
| | 572 |
| 2G-1034 | 924 |
| | 928 |
| 2G-1084 | 746 |
| 2G-3219 | 1252 |
| | 1255 |
| | 1259 |
| | 1261 |
| | 1264 |
| 2G-3221 | 1252 |
| | 1255 |
| | 1259 |
| | 1261 |
| | 1264 |
| 2G-3865 | 812 |
| 2G-3967 | 942 |
| 2G-3971 | 1258 |
| 2G-4011 | 854 |
| 2G-4332 | 1724 |
| 2G-5369 | 906 |
| 2G-5493 | 989 |
| | 993 |
| | 998 |
| | 1004 |
| | 1007 |
| | 1011 |
| | 1015 |
| | 1018 |
| | 1021 |
| | 1025 |
| | 1029 |
| | 1033 |
| 2G-5667 | 813 |
| | 948 |
| 2G-5673 | 813 |
| 2G-6157 | 854 |
| 2G-6285 | 1652 |
| 2G-6336 | 904 |
| | 906 |
| 2G-6377 | 748 |
| 2G-6396 | 748 |
| 2G-6595 | 803 |
| | 811 |
| 2G-6695 | 976 |
| | 980 |
| 2G-6740 | 1094 |
| | 1116 |
| | 1119 |
| | 1122 |
| | 1125 |
| | 1128 |
| | 1137 |
| | 1139 |
| | 1164 |
| | 1167 |
| 2G-6747 | 1093 |
| | 1102 |
| | 1105 |
| | 1112 |
| | 1115 |
| | 1118 |
| | 1136 |
| | 1139 |
| | 1142 |
| | 1145 |
| | 1149 |
| | 1154 |
| | 1157 |
| | 1160 |
| | 1163 |
| | 1166 |
| 2G-6748 | 1094 |
| | 1096 |
| | 1099 |
| | 1102 |
| | 1105 |
| | 1108 |
| | 1112 |
| | 1115 |
| | 1119 |
| | 1121 |
| | 1124 |
| | 1127 |
| | 1130 |
| | 1133 |
| | 1136 |
| | 1139 |
| | 1143 |


► REFERÊNCIA PRIMÁRIA

# ÍNDICE DE NÚMERO DE PEÇA


| Peça | Página | Peça | Página | Peça | Página | Peça | Página |
|---|---|---|---|---|---|---|---|
| | 1145 | | 1154 | | 1102 | | 826 |
| | 1149 | | 1158 | | 1105 | | 1466 |
| | 1154 | | 1160 | | 1108 | | 1468 |
| | 1158 | | 1164 | | 1112 | | 1470 |
| | 1160 | | 1166 | | 1115 | | 1486 |
| | 1164 | 2G-6753 | 1103 | | 1118 | | 1491 |
| | 1166 | | 1106 | | 1121 | 2G-8768 | 812 |
| 2G-6749 | 1093 | | 1109 | | 1124 | 2G-8777 | 812 |
| | 1096 | | 1112 | | 1127 | 2G-9098 | 938 |
| | 1099 | | 1131 | | 1130 | | 940 |
| | 1102 | | 1134 | | 1133 | | 943 |
| | 1105 | | 1143 | | 1136 | 2G-9103 | 938 |
| | 1108 | | 1146 | | 1139 | | 940 |
| | 1112 | | 1149 | | 1142 | | 943 |
| | 1115 | | 1154 | | 1145 | 2G-9789 | 780 |
| | 1118 | | 1158 | | 1149 | 2G-9791 | 780 |
| | 1121 | | 1161 | | 1154 | 2H-3740 | 812 |
| | 1124 | 2G-6754 | 1106 | | 1157 | 2H-3786 | 946 |
| | 1127 | | 1119 | | 1160 | 2H-3920 | 12 |
| | 1130 | | 1158 | | 1163 | | 13 |
| | 1133 | | 1161 | | 1166 | | 14 |
| | 1136 | | 1164 | 2G-6788 | 1266 | | 15 |
| | 1139 | | 1167 | 2G-6793 | 1266 | | 501 |
| | 1142 | 2G-6755 | 1094 | | 1268 | | 502 |
| | 1145 | | 1096 | 2G-6794 | 1266 | | 515 |
| | 1149 | | 1099 | | 1268 | 2H-3922 | 491 |
| | 1154 | | 1103 | 2G-7097 | 1550 | | 638 |
| | 1157 | | 1106 | | 1552 | | 1556 |
| | 1160 | | 1109 | 2G-7098 | 1550 | | 1559 |
| | 1163 | | 1112 | | 1552 | | 1572 |
| | 1166 | | 1116 | 2G-7728 | 1724 | | 1575 |
| 2G-6751 | 1093 | | 1119 | 2G-8233 | 1693 | | 1581 |
| | 1096 | | 1122 | | 1697 | | 1586 |
| | 1099 | | 1125 | | 1701 | 2H-3928 | 1086 |
| | 1102 | | 1127 | | 1705 | | 1088 |
| | 1105 | | 1131 | | 1708 | 2H-3931 | 1059 |
| | 1108 | | 1133 | 2G-8241 | 1531 | 2H-3935 | 981 |
| | 1112 | | 1137 | | 1542 | 2H-3940 | 892 |
| | 1115 | | 1139 | 2G-8242 | 1542 | 2H-5001 | 743 |
| | 1118 | | 1143 | 2G-8572 | 825 | 2H-6489 | 705 |
| | 1121 | | 1145 | | 826 | | 710 |
| | 1124 | | 1149 | | 1361 | 2H-6490 | 779 |
| | 1127 | | 1154 | | 1365 | 2H-9247 | 977 |
| | 1130 | | 1158 | | 1369 | 2J-0157 | 704 |
| | 1133 | | 1161 | | 1486 | | 710 |
| | 1136 | | 1164 | | 1491 | 2J-3505 | 812 |
| | 1139 | | 1166 | | 1499 | 2J-3506 | 1676 |
| | 1142 | 2G-6756 | 1094 | | 1505 | | 1677 |
| | 1145 | | 1096 | | 1542 | | 1678 |
| | 1149 | | 1099 | 2G-8573 | 825 | | 1679 |
| | 1154 | | 1102 | | 826 | | 1681 |
| | 1158 | | 1106 | | 1361 | 2J-6089 | 1238 |
| | 1160 | | 1108 | | 1365 | | 1243 |
| | 1163 | | 1112 | | 1369 | 2J-6274 | 902 |
| | 1166 | | 1116 | | 1486 | 2J-7761 | 1090 |
| 2G-6752 | 1094 | | 1119 | | 1491 | 2J-8163 | 813 |
| | 1096 | | 1121 | | 1499 | 2K-0120 | 1720 |
| | 1099 | | 1124 | | 1505 | 2K-0419 | 1252 |
| | 1103 | | 1127 | | 1542 | | 1255 |
| | 1106 | | 1130 | 2G-8609 | 948 | | 1259 |
| | 1109 | | 1133 | 2G-8615 | 812 | | 1261 |
| | 1112 | | 1137 | 2G-8624 | 812 | | 1264 |
| | 1116 | | 1139 | 2G-8626 | 812 | 2K-0703 | 1720 |
| | 1119 | | 1143 | 2G-8631 | 813 | 2K-1738 | 717 |
| | 1121 | | 1145 | | 973 | 2K-2306 | 1679 |
| | 1124 | | 1149 | 2G-8633 | 812 | | 1681 |
| | 1127 | | 1154 | 2G-8741 | 812 | 2K-4821 | 259 |
| | 1131 | | 1158 | 2G-8742 | 812 | 2K-4973 | 877 |
| | 1133 | | 1160 | 2G-8767 | 268 | | 878 |
| | 1137 | | 1164 | | 272 | | 1285 |
| | 1139 | | 1166 | | 278 | | 1289 |
| | 1143 | 2G-6757 | 1093 | | 289 | | 1325 |
| | 1145 | | 1096 | | 295 | | 1326 |
| | 1149 | | 1099 | | 825 | | 1533 |


► REFERÊNCIA PRIMÁRIA

# ÍNDICE DE NÚMERO DE PEÇA


| Peça | Página |
|---|---|
| | 1632 |
| | 1648 |
| | 1650 |
| | 1720 |
| 2K-5109 | 743 |
| | 757 |
| 2K-5232 | 1509 |
| 2K-5830 | 1362 |
| | 1365 |
| | 1369 |
| 2K-6061 | 1325 |
| | 1326 |
| | 1632 |
| 2K-6413 | 1727 |
| 2K-6830 | 963 |
| 2K-7979 | 1362 |
| | 1365 |
| | 1369 |
| 2K-8198 | 922 |
| | 924 |
| 2K-8199 | 1207 |
| | 1209 |
| | 1211 |
| | 1213 |
| | 1215 |
| | 1217 |
| | 1219 |
| | 1221 |
| | 1223 |
| | 1226 |
| | 1228 |
| | 1230 |
| | 1232 |
| 2L-3331 | 910 |
| | 915 |
| 2L-5893 | 1285 |
| | 1588 |
| 2L-8050 | 290 |
| | 352 |
| | 524 |
| | 529 |
| | 642 |
| | 657 |
| | 671 |
| | 675 |
| | 679 |
| | 683 |
| | 689 |
| | 693 |
| 2L-8051 | 349 |
| 2L-8052 | 347 |
| | 524 |
| | 529 |
| | 578 |
| | 583 |
| | 592 |
| | 610 |
| 2L-8058 | 290 |
| | 352 |
| | 524 |
| | 529 |
| | 642 |
| | 657 |
| | 671 |
| | 675 |
| | 679 |
| | 684 |
| | 689 |
| | 693 |
| 2L-8060 | 347 |
| | 524 |
| | 529 |
| | 578 |
| | 583 |
| | 592 |
| | 610 |
| 2L-8067 | 639 |
| 2L-8069 | 347 |
| | 355 |
| | 520 |
| | 525 |
| | 529 |
| | 562 |
| | 567 |
| | 573 |
| | 578 |
| | 583 |
| | 592 |
| | 624 |
| 2L-8071 | 626 |
| | 647 |
| | 653 |
| | 663 |
| 2L-8076 | 355 |
| | 624 |
| 2L-8079 | 339 |
| | 347 |
| | 349 |
| | 355 |
| | 562 |
| | 567 |
| | 573 |
| | 578 |
| | 583 |
| | 592 |
| | 610 |
| | 624 |
| | 625 |
| 2M-4453 | 101 |
| | 163 |
| | 178 |
| 2M-5685 | 748 |
| 2M-6471 | 69 |
| 2M-7819 | 1458 |
| | 1461 |
| 2M-9780 | 138 |
| | 178 |
| | 233 |
| | 234 |
| | 237 |
| | 238 |
| | 704 |
| | 710 |
| | 780 |
| | 902 |
| | 990 |
| | 998 |
| | 1005 |
| | 1011 |
| | 1015 |
| | 1018 |
| | 1021 |
| | 1025 |
| | 1201 |
| | 1204 |
| | 1520 |
| | 1522 |
| | 1524 |
| | 1526 |
| 2N-1287 | 45 |
| | 48 |
| | 50 |
| 2N-2138 | 743 |
| | 757 |
| | 904 |
| | 906 |
| 2N-2139 | 904 |
| | 906 |
| 2N-9421 | 222 |
| | 225 |
| 2P-1279 | 1238 |
| 2P-1293 | 147 |
| | 153 |
| 2P-1294 | 103 |
| 2P-1692 | 734 |
| 2P-2537 | 138 |
| 2P-4339 | 1291 |
| | 1314 |
| | 1320 |
| | 1446 |
| | 1451 |
| 2P-4358 | 43 |
| 2R-0694 | 1652 |
| 2R-0719 | 1652 |
| 2R-0724 | 1652 |
| 2R-6806 | 232 |
| 2S-2053 | 140 |
| 2S-2923 | 922 |
| | 924 |
| 2S-3029 | 704 |
| | 710 |
| 2S-3440 | 894 |
| | 896 |
| | 898 |
| | 920 |
| 2S-4078 | 1039 |
| | 1044 |
| | 1201 |
| | 1204 |
| 2S-4663 | 787 |
| 2S-5100 | 1090 |
| 2S-5835 | 787 |
| 2S-7010 | 166 |
| 2T-1922 | 45 |
| | 48 |
| | 50 |
| 2V-0099 | 1291 |
| | 1314 |
| | 1319 |
| | 1446 |
| | 1451 |
| 2V-1771 | 268 |
| | 274 |
| | 280 |
| | 285 |
| | 291 |
| | 295 |
| 2V-3726 | 1327 |
| 2V-8259 | 1480 |
| | 1483 |
| | 1496 |
| | 1502 |
| 2W-0027 | 122 |
| 2W-6544 | 57 |
| 2W-6546 | 56 |
| 2W-7213 | 69 |
| 2W-7381 | 83 |
| | 84 |
| 2W-8147 | 65 |
| 2Y-3812 | 604 |
| | 611 |
| | 615 |
| | 620 |
| 2Y-5829 | 128 |
| | 129 |
| | 149 |
| 2Y-9402 | 219 |
| | |
| | |
| |

# ÍNDICE DE NÚMERO DE PEÇA


| Peça | Página |
|---|---|
| | 490 |
| | 738 |
| | 760 |
| | 765 |
| | 769 |
| | 1001 |
| | 1039 |
| | 1040 |
| | 1043 |
| | 1044 |
| | 1045 |
| | 1202 |
| | 1205 |
| 3D-2975 | 1458 |
| | 1461 |
| 3D-4245 | 789 |
| | 792 |
| 3D-6509 | 746 |
| 3D-7587 | 898 |
| | 920 |
| | 922 |
| | 924 |
| 3D-8317 | 787 |
| | 792 |
| 3D-8747 | 1424 |
| | 1426 |
| | 1429 |
| | 1431 |
| | 1433 |
| 3D-8748 | 1424 |
| 3D-8749 | 1424 |
| | 1426 |
| | 1429 |
| | 1431 |
| | 1433 |
| 3D-8752 | 1424 |
| | 1426 |
| | 1429 |
| | 1431 |
| | 1433 |
| 3D-8884 | 908 |
| 3D-8913 | 911 |
| | 916 |
| | 924 |
| | 928 |
| 3E-0109 | 515 |
| | 518 |
| | 539 |
| | 670 |
| | 678 |
| 3E-0400 | 1291 |
| | 1314 |
| | 1319 |
| | 1446 |
| 3E-1552 | 1739 |
| | 1745 |
| 3E-2026 | 561 |
| | 566 |
| | 572 |
| | 577 |
| | 582 |
| | 587 |
| | 591 |
| | 596 |
| 3E-3213 | 96 |
| 3E-3365 | 490 |
| | 646 |
| | 652 |
| | 795 |
| 3E-3371 | 460 |
| | 648 |
| | 653 |
| 3E-3377 | 499 |
| 3E-3382 | 1572 |
| 3E-3383 | 349 |
| | 358 |
| 3E-3388 | 1572 |
| 3E-3389 | 346 |
| | 356 |
| | 515 |
| | 1572 |
| | 1583 |
| 3E-3390 | 648 |
| | 653 |
| 3E-3636 | 499 |
| | 561 |
| | 566 |
| | 572 |
| | 577 |
| | 582 |
| | 587 |
| | 591 |
| | 596 |
| 3E-3890 | 1291 |
| | 1314 |
| | 1319 |
| | 1446 |
| | 1451 |
| 3E-4048 | 1552 |
| | 1602 |
| | 1604 |
| | 1606 |
| | 1608 |
| | 1614 |
| | 1616 |
| 3E-4051 | 1517 |
| 3E-4052 | 1517 |
| 3E-4302 | 1075 |
| | 1078 |
| 3E-4304 | 1292 |
| 3E-4352 | 85 |
| | 140 |
| | 141 |
| | 454 |
| | 456 |
| | 458 |
| 3E-4353 | 144 |
| 3E-4367 | 338 |
| | 343 |
| | 355 |
| | 542 |
| | 547 |
| | 610 |
| | 624 |
| 3E-4907 | 114 |
| 3E-5169 | 627 |
| | 646 |
| | 652 |
| 3E-5239 | 423 |
| | 539 |
| | 544 |
| | 546 |
| | 550 |
| | 558 |
| | 559 |
| | 623 |
| | 631 |
| | 638 |
| | 646 |
| | 652 |
| | 662 |
| 3E-5519 | 341 |
| 3E-6328 | ►258 |
| | 539 |
| | 542 |
| | 546 |
| | 550 |
| 3E-6389 | ►397 |
| | 515 |
| | 518 |
| | 523 |
| | 528 |
| 3E-6477 | 670 |
| | 674 |
| | 678 |
| | 683 |
| | 688 |
| | 692 |
| | 696 |
| | 699 |
| 3E-6909 | 726 |
| | 922 |
| | 924 |
| 3E-7401 | 166 |
| | 169 |
| 3E-7417 | 1075 |
| | 1078 |
| 3E-7790 | 518 |
| | 547 |
| | 670 |
| | 678 |
| 3E-7852 | 486 |
| 3E-7853 | 486 |
| 3E-7855 | 486 |
| 3E-7857 | 486 |
| 3E-7858 | 486 |
| 3E-7860 | 487 |
| 3E-7861 | 486 |
| 3E-7996 | 518 |
| | 670 |
| | 678 |
| 3E-7999 | 670 |
| | 678 |
| 3E-8005 | 732 |
| 3E-8006 | 231 |
| | 799 |
| 3E-8017 | 206 |
| | 217 |
| | 220 |
| | 221 |
| | 1737 |
| 3E-8020 | 1556 |
| | 1559 |
| | 1562 |
| | 1564 |
| | 1566 |
| | 1569 |
| | 1572 |
| | 1575 |
| | 1578 |
| | 1581 |
| | 1584 |
| | 1586 |
| 3E-8557 | 338 |
| | 355 |
| | 610 |
| | 624 |
| 3E-8558 | 343 |
| | 542 |
| | 547 |
| 3E-8700 | ►481 |
| | 705 |
| 3E-8763 | 672 |
| 3E-8772 | 428 |
| | 434 |
| | 672 |
| | 680 |
| | 681 |
| 3E-8815 | 428 |
| | 672 |
| | 681 |
| 3E-8817 | 540 |
| 3E-8825 | 428 |
| | 434 |
| | 539 |
| | 540 |
| | 672 |
| | 680 |
| | 681 |
| | 727 |
| 3E-9317 | 434 |
| | 680 |
| 3E-9319 | 672 |
| 3E-9323 | 672 |
| 3E-9326 | 434 |
| | 680 |
| 3E-9327 | 540 |
| 3E-9375 | 461 |
| 3E-9412 | 131 |
| | 244 |
| 3E-9413 | 1660 |
| 3E-9865 | 1362 |
| | 1365 |
| | 1369 |
| 3F-1547 | 1090 |
| 3F-5535 | 1746 |
| 3F-7514 | 1362 |
| | 1365 |
| | 1369 |
| 3F-9556 | 259 |
| | 1093 |
| | 1096 |
| | 1099 |
| | 1102 |
| | 1105 |
| | 1108 |
| | 1111 |
| | 1115 |
| | 1118 |
| | 1121 |
| | 1124 |
| | 1127 |
| | 1130 |
| | 1133 |
| | 1136 |
| | 1140 |
| | 1142 |
| | 1145 |
| | 1148 |
| | 1153 |
| | 1157 |
| | 1160 |
| | 1163 |
| | 1166 |
| | 1663 |
| | 1666 |
| | 1668 |
| | 1671 |
| 3G-0361 | 1090 |
| 3G-0471 | 1718 |
| 3G-0472 | 1276 |
| 3G-1701 | 1456 |
| 3G-2579 | 1720 |
| 3G-2581 | 1720 |
| 3G-3265 | 1480 |
| | 1483 |
| | 1486 |
| | 1491 |
| | 1496 |
| | 1500 |
| | 1502 |
| | 1505 |
| | 1602 |
| 3G-3726 | 1247 |
| | 1248 |


► REFERÊNCIA PRIMÁRIA

# ÍNDICE DE NÚMERO DE PEÇA


| Peça | Página |
|---|---|
| 3G-6659 | 859 |
| | 863 |
| 3G-9190 | 816 |
| 3H-2900 | 1293 |
| | 1315 |
| | 1320 |
| | 1446 |
| | 1451 |
| 3H-5552 | 69 |
| 3H-7654 | 131 |
| 3H-8538 | 1375 |
| | 1378 |
| | 1381 |
| | 1384 |
| 3J-1907 | 45 |
| | 101 |
| | 102 |
| | 162 |
| | 166 |
| | 169 |
| | 197 |
| | 205 |
| | 233 |
| | 234 |
| | 237 |
| | 238 |
| | 482 |
| | 499 |
| | 562 |
| | 568 |
| | 574 |
| | 579 |
| | 584 |
| | 587 |
| | 593 |
| | 597 |
| | 632 |
| | 636 |
| | 639 |
| | 643 |
| | 659 |
| | 704 |
| | 705 |
| | 710 |
| | 730 |
| | 734 |
| | 787 |
| | 789 |
| | 793 |
| | 799 |
| | 985 |
| | 987 |
| | 1002 |
| | 1039 |
| | 1040 |
| | 1044 |
| | 1045 |
| | 1054 |
| | 1062 |
| | 1112 |
| | 1149 |
| | 1154 |
| | 1201 |
| | 1204 |
| | 1207 |
| | 1234 |
| | 1238 |
| | 1239 |
| | 1240 |
| | 1241 |
| | 1243 |
| | 1247 |
| | 1248 |
| | 1249 |
| | 1738 |
| 3J-3679 | 178 |
| | 1201 |
| | 1204 |
| 3J-5389 | 48 |
| | 50 |
| 3J-5390 | 184 |
| | 894 |
| | 896 |
| | 898 |
| | 904 |
| | 906 |
| | 928 |
| 3J-5696 | 1285 |
| 3J-6956 | 799 |
| 3J-7354 | 197 |
| | 233 |
| | 237 |
| | 454 |
| | 458 |
| | 726 |
| | 729 |
| | 758 |
| | 793 |
| | 902 |
| | 1039 |
| | 1044 |
| | 1054 |
| | 1055 |
| | 1064 |
| | 1066 |
| | 1201 |
| | 1204 |
| | 1237 |
| | 1244 |
| 3J-8500 | 1082 |
| 3K-0196 | 778 |
| 3K-0360 | 45 |
| | 101 |
| | 147 |
| | 153 |
| | 162 |
| | 163 |
| | 166 |
| | 169 |
| | 178 |
| | 189 |
| | 191 |
| | 233 |
| | 234 |
| | 237 |
| | 238 |
| | 628 |
| | 704 |
| | 709 |
| | 780 |
| | 787 |
| | 934 |
| | 989 |
| | 990 |
| | 993 |
| | 994 |
| | 997 |
| | 998 |
| | 999 |
| | 1004 |
| | 1005 |
| | 1007 |
| | 1008 |
| | 1011 |
| | 1012 |
| | 1015 |
| | 1016 |
| | 1018 |
| | 1019 |
| | 1021 |
| | 1022 |
| | 1025 |
| | 1026 |
| | 1029 |
| | 1030 |
| | 1033 |
| | 1034 |
| | 1037 |
| | 1039 |
| | 1047 |
| | 1048 |
| | 1050 |
| | 1052 |
| | 1054 |
| | 1076 |
| | 1088 |
| | 1111 |
| | 1112 |
| | 1149 |
| | 1153 |
| | 1154 |
| | 1201 |
| | 1204 |
| | 1207 |
| | 1209 |
| | 1211 |
| | 1213 |
| | 1215 |
| | 1217 |
| | 1219 |
| | 1221 |
| | 1223 |
| | 1226 |
| | 1228 |
| | 1230 |
| | 1232 |
| | 1237 |
| | 1242 |
| | 1244 |
| | 1245 |
| | 1520 |
| | 1522 |
| | 1524 |
| | 1526 |
| 3K-0986 | 778 |
| 3K-2889 | 864 |
| 3K-3257 | 103 |
| | 484 |
| | 489 |
| 3K-6060 | 911 |
| | 916 |
| | 1090 |
| | 1362 |
| | 1366 |
| | 1369 |
| 3K-6113 | 1179 |
| | 1197 |
| 3K-6116 | 789 |
| 3K-8280 | 911 |
| | 916 |
| 3K-8460 | 238 |
| | 454 |
| | 458 |
| 3K-9520 | 434 |
| | 437 |
| | 440 |
| | 566 |
| | 572 |
| 3L-8187 | 672 |
| | 676 |
| | 680 |
| | 685 |
| | 690 |
| | 693 |
| | 696 |
| | 699 |
| 3N-3469 | 1750 |
| 3N-3790 | 1746 |
| 3P-0337 | 724 |
| 3P-1156 | 144 |
| | 145 |
| | 158 |
| | 162 |
| | 1736 |
| 3P-1461 | 938 |
| | 940 |
| 3P-1932 | 138 |
| | 753 |
| 3P-2404 | 604 |
| | 611 |
| | 615 |
| | 620 |
| 3P-3839 | 846 |
| | 848 |
| | 850 |
| | 852 |
| 3P-9498 | 1202 |
| | 1205 |
| 3R-2437 | 1201 |
| | 1204 |
| 3R-8797 | 486 |
| 3R-9322 | 827 |
| | 831 |
| | 835 |
| 3R-9965 | 338 |
| | 602 |
| | 609 |
| 3S-0004 | 774 |
| 3S-0302 | 904 |
| 3S-0303 | 904 |
| | 906 |
| 3S-0391 | 910 |
| | 915 |
| 3S-2093 | 233 |
| | 237 |
| | 272 |
| | 278 |
| | 289 |
| | 294 |
| | 319 |
| | 321 |
| | 323 |
| | 326 |
| | 329 |
| | 332 |
| | 339 |
| | 358 |
| | 451 |
| | 452 |
| | 515 |
| | 518 |
| | 519 |
| | 523 |
| | 524 |
| | 528 |
| | 532 |
| | 534 |
| | 536 |
| | 539 |
| | 542 |
| | 546 |
| | 550 |
| | 553 |
| | 556 |
| | 588 |
| | 596 |


► REFERÊNCIA PRIMÁRIA

# ÍNDICE DE NÚMERO DE PEÇA


| Peça | Página |
|---|---|
| | 602 |
| | 609 |
| | 670 |
| | 674 |
| | 678 |
| | 683 |
| | 688 |
| | 692 |
| | 696 |
| | 699 |
| | 710 |
| | 732 |
| | 735 |
| | 993 |
| | 1007 |
| | 1029 |
| | 1054 |
| | 1291 |
| | 1296 |
| | 1297 |
| | 1312 |
| | 1313 |
| | 1314 |
| | 1319 |
| | 1446 |
| | 1451 |
| | 1466 |
| | 1468 |
| | 1470 |
| | 1654 |
| | 1656 |
| | 1746 |
| 3S-2713 | 910 |
| | 915 |
| | 1375 |
| | 1378 |
| | 1381 |
| | 1384 |
| 3S-6049 | 267 |
| | 273 |
| | 279 |
| | 284 |
| | 290 |
| | 295 |
| 3S-6050 | 273 |
| | 279 |
| | 285 |
| | 290 |
| | 294 |
| 3S-7023 | 953 |
| | 957 |
| | 959 |
| | 961 |
| | 963 |
| 3S-8664 | 268 |
| | 274 |
| | 280 |
| | 291 |
| | 296 |
| 3S-8665 | 627 |
| | 1520 |
| | 1524 |
| | 1526 |
| 3S-9557 | 1293 |
| | 1315 |
| | 1320 |
| 3T-0050 | 910 |
| | 915 |
| 3T-0849 | 1083 |
| | 1397 |
| | 1400 |
| | 1407 |
| | 1409 |
| 3T-0852 | 1281 |
| | 1283 |
| | 1403 |
| | 1405 |
| | 1484 |
| | 1492 |
| | 1496 |
| | 1500 |
| | 1502 |
| | 1505 |
| 3T-3157 | 341 |
| | 345 |
| | 346 |
| | 543 |
| | 546 |
| | 1292 |
| | 1447 |
| | 1555 |
| | 1558 |
| | 1561 |
| | 1563 |
| | 1565 |
| | 1568 |
| | 1572 |
| | 1574 |
| | 1577 |
| | 1580 |
| | 1583 |
| 3T-3158 | 341 |
| | 345 |
| | 346 |
| | 543 |
| | 546 |
| | 1292 |
| | 1447 |
| | 1555 |
| | 1558 |
| | 1561 |
| | 1563 |
| | 1565 |
| | 1568 |
| | 1572 |
| | 1574 |
| | 1577 |
| | 1580 |
| | 1583 |
| 3T-3159 | 341 |
| | 345 |
| | 346 |
| | 543 |
| | 546 |
| | 1292 |
| | 1447 |
| | 1555 |
| | 1558 |
| | 1561 |
| | 1563 |
| | 1565 |
| | 1568 |
| | 1572 |
| | 1574 |
| | 1577 |
| | 1580 |
| | 1583 |
| 3T-3197 | 1291 |
| | 1314 |
| | 1319 |
| 3T-3198 | 1291 |
| | 1314 |
| | 1319 |
| 3T-3278 | 341 |
| | 345 |
| | 346 |
| | 543 |
| | 546 |
| | 1292 |
| | 1447 |
| | 1555 |
| | 1558 |
| | 1561 |
| | 1563 |
| | 1565 |
| | 1568 |
| | 1572 |
| | 1574 |
| | 1577 |
| | 1580 |
| | 1583 |
| 3T-4377 | 779 |
| 3T-5760 | 274 |
| | 280 |
| | 291 |
| | 296 |
| 3T-5763 | 827 |
| | 831 |
| | 835 |
| 3T-6774 | 1424 |
| | 1426 |
| | 1429 |
| | 1431 |
| | 1433 |
| 3T-6848 | 1047 |
| 3T-8236 | 1201 |
| | 1204 |
| 3T-9549 | 703 |
| 3V-0613 | 828 |
| | 832 |
| | 836 |
| 3V-2431 | 241 |
| | 242 |
| | 243 |
| 3V-3816 | 1658 |
| 3V-9244 | 1550 |
| | 1552 |
| | 1602 |
| | 1604 |
| | 1606 |
| | 1608 |
| | 1614 |
| | 1616 |
| 3W-7254 | 1711 |
| | 1713 |
| 3W-7256 | 1711 |
| 3Y-2806 | 1361 |
| | 1365 |
| | 1369 |
| 3Y-2888 | 482 |
| **4** | |
| 4B-0418 | 1508 |
| | 1512 |
| | 1514 |
| | 1518 |
| 4B-1281 | 672 |
| | 676 |
| | 680 |
| | 685 |
| | 690 |
| | 693 |
| | 696 |
| 4B-2043 | 1545 |
| 4B-2047 | 680 |
| | 685 |
| 4B-2049 | 1555 |
| | 1558 |
| | 1561 |
| | 1563 |
| | 1565 |
| | 1568 |
| | 1571 |
| | 1574 |
| | 1577 |
| | 1580 |
| | 1583 |
| | 1586 |
| 4B-2913 | 1090 |
| 4B-4158 | 1601 |
| 4B-4274 | 458 |
| | 654 |
| | 663 |
| | 672 |
| | 676 |
| | 680 |
| | 685 |
| | 690 |
| | 694 |
| | 696 |
| | 699 |
| 4B-4277 | 659 |
| 4B-4283 | 1663 |
| | 1666 |
| | 1668 |
| | 1671 |
| 4B-4314 | 1362 |
| | 1366 |
| | 1370 |
| 4B-4863 | 1545 |
| | 1636 |
| | 1638 |
| | 1641 |
| 4B-5059 | 1458 |
| | 1461 |
| 4B-5272 | 1287 |
| 4B-6060 | 911 |
| | 916 |
| | 1375 |
| | 1378 |
| | 1381 |
| | 1384 |
| 4B-9302 | 1508 |
| | 1511 |
| | 1514 |
| | 1518 |
| 4B-9880 | 787 |
| | 792 |
| 4C-9612 | 56 |
| | 116 |
| | 118 |
| 4D-0577 | 911 |
| | 916 |
| | 924 |
| | 928 |
| 4D-0582 | 911 |
| | 916 |
| 4D-1212 | 672 |
| | 676 |
| | 680 |
| | 685 |
| | 690 |
| | 694 |
| | 696 |
| | 699 |
| 4D-1248 | 285 |
| 4D-1322 | 799 |
| 4D-2297 | 1207 |
| | 1238 |
| | 1239 |
| | 1240 |
| | 1241 |
| | 1243 |


► REFERÊNCIA PRIMÁRIA

# ÍNDICE DE NÚMERO DE PEÇA


| Peça | Página |
|---|---|
| | 1247 |
| | 1248 |
| 4D-2560 | 922 |
| | 924 |
| 4D-2886 | 1047 |
| 4D-3100 | 518 |
| | 523 |
| | 530 |
| 4D-3704 | 812 |
| | 948 |
| 4D-4064 | 222 |
| | 225 |
| 4D-4375 | 1252 |
| | 1257 |
| | 1258 |
| 4D-5292 | 743 |
| 4D-6086 | 1724 |
| 4D-6432 | 1619 |
| 4D-6585 | 908 |
| 4D-6695 | 799 |
| 4D-7388 | 166 |
| | 189 |
| | 191 |
| | 562 |
| | 568 |
| | 574 |
| | 579 |
| | 584 |
| | 588 |
| | 593 |
| | 597 |
| | 664 |
| | 894 |
| | 896 |
| | 922 |
| | 924 |
| | 1654 |
| | 1656 |
| | 1658 |
| 4D-7733 | 922 |
| | 924 |
| | 985 |
| | 987 |
| 4D-7735 | 911 |
| | 916 |
| | 990 |
| | 1005 |
| | 1022 |
| | 1026 |
| | 1508 |
| 4D-7794 | 197 |
| | 434 |
| | 499 |
| | 539 |
| | 544 |
| | 548 |
| | 550 |
| | 562 |
| | 568 |
| | 574 |
| | 579 |
| | 584 |
| | 588 |
| | 593 |
| | 597 |
| | 604 |
| | 611 |
| | 615 |
| | 620 |
| | 627 |
| | 632 |
| | 636 |
| | 639 |
| | 643 |
| | 648 |
| | 653 |
| | 659 |
| | 663 |
| | 863 |
| | 1658 |
| 4D-8123 | 430 |
| | 627 |
| | 648 |
| | 653 |
| | 663 |
| 4D-8128 | 816 |
| 4D-8148 | 822 |
| 4D-9986 | 1207 |
| | 1209 |
| | 1211 |
| | 1213 |
| | 1215 |
| | 1217 |
| | 1219 |
| | 1221 |
| | 1223 |
| | 1226 |
| | 1228 |
| | 1230 |
| | 1232 |
| 4E-2392 | 1054 |
| 4E-5724 | 642 |
| | 657 |
| 4F-2294 | 496 |
| 4F-4097 | 1078 |
| 4F-4879 | 1634 |
| 4F-5695 | 71 |
| | 73 |
| 4F-6123 | 1387 |
| | 1388 |
| 4F-7389 | 761 |
| | 765 |
| | 769 |
| 4F-7390 | 902 |
| 4F-7827 | 1679 |
| | 1681 |
| 4F-7952 | 776 |
| 4F-9029 | 151 |
| | 152 |
| | 1736 |
| 4F-9653 | 241 |
| | 242 |
| | 243 |
| | 977 |
| | 1736 |
| 4H-6112 | 780 |
| 4H-6147 | 908 |
| 4H-6996 | 977 |
| | 981 |
| 4H-9105 | 902 |
| 4I-6140 | 153 |
| 4J-0520 | 761 |
| | 765 |
| | 769 |
| 4J-0521 | 1040 |
| | 1045 |
| 4J-0522 | 761 |
| | 765 |
| | 769 |
| 4J-0524 | 101 |
| | 163 |
| | 175 |
| | 178 |
| 4J-0525 | 101 |
| 4J-2506 | 726 |
| | 729 |
| | 789 |
| | 792 |
| 4J-3914 | 911 |
| | 916 |
| 4J-5468 | 989 |
| | 993 |
| | 998 |
| | 1004 |
| | 1007 |
| | 1011 |
| | 1015 |
| | 1018 |
| | 1021 |
| | 1025 |
| | 1029 |
| | 1033 |
| | 1037 |
| | 1054 |
| 4J-5477 | 45 |
| | 726 |
| | 729 |
| | 730 |
| | 1002 |
| | 1039 |
| | 1040 |
| | 1044 |
| | 1045 |
| | 1054 |
| | 1201 |
| | 1204 |
| 4J-7533 | 789 |
| | 793 |
| | 1064 |
| | 1066 |
| | 1169 |
| | 1171 |
| | 1173 |
| | 1175 |
| | 1177 |
| | 1179 |
| | 1181 |
| | 1183 |
| | 1185 |
| | 1187 |
| | 1189 |
| | 1191 |
| | 1193 |
| | 1195 |
| | 1197 |
| | 1199 |
| | 1201 |
| | 1204 |
| | 1207 |
| | 1209 |
| | 1211 |
| | 1213 |
| | 1215 |
| | 1217 |
| | 1219 |
| | 1221 |
| | 1223 |
| | 1226 |
| | 1228 |
| | 1230 |
| | 1232 |
| 4J-8922 | 911 |
| | 916 |
| | 1375 |
| | 1378 |
| | 1381 |
| | 1384 |
| 4J-9224 | 959 |
| | 973 |
| | 1684 |
| 4J-9225 | 955 |
| | 969 |
| | 971 |
| 4J-9964 | 1086 |
| | 1088 |
| 4K-0367 | 822 |
| | 1550 |
| | 1552 |
| | 1602 |
| | 1604 |
| | 1606 |
| | 1608 |
| | 1614 |
| | 1616 |
| 4K-1388 | 1201 |
| | 1204 |
| 4K-2039 | 789 |
| | 793 |
| 4K-3004 | 1720 |
| 4K-3150 | 1720 |
| 4K-3330 | 3 |
| | ►1729 |
| 4K-4879 | 803 |
| | 811 |
| 4K-4881 | 809 |
| 4K-7463 | 854 |
| 4K-8302 | 604 |
| | 611 |
| | 615 |
| | 620 |
| 4K-8603 | 704 |
| | 709 |
| 4K-8659 | 854 |
| 4K-8864 | 435 |
| | 438 |
| | 441 |
| | 562 |
| | 568 |
| | 574 |
| | 579 |
| | 584 |
| | 588 |
| | 593 |
| | 597 |
| | 604 |
| | 611 |
| | 615 |
| | 620 |
| | 627 |
| | 648 |
| | 653 |
| | 663 |
| | 729 |
| | 892 |
| | 893 |
| | 920 |
| | 1002 |
| | 1040 |
| | 1045 |
| | 1508 |
| | 1511 |
| | 1514 |
| | 1518 |
| 4K-9097 | 827 |
| | 831 |
| | 835 |
| 4K-9429 | 1554 |
| 4L-5966 | 1292 |
| | 1315 |
| | 1320 |
| | 1447 |
| | 1452 |
| 4L-6454 | 435 |
| | 438 |
| | 441 |
| | 539 |


► REFERÊNCIA PRIMÁRIA

# ÍNDICE DE NÚMERO DE PEÇA


| Peça | Página |
|---|---|
| | 544 |
| | 548 |
| | 550 |
| | 562 |
| | 568 |
| | 574 |
| | 579 |
| | 584 |
| | 588 |
| | 593 |
| | 597 |
| | 994 |
| | 1008 |
| | 1030 |
| | 1034 |
| | 1047 |
| | 1055 |
| | 1287 |
| | 1325 |
| | 1326 |
| | 1508 |
| | 1511 |
| | 1514 |
| | 1518 |
| | 1656 |
| 4L-6459 | 1105 |
| | 1118 |
| | 1157 |
| | 1160 |
| | 1163 |
| | 1166 |
| 4M-0061 | 1429 |
| | 1431 |
| | 1433 |
| 4M-1751 | 789 |
| | 792 |
| 4M-1831 | 486 |
| 4M-2381 | 787 |
| | 792 |
| 4M-5281 | 1472 |
| 4M-5905 | 787 |
| 4M-6107 | 717 |
| | 719 |
| 4M-6108 | 704 |
| | 710 |
| 4M-6425 | 911 |
| | 916 |
| | 1588 |
| 4M-6582 | 1293 |
| | 1315 |
| | 1320 |
| | 1447 |
| | 1452 |
| 4M-6921 | 1090 |
| 4N-2927 | 1458 |
| | 1461 |
| 4P-3966 | 43 |
| 4P-3977 | 43 |
| 4P-5106 | 48 |
| | 50 |
| 4P-5918 | 57 |
| | 203 |
| | 205 |
| | 553 |
| | 556 |
| 4P-7048 | 859 |
| | 861 |
| 4P-7581 | 380 |
| | 382 |
| | 385 |
| | 394 |
| | 507 |
| | 511 |
| | 513 |
| | 539 |
| | 544 |
| | 548 |
| | 550 |
| | 562 |
| | 568 |
| | 574 |
| | 579 |
| | 584 |
| | 588 |
| | 593 |
| 4P-8134 | 553 |
| | 556 |
| | 562 |
| | 568 |
| | 574 |
| | 579 |
| | 584 |
| | 588 |
| | 593 |
| | 597 |
| | 627 |
| | 648 |
| | 653 |
| | 663 |
| | 726 |
| | 729 |
| 4S-1936 | 627 |
| | 648 |
| | 653 |
| | 663 |
| 4S-1962 | 604 |
| | 611 |
| | 615 |
| | 620 |
| | 627 |
| | 648 |
| | 730 |
| | 908 |
| | 1002 |
| | 1508 |
| | 1511 |
| | 1514 |
| | 1518 |
| 4S-4455 | 627 |
| | 648 |
| | 653 |
| | 663 |
| | 911 |
| | 916 |
| 4S-5719 | 166 |
| | 169 |
| | 268 |
| | 294 |
| | 631 |
| | 635 |
| | 638 |
| | 642 |
| 4S-5780 | 261 |
| | 263 |
| 4S-5838 | 902 |
| 4S-5879 | 732 |
| 4S-7606 | 908 |
| | 922 |
| | 924 |
| 4T-0928 | 1249 |
| 4T-1700 | 1244 |
| 4T-1860 | 1201 |
| | 1204 |
| | ►1249 |
| 4T-3010 | 1679 |
| | 1681 |
| 4T-4509 | 1244 |
| 4T-4935 | 1201 |
| | 1204 |
| | ►1245 |
| 4T-4942 | 1242 |
| 4T-5613 | 953 |
| | 957 |
| | 959 |
| | 961 |
| | 963 |
| | 973 |
| 4T-6780 | 955 |
| 4T-6907 | 949 |
| | 951 |
| | 965 |
| | 967 |
| | 1684 |
| 4T-7571 | 1242 |
| 4T-8050 | 823 |
| 4T-8054 | 959 |
| | 973 |
| | 1059 |
| | 1684 |
| 4V-7875 | 1458 |
| 4V-7877 | 1458 |
| 4V-7884 | 1648 |
| | 1650 |
| 4V-7890 | 1285 |
| 4V-7891 | 1285 |
| 4V-8256 | 1289 |
| 4V-8577 | 1648 |
| | 1650 |
| 4V-9803 | 874 |
| 4V-9804 | 874 |
| | 875 |
| 4V-9809 | 874 |
| | 875 |
| 4W-0253 | 177 |
| | 180 |
| 4W-1203 | 90 |
| 4W-1204 | 90 |
| 4W-1413 | 1752 |
| 4W-2026 | 59 |
| 4W-2042 | 90 |
| 4W-3462 | 33 |
| | 36 |
| | 38 |
| | ►56 |
| 4W-7592 | 163 |
| | 177 |
| | 180 |
| 4Y-9652 | 57 |
| | 1736 |
| **5** | |
| 5B-0577 | 1724 |
| 5B-0841 | 746 |
| | 757 |
| 5B-1585 | 894 |
| | 896 |
| | 898 |
| | 920 |
| 5B-1866 | 133 |
| 5B-6172 | 1285 |
| | 1628 |
| 5B-8978 | 924 |
| 5B-9318 | 975 |
| | 1207 |
| | 1209 |
| | 1211 |
| | 1213 |
| | 1215 |
| | 1217 |
| | 1219 |
| | 1221 |
| | 1223 |
| | 1226 |
| | 1228 |
| | 1230 |
| | 1232 |
| 5C-2890 | 197 |
| | 251 |
| | 253 |
| | 396 |
| | 423 |
| | 435 |
| | 438 |
| | 441 |
| | 443 |
| | 444 |
| | 445 |
| | 494 |
| | 495 |
| | 539 |
| | 544 |
| | 548 |
| | 550 |
| | 668 |
| | 672 |
| | 676 |
| | 680 |
| | 685 |
| | 690 |
| | 694 |
| | 696 |
| | 699 |
| | 911 |
| | 916 |
| | 924 |
| | 1293 |
| | 1315 |
| | 1320 |
| | 1421 |
| | 1422 |
| | 1447 |
| | 1452 |
| | 1654 |
| | 1656 |
| 5C-6565 | 845 |
| | 1255 |
| | 1259 |
| 5C-7261 | 57 |
| | 336 |
| | 402 |
| | 604 |
| | 611 |
| | 615 |
| | 620 |
| | 1663 |
| | 1666 |
| | 1668 |
| | 1671 |
| 5C-7423 | 717 |
| | 719 |
| | 1664 |
| 5C-8312 | 515 |
| | 520 |
| | 525 |
| | 530 |
| | 672 |
| | 676 |
| | 680 |
| | 685 |
| | 690 |
| | 694 |
| | 696 |
| | 699 |
| | 825 |


► REFERÊNCIA PRIMÁRIA

# ÍNDICE DE NÚMERO DE PEÇA


| Peça | Página | Peça | Página | Peça | Página | Peça | Página |
|---|---|---|---|---|---|---|---|
| | 826 | | 768 | | 690 | 5M-2057 | 1201 |
| | 1293 | | 1296 | | 694 | | 1204 |
| | 1315 | | 1297 | | 697 | 5M-2894 | 743 |
| | 1320 | | 1312 | | 699 | | 748 |
| | 1362 | | 1313 | 5J-1036 | 789 | | 757 |
| | 1366 | | 1520 | | 792 | | 1287 |
| | 1370 | | 1522 | 5J-1086 | 748 | | 1588 |
| | 1545 | | 1524 | | 902 | | 1632 |
| | 1556 | | 1526 | 5J-1246 | 1086 | 5M-3062 | 146 |
| | 1559 | 5D-1911 | 1090 | | 1088 | | 387 |
| | 1562 | 5D-2645 | 989 | 5J-4773 | 1676 | | 435 |
| | 1564 | | 993 | | 1677 | | 438 |
| | 1565 | | 998 | | 1678 | | 539 |
| | 1568 | | 1004 | 5J-5402 | 963 | | 544 |
| | 1572 | | 1011 | 5J-7010 | 955 | | 548 |
| | 1575 | | 1015 | 5J-7333 | 869 | | 550 |
| | 1578 | | 1018 | 5K-0984 | 854 | | 563 |
| | 1581 | | 1021 | 5K-1094 | 908 | | 568 |
| | 1584 | | 1025 | 5K-1458 | 1724 | | 574 |
| | 1586 | | 1033 | | 1729 | | 579 |
| 5C-9553 | 539 | 5D-3636 | 1652 | 5K-1459 | 1724 | | 584 |
| | 544 | 5D-4822 | 1458 | | 1729 | | 588 |
| | 548 | | 1461 | 5K-2408 | 908 | | 593 |
| | 550 | 5D-4988 | 993 | 5K-5129 | 812 | | 597 |
| | 558 | | 1007 | | 976 | | 604 |
| | 559 | | 1029 | | 980 | | 611 |
| | 604 | | 1033 | 5K-5288 | 812 | | 615 |
| | 611 | 5D-5206 | 1255 | | 976 | | 620 |
| | 615 | | 1259 | | 980 | | 649 |
| | 620 | 5D-6644 | 1252 | 5K-5338 | 911 | | 654 |
| | 632 | | 1261 | | 916 | | 663 |
| | 636 | | 1264 | | 1030 | | 823 |
| | 639 | 5D-8159 | 1724 | | 1034 | | 840 |
| | 643 | 5D-8161 | 1725 | 5K-7577 | 1555 | | 911 |
| | 659 | 5D-9629 | 816 | | 1558 | | 916 |
| | 672 | | 880 | | 1571 | | 1285 |
| | 676 | | 886 | | 1574 | | 1296 |
| | 680 | 5D-9844 | 743 | | 1580 | | 1297 |
| | 685 | | 757 | | 1586 | | 1312 |
| | 690 | 5F-0149 | 1693 | 5K-8451 | 894 | | 1313 |
| | 694 | | 1697 | | 896 | | 1403 |
| | 696 | | 1701 | | 898 | | 1405 |
| | 699 | | 1705 | | 920 | | 1417 |
| | 828 | | 1708 | 5K-8454 | 977 | | 1520 |
| | 832 | 5F-0304 | 98 | | 981 | | 1654 |
| | 836 | 5F-5434 | 922 | 5K-9090 | 760 | | 1656 |
| | 1618 | | 924 | | 761 | 5M-3724 | 539 |
| 5C-9583 | 415 | 5F-8933 | 1674 | | 764 | | 542 |
| 5D-0269 | 1555 | | 1676 | | 768 | | 546 |
| | 1558 | | 1678 | | 1039 | | 550 |
| | 1561 | 5F-9144 | 228 | | 1044 | 5M-6200 | 704 |
| | 1563 | | 789 | 5K-9107 | 1730 | | 710 |
| | 1565 | | 792 | 5K-9238 | 910 | 5M-6213 | 908 |
| | 1568 | | 793 | | 915 | | 911 |
| | 1571 | 5G-8760 | 1718 | 5L-2030 | 743 | | 916 |
| | 1574 | 5H-4778 | 908 | | 757 | 5M-6214 | 1679 |
| | 1577 | | 911 | 5L-2031 | 743 | | 1681 |
| | 1580 | | 916 | | 757 | 5M-6755 | 680 |
| | 1583 | 5H-4909 | 977 | 5L-4507 | 632 | | 685 |
| | 1586 | | 981 | | 636 | 5M-8500 | 1362 |
| 5D-0353 | 748 | 5H-7826 | 859 | | 639 | | 1366 |
| | 751 | | 863 | | 643 | | 1370 |
| | 813 | 5H-8848 | 1043 | | 659 | 5N-4185 | 135 |
| 5D-0768 | 1652 | | 1045 | 5L-5502 | 48 | 5P-0537 | 789 |
| 5D-1026 | 147 | 5H-8985 | 717 | | 50 | | 792 |
| | 153 | | 719 | 5L-7200 | 434 | | 1424 |
| | 166 | | 721 | | 437 | | 1426 |
| | 169 | | 724 | | 438 | | 1429 |
| | 189 | 5I-4370 | 234 | | 440 | | 1431 |
| | 191 | | 238 | | 441 | | 1433 |
| | 207 | 5I-4376 | 166 | | 678 | | 1554 |
| | 256 | | 169 | | 680 | 5P-0599 | 993 |
| | 760 | 5J-0605 | 676 | | 683 | | 1007 |
| | 764 | | 686 | | 685 | | 1029 |


► REFERÊNCIA PRIMÁRIA

# ÍNDICE DE NÚMERO DE PEÇA


| Peça | Página |
|---|---|
| | 1033 |
| 5P-0743 | 147 |
| 5P-0747 | 484 |
| 5P-0765 | 761 |
| | 765 |
| | 769 |
| 5P-0767 | 166 |
| | 169 |
| | 912 |
| | 917 |
| | 1520 |
| | 1522 |
| | 1524 |
| | 1526 |
| 5P-1046 | 166 |
| | 169 |
| 5P-1075 | 222 |
| | 225 |
| | 761 |
| | 765 |
| | 769 |
| | 812 |
| | 823 |
| | 840 |
| | 845 |
| | 846 |
| | 848 |
| | 850 |
| | 852 |
| | 925 |
| | 928 |
| | 990 |
| | 994 |
| | 999 |
| | 1005 |
| | 1008 |
| | 1012 |
| | 1016 |
| | 1019 |
| | 1022 |
| | 1026 |
| | 1030 |
| | 1034 |
| | 1047 |
| | 1055 |
| | 1094 |
| | 1096 |
| | 1099 |
| | 1103 |
| | 1106 |
| | 1109 |
| | 1112 |
| | 1116 |
| | 1119 |
| | 1122 |
| | 1125 |
| | 1127 |
| | 1131 |
| | 1133 |
| | 1137 |
| | 1140 |
| | 1143 |
| | 1145 |
| | 1149 |
| | 1154 |
| | 1158 |
| | 1161 |
| | 1164 |
| | 1166 |
| | 1293 |
| | 1315 |
| | 1320 |
| | 1362 |
| | 1366 |
| | 1370 |
| | 1375 |
| | 1378 |
| | 1381 |
| | 1384 |
| | 1403 |
| | 1405 |
| | 1417 |
| | 1447 |
| | 1452 |
| | 1508 |
| | 1511 |
| | 1514 |
| | 1518 |
| | 1542 |
| | 1642 |
| | 1644 |
| | 1646 |
| | 1730 |
| 5P-1076 | 222 |
| | 225 |
| | 261 |
| | 263 |
| | 813 |
| | 873 |
| | 876 |
| | 1094 |
| | 1096 |
| | 1099 |
| | 1103 |
| | 1106 |
| | 1109 |
| | 1112 |
| | 1116 |
| | 1119 |
| | 1122 |
| | 1125 |
| | 1127 |
| | 1131 |
| | 1133 |
| | 1137 |
| | 1140 |
| | 1143 |
| | 1146 |
| | 1149 |
| | 1154 |
| | 1158 |
| | 1161 |
| | 1164 |
| | 1167 |
| 5P-1174 | 1739 |
| | 1745 |
| | 1751 |
| 5P-1175 | 1739 |
| | 1751 |
| 5P-1251 | 189 |
| 5P-1295 | 1039 |
| | 1044 |
| 5P-1424 | 337 |
| | 601 |
| | 609 |
| 5P-1475 | 345 |
| | 352 |
| | 671 |
| | 675 |
| | 679 |
| | 683 |
| | 689 |
| | 692 |
| | 1292 |
| | 1447 |
| 5P-2228 | 944 |
| | 1720 |
| 5P-2230 | 197 |
| 5P-2424 | 936 |
| | 1094 |
| | 1097 |
| | 1100 |
| | 1103 |
| | 1106 |
| | 1109 |
| | 1112 |
| | 1116 |
| | 1119 |
| | 1122 |
| | 1125 |
| | 1128 |
| | 1131 |
| | 1134 |
| | 1137 |
| | 1140 |
| | 1143 |
| | 1146 |
| | 1149 |
| | 1154 |
| | 1158 |
| | 1161 |
| | 1164 |
| | 1167 |
| | 1720 |
| 5P-2545 | 748 |
| | 904 |
| | 906 |
| 5P-2566 | 813 |
| | 936 |
| | 1086 |
| | 1088 |
| 5P-3454 | 273 |
| | 279 |
| | 631 |
| | 635 |
| | 638 |
| | 642 |
| | 657 |
| 5P-3455 | 349 |
| 5P-3863 | 704 |
| | 710 |
| 5P-3924 | 705 |
| | 710 |
| 5P-4115 | 321 |
| | 323 |
| | 326 |
| | 330 |
| | 333 |
| | 532 |
| | 672 |
| | 676 |
| | 680 |
| | 685 |
| | 690 |
| | 694 |
| | 697 |
| | 700 |
| | 846 |
| | 848 |
| | 850 |
| | 852 |
| | 1421 |
| | 1422 |
| | 1472 |
| | 1474 |
| | 1476 |
| | 1478 |
| | 1487 |
| | 1654 |
| | 1656 |
| | 1664 |
| | 1666 |
| | 1668 |
| | 1671 |
| 5P-4116 | 197 |
| | 234 |
| | 238 |
| | 432 |
| | 433 |
| | 482 |
| | 556 |
| | 828 |
| | 832 |
| | 836 |
| | 1403 |
| | 1405 |
| 5P-4135 | 604 |
| | 611 |
| | 615 |
| | 620 |
| 5P-4143 | 904 |
| | 906 |
| 5P-4295 | 268 |
| | 274 |
| | 280 |
| | 291 |
| | 296 |
| | 659 |
| 5P-4424 | 894 |
| | 896 |
| | 898 |
| | 920 |
| 5P-4483 | 705 |
| | 709 |
| 5P-4536 | 213 |
| | 214 |
| | 216 |
| 5P-4571 | 347 |
| | 352 |
| | 567 |
| | 573 |
| | 577 |
| | 583 |
| | 592 |
| | 671 |
| | 675 |
| | 679 |
| | 683 |
| | 689 |
| | 692 |
| | 1279 |
| | 1281 |
| | 1283 |
| 5P-4868 | 1039 |
| | 1044 |
| 5P-4906 | 1520 |
| | 1522 |
| | 1524 |
| | 1526 |
| 5P-4961 | 166 |
| | 169 |
| 5P-5454 | 1486 |
| 5P-5623 | 423 |
| 5P-5630 | 482 |
| 5P-5637 | 1293 |
| | 1316 |
| | 1321 |
| | 1362 |
| | 1366 |
| | 1370 |
| | 1448 |
| | 1452 |
| 5P-5639 | 1362 |
| | 1366 |
| | 1370 |
| 5P-5689 | 280 |


► REFERÊNCIA PRIMÁRIA

# ÍNDICE DE NÚMERO DE PEÇA


| Peça | Página |
|---|---|
| | 290 |
| | 636 |
| | 642 |
| | 657 |
| 5P-5768 | 1397 |
| | 1400 |
| | 1407 |
| | 1409 |
| | 1411 |
| | 1415 |
| | 1602 |
| | 1604 |
| | 1660 |
| 5P-5813 | 743 |
| | 757 |
| 5P-5824 | 1486 |
| 5P-5905 | 1448 |
| 5P-5908 | 1293 |
| | 1316 |
| | 1321 |
| | 1452 |
| 5P-5923 | 867 |
| | 871 |
| 5P-5931 | 990 |
| | 994 |
| | 999 |
| | 1005 |
| | 1008 |
| | 1012 |
| | 1016 |
| | 1019 |
| | 1022 |
| | 1026 |
| | 1030 |
| | 1034 |
| 5P-5969 | 10 |
| | 13 |
| | 14 |
| | 15 |
| | 840 |
| | 1333 |
| | 1334 |
| | 1336 |
| | 1338 |
| | 1403 |
| | 1405 |
| | 1417 |
| | 1472 |
| | 1474 |
| | 1476 |
| | 1478 |
| | 1481 |
| | 1528 |
| 5P-6001 | 393 |
| 5P-6871 | 1529 |
| 5P-6882 | 1472 |
| | 1474 |
| | 1476 |
| | 1478 |
| 5P-7175 | 256 |
| 5P-7213 | 778 |
| 5P-7462 | 234 |
| | 238 |
| | 1016 |
| | 1019 |
| | 1023 |
| | 1027 |
| | 1030 |
| | 1034 |
| 5P-7463 | 234 |
| | 238 |
| | 1016 |
| | 1019 |
| | 1023 |
| | 1027 |
| | 1030 |
| | 1034 |
| 5P-7701 | 752 |
| | 769 |
| 5P-7803 | 1291 |
| | 1314 |
| | 1319 |
| | 1391 |
| | 1446 |
| | 1451 |
| | 1480 |
| | 1483 |
| | 1486 |
| | 1491 |
| | 1602 |
| | 1604 |
| | 1642 |
| 5P-7814 | 238 |
| | 454 |
| | 458 |
| 5P-7815 | 703 |
| 5P-7854 | 894 |
| | 896 |
| | 898 |
| | 920 |
| | 1040 |
| | 1045 |
| 5P-7957 | 1622 |
| | 1628 |
| | 1636 |
| | 1638 |
| | 1641 |
| 5P-7958 | 8 |
| | 371 |
| | 387 |
| | 550 |
| 5P-7970 | 136 |
| | 141 |
| | 556 |
| 5P-8106 | 251 |
| 5P-8167 | 428 |
| | 627 |
| | 648 |
| | 654 |
| | 664 |
| | 1362 |
| | 1366 |
| | 1370 |
| | 1658 |
| 5P-8196 | 138 |
| 5P-8211 | 777 |
| 5P-8244 | 904 |
| | 906 |
| 5P-8245 | 59 |
| | 93 |
| | 96 |
| | 743 |
| | 746 |
| | 748 |
| | 757 |
| | 780 |
| | 904 |
| | 906 |
| | 948 |
| | 977 |
| | 981 |
| | 1701 |
| | 1708 |
| 5P-8247 | 68 |
| | 259 |
| | 746 |
| | 749 |
| | 757 |
| 5P-8248 | 743 |
| | 757 |
| 5P-8291 | 1266 |
| | 1268 |
| | 1270 |
| | 1272 |
| 5P-8309 | 880 |
| 5P-8347 | 164 |
| | 172 |
| 5P-8439 | 828 |
| | 832 |
| | 836 |
| 5P-8445 | 1458 |
| | 1461 |
| 5P-8500 | 1 |
| | 8 |
| | 256 |
| | 818 |
| | 879 |
| | 1092 |
| | 1621 |
| | 1624 |
| | 1631 |
| | 1637 |
| | 1639 |
| | 1730 |
| | 1746 |
| 5P-8525 | 1436 |
| | 1438 |
| | 1466 |
| | 1468 |
| | 1470 |
| 5P-8843 | 813 |
| 5P-8874 | 233 |
| 5P-8890 | 812 |
| 5P-8998 | 924 |
| 5P-9085 | 371 |
| | 387 |
| | 391 |
| | 430 |
| | 438 |
| | 441 |
| | 563 |
| | 579 |
| | 584 |
| | 588 |
| | 593 |
| | 597 |
| | 604 |
| | 611 |
| | 615 |
| | 620 |
| | 627 |
| | 648 |
| | 654 |
| | 664 |
| | 846 |
| | 848 |
| | 850 |
| | 852 |
| | 858 |
| | 859 |
| | 861 |
| 5P-9135 | 1293 |
| | 1315 |
| | 1320 |
| | 1446 |
| | 1451 |
| 5P-9209 | 222 |
| | 225 |
| | 1375 |
| | 1378 |
| | 1381 |
| | 1384 |
| 5P-9297 | 141 |
| | 143 |
| | 627 |
| | 643 |
| | 648 |
| | 654 |
| | 659 |
| | 664 |
| 5P-9299 | 705 |
| 5P-9436 | 738 |
| 5P-9617 | 164 |
| | 172 |
| | 1054 |
| 5P-9938 | 761 |
| | 765 |
| | 769 |
| 5R-4787 | 1071 |
| | 1073 |
| 5S-4246 | 371 |
| | 387 |
| | 539 |
| | 544 |
| | 548 |
| 5S-4385 | 774 |
| 5S-7349 | 259 |
| | 486 |
| 5S-7379 | 428 |
| | 604 |
| | 611 |
| | 615 |
| | 620 |
| | 812 |
| | 845 |
| | 946 |
| | 977 |
| | 981 |
| | 990 |
| | 994 |
| | 999 |
| | 1005 |
| | 1008 |
| | 1012 |
| | 1016 |
| | 1019 |
| | 1022 |
| | 1026 |
| | 1030 |
| | 1034 |
| | 1055 |
| | 1542 |
| 5S-7382 | 823 |
| 5S-7383 | 924 |
| | 928 |
| | 990 |
| | 994 |
| | 999 |
| | 1019 |
| | 1022 |
| | 1030 |
| | 1034 |
| | 1325 |
| | 1326 |
| | 1362 |
| | 1366 |
| | 1370 |
| | 1588 |
| | 1632 |
| 5S-9062 | 90 |
| 5T-0731 | 714 |
| | 715 |
| 5T-0735 | 714 |
| 5T-0906 | 812 |
| 5T-1362 | 1084 |
| 5T-2925 | 1266 |


► REFERÊNCIA PRIMÁRIA

# ÍNDICE DE NÚMERO DE PEÇA


| Peça | Página |
|---|---|
| | 1268 |
| 5T-2926 | 1266 |
| | 1268 |
| 5T-3889 | 1257 |
| | 1258 |
| 5T-3890 | 1257 |
| | 1258 |
| 5T-4030 | 1456 |
| 5T-4267 | ▶1278 |
| 5T-5295 | 945 |
| 5T-7486 | 1397 |
| | 1400 |
| | 1407 |
| | 1409 |
| | 1411 |
| | 1415 |
| 5T-8144 | 5 |
| | ▶906 |
| 5T-8285 | 908 |
| | 910 |
| | 915 |
| 5T-8366 | 1252 |
| | 1255 |
| 5T-8417 | 945 |
| 5T-9313 | 434 |
| | 437 |
| | 440 |
| | 566 |
| | 572 |
| 5T-9903 | 1054 |
| 5T-9986 | 989 |
| | 1004 |
| | 1021 |
| | 1025 |
| 5V-0770 | 1458 |
| | 1461 |
| 5V-1496 | 1626 |
| 5V-1497 | 1648 |
| | 1650 |
| 5V-5262 | 1287 |
| 5V-6454 | 1679 |
| | 1681 |
| 5V-6455 | 1679 |
| | 1681 |

## 6

| Peça | Página |
|---|---|
| 6A-3591 | 928 |
| 6B-0933 | 1094 |
| | 1097 |
| | 1100 |
| | 1103 |
| | 1106 |
| | 1109 |
| | 1111 |
| | 1116 |
| | 1119 |
| | 1122 |
| | 1125 |
| | 1128 |
| | 1131 |
| | 1134 |
| | 1137 |
| | 1139 |
| | 1143 |
| | 1146 |
| | 1148 |
| | 1153 |
| | 1158 |
| | 1161 |
| | 1164 |
| | 1167 |
| 6B-3260 | 1724 |
| | 1729 |
| 6B-4540 | 539 |
| | 544 |
| | 548 |
| 6B-5072 | 780 |
| 6B-5464 | 1728 |
| 6B-6205 | 48 |
| 6B-6682 | 45 |
| | 52 |
| 6B-6684 | 778 |
| 6B-9807 | 858 |
| 6C-9149 | 1681 |
| | 1725 |
| 6D-0692 | 734 |
| 6D-1004 | 43 |
| 6D-1432 | 908 |
| 6D-1641 | 1520 |
| | 1522 |
| 6D-3033 | 601 |
| | 608 |
| | 614 |
| | 619 |
| 6D-3479 | 627 |
| | 648 |
| | 654 |
| | 659 |
| | 664 |
| | 1040 |
| | 1045 |
| 6D-4161 | 341 |
| | 345 |
| | 346 |
| | 543 |
| | 546 |
| | 1292 |
| | 1447 |
| | 1555 |
| | 1558 |
| | 1561 |
| | 1563 |
| | 1565 |
| | 1568 |
| | 1571 |
| | 1574 |
| | 1577 |
| | 1580 |
| | 1583 |
| 6D-4244 | 604 |
| | 611 |
| | 615 |
| | 620 |
| | 627 |
| | 648 |
| | 654 |
| | 664 |
| | 672 |
| | 676 |
| | 680 |
| | 685 |
| | 690 |
| | 694 |
| | 697 |
| | 700 |
| | 911 |
| | 916 |
| | 990 |
| | 994 |
| | 999 |
| | 1005 |
| | 1008 |
| | 1012 |
| | 1016 |
| | 1019 |
| | 1022 |
| | 1026 |
| | 1030 |
| | 1034 |
| | 1040 |
| | 1045 |
| | 1055 |
| 6D-4246 | 268 |
| | 274 |
| | 280 |
| | 285 |
| | 291 |
| | 296 |
| | 563 |
| | 568 |
| | 574 |
| | 579 |
| | 584 |
| | 588 |
| | 593 |
| | 597 |
| | 627 |
| | 648 |
| | 654 |
| | 664 |
| | 912 |
| | 917 |
| | 990 |
| | 1005 |
| | 1022 |
| | 1026 |
| | 1055 |
| 6D-4247 | 1037 |
| | 1048 |
| | 1050 |
| | 1052 |
| 6D-4636 | 568 |
| | 574 |
| 6D-5257 | 338 |
| | 602 |
| | 609 |
| 6D-6581 | 1411 |
| | 1415 |
| 6D-9855 | 911 |
| | 916 |
| 6E-0775 | 963 |
| 6E-1131 | 953 |
| | 957 |
| | 961 |
| 6E-1436 | 1078 |
| 6E-1554 | 936 |
| | ▶949 |
| 6E-1555 | 949 |
| 6E-1634 | 953 |
| 6E-1754 | 943 |
| | ▶953 |
| 6E-1835 | 1242 |
| 6E-1857 | 953 |
| 6E-1923 | 1201 |
| | 1204 |
| 6E-1924 | 1201 |
| | 1204 |
| 6E-1925 | 1201 |
| | 1204 |
| 6E-1926 | 1039 |
| | 1044 |
| 6E-2447 | 959 |
| 6E-3007 | 1207 |
| | 1209 |
| | 1211 |
| | 1213 |
| | 1215 |
| | 1217 |
| | 1219 |
| | 1221 |
| | 1223 |
| | 1226 |
| | 1228 |
| | 1230 |
| | 1232 |
| 6E-3013 | 1207 |
| | 1209 |
| | 1213 |
| | 1215 |
| | 1217 |
| | 1219 |
| | 1221 |
| | 1223 |
| | 1228 |
| | 1230 |
| 6E-3019 | 1207 |
| | 1209 |
| | 1213 |
| | 1215 |
| | 1217 |
| | 1219 |
| | 1221 |
| | 1223 |
| | 1226 |
| | 1228 |
| | 1230 |
| | 1232 |
| 6E-3028 | 1173 |
| | 1179 |
| | 1185 |
| | 1191 |
| | 1199 |
| | ▶1217 |
| 6E-3029 | 1173 |
| | 1179 |
| | 1185 |
| | 1191 |
| | 1199 |
| | ▶1219 |
| 6E-3030 | 1173 |
| | 1179 |
| | 1185 |
| | 1191 |
| | 1199 |
| | ▶1221 |
| 6E-3031 | 1179 |
| | 1185 |
| | 1199 |
| | ▶1223 |
| 6E-3032 | 1099 |
| | 1127 |
| | 1133 |
| | 1139 |
| | 1145 |
| | ▶1185 |
| 6E-3033 | 1211 |
| | 1215 |
| | ▶1246 |
| 6E-3034 | 1187 |
| | 1189 |
| | 1193 |
| | 1195 |
| | 1197 |
| | ▶1226 |
| 6E-3035 | 1169 |
| | 1171 |
| | 1175 |
| | 1177 |
| | 1181 |
| | 1183 |
| | 1187 |
| | 1189 |
| | 1193 |

# ÍNDICE DE NÚMERO DE PEÇA


| Peça | Página |
|---|---|
| | 1195 |
| | 1197 |
| | ►1228 |
| 6E-3036 | 1169 |
| | 1171 |
| | 1175 |
| | 1177 |
| | 1181 |
| | 1183 |
| | 1187 |
| | 1189 |
| | 1193 |
| | 1195 |
| | 1197 |
| | ►1230 |
| 6E-3037 | 1171 |
| | 1181 |
| | 1183 |
| | 1187 |
| | 1189 |
| | 1197 |
| | ►1232 |
| 6E-3043 | 1223 |
| | 1232 |
| 6E-3044 | 1217 |
| | 1219 |
| | 1221 |
| | 1228 |
| 6E-3058 | 1230 |
| 6E-3136 | 1073 |
| | ►1075 |
| 6E-3137 | 1043 |
| | 1071 |
| | ►1078 |
| 6E-4090 | 949 |
| | 951 |
| 6E-4224 | 1075 |
| | 1078 |
| 6E-4228 | 1234 |
| 6E-4230 | 1234 |
| 6E-4502 | 1207 |
| | 1209 |
| | 1211 |
| | 1213 |
| | 1215 |
| | 1217 |
| | 1219 |
| | 1221 |
| | 1223 |
| | 1226 |
| | 1228 |
| | 1230 |
| | 1232 |
| 6E-4581 | 959 |
| 6E-4599 | 1207 |
| | 1209 |
| | 1215 |
| | 1226 |
| 6E-4703 | 1201 |
| | ►1247 |
| 6E-4704 | 1246 |
| | ►1248 |
| 6E-4724 | 934 |
| | ►959 |
| 6E-4725 | 959 |
| 6E-4940 | 955 |
| 6E-4974 | 959 |
| | 973 |
| 6E-5153 | 1207 |
| | 1209 |
| | 1211 |
| | 1213 |
| | 1215 |
| | 1217 |
| | 1219 |
| | 1221 |
| | 1223 |
| | 1226 |
| | 1228 |
| | 1230 |
| | 1232 |
| 6E-5200 | 1244 |
| 6E-6140 | 1234 |
| 6E-6141 | 1234 |
| 6E-6142 | 1234 |
| 6E-6419 | 1234 |
| 6E-6420 | 1234 |
| 6E-6571 | 1075 |
| | ►1083 |
| 6E-6594 | 1075 |
| 6E-6596 | 1075 |
| 6E-6597 | 1075 |
| 6E-6599 | 1075 |
| 6E-6600 | 1075 |
| 6E-6601 | 1075 |
| 6E-6602 | 1075 |
| 6E-6604 | 1083 |
| 6E-6605 | 1083 |
| 6F-0698 | 743 |
| | 757 |
| 6F-2956 | 748 |
| 6F-3930 | 798 |
| | 803 |
| | 804 |
| | 810 |
| | 811 |
| 6F-4855 | 789 |
| | 792 |
| 6F-6672 | 710 |
| 6F-6992 | 1724 |
| 6F-7013 | 818 |
| | 879 |
| 6F-7045 | 491 |
| | 638 |
| 6F-7062 | 125 |
| 6G-0417 | 854 |
| 6G-0905 | 904 |
| | 906 |
| 6G-1914 | 1270 |
| | 1272 |
| 6G-1915 | 1270 |
| | 1272 |
| 6G-2256 | 268 |
| | 272 |
| | 278 |
| | 289 |
| | 296 |
| 6G-2263 | 268 |
| | 272 |
| | 278 |
| | 289 |
| | 296 |
| 6G-2395 | 1480 |
| | 1483 |
| | 1486 |
| | 1491 |
| | 1496 |
| | 1499 |
| | 1502 |
| | 1505 |
| | 1602 |
| 6G-2396 | 1480 |
| | 1483 |
| | 1486 |
| | 1491 |
| | 1496 |
| | 1499 |
| | 1502 |
| | 1505 |
| | 1602 |
| 6G-2751 | 1486 |
| | 1491 |
| | 1499 |
| | 1505 |
| 6G-2914 | 1361 |
| | 1365 |
| | 1369 |
| | 1486 |
| | 1491 |
| | 1499 |
| | 1505 |
| 6G-2946 | 1252 |
| | 1258 |
| 6G-2947 | 1252 |
| | 1255 |
| 6G-2949 | 1252 |
| | 1257 |
| | 1258 |
| 6G-4701 | 743 |
| | 758 |
| 6G-4702 | 743 |
| | 757 |
| 6G-4848 | 1266 |
| | 1268 |
| 6G-5442 | 1266 |
| | 1268 |
| | 1270 |
| | 1272 |
| 6G-5534 | 976 |
| | 980 |
| 6G-5537 | 976 |
| | 980 |
| 6G-5538 | 976 |
| | 980 |
| 6G-5539 | 977 |
| | 981 |
| 6G-5542 | 976 |
| | 980 |
| 6G-5548 | 977 |
| | 981 |
| 6G-5979 | 786 |
| | 795 |
| 6G-5987 | 1424 |
| | 1426 |
| | 1429 |
| | 1431 |
| | 1433 |
| 6G-6122 | 976 |
| | 980 |
| 6G-7187 | 944 |
| | 948 |
| 6G-7213 | 748 |
| 6G-7222 | 1480 |
| | 1483 |
| | 1486 |
| | 1491 |
| | 1496 |
| | 1499 |
| | 1502 |
| | 1505 |
| | 1602 |
| 6G-8814 | 1361 |
| | 1365 |
| | 1369 |
| 6G-8831 | 1529 |
| | 1534 |
| | 1536 |
| 6H-0211 | 945 |
| 6H-1717 | 948 |
| | 977 |
| | 981 |
| 6H-3586 | 519 |
| 6H-3587 | 339 |
| | 520 |
| | 567 |
| 6H-3592 | 625 |
| 6H-9691 | 908 |
| 6I-1418 | 561 |
| | 566 |
| | 572 |
| | 577 |
| | 582 |
| | 587 |
| | 591 |
| | 597 |
| | 615 |
| | 619 |
| 6I-4348 | 338 |
| | 602 |
| | 609 |
| 6I-8642 | 705 |
| | 710 |
| 6I-8911 | 717 |
| 6I-8912 | 717 |
| | 719 |
| | 721 |
| | 724 |
| 6I-9395 | 799 |
| 6I-9502 | 717 |
| | 719 |
| | 721 |
| | 724 |
| 6J-0488 | 1362 |
| | 1366 |
| | 1370 |
| 6J-1972 | 949 |
| | 951 |
| | 953 |
| | 961 |
| | 965 |
| | 967 |
| 6J-2797 | 963 |
| 6J-5731 | 949 |
| | 951 |
| | 953 |
| | 957 |
| | 961 |
| | 965 |
| | 967 |
| 6J-5733 | 949 |
| | 951 |
| | 953 |
| | 957 |
| | 961 |
| | 965 |
| | 967 |
| 6J-6439 | 1242 |
| 6K-0545 | 1725 |
| 6K-0806 | 556 |
| 6K-3273 | 1480 |
| | 1483 |
| | 1486 |
| | 1491 |
| | 1496 |
| | 1500 |
| | 1502 |
| | 1505 |
| | 1626 |
| 6K-3632 | 1724 |
| 6K-4185 | 854 |
| 6K-4186 | 854 |
| 6K-4187 | 854 |
| 6K-4190 | 854 |
| 6K-4191 | 854 |
| 6K-4193 | 854 |
| 6K-6826 | 910 |


► REFERÊNCIA PRIMÁRIA

# ÍNDICE DE NÚMERO DE PEÇA


| Peça | Página |
|---|---|
| | 915 |
| 6K-8178 | 166 |
| | 280 |
| | 291 |
| | 604 |
| | 611 |
| | 615 |
| | 620 |
| | 659 |
| | 1040 |
| | 1045 |
| | 1520 |
| | 1522 |
| | 1524 |
| | 1526 |
| 6K-8329 | 748 |
| 6K-9632 | 1654 |
| | 1658 |
| 6L-1650 | 704 |
| | 710 |
| 6L-1962 | 1093 |
| | 1096 |
| | 1099 |
| | 1102 |
| | 1105 |
| | 1108 |
| | 1111 |
| | 1115 |
| | 1118 |
| | 1121 |
| | 1124 |
| | 1127 |
| | 1130 |
| | 1133 |
| | 1136 |
| | 1139 |
| | 1142 |
| | 1145 |
| | 1148 |
| | 1153 |
| | 1157 |
| | 1160 |
| | 1163 |
| | 1166 |
| | 1361 |
| | 1365 |
| | 1370 |
| 6N-7523 | 344 |
| | 553 |
| 6P-0205 | 1279 |
| | 1281 |
| | 1283 |
| | 1480 |
| | 1483 |
| | 1486 |
| | 1491 |
| | 1496 |
| | 1499 |
| | 1502 |
| | 1505 |
| 6P-3236 | 1291 |
| | 1314 |
| | 1320 |
| | 1446 |
| | 1451 |
| 6P-5647 | 1711 |
| 6S-6251 | 184 |
| | 187 |
| 6T-0840 | 746 |
| 6T-2421 | 934 |
| 6T-3631 | 623 |
| 6T-3632 | 623 |
| 6T-3633 | 623 |
| 6T-5345 | 1291 |
| | 1314 |
| | 1319 |
| | 1446 |
| | 1451 |
| 6T-5598 | 291 |
| | 658 |
| 6T-6505 | 345 |
| | 518 |
| | 519 |
| | 523 |
| | 524 |
| | 528 |
| | 529 |
| | 1292 |
| | 1447 |
| 6T-6506 | 345 |
| | 519 |
| | 520 |
| | 524 |
| | 525 |
| | 528 |
| | 529 |
| | 1292 |
| | 1447 |
| 6T-6708 | 1291 |
| | 1314 |
| | 1319 |
| | 1446 |
| | 1451 |
| 6T-7695 | 1466 |
| | 1468 |
| | 1470 |
| 6T-8047 | 519 |
| | 524 |
| | 529 |
| 6T-8048 | 520 |
| | 525 |
| | 529 |
| 6V-0292 | 1391 |
| | 1480 |
| | 1484 |
| | 1486 |
| | 1491 |
| 6V-0314 | 904 |
| | 906 |
| 6V-0484 | 734 |
| | 787 |
| 6V-0491 | 352 |
| | 670 |
| | 674 |
| | 679 |
| | 684 |
| | 688 |
| | 693 |
| 6V-0683 | 234 |
| | 239 |
| | 1016 |
| | 1019 |
| | 1022 |
| | 1026 |
| | 1030 |
| | 1034 |
| 6V-0852 | 726 |
| | 729 |
| | 735 |
| | 787 |
| | 799 |
| | 1039 |
| | 1044 |
| | 1201 |
| | 1204 |
| 6V-0894 | 1375 |
| | 1378 |
| 6V-1581 | 170 |
| 6V-1582 | 170 |
| 6V-1668 | 1293 |
| | 1315 |
| | 1320 |
| | 1447 |
| | 1452 |
| 6V-1720 | 705 |
| | 709 |
| 6V-1819 | 717 |
| | 719 |
| | 721 |
| | 724 |
| 6V-1820 | 43 |
| | 120 |
| | 704 |
| | 776 |
| 6V-1875 | 1532 |
| 6V-1889 | 169 |
| | 563 |
| | 568 |
| | 574 |
| | 604 |
| | 611 |
| | 615 |
| | 620 |
| | 761 |
| | 765 |
| | 769 |
| | 823 |
| | 894 |
| | 896 |
| | 898 |
| | 920 |
| | 1055 |
| 6V-1911 | 778 |
| 6V-1970 | 1 |
| | 8 |
| 6V-2235 | 166 |
| | 169 |
| 6V-2313 | 222 |
| | 225 |
| | 1375 |
| | 1378 |
| | 1381 |
| | 1384 |
| 6V-2317 | 57 |
| | 92 |
| | 136 |
| | 138 |
| | 554 |
| | 556 |
| | 777 |
| 6V-2369 | 290 |
| | 631 |
| | 635 |
| | 638 |
| | 642 |
| | 657 |
| | 658 |
| 6V-2480 | 539 |
| | 544 |
| | 548 |
| 6V-2610 | 894 |
| | 896 |
| 6V-2686 | 482 |
| 6V-2687 | 846 |
| | 848 |
| | 850 |
| | 852 |
| | 1528 |
| 6V-2722 | 266 |
| | 267 |
| | 272 |
| | 273 |
| | 278 |
| | 279 |
| | 284 |
| | 285 |
| | 289 |
| | 290 |
| | 294 |
| | 295 |
| 6V-2773 | 1397 |
| | 1400 |
| | 1407 |
| | 1409 |
| | 1411 |
| | 1415 |
| 6V-3250 | 74 |
| | 76 |
| | 164 |
| | 172 |
| | 1737 |
| | 1738 |
| 6V-3251 | 74 |
| | 76 |
| | 175 |
| | 1737 |
| | 1738 |
| 6V-3259 | 1458 |
| 6V-3265 | 425 |
| | 426 |
| | 563 |
| | 568 |
| | 574 |
| | 579 |
| | 584 |
| | 588 |
| | 593 |
| | 597 |
| | 627 |
| | 648 |
| | 654 |
| | 664 |
| 6V-3538 | 56 |
| | 67 |
| 6V-3668 | 902 |
| 6V-3822 | 85 |
| 6V-3823 | 1701 |
| | 1708 |
| 6V-3831 | 1738 |
| 6V-3834 | 1075 |
| 6V-3918 | 100 |
| | 177 |
| | 180 |
| | 732 |
| 6V-3928 | 825 |
| | 826 |
| | 1391 |
| | 1480 |
| | 1483 |
| | 1486 |
| | 1491 |
| | 1496 |
| | 1499 |
| | 1502 |
| | 1505 |
| | 1602 |
| | 1604 |
| | 1606 |
| | 1608 |
| | 1614 |
| | 1616 |
| 6V-3940 | 55 |
| | 56 |
| | 122 |
| | 144 |
| | 145 |


► REFERÊNCIA PRIMÁRIA

# ÍNDICE DE NÚMERO DE PEÇA


| Peça | Página |
|---|---|
| | 164 |
| | 172 |
| | 454 |
| | 456 |
| | 458 |
| | 704 |
| | 710 |
| | 787 |
| 6V-3964 | 568 |
| | 574 |
| 6V-3965 | 726 |
| | 729 |
| | 734 |
| | 760 |
| | 764 |
| | 768 |
| | 787 |
| | 799 |
| | 1040 |
| | 1045 |
| | 1201 |
| | 1204 |
| 6V-4245 | 911 |
| | 916 |
| 6V-4248 | 48 |
| | 50 |
| | 106 |
| | 144 |
| | 145 |
| | 149 |
| | 705 |
| | 710 |
| 6V-4249 | 83 |
| 6V-4283 | 631 |
| | 635 |
| | 638 |
| | 642 |
| | 657 |
| 6V-4292 | 189 |
| | 191 |
| 6V-4589 | 497 |
| 6V-4604 | 161 |
| | 880 |
| | 886 |
| 6V-5048 | 253 |
| | 454 |
| | 458 |
| | 753 |
| | 1738 |
| 6V-5049 | 454 |
| 6V-5050 | 703 |
| 6V-5063 | 125 |
| | 163 |
| | 175 |
| | 1736 |
| 6V-5158 | 1403 |
| | 1405 |
| | 1417 |
| 6V-5163 | 1481 |
| | 1484 |
| | 1487 |
| | 1492 |
| | 1497 |
| | 1500 |
| | 1503 |
| | 1506 |
| | 1618 |
| 6V-5165 | 1403 |
| | 1405 |
| 6V-5192 | 92 |
| | 1082 |
| 6V-5217 | 100 |
| | 556 |
| | 704 |
| | 732 |
| | 799 |
| 6V-5218 | 149 |
| | 787 |
| 6V-5219 | 151 |
| | 152 |
| 6V-5220 | 85 |
| 6V-5223 | 164 |
| | 172 |
| 6V-5230 | 1201 |
| | 1204 |
| 6V-5324 | 1249 |
| 6V-5556 | 1237 |
| | 1244 |
| 6V-5645 | 515 |
| | 520 |
| | 525 |
| | 530 |
| 6V-5683 | 789 |
| 6V-5686 | 977 |
| | 981 |
| 6V-5696 | 59 |
| | 131 |
| 6V-5698 | 57 |
| 6V-5815 | 155 |
| | 157 |
| 6V-5834 | 1466 |
| 6V-5839 | 43 |
| | 78 |
| | 84 |
| | 85 |
| | 106 |
| | 136 |
| | 141 |
| | 142 |
| | 145 |
| | 149 |
| | 155 |
| | 157 |
| | 244 |
| | 246 |
| | 247 |
| | 489 |
| | 742 |
| | 819 |
| | 858 |
| | 902 |
| 6V-5842 | 98 |
| | 902 |
| 6V-5843 | 97 |
| 6V-5853 | 1663 |
| | 1666 |
| | 1668 |
| | 1671 |
| 6V-6317 | 141 |
| 6V-6467 | 1654 |
| 6V-6578 | 515 |
| | 518 |
| | 523 |
| 6V-6609 | 126 |
| | 163 |
| | 164 |
| | 172 |
| | 175 |
| | 458 |
| | 477 |
| | 480 |
| | 769 |
| | 1736 |
| | 1738 |
| 6V-6703 | 303 |
| 6V-6888 | 1663 |
| 6V-6889 | 1663 |
| 6V-6893 | 627 |
| | 648 |
| | 654 |
| | 664 |
| 6V-7238 | 147 |
| | 153 |
| | 169 |
| 6V-7357 | 321 |
| | 323 |
| | 326 |
| | 330 |
| | 333 |
| | 380 |
| | 382 |
| | 385 |
| | 394 |
| | 632 |
| | 636 |
| | 639 |
| | 643 |
| | 659 |
| | 911 |
| | 916 |
| 6V-7420 | 233 |
| | 237 |
| | 1520 |
| | 1522 |
| | 1524 |
| | 1526 |
| 6V-7535 | 894 |
| | 896 |
| | 912 |
| | 917 |
| 6V-7555 | 631 |
| | 635 |
| | 638 |
| | 642 |
| | 659 |
| 6V-7636 | 1397 |
| | 1400 |
| | 1407 |
| | 1409 |
| | 1411 |
| | 1415 |
| 6V-7646 | 1626 |
| 6V-7673 | 1075 |
| | 1078 |
| 6V-7688 | 256 |
| 6V-7697 | 1547 |
| 6V-7699 | 632 |
| | 636 |
| | 639 |
| | 643 |
| | 659 |
| 6V-7728 | 1293 |
| | 1315 |
| | 1320 |
| | 1447 |
| | 1452 |
| 6V-7732 | 848 |
| | 850 |
| | 852 |
| 6V-7742 | 1701 |
| | 1708 |
| 6V-7744 | 1529 |
| | 1534 |
| | 1536 |
| 6V-7981 | 84 |
| | 136 |
| | 244 |
| | 246 |
| | 247 |
| | 705 |
| 6V-8004 | 90 |
| 6V-8149 | 59 |
| 6V-8182 | 604 |
| | 611 |
| | 615 |
| | 620 |
| | 1725 |
| 6V-8183 | 222 |
| | 225 |
| | 1361 |
| | 1366 |
| | 1370 |
| 6V-8185 | 353 |
| | 529 |
| | 671 |
| | 672 |
| | 675 |
| | 676 |
| | 680 |
| | 681 |
| | 685 |
| | 689 |
| | 690 |
| | 694 |
| | 697 |
| | 700 |
| 6V-8186 | 1081 |
| | 1093 |
| | 1096 |
| | 1102 |
| | 1105 |
| | 1108 |
| | 1111 |
| | 1115 |
| | 1118 |
| | 1121 |
| | 1124 |
| | 1130 |
| | 1136 |
| | 1142 |
| | 1148 |
| | 1157 |
| | 1163 |
| 6V-8187 | 631 |
| | 635 |
| | 638 |
| 6V-8188 | 261 |
| | 263 |
| | 274 |
| | 280 |
| | 486 |
| | 1094 |
| | 1097 |
| | 1100 |
| | 1103 |
| | 1106 |
| | 1109 |
| | 1112 |
| | 1116 |
| | 1119 |
| | 1122 |
| | 1125 |
| | 1128 |
| | 1131 |
| | 1134 |
| | 1137 |
| | 1140 |
| | 1143 |
| | 1146 |
| | 1149 |
| | 1154 |
| | 1158 |
| | 1161 |
| | 1164 |
| | 1167 |
| | 1725 |


► REFERÊNCIA PRIMÁRIA

# ÍNDICE DE NÚMERO DE PEÇA


| Peça | Página |
|---|---|
| 6V-8189 | 259 |
| | 828 |
| | 832 |
| | 836 |
| | 911 |
| | 916 |
| 6V-8197 | 1701 |
| 6V-8212 | 705 |
| | 710 |
| 6V-8214 | 848 |
| | 850 |
| | 852 |
| | 1075 |
| 6V-8237 | 949 |
| | 951 |
| | 965 |
| | 1684 |
| 6V-8258 | 1668 |
| | 1671 |
| 6V-8259 | 1663 |
| | 1666 |
| 6V-8336 | 93 |
| | 1078 |
| 6V-8337 | 1075 |
| | 1078 |
| 6V-8362 | 1291 |
| | 1314 |
| | 1320 |
| | 1446 |
| | 1451 |
| 6V-8367 | 166 |
| | 169 |
| 6V-8369 | 12 |
| | 13 |
| | 14 |
| | 15 |
| | 501 |
| | 502 |
| | 515 |
| 6V-8376 | 670 |
| | 674 |
| | 678 |
| | 683 |
| | 688 |
| | 692 |
| | 696 |
| | 699 |
| 6V-8378 | 458 |
| | 486 |
| 6V-8397 | 162 |
| | 166 |
| | 169 |
| | 234 |
| | 238 |
| | 726 |
| | 727 |
| | 729 |
| | 934 |
| | 985 |
| | 987 |
| | 989 |
| | 990 |
| | 993 |
| | 994 |
| | 997 |
| | 998 |
| | 999 |
| | 1001 |
| | 1002 |
| | 1004 |
| | 1005 |
| | 1007 |
| | 1008 |
| | 1011 |
| | 1015 |
| | 1016 |
| | 1018 |
| | 1019 |
| | 1021 |
| | 1022 |
| | 1025 |
| | 1026 |
| | 1029 |
| | 1030 |
| | 1033 |
| | 1034 |
| | 1037 |
| | 1047 |
| | 1048 |
| | 1050 |
| | 1052 |
| | 1062 |
| | 1112 |
| | 1149 |
| | 1154 |
| 6V-8398 | 45 |
| | 46 |
| | 147 |
| | 153 |
| | 178 |
| | 234 |
| | 237 |
| | 238 |
| | 989 |
| | 990 |
| | 993 |
| | 994 |
| | 998 |
| | 999 |
| | 1004 |
| | 1005 |
| | 1007 |
| | 1011 |
| | 1012 |
| | 1015 |
| | 1016 |
| | 1018 |
| | 1019 |
| | 1021 |
| | 1022 |
| | 1025 |
| | 1026 |
| | 1029 |
| | 1030 |
| | 1033 |
| | 1034 |
| | 1039 |
| | 1040 |
| | 1054 |
| | 1055 |
| | 1111 |
| | 1112 |
| | 1149 |
| | 1153 |
| | 1154 |
| | 1201 |
| | 1204 |
| 6V-8523 | 167 |
| | 169 |
| 6V-8624 | 989 |
| | 998 |
| | 1004 |
| | 1011 |
| | 1015 |
| | 1018 |
| | 1021 |
| | 1025 |
| 6V-8625 | 45 |
| | 48 |
| | 50 |
| | 147 |
| | 153 |
| | 234 |
| | 237 |
| | 990 |
| | 994 |
| | 999 |
| | 1005 |
| | 1007 |
| | 1012 |
| | 1015 |
| | 1018 |
| | 1022 |
| | 1026 |
| | 1030 |
| | 1034 |
| | 1039 |
| | 1054 |
| 6V-8627 | 45 |
| | 48 |
| | 50 |
| | 730 |
| | 1002 |
| | 1040 |
| | 1044 |
| 6V-8628 | 726 |
| | 729 |
| 6V-8634 | 989 |
| | 993 |
| | 997 |
| | 998 |
| | 1004 |
| | 1007 |
| | 1011 |
| | 1015 |
| | 1018 |
| | 1021 |
| | 1025 |
| | 1029 |
| | 1033 |
| | 1037 |
| | 1112 |
| | 1149 |
| | 1154 |
| 6V-8635 | 760 |
| | 764 |
| | 768 |
| 6V-8636 | 149 |
| | 234 |
| | 241 |
| | 243 |
| | 985 |
| | 1062 |
| 6V-8637 | 760 |
| | 1039 |
| | 1044 |
| 6V-8639 | 989 |
| | 998 |
| | 1004 |
| | 1011 |
| | 1015 |
| | 1018 |
| | 1021 |
| | 1025 |
| | 1054 |
| 6V-8647 | 726 |
| | 729 |
| | 1039 |
| | 1044 |
| | 1054 |
| | 1201 |
| | 1204 |
| 6V-8653 | 1266 |
| | 1268 |
| | 1270 |
| | 1272 |
| 6V-8676 | 199 |
| | 200 |
| 6V-8716 | 760 |
| | 764 |
| | 768 |
| 6V-8721 | 238 |
| 6V-8723 | 238 |
| | 990 |
| | 994 |
| | 1005 |
| | 1008 |
| | 1022 |
| | 1026 |
| | 1030 |
| | 1034 |
| | 1037 |
| | 1047 |
| | 1048 |
| | 1050 |
| | 1052 |
| 6V-8724 | 149 |
| | 234 |
| | 238 |
| | 985 |
| | 987 |
| | 1062 |
| 6V-8730 | 234 |
| | 238 |
| 6V-8765 | 1071 |
| | 1073 |
| 6V-8801 | 222 |
| | 225 |
| | 435 |
| | 438 |
| | 441 |
| | 515 |
| | 520 |
| | 525 |
| | 530 |
| | 539 |
| | 544 |
| | 548 |
| | 550 |
| | 563 |
| | 569 |
| | 574 |
| | 579 |
| | 584 |
| | 588 |
| | 593 |
| | 597 |
| | 604 |
| | 612 |
| | 615 |
| | 620 |
| | 627 |
| | 648 |
| | 654 |
| | 664 |
| | 823 |
| | 911 |
| | 916 |
| | 924 |
| | 928 |
| | 990 |
| | 994 |
| | 999 |
| | 1005 |
| | 1008 |
| | 1012 |


► REFERÊNCIA PRIMÁRIA

# ÍNDICE DE NÚMERO DE PEÇA


| Peça | Página |
|---|---|
| | 1016 |
| | 1019 |
| | 1022 |
| | 1026 |
| | 1030 |
| | 1034 |
| | 1047 |
| | 1055 |
| | 1293 |
| | 1315 |
| | 1320 |
| | 1447 |
| | 1452 |
| | 1642 |
| | 1644 |
| | 1646 |
| | 1656 |
| 6V-8837 | 1078 |
| 6V-8918 | 911 |
| | 916 |
| 6V-8928 | 1486 |
| | 1491 |
| | 1499 |
| | 1505 |
| 6V-8969 | 1554 |
| 6V-8980 | 1002 |
| 6V-8987 | 1001 |
| 6V-9001 | 1149 |
| | 1154 |
| 6V-9002 | 1054 |
| 6V-9004 | 1040 |
| | 1045 |
| 6V-9007 | 45 |
| | 1039 |
| | 1043 |
| | 1044 |
| 6V-9008 | 760 |
| | 764 |
| | 768 |
| 6V-9027 | 164 |
| | 172 |
| 6V-9162 | 765 |
| | 769 |
| 6V-9168 | 169 |
| | 1001 |
| | 1002 |
| | 1052 |
| 6V-9189 | 398 |
| 6V-9207 | 172 |
| 6V-9326 | 371 |
| | 387 |
| 6V-9343 | 1001 |
| 6V-9493 | 1545 |
| 6V-9632 | 827 |
| | 831 |
| | 835 |
| | 846 |
| | 848 |
| | 850 |
| | 852 |
| | 1359 |
| | 1361 |
| | 1362 |
| | 1373 |
| | 1397 |
| | 1400 |
| | 1411 |
| | 1421 |
| | 1422 |
| | 1472 |
| | 1480 |
| | 1483 |
| | 1496 |
| | 1502 |
| | 1555 |
| | 1558 |
| | 1571 |
| | 1574 |
| | 1580 |
| | 1586 |
| | 1642 |
| 6V-9667 | 1701 |
| | 1708 |
| 6V-9746 | 45 |
| | 147 |
| | 153 |
| | 760 |
| | 761 |
| | 764 |
| | 765 |
| | 768 |
| | 769 |
| | 1039 |
| | 1040 |
| | 1043 |
| | 1044 |
| | 1045 |
| | 1055 |
| 6V-9748 | 90 |
| 6V-9835 | 1040 |
| | 1045 |
| 6V-9836 | 994 |
| | 1008 |
| | 1030 |
| | 1034 |
| | 1112 |
| | 1149 |
| | 1154 |
| 6V-9837 | 1055 |
| 6V-9839 | 153 |
| 6V-9849 | 1054 |
| 6V-9850 | 726 |
| | 729 |
| | 985 |
| | 1062 |
| | 1149 |
| | 1154 |
| 6V-9873 | 242 |
| 6V-9875 | 1039 |
| | 1044 |
| 6V-9876 | 934 |
| | 990 |
| | 993 |
| | 998 |
| | 1005 |
| | 1007 |
| | 1011 |
| | 1015 |
| | 1018 |
| | 1021 |
| | 1025 |
| | 1029 |
| | 1033 |
| 6W-0108 | 1285 |
| 6W-0111 | 1285 |
| 6W-0590 | 1285 |
| 6W-1496 | 1287 |
| 6W-1497 | 1287 |
| 6W-1885 | 1285 |
| 6W-1888 | 1287 |
| 6W-1890 | 1628 |
| 6W-1895 | 1628 |
| 6W-2371 | 1287 |
| 6W-2373 | 1628 |
| 6W-3309 | 1622 |
| | 1628 |
| 6W-3628 | 1287 |
| | 1632 |
| 6W-5698 | 1654 |
| | 1656 |
| 6W-5740 | 1628 |
| 6W-5757 | 1622 |
| | 1628 |
| 6W-5817 | 910 |
| | 915 |
| 6W-6672 | 268 |
| | 272 |
| | 278 |
| | 285 |
| | 289 |
| | 296 |
| | 627 |
| | 648 |
| | 654 |
| | 664 |
| 6W-9693 | 1628 |
| 6Y-0309 | 1727 |
| 6Y-0590 | 779 |
| 6Y-0591 | 779 |
| 6Y-0976 | 719 |
| 6Y-0982 | 721 |
| 6Y-1000 | 721 |
| 6Y-1007 | 704 |
| | 709 |
| 6Y-1114 | 719 |
| | 721 |
| | 724 |
| 6Y-1115 | 717 |
| | 719 |
| | 721 |
| | 724 |
| 6Y-1116 | 717 |
| 6Y-1119 | 717 |
| | 719 |
| 6Y-1870 | 779 |
| 6Y-1878 | 721 |
| 6Y-1888 | 719 |
| 6Y-1890 | 724 |
| 6Y-1891 | 719 |
| | 721 |
| 6Y-1895 | 719 |
| | 721 |
| 6Y-2300 | ►779 |
| | 783 |
| | 784 |
| 6Y-2303 | ►721 |
| | 783 |
| | 784 |
| 6Y-2307 | 719 |
| 6Y-2312 | 721 |
| | 724 |
| 6Y-2419 | 721 |
| 6Y-2425 | 721 |
| | 724 |
| 6Y-2584 | 799 |
| 6Y-2805 | 1674 |
| | 1676 |
| | 1678 |
| 6Y-2935 | 1068 |
| 6Y-3849 | 902 |
| 6Y-3850 | 902 |
| 6Y-3852 | 902 |
| 6Y-3860 | 777 |
| 6Y-4280 | 1078 |
| 6Y-4638 | 790 |
| | 793 |
| 6Y-5010 | 774 |
| 6Y-5230 | 1724 |
| | 1729 |
| 6Y-5352 | 902 |
| 6Y-7915 | 904 |
| | 906 |
| 6Y-7953 | 976 |
| | 980 |
| 6Y-7955 | 746 |
| 6Y-7981 | 724 |
| 6Y-8764 | ►774 |
| | 776 |
| 6Y-8765 | ►776 |
| | 783 |
| | 784 |
| 6Y-9763 | 704 |
| | 709 |
| 6Y-9960 | 108 |
| | 110 |
| | 112 |
| | |
| **7** | |
| 7B-3028 | 774 |
| 7B-5037 | 1252 |
| 7B-9323 | 1652 |
| 7C-0111 | 122 |
| 7C-1493 | 138 |
| 7C-3179 | 45 |
| | 52 |
| 7C-4354 | 539 |
| | 544 |
| | 548 |
| | 563 |
| | 569 |
| | 574 |
| | 579 |
| | 584 |
| | 588 |
| | 593 |
| | 597 |
| | 627 |
| | 648 |
| | 654 |
| | 664 |
| 7C-6658 | 199 |
| | 200 |
| 7C-6921 | 140 |
| | 924 |
| 7C-6976 | 122 |
| 7C-6977 | 122 |
| 7C-7431 | 206 |
| | 215 |
| | 217 |
| | 218 |
| | 220 |
| | 221 |
| | 1737 |
| | 1738 |
| 7C-7980 | 65 |
| 7C-8365 | 86 |
| | 88 |
| | ►90 |
| 7C-8366 | 90 |
| 7C-8369 | 90 |
| 7C-8370 | 90 |
| 7C-8634 | 90 |
| 7D-0215 | 894 |
| | 896 |
| | 898 |
| | 920 |
| 7D-1195 | 1090 |
| 7D-1553 | 505 |
| | 507 |
| | 509 |
| | 511 |
| | 513 |
| | 563 |


► REFERÊNCIA PRIMÁRIA

# ÍNDICE DE NÚMERO DE PEÇA


| Peça | Página |
|---|---|
| 7D-1576 | 1686 |
| 7D-1577 | 1676 |
| | 1678 |
| 7D-2135 | 1724 |
| 7D-2136 | 1724 |
| 7D-2196 | 1724 |
| 7D-4903 | 892 |
| | 894 |
| | 896 |
| | 924 |
| | 928 |
| 7D-5252 | 798 |
| | 803 |
| | 804 |
| | 810 |
| | 811 |
| 7D-6936 | 928 |
| 7D-7111 | 256 |
| 7D-7233 | 136 |
| | 563 |
| | 579 |
| | 584 |
| | 588 |
| | 593 |
| | 597 |
| | 627 |
| | 648 |
| | 654 |
| | 664 |
| | 922 |
| | 924 |
| 7D-7496 | 842 |
| | 843 |
| | 844 |
| 7D-8245 | 1724 |
| 7D-8347 | 743 |
| | 757 |
| 7D-8636 | 812 |
| 7D-8637 | 812 |
| 7D-8643 | 812 |
| 7D-8825 | 1724 |
| 7D-8826 | 1724 |
| 7D-8875 | 1693 |
| | 1697 |
| | 1701 |
| | 1705 |
| | 1708 |
| 7D-8876 | 1693 |
| | 1697 |
| | 1701 |
| | 1705 |
| | 1708 |
| 7D-8877 | 1693 |
| | 1697 |
| | 1702 |
| | 1705 |
| | 1708 |
| 7D-8878 | 1693 |
| | 1697 |
| | 1701 |
| | 1705 |
| | 1708 |
| 7D-8879 | 1693 |
| | 1697 |
| | 1701 |
| | 1705 |
| | 1708 |
| 7D-8881 | 1693 |
| | 1697 |
| | 1701 |
| | 1705 |
| | 1708 |
| 7D-8882 | 1693 |
| | 1697 |
| | 1701 |
| | 1705 |
| | 1708 |
| 7D-8883 | 1693 |
| | 1697 |
| | 1702 |
| | 1705 |
| | 1708 |
| 7D-8884 | 1693 |
| | 1698 |
| | 1702 |
| | 1705 |
| | 1708 |
| 7D-8889 | 1693 |
| | 1697 |
| | 1701 |
| | 1705 |
| | 1708 |
| 7D-8983 | 976 |
| | 980 |
| 7D-8984 | 976 |
| | 980 |
| 7D-9267 | 1084 |
| 7E-0759 | 164 |
| | 172 |
| 7E-2968 | 68 |
| 7E-4761 | 166 |
| 7E-6794 | 105 |
| 7E-7589 | 130 |
| 7E-7590 | 34 |
| | 37 |
| | 39 |
| | ►130 |
| 7E-7779 | 80 |
| | 82 |
| 7E-8923 | 43 |
| 7E-8926 | 43 |
| 7E-8928 | 43 |
| 7F-0192 | 222 |
| | 225 |
| 7F-1327 | 1724 |
| 7F-4617 | 1052 |
| 7F-8268 | 776 |
| 7F-9311 | 924 |
| | 928 |
| 7G-0437 | 902 |
| 7G-1060 | 623 |
| | 646 |
| | 652 |
| | 662 |
| 7G-4326 | 1656 |
| 7G-4822 | 717 |
| | 719 |
| | 721 |
| | 724 |
| 7G-4824 | 1480 |
| | 1483 |
| | 1486 |
| | 1491 |
| | 1496 |
| | 1499 |
| | 1502 |
| | 1505 |
| | 1642 |
| 7G-4998 | 703 |
| 7G-5453 | 793 |
| 7G-7053 | 425 |
| | 426 |
| | 539 |
| | 544 |
| | 548 |
| | 550 |
| | 882 |
| | 884 |
| | 886 |
| 7G-7918 | 352 |
| | 670 |
| | 674 |
| | 679 |
| | 685 |
| | 688 |
| | 693 |
| 7G-7920 | 347 |
| | 561 |
| | 567 |
| | 573 |
| | 577 |
| | 583 |
| | 592 |
| 7G-8839 | 1679 |
| | 1681 |
| 7H-1179 | 519 |
| 7H-1181 | 520 |
| 7H-1447 | 1090 |
| 7H-2423 | 969 |
| | 971 |
| 7H-2444 | 1693 |
| | 1698 |
| | 1702 |
| | 1705 |
| | 1709 |
| 7H-3641 | 1081 |
| | 1093 |
| | 1096 |
| | 1102 |
| | 1105 |
| | 1108 |
| | 1111 |
| | 1115 |
| | 1118 |
| | 1121 |
| | 1124 |
| | 1130 |
| | 1136 |
| | 1142 |
| | 1148 |
| | 1157 |
| | 1163 |
| 7I-1024 | 207 |
| | 324 |
| | 327 |
| | 330 |
| | 333 |
| | 532 |
| 7I-4610 | 7 |
| | ►863 |
| | 984 |
| 7I-4696 | 1456 |
| 7I-4698 | 1456 |
| 7I-4699 | 1456 |
| 7I-4718 | 6 |
| | 1333 |
| | 1335 |
| | ►1389 |
| 7I-4890 | 1361 |
| | 1365 |
| 7I-4959 | 827 |
| | 831 |
| | 835 |
| 7I-4960 | 827 |
| | 831 |
| | 835 |
| 7I-4979 | 827 |
| | 831 |
| | 835 |
| 7I-4981 | 827 |
| | 831 |
| | 835 |
| 7I-4982 | 827 |
| | 831 |
| | 835 |
| 7I-5015 | 1298 |
| | 1299 |
| | 1301 |
| | 1303 |
| | 1305 |
| | 1307 |
| | 1309 |
| | ►1422 |
| 7I-5412 | 1047 |
| 7J-0204 | 197 |
| | 969 |
| | 971 |
| 7J-8611 | 166 |
| | 169 |
| | 751 |
| | 908 |
| | 912 |
| | 917 |
| 7J-9108 | 162 |
| | 1520 |
| | 1522 |
| | 1524 |
| | 1526 |
| 7J-9885 | 959 |
| | 973 |
| | 1684 |
| 7J-9933 | 1211 |
| | 1215 |
| | 1226 |
| | 1228 |
| | 1232 |
| | 1242 |
| | 1245 |
| 7K-1181 | 266 |
| | 284 |
| | 294 |
| | 339 |
| | 355 |
| | 357 |
| | 364 |
| | 367 |
| | 370 |
| | 371 |
| | 374 |
| | 377 |
| | 380 |
| | 382 |
| | 385 |
| | 387 |
| | 389 |
| | 391 |
| | 393 |
| | 423 |
| | 425 |
| | 426 |
| | 428 |
| | 430 |
| | 432 |
| | 433 |
| | 435 |
| | 438 |
| | 441 |
| | 505 |
| | 507 |
| | 509 |
| | 511 |
| | 513 |
| | 558 |
| | 559 |
| | 563 |
| | 569 |


► REFERÊNCIA PRIMÁRIA

# ÍNDICE DE NÚMERO DE PEÇA


| Peça | Página |
|---|---|
| | 574 |
| | 577 |
| | 582 |
| | 587 |
| | 591 |
| | 596 |
| | 601 |
| | 602 |
| | 608 |
| | 609 |
| | 614 |
| | 619 |
| | 623 |
| | 631 |
| | 635 |
| | 638 |
| | 642 |
| | 646 |
| | 652 |
| | 657 |
| | 662 |
| | 668 |
| | 705 |
| | 1511 |
| | 1514 |
| | 1517 |
| | 1545 |
| | 1547 |
| | 1549 |
| | 1556 |
| | 1559 |
| | 1561 |
| | 1563 |
| | 1566 |
| | 1569 |
| | 1571 |
| | 1574 |
| | 1577 |
| | 1580 |
| | 1583 |
| | 1586 |
| 7K-4199 | 1440 |
| | 1441 |
| 7K-4201 | 1419 |
| | 1420 |
| 7K-6128 | 936 |
| 7K-9201 | 936 |
| 7K-9202 | 944 |
| | 1277 |
| 7K-9203 | 934 |
| | 1276 |
| | 1693 |
| | 1698 |
| | 1702 |
| | 1705 |
| | 1709 |
| | 1720 |
| 7L-0811 | 623 |
| | 646 |
| | 652 |
| | 662 |
| 7L-2894 | 103 |
| | 486 |
| 7L-6326 | 197 |
| 7L-8316 | 1424 |
| | 1426 |
| | 1429 |
| | 1431 |
| | 1433 |
| 7L-9061 | 1075 |
| | 1078 |
| 7M-0706 | 1359 |
| | 1373 |
| 7M-7219 | 1458 |
| | 1461 |
| 7M-7410 | 911 |
| | 916 |
| 7M-8485 | 153 |
| | 705 |
| | 709 |
| | 710 |
| | 760 |
| | 761 |
| | 764 |
| | 768 |
| | 789 |
| | 790 |
| | 793 |
| 7M-9918 | 213 |
| | 216 |
| 7N-0718 | 268 |
| | 296 |
| | ►491 |
| | 631 |
| | 635 |
| | 638 |
| | 642 |
| 7N-2059 | 482 |
| 7N-3718 | 385 |
| | 389 |
| | 394 |
| | 563 |
| | 569 |
| | 574 |
| | 579 |
| | 584 |
| | 588 |
| | 593 |
| | 597 |
| | 627 |
| | 648 |
| | 654 |
| | 664 |
| 7N-5274 | 273 |
| | 278 |
| | 285 |
| | 289 |
| | 294 |
| 7N-5683 | 67 |
| 7N-5876 | 539 |
| | 542 |
| | 1556 |
| | 1559 |
| | 1561 |
| | 1563 |
| | 1566 |
| | 1569 |
| | 1571 |
| | 1574 |
| 7N-9017 | 349 |
| 7N-9801 | 504 |
| 7N-9943 | 397 |
| 7P-1577 | 1679 |
| | 1681 |
| 7R-2750 | 890 |
| | 901 |
| 7R-3029 | 340 |
| | 603 |
| | 610 |
| 7S-0530 | 149 |
| 7S-4571 | 743 |
| | 757 |
| 7S-5005 | 231 |
| | 251 |
| | 253 |
| 7S-6369 | 203 |
| | 205 |
| 7T-0020 | 397 |
| 7T-0570 | 789 |
| | 792 |
| 7T-0582 | 1424 |
| | 1426 |
| | 1429 |
| | 1431 |
| | 1433 |
| 7T-1099 | 1292 |
| | 1314 |
| | 1320 |
| | 1361 |
| | 1362 |
| | 1373 |
| | 1446 |
| 7T-1159 | 726 |
| | 729 |
| 7T-1961 | 1654 |
| | 1656 |
| 7T-3451 | 486 |
| 7T-3454 | 486 |
| 7T-4003 | 1435 |
| | 1436 |
| | 1437 |
| | 1438 |
| 7T-4515 | 797 |
| 7T-4532 | 1343 |
| | 1352 |
| | 1355 |
| 7T-4897 | 717 |
| | 719 |
| | 721 |
| | 724 |
| 7T-6365 | 352 |
| | 670 |
| | 674 |
| | 679 |
| | 684 |
| | 688 |
| 7T-6496 | 704 |
| | 709 |
| 7T-6799 | 539 |
| | 542 |
| | 546 |
| | 550 |
| 7T-7358 | 1440 |
| | 1441 |
| 7T-8272 | 1076 |
| 7T-8273 | 1075 |
| 7T-8891 | 1654 |
| | 1656 |
| | 1658 |
| 7T-9302 | 12 |
| | 13 |
| | 14 |
| | 15 |
| | 503 |
| | 515 |
| | 1333 |
| | 1334 |
| | 1336 |
| | 1338 |
| 7T-9755 | 1078 |
| 7T-9793 | 1293 |
| | 1315 |
| | 1319 |
| 7V-0446 | 222 |
| | 225 |
| | 910 |
| | 915 |
| | 1375 |
| | 1378 |
| | 1381 |
| | 1384 |
| 7V-5191 | 1458 |
| | 1461 |
| 7W-3872 | 57 |
| | 1344 |
| | 1346 |
| | 1348 |
| | 1350 |
| | 1353 |
| 7W-5095 | 94 |
| 7W-5340 | 144 |
| | 145 |
| | 1736 |
| 7W-9737 | 156 |
| 7W-9738 | 156 |
| 7W-9740 | 156 |
| 7W-9930 | 156 |
| 7W-9943 | 458 |
| | 623 |
| 7X-0288 | 994 |
| | 1008 |
| | 1030 |
| | 1034 |
| 7X-0289 | 994 |
| | 1008 |
| | 1030 |
| | 1034 |
| | 1037 |
| | 1055 |
| 7X-0325 | 261 |
| | 263 |
| | 1092 |
| 7X-0328 | 1725 |
| 7X-0333 | 854 |
| | 1720 |
| 7X-0334 | 1252 |
| | 1255 |
| | 1259 |
| | 1261 |
| | 1264 |
| 7X-0339 | 261 |
| 7X-0340 | 263 |
| 7X-0342 | 761 |
| | 765 |
| | 769 |
| 7X-0346 | 261 |
| | 263 |
| | 1059 |
| 7X-0350 | 1059 |
| 7X-0354 | 1550 |
| | 1552 |
| | 1602 |
| | 1604 |
| | 1606 |
| | 1608 |
| | 1614 |
| | 1616 |
| 7X-0375 | 1550 |
| | 1552 |
| | 1602 |
| | 1604 |
| | 1606 |
| | 1608 |
| | 1614 |
| | 1616 |
| 7X-0386 | 1724 |
| 7X-0390 | 1725 |
| 7X-0423 | 1724 |
| 7X-0443 | 1724 |
| 7X-0448 | 261 |
| | 263 |
| 7X-0450 | 1724 |
| 7X-0452 | 1252 |
| | 1255 |
| | 1259 |
| | 1261 |


► REFERÊNCIA PRIMÁRIA

# ÍNDICE DE NÚMERO DE PEÇA


| Peça | Página |
|---|---|
| | 1264 |
| 7X-0490 | 1315 |
| | 1320 |
| | 1452 |
| 7X-0510 | 107 |
| 7X-0521 | 45 |
| | 52 |
| 7X-0550 | 604 |
| | 612 |
| | 615 |
| | 620 |
| | 828 |
| | 832 |
| | 836 |
| | 1252 |
| | 1255 |
| | 1259 |
| | 1261 |
| | 1264 |
| 7X-0562 | 486 |
| 7X-0578 | 924 |
| | 928 |
| 7X-0579 | 234 |
| | 604 |
| | 612 |
| | 615 |
| | 620 |
| | 1358 |
| 7X-0591 | 1642 |
| 7X-0605 | 1403 |
| | 1405 |
| | 1417 |
| 7X-0608 | 1289 |
| 7X-0613 | 239 |
| | 563 |
| | 579 |
| | 584 |
| | 588 |
| | 593 |
| | 597 |
| 7X-0618 | 828 |
| | 832 |
| | 836 |
| 7X-0619 | 604 |
| | 612 |
| | 615 |
| | 620 |
| | 1002 |
| 7X-0818 | 86 |
| | 88 |
| | 563 |
| | 569 |
| | 574 |
| | 579 |
| | 584 |
| | 588 |
| | 593 |
| | 597 |
| 7X-0838 | 726 |
| | 729 |
| 7X-0871 | 1054 |
| 7X-1387 | 827 |
| | 831 |
| | 835 |
| 7X-1950 | 486 |
| 7X-1952 | 486 |
| 7X-2537 | 1344 |
| | 1346 |
| | 1348 |
| | 1350 |
| | 1353 |
| | 1358 |
| 7X-2538 | 1344 |
| | 1346 |
| | 1348 |
| | 1350 |
| | 1353 |
| 7X-2539 | 234 |
| | 239 |
| | 1344 |
| | 1346 |
| 7X-2543 | 1711 |
| | 1713 |
| 7X-2546 | 184 |
| | 1169 |
| | 1171 |
| | 1173 |
| | 1175 |
| | 1177 |
| | 1179 |
| | 1181 |
| | 1183 |
| | 1185 |
| | 1187 |
| | 1189 |
| | 1191 |
| | 1193 |
| | 1195 |
| | 1197 |
| | 1199 |
| 7X-2547 | 187 |
| 7X-2549 | 938 |
| | 940 |
| | 1713 |
| | 1718 |
| 7X-2552 | 207 |
| | 761 |
| | 765 |
| | 769 |
| 7X-2553 | 86 |
| | 88 |
| | 1679 |
| | 1681 |
| 7X-2556 | 1698 |
| | 1705 |
| 7X-2565 | 1266 |
| | 1679 |
| | 1681 |
| | 1693 |
| | 1698 |
| | 1705 |
| 7X-2566 | 256 |
| 7X-2575 | 820 |
| | 821 |
| | 856 |
| | 880 |
| | 882 |
| | 884 |
| | 886 |
| | 1713 |
| 7X-2621 | 857 |
| 7X-3373 | 486 |
| 7X-3392 | 1253 |
| | 1261 |
| | 1264 |
| 7X-4733 | 1068 |
| 7X-4736 | 908 |
| 7X-4743 | 539 |
| | 544 |
| | 548 |
| | 550 |
| 7X-4776 | 1201 |
| 7X-6222 | 343 |
| | 542 |
| | 547 |
| 7X-6315 | 303 |
| | 304 |
| | 305 |
| | 315 |
| | 371 |
| 7X-7729 | 146 |
| | 147 |
| | 153 |
| | 184 |
| | 211 |
| | 274 |
| | 280 |
| | 287 |
| | 423 |
| | 556 |
| | 604 |
| | 612 |
| | 615 |
| | 620 |
| | 828 |
| | 832 |
| | 836 |
| | 840 |
| | 867 |
| | 871 |
| | 877 |
| | 878 |
| | 880 |
| | 882 |
| | 884 |
| | 886 |
| | 894 |
| | 896 |
| | 898 |
| | 911 |
| | 916 |
| | 920 |
| | 922 |
| | 924 |
| | 928 |
| 7X-7731 | 812 |
| 7X-7739 | 1628 |
| 7X-7877 | 380 |
| | 383 |
| | 515 |
| | 520 |
| | 525 |
| | 530 |
| | 534 |
| | 536 |
| | 1279 |
| | 1281 |
| | 1283 |
| | 1622 |
| | 1628 |
| 7X-7902 | 45 |
| 7X-7910 | 1508 |
| | 1512 |
| | 1514 |
| | 1518 |
| 7X-7911 | 1508 |
| | 1512 |
| | 1514 |
| | 1518 |
| 7X-7961 | 96 |
| 7Y-0589 | 604 |
| | 612 |
| | 615 |
| | 620 |
| 7Y-3951 | 339 |
| | 609 |
| 7Y-3952 | 1279 |
| | 1281 |
| | 1283 |

**8**

| Peça | Página |
|---|---|
| 8B-1615 | 751 |
| 8C-0596 | 268 |
| | 291 |
| | 295 |
| 8C-2926 | 774 |
| 8C-3056 | 291 |
| | 658 |
| 8C-3089 | 777 |
| 8C-3290 | 108 |
| | 110 |
| | 112 |
| | 114 |
| 8C-3309 | 1039 |
| | 1045 |
| 8C-3425 | 107 |
| | 1071 |
| | 1073 |
| 8C-3442 | 1361 |
| | 1365 |
| | 1369 |
| 8C-3445 | 138 |
| | 162 |
| 8C-3446 | 138 |
| | 1055 |
| 8C-3447 | 761 |
| | 765 |
| | 769 |
| 8C-3451 | 1054 |
| 8C-3681 | 189 |
| | 191 |
| 8C-3756 | 1291 |
| | 1446 |
| | 1451 |
| 8C-4436 | 854 |
| 8C-4586 | 1291 |
| | 1314 |
| | 1319 |
| | 1446 |
| | 1451 |
| 8C-4984 | 732 |
| 8C-5608 | 370 |
| | 387 |
| | 389 |
| | 391 |
| 8C-5897 | 1739 |
| | 1751 |
| 8C-5917 | 266 |
| | 272 |
| | 278 |
| | 284 |
| | 289 |
| | 294 |
| 8C-6354 | 539 |
| | 542 |
| | 546 |
| 8C-6512 | 1064 |
| | 1066 |
| 8C-6711 | 251 |
| | 253 |
| 8C-6712 | 197 |
| 8C-6857 | 604 |
| | 612 |
| | 615 |
| | 620 |
| 8C-6872 | 46 |
| | 48 |
| | 50 |
| 8C-6913 | 1725 |
| 8C-6959 | 235 |
| | 239 |
| 8C-6965 | 790 |
| | 792 |


► REFERÊNCIA PRIMÁRIA

# ÍNDICE DE NÚMERO DE PEÇA


| Peça | Página |
|---|---|
| 8C-7508 | 672 |
| | 676 |
| | 681 |
| | 685 |
| | 690 |
| 8C-8422 | 202 |
| | 633 |
| | 636 |
| 8C-8431 | 197 |
| 8C-8454 | 1417 |
| 8C-8585 | 389 |
| | 391 |
| 8C-8842 | 1725 |
| 8C-9987 | 795 |
| 8D-1268 | 1724 |
| 8D-1429 | 1291 |
| | 1446 |
| | 1451 |
| 8D-2429 | 946 |
| 8D-2638 | 946 |
| 8D-2811 | 812 |
| | 946 |
| 8D-3508 | 816 |
| | 1373 |
| 8D-3786 | 827 |
| | 831 |
| | 835 |
| 8D-3791 | 840 |
| 8D-5054 | 977 |
| | 981 |
| 8D-5467 | 1255 |
| | 1259 |
| 8D-5632 | 1093 |
| | 1096 |
| | 1097 |
| | 1102 |
| | 1105 |
| | 1108 |
| | 1111 |
| | 1115 |
| | 1118 |
| | 1121 |
| | 1124 |
| | 1130 |
| | 1136 |
| | 1142 |
| | 1148 |
| | 1157 |
| | 1158 |
| | 1163 |
| 8D-5633 | 1093 |
| | 1096 |
| | 1097 |
| | 1102 |
| | 1105 |
| | 1108 |
| | 1111 |
| | 1115 |
| | 1118 |
| | 1121 |
| | 1124 |
| | 1130 |
| | 1136 |
| | 1142 |
| | 1148 |
| | 1157 |
| | 1163 |
| 8D-5634 | 1093 |
| | 1096 |
| | 1097 |
| | 1102 |
| | 1105 |
| | 1108 |
| | 1111 |
| | 1115 |
| | 1118 |
| | 1121 |
| | 1124 |
| | 1127 |
| | 1130 |
| | 1133 |
| | 1136 |
| | 1139 |
| 8D-5636 | 1093 |
| | 1096 |
| | 1099 |
| | 1102 |
| | 1105 |
| | 1108 |
| | 1111 |
| | 1115 |
| | 1118 |
| | 1121 |
| | 1124 |
| | 1127 |
| | 1130 |
| | 1133 |
| | 1136 |
| | 1139 |
| | 1142 |
| | 1145 |
| | 1148 |
| | 1153 |
| | 1157 |
| | 1160 |
| | 1163 |
| | 1166 |
| 8D-5637 | 1093 |
| | 1096 |
| | 1099 |
| | 1102 |
| | 1105 |
| | 1108 |
| | 1111 |
| | 1115 |
| | 1118 |
| | 1121 |
| | 1124 |
| | 1127 |
| | 1130 |
| | 1133 |
| | 1136 |
| | 1139 |
| | 1142 |
| | 1145 |
| | 1148 |
| | 1153 |
| | 1157 |
| | 1160 |
| | 1163 |
| | 1166 |
| 8D-5640 | 1093 |
| | 1096 |
| | 1099 |
| | 1102 |
| | 1105 |
| | 1108 |
| | 1111 |
| | 1115 |
| | 1118 |
| | 1121 |
| | 1124 |
| | 1127 |
| | 1130 |
| | 1133 |
| | 1136 |
| | 1139 |
| | 1142 |
| | 1145 |
| | 1148 |
| | 1153 |
| | 1157 |
| | 1160 |
| | 1163 |
| | 1166 |
| 8D-5641 | 1093 |
| | 1096 |
| | 1099 |
| | 1102 |
| | 1105 |
| | 1108 |
| | 1111 |
| | 1115 |
| | 1118 |
| | 1121 |
| | 1124 |
| | 1127 |
| | 1130 |
| | 1133 |
| | 1136 |
| | 1140 |
| | 1142 |
| | 1145 |
| | 1148 |
| | 1153 |
| | 1157 |
| | 1160 |
| | 1163 |
| | 1166 |
| | 1362 |
| | 1366 |
| | 1370 |
| 8D-5949 | 1252 |
| | 1255 |
| | 1259 |
| | 1261 |
| | 1264 |
| 8D-6687 | 942 |
| 8D-7086 | 944 |
| 8D-7225 | 944 |
| 8D-7423 | 976 |
| 8D-7424 | 976 |
| | 980 |
| 8D-7425 | 977 |
| | 981 |
| 8D-7426 | 976 |
| | 980 |
| 8D-7678 | 942 |
| 8D-7685 | 934 |
| 8D-7960 | 492 |
| | 1361 |
| 8D-7996 | 938 |
| | 940 |
| 8D-8168 | 1693 |
| | 1697 |
| | 1701 |
| | 1705 |
| | 1708 |
| 8D-8621 | 748 |
| 8D-8628 | 748 |
| 8D-8634 | 748 |
| 8D-8639 | 748 |
| 8D-8787 | 904 |
| 8D-8791 | 904 |
| | 906 |
| 8D-8792 | 904 |
| | 906 |
| 8D-8794 | 904 |
| | 906 |
| 8D-8795 | 904 |
| | 906 |
| 8D-8805 | 904 |
| | 906 |
| 8D-8826 | 910 |
| | 915 |
| 8D-8852 | 1096 |
| | 1108 |
| | 1121 |
| | 1124 |
| | 1130 |
| 8D-9092 | 866 |
| | 990 |
| | 999 |
| | 1005 |
| | 1012 |
| 8D-9296 | 1277 |
| 8D-9671 | 627 |
| | 648 |
| | 654 |
| | 664 |
| | 1520 |
| | 1524 |
| | 1526 |
| 8D-9688 | 854 |
| 8D-9689 | 854 |
| 8D-9718 | 746 |
| 8D-9738 | 746 |
| 8D-9749 | 746 |
| 8D-9756 | 746 |
| 8D-9784 | 743 |
| | 758 |
| 8D-9814 | 936 |
| 8D-9815 | 936 |
| 8D-9882 | 1257 |
| | 1258 |
| 8D-9886 | 1257 |
| | 1258 |
| 8D-9887 | 1257 |
| | 1258 |
| 8D-9909 | 854 |
| 8E-1133 | 704 |
| | 709 |
| 8E-1143 | 787 |
| | 792 |
| 8E-1161 | 724 |
| 8E-1263 | 717 |
| | 719 |
| 8E-1913 | 724 |
| 8E-5529 | 1676 |
| | 1677 |
| | 1678 |
| 8E-5734 | 719 |
| | 721 |
| | 724 |
| 8E-5736 | 724 |
| 8E-5742 | 717 |
| | 719 |
| | 721 |
| | 724 |
| 8E-6130 | 1711 |
| 8E-6208 | 1728 |
| 8E-6209 | 1728 |
| 8E-6570 | 792 |
| 8E-7713 | 793 |
| 8E-7714 | 792 |
| 8E-7791 | 1480 |
| | 1483 |
| | 1486 |
| | 1491 |
| | 1496 |
| | 1499 |
| | 1502 |
| | 1505 |
| | 1642 |
| 8E-8319 | 717 |

# ÍNDICE DE NÚMERO DE PEÇA


| Peça | Página |
|---|---|
| | 719 |
| | 721 |
| | 724 |
| 8E-9316 | ▶724 |
| | 783 |
| | 784 |
| 8E-9474 | 799 |
| 8E-9893 | 792 |
| 8E-9894 | 789 |
| | 792 |
| 8E-9895 | 789 |
| | 792 |
| 8E-9896 | 789 |
| | 792 |
| 8E-9897 | 792 |
| 8F-0492 | 1486 |
| | 1491 |
| | 1499 |
| | 1505 |
| 8F-1434 | 458 |
| | 486 |
| | 1555 |
| | 1558 |
| | 1561 |
| | 1563 |
| | 1565 |
| | 1568 |
| | 1571 |
| | 1574 |
| | 1577 |
| | 1580 |
| | 1583 |
| | 1586 |
| 8F-1974 | 499 |
| | 563 |
| | 569 |
| | 574 |
| | 579 |
| | 584 |
| | 588 |
| | 593 |
| | 597 |
| 8F-3469 | 717 |
| | 719 |
| | 721 |
| | 724 |
| 8F-4102 | 942 |
| 8F-6230 | 799 |
| 8F-6437 | 1094 |
| | 1097 |
| | 1100 |
| | 1103 |
| | 1106 |
| | 1109 |
| | 1112 |
| | 1116 |
| | 1119 |
| | 1122 |
| | 1125 |
| | 1128 |
| | 1131 |
| | 1134 |
| | 1137 |
| | 1140 |
| | 1143 |
| | 1146 |
| | 1149 |
| | 1154 |
| | 1158 |
| | 1161 |
| | 1164 |
| | 1167 |
| 8F-7219 | 228 |
| | 1085 |
| 8F-9836 | 1266 |
| | 1270 |
| 8H-1728 | 1542 |
| 8H-2046 | 135 |
| | 1737 |
| | 1738 |
| 8H-5244 | 133 |
| 8H-5303 | 491 |
| | 638 |
| 8H-5306 | 491 |
| | 638 |
| 8I-1362 | 894 |
| | 896 |
| | 898 |
| | 920 |
| 8J-0112 | 955 |
| 8J-1256 | 371 |
| | 387 |
| 8J-1434 | 3 |
| | 1720 |
| | ▶1727 |
| 8J-2331 | 1086 |
| | 1088 |
| 8J-5299 | 1728 |
| 8J-5313 | 1718 |
| | ▶1728 |
| 8J-6384 | 957 |
| | 961 |
| 8J-6815 | 1202 |
| | 1205 |
| 8J-7008 | 1720 |
| 8J-7024 | 1715 |
| | ▶1720 |
| 8J-9910 | 963 |
| 8J-9911 | 963 |
| 8K-0530 | 842 |
| | 843 |
| | 844 |
| 8L-2786 | 753 |
| | 755 |
| 8L-5008 | 922 |
| | 924 |
| 8L-6005 | 910 |
| | 915 |
| 8L-6521 | 672 |
| | 676 |
| | 681 |
| | 686 |
| | 690 |
| | 694 |
| | 697 |
| | 700 |
| 8L-7905 | 1361 |
| | 1366 |
| | 1370 |
| 8L-8413 | 266 |
| | 267 |
| | 272 |
| | 273 |
| | 278 |
| | 279 |
| | 284 |
| | 289 |
| | 290 |
| | 294 |
| | 295 |
| | 1458 |
| | 1461 |
| | 1750 |
| 8L-8598 | 1081 |
| | 1093 |
| | 1096 |
| | 1102 |
| | 1105 |
| | 1108 |
| | 1111 |
| | 1115 |
| | 1118 |
| | 1121 |
| | 1124 |
| | 1130 |
| | 1136 |
| | 1142 |
| | 1148 |
| | 1157 |
| | 1163 |
| 8M-2769 | 761 |
| | 765 |
| | 769 |
| 8M-2770 | 371 |
| | 387 |
| | 505 |
| | 507 |
| | 509 |
| | 511 |
| | 513 |
| | 563 |
| | 569 |
| | 574 |
| | 579 |
| | 584 |
| | 588 |
| | 593 |
| | 597 |
| 8M-2773 | 166 |
| | 169 |
| | 563 |
| | 569 |
| | 574 |
| | 579 |
| | 584 |
| | 588 |
| | 593 |
| | 597 |
| | 604 |
| | 612 |
| | 615 |
| | 620 |
| | 627 |
| | 648 |
| | 654 |
| | 664 |
| | 911 |
| | 916 |
| | 985 |
| | 987 |
| | 1296 |
| | 1297 |
| | 1312 |
| | 1313 |
| | 1508 |
| | 1512 |
| | 1515 |
| | 1518 |
| 8M-3175 | 1201 |
| | 1204 |
| 8M-3368 | 924 |
| 8M-3837 | 822 |
| 8M-4295 | 724 |
| 8M-4437 | 1207 |
| | 1209 |
| | 1211 |
| | 1213 |
| | 1215 |
| | 1217 |
| | 1219 |
| | 1221 |
| | 1223 |
| | 1226 |
| | 1228 |
| | 1230 |
| | 1232 |
| 8M-4438 | 726 |
| | 729 |
| 8M-5253 | 787 |
| 8M-5860 | 71 |
| | 73 |
| 8M-6176 | 1543 |
| 8M-6521 | 704 |
| | 709 |
| 8M-8489 | 774 |
| 8N-1540 | 338 |
| | 602 |
| | 609 |
| 8N-1541 | 352 |
| | 670 |
| | 674 |
| | 679 |
| | 684 |
| | 688 |
| | 693 |
| 8N-1546 | 347 |
| | 352 |
| | 519 |
| | 524 |
| | 529 |
| | 561 |
| | 567 |
| | 573 |
| | 578 |
| | 583 |
| | 592 |
| | 670 |
| | 674 |
| | 679 |
| | 684 |
| | 688 |
| 8N-1547 | 347 |
| | 349 |
| | 352 |
| | 562 |
| | 567 |
| | 573 |
| | 578 |
| | 583 |
| | 592 |
| | 625 |
| | 670 |
| | 674 |
| | 679 |
| | 684 |
| | 688 |
| 8N-1725 | 267 |
| | 273 |
| | 279 |
| | 284 |
| | 290 |
| | 295 |
| 8P-5141 | 1291 |
| | 1292 |
| | 1314 |
| | 1319 |
| | 1446 |
| | 1451 |
| 8R-0126 | 1539 |
| | 1540 |
| 8R-1778 | 1441 |
| 8R-2054 | 1622 |
| | 1628 |
| 8R-2057 | 1622 |
| | 1628 |


▶ REFERÊNCIA PRIMÁRIA

# ÍNDICE DE NÚMERO DE PEÇA


| Peça | Página |
|---|---|
| 8R-4519 | 1287 |
| | 1632 |
| 8S-0934 | 1619 |
| 8S-0948 | 268 |
| | 274 |
| | 280 |
| | 291 |
| | 296 |
| | 659 |
| 8S-4790 | 1287 |
| | 1632 |
| 8S-5383 | 261 |
| | 263 |
| 8S-6109 | 1509 |
| | 1512 |
| | 1515 |
| | 1518 |
| 8S-6110 | 1509 |
| | 1512 |
| | 1515 |
| | 1518 |
| 8S-7566 | 1419 |
| | 1420 |
| 8S-7803 | 1458 |
| | 1461 |
| 8S-9092 | 748 |
| 8S-9129 | 704 |
| | 709 |
| | 777 |
| 8S-9130 | 704 |
| | 709 |
| | 777 |
| 8T-0076 | 989 |
| | 993 |
| | 997 |
| | 998 |
| | 1004 |
| | 1007 |
| | 1011 |
| | 1016 |
| | 1019 |
| | 1022 |
| | 1026 |
| | 1029 |
| | 1033 |
| | 1037 |
| 8T-0081 | 233 |
| | 237 |
| 8T-0100 | 91 |
| | 131 |
| | 136 |
| 8T-0119 | 233 |
| | 238 |
| 8T-0122 | 642 |
| | 657 |
| 8T-0207 | 1702 |
| | 1709 |
| 8T-0226 | 98 |
| 8T-0276 | 138 |
| 8T-0292 | 203 |
| | 205 |
| 8T-0293 | 125 |
| 8T-0328 | 222 |
| | 225 |
| | 486 |
| | 1375 |
| | 1378 |
| | 1381 |
| | 1384 |
| | 1626 |
| 8T-0336 | 976 |
| | 980 |
| 8T-0337 | 1293 |
| | 1315 |
| | 1320 |
| 8T-0355 | 777 |
| 8T-0372 | 902 |
| | 1075 |
| | 1078 |
| 8T-0389 | 268 |
| | 274 |
| | 280 |
| | 285 |
| | 291 |
| | 296 |
| | 399 |
| | 400 |
| | 401 |
| | 403 |
| | 405 |
| | 407 |
| | 409 |
| | 411 |
| | 413 |
| | 911 |
| | 916 |
| | 1711 |
| | 1713 |
| | 1718 |
| 8T-0639 | 732 |
| 8T-0643 | 85 |
| 8T-0644 | 175 |
| | 178 |
| 8T-0667 | 967 |
| 8T-0722 | 819 |
| | 858 |
| 8T-1117 | 189 |
| | 191 |
| 8T-1159 | 241 |
| | 242 |
| | 243 |
| 8T-1174 | 1362 |
| | 1366 |
| | 1370 |
| 8T-1482 | 1713 |
| 8T-1683 | 934 |
| | 994 |
| | 1008 |
| | 1030 |
| | 1034 |
| | 1048 |
| | 1050 |
| | 1052 |
| 8T-1687 | 989 |
| | 993 |
| | 998 |
| | 1004 |
| | 1007 |
| | 1011 |
| | 1016 |
| | 1019 |
| | 1022 |
| | 1026 |
| | 1029 |
| | 1033 |
| | 1112 |
| | 1149 |
| | 1153 |
| 8T-1715 | 237 |
| 8T-2275 | 1090 |
| 8T-2353 | 454 |
| | 456 |
| | 458 |
| 8T-2501 | 311 |
| | 312 |
| | 313 |
| | 314 |
| | 726 |
| | 729 |
| | 990 |
| | 999 |
| | 1019 |
| | 1022 |
| | 1541 |
| 8T-2502 | 908 |
| | 990 |
| | 999 |
| | 1019 |
| | 1022 |
| 8T-2530 | 1520 |
| | 1522 |
| | 1524 |
| | 1526 |
| 8T-2561 | 828 |
| | 832 |
| | 836 |
| | 1362 |
| | 1366 |
| | 1370 |
| 8T-2861 | 904 |
| | 906 |
| 8T-2901 | 1656 |
| 8T-3282 | 78 |
| | 955 |
| | 969 |
| | 971 |
| | 1702 |
| | 1709 |
| 8T-3426 | 372 |
| | 385 |
| | 389 |
| | 394 |
| | 1487 |
| | 1492 |
| | 1500 |
| | 1506 |
| 8T-3490 | 141 |
| | 142 |
| | 143 |
| | 161 |
| | 191 |
| | 194 |
| | 268 |
| | 285 |
| | 291 |
| | 295 |
| | 626 |
| | 632 |
| | 636 |
| | 639 |
| | 709 |
| | 732 |
| | 734 |
| | 871 |
| | 879 |
| | 886 |
| | 920 |
| | 1004 |
| | 1011 |
| | 1015 |
| | 1021 |
| | 1025 |
| | 1291 |
| | 1314 |
| | 1320 |
| | 1344 |
| | 1346 |
| | 1397 |
| | 1400 |
| | 1411 |
| | 1446 |
| | 1451 |
| | 1517 |
| | 1642 |
| | 1644 |
| 8T-3612 | 886 |
| 8T-3653 | 107 |
| 8T-3666 | 83 |
| | 84 |
| 8T-4121 | 45 |
| | 48 |
| | 50 |
| | 86 |
| | 88 |
| | 108 |
| | 110 |
| | 112 |
| | 114 |
| | 143 |
| | 146 |
| | 147 |
| | 153 |
| | 160 |
| | 166 |
| | 169 |
| | 187 |
| | 189 |
| | 191 |
| | 193 |
| | 194 |
| | 197 |
| | 207 |
| | 222 |
| | 225 |
| | 234 |
| | 239 |
| | 268 |
| | 274 |
| | 280 |
| | 285 |
| | 291 |
| | 296 |
| | 371 |
| | 380 |
| | 382 |
| | 385 |
| | 387 |
| | 394 |
| | 399 |
| | 400 |
| | 401 |
| | 423 |
| | 428 |
| | 484 |
| | 489 |
| | 499 |
| | 505 |
| | 507 |
| | 509 |
| | 511 |
| | 513 |
| | 539 |
| | 544 |
| | 548 |
| | 550 |
| | 563 |
| | 569 |
| | 574 |
| | 579 |
| | 584 |
| | 588 |
| | 593 |
| | 597 |
| | 604 |
| | 612 |
| | 615 |


► REFERÊNCIA PRIMÁRIA

# ÍNDICE DE NÚMERO DE PEÇA


| Peça | Página | Peça | Página | Peça | Página | Peça | Página |
|---|---|---|---|---|---|---|---|
| | 620 | | 1134 | | 1705 | | 924 |
| | 627 | | 1137 | | 1709 | | 985 |
| | 632 | | 1140 | 8T-4123 | 108 | | 987 |
| | 636 | | 1143 | | 110 | | 990 |
| | 639 | | 1146 | | 112 | | 1002 |
| | 643 | | 1149 | | 114 | | 1005 |
| | 648 | | 1154 | | 256 | | 1022 |
| | 654 | | 1158 | | 604 | | 1026 |
| | 659 | | 1161 | | 612 | | 1040 |
| | 664 | | 1164 | | 615 | | 1052 |
| | 705 | | 1167 | | 620 | | 1356 |
| | 710 | | 1325 | | 1270 | | 1357 |
| | 726 | | 1326 | | 1272 | | 1362 |
| | 729 | | 1344 | | 1694 | | 1366 |
| | 738 | | 1346 | | 1698 | | 1370 |
| | 739 | | 1348 | | 1706 | | 1375 |
| | 740 | | 1350 | 8T-4131 | 1270 | | 1378 |
| | 741 | | 1353 | | 1272 | | 1381 |
| | 761 | | 1356 | | 1679 | | 1384 |
| | 765 | | 1357 | | 1681 | | 1403 |
| | 769 | | 1375 | | 1694 | | 1405 |
| | 846 | | 1378 | | 1698 | | 1417 |
| | 848 | | 1381 | | 1706 | | 1456 |
| | 850 | | 1384 | 8T-4133 | 166 | | 1509 |
| | 852 | | 1397 | | 169 | | 1512 |
| | 859 | | 1400 | | 184 | | 1515 |
| | 861 | | 1403 | | 187 | | 1518 |
| | 880 | | 1405 | | 189 | | 1529 |
| | 882 | | 1407 | | 191 | | 1534 |
| | 884 | | 1409 | | 193 | | 1536 |
| | 892 | | 1411 | | 194 | 8T-4136 | 53 |
| | 893 | | 1415 | | 197 | | 108 |
| | 894 | | 1417 | | 211 | | 110 |
| | 896 | | 1456 | | 222 | | 189 |
| | 898 | | 1466 | | 225 | | 191 |
| | 908 | | 1468 | | 274 | | 197 |
| | 911 | | 1470 | | 280 | | 222 |
| | 916 | | 1480 | | 285 | | 225 |
| | 920 | | 1483 | | 291 | | 234 |
| | 922 | | 1487 | | 296 | | 239 |
| | 924 | | 1492 | | 423 | | 268 |
| | 928 | | 1496 | | 428 | | 274 |
| | 985 | | 1500 | | 505 | | 280 |
| | 987 | | 1502 | | 507 | | 287 |
| | 990 | | 1505 | | 509 | | 291 |
| | 1002 | | 1509 | | 511 | | 296 |
| | 1005 | | 1512 | | 513 | | 482 |
| | 1008 | | 1515 | | 563 | | 563 |
| | 1012 | | 1518 | | 569 | | 569 |
| | 1016 | | 1520 | | 574 | | 574 |
| | 1019 | | 1522 | | 604 | | 579 |
| | 1022 | | 1524 | | 615 | | 584 |
| | 1026 | | 1526 | | 627 | | 588 |
| | 1030 | | 1529 | | 632 | | 593 |
| | 1034 | | 1533 | | 636 | | 597 |
| | 1040 | | 1534 | | 639 | | 627 |
| | 1045 | | 1536 | | 643 | | 632 |
| | 1048 | | 1539 | | 648 | | 636 |
| | 1050 | | 1540 | | 705 | | 639 |
| | 1052 | | 1658 | | 726 | | 643 |
| | 1090 | 8T-4122 | 261 | | 729 | | 648 |
| | 1094 | | 263 | | 738 | | 654 |
| | 1097 | | 1059 | | 739 | | 659 |
| | 1100 | | 1550 | | 740 | | 664 |
| | 1103 | | 1552 | | 828 | | 726 |
| | 1106 | | 1602 | | 832 | | 729 |
| | 1109 | | 1604 | | 892 | | 739 |
| | 1112 | | 1606 | | 893 | | 765 |
| | 1116 | | 1608 | | 894 | | 769 |
| | 1119 | | 1614 | | 896 | | 828 |
| | 1122 | | 1616 | | 898 | | 832 |
| | 1125 | | 1694 | | 908 | | 836 |
| | 1128 | | 1698 | | 911 | | 840 |
| | 1131 | | 1702 | | 916 | | 867 |


► REFERÊNCIA PRIMÁRIA

# ÍNDICE DE NÚMERO DE PEÇA


| Peça | Página | Peça | Página | Peça | Página | Peça | Página |
|---|---|---|---|---|---|---|---|
| | 871 | | 285 | | 1397 | 8T-4176 | 846 |
| | 880 | | 291 | | 1400 | 8T-4179 | 274 |
| | 882 | | 296 | | 1407 | | 280 |
| | 884 | | 371 | | 1409 | | 291 |
| | 886 | | 380 | | 1411 | 8T-4181 | 1397 |
| | 892 | | 382 | | 1415 | | 1400 |
| | 893 | | 385 | | 1466 | | 1407 |
| | 894 | | 387 | | 1468 | | 1409 |
| | 896 | | 394 | | 1470 | | 1411 |
| | 898 | | 423 | | 1512 | | 1415 |
| | 911 | | 499 | | 1515 | 8T-4182 | 222 |
| | 916 | | 505 | | 1518 | | 225 |
| | 920 | | 507 | | 1520 | | 922 |
| | 922 | | 509 | | 1522 | | 925 |
| | 925 | | 511 | | 1524 | | 1005 |
| | 928 | | 513 | | 1526 | | 1008 |
| | 985 | | 539 | | 1529 | | 1012 |
| | 987 | | 544 | | 1534 | | 1016 |
| | 1002 | | 548 | | 1536 | | 1026 |
| | 1008 | | 550 | 8T-4138 | 197 | | 1030 |
| | 1030 | | 563 | | 371 | | 1376 |
| | 1040 | | 569 | | 387 | | 1379 |
| | 1045 | | 575 | | 632 | | 1381 |
| | 1050 | | 579 | | 636 | | 1384 |
| | 1093 | | 584 | | 639 | | 1487 |
| | 1096 | | 588 | | 643 | | 1492 |
| | 1099 | | 593 | | 659 | | 1500 |
| | 1102 | | 597 | | 846 | | 1505 |
| | 1105 | | 605 | | 1207 | 8T-4183 | 828 |
| | 1108 | | 612 | | 1209 | | 832 |
| | 1112 | | 615 | | 1211 | | 836 |
| | 1115 | | 620 | | 1213 | | 842 |
| | 1118 | | 627 | | 1215 | | 843 |
| | 1121 | | 632 | | 1217 | | 844 |
| | 1124 | | 636 | | 1219 | | 846 |
| | 1127 | | 639 | | 1221 | | 873 |
| | 1130 | | 643 | | 1223 | | 876 |
| | 1133 | | 648 | | 1226 | 8T-4184 | 187 |
| | 1136 | | 654 | | 1228 | | 818 |
| | 1140 | | 659 | | 1230 | | 879 |
| | 1142 | | 664 | | 1232 | 8T-4185 | 45 |
| | 1145 | | 705 | | 1474 | | 86 |
| | 1149 | | 710 | | 1476 | | 88 |
| | 1154 | | 828 | | 1478 | | 551 |
| | 1157 | | 832 | | 1664 | | 1040 |
| | 1160 | | 836 | 8T-4139 | 867 | | 1045 |
| | 1163 | | 846 | | 871 | | 1529 |
| | 1166 | | 848 | | 1253 | | 1533 |
| | 1353 | | 850 | | 1261 | | 1534 |
| | 1356 | | 852 | | 1264 | | 1536 |
| | 1357 | | 859 | | 1679 | | 1539 |
| | 1375 | | 861 | | 1681 | | 1540 |
| | 1378 | | 867 | 8T-4167 | 108 | 8T-4186 | 239 |
| | 1381 | | 871 | | 110 | | 268 |
| | 1384 | | 880 | | 112 | | 291 |
| | 1403 | | 882 | | 114 | | 296 |
| | 1405 | | 884 | | 1270 | | 739 |
| | 1417 | | 887 | | 1272 | | 741 |
| | 1509 | | 911 | 8T-4171 | 1293 | | 922 |
| | 1512 | | 916 | | 1315 | | 925 |
| | 1515 | | 985 | | 1320 | | 1048 |
| | 1518 | | 987 | | 1447 | | 1169 |
| 8T-4137 | 147 | | 1030 | | 1452 | | 1171 |
| | 153 | | 1034 | | 1664 | | 1173 |
| | 166 | | 1040 | | 1666 | | 1179 |
| | 169 | | 1045 | | 1668 | | 1185 |
| | 189 | | 1048 | | 1671 | | 1534 |
| | 191 | | 1050 | 8T-4172 | 1005 | | 1536 |
| | 197 | | 1052 | | 1026 | 8T-4189 | 432 |
| | 207 | | 1344 | | 1181 | | 433 |
| | 235 | | 1346 | | 1183 | | 710 |
| | 268 | | 1348 | | 1197 | | 738 |
| | 274 | | 1350 | | 1199 | | 1207 |
| | 280 | | 1353 | 8T-4175 | 1694 | | 1209 |


► REFERÊNCIA PRIMÁRIA

# ÍNDICE DE NÚMERO DE PEÇA


| Peça | Página |
|---|---|
| | 1211 |
| | 1213 |
| | 1215 |
| | 1217 |
| | 1219 |
| | 1221 |
| | 1223 |
| | 1226 |
| | 1228 |
| | 1230 |
| | 1232 |
| 8T-4191 | 108 |
| | 142 |
| | 143 |
| | 197 |
| | 484 |
| | 489 |
| | 556 |
| | 605 |
| | 612 |
| | 615 |
| | 620 |
| | 1658 |
| 8T-4192 | 1002 |
| 8T-4194 | 184 |
| | 605 |
| | 612 |
| | 615 |
| | 620 |
| | 828 |
| | 832 |
| | 836 |
| | 1532 |
| 8T-4195 | 48 |
| | 50 |
| | 160 |
| | 170 |
| | 189 |
| | 207 |
| | 210 |
| | 211 |
| | 235 |
| | 239 |
| | 268 |
| | 274 |
| | 280 |
| | 285 |
| | 291 |
| | 296 |
| | 425 |
| | 563 |
| | 569 |
| | 575 |
| | 627 |
| | 648 |
| | 654 |
| | 664 |
| | 710 |
| | 727 |
| | 730 |
| | 738 |
| | 739 |
| | 740 |
| | 741 |
| | 761 |
| | 765 |
| | 769 |
| | 828 |
| | 832 |
| | 836 |
| | 880 |
| | 882 |
| | 884 |
| | 887 |
| | 908 |
| | 912 |
| | 917 |
| | 922 |
| | 925 |
| | 990 |
| | 1002 |
| | 1005 |
| | 1022 |
| | 1026 |
| | 1030 |
| | 1034 |
| | 1090 |
| | 1094 |
| | 1097 |
| | 1100 |
| | 1103 |
| | 1106 |
| | 1109 |
| | 1112 |
| | 1116 |
| | 1119 |
| | 1122 |
| | 1125 |
| | 1128 |
| | 1131 |
| | 1134 |
| | 1137 |
| | 1140 |
| | 1143 |
| | 1146 |
| | 1149 |
| | 1154 |
| | 1158 |
| | 1161 |
| | 1164 |
| | 1167 |
| | 1356 |
| | 1357 |
| | 1376 |
| | 1379 |
| | 1382 |
| | 1384 |
| | 1456 |
| | 1487 |
| | 1492 |
| | 1500 |
| | 1505 |
| | 1509 |
| | 1512 |
| | 1515 |
| | 1518 |
| | 1524 |
| | 1526 |
| | 1529 |
| 8T-4196 | 86 |
| | 88 |
| | 108 |
| | 110 |
| | 112 |
| | 114 |
| | 166 |
| | 169 |
| | 191 |
| | 193 |
| | 194 |
| | 210 |
| | 211 |
| | 223 |
| | 226 |
| | 235 |
| | 239 |
| | 268 |
| | 274 |
| | 280 |
| | 296 |
| | 627 |
| | 632 |
| | 636 |
| | 640 |
| | 643 |
| | 649 |
| | 664 |
| | 740 |
| | 761 |
| | 765 |
| | 769 |
| | 880 |
| | 882 |
| | 884 |
| | 887 |
| | 1016 |
| | 1019 |
| | 1022 |
| | 1026 |
| | 1040 |
| | 1045 |
| | 1362 |
| | 1366 |
| | 1370 |
| | 1376 |
| | 1379 |
| | 1382 |
| | 1385 |
| | 1512 |
| | 1515 |
| | 1518 |
| 8T-4198 | 268 |
| | 274 |
| | 280 |
| | 291 |
| | 296 |
| | 1718 |
| 8T-4200 | 235 |
| | 482 |
| | 710 |
| | 735 |
| | 761 |
| 8T-4205 | 259 |
| | 353 |
| | 396 |
| | 435 |
| | 438 |
| | 441 |
| | 486 |
| | 529 |
| | 627 |
| | 631 |
| | 632 |
| | 635 |
| | 636 |
| | 638 |
| | 640 |
| | 643 |
| | 649 |
| | 654 |
| | 659 |
| | 664 |
| | 671 |
| | 672 |
| | 675 |
| | 676 |
| | 680 |
| | 681 |
| | 685 |
| | 686 |
| | 689 |
| | 690 |
| | 694 |
| | 697 |
| | 700 |
| | 1293 |
| | 1316 |
| | 1320 |
| | 1448 |
| | 1452 |
| | 1626 |
| 8T-4223 | 45 |
| | 48 |
| | 50 |
| | 235 |
| | 261 |
| | 263 |
| | 274 |
| | 280 |
| | 292 |
| | 435 |
| | 438 |
| | 441 |
| | 569 |
| | 575 |
| | 605 |
| | 612 |
| | 615 |
| | 620 |
| | 789 |
| | 793 |
| | 842 |
| | 843 |
| | 844 |
| | 846 |
| | 854 |
| | 867 |
| | 871 |
| | 874 |
| | 875 |
| | 894 |
| | 896 |
| | 898 |
| | 920 |
| | 936 |
| | 938 |
| | 940 |
| | 944 |
| | 990 |
| | 999 |
| | 1002 |
| | 1005 |
| | 1012 |
| | 1016 |
| | 1019 |
| | 1022 |
| | 1026 |
| | 1040 |
| | 1045 |
| | 1059 |
| | 1086 |
| | 1092 |
| | 1255 |
| | 1259 |
| | 1532 |
| | 1697 |
| | 1706 |
| | 1725 |
| 8T-4224 | 60 |
| | 62 |
| | 86 |
| | 88 |
| | 149 |
| | 259 |
| | 336 |
| | 398 |


► REFERÊNCIA PRIMÁRIA

# ÍNDICE DE NÚMERO DE PEÇA


| Peça | Página | Peça | Página | Peça | Página | Peça | Página |
|---|---|---|---|---|---|---|---|
| | 402 | | 1382 | | 620 | | 836 |
| | 423 | | 1385 | | 627 | | 894 |
| | 443 | 8T-4244 | 435 | | 649 | | 896 |
| | 444 | | 438 | | 654 | | 898 |
| | 445 | | 441 | | 664 | | 928 |
| | 482 | | 569 | | 726 | 8T-4910 | 1697 |
| | 563 | | 575 | | 729 | | 1706 |
| | 579 | | 605 | | 751 | 8T-4956 | 1040 |
| | 584 | | 612 | | 761 | | 1045 |
| | 588 | | 615 | | 765 | 8T-4970 | 423 |
| | 593 | | 620 | | 769 | 8T-4971 | 672 |
| | 597 | | 828 | | 823 | | 676 |
| | 605 | | 832 | | 908 | | 681 |
| | 612 | | 846 | | 912 | | 686 |
| | 615 | 8T-4647 | 311 | | 917 | | 690 |
| | 620 | | 312 | | 946 | | 694 |
| | 668 | | 313 | | 977 | | 697 |
| | 710 | | 314 | | 981 | | 700 |
| | 735 | | 563 | | 990 | 8T-4983 | 760 |
| | 738 | | 569 | | 994 | | 764 |
| | 761 | | 575 | | 999 | | 768 |
| | 765 | | 579 | | 1005 | 8T-4994 | 990 |
| | 769 | | 584 | | 1008 | | 999 |
| | 828 | | 588 | | 1012 | | 1005 |
| | 832 | | 593 | | 1016 | | 1012 |
| | 836 | | 597 | | 1019 | | 1016 |
| | 894 | | 1541 | | 1022 | | 1019 |
| | 896 | 8T-4648 | 990 | | 1026 | | 1022 |
| | 898 | | 999 | | 1030 | | 1026 |
| | 912 | | 1005 | | 1034 | | 1071 |
| | 917 | | 1012 | | 1037 | | 1073 |
| | 928 | | 1016 | | 1055 | | 1725 |
| | 1207 | | 1019 | | 1169 | 8T-5005 | 48 |
| | 1209 | | 1022 | | 1173 | | 710 |
| | 1211 | | 1026 | | 1175 | | 1005 |
| | 1213 | 8T-4750 | 1075 | | 1177 | | 1012 |
| | 1215 | | 1078 | | 1179 | | 1016 |
| | 1217 | 8T-4776 | 735 | | 1191 | | 1026 |
| | 1219 | 8T-4835 | 854 | | 1193 | | 1509 |
| | 1221 | 8T-4895 | 184 | | 1197 | | 1512 |
| | 1223 | | 187 | | 1296 | | 1515 |
| | 1226 | 8T-4896 | 311 | | 1297 | | 1518 |
| | 1228 | | 312 | | 1312 | 8T-5030 | 774 |
| | 1230 | | 313 | | 1313 | 8T-5039 | 1079 |
| | 1232 | | 314 | | 1376 | 8T-5041 | 1711 |
| | 1242 | | 319 | | 1379 | 8T-5050 | 234 |
| | 1281 | | 321 | | 1382 | 8T-5082 | 1055 |
| | 1283 | | 323 | | 1385 | 8T-5346 | 350 |
| | 1344 | | 326 | | 1492 | | 608 |
| | 1346 | | 330 | | 1500 | 8T-5361 | 820 |
| | 1348 | | 333 | | 1506 | | 821 |
| | 1350 | | 387 | | 1520 | | 856 |
| | 1353 | | 428 | | 1541 | | 1725 |
| | 1484 | | 435 | | 1552 | 8T-5401 | 1392 |
| | 1492 | | 438 | | 1602 | | 1480 |
| | 1496 | | 441 | | 1604 | | 1483 |
| | 1500 | | 515 | | 1606 | | 1486 |
| | 1502 | | 520 | | 1608 | | 1491 |
| | 1506 | | 525 | | 1614 | | 1606 |
| | 1588 | | 530 | | 1616 | | 1608 |
| | 1630 | | 540 | | 1654 | 8T-5412 | 435 |
| 8T-4226 | 193 | | 544 | | 1656 | | 438 |
| | 194 | | 548 | | 1658 | | 441 |
| | 223 | | 563 | 8T-4908 | 53 | | 569 |
| | 226 | | 569 | | 86 | | 575 |
| | 627 | | 575 | | 88 | 8T-5429 | 1040 |
| | 649 | | 579 | | 108 | 8T-5436 | 704 |
| | 654 | | 584 | | 110 | | 710 |
| | 664 | | 588 | | 189 | 8T-5439 | 842 |
| | 857 | | 593 | | 191 | | 843 |
| | 912 | | 597 | | 765 | | 844 |
| | 917 | | 605 | | 769 | 8T-5890 | 1052 |
| | 1376 | | 612 | | 828 | 8T-6381 | 108 |
| | 1379 | | 615 | | 832 | | 110 |


► REFERÊNCIA PRIMÁRIA

# ÍNDICE DE NÚMERO DE PEÇA


| Peça | Página |
|---|---|
| | 112 |
| | 114 |
| 8T-6408 | 1171 |
| | 1181 |
| | 1183 |
| | 1197 |
| | 1199 |
| 8T-6430 | 108 |
| | 110 |
| | 112 |
| | 114 |
| | 842 |
| | 843 |
| 8T-6466 | 50 |
| | 187 |
| | 193 |
| | 194 |
| | 268 |
| | 274 |
| | 280 |
| | 285 |
| | 292 |
| | 296 |
| | 628 |
| | 649 |
| | 654 |
| | 664 |
| | 761 |
| | 765 |
| | 769 |
| | 1509 |
| | 1512 |
| | 1515 |
| | 1518 |
| 8T-6685 | 1711 |
| | 1713 |
| 8T-6757 | 43 |
| | 922 |
| | 925 |
| 8T-6765 | 704 |
| | 710 |
| 8T-6868 | 45 |
| | 48 |
| | 50 |
| | 1040 |
| | 1045 |
| 8T-6869 | 235 |
| | 239 |
| | 605 |
| | 612 |
| | 615 |
| | 620 |
| | 735 |
| | 1223 |
| | 1232 |
| 8T-6912 | 184 |
| 8T-6974 | 922 |
| | 925 |
| 8T-7008 | 942 |
| | 990 |
| | 999 |
| | 1005 |
| | 1012 |
| | 1016 |
| | 1019 |
| | 1022 |
| | 1026 |
| 8T-7044 | 209 |
| 8T-7087 | 1532 |
| 8T-7329 | 734 |
| 8T-7547 | 239 |
| | 402 |
| | 482 |
| 8T-7565 | 1622 |
| | 1628 |
| 8T-7566 | 1554 |
| 8T-7876 | 1075 |
| | 1078 |
| 8T-7934 | 268 |
| | 274 |
| | 280 |
| | 292 |
| | 296 |
| 8T-7950 | 78 |
| 8T-7971 | 845 |
| 8T-8442 | 131 |
| | 789 |
| | 792 |
| 8T-8569 | 486 |
| 8T-8729 | 12 |
| | 13 |
| | 14 |
| | 15 |
| | 258 |
| | 329 |
| | 332 |
| | 338 |
| | 341 |
| | 343 |
| | 345 |
| | 346 |
| | 347 |
| | 349 |
| | 350 |
| | 351 |
| | 352 |
| | 355 |
| | 358 |
| | 364 |
| | 367 |
| | 370 |
| | 374 |
| | 377 |
| | 396 |
| | 397 |
| | 407 |
| | 409 |
| | 411 |
| | 413 |
| | 415 |
| | 416 |
| | 418 |
| | 420 |
| | 421 |
| | 423 |
| | 430 |
| | 437 |
| | 438 |
| | 440 |
| | 441 |
| | 498 |
| | 499 |
| | 501 |
| | 504 |
| | 513 |
| | 518 |
| | 519 |
| | 523 |
| | 524 |
| | 528 |
| | 529 |
| | 532 |
| | 534 |
| | 536 |
| | 542 |
| | 543 |
| | 546 |
| | 547 |
| | 550 |
| | 559 |
| | 562 |
| | 572 |
| | 573 |
| | 574 |
| | 577 |
| | 578 |
| | 582 |
| | 583 |
| | 587 |
| | 591 |
| | 592 |
| | 596 |
| | 609 |
| | 636 |
| | 639 |
| | 643 |
| | 646 |
| | 647 |
| | 652 |
| | 658 |
| | 662 |
| | 663 |
| | 670 |
| | 674 |
| | 679 |
| | 684 |
| | 688 |
| | 732 |
| | 901 |
| | 1279 |
| | 1281 |
| | 1283 |
| | 1292 |
| | 1447 |
| | 1511 |
| | 1514 |
| | 1517 |
| | 1555 |
| | 1558 |
| | 1561 |
| | 1563 |
| | 1565 |
| | 1568 |
| | 1571 |
| | 1574 |
| | 1577 |
| | 1580 |
| | 1583 |
| 8T-8730 | 339 |
| | 341 |
| | 343 |
| | 346 |
| | 347 |
| | 349 |
| | 350 |
| | 351 |
| | 352 |
| | 355 |
| | 358 |
| | 364 |
| | 367 |
| | 370 |
| | 371 |
| | 374 |
| | 377 |
| | 430 |
| | 437 |
| | 438 |
| | 440 |
| | 441 |
| | 481 |
| | 496 |
| 8T-8737 | 12 |
| | 13 |
| | 14 |
| | 15 |
| | 319 |
| | 321 |
| | 323 |
| | 326 |
| | 329 |
| | 332 |
| | 337 |
| | 338 |
| | 340 |
| | 341 |
| | 343 |
| | 345 |
| | 346 |
| | 347 |
| | 349 |
| | 351 |
| | 352 |
| | 354 |
| | 355 |
| | 357 |
| | 358 |


► REFERÊNCIA PRIMÁRIA

# ÍNDICE DE NÚMERO DE PEÇA


| Peça | Página | Peça | Página | Peça | Página | Peça | Página |
|---|---|---|---|---|---|---|---|
| | 359 | | 1545 | | 1008 | 8W-1592 | 778 |
| | 360 | | 1547 | | 1012 | 8W-1749 | 1252 |
| | 364 | | 1555 | | 1016 | | 1255 |
| | 367 | | 1558 | | 1019 | | 1259 |
| | 370 | | 1561 | | 1022 | | 1261 |
| | 371 | | 1563 | | 1026 | | 1264 |
| | 374 | | 1565 | | 1030 | 8W-1752 | 1255 |
| | 377 | | 1568 | | 1034 | | 1259 |
| | 380 | | 1571 | | 1720 | 8W-1753 | 1255 |
| | 382 | | 1575 | 8T-9381 | 1287 | | 1259 |
| | 385 | | 1577 | | 1619 | 8W-2290 | 6 |
| | 393 | | 1580 | | 1632 | | ▶946 |
| | 403 | | 1583 | 8T-9389 | 1071 | | 984 |
| | 405 | | 1663 | | 1073 | 8W-2307 | 748 |
| | 407 | | 1666 | 8T-9391 | 945 | 8W-2737 | 6 |
| | 409 | | 1668 | 8T-9655 | 233 | | ▶948 |
| | 411 | | 1671 | | 239 | | 984 |
| | 413 | 8T-8827 | 273 | | 299 | 8W-2842 | 938 |
| | 430 | | 279 | | 561 | | 940 |
| | 437 | | 291 | | 566 | 8W-2913 | ▶944 |
| | 438 | | 658 | | 572 | | 1722 |
| | 440 | 8T-8915 | 823 | | 577 | | 1723 |
| | 441 | 8T-8917 | 894 | | 582 | 8W-3166 | 1039 |
| | 451 | | 896 | | 587 | | 1044 |
| | 452 | | 898 | | 591 | 8W-3653 | 1252 |
| | 501 | | 920 | | 596 | 8W-3656 | 1252 |
| | 502 | | 1059 | | 601 | 8W-3902 | 846 |
| | 513 | 8T-8919 | 854 | | 608 | 8W-4193 | 989 |
| | 515 | 8T-8924 | 1725 | | 614 | | 998 |
| | 518 | 8T-8987 | 1201 | | 619 | | 1004 |
| | 519 | | 1204 | 8T-9658 | 605 | | 1011 |
| | 523 | 8T-9006 | 1361 | | 608 | | 1015 |
| | 524 | | 1366 | 8T-9757 | 266 | | 1018 |
| | 529 | | 1370 | | 272 | | 1021 |
| | 532 | 8T-9041 | 234 | | 278 | | 1025 |
| | 534 | | 238 | | 284 | 8W-4194 | 989 |
| | 536 | | 1112 | | 289 | | 998 |
| | 542 | | 1149 | | 294 | | 1004 |
| | 543 | | 1154 | 8T-9850 | 345 | | 1011 |
| | 546 | 8T-9043 | 1093 | | 519 | | 1015 |
| | 547 | | 1096 | | 520 | | 1018 |
| | 553 | | 1099 | | 524 | | 1021 |
| | 562 | | 1102 | | 525 | | 1025 |
| | 567 | | 1105 | | 528 | 8W-4652 | 812 |
| | 568 | | 1108 | | 529 | 8W-4653 | 812 |
| | 573 | | 1112 | 8T-9884 | 486 | 8W-4979 | 748 |
| | 574 | | 1115 | 8U-2622 | 396 | 8W-4980 | 6 |
| | 578 | | 1118 | | 418 | | ▶748 |
| | 583 | | 1121 | 8V-3208 | 1622 | | 773 |
| | 592 | | 1124 | 8V-3273 | 743 | 8W-4981 | 748 |
| | 602 | | 1127 | | 757 | 8W-5111 | 743 |
| | 603 | | 1130 | 8V-8082 | 1044 | 8W-5227 | 1255 |
| | 609 | | 1133 | 8W-0220 | 994 | 8W-5279 | 743 |
| | 610 | | 1136 | | 1008 | | 757 |
| | 611 | | 1140 | 8W-0225 | 1054 | 8W-5293 | 812 |
| | 624 | | 1142 | 8W-0302 | 993 | 8W-5578 | 746 |
| | 625 | | 1145 | | 1007 | 8W-5586 | 746 |
| | 626 | | 1149 | | 1029 | 8W-5587 | 744 |
| | 632 | | 1154 | | 1033 | | ▶746 |
| | 636 | | 1157 | 8W-0456 | 1105 | 8W-5589 | 746 |
| | 639 | | 1160 | | 1118 | 8W-5597 | 1724 |
| | 643 | | 1163 | | 1157 | 8W-5621 | 8 |
| | 647 | | 1166 | | 1160 | | 773 |
| | 653 | | 1628 | | 1163 | | ▶778 |
| | 658 | 8T-9056 | 912 | | 1166 | 8W-5651 | 1652 |
| | 663 | | 917 | 8W-0663 | 1724 | 8W-5870 | 6 |
| | 668 | 8T-9364 | 628 | 8W-0681 | 1683 | | ▶845 |
| | 670 | | 649 | 8W-0684 | 1683 | | 984 |
| | 674 | | 654 | 8W-0789 | 904 | 8W-6061 | 1472 |
| | 679 | | 664 | | 906 | | 1474 |
| | 685 | 8T-9378 | 990 | 8W-0934 | 1654 | | 1476 |
| | 688 | | 994 | | 1656 | 8W-6476 | 813 |
| | 693 | | 999 | 8W-0935 | 1654 | 8W-6497 | 813 |
| | 732 | | 1005 | | 1656 | 8W-6626 | 842 |

# ÍNDICE DE NÚMERO DE PEÇA


| Peça | Página |
|---|---|
| | 843 |
| | 844 |
| 8W-6627 | 842 |
| 8W-7915 | 924 |
| | 928 |
| 8W-8289 | 906 |
| 8W-8496 | 924 |
| | 928 |
| 8W-8527 | 623 |
| | 646 |
| | 652 |
| | 662 |
| | 910 |
| | 915 |
| | 1048 |
| | 1050 |
| | 1052 |
| | 1508 |
| | 1511 |
| | 1514 |
| | 1517 |
| 8W-8528 | 892 |
| | 893 |
| | 908 |
| | 920 |
| | 985 |
| | 987 |
| | 1508 |
| | 1511 |
| | 1514 |
| | 1517 |
| 8W-8575 | 924 |
| | 928 |
| 8W-8903 | 910 |
| | 915 |
| 8W-8909 | 274 |
| | 280 |
| | 292 |
| | 628 |
| | 649 |
| | 654 |
| | 664 |
| 8W-9566 | 808 |
| 8W-9594 | 809 |
| 8X-0674 | 1550 |
| | 1552 |
| | 1602 |
| | 1604 |
| | 1606 |
| | 1608 |
| | 1614 |
| | 1616 |
| 8X-1032 | 874 |
| | 875 |
| 8X-1135 | 1654 |
| | 1656 |
| 8X-1205 | 746 |
| | 757 |
| 8X-1206 | 744 |
| | 757 |
| 8X-1805 | 261 |
| | 263 |
| 8X-1853 | 311 |
| | 312 |
| | 313 |
| | 314 |
| | 1541 |
| 8X-1904 | 1361 |
| | 1365 |
| | 1369 |
| 8X-1907 | 1362 |
| | 1366 |
| | 1370 |
| 8X-1908 | 1361 |
| | 1365 |
| 8X-1911 | 1362 |
| | 1365 |
| 8X-1913 | 1361 |
| | 1365 |
| | 1369 |
| 8X-1914 | 1361 |
| | 1365 |
| | 1369 |
| 8X-1921 | 1361 |
| | 1365 |
| 8X-1943 | ►942 |
| | 1263 |
| | 1675 |
| 8X-1946 | 6 |
| | ►943 |
| | 984 |
| 8X-1948 | 6 |
| | ►938 |
| | ►940 |
| | 984 |
| 8X-1968 | 7 |
| | 984 |
| | ►1054 |
| 8X-2160 | 1361 |
| | 1365 |
| | 1369 |
| 8X-2161 | 1361 |
| | 1365 |
| 8X-2226 | 848 |
| | 850 |
| | 1472 |
| | 1474 |
| | 1476 |
| 8X-2228 | 1660 |
| 8X-2305 | 743 |
| | 757 |
| 8X-2308 | 743 |
| 8X-2310 | 746 |
| 8X-2316 | 743 |
| | 757 |
| 8X-2379 | 7 |
| | 1070 |
| | ►1073 |
| 8X-2385 | 1328 |
| | 1330 |
| | 1331 |
| | 1340 |
| | 1341 |
| | 1342 |
| | 1591 |
| | 1593 |
| | 1595 |
| | 1597 |
| | 1613 |
| | ►1660 |
| 8X-2556 | 1663 |
| 8X-2646 | 1652 |
| 8X-2650 | 910 |
| | 915 |
| | ►1652 |
| 8X-2663 | 1663 |
| 8X-2680 | 910 |
| | 915 |
| 8X-2795 | 18 |
| | 19 |
| | 25 |
| | 26 |
| | 1328 |
| | 1330 |
| | 1331 |
| | ►1542 |
| | 1593 |
| | 1595 |
| | 1597 |
| | 1599 |
| | 1602 |
| | 1604 |
| | 1606 |
| | 1608 |
| 8X-2881 | 1693 |
| | 1697 |
| | 1701 |
| | 1705 |
| | 1708 |
| 8X-2893 | 1361 |
| | 1365 |
| | 1369 |
| 8X-2913 | 846 |
| | 848 |
| | 850 |
| | 1472 |
| | 1474 |
| | 1476 |
| | 1478 |
| 8X-2925 | 1298 |
| | 1299 |
| | 1301 |
| | 1303 |
| | 1305 |
| | 1307 |
| | 1309 |
| | ►1441 |
| 8X-2968 | 748 |
| 8X-3261 | 222 |
| | 225 |
| 8X-3276 | 748 |
| 8X-3364 | 748 |
| 8X-3395 | 748 |
| 8X-3434 | 813 |
| 8X-3435 | 813 |
| 8X-3789 | 1362 |
| | 1365 |
| 8X-3806 | 1411 |
| | 1415 |
| 8X-3938 | 1397 |
| | 1400 |
| | 1407 |
| | 1409 |
| | 1411 |
| | 1415 |
| 8X-3951 | 1361 |
| | 1365 |
| | 1369 |
| 8X-3965 | 1361 |
| | 1365 |
| | 1369 |
| 8X-4243 | 1397 |
| | 1411 |
| 8X-4244 | 1400 |
| | 1415 |
| 8X-4245 | 1397 |
| | 1400 |
| | 1407 |
| | 1409 |
| | 1411 |
| | 1415 |
| 8X-4262 | 1397 |
| | 1411 |
| 8X-4263 | 1400 |
| | 1415 |
| 8X-4277 | 1093 |
| | 1096 |
| | 1102 |
| | 1105 |
| | 1108 |
| | 1111 |
| | 1115 |
| | 1118 |
| | 1121 |
| | 1124 |
| | 1130 |
| | 1136 |
| | 1142 |
| | 1148 |
| | 1157 |
| | 1163 |
| 8X-4317 | ►1411 |
| | 1417 |
| 8X-4318 | ►1415 |
| | 1417 |
| 8X-4413 | 1339 |
| | ►1417 |
| | 1610 |
| | 1612 |
| 8X-4448 | 1397 |
| | 1400 |
| | 1407 |
| | 1409 |
| | 1411 |
| | 1415 |
| 8X-4467 | 1071 |
| | 1073 |
| 8X-4644 | 1693 |
| | 1697 |
| | 1701 |
| | 1705 |
| | 1708 |
| 8X-4865 | 746 |
| 8X-4869 | 746 |
| 8X-4879 | 1359 |
| | 1373 |
| 8X-4884 | 1693 |
| | 1697 |
| | 1701 |
| | 1705 |
| | 1708 |
| 8X-5006 | 778 |
| | ►785 |
| 8X-5021 | 1693 |
| | 1697 |
| | 1701 |
| | 1705 |
| | 1708 |
| 8X-5028 | 1693 |
| 8X-5044 | 785 |
| 8X-5102 | 1421 |
| | 1422 |
| 8X-5121 | 760 |
| | 764 |
| | 768 |
| 8X-5123 | 1361 |
| | 1365 |
| | 1369 |
| 8X-5147 | 816 |
| 8X-5153 | 434 |
| | 437 |
| | 440 |
| | 678 |
| | 683 |
| 8X-5154 | 434 |
| | 437 |
| | 440 |
| | 678 |
| | 683 |
| 8X-5155 | 828 |
| | 832 |
| | 836 |
| 8X-5160 | 908 |
| 8X-5414 | 1486 |
| | 1491 |
| | 1499 |


► REFERÊNCIA PRIMÁRIA

# ÍNDICE DE NÚMERO DE PEÇA


| Peça | Página |
|---|---|
| | 1505 |
| 8X-5489 | 628 |
| | 649 |
| | 654 |
| | 664 |
| 8X-5492 | 726 |
| | 729 |
| 8X-5498 | 1096 |
| 8X-5499 | 1093 |
| | 1102 |
| | 1105 |
| | 1108 |
| | 1111 |
| | 1115 |
| | 1118 |
| | 1121 |
| | 1124 |
| | 1130 |
| | 1136 |
| | 1142 |
| | 1148 |
| | 1157 |
| | 1163 |
| 8X-5536 | 1291 |
| | 1314 |
| | 1446 |
| | 1451 |
| | 1642 |
| 8X-5538 | 1291 |
| | 1314 |
| | 1446 |
| | 1451 |
| | 1642 |
| 8X-5540 | 1291 |
| | 1314 |
| | 1446 |
| | 1451 |
| | 1642 |
| 8X-6070 | ►1037 |
| | 1722 |
| | 1723 |
| 8X-6075 | 1724 |
| 8X-6131 | 1550 |
| | 1552 |
| 8X-6296 | 435 |
| | 438 |
| | 441 |
| | 681 |
| | 686 |
| 8X-6419 | 846 |
| 8X-6475 | 846 |
| | 848 |
| | 1395 |
| 8X-6999 | 1486 |
| | 1491 |
| | 1499 |
| 8X-7317 | 760 |
| | 764 |
| | 768 |
| 8X-7603 | 912 |
| | 917 |
| 8X-7820 | 1043 |
| | 1044 |
| 8X-7845 | 10 |
| | 13 |
| | 14 |
| | 15 |
| | 1309 |
| | 1480 |
| | 1645 |
| 8X-7956 | 1266 |
| | 1270 |
| 8X-7974 | 1039 |
| | 1044 |
| 8X-7975 | 1054 |
| 8X-8055 | 1472 |
| | 1474 |
| | 1476 |
| | 1478 |
| 8X-8096 | 1359 |
| | 1373 |
| 8X-8351 | 1393 |
| | 1472 |
| | 1474 |
| 8X-8376 | 748 |
| 8X-8450 | 910 |
| | 912 |
| | 915 |
| | 917 |
| 8X-8505 | 846 |
| | 848 |
| | 850 |
| | 852 |
| 8X-8813 | 1043 |
| | 1044 |
| 8X-8916 | 760 |
| | 764 |
| | 768 |
| 8X-9349 | 1654 |
| | 1656 |
| 8X-9405 | 1654 |
| | 1656 |
| 8X-9464 | 846 |
| 8X-9675 | 1334 |
| | 1338 |
| | 1591 |
| | 1593 |
| | 1595 |
| | 1597 |
| | 1599 |
| | ►1656 |
| 8X-9680 | ►1658 |
| | 1661 |
| | 1662 |
| 8X-9884 | 1466 |
| | 1468 |
| 8Y-1816 | 45 |
| | 50 |
| 8Y-3795 | 1270 |
| | 1272 |
| 8Y-4005 | ►1628 |
| | 1632 |
| 8Y-4030 | 1621 |
| 8Y-4398 | 1397 |
| | 1400 |
| | 1407 |
| | 1409 |
| | 1411 |
| | 1415 |
| 8Y-4399 | 1400 |
| | 1409 |
| | 1415 |
| 8Y-4400 | 1397 |
| | 1407 |
| | 1411 |
| 8Y-4401 | 1397 |
| | 1400 |
| | 1407 |
| | 1409 |
| | 1411 |
| | 1415 |
| 8Y-4408 | 1654 |
| | 1656 |
| 8Y-4409 | 1656 |
| 8Y-4489 | 1272 |
| 8Y-4619 | 1397 |
| | 1400 |
| | 1407 |
| | 1409 |
| | 1411 |
| | 1415 |
| 8Y-4620 | 1397 |
| | 1400 |
| | 1407 |
| | 1409 |
| | 1411 |
| | 1415 |
| 8Y-4801 | 1397 |
| | 1400 |
| | 1407 |
| | 1409 |
| | 1411 |
| | 1415 |
| 8Y-5944 | 1648 |
| | 1650 |
| 8Y-6012 | 1648 |
| | 1650 |
| 8Y-6024 | 1648 |
| | 1650 |
| 8Y-6041 | 1458 |
| | 1461 |
| 8Y-6045 | 1458 |
| | 1461 |
| 8Y-6046 | 1458 |
| | 1461 |
| 8Y-6047 | 1458 |
| | 1461 |
| 8Y-6060 | 1458 |
| | 1461 |
| 8Y-6062 | 1458 |
| | 1461 |
| 8Y-6063 | 1458 |
| | 1461 |
| 8Y-6064 | 1458 |
| | 1461 |
| 8Y-6066 | 1458 |
| | 1461 |
| 8Y-6067 | 1458 |
| | 1461 |
| 8Y-6068 | 1458 |
| | 1461 |
| 8Y-6069 | 1458 |
| | 1461 |
| 8Y-6277 | 1632 |
| 8Y-6852 | 1624 |
| | 1631 |
| | ►1632 |
| 8Y-6859 | 1459 |
| | 1461 |
| 8Y-6860 | 1459 |
| | 1461 |
| 8Y-7119 | 112 |
| | 114 |
| 8Y-9603 | 484 |
| **9** | |
| 9B-0143 | 743 |
| | 757 |
| 9B-7233 | 434 |
| | 437 |
| | 438 |
| | 440 |
| | 441 |
| | 670 |
| | 674 |
| | 678 |
| | 680 |
| | 683 |
| | 685 |
| | 688 |
| | 692 |
| | 694 |
| | 696 |
| | 697 |
| | 699 |
| | 700 |
| | 1291 |
| | 1314 |
| | 1320 |
| | 1446 |
| | 1451 |
| | 1545 |
| 9B-7237 | 990 |
| | 994 |
| | 999 |
| | 1005 |
| | 1008 |
| | 1012 |
| | 1016 |
| | 1019 |
| | 1022 |
| | 1026 |
| | 1030 |
| | 1034 |
| | 1093 |
| | 1096 |
| | 1099 |
| | 1102 |
| | 1105 |
| | 1108 |
| | 1112 |
| | 1115 |
| | 1118 |
| | 1121 |
| | 1124 |
| | 1127 |
| | 1130 |
| | 1133 |
| | 1136 |
| | 1140 |
| | 1142 |
| | 1145 |
| | 1149 |
| | 1154 |
| | 1157 |
| | 1160 |
| | 1163 |
| | 1166 |
| | 1509 |
| | 1512 |
| | 1515 |
| | 1518 |
| 9C-1587 | 1628 |
| 9C-2177 | 1285 |
| 9C-2399 | 1040 |
| | 1044 |
| 9C-5344 | 268 |
| | 292 |
| | 296 |
| | 628 |
| | 631 |
| | 635 |
| | 638 |
| | 760 |
| | 764 |
| | 768 |
| | 1039 |
| | 1044 |
| 9C-5347 | 1285 |
| 9C-5928 | 1529 |
| | 1534 |
| | 1536 |
| 9C-8895 | 449 |


► REFERÊNCIA PRIMÁRIA

# ÍNDICE DE NÚMERO DE PEÇA


| Peça | Página |
|---|---|
| | 450 |
| | 1250 |
| 9C-9467 | 761 |
| | 765 |
| | 769 |
| 9D-0178 | 840 |
| 9D-0953 | 989 |
| | 998 |
| | 1004 |
| | 1011 |
| | 1015 |
| | 1018 |
| | 1021 |
| | 1025 |
| | 1054 |
| 9D-1491 | 976 |
| | 980 |
| 9D-1530 | 1693 |
| | 1697 |
| | 1701 |
| | 1705 |
| | 1708 |
| 9D-1589 | 1550 |
| | 1552 |
| | 1602 |
| | 1604 |
| | 1606 |
| | 1608 |
| | 1614 |
| | 1616 |
| 9D-2753 | 1693 |
| | 1697 |
| | 1701 |
| | 1705 |
| | 1708 |
| 9D-3241 | 904 |
| | 906 |
| 9D-3242 | 904 |
| | 906 |
| 9D-3306 | 743 |
| | 757 |
| 9D-3311 | 840 |
| 9D-3523 | 812 |
| 9D-3767 | 880 |
| | 882 |
| | 884 |
| 9D-3769 | 550 |
| 9D-4029 | 904 |
| | 906 |
| 9D-5196 | 816 |
| 9D-5516 | 1724 |
| 9D-5567 | 816 |
| 9D-5659 | 816 |
| 9D-6164 | 816 |
| 9D-6584 | 840 |
| | 1059 |
| 9D-6663 | 924 |
| | 928 |
| 9D-7085 | 904 |
| | 906 |
| 9D-7972 | 904 |
| | 906 |
| 9D-8121 | 1652 |
| 9D-8285 | 1252 |
| | 1261 |
| | 1264 |
| 9D-9257 | 840 |
| 9D-9797 | 812 |
| 9F-1399 | 743 |
| | 757 |
| 9F-2247 | 748 |
| 9F-2978 | 845 |
| 9F-5644 | 491 |
| | 638 |
| 9F-6705 | 1201 |
| | 1204 |
| 9G-0003 | 266 |
| | 272 |
| | 278 |
| | 284 |
| | 285 |
| | 289 |
| | 294 |
| 9G-0004 | 266 |
| | 272 |
| | 278 |
| | 284 |
| | 289 |
| | 294 |
| 9G-1307 | 380 |
| | 382 |
| | 385 |
| | 387 |
| | 389 |
| | 391 |
| | 394 |
| 9G-1950 | 1291 |
| | 1314 |
| | 1319 |
| | 1446 |
| | 1451 |
| 9G-2673 | 1480 |
| | 1483 |
| | 1496 |
| | 1502 |
| 9G-2758 | 266 |
| | 294 |
| | 631 |
| | 635 |
| | 638 |
| | 642 |
| 9G-2991 | 744 |
| 9G-3695 | 518 |
| | 523 |
| | 528 |
| | 1292 |
| | 1447 |
| 9G-4336 | 273 |
| | 279 |
| 9G-4343 | 273 |
| | 274 |
| | 279 |
| | 280 |
| | 291 |
| | 631 |
| | 642 |
| | 657 |
| | 658 |
| 9G-4344 | 274 |
| | 280 |
| | 291 |
| | 658 |
| 9G-5211 | 813 |
| 9G-7101 | 1508 |
| | 1511 |
| | 1514 |
| | 1517 |
| 9G-7132 | 789 |
| | 793 |
| 9G-8909 | 273 |
| | 279 |
| | 290 |
| | 294 |
| 9G-9314 | 352 |
| | 670 |
| | 674 |
| | 679 |
| | 683 |
| | 688 |
| | 692 |
| 9H-6454 | 1090 |
| 9J-0090 | 1713 |
| 9J-0096 | 1720 |
| 9J-0403 | 1207 |
| | 1209 |
| | 1211 |
| | 1213 |
| | 1215 |
| | 1217 |
| | 1219 |
| | 1221 |
| | 1223 |
| | 1228 |
| | 1230 |
| | 1232 |
| 9J-0404 | 1207 |
| | 1209 |
| | 1211 |
| | 1213 |
| | 1215 |
| | 1217 |
| | 1219 |
| | 1221 |
| | 1223 |
| | 1228 |
| | 1230 |
| | 1232 |
| 9J-1979 | 1090 |
| 9J-3047 | 1090 |
| 9J-3657 | 1677 |
| 9J-4963 | 1068 |
| 9J-5498 | 904 |
| | 906 |
| 9J-6586 | 1727 |
| 9J-8783 | 910 |
| | 915 |
| | 1375 |
| | 1378 |
| | 1381 |
| | 1385 |
| 9K-7951 | 798 |
| | 803 |
| | 804 |
| | 810 |
| | 811 |
| 9L-1566 | 428 |
| | 430 |
| | 561 |
| | 566 |
| | 572 |
| | 577 |
| | 582 |
| | 587 |
| | 591 |
| | 596 |
| 9L-1629 | 88 |
| 9L-1630 | 86 |
| | 88 |
| 9L-3560 | 45 |
| | 894 |
| | 896 |
| | 898 |
| | 920 |
| 9L-6331 | 561 |
| | 566 |
| | 572 |
| | 577 |
| | 582 |
| | 587 |
| | 591 |
| | 596 |
| | 601 |
| | 608 |
| | 614 |
| | 619 |
| 9L-6770 | 259 |
| 9L-9068 | 799 |
| 9L-9814 | 1632 |
| 9M-0402 | 922 |
| | 925 |
| 9M-1096 | 142 |
| 9M-1328 | 1684 |
| 9M-1853 | 1094 |
| | 1096 |
| | 1099 |
| | 1103 |
| | 1106 |
| | 1109 |
| | 1111 |
| | 1116 |
| | 1119 |
| | 1122 |
| | 1125 |
| | 1127 |
| | 1131 |
| | 1133 |
| | 1137 |
| | 1139 |
| | 1143 |
| | 1146 |
| | 1148 |
| | 1153 |
| | 1158 |
| | 1161 |
| | 1164 |
| | 1166 |
| 9M-1974 | 56 |
| | 57 |
| | 92 |
| | 100 |
| | 131 |
| | 136 |
| | 138 |
| | 144 |
| | 145 |
| | 149 |
| | 164 |
| | 172 |
| | 177 |
| | 180 |
| | 203 |
| | 205 |
| | 299 |
| | 554 |
| | 556 |
| | 787 |
| | 1424 |
| | 1426 |
| | 1429 |
| | 1431 |
| | 1433 |
| 9M-2042 | 705 |
| | 710 |
| 9M-2092 | 812 |
| 9M-2110 | 787 |
| 9M-2904 | 140 |
| 9M-4335 | 902 |
| 9M-4594 | 922 |
| | 924 |
| 9M-4972 | 912 |
| | 917 |
| 9M-5590 | 1362 |
| | 1366 |
| | 1370 |
| 9M-5732 | 1636 |
| | 1638 |


► REFERÊNCIA PRIMÁRIA

# ÍNDICE DE NÚMERO DE PEÇA


| Peça | Página |
|---|---|
| | 1641 |
| 9M-5733 | 530 |
| 9M-7394 | 1090 |
| 9M-8406 | 605 |
| | 612 |
| | 616 |
| | 620 |
| | 894 |
| | 896 |
| | 898 |
| | 920 |
| | 1293 |
| | 1316 |
| | 1320 |
| | 1448 |
| | 1452 |
| 9M-8662 | 1555 |
| | 1558 |
| | 1571 |
| | 1574 |
| | 1580 |
| | 1586 |
| 9N-0869 | 91 |
| | 299 |
| 9N-1995 | 1486 |
| | 1491 |
| | 1499 |
| | 1506 |
| 9N-4155 | 774 |
| 9N-4156 | 774 |
| 9N-4158 | 774 |
| 9N-4159 | 774 |
| 9N-4161 | 774 |
| 9N-4162 | 774 |
| 9N-4163 | 774 |
| 9N-4498 | 792 |
| 9N-4500 | 792 |
| 9N-6152 | 902 |
| 9P-0356 | 785 |
| 9P-2369 | 1654 |
| | 1656 |
| 9P-2553 | 672 |
| | 676 |
| | 681 |
| | 686 |
| | 690 |
| | 694 |
| | 697 |
| | 700 |
| 9P-7121 | 256 |
| 9P-9150 | 732 |
| | 734 |
| | 799 |
| 9R-2620 | 540 |
| | 544 |
| | 548 |
| | 550 |
| | 825 |
| | 826 |
| | 1480 |
| | 1483 |
| | 1487 |
| | 1492 |
| | 1496 |
| | 1502 |
| 9R-2672 | 289 |
| | 321 |
| | 323 |
| | 326 |
| | 330 |
| | 333 |
| | 449 |
| | 1251 |
| | 1272 |
| 9R-8870 | 993 |
| | 1007 |
| | 1029 |
| | 1033 |
| 9R-9806 | 352 |
| | 670 |
| | 674 |
| | 679 |
| | 684 |
| | 688 |
| | 693 |
| 9R-9866 | 1272 |
| 9S-1240 | 261 |
| | 263 |
| 9S-2544 | 1622 |
| | 1628 |
| 9S-4167 | 237 |
| 9S-4180 | 1169 |
| | 1171 |
| | 1173 |
| | 1175 |
| | 1177 |
| | 1179 |
| | 1181 |
| | 1183 |
| | 1185 |
| | 1187 |
| | 1189 |
| | 1191 |
| | 1193 |
| | 1195 |
| | 1197 |
| | 1199 |
| 9S-4181 | 705 |
| | 752 |
| | 769 |
| 9S-4182 | 753 |
| | 758 |
| | 902 |
| 9S-4183 | 1202 |
| | 1205 |
| 9S-4185 | 119 |
| | 238 |
| | 769 |
| | 999 |
| | 1012 |
| | 1015 |
| | 1018 |
| | 1076 |
| 9S-4189 | 1201 |
| | 1204 |
| 9S-4190 | 238 |
| | 780 |
| | 1078 |
| 9S-4191 | 234 |
| | 454 |
| | 458 |
| | 753 |
| | 760 |
| | 764 |
| | 768 |
| | 799 |
| | 1234 |
| 9S-4968 | 1556 |
| | 1559 |
| | 1562 |
| | 1564 |
| | 1565 |
| | 1568 |
| | 1572 |
| | 1575 |
| | 1578 |
| | 1581 |
| | 1583 |
| | 1586 |
| 9S-7706 | 910 |
| | 915 |
| 9S-8001 | 734 |
| | 1064 |
| | 1066 |
| | 1201 |
| | 1204 |
| 9S-8002 | 74 |
| | 76 |
| | 454 |
| | 458 |
| | 793 |
| | 1202 |
| | 1205 |
| 9S-8003 | 178 |
| | 1064 |
| | 1066 |
| | 1201 |
| | 1204 |
| 9S-8004 | 74 |
| | 76 |
| | 205 |
| | 704 |
| | 710 |
| | 753 |
| | 787 |
| | 789 |
| | 793 |
| 9S-8005 | 178 |
| | 704 |
| | 710 |
| | 734 |
| | 755 |
| | 1088 |
| | 1207 |
| | 1209 |
| | 1211 |
| | 1213 |
| | 1215 |
| | 1217 |
| | 1219 |
| | 1221 |
| | 1223 |
| | 1226 |
| | 1228 |
| | 1230 |
| | 1232 |
| 9S-8006 | 69 |
| | 74 |
| | 76 |
| | 178 |
| | 234 |
| | 238 |
| | 704 |
| | 710 |
| 9S-8008 | 125 |
| | 703 |
| 9S-8009 | 1201 |
| | 1204 |
| 9S-9334 | 74 |
| | 76 |
| | 710 |
| 9T-1633 | 1075 |
| 9T-1636 | 1075 |
| | 1078 |
| 9T-1652 | 1075 |
| | 1078 |
| 9T-1699 | 1075 |
| | 1078 |
| 9T-1710 | 1075 |
| | 1078 |
| 9T-1857 | 1234 |
| 9T-2186 | 1234 |
| 9T-2197 | 1075 |
| 9T-2388 | 969 |
| | 971 |
| 9T-2446 | 951 |
| 9T-2457 | 955 |
| 9T-3133 | 963 |
| 9T-3727 | 969 |
| | 971 |
| 9T-4211 | 965 |
| | 967 |
| 9T-4215 | 949 |
| | 951 |
| 9T-5241 | 1429 |
| | 1431 |
| | 1433 |
| 9T-5934 | 1202 |
| | 1205 |
| 9T-5935 | 1201 |
| | 1204 |
| 9T-5957 | 1039 |
| | 1044 |
| | ►1201 |
| | ►1204 |
| 9T-6001 | 1642 |
| | 1644 |
| 9T-7750 | 1234 |
| 9T-7754 | 1083 |
| 9T-7755 | 1083 |
| 9T-7756 | 1083 |
| 9T-7757 | 1083 |
| 9T-7759 | 1083 |
| 9T-7761 | 1083 |
| 9T-7765 | 1082 |
| 9T-7767 | 1082 |
| 9T-7769 | 1082 |
| 9T-7771 | 1082 |
| 9T-7773 | 1082 |
| 9T-7774 | 1082 |
| 9T-7775 | 1078 |
| 9T-8051 | 1068 |
| 9T-8053 | 1068 |
| 9T-8054 | 1068 |
| 9T-8056 | 1068 |
| 9T-8058 | 1068 |
| 9T-8059 | 1068 |
| 9T-8061 | 1068 |
| 9T-8065 | 1068 |
| 9T-8067 | 1068 |
| 9T-8069 | 1068 |
| 9T-8785 | 936 |
| | ►951 |
| 9T-8958 | 963 |
| 9T-9040 | 973 |
| 9T-9071 | 1068 |
| 9T-9072 | 1068 |
| 9U-8067 | 789 |
| | 792 |
| 9U-8068 | 789 |
| | 792 |
| 9U-8069 | 789 |
| | 793 |
| 9U-8263 | 1466 |
| | 1468 |
| | 1470 |
| 9U-8620 | 789 |
| | 792 |
| 9U-8668 | 792 |
| 9U-8669 | 787 |
| | 792 |
| 9U-8815 | 717 |
| | 719 |
| 9U-9282 | 789 |
| | 792 |
| 9U-9316 | 789 |


► REFERÊNCIA PRIMÁRIA

# ÍNDICE DE NÚMERO DE PEÇA


| Peça | Página |
|---|---|
| | 792 |
| 9U-9595 | 792 |
| 9U-9995 | 717 |
| 9V-3043 | 1285 |
| 9V-7437 | 1622 |
| | 1628 |
| 9V-7440 | 1285 |
| | 1622 |
| 9V-7446 | 1632 |
| 9V-7447 | 1632 |
| 9V-7453 | 1632 |
| 9V-7454 | 1632 |
| 9V-7458 | 1632 |
| 9V-7943 | 1285 |
| 9V-8788 | 1622 |
| 9V-8789 | 1622 |
| 9W-0844 | 339 |
| | 341 |
| | 345 |
| | 347 |
| | 351 |
| | 352 |
| | 355 |
| | 426 |
| | 430 |
| | 437 |
| | 438 |
| | 440 |
| | 441 |
| | 519 |
| | 525 |
| | 529 |
| | 543 |
| | 546 |
| | 562 |
| | 567 |
| | 568 |
| | 573 |
| | 574 |
| | 578 |
| | 583 |
| | 592 |
| | 602 |
| | 609 |
| | 624 |
| | 626 |
| | 647 |
| | 653 |
| | 663 |
| | 670 |
| | 674 |
| | 679 |
| | 684 |
| | 688 |
| | 693 |
| | 1292 |
| | 1447 |
| 9W-0852 | 338 |
| | 340 |
| | 345 |
| | 347 |
| | 351 |
| | 352 |
| | 426 |
| | 430 |
| | 437 |
| | 438 |
| | 440 |
| | 441 |
| | 446 |
| | 447 |
| | 448 |
| | 518 |
| | 519 |
| | 523 |
| | 524 |
| | 529 |
| | 534 |
| | 536 |
| | 562 |
| | 567 |
| | 568 |
| | 573 |
| | 574 |
| | 578 |
| | 583 |
| | 592 |
| | 602 |
| | 603 |
| | 609 |
| | 611 |
| | 626 |
| | 647 |
| | 670 |
| | 674 |
| | 679 |
| | 684 |
| | 688 |
| | 1292 |
| | 1293 |
| | 1315 |
| | 1319 |
| | 1447 |
| | 1452 |
| 9W-0898 | 792 |
| 9W-1441 | 428 |
| | 434 |
| | 437 |
| | 440 |
| | 443 |
| | 444 |
| | 515 |
| | 518 |
| | 523 |
| | 528 |
| | 670 |
| | 674 |
| | 678 |
| | 683 |
| | 688 |
| | 692 |
| | 696 |
| | 699 |
| | 1299 |
| | 1301 |
| | 1303 |
| | 1305 |
| | 1309 |
| | 1310 |
| | 1442 |
| | 1443 |
| | 1455 |
| 9W-1442 | 311 |
| | 312 |
| | 313 |
| | 314 |
| | 372 |
| | 387 |
| | 389 |
| | 391 |
| | 434 |
| | 437 |
| | 440 |
| | 670 |
| | 674 |
| | 678 |
| | 683 |
| | 688 |
| | 692 |
| | 696 |
| | 699 |
| | 890 |
| | 901 |
| | 1435 |
| | 1436 |
| | 1437 |
| | 1438 |
| | 1541 |
| | 1668 |
| | 1671 |
| 9W-1446 | 601 |
| | 608 |
| | 614 |
| | 619 |
| 9W-1454 | 704 |
| | 709 |
| 9W-1795 | 349 |
| 9W-1951 | 542 |
| | 547 |
| 9W-2029 | 717 |
| | 719 |
| 9W-2032 | 352 |
| | 671 |
| | 674 |
| | 679 |
| | 684 |
| | 688 |
| | 693 |
| 9W-2033 | 352 |
| | 520 |
| | 525 |
| | 529 |
| | 671 |
| | 674 |
| | 679 |
| | 684 |
| | 688 |
| | 693 |
| 9W-2312 | ►1692 |
| 9W-3072 | 1466 |
| | 1468 |
| | 1470 |
| 9W-3155 | 1720 |
| 9W-4430 | 902 |
| 9W-4431 | 902 |
| 9W-4452 | 902 |
| 9W-4453 | 902 |
| 9W-5132 | 783 |
| | 784 |
| | ►902 |
| 9W-5134 | ►777 |
| | 783 |
| | 784 |
| 9W-6465 | 704 |
| | 709 |
| 9W-6467 | 724 |
| 9W-6582 | 108 |
| | 110 |
| | 112 |
| | 114 |
| 9W-6584 | 108 |
| | 110 |
| | 112 |
| | 114 |
| 9W-7038 | 704 |
| | 710 |
| 9W-7385 | 108 |
| | 110 |
| | 112 |
| | 114 |
| 9W-7388 | 108 |
| | 110 |
| 9W-7410 | 792 |
| 9W-7412 | 789 |
| | 793 |
| 9W-7469 | 1711 |
| 9W-7470 | 1711 |
| 9W-9371 | 717 |
| | 719 |
| 9W-9905 | 717 |
| | 719 |
| | 721 |
| | 724 |
| 9W-9920 | 108 |
| | 110 |
| | 112 |
| 9W-9931 | 114 |
| 9X-0141 | 338 |
| | 355 |
| | 610 |
| | 624 |
| 9X-0196 | 347 |
| | 561 |
| | 567 |
| | 573 |
| | 578 |
| | 583 |
| | 592 |
| | 1279 |
| | 1281 |
| | 1283 |
| 9X-0261 | 233 |
| | 237 |
| 9X-0262 | 454 |
| | 456 |
| | 458 |
| 9X-1046 | 515 |
| | 520 |
| | 525 |
| | 530 |
| | 672 |
| | 676 |
| | 681 |
| | 686 |
| | 690 |
| | 694 |
| | 697 |
| | 700 |
| | 825 |
| | 826 |
| | 1362 |
| | 1366 |
| | 1370 |
| | 1435 |
| | 1436 |
| | 1437 |
| | 1438 |
| 9X-1054 | 351 |
| | 543 |
| | 546 |
| | 559 |
| | 626 |
| | 632 |
| | 639 |
| | 647 |
| | 668 |
| 9X-1055 | 639 |
| 9X-1056 | 341 |
| | 351 |
| | 543 |
| | 546 |
| | 559 |
| | 626 |
| | 639 |
| | 647 |
| 9X-1343 | 338 |


► REFERÊNCIA PRIMÁRIA

# ÍNDICE DE NÚMERO DE PEÇA


| Peça | Página |
|---|---|
| | 347 |
| | 562 |
| | 567 |
| | 573 |
| | 578 |
| | 583 |
| | 592 |
| | 602 |
| | 609 |
| 9X-1386 | 1508 |
| 9X-1813 | 423 |
| | 463 |
| | 467 |
| | 473 |
| | 475 |
| | 476 |
| | 481 |
| | 490 |
| | 494 |
| | 495 |
| | 497 |
| | 498 |
| | 623 |
| 9X-2027 | 120 |
| | 389 |
| | 391 |
| | 1533 |
| 9X-2032 | 321 |
| | 323 |
| | 326 |
| | 330 |
| | 333 |
| 9X-2040 | 1293 |
| | 1316 |
| | 1320 |
| | 1448 |
| | 1452 |
| | 1642 |
| 9X-2041 | 1293 |
| | 1359 |
| | 1373 |
| | 1446 |
| | 1451 |
| | 1481 |
| | 1483 |
| | 1487 |
| | 1492 |
| | 1496 |
| | 1500 |
| | 1502 |
| | 1506 |
| | 1621 |
| | 1624 |
| | 1631 |
| | 1636 |
| | 1637 |
| | 1638 |
| | 1639 |
| | 1641 |
| | 1642 |
| | 1644 |
| | 1646 |
| 9X-2042 | 515 |
| | 520 |
| | 525 |
| | 534 |
| | 536 |
| | 672 |
| | 676 |
| | 681 |
| | 686 |
| | 690 |
| | 694 |
| | 697 |
| | 700 |
| | 866 |
| | 1359 |
| | 1362 |
| | 1366 |
| | 1370 |
| | 1373 |
| | 1397 |
| | 1400 |
| | 1407 |
| | 1409 |
| | 1411 |
| | 1415 |
| | 1481 |
| | 1483 |
| | 1492 |
| | 1496 |
| | 1500 |
| | 1502 |
| | 1506 |
| | 1654 |
| 9X-2043 | 435 |
| | 438 |
| | 441 |
| | 846 |
| | 848 |
| | 850 |
| | 852 |
| | 1327 |
| | 1359 |
| | 1373 |
| | 1387 |
| | 1388 |
| | 1391 |
| | 1393 |
| | 1394 |
| | 1395 |
| | 1396 |
| | 1419 |
| | 1420 |
| | 1421 |
| | 1422 |
| | 1472 |
| | 1474 |
| | 1476 |
| | 1478 |
| | 1481 |
| | 1483 |
| | 1487 |
| | 1491 |
| | 1492 |
| | 1497 |
| | 1499 |
| | 1500 |
| | 1503 |
| | 1506 |
| | 1556 |
| | 1559 |
| | 1572 |
| | 1575 |
| | 1581 |
| | 1586 |
| | 1606 |
| | 1608 |
| | 1614 |
| | 1616 |
| 9X-2045 | 1293 |
| | 1316 |
| | 1320 |
| | 1359 |
| | 1373 |
| | 1397 |
| | 1400 |
| | 1403 |
| | 1405 |
| | 1407 |
| | 1409 |
| | 1411 |
| | 1415 |
| | 1417 |
| | 1421 |
| | 1422 |
| | 1436 |
| | 1438 |
| | 1448 |
| | 1452 |
| | 1481 |
| | 1484 |
| | 1487 |
| | 1492 |
| | 1497 |
| | 1500 |
| | 1503 |
| | 1506 |
| | 1642 |
| | 1654 |
| | 1656 |
| 9X-2046 | 1487 |
| | 1492 |
| | 1500 |
| | 1506 |
| | 1531 |
| | 1542 |
| 9X-2092 | 711 |
| 9X-2099 | 149 |
| 9X-2125 | 846 |
| 9X-2126 | 1293 |
| | 1316 |
| | 1321 |
| | 1448 |
| | 1452 |
| 9X-2133 | 189 |
| | 191 |
| 9X-2185 | 1291 |
| | 1314 |
| | 1320 |
| | 1446 |
| 9X-2305 | 156 |
| 9X-2383 | 350 |
| | 601 |
| | 608 |
| 9X-2480 | 319 |
| | 321 |
| | 323 |
| | 326 |
| | 330 |
| | 333 |
| | 372 |
| | 387 |
| | 389 |
| | 391 |
| | 532 |
| 9X-2488 | 1291 |
| | 1314 |
| | 1320 |
| | 1446 |
| | 1451 |
| 9X-2493 | 234 |
| | 238 |
| 9X-2546 | 1411 |
| | 1415 |
| 9X-2615 | 1711 |
| 9X-2646 | 207 |
| 9X-2647 | 207 |
| 9X-3066 | 418 |
| 9X-3265 | 343 |
| | 542 |
| | 547 |
| 9X-3401 | 337 |
| | 340 |
| | 341 |
| | 343 |
| | 347 |
| | 349 |
| | 350 |
| | 351 |
| | 354 |
| | 355 |
| | 357 |
| | 358 |
| | 359 |
| | 382 |
| | 393 |
| | 461 |
| | 462 |
| | 473 |
| | 476 |
| | 497 |
| | 542 |
| | 543 |
| | 546 |
| | 547 |
| | 553 |
| | 562 |
| | 567 |
| | 573 |
| | 578 |
| | 583 |
| | 592 |
| | 601 |
| | 602 |
| | 603 |
| | 608 |
| | 609 |
| | 611 |
| | 624 |
| | 626 |
| | 643 |
| | 647 |
| | 658 |
| | 659 |
| | 671 |
| | 675 |
| | 679 |
| | 684 |
| | 688 |
| | 693 |
| | 1352 |
| | 1565 |
| | 1568 |
| | 1572 |
| | 1575 |
| 9X-3402 | 337 |
| | 339 |
| | 340 |
| | 341 |
| | 346 |
| | 347 |
| | 349 |
| | 351 |
| | 354 |
| | 355 |
| | 357 |
| | 358 |
| | 359 |
| | 382 |
| | 393 |
| | 513 |
| | 542 |
| | 543 |
| | 546 |
| | 562 |


► REFERÊNCIA PRIMÁRIA

# ÍNDICE DE NÚMERO DE PEÇA


| Peça | Página |
|---|---|
| | 567 |
| | 573 |
| | 578 |
| | 583 |
| | 592 |
| | 601 |
| | 602 |
| | 603 |
| | 608 |
| | 609 |
| | 611 |
| | 624 |
| | 625 |
| | 626 |
| | 643 |
| | 646 |
| | 647 |
| | 652 |
| | 658 |
| | 662 |
| | 671 |
| | 675 |
| | 679 |
| | 684 |
| | 688 |
| | 693 |
| | 1545 |
| | 1547 |
| | 1555 |
| | 1558 |
| | 1561 |
| | 1563 |
| | 1565 |
| | 1568 |
| | 1572 |
| | 1575 |
| | 1577 |
| | 1581 |
| | 1583 |
| 9X-3463 | 402 |
| 9X-3465 | 403 |
| | 405 |
| | 407 |
| | 409 |
| | 411 |
| | 413 |
| 9X-3490 | 338 |
| | 355 |
| | 610 |
| | 624 |
| 9X-4244 | 398 |
| | 399 |
| | 400 |
| | 401 |
| | 402 |
| 9X-4271 | 486 |
| 9X-4284 | 1543 |
| 9X-4385 | 340 |
| | 350 |
| | 601 |
| | 603 |
| | 608 |
| | 611 |
| 9X-4609 | 704 |
| | 711 |
| 9X-4813 | 360 |
| | 364 |
| | 367 |
| | 371 |
| | 374 |
| | 377 |
| 9X-4821 | 486 |
| 9X-4824 | 486 |
| 9X-4825 | 486 |
| 9X-6165 | 372 |
| | 387 |
| | 389 |
| | 391 |
| 9X-6395 | 1242 |
| | 1244 |
| 9X-6620 | 215 |
| | 218 |
| 9X-6772 | 360 |
| | 624 |
| | 726 |
| | 729 |
| 9X-7345 | 432 |
| | 433 |
| 9X-7378 | 1515 |
| | 1518 |
| 9X-7380 | 1509 |
| | 1512 |
| | 1515 |
| | 1518 |
| 9X-7381 | 1293 |
| | 1316 |
| | 1321 |
| | 1509 |
| | 1512 |
| | 1515 |
| | 1518 |
| 9X-7382 | 1293 |
| | 1316 |
| | 1321 |
| | 1509 |
| | 1512 |
| | 1515 |
| | 1518 |
| 9X-7383 | 1509 |
| | 1512 |
| | 1515 |
| | 1518 |
| 9X-7384 | 789 |
| 9X-7385 | 1343 |
| | 1352 |
| | 1355 |
| | 1509 |
| | 1512 |
| | 1515 |
| | 1518 |
| 9X-7680 | 1234 |
| 9X-7737 | 497 |
| 9X-7743 | 902 |
| 9X-8122 | 1441 |
| 9X-8250 | 551 |
| | 612 |
| | 621 |
| | 1524 |
| | 1526 |
| 9X-8256 | 197 |
| | 372 |
| | 380 |
| | 383 |
| | 385 |
| | 387 |
| | 394 |
| | 423 |
| | 540 |
| | 544 |
| | 548 |
| | 551 |
| | 558 |
| | 559 |
| | 605 |
| | 612 |
| | 616 |
| | 621 |
| | 628 |
| | 633 |
| | 636 |
| | 640 |
| | 643 |
| | 646 |
| | 659 |
| | 672 |
| | 676 |
| | 681 |
| | 686 |
| | 690 |
| | 694 |
| | 697 |
| | 700 |
| | 828 |
| | 832 |
| | 836 |
| | 912 |
| | 917 |
| | 922 |
| | 925 |
| | 1279 |
| | 1281 |
| | 1283 |
| | 1397 |
| | 1400 |
| | 1403 |
| | 1405 |
| | 1407 |
| | 1409 |
| | 1411 |
| | 1415 |
| | 1417 |
| | 1481 |
| | 1484 |
| | 1487 |
| | 1492 |
| | 1497 |
| | 1500 |
| | 1503 |
| | 1506 |
| | 1618 |
| 9X-8257 | 86 |
| | 88 |
| | 207 |
| | 761 |
| | 765 |
| | 769 |
| | 1679 |
| | 1681 |
| 9X-8267 | 251 |
| | 253 |
| 9X-8271 | 268 |
| | 274 |
| | 280 |
| | 292 |
| | 296 |
| 9X-8276 | 1632 |
| 9X-8356 | 1739 |
| | 1751 |
| 9X-8399 | 973 |
| 9X-8403 | 454 |
| | 456 |
| | 458 |
| 9X-8606 | 910 |
| | 915 |
| 9X-8916 | 68 |
| 9X-9365 | 425 |
| | 426 |
| 9X-9632 | 428 |
| | 672 |
| | 681 |
| 9X-9634 | 540 |
| 9X-9653 | 1291 |
| | 1314 |
| | 1319 |
| 9X-9689 | 1424 |
| | 1426 |
| | 1429 |
| | 1431 |
| | 1433 |
| 9X-9896 | 372 |
| | 387 |
| | 389 |
| | 391 |
| 9Y-9854 | 144 |


## 0


| Peça | Página |
|---|---|
| 000-7246 | 760 |
| | 764 |
| | 768 |
| 002-1212 | 1078 |
| 002-6453 | 780 |
| | 924 |
| | 928 |
| 003-2143 | 912 |
| | 917 |
| 004-5933 | 924 |
| | 928 |
| 004-7617 | 894 |
| | 896 |
| 004-9040 | 1075 |
| 005-7898 | 760 |
| | 764 |
| | 768 |
| 005-8639 | 969 |
| | 971 |
| 006-8663 | 1075 |
| | 1078 |
| 009-0008 | 222 |
| | 225 |
| 009-2069 | 1083 |
| 009-4184 | 1456 |
| 009-4185 | 1456 |
| 012-0380 | 494 |
| | 495 |
| 014-0816 | 12 |
| | 503 |
| | 515 |
| | 1333 |
| | 1334 |
| | 1336 |
| | 1338 |
| | 1668 |
| | 1671 |
| 030-0060 | 748 |
| | 812 |
| 030-0061 | 748 |
| | 812 |
| 030-1712 | 291 |
| | 658 |
| 030-7962 | 233 |
| | 237 |
| 030-8535 | 743 |
| | 748 |
| | 758 |
| | 1361 |
| | 1365 |
| | 1369 |
| | 1552 |
| | 1602 |
| | 1604 |
| | 1606 |
| | 1608 |
| | 1614 |


► REFERÊNCIA PRIMÁRIA

# ÍNDICE DE NÚMERO DE PEÇA


| Peça | Página |
|---|---|
| | 1616 |
| 031-0214 | 1588 |
| 031-2666 | 1361 |
| | 1365 |
| | 1369 |
| 031-4155 | 1429 |
| | 1431 |
| | 1433 |
| | 1630 |
| 032-3631 | 207 |
| 033-0695 | 699 |
| 033-4121 | 1622 |
| 033-4843 | 1628 |
| 033-6027 | 134 |
| | 1079 |
| | 1234 |
| 033-6033 | 146 |
| | 498 |
| 033-6036 | 1075 |
| | 1078 |
| | 1234 |
| 033-8248 | 149 |
| | 189 |
| | 191 |
| | 233 |
| | 237 |
| | 428 |
| | 604 |
| | 611 |
| | 614 |
| | 619 |
| 034-1994 | 1361 |
| | 1365 |
| | 1369 |
| 034-3557 | 743 |
| | 757 |
| 034-7044 | 879 |
| 037-4838 | 1291 |
| | 1314 |
| | 1319 |
| | 1446 |
| 061-7538 | 101 |
| 061-9455 | 101 |
| | 102 |
| | 136 |
| 061-9456 | 1738 |
| 065-5071 | 518 |
| | 547 |
| | 671 |
| | 679 |
| 067-2551 | 1508 |
| | 1511 |
| | 1514 |
| | 1517 |
| 067-3045 | 1039 |
| | 1044 |
| | 1054 |
| 068-4497 | 136 |
| 069-4269 | 175 |
| | 178 |
| 070-0107 | 212 |
| 085-8091 | 1508 |
| | 1511 |
| | 1514 |
| | 1517 |
| 086-0507 | 1090 |
| 089-7960 | 680 |
| | 685 |
| 089-7968 | 1632 |
| 090-0744 | 207 |
| 091-0081 | 272 |
| | 278 |
| | 623 |
| | 652 |
| | 663 |
| | 1524 |
| | 1526 |
| 091-9035 | 922 |
| 091-9071 | 1456 |
| 092-3200 | 1389 |
| 092-7385 | 1039 |
| | 1044 |
| 095-0843 | 1626 |
| 095-0878 | 1458 |
| | 1461 |
| 095-0888 | 1075 |
| | 1079 |
| 095-1207 | 789 |
| | 793 |
| | 828 |
| | 832 |
| | 835 |
| 095-1260 | 1387 |
| | 1388 |
| 095-1678 | 755 |
| 096-5866 | 734 |
| 096-6166 | 311 |
| | 312 |
| | 313 |
| | 314 |
| | 515 |
| | 520 |
| | 525 |
| | 529 |
| | 562 |
| | 568 |
| | 574 |
| | 578 |
| | 584 |
| | 587 |
| | 593 |
| | 596 |
| | 825 |
| | 826 |
| | 1244 |
| | 1293 |
| | 1315 |
| | 1320 |
| | 1361 |
| | 1365 |
| | 1369 |
| | 1541 |
| | 1556 |
| | 1559 |
| | 1562 |
| | 1564 |
| | 1566 |
| | 1569 |
| | 1572 |
| | 1575 |
| | 1578 |
| | 1581 |
| | 1584 |
| | 1586 |
| 098-7467 | 1456 |
| 099-0492 | 1480 |
| 099-3649 | 60 |
| | 62 |
| | 197 |

## 1

| Peça | Página |
|---|---|
| 100-3224 | 1459 |
| | 1462 |
| 100-3245 | 546 |
| | 550 |
| | 1314 |
| | 1319 |
| | 1577 |
| | 1580 |
| | 1583 |
| | 1586 |
| 100-3253 | 403 |
| | 405 |
| | 407 |
| | 409 |
| | 411 |
| | 413 |
| 100-3254 | 403 |
| | 405 |
| | 407 |
| | 409 |
| | 411 |
| | 413 |
| 100-3255 | 403 |
| | 405 |
| | 407 |
| | 409 |
| | 411 |
| | 413 |
| 100-3320 | 357 |
| | 553 |
| 100-3401 | 1078 |
| 100-3402 | 1078 |
| 100-3403 | 1078 |
| 100-3404 | 1078 |
| 100-3405 | 1078 |
| 100-3407 | 1078 |
| 100-3408 | 1078 |
| 100-3409 | 1078 |
| 100-3410 | 1082 |
| 100-3411 | 1082 |
| 100-3412 | 1078 |
| | ►1082 |
| 100-3413 | 1078 |
| 100-3415 | 1078 |
| 100-3416 | 1078 |
| | ►1085 |
| 100-4336 | 993 |
| | 997 |
| | 1007 |
| | 1029 |
| | 1033 |
| | 1048 |
| 100-5041 | 342 |
| | 543 |
| | 547 |
| | 559 |
| | 668 |
| 100-5179 | 1459 |
| | 1462 |
| 100-5612 | 1735 |
| 100-5805 | 361 |
| | 364 |
| | 367 |
| | 370 |
| | 371 |
| | 374 |
| | 377 |
| | 387 |
| 100-6021 | 1201 |
| | 1204 |
| | ►1237 |
| 100-6551 | 98 |
| 100-7000 | 1204 |
| 101-0003 | 1648 |
| | 1650 |
| 101-0509 | 1169 |
| | 1171 |
| | 1173 |
| | 1175 |
| | 1177 |
| | 1179 |
| | 1181 |
| | 1183 |
| | 1185 |
| | 1187 |
| | 1189 |
| | 1191 |
| | 1193 |
| | 1195 |
| | 1197 |
| | 1199 |
| 101-0852 | 303 |
| | 315 |
| | 371 |
| 101-1148 | 1207 |
| | 1209 |
| | 1217 |
| 101-1149 | 1219 |
| 101-1154 | 1221 |
| 101-1155 | 1226 |
| 101-1970 | 1215 |
| 101-1971 | 1207 |
| | 1209 |
| | 1211 |
| | 1213 |
| | 1215 |
| | 1217 |
| | 1219 |
| | 1221 |
| | 1223 |
| | 1226 |
| | 1228 |
| | 1230 |
| | 1232 |
| 101-1973 | 1207 |
| | 1209 |
| | 1211 |
| | 1213 |
| | 1215 |
| | 1217 |
| | 1219 |
| | 1221 |
| | 1223 |
| | 1226 |
| | 1228 |
| | 1230 |
| | 1232 |
| 101-1974 | 975 |
| 101-1975 | 975 |
| 101-1978 | 1207 |
| | 1209 |
| | 1211 |
| | 1213 |
| | 1215 |
| | 1217 |
| | 1219 |
| | 1221 |
| | 1226 |
| | 1228 |
| | 1230 |
| | 1232 |
| 101-1980 | 1223 |
| | 1232 |
| 101-1982 | 1211 |
| | 1228 |
| | 1232 |
| 101-1983 | 1211 |
| | 1215 |
| | 1228 |
| | 1232 |
| 101-1984 | 1207 |
| | 1209 |
| | 1213 |


► REFERÊNCIA PRIMÁRIA

# ÍNDICE DE NÚMERO DE PEÇA


| Peça | Página | Peça | Página | Peça | Página | Peça | Página |
|---|---|---|---|---|---|---|---|
| | 1215 | | 1187 | | 519 | | 528 |
| | 1217 | | 1189 | | 523 | | 553 |
| | 1219 | | 1191 | | 525 | | 561 |
| | 1221 | | 1193 | | 528 | | 566 |
| | 1223 | | 1195 | | 534 | | 572 |
| | 1226 | | 1199 | | 536 | | 577 |
| | 1228 | 101-9754 . . . . . | 789 | | 542 | | 582 |
| | 1230 | | 793 | | 543 | | 587 |
| | 1232 | 102-2384 . . . . . | 1075 | | 546 | | 591 |
| 101-2457 . . . . . | 1093 | 102-2385 . . . . . | 1075 | | 547 | | 596 |
| | 1096 | 102-2386 . . . . . | 1075 | | 553 | | 602 |
| | 1102 | 102-3645 . . . . . | 1654 | | 561 | | 609 |
| | 1105 | | 1656 | | 567 | | 623 |
| | 1108 | 102-3659 . . . . . | 1039 | | 573 | | 625 |
| | 1111 | 102-4139 . . . . . | 1252 | | 577 | | 631 |
| | 1115 | | 1255 | | 582 | | 632 |
| | 1118 | | 1259 | | 591 | | 635 |
| | 1121 | | 1261 | | 603 | | 636 |
| | 1124 | | 1264 | | 610 | | 638 |
| | 1130 | 102-4577 . . . . . | 1230 | | 625 | | 639 |
| | 1136 | 102-5881 . . . . . | 719 | | 626 | | 642 |
| | 1142 | | 721 | | 631 | | 643 |
| | 1148 | | 724 | | 635 | | 646 |
| | 1157 | 102-6238 . . . . . | 1173 | | 638 | | 647 |
| | 1163 | | 1179 | | 642 | | 652 |
| 101-2458 . . . . . | 1093 | | 1185 | | 647 | | 658 |
| | 1102 | | 1191 | | 658 | | 659 |
| | 1105 | | 1199 | | 668 | | 662 |
| | 1111 | 102-7412 . . . . . | 1207 | | 670 | | 663 |
| | 1115 | | 1209 | | 674 | | 668 |
| | 1118 | | 1211 | | 678 | | 795 |
| | 1136 | | 1213 | | 684 | | 797 |
| | 1142 | | 1215 | | 688 | | 890 |
| | 1148 | | 1217 | | 692 | | 901 |
| | 1157 | | 1219 | | 732 | | 1279 |
| | 1163 | | 1221 | | 1555 | | 1281 |
| 101-2480 . . . . . | 1207 | | 1223 | | 1558 | | 1283 |
| | 1209 | | 1226 | | 1561 | | 1293 |
| | 1211 | | 1228 | | 1563 | | 1315 |
| | 1213 | | 1230 | | 1565 | | 1319 |
| | 1215 | | 1232 | | 1568 | | 1343 |
| | 1217 | 102-7423 . . . . . | 975 | | 1572 | | 1352 |
| | 1219 | 102-8385 . . . . . | 1169 | | 1574 | | 1355 |
| | 1221 | | 1171 | | 1577 | | 1452 |
| | 1223 | | 1175 | | 1580 | | 1508 |
| | 1226 | | 1177 | | 1583 | | 1511 |
| | 1228 | | 1181 | 102-8802 . . . . . | 258 | | 1514 |
| | 1230 | | 1183 | | 338 | | 1517 |
| | 1232 | | 1187 | | 349 | 102-8803 . . . . . | 338 |
| 101-2867 . . . . . | 1588 | | 1189 | | 360 | | 347 |
| 101-3055 . . . . . | 1486 | | 1193 | | 370 | | 397 |
| | 1491 | | 1195 | | 396 | | 416 |
| | 1499 | | 1197 | | 415 | | 417 |
| | 1505 | 102-8801 . . . . . | 340 | | 418 | | 419 |
| 101-3128 . . . . . | 299 | | 341 | | 420 | | 421 |
| 101-4194 . . . . . | 1648 | | 343 | | 423 | | 430 |
| | 1650 | | 346 | | 426 | | 460 |
| 101-4195 . . . . . | 1648 | | 347 | | 430 | | 461 |
| | 1650 | | 349 | | 446 | | 462 |
| 101-7402 . . . . . | 1040 | | 351 | | 447 | | 519 |
| | 1044 | | 352 | | 448 | | 524 |
| 101-8105 . . . . . | 890 | | 354 | | 452 | | 528 |
| 101-8106 . . . . . | 890 | | 355 | | 473 | | 553 |
| | 901 | | 357 | | 475 | | 561 |
| 101-8108 . . . . . | 890 | | 360 | | 476 | | 566 |
| | 901 | | 364 | | 490 | | 572 |
| 101-9346 . . . . . | 1169 | | 367 | | 494 | | 577 |
| | 1171 | | 370 | | 495 | | 582 |
| | 1173 | | 374 | | 498 | | 591 |
| | 1175 | | 377 | | 504 | | 602 |
| | 1177 | | 393 | | 513 | | 609 |
| | 1181 | | 437 | | 518 | | 623 |
| | 1183 | | 440 | | 519 | | 625 |
| | 1185 | | 518 | | 524 | | 631 |


► REFERÊNCIA PRIMÁRIA

# ÍNDICE DE NÚMERO DE PEÇA


| Peça | Página |
|---|---|
| | 635 |
| | 638 |
| | 648 |
| | 653 |
| | 663 |
| 102-8804 | 319 |
| | 321 |
| | 323 |
| | 326 |
| | 329 |
| | 332 |
| | 337 |
| | 340 |
| | 350 |
| | 499 |
| | 505 |
| | 509 |
| | 519 |
| | 524 |
| | 529 |
| | 532 |
| | 539 |
| | 542 |
| | 546 |
| | 550 |
| | 559 |
| | 561 |
| | 566 |
| | 572 |
| | 577 |
| | 582 |
| | 587 |
| | 591 |
| | 596 |
| | 601 |
| | 603 |
| | 608 |
| | 609 |
| | 610 |
| | 625 |
| | 631 |
| | 635 |
| | 638 |
| | 642 |
| | 658 |
| 102-8805 | 343 |
| | 345 |
| | 346 |
| | 347 |
| | 349 |
| | 358 |
| | 360 |
| | 364 |
| | 367 |
| | 371 |
| | 374 |
| | 377 |
| | 403 |
| | 405 |
| | 407 |
| | 409 |
| | 411 |
| | 413 |
| | 519 |
| | 524 |
| | 528 |
| | 542 |
| | 543 |
| | 546 |
| | 547 |
| | 561 |
| | 567 |
| | 568 |
| | 573 |
| | 574 |
| | 577 |
| | 582 |
| | 591 |
| | 1292 |
| | 1447 |
| | 1543 |
| | 1555 |
| | 1558 |
| | 1561 |
| | 1563 |
| | 1565 |
| | 1568 |
| | 1574 |
| | 1577 |
| | 1580 |
| | 1583 |
| | 1663 |
| | 1666 |
| | 1668 |
| | 1671 |
| 102-8806 | 12 |
| | 13 |
| | 14 |
| | 15 |
| | 346 |
| | 355 |
| | 451 |
| | 501 |
| | 502 |
| | 515 |
| | 518 |
| | 519 |
| | 523 |
| | 524 |
| | 525 |
| | 528 |
| | 529 |
| | 534 |
| | 536 |
| | 625 |
| | 1555 |
| | 1558 |
| | 1561 |
| | 1563 |
| | 1565 |
| | 1568 |
| | 1574 |
| | 1577 |
| | 1580 |
| | 1583 |
| 102-9372 | 1602 |
| | 1604 |
| | 1660 |
| 102-9383 | 672 |
| | 676 |
| | 681 |
| | 686 |
| | 690 |
| | 692 |
| | 696 |
| | 699 |
| 102-9863 | 486 |
| 103-1592 | 434 |
| | 437 |
| | 440 |
| 103-4771 | 1552 |
| | 1602 |
| | 1604 |
| | 1606 |
| | 1608 |
| | 1614 |
| | 1616 |
| 103-4953 | 1550 |
| | 1552 |
| | 1602 |
| | 1604 |
| | 1606 |
| | 1608 |
| | 1614 |
| | 1616 |
| 103-5417 | 845 |
| 103-5419 | 845 |
| 103-5515 | 1550 |
| | 1552 |
| | 1602 |
| | 1604 |
| | 1606 |
| | 1608 |
| | 1614 |
| | 1616 |
| 103-5516 | 1550 |
| | 1552 |
| | 1602 |
| | 1604 |
| | 1606 |
| | 1608 |
| | 1614 |
| | 1616 |
| 103-5678 | 434 |
| | 438 |
| | 441 |
| | 680 |
| | 685 |
| 103-9125 | 812 |
| 103-9425 | 1487 |
| | 1492 |
| | 1499 |
| | 1505 |
| 104-2091 | 1293 |
| | 1315 |
| | 1320 |
| | 1421 |
| | 1422 |
| | 1556 |
| | 1559 |
| | 1572 |
| | 1575 |
| | 1581 |
| | 1586 |
| 104-3122 | 1075 |
| | 1078 |
| | ▶1234 |
| 104-3124 | 1076 |
| | 1079 |
| 104-3947 | 797 |
| 104-4286 | 1039 |
| | 1044 |
| 104-4523 | 1711 |
| | 1713 |
| 104-6871 | 338 |
| | 602 |
| | 609 |
| 104-7419 | 1094 |
| | 1097 |
| | 1100 |
| | 1103 |
| | 1106 |
| | 1109 |
| | 1111 |
| | 1116 |
| | 1119 |
| | 1122 |
| | 1125 |
| | 1128 |
| | 1131 |
| | 1134 |
| | 1137 |
| | 1139 |
| | 1143 |
| | 1146 |
| | 1148 |
| | 1153 |
| | 1158 |
| | 1161 |
| | 1164 |
| | 1167 |
| 104-7429 | 1094 |
| | 1097 |
| | 1100 |
| | 1103 |
| | 1106 |
| | 1109 |
| | 1111 |
| | 1116 |
| | 1119 |
| | 1122 |
| | 1125 |
| | 1128 |
| | 1131 |
| | 1134 |
| | 1137 |
| | 1139 |
| | 1143 |
| | 1146 |
| | 1148 |
| | 1153 |
| | 1158 |
| | 1161 |
| | 1164 |
| | 1167 |
| 104-7740 | 1094 |
| | 1097 |
| | 1099 |
| | 1103 |
| | 1106 |
| | 1109 |
| | 1111 |
| | 1116 |
| | 1119 |
| | 1122 |
| | 1125 |
| | 1128 |
| | 1131 |
| | 1134 |
| | 1137 |
| | 1139 |
| | 1143 |
| | 1146 |
| | 1148 |
| | 1153 |
| | 1158 |
| | 1161 |
| | 1164 |
| | 1167 |
| 104-8645 | 1139 |
| | 1167 |
| | ▶1187 |
| 104-8646 | 1145 |
| | 1161 |
| | ▶1189 |
| 104-8673 | 1096 |
| | ▶1169 |
| 105-2080 | 1252 |
| | 1255 |
| | 1259 |
| | 1261 |
| | 1264 |
| 105-3196 | 976 |
| | 980 |
| | ▶1068 |
| 105-6491 | 822 |

# ÍNDICE DE NÚMERO DE PEÇA


| Peça | Página |
|---|---|
| 105-7167 | 1052 |
| 106-3658 | 1211 |
| | 1215 |
| | 1223 |
| | 1228 |
| 106-3659 | 1207 |
| | 1209 |
| | 1213 |
| | 1217 |
| | 1219 |
| | 1221 |
| | 1226 |
| | 1228 |
| | 1230 |
| 106-3660 | 1223 |
| | 1232 |
| 106-4496 | 1421 |
| | 1422 |
| 106-4684 | 1040 |
| | 1044 |
| 106-4787 | ▶989 |
| | 1675 |
| | 1722 |
| 106-5074 | 147 |
| | 153 |
| 106-6553 | 1403 |
| | 1405 |
| | 1417 |
| 106-7149 | 486 |
| 106-7390 | ▶1238 |
| | 1246 |
| 107-0269 | 734 |
| 107-0543 | 1175 |
| | 1181 |
| | 1189 |
| | 1193 |
| | 1197 |
| | ▶1207 |
| 107-0545 | 1177 |
| | 1183 |
| | 1187 |
| | 1195 |
| | ▶1209 |
| 107-1983 | 1555 |
| | 1558 |
| | 1561 |
| | 1563 |
| | 1565 |
| | 1568 |
| | 1571 |
| | 1574 |
| | 1577 |
| | 1580 |
| | 1583 |
| | 1586 |
| 107-1984 | 346 |
| | 1555 |
| | 1558 |
| | 1561 |
| | 1563 |
| | 1565 |
| | 1568 |
| | 1572 |
| | 1575 |
| | 1578 |
| | 1581 |
| | 1583 |
| 107-1985 | 346 |
| | 1555 |
| | 1558 |
| | 1561 |
| | 1563 |
| | 1565 |
| | 1568 |
| 107-2344 | 1272 |
| 107-3398 | 27 |
| | ▶1674 |
| | 1675 |
| 107-4865 | 1654 |
| | 1656 |
| 107-5014 | 1387 |
| | 1388 |
| | 1480 |
| | 1483 |
| | 1486 |
| | 1491 |
| | 1496 |
| | 1499 |
| | 1502 |
| | 1505 |
| 107-6813 | 1403 |
| | 1405 |
| | 1417 |
| 107-7604 | 69 |
| 107-7694 | 55 |
| 107-7708 | 65 |
| 107-8140 | 993 |
| 107-8141 | 993 |
| | 1007 |
| 107-8142 | 993 |
| 107-8143 | 989 |
| | 1021 |
| 107-8144 | 989 |
| | 998 |
| | 1018 |
| | 1021 |
| 107-8147 | 993 |
| | 1007 |
| | 1029 |
| | 1033 |
| 107-8148 | 993 |
| | 1007 |
| | 1029 |
| | 1033 |
| 107-8149 | 989 |
| | 998 |
| | 1018 |
| | 1021 |
| 107-8150 | 989 |
| | 993 |
| | 998 |
| | 1004 |
| | 1007 |
| | 1011 |
| | 1015 |
| | 1018 |
| | 1021 |
| | 1025 |
| | 1029 |
| | 1033 |
| 107-8374 | 1724 |
| 107-8375 | 1724 |
| 107-9579 | 86 |
| 107-9641 | 1397 |
| | 1400 |
| | 1407 |
| | 1409 |
| | 1411 |
| | 1415 |
| 108-0358 | 434 |
| | 437 |
| | 440 |
| 108-1610 | 989 |
| | 993 |
| | 1004 |
| | 1007 |
| | 1021 |
| | 1025 |
| | 1029 |
| | 1033 |
| | 1054 |
| 108-2187 | 1207 |
| | 1209 |
| | 1211 |
| | 1213 |
| | 1215 |
| | 1217 |
| | 1219 |
| | 1221 |
| | 1223 |
| | 1226 |
| | 1228 |
| | 1230 |
| | 1232 |
| 108-2949 | 268 |
| | 272 |
| | 278 |
| | 284 |
| | 291 |
| | 295 |
| 108-3129 | 793 |
| 108-4086 | 1459 |
| | 1462 |
| 108-4087 | 1459 |
| | 1462 |
| 108-4103 | 1459 |
| | 1462 |
| 108-4816 | 1234 |
| 108-4916 | ▶975 |
| | 1223 |
| | 1232 |
| 108-5157 | 1244 |
| 108-5751 | 717 |
| 108-5949 | 1400 |
| | 1409 |
| | 1415 |
| 108-5950 | 1397 |
| | 1407 |
| | 1411 |
| 108-5951 | 1400 |
| | 1409 |
| | 1415 |
| 108-5952 | 1397 |
| | 1407 |
| | 1411 |
| 108-6523 | 789 |
| | 793 |
| 109-0361 | 626 |
| | 646 |
| | 652 |
| | 662 |
| 109-1144 | 1236 |
| 109-2804 | 1486 |
| | 1491 |
| | 1499 |
| 109-3001 | 1029 |
| | 1033 |
| 109-3124 | ▶1687 |
| 109-3204 | 1075 |
| 109-3207 | 101 |
| | 229 |
| | 230 |
| 109-4580 | 746 |
| 109-4581 | 746 |
| 109-6753 | 957 |
| 109-6776 | 1711 |
| | 1718 |
| 109-9771 | 1039 |
| 110-2028 | 1468 |
| | 1470 |
| 110-2985 | 7 |
| | ▶993 |
| | 1722 |
| | 1723 |
| 110-3003 | 993 |
| | 1007 |
| | 1029 |
| | 1033 |
| 110-3326 | 910 |
| | 915 |
| 110-4213 | 803 |
| | 810 |
| 110-4214 | 803 |
| | 810 |
| 110-5161 | 799 |
| 110-6078 | 757 |
| 110-6241 | 1361 |
| | 1365 |
| | 1369 |
| 110-6393 | 1291 |
| | 1314 |
| | 1319 |
| 110-6844 | 624 |
| | 625 |
| 110-6846 | 625 |
| 110-6848 | 624 |
| 110-7618 | 57 |
| 110-7885 | 1668 |
| | 1671 |
| 110-7887 | 539 |
| | 542 |
| | 546 |
| 110-8385 | 757 |
| 110-8769 | 625 |
| 110-8827 | 153 |
| 111-0343 | 795 |
| 111-1719 | 1 |
| | 5 |
| | ▶1730 |
| 111-2416 | 357 |
| | 553 |
| 111-4275 | 34 |
| | 37 |
| | 39 |
| | ▶484 |
| 111-4871 | 604 |
| | 611 |
| | 614 |
| | 619 |
| 111-4875 | 338 |
| | 602 |
| | 610 |
| 111-5754 | 1238 |
| 111-8233 | 1207 |
| | 1209 |
| | 1211 |
| | 1213 |
| | 1215 |
| | 1217 |
| | 1219 |
| | 1221 |
| | 1226 |
| | 1228 |
| | 1230 |
| 111-8234 | 1223 |
| | 1232 |
| 111-9321 | 1169 |
| | 1171 |
| | 1175 |
| | 1177 |
| | 1181 |


▶ REFERÊNCIA PRIMÁRIA

# ÍNDICE DE NÚMERO DE PEÇA


| Peça | Página |
|---|---|
| | 1183 |
| 112-1813 | 1677 |
| 112-1814 | 1676 |
| 112-3199 | 1037 |
| 112-3200 | 1037 |
| 112-3837 | 1048 |
| 112-3928 | 1255 |
| | 1259 |
| 112-4159 | 1071 |
| | 1073 |
| 112-4550 | 663 |
| 112-4834 | 908 |
| 112-5282 | 138 |
| 112-5575 | 945 |
| | ►967 |
| 112-5853 | 867 |
| 112-6032 | 48 |
| 112-6174 | 12 |
| | 13 |
| | 14 |
| | 15 |
| | ►501 |
| | 515 |
| | 1333 |
| | 1334 |
| | 1336 |
| | 1338 |
| 112-6175 | 670 |
| | 674 |
| | 678 |
| | 683 |
| | 688 |
| | 692 |
| | 696 |
| | 699 |
| 112-7462 | 945 |
| 112-7463 | 6 |
| | ►945 |
| | 984 |
| | 1675 |
| 112-9035 | 967 |
| 112-9164 | 1472 |
| | 1474 |
| | 1476 |
| | 1478 |
| 112-9442 | 1062 |
| 112-9555 | 1440 |
| | 1441 |
| 112-9787 | 1039 |
| | 1044 |
| 113-0993 | 1713 |
| 113-0994 | ►1277 |
| | 1718 |
| 113-0996 | 1718 |
| 113-0997 | ►1276 |
| | 1718 |
| 113-0998 | 1276 |
| 113-0999 | 1001 |
| 113-1009 | 1718 |
| 113-4254 | 8 |
| | ►1621 |
| 113-5801 | 1458 |
| 113-5805 | 1458 |
| | 1461 |
| 113-5806 | 1458 |
| | 1461 |
| 113-5807 | 1458 |
| | 1461 |
| 113-5808 | ►1458 |
| | 1648 |
| 113-6069 | 97 |
| 113-7745 | 705 |
| 113-7754 | ►963 |
| | 1715 |
| 113-7755 | 963 |
| 113-7756 | 963 |
| 113-8218 | 1529 |
| | 1534 |
| | 1536 |
| 113-8690 | 556 |
| 113-9048 | 760 |
| | 764 |
| | 768 |
| 114-0025 | 21 |
| | ►997 |
| | 1675 |
| 114-0027 | 997 |
| 114-0063 | 1746 |
| 114-0359 | 1727 |
| 114-0561 | 752 |
| 114-2505 | 670 |
| | 699 |
| 114-2768 | 1451 |
| 114-3350 | 1403 |
| | 1405 |
| 114-5333 | 1508 |
| | 1511 |
| | 1514 |
| 114-6635 | 1238 |
| | 1243 |
| 114-8843 | 354 |
| | 601 |
| | 608 |
| | 890 |
| | 901 |
| 114-9190 | 1397 |
| | 1400 |
| | 1407 |
| | 1409 |
| | 1411 |
| | 1415 |
| 114-9281 | 561 |
| | 566 |
| | 572 |
| | 577 |
| | 582 |
| | 587 |
| | 591 |
| | 596 |
| 115-0631 | 756 |
| | ►757 |
| 115-0634 | 757 |
| 115-1748 | 600 |
| 115-3072 | 846 |
| | 848 |
| | 850 |
| | 852 |
| 115-4072 | 97 |
| 115-4170 | 116 |
| 115-4219 | 97 |
| 115-4223 | 164 |
| | 172 |
| 115-4550 | 787 |
| 115-5726 | 6 |
| | ►936 |
| | 984 |
| 115-6806 | 1660 |
| 115-6807 | 1486 |
| | 1491 |
| | 1499 |
| 115-9923 | 825 |
| | 1486 |
| | 1491 |
| 116-1965 | ►1619 |
| | 1624 |
| | 1631 |
| | 1637 |
| | 1639 |
| 116-2015 | 1285 |
| 116-2016 | 1285 |
| 116-2327 | 1285 |
| 116-2779 | ►1285 |
| | 1632 |
| 116-4556 | 33 |
| | 36 |
| | 38 |
| | ►93 |
| 116-4686 | 1543 |
| 116-5710 | 222 |
| | 225 |
| | 1375 |
| | 1378 |
| | 1381 |
| | 1384 |
| 116-9550 | 199 |
| | 200 |
| 117-1385 | 709 |
| 117-2311 | 1279 |
| | 1281 |
| | 1283 |
| 117-3437 | 177 |
| 117-3643 | 36 |
| | 38 |
| | 40 |
| | 41 |
| | ►158 |
| 117-3855 | 7 |
| | ►998 |
| | 1722 |
| 117-4492 | 1289 |
| 117-9081 | 495 |
| 117-9966 | 13 |
| | 14 |
| | 1645 |
| | 1647 |
| 117-9978 | 1740 |
| | 1751 |
| 118-0424 | 760 |
| | 764 |
| | 768 |
| 118-1727 | 33 |
| | ►59 |
| 118-2558 | 1486 |
| | 1491 |
| | 1499 |
| 118-3534 | ►493 |
| | 635 |
| | 643 |
| | 658 |
| 118-7313 | 1252 |
| | 1261 |
| | 1264 |
| 118-7880 | 1724 |
| 118-7881 | 1724 |
| 118-9573 | 484 |
| | 489 |
| | 1389 |
| 119-0036 | 1628 |
| 119-3025 | 174 |
| | 177 |
| 119-3662 | 290 |
| | 339 |
| | 340 |
| | 342 |
| | 343 |
| | 345 |
| | 346 |
| | 347 |
| | 352 |
| | 354 |
| | 355 |
| | 426 |
| | 438 |
| | 441 |
| | 518 |
| | 519 |
| | 520 |
| | 523 |
| | 524 |
| | 525 |
| | 528 |
| | 529 |
| | 534 |
| | 536 |
| | 542 |
| | 547 |
| | 553 |
| | 562 |
| | 567 |
| | 573 |
| | 578 |
| | 583 |
| | 592 |
| | 602 |
| | 603 |
| | 610 |
| | 611 |
| | 624 |
| | 625 |
| | 657 |
| | 668 |
| | 675 |
| | 684 |
| | 689 |
| | 693 |
| | 1555 |
| | 1558 |
| | 1561 |
| | 1563 |
| | 1565 |
| | 1568 |
| | 1572 |
| | 1575 |
| | 1578 |
| | 1581 |
| | 1583 |
| 119-3813 | 199 |
| | 200 |
| 119-3818 | 199 |
| | 200 |
| 119-5026 | 1458 |
| | 1461 |
| 119-6194 | 1632 |
| 119-6723 | 197 |
| 119-8666 | 957 |
| | 961 |
| 119-9631 | 1291 |
| | 1314 |
| | 1319 |
| 120-6680 | 953 |
| 121-3307 | 184 |
| | 187 |
| | 193 |
| | 194 |
| 121-9242 | 948 |
| | ►973 |
| 121-9245 | 973 |
| 122-2228 | 1417 |
| 122-7045 | 13 |
| | 14 |
| | 1571 |
| | 1574 |
| | 1645 |
| | 1647 |
| 122-8146 | 1555 |
| | 1558 |


► REFERÊNCIA PRIMÁRIA

# ÍNDICE DE NÚMERO DE PEÇA


| Peça | Página |
|---|---|
| | 1571 |
| | 1574 |
| | 1580 |
| | 1586 |
| 122-8154 | 1422 |
| 122-8155 | 1422 |
| 122-8795 | 825 |
| | 826 |
| | 1486 |
| | 1491 |
| 122-8936 | 34 |
| | ▶116 |
| 122-9764 | 161 |
| | 886 |
| 123-0872 | 1296 |
| | 1297 |
| | 1312 |
| | 1313 |
| 123-1076 | 973 |
| 123-1201 | 1361 |
| | 1365 |
| 123-1373 | 266 |
| | 291 |
| | 296 |
| 123-3115 | 1213 |
| 123-3420 | 804 |
| 123-3688 | 623 |
| | 646 |
| | 652 |
| | 662 |
| 123-3689 | 623 |
| | 646 |
| | 652 |
| | 662 |
| 123-3692 | 623 |
| | 646 |
| | 652 |
| | 662 |
| 123-3695 | 623 |
| | 646 |
| | 652 |
| | 662 |
| 123-3698 | 874 |
| 123-3699 | 875 |
| 123-3827 | 184 |
| | 187 |
| | 882 |
| | 884 |
| | 887 |
| 123-4003 | 743 |
| | 757 |
| 123-4354 | 1663 |
| 123-4355 | 1663 |
| 123-4358 | 2 |
| | 10 |
| | 12 |
| | 13 |
| | 14 |
| | 15 |
| | ▶1529 |
| | 1604 |
| | 1606 |
| 123-4511 | 203 |
| | 205 |
| 123-4586 | 1529 |
| | 1533 |
| | 1534 |
| | 1536 |
| | 1539 |
| | 1540 |
| 123-4587 | 1529 |
| | 1534 |
| 123-4618 | 1291 |
| | 1314 |
| | 1319 |
| | 1446 |
| | 1451 |
| | 1642 |
| | 1644 |
| | 1646 |
| 123-4701 | 1291 |
| | 1314 |
| | 1319 |
| | 1446 |
| | 1451 |
| | 1642 |
| 123-4994 | 985 |
| | 987 |
| 123-5861 | 727 |
| 123-5980 | 827 |
| | 831 |
| | 835 |
| 123-6806 | 1550 |
| | 1552 |
| 123-8408 | 1642 |
| 124-0360 | 1693 |
| | 1697 |
| | 1701 |
| | 1705 |
| | 1708 |
| 124-0507 | 1648 |
| | 1650 |
| 124-1431 | 1291 |
| | 1314 |
| | 1319 |
| | 1446 |
| | 1451 |
| 124-1432 | 1292 |
| | 1314 |
| | 1319 |
| | 1446 |
| | 1451 |
| 124-1479 | 892 |
| 124-1839 | 1215 |
| 124-1840 | 1211 |
| 124-2528 | 482 |
| 124-2883 | 1169 |
| | 1175 |
| | 1177 |
| | 1193 |
| | 1195 |
| | ▶1211 |
| 124-2884 | 1173 |
| | 1191 |
| | ▶1213 |
| 124-2885 | 1191 |
| | 1199 |
| | ▶1215 |
| 124-3019 | 1517 |
| 124-3109 | 146 |
| 124-3137 | 1292 |
| | 1314 |
| | 1319 |
| | 1446 |
| | 1451 |
| 124-3138 | 1292 |
| | 1315 |
| | 1319 |
| | 1446 |
| | 1451 |
| 124-3240 | 854 |
| 124-3325 | 1093 |
| | 1096 |
| | 1102 |
| | 1108 |
| | 1115 |
| | 1121 |
| | 1124 |
| | 1130 |
| | 1136 |
| | 1142 |
| | ▶1173 |
| 124-3326 | 1106 |
| | 1119 |
| | 1158 |
| | 1164 |
| | ▶1191 |
| 124-3328 | 1102 |
| | 1106 |
| | 1142 |
| | 1158 |
| | ▶1193 |
| 124-3329 | 1093 |
| | 1115 |
| | 1119 |
| | 1136 |
| | 1164 |
| | ▶1195 |
| 124-3330 | 1213 |
| 124-3385 | 1211 |
| | 1215 |
| 124-5572 | 45 |
| | 48 |
| | 50 |
| 124-6258 | 146 |
| 124-6679 | 1713 |
| 124-7792 | 85 |
| 124-8843 | 1403 |
| | 1405 |
| | 1417 |
| 124-8949 | 848 |
| | 850 |
| 124-9006 | 1292 |
| | 1315 |
| | 1319 |
| | 1446 |
| | 1451 |
| 124-9007 | 1446 |
| 124-9633 | 142 |
| | 632 |
| | 636 |
| | 639 |
| 124-9675 | 726 |
| | 985 |
| | 987 |
| 124-9768 | 1718 |
| 125-0438 | 1292 |
| | 1315 |
| | 1319 |
| 125-0439 | 1447 |
| | 1451 |
| 125-0442 | 1447 |
| | 1451 |
| 125-1393 | 1244 |
| 125-4342 | 1328 |
| | 1330 |
| | 1331 |
| | 1333 |
| | 1336 |
| | ▶1654 |
| 125-4344 | 1328 |
| | 1330 |
| | 1331 |
| | 1333 |
| | 1336 |
| | ▶1550 |
| 125-5321 | 1652 |
| 125-5520 | 1480 |
| | 1483 |
| | 1496 |
| 125-5965 | 114 |
| 125-7003 | 1663 |
| 125-7004 | 1663 |
| 125-7874 | 339 |
| | 342 |
| | 346 |
| | 347 |
| | 352 |
| | 355 |
| | 357 |
| | 358 |
| | 360 |
| | 364 |
| | 367 |
| | 370 |
| | 374 |
| | 377 |
| | 430 |
| | 513 |
| | 523 |
| | 534 |
| | 536 |
| | 542 |
| | 543 |
| | 547 |
| | 553 |
| | 562 |
| | 567 |
| | 568 |
| | 573 |
| | 574 |
| | 578 |
| | 583 |
| | 592 |
| | 602 |
| | 610 |
| | 624 |
| | 625 |
| | 626 |
| | 632 |
| | 639 |
| | 647 |
| | 653 |
| | 663 |
| | 668 |
| | 671 |
| | 675 |
| | 679 |
| | 684 |
| | 689 |
| | 693 |
| | 1545 |
| | 1547 |
| | 1556 |
| | 1559 |
| | 1561 |
| | 1563 |
| | 1565 |
| | 1568 |
| | 1572 |
| | 1575 |
| | 1578 |
| | 1581 |
| | 1584 |
| 125-7875 | 337 |
| | 339 |
| | 340 |
| | 346 |
| | 347 |
| | 350 |
| | 352 |
| | 356 |
| | 358 |
| | 430 |
| | 513 |
| | 518 |


▶ REFERÊNCIA PRIMÁRIA

# ÍNDICE DE NÚMERO DE PEÇA


| Peça | Página |
|---|---|
| | 520 |
| | 525 |
| | 529 |
| | 543 |
| | 547 |
| | 553 |
| | 562 |
| | 567 |
| | 568 |
| | 573 |
| | 574 |
| | 578 |
| | 583 |
| | 592 |
| | 601 |
| | 602 |
| | 603 |
| | 608 |
| | 609 |
| | 610 |
| | 611 |
| | 624 |
| | 626 |
| | 632 |
| | 636 |
| | 639 |
| | 643 |
| | 647 |
| | 653 |
| | 658 |
| | 663 |
| | 668 |
| | 671 |
| | 675 |
| | 679 |
| | 684 |
| | 689 |
| | 693 |
| | 1556 |
| | 1559 |
| | 1561 |
| | 1563 |
| | 1565 |
| | 1568 |
| | 1572 |
| | 1575 |
| | 1578 |
| | 1581 |
| | 1584 |
| 125-7876 | 268 |
| | 273 |
| | 274 |
| | 279 |
| | 280 |
| | 291 |
| | 295 |
| | 359 |
| | 382 |
| | 393 |
| 125-8797 | 505 |
| | 507 |
| 125-9584 | 1480 |
| | 1483 |
| | 1496 |
| | 1502 |
| 125-9853 | 1287 |
| 125-9854 | ▶1287 |
| | 1630 |
| 125-9855 | ▶1622 |
| | 1630 |
| 125-9856 | 1621 |
| | ▶1630 |
| 126-1135 | 1528 |
| 126-1136 | 1528 |
| 126-1757 | 101 |
| | 102 |
| | 136 |
| 126-1766 | 623 |
| | 624 |
| 126-1767 | 354 |
| | 357 |
| | 461 |
| | 462 |
| | 553 |
| | 1343 |
| | 1352 |
| 126-1768 | 339 |
| | 354 |
| | 357 |
| | 603 |
| | 610 |
| | 624 |
| | 646 |
| | 652 |
| | 662 |
| 126-1774 | 338 |
| | 355 |
| | 360 |
| | 364 |
| | 367 |
| | 370 |
| | 374 |
| | 377 |
| | 603 |
| | 610 |
| | 624 |
| 126-2728 | 743 |
| | 757 |
| 126-2747 | 10 |
| | 12 |
| | 13 |
| | 14 |
| | 15 |
| | ▶1624 |
| 126-4966 | 1403 |
| | 1405 |
| | 1417 |
| 126-5011 | 357 |
| 126-5211 | 1281 |
| | 1283 |
| | 1484 |
| | 1492 |
| | 1496 |
| | 1499 |
| | 1502 |
| | 1505 |
| 126-5466 | 164 |
| | 172 |
| | 1737 |
| | 1738 |
| 127-1647 | 45 |
| | 48 |
| | 50 |
| | 178 |
| 127-5483 | 347 |
| | 349 |
| | 352 |
| | 562 |
| | 567 |
| | 573 |
| | 578 |
| | 583 |
| | 592 |
| | 625 |
| | 671 |
| | 675 |
| | 679 |
| | 684 |
| | 689 |
| | 693 |
| | 1711 |
| 127-5484 | 347 |
| | 352 |
| | 519 |
| | 525 |
| | 529 |
| | 562 |
| | 567 |
| | 573 |
| | 578 |
| | 583 |
| | 592 |
| | 671 |
| | 675 |
| | 679 |
| | 685 |
| | 689 |
| | 693 |
| 127-8157 | 1277 |
| 128-0037 | 1397 |
| | 1400 |
| | 1407 |
| | 1409 |
| | 1411 |
| | 1415 |
| 128-0316 | 34 |
| | ▶144 |
| 128-7759 | 43 |
| 128-7761 | 43 |
| 128-8678 | 1029 |
| | 1033 |
| 128-9654 | 1266 |
| | 1268 |
| | 1270 |
| | 1272 |
| 129-1170 | 177 |
| 129-1173 | 34 |
| | 42 |
| | ▶175 |
| 129-3173 | 222 |
| | 225 |
| | 911 |
| | 916 |
| | 1375 |
| | 1378 |
| | 1381 |
| | 1384 |
| 129-3178 | 371 |
| | 380 |
| | 382 |
| | 385 |
| | 387 |
| | 389 |
| | 391 |
| | 393 |
| | 1279 |
| | 1281 |
| | 1283 |
| | 1293 |
| | 1315 |
| | 1320 |
| | 1403 |
| | 1405 |
| | 1417 |
| | 1447 |
| | 1452 |
| | 1484 |
| | 1487 |
| | 1492 |
| | 1496 |
| | 1499 |
| | 1502 |
| | 1505 |
| 129-3180 | 1532 |
| | 1711 |
| | 1713 |
| | 1718 |
| 129-4935 | 1292 |
| | 1315 |
| | 1319 |
| | 1447 |
| | 1451 |
| 129-5049 | 823 |
| 129-7163 | 352 |
| | 671 |
| | 675 |
| | 679 |
| | 684 |
| | 689 |
| | 693 |
| 129-7164 | 339 |
| | 352 |
| | 603 |
| | 610 |
| | 671 |
| | 675 |
| | 679 |
| | 684 |
| | 689 |
| | 693 |
| 129-7249 | 1730 |
| 129-7261 | 1693 |
| | 1697 |
| | 1701 |
| | 1705 |
| | 1708 |
| 129-7632 | 1234 |
| 129-7679 | 1739 |
| | 1751 |
| 129-7680 | 1739 |
| | 1745 |
| | 1751 |
| 130-0229 | 753 |
| 130-1433 | 1511 |
| | 1514 |
| | 1517 |
| 130-2792 | 623 |
| | 646 |
| | 652 |
| | 662 |
| 130-3515 | 403 |
| | 405 |
| | 407 |
| | 409 |
| | 411 |
| | 413 |
| 130-3595 | 813 |
| 130-5300 | 222 |
| | 225 |
| | 319 |
| | 321 |
| | 323 |
| | 326 |
| | 330 |
| | 333 |
| | 423 |
| | 434 |
| | 438 |
| | 441 |
| | 443 |
| | 444 |
| | 445 |
| | 499 |
| | 505 |
| | 507 |
| | 509 |
| | 511 |

# ÍNDICE DE NÚMERO DE PEÇA


| Peça | Página |
|---|---|
| | 513 |
| | 532 |
| | 539 |
| | 544 |
| | 548 |
| | 550 |
| | 562 |
| | 568 |
| | 574 |
| | 578 |
| | 584 |
| | 587 |
| | 593 |
| | 596 |
| | 604 |
| | 611 |
| | 614 |
| | 619 |
| | 626 |
| | 632 |
| | 636 |
| | 639 |
| | 643 |
| | 648 |
| | 653 |
| | 658 |
| | 663 |
| | 668 |
| | 672 |
| | 676 |
| | 680 |
| | 685 |
| | 689 |
| | 693 |
| | 696 |
| | 699 |
| | 705 |
| | 709 |
| | 726 |
| | 729 |
| | 734 |
| | 1293 |
| | 1315 |
| | 1320 |
| | 1375 |
| | 1378 |
| | 1381 |
| | 1384 |
| | 1447 |
| | 1451 |
| 130-5770 | 1236 |
| 130-7084 | 1055 |
| 130-7754 | 1108 |
| | 1130 |
| | ▶1175 |
| 130-7755 | 1121 |
| | 1124 |
| | ▶1177 |
| 130-9041 | 946 |
| | ▶969 |
| 130-9042 | 946 |
| | ▶971 |
| 130-9044 | 969 |
| 130-9045 | 971 |
| 131-1478 | 635 |
| | 638 |
| 131-1489 | 625 |
| 131-1490 | 339 |
| | 562 |
| | 567 |
| | 573 |
| 131-1498 | 567 |
| 131-1506 | 567 |
| | 624 |
| | 625 |
| 131-3539 | 604 |
| | 611 |
| 131-3540 | 432 |
| | 433 |
| 131-3736 | 946 |
| 131-3737 | 864 |
| 131-3738 | 864 |
| 131-3739 | 864 |
| 131-3740 | 813 |
| | ▶864 |
| 131-3919 | 719 |
| | 721 |
| | 724 |
| 131-4242 | 1458 |
| | 1461 |
| 131-4428 | 813 |
| 131-5167 | 1458 |
| | 1461 |
| 131-5171 | 13 |
| | 515 |
| | 518 |
| | 523 |
| | 534 |
| | 536 |
| | 1333 |
| | 1336 |
| | 1391 |
| 131-5492 | 1440 |
| | 1441 |
| 131-6009 | 1480 |
| | 1483 |
| | 1487 |
| | 1492 |
| | 1496 |
| | 1499 |
| | 1502 |
| | 1505 |
| 131-7191 | 942 |
| | ▶955 |
| 131-7194 | 955 |
| 131-7195 | 955 |
| 131-8350 | 1202 |
| | 1205 |
| | ▶1236 |
| 131-8777 | 1243 |
| 132-0338 | 1289 |
| 132-1072 | ▶1688 |
| 132-1143 | 864 |
| | 946 |
| 132-1144 | 864 |
| 132-4926 | 938 |
| | ▶961 |
| 132-4927 | 961 |
| 132-5789 | 505 |
| | 509 |
| | 558 |
| | 559 |
| | 627 |
| | 632 |
| | 636 |
| | 639 |
| | 643 |
| | 648 |
| | 653 |
| | 658 |
| | 663 |
| | 709 |
| | 734 |
| 132-7551 | 237 |
| | 627 |
| | 648 |
| | 653 |
| | 663 |
| | 1508 |
| | 1511 |
| | 1514 |
| | 1517 |
| 132-8487 | 601 |
| | 608 |
| | 614 |
| | 619 |
| 132-9625 | 717 |
| 132-9628 | 719 |
| 132-9630 | 721 |
| 132-9633 | 721 |
| 132-9635 | 724 |
| 133-0260 | 472 |
| 133-0967 | 359 |
| | 382 |
| | 393 |
| 133-0969 | 359 |
| | 382 |
| | 393 |
| 133-3260 | 627 |
| | 646 |
| 133-4995 | 78 |
| | 1737 |
| | 1738 |
| 134-0165 | 827 |
| | 831 |
| | 835 |
| 134-0747 | 989 |
| | 993 |
| | 998 |
| | 1004 |
| | 1007 |
| | 1011 |
| | 1015 |
| | 1018 |
| | 1021 |
| | 1025 |
| | 1029 |
| | 1033 |
| 134-1080 | 5 |
| | 773 |
| | ▶812 |
| 134-1081 | 813 |
| 134-2540 | 337 |
| | 339 |
| | 340 |
| | 358 |
| | 602 |
| | 603 |
| | 609 |
| | 610 |
| | 611 |
| | 627 |
| | 648 |
| | 653 |
| | 663 |
| | 1556 |
| | 1559 |
| | 1562 |
| | 1564 |
| | 1566 |
| | 1569 |
| | 1572 |
| | 1575 |
| 134-2730 | 489 |
| 134-4126 | 303 |
| | 304 |
| | 305 |
| | 315 |
| | 371 |
| 134-4483 | 80 |
| | 82 |
| 134-7258 | 1739 |
| | 1751 |
| 135-0426 | ▶416 |
| | 668 |
| 135-0427 | ▶417 |
| | 434 |
| 135-0450 | 993 |
| | 1007 |
| | 1029 |
| | 1033 |
| 135-0451 | 989 |
| | 998 |
| | 1004 |
| | 1011 |
| | 1015 |
| | 1018 |
| | 1021 |
| | 1025 |
| 135-0452 | 989 |
| | 998 |
| | 1004 |
| | 1011 |
| | 1015 |
| | 1018 |
| | 1021 |
| | 1025 |
| 135-0453 | 993 |
| | 1007 |
| | 1029 |
| | 1033 |
| 135-0611 | 1663 |
| | 1666 |
| | 1668 |
| | 1671 |
| 135-1979 | 1429 |
| | 1431 |
| | 1433 |
| 135-2141 | 33 |
| | 37 |
| | 39 |
| | ▶124 |
| 135-2145 | 765 |
| | 769 |
| 135-2543 | 273 |
| | 274 |
| | 279 |
| | 280 |
| | 291 |
| | 631 |
| | 635 |
| | 638 |
| | 642 |
| | 657 |
| | 658 |
| 135-3894 | 846 |
| 135-5009 | 274 |
| 135-5975 | 344 |
| | 553 |
| 135-9819 | 45 |
| | 48 |
| | 50 |
| | 59 |
| | 101 |
| | 102 |
| 135-9941 | 726 |
| | 729 |
| 136-0822 | 136 |
| 136-1543 | 1554 |
| 136-1544 | 1289 |
| 136-1711 | 1679 |
| | 1681 |
| 136-1953 | 1293 |
| | 1316 |
| | 1321 |
| | 1448 |


▶ REFERÊNCIA PRIMÁRIA

# ÍNDICE DE NÚMERO DE PEÇA


| Peça | Página |
|---|---|
| | 1452 |
| 136-4183 | 97 |
| 136-6330 | 1054 |
| 136-6331 | 1054 |
| 136-7226 | 1520 |
| | 1524 |
| 136-8308 | 1727 |
| 136-9066 | 1750 |
| 137-1602 | 213 |
| | 214 |
| | 216 |
| | 219 |
| 137-4515 | 1093 |
| | 1096 |
| | 1102 |
| | 1105 |
| | 1108 |
| | 1111 |
| | 1115 |
| | 1118 |
| | 1121 |
| | 1124 |
| | 1130 |
| | 1136 |
| | 1142 |
| | 1148 |
| | 1157 |
| | 1163 |
| 137-4516 | 1094 |
| | 1097 |
| | 1100 |
| | 1103 |
| | 1106 |
| | 1109 |
| | 1111 |
| | 1116 |
| | 1119 |
| | 1122 |
| | 1125 |
| | 1128 |
| | 1131 |
| | 1134 |
| | 1137 |
| | 1140 |
| | 1143 |
| | 1146 |
| | 1148 |
| | 1153 |
| | 1158 |
| | 1161 |
| | 1164 |
| | 1167 |
| 137-6645 | 472 |
| | 479 |
| | 480 |
| | 709 |
| | 734 |
| 137-6715 | 80 |
| | 82 |
| 137-6717 | 133 |
| 137-6718 | 80 |
| | 82 |
| 137-6719 | 1175 |
| | 1177 |
| | 1187 |
| | 1189 |
| | 1191 |
| | 1193 |
| | 1195 |
| 137-6720 | 1169 |
| | 1173 |
| | 1175 |
| | 1177 |
| | 1179 |
| | 1185 |
| | 1187 |
| | 1189 |
| | 1191 |
| | 1193 |
| | 1195 |
| 137-6783 | 1486 |
| 137-8065 | 1486 |
| 137-9410 | 434 |
| | 437 |
| | 440 |
| | 566 |
| | 572 |
| 138-3252 | 78 |
| 138-4054 | 1403 |
| | 1405 |
| | 1417 |
| 138-7026 | 1486 |
| | 1491 |
| | 1499 |
| 138-7198 | 133 |
| 138-8402 | 133 |
| 138-8403 | 133 |
| 138-9868 | 133 |
| 138-9910 | 1486 |
| 139-0532 | 1085 |
| 139-1118 | 534 |
| | 1480 |
| | 1483 |
| | 1486 |
| | 1491 |
| 139-1153 | 1279 |
| | 1281 |
| 139-2116 | 623 |
| 139-2119 | 727 |
| 139-2120 | 727 |
| 139-3593 | 12 |
| | 13 |
| | 14 |
| | 1455 |
| | 1480 |
| | 1645 |
| 139-3595 | 1419 |
| 139-4081 | ►105 |
| | 131 |
| 139-4084 | 105 |
| 139-4605 | 1618 |
| 139-4612 | 11 |
| | 16 |
| | ►1618 |
| 139-8472 | 1209 |
| | 1226 |
| | 1230 |
| | ►1239 |
| 140-6188 | 80 |
| | 82 |
| 140-9670 | 80 |
| | 82 |
| 141-0360 | 805 |
| 141-1546 | 43 |
| 141-6343 | 222 |
| | 225 |
| 141-9661 | 1090 |
| 141-9784 | 1293 |
| | 1447 |
| 142-0350 | 795 |
| 142-0485 | 222 |
| | 225 |
| | 912 |
| | 917 |
| | 1375 |
| | 1378 |
| | 1381 |
| | 1384 |
| 142-1767 | 799 |
| 142-1814 | 840 |
| 142-4940 | 1292 |
| | 1315 |
| | 1319 |
| | 1447 |
| | 1451 |
| 142-6167 | 805 |
| | 806 |
| 142-6168 | 805 |
| 142-6173 | 804 |
| 142-6183 | 804 |
| 142-6306 | 801 |
| | ►804 |
| 142-6454 | ►801 |
| 142-7289 | 78 |
| 143-1288 | 1325 |
| | 1326 |
| | 1626 |
| 143-4654 | 135 |
| 143-4792 | 818 |
| | 879 |
| 143-5373 | 705 |
| 143-9290 | 1359 |
| 143-9392 | 299 |
| 144-0195 | 1654 |
| | 1656 |
| | 1658 |
| 144-1636 | 475 |
| | 507 |
| | 511 |
| 144-2161 | 840 |
| 144-2162 | 840 |
| 144-4107 | 1486 |
| | 1491 |
| | 1499 |
| | 1505 |
| | 1602 |
| | 1604 |
| | 1606 |
| | 1608 |
| | 1614 |
| | 1616 |
| 144-6695 | 1389 |
| 144-7620 | 840 |
| 145-0162 | 65 |
| 145-0164 | 65 |
| 145-0168 | 65 |
| 145-0170 | 65 |
| 145-0326 | 1648 |
| | 1650 |
| 145-2901 | 85 |
| 145-4212 | 197 |
| 145-5181 | 1532 |
| 145-5966 | 840 |
| 145-5967 | 840 |
| 145-8039 | 705 |
| | 709 |
| 146-0705 | 1093 |
| | 1096 |
| | 1102 |
| | 1105 |
| | 1108 |
| | 1111 |
| | 1115 |
| | 1118 |
| | 1121 |
| | 1124 |
| | 1130 |
| | 1136 |
| | 1142 |
| | 1148 |
| | 1157 |
| | 1163 |
| 146-1842 | 813 |
| 146-1843 | 813 |
| 146-6747 | 1745 |
| 146-7453 | 146 |
| 147-0182 | 101 |
| | 163 |
| | 175 |
| 147-0385 | 428 |
| | 604 |
| | 611 |
| | 614 |
| | 619 |
| | 627 |
| 147-1445 | 338 |
| | 355 |
| | 603 |
| | 610 |
| 147-1446 | 338 |
| | 355 |
| | 603 |
| | 610 |
| 147-3309 | 904 |
| | 906 |
| 147-3400 | 813 |
| 147-5088 | 177 |
| 147-5112 | 1266 |
| | 1268 |
| | 1270 |
| | 1272 |
| 147-6603 | 1249 |
| 147-6604 | 1249 |
| 147-6605 | 1249 |
| 147-8211 | 80 |
| 147-8214 | 80 |
| | 82 |
| 147-8218 | 73 |
| 147-8220 | 80 |
| | 82 |
| 148-1925 | 704 |
| | 709 |
| 148-2516 | 786 |
| 148-2592 | 969 |
| | 971 |
| 148-2593 | 957 |
| | 961 |
| 148-2903 | 101 |
| | 229 |
| | 230 |
| 148-7027 | 985 |
| 148-7906 | 1228 |
| 148-8305 | 1054 |
| 148-8307 | 233 |
| 148-8311 | 237 |
| 148-8316 | 726 |
| | 729 |
| | 1039 |
| | 1044 |
| | 1054 |
| 148-8318 | 989 |
| | 993 |
| | 997 |
| | 998 |
| | 1004 |
| | 1007 |
| | 1011 |
| | 1015 |
| | 1018 |
| | 1021 |
| | 1025 |
| | 1029 |
| | 1033 |
| | 1037 |
| | 1112 |
| | 1149 |


► REFERÊNCIA PRIMÁRIA

# ÍNDICE DE NÚMERO DE PEÇA


| Peça | Página |
|---|---|
| | 1154 |
| 148-8323 | 1039 |
| | 1044 |
| 148-8327 | 760 |
| | 1039 |
| | 1044 |
| 148-8335 | 760 |
| | 764 |
| | 768 |
| 148-8336 | 233 |
| | 985 |
| | 1062 |
| 148-8339 | 760 |
| | 764 |
| | 768 |
| 148-8340 | 989 |
| | 998 |
| | 1004 |
| | 1011 |
| | 1015 |
| | 1018 |
| | 1021 |
| | 1025 |
| | 1054 |
| 148-8344 | 765 |
| | 768 |
| 148-8347 | 45 |
| | 1039 |
| | 1043 |
| | 1044 |
| 148-8351 | 1054 |
| 148-8354 | 1054 |
| 148-8357 | 760 |
| | 764 |
| | 768 |
| 148-8358 | 989 |
| | 998 |
| | 1004 |
| | 1011 |
| | 1015 |
| | 1018 |
| | 1021 |
| | 1025 |
| 148-8363 | 934 |
| | 990 |
| | 993 |
| | 998 |
| | 1005 |
| | 1007 |
| | 1011 |
| | 1015 |
| | 1018 |
| | 1021 |
| | 1025 |
| | 1029 |
| | 1033 |
| 148-8364 | 45 |
| | 147 |
| | 153 |
| | 234 |
| | 237 |
| | 990 |
| | 993 |
| | 999 |
| | 1005 |
| | 1007 |
| | 1012 |
| | 1015 |
| | 1018 |
| | 1021 |
| | 1025 |
| | 1029 |
| | 1033 |
| | 1039 |
| | 1054 |
| 148-8367 | 726 |
| | 729 |
| | 985 |
| | 1062 |
| 148-8368 | 45 |
| | 729 |
| | 1002 |
| | 1040 |
| | 1044 |
| 148-8369 | 726 |
| | 729 |
| 148-8372 | 237 |
| 148-8374 | 238 |
| | 990 |
| | 994 |
| | 1005 |
| | 1008 |
| | 1022 |
| | 1026 |
| | 1030 |
| | 1034 |
| | 1037 |
| | 1047 |
| | 1048 |
| | 1050 |
| | 1052 |
| 148-8377 | 1002 |
| 148-8378 | 238 |
| | 985 |
| | 987 |
| | 1062 |
| 148-8381 | 1040 |
| 148-8383 | 934 |
| | 994 |
| | 1008 |
| | 1030 |
| | 1034 |
| | 1048 |
| | 1050 |
| | 1052 |
| 148-8395 | 178 |
| | 704 |
| | 709 |
| | 1088 |
| | 1207 |
| | 1209 |
| | 1213 |
| | 1217 |
| | 1219 |
| | 1221 |
| | 1223 |
| | 1226 |
| | 1228 |
| | 1230 |
| | 1232 |
| 148-8406 | 710 |
| 148-8407 | 799 |
| 148-8408 | 1202 |
| | 1205 |
| 148-8410 | 238 |
| 148-8411 | 238 |
| | 999 |
| | 1012 |
| | 1015 |
| | 1018 |
| 148-8433 | 994 |
| | 1008 |
| | 1030 |
| | 1034 |
| 148-8444 | 1054 |
| 148-8449 | 153 |
| 149-2065 | 1375 |
| | 1378 |
| | 1381 |
| | 1384 |
| 149-3409 | 1660 |
| 149-4915 | ►43 |
| | 45 |
| | 52 |
| 149-5240 | 101 |
| | 229 |
| | 230 |
| 149-6371 | 1508 |
| | 1511 |
| | 1514 |
| | 1517 |
| 149-7226 | 1458 |
| 150-1280 | 967 |
| 150-3026 | 189 |
| | 191 |
| 150-3028 | 1001 |
| 150-3037 | 1520 |
| | 1522 |
| | 1524 |
| | 1526 |
| 150-3058 | 197 |
| 150-3065 | 734 |
| 150-4868 | 1054 |
| 150-5968 | 1040 |
| | 1045 |
| 150-7158 | 1520 |
| | 1524 |
| 150-7955 | 805 |
| 151-1397 | 671 |
| | 675 |
| | 680 |
| | 685 |
| | 689 |
| 151-1398 | 353 |
| | 529 |
| | 671 |
| | 675 |
| | 680 |
| | 685 |
| | 689 |
| 151-4957 | 672 |
| | 676 |
| | 680 |
| | 685 |
| | 690 |
| | 693 |
| | 696 |
| | 699 |
| 152-3952 | 177 |
| 152-5430 | 1387 |
| | 1388 |
| 152-5431 | 1387 |
| | 1388 |
| 152-5436 | 1387 |
| 152-6824 | 319 |
| | 321 |
| | 323 |
| | 326 |
| | 329 |
| | 332 |
| | 532 |
| 152-6825 | 319 |
| | 321 |
| | 323 |
| | 326 |
| | 329 |
| | 332 |
| | 532 |
| 153-1794 | 33 |
| | 36 |
| | 38 |
| | ►201 |
| 153-1818 | 1112 |
| 153-3580 | 1259 |
| | 1261 |
| | 1264 |
| 153-5710 | 266 |
| | 284 |
| 153-6237 | 1040 |
| | 1045 |
| 153-6258 | 234 |
| 153-7036 | 251 |
| | 253 |
| 154-0896 | 106 |
| 154-3064 | 786 |
| | ►795 |
| 154-6306 | 799 |
| 154-6307 | 799 |
| 154-6309 | 789 |
| 154-6579 | 969 |
| | 971 |
| 154-6626 | 141 |
| 154-7172 | 790 |
| 154-7175 | 790 |
| 154-7176 | 790 |
| 154-7177 | 790 |
| 154-9023 | 164 |
| | 172 |
| 154-9025 | 166 |
| | 169 |
| 155-2255 | 338 |
| | 341 |
| | 343 |
| | 344 |
| | 346 |
| | 347 |
| | 349 |
| | 352 |
| | 354 |
| | 360 |
| | 361 |
| | 364 |
| | 367 |
| | 370 |
| | 374 |
| | 377 |
| | 437 |
| | 440 |
| | 518 |
| | 519 |
| | 523 |
| | 524 |
| | 528 |
| | 534 |
| | 536 |
| | 542 |
| | 543 |
| | 547 |
| | 553 |
| | 562 |
| | 568 |
| | 573 |
| | 578 |
| | 583 |
| | 592 |
| | 603 |
| | 610 |
| | 624 |
| | 625 |
| | 626 |
| | 643 |
| | 647 |
| | 653 |
| | 658 |
| | 663 |
| | 671 |


► REFERÊNCIA PRIMÁRIA

# ÍNDICE DE NÚMERO DE PEÇA


| Peça | Página |
|---|---|
| | 675 |
| | 679 |
| | 684 |
| | 689 |
| | 692 |
| | 1556 |
| | 1559 |
| | 1561 |
| | 1563 |
| | 1569 |
| | 1571 |
| | 1575 |
| | 1577 |
| | 1581 |
| | 1584 |
| 155-2256 | 338 |
| | 347 |
| | 359 |
| | 382 |
| | 393 |
| | 603 |
| | 610 |
| 155-2257 | 355 |
| 155-2258 | 344 |
| | 346 |
| | 349 |
| | 354 |
| | 356 |
| | 536 |
| | 647 |
| | 653 |
| | 1571 |
| | 1584 |
| 155-2259 | 380 |
| | 382 |
| | 393 |
| | 536 |
| 155-2260 | 338 |
| | 346 |
| | 348 |
| | 355 |
| | 358 |
| | 438 |
| | 441 |
| | 463 |
| | 467 |
| | 481 |
| | 519 |
| | 524 |
| | 528 |
| | 553 |
| | 562 |
| | 568 |
| | 573 |
| | 578 |
| | 583 |
| | 592 |
| | 603 |
| | 610 |
| | 624 |
| | 668 |
| | 1556 |
| | 1559 |
| | 1561 |
| | 1564 |
| | 1565 |
| | 1569 |
| | 1571 |
| | 1575 |
| | 1577 |
| | 1581 |
| | 1584 |
| 155-2265 | 348 |
| | 357 |
| | 380 |
| | 382 |
| | 385 |
| | 393 |
| | 518 |
| | 519 |
| | 523 |
| | 524 |
| | 528 |
| | 534 |
| | 536 |
| | 553 |
| | 562 |
| | 568 |
| | 573 |
| | 578 |
| | 583 |
| | 592 |
| 155-2270 | 338 |
| | 341 |
| | 345 |
| | 348 |
| | 349 |
| | 351 |
| | 353 |
| | 354 |
| | 355 |
| | 357 |
| | 360 |
| | 364 |
| | 367 |
| | 370 |
| | 374 |
| | 377 |
| | 426 |
| | 430 |
| | 438 |
| | 441 |
| | 472 |
| | 496 |
| | 507 |
| | 509 |
| | 511 |
| | 513 |
| | 518 |
| | 519 |
| | 523 |
| | 524 |
| | 528 |
| | 543 |
| | 547 |
| | 553 |
| | 559 |
| | 562 |
| | 568 |
| | 573 |
| | 578 |
| | 583 |
| | 592 |
| | 603 |
| | 610 |
| | 623 |
| | 624 |
| | 625 |
| | 626 |
| | 632 |
| | 636 |
| | 639 |
| | 643 |
| | 646 |
| | 647 |
| | 652 |
| | 653 |
| | 658 |
| | 662 |
| | 663 |
| | 668 |
| | 671 |
| | 675 |
| | 679 |
| | 684 |
| | 689 |
| | 692 |
| | 732 |
| | 1292 |
| | 1447 |
| | 1565 |
| | 1569 |
| | 1571 |
| | 1575 |
| 155-2271 | 337 |
| | 341 |
| | 348 |
| | 350 |
| | 507 |
| | 509 |
| | 511 |
| | 519 |
| | 524 |
| | 528 |
| | 543 |
| | 547 |
| | 562 |
| | 568 |
| | 573 |
| | 578 |
| | 583 |
| | 592 |
| | 601 |
| | 602 |
| | 608 |
| | 609 |
| | 625 |
| | 632 |
| | 636 |
| | 639 |
| | 643 |
| | 658 |
| 155-2274 | 338 |
| | 341 |
| | 343 |
| | 346 |
| | 348 |
| | 349 |
| | 358 |
| | 513 |
| | 518 |
| | 519 |
| | 523 |
| | 524 |
| | 528 |
| | 542 |
| | 543 |
| | 547 |
| | 548 |
| | 562 |
| | 568 |
| | 573 |
| | 574 |
| | 578 |
| | 583 |
| | 592 |
| | 603 |
| | 610 |
| | 624 |
| | 679 |
| | 1545 |
| | 1547 |
| | 1556 |
| | 1559 |
| | 1562 |
| | 1564 |
| | 1566 |
| | 1569 |
| | 1571 |
| | 1575 |
| | 1577 |
| | 1581 |
| | 1584 |
| 155-6258 | 45 |
| | 178 |
| 156-4281 | 726 |
| | 729 |
| 156-5545 | 1289 |
| 156-5762 | 1740 |
| | 1751 |
| 156-5970 | 930 |
| 156-6312 | 1601 |
| 156-9890 | 556 |
| 157-0670 | 164 |
| | 166 |
| | 169 |
| | 172 |
| 157-7130 | 82 |
| 158-6072 | 213 |
| | 214 |
| | 216 |
| | 219 |
| 158-6077 | 199 |
| 158-7864 | 1745 |
| 159-0303 | 34 |
| | 37 |
| | 39 |
| | ►125 |
| 159-0927 | 717 |
| | 719 |
| 159-3590 | 1745 |
| | 1751 |
| 159-8049 | 266 |
| | 267 |
| | 272 |
| | 273 |
| | 278 |
| | 279 |
| | 284 |
| | 289 |
| | 290 |
| | 294 |
| | 295 |
| 159-8050 | 266 |
| | 267 |
| | 272 |
| | 273 |
| | 274 |
| | 278 |
| | 279 |
| | 280 |
| | 285 |
| | 289 |
| | 290 |
| | 294 |
| | 295 |
| 159-9322 | 338 |
| | 355 |
| | 364 |
| | 367 |
| | 370 |
| | 374 |
| | 377 |
| | 603 |
| | 624 |
| 160-5131 | 164 |


► REFERÊNCIA PRIMÁRIA

# ÍNDICE DE NÚMERO DE PEÇA


| Peça | Página |
|---|---|
| | 172 |
| 160-6382 | 515 |
| | 846 |
| | 848 |
| | 850 |
| | 852 |
| 160-7689 | 355 |
| | 624 |
| 160-7690 | 360 |
| | 364 |
| | 367 |
| | 374 |
| | 377 |
| 160-8124 | 357 |
| | 452 |
| 160-8503 | 1362 |
| | 1365 |
| | 1369 |
| 161-1703 | 464 |
| 161-1704 | 466 |
| 161-1705 | 465 |
| 161-4423 | 879 |
| 161-5967 | 1458 |
| | 1461 |
| 161-6713 | 717 |
| | 719 |
| 161-6963 | 213 |
| | 214 |
| | 216 |
| | 219 |
| 161-7055 | 792 |
| 161-7062 | 222 |
| | 225 |
| | 1375 |
| | 1378 |
| | 1381 |
| | 1384 |
| 161-7063 | 1375 |
| | 1378 |
| | 1381 |
| | 1384 |
| 161-9289 | 1634 |
| 161-9916 | 233 |
| | 237 |
| | 1520 |
| | 1522 |
| | 1524 |
| | 1526 |
| 162-0177 | 205 |
| | 704 |
| | 710 |
| | 787 |
| | 789 |
| | 793 |
| 162-2073 | ▶418 |
| | 444 |
| 162-2165 | 734 |
| 162-3148 | 140 |
| 162-6448 | 969 |
| | 971 |
| 162-8068 | 34 |
| | ▶126 |
| 162-8218 | 222 |
| | 225 |
| | 1375 |
| | 1378 |
| | 1381 |
| | 1384 |
| 162-8219 | 222 |
| | 225 |
| | 1375 |
| | 1378 |
| | 1381 |
| | 1384 |
| 163-0325 | 1684 |
| 163-0326 | 1684 |
| 163-0327 | 1684 |
| 163-0872 | ▶1343 |
| | 1344 |
| | 1348 |
| 163-1146 | 1648 |
| | 1650 |
| 163-1201 | 1456 |
| 163-1387 | 95 |
| 163-2478 | 80 |
| | 82 |
| 163-4195 | 989 |
| | 993 |
| | 998 |
| | 1004 |
| | 1007 |
| | 1011 |
| | 1016 |
| | 1018 |
| | 1021 |
| | 1025 |
| | 1029 |
| | 1033 |
| 163-4519 | 663 |
| 163-4720 | 1252 |
| 163-4721 | 1252 |
| 163-6074 | 1252 |
| | 1259 |
| | 1261 |
| | 1264 |
| 164-0210 | 135 |
| 164-2108 | 790 |
| | 930 |
| 164-2465 | 1550 |
| | 1552 |
| | 1602 |
| | 1604 |
| | 1606 |
| | 1608 |
| | 1614 |
| | 1616 |
| 164-4180 | 705 |
| 164-4531 | 1289 |
| 164-4883 | 1554 |
| 164-5557 | 234 |
| | 238 |
| 164-5562 | 166 |
| | 169 |
| 164-5567 | 726 |
| | 729 |
| | 734 |
| | 760 |
| | 764 |
| | 768 |
| | 787 |
| | 799 |
| 164-5569 | 153 |
| 164-5570 | 234 |
| | 238 |
| 164-5586 | 1054 |
| 164-5590 | 1055 |
| 164-5605 | 989 |
| | 993 |
| | 997 |
| | 998 |
| | 1004 |
| | 1007 |
| | 1011 |
| | 1016 |
| | 1019 |
| | 1022 |
| | 1026 |
| | 1029 |
| | 1033 |
| | 1037 |
| 164-5608 | 989 |
| | 993 |
| | 998 |
| | 1004 |
| | 1007 |
| | 1011 |
| | 1016 |
| | 1019 |
| | 1022 |
| | 1026 |
| | 1029 |
| | 1033 |
| | 1111 |
| | 1148 |
| | 1153 |
| 164-5619 | 178 |
| | 234 |
| | 238 |
| | 704 |
| | 710 |
| 164-7556 | 398 |
| | 399 |
| | 400 |
| | 401 |
| | 402 |
| 164-7572 | 43 |
| 164-7577 | ▶490 |
| | 703 |
| 164-8462 | 7 |
| | 984 |
| | ▶1059 |
| | 1062 |
| 165-2273 | 147 |
| | 153 |
| | 169 |
| 165-2510 | 944 |
| | ▶965 |
| 165-4446 | 36 |
| | 38 |
| | 40 |
| | 41 |
| | ▶100 |
| 165-7014 | 1039 |
| | 1045 |
| 165-9928 | 726 |
| | 729 |
| 166-1776 | 136 |
| 166-1781 | 101 |
| | 102 |
| | 136 |
| 166-1880 | 867 |
| | 869 |
| | 870 |
| 166-1997 | 1552 |
| | 1602 |
| | 1604 |
| | 1606 |
| | 1608 |
| | 1614 |
| | 1616 |
| 166-1999 | 1552 |
| | 1602 |
| | 1604 |
| | 1606 |
| | 1608 |
| | 1614 |
| | 1616 |
| 166-2830 | 1660 |
| 166-2905 | 118 |
| | 119 |
| | 120 |
| | 1736 |
| 166-6781 | 1648 |
| | 1650 |
| 166-9913 | 1326 |
| 166-9914 | 1325 |
| 167-0566 | 790 |
| 167-1801 | 1075 |
| 167-1802 | 1075 |
| 167-2186 | 955 |
| | 969 |
| | 971 |
| 167-2190 | 949 |
| | 951 |
| | 965 |
| | 967 |
| 167-2294 | 955 |
| | 969 |
| | 971 |
| 167-2304 | 959 |
| 167-2307 | 1059 |
| 167-7504 | 515 |
| | 518 |
| 167-7505 | 515 |
| | 518 |
| | 523 |
| | 528 |
| 167-8121 | 83 |
| | 84 |
| 167-9002 | 5 |
| | 1333 |
| | ▶1359 |
| 167-9524 | 790 |
| 168-2288 | 117 |
| 168-7224 | 122 |
| 168-8248 | 515 |
| | 519 |
| | 524 |
| | 528 |
| 168-8683 | 222 |
| | 225 |
| 168-9108 | 965 |
| 168-9110 | 965 |
| 169-0921 | 222 |
| | 225 |
| | 910 |
| | 915 |
| | 1375 |
| | 1378 |
| | 1381 |
| | 1384 |
| 169-1025 | 1626 |
| 169-2621 | 1359 |
| 169-2876 | 1327 |
| | 1491 |
| | 1499 |
| 169-3145 | 1456 |
| 169-3264 | 1279 |
| | 1281 |
| | 1283 |
| 169-3380 | 1359 |
| 169-3677 | 1361 |
| 169-4088 | 1679 |
| | 1681 |
| 169-4089 | 1679 |
| | 1681 |
| 169-4090 | 1679 |
| | 1681 |
| 169-4092 | 1679 |
| | 1681 |
| 169-4279 | 45 |
| 169-5414 | 539 |
| | 542 |
| | 546 |
| | 550 |
| | 561 |

# ÍNDICE DE NÚMERO DE PEÇA


| Peça | Página |
|---|---|
| | 566 |
| | 572 |
| | 577 |
| | 582 |
| | 587 |
| | 591 |
| | 596 |
| | 601 |
| | 608 |
| | 614 |
| | 619 |
| | 846 |
| | 848 |
| | 850 |
| | 852 |
| 169-5861 | 238 |
| | 454 |
| | 458 |
| 169-5862 | 197 |
| 169-7380 | 1648 |
| | 1650 |
| 169-7443 | 505 |
| | 509 |
| 169-7487 | 117 |
| 169-8938 | 515 |
| | 520 |
| | 525 |
| | 529 |
| 169-9016 | 371 |
| | 387 |
| 170-0967 | 1520 |
| | 1522 |
| | 1524 |
| | 1526 |
| 170-1112 | 1289 |
| 170-1114 | 1289 |
| 170-1115 | 1289 |
| 170-4820 | ▶1424 |
| | ▶1426 |
| | ▶1428 |
| | 1436 |
| | 1438 |
| 170-5334 | ▶1429 |
| | ▶1431 |
| | ▶1433 |
| | 1435 |
| | 1437 |
| 170-5335 | ▶446 |
| | 1424 |
| | 1429 |
| 170-8590 | 1588 |
| 171-1230 | 1626 |
| 171-2122 | 1359 |
| 171-2212 | 631 |
| | 635 |
| | 638 |
| | 642 |
| | 657 |
| 171-2213 | 642 |
| | 657 |
| 171-5349 | 473 |
| | 475 |
| | 476 |
| 171-6165 | 1472 |
| | 1474 |
| | 1476 |
| 171-6467 | 1055 |
| 171-6682 | 1626 |
| 171-6729 | 233 |
| | 237 |
| 171-7091 | 717 |
| 171-7095 | 719 |
| 171-7186 | 309 |
| | ▶1279 |
| 172-0165 | 222 |
| | 225 |
| 172-1239 | 1486 |
| | 1491 |
| | 1499 |
| 172-2416 | 1626 |
| 172-4211 | 222 |
| | 225 |
| | 910 |
| | 915 |
| | 1375 |
| | 1378 |
| | 1381 |
| | 1384 |
| | 1511 |
| | 1514 |
| | 1517 |
| 172-4880 | 1517 |
| 172-5378 | 1328 |
| | ▶1472 |
| | 1591 |
| 172-6298 | 209 |
| 172-6555 | 515 |
| | 520 |
| | 525 |
| | 534 |
| 172-6581 | 1626 |
| 172-6831 | 1334 |
| | 1338 |
| | 1591 |
| | 1593 |
| | 1595 |
| | 1597 |
| | 1599 |
| | ▶1663 |
| 172-6876 | 969 |
| | 971 |
| 172-7105 | 1359 |
| | 1373 |
| 172-7106 | 1359 |
| | 1373 |
| 172-7966 | 787 |
| 172-7968 | 787 |
| 172-8641 | 515 |
| | 520 |
| | 525 |
| | 534 |
| | 536 |
| 172-9316 | 515 |
| | 520 |
| | 525 |
| | 529 |
| 172-9367 | 83 |
| | 84 |
| 172-9389 | 302 |
| | ▶303 |
| 173-0143 | 122 |
| 173-1007 | 1086 |
| | 1088 |
| 173-1008 | 1086 |
| 173-1009 | 1086 |
| | 1088 |
| 173-1028 | ▶1289 |
| | 1626 |
| 173-2052 | 1636 |
| | 1638 |
| | 1641 |
| 173-3064 | 434 |
| | 437 |
| | 440 |
| | 678 |
| | 683 |
| 173-3084 | 1625 |
| 173-3993 | 1201 |
| | 1204 |
| 173-5360 | ▶1442 |
| | ▶1443 |
| | 1444 |
| | 1445 |
| 173-5787 | 1634 |
| 173-6756 | ▶1601 |
| | 1610 |
| 173-7035 | 1634 |
| 173-7211 | 1684 |
| 173-7223 | 233 |
| | 237 |
| 173-9683 | 953 |
| | 957 |
| | 959 |
| | 961 |
| | 963 |
| | 973 |
| 173-9779 | 949 |
| | 951 |
| | 965 |
| | 1684 |
| 174-0503 | 337 |
| | 338 |
| | 340 |
| | 602 |
| | 603 |
| | 609 |
| | 610 |
| | 611 |
| | 1571 |
| | 1584 |
| 174-2339 | ▶1047 |
| | 1715 |
| 174-3705 | 726 |
| | 729 |
| | ▶786 |
| 174-4140 | 1480 |
| | 1483 |
| | 1486 |
| | 1492 |
| | 1496 |
| | 1499 |
| 174-4181 | 184 |
| 174-4492 | 1292 |
| | 1315 |
| | 1447 |
| | 1451 |
| | 1642 |
| 174-4546 | 8 |
| | 18 |
| | ▶1642 |
| | ▶1644 |
| | 1645 |
| 174-4547 | 1442 |
| | ▶1446 |
| 174-4971 | 1292 |
| | 1315 |
| 174-5415 | 212 |
| 174-5807 | 1397 |
| | 1400 |
| | 1407 |
| | 1409 |
| 174-5907 | 562 |
| | 568 |
| | 574 |
| | 578 |
| | 584 |
| | 587 |
| | 593 |
| | 596 |
| | 604 |
| | 611 |
| | 614 |
| | 619 |
| | 892 |
| | 893 |
| | 894 |
| | 896 |
| | 920 |
| 174-6051 | 1447 |
| | 1452 |
| | 1642 |
| 174-6353 | 1642 |
| 174-7449 | 787 |
| 174-7566 | 353 |
| | 524 |
| | 529 |
| | 671 |
| | 675 |
| | 680 |
| | 685 |
| | 689 |
| 174-8131 | 672 |
| | 676 |
| | 680 |
| | 685 |
| | 690 |
| | 693 |
| | 696 |
| | 699 |
| | 1361 |
| | 1365 |
| | 1369 |
| 174-9529 | 108 |
| | 110 |
| | 112 |
| 174-9570 | ▶228 |
| | 250 |
| 174-9692 | 604 |
| | 611 |
| | 614 |
| | 619 |
| 175-1504 | ▶1625 |
| | 1634 |
| 175-2308 | 493 |
| | ▶494 |
| 175-2309 | 493 |
| | ▶495 |
| 175-3676 | 116 |
| | 118 |
| | 119 |
| | 120 |
| 175-3893 | 790 |
| 175-4291 | 398 |
| | 402 |
| 175-4292 | 398 |
| | 402 |
| 175-4429 | 45 |
| 175-7895 | 955 |
| | 969 |
| | 971 |
| 175-7896 | 949 |
| | 951 |
| | 953 |
| | 957 |
| | 961 |
| | 965 |
| | 967 |
| 175-7898 | 959 |
| | 973 |
| | 1684 |
| 175-7900 | 963 |
| 176-2945 | 910 |
| | 915 |
| 176-5507 | 1642 |
| 177-0581 | 207 |
| 177-1713 | 910 |


▶ REFERÊNCIA PRIMÁRIA

# ÍNDICE DE NÚMERO DE PEÇA


| Peça | Página |
|---|---|
| | 915 |
| 177-1862 | 1588 |
| 177-1863 | 1626 |
| 177-2215 | 272 |
| | 278 |
| | 623 |
| | 646 |
| | 652 |
| | 662 |
| 177-4119 | 827 |
| | 831 |
| | 835 |
| 177-4120 | 827 |
| | 831 |
| | 835 |
| 177-4493 | ▶302 |
| | 561 |
| | 566 |
| | 572 |
| 177-4937 | 1625 |
| 177-7448 | 1361 |
| | 1365 |
| 177-7858 | 1292 |
| | 1447 |
| 177-7891 | 1298 |
| | 1299 |
| | 1301 |
| | 1303 |
| | 1305 |
| | 1307 |
| | 1309 |
| | ▶1419 |
| 178-1685 | 1252 |
| 178-1686 | 1252 |
| | 1261 |
| | 1264 |
| 178-1688 | 1252 |
| | 1261 |
| | 1264 |
| 178-2991 | 955 |
| 178-3086 | 1266 |
| | 1268 |
| | 1270 |
| | 1272 |
| 178-3695 | 760 |
| | 764 |
| | 768 |
| 178-4190 | 1472 |
| | 1474 |
| | 1476 |
| | 1478 |
| 178-7023 | 1272 |
| 178-7907 | 1636 |
| | 1638 |
| | 1641 |
| 178-8455 | 1252 |
| | 1261 |
| | 1264 |
| 178-8603 | 1444 |
| | 1445 |
| | 1455 |
| | ▶1528 |
| 178-8894 | 1403 |
| | 1405 |
| | 1417 |
| 179-1298 | 789 |
| 179-1550 | 434 |
| | 437 |
| | 440 |
| | 566 |
| | 572 |
| 179-2138 | 1472 |
| | 1474 |
| | 1476 |
| | 1478 |
| 179-2139 | 1472 |
| | 1474 |
| | 1476 |
| | 1478 |
| 179-2140 | 1472 |
| | 1474 |
| | 1476 |
| | 1478 |
| 179-4814 | 1456 |
| 179-7400 | 251 |
| 179-8128 | 251 |
| | 253 |
| 179-9392 | 371 |
| | 387 |
| | 550 |
| 180-3833 | 1543 |
| 180-3834 | 1543 |
| 180-3836 | 1543 |
| 180-4027 | 910 |
| | 915 |
| | 1375 |
| | 1378 |
| | 1381 |
| | 1384 |
| 180-4028 | 670 |
| | 674 |
| | 678 |
| | 683 |
| | 688 |
| | 692 |
| | 696 |
| | 699 |
| 180-4643 | 309 |
| | ▶311 |
| 180-4656 | 1601 |
| 180-7033 | 670 |
| | 674 |
| | 678 |
| | 683 |
| | 688 |
| | 692 |
| | 696 |
| 180-7147 | 910 |
| | 915 |
| | 1375 |
| | 1378 |
| | 1381 |
| | 1384 |
| 180-7303 | 1039 |
| | 1044 |
| 180-7344 | 107 |
| 180-9324 | 732 |
| 180-9327 | 789 |
| 180-9340 | 467 |
| | 553 |
| 180-9933 | 726 |
| | 729 |
| 183-1425 | 1361 |
| | 1365 |
| 183-2136 | 539 |
| 183-2151 | 539 |
| 183-3399 | 149 |
| | 241 |
| | 243 |
| 183-3406 | 234 |
| | 454 |
| 183-3407 | 74 |
| | 76 |
| 183-3873 | 751 |
| 183-6774 | 790 |
| 183-6775 | 790 |
| 183-6845 | 34 |
| | 37 |
| | 39 |
| | ▶209 |
| 183-6854 | 209 |
| 183-6856 | 209 |
| 183-7263 | 454 |
| | 458 |
| | 793 |
| | 1201 |
| | 1204 |
| 184-1130 | ▶789 |
| | 799 |
| 184-2298 | 1626 |
| 184-2299 | 1626 |
| 184-2420 | 166 |
| | 169 |
| 184-2509 | 166 |
| 184-9843 | 949 |
| | 951 |
| | 965 |
| | 967 |
| 185-0008 | 908 |
| | ▶930 |
| 185-1122 | 910 |
| | 915 |
| 185-1860 | 341 |
| | 343 |
| | 353 |
| | 523 |
| | 534 |
| | 536 |
| | 543 |
| | 546 |
| | 547 |
| | 675 |
| | 684 |
| | 689 |
| | 693 |
| 185-1861 | 341 |
| | 353 |
| | 523 |
| | 534 |
| | 536 |
| | 543 |
| | 546 |
| | 675 |
| | 684 |
| | 689 |
| | 693 |
| 185-2197 | 539 |
| 185-2638 | 259 |
| 185-2639 | 259 |
| 185-2644 | 259 |
| 185-2645 | 259 |
| 185-2647 | 259 |
| 185-2648 | 259 |
| 185-2650 | 259 |
| 185-2653 | 259 |
| 185-2654 | 259 |
| 185-2655 | 259 |
| 185-2658 | 259 |
| 185-3241 | 231 |
| 185-5872 | 1344 |
| | 1346 |
| | 1348 |
| | 1350 |
| | 1353 |
| 186-1526 | 789 |
| | 792 |
| | ▶797 |
| 186-3223 | 631 |
| | 635 |
| | 638 |
| | 642 |
| | 657 |
| 186-3735 | 319 |
| | 321 |
| | 323 |
| | 326 |
| | 360 |
| | 403 |
| | 405 |
| | 417 |
| | 419 |
| | 460 |
| | 490 |
| | 494 |
| | 495 |
| | 502 |
| | 505 |
| | 509 |
| | 515 |
| | 539 |
| | 542 |
| | 561 |
| | 566 |
| | 567 |
| | 568 |
| | 602 |
| | 623 |
| | 624 |
| | 625 |
| | 626 |
| | 632 |
| | 668 |
| | 795 |
| | 797 |
| | 890 |
| | 1508 |
| | 1543 |
| | 1663 |
| | 1666 |
| | 1668 |
| | 1671 |
| 186-3736 | 360 |
| | 509 |
| | 566 |
| | 567 |
| | 568 |
| | 602 |
| | 624 |
| | 625 |
| | 626 |
| | 632 |
| | 668 |
| | 1545 |
| 187-0491 | 1359 |
| 187-0953 | 1720 |
| 187-1008 | 623 |
| | 646 |
| | 652 |
| | 662 |
| 187-6279 | 34 |
| | 37 |
| | 39 |
| | ▶149 |
| 187-6294 | 149 |
| 187-8278 | 80 |
| 187-8279 | 80 |
| 187-8280 | 80 |
| 187-8281 | 80 |
| 188-9644 | 614 |
| | 619 |
| 189-0108 | 631 |
| | 635 |
| | 638 |
| | 642 |
| | 657 |
| 189-0189 | 795 |


▶ REFERÊNCIA PRIMÁRIA

# ÍNDICE DE NÚMERO DE PEÇA


| Peça | Página |
|---|---|
| 189-1707 | 1508 |
| | 1511 |
| | 1514 |
| | 1517 |
| 189-2864 | 1403 |
| | 1405 |
| 189-3158 | 513 |
| | 628 |
| | 646 |
| | 652 |
| | 662 |
| | 726 |
| | 729 |
| | 1566 |
| | 1569 |
| | 1572 |
| | 1575 |
| 189-8772 | 209 |
| | 761 |
| | 765 |
| | 769 |
| 189-8777 | 156 |
| 190-1684 | 705 |
| 190-3043 | 1375 |
| | 1378 |
| | 1381 |
| | 1384 |
| 190-4375 | 911 |
| | 916 |
| 190-4885 | 136 |
| 190-5386 | 1718 |
| | 1720 |
| | 1740 |
| | 1751 |
| 190-7614 | 338 |
| | 359 |
| | 382 |
| | 393 |
| | 602 |
| | 609 |
| 190-7615 | 343 |
| | 547 |
| 190-8970 | 250 |
| 190-8977 | 233 |
| | 237 |
| | ►250 |
| 191-0027 | 1292 |
| | 1315 |
| | 1319 |
| | 1447 |
| | 1452 |
| | 1642 |
| | 1644 |
| | 1646 |
| 191-0461 | 40 |
| | 41 |
| | ►241 |
| 191-0522 | 134 |
| 191-0523 | ►134 |
| | 241 |
| | 242 |
| | 243 |
| 191-1782 | 233 |
| | 237 |
| 191-1783 | 233 |
| | 237 |
| 191-3645 | 894 |
| | 896 |
| | 898 |
| | 928 |
| 191-5236 | 1296 |
| | 1297 |
| | 1312 |
| | 1313 |
| 191-6241 | 117 |
| 191-8303 | ►472 |
| | 709 |
| 191-8304 | 709 |
| 191-9256 | 705 |
| 192-2981 | 42 |
| | ►155 |
| 192-7357 | 108 |
| | 110 |
| | 112 |
| 193-1721 | 8 |
| | 773 |
| | ►780 |
| 193-1736 | 253 |
| 193-2550 | ►473 |
| | 627 |
| 193-6996 | ►117 |
| | 118 |
| 193-6998 | 34 |
| | ►118 |
| 194-2903 | 233 |
| | 238 |
| 194-4046 | 267 |
| | 273 |
| | 279 |
| | 284 |
| | 290 |
| | 295 |
| 194-5226 | 344 |
| | 463 |
| 194-5227 | 344 |
| | 463 |
| 194-6722 | ►463 |
| | 631 |
| | 635 |
| | 638 |
| 194-7015 | 827 |
| | 831 |
| | 835 |
| 195-0321 | 122 |
| 195-7218 | 1724 |
| | 1729 |
| 195-8553 | 748 |
| 196-2412 | 890 |
| | 901 |
| 196-4150 | 1555 |
| | 1558 |
| | 1571 |
| | 1574 |
| | 1580 |
| 196-7268 | 539 |
| 196-9519 | 65 |
| 197-0416 | 203 |
| | 205 |
| 197-2055 | 1534 |
| | 1536 |
| 197-2066 | 11 |
| | ►1531 |
| | 1532 |
| 197-4977 | 705 |
| | 709 |
| 197-5210 | 34 |
| | 36 |
| | 38 |
| | ►98 |
| 197-7689 | 1648 |
| | 1650 |
| 197-8393 | 454 |
| | ►464 |
| 197-8394 | 454 |
| | ►465 |
| 197-8419 | 149 |
| | 206 |
| | 1737 |
| | 1738 |
| 197-8611 | 1480 |
| | 1483 |
| | 1486 |
| | 1492 |
| | 1496 |
| | 1499 |
| 197-8624 | 1480 |
| | 1483 |
| | 1487 |
| | 1492 |
| | 1496 |
| | 1499 |
| 197-8629 | 1480 |
| | 1483 |
| | 1487 |
| | 1492 |
| | 1496 |
| | 1499 |
| 197-8630 | 1480 |
| | 1483 |
| | 1487 |
| | 1492 |
| | 1496 |
| | 1499 |
| 197-8820 | ►259 |
| | 261 |
| 197-9353 | 122 |
| 197-9354 | 122 |
| 197-9386 | 122 |
| 198-2713 | 553 |
| 198-2714 | 35 |
| | ►553 |
| 198-3611 | 53 |
| | 108 |
| | 110 |
| 198-4776 | 53 |
| | 108 |
| | 110 |
| | 189 |
| | 191 |
| | 1344 |
| | 1346 |
| | 1348 |
| | 1350 |
| | 1353 |
| 198-4777 | 53 |
| | 108 |
| | 110 |
| | 189 |
| | 191 |
| | 210 |
| | 211 |
| | 234 |
| | 238 |
| | 648 |
| | 653 |
| | 663 |
| | 1353 |
| 198-4778 | 818 |
| | 879 |
| 198-4780 | 1059 |
| 198-4781 | 1270 |
| | 1272 |
| 198-4782 | 880 |
| | 882 |
| | 884 |
| 198-5438 | 910 |
| | 915 |
| 198-7380 | 874 |
| | 875 |
| 198-8588 | 846 |
| | 848 |
| | 850 |
| 198-9811 | 1724 |
| 198-9812 | 1725 |
| 199-2677 | 1397 |
| | 1400 |
| | 1407 |
| | 1409 |
| | 1411 |
| | 1415 |
| 199-2712 | 1397 |
| | 1400 |
| | 1407 |
| | 1409 |
| | 1411 |
| | 1415 |
| 199-2739 | 1411 |
| 199-2740 | 1415 |
| 199-6582 | 529 |
| | 671 |
| | 675 |
| | 680 |
| | 685 |
| | 689 |
| 199-7891 | 259 |
| 199-8436 | 259 |
| **2** | |
| 200-2258 | 163 |
| 200-3967 | 846 |
| | 848 |
| | 850 |
| | 852 |
| 200-4495 | 97 |
| 200-4497 | 155 |
| | ►156 |
| | 157 |
| 200-8623 | 1487 |
| | 1492 |
| | 1499 |
| | 1505 |
| 200-8787 | 529 |
| 201-0387 | 705 |
| 201-2184 | 945 |
| 201-7354 | 1061 |
| 201-9774 | 138 |
| 202-1138 | 1555 |
| | 1558 |
| | 1571 |
| | 1574 |
| | 1580 |
| | 1586 |
| 202-2762 | 48 |
| | 50 |
| | 726 |
| | 729 |
| | 922 |
| | 924 |
| | 985 |
| | 987 |
| | 1511 |
| | 1514 |
| | 1517 |
| 202-5397 | 341 |
| | 343 |
| | 353 |
| | 536 |
| | 543 |
| | 675 |
| | 689 |
| 202-6611 | 400 |
| 202-6614 | 398 |
| | 399 |


► REFERÊNCIA PRIMÁRIA

# ÍNDICE DE NÚMERO DE PEÇA


| Peça | Página |
|---|---|
| | 401 |
| | 402 |
| 202-7666 | ►1325 |
| | 1625 |
| 202-7668 | ►1326 |
| | 1625 |
| 203-0780 | 1531 |
| 203-1124 | 1663 |
| | 1666 |
| | 1668 |
| | 1671 |
| 203-2389 | 889 |
| | 900 |
| 203-2390 | 889 |
| | 900 |
| 203-2391 | 889 |
| | 900 |
| 203-2423 | 889 |
| | 900 |
| 203-3768 | 209 |
| 203-3769 | 201 |
| | 202 |
| 203-5957 | 902 |
| 203-5958 | 902 |
| 203-7703 | 1634 |
| 203-9007 | 341 |
| 204-1297 | 341 |
| | 343 |
| | 353 |
| | 523 |
| | 534 |
| | 536 |
| | 543 |
| | 547 |
| | 675 |
| | 684 |
| | 689 |
| | 693 |
| 204-4376 | 1292 |
| | 1315 |
| | 1319 |
| | 1447 |
| | 1452 |
| 204-6488 | 1361 |
| | 1365 |
| 204-8000 | 631 |
| | 635 |
| | 638 |
| | 642 |
| | 658 |
| 204-8736 | 910 |
| | 915 |
| 204-8737 | 910 |
| | 915 |
| 204-8738 | 910 |
| | 915 |
| 204-8739 | 910 |
| | 915 |
| 204-8740 | 910 |
| | 915 |
| 204-8741 | 910 |
| | 915 |
| 205-0626 | 259 |
| 205-1280 | 241 |
| | 242 |
| | 243 |
| 205-1320 | 97 |
| 205-1321 | 40 |
| | 41 |
| | 42 |
| | ►97 |
| 205-6388 | 1625 |
| 205-7187 | 922 |
| | 924 |
| 205-7299 | 892 |
| | 894 |
| | 896 |
| | 898 |
| | 908 |
| | 920 |
| | 922 |
| | 924 |
| | 985 |
| | 987 |
| | 1040 |
| | 1045 |
| 205-8839 | 732 |
| 205-8847 | 732 |
| 206-1345 | 553 |
| | 556 |
| 206-3599 | 222 |
| | 225 |
| | 1375 |
| | 1378 |
| | 1381 |
| | 1384 |
| 206-3600 | 222 |
| | 225 |
| 206-4097 | 1361 |
| | 1365 |
| | 1369 |
| 206-4228 | 34 |
| | ►164 |
| 206-4669 | 146 |
| 206-5122 | 1112 |
| | 1149 |
| | 1154 |
| 206-5123 | 1112 |
| | 1149 |
| | 1154 |
| 206-5823 | 1663 |
| | 1664 |
| | 1666 |
| | 1668 |
| | 1671 |
| 206-6875 | 299 |
| 206-8784 | 486 |
| 206-9292 | 752 |
| 206-9295 | 498 |
| 206-9651 | 1361 |
| | 1365 |
| 207-1517 | 484 |
| | ►486 |
| 207-4773 | 910 |
| | 915 |
| 207-4922 | 1375 |
| | 1378 |
| | 1381 |
| 207-4924 | 910 |
| 207-4927 | 222 |
| 207-6034 | 732 |
| 208-0423 | 1520 |
| | 1524 |
| 208-1628 | 45 |
| 208-4617 | 267 |
| | 273 |
| | 279 |
| | 284 |
| | 290 |
| | 295 |
| 208-6054 | 166 |
| 208-7782 | 311 |
| | 312 |
| | 313 |
| | 314 |
| | 1541 |
| 208-9698 | ►934 |
| | 1716 |
| | 1717 |
| 209-4578 | 207 |
| 209-5776 | 1745 |
| 210-1747 | 454 |
| | ►466 |
| 210-2262 | 1588 |
| 210-2263 | 1588 |
| 210-2266 | 1588 |
| 210-2270 | ►1588 |
| | 1626 |
| 210-3321 | 57 |
| 210-5590 | 40 |
| | 41 |
| | 42 |
| | ►65 |
| 210-5592 | 40 |
| | 41 |
| | 42 |
| | ►122 |
| 210-7722 | 209 |
| 210-9246 | 149 |
| | 1736 |
| 211-4908 | 1339 |
| | 1340 |
| 211-4913 | 1328 |
| | 1330 |
| | 1331 |
| | 1333 |
| | 1336 |
| | ►1666 |
| 211-6807 | 357 |
| | 553 |
| 211-9274 | 108 |
| 211-9275 | 108 |
| 212-2270 | 40 |
| | 41 |
| | 42 |
| | ►157 |
| 212-3706 | 241 |
| 212-4174 | 146 |
| 212-4288 | 55 |
| 212-4289 | 40 |
| | 41 |
| | 42 |
| | ►55 |
| 212-4893 | 65 |
| 212-5081 | 196 |
| 212-6933 | 166 |
| 213-0064 | 233 |
| 213-3193 | 122 |
| 213-5007 | 1266 |
| | 1268 |
| | 1270 |
| | 1272 |
| 213-7315 | 1556 |
| | 1559 |
| | 1562 |
| | 1564 |
| | 1566 |
| | 1569 |
| | 1572 |
| | 1575 |
| | 1578 |
| | 1581 |
| | 1584 |
| | 1586 |
| 213-9100 | 423 |
| 213-9842 | 732 |
| 214-0647 | 1534 |
| | 1536 |
| 214-1982 | 1090 |
| 214-1983 | 8 |
| | 984 |
| | ►1092 |
| 214-1984 | ►1090 |
| | 1092 |
| 214-4863 | ►460 |
| | 1375 |
| 214-7566 | 74 |
| | 76 |
| | 98 |
| | 101 |
| | 103 |
| | 138 |
| | 162 |
| | 456 |
| | 458 |
| | 465 |
| | 466 |
| | 469 |
| | 1736 |
| | 1737 |
| | 1738 |
| 214-7567 | 456 |
| | 468 |
| | 470 |
| | 1737 |
| | 1738 |
| 214-7568 | 48 |
| | 50 |
| | 74 |
| | 76 |
| | 101 |
| | 102 |
| | 116 |
| | 117 |
| | 119 |
| | 120 |
| | 136 |
| | 149 |
| | 151 |
| | 152 |
| | 162 |
| | 203 |
| | 206 |
| | 232 |
| | 234 |
| | 241 |
| | 242 |
| | 243 |
| | 244 |
| | 246 |
| | 247 |
| | 255 |
| | 456 |
| | 458 |
| | 464 |
| | 471 |
| | 726 |
| | 729 |
| | 734 |
| | 753 |
| | 760 |
| | 764 |
| | 768 |
| | 787 |
| | 1736 |
| | 1737 |
| | 1738 |
| 215-3005 | ►889 |
| | 894 |
| 215-7066 | 166 |
| | 169 |
| 215-7067 | 166 |
| | 169 |
| 216-5586 | 69 |
| 217-2661 | 1090 |
| 217-4369 | 892 |


► REFERÊNCIA PRIMÁRIA

# ÍNDICE DE NÚMERO DE PEÇA


| Peça | Página |
|---|---|
| | 893 |
| | 920 |
| 217-7742 | 1508 |
| | 1511 |
| | 1514 |
| | 1517 |
| 217-7933 | 1588 |
| 217-8166 | 678 |
| | 683 |
| 218-2309 | 904 |
| 218-2971 | 889 |
| | 900 |
| 218-3339 | 724 |
| 218-8655 | 251 |
| | 253 |
| 219-0302 | 1334 |
| | 1338 |
| | 1591 |
| | 1593 |
| | 1595 |
| | 1597 |
| | 1599 |
| | 1602 |
| | 1604 |
| | 1606 |
| | 1608 |
| | 1614 |
| | 1616 |
| | 1735 |
| 219-0314 | 197 |
| 219-2000 | 1325 |
| | 1326 |
| 219-2434 | 748 |
| 219-2437 | 748 |
| 219-3309 | 131 |
| 219-5847 | ▶74 |
| | ▶76 |
| | 78 |
| 219-5849 | 40 |
| | 41 |
| | 42 |
| | ▶78 |
| 219-6485 | ▶398 |
| | 440 |
| 220-1194 | 33 |
| | 36 |
| | 38 |
| | ▶140 |
| 220-1209 | 85 |
| 220-3634 | 1739 |
| | 1745 |
| | 1751 |
| 220-8678 | 228 |
| 221-3494 | 149 |
| | 241 |
| 221-3676 | 1223 |
| | 1232 |
| 221-4482 | 40 |
| | 41 |
| | 42 |
| | ▶67 |
| 221-8045 | 1739 |
| | 1751 |
| 222-0345 | ▶1620 |
| | 1625 |
| 222-3769 | 1389 |
| 222-3910 | 103 |
| 222-4737 | 1169 |
| | 1171 |
| | 1173 |
| | 1175 |
| | 1177 |
| | 1179 |
| | 1181 |
| | 1183 |
| | 1185 |
| | 1187 |
| | 1189 |
| | 1191 |
| | 1193 |
| | 1197 |
| | 1199 |
| 222-5893 | 57 |
| 222-5915 | 164 |
| | 172 |
| 222-5917 | ▶344 |
| | 553 |
| | 556 |
| 222-5946 | 33 |
| | 36 |
| | 38 |
| | ▶135 |
| 222-7774 | 1213 |
| | 1223 |
| | 1232 |
| | ▶1240 |
| 223-0580 | 1086 |
| 223-4296 | 362 |
| 223-5916 | 1520 |
| | 1524 |
| 223-8372 | 874 |
| | 875 |
| 224-0554 | 1739 |
| | 1751 |
| 224-3247 | 55 |
| 224-3969 | 1464 |
| 224-4536 | ▶467 |
| | 468 |
| 224-5912 | 823 |
| 224-6638 | 122 |
| 225-0312 | 288 |
| | 1739 |
| | 1751 |
| 225-3109 | 321 |
| | 323 |
| | 326 |
| | 330 |
| | 333 |
| | 1480 |
| | 1483 |
| | 1487 |
| | 1492 |
| | 1496 |
| | 1499 |
| | 1502 |
| | 1505 |
| 225-4150 | 1739 |
| | 1745 |
| | 1751 |
| 225-4257 | 1739 |
| | 1751 |
| 226-0295 | 1397 |
| | 1400 |
| | 1407 |
| | 1409 |
| | 1411 |
| | 1415 |
| 226-0342 | 1397 |
| | 1400 |
| | 1407 |
| | 1409 |
| | 1411 |
| | 1415 |
| 226-1240 | 823 |
| | 1739 |
| | 1751 |
| 226-1274 | 1739 |
| | 1751 |
| 226-2870 | 1090 |
| 226-2871 | 1090 |
| 226-3492 | 653 |
| | 662 |
| 226-6621 | 705 |
| 226-7473 | 299 |
| | ▶301 |
| 226-8202 | 955 |
| | 969 |
| | 971 |
| 226-8696 | 151 |
| | 152 |
| 227-1200 | 71 |
| | 73 |
| 227-5904 | 101 |
| | 102 |
| | 231 |
| | 244 |
| | 246 |
| | 247 |
| | 253 |
| 227-5926 | 34 |
| | 37 |
| | 39 |
| | ▶151 |
| 227-5942 | 164 |
| | 172 |
| 227-7390 | 1735 |
| 228-2615 | 1735 |
| 228-3323 | 340 |
| | 603 |
| | 611 |
| 228-3621 | 83 |
| 228-4766 | 85 |
| 228-4947 | 101 |
| | 102 |
| | 474 |
| 228-5009 | 670 |
| | 674 |
| | 680 |
| | 685 |
| | 688 |
| | 693 |
| | 696 |
| | 699 |
| 228-5897 | 251 |
| | 253 |
| 228-6050 | 403 |
| | 405 |
| 228-6052 | 403 |
| | 405 |
| | 407 |
| | 409 |
| | 411 |
| | 413 |
| 228-6054 | 403 |
| | 405 |
| | 407 |
| | 409 |
| | 411 |
| | 413 |
| 228-6056 | 403 |
| | 405 |
| | 407 |
| | 409 |
| | 411 |
| | 413 |
| 228-6089 | 523 |
| | 534 |
| | 536 |
| | 542 |
| | 546 |
| | 550 |
| | 674 |
| | 683 |
| | 688 |
| | 692 |
| | 696 |
| | 699 |
| | 1391 |
| 228-7088 | 48 |
| | 50 |
| | 101 |
| 228-7089 | 149 |
| | 162 |
| | 206 |
| | 243 |
| | 1737 |
| | 1738 |
| 228-7090 | 48 |
| | 50 |
| | 242 |
| | 1737 |
| | 1738 |
| 228-7103 | 146 |
| 228-8510 | 140 |
| 228-9657 | 259 |
| 229-5010 | 1232 |
| 229-5153 | 65 |
| 229-5154 | 65 |
| 229-5155 | 65 |
| 229-5156 | 65 |
| 229-8841 | 33 |
| | 36 |
| | 38 |
| | ▶57 |
| 229-8844 | 91 |
| 230-1341 | 370 |
| | 380 |
| | 382 |
| | 385 |
| | 389 |
| | 391 |
| | 393 |
| 230-2566 | 340 |
| 230-4011 | 351 |
| | 357 |
| | 497 |
| | 626 |
| | 647 |
| 230-4012 | 351 |
| | 626 |
| | 647 |
| 230-4013 | 357 |
| | 643 |
| | 658 |
| 230-4477 | 288 |
| | 1739 |
| | 1751 |
| 230-5008 | 507 |
| | 511 |
| 230-6262 | 119 |
| | 120 |
| 231-4486 | 1440 |
| | 1441 |
| 231-4487 | 1440 |
| | 1441 |
| 231-5251 | 823 |
| 231-9897 | 355 |
| | 624 |
| 232-0343 | 232 |
| | ▶255 |
| 232-1285 | 71 |
| 232-1693 | 299 |
| 232-1732 | 1440 |
| | 1441 |
| 232-1754 | 131 |
| 232-3717 | 40 |

# ÍNDICE DE NÚMERO DE PEÇA


| Peça | Página |
|---|---|
| | 41 |
| | 42 |
| | ▶131 |
| 232-6114 | 1531 |
| 233-0891 | 299 |
| 233-3387 | ▶212 |
| 233-7655 | 158 |
| | 162 |
| 233-9204 | 955 |
| 233-9205 | 963 |
| 233-9207 | 963 |
| 234-0225 | 904 |
| | 906 |
| 234-4323 | ▶399 |
| | 425 |
| | 428 |
| | 430 |
| | 434 |
| | 437 |
| 234-4324 | ▶400 |
| | 434 |
| | 437 |
| | 440 |
| 234-4325 | ▶401 |
| | 428 |
| | 430 |
| 234-5012 | 456 |
| | 458 |
| | ▶477 |
| 234-5013 | 233 |
| | 237 |
| | 456 |
| | 458 |
| | ▶478 |
| 234-6666 | 797 |
| 234-7565 | 858 |
| | 1270 |
| | 1272 |
| 234-7730 | 399 |
| | 400 |
| | 401 |
| 234-7731 | 399 |
| | 400 |
| | 401 |
| 235-2412 | ▶717 |
| | 783 |
| | 784 |
| 235-2413 | ▶719 |
| | 783 |
| | 784 |
| 235-2765 | 349 |
| | 625 |
| | 626 |
| | 647 |
| | 653 |
| | 662 |
| 235-4123 | 341 |
| | 343 |
| | 353 |
| | 534 |
| | 536 |
| | 693 |
| 235-5527 | 133 |
| 235-8200 | 34 |
| | 37 |
| | 39 |
| | ▶451 |
| 235-9651 | 248 |
| | 249 |
| 236-0737 | 1361 |
| | 1365 |
| | 1369 |
| 236-1927 | 449 |
| | 450 |
| 236-2356 | ▶350 |
| | 601 |
| | 608 |
| | 614 |
| | 619 |
| 236-4413 | ▶177 |
| | 178 |
| 236-4420 | 177 |
| 236-4421 | 177 |
| 236-4545 | 482 |
| 236-4631 | 525 |
| | 534 |
| | 536 |
| | 544 |
| | 548 |
| | 550 |
| | 676 |
| | 686 |
| | 690 |
| | 692 |
| | 696 |
| | 699 |
| 236-5197 | 1588 |
| 236-6220 | 454 |
| | ▶468 |
| 236-6221 | 454 |
| | 456 |
| | 458 |
| | ▶474 |
| 236-8826 | 601 |
| | 608 |
| | 614 |
| | 619 |
| 237-0227 | 233 |
| | 351 |
| | 357 |
| | 626 |
| | 647 |
| 237-8063 | 34 |
| | ▶152 |
| 237-9822 | 34 |
| | 36 |
| | 38 |
| | ▶106 |
| 238-0415 | 1292 |
| | 1315 |
| | 1319 |
| | 1447 |
| | 1452 |
| 238-0417 | 1292 |
| | 1315 |
| | 1319 |
| | 1447 |
| | 1452 |
| 238-2698 | 122 |
| 238-4462 | 953 |
| | 961 |
| 238-4523 | 872 |
| 238-4524 | 872 |
| 238-4525 | 872 |
| 238-4527 | 872 |
| 238-4528 | 872 |
| 238-5078 | 735 |
| 238-5079 | 74 |
| | 76 |
| | 1737 |
| | 1738 |
| 238-5080 | 48 |
| | 50 |
| | 102 |
| | 119 |
| | 120 |
| | 127 |
| | 162 |
| | 201 |
| | 202 |
| | 478 |
| | 479 |
| | 734 |
| | 790 |
| | 1736 |
| | 1737 |
| | 1738 |
| 238-5081 | 69 |
| | 162 |
| | 1736 |
| 238-5082 | 48 |
| | 50 |
| | 98 |
| | 103 |
| | 163 |
| 238-5084 | 74 |
| | 76 |
| | 1737 |
| | 1738 |
| 238-9397 | 513 |
| 239-0583 | 56 |
| | 103 |
| 239-1134 | 482 |
| | ▶504 |
| 239-2402 | 231 |
| | 251 |
| | 253 |
| 239-4991 | 1739 |
| | 1751 |
| 239-5030 | 234 |
| | 238 |
| 239-6989 | 1740 |
| | 1745 |
| | 1752 |
| 239-9893 | ▶1064 |
| | 1197 |
| 239-9894 | ▶1066 |
| | 1179 |
| 241-4194 | 482 |
| 241-5889 | 1064 |
| | 1066 |
| 241-6185 | 738 |
| 241-6205 | 787 |
| 241-6218 | 787 |
| 241-8368 | ▶496 |
| | 631 |
| | 635 |
| | 638 |
| | 642 |
| | 657 |
| 241-8534 | 160 |
| 242-0588 | 403 |
| | 405 |
| | 407 |
| | 409 |
| | 411 |
| | 413 |
| 242-3360 | 213 |
| | 214 |
| | 216 |
| | 219 |
| 242-3864 | 138 |
| 242-6099 | 761 |
| | 765 |
| | 769 |
| 242-7417 | 738 |
| 242-9245 | 910 |
| | 915 |
| 243-1786 | 1268 |
| | 1272 |
| 243-3250 | ▶350 |
| | 601 |
| | 608 |
| | 614 |
| | 619 |
| 243-4507 | 507 |
| | 511 |
| 243-5063 | 193 |
| 243-5289 | 1740 |
| | 1752 |
| 243-5362 | 340 |
| | 350 |
| | 601 |
| | 603 |
| | 608 |
| | 611 |
| 244-2585 | 1112 |
| 244-2589 | 1112 |
| | 1149 |
| | 1153 |
| 244-2592 | 1112 |
| | 1149 |
| | 1153 |
| 244-2596 | 1112 |
| | 1149 |
| | 1154 |
| 244-3164 | 371 |
| 244-3168 | 299 |
| 244-3712 | 458 |
| | 753 |
| | 760 |
| | 764 |
| | 768 |
| 244-4500 | 91 |
| 244-5880 | 601 |
| | 608 |
| | 614 |
| | 619 |
| 245-3259 | 100 |
| 245-3930 | 823 |
| 245-4630 | 474 |
| 245-6375 | 196 |
| 245-6376 | 196 |
| 245-6796 | 60 |
| 245-7339 | 101 |
| | 102 |
| | 130 |
| 245-7434 | 341 |
| | 343 |
| | 353 |
| | 523 |
| | 534 |
| | 536 |
| | 543 |
| | 547 |
| | 675 |
| | 684 |
| | 689 |
| | 692 |
| 246-2641 | 256 |
| | 818 |
| | 879 |
| | 1092 |
| | 1621 |
| | 1624 |
| | 1631 |
| | 1637 |
| | 1639 |
| | 1730 |
| | 1746 |
| 246-2931 | 36 |
| | 38 |
| | ▶203 |
| 246-4611 | 197 |
| 246-4615 | 196 |
| 246-5916 | 969 |


▶ REFERÊNCIA PRIMÁRIA

# ÍNDICE DE NÚMERO DE PEÇA


| Peça | Página |
|---|---|
| 246-6036 | 149 |
| 246-6561 | 319 |
| | 321 |
| | 323 |
| | 326 |
| | 329 |
| | 332 |
| | 532 |
| 246-6562 | 319 |
| | 321 |
| | 323 |
| | 326 |
| | 329 |
| | 332 |
| | 532 |
| 246-9345 | 33 |
| | 36 |
| | 38 |
| | ►299 |
| 246-9353 | 451 |
| 247-1876 | 56 |
| | 103 |
| 247-4285 | 398 |
| 247-4412 | 1679 |
| | 1681 |
| 247-6450 | 319 |
| | 322 |
| | 329 |
| | 332 |
| | 335 |
| | ►1250 |
| 247-6457 | 600 |
| 247-8602 | 207 |
| 247-8629 | 717 |
| | 719 |
| 247-9711 | 717 |
| | 719 |
| 247-9730 | 196 |
| 248-1377 | 780 |
| 248-2169 | 470 |
| 248-2886 | 719 |
| 248-5245 | 1739 |
| | 1745 |
| | 1752 |
| 248-6772 | 1292 |
| | 1315 |
| | 1320 |
| | 1447 |
| | 1452 |
| 249-3251 | 1064 |
| | 1066 |
| 249-5481 | 542 |
| | 546 |
| | 550 |
| 249-5486 | 438 |
| | 441 |
| 249-5488 | 676 |
| | 686 |
| | 690 |
| | 692 |
| | 696 |
| | 699 |
| 249-5493 | 542 |
| | 546 |
| | 550 |
| 249-6687 | 1735 |
| 249-8575 | 1739 |
| | 1745 |
| | 1752 |
| 250-0544 | 1112 |
| | 1149 |
| | 1154 |
| | ►1179 |
| 250-0841 | ►213 |
| | 215 |
| 250-1424 | 149 |
| 250-2984 | 197 |
| 250-4628 | 1554 |
| 250-7696 | ►214 |
| | 221 |
| 250-8309 | 33 |
| | ►83 |
| 251-0982 | 1356 |
| | 1357 |
| 251-3227 | 189 |
| | 191 |
| 251-4390 | 1039 |
| | 1044 |
| 251-5743 | 212 |
| 251-7350 | 866 |
| | 1480 |
| | 1483 |
| | 1487 |
| | 1492 |
| 252-0098 | 782 |
| | 810 |
| 252-0100 | 811 |
| 252-0102 | 807 |
| | ►808 |
| | 810 |
| 252-0104 | 806 |
| | ►809 |
| | 811 |
| 252-0106 | 805 |
| | 806 |
| | 807 |
| | ►810 |
| 252-0108 | 805 |
| | 806 |
| | 807 |
| | ►810 |
| 252-0111 | 804 |
| | ►811 |
| 252-0112 | 804 |
| | 806 |
| | 807 |
| | ►811 |
| 252-0114 | ►807 |
| 252-0118 | ►807 |
| 252-0730 | 801 |
| | ►804 |
| 252-0731 | ►801 |
| 252-0964 | 780 |
| 252-2157 | 1745 |
| 252-5709 | 320 |
| | 322 |
| | 324 |
| | 327 |
| | 329 |
| | 332 |
| | 532 |
| | ►600 |
| 252-7801 | 80 |
| | 82 |
| 252-8213 | 145 |
| 253-0861 | 1731 |
| 253-0912 | 1039 |
| | 1044 |
| 253-2111 | 631 |
| | 635 |
| | 638 |
| | 642 |
| 253-2589 | 34 |
| | 36 |
| | 38 |
| | ►145 |
| 253-2697 | ►316 |
| | 319 |
| 253-4019 | 1359 |
| | 1373 |
| 253-4347 | 908 |
| 253-4677 | 6 |
| | ►976 |
| 253-4678 | 976 |
| | 980 |
| 253-5322 | 709 |
| 254-0095 | 40 |
| | 41 |
| | ►244 |
| 254-5960 | 319 |
| | 327 |
| | 333 |
| | ►449 |
| | 1263 |
| 254-6136 | 1740 |
| | 1752 |
| 254-7948 | 801 |
| | ►804 |
| 254-7964 | ►801 |
| 254-8053 | 801 |
| | ►805 |
| 254-8061 | ►801 |
| 255-3482 | 601 |
| | 608 |
| | 614 |
| | 619 |
| 255-6261 | 1292 |
| | 1315 |
| 256-3830 | 131 |
| | ►133 |
| 256-3831 | ►128 |
| | 133 |
| 256-3832 | 128 |
| 256-3834 | ►129 |
| | 133 |
| 256-3835 | 129 |
| 256-5308 | 184 |
| 256-6453 | 477 |
| | 478 |
| 256-6803 | 360 |
| | 362 |
| | 370 |
| 256-6804 | 360 |
| | 362 |
| | 364 |
| | 367 |
| | 370 |
| | 374 |
| | 377 |
| 257-3226 | 1517 |
| 257-3227 | 1508 |
| | 1511 |
| | 1514 |
| 257-8471 | 1389 |
| 257-9363 | 360 |
| | 362 |
| | 364 |
| | 367 |
| | 370 |
| | 374 |
| | 377 |
| 258-0733 | 482 |
| 258-2403 | 40 |
| | ►215 |
| 258-4524 | 217 |
| | 218 |
| | 220 |
| | 221 |
| 258-8723 | 33 |
| | 36 |
| | 38 |
| | ►91 |
| 259-0017 | 166 |
| 259-0134 | ►415 |
| | 432 |
| | 433 |
| 259-2627 | 866 |
| | 1693 |
| | 1697 |
| 259-4758 | 1539 |
| | 1540 |
| 260-5716 | 251 |
| | 253 |
| 260-6501 | 1086 |
| 260-6502 | 989 |
| | 998 |
| | 1004 |
| | 1011 |
| | 1015 |
| | 1018 |
| | 1021 |
| | 1025 |
| | ►1086 |
| | ►1088 |
| 260-7524 | 128 |
| | 129 |
| 260-7647 | ►265 |
| | 601 |
| | 608 |
| | 614 |
| | 619 |
| 260-7652 | 1735 |
| 260-8630 | 149 |
| 260-8631 | 149 |
| 260-9171 | 234 |
| | 238 |
| 261-0746 | 291 |
| 261-0747 | 268 |
| | 295 |
| 261-1108 | 1039 |
| | 1044 |
| 261-1502 | ►396 |
| | 423 |
| 261-3345 | 1654 |
| | 1656 |
| 261-3816 | 116 |
| 261-4377 | 1745 |
| 261-4672 | 1266 |
| | 1268 |
| | 1270 |
| | 1272 |
| 261-4673 | 1266 |
| | 1268 |
| | 1270 |
| | 1272 |
| 261-4674 | 1266 |
| | 1268 |
| | 1270 |
| | 1272 |
| 261-4675 | 1266 |
| | 1268 |
| | 1270 |
| | 1272 |
| 261-4676 | 1266 |
| | 1268 |
| | 1270 |
| | 1272 |
| 261-5694 | 1554 |
| 261-8541 | 1693 |
| | 1697 |
| | 1701 |
| | 1705 |
| | 1708 |
| 261-8543 | 1693 |
| | 1697 |
| | 1701 |


► REFERÊNCIA PRIMÁRIA

# ÍNDICE DE NÚMERO DE PEÇA


| Peça | Página |
|---|---|
| | 1705 |
| | 1708 |
| 261-8553 | 976 |
| 261-9287 | 213 |
| 261-9367 | ▶199 |
| | 214 |
| | 216 |
| 262-0284 | 251 |
| | 253 |
| 262-1421 | ▶315 |
| | 361 |
| | 362 |
| 262-7291 | 1112 |
| | 1149 |
| | 1154 |
| | ▶1197 |
| 263-1786 | 85 |
| 263-3774 | ▶68 |
| | 69 |
| 263-6914 | 166 |
| | 169 |
| 263-8218 | 229 |
| 263-8948 | 362 |
| 263-9088 | 362 |
| | ▶453 |
| 263-9657 | 1207 |
| 264-3565 | ▶163 |
| 264-3762 | ▶196 |
| | 197 |
| 264-4297 | 479 |
| | 480 |
| | 734 |
| 264-5346 | 396 |
| 264-5732 | 357 |
| | 553 |
| 264-6156 | 131 |
| 264-6157 | 71 |
| | 73 |
| 264-7029 | 357 |
| | 497 |
| | 626 |
| | 647 |
| 264-7030 | 233 |
| | 357 |
| | 626 |
| | 643 |
| | 647 |
| 264-7031 | 507 |
| | 511 |
| 265-1094 | 1693 |
| 265-1095 | 1693 |
| 265-1096 | 1693 |
| | 1697 |
| | 1701 |
| | 1705 |
| | 1708 |
| 265-1100 | 6 |
| | ▶1693 |
| 265-5007 | 166 |
| | 169 |
| 265-5287 | 721 |
| 265-9125 | 748 |
| 266-1467 | 222 |
| | 225 |
| | ▶461 |
| | 1381 |
| | 1384 |
| 266-1478 | ▶462 |
| | 1378 |
| 266-1598 | 1066 |
| 266-1599 | 1064 |
| | 1066 |
| 266-1600 | 1064 |
| 266-4360 | 742 |
| 266-6026 | 1344 |
| | 1346 |
| | 1348 |
| | 1350 |
| | 1353 |
| 266-6793 | 760 |
| 266-7650 | 166 |
| | 169 |
| 266-7651 | 166 |
| | 169 |
| 266-8568 | 161 |
| 266-8650 | 458 |
| | ▶469 |
| 267-1402 | 456 |
| | 458 |
| | ▶470 |
| 267-3183 | ▶1735 |
| 267-3506 | 1266 |
| | 1268 |
| | 1711 |
| 267-3507 | 772 |
| | 886 |
| 267-3508 | 1266 |
| | 1268 |
| 267-4743 | 158 |
| 267-8575 | 1293 |
| | 1316 |
| | 1321 |
| 267-8821 | 1061 |
| 268-1839 | 40 |
| | 41 |
| | 42 |
| | ▶248 |
| | ▶249 |
| 270-2679 | 341 |
| 271-5658 | 65 |
| 272-0388 | 60 |
| | 64 |
| | 1737 |
| | 1738 |
| 272-1956 | 209 |
| | 1737 |
| | 1738 |
| 272-3089 | 222 |
| | 225 |
| | 911 |
| | 916 |
| | 1375 |
| | 1378 |
| | 1381 |
| | 1384 |
| 272-6641 | ▶402 |
| | 426 |
| 274-1704 | 880 |
| | 882 |
| | 884 |
| | 886 |
| 274-3774 | 341 |
| | 389 |
| | 391 |
| | 578 |
| | 584 |
| | 593 |
| 274-3779 | 389 |
| | 391 |
| 274-5909 | 1508 |
| | 1511 |
| | 1514 |
| | 1517 |
| 274-6717 | 642 |
| | 657 |
| 274-6719 | 233 |
| | 237 |
| | 456 |
| | 458 |
| 274-7395 | 454 |
| | ▶479 |
| 274-7396 | 454 |
| | ▶480 |
| 274-8068 | 1545 |
| | 1547 |
| 275-0572 | 827 |
| | 831 |
| | 835 |
| 275-1253 | 233 |
| | 237 |
| | ▶497 |
| 275-3634 | 482 |
| 275-6535 | 5 |
| | ▶783 |
| 275-7741 | ▶502 |
| | 503 |
| | 1668 |
| | 1671 |
| 275-7764 | ▶503 |
| | 1670 |
| 275-8387 | 33 |
| | 36 |
| | 38 |
| | ▶96 |
| 275-9638 | 1064 |
| | 1066 |
| 276-3674 | 141 |
| 276-3681 | 33 |
| | ▶141 |
| 276-4053 | 305 |
| 276-6793 | 456 |
| | 469 |
| 276-7462 | 86 |
| | 88 |
| 277-1873 | 627 |
| | 648 |
| | 653 |
| | 663 |
| 277-4837 | 189 |
| | 191 |
| 277-5368 | 371 |
| | 387 |
| 277-6430 | 704 |
| 277-6432 | 704 |
| | 709 |
| 277-6433 | ▶704 |
| | 783 |
| 277-8996 | 748 |
| 278-0642 | 705 |
| | 710 |
| 279-5267 | 938 |
| | 940 |
| | 943 |
| 279-6632 | 744 |
| | 758 |
| | 1693 |
| 279-8138 | 21 |
| | ▶1001 |
| | 1675 |
| 280-1480 | 1731 |
| 280-4072 | 27 |
| | 1675 |
| | ▶1686 |
| 280-4244 | 499 |
| | 544 |
| | 548 |
| | 550 |
| 281-0547 | 1740 |
| | 1752 |
| 281-3160 | ▶792 |
| | 799 |
| 281-3163 | 732 |
| | ▶799 |
| 281-3165 | ▶732 |
| | 783 |
| 281-5641 | 6 |
| | ▶738 |
| 282-0882 | 1725 |
| 282-2469 | 6 |
| | ▶846 |
| 282-2472 | 6 |
| | ▶222 |
| | 1333 |
| 282-2473 | 5 |
| | 1333 |
| | ▶1375 |
| | ▶1378 |
| | ▶1381 |
| 282-2475 | 5 |
| | ▶1361 |
| 283-0644 | 840 |
| 283-1578 | 867 |
| | 869 |
| | 870 |
| | 1266 |
| | 1268 |
| | 1679 |
| 283-7190 | 2 |
| | ▶820 |
| 284-0815 | 1064 |
| | 1066 |
| 284-0824 | 6 |
| | 9 |
| | ▶160 |
| 284-3045 | 1064 |
| | 1066 |
| 284-3502 | 149 |
| 284-5343 | 8 |
| | ▶561 |
| 284-5346 | 8 |
| | ▶539 |
| | ▶542 |
| 284-5347 | 8 |
| | ▶670 |
| | ▶674 |
| 284-5348 | 8 |
| | 315 |
| | ▶668 |
| 284-5353 | 422 |
| | ▶434 |
| | ▶437 |
| 284-5362 | 7 |
| | 315 |
| | ▶425 |
| | ▶426 |
| 284-5363 | 29 |
| | 422 |
| | ▶443 |
| 284-5376 | 7 |
| | 315 |
| | ▶428 |
| | ▶430 |
| 284-5378 | 5 |
| | ▶821 |
| 284-5379 | 821 |
| 284-5394 | 7 |
| | 315 |
| | ▶423 |
| 284-5397 | 1590 |
| | ▶1602 |
| | ▶1604 |
| | ▶1606 |
| | ▶1608 |
| 284-5399 | 12 |
| | ▶1444 |
| 284-5400 | 2 |


▶ REFERÊNCIA PRIMÁRIA

# ÍNDICE DE NÚMERO DE PEÇA


| Peça | Página |
|---|---|
| | ▶1590 |
| 284-7774 | 197 |
| 284-8533 | 361 |
| | 371 |
| 285-1133 | 315 |
| | 371 |
| 285-3361 | ▶515 |
| | ▶518 |
| | ▶523 |
| | 1328 |
| | 1330 |
| | 1331 |
| | 1591 |
| | 1593 |
| | 1595 |
| | 1597 |
| | 1599 |
| 285-4183 | 26 |
| | ▶1715 |
| 285-6570 | 760 |
| | 764 |
| | 768 |
| 285-9066 | 734 |
| 286-0466 | 1268 |
| 286-0742 | 1266 |
| | 1268 |
| 286-1089 | 1740 |
| | 1752 |
| 286-2631 | 976 |
| | 980 |
| 286-4328 | 11 |
| | ▶309 |
| 286-4330 | ▶312 |
| | 1465 |
| 286-4415 | 11 |
| | ▶1435 |
| 286-4416 | 11 |
| | ▶1436 |
| 286-4823 | 1661 |
| | ▶1668 |
| 286-4825 | 10 |
| | ▶1670 |
| 287-3259 | 1545 |
| | 1547 |
| 287-3260 | ▶1543 |
| | 1555 |
| | 1561 |
| | 1565 |
| | 1571 |
| 287-5701 | 844 |
| 287-8562 | 1561 |
| | 1563 |
| | 1577 |
| | 1580 |
| 288-0735 | 1693 |
| 288-5508 | 601 |
| | 608 |
| | 614 |
| | 619 |
| 288-5509 | 601 |
| | 608 |
| | 614 |
| | 619 |
| 288-5736 | 1545 |
| | 1547 |
| 288-5756 | 1555 |
| | 1558 |
| | 1561 |
| | 1563 |
| | 1565 |
| | 1568 |
| | 1571 |
| | 1574 |
| | 1577 |
| | 1580 |
| | 1583 |
| | 1586 |
| 288-5757 | 1555 |
| | 1558 |
| | 1561 |
| | 1563 |
| | 1565 |
| | 1568 |
| | 1571 |
| | 1574 |
| | 1577 |
| | 1580 |
| | 1583 |
| | 1586 |
| 288-7324 | 357 |
| 289-0580 | 1266 |
| | 1268 |
| | 1270 |
| | 1272 |
| 289-2935 | 953 |
| | 957 |
| | 959 |
| | 961 |
| | 963 |
| | 973 |
| 289-2946 | 953 |
| | 961 |
| | 963 |
| 289-5150 | 357 |
| 289-7545 | 1298 |
| | 1299 |
| | 1301 |
| | 1303 |
| | 1305 |
| | 1307 |
| | ▶1312 |
| | ▶1313 |
| 289-7597 | ▶1711 |
| | 1715 |
| 289-9354 | 631 |
| | 635 |
| | 638 |
| | 642 |
| | 657 |
| 289-9355 | 636 |
| | 642 |
| | 657 |
| 289-9726 | 809 |
| 290-0349 | 1591 |
| | 1593 |
| | ▶1610 |
| 290-1127 | 1328 |
| | 1330 |
| | 1331 |
| | 1333 |
| | ▶1339 |
| | ▶1340 |
| 290-1148 | ▶848 |
| | 1590 |
| 290-1505 | 808 |
| 290-4134 | 709 |
| 290-4752 | 338 |
| | 603 |
| | 610 |
| 290-5792 | ▶475 |
| | 705 |
| 290-8473 | 1390 |
| 291-5475 | ▶318 |
| | 563 |
| 291-6693 | 820 |
| | 856 |
| 291-8144 | 175 |
| 292-4772 | 922 |
| | 924 |
| 292-6099 | 1554 |
| 293-0730 | 101 |
| | 229 |
| | 230 |
| 293-2911 | 1588 |
| 293-3823 | 1746 |
| 293-3824 | 1740 |
| | 1752 |
| 293-4153 | 10 |
| | 12 |
| | 14 |
| | 15 |
| | 29 |
| | 30 |
| | ▶1545 |
| | ▶1547 |
| 293-4277 | 738 |
| 293-4285 | 760 |
| | 764 |
| | 768 |
| 293-4495 | 1545 |
| 293-4500 | 1356 |
| 293-4828 | 8 |
| | ▶623 |
| 293-4829 | 7 |
| | 984 |
| | ▶985 |
| | ▶987 |
| 293-4830 | 8 |
| | ▶924 |
| 293-4832 | 1 |
| | 8 |
| | ▶256 |
| 293-4833 | 1 |
| | 6 |
| | ▶827 |
| | ▶831 |
| | ▶835 |
| 293-4835 | 822 |
| 293-6529 | 309 |
| | 1465 |
| | ▶1466 |
| 293-7533 | 1466 |
| | 1468 |
| | 1470 |
| 293-8638 | 8 |
| | 773 |
| | ▶1084 |
| 293-9659 | 1750 |
| 294-1136 | 86 |
| | 88 |
| 294-1137 | 86 |
| 294-4619 | 827 |
| 294-4621 | 827 |
| 294-5042 | 1325 |
| | 1326 |
| | 1626 |
| 294-8546 | 2 |
| | 3 |
| | 4 |
| | 31 |
| | ▶422 |
| 294-8587 | 1480 |
| | 1483 |
| | 1496 |
| 294-8588 | 1328 |
| | 1330 |
| | 1331 |
| | ▶1480 |
| | ▶1483 |
| 295-1139 | 272 |
| | 278 |
| | 289 |
| | 294 |
| 295-1834 | 671 |
| | 675 |
| | 678 |
| | 683 |
| | 689 |
| 295-1835 | 672 |
| | 676 |
| | 678 |
| | 683 |
| | 692 |
| 295-2933 | 1 |
| | 8 |
| | ▶873 |
| 295-3839 | 827 |
| | 831 |
| | 835 |
| 295-4371 | 6 |
| | 315 |
| | ▶1456 |
| 295-4431 | 1298 |
| | 1307 |
| | ▶1356 |
| 295-7991 | ▶1465 |
| 296-6764 | 1731 |
| 296-6765 | 1731 |
| 296-6768 | 1731 |
| 296-8060 | 471 |
| 297-1140 | 561 |
| | 566 |
| | 572 |
| 297-1546 | 169 |
| 297-4841 | ▶101 |
| 297-5355 | 34 |
| | ▶454 |
| 297-6867 | 33 |
| | ▶336 |
| 297-8049 | 266 |
| | 280 |
| | 289 |
| | 294 |
| | 657 |
| 297-8948 | 6 |
| | ▶910 |
| | ▶915 |
| | 984 |
| 298-2426 | 11 |
| | ▶1661 |
| 298-3519 | 5 |
| | 266 |
| | 294 |
| | ▶818 |
| 298-3520 | 266 |
| | 287 |
| | 288 |
| | ▶879 |
| 298-3522 | 818 |
| 298-3523 | 818 |
| | 879 |
| 298-3529 | 879 |
| 298-5315 | 287 |
| 298-5591 | 5 |
| | ▶272 |
| | ▶278 |
| 298-5592 | ▶284 |
| | 287 |
| | 288 |
| 298-8562 | 827 |
| | 831 |
| | 835 |
| 298-8563 | 827 |
| | 831 |
| | 835 |
| 299-2277 | 1554 |


▶ REFERÊNCIA PRIMÁRIA

# ÍNDICE DE NÚMERO DE PEÇA


| Peça | Página |
|---|---|
| 299-2511 | 1716 |
| | 1717 |
| | ▶1718 |
| 299-3330 | 743 |
| | 757 |
| 299-3427 | 945 |
| 299-3436 | 938 |
| | 940 |
| | 943 |
| 299-3439 | 938 |
| | 940 |
| | 943 |
| 299-3443 | 1252 |
| | 1255 |
| | 1259 |
| | 1261 |
| | 1264 |
| 299-8264 | 760 |
| | 764 |
| | 768 |
| 299-8270 | 760 |
| | 764 |
| | 768 |
| 299-8306 | 880 |
| | 882 |
| | 884 |
| 299-8307 | 8 |
| | ▶880 |
| 299-8311 | 159 |
| | ▶193 |
| 299-8318 | 880 |
| 299-9478 | 880 |
| **3** | |
| 300-1377 | 890 |
| | 901 |
| 300-6152 | 272 |
| | 278 |
| | 289 |
| | 294 |
| 300-6203 | 1002 |
| 300-7933 | 138 |
| | 162 |
| 300-9550 | 74 |
| | ▶80 |
| 300-9979 | 15 |
| | ▶1298 |
| | ▶1299 |
| | ▶1301 |
| | ▶1303 |
| | ▶1305 |
| 300-9982 | ▶1445 |
| 301-0589 | 361 |
| | 371 |
| 301-3118 | 797 |
| 301-4173 | ▶1554 |
| | 1626 |
| 301-4174 | 1625 |
| | ▶1626 |
| 301-6664 | 266 |
| | 272 |
| | 278 |
| | 284 |
| | 289 |
| | 294 |
| 301-7735 | ▶842 |
| 301-8205 | ▶1713 |
| | 1716 |
| | 1717 |
| 301-8206 | 27 |
| | ▶1716 |
| 301-8207 | 1713 |
| 302-0412 | ▶403 |
| | 566 |
| 302-0413 | ▶405 |
| | 568 |
| 302-1331 | 1731 |
| 302-3908 | 551 |
| | 1040 |
| | 1045 |
| 302-4192 | ▶1731 |
| | 1740 |
| | 1752 |
| 302-4195 | 7 |
| | ▶1739 |
| 302-5210 | 371 |
| | 387 |
| | 389 |
| | 391 |
| 302-5428 | 361 |
| | 362 |
| | ▶387 |
| 302-5429 | 2 |
| | 3 |
| | 4 |
| | ▶360 |
| | ▶362 |
| 302-6326 | 1697 |
| | 1701 |
| | 1705 |
| | 1708 |
| 302-6328 | 1697 |
| | 1701 |
| | 1705 |
| | 1708 |
| 302-6330 | ▶1697 |
| | 1704 |
| 302-7139 | 931 |
| | ▶1048 |
| | ▶1050 |
| 302-7458 | 1634 |
| | ▶1648 |
| | ▶1650 |
| 302-8711 | 842 |
| 302-8814 | ▶1634 |
| | 1636 |
| | 1638 |
| 303-1978 | 931 |
| | 932 |
| | 933 |
| | ▶1052 |
| 303-2033 | 5 |
| | ▶890 |
| 303-2034 | 890 |
| | ▶892 |
| | ▶893 |
| 303-2035 | 892 |
| | 893 |
| | ▶894 |
| | ▶896 |
| | ▶898 |
| 303-2159 | 5 |
| | ▶822 |
| | 839 |
| 303-2348 | 894 |
| | 896 |
| | 898 |
| | 920 |
| 303-3011 | 6 |
| | ▶726 |
| | ▶729 |
| | 984 |
| 303-3357 | 456 |
| | 458 |
| | ▶471 |
| 303-4649 | 710 |
| 303-5996 | 880 |
| 303-5998 | 880 |
| 303-5999 | 880 |
| | 882 |
| | 884 |
| | 886 |
| 303-6003 | ▶161 |
| | 880 |
| 303-6008 | 738 |
| 303-6009 | 161 |
| 303-6010 | 161 |
| 303-6011 | 161 |
| 303-6012 | 161 |
| 303-6013 | 880 |
| 303-6014 | 880 |
| 303-6015 | 880 |
| 303-6017 | 880 |
| 303-6032 | 760 |
| | 764 |
| | 768 |
| 303-6034 | 1356 |
| 303-6037 | 161 |
| | 886 |
| 303-6203 | 1480 |
| | 1483 |
| | 1496 |
| 304-0267 | 1713 |
| 304-4924 | 60 |
| | 62 |
| | 1737 |
| | 1738 |
| 304-5303 | 670 |
| | 674 |
| | 678 |
| | 683 |
| | 692 |
| | 696 |
| 304-5687 | 265 |
| 304-5691 | 577 |
| | 582 |
| | 587 |
| | 591 |
| | 596 |
| 304-5794 | 423 |
| 304-5880 | 425 |
| | 426 |
| 304-6958 | 1555 |
| | 1558 |
| | 1561 |
| | 1563 |
| | 1565 |
| | 1568 |
| | 1571 |
| | 1574 |
| | 1577 |
| | 1580 |
| | 1583 |
| | 1586 |
| 304-7252 | 827 |
| | 831 |
| | 835 |
| 304-7417 | 827 |
| | 831 |
| | 835 |
| 304-7418 | 827 |
| | 831 |
| | 835 |
| 304-7419 | 827 |
| | 831 |
| | 835 |
| 304-8032 | 780 |
| 304-9957 | 20 |
| | ▶287 |
| | ▶288 |
| 305-5362 | 357 |
| | 553 |
| 305-6155 | 801 |
| | ▶805 |
| 305-6159 | ▶801 |
| 305-7827 | 827 |
| | 831 |
| | 835 |
| 305-8141 | 67 |
| | ▶69 |
| 306-4107 | 910 |
| | 915 |
| 306-5499 | 6 |
| | ▶908 |
| | 984 |
| 306-5505 | 908 |
| 306-8891 | 1084 |
| 306-8893 | 1084 |
| 307-0047 | 371 |
| | 380 |
| | 382 |
| | 385 |
| | 389 |
| | 391 |
| | 393 |
| | 1735 |
| 307-0769 | 1713 |
| 307-1735 | 33 |
| | 36 |
| | 38 |
| | ▶60 |
| | ▶62 |
| 307-1738 | 60 |
| 307-1958 | 976 |
| 307-1959 | 976 |
| | 980 |
| 307-1960 | 976 |
| | 980 |
| 307-1961 | 976 |
| | 980 |
| 307-1962 | 976 |
| | 980 |
| 307-2670 | 119 |
| 307-2671 | 74 |
| | 76 |
| 307-2673 | 734 |
| 307-6241 | 910 |
| | 915 |
| 307-6242 | 911 |
| | 916 |
| 307-6243 | 911 |
| | 916 |
| 307-6260 | 724 |
| 307-6568 | 911 |
| | 916 |
| 307-7500 | 911 |
| | 916 |
| 307-7501 | 911 |
| | 916 |
| 307-7502 | 911 |
| | 916 |
| 308-0291 | 623 |
| | 646 |
| | 652 |
| | 662 |
| 308-1845 | 953 |
| | 957 |
| | 959 |
| | 961 |
| | 963 |
| | 973 |
| 308-1880 | 949 |
| | 951 |

# ÍNDICE DE NÚMERO DE PEÇA


| Peça | Página |
|---|---|
| | 965 |
| | 967 |
| | 1684 |
| 308-1883 | 1684 |
| 308-1884 | 1684 |
| 308-3456 | 266 |
| | 288 |
| 308-5632 | 1292 |
| | 1315 |
| | 1319 |
| 308-5633 | ▶1291 |
| | 1312 |
| 308-6403 | 623 |
| | 646 |
| | 652 |
| | 662 |
| 308-9112 | 266 |
| | 284 |
| 308-9113 | 266 |
| | 284 |
| 309-1876 | 792 |
| 309-1877 | 789 |
| | 792 |
| 309-1878 | 793 |
| 309-1905 | 1052 |
| 309-2995 | 789 |
| | 792 |
| 309-2996 | 790 |
| | 793 |
| 309-4095 | 6 |
| | 839 |
| | ▶840 |
| 309-4096 | 840 |
| 309-5131 | 69 |
| 310-1640 | 1556 |
| | 1559 |
| | 1562 |
| | 1564 |
| | 1566 |
| | 1569 |
| | 1572 |
| | 1575 |
| | 1578 |
| | 1581 |
| | 1584 |
| | 1586 |
| 310-3568 | 1555 |
| | 1558 |
| 310-5881 | 5 |
| | ▶159 |
| 310-5882 | 159 |
| | 183 |
| | ▶184 |
| | 186 |
| 310-5883 | 184 |
| 310-5884 | 184 |
| 310-6437 | 7 |
| | ▶108 |
| | ▶110 |
| 310-6459 | 5 |
| | 9 |
| | ▶197 |
| 310-6469 | 7 |
| | ▶146 |
| 310-6472 | 7 |
| | 9 |
| | ▶210 |
| | ▶211 |
| 310-6534 | 827 |
| | 831 |
| | 835 |
| 310-6535 | 827 |
| | 831 |
| | 835 |
| 310-7252 | 266 |
| | 272 |
| | 278 |
| | 289 |
| | 294 |
| 310-7253 | 272 |
| | 278 |
| | 289 |
| | 294 |
| 310-7255 | 71 |
| | 73 |
| 310-7256 | 273 |
| | 279 |
| | 290 |
| | 295 |
| 310-7257 | 71 |
| | 73 |
| 310-8005 | 1002 |
| 310-9247 | 60 |
| | 62 |
| 310-9428 | 1722 |
| | 1723 |
| | ▶1724 |
| 311-0801 | 20 |
| | ▶558 |
| 311-0802 | 8 |
| | ▶631 |
| | ▶635 |
| 311-0803 | ▶505 |
| | ▶507 |
| | 1307 |
| 311-0864 | 7 |
| | 9 |
| | ▶207 |
| 311-1513 | 266 |
| | 284 |
| 311-2751 | 10 |
| | ▶1307 |
| 311-2771 | 20 |
| | ▶482 |
| 311-2772 | 1307 |
| | ▶1508 |
| 311-2773 | 1307 |
| | 1455 |
| | ▶1520 |
| | ▶1522 |
| 311-2800 | 1307 |
| | ▶1344 |
| | ▶1346 |
| 311-3026 | 166 |
| | 169 |
| 311-3542 | 34 |
| | 37 |
| | 39 |
| | ▶107 |
| 311-4859 | 349 |
| | 356 |
| | 647 |
| | 653 |
| | 662 |
| 311-4907 | 197 |
| 311-4908 | 197 |
| 311-4959 | 207 |
| 311-6184 | 291 |
| 311-6185 | 268 |
| | 295 |
| 311-6573 | 267 |
| | 280 |
| | 290 |
| | 295 |
| 311-7210 | ▶94 |
| | ▶95 |
| | 96 |
| 311-8756 | 233 |
| | 237 |
| 311-9296 | 631 |
| | 635 |
| | 638 |
| 312-0377 | 273 |
| | 279 |
| 312-0378 | 273 |
| | 279 |
| 312-0379 | 274 |
| | 279 |
| 312-3542 | 210 |
| | 211 |
| 312-8434 | 207 |
| 312-8529 | 827 |
| | 831 |
| | 835 |
| 312-8530 | 827 |
| | 831 |
| | 835 |
| 313-2656 | ▶45 |
| 313-3967 | 34 |
| | 36 |
| | 38 |
| | ▶232 |
| 313-4127 | 1508 |
| | 1511 |
| 313-4128 | 1511 |
| | 1514 |
| 313-4130 | 1344 |
| | 1346 |
| 313-4131 | 1508 |
| | 1511 |
| | 1514 |
| 313-4132 | 1508 |
| | 1511 |
| | 1514 |
| | 1517 |
| 313-4374 | 827 |
| | 831 |
| | 835 |
| 313-4384 | 33 |
| | 36 |
| | 38 |
| | ▶85 |
| 313-4620 | 231 |
| | 251 |
| | 253 |
| 313-4670 | 601 |
| | 608 |
| | 614 |
| | 619 |
| 313-5530 | 1508 |
| 313-6096 | 197 |
| 313-6098 | 207 |
| 313-6224 | 1292 |
| | 1315 |
| | 1319 |
| 313-6546 | 1520 |
| | 1524 |
| 313-6547 | 1520 |
| | 1524 |
| 313-7755 | 505 |
| | 509 |
| 313-9353 | 1750 |
| 313-9542 | 197 |
| 313-9614 | 232 |
| 314-4018 | 1343 |
| | 1352 |
| | 1355 |
| 314-4184 | ▶71 |
| | 80 |
| 314-7609 | ▶1689 |
| 314-7646 | 930 |
| 314-7803 | 316 |
| 314-9338 | 1679 |
| | 1681 |
| | ▶1684 |
| 314-9339 | 1684 |
| 315-2614 | ▶509 |
| | ▶511 |
| | 1298 |
| | 1299 |
| | 1301 |
| | 1303 |
| 315-4117 | 751 |
| 315-4118 | 6 |
| | 9 |
| | ▶751 |
| 315-5327 | 10 |
| | ▶1464 |
| 315-6148 | 751 |
| 315-9835 | 787 |
| 315-9843 | 74 |
| | 76 |
| 316-4806 | 210 |
| 316-5237 | 1328 |
| | 1330 |
| | ▶1555 |
| | ▶1558 |
| | 1591 |
| | 1593 |
| | 1595 |
| 316-5238 | 7 |
| | ▶1561 |
| | ▶1563 |
| 316-5743 | 827 |
| | 831 |
| | 835 |
| 316-6682 | 108 |
| 316-6686 | 108 |
| 316-6688 | 760 |
| | 764 |
| | 768 |
| 316-6689 | 189 |
| 316-8226 | 344 |
| 317-0810 | 790 |
| 317-0969 | 802 |
| | ▶805 |
| 317-0976 | ▶802 |
| 317-1117 | 1255 |
| | 1259 |
| 317-1529 | 189 |
| 317-1533 | 233 |
| | 237 |
| 317-1534 | 880 |
| 317-1537 | 880 |
| | 882 |
| | 884 |
| | 886 |
| 317-1538 | 193 |
| 317-3164 | 280 |
| | 290 |
| | 657 |
| 317-5601 | 193 |
| 317-6017 | 806 |
| 317-7250 | 827 |
| | 831 |
| | 835 |
| 317-8063 | 146 |
| | 147 |
| 317-8382 | 505 |
| | 507 |
| | 509 |
| | 511 |
| 318-1178 | ▶476 |
| | 646 |
| | 652 |
| | 662 |

# ÍNDICE DE NÚMERO DE PEÇA


| Peça | Página |
|---|---|
| 318-2064 | 267 |
| | 274 |
| | 279 |
| | 290 |
| | 295 |
| 318-2076 | 34 |
| | ▶178 |
| 318-8144 | 251 |
| 319-0607 | 244 |
| 319-2228 | 1270 |
| | 1272 |
| 319-3819 | 71 |
| 319-3820 | 71 |
| 319-3821 | 71 |
| 319-3822 | 71 |
| 319-3823 | 71 |
| 319-3824 | 71 |
| 319-6225 | 48 |
| | 50 |
| 319-6234 | 74 |
| | 76 |
| 319-6240 | 242 |
| 319-6698 | 1040 |
| | 1045 |
| 320-0341 | 13 |
| | ▶1328 |
| | ▶1330 |
| | ▶1331 |
| 320-0342 | 10 |
| | 12 |
| | 14 |
| | 15 |
| | ▶1591 |
| | ▶1593 |
| | ▶1595 |
| | ▶1597 |
| | ▶1599 |
| 320-0924 | 880 |
| | 882 |
| | 884 |
| | 886 |
| 320-1515 | 403 |
| | 405 |
| | 407 |
| | 411 |
| 320-2746 | 1676 |
| | 1678 |
| 320-2749 | 1677 |
| 320-7431 | 26 |
| | ▶1676 |
| 320-8203 | 561 |
| | 566 |
| | 572 |
| | 577 |
| | 582 |
| | 587 |
| | 591 |
| | 596 |
| 320-9924 | 5 |
| | ▶1677 |
| 321-4272 | ▶1673 |
| 321-5967 | 753 |
| 321-8635 | 246 |
| | 247 |
| 321-8638 | 246 |
| | 247 |
| 321-8641 | 734 |
| 322-0245 | 33 |
| | 36 |
| | 38 |
| | ▶205 |
| 322-0246 | 33 |
| | 36 |
| | 38 |
| | ▶92 |
| 322-2320 | 7 |
| | ▶1039 |
| | 1070 |
| 322-2322 | 20 |
| | 24 |
| | ▶1043 |
| 322-5824 | 371 |
| | 387 |
| 322-7341 | 623 |
| 322-8548 | 3 |
| | 4 |
| | ▶1636 |
| 323-5592 | ▶337 |
| | 601 |
| | 608 |
| | 614 |
| | 619 |
| 323-8674 | 976 |
| | 980 |
| 323-8675 | 976 |
| | 980 |
| 323-8857 | 1591 |
| | 1593 |
| | 1595 |
| | 1597 |
| | 1599 |
| | 1602 |
| | 1604 |
| | 1606 |
| | 1608 |
| 323-8936 | 33 |
| | 36 |
| | 38 |
| | ▶138 |
| 323-8959 | 34 |
| | ▶127 |
| 323-9531 | 790 |
| 324-3366 | 602 |
| | 609 |
| | 614 |
| | 619 |
| 325-1242 | 207 |
| | 268 |
| | 274 |
| | 280 |
| | 291 |
| | 295 |
| 325-5730 | 1480 |
| | 1483 |
| | 1496 |
| 325-6423 | 1226 |
| 325-7129 | 233 |
| 325-7130 | 7 |
| | 9 |
| | ▶233 |
| | ▶237 |
| 325-7427 | 8 |
| | 9 |
| | ▶189 |
| | ▶191 |
| 325-7447 | 166 |
| | 169 |
| 325-7448 | 7 |
| | 9 |
| | ▶166 |
| | ▶169 |
| 325-7481 | 1298 |
| | ▶1511 |
| 325-8635 | 1298 |
| | 1299 |
| | 1301 |
| | 1303 |
| | 1305 |
| | 1309 |
| | 1310 |
| | 1444 |
| | 1445 |
| | ▶1524 |
| | ▶1526 |
| 325-9697 | 777 |
| 325-9707 | 5 |
| | ▶33 |
| 326-0503 | 1684 |
| 326-0610 | 827 |
| | 831 |
| | 835 |
| 326-0612 | 828 |
| | 832 |
| | 836 |
| 326-1644 | 228 |
| 326-3117 | 623 |
| 326-3118 | 625 |
| 326-3120 | 625 |
| | 646 |
| | 652 |
| | 662 |
| 326-3121 | 267 |
| | 285 |
| 326-9040 | 84 |
| 326-9045 | 33 |
| | 36 |
| | 38 |
| | ▶84 |
| 327-0560 | 602 |
| | 609 |
| | 614 |
| | 619 |
| 327-0561 | 602 |
| | 609 |
| | 614 |
| | 619 |
| 327-0726 | 894 |
| | 896 |
| | 898 |
| | 928 |
| 327-0727 | 894 |
| | 896 |
| | 898 |
| | 920 |
| 327-0728 | 894 |
| | 896 |
| | 898 |
| | 920 |
| 327-0730 | 894 |
| | 896 |
| 327-0731 | 894 |
| | 896 |
| 327-3854 | 7 |
| | ▶760 |
| 327-3973 | 924 |
| 328-1672 | 1002 |
| 328-1673 | 726 |
| | 729 |
| 328-1674 | 1052 |
| 328-2060 | 1348 |
| | 1350 |
| | 1353 |
| 328-2062 | 1298 |
| | 1299 |
| | 1301 |
| | 1303 |
| | 1305 |
| | ▶1348 |
| | ▶1350 |
| 328-2585 | ▶229 |
| | 248 |
| 328-2786 | 233 |
| 328-2787 | 233 |
| 328-2788 | 233 |
| 328-3496 | 166 |
| 328-3655 | 753 |
| | 764 |
| 329-0412 | 748 |
| 329-3356 | 836 |
| 329-3734 | 354 |
| | 357 |
| 329-3826 | 27 |
| | ▶1675 |
| 329-5518 | 456 |
| 329-5707 | 1740 |
| | 1745 |
| | 1752 |
| 330-6022 | 35 |
| | 37 |
| | 39 |
| | ▶556 |
| 330-6038 | 34 |
| | ▶456 |
| 330-6877 | 1725 |
| 330-7743 | 1204 |
| | ▶1241 |
| 330-9359 | 33 |
| | ▶40 |
| 330-9441 | 32 |
| | 40 |
| | 41 |
| 330-9763 | 48 |
| | 50 |
| 331-1102 | 602 |
| | 609 |
| | 614 |
| | 619 |
| 331-3892 | 1740 |
| | 1752 |
| 332-1550 | 872 |
| 332-1618 | 29 |
| | 30 |
| | ▶872 |
| 332-3657 | 579 |
| | 584 |
| | 588 |
| | 593 |
| | 597 |
| 332-6415 | 5 |
| | ▶715 |
| 332-6594 | 1532 |
| 332-6597 | 1532 |
| 332-7657 | 632 |
| | 636 |
| | 639 |
| | 643 |
| | 658 |
| 332-8657 | 29 |
| | 30 |
| | ▶1532 |
| 332-8832 | 752 |
| 332-8833 | ▶752 |
| | 768 |
| 333-0960 | 1270 |
| | 1272 |
| 333-1963 | 1711 |
| 333-6436 | ▶753 |
| | 760 |
| | 764 |
| 333-8326 | 1508 |
| 333-9308 | ▶703 |
| | 753 |
| 334-2679 | 703 |
| 334-2680 | 703 |
| 334-3341 | 29 |
| | 30 |


▶ REFERÊNCIA PRIMÁRIA

# ÍNDICE DE NÚMERO DE PEÇA


| Peça | Página |
|---|---|
| | ▶566 |
| | ▶572 |
| 334-3342 | 566 |
| | 572 |
| 334-3343 | 568 |
| | 574 |
| 334-3344 | 29 |
| | 30 |
| | ▶678 |
| | ▶683 |
| 334-3346 | 29 |
| | 30 |
| | ▶1565 |
| | ▶1568 |
| 334-3347 | 1565 |
| | 1568 |
| | 1571 |
| | 1574 |
| 334-3348 | 29 |
| | 30 |
| | 31 |
| | ▶432 |
| 334-3741 | 1566 |
| | 1569 |
| | 1572 |
| | 1575 |
| 334-4424 | 1745 |
| 334-5409 | ▶419 |
| | 437 |
| | 440 |
| 334-5410 | ▶420 |
| | 443 |
| | 445 |
| 334-5760 | 21 |
| | 26 |
| | 27 |
| | ▶843 |
| 334-6872 | 558 |
| | 559 |
| 334-7633 | 668 |
| 334-7636 | ▶29 |
| 334-8049 | ▶421 |
| 334-8166 | 29 |
| 334-9745 | 561 |
| 335-0806 | 295 |
| | 632 |
| | 636 |
| | 639 |
| | 642 |
| 335-1415 | 181 |
| | ▶882 |
| | ▶884 |
| 335-1416 | 181 |
| | 182 |
| | 183 |
| | ▶194 |
| 335-1418 | 181 |
| | ▶739 |
| 335-1419 | 1299 |
| | 1301 |
| | ▶1357 |
| 335-1420 | 882 |
| | 884 |
| 335-1422 | 882 |
| | 884 |
| 335-1424 | 882 |
| | 884 |
| 335-1425 | 882 |
| | 884 |
| 335-1426 | 882 |
| | 884 |
| | 886 |
| 335-1427 | 882 |
| 335-1428 | 882 |
| | 884 |
| | 886 |
| 335-1429 | 882 |
| 335-1430 | 882 |
| | 884 |
| 335-1431 | 882 |
| | 884 |
| 335-1432 | 882 |
| | 884 |
| | 886 |
| 335-1433 | 882 |
| | 884 |
| | 886 |
| 335-1446 | 194 |
| 335-1447 | 194 |
| 335-1448 | 194 |
| 335-1450 | 187 |
| 335-1451 | 187 |
| 335-1452 | 741 |
| 335-1453 | 739 |
| 335-1454 | 739 |
| 335-1894 | 539 |
| 335-1895 | 539 |
| 335-2115 | 739 |
| 335-2116 | 1357 |
| 335-2117 | 1357 |
| 335-2118 | 7 |
| | 9 |
| | ▶181 |
| | ▶182 |
| 335-2119 | 882 |
| 335-2120 | 882 |
| | 884 |
| 335-2383 | 316 |
| 335-3982 | 48 |
| | 50 |
| 335-6122 | 210 |
| 335-6123 | 210 |
| 335-6210 | 1298 |
| | 1299 |
| | 1307 |
| | 1344 |
| | 1346 |
| | 1348 |
| | 1350 |
| | 1353 |
| 335-6989 | 29 |
| | 30 |
| | ▶1571 |
| | ▶1574 |
| 335-8402 | 428 |
| | 430 |
| 335-8961 | 1545 |
| | 1547 |
| 335-9214 | 169 |
| 335-9267 | ▶29 |
| 335-9387 | 1555 |
| | 1558 |
| | 1561 |
| | 1563 |
| 336-0057 | 53 |
| | 1740 |
| 336-0959 | 434 |
| | 437 |
| | 440 |
| 336-0961 | 434 |
| | 437 |
| | 440 |
| 336-1559 | 26 |
| | 27 |
| | 28 |
| | ▶867 |
| | ▶869 |
| | ▶870 |
| 336-1561 | 867 |
| | 870 |
| 336-1963 | 867 |
| | 871 |
| 336-1964 | 867 |
| | 871 |
| 336-3545 | 361 |
| | 371 |
| | ▶453 |
| 336-3566 | 453 |
| 336-4249 | 24 |
| | ▶319 |
| | ▶321 |
| | ▶323 |
| | ▶326 |
| 336-4598 | 882 |
| | 884 |
| | 886 |
| 336-4754 | 828 |
| | 832 |
| | 836 |
| 336-4756 | 828 |
| | 832 |
| | 836 |
| 336-5530 | 319 |
| | 322 |
| | 324 |
| | 327 |
| | 329 |
| | 332 |
| | 335 |
| | ▶823 |
| 336-9085 | 625 |
| | 646 |
| | 652 |
| | 662 |
| 336-9245 | 319 |
| | 322 |
| | 324 |
| | 327 |
| | 329 |
| | 332 |
| | 335 |
| | ▶816 |
| 336-9255 | 320 |
| | 322 |
| | 329 |
| | 332 |
| | ▶601 |
| 337-0732 | 7 |
| | ▶772 |
| | 773 |
| 337-2233 | 108 |
| 337-3357 | 6 |
| | 9 |
| | ▶742 |
| 337-5270 | 755 |
| 337-6814 | 626 |
| | 647 |
| 337-7998 | ▶1486 |
| | ▶1491 |
| | 1591 |
| | 1593 |
| | 1595 |
| | 1597 |
| | 1599 |
| 338-1878 | ▶216 |
| | 217 |
| | 220 |
| 338-1942 | 507 |
| | 511 |
| 338-3481 | 1480 |
| | 1483 |
| | 1496 |
| 338-3483 | 1480 |
| | 1483 |
| | 1496 |
| | 1502 |
| 338-5223 | 1480 |
| | 1483 |
| | 1496 |
| 338-5871 | 6 |
| | 9 |
| | ▶86 |
| 338-7445 | 1252 |
| | 1261 |
| | 1264 |
| 338-7446 | 1252 |
| | 1261 |
| | 1264 |
| 338-7447 | 1252 |
| | 1261 |
| | 1264 |
| 338-7508 | ▶1252 |
| | 1675 |
| 338-8415 | 432 |
| | 433 |
| 338-8484 | 772 |
| 338-9747 | 6 |
| | 839 |
| | ▶854 |
| 339-1882 | 1252 |
| | 1261 |
| | 1264 |
| 339-1910 | 1252 |
| | 1261 |
| | 1264 |
| 339-1911 | 1270 |
| | 1272 |
| 339-4967 | 3 |
| | ▶10 |
| 339-4968 | 3 |
| | ▶11 |
| 339-4971 | 3 |
| | ▶26 |
| 339-4978 | 3 |
| | ▶26 |
| 339-5406 | 489 |
| 339-5505 | ▶338 |
| | 602 |
| | 609 |
| | 614 |
| | 619 |
| 339-5506 | ▶340 |
| | 603 |
| | 610 |
| | 614 |
| | 619 |
| 339-6543 | 1533 |
| 339-7734 | ▶1683 |
| | 1722 |
| | 1723 |
| 340-1191 | 3 |
| | ▶11 |
| 340-1812 | 40 |
| | ▶217 |
| | ▶218 |
| 340-2602 | ▶802 |
| 340-2603 | ▶802 |
| 340-2614 | 802 |
| | ▶805 |
| 340-2615 | 802 |
| | ▶806 |
| 340-2632 | 802 |
| | ▶806 |
| 340-2640 | ▶802 |
| 340-3687 | 822 |
| 340-3689 | 822 |

# ÍNDICE DE NÚMERO DE PEÇA


| Peça | Página |
|---|---|
| 340-3739 | 136 |
| 340-3745 | 33 |
| | 36 |
| | 38 |
| | ▶136 |
| 340-4515 | 748 |
| 340-4518 | 748 |
| 340-5008 | 2 |
| | ▶1722 |
| 340-5470 | 1213 |
| | 1217 |
| | 1219 |
| | 1221 |
| | 1223 |
| 340-5472 | 1207 |
| | 1209 |
| | 1226 |
| | 1230 |
| 340-7076 | 1533 |
| 340-7160 | 311 |
| | 312 |
| | 313 |
| | 314 |
| | 1541 |
| 341-3192 | 428 |
| 341-8347 | 1255 |
| 341-8349 | 6 |
| | ▶1266 |
| | 1722 |
| 341-8350 | 1266 |
| 341-8667 | 45 |
| | 48 |
| | 50 |
| 341-8837 | 45 |
| 341-8841 | 45 |
| | 50 |
| 341-8842 | 45 |
| 342-0725 | 924 |
| 342-1630 | 892 |
| 342-2640 | 931 |
| | ▶1093 |
| 342-4977 | 57 |
| 342-6387 | 1511 |
| 342-9022 | 304 |
| | 305 |
| 342-9290 | 304 |
| | 305 |
| 343-5527 | 228 |
| 343-6219 | 3 |
| | ▶931 |
| 344-0050 | 626 |
| | 648 |
| 344-3457 | ▶407 |
| | ▶409 |
| | 572 |
| 344-3458 | ▶411 |
| | ▶413 |
| | 574 |
| 344-5673 | 828 |
| | 832 |
| | 836 |
| | 922 |
| 344-5675 | 268 |
| | 579 |
| | 584 |
| | 588 |
| | 593 |
| | 596 |
| | 654 |
| | 659 |
| | 663 |
| | 741 |
| | 765 |
| | 769 |
| | 836 |
| | 859 |
| | 861 |
| | 920 |
| | 922 |
| | 1016 |
| | 1019 |
| | 1022 |
| | 1026 |
| | 1030 |
| | 1034 |
| | 1040 |
| | 1045 |
| 344-6167 | 423 |
| 344-7734 | 274 |
| 344-9564 | 632 |
| | 639 |
| 345-0635 | 189 |
| | 191 |
| | 267 |
| | 274 |
| | 280 |
| | 290 |
| | 295 |
| 345-0637 | 274 |
| | 280 |
| | 290 |
| | 657 |
| 345-3661 | 141 |
| 345-7649 | 5 |
| | ▶261 |
| 346-3285 | ▶1690 |
| 346-3797 | ▶1242 |
| | 1245 |
| 346-3799 | 1239 |
| | 1240 |
| | 1241 |
| | ▶1243 |
| 346-3800 | 1237 |
| | ▶1244 |
| 346-4792 | 197 |
| 346-5641 | ▶316 |
| | 322 |
| | 324 |
| | 327 |
| | 329 |
| | 332 |
| | 335 |
| 346-7763 | 304 |
| | 305 |
| 346-9376 | 364 |
| | 367 |
| | 374 |
| | 377 |
| 347-0066 | 732 |
| 347-1264 | 1344 |
| | 1346 |
| 347-1266 | 53 |
| | 110 |
| | 1353 |
| 347-2426 | 142 |
| | 143 |
| 347-2427 | 142 |
| 347-2428 | 1 |
| | 6 |
| | ▶142 |
| | ▶143 |
| 347-2429 | 142 |
| | 143 |
| 347-2430 | 142 |
| 347-3148 | 164 |
| | 172 |
| 347-4165 | 169 |
| 347-4645 | 5 |
| | ▶1255 |
| 347-7407 | 755 |
| 347-7898 | 35 |
| | ▶489 |
| 347-8846 | 21 |
| | ▶1679 |
| 348-2557 | ▶12 |
| 348-2795 | 1602 |
| | 1604 |
| | ▶1611 |
| 348-3018 | ▶5 |
| 348-3301 | 8 |
| | ▶1096 |
| | ▶1099 |
| 348-3315 | 756 |
| | ▶1002 |
| 348-3335 | ▶756 |
| 348-4955 | 6 |
| | ▶743 |
| | 773 |
| 348-6936 | 2 |
| | 3 |
| | 4 |
| | ▶27 |
| 348-6937 | ▶21 |
| 348-6939 | 2 |
| | 3 |
| | 4 |
| | ▶27 |
| 348-6940 | 2 |
| | ▶13 |
| 348-6941 | ▶14 |
| 348-6942 | 3 |
| | 4 |
| | ▶15 |
| 348-6943 | ▶20 |
| 348-7027 | ▶1102 |
| 348-7028 | ▶1105 |
| 348-7029 | 2 |
| | 3 |
| | 4 |
| | ▶931 |
| 348-7030 | 2 |
| | ▶1108 |
| 348-7031 | ▶1111 |
| 348-7032 | ▶931 |
| 348-7033 | ▶932 |
| 348-7490 | 407 |
| | 411 |
| 348-7520 | 931 |
| | ▶1115 |
| 348-7523 | 931 |
| | ▶1118 |
| 348-7527 | 932 |
| | ▶1121 |
| 348-8157 | 7 |
| | 9 |
| | ▶764 |
| | ▶768 |
| 348-8159 | 1299 |
| | 1301 |
| | ▶1514 |
| 348-8224 | 1514 |
| 348-8372 | 1514 |
| 349-0739 | 267 |
| | 285 |
| 349-0740 | 267 |
| | 285 |
| 349-2486 | ▶24 |
| 349-6212 | 828 |
| | 832 |
| | 836 |
| 349-7059 | 256 |
| 349-8405 | 322 |
| | 324 |
| | 330 |
| | ▶450 |
| 350-6658 | 843 |
| | 844 |
| 350-7735 | 256 |
| 350-9781 | ▶200 |
| | 219 |
| 351-0274 | 164 |
| | 172 |
| 351-0580 | 5 |
| | 773 |
| | ▶904 |
| 351-8488 | 304 |
| 351-8490 | ▶304 |
| | 364 |
| | 367 |
| 351-8628 | 949 |
| | 951 |
| | 965 |
| | 967 |
| 351-8660 | 827 |
| | 831 |
| | 835 |
| 351-9918 | 398 |
| | 399 |
| | 400 |
| | 401 |
| 352-0148 | 211 |
| 352-0373 | 507 |
| | 511 |
| 352-1511 | 843 |
| | 844 |
| 352-2138 | ▶174 |
| | 180 |
| 352-2139 | 175 |
| | ▶180 |
| 352-2396 | 218 |
| | ▶219 |
| 352-2404 | 200 |
| 352-2754 | 1050 |
| 352-3966 | 556 |
| 352-3970 | 604 |
| | 615 |
| | 735 |
| 352-6310 | 321 |
| | 323 |
| | 326 |
| | 330 |
| | 333 |
| 352-6311 | 321 |
| | 323 |
| | 326 |
| | 330 |
| | 333 |
| 352-7774 | 181 |
| | 182 |
| | ▶186 |
| 353-2130 | 1327 |
| | 1491 |
| | 1499 |
| 353-4515 | 648 |
| | 653 |
| | 663 |
| 353-4688 | 752 |
| | ▶755 |
| 353-5097 | 48 |
| | 50 |
| 353-5112 | 456 |
| 353-5124 | 74 |
| | 76 |
| 353-5125 | 74 |
| | 76 |
| 353-7957 | 268 |


▶ REFERÊNCIA PRIMÁRIA

# ÍNDICE DE NÚMERO DE PEÇA


| Peça | Página |
|---|---|
| | 291 |
| | 295 |
| | 659 |
| 353-8773 | 364 |
| | 367 |
| | 374 |
| | 377 |
| | 385 |
| | 393 |
| 354-0882 | 1713 |
| 354-8706 | 1752 |
| 354-9444 | 1207 |
| | 1209 |
| | 1213 |
| | 1217 |
| | 1219 |
| | 1221 |
| | 1223 |
| | 1230 |
| 355-0598 | 361 |
| | 371 |
| 355-1213 | 364 |
| | 367 |
| | 374 |
| | 377 |
| 355-3148 | 1517 |
| 356-5748 | 62 |
| | ►64 |
| 356-7636 | 110 |
| | 112 |
| | 114 |
| 356-7637 | 110 |
| | 112 |
| | 114 |
| 356-8331 | 973 |
| 358-4889 | 504 |
| 358-7348 | 604 |
| | 609 |
| | 614 |
| | 619 |
| 358-7822 | 34 |
| | 37 |
| | 39 |
| | ►119 |
| 358-9192 | 1529 |
| | 1533 |
| | 1534 |
| | 1536 |
| | 1539 |
| | 1540 |
| 359-1046 | 30 |
| | ►444 |
| 359-1519 | ►30 |
| 359-1520 | ►30 |
| 359-3731 | 40 |
| | ►220 |
| 360-0567 | 1330 |
| | 1331 |
| | ►1474 |
| | 1593 |
| | 1595 |
| | 1597 |
| | 1599 |
| 360-2133 | ►318 |
| | 577 |
| | 582 |
| | 587 |
| | 591 |
| | 596 |
| 360-2142 | 1745 |
| 360-2196 | 33 |
| | 36 |
| | 38 |
| | ►48 |
| | ►50 |
| 360-2197 | 50 |
| 360-3677 | 98 |
| | 164 |
| | 172 |
| | 456 |
| 360-3678 | 175 |
| | 456 |
| 360-3679 | 117 |
| | 119 |
| | 120 |
| | 136 |
| | 151 |
| | 152 |
| | 203 |
| | 232 |
| | 244 |
| | 456 |
| 360-3680 | 120 |
| | 126 |
| | 164 |
| | 172 |
| | 175 |
| | 201 |
| | 202 |
| 360-3681 | 175 |
| 360-3682 | 98 |
| 360-3692 | 116 |
| 360-3693 | 127 |
| 360-3736 | 197 |
| 360-9276 | 884 |
| | 886 |
| 360-9277 | 884 |
| | 886 |
| 360-9279 | 884 |
| | 886 |
| 361-1045 | 364 |
| | 367 |
| | 374 |
| | 377 |
| | 380 |
| | 382 |
| | 385 |
| | 393 |
| 361-3549 | 1207 |
| | 1209 |
| | 1213 |
| | 1217 |
| | 1219 |
| | 1221 |
| | 1223 |
| | 1230 |
| 361-7150 | 674 |
| | 678 |
| | 683 |
| 361-9025 | 1644 |
| 361-9061 | 1644 |
| 361-9062 | 1644 |
| 362-0288 | 670 |
| | 674 |
| | 681 |
| | 686 |
| 362-1559 | 7 |
| | 9 |
| | ►147 |
| 362-2789 | 222 |
| | 225 |
| | 1375 |
| | 1378 |
| | 1381 |
| | 1384 |
| 363-6601 | 1243 |
| 364-0400 | 1612 |
| | 1613 |
| 364-8483 | 1684 |
| 364-9230 | 1606 |
| | 1608 |
| | 1614 |
| 365-5529 | 709 |
| 365-5531 | 734 |
| | ►787 |
| 365-5532 | 734 |
| 365-5536 | ►709 |
| | 784 |
| 365-5537 | ►734 |
| | 784 |
| 365-6500 | 1 |
| | 5 |
| | ►784 |
| 365-7756 | 32 |
| 366-0367 | 692 |
| | 696 |
| 366-2756 | 263 |
| 366-3033 | 715 |
| 366-4622 | 688 |
| | 692 |
| | 696 |
| | 699 |
| 366-4972 | 1237 |
| | 1244 |
| 366-7409 | 1745 |
| 366-7553 | 169 |
| 367-0844 | 1740 |
| | 1752 |
| 367-8912 | 8 |
| | ►638 |
| 368-2369 | 350 |
| 368-2370 | 350 |
| 368-4541 | 676 |
| | 686 |
| | 690 |
| | 692 |
| | 696 |
| | 699 |
| 368-4542 | 492 |
| | 676 |
| | 685 |
| | 690 |
| | 692 |
| 368-4544 | 1435 |
| | 1436 |
| | 1437 |
| | 1438 |
| 368-6491 | ►2 |
| 368-6713 | ►364 |
| 368-6714 | ►367 |
| 368-6722 | ►1533 |
| 368-6723 | 1533 |
| 368-6724 | 1533 |
| 368-6726 | ►370 |
| 368-6727 | 368 |
| | 374 |
| | ►389 |
| 368-6728 | 365 |
| | 377 |
| | ►391 |
| 368-6729 | ►374 |
| 368-6730 | ►377 |
| 369-0378 | 1055 |
| 369-3938 | 266 |
| | 288 |
| 369-6662 | 255 |
| 370-5761 | 37 |
| | 39 |
| | ►172 |
| 371-1253 | 256 |
| 371-6464 | 1745 |
| 371-7186 | 456 |
| 371-8094 | 191 |
| 372-2766 | 1054 |
| 372-2767 | 1054 |
| 372-3738 | 37 |
| | 39 |
| | 41 |
| | ►221 |
| 372-3879 | ►1004 |
| | 1675 |
| 372-3880 | 7 |
| | ►1007 |
| | 1275 |
| 372-4531 | ►305 |
| | 375 |
| | 378 |
| 372-4532 | 305 |
| 372-4991 | 211 |
| 373-6938 | 8 |
| | ►688 |
| 373-6939 | 688 |
| | 692 |
| 373-6940 | 8 |
| | ►577 |
| 373-6941 | 577 |
| | 582 |
| | 591 |
| 373-6945 | 8 |
| | ►642 |
| 373-6946 | 642 |
| | 658 |
| 373-6947 | ►513 |
| | 1305 |
| | 1309 |
| | 1310 |
| 373-6948 | 513 |
| 373-6949 | 268 |
| | 291 |
| | 295 |
| 374-0614 | 6 |
| | ►1268 |
| 374-0615 | 1268 |
| 374-7463 | 348 |
| | 354 |
| 374-7464 | 1584 |
| 374-7466 | 341 |
| | 348 |
| 374-7468 | 348 |
| | 354 |
| 375-2467 | 1738 |
| 375-2987 | 739 |
| | 740 |
| 375-4824 | 1334 |
| | 1595 |
| | 1597 |
| | 1599 |
| | ►1612 |
| | ►1613 |
| 375-5429 | 1004 |
| | 1025 |
| 375-5430 | 1004 |
| | 1012 |
| | 1015 |
| | 1025 |
| 375-9845 | 1745 |
| 376-6712 | 886 |
| 376-6714 | 886 |
| 376-6716 | 886 |
| 376-6718 | 886 |
| 376-6719 | 886 |
| 376-6720 | 886 |
| 376-6722 | 186 |
| | ►187 |
| 376-6723 | 187 |
| 376-6725 | 740 |


► REFERÊNCIA PRIMÁRIA

# ÍNDICE DE NÚMERO DE PEÇA


| Peça | Página |
|---|---|
| | 741 |
| 376-6726 | 740 |
| | 741 |
| 376-6727 | 182 |
| | ▶740 |
| 376-6728 | 182 |
| | 183 |
| | ▶886 |
| 376-6729 | 1303 |
| | 1305 |
| | 1309 |
| | 1310 |
| | ▶1358 |
| 376-9011 | 959 |
| | 973 |
| 376-9017 | 949 |
| | 951 |
| | 965 |
| | 967 |
| 377-0662 | 7 |
| | ▶1011 |
| 377-9303 | 1007 |
| 377-9304 | 1007 |
| 377-9603 | 164 |
| | 172 |
| 378-2695 | 969 |
| | 971 |
| 378-4616 | 242 |
| 379-2153 | 380 |
| | 382 |
| 379-4984 | ▶354 |
| | 734 |
| 379-5175 | 734 |
| 380-0563 | 1522 |
| | 1526 |
| 380-6214 | 291 |
| | 658 |
| 380-6215 | 268 |
| | 291 |
| | 295 |
| 380-6949 | 1059 |
| 381-2499 | ▶357 |
| | 556 |
| 381-3243 | ▶1637 |
| 381-3244 | 1397 |
| | 1400 |
| | 1407 |
| | 1409 |
| 381-3245 | 1403 |
| | 1405 |
| 381-3246 | 1403 |
| | 1405 |
| 381-3250 | 1533 |
| | ▶1534 |
| | ▶1536 |
| 381-3256 | 1397 |
| 381-3257 | ▶1397 |
| | 1403 |
| 381-3258 | ▶1400 |
| | 1403 |
| 381-3259 | 1400 |
| 381-3261 | 1340 |
| | ▶1403 |
| | 1613 |
| 381-3269 | 1327 |
| | 1491 |
| | 1499 |
| 381-3280 | 1606 |
| | 1608 |
| | 1614 |
| 381-3284 | 1491 |
| | 1499 |
| 381-3653 | 1563 |
| | 1568 |
| | 1574 |
| | 1577 |
| | 1580 |
| | 1583 |
| | 1586 |
| 381-6493 | ▶2 |
| 381-6494 | ▶3 |
| 381-8026 | ▶316 |
| | 365 |
| | 368 |
| 381-8147 | 1563 |
| | 1568 |
| | 1574 |
| | 1577 |
| | 1580 |
| | 1583 |
| | 1586 |
| 381-8868 | 40 |
| | ▶242 |
| 382-1612 | 324 |
| | 327 |
| | 335 |
| | ▶1251 |
| 382-3084 | 33 |
| | ▶41 |
| 382-4604 | 1697 |
| | 1701 |
| | 1705 |
| | 1708 |
| 382-5903 | 324 |
| | 327 |
| | ▶608 |
| 382-5904 | 542 |
| 382-5905 | 543 |
| | 546 |
| 382-5906 | 523 |
| | 534 |
| | 536 |
| 382-5907 | 674 |
| 383-2251 | ▶1701 |
| | 1704 |
| 383-6008 | 7 |
| | ▶1704 |
| 383-7644 | 1426 |
| | 1429 |
| | 1431 |
| | 1433 |
| 383-8496 | 1558 |
| | 1563 |
| | 1568 |
| | 1574 |
| | 1577 |
| | 1580 |
| | 1583 |
| | 1586 |
| 384-0607 | 246 |
| | ▶251 |
| 384-3727 | 1517 |
| 384-3730 | 1517 |
| 384-3892 | 1059 |
| 384-3893 | 1059 |
| 384-6463 | 371 |
| 384-7727 | 1059 |
| 384-9992 | 163 |
| 385-0244 | 1292 |
| | 1315 |
| | 1319 |
| | 1447 |
| | 1452 |
| 385-4545 | 1517 |
| 385-4546 | 1517 |
| 385-5215 | 670 |
| 385-5216 | 678 |
| 385-8201 | 380 |
| | 382 |
| | 385 |
| | 393 |
| 386-1254 | ▶1744 |
| 386-1274 | ▶1745 |
| 386-3993 | 371 |
| 386-5925 | 8 |
| | ▶546 |
| 386-5926 | 547 |
| 386-9663 | ▶447 |
| | 1426 |
| | 1431 |
| 386-9961 | 114 |
| 387-2851 | 10 |
| | 12 |
| | 13 |
| | 14 |
| | 15 |
| | ▶1538 |
| | 1608 |
| 387-2867 | 735 |
| 387-8505 | 32 |
| | ▶42 |
| 387-9427 | ▶230 |
| | 249 |
| 388-2517 | 8 |
| | ▶646 |
| | ▶652 |
| 388-2518 | ▶355 |
| | 648 |
| | 653 |
| | 663 |
| 388-2519 | ▶349 |
| | 648 |
| | 653 |
| | 663 |
| 388-2563 | ▶316 |
| | 375 |
| | 378 |
| 388-3769 | 211 |
| 388-3780 | 211 |
| 388-7010 | 211 |
| 388-7012 | 211 |
| 388-7390 | 869 |
| 389-0240 | 873 |
| | ▶874 |
| 389-0241 | 873 |
| | ▶875 |
| 389-1072 | 237 |
| 389-1183 | 42 |
| | ▶246 |
| | ▶247 |
| 389-3708 | 117 |
| | 119 |
| | 120 |
| | 151 |
| | 152 |
| | 203 |
| | 232 |
| | 244 |
| | 456 |
| 389-3709 | 98 |
| 389-3737 | 48 |
| | 50 |
| 389-8102 | 1004 |
| | 1012 |
| | 1015 |
| | 1025 |
| 389-9576 | 48 |
| | 50 |
| | ▶52 |
| 390-2799 | 1059 |
| 390-8021 | 989 |
| | 1004 |
| | 1021 |
| | 1025 |
| 390-8589 | 231 |
| | 251 |
| | 253 |
| 391-1379 | ▶317 |
| 391-1383 | ▶317 |
| 391-4245 | 1538 |
| | ▶1539 |
| 391-4246 | 1538 |
| | ▶1540 |
| 391-4247 | 1539 |
| 391-4248 | 1540 |
| 391-8796 | 683 |
| 392-0184 | 780 |
| 392-0185 | 780 |
| 392-0773 | 456 |
| | 458 |
| 393-0314 | 1637 |
| | 1639 |
| 393-2515 | ▶1732 |
| | 1745 |
| 393-2516 | 1746 |
| 393-2518 | 1746 |
| 393-2614 | 1746 |
| 393-2625 | 1303 |
| | 1305 |
| | 1309 |
| | 1310 |
| | ▶1517 |
| 393-3590 | 37 |
| | 39 |
| | ▶452 |
| 394-0862 | 20 |
| | ▶329 |
| | ▶332 |
| 394-4972 | ▶1722 |
| 394-4973 | ▶20 |
| 394-9671 | 1346 |
| | 1350 |
| | ▶1352 |
| 395-0485 | 1 |
| | 5 |
| | ▶36 |
| 395-0487 | ▶38 |
| | 39 |
| 396-0393 | 98 |
| | 456 |
| 396-0404 | 175 |
| 396-0405 | 126 |
| | 164 |
| | 172 |
| | 175 |
| 396-0429 | 127 |
| 396-2352 | 1419 |
| | 1420 |
| | 1528 |
| 396-3298 | ▶231 |
| | 251 |
| | 253 |
| 396-8403 | 1732 |
| 396-8404 | 1732 |
| 396-8405 | 1732 |
| 396-8415 | 42 |
| | ▶243 |
| 396-8955 | ▶1257 |
| | 1259 |
| 396-9056 | 806 |
| 397-1170 | ▶32 |
| | 36 |
| 397-1172 | ▶32 |
| | 38 |
| 397-2124 | 709 |
| 398-0371 | 1549 |


▶ REFERÊNCIA PRIMÁRIA

# ÍNDICE DE NÚMERO DE PEÇA


| Peça | Página |
|---|---|
| 398-3002 | ►871 |
| 398-3644 | 967 |
| 398-3707 | 709 |
| 398-3708 | 709 |
| 398-5361 | 689 |
| | 693 |
| 398-5596 | 120 |
| | 136 |
| | 201 |
| | 202 |
| 398-5597 | 116 |
| 398-5598 | 164 |
| | 172 |
| 398-5612 | 125 |
| 399-4567 | 1697 |
| | 1701 |
| | 1705 |
| | 1708 |
| **4** | |
| 415-2399 | 871 |
| 415-3518 | 32 |
| | ►1750 |
| 416-0981 | 10 |
| | ►183 |
| 416-0983 | 183 |
| | ►741 |
| 416-4678 | 143 |
| 417-4542 | 88 |
| 417-6027 | 1296 |
| | 1313 |
| | ►1314 |
| 417-6161 | ►345 |
| | 1315 |
| | 1320 |
| | 1452 |
| 417-8149 | ►1258 |
| | 1261 |
| | 1263 |
| 417-8152 | ►1270 |
| | 1722 |
| | 1723 |
| 417-8159 | 1270 |
| 417-8161 | 6 |
| | ►1272 |
| | 1275 |
| 417-8162 | 1272 |
| 418-6781 | 206 |
| | 1737 |
| | 1738 |
| 420-0496 | 1443 |
| | ►1451 |
| | 1455 |
| 421-1520 | 7 |
| | 24 |
| | ►1577 |
| 421-1521 | 25 |
| | 1331 |
| | ►1580 |
| | 1597 |
| | 1599 |
| 421-1522 | ►346 |
| | 1577 |
| | 1580 |
| | 1583 |
| | 1586 |
| 421-1527 | 5 |
| | ►289 |
| 421-4022 | 5 |
| | 9 |
| | ►263 |
| 421-4023 | 957 |
| 421-5047 | 5 |
| | 27 |
| | ►1259 |
| 421-5048 | ►1261 |
| | 1263 |
| | 1675 |
| 422-2152 | 1291 |
| | 1315 |
| | 1320 |
| | 1419 |
| | 1420 |
| | 1421 |
| | 1422 |
| | 1528 |
| 422-2480 | 742 |
| 423-1984 | 153 |
| | 207 |
| 423-2284 | 237 |
| 423-2285 | 237 |
| 423-4101 | 1746 |
| 423-4955 | 309 |
| | ►313 |
| 423-5701 | 1461 |
| 423-6697 | 1292 |
| | 1315 |
| | 1320 |
| | 1452 |
| 423-8806 | ►351 |
| | 653 |
| | 658 |
| 423-9923 | 6 |
| | 31 |
| | ►980 |
| 424-4322 | 341 |
| 424-7124 | 42 |
| | ►458 |
| 424-8612 | ►22 |
| 424-8613 | ►27 |
| 425-5541 | 9 |
| | ►112 |
| | ►114 |
| 425-5542 | 17 |
| | 18 |
| | ►53 |
| 425-5544 | 16 |
| | 19 |
| | ►1353 |
| 425-5590 | 1 |
| | ►9 |
| 426-0979 | ►1461 |
| | 1650 |
| 426-2118 | 827 |
| 426-4162 | 175 |
| 428-7471 | 119 |
| | 120 |
| 428-9175 | ►39 |
| 431-8801 | 1059 |
| 433-7105 | 812 |
| | 948 |
| 433-8869 | ►3 |
| 434-1356 | 453 |
| 434-3510 | 1 |
| | ►839 |
| 434-4108 | 25 |
| | ►582 |
| | ►587 |
| 434-4109 | 24 |
| | ►591 |
| | ►596 |
| 434-4112 | ►528 |
| | 1333 |
| | 1334 |
| | 1336 |
| | 1338 |
| 434-4113 | 315 |
| | ►657 |
| 434-4114 | 24 |
| | 25 |
| | ►692 |
| | ►696 |
| 434-4115 | ►294 |
| 434-4117 | 20 |
| | ►266 |
| 434-6583 | 933 |
| | ►1124 |
| | ►1127 |
| 434-6584 | ►1130 |
| | ►1133 |
| 434-6587 | 932 |
| | ►1136 |
| | ►1139 |
| 434-6589 | ►1142 |
| | ►1145 |
| 434-6591 | ►1148 |
| | ►1153 |
| 434-6593 | ►1157 |
| | ►1160 |
| 434-6594 | 932 |
| | ►1163 |
| | ►1166 |
| 434-6740 | 17 |
| | ►1645 |
| 434-6741 | 17 |
| | 18 |
| | ►1390 |
| 434-6742 | 25 |
| | 26 |
| | ►1391 |
| 434-6743 | 18 |
| | 25 |
| | ►825 |
| 434-6744 | 23 |
| | ►1392 |
| 434-8039 | 31 |
| | ►433 |
| 434-8040 | 422 |
| | ►440 |
| 434-8042 | 422 |
| | ►445 |
| 434-8045 | 16 |
| | ►1437 |
| 434-8046 | 16 |
| | ►1438 |
| 434-8047 | 10 |
| | 12 |
| | 14 |
| | 15 |
| | 16 |
| | 17 |
| | 19 |
| | 30 |
| | ►1549 |
| 434-8048 | 310 |
| | ►1468 |
| 434-8049 | 1662 |
| | ►1671 |
| 434-8050 | 335 |
| | ►614 |
| 434-8052 | 335 |
| | ►619 |
| 434-8054 | 20 |
| | ►559 |
| 434-8056 | 310 |
| | ►1281 |
| 434-8058 | 310 |
| | ►314 |
| 434-8078 | ►1044 |
| | 1070 |
| 434-8079 | 1070 |
| | ►1071 |
| 434-8083 | ►922 |
| | 984 |
| 434-8084 | 22 |
| | ►1015 |
| 434-8085 | 22 |
| | ►1018 |
| 434-8087 | ►928 |
| | 984 |
| 434-8088 | 23 |
| | ►1021 |
| 434-8089 | 22 |
| | 28 |
| | ►1025 |
| 434-8339 | 23 |
| | 31 |
| | ►422 |
| 434-8341 | 335 |
| | ►532 |
| 434-8346 | 19 |
| | ►310 |
| 435-1492 | 23 |
| | ►492 |
| 435-1511 | 22 |
| | 28 |
| | ►1275 |
| 435-1513 | 28 |
| | ►1263 |
| 435-1515 | 22 |
| | 23 |
| | ►1723 |
| 435-1519 | 28 |
| | ►1675 |
| 435-1520 | ►1 |
| 435-1526 | 21 |
| | ►335 |
| 435-1534 | ►16 |
| | 18 |
| | 19 |
| 435-1535 | ►20 |
| 435-1536 | 16 |
| | ►1662 |
| 435-1537 | ►23 |
| | 31 |
| 435-1538 | 27 |
| | 28 |
| | ►866 |
| 435-1539 | ►23 |
| 435-1540 | 1 |
| | ►1751 |
| 435-1548 | 21 |
| | ►335 |
| 435-1551 | 21 |
| | ►1263 |
| 435-1558 | ►932 |
| 435-1559 | ►932 |
| 435-1561 | ►933 |
| 435-8193 | 1 |
| | ►984 |
| 435-8241 | 21 |
| | ►1070 |
| 435-8242 | 27 |
| | 28 |
| | ►1070 |
| 435-8654 | 85 |
| 436-3333 | 207 |
| 436-3473 | ►1678 |
| 436-6328 | 782 |
| 436-6329 | ►782 |
| 436-6330 | ►782 |
| 436-7621 | 1 |


► REFERÊNCIA PRIMÁRIA

# ÍNDICE DE NÚMERO DE PEÇA


| Peça | Página |
|---|---|
| | ►315 |
| 436-7761 | ►1 |
| | |
| 436-8767 | 1 |
| | ►773 |
| 436-8770 | 1 |
| | ►31 |
| 436-9180 | ►448 |
| | 1433 |
| 437-0626 | 1 |
| | ►1333 |
| 437-0627 | 1333 |
| | ►1365 |
| 437-0650 | 17 |
| | 19 |
| | ►1333 |
| 437-0660 | 18 |
| | ►1334 |
| 437-0670 | ►1455 |
| 437-0671 | ►1631 |
| 437-0672 | ►1638 |
| 437-0673 | 19 |
| | ►1541 |
| 437-0677 | 16 |
| | 17 |
| | ►1334 |
| 437-0678 | 1333 |
| | ►1496 |
| 437-0680 | 1334 |
| | ►1614 |
| 437-0681 | 1334 |
| | ►1499 |
| 437-0682 | 16 |
| | 19 |
| | ►1309 |
| 437-0684 | ►1639 |
| 437-0688 | 1333 |
| | 1334 |
| | ►1476 |
| 437-0689 | ►850 |
| | 1334 |
| 437-0690 | ►1393 |
| | ►1394 |
| 437-0691 | ►1395 |
| | ►1396 |
| 437-0701 | ►1296 |
| | 1309 |
| 437-1151 | 859 |
| | 861 |
| 437-2759 | 316 |
| 438-1307 | 315 |
| | ►550 |
| 438-3246 | ►4 |
| 438-8638 | 144 |
| | 145 |
| 439-5724 | ►844 |
| 439-9104 | 28 |
| | ►1717 |
| 439-9111 | 1675 |
| | ►1681 |
| 440-0257 | ►498 |
| | 752 |
| 440-1605 | 36 |
| | 38 |
| | ►202 |
| 440-2105 | ►307 |
| | 309 |
| 440-3431 | 803 |
| | ►806 |
| 440-3433 | ►803 |
| 441-0958 | 237 |
| 441-0961 | 237 |
| 441-0962 | 191 |
| 441-0963 | 191 |
| 441-0995 | 10 |
| | ►88 |
| 441-0997 | 88 |
| 441-1236 | 1549 |
| 441-8244 | ►101 |
| 442-1756 | ►856 |
| 442-7199 | 265 |
| | ►308 |
| 443-8144 | 764 |
| | 768 |
| 443-8462 | 380 |
| | 382 |
| | 385 |
| | 393 |
| 444-5131 | 1746 |
| 444-5323 | 31 |
| | ►1704 |
| 444-5324 | 1704 |
| | ►1705 |
| 444-5325 | 1704 |
| | ►1708 |
| 444-6524 | 409 |
| | 413 |
| 446-1524 | 1259 |
| | 1261 |
| | 1264 |
| 446-1527 | 1261 |
| | 1264 |
| 446-5073 | 10 |
| | ►857 |
| 447-1655 | 819 |
| | 858 |
| 447-3143 | 807 |
| 447-6839 | ►24 |
| 447-6840 | ►25 |
| 447-7469 | ►358 |
| | 1549 |
| 448-0412 | 803 |
| | ►807 |
| 448-5577 | ►803 |
| 448-8929 | ►380 |
| 448-8930 | ►393 |
| 449-6277 | 304 |
| | 305 |
| 449-8593 | 316 |
| 450-0595 | 716 |
| 450-1553 | 318 |
| 450-2497 | 1746 |
| 450-3729 | 896 |
| | 898 |
| | ►900 |
| | 920 |
| 450-6177 | ►206 |
| 450-6412 | ►1263 |
| | 1264 |
| 450-7861 | 1263 |
| | ►1264 |
| 451-8019 | 341 |
| 451-9774 | 4 |
| | ►31 |
| 452-0064 | 1746 |
| 452-0491 | ►359 |
| | 380 |
| | 382 |
| | 385 |
| | 393 |
| 452-0647 | 315 |
| | ►662 |
| 452-7045 | 857 |
| 452-7046 | 857 |
| 452-7047 | 857 |
| 452-7048 | 857 |
| 452-7049 | 857 |
| 452-8275 | 857 |
| 452-8334 | ►4 |
| 452-9634 | 857 |
| 453-0259 | 5 |
| | ►716 |
| | 773 |
| 453-0260 | 716 |
| 453-2783 | ►534 |
| | 1333 |
| | 1334 |
| 453-2908 | ►1387 |
| | ►1388 |
| 453-6457 | 1149 |
| | 1153 |
| 454-2957 | 1088 |
| 454-3032 | 1088 |
| 454-7803 | 877 |
| | 878 |
| 454-9695 | 316 |
| 455-0158 | ►901 |
| | 984 |
| 455-0162 | 901 |
| | ►920 |
| 455-0704 | 351 |
| 455-0705 | 351 |
| | 658 |
| 455-1084 | 1733 |
| | 1746 |
| 455-1106 | ►1736 |
| 455-1107 | ►102 |
| 455-1108 | ►162 |
| 455-1109 | ►103 |
| 455-1110 | ►1737 |
| 455-6164 | 1029 |
| | 1033 |
| 455-6177 | 1029 |
| | 1033 |
| 455-6179 | 1029 |
| | 1033 |
| 455-7844 | ►352 |
| | 696 |
| | 699 |
| 455-9255 | 577 |
| | 582 |
| | 587 |
| | 591 |
| | 596 |
| 456-1652 | ►1737 |
| 456-2488 | ►162 |
| 457-0799 | 980 |
| 457-4049 | 898 |
| 457-4050 | 893 |
| | 920 |
| 457-4051 | 898 |
| | 920 |
| 457-5258 | ►1738 |
| 458-3867 | 980 |
| 458-3868 | 980 |
| 458-5941 | ►22 |
| 458-5943 | ►28 |
| 458-5955 | ►28 |
| 458-5959 | ►16 |
| 458-5977 | ►17 |
| 458-5980 | ►22 |
| 458-5984 | ►17 |
| 458-5988 | ►18 |
| 458-5990 | ►31 |
| 460-1394 | 924 |
| | 928 |
| 460-5386 | ►1439 |
| 460-7649 | ►23 |
| 460-8154 | 1745 |
| 460-8503 | ►31 |
| 461-0560 | ►25 |
| 461-0561 | ►18 |
| 461-0562 | ►19 |
| 461-2764 | ►28 |
| 461-2769 | ►21 |
| 461-2792 | ►21 |
| 461-5232 | 266 |
| 462-3542 | 1542 |
| 462-5407 | 696 |
| | 699 |
| 462-7244 | ►26 |
| 462-7246 | ►9 |
| 462-7249 | ►10 |
| 462-7250 | ►19 |
| 463-9615 | ►265 |
| | 380 |
| | 393 |
| 464-8368 | ►309 |
| | 382 |
| | 385 |
| 464-9988 | 1353 |
| | ►1355 |
| 465-1093 | 256 |
| 465-8551 | 831 |
| 465-8553 | 831 |
| 465-8555 | 831 |
| 466-1003 | 1618 |
| 466-2108 | ►347 |
| | 587 |
| | 596 |
| 466-2109 | ►382 |
| 466-2111 | ►385 |
| 466-2118 | ►341 |
| | 550 |
| 466-2119 | ►343 |
| | 550 |
| 466-4376 | 1369 |
| 466-4377 | 1369 |
| 467-5480 | 1358 |
| 467-8535 | 550 |
| 467-9580 | 857 |
| 472-8025 | 955 |
| 472-8026 | 969 |
| | 971 |
| 473-1587 | 380 |
| | 382 |
| | 385 |
| | 393 |
| 473-5448 | 696 |
| | 699 |
| 476-1913 | 315 |
| 476-8768 | 247 |
| | ►253 |
| 478-6234 | 823 |
| 478-7932 | 301 |
| 479-5977 | ►1029 |
| | 1275 |
| 479-5978 | ►1033 |
| | 1723 |
| 479-5979 | 1029 |
| | 1033 |
| 479-8936 | 317 |
| 482-7034 | ►317 |
| | 380 |
| | 393 |
| 482-7035 | ►318 |
| | 382 |
| | 385 |
| 485-7242 | 48 |
| 485-7243 | 48 |
| 487-2807 | 76 |
| | ►82 |
| 487-2810 | ►73 |
| | 82 |
| 488-2192 | ►858 |
| 490-1097 | 1369 |


► REFERÊNCIA PRIMÁRIA

# ÍNDICE DE NÚMERO DE PEÇA


| Peça | Página |
|---|---|
| 490-1103 | 1099 |
| | 1127 |
| | 1133 |
| | 1139 |
| | 1145 |
| | 1153 |
| | 1160 |
| | 1166 |
| 490-1104 | 1099 |
| | 1127 |
| | 1133 |
| | 1139 |
| | 1145 |
| | 1153 |
| | 1160 |
| | 1166 |
| 490-1105 | 1099 |
| | 1127 |
| | 1133 |
| | 1139 |
| | 1145 |
| | 1153 |
| | 1160 |
| | 1166 |
| 490-1106 | 1099 |
| | 1127 |
| | 1133 |
| | 1139 |
| | 1145 |
| | 1153 |
| | 1160 |
| | 1166 |
| 490-1107 | 1139 |
| | 1145 |
| | 1153 |
| | 1160 |
| | 1166 |
| 490-1108 | 1127 |
| | 1133 |
| | 1139 |
| | 1145 |
| | 1153 |
| | 1160 |
| | 1166 |
| 490-1110 | ▶1081 |
| | 1099 |
| | 1127 |
| | 1133 |
| | 1139 |
| | 1145 |
| | 1153 |
| | 1160 |
| | 1166 |
| 490-1111 | 1081 |
| 492-1813 | 105 |
| 494-1343 | 835 |
| 494-1346 | 835 |
| 494-1347 | 835 |
| 494-5306 | 1261 |
| | 1264 |
| 494-5307 | 1261 |
| | 1264 |
| 494-5308 | 1259 |
| 495-8194 | 957 |
| 495-8289 | ▶1691 |
| 495-9707 | ▶19 |
| 499-9252 | 1342 |
| 499-9253 | 1341 |
| 499-9254 | 1616 |

## 5

| Peça | Página |
|---|---|
| 501-1161 | ▶153 |
| 501-1168 | 153 |
| 503-6251 | 735 |
| 505-1260 | 318 |
| 505-1265 | 317 |
| 505-5361 | 243 |
| 507-5209 | 120 |
| 508-4117 | 318 |
| 509-4135 | 719 |
| | 721 |
| | 724 |
| 509-4136 | 717 |
| | 719 |
| 509-4138 | 724 |
| 509-4139 | 724 |
| 510-3011 | 317 |
| 510-3672 | 199 |
| | 200 |
| 510-3682 | 199 |
| | 200 |
| 510-3687 | 199 |
| | 200 |
| 510-3708 | 199 |
| | 200 |
| 512-5898 | 1335 |
| | ▶1369 |
| 512-5899 | 1369 |
| 512-5900 | 1369 |
| 512-5901 | 1369 |
| 512-5903 | 1369 |
| 512-5904 | 1369 |
| 512-5907 | 1369 |
| 512-5908 | 1335 |
| | ▶1384 |
| 512-5909 | 1384 |
| 512-5911 | ▶225 |
| | 1335 |
| 512-5912 | 225 |
| 512-5914 | 1388 |
| 512-5917 | 1099 |
| | 1127 |
| | 1133 |
| 512-5919 | 1369 |
| 512-5933 | 1335 |
| | ▶1373 |
| 512-5936 | 1373 |
| 512-5937 | 1373 |
| 512-5938 | 915 |
| 512-5945 | 1369 |
| 512-5946 | 1369 |
| 512-5948 | 1373 |
| 512-5949 | 1373 |
| 512-5950 | 1586 |
| 512-5951 | 1584 |
| | 1586 |
| 512-5952 | 852 |
| 512-5953 | 1336 |
| | ▶1502 |
| 512-5954 | 1647 |
| 512-5955 | 1310 |
| | ▶1421 |
| 512-5956 | 1421 |
| 512-5957 | 1421 |
| 512-5958 | 1338 |
| | ▶1505 |
| 512-5959 | 1505 |
| 512-5961 | 1505 |
| 512-5962 | 1505 |
| 512-5963 | 1505 |
| 512-5964 | 1502 |
| | 1505 |
| 512-5965 | 1502 |

| Peça | Página |
|---|---|
| | 1505 |
| 512-5966 | 1502 |
| | 1505 |
| 512-5967 | 1502 |
| | 1505 |
| 512-5968 | 1502 |
| | 1505 |
| 512-5969 | ▶1327 |
| | 1505 |
| 512-5970 | 1327 |
| 512-5971 | 1373 |
| 512-5972 | 1336 |
| | 1338 |
| | ▶1478 |
| 512-5973 | 1478 |
| 512-5974 | 1478 |
| 512-5975 | 826 |
| 512-5976 | 536 |
| 512-5977 | 1099 |
| | 1127 |
| | 1133 |
| | 1140 |
| | 1145 |
| | 1153 |
| | 1160 |
| | 1166 |
| 512-5978 | 1099 |
| 512-5982 | 1310 |
| | ▶1420 |
| 512-5983 | 1420 |
| 512-5988 | 852 |
| 512-9018 | 1394 |
| 512-9019 | 1396 |
| 512-9020 | 699 |
| 512-9021 | 1616 |
| 512-9022 | 1646 |
| 512-9023 | 1646 |
| 512-9024 | 1646 |
| 512-9025 | 1502 |
| 512-9026 | 1502 |
| 512-9027 | 1502 |
| 512-9028 | 1502 |
| 512-9029 | 1502 |
| 512-9030 | 1502 |
| 512-9031 | 1310 |
| | 1647 |
| 512-9032 | 1440 |
| 512-9033 | 1505 |
| 512-9034 | 1327 |
| 512-9035 | 1470 |
| 512-9036 | ▶876 |
| | 1335 |
| 512-9037 | 876 |
| | ▶877 |
| 512-9038 | 877 |
| 512-9039 | 877 |
| 512-9040 | 877 |
| | 878 |
| 512-9041 | 877 |
| | 878 |
| 512-9043 | 877 |
| | 878 |
| 512-9044 | 878 |
| 512-9045 | 878 |
| 512-9046 | 876 |
| | ▶878 |
| 512-9912 | 1059 |
| 513-0286 | 1641 |
| 513-0865 | 1099 |
| | ▶1171 |
| 513-0866 | 1133 |
| | ▶1181 |
| 513-0867 | 1127 |
| | ▶1183 |

| Peça | Página |
|---|---|
| 513-0868 | 1161 |
| | 1167 |
| | ▶1199 |
| 513-2229 | 1733 |
| 513-2495 | 1334 |
| | 1338 |
| | 1614 |
| | 1616 |
| 513-3693 | ▶1640 |
| | 1641 |
| 513-6212 | 317 |
| 513-6266 | 318 |
| 514-4274 | 886 |
| 514-5810 | 1 |
| | ▶1733 |
| 514-6534 | 37 |
| | 39 |
| | ▶120 |
| 514-7745 | 1341 |
| | 1342 |
| | ▶1405 |
| 514-7746 | 1405 |
| | ▶1407 |
| 514-7747 | 1405 |
| | ▶1409 |
| 514-7748 | 1407 |
| 514-7749 | 1409 |
| 514-7750 | 1407 |
| 514-7751 | 1409 |
| 514-7752 | 1407 |
| 514-7753 | 1409 |
| 515-1614 | 922 |
| 515-1615 | 920 |
| 515-1618 | 922 |
| 515-4605 | 1641 |
| 515-4606 | 1641 |
| 516-2826 | ▶859 |
| | ▶861 |
| | 865 |
| 516-7747 | 940 |
| | ▶957 |
| 516-7748 | 957 |
| 516-7914 | 852 |
| 516-7915 | 852 |
| | 1478 |
| 516-7916 | 1283 |
| 516-7917 | 1 |
| | ▶1335 |
| 516-7920 | 17 |
| | 19 |
| | ▶1336 |
| 516-7921 | 18 |
| | ▶1338 |
| 516-7922 | 1338 |
| | ▶1616 |
| 516-7923 | ▶852 |
| | 1338 |
| 516-7924 | 18 |
| | ▶1646 |
| | 1647 |
| 516-7925 | 1336 |
| | ▶1341 |
| 516-7926 | 536 |
| 516-7928 | 17 |
| | ▶1647 |
| 516-7929 | ▶1297 |
| | 1310 |
| 516-7930 | 16 |
| | 19 |
| | ▶1310 |
| 516-7931 | 16 |
| | 17 |
| | ▶1338 |
| 516-7932 | 1338 |


▶ REFERÊNCIA PRIMÁRIA

# ÍNDICE DE NÚMERO DE PEÇA


| Peça | Página | Peça | Página | Peça | Página | Peça | Página |
|---|---|---|---|---|---|---|---|
| | ►1342 | | | | | | |
| 516-8248 | 1061 | | | | | | |
| 516-8251 | ►1061 | | | | | | |
| 517-1128 | 1061 | | | | | | |
| 517-1129 | 1061 | | | | | | |
| 518-3378 | 1536 | | | | | | |
| 518-3381 | 18 | | | | | | |
| | 25 | | | | | | |
| | ►826 | | | | | | |
| 518-3382 | ►1641 | | | | | | |
| 518-3685 | 1297 | | | | | | |
| | ►1319 | | | | | | |
| 518-3689 | 1310 | | | | | | |
| | ►1440 | | | | | | |
| 518-3690 | 1440 | | | | | | |
| 518-5072 | 734 | | | | | | |
| 518-6067 | 1746 | | | | | | |
| 518-6846 | 24 | | | | | | |
| | 25 | | | | | | |
| | ►699 | | | | | | |
| 518-6847 | 24 | | | | | | |
| | ►1583 | | | | | | |
| 518-6848 | 25 | | | | | | |
| | ►1586 | | | | | | |
| 518-6852 | ►536 | | | | | | |
| | 1336 | | | | | | |
| | 1338 | | | | | | |
| 518-6854 | 310 | | | | | | |
| | ►1283 | | | | | | |
| 518-6855 | 310 | | | | | | |
| | ►1470 | | | | | | |
| 518-9609 | 1320 | | | | | | |
| 518-9611 | 1320 | | | | | | |
| 518-9612 | 1320 | | | | | | |
| 518-9613 | 1320 | | | | | | |
| 518-9614 | 1320 | | | | | | |
| 518-9616 | 1320 | | | | | | |
| 520-3154 | 19 | | | | | | |
| | ►310 | | | | | | |
| 520-8568 | ►499 | | | | | | |
| | 1058 | | | | | | |
| 520-9964 | 1058 | | | | | | |
| | ►1062 | | | | | | |
| 521-1027 | ►1058 | | | | | | |
| 521-3245 | ►819 | | | | | | |
| | 865 | | | | | | |
| 521-3250 | ►865 | | | | | | |


► REFERÊNCIA PRIMÁRIA

# MEMORANDOS



©2017 Caterpillar
Todos os direitos reservados

CAT, CATERPILLAR, seus respectivos logotipos, o “Caterpillar Yellow” e o conjunto-imagem “POWER EDGE”, assim como as identidades corporativa e de produto aqui utilizadas, são marcas registradas da Caterpillar e não podem ser usadas sem permissão.

SPBP4989-31
**VOLUME I**
**Pages 1-930**

120K Motoniveladora

JAP1-UP