RUTHZIL TRATOR COMERCIAL DE PEÇAS LTDA 11 97083-6812 ROLANDO CITRANGULO

VALTRA
VALMET

128
128 4x4
148 4x4 Turbo

Conteúdo
Contenido
Contents
Sujets — A

Motor
Motor
Engine
Mateur — B

Embreagem
Embrague
Clutch
Embrayage — C

Caixa de Câmbio
Caja de Marchas
Gearbox
Boîte de Vitesses — D

Sistema Hidráulico
Sistema Hidráulico
Hydraulic System
Systeme Hydrulique — E

Eixo Dianteiro
Eje Delantero
Front Axle
Train Avant — F

Transmissão Final e Freios
Transmision Final y Frenos
Final Drive and Brakes
Transmission Finale et Freins — G

Lataria e Tanque de Combustível
Lataria e Depósito de Combustible
Shields and Fuel Tank
Tolerie et Reservoir a Carburant — H

Instrumentos e Sistema Elétrico
Instrumentos y Sistema Electrico
Instruments and Electric System
Instruments et Systeme Electrique — I

Rodagem
Rodaje
Wheels
Rodage — J

Acessórios
Accesórios
Accessories
Accessoires — K

Kits de Reparo
Kits de Reparacion
Spare Kits
Jeux de Reparation — L

Código / Piezas / Part / Piéces N° 241463
VALMET DO BRASIL S/A
Mogi das Cruzes - SP - Brasil

USO DO CATALOGO DE PEÇAS

DIVISÃO DO CATÁLOGO DE PEÇAS

O Catálogo de Peças é dividido em grupos identificados através de letras. Todos os grupos. com exceção do Grupo A. foram determinados considerando as características e funções de cada sistema do trator. Por exemplo: Grupo B - MOTOR. Grupo C - EMBREAGEM. etc.

A divisão dos grupos é apresentada na capa. fazendo coincidir cada faixa com a divisória correspondente. localizada dentro do catálogo. conforme mostra a figura abaixo:



GRUPO A - CONTEÚDO

O grupo A foi elaborado para facilitar a localizaçao de qualquer peça ou conjunto do trator e é formado de duas partes:

a Relação de cada grupo e subgrupos correspondentes discriminados conforme o modelo do trator. Essa relação fornece também a página do subgrupo facilitando o acesso às ilustrações e às listas de peças procuradas.

b Relação. em ordem numérica. de todos os códigos de peças ou conjuntos que constituem este Catálogo de Peças.

LISTA DE PEÇAS

A quantidade de peças por conjunto foi discriminada conforme o modelo do trator. Quando um modelo especial como 128 I/II. 128 4x4 SCR. 148 4x4 TURBO TSR não for mencionado nas listas de peças. subentende-se que as peças relacionadas são as mesmas para os modelos especiais a partir do trator base.

Para evitar possível confusão. habitue-se a consultar as primeiras páginas de cada grupo. onde são discriminados os códigos dos conjuntos. conforme cada modelo de trator.

ATUALIZAÇÃO DO CATÁLOGO DE PEÇAS

Eventualmente. são efetuadas alterações técnicas nos diversos grupos que compõem o trator. as quais. são informadas através do Boletim de Alterações Técnicas (BAT) e/ou Circular de Assistência Técnica (CAT). Portanto. para manter o Catálogo de Peças sempre atualizado. habitue-se a anotar o nº do BAT e/ou nº da CAT. junto aos códigos relacionados nas listas de peças. os quais. sofreram alteração.

USO DEL CATALOGO DE PIEZAS

DIVISION DEL CATALOGO DE PIEZAS

El Catálogo de Piezas es dividido en grupos identificados a través de letras. Todos los grupos. con excepción del Grupo A. fueron determinados considerando las características y funciones de cada sistema del tractor. Por ejemplo: Grupo B - MOTOR. Grupo C - EMBRAGUE. etc.

La división de los grupos es presentada en la capa. coincidiendo cada faja con la división correspondiente localizada dentro del catálogo. conforme ilustra la figura abajo:



GRUPO A - CONTENIDO

El grupo A fue elaborado para facilitar la localización de cualquier pieza o conjunto del tractor. El mismo para tanto, es formado de 2 partes:

a Relación de cada grupo y subgrupos correspondientes discriminados conforme el modelo del tractor. La misma también suministra la página del subgrupo correspondiente para así, facilitar el acceso a las ilustraciones y listas de piezas procuradas.

b Relación en ordem numérica de todos los códigos de piezas y conjunto que constituyen el Catálogo de Piezas.

LISTA DE PIEZAS

La cantidad de piezas por conjunto fue discriminada conforme el model del tractor. Cuando un modelo especial tal como: 128 I/II. 128 4x4 SCR. 148 4x4 TURBO TSR no fue mencionado en las listas de piezas. se debe subentender que las piezas relacionadas, son las mismas para todos los modelos especiales a partir del tractor base.

Para evitar confusiones. tome por hábito consultar las primeras páginas de cada grupo donde son discriminados los códigos de los conjuntos conforme cada modelo del tractor.

ACTUALIZACION DEL CATALOGO DE PIEZAS

Eventualmente, son efectuadas alteraciones técnicas en los diversos grupos que componen el tractor, las cuales son informadas a través del Boletin de Alteraciones Técnicas (BAT) y/o Circular de Asistencia Técnica (CAT). Por tanto, para mantener el Catálogo de Piezas siempre actualizado. tome el habito de indicar el nº del BAT o CAT junto a los códigos relacionados en las listas de piezas. los cuales fueron alterados.

USE OF THE SPARE PARTS LIST

DIVISION OF SPARE PARTS LIST

The spare parts list is make up by groups which are identified with letters. The classification base of these groups consists of the characteristics and functions of the essential system which compose the tractor such as: Group B - ENGINE. Group C - CLUTCH. etc.

Notice that the main group division is formed on the first page of the binding.



GROUP A - CONTENTS

The group A was elaborated with the aim to make easier the location of any parts or assemblies of tractor. It consists of two parts:

a Relation of each group. These groups in their turn are formed in subgroups according the tractor model. This relation shows the page numbers of each subgroup such as allow you to find the pectures and parts list wanted.

b Relation in numerical order of all parts and assemblies codes.

PARTS LIST

The parts list was elaborated in such a way that the parts quantity to assembly is showed according to the tractor model. When a special model of tractor such as: 128 I/II, 128 4x4 SCR, 148 4x4 TURBO TSR not appears on the list, its mean that these parts are the same of the basic tractor. To avoid confusion is good you to take the habit to consult the first page of the group and thus you know the code of the assembly according the tractor model.

CODES ALTERATION

The present spare parts list must be brought up-to-date with all future Technical Information Bulletin (BAT). Thus is good habit you writting in line with the part envolved, the number of BAT and consult it when necessary.

UTILISATION DU CATALOGUE DE PIECES

DIVISION DU CATALOGUE DE PIECES

Le Calogue de Pièces est divisé en groupes signalés par des lettres. Tours les groupes sauf le groupe A. ont été formés en considérant les carcatéristiques et les fonctions de chaque système du tracteur. Exemple: Groupe B - MOTEUR. Groupe C - EMBRAYAGE. etc.

La division des groupes est présentée sur la couverture et chaque bande coïncide avec l'intercalaire correspondant du catalogue. comme le montre la figure di-dessous:

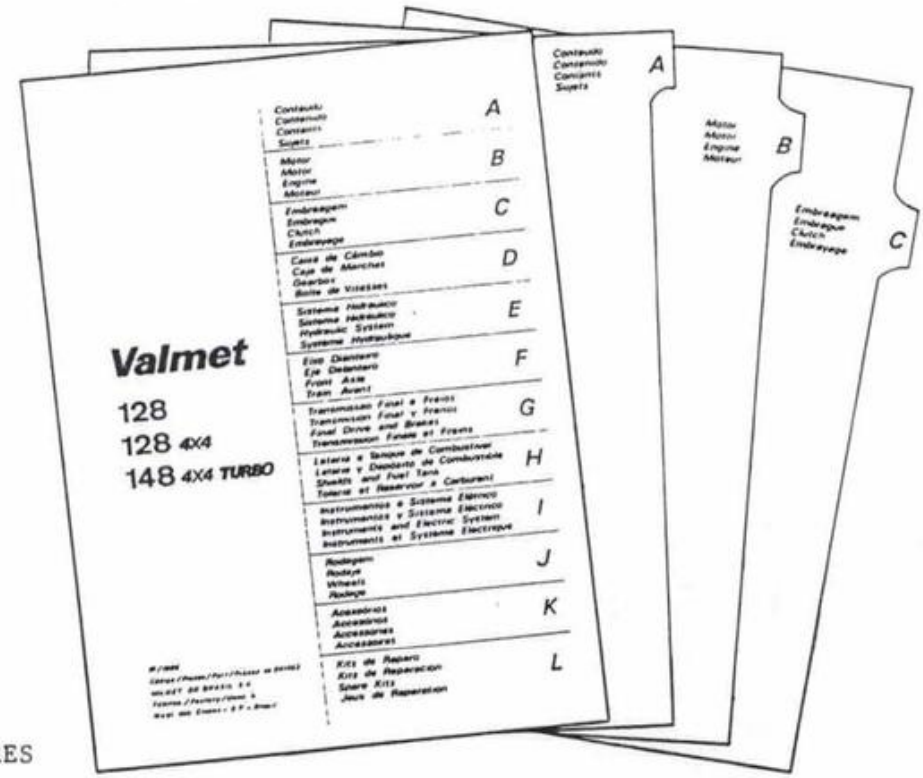

GROUPE A - TABLE DES MATIERES

Le groupe A a été élaboré pour favoriser le repérage de toute pièce ou ensemble du tracteur. et il comprende deux parties:

a Relevé de chaque groupe et sous-groupes correspondants, détaillés suivant le modèle du tracteur. Ce relevé fournit également la page du sous-groupe, en simplifiant l'accès aux illustrations et aux listes des pièces recherchées.

b Relevé par ordre numérique de toutes les références des pièces ou ensembles composant le présent Catalogue de Pièces.

LISTE DE PIECES

Le nombre de pièces par ensemble a été établi selon le modèle du tracteur. Losque des modèles spéciaux, tels que les 128 I/II. 128 4x4 SCR, 148 4x4 TURBO TSR, ne figurent pas dans les listes de pièces, il est sous-entendu qu'ils ont les mêmes pièces que le tracteur pris comme base.

Pour éviter toute erreur. habituez-vous à consulter les premières pages de chague groupe qui portent les références des ensembles. suivant chaque modèle de tracteur.

MISE A JOUR DU CATALOGUE DE PIECES

Des modifications techniques ont lieu occasionnellement dans les différents groupes composant le tracteur et elles sont communiquées au moyen d'un Bulletin de Modifications Techniques (BMT) et/ou d'une Circulaire de Assistance Technique (CAT). Par conséquent. pour avoir toujours votre Catalogue de Pièces actualisé, habituez-vous á noter le nº du BMT et/ou de la CAT à côté des reférences figurant dans le listes et ayant subi des modifications.

Peça no. / Pieza no. / Part no. / Piece no.	Pág. / Page	Ref.	Peça no. / Pieza no. / Part no. / Piece no.	Pág. / Page	Ref.	Peça No. / Pieza no. / Part no. / Piece no.	Pág. / Page	Ref.	Peça no. / Pieza no. / Part no. / Piece no.	Pág. / Page	Ref.	Peça no. / Pieza no. / Part no. / Piece no.	Pág. / Page	Ref.
GG-0019	C05	45	GP-3923	H23	01	GR-0249	D06	11	HA-6322	D13	52	HA-6324	F17	33
GG-0019	E13	21	GP-3932	B53	01	GR-0249	D08	20	HA-6322	E12	66	HA-6324	G04	44
GG-0019	F02	11	GP-3932	H01	19	GR-0250	D01	14	HA-6322	H18	12	HA-6324	G07	44
GG-0019	F08	13	GP-3932	H03	22	GR-0277	E11	07	HA-6323	B06	26	HA-6324	G09	04
GG-0019	F12	56	GP-3932	H05	28	GR-0359	G04	47	HA-6323	B08	14	HA-6324	H23	15
GG-0019	G03	13	GP-3932	H07	09	GR-0359	G07	49	HA-6323	B18	08	HA-6324	K10	21
GG-0019	G06	13	GP-3932	H09	09	GR-5013	D02	37	HA-6323	B19	06	HA-6324	K12	06
GG-0019	H19	40	GP-3932	H23	12	GR-5026	G03	23	HA-6323	B32	07	HA-6324	K18	09
GG-0085	E18	16	GP-3933	B49	23	GR-5107	E04	42	HA-6323	B42	05	HA-6325	B54	02
GG-0087	F02	02	GP-3934	B51	20	GR-5108	E03	19	HA-6323	B43	05	HA-6325	H21	25
GG-0088	C04	27	GP-3940	B51	13	GR-5111	E04	44	HA-6323	B46	06	HA-6325	I06	18
GG-0088	C05	44	GP-3941	E11	04	GR-5116	E04	43	HA-6323	B51	07	HA-6325	I07	11
GG-0088	E14	35	GP-3942	H07	05	GR-5117	E04	41	HA-6323	B54	14	HA-6325	K04	08
GG-0088	E18	01	GP-3942	H09	05	GR-5121	D12	09	HA-6323	D16	09	HA-6333	B40	14
GG-0088	F14	03	GP-3942	H23	05	GR-5121	E04	45	HA-6323	E11	12	HA-6333	B49	13
GG-0088	K13	05	GR-0202	E04	37	GS-9205	F06	18	HA-6323	H08	44	HA-6333	B51	32
GP-3910	D09	47	GR-0202	E08	29	GS-9205	F16	18	HA-6323	H08	59	HA-6333	D16	14
GP-3910	H08	53	GR-0203	D01	08	GS-9250	E01	19	HA-6323	H10	43	HA-6333	H08	47
GP-3910	H10	52	GR-0204	D09	38	GS-9250	E03	05	HA-6323	H10	58	HA-6333	H10	47
GP-3918	B06	35	GR-0204	D12	08	HA-4457	F04	19	HA-6323	H12	47	HA-6333	H15	06
GP-3918	B07	41	GR-0204	E01	15	HA-6313	B49	27	HA-6323	H14	44	HA-6333	H23	18
GP-3918	B08	34	GR-0204	E03	15	HA-6313	D09	46	HA-6323	H15	09	HA-6333	K07	02
GP-3918	B21	03	GR-0204	E07	03	HA-6313	D19	44	HA-6323	H17	09	HA-6333	K17	02
GP-3918	F07	30	GR-0225	D02	46	HA-6317	H18	07	HA-6323	H23	31	HA-6334	B40	15
GP-3918	H23	24	GR-0225	F12	46	HA-6318	G01	07	HA-6323	I07	01	HA-6334	B49	16
GP-3923	B42	07	GR-0225	G03	19	HA-6318	H11	16	HA-6323	K18	15	HA-6334	B54	11
GP-3923	B43	07	GR-0225	G06	19	HA-6319	K10	22	HA-6324	B54	06	HA-6334	D19	34
GP-3923	E12	41	GR-0234	E09	21	HA-6322	B04	22	HA-6324	C01	07a	HA-6334	F06	24
GP-3923	H07	01	GR-0234	I06	09	HA-6322	B07	37	HA-6324	D19	37	HA-6334	F08	01
GP-3923	H09	01	GR-0237	F11	06	HA-6322	B49	30	HA-6324	E11	25	HA-6334	F16	24

Peça no. / Pieza no. / Part no. / Piece no.	Pág. / Pág. / Page / Page	Ref. / Ref. / Ref. / Ref.	Peça no. / Pieza no. / Part no. / Piece no.	Pág. / Pág. / Page / Page	Ref. / Ref. / Ref. / Ref.	Peça No. / Pieza no. / Part no. / Piece no.	Pág. / Pág. / Page / Page	Ref. / Ref. / Ref. / Ref.	Peça no. / Pieza no. / Part no. / Piece no.	Pág. / Pág. / Page / Page	Ref. / Ref. / Ref. / Ref.	Peça no. / Pieza no. / Part no. / Piece no.	Pág. / Pág. / Page / Page	Ref. / Ref. / Ref. / Ref.
HA-6334	H03	14	HA-6426	K04	27	HA-8455	G05	65	HA-9229	F07	41	HC-1323	H13	36
HA-6334	H05	17	HA-6428	C01	07	HA-8455	G08	64	HA-9229	H01	28	HC-6337	F10	42
HA-6334	H07	20	HA-6428	C01	24	HA-9061	G05	66	HA-9229	H04	34	HC-7447	F04	12
HA-6334	H09	20	HA-6428	C05	47	HA-9061	G08	65	HA-9229	H06	38	HC-8331	B42	16
HA-6334	I07	07	HA-6433	B22	34	HA-9063	G04	50	HA-9229	H08	37	HC-8331	B43	14
HA-6344	D12	01	HA-6444	F02	20	HA-9063	G07	46	HA-9229	H10	35	HC-8331	E07	01
HA-6344	E01	01	HA-6444	F11	12	HA-9089	B10	15	HA-9229	I03	25	HC-8346	C02	44
HA-6344	F10	46	HA-6449	E14	47	HA-9089	B25	24	HA-9230	E05	19	HC-8357	H01	15
HA-6344	H11	21	HA-6461	G01	14	HA-9089	B34	18	HA-9233	H18	03	HC-8357	H03	18
HA-6344	H13	19	HA-6468	F01	04	HA-9089	B35	15	HA-9233	I03	28	HC-8357	H05	21
HA-6344	K17	14	HA-6468	F08	28	HA-9089	B40	07	HA-9234	H11	20	HC-8357	H07	24
HA-6345	K17	10	HA-8327	E05	01	HA-9089	B43	20	HA-9234	H13	14	HC-8357	H09	24
HA-6346	K07	05	HA-8327	H21	29	HA-9089	B52	34	HA-9235	B49	09	HC-8382	E11	27
HA-6356	G04	33	HA-8330	D12	25	HA-9089	D06	22	HA-9236	F03	44	HC-8438	C02	40
HA-6356	G07	30	HA-8331	B54	17	HA-9089	D08	09	HA-9236	F10	43	HC-8439	C02	43
HA-6356	K08	03	HA-8331	C07	11	HA-9089	G03	11	HA-9242	D04	41	HC-8439	C06	70
HA-6357	E16	18	HA-8331	I06	07	HA-9089	G06	11	HA-9242	E14	52	HC-8446	C06	64
HA-6357	K15	02	HA-8336	B34	17	HA-9089	I07	14	HA-9242	H15	22	HC-8447	C02	39
HA-6358	E14	33	HA-8336	B35	19	HA-9104	G09	14	HA-9242	K07	12	HC-8447	C05	59
HA-6358	E16	21	HA-8336	B48	02	HA-9105	F02	04	HA-9249	K14	05	HC-8447	D13	49
HA-6370	F01	03	HA-8337	D14	59	HA-9118	C04	19	HA-9312	F09	21	HC-8447	E01	28
HA-6370	F08	26	HA-8340	I06	19	HA-9122	B53	02	HA-9348	D11	27	HC-8447	E03	13
HA-6370	K14	02	HA-8346	E14	53	HA-9132	B42	14	HC-1304	I02	21	HC-8450	D14	63
HA-6416	H17	11	HA-8347	K17	17	HA-9132	B43	16	HC-1305	H01	22	HC-8452	C02	38
HA-6422	B21	28	HA-8348	G04	34	HA-9207	I07	05	HC-1305	H03	28	HC-8452	C05	62
HA-6425	B41	19	HA-8348	G07	38	HA-9209	F03	23	HC-1305	H05	08	HC-8455	E01	17
HA-6425	B47	13	HA-8360	F01	07	HA-9224	D09	52	HC-1305	H07	34	HC-8455	E03	06
HA-6425	F07	38	HA-8360	F02	03	HA-9224	I01	13	HC-1305	H10	46	HC-8456	D01	09
HA-6425	F17	28	HA-8360	F08	17	HA-9225	I01	26	HC-1312	I01	11	HC-8456	H01	14
HA-6426	E06	51	HA-8438	C05	61	HA-9228	F04	01	HC-1323	H12	44	HC-8456	H03	16

Peça no. / Pieza no. / Part no. / Piece no.	Pág. / Pág. / Page / Page	Ref. / Ref. / Ref. / Ref.	Peça no. / Pieza no. / Part no. / Piece no.	Pág. / Pág. / Page / Page	Ref. / Ref. / Ref. / Ref.	Peça No. / Pieza no. / Part no. / Piece no.	Pág. / Pág. / Page / Page	Ref. / Ref. / Ref. / Ref.	Peça no. / Pieza no. / Part no. / Piece no.	Pág. / Pág. / Page / Page	Ref. / Ref. / Ref. / Ref.	Peça no. / Pieza no. / Part no. / Piece no.	Pág. / Pág. / Page / Page	Ref. / Ref. / Ref. / Ref.
HC-8456	H05	19	HC-9525	E03	09	HS-5456	F02	16	JB-1108	C01	23	JB-1110	G02	18
HC-8456	H07	22	HC-9525	G04	45	HS-8436	B25	05	JB-1108	C05	46	JB-1110	H08	50
HC-8456	H09	22	HC-9525	G07	45	JB-0939	F10	34	JB-1108	D16	05	JB-1110	H10	50
HC-9319	E12	39	HC-9530	D02	35	JB-0940	D10	06	JB-1108	E05	16	JB-1110	H23	21
HC-9322	E12	46	HC-9530	E05	22	JB-0945	E16	01	JB-1108	E06	50	JB-1110	K17	04
HC-9322	F07	28	HC-9621	G02	07	JB-0952	D02	44	JB-1108	H11	24	JB-1112	D13	29
HC-9322	F17	40	HC-9623	E11	03	JB-0952	F04	07	JB-1108	H13	16	JB-1112	G03	25
HC-9325	F05	13	HC-9652	D06	18	JB-0967	B42	13	JB-1108	H18	13	JB-1112	G06	24
HC-9325	F06	04	HC-9652	D08	14	JB-0967	B43	15	JB-1108	H24	37	JB-1112	K07	11
HC-9325	F16	04	HC-9656	H03	24	JB-0967	B54	24	JB-1108	I02	14	JB-1112	K17	16
HC-9327	E01	21	HC-9656	H05	24	JB-0967	F04	08	JB-1108	I07	13	JB-1116	K14	04
HC-9327	E03	07	HC-9656	H07	26	JB-0967	H18	18	JB-1108	K04	23	JB-1120	E16	13
HC-9327	H01	03	HC-9656	H09	26	JB-1105	H20	16	JB-1108	K10	17	JB-1120	K01	01
HC-9327	H03	04	HC-9743	E09	30	JB-1106	B49	25	JB-1108	K12	03	JB-1120	K02	01
HC-9327	H05	03	HC-9763	E09	12	JB-1106	D09	42	JB-1108	K18	06	JB-1208	B42	18
HC-9327	H07	07	HC-9765	F09	07	JB-1106	G01	08	JB-1108	K18	11	JB-1208	D13	26
HC-9327	H09	07	HC-9767	F08	11	JB-1106	H18	09	JB-1110	B02	30	JB-1208	D16	20
HC-9327	H23	07	HH-4403	C04	13	JB-1106	H19	56	JB-1110	B04	31	JB-1208	D18	23
HC-9336	E12	50	HH-4468	D16	21	JB-1106	I01	28	JB-1110	B20	04	JB-1208	H19	39
HC-9354	H01	13	HH-6429	D13	28	JB-1106	K10	24	JB-1110	B34	02	JB-1210	D01	22
HC-9354	H03	15	HH-9034	D18	14	JB-1108	B13	06	JB-1110	B35	25	JB-1210	D16	03
HC-9354	H05	18	HJ-0281	E04	39	JB-1108	B16	07	JB-1110	B40	10	JB-1210	D18	28
HC-9354	H07	21	HJ-0281	E08	31	JB-1108	B27	18	JB-1110	B49	11	JB-1216	B51	22
HC-9354	H09	21	HJ-0282	K04	13	JB-1108	B32	16	JB-1110	B49	15	JB-1216	E14	50
HC-9435	E11	10	HJ-0283	K04	13a	JB-1108	B42	03	JB-1110	B51	30	JB-1216	F05	02
HC-9437	D19	48	HJ-0284	K04	13b	JB-1108	B43	19	JB-1110	C01	27	JB-1216	F12	52
HC-9512	D02	41	HJ-0285	K04	13c	JB-1108	B47	08	JB-1110	C04	15	JB-1216	G01	16
HC-9512	D15	03	HJ-1902	D10	07	JB-1108	B49	32	JB-1110	C05	57	JB-1220	G09	15
HC-9523	G02	09	HJ-1908	F12	65	JB-1108	B52	33	JB-1110	D14	60	JB-1230	H15	05
HC-9525	E01	23	HJ-1915	F09	28	JB-1108	B54	04	JB-1110	E14	40	JB-2711	H19	58

Peça no. / Pieza no. / Part no. / Piece no.	Pág. / Page	Ref.	Peça no. / Pieza no. / Part no. / Piece no.	Pág. / Page	Ref.	Peça No. / Pieza no. / Part no. / Piece no.	Pág. / Page	Ref.	Peça no. / Pieza no. / Part no. / Piece no.	Pág. / Page	Ref.	Peça no. / Pieza no. / Part no. / Piece no.	Pág. / Page	Ref.
JB-3108	H20	18	JC-2902	F03	40	JD-0408	H19	45	JD-3108	B02	37	JD-3108	H24	38
JB-3110	B21	17	JC-2903	F02	13	JD-0408	H21	27	JD-3108	B04	23	JD-3108	I06	08
JB-3110	B24	06	JC-8230	E13	05	JD-0408	H23	30	JD-3108	B05	35	JD-3108	I07	02
JB-3110	B25	08	JC-8270	F12	68	JD-0408	I07	12	JD-3108	B05	39	JD-3108	K04	24
JB-3110	B32	12	JD-0106	C04	20	JD-0408	K12	05	JD-3108	B06	18	JD-3108	K10	18
JB-3110	B47	09	JD-0108	B27	19	JD-0410	H08	48	JD-3108	B08	03	JD-3108	K12	04
JB-3124	F02	05	JD-0110	C04	06	JD-0410	H10	48	JD-3108	B08	20	JD-3108	K18	07
JB-3212	B44	12	JD-0110	D06	21	JD-0410	H19	32	JD-3108	B09	41	JD-3108	K18	12
JB-3212	D16	12	JD-0110	D08	10	JD-0410	H21	34	JD-3108	B13	17	JD-3110	B10	14
JB-3212	E06	38	JD-0115	E14	62	JD-0410	H23	19	JD-3108	B21	29	JD-3110	B11	26
JB-3212	E14	48	JD-0120	K02	05	JD-0410	K07	03	JD-3108	B28	31	JD-3110	B12	13
JB-3616	F01	08	JD-0406	H11	17	JD-0410	K17	03	JD-3108	B32	06	JD-3110	B13	11
JB-3616	F03	24	JD-0406	H18	08	JD-0412	D17	42	JD-3108	B33	05	JD-3110	B20	05
JB-3616	F08	23	JD-0408	B07	38	JD-0412	H19	57	JD-3108	B41	11	JD-3110	B21	18
JB-3713	F02	18	JD-0408	B32	05	JD-0412	K07	06	JD-3108	B41	18	JD-3110	B22	33
JB-3902	G01	10	JD-0408	B32	18	JD-0412	K17	15	JD-3108	B46	03	JD-3110	B24	07
JB-3908	H17	12	JD-0408	B36	02	JD-0416	E15	75	JD-3108	B46	07	JD-3110	B25	07
JB-8901	E09	04	JD-0408	B38	04	JD-0416	G01	15	JD-3108	B46	13	JD-3110	B25	17
JB-8903	H11	27	JD-0408	B42	15	JD-0416	K08	02	JD-3108	B47	03	JD-3110	B32	10
JB-8905	E04	40	JD-0408	B43	18	JD-0420	K01	02	JD-3108	B49	31	JD-3110	B32	13
JB-8905	E08	32	JD-0408	B54	18	JD-0424	C01	28	JD-3108	B51	27	JD-3110	B34	03
JB-8906	D16	10	JD-0408	D13	53	JD-0424	C04	16	JD-3108	B54	03	JD-3110	B35	07
JB-8906	F09	29	JD-0408	D16	06	JD-0424	C05	56	JD-3108	C01	06	JD-3110	B40	08
JB-9909	D10	12	JD-0408	E05	10	JD-0430	E13	07	JD-3108	C07	10	JD-3110	B43	22
JB-9917	F12	66	JD-0408	H01	29	JD-1116	H15	28	JD-3108	D19	36	JD-3110	B46	08
JB-9921	F12	48	JD-0408	H04	35	JD-3106	D09	53	JD-3108	E11	13	JD-3110	B47	12
JC-1608	B53	03	JD-0408	H06	39	JD-3106	D19	45	JD-3108	H12	46	JD-3110	B48	04
JC-1608	E05	09	JD-0408	H08	38	JD-3106	I01	27	JD-3108	H13	17	JD-3110	B49	10
JC-1608	H12	34	JD-0408	H10	36	JD-3106	K10	23	JD-3108	H21	26	JD-3110	B49	14
JC-1608	H13	41	JD-0408	H15	19	JD-3108	B02	35	JD-3108	H21	28	JD-3110	B50	14

Peça no. / Pieza no. / Part no. / Piece no.	Pág. / Pág. / Page / Page	Ref. / Ref. / Ref. / Ref.	Peça no. / Pieza no. / Part no. / Piece no.	Pág. / Pág. / Page / Page	Ref. / Ref. / Ref. / Ref.	Peça No. / Pieza no. / Part no. / Piece no.	Pág. / Pág. / Page / Page	Ref. / Ref. / Ref. / Ref.	Peça no. / Pieza no. / Part no. / Piece no.	Pág. / Pág. / Page / Page	Ref. / Ref. / Ref. / Ref.	Peça no. / Pieza no. / Part no. / Piece no.	Pág. / Pág. / Page / Page	Ref. / Ref. / Ref. / Ref.
JD-3110	B51	31	JD-3130	E16	02	JE-3134	E13	06	JE-9301	G09	12	KG-1305	F11	20
JD-3110	B54	08	JD-3208	E11	28	JE-3159	F03	41	JE-9301	K15	03	KG-1306	F11	21
JD-3110	D16	13	JD-9012	I02	13	JE-3181	G09	09	JE-9404	E05	07	KG-1309	F11	22
JD-3110	D18	33	JD-9018	I02	10	JE-6404	D02	38	JE-9405	E14	41	KG-1315	D18	04
JD-3110	E14	39	JD-9018	I03	29	JE-6420	F05	12	JF-1954	G04	-	KG-1321	F11	23
JD-3110	F08	02	JD-9018	K09	08	JE-8062	E13	15	JF-1954	G07	-	KG-1322	F12	62
JD-3110	F10	35	JD-9204	H12	43	JE-8132	E06	40	JF-5002	K17	06	KG-2016	D18	31
JD-3110	H08	49	JD-9204	H13	35	JE-8167	E13	19	KG-0020	B54	23	KG-3023	D12	21
JD-3110	H10	49	JD-9205	I02	12	JE-8197	H18	24	KG-0117	F12	41	KG-3024	E12	60
JD-3110	H11	19	JE-3029	H11	04	JE-9020	E13	02	KG-0121	D18	01	KG-3040	D01	27
JD-3110	H13	15	JE-3029	H13	04	JE-9020	G09	06	KG-1010	H21	33	KG-3052	F05	06
JD-3110	H15	07	JE-3047	D18	24	JE-9021	D10	01	KG-1014	E10	51	KG-3052	I06	04
JD-3110	H21	45	JE-3047	G01	06	JE-9059	E10	53	KG-1016	D13	33	KG-3072	D17	34
JD-3110	H23	20	JE-3047	H18	21	JE-9064	F11	04	KG-1018	E05	24	KG-3080	D12	04
JD-3110	I06	20	JE-3079	C02	33	JE-9067	D13	48	KG-1020	D16	24	KG-3080	D19	41
JD-3110	I07	06	JE-3079	C05	51	JE-9071	E01	31	KG-1038	F11	15	KG-3090	D03	04
JD-3112	E14	56	JE-3079	E10	52	JE-9084	G04	43	KG-1038	K04	25	KG-3090	D12	17
JD-3112	F10	45	JE-3079	G01	19	JE-9084	G07	42	KG-1045	D03	23	KG-3090	D18	07
JD-3112	H11	22	JE-3079	G02	15	JE-9089	E09	10	KG-1055	D12	19	KG-3100	D04	29
JD-3112	H13	20	JE-3079	H17	15	JE-9090	D18	30	KG-1074	E05	30	KG-3100	F12	38
JD-3112	H15	23	JE-3101	C04	07	JE-9094	H18	27	KG-1074	E09	09	KG-3616	D06	06
JD-3113	F02	17	JE-3101	E15	69	JE-9096	D15	08	KG-1074	H22	57	KG-5245	F11	34
JD-3114	I06	15	JE-3106	D14	55	JE-9099	E01	18	KG-1074	K04	09	KG-6501	H20	07
JD-3116	E16	19	JE-3106	F02	14	JE-9106	C02	41	KG-1174	D03	24	KG-9114	D03	15
JD-3116	F05	03	JE-3108	D13	43	JE-9106	C05	60	KG-1176	D12	16	KG-9120	D04	49
JD-3116	H03	25	JE-3111	D01	12	JE-9106	E09	11	KG-1189	D03	21	KG-9121	D04	52
JD-3116	H05	23	JE-3130	E13	10	JE-9116	E13	18	KG-1189	E07	10	KG-9122	D04	55
JD-3116	H07	27	JE-3130	E14	63	JE-9301	E13	24	KG-1201	E05	27	KG-9123	D03	12
JD-3116	H09	27	JE-3130	G02	05	JE-9301	E16	17	KG-1213	F04	03	KG-9124	D04	58
JD-3120	E16	12	JE-3130	H19	49	JE-9301	F03	47	KG-1303	D18	03	KG-9125	D03	06

Peça no. / Pieza no. / Part no. / Piece no.	Pág. / Pág. / Page / Page	Ref. / Ref. / Ref. / Ref.
KG-9127	F11	26
KG-9128	E16	10
KG-9128	F14	01
KH-0189	F12	42
KH-0216	D11	29
KH-0226	D18	06
KH-0931	D12	23
KH-1023	D10	04
KH-1041	C05	36
KH-1045	F03	33
KH-1087	D18	20
KH-1093	F03	26
KH-1119	G04	39
KH-1119	G07	37
KH-1137	D18	11
KH-1160	D03	26
KH-1164	C01	20
KH-1164	C05	42
KH-1164	D16	18
KH-1333	F03	31
KH-3081	H23	28
KH-3269	F04	14
KH-3270	F04	16
KH-3271	E07	13
KH-3272	E07	11
KH-3610	D02	45
KH-3610	F12	47
KH-3610	G03	20
KH-3610	G06	20
KH-3611	E12	63
KH-3611	E16	26
KH-3611	F06	17
KH-3611	F16	17
KH-3615	D06	02
KH-3615	D08	02
KH-3616	D08	05
KH-3617	E04	47
KH-3618	B45	08
KH-3618	D06	07
KH-3618	D08	06
KH-3618	E01	10
KH-3618	E03	02
KH-3618	G04	48
KH-3618	G07	50
KH-3618	H05	25
KH-3618	H09	28
KH-3619	H01	04
KH-3619	H03	05
KH-3619	H05	04
KH-3619	H07	08
KH-3619	H09	08
KH-3619	H23	08
KH-3620	E12	49
KH-3621	D06	12
KH-3621	D08	19
KH-3621	E11	08
KH-3621	F07	37
KH-3623	F11	05
KH-3625	D06	26
KH-3625	D08	26
KH-3625	E01	20
KH-3625	E03	04
KH-4005	D19	51
KH-4010	E11	18
KH-4013	D06	15
KH-4013	D08	17
KH-4040	E10	50
KH-4048	E09	19
KH-4057	D04	47
KH-4061	E05	28
KH-4070	K04	18
KH-4070	K05	08
KH-4081	H08	57
KH-4081	H10	56
KH-4091	E10	40
KH-4091	E12	45
KH-4091	F07	29
KH-4091	F17	29
KH-4091	G01	17
KH-4111	D14	62
KH-4111	E05	25
KH-4131	E12	61
KH-4150	D14	65
KH-4150	G02	12
KH-4190	D04	28
KH-4190	D18	09
KH-4270	D10	08
KH-4711	G04	37
KH-4711	G07	35
KH-4751	D18	17
KH-4761	D18	19
KH-4781	D12	06
KH-4781	E12	53
KH-4801	E01	05
KH-4811	E01	07
KH-4933	H01	02
KH-4933	H03	02
KH-4933	H05	02
KH-4933	H07	14
KH-4933	H09	14
KH-4933	H23	34
KH-4934	E06	37
KH-4936	D10	10
KH-4946	E11	20
KH-4947	D04	43
KH-4965	E12	54
KH-5050	E03	21
KH-5050	E07	05
KH-5052	K05	14
KH-5056	E10	45
KH-5057	E10	39
KH-5058	E12	52
KH-6001	E06	36
KH-7070	D01	17
KH-7070	E03	22
KH-7070	E07	06
KH-7070	E09	23
KH-7081	E09	15
KH-7081	F06	02
KH-7081	F16	02
KH-7954	K05	13
KH-7955	K05	20
LA-1016	D12	15
LA-1107-4	C01	01
LA-1115	D13	40
LA-1115	D18	08
LA-1188	B54	21
LA-1189	E12	31
LA-1205	F05	07
LA-1205	I06	05
LA-1213	D13	36
LA-1286	D12	07
LA-1286	D19	42
LA-1291	C04	23
LA-1979	F04	05
LA-1982	F12	40
LA-3955	D03	05
LA-3974	D05	61
LA-3975	D03	22
LA-3976	D04	40
LA-5016	F03	34
LA-5111	D16	29
LA-5115	F03	38
LA-5218	G03	26
LA-5218	G06	25
LA-9011	C05	37
LA-9024	F03	27
LA-9025	F03	30
LA-9167	F11	02
LA-9169	E16	11

Peça no. / Pieza no. / Part no. / Piece no.	Pág. / Pág. / Page / Page	Ref. / Ref. / Ref. / Ref.	Peça no. / Pieza no. / Part no. / Piece no.	Pág. / Pág. / Page / Page	Ref. / Ref. / Ref. / Ref.	Peça No. / Pieza no. / Part no. / Piece no.	Pág. / Pág. / Page / Page	Ref. / Ref. / Ref. / Ref.	Peça no. / Pieza no. / Part no. / Piece no.	Pág. / Pág. / Page / Page	Ref. / Ref. / Ref. / Ref.	Peça no. / Pieza no. / Part no. / Piece no.	Pág. / Pág. / Page / Page	Ref. / Ref. / Ref. / Ref.
LA-9169	F14	02	078723001	F11	-	111170	B02	45	111530	B06	12	111660	B08	18
LB-3010	D17	38	078723001	H02	-	111170	B05	47	111530	B08	23	111660	B19	01
LB-3010	F10	38	078723001	H04	-	111210	B01	10	111540	B01	15	111800	B10	07
LB-3013	D03	02	078723001	H06	-	111210	B04	14	111540	B04	09	111880	B10	06
LB-3013	D13	38	078723001	H08	-	111220	B02	47	111540	B06	15	111880	B10	12
LB-5010	D17	39	078723001	H10	-	111230	B02	47	111540	B08	30	111890	B10	09
LB-5010	F10	39	078723002	F10	-	111240	B02	47	111540	B18	13	111900	B10	17
LB-8013	E09	26	078723004	E03	-	111250	B02	47	111540	B19	09	111920	B10	03
LB-8022	D01	04	078723005	D06	-	111260	B02	47	111540	B46	02	112120	B13	21
LB-8022	D06	14	078723005	D09	-	111270	B01	13	111540	B46	14	112130	B13	22
LB-8022	D08	16	110180	B39	01	111280	B01	13	111560	B06	23	112140	B13	12
LB-8022	D13	44	110980	B03	48	111300	B01	13	111560	B08	17	112150	B13	08
LB-8022	D18	13	110980	B05	52	111310	B01	13	111570	B06	31	112160	B13	07
LB-8027	E09	17	110990	B01	07	111320	B01	13	111590	B06	33	112170	B13	03
LB-8036	K05	10	110990	B04	07	111340	B06	32	111590	B09	39	112180	B13	05
LB-8045	G04	58	111000	B01	05	111340	B08	35	111600	B06	04	112190	B13	04
LB-8045	G08	59	111000	B04	05	111360	B02	41	111600	B08	09	112200	B13	09
LB-8107	D04	38	111020	B02	43	111360	B05	43	111630	B06	02	112210	B13	13
LB-8154	D05	62	111020	B05	45	111450	B01	23	111630	B06	29	112270	B14	05a
YT-0153	D13	50	111020	B41	26	111450	B04	20	111630	B08	10	112280	B15	09
YT-0173	K03	06	111030	B01	14	111490	B06	22	111630	B08	36	112300	B14	07
YT-2028	D02	32	111030	B05	51	111490	B08	15	111630	B25	18	112310	B14	08
078721001	D07	-	111040	B02	42	111490	B34	05	111630	B26	05	112320	B14	08
078721001	D09	-	111040	B05	44	111490	B35	22	111630	B27	26	112330	B14	08
078721001	E03	-	111120	B03	50	111500	B06	21	111630	B34	14	112340	B14	08
078721001	G05	-	111120	B05	55	111500	B08	16	111630	B35	08	112350	B15	08
078721001	G08	-	111130	B45	02	111510	B06	13	111630	B36	17	112420	B17	27
078721001	H08	-	111130	B45	09	111510	B08	21	111640	B06	03	112430	B17	26
078723001	D02	-	111140	B01	06	111520	B06	16	111640	B08	22	112450	B16	15
078723001	D10	-	111140	B04	06	111520	B08	31	111660	B06	20	112510	B17	28

ÍNDICE NUMÉRICO — ÍNDICE NUMÉRICO — NUMERICAL INDEX

Peça no. / Pieza no. / Part no. / Piece no.	Pág. / Page	Ref.	Peça no. / Pieza no. / Part no. / Piece no.	Pág. / Page	Ref.	Peça No. / Pieza no. / Part no. / Piece no.	Pág. / Page	Ref.	Peça no. / Pieza no. / Part no. / Piece no.	Pág. / Page
112520	B47	11	113020	B40	17	113930	B38	08i	114230	B32
112540	B16	21	113030	B40	18	113940	B38	08j	114230	B34
112550	B16	09	113040	B40	20	113950	B38	08k	114230	B35
112560	B16	11	113050	B40	21	113960	B38	08l	114230	B46
112560	B46	16	113060	B40	22	113970	B38	08m	114230	B5C
112570	B16	10	113250	B36	24	113980	B38	08n	114270	B34
112580	B16	19a	113360	B39	03	113990	B38	08o	114270	B35
112620	B16	03	113370	B39	08	114000	B38	08p	114290	B25
112700	B02	26	113370	I05	40	114020	B38	08q	114290	B35
112700	B18	10	113370	I09	06	114030	B38	08r	114320	B25
112700	B19	07	113390	B36	22	114040	B38	08s	114320	B34
112740	B20	08	113700	B29	07	114050	B36	10	114320	B35
112750	B20	09	113700	B30	19	114060	B36	09	114330	B25
112750	B21	14	113710	B39	14	114080	B26	03	114330	B34
112820	B39	10	113720	I04	26	114080	B28	28	114330	B35
112830	B39	11	113750	B38	09	114080	B36	20	114370	B41
112850	B39	13	113790	B38	07	114090	B28	29	114390	B41
112850	B40	02	113820	B29	10	114090	B36	21	114450	B41
112860	B39	12	113820	B36	30	114100	B26	06	114460	B41
112880	B39	02	113820	B38	15	114100	B27	27	114470	B41
112890	B39	05	113830	B26	14	114100	B36	15	114520	B41
112900	B39	06	113840	B38	08	114120	B26	02	114540	B41
112910	B39	09	113850	B38	08a	114120	B27	24	114590	B44
112920	B23	02	113860	B38	08b	114120	B36	14	114590	B45
112940	B23	06	113870	B38	08c	114150	B36	08	115130	I04
112970	B35	05	113880	B38	08d	114160	B36	11	115300	I07
112980	B40	13	113890	B38	08e	114210	B34	10	115420	I08
112990	B40	11	113900	B38	08f	114210	B35	02	115510	B54
113000	B40	05	113910	B38	08g	114230	B25	16	115520	B54
113010	B40	06	113920	B38	08h	114230	B25	27	115530	I08

Peça no. Pieza no. Part no. Piece no.	Pág. Pág. Page Page	Ref. Ref. Ref. Ref.	Peça no. Pieza no. Part no. Piece no.	Pág. Pág. Page Page	Ref. Ref. Ref. Ref.	Peça No. Pieza no. Part no. Piece no.	Pág. Pág. Page Page	Ref. Ref. Ref. Ref.	Peça no. Pieza no. Part no. Piece no.	Pág. Pág. Page Page	Ref. Ref. Ref. Ref.	Peça no. Pieza no. Part no. Piece no.	Pág. Pág. Page Page	Ref. Ref. Ref. Ref.
116020	B16	17	116840	B01	02	117100	B02	39	117460	B35	12	117760	B02	36
116030	B16	14	116870	B04	27	117100	B05	41	117480	B08	05	117760	B05	38
116080	B16	22	116890	B01	16	117100	B06	19	117480	B25	19	117760	B33	06
116100	B18	11	116890	B04	10	117100	B09	40	117480	B33	03	117770	B02	40
116120	B20	01	116890	B06	14	117100	B18	12	117480	B34	15	117770	B05	42
116250	B36	13	116890	B06	25	117100	B41	15	117480	B35	09	117810	B06	24
116260	B36	12	116890	B08	13	117100	B47	06	117480	B50	05	117810	B08	11
116310	B01	21	116890	B08	29	117120	B06	30	117560	B27	22	117820	B06	28
116310	B04	16	116890	B18	14	117120	B08	02	117560	B28	30	117850	B13	01
116310	B34	08	116890	B19	02	117150	B13	10	117560	B33	04	117860	B13	18
116310	B40	01	116920	B01	20	117170	B18	07	117560	B36	18	117870	B14	01a
116310	B41	06	116920	B04	17	117170	B19	05	117570	B26	04	117880	B14	02a
116330	B32	28	116930	B02	28	117170	B32	17	117570	B27	23	117910	B18	01
116370	B16	20a	116930	B05	34	117190	B41	13	117570	B33	10	117920	B18	09
116390	B41	12	116940	B02	29	117270	B14	03a	117570	B36	16	117930	B20	03
116410	B41	05	116940	B04	33	117300	B16	05	117590	B27	25	117950	B34	01
116420	B41	04	116940	B24	08	117300	B17	32	117590	B36	09	117950	B35	01
116440	B41	03	116940	B32	14	117300	B37	30a	117600	B24	05	117960	B34	04
116450	B41	21	116940	B46	25	117300	B38	14	117600	B24	12	117960	B35	20
116460	B41	24	116950	B02	31	117330	B16	19	117600	B36	23	117970	B34	19
116480	B44	08	116950	B04	32	117350	B16	20	117640	B37	33	117970	B35	24
116510	B44	09	116990	B06	05	117360	B16	25	117640	B38	02	117990	B34	20
116520	B44	10	116990	B08	08	117400	B20	07	117660	B41	09	117990	B35	18
116550	B44	11	117000	B08	07	117400	B21	10	117680	B01	03	118000	B36	03
116680	I04	31	117030	B06	08	117430	B20	10	117680	B04	02	118030	B36	04
116700	I04	14	117030	B08	25	117430	B21	15	117710	B01	18	118260	B39	04
116730	I04	06	117050	B06	10	117450	B34	06	117710	B04	12	118280	B41	07
116740	I04	25	117050	B08	27	117450	B35	23	117730	B02	25	118290	B44	01
116760	I04	30	117090	B06	17	117460	B25	22	117740	B02	33	118310	B44	02
116780	I05	811	117090	B08	19	117460	B34	11	117740	B05	37	118320	B44	03

Peça no. / Pieza no. / Part no. / Piece no.	Pág. / Page	Ref.	Peça no. / Pieza no. / Part no. / Piece no.	Pág. / Page	Ref.	Peça No. / Pieza no. / Part no. / Piece no.	Pág. / Page	Ref.	Peça no. / Pieza no. / Part no. / Piece no.	Pág. / Page	Ref.	Peça no. / Pieza no. / Part no. / Piece no.	Pág. / Page	Ref.
118330	B44	04	122980	B39	15	129740	B47	14	132350	B29	-	135900	B04	19
118330	B47	04	123130	B32	21	130680	E12	33	132360	B29	-	135910	B04	21
118340	B44	07	123130	B50	01	130700	E12	32	132370	B29	-	135920	B04	24
118470	B06	09	123790	B32	29	130710	E12	36	132380	B29	-	135930	B04	25
118470	B08	26	124010	B39	07	130720	E12	34	132400	B29	-	135940	B01	13
118470	B11	25	125240	B08	06	131320	B22	35	132410	B29	-	135940	B04	28
118550	B21	12	126010	B36	28a	131330	B21	30	132420	B29	-	135950	B01	13
118550	B27	04	126010	I09	28	131680	E11	29	132430	B29	-	135950	B04	28a
118550	B36	05	126020	I09	27	131800	B32	25	132440	B29	-	135960	B02	47
118570	B27	03	126160	I04	18	131960	B32	19	132450	B29	-	135960	B05	50
118570	B36	06	126780	I04	14/2	132130	B26	07	132460	B29	-	135970	B02	47
118680	B01	16	126810	I04	19	132130	B27	17	132560	B46	20	135970	B05	50a
118680	B12	15	126990	B01	13	132130	B29	08	132600	B25	25	135980	B02	47
119220	B16	24	127000	B01	13	132130	B30	20	132630	B26	08	135980	B05	50b
120700	B02	34	127010	B01	13	132150	B27	16	132680	B36	26	135990	B02	47
120700	B05	36	127020	B01	13	132160	B26	11	132760	E09	22	135990	B05	50c
120740	B50	08	127030	B01	13	132160	B30	22	133670	B16	23	136000	B03	47
121250	B37	32	127040	B02	47	132190	B27	20	134050	B41	10	136000	B05	50d
121250	B38	03	127050	B02	47	132190	B36	01	134570	B29	05	136010	B08	04
121390	B16	02	127060	B02	47	132190	B38	05	134820	B32	27	136020	B07	44
121490	B20	06	127070	B02	47	132210	B28	36	135420	B32	22	136020	B08	32
121490	B24	09	127080	B02	47	132230	B29	02	135420	B50	02	136040	B07	43
121530	B21	22	127120	B14	08	132250	B29	-	135530	B21	07	136040	B08	33
121910	B14	08	127160	B15	08	132260	B29	-	135850	B04	01	136050	B07	42
121940	B14	08	127740	B06	06	132280	B29	-	135860	B01	02a	136050	B09	37
121950	B14	08	127750	B44	05	132290	B29	-	135860	B04	03	136070	B07	40
121960	B33	08	128760	B38	10	132300	B29	-	135870	B01	11	136070	B09	38
121980	B21	19	129070	I09	26	132310	B29	-	135870	B04	13	136080	B10	01a
122380	B32	02	129270	I05	810	132330	B29	-	135890	B01	09	136080	B12	01
122770	DA	-	129680	B23	04	132340	B29	-	135890	B04	15	136110	B10	06a

Peça no. / Pieza no. / Part no. / Piece no.	Pág. / Page	Ref.	Peça no. / Pieza no. / Part no. / Piece no.	Pág. / Page	Ref.	Peça No. / Pieza no. / Part no. / Piece no.	Pág. / Page	Ref.	Peça no. / Pieza no. / Part no. / Piece no.	Pág. / Page	Ref.	Peça no. / Pieza no. / Part no. / Piece no.	Pág. / Page	Ref.
136110	B12	05	136400	B17	26a	137120	B47	10	140710	B21	04	141910	B27	08
136120	B10	17a	136410	B17	27a	137180	I04	13	140740	B21	05	141920	B28	33
136120	B12	06	136420	B17	28a	137190	I04	12	140780	B21	27	141930	B28	32
136130	B10	07a	136440	B19	03	137220	B37	31a	140810	L01	-	141960	B32	09
136130	B12	07	136450	B19	04	137220	B38	01	140870	B36	03a	141970	B32	20
136140	B10	08a	136460	B19	08	137240	B38	06	140900	B27	05	141980	B32	23
136140	B12	08	136710	B35	03	137250	B38	11	141030	B16	20b	141980	B50	03
136150	B10	09a	136730	B41	05a	137260	B36	03b	141070	I08	05	142000	B32	26
136150	B12	09	136740	B41	17	137260	B38	12	141100	B03	-	142000	B50	18
136160	B12	10	136750	B45	01	137270	B38	13	141100	B05	-	142010	B32	31
136170	B12	11	136850	B45	03	137290	B36	27	141230	B27	02	142060	B26	09
136180	B12	12	136860	B45	05	137500	B36	29a	141240	B25	09	142070	B26	17
136190	B12	14	136870	B45	06	137580	B10	08	141250	B26	15	142080	B26	18
136230	B14	04	136880	B45	10	138846	H18	04	141260	B24	10	142090	B26	19
136230	B14	04b	136890	B45	04	139760	I02	03	141270	B21	26	142100	B26	20
136240	B14	05	136900	B45	07	140090	B17	31	141280	B22	37	142110	B26	22
136240	B14	05b	136920	B46	12	140120	B24	01	141290	B46	05	142200	B29	-
136250	B14	08	136940	B46	10	140140	B24	03	141300	B46	15	142220	B30	-
136260	B14	08	136960	B46	04	140160	B25	01	141310	B46	11	142260	B36	07
136270	B14	08	136980	B46	17	140440	B26	23	141320	B32	08	142270	B16	08
136280	B14	08	136990	B46	18	140450	B17	30	141340	B01	22	142280	B21	01
136290	B15	08	137000	B46	19	140460	B16	04	141340	B04	18	142360	B03	49
136300	B15	09	137030	B46	22	140510	B21	08	141350	B02	24	142360	B05	53
136320	B16	06	137040	B32	15	140540	B21	09	141350	B04	29	142370	B02	27
136330	B16	12	137040	B46	23	140550	B21	13	141690	B24	04	142370	B05	54
136340	B16	13	137050	B46	24	140610	B21	11	141690	B24	11	142390	B10	02
136350	B16	18	137070	B47	01	140640	B22	31	141700	B24	13	142390	B12	02
136370	B16	21a	137080	B47	05	140670	B46	21	141760	B25	11	142410	B21	16
136370	B46	26	137100	B47	02	140680	B21	02	141790	B26	13	142420	B22	38
136390	B17	25a	137110	B47	07	140690	B21	25	141900	B27	07	142480	B29	03

Peça no. / Pieza no. / Part no. / Piece no.	Pág. / Pág. / Page / Page	Ref. / Ref. / Ref. / Ref.
142490	B29	04
142510	B29	06
142730	B01	12
142730	B05	49
142740	B01	19
142740	B04	26
142750	B41	08
142780	B10	13
142870	L01	-
142880	L01	-
142890	L01	-
142900	L01	-
142910	B30	16
142920	B30	15
142930	B30	17
142940	B30	18
142950	B30	14
142951	B30	-
142952	B30	-
142953	B30	-
142954	B30	-
142955	B30	-
142956	B30	-
142957	B30	-
142958	B30	-
142959	B30	-
142960	B30	-
142961	B30	-
142962	B30	-
142963	B30	-
142964	B30	-
142965	B30	-
142966	B30	-
142967	B30	-
142968	B30	-
142969	B30	-
142970	B30	-
142971	B30	-
142972	B30	-
142973	B30	-
142974	B30	-
143050	B26	01
143100	B36	29
143110	B36	28
143150	I04	02
143170	I04	07
143180	I04	08
143190	I04	10
143200	I04	10/2
143210	I04	11
143220	I04	16
143230	I04	17
143240	I04	20
143250	I04	21
143260	I04	22
143270	I04	23
143280	I04	24
143290	I04	25/2
143300	I04	27
143310	I04	28
143310	I09	22
143310	I10	54
143320	I04	29
143330	I04	34
143340	I04	35
143350	I04	36
143360	I05	39
143370	I05	812
143380	I05	50
143390	I04	05
143420	B32	32
143430	B32	-
143440	B32	-
143450	B32	-
143650	B27	06
143780	B01	01
143810	B04	04
145140	B37	31
145200	B01	01a
145230	B10	05a
145240	B10	18a
145270	B10	19
145310	B11	22
145350	B14	01b
145360	B14	02b
145370	B14	03
145370	B14	03b
145410	B17	33
145420	B17	34
145430	B24	02
145450	B32	01
145460	B32	30
145490	B32	04
145500	B32	03
145550	B32	24
145580	B26	16
145580	B30	-
145590	B26	16a
145650	B23	01a
145660	B23	04a
145670	B23	02a
145680	B23	06a
145700	B25	02
145720	B25	03
145740	B25	04
145760	B25	06
145770	B25	10
145780	B25	12
145790	B25	13
145800	B25	14
145810	B25	15
145820	B27	21a
145820	B29	-
145830	B27	21
145850	B27	01
145870	B27	15
145890	B27	14
145910	B27	13
145920	B27	11
145940	B27	10
145950	B27	09
145970	B27	12
145990	B41	17b
146010	L01	-
146050	B10	11
146130	B12	04
146140	B12	04a
146150	B36	25a
146160	B46	01
146280	B11	21
146290	B11	23
146300	B11	24
146330	B16	16
146380	L01	-
146390	L01	-
146400	B14	01
146420	B26	21
146440	B14	02
146450	B29	09
146460	B30	21
146530	B01	17
146530	B04	11
147180	B21	23
147190	B21	24
147210	B21	21
147830	I10	34
147840	I10	35
147850	I10	36
147860	I10	33
147870	I10	38

Peça no. / Pieza no. / Part no. / Piece no.	Pág. / Pág. / Page / Page	Ref. / Ref. / Ref. / Ref.	Peça no. / Pieza no. / Part no. / Piece no.	Pág. / Pág. / Page / Page	Ref. / Ref. / Ref. / Ref.	Peça No. / Pieza no. / Part no. / Piece no.	Pág. / Pág. / Page / Page	Ref. / Ref. / Ref. / Ref.	Peça no. / Pieza no. / Part no. / Piece no.	Pág. / Pág. / Page / Page	Ref. / Ref. / Ref. / Ref.	Peça no. / Pieza no. / Part no. / Piece no.	Pág. / Pág. / Page / Page	Ref. / Ref. / Ref. / Ref.
147880	I10	41	148180	I09	14	148800	B23	03a	171120	C03	06	175120	H21	40
147890	I09	31	148190	I09	15	148870	B41	17a	171140	C03	05	175130	H21	41
147900	I10	39	148200	I09	08	148880	B36	25	171270	C03	13	175140	H21	54
147910	I10	46	148200	I09	18	148940	B17	29	171320	C03	02	175150	H21	42
147920	I10	45	148210	I09	20	149100	B10	05	171330	C03	04	175160	H22	56
147930	I09	01	148220	I09	21	149120	B10	18	171341	C03	07	175190	H21	43
147940	I10	50	148230	I09	19	149150	B06	11	171351	C03	16	175200	H20	13
147950	I10	44	148240	I09	23	149150	B08	28	171360	C03	17	175210	H20	06
147960	I10	47	148250	I09	02	149210	B17	29a	171370	C03	19	175220	H21	55
147970	I10	52	148260	I09	17	149220	B17	29b	171380	C03	18	176530	H20	02
147980	I10	48	148270	I09	32	149250	B16	01	171391	C03	11	177000	B23	05
147990	I10	43	148280	I09	07	149270	B16	01a	171400	C03	09	177000	B26	24
148000	I09	25	148290	I09	24	149290	B16	01b	171580	C03	01	179683	K10	20
148010	I10	40	148300	I09	16	149300	B01	04	171590	C03	15	179683	K18	05
148020	I10	51	148490	B33	02	152734	K21	26	171600	C03	14	190070	DB	-
148030	I10	42	148510	B33	09	159080	B23	01	174810	D19	47	190070	D15	-
148040	I09	04	148520	B33	11	159880	I02	08	174830	F12	45	190190	C01	03
148050	I09	05	148530	B33	07	159880	I03	32	174830	H08	60	190630	C06	67
148060	I09	03	148610	B50	11	159880	K09	06	174830	H10	59	190630	I03	23
148070	I10	55	148620	B50	06	164481	C01	08	174830	H23	32	190640	K10	06
148080	I10	53	148640	B50	12	164481	C04	25	174831	F12	70	190670	I01	24
148090	I10	49	148650	B50	04	165730	D13	27a	174831	I06	11	190670	K10	15
148100	I10	37	148660	B50	07	166530	C01	15	174960	H20	05	190670	K18	01
148110	I09	30	148670	B50	17	166530	C05	40	174981	H21	32	190901	K04	22
148120	I09	29	148680	B50	09	168490	H19	36	175010	H21	31	191130	C07	01
148130	I09	12	148680	B50	16	168550	H19	38	175050	H20	11	191303	C04	24
148140	I09	10	148730	B01	20a	168560	H19	37	175060	H20	08	191303	C07	-
148150	I09	11	148730	B04	17a	168610	B48	03	175080	H20	12	191500	D12	24
148160	I09	13	148750	B06	07	168620	B48	05	175090	H20	09	191900	K04	28
148170	I09	09	148750	B08	24	171100	C03	03	175110	H21	53	191911	C01	02

Peça no. / Pieza no. / Part no. / Piece no.	Pág. / Page	Ref. / Ref.
192040	G04	53
192040	G07	53
192060	F06	01
192060	F16	01
192060	F18	-
192080	F06	-
192080	F16	-
192090	F06	-
192090	F16	-
192110	D04	50
192120	D04	56
192150	D04	45
192160	H19	41
192170	H19	42
192230	F05	-
192300	K03	01
192310	K03	02
192320	K03	03
192320	K05	-
192330	K03	04
192330	K05	-
192400	D06	31a
192400	D08	23a
192430	F06	08
192430	F16	08
192440	E03	26
192440	E07	18
192490	DA	-
192490	D12	-
192580	D03	-
192590	D	-
192600	D	-
192610	DA	-
192620	DA	-
192630	D04	-
192641	H01	09
192651	H03	08
192651	H07	16
192670	H01	25
192670	H03	31
192670	H05	30
192710	E17	-
192711	E	-
192731	B	-
192761	H	-
192771	H	-
192890	F17	31
192923	C	-
192932	C01	30
192932	C05	58
193030	D03	-
193050	E01	08
193050	E03	03
193070	K10	09
193081	E05	-
193100	B42	-
193191	H15	27
193201	H	-
193211	H15	26
193221	H15	24
193230	H15	25
193261	B42	12
193261	B43	17
193280	H15	15
193290	H15	08
193311	H18	06
193331	H13	24
193340	H11	31
193340	H14	43
193400	H12	38
193400	H13	32
193410	F	-
193442	H18	-
193450	H18	25
193461	H19	33
193470	H18	22
193470	H18	23
193480	H18	28
193490	H19	34
193550	F06	20
193550	F16	20
193560	F07	32
193570	F07	40
193611	G01	-
193620	G01	09
193630	G01	13
193700	G	-
193741	B48	01
193761	H17	-
193770	F18	19
193780	F18	20
193790	F18	24
193800	F18	27
193810	F18	29
193820	F19	33
193840	G03	-
193840	G06	-
193851	G	-
193851	G03	-
193861	G	-
193861	G06	-
193871	G	-
193931	K03	-
193941	K03	-
193951	K03	-
193961	K03	-
194010	B49	26
194323	C	-
194340	B	-
194360	DA	-
194360	D12	-
194370	DA	-
194370	D12	-
194382	C	-
194390	C04	18
194400	C04	-
194410	C04	02
194430	C04	08
194440	C04	04
194450	C04	05
194490	F07	35
194500	F07	39
194500	F16	23
194520	F02	06
194550	C06	-
194570	D	-
194580	D	-
194700	L01	-
194790	F17	32
194810	H03	23
194810	H05	22
194810	H07	25
194810	H09	25
194840	K08	-
194880	K08	01
195160	K03	05
195250	H11	03
195250	H13	03
195281	K03	-
195291	K03	-
195310	E06	53
195340	B51	15
195350	D09	40
195360	D09	41
195370	D09	43
195500	B43	-
195550	K02	-
195560	K02	-
195650	D	-
195660	D	-

Peça no. / Pieza no. / Part no. / Piece no.	Pág. / Page	Ref.	Peça no. / Pieza no. / Part no. / Piece no.	Pág. / Page	Ref.	Peça No. / Pieza no. / Part no. / Piece no.	Pág. / Page	Ref.	Peça no. / Pieza no. / Part no. / Piece no.	Pág. / Page	Ref.	Peça no. / Pieza no. / Part no. / Piece no.	Pág. / Page	Ref.
195670	E05	29	196400	B43	01	196850	E16	20	197720	H	-	200240	G09	11
195680	E06	43	196410	F09	-	196860	E16	06	197730	H	-	200240	K15	04
195690	E06	48	196410	F10	-	196870	E16	-	197740	H	-	200400	D15	02
195700	E07	09	196420	E13	-	196880	E16	23	197760	H05	13	200440	F01	05
195760	G	-	196430	E13	-	196890	E16	22	197760	H09	16	200440	F08	24
195760	G09	-	196440	E14	58	196900	K10	-	197860	H06	37	200450	F01	06
195770	G09	10	196450	E13	12	196910	K10	-	197860	H10	37	200450	F08	22
195830	H11	09	196460	E13	-	196920	E18	04	197900	B25	26	200460	F02	01
195900	E06	33	196481	H	-	196930	E18	19	197910	F12	50	200490	C01	17
196000	D16	01	196500	H08	51	196940	K10	-	197920	H15	26a	200500	C01	19
196100	K01	-	196500	H10	63	197071	H01	31	197930	H	-	200510	C01	18
196110	K01	-	196500	H23	22	197071	H04	37	198050	H23	-	200530	C01	21
196130	B51	29	196510	B43	13	197071	H05	34	198060	H10	55	200540	C01	16
196140	B51	-	196530	H	-	197071	H08	41	198060	H23	27	200540	C05	41
196150	E14	45	196540	H13	29	197071	H10	38	198070	H10	53	200550	C01	14
196160	E14	46	196550	H11	30	197160	H08	56	198070	H23	25	200550	C05	39
196170	E14	55	196560	D08	33	197170	H08	58	198110	C04	24a	200640	K01	03
196181	E14	31	196572	C	-	197170	H10	57	198110	C08	-	200770	B42	04
196190	E14	61	196600	DA	-	197170	H23	29	198121	C	-	200790	B42	06
196200	E15	64	196610	B35	26	197180	H08	54	198141	C	-	200820	E13	29
196300	D08	-	196610	B40	03	197320	K13	04	198320	K07	04	201060	H19	31
196310	DA	-	196690	C01	05	197330	G09	05	198330	K07	-	201070	H19	30
196320	D	-	196690	C03	-	197362	H18	-	199160	C02	35	201120	F16	03
196330	D	-	196700	F15	12	197370	H	-	199160	C05	54	201260	H11	33
196340	D08	32	196760	DB	-	197480	D	-	199180	C01	26	201260	H13	40
196350	B51	-	196770	E15	70	197490	D	-	199180	C05	49	201351	H11	32
196370	H15	21	196820	E16	-	197620	DA	-	200130	G03	02	201351	H14	42
196381	H07	11	196830	E16	-	197631	C	-	200130	G06	02	201790	F06	22
196381	H09	11	196840	E16	07	197670	F10	-	200240	E13	26	201790	F16	22
196381	H23	09	196840	E18	-	197670	F15	-	200240	F03	46	201900	F06	23

Peça no. / Pieza no. / Part no. / Piece no.	Pág. / Page	Ref.	Peça no. / Pieza no. / Part no. / Piece no.	Pág. / Page	Ref.	Peça No. / Pieza no. / Part no. / Piece no.	Pág. / Page	Ref.	Peça no. / Pieza no. / Part no. / Piece no.	Pág. / Page	Ref.	Peça no. / Pieza no. / Part no. / Piece no.	Pág. / Page	Ref.
201910	F06	19	206450	K02	03	218010	I03	32a	220880	K13	02	221790	F16	16
201910	F16	19	206460	K02	04	218020	I03	33	220910	B42	10	221800	E04	31
201970	F07	33	207780	C07	05	218030	I03	34	220910	B43	09	221800	E07	23
202240	H19	44	207790	C07	03	218050	H11	26	220980	D04	44	221800	F06	10
202590	H15	01	207801	C07	13	218050	H13	23	221000	F06	05	221800	F16	10
202601	I02	19	207811	C07	19	218580	D16	19	221000	F16	05	221810	E04	32
202821	H01	20	207820	C07	08	218810	H01	21	221010	K10	10	221810	E07	24
202821	H03	27	207830	C07	18	218810	H03	26	221030	B42	11	221810	F06	09
202821	H05	32	207840	C07	12	218810	H05	33	221030	B43	10	221810	F16	09
202821	H07	32	207850	C07	14	218810	H07	31	221040	B42	08	221820	F06	15
202821	H09	32	207860	C07	16	218810	H09	31	221110	F06	07	221820	F16	15
202970	D14	69	207870	C07	21	218810	H23	14	221110	F16	07	221830	E03	28
203070	F07	34	207880	C07	02	219461	H15	13	221120	F06	03	221830	E07	20
203070	F17	30	207890	C07	15	219461	I01	02	221350	K05	21	221850	E04	30
203130	G02	-	207900	C07	20	219462	C02	42	221360	K05	19	221850	E07	22
203131	K20	25	207910	C07	09	219462	C06	71	221370	K05	18	221850	F06	11
203281	H17	05	207940	C07	04	219690	H11	02	221380	K05	22	221850	F16	11
203301	H17	04	207950	C07	17	219690	H13	02	221390	K05	01	221860	E04	-
204450	I03	24	207960	C07	22	219720	B42	17	221400	K05	02	221860	E07	22a
204810	C05	38	207970	C07	07	219720	B43	11	221540	D04	42	221860	F06	12
204820	E03	20	208350	K04	21	220120	G09	01	221560	I02	16	221860	F16	12
205380	F04	04	208360	K04	19	220530	D06	19	221561	I04	-	221890	E04	-
205480	H18	26	215131	F05	01	220530	D08	12	221570	D06	27a	221890	E07	22b
205490	H15	02	215390	B20	02	220700	B41	24a	221590	D07	33	221890	F06	13
205530	F04	02	215390	B21	20	220761	K02	02	221590	D08	31	221890	F16	13
206001	H19	50	215460	B23	03	220810	F05	09	221600	D11	28	221900	E04	29
206140	H18	16	215580	B40	-	220840	F05	10	221610	D11	-	221900	E07	21
206150	H18	17	216280	I01	23	220850	F05	11	221790	E03	27	221900	F06	14
206321	G03	24	216600	E12	40	220860	K13	03	221790	E07	19	221900	F16	14
206321	G06	22	217680	D18	29	220870	K13	01	221790	F06	16	221920	F06	26

Peça no. / Pieza no. / Part no. / Piece no.	Pág. / Page	Ref.
221920	F16	26
221930	F06	25
221930	F16	25
221940	D12	18
221950	D13	34
221960	D12	-
221980	F09	06
221990	F09	08
221991	F09	08a
222010	F01	01
222010	F08	25
222020	C01	22
222040	F10	41
222040	F10	41a
222040	F15	-
222041	F15	-
222051	F08	10
222070	F09	02
222080	D13	27
222081	K20	20
222090	F09	03
222100	H03	13
222100	H05	16
222100	H07	19
222100	H09	19
222140	D05	64
222150	D06	04
222150	D08	03
222210	G03	12
222210	G06	12
222220	G03	28
222220	G06	28
222230	G03	29
222230	G06	26
222250	G03	04
222250	G06	04
222260	G03	08
222260	G06	08
222280	C02	46
222280	C06	66
222320	C01	09
222340	B10	04
222340	B12	03
222351	C01	04
222391	F08	18
222420	F17	38
222490	B49	22
222580	E01	22
222580	E03	08
222591	E03	10
222630	F08	15
222641	F08	14
222650	H17	02
222700	D04	33
222710	D04	34
222720	D04	31
222740	E01	26
222740	E03	12
222761	F08	-
222771	F08	03
222820	B42	01
222830	B42	09
222990	F10	33
223110	H12	40
223120	H12	39
223120	H13	33
223150	H11	05
223150	H13	05
223230	I02	11
223230	K09	03
223230	K16	10
223310	D12	10
223330	F05	08
223610	F02	09
223620	D04	32
224010	E01	25
224010	E03	11
224031	E14	49
224070	H12	37
224070	H13	31
224230	F08	21
224241	F08	20
224250	F08	-
224262	F08	16
224270	H01	30
224270	H04	36
224270	H08	39
224301	H11	29
224301	H13	09
224380	G03	10
224380	G06	10
224390	G03	15
224390	G06	15
224510	B07	39
224530	G03	09
224530	G06	09
224540	G03	17
224540	G06	17
224550	G01	03
224560	G01	01
224570	G01	02
224580	G01	04
224600	G01	05
224670	G02	03
224680	G02	08
224800	B49	21
224800	B51	16
224970	E04	46
225000	B49	28
225100	K04	20
225110	H15	14
225141	F05	04
225300	E10	54
225310	I01	12
225321	I01	14
225360	F14	-
225560	C02	36
225590	F02	07
225600	K05	23
225642	K21	29
225651	G01	18
225690	H15	16
225700	H15	18
225730	K07	13
225740	I02	15
225770	H15	17
225780	H01	26
225780	H03	32
225780	H05	31
225780	H18	02
225840	G02	06
225850	D17	41
225851	K19	04
225851	K20	04c
225860	D13	32
225880	I02	-
225890	C06	69
225890	I02	-
225900	I02	-
225900	K10	01
225910	I02	-
225921	H17	03
226031	H17	06
226051	H17	07
226090	K01	05
226100	K01	04
226110	K01	06
226130	F18	02
226140	F18	03
226150	F18	04

Peça no. / Pieza no. / Part no. / Piece no.	Pág. / Page	Ref.	Peça no. / Pieza no. / Part no. / Piece no.	Pág. / Page	Ref.	Peça No. / Pieza no. / Part no. / Piece no.	Pág. / Page	Ref.	Peça no. / Pieza no. / Part no. / Piece no.	Pág. / Page	Ref.	Peça no. / Pieza no. / Part no. / Piece no.	Pág. / Page	Ref.
226160	F18	05	226760	C04	14	227470	D16	04	228160	F14	11	229030	F10	48
226170	F18	06	226770	C04	03	227490	D16	02	228170	E18	07	229040	F10	49
226180	F18	07	226840	C04	12	227500	D16	07	228170	F14	15	229050	B43	02
226190	F18	08	226850	C04	11	227520	D16	26	228220	F07	42	229070	B43	04
226200	F18	09	226900	C04	10	227530	D16	27	228270	C06	68	229100	H11	08
226210	F18	10	226940	C04	21	227720	H12	42	228290	B51	10	229100	H13	08
226220	F18	11	226960	H11	14	227720	H13	34	228330	D02	48	229110	H11	25
226230	F18	12	226960	H13	13	227830	K07	08	228360	C01	13	229110	H13	22
226240	F18	13	226970	H11	13	227830	K17	11	228370	C05	43	229120	H11	23
226250	F18	14	226970	H13	12	227850	K07	09	228480	D02	47	229120	H13	21
226260	F18	15	226980	H11	11	227850	K17	13	228490	H01	08	229170	H11	01
226270	F18	16	226980	H13	10	228000	D16	23	228600	K07	07	229170	H13	01
226280	F18	17	226990	H11	12	228010	D16	25	228610	F17	35	229210	E14	54
226290	F18	18	226990	H13	11	228020	D16	17	228620	F17	34	229220	F12	55
226300	F18	21	227080	D09	49	228030	D16	15	228630	K04	07	229220	F14	-
226310	F18	22	227090	D09	50	228090	D13	34a	228800	K09	02	229240	E05	18
226320	F18	23	227100	D09	51	228101	H01	05	228930	D05	66	229260	F12	69
226330	F18	25	227250	F17	36	228101	H03	03	228940	F14	16	229270	F11	17
226340	F18	26	227260	F17	37	228101	H08	62	228950	F14	04	229280	I02	18
226350	F18	28	227270	D03	09	228110	E18	05	228960	E18	06	229340	D16	16
226360	F19	31	227290	B51	23	228110	F14	14	228960	F14	12	229350	B41	03a
226370	F18	30	227300	D17	36	228120	E18	14	228970	E18	10	229350	B43	08
226380	F19	32	227320	D16	33	228120	F14	05	228970	F14	07	229390	G03	16
226390	F19	34	227330	F10	44	228130	E18	11	228990	E18	03	229390	G06	16
226400	G04	31	227340	D17	35	228130	F14	10	228990	F14	13	229490	B51	21
226400	G07	32	227360	D16	28	228140	E18	13	229000	F07	43	229500	E01	13
226470	G03	14	227360	D17	43	228140	F14	09	229000	F17	39	229500	E03	18
226470	G06	14	227370	D16	11	228150	E18	09	229010	E18	12	229520	H16	31
226621	C07	06	227410	D16	08	228150	F14	08	229010	F14	06	229590	F10	50
226631	K19	01	227450	D16	22	228160	E18	08	229021	F10	47	229690	H03	11

Peça no. / Pieza no. / Part no. / Piece no.	Pág. / Pág. / Page / Page	Ref. / Ref. / Ref. / Ref.	Peça no. / Pieza no. / Part no. / Piece no.	Pág. / Pág. / Page / Page	Ref. / Ref. / Ref. / Ref.	Peça No. / Pieza no. / Part no. / Piece no.	Pág. / Pág. / Page / Page	Ref. / Ref. / Ref. / Ref.	Peça no. / Pieza no. / Part no. / Piece no.	Pág. / Pág. / Page / Page	Ref. / Ref. / Ref. / Ref.	Peça no. / Pieza no. / Part no. / Piece no.	Pág. / Pág. / Page / Page	Ref. / Ref. / Ref. / Ref.
229690	H05	14	235000	H05	27	243020	B49	24	246100	D18	26	248030	I06	10
229690	H07	17	235000	H07	29	243020	B53	04	246120	D19	49	249170	I06	03
229690	H09	17	235000	H09	29	243120	B49	20	246210	H01	10	249260	I06	13
229760	B43	06	235220	D18	27	243620	B40	16	246210	H03	09	259360	K13	-
229810	B51	19	235600	I06	-	243910	B40	12	246210	H05	11	259361	K13	-
229820	B51	24	236180	D19	50	244270	E02	35	246210	H07	13	259362	K13	-
229830	B51	17	236201	C	-	244270	E04	48	246210	H09	13	259363	K13	-
229840	B51	14	240790	H01	24	244530	B03	-	246280	H01	11	259820	K13	-
229880	E05	32	240790	H03	30	244530	B05	-	246280	H03	10	260040	E14	59
229890	E05	31	240790	H05	10	244531	K21	27	246280	H07	15	260050	E15	66
229890	E06	46	240790	H08	36	245070	H01	06	246420	D06	25	260050	E15	72
229910	E07	14	240790	H10	41	245070	H03	06	246420	D08	27	260061	E14	37
229920	E07	12	241110	I02	04	245070	H05	06	246460	D06	01	260120	E14	57
229950	E01	12	241110	K10	11	245070	H08	63	246460	D08	01	260130	E15	71
230050	I03	31	241120	I02	02	245070	H10	62	246520	F08	09	260140	E14	60
230290	H01	23	241120	K10	12	245070	H24	36	246530	F08	08	260170	E15	65
230290	H03	29	241200	I02	07	245700	H11	07	246540	F08	07	260310	D09	39
230290	H08	35	241200	K09	07	245700	H13	07	246550	F08	04	260320	D09	37
230970	K12	01	241210	I02	09	245880	H01	32	246560	F08	05	260330	D09	36
231220	I01	06	241210	K09	05	245880	H04	38	246570	F08	06	260340	B51	03
231230	I02	01	241290	H11	06	245880	H06	35	246950	I06	12	260350	B51	06
231480	I02	06	241290	H13	06	245880	H08	42	246970	I06	01	260360	E15	67
231480	K09	04	241300	I02	17	245880	H10	39	246980	I06	02	260370	E06	42
233340	K12	-	241310	I03	27	245990	D18	32	246990	I06	22	260400	H11	10
234130	E01	11	241580	I02	05	246010	D18	22	247000	I06	06	260410	H11	18
234130	E03	16	241580	K10	13	246020	D18	25	247490	I06	17	260480	B51	26
234970	D19	39	241630	K07	10	246030	D18	05	247500	I06	14	260490	B51	25
234980	D19	43	241630	K17	12	246040	D18	02	247520	I06	16	260500	B51	28
235000	H01	18	241840	K05	01a	246090	I01	15	247990	H05	12	260530	D17	40
235000	H03	21	241850	K05	02a	246091	K19	02	247990	H09	15	260530	F10	40

A23

Peça no. / Pieza no. / Part no. / Piece no.	Pág. / Pag. / Page / Page	Ref. / Ref. / Ref. / Ref.	Peça no. / Pieza no. / Part no. / Piece no.	Pág. / Pag. / Page / Page	Ref. / Ref. / Ref. / Ref.	Peça No. / Pieza no. / Part no. / Piece no.	Pág. / Pag. / Page / Page	Ref. / Ref. / Ref. / Ref.	Peça no. / Pieza no. / Part no. / Piece no.	Pág. / Pag. / Page / Page	Ref. / Ref. / Ref. / Ref.	Peça no. / Pieza no. / Part no. / Piece no.	Pág. / Pag. / Page / Page	Ref. / Ref. / Ref. / Ref.
260550	B52	-	261200	H08	46	261810	B51	11	262150	E16	25	262620	H10	51
260551	K20	18	261200	H10	45	261820	B51	09	262251	E16	09	262620	H23	23
260580	H11	15	261200	H23	17	261830	B51	08	262260	E16	14	262630	H08	55
260580	H13	18	261260	H07	02	261840	B51	05	262270	E16	03	262660	E18	02
260611	G06	21	261260	H09	02	261850	B51	01	262280	E16	16	262670	E18	15
260631	G03	22	261260	H23	02	261860	B51	04	262290	E16	09a	262740	H17	13
260650	H12	35	261320	H07	03	261870	B51	02	262350	E16	08	262800	E15	74
260650	H13	27	261320	H09	03	261890	F15	02	262360	K10	14	262850	D04	30
260660	F08	12	261320	H23	03	261901	F15	01	262370	K10	16	262860	F15	13
260700	H11	28	261391	H13	30	261911	F15	05	262380	K10	25	262870	F15	14
260750	F09	15	261410	H08	61	261920	F15	04	262390	K10	03	262880	F15	15
260760	F09	14	261420	H07	04	261930	F15	03	262400	F15	10	262890	D04	-
260850	F08	19	261420	H09	04	261940	F15	07	262410	F15	11	263060	G09	19
260960	E13	03	261420	H23	04	261950	F15	06	262420	K10	26	263100	H02	33
260970	E13	11	261440	C01	09a	261960	F15	08	262420	K18	10	263100	H04	39
260980	E13	04	261490	D08	34	261970	F15	09	262430	K11	27	263100	H06	36
261010	E13	22	261500	D09	45	261990	D18	10	262430	K18	10a	263100	H08	43
261020	E13	20	261550	B40	09	262040	H01	27	262440	K10	07	263100	H10	40
261030	E13	16	261560	B41	23	262040	H03	33	262450	E18	18	263120	B42	01a
261040	E13	13	261570	B54	01	262040	H05	29	262460	E18	21	263130	B42	09a
261050	E13	14	261570	I06	21	262040	H08	40	262470	E18	22	263140	E01	30
261060	E13	23	261580	B51	18	262040	H09	34	262480	E18	20	263200	F11	32
261090	E14	32	261670	E13	17	262050	D18	21	262490	E18	23	263240	K17	18
261100	E14	38	261750	K04	26	262061	E14	44	262500	E18	24	263300	H10	42
261110	E15	73	261760	K04	26a	262080	E07	02	262510	E18	17	263310	H05	05
261120	E13	01	261770	E14	36	262090	E01	03	262520	K10	04	263310	H10	61
261150	E14	51	261780	H13	39	262100	E16	04	262530	K10	02	263310	H24	35
261190	H08	45	261780	H24	39	262110	E16	05	262540	K10	08	263330	I01	15a
261190	H10	44	261790	C03	12	262120	E16	24	262550	K10	05	263331	K20	12
261190	H23	16	261800	B51	12	262130	E16	15	262620	H08	52	263420	H07	10

A24

Peça no. / Pieza no. / Part no. / Piece no.	Pág. / Page	Ref.	Peça no. / Pieza no. / Part no. / Piece no.	Pág. / Page	Ref.	Peça No. / Pieza no. / Part no. / Piece no.	Pág. / Page	Ref.	Peça no. / Pieza no. / Part no. / Piece no.	Pág. / Page	Ref.	Peça no. / Pieza no. / Part no. / Piece no.	Pág. / Page	Ref.
263420	H09	10	265180	D19	46	433811	E12	57	440690	F12	67	581020	G07	29
263420	H23	11	265190	D18	15	433830	E12	56	440700	F12	-	581020	H03	17
263430	H07	33	265210	D19	38	436720	E01	16	440711	F12	44	581020	H05	20
263430	H09	33	265220	D19	52	436961	F09	17	440720	F11	24	581020	H07	23
263430	H23	13	265250	D18	-	437120	F09	18	440730	F11	19	581020	H09	23
263870	F13	73	265280	D18	18	437130	F09	19	440750	F12	51	581121	D19	35
263880	F12	71	265290	D19	53	440332	F09	30	440760	F11	35	581770	D13	45
263890	F13	72	265300	D19	54	440361	F09	04	440780	F11	18	581770	D18	12
263980	H10	54	265310	D11	-	440371	F09	09	440790	F12	49	581771	D01	03
263980	H23	26	270570	F18	01	440380	F09	10	440810	F11	16	583390	G04	59
263990	H10	60	295170	F07	31	440430	F09	26	440820	F11	33	583390	G08	60
263990	H23	33	295170	H07	06	440440	F09	25	440830	F11	25	584150	H01	01
264100	C08	01	295170	H09	06	440450	F09	24	440842	F11	28	584150	H03	01
264110	C08	02	295170	H23	06	440460	F09	23	440850	F10	32	584150	H05	01
264120	C08	06	30168200	E11	-	440470	F09	22	440860	F09	20	584200	H03	12
264130	C08	05	30168300	E12	51	440481	F10	31	440870	F09	01	584200	H05	15
264140	C08	08	30168400	E12	59	440510	F09	13	440910	D17	37	584200	H07	18
264150	C08	07	30168500	E12	58	440520	F09	11	440910	F10	37	584200	H09	18
264160	C08	09	30194200	E09	20	440530	F09	12	440920	F10	36	585110	F05	05
264170	C08	10	30194300	E09	-	440540	F09	05	440960	F12	39	585570	F02	21
264180	C08	11	30203000	C02	34	440551	F11	13	441062	F	-	588230	B43	12
264190	C08	12	30203000	C05	53	440561	F12	37	441091	F	-	588920	G01	11
264200	C08	14	30203300	E10	37	440561	F15	-	501020	H01	12	588930	G01	12
264210	C08	13	30239000	E11	14	440571	F11	14	581020	C02	37	588960	G03	21
264220	C08	03	30239200	E11	19	440580	F11	03	581020	C06	63	588960	G06	23
264230	C08	04	30239300	E11	21	440590	F12	57	581020	D02	40	589260	H01	16
264760	C01	32	30249400	E11	17	440600	F12	64	581020	D14	64	589260	H03	19
264760	C05	52	30249500	E11	15	440610	F12	43	581020	E01	27	589260	H07	28
264830	C04	09	30250100	E11	16	440620	F11	01	581020	E03	17	589270	B34	09
264840	H19	52	433800	E12	55	440680	F11	08	581020	F09	27	589270	B35	04

ÍNDICE NUMÊRICO — ÍNDICE NUMÊRICO — NUMERICAL INDEX — INDEX NUMERIQUE

Peça no. / Pieza no. / Part no. / Piece no.	Pág. / Page	Ref. / Ref.
589270	B40	04
589270	D06	08
589270	D08	07
589270	E01	09
589270	E03	01
589270	H01	17
589270	H03	20
589270	H05	26
589270	H07	30
589270	H09	30
589360	B42	02
589360	B43	03
590560	K04	10
590570	K04	11
591780	F07	36
592630	E05	17
592630	K10	19
592630	K18	08
593200	F11	31
606240	E09	05
611180	D01	15
611180	D14	68
611180	D19	40
612320	E05	26
612360	E05	23
612580	E05	11
612790	E05	02
612810	E05	03
612840	E05	05
612991	D12	11
617600	H15	29
617620	H16	32
620480	E09	07
622891	E10	46
641163	D03	18
641192	D03	14
661911	H17	08
661930	H17	10
662160	D12	03
662240	D15	-
662250	D15	09
667320	E05	13
667330	E05	15
667340	E05	06
668050	E13	08
668362	H18	-
668372	H18	10
668420	H19	43
671561	E01	29
671561	E03	14
672540	E15	68
672930	D15	04
673070	E13	25
675821	C04	22
677020	G04	41
677020	G07	40
677030	E14	34
679390	D03	25
681320	D03	-
681330	D03	-
682720	C01	10
682720	C01	25
682720	C05	35
682720	C05	48
683140	D06	20
683140	D08	11
683180	D06	17
683180	D08	15
684280	C05	32
684440	E05	12
684450	E05	14
684460	E05	04
684470	E05	20
684520	E05	08
684550	G02	04
684670	D14	56
685380	H15	10
685630	D13	54
685640	H15	03
685880	K04	12
686340	H18	14
686371	H19	46
686371	H19	51
686460	H19	29
686620	H18	19
686660	H19	47
686672	H19	48
689211	E09	14
689230	E10	33
689250	E10	34
689260	E09	18
689281	E09	16
689290	E10	32
692930	E09	28
699800	D01	20
712120	E09	06
717520	E09	01
719110	E10	55
80044100	B49	-
80060900	B49	02
80061000	B49	04
80061300	B49	01
80061400	B49	07
80061700	B49	19
80061800	B49	03
80062100	B49	05
80074000	I07	04
80100500	I03	26
80100700	I01	03
80100900	I01	21
80101000	I01	10
80101100	I01	20
80101200	I02	22
80111710	K14	03
80115900	I03	36
80115900	I07	08
80115900	I09	-
801170	G03	07
801170	G06	07
80120500	B53	10
80120600	B53	11
80125300	B53	-
80126000	B53	05
80149100	K09	01
80149100	K16	05
80149200	K18	04
80150600	E03	25
80150600	E07	17
80152500	F02	10
80152700	I07	09
80153400	K07	01
80161200	G09	13
80166800	B53	06
80167700	H20	-
80171600	G09	16
80171700	G09	17
80171900	H20	-
80172000	H20	-
80175810	K19	03
80177800	E04	38
80177800	E08	30
80177900	E03	-
80177900	E08	-
80178200	B53	07
80178400	B53	08
80184210	K20	19
80185500	I06	-
80188700	K17	08
80189000	B53	09
80189100	B06	34

Peça no. / Pieza no. / Part no. / Piece no.	Pág. / Pág. / Page / Page	Ref. / Ref. / Ref. / Ref.	Peça no. / Pieza no. / Part no. / Piece no.	Pág. / Pág. / Page / Page	Ref. / Ref. / Ref. / Ref.	Peça No. / Pieza no. / Part no. / Piece no.	Pág. / Pág. / Page / Page	Ref. / Ref. / Ref. / Ref.	Peça no. / Pieza no. / Part no. / Piece no.	Pág. / Pág. / Page / Page	Ref. / Ref. / Ref. / Ref.	Peça no. / Pieza no. / Part no. / Piece no.	Pág. / Pág. / Page / Page	Ref. / Ref. / Ref. / Ref.
80189100	B09	42	80192500	K04	17	80326400	K19	k	80343800	E12	48	80355700	H13	37
80189800	H21	48	80192500	K05	06	80326500	K19	l	80344100	E12	62	80355810	K20	07
80189900	H21	46	80193400	E07	08	80326600	K19	m	80344200	E12	65	80355900	E11	24
80190000	H21	52	80194300	I01	25	80326700	K19	n	80344900	K20	10	80356200	E12	43
80190100	H21	47	80200900	K05	-	80329900	I01	19	80345000	K20	05	80356300	E12	44
80190200	H21	49	80201000	K06	-	80329900	K16	03	80345400	F	-	80356500	K20	09
80190300	H21	50	80206600	E11	30	80330000	H19	54	80345600	F	-	80357500	E01	24
80190400	H21	51	80206700	E11	-	80330100	H19	54a	80346700	K20	13	80357900	I01	07
80190500	H21	44	80235100	B54	20	80331300	D09	48	80346800	K20	14	80358000	I01	16
80190600	H20	10	80235200	B54	22	80332510	H05	09	80347100	K20	21	80358000	K16	01
80190700	H21	37	80238900	B54	12	80336600	I01	05	80347200	K20	22	80358100	I01	09
80190800	H21	38	80244800	E12	37	80336700	I01	04	80347300	H12	41	80358100	K21	30
80190900	H21	35	80304000	B49	08	80337100	E11	05	80347400	K20	23	80358400	F01	02
80191000	H21	36	80304100	B49	06	80337300	E03	-	80347500	K20	24	80358400	F08	27
80191100	H21	39	80306200	B49	17	80337300	E07	-	80348400	H	-	80358600	B54	10
80191200	H20	04	80306400	B49	18	80340800	E11	01	80348400	H11	-	80359000	B54	05
80191300	H21	24	80320100	I01	08	80340900	E11	02	80348500	H11	-	80359100	B54	19
80191300	H21	30	80324000	H19	53	80341100	E11	23	80348600	H12	36	80359200	B54	15
80191400	H20	01	80324000	I01	18	80341200	E11	26	80348700	H12	45	80362000	F	-
80192300	D08	35	80324000	K16	04	80341300	E12	42	80350300	E11	06	80362100	F	-
80192300	E04	35	80325400	K19	a	80341400	E12	38	80350500	H18	01	80362300	K14	01
80192300	E08	27	80325500	K19	b	80341900	B49	29	80351000	K20	08	80370200	E	-
80192300	K04	16	80325600	K19	c	80342000	B49	12	80351200	K20	06	80371200	B54	16
80192300	K05	05	80325700	K19	d	80343000	F	-	80351300	K17	05	80372000	K17	09
80192400	E04	34	80325800	K19	i	80343100	E	-	80351300	K20	11	80376900	E11	11
80192400	E07	26	80325900	K19	e	80343100	E11	-	80351800	B54	13	80381500	E	-
80192400	K04	15	80326000	K19	f	80343300	F	-	80352000	H18	05	80386000	E11	09
80192400	K05	04	80326100	K19	g	80343400	F06	27	80352300	H19	55	80386100	E11	22
80192500	E04	36	80326200	K19	h	80343400	F16	27	80355400	C04	01	80386300	K20	17
80192500	E08	28	80326300	K19	j	80343500	E12	47	80355600	H14	45	80386400	K20	15

Peça no. / Pieza no. / Part no. / Piece no.	Pág. / Page	Ref.	Peça no. / Pieza no. / Part no. / Piece no.	Pág. / Page	Ref.	Peça No. / Pieza no. / Part no. / Piece no.	Pág. / Page	Ref.	Peça no. / Pieza no. / Part no. / Piece no.	Pág. / Page	Ref.	Peça no. / Pieza no. / Part no. / Piece no.	Pág. / Page	Ref.
80386500	K20	16	80406100	K21	28b	80464200	K16	08	812690	E13	-	820200	G05	62
80390100	I01	22	80406200	K21	28c	80464300	K16	07	812700	E13	27	820200	G07	55
80390800	H15	12	80410000	H20	17	80470200	I01	29	812710	E13	30	820230	G04	-
80393900	I01	17	80410100	H20	15a	80470300	I01	30	812820	E06	35	820230	G07	-
80393900	K16	02	80410200	H20	15	80479800	K22	31	813141	H17	01	820241	G04	57
80394400	B43	21	80410300	H20	21	80479900	K22	31b	814730	F12	63	820241	G08	58
80403400	K19	01a	80410400	H20	14	80480000	K22	31a	814740	D10	11	820261	G05	60
80403500	K19	01b	80410500	H20	20	80480100	K22	31c	814740	F11	27	820261	G08	61
80403600	K19	01c	80410600	H20	23	80486900	K16	09	814750	G03	18	820270	G04	42
80403700	K19	04a	80410700	H20	23a	80522300	F11	36	814750	G06	18	820270	G07	41
80403800	K19	04b	80410800	H20	03	80528300	K17	19	816931	C07	-	820430	C01	11
80403900	K21	25a	80410900	H20	03a	80528400	K17	19a	820040	G03	27	820500	C01	12
80404000	K21	25b	80411700	H20	19	80528500	K17	19b	820040	G06	27	820500	C05	33
80404100	K21	25c	80411800	H20	22	80528600	K17	19c	820080	G03	06	820610	C02	47
80404200	K21	27a	80415400	K16	06	80535200	D04	48	820080	G06	06	820610	F11	07
80404300	K21	27b	80416000	K18	13	80535300	D03	10	820090	G03	01	820640	D11	31
80404400	K21	27c	80416100	K18	14	80535400	D04	54	820090	G06	01	820650	D10	09
80404500	K20	18a	80420300	K18	03	80535900	B40	19	820100	F11	30	820660	D10	03
80404600	K20	18b	80420400	K18	02	80539400	C07	-	820100	G03	05	820711	D10	16
80404700	K20	18c	80434100	D18	16	80539500	C07	-	820100	G06	05	820720	D10	23
80404800	K20	12a	80441200	K15	01	80591100	C03	08	820110	F11	29	820731	D10	24
80404900	K20	12b	80442500	K17	01	80591200	C03	10	820110	G03	03	820750	D10	17
80405000	K20	12c	80445800	I03	30	811031	G04	55	820110	G06	03	820760	D10	02
80405100	K19	02a	80445900	I02	20	811031	G07	56	820150	G07	43	820770	D10	18
80405200	K19	02b	80446400	H15	11	811410	D13	31	820161	G05	64	820780	D10	19
80405300	K19	02c	80447000	I07	03	811581	G03	-	820161	G08	63	820790	D11	30
80405400	K21	26a	80458600	I01	01	811581	G06	-	820171	G04	56	820800	D11	-
80405500	K21	26b	80459400	K17	07	811601	G03	-	820171	G08	62	820810	D11	-
80405600	K21	26c	80459500	K17	07a	811601	G06	-	820180	G04	40	820921	F03	28
80406000	K21	28a	80460200	I03	35	812241	E09	08	820180	G07	39	820931	F03	36

Peça no. / Pieza no. / Part no. / Piece no.	Pág. / Pág. / Page / Page	Ref. / Ref. / Ref. / Ref.
820941	F03	43
820950	F03	32
820970	F03	25
820980	F03	39
820990	F03	35
821000	F03	37
821010	F03	32a
821320	D03	03
821320	D13	37
821540	D03	01
821700	D10	05
821980	D12	02
822140	D02	42
822230	D12	12
822230	D15	01
822242	D12	20
822250	D13	39
822260	D12	22
822270	D13	41
822280	D13	42
822290	D14	67
822300	D14	66
822340	D12	13
822350	D12	14
822391	D14	61
822400	D13	30
822410	D13	47
822440	D12	05
822510	D01	10
822531	D01	16
822540	D01	13
822940	F03	45
822990	H01	07
822990	H03	07
822990	H05	07
822990	H07	12
822990	H09	12
822990	H23	10
823350	D01	29
823430	D02	33
823741	G02	13
823750	G02	11
823762	G02	19
823770	G02	10
823870	E01	04
823880	E01	06
823901	E01	32
823910	E01	02
823950	E07	04
823961	E07	07
824002	E02	34
824040	E03	23
824040	E07	15
824052	E03	24
824052	E07	16
824163	E10	49
824281	E09	25
824290	E10	42
824301	E10	47
824311	E10	44
824320	E10	38
824340	E09	31
824360	E06	49
824400	E09	13
824410	E10	41
824420	E09	27
824550	E01	33
824670	D13	46
824731	H18	15
824741	H18	11
825020	H18	20
825340	K05	07
825721	G05	61
825721	G07	57
825730	G04	46
825740	G05	63
825740	G07	54
825750	G04	49
825750	G07	47
825920	E13	28
826090	G09	08
826100	G09	02
826110	G09	03
826120	G09	07
826151	G07	31
826180	E13	09
826271	G04	32
826310	E06	34
826320	E06	44
826360	E06	45
826380	E06	47
826392	E06	41
826650	H19	35
827470	C01	31
827470	C05	50
827470	H17	14
828540	E04	33
828540	E07	25
828540	K04	14
828540	K05	03
830270	G04	51
830270	G07	51
830330	G04	54
830330	G07	52
830340	G04	52
830340	G07	48
831240	E10	43
831830	E12	64
831830	F06	21
831830	F16	21
832090	H15	04
832800	F03	42
833080	F06	06
833080	F16	06
833160	D15	07
833170	D15	06
833180	D15	05
833670	K05	12
833680	K05	16
833710	K05	11
833800	K05	17
844660	G01	20
844850	G04	-
844850	G07	-
845890	D04	53
847770	D11	-
847810	D06	24
847810	D08	29
851990	D02	43
852790	F12	58
852800	F12	59
852810	F12	60
852820	F12	61
853820	E12	35
854180	G04	38
854180	G07	36
854220	F02	22
854230	F02	22a
854240	G04	36
854240	G07	34
854250	G04	35
854250	G07	33
854410	G09	-
854412	K21	28
854990	E05	21
855930	F04	09
855940	F04	15
855950	F04	13
855960	F04	06
855970	F04	18

Peça no. / Pieza no. / Part no. / Piece no.	Pág. / Page	Ref. / Ref.
855980	G02	17
856110	F02	15
856120	F02	19
856150	D14	57
856410	F02	08
857050	H15	20
858960	F02	12
858970	F02	19a
859071	E06	39
859210	G02	14
859220	G02	16
859690	C05	34
859700	C05	31
859710	C04	29
859750	C01	29
859750	C04	17
859750	C05	55
859780	C04	28
859790	C05	30
859800	C02	45
859800	C06	65
863710	D16	32
866460	E09	24
866470	E09	-
866480	E09	-
866540	E10	-
866750	D06	29
866750	D08	24
868132	D04	51
868153	D04	57
868221	D03	07
868231	D04	37
868252	D03	19
868390	D04	59
868410	D03	11
868420	D03	20
868701	D11	26
868710	D10	14
868721	D10	21
868730	D10	13
868740	E14	42
868750	E14	43
868761	D02	34
868770	D02	39
868781	D01	11
868791	D01	02
868801	D01	05
868811	D01	18
868820	D01	19
868890	D04	60
868931	D02	36
868950	D06	10
868970	D06	30
868970	D08	21
869000	D06	27
869000	D08	30
869070	D06	28
869070	D08	25
869130	D06	13
869130	D08	18
869140	D01	30
869152	D01	-
869162	D01	23
869171	D01	-
869181	D01	24
869191	D02	31
869200	D01	25
869210	D01	26
869220	D06	16
869220	D08	13
869250	D06	31
869250	D08	23
869270	D01	21
869350	D04	46
869360	D04	-
869370	D04	-
869420	D13	35
869692	D04	39
869702	D03	13
869720	D06	05
869720	D08	04
869860	D04	35
870030	D06	23
870030	D08	28
871010	D16	30
871020	D05	65
871180	D16	31
871600	D01	28
871720	D01	01
871990	D03	17
872000	D04	36
872360	D05	-
872360	D11	-
875950	D11	-
880240	F04	-
880990	F02	-
881000	F02	-
881890	F04	17
881900	F04	11
881910	F04	10
881960	F03	29
881970	D12	-
881980	F02	-
882000	D13	51
882010	D14	58
883440	F02	-
884090	C05	-
884110	C04	26
888920	E09	29
888930	E09	-
888950	DA	-
888960	DA	-
888991	D	-
889000	D	-
889011	D	-
889021	D10	-
889043	D03	-
889054	D03	-
889061	DA	-
889163	D03	08
889191	D06	09
889191	D08	08
889700	D06	03
889820	D07	32
889820	D08	22
889940	D03	27
889990	D03	16



Modificação Modificación Modification Modification	Ref.	Código Pieza Part Pièce	Ordem Cant. Qty. Ord. Ref.					Denominação CÓDIGO DE CONJUNTOS	Denominación CODIGO DE CONJUNTOS	Description ASSY CODE	Désignation REFERENCE D'ENSEMBLES
	–	192731	a					Sistema de arrefecimento	Sistema de refrigeración	Cooling system	Système de refroidissement
	–	194340		b				Sistema de arrefecimento	Sistema de refrigeración	Cooling system	Système de refroidissement
								a = B47 1-17 H12 29 H14 9		b = B48 1-19 H14 9	
								a = 128/128 Alcool/I-II/SR/SCR 128 4x4/128 4x4 Alcool/I-II/SR/SCR b = 148 4x4 Turbo/I/II/SR			

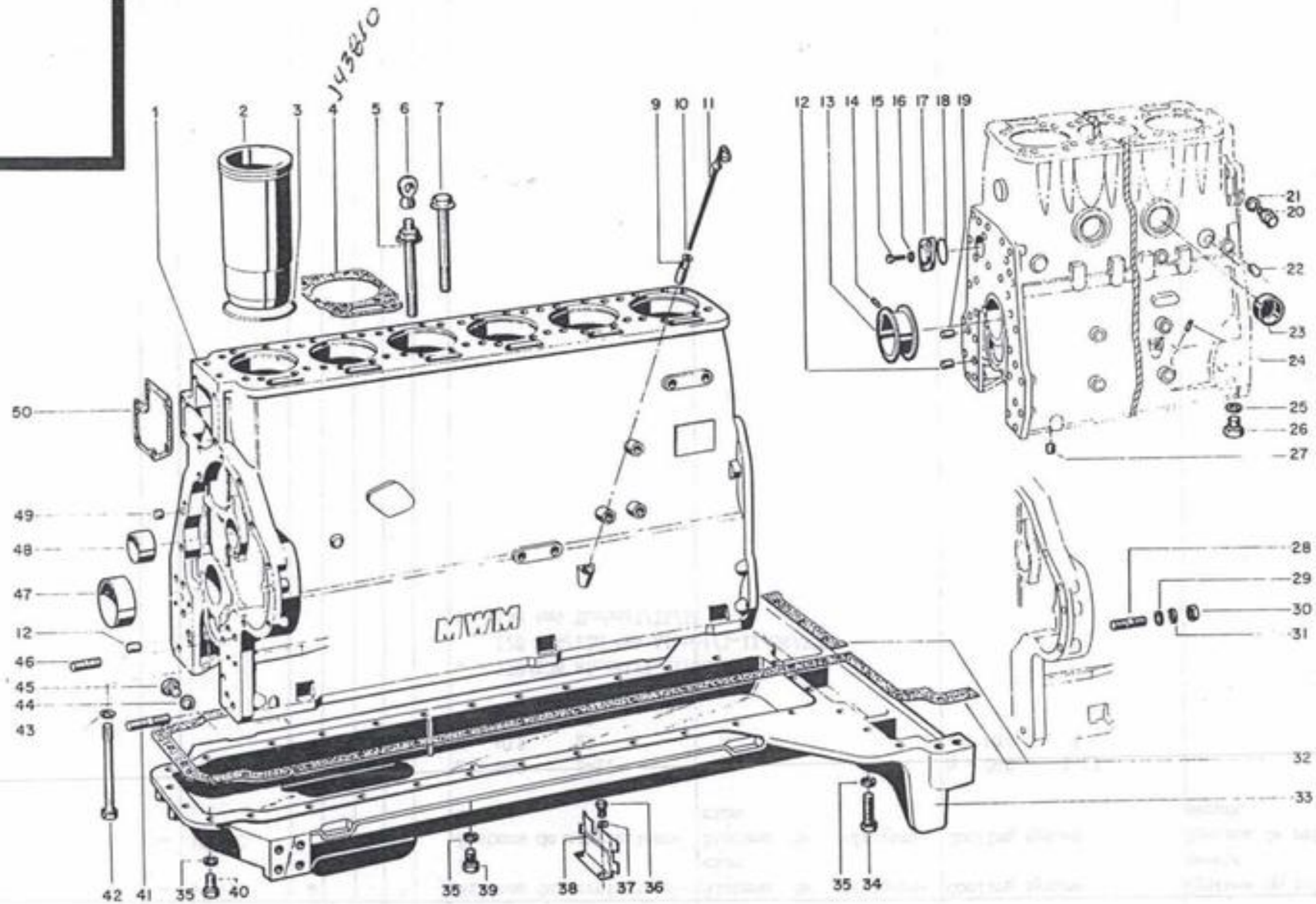
J43610
MWM
1
2
3
4
5
6
7
9
10
11
12
13
14
15
16
17
18
19
20
21
22
23
24
25
26
27
28
29
30
31
32
33
34
35
36
37
38
39
40
41
42
43
44
45
46
47
48
49
50

Modificação Modificación Modification Modification	Ref.	Código Pieza Part Pièce	Qte Cant Qty Qte Ref.					Denominação	Denominación	Description	Désignation
			128	128 4x4	128 Alcool	128 4x4 Alcool	Ref.				
	01	143780	1	1				Bloco do motor	Bloque del motor	Cylinder block	Bloc du moteur
	1a	145200			1	1		Bloco do motor	Bloque del motor	Cylinder block	Bloc du moteur
	02	116840	6	6				Camisa do cilindro	Camisa del cilindro	Cylinder line	Chemise du cylindre
	2a	135860			6	6		Camisa do cilindro	Camisa del cilindro	Cylinder line	Chemise du cylindre
	03	117680	12	12	12	12		Anel de borracha	Anillo de goma	O-ring	Bague en caoutchouc
	04	149300	6	6	6	6		Junta do cabeçote	Junta de la culata	Cylinder head gasket	Joint de culasse
	05	111000	2	2	2	2		Parafuso	Tornillo	Bolt	Boulon
	06	111140	2	2	2	2		Argola de suspensão	Argola de suspensión	Lift ring	Anneau de suspension
	07	110990	22	22	22	22		Parafuso do cabeçote	Tornillo de la culata	Cylinder head bolt	Vis de culasse
	09	135890	1	1	1	1		Tubo	Tubo	Tube	Tube
	10	111210	1	1	1	1		Anel de borracha	Anillo de goma	O-ring	Bague en caoutchouc
	11	135870	1	1	1	1		Haste do nível do óleo	Varilla medidora	Dipstick	Jauge d'huile
	12	142730	4	4	4	4		Pino guia	Pasador guía	Dowel pin	Goupille de guidage
	13	111270	1	1				Bronzina	Cojinete	Axial bearing	Coussinet
	13	126990	1	1			*	Bronzina	Cojinete	Axial bearing	Coussinet
	13	135940			1	1		Bronzina	Cojinete	Axial bearing	Coussinet
	13	111280	1	1				1o reparo 64,75mm	1a reparación	1st undersize	1 ère rectification
	13	127000	1	1			*	1o reparo 64,75mm	1a reparación	1st undersize	1 ère rectification
	13	135950			1	1		1o reparo 64,75mm	1a reparación	1st undersize	1 ère rectification
	13	111300	1	1	1	1		2o reparo 64,50mm	2a reparación	2nd undersize	2 ème rectification
	13	127010	1	1	1	1	*	2o reparo 64,50mm	2a reparación	2nd undersize	2 ème rectification
	13	111310	1	1	1	1		3o reparo 64,25mm	3a reparación	3rd undersize	3 ème rectification
	13	127020	1	1	1	1	*	3o reparo 64,25mm	3a reparación	3rd undersize	3 ème rectification
	13	111320	1	1	1	1		4o reparo 64,00mm	4a reparación	4th undersize	4 ème rectification
	13	127030	1	1	1	1	*	4o reparo 64,00mm	4a reparación	4th undersize	4 ème rectification
	14	111030	7	7	7	7		Pino de pressão	Pasador de presión	Lock pin	Goupille de pression
	15	111540	2	2	2	2		Parafuso	Tornillo	Bolt	Boulon
	16	116890	2	2	2	2		Arruela de pressão	Arandela de presión	Lock washer	Rondelle élastique
	17	146530	1	1	1	1		Tampa de vedação	Tapa de sellamiento	Seal cover	Couvercle étanche
	18	117710	1	1	1	1		Anel de borracha	Anillo de goma	O-ring	Bague en caoutchouc
	19	142740	2	2	2	2		Pino guia	Pasador guía	Dowel pin	Goupille de guidage
	20	116920	1	1	1	1		Bujão AM 14x1,5	Tapón	Plug	Bouchon
	20a	148730	1	1	1	1		Bujão 3/8-18 NPSF	Tapón	Plug	Vis-bouchon
	21	116310	1	1	1	1		Anel de vedação	Anillo de sellamiento	Seal washer	Bague d'étanche
	22	141340	9	9	9	9		Tampão	Tapón	Seal pin	Tampon
	23	111450	5	5	5	5		Tampa de vedação	Tapa de sellamiento	Seal cover	Couvercle étanche

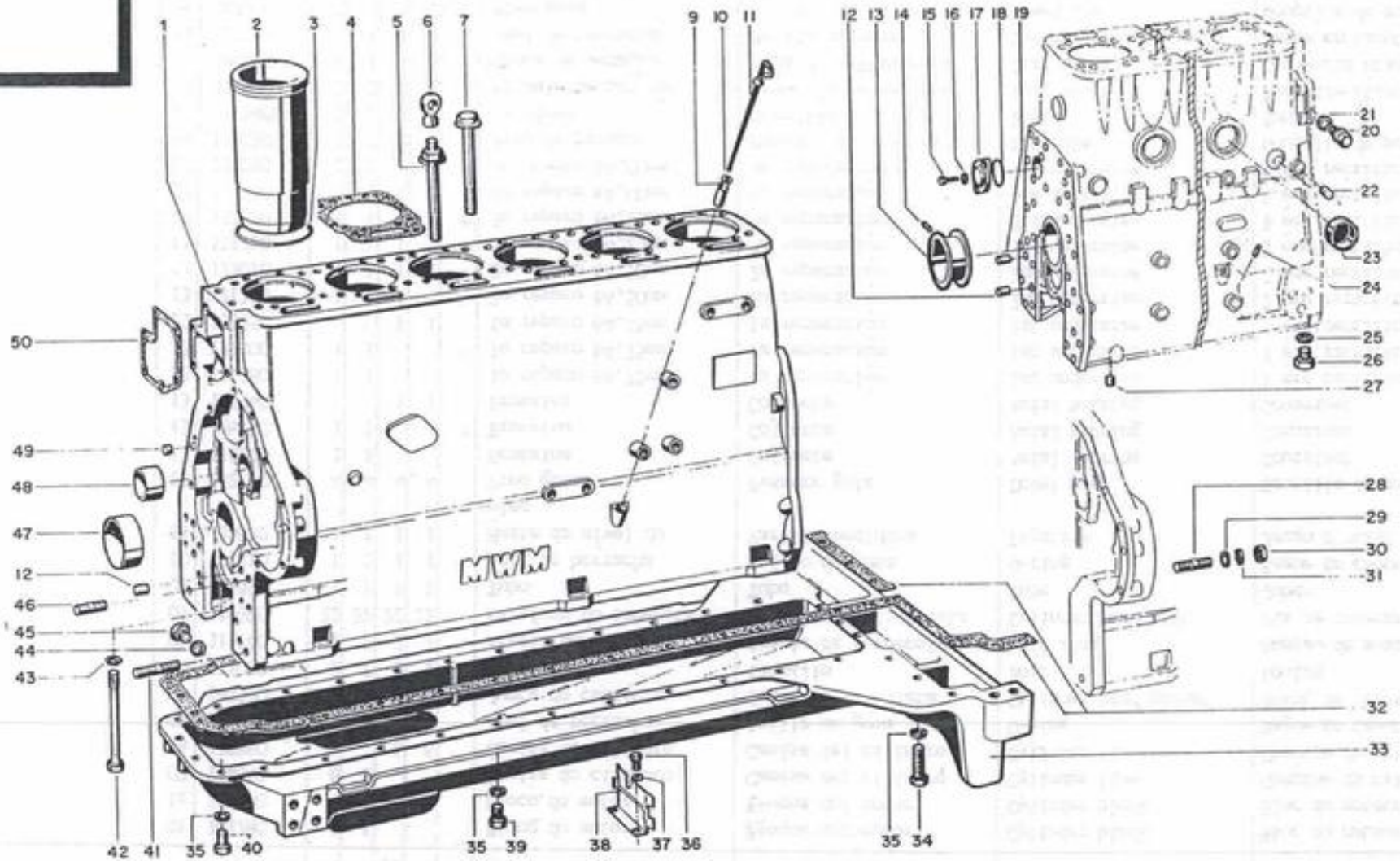
1
2
3
4
5
6
7
9
10
11
12
13
14
15
16
17
18
19
20
21
22
23
24
25
26
27
28
29
30
31
32
33
34
35
36
37
38
39
40
41
42
43
44
45
46
47
48
49
50
MWM

Modificação Modificación Modification Modification	Ref.	Código Pieza Part Pièce	Qde Cant. Qty Qte 128	128 4x4	128 Álcool	128 4x4 Álcool	Ref.	Denominação	Denominación	Description	Désignation
	24	141350	1	1	1	1		Tampa de vedação	Tapa de sellamiento	Seal cover	Couvercle étanche
	25	117730	1	1	1	1		Arruela de vedação	Arandela de sellamineto	Seal washer	Rondelle étanche
	26	112700	1	1	1	1		Parafuso	Tornillo	Bolt	Boulon
	27	142370	2	2	2	2		Tampão	Tapón	Seal pin	Tampon
	28	116930	4	4	4	4		Prisioneiro	Esparrago	Stud	Goujon
	29	116940	4	4	4	4		Arruela lisa	Arandela plana	Washer	Rondelle lisse
	30	JB-1110	4	4	4	4		Porca	Tuerca	Nut	Ecrou
	31	116950	4	4	4	4		Arruela dentada	Arandela de traba	Lock washer	Rondelle dentée
	32	115710	1	1	1	1		Junta do carter	Junta del carter	Sump gasket	Joint du carter
	33	117740	1	1	1	1		Carter	Carter	Sump	Carter
	34	120700	3	3	3	3		Parafuso	Tornillo	Bolt	Boulon
	35	JD-3108	39	39	39	39		Arruela de pressão	Arandela de presión	Lock washer	Rondelle extensible
	36	117760	2	2	2	2		Parafuso	Tornillo	Bolt	Boulon
	37	JD-3108	2	2	2	2		Arruela de pressão	Arandela de presión	Lock washer	Rondelle extensible
	38	115660	1	1	1	1		Chapa de balanço	Deflector de aceite	Deflector	Déflecteur
	39	117100	30	30	30	30		Parafuso	Tornillo	Bolt	Boulon
	40	117770	6	6	6	6		Parafuso	Tornillo	Bolt	Boulon
	41	111360	2	2	2	2		Prisioneiro	Esparrago	Stud	Goujon
	42	111040	14	14	14	14		Parafuso	Tornillo	Bolt	Boulon
	43	111020	14	14	14	14		Arruela lisa	Arandela plana	Washer	Rondelle lisse
	44	115670	1	1	1	1		Arruela de vedação	Arandela de sellamiento	Seal washer	Rondelle étanche
	45	111170	1	1	1	1		Bujão do carter	Tapón del carter	Sump plug	Bouchon du carter
	46	115720	4	4	4	4		Prisioneiro	Esparrago	Stud	Goujon
	47	111220	6	6				Bronzina STD 65,00mm	Cojinete	Main bearing	Coussinet
	47	127040	6	6			*	Bronzina STD 65,00 mm	Cojinete	Main bearing	Coussinet
	47	135960			6	6		Bronzina STD 65,00 mm	Cojinete	Main bearing	Coussinet
	47	111230	6	6				1º reparo 64,75 mm	1ª reparación	1st undersize	1 ère rectification
	47	127050	6	6			*	1º reparo 64,75 mm	1ª reparación	1st undersize	1 ère rectification
	47	135970			6	6		1º reparo 64,75 mm	1ª reparación	1st undersize	1 ère rectification
	47	111240	6	6				2º reparo 64,50 mm	2ª reparation	2nd undersize	2 ème rectification
	47	127060	6	6			*	2º reparo 64,50 mm	2ª reparación	2nd undersize	2 ème rectification
	47	135980			6	6		2º reparo 64,50 mm	2ª reparación	2nd undersize	2 ème rectification
	47	111250	6	6				3º reparo 64,25 mm	3ª reparación	3rd undersize	3 ème rectification
	47	127070	6	6			*	3º reparo 64,25 mm	3ª reparación	3rd undersize	3 ème rectification
	47	135990			6	6		3º reparo 64,25 mm	3ª reparación	3rd undersize	3 ème rectification
	47	111260	6	6				4º reparo 64,00 mm	4ª reparación	4th undersize	4 ème rectification
	47	127080	6	6				4º reparo 64,00 mm	4ª reparation	4th undersize	4 ème rectification

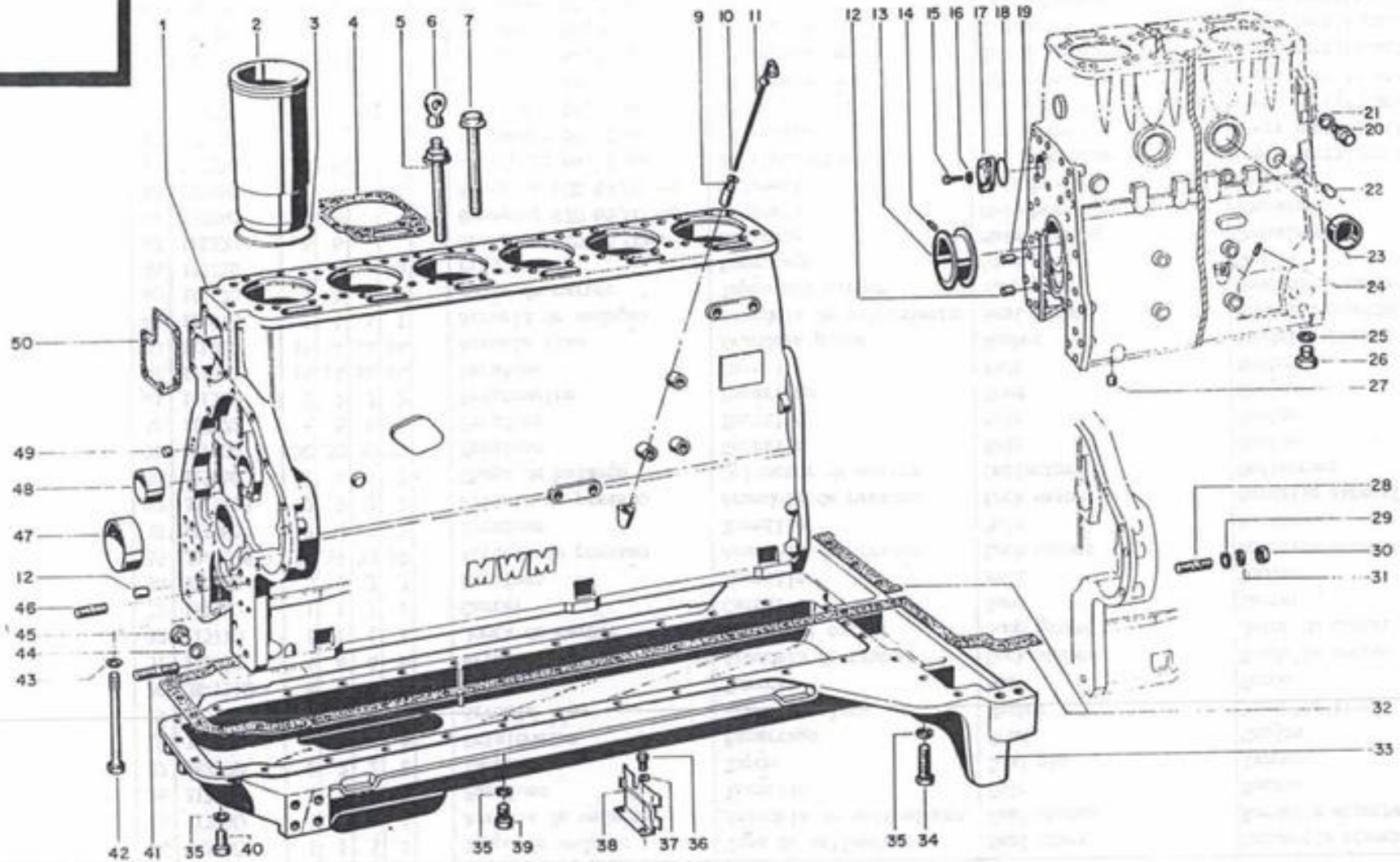
1
2
3
4
5
6
7
9
10
11
12 13 14 15 16 17 18 19
21
20
22
23
24
25
26
27
50
49
48
47
12
46
45
44
43
28
29
30
31
32
33
42 41 35 40
35 39
38 37 36
35 34
MWM

Modificação Modificación Modification Modification	Ref.	Código Pieza Part Pièce	Qtde 128	Cant. 128 4x4	Qty 128 Álcool	Cte 128 4x4 Alcool	Ref.	Denominação	Denominación	Description	Désignation
	47	136000			6	6		4º reparo 64,00 mm	4ª reparación	4th undersize	4 ème rectification
	48	110980	1	1	1	1		Bucha	Buje	Bushing	Douille
	49	142360	3	3	3	3		Tampão do bloco	Tapón	Seal pin	Tampon du bloc
	50	111120	1	1	1	1		Junta	Junta	Gasket	Joint
	-	141100	1	1	1	1	a	Kit da haste do nível do óleo	Kit de la varilla medidora del aceite	Dipstick kit	Rechange de la jauge d'huile
	-	244530	1	1	1	1		Decalque do motor e radiador a=9,11	Adhesivo del motor y radiator	Adhesive-engine and radiator	Calque du moteur et radiateur
							*	Opcional	Opcional	Optional	Optionnelle

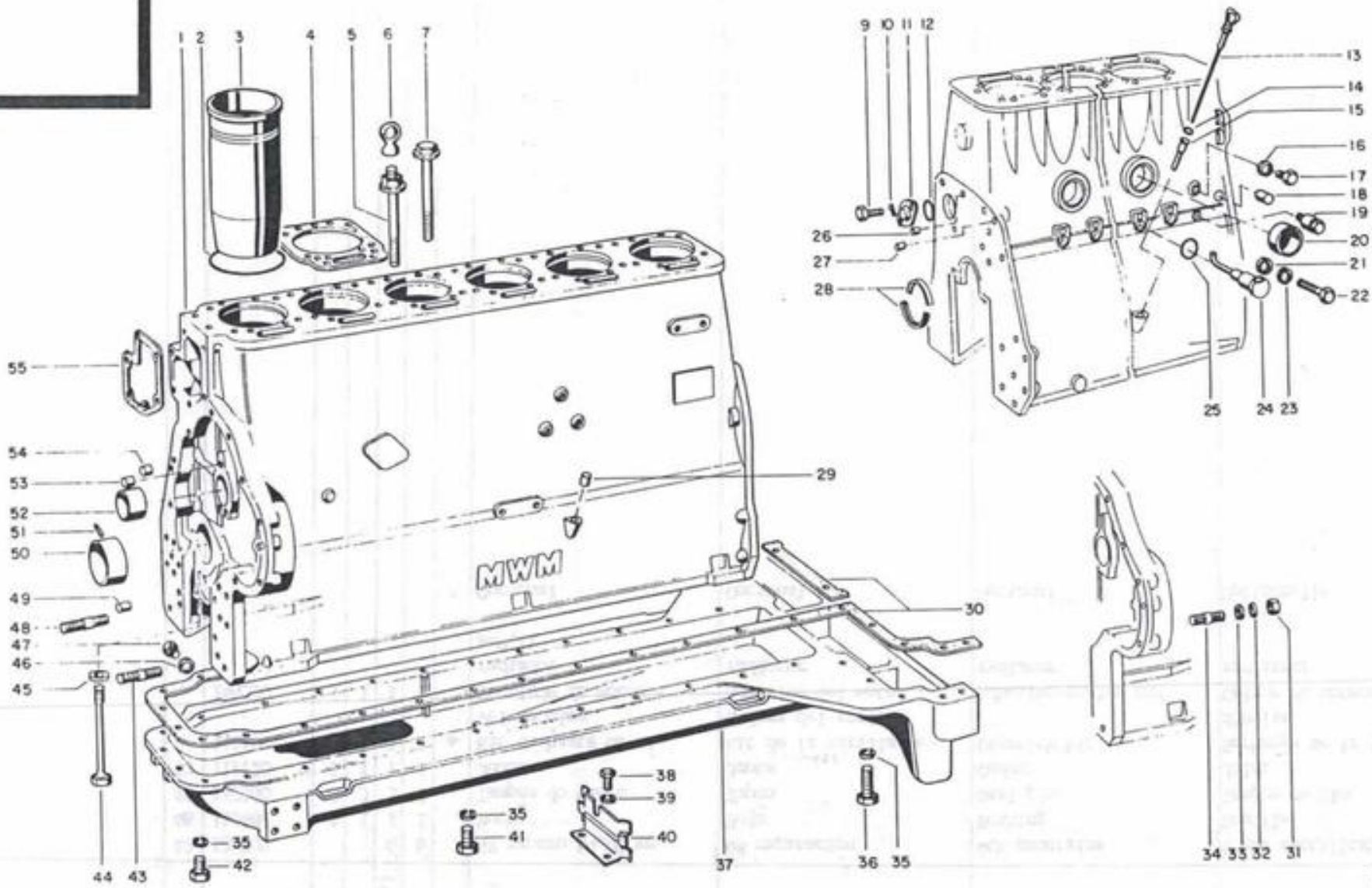
1 2 3 4 5 6 7
9 10 11 12
13
14
15
16
17
18
19
20
21
22
23 24 25
26
27
28
29
30
31 32 33 34
35
36
37
38
39
40
41
42
43 44
45
46
47
48
49
50
51
52
53
54
55
MWM

Modificação Modificación Modification Modification	Ref.	Código Pieza Part Pièce	Qde Cant Qty Qte 148 4x4 Turbo				Ref.	Denominação	Denominación	Description	Désignation
	01	135850	1					Bloco do motor	Bloque del motor	Cylinder block	Bloc du moteur
	02	117680	12					Anel de vedação	Anillo de sellamiento	O-ring	Bague étanche
	03	135860	6					Camisa do cilindro	Camisa del cilindro	Cylinder liner	Chemise du cylindre
	04	143810	6					Junta do cabeçote	Junta de la culata	Cylinder head gasket	Joint de culasse
	05	111000	2					Parafuso especial do cabeçote	Tornillo especial de la culata	Cylinder head special bolt	Boulon spécial de la culasse
	06	111140	2					Argola de suspensão	Argolla de supensión	Lifting ring	Anneau de suspension
	07	110990	22					Parafuso do cabeçote	Tornillo de la culata	Cylinder head bolt	Boulon de la culasse
	09	111540	2					Parafuso	Tornillo	Bolt	Boulon
	10	116890	2					Arruela de pressão	Arandela de presión	Lock washer	Rondelle élastique
	11	146530	1					Tampa de vedação	Tapa de sellamiento	Seal cover	Couvercle étanche
	12	117710	1					Anel retentor	Anillo de sellamiento	O-ring	Bague étanche
	13	135870	1					Haste de nível	Varilla de nível del aceite	Dipstick	Jauge d'huile
	14	111210	2					Anel retentor	Anillo de sellamiento	O-ring	Bague de retenue
	15	135890	1					Tubo	Tubo	Tube	Tube
	16	116310	1					Anel de vedação	Anillo de sellamiento	Seal washer	Bague étanche
	17	116920	1					Bujão AM 14x1,5	Tapón	Plug	Vis-bouchon
	17a	148730	1					Bujão 3/8-18 NPSF	Tapón	Plug	Vis-bouchon
	18	141340	11					Tampão	Tapón	Plug	Tampon
	19	135900	1					Válvula de alívio	Válvula de alivio	Free flow valve	Soupape d'allégement
	20	111450	6					Tampa de vedação	Tapa de sellamiento	Seal cover	Couvercle étanche
	21	135910	6					Arruela	Arandela	Washer	Rondelle
	22	HA-6322	6					Parafuso	Tornillo	Bolt	Boulon
	23	JD-3108	6					Arruela de pressão	Arandela de presión	Lock washer	Rondelle élastique
	24	135920	6					Injetor de óleo	Inyector del aceite	Oil injection	Injecteur d'huile
	25	135930	6					Anel retentor	Anillc de sellamiento	O-ring	Bague étanche
	26	142740	2					Pino guia	Pasador guia	Dowel pin	Goupille de guidage
	27	116870	2					Pino guia	Pasador guia	Dowel pin	Goupille de guidage
	28	135940	2					Anel de encosto	Cojinete axial	Axial bearing	Bague de butée
	28a	135950	2					Anel de encosto 1o reparo	Cojinete axial 1a reparación	Axial bearing 1st undersize	Bague de butée 1ère rectification
	29	141350	2					Tampa de vedação	Tapón de sellamiento	Seal pin	Bouchon étanche
	30	115710	1					Junta do carter	Junta del carter	Sump gasket	Joint du carter
	31	JB-1110	4					Porca	Tuerca	Nut	Ecrou
	32	116950	4					Arruela dentada	Arandela de traba	Toothed washer	Rondelle dentée
	33	116940	4					Arruela	Arandela	Washer	Rondelle

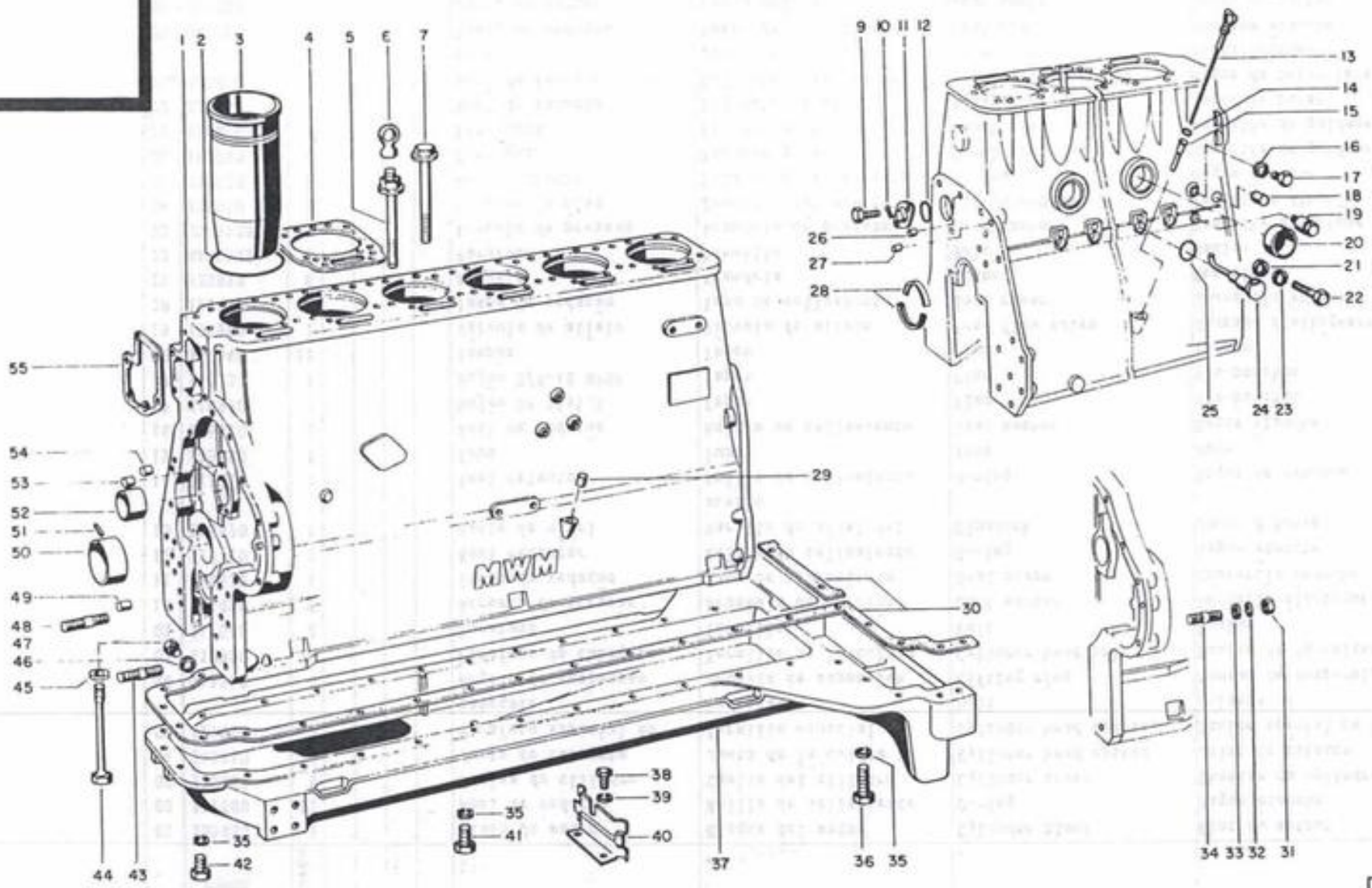
1 2 3 4 5 6 7
9 10 11 12
13
14
15
16
17
18
19
20
21
22
23 24 25
26
27
28
29
30
31 32 33 34
35
36
37
38
39
40
41
42
43 44
45
46
47
48
49
50
51
52
53
54
55
MWM

Modificação Modificación Modification Modification	Ref.	Código Pieza Part Pièce	Cdo 1484x4Turbo	Cant	Qty	Qte	Ref. Ref.	Denominação	Denominación	Description	Désignation
	34	116930	4					Prisioneiro	Espárrago	Stud	Goujon
	35	JD-3108	39					Arruela de pressão	Arandela de presión	Lock washer	Rondelle élastique
	36	120700	3					Parafuso	Tornillo	Bolt	Boulon
	37	117740	1					Carter	Carter	Sump	Carter
	38	117760	2					Parafuso	Tornillo	Bolt	Boulon
	39	JD-3108	2					Arruela de pressão	Arandela de presión	Lock washer	Rondelle élastique
	40	115660	1					Chapa de balanço	Deflector de aceite	Deflector	Déflecteur
	41	117100	30					Parafuso	Tornillo	Bolt	Boulon
	42	117770	6					Parafuso	Tornillo	Bolt	Boulon
	43	111360	2					Prisioneiro	Espárrago	Stud	Goujon
	44	111040	14					Parafuso	Tornillo	Bolt	Boulon
	45	111020	14					Arruela	Arandela	Washer	Rondelle
	46	115670	1					Arruela de vedação	Arandela de sellamiento	Seal washer	Rondelle étanche
	47	111170	1					Bujão do carter	Tapón del carter	Sump plug	Bouchon du carter
	48	115720	4					Prisioneiro	Espárrago	Studo	Goujon
	49	142730	2					Pino guia	Pasador guia	Dowel pin	Goupille de guidage
	50	135960	7					Bronzina STD 70,026-70,069 mm	Cojinete	Main bearing	Coussinet
	50a	135970	7					1o reparo 69,776-69,819 mm	1a reparación	1st undersize	1 ère rectification
	50b	135980	7					2º reparo 69,526-69,569 mm	2ª reparación	2nd undersize	2 ème rectification
	50c	135990	7					3º reparo 69,276-69,319 mm	3ª reparación	3rd undersize	3 ème rectification
	50d	136000	7					4º reparo 69,026-69,069 mm	4ª reparación	4th undersize	4 ème rectification
	51	111030	7					Pino de pressão	Pasador de presión	Lock pin	Goupille de pression
	52	110980	4					Bucha	Buje	Bushing	Douille
	53	142360	3					Tampão 14mm	Tapón	Pin	Tampon
	54	142370	2					Tampão 16mm	Tapón	Pin	Tampon
	55	111120	1					Junta	Junta	Gasket	Joint
	-	244530	1					Decalque do motor e radiador	Adhesivo del motor y radiador	Adhesive-engine and radiator	Calque du moteur et radiateur
	-	141100	1					Kit da haste do nível do óleo	Kit de la varilla del nivel del aceite	Dipstick kit	Rechange de la jauge d'huile
							a	13,15			

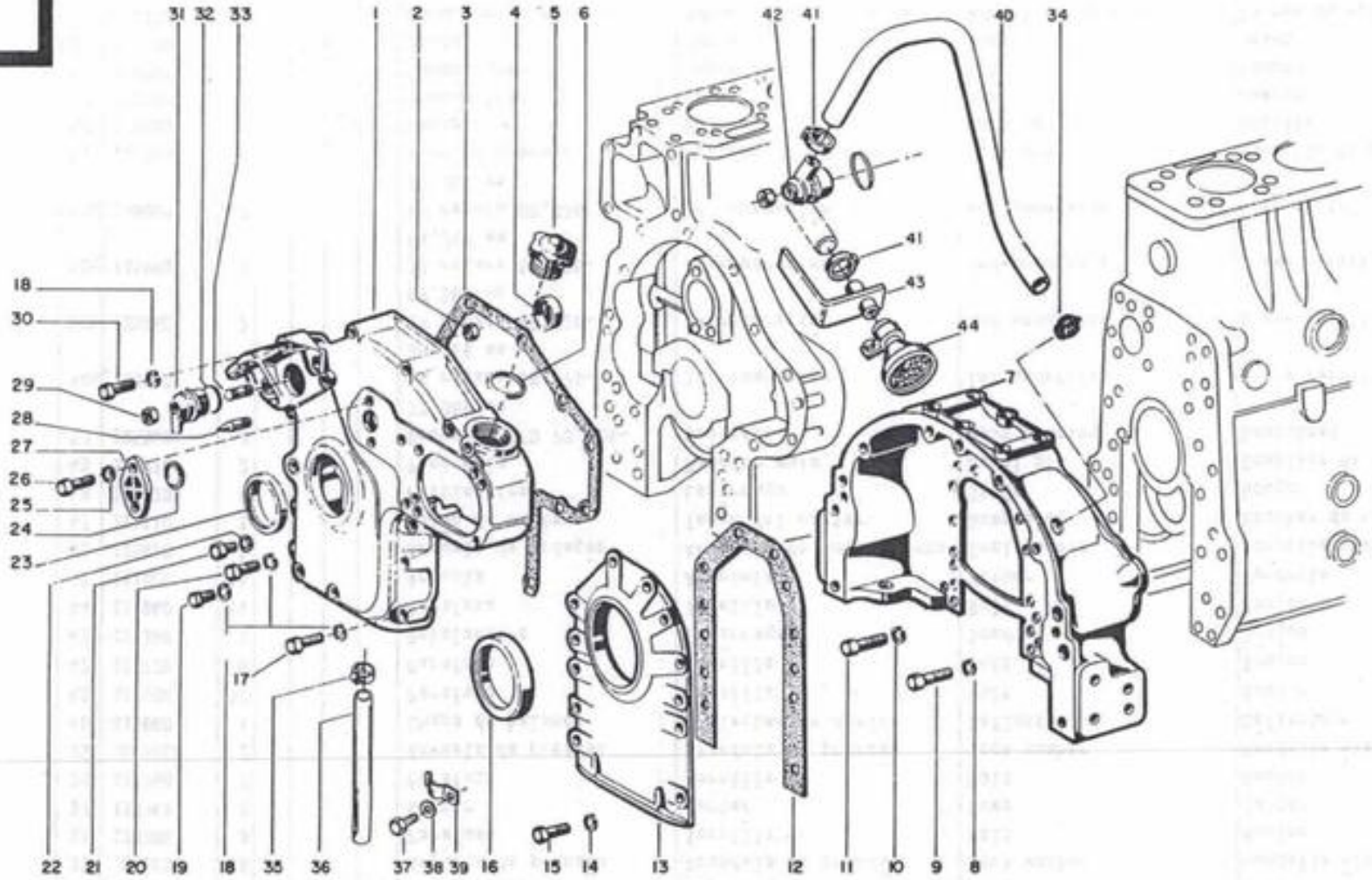
31 32 33 1 2 3 4 5 6 42 41 40 34
18
30
29
28
27
26
25
24
23
41
43
44
7
22 21 20 19 18 35 36 37 38 39 16 15 14 13 12 11 10 9 8
17

Modificação Modificación Modification Modification	Ref.	Código Pieza Part Pièce	Qte Cant. Qty Qte Ref. 328	328 4x4	328 Alcool	328 4x4 Alcool	Ref.	Denominação	Denominación	Description	Désignation
	01	115750	1	1	1	1		Tampa dianteira	Tapa delantera	Front cover	Couvercle avant
	02	111630	1	1	1	1		Porca	Tuerca	Nut	Ecrou
	03	111640	1	1	1	1		Junta	Junta	Gasket	Joint
	04	111600	1	1	1	1		Chapa protetora	Chapa protectora	Protective plate	Tôle protection
	05	116990	1	1	1	1		Tampa de enchimento	Tapa de llenado	Filler cap	Couvercle de remplissage
	06	127740	1	1	1	1		Anel de borracha	Anillo de goma	O-ring	Bague en caoutchouc
	07	148750	1	1	1	1		Carcaça do volante	Caja del volante	Flywheel housing	Carter du volant
	08	117030	12	12	12	12		Arruela de pressão	Arandela de presión	Lock washer	Rondelle élastique
	09	118470	12	12	12	12		Parafuso	Tornillo	Bolt	Boulon
	10	117050	6	6	6	6		Arruela de pressão	Arandela de presión	Lock washer	Rondelle élastique
	11	149150	6	6	6	6		Parafuso	Tornillo	Bolt	Boulon
	12	111530	1	1	1	1		Junta	Junta	Gasket	Joint
	13	111510	1	1	1	1		Tampa traseira	Tapa trasera	Rear cover	Couvercle arrière
	14	116890	10	10	10	10		Arruela de pressão	Arandela de presión	Lock washer	Rondelle élastique
	15	111540	10	10	10	10		Parafuso	Tornillo	Bolt	Boulon
	16	111520	1	1	1	1		Retentor	Retenedor	Oil seal	Bague de retenue
	17	117090	4	4	4	4		Parafuso	Tornillo	Bolt	Boulon
	18	JO-3108	13	13	13	13		Arruela de pressão	Arandela de presión	Lock washer	Rondelle élastique
	19	117100	1	1	1	1		Parafuso	Tornillo	Bolt	Boulon
	20	111660	3	3	3	3		Parafuso	Tornillo	Bolt	Boulon
	21	111500	1	1	1	1		Parafuso	Tornillo	Bolt	Boulon
	22	111490	1	1	1	1		Arruela de vedação	Arandela de sellamiento	Seal washer	Rondelle étanche
	23	111560	1	1	1	1		Retentor	Retenedor	Oil seal	Bague de retenue
	24	117810	1	1	1	1		Anel de borracha	Anillo de goma	O-ring	Bague en caoutchouc
	25	116890	2	2	2	2		Arruela de pressão	Arandela de presión	Lock washer	Rondelle élastique
	26	HA-6323	2	2	2	2		Parafuso	Tornillo	Bolt	Boulon
	27	115840	1	1	1	1		Tamapa de vedação	Tapa de sellamiento	Seal cover	Couvercle étanche
	28	117820	1	1	1	1		Indicador do ponto morto	Indicador del punto muerto	Timing indicator	Indicateur du point mort
	29	111630	1	1	1	1		Porca	Tuerca	Nut	Ecrou
	30	117120	5	5	5	5		Parafuso	Tornillo	Bolt	Boulon
	31	111570	1	1	1	1		Carcaça do respiro	Caja del respirador	Breather cover	Boitier du reniflard
	32	111340	1	1	1	1		Anel de borracha	Anillo de goma	O-ring	Bague en caoutchouc
	33	111590	1	1	1	1		Prisioneiro	Espárrago	Stud	Goujon
	34	80189100	1	1	1	1		Tampa de proteção	Tapa de protección	Protective plug	Couvercle protecteur
	35	GP-3918	1	1	1	1		Braçadeira	Abrazadera	Clamp	Collier

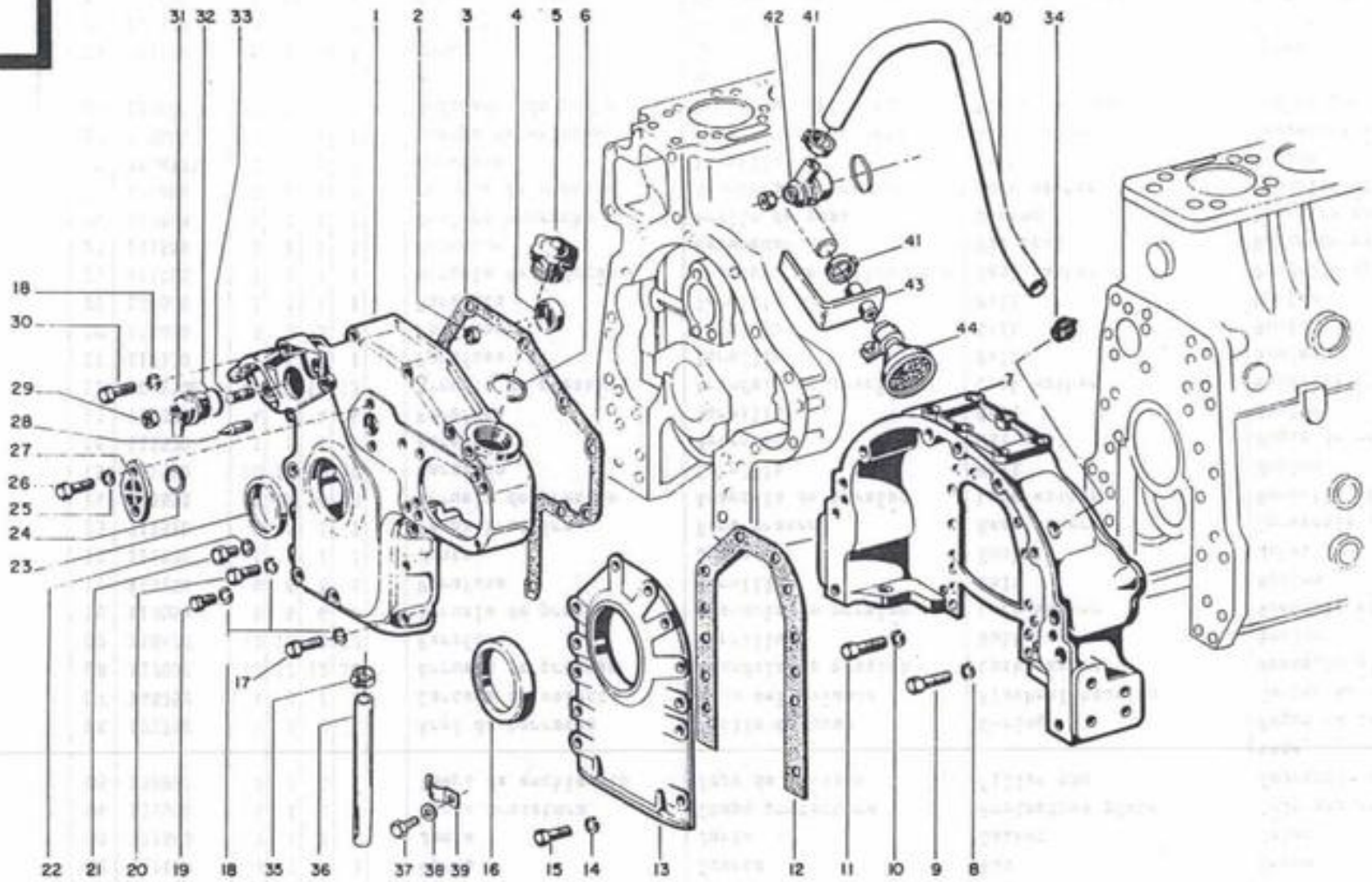
31 32 33 1 2 3 4 5 6 42 41 40 34
18
30
29
28
27
26
25
24
23
41
43
44
7
17
22 21 20 19 18 35 36 37 38 39 16 15 14 13 12 11 10 9 8

Modificação Modificación Modification Modification	Ref.	Código Pieza Part Pièce	Qte Cant Qty Qté 128	128 4x4	128Álcool	128 4x4 Álcool	Ref.	Denominação	Denominación	Description	Désignation
	36	115770	1	1				Tubo plástico	Tubo Plástico	Plastic hose	Tube plastique
	37	HA-6322	1	1				Parafuso	Tornillo	Bolt	Boulon
	38	JD-0408	1	1				Arruela lisa	Arandela	Washer	Rondelle lisse
	39	224510	1	1				Braçadeira	Abrazadera	Clamp	Collier
	40	136070			1	1		Mangueira	Manguera	Hose	Tuyau
	41	GP-3918			2	2		Braçadeira	Abrazadera	Clamp	Collier
	42	136050			1	1		Carcaça do respiro	Caja del respirador	Breather cover	Boitier du reniflard
	43	136040			1	1		Suporte	Soporte	Bracket	Support
	44	136020			1	1		Filtro do respiro	Filtro del respirador	Breather filter	Filtre du reniflard

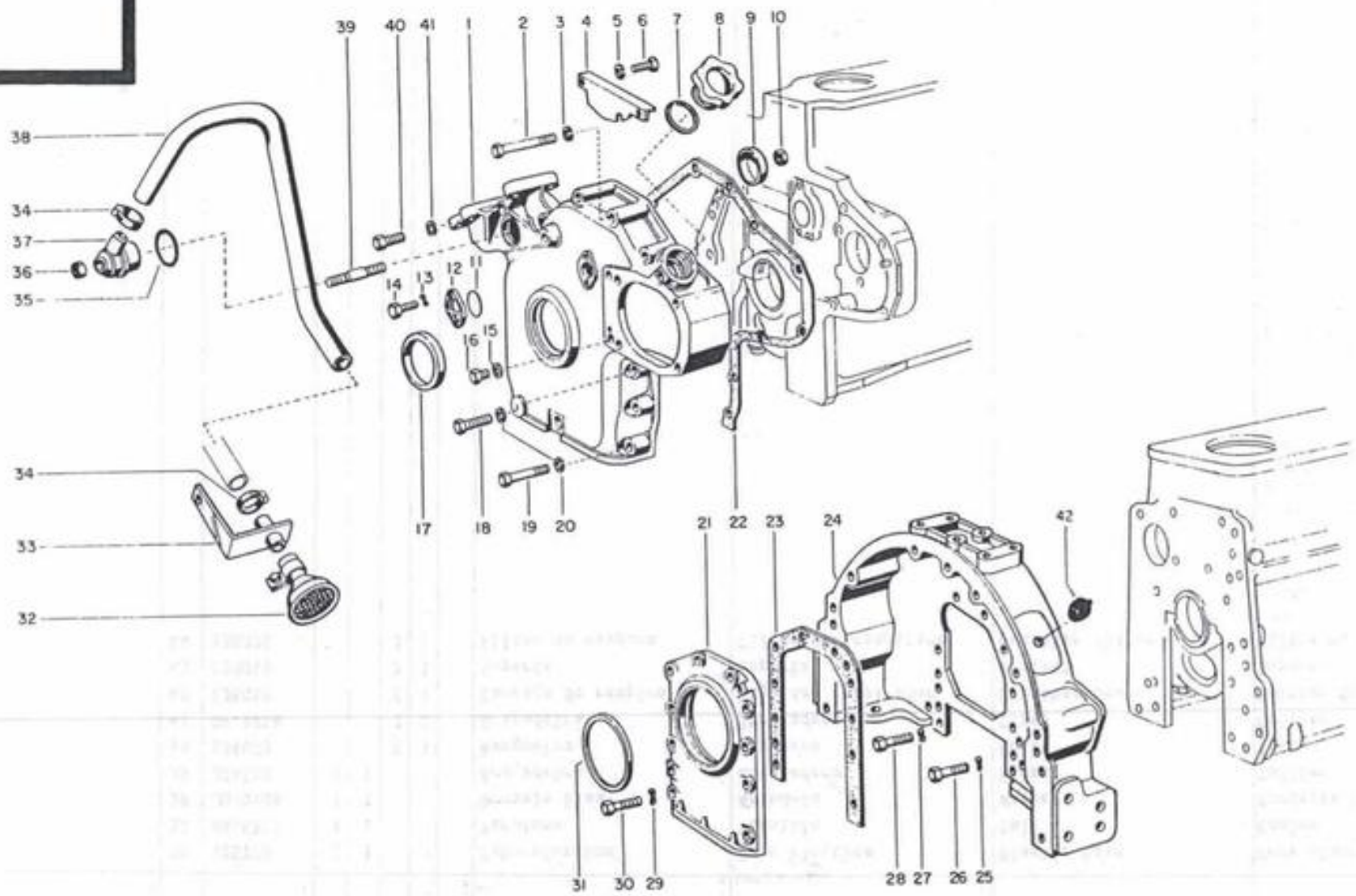
39
40
41
1
2
3
4
5
6
7
8
9
10
38
34
37
36
35
14
13
12
11
16
15
17
18
19
20
34
33
32
21
22
23
24
42
31
30
29
28
27
26
25

Modificação Modificación Modification Modification	Ref.	Código Pieza Part Pièce	Qde Cant. Qty Qte Ref					Denominação	Denominación	Descriptio	Désignation
			1484x4Turbo				Ref.				
	01	115750	1					Tampa dianteira	Tapa delantera	Front cover	Couvercle avant
	02	117120	5					Parafuso	Tornillo	Bolt	Boulon
	03	JD-3108	5					Arruela de pressão	Arandela de presión	Lock washer	Rondelle élastique
	04	136010	1					Chapa defletora	Chapa deflectora	Deflector plate	Déflecteur
	05	117480	2					Arruela de pressão	Arandela de presión	Lock washer	Rondelle élastique
	06	125240	2					Parafuso	Tornillo	Bolt	Boulon
	07	117000	1					Anel de vedação	Anillo de sellamiento	O-ring	Bague étanche
	08	116990	1					Tampa de enchimento	Tapón de abastecimento	Filler cap	Couvercle de remplissage
	09	111600	1					Chapa protetora	Tapa de sellamiento	Seal cap	Tôle protection
	10	111630	1					Porca	Tuerca	Nut	Ecrou
	11	117810	1					Anel de borracha	Anillo de sellamiento	O-ring	Bague en caoutchouc
	12	115840	1					Tampa de vedação	Tapa de sellamiento	Seal cover	Couvercle étanche
	13	116890	2					Arruela de pressão	Arandela de presión	Lock washer	Rondelle élastique
	14	HA-6323	2					Parafuso	Tornillo	Bolt	Boulon
	15	111490	1					Arruela de vedação	Arandela de sellamiento	Seal washer	Rondelle étanche
	16	111500	1					Parafuso	Tornillo	Bolt	Boulon
	17	111560	1					Retentor	Retenedor	Oil seal	Arrrêtoir
	18	111660	3					Parafuso	Tornillo	Bolt	Boulon
	19	117090	4					Parafuso	Tornillo	Bolt	Boulon
	20	JD-3108	7					Arruela de pressão	Arandela de presión	Lock washer	Rondelle élastique
	21	111510	1					Tampa traseira	Tapa trasera	Rear cover	Couvercle arrière
	22	111640	1					Junta	Junta	Gasket	Joint
	23	111530	1					Junta	Junta	Gasket	joint
	24	148750	1					Carcaça do volante	Caja del volante	Flywheel housing	Carter du volant
	25	117030	12					Arruela de pressão	Arandela de presión	Lock washer	Rondelle élastique
	26	118470	12					Parafuso	Tornillo	Bolt	Boulon
	27	117050	6					Arruela de pressão	Arandela de presión	Lock washer	Rondelle élastique
	28	149150	6					Parafuso	Tornillo	Bolt	Boulon
	29	116890	10					Arruela de pressão	Arandela de presión	Lock washer	Rondelle élastique
	30	111540	10					Parafuso	Tornillo	Bolt	Boulon
	31	111520	1					Retentor	Retenedor	Oil seal	Arrêtoir
	32	136020	1					Filtro do respiro	Filtro del respirador	Breather filter	Filtre du reniflard
	33	136040	1					Suporte	Soporte	Bracket	Support
	34	GP-3918	2					Braçadeira	Abrazadera	Clamp	Collier
	35	111340	1					Anel de borracha	Anillo de goma	O-ring	Bague en caoutchouc
	36	111630	1					Porca	Tuerca	Nut	Ecrou

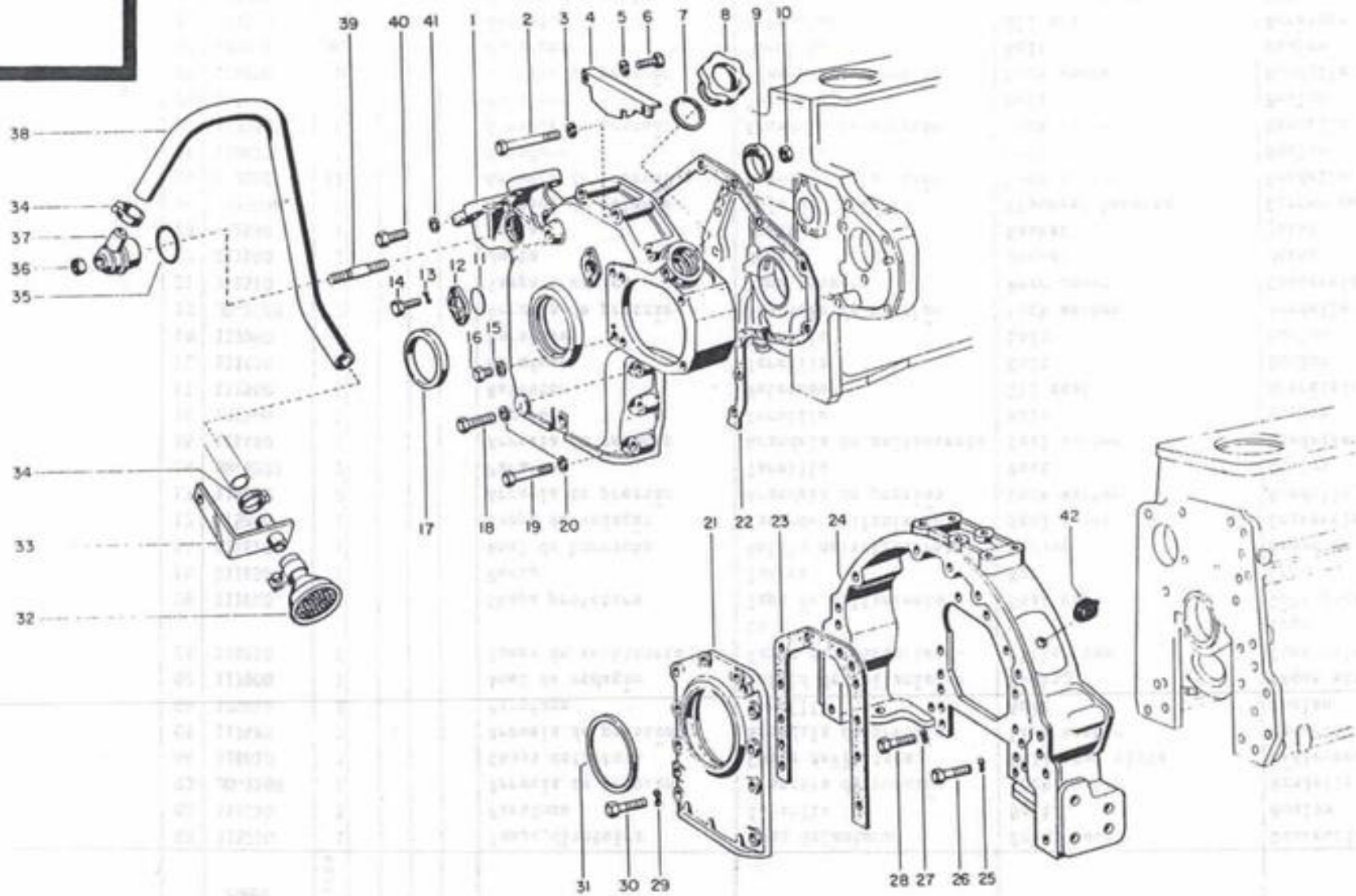
39
40
41
1
2
3
4
5
6
7
8
9
10
38
34
37
36
35
14
13
12
11
16
15
17
18
19
20
22
34
33
32
21
23
24
42
31
30
29
28
27
26
25

Modificação Modificación Modification Modification	Ref.	Código Pieza Part Pièce	Qtde. Cant. Qty. Qte. Ref.					Denominação	Denominación	Description	Désignation
			1484 x Turbo				Ref.				
	37	136050	1					Carcaça do respiro	Caja del respirador	Breather cover	Boitier du reniflard
	38	136070	1					Mangueira	Manguera	Hose	Tuyau
	39	111590	1					Prisioneiro	Espárrago	Stud	Goujon
	40	117100	1					Parafuso	Tornillo	Bolt	Boulon
	41	JD-3108	1					Arruela de pressão	Arandela de presión	Lock washer	Rondelle élastique
	42	80189100	1					Tampa de proteção	Tapa de protección	Protective plug	Couvercle protecteur

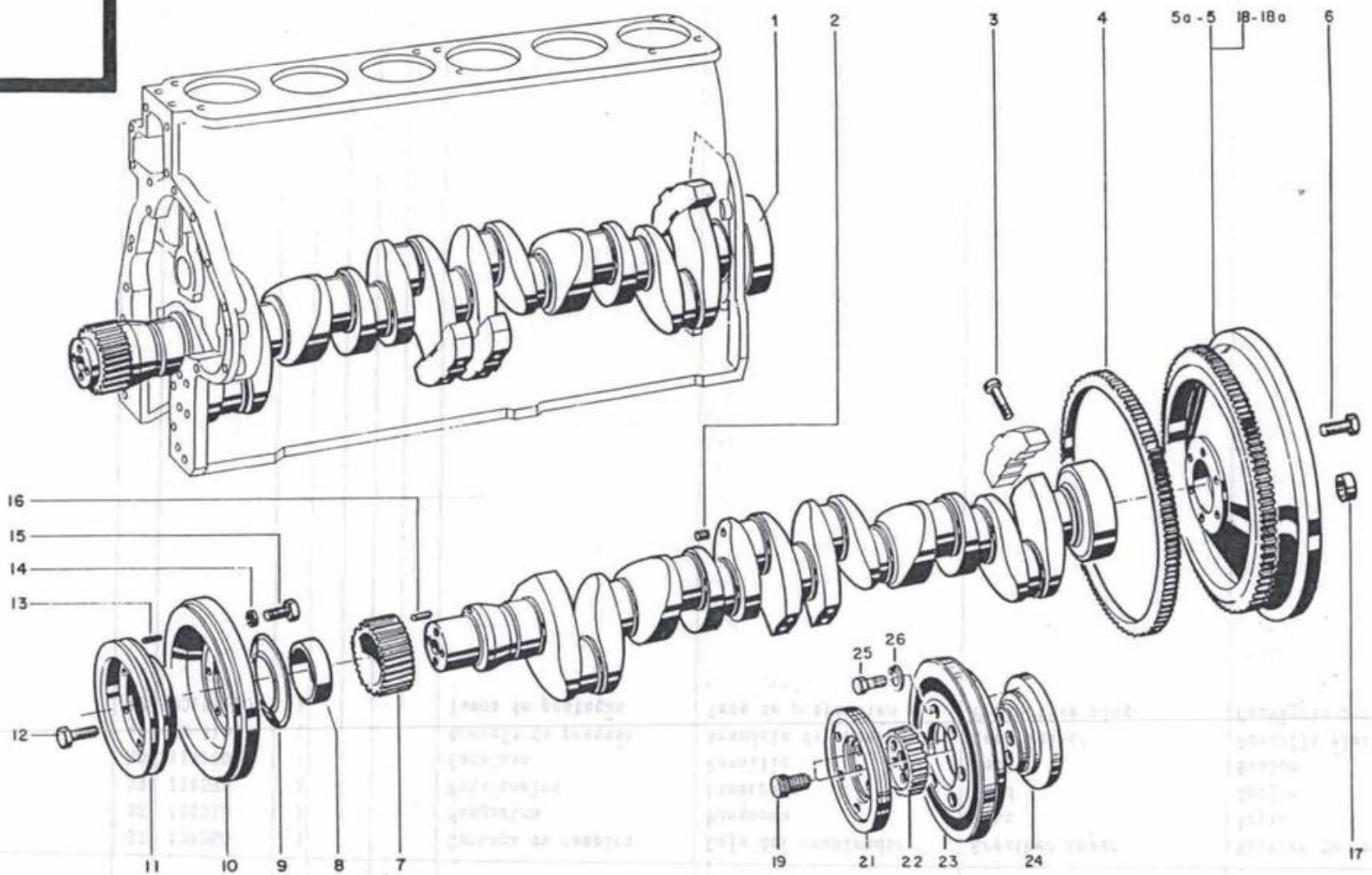
1
2
3
4
5a - 5
18 - 18a
6
16
15
14
13
12
11
10
9
8
7
25
26
19
21
22
23
24
17

Modificação Modificación Modification Modification	Ref.	Código Pieza Part Pièce	Qte Cant. Qty Qte Ref.					Denominação	Denominación	Description	Désignation
			128	128 4x4	128 Álcool	128 4x4 Alcool	Ref.				
	01	115850	1	1				Árvore de manivelas completo	Ciguenal completo	Complete crankshaft	Vilebrequim complet
	1a	136080			1	1		Árvore de manivelas completa	Ciguenal completo	Complete crankshaft	Vilebrequin complet
	02	142390	6	6	6	6		Tampão	Tapón	Plug	Bouchon
	03	111920	8	8	8	8		Parafuso Allen	Tornillo Allen	Set screw	Vis creuse
	04	222340	1	1	1	1		Cremalheira do volante	Cremallera del volante	Starter rim	Crámaillère du volant
	05	149100	1	1				Volante com cremalheira	Volante con cremalhera	flywheel with starter rim	Volant avec crémaillère
	5a	145230			1	1		Volante com cremalheira	Volante con cremallera	Flywheel with starter rim	Volant avec crémaillère
	06	111880	6	6				Parafuso	Tornillo	Bolt	Boulon
	6a	136110			6	6		Parafuso	Tornillo	Bolt	Boulon
	07	111800	1	1				Engrenagem	Engranaje	Gear	Engrenage
	7a	136130			1	1		Engrenagem	Engranaje	Gear	Engrenage
	08	137580	1	1				Bucha	Buje	Bushing	Douille
	8a	136140			1	1		Bucha	Buje	Bushing	Douille
	09	111890	1	1				Defletor de pó	Deflector de polvo	Dust deflector	Deflecteur de poussière
	9a	136150			1	1		Defletor de pó	Deflector de polvo	Dust deflector	Déflecteur de poussière
	10	115860	1	1	1	1		Amortecedor de vibrações	Amortiguador de vibraciones	Balancer	Amortisseur de vibrations
	11	146050	1	1				Polia	Polea	Pulley	Poulie
	12	111880	4	4	4	4		Parafuso	Tornillo	Bolt	Boulon
	13	142780	1	1	1	1		Chaveta	Chaveta	Key	Clavette
	14	JD-3110	6	6	6	6		Arruela de pressão	Arandela de presión	Lock washer	Rondelle élastique
	15	HA-9089	6	6	6	6		Parafuso	Tornillo	Bolt	Boulon
	16	118680	1	1	1	1		Chaveta	Chaveta	Key	Clavette
	17	111900	1	1				Bucha	Buje	Bushing	Douille
	17a	136120			1	1		Bucha	Buje	Bushing	Douille
	18	149120	1	1			*	Volante com cremalheira	Volante con cremallera	Flywheel with stater rim	Volant avec crémaillère
	18a	145240			1	1	*	Volante com cremalheira	Volante con cremallera	Flywheel with starter rim	Volant avec crémaillère
	19	145270			4	4		Parafuso	Tornillo	Bolt	Boulon

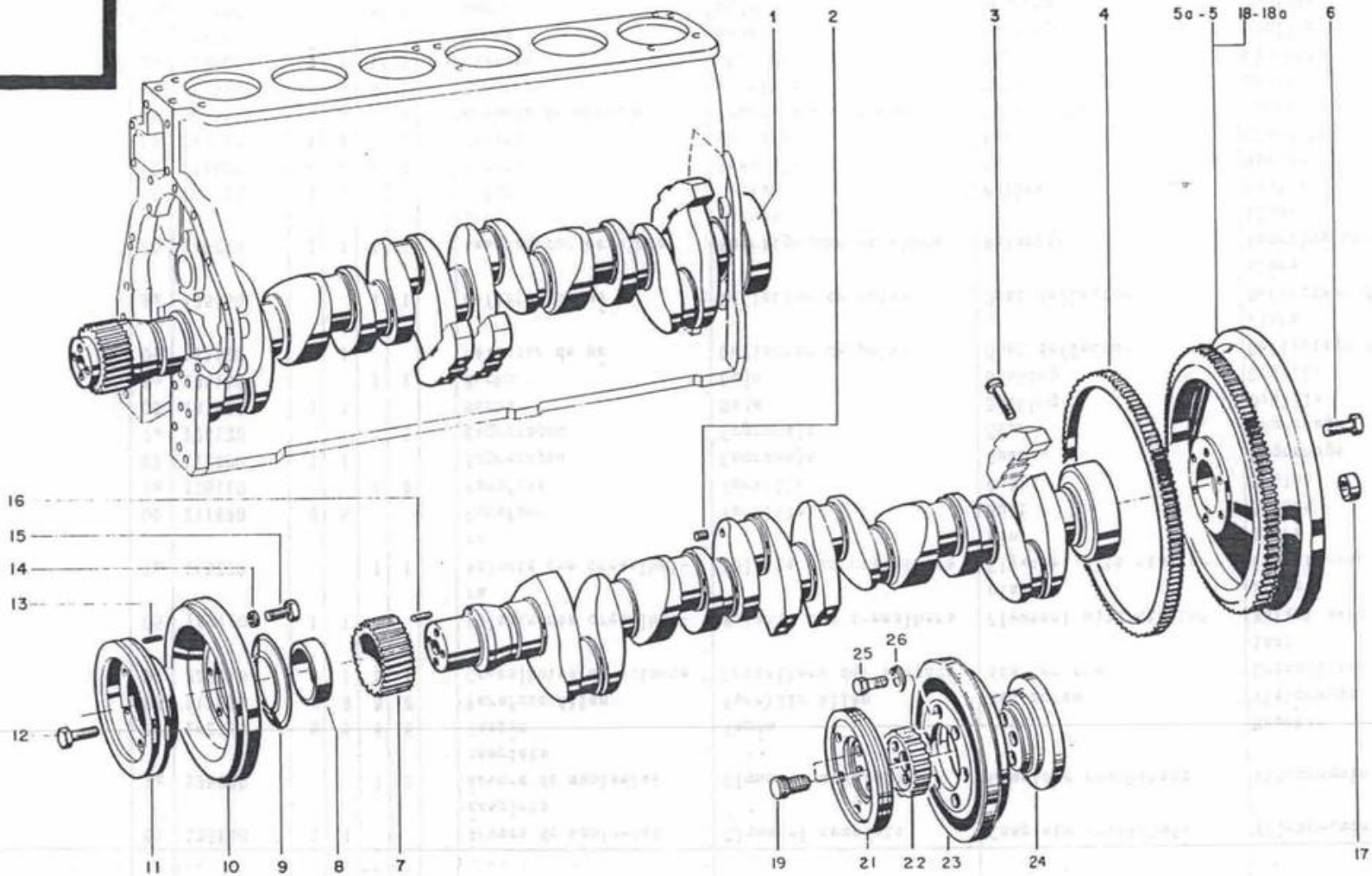
1
2
3
4
5a - 5
18-18a
6
16
15
14
13
12
11
10
9
8
7
25
26
19
21
22
23
24
17

Modificação Modificación Modification Modification	Ref.	Código Pieza Part Pièce	Qtde. Cant. Qty. 1.28	1.28 4x4	Qtde. Cant. Qty. 1.28 Álcool	1.28 4x4 Alcool	Ref.	Denominação	Denominación	Description	Désignation
	21	146280			1	1		Polia	Polea	Pulley	Poulie
	22	145310			1	1		Polia dentada	Polea dentada	Crown pulley	Poulie dentée
	23	146290			1	1		Amortecedor de vibrações	Amortiguador de vibraciones	Balancer	Amortisseur de vibrations
	24	146300			1	1		Cubo da árvore de manivelas	Cubo del árbol de levas	Crankshaft hub	Moyeu de vilebrequim
	25	118470			4	4		Parafuso	Tornillo	Bolt	Boulon
	26	JD-3110			4	4		Arruela de pressão	Arandela de presión	Lock washer	Rondelle extensible
							*	Somente para embreagem independente	Solamente para embrague independiente	Only for double clutch	Uniquement pour embrayage double

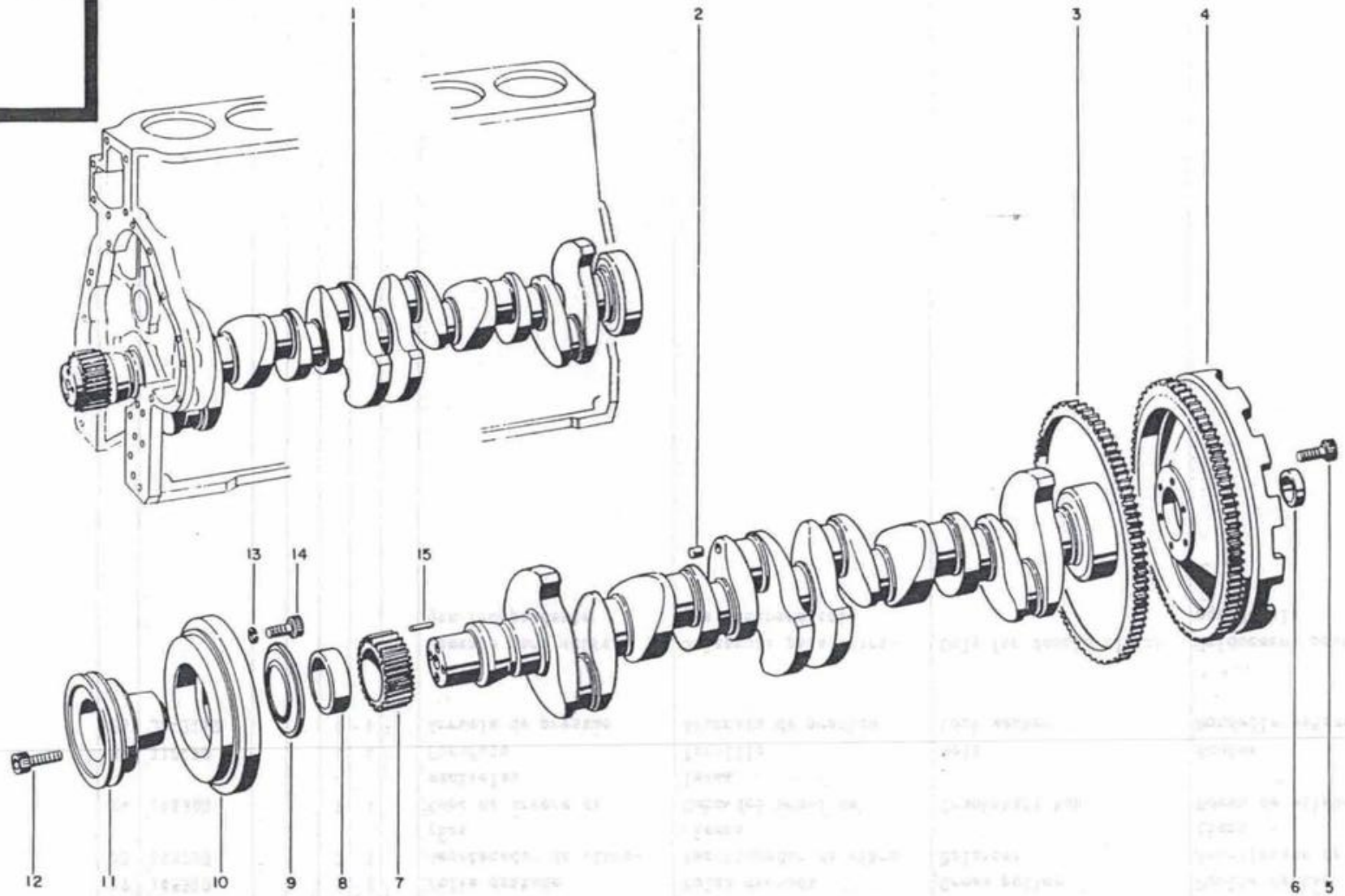
1
2
3
4
5
6
7
8
9
10
11
12
13
14
15

Modificação Modificación Modification Modification	Ref.	Código Pieza Part Pièce	Qte. Cant. Qty. Cte. Ref.					Denominação	Denominación	Description	Désignation
			1484x41urbo	1488.4x3R turbo-3R			Ref.				
	01	136080	1	1				Árvore de manivelas completa	Ciguenal completo	Complete crankshaft	Vilebrequim complet
	02	142390	6	6				Tampão	Tapón	Plug	Bouchon
	03	222340	1	1				Cremalheira do volante	Cremallera del volante	Starter rim	Crémaillère du volant
	04	146130	1					Volante com cremalleira	Volante con cremallera	Flywheel with starter rim	Volant avec crémaillère
	4a	146140		1			*	Volante com cremalheira	Volante con cremallera	Flywheel with starter rim	Volant avec crémaillère
	05	136110	6	6				Parafuso	Tornillo	Bolt	Boulon
	06	136120	1	1				Bucha	Buje	Bushing	Douille
	07	136130	1	1				Engrenagem	Engranaje	Gear	Engrenage
	08	136140	1	1				Bucha da polia	Buje de la polea	Pulley bushing	Bauge de la poulie
	09	136150	1	1				Defletor de pó	Deflector de polvo	Dust deflector	Déflecteur de poussière
	10	136160	1	1				Amortecedor de vibrações	Amortiguador de vibraciones	Balancer	Amortisseur de vibrations
	11	136170	1	1				Polia	Polea	Pulley	Poulie
	12	136180	4	4				Parafuso	Tornillo	Bolt	Boulon
	13	JD-3110	6	6				Arruela de pressão	Arandela de presión	Lock washer	Rondelle élastique
	14	136190	6	6				Parafuso	Tornillo	Bolt	Boulon
	15	118680	1	1				Chaveta	Chaveta	Key	Clavette
							*	Para embreagem independente	Para embrague independiente	For double clutch	Pour embrayage double

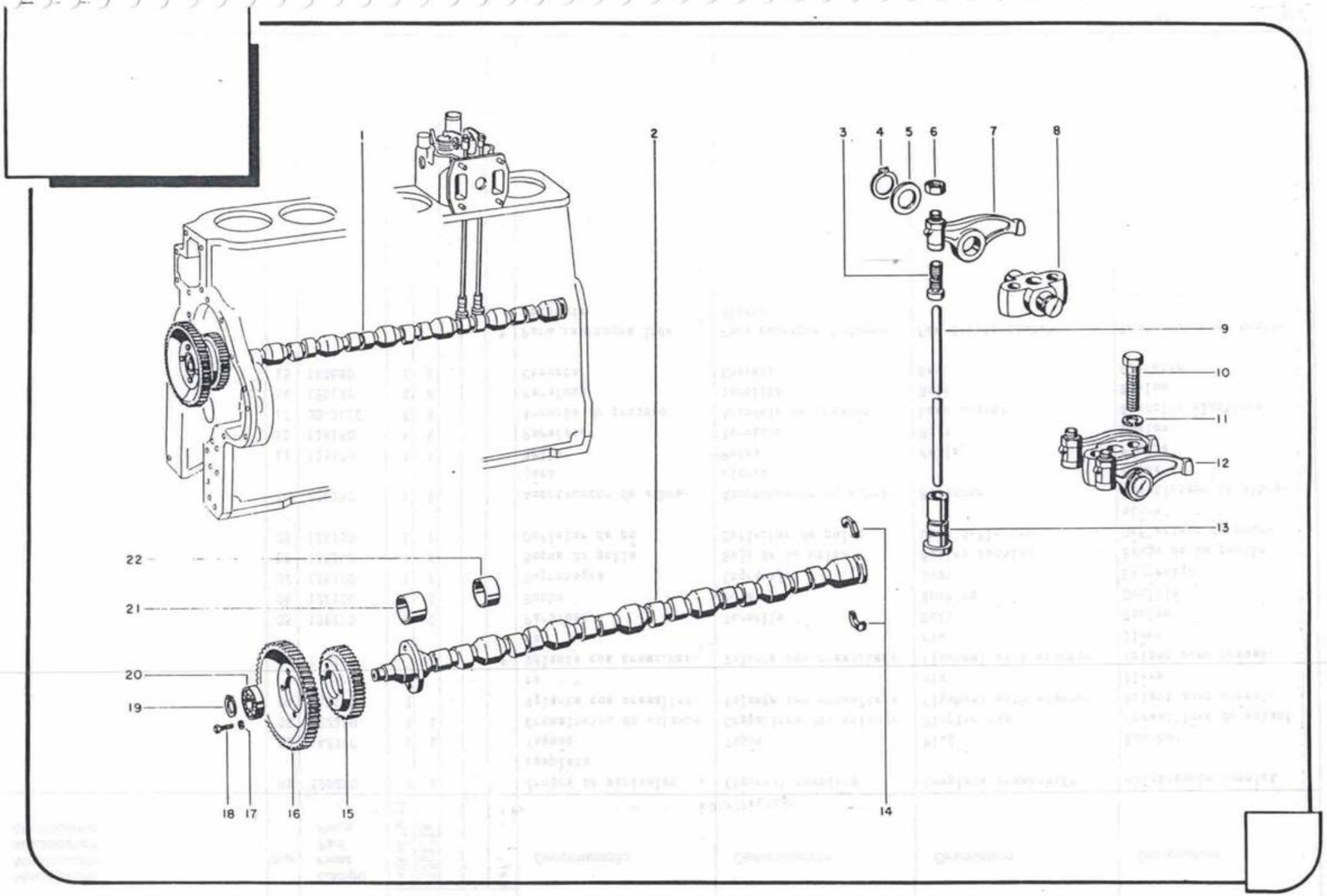
1
2
3
4
5
6
7
8
9
10
11
12
13
14
15
16
17
18
19
20
21
22

Modificação Modificación Modification Modification	Ref.	Código Pieza Part Pièce	Qte Cant Qty Qte Ref					Denominação	Denominación	Description	Désignation
			128	128 4x4	1484x4 Turbo	128 Álcool	128 4x4 Álcool				
	01	117850	1	1	1	1	1	Árvore de comando das válvulas completa	Árbol de levas completa	Complete camshaft	Arbre à cames complet
Ver 88471600 —	02	115900	1	1	1	1	1	Árvore de comando das válvlas	Árbol de levas	Camshaft	Arbre à cames
	03	112170	12	12	12	12	12	Parafuso de regulagem	Tornillo de regulaje	Adjusting bolt	Boulon de réglage
	04	112190	12	12	12	12	12	Anel de segurança	Anillo de traba	Circlip	Bague de sureté
	05	112180	12	12	12	12	12	Arruela	Arandela	Washer	Rondelle
	06	JB-1108	12	12	12	12	12	Porca	Tuerca	Nut	Ecrou
	07	112160	12	12	12	12	12	Balancim montado	Balancin montado	Rocker arm assy	Culbuteur assemblé
	08	112150	6	6	6	6	6	Suporte do balancim	Soporte del balancin	Rocker arm bracket	Suport des culbuteurs
	09	112200	12	12	12	12	12	Haste do balancim	Varilla de empuje	Push rod	Tige de culbuteur
	10	117150	12	12	12	12	12	Parafuso	Tornillo	Bolt	Boulon
	11	JD-3110	12	12	12	12	12	Arruela de pressão	Arandela de presión	Lock washer	Rondelle élastique
	12	112140	6	6	6	6	6	Balancins completo	Balancines completo	Complete rocker arms	Culbuteurs complet
	13	112210	12	12	12	12	12	Tucho do balancim	Empujador del balancin	Rocker arm toppet	Poussoir de culbuteur
	14	115950	1	1	1	1	1	Anel de encosto	Arandela de empuje	Thrust plate	Bague de butée
	15	115920	1	1	1	1	1	Engrenagem	Engranaje	Gear	Engrenage
	16	115910	1	1	1	1	1	Engrenagem	Engranaje	Gear	Engrenage
	17	JD-3108	4	4	4	4	4	Arruela de pressão	Arandela de presión	Lock washer	Rondelle élastique
	18	117860	4	4	4	4	4	Parafuso	Tornillo	Bolt	Boulon
	19	115940	1	1	1	1	1	Anel de fixação	Anillo de traba	Circlip	Bague de fixation
	20	115930	1	1	1	1	1	Rolamento de rolos	Rodamiento de rodillos	Taper roller bearing	Roulement à rouleaux
	21	112120	2	2	2	2	2	Bucha 1º reparo	Buje 1ª reparación	Bushing 1st undersize	Bague 1ère rectification
	22	112130	5	5	5	5	5	Bucha 1º reparo	Buje 1ª reparación	Bushing 1st undersize	Bague 1ère rectification

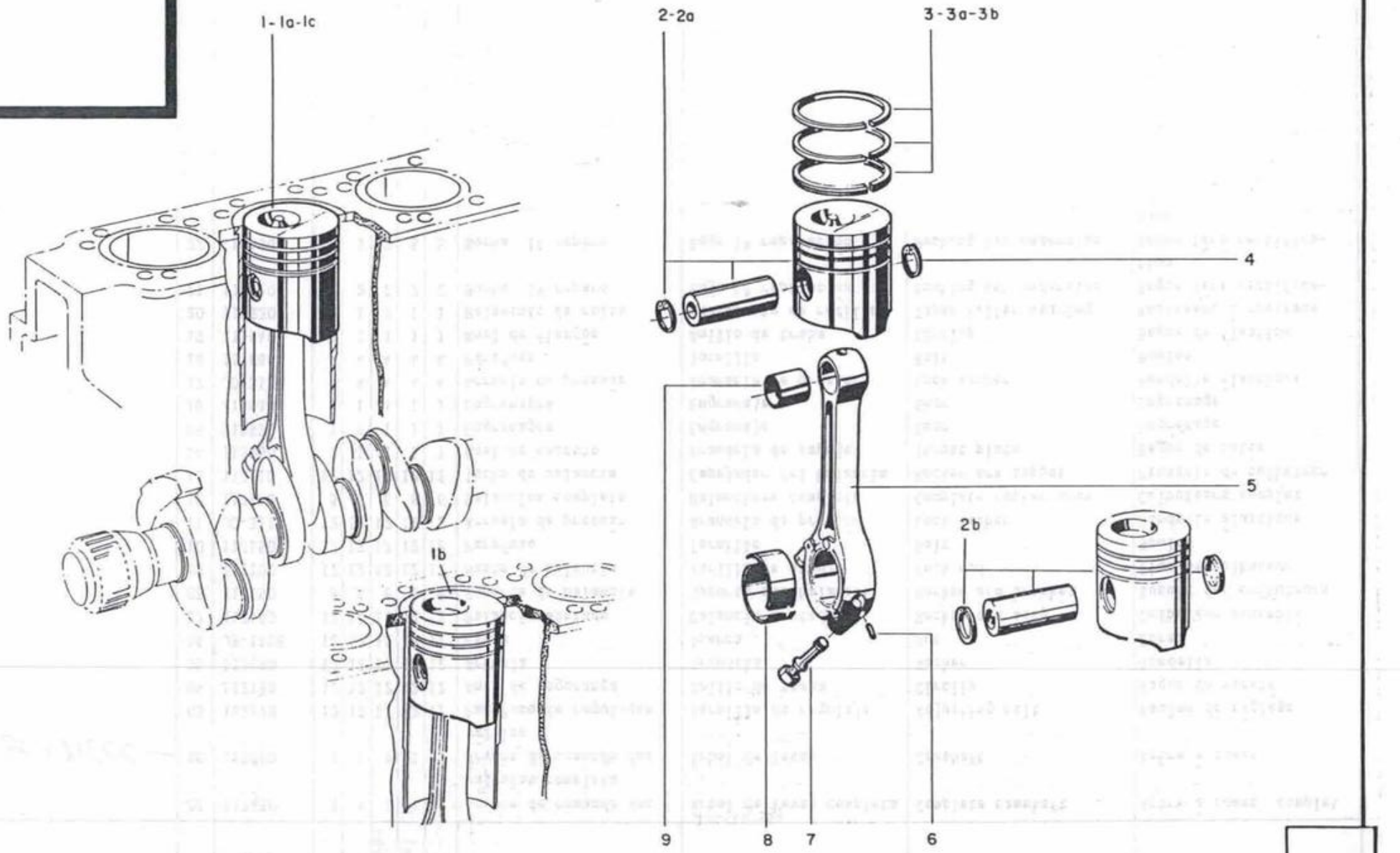
1-1a-1c
1b
2-2a
3-3a-3b
4
5
2b
9
8
7
6

Modificação / Modificación / Modification / Modification	Ref.	Código / Pieza / Part / Pièce	Qde 128	Can 128 4x4	Qv 1484x4 Turbo	Qa 128 4x4 Alcool	Ref.	Denominação	Denominación	Description	Désignation
	01	146400			6		a	Êmbolo completo	Pistón completo	Piston complete	Piston complet
	01a	117870	6	6			b	Êmbolo completo	Pistón completo	Piston complete	Piston complet
	01b	145350				6	c	Êmbolo completo	Pistón completo	Piston complete	Piston complet
	02	146440			6			Êmbolo com pino e trava	Pistón con pasador y traba	Piston with pin and circlip	Piston avec axe et segments d'arrêt
	02a	117880	6	6				Êmbolo com pino e trava	Pistón con pasador y traba	Piston with pin and circlip	Piston avec axe et segments d'arrêt
	02b	145360			6	6		Êmbolo com pino e trava	Pistón con pasador y traba	Piston with pin and circlip	Piston avec axe et segments d'arrêt
	03	145370			6			Jogo de anéis	Juego de anillos	Piston ring set	Jeu de segments
J36270 -	03a	117270	6	6				Jogo de anéis	Juego de anillos	Piston ring set	Jeu de segments
	03b	145370				6		Jogo de anéis	Juego de anillos	Piston ring set	Jeu de segments
	04	136230			12			Anel de segurança	Anillo de traba	Circlip	Segment d'arrêt
	04a	115990	12	12				Anel de segurança	Anillo de traba	Circlip	Segment d'arrêt
	04b	136230				12		Anel de segurança	Anillo de traba	Circlip	Segment d'arrêt
	05	136240			6			Biela sem bronzina	Biela	Rod	Bielle sans coussinet
	05a	112270	6	6				Biela sem bronzina	Biela	Rod	Bielle sans coussinet
	05b	136240				6		Biela sem bronzina	Biela	Rod	Bielle sans coussinet
	06	116000	6	6	6	6		Bucha expansora	Perno de traba	Spring pin	Goupille expansible
	07	112300	12	12	12	12		Parafuso	Tornillo	Bolt	Boulon
	08	136250			6	6		Bronzina da biela STD	Cojinete de la biela STD	Rod and bearing STD	Coussinet de bielle STD
	08	112310	6	6				Bronzina da biela STD	Cojinete de la biela STD	Rod and bearing STD	Coussinet de bielle STD
	08	127120	6	6			*	Bronzina da biela STD	Cojinete de la biela STD	Rod and bearing STD	Coussinet de bielle STD
	08	136260			6	6		Bronzina da biela STD 1º reparo	Cojinete de la biela STD 1ª reparación	Rod and bearing STD 1st undersize	Coussinet de bielle STD 1ère rectification
	08	112320	6	6				1º reparo 64,75 mm	1ª. reparación	1st undersize	1ère rectification
	08	121910	6	6			*	1º reparo 64,75 mm	1ª. reparación	1st undersize	1ère rectification
	08	136270			6	6		2º reparo 64,50 mm	2ª reparación	2nd undersize	2ème rectification
	08	112330	6	6				2º reparo 64,50 mm	2ª reparación	2nd undersize	2ème rectification
	08	121940	6	6			*	2º reparo 64,50 mm	2ª reparación	2rd undersize	2ème rectification
	08	136280			6	6		3º reparo 64,25 mm	3ª reparación	3rd undersize	3ème rectification
	08	112340	6	6			*	3º reparo 64,25 mm	3ª reparación	3rd undersize	3ème rectification
	08	121950	6	6			*	3º reparo 64,25 mm	3ª reparación	3th undersize	3ème rectification

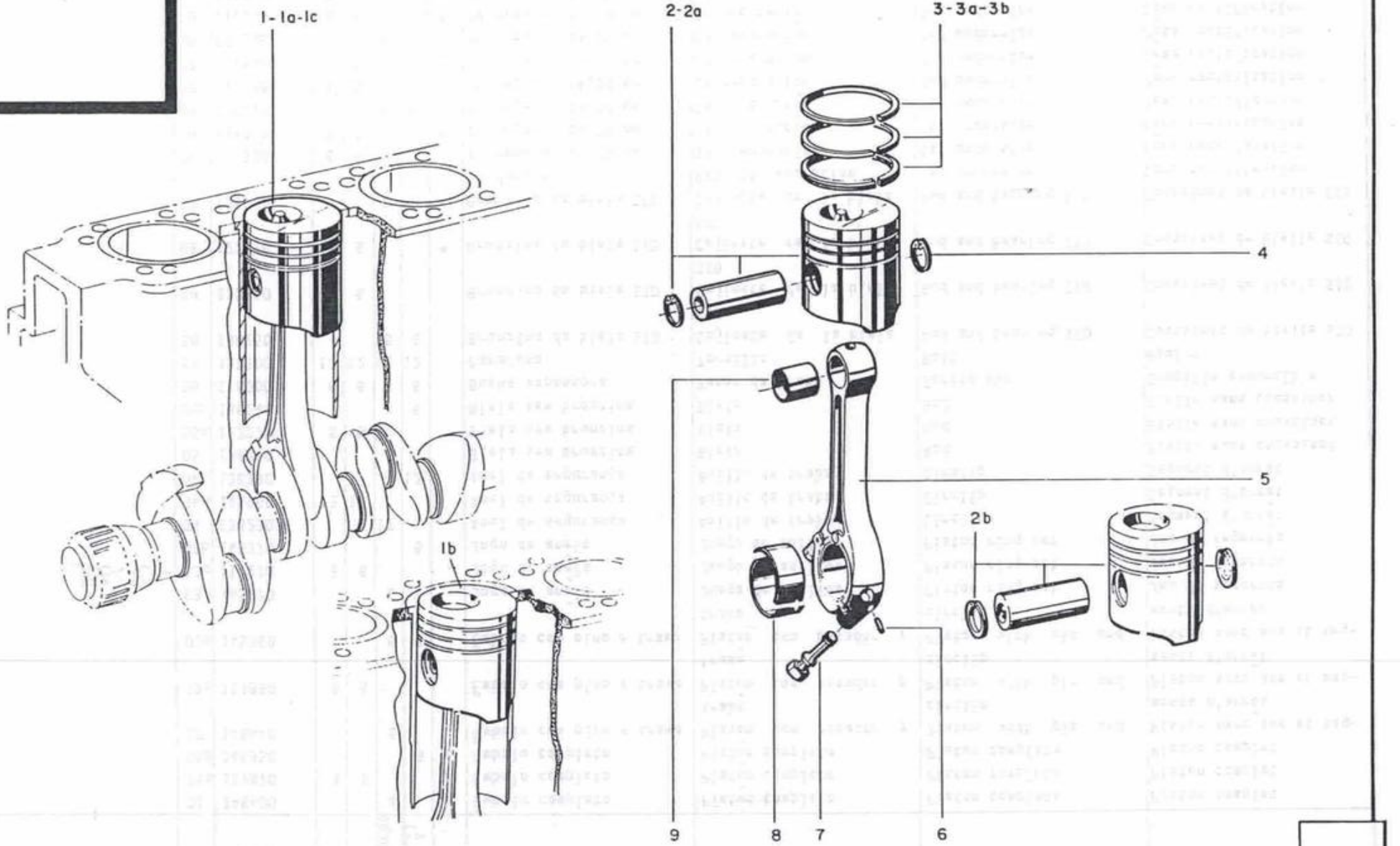
1-1a-1c
1b
2-2a
3-3a-3b
4
5
2b
9
8
7
6

Modificação Modificación Modification Modification	Ref.	Código Pieza Part Pièce	Qde Cant Qty Qte Ref. 128	128 4x4	1484x4Turbo	128 4x4 Alcool	Ref.	Denominação	Denominación	Description	Désignation
	08	136290			6	6		4º reparo 64,00 mm	4ª reparación	4th undersize	4ème rectification
	08	112350	6	6				4º reparo 64,00 mm	4ª reparación	4th undersize	4ème rectification
	08	127160	6	6			*	4º reparo 64,00 mm	4ª reparación	4th undersize	4ème rectification
	09	136300			6	6		Bucha	Buje	Bushing	Douille
	09	112280	6	6				Bucha	Buje	Bushing	Douille
								a = 2,3,4	b = 2a,3a,4a	c = 2b,3a,4a	d = 2a,3b,4a
							*	Opcional	Opcional	Optional	Optionnels

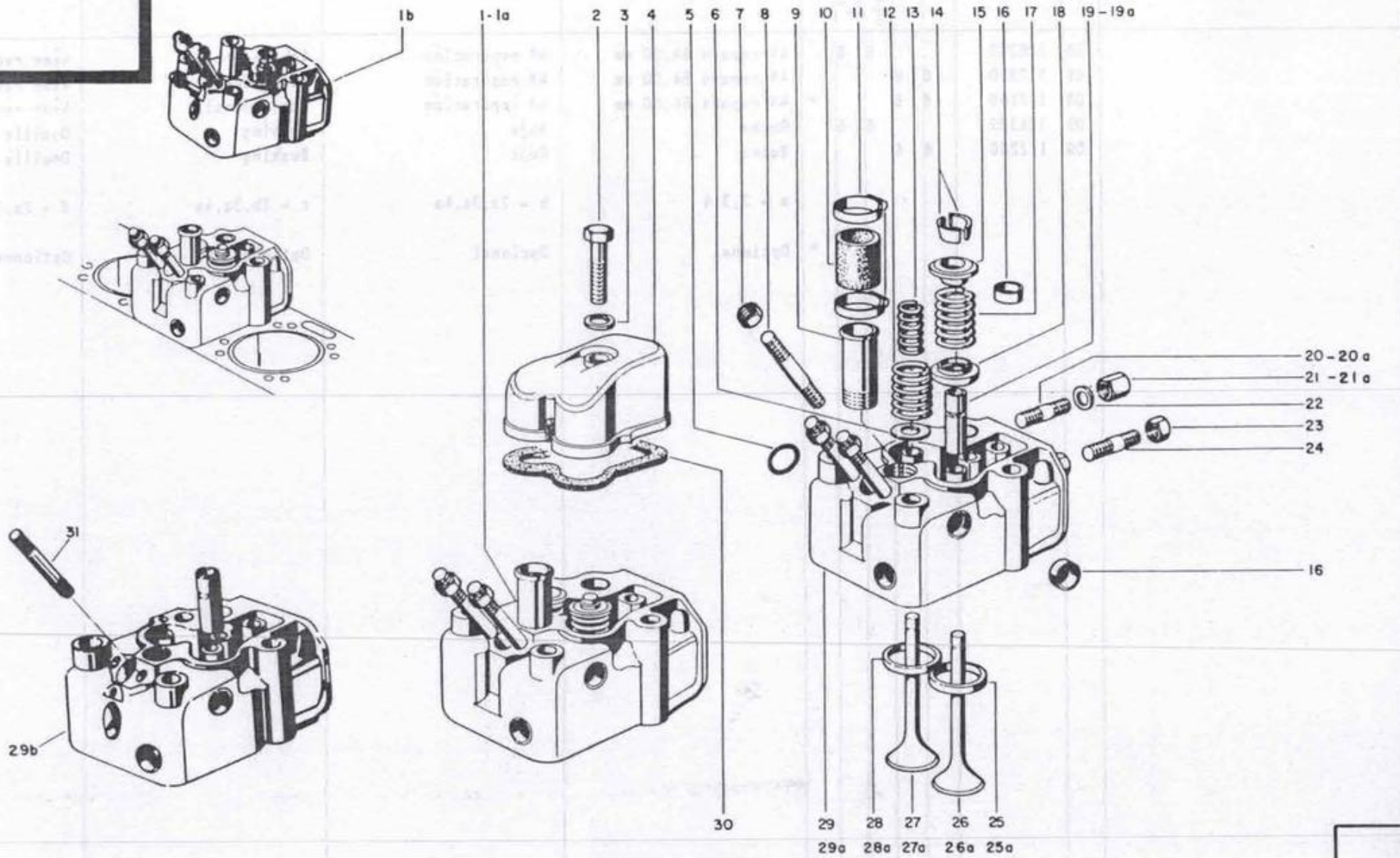
1b
1-1a
2
3
4
5
6
7
8
9
10
11
12
13
14
15
16
17
18
19-19a
20-20a
21-21a
22
23
24
16
31
29b
30
29
29a
28
28a
27
27a
26
26a
25
25a

Modificação Modificación Modification Modification	Ref.	Código Pieza Part Pièce	Qte. Cant. Qty. Qte. Ref. 1128	1128 4x4	1148x1Turbo	1128 Alcool	1128 4x4 Alcool	Denominação	Denominación	Description	Désignation
	01	149250	6	6				Cabeçote com válvulas completo	Culata con válvulas completa	Cylinder head with valves complete	Culasse avec soupape complète
	01a	149270			6			Cabeçote com válvulas completo	Culata con válvulas completa	Cylinder head with valves complete	Culasse avec soupape complète
	01b	149290				6	6	Cabeçote com válvulas completo	Culata con válvulas completa	Cylinder head with valves complete	Culasse avec soupape complète
	02	121390	6	6	6	6	6	Parafuso	Tornillo	Bolt	Boulon
	03	112620	6	6	6	6	6	Arruela de vedação	Arandela de sellamiento	Seal washer	Rondelle d'étanchéité
	04	140460	6	6	6	6	6	Tampa das válvulas	Tapa de las válvulas	Valves cover	Couvercle des soupapes
	05	117300	6	6	6	6	6	Anel de vedação	Anillo de sellamiento	Seal washer	Bague étanche
	06	136320			6			Prato inferior	Arandela	Disc	Goupelle inférieure
	07	JB-1108	12	12	12	12	12	Porca	Tuerca	Nut	Ecrou
	08	142270	12	12	12	12	12	Prisioneiro	Espárrago	Stud	Goujon
	09	112550	6	6	6	6	6	Tubo	Tubo	Tube	Tube
	10	112570	6	6	6	6	6	Mangueira	Manguera	Hose	Tuyau
	11	112560	12	12	12	12	12	Braçadeira	Abrazadera	Clamp	Collier
	12	136330			6	6	6	Mola externa	Resorte externo	Outer spring	Ressort extérieur
	13	136340			6			Mola externa	Resorte externo	Outer spring	Ressort extérieur
	14	116030	24	24	24	24	24	Coni bi-partido	Cono bipartido	Split collet	Cône biparti
	15	112450	12	12	12	12	12	Prato da mola	Plato del resorte	Upper disc	Coupelle de ressort
	16	146330	30	30	30	30	30	Tampa de vedação	Tapa de sellamiento	Seal cover	Couvercle étanche
	17	116020	12	12	6	12	12	Mola da válvula	Resorte de la válvula	Valve spring	Ressort de soupape
	18	136350			6			Rotocap	Rotocap	Rotocap	Rotocap
	19	117330	12	12	12	12	12	Guia da válvula STD	Guia de la válvula STD	Valve guide STD	Guide de soupape STD
	19a	112580	12	12	12	12	12	Guia da válvula 1º reparo	Guia de la válvula 1ª reparación	Valve guide 1st undersize	Guide de soupape 1ère rectification
	20	117350	12	12				Prisioneiro	Espárrago	Stud	Goujon
	20a	116370			24			Prisioneiro	Espárrago	Stud	Goujon
	20b	141030				12	12	Prisioneiro	Espárrago	Stud	Goujon
	21	112540	12	12				Porca	Tuerca	Nut	Ecrou
	21a	136370			12	12	12	Porca	Tuerca	Nut	Ecrou
	22	116080	12	12	12	12	12	Arruela	Arandela	Washer	Rondelle
	23	133670	12	12	12	12	12	Porca	Tuerca	Nut	Ecrou
	24	119220	12	12		12	12	Prisioneiro	Espárrago	Stud	Goujon
	25	117360	6	6		6	6	Assento da válvula de admissão	Asiento de la válvula de admision	Inlet valve seat	Siège de soupape d'admission

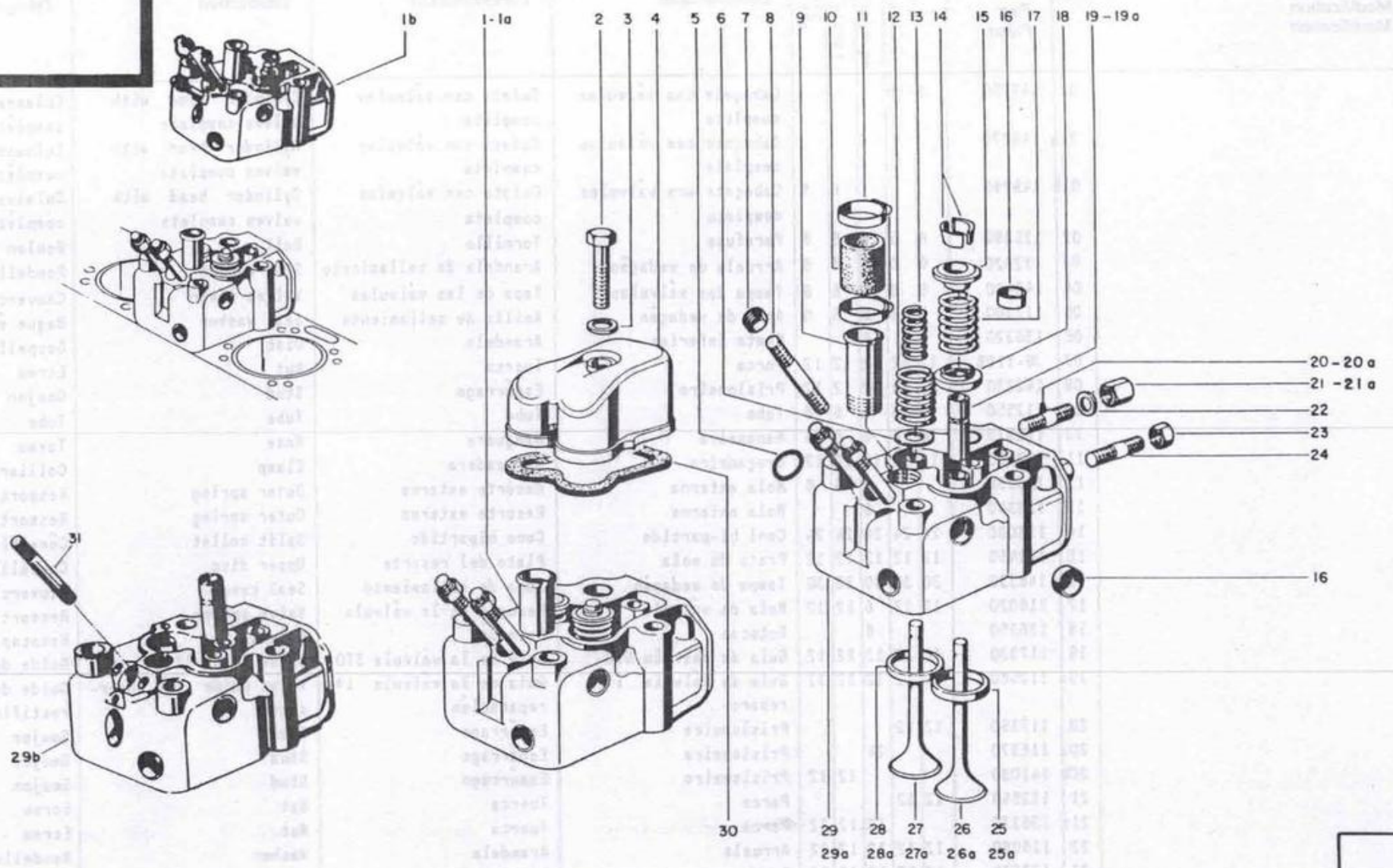
1b
1-1a
2
3
4
5
6
7
8
9
10
11
12
13
14
15
16
17
18
19-19a
20-20a
21-21a
22
23
24
16
31
29b
30
29
29a
28
28a
27
27a
26
26a
25
25a

Modificação Modificación Modification Modification	Ref.	Código Pieza Part Pièce	Qte. Cant. Qty. Qte. Ref.					Denominação Denominación Denomination Désignation	Denominación	Description	Désignation
			128	128 4x4	1484x4 Turbo	128 Álcool	128 4x4 Álcool				
	25a	136390			6			Assento da válvula de admissão	Asiento de la válvula de admision	Inlet valve seat	Siège de soupape d'admission
	26	112430	6	6		6	6	Válvula de admissão	Válvula de admisión	Inlet valve	Soupape d'admission
	26a	136400			6			Válvula de admissão	Válvula de admisión	Inlet valve	Soupape d'admission
	27	112420	6	6				Válvula de escape	Válvula de salida	Exhaust valve	Soupape d'échappement
	27a	136410			6	6	6	Válvula de escape	Válvula de salida	Exhaust valve	Soupape d'échappement
	28	112510	6	6				Assento da válvula de escape	Asiento de la válvula de salida	Exhaust valve seat	Siège de soupape d'échappement
	28a	136420			6	6	6	Assento da válvula de escape	Asiento de la válvula de escape	Exhaust valve seat	Siège de soupape d'échappement
	29	148940	6	6				Cabeçote com guias e assento das válvulas	Culata con guías y asiento de las válvulas	Cylinder head with valves seat	Culasse avec guides et sièges de soupapes
	29a	149210			6			Cabeçote com guias e assento das válvulas	Culata con guías y asiento de las válvulas	Cylinder head with valves seat	Culasse avec guides et sièges de soupapes
	29b	149220				6	6	Cabeçote com guias e assento das válvulas	Culata con guías y asiento de las válvulas	Cylinder head with valves seat	Culasse avec guides et sièges de soupapes
	30	140450	6	6	6	6	6	Junta	Junta	Gasket	Joint
	31	140090				12	12	Prisioneiro	Espárrago	Stud	Goujon
	32	117300				6	6	Anel de vedação	Anillo de sellamiento	O-ring	Bague d'étanchéité
	33	145410				6	6	Bucha	Buje	Bushing	Manchon
	34	145420				6	6	Arruela de vedação	Arandela de sellamiento	Seal washer	Rondelle d'étanchéité

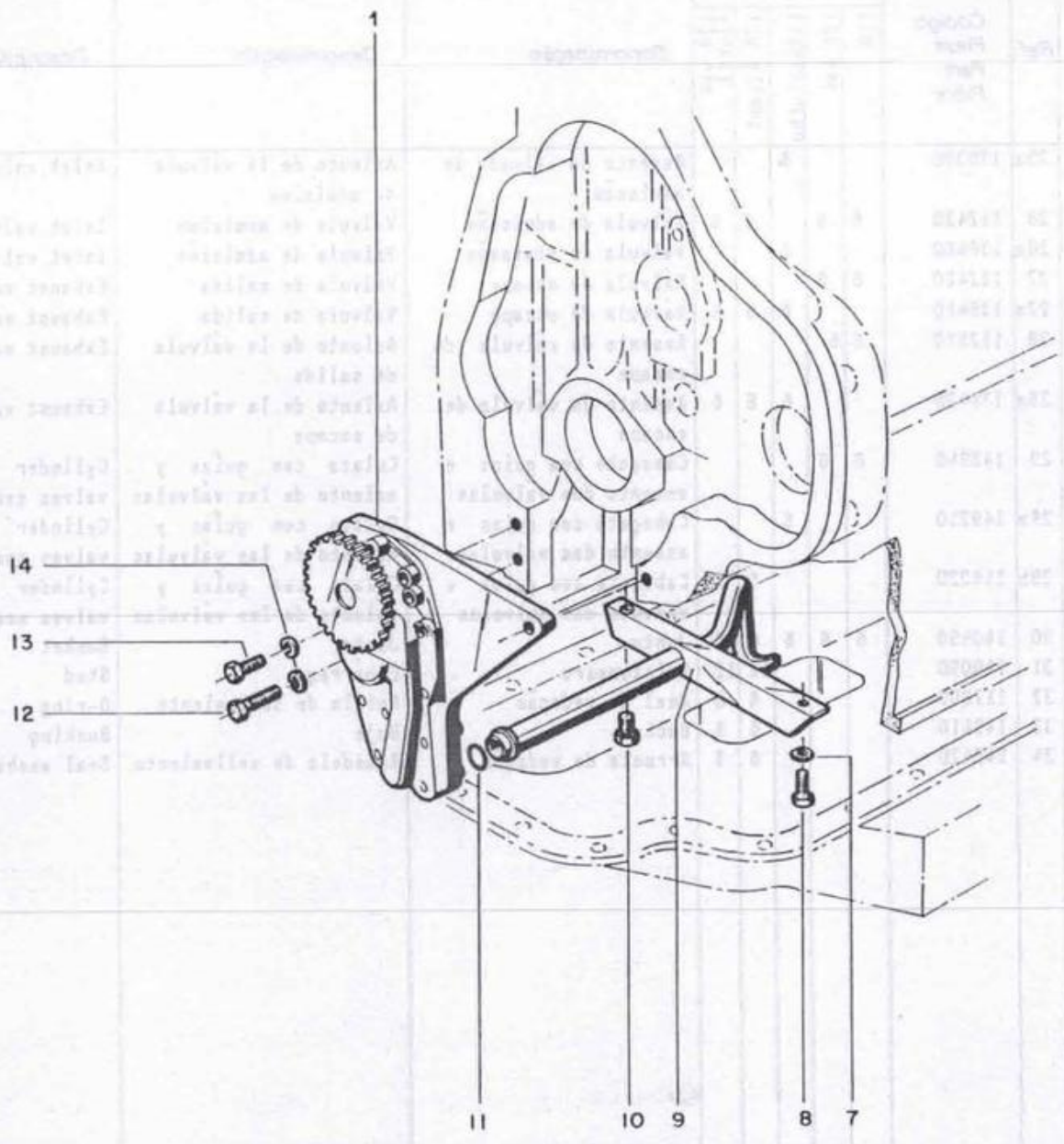
1
14
13
12
11
10
9
8
7

Modificação Modificación Modification Modification	Ref.	Código Pieza Part Pièce	Ons 128	Cant 128 4x4	Qty 128 Álcool	Ons 128 4x4 Álcool	Ref.	Denominação	Denominación	Description	Désignation
	01	117910	1	1	1	1		Bomba de óleo lubrificante completa	Bomba de aceite lubricante completa	Lubricant oil pump complete	Pompe à huile de graissage, complète
	07	117170	1	1	1	1		Arruela dentada	Arandela de traba	Lock washer	Rondelle dentée
	08	HA-6323	1	1	1	1		Parafuso	Tornillo	Bolt	Boulon
	09	117920	1	1	1	1		Tubo de sucção	Tubo de succión	Suction pipe	Tube d'aspiration
	10	112700	1	1	1	1		Parafuso	Tornillo	Bolt	Boulon
	11	116100	1	1	1	1		Anel de vedação	Anillo de sellamiento	O-ring	Bague étanche
	12	117100	1	1	1	1		Parafuso	Tornillo	Bolt	Boulon
	13	111540	2	2	2	2		Parafuso	Tornillo	Bolt	Boulon
	14	116890	3	3	3	3		Arruela de pressão	Arandela de presión	Lock washer	Rondelle élastique

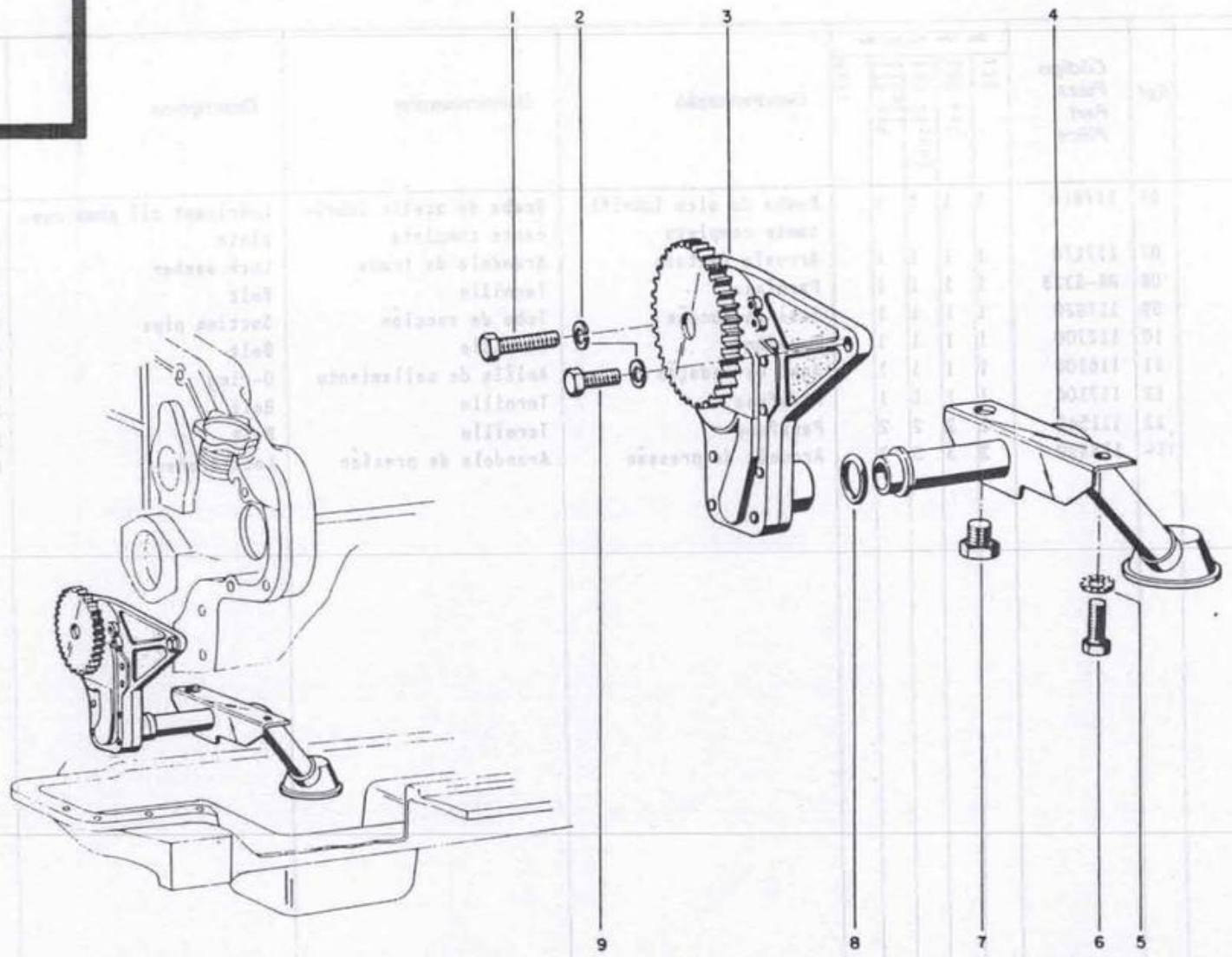
1
2
3
4
9
8
7
6
5

Modificação Modificación Modification Modification	Ref.	Código Pieza Part Pièce	Qde. Cant. Qty. Qte. Ref. 1496x4Turbo				Ref.*	Denominação	Denominación	Description	Désignation
	01	111660	1					Parafuso	Tornillo	Bolt	Boulon
	02	116890	3					Arruela de pressão	Arandela de presión	Lock washer	Rondelle élastique
	03	136440	1					Bomba de óleo lubrificante completa	Bomba de aceite lubricante completa	Lubricant oil pump completa	Pompe à huile complète
	04	136450	1					Tubo de sucção	Tubo de succión	Suction pipe	Tube d'aspiration
	05	117170	1					Arruela dentada	Arandela de traba	Toother washer	Rondelle dentée
	06	HA-6323	1					Parafuso	Tornillo	Bolt	Boulon
	07	112700	1					Parafuso	Tornillo	Bolt	Boulon
	08	136460	1					Anel de vedação	Anillo de sellamiento	O-ring	Bague étanche
	09	111540	2					Parafuso	Tornillo	Bolt	Boulon

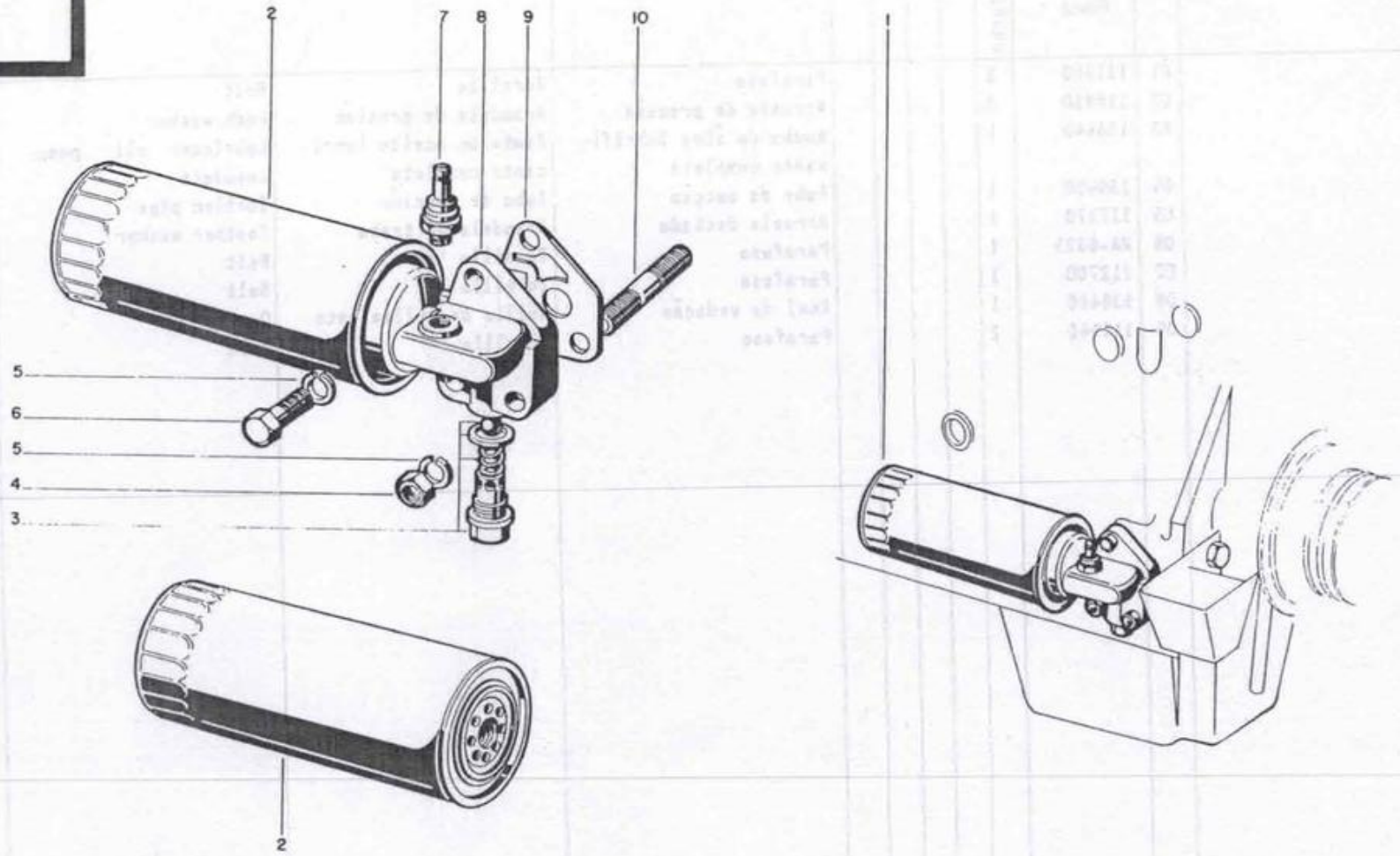
2
7
8
9
10
1
5
6
5
4
3
2

Modificação Modificación Modification Modification	Ref.	Código Pieza Part Pièce	Qtde 128	Cant. 128 4x4	Qty 128 Álcool	Qte 128 4x4 Álcool	Ref. Ref.	Denominação	Denominación	Description	Désignation
	01	116120	1	1	1	1		Filtro do óleo lubrificante completo	Filtro del aceite lubricante completo	Oil filter, complete	Filtre à huile complet
	02	215390	1	1	1	1		Elemento do filtro	Elemento filtrante	Filter element	Elément filtrant
	03	117930	1	1	1	1		Válvula de alívio completa	Válvula de seguridad completa	Relief valve, complete	Soupape d'allégement complète
	04	JB-1110	2	2	2	2		Porca	Tuerca	Nut	Ecrou
	05	JD-3110	3	3	3	3		Arruela de pressão	Arandela de presión	Lock washer	Rondelle élastique
	06	121490	1	1	1	1		Parafuso	Tornillo	Bolt	Boulon
	07	117400	1	1	1	1		Indicador de pressão do óleo lubrificante	Indicador de presión del aceite lubricante	Engine oil pressure indicator	Indicateur de pression d'huile
	08	112740	1	1	1	1		Cabeçote do filtro	Cabezal del filtro	Oil filter head	Tête du filtre
	09	112750	1	1	1	1		Junta do filtro	Junta del filtro	Filter gasket	Joint du filtre
	10	117430	2	2	2	2		Prisioneiro	Espárrago	Stud	Goujon

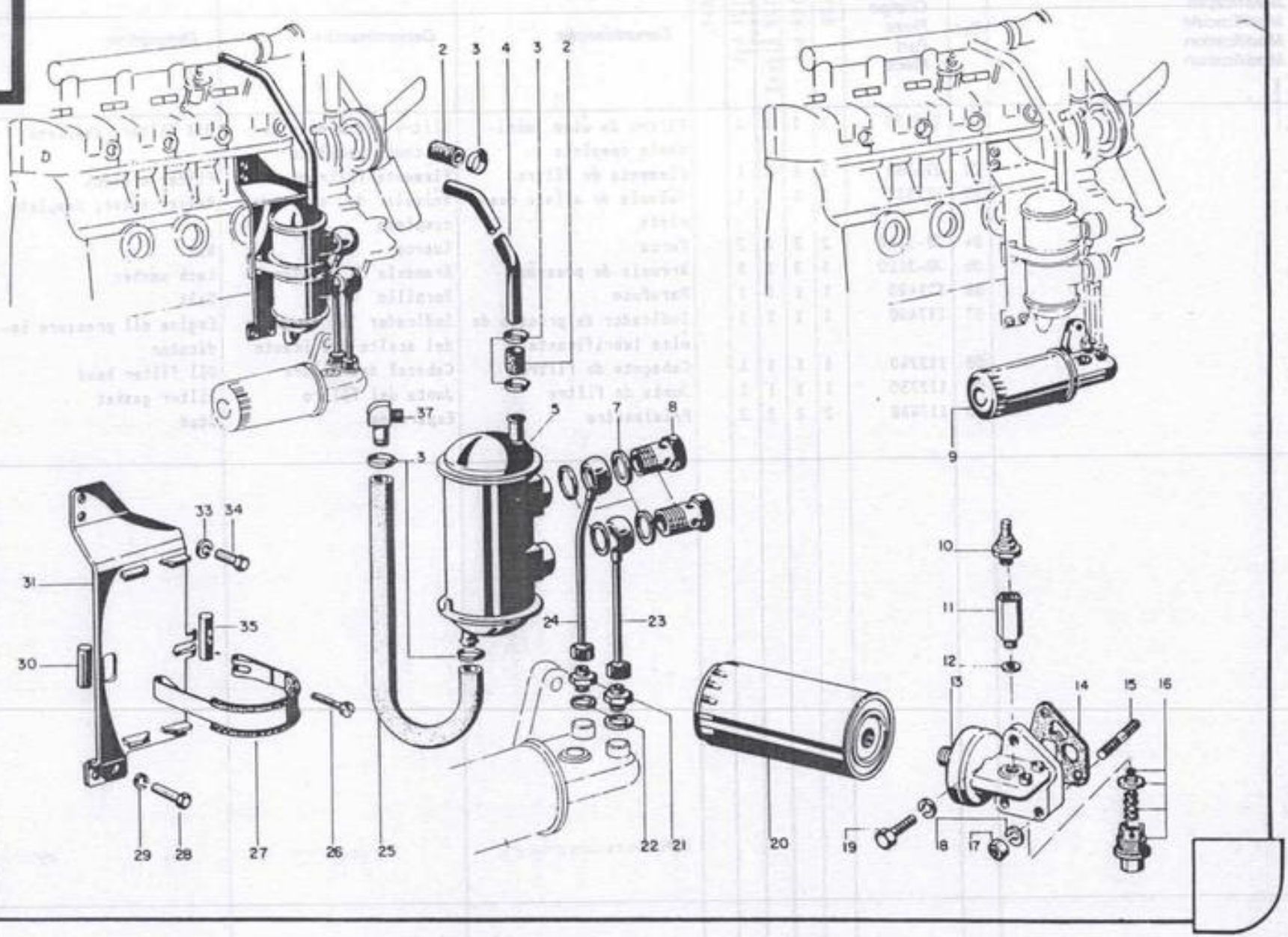
2
3
4
3
2
9
37
3
5
7
8
33
34
31
35
30
24
23
10
11
12
13
14
15
16
29
28
27
26
25
22
21
20
19
18
17

Modificação Modificación Modification Modification	Ref.	Código Pieza Part Pièce	Qde Cant Qty Qte Ref Ref.	Denominação	Denominación	Description	Désignation
	01	142280	1 a	Intercambiador de calor completo	Radiador de aceite completo	Lubricant oil radiator	Echangeur de chaleur complet
	02	140680	2	Mangueira	Manguera	Hose	Tuyau
	03	GP-3918	6	Braçadeira	Abrazadera	Clamp	Collier
	04	140710	1	Tubo de saída da água	Tubo de salida de água	Water tube	Tube de sortie d'eau
	05	140740	1	Intercambiador de calor montado	Radiador de aceite montado	Lubricant oil radiator assy	Echangeur de chaleur assemblé
	07	135530	4	Arruela de vedação	Arandela de sellamiento	Seal washer	Rondelle étanche
	08	140510	2	Parafuso de conexão	Tornillo de conexión	Banjo bolt	Boulon de raccordement
	09	140540	1	Filtro do óleo lubrificante completo	Filtro de aceite lubricante completo	Complete lubricant oil	Filtre à huile complet
	10	117400	1	Interruptor de pressão do óleo lubrificante	Indicador de presión del aceite lubricante	Engine oil pressure indicator	Interrupteur de pression d'huile
	11	140610	1	Peça intermediária	Conexión intermediaria	Intermediary connection	Raccord intermédiaire
	12	118550	1	Arruela de vedação	Arandela de sellamiento	Seal washer	Rondelle étanche
	13	140550	1	Cabeçote do filtro	Cabezal del filtro	Oil filter head	Tete du filtre
	14	112750	1	Junta do filtro	Junta del filtro	Filter gasket	Joint du filtre
	15	117430	2	Prisioneiro	Espárrago	Stud	Goujon
	16	142410	1	Válvula de retorno	Válvula de retorno	Return valve	Soupape du filtre
	17	JB-3110	2	Porca	Tuerca	Nut	Ecrou
	18	JD-3110	3	Arruela de pressão	Arandela de presión	Lock washer	Rondelle élastique
	19	121980	1	Parafuso	Tornillo	Bolt	Boulon
	20	215390	1	Elemento do filtro	Elemento filtrante	Filter element	Elément filtrant
	21	147210	2	Conexão da tubulação	Concexión del tubo	Tube connection	Raccord de tubulure
	22	121530	2	Arruela de vedação	Arandela de sellamiento	Seal washer	Rondelle étanche
	23	147180	1	Tubo de entrada do óleo lubrificante	Tubo de entrada del aceite lubricante	Lubricant oil tube	Tube d'entrée d'huile
	24	147190	1	Tubo de saída do óleo lubrificante	Tubo de salida del aceite lubricante	Lubricant oil tube	Tube de sortie d'huile
	25	140690	1	Mangueira de entrada da água	Manguera de entrada de agua	Water hose	Tuyau d'entrée d'eau
	26	141270	1	Parafuso esticador	Tornillo de regulaje	Adjusting bolt	Boulon tendeur
	27	140780	2	Fita de fixação	Abrazadera de fijación	Fastening clamp	Bande d'acier
	28	HA-6422	2	Parafuso	Tornillo	Bolt	Boulon
	29	JD-3108	2	Arruela de pressão	Arandela de presión	Lock washer	Rondelle élastique
	30	131330	1	Pino	Pasador	Pin	Goupille

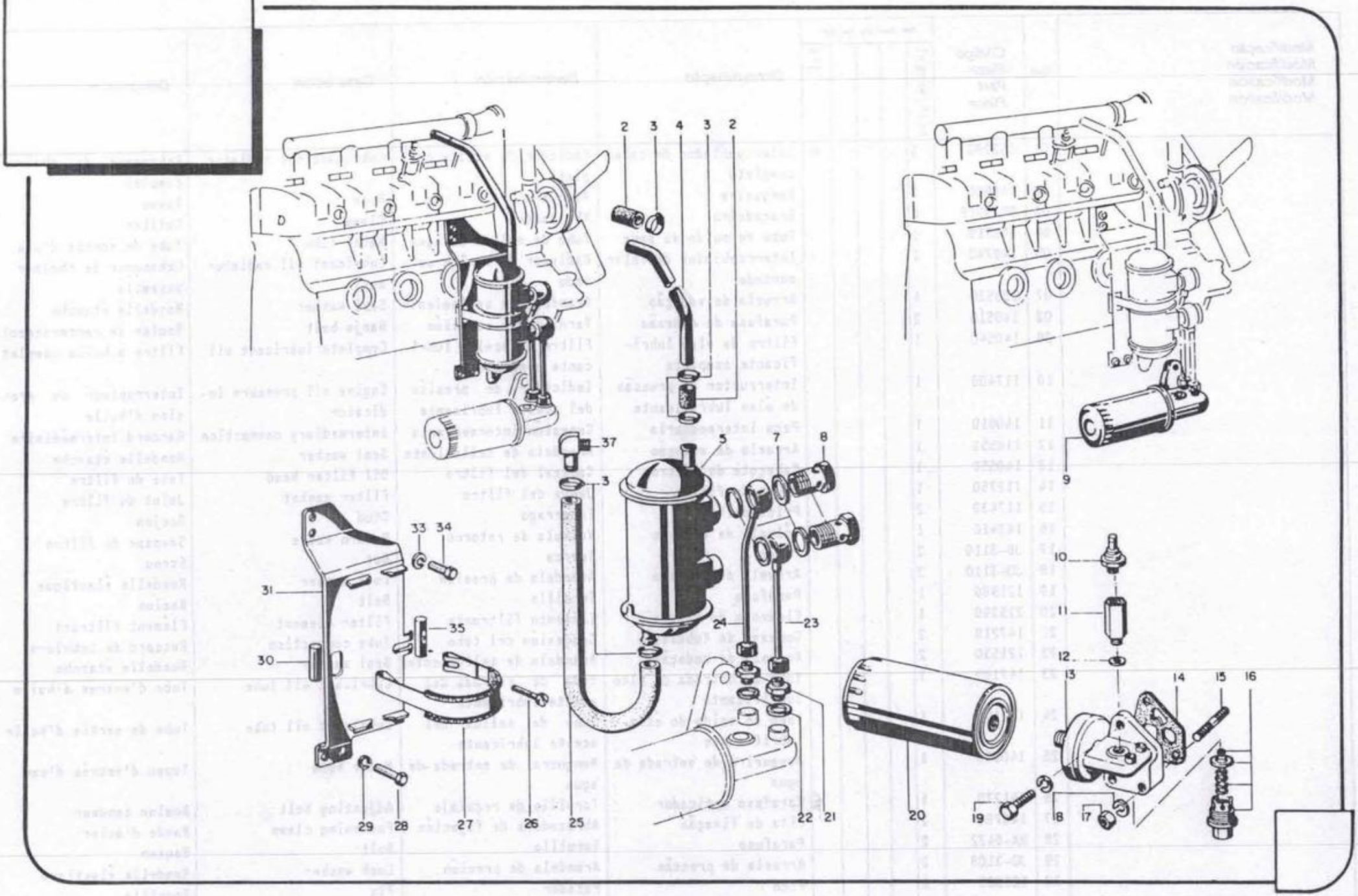
1
2
3
4
3
2
9
37
3
5
7
8
33
34
31
35
30
10
11
12
13
14
15
16
24
23
29
28
27
26
25
22
21
20
19
18
17

Modificação Modificación Modification Modification	Ref.	Código Pieza Part Pièce	Qde. 4.84 Turbo	Cant.	Qty.	Qte.	Ref.	Denominação	Denominación	Description	Désignation
	31	140640	1					Suporte do intercambiador	Soporte	Support	Support de l'échangeur
	33	JD-3110	1					Arruela de pressão	Arandela de presión	Lock washer	Rondelle élastique
	34	HA-6433	1					Parafuso	Tornillo	Bolt	Boulon
	35	131320	1					Pino rosqueado	Pasador rosqueado	Threaded pin	Goupille filetée
	37	141280	1					Cotovelo de conexão	Cotovelo de conexión	Connection nipple	Raccord coudé
	38	142420	1					Válvula de desvio	Válvula distribuidora	Distributor valve	Soupape de distribution
							a	2-5,7,8,21-31,33,34,35			

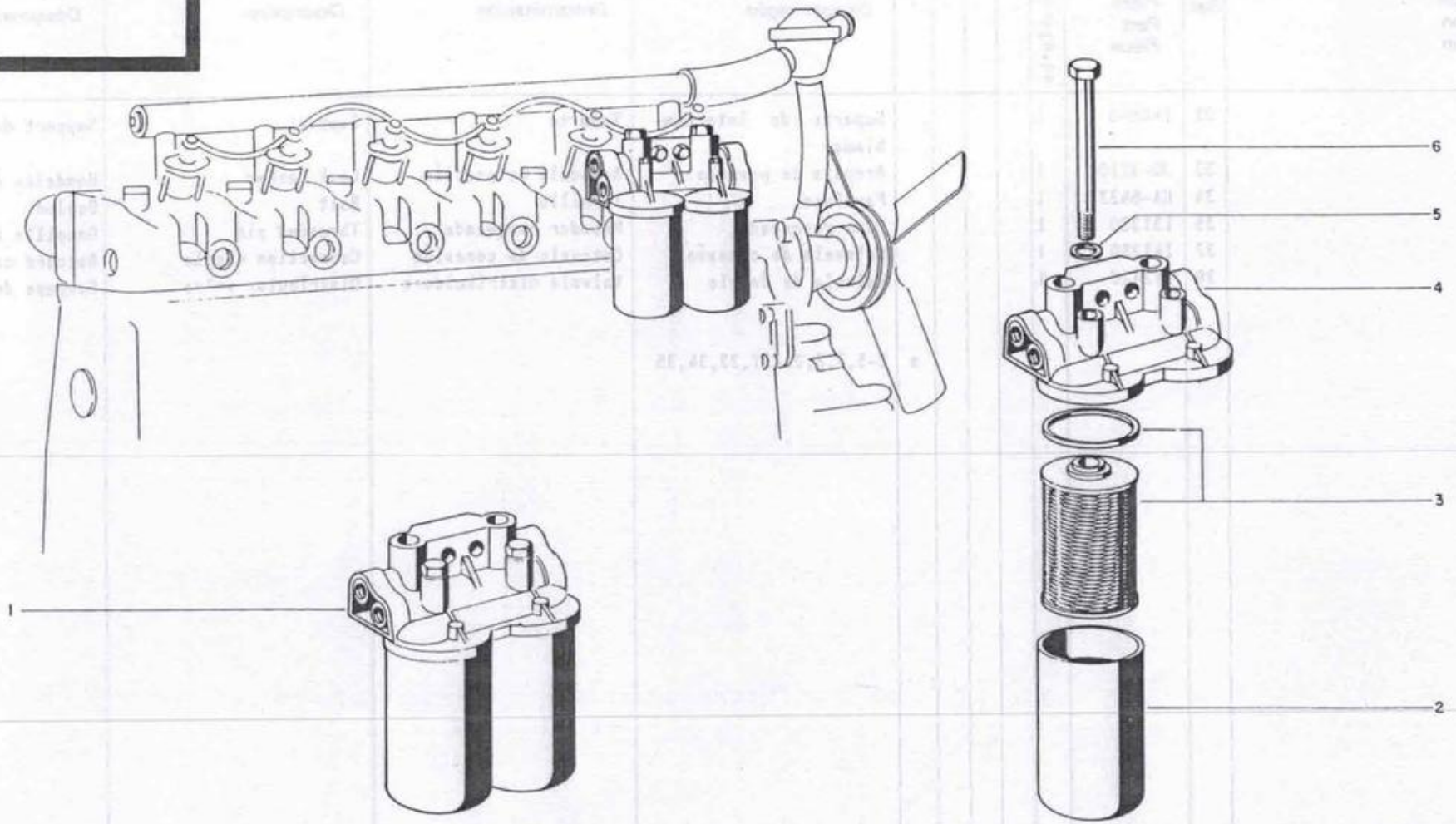
1
2
3
4
5
6

Modificação Modificación Modification Modification	Ref.	Código Pieza Part Pièce	Qtde. Cant. Qty. Qte. Ref.					Denominação	Denominación	Description	Désignation
			128	128 4x4	1484x4 Turbo	128 Álcool	128 4x4 Álcool				
	01	159080	1	1	1			Filtro duplo do combustível completo	Filtro doble del combustible completo	Complete fuel filter	Double filtre à carburant complet
	01a	145650				1	1	Filtro duplo do combustível completo - Álcool	Filtro doble del combustible completo - Alcohol	Complete fuel filter - Alcohol	Double filtre à carburant - Alcool
	02	112920	2	2	2			Carcaça do filtro	Carcasa del filtro	Filter cacing	Boitier du filtre
	02a	145670				2	2	Carcaça do filtro	Carcasa del filtro	Filter cacing	Boitier du filtre
	03	215460	2	2	2			Elemento do filtro	Elemento del filtro	Filter element	Elément filtrant
	03a	148800				2	2	Elemento do filtro	Elemento del filtro	Filter element	Elément filtrant
	04	129680	1	1	1			Cabeçote do filtro	Culata del filtro	Filter head	Tête du filtre
	04a	145660				1	1	Cabeçote do filtro	Culata del filtro	Filter head	Tête du filtre
	05	177000	2	2	2	2	2	Anel de vedação	Anillo de sellamiento	Seal washer	Bague étanche
	06	112940	2	2	2			Parafuso	Tornillo	Bolt	Boulon
	06a	145680				2	2	Parafuso	Tornillo	Bolt	Boulon

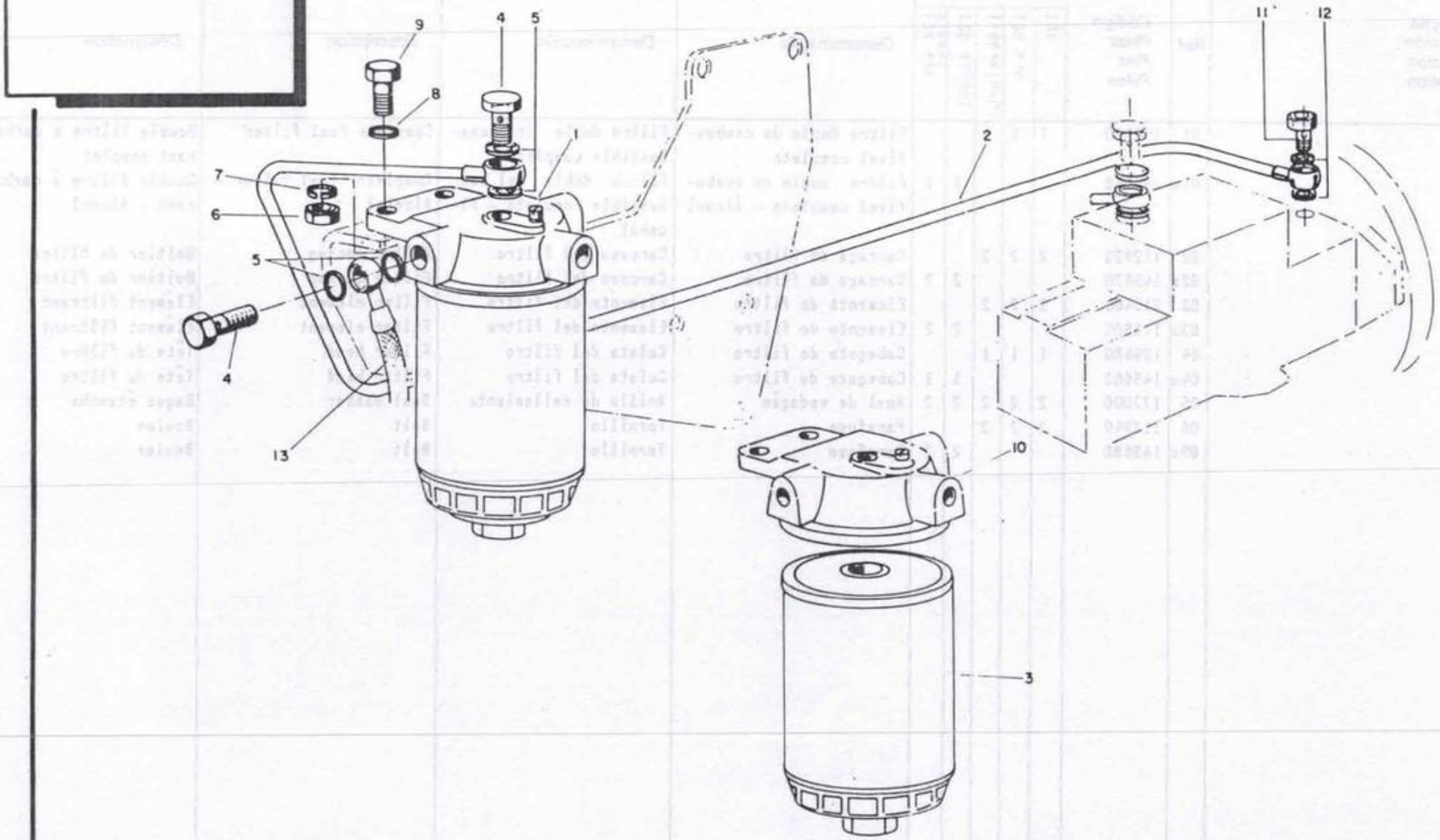
9
4
5
11
12
8
1
2
7
6
5
4
13
10
3

Modificação Modificación Modification Modification	Ref.	Código Pieza Part Pièce	Qte Conc Qty Cte Ref					Denominação	Denominación	Description	Désignation
			128 Álcool	128 4x4 Álcool			Ref.				
	01	140120	1	1				Filtro do combustível - diesel	Filtro del combustible diesel	Fuel filter - Diesel	Filtre à carburant - Diesel
	02	145430	1	1				Tubo	Tubo	Tube	Tube
	03	140140	1	1				Elemento do filtro	Elemento del filtro	Filter element	Elément filtrant
	04	141690	2	2				Parafuso terminal	Tornillo de conexión	Banjo bolt	Boulon d'assemblage
	05	117600	4	4				Arruela de vedação	Arandela de sellamiento	Seal washer	Rondelle étanche
	06	JB-3110	2	2				Porca	Tuerca	Nut	Ecrou
	07	JD-3110	2	2				Arruela de pressão	Arandela de presión	Lock washer	Rondelle élastique
	08	116940	2	2				Arruela	Arandela	Washer	Rondelle
	09	121490	2	2				Parafuso	Tornillo	Bolt	Boulon
	10	141260	1	1				Cabeçote do filtro	Culata del filtro	Filter head	Tête du filtre
	11	141690	1	1				Parafuso terminal	Tornillo terminal	Banjo bolt	Boulon d'assemblage
	12	117600	2	2				Arruela de vedação	Arandela de sellamiento	Seal washer	Rondelle étanche
	13	141700	1	1				Mangueira de ligação	Manguera de ligación	Hose	Tuyau de liaison

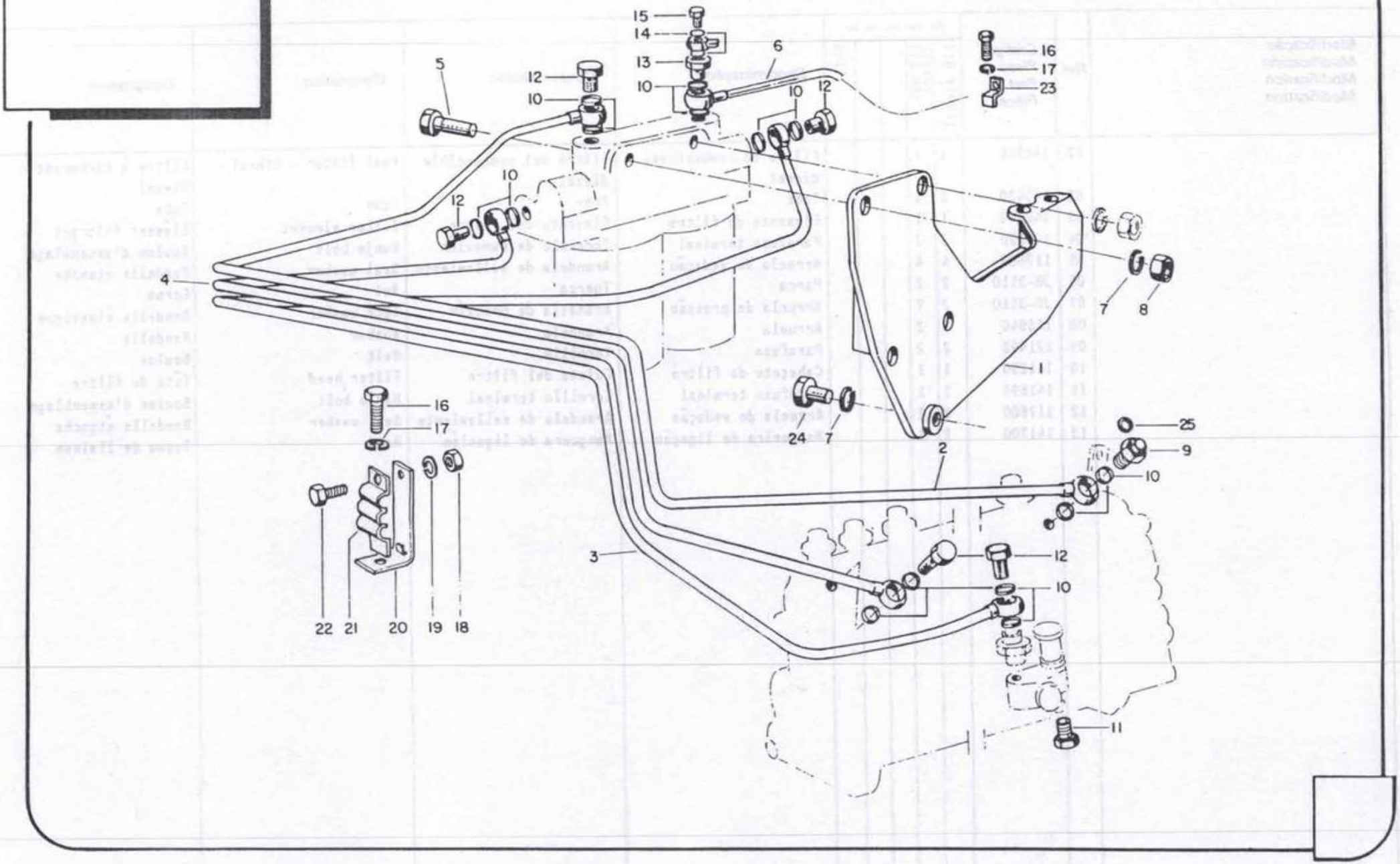
15
14
13
10
6
5
12
10
16
17
23
10
12
10
12
4
7
8
1
24
7
16
17
25
9
2
10
3
12
10
11
22
21
20
19
18

Modificação Modificación Modification Modification	Ref.	Código Pieza Part Pièce	Qde Cant Qty Qte Ref.					Denominação	Denominación	Description	Désignation
			128 Álcool	128 4x4 Álcool			Ref.				
	01	140160	1	1				Suporte do filtro	Soporte del filtro	Filter support	Support du filtre
	02	145700	1	1				Tubo de retorno	Tubo de retorno	Return pipe	Tube de retour
	03	145720	1	1				Tubo	Tubo	Tube	Tube
	04	145740	1	1				Tubo	Tubo	Tube	Tube
	05	HS-8436	2	2				Parafuso	Tornillo	Bolt	Boulon
	06	145760	1	1				Tubo de retorno	Tubo de retorno	Return pipe	Tube de retour
	07	JD-3110	5	5				Arruela de pressão	Arandela de presión	Lock washer	Rondelle élastique
	08	JB-3110	2	2				Porca	Tuerca	Nut	Ecrou
	09	141240	1	1				Válvula de retorno	Válvula de retorno	Return valve	Soupape de retour
	10	145770	16	16				Arruela de vedação	Arandela de sellamien-to	Seal washer	Rondelle étanche
	11	141760	1	1				Conexão	Conexión	Connection	Raccord
	12	145780	5	5				Parafuso terminal	Tornillo de conexión	Banjo bolt	Boulon d'assemblage
	13•	145790	1	1				Conexão	Conexión	Connection	Raccord
	14	145800	2	2				Arruela de vedação	Arandela de sellamiento	Seal washer	Rondelle étanche
	15	145810	1	1				Parafuso terminal	Tornillo de conexión	Banjo bold	Boulon d'assemblage
	16	114230	2	2				Parafuso	Tornillo	Bolt	Boulon
	17	JD-3110	2	2				Arruela de pressão	Arandela de presión	Lock washer	Rondelle élastique
	18	111630	1	1				Porca	Tuerca	Nut	Ecrou
	19	117480	1	1				Arruela de pressão	Arandela de presión	Lock washer	rondelle élastique
	20	114320	1	1				Suporte	Soporte	Sopport	Support
	21	114330	1	1				Braçadeira	Abrazadera	Clamp	Attache
	22	117460	1	1				Parafuso	Tornillo	Bolt	Boulon
	23	114290	1	1				Braçadeira	Abrazadera	Clamp	Attache
	24	HA-9089	2	2				Parafuso	Tornillo	Bolt	Boulon
	25	132600	1	1				Arruela de vedação	Arandela de sellamiento	Seal washer	Rondelle étanche
	26	197900	1	1				Tubo de sucção	Tubo de succión	Suction pupe	Tube d'aspiration
	27	114230	1	1				Parafuso	Tornillo	Bolt	Boulon

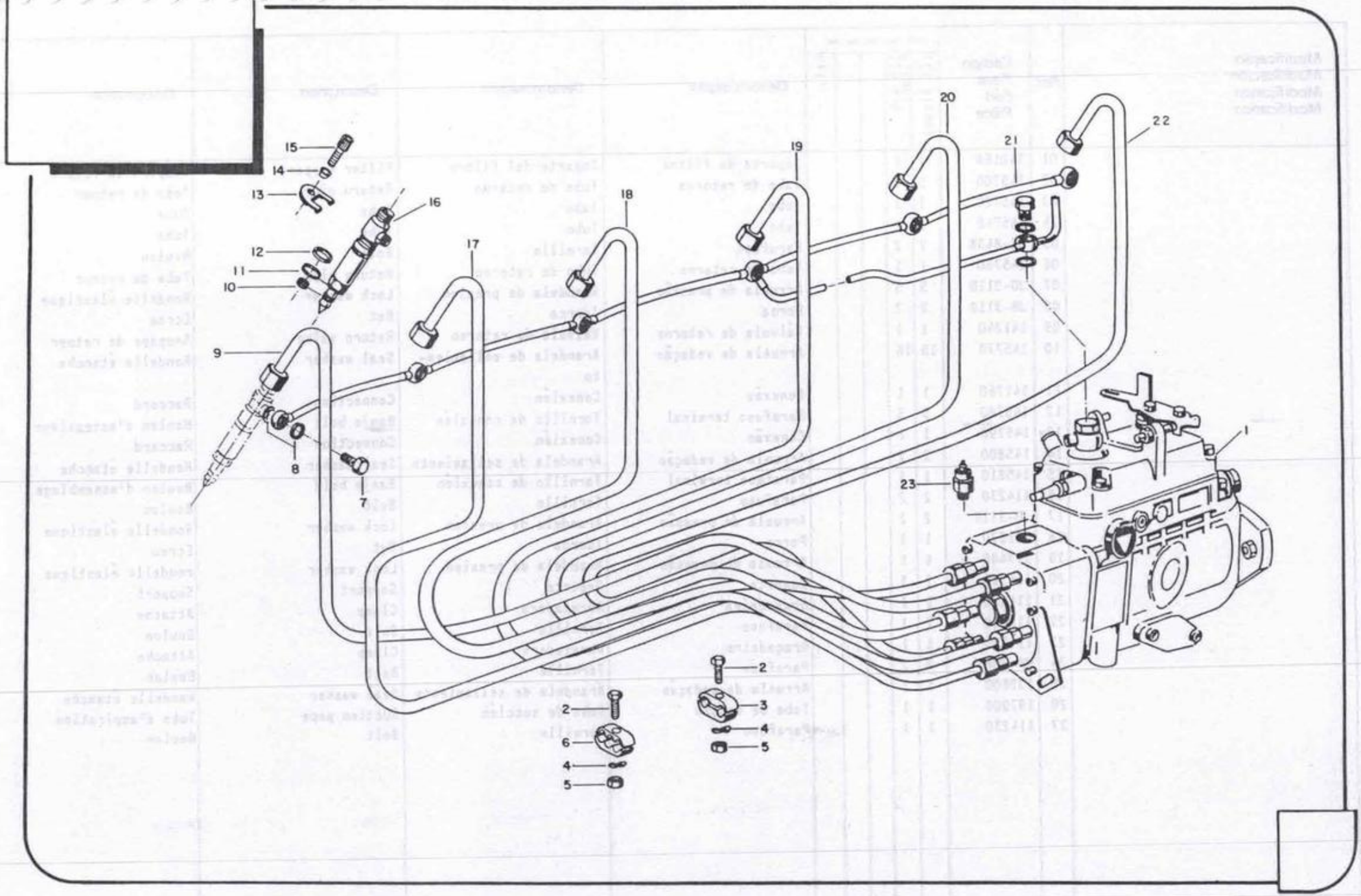
15
14
13
16
12
11
10
9
8
7
17
18
19
20
21
22
23
1
2
3
4
5
6
2
4
5

Modificação Modificación Modification Modification	Ref.	Código Pieza Part Pièce	Qte 128 Álcool	Cant. 128 4x4 Alcool	Qty.	Qte	Ref.	Denominação	Denominación	Description	Désignation
	01	143050	1	1				Bomba injetora diesel completa	Bomba inyectora diesel completa	Complete injection pump diesel	Pompe d'injection diesel complete
	02	114120	7	7				Parafuso	Tornillo	Bolt	Boulon
	03	114080	2	2				Braçadeira-2 canais	Abrazadera	Pipe clip	Collier
	04	117570	7	7				Arruela ondulada	Arandela de traba	Lock washer	Rondelle ondulée
	05	111630	7	7				Porca	Tuerca	Nut	Ecrou
	06	114100	6	6				Braçadeira- 3 canais	Abrazadera	Pipe clip	Collier
	07	132130	6	6				Parafuso de conexão	Tornillo de conexión	Banjo bolt	Boulon de raccordement
	08	132630	12	12				Arruela de vedação	Arandela de sellamiento	Seal washer	Rondelle étanche
	09	142060	1	1				Tubo de pressão-cilindro I	Tubo de pressión cilindro I	Pressure pipe-cylinder I	Tube de pression-cylindre I
	11	132160	6	6				Arruela de vedação	Arandela de sellamiento	Seal washer	Rondelle étanche
	13	141790	6	6				Suporte do porta bico	Soporte del inyector	Injector bracket	Support d'injecteur
	14	113830	6	6				Arruela semi-esférica	Arandela	Washer	Rondelle
	15	141250	6	6				Parafuso	Tornillo	Bolt	Boulon
	16	145580	6	6				Porta bico injetor com anéis completo	Inyector con anillos completo	Complete injector with rings	Porte-injecteur avec anneaux complet
	16a	145590	6	6				Porta bico injetor sem anéis completo	Inyector sen anillos completo	Complete injector without rings	Porte-injecteur sans anneaux complet
	17	142070	1	1				Tubo de pressão-cilindro II	Tubo de presión-cilindro II	Pressure pipe-cylinder II	Tube de pression-cylindre II
	18	142080	1	1				Tubo de pressão-cilindro III	Tubo de presión-cilindro III	Pressure pipe-cylinder III	Tube de pression-cylindre III
	19	142090	1	1				Tubo de pressão-cilindro IV	Tubo de presión-cilindro IV	Pressure pipe-cylinder IV	Tube de pression-cylindre IV
	20	142100	1	1				Tubo de pressão-cilindro V	Tubo de presión-cilindro V	Pressure pipe-cylinder V	Tube de pression-cylindre V
	21	146420	1	1				Tubo de retorno	Tubo de retorno	Return pipe	Tube de retour
	22	142110	1	1				Tubo de pressão-cilindro VI	Tubo de presión-cilindro VI	Pressure pipe-cylinder VI	Tube de pression-cylindre VI
	23	140440	1	1				Válvula solenóide	Válvula solenóide	Solenoide valve	Soupape solénoide
	24	177000	1	1				Anel de vedação	Anillo de sellamiento	Seal ring	Bague d'étanchéité

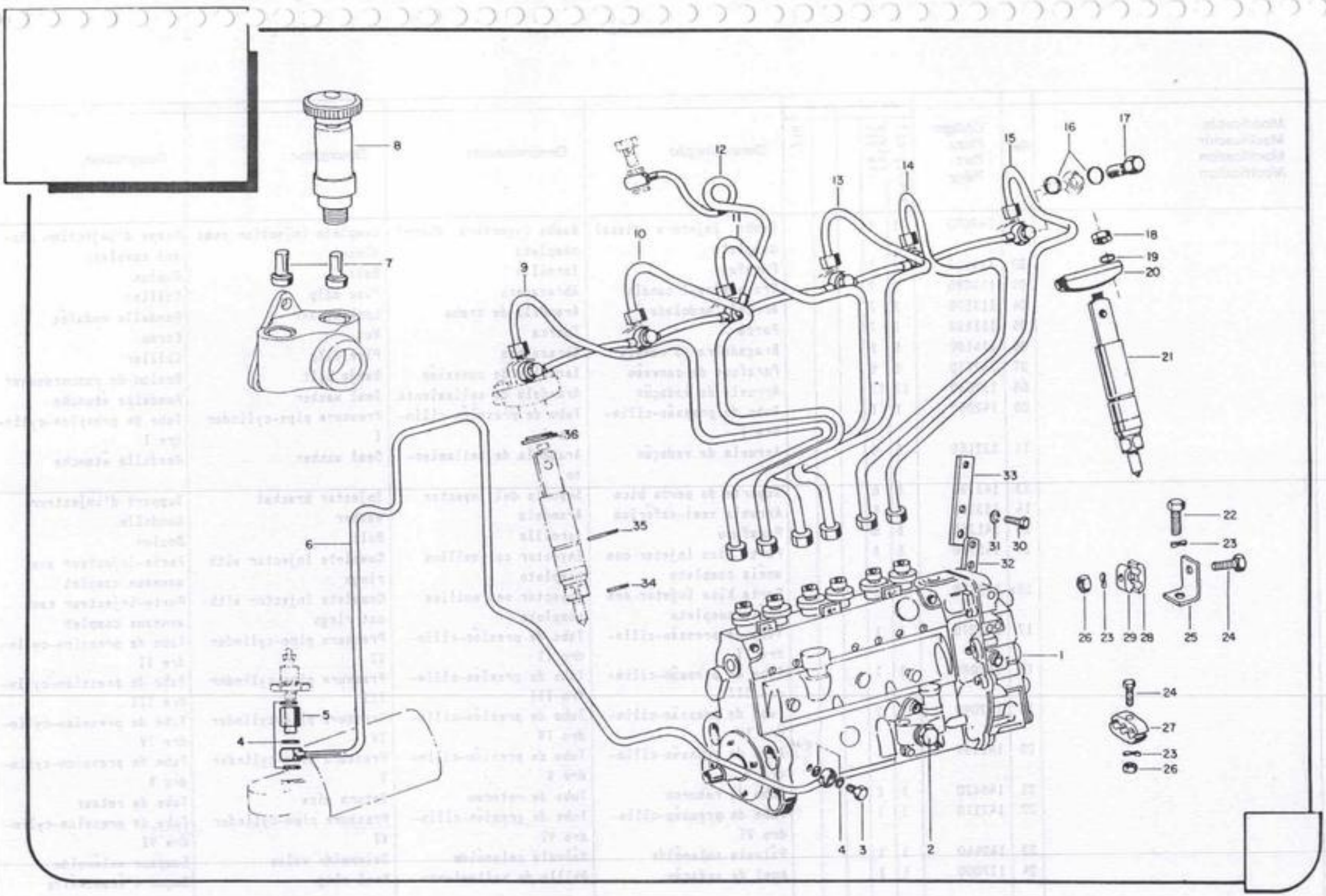
8
7
12
13
14
15
16
17
18
19
20
21
10
9
11
36
35
34
33
31
30
32
22
23
26
23
29
28
25
24
6
5
4
1
24
27
23
26
4
3
2

Modificação Modificación Modificación Modification	Ref.	Código Pieza Part Pièce	Qde Cant Qty Qte Ref. 128 Álcool	Qde Cant Qty Qte Ref. 128 4x4 Álcool			Ref.	Denominação	Denominación	Description	Désignation
	01	145850	1	1				Bomba injetora álcool completa	Bomba inyectora alcohol completa	Complete injection pump alcohol	Pompe d'injection a alcool complète
	02	141230	1	1				Bomba alimentadora completa	Bomba de alimentación completa	Complete feed pump	Pompe d'alimentation complète
	03	118570	1	1				Parafuso de conexão	Tornillo de conexión	Banjo bolt	Boulon de reccordement
	04	118550	5	5				Arruela de vedação	Arandela de sellamiento	Seal washer	Rodelle étanche
	05	140900	1	1				Niple	Niple	Nipple	Douille
	06	143650	1	1				Tubo de óleo lubrificante	Tubo del aceite lubricante	Oil Lubricant pipe	Tube d'huile de graissage
	07	141900	2	2				Válvula da bomba alimentadora	Valvula de la bonmba de alimentación	Feed pump valves	Soupape de la pompe d'alimentation
	08	141910	1	1				Bomba manual	Bomba manual	Handling feed pump	Pompe à main
	09	145950	1	1				Tubo - cilindro VI	Tubo - cilindro VI	Pipe - cylinder VI	Tube - cylindre VI
	10	145940	1	1				Tubo - cilindro V	Tubo - cilindro V	Pipe - cylinder V	Tube - cylindre V
	11	145920	1	1				Tubo - cilindro IV	Tubo - cilindro IV	Pipe - cylinder IV	Tube -cylindre IV
	12	145970	1	1				Tubo de retorno	Tubo de retorno	Return pipe	Tube de retour
	13	145910	1	1				Tubo - cilindro III	Tubo - cilindro III	Pipe - cylinder III	Tube - cylindre III
	14	145890	1	1				Tubo - cilindro II	Tubo - cilindro II	Pipe - cylinder II	Tube - cylindre II
	15	145870	1	1				Tubo - cilindro I	Tubo - cilindro I	Pipe - cylinder I	Tube - cylindre I
	16	132150	12	12				Arruela de vedação	Arandela de sellamiento	Seal washer	Rondella étanche
	17	132130	6	6				Parafuso terminal	Tornillo de conexión	Banjo bolt	Boulon d'assembage
	18	JB-1108	12	12				Porca	Tuerca	Nut	Ecrou
	19	JD-0108	12	12				Arruela	Arandela	Washer	Rondelle
	20	132190	6	6				Suporte	Soporte	Bracket	Support
	21	145820	6	6				Porta bico injetor com anéis completo	Inyector con anillos completo	Complet holder injector with rings	Porte - injecteur avec anneaux complet
	21a	145830	6	6				Porta bico injetor sem anéis completo	Inyector sin anillos completo	Complete holder injector without rings	Porte - injecteur san anneaux complet
	22	117560	5	5				Parafuso	Tornillo	Bolt	Boulon
	23	117570	21	21				Arruela ondulada	Arandela de traba	Lock washer	Rondelle ondulée
	24	114120	14	14				Parafuso	Tonillo	Bolt	Boulon
	25	117590	5	5				Cantoneira	Soporte	Bracket	Cornière
	26	111630	11	11				Porca	Tuerca	Nut	Ecrou
	27	114100	4	4				Braçadeira - 3 canais	Abrazadera	Pipe clip	Collier - 3 branches

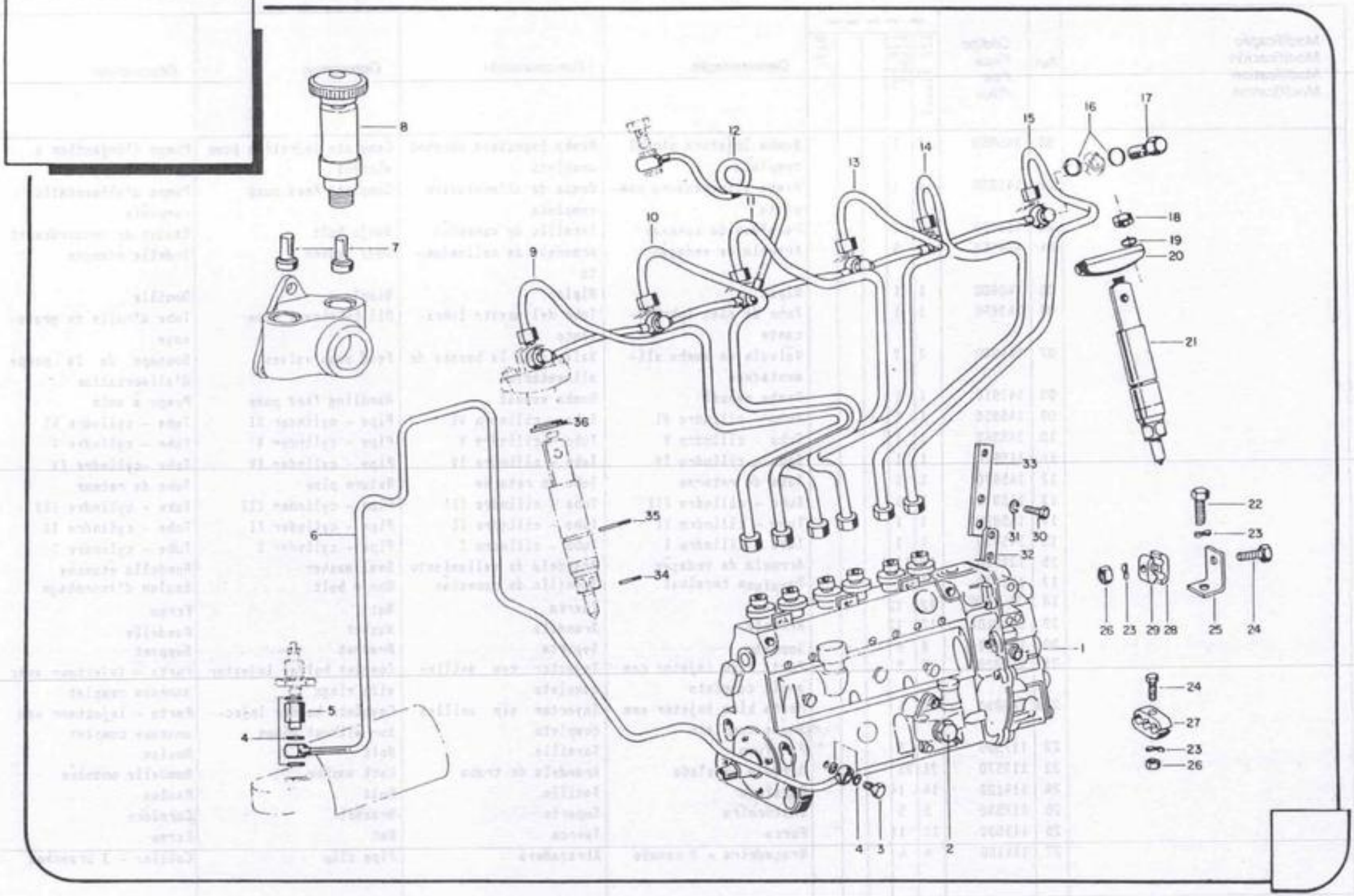
8
7
12
13
14
15
16
17
18
19
20
21
10
9
36
35
34
33
31
30
32
22
23
6
5
4
1
26
23
29
28
25
24
24
27
23
26
4
3
2

Modificação Modificación Modification Modification	Ref.	Código Pieza Part Pièce	Qtde Álcool 128	Qtde Gasol 4200	Qty.	Qte	Réf.	Denominação	Denominación	Description	Désignation
	28	114080	16	16				Braçadeira - 2 canais	Abrazadera	Pipe clip	Collier - 2 branches
	29	114090	4	4				Braçadeira - 1 canal	Abrazadera	Pipe clip	Collier - 1 branches
	30	117560	2	2				Parafuso	Tornillo	Bolt	Boulon
	31	JD-3108	2	2				Arruela de pressão	Arandela de presión	Lock washer	Rondelle élastique
	32	141930	1	1				Alavanca	Palanca	Lever	Levier
	33	141920	1	1				Alavanca	Palanca	Lever	Levier
	36	132210	6	6				Anel de fixação	Anillo de fijación	Fastenning ring	Bague de fixation

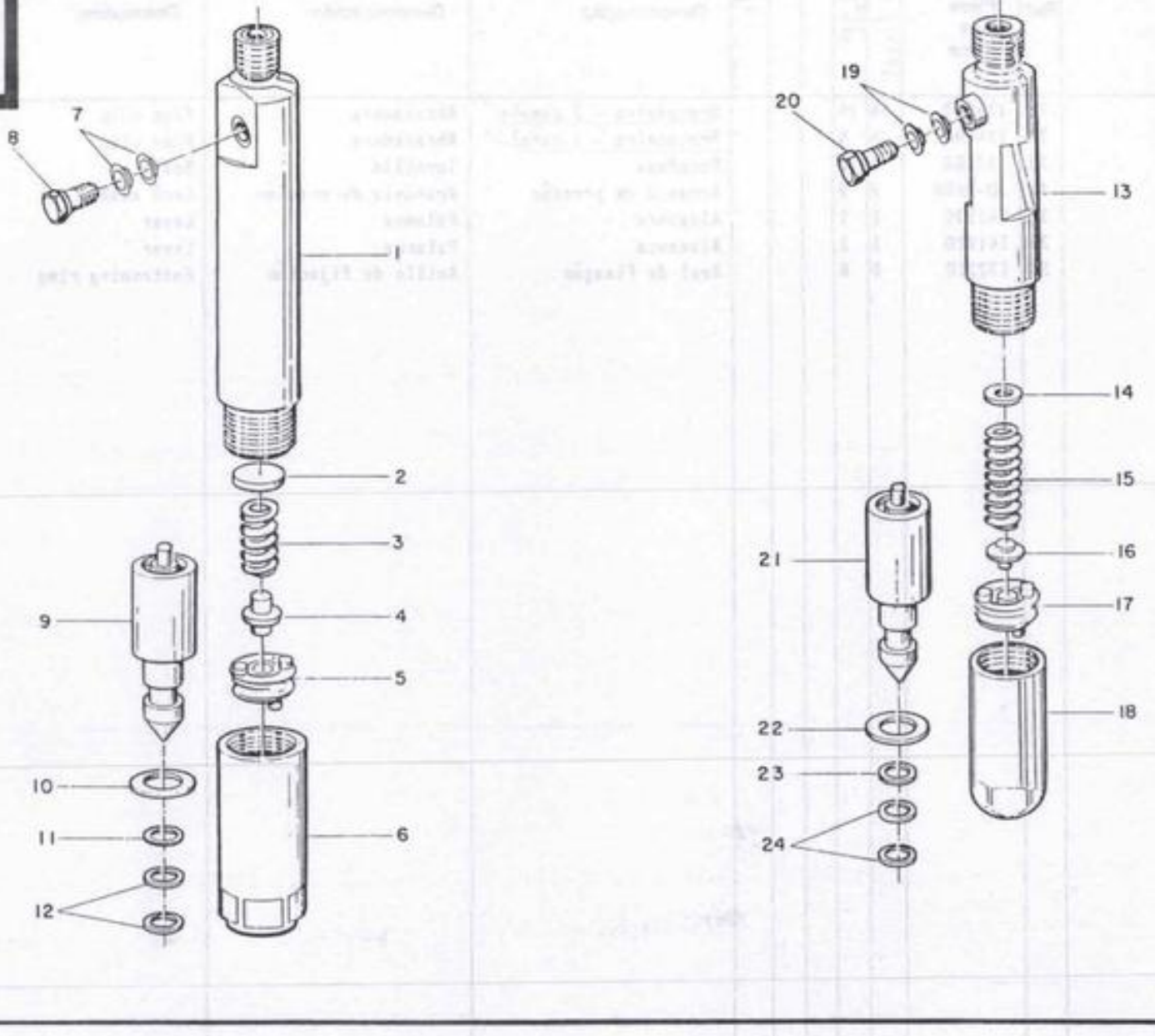
1
2
3
4
5
6
7
8
9
10
11
12
13
14
15
16
17
18
19
20
21
22
23
24

Modificação Modificación Modification Modification	Ref.	Código Pieza Part Pièce	Qte. Cant. Qty. Qte. Ref.					Denominação	Denominación	Description	Désignation
			128 Álcool	128 4x4 Álcool			Ref.				
	-	145820	1	1			a	Conjunto injetor álcool completo (com anéis)	Conjunto inyector alcohol completo (con anillos)	Complete nozzle-holder (with rings)	Ensemble de l'injecteur à alcool completé (avec anneaux)
	-	142200	1	1			b	Porta-injetor álcool	Portainyector alcohol	Nozzle-holder alcohol	Porte-injecteur alcool
	01	-	1	1			c	Corpo do porta injetor	Cuerpo del portainyector	Nozzle-holder body	Corps du porte-injecteur
	02	132230	*	*				Calço 1,00 mm	Suplemento	Shim	Cale
	-	132250	*	*				Calço 1,05 mm	Suplemento	Shim	Cale
	-	132260	*	*				Calço 1,10 mm	Suplemento	Shim	Cale
	-	132280	*	*				Calço 1,15 mm	Suplemento	Shim	Cale
	-	132290	*	*				Calço 1,20 mm	Suplemento	Shim	Cale
	-	132300	*	*				CalÇ0 1,25 mm	Suplemento	Shim	Cale
	-	132310	*	*				Calço 1,30 mm	Suplemento	Shim	Cale
	-	132330	*	*				Calço 1,35 mm	Suplemento	Shim	Cale
	-	132340	*	*				Calço 1,40 mm	Suplemento	Shim	Cale
	-	132350	*	*				Calço 1,45 mm	Suplemento	Shim	Cale
	-	132360	*	*				Calço 1,50 mm	Suplemento	Shim	Cale
	-	132370	*	*				Calço 1,55 mm	Suplemento	shim	Cale
	-	132380	*	*				Calço 1,60 mm	Suplemento	Shim	Cale
	-	132400	*	*				Calço 1,65 mm	Suplemento	Shim	Cale
	-	132410	*	*				Calço 1,70 mm	Suplemento	Shim	Cale
	-	132420	*	*				Calço 1,75 mm	Suplemento	Shim	Cale
	-	132430	*	*				Calço 1,80 mm	Suplemento	Shim	Cale
	-	132440	*	*				Calço 1,85 mm	Suplemento	Shim	Cale
	-	132450	*	*				Calço 1,90 mm	Suplemento	Shim	Cale
	-	132460	*	*				Calço 1,95 mm	Suplemento	Shim	cale
	03	142480	1	1				Mola	Resorte	Spring	Ressort
	04	142490	1	1				Pino de pressão	Pasador de presión	Thrust pin	Goupille de pression
	05	134570	1	1				Disco intermediário	Disco intermediario	Intermediat disc	Disque intermédiaire
	06	142510	1	1				Porca da capa	Tuerca de caperuza	Cap nut	Couvercle fileté
	07	113700	2	2				Anel de vedação	Anillo de sellamiento	Seal ring	Bague étanche
	08	132130	1	1				Parafuso oco	Tornillo hueco	Banjo bolt	Boulon creux
	09	146450	1	1				Bico injetor	Inyector	Nozzle	Injecteur
	10	113820	1	1				Arruela de vedação	Arandela de sellamiento	Seal washer	Rondelle étanche
	13	-	1	1			c	Corpo do porta injetor	Cuerpo del portainyector	Nozzle-holder body	Corps du porte-injecteur

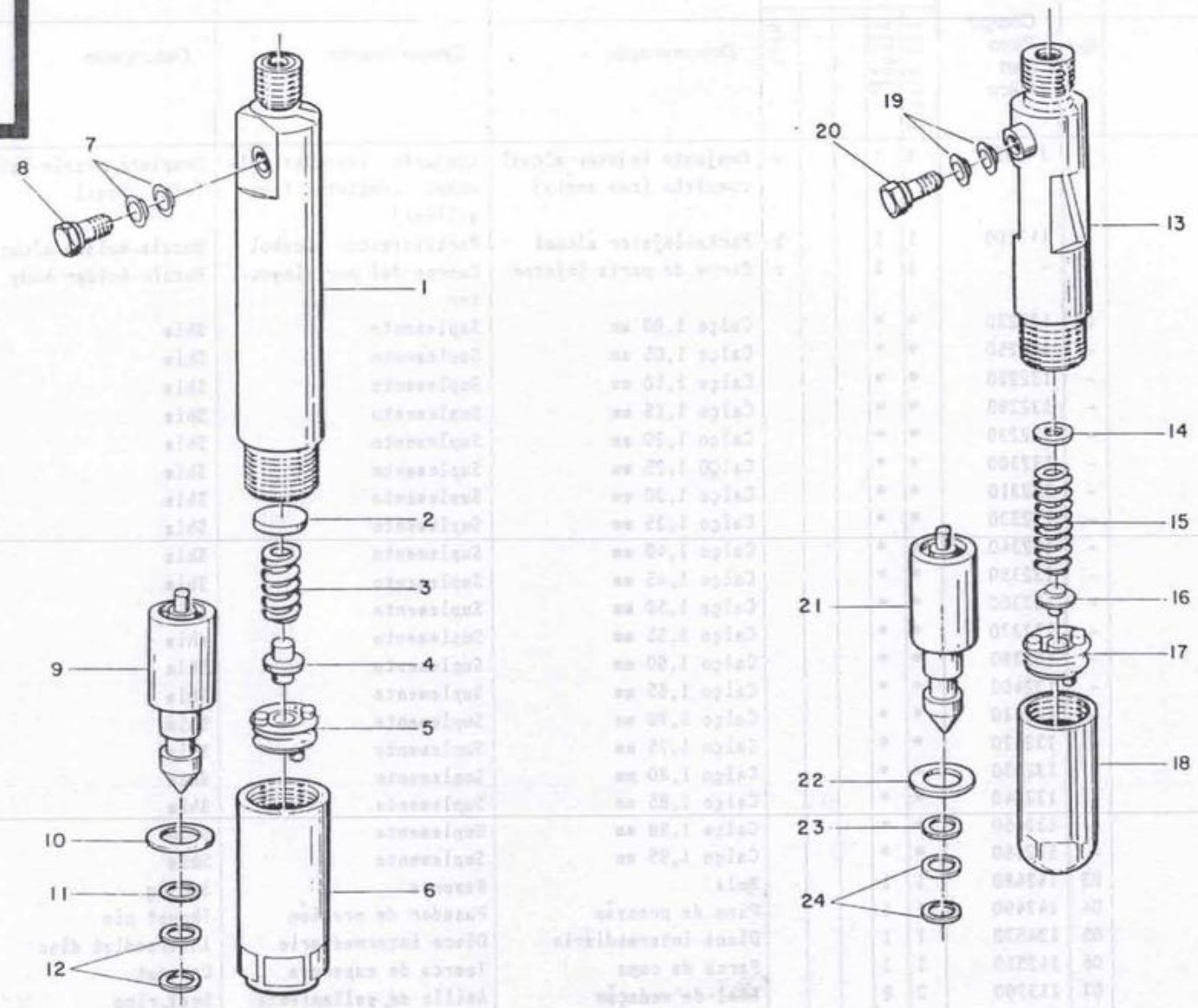
1
2
3
4
5
6
7
8
9
10
11
12
13
14
15
16
17
18
19
20
21
22
23
24

Modificação Modificación Modification Modification	Ref.	Código Pieza Part Pièce	Qde 128 Álcool	Can 128 4x4 Álcool	Qty	Cte	Ref. Ref.	Denominação	Denominación	Description	Désignation
	-	145580	1	1			d	Conjunto injetor diesel completo	Conjunto inyector diesel completo	Complete nozzle-holder	Ensemble de l'injecteur à diesel complet
	-	142220	1	1			e	Porta-injetor diesel	Portainyector diesel	Nozzle-holder diesel	Porte-injecteur diesel
	14	142950	*	*				Calço 1,00 mm	Suplemento	Shim	Cale
	-	142951	*	*				Calço 1,04 mm	Suplemento	Shim	Cale
	-	142952	*	*				Calço 1,08 mm	Suplemento	Shim	Cale
	-	142953	*	*				Calço 1,12 mm	Suplemento	Shim	Cale
	-	142954	*	*				Calço 1,16 mm	Suplemento	Shim	Cale
	-	142955	*	*				Calço 1,20 mm	Suplemento	Shim	Cale
	-	142956	*	*				Calço 1,24 mm	Suplemento	Shim	Cale
	-	142957	*	*				Calço 1,28 mm	Suplemento	Shim	Cale
	-	142958	*	*				Calço 1,32 mm	Suplemento	Shim	Cale
	-	142959	*	*				Calço 1,36 mm	Suplemento	Shim	Cale
	-	142960	*	*				Calço 1,40 mm	Suplemento	Shim	Cale
	-	142961	*	*				Calço 1,44 mm	Suplemento	Shim	Cale
	-	142962	*	*				Calço 1,48 mm	Suplemento	Shim	Cale
	-	142963	*	*				Calço 1,52 mm	Suplemento	Shim	Cale
	-	142964	*	*				Calço 1,56 mm	Suplemento	Shim	Cale
	-	142965	*	*				Calço 1,60 mm	Suplemento	Shim	Cale
	-	142966	*	*				Calço 1,64 mm	Suplemento	Shim	Cale
	-	142967	*	*				Calço 1,68 mm	Suplemento	Shim	Cale
	-	142968	*	*				Calço 1,72 mm	Suplemento	Shim	Cale
	-	142969	*	*				Calço 1,76 mm	Suplemento	Shim	Cale
	-	142970	*	*				Calço 1,80 mm	Suplemento	Shim	Cale
	-	142971	*	*				Calço 1,84 mm	Suplemento	Shim	Cale
	-	142972	*	*				Calço 1,88 mm	Suplemento	Shim	Cale
	-	142973	*	*				Calço 1,92 mm	Suplemento	Shim	Cale
	-	142974	*	*				Calço 1,96 mm	Suplemento	Shim	Cale
	15	142920	1	1				Mola	Resorte	Spring	Ressort
	16	142910	1	1				Pino de pressão	Perno de presión	Thrust pin	Goupille de pression
	17	142930	1	1				Disco intermediário	Disco intermediario	Intermediat disc	Disque intermédiaire
	18	142940	1	1				Porca de capa	Tuerca caperuza	Cap nut	Couvercle fileté
	19	113700	2	2				Anel de vedação	Anillo de sellamiento	Seal ring	Bague étanche
	20	132130	1	1				Parafuso oco	Tornillo hueco	Banjo bolt	Boulon creux
	21	146460	1	1				Bico injetor	Inyector	Nozzle	Injecteur
	22	132160	1	1				Arruela de vedação	Arandela de sellamiento	Seal washer	Rondelle étanche

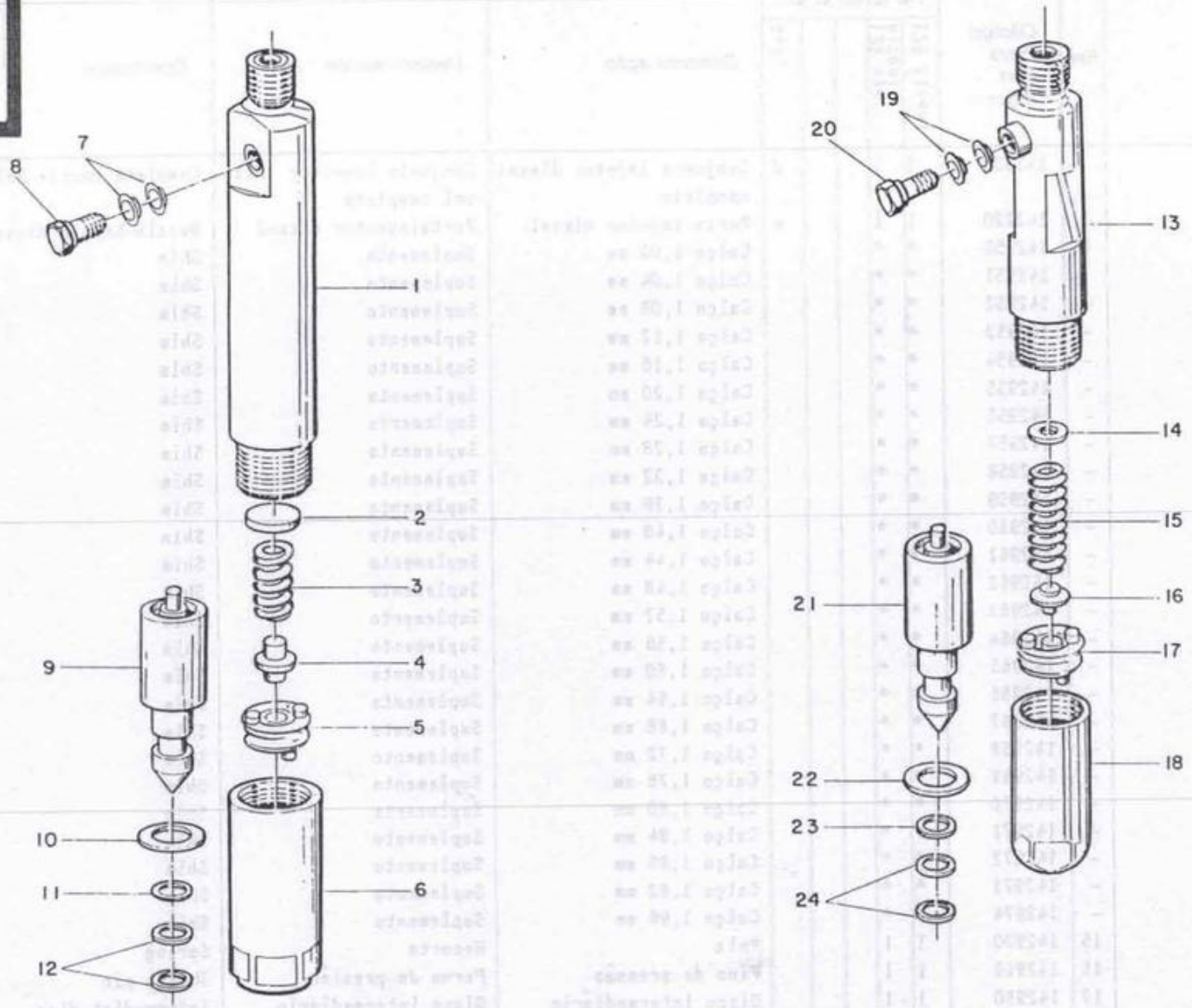
1
2
3
4
5
6
7
8
9
10
11
12
13
14
15
16
17
18
19
20
21
22
23
24

Modificação Modificación Modification Modification	Ref.	Código Pieza Part Pièce	Qtde. Cant. Qty. Qte. Ref. 128 Álcool 128 Alcool					Denominação	Denominación	Description	Désignation
								a = 1-12 e = 13-20	b = 1-8	d = 13-24	
							c	Não é fornecido separadamente	No se suministra separadamente	Not supplied as spare part	Non fourni séparément
							*	Conforme necessidade	Según la necedisdad	According to necessity	Selon le besoin

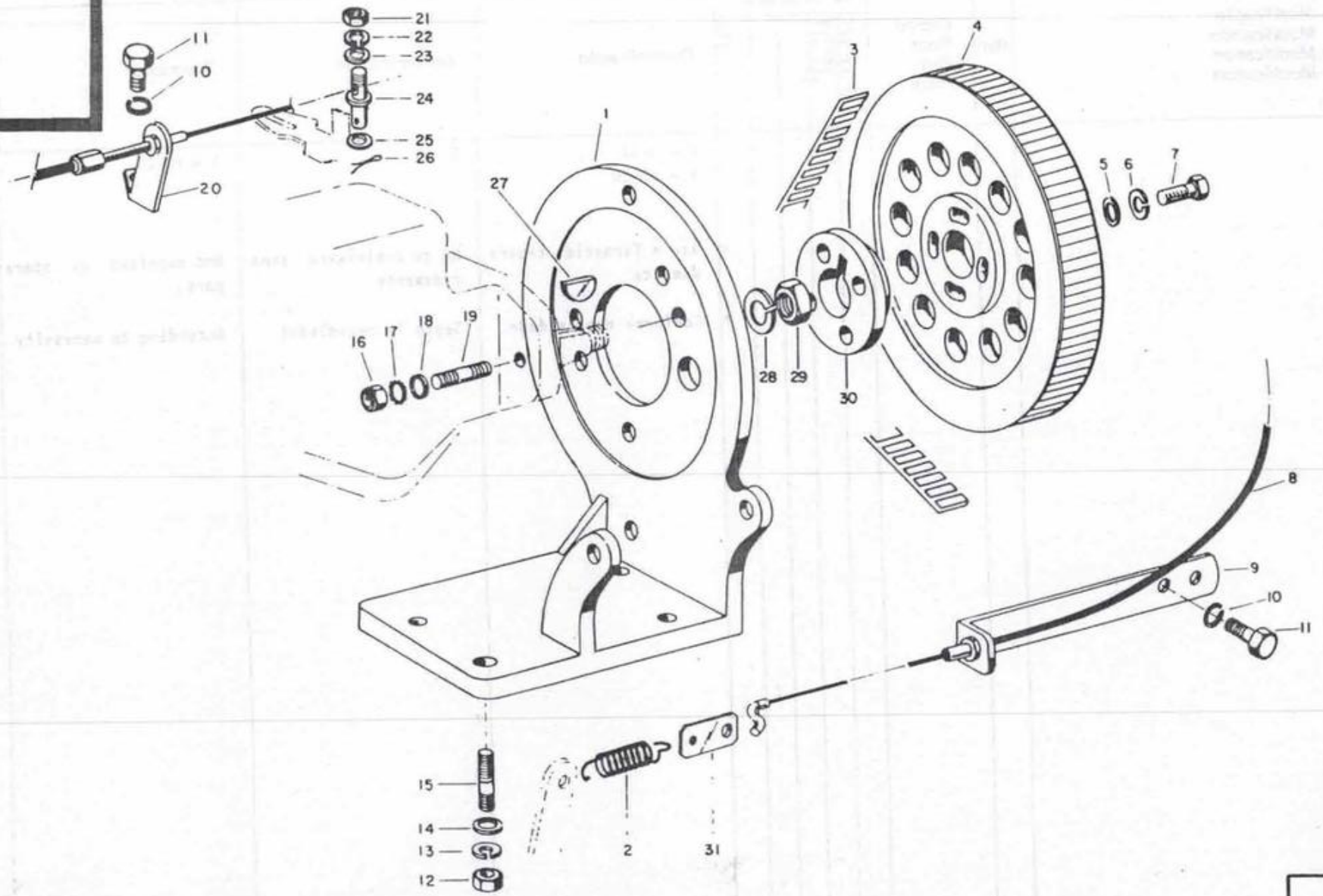
1
2
3
4
5
6
7
8
9
10
11
12
13
14
15
16
17
18
19
20
21
22
23
24
25
26
27
28
29
30
31

Modificação Modificación Modification Modification	Ref.	Código Pieza Part Pièce	Qtde Cant Qty Qte Ref 128 Álcool	128 4x4 Álcool			Ref.	Denominação	Denominación	Descri[illegible]	Désignation
	01	145450	1	1				Suporte da bomba injetora	Suporte de la bomba inyectora	Injection pump support	Support de la pompe d'injection
	02	122380	1	1				Mola	Resorte	Spring	Ressort
	03	145500	1	1				Correia sincronizadora	Correa de sincronización	Drive belt	Courroie crantée
	04	145490	1	1				Polia dentada	Polea	Pulley	Poulie dentée
	05	JD-0408	3	3				Arruela	Arandela	Washer	Rondelle
	06	JD-3108	3	3				Arruela de pressão	Arandela de presión	Lock washer	Rondelle élastique
	07	HA-6323	3	3				Parafuso	Tornillo	Bolt	Boulon
	08	141320	1	1				Cabo de comando	Cable de comando	Control cable	Câble de commande
	09	141960	1	1				Suporte	Soporte	Support	Support
	10	JD-3110	3	3				Arruela de pressão	Arandela de presión	Lock washer	Rondelle élastique
	11	114230	3	3				Parafuso	Tornillo	Bolt	Boulon
	12	JB-3110	4	4				Porca	Tuerca	Nut	Ecrou
	13	JD-3110	4	4				Arruela de pressão	Arandela de traba	Lock washer	Rondelle élastique
	14	116940	4	4				Arruela	Arandela	Washer	Rondelle
	15	137040	4	4				Prisioneiro	Espárrago	Stud	Goujon
	16	JB-1108	3	3				Porca	Tuerca	Nut	Ecrou
	17	117170	3	3				Arruela dentada	Arandela de traba	Lock washer	Rondelle dentée
	18	JD-0408	3	3				Arruela	Arandela	Washer	Rondelle
	19	131960	3	3				Prisioneiro	Espárrago	Stud	Goujon
	20	141970	1	1				Suporte	Soporte	Support	Support
	21	123130	1	1				Porca	Tuerca	Nut	Ecrou
	22	135420	1	1				Arruela de pressão	Arandela de presión	Lock washer	Rondelle élastique
	23	141980	1	1				Arruela	Arandela	Washer	Rondelle
	24	145550	1	1				Pino de fixação	Pasador de fijación	Fastening pin	Goupille de fixation
	25	131800	3	3				Arruela	Arandela	Washer	Rondelle
	26	142000	1	1				Cupilha	Pasador abierto	Split pin	Goupille fendue
	27	134820	1	1				Chaveta	Chaveta	Key	Clavette
	28	116330	1	1				Arruela de pressão	Arandela de presión	Lock washer	Rondelle élastique
	29	123790	1	1				Porca	Tuerca	Nut	Ecrou
	30	145460	1	1				Flange de acoplamento	Placa de acoplamiento	Coupling flange	Flasque d'accouplement
	31	142010	1	1				Suporte	Soporte	Support	Support
	32	143420	1	1				Calço 0,38 mm	Suplemento	Shim	Cale
	-	143430	1	1				Calço 0,60 mm	Suplemento	Shim	Cale
	-	143440	1	1				Calço 0,75 mm	Suplemento	Shim	Cale
	-	143450	1	1				Calço 1,06 mm	Suplemento	Shim	Cale

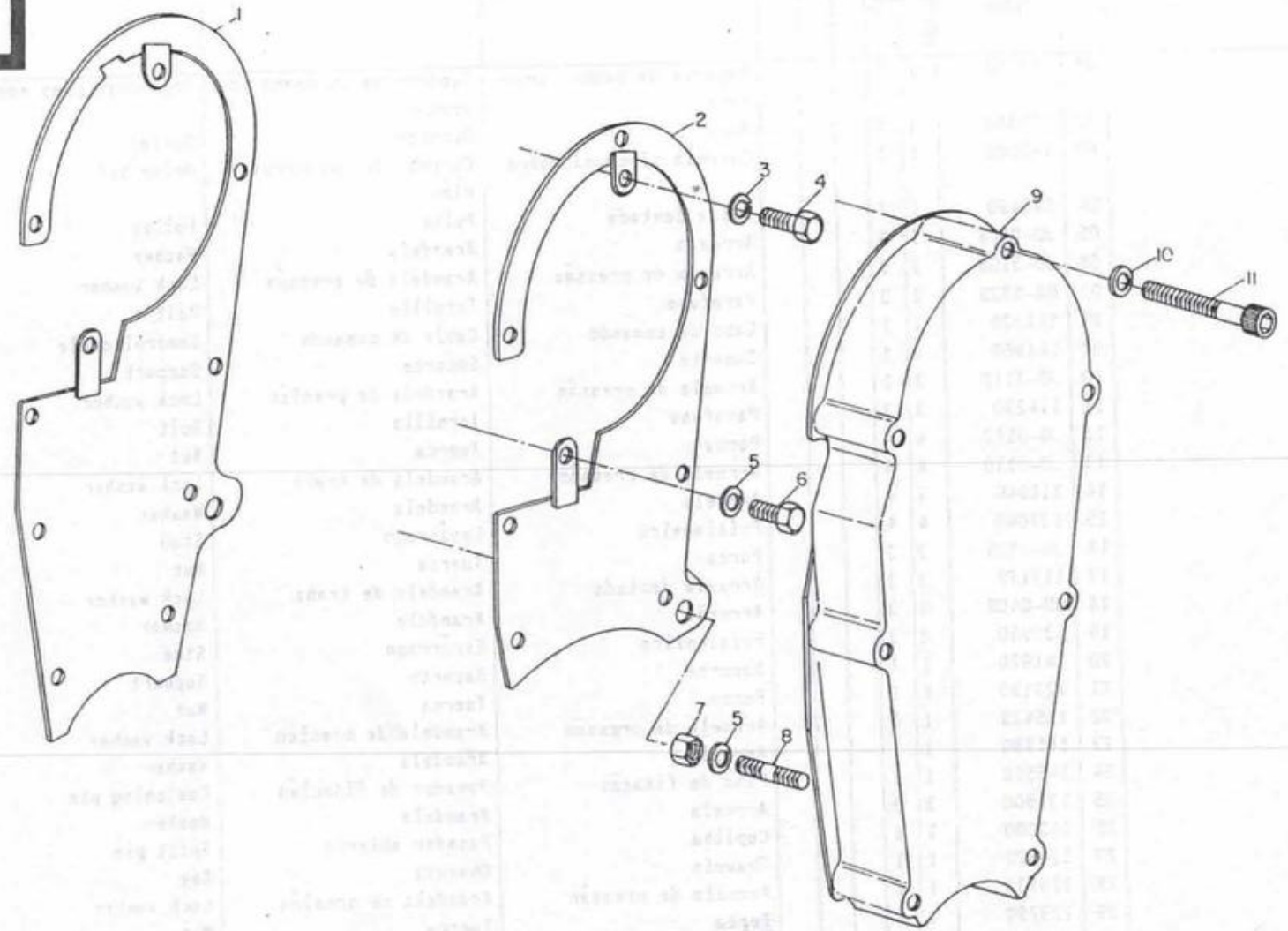
1
2
3
4
9
10
11
5
6
7
5
8

Modificação Modificación Modification Modification	Ref.	Código Pieza Part Pièce	Qte Cant Qty Qte Ref 128 Álcool	128 Álcool			Ref.	Denominação	Denominación	Description	Désignation
	02	148490	1	1				Chapa de proteção	Chapa de protección	Protector plate	Tôle protectrice
	03	117480	1	1				Arruela de pressão	Arandela de presión	Lock washer	Rondelle extensible
	04	117560	1	1				Parafuso	Tornillo	Bolt	Boulon
	05	JD-3108	2	2				Arruela de pressão	Arandela de presión	Lock washer	Rondelle extensible
	06	117760	1	1				Parafuso	Tornillo	Bolt	Boulon
	07	148530	1	1				Porca	Tuerca	Nut	Ecrou
	08	121960	1	1				Prisioneiro	Espárrago	Stud	Goujon
	09	148510	1	1				Tampa de proteção	Tapa de protección	Protector cover	Couvercle protecteur
	10	117570	5	5				Arruela ondulada	Arandela traba	Lock washer	Rondelle ondulée
	11	148520	4	4				Parafuso	Tornillo	Bolt	Boulon

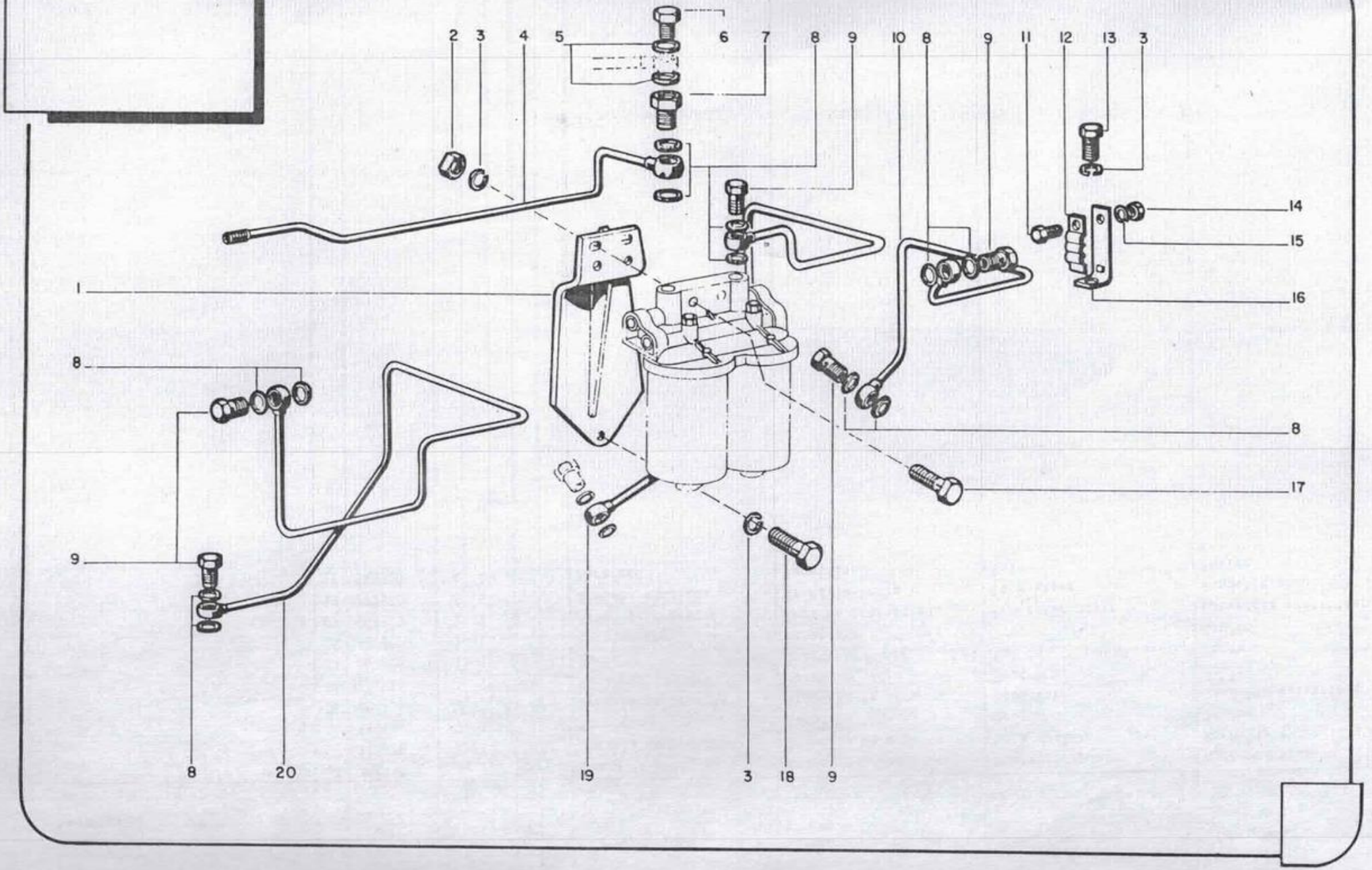
2
3
4
5
6
7
8
9
10
8
9
11
12
13
3
14
15
16
1
8
8
17
9
8
20
19
3
18
9

Modificação Modificación Modification Modification	Ref.	Código Pieza Part Pièce	Qtde. 128	Cant. 128 4x4	Qty.	Qte.	Ref.	Denominação	Denominación	Description	Désignation
	01	117950	1	1				Suporte do filtro	Soporte del filtro	Filter bracket	Support du filtre
	02	J8-1110	2	2				Porca	Tuerca	Nut	Ecrou
	03	JD-3110	6	6				Arruela de pressão	Arandela de presión	Lock washer	Rondelle élastique
	04	117960	1	1				Tubo	Tubo	Pipe	Tube
	05	111490	2	2				Arruela de vedação	Arandela de sellamiento	Seal washer	Rondelle étanche
	06	117450	1	1				Parafuso de conexão	Tornillo de conexión	Banjo bolt	Boulon de raccordement
	07	114270	1	1				Parafuso perfurado	Tornillo hueco	Hollow bolt	Boulon perforé
	08	116310	12	12				Arruela de vedação	Arandela de sellamiento	Seal washer	Rondelle étanche
	09	589270	5	5				Parafuso de conexão	Tornillo de conexión	Banjo bolt	Boulon de raccordement
	10	114210	1	1				Tubo	Tubo	Pipe	Tube
	11	117460	1	1				Parafuso	Tornillo	Bolt	Boulon
	12	114330	1	1				Braçadeira	Abrazadera	Clamp	Attache
	13	114230	1	1				Parafuso	Tornillo	Bolt	Boulon
	14	111630	1	1				Porca	Tuerca	Nut	Ecrou
	15	117480	1	1				Arruela de pressão	Arandela de presión	Lock washer	Rondelle élastique
	16	114320	1	1				Suporte da braçadeira	Soporte	Bracket	Support
	17	HA-8336	2	2				Parafuso	Tornillo	Bolt	Boulon
	18	HA-9089	3	3				Parafuso	Tornillo	Bolt	Boulon
	19	117970	1	1				Tubo	Tubo	Pipe	Tube
	20	117990	1	1				Tubo	Tubo	Pipe	Tube

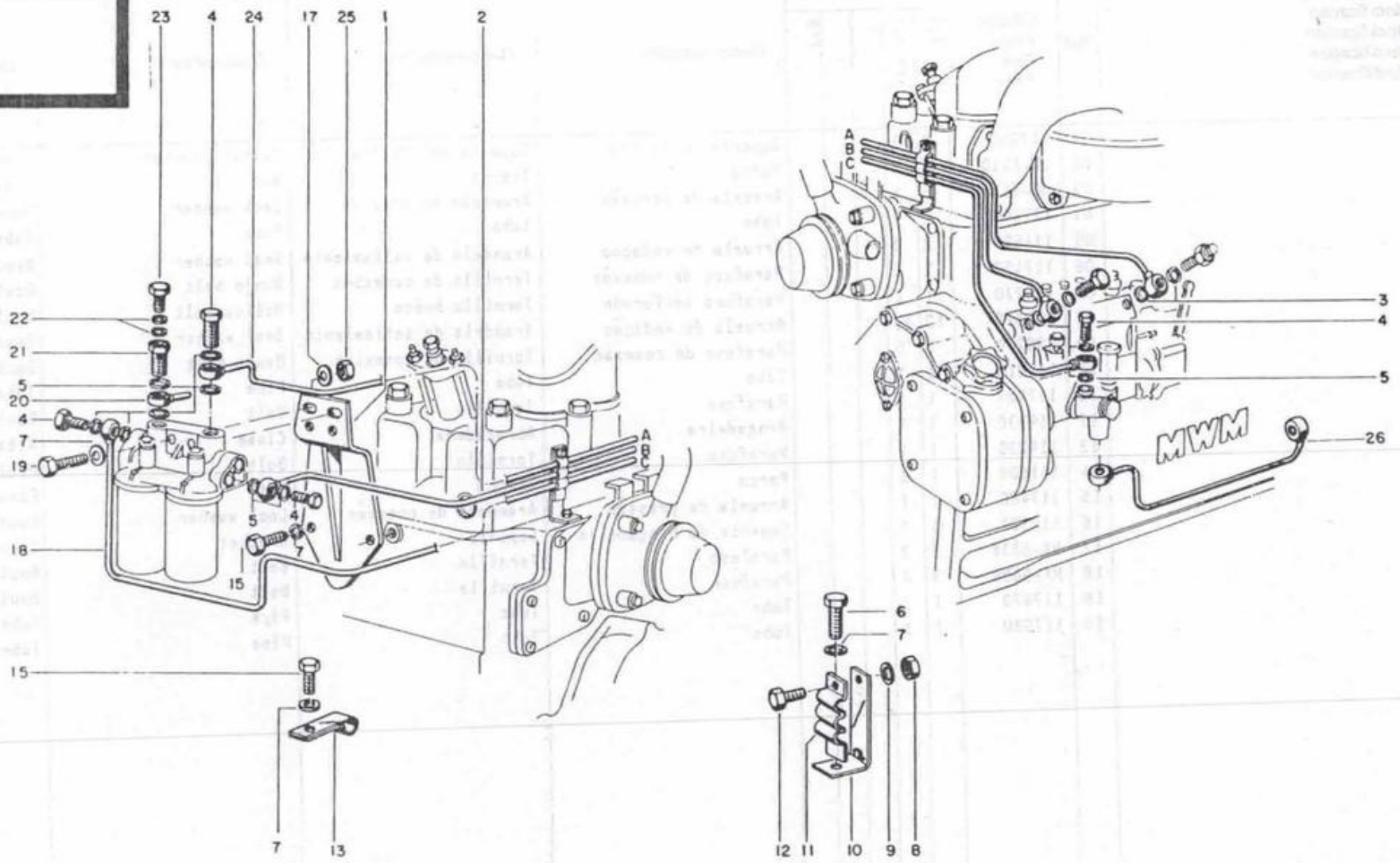
23
4
24
17
25
1
2
22
21
5
20
4
7
19
18
15
A
B
C
3
4
5
26
MWM
6
7
12
11
10
9
8
15
7
13

Modificação Modificación Modificación Modification	Ref.	Código Pieza Part Pièce	Qte 1484x4Turbo	Cant	Qty	Cte	Ref. Ref.	Denominação	Denominación	Descriptic	Désignation
	01	117950	1					Suporte do filtro	Soporte del filtro	Filter bracket	Support du filtre
	02	114210	1					Tubo	Tubo	Pipe	Tube
	03	136710	2					Arruela de vedação	Arandela de sellamiento	Seal washer	Rondelle étanche
	04	589270	5					Parafuso terminal	Tornillo de conexión	Banjo bolt	Boulon d'assemblage
	05	112970	12					Arruela de vedação	Arandela de sellamiento	Seal washer	Rondelle étanche
	06	114230	1					Parafuso	Tornillo	Bolt	Boulon
	07	JD-3110	7					Arruela de pressão	Arandela de presión	Lock washer	Rondelle étanche
	08	111630	1					Porca	Tuerca	Nut	Ecrou
	09	117480	1					Arruela de pressão	Arandela de presión	Lock washer	Rondelle élastique
	10	114320	1					Suporte da braçadeira	Soporte	Bracket	Support
	11	114330	1					Braçadeira	Abrazadera	Clamp	Attache
	12	117460	1					Parafuso	Tornillo	Bolt	Boulon
	13	114290	1					Braçadeira	Abrazadera	Clamp	Attache
	15	HA-9089	4					Parafuso	Tornillo	Bolt	Boulon
	18	117990	1					Tubo	Tubo	Pipe	Tube
	19	HA-8336	2					Parafuso	Tornillo	Bolt	Boulon
	20	117960	1					Tubo de retorno	Tubo de retorno	Return pipe	Tube de retour
	21	114270	1					Parafuso de conexão	Tornillo de conexión	Banjo bolt	Boulon de raccordement
	22	111490	2					Arruela de vedação	Arandela de sellamiento	Seal washer	Rondelle étanche
	23	117450	1					Parafuso de conexão	Tornillo de conexión	Banjo bolt	Boulon de raccordement
	24	117970	1					Tubo	Tubo	Pipe	Tube
	25	JB-1110	2					Porca	Tuerca	Nut	Ecrou
	26	196610	1					Tubo	Tubo	Pipe	Tube

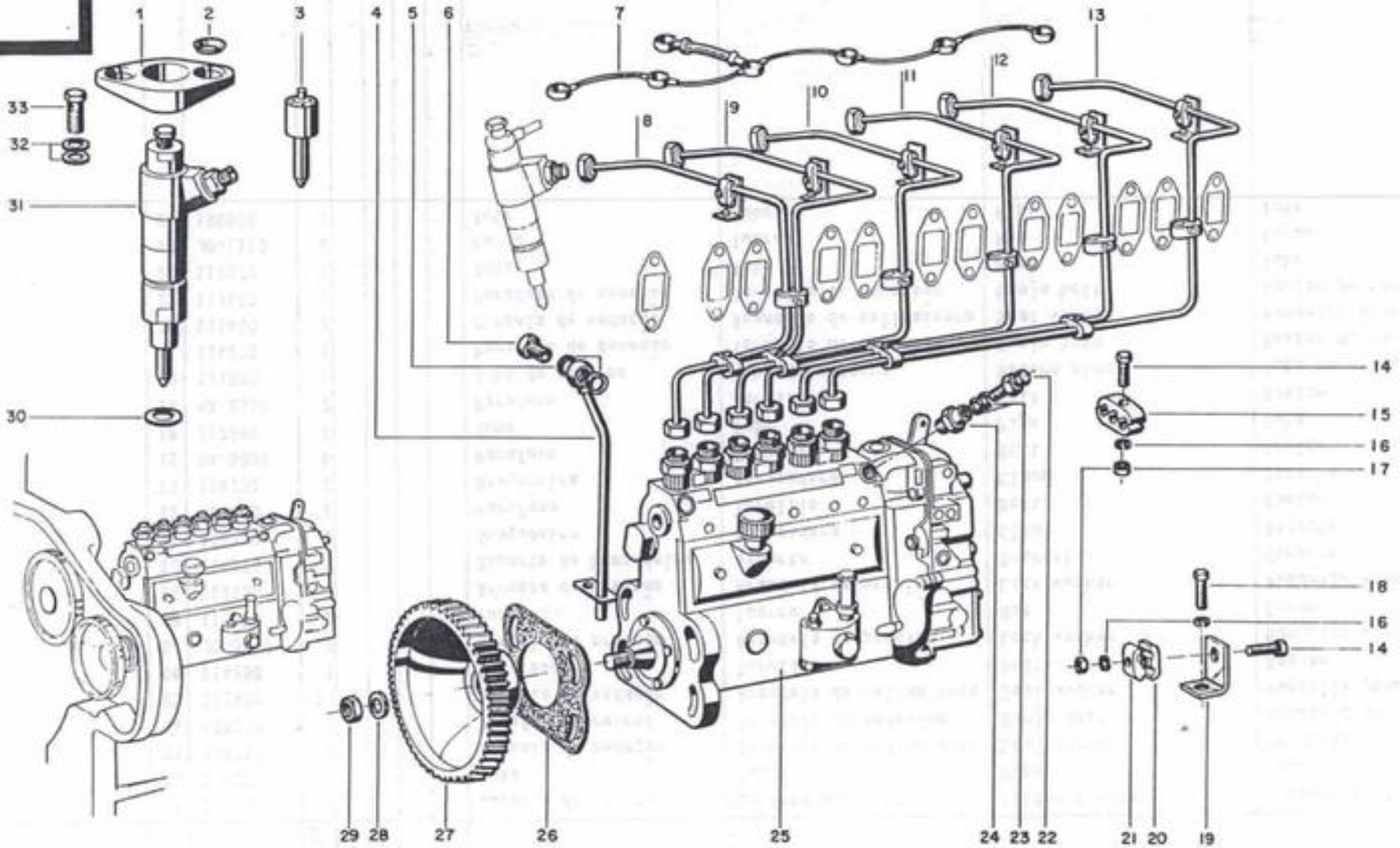
1
2
3
4
5
6
7
8
9
10
11
12
13
14
15
16
17
18
16
14
33
32
31
30
29
28
27
26
25
24
23
22
21
20
19

Modificação Modificación Modification Modification	Ref.	Código Pieza Part Pièce	Qde 128	Cant 128 4x4	Qty 1484x4Turbo	Qte	Ref.	Denominação	Denominación	Description	Désignation
	01	132190	6	6	6			Flange	Flange	Flange	Flasque
	02	JD-0408	6	6	6			Arruela	Arandela	Washer	Rondelle
	03	118000	6	6				Bico injetor	Tobera	Nozzle	Injecteur
	03a	140870	6	6				Bico injetor	Tobera	Nozzle	Injecteur
	03b	137260			6			Bico injetor	Tobera	Nozzle	Injecteur
	04	118030	1	1	1			Tubo de drenagem	Tubo de drenaje	Drain tube	Tube de drainage
	05	118550	2	2				Arruela de vedação	Arandela de sellamiento	Seal washer	Rondelle étanche
	06	118570	1	1	1			Parafuso oco	Tornillo hueco	Banjo bolt	Boulon creux
	07	142260	1	1	1			Tubo de retorno	Tubo de retorno	Return pipe	Tube de retour
	08	114150	1	1	1			Tubo - VI cilindro	Tubo - VI cilindro	Pipe - VI cylinder	Tube - VI cylindre
	09	114060	1	1	1			Tubo - V cilindro	Tubo - V cilindro	Pipe - V cylinder	Tube - V cylindre
	10	114050	1	1	1			Tubo - IV cilindro	Tubo - IV cilindro	Pipe - IV cylinder	Tube - IV cylindre
	11	114160	1	1	1			Tubo - III cilindro	Tubo - III cilindro	Pipe - III cylinder	Tube - III cylindre
	12	116260	1	1	1			Tubo - II cilindro	Tubo - II cilindro	Pipe - II cylinder	Tube - II cylindre
	13	116250	1	1	1			Tubo - I cilindro	Tubo - I cilindro	Pipe - I cylinder	Tube - I cylindre
	14	114120	17	17	17			Parafuso	Tornillo	Bolt	Boulon
	15	114100	4	4	4			Braçadeira - 3 canais	Abrazadera	Pipe clip	Collier
	16	117570	23	23	23			Arruela de pressão	Arandela de presión	Lock washer	Rondelle élastique
	17	111630	12	12	12			Porca	Tuerca	Nut	Ecrou
	18	117560	6	6	6			Parafuso	Tornillo	Bolt	Boulon
	19	117590	6	6	6			Suporte	Soporte	Support	Support
	20	114080	16	16	16			Braçadeira - 2 canais	Abrazadera	Pipe clamp	Collier - 2 branches
	21	114090	10	10	10			Braçadeira - 1 canal	Abrazadera	Pipe clamp	Collier - 1 branche
	22	113390	1	1	1			Válvula de retorno	Válvula de retorno	Return valve	Soupape de retour
	23	117600	2	2	2			Arruela de vedação	Arandela de sellamiento	Seal washer	Rondelle étanche
	24	113250	1	1	1			Niple de redução	Niple de reducción	Reduction nipple	Douille de réduction
	25	148880	1	1				Bomba injetora completa	Bomba inyectora completa	Complete injection pump	Pompe d'injection complète
	25a	146150			1			Bomba injetora completa	Bomba inyectora completa	Complete injection pump	Pompe d'injection complète
	26	132680	1	1	1			Junta	Junta	Gasket	Joint
	27	137290	1	1	1			Engrenagem	Engranaje	Drive gear	Engrenage
	28	143110	1	1				Arruela de pressão	Arandela de presión	Lock washer	Rondelle élastique
	28a	126010			1			Arruela de pressão	Arandela de presión	Lock washer	Rondelle élastique
	29	143100	1	1				Porca	Tuerca	Nut	Ecrou
	29a	137500			1			Porca	Tuerca	Nut	Ecrou
	30	113820	6	6				Arruela de vedação	Arandela de sellemiento	Seal washer	Rondelle étanche

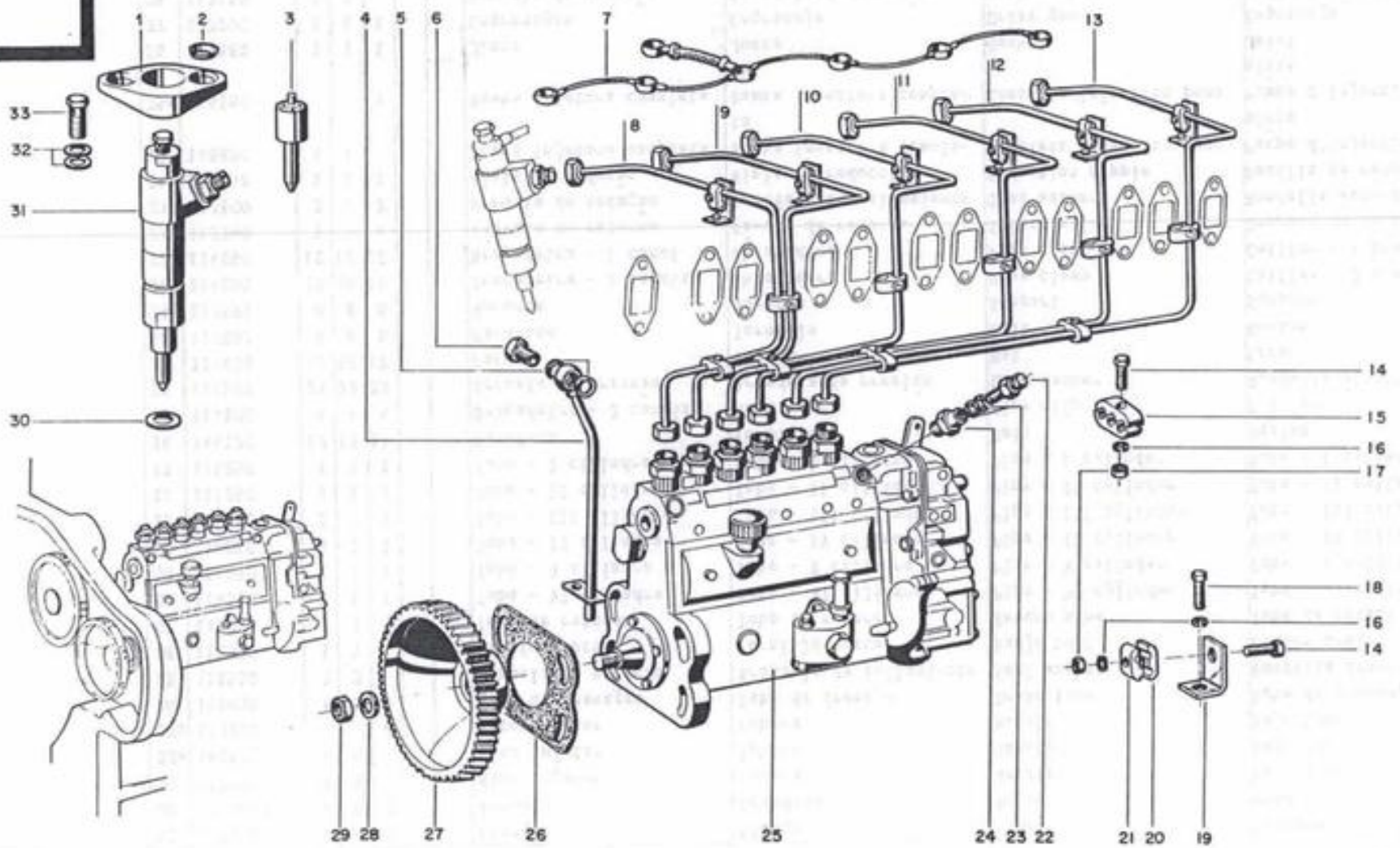
1
2
3
4
5
6
7
8
9
10
11
12
13
14
15
16
17
18
19
20
21
22
23
24
25
26
27
28
29
30
31
32
33

Modificação Modificación Modification Modification	Ref.	Código Pieza Part Pièce	Qde. 128	Cant. 128 4x4	Qty. 148x1Turbo	Cte.	Ref.	Denominação	Denominación	Description	Désignation
	30a	117300			6			Arruela de vedação	Arandela de sellamiento	Seal washer	Rondelle étanche
	31	145140	6	6				Porta bico injetor completo	Inyector completo	Complete injector	Porte-injecteur complet
	31a	137220			6			Porta bico injetor completo	Inyector completo	Complete injector	Porte-injecteur complet
	32	121250	12	12	12			Arruela de vedação	Arandela de sellamiento	Seal washer	Rondelle étanche
	33	117640	6	6	6			Parafuso oco	Tornillo hueco	Banjo bolt	Boulon creux

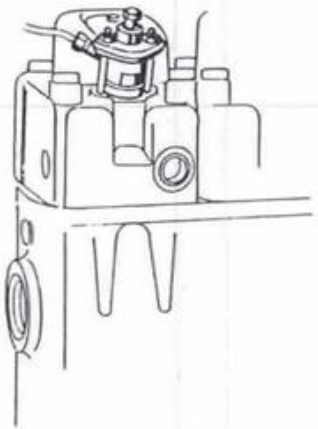

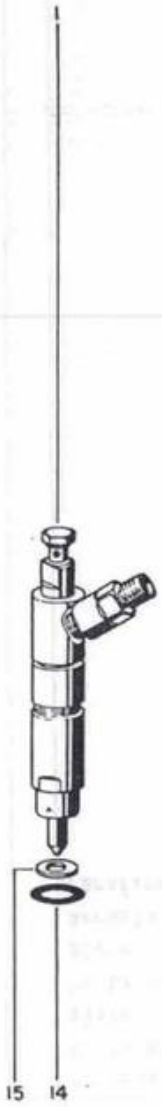
15
14

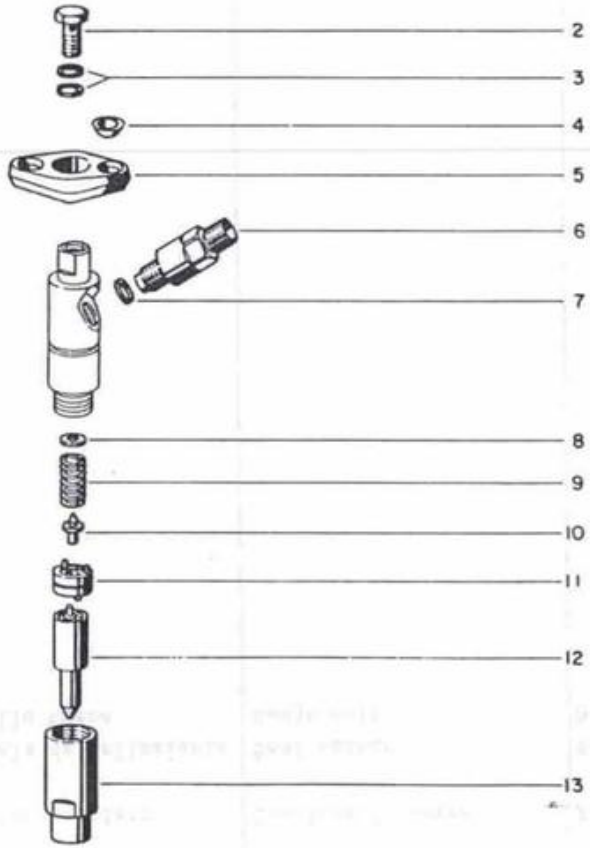
2
3
4
5
6
7
8
9
10
11
12
13

Modificação Modificación Modification Modification	Ref.	Código Pieza Part Pièce	Qde 1484x4Turbo	Cant. Qty.	Qte Ref.	Denominação	Denominación	Description	Désignation
	01	137220	6			Porta bico injetor completo	Inyector completo	Complete injector	Porte-injcteur complet
	02	117640	6			Parafuso terminal	Tornillo hueco	Banjo bolt	Vis d'assemblage
	03	121250	12			Arruela de vedação	Arandela de sellamiento	Seal washer	Rondelle étanche
	04	JD-0408	12			Arruela semi-esférica	Arandela semiesférica	Washer	Rondelle hémisphérique
	05	132190	6			Flange	Flange	Flange	Flasque
	06	137240	6			Conexão	Conexión	Conection	Raccord
	07	113790	6			Arruela de vedação	Arandela de sellamiento	Seal washer	Rondelle étanche
	08	113840	*			Arruela 1,00 mm	Suplemento	Shim	Cale
	08a	113850	*			Arruela 1,05 mm	Suplemento	Shim	Cale
	08b	113860	*			Arruela 1,10 mm	Suplemento	Shim	Cale
	08c	113870	*			Arruela 1,15 mm	Suplemento	Shim	Cale
	08d	113880	*			Arruela 1,20 mm	Suplemento	Shim	Cale
	08e	113890	*			Arruela 1,25 mm	Suplemento	Shim	Cale
	08f	113900	*			Arruela 1,30 mm	Suplemento	Shim	Cale
	08g	113910	*			Arruela 1,35 mm	Suplemento	Shim	Cale
	08h	113920	*			Arruela 1,40 mm	Suplemento	Shim	Cale
	08i	113930	*			Arruela 1,45 mm	Suplemento	Shim	Cale
	08j	113940	*			Arruela 1,50 mm	Suplemento	Shim	Cale
	08k	113950	*			Arruela 1,55 mm	Suplemento	Shim	Cale
	08l	113960	*			Arruela 1,60 mm	Suplemento	Shim	Cale
	08m	113970	*			Arruela 1,65 mm	Suplemento	Shim	Cale
	08n	113980	*			Arruela 1,70 mm	Suplemento	Shim	Cale
	08o	113990	*			Arruela 1,75 mm	Suplemento	Shim	Cale
	08p	114000	*			Arruela 1,80 mm	Suplemento	Shim	Cale
	08q	114020	*			Arruela 1,85 mm	Suplemento	Shim	Cale
	08r	114030	*			Arruela 1,90 mm	Suplemento	Shim	Cale
	08s	114040	*			Arruela 1,95 mm	Suplemento	Shim	Cale
	09	113750	6			Mola helicoidal	Resorte	Spring	Ressort
	10	128760	6			Pino de pressão	Pasador de presión	Lock washer	Goupille de pression
	11	137250	6			Disco intermediário	Disco intermediario	Intermediary disc	Disque intermédiaire
	12	137260	6			Bico injetor	Inyector	Nozzle	Injecteur
	13	137270	6			Porca	Tuerca	Nut	Ecrou
	14	117300	6			Anel de vedação	Anillo de sellamiento	Seal ring	Bague étanche
	15	113820	6			Arruela de vedação	Arandela de sellamiento	Seal washer	Rondelle étanche
					*	Conforme necessidade	Según la necesidad	According to necessity	Selon le besoin

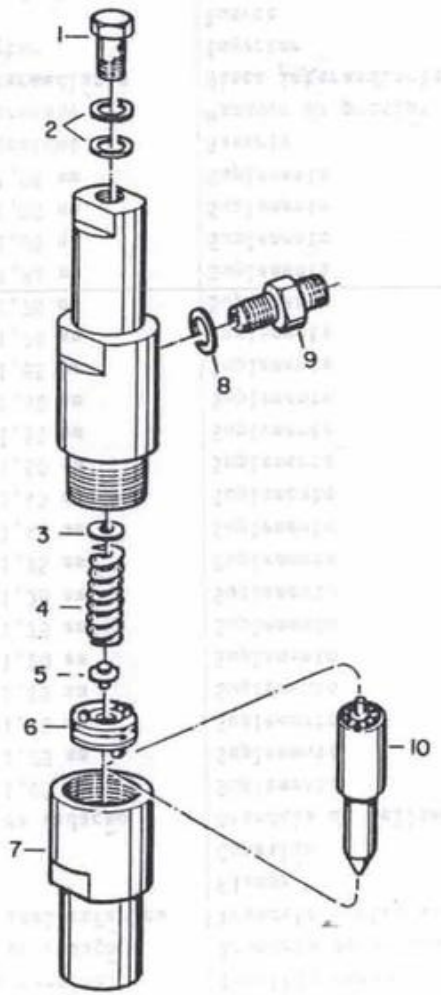
1
2
3
4
5
6
7
8
9
10

Modificação Modificación Modification Modification	Ref.	Código Pieza Part Pièce	Qde Cant Qty Qte 128	128 4x4	1484x4 Turbo		Ref.	Denominação	Denominación	Description	Désignation
	-	137220			1		a	Bico injetor completo	Inyector completo	Nozzle-holder complete	Injecteur completée
	-	145140	1	1			b	Bico injetor completo	Inyector completo	Nozzle-holder complete	Injecteur completée
	-	149580	1	1	1		c	Porta-injetor	Porta inyector	Nozzle-holder	Porte-injecteur
	01	117640	1	1	1			Parafuso terminal	Tornillo hueco	Inlet-union screw	Boulon creux
	02	121250	2	2	2			Arruela de vedação	Anillo de sellamiento	Seal ring	Bague étanche
	03	113840	1	1	1			Disco 1,00mm	Suplemento	Shim	Cale
	3a	113850	1	1	1			Disco 1,05mm	Suplemento	Shim	Cale
	3b	113860	1	1	1			Disco 1,10mm	Suplemento	Shim	Cale
	3c	113870	1	1	1			Disco 1,15mm	Suplemento	Shim	Cale
	3d	113880	1	1	1			Disco 1,20mm	Suplemento	Shim	Cale
	3e	113890	1	1	1			Disco 1,25mm	Suplemento	Shim	Cale
	3f	113900	1	1	1			Disco 1,30mm	Suplemento	Shim	Cale
	3g	113910	1	1	1			Disco 1,35mm	Suplemento	Shim	Cale
	3h	113920	1	1	1			Disco 1,40mm	Suplemento	Shim	Cale
	3i	113930	1	1	1			Disco 1,45mm	Suplemento	Shim	Cale
	3j	113940	1	1	1			Disco 1,50mm	Suplemento	Shim	Cale
	3k	113950	1	1	1			Disco 1,55mm	Suplemento	Shim	Cale
	3l	113960	1	1	1			Disco 1,60mm	Suplemento	Shim	Cale
	3m	113970	1	1	1			Disco 1,65mm	Suplemento	Shim	Cale
	3n	113980	1	1	1			Disco 1,70mm	Suplemento	Shim	Cale
	3o	113990	1	1	1			Disco 1,75mm	Suplemento	Shim	Cale
	3p	114000	1	1	1			Disco 1,80mm	Suplemento	Shim	Cale
	3q	114020	1	1	1			Disco 1,85mm	Suplemento	Shim	Cale
	3r	114030	1	1	1			Disco 1,90mm	Suplemento	Shim	Cale
	3s	114040	1	1	1			Disco 1,95mm	Suplemento	Shim	Cale
	04	149590	1	1	1			Mola	Resorte	Spring	Ressorte
	05	128760	1	1	1			Pino de pressão	Perno de presión	Thrust pin	Goupille de pression
	06	137250	1	1	1			Disco intermediário	Disco intermediário	Intermediant disc	Disque intermediáire
	07	137270	1	1	1			Porca de capa	Tuerca de caperuza	Cap nut	Couvercle fileté
	08	113790	1	1	1			Arruela de vedação	Arandela de sellamiento	Seal ring	Bague étanche
	09	137240	1	1	1			Conexão	Conexión	Connection	Raccord
	10	140870	1	1				Bico injetor	Inyector	Nozzle	Injecteur
	10a	137260			1			Bico injetor	Inyector	Nozzle	Injecteur
							a	1-9,10a	b=1-10	c=1-9	

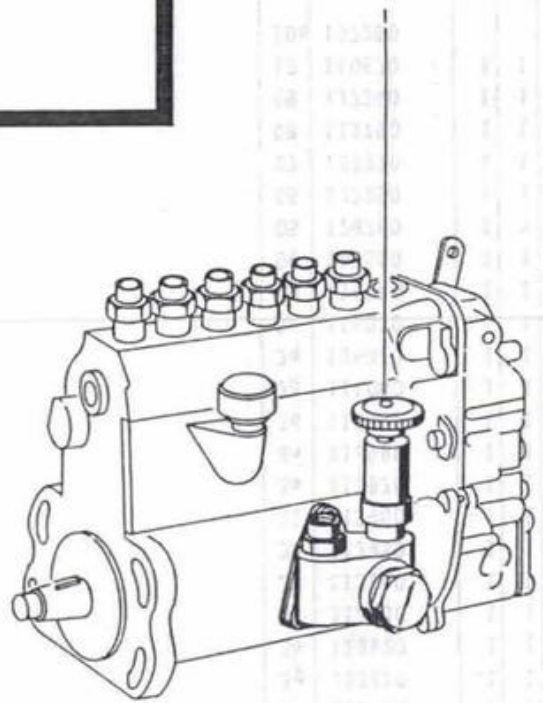
1

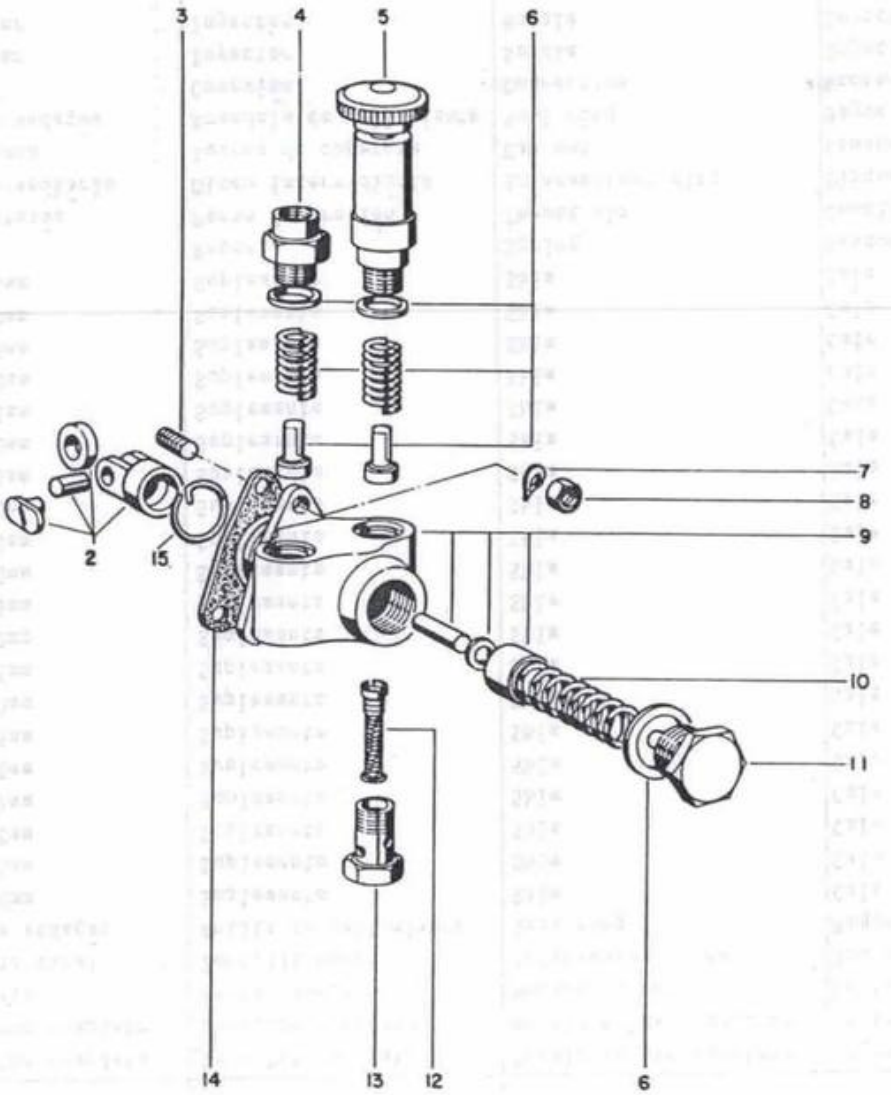
3
4
5
6
7
8
9
2
15
10
11
14
13
12
6

Modificação Modificación Modification Modification	Ref.	Código Pieza Part Pièce	Qde Cant. Qty Qte Ref. 128	128 4x4	1486x4Turbo		Ref.	Denominação	Denominación	Description	Désignation
	01	110180	1	1	1			Bomba alimentadora completa	Bomba de alimentación completa	Complete fuel pump	Pompe d'alimentation complète
	02	112880	1	1	1			Tucho de rolete completo	Leva completo	Complete cam	Poussoir de galet complet
	03	113360	3	3	3			Prisioneiro	Espárrago	Stud	Goujon
	04	118260	1	1	1			Niple de redução	Niple	Nipple	Douille de réduction
	05	112890	1	1	1			Bomba manual completa	Bomba manual completa	Complete hand pump	Pompe à main complète
	06	112900	1	1	1			Jogo de reparo	Juego de reparación	Spare parts set	Jeu de réparation
	07	124010	3	3	3			Arruela ondulada	Arandela de traba	Lock washer	Rondelle ondulée
	08	113370	3	3	3			Porca	Tuerca	Nut	Ecrou
	09	112910	1	1	1			Jogo de reparo	Juego de reparación	Spare parts set	Jeu de réparation
	10	112820	1	1	1			Mola do êmbolo	Resorte del pistón	Piston spring	Ressort du piston
	11	112830	1	1	1			Bujão	Tapón	Plug	Vis-bouchon
	12	112860	1	1	1			Elemento filtrante	Filtro	Filter	Elément filtrant
	13	112850	1	1	1			Parafuso oco	Tornillo de conexión	Banjo bolt	Boulon creux
	14	113710	1	1	1			Junta	Junta	Gasket	Joint
	15	122980	1	1	1			Anel de trava	Anillo de traba	Lock ring	Bague d'arrêt

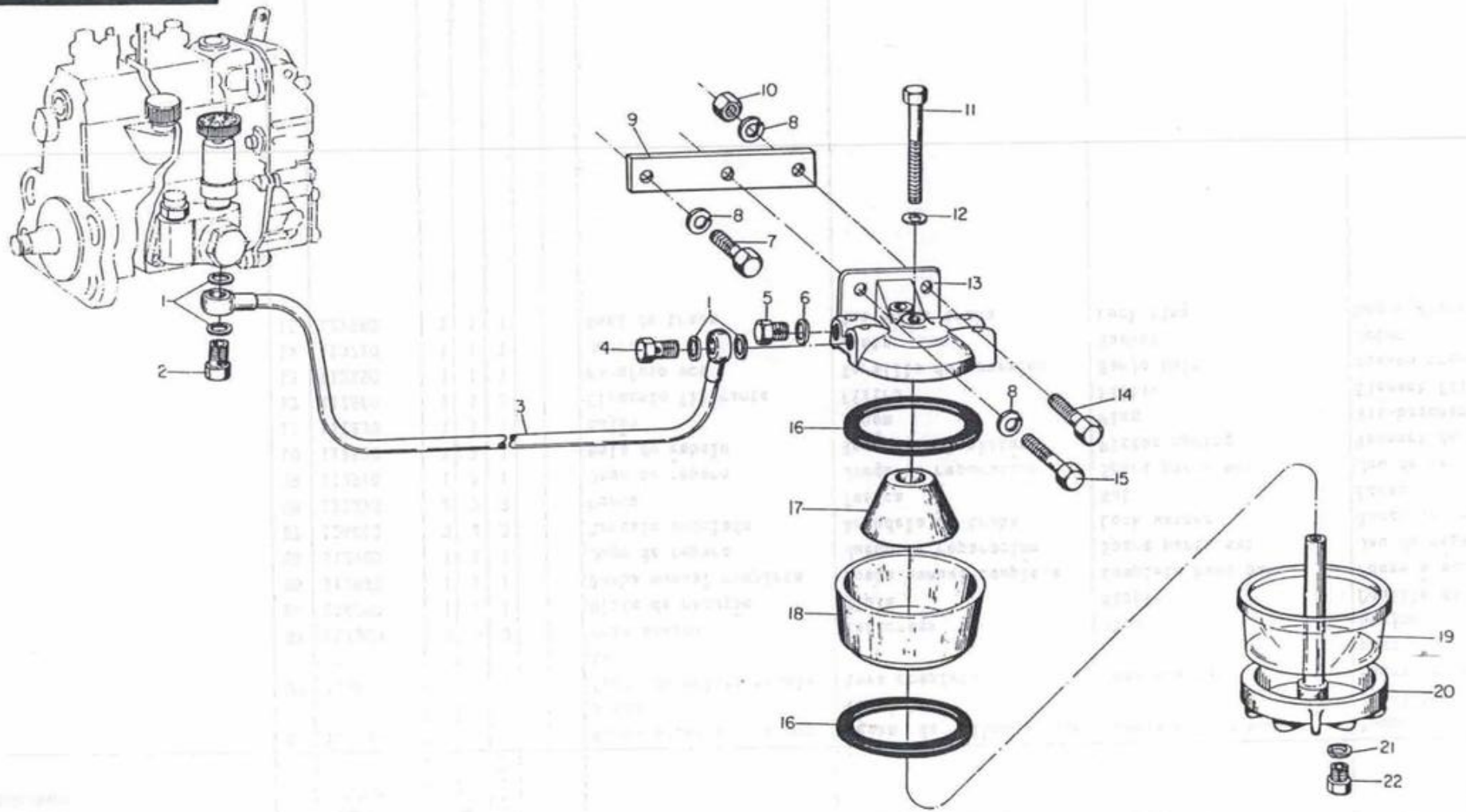
1
2
3
4
5
6
7
8
9
10
11
12
13
14
15
16
17
18
19
20
21
22

Modificação Modificación Modification Modification	Ref.	Código Pieza Part Pièce	Qte Cant. Qty Qte Ref. 128	128 4x4	1484x4Turbo		Ref.	Denominação	Denominación	Description	Désignation
	–	215580	1	1	1		a	Filtro sedimentador	Filtro sedimentador	Sediment filter	Filtre de sédimentation
	01	116310	4	4	4			Arruela de vedação	Arandela de sellamiento	Seal washer	Rondelle étanche
	02	112850	1	1	1			Parafuso de conexão	Tornillo de conexión	Banjo bolt	Boulon de raccordement
	03	196610	1	1	1			Tubo	Tubo	Tube	Tube
	04	589270	1	1	1			Parafuso de conexão	Tornillo de conexión	Banjo bolt	Boulon de raccordement
	05	113000	2	2	2			Bujão	Tapón	Plug	Bouchon
	06	113010	2	2	2			Arruela	Arandela	Washer	Rondelle
	07	HA-9089	1	1	1			Parafuso	Tornillo	Bolt	Boulon
	08	JD-3110	3	3	3			Arruela de pressão	Arandela de presión	Lock washer	Rondelle élastique
	09	261550	1	1	1			Suporte	Soporte	Support	Support
	10	JB-1110	1	1	1			Porca	Tuerca	Nut	Ecrou
	11	112990	1	1	1			Parafuso	Tornillo	Bolt	Boulon
	12	243910	1	1	1			Arruela	Arandela	Washer	Rondelle
	13	112980	1	1	1			Tampa do filtro	Tapa del filtro	Filter cover	Couvercle du filtre
	14	HA-6333	1	1	1			Parafuso	Tornillo	Bolt	Boulon
	15	HA-6334	1	1	1			Parafuso	Tornillo	Bolt	Boulon
	16	243620	2	2	2			Anel de vedação	Anillo de sellamiento	Seal ring	Joint étanche
	17	113020	1	1	1			Elemento sedimentador	Elemento sedimentador	Sediment element	Elément de sédimentation
	18	113030	1	1	1			Corpo do sedimentador	Cuerpo del sedimentador	Sediment body	Corps de sédimentation
	19	80535900	1	1	1			Copo de vidro	Recipiente de vidrio	Bowl	Gobelet en verre
	20	113040	1	1	1			Base com prisioneiro	Base con espárrago	Base with stud	Base avec goujon
	21	113050	1	1	1			Anel de vedação	Anillo de sellamiento	Seal washer	Bague d'étanche
	22	113060	1	1	1			Bujão de dreno	Tapón de dreno	Drain plug	Bouchon de drainage
							a	5,6,11,12,13,16-22			

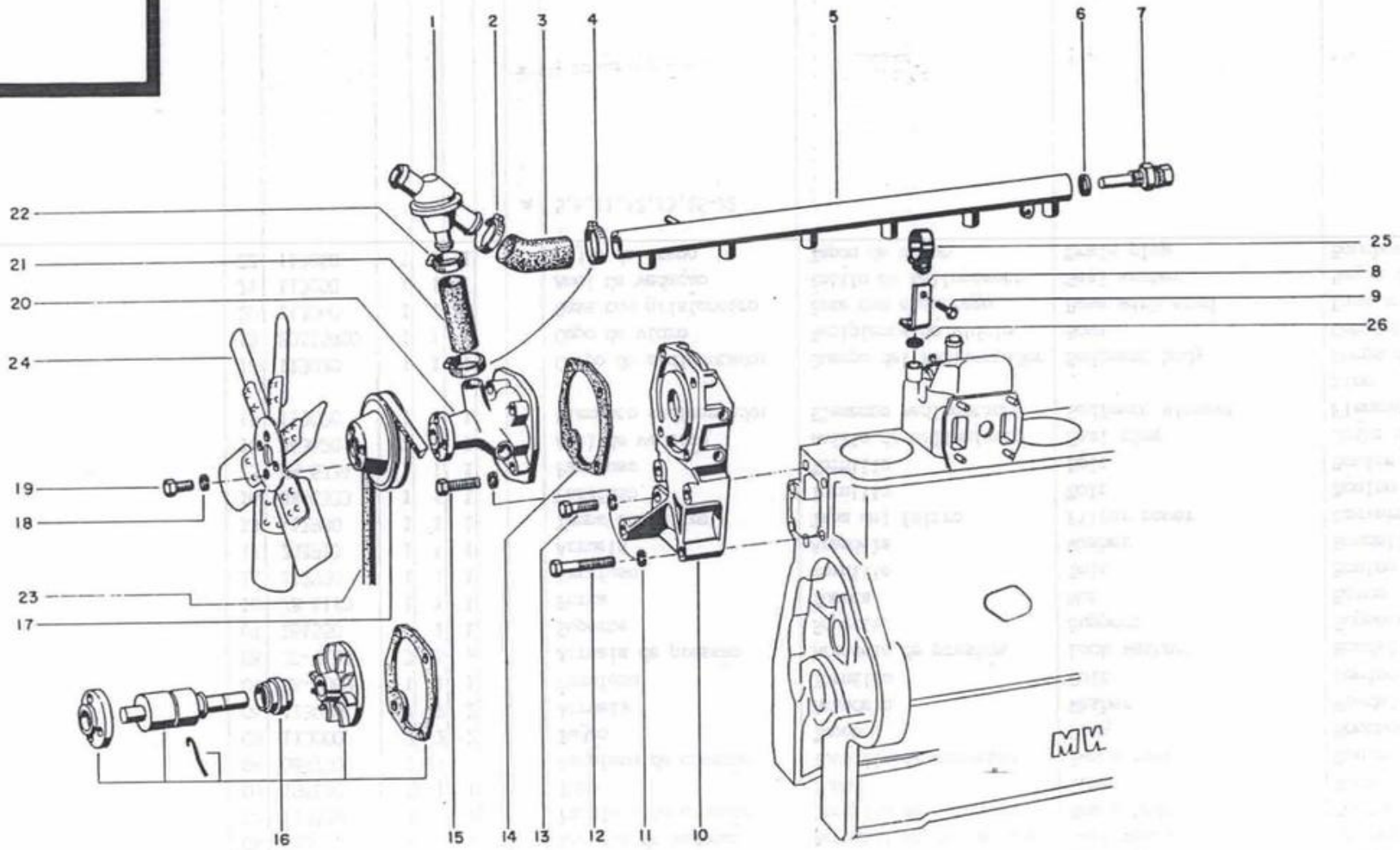
1
2
3
4
5
6
7
22
21
20
24
19
18
23
17
25
8
9
26
16
15
14
13
12
11
10
MH

Modificação Modificación Modification Modification	Ref.	Código Pieza Part Pièce	Qtde. Cant. Qty. Qte. Ref.					Denominação	Denominación	Description	Désignation
			128	128 4x4	148 4x4 Turbo	128 Alcool	Ref.				
	01	114470	1	1	1	1	a	Válvula termostática	Válvula termostática	Thermostat	Soupape thermostatique
	02	114450	1	1	1	1		Braçadeira	Abrazadera	Clamp	Collier
	03	116440	1	1		1		Mangueira	Manguera	Hose	Tuyau
	03a	229350			1			Mangueira	Manguera	Hose	Tuyau
	04	116420	1	1	1	1		Braçadeira	Abrazadera	Clamp	Collier
	05	116410	1	1		1		Tubo de água	Tubo de agua	Water tube	Tube à eau
	05a	136730			1			Tubo de água	Tubo de agua	Water tube	Tube à eau
	06	116310	1	1	1	1		Arruela de vedação	Arandela de sellamiento	Seal washer	Rondelle étanche
	07	118280	1	1	1	1		Indicador de temperatura	Bulbo sensor	Temperature gauge sensor	Indicateur de température
	08	142750	1	1	1	1		Suporte	Soporte	Bracket	Support
	09	117660			1			Parafuso	Tornillo	Bolt	Boulon
	10	134050	1	1	1	1		Peça intermediária	Pieza intermediaria	Pump support	Dispositif intermédiaire
	11	JD-3108	10	10	10	10		Arruela de pressão	Arandela de presión	Lock washer	Rondelle élastique
	12	116390	4	4	4	4		Parafuso	Tornillo	Bolt	Boulon
	13	117190	2	2	2	2		Parafuso	Tornillo	Bolt	Boulon
	14	114390	1	1	1	1		Junta	Junta	Gasket	Joint
	15	117100	4	4	4	4		Parafuso	Tornillo	Bolt	Boulon
	16	114540	1	1	1	1		Jogo de reparo	Juego de reparación	Pump spares set	Jeu de réparation
	17	136740	1	1				Polia	Polea	Pulley	Poulie
	17a	148870			1			Polia	Polea	Pulley	Poulie
	17b	145990				1		Polia	Polea	Pulley	Poulie
	18	JD-3108	4	4	4	4		Arruela de pressão	Arandela de presión	Lock washer	Rondelle élastique
	19	HA-6425	4	4	4	4		Parafuso	Tornillo	Bolt	Boulon
	20	114370	1	1	1	1		Bomba centrífuga	Bomba centrífuga	Water pump	Pompe centrifuge
	21	116450	1	1	1	1		Mangueira	Manguera	Hose	Tuyau
	22	114460	1	1	1	1		Braçadeira	Abrazadera	Clamp	Collier
	23	261560	1	1	1	1		Correia em V	Correa	Belt	Courroie trapézoidale
	24	116460	1	1		1		Ventilador	Ventilador	Fan	Ventilateur
	24a	220700			1			Ventilador	Ventilador	Fan	Ventilateur
	25	114520	1	1		1		Braçadeira	Abrazadera	Clamp	Collier
	26	111020	1	1	1	1		Arruela	Arandela	Washer	Rondelle

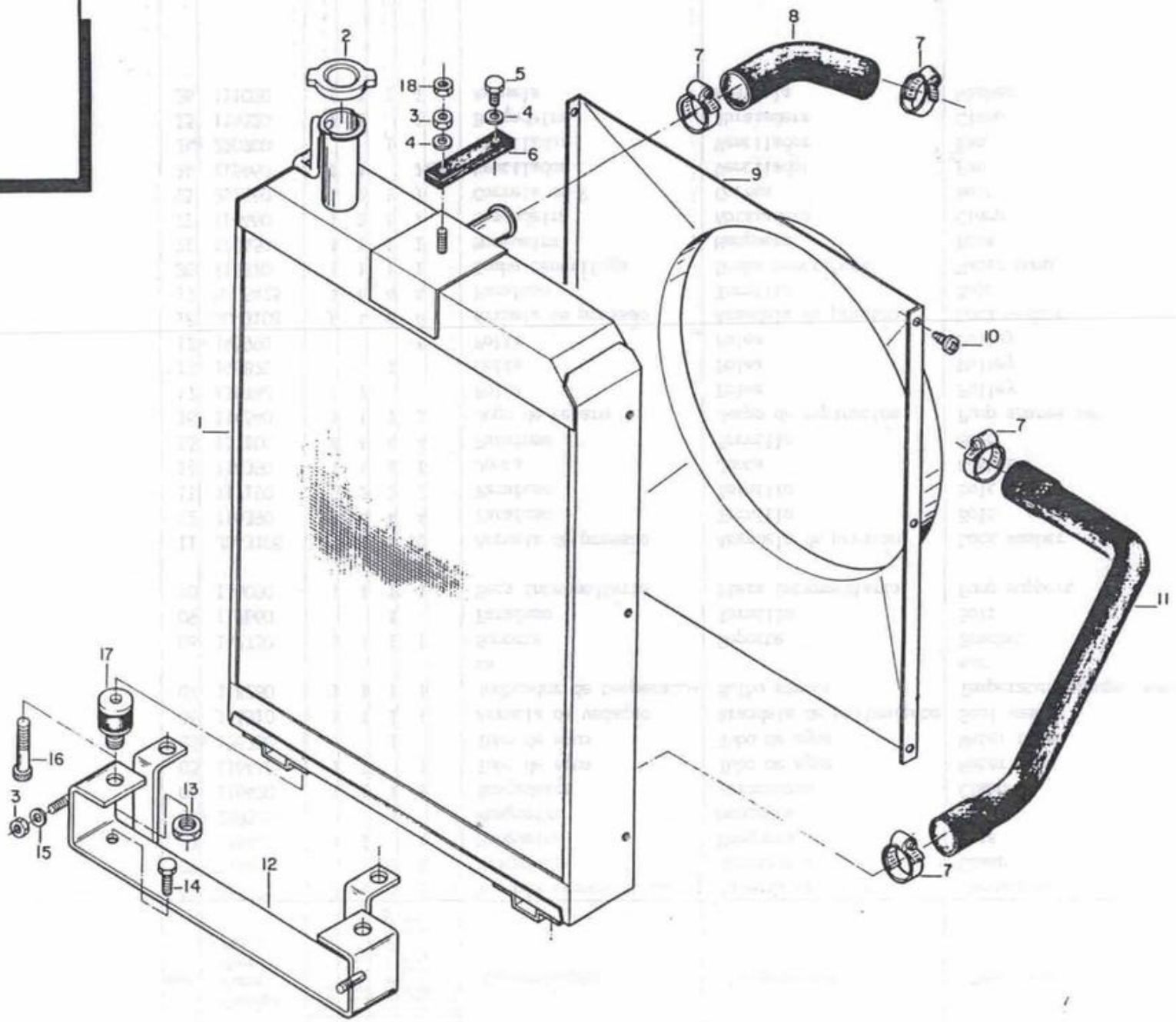
1
2
3
4
5
6
7
8
9
10
11
12
13
14
15
16
17
18

Modificação Modificación Modification Modification	Ref.	Código Pieza Part Pièce	Qtde. 128	Cant. 128 4x4	Qty. 128 Álcool	Qte. 128 4x4 Álcool	Ref.	Denominação	Denominación	Description	Désignation
	-	193100	1	1	1	1	a	Radiador completo	Radiador completo	Complete radiator	Radiateur complet
*	01	222820	1	1	1	1		Radiador - BONGOTTI	Radiador - BONGOTTI	Radiator - BONGOTTI	Radiateur - BONGOTTI
	01a	263120	1	1	1	1		Radiador - RCN	Radiador - RCN	Radiator - RCN	Radiateur - RCN
	02	589360	1	1	1	1		Tampa do radiador	Tapa del radiador	Radiator cap	Couvercle du radiateur
	03	JB-1108	3	3	3	3		Porca M8	Tuerca	Nut	Ecrou
	04	200770	2	2	2	2		Arruela lisa	Arandela plana	Washer	Boulon
	05	HA-6323	1	1	1	1		Parafuso M8x20	Tornillo	Bolt	Boulon
	06	200790	1	1	1	1		Apoio do radiador	Soporte de goma	Rubber support	Appui du radiateur
	07	GP-3923	4	4	4	4		Braçadeira	Abrazadera	Clamp	Collier
	08	221040	1	1	1	1		Mangueira	Manguera	Hose	Tuyau
	09	222830	1	1	1	1		Defletor do ar - BONGOTTI	Deflector del aire - BONGOTTI	Air deflector - BONGOTTI	Déflecteur d'air - BONGOTTI
	09a	263130	1	1	1	1		Defletor do ar - RCN	Deflector del aire-RCN	Air deflector - RCN	Déflecteur d'air - RCN
	10	220910	6	6	6	6		Paraufso	Tornillo	Screw	Vis
	11	221030	1	1	1	1		Mangueira	Manguera	Hose	Tuyau
	12	193261	1	1	1	1		Suporte	Suporte	Support	Support
	13	JB-0967	2	2	2	2		Porca	Tuerca	Nut	Ecrou
	14	HA-9132	2	2	2	2		Parafuso M12x16	Tornillo	Bolt	Boulon
	15	JD-0408	2	2	2	2		Arruela lisa	Arandela plana	Washer	Rondelle
	16	HC-8331	2	2	2	2		Parafuso Allen M8x60	Tornillo Allen	Set screw	Vis Allen
	17	219720	2	2	2	2		Amortecedor	Amortiguador de goma	Shock-absorber rubber	Amortisseur
	18	JB-1208	2	2	2	2		Porca	Tuerca	Nut	Ecrou
							a	1,9,10			

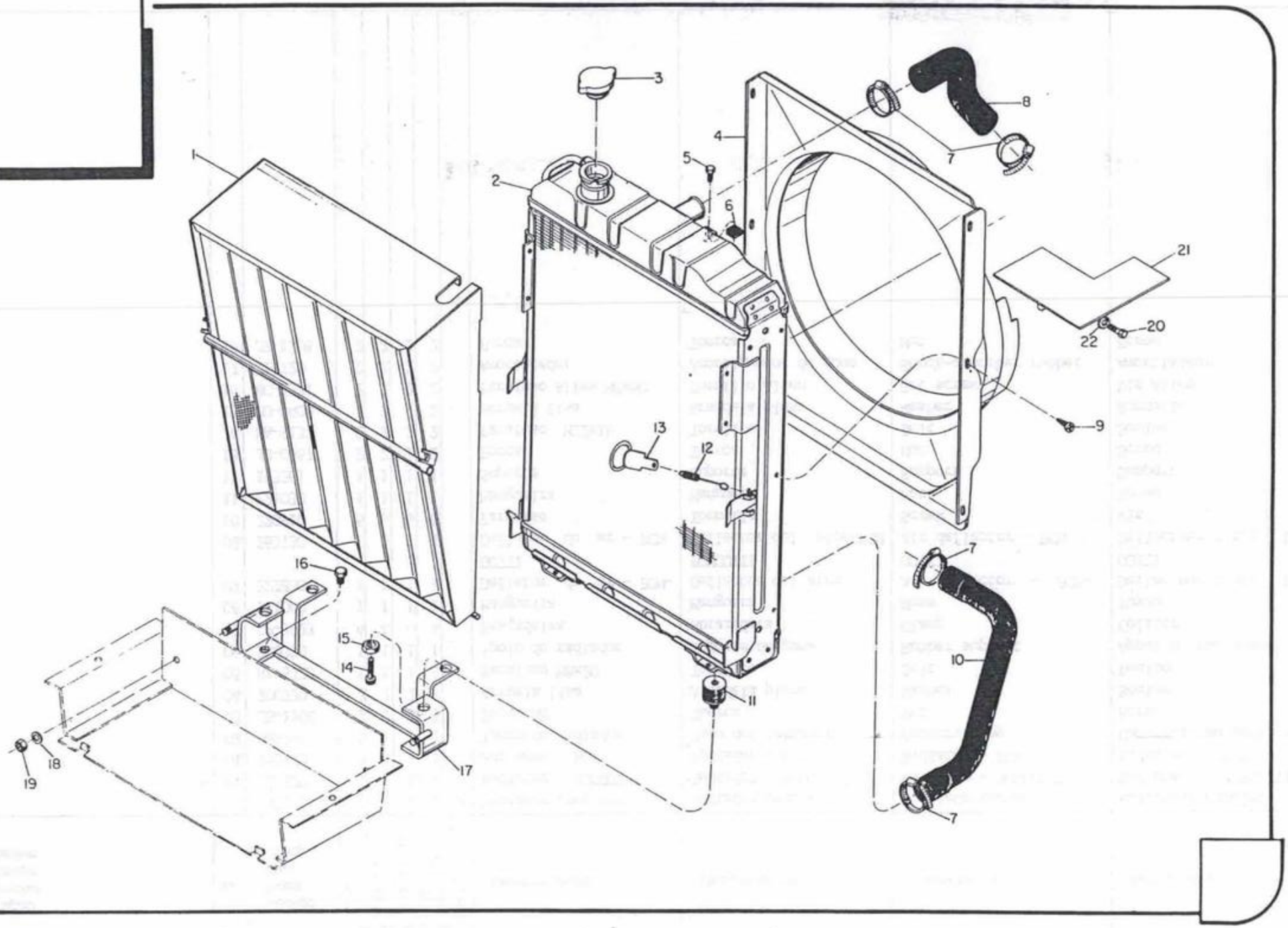
1
2
3
4
5
6
7
8
9
10
11
12
13
14
15
16
17
18
19
20
21
22
7
7

Modificação Modificación Modification Modification	Ref.	Código Pieza Part Pièce	Qde Cant. Qty Qte Ref. 1484x4Turbo	Denominação	Denominación	Description	Désignation
	–	195500	1 a	Radiador completo	Radiador completo	Complete radiator	Radiateur complet
	01	196400	1	Tela do radiador	Red del radiador	Radiator screen	Ecran du radiateur
	02	229050	1	Radiador	Radiador	Radiator	Radiateur
	03	589360	1	Tampa do radiador	Tapa del radiador	Radiator cap	Couvercle du radiateur
	04	229070	1	Defletor de ar	Deflector del aire	Air deflector	Déflecteur d'air
	05	HA-6323	1	Parafuso M8x20	Tornillo	Bolt	Boulon
	06	229760	1	Apoio do radiador	Calzo de goma	Rubber shim	Appui du radiateur
	07	GP-3923	4	Braçadeira	Abrazadera	Clamp	Collier
	08	229350	1	Mangueira	Manguera	Hose	Tuyau
	09	220910	6	Parafuso	Tornillo	Screw	Vis
	10	221030	1	Mangueira	Manguera	Hose	Tuyau
	11	219720	2	Amortecedor	Amortiguador de goma	Shock - Absorber rubber	Amortisseur
	12	588230	2	Mola	Resorte	Spring	Ressort
	13	196510	2	Fecho montado	Sujetador	Fastener	Fermoir assemblé
	14	HC-8331	2	Parafuso M8x60	Tornillo	Set screw	Vis
	15	JB-0967	2	Porca M16	Tuerca	Nut	Ecrou
	16	HA-9132	2	Parafuso M12x1,75	Tornillo	Bolt	Boulon
	17	193261	1	Suporte	Soporte	Support	Support
	18	JD-0408	2	Arruela	Arandela	Washer	Rondelle
	19	JB-1108	2	Porca M8x1,25	Tuerca	Nut	Ecrou
	20	HA-9089	2	Parafuso	Tornillo	Bolt	Boulon
	21	80394400	1	Aparador do ar	Chapa de estancamiento del aire	Stanch air plate	Plaque d'étanchement d' air
	22	JD-3110	2 a	Arruela de pressão	Arandela de presión	Lock washer	Rondelle extensible
			a	2,4 e 9			

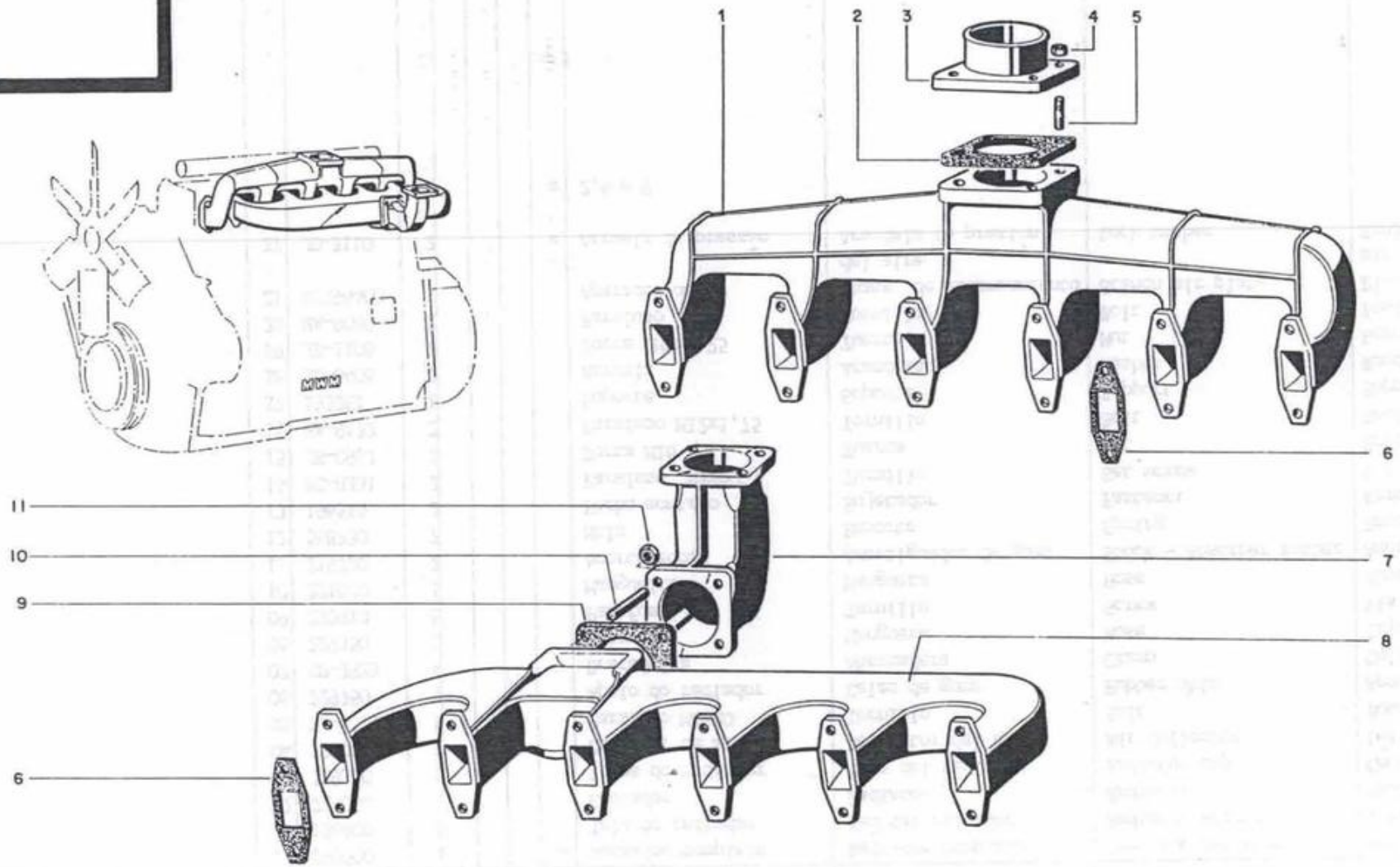
1
2
3
4
5
6
7
8
9
10
11
6

Modificação Modificación Modification Modification	Ref.	Código Pieza Part Pièce	Qtde. Cant. Qty Qte. Ref. 1.28	1.28 4x4	1.28 Álcool	1.28 4x4 Álcool	Ref.	Denominação	Denominación	Description	Désignation
JB6231	01	118290	1	1	1	1		Coletor de admissão	Colector de admisión	Intake manifold	Collecteur d'admission
	02	118310	1	1	1	1		Junta	Junta	Gasket	Joint
	03	118320	1	1	1	1		Flange	Flange	Flange	Flasque
	04	118330	4	4	4	4		Porca	Tuerca	Nut	Ecrou
	05	127750	1	1	1	1		Prisioneiro	Esparrago	Stud	Ecrou
	06	114590	12	12	12	12		Junta	Junta	Gasket	Joint
	07	118340	1	1	1	1		Curva de escape	Curva de salida	Muffler bend	Doude d'échappement
	08	116480	1	1	1	1		Coletor de escape	Colector de salida	Exhaust manifold	Collecteur d'échappement
	09	116510	1	1	1	1		Junta	Junta	Gasket	Joint
	10	116520	4	4	4	4		Prisioneiro	Esparrago	Stud	Goujon
	11	116550	4	4	4	4		Porca	Tuerca	Nut	Ecrou
	12	JB-3212	4	4	4	4		Porca	Tuerca	Nut	Ecrou

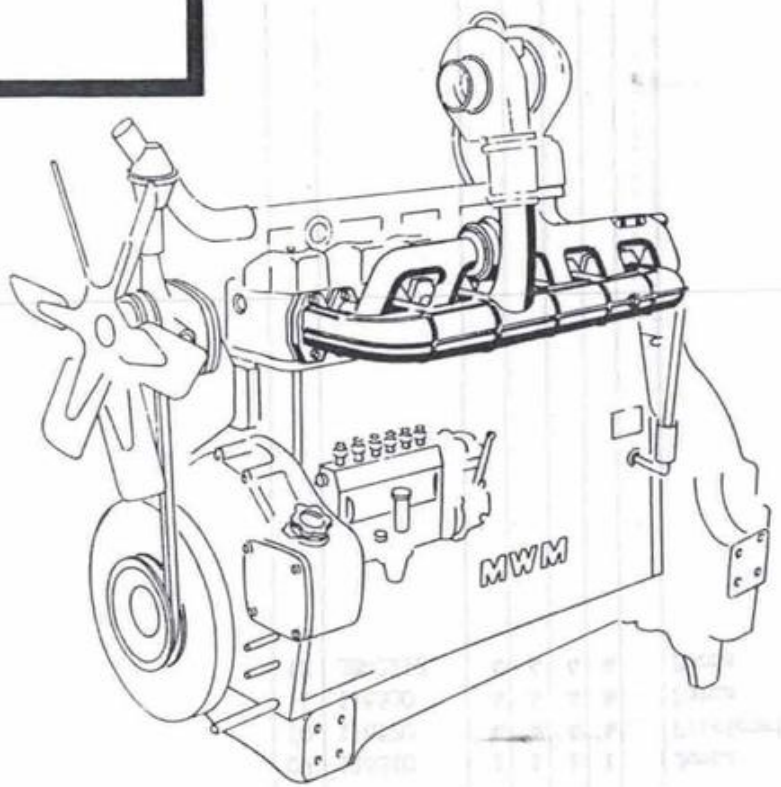
MWM

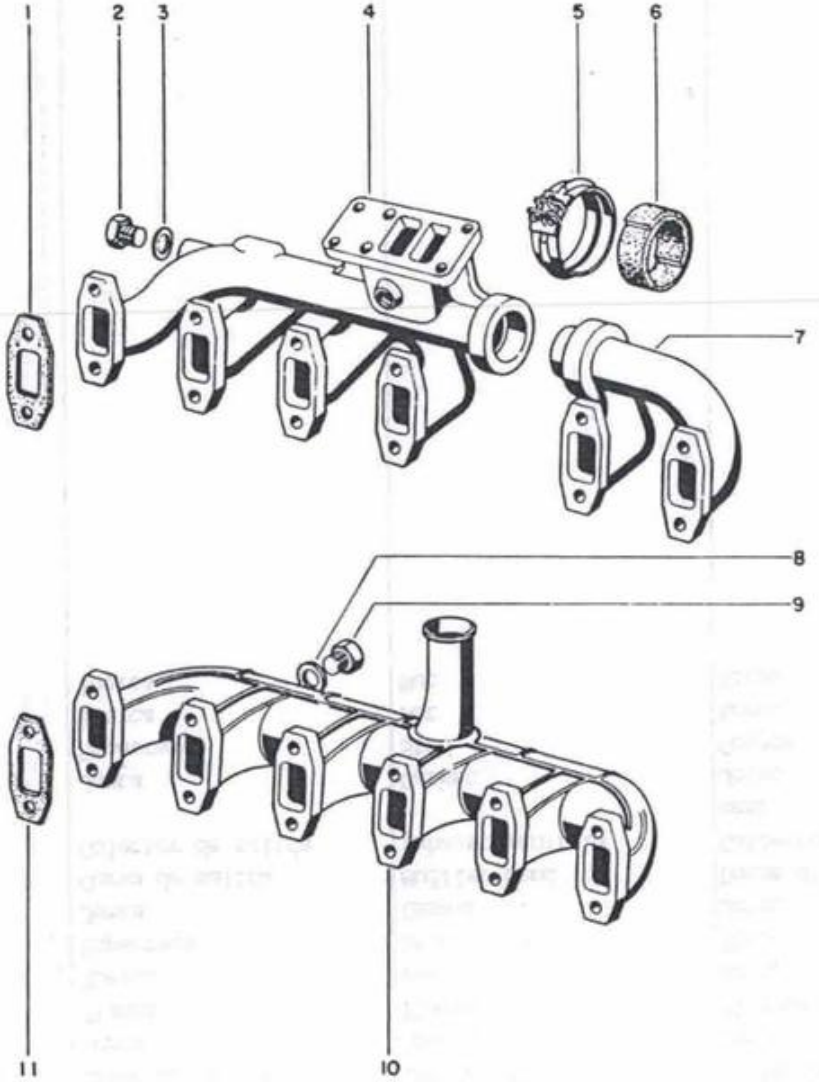
1
2
3
4
5
6
7
8
9
10
11

Modificação Modificación Modification Modification	Ref.	Código Pieza Part Pièce	Qte. Cant. Qty. Qte. Ref.					Denominação	Denominación	Description	Désignation
			1484+Turbo				Ref.				
	01	136750	6					Junta	Junta	Gasket	Joint
	02	111130	3					Bujão	Tapón	Plug	Vis-bouchon
	03	136850	3					Arruela de vedação	Arandela de sellamiento	Seal washer	Rondelle étanche
	04	136890	1					Coletor deescape	Colector de escape	Exhaust manifold	Collecteur d'echappement
	05	136860	1					Braçadeira	Abrazadera	Clamp	Collier
	06	136870	1					Fita de amianto	Fita de amianto	Asbestos ribbon	Ruban en amiante
	07	136900	1					Coletor de escape	Colector de escape	Exhaust manifold	Collecteur d'echappement
	08	KH-3618	1					Arruela de vedação	Arandela de sellamiento	Seal washer	Rondelle étanche
	09	111130	1					Bujão	Tapón	Plug	Vis-bouchon
	10	136880	1					Coletor de admissão	Colector de admisión	Intake manifold	Collecteur d'admission
	11	114590	6					Junta	Junta	Gasket	Joint

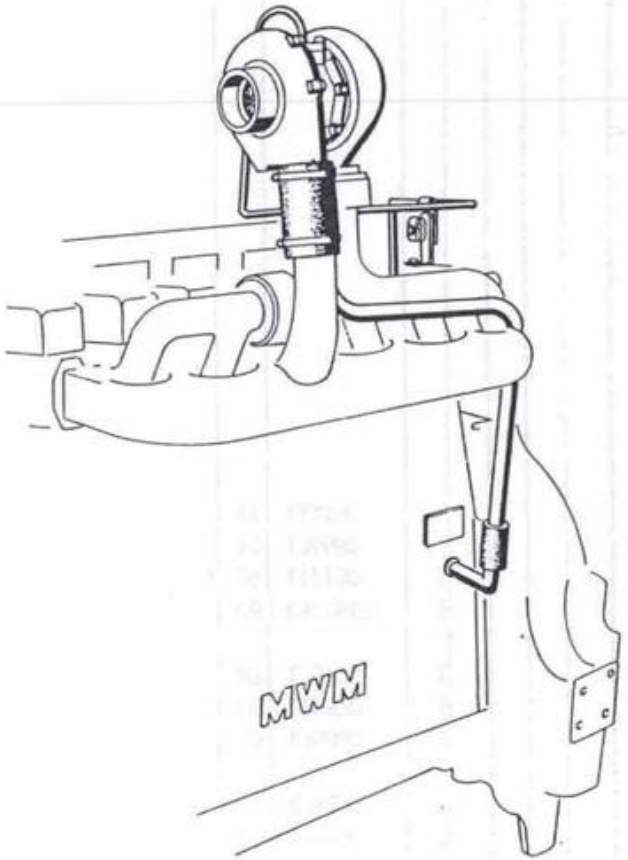
MWM

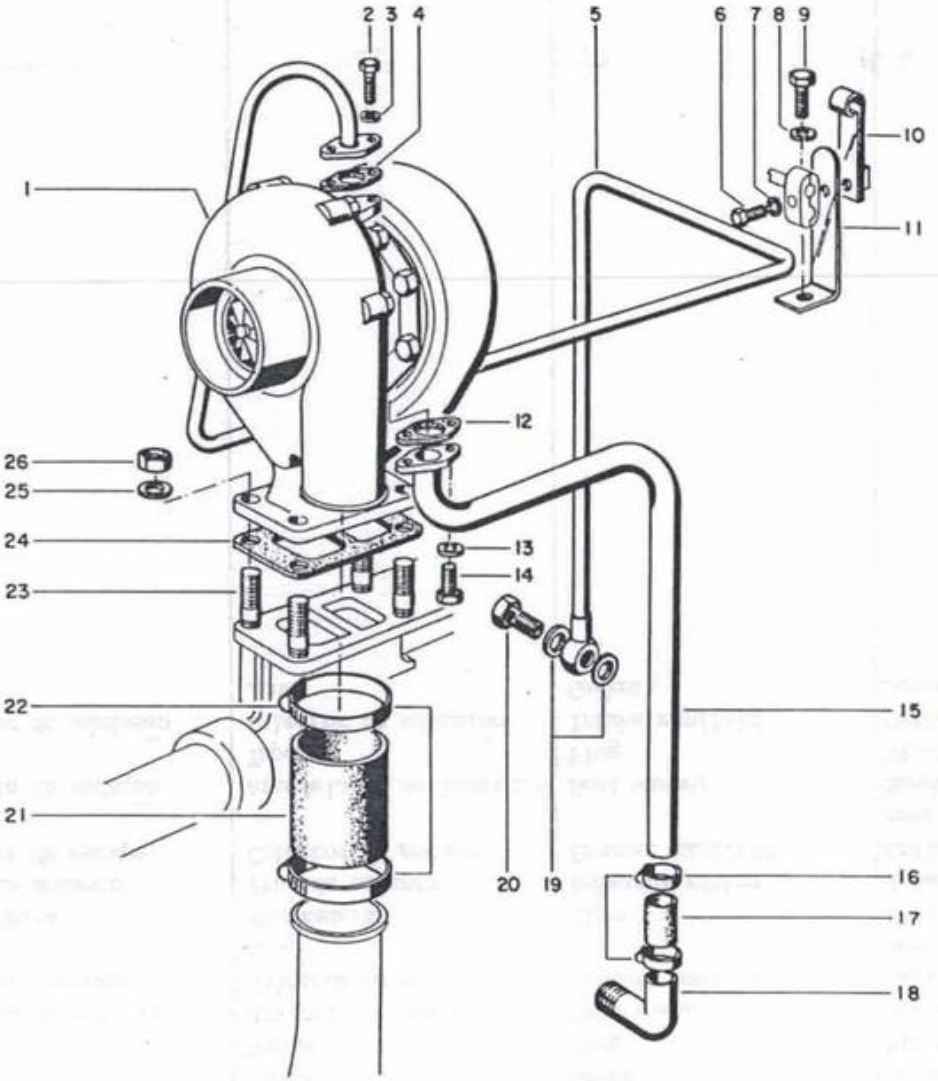
1
2
3
4
5
6
7
8
9
10
11
12
13
14
15
16
17
18
19
20
21
22
23
24
25
26

Modificação Modificación Modification Modification	Ref.	Código Pieza Part Pièce	Ord. 1484 x4 turbo	Conc.	Qty.	Ore.	Ref.	Denominação	Denominación	Description	Désignation
	01	146160	1					Turboalimentador completo	Turboalimentador completo	Complete turbocharge	Turboalimentateur complet
	02	111540	2					Parafuso	Tornillo	Bolt	Boulon
	03	JD-3108	2					Arruela de pressão	Arandela de presión	Lock washer	Rondelle élastique
	04	136960	1					Junta	Junta	Gasket	Joint
	05	141290	1					Tubo de entrada de óleo	Tubo de entrada del aceite	Oil pipe	Tube d'entrée d'huile
	06	HA-6323	1					Parafuso	Tornillo	Bolt	Boulon
	07	JD-3108	1					Arruela de pressão	Arandela de presión	Lock washer	Rondelle élastique
	08	JD-3110	1					Arruela de pressão	Arandela de presión	Lock washer	Rondelle élastique
	09	114230	1					Parafuso	Tornillo	Bolt	Boulon
	10	136940	1					Braçadeira	Abrazadera	Clamp	Attache
	11	141310	1					Suporte	Soporte	Bracket	Support
	12	136920	1					Junta	Junta	Gasket	Joint
	13	JD-3108	2					Arruela de pressão	Arandela de presión	Lock washer	Rondelle élastique
	14	111540	2					Parafuso	Tornillo	Bolt	Boulon
	15	141300	1					Tubo de retorno	Tubo de retorno	Return pipe	Tube de retour
	16	112560	2					Braçadeira	Abrazadera	Clamp	Collier
	17	136980	1					Mangueira	Manguera	Hose	Tuyau
	18	136990	1					Conexão	Conexión	Connection	Raccord
	19	137000	2					Arruela de vedação	Arandela de sellamiento	Seal washer	Rondelle étanche
	20	132560	1					Parafuso de conexão	Tornillo de conexión	Banjo bolt	Boulon de raccordement
	21	140670	1					Mangueira	Manguera	Hose	Tuyau
	22	137030	2					Braçadeira	Abrazadera	Clamp	Collier
	23	137040	4					Prisioneiro	Esparrago	Stud	Goujon
	24	137050	1					Junta	Junta	Gasket	Joint
	25	116940	4					Arruela	Arandela	Washer	Rondelle
	26	136370	4					Porca midgrip	Tuerca	Nut	Ecrou

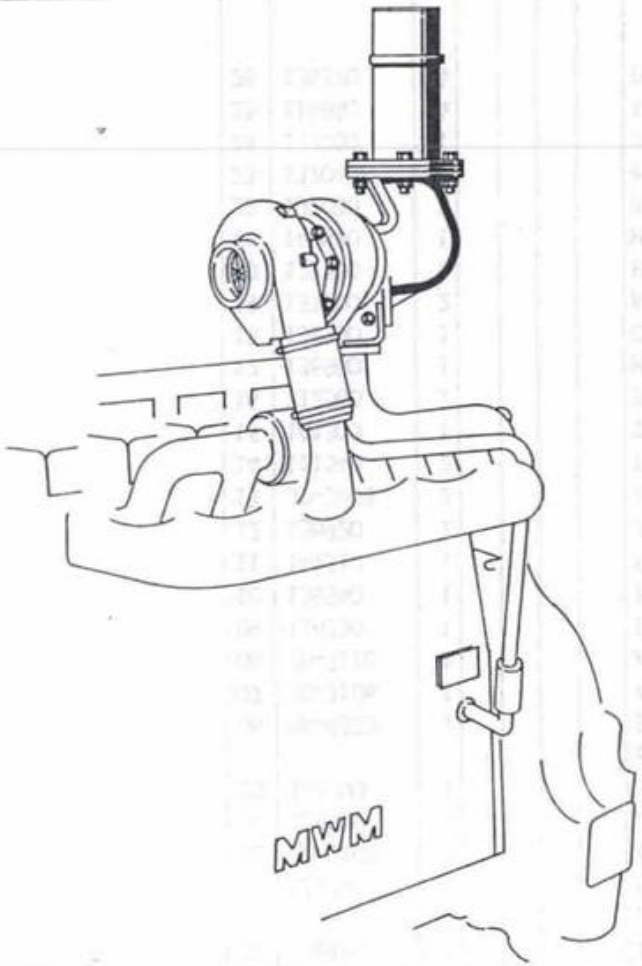
MWM

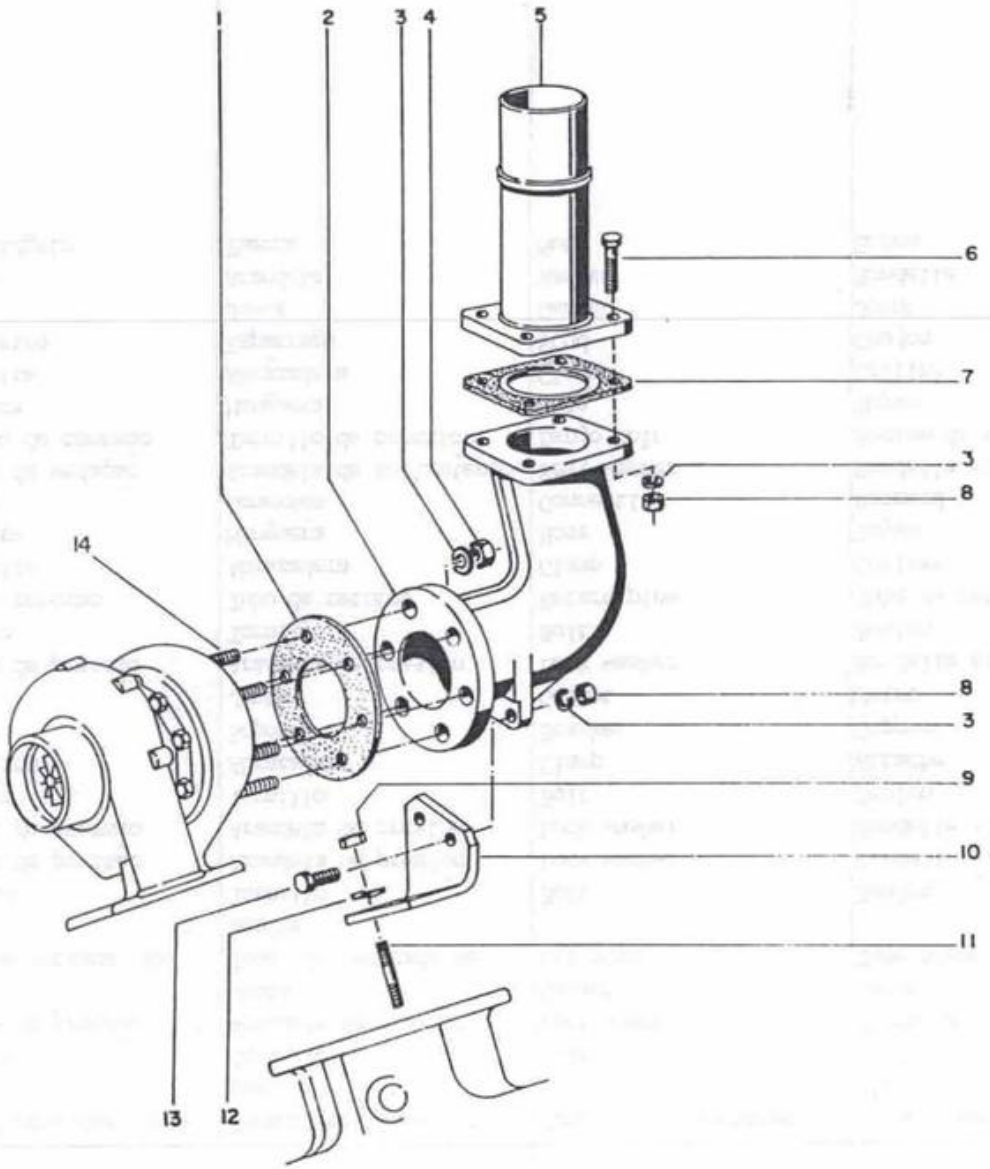
1
2
3
4
5
6
7
3
8
14
8
3
9
10
11
13
12

Modificação Modificación Modification Modification	Ref.	Código Pieza Part Pièce	Ord. Conf. Qty. Ctle. Ref.					Denominação	Denominación	Description	Désignation
			1484x4 Turbo				Ref.				
	01	137070	1					Junta	Junta	Gasket	Joint
	02	137100	1					Curva de escape	Curva de escape	Exhaust bend	Coude d'echappement
	03	JD-3108	12					Arruela de pressão	Arandela de presión	Lock washer	Rondelle élastique
	04	118330	6					Porca	Tuerca	Nut	Ecrou
	05	137080	1					Segmento da curva	Extensión de la curva	Bend extension	Tronçon du coude
	06	117100	4					Parafuso	Tornillo	Bolt	Boulon
	07	137110	1					Junta	Junta	Gasket	Joint
	08	JB-1108	6					Porca	Tuerca	Nut	Ecrou
	09	JB-3110	2					Porca	Tuerca	Nut	Ecrou
	10	137120	1					Suporte	Soporte	Bracket	Support
	11	112520	2					Prisioneiro	Esparrago	Stud	Goujon
	12	JD-3110	2					Arruela de pressão	Arandela de presión	Lock washer	Rondelle élastique
	13	HA-6425	2					Parafuso	Tornillo	Bolt	Boulon
	14	129740	6					Prisioneiro	Esparrago	Stud	Goujon

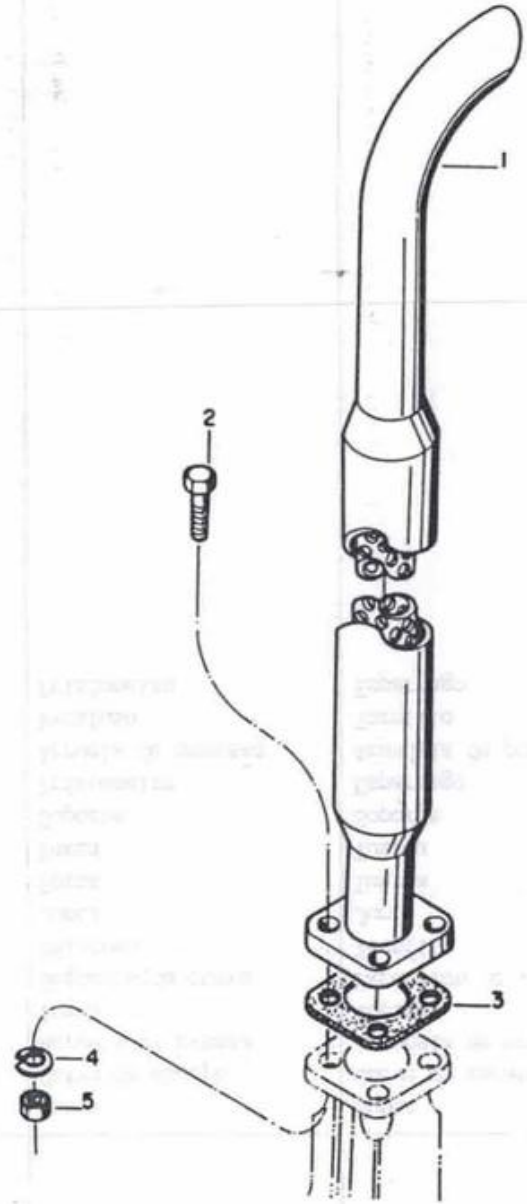
1
2
3
4
5

Modificação Modificación Modification Modification	Ref.	Código Pieza Part Pièce	Qtde 128	Cant. 128 4x4	Qty. 128 Álcool	Qte 128 4x4 Álcool	Ref. Ref.	Denominação	Denominación	Description	Désignation
	01	193741	1	1	1	1		Silencioso	Escape	Muffer	Silencieux
	02	HA-8336	4	4	4	4		Parafuso M10x1,5x50	Tornillo	Bolt	Boulon
	03	168610	1	1	1	1		Junta	Junta	Gasket	Joint
	04	JD-3110	4	4	4	4		Arruela de pressão	Aradela de presión	Lock washer	Rondelle élastique
	05	168620	4	4	4	4		Porca M10x1,5	Tuerca	Nut	Ecrou

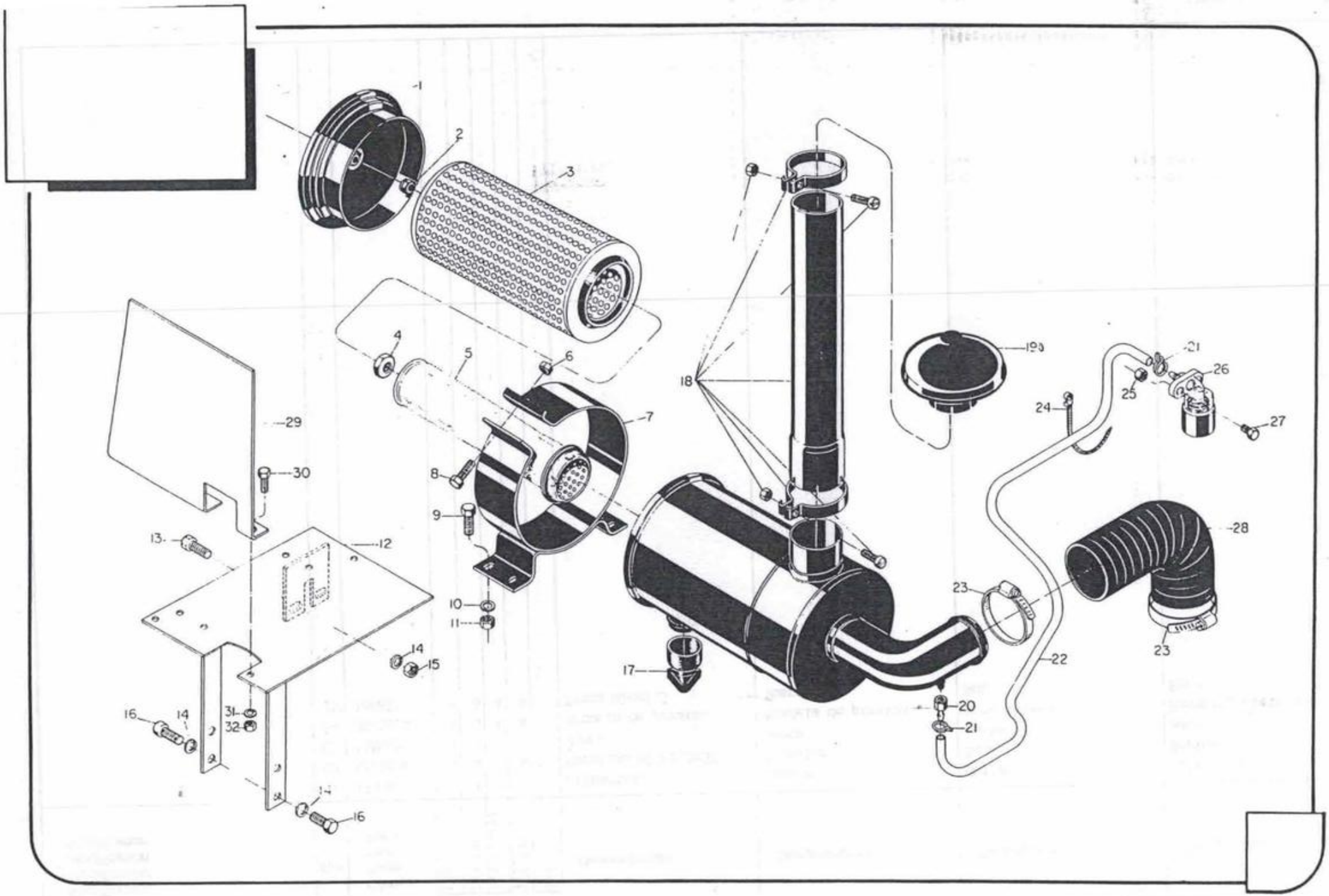
1
2
3
4
5
6
7
8
9
10
11
12
13
14
15
16
17
18
19
20
21
22
23
24
25
26
27
28
29
30
31
32

Modificação Modificación Modification Modification	Ref.	Código Pieza Part Pièce	Qde. Cant. Qty. Qte. Ref. 128	128 4x4			Ref.	Denominação	Denominación	Description	Désignation
	-	80044100	1	1			a	Filtro do ar	Filtro del aire	Air filtre	Filter à air
	01	80061300	1	1				Fundo completo	Tapa completa	Complete cover	Couvercle complet
	02	80060900	1	1				Porca	Tuerca	Nut	Ecrou
	03	80061800	1	1				Elemento filtrante	Elemento filtrante	Filter element	Elément filtrant
	04	80061000	1	1				POrca	Tuerca	Nut	Ecrou
	05	80062100	1	1				Elemento de segurança	Elemento de seguridad	Safety element	Elément de sureté
	06	80304100	2	2				Porca	Tuerca	Nut	Ecrou
	07	80061400	1	1				Predendor completo	Abrazadera completa	Complete clamp	Attache complet
	08	80304000	2	2				Parafuso	Tornillo	Bolt	Boulon
	09	HA-9235	4	4				Parafuso	Tornillo	Bolt	BOulon
	10	JD-3110	4	4				Arruela de pressão	Arandela de presión	Lock washer	Rondelle élastique
	11	JB-1110	4	4				Porca	Tuerca	Nut	Ecrou
	12	80342000	1	1				Suporte	Soporte	Support	Support
	13	HA-6333	2	2				Parafuso	Tornillo	Bolt	Boulon
	14	JD-3110	2	2				Arruela de pressão	Arandela de presión	Lock washer	Rondelle élastique
	15	JB-1110	2	2				Porca	Tuerca	Not	Ecrou
	16	HA-6334	4	4				Parafuso	Tornillo	Bolt	Boulon
	17	80306200	1	1				Válvula	Válvula	Volve	Soupape
	18	80306400	1	1				Tubo completo	Tubo completo	Complete tube	Tube complet
	19	80061700	1	1				Protetor	Tapa superior	Water cap	Couvercle
	20	243120	1	1				Niple	Conexión	Connection nipple	Raccord
	21	224800	2	2				Braçadeira	Abrazadera	Clamp	Collier
	22	222490	1	1				Manguera plástica	Manguera plástica	Plastic hose	Tuyau plastigue
	23	GP-3933	2	2				Braçadeira	Abrazadera	Clamp	Collier
	24	243020	1	1				Braçadeira	Abrazadera	Clamp	Collière
	25	JB-1106	2	2				Porca	Tuerca	Nut	Ecrou
	26	194010	1	1				Indicador de restrição	Indicador de restricción	Restriction indicator	Indicateur d' alerte
	27	HA-6313	2	2				Parafuso	Tornillo	Bolt	Boulon
	28	225000	1	1				Mangueira	Manguera	Hose	Tuyau
	29	80341900	1	1				Placa	Chapa	Plate	Plaque
	30	HA-6322	2	2				Parafuso	Tornillo	Bolt	Boulon
	31	JD-3108	2	2				Arruela de pressão	Arandela de presión	Lock washer	Rondelle extensible
	32	JB-1108	2	2				Porca	Tuerca	Nut	Ecrou
							a	1-8,17-20			

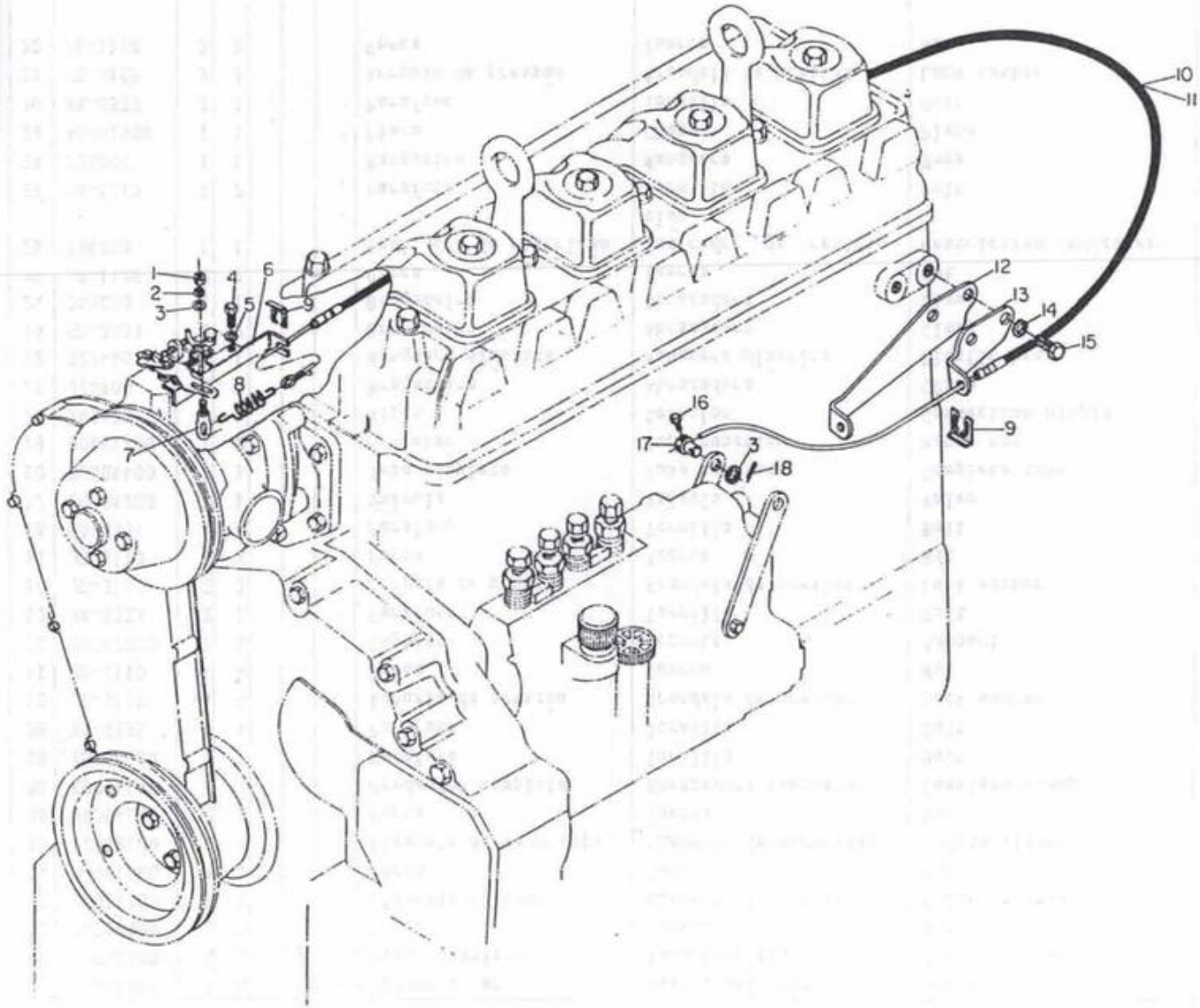
1
2
3
4
5
6
7
8
9
10
11
12
13
14
15
16
17
3
18
9

Modificação Modificación Modification Modification	Ref.	Código Pieza Part Pièce	Qde. Cant. Qty. Qte. Ref.					Denominação	Denominación	Description	Désignation
			128 Álcool	128 Alcool			Ref.				
	01	123130	1	1				Porca	Tuerca	Nut	Ecrou
	02	135420	1	1				Arruela de pressão	Arandela de presión	Lock washer	Rondelle extensible
	03	141980	2	2				Arruela	Arandela	Washer	Rondelle
	04	148650	2	2				Parafuso	Tornillo	Bolt	Boulon
	05	117480	2	2				Arruela de pressão	Arandela de presión	Lock washer	Rondelle extensible
	06	148620	1	1				Suporte	Soporte	Support	Support
	07	148660	1	1				Pino	Perno	Pin	Goupille
	08	120740	1	1				Mola	Resorte	Spring	Ressort
	09	148680	2	2				Chapa de segurança	Chapa de seguridad	Lock plate	Plaque de sureté
	11	148610	1	1				Cabo de comando	Cable de comando	Control cable	Câble de commande
	12	148640	1	1				Suporte	Soporte	Support	Support
	14	JD-3110	2	2				Arruela de pressão	Arandela de presión	Lock washer	Rondelle élastique
	15	114230	2	2				Parafuso	Tornillo	Bolt	Boulon
	16	148680	1	1				Parafuso	Tornillo	Bolt	Boulon
	17	148670	1	1				Pino	Perno	Pin	Goupille
	18	142000	1	1				Cupilha	Perno abierto	Split pin	Goupille

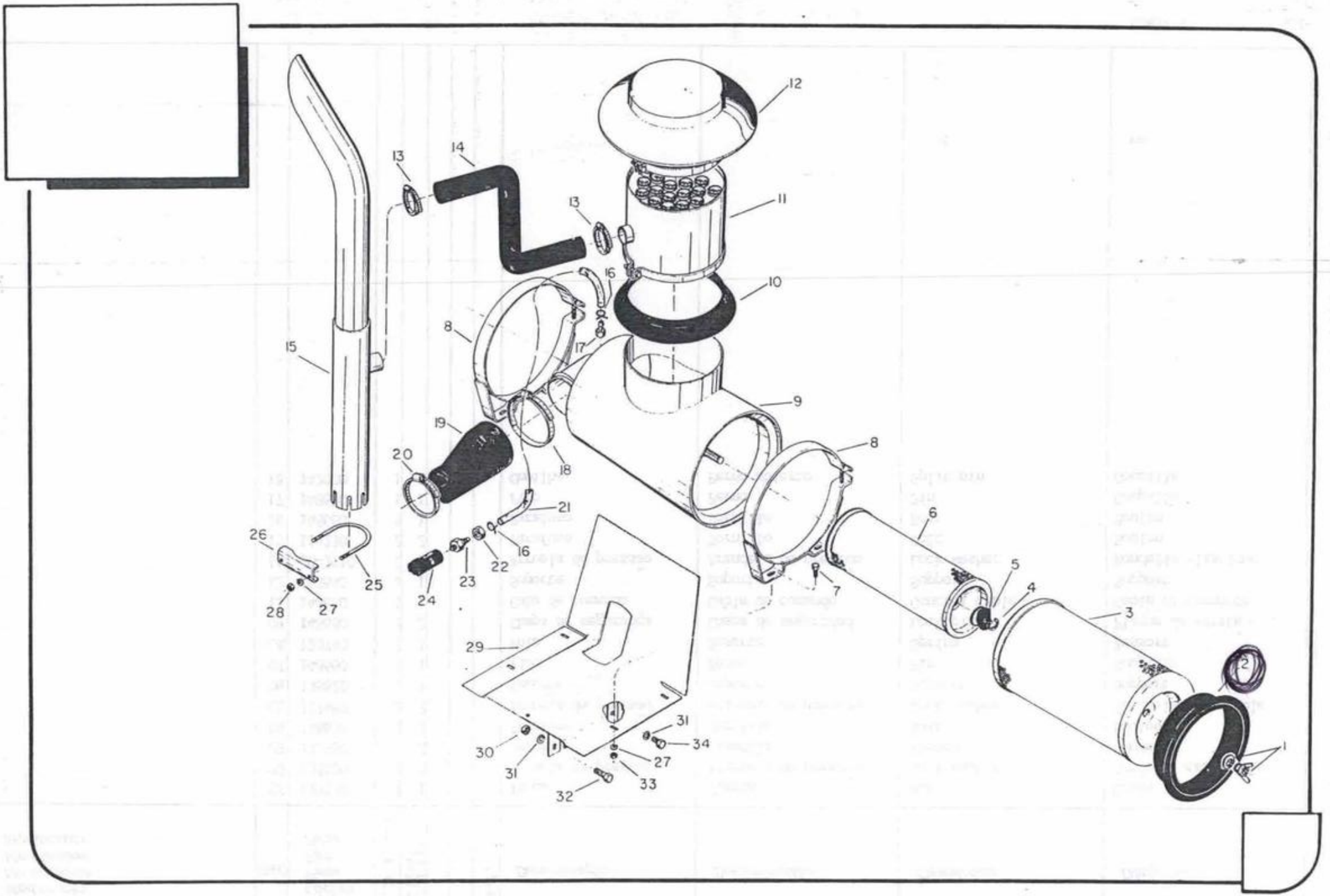
12
13
14
13
11
16
10
8
17
15
9
19
8
20
18
21
6
26
16
22
23
25
5
4
7
24
3
28
27
29
2
31
30
34
27
31
33
1
32

Modificação Modificación Modification Modification	Ref.	Código Pieza Part Pièce	Ordr. Cant. Qty Qte Ref 1484x4Turbo				Ref.	Denominação	Denominación	Description	Désignation
	–	196140	1				a	Filtro do ar	Filtro del aire	Air filter	Filtre à air
	01	261850	1					Porca borboleta	Tuerca mariposa	Wing nut	Ecrou papillon
	02	261870	1					Graxeta	Anillo de sellamiento	Gasket	Garniture étanche
	03	260340	1					Elemento filtrante –	Elemento filtrante	Filter element	Element filtrant
	04	261860	1					Anel elástico	Anillo de traba	Lock washer	Bague élastique
	05	261840	1					Indicador de troca	Indicador de troca	Safety signal	Indicateur de remplacement
	06	260350	1					Elemento filtrante	Elemento filtrante	Filter element	Elément filtrant
	07	HA-6323	4					Parafuso M8x1,25x20	Tornillo	Bolt	Boulon
	08	261830	2					Cinta	Abrazadera	Clamp	Collier
	09	261820	1					Corpo	Carcasa	Filter housing	Corps
	10	228290	1					Guarnição de borracha	Protección de goma	Rubber protective	Garniture en Caoutchouc
	11	261810	1					Pré-filtro	Prefiltro	Pre-filter	Préfiltre
	12	261800	1					Chapéu	Tapa superior	Air stack cap	Couvercle
	13	GP-3940	2					Braçadeira	Abrazadera	Clamp	Collier
	14	229840	1					Mangueira	Manguera	House	Tuyau
	15	195340	1					Silencioso	Escape	Muffler	Silencieux
	16	224800	2					Braçadeira	Abrazadera	Clamp	Collier
	17	229830	1					Niple	Conexión	Connection nipple	Raccord
	18	261580	1					Braçadeira	Abrazadera	Clamp	Collier
	19	229810	1					Mangueira	Manguera	Hose	Toyau
	20	GP-3934	1					Braçadeira	Abrazadera	Clamp	Collier
	21	229490	1					Tupo plástico	Manguera plástica	Plastic hose	Tube plastique
	22	JB-1216	1					Porca M16	Tuerca	Nut	Ecrou
	23	227290	1					Conexão	Conexión	Connection	Raccord
	24	229820	1					Indicador de restrição	Indicador de restricción	Restriction indicator	Indicateur d'alerte
	–	196350	1				b	Braçadeira completa	Abrazadera completa	Complete clamp	Colier complet
	25	260490	1					Braçadeira	Abrazadera	Clamp	Collier
	26	260480	1					Suporte	Soporte	Bracket	Support
	27	JD-3108	2					Arruela de pressão	Arandela de presión	Lock washer	Rondelle élastique
	28	260500	2					Porca	Tuerca	Nut	Ecrou
	29	196130	1					Suporte do filtro de ar	Soporte del filtro del aire	Air filter support	Support du filtre à air
	30	JB-1110	2					Porca M10	Tuerca	Nut	Ecrou
	31	JD-3110	2					Arruela de pressão	Arandela de presión	Lock washer	Rondelle élastique
	32	HA-6333	2					Parafuso M10x1,5x25	Tornillo	Bolt	Ecrou

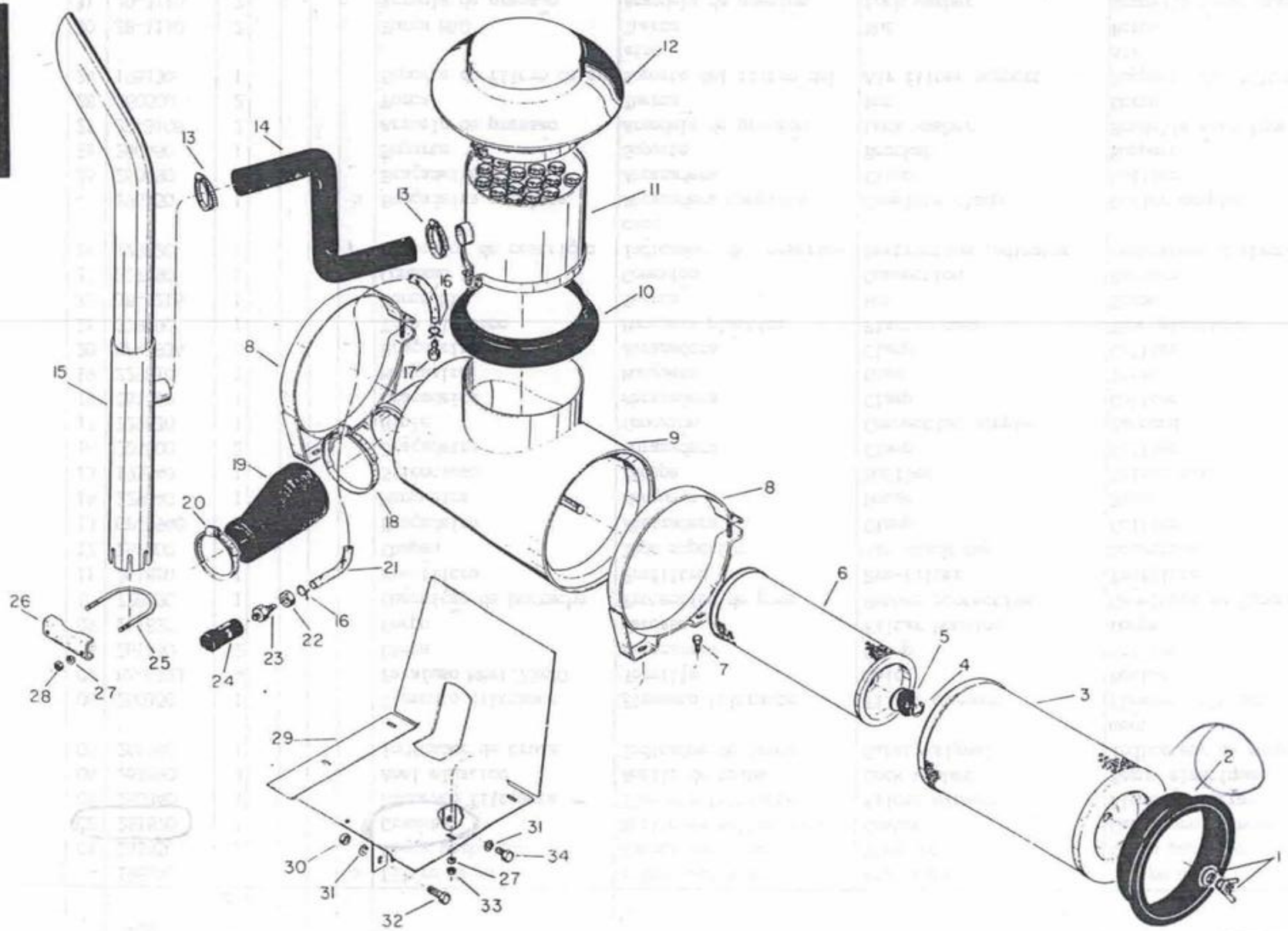
12
13
14
13
11
16
10
8
17
15
9
19
8
20
18
21
6
26
16
22
5
25
23
7
4
24
3
28
27
29
2
31
30
34
27
31
33
32
1

Modificação Modificación Modification Modification	Ref.	Código Pieza Part Pièce	Qte Cant. Qty Qte. Ref.					Denominação	Denominación	Description	Désignation
			1484x4Turbo				Ref.				
	33	JB-1108	4					Pora M8	Tuerca	Nut	Ecrou
	34	HA-9089	1					Parafuso M10x20	Tornillo	Bolt	Boulon
	-	260550	1					Decalque	Adhesivo	Adhesive	Calque
								a = 1-6,8,9,11,12	b = 25-28		

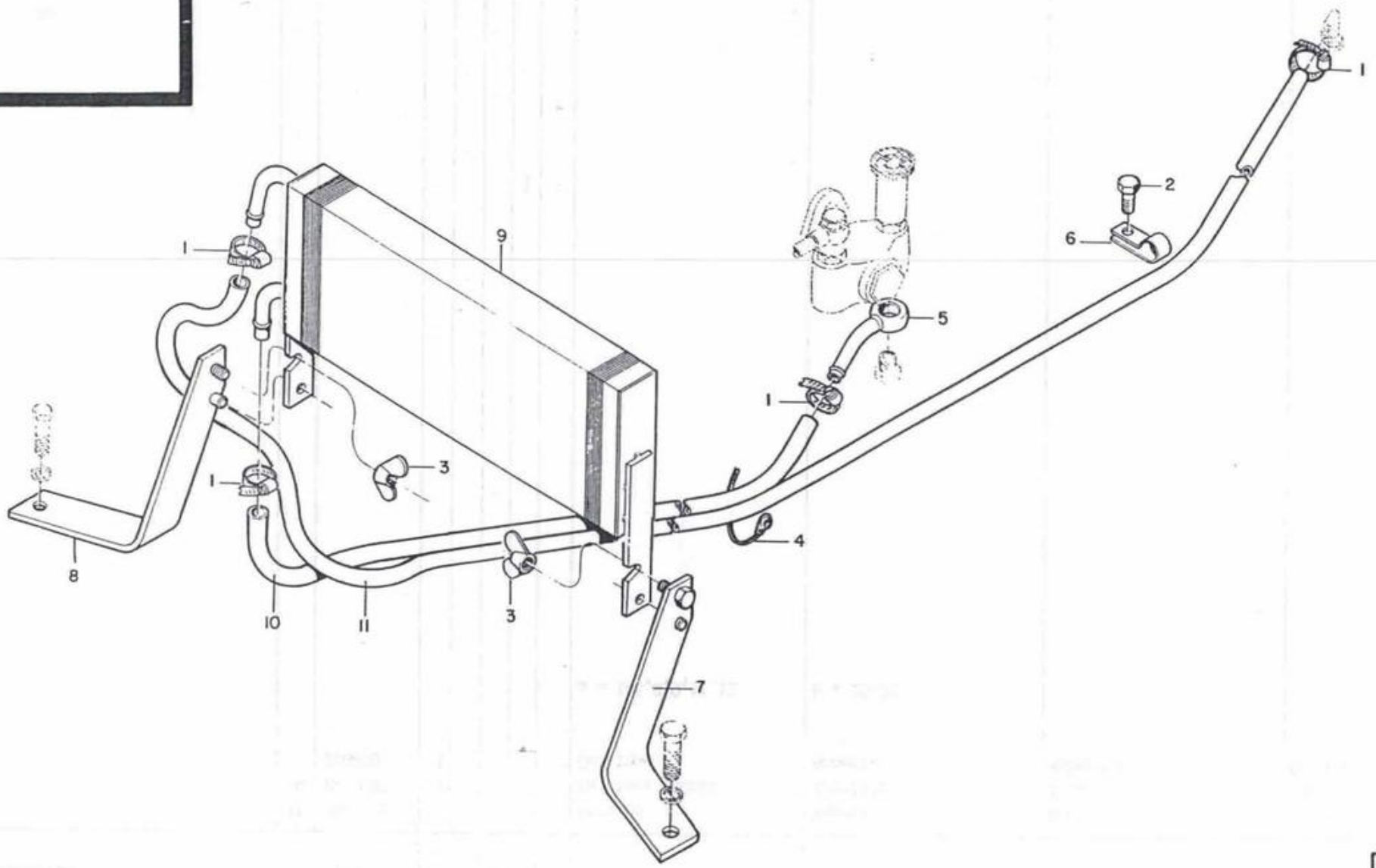
1
2
6
5
1
9
1
3
4
8
10
11
3
7

Modificação Modificación Modification Modification	Ref.	Código Pieza Part Pièce	Qde. 1.28 Álcool	Cant. 1.28 4x4 Alcool	Qty.	Qte.	Ref.	Denominação	Denominación	Description	Désignation
	–	80125300	1	1			a	Radiador do álcool montado	Radiador del alcohol montado	Alcohol radiator	Radiateur du alcool assemblé
	01	GP-3932	4	4				Braçadeira	Abrazadera	Clamp	Collier
	02	HA-9122	1	1				Parafuso	Tornillo	Bolt	Boulon
	03	JC-1608	2	2				Porca borboleta	Tuerca mariposa	Wing nut	Ecrou crénelé
	04	243020	1	1				Braçadeira	Abrazadera	Clamp	Collier
	05	80126000	1	1				Conexão	Conexión	Connection	Raccord
	06	80166800	1	1				Braçadeira	Abrazadera	Clamp	Collier
	07	80178200	1	1				Suporte equerdo	Soporte izquierdo	Left support	Support gauche
	08	80178400	1	1				Suporte direito	Soporte derecho	Right support	Support droit
	09	80189000	1	1				Radiador do álcool	Radiador del alcohol	Alcohol radiator	Radiateur du alccol
	10	80120500	1	1				Mangueira	Manguera	Hose	Tuyau
	11	80120600	1	1				Mangueira	Manguera	Hose	Tuyau
							a	1-18			

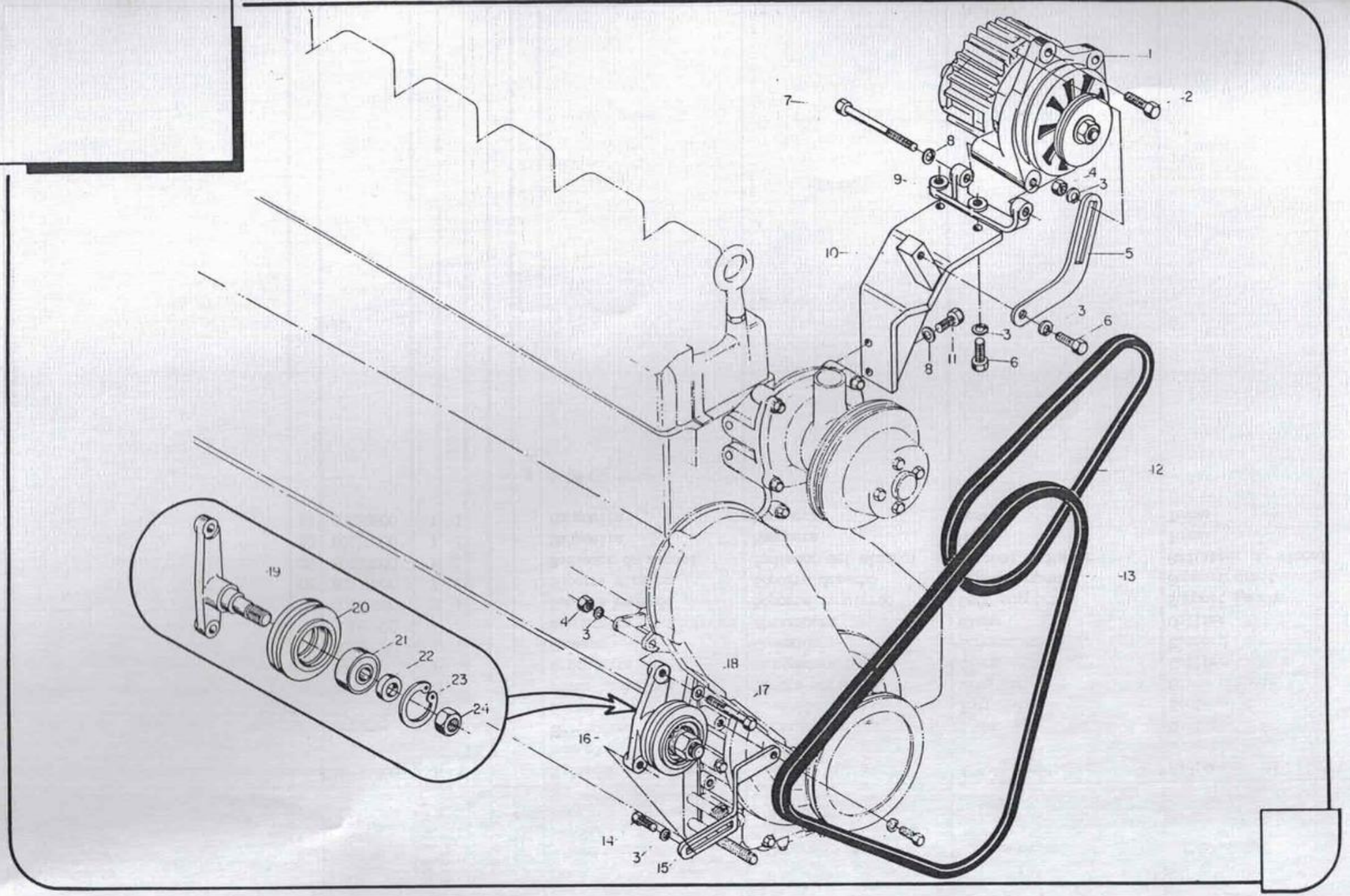
1
2
7
8
9
4
3
10
5
3
6
8
11
3
6
12
13
19
20
21
22
23
24
4
3
18
17
16
14
3
15

Modificação Modificación Modification Modification	Ref.	Código Pieza Part Pièce	Qde Cant. Qty Qte Ref. 1128 4x4 A Alcool	Denominação	Denominación	Description	Désignation
	01	261570	1	Alternador	Alternador	Alternator	Alternateur
	02	HA-6325	1	Parafuso	Tornillo	Bolt	Boulon
	03	JD-3108	6	Arruela de pressão	Arandela de presión	Lock washer	Rondelle elastique
	04	JB-1108	2	Porca	Tuerca	Nut	Ecrou
	05	80359000	1	Esticador	Tensor	Spnner	Tendeur
	06	HA-6324	3	Parafuso	Tornillo	Bolt	Boulon
	07	115520	1	Parafuso	Tornillo	Bolt	Boulon
	08	JD-3110	1	Arruela	Arandela	Washer	Rondelle
	09	115510	1	Suporte do alternador	Soporte del alternador	Alternator support	Support d'alternateur
	10	80358600	1	Suporte	Soporte	Support	Support
	11	HA-6334	2	Parafuso	Tornillo	Bolt	Boulon
	12	80238900	1	Correia	Correa	Belt	Courroie
	13	80351800	1	Correia	Correa	Belt	Courroie
	14	HA-6323	1	Parafuso	Tornillo	Bolt	Boulon
	15	80359200	1	Esticador	Tensor	Spanner	Tendeur
	16	80371200	1	Polia	Polea	Polley	Poulie
	17	HA-8331	1	Parafuso	Tornillo	Bolt	Boulon
	18	JD-0408	1	Arruela	Arandela	Washer	Rondelle
	19	80359100	1	Suporte	Soporte	Support	Support
	20	80235100	1	Polia	POlea	Pulley	Poulie
	21	LA-1188	1	Rolamento	Rodamiento	Bearing	Roulement
	22	80235200	1	Bucha	Buje	Bushing	Douille
	23	KG-0020	1	Anel de segurança	Anillo de traba	Circlip	Segment d'arrêt
	24	JB-0967	1	Porca	Tuerca	Nut	Ecrou

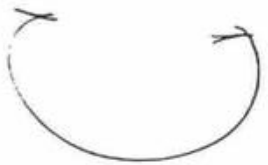

Modificação Modificación Modification Modification	Ref.	Código Pieza Part Pièce	Ode	Conc	Cty	Cte	Ref	Denominação CÓDIGO DE CONJUNTOS	Denominación CODIGO DE CONJUNTOS	Description ASSY CODE	Désignation REFERENCE D'ENSEMBLES
	-	192923	a					Embreagem simples e acionamento	Embrague simple y accionamiento	Single clutch system	Embrayage simple et entraînemente
	-	194323		b				Embreagem simples e acionamento	Embrague simple y accionamiento	Single clutch system	Embrayage simple et entraînement
	-	196572			c			Embreagem simples e acionamento	Embrague simple y accionamiento	Single clutch system	Embrayage simple et entraînement
	-	197631				d		Embreagem simples e acionamento	Embrague simple y accionamiento	Single clutch system	Embrayage simple et entraînement
	-	194382					e	Conjunto da embreagem dupla e acionamento	Conjunto de embrague doble y accionamiento	Double clutch drive system	Ensemble de l'embrayage double et entraînement
	-	236201					f	Conjunto da embreagem dupla e acionamento	Conjunto de embrague doble y accionamiento	Double clutch drive system	Ensemble de l'embrayage doble et entraînement
	-	198121					g	Conjunto da embreagem dupla e acionamento	Conjunto de embrague doble y accionamiento	Double clutch drive system	Ensemble de l'embrayage double et entraînement
	-	198141					h	Conjunto da embreagem dupla e acionamento	Conjunto de embrague doble y accionamiento	Double clutch drive system	Ensemble de l'embrayage double et entraînement

							a	c1-c2	1,2,3,6-44, 46	a 128/128A/128I/1284x4/	128 4x4A/128 4x4 I
							b	c1-c2	1,2,3,6-16, 23-46	b 128SCR/128II/1284x4II	/128 4x4 SCR
							c	c1-c2	1,3,5-44, 46	c 148 4x4/148 4x4 I	
							d	c1-c2	1,3,5-16, 23-46	d 148 4x4 II	
							e	c4-c5-c6	1-68	e 128/128A/128I/1284x4/	128 4x4A/128 4x4 I
								c7	1-22		
							f	c4-c5-c6	1-37, 42-68	f 128SR/128ASR/1284x4SR	/128 4x4 A SR
								c7	1-22		
							g	c4-c5-c6	1-23,24a-68	g 148 4x4	
								c8	1-14		
							h	c4-c5-c6	1-23,24a-37 42-68	h 148 4x4 SR	
								c8	1-14		

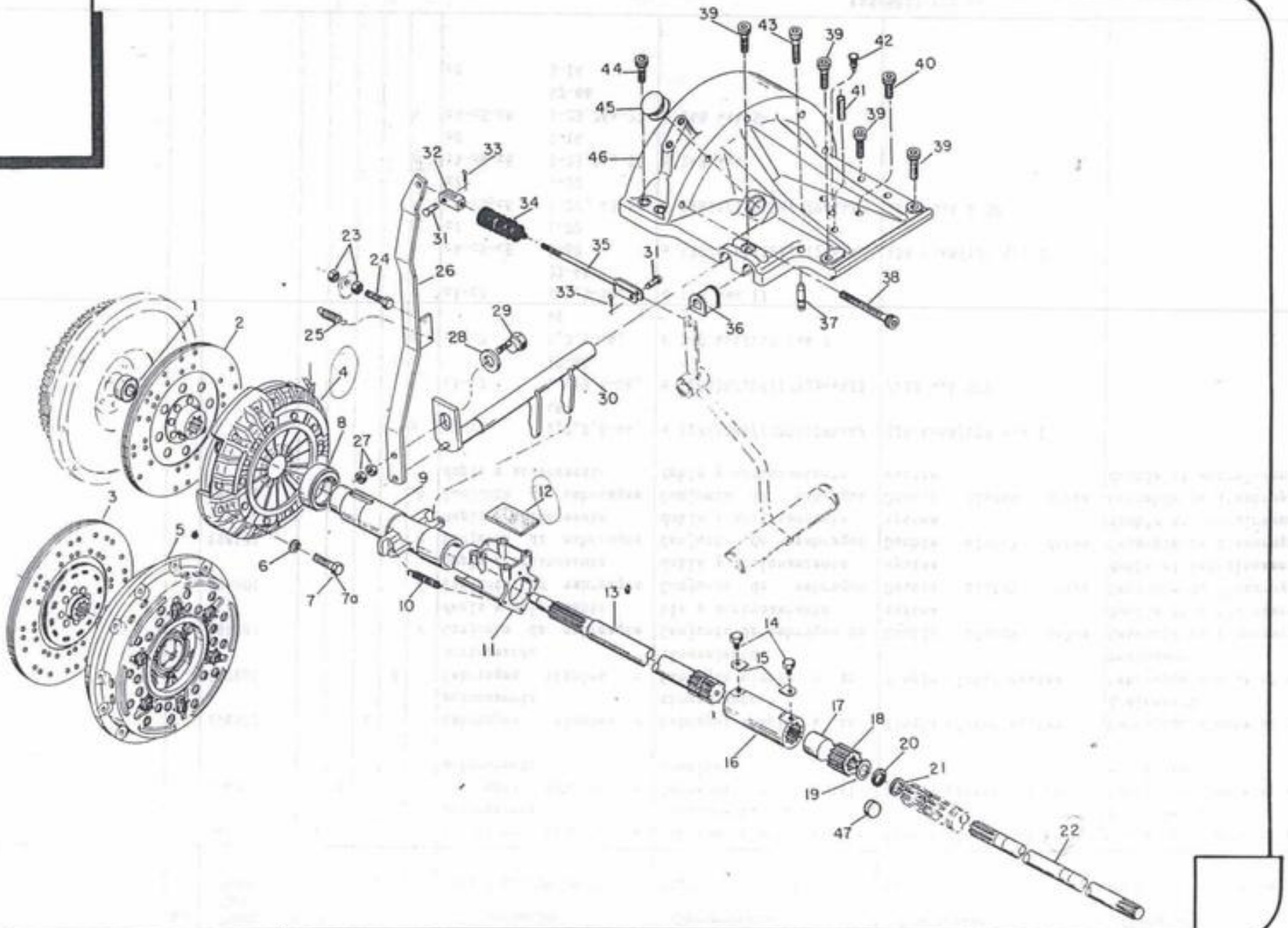
39
43
39
42
44
40
41
45
39
46
39
32
33
34
31
23
24
35
31
26
33
38
25
29
28
36
37
30
1
2
4
8
27
9
12
3
5
6
7
7a
10
13
11
14
15
17
18
16
20
19
21
47
22

Modificação Modificación Modification Modification	Ref.	Código Pieza Part Pièce	Qde Cant Qty Qte Ref.					Denominação	Denominación	Description	Désignation
			128	128 4x4	128 SCR	1484x4Turbo	Ref.				
	01	LA-1107-4	1	1	1	1		Rolamento de esferas	Rodamiento de esferas	Ball bearing	Roulement à billes
	02	191911	1	1	1			Disco da embreagem	Disco de embrague	Clutch disc	Disque d'embrayage
	03	190190				1		Disco da embreagem	Disco de embrague	Clutch disc	Disque d'embrayage
	04	222351	1	1	1			Platô da embreagem	Embrague	Clutch	Plateau d'embrayage
	05	196690				1		Platô de embreagem	Embrague	Clutch	Plateau d'embrayage
	06	JD-3108	8	8	8	12		Arruela de pressão	Arandela de presión	Lock washer	Rondelle élastique
	07	HA-6428	8	8	8			Parafuso	Tornillo	Bolt	Boulon
	7a	HA-6324				12		Parafuso	Tornillo	Bolt	Boulon
	08	164481	1	1	1	1		Rolamento de encosto	Rodamiento de empuje	Clutch thrust bearing	Roulement de butée
	09	222320	1	1	1			Guia do rolamento	Guia del rodamiento	Guide bushing	Guide du roulement
	09a	261440				1		Guia do rolamento	Guia del rodamiento	Guide bushing	Guide du roulement
	10	682720	2	2	2	2		Mola	Resorte	Spring	Ressort
BU33600 –	11	820430	1	1	1	1		Bucha guia	Buje de la guia del rodamiento de empuje	Bearing guide bushing	Bague de guidage
	12	820500	1	1	1	1		Feltro de lubrificação	Fieltro de lubricación	Lubricant felt	Feutre de graissage
	13	228360	1	1	1	1		Eixo acionador	Eje accionador	Drive shaft	Arbre d'entrainement
	14	200550	2	2	2	2		Parafuso	Tornillo	Bolt	Boulon
	15	166530	2	2	2	2		Arruela de trava	Arandela de traba	Lock washer	Rondelle d'arrêt
	16	200540	1	1	1	1		Luva de acoplamento	Manga de acoplamiento	Coupling slleeve	Manchon d'accouplement
	17	200490	1	1		1		Espaçador	Espaciador	Spacer	Ecarteur
	18	200510	1	1		1		Bucha estriada	Buje estriada	Striated bushing	Bague striée
	19	200500	1	1		1		Anel espaçador	Anillo espaciador	Spacer ring	Bague d'écartement
	20	KH-1164	1	1		1		Retentor	Retenedor	Oil seal	Arrêtoir
	21	200530	1	1		1		Bucha	Buje	Bushing	Bague
	22	222020	1	1		1		Eixo acionador TDP	Eje accionador TDP	PTO drive shaft	Arbre d'entrainement de la prise de force
	23	JB-1108	2	2	2	2		Porca	Tuerca	Nut	Ecrou
	24	HA-6428	1	1	1	1		Parafuso	Tornillo	Bolt	Boulon
	25	682720	1	1	1	1		Mola	Resorte	Spring	Ressort
	26	199180	1	1	1	1		Alavanca da embreagem	Palanca de embrague	Clutch lever	Levier d'embrayage
	27	JB-1110	2	2	2	2		Porca	Tuerca	Nut	Ecrou
	28	JD-0424	1	1	1	1		Arruela	Arandela	Washer	Rondelle
	29	859750	1	1	1	1		Parafuso de regulagem	Tornillo de regulaje	Adjusting bolt	Boulon de réglage
	30	192932	1	1	1	1		Eixo do pedal da embreagem	Eje horquilla de embrague	Clutch fork shaft	Axe de la pédale de débrayage
	31	827470	2	2	2	2		Pino	Pasador	Pin	Goupille
	32	264760	1	1	1	1		Garfo	Horquilla	Fork	Fourche

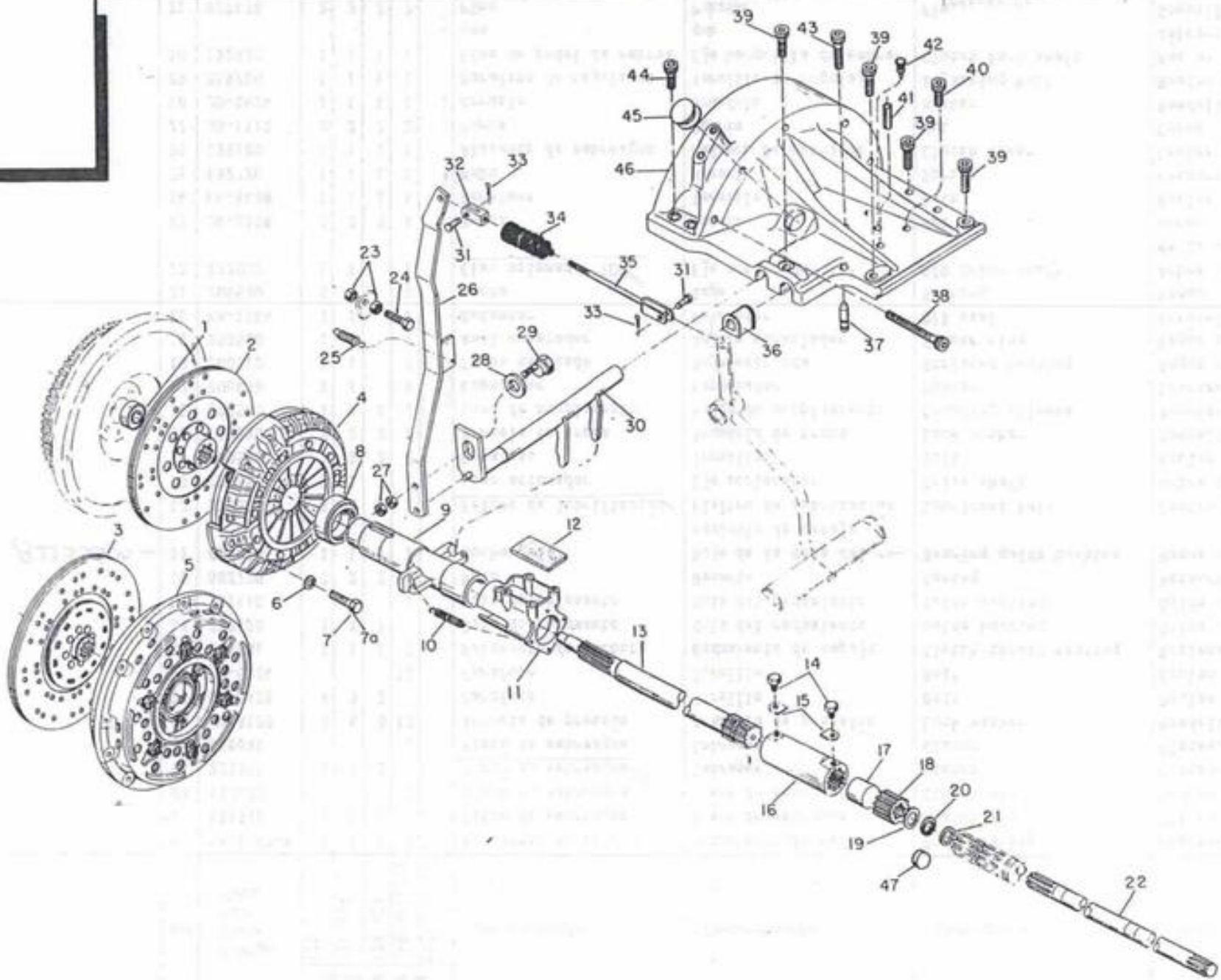
1
2
3
4
5
6
7
7a
8
9
10
11
12
13
14
15
16
17
18
19
20
21
22
23
24
25
26
27
28
29
30
31
32
33
34
35
36
37
38
39
40
41
42
43
44
45
46
47

Modificação Modificación Modification Modification	Ref.	Código Pieza Part Pièce	Qde Cant. Qty. Qte. Ref. 128	128 4x4	128 SCR	1484x4Turbo	Ref.	Denominação	Denominación	Description	Désignation
	33	JE-3079	2	2	2	2		Cupilha	Pasador abierto	Split pin	Goupille fendue
	34	30203000	1	1	1	1		Guarnição	Protector de goma	Rubber protector	Garniture
	35	199160	1	1	1	1		Barra acionadora	Haste accionadora	Link rod	Tige de commande
	36	225560	2	2	2	2		Tampa plástica	Tapa plástica	Plastic cap	Couvercle plastique
	37	581020	2	2	2	2		Pino guia	Passador guia	Dowel pin	Goupille de guidage
	38	HC-8452	5	5	5	5		Parafuso Allen	Tornillo Allen	Set screw	Vis Allen
	39	HC-8447	4	4	4	4		Parafuso Allen	Tornillo Allen	Set screw	Vis Allen
	40	HC-8438	1	1	1	1		Parafuso Allen	Tornillo Allen	Set screw	Vis Allen
	41	JE-9106	2	2	2	2		Pino de pressão	Pasador de presíon	Spring pin	Goupille de pression
	42	219462	1	1	1	1		Coxim	Cojin	Cushion	Coussinet
	43	HC-8439	1	1	1	1		Parafuso	Tornillo	Screw	Vis
	44	HC-8346	4	4	4	4		Parafuso Allen	Tornillo Allen	Set screw	Vis creuse
	45	859800	1	1	1	1		Tampa	Tapa de goma	Rubber cover	Couvercle
	46	222280	1	1	1	1		Tampa da embreagem	Tapa de la embrague	Clutch cover	Couvercle de d'embrayage
	47	820610			1			Tampa	Tapa	Cover	Couvercle

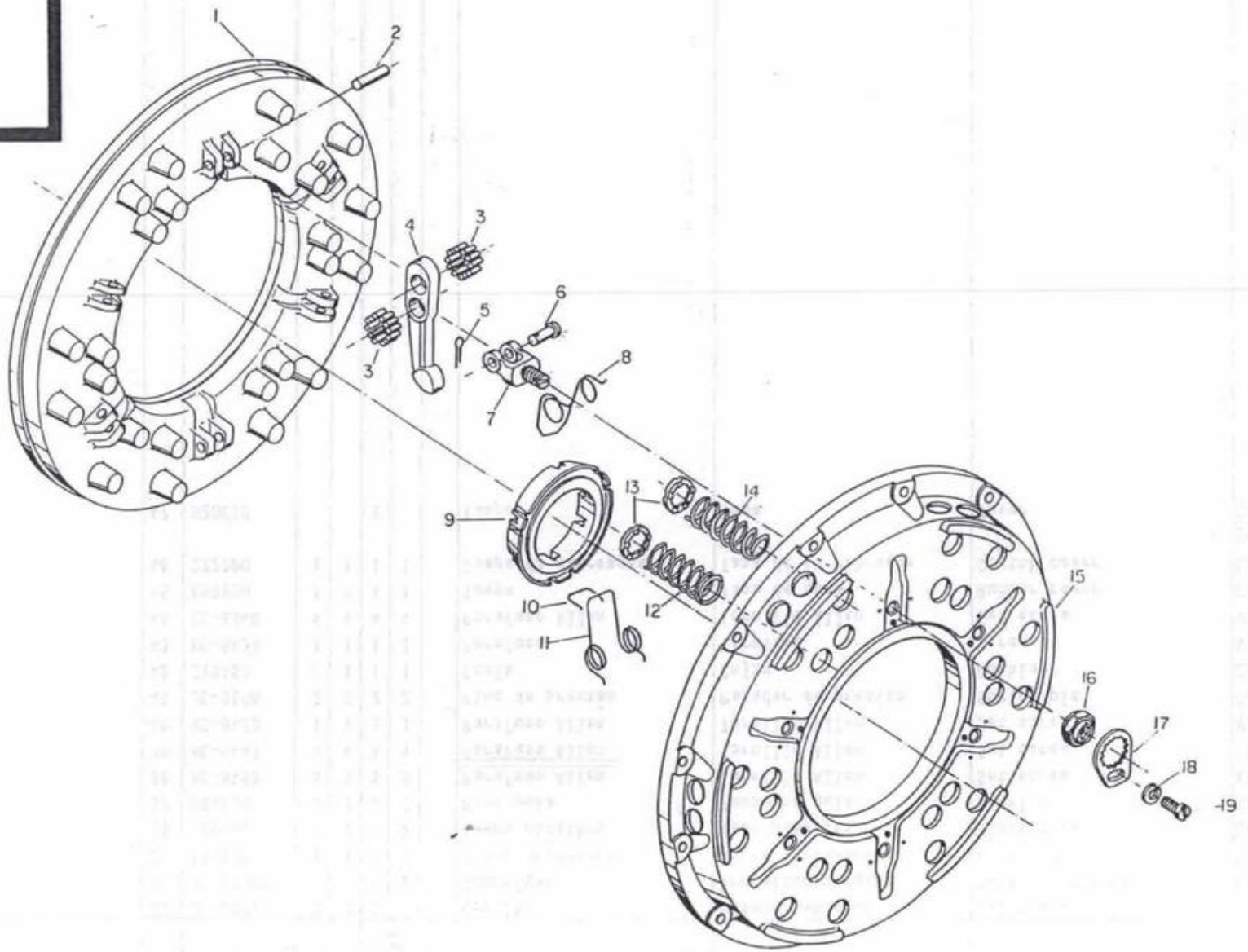
1
2
3
4
3
5
6
7
8
9
10
11
12
13
14
15
16
17
18
19

Modificação Modificación Modification Modification	Ref.	Código Pieza Part Pièce	Qtde. Cant. Qty. Qte. Ref. 1484x4Turbo				Ref.	Denominação	Denominación	Description	Désignation
	-	196690	1				a	Plato da embreagem completa	Embrague completa	Complete single clutch	Plateau d'embrayage complet
	01	171580	1					Placa de pressão	Placa de presión	Pressure plate	Plaque de pression
	02	171320	6					Eixo	Eje	Shaft	Axe
	03	171100	228					Agulhas	Agujas	Needles	Aiguilles
	04	171330	6					Alavanca	Palanca	Release lever	Levier
	05	171140	6					Cupilha	Pasador abierto	Split pin	Goupille fendue
	06	171120	6					Eixo	Eje	Shaft	Axe
	07	171341	6					Cavalete	Suporte	Bracket	Chevalet
	08	80591100	3					Mola	Resorte	Spring	Ressort
	09	171400	1					Anel de desembraio	Anillo de embrague	Thrust ring	Bague de débrayage
	10	80591200	3					Grampo	Resorte	Spring	Crampon
	11	171391	3					Mola	Resorte	Spring	Ressort
	12	261790	6					Mola	Ressorte	Spring	Ressort
	13	171270	24					Anel isolante	Anillo de isolación	Portective ring	Bague isolante
	14	171600	18					Mola	Resorte	Spring	Ressort
	15	171590	1					Carcaça	Carcasa	Clutch housing	Bâti
	16	171351	6					Porca	Tuerca	Nut	Ecrou
	17	171360	6					Chapa de segurança	Chapa de traba	Lock plate	Plaque de sureté
	18	171380	6					Arruela de pressão	Arandela de presíon	Lock washer	Rondelle élastique
	19	171370	6					Parafuso	Tornillo	Screw	Vis
							a	1-19			

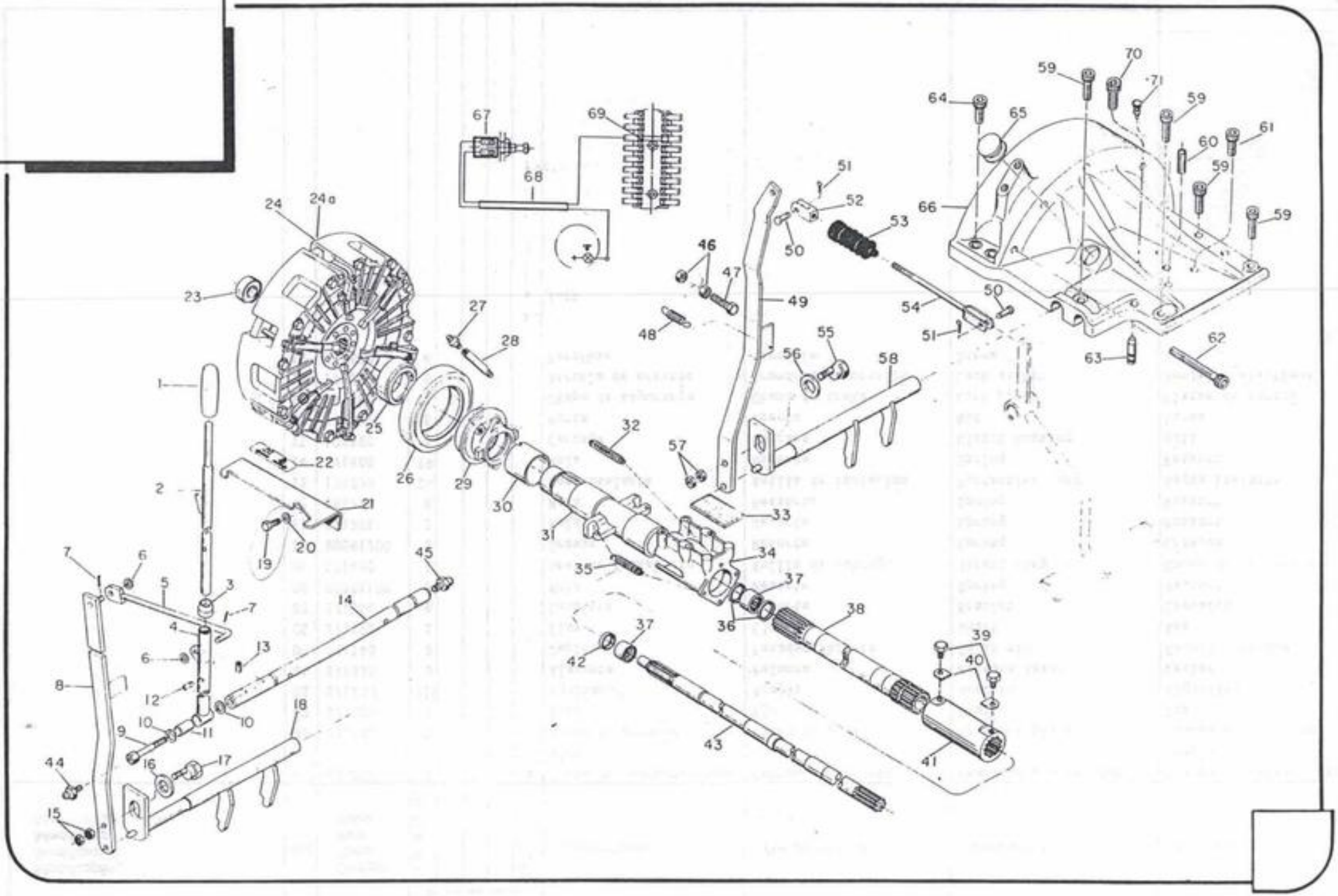
1
2
3
4
5
6
7
8
9
10
11
12
13
14
15
16
17
18
19
20
21
22
23
24
24a
25
26
27
28
29
30
31
32
33
34
35
36
37
38
39
40
41
42
43
44
45
46
47
48
49
50
51
52
53
54
55
56
57
58
59
60
61
62
63
64
65
66
67
68
69
70
71

Modificação Modificación Modification Modification	Ref.	Código Pieza Part Pièce	Qte 128	Cant. 128 4x4	Qty 1484x4Turbo	Qte	Ref.	Denominação	Denominación	Description	Désignation
	-	194400	1	1	1		a	Haste da alavanca montada	Haste de la palanca montada	Clutch handle assy	Tige du levier assemblée
	01	80355400	1	1	1			Empunhadura	Empunadura	Knob	Pommeau
	02	194410	1	1	1			Haste da alavanca	Haste da palanca	Clutch handle	Tige du levier
	03	226770	1	1	1			Tampa	Tapa	Cap	Couvercle
	04	194440	1	1	1			Tubo da alavanca	Tubo de la palanca	Clutch handle holder	Tube du levier
	05	194450	1	1	1			Barra intermediária	Barra intermediaria	Intermediary rod	Barre intermediaire
	06	JD-0110	2	2	2			Arruela lisa	Arandela plana	Washer	Rondelle lisse
	07	JE-3101	2	2	2			Cupilha	Passador abierto	Split pin	Goupille fendue
	08	194430	1	1	1			Alavanca da embreagem	Palanca de embrague	Clutch handle arm	Levier d'embrayage
	09	264830	1	1	1			Parafuso	Tornillo	Bolt	Boulon
	10	226900	2	2	2			Arruela	Arandela	Washer	Rondelle
	11	226850	1	1	1			Bucha	Buje	Bushing	Bague
	12	226840	1	1	1			Pino roscado	Pasador rosqueado	Threaded pin	Goupille filetée
	13	HH-4403	1	1	1			Parafuso sem cabeça	Tornillo sen cabeza	Screw	Vis sans tête
	14	226760	1	1	1			Eixo	Eje	Shaft	Axe
	15	JB-1110	2	2	2			Porca M10	Tuerca	Nut	Ecrou
	16	JD-0424	1	1	1			Arruela lisa	Arandela	Washer	Rondelle lisse
	17	859750	1	1	1			Parafuso de regulagem	Tornillo de regulaje	Adjusting bolt	Boulon de réglage
	18	194390	1	1	1			Eixo da embreagem	Eje de embrague	Clutch shaft	Axe d'embrayage
	19	HA-9118	2	2	2			Parafuso M6x20	Tornillo	Bolt	Boulon
	20	JD-0106	2	2	2			Arruela lisa	Arandela	Washer	Rondelle lisse
	21	226940	1	1	1			Chapa de trava	Chapa de traba	Lock plate	Plaque d'arrêt
	22	675821	1	1	1			Adesivo da embreagem dupla	Adhesivo de embrague doble	Double clutch adhesive	Adhésif de l'embrayage double
	23	LA-1291	1	1	1			Rolamento de esferas	Rodamiento de esferas	Ball bearing	Roulement á billes
	24	191303	1	1				Platô da embreagem dupla montada	Embrague doble montada	Double clutch assy	Plateau d'embrayage double assemblé
	24a	198110			1			Platô da embreagem dupla montada	Embrague doble montada	Double clutch assy	Plateau d'embrayage double assemblé
	25	164481	1	1	1			Rolamento de encosto	Rodamiento de empuje	Clutch release bearing	Roulement de butée
	26	884110	1	1	1			Placa de encosto	Cojinete axial	Clutch release bearing	Bague de butée
	27	GG-0088	1	1	1			Niple de lubrificação	Niple de lubricación	Grease fitting	Graisseur
	28	859780	1	1	1			Tubo de lubricafição	Tubo de lubricación	Lubricant tube	Tube de graissage
	29	859710	1	1	1			Guia da placa de encosto	Guia del conjinete axial	Clutch release bearing guide	Guide de la bague de butée

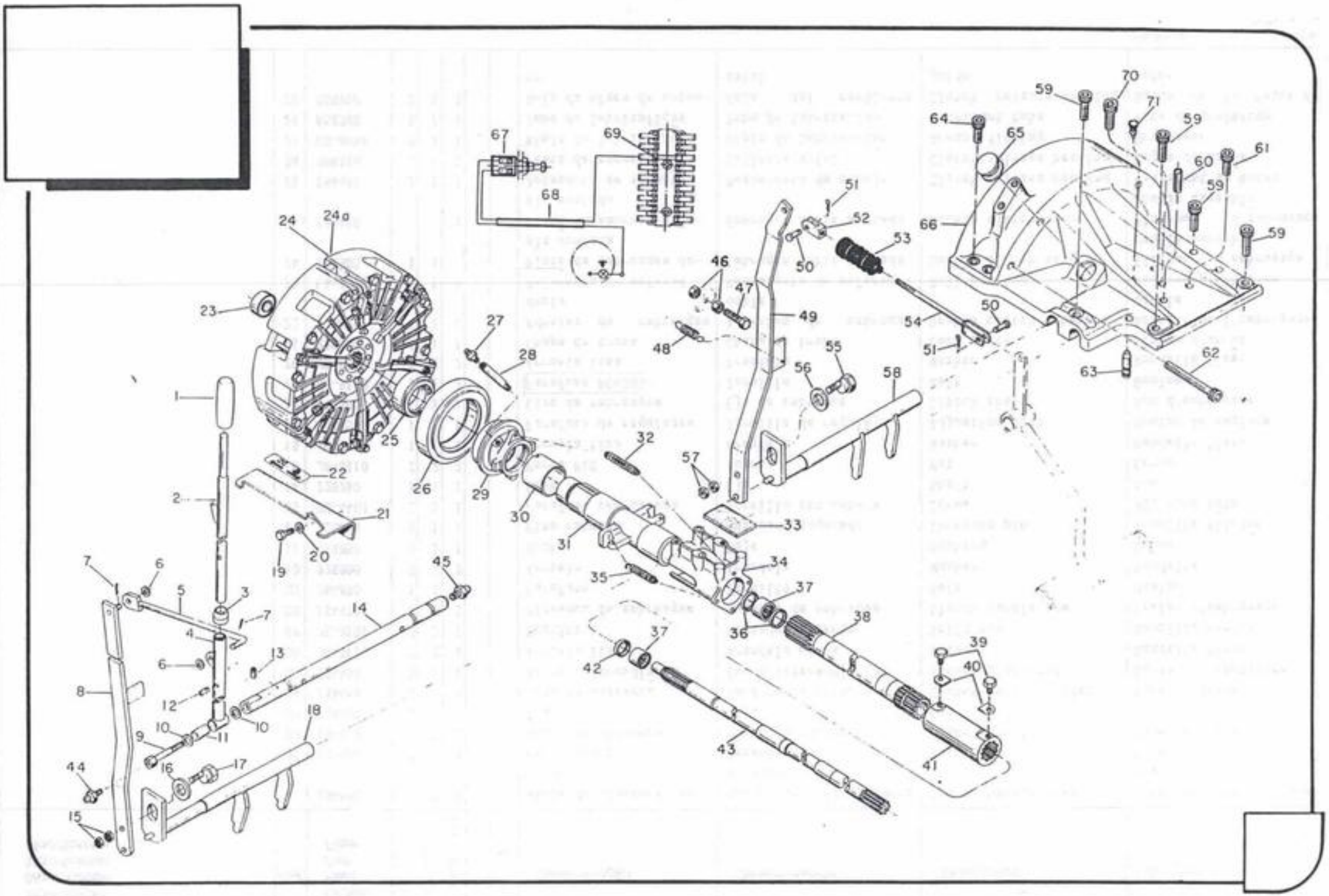
1
2
3
4
5
6
7
8
9
10
11
12
13
14
15
16
17
18
19
20
21
22
23
24
24a
25
26
27
28
29
30
31
32
33
34
35
36
37
38
39
40
41
42
43
44
45
46
47
48
49
50
51
52
53
54
55
56
57
58
59
60
61
62
63
64
65
66
67
68
69
70
71

Modificação Modificación Modification Modification	Ref.	Código Pieza Part Pièce	Qde 228	Cant. 228 4x4	Qty. 1484x4Turbo	Qte	Ref. Ref.	Denominação	Denominación	Description	Désignation
	63	581020	2	2	2			Pino guia	Pasador guia	Dowel pin	Goupille de guidage
	64	HC-8446	4	4	4			Parafuso Allen	Tornillo Allen	Set screw	Vis creuse
	65	859800	1	1	1			Tampa	Tapa	Cap	Couvercle
	66	222280	1	1	1			Tampa da embreagem	Tapa de la embrague	Clutch cover	Couvercle d'embrayage
	-	194550	1	1	1		c	Sistema elétrico da embreagem dupla	Sistema electrico de la embrague doble	Double clutch electrical system	Système électrique de l'embrayage double
	67	190630	1	1	1			Interruptor da embreagem dupla	Interruptor de la embrague doble	Double clutch switch	Interrupteur de l'embrayage double
	68	228270	1	1	1			Cabo do interruptor	Cable del interruptor	Switch wire	Câble du interrupteur
	69	225890	1	1	1			Fusível cinza 2A	Fusible gris	Gray fuse	Fusible gris 2A
	70	HC-8439	1	1	1			Parafuso Allen	Tornillo Allen	Hollow screw	Vis creuse
	71	219462	1	1	1			Coxim	Cojin	Cushion	Coussinet
							a	1-2 b	30-31 c	67,68,69	

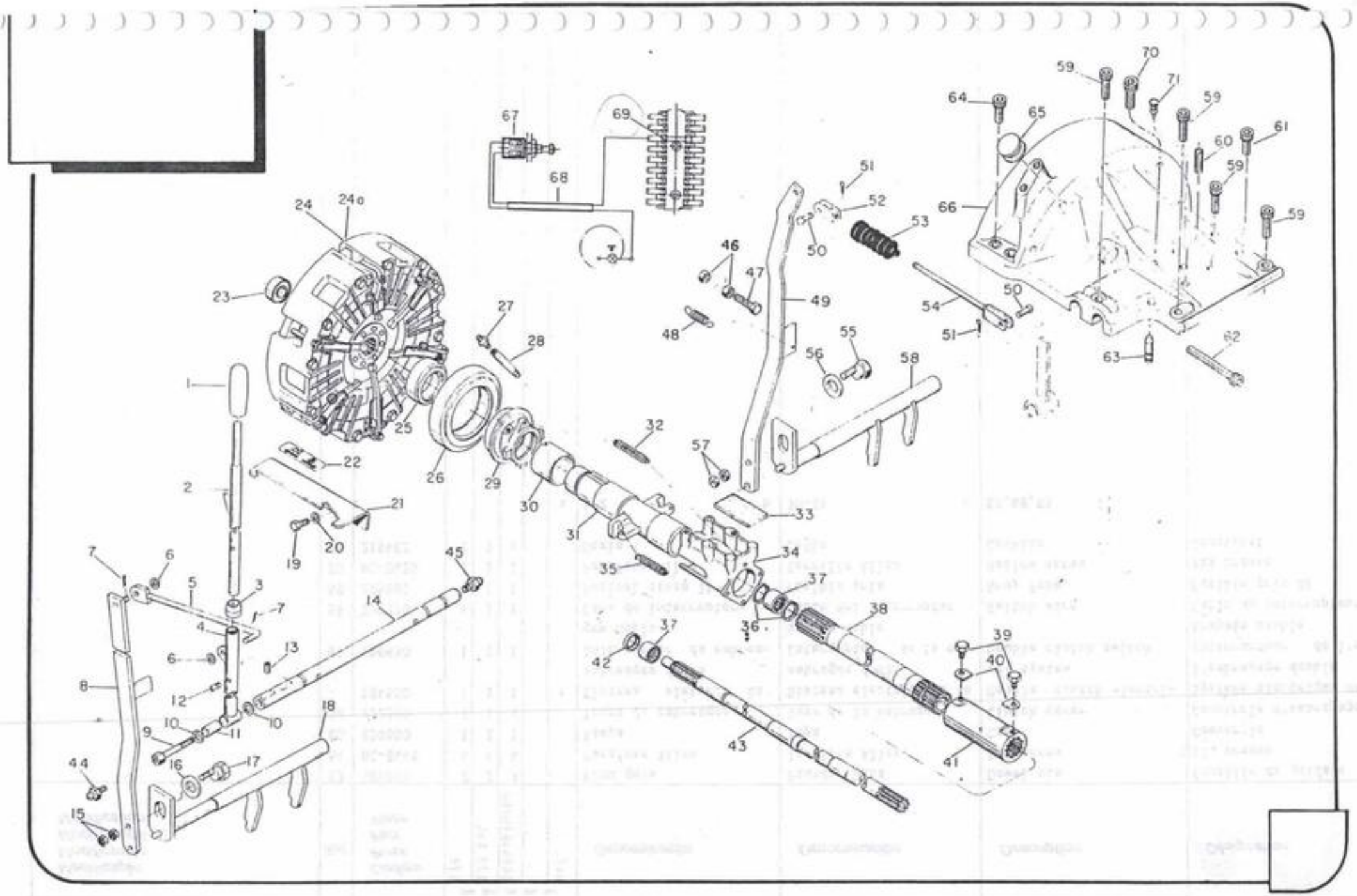
1
2
3
4
5
6
7
8
9
10
11
12
13
14
15
16
17
18
19
20
21
22
23
24
24a
25
26
27
28
29
30
31
32
33
34
35
36
37
38
39
40
41
42
43
44
45
46
47
48
49
50
51
52
53
54
55
56
57
58
59
60
61
62
63
64
65
66
67
68
69
70
71

Modificação Modificación Modification Modification	Ref.	Código Pieza Part Pièce	Qtde 128	Cant. 128 4x4	Qty	Qte	Ref.	Denominação	Denominación	Description	Désignation
	-	816931	1	1			a	Platô da embreagem independente completo	Embrague doble completo	Complete double clutch	Plateau d'embrayage double complet
	-	191303	1	1			b	Platô da embreagem independente montado	Embrague doble montado	Double clutch assy	Plateau d'embrayage double assemblé
	-	80539500	1	1			c	Kit da alavanca da transmissão	Kit de la palanca de la transmisión	Drive lever kit	Rechange du levier de la transmission
	-	80539400	1	1			d	Kit da alavanca da TDP	Kit de la palanca de la TDP	PTO lever kit	Rechange du levier de prise de force
	01	191130	1	1				Disco da embreagem externo	Disco del embrague externo	Outer clutch disc	Disque d'embrayage extérieur
	02	207880	3	3				Parafuso	Tornillo	Bolt	Boulon
	03	207790	1	1				Placa de encosto do disco externo	Placa de empuje del disco externo	Thrust plate of outer disc	Plaque de butée du disque extérieur
	04	207940	1	1				Mola	Resorte	Spring	Ressort
	05	207780	1	1				Placa de encosto do disco interno	Placa de empuje del disco interno	Thrust plate of inner disc	Plaque de butée du disque intérieur
	06	226621	1	1				Disco da embreagem interno	Disco del embrague interno	Inner clutch disc	Disque d'embrayage intérieur
	07	207970	1	1				Carcaça da embreagem dupla	Carcaça del embrague doble	Double clutch housing	Bâti de l'embrayage double
	08	207820	3	3				Pino	Pasador	Pin	Goupille
	09	207910	12	12				Anel elástico	Anillo de traba	Circlip	Bague élastique
	10	JD-3108	12	12				Arruela de pressão	Arandela de presión	Lock washer	Rondelle élastique
	11	HA-8331	12	12				Parafuso M3x1,25x100	Tornillo	Bolt	Boulon
	12	207840	3	3				Pino	Pasador	Pin	Goupille
	13	207801	3	3				Alavanca externa	Palanca externa	Outer release lever	Levier extérieur
	14	207850	144	144				Agulhas	Agujas	Needle	Aiguilles
	15	207890	3	3				Pino roscado	Tornillo de regulaje	Adjusting bolt	Goupille filetée
	16	207860	3	3				Porca de regulagem	Tuerca de regulaje	Adjusting nut	Ecrou de réglage
	17	207950	3	3				Mola	Resorte	Spring	Ressort
	18	207830	3	3				Pino	Pasador	Pin	Goupille
	19	207811	3	3				Alavanca interna	Palanca interna	Inner release lever	Levier intérieur
	20	207900	3	3				Anel espaçador	Anillo espaciador	Spacer ring	Bague d'écartement
	21	207870	3	3				Porca	Tuerca	Nut	Ecrou
	22	207960	3	3				Mola	Resorte	Spring	Ressort
								a = 1-22	b = 2-9,12-22	c = 8,9,12-17	d = 9,14,18,19,21,22

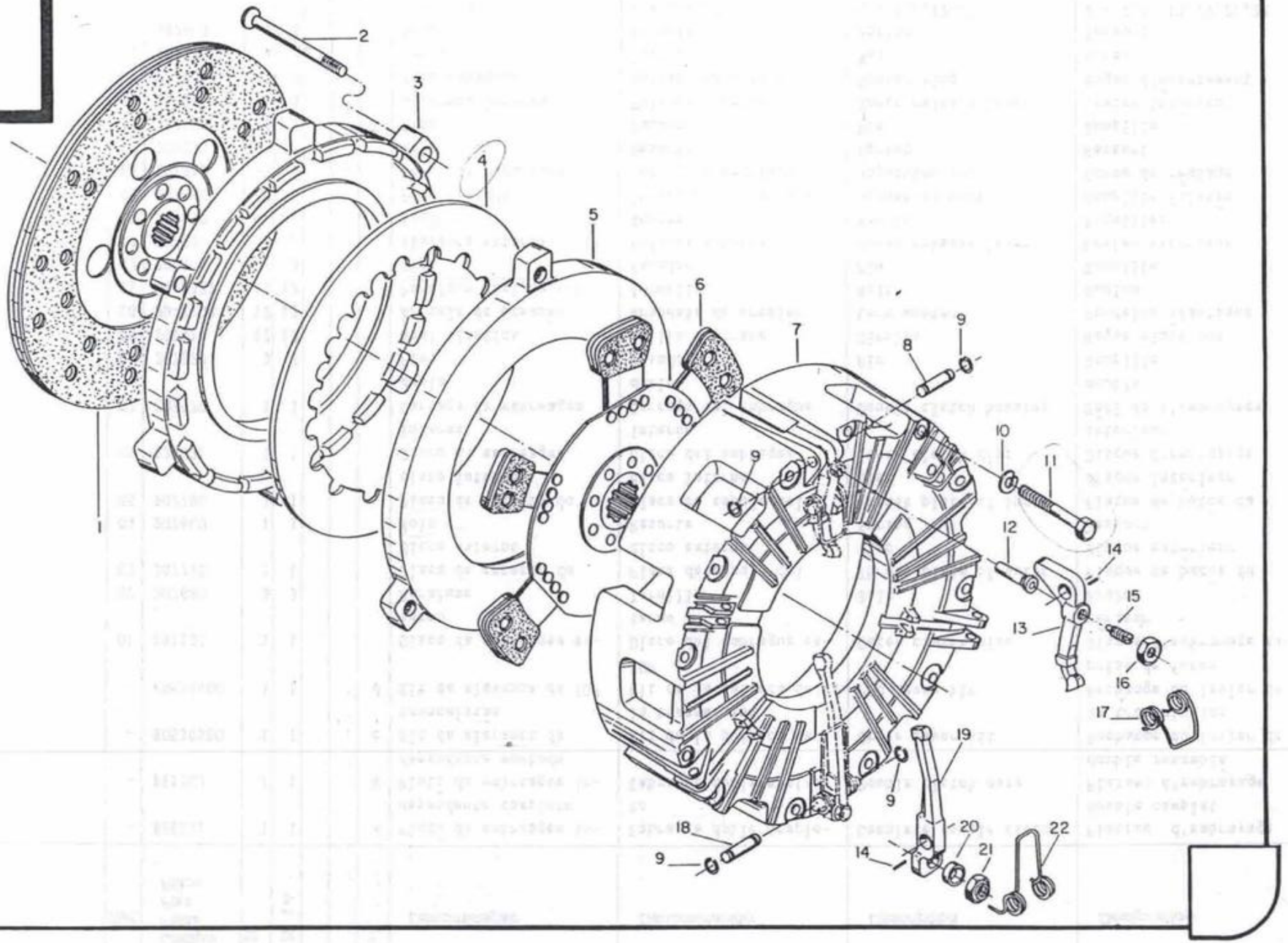
1
2
3
4
5
6
7
8
9
10
11
12
13
14
15
16
17
18
19
20
21
22

Modificação Modificación Modification Modification	Ref.	Código Pieza Part Pièce	Qde Cant Qty Qte Ref					Denominação	Denominación	Description	Désignation
			1484x6Turbo	1484x4Turbo SR			Ref.				
	–	198110	1	1			a	Platô da embreagem dupla montada	Embrague doble montada	Double clutch assy	Plateau d'embrayage double assemblé
	01	264100	3	3				Alavanca montada	Palanca montada	Release lever assy	Levier assemblé
	02	264110	3	3				Alavanca montada	Palanca montada	Release lever assy	Levier assemblé
	03	264220	6	6				Pino	Pasador	Pin	Goupille
	04	264230	6	6				Bucha	Buje	Bushing	Bague
	05	264130	1	1				Carcaça da embreagem dupla	Carcasa del embrague doble	Double clutch housing	Bâti de l'embrayage double
	06	264120	3	3				Chapa	Traba	Lock plate	Attache
	07	264150	1	1				Disco da embreagem interno	Disco del embrague interno	Inner clutch disc	Disque d'embrayage intérieure
	08	264140	1	1				Placa de encosto do disco	Placa de empuje del disco	Thrust plate	Plaque de butée du disque
	09	264160	1	1				Mola platô	Resorte del plato	Plate spring	Ressort circulaire
	10	264170	1	1				Placa de encosto do disco	Placa de empuje del disco	Thrust plate	Plaque de butée du disque
	11	264180	1	1				Disco da embreagem externo	Disco del embrague externo	Outer clutch disc	Disque d'embrayage extérieur
	12	264190	3	3				Porca	Tuerca	Nut	Ecrou
	13	264210	3	3				Parafuso sem cabeça	Tornillo	Screw	Vis
	14	264200	3	3				Porca de regulagem	Tuerca de regulaje	Adjusting nut	Ecrou de réglage
							a	1-14			

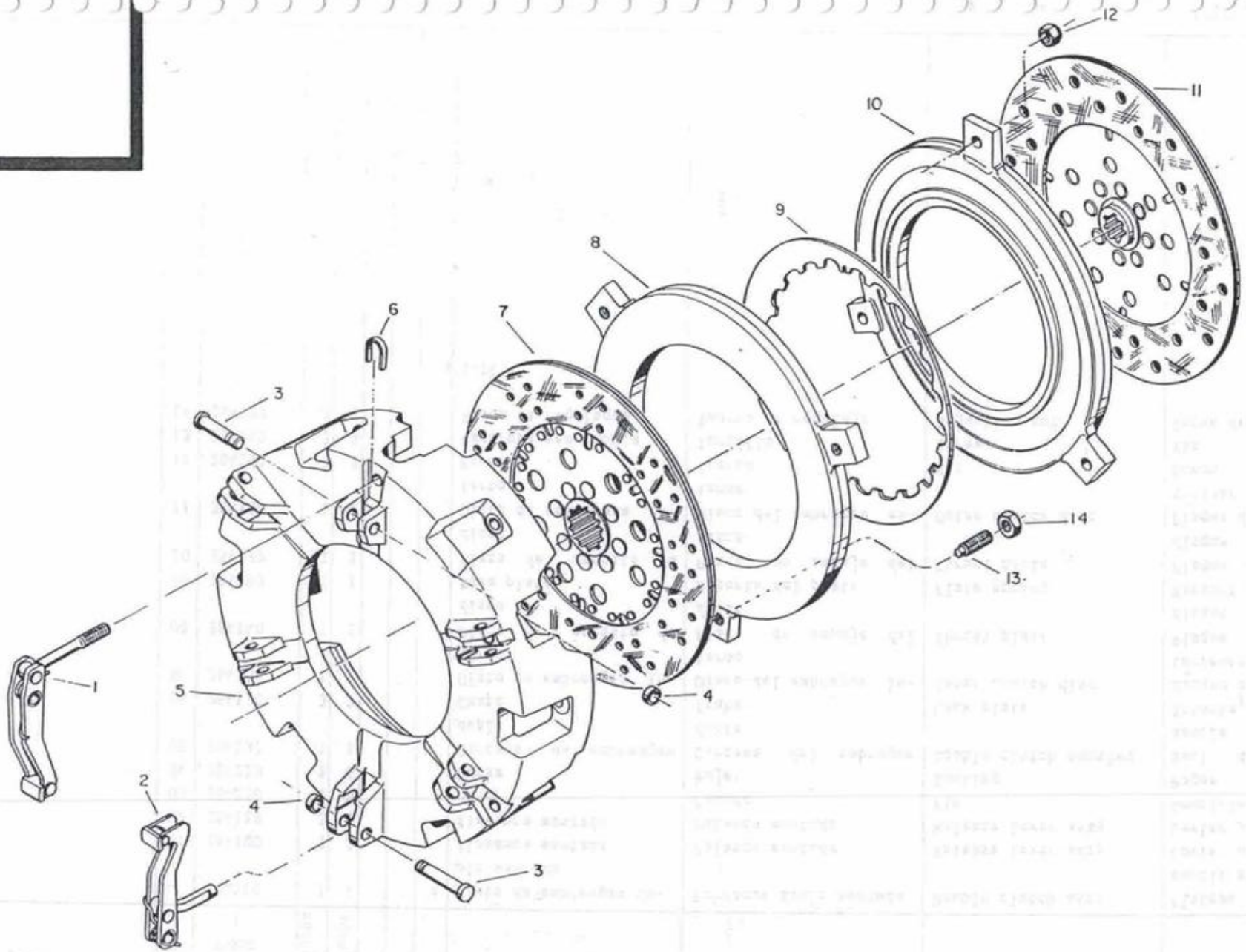
12
11
10
9
8
6
7
3
14
13
1
5
4
2
4
3

Modificação Modificación Modification Modification	Ref.	Código Pieza Part Pièce	Qtde. Cant. Qty. Qte. Ref.	Denominação CÓDIGO DE CONJUNTOS	Denominación CODIGO DE CONJUNTOS	Description ASSY CODE	Désignation REFERENCE D'ENSEMBLES
	-	889000	a	Caixa de câmbio completa	Caja de marchas completa	Complete gearbox	Boite de vitesses complète
	-	889011	b	Caixa de câmbio montada	Caja de marchas montada	Gearbox assy	Boite de vitesses assemblée
	-	194580	c	Caixa de câmbio completa	Caja de marchas completa	Complete gearbox	Boite de vitesses complète
	-	194570	d	Caixa de câmbio montada	Caja de marchas montada	Gerabox assy	Boite de vitesses assemblée
	-	192600	e	Caixa de câmbio completa	Caja de marchas completa	Complete Gearbox	Boite de vitesses complète
	-	192590	f	Caixa de câmbio montada	Caja de marchas montada	Gearbox assy	Boite de vitesses assemblée
	-	195650	g	Caixa de câmbio completa	Caja de marchas completa	Complete gearbox	Boite de vitesses complète
	-	195660	h	Caixa de câmbio montada	Caja de marchas montada	Gearbox assy	Boite de vitesses assemblée
	-	196320	i	Caixa de câmbio completa	Caja de marchas completa	Complete gearbox	Boite de vitesses complète
	-	196330	j	Caixa de câmbio montada	Caja de marchas montada	Gearbox assy	Boite de vitesses assemblée
	-	197480	k	Caixa de câmbio completa	Caja de marchas completa	Complete gearbox	Boite de vitesses complète
	-	197490	l	Caixa de câmbio montada	Caja de marchas montada	Gearbox assy	Boite de vitesses assemblée
	-	888991	m	Caixa de alavanca montada	Caja de palancas montada	Levers housing assy	Boite de leviers assemblée

Modificação Modificación Modification Modification	Ref.	Código Pieza Part Pièce	Qtde.	Cant.	Qty.	Qte.	Ref.	Denominação CÓDIGO DE CONJUNTOS	Denominación CODIGO DE CONJUNTOS	Description ASSY CODE	Désignation REFERENCE D'ENSEMBLES
	-	888960					n	Sistema de lubrificação montado	Sistema de lubricación montada	Lubrication system assy	Système de graissage assemblé
	-	888950					o	Sistema de lubrificação montado	Sistema de lubricación montada	Lubrication system assy	Système de graissage assemblé
	-	192610					p	Sistema de lubrificação montado	Sistema de lubricación montada	Lubrication system assy	Système de graissage assemblé
	-	192620					k	Sistema de lubrificação montado	Sistema de lubricación montada	Lubrication system assy	Système de graissage assemblé
	-	196310					r	Sistema de lubrificação montado	Sistema de lubricación montada	Lubrication system assy	Système de graissage assemblé
	-	197620					s	Sistema de lubrificação montado	Sistema de lubricación montada	Lubrication system assy	Système de graissage assemblé
	-	889061					t	Garfos dos seletores completo	Horquillas de los selectores completo	Complete selector forks	Fourches des selecteurs complètes
	-	196600					u	Sistema de arrefecimento da caixa de câmbio	Sistema de refrigeración de la caja de marchas	Cooling system for gearbox	Système de refroidissement de la boite de vitesses
	-	122770					v	T.D.P. da transmissão dianteira	T.D.F. de la transmisión	P.T.O.front wheel drive	Prise de force de la transmission avant
	-	192490					x	Tampa traseira montada	Tapa de fuerza montada	P.T.O. rear cover assy	Couvercle arrière assemblée
	-	194360					y	Tampa traseira montada	Tapa de fuerza montada	P.T.O. rear cover assy	Couvercle arrière assemblée
	-	194370					w	Tampa traseira montada	Tapa de fuerza montada	P.T.O. rear cover assy	Couvercle arrière assemblée

Modificação Modificación Modification Modification	Ref.	Código Pieza Part Pièce	Obs.	Cant.	Qty.	Qte.	Ref.	Denominação CÓDIGO DE CONJUNTOS	Denominación CODIGO DE CONJUNTOS	Description ASSY CODE	Désignation REFERENCE D'ENSEMBLES
	-	190070					z	Tampa traseira montada	Tapa de fuerza montada	P.T.O. rear cover assy	Couvercle arrière assemblée
	-	196760					*	Super redução	Super reducción	Creeper drive unit	Super réduction
								a - Tratores 128/128A/128SR/128I Ref. D1,D2 1-48 D3,D4,D5 1-63 D6,D7 1-3,5-33 D10,D11 1-31		b - Tratores 128/128A/128SR/128I Ref. D1 1-19 D2 40-47 D3,D4,D5 1-63 D6,D7 1-3,5-33 D10,D11 1-31	
								c - Tratores 128 II/128 SCR Ref. D1,D2 1-48 D3,D4,D5 1-63 D6,D7 1,3,5-30,31a-33 D10,D11 1-31		d - Tratores 128 II/128 SCR Ref. D1 1-5,8-10,13,15-19	
								e - Tratores 128 4x4/128 4x4A/128 4x4 SR/128 a 4x4 I-II Ref. D1,D2 1-48 D3,D4,D5 1-66 D6,D7 1-33 D10,D11 1-31		Tratores 128 4x4/128 4x4A/128 4x4 ST/128 4x4 I Ref. D1 1-19 D2 40-47 D3,D4,D5 1-66 D6,D7 1-33 D10,D11 1-31	
								g - Tratores 128 4x4 II/128 4x4 SCR Ref. D1,D2 1-48 D3,D4,D5 1-66 D6,D7 1,2,3-26,27a-30,31-33 D10,D11 1-31		h - Tratores 128 4x4 II/128 4x4 SCR Ref. D1,D2 1-48 D3,D4,D5 1-66 D6,D7 1,2,4-26,27a-30,31a-33	
								i - Tratores 148 4x4/148 4x4 SR/148 4x4 I Ref. D1,D2 1-48 D3,D4,D5 1-66 D8,D9 1-38 D10,D11 1-31		j - Tratores 148 4x4 II Ref. D1 1-19 D2 40-47 D3,D4,D5 1-66 D8,D9 1-38	

Modificação Modificación Modification Modification	Ref.	Código Pieza Part Pièce	Qtde. Cant. Qty. Qte. Ref.	Denominação CÓDIGO DE CONJUNTOS	Denominación CODIGO DE CONJUNTOS	Description ASSY CODE	Désignation REFERENCE D'ENSEMBLES
				k - Tratores 148 4x4 II Ref. D1,D2 1-48 D3,D4,D5 1-66 D8 1-22,23a-38 D10,D11 1-31		l - Tratores 148 4x4 II Ref. D1,D2 1-48 D3,D4,D5 1-66 D8 1-22,23a-38 D10,D11 1-31	
				m - Tratores 128/128A/128 I-II-SR-SCR/128 4x4 128 4x4A/128 4x4 I-II-SR-SCR/148 4x4 Turbo/148 4x4 Turbo I-II-SR Ref. D1,D2 2-5,10-12,16-39,48		n - Tratores 128/128A/128 SR/128 I Ref. D6,D7 1-3,5-33	
				o - Tratores 128 II, SCR Ref. D6,D7 1-3,5-30,31a-33		p - Tratores 128 4x4/128 4x4 Alcool-SR-I Ref. D6,D7 1,2,4-33	
				q - Tratores 128 4x4 II/128 4x4 SCR Ref. D6,D7 1,2,4-26,27a-30,31a-33		r - Tratores 148 4x4/148 4x4 SR/148 4x4 I Ref. D8,D9 1-38	
				s - Tratores 148 4x4 II Ref. D8 1-22,23a-38		t - Tratores 128/128 Alcool-I-II-SR-SCR/128 4x4/128 4x4 Alcool/128 4x4-I-II 148 4x4/148 4x4 I-II-SR Ref. D1 2-5,10-13,16-19,41	
				u - Tratores 148 4x4/148 4x4 SR/148 4x4 I-II Ref. D9 40-53		v - Tratores 128 4x4/128 4x4 Alcool-I-II-SR- SCR/148 4x4/148 4x4 I-II-SR Ref. D16,D17 1-43 H2 1-35	
				x - Tratores 128/128 Alcool/128 4x4/128 4x4 Alcool/128 4x4 I-II Ref. D12,D13,D14 1-65		y - Tratores 128/128 4x4 SR/148 4x4 SR Ref. D12,D13,D14 1-26,27a-33,34a-67	
				w - Tratores 128 II/128 4x4 II/148 4x4 Turbo II Ref. D12,D13,D14 8-12,63,65,68,69		z - Tratores 128 SCR/128 4x4 SCR Ref. D15 1-3	
				☆ - Tratores 128 4x4 SR/148 4x4 Turbo SR		Ref. D18,D19 1-51	

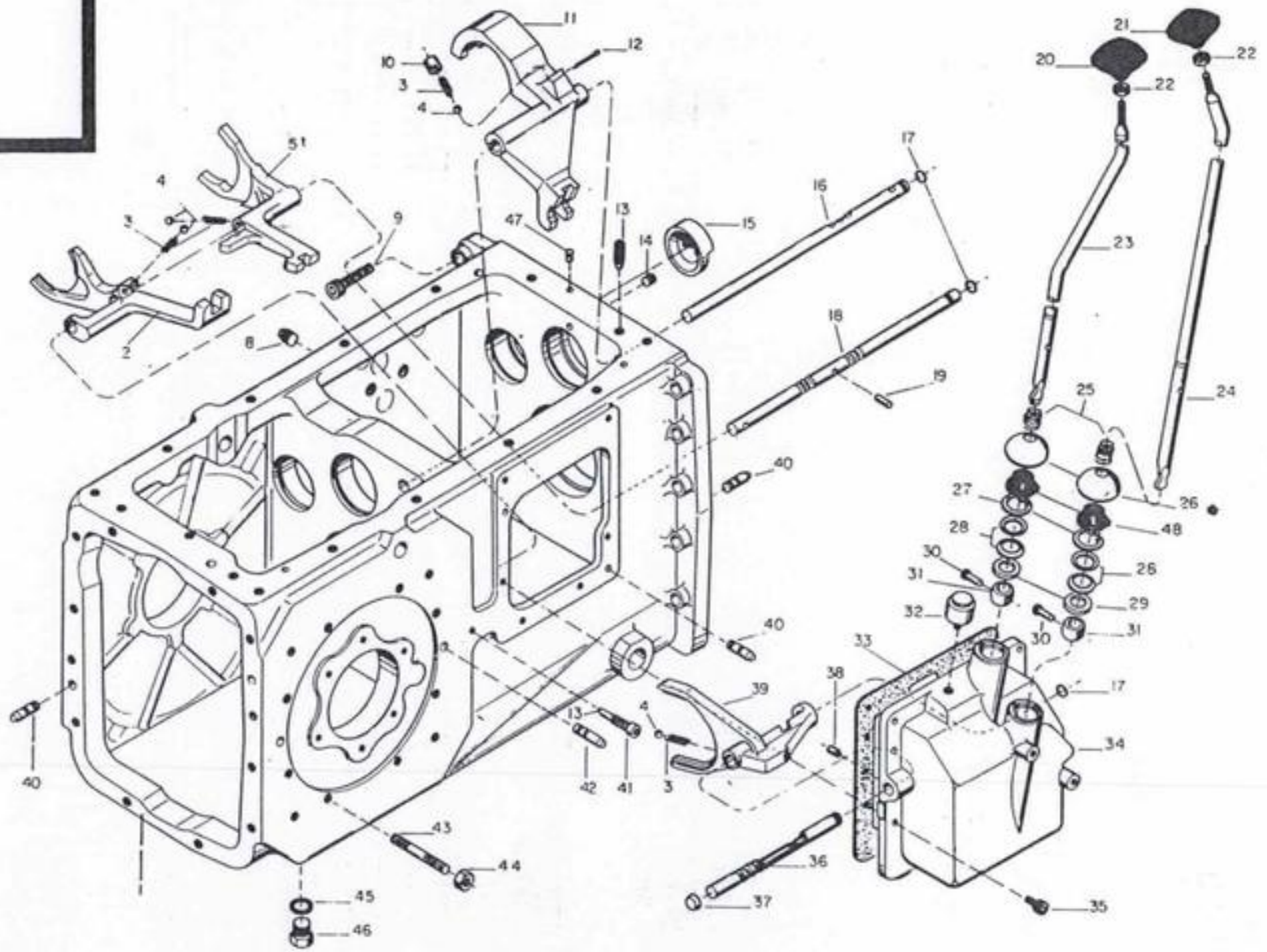
11
12
10
3
4
51
4
3
9
47
13
15
16
17
14
8
2
8
18
19
40
40
40
39
38
13
4
42
41
3
43
44
45
46
36
37
35
33
17
34
21
20
22
22
23
24
25
26
27
48
28
26
30
29
31
32
30
31

Modificação Modificación Modification Modification	Ref.	Código Pieza Part Pièce	Qde Cant. Qty Qte 128	128 4x4	1484x4Turbo		Ref.	Denominação	Denominación	Description	Désignation
	–	869152	1	1	1		a	Alavanca do câmbio montada	Palanca del cambio montada	Gear shift lever assy	Levier de vitesses assemblé
	–	869171	1	1	1		b	Alavanca de regime montada	Palanca de régimen montada	Gear range selector assy	Levier de régime assemblé
	01	871720	1	1	1			Carcaça da caixa de câmbio	Caja de la caja de cambio	Gearbox housing	Carter de la boite de vitesses
	02	868791	1	1	1			Garfo do seletor I-III	Horquilla del selector I-III	Selector fork I-III	Fourche du sélecteur I-III
	03	581771	4	4	4			Mola	Resorte	Spring	Ressort
	04	LB-8022	4	4	4			Esfera	Bola	Ball	Sphère
	05	868801	1	1	1			Garfo do seletor R-II	Horquilla del selector R-II	Selector fork R-II	Fourche du sélecteur R-II
	08	GR-0203	2	2	2			Bujão	Tapón	Plug	Bouchon
	09	HC-8456	14	14	14			Parafuso M16x60	Tornillo	Set screw	Vis creuse
	10	822510	1	1	1			Caixa de esferas	Caja de esferas	Ball plunger	Boite sphère
	11	868781	1	1	1			Garfo do seletor 3-4	Horquilla del selector 3-4	Selector fork 3-4	Fourche du sélecteur 3-4
	12	JE-3111	1	1	1			Cupilha	Pasador abierto	Split pin	Goupille fendue
	13	822540	2	2	2			Parafuso de trava	Tornillo de traba	Slotted lock screw	Boulon de blocage
	14	GR-0250	1	1	1			Bujão	Tapón	Plug	Bouchon
	15	611180	1	1	1			Tampa	Tapa	Cap	Couvercle
	16	822531	1	1	1			Barra do seletor	Eje del selector	Selector shift rod	Barre du sélecteur
	17	KH-7070	3	3	3			Anel retentor	Anillo de sellamiento	O-ring	Barre d'arrêt
	18	868811	1	1	1			Barra do seletor	Eje del selector	Selector shift rod	Barre du sélecteur
	19	868820	1	1	1			Pino de trava	Pasador de traba	Lock pin	Goupille de blocage
	20	699800	1	1	1			Empunhadura	Empunadura	Lever knob	Pommeau
	21	869270	1	1	1			Empunhadura	Empunadura	Lever knob	Pommeau
	22	JB-1210	2	2	2			Porca M10x1,5	Tuerca	Nut	Ecrou
	23	869162	1	1	1			Alavanca do câmbio	Palanca del cambio	Gear shift lever	Levier de vitesses
	24	869181	1	1	1			Alavanca de regime	Palanca de régimen	Gear range selector lever	Levier de régime
	25	869200	2	2	2			Mola	Resorte	Spring	Ressort
	26	869210	2	2	2			Protetor da alavanca	Protector de la palanca	Protective cap	Protecteur du levier
	27	KG-3040	2	2	2			Anel de segurança	Anillo de traba	Circlip	Bague de surete
	28	871600	4	4	4			Mola prato	Resorte de disco	Plate spring	Ressort circulaire
	29	823350	2	2	2			Anel de apoio	Anillo de empuje	Thrust ring	Bague de butée
									Pasador	Pin	Goupille

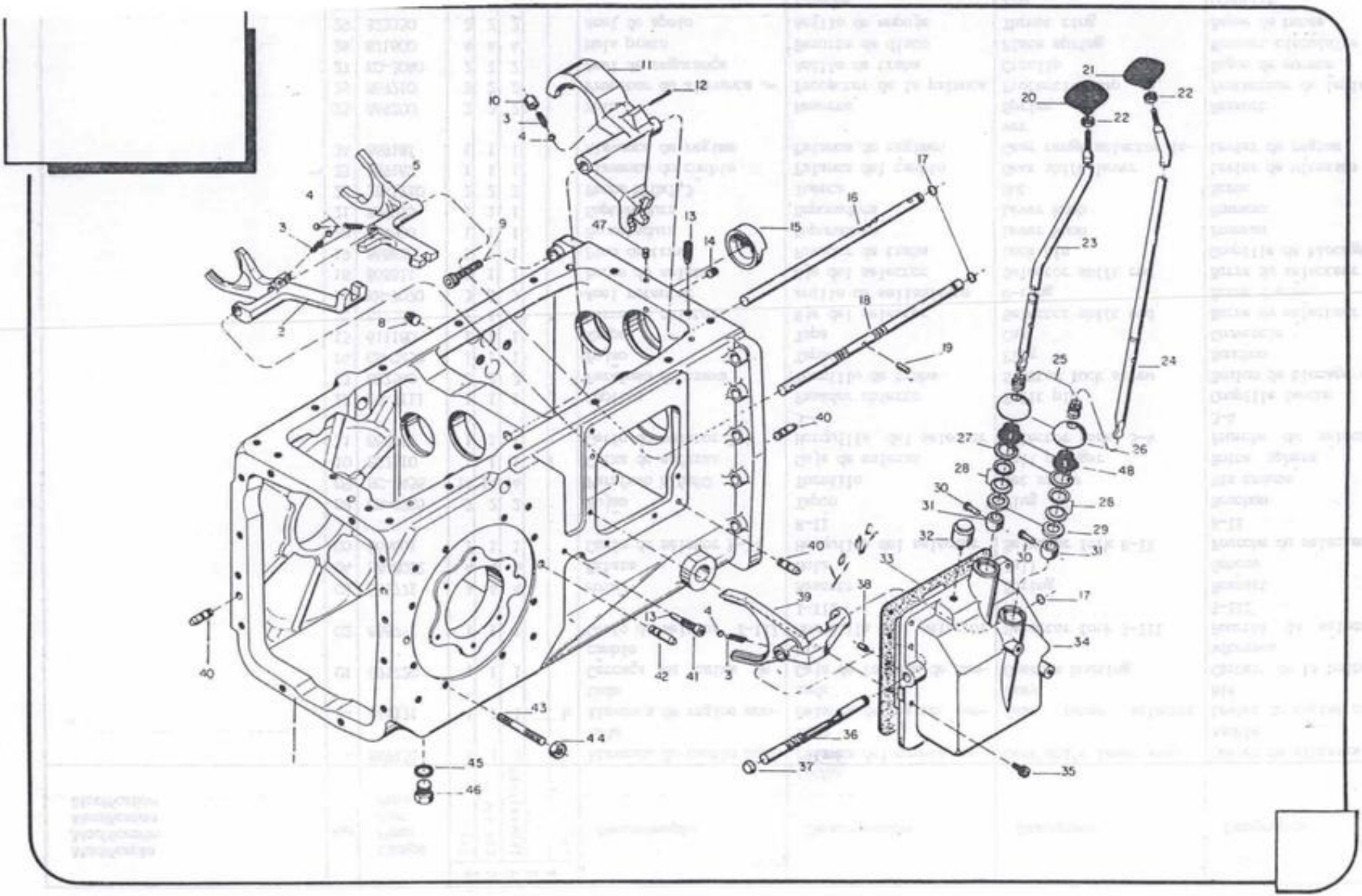
11
12
10
3
4
5
4
3
9
47
13
14
15
16
17
2
8
18
19
20
21
22
22
23
24
25
26
27
48
28
30
31
28
29
32
30
31
33
17
38
34
39
13
4
42
41
3
40
40
40
43
44
45
46
36
37
35

Modificação Modificación Modification Modification	Ref.	Código Pieza Part Pièce	Qte. Cant. Qty. Qte. Ref.					Denominação	Denominación	Description	Désignation
			128	128 4x4	1484x4 Turbo		Ref.				
	31	869191	2	2	2			Esfera de articulação	Esfera de articulación	Articulation ball	Rotule
	32	YT-2028	1	1	1			Respiro do filtro	Respiro del filtro	Filter breather	Reniflard du filtre
	33	823430	1	1	1			Junta	Junta	Gasket	Joint
	34	868761	1	1	1			Caixa de alavancas	Caja de palancas	Levers housing	Boite de leviers
	35	HC-9530	6	6	6			Parafuso Allen	Tornillo Allen	Set screw	Vis creuse
	36	868931	1	1	1			Barra do seletor	Eje del selector	Selector rod	Barre de sélecteur
	37	GR-5013	1	1	1			Tampa	Tapa	Cap	Couvercle
	38	JE-6404	1	1	1			Pino de pressão	Pasador de presión	Spring pin	Goupille de pression
	39	868770..	1	1	1			Garfo do seletor	Horquilla del selector	Selector fork	Fourche du sélecteur
	40	581020	6	6	6			Pino guia	Pasador guía	Dowel pin	Goupille de guidage
	41	HC-9512	1	1	1			Parafuso de trava	Tornillo de traba	Lock set screw	Vis de blocage
	42	822140	4	4	4			Pino de guia	Pasador de guía	Dowel pin	Goupille de guidage
	–	078723001	*	*	*			Cola Loctite 271	Cola Loctite 271	Building sealant Loctite 271	Colle Loctite 271
	43	851990	24	24	24			Prisioneiro M16x1,5x65	Espárrago	Stud	Goujon
	44	JB-0952	24	24	24			Porca M16x1,5	Tuerca	Nut	Ecrou
	45	KH-3610	1	1	1			Anel de vedação	Arandela de sellamiento	Seal washer	Bague étanche
	46	GR-0225	1	1	1			Bujão	Tapón	Plug	Vis-bouchon
	47	228480	1	1	1			Pino	Pasador	Pin	Goupille
	48	228330	2	2	2			Capa protetora	Capa de protección	Protective cap	Couvercle protecteur
							*	Conforme necessidade	Según la necesidad	According to necessity	Si nécessaire
							a = 23,30,31		b = 24,30,31		

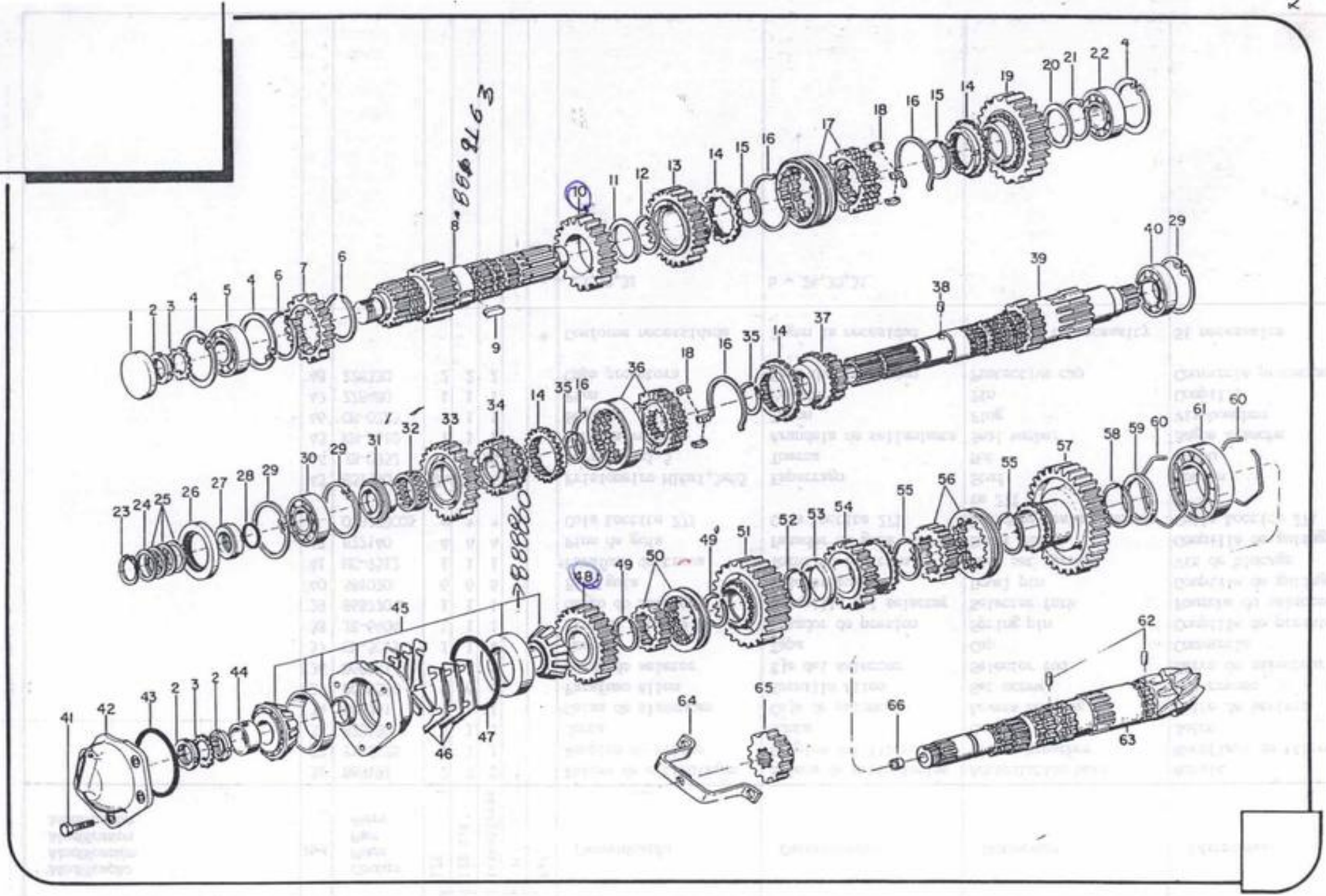
1 2 3 4 5 4 6 7 6 8 9 10 11 12 13 14 15 16 17 18 16 15 14 19 20 21 22 4
40 29 39 38 37 14 35 16 18 36 34 33 32 31 30 29 28 29 27 26 25 24 23
61 60 59 58 57 55 56 55 54 53 52 51 49 50 49 48
62 63 66 65 64 47 46 45 44 2 3 2 43 42 41

Modificação Modificación Modification Modification	Ref.	Código Pieza Part Pièce	Qtde. Cant. Qty. Qte. Ref.					Denominação	Denominación	Description	Désignation
			128	128 4x4	148 4x4 Turbo		Ref.				
	28	KH-4190	1	1	1			Anel retentor	Anillo de sellamiento	O-ring	Bague étanche
	29	KG-3100	3	3	3			Anel de segurança	Anillo de traba	Circlip	Segment de sureté
	30	262850	1	1	1			Rolamento	Rodamiento	Bearing	Roulement
	31	222720	1	1	1			Anel de encosto	Anillo de apoyo	Thrust ring	Bague de butée
	32	223620	1	1				Rolamento de agulhas	Rodamiento de agujas	Needle bearing	Roulement à aiguilles
	33	222700	1	1	1			Engrenagem Z-35	Engranaje Z-35	Gear Z-35	Engrenage Z-35
	34	222710	1	1	1			Engrenagem Z-26	Engranaje Z-26	Gear Z-26	Engrenage Z-26
	35	869860	2	2	2			Anel de segurança	Anillo de traba	Lock ring	Segment de sureté
	36	872000	1	1	1			Capa e cubo	Capa y cubo	Hub and sleeve	Couverture et moyeu
	37	868231	1	1	1			Engrenagem	Engranaje	Gear	Engrenage
	38	LB-8107	1	1	1			Rolo cilíndrico	Rodillo cilíndrico	Cylindrical roller	Galet cylindrique
	39	869692	1	1	1			Eixo principal	Eje primario	Mainshaft	Arbre principal
	40	LA-3976	1	1	1			Rolamento	Rodamiento	Bearing	Roulement
	41	HA-9242	5	5	5			Parafuso	Tornillo	Bolt	Boulon
	42	221540	1					Tampa do mancal	Tapa del cojinete	Bearing cover	Couvercle de palier
	43	KH-4947	1					Anel retentor	Anillo de sellamiento	O-ring	Bague étanche
	44	220980	1					Anel espaçador	Anillo espaciador	Spacer ring	Bague d'écartement
	45	192150	1					Mancal montado	Cojinete montado	Bearing assy	Palier assemblé
	-	192630		1	1			Mancal montado	Cojinete montado	Bearing assy	Palier assemblé
	46	869350	1	1	1			Calço 0,1 mm	Suplemento	Shim	Cale
	-	869360	1	1	1			Calço 0,2 mm	Suplemento	Shim	Cale
	-	869370	1	1	1			Calço 0,5 mm	Suplemento	Shim	Cale
	-	262890	1	1	1			Calço 0,15 mm	Suplemento	Shim	Cale
	47	KH-4057	1	1	1			Anel retentor	Anillo de sellamiento	O-ring	Bague étanche
	48	80535200	1	1	1			Engrenagem Z-36	Engranaje Z-36	Gear Z-36	Engrenage Z-36
	49	KG-9120	2	2	2			Anel de segurança	Anillo de traba	Lock ring	Segment de sureté
	50	192110	1	1	1			Capa e cubo	Capa y cubo	Hub and sleeve	Couverture et moyeu
	51	868132	1	1	1			Engrenagem Z-40	Engranaje Z-40	Gear Z-40	Engrenage Z-40
	52	KG-9121	1	1	1			Anel de segurança	Anillo de traba	Lock ring	Segment de sureté
	53	845890	1	1	1			Anel espaçador	Anillo espaciador	Spacer ring	Bague d'écartement
	54	80535400	1	1	1			Engrenagem Z-31	Engranaje Z-31	Gear Z-31	Engrenage Z-31
	55	KG-9122	2	2	2			Anel de segurança	Anillo de traba	Lock ring	Segment de sureté
	56	192120	1	1	1			Capa e cubo	Capa y cubo	Hub and sleeve	Couverture et moyeu
80739430 -	57	868153	1	1	1			Engrenagem Z-51	Engranaje Z-51	Gear Z-51	Engrenage Z-51
	58	KG-9124	1	1	1			Anel de segurança	Anillo de traba	Lock ring	Segment de sureté
	59	868390	1	1	1			Anel espaçador	Anillo espaciador	Spacer ring	Bague d'écartement
	60	868890	2	2	2			Anel de fixação	Anillo de fijación	Snap ring	Segment de fixation

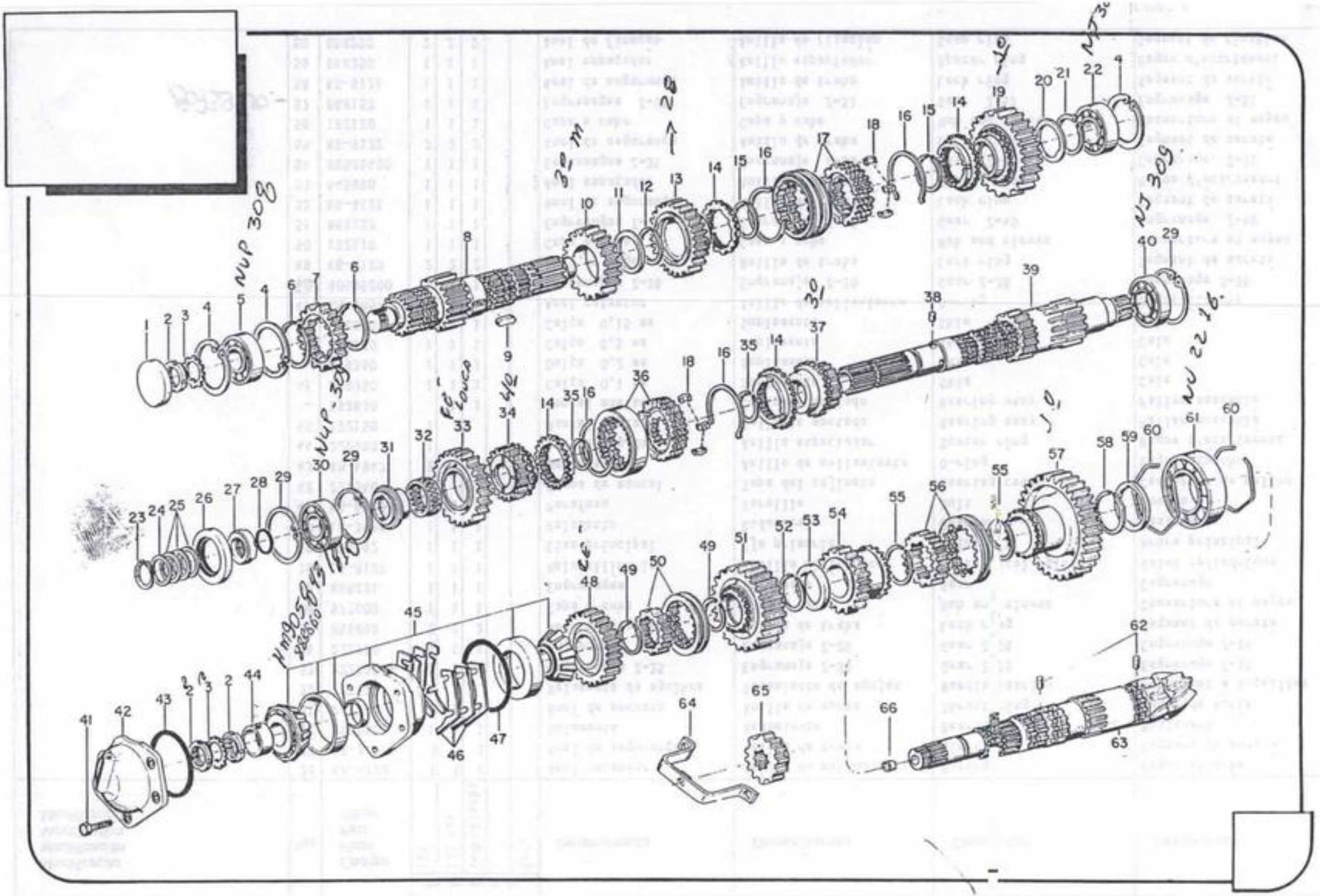

Modificação Modificación Modification Modification	Ref.	Código Pieza Part Pièce	Qde 128	Cant 128 4x4	Qty 1484x4Turbo	Obs	Ref.	Denominação	Denominación	Description	Désignation
	61	LA-3974	1	1	1			Rolamento	Rodamiento	Bearing	Roulement
	62	LB-8154	2	2	2			Rolos	Rodillos	Rollers	Galets
	63	-	1	1	1		*	Eixo pinhão	Eje pinón	Bevel pinion shaft	Arbre du pignon
	64	222140		1	1			Suporte	Soporte	Bracket	Support
	65	871020		1	1			Engrenagem	Engranaje	Gear	Engrenage
	66	228930		1	1			Bucha	Buje	Bushing	Bague
								a = 1-22	b = 14,16,18,23-40	c = 2,3,41-63	d = 2,3,41,45-65
							*	Vendido somente em conjunto no. 872360 - Eixo pinhão-coroa Suministrado solamente en conjunto no. 872360 - Eje pinón-corona Delivered only complete no. 872360 - Bevel pinion shaft-crown wheel Uniquement vendu l'ensemble no. 872360 - Arbre du pignon-couronne		

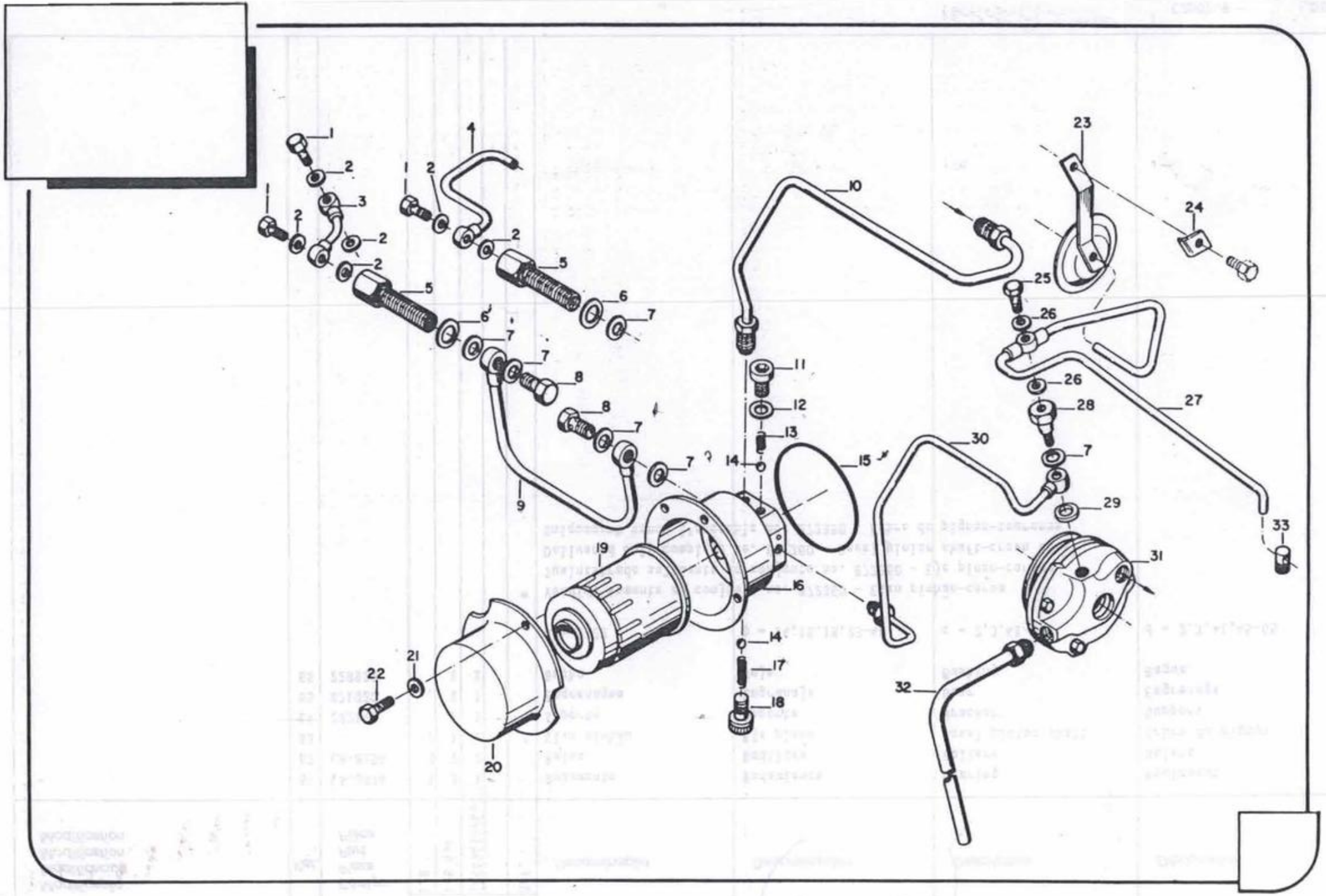
1
2
3
4
5
6
7
8
9
10
11
12
13
14
15
16
17
18
19
20
21
22
23
24
25
26
27
28
29
30
31
32
33

Modificação Modificación Modification Modification	Ref.	Código Pieza Part Pièce	Qte Cant Qty Qte Ref. 128	128 4x4	128 II/SCR	128 4x4II	Ref.	Denominação	Denominación	Description	Désignation
	01	246460	2	2	2	2		Parafuso de conexão	Tornillo de conexión	Banjo bolt	Boulon de raccordement
	02	KH-3615	4	4	4	4		Anel de vedação	Arandela de sellamiento	Seal washer	Bague étanche
	03	889700	1		1			Tubo de lubrificação	Tubo de lubricación	Lubricant oil pipe	Tube de graissage
	04	222150		1		1		Tubo de lubrificação	Tubo de lubricación	Lubricant oil pipe	Tube de graissage
	05	869720	1	1	1	1		Conexão	Conexión	Hollow bolt	Raccord
	–	078723005	*	*	*	*		Cola Loctite 566	Cola Loctite 566	Building sealant Loctite 566	Colle Loctite 566
	06	KG-3616	1	1	1	1		Anel de vedação	Arandela de sellamiento	Seal washer	Bague étache
	07	KH-3618	5	5	5	5		Anel de vedação	Arandela de sellamiento	Seal washer	Bague étanche
	08	589270	2	2	2	2		Parafuso de conexão	Tornillo de conexión	Banjo bolt	Boulon de raccordement
	09	889191	1	1	1	1		Tubo de lubrificação	Tubo de lubricación	Lubricant oil pipe	Tube de graissage
	10	868950	1	1	1	1		Tubo de alimentaçao	Tubo de alimentación	Oil pipe	Tube d'alimentation
	11	GR-0249	1	1	1	1		Conexão	Conexión	Hollow bolt	Raccord
	12	KH-3621	1	1	1	1		Anel de vedação	Arandela de sellamiento	Seal washer	Bague étanche
	13	869130	1	1	1	1		Mola	Resorte	Spring	Ressort
	14	LB-8022	2	2	2	2		Esfera	Esfera	Ball	Sphère
	15	KH-4013	1	1	1	1		Anel retentor	Anillo de sellamiento	O-ring	Bague étanche
	16	869220	1	1	1	1		Suporte do filtro	Soporte del filtro	Filter support	Support du filtre
	17	683180	1	1	1	1		Mola	Resorte	Spring	Ressort
	18	HC-9652	1	1	1	1		Parafuso Allen	Tornillo Allen	Set screw	Vis creuse
	19	220530	1	1	1	1		Filtro blindado	Filtro	Filter	Filtre blindé
	20	683140	1	1	1	1		Tampa do filtro	Tapa del filtro	Filter cover	Couvercle du filtre
	21	JD-0110	4	4	4	4		Arruela	Arandela	Washer	Rondelle
	22	HA-9089	6	6	6	6		Parafuso	Tornillo	Bolt	Boulon
	23	870030	1	1	1	1		Tampa lateral	Tapa	Cover	Couvercle latéral
	24	847810	1	1	1	1		Trava	Traba	Lock plate	Arrêtoir
	25	246420	1	1	1	1		Conexão	Tornillo de conexión	Banjo bolt	Raccord
	26	KH-3625	2	2	2	2		Anel de vedação	Arandela de sellamiento	Seal washer	Bague étanche
	27	869000	1		1			Tubo de lubrificação	Tubo de lubricación	Lubricant oil pipe	Tube de graissage
	27a	221570		1		1		Tubo de lubrificação	Tubo de lubricación	Lubricant oil pipe	Tube de graissage
	28	869070	1	1	1	1		Conexão	Conexión	Hollow bolt	Raccord
	29	866750	1	1	1	1		Anel de vedação	Arandela de sellamiento	Seal washer	Bague étanche
	30	868970	1	1	1	1		Tubo intermediário	Tubo intermediario	Intermediary pipe	Tube intermédiaire
	31	869250	1	1				Bomba de óleo	Bomba de aceite	Oil pump	Pompe à huile
	31a	192400 *			1	1		Bomba de óleo	Bomba de aceite	Oil pump	Pompe à huile

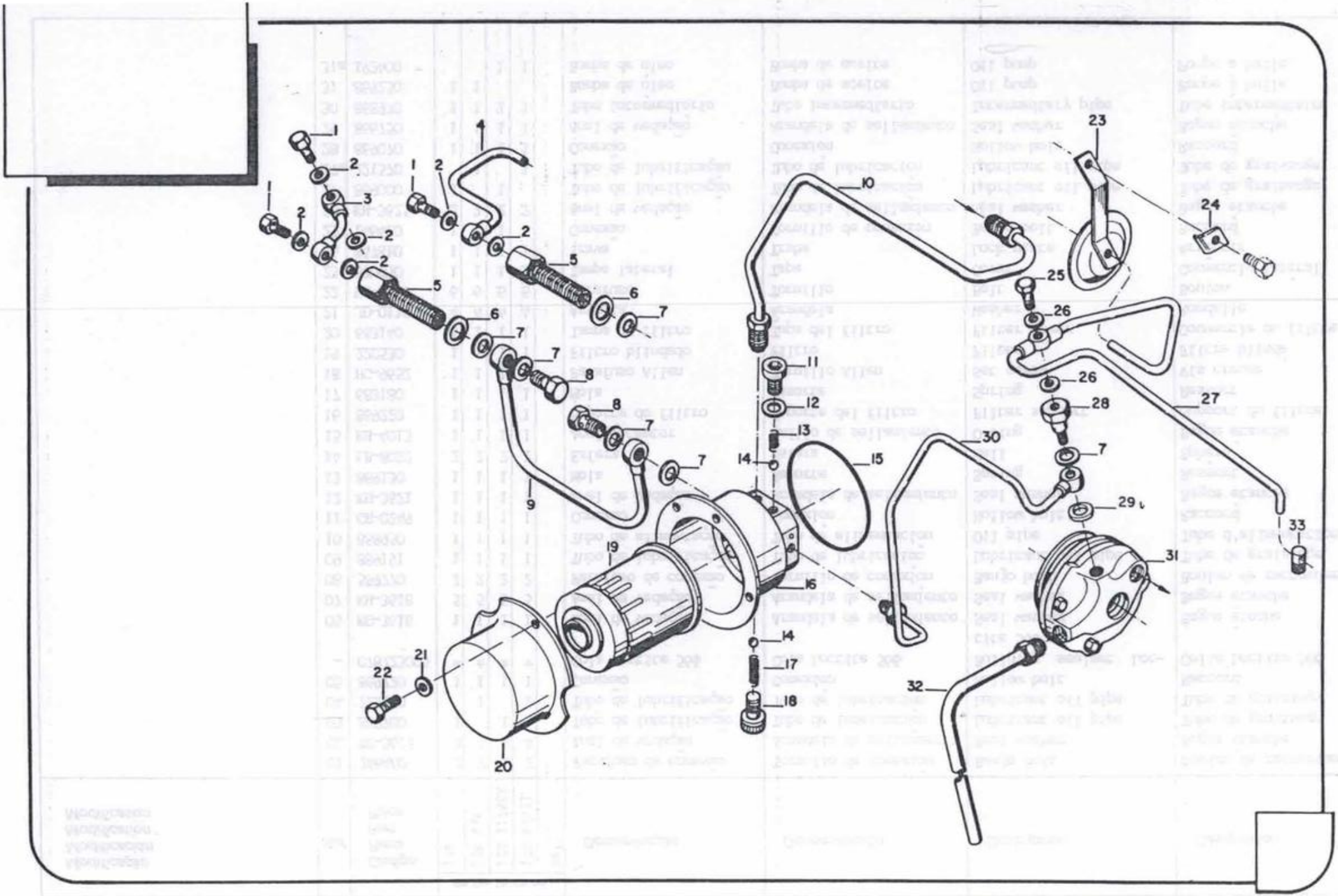
1
2
3
4
5
6
7
8
9
10
11
12
13
14
15
16
17
18
19
20
21
22
23
24
25
26
27
28
29
30
31
32
33

Modificação Modificación Modification Modification	Ref.	Código Pieza Part Pièce	Qde Cant Qty Qte 128	128 4x4	128 I/SCR	128 4x4II	Ref.	Denominação	Denominación	Description	Désignation
	32	889820	1	1	1	1		Tubo de sucção	Tubo de succión	Suction pipe	Tube d'aspiration
	-	078721001	*	*	*	*		Cola Dow Corning 738	Cola Dow Corning 738	Sealant Dow Corning 738	Colle Dow Corning 738
	33	221590	1	1	1	1		Suporte do tubo	Soporte del tubo	Pipe bracket	Support du tube
							*	Conforme necessidade	Según la necesidad	According to necessity	Si nécessaire

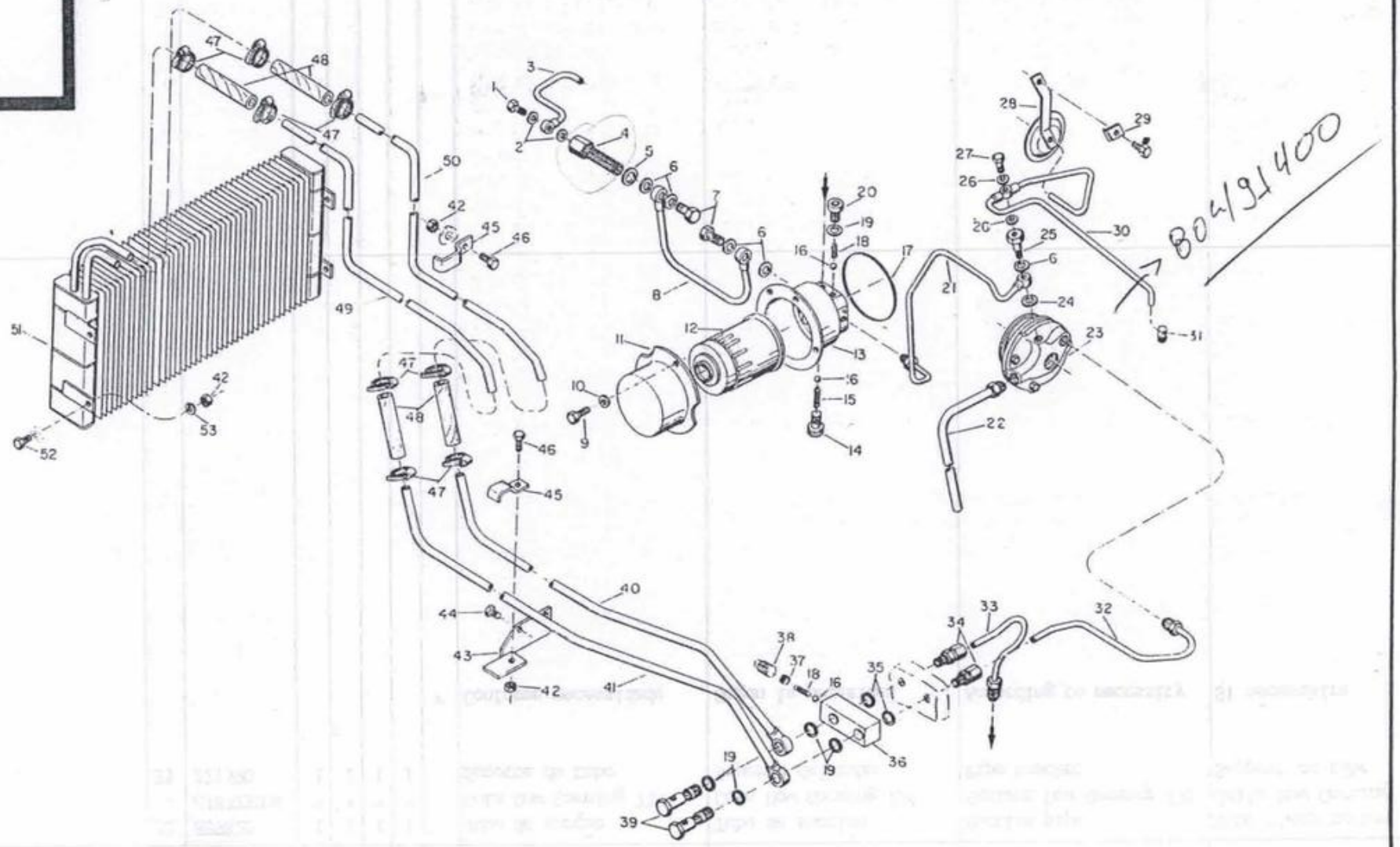
804/91400

Modificação Modificación Modification Modification	Ref.	Código Pieza Part Pièce	Qde. 1484x4 Turbo	Cant. 1484x4 T.III	Qty	Qte	Ref.	Denominação	Denominación	Description	Désignation
	01	246460	1	1				Parafuso de conexão	Tornillo de conexión	Banjo bolt	Boulon de raccordement
	02	KH-3615	2	2				Anel de vedação	Arandela de sellamiento	Seal washer	Bague étanche
	03	222150	1	1				Tubo de lubrificação	Tubo de lubricación	Lubricant oil pipe	Tube de graissage
	04	869720	1	1				Conexão	Conexión	Hollow bolt	Raccord
	05	KH-3616	1	1				Anel de vedação	Arandela de sellamiento	Seal washer	Bague étache
	06	KH-3618	5	5				Anel de vedação	Arandela de sellamiento	Seal washer	Bague étanche
	07	589270	2	2				Parafuso de conexão	Tornillo de conexión	Banjo bolt	Boulon de raccordement
	08	889191	1	1				Tubo de lubrificação	Tubo de lubricación	Lubricant oil pipe	Tube de graissage
	09	HA-9089	6	6				Parafuso	Tornillo	Bolt	Boulon
	10	JD-0110	4	4				Arruela	Arandela	Washer	Rondelle
	11	683140	1	1				Tampa do filtro	Tapa del filtro	Filter cover	Couvercle du filtre
	12	220530	1	1				Filtro blindado	Filtro	Filter	Filtre blindé
	13	869220	1	1				Suporte do filtro	Soporte del filtro	Filter support	Support du filtre
	14	HC-9652	1	1				Parafuso Allen	Tornillo Allen	Set screw	Vis creuse
	15	683180	1	1				Mola	Resorte	Spring	Ressort
	16	LB-8022	2	2				Esfera	Esfera	Ball	Sphère
	17	KH-4013	1	1				Anel retentor	Anillo de sellamiento	O-ring	Bague étanche
	18	869130	2	2				Mola	Resorte	Spring	Ressort
	19	KH-3621	5	5				Anel de vedação	Arandela de sellamiento	Seal washer	Bague étanche
	20	GR-0249	1	1				Conexão	Conexión	Hollow bolt	Raccord
	21	868970	1	1				Tubo intermediário	Tubo intermediario	Intermediary pipe	Tube intermédiaire
	22	889820	1	1				Tubo de sucção	Tubo de succión	Suction pipe	Tube d'aspiration
	23	869250 →	1					Bomba de óleo	Bomba de aceite	Oil pump	Pompe à huile
	23a	192400 →		1				Bomba de óleo	Bomba de aceite	Oil pump	Pompe à huile
	24	866750	1	1				Anel de vedação	Anillo de sellamiento	Seal washer	Bague étanche
	25	869070	1	1				Conexão	Conexión	Hollow bolt	Raccord
	26	KH-3625	2	2				Anel de vedação	Anillo de sellamiento	Seal washer	Bague étanche
	27	246420	1	1				Conexão	Conexión	Hollow bolt	Raccord
	28	870030	1	1				Tampa lateral	Tapa	Cover	Couvercle latéral
	29	847810	1	1				Trava	Traba	Lock plate	Plaque de sureté
	30	869000	1					Tubo de lubrificação	Tubo de lubricación	Lubricant oil pipe	Tube de graissage
	31	221590	1	1				Suporte do tubo	Pasador roscado	Threaded pin	Support du tube
	32	196340	1	1				Tubo de lubrificação	Tubo de lubricación	Lubricant oil pipe	Tube de graissage
	33	196560	1	1				Tubo de lubrificação	Tubo de lubricación	Lubricant oil pipe	Tubo de graissage
	34	261490	2	2				Conexão	Conexión	Hollow bolt	Raccord
	–	196300	1	1				Válvula de segurança	Válvula de seguridad	Safety valve	Soupape de sureté
	35	80192300	2	2				Anel de vedação	Arandela de sellamiento	Seal washer	Bague étanche

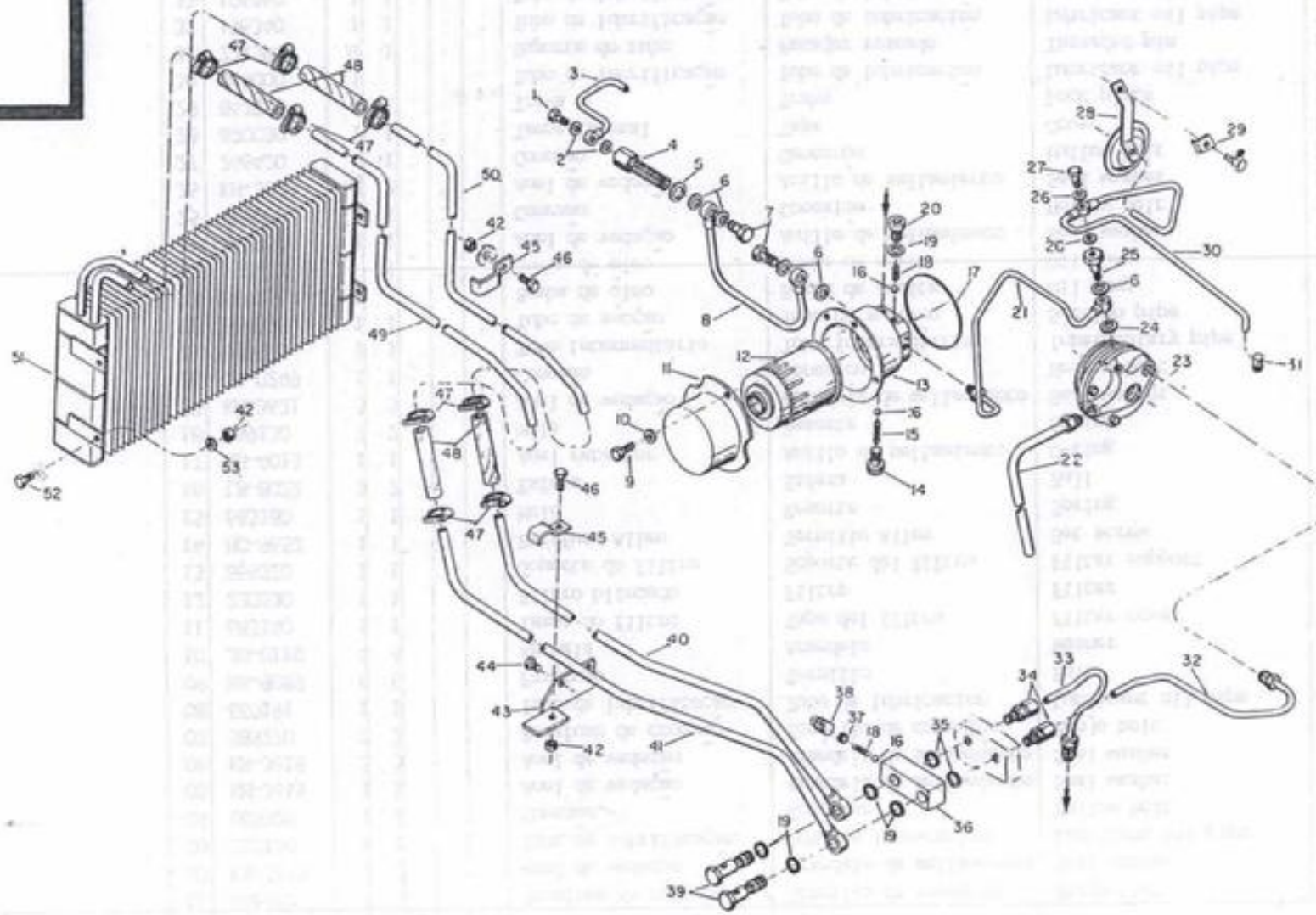
1
2
3
4
5
6
7
8
9
10
11
12
13
14
15
16
17
18
19
20
21
22
23
24
25
26
27
28
29
30
31
32
33
34
35
36
37
38
39
40
41
42
43
44
45
46
47
48
49
50
51
52
53

Modificação Modificación Modification Modification	Ref.	Código Pieza Part Pièce	Qde Cant. Qty. Qte Ref.					Denominação	Denominación	Description	Désignation
			1484x4 Turbo	1484x4 T.III							
	36	260330	1	1				Corpo da válvula	Cuerpo de la válvula	Valve housing	Corps de soupape
	37	260320	1	1				Parafuso	Tornillo	Bolt	Boulon
	38	GR-0204	1	1				Bujão	Tapón	Plug	Vis-bouchon
	39	260310	2	2				Parafuso especial	Tornillo de conexión	Banjo bolt	Raccord à vis
	40	195350	1	1				Tubo de entrada	Tubo de entrada	Entrance pipe	Tubo d'entrée
	41	195360	1	1				Tubo de saída	Tubo de salida	Exit pipe	Tubo de sortie
	42	JB-1106	2	2				Porca	Tuerca	Nut	Ecrou
	43	195370	1	1				Suporte	Soporte	Support	Support
	45	261500	2	2				Suporte	Soporte	Support	Support
	46	HA-6313	2	2				Parafuso	Tornillo	Bolt	Boulon
	47	GP-3910	8	8				Braçadeira	Abrazadera	Clamp	Collier
	48	80331300	4	4				Mangueira	Manguera	Hose	Tuyau
	49	227080	1	1				Tubo de entrada	Tubo de entrada	Entrance pipe	Tube d'entrée
	50	227090	1	1				Tubo de saída	Tubo de salida	Exit pipe	Tube de sortie
32590900	51	~~227100~~	1	1				Radiador de óleo	Radiador del aceite	Oil radiator	Radiateur d'huile
	52	HA-9224	4	4				Parafuso	Tornillo	Bolt	Boulon
	53	JD-3106	4	4				Arruela de pressão	Arandela de presión	Lock washer	Rondelle élastique
	–	078721001	*	*				Cola Dow Corning 738	Cola Dow Corning 738	Building sealant Dow Corning 738	Colle Dow Corning 738
	–	078723005	*	*				Cola Loctite 566	Cola Loctite 566	Building sealant Loctite 566	Colle Loctite 566
							a	16,18,19,35-39			
							*	Conforme necessidade	Según la necesidad	According to necessity	Si nécessaire

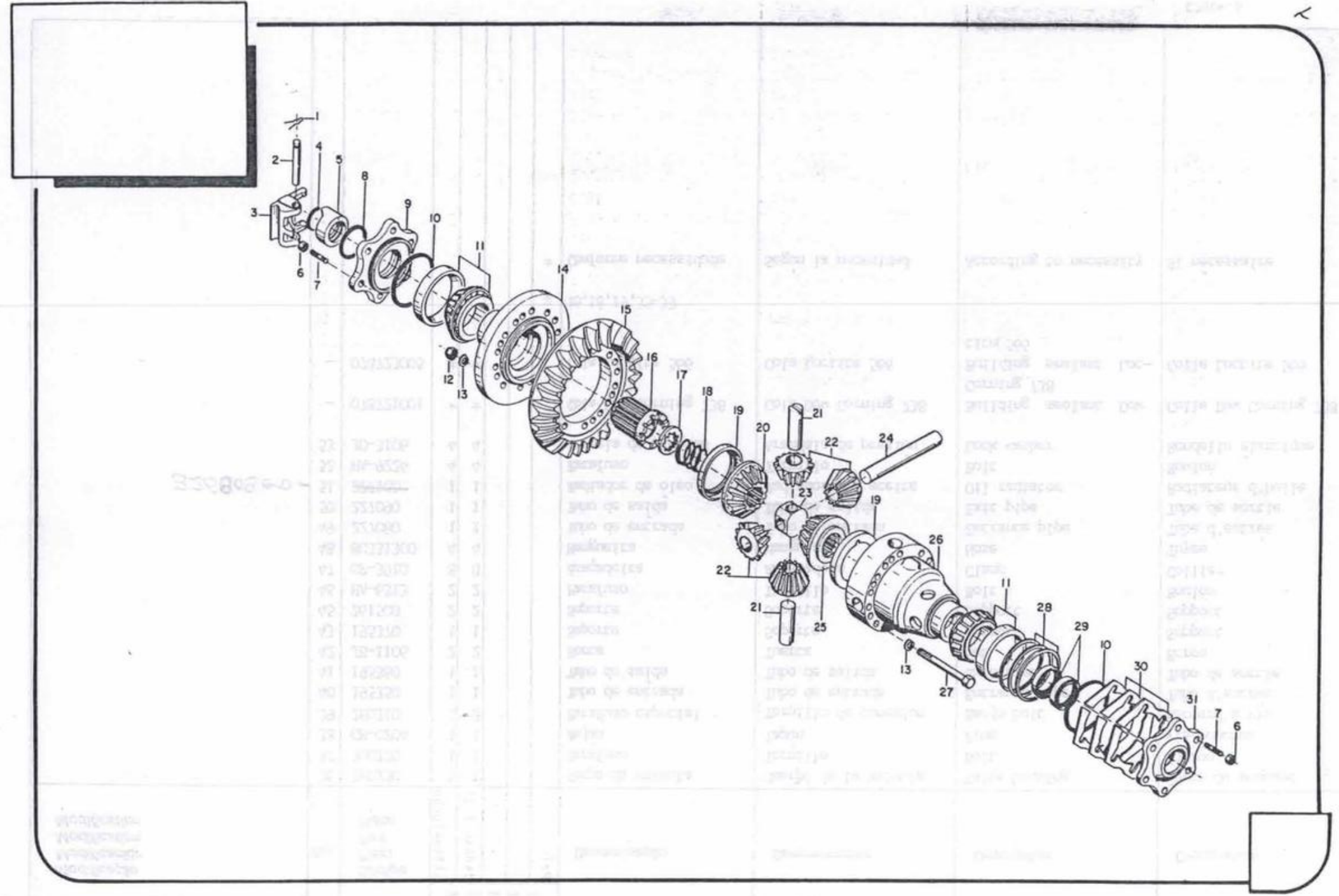
1
2
3
4
5
8
9
10
11
6
7
12
13
14
15
16
17
18
19
20
21
22
24
23
19
26
22
21
25
11
28
29
10
30
13
27
31
7
6

Modificação Modificación Modification Modification	Ref.	Código Pieza Part Pièce	Qde. Cant. Qty. Qte. Ref.					Denominação	Denominación	Description	Désignation
			1128	1128 4x4	1484 x4 Turbo		Ref.				
	–	889021	1	1	1		a	Caixa do diferencial montado	Diferencial montado	Differential assy	Boite du différentiel assemblé
	01	JE-9021	1	1	1			Grampo Anderton	Grampo	Clamp	Agrafe Anderton
	02	820760	1	1	1			Eixo	Eje	Shaft	Axe
	03	820660	1	1	1			Alavanca de comando do bloco	Palanca de comando del bloqueo	Differential lock lever	Levier de commande du blocage
	04	KH-1023	1	1	1			Anel retentor	Anillo de sellamiento	O-ring	Bague étanche
	05	821700	1	1	1			Bucha	Buje	Bushing	Bague
	06	JB-0940	1	1	1			Porca	Tuerca	Nut	Ecrou
	–	078723001	*	*	*			Cola Loctite 271	Cola Loctite 271	Sealant Loctite 271	Colle Loctite 271
	07	HJ-1902	12	12				Prisioneiro	Esparrago	Stud	Goujon
	08	KH-4270	1	1	1			Anel retentor	Anillo de sellamiento	O-ring	Bague étanche
	09	820650	1	1	1			Caixa de mancais	Caja de cojinete	Bearing housing	Cage de paliers
	10	KH-4936	2	2	2			Anel retentor	Anillo de sellamiento	O-ring	Bague étanche
	11	814740	2	2	2			Rolamento de rolos cônicos	Rodamiento de rodillos	Taper roller bearing	Roulement à rouleaux coniques
	12	JB-9909	18	18	18			Porca	Tuerca	Nut	Ecrou
	13	868730	36	36	36			Arruela	Arandela	Washer	Rondelle
	14	868710	1	1	1			Carcaça do diferencial direito	Carcasa del differencial derecho	Right differential housing	Carter droit du différentiel
	15	**	1	1	1			Engrenagem coroa	Engranaje corona	Crown wheel	Couronne
	16	820711	1	1	1			Bucha do bloqueio	Buje del diferencial	Differential bushing	Bague de blocage
	17	820750	1	1	1			Anel de encosto	Anillo de apoyo	Thrust ring	Bague de butée
	18	820770	1	1	1			Mola do bloqueio	Resorte	Spring	Ressort de blocage
	19	820780	2	2	2			Anel de encosto	Anillo de apoyo	Thrust ring	Bague de butée
	20	***	1	1	1			Engrenagem planetária direita	Engranaje planetaria derecha	Right side bevel gear	Engrenage planétaire droit
	21	868721	2	2	2			Eixo curto do diferencial	Eje corto del diferencial	Differential short shaft	Axe court du différentiel
	22	**	4	4	4			Engrenagem satélite	Engranaje satélite	Differential pinion	Engrenage satellite
	23	820720	1	1	1			Cruzeta do diferencial	Cruceta del diferencial	Differential cross head	Croisillon du différentiel
	24	820731	1	1	1			Eixo longo do diferencial	Eje longo del diferencial	Differential long shaft	Axe long du différentiel
	25	***	1	1	1			Engrenagem planetária esquerda	Engranaje planetaria izquierda	Left side bevel gear	Engrenage planétaire gauche

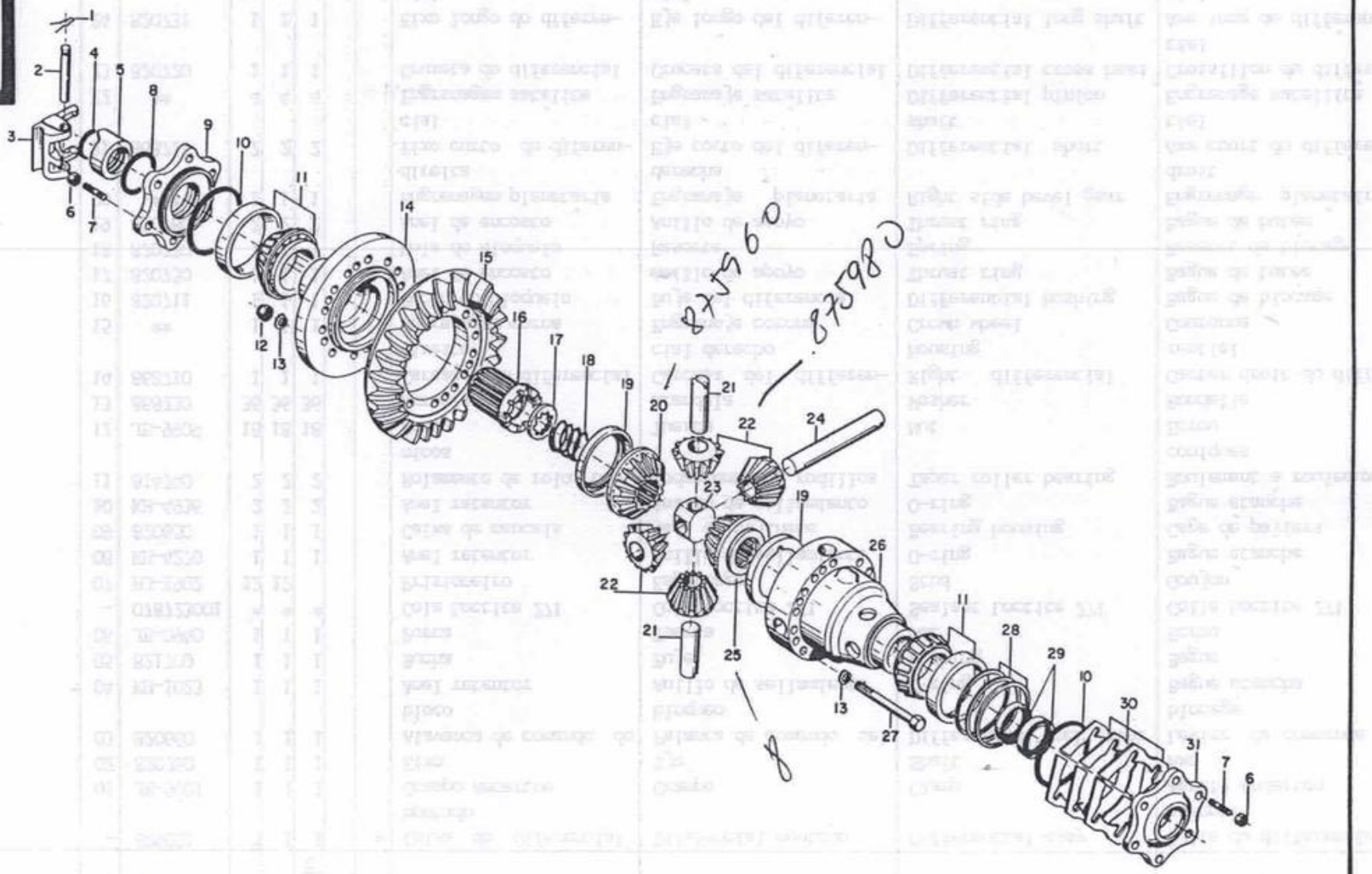
1
2
3
4
5
6
7
8
9
10
11
12
13
14
15
16
17
18
19
20
21
22
23
24
25
26
27
28
29
30
31
87560
87598

Modificação Modificación Modification Modification	Ref.	Código Pieza Part Pièce	Qte 128	Cant. 128 4x4	Qty 1484x4Turbo	Qte	Ref. Ref.	Denominação	Denominación	Description	Désignation
	26	868701	1	1	1			Carcaça do diferencial esquerda	Carcasa del diferencial izquierda	Left differential housing	Carter gauche du différentiel
	27	HA-9348	18	18	18			Parafuso	Tornillo	Bolt	Boulon
	28	221600	1	1	1			Calço 0,1 mm	Suplemento	Shim	Cale
	–	221610	1	1	1			Calço 0,2 mm	Suplemento	Shim	Cale
	–	847770	1	1	1			Calço 0,5 mm	Suplemento	Shim	Cale
	29	KH-0216	2	2	2			Retentor	Retenedor	Oil seal	Bague d'arrêt
	30	820790	3	3	3			Chapa de calço	Suplemento	Shim	Cale
	–	820800	2	2	2			Chapa de calço	Suplemento	Shim	Cale
	–	820810	2	2	2			Chapa de calço	Suplemento	Shim	Cale
	–	265310	1	1	1			Chapa de calço	Suplemento	Shim	Cale
	31	820640	1	1	1			Caixa de mancais	Caja de cojinete	Bearing housing	Cage de paliers
							a	1 –31			
							*	Conforme necessidade	Según la necesidad	According to necessity	Si nécessaire
							**	Vendida somente em conjunto no. 872360 – Eixo pinhão-coroa Suministrada solamente en conjunto no. 872360 – Eje piñon-corona Delivered complete under no. 872360 – Bevel pinion shaft-crown wheel Uniquement vendu l'ensemble no. 872360 – Arbre du pignon-couronne			
							***	Vendida somente em conjunto no. 875950 – Engrenagens satélite e planetária Suministrada solamente en conjunto no. 875950 – Engranaje satélite y planetária Delivered complete under no. 875950 – Pinion gear and side bevel gear Uniquement vendu l'ensemble no. 875950 – Engrenages satellites et planétaire			

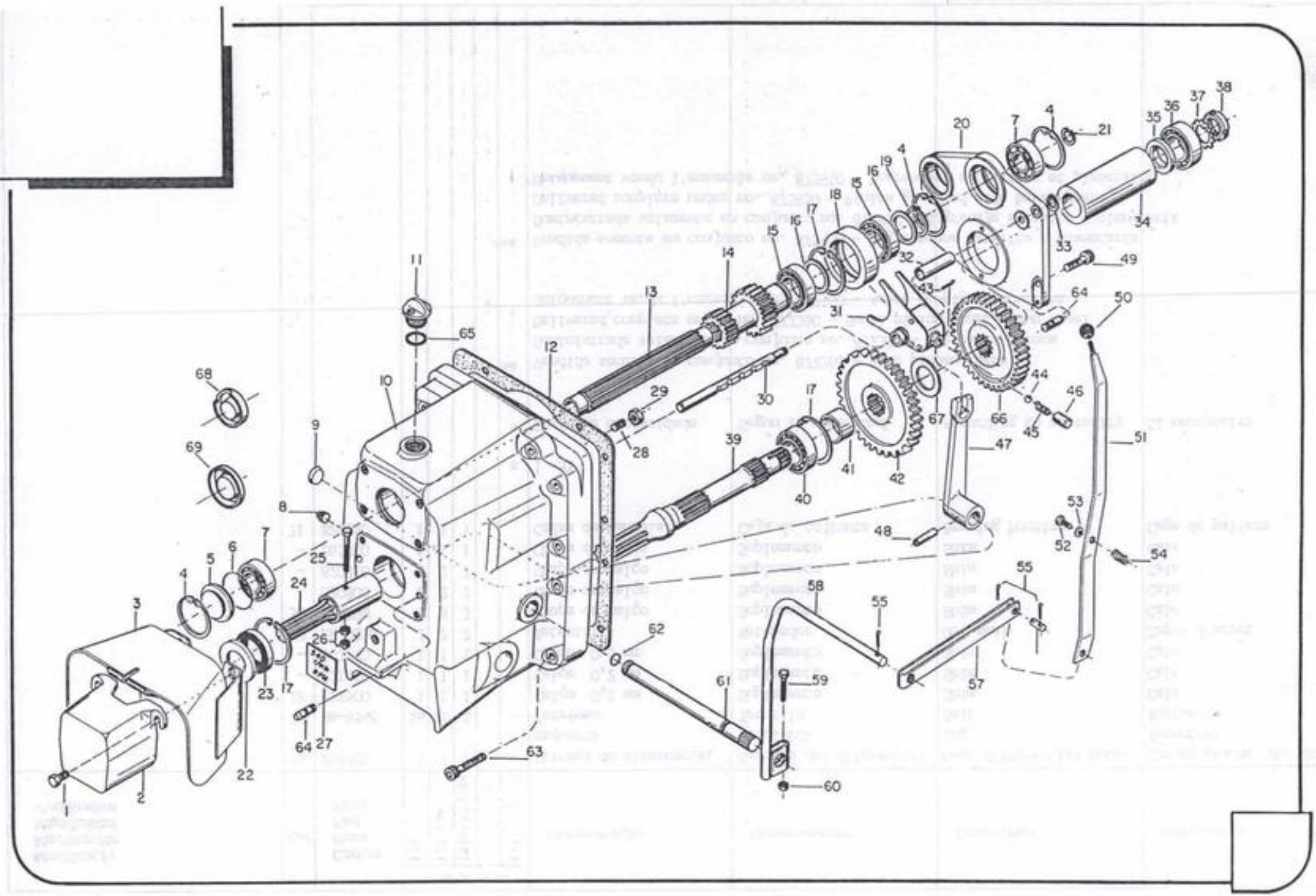
1
2
3
4
5
6
7
8
9
10
11
12
13
14
15
16
17
18
19
20
21
22
23
24
25
26
27
28
29
30
31
32
33
34
35
36
37
38
39
40
41
42
43
44
45
46
47
48
49
50
51
52
53
54
55
57
58
59
60
61
62
63
64
65
66
67
68
69

Modificação Modificación Modification Modification	Ref.	Código Pieza Part Pièce	Qde Cant Qty Qte 128	128 4x4	148 4x4 Turbo	128 4x4 II	Ref.	Denominação	Denominación	Description	Désignation
	–	192490	1	1	1		a	Tampa traseira montada	Toma de fuerza montada	P.T.O. rear cover assy	Couvercle arrière assemblé
	–	194360	1	1	1		b	Tampa traseira montada	Toma de fuerza montada	P.T.O. rear cover assy	Couvercle arrière assemblé
	–	221960	1	1	1		c	Engrenagem montada	Engranaje montada	Gear assy	Engrenage assemblée
	–	194370				1	d	Tampa traseira montada	Toma de fuerza montada	P.T.O. rear cover assy	Couvercle arrière assemblé
	–	881970	1	1	1		e	Sistema de alavancas montada	Sistema de palancas montada	Lever system assy	Système de levier assemblé
	01	HA-6344	4	4	4			Parafuso M12x30	Tornillo	Bolt	Boulon
	02	821980	1	1	1			Tampa de proteção	Tapa	Cover	Couvercle protecteur
	03	662160	1	1	1			Chapa de proteção	Protector	Shield	Capote
	04	KG-3080	3	3	3			Anel de segurança	Anillo de traba	Circlip	Segment de sureté
	05	822440	1	1	1			Tampa	Tapa	Cap	Couvercle
	06	KH-4781	1	1	1			Anel retentor	Anillo de sellamiento	O-ring	Bague étanche
	07	LA-1286	2	2	2			Rolamento	Rodamiento	Bearing	Roulement
	08	GR-0204	1	1	1	1		Bujão	Tapón	Plug	Bouchon
	09	GR-5121	1	1	1	2		Tampa	Tapa	Cap	Couvercle
	10	223310	1	1	1	1		Tampa traseira	Tapa trasera	P.T.O. rear cover	Couvercle arrière
	11	612991	1	1	1	1		Tampa	Tapa	Filler cap	Couvrcle
	12	822230	1	1	1	1		Junta de vedação	Junta de sellamiento	Gasket	Joint étanche
	13	822340	1	1	1			Eixo estriado	Eje estriado	Strie shaft	Arbre strié
	14	822350	1	1	1			Engrenagem	Engranaje	Gear	Engrenage
	15	LA-1016	2	2	2			Rolamento de esferas	Rodamiento de esferas	Ball bearing	Roulement billes
	16	KG-1176	2	2	2			Anel de encosto	Anillo de empuje	Thrust ring	Bague de butée
	17	KG-3090	3	3	3			Anel de segurança	Anillo de traba	Circlip	Segment de sureté
	18	221940	1	1	1			Guia do eixo estriado	Guía del eje estriado	Shaft guide	Guide de l'arbre strié
	19	KG-1055	1	1	1			Anel de segurança	Anillo de traba	Circlip	Segment de sureté
	20	822242	1	1	1			Suporte dos rolamentos	Soporte de los rodamientos	Bearing support	Support des roulements
	21	KG-3023	1	1	1			Anel de segurança	Anillo de traba	Circlip	Segment de sureté
	22	822260	1	1	1			Chapa de proteçao	Chapa de protección	Protective ring	Bague protectrice
	23	KH-0931 –	1	1	1			Retentor	Retenedor	Oil seal	Arrêtoir
	24	191500	1	1	1			Adaptador da T.D.P.	Adaptador de la T.D.F.	P.T.O. adapter	Adaptateur de la prise de force
	25	HA-8330	1	1	1			Parafuso	Tornillo	Bolt	Boulon

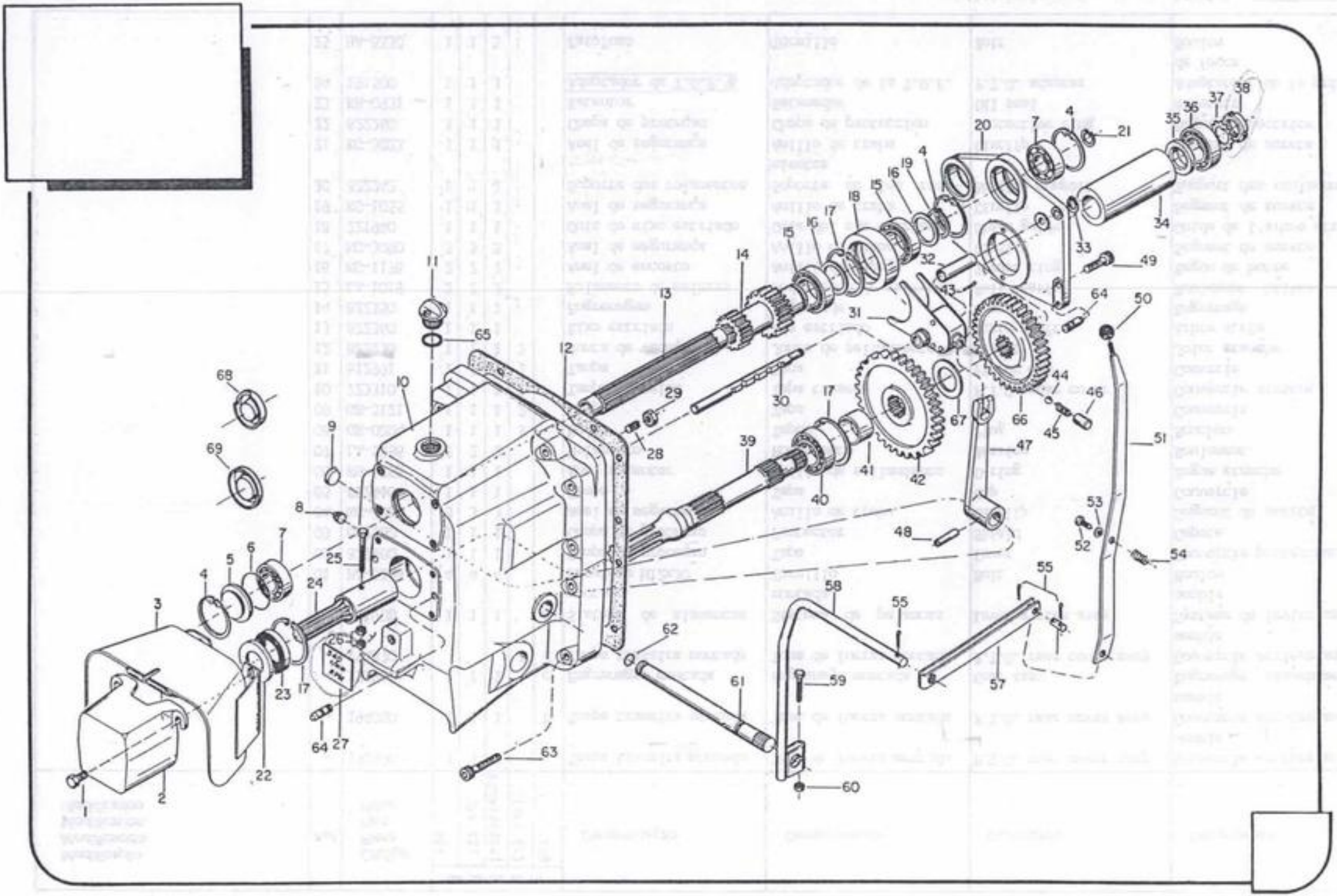

Modificação Modificación Modification Modification	Ref.	Código Pieza Part Pièce	Qtde. Cant. Qty. Qte. Ref.					Denominação	Denominación	Description	Désignation
			128	128 4x4	148&4Turbo	128 4x4 11	Ref.				
	26	JB-1208	2	2	2			Porca	Tuerca	Nut	Ecrou
	27	222080	1	1	1			Adesivo da T.D.P. 540 rpm	Adesivo de la T.D.F	P.T.O. adhesive	Adhésif de la prise de force
	27a	165730	1	1	1			Adesivo da T.D.P. 540-1000 rpm	Adesivo de la T.D.F	P.T.O. adhesive	Adhésif de la prise de force
	28	HH-6429	1	1	1			Parafuso	Tornillo	Bolt	Boulon
	29	JB-1112	1	1	1			Porca	Tuerca	Nut	Ecrou
	30	822400	1	1	1			Barra do seletor	Eje del selector	Selector rod	Barre du sélecteur
	31	811410	1	1	1			Garfo do seletor	Horquilla del selector	Selector fork	Fourche du sélecteur
	32	225860	1	1	1			Tubo limitador	Tubo limitador	Spacer tube	Tube limitatif
	33	KG-1016	1	1	1			Anel de segurança	Anillo de traba	Circlip	Segment de sureté
	34	221950	1	1	1			Bucha distanciadora 540 rpm	Buje espaciador	spacer bushing	Manchon d'écartement
	34a	228090	1	1	1			Bucha distanciadora 540-1000 rpm	Buje distanciador	Spacer bushing	Manchon d'écartement
	35	869420	1	1	1			Anel distanciador	Anillo espaciador	Spacer ring	Bague d'écartement
	36	LA-1213	1	1	1			Rolamento	Rodamiento	Bearing	Roulement
	37	821320	1	1	1			Chapa de segurança	Arandela de traba	Lock washer	Rondelle de sureté
	38	LB-3013	1	1	1			Porca SKF	Tuerca	Nut	Ecrou
	39	822250	1	1	1			Eixo da T.D.P.	Eje de la T.D.F.	P.T.O. shaft	Arbre de la prise de force
	40	LA-1115	1	1	1			Rolamento	Rodamiento	Bearing	Roulement
	41	822270	1	1	1			Anel distanciador	Anillo espaciador	Spacer ring	Bague d'écartement
	42	822280	1	1	1			Engrenagem	Engranaje	Gear	Engrenage
	43	JE-3108	1	1	1			Cupilha	Pasador abierto	Split pin	Goupille fendue
	44	LB-8022	1	1	1			Esfera	Esfera	Ball	Sphere
	45	581770	1	1	1			Mola	Resorte	Spring	Ressort
	46	824670	1	1	1			Caixa de esferas	Caja de la esfera	Ball housing	Boite à sphère
	47	822410	1	1	1			Alavanca do seletor	Palanca del selector	Selector fork arm	Levier du sélecteur
	48	JE-9067	1	1	1			Pino de pressão	Pasador de presión	Spring pin	Goupille de pression
	49	HC-8447	3	3	3			Parafuso Allen	Tornillo Allen	Set screw	Vis creuse
	50	YT-0153	1	1	1			Empunhadura	Empunadura	Lever knob	Pommeau
	51	882000	1	1	1			Alavanca da T.D.P.	Palanca de la T.D.F.	P.T.O. control lever	Levier de la prise de force
	52	HA-6322	1	1	1			Parafuso	Tornillo	Bolt	Boulon
	53	JD-0408	1	1	1			Arruela	Arandela	Washer	Rondelle
	54	685630	1	1	1			Mola	Resorte	Spring	Ressort

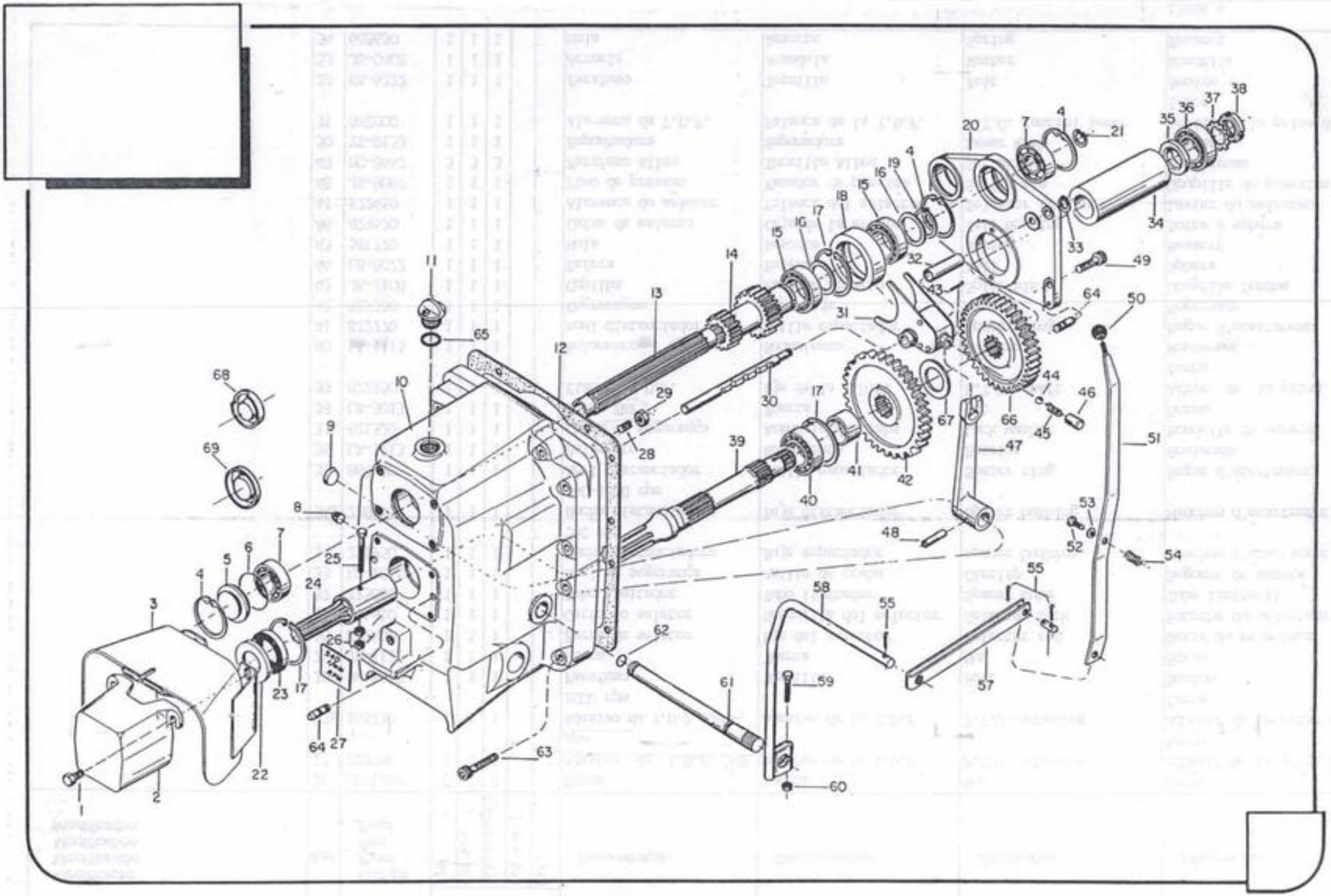
1
2
3
4
5
6
7
8
9
10
11
12
13
14
15
16
17
18
19
20
21
22
23
24
25
26
27
28
29
30
31
32
33
34
35
36
37
38
39
40
41
42
43
44
45
46
47
48
49
50
51
52
53
54
55
57
58
59
60
61
62
63
64
65
66
67
68
69

Modificação Modificación Modification Modification	Ref.	Código Pieza Part Pièce	Qtde 128	Cant. 128 4x4	Qty. 148x4Turbo	Qte 128 4x4II	Ref. Ref.	Denominação	Denominación	Description	Désignation
	55	JE-3106	3	3	3			Cupilha	Pasador abierto	Split pin	Goupille fendue
	56	684670	1	1	1			Pino	Pasador	Pin	Goupille
	57	856150	1	1	1			Alavanca intermédiaria	Palanca intermediaría	Intermediary lever	Levier intermédiaire
	58	882010	1	1	1			Alavanca de comando	Palanca de comando	Control lever	Levier de commande
	59	HA-8337	1	1	1			Parafuso	Tornillo	Bolt	Boulon
	60	JB-1110	1	1	1			Porca	Tuerca	Nut	Ecrou
	61	822391	1	1	1			Eixo da alavanca	Eje de la palanca	Lever shaft	Axe du levier
	62	KH-4111	1	1	1			Anel retentor	Anillo de sellamiento	O-ring	Bague étanche
	63	HC-8450	12	12	12	12		Parafuso Allen	Tornillo Allen	Set screw	Vis creuse
	64	581020	4	4	4			Pino guia	Pasador guía	Dowel pin	Goupille de guidage
	65	KH-4150	1	1	1	1		Anel retentor	Anillo de sellamiento	O-ring	Bague étanche
	66	822300	1	1	1		b	Engrenagem	Engrenaje	Gear	Engrenage
	67	822290	1	1	1		b	Arruela distanciadora	Arandela distanciadora	Spacer washer	Rondelle d'écartement
	68	611180				1		Tampa	Tapa	Cover	Couvercle
	69	202970				1		Tampa	Tapa	Cover	Couvercle
								a = 540 rpm 1-26,28-65 c = 14-19 e = 50-58		b = 540-1000 rpm 1-26,27a-33,34a-67 d = 8-12,63,65,68,69	

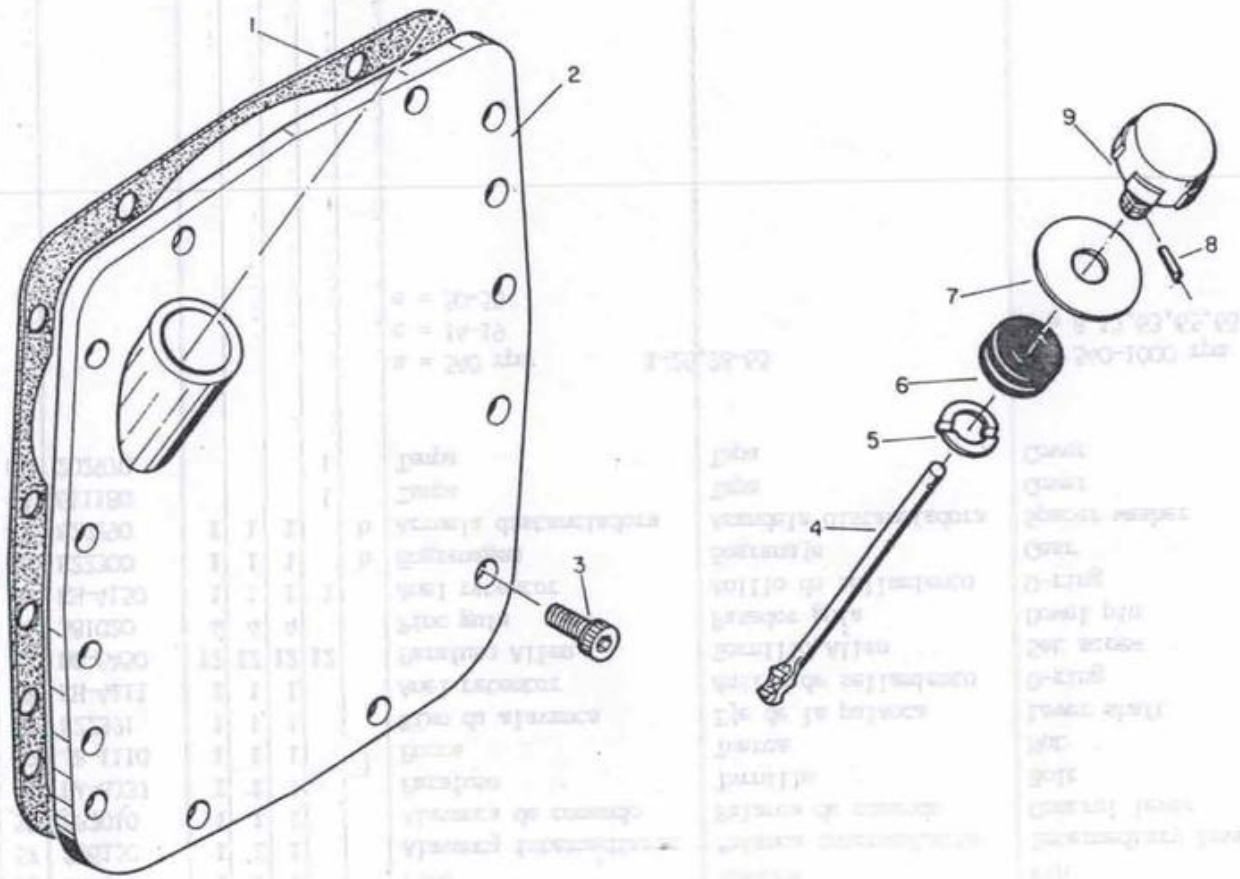
1
2
3
4
5
6
7
8
9

Modificação Modificación Modification Modification	Ref.	Código Pieza Part Pièce	Qte 128 SCR	Canc 128 4x6SCR	Qty	Cte	Ref.	Denominação	Denominación	Description	Désignation
	–	190070	1	1			a	Tampa traseira completa	Tapa trasera completa	Complete rear cover	Couvercle arrière complet
	–	662240	1	1			b	Bujão de enchimento	Tapón	Filler cap assy	Bouchon de goulot
	01	822230	1	1				Junta	Junta	Gasket	Joint
	02	200400	1	1				Tampa traseira	Tapa trasera	Rear cover	Couvercle arrière
	03	HC-9512	12	12				Parafuso Allen	Tornillo Allen	Set screw	Vis creuse
	04	672930	1	1				Haste de nível do óleo	Varilla de nível del aceite	Dipstick	Jauge d'huile
	05	833180	1	1				Arruela de encosto	Arandela de empuje	Thrust washer	Rondelle de butée
	06	833170	1	1				Anel de vedação	Arandela de sellamiento	Seal ring	Bague étanche
	07	833160	1	1				Arruela	Arandela	Washer	Rondelle
	08	JE-9096	1	1				Pino de trava	Pasador de traba	Lock pin	Goupille d'arrêt
	09	662250	1	1				Bujão	Tapón	Filler cap	Bouchon
							a	1-9	b 4-9		

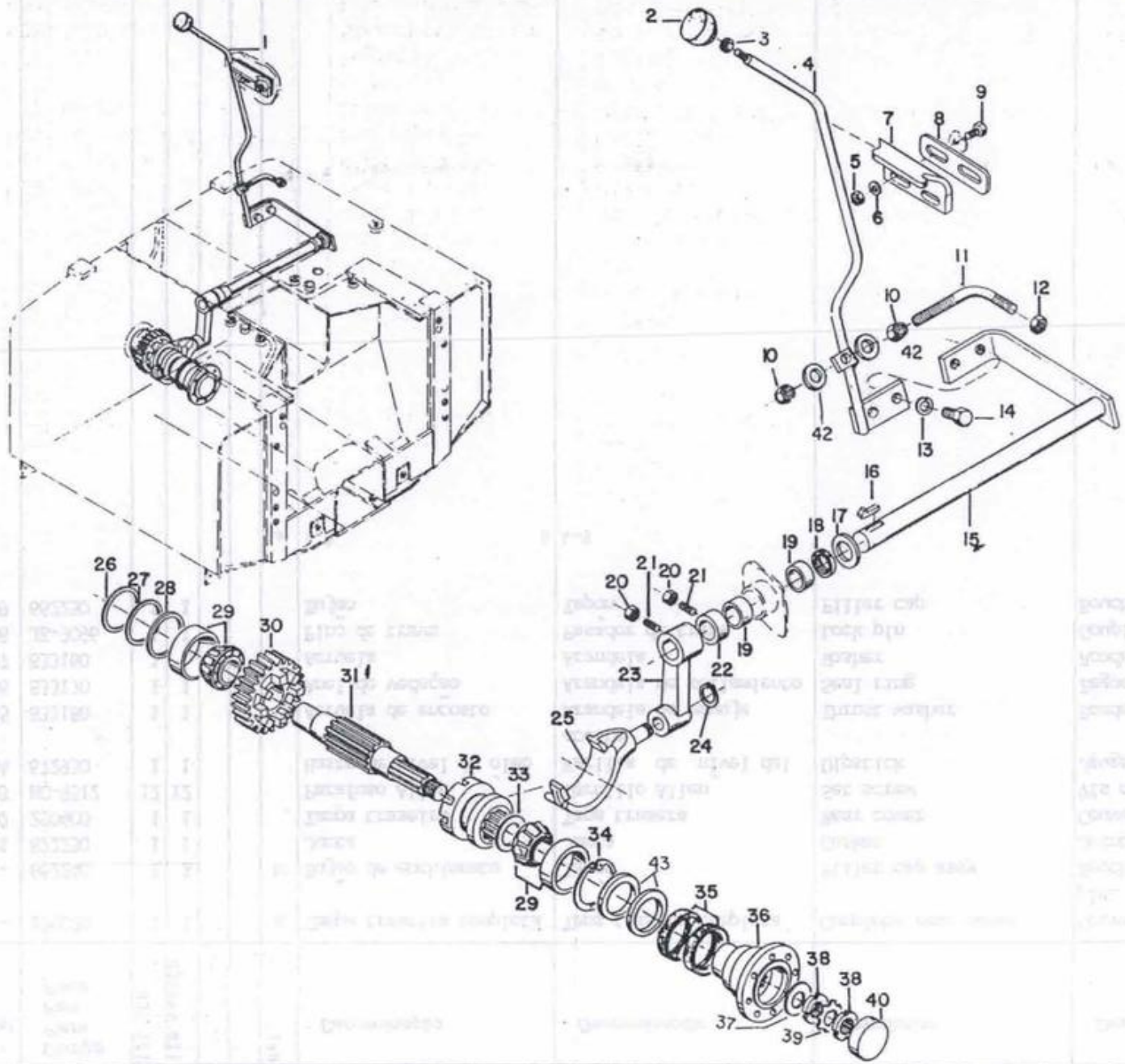
1
2
3
4
5
6
7
8
9
10
11
12
13
14
15
16
17
18
19
20
21
22
23
24
25
26
27
28
29
30
31
32
33
34
35
36
37
38
39
40
42
43

Modificação Modificación Modification Modification	Ref.	Código Pieza Part Pièce	Qtd 128 4x4	Cant 1484x4 Turbo	Qty	Qte	Ref.	Denominação	Denominación	Description	Désignation
	01	196000	1	1				T.D.P. da transmissão dianteira	T.D.F. de la transmisión delantera	Power take off, front wheel drive	Prise de force de la transmission avant
8058400—	02	227490	1	1				Empunhadura	Empunadura	Lever knob	Pommeau
	03	JB-1210	1	1				Porca	Tuerca	Nut	Ecrou
	04	227470	1	1				Alavanca da T.D.P.	Palanca de la T.D.F.	P.T.O. lever	Levier de la prise de force
	05	JB-1108	2	2				Porca	Tuerca	Nut	Ecrou
	06	JD-0408	2	2				Arruela	Arandela	Washer	Rondelle
	07	227500	1	1				Suporte da alavanca	Soporte de la palanca	Lever bracket	Support du levier
	08	227410	1	1				Calço de borracha	Calzo de goma	Rubber shim	Cale en caoutchouc
	09	HA-6323	2	2				Parafuso	Tornillo	Bolt	Boulon
	10	JB-8906	2	2				Porca com anel	Tuerca con anillo	Nut with ring	Ecrou à embase
	11	227370	1	1				Prisioneiro especial	Esparrago especial	Special stud	Goujon coudé
	12	JB-3212	1	1				Porca	Tuerca	Nut	Ecrou
	13	JD-3110	2	2				Arruela de pressão	Arandela de presión	Lock washer	Rondelle élastique
	14	HA-6333	2	2				Parafuso	Tornillo	Bolt	Boulon
	15	228030	1	1				Eixo acionador da TDP	Eje de comando de la T.D.F.	P.T.I. drive shaft	Axe d'entrainement de la prise de force
	16	229340	1	1				Chaveta Woodruff	Chaveta Woodruff	Woodruff key	Clavette Woodruff
	17	228020	1	1				Arruela de encosto	Arandela de empuje	Thrust washer	Rondelle de butée
	18	KH-1164	1	1				Retentor	Retenedor	Oil seal	Arrêtoir
	19	218580	2	2				Bucha	Buje	Bushing	Bague
	20	JB-1208	2	2				Porca	Tuerca	Nut	Ecrou
	21	HH-4468	2	2				Parafuso sem cabeça	Tornillo	Hollow-head screw	Vis sans tête
	22	227450	1	1				Anel espaçador	Anillo espaciador	Spacer ring	Bague d'écartement
	23	228000	1	1				Alavanca	Palanca	Selector fork arm	Levier
	24	KG-1020	1	1				Anel de segurança	Anillo de traba	Circlip	Segment de sureté
	25	228010	1	1				Garfo do seletor	Horquilla del selector	Selector fork	Fourche du sélecteur
	26	227520	1	1				Calço 0,10 mm	Suplemento	Shim	Cale
	27	227530	1	1				Calço 0,20 mm	Suplemento	Shim	Cale
	28	227360	1	1				Anel espaçador	Anillo espaciador	Spacer ring	Bague d'écartement
	29	LA-5111	2	2				Rolamento de rolos cônicos	Rodamiento de rodillos cónicos	Taper roller bearing	Roulement à rouleaux coniques
	30	871010	1	1				Engrenagem	Engranaje	Gear	Engrenage
	31	871180	1	1				Eixo de transmissão	Eje de la transmisión	Transmission shaft	Arbre de transmission
	32	863710	1	1				Cubo de acoplamento	Cubo de acoplamiento	Coupling sleeve	Moyeu d'accouplement
	33	227320	1	1				Anel de encosto	Anillo de empuje	Thrust ring	Bague de butée

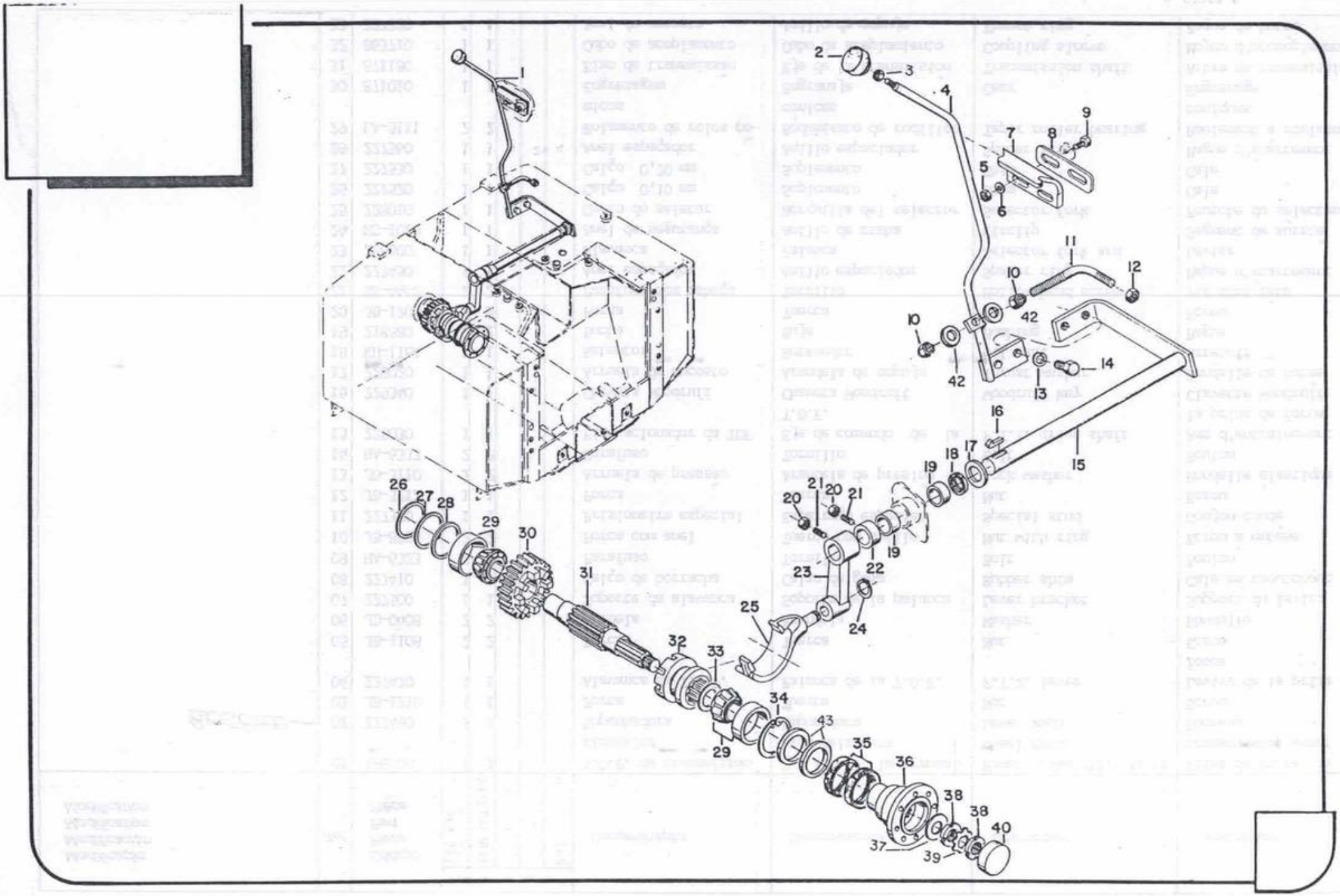
1
2
3
4
5
6
7
8
9
10
11
12
13
14
15
16
17
18
19
20
21
22
23
24
25
26
27
28
29
30
31
32
33
34
35
36
37
38
39
40
42
43

Modificação Modificación Modification Modification	Ref.	Código Pieza Part Pièce	Qde Cant. Qty Qte Ref.					Denominação	Denominación	Description	Désignation
			128 4x4	1484x4Turbo			Ref.				
	34	KG-3072	1	1				Anel de segurança	Anillo de traba	Circlip	Segment de sureté
	35	227340	2	2				Retentor	Retenedor	Oil seal	Arrêtoir
	36	227300	1	1				Flange	Flange	Flange	Flasque
	37	440910	1	1				Anel espaçador	Anillo espaciador	Spacer ring	Bague d'écartement
	38	LB-3010	2	2				Porca	Tuerca	Nut	Ecrou
	39	LB-5010	1	1				Arruela de segurança	Arandela de traba	Lock washer	Rondelle de sureté
	40	260530	1	1				Tampa cilíndrica	Tapa	Cap	Couvercle cylindrique
	41	225850	1	1				Adesivo da alavanca da T.D.P.	Adhesivo de la palanca de la T.D.F.	P.T.O. lever adhesive	Adhésif du levier de la prise de force
	42	JD-0412	2	2				Arruela lisa	Arandela	Washer	Rondelle lisse
	43	227360	2	2				Anel espaçador	Anillo espaciador	Spacer ring	Bague d'écartement

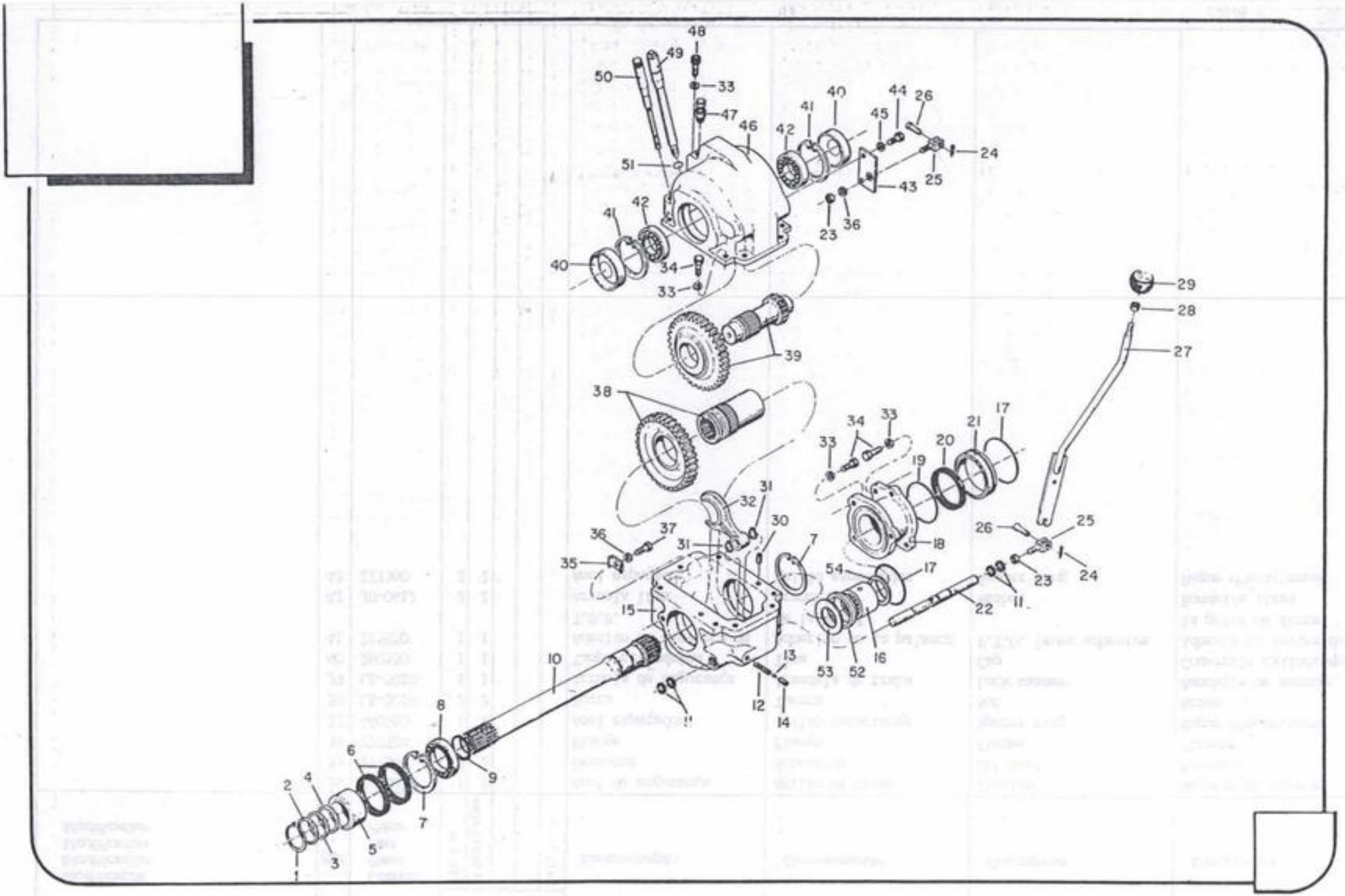
48
49
50
33
47
46
51
41
40
44
26
45
42
24
25
43
23
36
41
42
40
34
33
39
38
29
28
27
34
33
33
21
17
20
19
18
31
32
30
36
37
31
35
7
54
17
26
25
24
23
11
22
15
10
13
12
14
53
52
16
8
6
9
2
4
7
5
3
1

Modificação Modificación Modification Modification	Ref.	Código Pieza Part Pièce	Qde Cant. Qty Qte Ref. 128 SR	128 4x4SR	148x41.SR		Ref.	Denominação	Denominación	Description	Désignation
	-	265250	1	1	1		a	Super redução montada	Super reducción montada	Creeper drive unit assy	Superreduction assemblee
	01	KG-0121	2	2	2			Anel de segurança	Anillo de traba	Circlip	Segment de sureté
	02	246040	1	1	1			Anel espaçador	Anillo espaciador	Spacer ring	Bague d'écartement
	03	KG-1303	*	*	*			Calço 0,1 mm	Suplemento	Shim	Cale
	04	KG-1315	*	*	*			Calço 0,3 mm	Suplemento	Shim	Cale
	05	246030	1	1	1			Anel espaçador	Anillo espaciador	Spacer ring	Bague d'écartement
	06	KH-0226	2	2	2			Retentor	Retenedor	Oil seal	Bague étanche
	07	KG-3090	2	2	2			Anel de segurança	Anillo de traba	Circlip	Segment de sureté
	08	LA-1115	1	1	1			Rolamento de esferas	Rodamiento de esferas	Ball bearing	Roulement à billes
	09	KH-4190	1	1	1			Anel retentor	Anillo de sellamiento	O-ring	Bague étanche
	10	261990	1	1	1			Eixo externo	Eje externo	Outer shaft	Arbre extérieur
	11	KH-1137	4	4	4			Retentor	Retenedor	Oil seal	Bague étanche
	12	581770	1	1	1			Mola	Resorte	Spring	Ressort
	13	LB-8022	1	1	1			Esfera	Esfera	Ball	Sphère
	14	HH-9034	1	1	1			Parafuso sem cabeça	Tornillo	Screw	Vis san tête
	15	265190	1	1	1			Caixa de redução	Carcasa del reducción	Creeper drive unit housing	Boite de réduction
	16	80434100	1	1	1			Rolamento	Rodamiento	Bearing	Roulement
	17	KH-4751	2	2	2			Anel retentor	Anillo de sellamiento	Seal ring	Bague étanche
	18	265280	1	1	1			Suporte	Soporte	Support	Support
	19	KH-4761	1	1	1			Anel retentor	Anillo de sellamiento	Seal ring	Bague étanche
	20	KH-1087	1	1	1			Retentor	Retenedor	Oil seal	Arrêtoir
	21	262050	1	1	1			Porta retentor	Porta retenedor	Oil seal holder	Porte-arrêtoir
	22	246010	1	1	1			Barra do garfo	Eje	Shaft	Barre de la fourche
	23	JB-1208	2	2	2			Porca	Tuerca	Nut	Ecrou
	24	JE-3047	2	2	2			Cupilha	Pasador abierto	Split pin	Goupille fendue
	25	246020	2	2	2			Garfo de articulação	Horquilla de articulación	Link fork	Fourche d'articulation
	26	246100	2	2	2			Pino	Pasador	Pin	Goupille
	27	235220	1	1	1			Alavanca	Palanca	Lever	Levier
	28	JB-1210	1	1	1			Porca	Tuerca	Nut	Ecrou
	29	217680	1	1	1			Empunhadura	Empunadura	Knob	Pommeau
	30	JE-9090	2	2	2			Pino de pressão	Pasador de presión	Lock pin	Goupille de pression
	31	KG-2016	2	2	2			Anel de segurança	Anillo de traba	Circlip	Segment de sureté
	32	245990	1	1	1			Garfo do redutor	Horquilla de reducción	Creeper drive fork	Fourche du réducteur
	33	[illegible]-3110	13	13	13			Arruela de pressão	Arandela de presión	Lock washer	Rondelle élastique

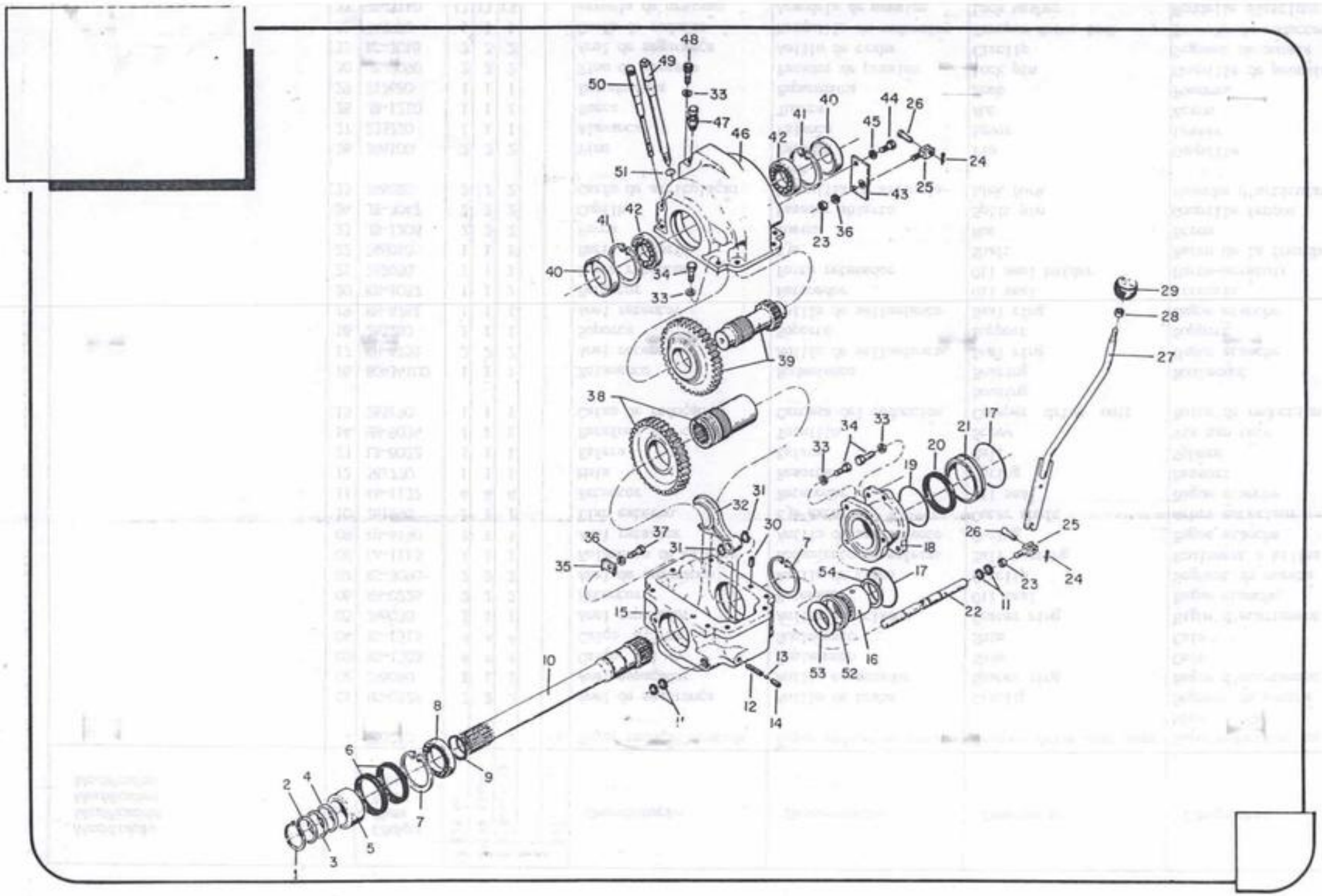
48
49
50
33
47
46
51
42
41
40
44
26
45
24
25
43
23
36
34
39
38
29
28
27
33
34
21
17
20
19
18
31
32
30
37
36
35
7
54
17
26
25
24
23
11
22
15
53
52
16
10
13
12
14
8
6
9
2
4
7
5
3
1

Modificação Modificación Modification Modification	Ref.	Código Pieza Part Pièce	Qde. Cant. Qty. Qte. Ref.					Denominação	Denominación	Description	Désignation
			128 SR	128 4x4SR	1484x4T.SR		Ref.*				
	34	HA-6334	12	12	12			Parafuso	Tornillo	Bolt	Boulon
	35	581121	1	1	1			Chapa de fixação	Chapa de fijación	Fastening plate	Plaque de fixation
	36	JD-3108	2	2	2			Arruela de pressão	Arandela de presión	Lock washer	Rondelle élastique
	37	HA-6324	1	1	1			Parafuso	Tornillo	Bolt	Boulon
	38	265210	1	1	1			Engrenagem	Engranaje	Gear	Engrenage
	39	234970	1	1	1			Engrenagem	Engranaje	Gear	Engrenage
	40	611180	2	2	2			Tampa	Tapa	Cover	Couvercle
	41	KG-3080	2	2	2			Anel de segurança	Anillo de seguridad	Circlip	Segment de sureté
	42	LA-1286	2	2	2			Rolamento	Rodamiento	Bearing	Roulement
	43	234980	1	1	1			Suporte	Chapa de fijación	Fastening plate	Plaque de fixation
	44	HA-6313	2	2	2			Parafuso	Tornillo	Bolt	Boulon
	45	JD-3106	2	2	2			Arruela de pressão	Arandela de presión	Lock washer	Rondelle élastique
	46	265180	1	1	1			Caixa de redução	Caja de reducción	Creeper drive unit housing	Boite de réduction
	47	174810	1	1	1			Bujão de respiro	Tapón de respiro	Breather plug	Reniflard
	48	HC-9437	1	1	1			Parafuso Allen	Tornillo Allen	Set screw	Vis Allen
	49	246120	1	1	1			Bujão	Tapón	Plug	Bouchon
	50	236180	1	1	1			Medidor do nível de óleo	Medidor del nivel de aceite	Dipstick	Jauge d'huile
	51	KH-4005	1	1	1			Anel retentor	Anillo de sellamiento	O-ring	Bague étanche
	52	265220	1	1	1			Anel espaçador	Anillo espaciador	Spacer ring	Bague d'écartement
	53	265290	1	1	1			Arruela	Arandela	Washer	Rondelle
	54	265300	1	1	1			Arruela	Arandela	Washer	Rondelle
							a	1-54			
							*	Conforme necessidade	Según la necesidad	According to necessity	Si nécessaire



Modificação Modificación Modification Modification	Ref.	Código Pieza Part Pièce	Cdo. Cant. Qty. Ctn. Ref.	Denominação CÓDIGO DE CONJUNTOS	Denominación CODIGO DE CONJUNTOS	Description ASSY CODE	Désignation REFERENCE D'ENSEMBLES
	-	80370200	a	Tampa da caixa de câmbio completa	Tapa de la caja de marchas completa	Complete gearbox upper cover	Couvercle de la boite de vitesses complet
	-	80381500	b	Tampa da caixa de câmbio completa	Tapa de la caja de marchas completa	Complete gearbox upper cover	Couvercle de la boite de vitesses complet
	-	80343100	c	Turbulação do sistema hidráulico	Turbulación del sistema hidráulico	Hydraulic system pipes	Tubulare du système hydraulique
	-	192711	d	Sistema de 3 pontos completo	Sistema de 3 puntos completo	Three point linkage complet	Système à 3 points complèt
				a = E1 1-34 E4,E5 1-51,53 E6,E7 1-32 E8,E9 1-55		b = E2,E3 1-48	
				c = E10,E11 1-56		d = E12,E13,E14 1-74	
				a = 128/128 4x4/148 4x4 Turbo b = 128 I-II/128 4x4 I-II/148 4x4 Turbo I-II c = 128/128 4x4/148 4x4 Turbo d = 128/128 4x4/148 4x4 Turbo			

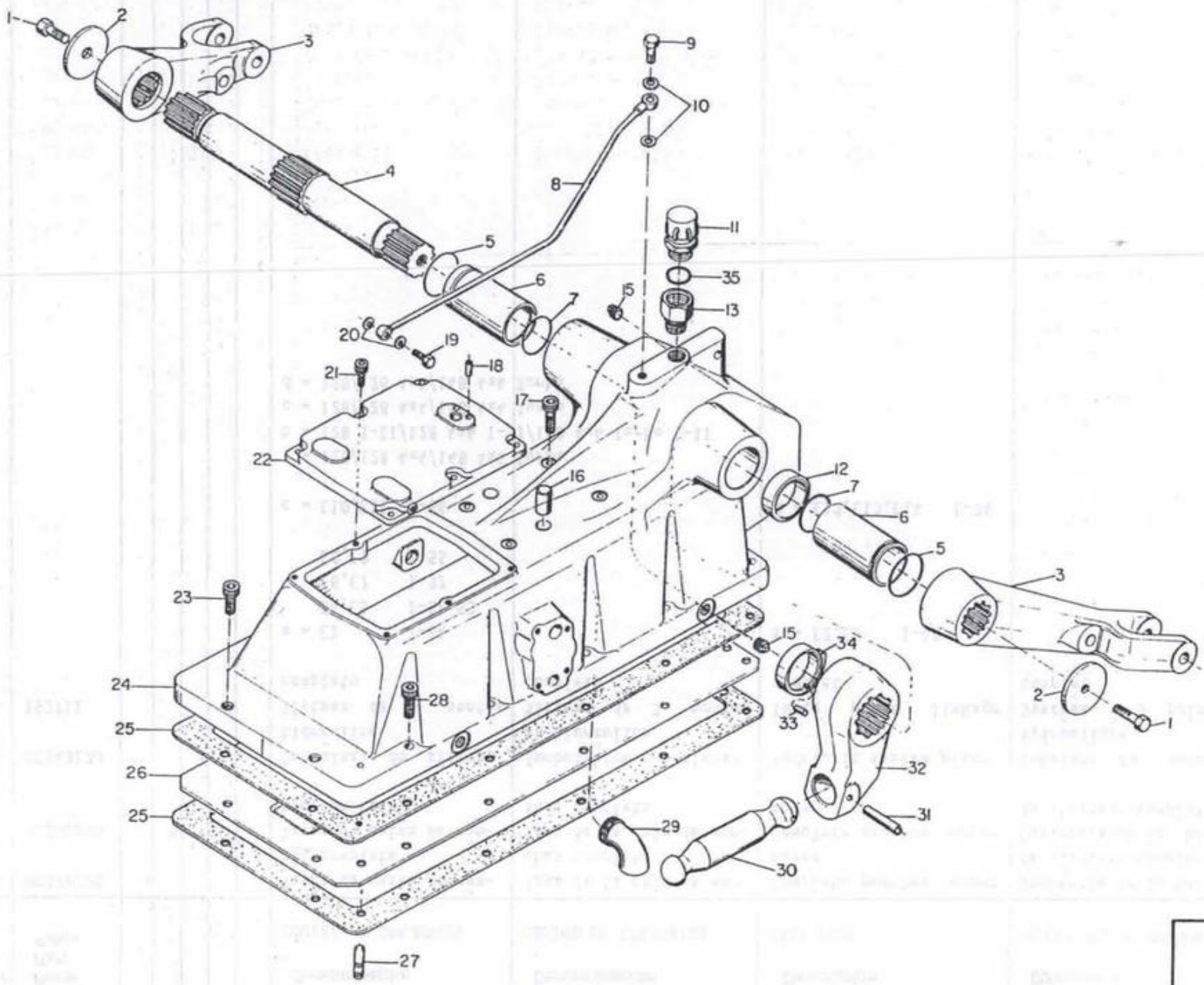
1
2
3
4
5
6
7
8
9
10
11
35
13
15
20
19
21
18
17
22
16
12
7
6
5
3
23
15
34
24
28
2
1
25
33
26
32
25
31
29
30
27

Modificação Modificación Modification Modification	Ref.	Código Pieza Part Pièce	Qte 128	Cant. 128 4x4	Qty 1484x4Turbo	Qte	Ref.	Denominação	Denominación	Description	Désignation
	01	HA-6344	2	2	2			Parafuso	Tornillo	Bolt	Boulon
	02	823910	2	2	2			Disco	Disco	Disc	Disque
	03	262090	2	2	2			Braço do elevador	Brazo del elevador	Lift arm	Bras de l'élévateur
	04	823870	2	2	2			Eixo do elevador	Eje del elevador	Rockshaft	Arbre de l'élévateur
	05	KH-4801	2	2	2			Anel retentor	Anillo de sellamiento	O-ring	Bague étanche
	06	823880	2	2	2			Bucha do hidráiulico	Buje del hidráulico	Bushing	Manchon de l'hydraulique
	07	KH-4811	2	2	2			Anel retentor	Anillo de sellamiento	O-ring	Bague étanche
	08	193050	1	1	1			Tubo de respiro	Tubo de respiro	Breather pipe	Tube d'aération
	09	589270	1	1	1			Parafuso de conexão	Tornillo de conexión	Banjo bolt	Boulon de raccordement
	10	KH-3618	2	2	2			Anel de vedação	Arandela de sellamiento	Seal washer	Rondelle étanche
	11	234130	1	1	1			Tampa de enchimento	Tapón de abastecimiento	Filler cap	Couvercle du remplissage
	12	229950	1	1	1			Anel espaçador	Anillo espaciador	Spacer ring	Bague d'écartement
	13	229500	1	1	1			Conexão	Conexión	Connection	Raccord
	15	GR-0204	2	2	2			Bujão	Tapón	Inspection plug	Vis-bouchon
	16	436720	2	2	2			Pino	Perno	Pin	Goupille
	17	HC-8455	4	4	4			Parafuso Allen	Tornillo Allen	Set screw	Vis creuse
	18	JE-9099	2	2	2			Pino de pressão	Perno de presión	Spring pin	Goupille de pression
	19	GS-9250	1	1	1			Parafuso de conexão	Tornillo de conexión	Banjo bolt	Boulon de raccordement
	20	KH-3625	3	3	3			Anel de vedação	Arandella de sellamiento	Seal washer	Bague étanche
	21	HC-9327	6	6	6			Parafuso Allen	Tornillo Allen	Set screw	Vis creuse
	22	222580	1	1	1			Tampa de manutenção	Tapa	Cover	Couvercle
	23	HC-9525	2	2	2			Parafuso Allen	Tornillo Allen	Set screw	Vis creuse
	24	80357500	1	1	1			Tampa da caixa de câmbio	Tapa de la caja de cambio	Gearbox cover	Couvercle de la boite de vitesses
	25	224010	2	2	2			Junta	Junta	Gasket	Joint
	26	222740	1	1	1			Tampa inferior do hidráulico	Tapa	Plate	Couvercle
	27	581020	2	2	2			Pino guia	Perno de guia	Dowel pin	Goupille de guidage
	28	HC-8447	12	12	12			Parafuso Allen	Tornillo Allen	Set screw	Vis creuse
	29	671561	1	1	1			Conexão de sucção	Conexión de succión	Suction pipe	Raccord d'aspiration
	30	263140	1	1	1			Impulsor	Impulsor	Push rod	Pousseur
	31	JE-9071	1	1	1			Pino de pressão	Pasador de presión	Spring pin	Gouplille de pression
	32	823901	1	1	1			Braço da alavanca	Brazo del émbolo	Crank arm	Bras du levier
	33	824550	1	1	1			Pino	Perno	Pin	Goupille

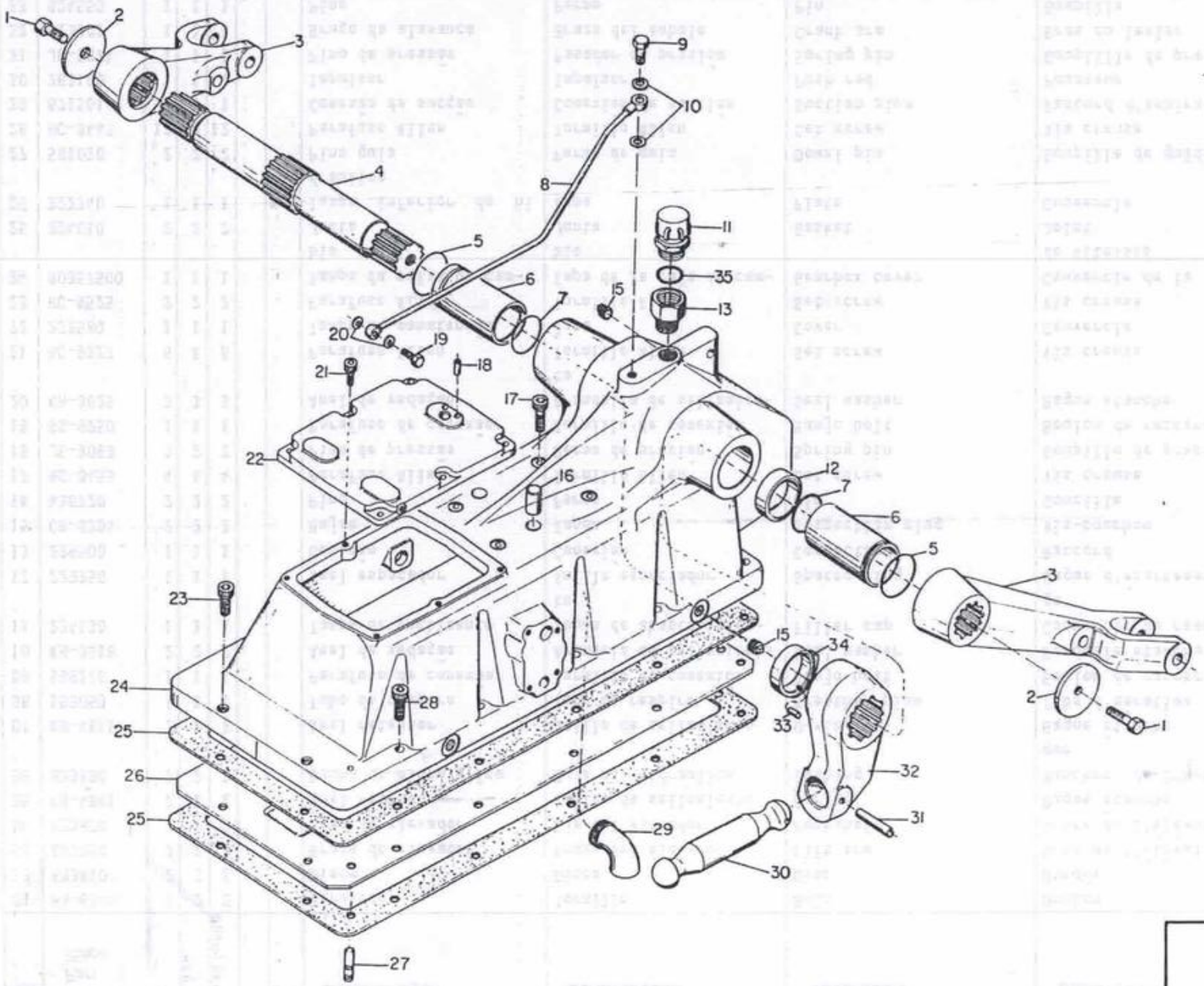
1
2
3
4
5
6
7
8
9
10
11
35
13
15
20
19
18
21
17
22
16
12
7
6
5
3
15
34
2
1
33
32
31
29
30
23
24
28
25
26
25
27

Modificação Modificación Modification Modification	Ref.	Código Pieza Part Pièce	Qte 128	Cant. 128 4x4	Qty 1484x4Turbo	Che	Ref. Ref.	Denominação	Denominación	Description	Désignation
	34	824002	1	1	1			Excêntrico	Excéntrico	Cam	Excentrique
	35	244270	1	1	1			Anel retentor	Anillo de sellamiento	O-ring	Bague étanche

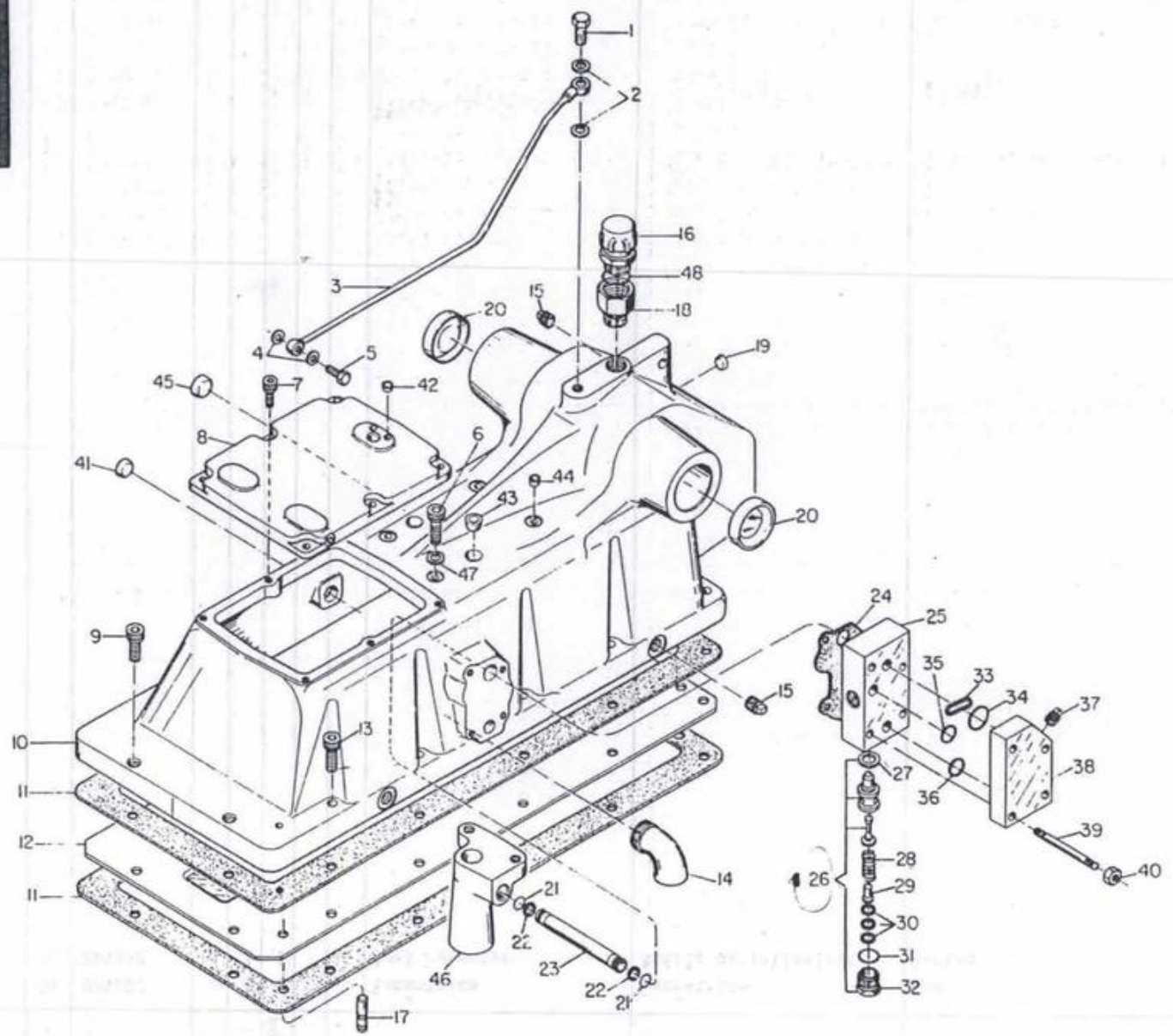
1
2
3
4
5
6
7
8
9
10
11
12
13
14
15
16
17
18
19
20
21
22
23
24
25
26
27
28
29
30
31
32
33
34
35
36
37
38
39
40
41
42
43
44
45
46
47
48

Modificação Modificación Modification Modification	Ref.	Código Pieza Part Pièce	Qde Cant Qty Qte Ref 128 1/11	128 4x4 1/11	148 4x4 1/11		Ref.	Denominação	Denominación	Description	Désignation
	01	589270	1	1	1			Parafuso de conexão	Tornillo de conexión	Banjo bolt	Boulon de raccordement
	02	KH-3618	2	2	2			Anel de vedação	Anillo de sellamiento	Seal washer	Bague étanche
	03	193050	1	1	1			Tubo de respiro	Tubo de respiración	Breather tube	Tube d'aération
	04	KH-3625	2	2	2			Anel de vedação	Anillo de sellamiento	Seal washer	Bague étanche
	05	GS-9250	1	1	1			Conexão	Tornillo de conexión	Banjo bolt	Boulon de raccordement
	06	HC-8455	2	2	2			Parafuso Allen	Tornillo Allen	Set screw	Vis creuse
	07	HC-9327	6	6	6			Parafuso Allen	Tornillo Allen	Set screw	Vis creuse
	08	222580	1	1	1			Tampa de manutenção	Tapa de mantenimiento	Maintenance cover	Couvercle pour l'entretien
	09	HC-9525	2	2	2			Parafuso Allen	Tornillo Allen	Set screw	Vis creuse
	10	222591	1	1	1			Tampa da caixa de câmbio	Tapa de la caja de cambio	Gearbox cover	Couvercle de la boîte de vitesses
	11	224010	2	2	2			Junta	Junta	Cover	Joint
	12	222740	1	1	1			Tampa inferior	Tapa inferior	Plate	Couvercle inférieur
	13	HC-8447	12	12	12			Parafuso Allen	Tornillo Allen	Set screw	Vis creuse
	14	671561	1	1	1			Conexão de sucção	Conexión de succión	Suction connection	Raccord d'aspiration
	15	GR-0204	2	2	2			Bujão	Tapón	Plug	Vis-bouchon
	16	234130	1	1	1			Tampa de enchimento	Tapón de abastecimiento	Filler plug	Couvercle de remplissage
	17	581020	2	2	2			Pino guia	Pasador guia	Dowel pin	Goupille de guidage
	18	229500	1	1	1			Conexão	Conexión	Connection	Raccord
	-	078721001	*	*	*			Cola Dow Corning 738	Cola Dow Corning 738	Sealant Dow Corning 738	Colle Dow Corning 738
	-	078723004	*	*	*			Cola Loctite 241	Cola Lactite 241	Sealant Loctite 241	Colle Loctite 241
	-	80177900	1	1	1		a	Tampa montada	Tapa montada	Cover assy	Couvercle assemblée
	19	GR-5108	2	2	2			Tampa cilíndrica	Tapón	Plug	Couvercle cylindrique
	20	204820	2	2	2			Tampa	Tapa	Cover	Couvercle
	21	KH-5050	2	2	2			Anel protetor	Anillo de protección	Protective ring	Bague protectrice
	22	KH-7070	2	2	2			Anel retentor	Anillo de sellamiento	O-ring	Bague étanche
	23	824040	1	1	1			Tubo de conexão	Tubo de conexión	Connection tube	Tube de raccordement
	24	824052	1	1	1			Junta de vedação	Junta de sellamiento	Gasket	Joint étache
	-	80337300	1	1	1		b	Válvula distribuidora montada	Válvula distribuidora montada	Distributor valve assy	Soupape distributrice assemblée
	25	80150600	1	1	1			Corpo da válvula	Cuerpo de la válvula	Valve body	Corps de la soupape
	26	192440	1	1	1		c	Válvula limitadora de pressão montada	Válvula limitadora de presión montada	Relief valve assy	Soupape limitative de pression assemblée
	27	221790	1	1	1			Anel de vedação	Arandela de sellamiento	Seal washer	Bague étanche
	28	221830	1	1	1			Mola amarela	Resorte amarillo	Yellow spring	Ressort jaune

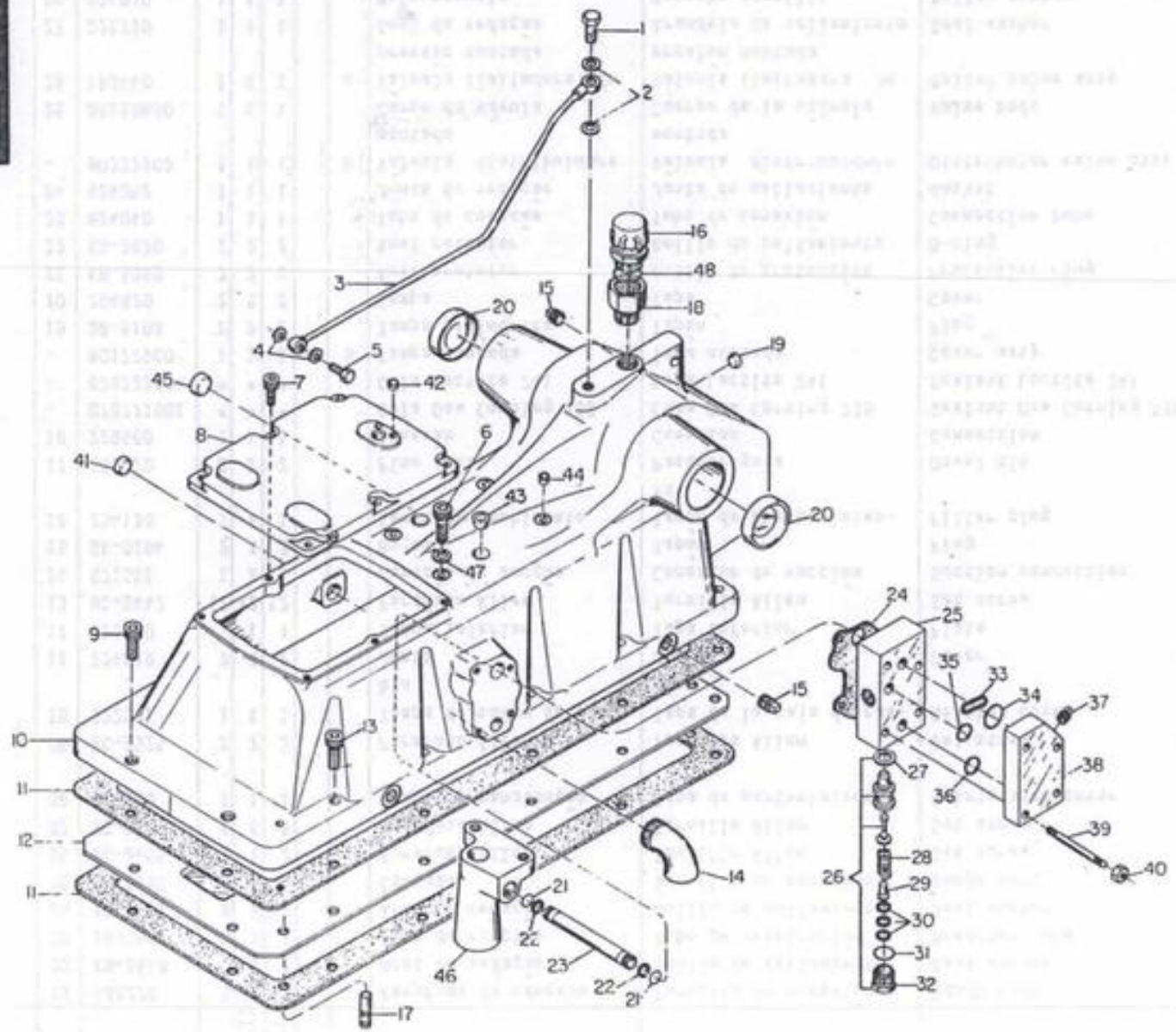
1
2
3
4
5
6
7
8
9
10
11
12
13
14
15
16
17
18
19
20
21
22
23
24
25
26
27
28
29
30
31
32
33
34
35
36
37
38
39
40
41
42
43
44
45
46
47
48

Modificação Modificación Modification Modification	Ref.	Código Pieza Part Pièce	Cda. Cant. Qty. Qte. Ref.					Denominação	Denominación	Description	Désignation
			128 1/11	128 4x41/11	178 4x41/11		Ref.*				
	29	221900	1	1	1			Pino guia	Pasador guia	Dowel pin	Goupille de guidage
	30	221850	*	*	*			Arruela de compensação 0,3 mm	Arandela de compensación	Adjusting washer	Rondelle de compensation
	-	221860	*	*	*			Arruela de compensação 0,4 mm	Arandela de compensación	Adjusting washer	Rondelle de compensation
	-	221890	*	*	*			Arruela de compensacão 1,0 mm	Arandela de compensación	Adjusting washer	Rondelle de compensation
	31	221800	1	1	1			Anel de vedação	Arandela de sellamiento	Seal washer	Bague étanche
	32	221810	1	1	1			Bujão	Tapón	Plug	Bouchon
	33	828540	1	1	1			Mola de vedação	Resorte de sellamiento	Seal spring	Ressort d'étanchéité
	34	80192400	1	1	1			Anel de vedação	Anillo de sellamiento	O-ring	Bague d'étanchéité
	35	80192300	1	1	1			Anel de vedação	Anillo de sellamiento	O-ring	Bague d'étanchéité
	36	80192500	1	1	1			Anel de vedação	Anillo de sellamiento	O-ring	Bague d'étanchéité
	37	GR-0202	1	1	1			Bujão	Tapón	Plug	Bouchon
	38	80177800	1	1	1			Tampa	Tapa	Cover	Couvercle
	39	HJ-0281	4	4	4			Prisioneiro	Espárrago	Stud	Goujon
	40	JB-8905	4	4	4			Porca com anel	Tuerca con anillo	Nut with ring	Ecrou à embase
	41	GR-5117	1	1	1			Tampa cilíndrica	Tapón	Plug	Couvercle cylindrique
	42	GR-5107	2	2	2			Tampa cilíndrica	Tapón	Plug	Couvercle cylindrique
	43	GR-5116	2	2	2			Tampa cilíndrica	Tapón	Plug	Couvercle cylindrique
	44	GR-5111	2	2	2			Tampa cilíndrica	Tapón	Plug	Couvercle cylindrique
	45	GR-5121	1	1	1			Tampa cilíndrica	Tapón	Plug	Couvercle cylindrique
	46	224970	1	1	1			Conexão de retorno	Conexión de retorno	Return connection	Raccord de retour
	47	KH-3617	2	2	2			Anel de vedação	Anillo de sellamiento	Seal washer	Bague étanche
	48	244270	1	1	1			Anel retentor	Anillo de sellamiento	O-ring	Bague étanche
	-						*	Conforme a necessidade	Según la necesidad	According to necessity	Si nécessaire
								a = 37, 38	b = 15, 25, 26	c = 27-32	

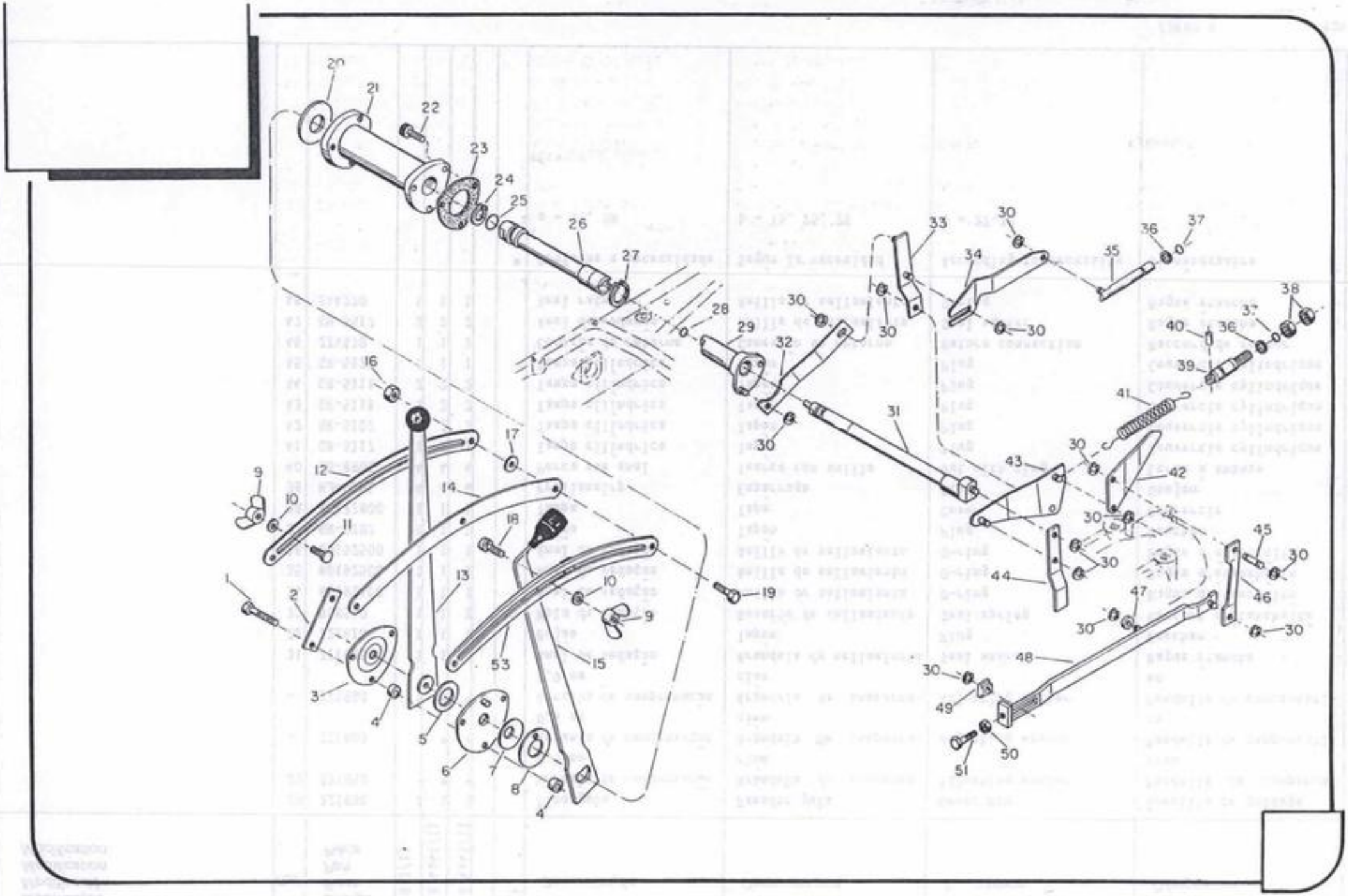
20
21
22
23
24
25
26
27
28
29
30
31
32
33
34
35
36
37
38
39
40
41
42
43
44
45
46
47
48
49
50
51
16
17
12
9
10
11
14
18
13
2
1
3
4
5
6
7
8
53
15
19

Modificação Modificación Modification Modification	Ref.	Código Pieza Part Pièce	Qde. Cant. Qty. Qte. Ref. 128	128 4x4	1484x4Turbo		Ref.	Denominação	Denominación	Description	Désignation
	-	193081	1	1	1		a	Sistema de alavancas do hidráulico	Sistema de palanca del hidráulico	Hydraulic levers system	Système de leviers de l'hydraulique
	01	HA-8327	3	3	3			Parafuso	Tornillo	Bolt	Boulon
	02	612790	1	1	1			Chapa de trava	Chapa de traba	Lock plate	Plaque de blocage
	03	612810	1	1	1			Chapa de mola	Chapa de resorte	Spring plate	Plaque à ressort
	04	684460	6	6	6			Bucha	Buje	Bushing	Bague
	05	612840	1	1	1			Arruela de encosto	Arandela de apoyo	Friction plate	Rondelle de butée
	06	667340	1	1	1			Anel espaçador	Anillo espaciador	Spacer ring	Bague d'écartement
	07	JE-9404	1	1	1			Mola prato	Resorte plato	Plate spring	Ressort circulaire
	08	684520	1	1	1			Arruela de encosto	Arandela de apoyo	Friction plate	Rondelle de butée
	09	JC-1608	2	2	2			Porca borboleta	Tuerca mariposa	Wing nut	Ecrou papillon
	10	JD-0408	2	2	2			Arruela	Arandela	Washer	Rondelle
	11	612580	1	1	1			Parafuso	Tornillo	Screw	Vis
	12	684440	1	1	1			Apoio da alavanca de regulagem	Apoyo de la palanca de regulaje	Quadrant truss	Secteur du levier de réglage
	13	667320	1	1	1			Alavanca de comando	Palanca de comando	Operating lever	Levier de commande
	14	684450	1	1	1			Arco externo	Arco externo	Quadrant rest	Arc extérieur
	15	667330	1	1	1			Alavanca de regulagem de pressão	Palanca de regulaje de presión	Pressure control lever	Levier de réglage de pression
	16	JB-1108	2	2	2			Porca	Tuerca	Nut	Ecrou
	17	592630	2	2	2			Arruela distanciadora	Arandela espaciadora	Spacer washer	Rondelle d'écartement
	18	229240	1	1	1			Parafuso de regulagem	Tornillo de regulage	Adjusting screw	Vis de réglage
	19	HA-9230	2	2	2			Parafuso	Tornillo	Bolt	Boulon
	20	684470	1	1	1			Arruela de encosto	Arandela de apoyo	Friction plate	Rodelle de butée
	21	854990	1	1	1			Corpo da alavanca de comando	Cuerpo da palancas de comando	Lever frame	Corps du levier de commande
	22	HC-9530	3	3	3			Parafuso Allen	Tornillo Allen	Set screw	Vis creuse
	23	612360	1	1	1			Junta de vedação	Junta de sellamiento	Gasket	Joint étanche
	24	KG-1018	1	1	1			Anel de segurança	Anillo de traba	Circlip	Segment de suréte
	25	KH-4111	1	1	1			Anel retentor	Anillo de sellamiento	O-ring	Bague étanche
	26	612320	1	1	1			Eixo	Eje	shaft	Axe
	27	KG-1201	1	1	1			Anel de segurança	Anillo de traba	Circlip	Segment de suréte
	28	KH-4061	1	1	1			Anel retentor	Anillo de sellamiento	O-ring	Bague étanche
	29	195670	1	1	1			Eixo da alavanca	Eje de la palanca	Shaft	Axe du levier
	30	KG-1074	13	13	13			Anel de segurança	Anillo de traba	Circlip	Segment de suréte
	31	229890	1	1	1			Eixo de comando	Eje de comando	Contral shaft	Axe de commande
	32	229880	1	1	1			Barra de ligação	Barra de conexión	Link rod	Barre de liaison

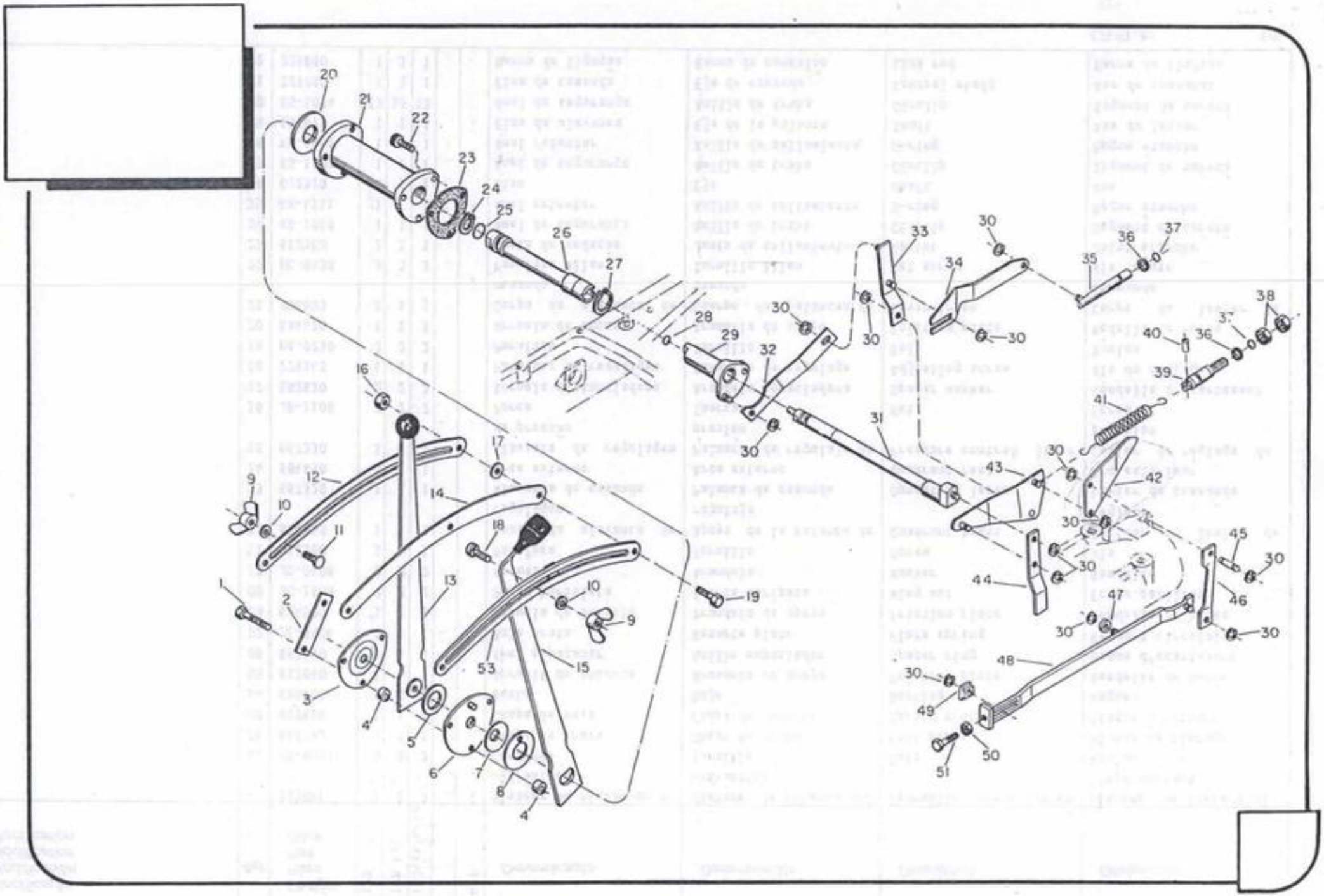
20
21
22
23
24
25
26
27
28
29
30
33
34
35
36
37
38
40
39
41
31
32
43
42
44
45
46
47
48
49
50
51
16
17
9
12
14
10
11
18
13
2
1
19
53
15
3
4
5
6
7
8

Modificação Modificación Modification Modification	Ref.	Código Pieza Part Pièce	Qde. Cant. Qty. Cte. Ref.					Denominação Denominación Denomination Désignation	Denominación	Description	Désignation
			128	128 4x4	1484x4Turbo		Ref.				
	33	195900	1	1	1			Alavanca	Palanca	Lever	Levier
	34	826310	1	1	1			Chapa de ligação	Chapa de ligación	Connecting plate	Plaque de liaison
	35	812820	1	1	1			Barra do apalpador	Barra del apalpador	Feeler rod	Barre du mesureur d'effort
	36	KH-6001	2	2	2			Anel retentor	Anillo de sellamiento	O-ring	Bague d'arrêt
	37	KH-4934	2	2	2			Anel retentor	Anillo de sellamiento	O-ring	Bague d'arrêt
	38	JB-3212	2	2	2			Porca	Tuerca	Nut	Ecrou
	39	859071	1	1	1			Eixo de regulagem	Eje de regulaje	Adjustment rod	Axe de réglage
	40	JE-8132	1	1	1			Pino de pressão	Pasador de presión	Spring pin	Goupille de pression
	41	826392	1	1	1			Mola	Resorte	Spring	Ressort
	42	260370	1	1	1			Alavanca do excêntrico	Palanca del excéntrico	Lever	Levier de l'excentrique
	43	195680	1	1	1			Chapa intermediária	Chapa intermediaria	Connecting plate	Plaque intermédiaire
	44	826320	1	1	1			Alavanca	Palanca	Lever	Levier
	45	826360	1	1	1			Pino	Pasador	Pin	Goupille
	46	229860	1	1	1			Barra de ligação	Barra de conexión	Connecting plate	Barre de liaison
	47	826380	1	1	1			Anel	Anillo	Ring	Bague
	48	195690	1	1	1			Alavamca de comando	Palanca de comando	Control lever	Levier de commande
	49	824360	1	1	1			Peça corrediça	Pieza corrediza	Slide piece	Baladeur
	50	JB-1108	1	1	1			Porca	Tuerca	Nut	Ecrou
	51	HA-6426	1	1	1			Parafuso	Tornillo	Bolt	Boulon
	53	195310	1	1	1			Guia da alvanca	Guia de la palanca	Lever guide	Guide du levier
								a = 28-51			

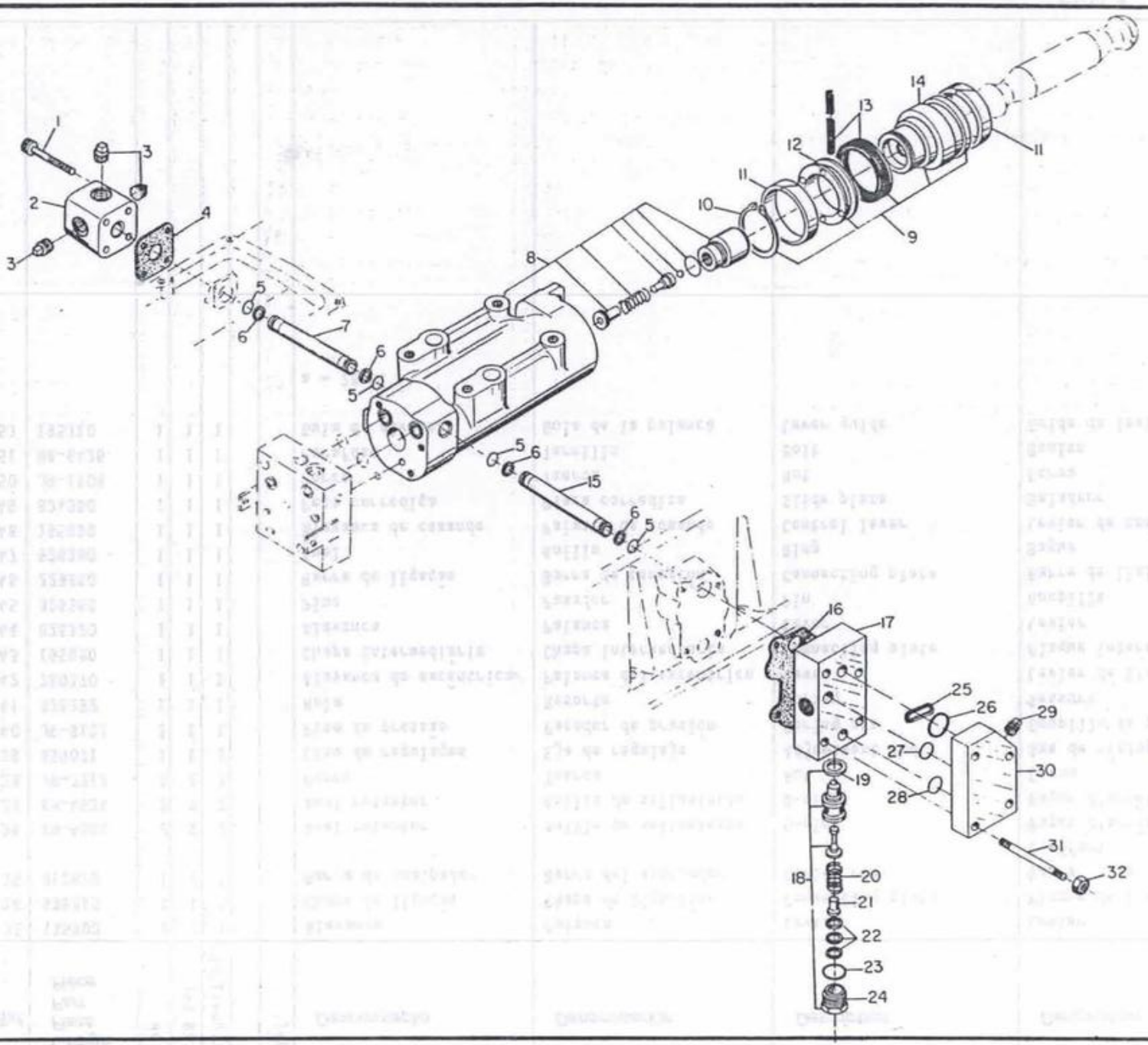
1
2
3
4
5
6
7
8
9
10
11
12
13
14
15
16
17
18
19
20
21
22
23
24
25
26
27
28
29
30
31
32

Modificação Modificación Modification Modification	Ref.	Código Pieza Part Pièce	Qte. 1128	Cant. 1128 4x4	Qty. 1484x4Turbo	Obs.	Ref. Ref.	Denominação	Denominación	Description	Désignation
	01	HC-8331	4	4	4			Parafuso Allen	Tornillo Allen	Set screw	Vis creuse
	02	262080	1	1	1			Conexão	Toma de presión	Connecting	Raccord
	03	GR-0204	3	3	3			Bujão	Tapón	Plug	Vis-bouchon
	04	823950	1	1	1			Junta de vedação	Junta de sellamiento	Gasket	Joint étanche
	05	KH-5050	4	4	4			Anel de vedação	Arandela de sellamiento	Seal washer	Bague étanche
	06	KH-7070	4	4	4			Anel retentor	Anillo de sellamiento	O-ring	Bague d'arrêt
	07	823961	1	1	1			Tubo de conexão direito	Tubo de conexión derecho	Right connection pipe	Tube de raccordement droit
	08	80193400	1	1	1			Cilindro do elevador montado	Cilindro del hidráulico montado	Lift cylinder assy	Cylindre de l'élévateur assemblé
	09	195700	1	1	1		a	Pistão montado	Embolo montado	Piston assy	Piston assemblé
	10	KG-1189	1	1	1			Anel de segurança	Anillo de traba	Circlip	Segment de suréte
	11	KH-3272	2	2	2			Anel de guia	Anillo de sellamiento	Seal ring	Bague de guidage
	12	229920	1	1	1			Anel raspador	Anillo raspador	Scraper ring	Segment racleur
	13	KH-3271	1	1	1			Retentor	Retenedor	Oil seal	Arrêtoir
	14	229910	1	1	1			Pistão	Embolo	Piston	Piston
	15	824040	1	1	1			Tubo de conexão esquerdo	Tubo de conexión izquierdo	Left connecting pipe	Tube de raccordement gauche
	16	824052	1	1	1			Junta de vedação	Junta de sellamiento	Gasket	Joint étanche
	-	80337300	1	1	1		b	Válvula distribuidora montada	Válvula distribuidora montada	Distributor valve assy	Soupape distributrice assemblée
	17	80150600	1	1	1			Corpo da válvula	Carcasa de la válvula	Distributor valve body	Corps de la soupape
	18	192440	1	1	1		c	Válvula limitadora de pressão montada	Vávula limitadora de presión montada	Relief valve assy	Soupape limitative de pression assemblée
	19	221790	1	1	1			Anel de vedação	Anillo de sellamiento	Seal washer	Bague étanche
	20	221830	1	1	1			Mola amarela	Resorte amarillo	Yellow spring	Ressort jaune
	21	221900	1	1	1			Pino guia	Pasador guia	Dowel pin	Goupille de guidage
	22	221850	*	*	*			Arruela de compensação 0,3 mm	Arandela de compensación	Adjusting washer	Rondelle de compensation
	22a	221860	*	*	*			Arruela de compensação 0,4 mm	Arandela de compensación	Adjusting washer	Rondelle de compensation
	22b	221890	*	*	*			Arruela de compensação 1,0 mm	Arandela de compensación	Adjusting washer	Rondelle de compensation
	23	221800	1	1	1			Anel de vedação	Arandela de sellamiento	Seal washer	Bague étanche
	24	221810	1	1	1			Bujão	Tapón	Plug	Vis-bouchon
	25	828540	1	1	1			Mola de vedação	Resorte de sellamiento	Spring ring	Ressort d'étanchéite
	26	80192400	1	1	1			Anel retentor	Anillo de sellamiento	O-ring	Bague étanche

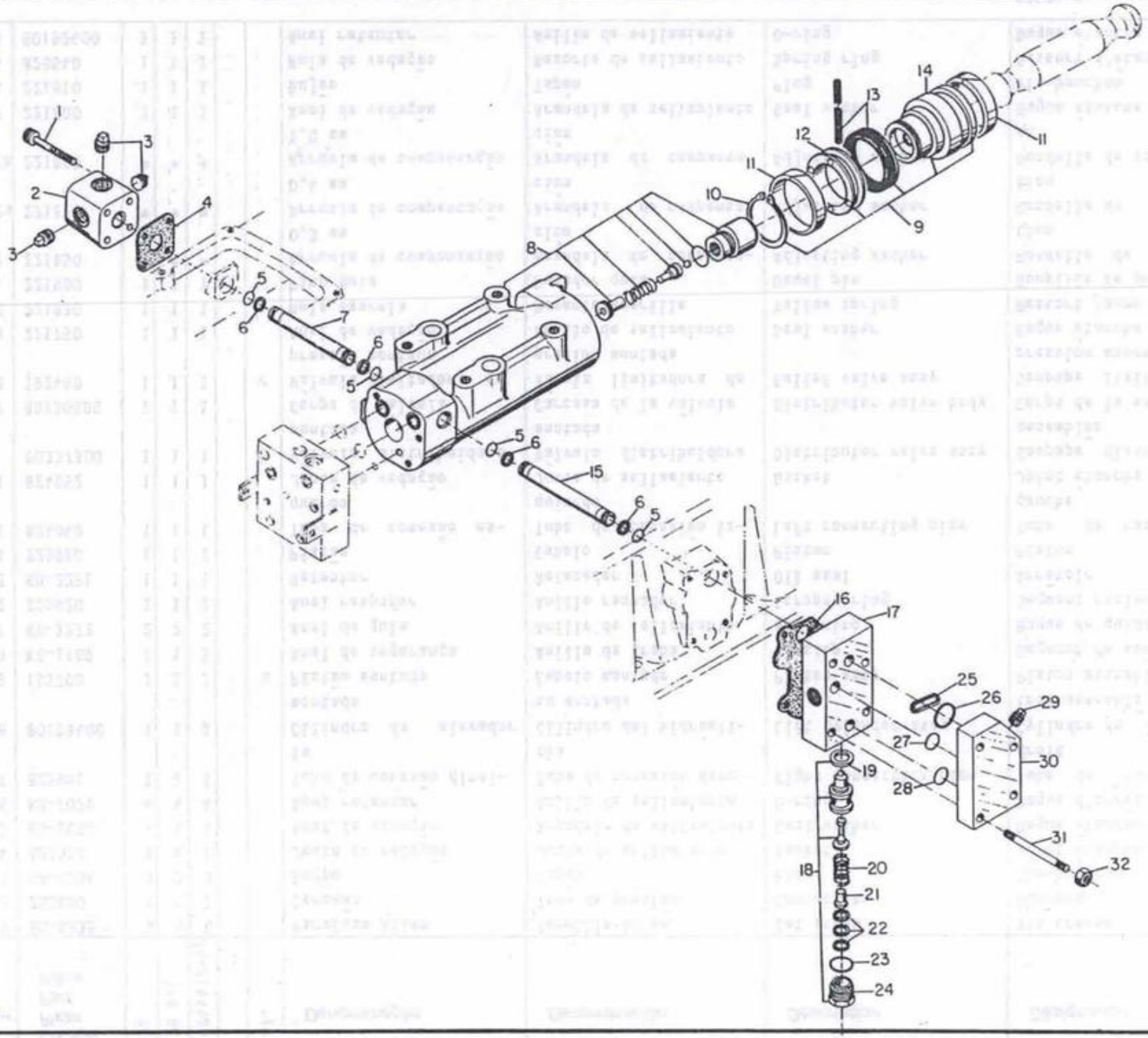
1
2
3
4
5
6
7
8
9
10
11
12
13
14
15
16
17
18
19
20
21
22
23
24
25
26
27
28
29
30
31
32

Modificação Modificación Modification Modification	Ref.	Código Pieza Part Pièce	Qde. Cant. Qty. Qte. Ref.					Denominação	Denominación	Description	Désignation
			128	128 4x4	1486 4x4 Turbo		Ref.				
	27	80192300	1	1	1			Anel retentor	Anillo de sellamiento	O-ring	Bague étanche
	28	80192500	1	1	1			Anel retentor	Anillo de sellamiento	O-ring	Bague étanche
	-	80177900	1	1	1		d	Tampa montada	Tapa montada	Cover assy	Couvercle assemblée
	29	GR-0202	1	1	1			Bujão	Tapón	Plug	Vis-bouchon
	30	80177800	1	1	1			Tampa	Tapa	Cover	Couvercle
	31	HJ-0281	4	4	4			Prisioneiro	Espárrago	Stud	Goujon
	32	JB-8905	4	4	4			Porca com anel de trava	Tuerca con anillo de traba	Nut with lock ring	Ecrou avec bague de blocage
							*	Conforme necessidade	Según la necesidad	According to necessity	Selon le besoin
								a = 10-14	b = 3, 17, 18	c = 19-24	d = 29, 30

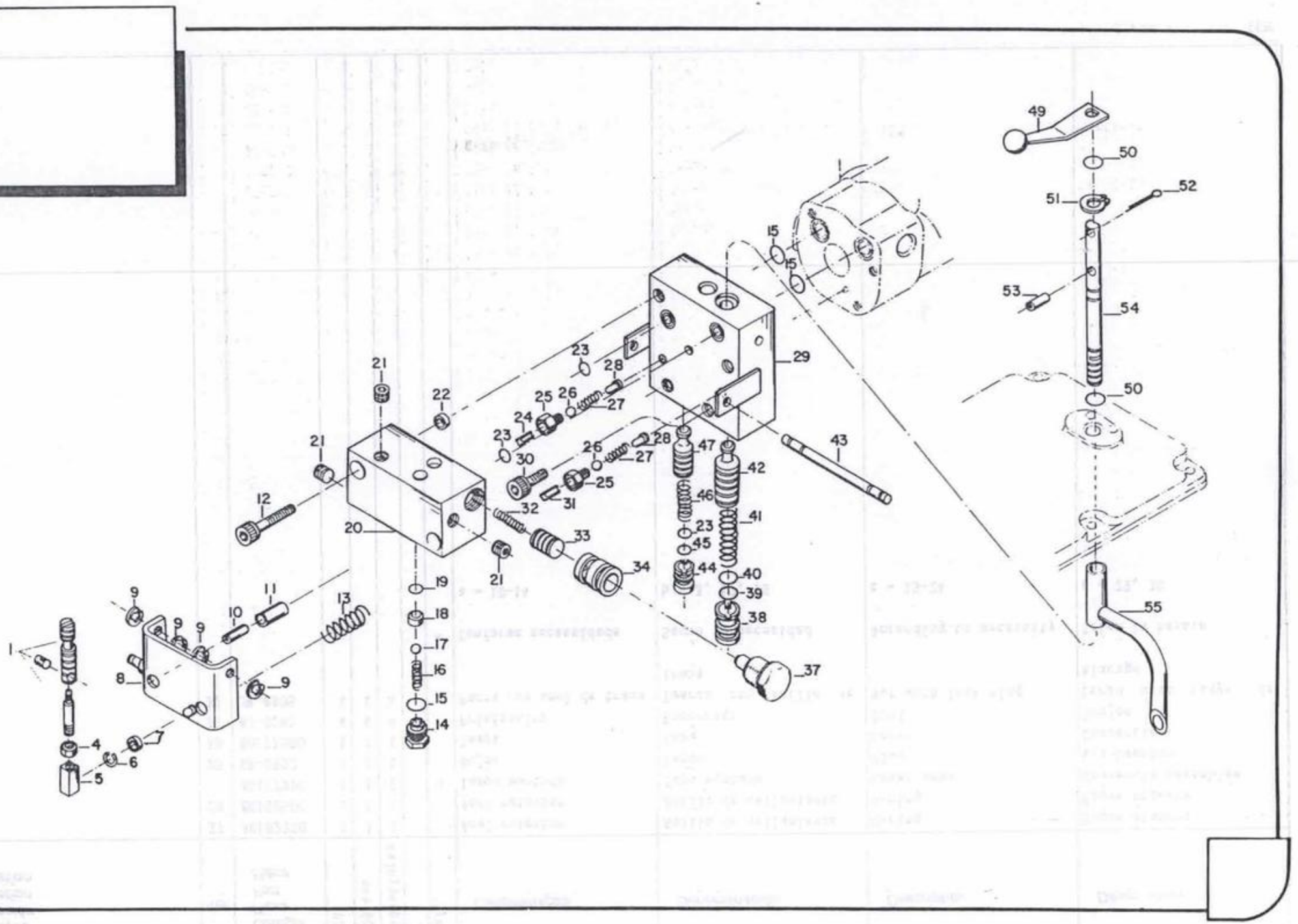
1
2
3
4
5
6
7
8
9
10
11
12
13
14
15
16
17
18
19
20
21
22
23
24
25
26
27
28
29
30
31
32
33
34
37
38
39
40
41
42
43
44
45
46
47
49
50
51
52
53
54
55

Modificação Modificación Modification Modification	Ref.	Código Pieza Part Pièce	Qde Cant. Qty. Qte Ref.					Denominação	Denominación	Description	Désignation
			128	128 4x4	148x4Turbo						
	-	888930	1	1	1		a	Válvula do hidráulico completa	Válvula del hidráulico completa	Complete valve body	Soupape de l'hydraulique assemblée
	-	30194300	1	1	1		b	Válvula By-Pass montada	Válvula By-Pass montada	By-Pass valve assy	Soupape de déviation assemblée
	01	717520	1	1	1			Válvula estranguladora montada	Válvula estranguladora montada	Pungler assy	Soupape d'étranglement assemblée
	04	JB-8901	1	1	1			Porca com anel	Tuerca con anillo	Nut with washer	Ecrou à embase
	05	606240	1	1	1			Mancal de esfera	Articulador	Ball seat	Palier de sphère
	06	712120	1	1	1			Anel de trava	Anillo de traba	Circlip	Segment d'arrêt
	07	620480	1	1	1			Anel espaçador	Anillo espaciador	Spacer ring	Bague d'écartement
	08	812241	1	1	1			Placa de comando	Placa de comando	Pressure plate	Plaque de commande
	09	KG-1074	4	4	4			Anel de segurança	Anillo de traba	Circlip	Segment de suréte
	10	JE-9089	1	1	1			Pino de pressão	Pasador de presión	Spring pin	Goupille de pression
	11	JE-9106	1	1	1			Pino de pressão	Pasador de presión	Spring pin	Goupille de pression
	12	HC-9763	2	2	2			Parafuso Allen	Tornillo Allen	Set screw	Vis creuse
	13	824400	1	1	1			Mola	Resorte	Spring	Ressort
	14	689211	1	1	1			Bujão	Tapón	Plug	Bouchon
	15	KH-7081	3	3	3			Anel de vedação	Arandela de sellamiento	Seal washer	Rondelle étanche
	16	689281	1	1	1			Mola	Resorte	Spring	Ressort
	17	LB-8027	1	1	1			Esfera	Esfera	Ball	Sphère
	18	689260	1	1	1			Assento de esfera	Asiento de la esfera	Ball seat	Siège de sphère
	19	KH-4048	1	1	1			Anel retentor	Anillo de sellamiento	O-ring	Bague étanche
	20	30194200	1	1	1			Corpo da válvula	Cuerpo de la vávula	Valve housing	Corps de la soupape
	21	GR-0234	3	3	3			Bujão	Tapón	Plug	Vis-bouchon
	22	132760	1	1	1			Bucha de guia	Buje de guía	Guide bushing	Bague de guidage
	23	KH-7070	3	3	3			Anel retentor	Anillo de sellamiento	O-ring	Bague étanche
	24	866460	1	1	1			Pino 18,3 mm	Pasador	Pin	Goupille
	-	866470	1	1	1			Pino 18,4 mm	Pasador	Pin	Goupille
	-	866480	1	1	1			Pino 18,5 mm	Pasador	Pin	Goupille
	-	878050	1	1	1			Pino 18,2mm	Perno	Pin	Goupille
	-	878060	1	1	1			Pino 18,6mm	Perno	Pino	Goupille
	-	878070	1	1	1			Pino 18,7mm	Perno	Pin	Goupille
	-	878080	1	1	1			Pino 18,8mm	Perno	Pin	Goupille
	25	824281	2	2	2			Encosto da esfera	Asiento de la esfera	Ball seat	Butée de sphère
	26	LB-8013	2	2	2			Esfera	Esfera	Ball	Sphère
	27	824420	2	2	2			Mola	Resorte	Spring	Ressort
	28	692930	2	2	2			Guia	Guía	Guide	Guide

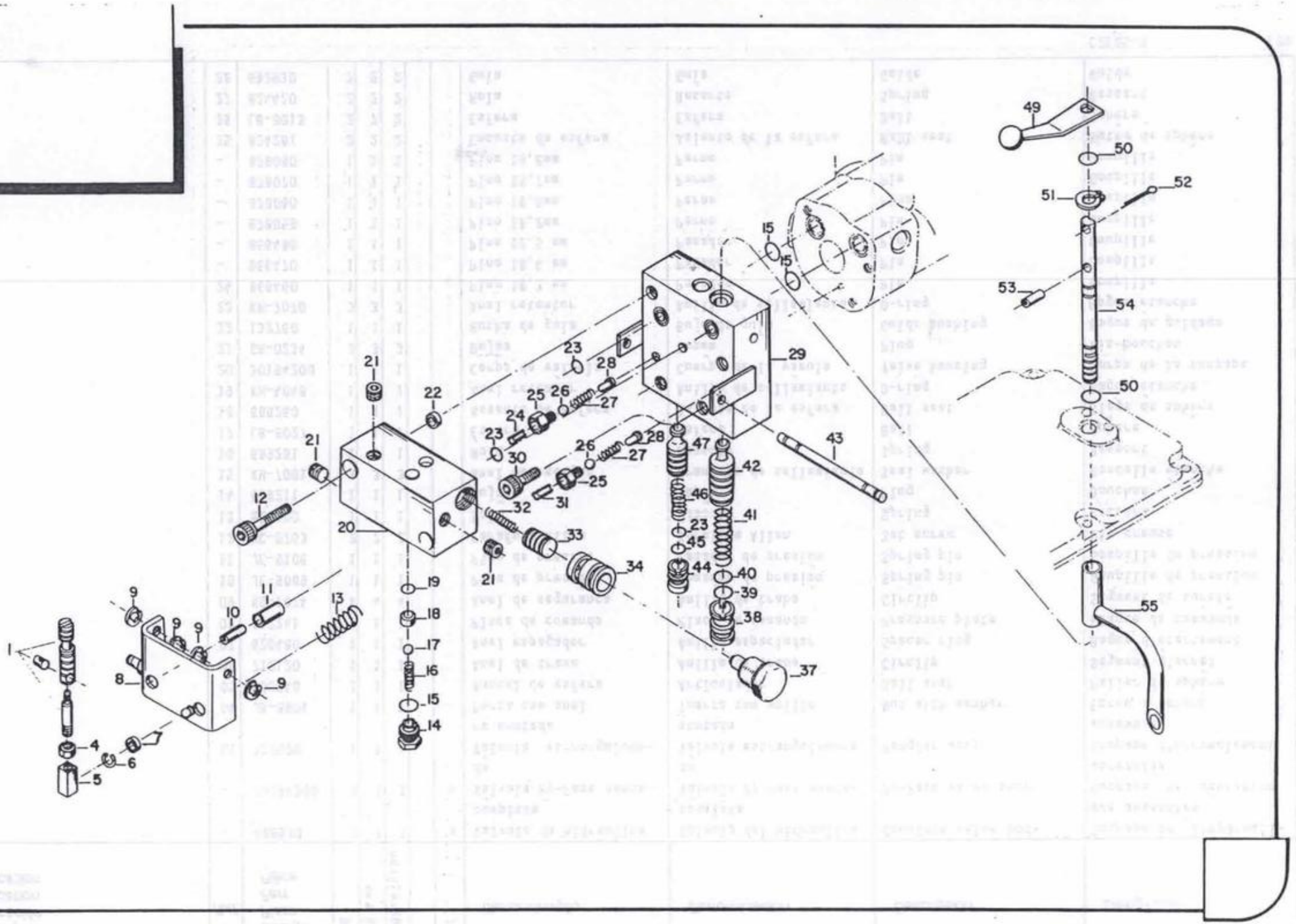
1
2
3
4
5
6
7
8
9
10
11
12
13
14
15
16
17
18
19
20
21
22
23
24
25
26
27
28
29
30
31
32
33
34
37
38
39
40
41
42
43
44
45
46
47
49
50
51
52
53
54
55

Modificação Modificación Modification Modification	Ref.	Código Pieza Part Pièce	Qde Cant. Qty. Qte Ref. 128	128 4x4	148 4x4 Turbo		Ref.	Denominação	Denominación	Description	Désignation
	29	888920	1	1	1			Corpo da válvula	Cuerpo de la válvula	Valve housing	Corps de la soupape
	30	HC-9743	1	1	1			Parafuso Allen	Tornillo Allen	Set screw	Vis creuse
	31	824340	1	1	1			Pino 18,9 mm	Pasador	Pin	Goupille
	-	866540	1	1	1			Pin 19,0 mm	Pasador	Pin	Goupille
	32	689290	1	1	1			Mola	Resorte	Spring	Ressort
	33	689230	1	1	1			Válvula de alívio	Válvula de alívio	Free flow valve	Soupape d'allégement
	34	689250	1	1	1			Bucha	Buje	Bushing	Manchon
	37	30203300	1	1	1			Limitador da mola	Tornillo de regulaje	Adjustment screw	Limiteur du ressort
	38	824320	1	1	1			Encosto da mola	Tapón	Plug	Butée du ressort
	39	KH-5057	1	1	1			Anel de apoio	Anillo de apoyo	Seal ring	Bague d'appui
	40	KH-4091	1	1	1			Anel retentor	Anillo de sellamiento	O-ring	Bague d'arrêt
	41	824410	1	1	1			Mola	Resorte	Spring	Ressort
	42	824290	1	1	1			Válvula de alívio	Válvula de alívio	Free flow valve	Soupape d'allégement
	43	831240	1	1	1			Eixo	Eje	Shaft	Axe
	44	824311	1	1	1			Encosto da mola	Tapón	Plug	Butée du ressort
	45	KH-5056	1	1	1			Anel de apoio	Anillo de apoyo	Seal ring	Bague d'appui
	46	622891	1	1	1			Mola	Resorte	Spring	Ressort
	47	824301	1	1	1			Válvula de alívio do cilindro	Válvula de alívio del cilindro	Cylinder free flow valve	Soupape d'allégement du cylindre
	49	824163	1	1	1			Alavanca	Palanca	Lever	Levier
	50	KH-4040	2	2	2			Anel retentor	Anillo de sellamiento	O-ring	Bague d'arrêtoir
	51	KG-1014	1	1	1			Anel de segurança	Anillo de traba	Circlip	Segment de sureté
	52	JE-3079	1	1	1			Cupilha	Pasador abierto	Split pn	Goupille fendue
	53	JE-9059	1	1	1			Pino de pressão	Pasador de presión	Spring pin	Goupille de pression
	54	225300	1	1	1			Válvula reguladora de fluxo	Válvula reguladora de caudal	Throttle valve	Soupape régulatrice de flux
	55	719110	1	1	1			Tubo de retorno	Tubo de retorno	Return pipe	Tube de retour
								a = 1-47	b = 14-21, 32-34, 37		

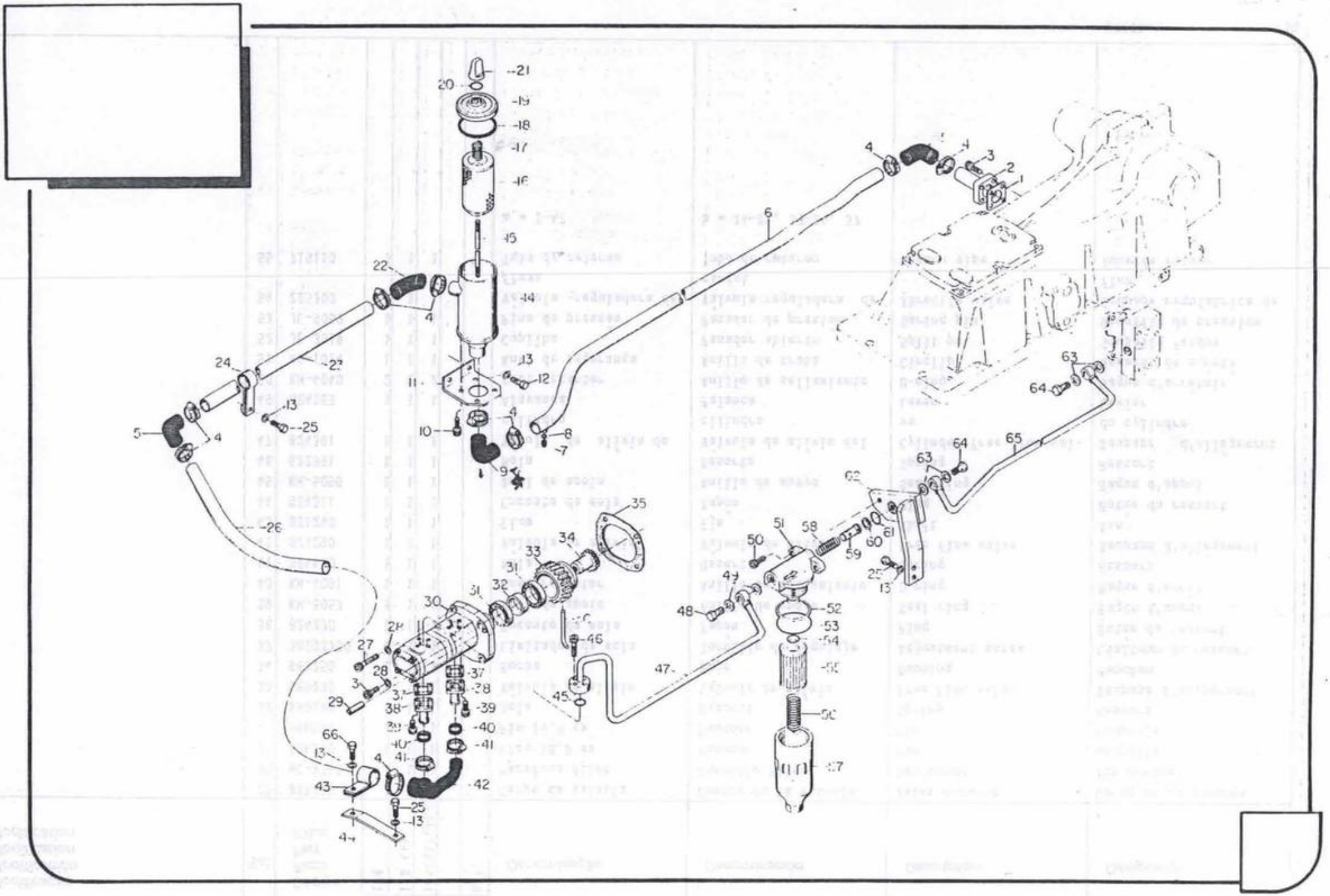
1
2
3
4
5
6
7
8
9
10
11
12
13
20
21
22
24
25
26
27
28
29
30
31
32
33
34
35
37
38
39
40
41
42
43
44
45
46
47
48
50
51
52
53
54
55
56
57
58
59
60
61
62
63
64
65
66

Modificação Modificación Modification Modification	Ref.	Código Pieza Part Pièce	Qde. Cant. Qty. Qte. Ref.					Denominação	Denominación	Description	Désignation
			128	128 4x4	1484x4 Turbo		Ref.				
	-	80343100	1	1	1		a	Turbulação do hidr.	Tuberias del hidr.	Hydraulic system pipes	Turbulare du hidr.
	-	80206700	1	1	1		b	Unidade hidráulica	Unidad hidráulica	Hydraulic pump	Unité hydraulique
	-	30168200	1	1	1		c	Filtro de pressão montado	Filtro de presión montado	Pressure filter assy	Filtre de pression assemblé
	01	80340800	1	1	1			Junta	Junta	Gasket	Joint
	02	80340900	1	1	1			Conexão	Conexión	Connection	Raccord
	03	HC-9623	6	6	6			Parafuso Allen	Tornillo Allen	Set screw	Vis creuse
	04	GP-3941	9	9	9			Braçadeira	Abrazadera	Clamp	Collier
	05	80337100	2	2	2			Mangueira	Manguera	Hose	Tuyau
	06	80350300	1	1	1			Tubo de sução traseiro	Tubo de succión trasero	Rear suction pipe	Tube d'aspiration arrière
	07	GR-0277	1	1	1			Bujão	Tapón	Plug	Bouchon
	08	KH-3621	1	1	1			Anel de vedação	Arandela de sellamiento	Seal washer	Rondelle étanche
	09	80386000	1	1	1			Mangueira	Manguera	Hose	Tuyau
	10	HC-9435	4	4	4			Parafuso Allen	Tornillo Allen	Set screw	Vis creuse
	11	80376900	1	1	1			Suporte	Soporte	Support	Support
	12	HA-6323	2	2	2			Parafuso	Tornillo	Bolt	Boulon
	13	JD-3108	7	7	7			Arruela de pressão	Arandela de presión	Lock washer	Rondelle élastique
	14	30239000	1	1	1			Carcaça do filtro	Carcasa del filtro	Filter housing	Gabelet du filtre
	15	30249500	1	1	1			Prisioneiro	Espárrago	Stud	Goujon
	16	30250100	1	1	1			Filtro	Filtro	Filter	Filtre
	17	30249400	1	1	1			Mola	Resorte	Spring	Ressort
	18	KH-4010	1	1	1			Junta	Junta	Gasket	Joint
	19	30239200	1	1	1			Tampa	Tapa	Cover	Couvercle
	20	KH-4946	1	1	1			Anel retentor	Anillo de sellamiento	O-ring	Bague étanche
	21	30239300	1	1	1			Porca	Tuerca	Nut	Ecrou
	22	80386100	1	1	1			Mangueira	Manguera	Hose	Tuyau
	23	80341100	1	1	1			Tubo de sução intermediário	Tubo de succión intermediário	Intermediary suction pipe	Tube d'aspiration intermédiaire
	24	80355900	1	1	1			Braçadeira	Abrazadera	Clamp	Collier
	25	HA-6324	4	4	4			Parafuso	Tornillo	Bolt	Boulon
	26	80341200	1	1	1			Tubo de sução dianteiro	Tubo de succión delantero	Front suction pipe	Tube d'aspiration avant
	27	HC-8382	2	2	2			Parafuso Allen	Tornillo Allen	Set screw	Vis creuse
	28	JD-3208	4	4	4			Arruela de pressão	Arandela de presión	Lock washer	Rondelle élastique
	29	131680	2	2	2			Pino de pressão	Perno de presión	Lock pin	Goupille de pression
	30	80206600	1	1	1			Bomba hidráulica	Bomba hidráulica	Hydraulic pump	Pompe hydraulique

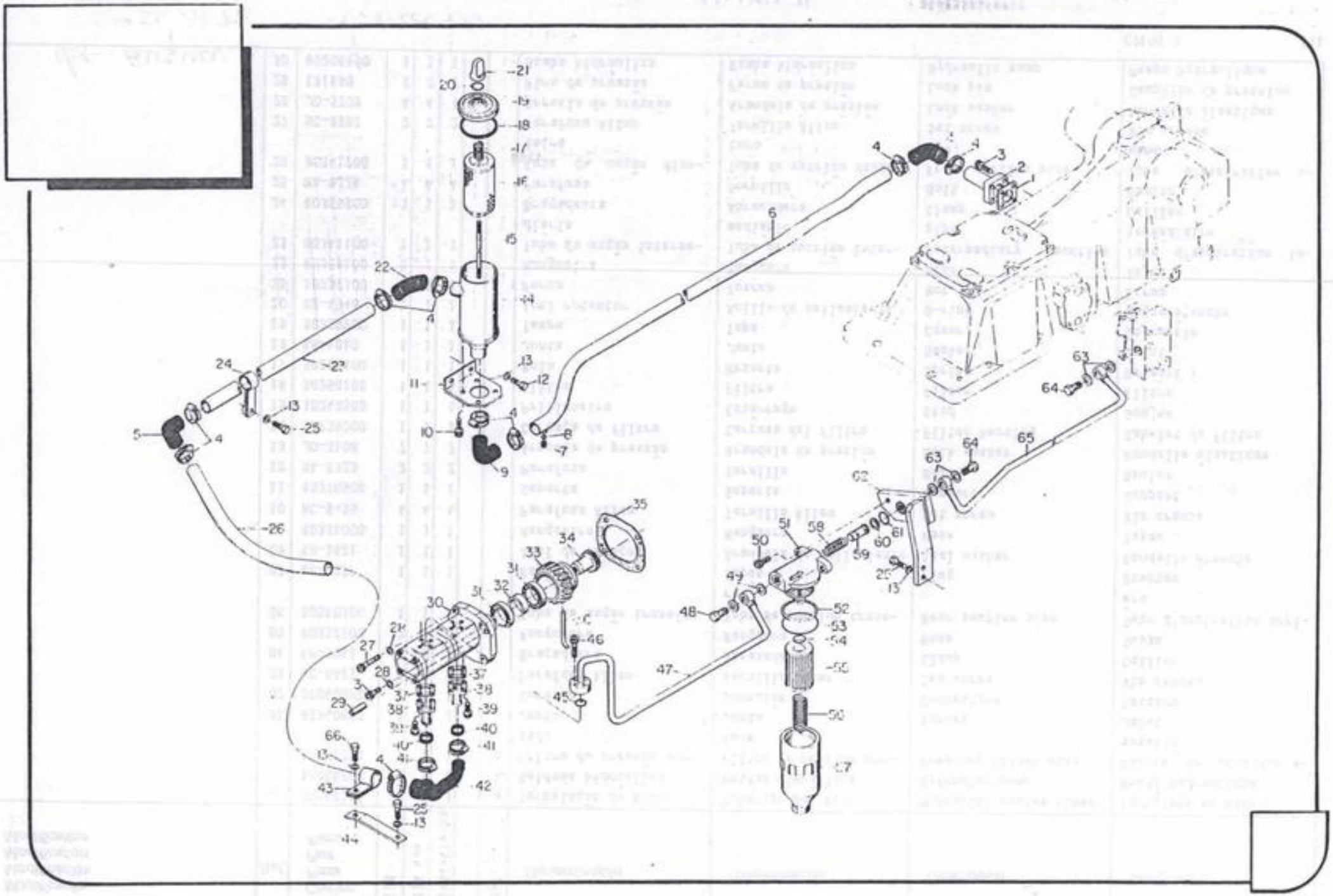

Modificação Modificación Modification Modification	Ref.	Código Pieza Part Pièce	Qde Cant Qty Qte 1128	1128 4x4	1484x4Turbo		Ref.	Denominação	Denominación	Description	Désignation
	31	LA-1189	2	2	2			Rolamento	Rodamiento	Bearing	Roulement
	32	130700	1	1	1			Anel espaçador	Anillo espaciador	Spacer ring	Bague d'ecartement
	33	130680	1	1	1			Engrenagem	Engrenaje	Gear	Engrenage
	34	130720	1	1	1			Luva	Manga	Sleeve	Manchon
	35	853820	1	1	1			Junta	Junta	Gasket	Joint
	36	130710	1	1	1			Pino de trava	Perno de traba	Lock pin	Goupille de blocage
	37	80244800	2	2	2			Junta	Junta	Gasket	Joint
	38	80341400	2	2	2			Conexão de sucção	Conexión de succión	Suction connecton	Raccord d'aspiration
	39	HC-9319	8	8	8			Parafuso Allen	Tornillo Allen	Set screw	Vis creuse
	40	216600	2	2	2			Anel de borracha	Anillo de goma	Rubber ring	Bague en caoutchouc
	41	GP-3923	2	2	2			Braçadeira	Abrazadera	Clamp	Collier
	42	80341300	1	1	1			Mangueira	Manguera	Hose	Tuyau
	43	80356200	1	1	1			Braçadeira	Abrazadera	Clamp	Collier
	44	80356300	1	1	1			Suporte	Soporte	Support	Support
	45	KH-4091	1	1	1			Anel retentor	Anillo de sellamiento	O-ring	Bague étanche
	46	HC-9322	4	4	4			Parafuso Allen	Tornillo Allen	Set screw	Vis creuse
	47	80343500	1	1	1			Tubo de pressão	Tubo de presión	Pressure pipe	Tube de pression
	48	80343800	1	1	1			Parafuso de conexão	Tornillo de conexión	Banjo bolt	Boulon de raccordement
	49	KH-3620	2	2	2			Anel de vedação	Arandela de sellamiento	Seal washer	Rondelle étanche
	50	HC-9336	2	2	2			Parafuso Allen	Tornillo Allen	Seat screw	Vis creuse
	51	30168300	1	1	1			Cabeçote do filtro	Cabezal del filtro	Filter head	Tête du filtre
	52	KH-5058	1	1	1			Anel de teflon	Anillo de teflon	Teflon ring	Bague de teflon
	53	KH-4781	1	1	1			Anel retentor	Anillo de sellamiento	O-ring	Bague étanche
	54	KH-4965	1	1	1			Anel retentor	Anillo de sellamiento	O-ring	Bague étanche
	55	433800	1	1	1			Elemento filtrante	Elemento filtrante	Filter element	Element du filtre
	56	433830	1	1	1			Mola	Resorte	Spring	Ressort
	57	433811	1	1	1			Carcaça do filtro	Carcasa del filtro	Filter body	Corps du filtre
	58	30168500	1	1	1			Mola	Resorte	Spring	Ressort
	59	30168400	1	1	1			Válvula By-Pass	Válvula By-Pass	By-Pass valve	Soupape de sureté
	60	KG-3024	1	1	1			Anel de segurança	Anillo de traba	Circlip	Segment d'arrêt
	61	KH-4131	1	1	1			Anel retentor	Anillo de sellamiento	O-ring	Bague étanche
	62	80344100	1	1	1			Suporte	Soporte	Support	Support
	63	KH-3611	4	4	4			Anel de vedação	Arandela de sellamiento	Seal washer	Rondelle étanche
	64	831830	2	2	2			Parafuso de conexão	Tornillo de conexión	Banjo bolt	Boulon de raccordement
	65	80344200	1	1	1			Tubo de pressão	Tubo de presión	Pressure pipe	Tube de pression
	66	HA-6322	1	1	1			Parafuso	Tornillo	Bolt	Boulon
								a = 1-65	b = 29-34, 36	c = 51-60	

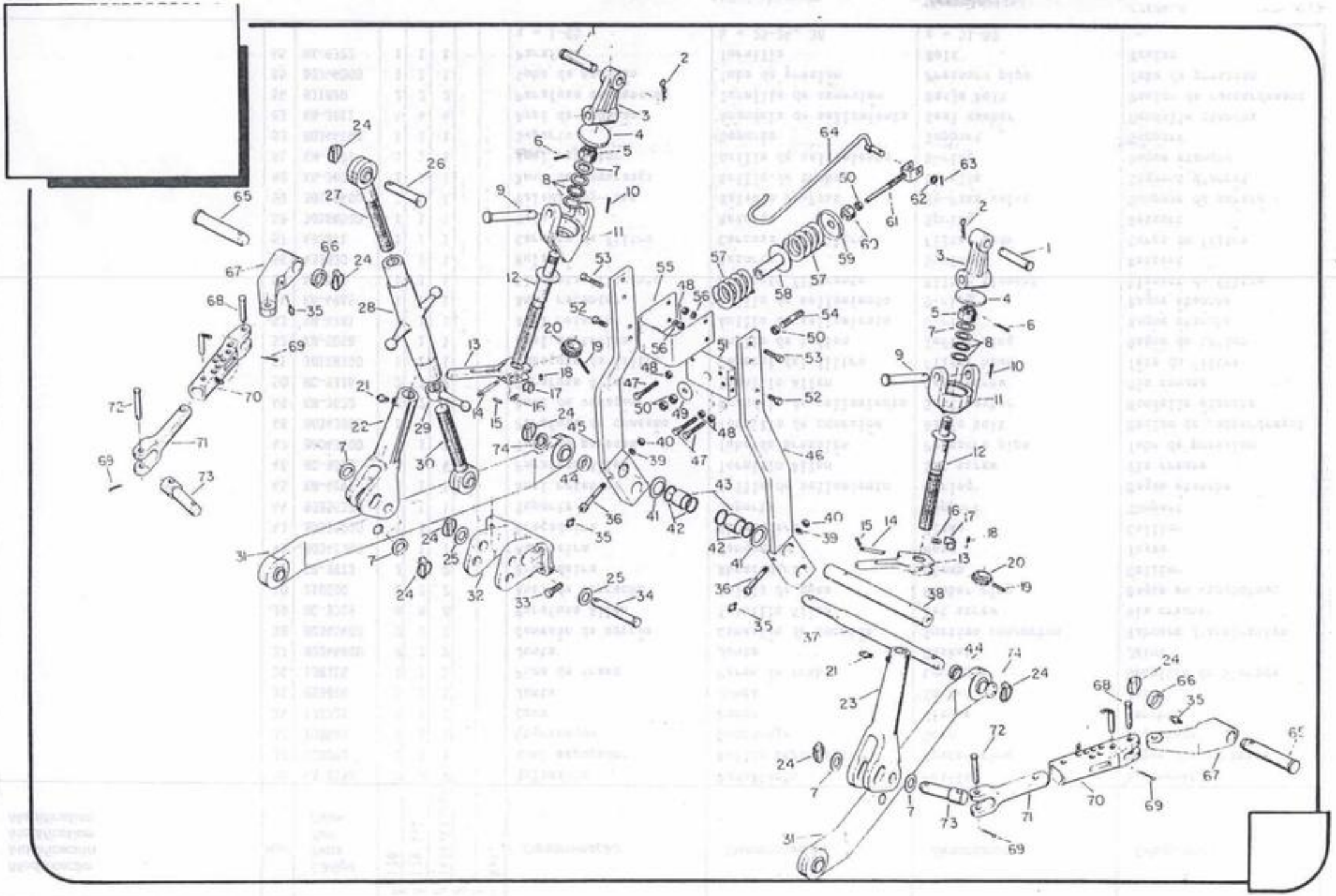

Modificação Modificación Modification Modification	Ref.	Código Pieza Part Pièce	Qde 128	Cant. 128 4x4	Qty 1484x4Turbo	Qte	Ref. Ref.	Denominação	Denominación	Description	Désignation
	-	196430	1	1	1		a	Barra de elevaçao esquerda montada	Barra de elevación izquierda montada	Left lift link assy	Barre de levage gauche assemblée
	-	196420	1	1	1		b	Barra de elevação direita montada	Barra de elevación derecha montada	Right lift assy	Barre de levage droite assemblée
	-	812690	1	1	1		c	Barra do 3 ponto montada	Barra del 3 punto montada	Top link assy	Barre du 3 ème point assemblée
	-	196460	2	2	2		d	Catraca montada	Catraca montada	Ratchet assy	Encliquetage assemblée
	01	261120	2	2	2			Pino de articulação	Pasador de articulación	Link pin	Pivot
	02	JE-9020	2	2	2			Grampo	Grampo	Cotter pin	Agrafe
	03	260960	2	2	2			Cruzeta	Cruceta	Link cross	Croisillon
	04	260980	2	2	2			Tampa	Tapa	Cover	Couvercle
	05	JC-8230	2	2	2			Porca castelo	Tuerca ranurada	Crown nut	Ecrou crénelé
	06	JE-3134	2	2	2			Cupilha	Pasador abierto	Split pin	Goupille fendue
	07	JD-0430	6	6	6			Arruela lisa	Arandela	Washer	Rondelle
	08	668050	2	2	2			Rolamento	Rodamiento	Bearing	Roulement
	09	826180	2	2	2			Pino de articulação	Pasador de articulación	Link pin	Pivot
	10	JE-3130	2	2	2			Cupilha	Pasador abierto	Split pin	Goupille fendue
	11	260970	2	2	2			Garfo	Horquilla	Fork	Fourche
	12	196450	2	2	2			Eixo roscado	Eje rosqueado	Threaded shaft	Axe fileté
	13	261040	2	2	2			Corpo da catraca	Palanca de la catraca	Ratchet lever	Corps de l'encliquetage
	14	261050	2	2	2			Eixo da catraca	Eje de la catraca	Ratcher shaft	Axe de l'encliquetage
	15	JE-8062	2	2	2			Pino de pressão	Pasador de presión	Lock pin	Goupille de pression
	16	261030	2	2	2			Mola	Resorte	Spring	Ressort
	17	261670	2	2	2			Arruela protetora	Traba	Lock plat	Verrou
	18	JE-9116	2	2	2			Pino de pressão	Pasador de presión	Lock pin	Goupille de pression
	19	JE-8167	2	2	2			Pino de pressão	Pasador de presión	Lock pin	Goupille de pression
	20	261020	2	2	2			Cremalheira	Cremallera	Starter rim	Crémaillère
	21	GG-0019	2	2	2			Niple de lubricação	Niple de lubricación	Grease fitting	Graisseur
	22	261010	1	1	1			Garfo esquerdo	Horquilla izquierda	Left fork	Fourche gauche
	23	261060	1	1	1			Garfo direito	Horquilla derecha	Right fork	Fourche droite
	24	JE-9301	8	8	8			Trava	Traba	Linch pin	Verrou
	25	673070	2	2	2			Arruela	Arandela	Washer	Rondelle
	26	200240	1	1	1			Pino de articulação	Pasador de articulación	Link pin	Pivot
	27	812700	1	1	1			Fuso esquerdo	Huso izquierdo	Left spindle	Broche gauche
	28	825920	1	1	1			Tensor	Tensor	Turnbuckle	Tendeur
	29	200820	1	1	1			Trava da barra	Trava de la barra	Lock nut	Verrou de la barre
	30	812710	1	1	1			Fuso direito	Huso derecho	Right spindle	Broche droite

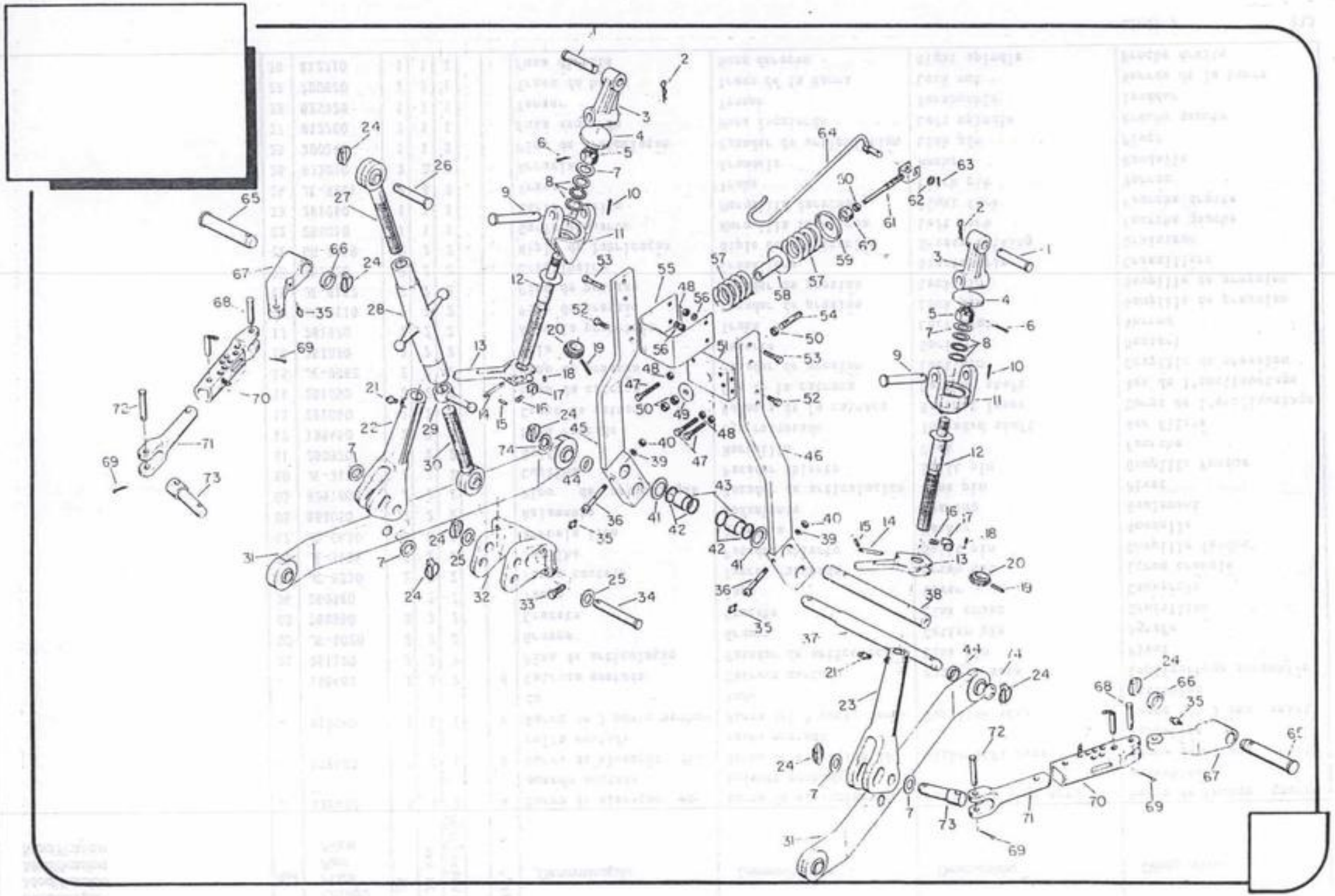

Modificação Modificación Modification Modification	Ref.	Código Pieza Part Pièce	Qde. Cant. Qty. Qte. Ref.					Denominação	Denominación	Description	Désignation
			128	128 4x4	148x4Turbo		Ref.				
	31	196181	2	2	2			Barra de tração	Barra de tracción	Draft link	Barre de traction
	32	261090	1	1	1			Suporte do 3 ponto	Soporte del 3 ponto	Top link support	Support du 3 ème poin
	33	HA-6358	4	4	4			Parafuso	Tornillo	Bolt	Boulon
	34	677030	1	1	1			Pino de articulação	Pasador de articulación	Link pin	Pivot
	35	GG-0088	4	4	4			Niple de lubrificação	Niple de lubricación	Grease fitting	Graisseur
	36	261770	2	2	2			Pino de lubrificação	Pasador de lubricación	Grease pin	Goupille de graissage
	37	260061	1	1	1			Eixo de articulação	Eje de articulación	Link shaft	Axe d'articulation
	38	261100	1	1	1			Eixo do apalpador	Eje	Shaft	Axe du tâteur
	39	JD-3110	2	2	2			Arruela de pressão	Arandela de presión	Lock washer	Rondelle élastique
	40	JB-1110	2	2	2			Porca	Tuerca	Nut	Ecrou
	41	JE-9405	2	2	2			Mola prato	Resorte de disco	Spring washer	Ressort circulaire
	42	868740	4	4	4			Anel retentor	Anillo de sellamiento	Seal ring	Bague d'arrêt
	43	868750	2	2	2			Bucha	Buje	Bushing	Manchon
	44	262061	2	2	2			Espaçador	Espaciador	Spacer	Ecarteur
	45	196150	1	1	1			Braço do apalpador esquerdo	Brazo izquierdo de control de la ondulación	Left feeler arm	Bras gauche du tâteur
	46	196160	1	1	1			Braço do apalpador direito	Brazo derecho de control de la ondulación	Right feeler arm	Bras droit du tâteur
	47	HA-6449	3	3	3			Parafuso	Tornillo	Bolt	Boulon
	48	JB-3212	7	7	7			Porca	Tuerca	Nut	Ecrou
	49	224031	1	1	1			Anel espaçador	Anillo espaciador	Spacer ring	Bague d'écartement
	50	JB-1216	4	4	4			Porca	Tuerca	Nut	Ecrou
	51	261150	1	1	1			Placa guia	Placa guia	Guide plate	Plaque de guidage
	52	HA-9242	4	4	4			Parafuso	Tornillo	Bolt	Boulon
	53	HA-8346	4	4	4			Parafuso	Tornillo	Bolt	Boulon
	54	229210	1	1	1			Prisioneiro	Espárrago	Stud	Goujon
	55	196170	1	1	1			Guia mola	Guia del resorte	Spring guide	Guide de ressort
	56	JD-3112	4	4	4			Arruela de pressão	Arandela de presión	Lock washer	Rondelle élastique
	57	260120	2	2	2			Mola do apalpador	Resorte	Spring	Ressort du tâteur
	58	196440	1	1	1			Encosto intermediário	Guia intermediário del resorte	Intermediary spring guide	Butée intermédiaire
	59	260040	1	1	1			Encosto da mola	Apoyo del resorte	Thrust plate	Butée du ressort
	60	260140	1	1	1			Porca de regulagem	Tuerca de regulaje	Adjusting nut	Ecrou de réglage
	61	196190	1	1	1			Eixo	Eje	Fork shaft	Axe
	62	JD-0115	1	1	1			Arruela lisa	Arandela	Washer	Rondelle
	63	JE-3130	1	1	1			Cupilha	Pasador abierto	Split pin	Goupille fendue

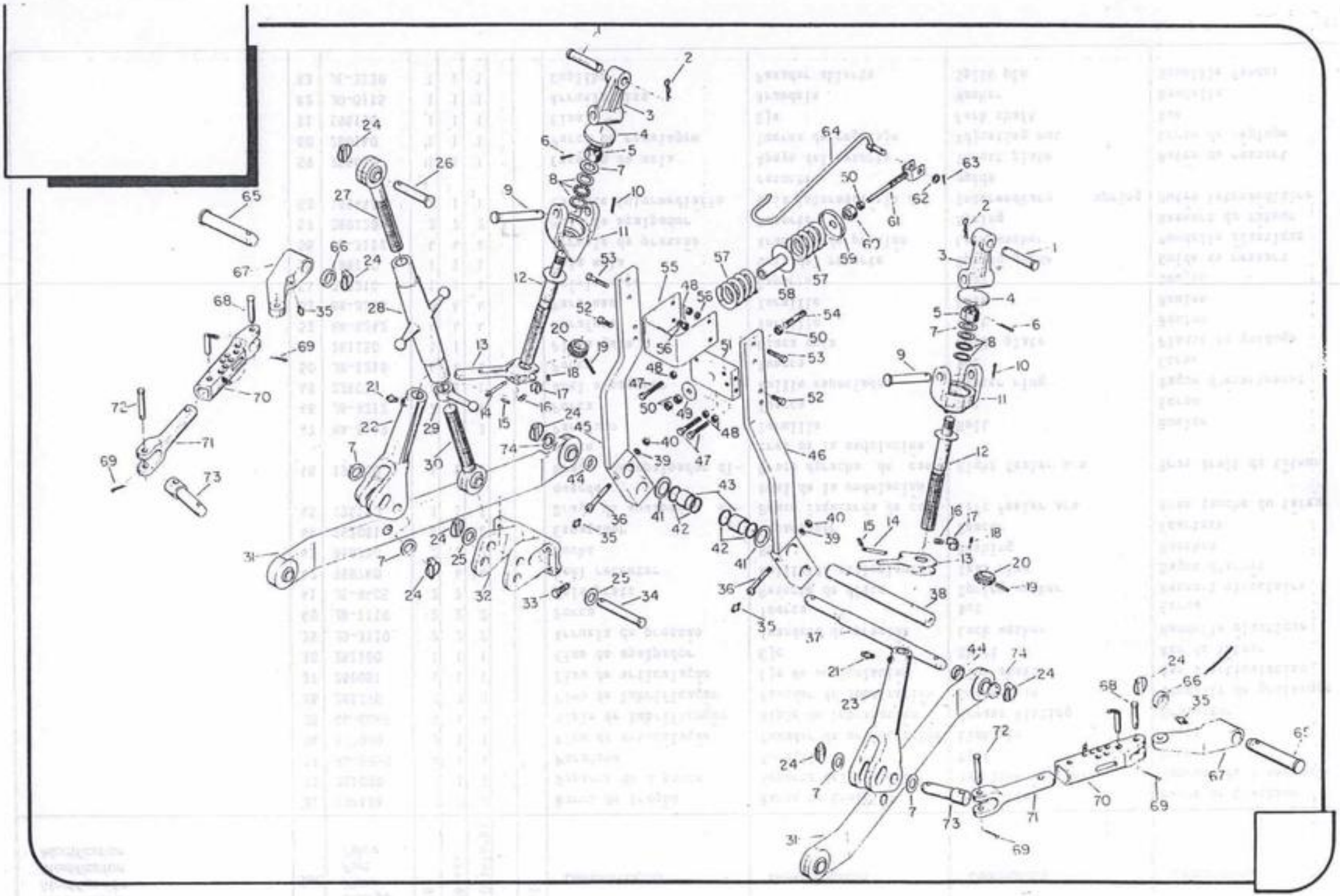

Modificação Modificación Modification Modification	Ref.	Código Pieza Part Pièce	Qde Cant Qty Qte Ref 128	128 4x4	1484x4Turbo		Ref.	Denominação	Denominación	Description	Désignation
	64	196200	1	1	1			Suporte da barra do 3 ponto	Soporte del 3 punto	Top link support	Support de la barre du 3 ème point
	65	260170	2	2	2			Pino de articulação	Pasador de articulación	Link pin	Pivot
	66	260150	2	2	2			Arruela distanciadora	Arandela distanciadora	Spacer washer	Rondelle d'écartement
	67	260360	2	2	2			Articulador	Articulación	Link bracket	Basculeur
	68	672540	2	2	2			Pino de articulação	Pasador de articulación	Link pin	Pivot
	69	JE-3101	4	4	4			Cupilha	Pasador abierto	Split pin	Goupille fendue
	70	196770	2	2	2			Tubo externo	Tubo externo	Outher tube	Tube extérieur
	71	260130	2	2	2			Barra interna	Barra interna	Inner rod	Barre intérieur
	72	260050	2	2	2			Pino de articulação	Pasador de articulación	Link pin	Pivot
	73	261110	2	2	2			Pino de articulação	Pasador de articulación	Link pin	Pivot
	74	262800	2	2	2			Arruela de encosto	Arandela de apoyo	Washer	Rondelle de butée
	75	JD-0416	4	4	4			Arruela lisa	Arandela	Washer	Rondelle
								a = 3-22	b = 3-21, 23	c = 27-30	d = 13-18

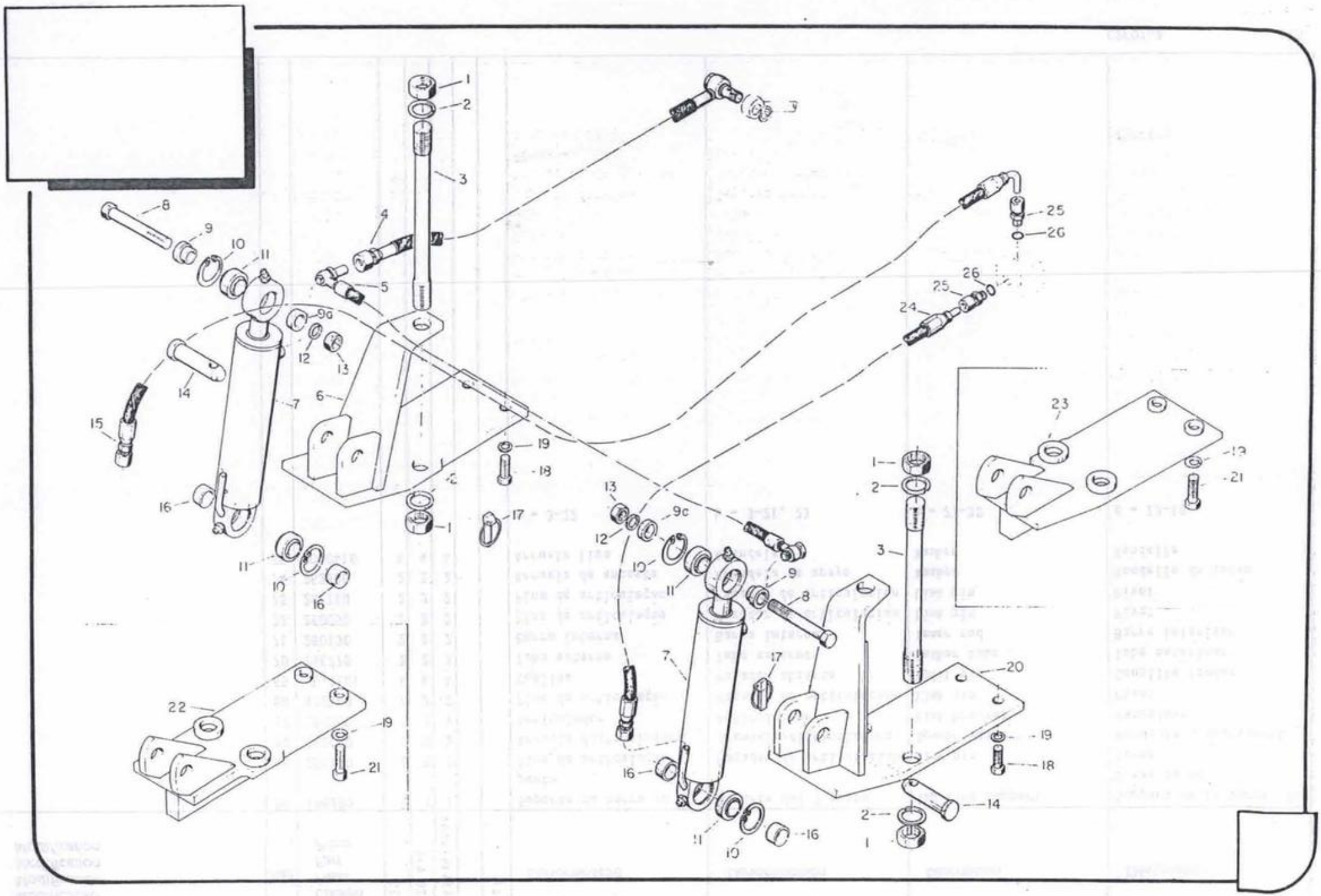
1
2
3
4
5
8
9
10
11
9a
12
13
14
15
16
7
6
19
18
17
25
26
24
23
21
22
9c
20

Modificação Modificación Modification Modification	Ref.	Código Pieza Part Pièce	Qte 128	Cant. 128 4x4	Qty 1484x4 Turbo	Qte	Ref.	Denominação	Denominación	Description	Désignation
	-	196820 +	1	1	1		a	Cilindro auxiliar completo	Cilindro auxiliar completo	Complete lift cylinder	Cylindre auxiliaire complet
	-	196870 * +	1	1			b	Cilindro auxiliar completo	Cilindro auxiliar completo	Complete lift cylinder	Cylindre auxiliaire complet
	-	196830	2	2	2		c	Cilindro de levantamento completo	Cilindro de levantamento completo	Complet lift cylinder	Cylindre de levage complet
	01	JB-0945	8	8	8			Porca	Tuerca	Nut	Ecrou
	02	JD-3130	8	8	8			Arruela	Arandela	Washer	Rondelle
	03	262270	4	4	4			Tirante	Eje rosqueado	Theaded shaft	Tirant
	04	262100	1	1	1			Mangueira de retorno	Mangueira de retorno	Return hose	Tuyau de retour
	05	262110	1	1	1			Mangueira de ligação	Manguera de ligación	Hose	Tuyau de liaison
	06	196860	1	1	1			Suporte esquerdo	Soporte izquierdo	Left support	Support gauche
	07	196840	2	2	2			Cilindro de levantamento	Cilindro de levantamiento	Lift cylinder	Cylindre de levage
	08	262350	2	2	2			Parafuso	Tornillo	Bolt	Boulon
	09	262251	2	2	2			Bucha	Buje	Bushing	Manchon
	09a	262290	2	2	2			Anel espaçador	Anillo espaciador	Spacer ring	Bague d'ecartement
	10	KG-9128	4	4	4			Anel elástico	Anel de traba	Circlip	Segment élastique
	11	LA-9169	4	4	4			Rótula	Rótula	Tilting bearing	Rotule
	12	JD-3120	2	2	2			Arruela de pressão	Arandela de presión	Lock washer	Rondelle élastique
	13	JB-1120	2	2	2			Porca	Tuerca	Nut	Ecrou
	14	262260	2	2	2			Pino	Pasador	Pin	Goupille
	15	262130	1	1	1			Mangueira de pressão	Manguera de presión	Pressure hose	Tuyau de pression
	16	262280	4	4	4			Bucha	Buje	Bushing	Manchon
	17	JE-9301	2	2	2			Trava	Traba	Linch pin	Verrou
	18	HA-6357	4	4	4			Parafuso	Tornillo	Bolt	Boulon
	19	JD-3116	4	4	4			Arruela de pressão	Arandela de presión	Lock washer	Rondelle élastique
	20	196850	1	1	1			Suporte direito	Soporte derecho	Right support	Support droit
	21	HA-6358 *	4	4				Parafuso	Tornillo	Bolt	Boulon
	22	196890 *	1	1				Suporte esquerdo	Soporte izquierdo	Left support	Support gauche
	23	196880*	1	1				Suporte direito	Soporte derecho	Right support	Support droit
	24	262120	1	1	1			Mangueira de pressão	Manguera de presión	Pressure hose	Tuyau de pression
	25	262150	2	2	2			Conexão	Conexión	Connetion	Raccord
	26	KH-3611	2	2	2			Anel de vedação	Arandela de sellamiento	Seal ring	Bague étanche

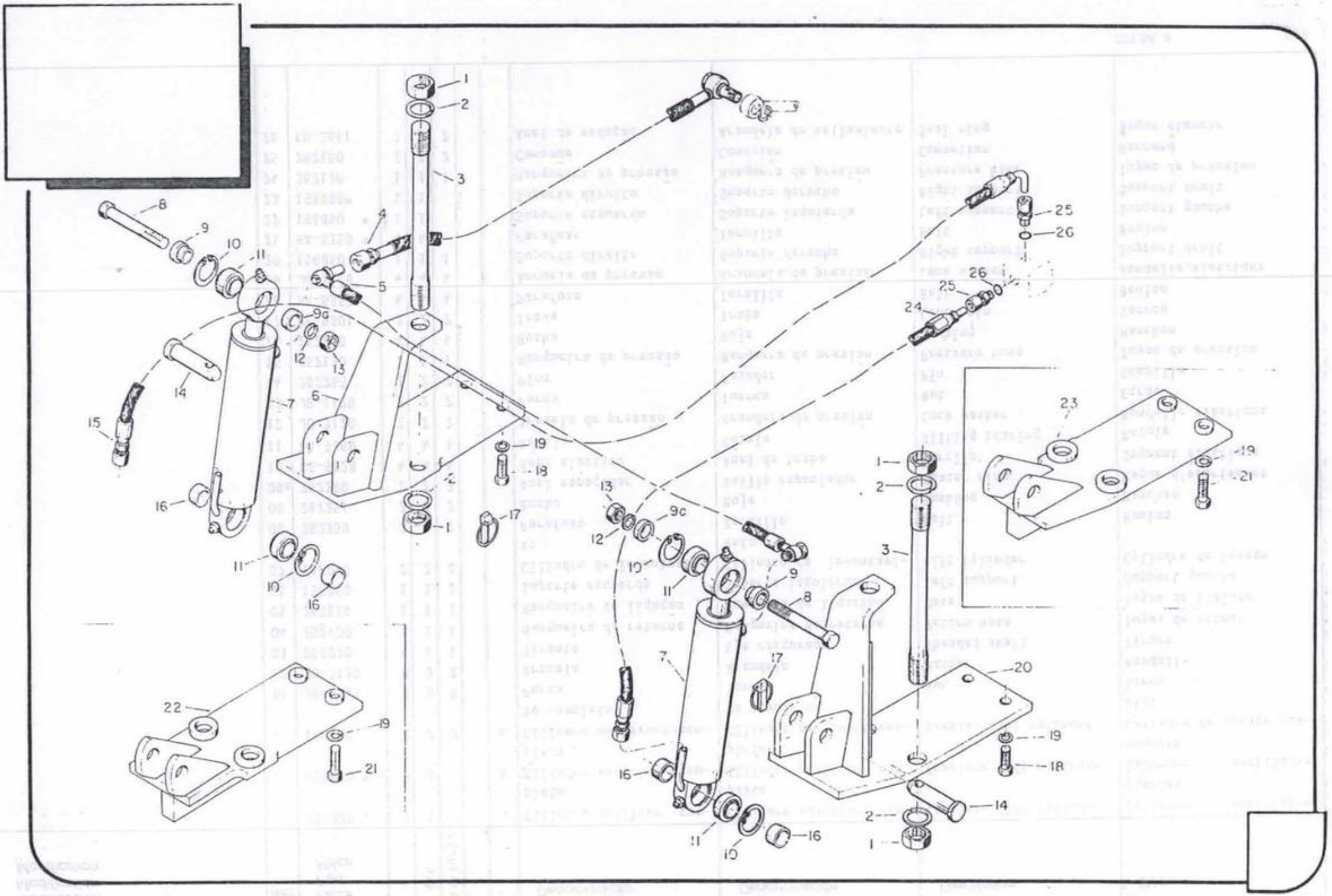
1
2
3
4
5
6
7
8
9
9a
10
11
12
13
14
15
16
17
18
19
20
21
22
23
24
25
26
9c

Modificação Modificación Modification Modification	Ref.	Código Pieza Part Pièce	Qde Cant. Qty Qte 128	128 4x4	1484x4Turbo		Ref.	Denominação	Denominación	Description	Désignation
							*	Montar somente com o sistema de 3 pontos No. 192710	Montar solamiente con el sistema de 3 puntos No. 192710	Assembled only with three point linkage No. 192710	Installer uniquement avec le système à 3 points No.192710
							+	Não são vendidos em conjunto	Non son suministrados en conjunto	It's not delivered assembled	Cen n'est pas vendu monté
								a = 1-20,24,25,26	b = 1-5,7-17,19,21-26	c = 7,10,11	

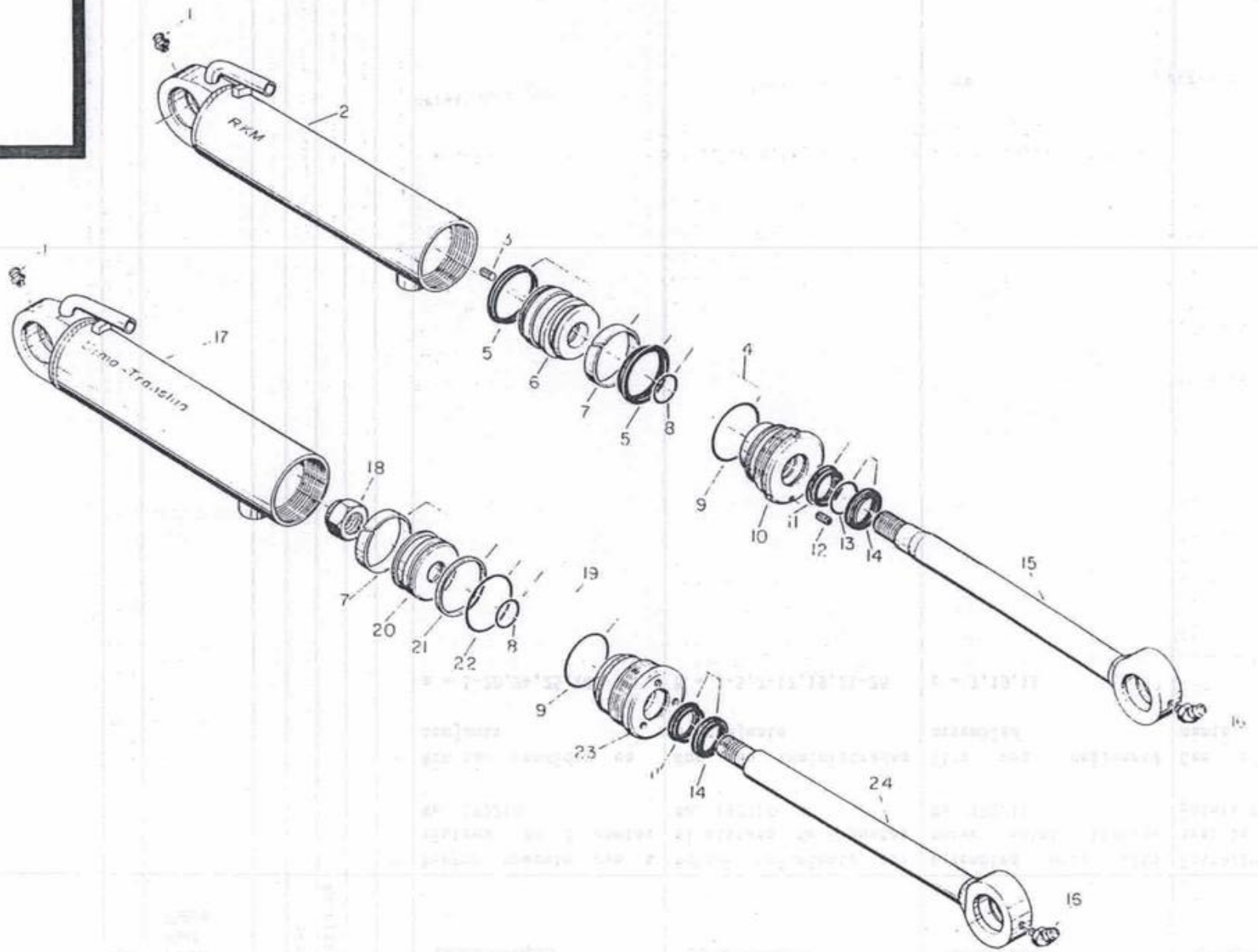
RKM
Cromo-Traslino

Modificação Modificación Modification Modification	Ref.	Código Pieza Part Pièce	Qte Carr Qty. Cte Ref.					Denominação	Denominación	Description	Désignation
			128	128 4x4	128 4x4 Turbo		Ref.				
	-	196840	1	1	1		a	Cilindro de levantamento montado	Cilindro de levantamiento montado	Lift cylinder assy	Cylindre de levege assemblé
	01	GG-0088	1	1	1			Niple de lubrificação	Niple de lubricación	Grease fitting	Graisseur
	02	262660	1	1	1			Camisa	Cuerpo del cilindro	Cylinder body	Chemise
	03	228990	1	1	1			Parafuso Allen	Tornillo Allen	Set screw	Vis creuse
	04	196920	1	1	1		b	Kit de reapro, cilindro RKM	Kit de reparación, cilindro RKM	Spares kit for cylinder RKM	Jeu de réparation, cylindre RKM
	05	228110	2	2	2			Gaxeta	Sello	Seal ring	Bague étanche
	06	228960	1	1	1			Pistão	Pistón	Piston	Piston
	07	228170	1	1	1			Anel raspador	Anillo raspador	Scraper ring	Segment racleur
	08	228160	1	1	1			Anel retentor	Anillo de sellamiento	O-ring	Bague étanche
	09	228150	1	1	1			Anel retentor	Anillo de sellamiento	O-ring	Bague étanche
	10	228970	1	1	1			Guia da haste	Guia del vástago	Rod guide	Guide de la tige
	11	228130	1	1	1			Gaxeta	Sello	Seal ring	Bague étanche
	12	229010	1	1	1			Parafuso Allen	Tornillo Allen	Set screw	Vis creuse
	13	228140	1	1	1			Anel retentor	Anillo de sellamiento	O-ring	Bague étanche
	14	228120	1	1	1			Anel raspador	Anillo raspador	Scraper ring	Bague racleuse
	15	262670	1	1	1			Haste	Vástago	Rod	Tige
	16	GG-0085	1	1	1			Niple de lubrificação	Niple de lubricación	Grease fitting	Graisseur
	17	262510	1	1	1			Camisa	Cuerpo del cilindro	Cylinder body	Chemise
	18	262450	1	1	1			Porca da haste	Tuerca	Nut	Ecrou de la tige
	19	196930	1	1	1		c	Kit de preparo, cilindro Sima-Tranship	Kit de reparación, cilindro Sima-Tranship	Spares kit for cylinder Sima-Tranship	Jeu de réparation, cylindre Sima-Tranship
	20	262480	1	1	1			Pistão	Pistón	Piston	Piston
	21	262460	1	1	1			Anel do pistão	Anillo del pistón	Piston ring	Segment de piston
	22	262470	1	1	1			Anel retentor	Anillo de sellamiento	O-ring	Bague étanche
	23	262490	1	1	1			Guia da haste	Guia del vástago	Rod guide	Guide de la tige
	24	262500	1	1	1			Haste	Vátago	Rod	Tige
								a = 1-24	b = 5,7,8,9,11,13, 14= RKM	c = 7,8,9,11,14 21,22 = Sima-Tranship	



Modificação Modificación Modification Modification	Ref.	Código Pieza Part Pièce	Ocorr.	Cant.	Qty.	Ctd.	Ref.	Denominação CÓDIGO DE CONJUNTOS	Denominación CODIGO DE CONJUNTOS	Description ASSY CODE	Désignation REFERENCE D'ENSEMBLES
	-	80343300					a	Eixo dianteiro, acionamento hidráulico e sistema de direção	Eje delantero, accionamiento hidráulico y sistema de dirección	Front axle, hydraulic drive and steering system	Train avant, entrainement hydraulique et système de direction
	-	80345600					b	Eixo dianteiro, acionamento hidráulico e sistema de direção	Eje delantero, accionamiento hidráulico y sistema de dirección	Front axle, hydraulic drive and steering system	Train avant, entrainement hydraulique et système de direction
	-	80362100					c	Eixo dianteiro completo	Eje delantero completo	Complete front axle	Train avant complet
	-	193410					d	Direção montada	Dirección montada	Steering assy	Direction assemblé
	-	80343000					e	Tubulações do sistema da direção	Tuberías del sistema de la dirección	Steering system pipes	Tubulares du systeme de direction
	-	80362000					f	Eixo dianteiro completo	Eje delantero completo	Complete front axle	Train avant complet
	-	80345400					g	Tubulações do sistema da direção	Tuberías del sistema de la dirección	Steering system pipes	Tubulares du systeme de direction
	-	441091					h	Eixo tração dianteira completo	Eje tracción delantera completo	Front wheel drive axle, complete	Essieu traction avant complet
	-	441062					i	Caixa do diferencial montada	Caja del diferencial montada	Differential housing assy	Boite du différentiel Assemblée

Modificação Modificación Modification Modification	Ref.	Código Pieza Part Pièce	Qtde. Cant. Qty. Qte. Ref.					Denominação CÓDIGO DE CONJUNTOS	Denominación CODIGO DE CONJUNTOS	Description ASSY CODE	Désignation REFERENCE D'ENSEMBLES
	-	80343300					a	Eixo dianteiro, acionamento hidráulico e sistema de direção	Eje delantero, accionamiento hidráulico y sistema de dirección	Front axle, hydraulic drive and steering system	Train avant, entrainement hydraulique et système de direction
	-	80345600					b	Eixo dianteiro, acionamento hidráulico e sistema de direção	Eje delantero, accionamiento hidráulico y sistema de dirección	Front axle, hydraulic drive and steering system	Train avant, entrainement hydraulique et système de direction
	-	80362100					c	Eixo dianteiro completo	Eje delantero completo	Complete front axle	Train avant complet
	-	193410					d	Direção montada	Dirección montada	Steering assy	Direction assemblé
	-	80343000					e	Tubulações do sistema da direção	Tuberías del sistema de la dirección	Steering system pipes	Tubulares du systeme de direction
	-	80362000					f	Eixo dianteiro completo	Eje delantero completo	Complete front axle	Train avant complet
	-	80345400					g	Tubulações do sistema da direção	Tuberías del sistema de la dirección	Steering system pipes	Tubulares du systeme de direction
	-	441091					h	Eixo tração dianteira completo	Eje tracción delantera completo	Front wheel drive axle, complete	Essieu traction avant complet
	-	441062					i	Caixa do diferencial montada	Caja del diferencial montada	Differential housing assy	Boite du différentiel Assemblée

Modificação Modificación Modification Modification	Ref.	Código Pieza Part Pièce	Cdte	Cant.	Qty	Qte	Ref	Denominação CÓDIGO DE CONJUNTOS	Denominación CODIGO DE CONJUNTOS	Description ASSY CODE	Désignation REFERENCE D'ENSEMBLE
							a	- E6,E7 1-55 b E8-E9 1-56 F1 1-8 F2,F3 1-45 F4 1-19 F5 1-13 F6,F7 1-43 F18 1-34	- E6,E7 1-55 c E8,E9 1-56 F5 1-13 F8 1-28 F9,F10 1-50 F11,F12,F13 1-73 F14 1-16 F15 1-12 F16,F17 1-40 F18 1-34	- F1 1-8 d F2,F3 1-45 F4 1-19	- F5 1-5 F2,F3 1-1 F18 1-3
							e	- F6,F7 17-43 f	- F8 1-28 g F9,F10 1-50 F11,F12,F13 1-70	- F16,F17 17-40 h	- F11,F12,F13 1-54 56-7 F12 1-5
							i	- F9,F10 1-33, 36-40			
							a	- 128/128 Álcool			
							b	- 128 4x4/128 4x4 Álcool/148 4x4 Turbo			
							c	- 128/128 Álcool			
							d	- 128/128 Álcool/128 4x4/128 4x4 Álcool/148 4x4 Turbo			
							e	- 128/128 Álcool			
							f	- 128 4x4/128 4x4 Álcool/148 4x4 Turbo			
							g	- 128 4x4/128 4x4 Álcool/148 4x4 Turbo			
							h	- 128 4x4/128 4x4 Álcool/148 4x4 Turbo			
							i	- 128 4x4/128 4x4 Álcool/148 4x4 Turbo			

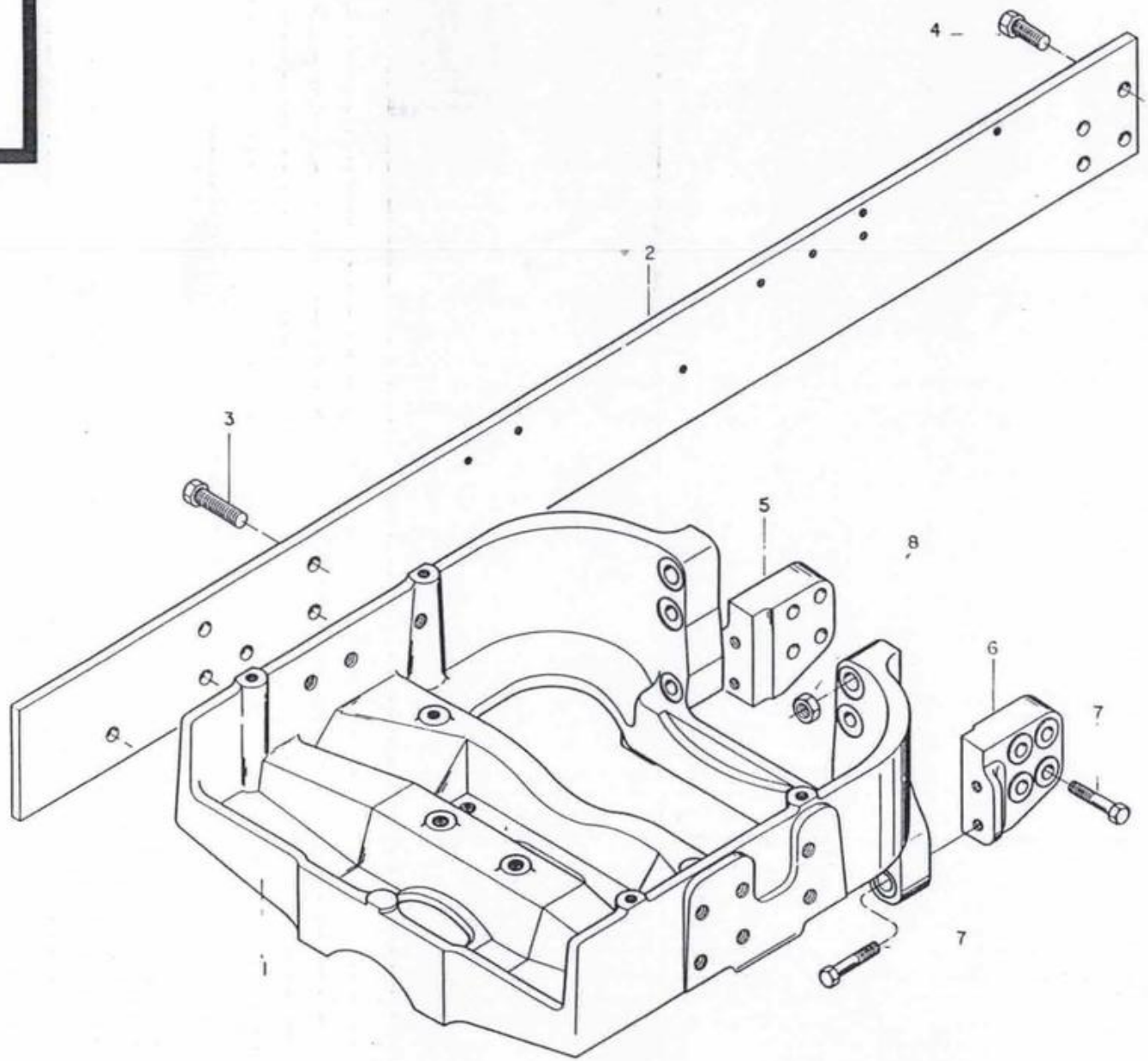
4
2
3
5
8
6
7
7
1

Modificação Modificación Modification Modification	Ref.	Código Pieza Part Pièce	Qde Cant Qty Qte Ref	Denominação	Denominación	Description	Désignation
	01	222010	1	Cavalete	Soporte	Front axle support	Chevalet
	02	80358400	2	Viga lateral	Viga lateral	Side beam	Poutre latérale
	03	HA-6370	8	Parafuso	Tornillo	Bolt	Boulon
	04	HA-6468	8	Parafuso	Tornillo	Bolt	Boulon
	05	200440	1	Suporte direito	Soporte derecho	Right bracket	Support droit
	06	200450	1	Suporte esquerdo	Suporte izquierdo	Left bracket	Support gauche
	07	HA-8360	12	Parafuso	Tornillo	Bolt	Boulon
	08	JB-3616	6	Porca	Tuerca	Nut	Ecrou

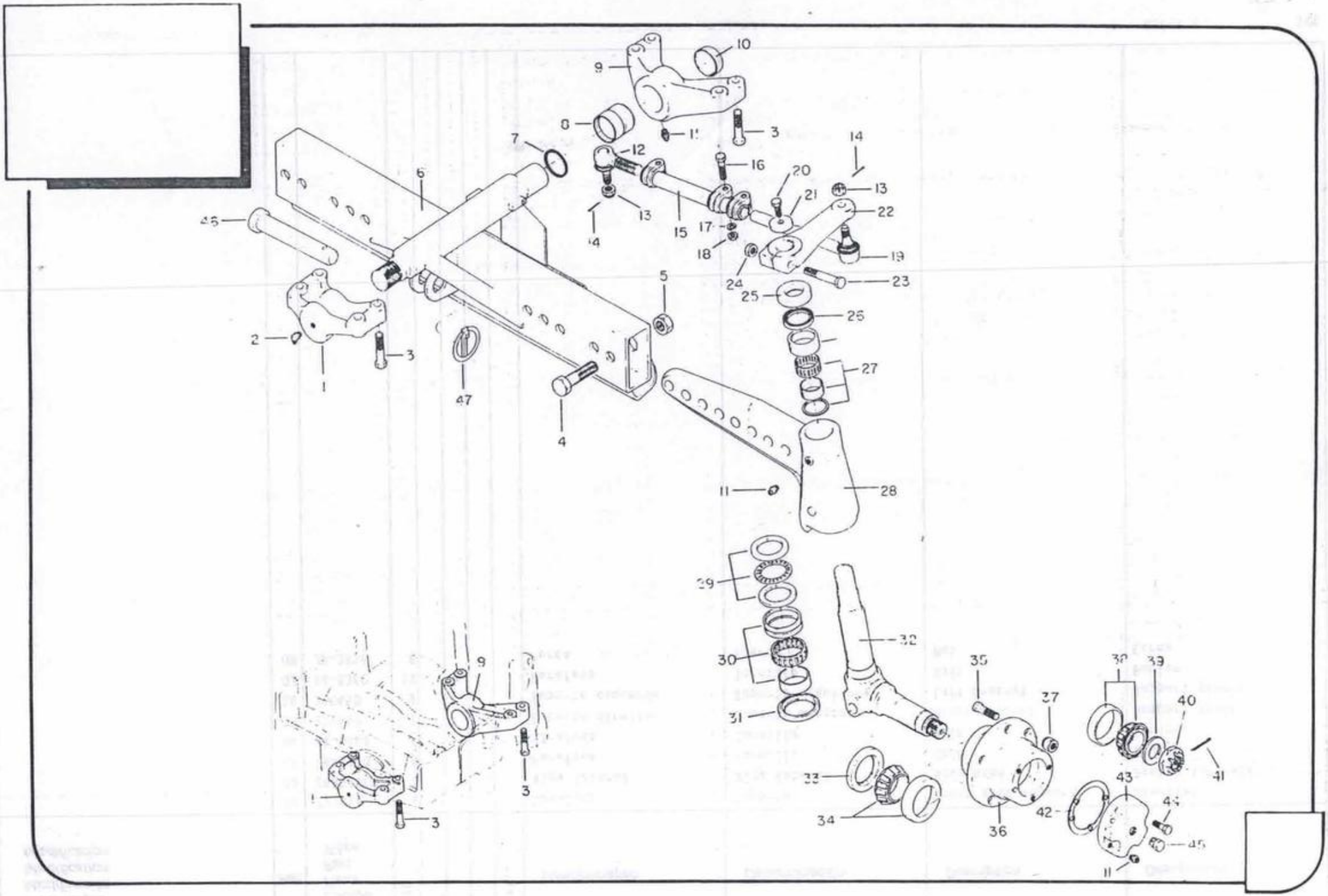
10
9
8
7
12
16
20
14
13
21
22
6
45
13
14
15
17
18
19
24
23
25
5
26
2
3
27
1
47
4
11
28
29
30
31
32
35
37
39
40
41
33
34
36
42
43
44
45
11
9
3
3

Modificação Modificación Modification Modification	Ref.	Código Pieza Part Pièce	Qte. Cant. Qty. Qte. Ref. 128				Ref.	Denominação	Denominación	Description	Désignation
	-	881980	1				a	Barra da direção esquerda montada	Barra de la dirección izquierda montada	Left side steering rod	Barre de direction gauche assemblée
	-	883440	1				b	Barra da direção direita montada	Barra de la dirección derecha montada	Right side steering rod	Barre de direction droit assemblée
	-	881000	1				c	Manga do eixo esquerdo montado	Munon izquierdo montado	Left axle spindle assy	Fusée de l'axe gauche assemblée
	-	880990	1				d	Manga do eixo direito montado	Munon derecho montado	Right axle spindle assy	Fusée de l'axe droite assemblée
	01	200460	1					Mancal dianteiro	Soporte delantero	Front support	Palier avant
	02	GG-0087	1					Niple de lubrificação	Niple de lubricación	Grease fitting	Graisseur
	03	HA-8360	8					Parafuso	Tornillo	Bolt	Boulon
	04	HA-9105	10					Parafuso	Tornillo	Bolt	Boulon
	05	JB-3124	10					Porca	Tuerca	Nut	Ecrou
	06	194520	1					Eixo dianteiro	Eje delantero	Axle center member	Essieu avant
	07	225590	1					Anel retentor	Anillo de sellamiento	O-ring	Bague étanche
	08	856410	1					Bucha	Buje	Bushing	Manchon
	09	223610	1					Mancal traseiro	Soporte trasero	Rear support	Palier arrière
	10	80152500	1					Tampa	Tapa	Cover	Couvercle
	11	GG-0019	5					Niple de lubrificação	Niple de lubricación	Grease fitting	Graisseur
	12	858960	2					Barra da direção curta	Barra de la dirección corta	Joint, short	Barre de direction courte
	13	JC-2903	4					Porca castelo	Tuerca ranurada	Crown nut	Ecrou crénelé
	14	JE-3106	4					Cupilha	Pasador abierto	Split pin	Goupille fendue
	15	856110	2					Tubo com braçadeira	Tubo con abrazadera	Pipe with clamp	Tube et collier
	16	HS-5456	6					Parafuso	Tornillo	Bolt	Boulon
	17	JD-3113	6					Arruela de pressão	Arandela de presión	Lock washer	Rondelle élastique
	18	JB-3713	6					Porca	Tuerca	Nut	Ecrou
	19	856120	1					Barra da direção esquerda longa	Barra de la dirección izquierda larga	Joint, long left	Barre du direction gauche longue
	19a	858970	1					Barra da direção direita longa	Barra de la dirección derecha larga	Joint, long right	Barre du direction droite longue
	20	HA-6444	2					Parafuso	Tornillo	Bolt	Boulon
	21	585570	2					Arruela	Arandela	Washer	Rondelle
	22	854220	1					Braço da direção esquerdo	Brazo de munon izquierdo	Left steering arm	Bras de direction gauche
	22a	854230	1					Braço da direção direito	Brazo de munon derecho	Right steering arm	Bras de direction droit

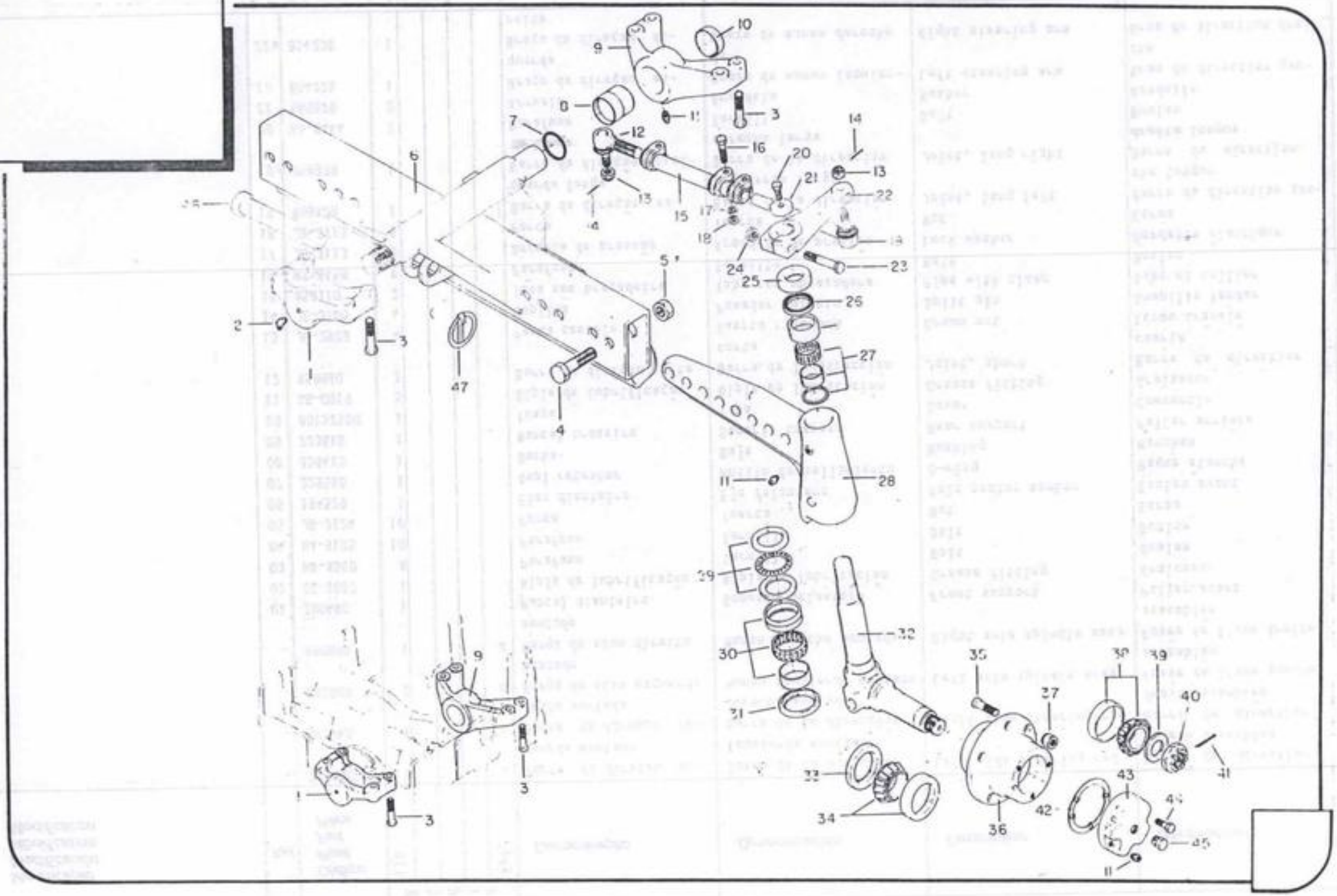
10
9
8
7
12
16
20
14
13
21
22
6
15
17
18
19
24
23
25
26
5
2
3
47
4
27
11
28
29
30
31
32
33
34
35
37
36
42
38
39
40
41
43
44
45
11
9
3
1
3

Modificação Modificación Modification Modification	Ref.	Código Pieza Part Pièce	Qte 128	Cant	Qty	Qte	Ref Ref.	Denominação	Denominación	Description	Désignation
	23	HA-9209	2					Parafuso	Tornillo	Bolt	Boulon
	24	JB-3616	2					Porca	Tuerca	Nut	Ecrou
	25	820970	2					Arruela de encosto	Arandela de empuje	Thrust washer	Rondelle de butée
	26	KH-1093	2					Retentor	Retenedor	Oil seal	Arrêtoir
	27	LA-9024	2					Rolamento	Rodamiento	Bearing	Roulement
	28	820921	2					Suporte da manga do eixo	Soporte del munon	Axle extension	Support de la fusée d'axe
	29	881960	2					Rolamento	Rodamiento	Bearing	Roulement
	30	LA-9025	2					Rolamento de agulhas	Rodamiento de agujas	Needle bearing	Roulement à aiguilles
	31	KH-1333	2					Retentor	Retenedor	Oil seal	Arrêtoir
	32	820950	1					Manga do eixo esquerdo	Munon izquierdo	Left axle spindle	Fusée de l'axe gauche
	32a	821010	1					Manga do eixo direito	Munon derecho	Right axle spindle	Fusée de l'axe droit
	33	KH-1045	2					Retentor	Retenedor	Oil seal	Arrêtoir
	34	LA-5016	2					Rolamento	Rodamiento	Bearing	Roulement
	35	820990	10					Parafuso	Tornillo	Bolt	Boulon
	36	820931	2					Cubo da roda	Cubo de la rueda	Hub	Moyeu de roue
	37	821000	10					Porca M16x1,5	Tuerca	Nut	Ecrou
	38	LA-5115	2					Rolamento	Rodamiento	Bearing	Roulement
	39	820980	2					Arruela de encosto	Arandela de empuje	Thrust washer	Rondelle de butée
	40	JC-2902	2					Porca castelo	Tuerca ranurada	Crown nut	Ecrou crénelé
	41	JE-3159	2					Cupilha	Pasador abierto	Split pin	Goupille fendue
	42	832800	2					Junta de vedação	Junta de sellamiento	Gasket	Joint étanche
	43	820941	2					Tampa do cubo	Tapa del cubo	Hub cap	Couvercle du moyeu
	44	HA-9236	6					Parafuso	Tornillo	Bolt	Boulon
	45	822940	2					Bujão	Tapón	Plug	Vis-Bouchon
	46	200240	1					Pino	Perno	Pin	Goupille
	47	JE-9301	1					Trava	Traba	Cotter pin	Agrafe
								a = 12-19	b = 12-19a	c = 20-45	d = 20,21,22a-31,32a-45

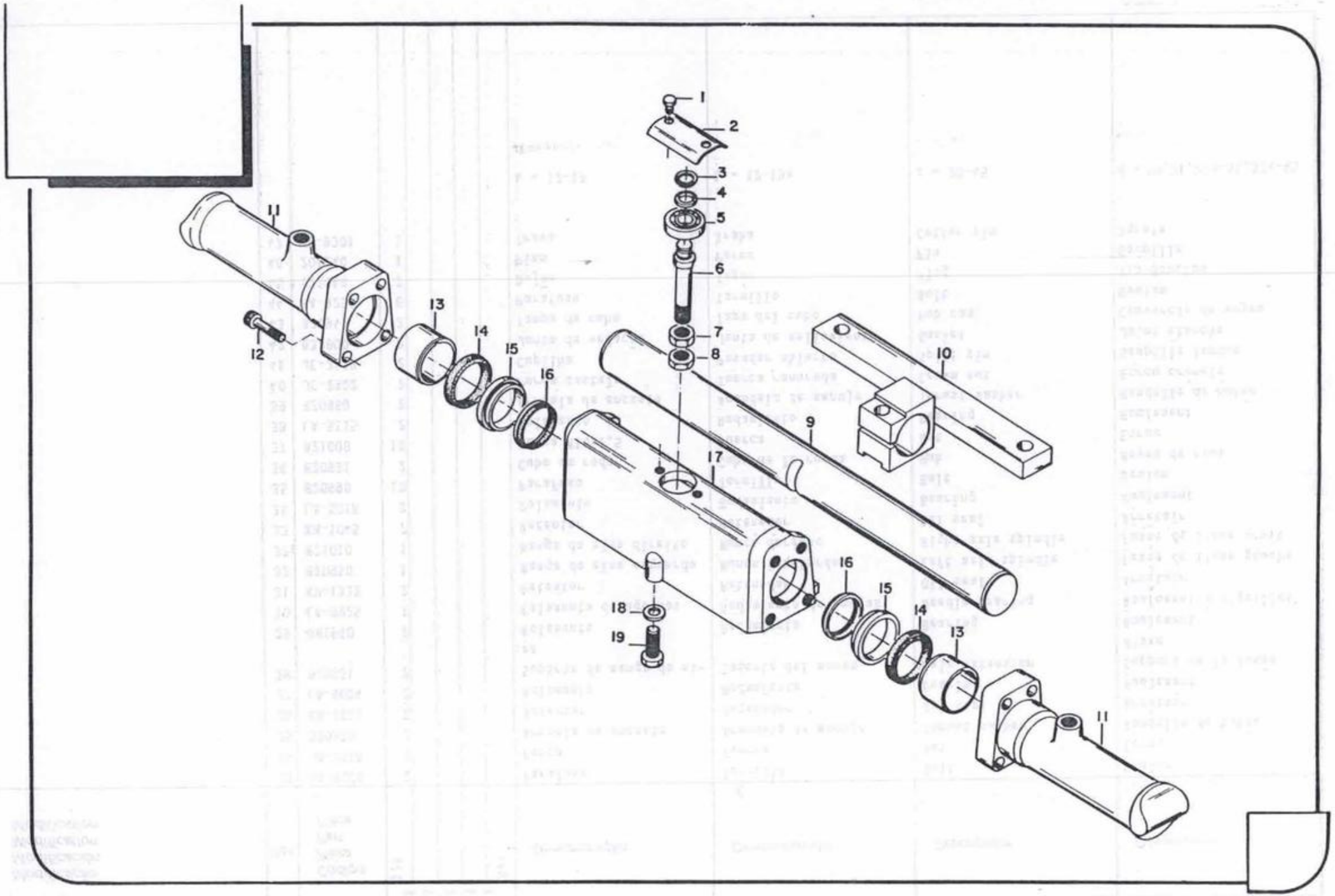
1
2
3
4
5
6
7
8
9
10
11
12
13
14
15
16
17
18
19

Modificação Modificación Modification Modification	Ref.	Código Pieza Part Pièce	Qtde 128	Cant.	Qty.	Qte	Ref. Ref.	Denominação	Denominación	Description	Désignation
	-	880240	1				a	Cilindro da direção hidráulica montada	Cilindro de la dirección hidráulica montado	Steering cylinder assy	Cylindre de la direction hydraulique assemblé
	01	HA-9228	2					Parafuso	Tornillo	Bolt	Boulon
	02	205530	1					Tampa do suporte	Tapa del soporte	Cover plate	Couvercle du support
	03	KG-1213	1					Anel de segurança	Anillo de traba	Circlip	Bague de sureté
	04	205380	1					Arruela	Arandela	Washer	Rondelle
	05	LA-1979	1					Rolamento	Rodamiento	Bearing	Roulement
	06	855960	1					Parafuso	Tornillo	Bolt	Boulon
	07	JB-0952	1					Porca	Tuerca	Nut	Ecrou
	08	JB-0967	1					Porca	Tuerca	Nut	Ecrou
	09	855930	1					Pistão	Pistón	Piston	Piston
	10	881910	1					Biela da direção	Biela de la dirección	Steering rod	Bielle de la direction
	11	881900	2					Cilindro da direção	Cilindro de la dirección	Steering cylinder	Cylindre de la direction
	12	HC-7447	8					Parafuso Allen	Tornillo Allen	Set screw	Vis creuse
	13	855950	2					Bucha	Buje	Bushing	Manchon
	14	KH-3269	2					Retentor	Retenedor	Oil seal	Arrêtoir
	15	855940	2					Anel de encosto	Anillo de empuje	Spacer ring	Bague de butée
	16	KH-3270	2					Anel raspador	Anillo raspador	Scraper ring	Segment racleur
	17	881890	1					Suporte do cilindro	Soporte del cilindro	Cylinder support	Support du cylindre
	18	855970	3					Arruela	Arandela	Washer	Rondelle
	19	HA-4457	3					Parafuso	Tornillo	Bolt	Boulon
							a	1-19			

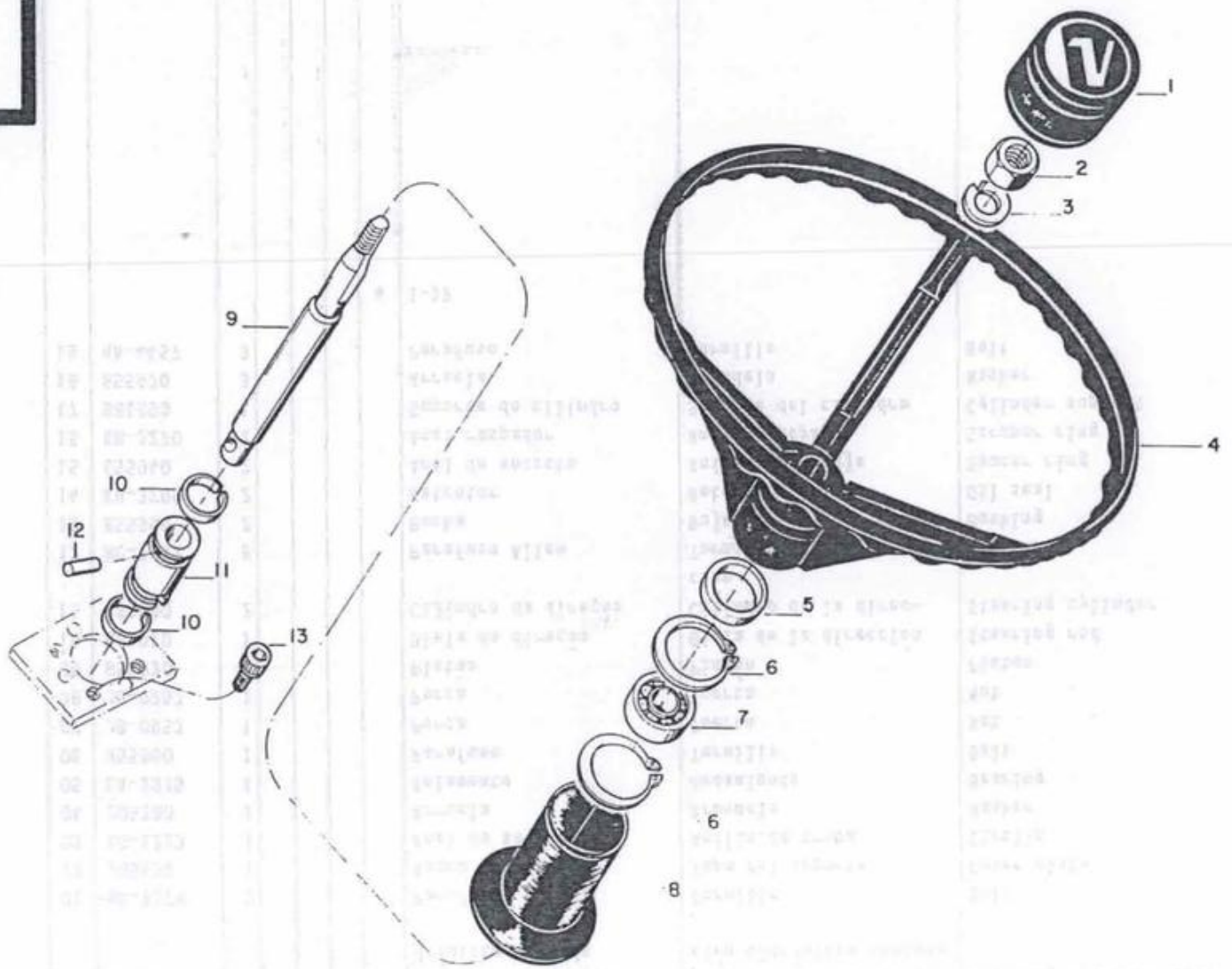
1
2
3
4
5
6
7
6
8
9
10
12
11
10
13

Modificação Modificación Modification Modification	Ref.	Código Pieza Part Pièce	Qde Cant Qty Qte Ref. 128	128 4x4	1484x4 Turbo		Ref.	Denominação	Denominación	Description	Désignation
	-	192230	1	1	1		a	Eixo da direção montada	Eje de la dirección montada	Steering shaft assy	Axe de la direction assemblé
	01	215131	1	1	1			Tampa do cubo do volante	Tapa	Cap	Couvercle du moyeu du volant
	02	JB-1216	1	1	1			Porca	Tuerca	Nut	Ecrou
	03	JD-3116	1	1	1			Arruela de pressão	Arandela de presión	Lock washer	Rondelle élastique
	04	225141	1	1	1			Volante	Volante	Steering wheel	Volant
	05	585110	1	1	1			Anel de vedação	Anillo de sellamiento	Seal ring	Bague étanche
	06	KG-3052	2	2	2			Anel de segurança	Anillo de traba	Circlip	Segment de sureté
	07	LA-1205	1	1	1			Rolamento de esferas	Rodamiento de esferas	Ball bearing	Roulement à billes
	08	223330	1	1	1			Guarnição da direção	Prolongador	Extension	Capuchon
	09	220810	1	1	1			Eixo da direção	Eje de la dirección	Steering shaft	Axe de la direction
	10	220840	2	2	2			Anel de segurança	Anillo de traba	Lock ring	Segmente de sureté
	11	220850	1	1	1			Luva de acoplamento	Manga de acoplamiento	Coupling sleeve	Manchon d'accouplement
	12	JE-6420	2	2	2			Pino de guia	Pasador de guía	Lock pin	Goupille de guidage
	13	HC-9325	4	4	4			Parafuso Allen	Tornillo Allen	Set screw	Vis creuse
								a = 9-12			

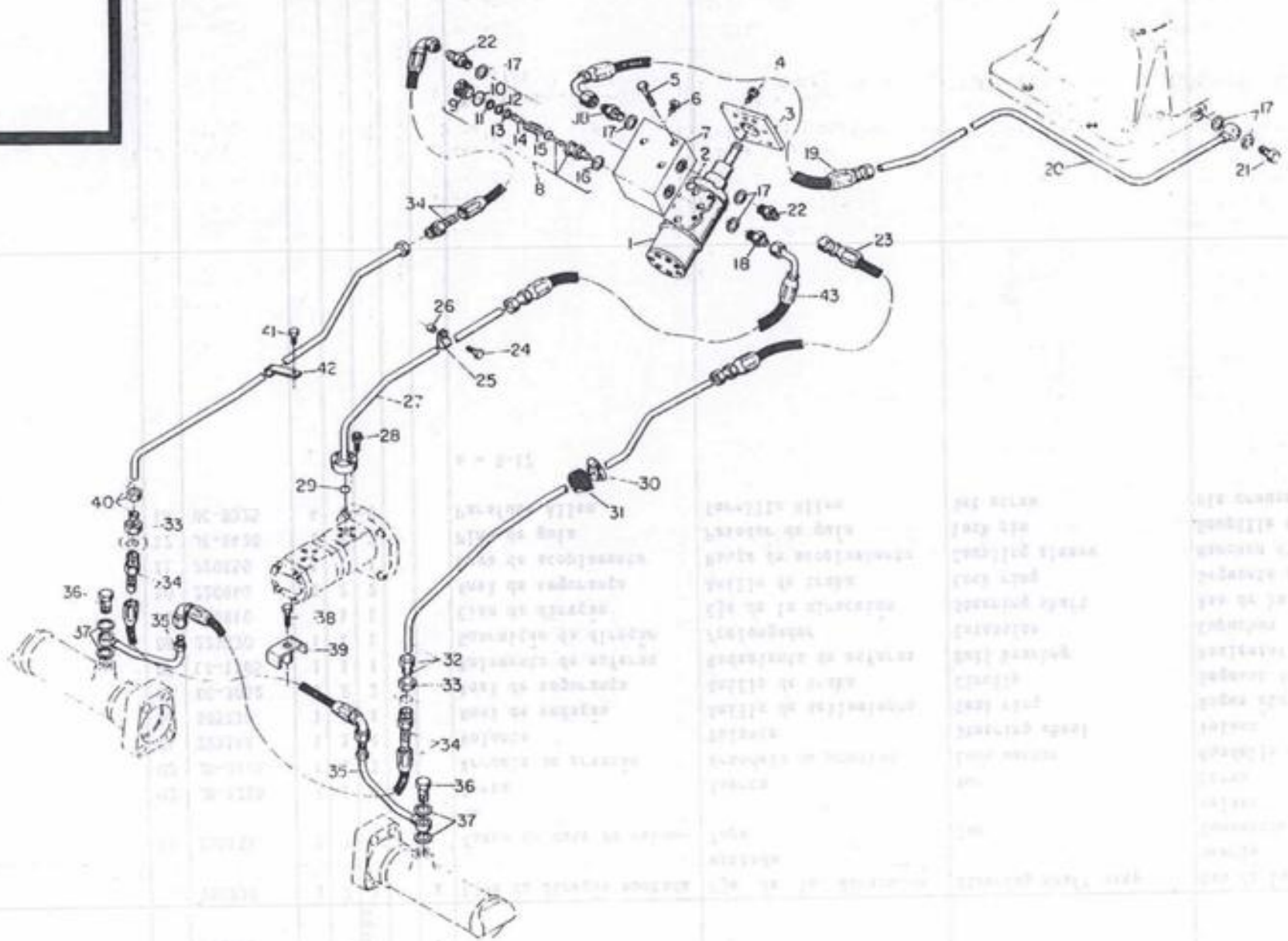
22
17
10
12
9
11
13
14
15
16
8
JU
17
5
6
4
3
7
2
1
17
22
18
23
43
19
20
17
21
34
41
42
26
24
25
27
28
29
40
33
34
36
35
37
38
39
30
31
32
33
34
35
36
37

Modificação Modificación Modification Modification	Ref.	Código Pieza Part Pièce	Qtde. Cant. Qty. Qte. Ref. 128				Ref.	Denominação	Denominación	Description	Désignation
	-	192080	1				a	Unidade hidrostática montada	Unidad hidrostática montada	Hydrostatic steering unit assy	Unité hydrostatique assemblée
	01	192060	1					Unidade hidrostática	Unidad hidrostática	Hydrostatic steering unit	Unité hydrostatique
	02	KH-7081	4					Anel retentor	Anillo de sellamiento	O-ring	Bague étanche
	03	221120	1					Placa espaçadora	Flange	Flange	Plaque d'écartement
	04	HC-9325	4					Parafuso Allen M8x16	Tornillo Allen	Set screw	Vis creuse
	05	221000	3					Parafuso	Tornillo	Bolt	Boulon
	-	192090	1				b	Válvula de segurança montada	Válvula distribuidora montada	Distributor valve	Soupape de sureté assemblée
	06	833080	1					Bujão	Tapón	Plug	Vis-bouchon
	07	221110	1					Corpo da válvula	Cuerpo de la válvula	Valve housing	Corps de la soupape
	08	192430	1				c	Válvula limitadora de pressão montada	Válvula limitadora de presión montada	Relief valve assy	Soupape limitative de pression assemblée
	09	221810	1					Bujão	Tapón	Plug	Vis-bouchon
	10	221800	1					Anel de vedação	Arandela de sellamiento	Seal washer	Bague étanche
	11	221850	1					Arruela de compensação	Arandela de compensación	Adjusting washer	Rondelle de compensation
	12	221860	1					Arruela da compensação	Arandela de compensación	Adjusting washer	Rondelle de compensation
	13	221890	1					Arruela da compensação	Arandela de compensación	Adjusting washer	Rondelle de compensation
	14	221900	1					Pino guia	Pasador guía	Dowel pin	Goupille de guidage
	15	221820	1					Mola laranja	Resorte laranja	Orange spring	Ressort orange
	16	221790	1					Anel de vedação	Arandela de sellamiento	Seal washer	Bague étanche
	17	KH-3611	6					Anel de vedação	Arandela de sellamiento	Seal washer	Bague étanche
	18	GS-9205	2					Niple de conexão	Niple de conexión	Conection nipple	Douille de raccordement
	19	201910	1					Mangueira de pressão	Manguera de presión	Pressure hose	Tuyau de pression
	20	193550	1					Tubo de retorno	Tubo de retorno	Return pipe	Tube de retour
	21	831830	1					Parafuso de conexão	Tornillo de conexión	Banjo bolt	Boulon de raccordement
	22	201790	2					Niple de conexão	Niple de conecion	Connection nipple	Douille de raccordement
	23	201900	1					Mangueira da direção	Manguera de la dirección	Steering hose	Tuyau de la direction
	24	HA-6334	1					Parafuso	Tornillo	Bolt	Boulon
	25	221930	1					Braçadeira	Grampo	Bracket	Collier
	26	221920	1					Calço	Separador	Spacer	Cale
	27	80343400	1					Tubo de pressão	Tubo de presión	Pressure pipe	Tube de pression

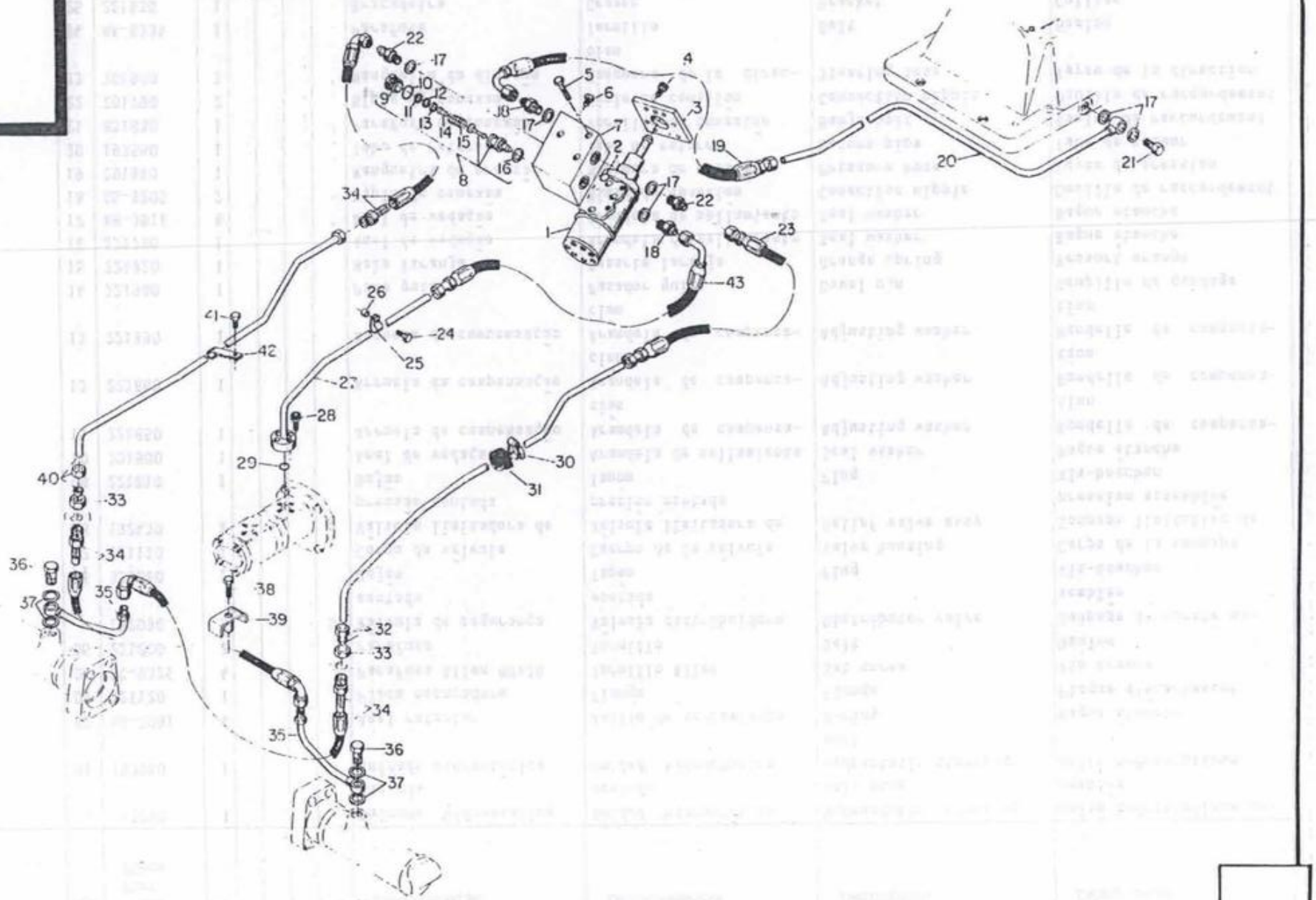
22
17
10
12
9
11
13
14
15
16
8
18
17
5
6
4
3
7
2
1
19
20
17
21
34
17
22
23
18
43
26
24
25
41
42
27
28
29
40
33
34
36
35
37
38
39
30
31
32
33
34
35
36
37

Modificação Modificación Modification Modification	Ref.	Código Pieza Part Pièce	Qte 128	Cant	Qty	Cte	Ref.	Denominação	Denominación	Description	Désignation
	28	HC-9322	4					Parafuso Allen	Tornillo Allen	Set screw	Vis creuse
	29	KH-4091	1					Anel retentor	Anillo de sellamiento	O-ring	Bague étanche
	30	GP-3918	1					Braçadeira	Abrazadera	Clamp	Collier
	31	295170	1					Cinta de borracha	Cinto de goma	Rubber strap	Ruban en caoutchouc
	32	193560	1					Tubo esquerdo	Tubo izquierdo	Left pipe	Tube gauche
	33	201970	2					Porca	Tuerca	Nut	Ecrou
	34	203070	3					Mangueira da direção	Manguera de la dirección	Steering hose	Tuyau de la direction
	35	194490	2					Tubo do cilindro da direção	Tubo del cilindro de la direction	Steering cylinder pipe	Tube du cylindre de la direction
	36	591780	2					Parafuso de conexão	Tornillo de conexión	Banjo bolt	Boulon de raccordement
	37	KH-3621	4					Anel de vedação	Arandela de sellamiento	Seal washer	Bague étanche
	38	HA-6425	1					Parafuso	Tornillo	Bolt	Boulon
	39	194500	1					Braçadeira	Abrazadera	Hose support	Attache
	40	193570	1					Tubo direito	Tubo derecho	Right pipe	Tube droit
	41	HA-9229	1					Parafuso	Tornillo	Bolt	Boulon
	42	228220	1					Braçadeira	Abrazadera	Bracket	Attache
	43	229000	1					Mangueira de pressão	Manguera de presión	Pressure hose	Tuyau de pression
								a = 1-16	b = 5-8	c = 9-16	

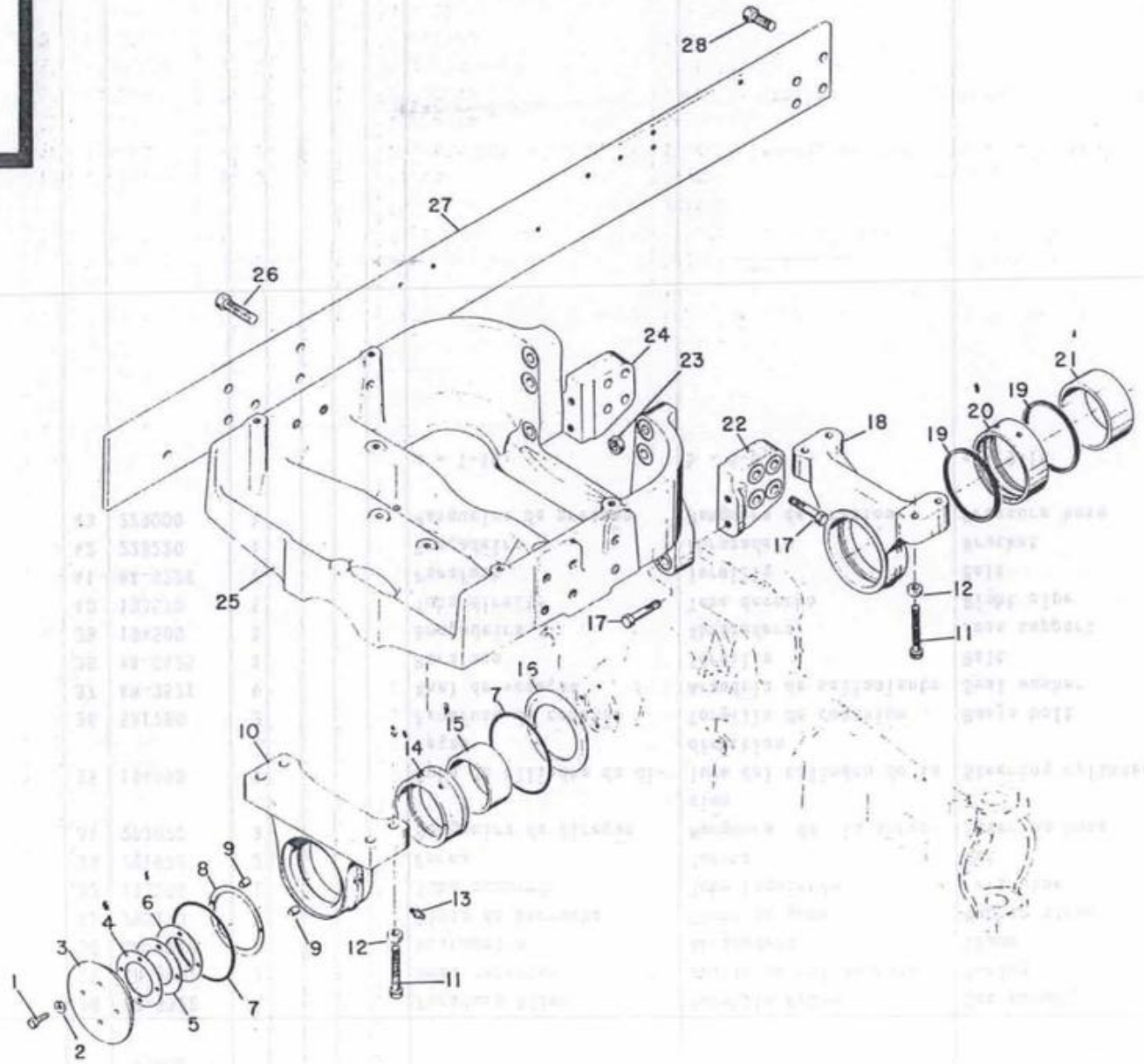
28
27
26
24
23
22
18
21
19
20
19
17
12
11
25
17
15
7
15
14
10
9
8
6
4
3
1
2
5
7
9
12
13
11

Modificação Modificación Modification Modification	Ref.	Código Pieza Part Pièce	Qde. Cant. Qty. Qte. Ref.					Denominação	Denominación	Description	Désignation
			128 4x4	1484x4Turbo			Ref.				
	-	222761	1	1			a	Mancal dianteiro montado	Cojinete delantero montado	Front pivot assy	Palier avant assemblé
	-	224250	1	1			b	Mancal traseiro montado	Cojinete trasero montado	Rear pivot assy	Palier arrière assemble
	01	HA-6334	4	4				Parafuso	Tornillo	Bolt	Boulon
	02	JD-3110	4	4				Arruela de pressão	Arandela de presión	Lock washer	Rondelle élastique
	03	222771	1	1				Tampa do mancal	Tapa	Cover	Couvercle du palier
	04	246550	*	*				Calço 0,1 mm	Suplemento	Shim	Cale
	05	246560	*	*				Calço 0,3 mm	Suplemento	Shim	Cale
	06	246570	*	*				Calço 0,45 mm	Suplemento	Shim	Cale
	07	246540	2	2				Anel retentor	Anillo de sellamiento	O-ring	Bague étanche
	08	246530	1	1				Anel de encosto	Anillo de apoyo	Thrust ring	Bague de butée
	09	246520	2	2				Pino de trava	Pasador de traba	Lock pin	Goupille de blocage
	10	222051	1	1				Mancal dianteiro	Cojinete delantero	Front pivot	Palier avant
	11	HC-9767	8	8				Parafuso Allen	Tornillo Allen	Set screw	Vis creuse
	12	260660	8	8				Arruela de pressão	Arandela de presión	Lock washer	Rondelle élastique
	13	GG-0019	2	2				Niple de lubrificação	Niple de lubricación	Grease fitting	Graisseur
	14	222641	1	1				Bucha do mancal dianteiro	Buje del cojinete delantero	Front pivot bushing	Bague du palier avant
	15	222630	1	1				Bucha dianteira	Buje delantera	Front pivot bushing	Bague avant
	16	224262	1	1				Anel espaçador	Anillo espaciador	Spacer ring	Bague d'écartement
	17	HA-8360	12	12				Parafuso	Tornillo	Bolt	Boulon
	18	222391	1	1				Mancal traseiro	Cojinete trasero	Rear pivot	Palier arrière
	19	260850	2	2				Anel retentor	Anillo de sellamiento	O-ring	Bague étanche
	20	224241	1	1				Bucha do mancal traseiro	Buje del cojinete trasero	Rear pivot bushing	Bague du palier arrière
	21	224230	1	1				Bucha traseira	Buje trasera	Rear bushing	Bague arrière
	22	200450	1	1				Suporte lateral esquerdo	Soporte lateral izquierdo	Left side bracket	Support latéral gauche
	23	JB-3616	6	6				Porca	Tuerca	Nut	Ecrou
	24	200440	1	1				Suporte lateral direito	Soporte lateral derecho	Right side bracket	Supporte latéral droit
	25	222010	1	1				Cavalete	Soporte	Front axle support	Chavalet
	26	HA-6370	8	8				Parafuso	Tornillo	Bolt	Boulon
	27	80358400	2	2				Viga lateral	vigo lateral	Side beam	Poutre latéral
	28	HA-6468	8	8				Parafuso a = 10,14	Tornillo b = 18,20	Bolt	Boulon
							*	Conforme necessidade	Según la necesidad	According to necessity	Selon le besoin

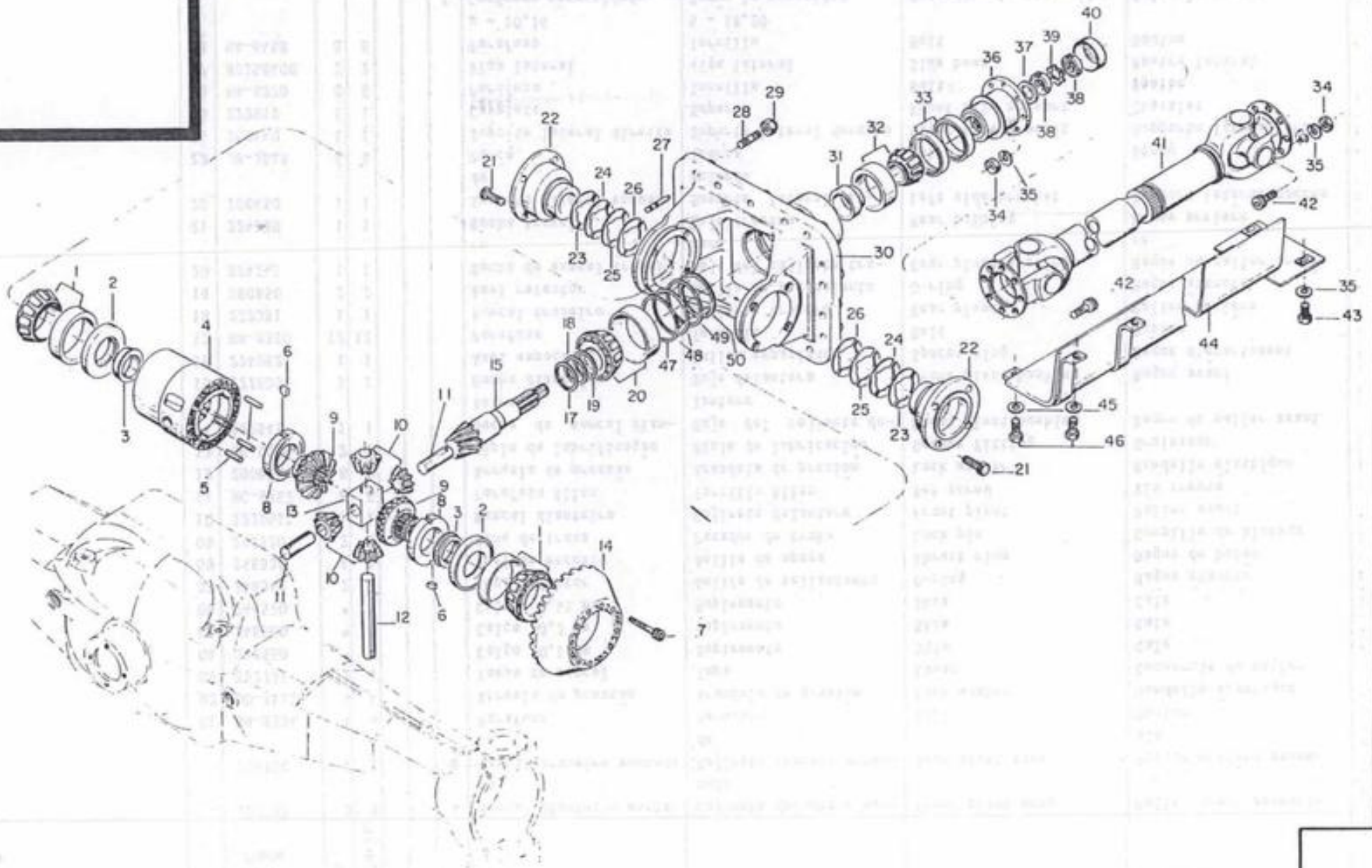
1
2
3
4
5
6
7
8
9
10
11
12
13
14
15
17
18
19
20
21
22
23
24
25
26
27
28
29
30
31
32
33
34
35
36
37
38
39
40
41
42
43
44
45
46
47
48
49
50

Modificação Modificación Modification Modification	Ref.	Código Pieza Part Pièce	Qte 128 4x4	Cant. 1484x4Turbo	Qty.	Qte	Ref.	Denominação	Denominación	Description	Désignation
	01	440870	2	2				Rolamento de rolos cônicos	Rodamiento de rodillos cónicos	Taper roller bearing	Roulement à rouleaux coniques
	02	222070	2	2				Anel de encosto	Anillo de empuje	Thrust ring	Bague de butée
	03	222090	2	2				Bucha	Buje	Bushing	Bague
	04	440361	1	1				Caixa do diferencial	Carcasa del diferencial	Differential housing	Boite du différentiel
	05	440540	3	3				Pino	Pasador	Pin	Goupille
	06	221980	4	4				Chaveta	Chaveta	Key	Clavette
	07	HC-9765	24	24				Parafuso	Tornillo	Bolt	Boulon
	08	221990	2	2	-			Anel espaçador 15,8 mm	Anillo espaciador	Spacer ring	Bague d'écartement
	08a	221991	2	2				Anel espaçador 15,9 mm	Anillo espaciador	Spacer ring	Bague d'écartement
	09	440371	2	2				Engrenagem planetária	Engranaje planetaria	Differential side bevel gear	Engrenage planétaire
	10	440380	4	4				Engrenagem satélite	Engranaje satélite	Differential pinion	Engrenage satellite
	11	440520	2	2				Eixo curto do diferencial	Eje corto del diferencial	Differential pinion shaft short	Axe court du différentiel
	12	440530	1	1				Eixo longo do diferencial	Eje largo el diferencial	Differential pinion shaft long	Axe long du différentiel
	13	440510	1	1				Cruzeta do diferencial	Cruceta del diferencial	Differential cross head	Croisillon du différentiel
	-	196410	1	1			a	Eixo pinhão-coroa montado	Eje pinón-corona montado	Bevel pinion shaft-crown wheel assy	Arbre du pignon-couronne assemblé
	14	260760	1	1			**	Engrenagem coroa	Engranaje corona	Crown wheel	Couronne
	15	260750	1	1			**	Eixo pinhão Z-10	Eje pinón	Bevel pinion shaft	Arbre du pignon
	17	436961	1	1				Chapa de calço	Suplemento	Shim	Cale
	18	437120	1	1				Chapa de calço	Suplemento	Shim	Cale
	19	437130	1	1				Chapa de calço	Suplemento	Shim	Cale
	20	440860	1	1				Rolamento	Rodamiento	Bearing	Roulement
	21	HA-9312	8	8				Parafuso	Tornillo	Bolt	Boulon
	22	440470	2	2				Mancal	Cojinete	Bearing	Palier
	23	440460	2	2				Calço 0,5 mm	Suplemento	Shim	Cale
	24	440450	2	2				Calço 0,3 mm	Suplemento	Shim	Cale
	25	440440	2	2				Calço 0,1 mm	Suplemento	Shim	Cale
	26	440430	2	2				Calço 0,05 mm	Suplemento	Shim	Cale
	27	581020	2	2				Pino guia	Pasador guía	Dowel pin	Goupille de guidage
	28	HJ-1915	16	16				Prisioneiro	Espárrago	Stud	Goujon
	29	JB-8906	16	16				Porca	Tuerca	Nut	Ecrou
	30	440332	1	1			.	Carcaça do diferencial	Carcasa del diferencial	Differential casing	Carter du différentiel

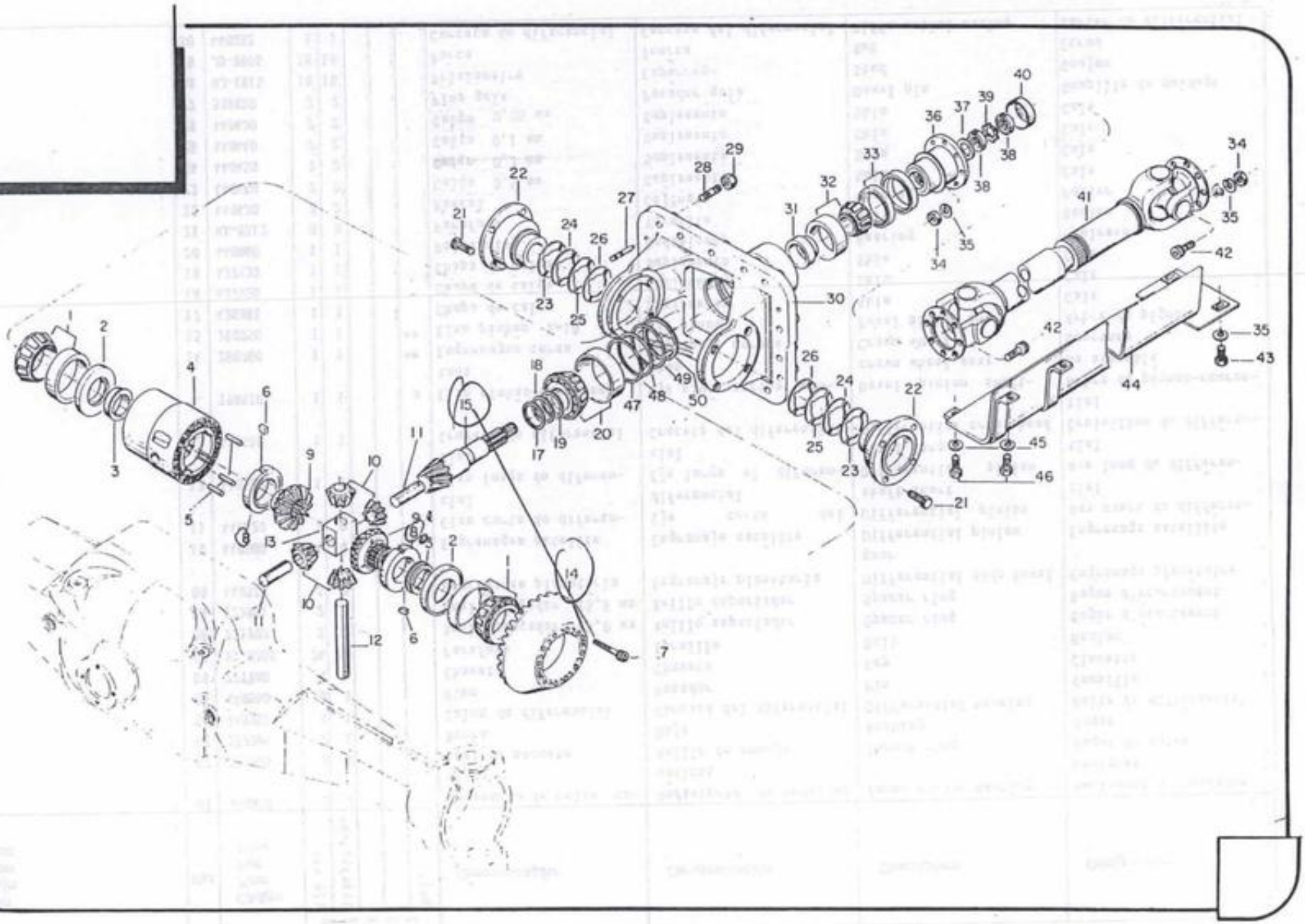

Modificação Modificación Modification Modification	Ref.	Código Pieza Part Pièce	Qde Cant. Qty. Qte. 128 4x4	1484x4Turbo			Ref.	Denominação Denominación Description Désignation	Denominación	Description	Désignation
	31	440481	1	1				Bucha espaçadora	Buje espaciador	Spacer bushing	Bague d'écartement
	32	440850	1	1				Rolamento	Rodamiento	Bearing	Roulement
	33	222990	2	2				Retentor	Retenedor	Oil seal	Arrêtoir
	34	JB-0939	16	16				Porca	Tuerca	Nut	Ecrou
	35	JD-3110	18	18				Arruela de pressão	Arandela de presión	Lock washer	Rondelle élastique
	36	440920	1	1				Flange	Flange	Flange	Bride
	37	440910	1	1				Anel espaçador	Anillo espaciador	Spacer ring	Bague d'écartement
	38	LB-3010	2	2				Porca	Tuerca	Nut	Ecrou
	39	LB-5010	1	1				Arruela de segurança	Arandela de traba	Lock washer	Rondelle de sureté
	40	260530	1	1				Tampa	Tapa	Cover	Couvercle
	41	222040	1	1				Cardan	Cardan	Cardan	Cardan
	41a	222040	1	1			+	Cardan	Cardan	Cardan	Cardan
	42	HC-6337	16	16				Parafuso	Tornillo	Bolt	Boulon
	43	HA-9236	2	2				Parafuso	Tornillo	Bolt	Boulon
	44	227330	1	1				Protetor do cardan	Protector del cardan	Cardan protector	Protecteur du cardan
	45	JD-3112	4	4				Arruela de pressão	Arandela de presión	Lock washer	Rondelle élastique
	46	HA-6344	4	4				Parafuso	Tornillo	Bolt	Boulon
	47	229021	*	*				Chapa de calço 0,05 mm	Suplemento	Shim	Cale
	48	229030	*	*				Chapa de calço 0,1 mm	Suplemento	Shim	Cale
	49	229040	*	*				Chapa de calço 0,3 mm	Suplemento	Shim	Cale
	50	229590	*	*				Chapa de calço 0,5 mm	Suplemento	Shim	Cale
	-	078723002	*	*				Cola Loctite 277	Cola Loctite 277	Sealant Loctite 277	Colle Loctite 277
							a	14,15			
							*	Conforme necessidade	Según la necesidad	According to necessity	Selon le besoin
							**	Vendido somente em conjunto no. 196410 - Eixo pinhão-coroa Suministrada solamente en conjunto no. 196410 - Eje piñón-corona Delivered only complete bevel pinion shaft-crown wheel no. 196410 Uniquement vendu l'ensemble no. 196410 - Arbre du pignon-couronne			
							+	Usado com o limitador de torque no. 197670 Usado con el limitador de torque no. 197670 Used with torque limiter no. 197670 Utilisés sur limiteur de torque no. 197670			

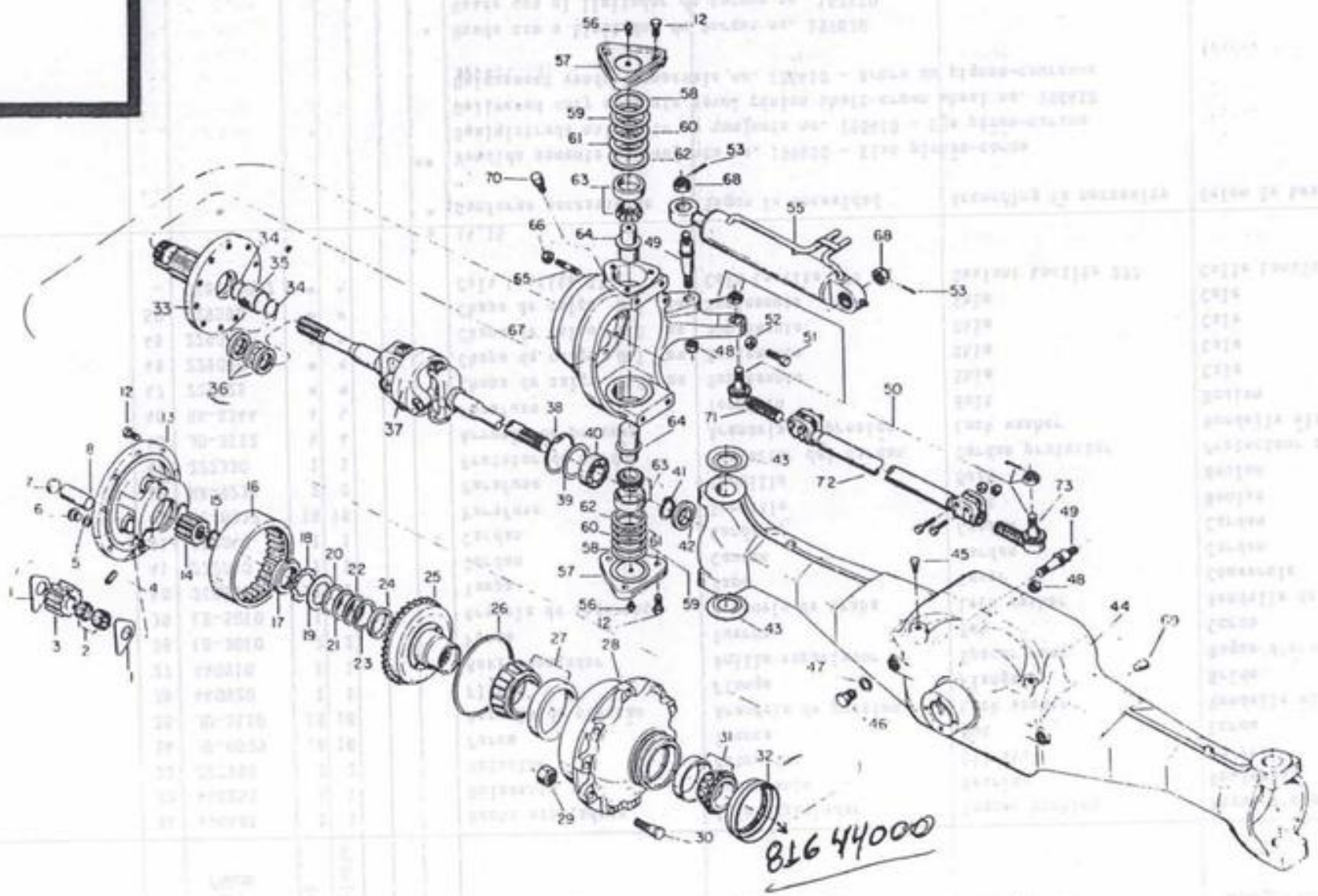
816 44000

Modificação Modificación Modification Modification	Ref.	Código Pieza Part Pièce	Qde Cant Qty Qte Ref					Denominação	Denominación	Description	Désignation
			1284 4x4	1484x4 Turbo			Ref.				
	01	440620	12	12				Espaçador	Espaciador	Spacer plate	Plaque d'écartement
	02	LA-9167	12	12				Rolamento	Rodamiento	Bearing	Roulement
	03	440580	6	6				Engrenagem planetária	Engranaje planetaria	Gear	Engrenage planétaire
	04	JE-9064	6	6				Pino de pressão	Pasador de presión	Lock pin	Goupille de pression
	05	KH-3623	2	2				Anel de vedação	Arandela de sellamiento	Seal washer	Bague étanche
	06	GR-0237	2	2				Bujão roscado	Tapón	Plug	Vis-bouchon
	07	820610	6	6				Tampa	Tapa	Cap	Couvercle
	08	440680	6	6				Eixo da engreangem planetária	Eje de la engranaje planetaria	Shaft	Axe de l'engrenage planetaire
	12	HA-6444	32	32				Parafuso	Tornillo	Bolt	Boulon
	-	078723001	*	*				Cola Loctite 271	Cola Loctite 271	Sealant Loctite 271	Colle Loctite 271
	13	440551	2	2				Suporte das planetárias	Soporte de las planetarias	Planetary bracket	Support des planétaires
	14	440571	2	2				Engrenagem	Engranaje	Gear	Engrenage
	15	KG-1038	4	4				Anel de segurança	Anillo de traba	Snap ring	Bague de sureté
	16	440810	2	2				Engrenagem interna	Engranaje interna	Internal gear	Engrenage intérieur
	17	229270	2	2				Porca	Tuerca	Nut	Ecrou
	18	440780	2	2				Arruela de trava	Arandela de traba	Lock washer	Rondelle d'arrêt
	19	440730	2	2				Anel espaçador	Arandela espaciadora	Spacer ring	Bague d'écartement
	20	KG-1305	2	2				Calço 0,1 mm	Suplemento	Shim	Cale
	21	KG-1306	2	2				Calço 0,2 mm	Suplemento	Shim	Cale
	22	KG-1309	2	2				Calço 0,3 mm	Suplemento	Shim	Cale
	23	KG-1321	2	2				Calço 0,5 mm	Suplemento	Shim	Cale
	24	440720	2	2				Bucha espaçadora	Buje espaciador	Spacer bushing	Bague d'écartement
	25	440830	2	2				Suporte da engrenagem interna	Soporte de la engranaje interna	Internal gear bracket	Support de l'engrenage intérieur
	26	KG-9127	2	2				Anel de segurança	Anillo de traba	Lock ring	Bague de sureté
	27	814740	2	2				Rolamento	Rodamiento	Bearing	Roulement
	28	440842	2	2				Cubo da roda	Cubo de la rueda	Wheel hub	Moyeu de roue
	29	820110	20	20				Porca	Tuerca	Nut	Ecrou
	30	820100	20	20				Parafuso	Tornillo	Bolt	Boulon
	31	593200	2	2				Rolamento	Rodamiento	Bearing	Roulement
	32	263200	2	2				Retentor	Retenedor	Oil seal	Arrêtoir
	33	440820	2	2				Cubo de acoplamento	Cubo de acoplamiento	Coupling hub	Moyeu d'accouplement
	34	KG-5245	4	4				Anel de segurança	Anillo de traba	Circlip	Bague de sureté
	35	440760	2	2				Bucha	Buje	Bushing	Douille
	36	80522300	2	2				Retentor	Retenedor	Oil seal	Arrêtoir

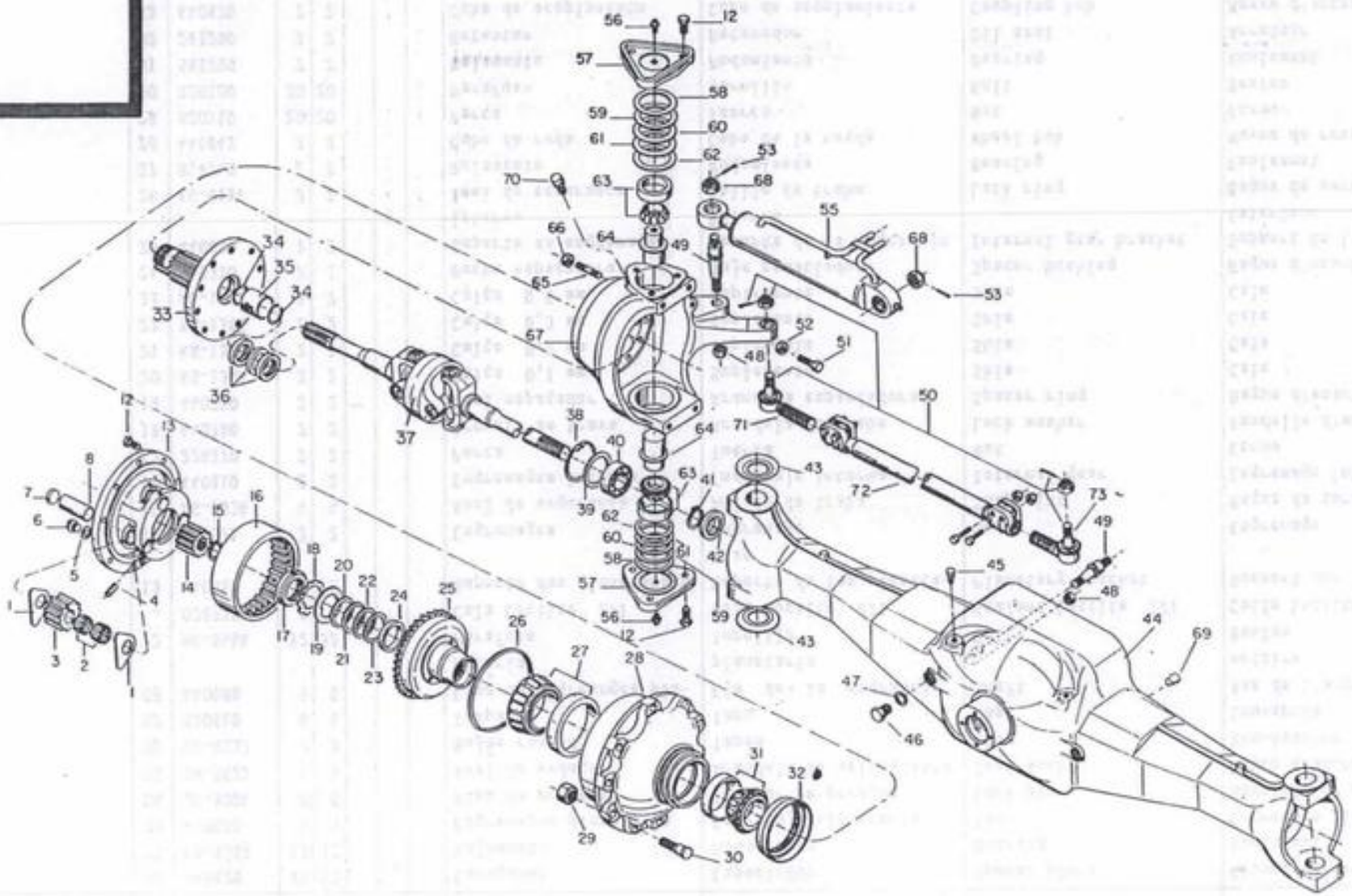

Modificação Modificación Modification Modification	Ref.	Código Pieza Part Pièce	Qde Cant Qty Qte Ref					Denominação	Denominación	Description	Désignation
			128 4x4	1484x4 Turbo			Ref.				
	37	440561	2	2				Semi-eixo dianteiro	Semieje delantero	Pinion shaft	Demi-axe avant
	38	KG-3100	2	2				Anel de segurança	Anillo de traba	Circlip	Bague de sureté
	39	440960	2	2				Anel espaçador	Anillo espaciador	Spacer ring	Bague d'écartement
	40	LA-1982	2	2				Rolamento de esferas	Rodamiento de esferas	Ball bearing	Roulement à billes
	41	KG-0117	2	2				Anel de segurança	Anillo de traba	Circlip	Segment de sureté
	42	KH-0189	2	2				Retentor	Retenedor	Oil seal	Arrêtoir
	43	440610	4	4				Mola prato	Resorte del platillo	Spring plate	Ressort circulaire
	44	440711	1	1				Carcaça do eixo dianteiro	Carcasa del eje delantero	Front axle housing	Carter de l'essieu avant
	45	174830	1	1				Bujão de respiro	Tapón	Breather plug	Reniflard
	46	GR-0225	2	2				Bujão	Tapón	Plug	Vis-bouchon
	47	KH-3610	2	2				Anel de vedação	Arandela de sellamiento	Seal washer	Bague étanche
	48	JB-9921	2	2				Porca	Tuerca	Nut	Ecrou
	49	440790	2	2				Pino de articulação	Pasador de articulación	Link pin	Pivot
	50	197910	1	1			a	Barra da direção montada	Barra de la dirección montada	Side steering rod assy	Barre de direction assemblé
	51	440750	2	2				Parafuso de regulagem	Tornillo de regulaje	Adjusting bolt	Vis de réglage
	52	JB-1216	2	2				Porca	Tuerca	Nut	Ecrou
	55	229220	1	1				Cilindro da direção completo	Cilindro de la dirección completo	Complete steering cylinder	Cylindre de la direction complet
	56	GG-0019	2	2				Niple de lubrificação	Niple de lubricación	Grease fitting	Graisseur
	57	440590	4	4				Tampa do mancal	Tapa del cojinete	Cover	Couvercle du palier
	58	852790	4	4				Calço 0,1 mm	Suplemento	Shim	Cale
	59	852800	4	4				Calço 0,3 mm	Suplemento	Shim	Cale
	60	852810	4	4				Calço 0,5 mm	Suplemento	Shim	Cale
	61	852820	4	4				Calço 1,0 mm	Suplemento	Shim	Cale
	62	KG-1322	4	4				Calço 0,05 mm	Suplemento	Shim	Cale
	63	814730	4	4				Rolamento	Rodamiento	Bearing	Roulement
	64	440600	4	4				Pino de articulação	Pasador de articulación	Link pin	Pivot
	65	HJ-1908	20	20				Prisioneiro	Espárrago	Stud	Goujon
	66	JB-9917	20	20				Porca	Tuerca	Nut	Ecrou
	67	440690	1	1				Cubo esquerdo	Cubo izquierdo	Left link hub	Moyeu gauche
	-	440700	1	1				Cubo direito	Cubo derecho	Right link hub	Moyeu droit
	68	JC-8270	2	2				Porca castelo	Tuerca ranurada	Crown nut	Ecrou crénelé
	69	229260	2	2				Bujão	Tapón	Plug	Bouchon
	70	174831	2	2				Respiro	Respiro	Breather	Reniflard
	71	263880	1	1				Terminal direito	Terminal derecho	Right terminal	Termina droite

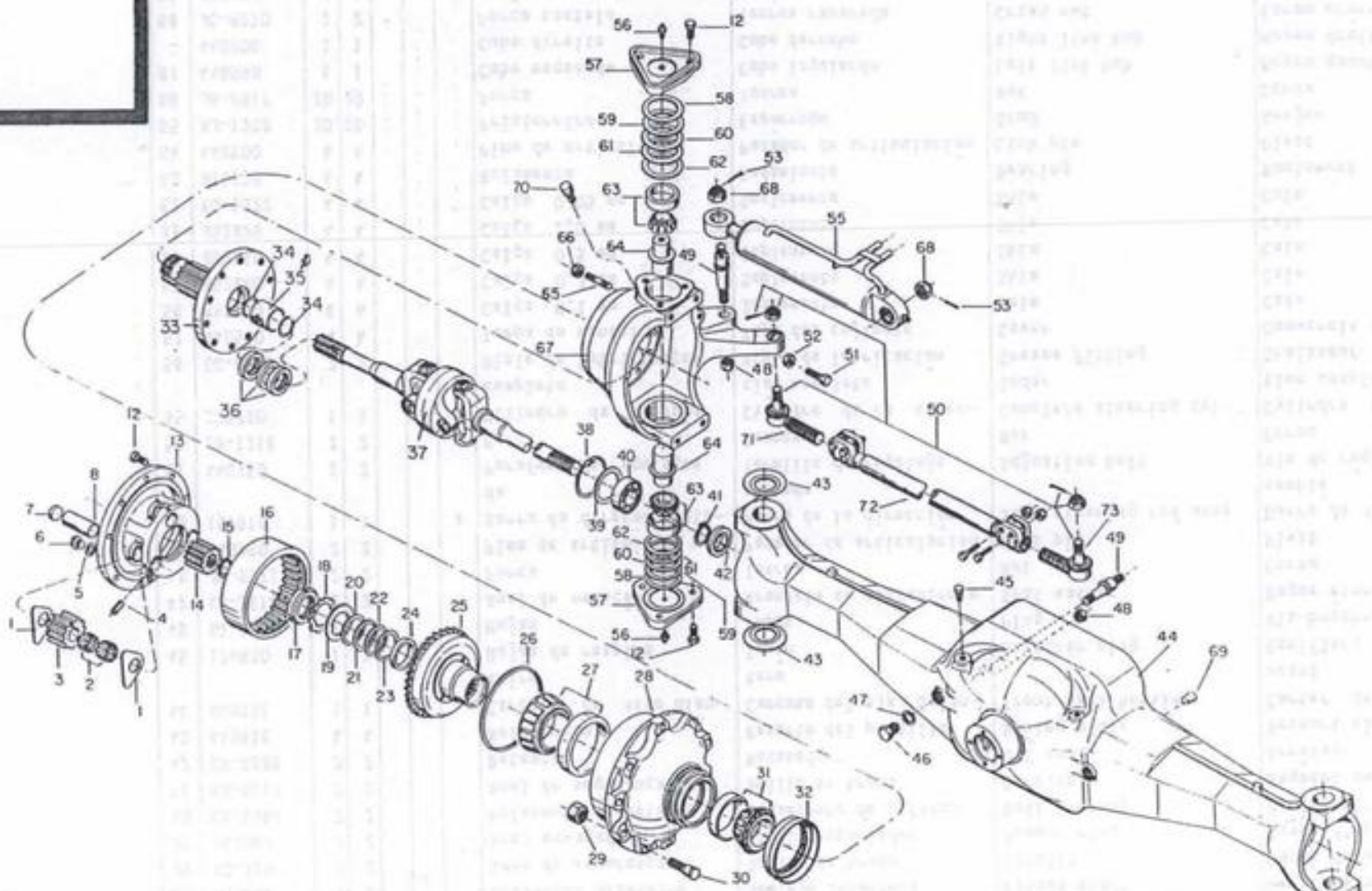

Modificação Modificación Modification Modification	Ref.	Código Pieza Part Pièce	Qte Cant Qty Qte Ref 1.28 4x4	1.484x4Turbo			Ref.	Denominação	Denominación	Description	Désignation
	72	263890	1	1				Tubo da barra de direção montado	Tubo de la barra de la dirección montado	Steering rod assy	Tube de la barre de direction assemblé
	73	263870	1	1				Terminal esquerdo	Terminal izquierdo	Left terminal	Terminal gauche
								a = 54,71,72,73			
							*	Conforme necessidade	Según la necesidad	According to necessity	Selon le besoin

REPRO J96920

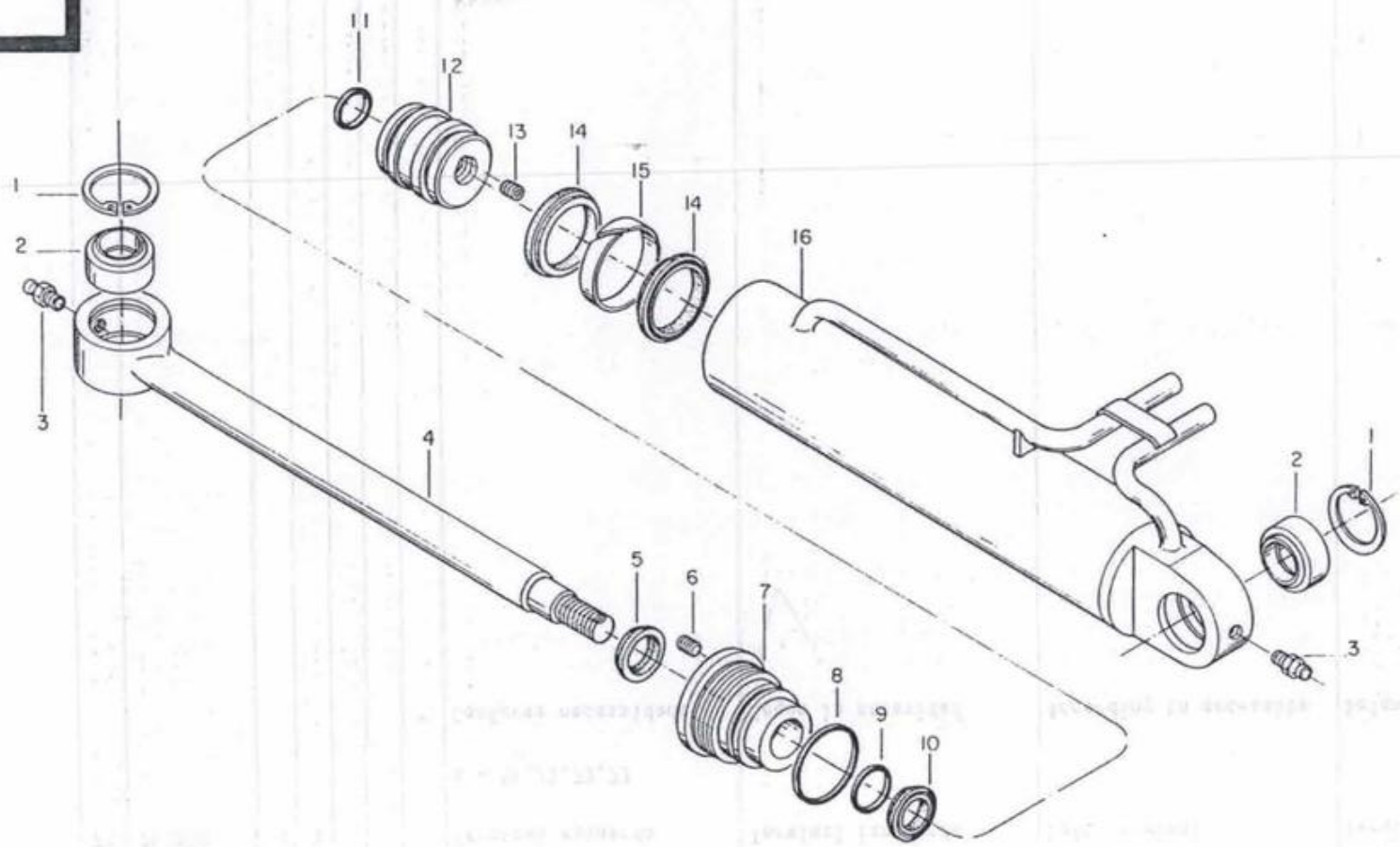

Modificação Modificación Modification Modification	Ref.	Código Pieza Part Pièce	Qde Cant. Qty. Qte Ref. 1284x4	 1484x4Turbo	 Ref.	Denominação	Denominación	Description	Désignation
	-	229220	1	1	a	Cilindro da direção completo	Cilindro de la dirección completo	Complete steering cylinder	Cylindre de la direction complet
	-	225360	1	1	b	Cilindro da direção montado	Cilindro de la dirección montado	Steering cylinder	Cylindre de la direction assemblé
	01	KG-9128	2	2		Anel elástico	Anillo de traba	Circlip	Segment élastique
	02	LA-9169	2	2		Rótula	Rótula	Tilting bearing	Rotule
	03	GG-0088	2	2		Niple de lubrificação	Niple de lubricación	Grease fitting	Graisseur
	04	228950	1	1		Haste	Vástago	Rod	Tige
	05	228120	1	1		Anel raspador	Anillo raspador	Scraper ring	Bague racleuse
	06	229010	1	1		Parafuso Allen	Tornillo Allen	Set screw	Vis creuse
	07	228970	1	1		Guia da haste	Guía del vástago	Rod guide	Guide de la tige
	08	228150	1	1		O-ring	Anillo de sellamiento	O-ring	Bague étanche
	09	228140	1	1		Anel de vedação	Anillo de sellamiento	O-ring	Bague étanche
	10	228130	1	1		Gaxeta	Retenedor	Asbestos packing	Garniture
	11	228160	1	1		O-ring	Anillo de sellamiento	O-ring	Bague étanche
	12	228960	1	1		Pistão	Pistón	Piston	Piston
	13	228990	1	1		Parafuso Allen	Tornillo Allen	Set screw	Vis creuse
	14	228110	2	2		Gaxeta	Retenedor	Asbestos packing	Garniture
	15	228170	1	1		Anel de vedação	Anillo de sellamiento	Seal ring	Bague d'arrêt
	16	228940	1	1		Camisa do cilindro	Carcasa del cilindro	Steering cylinder housing	Chemise du cylindre
						a = 1-16	b = 3-16		

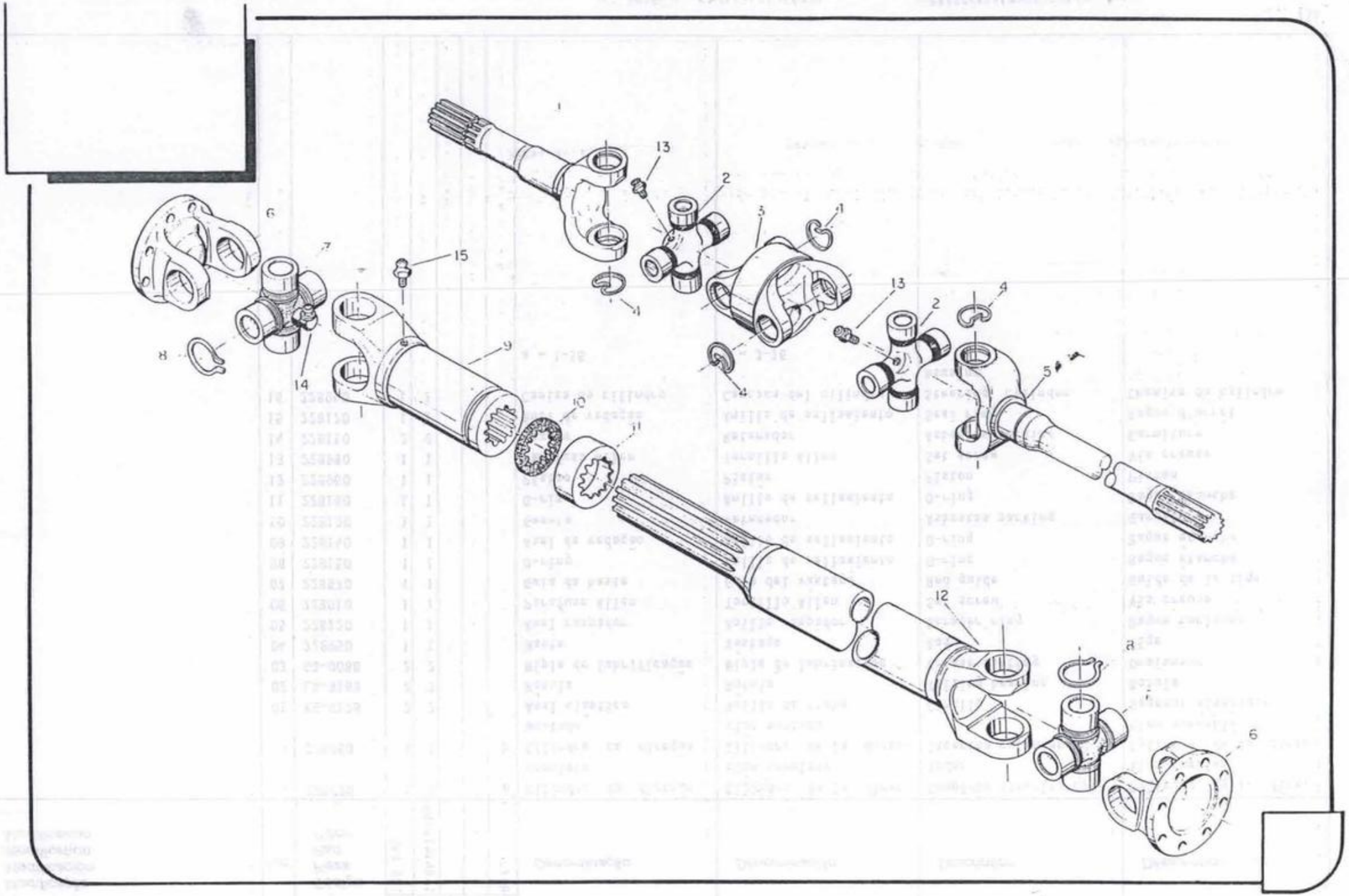
1
13
2
3
4
6
7
15
8
14
9
10
11
12
5

Modificação Modificación Modification Modification	Ref.	Código Pieza Part Pièce	Qde Cant. Qty. Qte. Ref.					Denominação	Denominación	Description	Désignation
			1284 4x4	1484 4x4 Turbo			Ref.				
	-	440561	1	1			a	Semi-eixo dianteiro completo-Spicer	Semieje delantero completo-Spicer	Pinion shaft complete-Spicer	Demi-axe avant complete Spicer
	-	222040	1	1			b	Eixo com junta universal	Cardan completo	Complete cardan	Cardan complet
	-	222041	1	1			*b	Eixo com junta universal	Cardan completo	Complete cardan	Cardan complet
	01	261901	1	1				Pontuva externa - Spicer	Eje horquilla externo	Outer fork shaft - Spicer	Bout d'arbre extérieur Spicer
	02	261890	2	2				Cruzeta - Spicer	Cruceta - Spicer	Cross - Spicer	Croisillon - Spicer
	03	261930	1	1				Junta de articulação - Spicer	Junta de articulación Spicer	Coupling yoke - Spicer	Joint d'articulation - Spicer
	04	261920	8	8				Anel de trava - Spicer	Anillo de traba-Spicer	Circlip - Spicer	Segment d'arrêt - Spicer
	05	261911	1	1				Pontuva interna-Spicer	Eje horquilla interno - Spicer	Inner fork shaft-Spicer	Bout d'arbre intérieur Spicer
	06	261950	2	2				Flange	Flange	Flange	Flasque
	07	261940	2	2				Cruzeta	Cruceta	Cross	Croisillon
	08	261960	8	8				Anel de trava	Anillo de traba	Retaining ring	Segment d'arrêt
	09	261970	1	1				Eixo externo	Eje horquilla externo	Outer slip yoke	Axe extérieur
	10	262400	1	1				Anel de vedação	Anillo de sellamiento	Seal ring	Bague étanche
	11	262410	1	1				Tampa protetora	Tapa de protección	Protective ring	Couvercle protecteur
	12	196700	1	1				Eixo interno	Eje interno	Inner slip shaft	Axe intérieur
	13	262860	2	2				Niple de lubrificação Spicer	Niple de lubricación - Spicer	Grease fitting - Spicer	Graisseur - Spicer
	14	262870	2	2				Niple de lubrificação	Niple de lubricación	Grease fitting	Graisseur
	15	262880	1	1				Niple de lubrificação	Niple de lubricación	Grease fitting	Graisseur
								a = 1-5,13 Spicer	b = 6-12		
							*	Usado com o limitador de torque no. 197670	Usado con el limitador de torque no. 197670	Used with torque limiter no. 197670	Utilisés sur limiteur[1] de torque no. 197670

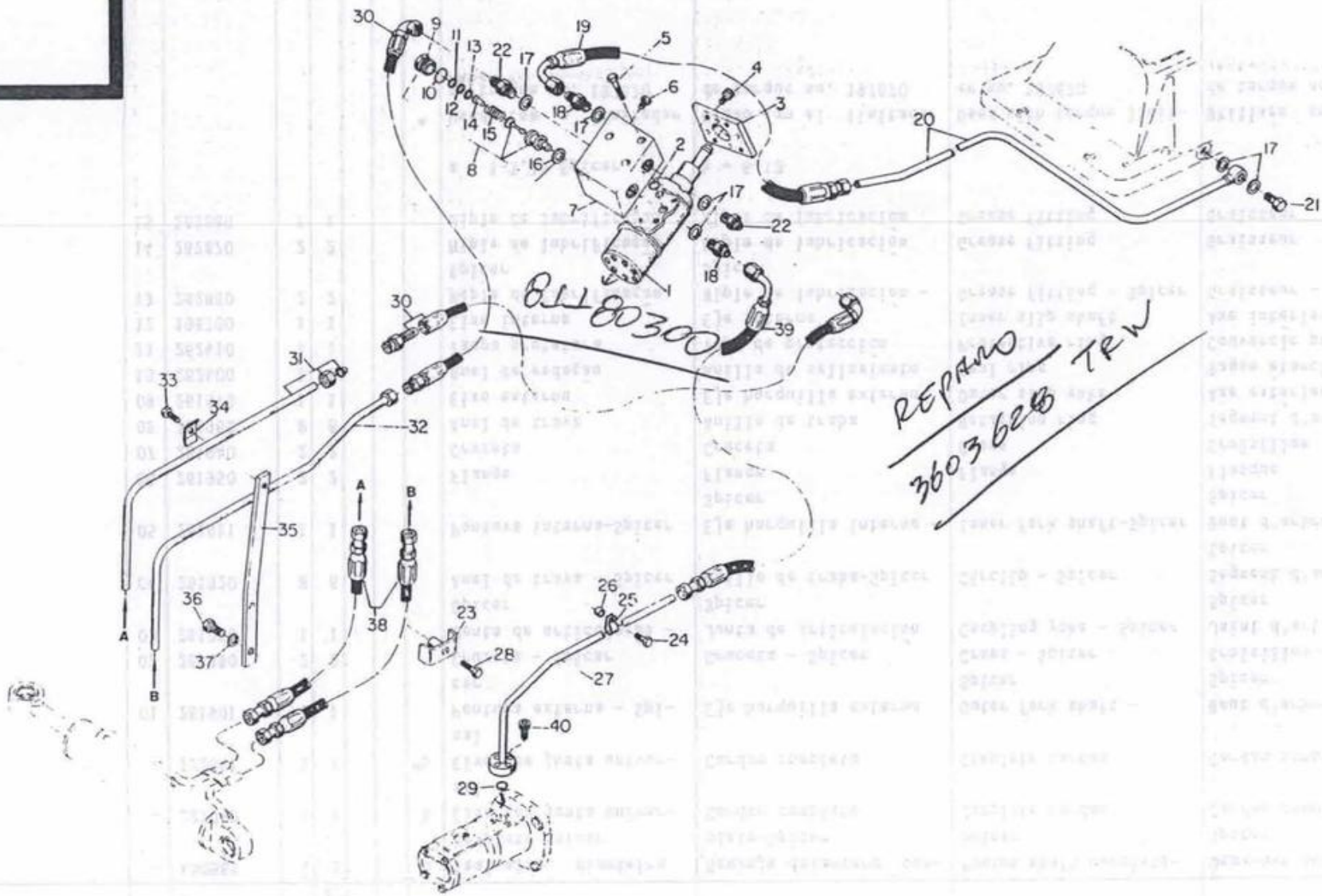
30
9
11
13
22
17
19
5
10
12
14
15
8
16
18
17
6
4
3
2
7
1
20
17
21
22
18
39
30
31
33
34
32
35
A
B
36
37
38
23
28
26
25
24
27
40
29
8L180300
REPAIRO
3603628 TRW

Modificação Modificación Modification Modification	Ref.	Código Pieza Part Pièce	Qde. Cant. Qty. Qte. Ref.					Denominação	Denominación	Description	Désignation
			1128 4x4	1484 x4 Turbo			Ref.*				
	-	192080	1	1			a	Unidade hidrostática montada	Unidad hidrostática montada	Hydrostatic steering unit assy	Unité hydrostatique assemblée
	01	192060	1	1				Unidade hidrostática	Unidad hidrostática	Hydrostatic steering unit	Unité hydrostatique
	02	KH-7081	4	4				Anel retentor	Anillo de sellamiento	O-ring	Bague d'arrêt
	03	201120	1	1				Placa espaçadora	Flange	Flange	Plaque d'écartement
	04	HC-9325	4	4				Parafuso Allen	Tornillo Allen	Set screw	Vis creuse
	05	221000	3	3				Parafuso	Tornillo	Bolt	Boulon
	-	192090	1	1			b	Válvula de segurança montada	Válvula distribuidora montada	Distributor valve assy	Soupape de sureté assemblée
	06	833080	1	1				Bujão	Tapón	Plug	Vis-bouchon
	07	221110	1	1				Corpo da válvula	Cuerpo de la válvula	Valve housing	Corps de la soupape
	08	192430	1	1			c	Válvula limitadora de pressão	Válvula limitadora de presión	Relief valve assy	Soupape limitative de pression assemblée
	09	221810	1	1				Bujão	Tapón	Plug	Vis-bouchon
	10	221800	1	1				Anel de vedação	Arandela de sellamiento	Seal washer	Bague étanche
	11	221850	1	1				Arruela de compensação	Arandela de compensación	Adjusting washer	Rondelle de compensation
	12	221860	1	1				Arruela de compensação	Arandela de compensación	Adjusting washer	Rondelle de compensation
	13	221890	1	1				Arruela de compensação	Arandela de compensación	Adjusting washer	Rondelle de compensation
	14	221900	1	1				Pino guia	Pasador guía	Dowel pin	Goupille de guidage
	15	221820	1	1				Mola	Resorte	Spring	Ressort
	16	221790	1	1				Anel de vedação	Arandela de sellamiento	Seal washer	Bague étanche
	17	KH-3611	6	6				Anel de vedação	Arandela de sellamiento	Seal washer	Bague étanche
	18	GS-9205	2	2				Niple de conexão	Niple de conexión	Connection nipple	Douille de raccordement
	19	201910	1	1				Mangueira de pressão	Manguera de presión	Pressure hose	Tuyau de pression
	20	193550	1	1				Tubo de retorno	Tubo de retorno	Return pipe	Tube de retour
	21	831830	1	1				Parafuso de conexão	Tornillo de conexión	Banjo bolt	Boulon de raccordement
	22	201790	2	2				Niple de conexão	Niple de conexión	Connection nipple	Douille de raccordement
	23	194500	1	1				Braçadeira	Abrazadera	Bracket	Attache
	24	HA-6334	1	1				Parafuso	Tornillo	Bolt	Boulon
	25	221930	1	1				Braçadeira	Abrazadera	Clamp	Collier
	26	221920	1	1				Calço	Calzo	Spacer	Cale
	27	80343400	1	1				Tubo de pressão da direção	Tubo de presión	Pressure pipe	Tube de pression de la direction

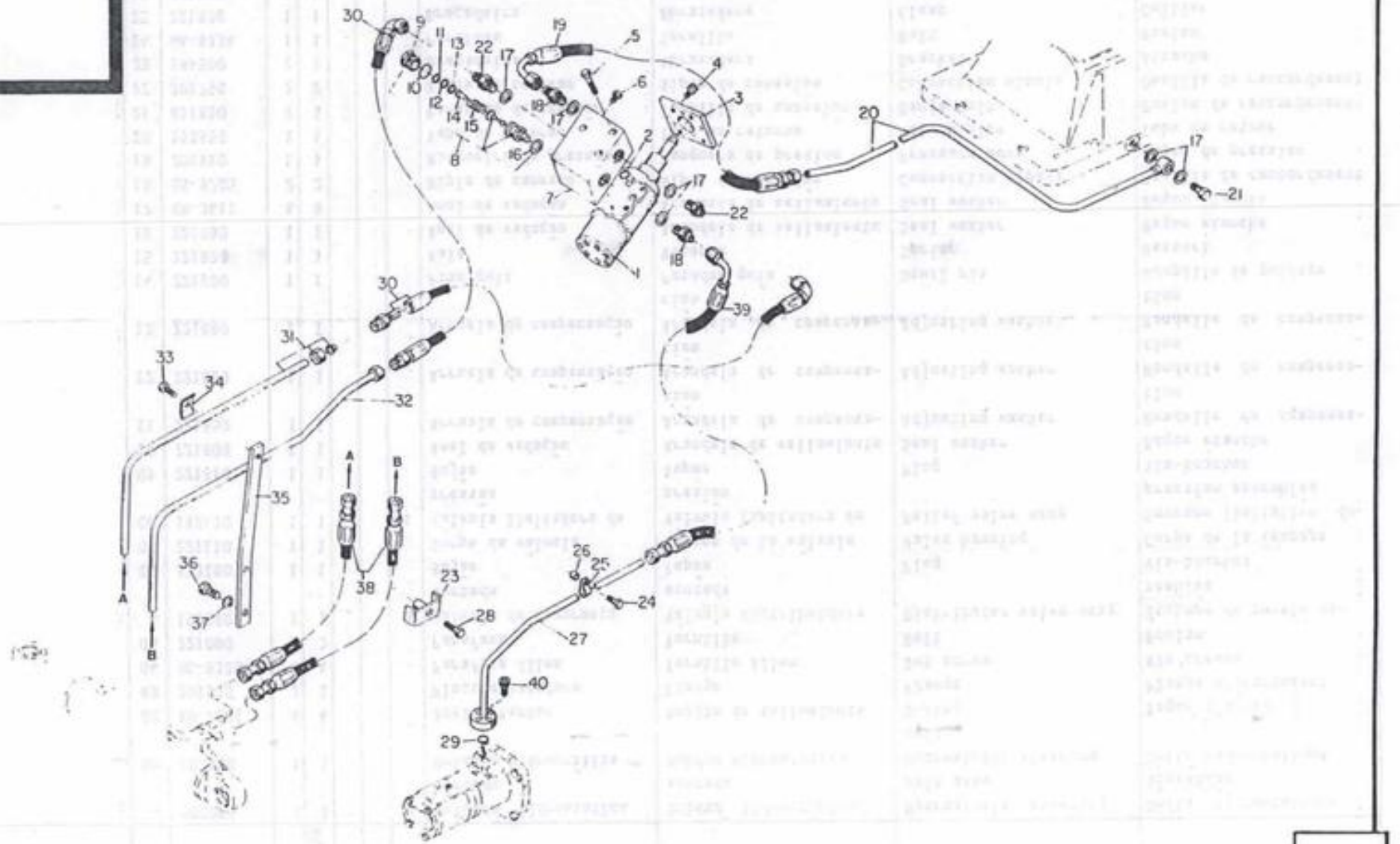
30
9
11
13
22
17
19
5
10
12
14
15
8
16
18
17
6
4
3
2
7
17
22
18
1
20
17
21
39
30
31
33
34
32
35
A
B
36
37
38
A
B
23
28
25
26
24
27
40
29

Modificação Modificación Modification Modification	Ref.	Código Pieza Part Pièce	Qde. Cant. Qty. Ore. Ref.					Denominação	Denominación	Description	Désignation
			1328 4x4	1484x4Turbo			Ref.				
	28	HA-6425	1	1				Parafuso	Tronillo	Bolt	Boulon
	29	KH-4091	1	1				Anel retentor	Anillo de sellamiento	O-ring	Bague étanche
	30	203070	2	2				Mangueira da direção	Manguera de la dirección	Steering hose	Tuyau de la direction
	31	192890	1	1				Tubo direito	Tubo derecho	Right pipe	Tube droit
	32	194790	1	1				Tubo esquerdo	Tubo izquierdo	Left pipe	Tube gauche
	33	HA-6324	1	1				Parafuso	Tornillo	Bolt	Boulon
	34	228620	1	1				Braçadeira	Abrazadera	Clamp	Attache
	35	228610	1	1				Suporte	Soporte	Support	Support
	36	227250	2	2				Parafuso	Tornillo	Bolt	Boulon
	37	227260	2	2				Arruela de pressão	Arandela de presión	Lock washer	Rondelle élastique
	38	222420	2	2				Mangueira da direção	Manguera de la dirección	Steering hose	Tuyau de la direction
	39	229000	1	1				Mangueira de pressão	Manguera de presión	Pressure hose	Tuyau de pression
	40	HC-9322	4	4				Paraufos Allen	Tornillo Allen	Set screw	Vis creuse
								a = 1-16	b = 6-8	c = 9-16	

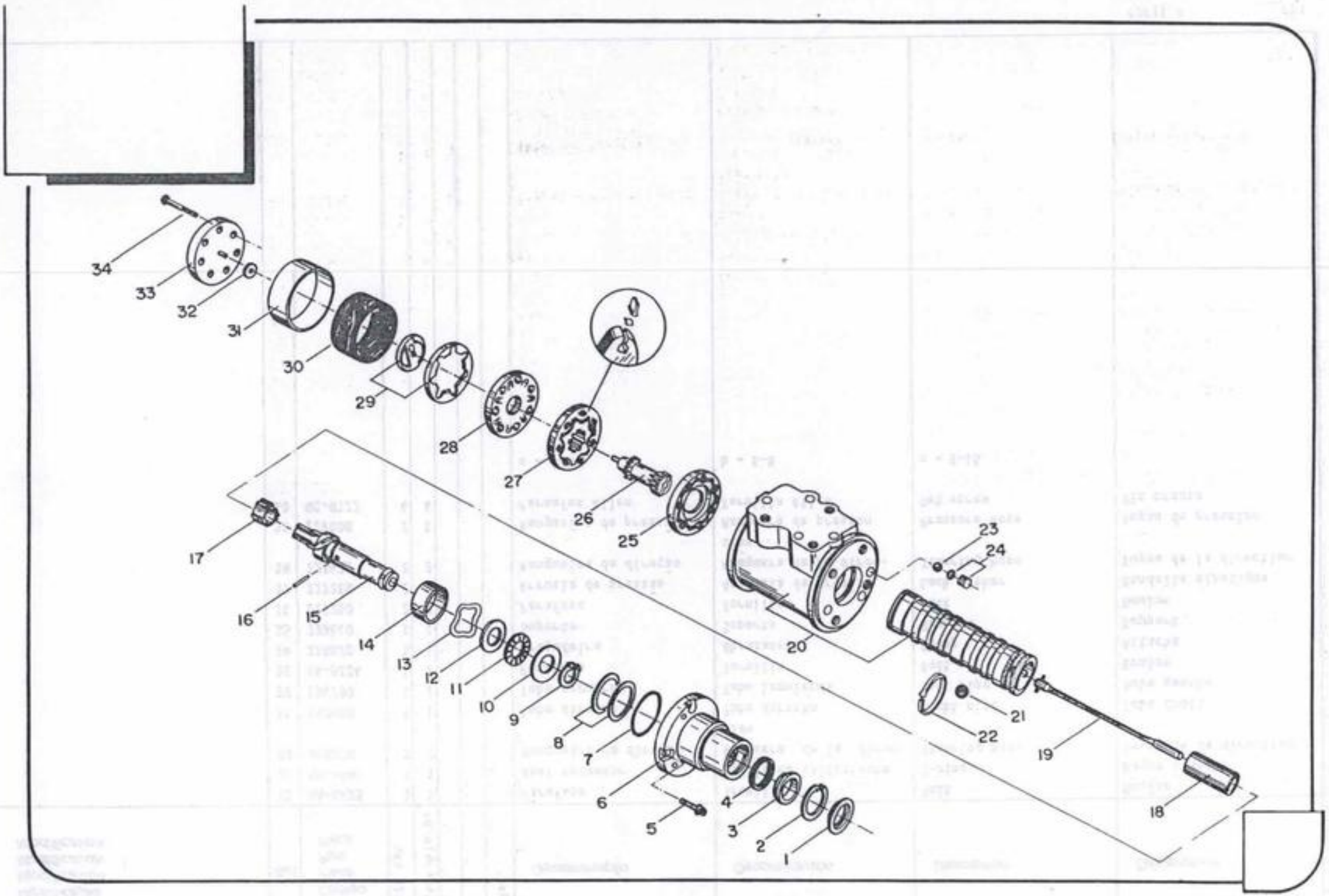
34
33
32
31
30
29
28
27
26
25
17
16
15
14
13
12
11
10
9
8
7
6
5
4
3
2
1
20
23
24
21
22
19
18

Modificação Modificación Modification Modification	Ref.	Código Pieza Part Pièce	Qtde. Cant. Qty. Qte. Ref. 128	128 4x4	1484x4 Turbo		Ref.ª	Denominação	Denominación	Description	Désignation
	–	192060	1	1	1		a	Unidade hidrostática	Unidad hidrostática	Hydrostatic steering unit	Unité hydrostatique
	01	270570	1	1	1			Vedador antipó	Retenedor antipolvo	Dust seal	Protecteur de poussière
	02	226130	1	1	1			Anel elástico	Anillo de traba	Circlip	Bague élastique
	03	226140	1	1	1			Espaçador de vedação	Anillo espaciador	Spacer ring	Bague d'écartment étanche
	04	226150	1	1	1			Vedador	Anillo de sellamiento	Seal ring	Joint étanche
	05	226160	4	4	4			Parafuso tampa superior	Tornillo	Bolt	Vis de couvercle supérieur
	06	226170	1	1	1			Tampa superior	Tapa superior	Upper cover	Couvercle supérieur
	07	226180	1	1	1			Anel de vedação	Anillo de sellamiento	Seal ring	Bague étanche
	08	226190	1	1	1			Calço	Suplemento	Shim	Cale
	09	226200	1	1	1			Anel elástico	Anillo de traba	Circlip	Bague élastique
	10	226210	1	1	1			Arruela de encosto	Arandela de empuje	Thrust washer	Rondelle de butée
	11	226220	1	1	1			Rolamento de encosto	Rodamiento de empuje	Thrust bearing	Roulement de butée
	12	226230	1	1	1			Arruela de encosto	Arandela de empuje	Thrust washer	Rondelle de butée
	13	226240	1	1	1			Arruela ondulada	Arandela de resorte	Spring washer	Rondelle ondulée
	14	226250	1	1	1			Espaçador	Anillo espaciador	Spacer ring	Bague d'écartement
	15	226260	1	1	1			Árvore de entrada	Arbol de entrada	Imput shaft	Arbre d'entrée
	16	226270	1	1	1			Pino	Pasador	Pin	Goupille
	17	226280	1	1	1			Anel piloto	Manga de comando	Drive ring	Bague pilote
	18	226290	1	1	1			Espaçador	Buje espaciadora	Spacer bushing	Manchon d'écartement
	19	193770	1	1	1			Barra de torção montada	Barra de torsión montada	Torsion bar assy	Barre de torsion assemblée
	20	193780	1	1	1			Carcaça	Cuerpo de la válvula	Valve body	Carter
	21	226300	1	1	1			Esfera	Esfera	Actuator ball	Sphère
	22	226310	1	1	1			Mola	Resorte de sujeción	Retaining spring	Segment d'arrêt
	23	226320	1	1	1			Esfera	Esfera	Recirculating ball	Sphère
	24	193790	1	1	1			Tampão e anel retentor	Tapón y anillo de sellamiento	Plug and O-ring	Vis-bouchon et bague d'arrêt
	25	226330	1	1	1			Espaçador	Espaciador de rotor	Spacer plate	Bague d'écartement
	26	226340	1	1	1			Árvore de ligação	Arbol de articulación	Drive link	Arbre de liaison
	27	193800	1	1	1			Rotor e estator	Estator y rotor	Stator and rotor	Rotor et stator
	28	226350	1	1	1			Coletor	Colector	Manifold	Collecteur
	29	193810	1	1	1			Anel comutador	Anillo comutador	Commutator ring	Bague de commutation
	30	226370	1	1	1			Vedador do rotor	Anillo de sellamiento	Rubber seal ring	Bague étanche du rotor

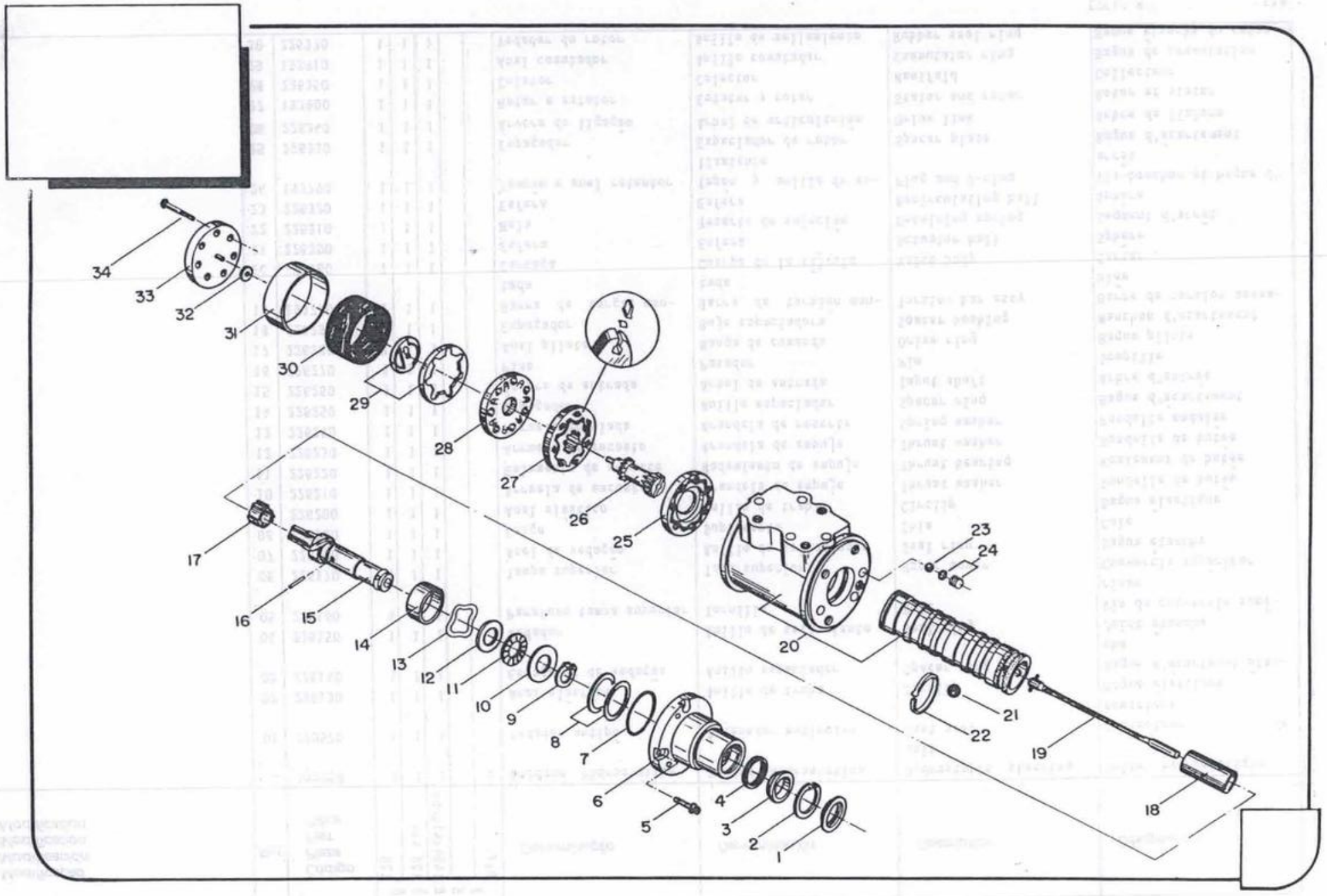
34
33
32
31
30
29
28
27
26
25
17
16
15
14
13
12
11
10
9
8
7
6
5
4
3
2
1
23
24
20
21
22
19
18

Modificação Modificación Modification Modification	Ref.	Código Pieza Part Pièce	Qde Cant. Qty. Qte. 128	128 4x4	1484x4Turbo		Ref.	Denominação	Denominación	Description	Désignation
	31	226360	1	1	1			Luva protetora	Manga de protección	Seal retainer	Manchon protecteur
	32	226380	1	1	1			Arruela plana	Arandela	Washer	Rondelle plate
	33	193820	1	1	1			Tampa inferior	Tapa inferior	Lower cover	Couvercle inférieur
	34	226390	7	7	7			Parafuso	Tornillo	Bolt	Boulon
							a	1-34			



Modificação Modificación Modification Modification	Ref.	Código Pieza Part Pièce	Qte	Cant.	Qty	Qte	Ref.	Denominação CÓDIGO DE CONJUNTOS	Denominación CODIGO DE CONJUNTOS	Description ASSY CODE	Désignation REFERENCE D'ENSEMBLES
	-	193871	a					Transmissão final completa	Transmisión final completa	Complete final drive	Transmission finale complèt
	-	193851		b				Transmissão final esquerda montada	Transmisión final izquierda montada	Left final drive assy	Transmission finale gauche assemblé
	-	193861			c			Transmissão final direita montada	Transmisión final derecha montada	Right final drive assy	Transmission finale droite assemblé
	-	193700				d		Sistema de acionamento do bloqueio do diferencial	Sistema de accionamiento del bloqueio del diferencial	Differential lock control system	Système de commande du blocage du différencial
	-	195760					e	Gancho de tração completo	Gancho de tracción completo	Complete trailer hitch	Crochet de traction complet

a = G1 1-20
G2 9,13,19
G3,G4,G5 1-16
G6,G7,G8 1-65

c = G2 9,13,19
G6,G7,G8 1-65

e = G12 1-17

b = G3,G4,G5 1-66

d = G2 1-8,14-18

a 128/Alcool/I/II/SR/SCR
128 4x4/Alcool/I/II/SR/SCR
148 4x4 Turbo/I-II/SR

b 128/Alcool/I/II/SR/SCR
128 4x4/Alccol/I/II/SR/SCR
148 4x4 Turbo/I/II/SR

c 128/Alccol/I/II/SR/SCR
128 4x4/Alcool/I-II/SR/SCR
148 4x4 Turbo/I/II/SR

d 128/Alcool/I/II/SR/SCR
128 4x4/Alccol/I/II/SR/SCR
148 4x4 Turbo/I/II/SR

e 128/Alcool/I/II/SR
1284x4/Alcool/I/II/SR
148 4x4 Turbo/I/II/SR

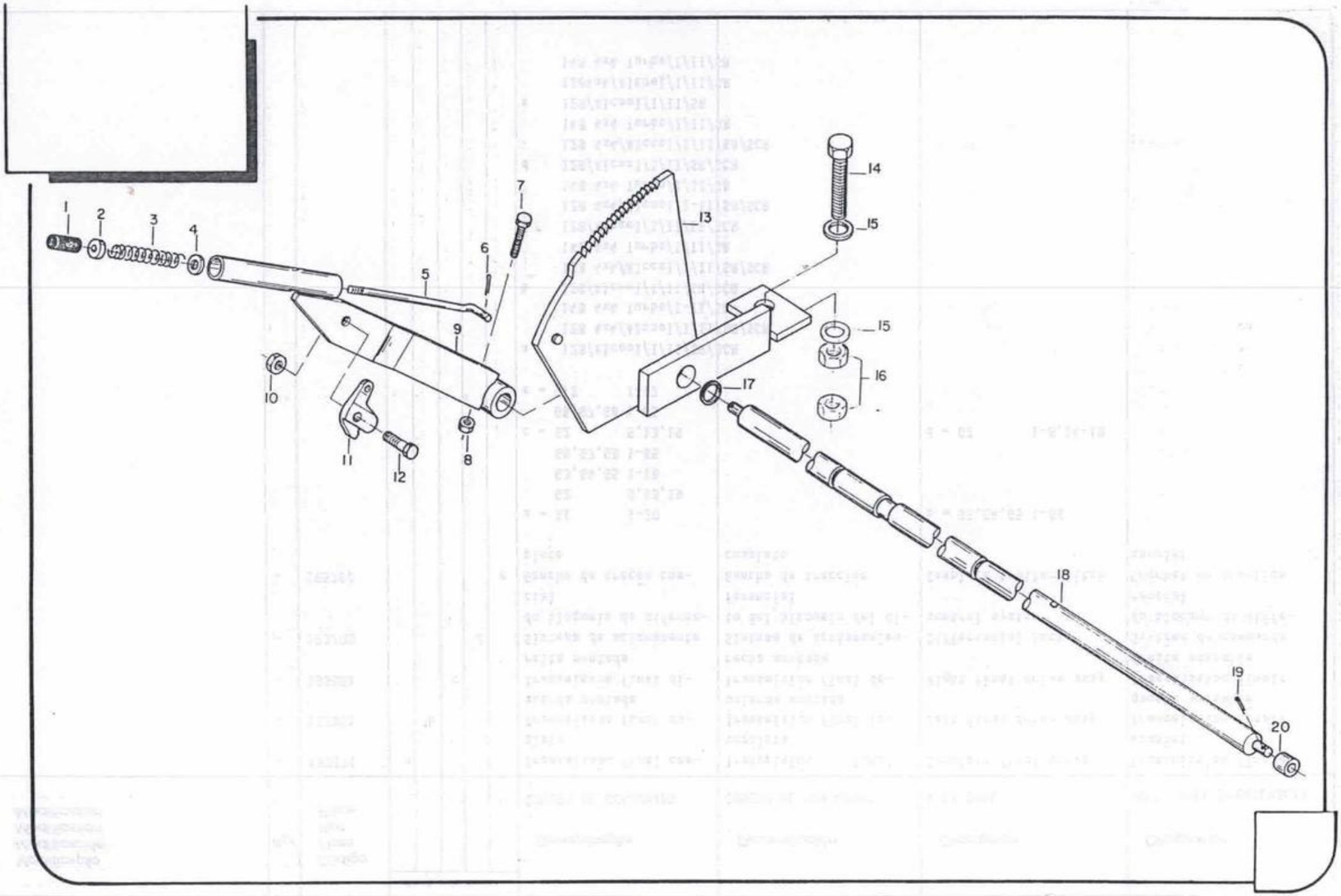
1
2
3
4
5
6
7
8
9
10
11
12
13
14
15
15
16
17
18
19
20

Modificação Modificación Modification Modification	Ref.	Código Pieza Part Pièce	Qte 128	Cant 128 4x4	Qty 148 4x4 Turbo	Qte	Ref. Ref.	Denominação	Denominación	Description	Désignation
	-	193611	1	1	1		a	Sistema do freio de mão	Sistema del freno manual	Parking brake system	Sistème du frein à main
	01	224560	1	1	1			Botão	Botão	Push button	Bouton
	02	224570	1	1	1			Anel de borracha	Anillo de goma	Rubber ring	Bague en caoutchouc
	03	224550	1	1	1			Mola	Resorte	Spring	Ressort
	04	224580	1	1	1			Arruela	Arandela	Washer	Rondelle
	05	224600	1	1	1			Vareta de trava	Varilla de traba	Lock rod	Tige de blocage
	06	JE-3047	1	1	1			Cupilha	Pasador abierto	Split pin	Goupille fendue
	07	HA-6318	1	1	1			Parafuso	Tornillo	Bolt	Boulon
	08	JB-1106	1	1	1			Porca M6	Tuerca	Nut	Ecrou
	09	193620	1	1	1			Alavanca do freio de mão	Palanca del freno manual	Parking brake lever	Levier du frein à main
	10	JB-3902	1	1	1			Porca	Tuerca	Nut	Ecrou
	11	588920	1	1	1			Trava	Traba	Lock key	Verrou
	12	588930	1	1	1			Parafuso	Tornillo	Bolt	Boulon
	13	193630	1	1	1			Catraca do freio	Trinquete del freno	Ratchet	Encliquetage du frein
	14	HA-6461	1	1	1			Parafuso	Tornillo	Bolt	Boulon
	15	JD-0416	2	2	2			Arruela	Arandela	Washer	Rondelle
	16	JB-1216	2	2	2			Porca	Tuerca	Nut	Ecrou
	17	KH-4091	2	2	2			Anel retentor	Anillo de sellamiento	O-ring	Bague étanche
	18	225651	1	1	1			Eixo de comando	Eje de comando	Drive shaft	Axe de commande
	19	JE-3079	2	2	2			Cupilha	Pasador abierto	Split pin	Goupille fendue
	20	844660	2	2	2			Bucha	Buje	Bushing	Bague
							a	1-20			

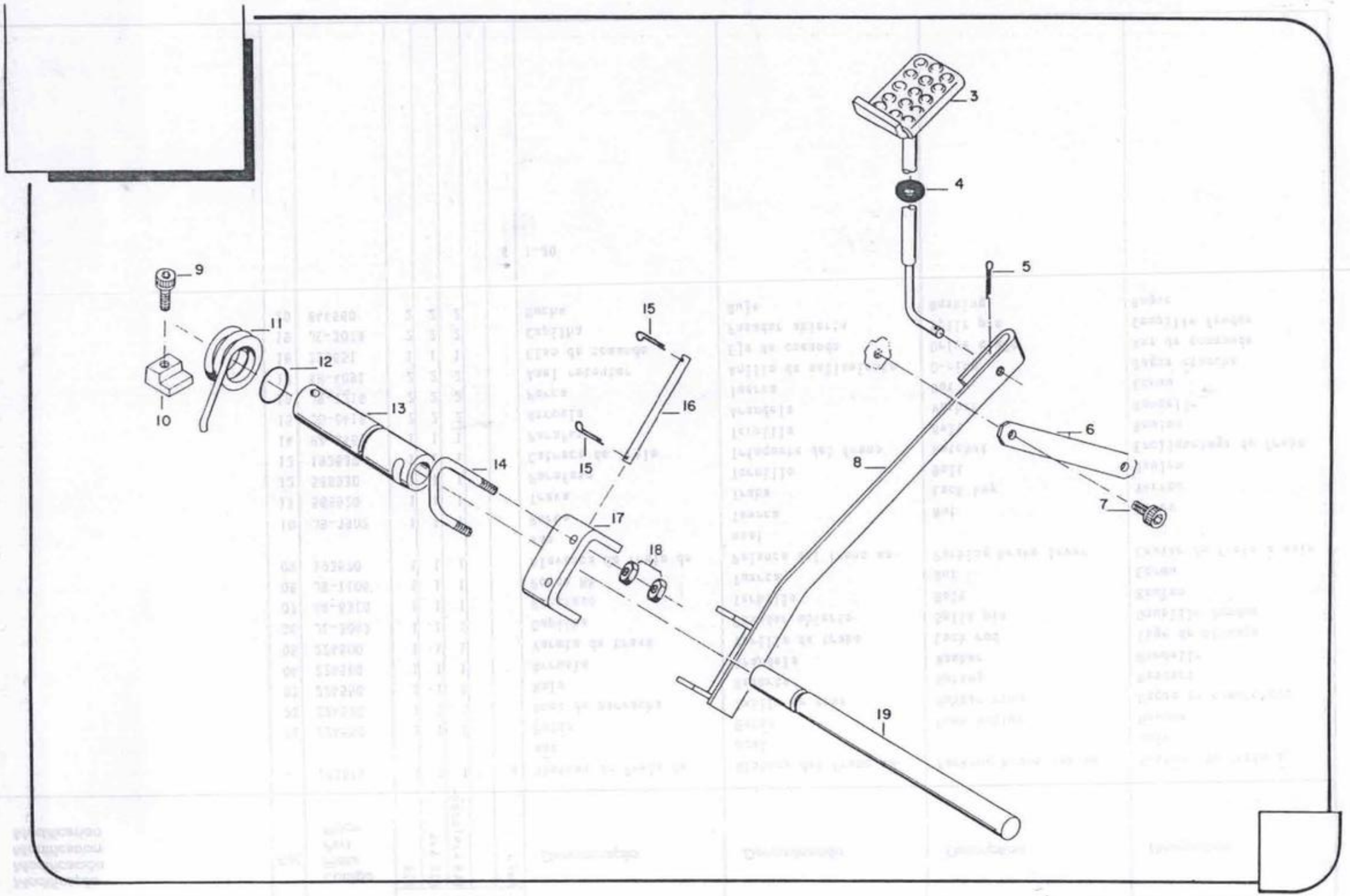
3
4
5
6
7
8
9
10
11
12
13
14
15
15
16
17
18
19

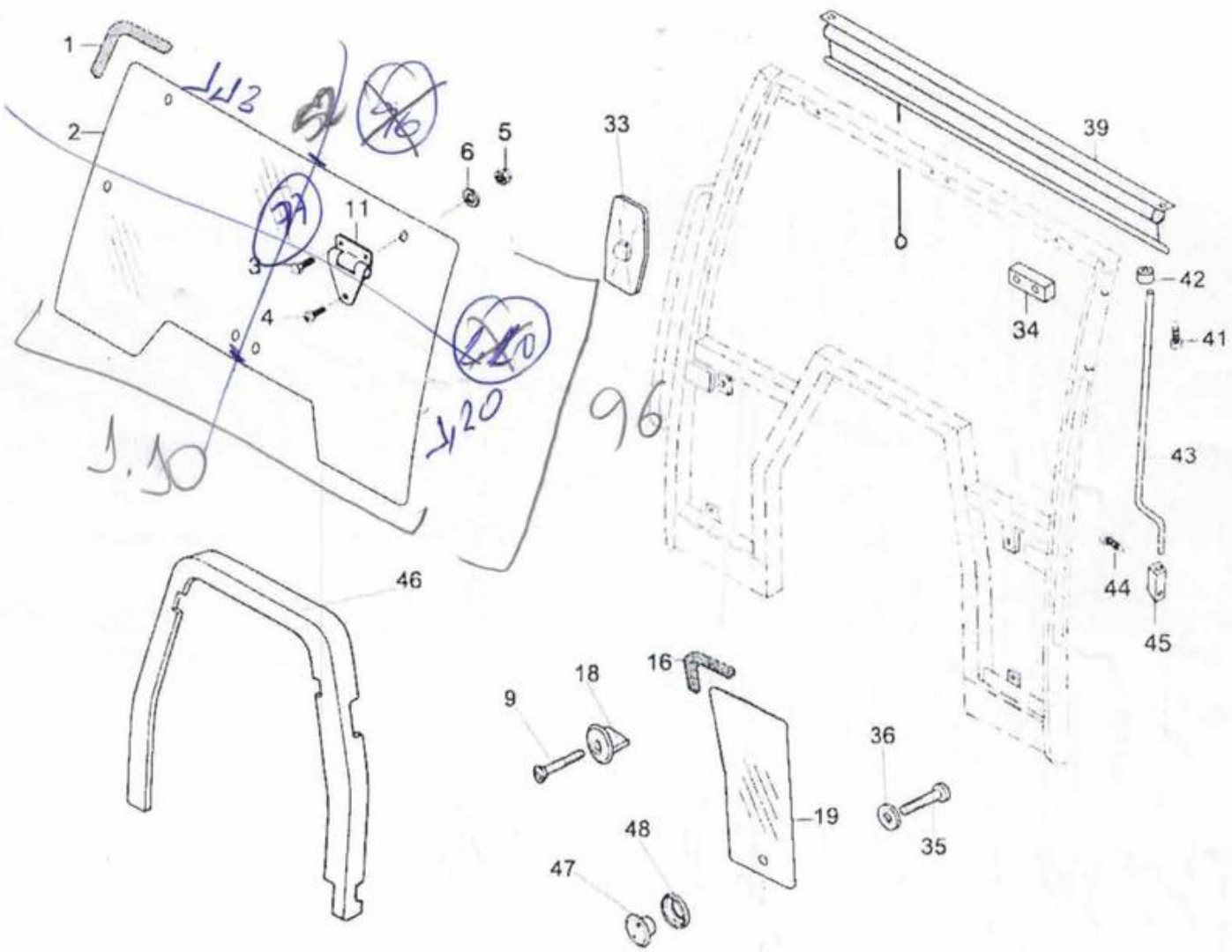
1
2
3
4
5
6
11
33
39
34
42
41
43
44
45
46
9
18
16
19
36
35
48
47



1780 GI

81-09 - PÁRA-BRISAS

23/05/2006

3	81470300	Parafuso	4	-----
5	81470500	Fixador	4	-----
9	81859500	Parafuso	2	-----
16	81843200	Guarnição de borracha	2	-----
19	81471500	Vidro lado direito	1	-----
33	81471900	Espelho retrovisor	2	-----
35	HA9005	Parafuso	2	-----
39	81472400	Cortina quebra-sol	1	-----
42	81511800	Roldana ajustável	2	-----
44	81512000	Parafuso	2	-----
46	81921900	Revestimento	1	-----
48	81470600	Arruela de plástico	2	-----

Modificação Modificación Modification Modification	Ref.	Código Pieza Part Pièce	Qde 1128	Cant. 1128 4x4	Qty. 1484x4turbo	Qte	Ref.	Denominação	Denominación	Description	Désignation
	03	224670	1	1	1			Pedal do bloqueio	Pedal del bloqueo	Differential lock pedal	Pédale de blocage
	04	684550	1	1	1			Bucha	Buje	Bushing	Bague
	05	JE-3130	1	1	1			Cupilha	Pasador abierto	Split pin	Goupille fendue
	06	225840	1	1	1			Chapa limitadora	Placa limitadora	Limit plate	Plaque limitative
	07	HC-9621	2	2	2			Parafuso Allen	Tornillo Allen	Set screw	Vis creuse
	08	224680	1	1	1			Alavanca do bloqueio	Palanca del bloqueo	Differential lever	Levier de blocage
	09	HC-9523	1	1	1			Parafuso Allen	Tornillo Allen	Set screw	Vis creuse
	10	823770	1	1	1			Fixador de mola	Fijador de resorte	Spring fastenig	Fixation du ressort
	11	823750	1	1	1			Mola do bloqueio	Resorte del bloqueo	Differential spring	Ressort de blocage
	12	KH-4150	1	1	1			Anel retentor	Anillo de sellamiento	O-ring	Bague étanche
	13	823741	1	1	1			Suporte da mola	Soporte del resorte	Spring bracket	Support du ressort
	14	859210	1	1	1			Grampo	Abrazadera	Clamp	Crampon
	15	JE-3079	2	2	2			Cupilha	Perno abierto	Split pin	Goupille fendue
	16	859220	1	1	1			Eixo	Eje	Shaft	Axe
	17	855980	1	1	1			Garfo acionador	Horquilla accionadora	Drive fork	Fourche d'entrainement
	18	JB-1110	4	4	4			Porca	Tuerca	Nut	Ecrou
	19	823762	1	1	1			Eixo do bloqueio	Eje del bloqueo	Differential lock shaft	Axe du blocage
	-	203130	1	1	1			Adesivo do bloqueio do diferencial	Adhesivo del bloqueo del diferencial	Differential lock adhesive	Adhesif du blocage du différentiel

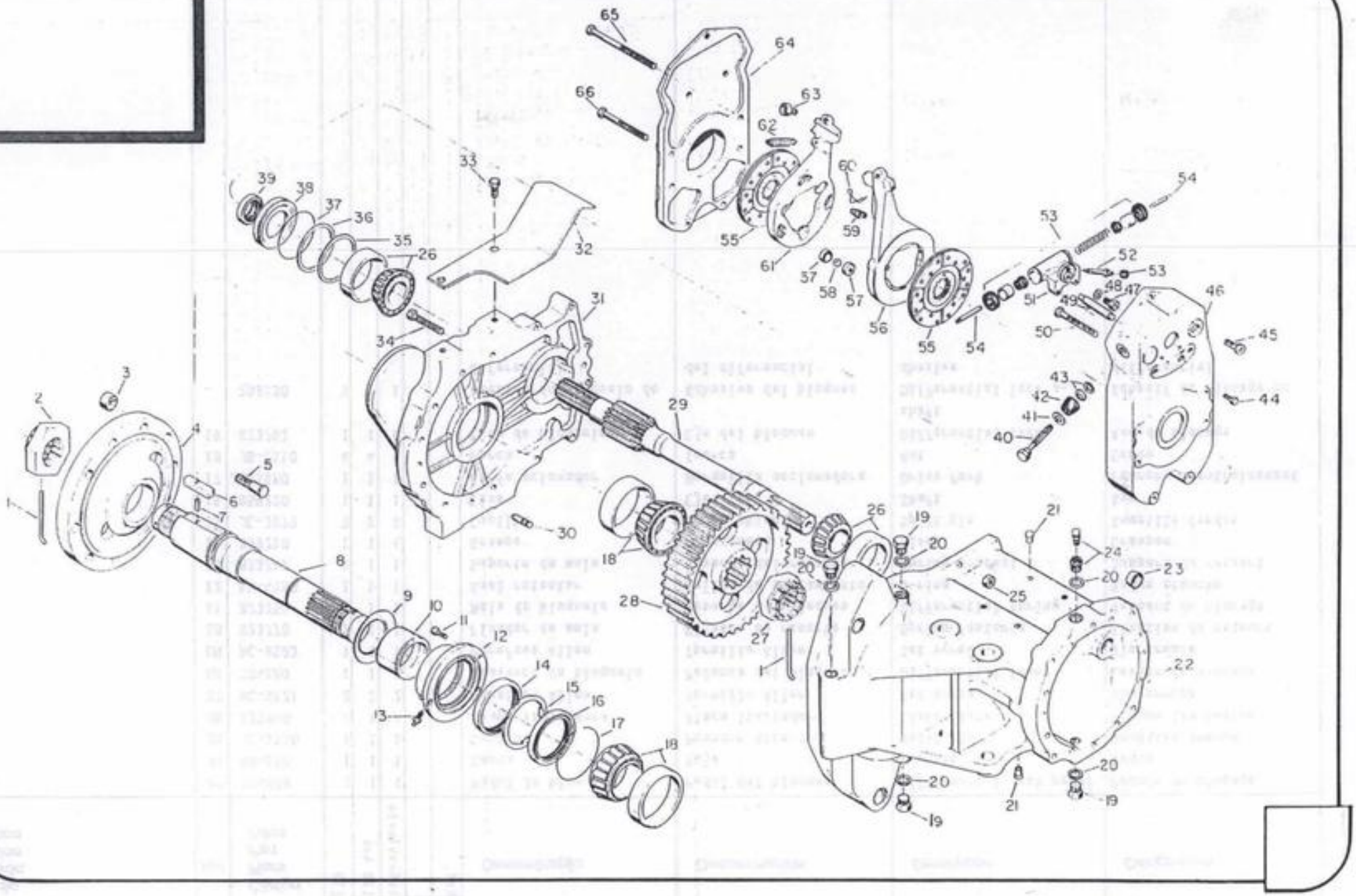

Modificação Modificación Modification Modification	Ref.	Código Pieza Part Pièce	Qtde Cant. Qty. Qte. Ref.					Denominação	Denominación	Description	Désignation
			128	128 4x4	148x4Turbo		Ref.				
	-	193851	1	1	1		a	Transmissão final esquerda montada	Transmisión final izquierda montada	Left final drive assy	Transmission finale gauche assemblée
	-	193840	1	1	1		b	Eixo traseiro montado	Eje trasero montado	Rear shaft assy	Arbre arrière assemblé
	-	811601	1	1	1		c	Cilindro do freio montado	Cilindro del freno montado	Brake cylinder assy	Cylindre de frein assemblé
	-	811581	1	1	1		d	Anel do freio montado	Placa del freno montado	Brake plate assy	Bague du frein assemblée
	01	820090	2	2	2			Pino de trava	Perno de traba	Lock pin	Goupille de blocage
	02	200130	1	1	1			Porca castelo	Tuerca ranurada	Crown nut	Ecrou crénelé
	03	820110	10	10	10			Porca	Tuerca	Nut	Ecrou
	04	222250	1	1	1			Cubo da roda	Cubo de la rueda	Wheel hub	Moyeu de roue
	05	820100	10	10	10			Parafuso	Tornillo	Bolt	Boulon
	06	820080	1	1	1			Chaveta	Chaveta	Key	Clavette
	07	801170	1	1	1			Pino	Perno	Pin	Goupille
	08	222260	1	1	1			Eixo traseiro	Eje trasero	Rear shaft	Arbre arrière
	09	224530	1	1	1			Tampa protetora	Tapa de protección	Protective cover	Couvercle protecteur
	10	224380	1	1	1			Anel	Anillo	Ring	Bague
	11	HA-9089	3	3	3			Parafuso	Tornillo	Bolt	Boulon
	12	222210	1	1	1			Tampa porta retentor	Tapa porta retenedor	Holding seal	Couvercle porte-arrêtoir
	13	GG-0019	1	1	1			Niple de lubrificação	Niple de lubricación	Grease fitting	Graisseur
	14	226470	1	1	1			Retentor	Retenedor	Oil seal	Arrêtoir
	15	224390	1	1	1			Anel distanciador	Anillo espaciador	Spacer ring	Bague d'écartement
	16	229390	1	1	1			Retentor	Retenedor	Oil seal	Arrêtoir
	17	224540	1	1	1			Anel elástico	Anillo de traba	Lock ring	Bague élastique
	18	814750	2	2	2			Rolamento	Rodamiento	Bearing	Roulement
	19	GR-0225	5	5	5			Bujão	Tapón	Plug	Vis-bouchon
	20	KH-3610	6	6	6			Anel de vedação	Arandela de sellamiento	Seal washer	Bague étanche
	21	588960	8	8	8			Tampa plástica	Tapa plástica	Plastic plug	Couvercle plastique
	22	260631	1	1	1			Blindagem esquerda	Blindaje izquierda	Left casing	Blindage gauche
	23	GR-5026	1	1	1			Tampa	Tapa	Cover	Couvercle
	24	206321	1	1	1			Bujão de respiro	Tapón de respiro	Breather plug	Reniflard
	25	JB-1112	6	6	6			Porca	Tuerca	Nut	Ecrou
	26	LA-5218	2	2	2			Rolamento	Rodamiento	Bearing	Roulement
	27	820040	1	1	1			Porca castelo	Tuerca ranurada	Crown nut	Ecrou crénelé
	28	222220	1	1	1			Engrenagem motriz	Engranaje motriz	Drive gear	Engrenage moteur
	29	222230	1	1	1			Semi-eixo traseiro	Eje pinón	Pinion shaft	Demi-axe arrière

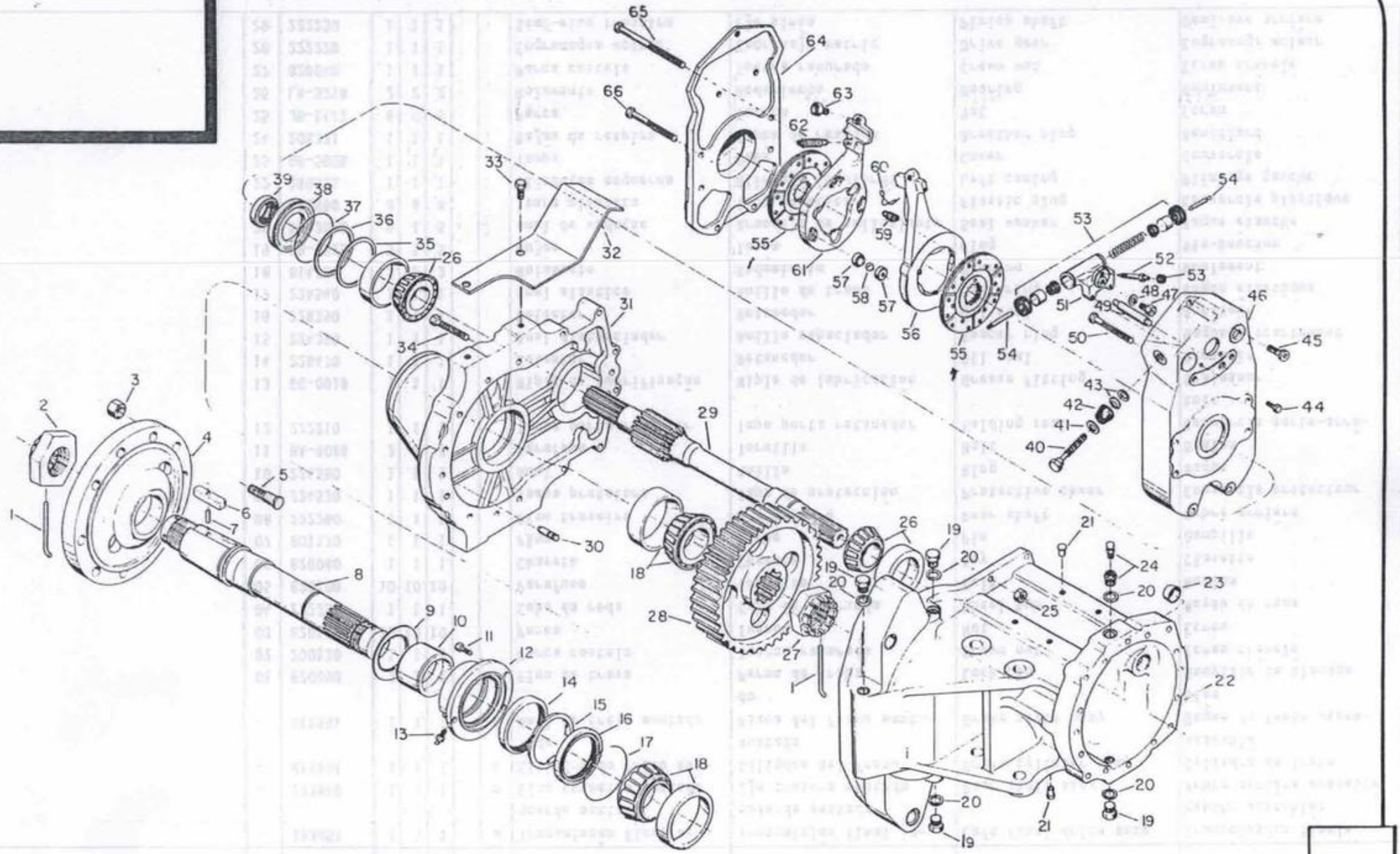
65
64
66
63
62
33
39
38
37
36
35
26
32
60
59
55
61
57
58
57
56
55
54
54
53
53
52
53
48
47
46
51
49
50
45
43
42
41
40
44
31
34
29
30
18
2
3
4
5
6
7
1
8
9
10
11
12
13
14
15
16
17
18
28
27
1
26
19
20
19
20
21
24
20
23
25
22
20
21
19
20
19

Modificação Modificación Modification Modification	Ref.	Código Pieza Part Pièce	Qde Cant Qty Qte Ref. 128	128 4x4	146x4Turbo			Denominação	Denominación	Description	Désignation
	31	226400	1	1	1			Caixa da transmissão final	Caja de la transmisión final	Final drive housing	Boite de la transmission finale
	32	826271	1	1	1			Placa de cobertura	Placa de protección	Protective plate	Plaque protectrice
	33	HA-6356	2	2	2			Parafuso	Tornillo	Bolt	Boulon
	34	HA-8348	8	8	8			Parafuso	Tornillo	Bolt	Boulon
	35	854250	1	1	1			Calço 0,2mm	Suplemento	Suim	Cale
	36	854240	1	1	1			Calço 0,1mm	Suplemento	Shim	Cale
	37	KH-4711	1	1	1			Anel retentor	Anillo de sellamiento	O-ring	Bague étanche
	38	854180	1	1	1			Porta retentor	Porta retenedor	Holding seal	Porte-arrêtoir
	39	KH-1119	1	1	1			Retentor	Retenedor	Oil seal	Arrêtoir
	40	820180	1	1	1			Parafuso de regulagem	Tornillo de regulaje	Adjusting bolt	Boulon de réglage
	41	677020	1	1	1			Arruela de encosto	Arandela de empuje	Thrust washer	Rondelle de butée
	42	820270	1	1	1			Capa de proteção	Capa de protección	Protetive cap	Couvercle protecteur
	43	JE-9084	2	2	2			Mola prato	Resorte del platillo	Spring plate	Ressort circulaire
	44	HA-6324	2	2	2			Parafuso	Tornillo	Bolt	Boulon
	45	HC-9525	1	1	1			Parafuso Allen	Tornillo Allen	Set screw	Vis creuse
	46	825730	1	1	1			Carcaça do freio esquerdo	Caja del freno izquierdo	Left brake housing	Carter du filtre gauche
	47	GR-0359	1	1	1			Conexão	Conexión	Connection	Raccord
	48	KH-3618	1	1	1			Anel de vedação	Anillo de sellamiento	Seal washer	Bague étanche
	49	825750	1	1	1			Pino de fixação do freio	Perno de fijación del freno	Fastening pin	Goupille de fixation du frein
	50	HA-9063	2	2	2			Parafuso	Tornillo	Screw	Vis
	51	830270	1	1	1			Corpo do cilindro	Caja del cilindro	Cylinder body	Corps du cylindre
	52	830340	1	1	1			Válvula de sangria	Válvula de sangria	Bleed valve	Soupape de purge
	53	192040	1	1	1			Jogo de reparo	Juego de reparación	Brake cylinder spares set	Jeu de réparation
	54	830330	2	2	2			Haste do pistão	Haste del pistón	Piston rod	Tige du piston
	55	811031	2	2	2			Disco do freio montado	Disco del freno montado	Brake disc assy	Disque du frein assemblé
	-	844850	2	2	2			Disco do freio	Disco del freno	Brake disc	Disque du frein
	-	820230	4	4	4			Lona do freio	Lona del freno	Lining	Patin du frein
	-	JF-1954	36	36	36			Rebite	Remache	Rivet	Rivet
	56	820171	1	1	1			Anel do freio movel	Placa del freno	Brake plate	Bague mobile du frein
	57	820241	6	6	6			Encosto da esfera	Apoyo de la esfera	Ball hosing	Butée de sphère
	58	LB-8045	3	3	3			Esfera	Esfera	Ball	Sphère
	59	583390	3	3	3			Mola	Resorte	Spring	Ressort

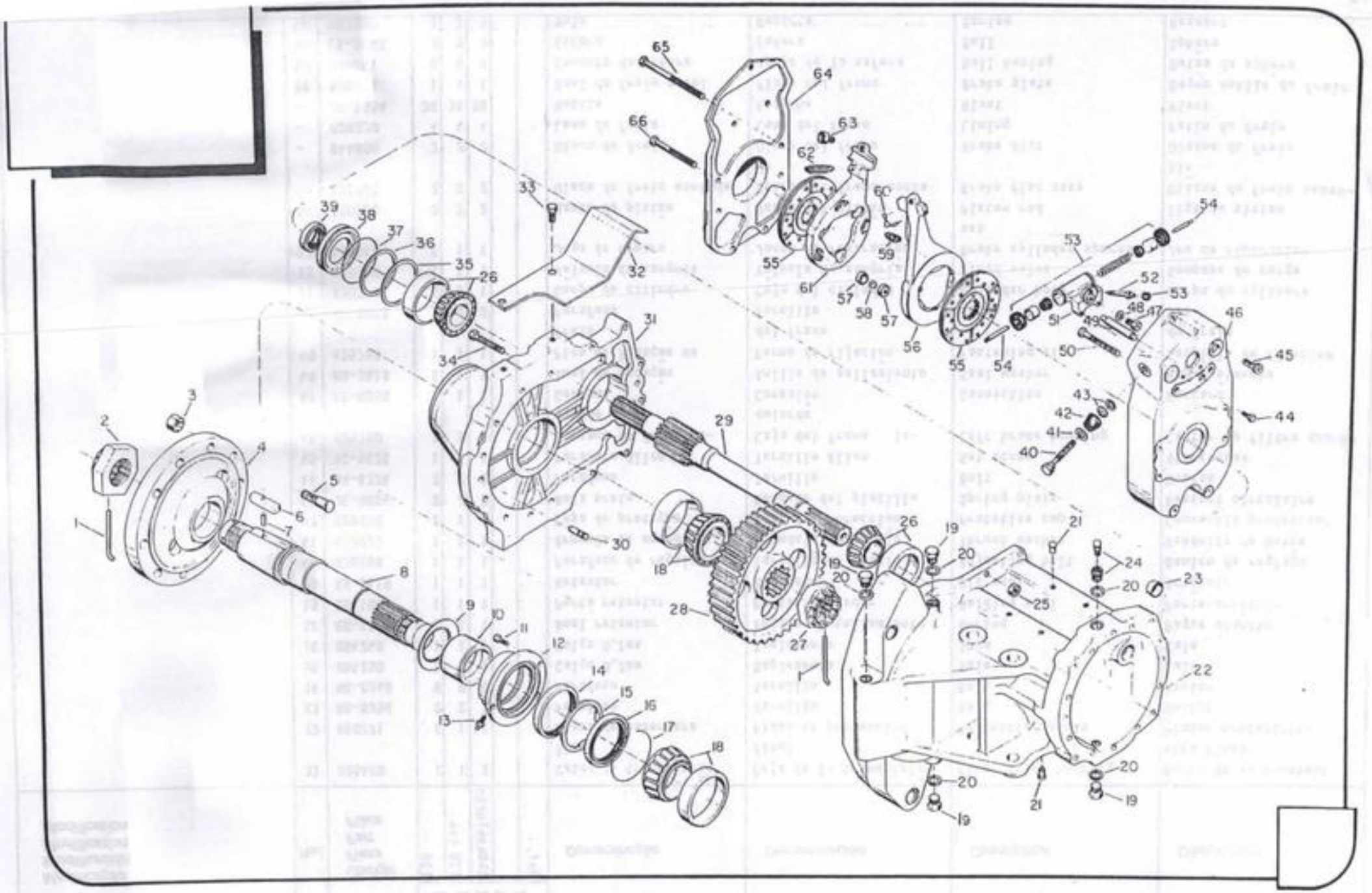

Modificação Modificación Modification Modification	Ref.	Código Pieza Part Pièce	Qte 128	Qte 128 4x4	Qte 1484x4 Turbo	Qte	Ref.	Denominação	Denominación	Description	Désignation
	60	820261	1	1	1			Mola de trava	Resorte de traba	Lock spring	Ressort d'arrêt
	61	825721	1	1	1			Anel do freio fixo	Placa del freno	Brake plate	Bague fixe du frein
	62	820200	1	1	1			Mola	Resorte	Spring	Ressort
	63	825740	1	1	1			Porca de encosto	Tuerca de empuje	Thrust nut	Ecrou de butée
	64	820161	1	1	1			Tampa da carcaça do freio	Tapa de la caja del freno	Brake housing cover	Couvercle du carter du frein
	65	HA-8455	4	4	4			Parafuso	Tornillo	Screw	Vis
	66	HA-9061	2	2	2			Parafuso	Tornillo	Bolt	Boulon
	-	078721001	*	*	*			Cola Dow Corning 780	Cola Dow Corning 780	Sealant Dow Corning 780	Colle Dow Corning 780
							a	1-66	b=1,2,4,6,7,8	c=47,48,51-54	d=56-59,61,62,63
							*	Conforme necessidade	Según la necesidad	According to necessity	Si nécessaire

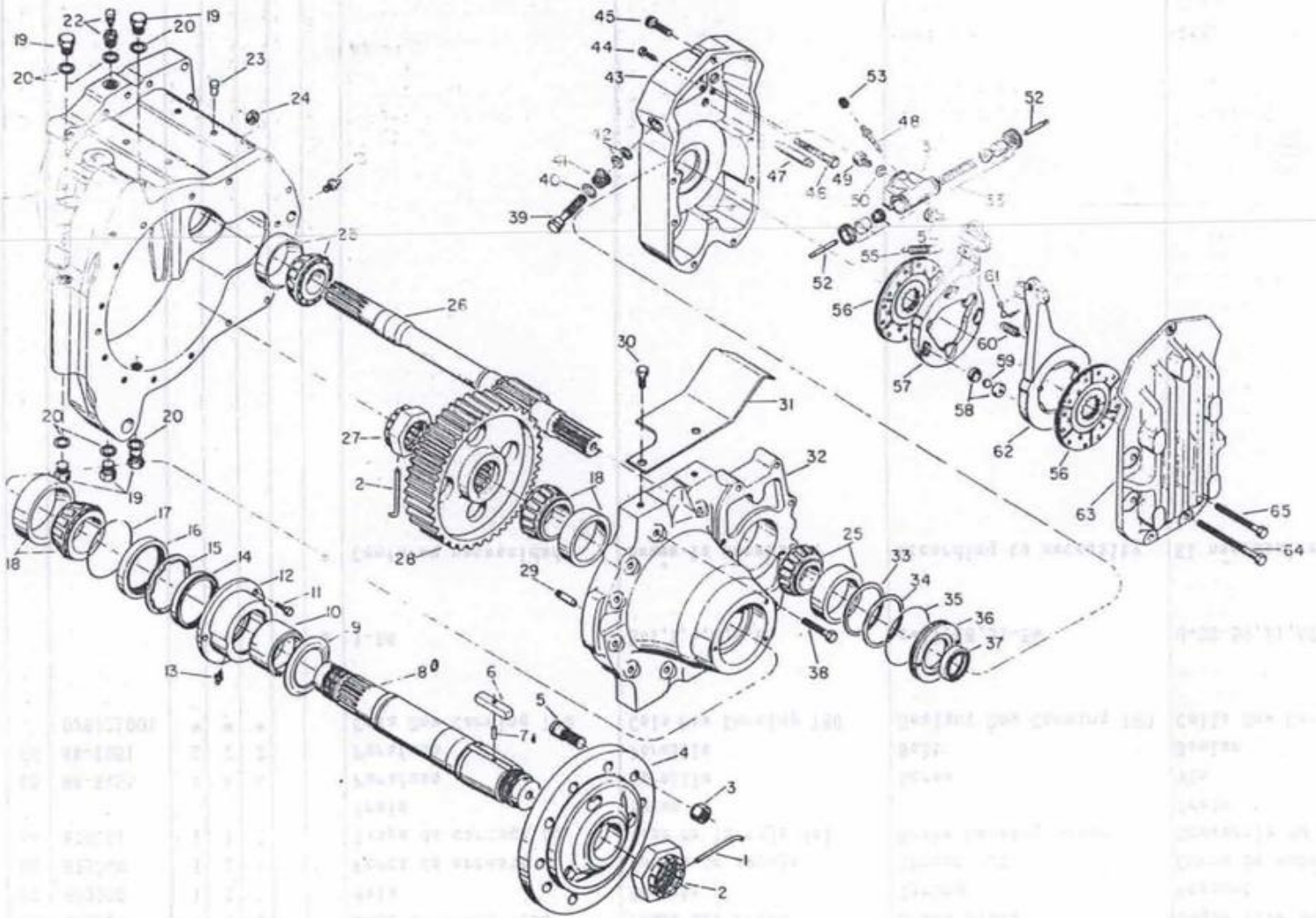
45
44
43
53
52
48
47
49
46
50
40
39
52
55
56
61
60
59
58
57
62
56
63
65
64
30
31
32
25
33
34
35
36
37
38
29
28
27
2
18
26
25
20
19
22
23
24
17
16
15
14
12
11
10
9
8
13
6
5
7
4
3
1
2

Modificação Modificación Modification Modification	Ref.	Código Pieza Part Pièce	Qte 128	Cant 128 4x4	Qty 178 4x4 Turbo	Qte	Ref. Ref.	Denominação	Denominación	Description	Désignation
	-	193861	1	1	1		a	Transmissão final direita montada	Transmisión final derecha montada	Right final drive assy	Transmission finale droite assemblée
	-	193840	1	1	1		b	Eixo traseiro montado	Eje trasero montado	Rear shaft assy	Arbre arrière assemblé
	-	811601	1	1	1		c	Cilindro do freio montado	Cilindro del freno montado	Brake cylinder assy	Cylindre de frein assemblée
	-	811581	1	1	1		d	Anel do freio montado	Placa del freno montado	Brake plate assy	Bague du frein assemblée
	01	820090	2	2	2			Pino de trava	Perno de traba	Lock pin	Goupille de blocage
	02	200130	1	1	1			Porca castelo	Tuerca ranurada	Crown nut	Ecrou crénelé
	03	820110	10	10	10			Porca	Tuerca	Nut	Ecrou
	04	222250	1	1	1			Cubo da roda	Cubo de la rueda	Wheel hub	Moyeu de roue
	05	820100	10	10	10			Parafuso	Tornillo	Bolt	Boulon
	06	820080	1	1	1			Chaveta	Chaveta	Key	Clavette
	07	801170	1	1	1			Pino	Perno	Pin	Goupille
	08	222260	1	1	1			Eixo traseiro	Eje trasero	Rear shaft	Arbre arrière
	09	224530	1	1	1			Tampa protetora	Tapa de protección	Protective cover	Couvercle protecteur
	10	224380	1	1	1			Anel	Anillo	Ring	Bague
	11	HA-9089	3	3	3			Parafuso	Tornillo	Bolt	Boulon
	12	222210	1	1	1			Tampa porta retentor	Tapa porta retenedor	Holding seal	Couvercle porte-arrêtoir
	13	GG-0019	1	1	1			Niple de lubrificação	Niple de lubricación	Grease fitting	Graisseur
	14	226470	1	1	1			Retentor	Retenedor	Oil seal	Arrêtoir
	15	224390	1	1	1			Anel distanciador	Anillo espaciador	Spacer ring	Bague d'écartement
	16	229390	1	1	1			Retentor	Retenedor	Oil seal	Arrêtoir
	17	224540	1	1	1			Anel elástico	Anillo de traba	Lock ring	Bague élastique
	18	814750	2	2	2			Rolamento	Rodamiento	Bearing	Roulement
	19	GR-0225	5	5	5			Bujão	Tapón	Plug	Vis-bouchon
	20	KH-3610	6	6	6			Anel de vedação	Arandela de sellamiento	Seal washer	Bague étanche
	21	260611	1	1	1			Blindagem do semi-eixo traseiro direito	Blindaje del eje pinón trasero derecho	Right pinion shaft housing	Blindage du demi-axe arrière droit
	22	206321	1	1	1			Bujão de respiro	Tapón de respiro	Breather plug	Reniflard
	23	588960	8	8	8			Tampa plástica	Tapa plástica	Platic plug	Couvercle plastique
	24	JB-1112	6	6	6			Porca	Tuerca	Nut	Ecrou
	25	LA-5218	2	2	2			Rolamento	Rodamiento	Bearing	Roulement
	26	222230	1	1	1			Semi-eixo traseiro	Eje pinión	Pinion shaft	Demi-axe arrière
	27	820040	1	1	1			Porca castelo	Tuerca ranurada	Crown nut	Ecrou crénelé
	28	222220	1	1	1			Engrenagem motriz	Engranaje motriz	Drive gear	Engrenage moteur

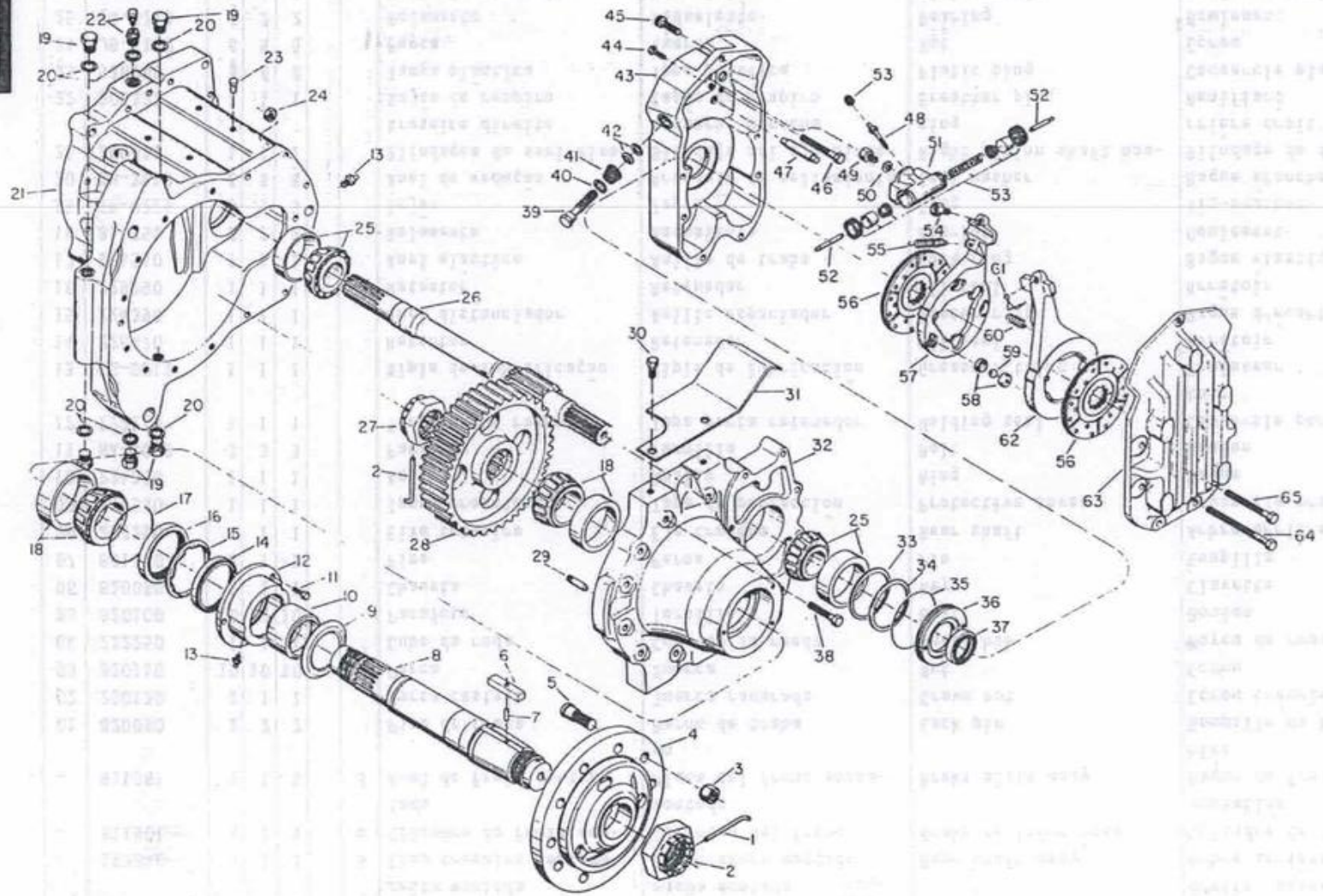

Modificação Modificación Modification Modification	Ref.	Código Pieza Part Pièce	Qde Cant Qty Qte Ref					Denominação	Denominación	Description	Désignation
			128	128 4x4	1484x4Turbo		Ref.				
	29	581020	2	2	2			Pino guia	Perno guia	Dowel guia	Goupille de guidage
	30	HA-6356	2	2	2			Parafuso	Tornillo	Bolt	Boulon
	31	826151	1	1	1			Placa de cobertura	Placa de protección	Protective plate	Plaque protectrice
	32	226400	1	1	1			Caixa da transmissão final	Caja de la transmisión final	Final drive housing	Boite de la transmission finale
	33	854250	1	1	1			Calço 0,2mm	Suplemento	Shim	Cale
	34	854240	1	1	1			Calço 0,1mm	Suplemento	Suim	Cale
	35	KH-4711	1	1	1			Anel retentor	Anillo de sellamiento	O-ring	Bague étanche
	36	854180	1	1	1			Porta retentor	Porta retenedor	Holding seal	Porte-arrêtoir
	37	KH-1119	1	1	1			Retentor	Retenedor	Oil seal	Arrêtoir
	38	HA-8348	8	8	8			Parafuso	Tornillo	Bolt	Boulon
	39	820180	1	1	1			Parafuso de regulagem	Tornillo de regulaje	Adjusting bolt	Boulon de réglage
	40	677020	1	1	1			Arruela de encosto	Arandela de empuje	Thrust washer	Rondelle de butée
	41	820270	1	1	1			Capa de proteção	Capa de protección	Protetive cap	Couvercle protecteur
	42	JE-9084	2	2	2			Mola prato	Resorte del platillo	Spring plate	Ressort circulaire
	43	820150	1	1	1			Carcaça do freio direito	Caja del freno derecho	Right brake housing	Carter du frein droit
	44	HA-6324	2	2	2			Parafuso	Tornillo	Bolt	Boulon
	45	HC-9525	1	1	1			Parafuso Allen	Tornillo Allen	Set screw	Vis creuse
	46	HA-9063	2	2	2			Parafuso	Tornillo	Bolt	Boulon
	47	825750	1	1	1			Pino de fixação	Perno de fijación	Fastening pin	Goupille de fixation du frein
	48	830340	1	1	1			Válvula de sangria	Válvula de sangria	Bleed valve	Soupape de purge
	49	GR-0359	1	1	1			Conexão	Conexión	Connection	Raccord
	50	KH-3618	1	1	1			Anel de vedação	Anillo de sellamiento	Seal washer	Bague étanche
	51	830270	1	1	1			Corpo do cilindro	Caja del cilindro	Cylinder body	Corps du cylindre
	52	830330	2	2	2			Haste do pistão	Haste del piston	Piston rod	Tige du piston
	53	192040	1	1	1			Jogo de reparo	Juego de reparación	Brake cylinder spares set	Jeu de réparation
	54	825740	1	1	1			Porca de encosto	Tuerca de empuje	Thrust nut	Ecrou de butée
	55	820200	1	1	1			Mola	Resorte	Spring	Ressort
	56	811031	2	2	2			Disco do freio montado	Disco del freno montado	Brake disc assy	Disque du frein assemblé
	-	844850	2	2	2			Disco do freio	Disco del freno	Brake disc	Disque du frein
	-	820230	4	4	4			Lona do freio	Lona del freno	Lining	Patin du frein
	-	JF-1954	36	36	36			Rebite	Remache	Rivet	Rivet
	57	825721	1	1	1			Anel do freio fixo	Placa del freno	Brake plate	Bague fixe du frein

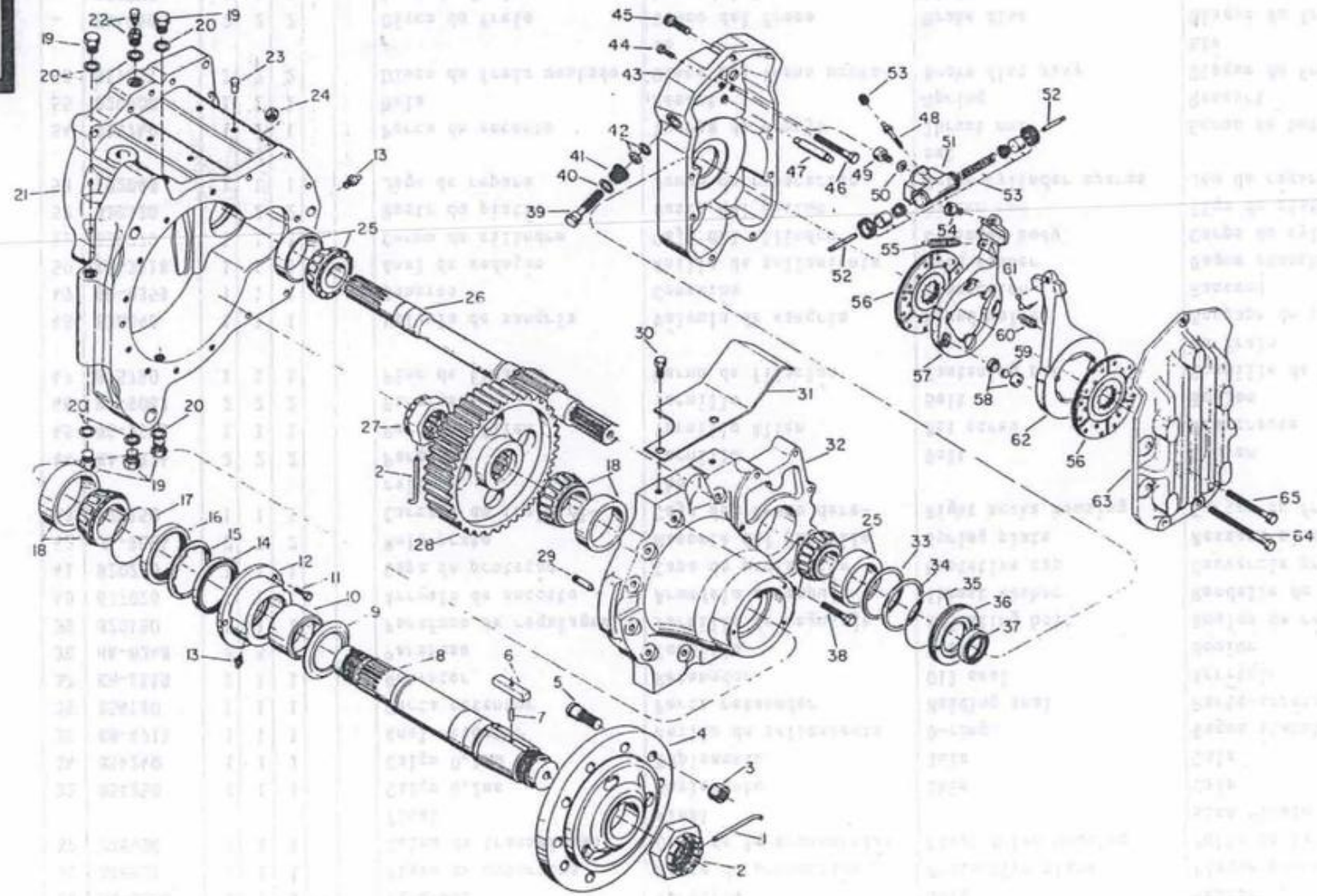
1
2
3
4
5
6
7
8
9
10
11
12
13
14
15
16
17
18
19
20
21
22
23
24
25
26
27
28
29
30
31
32
33
34
35
36
37
38
39
40
41
42
43
44
45
46
47
48
49
50
51
52
53
54
55
56
57
58
59
60
61
62
63
64
65

Modificação Modificación Modification Modification	Ref.	Código Pieza Part Pièce	Qde 1.28	Cant 1.28 4x4	Qty 1.84x4 Turbo	Qte	Ref. Ref.	Denominação	Denominación	Description	Désignation
	58	820241	6	6	6			Encosto da esfera	Apoyo de la esfera	Ball hosing	Butée de sphère
	59	LB-8045	3	3	3			Esfera	Esfera	Ball	Sphère
	60	583390	3	3	3			Mola	Resorte	Spring	Ressort
	61	820261	1	1	1			Mola de trava	Resorte de traba	Lock spring	Ressort d'arrêt
	62	820171	1	1	1			Anel do freio movel	Placa del freno	Brake plate	Bague mobile du frein
	63	820161	1	1	1			Tampa da carcaça do freio	Tapa de la caja del freno	Brake housing cover	Couvercle du carter du frein
	64	HA-8455	4	4	4			Parafuso	Tornillo	Bolt	Boulon
	65	HA-9061	2	2	2			Parafuso	Tornillo	Bolt	Boulon
	-	078721001	*	*	*			Cola Dow Corning 780	Cola Dow Corning 780	Sealant Dow Corning 780	Colle Dow Corning 780
							a	1-65	b=1,2,4,6,7,8	c=48-53	d=54,55,57-60,62
							*	Conforme necessidade	Según la necesidad	According to necessity	Si nécessaire

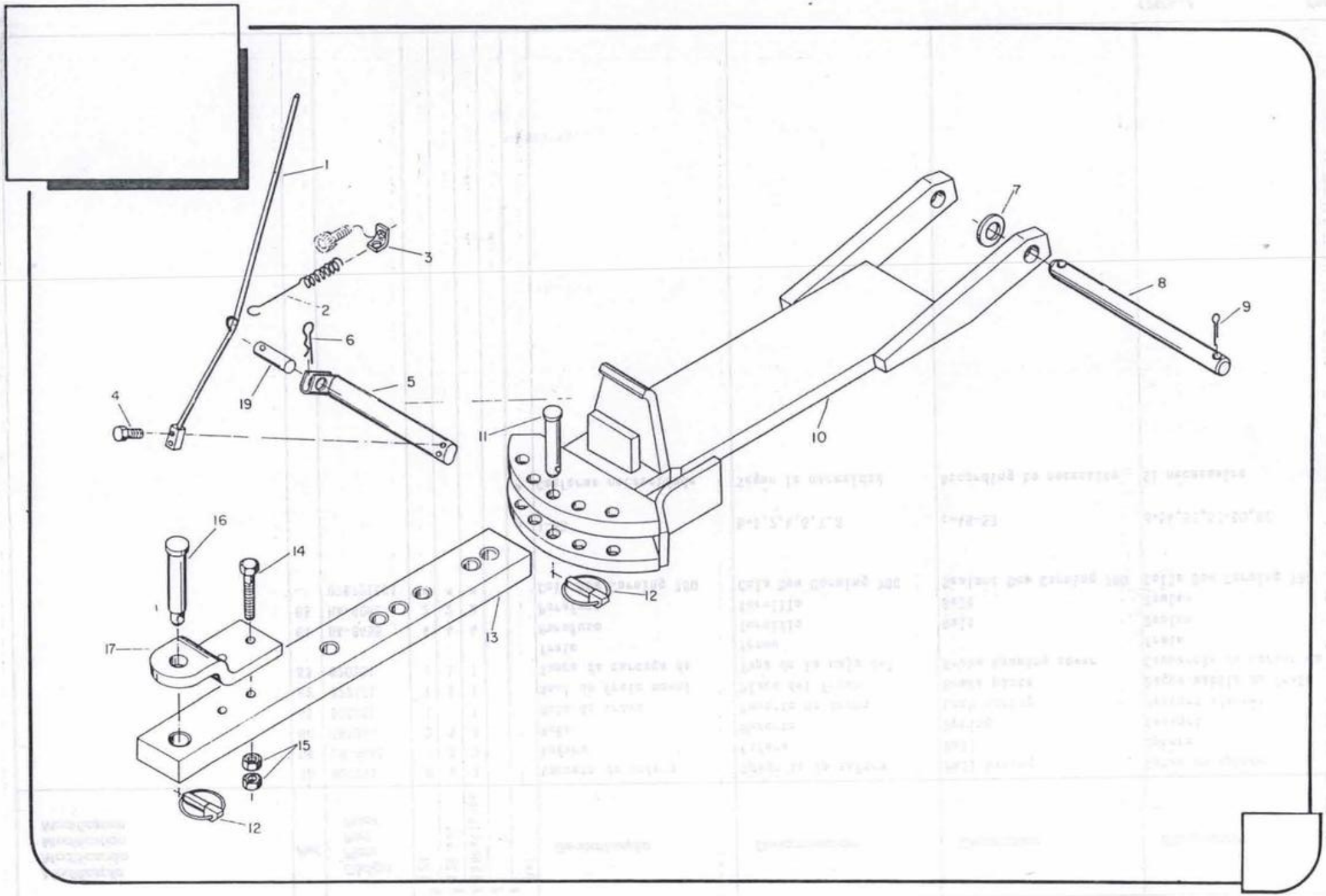
1
2
3
4
5
6
7
8
9
10
11
12
13
14
15
16
17
19

Modificação Modificación Modification Modification	Ref.	Código Pieza Part Pièce	Qde Cant Qty Qte Ref					Denominação	Denominación	Description	Désignation
			128	128 4x4	1484x4Turbo	128 I/II	128 4x4 I/II				
	-	195760 a	1	1	1	1	1	Gancho de tração completo	Gancho de tracción completo	Complete trailer hitch	Crochet de traction complet
	01	220120	1	1	1	1	1	Alavanca do bloqueio	Palanca del bloqueo	Lock lever	Levier de blocage
	02	826100	1	1	1	1	1	Mola	Resorte	Spring	Ressort
	03	826110	1	1	1	1	1	Chapa	Chapa	Plate	Plaque
	04	HA-6324	2	2	2	2	2	Parafuso	Tornillo	Bolt	Boulon
	05	197330	1	1	1	1	1	Chapa de bloqueio	Chapa de bolqueo	Lock plate	Plaque de blocage
	06	JE-9020	1	1	1	1	1	Grampo	Traba	Cotter pin	Agrafe
	07	826120	6	6	6	6	6	Arruela	Arandela	Washer	Rondelle
	08	826090	1	1	1	1	1	Eixo	Eje	Shaft	Axe
	09	JE-3181	2	2	2	2	2	Cupilha	Perno abierto	Split pin	Goupille fendue
	10	195770	1	1	1	1	1	Gancho de tração	Gancho de tracción	Trailer hitch	Crochet du traction
	11	200240	2	2	2	2	2	Pino de articulação	Perno de articulación	Link pin	Pivot
	12	JE-9301	3	3	3	3	3	Trava	Traba	Linch pin	Verrou
	13	80161200	1	1	1	1	1	Barra de engate	Barra de tracción	Drawbar	Barre d'attelage
	14	HA-9104	2	2	2	2	2	Parafuso	Tornillo	Bolt	Boulon
	15	JB-1220	4	4	4	4	4	Porca	Tuerca	Nut	Ecrou
	16	80171600	1	1	1	1	1	Pino de articulação	Perno de articulación	Link pin	Pivot
	17	80171700	1	1	1	1	1	Apoio do pino de tração	Soporte de la barra de tracción	Drawbar support	Support du crochet de traction
	19	263060	1	1	1	1	1	Pino de trava	Perno de traba	Lock pin	Goupille de verrou
	-	854410	1	1	1	1	1	Adesivo gancho de tração	Adhesivo del gancho de tracción	Trailer hitch adhesive	Adhèsif du crochet de traction
								a-1-17,19			



Modificação Modificación Modificación Modification	Ref.	Código Pieza Part Pièce	Obs.	Cant.	Qty.	Obs.	Ref	Denominação CÓDIGO DE CONJUNTOS	Denominación CODIGO DE CONJUNTOS	Description CODE ASSY	Désignation REFERENCE D'ENSEMBLES
	-	192761	a					Tanque do combustível completo	Depósito del combustible completo	Complete fuel tank	Réservoir à carburant complet
	-	197720		b				Tanque do combustível completo para super redução	Depósito del combustible completo para super reducción	Complete fuel tank for creeper drive unit	Réservoir à carburant complet pour super réduction
	-	80348400			c			Lataria dianteira montada	Lataria delatera montada	Front shields assy	Tôlerie avant assemblé
	-	197930				d		Lataria traseira completa	Lataria trasera completa	Rear shields	Tôlerie arrière complèt
	-	192771					e	Tanque do combustível completo com T.D.P.	Depósito del combustible completo com T.D.F.	Complete fuel tanque with P.T.O.	Réservoir à carburant complet avec prise de force
	-	197730					f	Tanque do combustível completo para super redução	Depósito del combustible completo para super reducción	Complete fuel tank for creeper drive unit	Réservoir à carburant complet pour super reduction
	-	193201					g	Lataria traseira completa	Lataria trasera completa	Rear shields	Tôlerie arrière complèt
	-	197370					h	Lataria traseira completa	Lataria trasera completa	Rear shields	Tôlerie arrière complèt
	-	196481					i	Tanque do combustível completo com T.D.P.	Depósito del combustible completo con T.D.F.	Complete fuel tank with P.T.O.	Réservoir à carburant complet avec prise de force
	-	197740					j	Tanque do combustível completo com T.D.P. para super redução	Depósito del combustible completo com T.D.F. super reducción	Complete fuel tank with P.T.O. for creeper drive unit	Réservoir à carburant complet avec prise de force pour super réduction
	-	196530					l	Lataria dianteira montada	Lataria delantera montada	Front shields assy	Tôlerie avant assemblé
								a - H1 1-33		b - H4,H5 1-21,25-39	

Modificação Modificación Modification Modification	Ref.	Código Pieza Part Pièce	Qtde. Cant. Qty. Qte. Ref.	Denominação CÓDIGO DE CONJUNTOS	Denominación CODIGO DE CONJUNTOS	Description CODE ASSY	Désignation REFERENCE D'ENSEMBLES
				c - H11,H12 1-28,30,35-47		d - H10 1,2,10-13, H15 1-25,26a-33 H16 1-15 H17-H18 1-58 H19-H20 1-34	
				e - H2,H3 1-39 D16-D17 1-43		f - H4,H5 1-39 D16-D17 1-43	
				g - H10 1,2,10-13 H15 1-33 H17-H18 1-58		H19-H20 1-34	
				h - H10 1, 2, 10-13 H15 1-33 H16 1-16		H17-H18 1a-58 H19-H20 1-34	
				i - H6-H7 1-63 D16-D17 1-43			
				j - H8-H9 1-63		D16-D17 1-43	
				l - H13-H14 1-44			
				a - 128/128 I-II			
				b - 128 4x4 SR			
				c - 128/128 I-II/128 4x4/128 4x4 I-II/128 4x4 SR			
				d - 128 4x4 SR			
				e - 128 4x4/128 4x4 I/II			
				f - 128 4x4 SR			
				g - 128/128I/II/128 4x4/128 4x4I/II/128 4x4 Álcool/148 4x4 Turbo/148 4x4 Turbo I/II/SR			
				h - 128 4x4 Álcool/148 4x4 Turbo			
				i - 148 4x4 Turbo/148 4x4 Turbo I/II			
				j - 148 4x4 Turbo SR			
				l - 148 4x4 Turbo/148 4x4 Turbo I/II/SR			

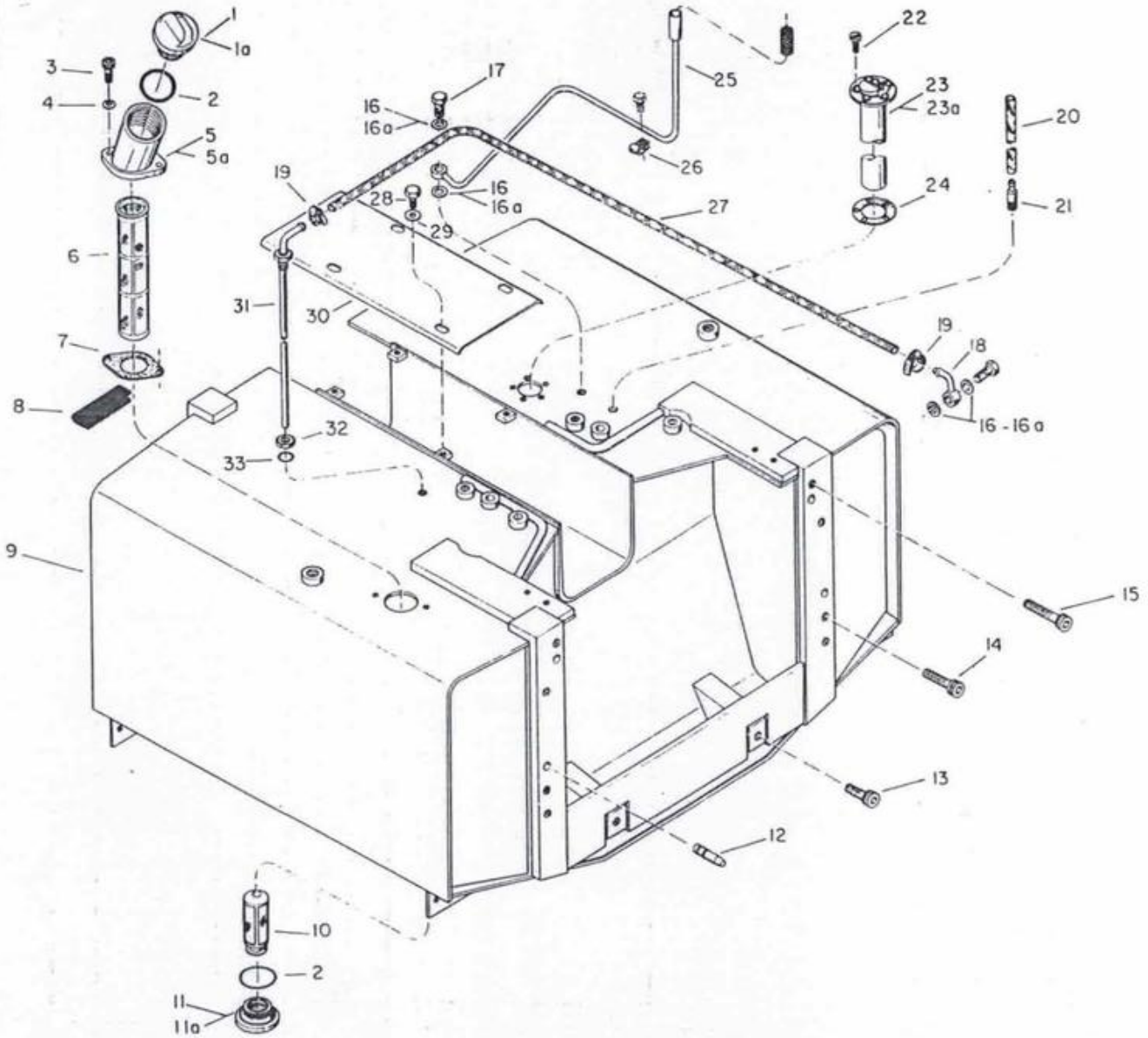
1
1a
3
4
2
5
5a
6
7
8
9
10
2
11
11a
17
16
16a
19
28
29
16
16a
25
26
22
23
23a
24
20
21
27
31
30
32
33
19
18
16 - 16a
15
14
13
12

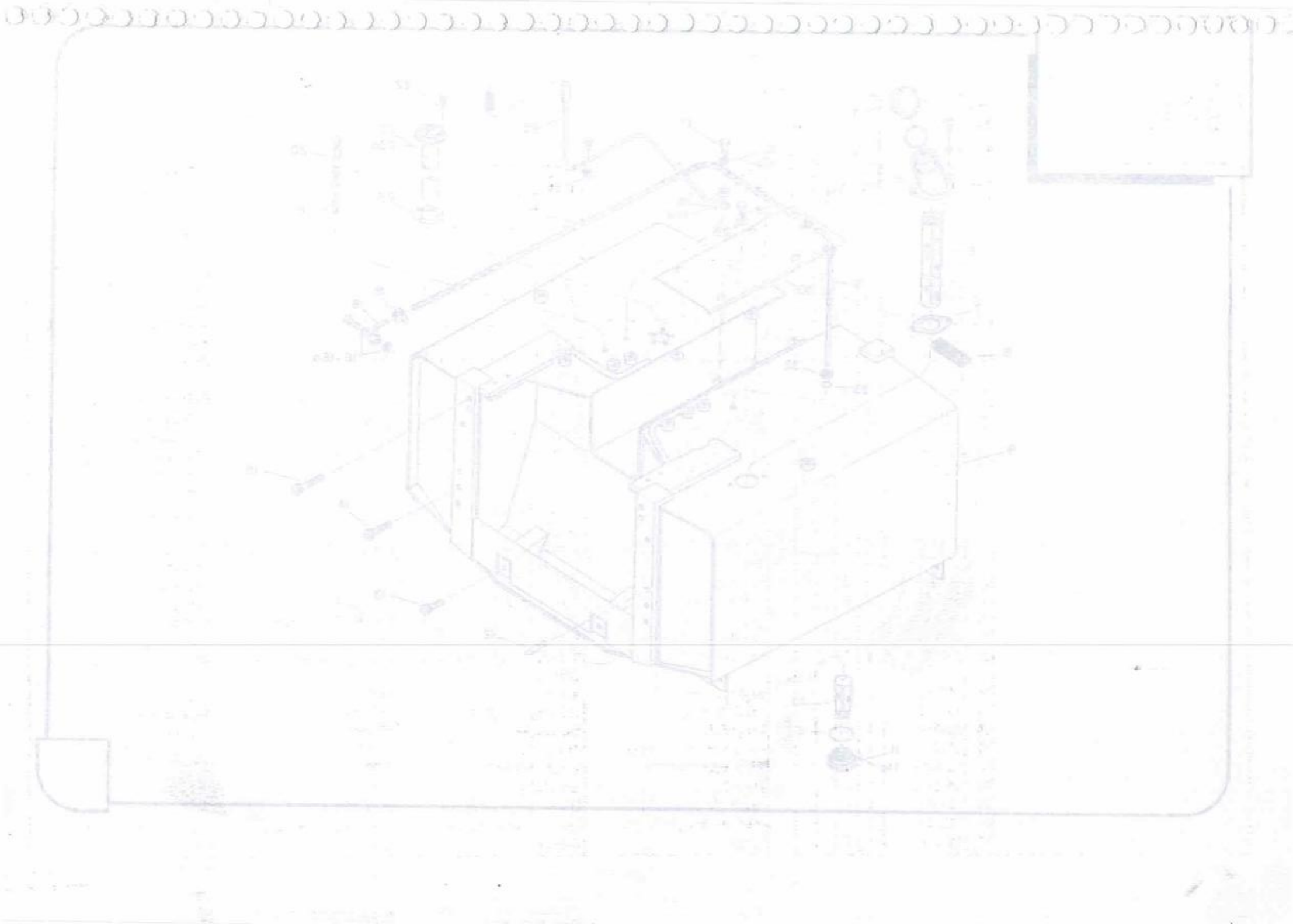

Modificação Modificación Modification Modification	Ref.	Código Pieza Part Pièce	Cnt. 128	Cnt. 128 I/II	Qty	Cte	Ref.	Denominação	Denominación	Description	Désignation
	01	584150	1	1				Tampa	Tapa	Filler cap	Couvercle
	02	KH-4933	2	2				Anel retentor	Anillo de sellamiento	O-ring	Joint étanche
	03	HC-9327	2	2				Parafuso Allen	Tornillo Allen	Set screw	Vis creuse
	04	KH-3619	2	2				Anel de vedação	Arandella de sellamiento	Seal washer	Bague étanche
	05	228101	1	1				Bocal de enchimento	Bocal del depósito	Filter neck	Goulot de remplissage
	06	245070	1	1				Filtro do combustível	Filtro del combustible	Fuel strainer	Filtre du carburant
	07	822990	1	1				Junta de vedação	Junta	Gasket	Joint
	08	228490	2	2				Guarnição de borracha	Protección de goma	Rubber protector	Garniture en caoutchouc
	09	192641	1	1				Tanque de combustível	Depósito del combustible	Fuel tank	Réservoir à carburant
	10	246210	1	1				Filtro de sucção	Filtro de succión	Suction filter	Filtre d'aspiration
	11	246280	1	1				Bujão	Tapón	Plug	Vis-bouchon
	12	501020	4	4				Pino guia	Pasador guia	Dowel pin	Goupille de guidage
	13	HC-9354	2	2				Parafuso Allen	Tornillo Allen	Set screw	Vis creuse
	14	HC-8456	4	4				Parafuso Allen	Tornillo Allen	Set screw	Vis creuse
	15	HC-8357	4	4				Parafuso Allen	Tornillo Allen	Set screw	Vis creuse
	16	589260	4	4				Anel de vedação	Arandella de sellamiento	Seal washer	Bague étanche
	17	589270	4	4				Parafuso de coneção	Tornillo de conexión	Banjo bolt	Vis de raccordement
	18	235000	1	1				Conexão	Conexión	Connection	Raccord
	19	GP-3932	2	2				Braçadeira	Abrazadeira	Clamp	Collier
	20	202821	1	1				Turbo de retorno	Manguera de retorno	Return hose	Tube de retour
	21	218810	1	1				Niple de conexão	Niple de conexión	Connection niple	Douille de raccordement
	22	HC-1305	5	5				Parafuso de fenda	Tornillo	Screw	Vis
	23	230290	1	1				Medidor de combustível	Medidor del nivel de aceite	Fuel gange sender unit	Jauge du carburant
	24	240790	1	1				Junta de vedação	Junta	Gasket	Joint
	25	192670	1	1				Tubo de respiro	Tubo de respiración	Breather	Tube d'aération
	26	225780	1	1				Braçadeira	Abrazadera	Clamp	Collier
	27	262040	1	1				Mangueira de sucção	Manguera de succión	Suction hose	Tuyau d'aspiration
	28	HA-9229	4	4				Parafuso	Tornillo	Bolt	Boulon
	29	JD-0408	4	4				Arruela	Arandela	Washer	Rondelle
	30	224270	1	1				Tampa de proteção	Chapa de protección	Protective plate	Couvercle protecteur
	31	197071	1	1				Tubo de sucção curto	Tubo de succión corto	Short suction pipe	Tube d'aspiration court
	32	245880	1	1				Porca	Tuerca	Nut	Ecrou

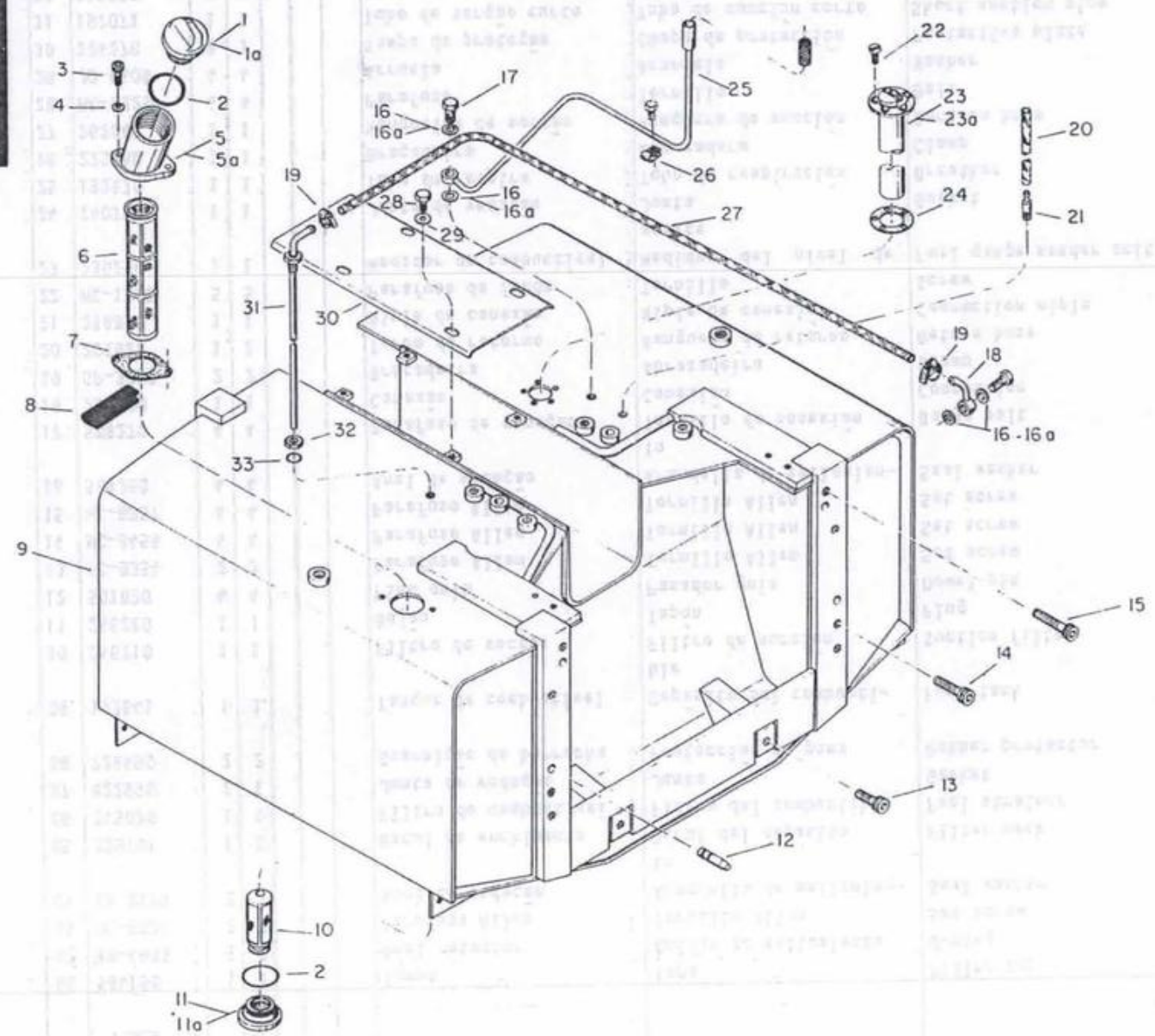
1
1a
3
4
2
5
5a
6
7
8
9
10
2
11
11a
19
17
16
16a
28
29
16
16a
31
30
32
33
25
26
22
23
23a
24
20
21
27
19
18
16 - 16a
15
14
13
12

Modificação Modificación Modification Modification	Ref.	Código Pieza Part Pièce	Ord. 128	Cant. 128 I/II	Qty	Qte	Ref.	Denominação	Denominación	Description	Désignation
	33	263100	1	1				Anel retentor	Anillo de sellamiento	O-ring	Bague étanche
	-	078723001	cn	cn				Cola Loctite 271	Cola Loctite 271	Sealant Loctite 271	Colle Loctite 271

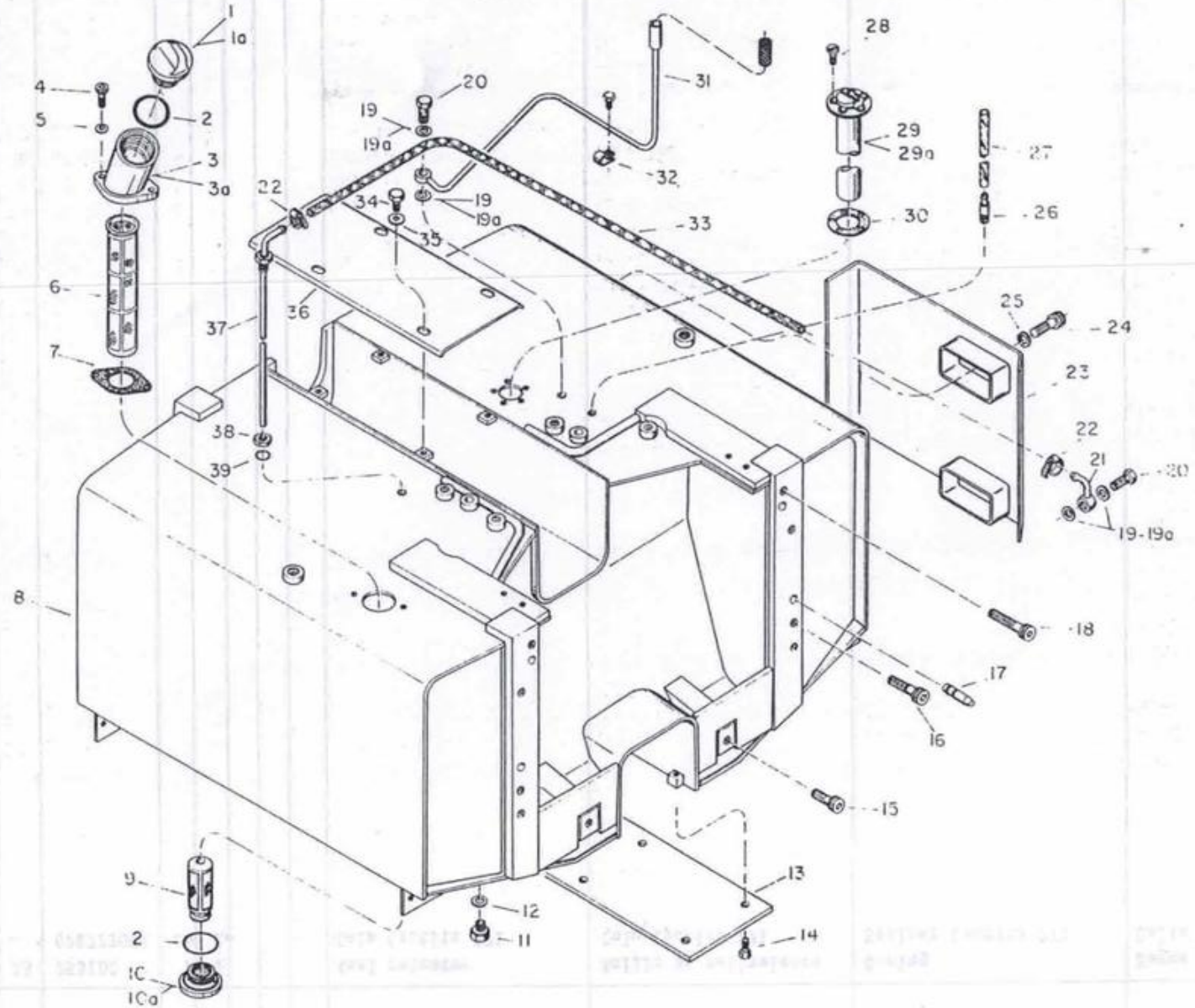
1
1a
4
5
2
3
3a
6
7
8
9
2
10
10a
19
19a
20
22
34
35
33
36
37
38
39
31
32
28
29
29a
30
27
26
25
24
23
22
21
20
19-19a
18
17
16
15
13
12
11
14

Modificação Modificación Modification Modification	Ref.	Código Pieza Part Pièce	Qde. Cant. Qty. Qte. Ref.					Denominação	Denominación	Description	Désignation
			128 4x4	128 4x4I/II			Ref.				
	01	584150	1	1				Tampa	Tapa	Filler cap	Couvercle
	02	KH-4933	2	2				Anel retentor	Anillo de sellamiento	O-ring	Joint étanche
	03	228101	1	1				Bocal de enchimento	Bocal del depósito de combustible	Filler neck	Goulot de remplissage
	04	HC-9327	2	2				Parafuso Allen	Tornillo Allen	Set screw	Vis creuse
	05	KH-3619	2	2				Anel de vedação	Arandella de sellamiento	Seal washer	Bague étanche
	06	245070	1	1				Filtro de combustível	Filtro del combustible	Fuel strainer	Filtre du carburant
	07	822990	1	1				Junta de vedação	Junta	Gasket	Joint
	08	192651	1	1				Tanque de combustível	Depósito del combustible	Fuel tank	Réservoir à carburant
	09	246210	1	1				Filtro de sucção	Filtro de succión	Suction filter	Filtre d'aspiration
	10	246280	1	1				Bujão	Tapón	Plug	Vis-bouchon
	11	229690	1	1				Bujão	Tapón	Plug	Vis-bouchon
	12	584200	1	1				Arruela de vedação	Arandela de sellamiento	Seal washer	Bague étanche
	13	222100	1	1				Protetor do cardan	Chapa de protección	Protective plate	Protecteur du cardan
	14	HA-6334	4	4				Parafuso	Tornillo	Bolt	Boulon
	15	HC-9354	2	2				Parafuso Allen	Tornillo Allen	Set screw	Vis creuse
	16	HC-8456	4	4				Parafuso Allen	Tornillo Allen	Set screw	Vis creuse
	17	581020	4	4				Pino guia	Pasador guia	Dowel pin	Goupille de guidage
	18	HC-8357	4	4				Parafuso Allen	Tornillo Allen	Set screw	Vis creuse
	19	589260	2	2				Arruela de vedação	Arandela de sellamiento	Seal washer	Bague étanche
	20	589270	2	2				Parafuso de conexão	Tornillo de conexión	Banjo bolt	Boulon de raccordement
	21	235000	2	2				Conexão	Conexión	Connection	Raccord
	22	GP-3932	2	2				Braçadeira	Abrazadera	Clamp	Collier
	23	194810	1	1				Chapa de proteção	Chapa de protección	Protective plate	Plaque protectrice
	24	HC-9656	2	2				Parafuso Allen	Tornillo Allen	Set screw	Vis creuse
	25	JD-3116	2	2				Arruela	Arandela	Washer	Rondelle
	26	218810	1	1				Niple de conexão	Niple de conexión	Connection niple	Douille de raccordement
	27	202821	1	1				Tubo de retorno	Manguera de retorno	Return hose	Tube de retour
	28	HC-1305	5	5				Parafuso de fenda	Tornillo	Screw	Vis
	29	230290	1	1				Medidor de combustível	Medidor de nivel de aceite	Fuel gange sender unit	Jauge du carburant
	30	240790	1	1				Junta de vedação	Junta	Gasket	Joint étanche
	31	192670	1	1				Tubo de respiro	Tubo de respiración	Breather pipe	Tube d'aeration
	32	225780	1	1				Braçadeira	Abrazadera	Clamp	Collier
	33	262040	1	1				Mangueira de sucção	Manguera de succión	Suction hose	Tuyau d'aspiration

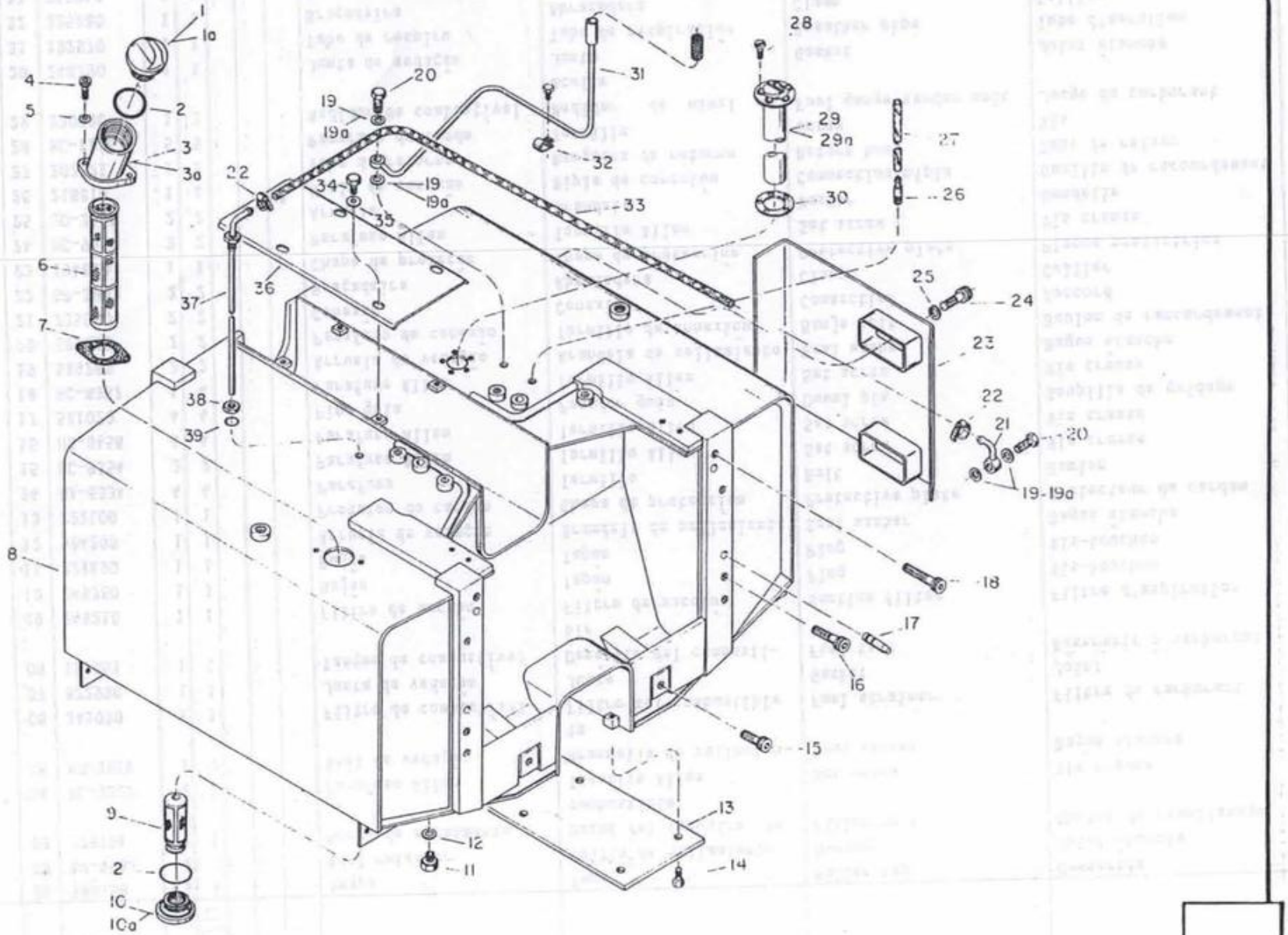
1
1a
4
5
2
3
3a
6
7
8
9
2
10
10a
20
19
19a
22
34
35
36
37
38
39
31
32
33
28
29
29a
30
27
26
25
24
23
22
21
20
19-19a
18
17
16
15
13
14
12
11

Modificação Modificación Modification Modification	Ref.	Código Pieza Part Pièce	Qtde 128 4x4	Cant 128 4x41/11	Qty	Qte	Ref. Ref.	Denominação	Denominación	Description	Désignation
	34	HA-9229	4	4				Parafuso	Tornillo	Bolt	Boulon
	35	JD-0408	4	4				Arruela	Arandela	Washer	Rondelle
	36	224270	1	1				Tampa de proteção	Chapa de protección	Protective plate	Couvercle protecteur
	37	197071	1	1				Tubo de sucção curto	Tubo de succión corto	Short suction pipe	Tube d'aspiration court
	38	245880	1	1				Porca	Tuerca	Nut	Ecrou
	39	263100	1	1				Anel retentor	Anillo de sellamiento	O-ring	Bague étanche
	–	078723001	*	*				Cola Loctite 271	Cola Loctite 271	Sealant Loctite 271	Colle Loctite 271
							*	Conforme necessidade	Según la necesidad	According to necessity	Si nécessaire

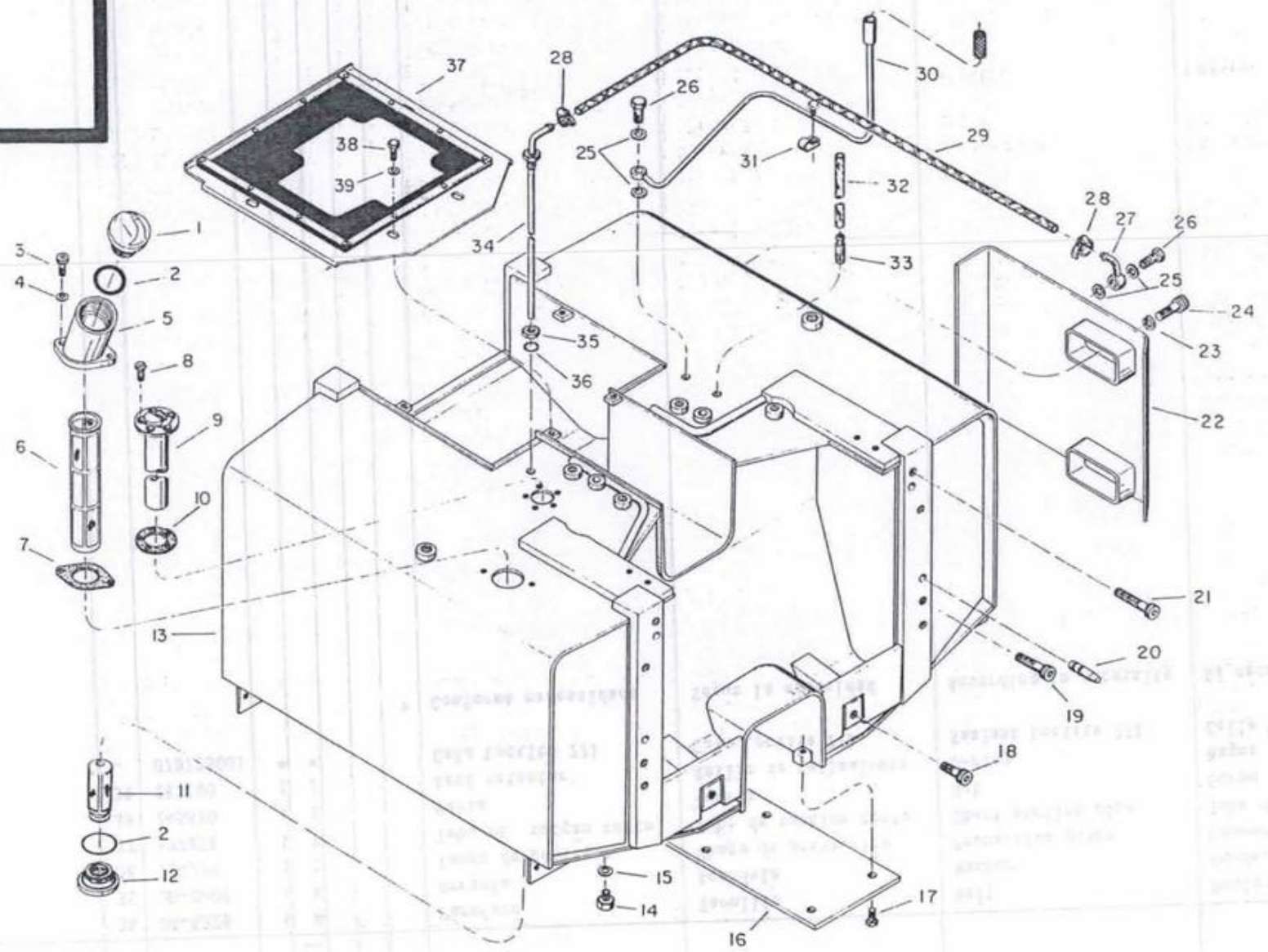
1
2
3
4
5
6
7
8
9
10
11
12
13
14
15
16
17
18
19
20
21
22
23
24
25
26
27
28
29
30
31
32
33
34
35
36
37
38
39

Modificação Modificación Modification Modification	Ref.	Código Pieza Part Pièce	Qte. Cant. Qty. Qte. Ref.					Denominação	Denominación	Description	Désignation
			128 SR	128 4x4SR			Ref.				
	01	584150	1	1				Tampa	Tapa	Filler cap	Couvercle
	02	KH-4933	2	2				Anel retentor	Anillo de sellamiento	O-ring	Joint étanche
	03	HC-9327	2	2				Parafuso Allen	Tornillo Allen	Set screw	Vis creuse
	04	KH-3619	2	2				Anel de vedação	Arandella de sellamiento	Seal washer	Bague étanche
	05	263310	1	1				Bocal do tanque	Bocal del deposito	Filler neck	Goulot du réservoir
	06	245070	1	1				Filtro do combustível	Filtro del combustible	Fuel strainer	Filtre du carburant
	07	822990	1	1				Junta de vedação	Junta de sellamiento	Gasket	Joint étanche
	08	HC-1305	5	5				Parafuso de fenda	Tornillo	Screw	Vis
	09	80332510	1	1				Medidor de combustível	Medidor del nivel de aceite	Fuel gange sender unit	Jauge du carburant
	10	240790	1	1				Junta de vedação	Junta de sellamiento	Gasket	Joint étanche
	11	246210	1	1				Filtro de sucção	Filtro de succión	Suction filter	Filtre d'aspiration
	12	247990	1	1				Bujão	Tapón	Plug	Vis-bouchon
	13	197760	1	1				Tanque de combustível	Depósito de combustible	Fuel tank	Réservoir à carburant
	14	229690	1	1				Bujão	Tapón	Plug	Vis-bouchon
	15	584200	1	1				Arruela de vedação	Arandela de sellamiento	Seal washer	Bague étanche
	16	222100	1	1				Protetor do cardan	Chapa de protección	Protective plate	Protecteur du cardan
	17	HA-6334	6	6				Parafuso	Tornillo	Bolt	Boulon
	18	HC-9354	2	2				Parafuso Allen	Tornillo Allen	Set screw	Vis creuse
	19	HC-8456	4	4				Parafuso Allen	Tornillo Allen	Set screw	Vis creuse
	20	581020	4	4				Pino guia	Pasador guia	Dowel pin	Goupille de guidage
	21	HC-8357	4	4				Parafuso Allen	Tornillo Allen	Set screw	Vis creuse
	22	194810		1				Chapa de proteção	Chapa de protección	Protective plate	Plaque protectrice
	23	JD-3116		2				Arruela lisa	Arandela	Washer	Rondelle
	24	HC-9656		2				Parafuso Allen	Tornillo Allen	Sert screw	Vis creuse
	25	KH-3618	4	4				Anel de vedação	Anillo de sellamiento	Seal washer	Bague étanche
	26	589270	2	2				Parafuso de conexão	Tornillo de conexión	Banjo bolt	Boulon de raccordement
	27	235000	1	1				Conexão	Conexión	Connection	Raccord
	28	GP-3932	2	2				Braçadeira	Abrazadera	Clamp	Collier
	29	262040	1	1				Mangueira de sucção	Manguera de succión	Suction hose	Tuyau d'aspiration
	30	192670	1	1				Tubo de respiro	Tubo de respiración	Breather pipe	Tube d'aeration
	31	225780	1	1				Braçadeira	Abrazadera	Clamp	Collier
	32	202821	1	1				Tubo de sucção	Manguera de retorno	Return pipe	Tube de retour
	33	218810	1	1				Niple de conexão	Niple de conexión	Connection nipple	Douille de raccordement
	34	197071	1	1				Tubo de sucção curto	Tubo de succión corto	Short suction pipe	Tube d'aspiration court

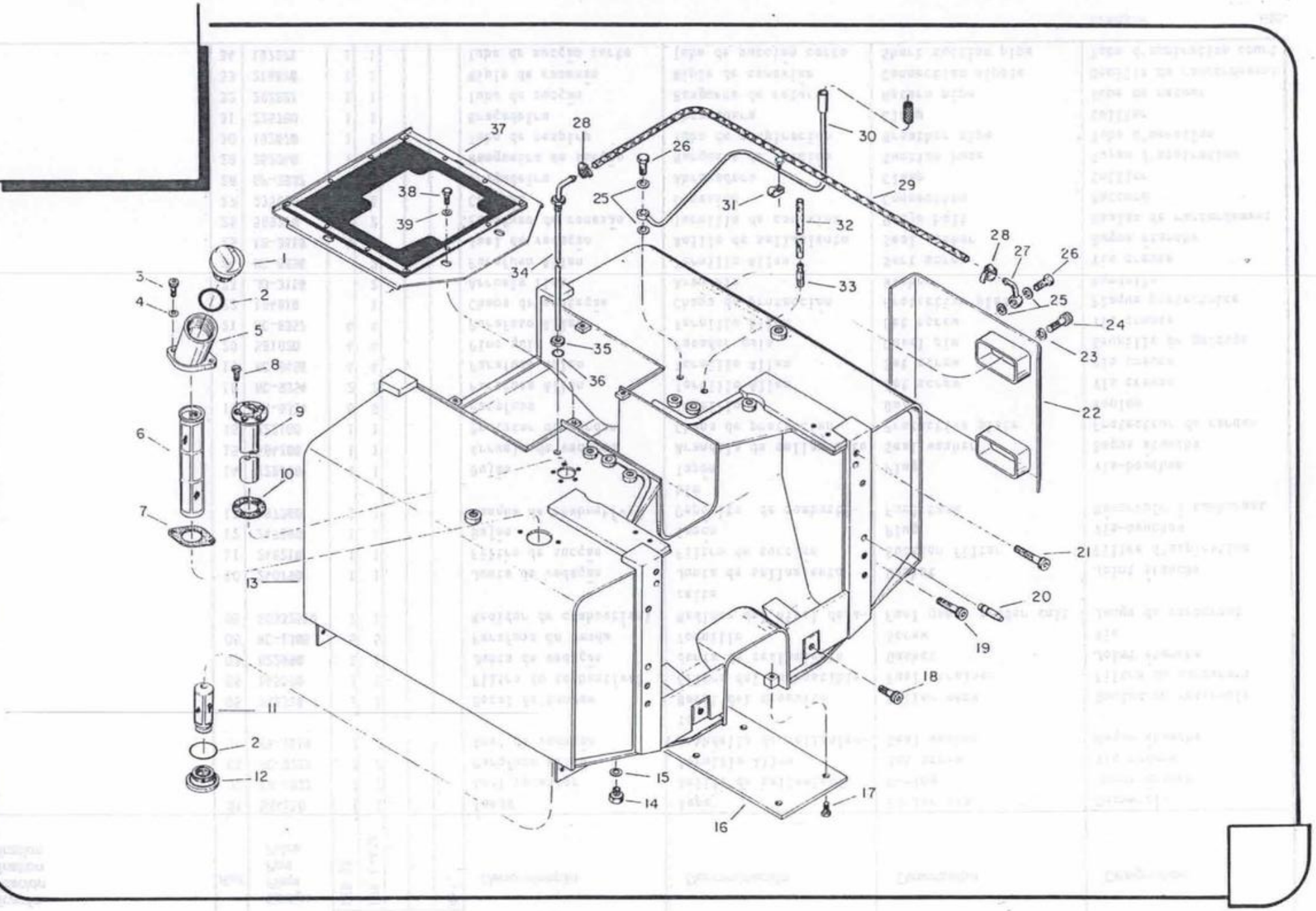
1
2
3
4
5
6
7
8
9
10
11
12
13
14
15
16
17
18
19
20
21
22
23
24
25
26
27
28
29
30
31
32
33
34
35
36
37
38
39

Modificação Modificación Modification Modification	Ref.	Código Pieza Part Pièce	Qde Cant. Qty. Qte Ref. 128 SR	128 4x4SR			Ref.	Denominação	Denominación	Description	Désignation
	35	245880	1	1				Porca	Tuerca	Nut	Ecrou
	36	263100	1	1				Anel retentor	Anillo de sellamiento	O-ring	Bague étanche
	37	197860	1	1				Tampa de proteção	Tapa de protección	Protective cover	Couvercle protecteur
	38	HA-9229	4	4				Parafuso	Tornillo	Bolt	Boulon
	39	JD-0408	4	4				Arruela	Arandela	Washer	Rondelle
	-	078723001	*	*				Cola Loctite 271	Cola Loctite 271	Sealant Loctite 271	Colle Loctite 271
							*	Conforme necessidade	Según la necesidad	According to necessity	Si nécessaire

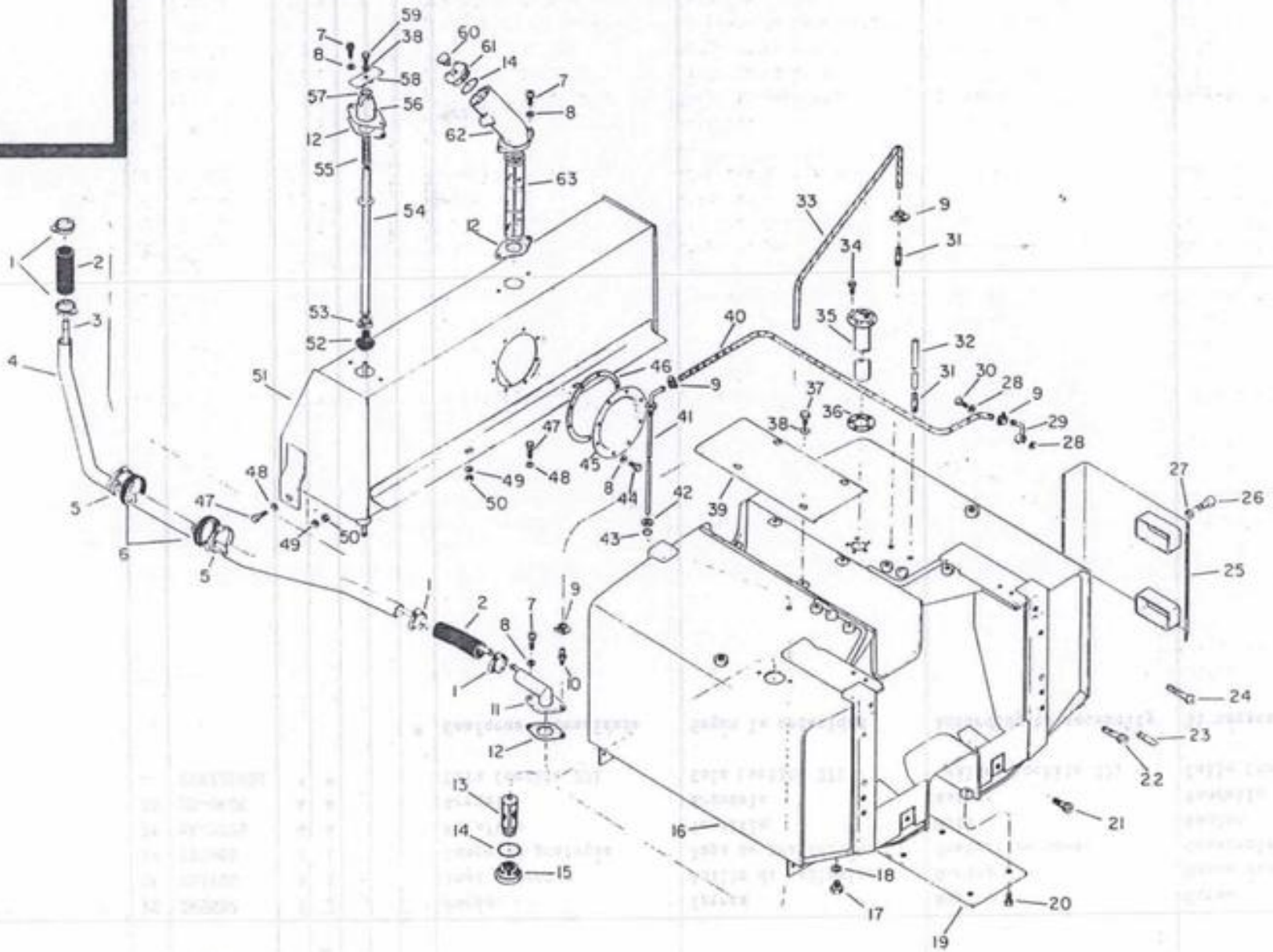
1
2
3
4
5
6
7
8
9
10
11
12
13
14
15
16
17
18
19
20
21
22
23
24
25
26
27
28
29
30
31
32
33
34
35
36
37
38
39
40
41
42
43
44
45
46
47
48
49
50
51
52
53
54
55
56
57
58
59
60
61
62
63

Modificação Modificación Modification Modification	Ref.	Código Pieza Part Pièce	Qtde. Cant. Qty. Qte. Ref.					Denominação	Denominación	Description	Désignation
			1484x41turbo	1484x41.1/11			Ref.				
	01	GP-3923	4	4				Braçadeira	Abrazadera	Clamp	Collier
	02	261260	2	2				Mangueira	Manguera	Hose	Tuyau
	03	261320	1	1				Tubo de respiro	Tubo de respiración	Breather pipe	Tube d'aération
	04	261420	1	1				Tubo de ligação	Tubo de ligación	Pipe	Tube de liaison
	05	GP-3942	2	2				Braçadeira	Abrazadera	Clamp	Collier
	06	295170	2	2				Cinta de borracha	Cinta de goma	Rubber strap	Ruban en caoutchouc
	07	HC-9327	5	5				Parafuso Allen	Tornillo Allen	Set screw	Vis creuse
	08	KH-3619	14	14				Anel de vedação	Arandella de sellamiento	Seal washer	Bague étanche
	09	GP-3932	4	4				Braçadeira	Abrazadera	Clamp	Collier
	10	263420	1	1				Niple de conexão	Niple de conexión	Connection nipple	Douille de raccordement
	11	196381	1	1				Conexão	Conexión	Flange	Raccord
	12	822990	3	3				Junta de vedação	Junta	Gasket	Joint étanche
	13	246210	1	1				Filtro de sucção	Filtro de succión	Suction filter	Filtre d'aspiration
	14	KH-4933	2	2				Anel retentor	Anillo de sellamiento	Seal washer	Bague étanche
	15	246280	1	1				Bujão	Tapón	Plug	Vis-bouchon
	16	192651	1	1				Tanque de combustível	Depósito de combustible	Fuel tank	Réservoir à carburant
	17	229690	1	1				Bujão	Tapón	Plug	Vis-bouchon
	18	584200	1	1				Arruela de vedação	Arandella de sellamiento	Seal washer	Bague étanche
	19	222100	1	1				Protetor do cardan	Chapa de protección	Protective plate	Protecteur du cardan
	20	HA-6334	4	4				Parafuso	Tornillo	Bolt	Boulon
	21	HC-9354	2	2				Parafuso Allen	Tornillo Allen	Set screw	Vis creuse
	22	HC-8456	4	4				Parafuso Allen	Tornillo Allen	Set screw	Vis creuse
	23	581020	4	4				Pino guia	Pasador guia	Dowel pin	Goupille de guidage
	24	HC-8357	4	4				Parafuso Allen	Tornillo Allen	Sert screw	Vis creuse
	25	194810	1	1				Chapa de proteção	Chapa de protección	Protector plate	Plaque protectrice
	26	HC-9656	2	2				Parafuso Allen	Tornillo Allen	Set screw	Vis creuse
	27	JD-3116	2	2				Arruela	Arandela	Washer	Rondelle
	28	589260	2	2				Arruela de vedação	Arandela de sellamiento	Seal washer	Bague étanche
	29	235000	1	1				Conexão	Conexión	Connection	Raccord
	30	589270	1	1				Parafuso de conexão	Tornillo de conexión	Banjo bolt	Boulon de raccordement
	31	218810	2	2				Niple de conexão	Niple de conexión	Connection nipple	Douille de raccordement
	32	202821	1	1				Tubo de retorno	Manguera de retorno	Return hose	Tuyau d'aération
	33	263430	1	1				Mangueira de respiro	Manguera de respiración	Breather hose	Tuyau d'aération
	34	HC-1305	5	5				Parafuso de fenda	Tornillo	Screw	Vis à fente

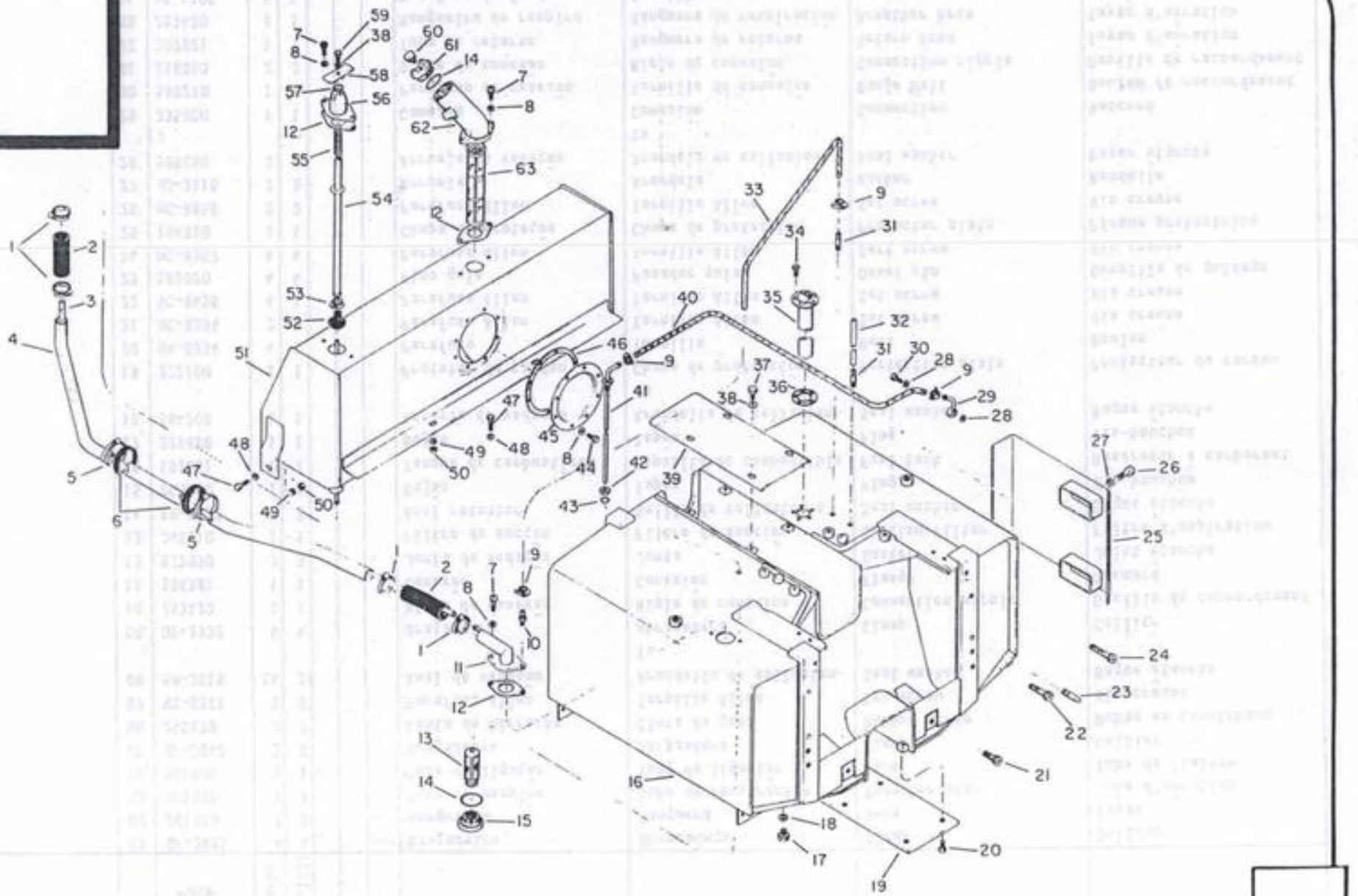

Modificação Modificación Modification Modification	Ref.	Código Pieza Part Pièce	Qte. Cant. Qty. Qte. Ref.					Denominação	Denominación	Description	Désignation
			1484x4 Turbo	1484x4 T.I/II			Ref.				
	35	230290	1	1				Medidor de combustível	Medidor del nivel de aceite	Fuel gauge sender unit	Jauge du carburant
	36	240790	1	1				Junta de vedação	Junta	Gasket	Joint étanche
	37	HA-9229	4	4				Parafuso	Tornillo	Bolt	Boulon
	38	JD-0408	4	4				Arruela	Arandela	Washer	Rondelle
	39	224270	1	1				Tampa de proteção	Chapa de protección	Portective plate	Couvercle protecteur
	40	262040	1	1				Mangueira de sucção	Manguera de succión	Suction hose	Tuyau d'aspiration
	41	197071	1	1				Tubo de sucção curto	Tubo de succión corto	Short suction pipe	Tube d'aspiration court
	42	245880	1	1				Porca	Tuerca	Nut	Ecrou
	43	263100	1	1				Anel retentor	Anillo de sellamiento	O-ring	Bague étanche
	44	HA-6323	8	8				Parafuso	Tornillo	Bolt	Boulon
	45	261190	1	1				Tampa	Tapa	Cover	Couvercle
	46	261200	1	1				Junta	Junta	Gasket	Joint
	47	HA-6333	4	4				Parafuso	Tornillo	Bolt	Boulon
	48	JD-0410	4	4				Arruela	Arandela	Washer	Rondelle
	49	JD-3110	4	4				Arruela de pressão	Arandela de presión	Lock washer	Rondelle élastique
	50	JB-1110	4	4				Porca	Tuerca	Nut	Ecrou
	51	196500	1	1				Tanque de combustível superior	Deposito de combustible superior	Lower fuel tank	Réservoir à carburant supérieur
	52	262620	1	1				Guarnição de borracha	Protección de goma	Rubber protective	Guarniture en caoutchouc
	53	GP-3910	1	1				Braçadeira	Abrazadera	Clamp	Collier
	54	197180	1	1				Tubo	Tubo	Pipe	Tube
	55	262630	1	1				Mola	Resorte	Spring	Ressort
	56	197160	1	1				Guia	Guia	Guide	Guide
	57	KH-4081	1	1				Anel retentor	Anillo de sellamiento	O-ring	Bague étanche
	58	197170	1	1				Manipulo	Manipulo	Manipulateur	Manieur
	59	HA-6323	1	1				Parafuso	Tornillo	Bolt	Boulon
	60	174830	1	1				Bujão de respiro	Tapón de respiración	Breather pipe	Bouchon d'aération
	61	261410	1	1				Tampa	Tapa	Filler cap	Couvercle
	62	228101	1	1				Bocal de enchimento	Bocal del deposito de combustible	Filler neck	Goulot de remplissage
	63	245070	1	1				Filtro de combustível	Filtro del combustible	Fuel strainer	Filtre du carburant
	-	078721001	*	*				Cola Dow Corning 738	Cola Dow Corning 738	Sealant Dow Corning 738	Colle Dow Corning 738
	-	078723001	*	*				Cola Loctite 271	Cola Loctite 271	Sealant Loctite 271	Colle Loctite 271
							*	Conforme necessidade	Según la necesidad	According to necessity	Si nécessaire

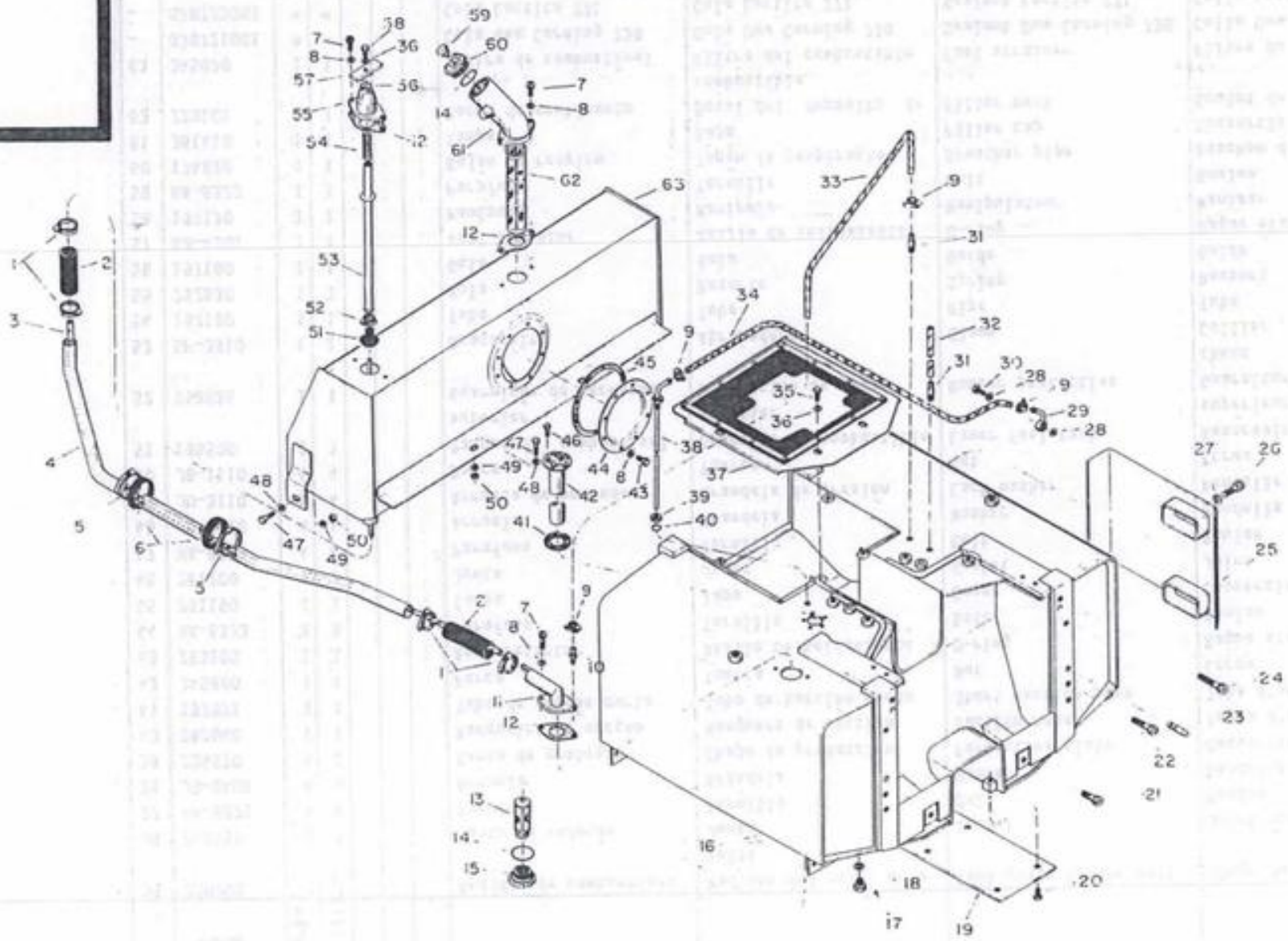
1
2
3
4
5
6
7
8
9
10
11
12
13
14
15
16
17
18
19
20
21
22
23
24
25
26
27
28
29
30
31
32
33
34
35
36
37
38
39
40
41
42
43
44
45
46
47
48
49
50
51
52
53
54
55
56
57
58
59
60
61
62
63

Modificação Modificación Modification Modification	Ref.	Código Pieza Part Pièce	Qde. Cant. Qty. Qte. Ref. 148x41.5R				Ref.	Denominação	Denominación	Description	Désignation
	01	GP-3923	4					Braçadeira	Abrazadera	Clamp	Collier
	02	261260	2					Mangueira	Manguera	Hose	Tuyau
	03	261320	1					Tubo de respiro	Tubo de respiración	Breather pipe	Tube d'aération
	04	261420	1					Tubo de ligação	Tubo de ligación	Pipe	Tube de liaison
	05	GP-3942	2					Braçadeira	Abrazadera	Clamp	Collier
	06	295170	2					Cinta de borracha	Cinta de goma	Rubber strap	Ruban en caoutchouc
	07	HC-9327	5					Parafuso Allen	Tornillo Allen	Set screw	Vis creuse
	08	KH-3619	14					Anel de vedação	Arandella de sellamiento	Seal washer	Bague étanche
	09	GP-3932	4					Braçadeira	Abrazadera	Clamp	Collier
	10	263420	1					Niple de conexão	Niple de conexión	Connection nipple	Douille de raccordement
	11	196381	1					Conexão	Conexión	Flange	Raccord
	12	822990	3					Junta de vedação	Junta	Gasket	Joint étanche
	13	246210	1					Filtro de sucção	Filtro de succión	Suction filter	Filtre d'aspiration
	14	KH-4933	2					Anel retentor	Anillo de sellamiento	Seal washer	Bague étanche
	15	247990--	1					Bujão	Tapón	Plug	Vis-bouchon
	16	197760	1					Tanque de combustível	Depósito de combustible	Fuel tank	Réservoir à carburant
	17	229690	1					Bujão	Tapón	Plug	Vis-bouchon
	18	584200	1					Arruela de vedação	Arandella de sellamiento	Seal washer	Bague étanche
	19	222100	1					Protetor do cardan	Chapa de protección	Protective plate	Protecteur du cardan
	20	HA-6334	4					Parafuso	Tornillo	Bolt	Boulon
	21	HC-9354	2					Parafuso Allen	Tornillo Allen	Set screw	Vis creuse
	22	HC-8456	4					Parafuso Allen	Tornillo Allen	Set screw	Vis creuse
	23	581020	4					Pino guia	Pasador guia	Dowel pin	Goupille de guidage
	24	HC-8357	4					Parafuso Allen	Tornillo Allen	Sert screw	Vis creuse
	25	194810	1					Chapa de proteção	Chapa de protección	Protector plate	Plaque protectrice
	26	HC-9656	2					Parafuso Allen	Tornillo Allen	Set screw	Vis creuse
	27	JD-3116	2					Arruela	Arandela	Washer	Rondelle
	28	KH-3618	2					Arruela de vedação	Arandela de sellamiento	Seal washer	Bague étanche
	29	235000	1					Conexão	Conexión	Connection	Raccord
	30	589270	1					Parafuso de conexão	Tornillo de conexión	Banjo bolt	Boulon de raccordement
	31	218810	2					Niple de conexão	Niple de conexión	Connection nipple	Douille de raccordement
	32	202821	1					Tubo de retorno	Manguera de retorno	Return hose	Tube de retour
	33	263430	1					Mangueira de respiro	Manguera de respiración	Breather hose	Tuyau d'aération
	34	262040	1					Mangueira de sucção	Manguera de succión	Suction hose	Tuyau d'aspiration

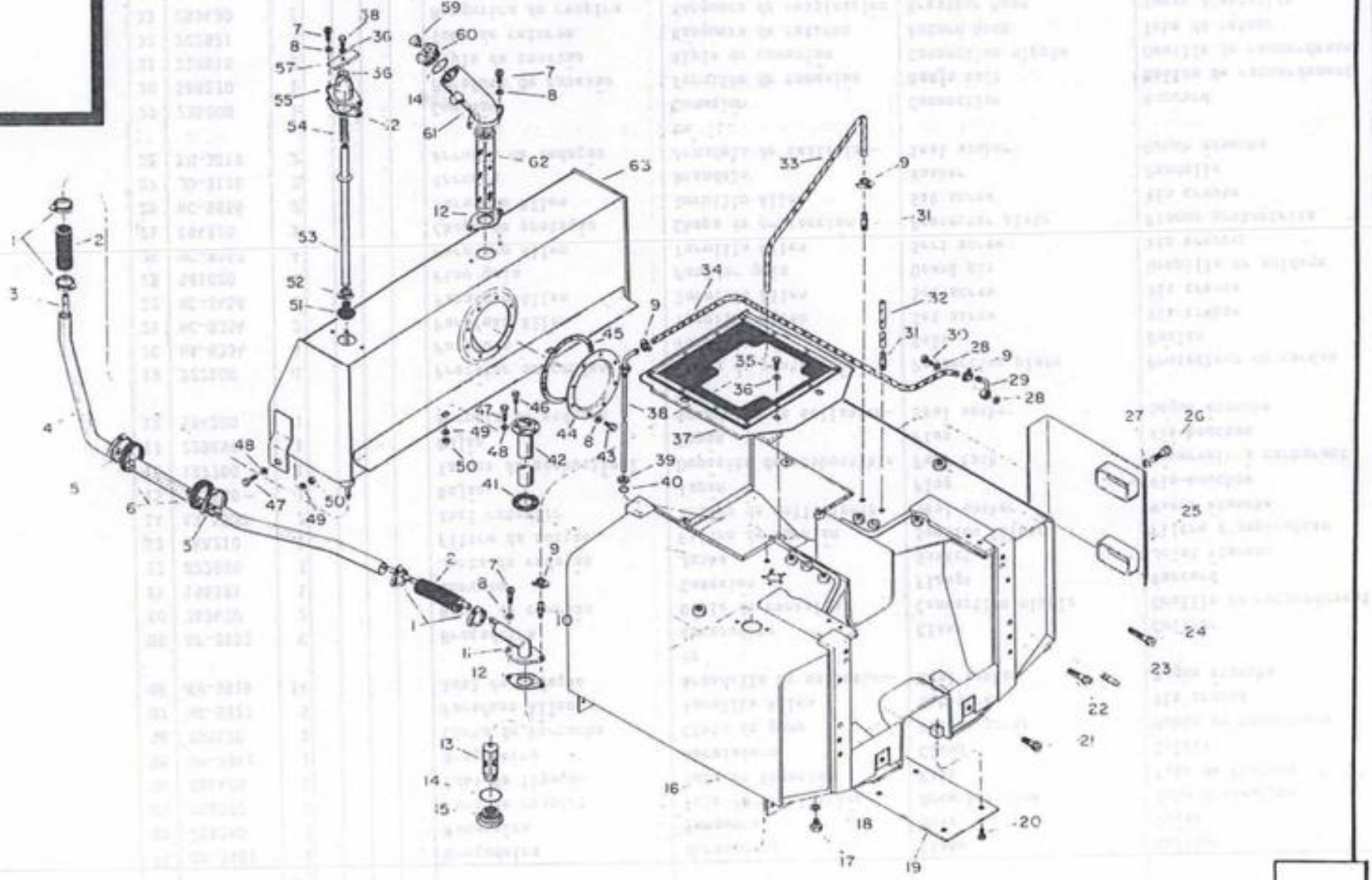
1
2
3
4
5
6
7
8
9
10
11
12
13
14
15
16
17
18
19
20
21
22
23
24
25
26
27
28
29
30
31
32
33
34
35
36
37
38
39
40
41
42
43
44
45
46
47
48
49
50
51
52
53
54
55
56
57
58
59
60
61
62
63

Modificação Modificación Modification Modification	Ref.	Código Pieza Part Pièce	Qde. Cant. Qty. Qte. Ref. 1484x41-SR				Ref.*	Denominação	Denominación	Description	Désignation
	35	HA-9229	4					Parafuso M 8x12	Tornillo	Bolt	Boulon
	36	JD-0408	5					Arruela	Arandela	Washer	Rondelle
	37	197860	1					Tampa de proteção	Tapa de protección	Protective cover	Couvercle protecteur
	38	197071	1					Tubo de sucção curto	Tubo de succión corto	Short suction pipe	Tube d'aspiration court
	39	245880	1					Porca	Tuerca	Nut	Ecrou
	40	263100	1					Anel retentor	Anillo de sellamiento	O-ring	Bague étanche
	41	240790	1					Junta de vedação	Junta de sellamiento	Gasket	Joint étanche
	42	263300	1					Medidor de combustível	Medidor de combustible	Fuel gauge sender unit	Jauge du carburant
	43	HA-6323	8					Parafuso	Tornillo	Bolt	Boulon
	44	261190	8					Tampa	Tapa	Cover	Couvercle
	45	261200	1					Junta	Junta	Gasket	Joint
	46	HC-1305	5					Parafuso de fenda	Tornillo	Bolt	Vis à fente
	47	HA-6333	4					Parafuso	Tornillo	Bolt	Boulon
	48	JD-0410	4					Arruela	Arandela	Washer	Rondelle
	49	JD-3110	4					Arruela de pressão	Arandela de presión	Lock washer	Rondelle élastique
	50	JB-1110	4					Porca	Tuerca	Nut	Ecrou
	51	262620	1					Guarnição de borracha	Protección de goma	Rubber protective	Guarniture en caoutchouc
	52	GP-3910	1					Braçadeira	Abrazadera	Clamp	Collier
	53	198070	1					Tubo	Tubo	Pipe	Tube
	54	263980	1					Mola	Resorte	Spring	Ressort
	55	198060	1					Guia	Guia	Guide	Guide
	56	KH-4081	1					Anel retentor	Anillo de sellamiento	O-ring	Bague étanche
	57	197170	1					Manipulo	Manipulo	Manipulateur	Manieur
	58	HA-6323	1					Parafuso	Tornillo	Bolt	Boulon
	59	174830	1					Bujão de respiro	Tapón de respiración	Breather plug	Bouchon d'aération
	60	263990	1					Tampa	Tapa	Filler cap	Couvercle
	61	263310	1					Bocal de enchimento	Bocal del deposito de combustible	Filler neck	Goulot de remplissage
	62	245070	1					Filtro de combustível	Filtro del combustible	Fuel strainer	Filtre du carburant
	63	196500	1					Tanque de combustível superior	Depósito del combustible superior	Lower fuel tank	Réservoir à carburant supérieur
	-	078723001	*					Cola Loctite 271	Cola Loctite 271	Sealant Loctite 271	Colle Loctite 271
							*	Conforme necessidade	Según la necesidad	According to necessity	Si nécessaire

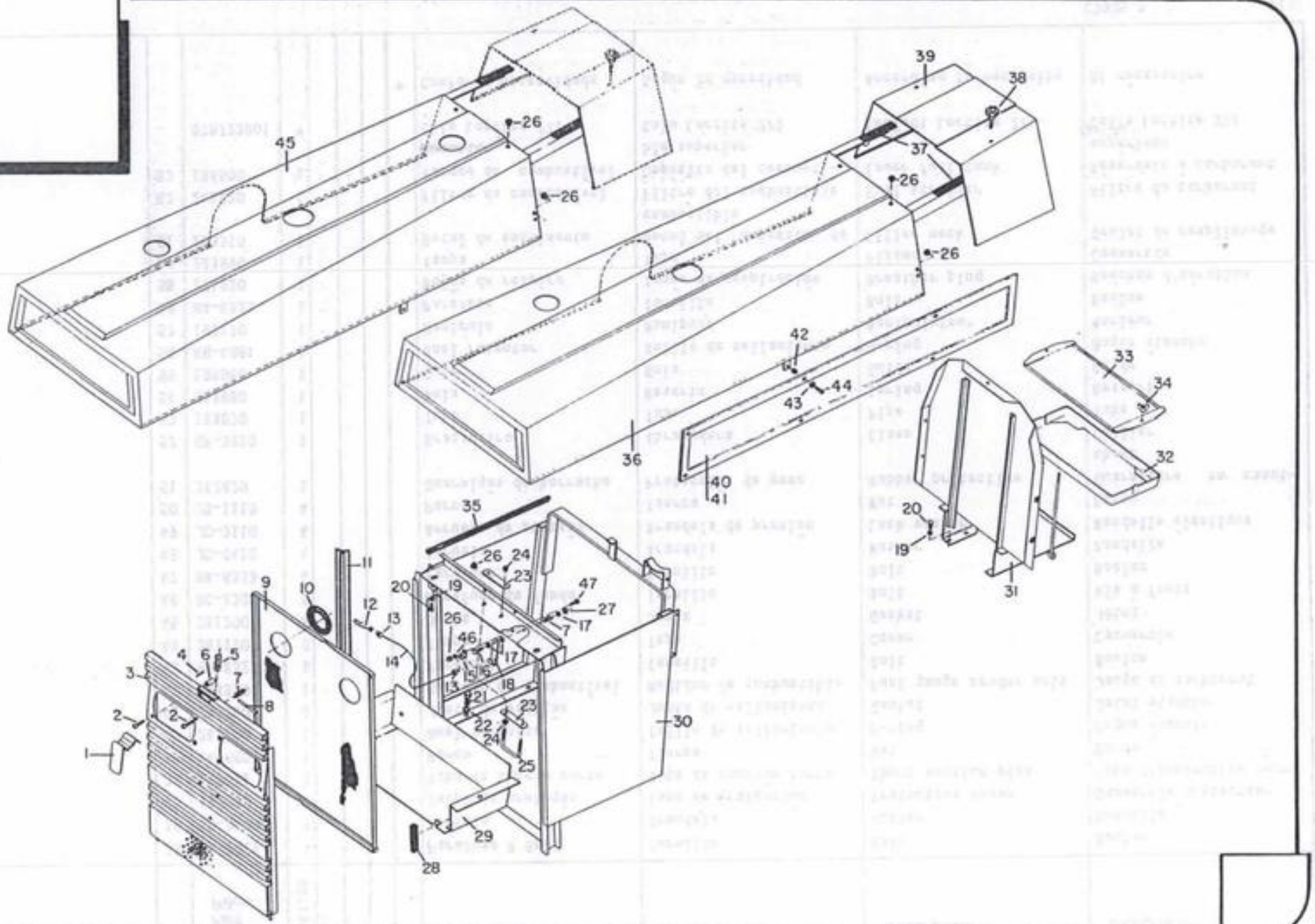
45
26
26
39
38
37
26
26
42
43
44
40
41
36
33
34
32
20
19
31
35
26
24
23
47
27
7
17
20
19
26
46
17
15
16
13
21
18
23
22
24
25
30
29
28
11
9
10
12
13
14
4
6
5
3
7
8
2
2
1

Modificação Modificación Modification Modification	Ref.	Código Pieza Part Pièce	Qde. Cant. Qty. Cte. Ref.					Denominação	Denominación	Description	Désignation
			128	128 4x4	128 4x4 A.		Ref.				
	-	80348400	1	1			a	Lataria dianteira montada	Lataria delantera montada	Front shields assy	Tolerie avant assemblé
	-	80348500			1		b	Lataria dianteira montada	Lataria delantera montada	Front shields assy	Tolerie avant assemblé
	01	229170	1	1	1			Trava da máscara	Traba de la mascara	Front grille lock	Verrou de la calandre
	02	219690	6	6	6			Parafuso de fenda	Tornillo	Screw	Vis
80493300-	03	195250	1	1	1			Máscara	Mascara	Front grille	Calandre
	04	JE-3029	1	1	1			Cupilha	Pasador abierto	Split pin	Goupille fendue
	05	223150	1	1	1			Mola	Resorte	Spring	Ressort
	06	241290	4	4	4			Distanciador	Espaciador	Spacer	Ecorteur
	07	245700	3	3	3			Mola	Resorte	Spring	Ressort
	08	229100	1	1	1			Pino	Pasador	Pin	Goupille
	09	195830	1	1	1			Tela do radiador	Red del radiador	Radiator screen	Toile du radiateur
	10	260400	2	2	2			Anel de borracha	Anillo de goma	Rubber ring	Bague en caoutchouc
	11	226980	2	2	2			Guarnição de borracha	Protección de goma	Rubber protector	Garniture em caoutchouc
	12	226990	1	1	1			Trava	Traba	Split clip	Verrou
	13	226970	2	2	2			Bucha	Buje	Bushing	Bague
	14	226960	1	1	1			Cabo de aço	Alamber	Steel cable	Câble en acier
	15	260580	1	1	1			Suporte	Soporte	Bracket	Support
	16	HA-6318	1	1	1			Parafuso	Tornillo	Bolt	Boulon
	17	JD-0406	3	3	3			Arruela	Arandela	Washer	Rondelle
	18	260410	1	1	1			Trava	Traba	Lock plate	Verrou
	19	JD-3110	6	6	6			Arruela de pressão	Arandella de traba	Lock washer	Rondelle élastique
	20	HA-9234	6	6	6			Parafuso	Tornillo	Bolt	Boulon
	21	HA-6344	4	4	4			Parafuso	Tornillo	Bolt	Boulon
	22	JD-3112	4	4	4			Arruela de pressão	Arandela de traba	Lock washer	Rondelle élastique
	23	229120	2	2	2			Reforço	Chapa	Plate	Renfort
	24	JB-1108	5	5	5			Porca	Tuerca	Nut	Ecrou
	25	229110	1	1	1			Fixador	Fijador	Fastening	Fixation
	26	218050	6	6	6			Coxim	Cojin	Cushion	Coussinet
	27	JB-8903	1	1	1			Porca com anel	Tuerca con anillo	Nut with ring	Ecrou à embase
	28	260700	2	2	2			Guarnição de borracha	Protección de goma	Rubber protector	Garniture en caoutchouc
	29	224301	1	1	1			Chapa divisória	Chapa divisória	Division plate	Cloison
	30	196550	1	1	1			Suporte do radiador	Soporte del radiador	Radiator support	Support du radiateur
	31	193340	1	1	1			Suporte da bateria	Soporte de la bateria	Battery support	Suppport de la batterie
	32	201351	1	1	1			Base da bateria	Apoyo de la bateria	Battery holder	Base de la batterie
	33	201260	1	1	1			Fixador da bateria	Fijador de la bateria	Battery fixture	Fixation de la batterie

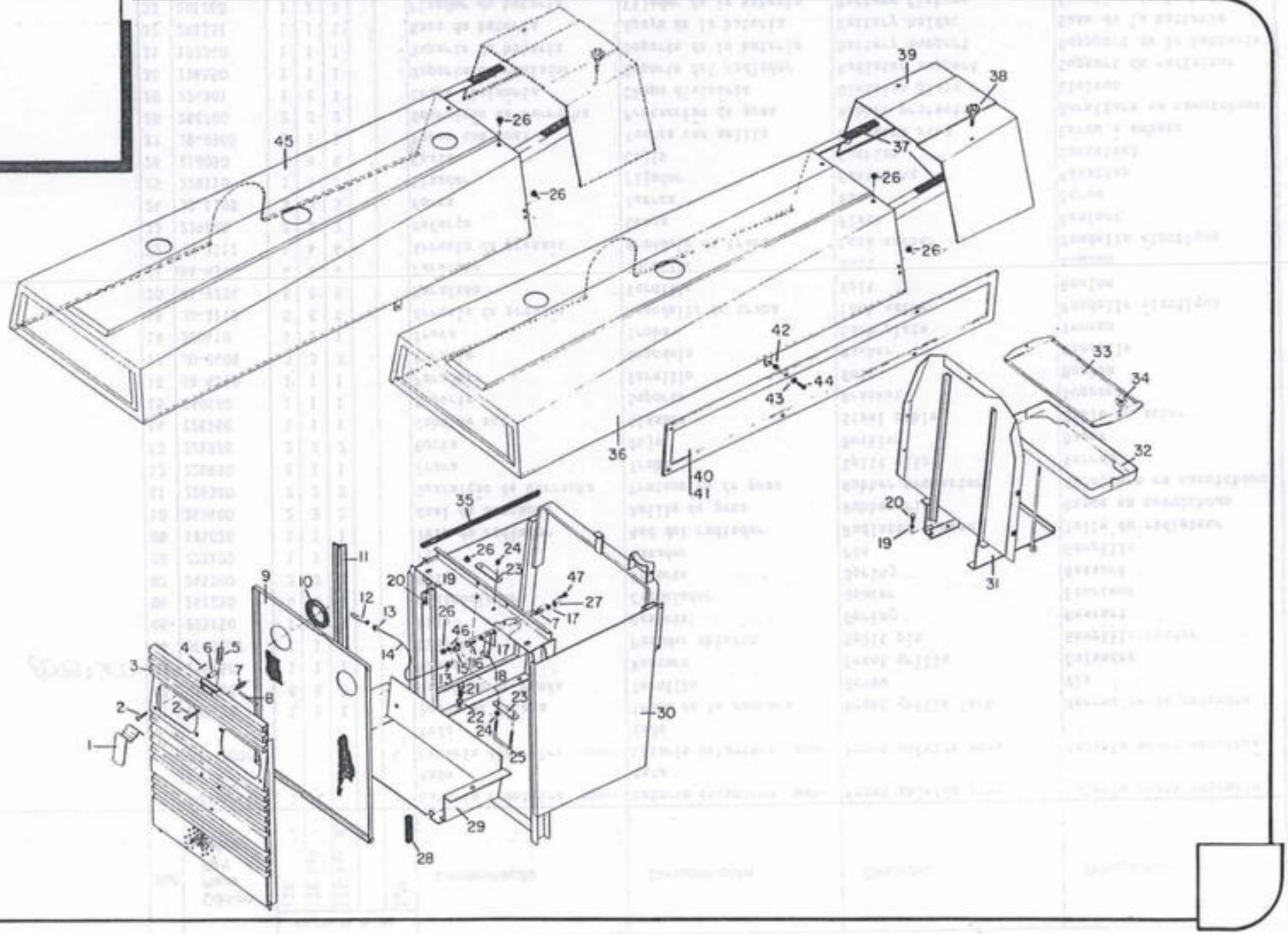
45
26
39
38
37
26
26
42
43
44
36
40
41
33
34
32
20
19
31
35
26
24
23
47
27
17
11
9
10
12
13
14
20
19
26
46
17
15
16
18
21
22
24
23
25
30
29
28
3
4
6
5
7
8
2
2
1

Modificação Modificación Modification Modification	Ref.	Código Pieza Part Pièce	Qde. Cant. Qty. Cha. Ref.					Denominação	Denominación	Description	Désignation
			128	128 4x4	128 4x4 A.		Ref.				
	34	JC-1608	2	2	2			Porca borboleta	Tuerca mariposa	Wing nut	Ecrou papillon
	35	260650	2	2	2			Guarnição de borracha	Protección de goma	Rubber protector	Garniture en caoutchouc
	36	80348600	1	1	1			Capota do motor	Capota del motor	Engine hood	Capot du moteur
	37	224070	2	2	2			Calço de borracha	Calzo de goma	Rubber shim	Cale en caoutchouc
	38	193400	2	2	2			Parafuso	Tornillo	Bolt	Boulon
	39	223120	1	1	1			Capota da bateria	Capota de la bateria	Battery hood	Capote de la batterie
	40	223110	1	1				Chapa lateral esquerda	Chapa lateral izquierda	Left bonnet	Panneau latéral gauche
	41	80347300			1			Chapa lateral direita	Chapa lateral derecha	Right bonnet	Panneau latéral droite
	42	227720	2	2	2			Arruela de borracha	Arandela de goma	Rubber washer	Rondelle en caoutchouc
	43	JD-9204	12	12	12			Arruela de pressão	Arandela de presión	Lock washer	Rondelle élastique
	44	HC-1323	12	12	12			Parafuso de fenda	Tornillo	Screw	Vis
	45	80348700			1			Capota do motor-Alcool	Capota del motor-Alcohol	Engine hood-Alcohol	Capot du moteur-Alcool
	46	JD-3108	1	1	1			Arruela de pressão	Arandela de traba	Lock washer	Rondelle élastique
	47	HA-6323	1	1	1			Parafuso	Tornillo	Bolt	Boulon
								a = 1-28, 30-40, 42-44	b = 1-28, 30-39, 41-45		

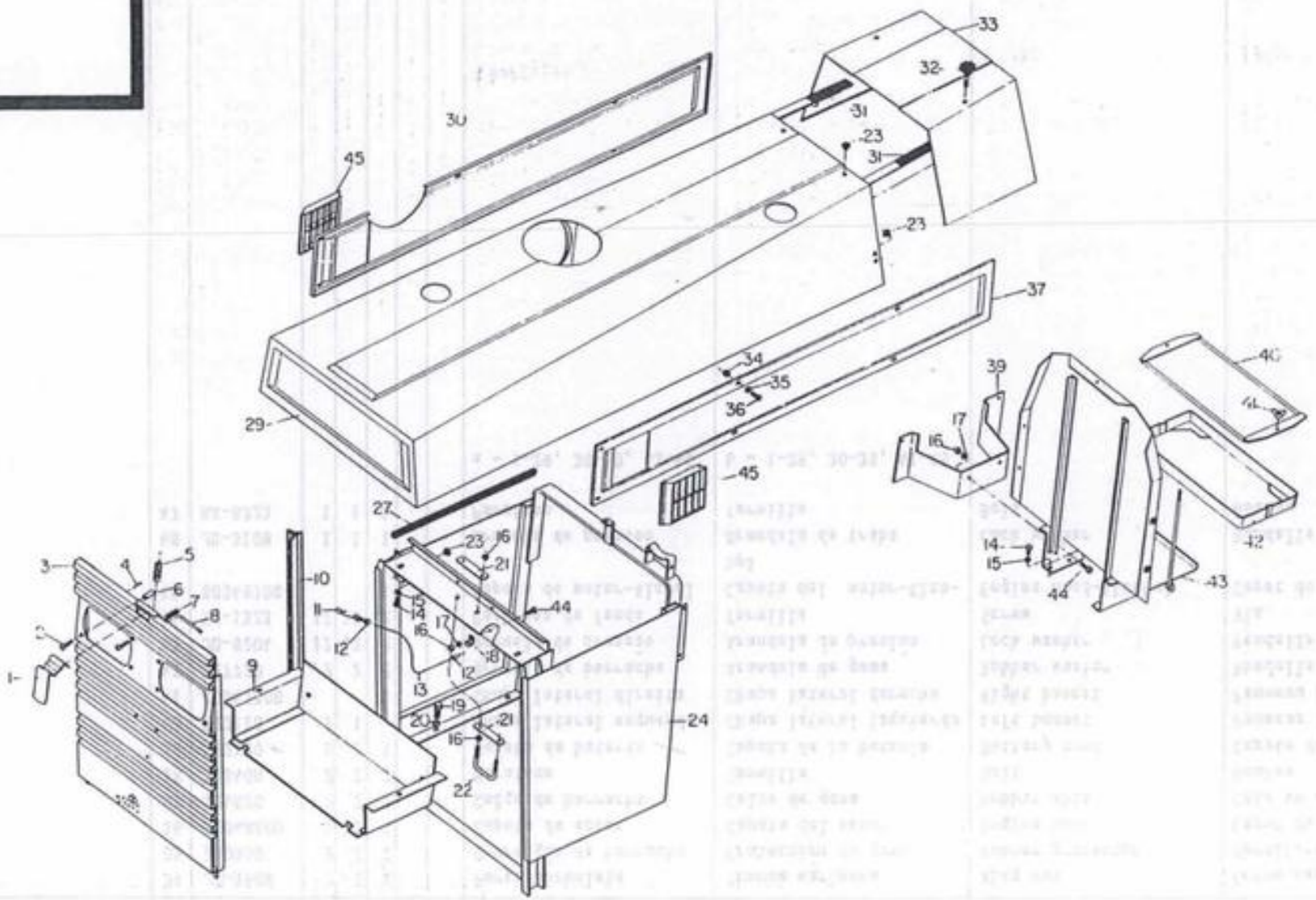
33
32
31
30
23
31
45
23
37
34
35
36
29
45
27
39
40
41
17
16
42
14
15
44
43
3
4
5
6
7
8
2
1
10
11
12
9
23
16
21
44
13
14
15
16
17
18
12
13
19
20
21
16
24
22

Modificação Modificación Modification Modification	Ref.	Código Pieza Part Pièce	Qte. Cant. Qty. Qte. Ref. 1484xTurbo	Ref.	Denominação	Denominación	Description	Désignation
	01	229170	1		Trava da máscara	Traba de la mascara	Front grille lock	Verrou de la calandre
	02	219690	6		Parafuso de fenda	Tornillo	Screw	Vis
	03	195250	1		Máscara	Mascara	Front grille	Calandre
	04	JE-3029	1		Cupilha	Pasador abierto	Split pin	Goupille fendue
	05	223150	1		Mola	Resorte	Spring	Ressort
	06	241290	4		Distanciador	Espaciador	Spacer	Ecorteur
	07	245700	2		Mola	Resorte	Spring	Ressort
	08	229100	1		Pino	Pasador	Pin	Goupille
	09	224301	1		Chapa divisória	Chapa divisoria	Division plate	Cloison
	10	226980	2		Guarnição de borracha	Protección de goma	Rubber protector	Garniture en caoutchouc
	11	226990	1		Trava	Traba	Split clip	Verrou
	12	226970	2		Bucha	Buje	Bushing	Bague
	13	226960	1		Cabo de aço	Alamber	Steel cable	Câble en acier
	14	HA-9234	1		Parafuso	Tornillo	Bolt	Boulon
	15	JD-3110	6		Arruela de pressão	Arandella de traba	Lock washer	Rondelle élastique
	16	JB-1108	7		Porca m8	Tuerca	Nut	Ecrou
	17	JD-3108	3		Arruela de pressão	Arandela de traba	Lock washer	Rondelle élastique
	18	260580	1		Suporte	Soporte	Bracket	Support
	19	HA-6344	4		Parafuso	Tornillo	Bolt	Boulon
	20	JD-3112	4		Arruela de pressão	Arandela de traba	Lock washer	Rondelle élastique
	21	229120	2		Reforço	Chapa	Plate	Renfort
	22	229110	1		Fixador	Fijador	Fastening	Fixation
	23	218050	6		Coxim	Cojin	Cushion	Coussinet
	24	193331	1		Suporte do radiador	Soporte del radiador	Radiator support	Support du radiateur
	27	260650	2		Guarnição de borracha	Protección de goma	Rubber protector	Garniture en caoutchouc
	29	196540	1		Capota do motor	Capota del motor	Engine hood	Capot du moteur
	30	261391	1		Chapa lateral direita	Chapa lateral derecha	Right side plate	Panneau latéral droit
	31	224070	2		Calço de borracha	Calzo de goma	Rubber shim	Cale en caoutchouc
	32	193400	2		Parafuso	Tornillo	Bolt	Boulon
	33	223120	1		Capota da bateria	Capota de la bateria	Battery hood	Capote de la batterie
	34	227720	2		Arruela de borracha	Arandela de goma	Rubber washer	Rondelle en caoutchouc
	35	JD-9204	12		Arruela	Arandela	Washer	Rondelle
	36	HC-1323	12		Parafuso de fenda	Tornillo	Screw	Vis
	37	80355700	1		Chapa lateral esquerda	Chapa lateral izquierda	Left side plate	Panneau latéral gauche
	39	261780	1		Suporte	Soporte	Bracket	Support
	40	201260	1		Fixador da bateria	Fijador de la bateria	Battery fixture	Fixation de la batterie
	41	JC-1608	2		Porta borboleta	Tuerca mariposa	Wing nut	Ecrou papillon

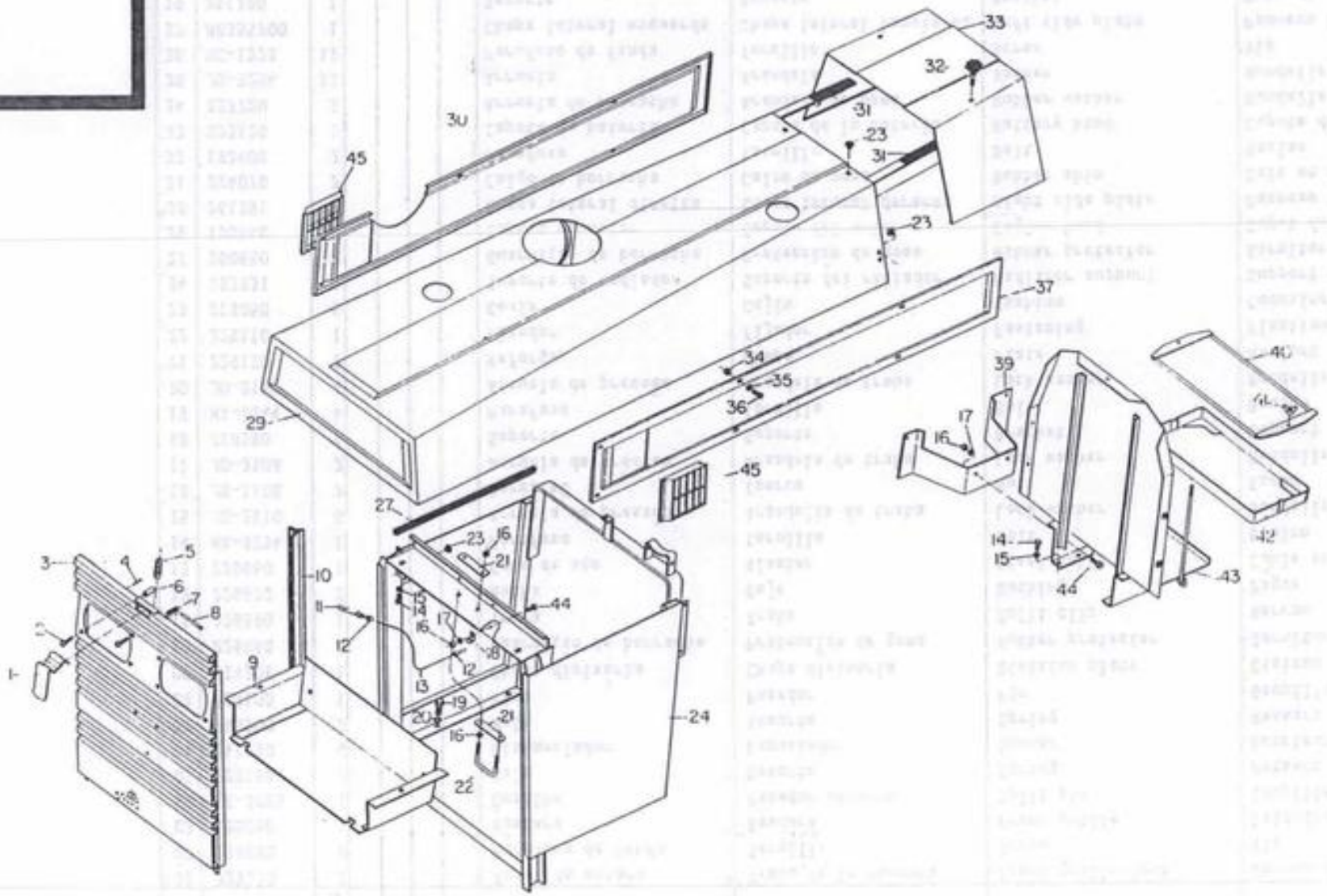
1
2
3
4
5
6
7
8
9
10
11
12
13
14
15
16
17
18
19
20
21
22
23
24
27
29
30
31
32
33
34
35
36
37
39
40
41
42
43
44
45

Modificação Modificación Modification Modification	Ref.	Código Pieza Part Pièce	Qtde Cant. Qty. Qte Ref. 1484x4 Turbo	Denominação	Denominación	Description	Désignation
	42	201351	1	Base da bateria	Apoyo de la bateria	Battery holder	Base de la batterie
	43	193340	1	Suporte da bateria	Soporte de la bateria	Battery support	Support de la batterie
	44	HA-6323	3	Parafuso	Tornillo	Bolt	Boulon
	45	80355600	2	Deflector lateral	Deflector lateral	Side deflector	Déflecteur latéral

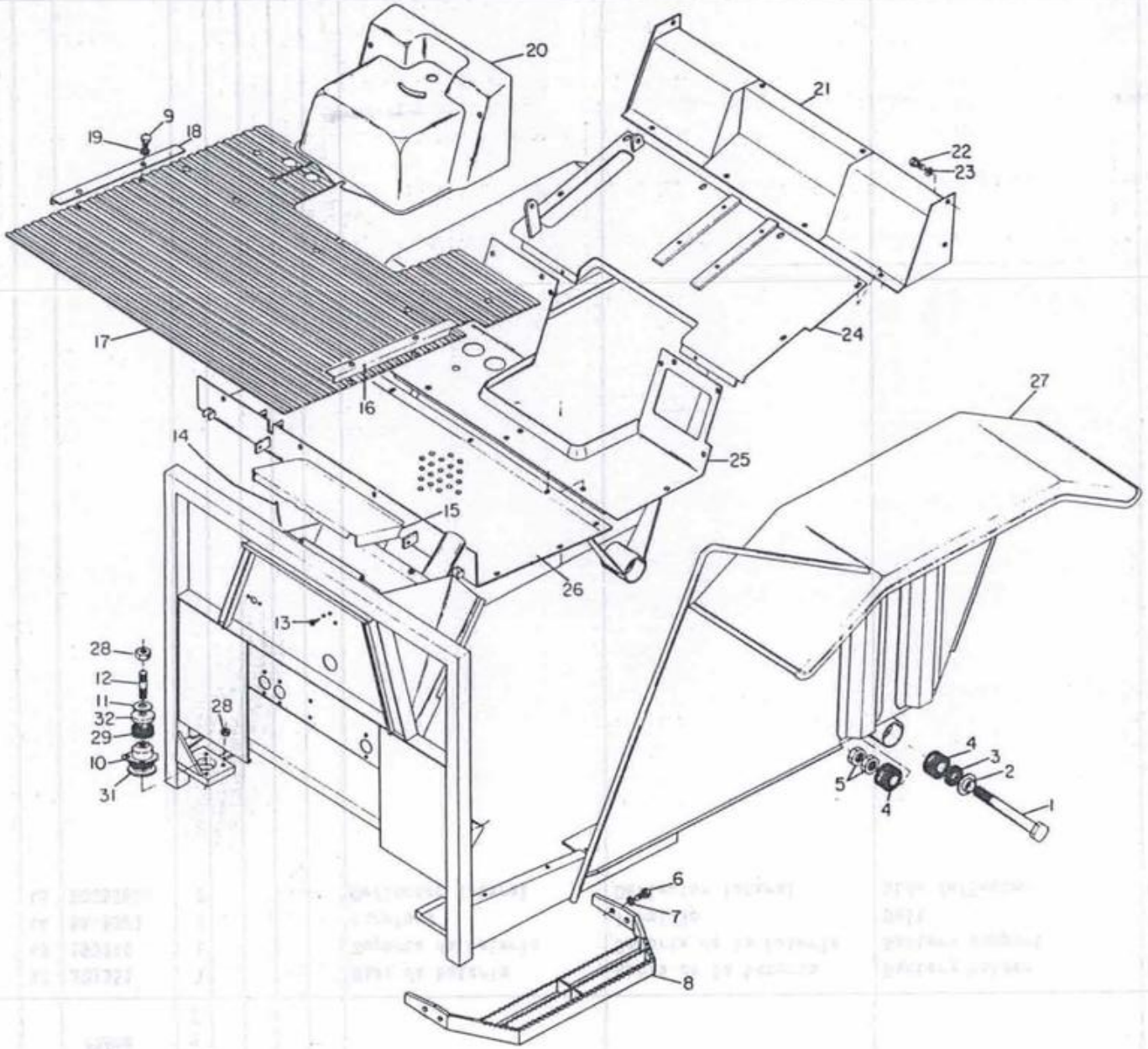
20
21
9
19
18
22
23
17
24
16
27
14
25
15
26
13
28
12
11
32
29
10
31
28
5
4
4
3
2
1
6
7
8

Modificação Modificación Modification Modification	Ref.	Código Pieza Part Pièce	Qtde. Cant. Qty. Qte. Ref.					Denominação	Denominación	Description	Désignation
			128	128 4x4	1484x4Turbo	128 SR	128 4x4SR				
	01	202590	2	2	2	2	2	Parafuso	Tornillo	Bolt	Boulon
	02	205490	2	2	2	2	2	Anel espaçador	Anillo de espaciador	Spacer ring	Bague d'écartement
	03	685640	2	2	2	2	2	Anel de borracha	Anillo de goma	Rubber ring	Bague en caoutchouc
	04	832090	4	4	4	4	4	Amortecedor de borracha	Amortiguador de goma	Rubber shock absorber	Amortisseur en caoutchouc
	05	JB-1230	4	4	4	4	4	Porca	Tuerca	Nut	Ecrou
	06	HA-6333	8	8	8	8	8	Parafuso	Tornillo	Bolt	Boulon
	07	JD-3110	8	8	8	8	8	Arruela de pressão	Arandela de presión	Lock washer	Rondelle élastique
	08	193290	2	2	2	2	2	Esrtribo	Estribo	Foot step	Manchepied
	09	HA-6323	32	32	32	32	32	Parafuso	Tornillo	Bolt	Boulon
	10	685380	2	2	2	2	2	Bucha amortecedora	Buje amortiguadora de goma	Rubber shock absorber bush	Bague d'amortissement
	11	80446400	2	2	2	2	2	Arruela	Arandela	Washer	Rondelle
	12	80390800	2	2	2	2	2	Prisioneiro	Espárrago	Stud	Goujon
	13	219461	1	1	1	1	1	Coxim	Cojin	Cushion	Coussinet
	14	225110	1	1	1	1	1	Mola	Resorte	Spring	Ressort
	15	193280	1	1	1	1	1	Tampa	Tapa	Cover	Couvercle
	16	225690	1	1	1	1	1	Fixador esquerdo	Fijador izquierdo	Left moulding carpet	Fixation gauche
	17	225770	1	1	1	1	1	Tapete	Tapete de goma	Carpet	Tapis
	18	225700	1	1	1	1	1	Fixador direito	Fijador derecho	Right moulding carpet	Fixation droit
	19	JD-0408	32	32	32	32	32	Arruela lisa	Arandela plana	Washer	Rondelle lisse
	20	857050	1	1	1	1	1	Chapa de proteção	Chapa de protección	Protective plate	Protecteur
	21	196370	1	1	1	1	1	Apoio	Apoyo	Support	Appui
	22	HA-9242	4	4	4	4	4	Parafuso	Tornillo	Bolt	Boulon
	23	JD-3112	4	4	4	4	4	Arruela de pressão	Arandela de presión	Lock washer	Rondelle élastique
	24	193221	1	1	1	1	1	Chpa traseira do piso	Chapa trasera del piso	Floor rear plate	Tôle arrière du plancher
	25	193230	1	1	1	1	1	Chapa intermediária do piso	Chapa intermediaria del piso	Floor intermediary plate	Tôle intermédiaire du plancher
	26	193211	1	1	1			Chapa dianteira do piso	Chapa delantera del piso	Floor front plate	Tôle avant du plancher
	26a	197920				1	1	Chapa dianteira do piso	Chapa delantera del piso	Floor front plate	Tôle avant du plancher
	27	193191 a	1	1	1	1	1	Lataria traseira montada	Lataria trasera montada	Rear shield assy	Tôlerie arrère assemblée
	28	JD-1116	2	2	2	2	2	Porca M6	Tuerca	Nut	Ecrou
	29	617600	2	2	2	2	2	Anel de borracha	Anillo de goma	Rubber ring	Bague en caoutchouc

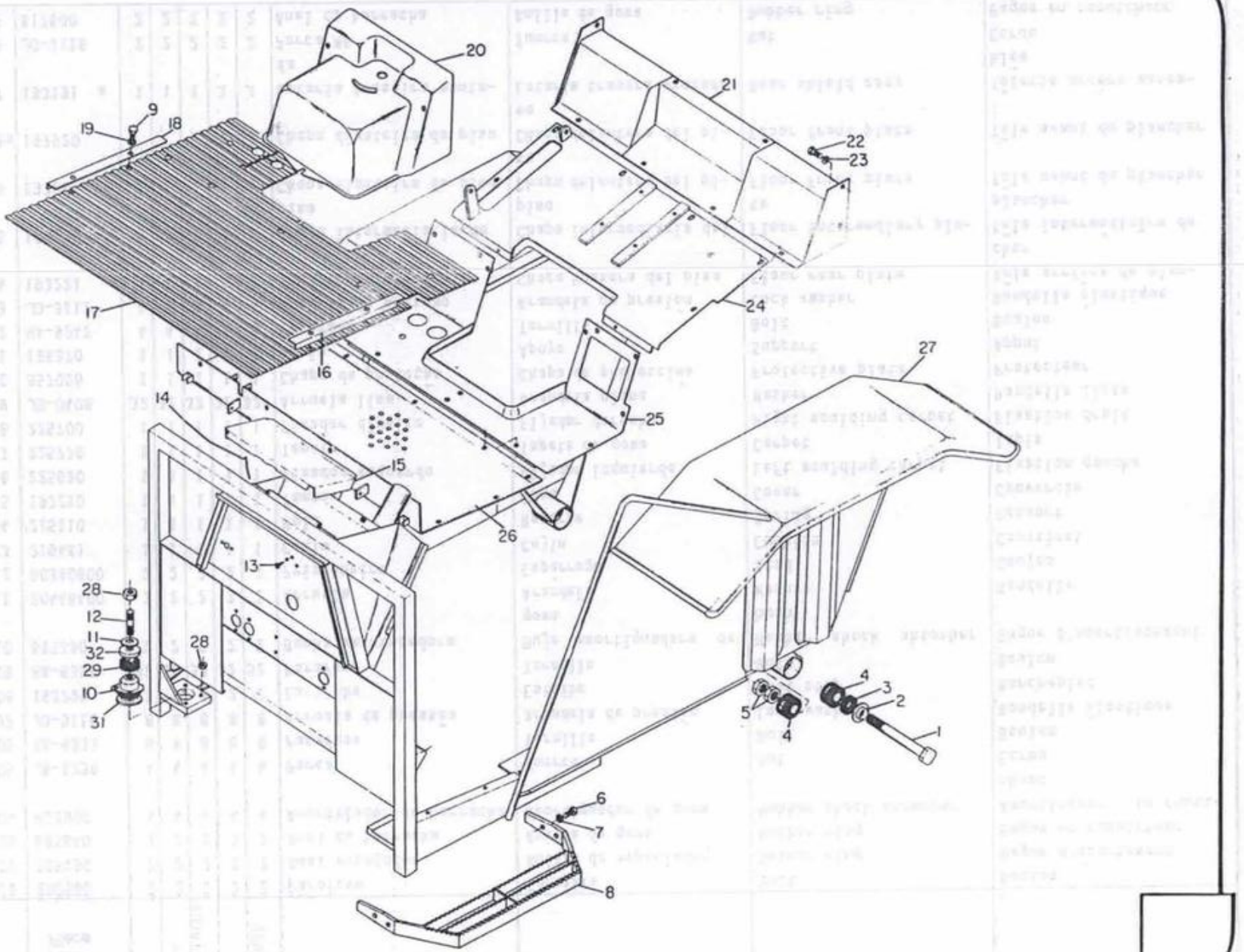
20
21
9
19
18
22
23
17
24
16
27
14
25
15
26
13
28
12
11
32
29
10
31
28
4
3
2
5
4
1
6
7
8

Modificação Modificación Modification Modification	Ref.	Código Pieza Part Pièce	Qte Cant. Qty Qte Ref. 128	128 4x4	148x4Turbo	128 SR	128 4x4SR	Denominação	Denominación	Description	Désignation
	31	229520	2	2	2	2	2	Calço	Arandela	Washer	Cale
	32	617620	2	2	2	2	2	Arruela de apoio	Arandela de apoyo	Rest washer	Rondelle de butée
								a - 21, 22, 23			

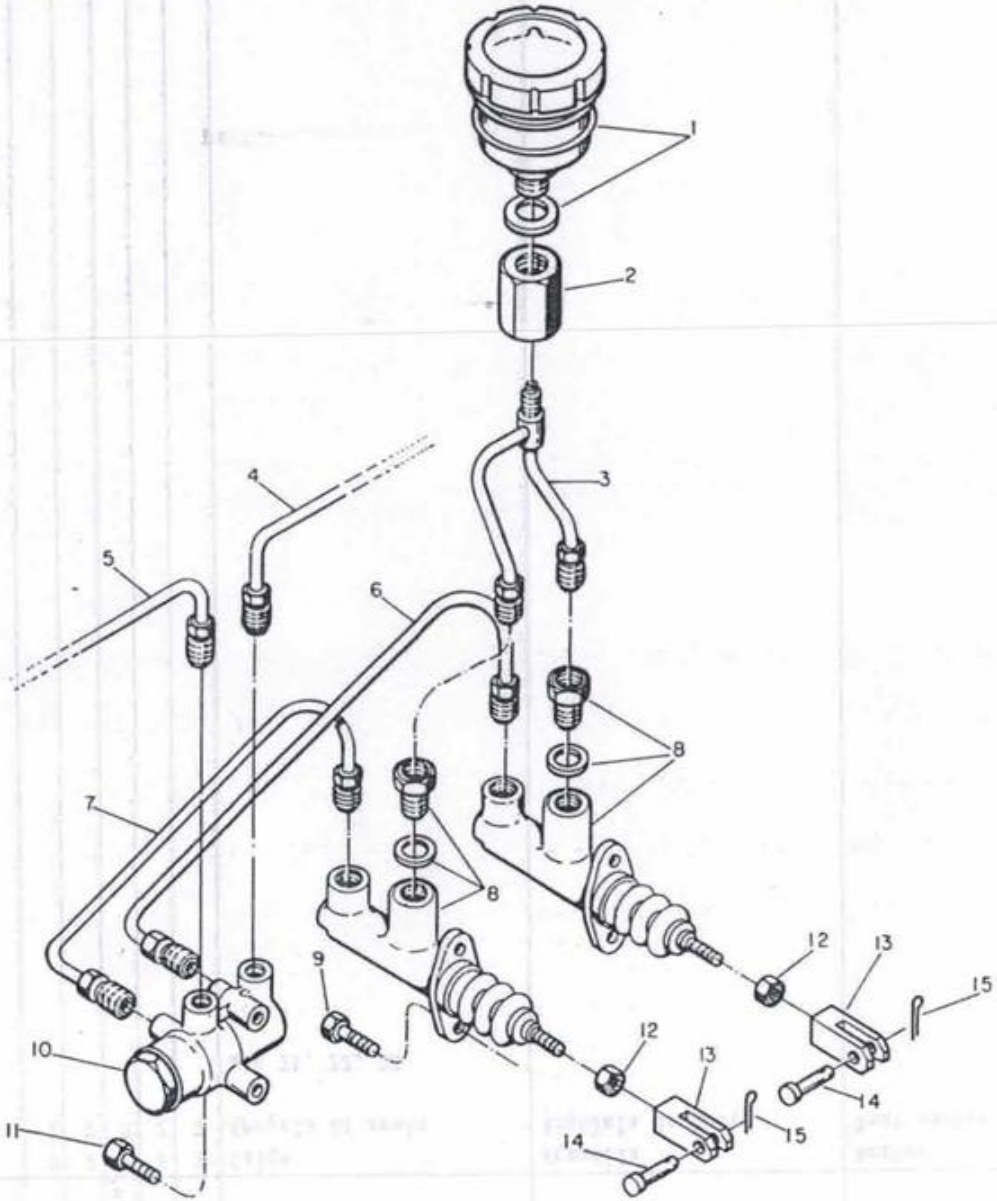
1
2
3
4
5
6
7
8
8
9
10
11
12
12
13
13
14
14
15
15

Modificação Modificación Modification Modification	Ref.	Código Pieza Part Pièce	Qde. Cant. Qty. Qte. Ref.					Denominação Denominación Denomination Désignation	Denominación	Description	Désignation
			128	128 4x4	1484x4 Turbo		Ref.				
	-	193761	1	1	1		a	Sistema de comando do freio	Sistema de comando del freno	Brake control system	Système de commande freins
	01	813141	1	1	1			Reservatório de óleo	Depósito del fluido del freno	Brake and clutch fluid reservoir	Réservoir à huile
	02	222650	1	1	1			Adptador do freio	Conexión	Connection	Adaptateur
	03	225921	1	1	1			Tubo do freio montado	Tubo del freno montado	Brake pipe assy	Tube de frein assemblé
	04	203301	1	1	1			Tubo do freio direito	Tubo del freno derecho	Right brake pipe	Tube de frein droite
	05	203281	1	1	1			Tubo do freio esquerdo	Tubo del freno izquierdo	Left brake pipe	Tube de frein gauche
	06	226031	1	1	1			Tubo de pressão direito	Tubo de presión derecho	Right pressure pipe	Tube de pression droite
	07	226051	1	1	1			Tubo de pressão esquerdo	Tube de presión izquierdo	Left pressure pipe	Tube de pression gauche
	08	661911	2	2	2			Cilindro mestre	Cilindro de comando	Master cylinder	Maître-cylinder
	09	HA-6323	4	4	4			Parafuso	Tornillo	Bolt	Boulon
	10	661930	1	1	1			Válvula de regulagem	Válvula de compensacíon	Equalizer cylinder	Soupape de réglage
	11	HA-6416	2	2	2			Parafuso	Tornillo	Bolt	Boulon
	12	JB-3908	2	2	2			Porca	Tuerca	Nut	Ecrou
	13	262740	2	2	2			Garfo	Horquilla	Fork	Fourche
	14	827470	2	2	2			Pino	Pasador	Pin	Goupille
	15	JE-3079	2	2	2			Cupilha	Pasador abierto	Split pin	Goupille fendue
								a = a-15			

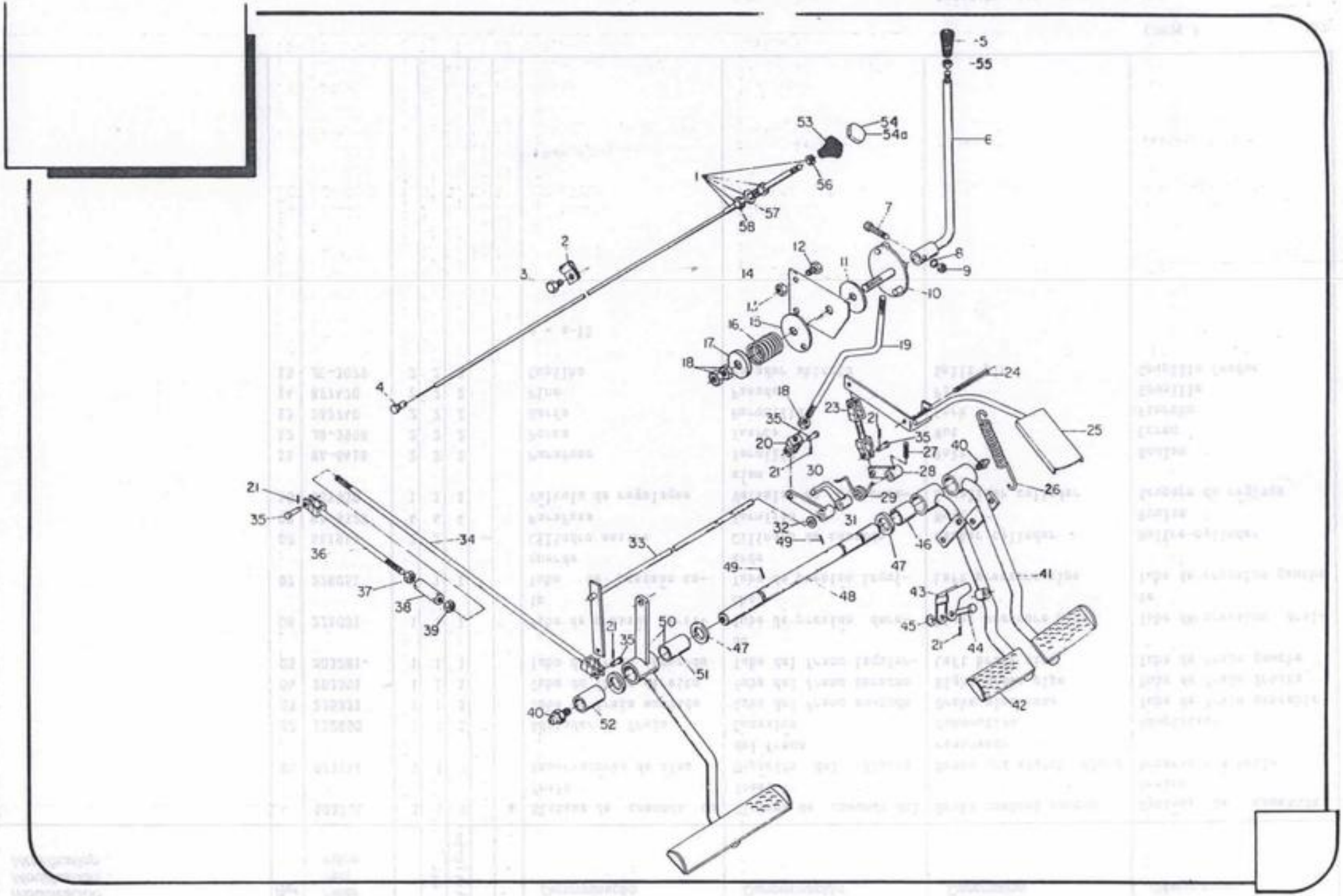
-5
-55
6
53
54
54a
56
1
57
58
2
3
4
7
8
9
10
11
12
14
15
16
17
18
19
24
25
26
27
28
29
30
31
32
33
34
35
36
37
38
39
20
21
23
40
41
42
43
44
45
46
47
48
49
50
51
52

Modificação Modificación Modification Modification	Ref.	Código Pieza Part Pièce	Qte. 128	Cant. 128 4x4	Qty. 1484x4Turbo	Qte. 128 4x4 A.	Ref.	Denominação	Denominación	Description	Désignation
	-	197362				1	e	Sistema de aceleração	Sistema de aceleración	Throttle system	Système d'accélération
	-	193442	1	1	1		f	Sistema se aceleração	Sistema de aceleración	Throttle system	Système d'accélération
	01	80350500	1	1	1	1		Cabo de parada completo	Cable de parada completo	Complete stop cable	Câble d'arret complet
	02	225780	1	1	1	1		Fixador do cabo de parada	Abrazadera	Clamp	Fixation du câble d'arrêt
	03	HA-9233	1	1	1	1		Parafuso	Tornillo	Bolt	Boulon
	04	138846	1	1	1	1		Terminal	Terminal del cable	Stop cable terminal	Terminal
	05	80352000	1	1	1	1		Empunhadura	Empunadura	Lever knob	Pommeau
	06	193311	1	1	1	1		Alavanca	Palanca	Lever	Levier
	07	HA-6317	1	1	1	1		Parafuso	Tornillo	Bolt	Boulon
	08	JD-0406	1	1	1	1		Arruela	Arandela	Washer	Rondelle
	09	JB-1106	1	1	1	1		Porca	Tuerca	Nut	Ecrou
	-	668362	1	1	1	1	a	Alavanca do acelerador montada	Palanca del acelerador montada	Throttle lever assy	Levier de l'accélérateur assemblée
	10	668372	1	1	1	1		Chapa de regulagem	Chapa de regulaje	Adjustement plate	Plaque de réglage
	11	824741	2	2	2	2		Arruela de encosto	Arandela de empuje	Thrust washer	Rondelle de butée
	12	HA-6322	2	2	2	2		Parafuso	Tornillo	Bolt	Boulon
	13	JB-1108	4	4	4	4		Porca	Tuerca	Nut	Ecrou
	14	686340	1	1	1	1		Chapa de conexão	Chapa de conexión	Connection plate	Plaque de conection
	15	824731	1	1	1	1		Arruela de encosto	Arandella de empuje	Thurst washer	Rondelle de butée
	16	206140	1	1	1	1		Mola	Resorte	Spring	Ressort
	17	206150	1	1	1	1		Guia da mola	Guia del resorte	Spring guide	Guide du ressort
	18	JB-0967	4	4	4	4		Porca	Tuerca	Nut	Ecrou
	19	686620	1	1	1	1		Barra do acelerador	Barra del acelerador	Throttle rod	Barre de l'accélérateur
	20	825020	1	1	1	1		Terminal	Terminal	Terminal	Terminal
	21	JE-3047	5	5	5	5		Cupilha	Pasador abierto	Split pin	Goupille fendue
	23	193470	1	1	1	1		Haste	Haste	Link rod	Barre
	24	JE-8197	1	1	1	1		Pino de pressão	Pasador de presión	Lock pin	Goupille de pression
	25	193450	1	1	1	1		Pedal do acelerador	Pedal del acelerador	Throttle pedal	Pédale de l'accélérateur
	26	205480	2	2	2	2		Mola	Resorte	Spring	Ecrou
	27	JE-9094	3	3	3	3		Pino de pressão	Pasador de presión	Lock pin	Goupille de pression
	28	193480	1	1	1	1		Alavanca	Palanca	Lever	Levier

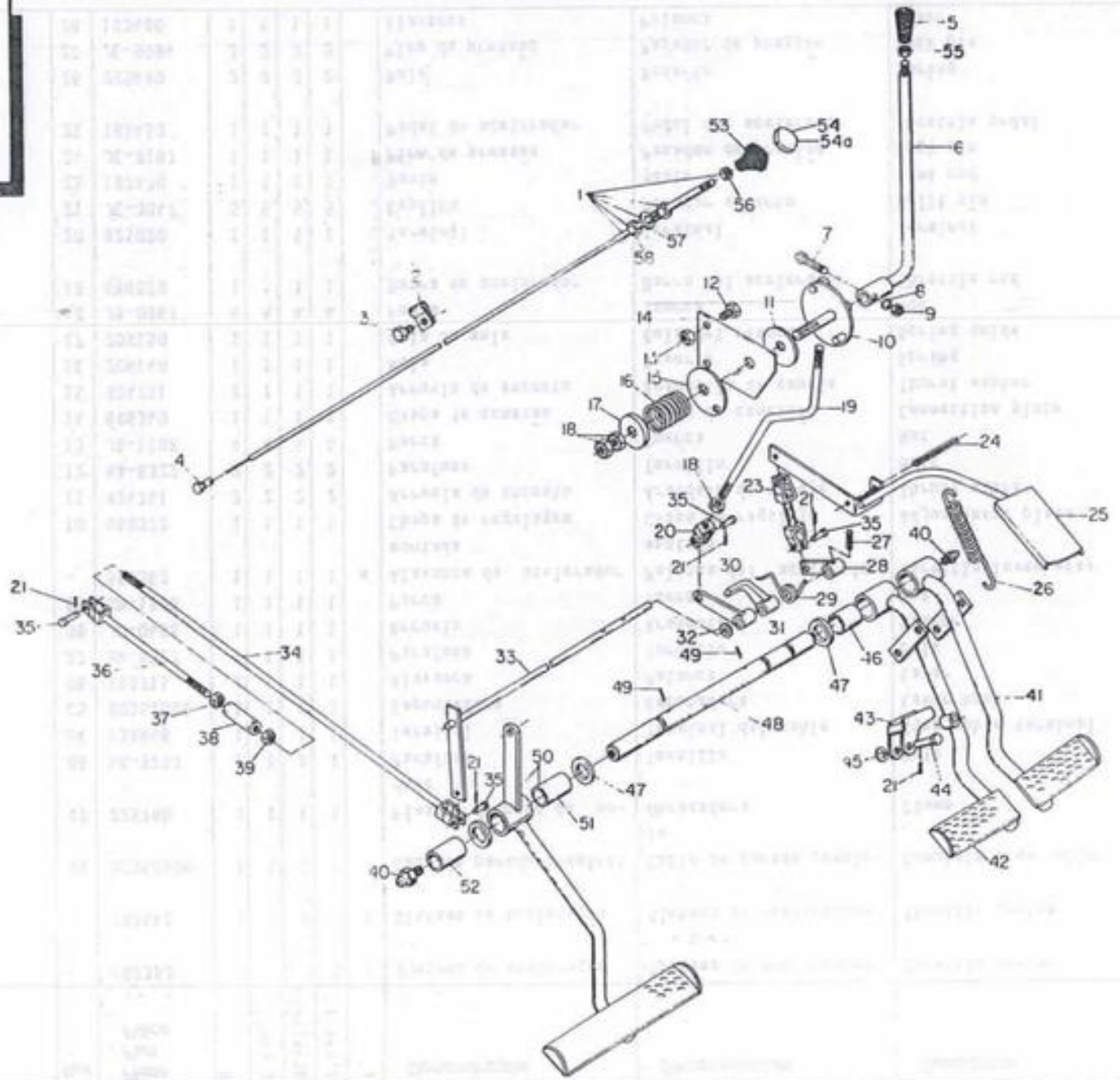
1
2
3
4
5
55
6
7
8
9
10
11
12
13
14
15
16
17
18
19
20
21
23
24
25
26
27
28
29
30
31
32
33
34
35
36
37
38
39
40
41
42
43
44
45
46
47
48
49
50
51
52
53
54
54a
56
57
58

Modificação Modificación Modification Modification	Ref.	Código Pieza Part Pièce	Qde. Cant. Qty. Qte. Ref.					Denominação	Denominación	Description	Désignation
			128	128 4x4	1484x4turbo	128 4x4 A.	Ref.				
	29	686460	1	1	1	1		Mola	Resorte	Spring	Ressort
	30	201070	1	1	1	1		Alavanca	Palanca	Lever	Levier
	31	201060	1	1	1	1		Alavanca	Palanca	Lever	Levier
	32	JD-0410	1	1	1	1		Arruela	Arandela	Washer	Rondelle
	33	193461	1	1	1	1		Eixo do acelerador	Eje del acelerador	Throttle shaft	Axe de l'accélérateur
	34	193490	1	1	1	1		Barra do acelerador	Barra del acelerador	Throttle rod	Barre de l'accélérateur
	35	826650	5	5	5	5		Pino	Pasador	Pin	Goupille
	36	168490	1	1	1	1		Barra	Barra	Rod	Barre
	37	168560	1	1	1	1		Porca	Tuerca	Nut	Ecrou
	38	168550	1	1	1	1		Tensor da barra do acelerador	Tensor de la barra del acelerador	Throttle rod tensor	Tendeur de la barre de l'accélérateur
	39	JB-1208	1	1	1	1		Porca	Tuerca	Nut	Ecrou
	40	GG-0019	2	2	2	2		Niple de lubrificação	Niple de lubricación	Grease fitting	Graisseur
	41	192160	1	1	1	1	b	Pedal do freio direito	Pedal del freno derecho	Right brake pedal	Pédale du frein droite
	42	192170	1	1	1	1	c	Pedal do freio esquerdo	Pedal del freno izquierdo	Left brake pedal	Pédale du frein gauche
	43	668420	1	1	1	1		Trava do pedal do freio	Traba del pedal del freno	Brake pedal lock	Arrêtoir de la pedale de frein
	44	202240	1	1	1	1		Pino	Pasador	Pin	Goupille
	45	JD-0408	1	1	1	1		Arruela lisa	Arandela	Washer	Rondelle lisse
	46	686371	2	2	2	2		Bucha	Buje	Bushing	Douille
	47	686660	3	3	3	3		Anel espaçador	Anillo espaciador	Spacer ring	Bague d'écartement
	48	686672	1	1	1	1		Eixo	Eje	Shaft	Axe
	49	JE-3130	2	2	2	2		Cupilha	Pasador abierto	Split pin	Goupille fendue
	50	206001	1	1	1	1	d	Pedal da embreagem	Pedal de la embrage	Clutch pedal	Pédale de débrayage
	51	686371	1	1	1	1		Bucha	Buje	Bushing	Douille
	52	264840	1	1	1	1		Bucha	Buje	Bushing	Douille
	53	80324000	1	1	1	1		Manopla	Empunadura	Knob	Pommeau
	54	80330000	1	1	1			Tampa STOP	Tapa STOP	Cover STOP	Couvercle STOP
	54a	80330100				1		Tampa do álcool	Tapa del alcohol	Cover of alcohol	Couvercle de l'alcool
	55	80352300	1	1	1	1		Porca	Tuerca	Nut	Ecrou
	56	JB-1106	1	1	1	1		Porca	Tuerca	Nut	Ecrou
	57	JD-0412	1	1	1	1		Arruela	Arandela	Washer	Rondelle
	58	JB-2711	1	1	1	1		Porca	Tuerca	But	Ecrou
								a = 10-18	b = 46	c = 21, 43-46	d = 51
								e = 1-53,54a-58	f = 1-58		

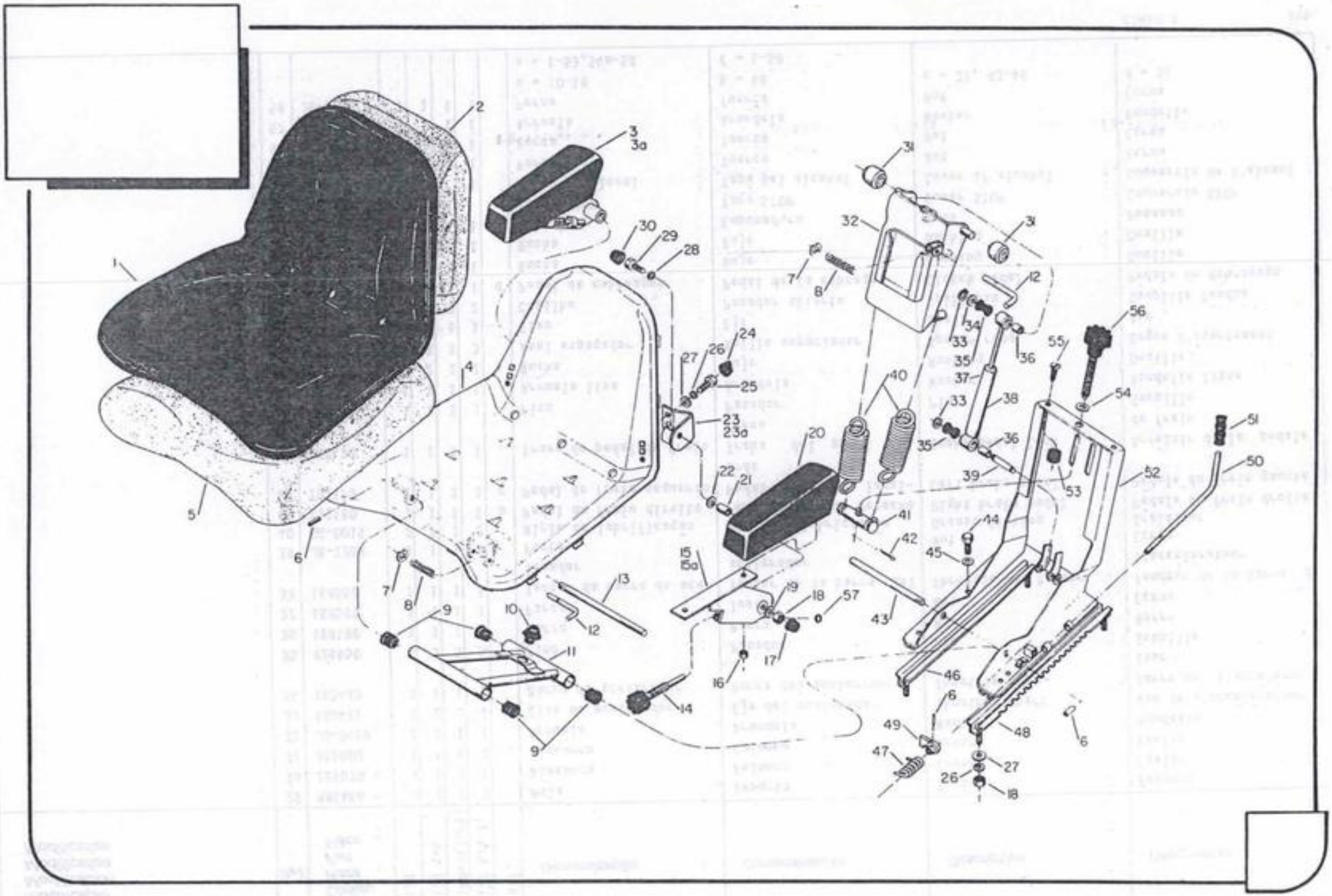
1
2
3
3a
4
5
6
7
8
9
10
11
12
13
14
15
15a
16
17
18
19
20
21
22
23
23a
24
25
26
27
28
29
30
31
32
33
34
35
36
37
38
39
40
41
42
43
44
45
46
47
48
49
50
51
52
53
54
55
56
57

Modificação Modificación Modification Modification	Ref.	Código Pieza Part Pièce	Qde. Cant. Qty. Qte. Ref.					Denominação	Denominación	Description	Désignation
			128	128 4x4	148 4x4 Turbo		Ref.				
	-	80171900	1	1	1		a	Assento com apoio dos braços	Asiento con apoyo de los brazos	Seat with rest of the arms	Siège avec appui des bras
	-	80167700	1	1	1		b	Assento sem apoio dos braços	Asiento sin apoyo de los brazos	Seat without rest of the arms	Siège sans appui des bras
	-	80172000	1	1	1		c	Jogo de apoio dos braços	Juego de apoyo de los brazos	Spares set of the arm rest	Jeux d'appui des bras
	01	80191400	1	1	1			Revestimento	Almohada	Upholstery	Revetement
	02	176530	1	1	1			Espuma do encosto	Espuma del respaldo	Back foam	Mousse du dossier
	03	80410800	1	1	1			Apoio de braço direito montado	Apoyo del brazo derecho montado	Arm rest right assy	Appui le bras droit assemblé
	03a	80410900	1	1	1			Apoio de braço esquerdo montado	Apoyo del brazo izquierdo montado	Arm rest left assy	Appui le bras gauche assemblé
	04	80191200	1	1	1			Assento concha	Asiento concha	Seat body	Siège en coque
	05	174960	1	1	1			Espuma do assento	Espuma del asiento	Seat foam	Mousse du siège
	06	175210	3	3	3			Pino elástico	Pino de traba	Tension pin	Goupille élastique
	07	KG-6501	2	2	2			Anel elástico	Anillo élastico	Circlip	Segment élastique
	08	175060	2	2	2			Mola	Resorte	Spring	Ressorte
	09	175090	4	4	4			Bucha de suspensão	Buje del suspensor	Suspender buch	Douille
	10	80190600	1	1	1			Borracha de choque	Goma de choque	Shock rubber	Caoutchouc amortisseur
	11	175050	1	1	1			Suspensão	Suspensor	Suspender	Suspension
	12	175080	2	2	2			Pino travador	Perno de traba	Stop pin	Goupille de suréte
	13	175200	1	1	1			Eixo maior do suspensor	Eje mayor del suspensor	Long axle	Grand axe de la suspension
	14	80410400	2	2	2			Botão de regulagem	Botón de regulaje	Regulation button	Bouton de réglage
	15	80410200	1	1	1			Suporte articulável direito	Soporte de articulación derecho	Articulated bracted right	Support articulation droit
	15a	80410100	1	1	1			Suporte articulável esquerdo	Soporte de articulación izquierdo	Articulated bracked left	Support articulation gauche
	16	JB-1105	4	4	4			Porca	Tuerca	Nut	Ecrou
	17	80410000	2	2	2			Tampa	Tapa	Cover	Couvercle
	18	JB-3108	6	6	6			Porca	Tuerca	Nut	Ecrou
	19	80411700	2	2	2			Arruela	Arandela	Washer	Rondelle
	20	80410500	2	2	2			Apoio de braço	Apoyo de brazo	Arm rest	Appui de bras
	21	80410300	2	2	2			Distanciador	Distanciador	Spacer	Douille d'écartement
	22	80411800	2	2	2			Arruela	Arandela	Washer	Rondelle
	23	80410600	1	1	1			Suporte direito	Soporte derecho	Bracket right	Support droit
	23a	80410700	1	1	1			Suporte esquerdo	Soporte izquierdo	Bracket left	Support gauche

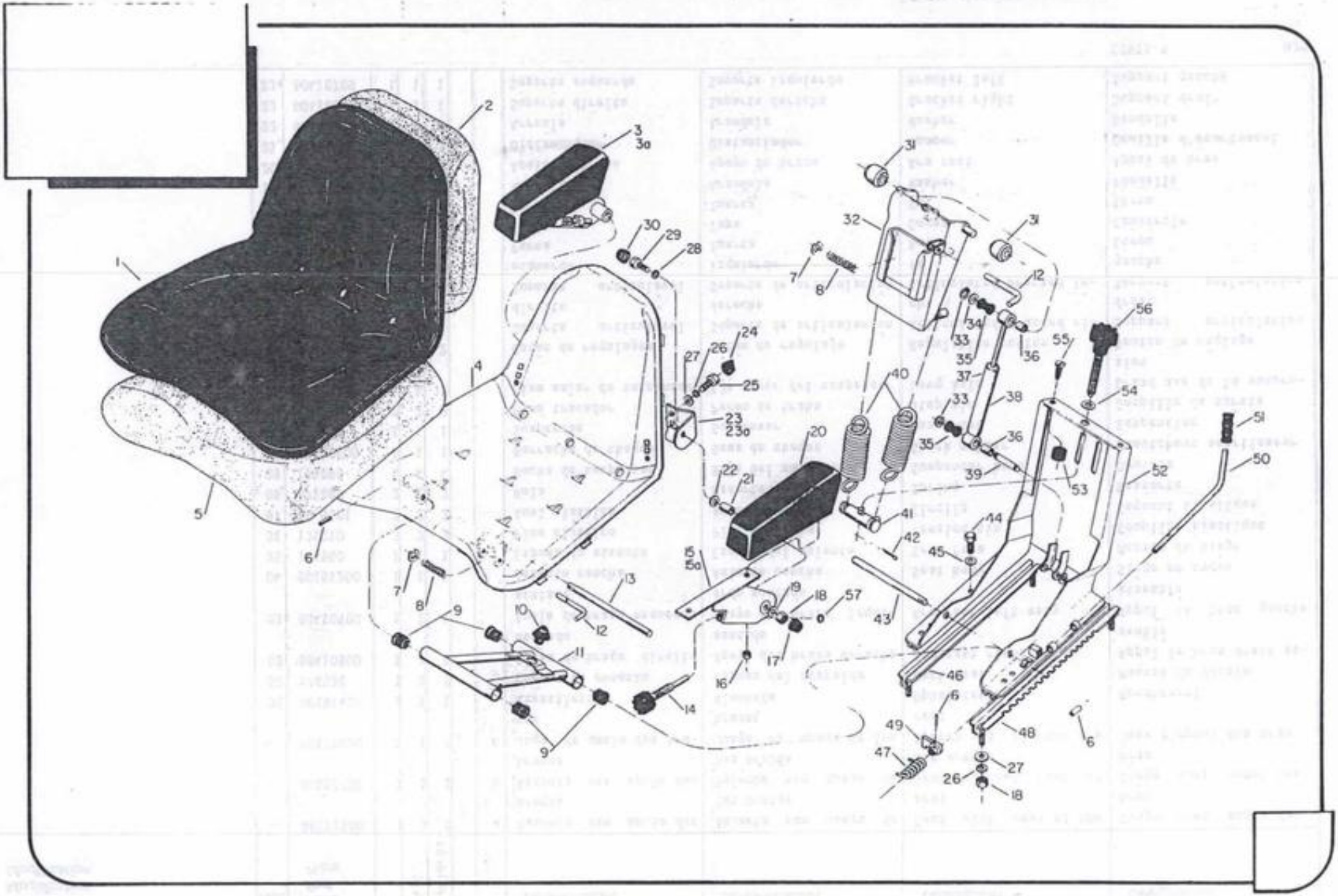
1
2
3
3a
4
5
6
7
8
9
10
11
12
13
14
15
15a
16
17
18
19
20
21
22
23
23a
24
25
26
27
28
29
30
31
32
33
34
35
36
37
38
39
40
41
42
43
44
45
46
47
48
49
50
51
52
53
54
55
56
57

Modificação Modificación Modification Modification	Ref.	Código Pieza Part Pièce	Qtde Cant. Qty Qte Ref 128	128 4x4	1484x4 Turbo		Ref.	Denominação	Denominación	Description	Désignation
	24	80191300	4	4	4			Tampa	Tapa	Cover	Couvercle
	25	HA-6325	4	4	4			Parafuso	Tornillo	Bolt	Boulon
	26	JD-3108	12	12	12			Arruela de pressão	Arandela de presion	Lock washer	Rondelle extensible
	27	JD-0408	8	8	8			Arruela	Arandela	Washer	Rondelle
	28	JD-3108	2	2	2			Arruela de pressão	Arandela de presión	Lock washer	Rondelle extensible
	29	HA-8327	2	2	2			Parafuso	Tornillo	Bolt	Boulon
	30	80191300	2	2	2			Tampa	Tapa	Cover	Couvercle
	31	175010	2	2	2			Roldana	Rodillo	Roller	Galet
	32	174981	1	1	1			Carrinho flutuante	Soporte fluctuante	Floating bracket	Poteur flottant
	33	KG-1010	3	3	3			Anel elástico	Anillo de traba	Circlip	Segment élastique
	34	JD-0410	1	1	1			Arruela	Arandela	Washer	Rondelle
	35	80190900	2	2	2			Borracha de amortecedor	Goma amortiguadora	Shock absorber rubber	Caoutchouc d'amortisseur
	36	80191000	2	2	2			Bucha	Buje	Bushing	Douille
	37	80190700	1	1	1			Amortecedor com buchas e borracha	Amortiguador con buje y goma	Shock absorber with bush and rubber	Amortisseur avec douille et caoutchouc
	38	80190800	1	1	1			Amortecedor	Amortiguador	Shock absorber	Amortisseur
	39	80191100	1	1	1			Pino	Perno	Pin	Goupille
	40	175120	2	2	2			Mola	Resorte	Spring	Ressorte
	41	175130	1	1	1			Travessa de engate da mola	Perno de traba	Lock shaft	Traverser d'accrochage
	42	175150	1	1	1			Cupilha	Perno abierto	Split pin	Goupille
	43	175190	1	1	1			Eixo menor	Eje corto	Short axle	Axe court
	44	80190500	2	2	2			Parafuso	Tornillo	Bolt	Boulon
	45	JD-3110	2	2	2			Arruela de pressão	Arandela de presión	Lock washer	Rondelle extensible
	46	80189900	1	1	1			Trilho interno	Trilho interno	Internal rail set with liniter	Guide intérieur
	47	80190100	1	1	1			Mola de torção	Resorte de torción	Torsiom spring	Ressorte de torsion
	48	80189800	1	1	1			Trilho interno dentado	Trilho interno dentado	Toothed internal rail set	Guide intérieur dentelé
	49	80190200	1	1	1			Travador com bucha	Travador con buje	Latch with bush	Verro avec douille
	50	80190300	1	1	1			Alavamca de trava	Palanca	Latch lever	Levier
	51	80190400	1	1	1			Cabo	Empunadura	Handle	Pommeau
	52	80190000	1	1	1			Carcaça soldada	Carcasa soldada	Body welded	Corps soudure
	53	175110	2	2	2			Borracha de encosto	Goma de apoyo	Thrust rubber	Caoutchouc appui
	54	175140	1	1	1			Arruela	Arandela	Trast washer	Rondelle
	55	175220	2	2	2			Parafuso	Tornillo	Screw	Boulon

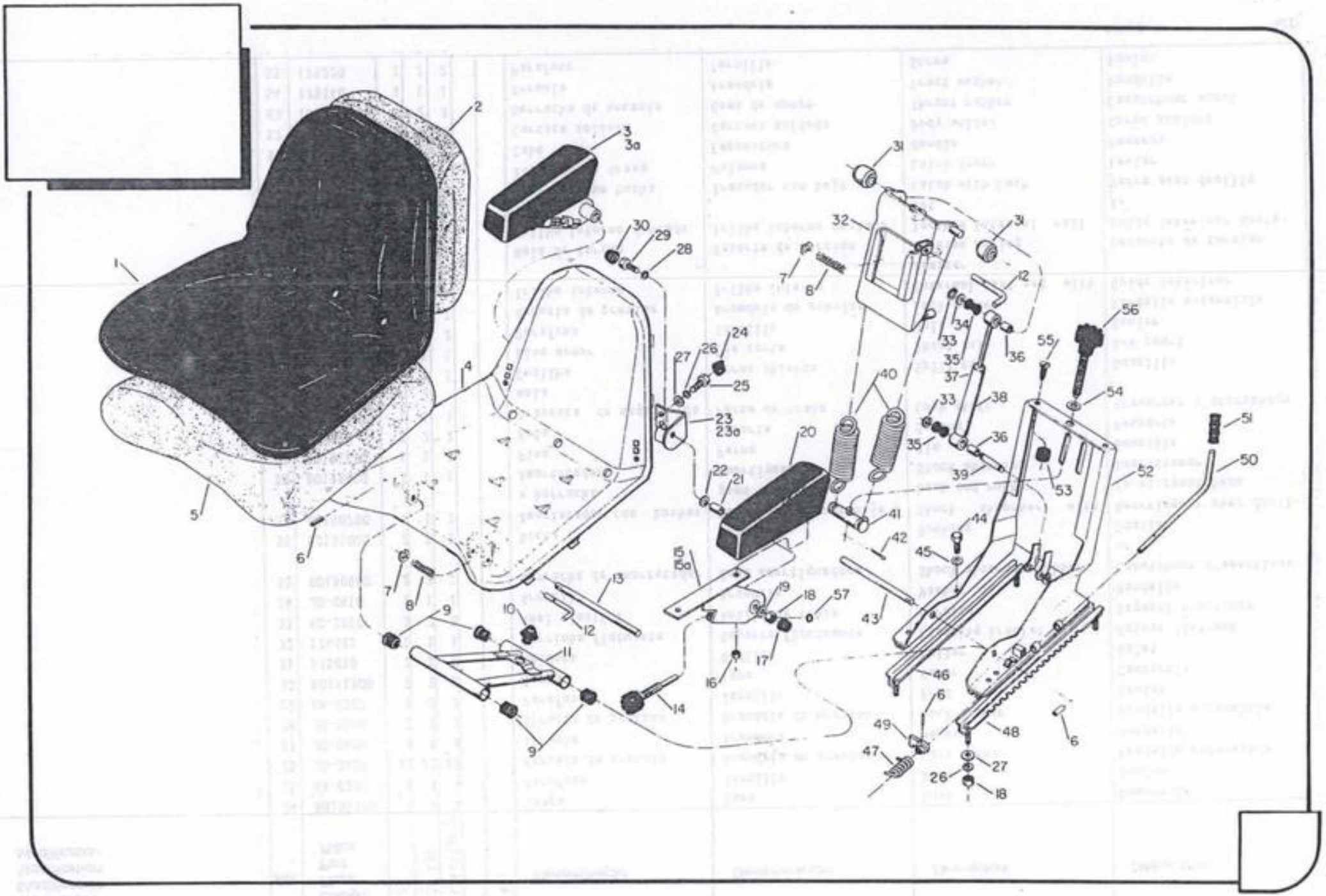
1
2
3
3a
4
5
6
7
8
9
10
11
12
13
14
15
15a
16
17
18
19
20
21
22
23
23a
24
25
26
27
28
29
30
31
32
33
34
35
36
37
38
39
40
41
42
43
44
45
46
47
48
49
50
51
52
53
54
55
56
57

Modificação Modificación Modification Modification	Ref.	Código Pieza Part Pièce	Qde 128	Cant. 128 4x4	Qty 1484x4Turbo	Ote	Ref. Ref.	Denominação	Denominación	Description	Désignation
	56	175160	1	1	1			Botão de regulagem	Botón de regulaje	Weight regulation button	Bouton de réglage
	57	KG-1074	2	2	2			Anel elástico	Anillo de traba	Circlip	Segment élastique
								a = 1-57	b = 1, 2, 4-13, 24-27, 31-56	c = 3, 3a, 14-23a, 26, 28-30, 57	

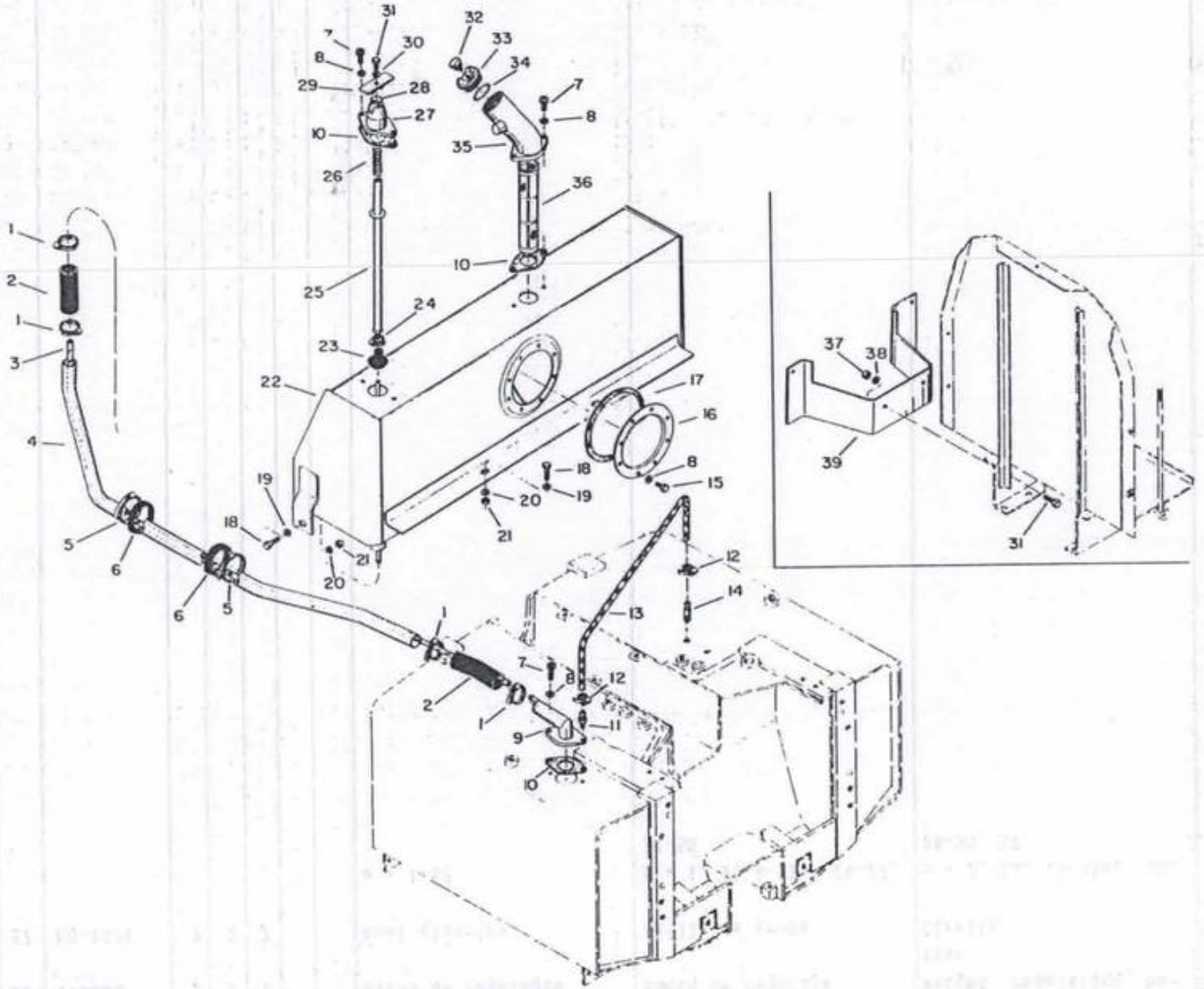
31
32
33
34
30
7
8
29
28
27
10
26
35
36
25
24
23
22
17
16
18
19
20
21
15
12
14
13
1
2
3
4
5
6
9
11
37
38
39

Modificação Modificación Modification Modification	Ref.	Código Pieza Part Pièce	Qtde. Cant. Qty. Qte. Ref.					Denominação	Denominación	Description	Désignation
			128	128 Álcool	128 4x4	128 4x4 A.	Ref.				
	-	198050 *	1	1	1	1	a	Tanque de combustível adicional	Depósito de combustible adicional	Additional fuel tank	Réservoir à carburant supléementaire
	01	GP-3923	4	4	4	4		Braçadeira	Abrazadera	Clamp	Collier
	02	261260	2	2	2	2		Mangueira	Manguera	Hose	Tuyau
	03	261320	1	1	1	1		Tubo de respiro	Tubo de respiración	Breather pipe	Tube d'aération
	04	261420	1	1	1	1		Tubo de ligação	Tubo de ligación	Pipe	Tube de liaison
	05	GP-3942	2	2	2	2		Braçadeira	Abrazadera	Clamp	Collier
	06	295170	2	2	2	2		Cinta de borracha	Cinta de goma	Rubber strap	Ruban en caoutchouc
	07	HC-9327	5	5	5	5		Parafuso Allen	Tornillo Allen	Set screw	Vis creuse
	08	KH-3619	12	12	12	12		Arruela de vedação	Arandela de sellamiento	Seal washer	Rondelle étanche
	09	196381	1	1	1	1		Conexão	Flange	Flange	Raccord
	10	822990	3	3	3	3		Junta de vedação	Junta	Gasket	Joint étanche
	11	263420	1	1	1	1		Niple de conexão	Niple de conexión	Connection nipple	Douille de raccordement
	12	GP-3932	2	2	2	2		Braçadeira	Abrazadera	Clamp	Collier
	13	263430	1	1	1	1		Mangueira de respiro	Manguera de respiración	Breather hose	Tuyau d'aération
	14	218810	1	1	1	1		Niple de conexão	Niple de conexión	Connection nipple	Douille de raccordement
	15	HA-6324	8	8	8	8		Parafuso	Tornillo	Bolt	Boulon
	16	261190	1	1	1	1		Tampa	Tapa	Cover	Couvercle
	17	261200	1	1	1	1		Junta	Junta	Gasket	Joint
	18	HA-6333	4	4	4	4		Parafuso	Tornillo	Bolt	Boulon
	19	JD-0410	4	4	4	4		Arruela	Arandela	Washer	Rondelle
	20	JD-3110	4	4	4	4		Arruela de pressão	Arandela de presión	Lock washer	Rondelle élastique
	21	JB-1110	4	4	4	4		Porca	Tuerca	Nut	Ecrou
	22	196500	1	1	1	1		Tanque de combustível	Depósito del combustible	Fuel tank	Réservoir à carburant
	23	262620	1	1	1	1		Guarnição	Protector de goma	Rubber protective	Garniture
	24	GP-3918	1	1	1	1		Braçadeira	Abrazadera	Clamp	Collier
	25	198070	1	1	1	1		Tubo	Tubo	Pipe	Tube
	26	263980	1	1	1	1		Mola	Resorte	Spring	Ressort
	27	198060	1	1	1	1		Guia	Guia	Guide	Guide
	28	KH-3081	1	1	1	1		Anel retentor	Anillo de sellamiento	O-ring	Bague étanche
	29	197170	1	1	1	1		Manipula	Manipula	Manipulateur	Manieur
	30	JD-0408	1	1	1	1		Arruela	Arandela	Washer	Rondelle
	31	HA-6323	3	3	3	3		Parafuso	Tornillo	Bolt	Boulon
	32	174830	1	1	1	1		Bujão de respiro	Tapón de respiro	Breather plug	Bouchon d'aération
	33	263990	1	1	1	1		Tampa	Tapa	Filler cap	Couvercle
	34	KH-4933	1	1	1	1		Anel retentor	Anillo de sellamiento	O-ring	Bague étanche

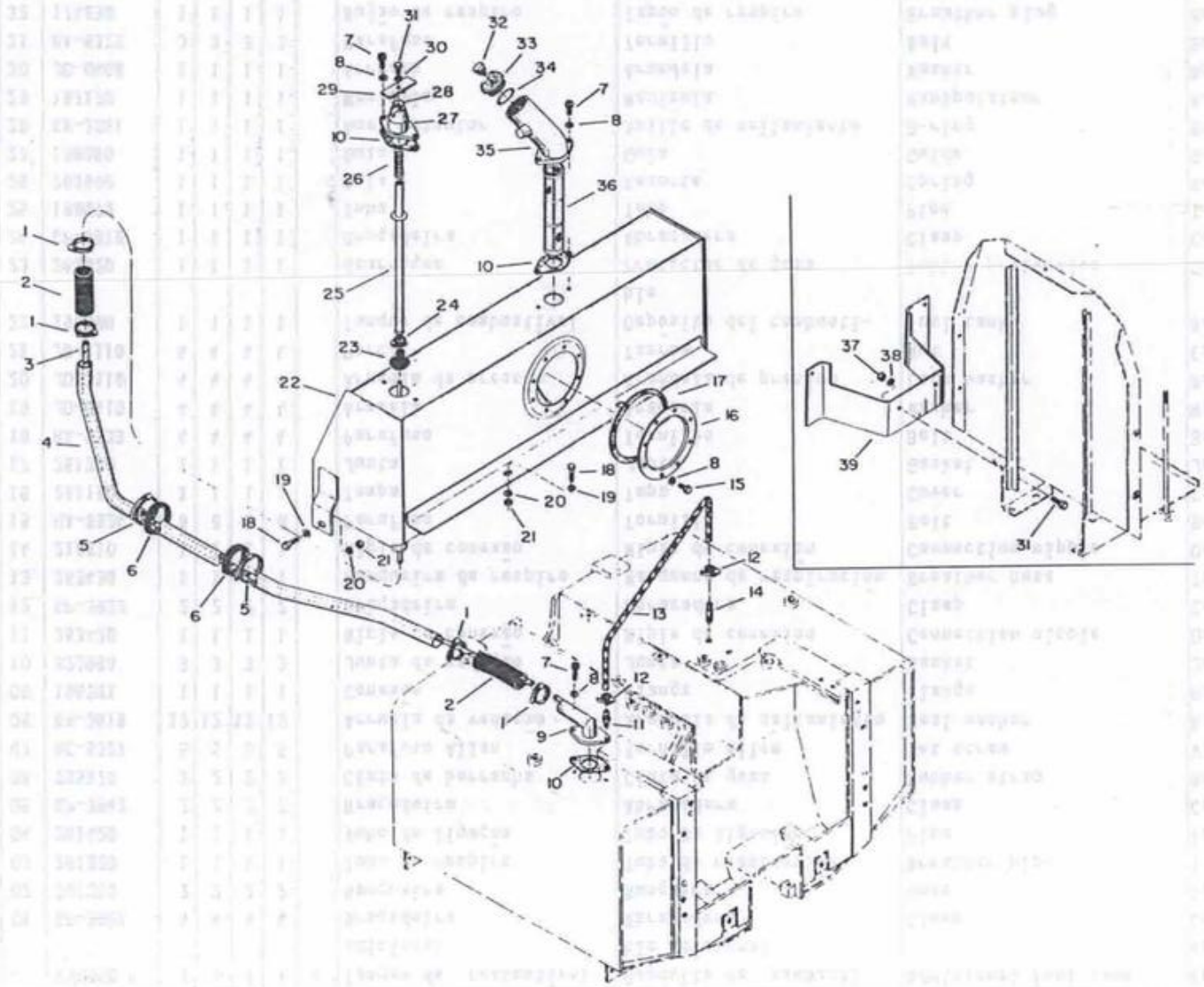
31
32
33
34
7
30
8
29
28
27
10
26
35
36
25
24
23
22
17
16
18
8
15
19
20
21
12
14
13
11
9
37
38
39

Modificação Modificación Modification Modification	Ref.	Código Pieza Part Pièce	Qde Cant. Qty Qte Ref. 128	 128 Álcool	 128 4x4	 128 4x4 A.	 Ref.	Denominação	Denominación	Description	Désignation
	35	263310	1	1	1	1		Bocal de enchimento	Bocal del tanque	Filler neck	Goulot de reprissage
	36	245070	1	1	1	1		Filtro do combustível	Filtro del combustible	Fuel strainer	Filtre du carburant
	37	JB-1108	2	2	2	2		Porca	Tuerca	Nut	Ecrou
	38	JD-3108	2	2	2	2		Arruela de pressão	Arandela de presión	Lock washer	Rondelle élastique
	39	261780	1	1	1	1		Suporte	Soporte	Support	Support
								a = 1-39			
							*	Não é vendido completo	Non es suministrado completo	It's not delivered complete	Ce n'est pas vendu monté

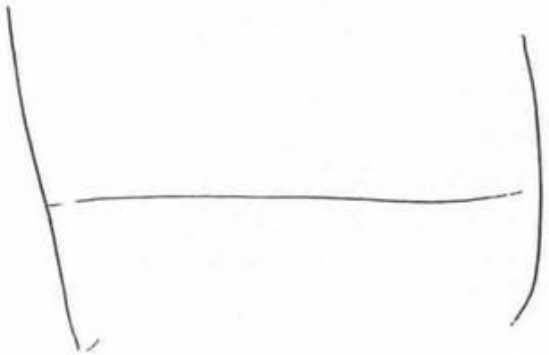

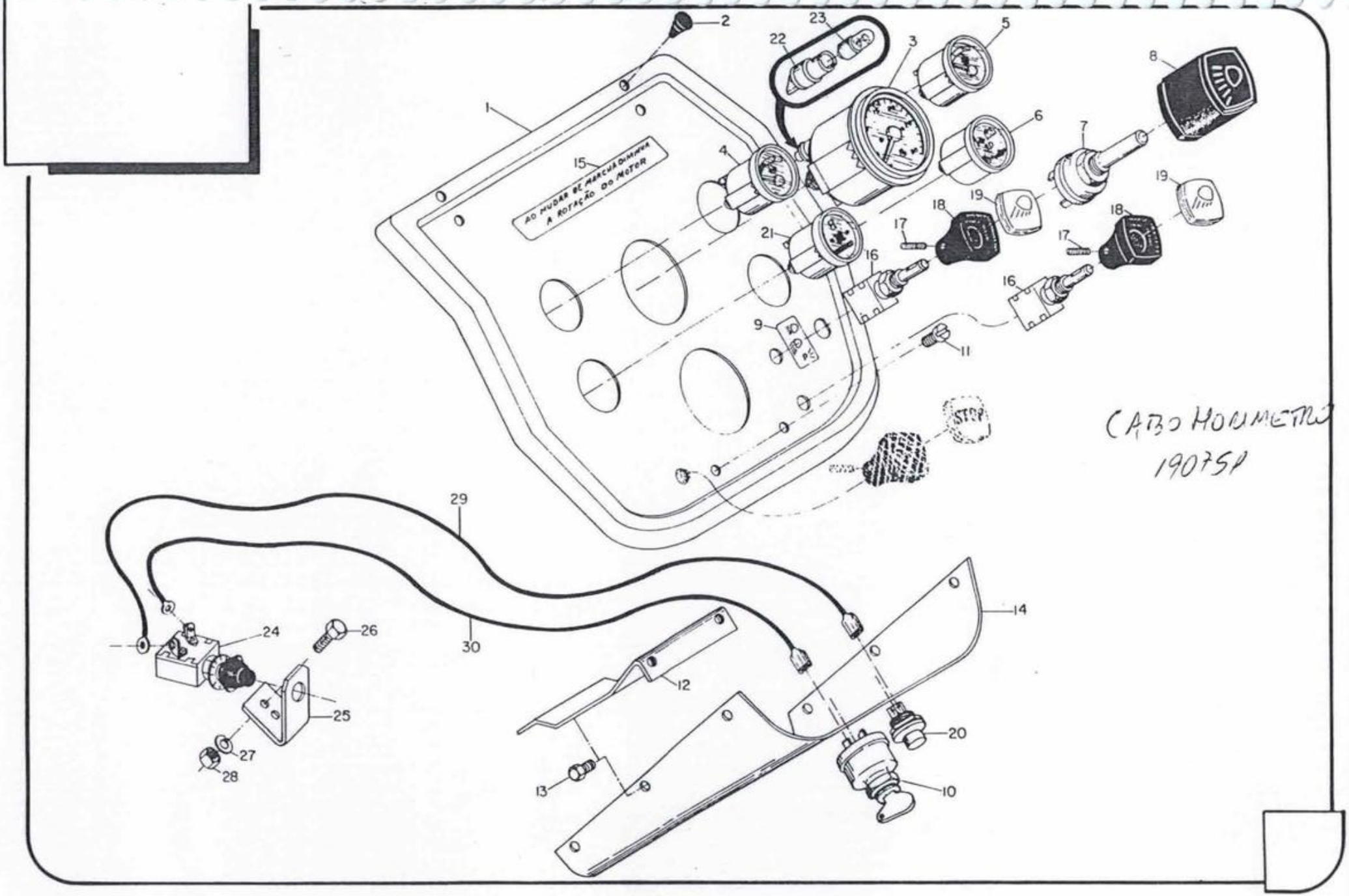
1
2
3
4
5
6
7
8
9
10
11
12
13
14
15
16
17
18
19
20
21
22
23
24
25
26
27
28
29
30
AO MUDAR DE MARCHA DIMINUA A ROTAÇÃO DO MOTOR
STOP
CABO HODOMETRO
1907SP

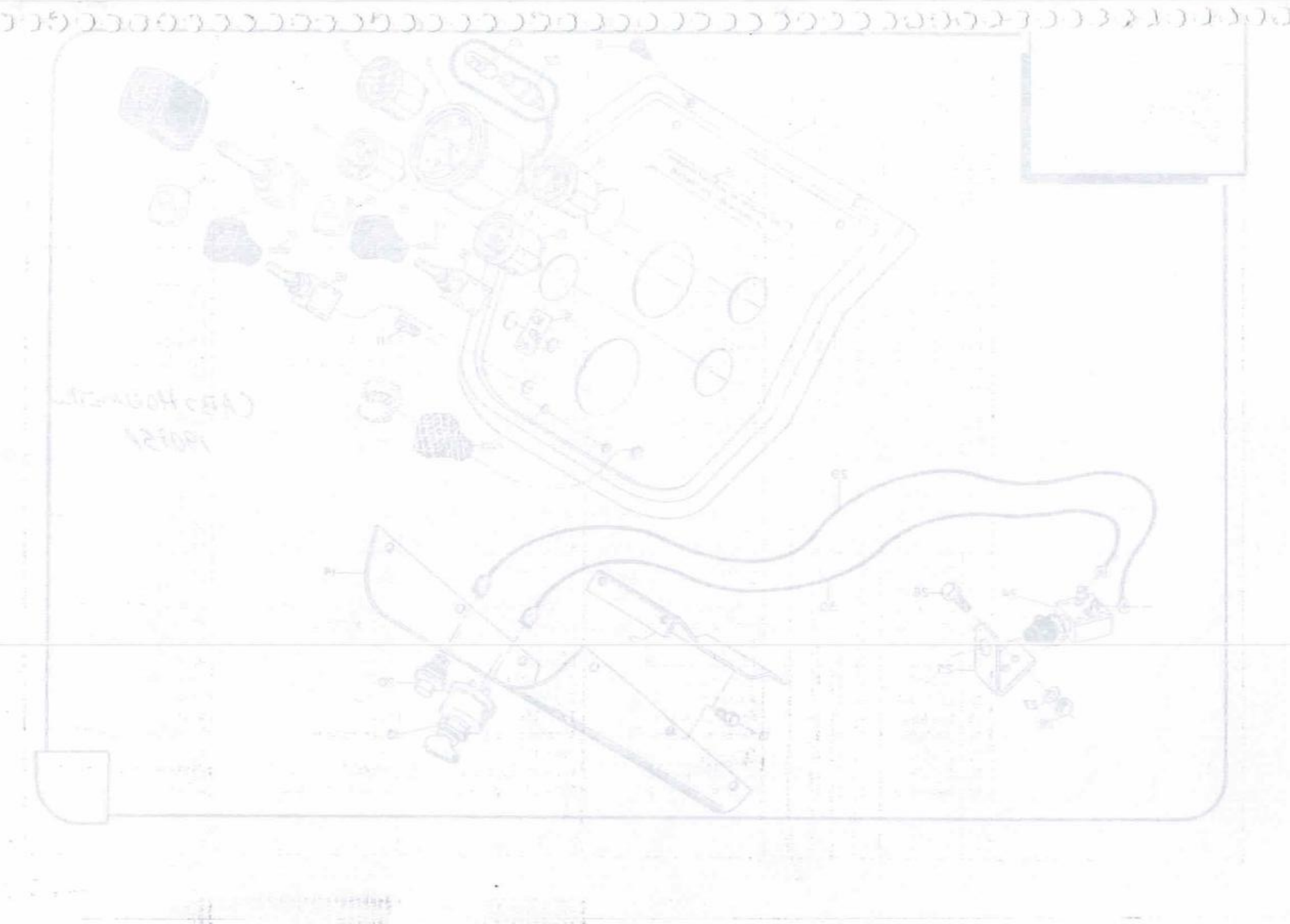

Modificação Modificación Modification Modification	Ref.	Código Pieza Part Pièce	Qde. Cant. Qty. Qte. Ref.					Denominação	Denominación	Description	Désignation
			128	128 4x4	148 4x4 Turbo		Ref.				
	01	80458600	1	1	1			Painel	Panel	Panel	Tableau
	02	219461	2	2	2			Coxim	Cojin	Cuchion	Caussinet
	03	80100700	1	1	1			Tacômetro	Tacómetro	Tachometer	Compte-Tour
	04	80336700	1	1	1			Termômetro	Termómetro	Thermometer	Termomètre
	05	80336600	1	1	1			Indicador de combustível	Indicador del combustible	Fuel indicador	Indicateur du carburant
	06	231220	1	1	1			Indicador do painel	Indicador del panel	Combinet main indicator	Indicateur multiple
	07	80357900	1	1	1			Chave de luz	Llave de luz	Light switch	Bouton d'éclairage
	08	80320100	1	1	1			Manopla	Empunadura	Knob	Pommeau
	09	80358100	1	1	1			Adesivo	Adhesivo	Adhesive	Adhèsif
	10	80101000	1	1	1			Chave geral	Llave general	Ignition switch	Clé de contact
	11	HC-1312	4	4	4			Parafuso	Tornillo	Screw	Vis
	12	225310	1	1	1			Chapa de fixação	Chapa de Fijación	Truss plate	Plaque de fixation
	13	HA-9224	8	8	8			Parafuso	Tornillo	Bolt	Boulon
	14	225321	1	1	1			Chapa dianteira do painel	Chapa delantera del panel	Panel front plate	Plaque avant du tableau
	15	246090	1	1				Adesivo	Adhesivo	Adhesive	Adhèsif
	15a	263330			1			Adesivo	Adhesivo	Adhesive	Adhèsif
	16	80358000	2	2	2			Chave do farol de manejo	Llave del farol de trabajo	Working light switch	Bouton du phare orientable
	17	80393900	2	2	2			Parafuso	Tornillo	Screw	Vis
	18	80324000	2	2	2			Manopla	Empunadura	Knob	Pommeau
	19	80329900	2	2	2			Tampa	Tapa	Cap	Couvercle
	20	80101100	1	1	1			Botão de partida	Botón de arranque	Starter push button	Bouton de démarrage
	21	80100900	1	1	1			Horímetro	Horímetro	Hourmeter	Chronometre
	22	80390100	1	1	1			Soquete	Manquito	Socket	Douille d'ampoule
	23	216280	1	1	1			Lâmpada H 12V 2W	Lámpara	Bulb	Ampoule
	24	190670	1	1	1			Interruptor	Interruptor	Switch	Commutateur
	25	80194300	1	1	1			Suporte	Soporte	Support	Support
	26	HA-9225	2	2	2			Parafuso M6x20	Tornillo	Bolt	Boulon
	27	JD-3106	2	2	2			Arruela de pressão	Arandela de presión	Lock masher	Rondelle extensible
	28	JB-1106	2	2	2			Porca M6	Tuerca	Nut	Ecrow
	29	80470200	1	1	1			Cabo de ligação	Cabo de ligación	Conection cable	Câble de branchement
	30	80470300	1	1	1			Cabo de ligação	Cabo de ligación	Conection cable	Câble de branchement

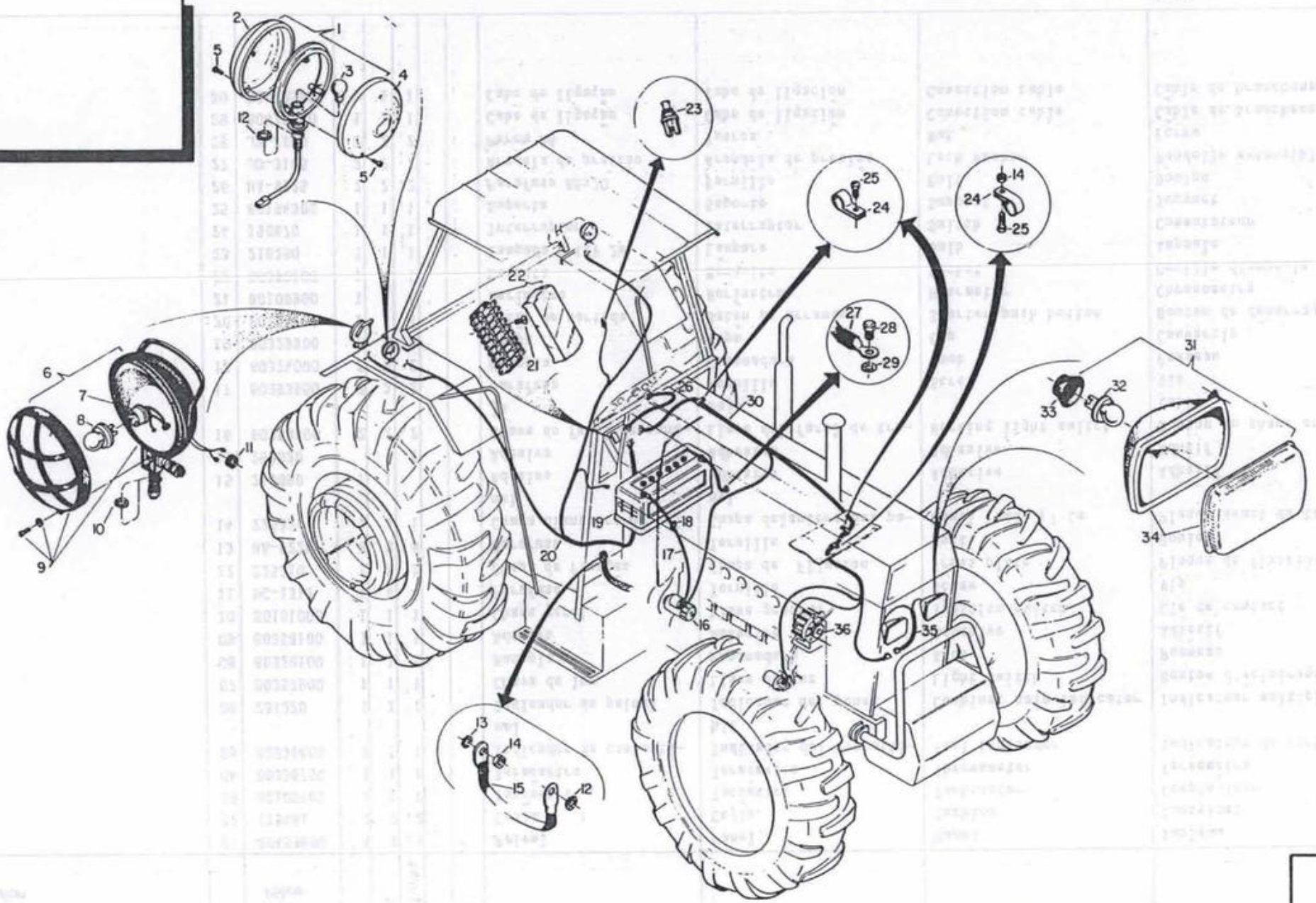
1
2
3
4
5
5
12
6
7
8
9
10
11
22
21
23
25
24
24
14
25
27
28
29
26
30
31
32
33
34
19
18
17
20
16
36
35
13
14
15
12

Modificação Modificación Modification Modification	Ref.	Código Pieza Part Pièce	Qde 128	Cant. 128 4x4	Qty. 1484x4Turbo	Qte	Ref.	Denominação	Denominación	Description	Désignation
	01	231230	2	2	2			Lanterna traseira completa	Linterna trasera completa	Rear position light complete	Feu de position arrière complet
	02	241120	2	2	2			Lente rubi	Lente rojo	Red globe	Lentille coulleur rubis
	03	139760	2	2	2			Lampâda 12V-5w	Lámpara	Bulb	Ampoule
	04	241110	2	2	2			Lente âmbar	Lente amarillo	Yellow globe	Lentille couleur ambre
	05	241580	12	12	12			Parafuso	Tornillo	Bolt	Boulon
	06	231480	1	1	1			Farol de manejo completo	Farol de trabajo completo	Working ligth complete	Phare orintable complet
	07	241200	1	1	1			Soquete	Manquito	Socket	Douille
	08	159880	1	1	1			Lâmpada 12V-40/45w	Lámpara	Bulb	Ampoule
	09	241210	1	1	1			Bloco ótico	Bloque óptico	Optic reflector	Bloc optique
	10	JD-9018	1	1	1			Arruela dentada	Arandela de traba	Lock washer	Rondelle dentelé
	11	223230	1	1	1			Anel de borracha	Anillo de goma	Rubber ring	Bague en caoutchouc
	12	JD-9205	3	3	3			Arruela dentada	Arandela de traba	Lock washer	Rondelle dentelé
	13	JD-9012	1	1	1			Arruela	Arandela	Washer	Rondelle
	14	JB-1108	2	2	2			Porca	Tuerca	Nut	Écrou
	15	225740	1	1	1			Cabo terra	Cable tierra	Earth cable	Câble de masse
	16	221560	1	1	1			Motor de partida	Motor de arranque	Starter motor	Démarreur
	17	241300	1	1	1			Cabo do motor de partida	Cable del motor de arranque	Starter motor cable	Câble du démarreur
	18	229280	1	1	1			Protetor de borracha	Protector de goma	Rubber protector	Protecteur en caoutchouc
	19	202601	1	1	1			Bateria 12V	Bateria	Battery	Batterie
	20	80445900	1	1	1			Chicote traseiro	Cable trasero	Rear wiring	Câblage arrière
	21	HC-1304	2	2	2			Parafuso de fenda	Tornillo	Screw	Vis à frente
	22	80101200	1	1	1			Caixa de fusíveis	Caja de fusibles	Fuse-box	Boite à fusibles
	-	225880	1	1	1			Fusíveis branco - chave de luz	Fusible blanco - Llave de luz	White fuse - light switch	Fusible blanc - bouton d'eclairage
	-	225890	3	3	3			Fusível cinza - indicador de combustível, freio de mão e iluminação do painel	Fusible aris - indicador del combustible, freno manual y iluminación del panel	Gray fuse - indicator fuel, parking brake and ilumination panel	Fusible gris - indicateur du carburant, frein à main et éclairage du tableau de bord
	-	225900	2	2	2			Fusível castanho - lanterna e farol de manejo	Fusible castano - linterna y farol de trabajo	Brown fuse - working light and position light	Fusible châtain - feux de position et phare orientable
	-	225910	2	2	2			Fusível amarelo - Luz baixa alta	Fusible amarillo - Luz baja y alta	Yellow fuse-headlights lower and upper beams	Fusible jaune - Phares code et route

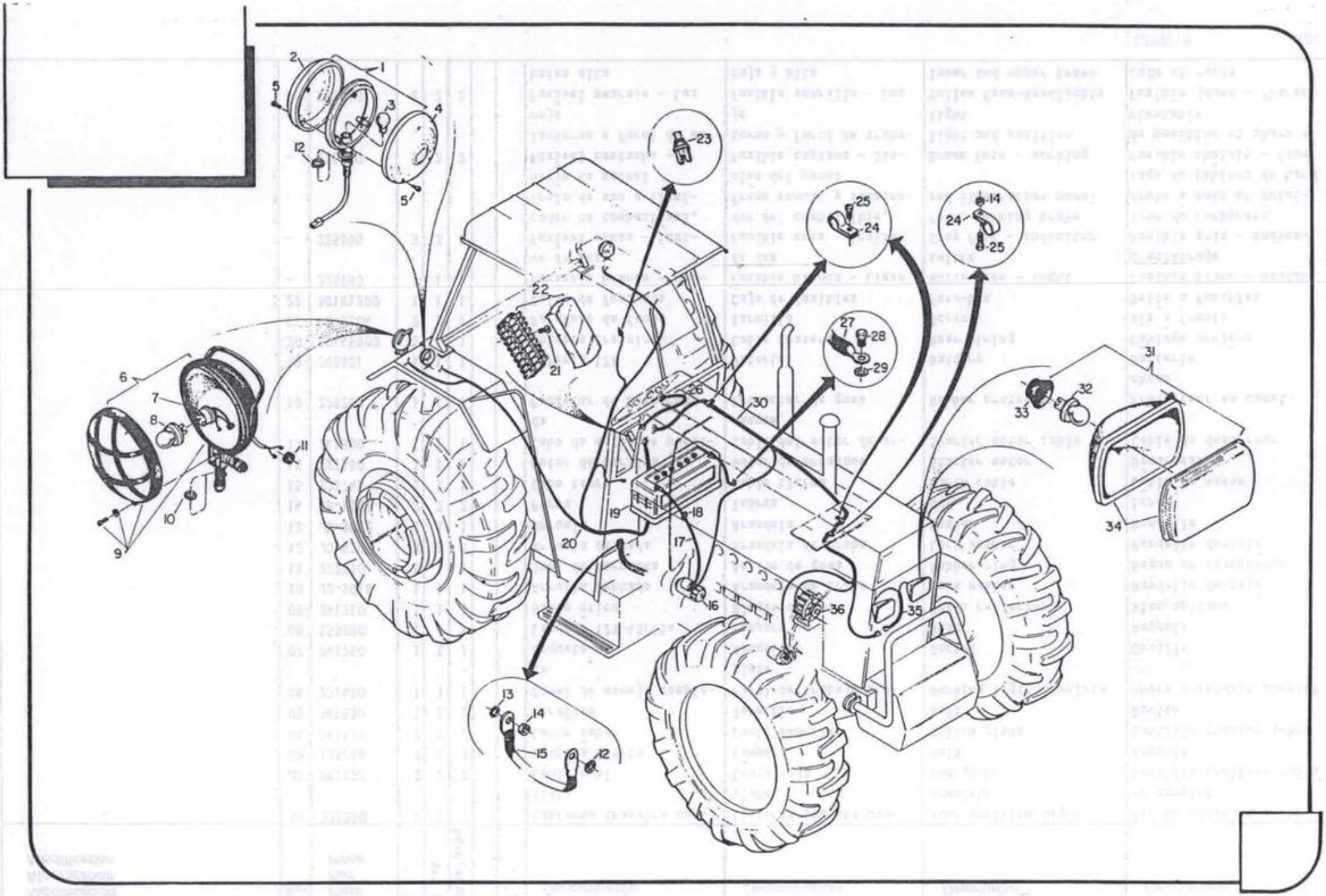
1
2
3
4
5
5
12
6
7
8
9
10
11
13
14
15
12
16
17
18
19
20
21
22
23
24
25
24
14
24
25
26
27
28
29
30
31
32
33
34
35
36

Modificação Modificación Modification Modification	Ref.	Código Pieza Part Pièce	Qde. Cant. Qty. Qte. Ref.					Denominação	Denominación	Description	Désignation
			128	128 4x4	1484x4Turbo		Ref.				
	23	190630	1	1	1			Interruptor do freio de mão	Interruptor del freno manual	Parking brake switch	Commutateur du frein à main
	24	204450	3	3	3			Braçadeira	Abrazadera	Clamp	Collier
	25	HA-9229	3	3	2			Parafuso	Tornillo	Bolt	Boulon
	26	80100500	1	1	1			Chicote do painel	Cable del panel	Dashboard wiring	Câblage du tableau
	27	241310	1	1	1			Cabo terra	Cable tierra	Earth cable	Câble de masse
	28	HA-9233	1	1	1			Parafuso	Tornillo	Screw	Vis
	29	JD-9018	1	1	1			Arruela	Arandela	Washer	Rondelle
	30	80445800	1	1	1			Chicote dianteiro	Cable delentero	Front wiring	Câblage avant
	31	230050	2	2	2			Farol dianteiro completo	Farol delantero completo	Complete headlight	Phare avant complet
	32	159880	2	2	2			Lâmpada 12V -40/45W	Lámpara	Bulb	Ampoule
	32a	218010	2	2	2			Lâmpada 12V -75/75W	Lámpara	Bulb	Ampoule
	33	218020	2	2	2			Protetor	Protector	Protector	Protecteur
	34	218030	2	2	2			Bloco ótico	Bloque óptico	Optico reflector	Bloc optique
	35	80460200	1	1	1			Chicote do farol dianteiro	Cable del farol delantero	Headlight wiring	Câblage des phares avant
	36	80115900	1	1	1			Alternador	Alternador	Alternator	Alternateur

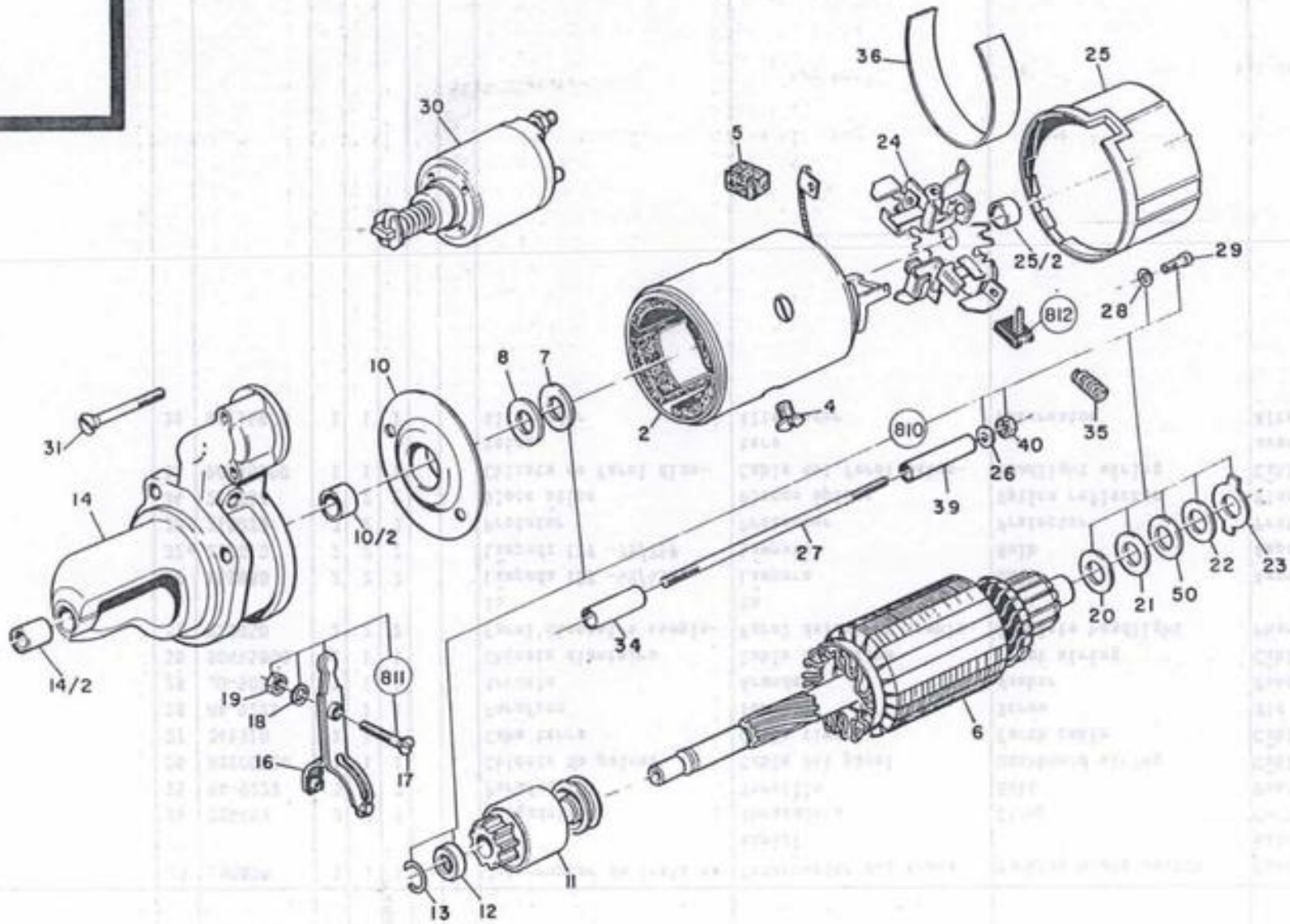
36
25
30
5
24
25/2
29
28
812
8
7
10
4
2
31
810
40
35
26
39
14
10/2
27
34
20
21
50
22
23
14/2
19
18
811
16
17
6
13
12
11

Modificação Modificación Modification Modification	Ref.	Código Pieza Part Pièce	Qde. Cant. Qty. Qte. Ref.					Denominação	Denominación	Description	Désignation
			128	128 4x4	1484x4Turbo		Ref.				
	-	221561	1	1	1			Motor de partida	Motor de arranque	Starter	Démarreur-complète
	02	143150	1	1	1		*	Jogo de bobinas de campo	Devanado de excitación	Escitation wiring	Jeu de bobines champ
	04	115130	4	4	4			Parafuso	Tornillo	Screw	Vis
	05	143390	1	1	1		*	Isolador	Aislador	Insulator	Isolateur
	06	116730	1	1	1		*	Induzido	Inducido	Armature	Induit
	07	143170	1	1	1			Arruela isolante	Arandela aislante	Insulating	Rondelle isolat
	08	143180	2	2	2			Arruela lisa	Arandela plana	Plain washer	Rondelle
	10	143190	1	1	1			Mancal intermediário completo	Tapa intermediária completa	Intermediate bearing complete	Palier intermédiaire complète
	10/2	143200	1	1	1			Bucha sinterizada	Casquillo sinterizado	Sintered-metal bushing	Douille
	11	143210	1	1	1		*	Impulsor	Impulsor	Impeller	Pignon
	12	137190	1	1	1			Anel de encosto	Anillo de tope	Stop ring	Anneau de butée
	13	137180	1	1	1			Anel de retenção	Anillo de muelle	Retainer	Segment d'arrêt
	14	116700	1	1	1			Mancal lado do acionamento completo	Tapa lado accionamiento completa	Drive end shield, complete	Carcasse polaire complète
	14/2	126780	1	1	1			Bucha sinterizada	Casquillo sinterizado	Sintered metal-bushing	Douille
	16	143220	1	1	1			Alavanca tipo garfo	Palanca ahorquillada	Fork lever	Fourche
	17	143230	1	1	1			Pino roscado	Perno roscado	Threaded pin	Vis
	18	126160	1	1	1			Arruela de pressão	Arandela grover	Spring lock washer	Rondelle extensible
	19	126810	1	1	1			Porca	Tuerca	Nut	Ecrou
	20	143240	1	1	1			Arruela lisa	Arandela plana	Plain washer	Rondelle
	21	143250	1	1	1			Arruela lisa	Arandela plana	Plain washer	Rondelle
	22	143260	1	1	1			Arruela lisa	Arandela plana	Plain washer	Rondelle
	23	143270	1	1	1			Arruela de retenção	Arandela de retención	Retainer washer	Rondelle d'étanchéité
	24	143280	1	1	1			Porta-escovas	Portaescobillas	Brush holder	Porte-balai
	25	116740	1	1	1			Mancal lado do coletor	Platillo lado colector	Commutator end shield	Flasque côté
	25/2	143290	1	1	1			Bucha sinterizada	Casquillo sinterizado	Sintered-metal bushing	Douille
	26	113720	2	2	2			Arruela de pressão	Arandela grover	Spring lock washer	Rondelle extensible
	27	143300	2	2	2			Pino roscado	Espárrago	Stud	Goujon filetée
	28	143310	4	4	4			Arruela de pressão	Arandela grover	Spring lock washer	Rondelle extensible
	29	143320	4	4	4			Parafuso	Tornillo	Screw	Vis
	30	116760	1	1	1		*	Chave magnética	Rele de engrane	Solenoid switch	Relais de commande
	31	116680	3	3	3			Parafuso	Tornillo	Screw	Vis
	34	143330	2	2	2			Tubo isolante	Tubo aislante	Insulating tube	Tube isolateur
	35	143340	4	4	4			Mola helicoidal	Muelle helicoidal	Helical spring	Ressort
	36	143350	2	2	2			Papel isolante	Papel aislante	Insulating paper	Papier isolateur

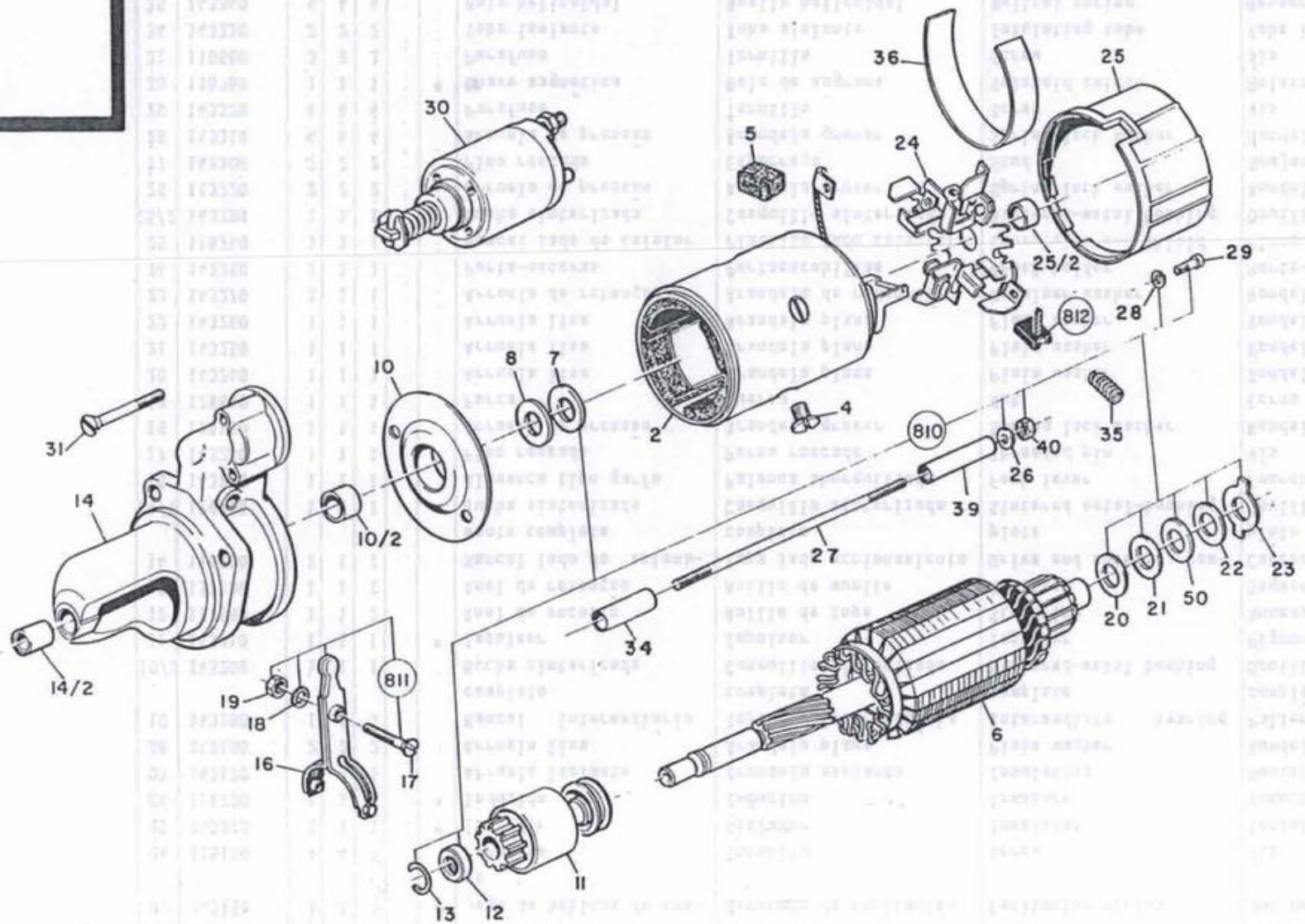
36
25
30
5
24
25/2
29
28
812
10
8
7
2
4
35
31
810
40
26
39
14
10/2
27
22
23
21
50
20
34
14/2
19
18
811
16
17
6
11
13
12

Modificação Modificación Modification Modification	Ref.	Código Pieza Part Pièce	Qte Cant. Qty. Qte Ref. 128	128 4x4	148 4x4 Trubo			Denominação	Denominación	Description	Désignation
	39	143360	2	2	2			Tubo isolante	Tubo aislante	Insulating tube	Tube isolateur
	40	113370	2	2	2			Porca	Tuerca	Nut	Ecrou
	50	143380	cn	cn	cn			Arruela lisa	Arandela plana	Plain washer	Rondelle
	810	129270	1	1	1		*	Jogo de reparo	Juego de piezas	Parts set	Jeu de pièces
	811	116780	1	1	1		*	Jogo de peças	Juego de piezas	Parts set	Jeu de pièces
	812	143370	1	1	1		*	Jogo de escovas	Juego de escobillas	Carbon brush set	Jeu de balai
							*	Peças de maior desgaste	Piezas de desgaste	Wearing ports	Pièces de première usure

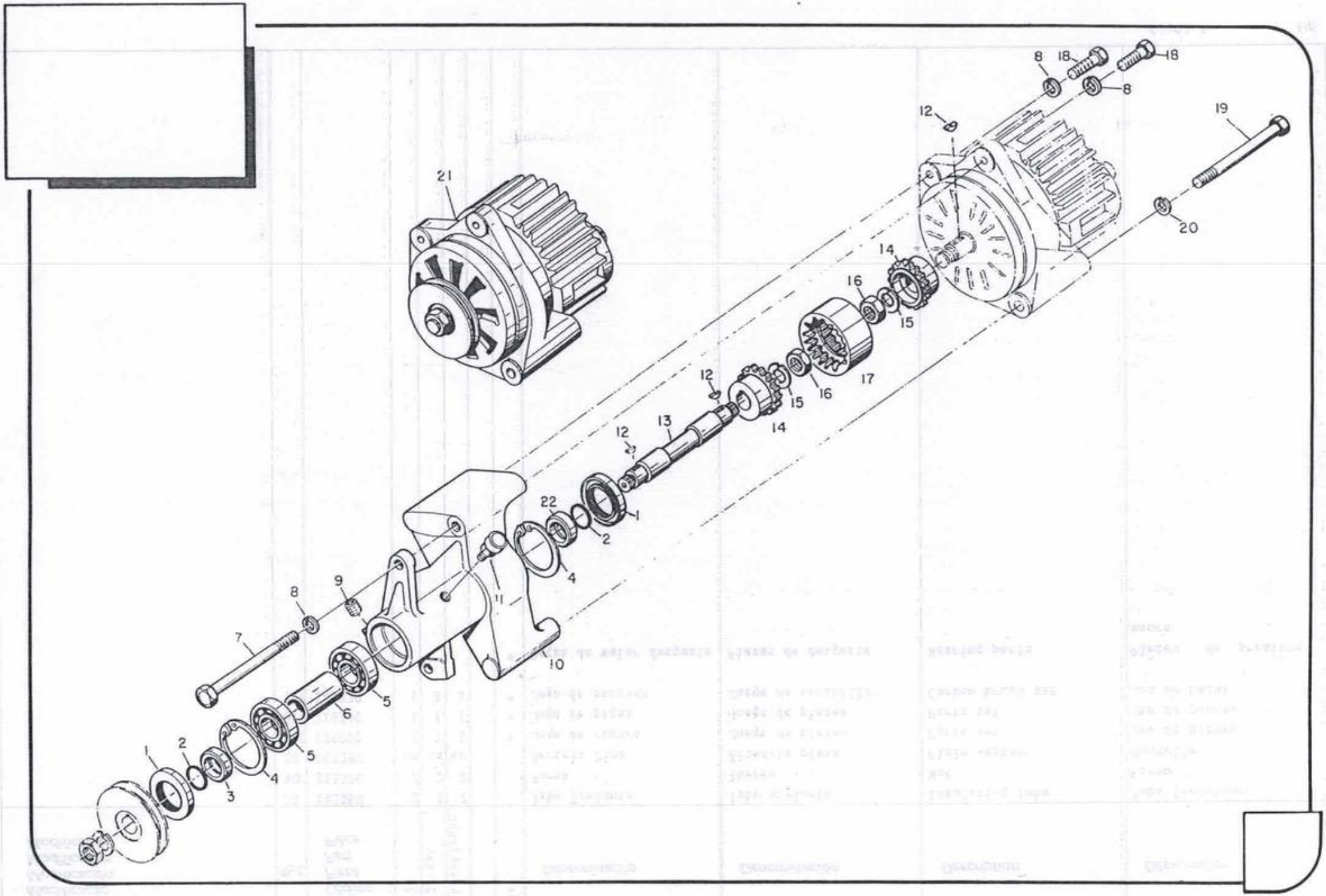
1
2
3
4
5
6
7
8
9
10
11
12
13
14
15
16
17
18
19
20
21
22

Modificação Modificación Modification Modification	Ref.	Código Pieza Part Pièce	Qte 128 Álcool	Cant. 128 4x4 A.	Qty	Qte	Ref. Ref.	Denominação	Denominación	Description	Désignation
	-	80185500	1	1			a	Alternador com acionamento montado	Alternador con accionamiento montado	Alternator with drive system	Alternateur avec commander assemblée
	-	235600	1	1			b	Acoplamento flexível	Manga de acoplamiento	Coupling sllеve	Accouplement flexible
	01	246970	2	2				Retentor	Retenedor	Oil seal	Bague de retention
	02	246980	2	2				Anel retentor	Anillo de sellamiento	O-ring	Bague d'étanchéité
	03	249170	1	1				Bucha	Buje	Bushing	Douille
	04	KG-3052	2	2				Anel de segurança	Anillo de traba	Circlip	Segment d'arrêt
	05	LA-1205	2	2				Rolamento de esferas	Rodamiento de esferas	Ball bearing	Roulement à billes
	06	247000	1	1				Bucha espaçadora	Buje espaciadora	Spacer bushing	Douille d'écartement
	07	HA-8331	1	1				Parafuso	Tornillo	Screw	Vis
	08	JD-3108	3	3				Arruela de pressão	Arandela de traba	Lock washer	Rondelle extensible
	09	GR-0234	1	1				Bujão	Tapón	Plug	Bouchon
	10	248030	1	1				Suporte	Soporte	Support	Support
	11	174831	1	1				Bujão	Tapón	Plug	Bouchon
	12	246950	2	2				Chaveta	Chaveta	Key	Clavette
	13	249260	1	1				Eixo	Eje	Shaft	Arbre
	14	247500	2	2				Engrenagem	Engrenaje	Gear	Engrenage
	15	JD-3114	2	2				Arruela de pressão	Arandela de traba	Lock washer	Rondelle d'arrêt
	16	247520	2	2				Porca	Tuerca	Nut	Ecrou
	17	247490	1	1				Luva externa	Manga externa	Sleeve	Manchon d'accouplement
	18	HA-6325	2	2				Parafuso	Tornillo	Bolt	Boulon
	19	HA-8340	1	1				Parafuso	Tornillo	Screw	Vis
	20	JD-3110	1	1				Arruela de pressão	Arandela de traba	Lock washer	Rondelle extensible
	21	261570	1	1				Alternador	Alternador	Alternator	Alternateur
	22	246990	1	1				Bucha	Buje	Bushing	Douille
								a = 1-22	b = 14, 17		

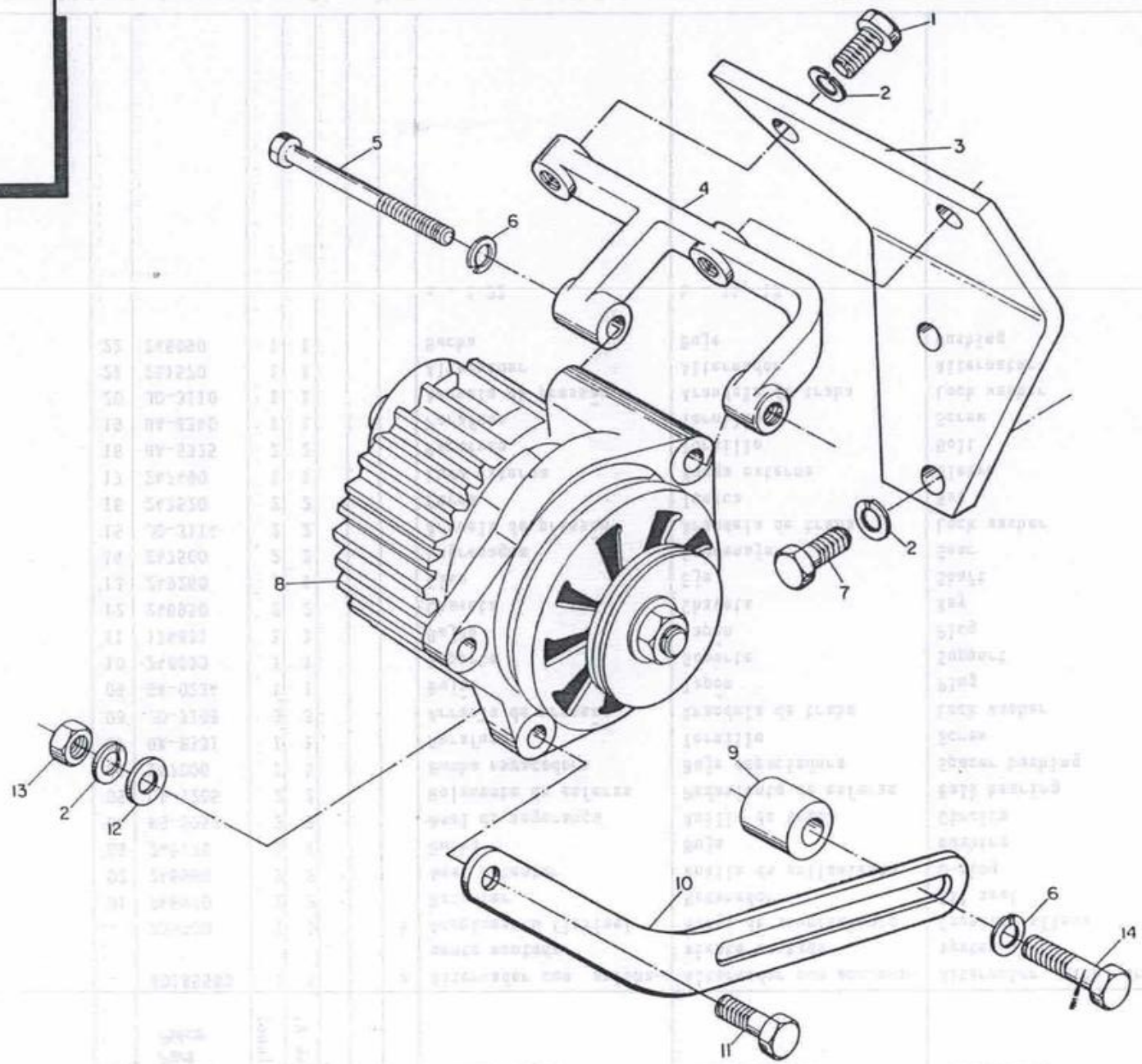
1
2
3
4
5
6
2
7
8
13
2
12
9
10
6
14
11

Modificação Modificación Modification Modification	Ref.	Código Pieza Part Pièce	128	128 4x4	1484x4Turbo			Denominação	Denominación	Description	Désignation
	01	HA-6323	2	2	2			Parafuso M8x20	Tornillo	Bolt	Boulon
	02	JD-3108	5	5	5			Arruela de pressão	Arandela de presión	Lock washer	Rondelle élastique
	03	80447000	1	1	1			Suporte auxiliar	Soporte	Support	Support auxiliaire
	04	80074000	1	1	1			Suporte	Soporte	Support	Support
	05	HA-9207	1	1	1			Parafuso M10x90	Tornillo	Bolt	Boulon
	06	JD-3110	2	2	2			Arruela de pressão	Arandela de presión	Lock washer	Rondelle élastique
	07	HA-6334			2			Parafuso M10x30	Tornillo	Bolt	Boulon
	08	80115900	1	1	1			Alternador	Alternador	Alternator	Alternateur
	09	80152700	1	1	1			Calço	Calzo	Shim	Cale
	10	115300	1	1	1			Esticador	Tensor	Spaner	Tendeur
	11	HA-6325	1	1	1			Parafuso M8x30	Tornillo	Bolt	Boulon
	12	JD-0408	1	1	1			Arruela	Arandela	Washer	Rondelle
	13	JB-1108	1	1	1			Porca M8	Tuerca	Nut	Ecrou
	14	HA-9089	1	1	1			Parafuso M10x20	Tornillo	Bolt	Boulon

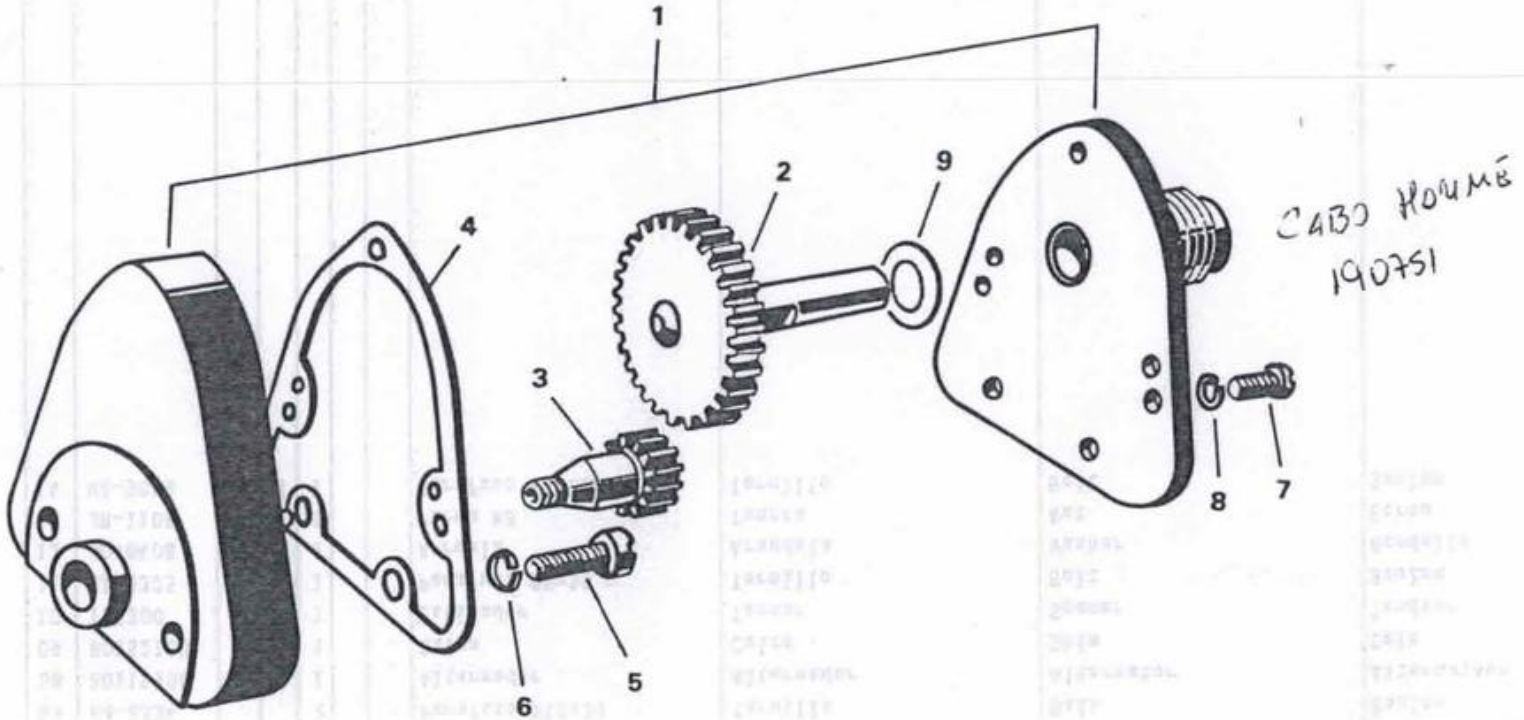

CABO Nº 190751

Modificação Modificación Modification Modification	Ref.	Código Pieza Part Pièce	Qtde. Cant. Qty. Qte. Ref.					Denominação	Denominación	Description	Désignation
			128	128 4x4	1484x4 Turbo	128 Álcool	128 4x4 A.				
	-	115420	1	1	1	1	1	Caixa de redução	Caja de reducción	Reduction casing	Boite de réduction
	01	115530	1	1	1	1	1	Carcaça com tampa	Carcasa con tapa	Shield with cover	Boite et couvercle
	02	115540	1	1	1	1	1	Engrenagem	Engrenaje	Gear	Emgrenage
	03	115550	1	1	1	1	1	Engrenagem	Engrenaje	Gear	Engrenage
	04	115560	1	1	1	1	1	Junta de vedação	Junta	Gasket	Joint étanche
	05	141070	2	2	2	2	2	Parafuso	Tornillo	Screw	Vis
	06	115580	2	2	2	2	2	Arruela de pressão	Arandela de presión	Lock washer	Rondelle élastique
	07	115590	5	5	5	5	5	Parafuso	Tornillo	Screw	Vis
	08	115600	5	5	5	5	5	Arruela de presão	Arandela de presión	Lock washer	Rondelle élastique
	09	115610	*	*	*	*	*	Arruela	Arandela	Washer	Rondelle
							*	Conforme necessidade	Según la necesidad	According to necessity	Selon le besoin

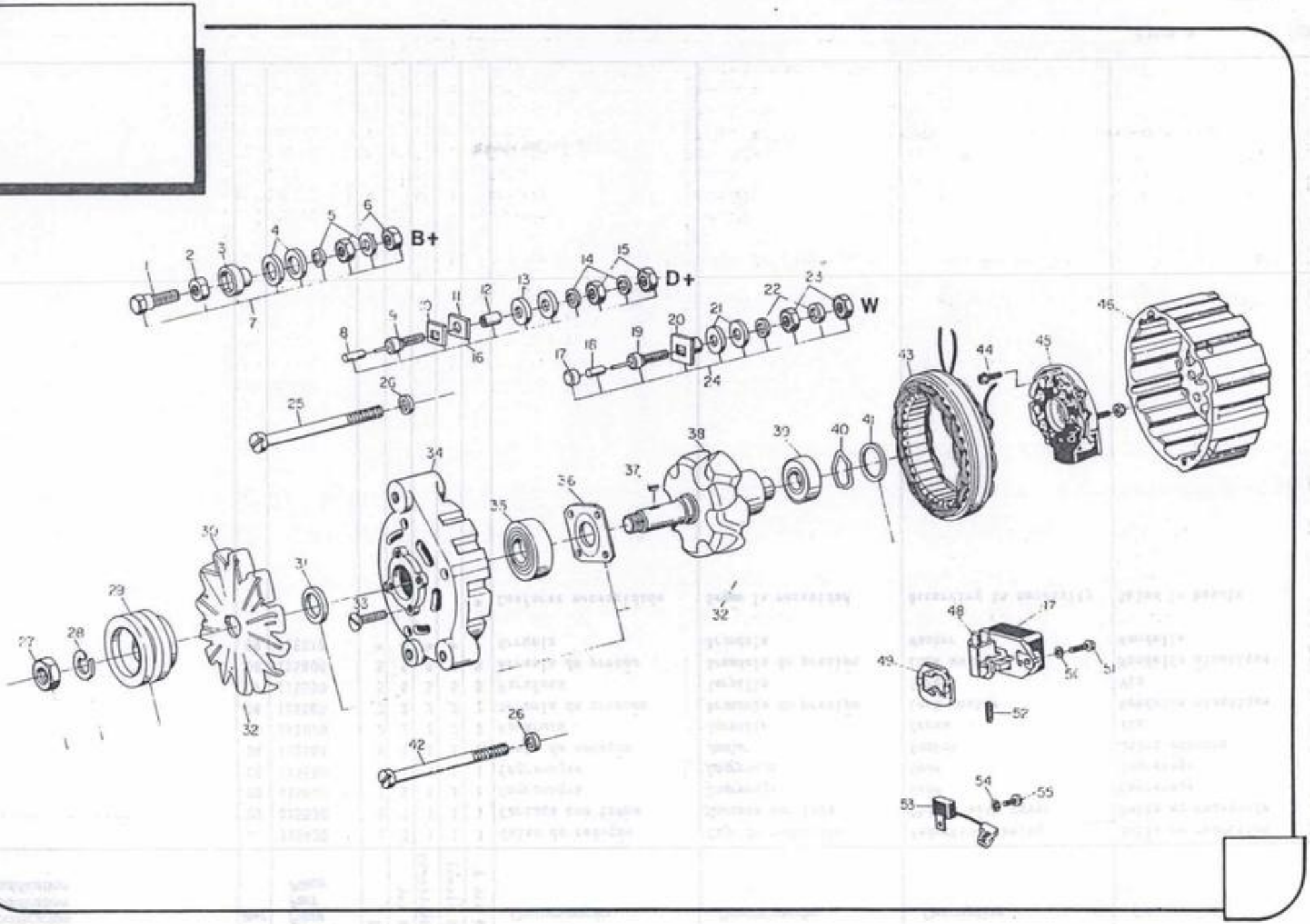
B+
D+
W

Modificação Modificación Modification Modification	Ref.	Código Pieza Part Pièce	Qde. Cant. Qty. Qte. Ref.					Denominação	Denominación	Description	Désignation
			128	128 4x4	1484x4Turbo		Ref.				
	-	80115900	1	1	1		a	Alternador	Alternador	Alternator	Alternateur
	01	147930	1	1	1			Parafuso	Tornillo	Screw	Vis
	02	148250	1	1	1			Porca	Tuerca	Nut	Ecrou
	03	148060	1	1	1			Bucha isolante	Casquillo aislante	Insulating bushing	Douille isolant
	04	148040	2	2	2			Disco isolante	Disco aislante	Insulating disc	Rondelle extensible
	05	148050	2	2	2			Arruela de pressão	Arandela de presión	Lock washer	Rondelle extensible
	06	113370	2	2	2			Porca	Tuerca	Nut	Ecrou
	07	148280	1	1	1			Jogo de peças(Borne B+)	Juego de piezas (Borne B+)	Ports set (Terminal B+)	Jeu de pièces pour borne B+)
	08	148200	1	1	1			Tubo isolante	Tubo aislante	Insulating tube	Tube isolant
	09	148170	1	1	1			Parafuso conector	Tornillo conector	Connecting screw	Vis raccordement
	10	148140	1	1	1			Placa isolante	Placa aislante	Insulating plate	Plaque isolant
	11	148150	1	1	1			Placa isolante	Placa aislante	Insulating plate	Plaque isolant
	12	148130	1	1	1			Bucha isolante	Casquillo aislante	Insulating bushing	Douille isolant
	13	148160	2	2	2			Disco isolante	Disco aislante	Insulating disc	Disque isolant
	14	148180	2	2	2			Arruela de pressão	Arandela de traba	Lock washer	Rondelle extensible
	15	148190	2	2	2			Porca	Tuerca	Nut	Ecrou
	16	148300	1	1	1			Jogo de peças(Borne D+)	Juego de piezas (Borne D+)	Parts set (Terminal D+)	Jeu de pièces (terminal D+)
	17	148260	1	1	1			Rebite	Remanche	Rivet	Rivet
	18	148200	1	1	1			Tubo isolante	Tubo aislante	Insulating tube	Tube isolant
	19	148230	1	1	1			Parafuso conector	Tornillo conector	Connecting screw	Vis raccordement
	20	148210	1	1	1			Placa isolante	Placa isolante	Insulating plate	Plaque isolant
	21	148220	2	2	2			Disco isolante	Disco aislante	Insulating disc	Disque isolant
	22	143310	2	2	2			Arruela de pressão	Arandela de traba	Lock washer	Rondelle extensible
	23	148240	2	2	2			Porca	Tuerca	Nut	Ecrou
	24	148290	1	1	1			Jogo de peças (Borne W)	Juego de piezas(Borne W)	Parts set (Terminal W)	Jeu de pièces pour borne W
	25	148000	3	3	3			Parafuso	Tornillo	Screw	Vis
	26	129070	4	4	4			Arruela	Arandela	Washer	Rondelle
	27	126020	1	1	1			Porca	Tuerca	Nut	Ecrou
	28	126010	1	1	1			Arruela de pressão	Arandela de traba	Lock washer	Rondelle extensible
	29	148120	1	1	1			Polia	Polea	Pulley	Poulie
	30	148110	1	1	1			Ventoinha	Ventilador	Fam	Soufflante
	31	147890	1	1	1			Anel de encosto	Anillo de tope	Stop ring	Bague de butée
	32	148270	1	1	1			Jogo de peças (ROTOR)	Juego de piezas (ROTOR)	Parts set (ROTOR)	Jeu de pièces pour rotor

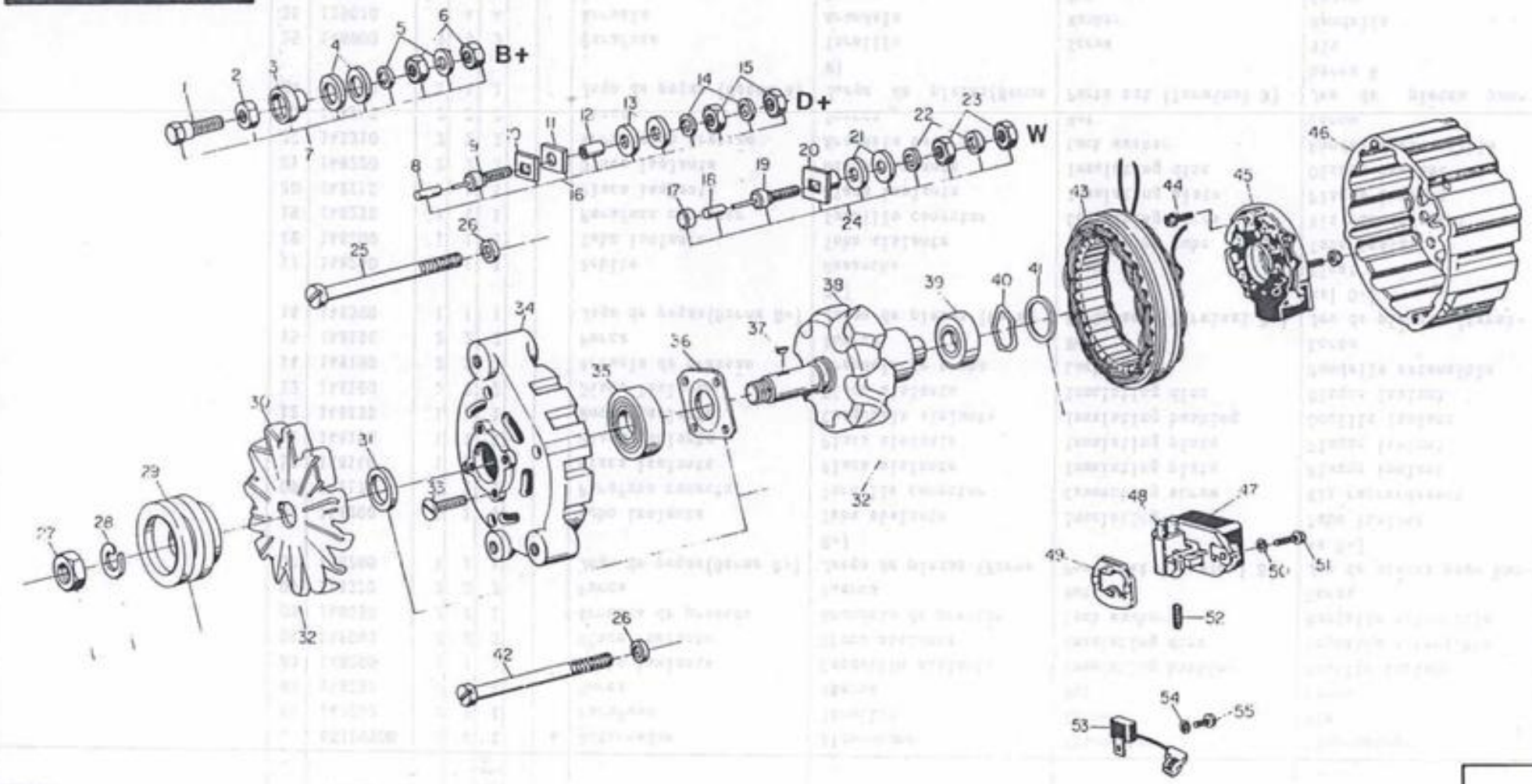
B+
D+
W

Modificação Modificación Modification Modification	Ref.	Código Pieza Part Pièce	Qde 128	Cant. 128 4x4	Qty 1484x4 Turbo	Qte	Ref. Ref.	Denominação	Denominación	Description	Désignation
	33	147860	6	6	6			Parafuso	Tornillo	Screw	Vis
	34	147830	1	1	1			Mancal lado do acciona-mento	Tapa lado del accionamiento	Drive en shield	Palier côte entraînement
	35	147840	1	1	1		*	Rolamento	Rodamiento	Bearing	Roulement
	36	147850	1	1	1			Placa de fechamento	Placa de cubiera	Cover plate	Plaque de couvercle
	37	148100	1	1	1			Chaveta	Chaveta	Woodruff key	Clavette
	38	147870	1	1	1		*	Rotor	Rotor	Rotor	Rotor
	39	147900	1	1	1		*	Rolamento	Rodamiento	Bearing	Roulement
	40	148010	1	1	1			Anel de pressão	Anillo de traba	Lock ring	Bague de pression
	41	147880	1	1	1		*	Anel de vedação	Anillo de sellamiento	O'ring	Bague étanche
	42	148030	1	1	1			Parafuso	Tornillo	Screw	Vis
	43	147990	1	1	1		*	Estator	Estator	Stator	Stator
	44	147950	3	3	3			Parafuso	Tornillo	Screw	Vis
	45	147920	1	1	1		*	Retificador	Rectificador	Rectifier	Redresseur
	46	147910	1	1	1			Mancal lado do coletor	Platillo lado anillos	Collector ring end shield	Palier du collecteur
	47	147960	1	1	1		*	Regulador de tensão	Regulador de tensión	Voltage regulator	Régulateur de tensión
	48	147980	1	1	1		*	Jogo de escovas	Juego de escobillos	Carbon-brush set	Jeu de balais
	49	148090	1	1	1			Junta	Junta	Gasket	Joint
	50	147940	1	1	1			Arruela de pressão	Arandela de presión	Lock washer	Rondelle de pression
	51	148020	2	2	2			Parafuso	Tornillo	Screw	Vis
	52	147970	2	2	2			Mola	Resorte	Spring	Ressort
	53	148080	1	1	1			Condensador	Condensador	Surppression capacitor	Condensateur
	54	143310	1	1	1			Arruela de pressão	Arandela de presión	Lock washer	Rondelle de pression
	55	148070	1	1	1			Parafuso	Tornillo	Screw	Vis
							*	Peças de maior desgaste	Piezas de desgaste	Wearing parts	Pièces de première usure



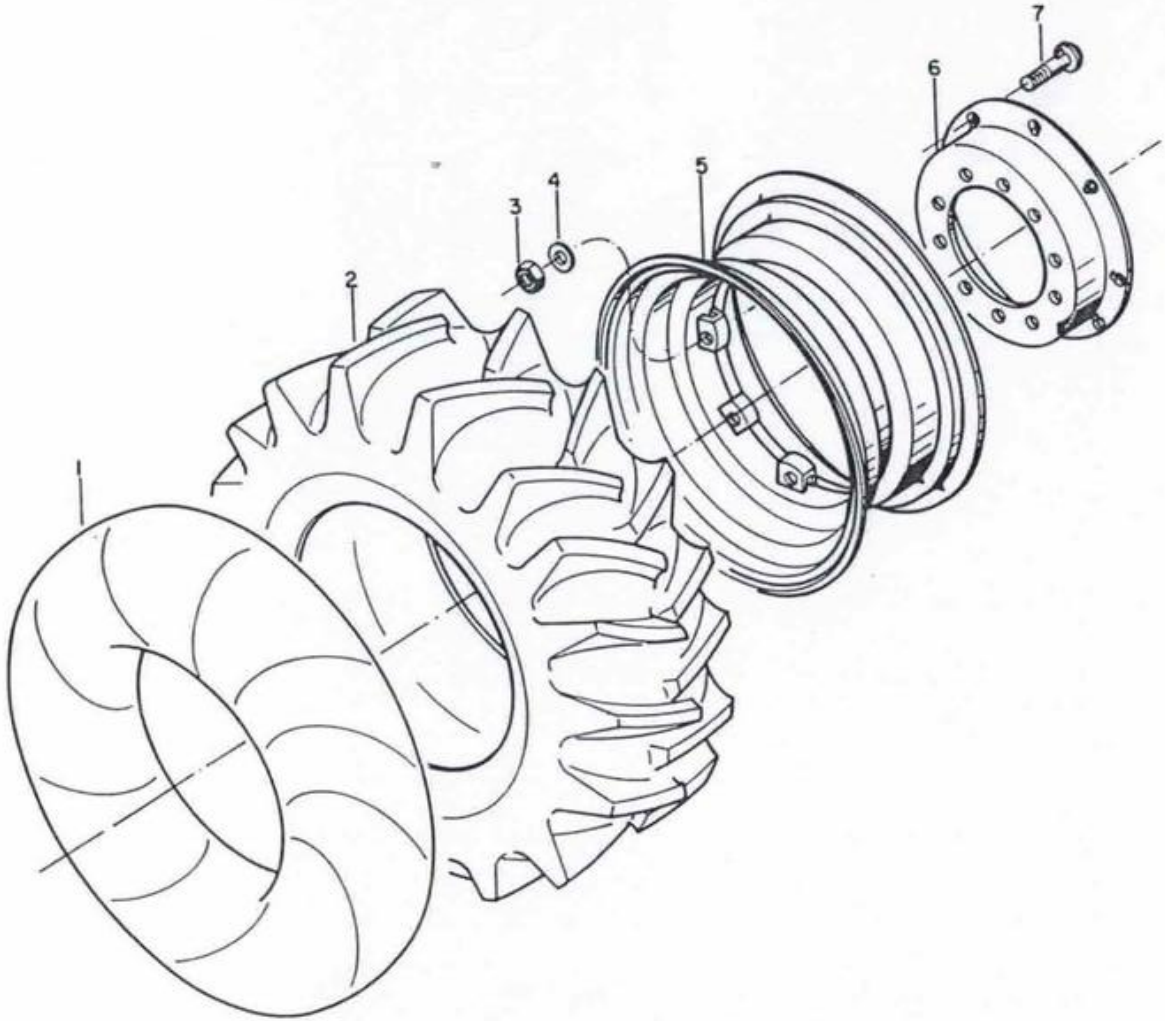
1
2
3
4
5
6
7

Modificação Modificación Modification Modification	Ref.	Código Pieza Part Pièce	Qde. Cant. Qty. Qte. Ref.					Denominação	Denominación	Description	Désignation
			128 4x4	128 4x4	148 4x4 Turbo		Ref.				
	01	222170	2	2				Câmara de ar 14.8-26 R1-6/8 lonas	Cámara de aire	Tube	Chambre à air
	1a	289021			2			Câmara de ar 14.9-28 R1-8 lonas	Cámara de aire	Tube	Chambre à air
	02	80272100	2					Pneu 14.9-26 R1-8 lonas	Neumático	Tire	Chambre à air
	2a	222160		2				Pneu 14.9-26 R1-6 lonas	Neumático	Tire	Pneu
	2	80219100			2			Pneu 14.9-28 R1-8 lonas	Neumático	Tire	Pneu
	03	JB-3716	16	16	16			Porca	Tuerca	Nut	Ecrou
	04	JD-0416	16	16	16			Arruela	Arandela	Washer	Rondelle
	05	222180	2	2				Aro DW12-26	Llanta	Rim	Jante
	5a	229650			2			Aro DW12-28	Llanta	Rim	Jante
	06	222190	2	2	2			Disco	Disco	Disc	Disque
	07	119050	16	16	16			Parafuso	Tornillo	Bolt	Boulon

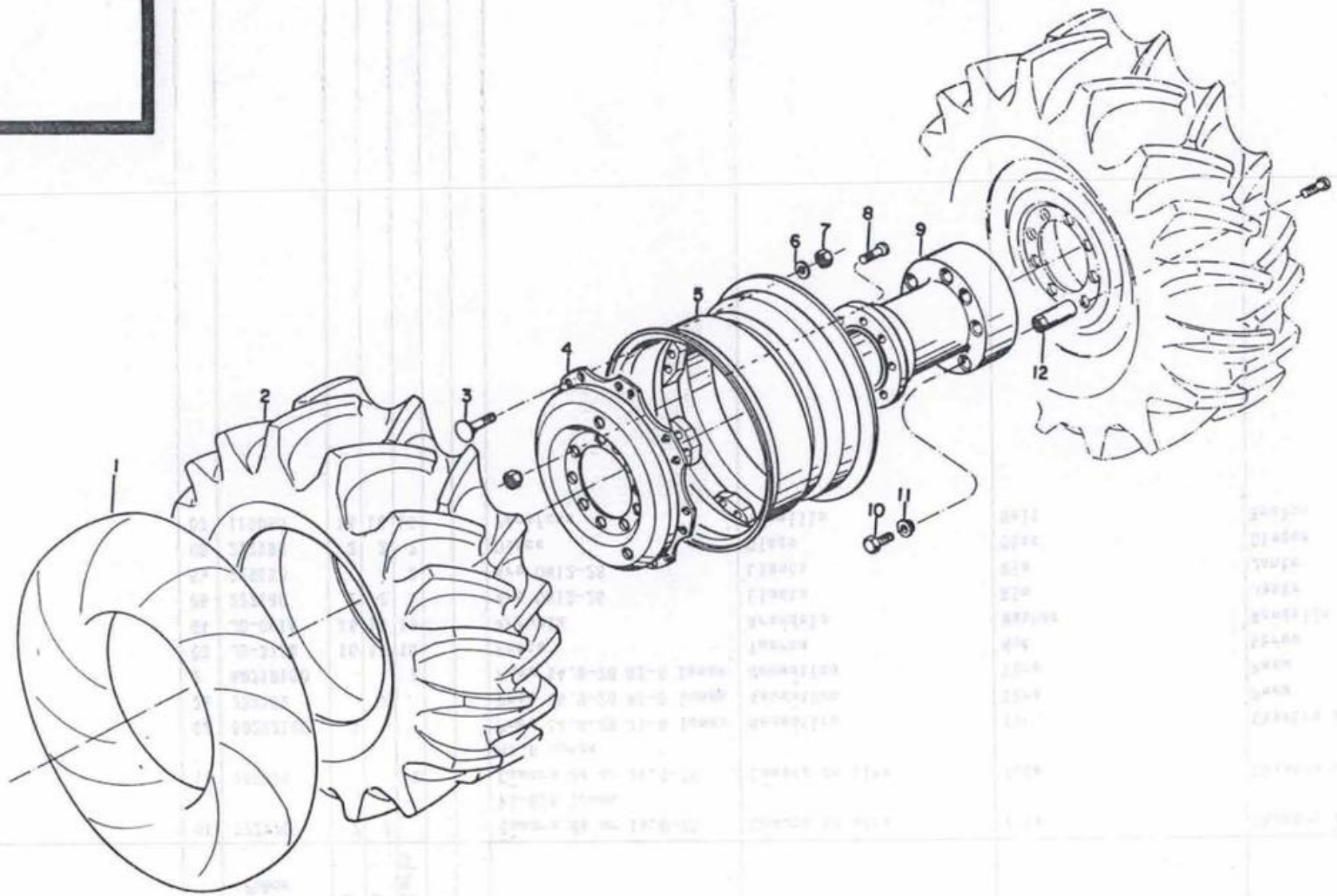
1
2
3
4
5
6
7
8
9
10
11
12

Modificação Modificación Modification Modification	Ref.	Código Pieza Part Pièce	Qde Cant Qty Qte Ref 128	128 4x4	1484x41urbo	1488 4x4 SR	Ref.	Denominação	Denominación	Description	Désignation
	01	200630	2	2	2	2		Câmara de ar 14.8-34R1 8/10/12 lonas	Cámara de aire	Tube	Chambre à air
	1a	264520			2			Câmara de ar 18.4-38R1 10/12 lonas	Cámara de aire	Tube	Chambre à air
	02	228050	2	2				Pneu 18.4-34R1-10 lonas	Neumático	Tire	Pneu
	2a	206110				2		Pneu 18.4-34R1-8 lonas	Neumático	Tire	Pneu
	2b	209020			2			Pneu 18.4-34R1-12 lonas	Neumático	Tire	Pneu
	2c	80392800			2			Pneu 18.4-38R1-12 lonas	Neumático	Tire	Pneu
	2d	802159000			2			Pneu 18.4-38R1-10 lonas	Neumático	Tire	Pneu
	03	119050	32	32	32	32		Parafuso	Tornillo	Bolt	Boulon
	04	200072	2	2	2	2		Disco	Disco	Disc	Disque
	05	200061	2	2	2	2		Aro DW 16-34	Llanta	Rim	Rondelle
	06	JD-0416	32	32	32	32		Arruela	Arandela	Washer	Rondelle
	07	JB-3716	32	32	32	32		Porca	Tuerca	Nut	Ecrou
	08	80533700	20	20	20	20		Parafuso M22x1,5x75	Tornillo	Bolt	Boulon
	09	206511	2	2	2	2		Cubo	Cubo	Hub	Cube
	10	207140	20	20	20	20		Parafuso M22x1,5x50	Tornillo	Bolt	Boulon
	11	206570	20	20	20	20		Arruela	Arandela	Washer	Rondelle
	12	206560	20	20	20	20		Bucha	Buje	Bushing	Manchon



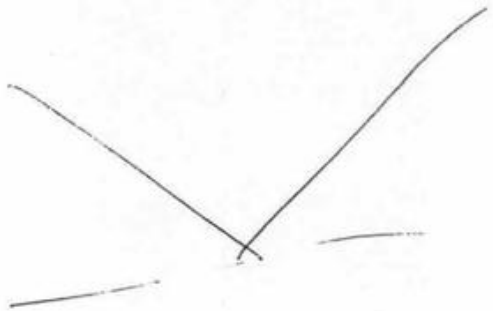

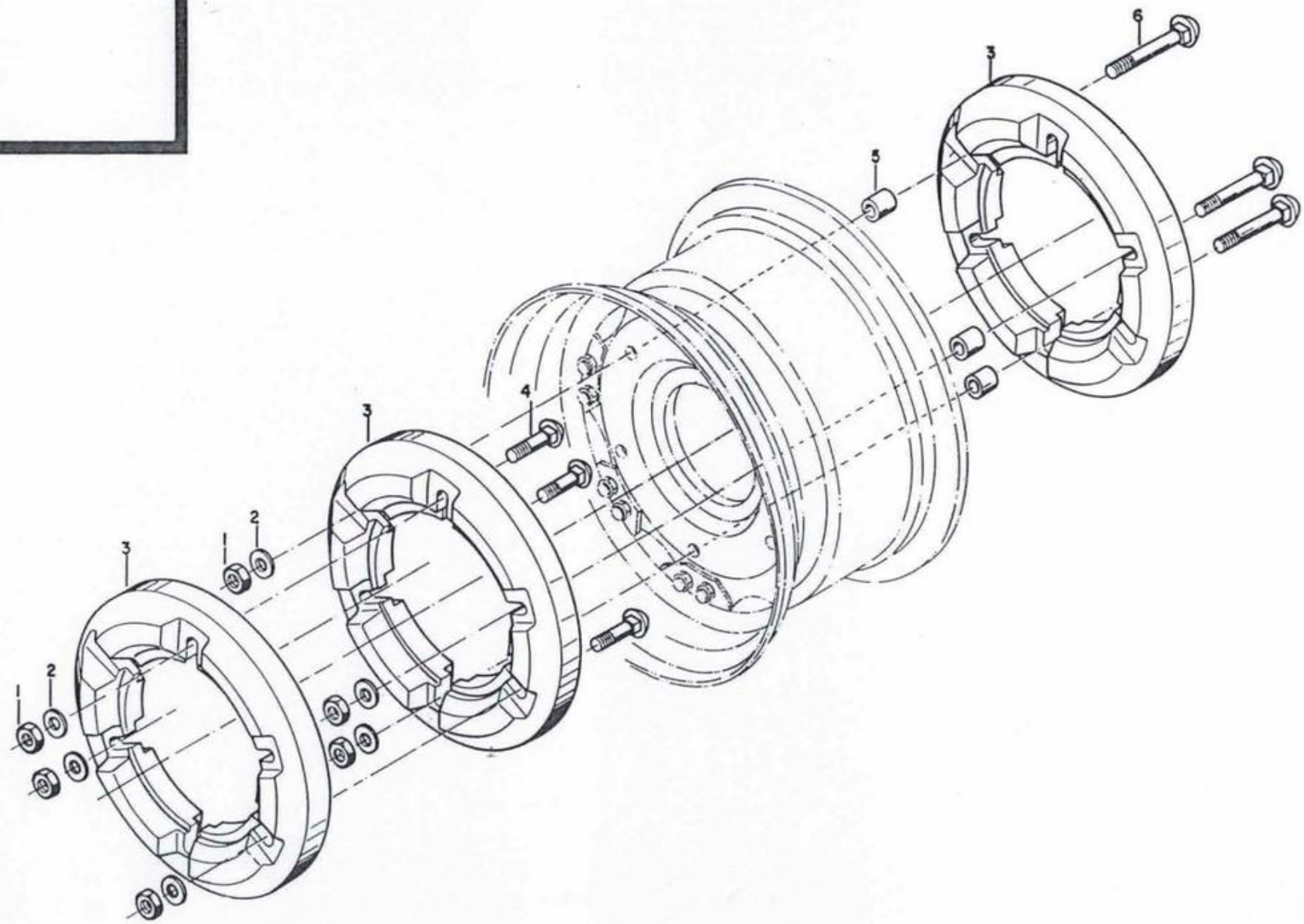
6
3
5
4
3
2
1
3
2
1

Modificação Modificación Modification Modification	Ref.	Código Pieza Part Pièce	Qte 128	Cant. 128 4x4	Qty. 1148x4Turbo	Qte	Ref.	Denominação	Denominación	Description	Désignation
	-	196100 *	1	1	1		a	Contrapeso traseiro inicial montado (para rodagem 18.4/15-34)	Contrapeso trasero montado(para rueda 18.4/15-34)	Rear wheelweight assy (for wheel 18.4/15-34)	Contrepoids arrière initial assemblé(pour roue 18.4/15-34)
	-	196110 **	1	1	1		b	Contrapeso traseiro adicional montado	Contrapeso trasero adicional montado	Additional rear weel-weight assy	Contrepoids arrière supplémentaire assemblé
	01	JB-1120	3	3	3			Porca	Tuerca	Nut	Ecrou
	02	JD-0420	3	3	3			Arruela lisa	Arandela plana	Washer	Rondelle lisse
	03	200640	2	2	2			Contrapeso traseiro	Contrapeso trasero	Rear weelweight	Contrepoids arrière
	04	226100	3	3	3			Parafuso	Tornillo	Bolt	Boulon
	05	226090	3	3	3			Bucha	Buje	Bushing	Manchon
	06	226110	3	3	3			Parafuso	Tornillo	Bolt	Boulon
							*	São montados inicialmente 2 contrapesos em cada roda.	Son montados inicialmente 2 contrapesos traseros en cada rueda	Initially are assembled 2 rear counterweights in each wheel.	Chaque roue porte initialement 2 contrepoids arrière.
							**	Podem ser montados 1, 2 ou 3 contrapesos adicionais em cada roda, conforme necessidade.	Pueden ser montados 1, 2 o 3 contrapesos adicionales en cada rueda, conforme necesidad.	1, 2 or 3 additional wheelweights can be assembled to each wheel according to necessity.	On peut monter 1, 2 ou 3 contrepoids supplémentaires su chaque roue, selon le besoin.
							a	1-3,5-6	b-1-4		

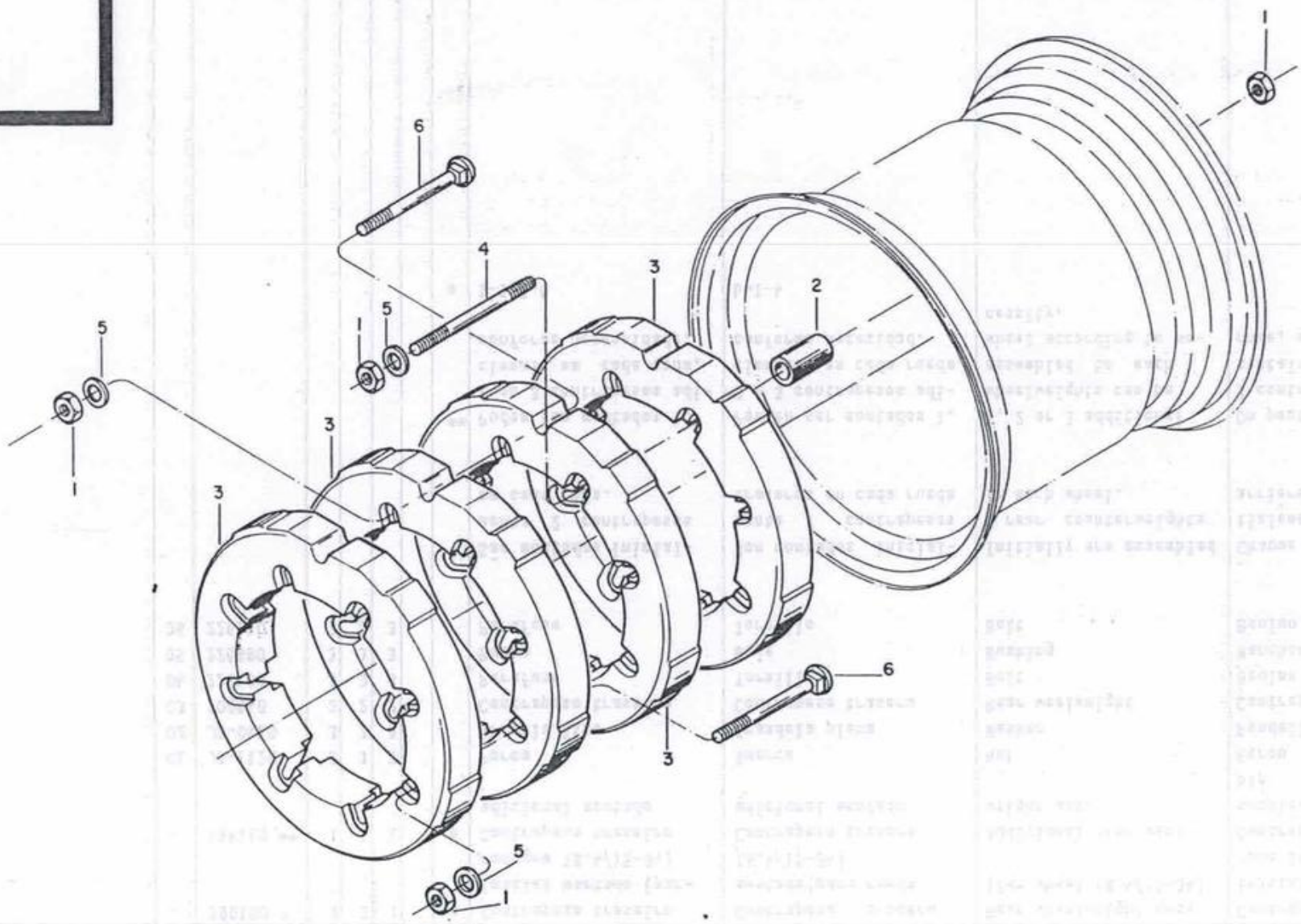
6
4
3
2
5
1
5
1
3
3
3
6
5
1

Modificação Modificación Modification Modification	Ref.	Código Pieza Part Pièce	Qde. Cant. Qty. Qte. Ref.					Denominação	Denominación	Description	Désignation
			128	128 4x4	148 4x4 Turbo		Ref.				
	-	195550	2	2	2		a	Contrapeso traseiro montado inicial 2+2 (para rodagem 23.1/18-26)	Contrapeso trasero montado inicial 2+2 (para rueda 23.1/18-26)	Rear wheelweight assy 2+2 (for wheel 23.1/18-26)	Contrepoids arrière initial assemblé 2+2 (pour roue 23.1/18-26)
	-	195560 *+	8	8	8		b	Contrapeso traseiro montado adicional 1+1 (para rodagem 23.1/18-26)	Contrapeso trasero montado adicional 1+1 (para rueda 23.1/18-26)	Wheelweight assy 1+1 (for wheel 23.1/18-26)	Contrepoids arrière supplémantaire assemblé 1+1 (pour roue 23.1/18-26)
	01	JB-1120	16	16	16			Porca M20	Tuerca	Nut	Ecrou
	02	220761	8	8	8			Espaçador	Espaciador	Spacer	Ecarteur
	03	206450	4	4	4			Contrapeso traseiro	Contrapeso trasero	Rear wheelweight	Contrepoids arrière
	04	206460	8	8	8			Prisioneiro	Espárrago	Stud	Goujon
	05	JD-0120	8	8	8			Arruela lisa	Arandela plana	Washer	Rondelle lisse
							*	Para contrapeso traseiro adicional, acrescentar JB-1120 porca 8 pçs., 206450 Contrapeso 2 pçs., JD-0120 Arruela 8 pçs. e 200661 Parafuso 8 pçs. por roda	Para contrapeso trasero adicional, adicionar JB-1120 Tuerca 8 Pçs., 206450 Contrapeso 2pçs, JD-0120 Arandela 8 pçs, y 200661 Tornillo 8pçs. por rueda	For additional wheelweight, to increase JB-1120 Nut 8pçs., 206450 Rear wheelweight 2pçs., JD-0120 Washer 8pçs., and 200661 Bolt 8 pçs. for wheel	Pour contrepoids arrière supplémentaire, additionner JB-1120 Ecrou 8pçs., 206450 Contrepoids arriere 2pçs, JD-0120 Rondelle 8pçs, et 200661 Boulon 8 pçs, pour roue.
							+	Podem ser montados até 4+4 contrapesos traseiros por trator	Puedem ser montados hasta 4+4 contrapesos trasero por tractor	It can be assembled until 4+4 rear wheelweights for tractor.	On peut monter jusqu'à 4+4 contrepoids arrière pour tracteur.
							a	1-5	b-1,3,5,6		

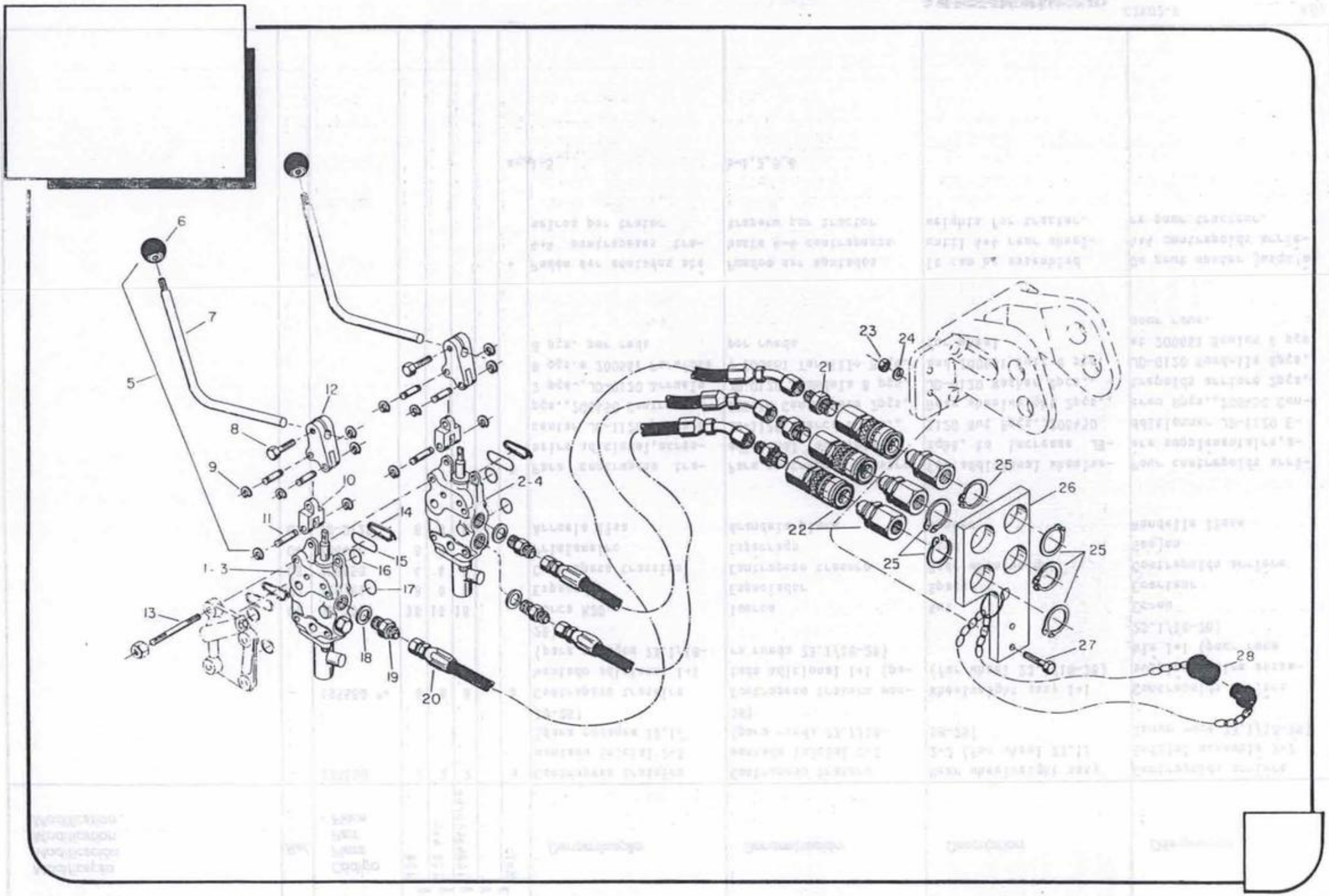
6
7
5
12
8
9
10
11
14
15
16
1-3
17
13
18
19
20
2-4
21
23
24
22
25
26
27
28

Modificação Modificación Modification Modification	Ref.	Código Pieza Part Pièce	Qte Cant. Qty Qte. Ref. 128	128 4x4	148 4x4 Turbo		Ref.	Denominação	Denominación	Description	Désignation
	-	193931	1	1	1		a	Válvula adicional W21 simples ação com engate rápido	Válvula adicional W21 simple acción con engate rápido	Remote control valve W21 single action with quick disconnect coupling	Soupape supplémentaire W21 à simple effet avec enclenchement rapide
	-	193941	1	1	1		b	Válvula adicional D21 dupla ação com engate rápido	Válvula adicional D21 doble acción con engate rápido	Remote control valve D21 double action with quick disconnect coupling	Soupape supplémentaire D21 à double effet avec enclenchement rapide
	-	193951	1	1	1		c	Válvula acicional W21+ D21 simples e dupla ação com engate rápido	Válvula adicional W21+ D21 simple y doble acción con engate rápido	Remote control valves W21+D21 single and double action with quick disconnect coupling	Soupape supplémentaire W21+D21 à simple et double effet avec enclenchement rapide
	-	193961	1	1	1		d	Válvula acicional D21+ D21 dupla ação com engate rápido	Válvula adicional D21+ D21 doble acción con engate rápido	Remote control valves D21+D21 Double action with quick disconnect coupling	Soupape supplémentaire D21+D21 à double effet avec enclenchement rapide
	-	195281	1	1	1		e	Válvula adicional D21 dupla ação com engate rápido (3 válvulas)	Válvula adicional D21 doble acción con engate rápido(3 válvulas)	Remote control valve D21 double action with quick disconnect coupling (3 valves)	Soupape supplémentaire D21 à double effet avec enclenchement rapide (3 soupapes)
	-	195291	1	1	1		f	Válvula acicional D21 dupla ação com engate rápido (4 válvulas)	Válvula adicional D21 doble acción con engate rápido(4 válvulas)	Remote control valve D21 double action with quick disconnect coupling (4 valves)	Soupape supplémentaire D21 à double effet avec enclenchement rapide (4 soupapes)
	01	192300	*	*	*		g	Válvula adicional W21 simples ação com alavanca	Válvula adicional W21 simple acción con palanca	Remote control valve W21 single action with lever	Soupape supplémentaire W21 à simple effet avec levier
	02	192310	*	*	*		h	Válvula adicional D21 dupla ação com alvanca	Válvula adicional D21 doble acción con palanca	Remote control valve D21 double action with lever	Soupape supplémentaire D21 à double effet avec levier
	03	192320	1	1	1			Válvula adicional W21 simples ação	Válvula adicional W21 simple acción	Remote control valve W21 single action	Soupape supplémentaire W21 à simple effet
	04	19233[illegible]	1	1	1			Válvula adicional D21 dupla ação	Válvula adicional D21 doble acción	Remote control valve D21 double valve	Soupape supplémentaire à double effet
	05	195160	1	1	1		i	Alavanca completa	Palanca completa	Complete lever	Levier complet
	06	YT-0173	1	1	1			Empunhadura	Empunadura	Knob	Pommeau

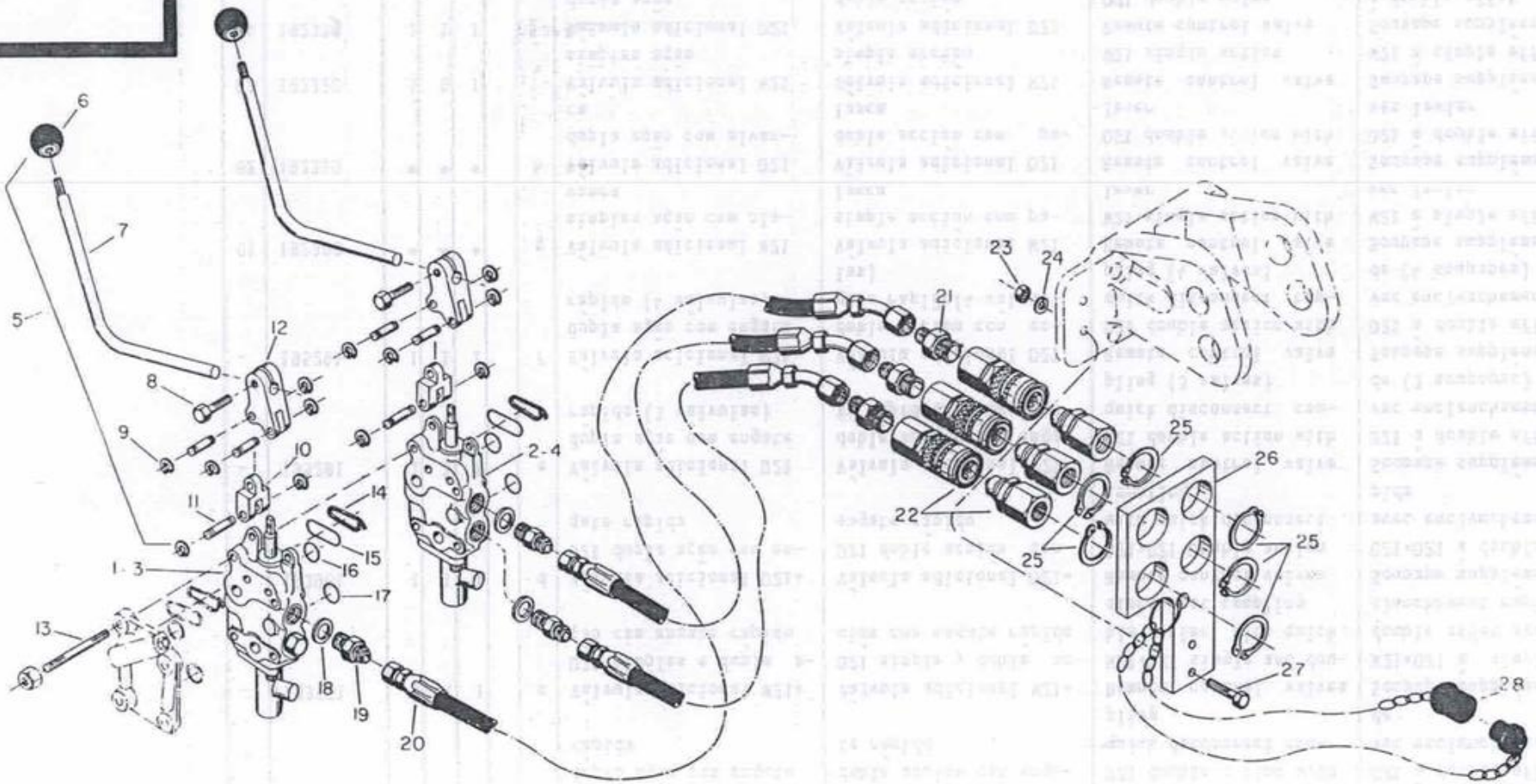
6
7
5
12
8
9
10
11
14
15
16
17
1-3
13
18
19
20
2-4
21
23
24
25
26
22
25
25
27
28

Modificação Modificación Modification Modification	Ref.	Código Pieza Part Pièce	Qtde. Cant. Qty. Qte. Ref.					Denominação	Denominación	Description	Désignation
			128	128 4x4	148 4x4 Turbo		Ref.				
	07	228630	1	1	1			Alavanca	Palanca	Lever	Levier
	08	HA-6325	1	1	1			Parafuso	Tornillo	Bolt	Boulon
	09	KG-1074	6	6	6			Anel elástico	Anillo de traba	Circlip	Bague élastique
	10	590560	1	1	1			Peça intermediária	Pieza intermediaria	Link fork	Pièce intermédiaire
	11	590570	3	3	3			Pino	Perno	Pin	Coupille
	12	685880	1	1	1			Suporte da alavanca	Soporte de la palanca	Link support	Support du levier
	13	HJ-0282	4	4	4			Prisioneiro M10x116	Espárrago	Stud	Goujon
	13a	HJ-0283	4	4	4			Prisioneiro M10x154	Espárrago	Stud	Goujon
	13b	HJ-0284	4	4	4			Prisioneiro M10x192	Espárrago	Stud	Goujon
	13c	HJ-0285	4	4	4			Prisioneiro M10x230	Espárrago	Stud	Goujon
	14	828540	1	1	1			Mola de vedação	Resorte	Spring	Ressort d'étanchéité
	15	80192400	1	1	1			Anel retentor	Anillo de sellamiento	O-ring	Bague étanche
	16	80192300	1	1	1			Anel retentor	Anillo de sellamiento	O-ring	Bague étanche
	17	80192500	1	1	1			Anel retentor	Anillo de sellamiento	O-ring	Bague étanche
	18	KH-4070	*	*	*			Anel de vedação	Arandela de sellamiento	Seal washer	Rondelle étanche
	19	208360	*	*	*			Niple de conexão	Conexión	Connection	Douille de raccordement
	20	225100	*	*	*			Mangueira	Manguera	Hose	Tuyau
	21	208350	*	*	*			Niple de conexão	Niple de conexión	Connection	Douille de raccordement
	22	190901	*	*	*			Engate rápido	Engate rápido	Quick disconnect coupling	Enclenchement rapide
	23	JB-1108	2	2	2			Porca	Tuerca	Nut	Ecrou
	24	JD-3108	2	2	2			Arruela de trava	Arandela de traba	Lock washer	Segment d'arrêt
	25	KG-1038	*	*	*			Anel de trava	Anillo de traba	Circlip	Segment d'arrêt
	26	261750	1	1	1			Suporte	Soporte	Support	Support
	26a	261760	1	1	1			Suporte	Soporte	Support	Support
	27	HA-6426	2	2	2			Parafuso	Tornillo	Bolt	Boulon
	28	191900	*	*	*			Protetor macho-fêmea	Protector	Protective	Protecteur mâle-femelle
							*	Conforme necessidade	Segun la necesidad	According to necessity	Si nécessaire
							a	1,5,13,18-28	b=2,5,13a,18-28	c=1,2,5,13a,18-28	d=2,5,13a,18-28
							e	2,5,13b,18-28	f=2,5,13c,18-28	g=3,5	h=4,5
							i	6-12			

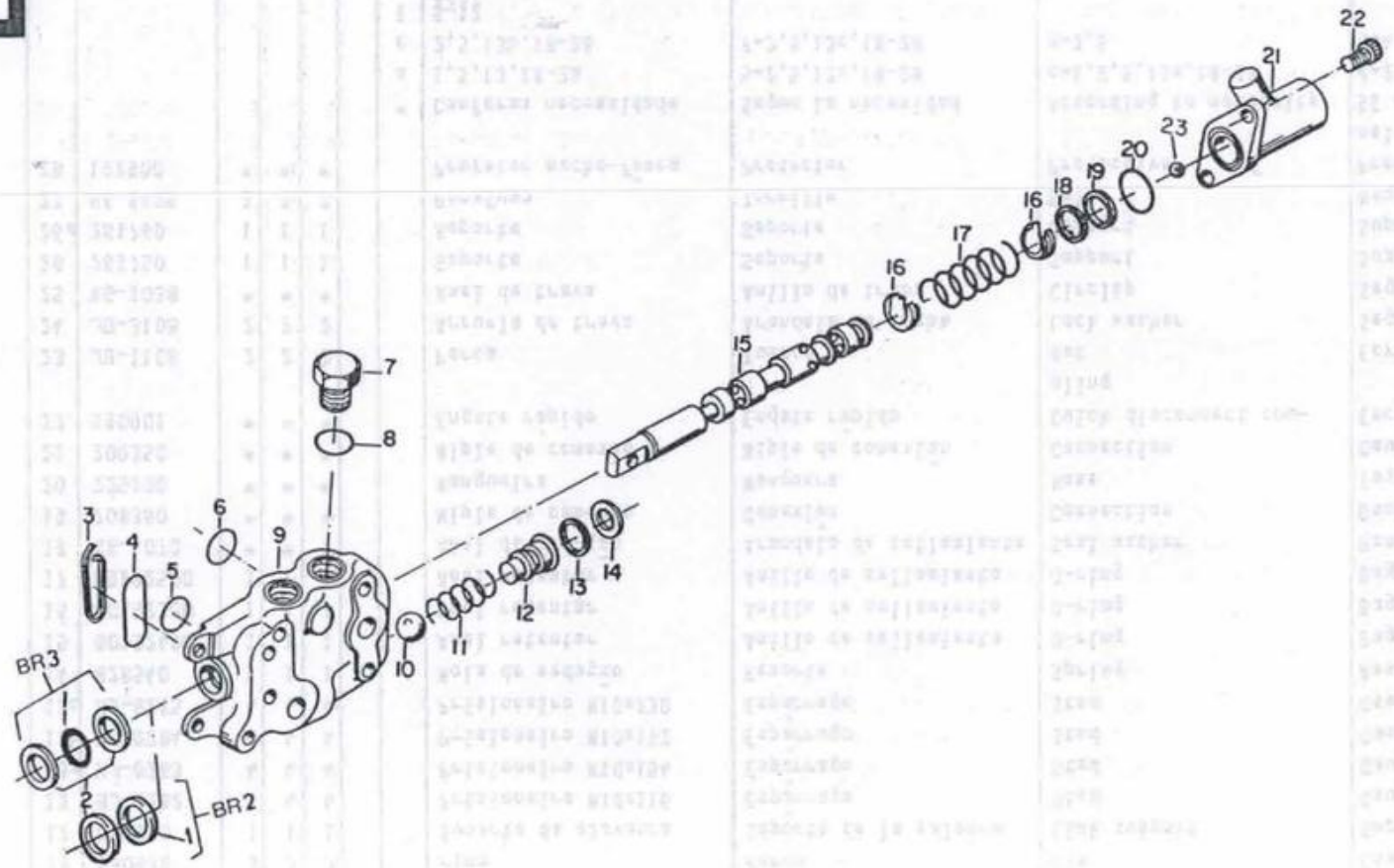
22
21
23
20
19
18
16
17
16
15
7
8
3
4
6
9
5
13
14
12
11
10
BR3
2
1
BR2

Modificação Modificación Modification Modification	Ref.	Código Pieza Part Pièce	Qde. Cant. Qty. Qte. Ref. 128	128 4x4	148x4 Turbo		Ref.	Denominação	Denominación	Description	Désignation
	-	192320	1	1	1		a	Válvula de comando W21	Válvula de comando W21	Control valve w21	Soupape de commande W21
	-	192330	1	1	1		b	Válvula de comando D21	Válvula de comando D21	Control valve D21	Soupape de commande D21
	01	221390	1	1	1		*	Anel de secção quadrado-BR2	Anillo de sellamiento BR2	Seal ring BR2	Bague à section carrée BR2
	1a	241840	1	1	1		+	Anel BR3	Anillo BR3	Ring BR3	Bague BR3
	02	221400	1	1	1		*	Anel Back-up BR2	Anillo antiextrusión BR2	Back-up BR2	Bague de retenue BR2
	2a	241850	1	1	1		+	Anel BR3	Anillo BR3	Ring BR3	Bague BR3
	03	828540	1	1	1		*+	Mola de vedação	Resorte de sellamiento	Spring seal	Segment d'étanchéité
	04	80192400	1	1	1		*+	Anel retentor	Anillo de sellamiento	O-ring	Bague étanche
	05	80192300	1	1	1		*+	Anel retentor	Anillo de sellamiento	O-ring	Bague étanche
	06	80192500	1	1	1		*+	Anel retentor	Anillo de sellamiento	O-ring	Bague étanche
	07	825340	1	1	1			Bujão	Tapón	Plug	Vis-bouchon
	08	KH-4070	1	1	1			Anel de vedação	Arandela de sellamiento	Seal washer	Bague étanche
	09	**	1	1	1			Corpo da válvula	Cuerpo de la válvula	Valve housing	Corps de soupape
	10	LB-8036	1	1	1			Esfera	Esfera	Ball	Sphère
	11	833710	1	1	1			Mola	Resorte	Spring	Ressort
	12	833670	1	1	1			Tampa	Tapa	Cover	Couvercle
	13	KH-7954	1	1	1		*+	Anel retentor	Anillo de sellamiento	O-ring	Bague étanche
	14	KH-5052	1	1	1		*+	Anel de proteção	Anillo de protector	Protective ring	Bague protectrice
	15	**	1	1	1			Eixo de comando	Eje de comando	Control shaft	Axe de commande
	16	833680	2	2	2			Suporte da mola	Traba del resorte	Spring lock	Support de ressort
	17	833800	1	1	1			Mola	Resorte	Spring	Ressort
	18	221370	1	1	1		*+	Anel retentor	Anillo de sellamiento	O-ring	Bague étanche
	19	221360	1	1	1		*+	Anel Back-up	Anillo antiextrusión	Back-up ring	Bague de retenue
	20	KH-7955	1	1	1			Anel retentor	Anillo de sellamiento	O-ring	Bague étanche
	21	221350	1	1	1			Tampa	Tapa	Cover	Couvercle
	22	221380	2	2	2			Parafuso Allen	Tornillo Allen	Set screw	Vis creuse
	23	225600	1	1	1			Esfera	Esfera	Ball	Sphère
							*	Constituem o jogo de reparo BR2 código 80200900	Constituen el juego de reparación BR2 codigo 80200900	Constitute repair kit BR2 part 80200900	Forment le jeu de réparation BR2 pièce 80200900

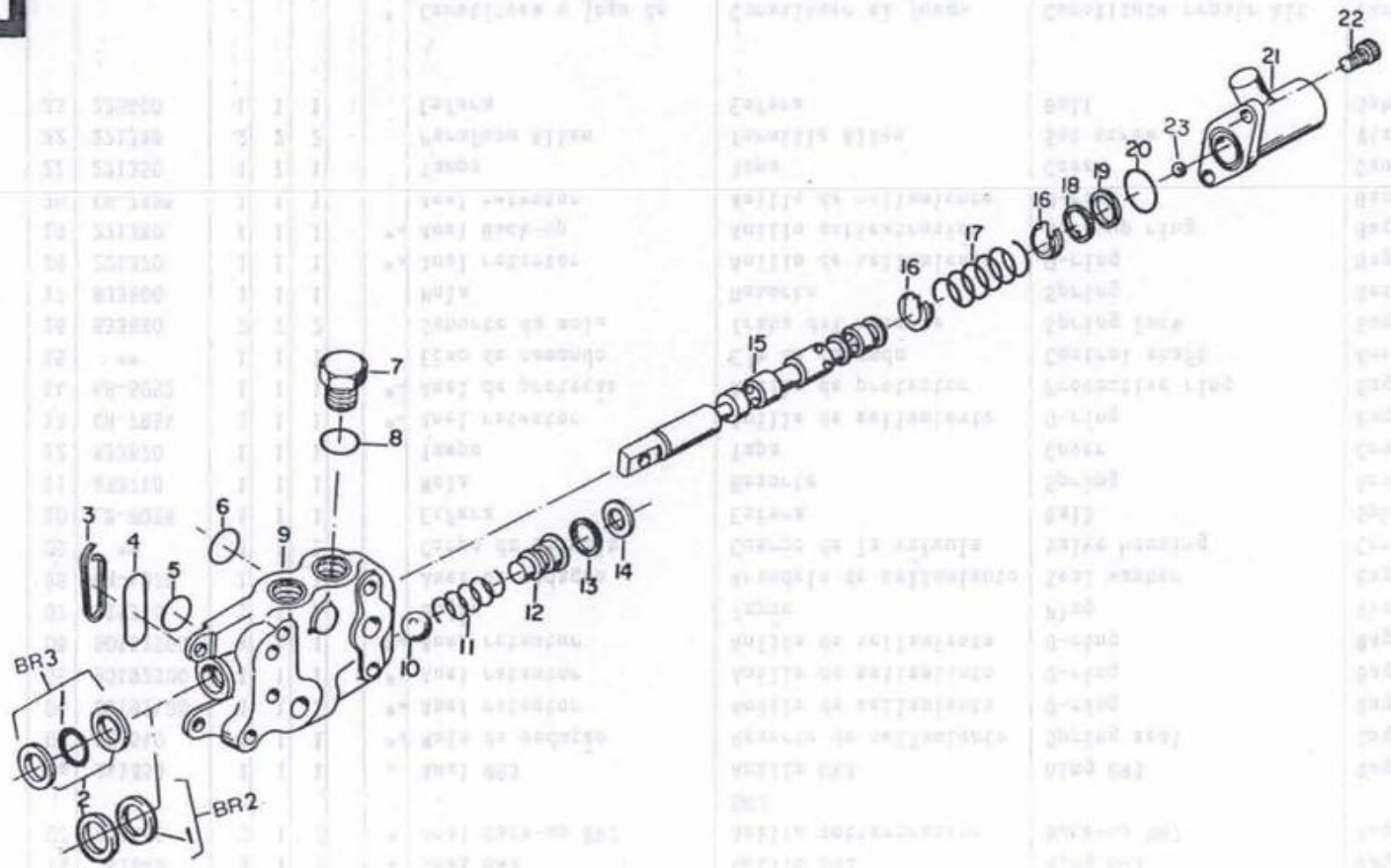
22
21
23
20
19
18
16
17
16
15
7
8
3
4
6
9
5
13
14
12
11
10
BR3
2
1
BR2

Modificação Modificación Modification Modification	Ref.	Código Pieza Part Pièce	Qte 128	Cant 128 4x4	Qty 1484x4 Turbo	Qte	Ref Ref.	Denominação	Denominación	Description	Désignation
							+	Constituem o jogo de reparo BR3 código 80201000	Constituen el juego de reparación BR3 código 80201000	Contitute repair kit BR3 part 80201000	Forment le jeu de réparation BR3 80201000
							**	Não são fornecidas separadamente	No son fornecidas separadamente	Not furnished separately	Non fournies separément
							a	1-23	b=1-6,9-23		

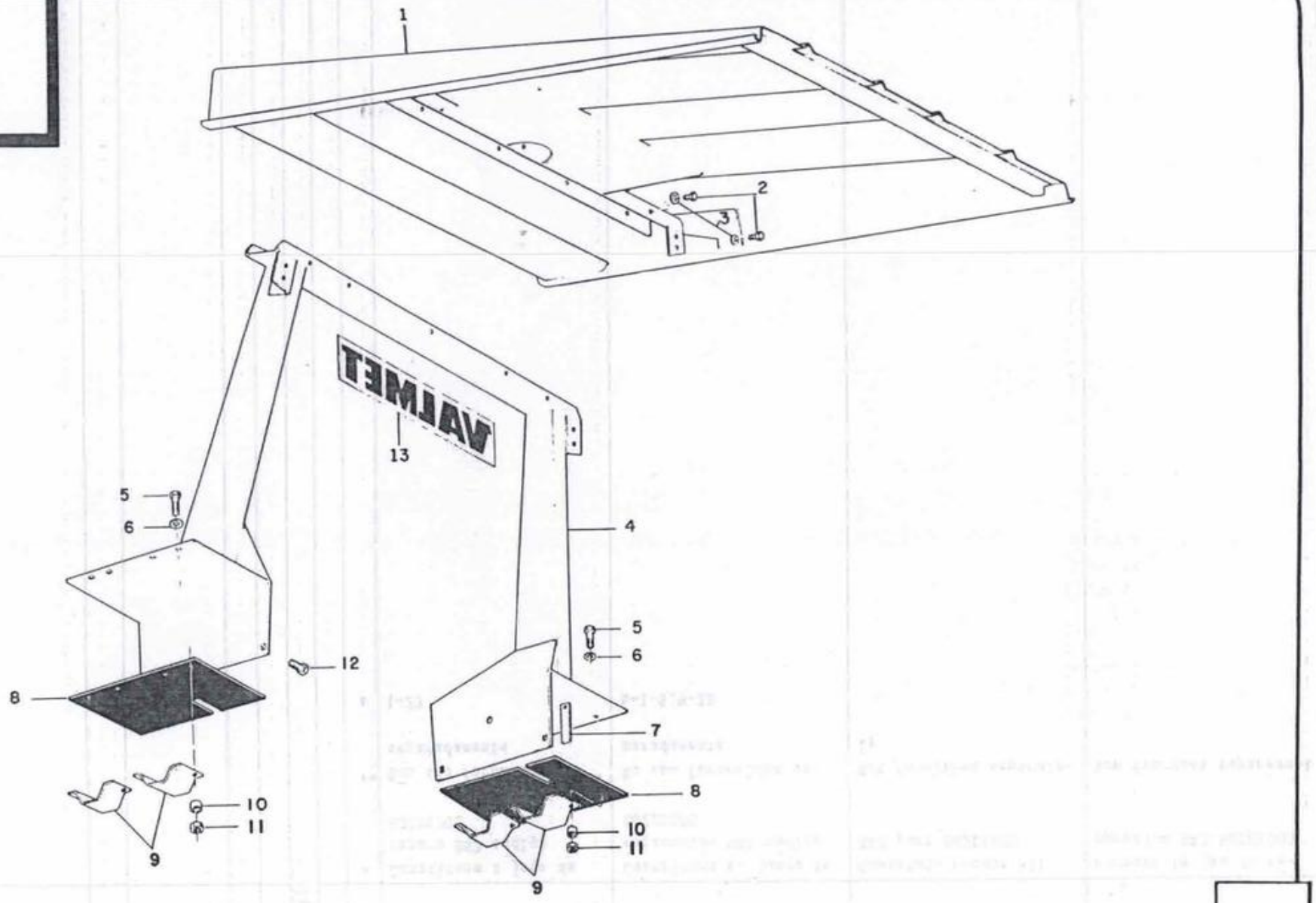
1
2
3
VALMET
13
5
6
4
12
8
10
11
9
5
6
7
8
10
11
9

Modificação Modificación Modification Modification	Ref.	Código Pieza Part Pièce	Qte 128	Cant. 128 4x4	Qty. 1486x4Turbo	Obs	Ref.	Denominação	Denominación	Description	Désignation
	-	198330	1	1	1		a	Teto de proteção completo	Techo de protección completo	Protective roof complete	Pavillon protecteur complet
	01	80153400	1	1	1			Teto de proteção	Techo de protección	Protective roof	Pavillon protecteur
	02	HA-6333	14	14	14			Parafuso	Tornillo	Bolt	Boulon
	03	JD-0410	14	14	14			Arruela	Arandela	Washer	Rondelle
	04	198320	1	1	1			Suporte	Soporte	Support	Support
	05	HA-6346	8	8	8			Parafuso	Tornillo	Bolt	Boulon
	06	JD-0412	16	16	16			Arruela	Arandela	Washer	Rondelle
	07	228600	1	1	1			Calço para fixação da caixa de ferramentas	Calzo para fijación de la caja de herramentas	Tool box fastening plate	Cale de fixation de la boite à outils
	08	227830	2	2	2			Proteção de borracha	Protector de goma	Rubber protection	Protecteur en caoutchouc
	09	227850	4	4	4			Suporte	Soporte	Support	Support
	10	241630	8	8	8			Anel espaçador	Anillo espaciador	Spacer ring	Bague d'écartement
	11	JB-1112	12	12	12			Porca	Tuerca	Nut	Ecrou
	12	HA-9242	4	4	4			Parafuso	Tornillo	Bolt	Boulon
	13	225730	1	1	1			Adesivo Valmet	Adhesivo Valmet	Valmet adhesive	Adhèsif Valmet
							a	1-13			

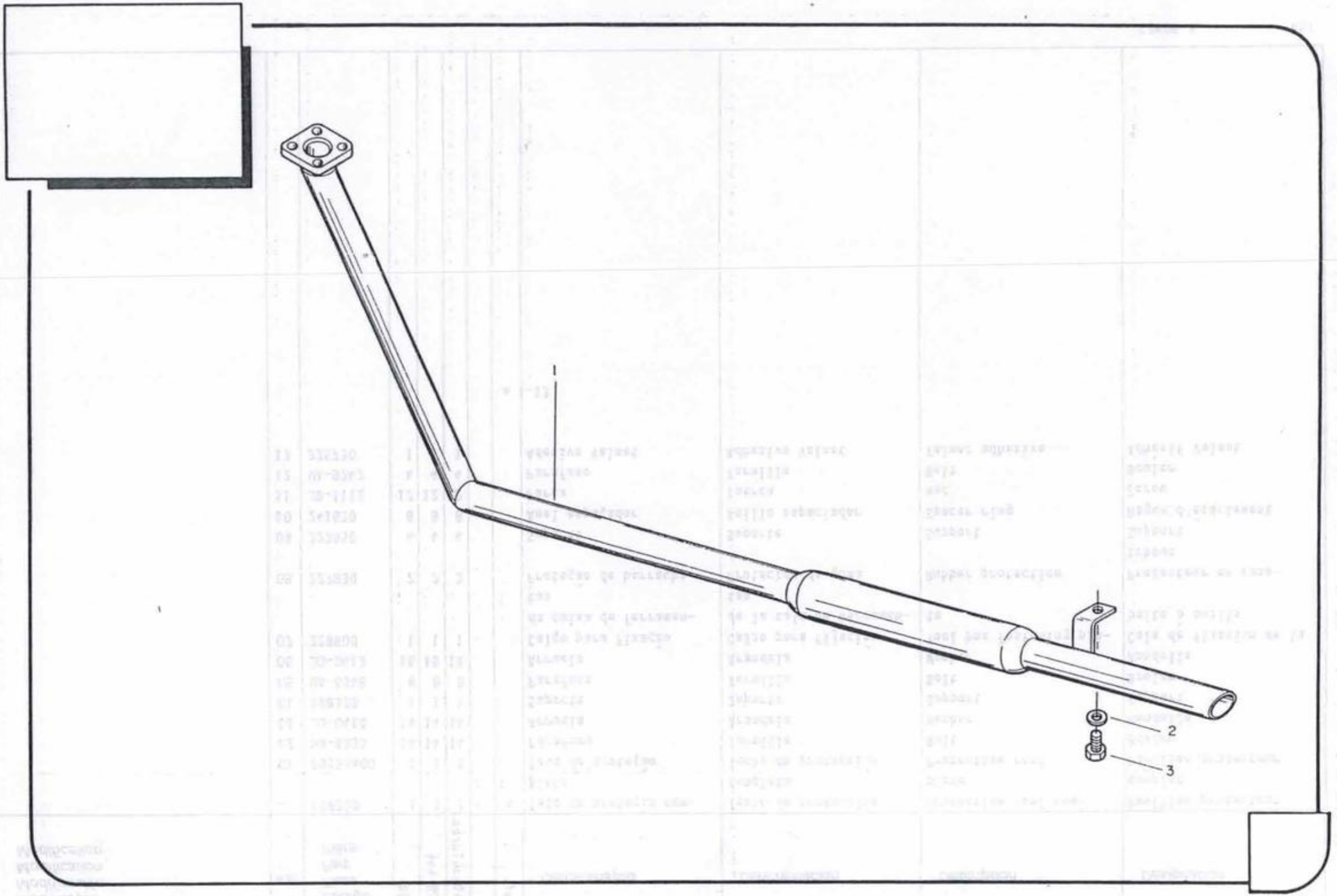
1
2
3

Modificação Modificación Modification Modification	Ref.	Código Pieza Part Pièce	Qde. Cant. Qty. Cta. Ref.					Denominação	Denominación	Description	Désignation
			128	128 4x4			Ref.				
	–	194840	1	1			a	Silencioso completo	Escape completo	Complete muffler	Silencieux complet
	01	194880	1	1				Silencioso montado	Escape montado	Muffler assy	Silencieux assemblé
	02	JD-0416	1	1				Arruela	Arandela	Washer	Rondelle
	03	HA-6356	1	1				Parafuso	Tornillo	Bolt	Boulon
							a	1-3			

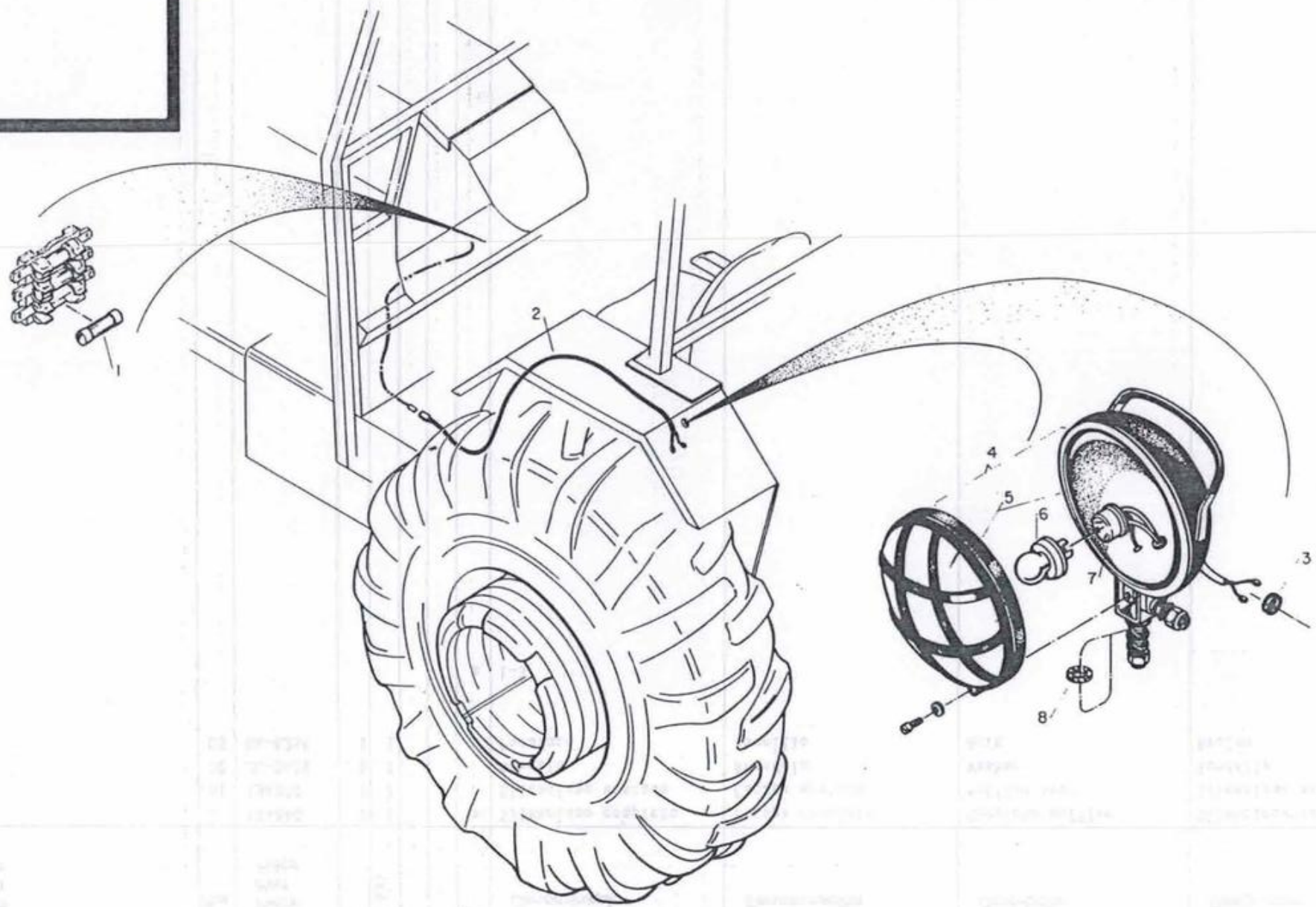
1
2
3
4
5
6
7
8

Modificação Modificación Modification Modification	Ref.	Código Pieza Part Pièce	Qtde. Cant. Qty. Qte. Ref.					Denominação	Denominación	Description	Désignation
			128	128 4x4	1484x4Turbo		Ref.				
	01	80149100	1	1	1			Fusível	Fusible	Fuse	Fusible
	02	228800	1	1	1			Cabo do farol de manejo	Cable del farol de trabajo	Working floodlight wire	Câblage du phare orientable
	03	223230	1	1	1			Anel de borracha	Anillo de goma	Rubber ring	Bague en caoutchouc
	04	231480	1	1	1			Farol de manejo	Farol de trabajo	Working floodlight	Phare orientable
	05	241210	1	1	1			Bloco ótico	Bloque optico	Optic reflector	Bloc optique
	06	159880	1	1	1			Lâmpada 12V-40/45W	Lámpara	Bulb	Ampoule
	07	241200	1	1	1			Soquete	Manquito	Socket	Douille
	08	JD-9018	1	1	1			Arruela	Arandela	Washer	Rondelle

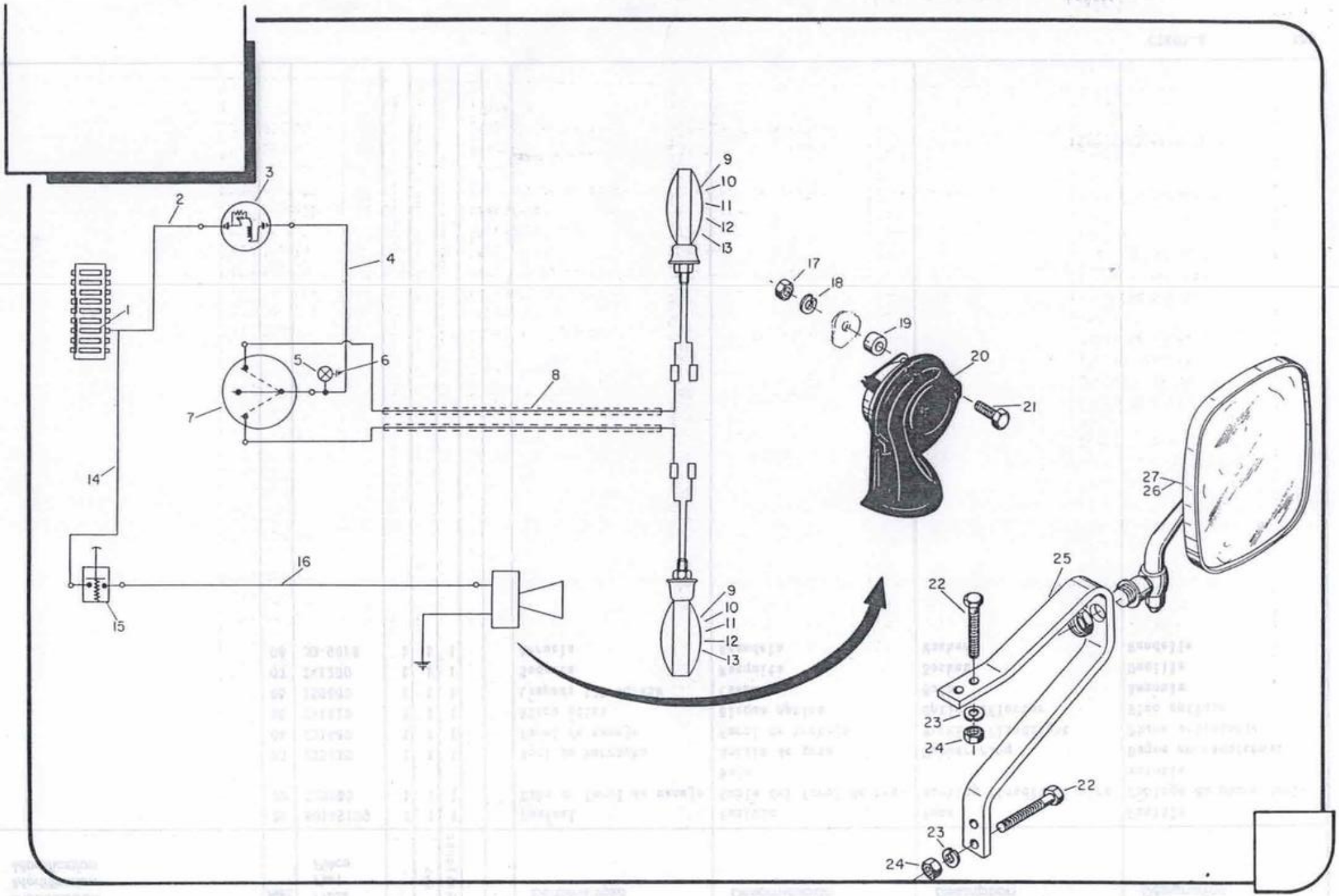
1
2
3
4
5
6
7
8
9
10
11
12
13
14
15
16
17
18
19
20
21
22
23
24
25
26
27

Modificação Modificación Modification Modification	Ref.	Código Pieza Part Pièce	Qte 128	Cant 128 4x4	Qty 148 4x4 Turbo	Qte	Ref Ref.	Denominação	Denominación	Description	Désignation
	-	196940	1	1	1		a	Indicador de direção completo	Indicador de la dirección completo	Complete turn signal lamp	Clignotant complet
	-	196900	1	1	1		b	Buzina completa	Bocina completa	Complete horn	Avertisseur sonore complet
	-	196910	1	1	1		c	Espelho retrovisor completo	Espejo retrovisor completo	Complete retrovisor mirror	Rétroviseur complet
	01	225900	1	1	1			Fusível castanho 5A	Fusible castano	Brown fuse	Fusible châtain
	02	262530	1	1	1			Cabo de ligação	Cable de ligación	Wire	Câble de liaison
	03	262390	1	1	1			Relé	Regulador	Relay	Relais
	04	262520	1	1	1			Cabo de ligação	Cable de ligación	Wire	Câble de liaison
	05	262550	1	1	1			Cabo terra	Cable tierra	Earth cable	Câble de masse
	06	190640	1	1	1			Luz piloto	Lámpara piloto	Pilot bulb	Témoin lumineux
	07	262440	1	1	1			Chave do indicador de direção	Llave del indicador de la dirección	Turn signal lamp switch	Commuateur de clignotant
	08	262540	2	2	2			Cabo de ligação	Cable de ligación	Wire	Câble de liaison
	09	193070	2	2	2		d	Lanterna completa	Linterna completa	Complete headlight	Feu de position complet
	10	221010	2	2	2			Lâmpada	Lámpara	Bulb	Ampoule
	11	241110	2	2	2			Lente cor âmbar	Lente amarillo	Yellow globe	Lentille couleur ambre
	12	241120	2	2	2			Lente cor rubi	Lente rojo	Red globe	Lentille couleur rubis
	13	241580	12	12	12			Parafuso	Tornillo	Screw	Vis
	14	262360	1	1	1			Cabo de ligação	Cable de ligación	Wire	Câble de liaison
	15	190670	1	1	1			Interruptor da buzina	Interruptor de la bocina	Horn switch	Commutateur de l'avertisseur sonore
	16	262370	1	1	1			Cabo de ligação	Cable de ligación	Wire	Câble de liaison
	17	JB-1108	1	1	1			Porca	Tuerca	Nut	Ecrou
	18	JD-3108	1	1	1			Arruela de pressão	Arandela de presión	Lock washer	Rondelle élastique
	19	592630	1	1	1			Arruela distanciadora	Arandela distanciadora	Spacer washer	Bague d'écartement
	20	179683	1	1	1			Buzina	Bocina	Horn	Avertisseur sonore
	21	HA-6324	1	1	1			Parafuso	Tornillo	Bolt	Boulon
	22	HA-6319	8	8	8			Parafuso	Tornillo	Bolt	Boulon
	23	JD-3106	8	8	8			Arruela de pressão	Arandela de presión	Lock washer	Rondelle élastique
	24	JB-1106	8	8	8			Porca	Tuerca	Nut	Ecrou
	25	262380	2	2	2			Suporte	Soporte	Support	Support
	26	262420	1	1	1			Espelho retrovisor direito	Espejo retrovisor derecho	Right retrovisor mirror	Rétroviseur droit

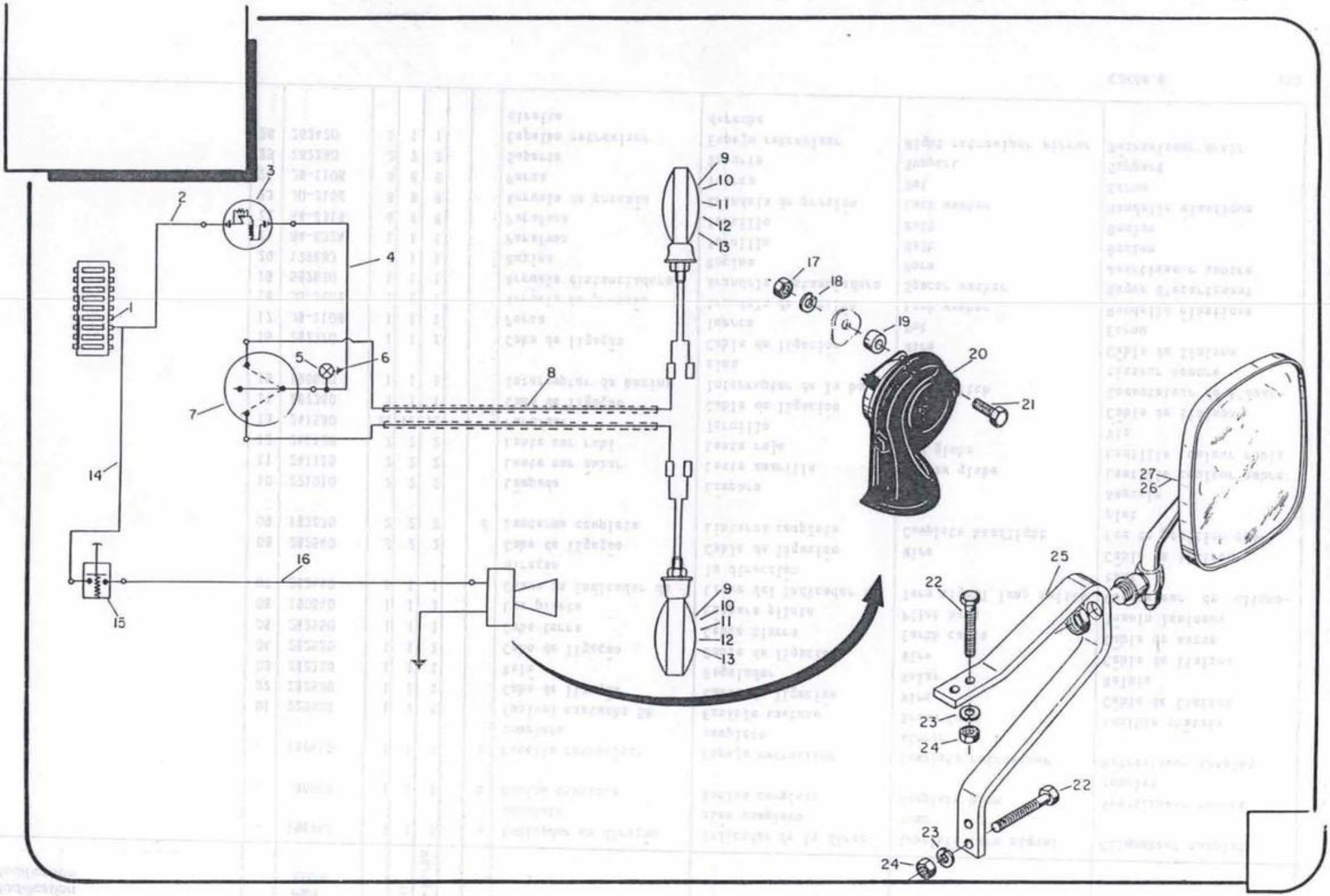
1
2
3
4
5
6
7
8
9
10
11
12
13
14
15
16
17
18
19
20
21
22
23
24
25
26
27

Modificação Modificación Modification Modification	Ref.	Código Pieza Part Pièce	Qte 128	Cant 128 4x4	Qty 1484x4Turbo	Qte	Ref.	Denominação	Denominación	Description	Désignation
	27	262430	1	1	1			Espelho retrovisor esquerdo	Espejo retrovisor izquierdo	Left retrovisor mirror	Retroviseur gauche
							a	1-9	b-1,14-21	c-22-27	d-10-13

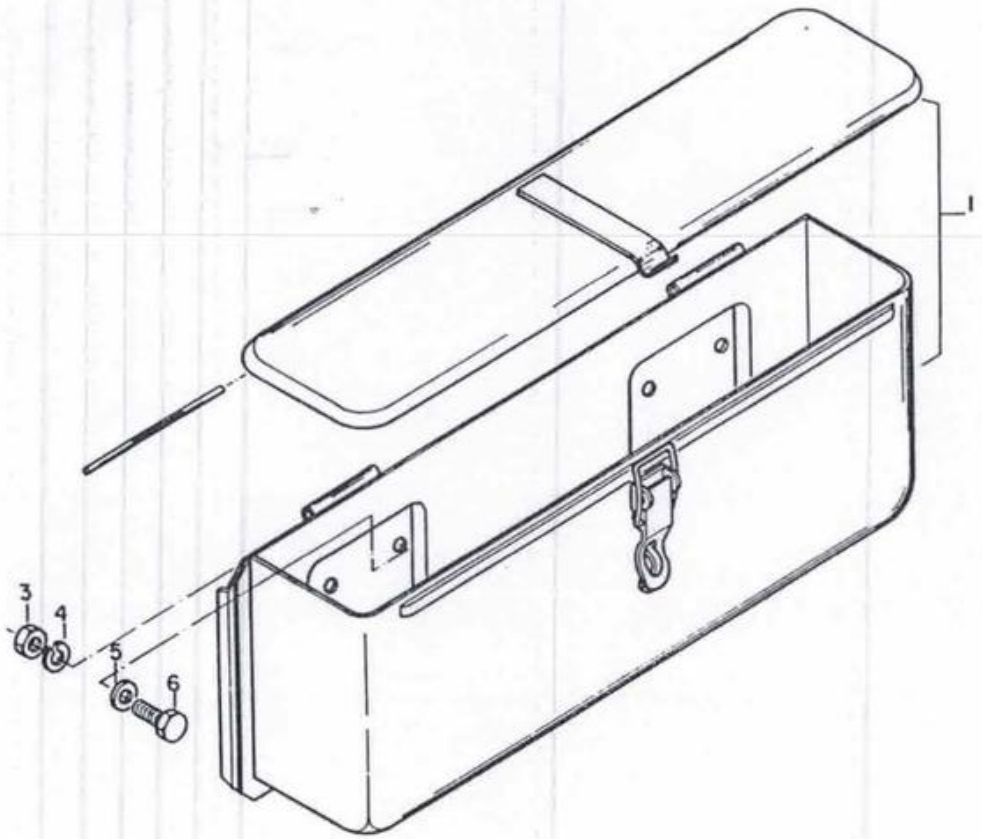
1
3
4
5
6

Modificação Modificación Modificación Modification	Ref.	Código Pieza Part Pièce	Qde 128	Cant. 128 4x4	Qty. 1484x4Turbo	Qte	Ref. Ref.	Denominação	Denominación	Description	Désignation
	-	233340	1	1	1		a	Caixa para ferramentas completa	Caja para herramientas completa	Complete box for tools	Boite à outils complete
	01	230970	1	1	1			Caixa para ferramentas montada	Caja para herramientas montada	Box assy for tools	Boite à outils assemblée
	03	JB-1108	2	2	2			Porca	Tuerca	Nut	Ecrou
	04	JD-3108	2	2	2			Arruela de pressão	Arandela de presión	Lock washer	Rondelle élastique
	05	JD-0408	2	2	2			Arruela lisa	Arandela plana	Washer	Rondelle lisse
	06	HA-6324	2	2	2			Parafuso	Tornillo	Bolt	Boulon
							a	1-6			

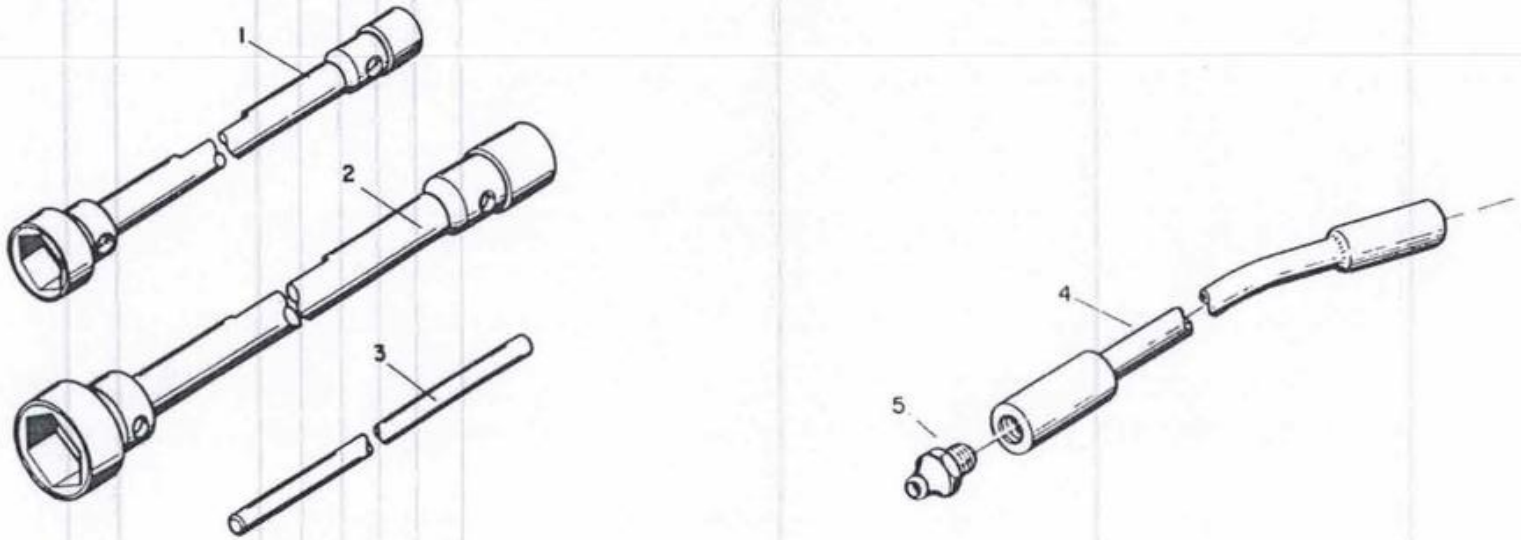
1
2
3
4
5

Modificação Modificación Modification Modification	Ref.	Código Pieza Part Pièce	Qtde Cant. Qty Qte Ref.					Denominação	Denominación	Description	Désignation
			128	128 4x4	1484x4 Turbo		Ref.				
	01	220870	1	1	1			Chave de roda	Llave de la rueda	Spanner	Clé des roues
	02	220880	1	1	1			Chave de roda	Llave de la rueda	Spanner	Clé des roues
	03	220860	1	1	1			Alavanca da chave de roda	Palanca de la llave de rueda	Spanner lever	Levier de clé des roues
	04	197320		1	1		a	Prolongador da engraxadeira	Prolongador de la engrasadera	Grease nipple extension	Rallonge de graissage
	05	GG-0088		1	1			Niple de lubrificação	Niple de lubricación	Grease nipple	Graisseur
	-	259360	1	1	1			Manual do Operador	-	-	-
	-	259361	1	1	1			-	Manual del Operador	-	-
	-	259362	1	1	1			-	-	Operator's manual	-
	-	259363	1	1	1			-	-	-	Manuel du conducteur
	-	259820	1	1	1			Manual de Peças do Proprietário	Manual de Repuestos del Proprietário	Onwer's Spare Parts Manual	Manuel de Pièces du Propriétaire
							a =	5			

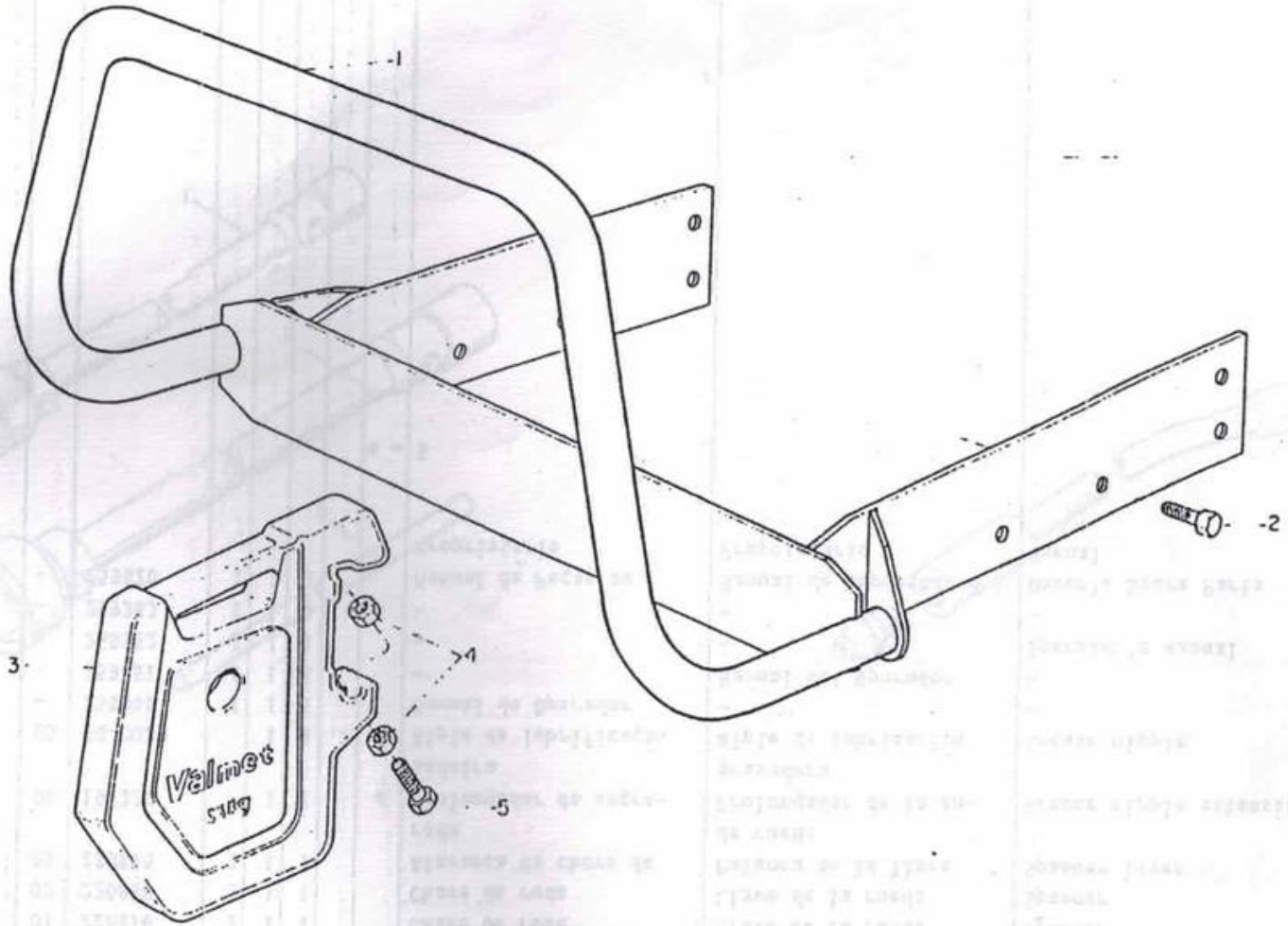
-1
-2
3
-4
-5
Valiwet
5109

Modificação Modificación Modification Modification	Ref.	Código Pieza Part Pièce	Dde 128	Cant 128 4x4	Qty 148x4Turbo	Obs	Ref.	Denominação Denominación Description Désignation
	01	80362300	1	1	1			Pára-chaque Parachoque Buffer Pare-chocs
	02	HA-6370	8	8	8			Parafuso Tornillo Bolt Boulon
	03	80111710	1	1	1		*	Contrapeso dianteiro Contrapeso delantero Front counterweight Contrepoids avant
	04	JB-1116	2	2	2			Porca Tuerca Nut Ecrou
	05	HA-9249	1	1	1			Parafuso Tornillo Bolt Boulon
							*	Trator 128 montagem inicial 10 contrapesos e quantidade máxima 16 contrapesos. Tractor 128 montaje inicial 10 contrapesos y cantidad maxima 16 conpesos. Tractor 128 assembly initial 10 counterweights and maximun quantity 16 counterweights. Tracteur 128 initial moter 10 contrepoids et quantité maxime de 16 contrepoids.
							*	Trator 128 4x4 e 148 4x4 Turbo, montagem inicial 16 contrapesos e quantidade máxima 18 contrapesos. Tractor 128 4x4 y 148 4x4 Turbo, montaje inicial 16 contrapesos y cantidad maxima 18 contrapesos. Tractor 128 4x4 and 148 4x4 Turbo,assembly initial 16 counterweights and maximun quantity 18 counterweights. Tracteur 128 4x4 et 148 4x4 Turbo,initial moter 16 contrepoids et quantité maxime de 18 contrepoids.

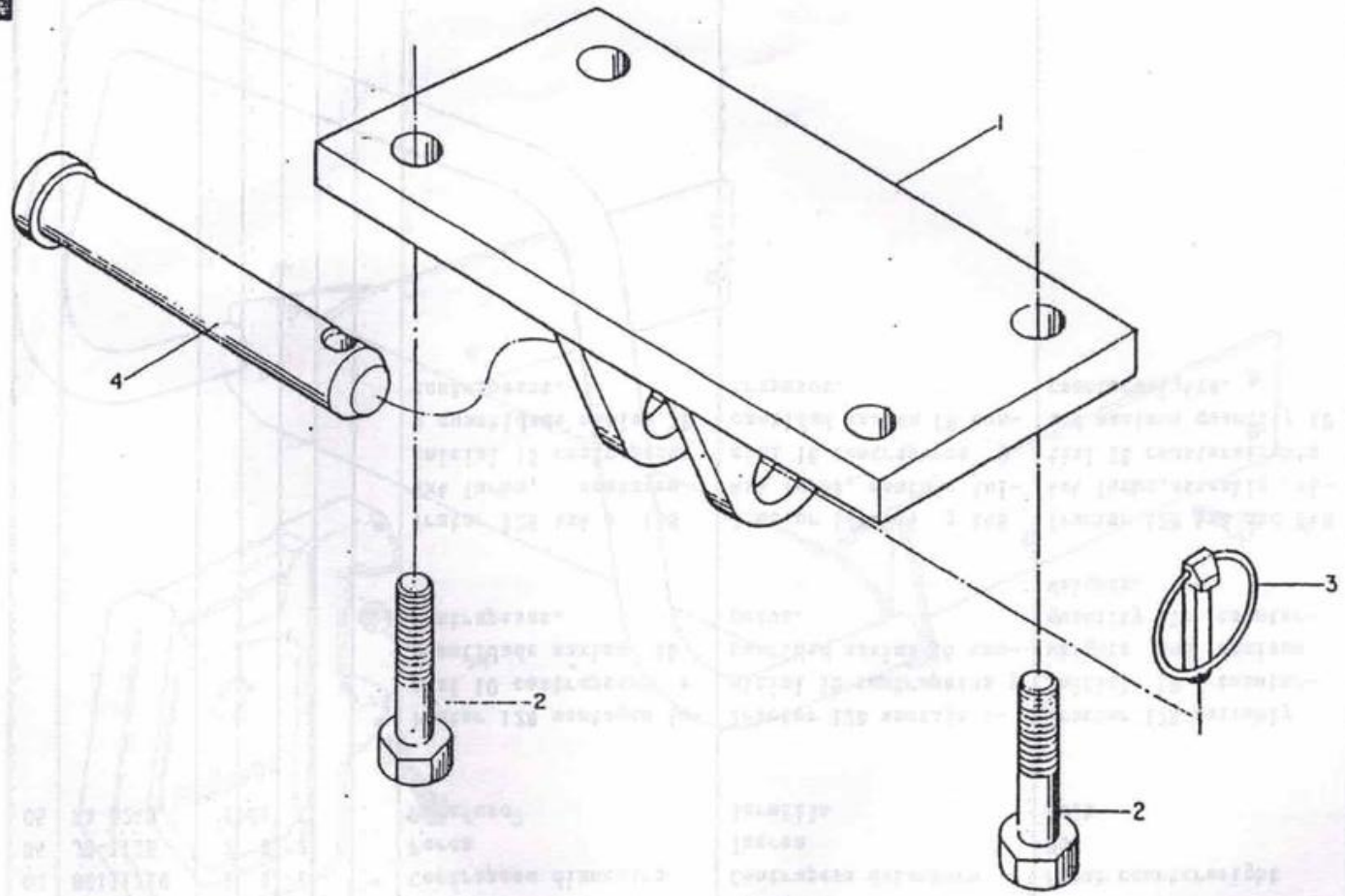
1
2
2
3
4

Modificação Modificación Modification Modification	Ref.	Código Pieza Part Pièce	Qtde. Cant. Qty. Qte. Ref.					Denominação	Denominación	Description	Désignation
			128	128 4x4	1484x4Turbo		Ref.				
	01	80441200	1	1	1			Gancho de tração dianteiro	Gancho de tracción delantero	Front trailer hitch	Crochet de traction avant
	02	HA-6357	4	4	4			Parafuso M16x40	Tornillo	Bolt	Boulon
	03	JE-9301	1	1	1			Trava	Traba	Linch pin	Verrou
	04	200240	1	1	1			Pino de articulação	Perno de articulación	Link pin	Pivot

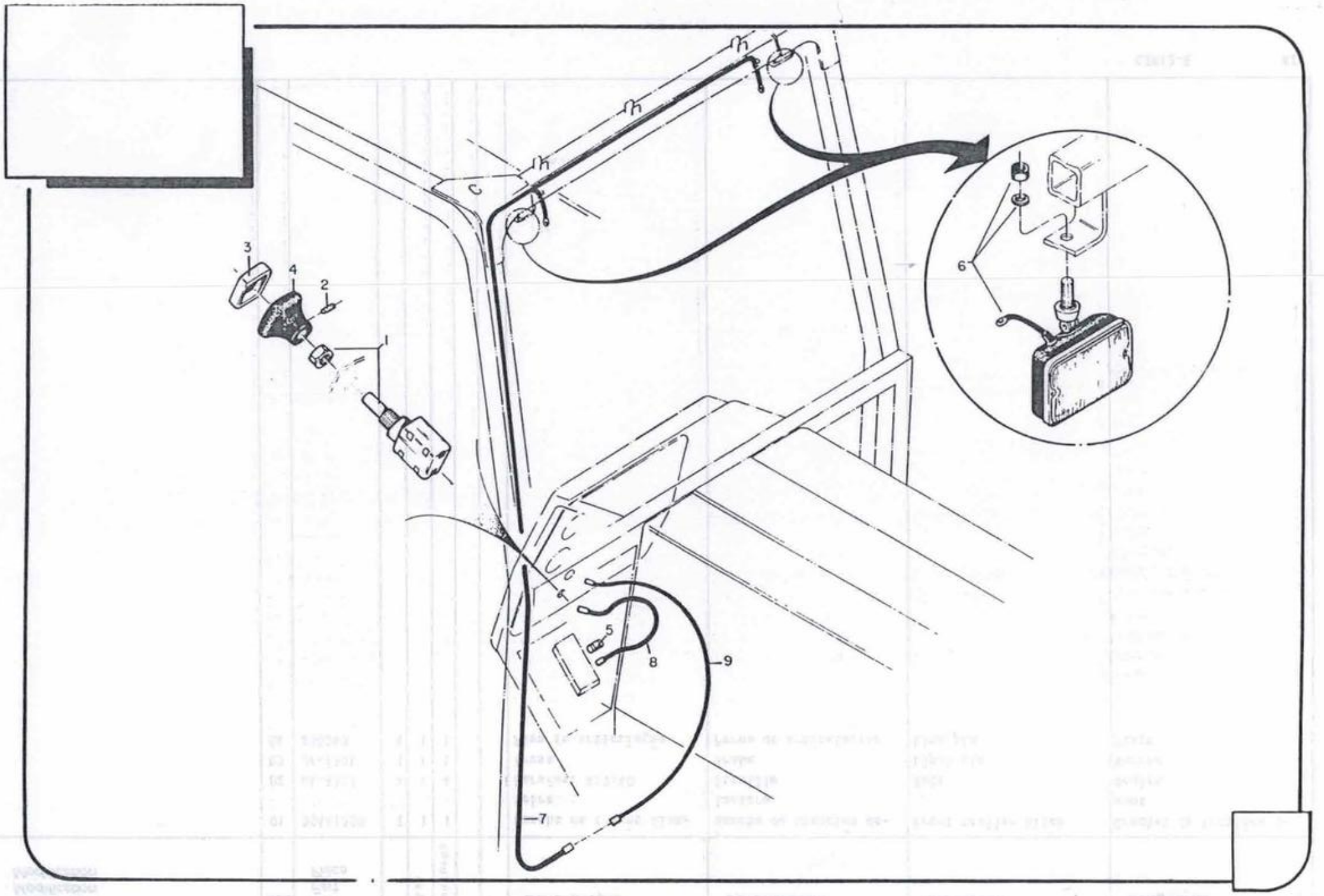
3
4
2
1
6
5
8
9
7

Modificação Modificación Modification Modification	Ref.	Código Pieza Part Pièce	Qtd. Cant. Qty. Qte. Ref.					Denominação	Denominación	Description	Désignation
			1128	1128 4x4	1484x41urbo		Ref.				
	01	80358000	1	1	1			Chave do farol de trabalho	Llave del farol del trabajo	Working light switch	Commutateur de phare orientable
	02	80393900	1	1	1			Parafuso	Tornillo	Screw	Vis
	03	80329900	1	1	1			Tampa	Tapa	Cover	Couvercle
	04	80324000	1	1	1			Manopla	Empunadura	Knob	Pommeau
	05	80149100	1	1	1			Fusível	Fusible	Fuse	Fusible
	06	80415400	2	2	2			Farol auxiliar	Farol auxiliar	Headlight auxiliary	Phare auxiliaire
	07	80464300	1	1	1			Cabo de ligação	Cable de ligación	Connection cable	Câble de laiaison
	08	80464200	1	1	1			Cabo de ligação	Cable de ligación	Connection cable	Câble de laiaison
	09	80486900	1	1	1			Cabo de ligação	Cable de ligación	Connection cable	Câble de laiaison

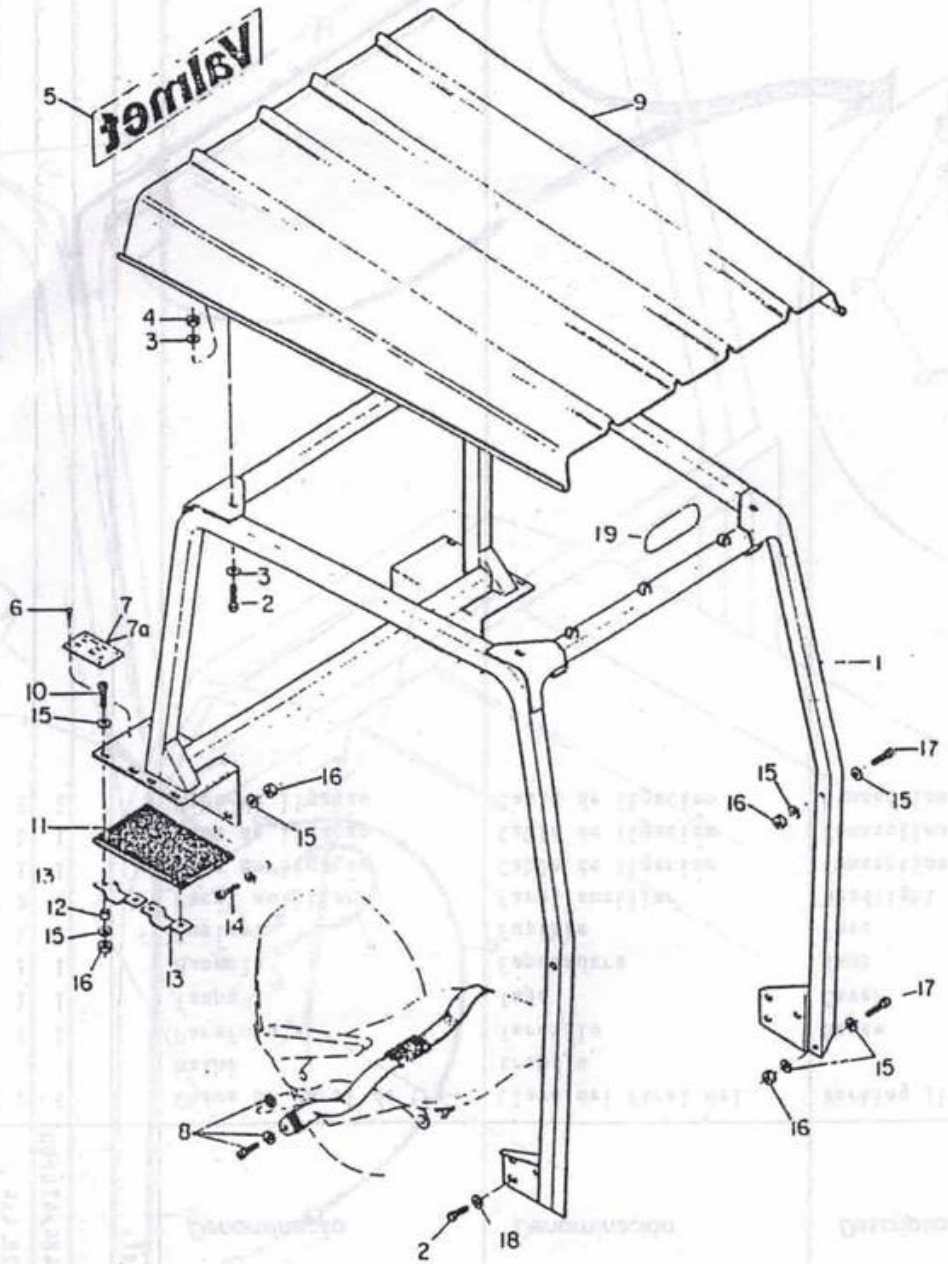
Valmet
5
9
4
3
19
3
2
6
7
7a
10
15
1
17
15
16
16
15
11
13
12
15
16
14
13
17
15
16
8
2
18

Modificação Modificación Modification Modification	Ref.	Código Pieza Part Pièce	Qde 128	Cant. 128 4x4	Qty. 1484x4Turbo	Qte	Ref.	Denominação	Denominación	Description	Désignation
	01	80442500	1	1	1			Estrutura de segurança	Estructura de seguridad	R.O.P.S.with sun roof	Structure de sécurité
	02	HA-6333	10	10	10			Parafuso	Tornillo	Bolt	Boulon
	03	JD-0410	8	8	8			Arruela	Arandela	Washer	Rondelle
	04	JB-1110	4	4	4			Porca	Tuerca	Nut	Ecrou
	05	80351300	1	1	1			Adhesivo Valmet	Adhesivo Valmet	Valmet adhesive	Adhèsif Valmet
	06	JF-5002	4	4	4			Rebite	Remache	Rivet	Rivet
	07	80459400	1	1	1			Plaqueta em Português	Placa	Plate	Plaque
	7a	80459500	1	1	1			Plaqueta em Inglês	Placa	Plate	Plaque
	08	80188700	1	1	1			Cinto de segurança	Cinto de seguridad	Safety belt	Ceinture de sangle
	09	80372000	1	1	1			Cobertura	Techo	Roof	Pavillon
	10	HA-6345	8	8	8			Parafuso	Tornillo	Bolt	Boulon
	11	227830	2	2	2			Calço de borracha	Calzo de goma	Rubber shim	Cale en caoutchouc
	12	241630	8	8	8			Distanciador	Distanciador	Spacer bushing	Douille d'écartement
	13	227850	4	4	4			Reforço	Refuerzo	Back	Reforcement
	14	HA-6344	4	4	4			Parafuso	Tornillo	Bolt	Boulon
	15	JD-0412	34	34	34			Arruela	Arandela	Washer	Rondelle
	16	JB-1112	16	16	16			Porca	Tuerca	Nut	Ecrou
	17	HA-8347	4	4	4			Parafuso	Tornillo	Bolt	Boulon
	18	263240	6	6	6			Arruela	Arandela	Washer	Rondelle
	19	80528300	1	1	1			Adesivo-Cinto de segurança	-	-	-
	19a	80528400	1	1	1			-	-	Adhesive-Safety-belt	-
	19b	80528500	1	1	1			-	-	-	Adhèsif-Ceinture de sureté
	19c	80528600	1	1	1			-	Adhesivo-Cincto de seguridad	-	-

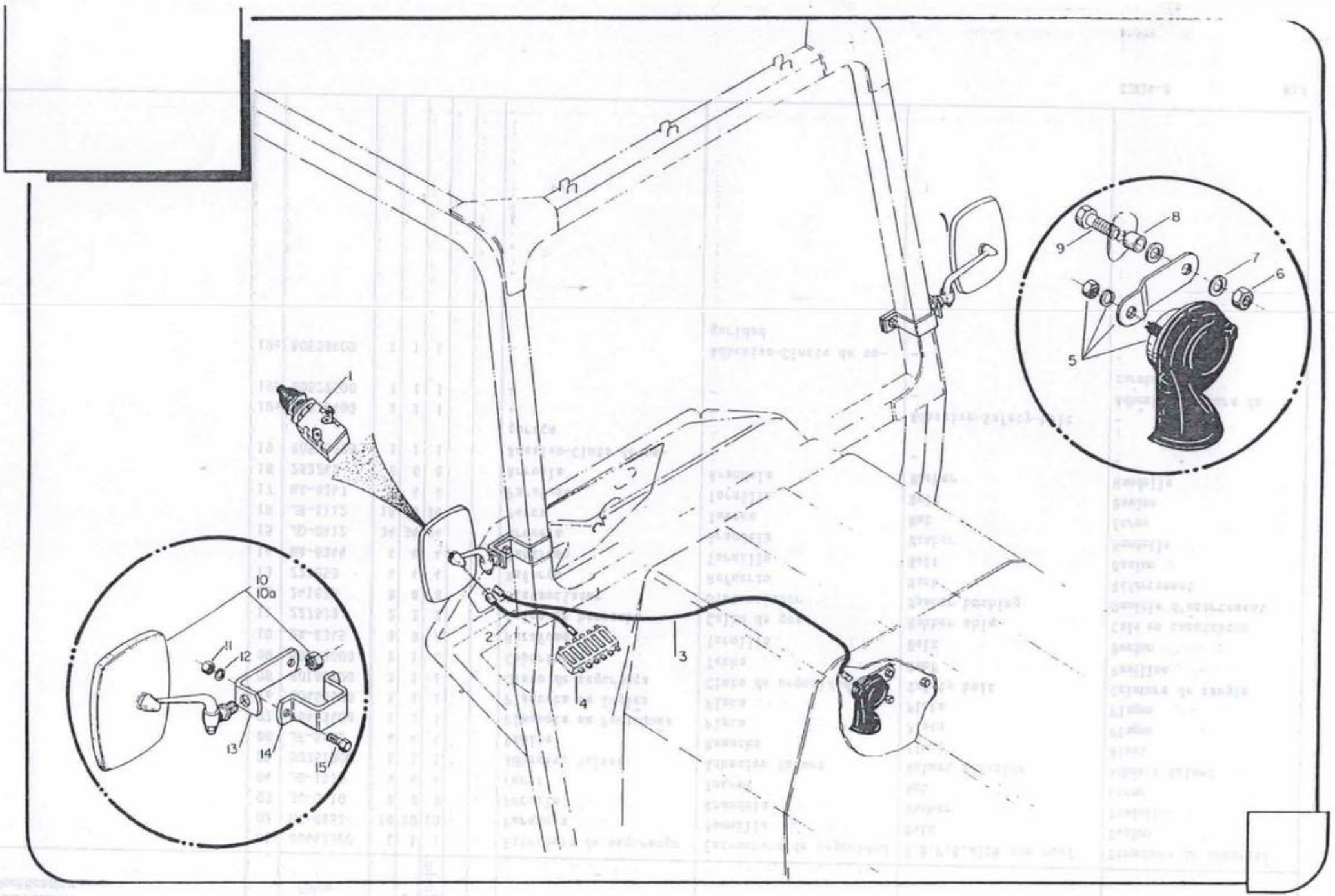
1
2
3
4
5
6
7
8
9
10
10a
11
12
13
14
15

Modificação Modificación Modification Modification	Ref.	Código Pieza Part Pièce	Qtde. 128	Cant. 128 4x4	Qty. 148 4x4 Turbo	Qte. 	Ref. 	Denominação	Denominación	Description	Désignation
	01	190670	1	1	1			Interruptor da buzina	Interruptor de la bocina	Horn switch	Commutater de l'avertisseur sonore
	02	80420400	1	1	1			Cabo de ligação	Cable de ligación	Wire	Câble de liaison
	03	80420300	1	1	1			Cabo de ligação	Cable de ligación	Wire	Câble de liaison
	04	80149200	1	1	1			Fusível	Fusible	Fuse	Fusible
	05	179683	1	1	1			Buzina	Bocina	Horn	Avertisseur sonore
	06	JB-1108	1	1	1			Porca	Tuerca	Nut	Ecrou
	07	JD-3108	1	1	1			Arruela de pressão	Arandela de preisón	Lock washer	Rondelle extensible
	08	592630	1	1	1			Distanciador	Distanciador	Spacer	Ecartement
	09	HA-6324	1	1	1			Parafuso	Tornillo	Bolt	Boulon
	10	262420	1	1	1			Retrovisor direito	Retrovisor derecho	Right retrovisor	Rétroviseur droit
	10a	262430	1	1	1			Retrovisor esquerdo	Retrovisor izquierdo	Left retrovisor	Rétroviseur gauche
	11	JB-1108	4	4	4			Porca	Tuerca	Nut	Ecrou
	12	JD-3108	4	4	4			Arruela de pressão	Arandela de presión	Lock washer	Rondelle extensible
	13	80416000	2	2	2			Suporte	Soporte	Support	Support
	14	80416100	2	2	2			Abraçadeira	Abrazadera	Clamp	Collier
	15	HA-6323	4	4	4			Parafuso	Tornillo	Bolt	Boulon

1

Abaixar ◀ Posição ▶ Levantar

Alta ◀ Sensibilidade ▶ Baixa

2

3

Valmet

Tipo

Nº

CGC 61.076.055/0004-12
Fábrica em Mogi das Cruzes SP
Indústria Brasileira

4

5

ALCOOL

6

Valmet

11

Valmet

7

4X4

8

Valmet

9

Valmet

10

TURBO

13

15

16

17

Valmet

17

16

15

Valmet

14

18

Instruções de manutenção

(Veja manual do operador)

1 - Remover e limpar a tela perfurada do chapéu e o separador centrífugo.

2 - Quando o indicador de restrição indicar vermelho, remover o elemento filtrante. Jatear com ar seco, de dentro para fora. Pressão máxima: 7 kgf/cm² (100 psi).

3 - Verificar visualmente o elemento filtrante contra danos. Trocar se necessário.

4 - Trocar o elemento filtrante após a 3ª operação de limpeza.

5 - Nunca limpar o elemento de segurança e sem substituí-lo após a 3ª limpeza do elemento filtrante ou quando o indicador de restrição do elemento de segurança indicar vermelho. Nesse caso, trocar também o elemento filtrante.

6 - Limpar internamente o corpo do filtro com pano úmido.

7 - Inspecionar o sistema em geral, as garras e apertar as braçadeiras. Inspecionar, em especial, a mangueira do filtro até a turbina e suas braçadeiras.

Elemento filtrante	280340 Valmet	P14 8955 Donaldson
Elemento de Segurança	280350 Valmet	P14 8964 Donaldson

12

Aguardar 1/2 minuto em marcha lenta
- Depois da partida.
- Antes da parada.

Ao mudar de marcha, diminua a rotação do motor

19

20

540 (711) rpm

21

128

22

128

23

148

24

148

25

Bloqueio do Diferencial

Livre — Bloqueado

26

Atenção

Para rebocar, use somente o Gancho ou a Barra de Tração.

27

Motor

Troca do óleo
Motor novo

1ª troca após 30 horas
2ª troca após 100 horas
3ª troca após 200 horas
e sucessivas trocas após 200 h

Filtro do óleo lubrificante
Importante

O elemento acima deverá ser trocado obrigatoriamente a cada troca de óleo do motor
Elemento
Fi motor 3 e 4 cil 215420
Fi motor 6 cil 215330

Óleos lubrificantes recomendados

Atlantic	Ultramo S 3 Plus SAE 30
Bardahl	Pramax Marítimo SO 3 SAE 30
Castrol	Tropical CRD SAE 30
Esso	Brindella D 3 SAE 30
Ipiranga	Ipiranga SD SAE 30
Mobil Oil	Mobil Delvac 1330 SAE 30
Petrobrás	Lubrax MD 400 SAE 30
Shell	Rimula CT SAE 30
Texaco	Ursa Oil-LA 3 SAE 30
Volkswagen	Super Volvolene 1000 SAE 30

Radiador

Anticorrosivo

A cada 6 meses troque a água do radiador e adicione 1% de anticorrosivo (uma latinha de 100 ml para cada 10 litros de água).

Produtos recomendados
Bardahl RAD OIL
Mobil Solvac 1535 g

Anticongelante

A cada troca de água, durante os meses de inverno, de abril a setembro, adicione 1 litro de anticongelante para cada 4 litros de água para evitar o congelamento de água do radiador.

Produtos recomendados
Pioneer RAD COOL
Mobil Permacone

Verifique regularmente o nível e complete, se necessário

28

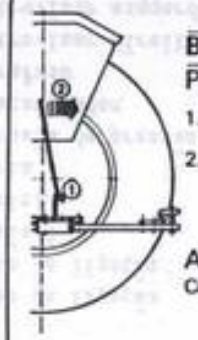

Barra de Tração

Para abaixar:

1. Soltar o pino de segurança.
2. Puxar a alavanca.

Atenção!
Cuidado com os pés.

29

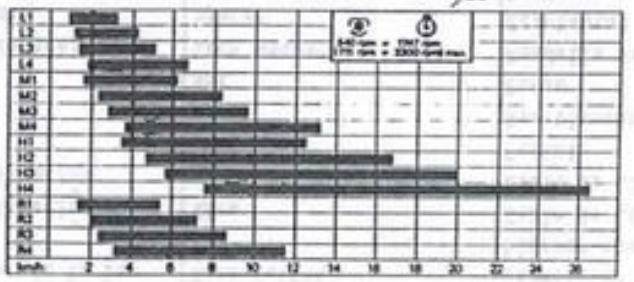

30



Modificação Modificación Modification Modification	Ref.	Código Pieza Part Pièce	Qde 128	Cant. 128 4x4	Qty. 148x4Turbo	Qte 128 Álcool	Ref. 128 4x4 A.	Denominação	Denominación	Description	Désignation
	a	80325400	1					Jogo de adesivos	-	-	-
	b	80325500	1					-	-	Adhesives set	-
	c	80325600	1					-	-	-	Jeux de adhèsifs
	d	80325700	1					-	Juego de adhesivos	-	-
	e	80325900		1				Jogo de adesivos	-	-	-
	f	80326000		1				-	-	Adhesives set	-
	g	80326100		1				-	-	-	Jeux de adhèsifs
	h	80326200		1				-	Juego de adhesivos	-	-
	i	80325800				1		Jogo de adesivos	-	-	-
	j	80326300					1	Jogo de adesivos	-	-	-
	k	80326400			1			Jogo de adesivos	-	-	-
	l	80326500			1			-	-	Adhesives set	-
	m	80326600			1			-	-	-	Jeux de adhèsifs
	n	80326700			1			-	Juego de adhesivos	-	-
	01	226631	1	1	1	1	1	Adesivo do quadrante	-	-	-
	1a	80403400	1	1	1			-	-	Dial adhesive	-
	1b	80403500	1	1	1			-	-	-	Adhèsif dial
	1c	80403600	1	1	1			-	Adhesivo del cuadrante	-	-
	02	246091	1	1		1	1	Adesivo (Ao mudar de marcha diminua a rotação do motor)	-	-	-
	2a	80405100	1	1				-	-	Adhesive (To shift gear reduce engine speed)	-
	2b	80405200	1	1				-	-	-	Adhèsif (En changeant de vitesse diminuer le régime du moteur
	2c	80405300	1	1				-	Adhesivo (Al cambiar la marcha disminuya la rotación del motor)	-	-
	03	80175810	1	1	1	1	1	Placa de identificação	Placa de identificación	Identification plate	Plaque de identification
	04	225851	1	1	1	1	1	Adesivo da alavanca da TDP	-	-	-
	4a	80403700	1	1	1			-	-	PTO lever adhesive	-
	4b	80403800	1	1	1			-	-	-	Adhèsif de la prise de force

1

Abaixar ◀ Posição ▶ Levantar

Alta ◀ Sensibilidade ▶ Baixa

2

3

Valmet

Tipo

M9

CGC 61.076.055/0004-12
Fábrica em Mogi das Cruzes SP
Indústria Brasileira

4

5

ALCOOL

6

Valmet

11

Valmet

7

4X4

8

Valmet

9

Valmet

10

TURBO

13

15

16

Valmet

17

17

16

Valmet

15

14

18

Instruções de manutenção

(Veja manual do operador)

1 - Remover e limpar a tela perfurada do chapéu e o separador centrífugo.

2 - Quando o indicador de restrição indicar vermelho, remover o elemento filtrante. Jatear com ar seco, de dentro para fora. Pressão máxima: 7 kgf/cm² (100 psi).

3 - Verificar visualmente o elemento filtrante contra danos. Trocar se necessário.

4 - Trocar o elemento filtrante após a 3ª operação de limpeza.

5 - Nunca limpar o elemento de segurança e sim substituí-lo após a 3ª limpeza do elemento filtrante ou quando o indicador de restrição do elemento de segurança indicar vermelho. Neste caso, trocar também o elemento filtrante.

6 - Limpar internamente o corpo do filtro com pano úmido.

7 - Inspecionar o externo em geral, as gaxetas e apertar as braçadeiras. Inspecionar, em especial, a mangueira do filtro até a turbina e suas braçadeiras.

Elemento filtrante	260340 Valmet	P16 9955 Donaldson
Elemento de Segurança	260350 Valmet	P16 9956 Donaldson

12

Aguardar 1/2 minuto em marcha lenta
- Depois da partida.
- Antes da parada.

Ao mudar de marcha, diminua a rotação do motor

19

20

540
(711)
rpm

21

128

22

128

23

148

24

148

25

Bloqueio do Diferencial

Livre Bloqueado

26

Atenção

Para rebocar, use somente o Gancho ou a Barra de Tração.

27

Motor

Troca do óleo Motor novo

1ª troca após 30 horas
2ª troca após 100 horas
3ª troca após 200 horas
e sucessivas trocas após 200 h

Filtro do óleo lubrificante Importante

O elemento selado deverá ser trocado obrigatoriamente a cada troca de óleo do motor
Elemento
P/ motor 3 e 4 cil. 215420
P/ motor 6 cil. 215390

Óleos lubrificantes recomendados

Atlantic	Ultramo S 3 Plus SAE 30
Bardahl	Primax Maxlub SD-3 SAE 30
Castrol	Tropical CRD SAE 30
Esso	Bimotor D 3 SAE 30
Ipiranga	Ipiubrá SD SAE 30
Mobil Oil	Mobil Delvac 1330 SAE 30
Petrobrás	Lubrax MD 400 SAE 30
Shell	Rimula CT SAE 30
Texaco	Ursa Oil LA-3 SAE 30
Valvoline	Super Valvoline 1000 SAE 30

Radiador

Anticorrosivo

A cada 6 meses troque a água do radiador e adicione 1% de anticorrosivo (uma latinha de 100 ml para cada 10 litros de água).

Produtos recomendados
Bardahl RAD OIL
Mobil Solvac 1535 g

Anticongelante

A cada troca de água, durante os meses de inverno, de abril a setembro, adicione 1 litro de anticongelante para cada 4 litros de água para evitar o congelamento da água do radiador

Produtos recomendados
Prumax RAD COOL
Mobil Permazone

Verifique regularmente o nível e complete, se necessário

28

Barra de Tração

Para abaixar:

1. Soltar o pino de segurança.
2. Puxar a alavanca.

Atenção!
Cuidado com os pés.

29

30

Modificação Modificación Modification Modification	Ref.	Código Pieza Part Pièce	Qde 128	Cant. 128 4x4	Qty 1484x4Turbo	Qte 128 Álcool	Nbre 128 4x4 A.	Denominação	Denominación	Description	Désignation
	4c	225851	1	1	1			-	Adhesivo de la tomada de potencia	-	-
	05	80345000				1	1	Adesivo Alcool	Adhesivo Alcohol	Adhesive Alcohol	Adhèsif Alcool
	06	80351200	1	1	1	1	1	Adesivo Valmet	Adhesivo Valmet	Adhesive Valmet	Adhèsif Valmet
	07	80355810		1	1		1	Adesivo	Adhesivo	Adhesive	Adhèsif
	08	80351000	1	1		1	1	Adesivo Valmet	Adhesivo Valmet	Adhesive Valmet	Adhèsif Valmet
	09	80356500	1	1	1	1	1	Logotipo Valmet montado	Logotipo Valmet montado	Valmet logotype assy	Emblème Valmet assemblé
	10	80344900			2			Adesivo Turbo	Adhesivo Turbo	Adhesive Turbo	Adhèsif Turbo
	11	80351300			1	1	1	Adesivo Valmet	Adhesivo Valmet	Adhesive Valmet	Adhèsif Valmet
	12	263331			1			Adesivo	-	-	-
	12a	80404800			1			-	-	Adhesive	-
	12b	80404900			1			-	-	-	Adhèsif
	12c	80405000			1			-	Adhesivo	-	-
	13	80346700	1	1	1	1	1	Faixa traseira direita	Faja trasera derecha	Right rear band	Bande avant droit
	14	80346800	1	1	1	1	1	Faixa traseira esquerda	Faja trasera izquierda	Left rear band	Bande avant gauche
	15	80386400	2	2	2	2	2	Adesivo	Adhesivo	Adhesive	Adhèsif
	16	80386500	2	2	2	2	2	Adesivo Valmet	Adhesivo Valmet	Adhesive Valmet	Adhèsif Valmet
	17	80386300	2	2	2	2	2	Adesivo	Adhsivo	Adhesive	Adhèsif
	18	260551			1			Adesivo (Manutenção do Filtro de ar)	-	-	-
	18a	80404500			1			-	-	Adhesive (Maintenance of the air filter)	-
	18b	80404600			1			-	-	-	Adhèsif
	18c	80404700			1			-	Adhesivo (Manutención del filtro de aire)	-	-
	19	80184210				1	1	Adesivo	Adhesivo	Adhesive	Adhèsif
	20	222081	1	1	1	1	1	Adesivo	Adhesivo	Adhesive	Adhèsif
	21	80347100	1	1	1	1	1	Faixa dianteira direita	Faja delantera derecha	Front band rignt	Bande avant droit
	22	80347200	1	1	1	1	1	Faixa dianteira esquerda	Faja delantera izquierda	Front band left	Bande avant gauche
	23	80347400			1			Faixa dianteira direita	Faja delantera derecha	Front band right	Bande avant droit
	24	80347500			1			Faixa dianteira esquerda	Faja delantera izquierda	Front band left	Bande avant gauche
	25	203131	1	1	1	1	1	Adesivo do bloqueio do diferencial	-	-	-

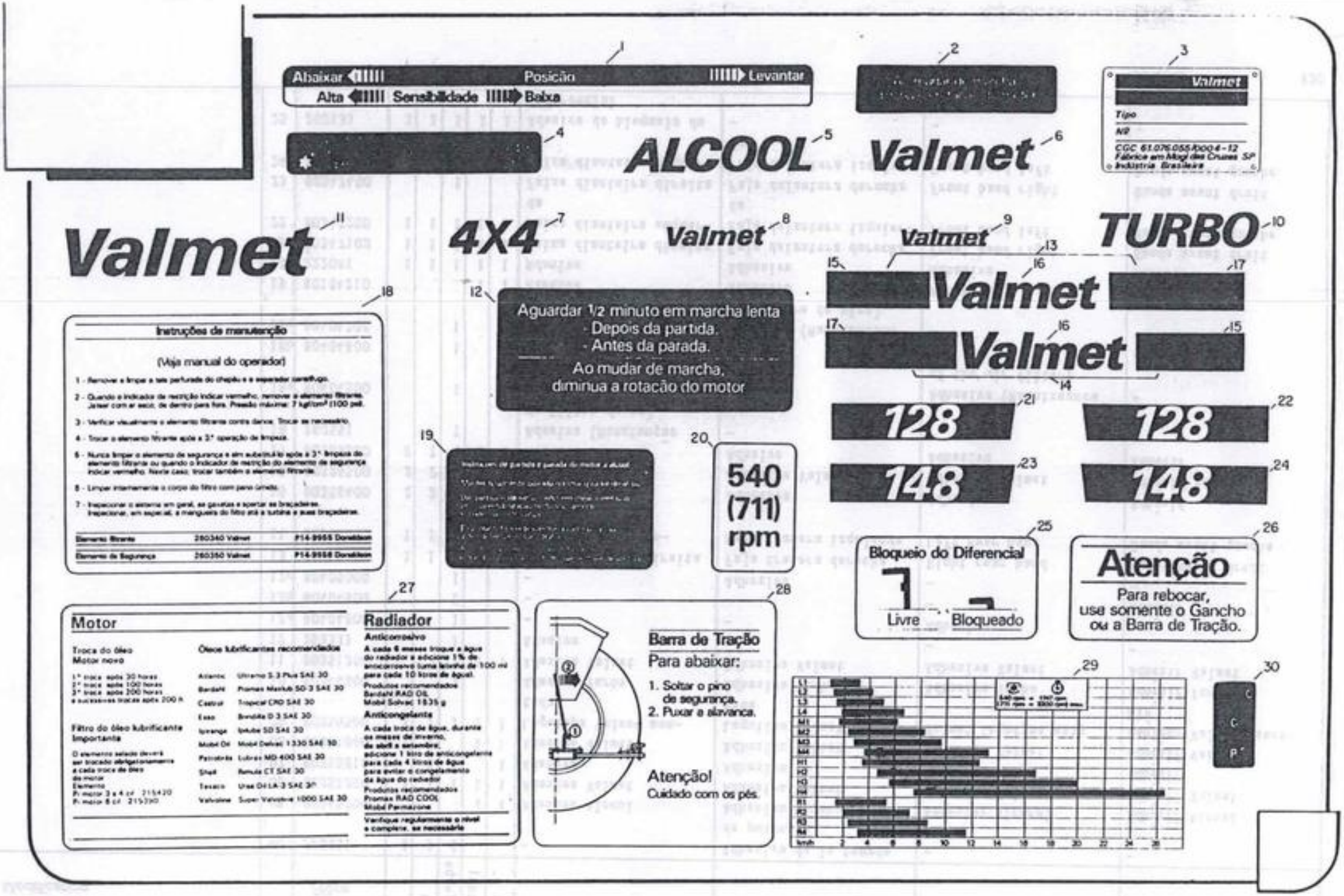
1
Abaixar
Posição
Levantar
Alta
Sensibilidade
Baixa
2
3
Valmet
Tipo
Nº
CGC 61.076.055/0004-12
Fábrica em Mogi das Cruzes SP
Indústria Brasileira
4
5
ALCOOL
6
Valmet
11
Valmet
7
4X4
8
Valmet
9
Valmet
10
TURBO
13
15
16
17
Valmet
17
16
15
Valmet
14
18
Instruções de manutenção
(Veja manual do operador)
1 - Remover e limpar a tela perfurada do chapéu e o separador centrífugo.
2 - Quando o indicador de restrição indicar vermelho, remover o elemento filtrante. Jatear com ar seco, de dentro para fora. Pressão máxima: 7 kgf/cm² (100 psi).
3 - Verificar visualmente o elemento filtrante contra danos. Trocar se necessário.
4 - Trocar o elemento filtrante após a 3ª operação de limpeza.
5 - Nunca limpar o elemento de segurança e sim substituí-lo após a 3ª limpeza do elemento filtrante ou quando o indicador de restrição do elemento de segurança indicar vermelho. Nesse caso, trocar também o elemento filtrante.
6 - Limpar internamente o corpo do filtro com pano úmido.
7 - Inspecionar o sistema em geral, as gaxetas e apertar as braçadeiras. Inspecionar, em especial, a mangueira do filtro até a turbina e suas braçadeiras.
Elemento filtrante 280340 Valmet P14-9955 Donaldson
Elemento de Segurança 280350 Valmet P14-9956 Donaldson
12
Aguardar 1/2 minuto em marcha lenta
- Depois da partida.
- Antes da parada.
Ao mudar de marcha,
diminua a rotação do motor
19
20
540
(711)
rpm
21
128
22
128
23
148
24
148
25
Bloqueio do Diferencial
Livre
Bloqueado
26
Atenção
Para rebocar,
use somente o Gancho
ou a Barra de Tração.
27
Motor
Troca do óleo
Motor novo
1ª troca após 30 horas
2ª troca após 100 horas
3ª troca após 200 horas
e sucessivas trocas após 200 h
Filtro do óleo lubrificante
Importante
O elemento selado deverá ser trocado obrigatoriamente a cada troca de óleo do motor
Elemento
P/ motor 3 e 4 cil 215420
P/ motor 6 cil 215390
Óleos lubrificantes recomendados
Atlantic Ultramo S 3 Plus SAE 30
Bardahl Promax Marlub 50-3 SAE 30
Castrol Tropical CRD SAE 30
Esso Bimotão D 3 SAE 30
Ipiranga Ipitubo 50 SAE 30
Mobil Oil Mobil Delvac 1330 SAE 30
Petrobrás Lubrax MD 400 SAE 30
Shell Rimula CT SAE 30
Texaco Urso D4 LA-3 SAE 30
Valvoline Super Valvoline 1000 SAE 30
Radiador
Anticorrosivo
A cada 6 meses troque a água do radiador e adicione 1% de anticorrosivo (uma latinha de 100 ml para cada 10 litros de água).
Produtos recomendados
Bardahl RAD OIL
Mobil Solvac 1535 g
Anticongelante
A cada troca de água, durante os meses de inverno, de abril a setembro, adicione 1 litro de anticongelante para cada 4 litros de água para evitar o congelamento da água do radiador
Produtos recomendados
Prentex RAD COOL
Mobil Permazone
Verifique regularmente o nível e complete, se necessário
28
Barra de Tração
Para abaixar:
1. Soltar o pino de segurança.
2. Puxar a alavanca.
Atenção!
Cuidado com os pés.
29
30
C
C
P

Modificação Modificación Modification Modification	Ref.	Código Pieza Part Pièce	Qte 128	Cant 128 4x4	Qty 1484x4Turbo	Qte 128 Álcool	Ref 128 4x4 A.	Denominação	Denominación	Description	Désignation
	25a	80403900	1	1	1	1	1	-	-	Differential lock adhesive	-
	25b	80404000	1	1	1	1	1	-	-	-	Adhèsif de blocage du differentiel
	25c	80404100	1	1	1	1	1	-	Adhesivo del bloqueo del diferencial	-	-
	26	152734	1	1	1	1	1	Adesivo	-	-	-
	26a	80405400	1	1	1	1	1	-	-	Adhesive-Attention for towing use only the drawbar	-
	26b	80405500	1	1	1	1	1	-	-	-	Adhèsif-Attention pour remarquer se servir uniquement du crochet ou de la barra de traction
	26c	80405600	1	1	1	1	1	-	Adhesivo-Para rebol-car,use solamente el gancho de la barra de tiro	-	-
	27	244531	1	1	1	1	1	Adesivo do motor e radiador	-	-	-
	27a	80404200	1	1	1	1	1	-	-	Adhesive for engine and radiator	-
	27b	80404300	1	1	1	1	1	-	-	-	Adhèsif du moteur et radiateur
	27c	80404400	1	1	1	1	1	-	Adhesivo del motor y radiador	-	-
	28	854412	1	1	1	1	1	Adesivo do gancho de tração	-	-	-
	28a	80406000	1	1	1	1	1	-	-	Adhesive drawbar	-
	28b	80406100	1	1	1	1	1	-	-	-	Adhèsif de crochet de traction
	28c	80406200	1	1	1	1	1	-	Adhesivo del gancho de tracción	-	-
	29	225642	1	1	1	1	1	Adesivo de velocidades	Adhesivo de velocidad	Speed Adhesive	Adhèsif de la vitesse des marches
	30	80358100	1	1	1	1	1	Adesivo	Adhesivo	Adhesive	Adhèsif

1

Abaixar ⟵ Posição ⟶ Levantar

Alta ⟵ Sensibilidade ⟶ Baixa

2

3

Valmet

Tipo

Nº

CGC 61.070.055/0004-12
Fábrica em Vargem Grande do Sul SP
Indústria Brasileira

4

ALCOOL 5

Valmet 6

Valmet 11

4X4 7

Valmet 8

Valmet 9

TURBO 10

Valmet 13

15 16 17

Valmet

17 16 15

Valmet

14

18

Instruções de manutenção

(Veja manual do operador)

1 - Remover e limpar a tela perfurada do chapéu e o separador centrífugo.

2 - Quando o indicador de restrição indicar vermelho, remover o elemento filtrante. Jatear com ar seco, de dentro para fora. Pressão máxima: 7 kgf/cm² (100 psi).

3 - Verificar visualmente o elemento filtrante contra danos. Trocar se necessário.

4 - Trocar o elemento filtrante após a 3ª operação de limpeza.

5 - Nunca limpar o elemento de segurança e sim substituí-lo após a 3ª limpeza do elemento filtrante ou quando o indicador de restrição do elemento de segurança indicar vermelho. Neste caso, trocar também o elemento filtrante.

6 - Limpar internamente o corpo do filtro com pano úmido.

7 - Inspecionar o sistema em geral, as gaxetas e apertar as braçadeiras. Inspecionar, em especial, a mangueira do filtro até a turbina e suas braçadeiras.

Elemento filtrante	280340 Valmet	P16-9955 Donaldson
Elemento de Segurança	280350 Valmet	P16-9956 Donaldson

12

Aguardar 1/2 minuto em marcha lenta
- Depois da partida.
- Antes da parada.

Ao mudar de marcha,
diminua a rotação do motor

19

Instruções de partida e parada do motor a álcool

Manter totalmente puxado o estrangulador do ar.

Dar partida e operar o motor em marcha lenta até sua estabilização no funcionamento e poder ser sem carga.

Empurrar totalmente o estrangulador (puxador) até o fim novamente o ar.

20

540
(711)
rpm

128 21

128 22

148 23

148 24

25

Bloqueio do Diferencial

Livre Bloqueado

26

Atenção

Para rebocar,
use somente o Gancho
ou a Barra de Tração.

27

Motor

Troca do óleo
Motor novo

1ª troca após 30 horas
2ª troca após 100 horas
3ª troca após 200 horas
e sucessivas trocas após 200 h

Filtro do óleo lubrificante
Importante

O elemento selado deverá ser trocado obrigatoriamente a cada troca de óleo do motor
Elemento
Pr motor 3 a 4 cil 215420
Pr motor 6 cil 215390

Óleos lubrificantes recomendados

Atlantic	Ultramo S-3 Plus SAE 30
Bardahl	Promax Maxlub SD 3 SAE 30
Castrol	Tropical CRD SAE 30
Esso	Brindella D 3 SAE 30
Ipiranga	Ipiubre SD SAE 30
Mobil Oil	Mobil Delvac 1 [illegible] 30
Petrobrás	Lubrax MD-4 SAE 30
Shell	Rimula CT 30
Texaco	Ursa Oil [illegible] 30
Valvoline	Super Valvoline 1000 SAE 30

Radiador

Anticorrosivo

A cada 6 meses troque a água do radiador e adicione 1% de anticorrosivo (uma latinha de 100 ml para cada 10 litros de água).

Produtos recomendados:
Bardahl RAD OIL
Mobil Solvac 1535 g

Anticongelante

A cada troca de água, durante os meses de inverno, de abril a setembro, adicione 1 litro de anticongelante para cada 4 litros de água para evitar o congelamento da água do radiador.

Produtos recomendados
Promax RAD COOL
Mobil Permazone

Verifique regularmente o nível e complete, se necessário

28

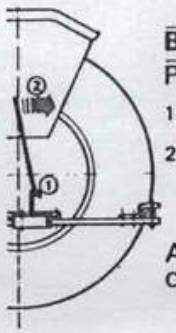

Barra de Tração

Para abaixar:

1. Soltar o pino de segurança.
2. Puxar a alavanca.

Atenção!
Cuidado com os pés.

29

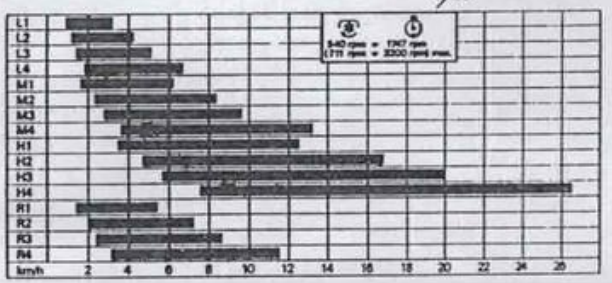

30



Modificação Modificación Modification Modification	Ref.	Código Pieza Part Pièce	128	128 4x4	1484x4Turbo	128 Álcool	128 4x4 A.	Denominação	Denominación	Description	Désignation
	31	80479800	1	1	1	1	1	Adesivo-Para dar partida,acionar completamente o pedal da embreagem	-	-	-
	31a	80480000	1	1	1	1	1	-	-	Adhesive-To short engine, fully depress clutch pedal	-
	31b	80479900	1	1	1	1	1	-	-	-	Adhèsif-Pour demarrer debrayer totalement à fond
	31c	80480100	1	1	1	1	1	-	Adhesivo-Para poder arrancar el motor,accione completamente el pedal de embrague	-	-
								a = 1-4,6,8,9,13-17,20,21,22,25-31		b = 1a,2a,3,4a,6,8,9,13-17,20,21,22,25a,26a,27a,28a,29,30,31a	
								c = 1b,2b,3,4b,6,8,9,13-17,20,21,22,25b,26b,27b,28b,29,30,31b		d = 1c,2c,3,4c,6,8,9,13-17,20,21,22,25c,26c,27c,28c,29,30,31c	
								e = 1-4,6-9,13-17,20,21,22,25-31		f = 1a,2a,3.4a,6-9,13-17,20,21,22,25a,26a,27a,28a,29,30,31a	
								g = 1b,2b,3,4b,6-9,13-17,20,21,22,25b,26b,27b,28b,29,30,31b		h = 1c,2c,3,4c,6-9,13-17,20,21,22,25c,26c,27c,28c,29,30,31c	
								i = 1-6,8,9,11,13-17,19-22,25-31		j = 1-9,11,13-17,19-22,25-31	
								k = 1,3,4,6,7,9-18,20,23-31		l = 1a,3,4a,6,7,9,10,11,12a,13-17,18a,20,23,24,25a,26a,27a,28a,29,30,31a	
								m = 1b,3,4b,6,7,9,10,11,12b,13-17,18b,20,23,24,25b,26b,27b,28b,29,30,31b		n = 1c,3,4c,6,7,9,10,11,12b,13-17,18c,20,23,24,25c,26c,27c,28c,29,30,31c	



Modificação Modificación Modification Modification	Ref.	Código Pieza Part Pièce	Ordem Cant. Qty. Qte	Ref	Denominação KITS DE REPARO	Denominación KITS DE REPARACIÓN	Description SAPARE KITS	Désignation JEUX DE REPARATION
	-	142880		a	Jogo de juntas-completo	Juego de juntas-completo	Gasget set-complete	Jeu de joints-complet
	-	146010		b	Jogo de juntas-completo	Juego de juntas-completo	Gasket set-complet	Jeu de joints complet
	-	142870		c	Jogo de juntas-parcial	Juego de juntas-parcial	Gasket set-partial	Jeu de joints-partiel
	-	140810		d	Jogo de reparo para 1 cilindro	Juego de reparación para 1 cilindro	Spares set for one cylinder	Jeu de réparatin pair cylindre
	-	146380		e	Jogo de reparo para 1 cilindro	Juego de reparación para 1 cilindro	Spares set for one cylinder	Jeu de réparation pair 1 cylindre
	-	194700		f	Kit de manutenção	Kit de manutención	Service kit	Jeu pair l'entretien
	-	146390		g	Jogo de reparo para 1 cilindro	Juego de reparación para 1 cilindro	Spares set for one cylinder	Jeu de réparation pour 1 cylindre
	-	142900		h	Jogo de juntas-completo	Juego de juntas-completo	Gasket set-complete	Jeu de joints-complet
	-	142890		i	Jogo de juntas-parcial	Juego de juntas-parcial	Gasket set-partial	Jeu de joints-partiel
					a - B1 3,4,10 B2 32,44 B3 50 B6 3,6,12,16,22,23,24,32 B15 3,5, B17 11 B19 9 B33 5,8 B35 26,30 B44 14 B46 14 B49 2,6,9	b - B1 3,4,10,18 B2 32,44 B3 50 B6 3,12,16,23,24,32 B8 7 B15 3 B16 30 B17 11 B19 9 B23 5,12 B24 10,14,25 B25 6,10,11,12 B26 4,16 B27 34,35 B35 26 B44 14 B46 14 B49 6,9	c - B1 4 B2 32 B3 50 B6 3,12 B15 3,5, B17 11 B19 9 B35 26,30 B44,B46 14 B49 2,6,9	d - B1 2,3 B13 1a

Modificação Modificación Modification Modification	Ref.	Código Pieza Part Pièce	Ode	Cant.	Qty.	Qte.	Ref.	Denominação KITS DE REPARO	Denominación KITS DE REPARACIÓN	Description SPARE KITS	Désignation JEUX DE REPARATION
							e	- B1 2a,3,4 B13 1b	f - B19 2 B22 3 B45 2,6,9 B46 23 B54 2,3,9,10,16 D6 19 E11 9,10,11 E12 48,49,50,51	g - B4 2,3 B13 1	h - B4 2,4,14,16,25,30 B5 46,55 B8 7,11,17,22,23,31,35 B15 3 B16 30 B18 8 B20 14 B34 5,22 B35 26 B37 3,14,15 B38 19 B40 63 B44 14 B46 6,14 B50 1,3,11 B51 4,12,24 B52 1,7
							i	- B4 4,30 B5 55 B8 22,23 B16 30 B20 14 B35 26 B37 3,14 B44 14 B46 14 B50 1,11 B51 4,12,24 B52 1,7			
							a	- 128/128 4x4		f - 128/128 4x4	
							b	- 128 Álcool/128 4x4 Álcool		g - 148 4x4 Turbo	
							c	- 128/128 4x4		h - 148 4x4 Turbo	
							d	- 128/128 4x4		i - 148 4x4 Turbo	
							e	- 128 Álcool/148 4x4 Álcool			