MAIO 1984

FiatTrattori FIAT

1ª edizione
Stampato n. 603.14.258/05-IV-1984

RUTHZIL TRATOR COMERCIAL DE PEÇAS LTDA 11 97083-6812 ROLANDO

SERIE 1280-1280 DT

Catalogo parti di ricambio
Catalogue des pièces detachées
Ersatzteilkatalog
Spare parts catalogue
Catálogo de piezas de repuesto

FIAT TRATTORI S.p.A. - Viale delle Nazioni, 55 (San Matteo) - 41100 MODENA

https://tractormanualz.com/

Per una corretta interpretazione di questo catalogo vedere
AVVERTENZE PER LA CONSULTAZIONE DEL CATALOGO *(pag. 6)*

Pour l'interprétation correcte de ce catalogue voyez
REGLES POUR LA CONSULTATION DU CATALOGUE *(page 7)*

For proper interpretation see
USE OF THE CATALOG *(page 9)*

Um den Katalog genau auslegen zu können, siehe
HINWEISE ZUM GEBRAUCH DES KATALOGS *(Seite 8)*

Para la correcta lectura del catalogo vease
COMO SE MANEJA EL CATÁLOGO *(pag. 10)*

Tutti i diritti di riproduzione sono riservati alla Soc. p. Az. FIAT TRATTORI - MODENA - ITALY
Il sistema di numerazione che individua i singoli particolari elencati nel presente catalogo non può essere accettato in alcun caso senza autorizzazione scritta della Soc. p. Az. FIAT TRATTORI
I dati contenuti in questo catalogo sono forniti a scopo indicativo. La Fiat Trattori potrà apportare in qualunque momento modifiche ai modelli descritti in questo catalogo, per ragioni di natura tecnica o commerciale. Per ulteriore informazione, il cliente è pregato di rivolgersi al più vicino Concessionario o Sede Fiat Trattori.

Les données de cette brochure sont fournies à titre indicatif et pourraient se révéler caduques à la suite de modifications apportées par le constructeur, à n'importe quel moment, pour des raisons techniques ou commerciales ainsi que pour satisfaire aux normes en vigueur dans les différents Pays. Pour toute information nous prions le client de bien vouloir s'adresser au Concessionnaire ou à la Filiale Fiat Trattori les plus proches
Tous droits réservés à la Soc. p. Az. FIAT TRATTORI
Le système de numérotation des pièces en liste dans ce catalogue ne peut être adopté en aucun cas, sans une autorisation écrite de la Soc. p. Az. FIAT TRATTORI

Alle in diesem Prospekt enthaltenen Angaben sind Orientierungsdaten. Es können jedoch von Fiat Trattori sowohl aus technischen und Kaufmannischen Gründen als auch aus der Notwendigkeit heraus, gesetzliche Erfordernisse der verschiedenen Länder zu berücksichtigen, Änderungen eingeführt werden. Der Kunde ist gebeten, sich für nähere Information an Vertragshändler oder Fiat Trattori-Niederlassungen zu wenden.
Alle Urheberrechte sind von der FIAT TRATTORI Soc. p. Az. vorbehalten
Die Benutzung des Nummerierungssystems zur Kennzeichnung der im vorliegenden Katalog aufgeführten Ersatzteile bedarf in jedem Falle der schriftlichen Genehmigung der FIAT TRATTORI Soc. p. Az.

The information contained in this brochure is intended to be of a general nature only. The Fiat Trattori Company may at any time and from time to time, for technical or other necessary reasons, modify any of the details or specifications of the product described in this brochure. To be sure of getting accurate, detailed and up-to-date information, an intending buyer should consult his nearest Fiat Trattori dealer or distributor or branch.
All rights reserved by Soc. p. Az. FIAT TRATTORI
Single item numeration method used in this catalog cannot be used without written consent by Soc. p. Az. FIAT TRATTORI

Los datos contenidos en este catálogo se facilitan a título indicativo. Fiat Trattori podrá introducir, en cualquier momento, por razones de naturaleza tanto técnica como comercial, modificaciones en los modelos descritos en este catálogo. Para mayor información, rogamos al cliente se dirija al Concesionario o Filiale Fiat Trattori más próximo.
Reservados todos los derechos para Soc. p. Az. FIAT TRATTORI
El sistema de numeración de las piezas reseñadas en el catálogo no puede ser objeto de imitación o copia en ningún caso sin autorización por escrito de Soc. p. Az. FIAT TRATTORI

Copyright by Soc. p. Az. FIAT TRATTORI MODENA

Printed in Italy

FIAT TRATTORI - Direzione Sviluppo Post-Vendita - Centro Ricambi ed Accessori

Ufficio Analisi e Pubblicazioni Tecniche

FIAT 1260 - 1260 DT - 1 Ed. I

Stampato a Modena N° Ordinativo N° Print No. Impresso n° 600 - 4.259.02 - II - 1087 - 2000

Elaborazioni tecniche DOS s.r.l. Modena
Stamos S.A.N. Torino

https://tractormanualz.com/

ELENCO DEI SOTTOGRUPPI DA TOGLIERE, IN QUANTO INSERITI NELLA PUBBLICAZIONE "CATALOGO DELLE CABINE" 603.14.285

LISTE DES SOUS – GROUPES A ELIMINER, CAR DE JA INSERS DANS LA PUBLICATION " CATALOGUE DES CABINES".

DIE UNTERGRUPPELISTE IST NICHT ZU DRUCKEN, DA SIE IM "FUHRERHAUSKATALOG" SCHON EINGEFUGT IST

LIST OF SUB – UNITS TO TAKE AWAY, AS ALREADY INCLUDED IN OUR PUBLICATION " CABIN CATALOGUE".

LISTA DE LOS SUBGRUPOS A EXCLUIR, POR ESTAR YA INCLUIDOS EN LA PUBLICACION "CATALOGO DE LAS CABINAS".

E1.01 ; E1.02 ; E1.02/1 ; E1.02/2 ; F4.01/1 , F5.05 ; F6.29/4 ; L1.04 ; L1.04/1 ; L1.09 ; L1.09/1 ; L1.18 ; L1.18/1; M1.01/2

https://tractormanualz.com/

INDICE GENERALE

— Norme per le ordinazioni . . . . . pag. 5
— Avvertenze per la consultazione del catalogo » 6
— Elenco dei modelli *(su carta arancio)* . . . » 11
— Elenco delle varianti *(su carta arancio)* . . . » 13
— Indice dei sottogruppi » 17/1
— Indice delle parti di ricambio . . . . . » 19/1

PARTI DI RICAMBIO

— Tavole
— Elenchi delle parti di Ricambio

MODIFICHE

— Tabelle . . . . . pag. 1M

TABELLE VARIE

— Cuscinetti . . . . . » 1T
— Cavi elettrici . . . . . » 3T
— Capicorda e cappucci isolanti per cavi elettrici . . . . . » 5T
— Tubi isolanti protezione cavi elettrici . . . . . » 7T

INDEX

— Commande de pièces détachées . . . . . page 5
— Règles pour la consultation du catalogue . » 7
— Liste des modèles *(sur papier orange)* . . » 11
— Liste des variantes *(sur papier orange)* . . » 13
— Index des sous-groupes » 17/1
— Index des pièces détachées . . . . . » 19/1

PIÈCES DÉTACHÉES

— Planches
— Liste des pièces détachées

MODIFICATIONS

— Tableaux . . . . . page 1M

TABLEAUX DIVERS

— Roulements . . . . » 1T
— Câbles électriques . . » 3T
— Cosses et capuchons isolants pour câbles électriques . . . . . » 5T
— Tubes isolants de câbles électriques . . . » 7T

VERZEICHNIS

— Anweisungen zur Bestellung . . . . . Seite 5
— Hinweise zum Gebrauch des Katalogs . » 8
— Liste der Modelle *(auf orangefarbigem Papier)* » 11
— Liste der varianten *(auf orangefarbigem Papier)* » 13
— Untergruppenverzeichnis » 17/1
— Ersatzteile Verzeichnis » 19/1

ERSATZTEILE

— Bildtafeln
— Ersatzteilliste

ÄNDERUNGEN

— Tabellen . . . . . Seite 1M

VERSCHIEDENES

— Wälzlager . . . . . » 1T
— Elektrische Leitungen » 3T
— Kabelschuhe und Schutzkappen . . . . » 5T
— Schutzhüllen für elektrische Leitungen . . » 7T

CONTENTS

— Ordering parts . . . . page 5
— Use of the catalog . . » 9
— Model list *(on orange paper)* . . » 11
— Variations list *(on orange paper)* . . . » 13
— Subgroup index . . . » 17/1
— Spare parts Index . . » 19/1

SPARE PARTS

— Plates
— Spare parts list

MODIFICATIONS

— Tables . . . . . page 1M

MISCELLANEA

— Bearings . . . . . » 1T
— Electrical cables . . » 3T
— Electrical cable terminals and boots . . » 5T
— Electrical cable insulation tubes . . . . . » 7T

ÍNDICE GENERAL

— Pedidos de repuesto . pág. 5
— Cómo se maneja el catálogo . . . . . » 10
— Lista de modelos *(papel naranja)* . . . . » 11
— Lista de variantes *(papel naranja)* . . . . » 13
— Índice de subgrupos . » 17/1
— Índice de piezas de repuesto . . . . . » 19/1

PIEZAS DE REPUESTO

— Láminas
— Listas de piezas de repuesto

MODIFICACIONES

— Tablas . . . . . pág. 1M

TABLAS

— Rodamientos . . . . » 1T
— Cables eléctricos . . » 3T
— Terminales y capuchones aislantes de cables eléctricos . . . . » 5T
— Fundas aislantes de cables eléctricos . . . » 7T

https://tractormanualz.com/

NORME PER LE ORDINAZIONI

Le ordinazioni di parti di ricambio devono essere corredate dalle seguenti indicazioni:

— Tipo del trattore (1)

— Numero dell'autotelaio (2)

— Tipo del motore (3)

— Numero del motore

— Numero di ordinazione della parte che si richiede *(come indicato nelle tavole e negli elenchi parti di ricambio)*, in base al quale vengono evase le ordinazioni.

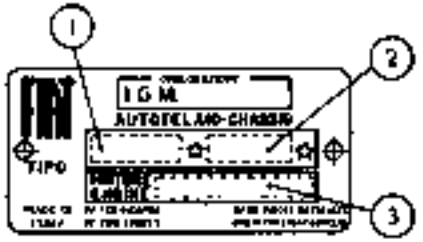

13551

COMMANDE DE PIÈCES DÉTACHÉES

Les **commandes** doivent nous parvenir complètes des indications suivantes:

- Type du tracteur (1)
— Numéro du châssis (2)
— Type du moteur (3)
— Numéro du moteur
— Numéro de commande de la pièce requise *(comme indiqué sur les planches et aux listes des pièces)*, d'après lequel les commandes sont expédiées.

ANWEISUNGEN ZUR BESTELLUNG

Bei Bestellung bitten wir stets folgendes anzugeben:

— Typ des Schleppers (1)
— Fahrgestellnummer (2)
— Motorbaumuster (3)
— Motornummer
— Bestellnummer des gewünschten Ersatzteils *(lt. Bildtafeln u. Listen)*, auf Grund deren die Lieferung erfolgt.

ORDERING PARTS

Orders for spare parts must include the following data:

— Tractor type (1)
— Chassis number (2)
— Engine type (3)
— Engine number
— Part number of the ordered spare, as given on plates and lists, that will be used to fill the order.

PEDIDOS DE REPUESTOS

En todos los pedidos de piezas de repuesto tienen que consignarse los datos siguientes:

— modelo del tractor (1)
— matrícula del chasis (2)
— modelo del motor (3)
— matrícula del motor
— número de pedido de la pieza requerida *(el que coincidirá con el reseñado en las listas de piezas de repuesto y las láminas)*, en base al cual se evacúa el pedido.

https://tractormanualz.com/

1 - Ricerca delle parti di ricambio

Per una corretta ricerca delle parti di ricambio illustrate ed elencate nel catalogo, è necessario:

a) consultare l'«**Elenco dei modelli**» *(a pag. 11 su carta arancio)* per individuare il **codice numerico del modello** che interessa;

b) consultare l'«**Elenco delle varianti**» *(a pag. 13 su carta arancio)* per individuare il **codice numerico della variante** che interessa;

c) consultare le **tavole** e i relativi **elenchi delle parti di ricambio** del catalogo, come indicato ai successivi punti 2 e 3.

2 - Elenchi delle parti di ricambio

Elencano le parti di ricambio di ciascun sottogruppo, illustrate nelle tavole e le parti fornite come «Serie», le parti «SOST. ... CON ...», «ELIM ...», «ERA ... VED ...», «ERA ...», ecc. **in ordine progressivo di n. di ordinazione.**

Per una più completa interpretazione delle **denominazioni** delle parti di ricambio è opportuno riferirsi alle illustrazioni delle tavole.

Indicazioni e abbreviazioni usate negli elenchi:

SGR.	= sottogruppo	SUP.	= superiore
N.	= numero	INF.	= inferiore
COMPL.	= complessivo	EST.	= esterno
SP.	= spessore	INT.	= interno
S	= parte sinistra (*)	LAT.	= laterale
D	= parte destra (*)	CENTR.	= centrale
ANT.	= anteriore (*)	R.M.	= retromarcia
POST.	= posteriore (*)	RAPP.	= rapporto
1A, 2A ...	= 1a, 2a, ... velocità		

SOST. ... CON ... = parte ..., sostituita con ...
ELIM. ... = parte ... eliminata
(per i tipi a catalogo e con segno ———)

ERA ... VED. ... = parte ... soppressa, ved. ...
ERA ... = parte ... soppressa
(per tutti i tipi e con segno ═══)

ERR. ... CORR. ... = parte ..., errata, corrige ...
(con segno ═══)

CM = fornito a centimetri
M = fornito a metri
T = ved. «Tabelle varie»
S = esistenza di «Serie», ecc.

nella colonna «quant.»

3 - Tavole

Illustrano le parti di ricambio di ciascun sottogruppo.

Ogni tavola riporta *(a destra)* il **numero del sottogruppo** e l'eventuale numero di foglio, la **denominazione del sottogruppo** *(al centro)* e le **indicazioni di validità della tavola** *(a sinistra, con i codici dei modelli di cui al precedente punto 1a)*.

Le parti di ricambio illustrate sono contraddistinte dal **numero di ordinazione** con a fianco tutte le indicazioni *(modifiche, codici, ecc.)* sufficienti in generale per poter individuare le parti stesse direttamente sulle tavole.

Indicazioni e abbreviazioni usate nelle tavole:

580648	= parte di normale fornitura
82588-553883	= parti fornite in alternativa
587285 (01)	= parte propria del modello 01
585685 0,5	= parte avente spessore 0,5 mm
578533 + 0,4	= parte maggiorata di 0,4 mm
893205	= complessivo
584648 A3.02	= complessivo le cui parti sono illustrate nel Sgr. A3.02
C dal 587390	= parte antemodifica 951
D dal 587484	= parte postmodifica 951
A3.01	= parte illustrata nel Sgr. A3.01
1, 2, ecc.	= vedere apposita tabella oppure elenco
A_1, B_1, ecc.	delle parti di ricambio

s = parte sinistra (*)
d = parte destra (*)
ø ... = diametro ... mm



= esistenza di «Serie», «Dotazioni», «Corredi», ecc.

Validità della tavola

con le indicazioni dei codici di cui al punto 1a

C 935 — **aut. n. 076204**
significa che la tavola vale «fino» al trattore con autotelaio n. 076204, in conseguenza della modifica 935

D 935 **aut. n. 076205** —
significa che la tavola vale «dal» trattore con autotelaio n. 076205, in conseguenza della modifica 935

(*) *rispetto alla direzione di marcia del trattore*

4 - Tabelle «MODIFICHE»

Elencano tutte le **modifiche** apportate ai trattori durante la produzione, le loro **applicazioni** e le **norme di ricambio.**

Indicazioni e abbreviazioni usate nelle tabelle modifiche:

colonna «**Modifica**»:

C ... = modifica n. ... *(per le parti antemodifica)*
D ... = modifica n. ... *(per le parti postmodifica)*

attualoni:

→ **aut.** n. ... = «fino» al trattore con autotelaio n. ...
→ **mot.** n. ... = «fino» al motore n. ...
aut. n. ... → — = «dal» trattore con autotelaio n. ...
mot. n. ... → — = «dal» motore n. ...
IX 1970 = nel mese di settembre 1970
R = per ricambi

colonna «**Sgr. interessati e Norme di ricambio**»:

C1.38 - C1.32 = sottogruppi interessati alla modifica

(N.T.R. ...) = n. del Notiziario Tecnico Ricambi con il quale viene segnalata la modifica

Indicazioni usate per le norme di ricambio:

4065115 = D 2072 *(per i tipi a catalogo)*
3985445 = D 2072 *(per tutti i tipi)*
— applicare tutte le parti postmodifica D 2072

4076388 = 4065486 + 4092472 *(per i tipi a catalogo)*
3985486 = 4065486 + 4092472 *(per tutti i tipi)*
= applicare 4065486 più 4092472

4092582 = 4092585 — 4074547 *(per i tipi a catalogo)*
3985582 = 4092585 — 4074547 *(per tutti i tipi)*
— applicare 4092588 eliminando 4074547

nessun numero — le parti antemodifica vengono ancora fornite di ricambio

5 - «TABELLE VARIE»

Comprendono le tabelle da consultare per conoscere i dati relativi ai «Cuscinetti», ecc.

https://tractormanualz.com/

1 - Recherche des pièces détachées

Pour la recherche correcte des pièces de rechange illustrées et numérotées dans le catalogue, il faut:

a) consulter la « **Liste des modèles** » *(à page 11 sur papier orange)* afin d'individuer le **code numérique du modèle** qui intéresse;

b) consulter la « **Liste des variantes** » *(à page 13 sur papier orange)* afin d'individuer le **code numérique de la variante** qui intéresse;

c) consulter **les planches** et **les listes des pièces détachées** correspondantes du catalogue, comme indiqué aux points 2 et 3 suivants.

2 - Liste des pièces détachées

Elle comprennent les pièces de rechange de chaque sous-groupe figurant sur les planches et les pièces livrées comme « Jeux », les pièces « SOST ... CON ... », « ELIM ... », « ERA ... VED ... », « ERA ... », etc., **en ordre progressif de n. de commande.**

Pour une interprétation plus correcte des **désignations** des pièces détachées, il est opportun de se reporter aux illustrations des planches.

Symboles et abréviations utilisés dans la liste *(dans la partie en italien seulement)*:

SGR.	= sousgroupe	SUP.	= supérieur
N.	= numéro	INF.	= inférieur
COMPL.	= ensemble	EST.	= extérieur
SP.	= épaisseur	INT.	= intérieur
S	= pièce gauche (*)	LAT.	= latéral
D	= pièce droite (*)	CENTR.	= central
ANT.	= avant (*)	R.M.	= marche AR
POST.	= arrière (*)	RAPP.	= rapport

1A, 2A ... = 1re, 2me ... vitesses

SOST ... CON ... = pièce ... remplacée par ...
ELIM ... = pièce ... éliminée
(pour les types dans le catalogue et rappelée par le symbole ——)

ERA ... VED ... = pièce ... supprimée, voir ...
ERA ... = pièce ... supprimée
(pour tous les types et rappelée par le symbole ———)

ERR ... CORR ... = pièce ... erratum, lire ...
(rappelée par le symbole ═══)

CM	= livré par centimètres	*dans la colonne « quant. »*
M	= livré par mètres	
T	= voir « Tableaux divers »	
S	= existence de « Jeux », etc.	

3 - Planches

Elles représentent les pièces détachées de chaque sous-groupe.
Chaque planche reporte *(à droite)*, **le numéro du sous-groupe** et le numéro de feuille éventuel, **la désignation du sousgroupe** *(au centre)* et **les indications de validité de la planche** *(à gauche, avec les codes des modèles dont au point 1a précédent)*.

Les pièces représentées sont repérées par le n. de commande accompagné de toutes les indications *(modifications, codes, etc.)* suffisant en général à repérer les pièces elles-mêmes directement sur les planches.

Symboles et abréviations utilisés sur les planches:

500648	= pièce de fourniture standard
542888-552485	= pièces livrées en alternative
567285 (01)	= pièce propre au modèle 01
565895 0,5	= pièce de 0,5 mm d'épaisseur
578333 + 0,4	= pièce majorée de 0,4 mm
893295	= ensemble
564848 A3.02	= ensemble dont le pièces figurent dans le Sgr. A3.02
C 951 567280	= pièce antérieure à la modification 951
D 951 567484	= pièce postérieure à la modification 951
A3.01	= pièce illustrée au Sgr. A3.01
1, 2, etc.,	= voir le tableau suivant ou bien la liste des pièces détachées.
A, B, etc.	

s = pièce gauche (*)
d = pièce droite (*)
Ø ... = diamètre ... mm



= existence de « Jeux », « Dotations », etc.

Validité de la planche

avec les indications des codes dont au point 1a

C 935 — aut. n. 076204

veut dire que cette planche est valable « jusqu'au » tracteur avec châssis 076204, par suite de la modification 935

D 935 aut. n. 076205 →

veut dire que cette planche est valable « à partir du » tracteur avec châssis 076205, par suite de la modification 935

(*) *par rapport au sens de roulement du tracteur*

4 - Tableaux « MODIFICATIONS »

Dans ces tableaux sont reportées toutes les **modifications** apportées aux tracteurs en cours de leur production, leurs **applications** ainsi que les **règles d'interchangeabilité.**

Symboles et **abréviations** utilisés dans les tableaux des modifications:

colonne « **Modifica** » *(modification)*:

C ... = modification n. ... *(pour les pièces anciennes)*
D ... = modification n. ... *(pour les pièces actuelles)*

effectuations:

→ **aut.** n. ... = « jusqu'au » tracteur avec châssis n. ...
→ **mot.** n. ... = « jusqu'au » moteur n. ...
aut. n. ... → = « à partir » du tracteur avec châssis n. ...
mot. n. ... → = « à partir » du moteur n. ...
IX 1978 = au mois de septembre 1978
R = pour rechanges

colonne « **Sgr. interessati** » **Norme di ricambio** » *(Sgr. concernés et règles pour les remplacements)*:

C1.20 - C1.22 = sousgroupes concernés par la modification

(N.T.R. ...) = numéro du Bulletin de Pièces Détachées reportant la modification

symboles utilisés dans les règles pour les remplacements:

4066418 = D 2072 *(pour les types dans le catalogue)*
4066418 = D 2072 *(pour tous les types)*
= appliquer toutes les pièces actuelles D 2072
4076387 = 4066486 + 4092472 *(pour les types dans le catalogue)*
4076387 = 4066486 + 4092472 *(pour tous les types)*
= appliquer 4066486 et 4092472
4066287 = 4092585 — 4074547 *(pour les types dans le catalogue)*
4066287 = 4092585 — 4074547 *(pour tous les types)*
= appliquer 4092585 en éliminant 4074547
sans chiffres = les pièces pré-modification sont encore livrées détachées

5 - « TABLEAUX DIVERS »

Ils comprennent les tableaux à consulter pour connaître les données se rapportant aux « Roulements », etc.

https://tractormanualz.com/

1 - Auffinden der Ersatzteile

Zum Auffinden der in vorliegendem Katalog aufgeführten und abgebildeten Ersatzteile ist notwendig:

a) die « **Liste der Modelle** » *(auf orangefarbigem Papier, S. 11)* nachzuschlagen, um die **Kennummer** des in Frage kommenden **Modells** festzustellen;

b) die « **Liste der variantes** » *(auf orangefarbigem Papier, S. 13)* nachzuschlagen, um der **Kodex der gewünschten variantes** zu erkennen;

c) die **Bildtafeln** und entsprechenden **Ersatzteillisten** nachzuschlagen, wie in den folgenden Punkten 2 u. 3 angegeben.

2 - Ersatzteilliste

Die Listen führen die in den Bildtafeln abgebildeten Ersatzteile, die als « Satz », « SOST ... CON ... », « ELIM ... », « ERA ... VED ... », « ERA ... », usw., geliefert werden in laufender **Basis**Nummernfolge an.

Zur besseren Verständigung der **Benennung** der einzelnen Ersatzteile, siehe Bildtafeln.

Erläuterungen und **Abkürzungen** auf der Ersatzteilliste

SGR.	= Untergruppe	SUP.	= oben
N.	= Nummer	INF.	= unten
COMPL.	= Zusammenbau	EST.	= aussen
SP.	= Stärke	INT.	= innen
S	= links (*)	LAT.	= seitlich
D	= rechts (*)	CENTR.	= Mitte
ANT.	= vorn (*)	R.M.	= Rückwärtsgang
POST.	= hinten (*)	RAPP.	= Untersetzung

1A, 2A ... = 1., 2., ... Gang

SOST ... CON ... = Teil ... ersetzt durch ...
ELIM ... = Teil ... entfernt ...
(für die im Katalog aufgeführten Typen und mit ———)

ERA VED ... ... = Teil weggefallen, siehe ...
ERA ... = Teil weggefallen
(für alle Typen und mit ———)

ERR ... CORR ... = Teil ... Fehlerberichtigung ...
(mit ═══)

CM = vom laufenden Zentimeter erhältlich
M = vom laufenden Meter erhältlich
T = siehe « Verschiedenes »
S = Vorhandensein von « Sätzen » usw.

In der Spalte « quant. » (Anzahl)

3 - Bildtafeln

Die Tafeln veranschaulichen die Ersatzteile jeder einzelnen Untergruppe.
Auf jeder Bildtafel ist folgendes angegeben: die **Untergruppennummer** *(rechts)* mit der eventuellen Seitennummer des Katalogblatts, die **Untergruppenbenennung** *(in der Mitte)*, sowie **die Gültigkeit der Bildtafel** *(links, mit den Kennummern der Modelle wie in Punkt 1a)*.
Die abgebildeten Ersatzteile sind mit den **Bestellnummern** und sämtlichen Angaben versehen *(Änderungen, Kennummern usw.)*, die im allgemeinen ausreichen, die gewünschten Teile direkt auf den Bildtafeln zu ermitteln.

Erläuterungen und Abkürzungen auf den Bildtafeln:

528648	= normalerweise gelieferter Teil
552688-552683	= abwechselnd gelieferter Teil
547205 (01)	— Eigenteil des Modells 01
545685 0,5	— Teil von 0,5 mm Stärke
576333 + 0,4	= Teil mit 0,4 mm Übermass
803295	— Zusammenbau
564848 A3.02	— Zusammenbau, dessen Einzelteile in Utgr. A3.02 abgebildet sind
C 951 567394	— früherer Teil 951
D 951 567494	— gegenwärtiger Teil 951
A3.01	= in Utgr. A3.01 abgebildeter Teil
1, 2, usw., A, B, usw.	= siehe spezielle Tabelle oder Ersatzteilliste.

s = links (*)
d = rechts (*)
Ø ... = mm Durchmesser

= Lieferbarkeit von Teilen als « Satz », « Serie », « Ausrüstung » usw.

Gültigkeit der Bildtafeln:

durch die im Punkt 1a angegebenen Kennummern angeführt

C 935 — aut. n. 076204

bedeutet: die Tafel gilt « bis » Schlepper mit Fahrgestell Nr 076204, infolge der Änderung 935

D 935 aut. n. 076205 —

bedeutet: die Tafel gilt « ab » Schlepper mit Fahrgestell Nr. 076205 infolge der Änderung 935

(*) *In bezug auf die Fahrtrichtung des Schleppers*

4 - Tabellen « ÄNDERUNGEN »

In diesem Abschnitt sind sämtliche im Laufe der Produktion an den Schleppern vorgenommene **Änderungen** sowie ihre **Einführung** und die **Ersatzanweisungen** aufgeführt.

Hinweise und **Abkürzungen** in der Tabelle Änderungen:

Spalte « **Modifica** » *(Änderung)*

C ... = Änderungsnummer ... *(frühere Teile)*
O ... = Änderungsnummer ... *(gegenwärtige Teile)*

Einführung:

→ **aut.** n. ... = « bis » Schlepper mit Fahrgestell-Nr. ...
→ **mot.** n. ... = « bis » Motor-Nr. ...
aut. n. ... → = « ab » Schlepper mit Fahrgestell-Nr. ...
mot. n. ... → = « ab » Motor-Nr. ...
IX 1970 = September 1970
R = für Ersatzfälle

Spalte « **Sgr. interessati** » « **Norme di riferimento** » *(betreffende Untergruppen und Ersatzanweisung)*:

C1.30 - C1.32 — die Änderung betreffende Untergruppen

(N.T.R. ...) = Mitteilungsblatt der Ersatzteilabteilung in welchem die Änderung beschrieben ist

Erläuterungen auf den Ersatzanweisungen:

~~4066116~~ — D 2072 *(für die im Katalog aufgeführten Typen)*
~~3995116~~ = D 2072 *(für alle Typen)*
= sämtliche neuen Teile D 2072 einbauen
~~4076586~~ = 4086488 + 4092472 *(für die im Katalog aufgeführten Typen)*
~~3976586~~ = 4086488 + 4092472 *(für alle Typen)*
= 4086488 und 4092472 einbauen
~~4092582~~ — 4092585 — 4074547 *(für die im Katalog aufgeführten Typen)*
~~3992582~~ — 4092585 — 4074547 *(für alle Typen)*
= 4092585 einbauen u. 4074547 zu entfernen ist

Keine Nummer — die früheren Teile sind weiterhin als Ersatzteile lieferbar

5 - « VERSCHIEDENES »

Dieser Abschnitt enthält die Tabellen, in denen die Daten der « Wälzlager » usw. angegeben sind.

https://tractormanualz.com/

1 - How to locate spares

To find the spares shown and listed in the catalog, proceed as follows:

a) consult the « **Model list** » *(on page 11 on orange paper)* to find the **code number of the model** involved;

b) consult the « **variations list** » *(on page 13 on orange paper)* to find the **code number of the variation** involved;

c) consult the **spare parts list and the plates** of the catalog, as directed below in 2 and 3.

2 - Spare parts list

Lists the spare parts, illustrated in the plates and the parts supplied as « Set », « Kit », the parts « BOST ... CON... », « ELIM... », « ERA... VED... », « ERA... », etc. of each subgroup, according to the **progressive part number.**

Refer to plate illustrations for a complete interpretation of spare **descriptions.**

Indications and abbreviations used in the list *(only in the Italian section)*:

SGR.	= subgroup	SUP.	= upper
NR.	= number	INF.	= lower
COMPL.	= assembly	EST.	= outer
SP.	= thickness	INT.	= inner
S	= left (*)	LAT.	= side
D	= right (*)	CENTR.	= center
ANT.	= front (*)	R.M.	= reverse
POST.	= rear (*)	RAPP.	= ratio

1A, 2A ... = 1st, 2nd ... gear

SOST ... CON ... = part ... replaced by ...
ELIM ... = part ... discarded
(for types listed on the catalog and identified by ——)

ERA ... VED ... = part ... suppressed, see ...
ERA ... = part ... suppressed
(for all types and identified by)

ERR ... CORR ... = part ... errata, corrige ...
(identified by)

CM	= supplied to the centimeter,	column « quant. »
M	= supplied to the meter	
T	= see « Miscellanea »	
S	= some parts are supplied as « Set », « Kit », etc.	

3 - Plates

Illustrations show the spare parts of each subgroup.
Below each plate there is the **Sgr. No.** *(right)* and sheet number, if any, the **Sgr. title** *(center)*, and **plate applicability** *(left, by codes - see para. 1a)*.
The spare parts illustrated are identified by respective **part numbers** together with other indications *(modifications, codes etc.)* generally sufficient for direct location of parts on plate.

Indications and abbreviations used in the plates:

999999	= standard supply part
999999-999999	= parts supplied as an alternative
987286 (01)	= part specific for model 01
999999 0,5	= 0,5 mm thick part
999999 + 04	= 0,4 mm o/s part
999999	= assembly
999999 A3.02	= assembly whose separate components are shown in Sgr. A3.02
C 851 987299	= ante-modification 851 part
D 851 987294	= post-modification 851 part
A3.01	= part shown in Sgr. A3.01
1, 2, etc., A, B, etc.	= see the proper table or spare parts list
s = left (*)	= some parts are supplied as « Sets, « Kits, etc.
d = right (*)	
ø ... = ... mm dia.	

Plate applicability

by the specific indications of code as referred in para 1a

C 935 → **suit. n. 976204**

means: consequently to modification 935 the plate is valid up to tractor with chassis No. 976204

D 935 **suit. n. 976205** →

means: consequently to modification 935 the plate is valid from tractor with chassis No. 976205

(*) *determined by facing in the same direction as the driver*

4 - « MODIFICATIONS » tables

List all the **modifications** introduced on tractors during production, their **applicability** and the **directions for replacement.**

Indications and **abbreviations** used in modification tables:

column « **Modifica** » *(modification)*:

C ... = modification No. ... *(for the A.M. parts)*
D ... = modification No. ... *(for the P.M. parts)*

effectiveness:

— **suit. n.** ... — up to tractor with chassis No....
→ **mot. n.** ... — up to engine No. ...
suit. n. ... → = from tractor with chassis No....
mot. n. ... → = from engine No. ...
IX 1970 = introduced in september 1970
R = For replacements

column « **Sgr. interessati e Norme di ricambio** » *(Sgr. involved and directions for replacement)*:

C1.30 - C8.32 = subgroups involved in the modification

(N.T.R. ...) = Spare Parts Bulletin in which the modification is described

Indications used in the directions for replacement:

999999 = D 2072 *(for types listed on the catalog)*
999999 — D 2072 *(for all types)*
= mount all post-modification D 2072 parts
999999 — 4088486 + 4092472 *(for types listed on the catalog)*
999999 = 4088488 + 4092472 *(for all types)*
= mount 4088488 and 4092472
999999 — 4082585 — 4074547 *(for types listed on the catalog)*
999999 — 4082585 — 4074547 *(for all types)*
= mount 4082585 discarding 4074547
no number reported — supply of ante-modification parts is continued

5 - « MISCELLANEA »

This section includes the lists showing data relevant to « Bearings », etc.

https://tractormanualz.com/

1 - Cómo se buscan las piezas de repuesto

Para buscar las piezas de repuesto reseñadas en el catálogo, hay que:

a) consultar la «**Lista de modelos**» *(pág. 11, papel naranja)* para conocer el **número de código del modelo** que interesa;

b) consultar la «**lista de variantes**» *(pág. 13, papel naranja)* para conocer el **número de código de la variante** que interesa;

c) consultar la **lista de piezas de repuesto y las láminas**, atendiendo a cuanto se explica en los puntos 2 y 3.

2 - Lista de piezas de repuesto

Comprende las piezas de repuesto de cada subgrupo ilustradas en las láminas y las piezas incluidas en «Juegos», las piezas «SOST ... CON ...», «ELIM ...», «ERA ..., VED ...», «ERA ...», etc., y reseñadas según el orden progresivo del núm. de pedido.

Para comprender mejor las **denominaciones** de las piezas de repuesto es oportuno mirar las ilustraciones de las láminas.

Notaciones y abreviaturas usadas en la lista en lengua italiana:

SGR.	= subgrupo	SUP.	= superior
N.	= número	INF.	= inferior
COMPL.	= conjunto	EST.	= exterior
SP.	= espesor, grueso	INT.	= interior
S	= parte izquierda (*)	LAT.	= lateral
D	= parte derecha (*)	CENTR.	= central
ANT.	= anterior (*)	R.M.	= marcha atrás
POST.	= posterior (*)	RAPP.	= reducción

1A, 2A, ... = 1a., 2a., ... velocidades

SOST ... CON ... = pieza ... reemplazada por ...
ELIM ... = pieza ... anulada
(para los tipos que abarca el catálogo y con ———)
ERA ... VED ... = pieza ... anulada, véase ...
ERA ... = pieza ... anulada
(para todos los tipos y con ———)
ERR ... CORR ... = pieza ... errónea, nueva ...
(con ———)

CM = se suministra por centímetros
M = se suministra por metros
T = véase «Tablas»
S = existencia de «Juegos», etc.

en la columna «quant.» (= cantidad)

3 - Láminas

Representan las piezas de recambio de cada subgrupo.

Al pie de cada hoja, tenemos: *en la parte derecha*, el número del subgrupo y el número de la hoja *(eventual)*; *en el centro*, la **denominación del subgrupo**, y *a la izquierda* las **indicaciones de validez de la lámina** y los códigos de los modelos a que se alude en el punto 1a.

Cada pieza de recambio representada lleva el número de pedido acompañado de todas las indicaciones *(modificaciones, códigos, etc.)* que generalmente son suficientes para reconocer las mismas piezas en la lámina.

Notaciones y abreviaturas usadas en las láminas:

580948	= pieza de suministro normal
582888-582883	= piezas de suministro alternativo
587205 (01)	= pieza propia del modelo 01
585865 0,5	= pieza de 0,5 mm de grueso
576532 + 0.4	= pieza de 0,4 mm sobremedida
582285	= conjunto
584648 A3.01	= conjunto cuyo desplazo se ilustra en el Sgr. A3.02
C del 587288	= pieza anterior a la modificación 951
D del 587484	= pieza posterior a la modificación 951
A.3.01	= pieza ilustrada en el Sgr. A3.01
1, 2, etc.,	= véase la tabla especial, o bien la
A, B, etc.	lista de piezas de repuesto
s = parte izquierda (*)	
d = parte derecha (*)	= de algunas piezas se suministran «Juegos», «Equipos», etc.
ø ... = diámetro en mm	

Validez de la lámina

con las notaciones de los códigos citados en el punto 1a.

C 935 → aut. n. 976204
significa que la lámina es válida «hasta» el tractor con chasis núm. 976204, por efecto de la modificación 935

D 935 aut. n. 976205 →
significa que la lámina es válida «a partir del» tractor con chasis núm. 976205, por efecto de la modificación 935

(*) *respecto de la dirección de la marcha del tractor*

4 - Tablas «MODIFICACIONES»

Comprenden todas las **modificaciones** habidas en los tractores durante su fabricación, **cómo se incorporaron** y las **normas para los recambios**.

Notaciones y abreviaturas usadas en las tablas de modificaciones:

columna «**Modific.**» *(= modificaciones)*:

C ... = modificación núm. ... *(para las piezas antiguas)*
D ... = modificación núm. ... *(para las piezas nuevas)*

incorporación:

→ aut. n. ... = «hasta» el tractor con chasis núm. ...
→ mot. n. ... = «hasta» el motor con núm. ...
aut. n. ... → = «a partir» del tractor con chasis núm. ...
mot. n. ... → = «a partir» del motor con núm. ...
IX 1970 = en el mes de septiembre de 1970
R = para recambios

columna «**Sgr. interessati**» e «**Norme di ricambio**» *(= subgrupos afectados por la modificación y normas para los recambios)*:

C1.30 - C1.32 = subgrupos afectados por la modificación

(N.T.R. ...) = núm. del Noticiario Técnico de Recambios en el que se da parte de la modificación habida

Notaciones usadas en las normas para los recambios:

4666418 = D 2072 *(para los tipos del catálogo)*
3666408 = D 2072 *(para todos los tipos)*
= colóquense todas las piezas D 2072

4074585 = 4086485 + 4092472 *(para los tipos del catálogo)*
3074585 = 4086485 + 4092472 *(para todos los tipos)*
= colóquense 4086485 y 4092472

4092585 = 4092585 — 4074547 *(para los tipos del catálogo)*
3092585 = 4092585 — 4074547 *(para todos los tipos)*
= colóquese 4092585 anulando 4074547

ningún número = siguen suministrándose recambios de las piezas antiguas

5 - «TABLAS»

Se reseñan los datos referentes a piezas de recambio de «Rodamientos», etc.

https://tractormanualz.com/

ELENCO DEI MODELLI

Liste des modèles **Model list**
Liste der Modelle **Lista de modelos**

Modello Modèle Modell	Telaio Model Modelo	Motore Châssis Fahrgestell	Codice Chassis Chasis	Moteur Motor	Engine Motor	Code Kennummer	Code Código
1280		658.200.000		8065.24.300	(C.A.V.)	01	
1280 DT		658.227.000		8065.24.300		02	

https://tractormanualz.com/

ELENCO DELLE VARIANTI

Liste des variantes **Variations list**
Liste der varianten **Lista de variantes**

Codice Code Kennummer	Code Código	VARIANTE	Variante Varianten	Variation Variante
001		Allestimento Francia	Equipment France Ausrüstung für Frankreich	French version Tipo Francia
002		Allestimento Germania	Equipment Allemagne Ausrüstung für Deutschland	German Version Tipo Alemania
042		Serbatoio combustibile supplementare	Réservoir supplémentaire de carburant Zusatz- Kraftstoffbehälter	Auxiliary fuel tank Depósito de combustible suplementario
054		Allestimento Hesston	Equipement Hesston Ausrüstung für Hesston	Hesston version Tipo Hesston
110		Inversore meccanico	Inverseur mécanique Mechanische Wendegetriebe	Mecanic reverser Inversor mecánico
111		Riduttore supplementare	Réducteur supplémentaire Kriechganggetriebe	Additional reducer Reductor suplementario
188		Filtro aria a secco e presa aria in alto	Dry-type air cleaner and high air stack Filtro de aire seco y toma de aire superior	Filtre à air sec et prise d'air en haut Trockner luftfilter mit luftansaugung nach oben
204		Dispositivo ausiliario avviamento motore	Dispositif auxiliaire de démarrage Zusätliche startanlage	Starting motor additional device Dispositivo auxiliar de arranque
224		Zavorre anteriori con 10 piastre	Masses d'alourdissement AV avec 10 plaques Vordere Belastungsgewichte mit 10 Platten	Front ballas with 10 plates Lastre anterior 10 places

https://tractormanualz.com/

Codice Code Kennummer	Code Código	VARIANTE	Variante Varianten	Variation Variante
225		Supporto e zavorre anteriori	Support et lest avant Halter und Frontballast	Front support and ballast Soporte y lastre anterior
227		Supporto e zavorre anteriori	Support et lest avant Halter und Frontballast	Front support and ballast Soporte y lastre anterior
229		Zavorre anteriori interne	Masses d'alourdissement intérieures Vordere Belastungsgewichte-Inner	Front ballast internals Lastre anteriores
280		Sincronizzatore per gamme lente e veloci (inserito con M 2716)	Synchroniseur pour gamme rampante et rapide (avec modification 2716) Synchronisierung für Langsam und Schnell Gang (mit Änderungen 2716)	Low and high range synchronizer (with modification 2716) Sincronizador para gamas cortas y largas (con modificación 2716)
283		Cambio con innesto idraulico	Boîte à commande hydraulique Hydraulisches Schaltgetriebe	Power assisted transmission Cambio con servo hydráulico
320		Allestimento veloce coppia conica	Version véloce couple conique Schnele Ausrüstung Kegelradantrieb	Speedy version bevel gear/pinion Tipo veloz par cónico
321		Allestimento con coppia conica (applicabile con variante 326)	Réalisation avec couple conique rapide (utilisable avec variante 326) Ausführung mit Schnellgang-Kegelradpaar (zu montieren mit variante 326)	Outfit with high speed bevel drive (suitable for variant 326) Versión para cónico largo (aplicable con variante 326)
326		Bloccaggio idraulico differenziali anteriore e posteriore (previsto standard con modifica 2677)	Blocage hydraulique des différentiels avant et arrière (standard avec modification 2677) Hidraulische Differentialsperre hinten u. vorn (standard mit Änderung 2677)	Front and rear hydraulic differential locks (standard with modification 2677) Enclavamiento hidráulico de los diferenciales anterior y posterior (standard con modificación 2677)
332		Freno idraulico rimorchio	Commoande hydraulique de frein de remorque Hudraulische anhaengerbremse	Trailer hydraulic brake Freno hidráulico de remolque
334		Due distributori a semplice e doppio effetto	Deux distributeurs a simple et double effet Ein Verteiler mit einfacher u. doppelter Wirkung	Two single and double acting valves Dos distribuidores de simple y de doble efecto

https://tractormanualz.com/

Codice Code Kennummer Código	VARIANTE	Variante Varianten	Variation Variante
336	**Un distributore a semplice effetto più un distributore con sgancio automatico**	Un distributeur à simple effet plus un distributeur à declenchement automatique Ein Verteiler mit einfacher Wirkung + ein Verteiler mit Auslösautomatik	One single acting valve plus one valve with automatic release Un distribuidor de simple efecto y un distribuidor de desenganche automático
339	**Due distributori a semplice e doppio effetto più un distributore con FLOAT e sgancio automatico**	Deux distributeurs à simple et double effet plus un distributeur avec FLOAT et à declenchement automatique Ein Verteiler mit einfacher u. doppelter Wirkung + ein Verteiler mit FLOAT u Auslösautomatik	Two single and double acting valves plus one FLOAT valve with automatic release Dos distribuidores de simple y de doble efecto y un distribuidor con FLOAT y desenganche automático
340	**Due distributori a semplice e doppio effetto più un distributore a semplice e doppio effetto con sgancio automatico**	Deux distributeurs à simple et double effet, plus un distributeur à simple et double effet à déclenchement automatique Zwei Verteiler mit einfacher u. doppelter Wirkung – ein Verteiler mit einfacher u. doppelter Wirkung mit Auslösautomatik	Two single and double acting valves plus one single and double acting valve with automatic release Dos distribuidores de simple y de doble efecto, y un distribuidor de simple y de doble efecto con desenganche automático
346	**(Presa press. supplem.) con un distributore centrale a semplice effetto per trattore con 1 distributore**	(Prise de pression supplémentaire) avec distributeur central à simple effet pour tracteur à 1 distributeur (Zusatz-Druckanschluss) mit 1 einfach wirkenden mittleren verteiler, für traktoren mit 1 verteilern	(Auxiliary power outlet unit) with one single acting central control valve for tractor with 1 control valves (Toma de presión suplementaria) con 1 distribuidor central de simple efecto para tractor con 1 distribuidor
347	**(Presa press. supplem.) con un distributore centrale a semplice effetto, per trattore con 2 distributori**	(Prise de pression supplémentaire) avec distributeur central à simple effet pour tracteur à 2 distributeurs (Zusatz-Druckanschluss) mit 1 einfach wirkenden mittlren verteiler, für traktoren mit 2 verteilern	(Auxiliary power outlet unit) with 2 control valves (Toma de presión suplementaria) con 1 distribuidor central de simple efecto para tractor con 2 distribuidores
348	**(Presa press. supplem.) con un distributore centrale a doppio effetto, per trattore con 1 distributore**	(Prise de pression supplémentaire) avec distributeur central à double effet pour tracteur à 1 distributeur (Zusatz-Druckanschluss) mit 1 doppelt wirkend mittleren verteiler, für traktoren mit 1 verteilern	(Auxiliary power outlet unit) with one double acting central control valve for tractor with 1 control valves (Toma de presión suplementaria) con 1 distribuidor central de doble efecto para tractor con 1 distribuidor

https://tractormanualz.com/

Codice Code Kennnummer	Code Código	**VARIANTE**	**Variante** **Varianten**	**Variation** **Variante**
364		**Un distributore a semplice e doppio effetto più un distributore con FLOAT e sgancio automatico**	Un distributeur à simple et double effet, plus un distributeur avec FLOAT et à déclenchement automatique Ein Verteiler mit einfacher u. doppelter Wirkung + ein Verteiler mit FLOAT u. Auslösautomatik	One single and double acting valve plus one FLOAT valve with automatic release Un distribuidor de simple y de doble efecto, y un distribuidor con FLOAT y desenganche automático
365		**Un distributore a semplice e doppio effetto più un distributore con sgancio automatico più due elementi con FLOAT e sgancio automatico**	Un distributeur à simple et double effet, plus un distributeur à declenchement automatique plus deux élément automatique plus deux éléments avec FLOAT à déclenchement automatique Ein Verteiler mit einfacher u. doppelter Wirkung, sowie ein Verteiler mit Auslösautomatik + zwei Elemente mit FLOAT u. Auslösautomatik	One single and double acting valve plus valve with automatic release and two FLOAT valves with automatic release Un distribuidor de simple y de doble efecto y un distribuidor con desenganche automàtico más dos elementos con FLOAT y desenganche automático
429		**Carreggiate variabili posteriori sull'asse delle ruote (non gemellate)**	Voi arrière variable sur l'axe des roues (non jumelees) Verstellbare hintore spur weite auf der Radachse (Einfachbereifte Rader)	Adjustable tracks on rear axle (single wheels) Anchos de via posteriores regulables on el eje de las ruedas (no gemelas)
431		**Carreggiate variabili posteriori sull'asse delle ruote (Gemellate)**	Voi arrière variable sur l'axe des roues (jumelées) Verstellbare hintere spur weite auf der Radachse (Zwillingsräder)	Adjustable tracks on rear axle (twin tire) Anchos de via posteriores regulables en el eje de las ruedas gemelas
467		**Zavorratura posteriore kg 130 (per dischi fusi Rail)**	Lestage arrière kg 130 (voiles en fronte Rail) Hintere Belastung kg 139 (mit Gusscheißen Rail)	Rear ballasting kg 130 (cast discs Rail) Lastre posterior kg 130 (discos de fundición Rail)
468		**Zavorre posteriori con 4 dischi**	Masses d'alourdissement AR (avec 4 plaques) Hintere Belastungsgewchte (mit 4 Platten)	Rear ballast (with 4 piales) Lastre poserior (4 discos)
469		**Zavorratura posteriore kg 390 (per dischi fusi Rail)**	Lestage arrière kg 390 (voiles en fronte Rail) Hintere Belastung kg 390 (mit Gusscheißen Rail)	Rear ballasting kg 390 (cast dises Rail) Lastre posterior kg 390 (discos de fundición Rail)

https://tractormanualz.com/

Codice Code Kennummer Code Código	VARIANTE	Variante Varianten	Variation Variante
470	Zavorre posteriori con 2 dischi	Masses d'alourdissement AR (avec 2 plaques) Hintere Belastungsgewichte (mit 2 Platten)	Rear Ballast (with 2 plates) Lastre posterior (2 discos)
471	Zavorre posteriori con 4 dischi	Masses d'alourdissement AR (avec 4 plaques) Hintere Belastungsgewichte (mit 4 Platten)	Rear ballast (with 4 plates) Lastre posterior (4 discos)
472	Zavorre posteriori con 4 dischi	Masses d'alourdissement AR (avec 4 plaques) Hintere Belastungsgewichte (mit 4 Platten)	Rear Ballast (with 4 plates) Lastre posterior (con 4 discos)
731	(Presa press. supplem.) attacco rapido Push-Pull Q = 1	(Prise de pression supplémentaire) embrayage rapide de type Push-Pull Q = 1 (Zusatzsteuergerät) Abreisskupplung Typ Push-Pull Q = 1	(Additional pressure intake) Push-Pull rapid coupling Q = 1 Toma de presion acoplo rápido de tipo Push-Pull Q = 1
732	(Presa press. supplem.) attacco rapido tipo Push-Pull Q = 2	(Prise de pression supplémentaire) embrayage rapide de type Push-Pull Q = 2 (Zusatzsteuergät) Abreisskuppulung Typ Push-Pull Q = 2	(Additional pressure intake) Push-Pull rapid coupling Q = 2 Toma de presión acoplo rápido de tipo Push-Pull Q = 2
733	(Presa press. supplem.) attacco rapido tipo Push-Pull Q = 4	(Prise de pression supplémentaire) embrayage rapide de type Push-Pull Q = 4 (Zusatzsteuergerät) Abreisskupplung Typ Push-Pull Q = 4	(Additional pressure intake) Push-Pull rapid coupling Q = 4 Toma de presión acoplo rápido de tipo Push-Pull Q = 4
757	Apparecchi illuminazione a lampade gialle	Dispositif d'illumination à lampes jaunes Beleuchtungsgeräte mit gelben lampen	Lighting devices, yellow Aparatos de alumbrado con lámparas amarillas

https://tractormanualz.com/

Codice Code Kennummer	Code Código	VARIANTE	Variante Varianten	Variation Variante
767		Fanale posteriore (previsto standard con modifica 2746)	Lanterne AR (standard avec modification 2746) Hintere Leuchte (standard mit Änderung 2746)	Tail lamp (standard with modification 2746) Làmpara posterior (standard con modificación 2746)
770		Allestimento U.S.A.	Equipment U.S.A. Ausrüstung für U.S.A.	U.S.A. version Tipo U.S.A.
783		Martinello supplementare per sollevatore idraulico	Cylindre de commande supplémentaire pour relevage hydraulique Zusatzlicher zylinder für hydraulischer Kraftheber	Auxiliary operating cylinder for hydraulic lifter Cilindro de mando auxiliar para elevador hidráulico
791		Terminale presa di forza 1-3/4" a 6 scanalature	Embout de prise de force 1-3/4" a 6 cannelures Zapfwelle 1-3/4" mit 6 nuten	1-3/4" P.T.O. output shaft with 6 splines Eje de toma de fuerza 1-3/4" de 6 estrias
819		Senza sollevatore idraulico	Sans relevage hydraulique Ohne hydraulischer Kraftheber	w/o hydraulic lift Sin elevador hidraulico
829		Dispositivo attacco attrezzi (3ª cat.)	Dispositif d'attelage (3ª cat.) Anhangevorrichtung (3ª Kat.)	Implement carrier (3ª cat.) Enganche de los útiles (3ª cat.)
860		Parafanghi interiori	Ailes Avant Vordere Kotflugel	Front fenders Guardabarros anteriores
864		Supporto e cuneo arresto ruota	Support et sabot pour caler les roues Lager und keil zum radenschlag	Support and chock Soporte y calzo para rueda
869		Allestimento con parafanghi allargati	Equipment avec ailes elargies Ausfuhrung mit verbreiteten Kotflugeln	Version with widened mudguards Tipo con guardabarros ampliados
876		Telaio di sicurezza	Châssis de sécurité Sicherheitsrahmen	Safety frame Bastidor de seguridad
882		Registrazione idraulica del tirante destro	Réglage hydraulique de la barre droite Hydraulische Einstellung der rechten Spurstange	Hydraulically adjustable right lifting rod Reglaje hidráulico del brazo derecho
883		Gancio di traino cat. C	Crochet d'attelage cat. C Anhangekupplung Kat. C	Tow hook cat. C. Enganche de Cat. C

https://tractormanualz.com/

Codice Code Kennummer	Code Codigo	VARIANTE	Variante Varianten	Variation Variante
884		Registrazione idraulica 3° punto	Réglage hydraulique sur troisième point Hydraulische Einstellung des 3 Aufängungspunkts	Hydraulic top link adjustment 3 point Reglaje hidráulico 3° punto
888		Supporto e gancio di traino Rockinger, con barra di traino	Support et crochet d'attelage Rockinger avec barre d'attelage Halter und Rockinger-Anhängekupplung mit Zugpendel	Support and tow hook Rockinger with drawbar Soporte y enganche Rockinger con barra de arrastre
890		Barra di traino e supp. con possibilità di montare gancio cat. C.	Barre d attelage et support, avec possibilité de monter crochet de cat. C Zugpendel und Halter mit Montagemöglichkeit der Anhängekupplung Kat. C	Drawbar and support, with possibility to mount tow hook, cat C Lanza de remolque y soporte, con posibilidad de montar gancho de cat C.
891		Gancio di traino categoria C	Crochet d'attelage catégorie C Anhangekupplung Kategorie C	Category C tow hook Gancho de remolque categoria C
892		Gancio di traino anteriore	Chape de refoulement AV Vorderer Abschlepphaken	Pull hook Enganche de remolque anterior
893		Gancio per semirimorchio	Crochet pour semi-remorque Anhangevorrichtung für Auflieger	Hook for semi-trailer Enganche para semi-remolque
895		Comando freno rimorchio	Commande de frein de remorque Betätigung für Anhängerbremse	Trailer brake connection Mando del freno de remolque
896		Gancio per semirimorchio e barra	Crochet pour semi-remorque et barre Anhängevorrichtung für Auflieger u. Stange	Hook and bar for semi-trailer Enganche para semi-remolque y barra
897		Supporto e gancio di traino Rockinger	Support et crochet d'attelage Rockinger Halter und Rockinger-Anhängekupplung	Support and tow hook Rockinger Soporte y enganche Rockinger
899		Dispositivo supplementare traino	Dispositif supplémentaire d'attelage Zusätzliche Anhängevorrichtung	Supplementary tow device Enganche de remolque auxiliar
901		Piacche antiscuotimento	Plaques anti-secouement Platte gegen Erschutterung	Anti-schake plates Placas antisacudimiento

https://tractormanualz.com/

Codice Code Kennummer Código	VARIANTE	Variante Varianten	Variation Variante
906	Barra di traino, gancio di traino categoria C	Barre d'attelage, crochet d attelage catégorie C Zugpendel, anhängekupplung kategorie C	Drawbar, category C low hook Barra de arrastre gancho de remolque categoria C
907	Barra di traino	Barre d'attelage Zugpendel	Drawbar Lanza de remolque
908	Supporto	Support Lager	Support Soporte
922	Dispositivo attacco attrezzi C.B.M. e WALTERSCHEID	Dispositif d'attelage des outils C.B.M. et WALTERSCHEID Anhängevorrichtung C.B.M. und WALTERSCHEID	Implement carrier C.B.M. and WALTERSCHEID Enganche de los útiles C.B.M y WALTERSCHEID
925	Barra di traino con estremità avvitata	Barre de remorquage à estrémité vissée Abschleppstange mit angeschraubtem Endstück	Tow bar with threaded Barra de arrastre con su extremo enroscado
81.14	Ruote direttrici con pneum. 10.00-16	Roues directrices avec pneus 10.00-16 Vorderräder mit Bereifung 10.00-16	Direction wheels with tyres 10.00-16 Ruedas directrices con neumáticos 10.00-16
81.15	Ruote direttrici con pneum. 11.00-16	Roues directrices avec pneus 11.00-16 Vorderräder mit Bereifung 11.00-16	Direction wheels with tyres 11.00-16 Ruedas directrices con neumáticos 11.00-16
81.25	Ruote direttrici con pneum. 9.00 R 16	Roues directrices avec pneus 9.00 R 16 Vorderräder mit Bereifung 9.00 R 16	Direction wheels with tyres 9.00 R 16 Ruedas directrices con neumáticos 9.00 R 16
82.41	Ruote direttrici motrici con pneumatico (14.9/13.28)	Roues motrices-directrices avec pneus (14.9/13 28) Lenk-Antriebsräder mit Luftreifen (14.9/13.28)	Steering-driving wheels with tyres (14.9/13 28) Ruedas directrices-motrices con neumáticos (14.9/13.28)

https://tractormanualz.com/

Codice Code Kennnummer Code Código	VARIANTE	Variante Varianten	Variation Variante
82.51	Ruote direttrici motrici con pneumatici 14.9/13-26	Roues directrices motrices avec pneus 14.9/13-28 Fahrende Vorderräder mit Bereifung 14.9/13-28	Steering-drive wheels with tyres 14.9/13-28 Ruedas directrices motrices con neumáticos 14.9/13.28
83.67	Ruote motrici con pneum. 23.1/18-34	Roues motrices avec pneus 23.1/18-34 Hinterräder mit Bereifung 23 1/18-34	Drive wheels with tyres 23 1/18-34 Ruedas motrices con neumáticos 23.1/18-34
83.79	Ruote motrici con pneum. 18.4/15-38	Roues motrices avec pneus. 18.4/15-38 Hinterräder mit Bereifung 18.4/15-38	Drive wheels with tyres 18.4/15-38 Ruedas motrices con neumáticos 18.4/15-38
83.83	Ruote motrici con disco RAIL WL 16.38	Roues motrices avec disque RAIL WL 16.38 Hinterräder mit scheibe RAIL WL 16 38	Drive wheels with disk RAIL WL 16.38 Ruedas motrices con disco RAIL WL 16.38
85.67	Ruote motrici con disco in lamiera con pneumatici risaia (23.1/18.34)	Roues motrices avec voile en rôle et pneus rizière (23.1/18.34) Stahlscheiben-Antriebsräder, mit Reisfeldreifen (23.1/18.34)	Drive wheels with pressed steel disks and paddy field (23.1/18.34) Ruedas motrices con disco de chapa y neumáticos tipo arrozal (23.1/18.34)
85.79	Ruote motrici con disco in lamiera con pneumatici risaia 18.4/15.38	Roues motrices avec voile en rôle et pneus rizière 18.4/15.38 Stahlscheiben-Antriebsräder, mit Reisfeldreifen 18 4/15 38	Drive wheels with pressed steel disks and paddy field 18.4/15.38 Ruedas motrices con disco de chapa y neumáticos tipo arrozal 18.4/15.38
86.17	Batteria 176 A/h	Batterie 176 A/p h. Batterie 176 A/h	Battery 176 A/h Batteria 176 A/p.S.

https://tractormanualz.com/

	INDICE DEI SOTTOGRUPPI	INDEX DES SOUSGROUPES	UNTERGRUPPEN-VERZEICHNIS	SUBGROUP INDEX	INDICE DE SUBGRUPOS
A0	COMPLESSIVO MOTORE	ENSEMBLE MOTEUR	VOLLSTAENDIGER MOTOR	ENGINE ASSEMBLY	CONJUNTO DEL MOTOR
A000	MOTORE	MOTEUR	MOTOR	ENGINE	MOTOR
A1	ORGANI PRINCIPALI	ORGANES PRINCIPAUX	HAUPTORGANE	MAIN COMPONENTS	ORGANOS PRINCIPALES
A101	BASAMENTO E TESTA CILINDRI	BATI ET CULASSE	KURBELGEHAUSE UND ZYLINDERKOPF	CRANKCASE AND CYLINDER HEAD	BLOQUE DE CILINDROS Y CULATA
A102	COPPA E COPERCHI BASAMENTO	CARTER D'HUILE ET COUVERCLES DE BATI	OELWANNE UND DECKEL DES KURBELGEHAUSES	OIL SUMP AND CRANKCASE COVERS	CARTER DE ACEITE Y TAPAS DEL BLOQUE
A103	ALBERO E VOLANO MOTORE	VILEBREQUIN ET VOLANT MOTEUR	KURBELWELLE UND SCHWUNGRAD	CRANKSHAFT AND FLYWHEEL	CIGUENAL Y VOLANTE
A104	SMORZATORE PER ALBERO MOTORE	AMORTISSEUR DE VILEBREQUIN	SCHWINGUNGSDAEMPFER	DAMPER	ANTIVIBRADOR DE CIGUENAL
A105	BIELLE E STANTUFFI	BIELLES ET PISTONS	PLEUELSTANGEN UND KOLBEN	CONNECTING RODS AND PISTONS	BIELAS Y EMBOLOS
A106	COMANDO DISTRIBUZIONE	COMMANDE DE DISTRIBUTION	STEUERUNGSANTRIEB	CAMSHAFT DRIVE	PINONES DE LA DISTRIBUCION
A107	DISTRIBUZIONE	DISTRIBUTION	STEUERUNG	VALVE GEAR	DISTRIBUCION
A108	COMANDO CRONOGIROMETRO	COMMANDE D'HORO-TACHYMETRE	ANTRIEB F.STUNDENZAEHLER UND DREHZAHLMESSER	MULTIMETER DRIVE	ARRASTRE DEL CRONOTACOMETRO
A115	COMANDI VARI	COMMANDES DIVERSES	VERSCHIEDENE ANTRIEBE	AUXILIARY DRIVES	MANDOS VARIOS
A116	COMANDO POMPA INIEZIONE	COMMANDE DE POMPE D'INJECTION	EINSPRITZPUMPENANTRIEB	INJECTION PUMP DRIVE	ARRASTRE DE LA BOMBA DE INYECCION
A2	ALIMENTAZIONE E SCARICO	ALIMENTATION ET ECHAPPEMENT	KRAFTSTOFFOERDERUNG UND AUSPUFF	FUEL AND EXHAUST SYSTEMS	ALIMENTACION Y ESCAPE

https://tractormanualz.com/

A201	SERBATOIO COMBUSTIBILE E TUBAZIONI	RESERVOIR ET CANALISATIONS COMBUSTIBLE	KRAFTSTOFFTANK UND LEITUNGEN	FUEL TANK AND LINES	DEPOSITO DE COMBUSTIBLE Y TUBERIAS
A221	COMANDI ACCELERATORE	COMMANDES D'ACCELERATEUR	GASREGULIERUNG	ACCELERATOR CONTROL LINKAGE	MANDOS DEL ACELERADOR
A222	FILTRO ARIA E TUBAZIONI	FILTRE A AIR ET CANALISATIONS	LUFTFILTER UND LEITUNGEN	AIR CLEANER AND DUCTS	FILTRO DE AIRE Y TUBERIAS
A223	FILTRO ARIA	FILTRE A AIR	LUFTFILTER	AIR CLEANER	FILTRO DE AIRE
A223/ 1	PREFILTRO ARIA	PREFILTRE A AIR	VORREINIGER	PRE-FILTER	PREFILTRO DE AIRE
A224	ALIMENTAZIONE AD INIEZIONE	ALIMENTATION PAR INJECTION	EINSPRITZAUSRUESTUNG	FUEL INJECTION SYSTEM	ALIMENTACION E INYECCION
A225	POMPA ALIMENTAZIONE	POMPE D'ALIMENTATION	KRAFTSTOFFPUMPE	FUEL PUMP	BOMBA DE ALIMENTACION
A225/ 1	POMPA ALIMENTAZIONE	POMPE D'ALIMENTATION	KRAFTSTOFFPUMPE	FUEL PUMP	BOMBA DE ALIMENTACION
A226	FILTRO COMBUSTIBILE	FILTRE A COMBUSTIBLE	KRAFTSTOFFILTER	FUEL FILTER	FILTRO DE COMBUSTIBLE
A227	POMPA INIEZIONE	POMPE D'INJECTION	EINSPRITZPUMPE	INJECTION PUMP	BOMBA DE INYECCION
A235	PORTAPOLVERIZZATORE	PORTE-INJECTEUR	DUESENHALTER	NOZZLE HOLDER	PORTAINYECTOR
A235/ 1	PORTAPOLVERIZZATORE	PORTE-INJECTEUR	DUESENHALTER	NOZZLE HOLDER	PORTAINYECTOR
A235/ 2	PORTAPOLVERIZZATORE	PORTE-INJECTEUR	DUESENHALTER	NOZZLE HOLDER	PORTAINYECTOR
A235/ 3	PORTAPOLVERIZZATORE	PORTE-INJECTEUR	DUESENHALTER	NOZZLE HOLDER	PORTAINYECTOR
A243	DISPOSITIVI PER AVVIAMENTO A BASSA TEMPERATURA	DISPOSITIFS POUR DEMARRAGE PAR BASSE TEMPERATURE	ANLASSVORRICHTUNG BEI TIEFER TEMPERATUR	LOW TEMPERATURE STARTING AIDS	DISPOSITIVOS PARA EL ARRANQUE EN TIEMPO FRIO
A252	SOVRALIMENTAZIONE	SURALIMENTATION	AUFLADUNG	SUPERCHARGING SYSTEM	SOBREALIMENTACION

https://tractormanualz.com/

A253	TURBOCOMPRESSORE	TURBOCOMPRESSEUR	TURBINENLUFT-PRESSER	TURBOCHARGER	TURBOCOMPRESOR
A254	CONDOTTO DI ASPIRA-ZIONE	CONDUIT D'ADMISSION	SAUGKRUEMMER	INTAKE MANIFOLD	COLECTOR DE ADMISION
A256	TUBAZIONE DI SCARICO	CANALISATION D'E-CHAPPEMENT	AUSPUFFLEITUNG	EXHAUST PIPE	TUBERIA DE ESCAPE
A3	LUBRIFICAZIONE	GRAISSAGE	SCHMIERUNG	LUBRICATION SYSTEM	ENGRASE
A301	LUBRIFICAZIONE	GRAISSAGE	SCHMIERUNG	LUBRICATION SYSTEM	SISTEMA DE ENGRASE
A302	POMPA OLIO	POMPE A HUILE	OELPUMPE	OIL PUMP	BOMBA DE ACEITE
A302/ A	POMPA OLIO	POMPE A HUILE	OELPUMPE	OIL PUMP	BOMBA DE ACEITE
A4	RAFFREDDAMENTO	REFROIDISSEMENT	MOTORKUEHLUNG	COOLING SYSTEM	REFRIGERACION
A401	RADIATORE	RADIATEUR	KUEHLER	RADIATOR	RADIADOR
A402	POMPA ACQUA E TUBA-ZIONI	POMPE ET CANALISATIONS D'EAU	WASSERPUMPE UND LEITUNGEN	WATER PUMP AND LINES	BOMBA DE AGUA Y TUBERIAS
A403	POMPA ACQUA	POMPE A EAU	WASSERPUMPE	WATER PUMP	BOMBA DE AGUA
A404	SCAMBIATORE DI CALORE	ECHANGEUR DE TEMPE-RATURE	WAERMETAUSCHER	HEAT EXCHANGER	CAMBIADOR DE CALOR
A404/ A	SCAMBIATORE DI CALORE	ECHANGEUR DE TEMPE-RATURE	WAERMETAUSCHER	HEAT EXCHANGER	CAMBIADOR DE CALOR
A409	VENTILATORE E SUO COMANDO	VENTILATEUR ET SA COMMANDE	LUEFTER UND LUEFTERAN-TRIEB	FAN AND FAN DRIVE	VENTILADOR Y SU MANDO
B1	INNESTO	EMBRAYAGE	KUPPLUNG	CLUTCH	EMBRAGUE

https://tractormanualz.com/

B101	COMANDO DISINNESTO FRIZIONE	COMMANDE DE DEBRAYAGE	KUPPLUNGSBETAETIGUNG	CLUTCH RELEASE CONTROL	SISTEMA DE EMBRAGUE
B104	CILINDRO COMANDO DISINNESTO	CYLINDRE DE COMMANDE DE DEBRAYAGE	ARBEITSZYLINDER	OPERATING CYLINDER	CILINDRO DE EMBRAGUE
B105	FRIZIONE	EMBRAYAGE	KUPPLUNG	CLUTCH	EMBRAGUE
B105/ 1	FRIZIONE	EMBRAYAGE	KUPPLUNG	CLUTCH	EMBRAGUE
B111	POMPA FRIZIONE	POMPE EMBRAYAGE	KUPPLUNG PUMPE	CLUTCH PUMP	BOMBA DEL EMBRAGUE
B2	CAMBIO E RIDUTTORE	BOITE DE VITESSES ET REDUCTEUR	WECHSEL- UND UNTERSETZUNGSGETRIEBE	TRANSMISSION AND REDUCTION GEAR	CAMBIO DE VELOCIDADES Y REDUCTOR
B201	CORPO TRATTORE, SCATOLE E COPERCHI	CHASSIS-BERCEAU, CARTERS ET COUVERCLES	SCHLEPPERRUMPF UND SEINE DECKEL	TRACTOR BODY, CASING AND COVERS	CUERPO DEL TRACTOR, CAJAS Y TAPAS
B202	INVERSORE CAMBIO, SCATOLA E COPERCHI	INVERSEUR, CARTER ET COUVERCLES	WENDEGETRIEBE, GEHAUSE UND DECKEL	REVERSER, CASING AND COVERS	INVERSOR, CAJA Y TAPA
B204	RUOTISMI CAMBIO DI VELOCITA	ENGRENAGES DE BOITE DE VITESSES	ZAHNRAEDER UND WELLEN DES WECHSELGETRIEBES	TRANSMISSION GEARS	ENGRANAJES DEL CAMBIO
B205	RUOTISMI RIDUTTORE CAMBIO	ENGRENAGES DE REDUCTEUR DE B.V.	RAEDER UND WELLEN DES ZUSATZGETRIEBES	REDUCTION GEARS	ENGRANAJES DEL REDUCTOR DEL CAMBIO
B206	LUBRIFICAZIONE CAMBIO	GRAISSAGE DE B.V.	GETRIEBESCHMIERUNG	TRANSMISSION LUBRICATION SYSTEM	ENGRASE DEL CAMBIO
B207	COMANDI ESTERNI CAMBIO DI VELOCITA	COMMANDES EXTERIEURES DE BOITE DE VITESSES	AUSSERE GETRIEBESCHALTUNG	GEARSHIFT OUTER CONTROLS	VARILLAJE DEL CAMBIO DE VELOCIDADES
B210	COMANDI INTERNI CAMBIO DI VELOCITA	COMMANDES INTERIEURES DE BOITE DE VITESSES	INNERE GETRIEBESCHALTUNG	GEARSHIFT INNER CONTROLS	BARRAS DEL CAMBIO DE VELOCIDADES
B212	COMANDO INVERSORE CAMBIO	COMMANDE D'INVERSEUR DE B.V.	WENDEGETRIEBESCHALTUNG	REVERSER CONTROL	MANDO DEL INVERSOR

https://tractormanualz.com/

B213	COMANDO RIDUTTORE CAMBIO	COMMANDE DE REDUCTEUR DE B.V.	ZUSATZGETRIEBE-SCHALTUNG	REDUCTION GEAR CONTROL	MANDO DEL REDUCTOR DEL CAMBIO
B213/ 1	COMANDO RIDUTTORE CAMBIO	COMMANDE DE REDUCTEUR DE B.V.	ZUSATZGETRIEBE-SCHALTUNG	REDUCTION GEAR CONTROL	MANDO DEL REDUCTOR DEL CAMBIO
B215	COMANDO INNESTO TRAZIONE ANTERIORE	COMMANDE D'ENCLENCHEMENT DE TRACTION AV	SCHALTUNG DES VORDERRADANTRIEBS	FRONT WHEEL DRIVE CONTROL	ACOPLO DE LA TRACCION ANTERIOR
B3 ----	ALBERI, GIUNTI E RINVII	ARBRES, JOINTS ET RENVOIS	WELLEN, GELENKE UND GETRIEBE	SHAFTS, JOINTS AND IDLER UNITS	ARBOLES, JUNTAS Y REENVIOS
B304	GRUPPO DI RINVIO, SCATOLA E COPERCHI	GROUPE DE RENVOI, CARTER ET COUVERCLES	ZWISCHENGETRIEBE-GEHAUSE UND DECKEL	IDLER UNIT, CASING AND COVERS	REENVIO, CAJA Y TAPAS
B305	RUOTISMI GRUPPO DI RINVIO	ENGRENAGES DE GROUPE DE RENVOI	ZAHNRAEDER UND WELLEN DES ZWISCHENGETRIEBES	IDLER UNIT GEARS	ENGRANAJES DEL REENVIO
B309	TRASMISSIONE TRA GRUPPO DI RINVIO E PONTE ANTERIORE	TRANSMISSION ENTRE GROUPE DE RENVOI ET PONT AV	UEBERTRAGUNGSWELLE ZWISCHEN ZWISCHENGETRIEBE UND VORDERACHSE	IDLER UNIT-TO-FRONT AXLE PROPELLER SHAFT	ARBOL DE TRANSMISION ENTRE REENVIO Y PUENTE ANTERIOR
B4 ----	PONTI	PONTS	ACHSEN	AXLES	PUENTES
B401	SEMIALBERI DIFFERENZIALE	ARBRES DE DIFFERENTIEL	ACHSWELLEN	AXLE SHAFTS	PALIERES DEL DIFERENCIAL
B401/ 1	PONTE ANTERIORE E SEMIALBERI DIFFERENZIALE	PONT AV ET ARBRES DE DIFFERENTIEL	VORDERACHSE UND ACHSWELLEN	FRONT AXLE AND AXLE SHAFTS	EJE DELANTERO Y PALIERES
B404	RUOTISMI RIDUZIONE E DIFFERENZIALE DEL PONTE ANTERIORE	ENGRENAGES DE REDUCTION ET DIFFERENTIEL DE PONT AV	VORDERACHSANTRIEB UND AUSGLEICHGETRIEBE	FRONT AXLE FINAL DRIVE AND DIFFERENTIAL GEARS	REDUCCION DE EJE DELANTERO Y DIFERENCIAL
B406	RUOTISMI RIDUZIONE E DIFFERENZIALE POSTERIORI	ENGRENAGES DE REDUCTION ET DIFFERENTIEL AR	HINTERACHSANTRIEB UND AUSGLEICHGETRIEBE	REAR FINAL DRIVE AND DIFFERENTIAL GEARS	REDUCCION FINAL Y DIFERENCIAL POSTERIORES

https://tractormanualz.com/

B410	BLOCCAGGIO DIFFERENZIALE E SUO COMANDO	BLOCAGE DE DIFFERENTIEL E SA COMMANDE	DIFFERENTIALSPERR UND SEINE BETAETIGUNG	DIFFERENTIAL LOCK SYSTEM	ENCLAVAMIENTO DEL DIFERENCIAL Y SU MANDO
B411	SCATOLA RIDUTTORI LATERALI POSTERIORI	CARTERS DE REDUCTEURS LATERAUX AR	GEHAUSE DER HINTEREN ENDANTRIEBE	REAR SIDE FINAL DRIVE CASES	CAJAS DE REDUCTORES LATERALES POSTERIORES
B412	RUOTISMI RIDUTTORI LATERALI POSTERIORI	ENGRENAGES DE REDUCTEURS LATERAUX AR	ZAHNRAEDER UND WELLEN DER HINTEREN ENDANTRIEBE	REAR SIDE FINAL DRIVE GEARS	ENGRANAJES DE REDUCTORES LATERALES POSTERIORES
B412/ 1	RUOTISMI RIDUTTORI LATERALI ANTERIORI	ENGRANAGES DE REDUCTEURS LATERAUX AV	ZAHNRAEDER UND WELLEN DER VORDEREN ENDANTRIEBE	FRONT SIDE FINAL DRIVE GEARS	ENGRANAJES DE REDUCTORES LATERALES ANTERIORES
B413	DISTRIBUTORE	DISTRIBUTEUR	STEUERGERAET	DISTRIBUTOR VALVE	VALVULA DISTRIBUIDORA
B413/ A	DISTRIBUTORE	DISTRIBUTEUR	STEUERGERAET	DISTRIBUTOR VALVE	VALVULA DISTRIBUIDORA
B414	VALVOLA	SOUPAPE	VENTIL	VALVE	VALVULA
B414/ A	VALVOLA	SOUPAPE	VENTIL	VALVE	VALVULA
B415	SEMIALBERO SNODATO	ARBRE ARTICULE	GELENKWELLE	SHAFT WITH JOINT	ARBOL ARTICULADO
B415/ 1	SEMIALBERO SNODATO	ARBRE ARTICULE	GELENKWELLE	SHAFT WITH JOINT	ARBOL ARTICULADO
B416	FRIZIONE-BLOCCAGGIO DIFFERENZIALE	EMBRAYAGE-BLOCAGE DE DIFFERENTIEL	KUPPLUNG-DIFFERENTIAL-SPERRE	CLUTCH-DIFFERENTIAL LOCK	EMBRAGUE-ENCLAVAMIENTO DEL DIFERENCIAL
C)	FRENI RUOTE	FREINS AUX ROUES	RADBREMSEN	SERVICE BRAKES	FRENOS DE RUEDAS
C101	COMANDO A PEDALE FRENI	COMMANDE AU PIED DE FREINS	BREMSFUSSHEBEL	BRAKE FOOT CONTROL	PEDAL DE FRENO
C102	COMANDO IDRAULICO FRENI	COMMANDE HYDRAULIQUE DE FREINS	HYDRAULISCHE BREMSBETAETIGUNG	BRAKE HYDRAULIC SYSTEM	SISTEMA DE FRENO HIDRAULICO

https://tractormanualz.com/

C105	PONTE E SEMIALBERI DIFFERENZIALE	PONT ET ARBRES DE DIFFERENTIEL	ACHSE UND ACHSWELLEN	AXLE AND AXLE SHAFTS	PUENTE Y PALIERES DEL DIFERENCIAL
C135	COMANDO A MANO FRENI	COMMANDE DE FREINS A MAIN	HANDBREMSBETAETIGUNG	BRAKE HAND CONTROL	FRENO DE MANO
C209	COMANDO FRENO RIMORCHIO	COMMANDE DE FREIN DE REMORQUE	ANHAENGERBREMSE	TRAILER BRAKE CONTROL	FRENO DEL REMOLQUE
C209/ 1	COMANDO FRENO RIMORCHIO	COMMANDE DE FREIN DE REMORQUE	ANHAENGERBREMSE	TRAILER BRAKE CONTROL	FRENO DEL REMOLQUE
C210	CORPO TRATTORE, SCATOLE E COPERCHI	CHASSIS-BERCEAU, CARTERS ET COUVERCLES	SCHLEPPERRUMPF UND SEINE DECKEL	TRACTOR BODY,CASINGS AND COVERS	CUERPO DEL TRACTOR, CAJAS Y TAPAS
D1	TRAINO	REMORQUAGE	ZUGVORRICHTUNG	TOWING DEVICE	ENGANCHE
D102	GANCIO DI TRAINO RIMORCHIO	CROCHET ARRIERE	HINTERER ZUGHAKEN	REAR TOW HOOK	ENGANCHE DE REMOLQUE
D102/ 1	GANCIO DI TRAINO RIMORCHIO	CROCHET ARRIERE	HINTERER ZUGHAKEN	REAR TOW HOOK	ENGANCHE DE REMOLQUE
D102/ 2	GANCIO DI TRAINO RIMORCHIO	CROCHET ARRIERE	HINTERER ZUGHAKEN	REAR TOW HOOK	ENGANCHE DE REMOLQUE
D103	ORGANO DI TRAINO	ORGANE D'ATTELAGE	GERAETEKUPPLUNG	TOWING DEVICE	BARRA DE ARRASTRE
D111	GANCIO DI TRAINO	CROCHET	ZUGHAKEN	TOW HOOK	ENGANCHE
D2	STERZO	DIRECTION	LENKUNG	STEERING SYSTEM	DIRECCION
D201	COMANDO STERZO	COMMANDE DE DIRECTION	LENKGETRIEBE	STEERING GEAR	VOLANTE Y CAJA DE LA DIRECCION
D202	SCATOLA STERZO	BOITIER DE DIRECTION	LENKGEHAUSE	STEERING BOX	CAJA DE LA DIRECCION

https://tractormanualz.com/

D202/ A	SCATOLA STERZO	BOITIER DE DIRECTION	LENKGEHAUSE	STEERING BOX	CAJA DE LA DIRECCION
D202/ B	SCATOLA STERZO	BOITIER DE DIRECTION	LENKGEHAUSE	STEERING BOX	CAJA DE LA DIRECCION
D210	TIRANTERIA COMANDO STERZO	TIMONERIE DE DIRECTION	LENKGESTAENGE	STEERING LINKAGE	TIMONERIA DE LA DIRECCION
D211	COMANDO IDRAULICO SERVOSTERZO	COMMANDE HYDRAULIQUE DE DIRECTION ASSISTEE	HYDRAUL. STEUERUNG DER SERVOLENKUNG	SERVO-ASSISTED STEERING HYDRAULIC SYSTEM	SISTEMA HIDRAULICO DE SERVODIRECCION
D212	CILINDRO SERVOSTERZO	CYLINDRE RECEPTEUR	ZYLINDER DER SERVOLENKUNG	SERVO-ASSISTED STEERING CYLINDER	CILINDRO DE SERVODIRECCION
D212/ 1	CILINDRO SERVOSTERZO	CYLINDRE RECEPTEUR	ZYLINDER DER SERVOLENKUNG	SERVO-ASSISTED STEERING CYLINDER	CILINDRO DE SERVODIRECCION
D213	POMPA	POMPE	PUMPE	PUMP	BOMBA
D214	SERBATOIO	RESERVOIR	BEHAELTER	TANK	DEPOSITO
D314	ASSALE ANTERIORE	ESSIEU AV	VORDERACHSE	FRONT AXLE	EJE DELANTERO
D314/ 1	FUSO A SNODO	FUSEE	ACHSSCHENKEL	STEERING KNUCKLE	MANGUETA
D316	RUOTE ANTERIORI	ROUES AV	VORDERRAEDER	FRONT WHEELS	RUEDAS ANTERIORES
D316/ 1	RUOTE ANTERIORI	ROUES AV	VORDERRAEDER	FRONT WHEELS	RUEDAS ANTERIORES
D316/ 2	RUOTE ANTERIORI	ROUES AV	VORDERRAEDER	FRONT WHEELS	RUEDAS ANTERIORES
D322	RUOTE POSTERIORI	ROUES AR	HINTERRAEDER	REAR WHEELS	RUEDAS POSTERIORES
D322/ 1	RUOTE POSTERIORI	ROUES AR	HINTERRAEDER	REAR WHEELS	RUEDAS POSTERIORES
D322/ 2	RUOTE POSTERIORI	ROUES AR	HINTERRAEDER	REAR WHEELS	RUEDAS POSTERIORES
E215	COMANDO PRESA DI FORZA	COMMANDE DE PRISE DE FORCE	ANTRIEB DER ZAPFWELLE	PTO CONTROL	MANDO DE TOMA DE FUERZA

https://tractormanualz.com/

E216	PRESA DI FORZA	PRISE DE FORCE	ZAPFWELLE	POWER TAKE-OFF	TOMA DE FUERZA
E218	POMPA OLIO	POMPE A HUILE	OELPUMPE	OIL PUMP	BOMBA DE ACEITE
E219	FRIZIONE	EMBRAYAGE	KUPPLUNG	CLUTCH	EMBRAGUE
E220	SOLLEVATORE IDRAULICO	RELEVAGE HYDRAULIQUE	HYDRAULISCHER KRAFTHEBER	HYDRAULIC LIFTER	ELEVADOR HIDRAULICO
E221	POMPA	POMPE	PUMPE	PUMP	BOMBA
E223	CORPO SOLLEVATORE	CARTER DE RELEVAGE	KRAFTHEBERGEHAUSE	LIFTER BODY	CUERPO DEL ELEVADOR
E224	STANTUFFO E BRACCI SOLLEVATORE	PISTON ET BRAS DE RELEVAGE	KOLBEN UND ARME DES KRAFTHEBERS	LIFTER RAM AND LINKS	EMBOLO Y BRAZOS DEL ELEVADOR
E225	DISTRIBUTORE	DISTRIBUTEUR	STEUERGERAET	DISTRIBUTOR VALVE	VALVULA DISTRIBUIDORA
E225/ 1	DISTRIBUTORE	DISTRIBUTEUR	STEUERGERAET	DISTRIBUTOR VALVE	VALVULA DISTRIBUIDORA
E225/ 2	DISTRIBUTORE	DISTRIBUTEUR	STEUERGERAET	DISTRIBUTOR VALVE	VALVULA DISTRIBUIDORA
E225/ 4	DISTRIBUTORE	DISTRIBUTEUR	STEUERGERAET	DISTRIBUTOR VALVE	VALVULA DISTRIBUIDORA
E226	CILINDRO	CYLINDRE	ZYLINDER	CYLINDER	CILINDRO
E226/ 1	CILINDRO	CYLINDRE	ZYLINDER	CYLINDER	CILINDRO
E227	COMANDI ESTERNI SOLLEVATORE	COMMANDES EXTERIEURES DE RELEVAGE	AUSSERE BETAETIGUNG DES KRAFTHEBERS	LIFTER OUTER CONTROLS	MANDOS EXTERIORES DEL ELEVADOR
E228	COMANDI INTERNI SOLLEVATORE	COMMANDES INTERIEURES DE RELEVAGE	INNERE BETAETIGUNG DES KRAFTHEBERS	LIFTER INNER CONTROLS	MANDOS INTERIORES DEL ELEVADOR
E231	PRESA PRESSIONE SUPPLEMENTARE DAL SOLLEVATORE	PRISE DE PRESSION SUPPLEMENTAIRE DU RELEVAGE	ZUSAETZLICHER DRUCKOELANSCHLUSS AM KRAFTHEBER	ADDITIONAL POWER OUTLET UNIT	GRIFO DISTRIBUIDOR AUXILIAR DEL ELEVADOR

https://tractormanualz.com/

E231/ 1	PRESA PRESSIONE SUPPLEMENTARE DAL SOLLEVATORE	PRISE DE PRESSION SUPPLEMENTAIRE DU RELEVAGE	ZUSAETZLICHER DRUCKOELANSCHLUSS AM KRAFTHEBER	ADDITIONAL POWER OUTLET UNIT	GRIFO DISTRIBUIDOR AUXILIAR DEL ELEVADOR
E231/ 2	PRESA PRESSIONE SUPPLEMENTARE DAL SOLLEVATORE	PRISE DE PRESSION SUPPLEMENTAIRE DU RELEVAGE	ZUSAETZLICHER DRUCKOELANSCHLUSS AM KRAFTHEBER	ADDITIONAL POWER OUTLET UNIT	GRIFO DISTRIBUIDOR AUXILIAR DEL ELEVADOR
E235	DISPOSITIVO ATTACCO ATTREZZI	DISPOSITIF D'ATTELAGE DES OUTILS	ANHAENGEVORRICHTUNG	IMPLEMENT CARRIER	ENGANCHE DE LOS UTILE
E236	TIRANTE REGISTRABILE	TIRANT REGLABLE	VERSTELLB.HUBSTREBE	ADJUSTABLE TIEROD	MONTANTE REGULABLE
E236/ 1	TIRANTE REGISTRABILE	TIRANT REGLABLE	VERSTELLB.HUBSTREBE	ADJUSTABLE TIEROD	MONTANTE REGULABLE
E237	PUNTONE IDRAULICO	TIRANT HYDRAULIQUE	HYDRAULICHE ZUGANKER	HYDRAULIC TIEROD	TIRANTE HIDRAULICO
F2	AVVIAMENTO	DEMARRAGE	ANLASSEN	STARTING EQUIPMENT	ARRANQUE DEL MOTOR
F201	AVVIAMENTO MOTORE	LANCEMENT DU MOTEUR	ANLASSEN DES MOTORS	ENGINE STARTING EQUIPMENT	ARRANQUE DEL MOTOR
F3	GENERATORE	GENERATRICE	STROMANLAGE	GENERATING EQUIPMENT	GENERADOR
F301	GENERAZIONE DI CORRENTE	GROUPE GENERATEUR DE COURANT	STROMERZEUGUNG	CURRENT GENERATING SYSTEM	GENERADOR DE CORRIENTE
F401	ILLUMINAZIONE	ECLAIRAGE	BELEUCHTUNG	LIGHTING SYSTEM	SISTEMA DE ALUMBRADO
F5	ACCESSORI	ACCESSOIRES	ZUBEHOER	ACCESSORIES	ACCESORIOS
F501	SEGNALAZIONE DI AVVISO E DI MANOVRA	DISPOSITIFS DE SIGNALISATION	SIGNALISIERVORRICHTUNG	SIGNALLING DEVICES	APARATOS DE SENALIZACION
F503	SEGNALAZIONI DI FUNZIONAMENTO	TEMOINS DE FONCTIONNEMENT	ANZEIGEVORRICHTUNGEN	OPERATION INDICATORS	TESTIGOS DE FUNCIONAMIENTO

https://tractormanualz.com/

F6	PARTI DI APPARECCHI	PIECES D'APPAREILS	GERAETEEINZELTEILE	COMPONENT PARTS	DESPIEZO DE APARATOS
F603	ALTERNATORE	ALTERNATEUR	DREHSTROM-LICHT-MASCHINE	ALTERNATOR	ALTERNADOR
F603/ A	ALTERNATORE	ALTERNATEUR	DREHSTROM-LICHT-MASCHINE	ALTERNATOR	ALTERNADOR
F603/ B	ALTERNATORE	ALTERNATEUR	DREHSTROM-LICHT-MASCHINE	ALTERNATOR	ALTERNADOR
F603/ 1	ALTERNATORE	ALTERNATEUR	DREHSTROM-LICHT-MASCHINE	ALTERNATOR	ALTERNADOR
F603/ 2	ALTERNATORE	ALTERNATEUR	DREHSTROM-LICHT-MASCHINE	ALTERNATOR	ALTERNADOR
F608	MOTORINO DI AVVIAMENTO	DEMARREUR	ANLASSER	STARTER MOTOR	MOTOR DE ARRANQUE
F608/ 1	MOTORINO DI AVVIAMENTO	DEMARREUR	ANLASSER	STARTER MOTOR	MOTOR DE ARRANQUE
F608/ 1A	MOTORINO DI AVVIAMENTO	DEMARREUR	ANLASSER	STARTER MOTOR	MOTOR DE ARRANQUE
F629	PROIETTORE	PROJECTEUR	SCHEINWERFER	HEADLAMP	PROYECTOR
F629/ A	PROIETTORE	PROJECTEUR	SCHEINWERFER	HEADLAMP	PROYECTOR
F629/ 1	PROIETTORE	PROJECTEUR	SCHEINWERFER	HEADLAMP	PROYECTOR
F629/ 1A	PROIETTORE	PROJECTEUR	SCHEINWERFER	HEADLAMP	PROYECTOR
F629/ 2	PROIETTORE	PROJECTEUR	SCHEINWERFER	HEADLAMP	PROYECTOR
F629/ 3	PROIETTORE POSTERIORE	PHARE ARRIERE	HINTERER SCHEINWERFER	REAR SPOT LAMP	FARO POSTERIOR
F629/ 3A	PROIETTORE POSTERIORE	PHARE ARRIERE	HINTERER SCHEINWERFER	REAR SPOT LAMP	FARO POSTERIOR

https://tractormanualz.com/

F629/ 4	PROIETTORE	PROJECTEUR	SCHEINWERFER	HEADLAMP	PROYECTOR
F632	FANALE ANTERIORE	LANTERNE AV	VORDERE LEUCHTE	FRONT LAMP	LAMPARA ANTERIOR
F634	FANALE POSTERIORE	LANTERNE AR	HINTERE LEUCHTE	TAIL LAMP	LAMPARA POSTERIOR
F634/ 1	FANALE POSTERIORE E TARGA	LANTERNE AR ET DE PLAQUE	SCHLUSS- UND NUMMERN-SCHILDLEUCHTE	TAIL AND NUMBER PLATE LAMP	LAMPARA POSTERIOR Y DE MATRICULA
F634/ 2	FANALE POSTERIORE E TARGA	LANTERNE AR ET DE PLAQUE	SCHLUSS- UND NUMMERN-SCHILDLEUCHTE	TAIL AND NUMBER PLATE LAMP	LAMPARA POSTERIOR Y DE MATRICULA
L1	COFANATURA	CAPOT	HAUBE	HOOD	CAPOT
L101	COFANATURA	CAPOT	HAUBE	HOOD	CAPOT
L101/ 1	TELAIO DI SICUREZZA	CHASSIS DE SECURITE	SICHERHEITS RAHMEN	SAFETY FRAME	BASTIDOR DE SEGURIDAD
L130	INTELAIATURE PER SISTEMAZIONI VARIE	AMENAGEMENTS DIVERS	VERSCHIEDENE GESTELLE	AUXILIARY ARRANGEMENTS	SOPORTES VARIOS
L3	PROTEZIONE	PROTECTION	SCHUTZ- UND ABDECK-BLECHE	PROTECTIVE AND TRIM SHEETING	DEFENSAS
L303	PARAFANGHI ANTERIORI	AILES AVANT	VORDERE KOTFLUEGEL	FRONT MUDGUARDS	GUARDABARROS ANTERIORES
L304	PARAFANGHI E PEDANE	AILES ET MARCHE-PIEDS	KOTFLUEGEL UND TRITTBRETTER	MUDGUARDS AND FOOT-BOARDS	GUARDABARROS Y ESTRIBOS
L401	PORTATARGA	PORTE-PLAQUE DE POLICE	NUMMERNSCHILDHALTER	NUMBER PLATE ARRANGEMENT	SOPORTE DE PLACA DE MATRICULA
L403	CASSETTE E RIPOSTIGLI	COFFRES	ABLEGEFAECHER	BOXES AND RECEPTACLES	CAJONES
M1	SEDILE	SIEGE	SITZ	SEAT	BUTACA

https://tractormanualz.com/

M101	SEDILE CONDUTTORE	SIEGE DE CONDUCTEUR	FAHRERSITZ	DRIVER S SEAT	BUTACA DE CONDUCTOR
M101/ 1	SEDILE CONDUTTORE	SIEGE DE CONDUCTEUR	FAHRERSITZ	DRIVER S SEAT	BUTACA DE CONDUCTOR
Z1	ATTREZZI	OUTILS	WERKZEUGE	TOOLS	HERRAMIENTAS
Z101	ATTREZZI	OUTILS	WERKZEUGE	TOOLS	HERRAMIENTAS
Z103	SIGLE E TARGHETTE	MOTIVES ET PLAQUETTES	FIRMENKENNZEICHEN UND SCHILDER	MAKE MEDALLIONS AND PLATES	EMBLEMAS Y PLACAS

https://tractormanualz.com/

INDICE DELLE PARTI DI RICAMBIO
INDEX DES PIECES DETACHEES - ERSATZTEIL-VERZEICHNIS - SPARE PART INDEX - INDICE DE PIEZAS DE REPUESTO

N.ORDIN.	SGR.	N.ORDIN.	SGR.	N.ORDIN.	SGR.	N.ORDIN.	SGR.	N.ORDIN.	SGR.
559716	B101	596152	A402	772044 *	A235	1930071	A103	4599807	A106
559983	B212	596567	L101	772047 *	A235	1930072	A103	4599809	A402
559983	B213/ 1	596631	E224	772052 *	A235	1930073	A103	4600128	F301
559983	B215	596794	E223	772063 *	A235	4003787	A224	4600129	A115
561293	A301	596795	E223	772084 *	A235	4031577	A102	4600189	A104
562106	E235	596820	E224	773812 *	A235	4033229	A252	4600190	A104
562659	B404	596854	E223	1901270 *	A103	4153008	A401	4600329	A106
563219	C135	596976	E225	1901271 *	A103	4180561	C102	4600753	A102
563219	E220	597022	E228	1909100 *	A226	4231247	A107	4600893	A301
563652	A107	597411	E224	1909102 *	A301	4232051	A243	4601061	A101
564530	A102	597655	E218	1909130 *	E220	4232606	A101	4601295	A107
566337	F401	598268	D316/ 1	1909135 *	A223	4262887	A301	4601296	A107
566339	F401	599947	E228	1909136 *	A223	4274034	A401	4601302	A107
566340	F401	599950	E228	1909143 *	D214	4293094	A401	4601390	A101
567406	B401/ 1	599953	E228	1909143	E215	4338920	A107	4601827	A254
567406	D102	599954	E223	1909159	B201	4379796	C102	4601834	A116
567406	D103	599954	C228	1909626	A402	4426515	A401	4601981	A254
567406	D314	599956	E228	1909626	A403	4470778	F603/ 2	4602203	A103
573185	B401/ 1	599962	E228	1909626	A409	4543282	A224	4602259	A102
573185	D102	599964	E228	1909643	A105	4564844	A224	4602260	A102
573185	D314	599965	E228	1909644	A105	4570798	A107	4603190	A107
574526	A409	656829	A235/ 3	1909645	A105	4570799	A107	4603448	A107
576094	E225	765640	A224	1909646	A105	4578175	A107	4603449	A107
578668	D102/ 1	767537	E225/ 3	1909647	A105	4584861	A409	4603450	A107
580548	B212	767537	E225/ 4	1909725	A101	4585990	A101	4603451	A107
580548	B213/ 1	768482 *	E225/ 2	1909726	A101	4587730 *	A302	4603870	A403
583620	B212	770899 *	A224	1930000	A105	4587730	A302/ A	4604833	A116
583620	B213/ 1	770902 *	A224	1930001	A105	4587731	A302	4605220	A301
586166	E223	770958 *	A224	1930002	A105	4598124	A301	4605293	A108
587862	E224	770959 *	A224	1930003	A105	4599398	A107	4605564	A102
588733	B210	771065 *	A224	1930004	A105	4599557	A402	4605854	A402
588733	B213	771066 *	A224	1930005	A105	4599557	A403	4606459	A102
590353	B201	771326 *	A224	1930006	A105	4599560	A402	4607511	A106
592934	D102/ 1	772036 *	A235	1930007	A105	4599560	A403	4607627	A224
592934	D102/ 2	772038 *	A235	1930008	A105	4599561	A402	4607638	A102
592934	D103	772039 *	A235	1930009	A105	4599562	A402	4607639	A102
595441	E235	772040 *	A235	1930069	A103	4599607	A101	4607670	A301
596060	D102/ 1	772041 *	A235	1930070	A103	4599726	A108	4607743	A106

https://tractormanualz.com/

N.ORDIN.	SGR.	N.ORDIN.	SGR.	N.ORDIN.	SGR.	N.ORDIN.	SGR.	N.ORDIN.	SGR.
4607786	A102	4639097	A403	4677344	A409	4698686 *	A103	4724553 *	A404
4607792	A224	4639661	A107	4679201	A101	4698687 *	A103	4724553	A404/ A
4608971	A102	4641875	A224	4679202	A101	4698688 *	A103	4724554	A404
4609451	A101	4641876	A224	4679227	A105	4699023 *	E220	4724588 *	A404
4609538	E220	4647815	A224	4679242	A402	4699153 *	A224	4724588	A404/ A
4613290	A302	4647958	A402	4680071	A106	4699155 *	A402	4724740	A301
4613292	A302	4648421	A107	4680242	A102	4699371 *	A301	4724741	A404
4613293	A302	4648422	A107	4680577	A106	4699372 *	A302	4724744	A404
4613296	A108	4653282	A102	4681251	A107	4699783 *	A107	4724747	A404
4613297	A108	4653283	A102	4681990	A105	4703088 *	A402	4724814	A404
4613351	A302	4653346	A224	4682937 *	A107	4704462 *	A252	4725178	A404
4613352	A302	4654693	A102	4683070 *	A107	4708957 *	A101	4725179	A404
4613353 *	A302	4655011	A403	4683771 *	A115	4710517 *	A101	4725351	A301
4613353	A302/ A	4655844	A103	4683773 *	F603	4710518 *	A101	4726233	A103
4617069	A224	4655847	A104	4683773 *	F603/ A	4717026 *	F603	4728639	A402
4617099	A403	4657434	A102	4684422 *	A107	4717026	F603/ A	4728716	A104
4617425	A224	4659220	A224	4684423 *	A107	4717026	F603/ B	4737759	F201
4617481	A301	4659221	A224	4686247 *	A103	4717027	F603	4738345	A103
4617482	A301	4659222	A224	4689000 *	A116	4717027	F603/ A	4738347	A103
4617972	A224	4659288	A224	4689554 *	A107	4717592	A254	4738348	A103
4617973	A226	4661543	A402	4689881 *	A107	4717599	A254	4738349	A103
4619285	A115	4662322	A102	4690502 *	A105	4717654	A224	4738350	A103
4619286	A409	4667450	A106	4690503 *	A105	4717677	A108	4739309	A101
4619405	E220	4667451	A106	4690504 *	A105	4717707	A108	4740735	A404
4621511	A107	4667452	E220	4690505 *	A105	4719116	A252	4741157	A301
4622850	A107	4667498	A116	4690509 *	A107	4719237	A252	4741193	A224
4624702	A301	4670983	A243	4690510 *	A107	4719238	A252	4741468	A224
4625173	A107	4671701	A224	4690511 *	A107	4719666	F201	4741472	A224
4628453	A101	4673190	A102	4696355 *	A101	4719705	A301	4745266	A301
4630430	A254	4673192	A102	4696722 *	A105	4720206	A409	4745534	A402
4631051	A254	4673608	A107	4697838 *	A402	4721229	A224	4745893	A103
4631052	A254	4673610	A107	4698677 *	A105	4722869	A201	4746400	F301
4632108	A252	4673612	A224	4698679 *	A105	4724222	A404	4747014	A224
4632113	A252	4673614	A116	4698680 *	A105	4724223 *	A404	4747371	A102
4632117	A252	4673807	A402	4698681 *	A105	4724223	A404/ A	4747595	A116
4632123	A252	4673810	A402	4698682 *	A105	4724224 *	A404	4747597	E220
4636339	A252	4674412	A301	4698683 *	A103	4724224	A404/ A	4748441	A252
4639096	A403	4674415	A224	4698685 *	A103	4724225	A404	4748800	A106

https://tractormanualz.com/

N.ORDIN.	SGR.	N.ORDIN.	SGR.	N.ORDIN.	SGR.	N.ORDIN.	SGR.	N.ORDIN.	SGR.
4749132	A102	4759656 *	A101	4951268 *	D314	4973354 *	E228	4994065 *	B309
4749132	A252	4759659 *	A101	4951383 *	E224	4973355 *	E228	4994075 *	B309
4749133	A252	4760842 *	A224	4951387 *	E223	4973361 *	E225	4994077 *	B309
4749641	A116	4760843 *	A224	4951417 *	E225	4973387 *	E228	4994228 *	B305
4749791	A116	4762000 *	A105	4951476 *	E223	4973419 *	E224	4994230 *	B305
4751135	A106	4762361 *	A224	4951554 *	E225	4974697 *	F501	4994233 *	B305
4753175	A105	4762527 *	A252	4952341 *	E225	4975010 *	E225	4994297 *	B305
4753176	A105	4762764 *	A404	4954117 *	F501	4975018 *	L130	4994472 *	E216
4753177	A105	4762766 *	A404	4954341 *	E223	4976403 *	E225	4994474 *	E216
4753178	A105	4763099 *	A404/ A	4954342 *	E224	4976475 *	E225	4994476 *	E216
4753956	A103	4763919 *	A105	4954834 *	E225	4977267 *	E224	4994710 *	A243
4754659	A252	4765158 *	A224	4956122 *	F301	4977268 *	E224	4994711 *	A243
4755015 *	A302/ A	4765377 *	A252	4956864 *	E225	4977442 *	B204	4995141 *	E216
4755016 *	A302/ A	4765725	F301	4958825 *	E225	4978731 *	L130	4995837 *	B212
4755110 *	F201	4765727	F603/ 2	4958830 *	E225	4979480 *	E225	4995837 *	B213/ 1
4755435 *	A252	4765932	F301	4958831 *	E225	4979696 *	E224	4996778 *	B401/ 1
4755436 *	A252	4769877 *	A301	4958834 *	E224	4983660 *	E216	4996779 *	B401/ 1
4755796 *	A252	4770208 *	A404/ A	4958905 *	D316	4983661 *	E216	4996783 *	B404
4755899 *	A301	4770253 *	A302/ A	4959776 *	E235	4983663 *	E216	4996784 *	B404
4756103 *	A224	4770254 *	A302/ A	4960158 *	Z101	4983677 *	E216	4996785 *	B404
4756296 *	A224	4770255 *	A106	4963649 *	D316/ 1	4984168 *	B204	4996786 *	B404
4756542 *	A105	4770262 *	A302/ A	4965078 *	E228	4985062 *	B201	4996787 *	B404
4756543 *	A105	4770264 *	A301	4966231 *	B401/ 1	4985063 *	D316/ 1	4996788 *	B404
4756568 *	A101	4770264	A404/ A	4966234 *	B401/ 1	4985063 *	D316/ 2	4996789 *	B404
4757703 *	A105	4779121 *	A103	4966243 *	B404	4985122 *	C135	4996790 *	B404
4757704 *	A105	4781935 *	A102	4966244 *	B401/ 1	4986355 *	B412/ 1	4996791 *	B404
4757705 *	A105	4785052 *	A106	4966299 *	E235	4986961 *	D316/ 1	4996792 *	B404
4757706 *	A105	4785053 *	A106	4966427 *	B401/ 1	4986961 *	D316/ 2	4996793 *	B404
4757708 *	A105	4785098 *	A103	4967412 *	F501	4988059 *	B404	4996920 *	D102/ 1
4757709 *	A105	4785395 *	A103	4968131 *	E223	4988170 *	B401/ 1	4997078 *	B204
4757710 *	A105	4787154 *	A102	4968813 *	B101	4988275 *	C135	4997141 *	D102/ 1
4757711 *	A105	4787673 *	F301	4969503 *	E225	4988341 *	E225	4997141 *	D102/ 2
4757712 *	A105	4787673	F603/ B	4972012 *	E228	4988343 *	E228	4997141 *	D103
4757713 *	A105	4787674 *	F603/ B	4972014 *	E228	4988348 *	E228	4997217 *	B305
4757714 *	A105	4788084 *	E220	4972015 *	E228	4991652 *	B404	4997232 *	B404
4757884 *	A224	4788087 *	E220	4972016 *	E228	4991658 *	B404	4997235 *	B404
4758533 *	A000	4950259 *	F301	4972643 *	E225	4991695 *	B404	4997236 *	B404
4758534 *	A101	4950815 *	E225	4973302 *	E225	4991719 *	B404	4997266 *	F401

https://tractormanualz.com/

N.ORDIN.	SGR.	N.ORDIN.	SGR.	N.ORDIN.	SGR.	N.ORDIN.	SGR.	N.ORDIN.	SGR.
4997267 *	F401	4999553 *	D211	5100858	B215	5102127	B412/ 1	5102373 *	B204
4997510 *	B205	4999554	D211	5100939	A221	5102128	B404	5102442 *	B406
4997629 *	L130	4999560	D211	5100941	D322/ 1	5102129	B412/ 1	5102443 *	B406
4997638 *	B215	4999611	D211	5100941	D322/ 2	5102130	B412/ 1	5102444 *	B406
4997674 *	C105	4999632	A221	5100959	B410	5102131	B412/ 1	5102445 *	B406
4997676 *	C105	4999682	A401	5100984	C209	5102132	B412/ 1	5102446 *	B406
4997678 *	C105	4999737	F401	5100993	B410	5102142	B204	5102447 *	B406
4997680 *	C105	4999738	F401	5101000	L304	5102144	B204	5102448 *	B406
4997684 *	C105	4999789	B212	5101112	B401/ 1	5102145	B204	5102449 *	B406
4997991 *	D214	4999789	B213/ 1	5101312	B215	5102146	B204	5102450 *	B406
4997992 *	D214	4999789	E215	5101334	C105	5102150	B204	5102451 *	B406
4998021 *	B412/ 1	4999789	E231	5101337	C135	5102152	B204	5102452 *	B406
4998022 *	B412/ 1	4999789	E231/ 1	5101414	F201	5102154	B204	5102456 *	B406
4998107 *	F401	4999789	E231/ 2	5101549	E216	5102156	F401	5102457 *	B406
4998250 *	A221	4999790	B215	5101692	B412/ 1	5102158	B204	5102458 *	B406
4998311 *	A108	4999790	E231/ 1	5101693	B205	5102162	B205	5102459 *	B406
4998311 *	B212	4999790	E231/ 2	5101715	C105	5102165	B205	5102461 *	B412
4998311 *	B213/ 1	4999795	E231	5101990	B201	5102166	B205	5102462 *	B401
4998311 *	B215	4999796	E231	5101992	B201	5102169	B205	5102464 *	B412
4998352 *	L101	4999796	E231/ 1	5102089	B401/ 1	5102171	B205	5102465 *	B412
4998391 *	F503	4999853	F501	5102092	D314/ 1	5102172	B205	5102466 *	B412
4998475 *	E216	5011723	D211	5102103	B401/ 1	5102173	B201	5102467 *	B412
4998563 *	E216	5011774	E228	5102108	B404	5102177	B412	5102468 *	B412
4998721 *	C101	5011775	E228	5102109	B404	5102178	B412	5102469 *	B401
4998722 *	C101	5011776	E228	5102110	B404	5102183	B205	5102470 *	B201
4998727 *	C101	5011777	E228	5102111	B404	5102231	B404	5102472 *	D314
4998760 *	C101	5011778	E224	5102112	B404	5102234	F401	5102474 *	D314
4998870 *	A108	5011779	E228	5102113	B404	5102237	A223	5102481 *	D314
4998890 *	F501	5011780	E228	5102114	B404	5102258	B305	5102483 *	D314
4998891 *	F401	5011781	E228	5102115	B404	5102259	B305	5102491 *	D314
4998892 *	F401	5011895	F501	5102116	B404	5102260	B305	5102495 *	D314
4999028 *	D314	5100019	E224	5102117	B404	5102321	B205	5102496 *	D314
4999031 *	Z103	5100029	E224	5102118	B404	5102339	B204	5102498 *	D314
4999173 *	L101	5100222	E236	5102119	B404	5102349	E216	5102499 *	D316
4999311 *	C105	5100224	E235	5102120	B404	5102363	D314/ 1	5102514 *	B205
4999443 *	C105	5100224	E236	5102121	B404	5102364	B411	5102515 *	B205
4999488 *	C105	5100806	E227	5102122	B404	5102367	B305	5102517 *	B205
4999492 *	C105	5100849	B410	5102123	B404	5102371 *	B204	5102520 *	D316

https://tractormanualz.com/

N.ORDIN.	SGR.	N.ORDIN.	SGR.	N.ORDIN.	SGR.	N.ORDIN.	SGR.	N.ORDIN.	SGR.
5102522	* B205	5103234	* E236	5104945	* D201	5105985	F301	5106615	* B101
5102523	* B205	5103236	* E235	5104956	* D201	5105986	F301	5106675	* L403
5102525	* B205	5103238	* E215	5104958	* L101	5106027	* E220	5106678	* L403
5102526	* B205	5103239	* E215	5104959	* L101	5106036	* E226	5106681	* L403
5102527	* B205	5103268	* E235	5104960	* L101	5106037	* E226	5106682	* L403
5102528	* B205	5103269	* E235	5105066	* B205	5106043	* B406	5106698	* Z103
5102570	* A222	5103270	* E235	5105067	* B205	5106055	* B406	5106724	* C135
5102597	* E216	5103271	* E235	5105068	* B205	5106136	* A222	5106737	* B413
5102610	* E216	5103272	* E235	5105093	* L101	5106210	* B404	5106833	* D314
5102637	* E235	5103426	* E235	5105094	* L101	5106215	* B404	5106838	* B401/ 1
5102676	* B411	5103497	* B212	5105221	* B101	5106275	* F401	5106838	* D314
5102699	* D316/ 1	5103497	* B213/ 1	5105248	* A221	5106276	* F401	5106843	* C101
5102702	* A401	5103500	* D211	5105280	* C135	5106352	* D316/ 2	5106871	* B205
5102703	* A401	5103753	* C135	5105321	* D314/ 1	5106352	* D322/ 1	5106873	* B205
5102743	* D322	5103904	* C105	5105346	* A201	5106352	* D322/ 2	5106874	* B205
5102743	* D322/ 1	5103908	* C105	5105364	* B205	5106354	* D316/ 2	5106920	* B205
5102745	* B401	5103969	* D322/ 1	5105365	* B205	5106354	* D322/ 1	5106972	B410
5102752	* B101	5103969	* D322/ 2	5105467	* E227	5106354	* D322/ 2	5106972	L101
5102768	* E216	5104059	* D316/ 2	5105499	B101	5106362	* L101	5106987	B406
5102769	* E216	5104059	* D322/ 1	5105620	E235	5106505	* D316/ 2	5106988	B406
5102770	* E216	5104059	* D322/ 2	5105635	C135	5106552	* E218	5107001	A402
5102779	* B201	5104100	* E215	5105638	B205	5106553	* E218	5107088	D210
5102783	* C101	5104101	* A243	5105699	D211	5106554	* B201	5107111	D210
5102812	* B101	5104103	* A243	5105710	D211	5106554	* E218	5107113	D210
5102832	* F301	5104120	* B305	5105729	C135	5106557	* E218	5107114	D210
5102869	* B210	5104175	* B204	5105791	B204	5106566	* B410	5107140	L101
5102890	* B410	5104245	* D314	5105873	C102	5106569	* B413	5107215	B201
5103032	* B206	5104469	* E216	5105895	E216	5106569	* B413/ A	5107289	D211
5103058	* D214	5104480	* B410	5105948	B401/ 1	5106570	* B413	5107305	B201
5103126	* D211	5104570	* E235	5105956	B406	5106570	* B413/ A	5107416	A222
5103128	* D211	5104572	* E235	5105957	B406	5106572	* B413	5107417	A222
5103144	* D211	5104773	* C135	5105960	B406	5106575	* B414	5107421	A222
5103154	* B206	5104774	* C135	5105963	B410	5106583	* B410	5107422	A222
5103159	* E235	5104802	* E235	5105964	B410	5106586	* B410	5107430	A222
5103215	* E215	5104939	* D201	5105965	B410	5106588	* B410	5107483	L304
5103216	* E215	5104942	* D201	5105966	B410	5106589	* Z103	5107494	E216
5103218	* E215	5104943	* D201	5105967	B406	5106590	* E215	5107547	E216
5103230	* B201	5104944	* D201	5105968	B410	5106591	* E215	5107549	B204

https://tractormanualz.com/

N.ORDIN.	SGR.	N.ORDIN.	SGR.	N.ORDIN.	SGR.	N.ORDIN.	SGR.	N.ORDIN.	SGR.
5107603	A301	5108331	B309	5108973	D322/ 2	5109262	A401	5109518	E235
5107630	B201	5108332	B309	5108974	D316/ 2	5109274	B410	5109519	E235
5107675	B201	5108740	B213	5108974	D322/ 1	5109279	A401	5109544	D316/ 2
5107682	E215	5108764	D102/ 2	5108974	D322/ 2	5109280	A401	5109612	B411
5107683	E216	5108764	D103	5108990	E235	5109282	B309	5109628	E220
5107686	C135	5108767	D102/ 1	5108992	E235	5109294	A401	5109630	E220
5107692	F501	5108767	D102/ 2	5109007	B406	5109306	E216	5109636 *	A401
5107693	E215	5108767	D103	5109008	B406	5109309	B404	5109637 *	L101
5107709	B204	5108768	D102	5109024	F301	5109310	D314/ 1	5109637 *	L304
5107710	B204	5108768	D103	5109025	F301	5109311	B401/ 1	5109638 *	L101
5107712	B204	5108775	D102/ 2	5109058	B212	5109344	D316/ 1	5109872 *	E220
5107713	B204	5108775	D103	5109058	B213/ 1	5109344	D316/ 2	5109874 *	E220
5107714	B204	5108776	D102/ 1	5109058	B215	5109354	B304	5109879 *	E220
5107715	B204	5108776	D102/ 2	5109151	E223	5109356	F503	5109915 *	A256
5107724	B204	5108776	D103	5109153	E228	5109365	D314/ 1	5110087 *	A221
5107725	B204	5108778	D102	5109154	E228	5109382	B210	5110098 *	D314/ 1
5107808	D314/ 1	5108803	E235	5109155	E235	5109383	B210	5110099 *	D314/ 1
5107812	E224	5108830	E231	5109156	E235	5109383	B213	5110100 *	D314/ 1
5107837	B201	5108830	E231/ 1	5109160	E228	5109384	B210	5110101 *	D314/ 1
5107840	B201	5108830	E231/ 2	5109160	E235	5109384	B213	5110102 *	D314/ 1
5107901	B406	5108831	D102/ 1	5109162	E224	5109385	B213	5110121 *	B404
5107902	B406	5108831	D102/ 2	5109164	E224	5109386	B213	5110124 *	B404
5107939	E215	5108831	D103	5109165	E224	5109387	B213	5110126 *	F401
5108137	L101	5108832	B401	5109168	E235	5109389	B210	5110127 *	F401
5108140	L101	5108835	B201	5109169	E235	5109390	B210	5110153 *	C135
5108164	L130	5108836	B201	5109170	E235	5109391	B210	5110154 *	C135
5108180	F501	5108837	B213	5109172	E235	5109392	B210	5110155	C135
5108189	F501	5108906	E227	5109174	E235	5109408	C101	5110156	C135
5108191	L101	5108906	L304	5109176	E235	5109412	B406	5110157	C135
5108193	L101	5108935 *	E220	5109187	E235	5109413	B406	5110214	A221
5108195	L101	5108936 *	E226	5109201	B406	5109431	B411	5110229	B212
5108197	L101	5108938 *	E226	5109207	E226	5109446	B201	5110229	B213/ 1
5108205	A402	5108939 *	E226	5109212	E235	5109460	C101	5110230	B212
5108206	A402	5108940 *	E226	5109213	E235	5109478	B201	5110230	B213/ 1
5108225	A401	5108942 *	E226	5109214	E235	5109486	E235	5110231	B205
5108266	F401	5108944 *	E226	5109214	E236	5109487	E235	5110423	B404
5108267	F401	5108944	E226/ 1	5109223	E215	5109502	E235	5110478	E218
5108330	B215	5108973	D322/ 1	5109224	E215	5109513	F401	5110509	E227

https://tractormanualz.com/

N.ORDIN.	SGR.	N.ORDIN.	SGR.	N.ORDIN.	SGR.	N.ORDIN.	SGR.	N.ORDIN.	SGR.
5110515	E227	5110656	A243	5110935	D201	5111331 *	B201	5111734	B411
5110524	E227	5110658	B101	5110937	D201	5111346 *	D201	5111790	L304
5110525	E227	5110659	B101	5110938	D201	5111352 *	D201	5111793	L304
5110526	E227	5110660	B101	5111023	F301	5111375 *	E235	5111796	B410
5110527	E227	5110661	B101	5111192	D201	5111377 *	B205	5111800	B410
5110529	E227	5110662	B101	5111195	D201	5111377 *	B406	5111805	B410
5110532	D316/ 2	5110663	C101	5111199	D201	5111378 *	E225	5111807	B410
5110537	L101	5110685	B101	5111200	D201	5111394 *	B401/ 1	5111809	B410
5110538	B410	5110685	C101	5111228	E235	5111401 *	E227	5111810	E231
5110543	E235	5110710	B101	5111230	E228	5111411 *	E227	5111810	E231/ 1
5110558	A201	5110722	B207	5111231	B101	5111412 *	C135	5111810	E231/ 2
5110571	A201	5110722	B213	5111238	D102/ 2	5111413 *	C135	5111811	L304
5110573	A201	5110723	B207	5111238	D103	5111413 *	E227	5111812	L304
5110585	A201	5110723	B213	5111240	E231	5111415 *	B404	5111818	L304
5110586	A201	5110725	B207	5111240	E231/ 1	5111455 *	B401/ 1	5111821	L304
5110587	A201	5110725	B213	5111240	E231/ 2	5111455 *	D314	5111823	C135
5110588	A201	5110728	B207	5111248	C101	5111457 *	B204	5111828	C135
5110591	A201	5110728	B213	5111254	E220	5111459 *	L101	5111829	F501
5110592	A201	5110729	B207	5111255	E220	5111465 *	B401/ 1	5111831	C135
5110594	A201	5110729	B213	5111259	E231	5111465 *	D314	5111852	B213
5110608	A201	5110730	B207	5111259	E231/ 1	5111473 *	L101	5111873	F629/ 1
5110610	A201	5110730	B213	5111259	E231/ 2	5111488 *	L101	5111886	B401/ 1
5110612	A201	5110733	B207	5111271	B406	5111493 *	L101	5111887	B401/ 1
5110615	A201	5110736	B213	5111272	B204	5111515 *	L101	5111893	C135
5110617	A201	5110738	D201	5111272	B406	5111546 *	L101	5111894	F501
5110619	A201	5110739	D201	5111276	C135	5111572	D211	5111895	B215
5110621	A201	5110742	D201	5111280	C101	5111573	D211	5111901	B212
5110623	A201	5110743	D201	5111281	C101	5111574	D211	5111901	B213/ 1
5110624	A201	5110747	L101	5111298	B410	5111576	D211	5111901	B215
5110629	A201	5110825	C105	5111301	L101	5111677	L101	5111901	E215
5110630	A201	5110826	C105	5111302	L101	5111681	B101	5111902	C135
5110633	A201	5110827	C101	5111309	B201	5111683	C105	5111907	E227
5110634	A201	5110834	B101	5111312	D314/ 1	5111684	C105	5111908	E227
5110638	A201	5110834	B410	5111313	D314/ 1	5111685	C102	5111909	E227
5110643	C101	5110835	B101	5111317 *	B401	5111687	C135	5111912	E227
5110653	C101	5110838	B101	5111320 *	B401	5111697	D211	5111931	E227
5110654	A243	5110903	B101	5111321 *	B401	5111698	D214	5111936	B212
5110655	A243	5110904	B101	5111323 *	B401	5111704	D214	5111936	B213/ 1

https://tractormanualz.com/

N.ORDIN.	SGR.	N.ORDIN.	SGR.	N.ORDIN.	SGR.	N.ORDIN.	SGR.	N.ORDIN.	SGR.
5111936	B215	5112254	C135	5112606	D102/ 2	5112835	B410	5112970 *	D211
5111938	E227	5112257	D322	5112606	D103	5112836	E215	5112971 *	D211
5112013	F401	5112259	F401	5112606	E235	5112839	E215	5112972	D211
5112075	B205	5112261	F401	5112608	E231	5112840	E215	5112973	D211
5112076	B205	5112263	L101	5112616	E216	5112845	E235	5112975	D211
5112080	F503	5112264	L101	5112617	E216	5112847	E235	5112977	D211
5112081	F503	5112268	D314	5112618	E216	5112848	E235	5112979	D211
5112082	F503	5112290	E216	5112619	F501	5112851	B215	5112982	D211
5112083	F503	5112294	B204	5112625	E227	5112859	E227	5112983	D211
5112085	A201	5112306	E215	5112629	C135	5112860	E227	5112988	D211
5112089	A201	5112307	B204	5112655	A108	5112865	E227	5112988	E220
5112094	A201	5112312	B410	5112656	A108	5112866	E227	5112991	E215
5112100	A201	5112313	B410	5112671	L101	5112869	B406	5113008	E231
5112101	A201	5112320	B410	5112673	L101	5112870	B406	5113008	E231/ 1
5112102	A201	5112324	B410	5112699	L101	5112871	B406	5113008	E231/ 2
5112116	A201	5112329	B410	5112712	A401	5112872	B406	5113020	E227
5112118	L101	5112385	D316/ 1	5112712	L101	5112873	B406	5113045	L304
5112120	L101	5112391	B410	5112713	F201	5112874	B406	5113073	B410
5112123	A201	5112392	D201	5112714	F501	5112875	B406	5113104	E227
5112128	F401	5112429	B414	5112736	L304	5112876	B406	5113105	E215
5112133	F401	5112430	B410	5112776	B205	5112877	B406	5113105	E227
5112150	F501	5112431	B413	5112777	B205	5112878	B406	5113117	D201
5112152	F629	5112432	B413	5112778	B205	5112879	B406	5113126	E227
5112170	E227	5112433	B410	5112779	B205	5112898	L304	5113145	A221
5112171	A256	5112435	B410	5112798	B207	5112899	D211	5113147	A221
5112172	A401	5112492	B410	5112798	B213	5112920	E227	5113154	A221
5112174	B207	5112513	E227	5112798	B410	5112921	B410	5113155	A221
5112174	B213	5112548	L101	5112810	B202	5112921	E227	5113157	A221
5112175	L101	5112549	L101	5112814	E231	5112922 *	E227	5113158	A221
5112179	A221	5112550	L101	5112814	E231/ 1	5112923 *	E231	5113159	A221
5112207	E227	5112558	E227	5112814	E231/ 2	5112923 *	E231/ 1	5113165	C135
5112210	E227	5112559	E227	5112821	E235	5112923 *	E231/ 2	5113169	A201
5112211	E227	5112561	E227	5112822	E235	5112962 *	E215	5113175	B406
5112213	E227	5112563	E227	5112823	E235	5112963 *	D211	5113191	B212
5112216	E227	5112565	E227	5112824	A201	5112964 *	D211	5113191	B213/ 1
5112232	C135	5112573	E227	5112825	A201	5112965 *	D211	5113191	B215
5112236	C135	5112574	E227	5112826	B410	5112967 *	D211	5113198	B212
5112238	E227	5112606	D102/ 1	5112829	B410	5112969 *	D211	5113198	B213/ 1

https://tractormanualz.com/

N.ORDIN.	SGR.	N.ORDIN.	SGR.	N.ORDIN.	SGR.	N.ORDIN.	SGR.	N.ORDIN.	SGR.
5113198	B215	5113545	E220	5113943 *	L101/ 1	5114217 *	B410	5114837 *	E231/ 1
5113198	E215	5113546	E220	5113948 *	L101/ 1	5114218 *	Z103	5114837 *	E231/ 2
5113203	E227	5113599	A221	5113964 *	L101/ 1	5114219 *	Z103	5114849 *	F401
5113242	B410	5113604	M101	5113966 *	L101/ 1	5114274 *	D102/ 1	5114860 *	A221
5113243	B401/ 1	5113615	L304	5113967 *	B101	5114307 *	E231/ 1	5114883 *	E235
5113247	A243	5113616	E227	5113968 *	L101/ 1	5114307 *	E231/ 2	5114889 *	F401
5113248	A243	5113616	L304	5113971 *	E235	5114484 *	D322	5114894 *	C135
5113296	C102	5113618	L304	5113980 *	C209	5114485 *	D322	5114901 *	F401
5113305	B410	5113624	L101	5113981 *	C209	5114486 *	D316/ 1	5114953 *	L304
5113307	C102	5113681	L101/ 1	5113983 *	C209	5114531 *	E227	5115020 *	L304
5113311	E235	5113682	L101/ 1	5113984 *	C209	5114541 *	D102/ 1	5115024 *	D102/ 1
5113349	L304	5113684	L101/ 1	5113987 *	C209	5114543 *	D102/ 1	5115124 *	B413/ A
5113350	L304	5113685	L101/ 1	5113990 *	C209	5114544 *	D102/ 1	5115125 *	B413/ A
5113386	L401	5113788	B410	5113991 *	C209	5114545 *	D102/ 1	5115126 *	B413/ A
5113387	L401	5113791	B410	5113995 *	C209	5114546 *	D102/ 1	5115127 *	B413/ A
5113388	L401	5113792	B410	5113996 *	C209	5114550 *	D102/ 1	5115128	B413/ A
5113407	B410	5113794	B410	5114000 *	E235	5114567 *	E235	5115128	D211
5113427	L304	5113794	E231	5114024 *	F401	5114568 *	E235	5115134	B201
5113439	L304	5113794	E231/ 1	5114042 *	F401	5114569 *	L101	5115197	C135
5113440	L101	5113794	E231/ 2	5114078 *	C102	5114571 *	L304	5115205	E231
5113442	E220	5113796	F401	5114080 *	C102	5114709 *	B212	5115206	E231
5113449	E220	5113798	F401	5114082 *	C102	5114709 *	B213/ 1	5115206	E231/ 1
5113452	E220	5113799	F401	5114087 *	D102/ 1	5114749 *	E235	5115207	E231/ 1
5113453	E220	5113800	F401	5114087 *	D102/ 2	5114751 *	E235	5115207	E231/ 2
5113454	E220	5113841	B406	5114087 *	D103	5114752 *	E235	5115208	E231
5113456	E220	5113846	B410	5114096 *	F401	5114753 *	E235	5115208	E231/ 1
5113457	E220	5113847 *	F501	5114149 *	L304	5114755 *	E235	5115208	E231/ 2
5113460	E231/ 1	5113872 *	F401	5114160 *	C209	5114800 *	E227	5115216	B410
5113461	E220	5113899 *	L101	5114206 *	B410	5114820 *	A243	5115220	B410
5113505	A221	5113906 *	E220	5114207 *	B410	5114834 *	A221	5115221	B410
5113513	L101	5113920 *	E220	5114209 *	B414/ A	5114834 *	E215	5115231	B410
5113514	L101	5113924 *	E220	5114210 *	B414/ A	5114834 *	E227	5115235	E235
5113531	A221	5113926 *	E231	5114211 *	B414/ A	5114835 *	E231	5115257	D102/ 2
5113531	E215	5113926 *	E231/ 1	5114212 *	B414/ A	5114835 *	E231/ 1	5115259	D102/ 2
5113531	E231	5113926 *	E231/ 2	5114213 *	B414/ A	5114835 *	E231/ 2	5115270	D102/ 2
5113531	E231/ 1	5113930 *	E220	5114214 *	B410	5114836 *	E231	5115275	L304
5113531	E231/ 2	5113931 *	E220	5114215 *	B410	5114836 *	E231/ 1	5115276	L304
5113542	L101	5113932 *	L101/ 1	5114216 *	B410	5114836 *	E231/ 2	5115377	B406

https://tractormanualz.com/

N.ORDIN.	SGR.	N.ORDIN.	SGR.	N.ORDIN.	SGR.	N.ORDIN.	SGR.	N.ORDIN.	SGR.
5115405	A402	5116138	B204	5116176	B204	5116512	E231/ 1	5117119	E231/ 2
5115426	A222	5116139	B204	5116177	B204	5116512	E231/ 2	5117120	E231/ 1
5115438	D322	5116140	B204	5116178	B204	5116523	E231/ 1	5117120	E231/ 2
5115443	A221	5116141	B204	5116179	B204	5116523	E231/ 2	5117162	B411
5115469	B413	5116142	B204	5116180	B204	5116524	E231	5117171	B401
5115513	B411	5116143	B204	5116181	B204	5116524	E231/ 1	5117221	D322/ 1
5115700	D102/ 2	5116144	B204	5116182	B204	5116524	E231/ 2	5117221	D322/ 2
5115709	E235	5116145	B204	5116183	B204	5116599	A221	5117241	A221
5115813	B207	5116146	B204	5116184	B204	5116633	A221	5117242	A221
5115813	B213	5116147	B204	5116185	B204	5116639	B213	5117267	Z103
5115821	L304	5116148	B204	5116186	B204	5116659	L304	5117278	Z103
5115835 *	D322/ 1	5116149	B204	5116187	B204	5116673	B410	5117289	B101
5115840 *	L304	5116150	B204	5116188	B204	5116775	D102/ 2	5117314	D210
5115859 *	L101	5116151	B204	5116189	B204	5116797	A256	5117456	F401
5115860 *	L101	5116152	B204	5116190	B204	5116798	A256	5117457	F401
5115861 *	L101	5116153	B204	5116191	B204	5116800	A256	5117488	B410
5115950 *	B101	5116154	B204	5116192	B204	5117093	B401	5117507	E220
5115996 *	B210	5116155	B204	5116222	D210	5117112	E231	5117508	E235
5115996 *	B213	5116156	B204	5116240	D314/ 1	5117112	E231/ 1	5117526	B410
5116023 *	E220	5116157	B204	5116241	D314/ 1	5117112	E231/ 2	5117615	B411
5116031 *	L304	5116158	B204	5116266	C209/ 1	5117113	E225/ 2	5117630	E220
5116053 *	E235	5116159	B204	5116301	D210	5117113	E225/ 3	5117658	B411
5116055	E235	5116160	B204	5116302	D210	5117113	E225/ 4	5117695	F401
5116056	E235	5116161	B204	5116303	D210	5117114	E225/ 2	5117702	Z103
5116057	E235	5116162	B204	5116400	L304	5117114	E225/ 3	5117703	Z103
5116059	E235	5116163	B204	5116440	A221	5117114	E225/ 4	5117704	Z103
5116060	E235	5116164	B204	5116445	A221	5117115	E225/ 2	5117705	Z103
5116063	E235	5116165	B204	5116446	A221	5117115	E225/ 3	5117706	Z103
5116128	B204	5116166	B204	5116448	A221	5117115	E225/ 4	5117707	Z103
5116129	B204	5116167	B204	5116459	L304	5117116	E225/ 2	5117708	Z103
5116130	B204	5116168	B204	5116482	E231	5117116	E225/ 3	5117739 *	E224
5116131	B204	5116169	B204	5116482	E231/ 1	5117116	E225/ 4	5117762 *	A201
5116132	B204	5116170	B204	5116482	E231/ 2	5117117	E231	5117791 *	B410
5116133	B204	5116171	B204	5116497	E231/ 1	5117117	E231/ 1	5117797 *	F503
5116134	B204	5116172	B204	5116497	E231/ 2	5117118	E231	5117853 *	B215
5116135	B204	5116173	B204	5116499	E231	5117118	E231/ 1	5117890 *	E220
5116136	B204	5116174	B204	5116499	E231/ 1	5117118	E231/ 2	5117895 *	E220
5116137	B204	5116175	B204	5116499	E231/ 2	5117119	E231/ 1	5117898 *	E235

https://tractormanualz.com/

N.ORDIN.	SGR.	N.ORDIN.	SGR.	N.ORDIN.	SGR.	N.ORDIN.	SGR.	N.ORDIN.	SGR.
5117903	* B201	5118689	A243	5119500	E235	5120280	F401	5120866	* L101
5117906	* B201	5118697	A243	5119541	E235	5120338	L304	5120922	B205
5117909	* E235	5118722	B309	5119604	L101	5120388	F401	5120923	B206
5117950	* E235	5118723	B309	5119605	B101	5120389	F401	5120940	D102/ 2
5118032	* D102/ 1	5118724	B309	5119606	B101	5120405	L101	5120950	D102/ 2
5118039	* D102/ 1	5118725	B309	5119607	B104	5120428	L101	5120951	D102/ 2
5118079	* B406	5118737	B401/ 1	5119660	D314/ 1	5120527	F401	5120952	D102/ 2
5118080	* B406	5118742	B401/ 1	5119662	L304	5120531	D314/ 1	5120953	D102/ 2
5118081	* B406	5118742	D314	5119663	L304	5120532	D314/ 1	5121005	L101
5118082	* B406	5118848	Z103	5119665	L101	5120588	A201	5121026	A108
5118083	* B406	5118899	Z103	5119666	L101	5120607	C209/ 1	5121043	D211
5118084	* B406	5118900	Z103	5119667	L101	5120612	B101	5121044	D211
5118085	* B406	5118934	B411	5119669	L101	5120682	B410	5121124	F201
5118180	* L101	5118950	E215	5119677	L101	5120684	B410	5121202	F301
5118187	* B204	5118952	E215	5119681	L101	5120686	B410	5121345	E220
5118193	* L304	5118962	E215	5119682	L101	5120690	B412/ 1	5121414	B101
5118195	* L304	5118991	B201	5119685	L101	5120691	D314/ 1	5121418	Z101
5118231	* L303	5119000	B401/ 1	5119688	L101	5120692	D314/ 1	5121423	Z101
5118322	* F401	5119001	B401/ 1	5119689	L101	5120693	D314/ 1	5121429	Z101
5118452	* B101	5119042	B401/ 1	5119743	B101	5120706	F401	5121432	Z101
5118453	* B105/ 1	5119079	B401/ 1	5119853	B101	5120707	F401	5121433	Z101
5118483	* F401	5119079	D314	5119950	E223	5120712	B410	5121434	Z101
5118488	* A201	5119080	E216	5119971	B210	5120719	F401	5121435	Z101
5118568	* D211	5119136	B401/ 1	5119971	B213	5120720	F401	5121440	* Z101
5118569	* D211	5119148	E215	5120019	E223	5120725	* F629/ 4	5121525	B205
5118569	* E220	5119212	B406	5120025	E224	5120729	* F629/ 4	5121551	D102/ 1
5118570	D211	5119217	L101	5120026	E224	5120737	* B411	5121552	D102/ 1
5118570	E220	5119218	L101	5120073	F401	5120752	* L304	5121613	Z103
5118571	A102	5119381	C105	5120074	F401	5120754	* A222	5121647	B412
5118571	E220	5119437	A201	5120137	B101	5120755	* A222	5121648	B412
5118583	A243	5119440	A201	5120194	L101	5120756	* A222	5121650	D314/ 1
5118584	A243	5119452	E231	5120201	L101	5120815	* F501	5121671	F629/ A
5118585	A243	5119452	E231/ 1	5120216	A401	5120816	* F501	5121672	B204
5118586	A243	5119452	E231/ 2	5120217	A401	5120844	* E235	5121685	B101
5118587	A243	5119492	E231	5120218	A401	5120845	* E235	5121686	B101
5118590	A243	5119497	E235	5120231	L101	5120849	* E220	5121693	A201
5118607	F629/ 2	5119498	E235	5120249	F301	5120851	* D211	5121695	A201
5118651	D314/ 1	5119499	E235	5120262	A221	5120852	* B201	5121697	A201

https://tractormanualz.com/

N.ORDIN.	SGR.	N.ORDIN.	SGR.	N.ORDIN.	SGR.	N.ORDIN.	SGR.	N.ORDIN.	SGR.
5121699	A201	5122588	B204	5122857	F401	5124566	B205	5125604	L304
5121701	A201	5122589	B204	5122885	A256	5124569	B205	5125683 *	F401
5121702	A201	5122590	B204	5122887	A256	5124571	B205	5125696	D211
5121708	A201	5122591	B204	5123061	B101	5124572	B205	5125716 *	D316/ 1
5121876	L101	5122592	B204	5123099	L304	5124573	B205	5125750	B406
5121880	L101	5122593	B204	5123105	L304	5124574	B205	5125751	B406
5121907	D314/ 1	5122594	B204	5123111	B201	5124575	B205	5125752	B406
5121908	C209	5122595	B204	5123114	E216	5124576	B205	5125753	B406
5121910	C209	5122596	B204	5123117	L101	5124577	B205	5125868	D316/ 1
5121939	L101	5122597	B204	5123130	A401	5124578	B205	5125870	D316/ 1
5121942	B204	5122598	B204	5123131	A401	5124579	B205	5125958 *	F501
5121992	F401	5122599	B204	5123157	B201	5124580	B205	5125960 *	F401
5122002	B309	5122600	B204	5123161	B206	5124581	B205	5125962 *	F401
5122033	L303	5122601	B204	5123171	A402	5124582	B205	5125967 *	F401
5122037	L303	5122602	B204	5123211	A401	5124583	B205	5125970 *	L101
5122064	D316/ 1	5122603	B204	5123213	A401	5124584	B205	5125974 *	B207
5122136	B204	5122604	B204	5123229	L304	5124633	E215	5125974	B213
5122357	D102/ 1	5122605	B204	5123234	A256	5124638	B205	5125975 *	B207
5122363	D102/ 1	5122606	B204	5123235	A256	5124639	B205	5125975	B213
5122364	D102/ 1	5122607	B204	5123302	E220	5124778	B401/ 1	5126023	D201
5122366	D102/ 1	5122608	B204	5123303	E220	5124791	B205	5126097	D211
5122378	F629/ 1A	5122614	D102/ 1	5123336	D102/ 2	5124797	B401	5126402 *	A201
5122379	F401	5122657 *	F501	5123364	D102/ 2	5124956 *	F501	5126462 *	B401
5122380	F401	5122756 *	B204	5123635	C135	5125147	B205	5126465 *	B401
5122380	F629/ 1A	5122803 *	B207	5123727 *	F201	5125452	B205	5126478 *	E215
5122411	L303	5122803 *	B213	5124029	B105	5125453	B205	5126479 *	E218
5122413	L303	5122804 *	C135	5124031	B101	5125459	B410	5126481 *	E218
5122420	L303	5122805 *	C135	5124082	E215	5125460	B410	5126506	D211
5122526	C209/ 1	5122806 *	C135	5124115	F401	5125462	D211	5126507	D211
5122579	B204	5122807 *	C135	5124117	F401	5125463	B401/ 1	5126572 *	E224
5122580	B204	5122807 *	E215	5124133	D102/ 1	5125464	B401/ 1	5126573 *	E220
5122581	B204	5122807 *	E227	5124347	D201	5125465	D314/ 1	5126577 *	E227
5122582	B204	5122808 *	E227	5124397	B401	5125468	D211	5126578 *	E227
5122583	B204	5122810 *	E227	5124437	B406	5125470	D211	5126579 *	E220
5122584	B204	5122812 *	L101	5124560	B205	5125472	D211	5126589	D211
5122585	B204	5122813 *	L101	5124563	B205	5125474	D211	5126590	D211
5122586	B204	5122814 *	L101	5124564	B205	5125548 *	B213	5126598	D211
5122587	B204	5122815 *	L101	5124565	B205	5125586 *	F501	5126671	D211

https://tractormanualz.com/

N.ORDIN.	SGR.	N.ORDIN.	SGR.	N.ORDIN.	SGR.	N.ORDIN.	SGR.	N.ORDIN.	SGR.
5126672	D211	5130068 *	B401/ 1	8998033	D202	9917886	A227	9917954	A227
5126672	E220	5130081 *	B401/ 1	8998033	D202/ A	9917887	A227	9917955	A227
5126673	D211	5130169 *	B201	8998035	D202	9917889	A227	9917956	A227
5126705 *	F501	5130170 *	B201	8998035	D202/ A	9917890	A227	9917957	A227
5126768 *	E220	5130173 *	B201	9009403	A235/ 3	9917891	A227	9917958	A227
5126768	E226/ 1	5130334 *	E216	9009406	A235/ 3	9917893	A227	9917959	A227
5126793	E215	5130335 *	E215	9009583	F608/ 1	9917894	A227	9917960	A227
5127241	L304	5130767 *	D102	9288137	D202	9917895	A227	9917961	A227
5127243	L304	5130779 *	E235	9288137	D202/ A	9917897	A227	9917962	A227
5127282 *	F201	5130780 *	E235	9288137	D202/ B	9917899	A227	9917964	A227
5127303 *	E227	5130917 *	E231	9288146	D202	9917901	A227	9917965	A227
5127364	B305	5130917	E231/ 1	9288146	D202/ A	9917903	A227	9917967	A227
5127474 *	D211	5130917	E231/ 2	9288146	D202/ B	9917905	A227	9917969	A227
5128075 *	B201	5130918 *	E231	9288147	D202	9917908	A227	9917971	A227
5128078 *	E215	5130918	E231/ 1	9288147	D202/ A	9917914	A227	9917973	A227
5128080 *	E215	5130918	E231/ 2	9288147	D202/ B	9917916	A227	9917975	A227
5128081 *	E215	5130919 *	E231	9288148	D202	9917920	A227	9917979	A227
5128089 *	B410	5130919	E231/ 1	9288148	D202/ A	9917921	A227	9917981	A227
5128092 *	E215	5130919	E231/ 2	9288148	D202/ B	9917922	A227	9917987	A227
5128093 *	E215	5131284 *	E235	9288151	D202	9917923	A227	9917990	A227
5128102 *	E235	5131285 *	E235	9288151	D202/ A	9917924	A227	9917991	A227
5128103 *	E235	5131625 *	E235	9288151	D202/ B	9917925	A227	9917993	A227
5128110 *	Z101	5131626 *	E235	9288154	D202	9917926	A227	9917995	A227
5128133 *	E235	5131627 *	E235	9288154	D202/ A	9917927	A227	9917998	A227
5128477 *	B401	5131628 *	E235	9288154	D202/ B	9917930	A227	9918001	A227
5128673 *	B205	5131745 *	E235	9288160	D202	9917931	A227	9918002	A227
5128674 *	B204	5131746 *	E235	9288160	D202/ A	9917932	A227	9918092	A227
5128674	B205	5131881 *	D102/ 1	9288161	D202	9917934	A227	9918094	A227
5128676 *	B309	5131977 *	A256	9288161	D202/ A	9917936	A227	9918104	A226
5128702 *	E215	5985948 *	A401	9288161	D202/ B	9917937	A227	9918107	A226
5128763 *	A227	8273909 *	E218	9902481	F608	9917938	A227	9918111	A226
5128764 *	A227	8273911 *	E218	9909170	F608	9917948	A227	9918123	A226
5128900 *	E235	8281201 *	E218	9909440	F608	9917949	A227	9918124	A226
5128901 *	E235	8281796 *	E218	9909452	F608	9917950	A226	9918125	A226
5129003 *	B305	8281798 *	E218	9916091	F608/ 1	9917950	A227	9918145	A226
5129385 *	B401/ 1	8997793 *	F608/ 1A	9916091	F608/ 1A	9917951	A227	9918182	A227
5129454 *	B215	8998030	D202	9916100	F608/ 1	9917952	A227	9918339	F608/ 1
5129696 *	D211	8998030	D202/ A	9916100	F608/ 1A	9917953	A227	9918339	F608/ 1A

https://tractormanualz.com/

N.ORDIN.	SGR.	N.ORDIN.	SGR.	N.ORDIN.	SGR.	N.ORDIN.	SGR.	N.ORDIN.	SGR.
9918342	F608/ 1	9925951 *	A227	9928371 *	A235/ 1	9930025 *	A235/ 2	9956288 *	F629/ 3
9918351	F608/ 1	9926095 *	F608/ 1	9928373 *	A235/ 1	9930026 *	A235/ 2	9956288	F629/ 3A
9918354	F608/ 1	9926101 *	F608/ 1	9928374 *	A235/ 1	9930027 *	A235/ 2	9956291	A224
9918355	F608/ 1	9926101 *	F608/ 1A	9928375 *	A235/ 1	9930868 *	A235/ 3	9956291	A227
9918358	F608/ 1	9926104 *	F608/ 1	9928376 *	A235/ 1	9930870 *	A235/ 3	9956293	A227
9918358	F608/ 1A	9926104 *	F608/ 1A	9928391 *	A235/ 2	9930871 *	A235/ 3	9956294	A227
9918359	F608/ 1	9926105 *	F608/ 1	9928392 *	A235/ 2	9931247 *	A235/ 2	9956295	A227
9918359	F608/ 1A	9926105 *	F608/ 1A	9928396 *	A235/ 1	9932886 *	D202	9956296	A227
9918360	D213	9926106 *	F608/ 1	9928448 *	F608	9932887	D202	9956300	A227
9918360	F608/ 1	9926107 *	F608/ 1	9928451 *	F608	9932887	D202/ A	9956304	A227
9918360	F608/ 1A	9926109 *	F608/ 1	9928452 *	F608	9932887	D202/ B	9956344	F629/ 3
9918361	F608/ 1	9926114 *	F608/ 1	9928603 *	F603/ 1	9932888	D202	9956345	F629/ 3
9918431 *	F629/ 3	9926919 *	A227	9928631 *	A226	9932888	D202/ A	9956346	F629/ 3
9918431	F629/ 3A	9927292 *	F629/ 3	9929080 *	F608	9932888	D202/ B	9956517	A227
9918630	F608/ 1A	9927292	F629/ 3A	9929083 *	F608	9932889	D202	9956518	A227
9918636	C210	9927697	A227	9929127 *	D213	9932889	D202/ A	9956519	A235/ 3
9918988	A227	9927703	A227	9929578 *	A227	9932889	D202/ B	9956520	A235/ 3
9919164	A226	9927705	A227	9929582 *	A227	9932890	D202	9956521	A235/ 3
9919502	F608/ 1	9927787	F608	9929583 *	A227	9932890	D202/ A	9956559	F608
9919576	A227	9927789	F608	9929584 *	A227	9932890	D202/ B	9956568 *	A227
9920107	A227	9927790	F608	9929585 *	A227	9932893	D202	9956570 *	A227
9920324	F608/ 1	9927795	F608	9929587 *	A227	9932893	D202/ A	9956618 *	M101/ 1
9920324	F608/ 1A	9927796	F608	9929834 *	F634/ 1	9932893	D202/ B	9956634 *	M101/ 1
9920401	C210	9927797	F608	9929835 *	F634	9933192	D102/ 2	9956641 *	M101/ 1
9922900	A227	9927798	F608	9929838 *	F629	9933229	F608	9956646 *	F629
9922902	A227	9927799	F608	9929839 *	F629	9933234	F608	9956667 *	F608/ 1A
9922903	A227	9927800	F608	9929841 *	F629	9933235	F608	9956668 *	F608/ 1A
9922904	A227	9927801	F608	9929842 *	F629	9933236 *	F608	9956678 *	F608/ 1
9922913 *	A227	9927802	F608	9929843 *	F629	9934288 *	F608	9956678 *	F608/ 1A
9922915 *	A227	9927806	F608	9929844 *	F629	9934322 *	F608/ 1	9956681 *	F608/ 1
9922917 *	A227	9927813	F608	9929847 *	F632	9934331 *	A235/ 3	9957417 *	E235
9923012 *	A227	9927815	F608	9929847 *	F634	9955126 *	F608/ 1	9957418 *	E235
9923014 *	A227	9927914 *	A226	9929847 *	F634/ 1	9955127 *	F608/ 1	9957424 *	E235
9923544 *	B415	9927915 *	A226	9930019 *	A235/ 2	9956285 *	F629/ 3A	9957611 *	F629/ 1
9923669 *	D111	9928366 *	A235/ 1	9930021 *	A235/ 2	9956286 *	F629/ 3	9957612 *	F629/ 1
9923751 *	E225/ 2	9928367 *	A235/ 1	9930022 *	A235/ 2	9956286	F629/ 3A	9957706 *	F603
9924335 *	F608/ 1A	9928369 *	A235/ 1	9930023 *	A235/ 2	9956287 *	F629/ 3	9957706	F603/ A
9924369 *	A225	9928370 *	A235/ 1	9930024 *	A235/ 2	9956287	F629/ 3A	9957706	F603/ B

https://tractormanualz.com/

N.ORDIN.	SGR.	N.ORDIN.	SGR.	N.ORDIN.	SGR.	N.ORDIN.	SGR.	N.ORDIN.	SGR.
9957707	F608	9957816	A226	9957975	D213	9958570	D212/ 1	9958779	M101/ 1
9957709	F608	9957817	A226	9957976	D213	9958571	D212	9958780	M101/ 1
9957710	F608	9957819	A227	9957979	E221	9958571	D212/ 1	9958781	M101/ 1
9957711	F608	9957824	F629/ 1	9957980	E221	9958572	D212	9958782	M101/ 1
9957712	F603	9957825	F629/ 1	9957981	E221	9958573	D212	9958783	M101/ 1
9957713 *	F603	9957826	F629/ 1	9957982	E221	9958574	D212	9958784	M101/ 1
9957713	F603/ A	9957827	F629/ 1	9957983	E221	9958574	D212/ 1	9958785	M101/ 1
9957713	F603/ B	9957828	F629/ 1	9957984	E221	9958575	D212	9958786	M101/ 1
9957714 *	F603	9957841	A225	9957985	E221	9958575	D212/ 1	9958787	M101/ 1
9957714	F603/ A	9957857	A223	9957986	E221	9958576	D212	9958788	M101/ 1
9957714	F603/ B	9957897	F608/ 1	9957987	E221	9958576	D212/ 1	9958789	M101/ 1
9957715 *	F603	9957898	F608/ 1	9957988	E221	9958577	D212	9958790	M101/ 1
9957715	F603/ A	9957899	F608/ 1	9957992	D213	9958577	D212/ 1	9958792	M101/ 1
9957715	F603/ B	9957904	F608/ 1	9958498	F608	9958578	D212	9958793	M101/ 1
9957716 *	F603	9957907	F603	9958500	F632	9958579	D212/ 1	9958794	M101/ 1
9957716	F603/ A	9957908	F603	9958501	F632	9958585	D102/ 1	9958795	M101/ 1
9957716	F603/ B	9957909 *	F603	9958502	F632	9958756	C210	9958796	M101/ 1
9957717 *	F603	9957909	F603/ A	9958503	F632	9958757	C210	9958797	M101/ 1
9957717	F603/ A	9957909	F603/ B	9958504	F632	9958758	C210	9958798	M101/ 1
9957717	F603/ B	9957912	F608	9958540	A253	9958759	C210	9958800	M101/ 1
9957718 *	F603	9957913	F608	9958541	A253	9958761	C210	9958802	M101/ 1
9957718	F603/ A	9957914	F608	9958542	A253	9958762	C210	9958803	M101/ 1
9957718	F603/ B	9957915	F608	9958543	A253	9958763	C210	9958804	M101/ 1
9957721 *	F603	9957916	F608	9958544	A253	9958764	C210	9958805	M101/ 1
9957721	F603/ A	9957961	F603/ 1	9958545	A253	9958765	C210	9958806	M101/ 1
9957721	F603/ B	9957961	F603/ 2	9958546	A253	9958766	C210	9958807	M101/ 1
9957723	F603	9957963	F603/ 1	9958547	A253	9958767	C210	9958808	M101/ 1
9957723	F603/ A	9957963	F603/ 2	9958555	D212	9958768	C210	9958809	M101/ 1
9957724 *	F603	9957966	D213	9958555	D212/ 1	9958769	C210	9958810	M101/ 1
9957724	F603/ A	9957967	D213	9958564	D212	9958770	C210	9958811	M101/ 1
9957724	F603/ B	9957968	D213	9958564	D212/ 1	9958771	C210	9958812	M101/ 1
9957725	F603	9957969	C210	9958565	D212	9958772	C210	9958813	M101/ 1
9957726	F603	9957969	D213	9958566	D212	9958773	C210	9958814	M101/ 1
9957726	F603/ A	9957970	D213	9958566	D212/ 1	9958774	M101/ 1	9958815	M101/ 1
9957800	D202	9957971	D213	9958567	D212	9958775	M101/ 1	9958816	M101/ 1
9957801	D202	9957972	D213	9958567	D212/ 1	9958776	M101/ 1	9958817	M101/ 1
9957802	D202	9957973	D213	9958568	D212	9958777	M101/ 1	9958818	M101/ 1
9957803	D202	9957974	D213	9958570	D212	9958778	M101/ 1	9958819	M101/ 1

https://tractormanualz.com/

N.ORDIN.	SGR.	N.ORDIN.	SGR.	N.ORDIN.	SGR.	N.ORDIN.	SGR.	N.ORDIN.	SGR.
9958820	M101/ 1	9958938	E235	9959015	E225/ 4	9959041	E225/ 2	9959249	E219
9958821	M101/ 1	9958939	E235	9959016	E225/ 2	9959041	E225/ 3	9959250	E219
9958822	M101/ 1	9958940	E235	9959016	E225/ 3	9959041	E225/ 4	9959251	E219
9958823	M101/ 1	9958941	E235	9959016	E225/ 4	9959042	E225/ 2	9959252	E219
9958824	M101/ 1	9958943	E235	9959017	E225/ 4	9959042	E225/ 3	9959253	E219
9958825	M101/ 1	9958944	E235	9959018	E225/ 2	9959044	E225/ 4	9959254	E219
9958826	M101/ 1	9958945	E235	9959019	E225/ 3	9959045	E225/ 2	9959255	E219
9958827	M101/ 1	9958946	E235	9959019	E225/ 4	9959045	E225/ 3	9959256	E219
9958828	M101/ 1	9958948	E235	9959020	E225/ 2	9959045	E225/ 4	9959257	E219
9958829	M101/ 1	9958950	E235	9959020	E225/ 3	9959046	E225/ 2	9959258	E219
9958830	M101/ 1	9958951	E235	9959020	E225/ 4	9959046	E225/ 3	9959259	E219
9958831	M101/ 1	9958953	E225/ 1	9959021	E225/ 3	9959046	E225/ 4	9959260	E219
9958832	M101/ 1	9958953	E231	9959021	E225/ 4	9959211 *	E225/ 2	9959261	E219
9958833	M101/ 1	9958953	E231/ 1	9959022	E225/ 2	9959211	E225/ 3	9959262	E219
9958875	M101/ 1	9958953	E231/ 2	9959023	E225/ 2	9959211	E225/ 4	9959264	E219
9958898	E235	9958954	E231	9959024	E225/ 3	9959212	E225/ 4	9959266	E219
9958899	E235	9958954	E231/ 1	9959024	E225/ 4	9959213	E225/ 4	9959267	B416
9958900	E235	9958954	E231/ 2	9959025	E225/ 3	9959214	E225/ 3	9959268	B416
9958901	E235	9958955	E231	9959025	E225/ 4	9959214	E225/ 4	9959269	B416
9958902	E235	9958956	E231	9959026	E225/ 2	9959215	E225/ 4	9959270	B416
9958903	E235	9958956	E231/ 1	9959026	E225/ 3	9959216	E225/ 3	9959271	B416
9958904	E235	9958956	E231/ 2	9959026	E225/ 4	9959229	E219	9959272	B416
9958906	E235	9958985	E225/ 3	9959028	E225/ 2	9959232	E219	9959273	B416
9958908	E235	9958986	E225/ 1	9959028	E225/ 3	9959233	E219	9959274	B416
9958910	E235	9958987	E225/ 1	9959030	E225/ 4	9959234	E219	9959275	B416
9958912	E235	9958988	E225/ 1	9959032	E225/ 3	9959236	E219	9959276	B416
9958913	E235	9958989	E225/ 1	9959033	E225/ 4	9959237	E219	9959277	B416
9958914	E235	9958990	E225/ 1	9959034	E225/ 2	9959238	E219	9959279	B416
9958915	E235	9959004	E225/ 3	9959034	E225/ 3	9959239	E219	9959280	B416
9958916	E235	9959004	E225/ 4	9959035	E225/ 2	9959240	E219	9959281	E219
9958917	E235	9959007	E225/ 3	9959035	E225/ 3	9959241	E219	9959282	B416
9958918	E235	9959008	E225/ 2	9959035	E225/ 4	9959242	E219	9959283	E219
9958919	E235	9959008	E225/ 3	9959037	E225/ 2	9959243	E219	9959301	F629/ 2
9958921	E235	9959009	E225/ 3	9959037	E225/ 3	9959244	E219	9959302	F629/ 2
9958934	E235	9959009	E225/ 4	9959038	E225/ 2	9959245	E219	9959303	F629/ 2
9958935	E235	9959013	E225/ 3	9959038	E225/ 3	9959246	E219	9959304	F629/ 2
9958936	E235	9959014	E225/ 4	9959040	E225/ 3	9959247	E219	9959305	F629/ 2
9958937	E235	9959015	E225/ 3	9959040	E225/ 4	9959248	E219	9959306	F629/ 2

https://tractormanualz.com/

N.ORDIN.	SGR.	N.ORDIN.	SGR.	N.ORDIN.	SGR.	N.ORDIN.	SGR.	N.ORDIN.	SGR.
9959307	F629/ 2	9959656 *	D111	9959717 *	E237	9960025	D213	9960120	F603/ 1
9959308	F629/ 2	9959657 *	D111	9959718 *	E236/ 1	9960026	D213	9960120	F603/ 2
9959309	F629/ 2	9959658 *	D111	9959718 *	E237	9960040	B104	9960121	F603/ 1
9959317	A225	9959659 *	D111	9959719 *	E237	9960042	B104	9960121	F603/ 2
9959318	A225	9959660 *	D111	9959720 *	E236/ 1	9960043	B104	9960122	F603/ 1
9959324	A253	9959661 *	D111	9959720 *	E237	9960044	B104	9960123	F603/ 1
9959325	A253	9959662 *	D111	9959721 *	E236/ 1	9960045	B111	9960123	F603/ 2
9959327	A227	9959663 *	D111	9959721 *	E237	9960046	B111	9960124	F603/ 1
9959328	A227	9959664 *	D111	9959722 *	E236/ 1	9960047	B111	9960125	F603/ 1
9959329	A227	9959665 *	D111	9959722 *	E237	9960048	B111	9960125	F603/ 2
9959330	A227	9959666 *	D111	9959723 *	E236/ 1	9960049	B111	9960129	F608
9959331	A227	9959667 *	D111	9959723 *	E237	9960061	C210	9960130 *	F603/ A
9959332	A227	9959668 *	D111	9959724 *	E237	9960083 *	E226/ 1	9960130	F603/ B
9959337	B105/ 1	9959669 *	D111	9959725 *	E237	9960084 *	E226/ 1	9960131	F603
9959338	B105/ 1	9959670 *	D111	9959726 *	E236/ 1	9960086 *	E226/ 1	9960131	F603/ A
9959339	B105/ 1	9959671 *	D111	9959727 *	E236/ 1	9960087 *	E226/ 1	9960132 *	F603/ A
9959346	F629/ A	9959672 *	D111	9959728 *	E236/ 1	9960088 *	E226/ 1	9960132	F603/ B
9959349 *	F629/ 2	9959679 *	B415/ 1	9959729 *	E236/ 1	9960089 *	E226/ 1	9960133 *	F603/ A
9959354 *	E221	9959685 *	B415/ 1	9959830 *	A225/ 1	9960091 *	E226/ 1	9960133	F603/ B
9959358 *	A227	9959686 *	B415/ 1	9959831 *	A225/ 1	9960107 *	F603/ 1	9960134 *	F603/ A
9959359 *	A227	9959689 *	B415/ 1	9959832 *	A225/ 1	9960108 *	F603/ 1	9960134	F603/ B
9959368 *	A227	9959692 *	B415/ 1	9959833 *	A225/ 1	9960109	F603/ 1	9960138	B111
9959378 *	A227	9959701 *	B415	9959848 *	A223/ 1	9960109	F603/ 2	9960169	F634/ 2
9959382 *	A227	9959702 *	B415	9959849 *	A223/ 1	9960110	F603/ 1	9960170	F634/ 2
9959560 *	F608/ 1A	9959703 *	B415	9959850 *	A223/ 1	9960110	F603/ 2	9960171	F634/ 2
9959561 *	F608/ 1A	9959704 *	B415	9959851 *	A223/ 1	9960111	F603/ 1	9960172	F603/ 2
9959562 *	F608/ 1A	9959705 *	B415	9959874	F608/ 1	9960112	F603/ 1	9960173	F603/ 2
9959563 *	F608/ 1A	9959706 *	B415	9959874	F608/ 1A	9960113	F603/ 1	9960174	F603/ 2
9959564 *	F608/ 1A	9959707 *	E237	9959887	F629/ A	9960113	F603/ 2	9960175	F603/ 2
9959565 *	F608/ 1A	9959708 *	E237	9959888	F629/ A	9960114	F603/ 1	9960176	F603/ 2
9959566 *	F608/ 1A	9959709 *	E237	9959889	A225/ 1	9960115	F603/ 1	9960177	F603/ 2
9959567 *	F608/ 1A	9959710 *	E237	9959890	D213	9960115	F603/ 2	9960178	F603/ 2
9959568 *	F608/ 1A	9959711 *	E236/ 1	9959903	F629/ 1A	9960116	F603/ 1	9960179	F603/ 2
9959570 *	F608/ 1A	9959712 *	E236/ 1	9959904	F629/ 1A	9960116	F603/ 2	9960180	F603/ 2
9959571 *	F608/ 1A	9959713 *	E236/ 1	9959905	F629/ 1A	9960117	F603/ 1	9960181	D202
9959572 *	F608/ 1A	9959714 *	E236/ 1	9959906	B416	9960118	F603/ 1	9960181	D202/ A
9959573 *	F608/ 1A	9959715 *	E236/ 1	9959907	B416	9960119	F603/ 1	9960181	D202/ B
9959655 *	D111	9959716 *	E237	9959917	B415/ 1	9960119	F603/ 2	9960182	D202/ A

https://tractormanualz.com/

N.ORDIN.	SGR.	N.ORDIN.	SGR.	N.ORDIN.	SGR.	N.ORDIN.	SGR.	N.ORDIN.	SGR.
9960182	D202/ B	10051711 *	E227	10259960 *	B410	10280060	B206	10515371	F501
9960183	D202/ A	10124511 *	E227	10259960 *	C209	10280060	B410	10516471	A243
9960183	D202/ B	10124611 *	E215	10259960 *	D211	10280060	D211	10516471	B207
9960184	D202/ A	10125576 *	E227	10259960 *	E231	10282460	A402	10516471	B212
9960184	D202/ B	10125676 *	E215	10259960 *	E231/ 1	10282460	B215	10516471	B213/ 1
9960185	D202/ A	10150611 *	B413	10259960 *	E231/ 2	10296160	A224	10516471	B215
9960185	D202/ B	10159200 *	B201	10260060 *	A301	10296160	B414/ A	10516471	B410
9960216	D210	10160701 *	A101	10260060	A404	10296260	A201	10516471	D211
9960217	D210	10170990 *	C135	10260060	A404/ A	10296260	B201	10516471	E215
9960218	F503	10170990 *	E220	10260160	A224	10298360	B210	10516471	E220
9960219	F503	10181717 *	A201	10263160 *	A404/ A	10298360	B213	10516471	E235
9960227 *	E226/ 1	10181717 *	A224	10263360 *	A404	10298360	C105	10516471	F401
9960228	E219	10181717 *	B410	10263460 *	A102	10298460	A201	10516471	F501
9960229	E219	10181717 *	C209	10263460 *	A402	10298460	A301	10516471	F603
9960230	E219	10182617 *	E220	10263460 *	B201	10298460	B101	10516471	F603/ A
9960232	D202/ B	10182817 *	B206	10263460 *	B304	10298460	B410	10516471	F603/ B
9960233	D202/ B	10183517 *	E220	10263460 *	B401/ 1	10298460	B413	10516471	L101
9960234	D202/ B	10184117 *	E231	10263460 *	B412/ 1	10298460	B413/ A	10516471	L304
9960235	D202/ B	10184117 *	E231/ 1	10263460 *	B413	10298460	C209	10516671	A222
9960255	C210	10184117 *	E231/ 2	10263460 *	B413/ A	10298460	F501	10516671	B101
9960368 *	A226	10184311	A201	10263460 *	B414	10300511	B413	10516671	B207
9960546 *	E235	10184311	A224	10263460 *	B414/ A	10300611	A402	10516671	B213
9960547 *	E235	10184311	B206	10263460 *	C209	10300611	B410	10516671	B309
9960568 *	F603/ B	10184311	B410	10263460 *	E220	10305171	A102	10516671	B410
9960570 *	F603/ B	10184311	D211	10264560 *	E220	10305171	E235	10516671	C135
9960593 *	E235	10184517	E220	10269150 *	E225	10329910	A107	10516671	D211
9960594 *	E235	10205710	D201	10269350 *	E225	10334910	A221	10516671	E215
9960595 *	E235	10205810	F603	10269450 *	E223	10337610	B401	10516671	E216
9960596 *	E235	10205810	F603/ A	10273140 *	A404/ A	10375011	L401	10516671	E220
9960597 *	E235	10205920	A106	10275001 *	B304	10378821	M101/ 1	10516671	E223
9960598 *	E235	10206220 *	F603/ B	10275001 *	B401/ 1	10379011	M101/ 1	10516671	E225
9960599 *	E235	10248771 *	B212	10275001 *	B412/ 1	10379021	M101/ 1	10516671	E227
10000871 *	E227	10248771 *	B213/ 1	10275001 *	B413	10389901	A243	10516671	E231
10033411 *	B212	10248771 *	B215	10275001 *	B413/ A	10390211	F401	10516671	E231/ 1
10033411 *	B213/ 1	10248771 *	B410	10275001 *	B414	10396280	F401	10516671	E231/ 2
10033411 *	B215	10257460 *	A404	10279560 *	E235	10405185	F401	10516671	E235
10033411 *	B410	10257460 *	E220	10280060	A201	10418501	F401	10516671	F401
10033411 *	E227	10257460 *	E223	10280060	A224	10450190	D102/ 2	10516671	F608

https://tractormanualz.com/

N.ORDIN.	SGR.	N.ORDIN.	SGR.	N.ORDIN.	SGR.	N.ORDIN.	SGR.	N.ORDIN.	SGR.
10516671	L101	10519401	L101	10571571	E220	10615470	F603/ A	10791011	C101
10516671	L304	10519601 *	A254	10571571	F201	10617010	E228	10791011	E215
10516671	L401	10519601	A301	10571571	F401	10720111	D102/ 2	10791011	E227
10516671	M101	10519601	A404/ A	10571571	F501	10721021	D102/ 1	10791011	F401
10517071	A201	10519601	B309	10571770 *	A201	10724611	D210	10791321 *	F201
10517071	B101	10519601	B410	10571770	E231	10725921 *	F603	10791321	F603/ B
10517071	B201	10519601	D102/ 2	10571770	E231/ 1	10725921	F603/ A	10794011	A201
10517071	B202	10519601	L101	10571770	E231/ 2	10725921	F603/ B	10794011	L401
10517071	B309	10519601	L303	10571771	A401	10726611	D201	10794011	Z103
10517071	B410	10519601	L401	10571771	B101	10726911	D210	10795001	L101
10517071	C102	10519621	A402	10571771	C209	10726911	E227	10795701	A221
10517071	E216	10519621	M101/ 1	10571771	C209/ 1	10730101	B212	10796401	B212
10517071	E220	10519660	A101	10571771	E220	10730101	B213/ 1	10796401	B213/ 1
10517071	E236	10520001	A201	10571771	L303	10730101	B215	10796401	B215
10517071	L101	10520001	E216	10571771	L304	10730301	B410	10796401	D111
10517071	L101/ 1	10520201 *	B212	10571871	L304	10730301	E227	10796401	E216
10517071	L304	10520201	B213/ 1	10571877	A201	10730301	M101	10796901	D102/ 2
10517171	L304	10520201	E220	10571877	A243	10730501	A201	10797801	E235
10517221 *	B401	10520221	C102	10571877	A401	10730501	L303	10797801	E236
10517271 *	B401	10546671	E220	10571877	B204	10730501	L304	10798101	B201
10517271 *	D210	10569070	E227	10571877	C135	10730801	A221	10798401	E235
10517271 *	D314	10569170	A201	10571877	D210	10730921	B410	10803801	D102/ 1
10517271 *	E224	10569170	A221	10571877	D314	10731021	B207	10837710	B401/ 1
10517271 *	L304	10569170	L101	10571877	E215	10731021	B213	10839610 *	A102
10517371 *	B401/ 1	10569270	E231	10571877	E218	10733601	B410	10839610	A302
10517371 *	D102	10569270	E231/ 1	10571877	F401	10733601	E227	10839610	A302/ A
10517371 *	D103	10569270	E231/ 2	10571877	L101	10733801	D210	10839710	A102
10517371 *	D314	10569370 *	B101	10571877	L101/ 1	10734201	E228	10839710	B201
10517371 *	E235	10569370	B410	10571877	L130	10734301	E220	10839710	B202
10517371 *	L101	10569370	C209	10571877	L304	10734301	L101	10839710	B205
10519201 *	L401	10569370	E215	10571971	B201	10788711	E227	10839710	E216
10519260 *	A201	10569370	E218	10571971	E235	10790521	D210	10839810	B304
10519301 *	F401	10569371	B413/ A	10572171	E235	10790521	D314	10839810	B401/ 1
10519301	F603	10569471 *	B201	10572271	D102/ 1	10790521	D316/ 1	10857790	F632
10519301	F603/ A	10571471 *	A108	10572271	D102/ 2	10791011	B212	10857790	F634
10519301	F603/ B	10571471 *	L304	10572571	D102/ 1	10791011	B213/ 1	10857790	F634/ 1
10519301	F608	10571571	A256	10615371	E235	10791011	B215	10857790	F634/ 2
10519401	F501	10571571	A401	10615371	F401	10791011	B410	10858090	F401

https://tractormanualz.com/

N.ORDIN.	SGR.	N.ORDIN.	SGR.	N.ORDIN.	SGR.	N.ORDIN.	SGR.	N.ORDIN.	SGR.
10858390	F503	11048990 *	F401	11066876	D201	11195471	F401	11198673	D213
10861290 *	F629/ 3	11058476 *	B111	11067376	D201	11195471	L101	11200171	A102
10861290	F629/ 3A	11058676 *	E221	11067376	D211	11197771	A102	11200171	A224
10902021	A401	11059376 *	A105	11067676 *	E220	11197771	A243	11200173	F603
10902021	E220	11059376 *	D201	11067876 *	B205	11197771	A252	11200173	F603/ A
10902121	A243	11059976 *	A116	11068076 *	B406	11197771	A401	11200271	D322
10902121	F401	11059976 *	B205	11068076 *	E215	11197771	D211	11200271	D322/ 1
10902121	L304	11060276 *	D201	11068076 *	E216	11198071 *	A101	11200471	D316/ 2
10902221	B207	11061076 *	B205	11068376 *	E216	11198071	A102	11200471	D322/ 1
10902221	B213	11061376 *	B401/ 1	11068476 *	E231	11198071	A107	11200471	D322/ 2
10902221	D111	11061676 *	B309	11068476 *	E231/ 1	11198071	A108	11234721 *	A115
10902221	D211	11061976 *	E216	11068476 *	E231/ 2	11198071	A116	11234721	A402
10902221	E227	11062476 *	B305	11068876 *	B401/ 1	11198071	A224	11234721	A404
10902221	F401	11062476 *	E216	11068876 *	C101	11198071	A243	11234721	A404/ A
10902421	A252	11063876 *	A221	11069076 *	B205	11198071	A252	11260511	D211
10902421	D211	11063976 *	E228	11069376 *	A116	11198071	A254	11260611	A252
10902421	F201	11064076 *	A221	11069576 *	B205	11198071	A301	11269011	D211
10902621	A102	11064076	B101	11069576 *	B305	11198071	A302	11269111	A252
10902621	A221	11064076	E228	11069576 *	L101	11198071	A302/ A	11270360	A252
10902621	A243	11064276 *	E224	11071075 *	B205	11198071	A402	11270460	E235
10902621	A256	11064276	E228	11071576 *	B401	11198071	A403	11270660	E236/ 1
10902621	D211	11065375	L403	11075476 *	E216	11198071	A404	11270660	E237
10902821	D211	11065676	B410	11088076 *	C101	11198071	A409	11288021	A115
10902821	E220	11065676	C135	11088076 *	M101/ 1	11198071	E220	11306921 *	A102
10903021	D211	11065676	E231	11105371 *	A201	11198071	F301	11306921	A201
10903021	E215	11065676	E231/ 1	11106221	D201	11198171	E220	11306921	A404/ A
10903621	A401	11065676	E231/ 2	11190779	B401/ 1	11198371 *	A102	11306921	C135
10903621	D211	11065976	B410	11193871 *	A221	11198371	A115	11306921	C209
10903621	L101	11065976	D201	11193871	A404/ A	11198371	A224	11306921	F201
10977521	E227	11065976	E235	11193871	B101	11198371	A252	11306921	L304
10977621	A243	11066076	B101	11193871	E220	11198371	A402	11307021	A224
10977621	F401	11066076	E228	11195371	L401	11198371	A404	11307021	B201
10978021	A224	11066476	B410	11195470	A224	11198371	A404/ A	11343721	E303
10978021	B101	11066575	C101	11195470	F608	11198371	D201	11343821	D210
10978021	L101	11066576	E215	11195471	A243	11198371	F201	11363021	E101
10978221	A224	11066676	A107	11195471	B101	11198671 *	A224	11376231	E224
10978321 *	L304	11066776	C135	11195471	B410	11198671	A404/ A	11391521	E235
11048890 *	F401	11066876	B101	11195471	E227	11198671	F301	11398421	D102/ 1

https://tractormanualz.com/

N.ORDIN.	SGR.	N.ORDIN.	SGR.	N.ORDIN.	SGR.	N.ORDIN.	SGR.	N.ORDIN.	SGR.
11408321	A102	12164721	L304	12598359	M101/ 1	12646201	L304	13301501 *	E225
11408521	D316	12164740	A402	12598379	F501	12646701	A401	13336407 *	L304
11422321	L304	12173890	A201	12598379	L101	12646701	F401	13397776 *	C102
11797520	A102	12173890	A252	12598779	A201	12646701	L101	13398376 *	D211
11902017	A243	12173890	A404	12598779	F301	12646701	L304	13398376 *	E220
11902117	A224	12174090	A301	12598879	M101/ 1	12646801	A201	13400576 *	A108
11903171	B210	12174090	A402	12601278 *	F603	12646801	F301	13400773 *	C135
11903171	B213	12174090	B410	12601278	F603/ A	12646801	L304	13406911	D211
11903171	D314/ 1	12174090	E220	12601278	F603/ B	12646901	A115	13407211 *	B101
11903271	B414/ A	12174490	A222	12601371	L101	12646901	L101/ 1	13407211	B401
11945008	F301	12174590 *	A223/ 1	12604571	L101	12647011	C135	13407211	B401/ 1
12035570 *	F603/ B	12174690 *	A222	12605271	F401	12647011	E231	13407211	D314
12035670 *	F603	12174790 *	A402	12605271	F501	12647011	E231/ 1	13407211	E227
12053980 *	F401	12174890	A252	12605279	E235	12647011	E231/ 2	13407211	E235
12066880 *	F632	12174890	D211	12605379 *	F603/ B	12838990	L403	13407211	E236
12076886 *	A404	12174990	A222	12605579 *	L101	13180700	L303	13408411	D314
12077185 *	A402	12179090	A243	12608579 *	A201	13265111 *	F603	13413290	B201
12077185	A404	12179090	C102	12608579 *	B101	13265111	F603/ A	13413290	E223
12164021	A102	12179190	A243	12608671 *	B101	13265111	F603/ B	13449521	A252
12164021	F603	12179490	A201	12624101 *	L304	13268018 *	F603	13449720	B204
12164021	F603/ A	12179490	A401	12638101 *	B410	13268018	F603/ A	13449920	A402
12164121	B401/ 1	12179590	A401	12638101 *	L101	13268018	F603/ B	13516221	A107
12164121	B411	12179990 *	A401	12638601 *	B212	13271611	E227	13516621	B201
12164121	C102	12179990	A402	12638601 *	B213/ 1	13272111	A201	13516621	E223
12164121	D314	12179990	D211	12638601 *	B215	13273911	F401	13516811	A301
12164121	D322	12179990	E215	12638601 *	L101/ 1	13274211	A108	13516821	A108
12164121	D322/ 1	12182190	B104	12638601 *	L304	13274411	L101	13516821	A224
12164221	D322	12574221 *	F608	12639701 *	A221	13274801	F401	13517320	A254
12164221	D322/ 1	12574221	F629	12639701 *	F603	13275901	L101	13517630	A224
12164521	D102/ 1	12574521	A201	12639701 *	F603/ A	13275911	L101	13517721	A102
12164721	A115	12574521	L101/ 1	12642001 *	E231	13276011	F501	13546520	B204
12164721	A201	12574521	L303	12642001	E231/ 1	13276111	F401	13550201	F608
12164721	A252	12574811	A221	12642001	E231/ 2	13276411	B212	13550401	B410
12164721	B101	12575921	D212	12642701	E227	13276411	B213/ 1	13550476 *	A252
12164721	B204	12575921	D212/ 1	12642801	Z103	13276411	B215	13550476	B410
12164721	D210	12576011	D210	12643701	A401	13297842	L304	13552330	B401/ 1
12164721	F401	12577021	D211	12643701	L101	13299217	L304	13604011	B212
12164721	L101/ 1	12598079	Z103	12644307	L304	13300211	B410	13604011	B213/ 1

https://tractormanualz.com/

N.ORDIN.	SGR.	N.ORDIN.	SGR.	N.ORDIN.	SGR.	N.ORDIN.	SGR.	N.ORDIN.	SGR.
13604011	B215	14147595	F629	14274821	B202	14325701 *	A402	14457281	A302/ A
13604511	A401	14147595	F629/ A	14274821	L303	14327101 *	E220	14457281	B410
13748610	A403	14147595	F629/ 1	14275621	B205	14328101 *	A103	14457281	E223
13838071	M101/ 1	14147595	F629/ 1A	14282370	A101	14328101 *	A106	14457281	E225
13895770	L101	14147595	F629/ 2	14282370	B201	14328301 *	A107	14457380	B410
13897270	B201	14148190	F632	14282470	A101	14328501 *	A101	14457380	C105
13897470 *	E227	14148190	F634	14282770	A101	14328501 *	A404	14457381	E224
13897970 *	B201	14148190	F634/ 1	14282970	A101	14328501 *	B201	14457480	C105
13899770 *	E215	14148190	F634/ 2	14302120	L304	14328501 *	D111	14457480	C135
13902470 *	B212	14161970	A221	14304020	A221	14328701 *	A404	14457481 *	A404
13902470 *	B213/ 1	14162170	E225	14304320	L101	14328801 *	B410	14457481	A404/ A
13904570 *	B410	14164770	B101	14304620	A201	14329501 *	B201	14457481	E215
13904670 *	E227	14164770	E235	14304620	A221	14329901 *	A101	14457481	E225
13904870 *	E215	14165970	E236	14305320 *	E215	14330101 *	B201	14457580	E228
13904970 *	B410	14168270	E235	14305321 *	L304	14330260 *	A243	14457581 *	A404
13905170 *	E215	14170370	D111	14305621 *	B410	14452581 *	B413/ A	14457581	A404/ A
13907270 *	E216	14170780	D111	14305720 *	E231	14452781 *	E225	14457581	E215
13907470 *	B207	14176770	E235	14305720 *	E231/ 1	14452980 *	B201	14457581	E225
13907470 *	B213	14176770	E237	14305720 *	E231/ 2	14452981 *	B410	14457680 *	B201
13907570	B215	14189176	L101	14306420 *	B101	14452981 *	E218	14457680	D211
13910370	B212	14196670	A107	14306420	B410	14453080 *	E228	14457680	E220
13910370	B213/ 1	14198810 *	C220	14306420	B413/ A	14453181 *	E224	14457680	E228
13910570	B205	14198810	E224	14306420	E215	14453380 *	B414/ A	14457980	C105
13910570	B210	14199011	C135	14306420	E218	14453981 *	A224	14458281 *	A404
13910570	B213	14199110	E224	14306520	B410	14454380 *	F603	14458281	A404/ A
13910670	B410	14233621	B406	14306520	E218	14454380	F603/ A	14458680	A224
13911270	B305	14254530	D314/ 1	14306620	E218	14454380	F603/ B	14458680	E220
13938070	B215	14255030	B406	14307421	E215	14456881	B413	14458881	E223
13942070	D201	14255330	B401/ 1	14308121 *	B201	14456981	B413	14460380	E218
13942870	E227	14257930	D316/ 1	14323911 *	A101	14456981	B413/ A	14460380	E221
13943070	E227	14258471	D316/ 2	14324011 *	E223	14457080	B410	14461481 *	B416
14047417	B406	14258521	D316/ 2	14324111 *	C135	14457080	B413/ A	14462281 *	B410
14143790	F501	14272031	B401/ 1	14324211 *	A101	14457180	E220	14462882 *	A402
14147590	F629	14274530	D314/ 1	14324801 *	E224	14457180	E228	14463280 *	C105
14147590	F629/ A	14274621	B202	14324901 *	E223	14457189 *	A226	14463981 *	M101/ 1
14147590	F629/ 1	14274631	B404	14325001 *	A402	14457280 *	B206	14464080 *	E220
14147590	F629/ 1A	14274631	B412/ 1	14325001 *	A403	14457281	A201	14465981 *	E226/ 1
14147590	F629/ 2	14274731	B401/ 1	14325411 *	B201	14457281	A302	14467281 *	D212

https://tractormanualz.com/

N.ORDIN.	SGR.	N.ORDIN.	SGR.	N.ORDIN.	SGR.	N.ORDIN.	SGR.	N.ORDIN.	SGR.
14467281	D212/ 1	15221621 *	L101	15853221	L101	15970521	A224	15984131 *	D102
14472981	E224	15502611	D316/ 1	15853721	A201	15970521	A243	15984131 *	D102/ 1
14482280	B411	15503611	D201	15860121	B201	15970521	B401/ 1	15984131 *	D102/ 2
14487581	B410	15540221	E235	15885821	E235	15970521	B404	15984131 *	D103
14496101	L101	15540321	A201	15888721 *	A402	15970521	D314	15984321 *	D102/ 1
14496101	Z103	15540321	B201	15888721	A404	15970521	E220	15984321 *	E235
14496501	L101	15540321	B410	15888721	E218	15970521	E224	15985021	B401/ 1
14496501	M101/ 1	15540321	C102	15896218	F301	15970721	A201	15985021	D314
14496721	M101/ 1	15540321	L101	15896221	A221	15970721	A402	15985821	E235
14567080	A221	15540321	L101/ 1	15896221	A243	15970721	B201	15986221	D102/ 1
14569480	A243	15540421	A201	15896221	A256	15970721	B401/ 1	15987031	D102/ 1
14569880 *	A221	15540421	A224	15896221	B207	15970721	C135	15992430	B401
14569880	A401	15540421	B101	15896221	B212	15970721	F401	16040021	B401/ 1
14574180	F301	15540421	B201	15896221	B213	15970721	I101/ 1	16040021	D314
14575380	B410	15540521	L304	15896221	B213/ 1	15970721	L304	16043021	L101
14575380	C102	15540621	B201	15896221	B215	15970721	M101/ 1	16043121	B410
14601070	E236	15540621	B304	15896221	D211	15970921	A102	16043121	E220
14601470	D102/ 1	15540621	B309	15896221	E235	15970921	A402	16043121	L101
14601470	D102/ 2	15540621	E236	15896221	F201	15970921	L304	16043121	L304
14601470	D103	15540621	L304	15896221	F401	15971421	A102	16043221	A222
14601470	E228	15540721 *	A404/ A	15896221	F501	15971421	A201	16043221	A301
14601470	E235	15540721	E216	15896221	L101	15971421	A402	16043221	A404
14604670	E235	15540721	L304	15896221	L304	15971421	L101/ 1	16043221	A404/ A
14604670	E236	15540821	B201	15896411	A243	15971621	A401	16043221	B309
14613570	D102/ 2	15540821	E220	15896411	B410	15971821	A402	16043221	D211
14614070	D102/ 2	15540921	B201	15896411	E235	15971921 *	A404/ A	16043221	L101
14641191	Z103	15540921	B202	15896411	F401	15972121 *	A404	16043321	A102
14641291	L101	15540921	L101/ 1	15896411	F501	15973921 *	L101	16043321	E220
14641391	Z103	15540930	B406	15896411	L304	15980521 *	D322	16043321	L401
14641491	Z103	15541021	B201	15903801	L101	15980521 *	D322/ 2	16043421 *	A101
14642694	F401	15541121	E220	15905407 *	E231	15981030 *	B201	16043421	A102
14642991	L304	15541121	E235	15905407	E231/ 1	15981221 *	E220	16043421	A107
14647693 *	F401	15541221	E235	15905407	E231/ 2	15981231 *	B401	16043421	A116
14647693	L101	15541521	E220	15917701	L304	15981521 *	C102	16043421	A252
14647990 *	L101	15541921	F301	15970121	A252	15981631 *	D210	16043421	A254
14722010 *	E227	15635801	M101/ 1	15970421	F301	15981821 *	D314	16043421	A256
14722110 *	E227	15688301	L101	15970421	L130	15983321 *	B401/ 1	16043421	A301
15152211 *	E215	15688507	L101	15970521	A201	15983321 *	D314	16043421	A302

https://tractormanualz.com/

N.ORDIN.	SGR.	N.ORDIN.	SGR.	N.ORDIN.	SGR.	N.ORDIN.	SGR.	N.ORDIN.	SGR.
16043421	A302/ A	16043821	E220	16100821	A201	16161821 *	B401/ 1	26799970	D314
16043421	A401	16043821	E225	16100821	A221	16161821 *	D314	26800040	B401
16043421	A402	16043821	E231	16100821	A224	16162431 *	B401/ 1	26800040	B406
16043421	A403	16043821	E231/ 1	16100821	A243	16162431 *	D314	26800060	B401
16043421	A404	16043821	E231/ 2	16100821	A254	16320421 *	B201	26800140	B404
16043421	C135	16043821	E235	16100821	A301	16500311 *	A252	26800850	D314
16043421	E215	16043821	L101	16100821	B101	19052981 *	A401	26800920	E236
16043421	E216	16043821	L304	16100821	C135	19053082 *	C102	28042260	B404
16043421	E220	16043921	A102	16100821	C209	19053082 *	E220	28042480	B401/ 1
16043421	E231	16043921	A252	16100821	D211	19053182 *	A201	28042510	B305
16043421	E231/ 1	16043921	A404	16100821	E220	19053182 *	A243	28996690	E216
16043421	E231/ 2	16043921	B101	16100821	E223	19053382 *	A201	40000011	A102
16043421	E235	16043921	D102/ 2	16100821	F501	20045200 *	E216	40000420	E224
16043421	F401	16043921	E220	16100821	L101	20063390 *	B210	40002811	A102
16043421	F501	16044021	C209/ 1	16100821	L303	20063390 *	B212	40003800 *	A102
16043521	B213	16044021	E235	16100821	L304	20063390 *	B213	44000426 *	D102/ 1
16043621 *	A101	16044121	E220	16100821	L401	20063390 *	B213/ 1	44000426 *	E235
16043621	A102	16044221	A102	16100821	M101/ 1	20063390 *	E218	44007661 *	B401/ 1
16043621	A108	16044221	E220	16101511	A201	20063450 *	C105	44007661 *	D314
16043621	A252	16044221	F301	16101511	F301	20063460 *	B406	44011091 *	D316
16043621	A256	16044321	A301	16101511	L304	20063470 *	B413	44011091 *	D322
16043621	A402	16044321	E225	16101521	B201	20063470 *	B413/ A	44011091 *	D322/ 1
16043621	A404	16044321	L101	16101521	B401/ 1	20063470 *	C105	44011235 *	B406
16043621	B101	16044521	A107	16102311	A221	20063500 *	C105	44011250 *	B410
16043621	B207	16044521	B101	16102311	B101	20063500 *	E223	44011391 *	B201
16043621	E227	16044521	C209	16102311	B413	20229990 *	E216	44011391 *	B202
16043621	E231	16044521	E220	16102311	E225	20943310 *	E216	44011752 *	B205
16043621	E231/ 1	16044621	A102	16102311	E228	24903470 *	B404	44012292 *	D102/ 1
16043621	E231/ 2	16044721	A404	16102321	M101/ 1	24903490 *	D314/ 1	44012292 *	E235
16043621	L101	16044721	E227	16102911	E227	24903500 *	D314/ 1	44012294 *	E235
16043621	M101	16044821 *	A404/ A	16103621 *	E235	24905130 *	B309	44012299 *	E235
16043821	A102	16044821	A409	16104111 *	A101	24905270 *	D201	44012300 *	E216
16043821	A201	16044921	A301	16104121 *	D102/ 2	24940220	F603	44012763 *	E235
16043821	A224	16045230	E220	16105021 *	E216	24940220	F603/ A	44012764 *	E235
16043821	A243	16045421	E227	16105021 *	E235	24940220	F603/ B	44012765 *	E235
16043821	A252	16045621	A301	16105111 *	B401/ 1	26797980	B305	44013185 *	D322
16043821	A404	16100821	A102	16132011 *	E227	26797990	E216	44014604 *	E236
16043821	D211	16100821	A107	16140721 *	L304	26799950	D314	44015196 *	F235

https://tractormanualz.com/

N.ORDIN.	SGR.	N.ORDIN.	SGR.	N.ORDIN.	SGR.	N.ORDIN.	SGR.	N.ORDIN.	SGR.
44015354	* C209	44017370	* E236	44018040	* D322/ 1	44018508	* E235	44018768	* D314
44015509	* B201	44017673	* E235	44018045	* D322	44018508	* E237	44019067	* E235
44015788	* E226	44017710	* E235	44018045	* D322/ 2	44018510	* E235	44019090	* E235
44015841	* E220	44017819	* E235	44018046	* D322	44018570	* E236	44019129	* E227
44016318	* B406	44017899	* E236	44018047	* D322	44018642	* E235	44019139	* D314
44016319	* B406	44017900	* E236	44018047	* D322/ 2	44018644	* E235	44019140	* D314
44016323	* B406	44017901	* E236	44018501	* E235	44018646	* E235	44019284	* E236
44016325	* B406	44018037	* D322	44018506	* E235	44018648	* E235	44019496	* D211
44016326	* B406	44018037	* D322/ 1	44018507	* E235	44018747	* E220	79013414	* F629/ 3
44017370	* E235	44018040	* D322	44018507	* E237	44018768	* B401/ 1		

https://tractormanualz.com/

ERA	VED	SGR.	ERA	VED	SGR.	ERA	VED	SGR.	ERA	VED	SGR.
593108	5126402	A201	4630787	1909102	A301	4997016	5123114	E216	5109338	15905407	E231/ 1
770578	4760843	A224	4671700	4722869	A201	4997992	1909143	D214	5109338	15905407	E231/ 2
1371244	4765377	A252	4679221	4763919	A105	4997992	1909143	E215	5109388	5125548	B213
1909234	1930005	A105	4679224	4757712	A105	4998250	11063876	A221	5109431		E220
1909239	1930006	A105	4679226	4681990	A105	4998558	14647693	F401	5110219	5122136	B204
1909242	1930007	A105	4679272	4756543	A105	4998558	14647693	L101	5110609	5121701	A201
1909245	1930008	A105	4690225	4779121	A103	4998876	5127282	F201	5111217	5122803	B207
1909250	1930009	A105	4690489	4757713	A105	4999028	5119079	B401/ 1	5111217	5122803	B213
1909436	1930000	A105	4690490	4757714	A105	4999028	5119079	D314	5111278	5121672	B204
1909437	1930001	A105	4690497	4753175	A105	4999274	5124778	B401/ 1	5111386	5120025	E224
1909438	1930002	A105	4690498	4753176	A105	4999274	4999028	D314	5111389	5128133	E235
1909439	1930003	A105	4690499	4753177	A105	4999374	5118742	B401/ 1	5111414	5121907	D314/ 1
1909440	1930004	A105	4690500	4753178	A105	4999374	5118742	D314	5111898	5129454	B215
1909638	1930069	A103	4698689	4738345	A103	5101113	5129385	B401/ 1	5111930	5114834	E215
1909639	1930070	A103	4698691	4738347	A103	5101134	14647990	L101	5111930	5114834	E227
1909640	1930071	A103	4698692	4738348	A103	5101284	5126705	F501	5112025	5124437	B406
1909641	1930072	A103	4698693	4738349	A103	5102081	11063976	E228	5112124	5123727	F201
1909642	1930073	A103	4698694	4738350	A103	5102085	11064276	E224	5112246	5129003	B305
4023904	5118585	A243	4703276	4682937	A107	5102085	11064276	E228	5112302	5126465	B401
4023905	5118689	A243	4706866	4756542	A105	5102151	5128674	B204	5112400	5124031	B101
4551099	5118697	A243	4706894	4757703	A105	5102151	5128674	B205	5112401	5124029	B105
4551101	5118583	A243	4706895	4757704	A105	5102170	5129673	B205	5112517	5120844	E235
4557649	5118584	A243	4706896	4757705	A105	5102235	5102234	F401	5112521	5120845	E235
4602186	1909102	A301	4706897	4757706	A105	5103155	5123161	B206	5112564	5123061	B101
4607586	4788087	E220	4707726	4757708	A105	5103451	5130767	D102	5112704	5125604	L304
4607590	5118571	A102	4707727	4757709	A105	5104051	11064076	B101	5112861	5127303	E227
4607590	5118571	E220	4707728	4757710	A105	5104051	11064076	E228	5112955	5120588	A201
4607593	4788084	E220	4707729	4757711	A105	5105708	5125696	D211	5112984	5112987	D211
4609538	5118568	D211	4724739	4769877	A301	5105961	5125750	B406	5112987	5126673	D211
4613792	5118586	A243	4741154	4770264	A301	5106547	5126478	E215	5113075	5120851	D211
4617260	5118587	A243	4747372	4747371	A102	5106549	5126479	E218	5113099	5113101	C135
4617262	5118590	A243	4959678	5117739	E224	5106550	5126481	E218	5113100	5113101	E227
4621358	5118569	D211	4968815	5119971	B210	5106990	5130334	E216	5113101	5122807	C135
4621358	5118569	E220	4968815	5119971	B213	5107610	5130068	B401/ 1	5113101	5122807	E215
4621740	1909100	A226	4973558	5128110	Z101	5108333	5122002	B309	5113101	5122807	E227
4625546	1909102	A301	4994076	5128676	B309	5109215	5109214	E235	5113102	5122808	E227
4630543	5118570	D211	4994227	5127364	B305	5109215	5109214	E236	5113103	5113531	E227
4630543	5118570	E220	4996479	5106972	L101	5109338	15905407	E231	5113104	5113531	A221

https://tractormanualz.com/

ERA	VED	SGR.	ERA	VED	SGR.	ERA	VED	SGR.	ERA	VED	SGR.
5113104	5113531	E215	5118239	5122413	L303	9956513	9960181	D202	10516871	10571877	C135
5113104	5113531	E227	5118240	5122033	L303	9957705	9960129	F608	10516871	10571877	D210
5113124	5119452	E231	5118244	5122037	L303	9957727	9960131	F603	10516871	10571877	D314
5113124	5119452	E231/ 1	5118247	5122420	L303	9957735	10516471	F603	10516871	10571877	E215
5113124	5119452	E231/ 2	5118933	5126462	B401	9957735	10516471	F603/ A	10516871	10571877	E218
5113135	5112564	B101	5118966	5124082	E215	9957736	12601278	F603	10516871	10571877	F401
5113136	5112400	B101	5119039	5124633	E215	9957736	12601278	F603/ A	10516871	10571877	L101
5113173	5125752	B406	5119670	5121876	L101	9957737	10725921	F603	10516871	10571877	L101/ 1
5113174	5125751	B406	5120022	5126572	E224	9957737	10725921	F603/ A	10516871	10571877	L130
5113284	5120849	E220	5120326	5127241	L304	9957888	1909135	A223	10516871	10571877	L304
5113297	1909130	E220	5120332	5127243	L304	9957889	1909136	A223	10571471	10569170	A201
5113311	5119492	E231	5120426	5120428	L101	9957978	9959890	D213	10571771	12605579	L101
5113531	5113104	E227	5120942	5123336	D102/ 2	9957989	11058676	E221	10615671	12598359	M101/ 1
5113617	5116659	L304	5121256	5121440	Z101	9957990	14460380	E221	10615771	12598779	A201
5113910	5113913	D211	5121257	4960158	Z101	9957991	9959354	E221	10730521	13550476	A252
5113913	5126506	D211	5121919	5121942	B204	9958553	12575921	D212	10903421	10903621	L101
5114097	5120338	L304	5122368	5131881	D102/ 1	9958553	12575921	D212/ 1	10977621	16043021	L101
5114098	5120332	L304	5122663	5125586	F501	9958569	14467281	D212	10978021	10978321	L304
5114099	5120326	L304	5123237	5131977	A256	9958569	14467281	D212/ 1	11052090	10858090	F401
5114485	5115835	D322/ 1	5125871	5125716	D316/ 1	9958942	14168270	E235	11052190	11048990	F401
5114758	5128900	E235	5126593	5129696	D211	9959006	9959211	E225/ 4	11067375	11067376	D211
5114759	5128901	E235	5127360	5102371	B204	9959278	14461481	B416	11212613	16500311	A252
5114840	5126578	E227	5924980	5985948	A401	9959300	9959349	F629/ 2	11260613	11260611	A252
5114892	5122526	C209/ 1	9917902	9956568	A227	9959377	9959368	A227	11269113	11269111	A252
5114896	5118737	B401/ 1	9917986	9959359	A227	9959687	9959917	B415/ 1	12077085	12077185	A402
5114898	5119042	B401/ 1	9917989	9929582	A227	9960056	11058476	B111	12077085	12077185	A404
5115232	5119669	L101	9918093	9922913	A227	9960231	9933236	F608	12605771	12598879	M101/ 1
5115332	5107483	L304	9918095	5128764	A227	9968812	9958812	M101/ 1	12644301	12644307	L304
5115535		F401	9918096	5128763	A227	10184317	10184311	A201	13274417	5122812	L101
5115845	5126672	D211	9918105	14457189	A226	10184317	10184311	A224	13299217	5122813	L101
5115845	5126672	E220	9918362	9959874	F608/ 1	10184317	10184311	B206	13299311	13299217	L304
5116061	5130779	E235	9918362	9959874	F608/ 1A	10184317	10184311	B410	13299819	5122815	L101
5116062	5130780	E235	9918386	9927914	A226	10184317	10184311	D211	13300419	5122814	L101
5116290	5110588	A201	9927911	9960368	A226	10290890	12174090	B410	13749210	5120262	A221
5117288	5121414	B101	9928457	9957913	F608	10516871	10571877	A201	14166270	13907570	B215
5117893	5123302	E220	9929741	768482	E225/ 2	10516871	10571877	A243	14169370	13911270	B305
5117949	5123635	C135	9929846	12574221	F629	10516871	10571877	A401	14255331	14255330	B401/ 1
5118232	5122411	L303	9956285	79013414	F629/ 3	10516871	10571877	B204	14301620	5122805	C135

https://tractormanualz.com/

ERA	VED	SGR.	ERA	VED	SGR.	ERA	VED	SGR.	ERA	VED	SGR.
14328901	14282370	B201	15896211	15896221	A243	15915907	5122806	C135	40000010	40000011	A102
14358920	5122804	C135	15896211	15896221	B212	15981021	15981030	B201	40001800	40000028	A102
14529531	5121423	Z101	15896211	15896221	B213/ 1	15985031	15985021	B401/ 1	44015494	44015495	Z101
14580971	5121435	Z101	15896211	15896221	B215	15985031	15985021	D314	44015495	5121432	Z101
14583371	5121418	Z101	15896211	15896221	D211	16043021	10977621	L101	44016249	5115845	D211
14583678	5121433	Z101	15896211	15896221	E235	16044521	5120756	A222	44016324	5125753	B406
14583778	5121434	Z101	15896211	15896221	F401	16046121	16045230	E220	44017903	5109214	E235
14587071	5121256	Z101	15896211	15896221	F501	16105121	16105111	B401/ 1	44017903		E236
15672401	5122810	E227	15896211	15896221	L101	28995910	5125453	B205	79007569	5120754	A222
15770521	15970521	D314	15896211	15896221	L304	28995920	5125452	B205	79007570	5120755	A222
15896211	15896221	A221									

https://tractormanualz.com/

PARTI DI RICAMBIO

PIÈCES DÉTACHÉES — **SPARE PARTS**

ERSATZTEILE — **PIEZAS DE REPUESTO**

vedere " CODICI DAT " *(sul retro)*

voir " CODES DAT " *(au verso)* — see " DAT CODES " *(on reverse)*

Siehe " DAT Kennummern " *(auf der Rückseite)* — véase " CÓDIGOS DAT " *(en el dorso)*

https://tractormanualz.com/

CODICI DAT (per uso "Tariffario delle riparazioni")

CODES DAT (à l'usage du "Temps de réparation")

DAT-KENNUMMERN (zum Gebrauch der "Reparatur-Richtsätze")

DAT CODES (to be used for "Service Time Schedule")

CÓDIGOS DAT (para uso del "Tiempos de reparaciones")

codice Sgr.	codice DAT	codice Sgr.	codice DAT	codice Sgr.	codice DAT
A0. 01	100 01	D1. 01	381 01	G0. 01	600 01
02	02	02	02	02	02
..	..	..	..	..	..
A1. 01	101 01	D2. 01	412 01	G1. 01	601 01
02	02	02	02	02	02
..	..	..	..	..	..
A2. 01	102 01	D3. 01	443 01	G2. 01	602 01
02	02	02	02	02	02
..	..	..	..	..	..
A3. 01	103 01	E1. 01	501 01	G3. 01	603 01
02	02	02	02	02	02
..	..	..	..	..	..
A4. 01	104 01	E2. 01	502 01	G4. 01	604 01
02	02	02	02	02	02
..	..	..	..	..	..
A5. 01	105 01	E3. 01	503 01	L1. 01	701 01
02	02	02	02	02	02
..	..	..	..	..	..
B1. 01	161 01	F0. 01	550 01	L2. 01	702 01
02	02	02	02	02	02
..	..	..	..	..	..
B2. 01	212 01	F1. 01	551 01	L3. 01	703 01
02	02	02	02	02	02
..	..	..	..	..	..
B3. 01	243 01	F2. 01	552 01	L4. 01	704 01
02	02	02	02	02	02
..	..	..	..	..	..
B4. 01	274 01	F3. 01	553 01	M1. 01	711 01
02	02	02	02	02	02
..	..	..	..	..	..
C1. 01	331 01	F4. 01	554 01	M2. 01	712 01
02	02	02	02	02	02
..	..	..	..	..	..
C2. 01	332 01	F5. 01	555 01	Z1. 01	901 01
02	02	02	02	02	02
..	..	..	..	..	..
		F6. 01	556 01	Z2. 01	902 01
		02	02	02	02
		..	..	..	..

Nota - Il codice **DAT** (*solo numerico*) viene riportato su tutte le tavole del presente catalogo, in alto a destra, a fianco del **codice Sgr.** (*alfa-numerico*).

L'Organizzazione assistenziale Fiat (DAT) include questo codice nella numerazione unificata delle operazioni di riparazione e manutenzione di autovetture, adottata nel «Tariffario delle riparazioni», per individuare il sottogruppo (Sgr.) del catalogo che comprende la parte di ricambio alla quale si riferisce ogni singola operazione assistenziale.

Note - Le code **DAT** (*seulement numérique*) est reporté dans toutes les planches de ce catalogue, en haut à droite, à côté du **code de Sgr.** (*alphanumérique*).

Le réseau d'après-vente Fiat (DAT) comprend ce code dans la numérotation unifiée des opérations de réparation et d'entretien des véhicules, adoptée par le «Temps de réparation», pour repérer le sous-groupe (Sgr.) du catalogue comprenant la pièce détachée à laquelle chaque opération d'assistance se réfère.

Anmerkung - Auf jeder Bildtafel des Katalogs, ist die **DAT Kennummer** (*nur numerisch*) hoch-rechts, seitlich der **Utgr.-Kennummer** (*alphanumerisch*).

Der FIAT-Kundendienst hat die DAT-Kennummer in der normierten Bezeichnung der Kraftfahrzeugereparaturen, im Reparatur-Richtsatz angenommen, angeführt, um die Untergruppe (Sgr.) des Katalogs, die das Ersatzteil enthält, zu ermitteln.

Note - The **DAT code** (*digital only*) is reported on all plates of this catalog, on top right, along with the **Sgr. code** (*alphameric*).

The Fiat service organization (DAT) includes this code in the unified numeration system of maintenance and servicing operations, used for «Service Time Schedule», to identify the subgroup (Sgr.) of the catalog which hold the spare as named in each single service operation.

Nota - Se reseña el **código DAT** (*sólo numérico*) en todas las tablas del catálogo, arriba a la derecha, al lado del **código Sgr.** (*alfa-numérico*).

La organización para la asistencia Fiat (DAT) incluye este código en la numeración unificada de las operaciones de reparación y mantenimiento de los vehículos, la que se adoptó por el «Tiempos de reparaciones», para identificar el subgrupo (Sgr.) del catálogo que comprende la pieza de repuesto a la que cada operación de asistencia se refiere.

https://tractormanualz.com/

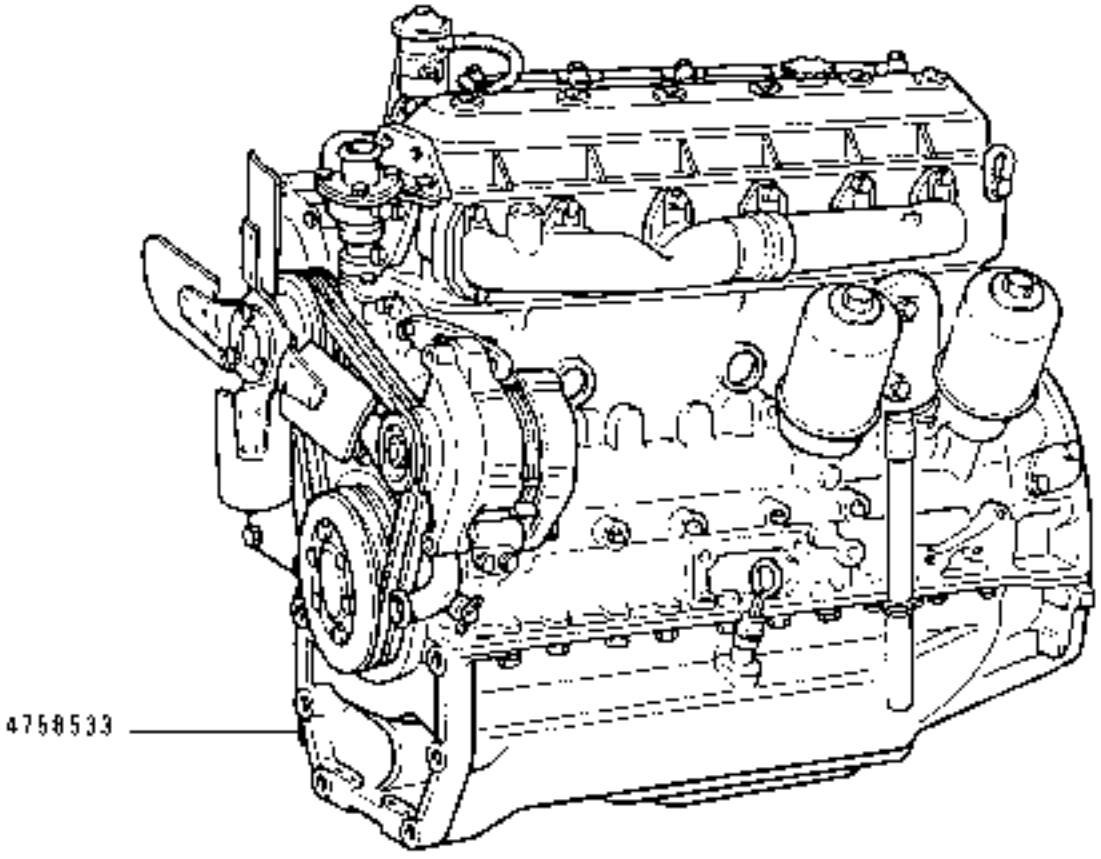

https://tractormanualz.com/

MODIF	ANT.MODIF	N.ORDIN.	Q.	DENOMINAZIONE	DESIGNATION	BENENNUNG	DESCRIPTION	DENOMINACIONES
		4758533	1	MOTORE COMPL.	MOTEUR	MOTOR	ENGINE	MOTOR

https://tractormanualz.com/

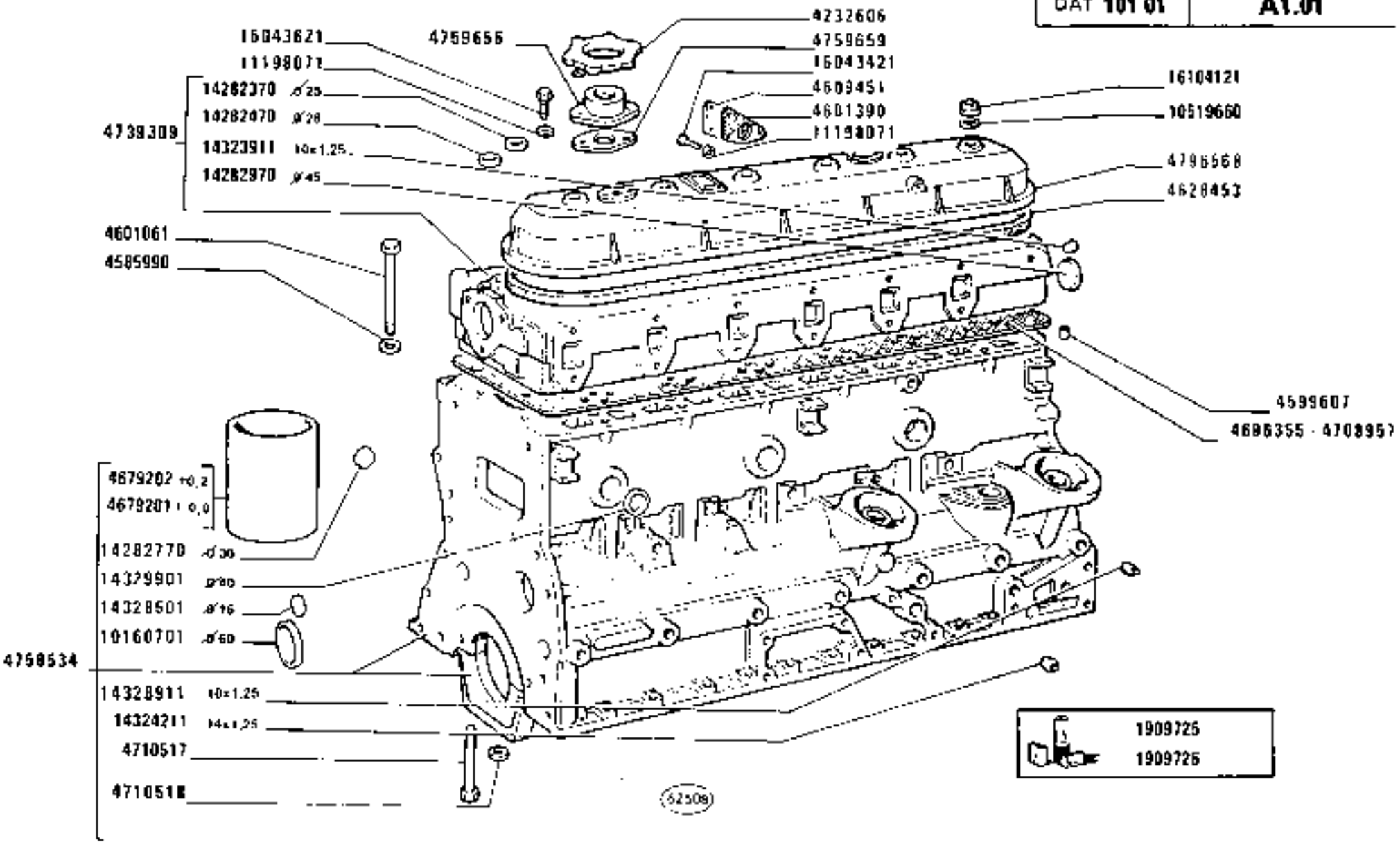

1280-1280 DT

01 02

BASAMENTO E TESTA CILINDRI

Bâti et culasse — *Crankcase and Cylinder Head*

Kurbelgehäuse und Zylinderkopf — *Bancada de cilindros y culata*

https://tractormanualz.com/

A1.01

MODIF	ANT.MODIF	N.ORDIN.	Q.	DENOMINAZIONE	DESIGNATION	BENENNUNG	DESCRIPTION	DENOMINACIONES
		1909725	1	SERIE GUARNIZIONI MOTORE	POCHET JOINTS DU MOTEUR	MOTORDICHTUNGEN-SERIE	SET OF ENGINE GASKETS	SERIE GUARNICION MOTOR
		1909726	1	SERIE RETTIFICA VALVOLE	POCHET RECTIFIC. SOUPAPES	VENTILBERICHTIG. SERIE	SERIES/VALVE AMENDMENTS	SERIE RECTIFICA VALVULAS
		4232606	2	TAPPO	BOUCHON	STOPFEN	PLUG	TAPON
		4585990	26	ROSETTA	RONDELLE	SCHEIBE	WASHER	ARANDELA
		4599607	1	GRANO	ERGOT	PASSTIFT	DOWEL	PITON
		4601061	26	VITE	VIS	SCHRAUBE	SCREW	TORNILLO
		4601390	1	GUARNIZIONE	GARNITURE	UNTERLAGE	LINING	FORRO
		4609451	1	COPERCHIO	COUVERCLE	DECKEL	COVER	TAPA
		4628453	1	GUARNIZIONE DI TENUTA	JOINT	DICHTUNG	GASKET	JUNTA
		4679201	6	CAMICIA +0,0	CHEMISE	ZYLINDERLAUF-BUECHSE	CYL/LINER	CAMISA
		4679202	6	CAMICIA +0,2	CHEMISE	ZYLINDERLAUF-BUECHSE	CYL/LINER	CAMISA
		4696355	1	GUARNIZIONE TESTA CILINDRI	GARNITURE CULASSE	UNTERLAGEZYLINDER-KOPF	LINING CYLINDER HEAD	FORRO CULATA
		4708957	1	GUARNIZIONE TESTA CILINDRI	GARNITURE CULASSE	UNTERLAGEZYLINDER-KOPF	LINING CYLINDER HEAD	FORRO CULATA
		4710517	14	VITE	VIS	SCHRAUBE	SCREW	TORNILLO
		4710518	14	ROSETTA	RONDELLE	SCHEIBE	WASHER	ARANDELA
		4739309	1	TESTA DEI CILINDRI COMPL.	CULASSE	ZYLINDERKOPF	CYLINDER HEAD	CULATA
		4756568	1	COPERCHIO	COUVERCLE	DECKEL	COVER	TAPA
		4758534	1	BASAMENTO DEL MOTORE COMPL.	BATI MOTEUR	KURBELGEHAUSE	CRANKCASE	BLOQUE DE CILINDROS
		4759656	1	TUBO	TUYAU	ROHR	PIPE	TUBO
		4759659	1	GUARNIZIONE DI TENUTA	JOINT	DICHTUNG	GASKET	JUNTA
		10160701	1	TAPPO	BOUCHON	STOPFEN	PLUG	TAPON
		10519660	6	ROSETTA	RONDELLE	SCHEIBE	WASHER	ARANDELA
		11198071	5	ROSETTA	RONDELLE	SCHEIBE	WASHER	ARANDELA
		14282370	1	TAPPO	BOUCHON	STOPFEN	PLUG	TAPON
		14282470	12	TAPPO	BOUCHON	STOPFEN	PLUG	TAPON
		14282770	7	TAPPO	BOUCHON	STOPFEN	PLUG	TAPON
		14282970	1	TAPPO	BOUCHON	STOPFEN	PLUG	TAPON
		14323911	7	TAPPO	BOUCHON	STOPFEN	PLUG	TAPON
		14324211	2	TAPPO	BOUCHON	STOPFEN	PLUG	TAPON
		14328501	3	TAPPO	BOUCHON	STOPFEN	PLUG	TAPON
		14329901	3	TAPPO	BOUCHON	STOPFEN	PLUG	TAPON
		16043421	3	VITE	VIS	SCHRAUBE	SCREW	TORNILLO

https://tractormanualz.com/

MODIF	ANT.MODIF	N.ORDIN.	Q.	DENOMINAZIONE	DESIGNATION	BENENNUNG	DESCRIPTION	DENOMINACIONES
		16043621	2	VITE	VIS	SCHRAUBE	SCREW	TORNILLO
		16104111	6	DADO	ECROU	MUTTER	NUT	TUERCA

https://tractormanualz.com/

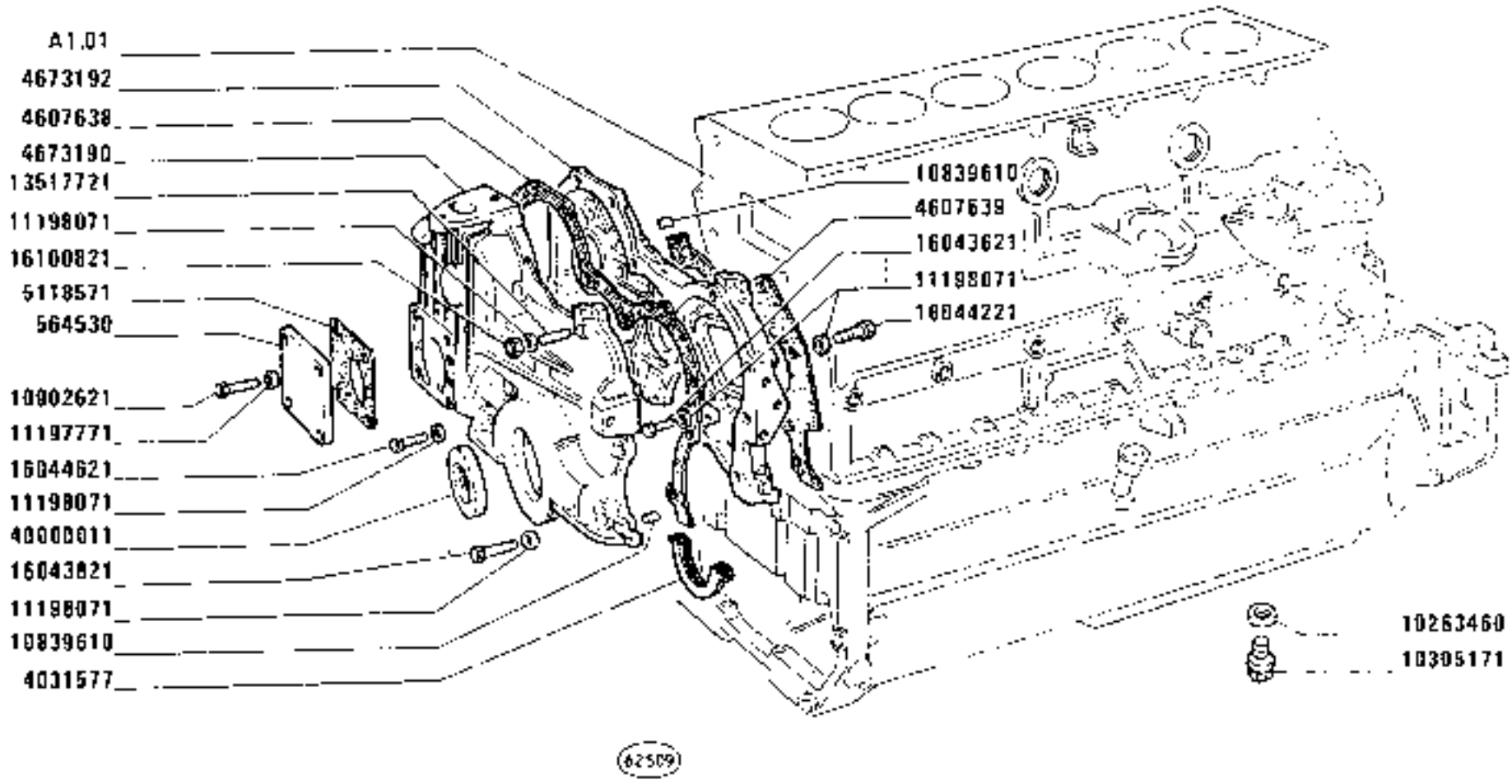

1280-1280 DT
01 02

COPPA E COPERCHI BASAMENTO

Carter d'huile et couvercles de bâti — *Oil Sump and Crankcase Covers*
Ölwanne und Deckel des Motorblocks — *Cárter de aceite y tapas del bloque*

https://tractormanualz.com/

MODIF	ANT.MODIF	N.ORDIN.	Q.	DENOMINAZIONE	DESIGNATION	BENENNUNG	DESCRIPTION	DENOMINACIONES
		564530	1	COPERCHIO	COUVERCLE	DECKEL	COVER	TAPA
		4031577	1	GUARNIZIONE ANT.	GARNITURE	UNTERLAGE	LINING	FORRO
		4600753	1	GUARNIZIONE	GARNITURE	UNTERLAGE	LINING	FORRO
		4602259	1	SEMIGUARNIZIONE S	DEMI-JOINT	DICHTUNGSHAELFTE	GASKET	SEMIJUNTA
		4602260	1	SEMIGUARNIZIONE D	DEMI-JOINT	DICHTUNGSHAELFTE	GASKET	SEMIJUNTA
		4605064	1	GUARNIZIONE DI TENUTA	JOINT	DICHTUNG	GASKET	JUNTA
		4606459	1	INDICE MESSA IN FASE	INDEX DE CALAGE	EINSTELLZEIGER	TIMING REF/INDEX	INDICE DE REGLAJE
		4607638	1	GUARNIZIONE	GARNITURE	UNTERLAGE	LINING	FORRO
		4607639	1	GUARNIZIONE DI TENUTA	JOINT	DICHTUNG	GASKET	JUNTA
		4607786	1	COPERCHIO	COUVERCLE	DECKEL	COVER	TAPA
		4608971	7	VITE	VIS	SCHRAUBE	SCREW	TORNILLO
		4653282	1	COPERCHIO	COUVERCLE	DECKEL	COVER	TAPA
		4653283	1	GUARNIZIONE DI TENUTA	JOINT	DICHTUNG	GASKET	JUNTA
		4654693	1	SUPPORTO COMPL.	SUPPORT	LAGER	SUPPORT	SOPORTE
		4657434	1	GUARNIZIONE	GARNITURE	UNTERLAGE	LINING	FORRO
		4662322	1	TUBO	TUYAU	ROHR	PIPE	TUBO
		4673190	1	COPERCHIO	COUVERCLE	DECKEL	COVER	TAPA
		4673192	1	SCATOLA	CARTER	GEHAUSE	CASE	CAJA
C2768		4680242	1	COPERCHIO	COUVERCLE	DECKEL	COVER	TAPA
	4747372	4747371	1	COPPA OLIO COMPL.	CARTER A HUILE	OELWANNE	OIL SUMP	CARTER DE ACEITE
		4749132	1	TUBO	TUYAU	ROHR	PIPE	TUBO
D2768		4781935	1	COPERCHIO	COUVERCLE	DECKEL	COVER	TAPA
D2768		4787154	1	ANELLO	BAGUE	RING	RING	ANILLO
	4607590	5118571	1	GUARNIZIONE	GARNITURE	UNTERLAGE	LINING	FORRO
		10263460	1	GUARNIZIONE DI TENUTA	JOINT	DICHTUNG	GASKET	JUNTA
		10305171	1	TAPPO	BOUCHON	STOPFEN	PLUG	TAPON
		10839610	4	GRANO	ERGOT	PASSTIFT	DOWEL	PITON
		10839710	2	GRANO	ERGOT	PASSTIFT	DOWEL	PITON
		10902621	4	VITE	VIS	SCHRAUBE	SCREW	TORNILLO
		11197771	4	ROSETTA	RONDELLE	SCHEIBE	WASHER	ARANDELA
		11198071	32	ROSETTA	RONDELLE	SCHEIBE	WASHER	ARANDELA
		11198371	37	ROSETTA DI SICUREZZA	RONDELLE FREIN	SICHERUNGSRING	LOCKWASHER	ARANDELA DE FRENO
		11200171	4	ROSETTA	RONDELLE	SCHEIBE	WASHER	ARANDELA
		11306921	4	VITE	VIS	SCHRAUBE	SCREW	TORNILLO
		11408321	2	VITE	VIS	SCHRAUBE	SCREW	TORNILLO
		11797520	2	PRIGIONIERO	GOUJON	STIFTSCHRAUBE	STUD	ESPARRAGO
		12164021	2	DADO	ECROU	MUTTER	NUT	TUERCA
		13517721	1	PRIGIONIERO	GOUJON	STIFTSCHRAUBE	STUD	ESPARRAGO

https://tractormanualz.com/

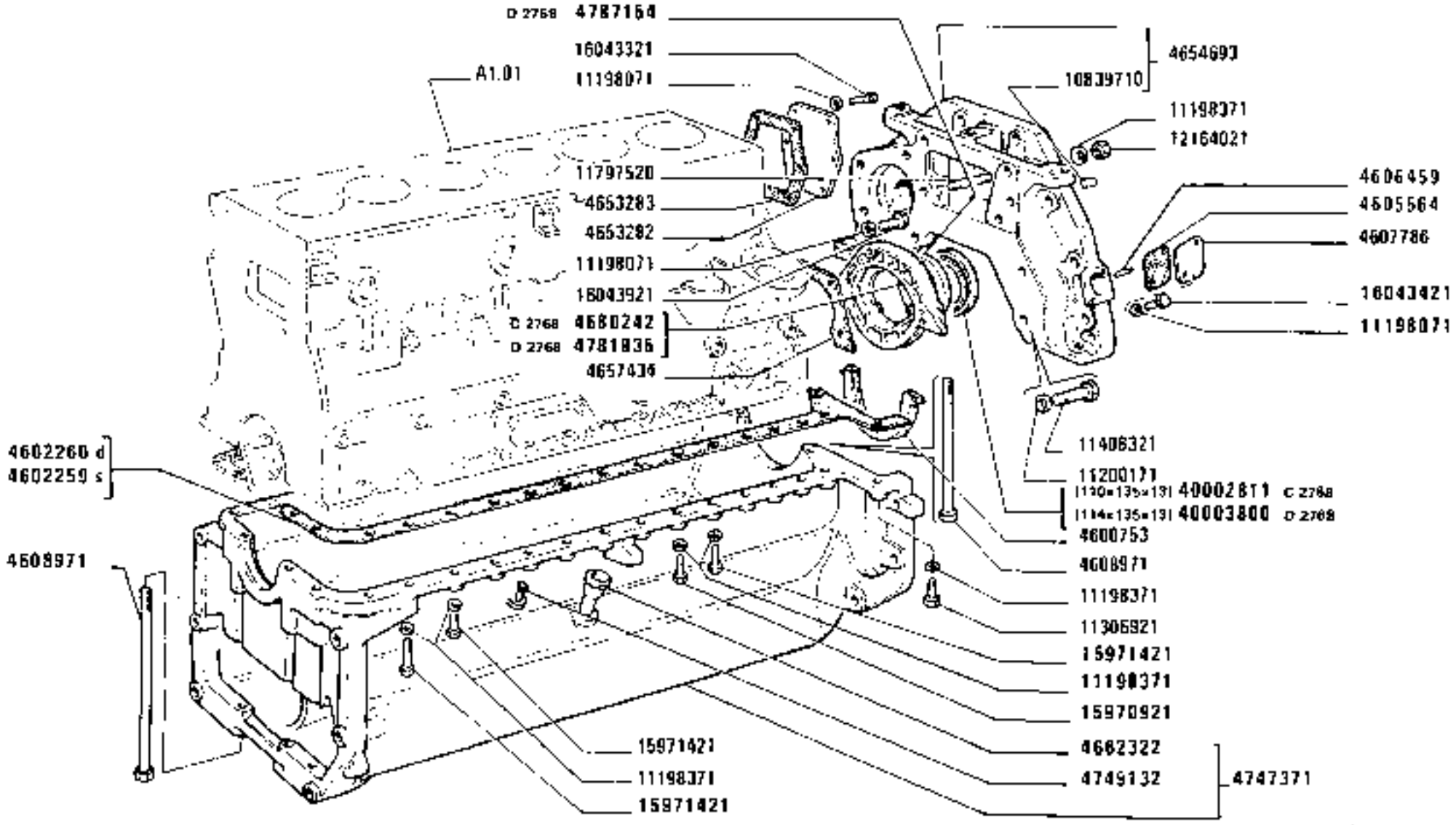

1280-1280 DT
01 02

COPPA E COPERCHI BASAMENTO

Carter d'huile et couvercles de bâti — *Oil Sump and Crankcase Covers*
Ölwanne und Deckel des Kurbelgehäuses — *Cárter de aceite y tapas del bloque*

https://tractormanualz.com/

A1.02

MODIF	ANT.MODIF	N.ORDIN.	Q.	DENOMINAZIONE	DESIGNATION	BENENNUNG	DESCRIPTION	DENOMINACIONES
		15970921	2	VITE	VIS	SCHRAUBE	SCREW	TORNILLO
		15971421	24	VITE	VIS	SCHRAUBE	SCREW	TORNILLO
		16043321	6	VITE	VIS	SCHRAUBE	SCREW	TORNILLO
		16043421	2	VITE	VIS	SCHRAUBE	SCREW	TORNILLO
		16043621	3	VITE	VIS	SCHRAUBE	SCREW	TORNILLO
		16043821	6	VITE	VIS	SCHRAUBE	SCREW	TORNILLO
		16043921	4	VITE	VIS	SCHRAUBE	SCREW	TORNILLO
		16044221	1	VITE	VIS	SCHRAUBE	SCREW	TORNILLO
		16044621	5	VITE	VIS	SCHRAUBE	SCREW	TORNILLO
		16100821	1	DADO	ECROU	MUTTER	NUT	TUERCA
	40000010	40000011	1	GUARNIZIONE DI TENUTA	JOINT	DICHTUNG	GASKET	JUNTA
C2768		40002811	1	GUARNIZIONE DI TENUTA (110X135X13)	JOINT	DICHTUNG	GASKET	JUNTA
D2768		40003800	1	GUARNIZIONE DI TENUTA (114X135X13)	JOINT	DICHTUNG	GASKET	JUNTA

https://tractormanualz.com/

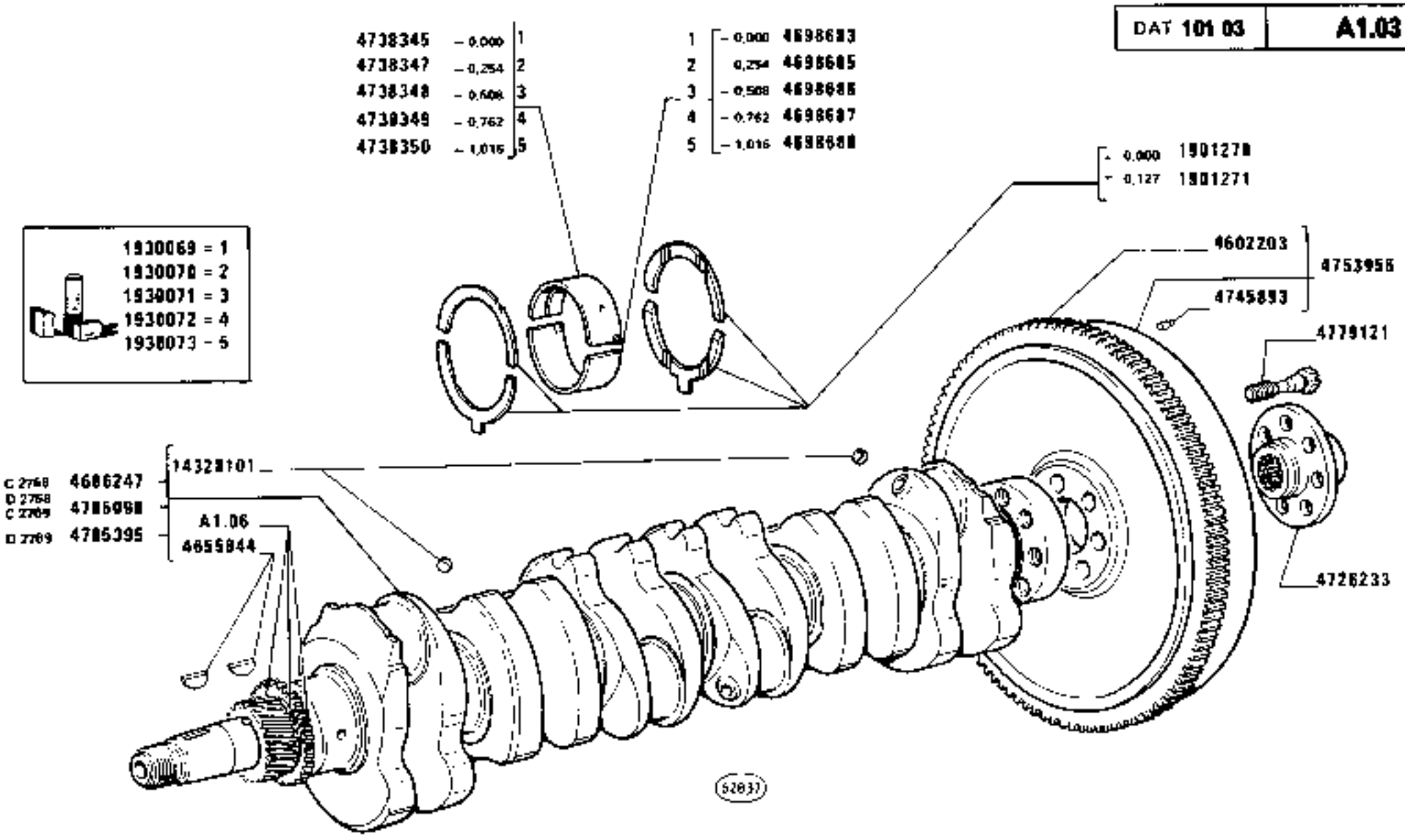

https://tractormanualz.com/

MODIF	ANT.MODIF	N.ORDIN.	Q.	DENOMINAZIONE	DESIGNATION	BENENNUNG	DESCRIPTION	DENOMINACIONES
		1901270	1	SEMIANELLI +0,000	DEMI-BAGUES	RINGHAELFTE	HALF RINGS	SEMIANILLOS
		1901271	1	SEMIANELLI +0,127	DEMI-BAGUES	RINGHAELFTE	HALF RINGS	SEMIANILLOS
	1909638	1930069	7	CUSCINETTO -0,000	COUSSINET	LAGERSCHALE	BEARING	COJINETE
	1909639	1930070	7	CUSCINETTO -0,254	COUSSINET	LAGERSCHALE	BEARING	COJINETE
	1909640	1930071	7	CUSCINETTO -0,508	COUSSINET	LAGERSCHALE	BEARING	COJINETE
	1909641	1930072	7	CUSCINETTO -0,762	COUSSINET	LAGERSCHALE	BEARING	COJINETE
	1909642	1930073	7	CUSCINETTO -1,016	COUSSINET	LAGERSCHALE	BEARING	COJINETE
		4602203	1	CORONA DENTATA	COURONNE DENTEE	ZAHNKRANZ	RING GEAR	CORONA DENTADA
		4655844	2	LINGUETTA	LINGUET	SCHEIBENFEDER	KEY	CHAVETA
C2768		4686247	1	ALBERO MOTORE COMPL.	VILEBREQUIN	KURBELWELLE	CRANKSHAFT	CIGUEÑAL
		4698683	7	SEMICUSCINETTO -0,000	DEMI-COUSSINET	SCHALENHAELFTE	HALF-BEARING	SEMICOJINETE
		4698685	7	SEMICUSCINETTO -0,254	DEMI COUSSINET -0,254	SCHALENHAELFTE -0,254	HALF-BEARING -0,254	SEMICOJINETE -0,254
		4698686	7	SEMICUSCINETTO -0,508	DEMI-COUSSINET -0,508	SCHALENHAELFTE -0,508	HALF-BEARING -0,508	SEMICOJINETE -0,508
		4698687	7	SEMICUSCINETTO -0,762	DEMI-COUSSINET -0,762	SCHALENHAELFTE -0,762	HALF-BEARING -0,762	SEMICOJINETE -0,762
		4698688	7	SEMICUSCINETTO -1,016	DEMI-COUSSINET -1,016	SCHALENHAELFTE -1,016	HALF-BEARING -1,016	SEMICOJINETE -1,016
		4726233	1	MOZZO	MOYEU	NABE	HUB	BUJE
	4698689	4738345	7	SEMICUSCINETTO -0,000	DEMI-COUSSINET	SCHALENHAELFTE	HALF-BEARING	SEMICOJINETE
	4698691	4738347	7	SEMICUSCINETTO -0,254	DEMI COUSSINET -0,254	SCHALENHAELFTE -0,254	HALF-BEARING -0,254	SEMICOJINETE -0,254
	4698692	4738348	7	SEMICUSCINETTO -0,508	DEMI-COUSSINET -0,508	SCHALENHAELFTE -0,508	HALF-BEARING -0,508	SEMICOJINETE -0,508
	4698693	4738349	7	SEMICUSCINETTO -0,762	DEMI-COUSSINET -0,762	SCHALENHAELFTE -0,762	HALF-BEARING -0,762	SEMICOJINETE -0,762
	4698694	4738350	7	SEMICUSCINETTO -1,016	DEMI-COUSSINET -1,016	SCHALENHAELFTE -1,016	HALF-BEARING -1,016	SEMICOJINETE -1,016
		4745893	3	GRANO	ERGOT	PASSTIFT	DOWEL	PITON
		4753956	1	VOLANO COMPL.	VOLANT	SCHWUNGMASSE	FLYWHEEL	VOLANTE
	4690225	4779121	7	VITE	VIS	SCHRAUBE	SCREW	TORNILLO
D2768		4785098	1	ALBERO MOTORE COMPL.	VILEBREQUIN	KURBELWELLE	CRANKSHAFT	CIGUEÑAL
C2769								
D2769		4785395	1	ALBERO MOTORE COMPL.	VILEBREQUIN	KURBELWELLE	CRANKSHAFT	CIGUEÑAL
		14328101	6	TAPPO	BOUCHON	STOPFEN	PLUG	TAPON

https://tractormanualz.com/

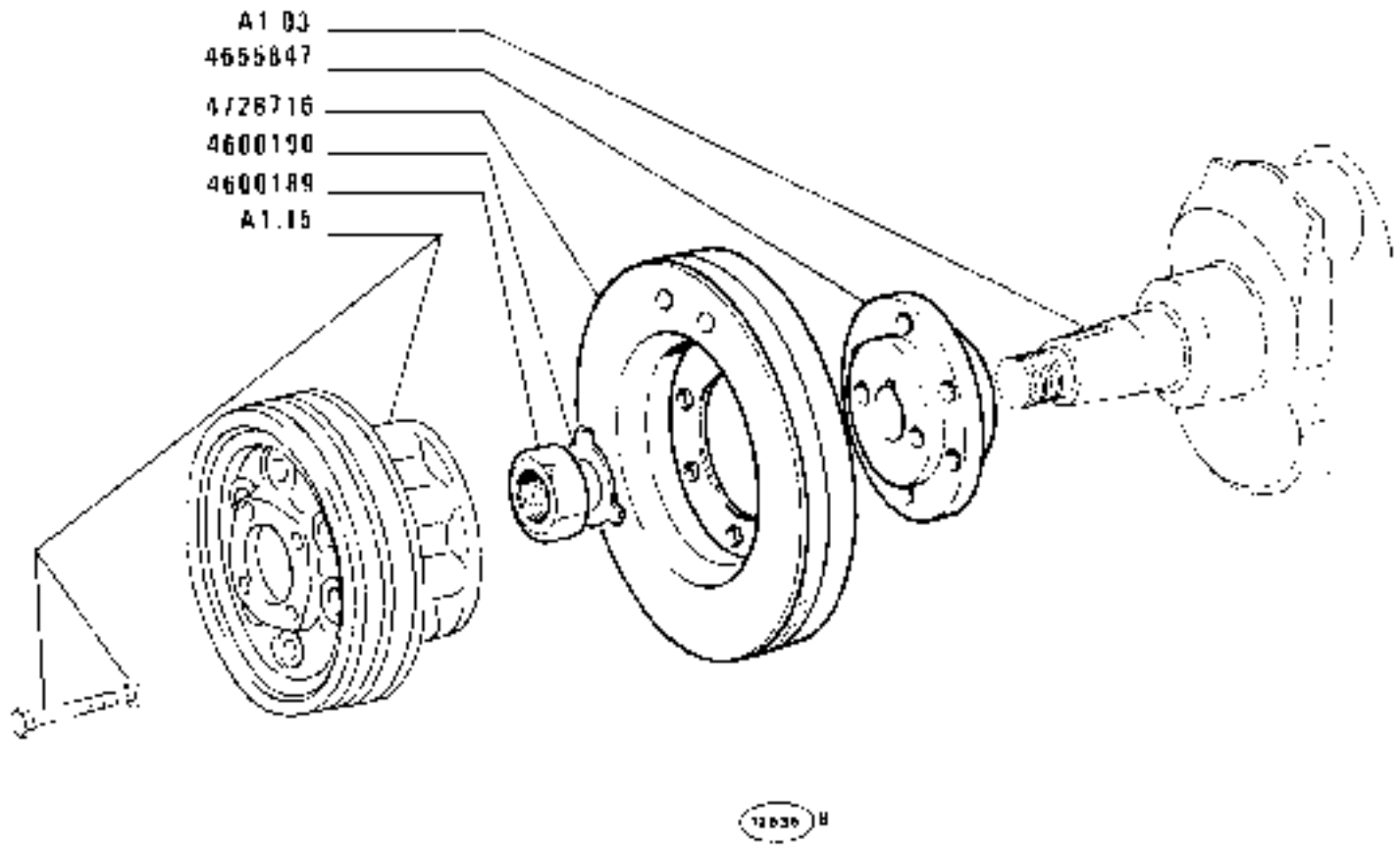

12636 B

1280-1280 DT
01 02

SMORZATORE PER ALBERO MOTORE

Amortisseur de vilebrequin — *Damper*
Schwingungsdämpfer — *Amortiguador de cigüeñal*

https://tractormanualz.com/

A1.04

MODIF	ANT.MODIF	N.ORDIN.	Q.	DENOMINAZIONE	DESIGNATION	BENENNUNG	DESCRIPTION	DENOMINACIONES
		4600189	1	DADO	ECROU	MUTTER	NUT	TUERCA
		4600190	1	PIASTRINA	PLAQUETTE	PLAETTCHEN	PLATE	PLACA
		4655847	1	MOZZO	MOYEU	NABE	HUB	BUJE
		4728716	1	SMORZATORE	AMORTISSEUR	SCHWINGUNGS-DAEMPFER	DAMPER	ANTIVIBRADOR

https://tractormanualz.com/

T930000	= 1
1930001	= 2
1930002	= 3
1930003	= 4
1930004	= 5
1930005	6
1930006	7
1930007	= 8
1930008	= 9
1930009	10
1909643	11
1909644	= 12
1909645	= 13
1909646	= 14
1909647	15

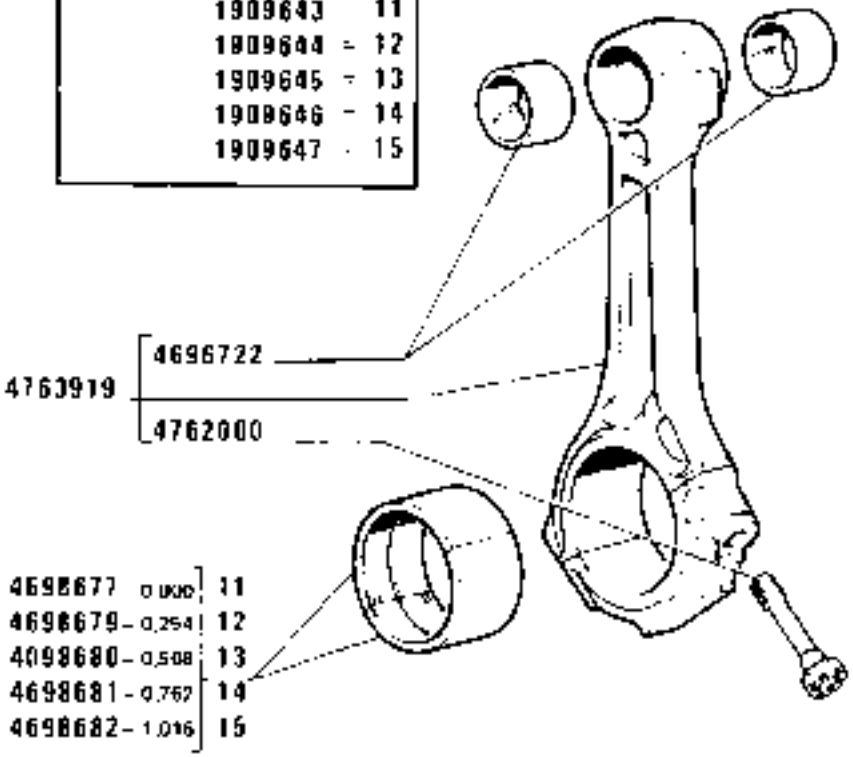

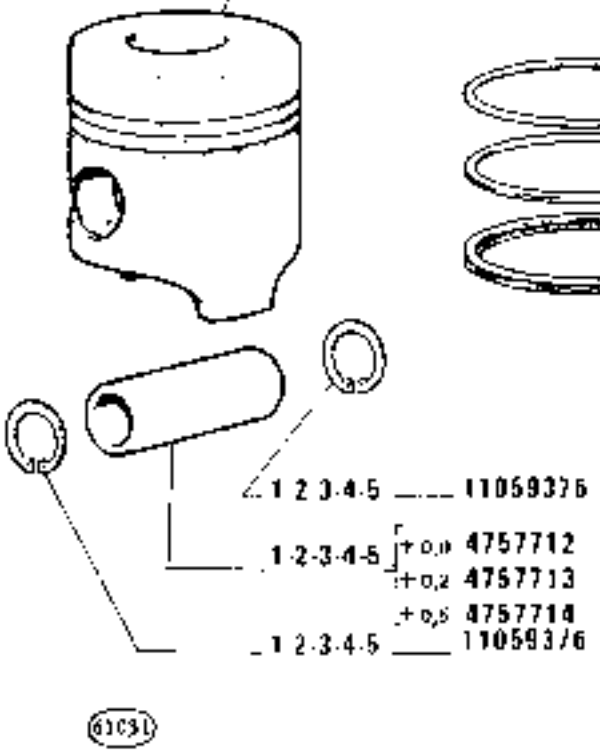

1 6	+ 0,0	4756543
2 7	+ 0,2	4757708
3 8	+ 0,4	4757709
4 9	+ 0,6	4757710
5 10	+ 0,8	4757711
1 6	- 0,0	4679227
2 7	+ 0,2	4690502
3 8	- 0,4	4690503
4 9	+ 0,6	4690504
5 10	+ 0,8	4690505
1 6	+ 0,0	4681990
2 7	+ 0,2	4753175
3 8	+ 0,4	4753176
4 9	+ 0,6	4753177
5 10	+ 0,8	4753178

https://tractormanualz.com/

MODIF	ANT. MODIF	N.ORDIN.	Q.	DENOMINAZIONE	DESIGNATION	BENENNUNG	DESCRIPTION	DENOMINACIONES
		1909643	6	CUSCINETTO -0,000	COUSSINET	LAGERSCHALE	BEARING	COJINETE
		1909644	6	CUSCINETTO	COUSSINET	LAGERSCHALE	BEARING	COJINETE
		1909645	6	CUSCINETTO	COUSSINET	LAGERSCHALE	BEARING	COJINETE
		1909646	6	CUSCINETTO	COUSSINET	LAGERSCHALE	BEARING	COJINETE
		1909647	6	CUSCINETTO	COUSSINET	LAGERSCHALE	BEARING	COJINETE
	1909436	1930000	6	STANTUFFO COMPL. +0,0	PISTON	KOLBEN	PISTON	EMBOLO
	1909437	1930001	6	STANTUFFO COMPL.+0,2	PISTON +0,2	KOLBEN +0,2	PISTON +0,2	EMBOLO +0,2
	1909438	1930002	6	STANTUFFO COMPL.+0,4	PISTON +0,4	KOLBEN +0,4	PISTON +0,4	EMBOLO +0,4
	1909439	1930003	6	STANTUFFO COMPL.+0,6	PISTON +0,6	KOLBEN +0,6	PISTON +0,6	EMBOLO +0,6
	1909440	1930004	6	STANTUFFO COMPL.+0,8	PISTON +0,8	KOLBEN +0,8	PISTON +0,8	EMBOLO +0,8
	1909234	1930005	6	SERIE ANELLI +0,0	JEU DE SEGMENTS	KOLBENRINGESATS	PISTON RINGS SET	JUEGO DE AROS DE EMBOLO
	1909239	1930006	6	SERIE ANELLI +0,2	JEU DE SEGMENTS +0,2	KOLBENRINGESATS +0,2	PISTON RINGS SET +0,2	JUEGO DE AROS DE EMBOLO +0,2
	1909242	1930007	6	SERIE ANELLI +0,4	JEU DE SEGMENTS +0,4	KOLBENRINGESATS +0,4	PISTON RINGS SET +0,4	JUEGO DE AROS DE EMBOLO +0,4
	1909245	1930008	6	SERIE ANELLI +0,6	JEU DE SEGMENTS +0,6	KOLBENRINGESATS +0,6	PISTON RINGS SET +0,6	JUEGO DE AROS DE EMBOLO +0,6
	1909250	1930009	6	SERIE ANELLI +0,8	JEU DE SEGMENTS +0,8	KOLBENRINGESATS +0,8	PISTON RINGS SET +0,8	JUEGO DE AROS DE EMBOLO +0,8
		4679227	6	ANELLO RASCHIAOLIO +0,0	SEGMENT RACLEUR	OELABSTREIFRING	OILSCRAPER RING	ARO DE ENGRASE
	4679226	4681990	6	ANELLO RASCHIAOLIO +0,0	SEGMENT RACLEUR	OELABSTREIFRING	OILSCRAPER RING	ARO DE ENGRASE
		4690502	6	ANELLO RASCHIAOLIO +0,2	SEGMENT RACLEUR +0,2	OELABSTREIFRING +0,2	OILSCRAPER RING +0,2	ARO DE ENGRASE +0,2
		4690503	6	ANELLO RASCHIAOLIO +0,4	SEGMENT RACLEUR +0,4	OELABSTREIFRING +0,4	OILSCRAPER RING +0,4	ARO DE ENGRASE +0,4
		4690504	6	ANELLO RASCHIAOLIO +0,6	SEGMENT RACLEUR +0,6	OELABSTREIFRING +0,6	OILSCRAPER RING +0,6	ARO DE ENGRASE +0,6
		4690505	6	ANELLO RASCHIAOLIO +0,8	SEGMENT RACLEUR +0,8	OELABSTREIFRING +0,8	OILSCRAPER RING +0,8	ARO DE ENGRASE +0,8
		4696722	12	BOCCOLA	DOUILLE	BUECHSE	BUSH	CASQUILLO
		4698677	12	SEMICUSCINETTO -0,000	DEMI-COUSSINET	SCHALENHAELFTE	HALF-BEARING	SEMICOJINETE
		4698679	12	SEMICUSCINETTO -0,254	DEMI COUSSINET -0,254	SCHALENHAELFTE -0,254	HALF-BEARING -0,254	SEMICOJINETE -0,254
		4698680	12	SEMICUSCINETTO -0,508	DEMI-COUSSINET -0,508	SCHALENHAELFTE -0,508	HALF-BEARING -0,508	SEMICOJINETE -0,508

https://tractormanualz.com/

MODIF	ANT. MODIF	N. ORDIN.	Q.	DENOMINAZIONE	DESIGNATION	BENENNUNG	DESCRIPTION	DENOMINACIONES
		4698681	12	SEMICUSCINETTO -0,762	DEMI-COUSSINET -0,762	SCHALENHAELFTE -0,762	HALF-BEARING -0,762	SEMICOJINETE -0,762
		4698682	12	SEMICUSCINETTO -1,016	DEMI-COUSSINET -1,016	SCHALENHAELFTE -1,016	HALF-BEARING -1,016	SEMICOJINETE -1,016
	4690497	4753175	6	ANELLO RASCHIAOLIO +0,2	SEGMENT RACLEUR +0,2	OELABSTREIFRING +0,2	OILSCRAPER RING +0,2	ARO DE ENGRASE +0,2
	4690498	4753176	6	ANELLO RASCHIAOLIO +0,4	SEGMENT RACLEUR +0,4	OELABSTREIFRING +0,4	OILSCRAPER RING +0,4	ARO DE ENGRASE +0,4
	4690499	4753177	6	ANELLO RASCHIAOLIO +0,6	SEGMENT RACLEUR +0,6	OELABSTREIFRING +0,6	OILSCRAPER RING +0,6	ARO DE ENGRASE +0,6
	4690500	4753178	6	ANELLO RASCHIAOLIO +0,8	SEGMENT RACLEUR +0,8	OELABSTREIFRING +0,8	OILSCRAPER RING +0,8	ARO DE ENGRASE +0,8
	4706866	4756542	6	STANTUFFO +0,0	PISTON	KOLBEN	PISTON	EMBOLO
	4679272	4756543	6	ANELLO STANTUFFO +0,0	SEGMENT	KOLBENRING	PISTON RING	ARO DE EMBOLO
	4706894	4757703	6	STANTUFFO +0,2	PISTON +0,2	KOLBEN +0,2	PISTON +0,2	EMBOLO +0,2
	4706895	4757704	6	STANTUFFO +0,4	PISTON +0,4	KOLBEN +0,4	PISTON +0,4	EMBOLO +0,4
	4706896	4757705	6	STANTUFFO +0,6	PISTON +0,6	KOLBEN +0,6	PISTON +0,6	EMBOLO +0,6
	4706897	4757706	6	STANTUFFO +0,8	PISTON +0,8	KOLBEN +0,8	PISTON +0,8	EMBOLO +0,8
	4707726	4757708	6	ANELLO STANTUFFO +0,2	SEGMENT +0,2	KOLBENRING +0,2	PISTON RING +0,2	ARO DE EMBOLO +0,2
	4707727	4757709	6	ANELLO STANTUFFO +0,4	SEGMENT +0,4	KOLBENRING +0,4	PISTON RING +0,4	ARO DE EMBOLO +0,4
	4707728	4757710	6	ANELLO STANTUFFO +0,6	SEGMENT +0,6	KOLBENRING +0,6	PISTON RING +0,6	ARO DE EMBOLO +0,6
	4707729	4757711	6	ANELLO STANTUFFO +0,8	SEGMENT +0,8	KOLBENRING +0,8	PISTON RING +0,8	ARO DE EMBOLO +0,8
	4679224	4757712	6	PERNO DELLO STANTUFFO	AXE DE PISTON	KOLBENBOLZEN	PISTON PIN	BULON DEL EMBOLO
	4690489	4757713	6	PERNO STANTUFFO +0,2	AXE DE PISTON +0,2	KOLBENBOLZEN +0,2	PISTON PIN +0,2	BULON DEL EMBOLO +0,2
	4690490	4757714	6	PERNO STANTUFFO +0,5	AXE DE PISTON +0,5	KOLBENBOLZEN +0,5	PISTON PIN +0,5	BULON DEL EMBOLO +0,5
		4762000	12	VITE	VIS	SCHRAUBE	SCREW	TORNILLO
	4679221	4763919	6	BIELLA STANTUFFO COMPL.	BIELLE	PLEUEL	CONNECTING ROD	BIELA
		11059376	12	ANELLO	BAGUE	RING	RING	ANILLO

https://tractormanualz.com/

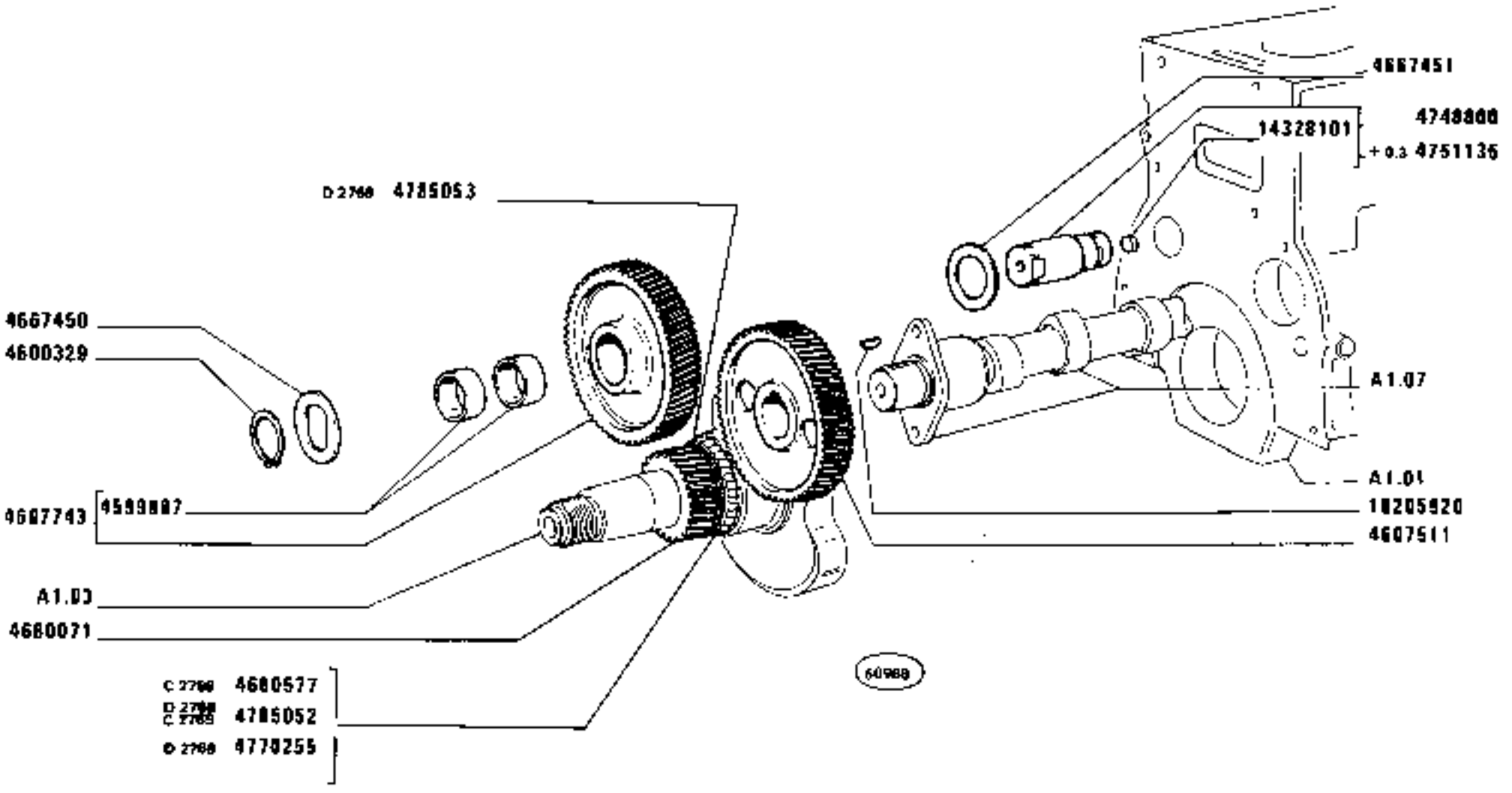

1280-1280 DT
01 02

COMANDO DISTRIBUZIONE

Commande de distribution
Camshaft Drive
Steuerungsantrieb
Mando de la distribución

https://tractormanualz.com/

MODIF	ANT.MODIF	N.ORDIN.	Q.	DENOMINAZIONE	DESIGNATION	BENENNUNG	DESCRIPTION	DENOMINACIONES
		4599807	2	BOCCOLA	DOUILLE	BUECHSE	BUSH	CASQUILLO
		4600329	1	ANELLO	BAGUE	RING	RING	ANILLO
		4607511	1	INGRANAGGIO CONDOTTO	PIGNON CONDUIT	ANGETRIEBENES ZAHNRAD	DRIVEN GEAR	PINON CONDUCIDO
		4607743	1	INGRANAGGIO	PIGNON	ZAHNRAD	GEAR	PINON
		4667450	1	ROSETTA	RONDELLE	SCHEIBE	WASHER	ARANDELA
		4667451	1	ROSETTA	RONDELLE	SCHEIBE	WASHER	ARANDELA
		4680071	1	INGRANAGGIO CONDUTTORE	PIGNON CONDUCTEUR	TREIBENDES ZAHNRAD	DRIVING GEAR	PINON CONDUCTOR
C2768		4680577	1	INGRANAGGIO CONDUTTORE	PIGNON CONDUCTEUR	TREIBENDES ZAHNRAD	DRIVING GEAR	PINON CONDUCTOR
		4748800	1	PERNO COMPL.	AXE	BOLZEN	PIN	EJE
		4751135	1	PERNO +0,3 COMPL.	AXE	BOLZEN	PIN	EJE
D2769		4770255	1	INGRANAGGIO CONDUTTORE	PIGNON CONDUCTEUR	TREIBENDES ZAHNRAD	DRIVING GEAR	PINON CONDUCTOR
D2768		4785052	1	INGRANAGGIO CONDUTTORE	PIGNON CONDUCTEUR	TREIBENDES ZAHNRAD	DRIVING GEAR	PINON CONDUCTOR
C2769								
D2768		4785053	1	DISTANZIALE	ENTRETOISE	ABSTANDSTUECK	SPACER	SEPARADOR
		10205920	1	LINGUETTA	LINGUET	SCHEIBENFEDER	KEY	CHAVETA
		14328101	1	TAPPO	BOUCHON	STOPFEN	PLUG	TAPON

https://tractormanualz.com/

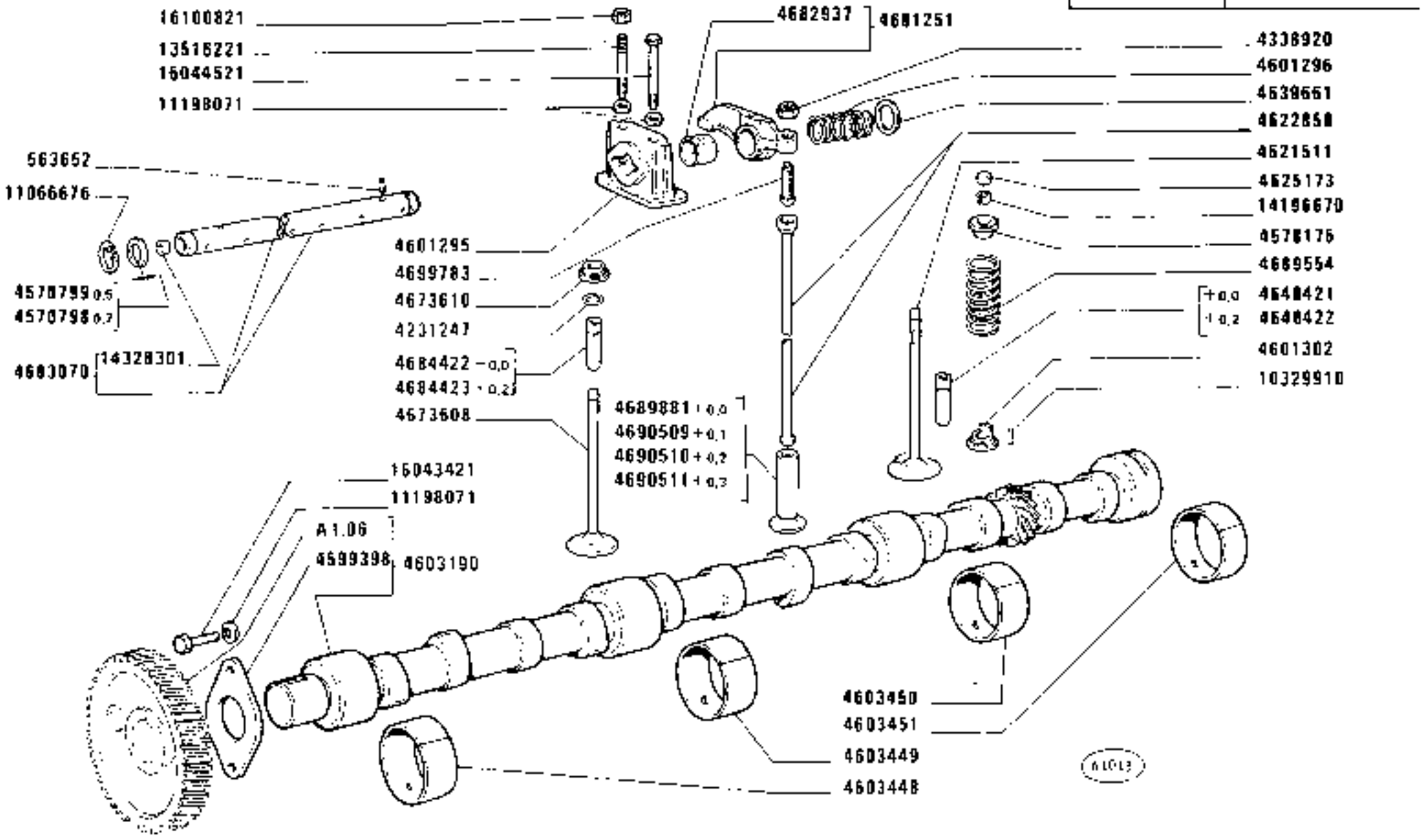

https://tractormanualz.com/

MODIF	ANT.MODIF	N.ORDIN.	Q.	DENOMINAZIONE	DESIGNATION	BENENNUNG	DESCRIPTION	DENOMINACIONES
		563652	1	VITE	VIS	SCHRAUBE	SCREW	TORNILLO
		4231247	12	ANELLO	BAGUE	RING	RING	ANILLO
		4338920	12	DADO	ECROU	MUTTER	NUT	TUERCA
		4570798	4	ROSETTA SP.0,7	RONDELLE	SCHEIBE	WASHER	ARANDELA
		4570799	4	ROSETTA SP.0,5	RONDELLE	SCHEIBE	WASHER	ARANDELA
		4578175	12	SCODELLINO DI RITEGNO	ARRETOIR	HALTERING	RETAINER	RETENEDOR
		4599398	1	PIASTRA	PLAQUE	PLATTE	PLATE	PLACA
		4601295	6	SUPPORTO	SUPPORT	LAGER	SUPPORT	SOPORTE
		4601296	5	MOLLA	RESSORT	FEDER	SPRING	RESORTE
		4601302	6	SCODELLINO DI RITEGNO	ARRETOIR	HALTERING	RETAINER	RETENEDOR
		4603190	1	ALBERO AD ECCENTRICI COMPL.	ARBRE A CAMES	EXZENTERWELLE	CAMSHAFT	ARBOL DE LEVAS
		4603448	1	CUSCINETTO	COUSSINET	LAGERSCHALE	BEARING	COJINETE
		4603449	1	CUSCINETTO	COUSSINET	LAGERSCHALE	BEARING	COJINETE
		4603450	1	CUSCINETTO	COUSSINET	LAGERSCHALE	BEARING	COJINETE
		4603451	1	CUSCINETTO	COUSSINET	LAGERSCHALE	BEARING	COJINETE
		4621511	6	VALVOLA DI ASPIRAZIONE	SOUPAPE D'ADMISSION	EINLASSVENTIL	INTAKE VALVE	VALVULA DE ADMISION
		4622850	12	ASTA	TIGE	STANGE	ROD	VARILLA
		4625173	12	CAPPELLETTO	CHAPEAU	SCHUTZKAPPE	CAP	CAPUCHON
		4639661	10	ROSETTA	RONDELLE	SCHEIBE	WASHER	ARANDELA
		4648421	12	GUIDA DELLA VALVOLA DI ASPIRAZIONE	GUIDE DE SOUPAPE D'ADMISSION	EINLASSVENTIL-FUEHRUNG	INTAKE VALVE GUIDE	GUIA DE LA VALVULA DE ADMISION
		4648422	12	GUIDA DELLA VALVOLA DI ASPIRAZIONE +0,2	GUIDE DE SOUPAPE D'ADMISSION	EINLASSVENTIL-FUEHRUNG	INTAKE VALVE GUIDE	GUIA DE LA VALVULA DE ADMISION
		4673608	6	VALVOLA DI SCARICO	SOUPAPE D'ECHAPPEMENT	AUSLASSVENTIL	EXHAUST VALVE	VALVULA DE ESCAPE
		4673610	6	SCODELLINO DI RITEGNO	ARRETOIR	HALTERING	RETAINER	RETENEDOR
		4681251	12	BILANCIERE COMPL.	CULBUTEUR	KIPPHEBEL	ROCKER	BALANCIN
	4703276	4682937	12	BOCCOLA	DOUILLE	BUECHSE	BUSH	CASQUILLO
		4683070	1	ALBERO COMPL.	ARBRE	WELLE	SHAFT	ARBOL
		4684422	6	GUIDA DELLA VALVOLA DI SCARICO +0,0	GUIDE DE SOUPAPE D'ECHAPPEMENT	AUSLASSVENTIL-FUEHRUNG	EXHAUST VALVE GUIDE	GUIA DE LA VALVULA DE ESCAPE
		4684423	6	GUIDA VALVOLA SCARICO +0,2	GUIDE DE SOUPAPE D'ECHAPPEMENT +0,2	AUSLASSVENTIL-FUEHRUNG +0,2	EXHAUST VALVE GUIDE +0,2	GUIA DE LA VALVULA DE ESCAPE +0,2
		4689554	12	MOLLA	RESSORT	FEDER	SPRING	RESORTE
		4689881	12	PIATTELLO DELLA PUNTERIA +0,0	PASTILLE DE POUSSOIR	DISTANZSCHEIBE FUER STOESSEL	TAPPET PLATE	PLATILLO DE EMPUJADOR

https://tractormanualz.com/

MODIF	ANT.MODIF	N.ORDIN.	Q.	DENOMINAZIONE	DESIGNATION	BENENNUNG	DESCRIPTION	DENOMINACIONES
		4690509	12	PIATTELLO DELLA PUNTERIA +0,1	PASTILLE DE POUSSOIR	DISTANZSCHEIBE FUER STOESSEL	TAPPET PLATE	PLATILLO DE EMPUJADOR
		4690510	12	PUNTERIA +0,2	POUSSOIR +0,2	STOESSEL +0,2	TAPPET +0,2	EMPUJADOR +0,2
		4690511	12	PIATTELLO DELLA PUNTERIA +0,3	PASTILLE DE POUSSOIR	DISTANZSCHEIBE FUER STOESSEL	TAPPET PLATE	PLATILLO DE EMPUJADOR
		4699783	12	VITE	VIS	SCHRAUBE	SCREW	TORNILLO
		10329910	6	PERNO	AXE	BOLZEN	PIN	EJE
		11066676	2	ANELLO DI SICUREZZA	ARRETOIR	SICHERUNGSRING	LOCKRING	ANILLO DE FRENO
		11198071	14	ROSETTA	RONDELLE	SCHEIBE	WASHER	ARANDELA
		13516221	6	PRIGIONIERO	GOUJON	STIFTSCHRAUBE	STUD	ESPARRAGO
		14196670	24	SEMICONO	DEMI-CONE	KEGELSTUECK	LOCK CONE	CHAVETA CONICA
		14328301	2	TAPPO	BOUCHON	STOPFEN	PLUG	TAPON
		16043421	2	VITE	VIS	SCHRAUBE	SCREW	TORNILLO
		16044521	6	VITE	VIS	SCHRAUBE	SCREW	TORNILLO
		16100821	6	DADO	ECROU	MUTTER	NUT	TUERCA

https://tractormanualz.com/

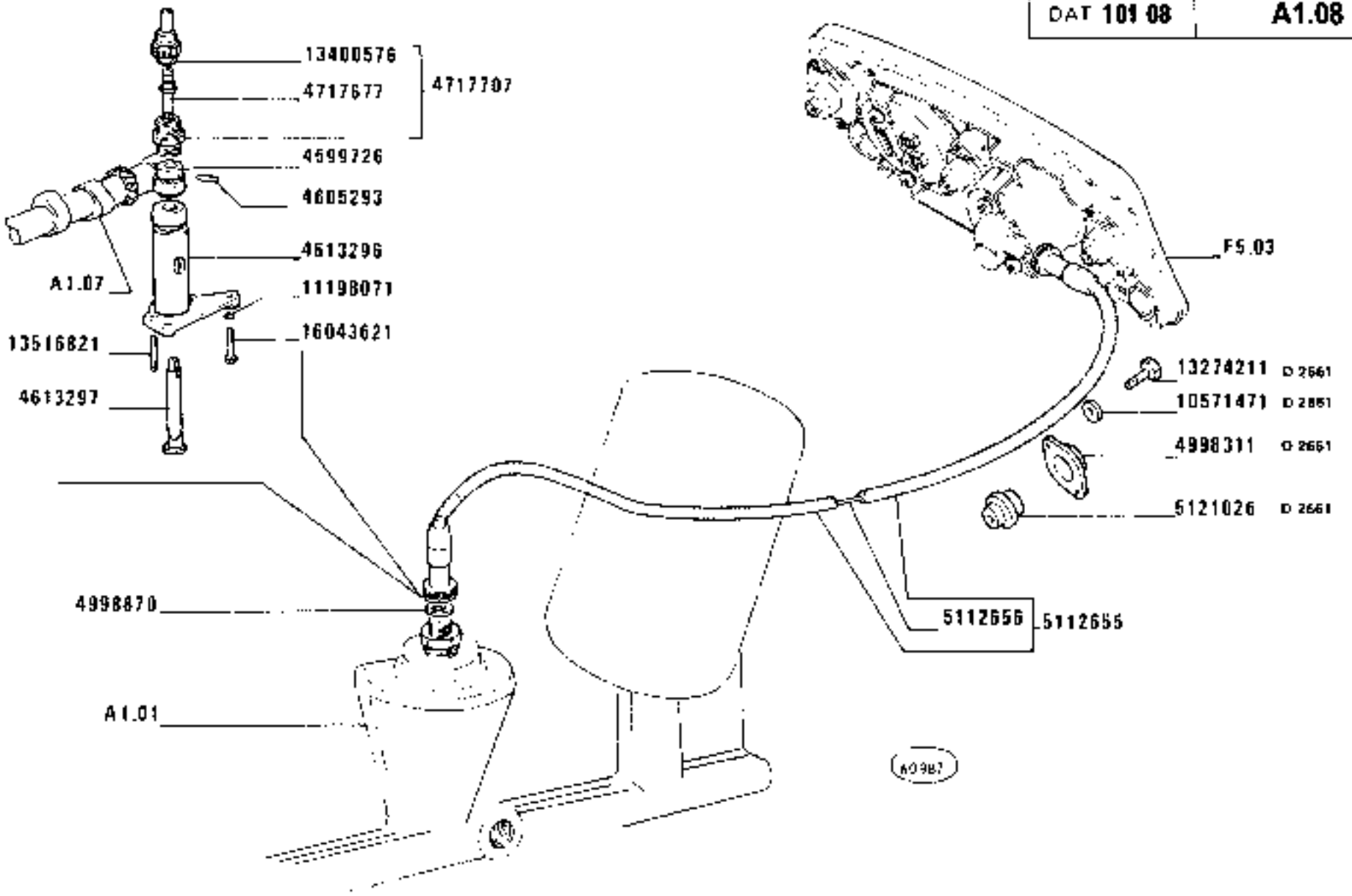

COMANDO CRONOGIROMETRO

Commande d'horo-tachymètre — *Multimeter Drive*

Antrieb für Stundenzähler und Drehzahlmesser — *Arastre del cronotacómetro*

1280-1280 DT
D1 02

A1.08

https://tractormanualz.com/

MODIF	ANT.MODIF	N.ORDIN.	Q.	DENOMINAZIONE	DESIGNATION	BENENNUNG	DESCRIPTION	DENOMINACIONES
		4599726	1	INGRANAGGIO CONDOTTO	PIGNON CONDUIT	ANGETRIEBENES ZAHNRAD	DRIVEN GEAR	PINON CONDUCIDO
		4605293	1	SPINA	GOUPILLE	STIFT	PIN	PASADOR
		4613296	1	SUPPORTO	SUPPORT	LAGER	SUPPORT	SOPORTE
		4613297	1	ALBERINO	ARBRE	WELLE	SHAFT	ARBOL
		4717677	1	ALBERINO	ARBRE	WELLE	SHAFT	ARBOL
		4717707	1	RACCORDO COMPL.	RACCORD	STUTZEN	CONNECTION	RACOR
D2661		4998311	1	SEDE	SIEGE	SITZ	SEAT	ASIENTO
		4998870	1	GUARNIZIONE	GARNITURE	UNTERLAGE	LINING	FORRO
		5112655	1	TRASMISSIONE FLESSI-BILE COMPL.	TRANSMISSION FLEXIBLE	BIEGSAME WELLE	FLEXIBLE SHAFT	ARBOL FLEXIBLE
		5112656	1	TRASMISSIONE FLESSI-BILE	TRANSMISSION FLEXIBLE	BIEGSAME WELLE	FLEXIBLE SHAFT	ARBOL FLEXIBLE
D2661		5121026	1	GUARNIZIONE	GARNITURE	UNTERLAGE	LINING	FORRO
D2661		10571471	2	ROSETTA	RONDELLE	SCHEIBE	WASHER	ARANDELA
		11198071	2	ROSETTA	RONDELLE	SCHEIBE	WASHER	ARANDELA
D2661		13274211	2	VITE	VIS	SCHRAUBE	SCREW	TORNILLO
		13400576	1	ANELLO	BAGUE	RING	RING	ANILLO
		13516821	2	PRIGIONIERO	GOUJON	STIFTSCHRAUBE	STUD	ESPARRAGO
		16043621	2	VITE	VIS	SCHRAUBE	SCREW	TORNILLO

https://tractormanualz.com/

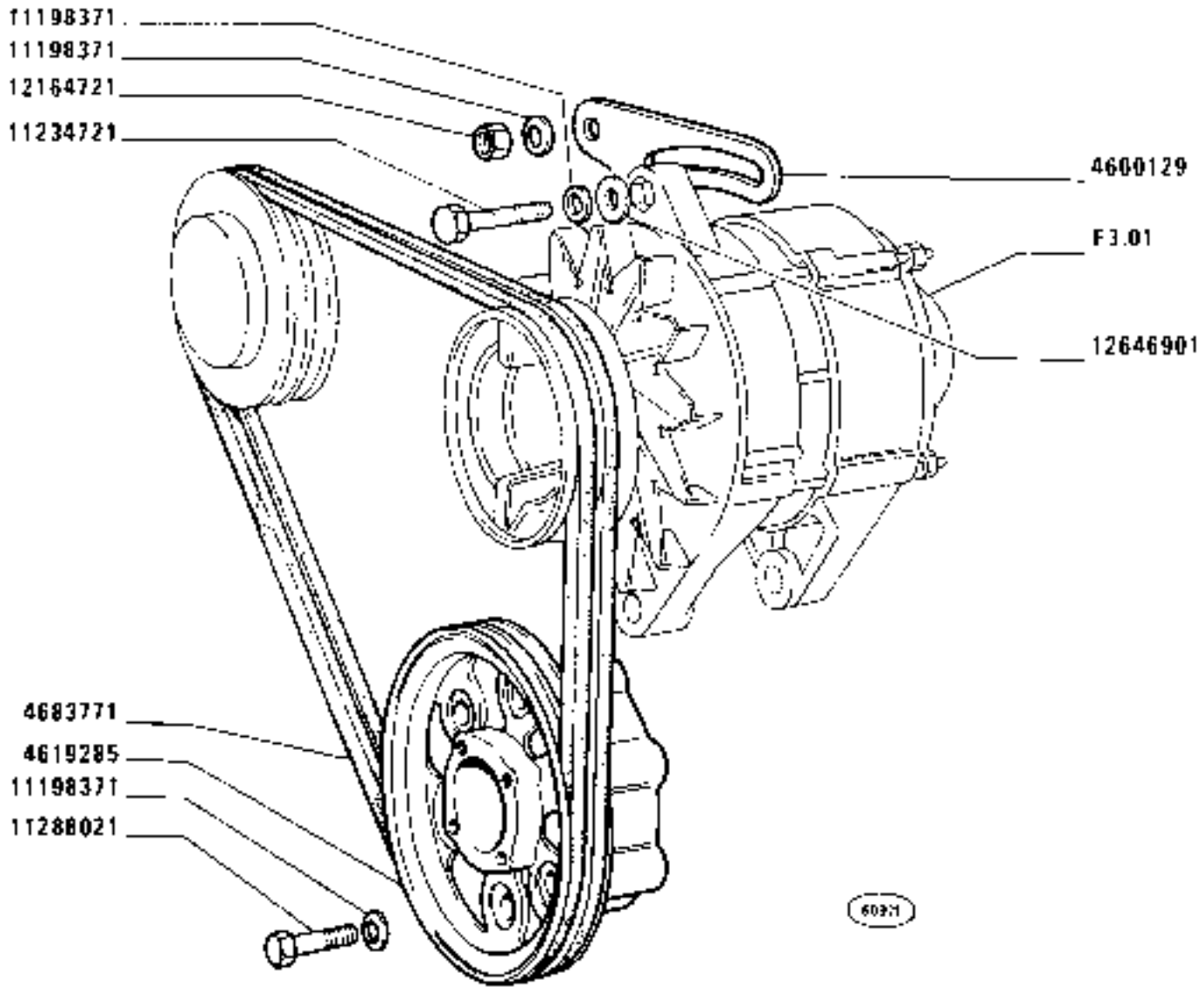

https://tractormanualz.com/

MODIF	ANT.MODIF	N.ORDIN.	Q.	DENOMINAZIONE	DESIGNATION	BENENNUNG	DESCRIPTION	DENOMINACIONES
		4600129	1	TENDICINGHIA	TENDEUR DE COURROIE	RIEMENSPANNER	BELT STRETCHER	TENSOR DE CORREA
		4619285	1	PULEGGIA CONDUTTRICE	POULIE ENTRAINEUSE	RIEMENSCHEIBE, TREIBEND	DRIVING PULLEY	POLEA CONDUCTORA
		4683771	1	GRUPPO CINGHIE	COURROIES	RIEMEN	BELTS	CORREAS
		11198371	8	ROSETTA DI SICUREZZA	RONDELLE FREIN	SICHERUNGSRING	LOCKWASHER	ARANDELA DE FREND
		11234721	1	VITE	VIS	SCHRAUBE	SCREW	TORNILLO
		11288021	6	VITE	VIS	SCHRAUBE	SCREW	TORNILLO
		12164721	1	DADO	ECROU	MUTTER	NUT	TUERCA
		12646901	1	ROSETTA	RONDELLE	SCHEIBE	WASHER	ARANDELA

https://tractormanualz.com/

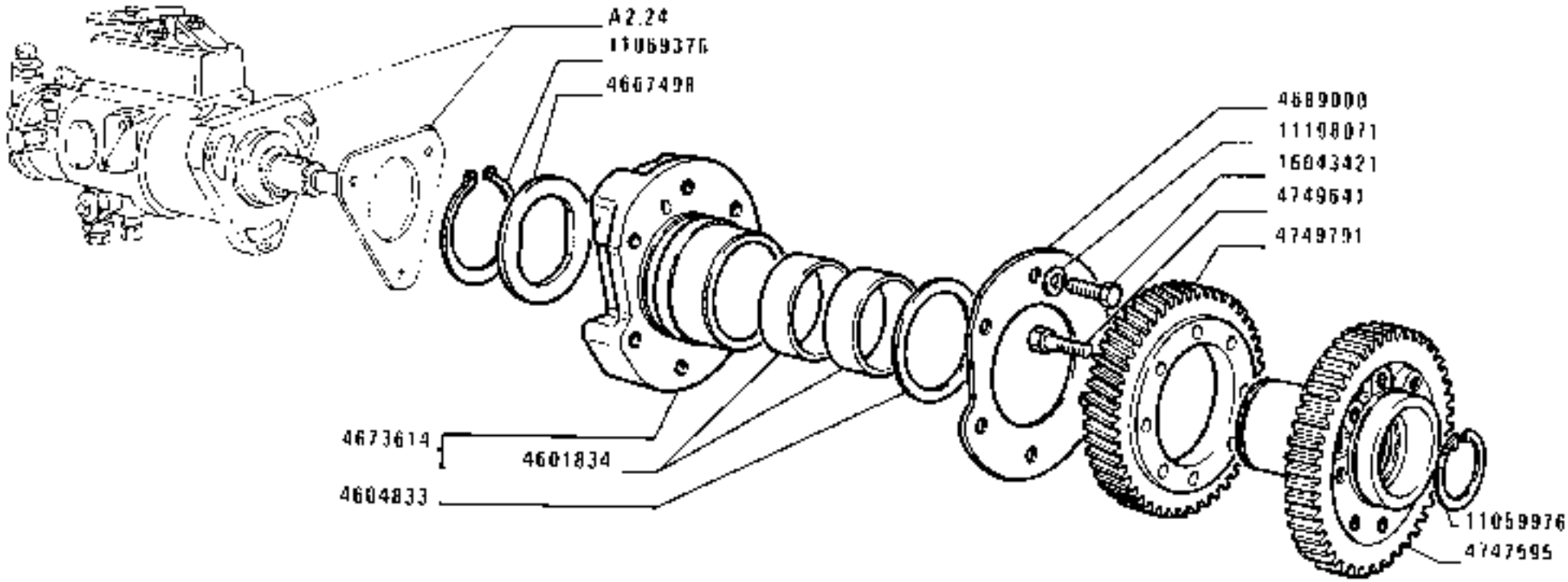

(A3374)

1280-1280 DT
01 02

COMANDO POMPA INIEZIONE

Commande de pompe d'injection — *Injection Pump Drive*
Einspritzpumpenantrieb — *Mando de la bomba de inyección*

https://tractormanualz.com/

MODIF	ANT.MODIF	N.ORDIN.	Q.	DENOMINAZIONE	DESIGNATION	BENENNUNG	DESCRIPTION	DENOMINACIONES
		4601834	2	BOCCOLA	DOUILLE	BUECHSE	BUSH	CASQUILLO
		4604833	1	ROSETTA	RONDELLE	SCHEIBE	WASHER	ARANDELA
		4667498	1	ROSETTA	RONDELLE	SCHEIBE	WASHER	ARANDELA
		4673614	1	SUPPORTO COMPL.	SUPPORT	LAGER	SUPPORT	SOPORTE
		4689000	1	GUARNIZIONE	GARNITURE	UNTERLAGE	LINING	FORRO
		4747595	1	INGRANAGGIO	PIGNON	ZAHNRAD	GEAR	PINON
		4749641	8	VITE	VIS	SCHRAUBE	SCREW	TORNILLO
		4749791	1	INGRANAGGIO CONDUTTORE	PIGNON CONDUCTEUR	TREIBENDES ZAHNRAD	DRIVING GEAR	PINON CONDUCTOR
		11059976	1	ANELLO DI SICUREZZA	ARRETOIR	SICHERUNGSRING	LOCKRING	ANILLO DE FRENO
		11069376	1	ANELLO DI SICUREZZA	ARRETOIR	SICHERUNGSRING	LOCKRING	ANILLO DE FRENO
		11198071	6	ROSETTA	RONDELLE	SCHEIBE	WASHER	ARANDELA
		16043421	6	VITE	VIS	SCHRAUBE	SCREW	TORNILLO

https://tractormanualz.com/

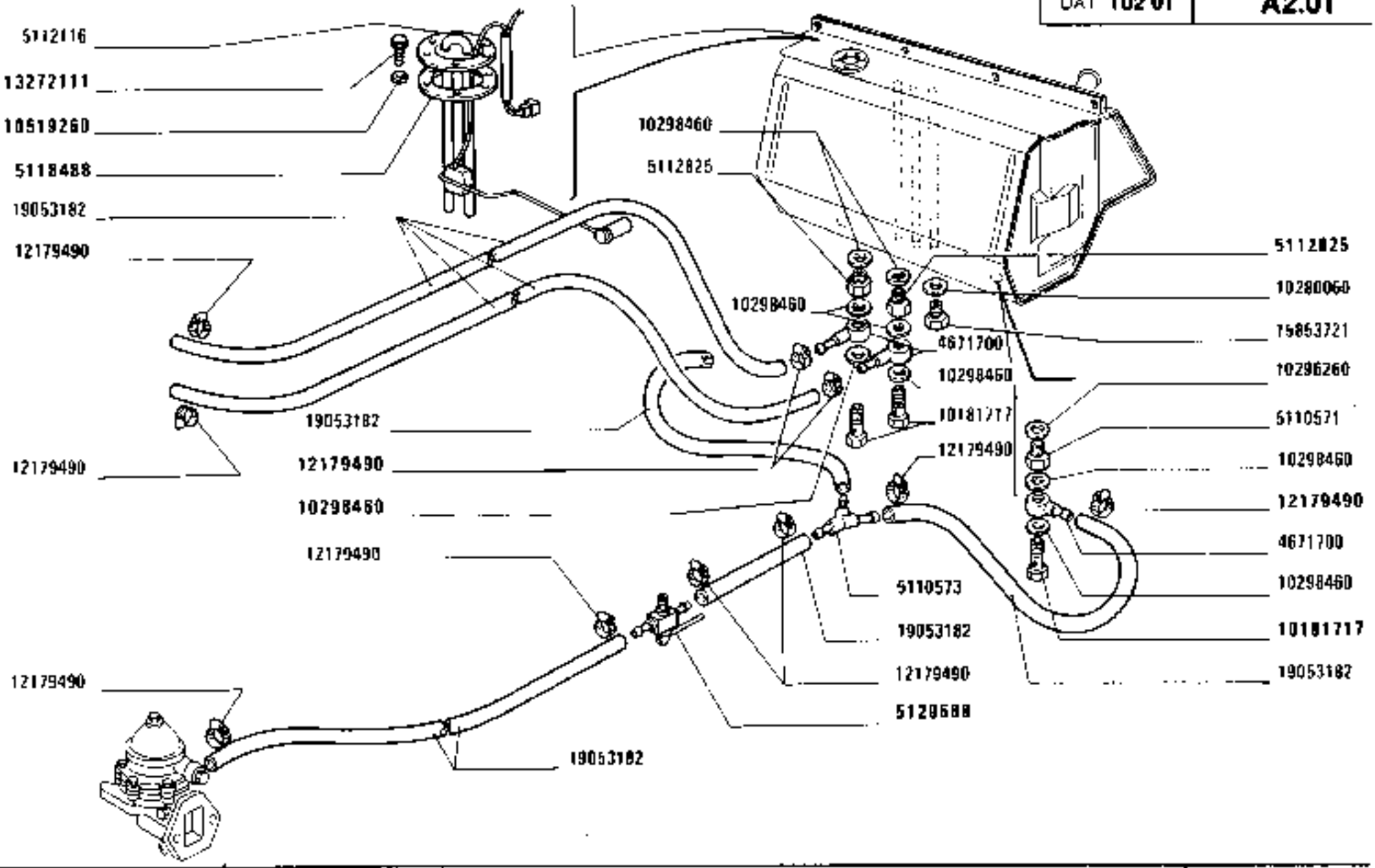

1280-1280 DT

01 02

SERBATOIO COMBUSTIBILE E TUBAZIONI

Réservoir et canalisations combustible
Kraftstofftank und Leitungen
Fuel Tank and Lines
Depósito de combustible y tuberías

https://tractormanualz.com/

A2.01

MODIF	ANT.MODIF	N.ORDIN.	Q.	DENOMINAZIONE	DESIGNATION	BENENNUNG	DESCRIPTION	DENOMINACIONES
		4722869	6	RACCORDO	RACCORD	STUTZEN	CONNECTION	RACOR
		5105346	1	TAPPO DI INTRODUZIONE	BOUCHON DE REMPLISSAGE	SCHRAUBDECKEL	CAP	TAPON DE LLENADO
		5110558	1	SERBATOIO	RESERVOIR	BEHAELTER	RESERVOIR	DEPOSITO
		5110571	2	RACCORDO	RACCORD	STUTZEN	CONNECTION	RACOR
		5110573	1	RACCORDO A 3 VIE (042)	RACCORD A 3 VOIES	HOSENROHR	THREE-WAY CONNECTION	RACOR DE 3 BOCAS
		5110573	1	RACCORDO A 3 VIE	RACCORD A 3 VOIES	HOSENROHR	THREE-WAY CONNECTION	RACOR DE 3 BOCAS
		5110585	1	PROFILATO	PROFILE	PROFIL	CHANNEL	PERFIL
		5110586	2	GUARNIZIONE	GARNITURE	UNTERLAGE	LINING	FORRO
		5110587	4	DISTANZIALE	ENTRETOISE	ABSTANDSTUECK	SPACER	SEPARADOR
C2603	5116290	5110588	2	SERBATOIO (042)	RESERVOIR	BEHAELTER	RESERVOIR	DEPOSITO
		5110591	1	FLANGIA (042)	BRIDE	FLANSCH	FLANGE	BRIDA
		5110592	2	BOCCHETTONE (042)	VIS CREUSE	HOHLSCHRAUBE	UNION	BOQUILLA
		5110594	2	TUBO FLESSIBILE (042)	TUYAU FLEXIBLE	SCHLAUCH	HOSE	MANGA FLEXIBLE
		5110608	1	RACCORDO (042)	RACCORD	STUTZEN	CONNECTION	RACOR
		5110610	4	COLONNETTA (042)	COLONNETTE	BOLZEN	STUD	ESPARRAGO
C2603		5110612	1	SUPPORTO (042)	SUPPORT	LAGER	SUPPORT	SOPORTE
		5110615	1	GUARNIZIONE (042)	GARNITURE	UNTERLAGE	LINING	FORRO
C2603		5110617	1	STAFFA (042)	ETRIER	HALTER	BRACKET	SOPORTE
		5110619	4	GUARNIZIONE (042)	GARNITURE	UNTERLAGE	LINING	FORRO
C2603		5110621	1	STAFFA ANT.D (042)	ETRIER	HALTER	BRACKET	SOPORTE
C2603		5110623	1	STAFFA POST.(042)	ETRIER	HALTER	BRACKET	SOPORTE
		5110624	2	TIRANTE SUP.ANT.(042)	TIRANT	STANGE	ROD	VARILLA
		5110629	1	GUARNIZIONE (042)	GARNITURE	UNTERLAGE	LINING	FORRO
		5110630	4	TIRANTE (042)	TIRANT	STANGE	ROD	VARILLA
		5110633	1	GUARNIZIONE (042)	GARNITURE	UNTERLAGE	LINING	FORRO
		5110634	2	TIRANTE (042)	TIRANT	STANGE	ROD	VARILLA
		5110638	1	GUARNIZIONE (042)	GARNITURE	UNTERLAGE	LINING	FORRO
		5112085	1	MENSOLA D	CONSOLE	STUETZE	REINFORCEMENT	REFUERZO
		5112089	1	MENSOLA S	CONSOLE	STUETZE	REINFORCEMENT	REFUERZO
		5112094	1	TRAVERSA ANT.COMPL.	TRAVERSE	TRAVERSE	CROSSRAIL	TRAVESANO
		5112100	1	TRAVERSA POST.	TRAVERSE	TRAVERSE	CROSSRAIL	TRAVESANO
		5112101	1	MENSOLA	CONSOLE	STUETZE	REINFORCEMENT	REFUERZO
		5112102	1	MENSOLA	CONSOLE	STUETZE	REINFORCEMENT	REFUERZO
		5112116	1	COMANDO INDICATORE LIVELLO	COMMANDE DE JAUGE DE NIVEAU	STANDGEBER	SENDING UNIT	MANDO DEL INDICADOR DE NIVEL

https://tractormanualz.com/

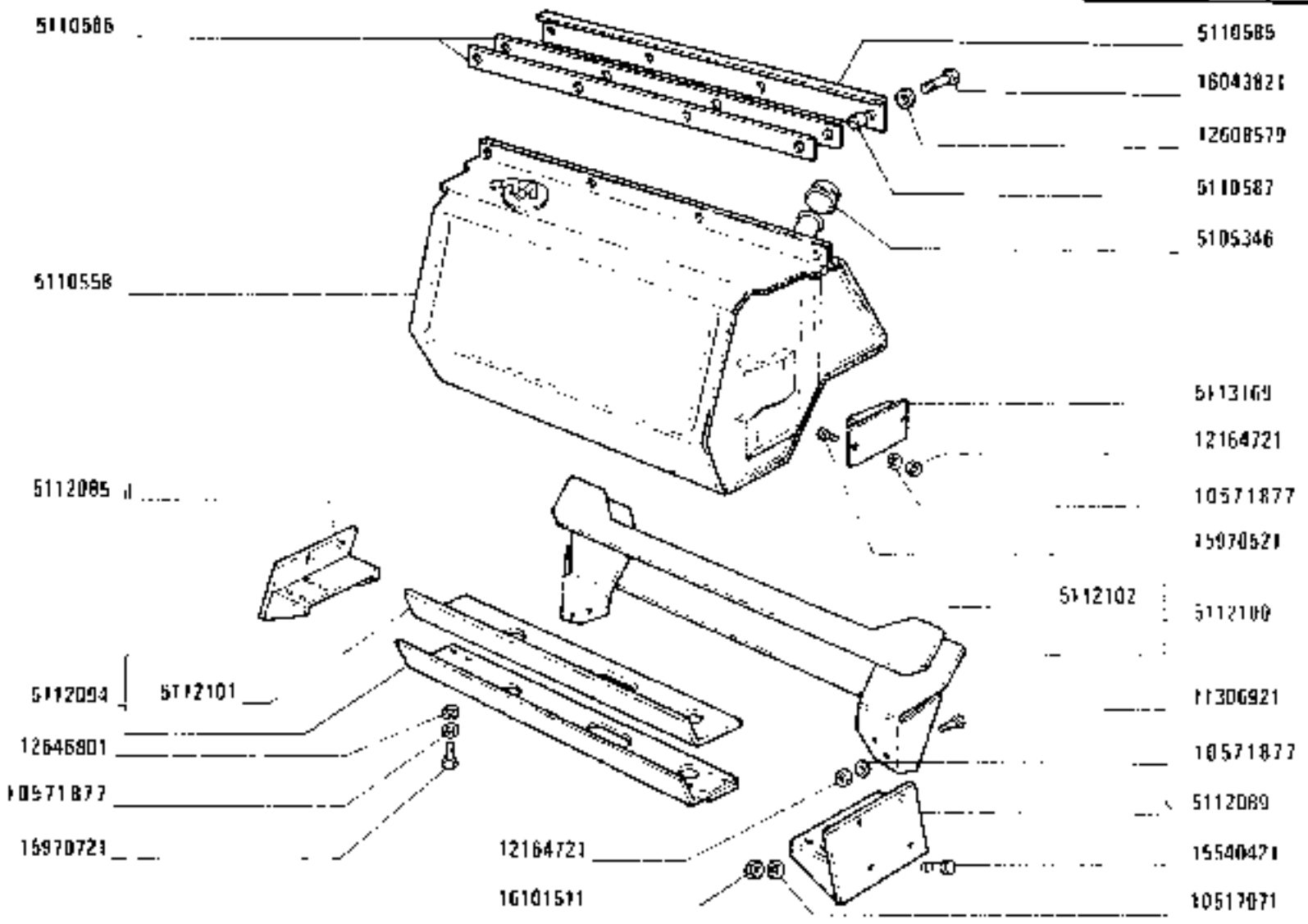

SERBATOIO COMBUSTIBILE E TUBAZIONI

Réservoir et canalisations combustible
Kraftstoffank und Leitungen
Fuel Tank and Lines
Deposito de combustible y tuberías

1280-1280 DT
01 '02

A2.01

https://tractormanualz.com/

MODIF	ANT.MODIF	N.ORDIN.	Q.	DENOMINAZIONE	DESIGNATION	BENENNUNG	DESCRIPTION	DENOMINACIONES
		5112123	1	COMANDO INDICATORE LIVELLO (042)	COMMANDE DE JAUGE DE NIVEAU	STANDGEBER	SENDING UNIT	MANDO DEL INDICADOR DE NIVEL
		5112824	1	RACCORDO (042)	RACCORD	STUTZEN	CONNECTION	RACOR
		5112825	2	DISTANZIALE	ENTRETOISE	ABSTANDSTUECK	SPACER	SEPARADOR
		5113169	2	TAMPONE DI GOMMA	TAMPON CAOUTCHOUC	GUMMIPUFFER	RUBBER PAD	TOPE DE GOMA
		5117762	4	RACCORDO (042)	RACCORD	STUTZEN	CONNECTION	RACOR
	992273	5118488	2	GUARNIZIONE DI TENUTA (042)	JOINT	DICHTUNG	GASKET	JUNTA
		5118488	1	GUARNIZIONE	GARNITURE	UNTERLAGE	LINING	FORRO
		5119437	1	STAFFA (042)	ETRIER	HALTER	BRACKET	SOPORTE
		5119440	1	GUARNIZIONE (042)	GARNITURE	UNTERLAGE	LINING	FORRO
	5112955	5120588	1	RUBINETTO (042)	ROBINET	HAHN	COCK	GRIFO
	5112955	5120588	1	RUBINETTO	ROBINET	HAHN	COCK	GRIFO
D2603		5121693	2	SUPPORTO SERBATOIO (042)	SUPPORT	LAGER	SUPPORT	SOPORTE
D2603		5121695	1	STAFFA ANT. (042)	ETRIER	HALTER	BRACKET	SOPORTE
D2661		5121695	1	STAFFA (042)	ETRIER	HALTER	BRACKET	SOPORTE
D2603 C2661		5121697	1	STAFFA ANT S (042)	ETRIER	HALTER	BRACKET	SOPORTE
D2603		5121699	2	STAFFA POST(042)	ETRIER	HALTER	BRACKET	SOPORTE
	5110609	5121701	1	RIPARO (042)	PROTECTION	ABDECKUNG	PROTECTION	DEFENSA
D2603		5121702	2	SERBATOIO SUPPL.(042)	RESERVOIR	BEHAELTER	RESERVOIR	DEPOSITO
C2603		5121708	1	TAPPO (042)	BOUCHON	STOPFEN	PLUG	TAPON
	593108	5126402	1	RACCORDO (042)	RACCORD	STUTZEN	CONNECTION	RACOR
		10181717	4	BOCCHETTONE (042)	VIS CREUSE	HOHLSCHRAUBE	UNION	BOQUILLA
		10181717	4	BOCCHETTONE	VIS CREUSE	HOHLSCHRAUBE	UNION	BOQUILLA
	10184317	10184311	1	BOCCHETTONE (042)	VIS CREUSE	HOHLSCHRAUBE	UNION	BOQUILLA
		10280060	3	GUARNIZIONE DI TENUTA (042)	JOINT	DICHTUNG	GASKET	JUNTA
		10280060	1	GUARNIZIONE DI TENUTA	JOINT	DICHTUNG	GASKET	JUNTA
		10296260	2	GUARNIZIONE DI TENUTA (042)	JOINT	DICHTUNG	GASKET	JUNTA
		10296260	2	GUARNIZIONE DI TENUTA	JOINT	DICHTUNG	GASKET	JUNTA
		10298460	6	GUARNIZIONE DI TENUTA (042)	JOINT	DICHTUNG	GASKET	JUNTA
		10298460	10	GUARNIZIONE DI TENUTA	JOINT	DICHTUNG	GASKET	JUNTA
C2603		10298460	1	GUARNIZIONE (042)	GARNITURE	UNTERLAGE	LINING	FORRO
		10517071	13	ROSETTA (042)	RONDELLE	SCHEIBE	WASHER	ARANDELA

https://tractormanualz.com/

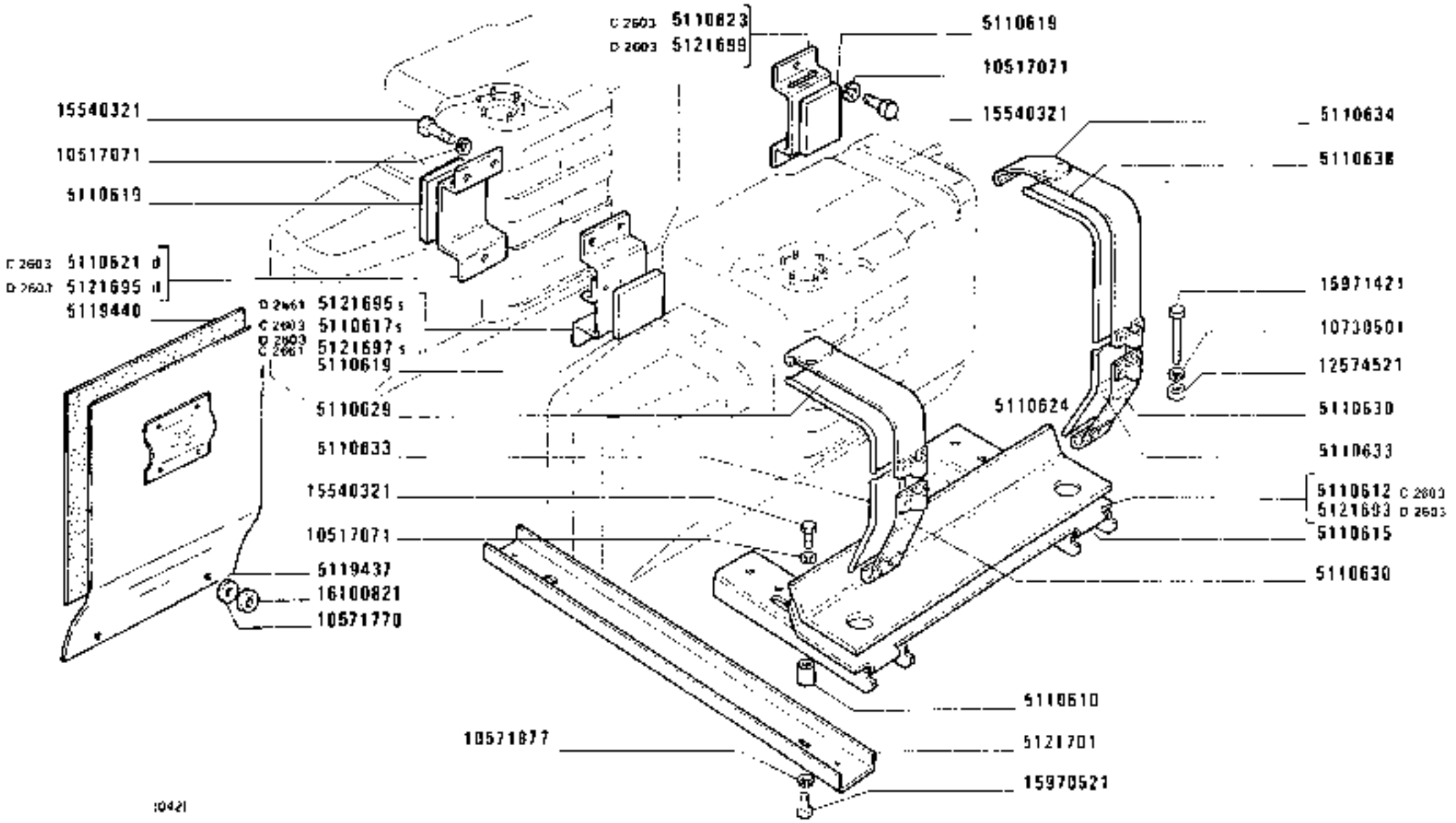

10421

SERBATOIO COMBUSTIBILE E TUBAZIONI

Réservoir et canalisations combustible — *Fuel Tank and Lines*

Kraftstofftank und Leitungen — *Depósito de combustible y tuberías*

https://tractormanualz.com/

1280-1280 DT

01 02

A2.01

MODIF	ANT.MODIF	N.ORDEN.	Q.	DENOMINAZIONE	DESIGNATION	BENENNUNG	DESCRIPTION	DENOMINACIONES
		10517071	8	ROSETTA	RONDELLE	SCHEIBE	WASHER	ARANDELA
		10519260	6	ROSETTA	RONDELLE	SCHEIBE	WASHER	ARANDELA
C2603		10520001	1	ROSETTA (042)	RONDELLE	SCHEIBE	WASHER	ARANDELA
	10571471	10569170	12	ROSETTA (042)	RONDELLE	SCHEIBE	WASHER	ARANDELA
		10571770	2	ROSETTA (042)	RONDELLE	SCHEIBE	WASHER	ARANDELA
	10516871	10571877	16	ROSETTA DI SICUREZZA	RONDELLE FREIN	SICHERUNGSRING	LOCKWASHER	ARANDELA DE FRENO
		10730501	4	ROSETTA (042)	RONDELLE	SCHEIBE	WASHER	ARANDELA
		10794011	6	DADO (042)	ECROU	MUTTER	NUT	TUERCA
		10794011	6	DADO	ECROU	MUTTER	NUT	TUERCA
		11105371	6	ROSETTA DI TENUTA (042)	JOINT D'ETANCHEITE	DICHTRING	GASKET	JUNTA HERMETICA
		11306921	4	VITE	VIS	SCHRAUBE	SCREW	TORNILLO
		12164721	9	DADO	ECROU	MUTTER	NUT	TUERCA
		12164721	1	DADO (042)	ECROU	MUTTER	NUT	TUERCA
		12173890	4	COLLARE (042)	COLLIER	SCHELLE	COLLAR	COLLAR
		12179490	20	COLLARE (042)	COLLIER	SCHELLE	COLLAR	COLLAR
		12179490	12	COLLARE	COLLIER	SCHELLE	COLLAR	COLLAR
		12574521	1	DADO (042)	ECROU	MUTTER	NUT	TUERCA
	10615771	12598779	1	ROSETTA (042)	RONDELLE	SCHEIBE	WASHER	ARANDELA
		12608579	4	ROSETTA DI SICUREZZA	RONDELLE FREIN	SICHERUNGSRING	LOCKWASHER	ARANDELA DE FRENO
		12646801	8	ROSETTA	RONDELLE	SCHEIBE	WASHER	ARANDELA
		13272111	6	VITE	VIS	SCHRAUBE	SCREW	TORNILLO
		14304620	12	VITE (042)	VIS	SCHRAUBE	SCREW	TORNILLO
		14457281	4	GUARNIZIONE DI TENUTA (042)	JOINT	DICHTUNG	GASKET	JUNTA
		15540321	13	VITE (042)	VIS	SCHRAUBE	SCREW	TORNILLO
		15540421	8	VITE	VIS	SCHRAUBE	SCREW	TORNILLO
		15853721	1	VITE	VIS	SCHRAUBE	SCREW	TORNILLO
		15970521	8	VITE (042)	VIS	SCHRAUBE	SCREW	TORNILLO
		15970521	4	VITE	VIS	SCHRAUBE	SCREW	TORNILLO
		15970721	8	VITE	VIS	SCHRAUBE	SCREW	TORNILLO
		15971421	4	VITE (042)	VIS	SCHRAUBE	SCREW	TORNILLO
		16043821	4	VITE	VIS	SCHRAUBE	SCREW	TORNILLO
		16100821	2	DADO (042)	ECROU	MUTTER	NUT	TUERCA
		16101511	8	DADO	ECROU	MUTTER	NUT	TUERCA
		19053182	M	TUBO FLESSIBILE (042)	TUYAU FLEXIBLE	SCHLAUCH	HOSE	MANGA FLEXIBLE
		19053182	M	TUBO FLESSIBILE	TUYAU FLEXIBLE	SCHLAUCH	HOSE	MANGA FLEXIBLE
		19053382	M	TUBO FLESSIBILE (042)	TUYAU FLEXIBLE	SCHLAUCH	HOSE	MANGA FLEXIBLE

https://tractormanualz.com/

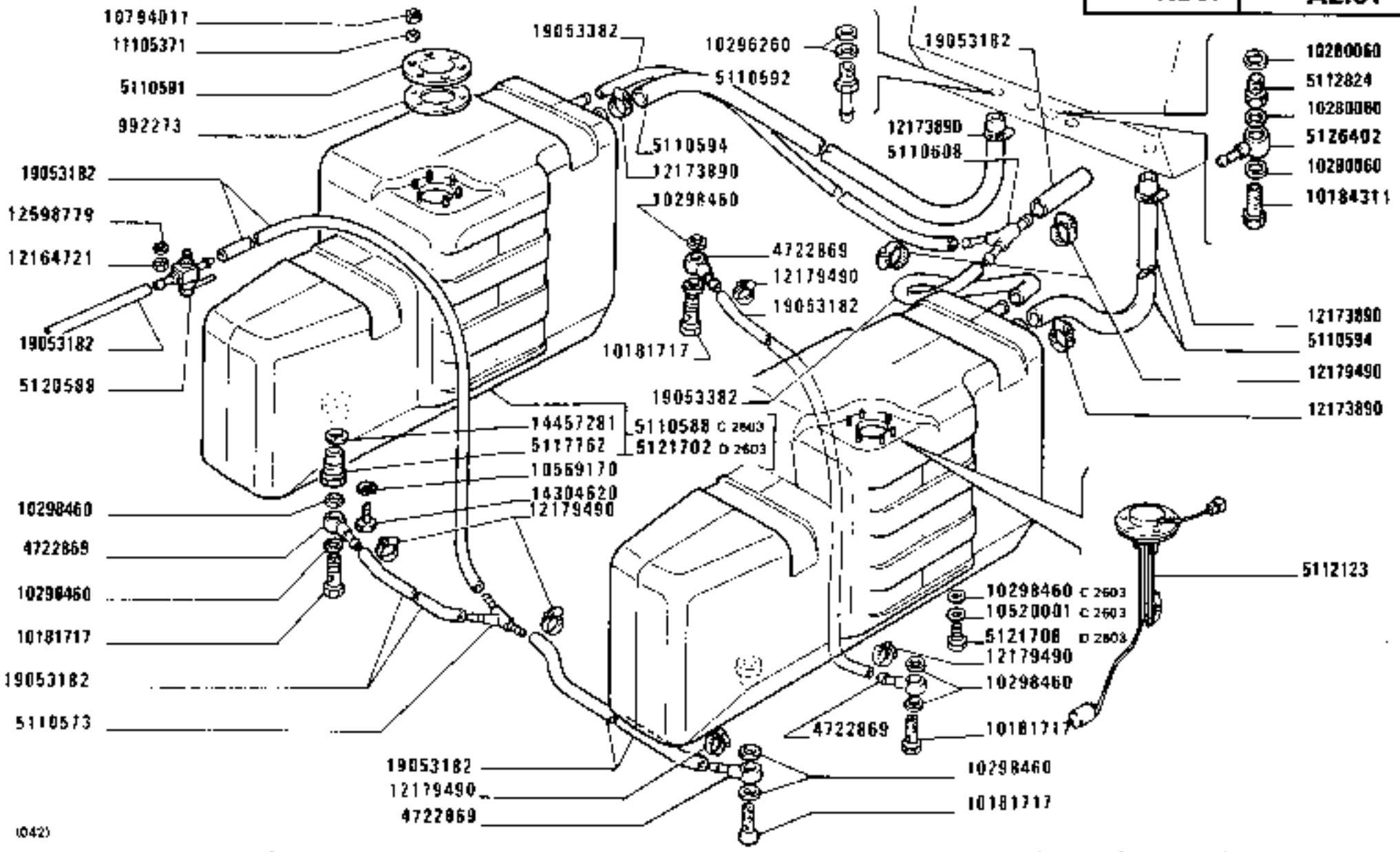

SERBATOIO COMBUSTIBILE E TUBAZIONI

Réservoir et canalisations combustible
Kraftstofftank und Leitungen
Fuel Tank and Lines
Depósito de combustible y tuberías

1280-1280 DT
01 02

A2.01

https://tractormanualz.com/

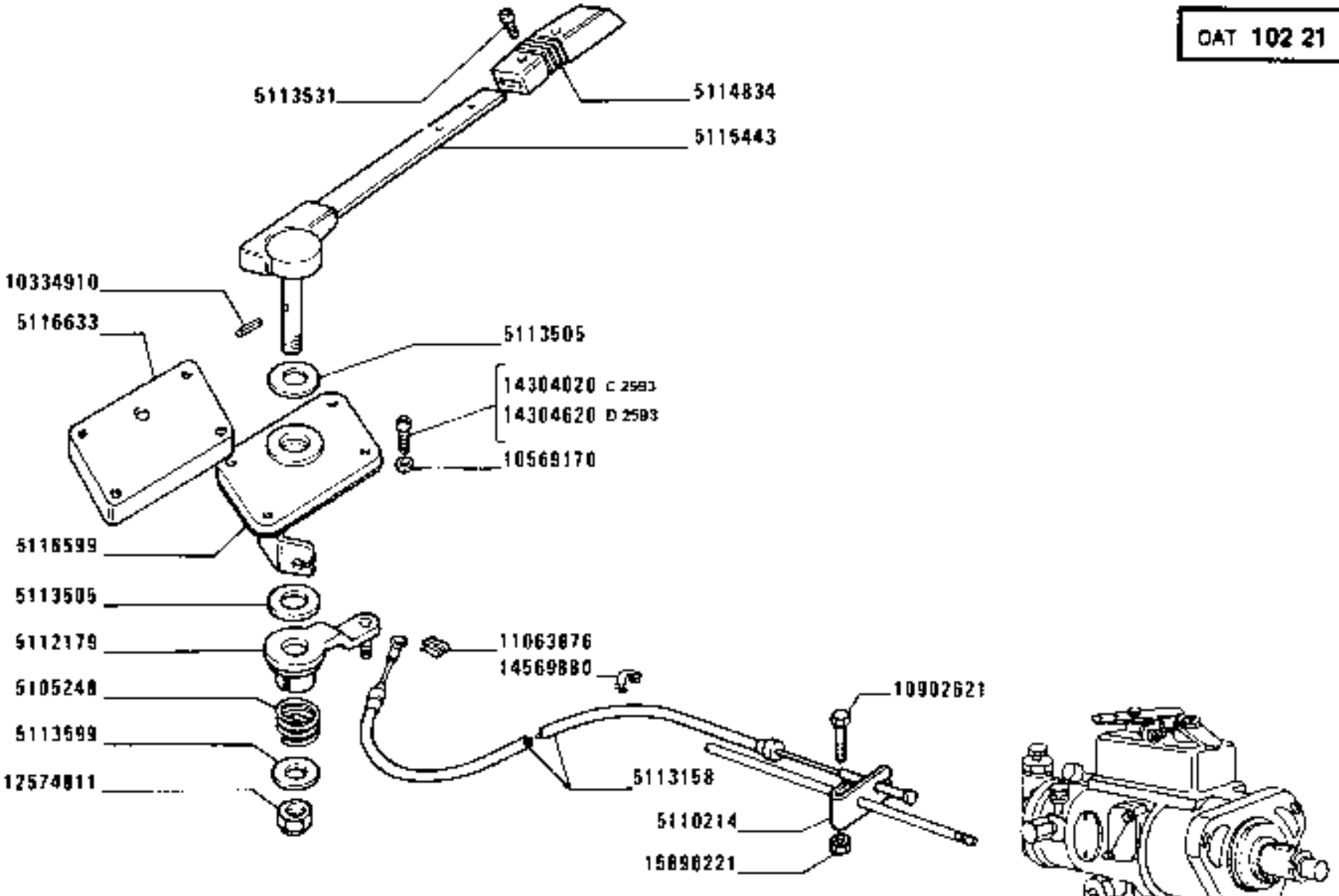

https://tractormanualz.com/

MODIF	ANT.MODIF	N.ORDIN.	Q.	DENOMINAZIONE	DESIGNATION	BENENNUNG	DESCRIPTION	DENOMINACIONES
		4998250	1	MOLLETTA DI FISSAGGIO	AGRAFE	KLEMMSTUECK	CLIP	SUJETADOR
		4999632	1	STAFFETTA FISSAGGIO	COLLIER	HALTER	RETAINER	ABRAZADERA
		5100939	1	STAFFETTA FISSAGGIO	COLLIER	HALTER	RETAINER	ABRAZADERA
		5105248	1	MOLLA	RESSORT	FEDER	SPRING	RESORTE
		5110087	1	BOCCOLA	DOUILLE	BUECHSE	BUSH	CASQUILLO
		5110214	1	STAFFA	ETRIER	HALTER	BRACKET	SOPORTE
		5112179	1	LEVA	LEVIER	HEBEL	LEVER	PALANCA
		5113145	1	PERNO	AXE	BOLZEN	PIN	EJE
		5113147	1	SUPPORTO	SUPPORT	LAGER	SUPPORT	SOPORTE
		5113154	1	PERNO	AXE	BOLZEN	PIN	EJE
		5113155	1	DISTANZIALE	ENTRETOISE	ABSTANDSTUECK	SPACER	SEPARADOR
		5113157	1	STAFFETTA FISSAGGIO	COLLIER	HALTER	RETAINER	ABRAZADERA
		5113158	1	FLESSIBILE	CABLE	ZUGDRAHT	WIRE	CABLE
		5113159	1	BOCCOLA	DOUILLE	BUECHSE	BUSH	CASQUILLO
		5113505	2	ANELLO	BAGUE	RING	RING	ANILLO
	5113104	5113531	2	VITE	VIS	SCHRAUBE	SCREW	TORNILLO
		5113599	1	ROSETTA	RONDELLE	SCHEIBE	WASHER	ARANDELA
		5114834	1	POMELLO	BOUTON	KNEBELGRIFF	KNOB	BOTON
		5114860	1	MOLLA	RESSORT	FEDER	SPRING	RESORTE
		5115443	1	LEVA	LEVIER	HEBEL	LEVER	PALANCA
		5116440	1	PEDALE	PEDALE	FUSSHEBEL	PEDAL	PEDAL
		5116445	1	COPERTURA	ENJOLIVEUR	ABDECKUNG	COVER	EMBELLECEDOR
		5116446	1	TIRANTE	TIRANT	STANGE	ROD	VARILLA
		5116448	1	LEVA	LEVIER	HEBEL	LEVER	PALANCA
		5116599	1	COPERCHIO	COUVERCLE	DECKEL	COVER	TAPA
		5116633	1	COPERTURA	ENJOLIVEUR	ABDECKUNG	COVER	EMBELLECEDOR
		5117241	1	TIRANTE	TIRANT	STANGE	ROD	VARILLA
		5117242	1	MORSETTO	COLLIER	KLEMME	CLAMP	COLLAR
	13749210	5120262	1	VITE	VIS	SCHRAUBE	SCREW	TORNILLO
		10334910	1	PERNO	AXE	BOLZEN	PIN	EJE
		10569170	4	ROSETTA DI SICUREZZA	RONDELLE FREIN	SICHERUNGSRING	LOCKWASHER	ARANDELA DE FRENO
		10730801	1	ROSETTA	RONDELLE	SCHEIBE	WASHER	ARANDELA
		10795701	2	COPIGLIA	GOUPILLE FENDUE	SPLINT	SPLIT PIN	PASADOR ABIERTO
		10902621	1	VITE	VIS	SCHRAUBE	SCREW	TORNILLO
	4998250	11063876	1	MOLLETTA DI FISSAGGIO	AGRAFE	KLEMMSTUECK	CLIP	SUJETADOR
		11064076	2	MOLLETTA DI FISSAGGIO	AGRAFE	KLEMMSTUECK	CLIP	SUJETADOR
		11193871	2	ROSETTA DI TENUTA	JOINT D'ETANCHEITE	DICHTRING	GASKET	JUNTA HERMETICA
		12574811	1	DADO	ECROU	MUTTER	NUT	TUERCA

https://tractormanualz.com/

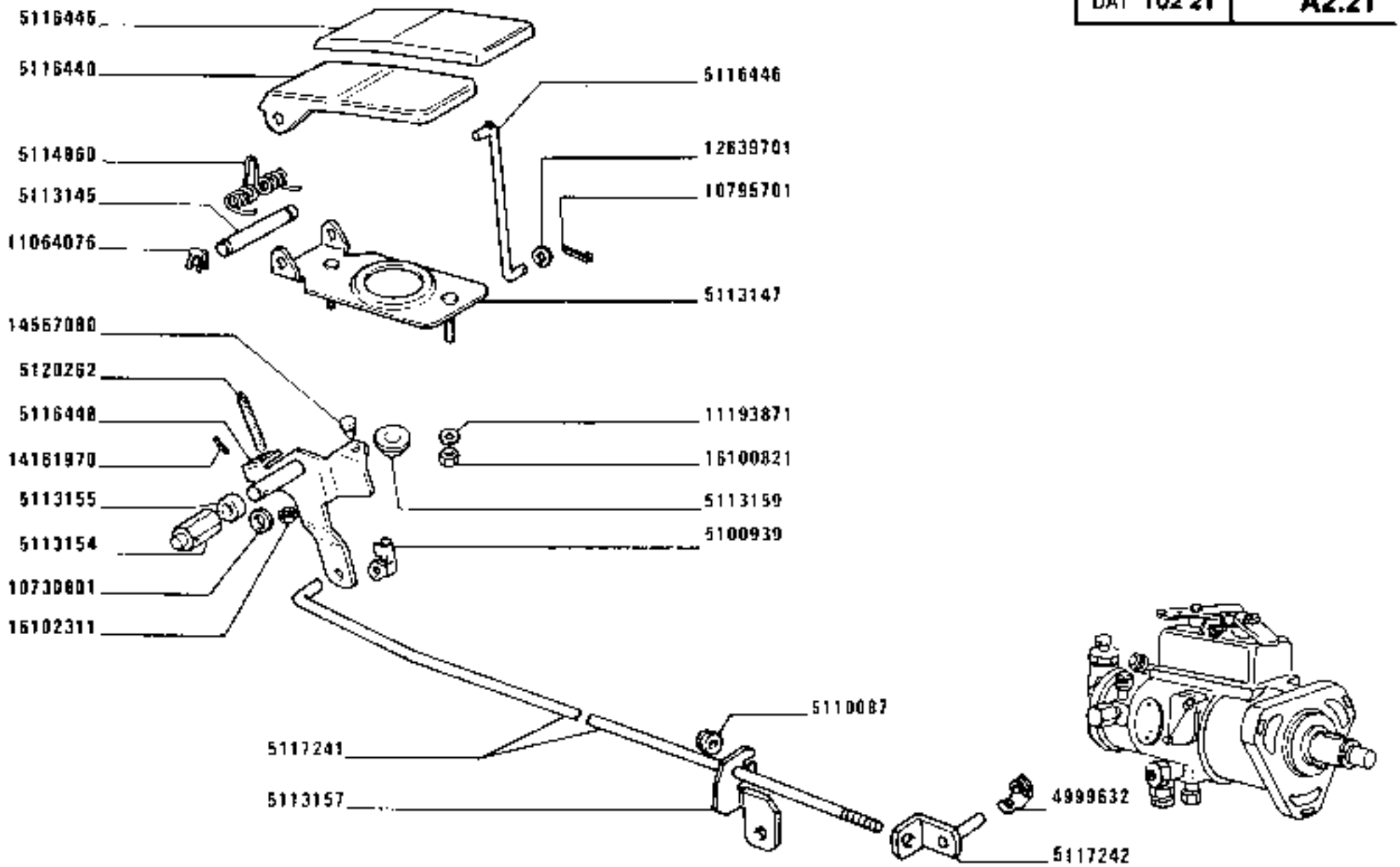

https://tractormanualz.com/

MODIF	ANT.MODIF	N.ORDIN.	Q.	DENOMINAZIONE	DESIGNATION	BENENNUNG	DESCRIPTION	DENOMINACIONES
		12639701	2	ROSETTA	RONDELLE	SCHEIBE	WASHER	ARANDELA
		14161970	1	SPINA	GOUPILLE	STIFT	PIN	PASADOR
C2593		14304020	4	SPINA	GOUPILLE	STIFT	PIN	PASADOR
D2593		14304620	4	VITE	VIS	SCHRAUBE	SCREW	TORNILLO
		14567080	1	TAPPO	BOUCHON	STOPFEN	PLUG	TAPON
		14569880	1	MOLLA	RESSORT	FEDER	SPRING	RESORTE
	15896211	15896221	1	DADO	ECROU	MUTTER	NUT	TUERCA
		16100821	2	DADO	ECROU	MUTTER	NUT	TUERCA
		16102311	1	DADO	ECROU	MUTTER	NUT	TUERCA

https://tractormanualz.com/

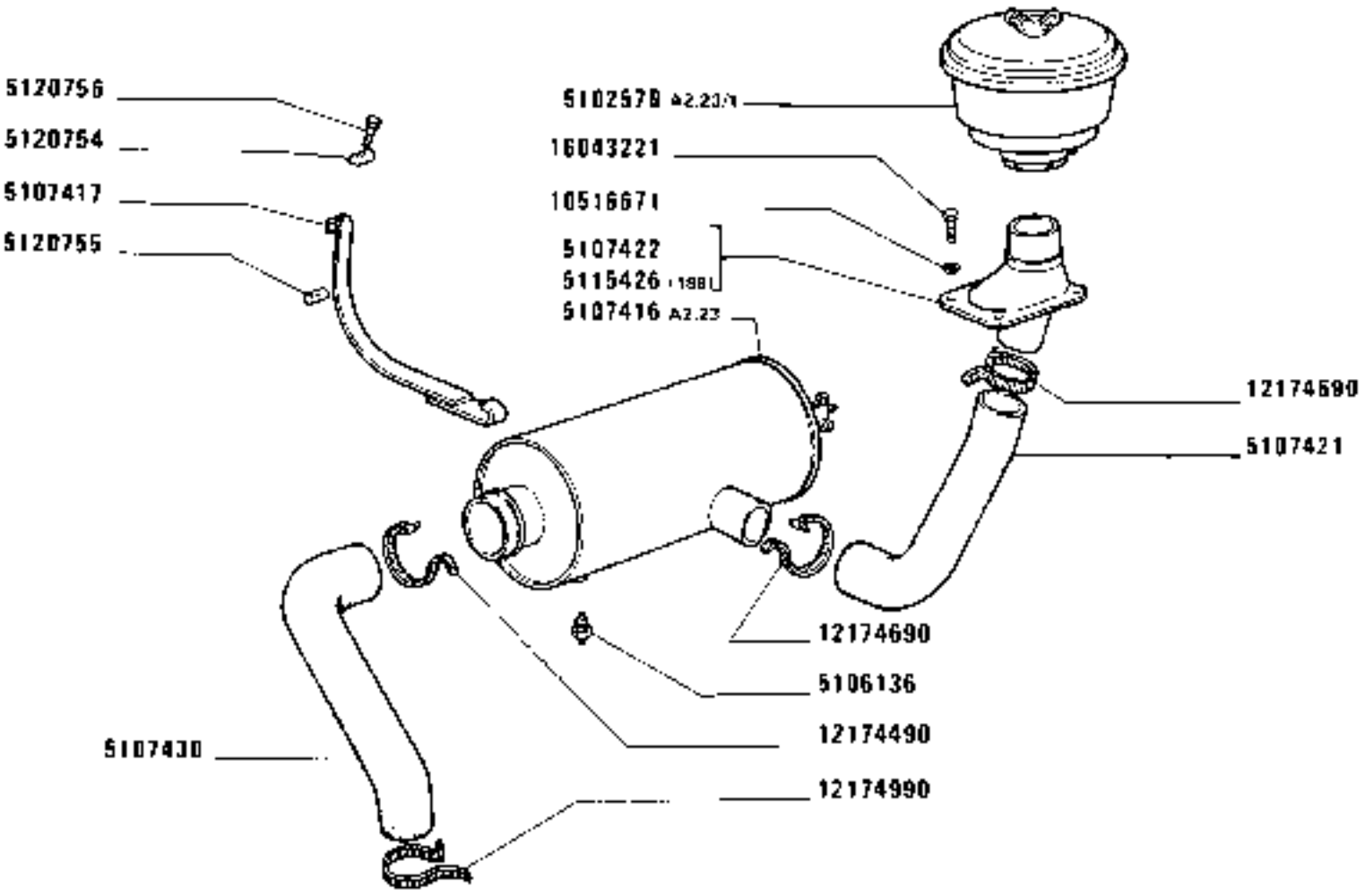

1280-1280 DT
01 02

FILTRO ARIA E TUBAZIONI

Filtre à air et canalisations
Luftfilter und Leitungen
Air Cleaner and Ducts
Filtro de aire y tuberías

https://tractormanualz.com/

MODIF	ANT.MODIF	N.ORDIN.	Q.	DENOMINAZIONE	DESIGNATION	BENENNUNG	DESCRIPTION	DENOMINACIONES
		5102570	1	PREFILTRO	PREFILTRE	VORREINIGER	PRECLEANER	PREFILTRO
		5106136	1	SEGNALATORE	TEMOIN	ANZEIGER	INDICATOR	TESTIGO
		5107416	1	FILTRO ARIA COMPL.	FILTRE A AIR	LUFTFILTER	AIR CLEANER	FILTRO DE AIRE
		5107417	4	NASTRO DI FISSAGGIO	RUBAN DE FIXATION	SPANNBAND	SECURING TRAP	TIRA DE FIJACION
		5107421	1	MANICOTTO	MANCHON	MUFFE	SLEEVE	MANGA
		5107422	1	SUPPORTO	SUPPORT	LAGER	SUPPORT	SOPORTE
		5107430	1	MANICOTTO	MANCHON	MUFFE	SLEEVE	MANGA
		5115426	1	SUPPORTO (188)	SUPPORT	LAGER	SUPPORT	SOPORTE
	79007569	5120754	2	PERNO	AXE	BOLZEN	PIN	EJE
	79007570	5120755	2	PERNO	AXE	BOLZEN	PIN	EJE
	16044521	5120756	2	VITE	VIS	SCHRAUBE	SCREW	TORNILLO
		10516671	4	ROSETTA	RONDELLE	SCHEIBE	WASHER	ARANDELA
		12174490	1	COLLARE	COLLIER	SCHELLE	COLLAR	COLLAR
		12174690	2	COLLARE	COLLIER	SCHELLE	COLLAR	COLLAR
		12174990	1	COLLARE	COLLIER	SCHELLE	COLLAR	COLLAR
		16043221	4	VITE	VIS	SCHRAUBE	SCREW	TORNILLO

https://tractormanualz.com/

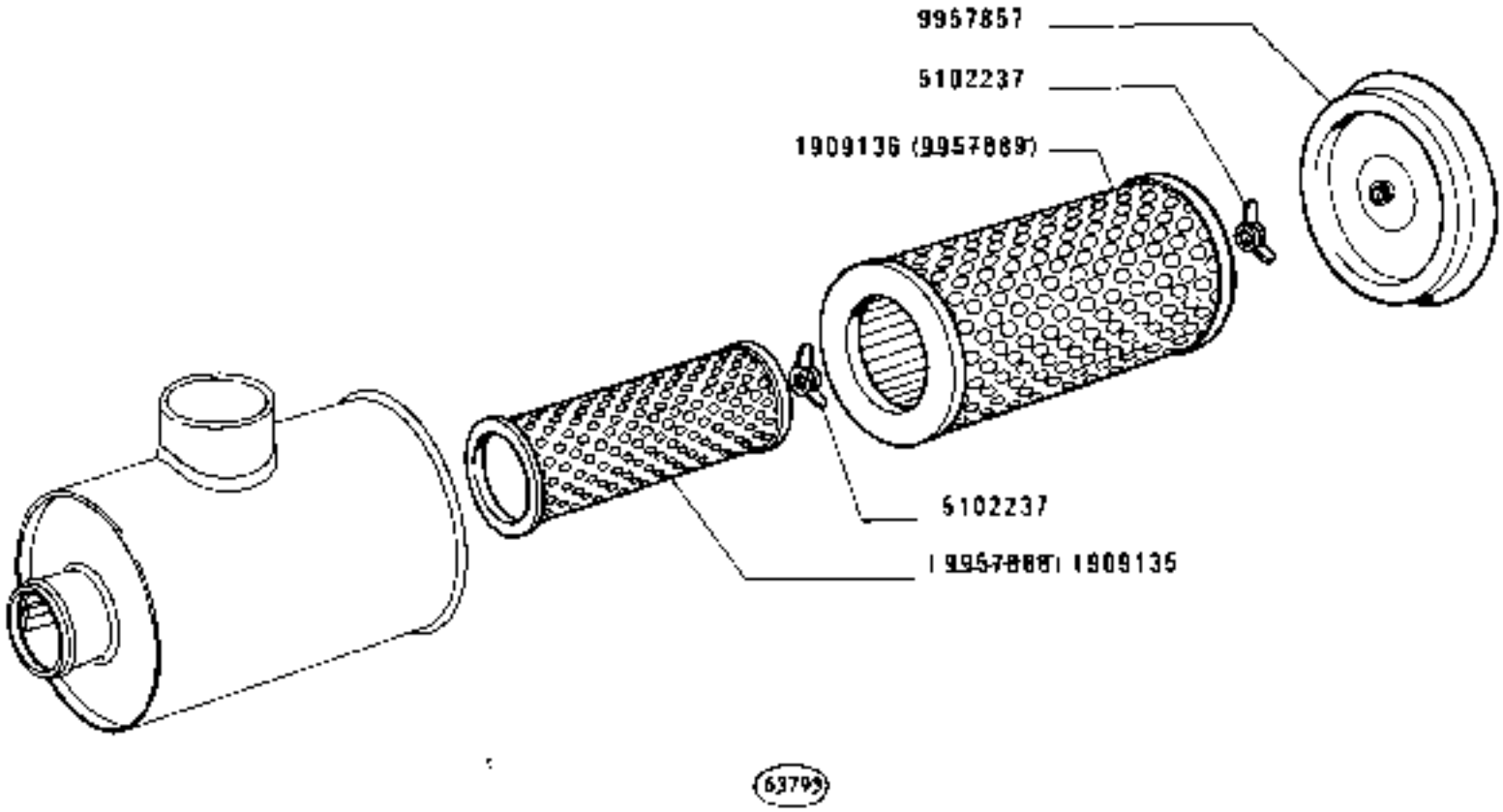

1280-1280 DT
01 02

FILTRO ARIA 5107416 (Donaldson)

Filtre à air
Luftfilter
Air Cleaner
Filtro de aire

https://tractormanualz.com/

MODIF	ANT.MODIF	N.ORDIN.	Q.	DENOMINAZIONE	DESIGNATION	BENENNUNG	DESCRIPTION	DENOMINACIONES
	9957888	1909135	1	ELEMENTO FILTRANTE	ELEMENT FILTRANT	FILTEREINSATZ	FILTERING ELEMENT	FILTRO
	9957889	1909136	1	ELEMENTO FILTRANTE	ELEMENT FILTRANT	FILTEREINSATZ	FILTERING ELEMENT	FILTRO
		5102237	2	DADO	ECROU	MUTTER	NUT	TUERCA
		9957857	1	COPERCHIO	COUVERCLE	DECKEL	COVER	TAPA

https://tractormanualz.com/

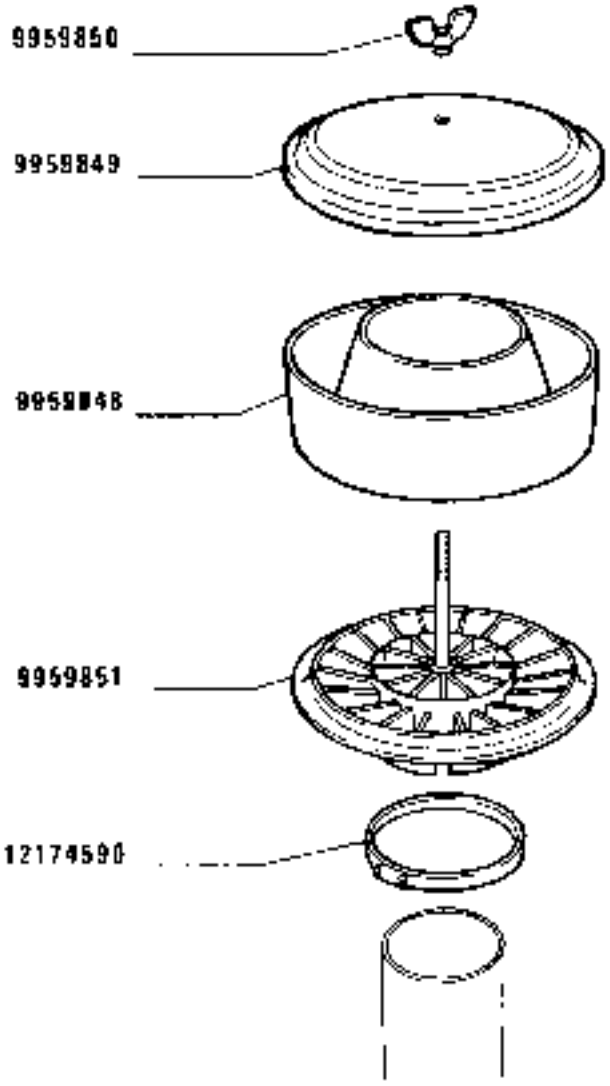

https://tractormanualz.com/

MODIF	ANT.MODIF	N.ORDIN.	Q.	DENOMINAZIONE	DESIGNATION	BENENNUNG	DESCRIPTION	DENOMINACIONES
		9959848	1	VASCHETTA	CUVE	GEFASS	PAN	CUBA
		9959849	1	COPERCHIO	COUVERCLE	DECKEL	COVER	TAPA
		9959850	1	VITE	VIS	SCHRAUBE	SCREW	TORNILLO
		9959851	1	CORPO	CORPS	GEHAUSE	BODY	CUERPO
		12174590	1	FASCETTA	COLLIER	HALTEBAND	STRAP	ABRAZADERA

https://tractormanualz.com/

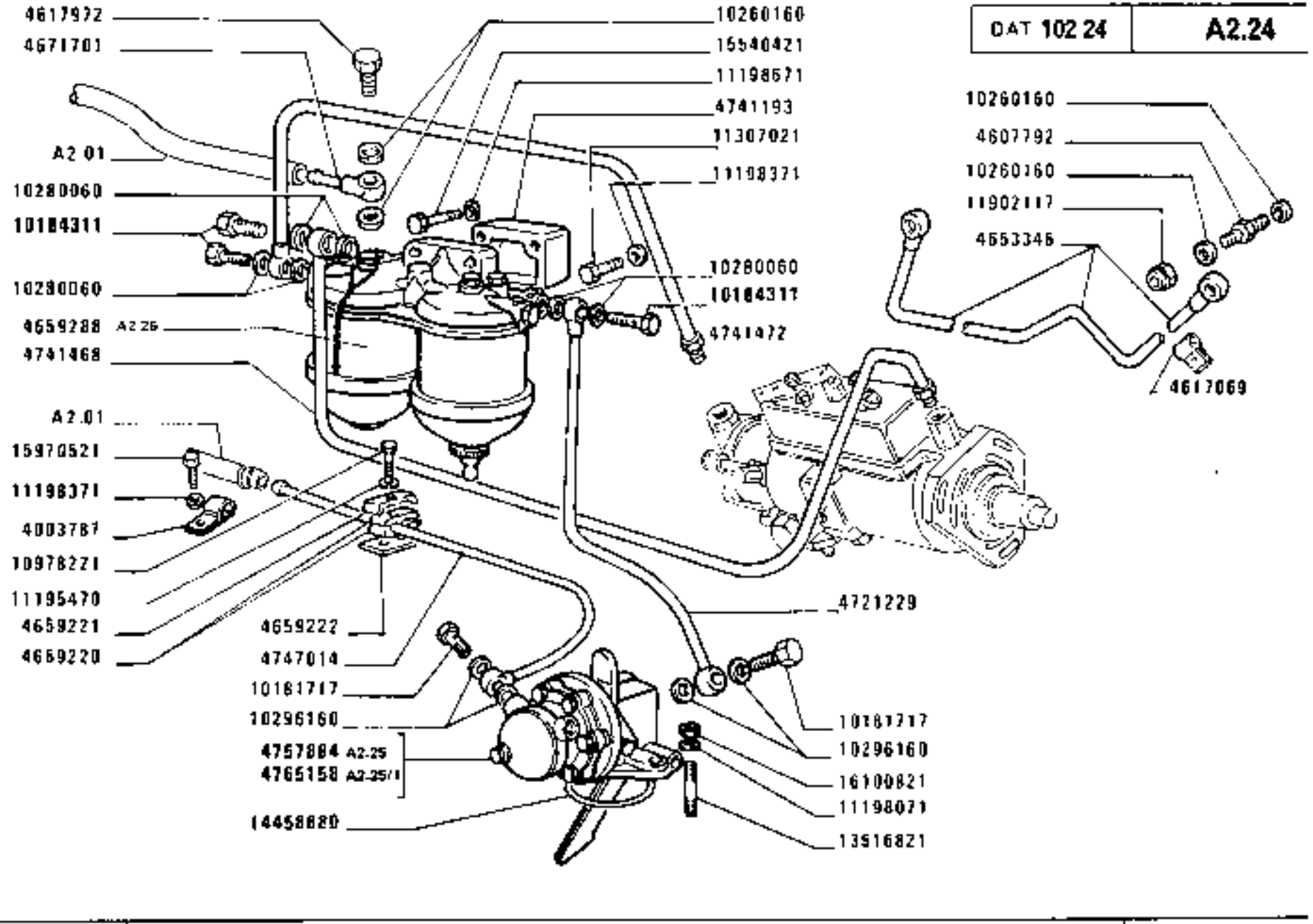

1280-1280 DT
01 02

ALIMENTAZIONE AD INIEZIONE (C.A.V.)

Alimentation par injection — *Fuel Injection System*
Einspritzausrüstung — *Alimentación e inyección*

https://tractormanualz.com/

A2.24

MODIF	ANT.MODIF	N.ORDIN.	Q.	DENOMINAZIONE	DESIGNATION	BENENNUNG	DESCRIPTION	DENOMINACIONES
		765640	6	STAFFA	ETRIER	HALTER	BRACKET	SOPORTE
		770899	5	PORTAPOLVERIZZATORE COMPL.	PORTE-INJECTEUR	DUESENHALTER	NOZZLE HOLDER	PORTAINYECTOR
		770902	6	POLVERIZZATORE	INJECTEUR	DUESE	NOZZLE	PULVERIZADOR
		770958	6	PORTAPOLVERIZZATORE COMPL.	PORTE-INJECTEUR	DUESENHALTER	NOZZLE HOLDER	PORTAINYECTOR
		770959	6	POLVERIZZATORE	INJECTEUR	DUESE	NOZZLE	PULVERIZADOR
		771065	6	PORTAPOLVERIZZATORE COMPL.	PORTE-INJECTEUR	DUESENHALTER	NOZZLE HOLDER	PORTAINYECTOR
		771066	6	POLVERIZZATORE	INJECTEUR	DUESE	NOZZLE	PULVERIZADOR
		771326	12	ROSETTA	RONDELLE	SCHEIBE	WASHER	ARANDELA
		4003787	1	STAFFETTA FISSAGGIO	COLLIER	HALTER	RETAINER	ABRAZADERA
		4543282	4	BLOCCHETTI DI CHIUSURA	BARILLETS DE SERRURE	SCHLOSSZYLINDER	LOCK CYLINDERS	CILINDROS DE CERRADURA
		4564844	3	ROSETTA	RONDELLE	SCHEIBE	WASHER	ARANDELA
		4607627	1	GUARNIZIONE DI TENUTA	JOINT	DICHTUNG	GASKET	JUNTA
		4607792	1	BOCCHETTONE	VIS CREUSE	HOHLSCHRAUBE	UNION	BOQUILLA
		4617069	1	STAFFETTA FISSAGGIO	COLLIER	HALTER	RETAINER	ABRAZADERA
		4617425	1	ASTUCCIO	ETUI	HUELSE	CASE	ESTUCHE
		4617972	1	BOCCHETTONE	VIS CREUSE	HOHLSCHRAUBE	UNION	BOQUILLA
		4641875	4	MORSETTO	COLLIER	KLEMME	CLAMP	COLLAR
		4641876	4	MORSETTO	COLLIER	KLEMME	CLAMP	COLLAR
		4647815	1	TUBO	TUYAU	ROHR	PIPE	TUBO
		4653346	1	TUBO	TUYAU	ROHR	PIPE	TUBO
		4659220	1	BLOCCHETTO DI FISSAGGIO	TAQUET DE FIXATION	SPANNSTUECK	PAD	MULETILLA DE FIJACION
		4659221	1	MORSETTO	COLLIER	KLEMME	CLAMP	COLLAR
		4659222	1	PIASTRINA	PLAQUETTE	PLAETTCHEN	PLATE	PLACA
		4659288	1	FILTRO COMBUSTIBILE COMPL.	FILTRE A COMBUSTIBLE	KRAFTSTOFFFILTER	FUEL FILTER	FILTRO DE COMBUSTIBLE
		4671701	1	RACCORDO ORIENTABILE	RACCORD REGLABLE	RINGSTUTZEN	CONNECTION	RACOR ORIENTABLE
		4673612	1	ANELLO	BAGUE	RING	RING	ANILLO
		4674415	1	DADO	ECROU	MUTTER	NUT	TUERCA
		4699153	6	ASTUCCIO	ETUI	HUELSE	CASE	ESTUCHE
		4717654	6	GUARNIZIONE DI TENUTA	JOINT	DICHTUNG	GASKET	JUNTA
		4721229	1	TUBO	TUYAU	ROHR	PIPE	TUBO
		4741193	1	SUPPORTO	SUPPORT	LAGER	SUPPORT	SOPORTE
		4741468	1	TUBO	TUYAU	ROHR	PIPE	TUBO

https://tractormanualz.com/

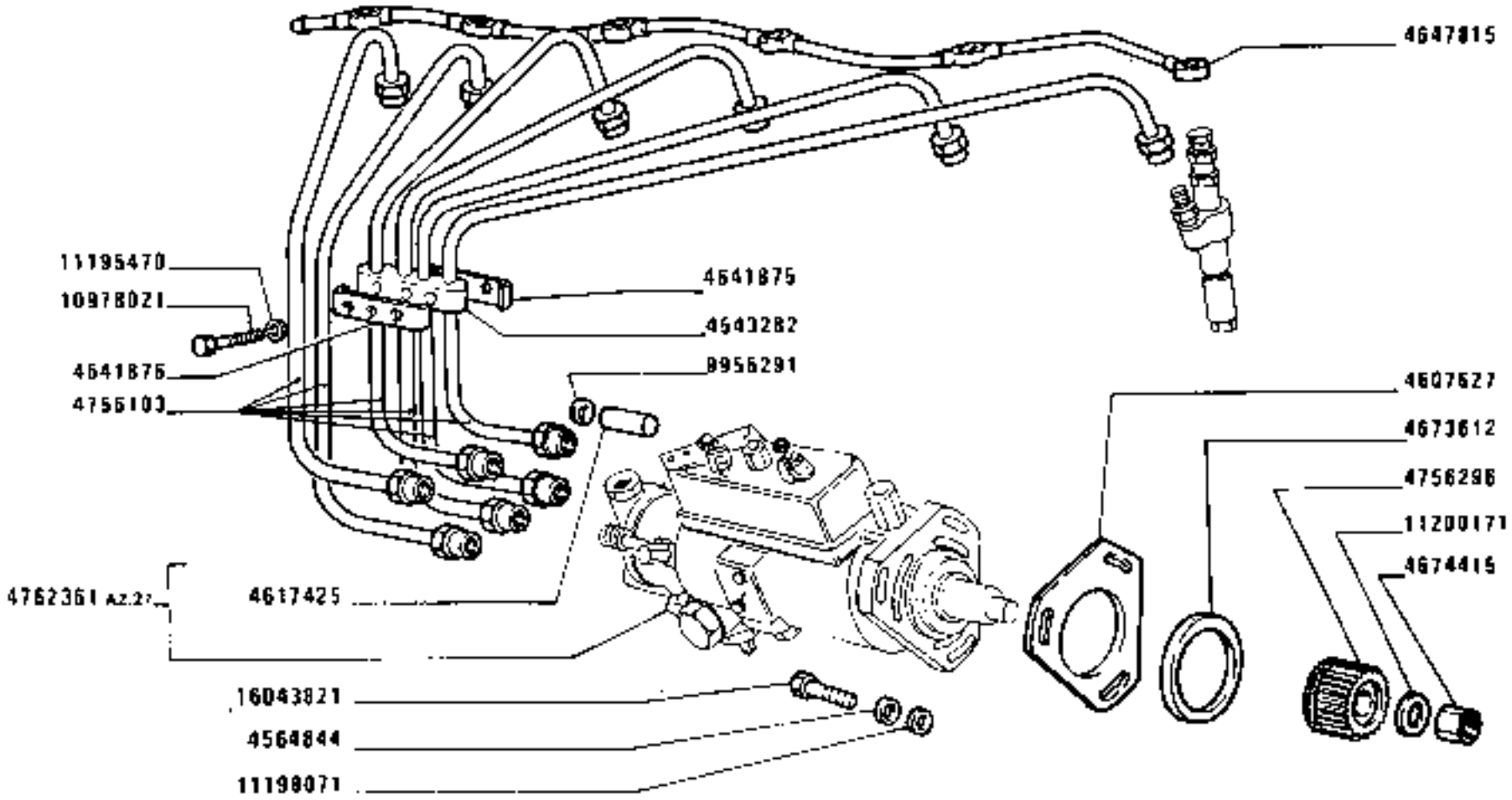

1280-1280 DT
01 02

ALIMENTAZIONE AD INIEZIONE (C.A.V.)

Alimentation par Injection — *Fuel Injection System*
Einspritzausrüstung — *Alimentación e inyección*

https://tractormanualz.com/

MODIF	ANT.MODIF	N.ORDIN.	Q.	DENOMINAZIONE	DESIGNATION	BENENNUNG	DESCRIPTION	DENOMINACIONES
		4741472	1	TUBO	TUYAU	ROHR	PIPE	TUBO
		4747014	1	TUBO	TUYAU	ROHR	PIPE	TUBO
		4756103	1	TUBO	TUYAU	ROHR	PIPE	TUBO
		4756296	1	BOCCOLA	DOUILLE	BUECHSE	BUSH	CASQUILLO
		4757884	1	POMPA DI ALIMENTAZIONE COMPL.B.C.D.	POMPE D'ALIMENTATION	KRAFTSTOFFPUMPE	FUEL PUMP	BOMBA DE ALIMENTACION
		4760842	6	PORTAPOLVERIZZATORE COMPL.	PORTE-INJECTEUR	DUESENHALTER	NOZZLE HOLDER	PORTAINYECTOR
	770578	4760843	6	POLVERIZZATORE	INJECTEUR	DUESE	NOZZLE	PULVERIZADOR
		4762361	1	POMPA D'INIEZIONE COMPL.	POMPE D'INJECTION	EINSPRITZPUMPE	INJECTION PUMP	BOMBA DE INYECCION
		4765158	1	POMPA DI ALIMENTAZIONE FISPA	POMPE D'ALIMENTATION	KRAFTSTOFFPUMPE	FUEL PUMP	BOMBA DE ALIMENTACION
		9956291	6	ROSETTA	RONDELLE	SCHEIBE	WASHER	ARANDELA
		10181717	2	BOCCHETTONE	VIS CREUSE	HOHLSCHRAUBE	UNION	BOQUILLA
	10184317	10184311	3	BOCCHETTONE	VIS CREUSE	HOHLSCHRAUBE	UNION	BOQUILLA
		10260160	4	GUARNIZIONE DI TENUTA	JOINT	DICHTUNG	GASKET	JUNTA
		10280060	6	GUARNIZIONE DI TENUTA	JOINT	DICHTUNG	GASKET	JUNTA
		10296160	4	GUARNIZIONE DI TENUTA	JOINT	DICHTUNG	GASKET	JUNTA
		10978021	8	VITE	VIS	SCHRAUBE	SCREW	TORNILLO
		10978221	4	VITE	VIS	SCHRAUBE	SCREW	TORNILLO
		11195470	12	ROSETTA	RONDELLE	SCHEIBE	WASHER	ARANDELA
		11198071	17	ROSETTA	RONDELLE	SCHEIBE	WASHER	ARANDELA
		11198371	3	ROSETTA DI SICUREZZA	RONDELLE FREIN	SICHERUNGSRING	LOCKWASHER	ARANDELA DE FRENO
		11198671	3	ROSETTA DI SICUREZZA	RONDELLE FREIN	SICHERUNGSRING	LOCKWASHER	ARANDELA DE FRENO
		11200171	1	ROSETTA	RONDELLE	SCHEIBE	WASHER	ARANDELA
		11307021	2	VITE	VIS	SCHRAUBE	SCREW	TORNILLO
		11902117	1	TAPPO	BOUCHON	STOPFEN	PLUG	TAPON
		13516821	2	PRIGIONIERO	GOUJON	STIFTSCHRAUBE	STUD	ESPARRAGO
		13517630	12	PRIGIONIERO	GOUJON	STIFTSCHRAUBE	STUD	ESPARRAGO
		14453981	12	ANELLO DI TENUTA	JOINT D'ETANCHEITE	DICHTRING	SEAL	JUNTA HERMETICA
		14458680	1	GUARNIZIONE DI TENUTA	JOINT	DICHTUNG	GASKET	JUNTA
		15540421	3	VITE	VIS	SCHRAUBE	SCREW	TORNILLO
		15970521	1	VITE	VIS	SCHRAUBE	SCREW	TORNILLO
		16043821	3	VITE	VIS	SCHRAUBE	SCREW	TORNILLO
		16100821	14	DADO	ECROU	MUTTER	NUT	TUERCA

https://tractormanualz.com/

FIAT

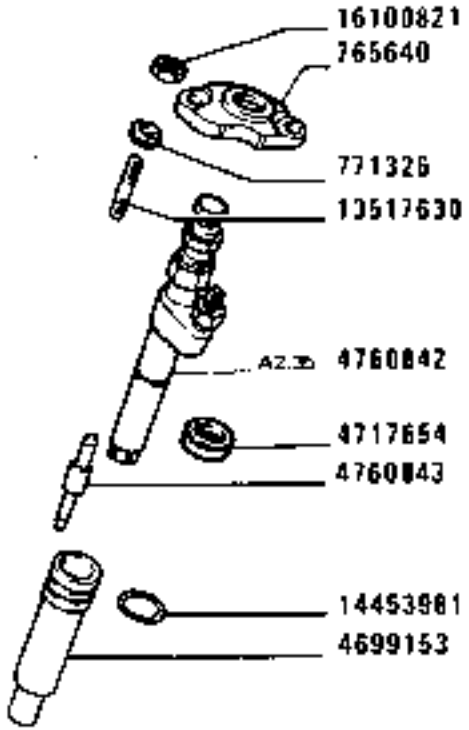

C.A.V.

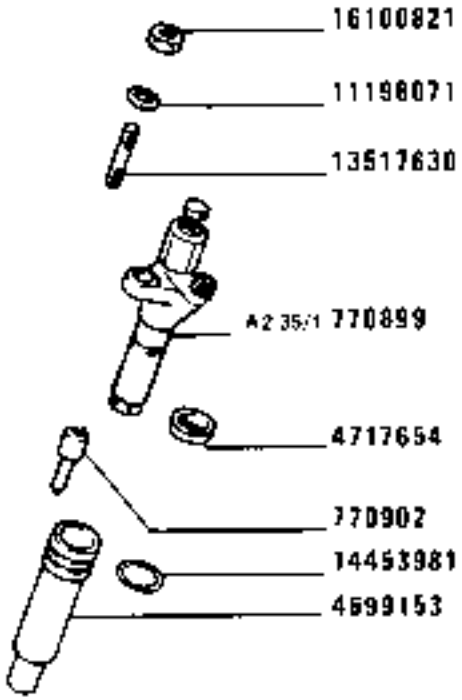

64371

O.M.A.P.

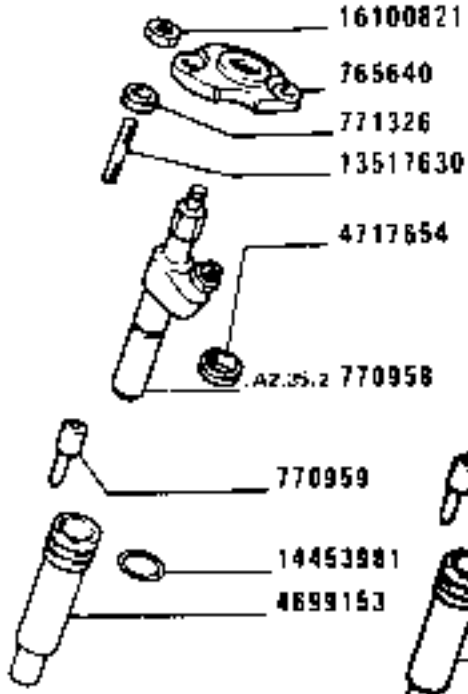

BOSCH

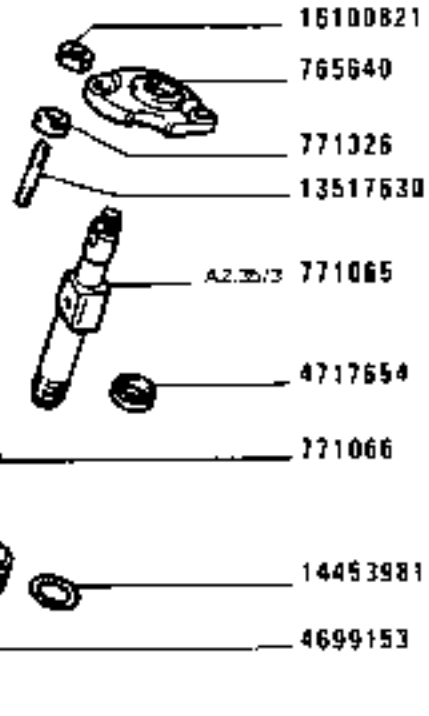

https://tractormanualz.com/

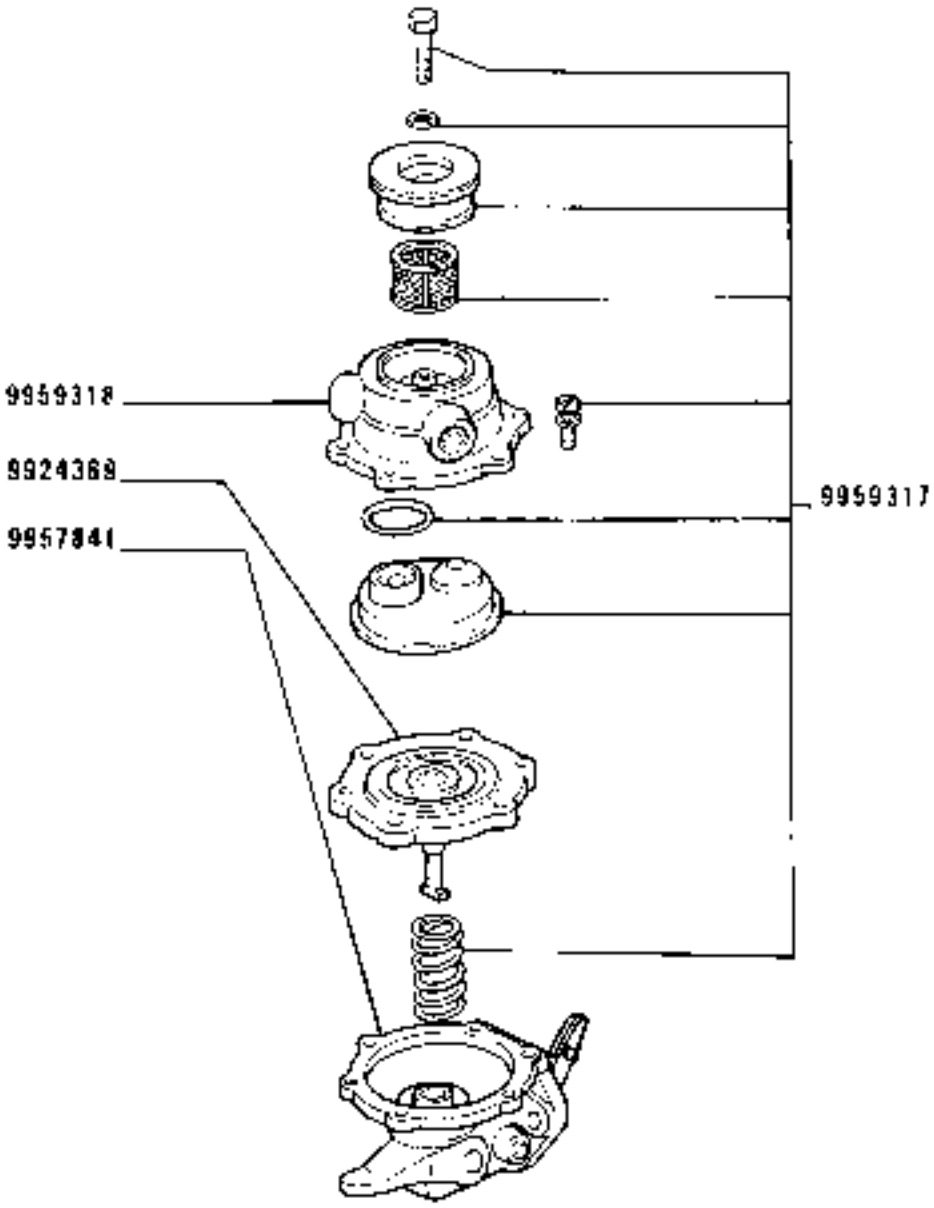

1280-1280 DT
01 02

POMPA ALIMENTAZIONE 4757884 (B.C.D.)

Pompe d'alimentation
Kraftstoffpumpe
Fuel pump
Bomba de alimentación

https://tractormanualz.com/

MODIF	ANT.MODIF	N.ORDIN.	Q.	DENOMINAZIONE	DESIGNATION	BENENNUNG	DESCRIPTION	DENOMINACIONES
		9924369	4	MEMBRANA	MEMBRANE	MEMBRAN	DIAPHRAGM	MEMBRANA
		9957841	1	CORPO	CORPS	GEHAUSE	BODY	CUERPO
		9959317	2	CORREDO	EQUIPEMENT	SATZ	KIT	JUEGO
		9959318	3	CORPO	CORPS	GEHAUSE	BODY	CUERPO

https://tractormanualz.com/

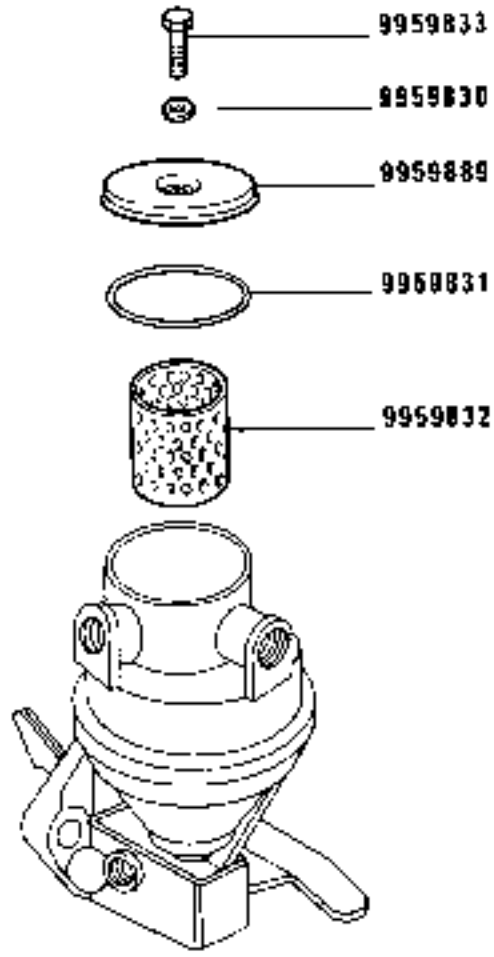

POMPA ALIMENTAZIONE 4765158 (Fispa)

Pompe d'alimentation
Kraftstoffpumpe
Fuel pump
Bomba de alimentación

https://tractormanualz.com/

MODIF	ANT.MODIF	N.ORDIN.	Q.	DENOMINAZIONE	DESIGNATION	BENENNUNG	DESCRIPTION	DENOMINACIONES
		9959830	1	GUARNIZIONE	GARNITURE	UNTERLAGE	LINING	FORRO
		9959831	1	GUARNIZIONE	GARNITURE	UNTERLAGE	LINING	FORRO
		9959832	1	FILTRO	FILTRE	FILTER	FILTER	FILTRO
		9959833	1	VITE	VIS	SCHRAUBE	SCREW	TORNILLO
		9959899	1	COPERCHIO	COUVERCLE	DECKEL	COVER	TAPA

https://tractormanualz.com/

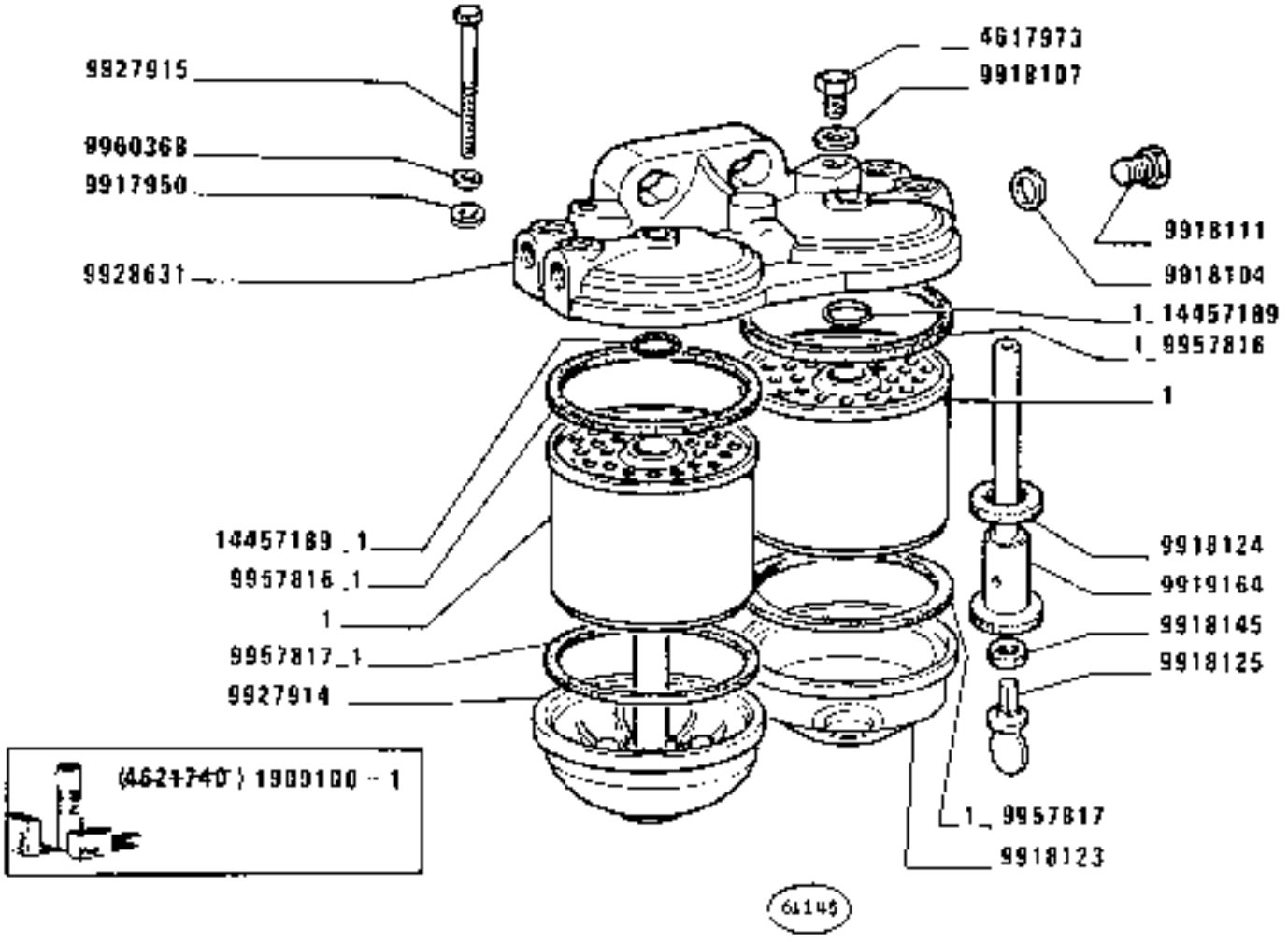

1280-1280 DT
01 02

FILTRO COMBUSTIBILE 4659288 (CAV)

Filtre à combustible
Kraftstoffilter
Fuel Filter
Filtro de combustible

https://tractormanualz.com/

MODIF	ANT.MODIF	N.ORDIN.	Q.	DENOMINAZIONE	DESIGNATION	BENENNUNG	DESCRIPTION	DENOMINACIONES
	4621740	1909100	1	ELEMENTO FILTRANTE	ELEMENT FILTRANT	FILTEREINSATZ	FILTERING ELEMENT	FILTRO
		4617973	2	TAPPO	BOUCHON	STOPFEN	PLUG	TAPON
		9917950	2	ANELLO	BAGUE	RING	RING	ANILLO
		9918104	1	ROSETTA	RONDELLE	SCHEIBE	WASHER	ARANDELA
		9918107	2	ROSETTA	RONDELLE	SCHEIBE	WASHER	ARANDELA
		9918111	1	TAPPO	BOUCHON	STOPFEN	PLUG	TAPON
		9918123	1	VASCHETTA	CUVE	GEFASS	PAN	CUBA
		9918124	1	ROSETTA	RONDELLE	SCHEIBE	WASHER	ARANDELA
		9918125	1	VITE	VIS	SCHRAUBE	SCREW	TORNILLO
		9918145	1	ROSETTA DI TENUTA	JOINT D'ETANCHEITE	DICHTRING	GASKET	JUNTA HERMETICA
		9919164	2	COLONNETTA	COLONNETTE	BOLZEN	STUD	ESPARRAGO
	9918386	9927914	1	COPERCHIO INF.	COUVERCLE	DECKEL	COVER	TAPA
		9927915	2	VITE	VIS	SCHRAUBE	SCREW	TORNILLO
		9928631	1	COPERCHIO	COUVERCLE	DECKEL	COVER	TAPA
		9957816	2	GUARNIZIONE DI TENUTA	JOINT	DICHTUNG	GASKET	JUNTA
		9957817	2	GUARNIZIONE DI TENUTA	JOINT	DICHTUNG	GASKET	JUNTA
	9927911	9960368	2	ROSETTA	RONDELLE	SCHEIBE	WASHER	ARANDELA
	9918105	14457189	2	ANELLO DI GOMMA	BAGUE CAOUTCHOUC	GUMMIRING	RUBBER RING	GUARNICION DE CAUCHO

https://tractormanualz.com/

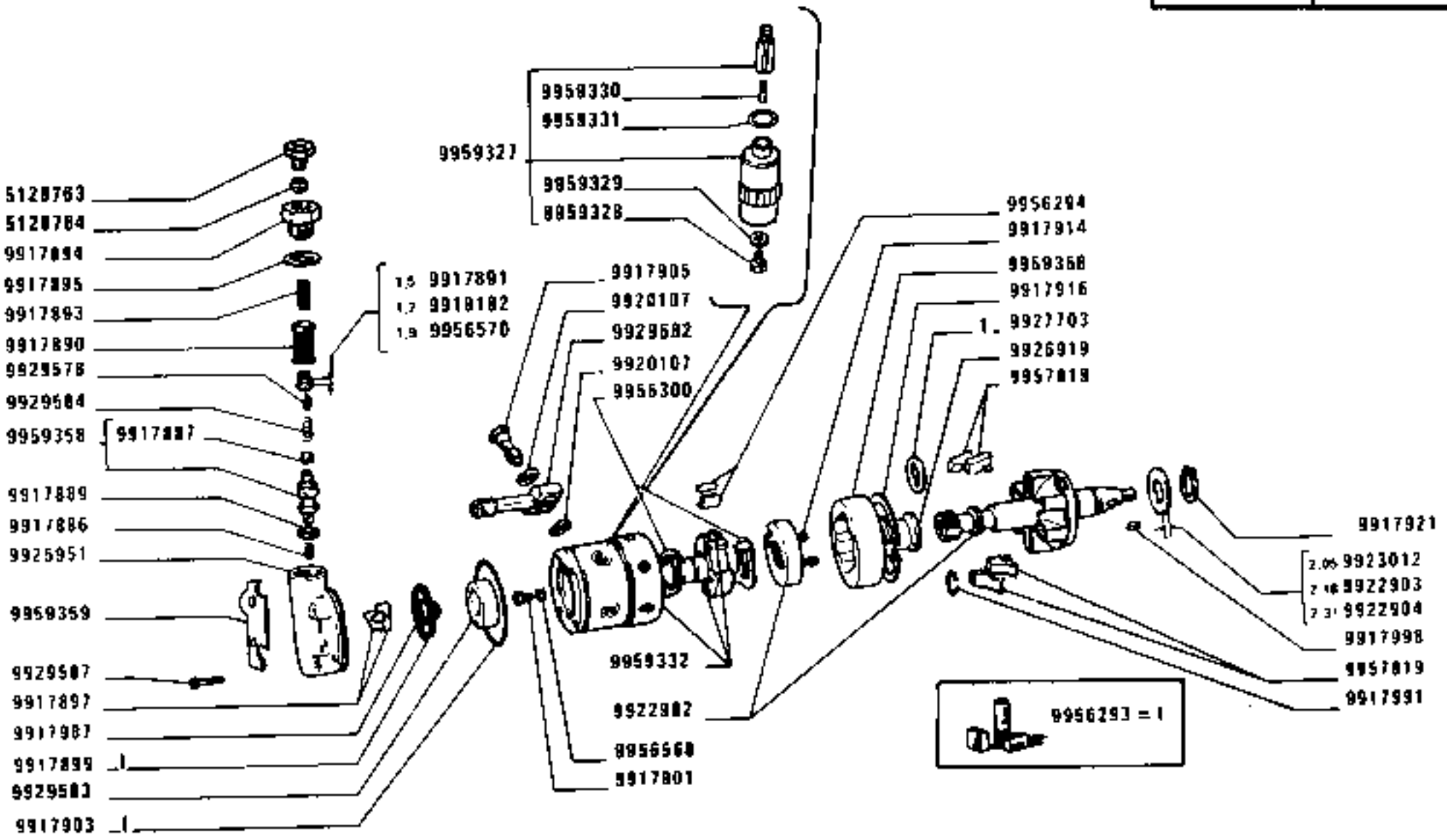

1280-1280 DT
01 02

POMPA INIEZIONE 4762361 (C.A.V.)

Pompe d'injection
Einspritzpumpe
Injection pump
Bomba de inyección

https://tractormanualz.com/

MODIF	ANT.MODIF	N.ORDIN.	Q.	DENOMINAZIONE	DESIGNATION	BENENNUNG	DESCRIPTION	DENOMINACIONES
	9918096	5128763	2	RACCORDO	RACCORD	STUTZEN	CONNECTION	RACOR
	9918095	5128764	2	ANELLO A DOPPIO CONO	BI-CONE	DICHTKEGEL	SLEEVE	ANILLO BICONICO
		9917886	1	MOLLA	RESSORT	FEDER	SPRING	RESORTE
		9917887	1	PISTONCINO	PISTON	STOESSEL	PLUNGER	EMBOLO
		9917889	1	ROSETTA	RONDELLE	SCHEIBE	WASHER	ARANDELA
		9917890	1	FILTRO	FILTRE	FILTER	FILTER	FILTRO
		9917891	1	PIATTELLO 1,5	COUPELLE	TELLERSCHEIBE	PLATE	PLATILLO
		9917893	1	MOLLA	RESSORT	FEDER	SPRING	RESORTE
		9917894	1	RACCORDO	RACCORD	STUTZEN	CONNECTION	RACOR
		9917895	1	ROSETTA DI TENUTA	JOINT D'ETANCHEITE	DICHTRING	GASKET	JUNTA HERMETICA
		9917897	2	PALETTA	AUBE	SCHAUFEL	BLADE	ALABE
		9917899	1	GUARNIZIONE DI TENUTA	JOINT	DICHTUNG	GASKET	JUNTA
		9917901	1	VITE	VIS	SCHRAUBE	SCREW	TORNILLO
		9917903	1	ANELLO DI TENUTA	JOINT D'ETANCHEITE	DICHTRING	SEAL	JUNTA HERMETICA
		9917905	6	VALVOLA	SOUPAPE	VENTIL	VALVE	VALVULA
		9917908	1	VITE DI SFIATO COMPL.	VIS D'EVENT	ENTLUEFTUNGS-SCHRAUBE	VENT SCREW	TORNILLO DE RESPIRACION
		9917914	2	VITE	VIS	SCHRAUBE	SCREW	TORNILLO
		9917916	1	ANELLO DI SICUREZZA	ARRETOIR	SICHERUNGSRING	LOCKRING	ANILLO DE FRENO
		9917920	2	ANELLO DI TENUTA	JOINT D'ETANCHEITE	DICHTRING	SEAL	JUNTA HERMETICA
		9917921	1	ANELLO DI SICUREZZA	ARRETOIR	SICHERUNGSRING	LOCKRING	ANILLO DE FRENO
		9917922	1	ANELLO DI SICUREZZA	ARRETOIR	SICHERUNGSRING	LOCKRING	ANILLO DE FRENO
		9917923	1	GUARNIZIONE DI TENUTA	JOINT	DICHTUNG	GASKET	JUNTA
		9917924	1	COPERCHIO	COUVERCLE	DECKEL	COVER	TAPA
		9917925	1	GUARNIZIONE DI TENUTA	JOINT	DICHTUNG	GASKET	JUNTA
		9917926	2	VITE	VIS	SCHRAUBE	SCREW	TORNILLO
		9917927	4	ROSETTA DI SICUREZZA	RONDELLE FREIN	SICHERUNGSRING	LOCKWASHER	ARANDELA DE FRENO
		9917930	1	MOLLA	RESSORT	FEDER	SPRING	RESORTE
		9917931	1	PIASTRA	PLAQUE	PLATTE	PLATE	PLACA
		9917932	2	PIASTRINA DI SICUREZZA	PLAQUETTE FREIN	SICHERUNGSBLECH	LOCKPLATE	PLACA DE FRENO
		9917934	1	VITE	VIS	SCHRAUBE	SCREW	TORNILLO
		9917936	2	PRIGIONIERO	GOUJON	STIFTSCHRAUBE	STUD	ESPARRAGO
		9917937	2	DADO	ECROU	MUTTER	NUT	TUERCA
		9917938	2	ROSETTA	RONDELLE	SCHEIBE	WASHER	ARANDELA
		9917948	1	TIRANTE	TIRANT	STANGE	ROD	VARILLA
		9917949	1	ALBERINO	ARBRE	WELLE	SHAFT	ARBOL
		9917950	4	ANELLO DI TENUTA	JOINT D'ETANCHEITE	DICHTRING	SEAL	JUNTA HERMETICA
		9917951	1	LEVA	LEVIER	HEBEL	LEVER	PALANCA

https://tractormanualz.com/

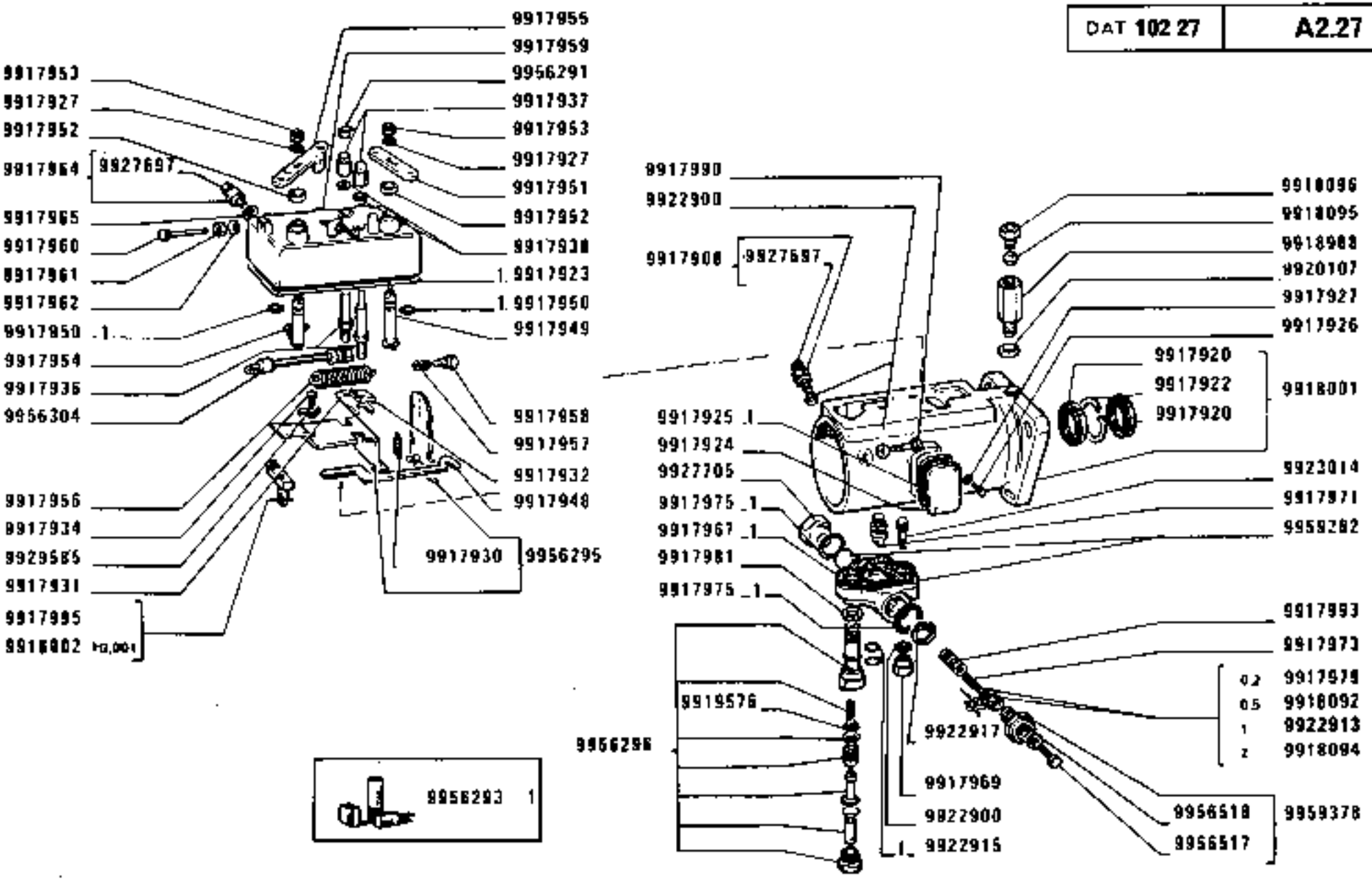

https://tractormanualz.com/

MODIF	ANT.MODIF	N.ORDIN.	Q.	DENOMINAZIONE	DESIGNATION	BENENNUNG	DESCRIPTION	DENOMINACIONES
		9917952	2	CAPPUCCIO	CAPUCHON	SCHUTZKAPPE	BOOT	CAPUCHON
		9917953	2	DADO	ECROU	MUTTER	NUT	TUERCA
		9917954	1	ALBERINO	ARBRE	WELLE	SHAFT	ARBOL
		9917955	1	LEVA	LEVIER	HEBEL	LEVER	PALANCA
		9917956	1	MOLLA	RESSORT	FEDER	SPRING	RESORTE
		9917957	1	MOLLA	RESSORT	FEDER	SPRING	RESORTE
		9917958	1	GUIDA DELLA MOLLA	GUIDE-RESSORT	FEDERFUEHRUNG	SPRING GUIDE	GUIA DE RESORTE
		9917959	1	COPERCHIO	COUVERCLE	DECKEL	COVER	TAPA
		9917960	2	VITE	VIS	SCHRAUBE	SCREW	TORNILLO
		9917961	2	DADO	ECROU	MUTTER	NUT	TUERCA
		9917962	2	ROSETTA DI SICUREZZA	RONDELLE FREIN	SICHERUNGSRING	LOCKWASHER	ARANDELA DE FRENO
		9917964	1	VITE DI SFIATO COMPL.	VIS D'EVENT	ENTLUEFTUNGS-SCHRAUBE	VENT SCREW	TORNILLO DE RESPIRACION
		9917965	1	ROSETTA	RONDELLE	SCHEIBE	WASHER	ARANDELA
		9917967	1	GUARNIZIONE DI TENUTA	JOINT	DICHTUNG	GASKET	JUNTA
		9917969	1	DADO	ECROU	MUTTER	NUT	TUERCA
		9917971	1	PERNO DEL GIUNTO SFERICO	ROTULE	KUGELBOLZEN	BALL PIN	ROTULA
		9917973	1	MOLLA	RESSORT	FEDER	SPRING	RESORTE
		9917975	2	ANELLO DI TENUTA	JOINT D'ETANCHEITE	DICHTRING	SEAL	JUNTA HERMETICA
		9917979		ROSETTA SP.0,2	RONDELLE	SCHEIBE	WASHER	ARANDELA
		9917981	1	ROSETTA	RONDELLE	SCHEIBE	WASHER	ARANDELA
		9917987	1	GIRANTE	ROTOR	PUMPENRAD	IMPELLER	IMPULSOR
		9917990	1	VITE	VIS	SCHRAUBE	SCREW	TORNILLO
		9917991	1	ANELLO DI SICUREZZA	ARRETOIR	SICHERUNGSRING	LOCKRING	ANILLO DE FRENO
		9917993	1	MOLLA	RESSORT	FEDER	SPRING	RESORTE
		9917995		VALVOLA	SOUPAPE	VENTIL	VALVE	VALVULA
		9917998	1	LINGUETTA	LINGUET	SCHEIBENFEDER	KEY	CHAVETA
		9918001	1	CORPO COMPL.	CORPS	GEHAUSE	BODY	CUERPO
		9918002		VALVOLA +0,001	SOUPAPE	VENTIL	VALVE	VALVULA
		9918092		ROSETTA SP.0,5	RONDELLE	SCHEIBE	WASHER	ARANDELA
		9918094		ROSETTA SP.2	RONDELLE	SCHEIBE	WASHER	ARANDELA
		9918182	1	PIATTELLO 1,7	COUPELLE	TELLERSCHEIBE	PLATE	PLATILLO
		9918988	1	VALVOLA	SOUPAPE	VENTIL	VALVE	VALVULA
		9919576	1	SCODELLINO	CUVETTE	TELLERSCHEIBE	CUP	PLATILLO
		9920107	9	ROSETTA DI TENUTA	JOINT D'ETANCHEITE	DICHTRING	GASKET	JUNTA HERMETICA
		9922900	2	ROSETTA DI TENUTA	JOINT D'ETANCHEITE	DICHTRING	GASKET	JUNTA HERMETICA
		9922902	1	ALBERO	ARBRE	WELLE	SHAFT	ARBOL

https://tractormanualz.com/

MODIF	ANT.MODIF	N.ORDIN.	Q.	DENOMINAZIONE	DESIGNATION	BENENNUNG	DESCRIPTION	DENOMINACIONES
		9922903		ROSETTA SP.2,18	RONDELLE	SCHEIBE	WASHER	ARANDELA
		9922904		ROSETTA SP.2,31	RONDELLE	SCHEIBE	WASHER	ARANDELA
	9918093	9922913		ROSETTA SP.1	RONDELLE	SCHEIBE	WASHER	ARANDELA
		9922915	2	ANELLO DI TENUTA	JOINT D'ETANCHEITE	DICHTRING	SEAL	JUNTA HERMETICA
		9922917	1	ANELLO DI SICUREZZA	ARRETOIR	SICHERUNGSRING	LOCKRING	ANILLO DE FRENO
		9923012		ROSETTA SP.2,05	RONDELLE	SCHEIBE	WASHER	ARANDELA
		9923014	1	PRIGIONIERO	GOUJON	STIFTSCHRAUBE	STUD	ESPARRAGO
		9925951	1	COPERCHIO	COUVERCLE	DECKEL	COVER	TAPA
		9926919	1	MANICOTTO DI REGOLAZIONE	MANCHON DE REGLAGE	SPANNSCHLOSS	ADJUSTMENT SLEEVE	TUERCA DE REGLAJE
		9927697	2	VITE	VIS	SCHRAUBE	SCREW	TORNILLO
		9927703	1	ANELLO DI TENUTA	JOINT D'ETANCHEITE	DICHTRING	SEAL	JUNTA HERMETICA
		9927705	1	TAPPO	BOUCHON	STOPFEN	PLUG	TAPON
		9929578	1	MOLLA	RESSORT	FEDER	SPRING	RESORTE
	9917989	9929582	6	RACCORDO	RACCORD	STUTZEN	CONNECTION	RACOR
		9929583	1	SEDE	SIEGE	SITZ	SEAT	ASIENTO
		9929584	1	MOLLA	RESSORT	FEDER	SPRING	RESORTE
		9929585	1	ROSETTA DI SICUREZZA	RONDELLE FREIN	SICHERUNGSRING	LOCKWASHER	ARANDELA DE FRENO
		9929587	4	VITE	VIS	SCHRAUBE	SCREW	TORNILLO
		9956291	3	ROSETTA DI TENUTA	JOINT D'ETANCHEITE	DICHTRING	GASKET	JUNTA HERMETICA
		9956293	1	CORREDO,COMPOSTO DA	POCHETTE-CONTENANT ...	AUSRUESTUNG BESTEHEND AUS ...	KIT-CONSISTING OF ...	EQUIPO-COMPUESTO DE ...
		9956294	1	PATTINO	PATIN	GLEITSTEIN	PAD	PATIN
		9956295	1	PIASTRA COMPL.	PLAQUE	PLATTE	PLATE	PLACA
		9956296	1	COMANDO COMPL.	COMMANDE	BETAETIGUNGS-VORRICHT.	CONTROL	MANDO
		9956300	1	PIASTRINA-SPESSORE	CALE	DISTANZSCHEIBE	SHIM	SUPLEMENTO
		9956304	1	TIRANTE FILETTATO	TIRANT	SPANNBOLZEN	TIEROD	PERNO
		9956517	1	VITE	VIS	SCHRAUBE	SCREW	TORNILLO
		9956518	1	ROSETTA DI TENUTA	JOINT D'ETANCHEITE	DICHTRING	GASKET	JUNTA HERMETICA
	9917902	9956568	1	ROSETTA DI SICUREZZA	RONDELLE FREIN	SICHERUNGSRING	LOCKWASHER	ARANDELA DE FRENO
		9956570	1	PIATTELLO 1,9	COUPELLE	TELLERSCHEIBE	PLATE	PLATILLO
		9957819	4	MASSA CENTRIFUGA	MASSELOTTE	FLIEHGEWICHT	WEIGHT	CONTRAPESO
		9959327	1	ELETTROMAGNETE COMPL.	ELECTRO	MAGNETSCHALTER	SOLENOID	MAGNETO
		9959328	1	VITE	VIS	SCHRAUBE	SCREW	TORNILLO
		9959329	2	ROSETTA	RONDELLE	SCHEIBE	WASHER	ARANDELA
		9959330	1	MOLLA	RESSORT	FEDER	SPRING	RESORTE
		9959331	1	GUARNIZIONE DI TENUTA	JOINT	DICHTUNG	GASKET	JUNTA

https://tractormanualz.com/

MODIF	ANT.MODIF	N.ORDIN.	Q.	DENOMINAZIONE	DESIGNATION	BENENNUNG	DESCRIPTION	DENOMINACIONES
		9959332	1	CORPO	CORPS	GEHAUSE	BODY	CUERPO
		9959358	1	MANICOTTO DI REGOLAZIONE	MANCHON DE REGLAGE	SPANNSCHLOSS	ADJUSTMENT SLEEVE	TUERCA DE REGLAJE
	9917986	9959359	2	PIASTRA	PLAQUE	PLATTE	PLATE	PLACA
	9959377	9959368	1	CAMMA	CAME	NOCKEN	CAM	LEVA
		9959378	1	RITEGNO DELLA MOLLA COMPL.	ARRETOIR DE RESSORT	FEDERHALTER	RETAINER	RETENEDOR DE MUELLE
		9959382	1	COPERCHIO	COUVERCLE	DECKEL	COVER	TAPA

https://tractormanualz.com/

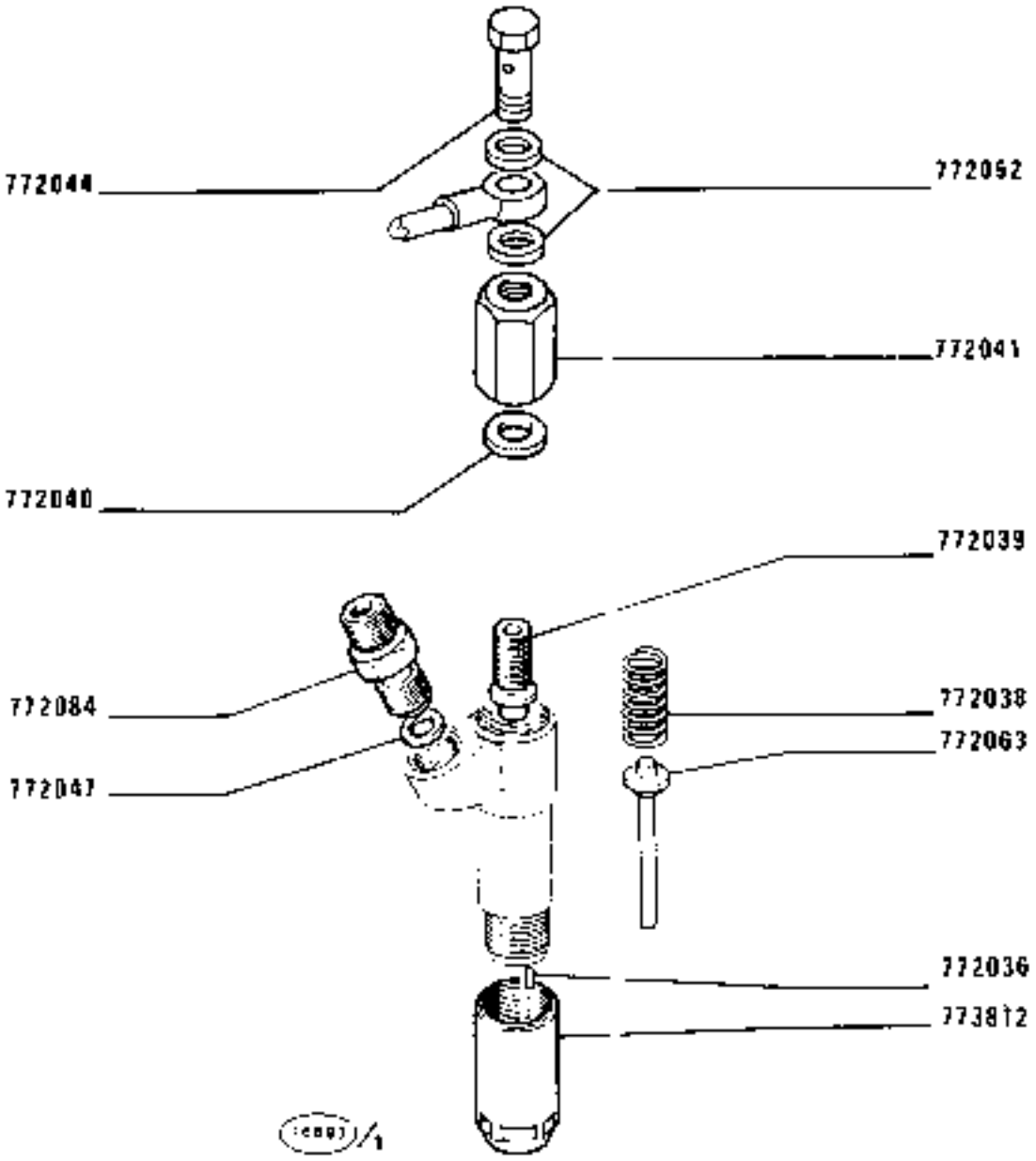

1280-1280 DT
01 02

PORTAPOLVERIZZATORE 4760842

Porte-injecteur
Düsenhalter
Nozzle Holder
Porta inyector

https://tractormanualz.com/

MODIF	ANT.MODIF	N.ORDIN.	Q.	DENOMINAZIONE	DESIGNATION	BENENNUNG	DESCRIPTION	DENOMINACIONES
		772036	2	GRANO	ERGOT	PASSTIFT	DOWEL	PITON
		772038	1	MOLLA	RESSORT	FEDER	SPRING	RESORTE
		772039	1	VITE DI REGOLAZIONE	VIS DE REGLAGE	EINSTELLSCHRAUBE	ADJ/SCREW	TORNILLO DE REGLAJE
		772040	1	GUARNIZIONE	GARNITURE	UNTERLAGE	LINING	FORRO
		772041	1	DADO	ECROU	MUTTER	NUT	TUERCA
		772044	1	RACCORDO	RACCORD	STUTZEN	CONNECTION	RACOR
		772047	1	ROSETTA DI TENUTA	JOINT D'ETANCHEITE	DICHTRING	GASKET	JUNTA HERMETICA
		772052	2	GUARNIZIONE DI TENUTA	JOINT	DICHTUNG	GASKET	JUNTA
		772063	1	ASTA	TIGE	STANGE	ROD	VARILLA
		772084	1	RACCORDO	RACCORD	STUTZEN	CONNECTION	RACOR
		773812	1	GHIERA	VIROLE	GEWINDERING	PLUG	VIROLA

https://tractormanualz.com/

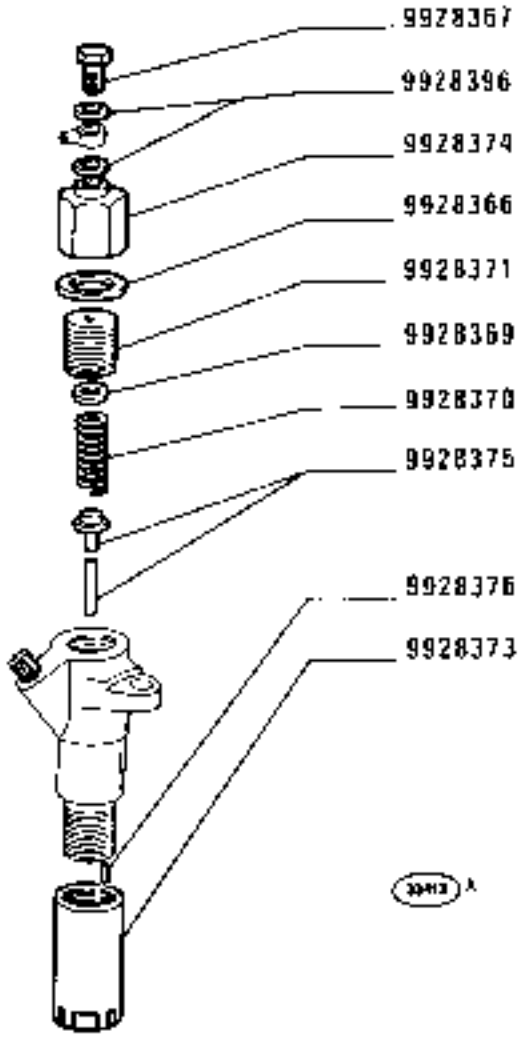

1280-1280 DT
01 02

PORTAPOLVERIZZATORE 770899 (C.A.V.)

Porte-injecteur — *Nozzle Holder*
Düsenhalter — *Portainyector*

https://tractormanualz.com/

MODIF	ANT.MODIF	N.ORDIN.	Q.	DENOMINAZIONE	DESIGNATION	BENENNUNG	DESCRIPTION	DENOMINACIONES
		9928366	1	ROSETTA DI TENUTA	JOINT D'ETANCHEITE	DICHTRING	GASKET	JUNTA HERMETICA
		9928367	1	BOCCHETTONE	VIS CREUSE	HOHLSCHRAUBE	UNION	BOQUILLA
		9928369	1	ROSETTA	RONDELLE	SCHEIBE	WASHER	ARANDELA
		9928370	1	MOLLA	RESSORT	FEDER	SPRING	RESORTE
		9928371	1	GHIERA	VIROLE	GEWINDERING	PLUG	VIROLA
		9928373	1	GHIERA	VIROLE	GEWINDERING	PLUG	VIROLA
		9928374	1	GHIERA	VIROLE	GEWINDERING	PLUG	VIROLA
		9928375	1	ASTA	TIGE	STANGE	ROD	VARILLA
		9928376	2	GRANO	ERGOT	PASSTIFT	DOWEL	PITON
		9928396	2	ROSETTA	RONDELLE	SCHEIBE	WASHER	ARANDELA

https://tractormanualz.com/

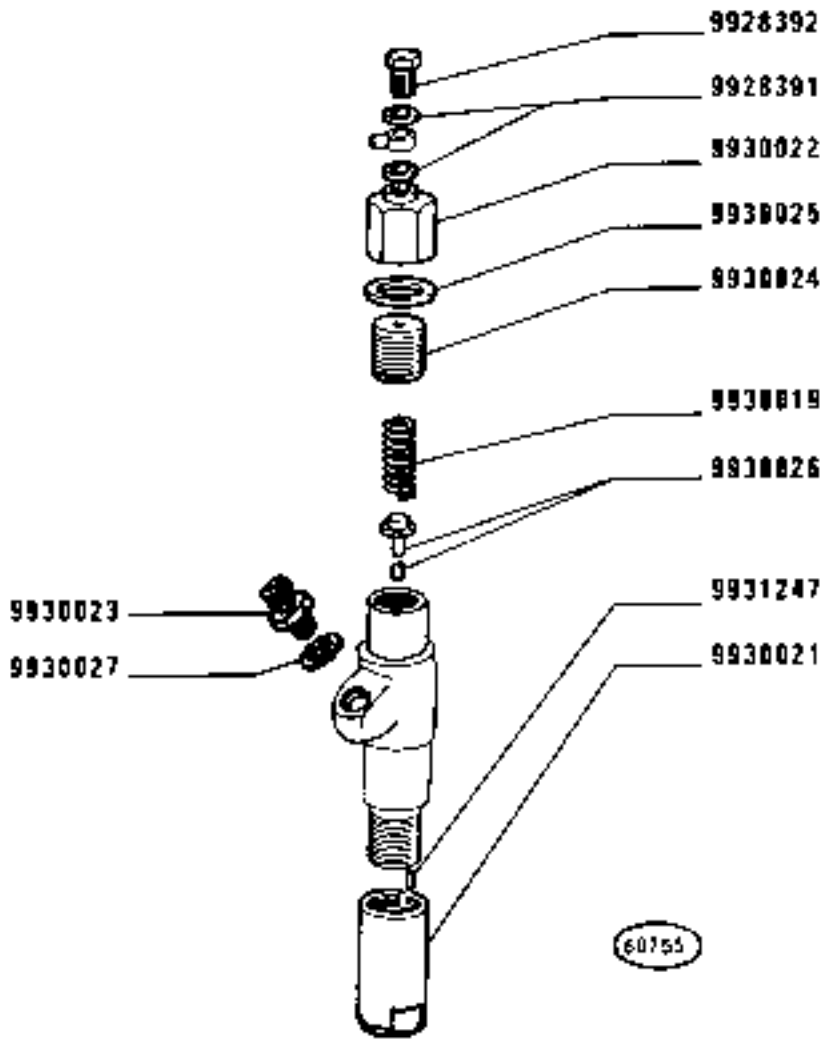

PORTAPOLVERIZZATORE 770958 (O.M.A.P.)

Porte-injecteur — *Nozzle Holder* — *Portainyector* — *Düsenhalter*

1280-1280 DT
01 02

https://tractormanualz.com/

MODIF	ANT.MODIF	N.ORDIN.	Q.	DENOMINAZIONE	DESIGNATION	BENENNUNG	DESCRIPTION	DENOMINACIONES
		9928391	2	ROSETTA	RONDELLE	SCHEIBE	WASHER	ARANDELA
		9928392	1	RACCORDO	RACCORD	STUTZEN	CONNECTION	RACOR
		9930019	1	MOLLA	RESSORT	FEDER	SPRING	RESORTE
		9930021	1	GHIERA	VIROLE	GEWINDERING	PLUG	VIROLA
		9930022	1	RACCORDO	RACCORD	STUTZEN	CONNECTION	RACOR
		9930023	1	RACCORDO	RACCORD	STUTZEN	CONNECTION	RACOR
		9930024	1	RACCORDO	RACCORD	STUTZEN	CONNECTION	RACOR
		9930025	1	ROSETTA	RONDELLE	SCHEIBE	WASHER	ARANDELA
		9930026	2	ASTA	TIGE	STANGE	ROD	VARILLA
		9930027	1	ROSETTA	RONDELLE	SCHEIBE	WASHER	ARANDELA
		9931247	2	SPINA	GOUPILLE	STIFT	PIN	PASADOR

https://tractormanualz.com/

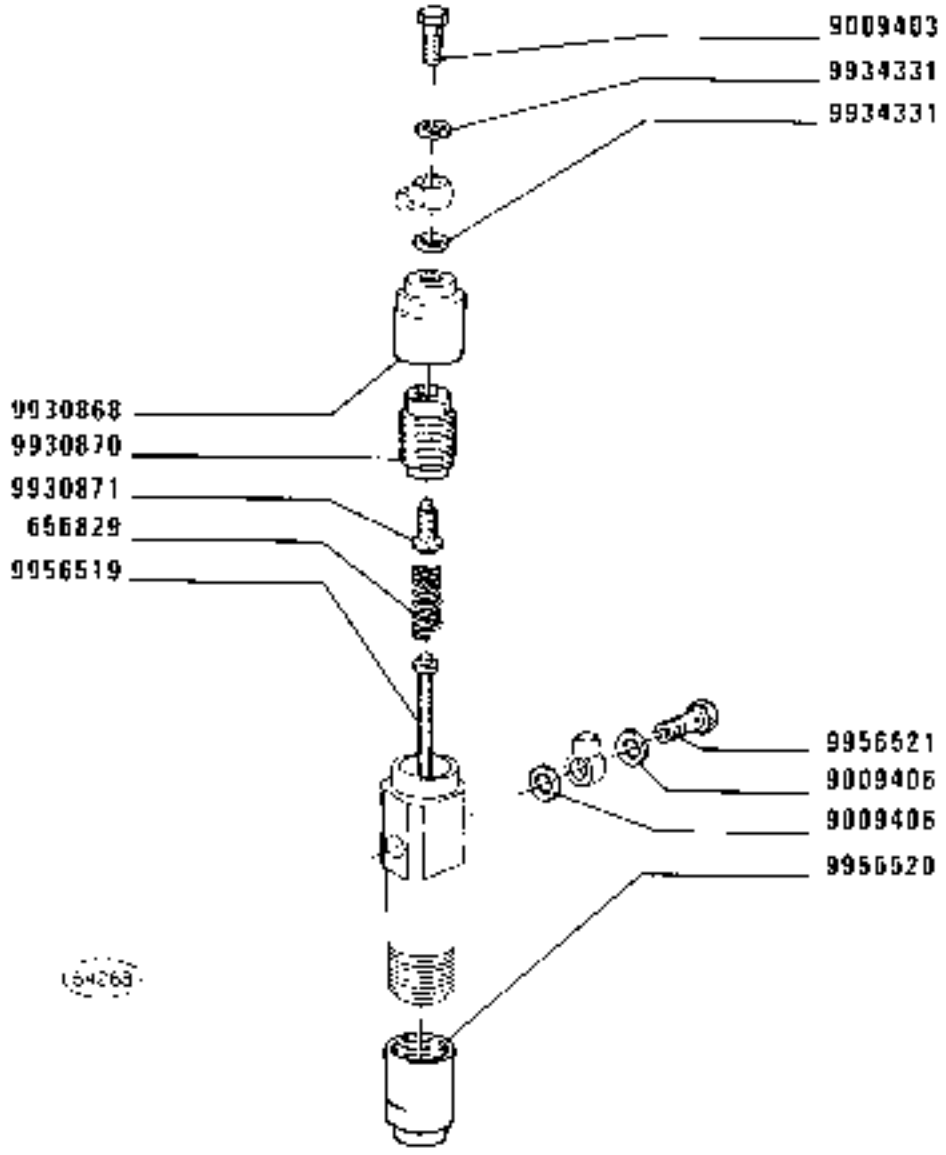

1280-1280 DT
01 02

PORTAPOLVERIZZATORE 771065 (Bosch)

Porte-injecteur — *Nozzle Holder*
Düsenhalter — *Porta-inyector*

https://tractormanualz.com/

MODIF	ANT.MODIF	N.ORDIN.	Q.	DENOMINAZIONE	DESIGNATION	BENENNUNG	DESCRIPTION	DENOMINACIONES
		656829	1	MOLLA	RESSORT	FEDER	SPRING	RESORTE
		9009403	1	BOCCHETTONE	VIS CREUSE	HOHLSCHRAUBE	UNION	BOQUILLA
		9009406	2	GUARNIZIONE	GARNITURE	UNTERLAGE	LINING	FORRO
		9930868	1	RACCORDO	RACCORD	STUTZEN	CONNECTION	RACOR
		9930870	1	GHIERA	VIROLE	GEWINDERING	PLUG	VIROLA
		9930871	1	VITE	VIS	SCHRAUBE	SCREW	TORNILLO
		9934331	2	ROSETTA DI TENUTA	JOINT D'ETANCHEITE	DICHTRING	GASKET	JUNTA HERMETICA
		9956519	1	PERNO	AXE	BOLZEN	PIN	EJE
		9956520	1	GHIERA	VIROLE	GEWINDERING	PLUG	VIROLA
		9956521	1	BOCCHETTONE	VIS CREUSE	HOHLSCHRAUBE	UNION	BOQUILLA

https://tractormanualz.com/

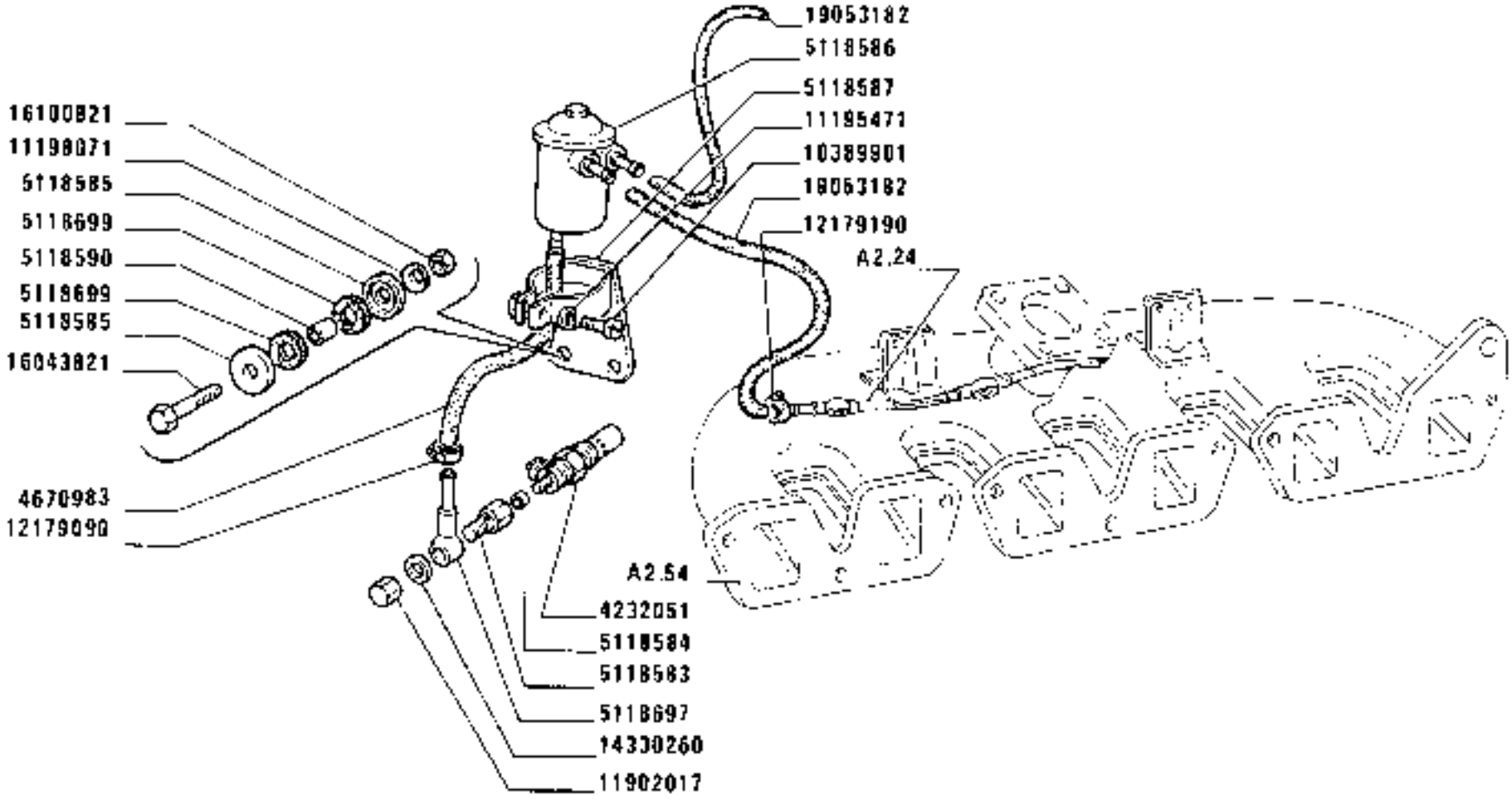

https://tractormanualz.com/

MODIF	ANT.MODIF	N.ORDIN.	Q.	DENOMINAZIONE	DESIGNATION	BENENNUNG	DESCRIPTION	DENOMINACIONES
		4232051	1	CANDELA DI PRERISCALDAMENTO	BOUGIE DE PRECHAUFFAGE	GLUEHKERZE	GLOW PLUG	BUJIA DE PRECALENTAMIENTO
		4670983	1	TUBO	TUYAU	ROHR	PIPE	TUBO
		4994710	1	POLVERIZZATORE (204)	INJECTEUR	DUESE	NOZZLE	PULVERIZADOR
		4994711	1	RACCORDO (204)	RACCORD	STUTZEN	CONNECTION	RACOR
		5104101	1	ELETTROMAGNETE	ELECTRO	MAGNETSCHALTER	SOLENOID	MAGNETO
		5104103	1	STAFFETTA FISSAGGIO	COLLIER	HALTER	RETAINER	ABRAZADERA
		5110654	1	SUPPORTO COMPL.(204)	SUPPORT	LAGER	SUPPORT	SOPORTE
		5110655	1	POLVERIZZATORE (204)	INJECTEUR	DUESE	NOZZLE	PULVERIZADOR
		5110656	1	SUPPORTO	SUPPORT	LAGER	SUPPORT	SOPORTE
		5113247	1	STAFFA	ETRIER	HALTER	BRACKET	SOPORTE
		5113248	1	TIRANTE	TIRANT	STANGE	ROD	VARILLA
		5114820	1	TUBO (204)	TUYAU	ROHR	PIPE	TUBO
	4551101	5118583	1	BOCCHETTONE	VIS CREUSE	HOHLSCHRAUBE	UNION	BOQUILLA
	4557649	5118584	1	GUARNIZIONE	GARNITURE	UNTERLAGE	LINING	FORRO
	4023904	5118585	4	SCODELLINO	CUVETTE	TELLERSCHEIBE	CUP	PLATILLO
	4613792	5118586	1	SERBATOIO	RESERVOIR	BEHAELTER	RESERVOIR	DEPOSITO
	4617260	5118587	1	SUPPORTO	SUPPORT	LAGER	SUPPORT	SOPORTE
	4617262	5118590	2	DISTANZIALE	ENTRETOISE	ABSTANDSTUECK	SPACER	SEPARADOR
	4023905	5118689	4	TASSELLO ELASTICO	TAMPON	GUMMISTUECK	PAD	ALMOHADILLA
	4551099	5118697	1	RACCORDO	RACCORD	STUTZEN	CONNECTION	RACOR
		10389901	1	VITE	VIS	SCHRAUBE	SCREW	TORNILLO
		10516471	2	ROSETTA (204)	RONDELLE	SCHEIBE	WASHER	ARANDELA
	10516871	10571877	2	ROSETTA DI SICUREZZA	RONDELLE FREIN	SICHERUNGSRING	LOCKWASHER	ARANDELA DE FRENO
		10902121	2	VITE	VIS	SCHRAUBE	SCREW	TORNILLO
		10902621	2	VITE (204)	VIS	SCHRAUBE	SCREW	TORNILLO
		10977621	2	VITE	VIS	SCHRAUBE	SCREW	TORNILLO
		11195471	3	ROSETTA	RONDELLE	SCHEIBE	WASHER	ARANDELA
		11197771	2	ROSETTA	RONDELLE	SCHEIBE	WASHER	ARANDELA
		11198071	2	ROSETTA	RONDELLE	SCHEIBE	WASHER	ARANDELA
		11902017	1	TAPPO	BOUCHON	STOPFEN	PLUG	TAPON
		12179090	2	COLLARE	COLLIER	SCHELLE	COLLAR	COLLAR
		12179190	2	COLLARE	COLLIER	SCHELLE	COLLAR	COLLAR
		14330260	2	GUARNIZIONE DI TENUTA	JOINT	DICHTUNG	GASKET	JUNTA
		14569480	1	FASCETTA (204)	COLLIER	HALTEBAND	STRAP	ABRAZADERA
	15896211	15896221	2	DADO (204)	ECROU	MUTTER	NUT	TUERCA
		15896411	2	DADO	ECROU	MUTTER	NUT	TUERCA
		15970521	2	VITE	VIS	SCHRAUBE	SCREW	TORNILLO

https://tractormanualz.com/

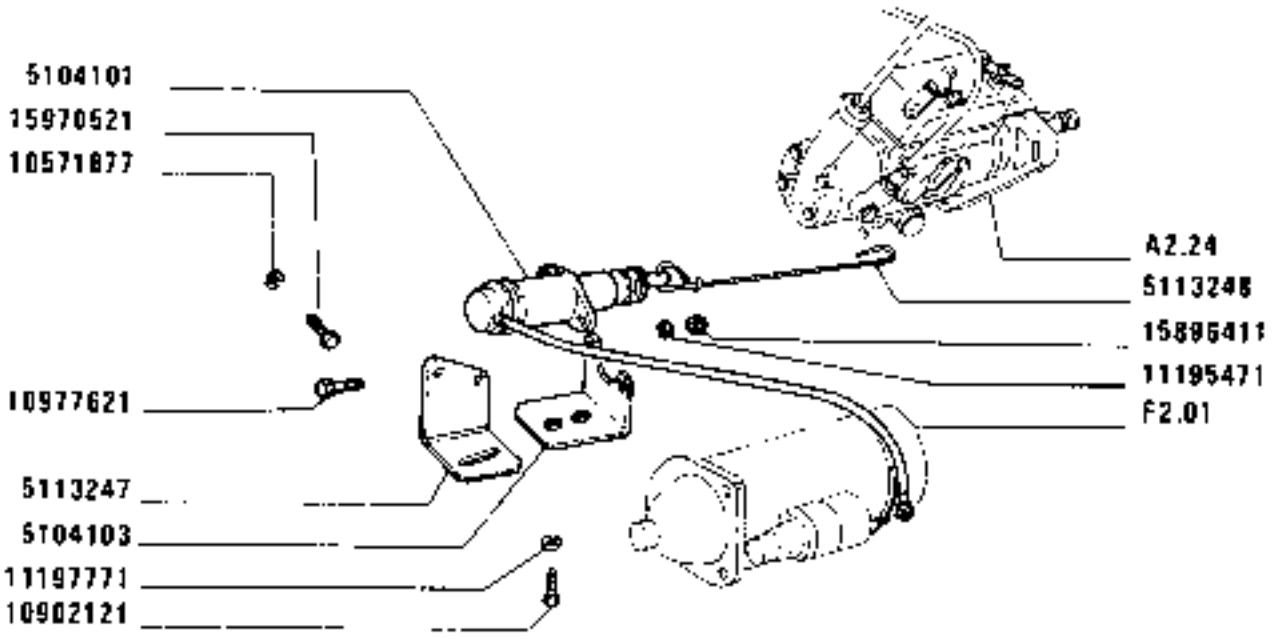

https://tractormanualz.com/

MODIF	ANT.MODIF	N.ORDIN.	Q.	DENOMINAZIONE	DESIGNATION	BENENNUNG	DESCRIPTION	DENOMINACIONES
		16043821	2	VITE	VIS	SCHRAUBE	SCREW	TORNILLO
		16100821	2	DADO	ECROU	MUTTER	NUT	TUERCA
		19053182	M	TUBO FLESSIBILE	TUYAU FLEXIBLE	SCHLAUCH	HOSE	MANGA FLEXIBLE
				-FORNITURA SVAMA S.R.L. V.DOMODOSSOLA MILANO	-FOURNITURE ...	LIEFERUNG ...	SUPPLIED BY ...	PROVEEDOR ...

https://tractormanualz.com/

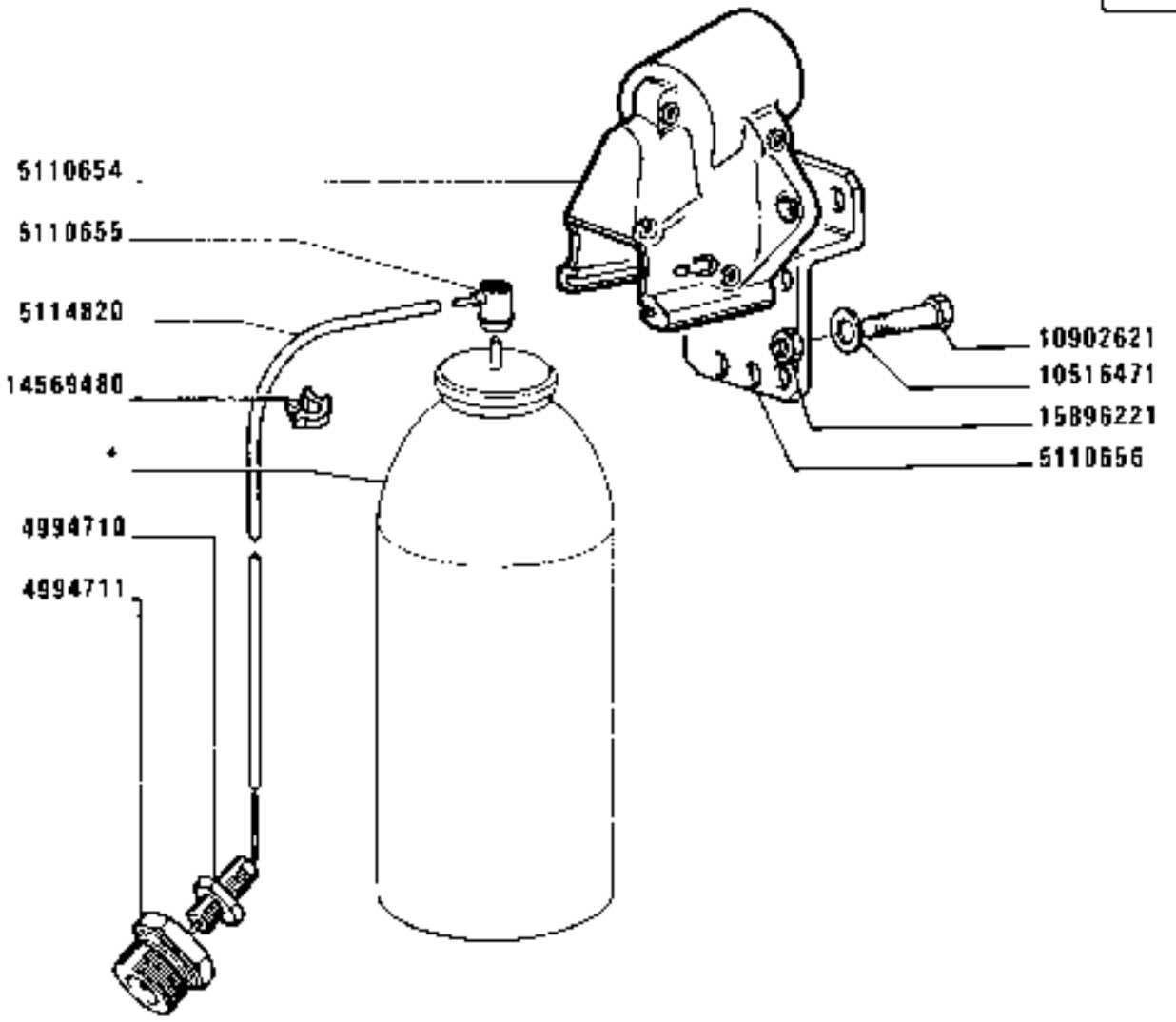

(2041)

https://tractormanualz.com/

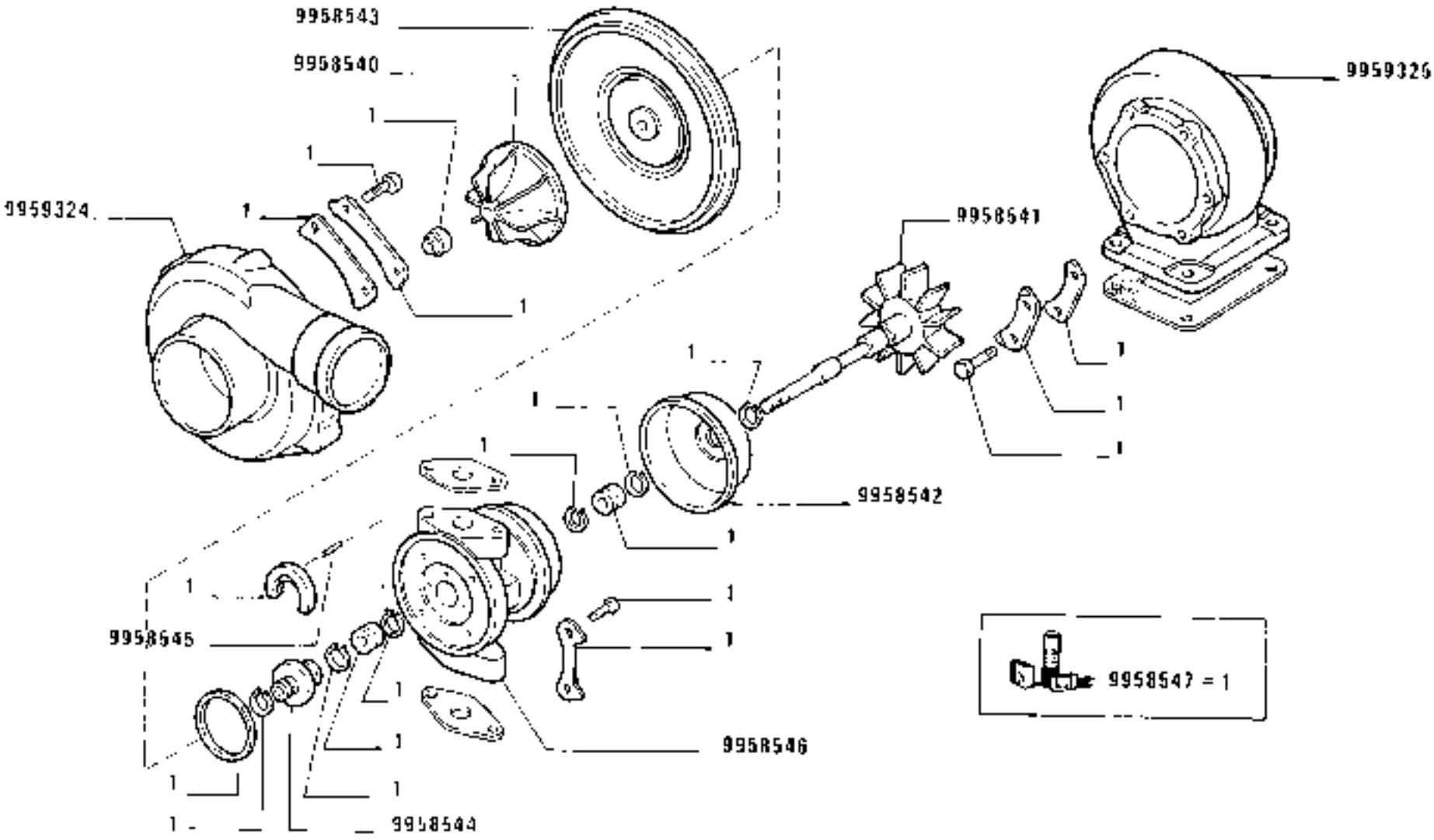

1280-1280 DT
01 02

TURBOCOMPRESSORE 4762527 (Garret)

Turbocompresseur
Turbinenluftpresser
Turbocharger
Turbocompresor

https://tractormanualz.com/

MODIF	ANT.MODIF	N.ORDIN.	Q.	DENOMINAZIONE	DESIGNATION	BENENNUNG	DESCRIPTION	DENOMINACIONES
		9958540	1	GIRANTE	ROTOR	PUMPENRAD	IMPELLER	IMPULSOR
		9958541	1	GIRANTE	ROTOR	PUMPENRAD	IMPELLER	IMPULSOR
		9958542	1	RIPARO	PROTECTION	ABDECKUNG	PROTECTION	DEFENSA
		9958543	1	PIASTRA	PLAQUE	PLATTE	PLATE	PLACA
		9958544	1	DISTANZIALE	ENTRETOISE	ABSTANDSTUECK	SPACER	SEPARADOR
		9958545	2	SPINA	GOUPILLE	STIFT	PIN	PASADOR
		9958546	1	CORPO	CORPS	GEHAUSE	BODY	CUERPO
		9958547	1	CORREDO,COMPOSTO DA ...	POCHETTE-CONTENANT ...	AUSRUESTUNG BESTEHEND AUS ...	KIT-CONSISTING OF ...	EQUIPO-COMPUESTO DE ...
		9959324	1	COPERCHIO	COUVERCLE	DECKEL	COVER	TAPA
		9959325	1	SUPPORTO	SUPPORT	LAGER	SUPPORT	SOPORTE

https://tractormanualz.com/

TO FRANK'S

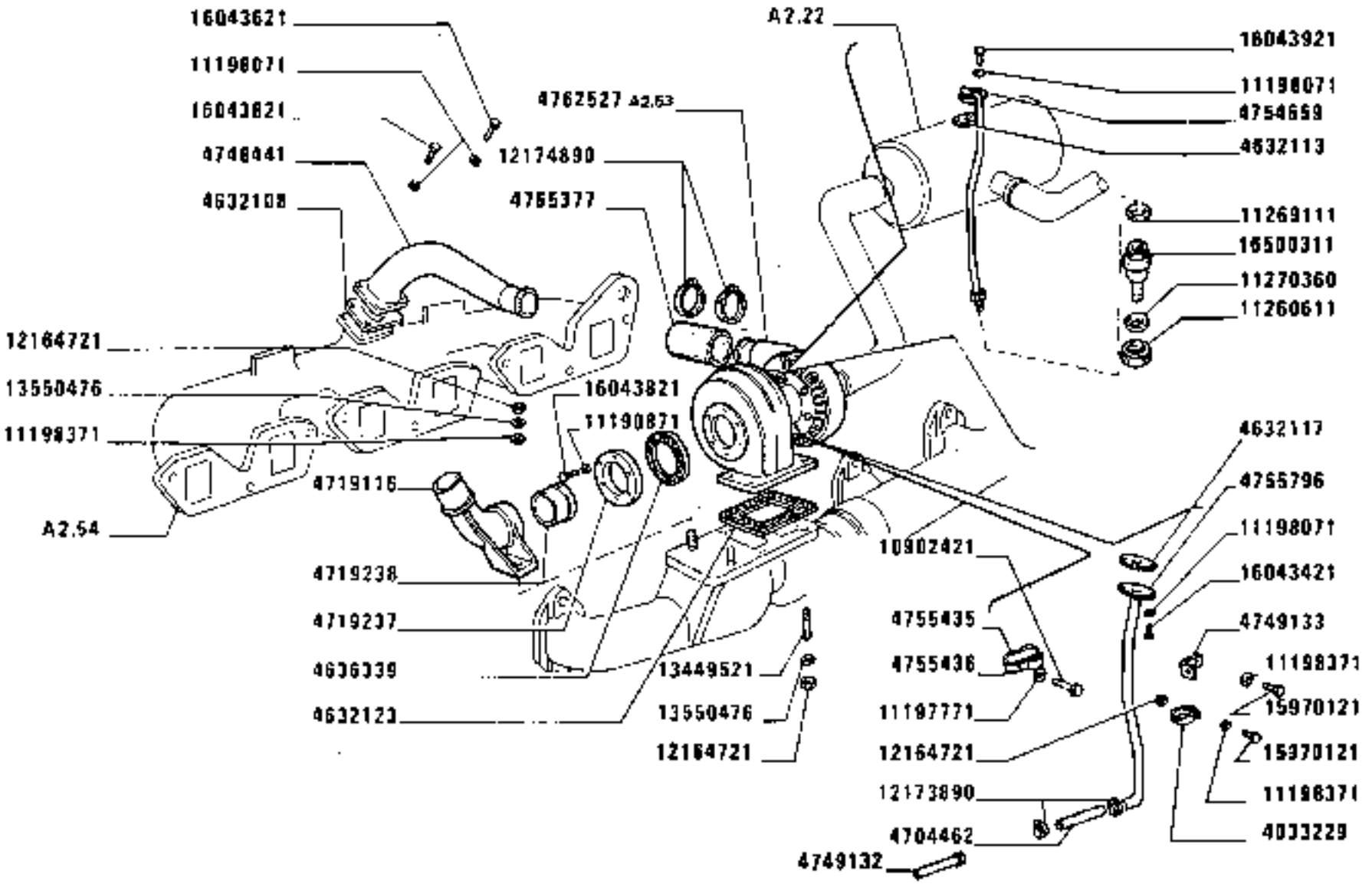

https://tractormanualz.com/

MODIF	ANT.MODIF	N.ORDIN.	Q.	DENOMINAZIONE	DESIGNATION	BENENNUNG	DESCRIPTION	DENOMINACIONES
		4033229	1	COLLARE	COLLIER	SCHELLE	COLLAR	COLLAR
		4632108	1	GUARNIZIONE DI TENUTA	JOINT	DICHTUNG	GASKET	JUNTA
		4632113	1	GUARNIZIONE DI TENUTA	JOINT	DICHTUNG	GASKET	JUNTA
		4632117	1	GUARNIZIONE DI TENUTA	JOINT	DICHTUNG	GASKET	JUNTA
		4632123	1	GUARNIZIONE DI TENUTA	JOINT	DICHTUNG	GASKET	JUNTA
		4636339	1	GUARNIZIONE DI TENUTA	JOINT	DICHTUNG	GASKET	JUNTA
		4704462	1	MENSOLA	CONSOLE	STUETZE	REINFORCEMENT	REFUERZO
		4719116	1	GOMITO	COUDE	KNIESTUECK	ELBOW	CODO
		4719237	1	DISTANZIALE	ENTRETOISE	ABSTANDSTUECK	SPACER	SEPARADOR
		4719238	1	RACCORDO	RACCORD	STUTZEN	CONNECTION	RACOR
		4748441	1	TUBO	TUYAU	ROHR	PIPE	TUBO
		4749132	1	TUBO	TUYAU	ROHR	PIPE	TUBO
		4749133	1	SQUADRETTA	EQUERRE	HALTER	BRACKET	APOYO
		4754659	1	TUBO	TUYAU	ROHR	PIPE	TUBO
		4755435	1	STAFFETTA FISSAGGIO	COLLIER	HALTER	RETAINER	ABRAZADERA
		4755436	1	STAFFETTA FISSAGGIO	COLLIER	HALTER	RETAINER	ABRAZADERA
		4755796	1	TUBO	TUYAU	ROHR	PIPE	TUBO
		4762527	1	TURBOCOMPRESSORE COMPL.	TURBOCOMPRESSEUR	TURBINENLUFT-PRESSER	TURBOCHARGER	TURBOCOMPRESOR
	1371244	4765377	1	COLLARE	COLLIER	SCHELLE	COLLAR	COLLAR
		10902421	1	VITE	VIS	SCHRAUBE	SCREW	TORNILLO
		11197771	1	ROSETTA	RONDELLE	SCHEIBE	WASHER	ARANDELA
		11198071	14	ROSETTA	RONDELLE	SCHEIBE	WASHER	ARANDELA
		11198371	4	ROSETTA DI SICUREZZA	RONDELLE FREIN	SICHERUNGSRING	LOCKWASHER	ARANDELA DE FRENO
	11260613	11260611	1	DADO	ECROU	MUTTER	NUT	TUERCA
	11269113	11269111	1	ANELLO DI TENUTA	JOINT D'ETANCHEITE	DICHTRING	SEAL	JUNTA HERMETICA
		11270360	1	ROSETTA DI TENUTA	JOINT D'ETANCHEITE	DICHTRING	GASKET	JUNTA HERMETICA
		12164721	7	DADO	ECROU	MUTTER	NUT	TUERCA
		12173890	2	COLLARE	COLLIER	SCHELLE	COLLAR	COLLAR
		12174890	2	COLLARE	COLLIER	SCHELLE	COLLAR	COLLAR
		13449521	6	VITE	VIS	SCHRAUBE	SCREW	TORNILLO
	10730521	13550476	6	ROSETTA	RONDELLE	SCHEIBE	WASHER	ARANDELA
		15970121	2	VITE	VIS	SCHRAUBE	SCREW	TORNILLO
		16043421	2	VITE	VIS	SCHRAUBE	SCREW	TORNILLO
		16043621	2	VITE	VIS	SCHRAUBE	SCREW	TORNILLO
		16043821	8	VITE	VIS	SCHRAUBE	SCREW	TORNILLO
		16043921	2	VITE	VIS	SCHRAUBE	SCREW	TORNILLO
	11212613	16500311	1	BOCCHETTONE	VIS CREUSE	HOHLSCHRAUBE	UNION	BOQUILLA

https://tractormanualz.com/

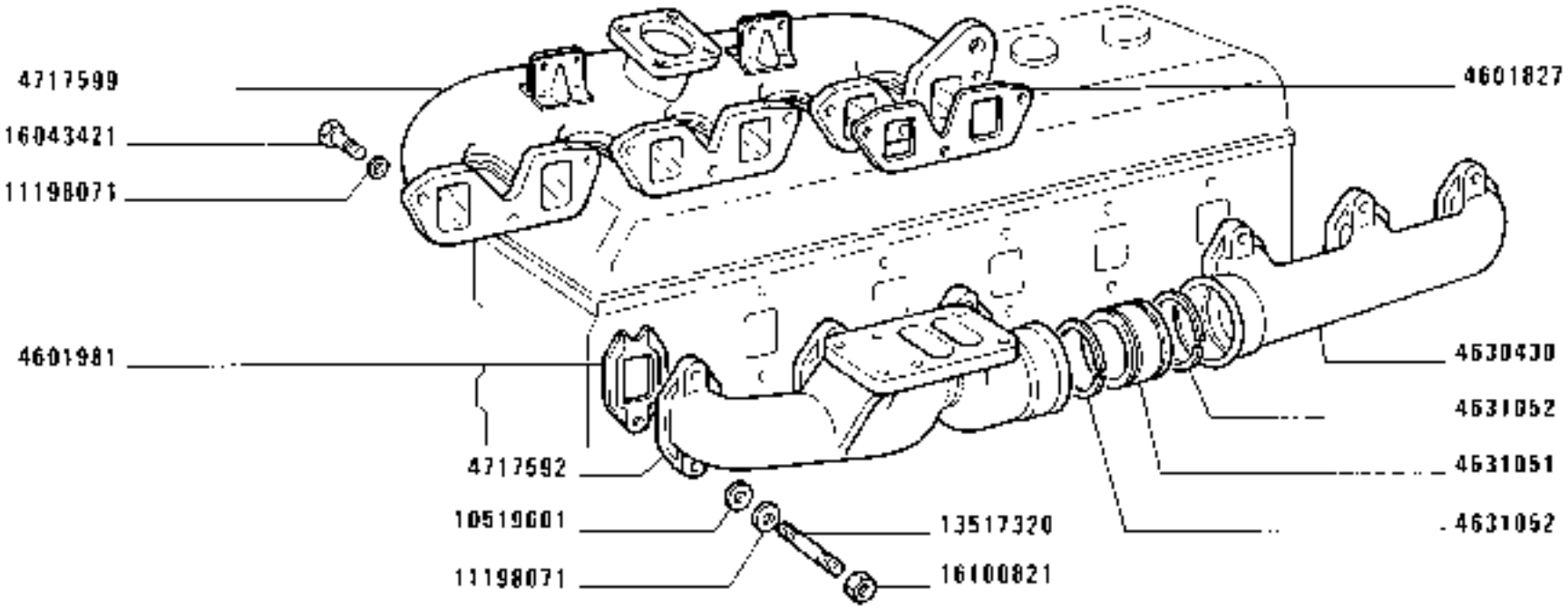

1280-1280 DT
01 02

CONDOTTO DI ASPIRAZIONE

Conduit d'admission
Saugkruemmer

https://tractormanualz.com/

Intake manifold
Colector de admisión

MODIF	ANT.MODIF	M.ORDIN.	Q.	DENOMINAZIONE	DESIGNATION	BENENNUNG	DESCRIPTION	DENOMINACIONES
		4601827	3	GUARNIZIONE	GARNITURE	UNTERLAGE	LINING	FORRO
		4601981	6	GUARNIZIONE DI TENUTA	JOINT	DICHTUNG	GASKET	JUNTA
		4630430	1	CONDOTTO	CONDUIT	LEITUNG	DUCTING	CONDUCTO
		4631051	1	TUBO	TUYAU	ROHR	PIPE	TUBO
		4631052	4	ANELLO DI TENUTA	JOINT D'ETANCHEITE	DICHTRING	SEAL	JUNTA HERMETICA
		4717592	1	CONDOTTO DI SCARICO	CONDUIT D'ECHAPPEMENT	AUSPUFFROHR	EXHAUST MANIFOLD	COLECTOR DE ESCAPE
		4717599	1	CONDOTTO D'ASPIRAZIONE	CONDUIT D'ADMISSION	SAUGKRUEMMER	INTAKE MANIFOLD	COLECTOR DE ADMISION
		10519601	12	ROSETTA	RONDELLE	SCHEIBE	WASHER	ARANDELA
		11198071	21	ROSETTA	RONDELLE	SCHEIBE	WASHER	ARANDELA
		13517320	12	VITE	VIS	SCHRAUBE	SCREW	TORNILLO
		16043421	9	VITE	VIS	SCHRAUBE	SCREW	TORNILLO
		16100821	12	DADO	ECROU	MUTTER	NUT	TUERCA

https://tractormanualz.com/

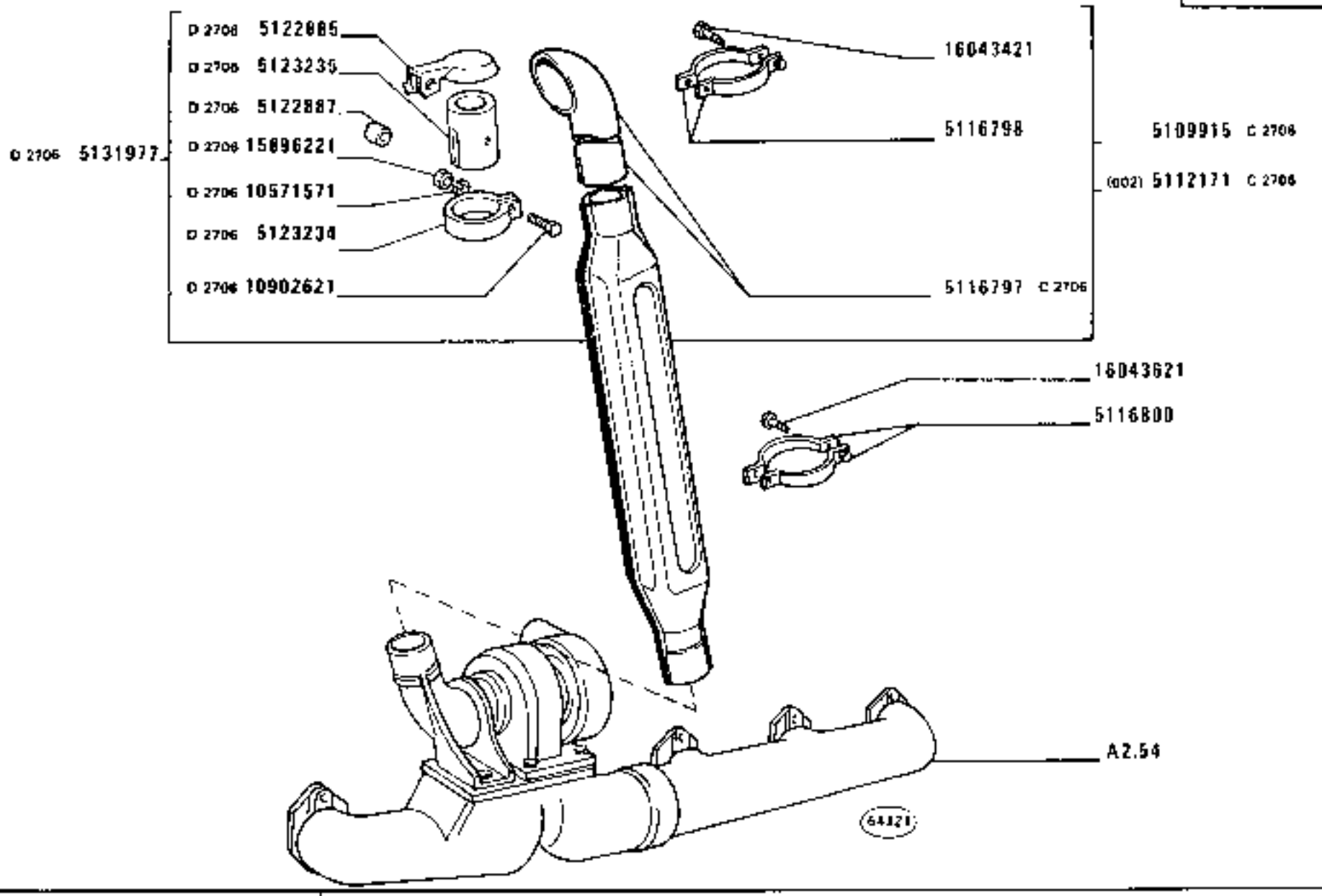

TUBAZIONE DI SCARICO

Canalisation d'échappement — *Exhaust Pipe*
Auspuffleitung — *Tubería de escape*

1280-1280 DT
01 02

A2.56

https://tractormanualz.com/

MODIF	ANT.MODIF	N.ORDIN.	Q.	DENOMINAZIONE	DESIGNATION	BENENNUNG	DESCRIPTION	DENOMINACIONES
C2706		5109915	1	SILENZIATORE COMPL.	SILENCIEUX	AUSPUFFTOPF	SILENCER	SILENCIADOR
C2706		5112171	1	SILENZIATORE (002)	SILENCIEUX	AUSPUFFTOPF	SILENCER	SILENCIADOR
C2706		5116797	1	PROLUNGA	RALLONGE	VERLAENGERUNGS	EXTENSION	EXTENSION
		5116798	1	COLLARE	COLLIER	SCHELLE	COLLAR	COLLAR
		5116800	1	COLLARE	COLLIER	SCHELLE	COLLAR	COLLAR
D2706		5122885	1	COPERCHIO	COUVERCLE	DECKEL	COVER	TAPA
D2706		5122887	1	DISTANZIALE	ENTRETOISE	ABSTANDSTUECK	SPACER	SEPARADOR
D2706		5123234	1	FASCETTA	COLLIER	HALTEBAND	STRAP	ABRAZADERA
D2706		5123235	1	PROLUNGA	RALLONGE	VERLAENGERUNGS	EXTENSION	EXTENSION
D2706	5123237	5131977	1	SILENZIATORE COMPL.	SILENCIEUX	AUSPUFFTOPF	SILENCER	SILENCIADOR
D2706		10571571	1	ROSETTA	RONDELLE	SCHEIBE	WASHER	ARANDELA
D2706		10902621	1	VITE	VIS	SCHRAUBE	SCREW	TORNILLO
D2706		15896221	1	DADO	ECROU	MUTTER	NUT	TUERCA
		16043421	1	VITE	VIS	SCHRAUBE	SCREW	TORNILLO
		16043621	1	VITE	VIS	SCHRAUBE	SCREW	TORNILLO

https://tractormanualz.com/

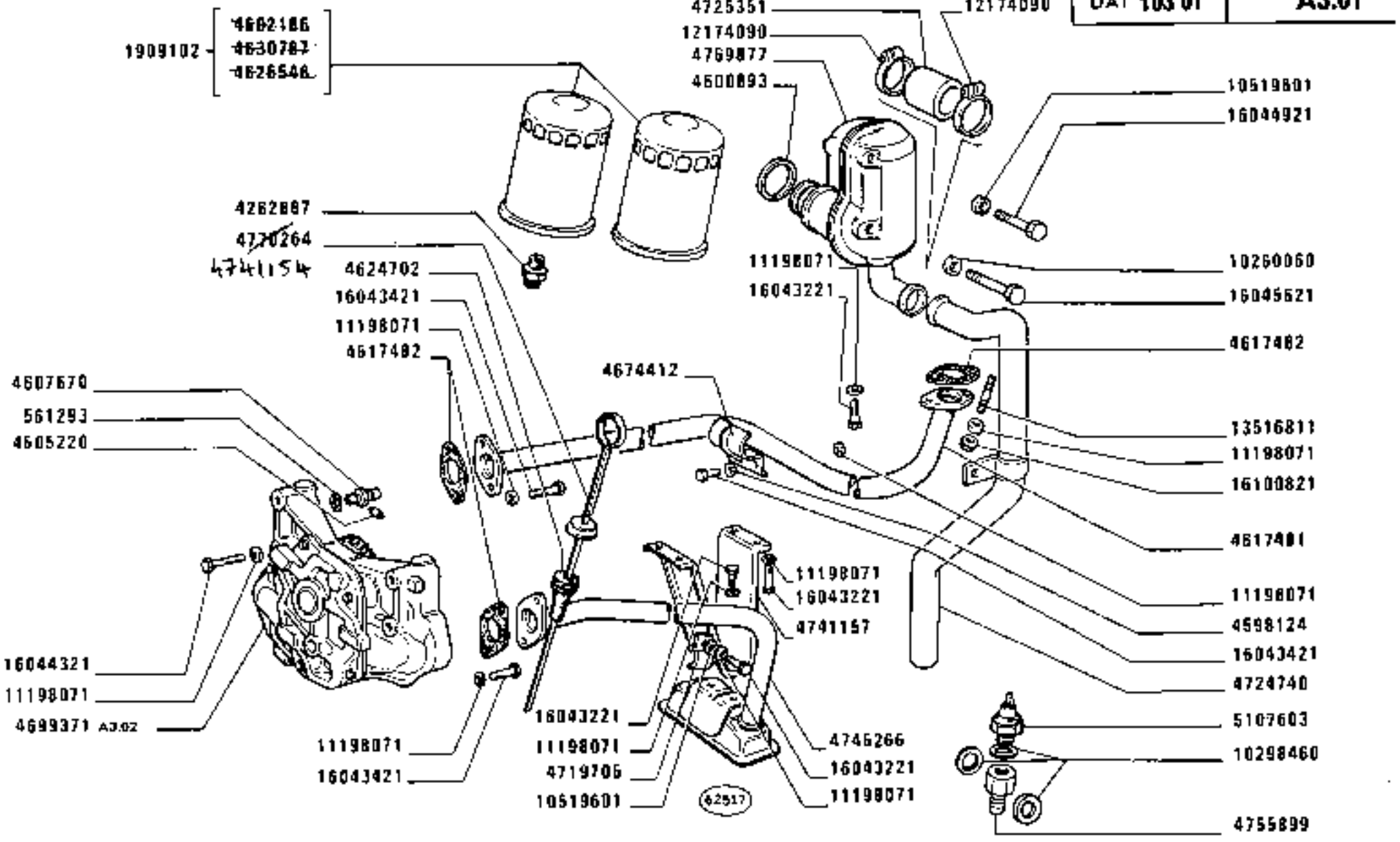

LUBRIFICAZIONE

1280-1280 DT
01 '02

Graissage
Schmierung
Lubrication System
Sistema de engrase

A3.01

https://tractormanualz.com/

MODIF	ANT.MODIF	N.ORDIN.	Q.	DENOMINAZIONE	DESIGNATION	BENENNUNG	DESCRIPTION	DENOMINACIONES
		561293	1	ANELLO DI GOMMA	BAGUE CAOUTCHOUC	GUMMIRING	RUBBER RING	GUARNICION DE CAUCHO
	4602186	1909102	2	ELEMENTO FILTRANTE	ELEMENT FILTRANT	FILTEREINSATZ	FILTERING ELEMENT	FILTRO
	4630787	1909102	1	ELEMENTO FILTRANTE	ELEMENT FILTRANT	FILTEREINSATZ	FILTERING ELEMENT	FILTRO
	4625546	1909102	1	VASCHETTA FILTRO	CUVE	GLOCKE	BOWL	TAZA
		4262887	2	RACCORDO	RACCORD	STUTZEN	CONNECTION	RACOR
		4598124	2	ROSETTA	RONDELLE	SCHEIBE	WASHER	ARANDELA
		4600893	1	GUARNIZIONE DI TENUTA	JOINT	DICHTUNG	GASKET	JUNTA
		4605220	1	UGELLO	GICLEUR	DUESE	JET	BOQUILLA
		4607670	1	BOCCHETTONE	VIS CREUSE	HOHLSCHRAUBE	UNION	BOQUILLA
		4617481	1	TUBAZIONE	TUYAU	LEITUNG	PIPE	TUBO
		4617482	3	GUARNIZIONE	GARNITURE	UNTERLAGE	LINING	FORRO
		4624702	1	GUARNIZIONE	GARNITURE	UNTERLAGE	LINING	FORRO
		4674412	1	COLLARE	COLLIER	SCHELLE	COLLAR	COLLAR
		4699371	1	POMPA OLIO COMPL.	POMPE A HUILE	OELPUMPE	OIL PUMP	BOMBA DE ACEITE
		4719705	1	STAFFETTA FISSAGGIO	COLLIER	HALTER	RETAINER	ABRAZADERA
		4724740	1	TUBO	TUYAU	ROHR	PIPE	TUBO
		4725351	1	MANICOTTO	MANCHON	MUFFE	SLEEVE	MANGA
		4741157	1	STAFFA	ETRIER	HALTER	BRACKET	SOPORTE
		4745266	1	TUBO	TUYAU	ROHR	PIPE	TUBO
		4755899	1	RACCORDO	RACCORD	STUTZEN	CONNECTION	RACOR
	4724739	4769877	1	SFIATATOIO	RENIFLARD	ENTLUEFTER	VENT	RESPIRADERO
	4741154	~~4770264~~	1	ASTA DI LIVELLO	JAUGE DE NIVEAU	MESSTAB	LEVEL ROD	VARILLA DE NIVEL
		5107603	1	INTERRUTTORE	INTERRUPTEUR	SCHALTER	SWITCH	INTERRUPTOR
		10260060	3	GUARNIZIONE DI TENUTA	JOINT	DICHTUNG	GASKET	JUNTA
		10298460	3	GUARNIZIONE DI TENUTA	JOINT	DICHTUNG	GASKET	JUNTA
		10519601	3	ROSETTA	RONDELLE	SCHEIBE	WASHER	ARANDELA
		11198071	23	ROSETTA.	RONDELLE	SCHEIBE	WASHER	ARANDELA
		12174090	2	COLLARE	COLLIER	SCHELLE	COLLAR	COLLAR
		13516811	1	PRIGIONIERO	GOUJON	STIFTSCHRAUBE	STUD	ESPARRAGO
		16043221	4	VITE	VIS	SCHRAUBE	SCREW	TORNILLO
		16043421	19	VITE	VIS	SCHRAUBE	SCREW	TORNILLO
		16044321	4	VITE	VIS	SCHRAUBE	SCREW	TORNILLO
		16044921	1	VITE	VIS	SCHRAUBE	SCREW	TORNILLO
		16045621	1	VITE	VIS	SCHRAUBE	SCREW	TORNILLO
		16100821	6	DADO	ECROU	MUTTER	NUT	TUERCA

https://tractormanualz.com/

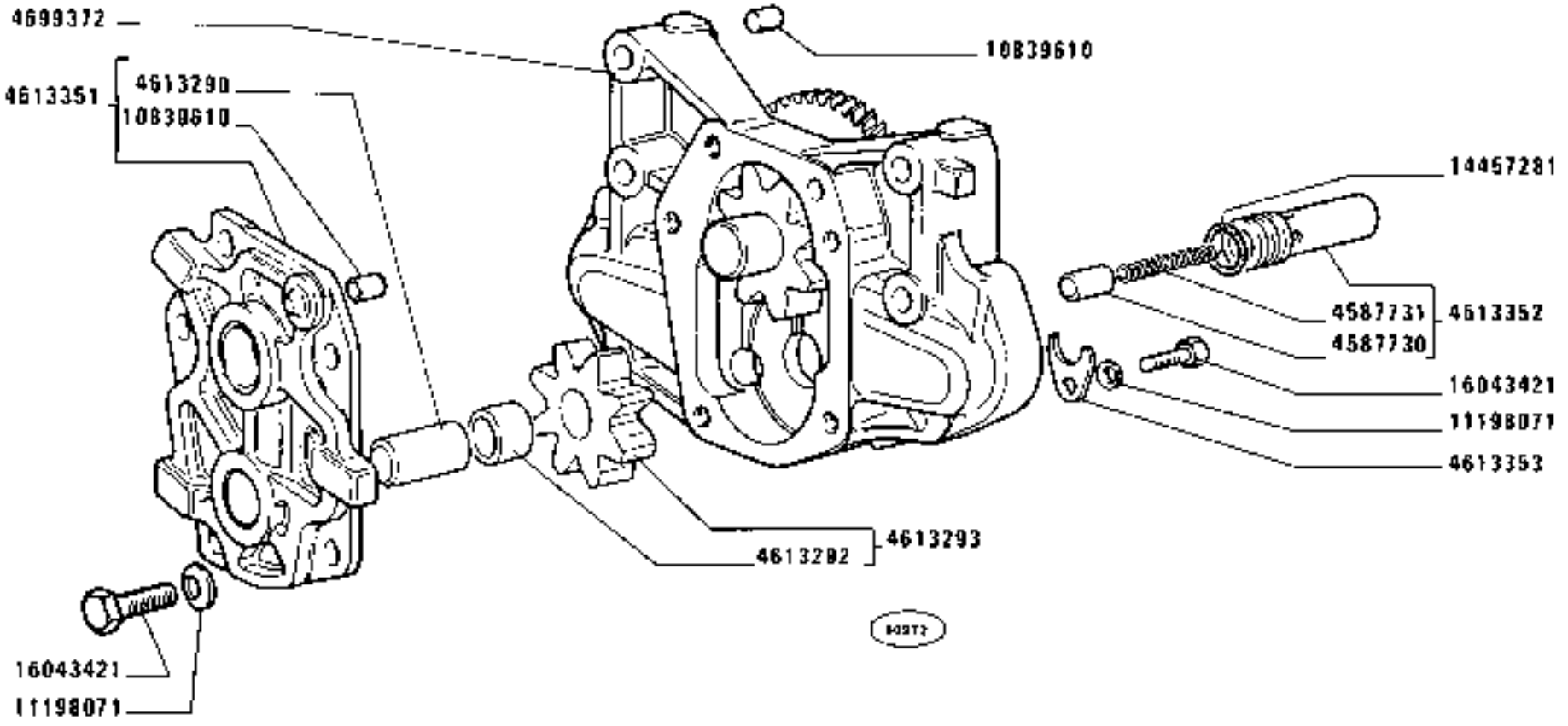

C 2768

1280-1280 DT
01 02

POMPA OLIO 4699371

Pompe à huile
Ölpumpe
Oil Pump
Bomba de aceite

https://tractormanualz.com/

MODIF	ANT.MODIF	N.ORDIN.	Q.	DENOMINAZIONE	DESIGNATION	BENENNUNG	DESCRIPTION	DENOMINACIONES
		4587730	1	VALVOLA	SOUPAPE	VENTIL	VALVE	VALVULA
		4587731	1	MOLLA	RESSORT	FEDER	SPRING	RESORTE
		4613290	1	PERNO	AXE	BOLZEN	PIN	EJE
		4613292	1	BOCCOLA	DOUILLE	BUECHSE	BUSH	CASQUILLO
		4613293	1	INGRANAGGIO CONDOTTO COMPL.	PIGNON CONDUIT	ANGETRIEBENES ZAHNRAD	DRIVEN GEAR	PINON CONDUCIDO
		4613351	1	INGRANAGGIO CONDOTTO COMPL.	PIGNON CONDUIT	ANGETRIEBENES ZAHNRAD	DRIVEN GEAR	PINON CONDUCIDO
		4613352	1	VALVOLA COMPL.	SOUPAPE	VENTIL	VALVE	VALVULA
		4613353	1	FORCELLA	FOURCHE	GABEL	FORK	HORQUILLA
		4699372	1	CORPO	CORPS	GEHAUSE	BODY	CUERPO
		10839610	3	GRANO	ERGOT	PASSTIFT	DOWEL	PITON
		11198071	1	ROSETTA	RONDELLE	SCHEIBE	WASHER	ARANDELA
		14457281	1	GUARNIZIONE DI TENUTA	JOINT	DICHTUNG	GASKET	JUNTA
		16043421	1	VITE	VIS	SCHRAUBE	SCREW	TORNILLO

https://tractormanualz.com/

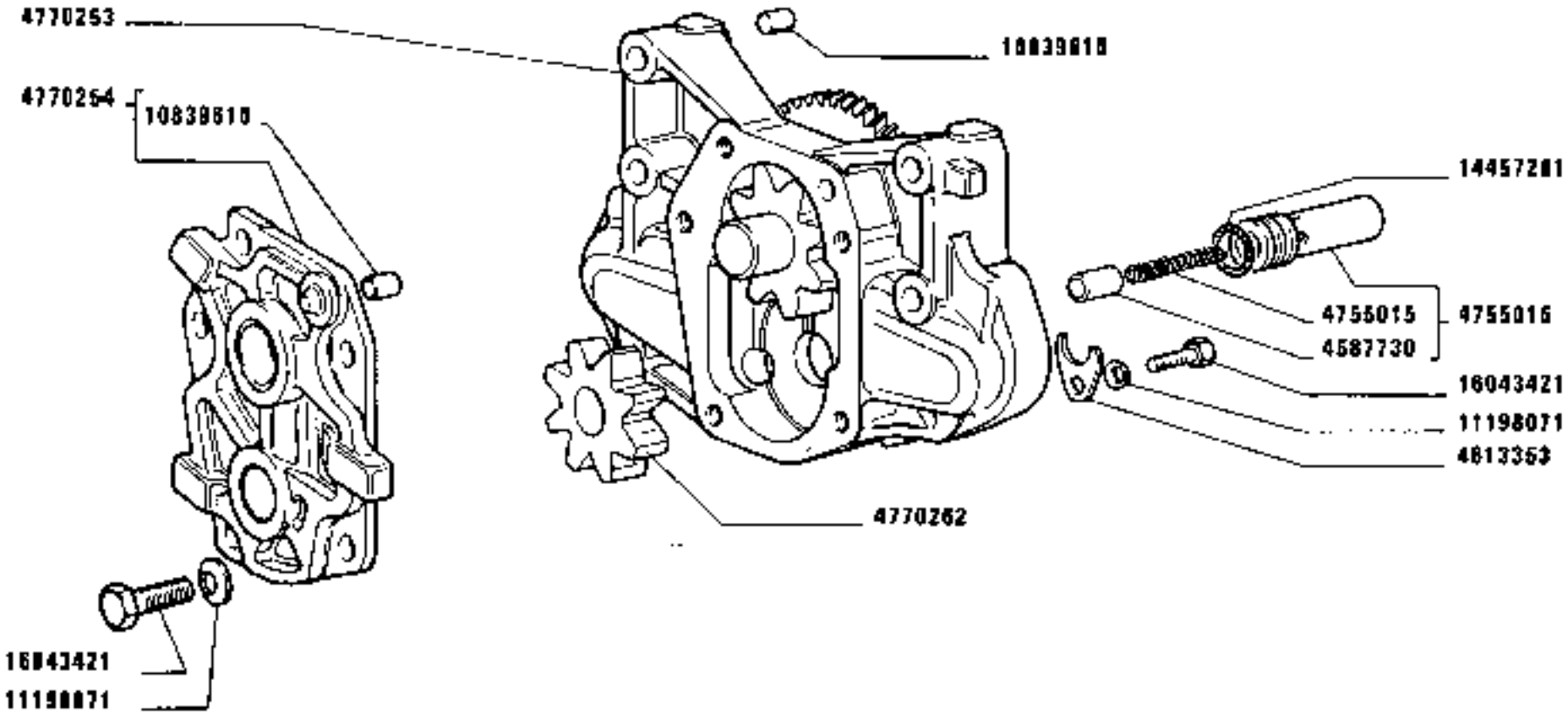

D 2768

1280-1280 DT
01 02

POMPA OLIO 4770250

Pompe à huile
Ölpumpe
Oil Pump
Bomba de aceite

https://tractormanualz.com/

MODIF	ANT.MODIF	N.ORDIN.	Q.	DENOMINAZIONE	DESIGNATION	BENENNUNG	DESCRIPTION	DENOMINACIONES
		4587730	1	VALVOLA	SOUPAPE	VENTIL	VALVE	VALVULA
		4613353	1	FORCELLA	FOURCHE	GABEL	FORK	HORQUILLA
		4755015	1	MOLLA	RESSORT	FEDER	SPRING	RESORTE
		4755016	1	VALVOLA	SOUPAPE	VENTIL	VALVE	VALVULA
		4770253	1	CORPO COMPL.	CORPS	GEHAUSE	BODY	CUERPO
		4770254	1	COPERCHIO	COUVERCLE	DECKEL	COVER	TAPA
		4770262	1	INGRANAGGIO	PIGNON	ZAHNRAD	GEAR	PINON
		10839610	3	GRANO	ERGOT	PASSTIFT	DOWEL	PITON
		11198071	6	ROSETTA	RONDELLE	SCHEIBE	WASHER	ARANDELA
		14457281	1	GUARNIZIONE DI TENUTA	JOINT	DICHTUNG	GASKET	JUNTA
		16043421	6	VITE	VIS	SCHRAUBE	SCREW	TORNILLO

https://tractormanualz.com/

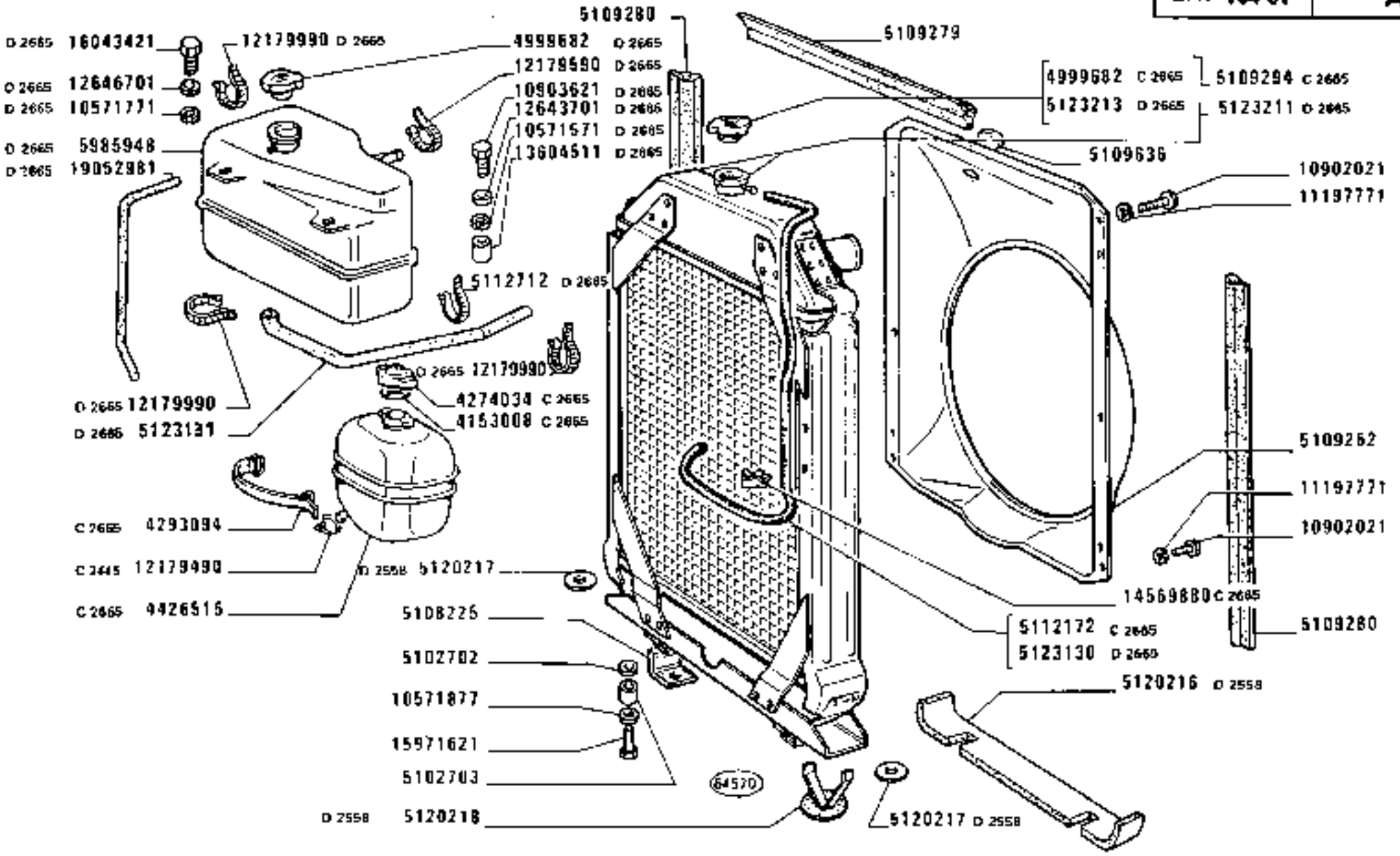

RADIATORE

Radiateur
Kühler
Radiator
Radiador

https://tractormanualz.com/

MODIF	ANT.MODIF	N.ORDIN.	Q.	DENOMINAZIONE	DESIGNATION	BENENNUNG	DESCRIPTION	DENOMINACIONES
C2665		4153008	1	GUARNIZIONE	GARNITURE	UNTERLAGE	LINING	FORRO
C2665		4274034	1	TAPPO	BOUCHON	STOPFEN	PLUG	TAPON
C2665		4293094	1	CINGHIA DI FISSAGGIO	SANGLE DE FIXATION	HALTERIEMEN	SECURING STRAP	CORREA DE FIJACION
C2665		4426515	1	SERBATOIO A DEPRES-SIONE	RESERVOIR DEPRES-SEUR	UNTERDRUCKBEHAELTER	VACUUM TANK	DEPOSITO DE VACIO
C2665		4999682	1	TAPPO	BOUCHON	STOPFEN	PLUG	TAPON
D2665		4999682	1	TAPPO	BOUCHON	STOPFEN	PLUG	TAPON
		5102702	4	ROSETTA	RONDELLE	SCHEIBE	WASHER	ARANDELA
		5102703	2	DISTANZIALE	ENTRETOISE	ABSTANDSTUECK	SPACER	SEPARADOR
		5108225	4	TASSELLO ELASTICO	TAMPON	GUMMISTUECK	PAD	ALMOHADILLA
		5109262	1	CONVOGLIATORE	CONVOYEUR	LEITBLECH	CONVEYOR	CANALIZADOR
		5109279	1	GUARNIZIONE DI TENUTA	JOINT	DICHTUNG	GASKET	JUNTA
		5109280	2	GUARNIZIONE DI TENUTA	JOINT	DICHTUNG	GASKET	JUNTA
C2665		5109294	1	RADIATORE COMPL.	RADIATEUR	KUEHLER	RADIATOR	RADIADOR
		5109636	1	TAPPO	BOUCHON	STOPFEN	PLUG	TAPON
C2665		5112172	1	TUBO FLESSIBILE	TUYAU FLEXIBLE	SCHLAUCH	HOSE	MANGA FLEXIBLE
D2665		5112712	1	FASCETTA	COLLIER	HALTEBAND	STRAP	ABRAZADERA
D2558		5120216	1	GUARNIZIONE	GARNITURE	UNTERLAGE	LINING	FORRO
D2558		5120217	2	GUARNIZIONE	GARNITURE	UNTERLAGE	LINING	FORRO
D2558		5120218	2	GRIGLIA	GRILLE	GITTER	GRILLE	REJILLA
D2665		5123130	1	TUBO FLESSIBILE	TUYAU FLEXIBLE	SCHLAUCH	HOSE	MANGA FLEXIBLE
D2665		5123131	1	TUBO FLESSIBILE	TUYAU FLEXIBLE	SCHLAUCH	HOSE	MANGA FLEXIBLE
D2665		5123211	1	RADIATORE COMPL.	RADIATEUR	KUEHLER	RADIATOR	RADIADOR
D2665		5123213	1	TAPPO	BOUCHON	STOPFEN	PLUG	TAPON
D2665	5924980	5985948	1	VASCHETTA	CUVE	GEFASS	PAN	CUBA
D2665		10571571	1	ROSETTA	RONDELLE	SCHEIBE	WASHER	ARANDELA
D2665		10571771	2	ROSETTA	RONDELLE	SCHEIBE	WASHER	ARANDELA
	10516871	10571877	2	ROSETTA DI SICUREZZA	RONDELLE FREIN	SICHERUNGSRING	LOCKWASHER	ARANDELA DE FRENO
		10902021	8	VITE	VIS	SCHRAUBE	SCREW	TORNILLO
D2665		10903621	1	VITE	VIS	SCHRAUBE	SCREW	TORNILLO
		11197771	8	ROSETTA	RONDELLE	SCHEIBE	WASHER	ARANDELA
C2665		12179490	2	COLLARE	COLLIER	SCHELLE	COLLAR	COLLAR
D2665		12179590	2	COLLARE	COLLIER	SCHELLE	COLLAR	COLLAR
D2665		12179990	2	COLLARE	COLLIER	SCHELLE	COLLAR	COLLAR
D2665		12643701	2	ROSETTA	RONDELLE	SCHEIBE	WASHER	ARANDELA
D2665		12646701	2	ROSETTA	RONDELLE	SCHEIBE	WASHER	ARANDELA
D2665		13604511	1	DISTANZIALE	ENTRETOISE	ABSTANDSTUECK	SPACER	SEPARADOR
C2665		14569880	2	FERMAGLIO	AGRAFE	KLEMMSTUECK	CLIP	SUJETADOR

https://tractormanualz.com/

MODIF	ANT.MODIF	M.ORDIN.	Q.	DENOMINAZIONE	DESIGNATION	BENENNUNG	DESCRIPTION	DENOMINACIONES
		15971621	2	VITE	VIS	SCHRAUBE	SCREW	TORNILLO
D2665		16043421	2	VITE	VIS	SCHRAUBE	SCREW	TORNILLO
D2665		19052981	1	TUBO FLESSIBILE	TUYAU FLEXIBLE	SCHLAUCH	HOSE	MANGA FLEXIBLE

https://tractormanualz.com/

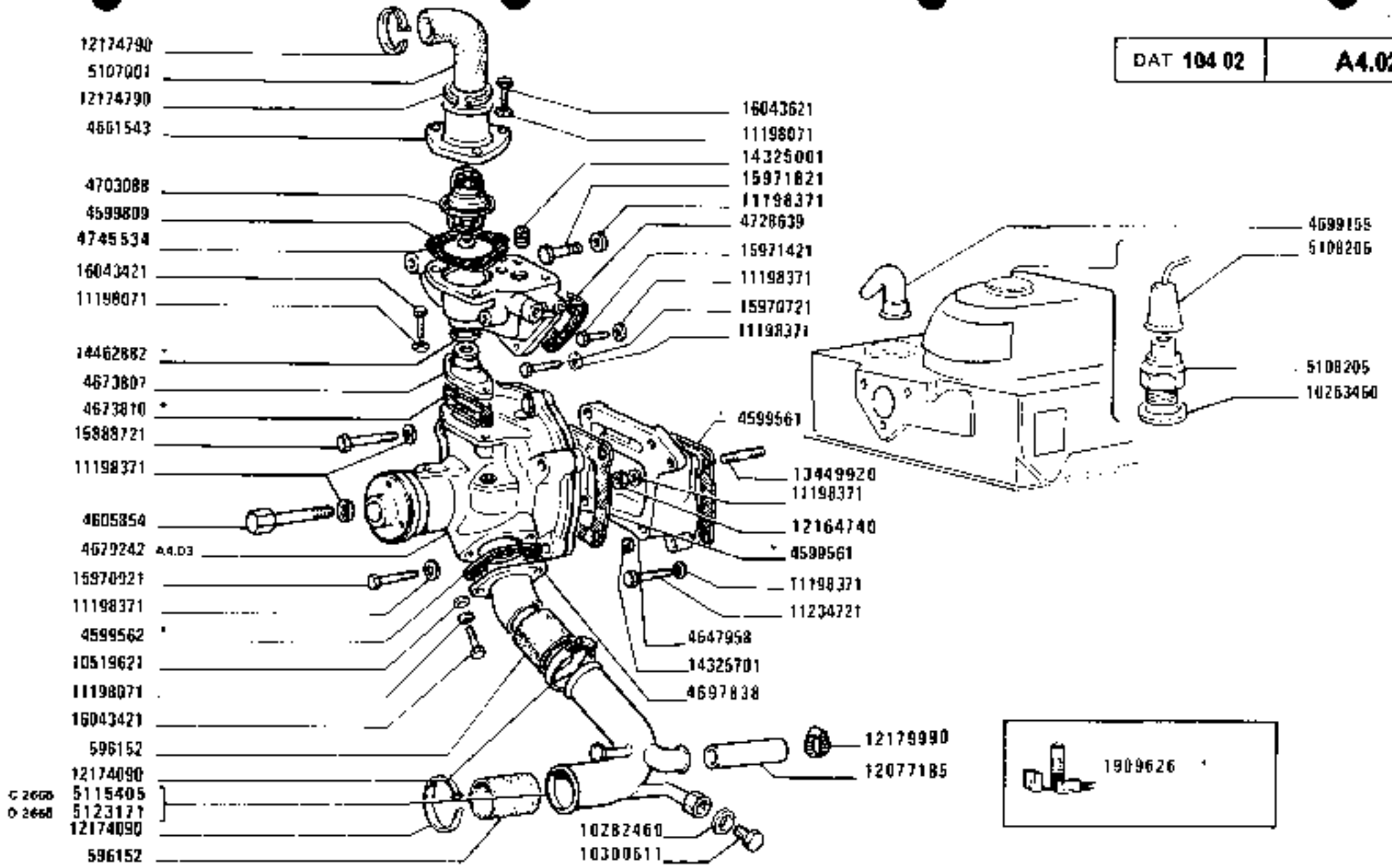

https://tractormanualz.com/

MODIF	ANT.MODIF	N.ORDIN.	Q.	DENOMINAZIONE	DESIGNATION	BENENNUNG	DESCRIPTION	DENOMINACIONES
		596152	2	MANICOTTO	MANCHON	MUFFE	SLEEVE	MANGA
		1909626	1	CORREDO REVISIONE	EQUIPEMENT	SATZ	KIT	JUEGO
		4599557	1	COPERCHIO	COUVERCLE	DECKEL	COVER	TAPA
		4599560	1	GUARNIZIONE	GARNITURE	UNTERLAGE	LINING	FORRO
		4599561	2	GUARNIZIONE	GARNITURE	UNTERLAGE	LINING	FORRO
		4599562	1	GUARNIZIONE	GARNITURE	UNTERLAGE	LINING	FORRO
		4599809	1	GUARNIZIONE	GARNITURE	UNTERLAGE	LINING	FORRO
		4605854	1	VITE	VIS	SCHRAUBE	SCREW	TORNILLO
		4647958	1	SUPPORTO	SUPPORT	LAGER	SUPPORT	SOPORTE
		4661543	1	TUBAZIONE	TUYAU	LEITUNG	PIPE	TUBO
		4673807	1	TUBAZIONE	TUYAU	LEITUNG	PIPE	TUBO
		4673810	1	GUARNIZIONE DI TENUTA	JOINT	DICHTUNG	GASKET	JUNTA
		4679242	1	POMPA ACQUA COMPL.	POMPE A EAU	WASSERPUMPE	WATER PUMP	BOMBA DE AGUA
		4697838	1	TUBAZIONE	TUYAU	LEITUNG	PIPE	TUBO
		4699155	6	DEFLETTORE DEPURATORE	DEFLECTEUR FILTRE	STUTZEN M.FILTER	FILTER/DEFLECTOR	DEFLECTOR FILTRO
		4703088	1	TERMOSTATO	THERMOSTAT	THERMOSTAT	THERMOSTAT	TERMOSTATO
		4728639	1	GUARNIZIONE DI TENUTA	JOINT	DICHTUNG	GASKET	JUNTA
		4745534	1	BOCCHETTONE	VIS CREUSE	HOHLSCHRAUBE	UNION	BOQUILLA
		5107001	1	MANICOTTO	MANCHON	MUFFE	SLEEVE	MANGA
		5108205	1	TRASMETTITORE	CONTACTEUR	KONTAKTGEBER	SENDING UNIT	CONTACTOR
		5108206	1	CAPPUCCIO	CAPUCHON	SCHUTZKAPPE	BOOT	CAPUCHON
C2665		5115405	1	TUBO	TUYAU	ROHR	PIPE	TUBO
02665		5123171	1	TUBO	TUYAU	ROHR	PIPE	TUBO
		10263460	1	GUARNIZIONE DI TENUTA	JOINT	DICHTUNG	GASKET	JUNTA
		10282460	1	GUARNIZIONE DI TENUTA	JOINT	DICHTUNG	GASKET	JUNTA
		10300611	1	TAPPO	BOUCHON	STOPFEN	PLUG	TAPON
		10519621	2	ROSETTA	RONDELLE	SCHEIBE	WASHER	ARANDELA
		11198071	5	ROSETTA	RONDELLE	SCHEIBE	WASHER	ARANDELA
		11198371	13	ROSETTA DI SICUREZZA	RONDELLE FREIN	SICHERUNGSRING	LOCKWASHER	ARANDELA DE FRENO
		11234721	3	VITE	VIS	SCHRAUBE	SCREW	TORNILLO
	12077085	12077185	1	MANICOTTO	MANCHON	MUFFE	SLEEVE	MANGA
		12164740	1	DADO	ECROU	MUTTER	NUT	TUERCA
		12174090	4	COLLARE	COLLIER	SCHELLE	COLLAR	COLLAR
		12174790	2	COLLARE	COLLIER	SCHELLE	COLLAR	COLLAR
		12179990	2	COLLARE	COLLIER	SCHELLE	COLLAR	COLLAR
		13449920	1	PRIGIONIERO	GOUJON	STIFTSCHRAUBE	STUD	ESPARRAGO
		14325001	1	TAPPO	BOUCHON	STOPFEN	PLUG	TAPON
		14325701	1	TAPPO	BOUCHON	STOPFEN	PLUG	TAPON

https://tractormanualz.com/

MODIF	ANT.MODIF	N.ORDIN.	Q.	DENOMINAZIONE	DESIGNATION	BENENNUNG	DESCRIPTION	DENOMINACIONES
		14462082	1	GUARNIZIONE DI TENUTA	JOINT	DICHTUNG	GASKET	JUNTA
		15888721	3	VITE	VIS	SCHRAUBE	SCREW	TORNILLO
		15970721	2	VITE	VIS	SCHRAUBE	SCREW	TORNILLO
		15970921	1	VITE	VIS	SCHRAUBE	SCREW	TORNILLO
		15971421	1	VITE	VIS	SCHRAUBE	SCREW	TORNILLO
		15971821	1	VITE	VIS	SCHRAUBE	SCREW	TORNILLO
		16043421	4	VITE	VIS	SCHRAUBE	SCREW	TORNILLO
		16043621	3	VITE	VIS	SCHRAUBE	SCREW	TORNILLO

https://tractormanualz.com/

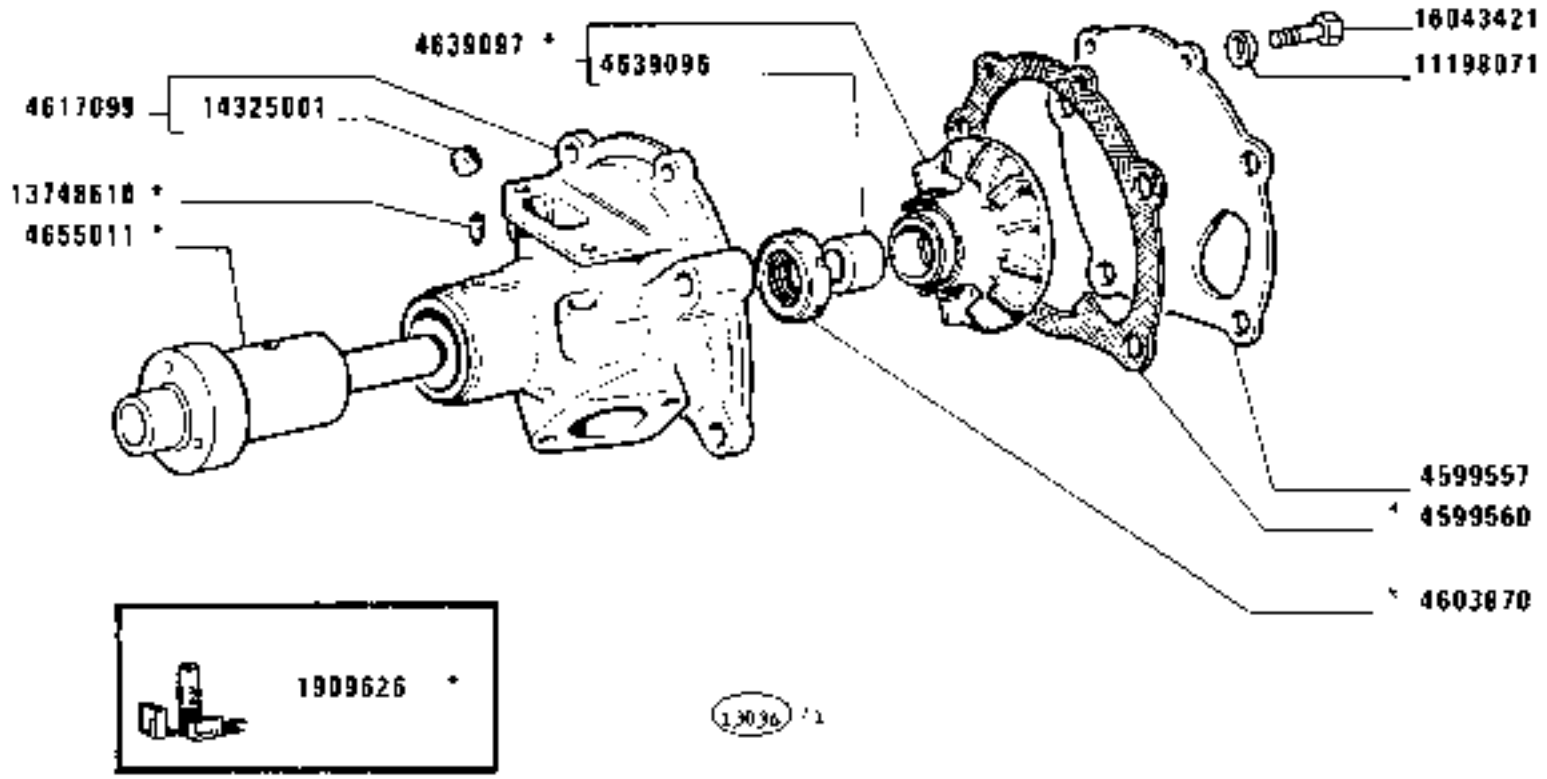

https://tractormanualz.com/

MODIF	ANT.MODIF	N.ORDIN.	Q.	DENOMINAZIONE	DESIGNATION	BENENNUNG	DESCRIPTION	DENOMINACIONES
		1909626	1	CORREDO REVISIONE	EQUIPEMENT	SATZ	KIT	JUEGO
		4599557	1	COPERCHIO	COUVERCLE	DECKEL	COVER	TAPA
		4599560	2	GUARNIZIONE	GARNITURE	UNTERLAGE	LINING	FORRO
		4603870	1	GUARNIZIONE DI TENUTA	JOINT	DICHTUNG	GASKET	JUNTA
		4617099	1	CORPO COMPL.	CORPS	GEHAUSE	BODY	CUERPO
		4639096	1	BOCCOLA	DOUILLE	BUECHSE	BUSH	CASQUILLO
		4639097	1	GIRANTE COMPL.	ROTOR	PUMPENRAD	IMPELLER	IMPULSOR
		4655011	1	ALBERO	ARBRE	WELLE	SHAFT	ARBOL
		11198071	2	ROSETTA	ROMOELLE	SCHEIBE	WASHER	ARANDELA
		13748610	1	VITE	VIS	SCHRAUBE	SCREW	TORNILLO
		14325001	2	TAPPO	BOUCHON	STOPFEN	PLUG	TAPON
		16043421	2	VITE	VIS	SCHRAUBE	SCREW	TORNILLO

https://tractormanualz.com/

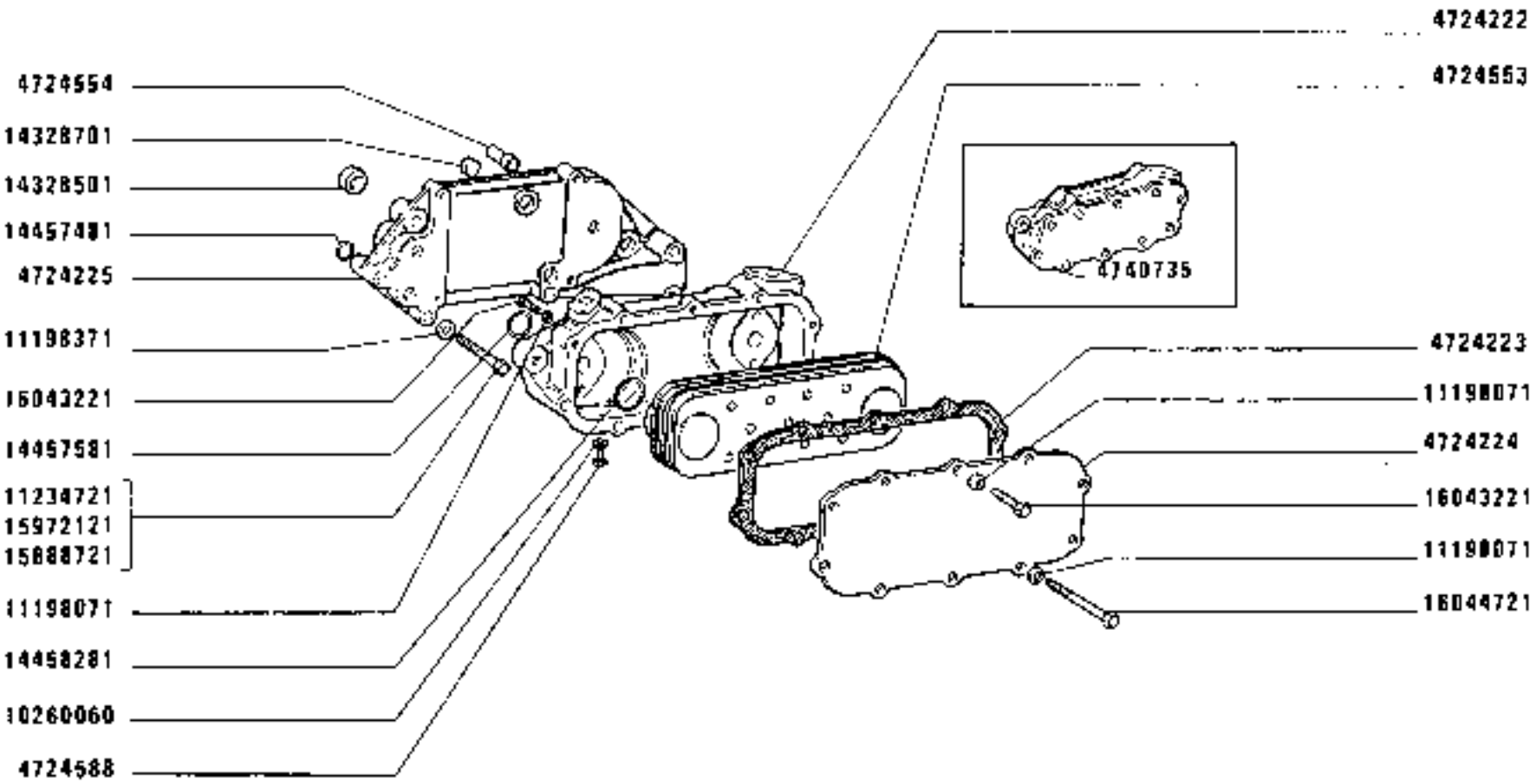

C 2783

https://tractormanualz.com/

MODIF	ANT.MODIF	N.ORDIN.	Q.	DENOMINAZIONE	DESIGNATION	BENENNUNG	DESCRIPTION	DENOMINACIONES
		4724222	1	CORPO	CORPS	GEHAUSE	BODY	CUERPO
		4724223	1	GUARNIZIONE DI TENUTA	JOINT	DICHTUNG	GASKET	JUNTA
		4724224	1	COPERCHIO	COUVERCLE	DECKEL	COVER	TAPA
		4724225	1	SCATOLA	CARTER	GEHAUSE	CASE	CAJA
		4724553	1	RADIATORE	RADIATEUR	KUEHLER	RADIATOR	RADIADOR
		4724554	1	TUBETTO	TUBE	ROHR	PIPE	TUBO
		4724588	1	TAPPO	BOUCHON	STOPFEN	PLUG	TAPON
C2783		4724741	1	TUBO	TUYAU	ROHR	PIPE	TUBO
C2783		4724744	1	TUBO	TUYAU	ROHR	PIPE	TUBO
		4724747	1	RACCORDO	RACCORD	STUTZEN	CONNECTION	RACOR
		4724814	2	GUARNIZIONE DI TENUTA	JOINT	DICHTUNG	GASKET	JUNTA
		4725178	1	STAFFETTA FISSAGGIO	COLLIER	HALTER	RETAINER	ABRAZADERA
		4725179	1	STAFFETTA FISSAGGIO	COLLIER	HALTER	RETAINER	ABRAZADERA
		4740735	1	SCAMBIATORE DI CALORE	ECHANGEUR DE TEMPERATURE	WAERMETAUSCHER	HEAT EXCHANGER	CAMBIADOR DE CALOR
D2783		4762764	1	TUBO	TUYAU	ROHR	PIPE	TUBO
D2783		4762766	1	TUBO	TUYAU	ROHR	PIPE	TUBO
		10257460		GUARNIZIONE DI TENUTA SP.1,5	JOINT	DICHTUNG	GASKET	JUNTA
		10260060	1	GUARNIZIONE DI TENUTA	JOINT	DICHTUNG	GASKET	JUNTA
		10263360		GUARNIZIONE DI TENUTA SP.1	JOINT	DICHTUNG	GASKET	JUNTA
		11198071	23	ROSETTA	RONDELLE	SCHEIBE	WASHER	ARANDELA
		11198371	3	ROSETTA DI SICUREZZA	RONDELLE FREIN	SICHERUNGSRING	LOCKWASHER	ARANDELA DE FRENO
		11234721	1	VITE	VIS	SCHRAUBE	SCREW	TORNILLO
D2783		12076886	1	MANICOTTO	MANCHON	MUFFE	SLEEVE	MANGA
C2783	12077085	12077185	1	MANICOTTO	MANCHON	MUFFE	SLEEVE	MANGA
		12173890	2	COLLARE	COLLIER	SCHELLE	COLLAR	COLLAR
		14328501	1	TAPPO	BOUCHON	STOPFEN	PLUG	TAPON
		14328701	5	TAPPO	BOUCHON	STOPFEN	PLUG	TAPON
		14457481	3	ANELLO DI GOMMA	BAGUE CAOUTCHOUC	GUMMIRING	RUBBER RING	GUARNICION DE CAUCHO
		14457581	2	GUARNIZIONE DI TENUTA	JOINT	DICHTUNG	GASKET	JUNTA
		14458281	2	GUARNIZIONE DI TENUTA	JOINT	DICHTUNG	GASKET	JUNTA
		15888721	1	VITE	VIS	SCHRAUBE	SCREW	TORNILLO
		15972121	1	VITE	VIS	SCHRAUBE	SCREW	TORNILLO
		16043221	9	VITE	VIS	SCHRAUBE	SCREW	TORNILLO
		16043421	1	VITE	VIS	SCHRAUBE	SCREW	TORNILLO

https://tractormanualz.com/

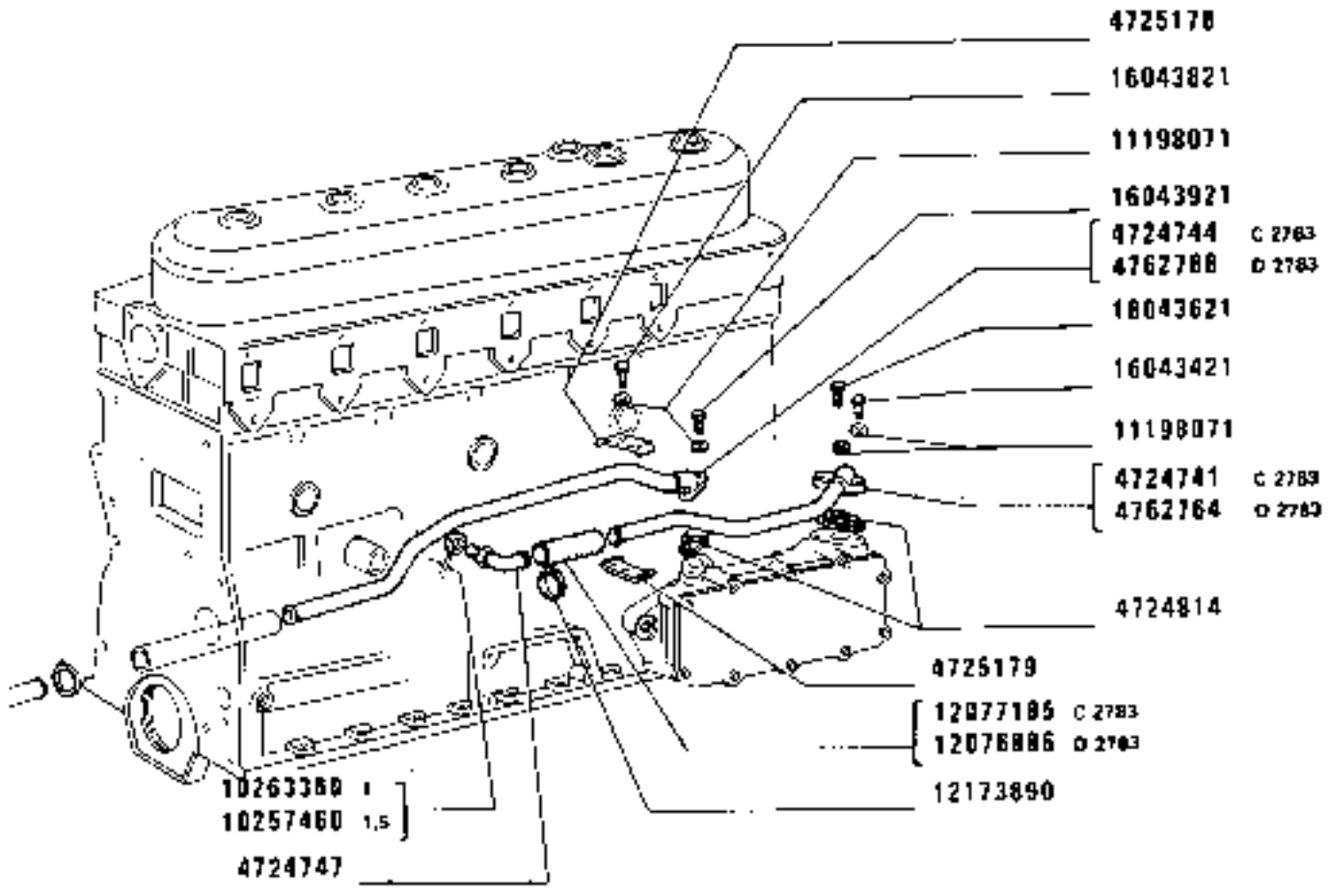

SCAMBIATORE DI CALORE

Échangeur de température
Wärmetauscher

https://tractormanualz.com/

Heat exchanger
Cambiador de calor

MODIF	ANT.MODIF	N.ORDIN.	Q.	DENOMINAZIONE	DESIGNATION	BENENNUNG	DESCRIPTION	DENOMINACIONES
		16043621	2	VITE	VIS	SCHRAUBE	SCREW	TORNILLO
		16043821	1	VITE	VIS	SCHRAUBE	SCREW	TORNILLO
		16043921	1	VITE	VIS	SCHRAUBE	SCREW	TORNILLO
		16044721	4	VITE	VIS	SCHRAUBE	SCREW	TORNILLO

https://tractormanualz.com/

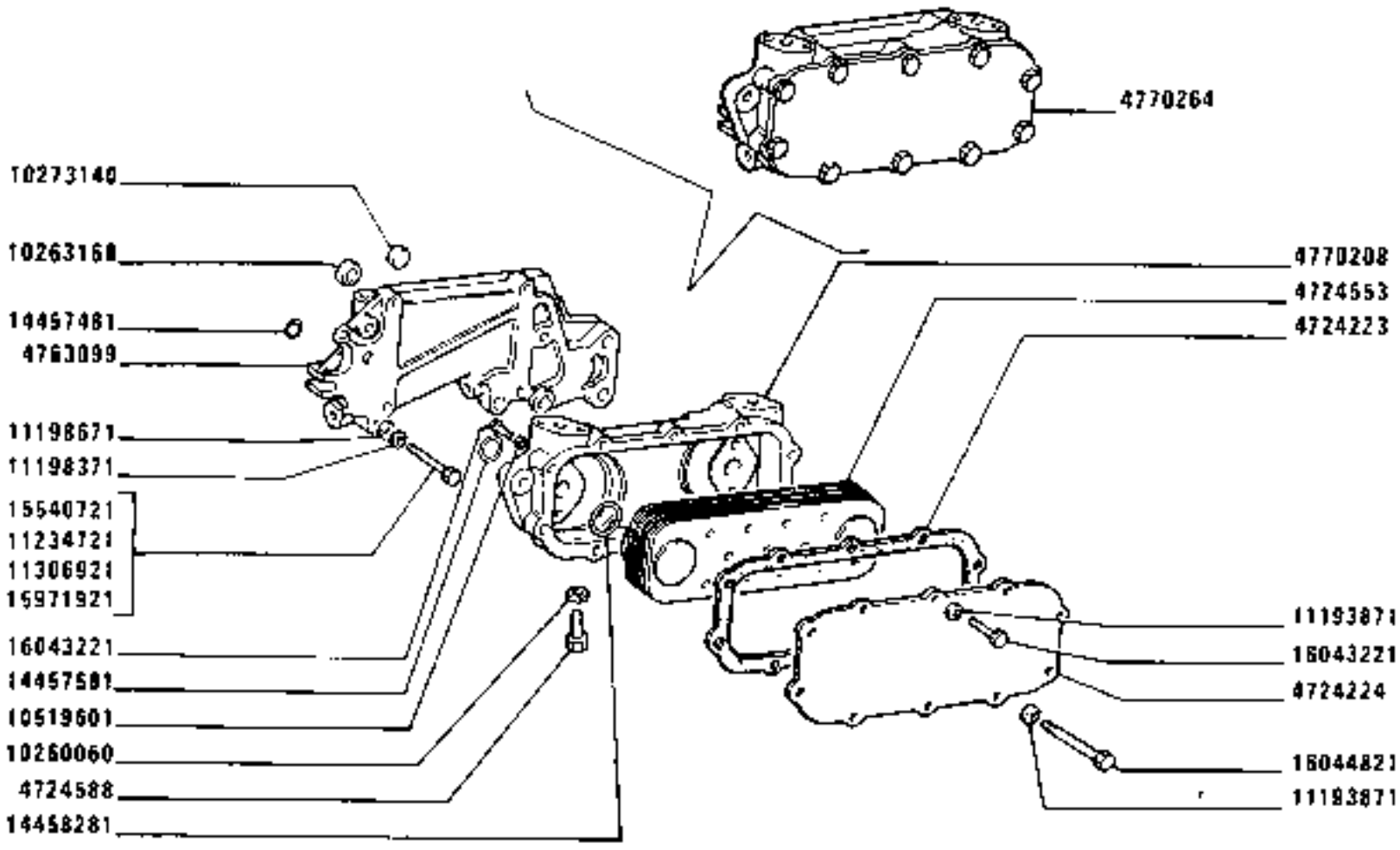

SCAMBIATORE DI CALORE

Échangeur de température
Wärmetauscher
Heat exchanger
Cambiador de calor

1280-1280 DT
01 02

A 4.04 /A

https://tractormanualz.com/

MODIF	ANT.MODIF	N.ORDIN.	Q.	DENOMINAZIONE	DESIGNATION	BENENNUNG	DESCRIPTION	DENOMINACIONES
		4724223	1	GUARNIZIONE	GARNITURE	UNTERLAGE	LINING	FORRO
		4724224	1	COPERCHIO	COUVERCLE	DECKEL	COVER	TAPA
		4724553	1	ELEMENTO DI TENUTA	ELEMENT DE TENUE	DICHTUNGSELEMENT	SEALING ELEMENT	ELEMENTO DE CIERRE
		4724588	1	TAPPO	BOUCHON	STOPFEN	PLUG	TAPON
		4763099	1	SUPPORTO	SUPPORT	LAGER	SUPPORT	SOPORTE
		4770208	1	CORPO	CORPS	GEHAUSE	BODY	CUERPO
		4770264	1	SCAMBIATORE DI CALORE COMPL.	ECHANGEUR DE TEMPERATURE	WAERMETAUSCHER	HEAT EXCHANGER	CAMBIADOR DE CALOR
		10260060	1	GUARNIZIONE	GARNITURE	UNTERLAGE	LINING	FORRO
		10263160	4	ROSETTA DI TENUTA	JOINT D'ETANCHEITE	DICHTRING	GASKET	JUNTA HERMETICA
		10273140	4	TAPPO	BOUCHON	STOPFEN	PLUG	TAPON
		10519601	4	ROSETTA	RONDELLE	SCHEIBE	WASHER	ARANDELA
		11193871	9	ROSETTA DI SICUREZZA	RONDELLE FREIN	SICHERUNGSRING	LOCKWASHER	ARANDELA DE FRENO
		11198371	3	ROSETTA DI SICUREZZA	RONDELLE FREIN	SICHERUNGSRING	LOCKWASHER	ARANDELA DE FRENO
		11198671	3	ROSETTA DI SICUREZZA	RONDELLE FREIN	SICHERUNGSRING	LOCKWASHER	ARANDELA DE FRENO
		11234721	1	VITE	VIS	SCHRAUBE	SCREW	TORNILLO
		11306921	1	VITE	VIS	SCHRAUBE	SCREW	TORNILLO
		14457481	3	ANELLO DI TENUTA	JOINT D'ETANCHEITE	DICHTRING	SEAL	JUNTA HERMETICA
		14457581	2	GUARNIZIONE	GARNITURE	UNTERLAGE	LINING	FORRO
		14458281	2	ANELLO DI TENUTA	JOINT D'ETANCHEITE	DICHTRING	SEAL	JUNTA HERMETICA
		15540721	3	VITE	VIS	SCHRAUBE	SCREW	TORNILLO
		15971921	1	VITE	VIS	SCHRAUBE	SCREW	TORNILLO
		16043221	4	VITE	VIS	SCHRAUBE	SCREW	TORNILLO
		16044821	4	VITE	VIS	SCHRAUBE	SCREW	TORNILLO

https://tractormanualz.com/

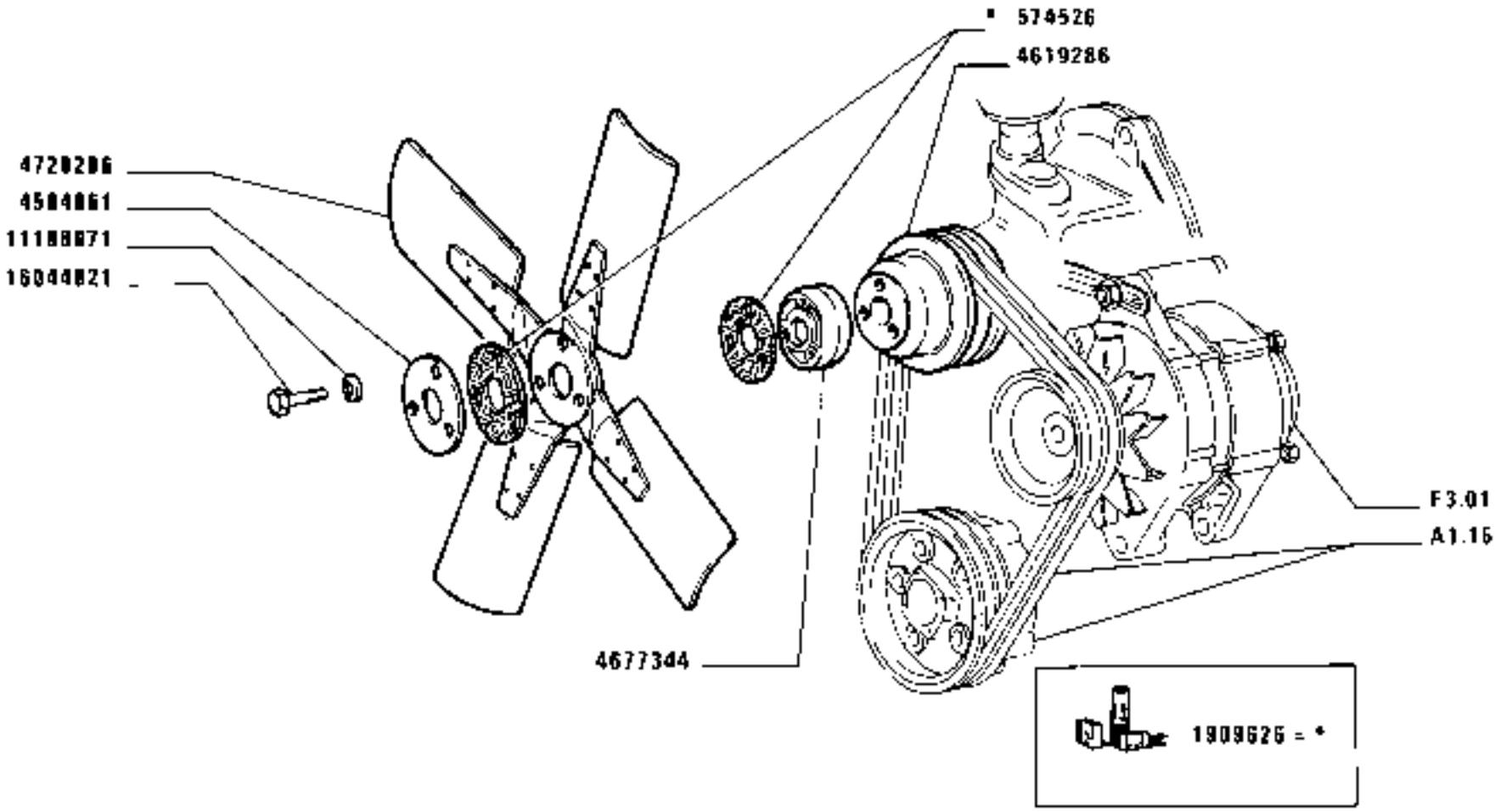

62812

VENTILATORE

Ventilateur
Lüfter
Fan
Ventilador

1280-1280 DT
01 02

A4.09

https://tractormanualz.com/

MODIF	ANT.MODIF	N.ORDIN.	Q.	DENOMINAZIONE	DESIGNATION	BENENNUNG	DESCRIPTION	DENOMINACIONES
		574526	2	ROSETTA	RONDELLE	SCHEIBE	WASHER	ARANDELA
		1909626	1	CORREDO REVISIONE	EQUIPEMENT	SATZ	KIT	JUEGO
		4584861	1	DISCO	DISQUE	SCHEIBE	PLATE	DISCO
		4619286	1	PULEGGIA CONDUTTRICE	POULIE ENTRAINEUSE	RIEMENSCHEIBE, TREIBEND	DRIVING PULLEY	POLEA CONDUCTORA
		4677344	1	DISTANZIALE	ENTRETOISE	ABSTANDSTUECK	SPACER	SEPARADOR
		4720206	1	VENTILATORE	VENTILATEUR	LUEFTER	FAN	VENTILADOR
		11198071	3	ROSETTA	RONDELLE	SCHEIBE	WASHER	ARANDELA
		16044821	3	VITE	VIS	SCHRAUBE	SCREW	TORNILLO

https://tractormanualz.com/

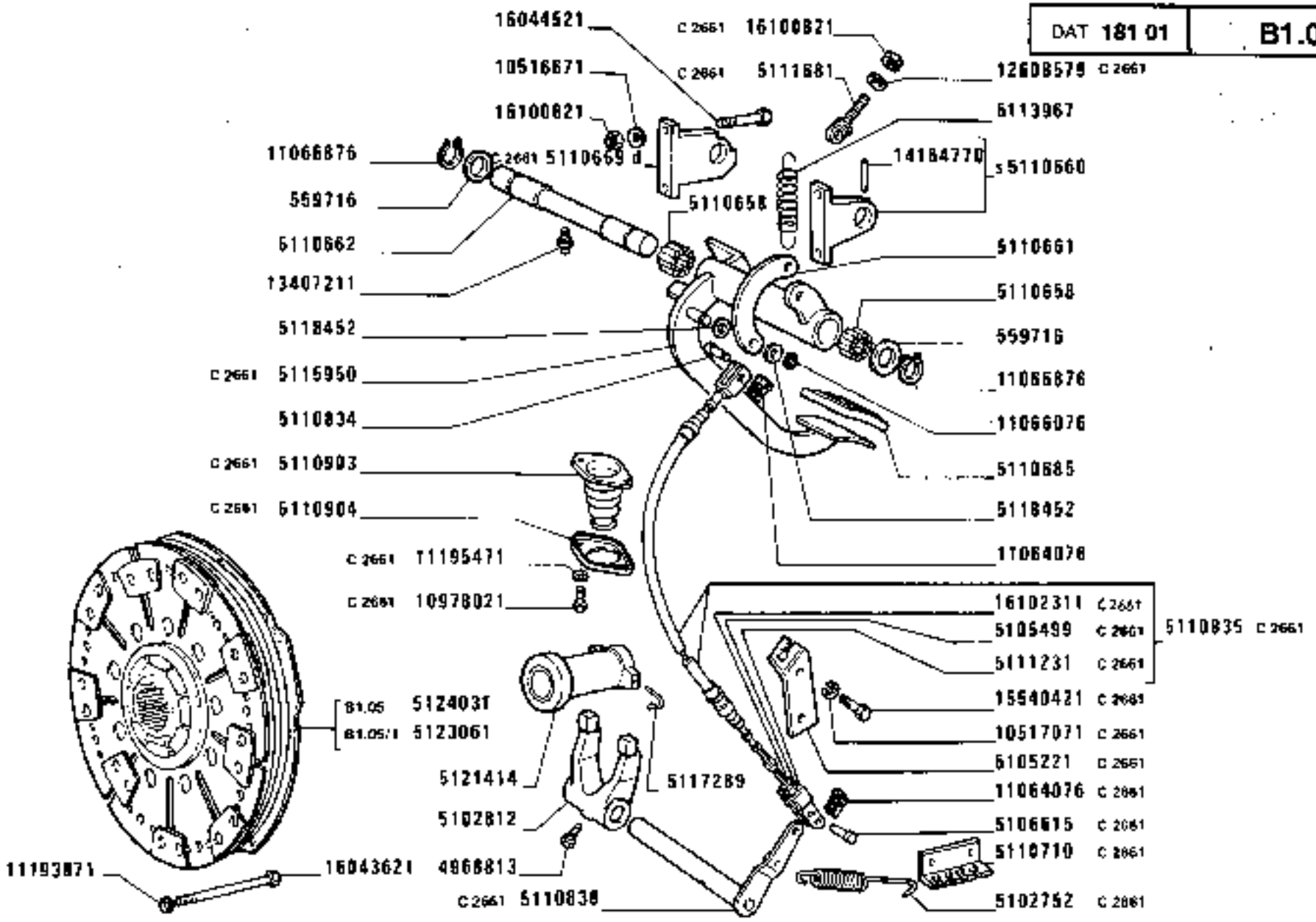

https://tractormanualz.com/

MODIF	ANT.MODIF	N.ORDIN.	Q.	DENOMINAZIONE	DESIGNATION	BENENNUNG	DESCRIPTION	DENOMINACIONES
		559716	2	ROSETTA	RONDELLE	SCHEIBE	WASHER	ARANDELA
		4968813	1	VITE	VIS	SCHRAUBE	SCREW	TORNILLO
C2661		5102752	1	MOLLA	RESSORT	FEDER	SPRING	RESORTE
		5102812	1	LEVA	LEVIER	HEBEL	LEVER	PALANCA
C2661		5105221	1	STAFFA	ETRIER	HALTER	BRACKET	SOPORTE
C2661		5105499	1	DADO	ECROU	MUTTER	NUT	TUERCA
C2661		5106615	1	PERNO	AXE	BOLZEN	PIN	EJE
		5110658	2	ASTUCCIO	ETUI	HUELSE	CASE	ESTUCHE
C2661		5110659	1	STAFFA D	ETRIER	HALTER	BRACKET	SOPORTE
		5110660	1	STAFFA S COMPL.	ETRIER	HALTER	BRACKET	SOPORTE
		5110661	1	STAFFA AD U	ETRIER PROFILE EN U	U-BOLZEN	U-BOLT	BRIDA DE SECCION EN U
		5110662	1	PERNO	AXE	BOLZEN	PIN	EJE
		5110685	1	RIVESTIMENTO ISOLANTE	REVETEMENT ISOLANT	ISOLIERUNG	INSULATION	FORRO AISLANTE
C2661		5110710	1	PIASTRINA	PLAQUETTE	PLAETTCHEN	PLATE	PLACA
		5110834	1	PERNO	AXE	BOLZEN	PIN	EJE
C2661		5110835	1	COMANDO FLESSIBILE	TIRETTE DE COMMANDE	BOWDENZUG	BOWDEN ASSY.	MANDO FLEXIBLE
C2661		5110838	1	ALBERINO	ARBRE	WELLE	SHAFT	ARBOL
C2661		5110903	1	CUFFIA	CAPUCHON	MANSCHETTE	BOOT	CAPUCHON
C2661		5110904	1	FLANGIA	BRIDE	FLANSCH	FLANGE	BRIDA
C2661		5111231	1	FORCELLA	FOURCHE	GABEL	FORK	HORQUILLA
C2661		5111681	1	GANCIO	CROCHET	HAKEN	HOOK	GANCHO
		5113967	1	MOLLA	RESSORT	FEDER	SPRING	RESORTE
C2661		5115950	1	PEDALE	PEDALE	FUSSHEBEL	PEDAL	PEDAL
		5117289	2	MOLLETTA DI FISSAGGIO	AGRAFE	KLEMMSTUECK	CLIP	SUJETADOR
		5118452	2	DISTANZIALE	ENTRETOISE	ABSTANDSTUECK	SPACER	SEPARADOR
D2661		5119605	1	CILINDRETTO COMPL.	CYLINDRE	ZYLINDER	CYLINDER	CILINDRO
D2661		5119606	1	POMPA COMPL.	POMPE	PUMPE	PUMP	BOMBA
D2661		5119743	1	PEDALE	PEDALE	FUSSHEBEL	PEDAL	PEDAL
D2661		5119853	1	ALBERO	ARBRE	WELLE	SHAFT	ARBOL
D2661		5120137	1	STAFFA O	ETRIER	HALTER	BRACKET	SOPORTE
D2661		5120612	1	GANCIO	CROCHET	HAKEN	HOOK	GANCHO
	5117288	5121414	1	MANICOTTO	MANCHON	MUFFE	SLEEVE	MANGA
D2661		5121685	2	BOCCHETTONE	VIS CREUSE	HOHLSCHRAUBE	UNION	BOQUILLA
D2661		5121686	1	TUBO	TUYAU	ROHR	PIPE	TUBO
	5112564	5123061	1	FRIZIONE LUK 14" COMPL.	EMBRAYAGE	KUPPLUNG	CLUTCH	EMBRAGUE
	5112400	5124031	1	FRIZIONE (FERODO 14")COMPL	EMBRAYAGE	KUPPLUNG	CLUTCH	EMBRAGUE

https://tractormanualz.com/

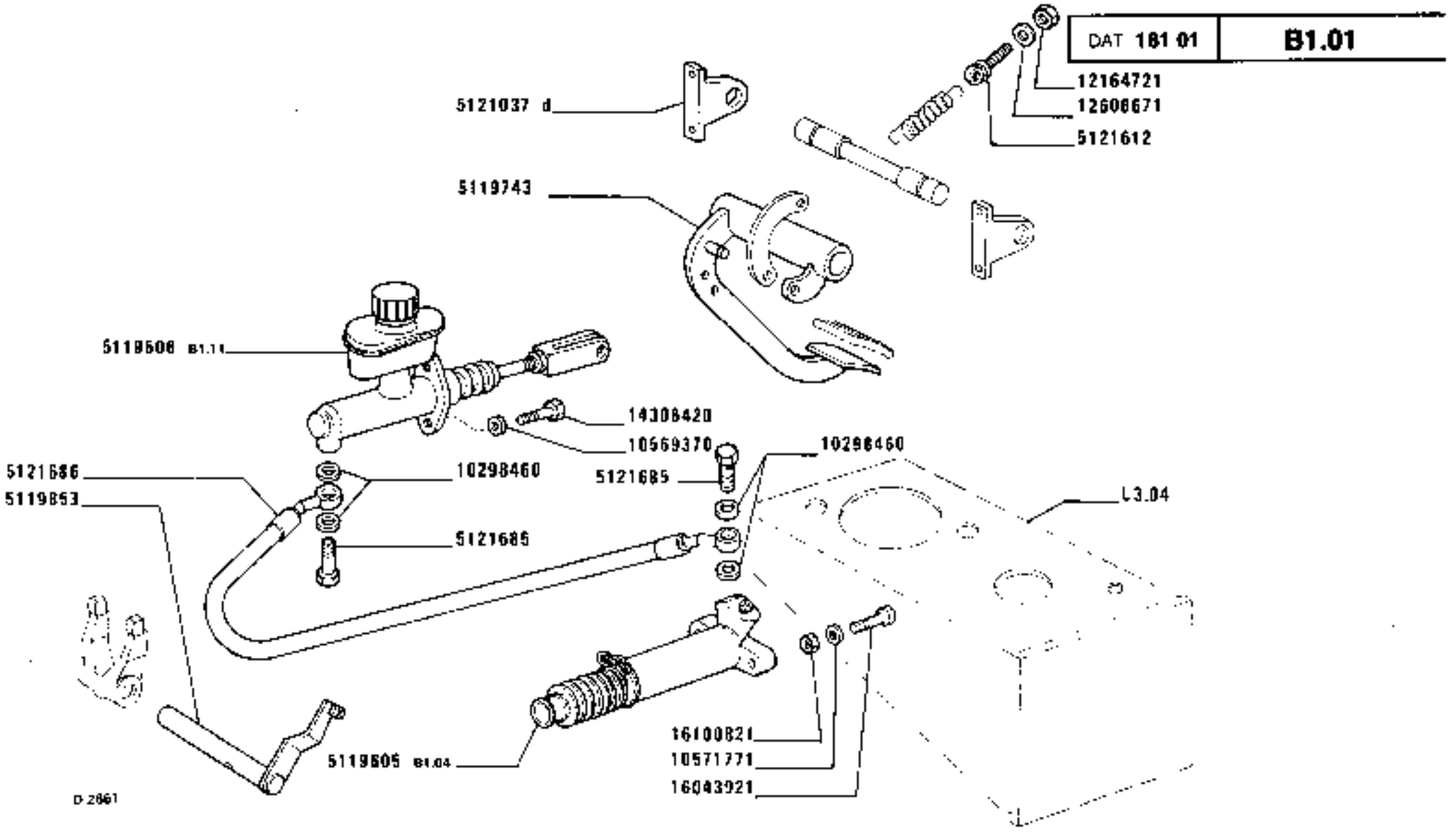

https://tractormanualz.com/

MODIF	ANT.MODIF	N.ORDIN.	Q.	DENOMINAZIONE	DESIGNATION	BENENNUNG	DESCRIPTION	DENOMINACIONES
D2661		10298460	4	GUARNIZIONE	GARNITURE	BELAG	PAD	FORRO
		10516671	2	ROSETTA	RONDELLE	SCHEIBE	WASHER	ARANDELA
C2661		10517071	2	ROSETTA	RONDELLE	SCHEIBE	WASHER	ARANDELA
D2661		10569370	2	ROSETTA	RONDELLE	SCHEIBE	WASHER	ARANDELA
D2661		10571771	2	ROSETTA	RONDELLE	SCHEIBE	WASHER	ARANDELA
C2661		10978021	2	VITE	VIS	SCHRAUBE	SCREW	TORNILLO
C2661	5104051	11064076	1	MOLLETTA DI FISSAGGIO	AGRAFE	KLEMMSTUECK	CLIP	SUJETADOR
		11066076	1	ANELLO DI SICUREZZA	ARRETOIR	SICHERUNGSRING	LOCKRING	ANILLO DE FRENO
		11066876	2	ANELLO DI SICUREZZA	ARRETOIR	SICHERUNGSRING	LOCKRING	ANILLO DE FRENO
		11193871	9	ROSETTA DI TENUTA	JOINT D'ETANCHEITE	DICHTRING	GASKET	JUNTA HERMETICA
C2661		11195471	2	ROSETTA	RONDELLE	SCHEIBE	WASHER	ARANDELA
D2661		12164721	2	DADO	ECROU	MUTTER	NUT	TUERCA
C2661		12608579	1	ROSETTA DI SICUREZZA	RONDELLE FREIN	SICHERUNGSRING	LOCKWASHER	ARANDELA DE FRENO
D2661		12608671	1	ROSETTA	RONDELLE	SCHEIBE	WASHER	ARANDELA
		13407211	1	INGRASSATORE	GRAISSEUR	SCHMIERNIPPEL	FITTING	ENGRASADOR
		14164770	1	SPINA	GOUPILLE	STIFT	PIN	PASADOR
D2661		14306420	2	VITE	VIS	SCHRAUBE	SCREW	TORNILLO
C2661		15540421	2	VITE	VIS	SCHRAUBE	SCREW	TORNILLO
		16043621	9	VITE	VIS	SCHRAUBE	SCREW	TORNILLO
D2661		16043921	2	VITE	VIS	SCHRAUBE	SCREW	TORNILLO
		16044521	2	VITE	VIS	SCHRAUBE	SCREW	TORNILLO
		16100821	4	DADO	ECROU	MUTTER	NUT	TUERCA
C2661		16100821	2	DADO	ECROU	MUTTER	NUT	TUERCA
D2661		16100821	2	DADO	ECROU	MUTTER	NUT	TUERCA
C2661		16102311	1	DADO	ECROU	MUTTER	NUT	TUERCA

https://tractormanualz.com/

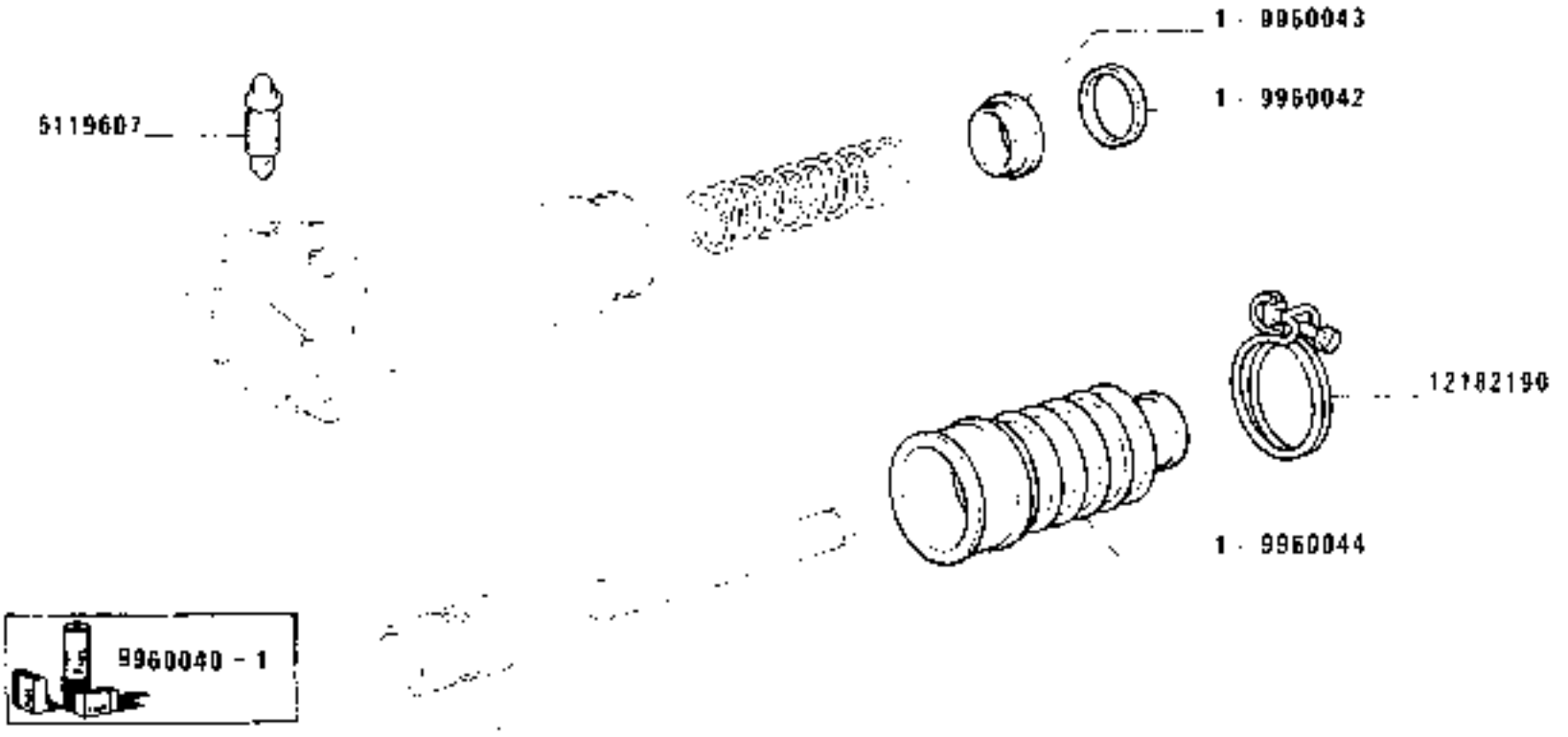

D 2561

CILINDRO COMANDO DISINNESTO 5119605 (Benditalia)

Cylindre de commande de débrayage
Arbeitszylinder
Operating cylinder
Cilindro de embrague

https://tractormanualz.com/

MODIF	ANT.MODIF	N.ORDIN.	Q.	DENOMINAZIONE	DESIGNATION	BENENNUNG	DESCRIPTION	DENOMINACIONES
		5119607	1	VITE DI SPURGO	VIS DE PURGE	ABBLASESCHRAUBE	BLEEDING SCREW	TORNILLO DE PURGA
		9960040	1	CORREDO 1	EQUIPEMENT	SATZ	KIT	JUEGO
		9960042	1	ANELLO	BAGUE	RING	RING	ANILLO
		9960043	1	GUARNIZIONE DI TENUTA	JOINT	DICHTUNG	GASKET	JUNTA
		9960044	1	MANICOTTO	MANCHON	MUFFE	SLEEVE	MANGA
		12182190	1	FASCETTA	COLLIER	HALTEBAND	STRAP	ABRAZADERA

https://tractormanualz.com/

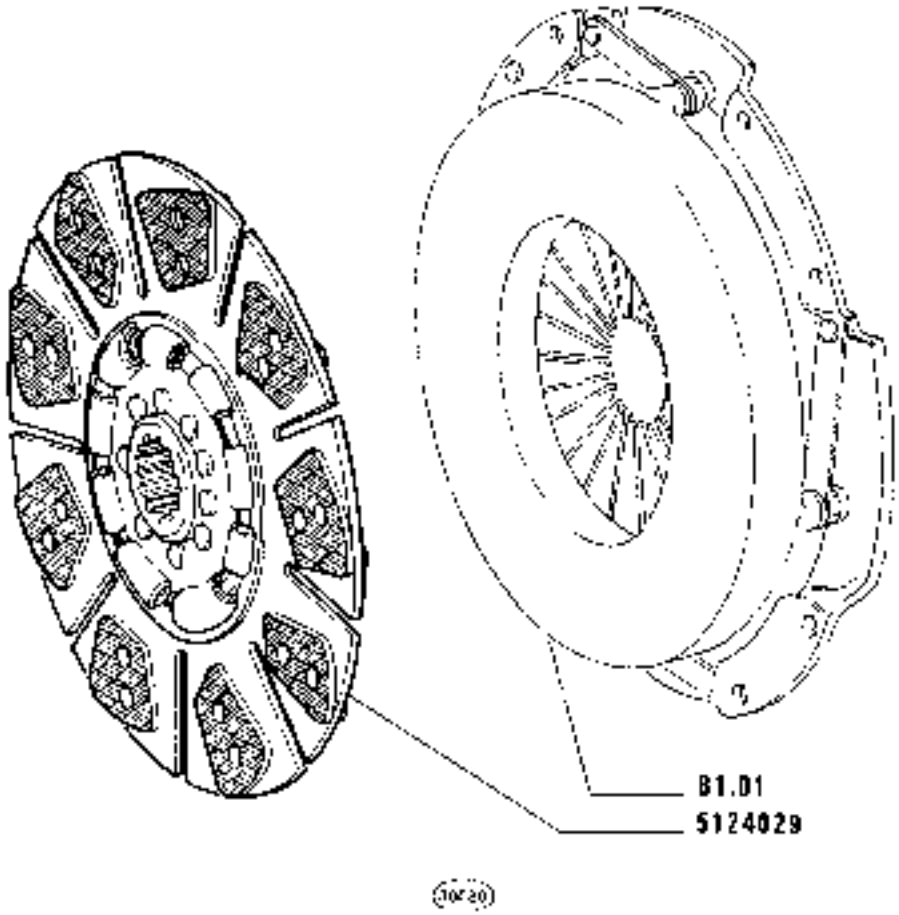

(30°20)

https://tractormanuals.com/

MODIF	ANT.MODIF	N.ORDIN.	Q.	DENOMINAZIONE	DESIGNATION	BENENNUNG	DESCRIPTION	DENOMINACIONES
	5112401	5124029	1	DISCO CONDOTTO FRIZIONE	DISQUE ENTRAINE DE EMBRAYAGE	KUPPLUNGSSCHEIBE	CLUTCH DRIVEN PLATE	DISCO DE EMBRAGUE

https://tractormanualz.com/

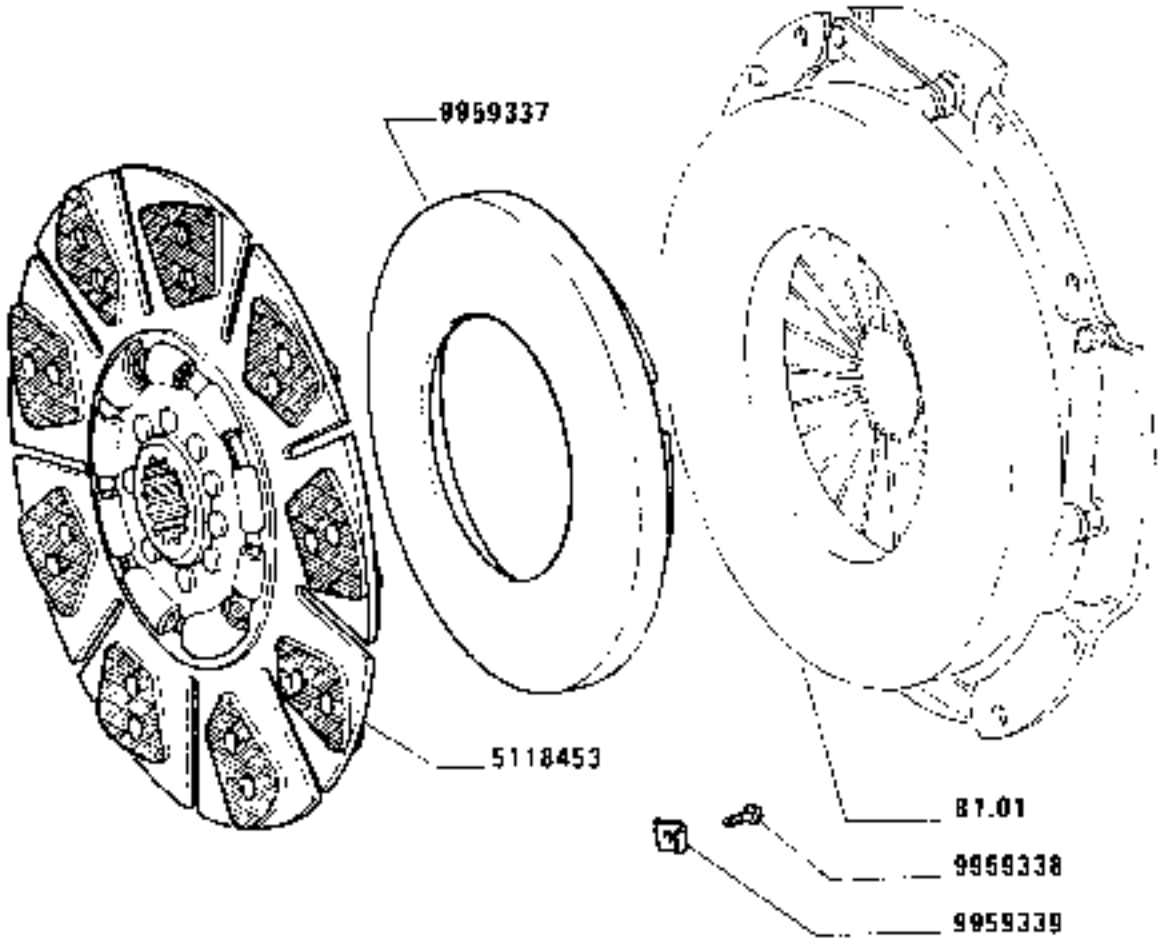

1280-1280 DT
01 02

Embrayage
Kupplung

FRIZIONE 5123061 (Luk) 14"
Clutch
Embrague

https://tractormanualz.com/

MODIF	ANT.MODIF	N.ORDIN.	Q.	DENOMINAZIONE	DESIGNATION	BENENNUNG	DESCRIPTION	DENOMINACIONES
		5118453	1	DISCO CONDOTTO FRIZIONE	DISQUE ENTRAINE DE EMBRAYAGE	KUPPLUNGSSCHEIBE	CLUTCH DRIVEN PLATE	DISCO DE EMBRAGUE
		9959337	1	ANELLO SPINGIDISCO	PLATEAU DE PRESSION	DRUCKPLATTE	PRESSURE PLATE	PLATO DE EMPUJE
		9959338	3	VITE	VIS	SCHRAUBE	SCREW	TORNILLO
		9959339	3	FERMAGLIO	AGRAFE	KLEMMSTUECK	CLIP	SUJETADOR

https://tractormanualz.com/

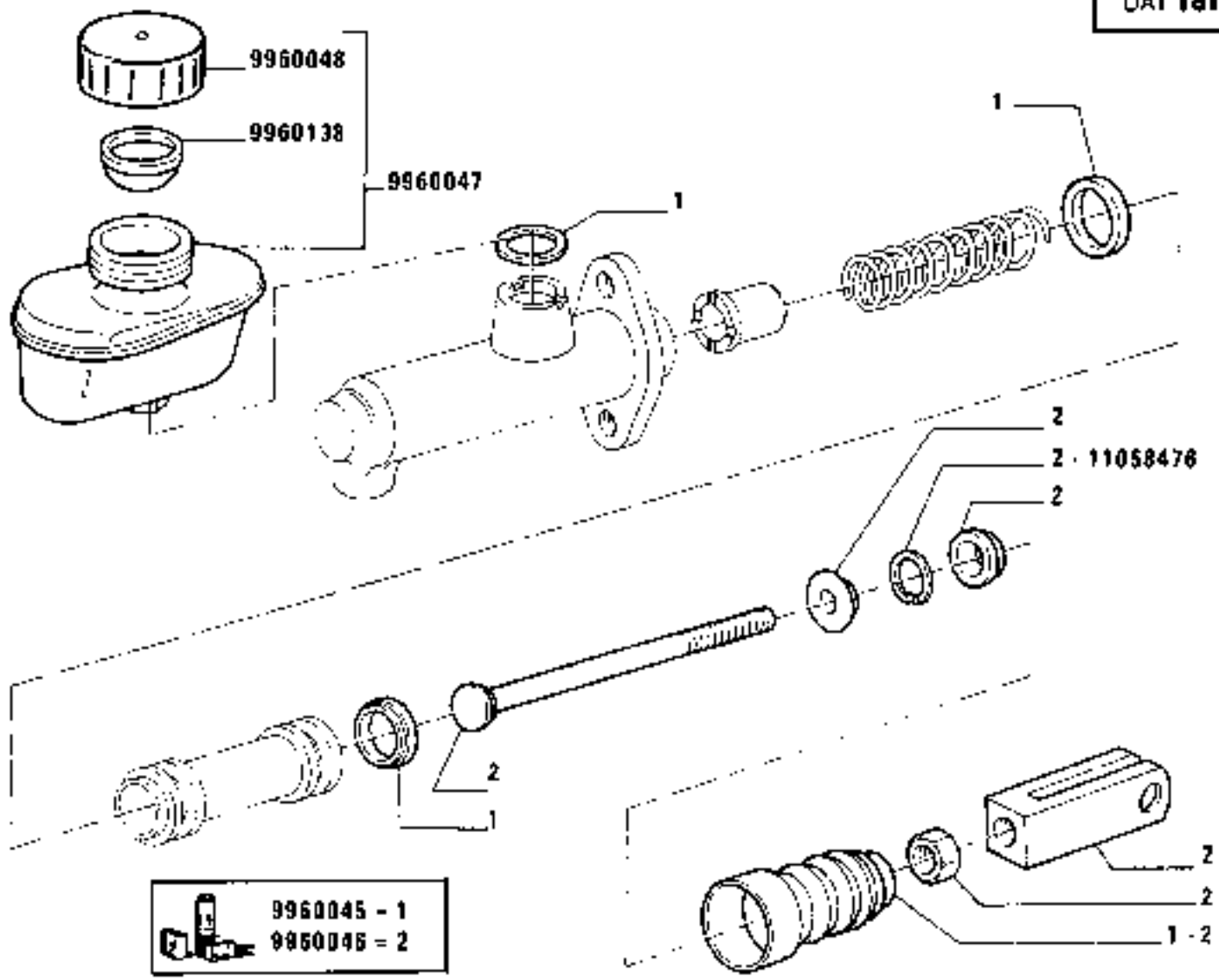

1280-1280 DT
01 02

POMPA FRIZIONE 5119606 (Benditalia)

Pompe embrayage
Kupplungpumpe
Clutch pump
Bomba del embrague

https://tractormanualz.com/

MODIF	ANT.MODIF	N.ORDIN.	Q.	DENOMINAZIONE	DESIGNATION	BENENNUNG	DESCRIPTION	DENOMINACIONES
		9960045	1	CORREDO,COMPOSTO DA 1	POCHETTE-CONTE-NANT ...	AUSRUESTUNG BE-STEHEND AUS ...	KIT-CONSISTING OF ...	EQUIPO-COMPUESTO DE ...
		9960046	1	CORREDO,COMPOSTO DA 2	POCHETTE-CONTE-NANT ...	AUSRUESTUNG BE-STEHEND AUS ...	KIT-CONSISTING OF ...	EQUIPO-COMPUESTO DE ...
		9960047	1	SERBATOIO COMPL.	RESERVOIR	BEHAELTER	RESERVOIR	DEPOSITO
		9960048	1	TAPPO	BOUCHON	STOPFEN	PLUG	TAPON
		9960049	1	GUARNIZIONE	GARNITURE	BELAG	PAD	FORRO
		9960138	1	FILTRO	FILTRE	FILTER	FILTER	FILTRO
	9960056	11058476	1	ANELLO DI SICUREZZA	ARRETOIR	SICHERUNGSRING	LOCKRING	ANILLO DE FRENO

https://tractormanualz.com/

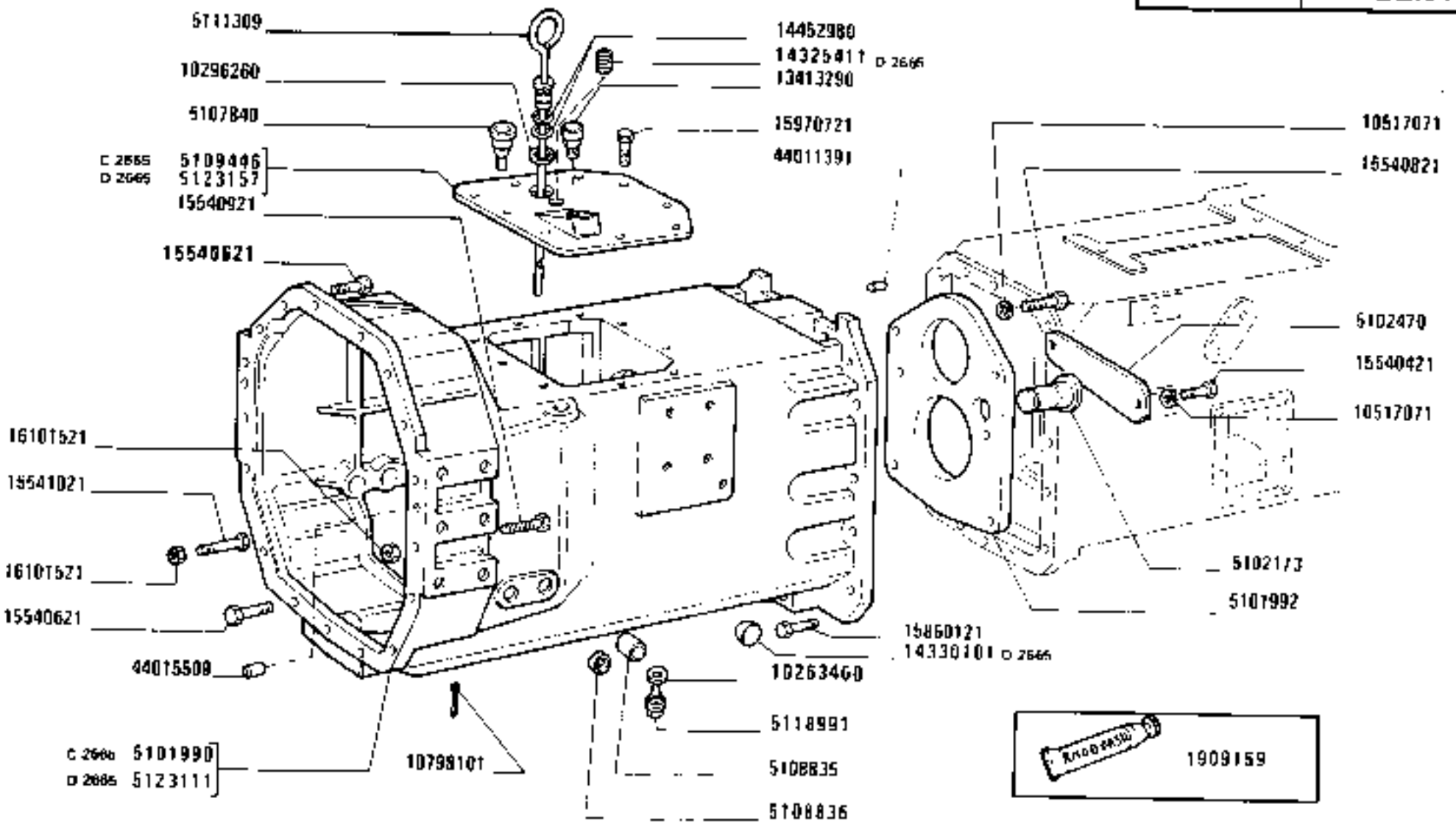

1280-1280 DT
01 02

CORPO TRATTORE, SCATOLE E COPERCHI

Châssis-berceau, carters et couvercles | *Tractor Body, Casings and Covers*
Schlepperrumpf und seitliche Deckel | *Cuerpo del tractor, cajas y tapas*

https://tractormanualz.com/

MODIF	ANT.MODIF	N.ORDIN.	Q.	DENOMINAZIONE	DESIGNATION	BENENNUNG	DESCRIPTION	DENOMINACIONES
		590353	12	TAPPO	BOUCHON	STOPFEN	PLUG	TAPON
		1909159		MASTICE RHODORSEL	MASTIC	DICHTMASSE	PUTTY	ALMACIGA
		4985062	4	GRANO	ERGOT	PASSTIFT	DOWEL	PITON
C2665		5101990	1	SCATOLA	CARTER	GEHAUSE	CASE	CAJA
		5101992	1	PARETE	PAROI	WAND	WALL	TABIQUE
		5102173	1	ALBERO DI RINVIO	ARBRE DE RENVOI	ZWISCHENWELLE	IDLE SHAFT	ARBOL DE REENVIO
		5102470	1	PIASTRINA	PLAQUETTE	PLAETTCHEN	PLATE	PLACA
		5102779	1	COPERCHIO INF.(01)	COUVERCLE	DECKEL	COVER	TAPA
		5103230	1	ANELLO DI TENUTA	JOINT D'ETANCHEITE	DICHTRING	SEAL	JUNTA HERMETICA
		5106554	4	GRANO	ERGOT	PASSTIFT	DOWEL	PITON
C2677		5107215	1	COPERCHIO LAT.	COUVERCLE	DECKEL	COVER	TAPA
C2800		5107305	1	SCATOLA	CARTER	GEHAUSE	CASE	CAJA
D2677		5107630	1	COPERCHIO	COUVERCLE	DECKEL	COVER	TAPA
C2782								
		5107675	1	SCATOLA COMPL.	CARTER	GEHAUSE	CASE	CAJA
		5107837	1	ASTA DI LIVELLO (819)	JAUGE DE NIVEAU	MESSTAB	LEVEL ROD	VARILLA DE NIVEL
D2569		5107840	1	TAPPO DI RIDUZIONE	BOUCHON DE REDUC-TION	REDUZIERSTOPFEN	ADAPTER	TAPON DE REDUCCION
		5107840	1	TAPPO DI RIDUZIONE (819)	BOUCHON DE REDUC-TION	REDUZIERSTOPFEN	ADAPTER	TAPON DE REDUCCION
		5108835	2	BOCCOLA	DOUILLE	BUECHSE	BUSH	CASQUILLO
		5108836	2	TAPPO	BOUCHON	STOPFEN	PLUG	TAPON
C2665		5109446	1	COPERCHIO	COUVERCLE	DECKEL	COVER	TAPA
		5109478	4	GRANO	ERGOT	PASSTIFT	DOWEL	PITON
		5111309	1	ASTA DI LIVELLO	JAUGE DE NIVEAU	MESSTAB	LEVEL ROD	VARILLA DE NIVEL
		5111331	1	TUBO	TUYAU	ROHR	PIPE	TUBO
		5115134	1	COPERCHIO (819)	COUVERCLE	DECKEL	COVER	TAPA
C2800		5117903	1	ASTA DI LIVELLO COMPL.	JAUGE DE NIVEAU	MESSTAB	LEVEL ROD	VARILLA DE NIVEL
C2569		5117906	1	RACCORDO	RACCORD	STUTZEN	CONNECTION	RACOR
		5118991	2	TAPPO	BOUCHON	STOPFEN	PLUG	TAPON
D2569		5120852	1	TUBO	TUYAU	ROHR	PIPE	TUBO
C2800								
D2665		5123111	1	SCATOLA	CARTER	GEHAUSE	CASE	CAJA
D2665		5123157	1	COPERCHIO SUP.	COUVERCLE	DECKEL	COVER	TAPA
D2782		5128075	1	COPERCHIO	COUVERCLE	DECKEL	COVER	TAPA
D2800		5130169	1	SCATOLA	CARTER	GEHAUSE	CASE	CAJA
D2800		5130170	1	TUBO	TUYAU	ROHR	PIPE	TUBO
D2800		5130173	1	ASTA DI LIVELLO COMPL.	JAUGE DE NIVEAU	MESSTAB	LEVEL ROD	VARILLA DE NIVEL

https://tractormanualz.com/

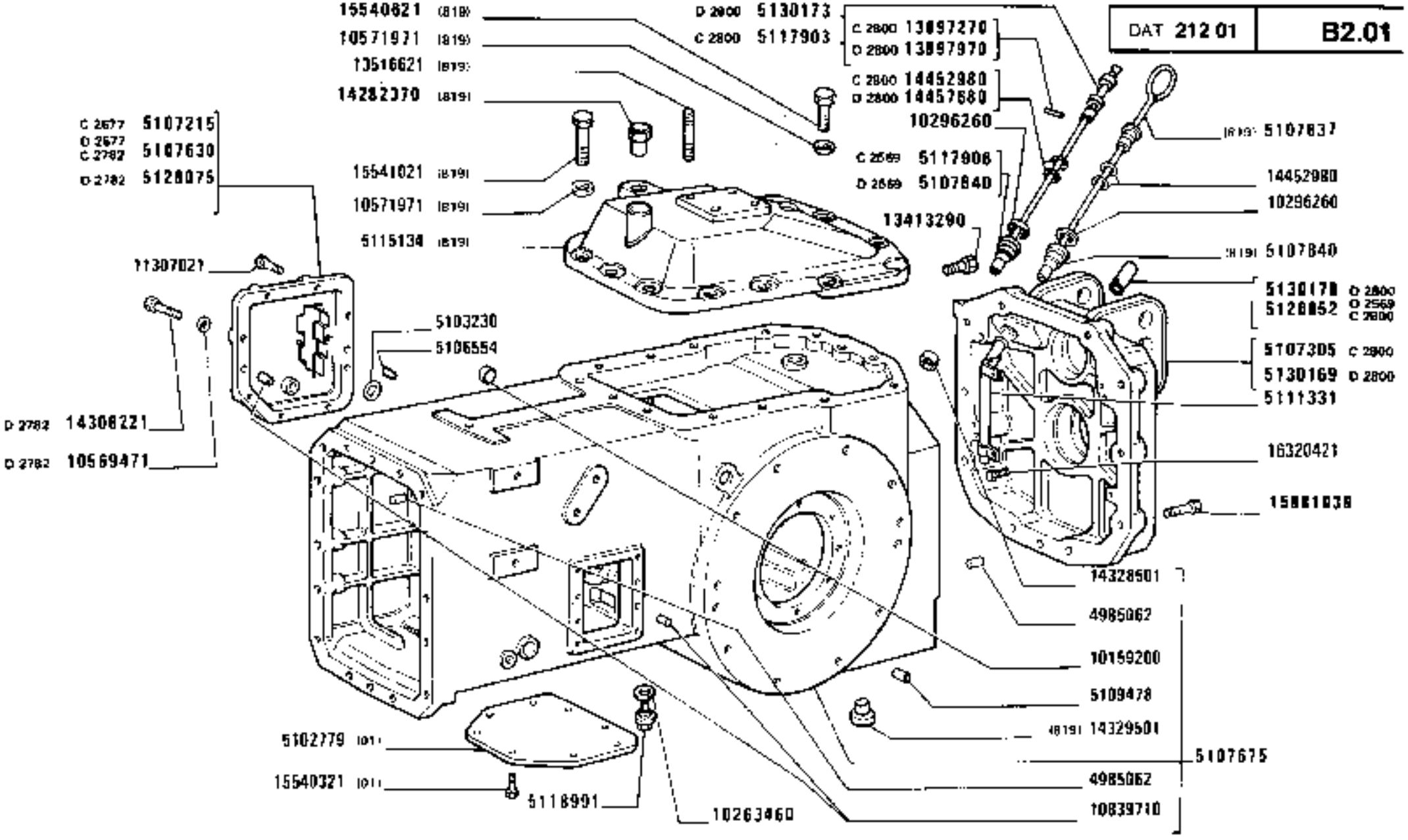

1280-1280 DT
01 02

CORPO TRATTORE, SCATOLE E COPERCHI

Châssis-berceau, carters et couvercles
Schlepperrumpf und seine Deckel
Tractor Body, Casings and Covers
Cuerpo del tractor, cajas y tapas

https://tractormanualz.com/

MODIF	ANT.MODIF	N.ORDIN.	Q.	DENOMINAZIONE	DESIGNATION	BENENNUNG	DESCRIPTION	DENOMINACIONES
		10159200	1	TAPPO	BOUCHON	STOPFEN	PLUG	TAPON
		10263460	2	GUARNIZIONE DI TENUTA	JOINT	DICHTUNG	GASKET	JUNTA
		10296260	2	GUARNIZIONE DI TENUTA	JOINT	DICHTUNG	GASKET	JUNTA
		10517071	6	ROSETTA	RONDELLE	SCHEIBE	WASHER	ARANDELA
D2782		10569471	1	ROSETTA	RONDELLE	SCHEIBE	WASHER	ARANDELA
		10571971	13	ROSETTA (819)	RONDELLE	SCHEIBE	WASHER	ARANDELA
		10798101	1	COPIGLIA	GOUPILLE FENDUE	SPLINT	SPLIT PIN	PASADOR ABIERTO
		10839710	4	GRANO	ERGOT	PASSTIFT	DOWEL	PIION
		11307021	8	VITE	VIS	SCHRAUBE	SCREW	TORNILLO
		13413290	2	SFIATATOIO	RENIFLARD	ENTLUEFTER	VENT	RESPIRADERO
		13516621	1	PRIGIONIERO (819)	GOUJON	STIFTSCHRAUBE	STUD	ESPARRAGO
C2800		13897270	1	SPINA	GOUPILLE	STIFT	PIN	PASADOR
D2800		13897970	1	SPINA	GOUPILLE	STIFT	PIN	PASADOR
	14328901	14282370	1	TAPPO (819)	BOUCHON	STOPFEN	PLUG	TAPON
D2782		14308121	1	VITE	VIS	SCHRAUBE	SCREW	TORNILLO
D2665		14325411	1	TAPPO	BOUCHON	STOPFEN	PLUG	TAPON
		14328501	1	TAPPO	BOUCHON	STOPFEN	PLUG	TAPON
		14329501	1	TAPPO (819)	BOUCHON	STOPFEN	PLUG	TAPON
D2665		14330101	1	TAPPO	BOUCHON	STOPFEN	PLUG	TAPON
C2800		14452980	2	GUARNIZIONE DI TENUTA	JOINT	DICHTUNG	GASKET	JUNTA
		14452980	4	GUARNIZIONE DI TENUTA	JOINT	DICHTUNG	GASKET	JUNTA
D2800		14457680	2	GUARNIZIONE DI TENUTA	JOINT	DICHTUNG	GASKET	JUNTA
		15540321	8	VITE (01)	VIS	SCHRAUBE	SCREW	TORNILLO
		15540421	2	VITE	VIS	SCHRAUBE	SCREW	TORNILLO
		15540621	11	VITE (819)	VIS	SCHRAUBE	SCREW	TORNILLO
		15540621	7	VITE	VIS	SCHRAUBE	SCREW	TORNILLO
		15540821	4	VITE	VIS	SCHRAUBE	SCREW	TORNILLO
		15540921	9	VITE	VIS	SCHRAUBE	SCREW	TORNILLO
		15541021	2	VITE (819)	VIS	SCHRAUBE	SCREW	TORNILLO
		15541021	1	VITE	VIS	SCHRAUBE	SCREW	TORNILLO
		15860121	14	VITE	VIS	SCHRAUBE	SCREW	TORNILLO
		15970721	9	VITE	VIS	SCHRAUBE	SCREW	TORNILLO
	15981021	15981030	10	VITE	VIS	SCHRAUBE	SCREW	TORNILLO
		16101521	10	DADO	ECROU	MUTTER	NUT	TUERCA
		16320421	2	VITE	VIS	SCHRAUBE	SCREW	TORNILLO
		44011391	2	PERNO	AXE	BOLZEN	PIN	EJE
		44015509	2	GRANO	ERGOT	PASSTIFT	DOWEL	PITON

https://tractormanualz.com/

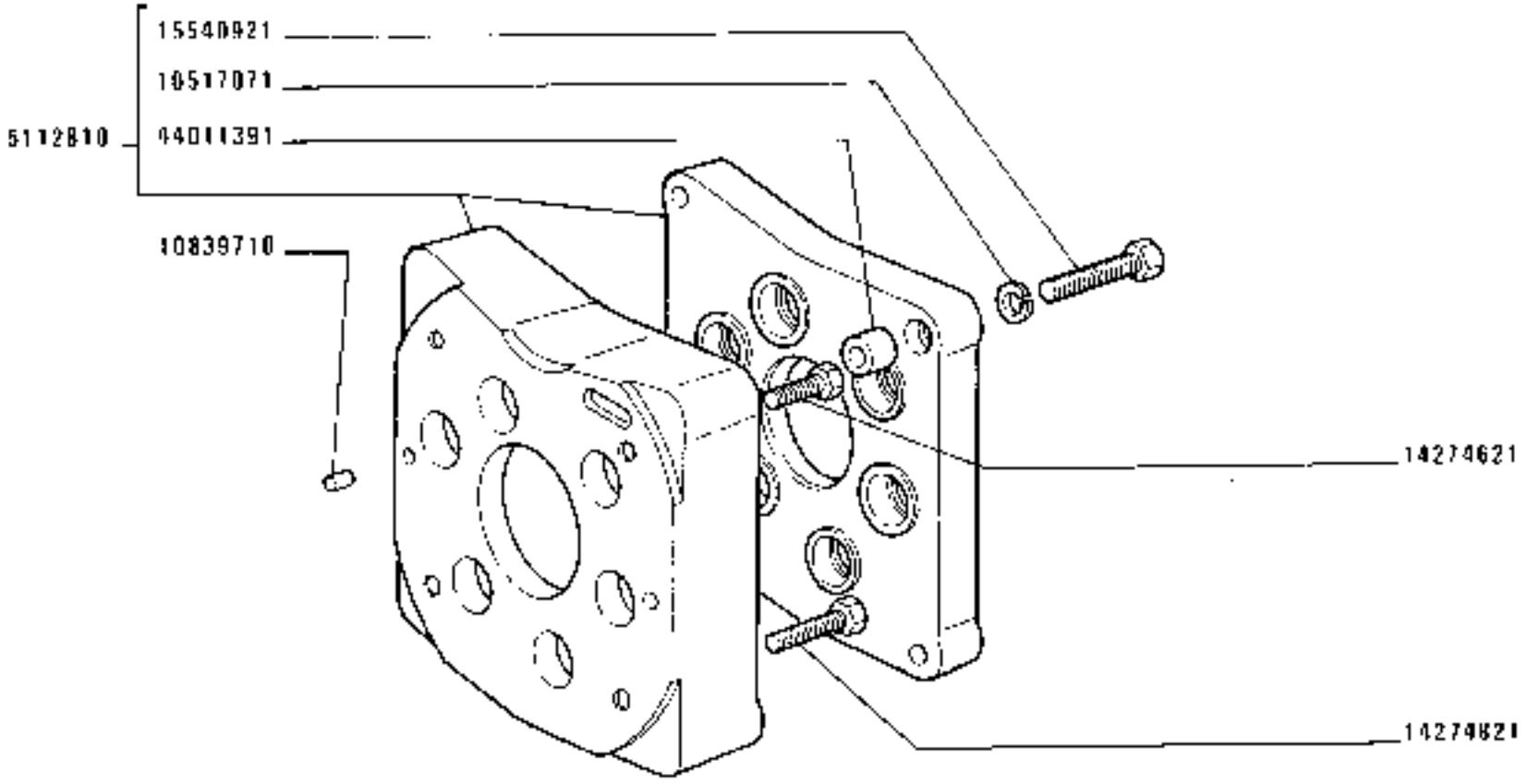

1810

https://tractormanualz.com/

MODIF	ANT.MODIF	N.ORDIN.	Q.	DENOMINAZIONE	DESIGNATION	BENENNUNG	DESCRIPTION	DENOMINACIONES
		5112810	1	SUPPORTO COMPL.	SUPPORT	LAGER	SUPPORT	SOPORTE
		10517071	4	ROSETTA	RONDELLE	SCHEIBE	WASHER	ARANDELA
		10839710	2	GRANO	ERGOT	PASSTIFT	BOWEL	PITON
		14274621	2	VITE	VIS	SCHRAUBE	SCREW	TORNILLO
		14274821	2	VITE	VIS	SCHRAUBE	SCREW	TORNILLO
		15540921	4	VITE	VIS	SCHRAUBE	SCREW	TORNILLO
		44011391	2	PERNO	AXE	BOLZEN	PIN	EJE

https://tractormanualz.com/

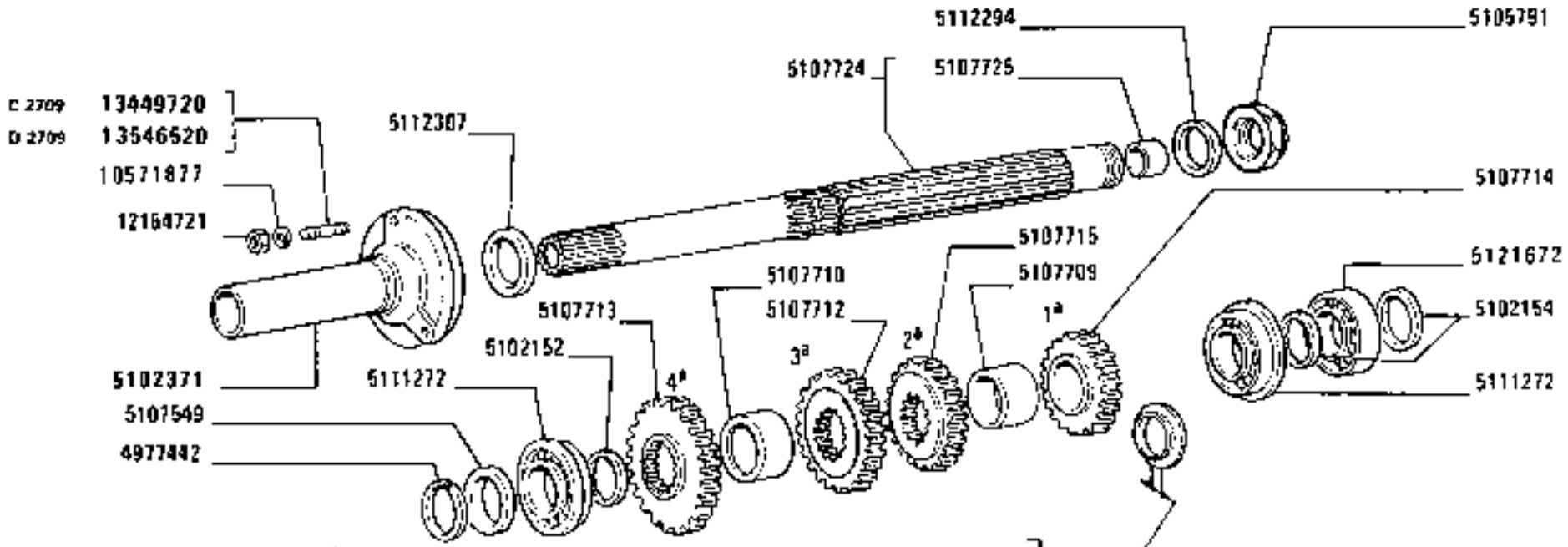

5116158 6,10	5116167 6,55	5116176 7,00	5116185 7,45
5116159 6,15	5116168 6,60	5116177 7,05	5116186 7,50
5116160 6,20	5116169 6,65	5116178 7,10	5116187 7,55
5116161 6,25	5116170 6,70	5116179 7,15	5116188 7,60
5116162 6,30	5116171 6,75	5116180 7,20	5116189 7,65
5116163 6,35	5116172 6,80	5116181 7,25	5116190 7,70
5116164 6,40	5116173 6,85	5116182 7,30	5116191 7,75
5116165 6,45	5116174 6,90	5116183 7,35	5116192 7,80
5116166 6,50	5116175 6,95	5116184 7,40	

https://tractormanualz.com/

MODIF	ANT.MODIF	N.ORDIN.	Q.	DENOMINAZIONE	DESIGNATION	BENENNUNG	DESCRIPTION	DENOMINACIONES
		4977442	2	SEMIANELLO	DEMI-BAGUE	RINGHAELFTE	HALF RING	SEMIANILLO
		4984168	1	DADO	ECROU	MUTTER	NUT	TUERCA
		4997078	1	CUSCINETTO	COUSSINET	LAGERSCHALE	BEARING	COJINETE
C2667		5102142	1	ALBERO CONDOTTO	ARBRE CONDUIT	ANGETRIEBENE WELLE	DRIVEN SHAFT	ARBOL CONDUCIDO
		5102144	1	INGRANAGGIO CONDOTTO 2A	PIGNON CONDUIT	ANGETRIEBENES ZAHNRAD	DRIVEN GEAR	PINON CONDUCIDO
		5102145	1	INGRANAGGIO CONDOTTO 3A	PIGNON CONDUIT	ANGETRIEBENES ZAHNRAD	DRIVEN GEAR	PINON CONDUCIDO
		5102146	1	INGRANAGGIO CONDOTTO 4A	PIGNON CONDUIT	ANGETRIEBENES ZAHNRAD	DRIVEN GEAR	PINON CONDUCIDO
		5102150	6	SCODELLINO	CUVETTE	TELLERSCHEIBE	CUP	PLATILLO
		5102152	1	RALLA	CRAPAUDINE	DRUCKSCHEIBE	THRUST PLATE	CHUMACERA
		5102154	2	RALLA	CRAPAUDINE	DRUCKSCHEIBE	THRUST PLATE	CHUMACERA
		5102158	1	RALLA	CRAPAUDINE	DRUCKSCHEIBE	THRUST PLATE	CHUMACERA
		5102339	2	MANICOTTO DI TRASCINAMENTO	MANCHON	MITNEHMER	SLEEVE	MANGUITO
	5127360	5102371	1	COPERCHIO	COUVERCLE	DECKEL	COVER	TAPA
		5102373	1	COPERCHIO	COUVERCLE	DECKEL	COVER	TAPA
		5104175	1	INGRANAGGIO CONDOTTO 1A	PIGNON CONDUIT	ANGETRIEBENES ZAHNRAD	DRIVEN GEAR	PINON CONDUCIDO
		5105791	1	DADO	ECROU	MUTTER	NUT	TUERCA
		5107549	1	ANELLO DI APPOGGIO	RONDELLE DE BUTEE	DRUCKSCHEIBE	THRUST RING	ANILLO DE APOYO
		5107709	1	RALLA	CRAPAUDINE	DRUCKSCHEIBE	THRUST PLATE	CHUMACERA
		5107710	1	RALLA	CRAPAUDINE	DRUCKSCHEIBE	THRUST PLATE	CHUMACERA
		5107712	1	INGRANAGGIO CONDUTTORE 3A	PIGNON CONDUCTEUR	TREIBENDES ZAHNRAD	DRIVING GEAR	PINON CONDUCTOR
		5107713	1	INGRANAGGIO CONDUTTORE 4A	PIGNON CONDUCTEUR	TREIBENDES ZAHNRAD	DRIVING GEAR	PINON CONDUCTOR
		5107714	1	INGRANAGGIO CONDUTTORE 1A	PIGNON CONDUCTEUR	TREIBENDES ZAHNRAD	DRIVING GEAR	PINON CONDUCTOR
		5107715	1	INGRANAGGIO CONDUTTORE 2A	PIGNON CONDUCTEUR	TREIBENDES ZAHNRAD	DRIVING GEAR	PINON CONDUCTOR
		5107724	1	ALBERO CONDUTTORE COMPL.	ARBRE CONDUCTEUR	TREIBENDE WELLE	DRIVING SHAFT	ARBOL CONDUCTOR
		5107725	1	BOCCOLA	DOUILLE	BUECHSE	BUSH	CASQUILLO
		5111272	3	CUSCINETTO	COUSSINET	LAGERSCHALE	BEARING	COJINETE
		5111457	6	MOLLA	RESSORT	FEDER	SPRING	RESORTE
		5112294	1	GUARNIZIONE DI TENUTA POST.	JOINT	DICHTUNG	GASKET	JUNTA

https://tractormanualz.com/

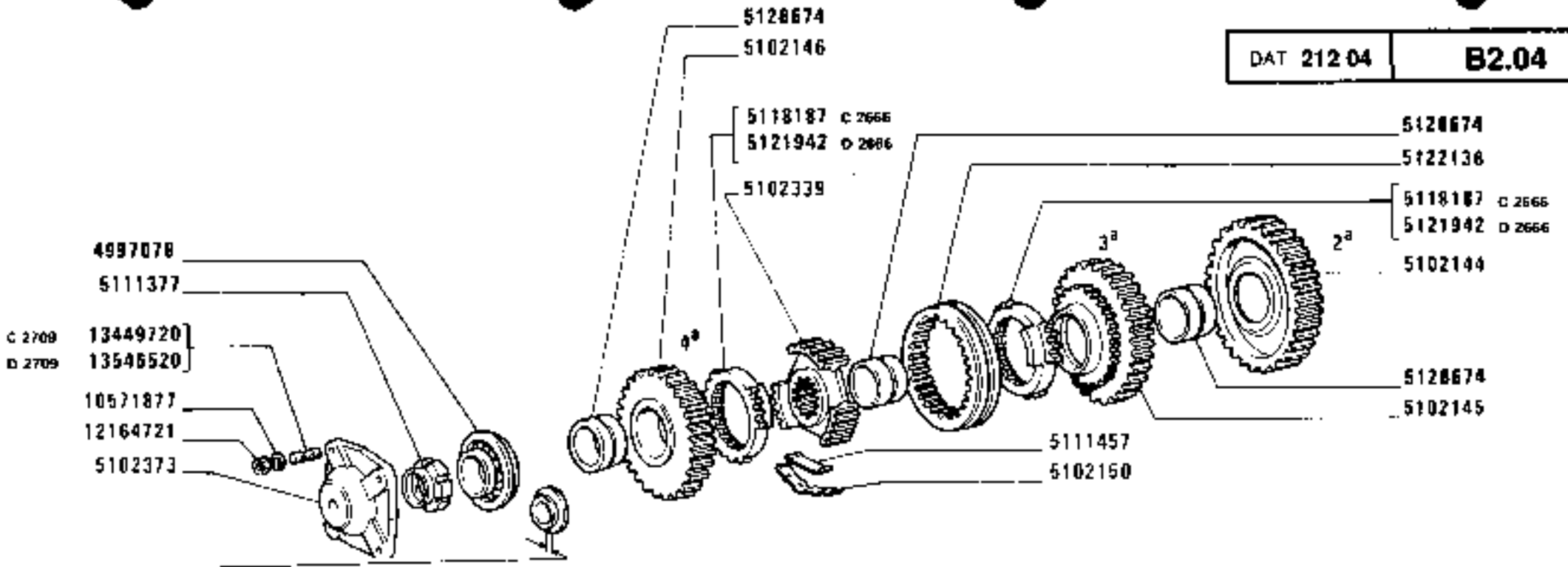

8,85	5116128	C 2667	9,35	5116138	C 2667	9,85	5116148	C 2667	8,85	5122579	D 2667	9,35	5122589	D 2667	9,85	5122599	D 2667
8,90	5116129	C 2667	9,40	5116139	C 2667	9,90	5116149	C 2667	8,90	5122580	D 2667	9,40	5122590	D 2667	9,90	5122600	D 2667
8,95	5116130	C 2667	9,45	5116140	C 2667	9,95	5116150	C 2667	8,95	5122581	D 2667	9,45	5122591	D 2667	9,95	5122601	D 2667
9,00	5116131	C 2667	9,50	5116141	C 2667	10,00	5116151	C 2667	9,00	5122582	D 2667	9,50	5122592	D 2667	10,00	5122602	D 2667
9,05	5116132	C 2667	9,55	5116142	C 2667	10,05	5116152	C 2667	9,05	5122583	D 2667	9,55	5122593	D 2667	10,05	5122603	D 2667
9,10	5116133	C 2667	9,60	5116143	C 2667	10,10	5116153	C 2667	9,10	5122584	D 2667	9,60	5122594	D 2667	10,10	5122604	D 2667
9,15	5116134	C 2667	9,65	5116144	C 2667	10,15	5116154	C 2667	9,15	5122585	D 2667	9,65	5122595	D 2667	10,15	5122605	D 2667
9,20	5116135	C 2667	9,70	5116145	C 2667	10,20	5116155	C 2667	9,20	5122586	D 2667	9,70	5122596	D 2667	10,20	5122606	D 2667
9,25	5116136	C 2667	9,75	5116146	C 2667	10,25	5116156	C 2667	9,25	5122587	D 2667	9,75	5122597	D 2667	10,25	5122607	D 2667
9,30	5116137	C 2667	9,80	5116147	C 2667	10,30	5116157	C 2667	9,30	5122588	D 2667	9,80	5122598	D 2667	10,30	5122608	D 2667

https://tractormanualz.com/

MODIF	ANT.MODIF	N.ORDIN.	Q.	DENOMINAZIONE	DESIGNATION	BENENNUNG	DESCRIPTION	DENOMINACIONES
		5112307	1	GUARNIZIONE DI TENUTA ANT.	JOINT	DICHTUNG	GASKET	JUNTA
C2667		5116128	1	SPESSORE DI REGISTRO SP.8,85	CALE D'EPAISSEUR	DISTANZSCHEIBE	SHIM	SUPLEMENTO
C2667		5116129	1	SPESSORE DI REGISTRO SP.8,90	CALE D'EPAISSEUR	DISTANZSCHEIBE	SHIM	SUPLEMENTO
C2667		5116130	1	SPESSORE DI REGISTRO SP.8,95	CALE D'EPAISSEUR	DISTANZSCHEIBE	SHIM	SUPLEMENTO
C2667		5116131	1	SPESSORE DI REGISTRO SP.9,00	CALE D'EPAISSEUR	DISTANZSCHEIBE	SHIM	SUPLEMENTO
C2667		5116132	1	SPESSORE DI REGISTRO SP.9,05	CALE D'EPAISSEUR	DISTANZSCHEIBE	SHIM	SUPLEMENTO
C2667		5116133	1	SPESSORE DI REGISTRO SP.9,10	CALE D'EPAISSEUR	DISTANZSCHEIBE	SHIM	SUPLEMENTO
C2667		5116134	1	SPESSORE DI REGISTRO SP.9,15	CALE D'EPAISSEUR	DISTANZSCHEIBE	SHIM	SUPLEMENTO
C2667		5116135	1	SPESSORE DI REGISTRO SP.9,20	CALE D'EPAISSEUR	DISTANZSCHEIBE	SHIM	SUPLEMENTO
C2667		5116136	1	SPESSORE DI REGISTRO SP.9,25	CALE D'EPAISSEUR	DISTANZSCHEIBE	SHIM	SUPLEMENTO
C2667		5116137	1	SPESSORE DI REGISTRO SP.9,30	CALE D'EPAISSEUR	DISTANZSCHEIBE	SHIM	SUPLEMENTO
C2667		5116138	1	SPESSORE DI REGISTRO SP.9,35	CALE D'EPAISSEUR	DISTANZSCHEIBE	SHIM	SUPLEMENTO
C2667		5116139	1	SPESSORE DI REGISTRO SP.9,40	CALE D'EPAISSEUR	DISTANZSCHEIBE	SHIM	SUPLEMENTO
C2667		5116140	1	SPESSORE DI REGISTRO SP.9,45	CALE D'EPAISSEUR	DISTANZSCHEIBE	SHIM	SUPLEMENTO
C2667		5116141	1	SPESSORE DI REGISTRO SP.9,50	CALE D'EPAISSEUR	DISTANZSCHEIBE	SHIM	SUPLEMENTO
C2667		5116142	1	SPESSORE DI REGISTRO SP.9,55	CALE D'EPAISSEUR	DISTANZSCHEIBE	SHIM	SUPLEMENTO
C2667		5116143	1	SPESSORE DI REGISTRO SP.9,60	CALE D'EPAISSEUR	DISTANZSCHEIBE	SHIM	SUPLEMENTO
C2667		5116144	1	SPESSORE DI REGISTRO SP.9,65	CALE D'EPAISSEUR	DISTANZSCHEIBE	SHIM	SUPLEMENTO
C2667		5116145	1	SPESSORE DI REGISTRO SP.9,70	CALE D'EPAISSEUR	DISTANZSCHEIBE	SHIM	SUPLEMENTO

https://tractormanualz.com/

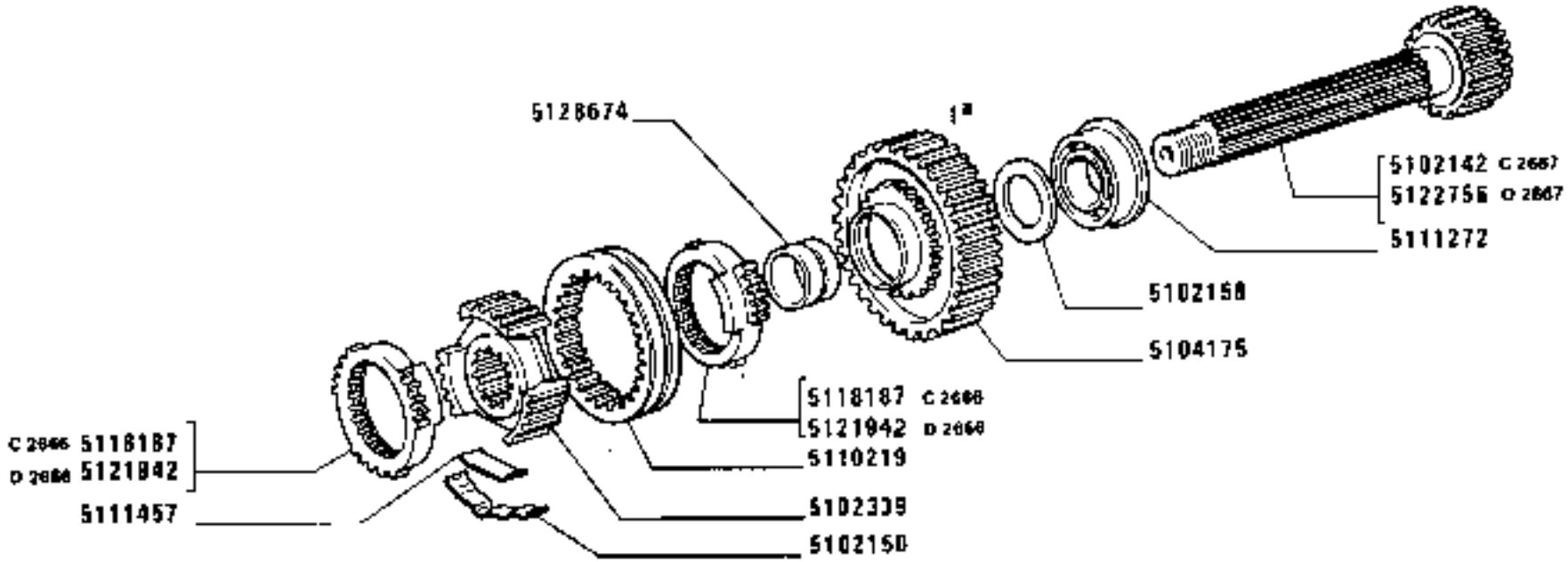

https://tractormanualz.com/

MODIF	ANT.MODIF	N.ORDIN.	Q.	DENOMINAZIONE	DESIGNATION	BENENNUNG	DESCRIPTION	DENOMINACIONES
C2667		5116146	1	SPESSORE DI REGISTRO SP.9,75	CALE D'EPAISSEUR	DISTANZSCHEIBE	SHIM	SUPLEMENTO
C2667		5116147	1	SPESSORE DI REGISTRO SP.9,80	CALE D'EPAISSEUR	DISTANZSCHEIBE	SHIM	SUPLEMENTO
C2667		5116148	1	SPESSORE DI REGISTRO SP.9,85	CALE D'EPAISSEUR	DISTANZSCHEIBE	SHIM	SUPLEMENTO
C2667		5116149	1	SPESSORE DI REGISTRO SP.9,90	CALE D'EPAISSEUR	DISTANZSCHEIBE	SHIM	SUPLEMENTO
C2667		5116150	1	SPESSORE DI REGISTRO SP.9,95	CALE D'EPAISSEUR	DISTANZSCHEIBE	SHIM	SUPLEMENTO
C2667		5116151	1	SPESSORE DI REGISTRO SP.10,00	CALE D'EPAISSEUR	DISTANZSCHEIBE	SHIM	SUPLEMENTO
C2667		5116152	1	SPESSORE DI REGISTRO SP.10,05	CALE D'EPAISSEUR	DISTANZSCHEIBE	SHIM	SUPLEMENTO
C2667		5116153	1	SPESSORE DI REGISTRO SP.10,10	CALE D'EPAISSEUR	DISTANZSCHEIBE	SHIM	SUPLEMENTO
C2667		5116154	1	SPESSORE DI REGISTRO SP.10,15	CALE D'EPAISSEUR	DISTANZSCHEIBE	SHIM	SUPLEMENTO
C2667		5116155	1	SPESSORE DI REGISTRO SP.10,20	CALE D'EPAISSEUR	DISTANZSCHEIBE	SHIM	SUPLEMENTO
C2667		5116156	1	SPESSORE DI REGISTRO SP.10,25	CALE D'EPAISSEUR	DISTANZSCHEIBE	SHIM	SUPLEMENTO
C2667		5116157	1	SPESSORE DI REGISTRO SP.10,30	CALE D'EPAISSEUR	DISTANZSCHEIBE	SHIM	SUPLEMENTO
		5116158	1	SPESSORE DI REGISTRO SP.6,10	CALE D'EPAISSEUR	DISTANZSCHEIBE	SHIM	SUPLEMENTO
		5116159	1	SPESSORE DI REGISTRO SP.6,15	CALE D'EPAISSEUR	DISTANZSCHEIBE	SHIM	SUPLEMENTO
		5116160	1	SPESSORE DI REGISTRO SP.6,20	CALE D'EPAISSEUR	DISTANZSCHEIBE	SHIM	SUPLEMENTO
		5116161	1	SPESSORE DI REGISTRO SP.6,25	CALE D'EPAISSEUR	DISTANZSCHEIBE	SHIM	SUPLEMENTO
		5116162	1	SPESSORE DI REGISTRO SP.6,30	CALE D'EPAISSEUR	DISTANZSCHEIBE	SHIM	SUPLEMENTO
		5116163	1	SPESSORE DI REGISTRO SP.6,35	CALE D'EPAISSEUR	DISTANZSCHEIBE	SHIM	SUPLEMENTO
		5116164	1	SPESSORE DI REGISTRO SP.6,40	CALE D'EPAISSEUR	DISTANZSCHEIBE	SHIM	SUPLEMENTO

https://tractormanualz.com/

MODIF	ANT.MODIF	N.ORDIN.	Q.	DENOMINAZIONE	DESIGNATION	BENENNUNG	DESCRIPTION	DENOMINACIONES
		5116165	1	SPESSORE DI REGISTRO SP.6,45	CALE D'EPAISSEUR	DISTANZSCHEIBE	SHIM	SUPLEMENTO
		5116166	1	SPESSORE DI REGISTRO SP.6,50	CALE D'EPAISSEUR	DISTANZSCHEIBE	SHIM	SUPLEMENTO
		5116167	1	SPESSORE DI REGISTRO SP.6,55	CALE D'EPAISSEUR	DISTANZSCHEIBE	SHIM	SUPLEMENTO
		5116168	1	SPESSORE DI REGISTRO SP.6,60	CALE D'EPAISSEUR	DISTANZSCHEIBE	SHIM	SUPLEMENTO
		5116169	1	SPESSORE DI REGISTRO SP.6,65	CALE D'EPAISSEUR	DISTANZSCHEIBE	SHIM	SUPLEMENTO
		5116170	1	SPESSORE DI REGISTRO SP.6,70	CALE D'EPAISSEUR	DISTANZSCHEIBE	SHIM	SUPLEMENTO
		5116171	1	SPESSORE DI REGISTRO SP.6,75	CALE D'EPAISSEUR	DISTANZSCHEIBE	SHIM	SUPLEMENTO
		5116172	1	SPESSORE DI REGISTRO SP.6,80	CALE D'EPAISSEUR	DISTANZSCHEIBE	SHIM	SUPLEMENTO
		5116173	1	SPESSORE DI REGISTRO SP.6,85	CALE D'EPAISSEUR	DISTANZSCHEIBE	SHIM	SUPLEMENTO
		5116174	1	SPESSORE DI REGISTRO SP.6,90	CALE D'EPAISSEUR	DISTANZSCHEIBE	SHIM	SUPLEMENTO
		5116175	1	SPESSORE DI REGISTRO SP.6,95	CALE D'EPAISSEUR	DISTANZSCHEIBE	SHIM	SUPLEMENTO
		5116176	1	SPESSORE DI REGISTRO SP.7,00	CALE D'EPAISSEUR	DISTANZSCHEIBE	SHIM	SUPLEMENTO
		5116177	1	SPESSORE DI REGISTRO SP.7,05	CALE D'EPAISSEUR	DISTANZSCHEIBE	SHIM	SUPLEMENTO
		5116178	1	SPESSORE DI REGISTRO SP.7,10	CALE D'EPAISSEUR	DISTANZSCHEIBE	SHIM	SUPLEMENTO
		5116179	1	SPESSORE DI REGISTRO SP.7,15	CALE D'EPAISSEUR	DISTANZSCHEIBE	SHIM	SUPLEMENTO
		5116180	1	SPESSORE DI REGISTRO SP.7,20	CALE D'EPAISSEUR	DISTANZSCHEIBE	SHIM	SUPLEMENTO
		5116181	1	SPESSORE DI REGISTRO SP.7,25	CALE D'EPAISSEUR	DISTANZSCHEIBE	SHIM	SUPLEMENTO
		5116182	1	SPESSORE DI REGISTRO SP.7,30	CALE D'EPAISSEUR	DISTANZSCHEIBE	SHIM	SUPLEMENTO
		5116183	1	SPESSORE DI REGISTRO SP.7,35	CALE D'EPAISSEUR	DISTANZSCHEIBE	SHIM	SUPLEMENTO

https://tractormanualz.com/

MODIF	ANT.MODIF	N.ORDIN.	Q.	DENOMINAZIONE	DESIGNATION	BENENNUNG	DESCRIPTION	DENOMINACIONES
		5116184	1	SPESSORE DI REGISTRO SP.7,40	CALE D'EPAISSEUR	DISTANZSCHEIBE	SHIM	SUPLEMENTO
		5116185	1	SPESSORE DI REGISTRO SP.7,45	CALE D'EPAISSEUR	DISTANZSCHEIBE	SHIM	SUPLEMENTO
		5116186	1	SPESSORE DI REGISTRO SP.7,50	CALE D'EPAISSEUR	DISTANZSCHEIBE	SHIM	SUPLEMENTO
		5116187	1	SPESSORE DI REGISTRO SP.7,55	CALE D'EPAISSEUR	DISTANZSCHEIBE	SHIM	SUPLEMENTO
		5116188	1	SPESSORE DI REGISTRO SP.7,60	CALE D'EPAISSEUR	DISTANZSCHEIBE	SHIM	SUPLEMENTO
		5116189	1	SPESSORE DI REGISTRO SP.7,65	CALE D'EPAISSEUR	DISTANZSCHEIBE	SHIM	SUPLEMENTO
		5116190	1	SPESSORE DI REGISTRO SP.7,70	CALE D'EPAISSEUR	DISTANZSCHEIBE	SHIM	SUPLEMENTO
		5116191	1	SPESSORE DI REGISTRO SP.7,75	CALE D'EPAISSEUR	DISTANZSCHEIBE	SHIM	SUPLEMENTO
		5116192	1	SPESSORE DI REGISTRO SP.7,80	CALE D'EPAISSEUR	DISTANZSCHEIBE	SHIM	SUPLEMENTO
C2666		5118187	4	SINCRONIZZATORE	SYNCHRONISEUR	SYNCHRONISIERUNG	SYNCHRONIZER	SINCRONIZADOR
	5111278	5121672	1	CUSCINETTO	COUSSINET	LAGERSCHALE	BEARING	COJINETE
D2666	5121939	5121942	4	SINCRONIZZATORE	SYNCHRONISEUR	SYNCHRONISIERUNG	SYNCHRONIZER	SINCRONIZADOR
	5110219	5122136	2	MANICOTTO DI TRASCINAMENTO	MANCHON	MITNEHMER	SLEEVE	MANGUITO
D2667		5122579	1	SPESSORE DI REGISTRO MM.8,85	CALE D'EPAISSEUR	DISTANZSCHEIBE	SHIM	SUPLEMENTO
D2667		5122580	1	SPESSORE DI REGISTRO MM.8,90	CALE D'EPAISSEUR	DISTANZSCHEIBE	SHIM	SUPLEMENTO
D2667		5122581	1	SPESSORE DI REGISTRO MM.8,95	CALE D'EPAISSEUR	DISTANZSCHEIBE	SHIM	SUPLEMENTO
D2667		5122582	1	SPESSORE DI REGISTRO MM.9,00	CALE D'EPAISSEUR	DISTANZSCHEIBE	SHIM	SUPLEMENTO
D2667		5122583	1	SPESSORE DI REGISTRO MM.9,05	CALE D'EPAISSEUR	DISTANZSCHEIBE	SHIM	SUPLEMENTO
D2667		5122584	1	SPESSORE DI REGISTRO MM.9,10	CALE D'EPAISSEUR	DISTANZSCHEIBE	SHIM	SUPLEMENTO
D2667		5122585	1	SPESSORE DI REGISTRO MM.9,15	CALE D'EPAISSEUR	DISTANZSCHEIBE	SHIM	SUPLEMENTO
D2667		5122586	1	SPESSORE DI REGISTRO MM.9,20	CALE D'EPAISSEUR	DISTANZSCHEIBE	SHIM	SUPLEMENTO

https://tractormanualz.com/

MODIF	ANT.MODIF	N.ORDIN.	Q.	DENOMINAZIONE	DESIGNATION	BENENNUNG	DESCRIPTION	DENOMINACIONES
D2667		5122587	1	SPESSORE DI REGISTRO MM.9,25	CALE D'EPAISSEUR	DISTANZSCHEIBE	SHIM	SUPLEMENTO
D2667		5122588	1	SPESSORE DI REGISTRO MM.9,30	CALE D'EPAISSEUR	DISTANZSCHEIBE	SHIM	SUPLEMENTO
D2667		5122589	1	SPESSORE DI REGISTRO MM.9,35	CALE D'EPAISSEUR	DISTANZSCHEIBE	SHIM	SUPLEMENTO
D2667		5122590	1	SPESSORE DI REGISTRO MM.9,40	CALE D'EPAISSEUR	DISTANZSCHEIBE	SHIM	SUPLEMENTO
D2667		5122591	1	SPESSORE DI REGISTRO MM.9,45	CALE D'EPAISSEUR	DISTANZSCHEIBE	SHIM	SUPLEMENTO
D2667		5122592	1	SPESSORE DI REGISTRO MM.9,50	CALE D'EPAISSEUR	DISTANZSCHEIBE	SHIM	SUPLEMENTO
D2667		5122593	1	SPESSORE DI REGISTRO MM.9,55	CALE D'EPAISSEUR	DISTANZSCHEIBE	SHIM	SUPLEMENTO
D2667		5122594	1	SPESSORE DI REGISTRO MM.9,60	CALE D'EPAISSEUR	DISTANZSCHEIBE	SHIM	SUPLEMENTO
D2667		5122595	1	SPESSORE DI REGISTRO MM.9,65	CALE D'EPAISSEUR	DISTANZSCHEIBE	SHIM	SUPLEMENTO
D2667		5122596	1	SPESSORE DI REGISTRO MM.9,70	CALE D'EPAISSEUR	DISTANZSCHEIBE	SHIM	SUPLEMENTO
D2667		5122597	1	SPESSORE DI REGISTRO MM.9,75	CALE D'EPAISSEUR	DISTANZSCHEIBE	SHIM	SUPLEMENTO
D2667		5122598	1	SPESSORE DI REGISTRO MM.9,80	CALE D'EPAISSEUR	DISTANZSCHEIBE	SHIM	SUPLEMENTO
D2667		5122599	1	SPESSORE DI REGISTRO MM.9,85	CALE D'EPAISSEUR	DISTANZSCHEIBE	SHIM	SUPLEMENTO
D2667		5122600	1	SPESSORE DI REGISTRO MM.9,90	CALE D'EPAISSEUR	DISTANZSCHEIBE	SHIM	SUPLEMENTO
D2667		5122601	1	SPESSORE DI REGISTRO MM.9,95	CALE D'EPAISSEUR	DISTANZSCHEIBE	SHIM	SUPLEMENTO
D2667		5122602	1	SPESSORE DI REGISTRO MM.10,00	CALE D'EPAISSEUR	DISTANZSCHEIBE	SHIM	SUPLEMENTO
D2667		5122603	1	SPESSORE DI REGISTRO MM.10,05	CALE D'EPAISSEUR	DISTANZSCHEIBE	SHIM	SUPLEMENTO
D2667		5122604	1	SPESSORE DI REGISTRO MM.10,10	CALE D'EPAISSEUR	DISTANZSCHEIBE	SHIM	SUPLEMENTO
D2667		5122605	1	SPESSORE DI REGISTRO MM.10,15	CALE D'EPAISSEUR	DISTANZSCHEIBE	SHIM	SUPLEMENTO

https://tractormanualz.com/

MODIF.	ANT.MODIF	N.ORDIN.	Q.	DENOMINAZIONE	DESIGNATION	BENENNUNG	DESCRIPTION	DENOMINACIONES
D2667		5122606	1	SPESSORE DI REGISTRO MM.10,20	CALE D'EPAISSEUR	DISTANZSCHEIBE	SHIM	SUPLEMENTO
D2667		5122607	1	SPESSORE DI REGISTRO MM.10,25	CALE D'EPAISSEUR	DISTANZSCHEIBE	SHIM	SUPLEMENTO
D2667		5122608	1	SPESSORE DI REGISTRO MM.10,30	CALE D'EPAISSEUR	DISTANZSCHEIBE	SHIM	SUPLEMENTO
D2667		5122756	1	ALBERO CONDOTTO	ARBRE CONDUIT	ANGETRIEBENE WELLE	DRIVEN SHAFT	ARBOL CONDUCIDO
	5102151	5128674	4	ANELLO DI APPOGGIO	RONDELLE DE BUTEE	DRUCKSCHEIBE	THRUST RING	ANILLO DE APOYO
	10516871	10571877	8	ROSETTA DI SICUREZZA	RONDELLE FREIN	SICHERUNGSRING	LOCKWASHER	ARANDELA DE FRENO
		12164721	8	DADO	ECROU	MUTTER	NUT	TUERCA
C2709		13449720	8	PRIGIONIERO M10X12,5X15X30	GOUJON	STIFTSCHRAUBE	STUD	ESPARRAGO
D2709		13546520	8	PRIGIONIERO M10X12,5X20X30	GOUJON	STIFTSCHRAUBE	STUD	ESPARRAGO

https://tractormanualz.com/

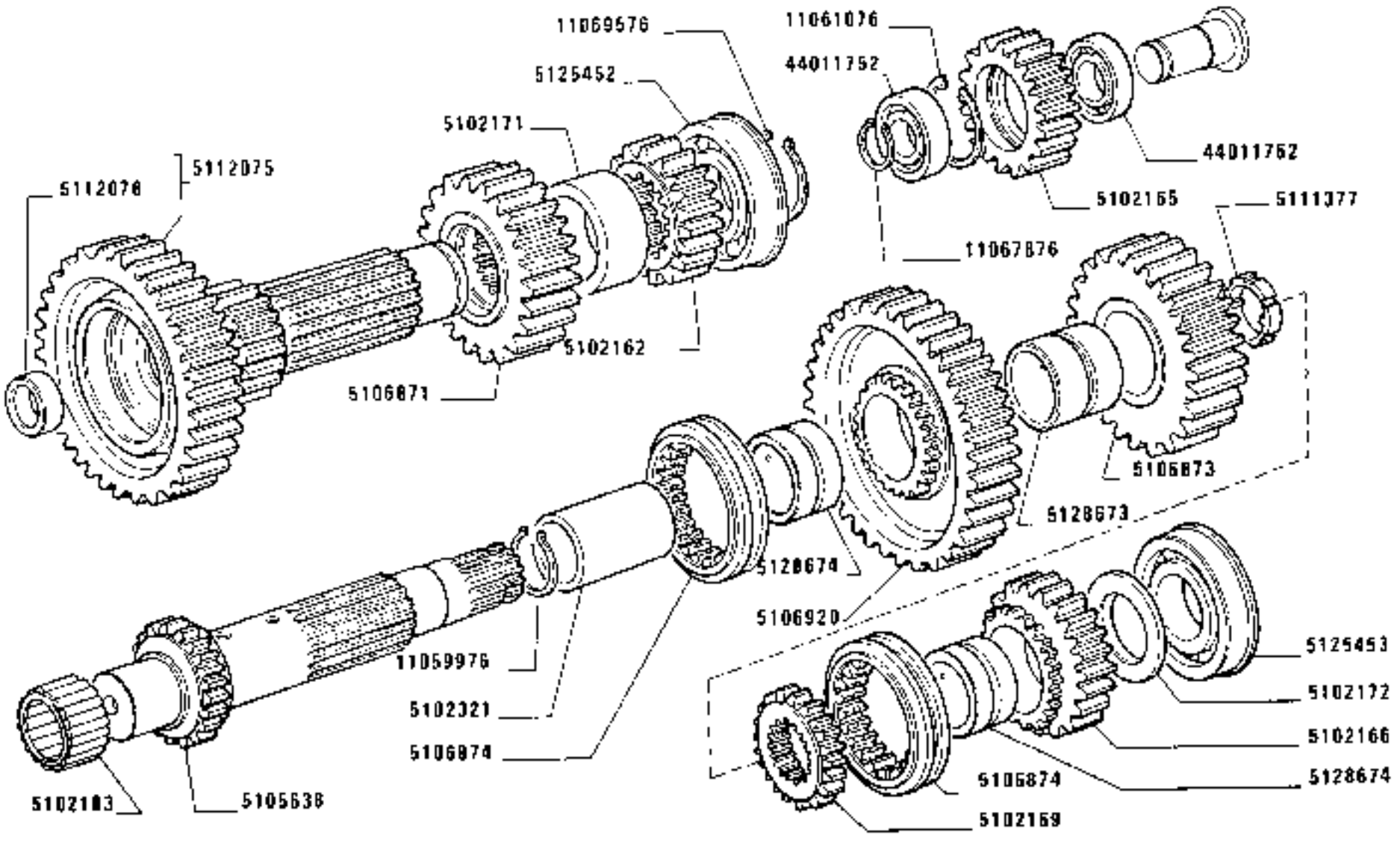

https://tractormanualz.com/

MODIF	ANT.MODIF	N.ORDIN.	Q.	DENOMINAZIONE	DESIGNATION	BENENNUNG	DESCRIPTION	DENOMINACIONES
		4997510	6	RALLA (111)	CRAPAUDINE	DRUCKSCHEIBE	THRUST PLATE	CHUMACERA
		5101693	3	CUSCINETTO (111)	COUSSINET	LAGERSCHALE	BEARING	COJINETE
		5102162	1	INGRANAGGIO R.M.	PIGNON	ZAHNRAD	GEAR	PINON
		5102165	1	INGRANAGGIO DI RINVIO	PIGNON DE RENVOI	ZWISCHENZAHNRAD	IDLE GEAR	PINON DE REENVIO
		5102166	1	INGRANAGGIO CONDOTTO	PIGNON CONDUIT	ANGETRIEBENES ZAHNRAD	DRIVEN GEAR	PINON CONDUCIDO
		5102169	1	MANICOTTO DI TRASCINAMENTO	MANCHON	MITNEHMER	SLEEVE	MANGUITO
		5102171	1	DISTANZIALE	ENTRETOISE	ABSTANDSTUECK	SPACER	SEPARADOR
		5102172	1	RALLA	CRAPAUDINE	DRUCKSCHEIBE	THRUST PLATE	CHUMACERA
		5102183	1	GABBIA A RULLI	CAGE A ROULEAUX	ROLLENKAEFIG	ROLLER CAGE	PORTARRODILLOS
		5102321	1	MANICOTTO DI TRASCINAMENTO	MANCHON	MITNEHMER	SLEEVE	MANGUITO
		5102514	1	INGRANAGGIO COMPL.(111)	PIGNON	ZAHNRAD	GEAR	PINON
		5102515	1	INGRANAGGIO (111)	PIGNON	ZAHNRAD	GEAR	PINON
		5102517	3	INGRANAGGIO (111)	PIGNON	ZAHNRAD	GEAR	PINON
		5102522	1	DISCO (111)	DISQUE	SCHEIBE	PLATE	DISCO
		5102523	3	PERNO (111)	AXE	BOLZEN	PIN	EJE
		5102525	1	SUPPORTO (111)	SUPPORT	LAGER	SUPPORT	SOPORTE
		5102526	1	DISCO (111)	DISQUE	SCHEIBE	PLATE	DISCO
		5102527	1	ANELLO (111)	BAGUE	RING	RING	ANILLO
		5102528	1	ANELLO (111)	BAGUE	RING	RING	ANILLO
		5105066	3	ANELLO (110)	BAGUE	RING	RING	ANILLO
		5105067	12	RALLA (110)	CRAPAUDINE	DRUCKSCHEIBE	THRUST PLATE	CHUMACERA
		5105068	12	CUSCINETTO (110)	COUSSINET	LAGERSCHALE	BEARING	COJINETE
		5105364	1	DISTANZIALE (110)	ENTRETOISE	ABSTANDSTUECK	SPACER	SEPARADOR
		5105365	1	DISTANZIALE (110)	ENTRETOISE	ABSTANDSTUECK	SPACER	SEPARADOR
		5105638	1	ALBERO CONDOTTO	ARBRE CONDUIT	ANGETRIEBENE WELLE	DRIVEN SHAFT	ARBOL CONDUCIDO
		5106871	1	INGRANAGGIO	PIGNON	ZAHNRAD	GEAR	PINON
		5106873	1	INGRANAGGIO CONDOTTO	PIGNON CONDUIT	ANGETRIEBENES ZAHNRAD	DRIVEN GEAR	PINON CONDUCIDO
		5106874	2	MANICOTTO DI TRASCINAMENTO	MANCHON	MITNEHMER	SLEEVE	MANGUITO
		5106920	1	INGRANAGGIO CONDOTTO	PIGNON CONDUIT	ANGETRIEBENES ZAHNRAD	DRIVEN GEAR	PINON CONDUCIDO
		5110231	1	MANICOTTO DI REGOLAZIONE (110)	MANCHON DE REGLAGE	SPANNSCHLOSS	ADJUSTMENT SLEEVE	TUERCA DE REGLAJE

https://tractormanualz.com/

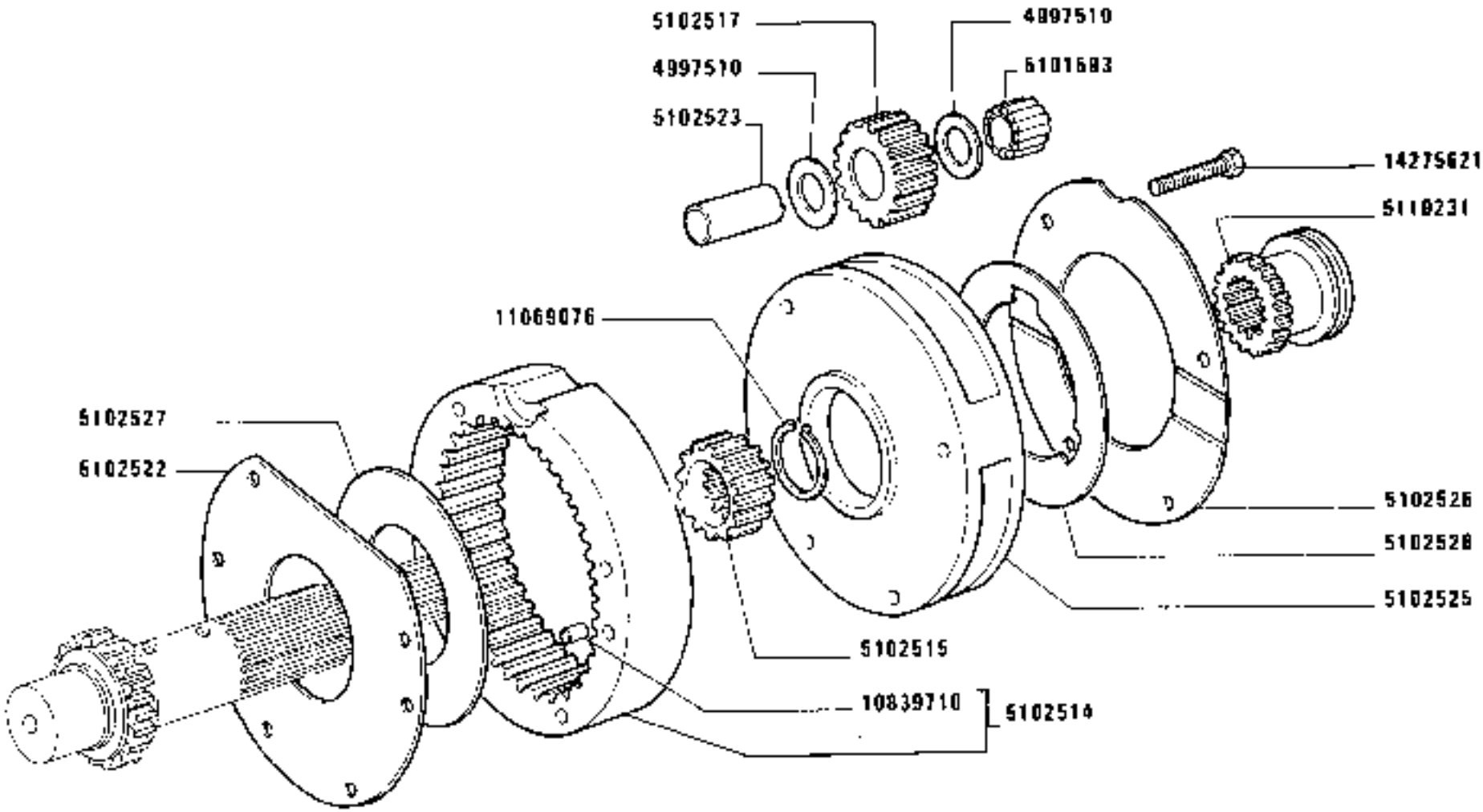

(111)

1280-1280 DT
01 02

RUOTISMI RIDUTTORE CAMBIO

Engrenages de réducteur de boîte de vitesses
Räder und Wellen des Getriebes
Reduction Gears
Engranajes del reductor del cambio

https://tractormanualz.com/

MODIF	ANT.MODIF	N.ORDIN.	Q.	DENOMINAZIONE	DESIGNATION	BENENNUNG	DESCRIPTION	DENOMINACIONES
		5110231	1	MANICOTTO DI REGOLAZIONE (111)	MANCHON DE REGLAGE	SPANNSCHLOSS	ADJUSTMENT SLEEVE	TUERCA DE REGLAJE
		5111377	1	DADO	ECROU	MUTTER	NUT	TUERCA
		5112075	1	ALBERO COMPL.	ARBRE	WELLE	SHAFT	ARBOL
		5112076	1	BOCCOLA	DOUILLE	BUECHSE	BUSH	CASQUILLO
		5112776	3	INGRANAGGIO CONDOTTO (110)	PIGNON CONDUIT	ANGETRIEBENES ZAHNRAD	DRIVEN GEAR	PINON CONDUCIDO
		5112777	1	INGRANAGGIO CONDOTTO (110)	PIGNON CONDUIT	ANGETRIEBENES ZAHNRAD	DRIVEN GEAR	PINON CONDUCIDO
		5112778	1	INGRANAGGIO DI RINVIO (110)	PIGNON DE RENVOI	ZWISCHENZAHNRAD	IDLE GEAR	PINON DE REENVIO
		5112779	3	INGRANAGGIO DI RINVIO (110)	PIGNON DE RENVOI	ZWISCHENZAHNRAD	IDLE GEAR	PINON DE REENVIO
C2716		5120922	1	ASTA (280)	TIGE	STANGE	ROD	VARILLA
C2716		5120923	1	FORCELLA (280)	FOURCHE	GABEL	FORK	HORQUILLA
C2716		5121525	1	FORCELLINO (280)	FOURCHE	GABEL	FORK	HORQUILLA
C2716		5124560	1	ANELLO (280)	BAGUE	RING	RING	ANILLO
C2716		5124563	1	ALBERO CONDOTTO (280)	ARBRE CONDUIT	ANGETRIEBENE WELLE	DRIVEN SHAFT	ARBOL CONDUCIDO
C2716		5124564	1	RALLA (280)	CRAPAUDINE	DRUCKSCHEIBE	THRUST PLATE	CHUMACERA
C2716		5124565	1	ANELLO (280)	BAGUE	RING	RING	ANILLO
C2716		5124566	1	MANICOTTO (280)	MANCHON	MUFFE	SLEEVE	MANGA
C2716		5124569	1	INGRANAGGIO CONDOTTO (280)	PIGNON CONDUIT	ANGETRIEBENES ZAHNRAD	DRIVEN GEAR	PINON CONDUCIDO
C2716		5124571	1	MANICOTTO (280)	MANCHON	MUFFE	SLEEVE	MANGA
C2716		5124572	1	ANELLO (280)	BAGUE	RING	RING	ANILLO
C2716		5124573	1	SPESSORE DI REGISTRO MM.4,0 (280)	CALE D'EPAISSEUR	DISTANZSCHEIBE	SHIM	SUPLEMENTO
C2716		5124574	1	SPESSORE DI REGISTRO MM.4,2 (280)	CALE D'EPAISSEUR	DISTANZSCHEIBE	SHIM	SUPLEMENTO
C2716		5124575	1	SPESSORE DI REGISTRO MM.4,4 (280)	CALE D'EPAISSEUR	DISTANZSCHEIBE	SHIM	SUPLEMENTO
C2716		5124576	1	SPESSORE DI REGISTRO MM.4,6 (280)	CALE D'EPAISSEUR	DISTANZSCHEIBE	SHIM	SUPLEMENTO
C2716		5124577	1	SPESSORE DI REGISTRO MM.4,8 (280)	CALE D'EPAISSEUR	DISTANZSCHEIBE	SHIM	SUPLEMENTO
C2716		5124578	1	SPESSORE DI REGISTRO MM.5,0 (280)	CALE D'EPAISSEUR	DISTANZSCHEIBE	SHIM	SUPLEMENTO
C2716		5124579	1	SPESSORE DI REGISTRO MM.5,2 (280)	CALE D'EPAISSEUR	DISTANZSCHEIBE	SHIM	SUPLEMENTO

https://tractormanualz.com/

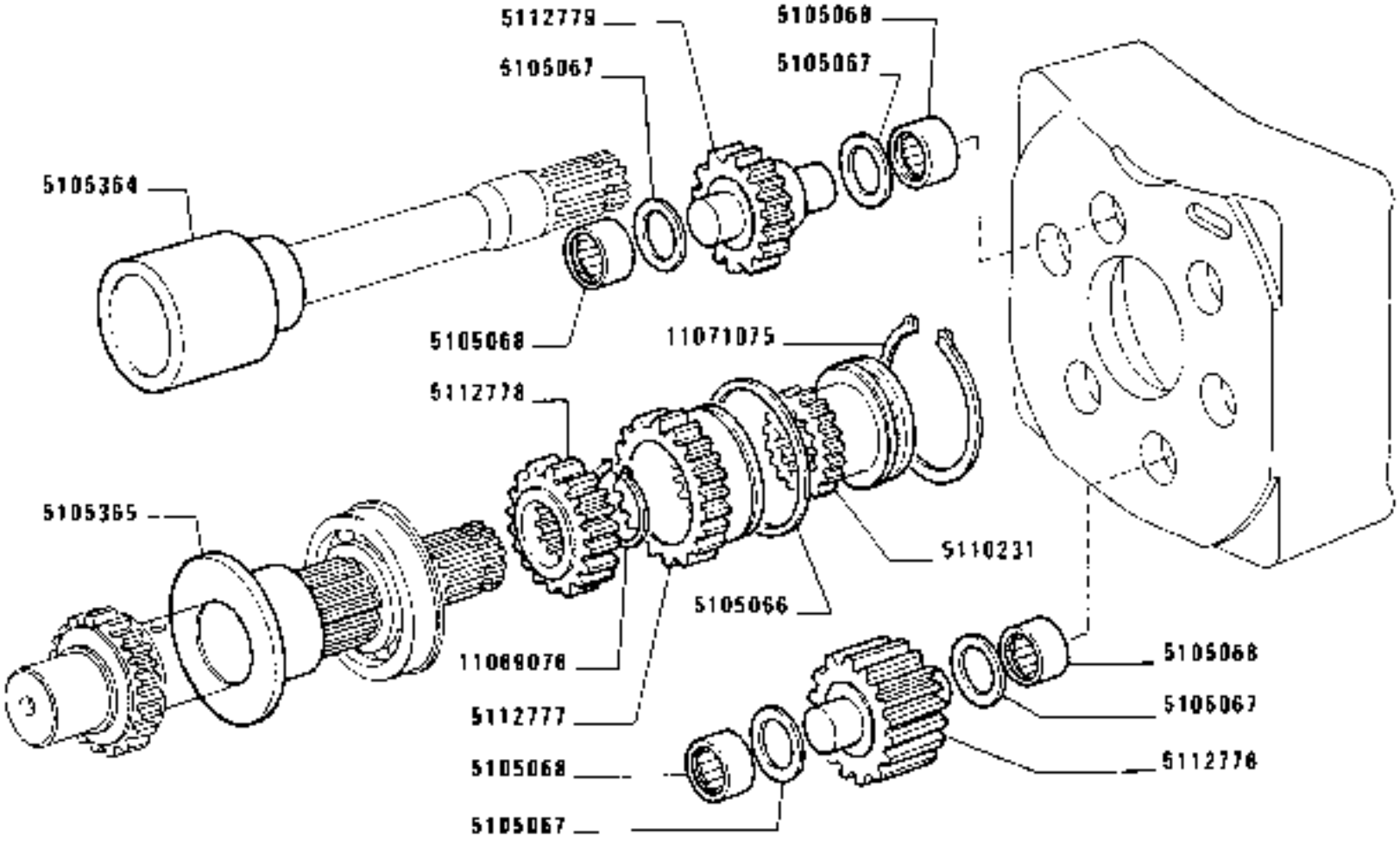

(110)

https://tractormanualz.com/

MODIF	ANT.MODIF	N.ORDIN.	Q.	DENOMINAZIONE	DESIGNATION	BENENNUNG	DESCRIPTION	DENOMINACIONES
C2716		5124580	1	SPESSORE DI REGISTRO MM.5,4 (280)	CALE D'EPAISSEUR	DISTANZSCHEIBE	SHIM	SUPLEMENTO
C2716		5124581	1	SPESSORE DI REGISTRO MM.5,6 (280)	CALE D'EPAISSEUR	DISTANZSCHEIBE	SHIM	SUPLEMENTO
C2716		5124582	1	SPESSORE DI REGISTRO MM.5,8 (280)	CALE D'EPAISSEUR	DISTANZSCHEIBE	SHIM	SUPLEMENTO
C2716		5124583	1	SPESSORE DI REGISTRO MM.6,0 (280)	CALE D'EPAISSEUR	DISTANZSCHEIBE	SHIM	SUPLEMENTO
C2716		5124584	1	ANELLO D 68 (280)	BAGUE	RING	RING	ANILLO
C2716		5124638	3	MOLLA (280)	RESSORT	FEDER	SPRING	RESORTE
C2716		5124639	3	SCODELLINO (280)	CUVETTE	TELLERSCHEIBE	CUP	PLATILLO
C2716		5124791	1	DISTANZIALE (280)	ENTRETOISE	ABSTANDSTUECK	SPACER	SEPARADOR
C2716		5125147	2	ANELLO SINCRONIZZATORE	BAGUE	RING	RING	ANILLO
	28995920	5125452	1	CUSCINETTO	COUSSINET	LAGERSCHALE	BEARING	COJINETE
	28995910	5125453	1	CUSCINETTO	COUSSINET	LAGERSCHALE	BEARING	COJINETE
	5102170	5128673	1	ANELLO	BAGUE	RING	RING	ANILLO
	5102151	5128674	2	ANELLO DI APPOGGIO	RONDELLE DE BUTEE	DRUCKSCHEIBE	THRUST RING	ANILLO DE APOYO
		10839710	2	GRANO (111)	ERGOT	PASSTIFT	DOWEL	PITON
		11059976	1	ANELLO DI APPOGGIO	RONDELLE DE BUTEE	DRUCKSCHEIBE	THRUST RING	ANILLO DE APOYO
		11061076	1	ANELLO DI SICUREZZA	ARRETOIR	SICHERUNGSRING	LOCKRING	ANILLO DE FRENO
		11067876	1	ANELLO	BAGUE	RING	RING	ANILLO
		11069076	1	ANELLO DI SICUREZZA (111)	ARRETOIR	SICHERUNGSRING	LOCKRING	ANILLO DE FRENO
		11069076	1	ANELLO (110)	BAGUE	RING	RING	ANILLO
		11069576	1	ANELLO DI SICUREZZA	ARRETOIR	SICHERUNGSRING	LOCKRING	ANILLO DE FRENO
		11071075	1	ANELLO STANTUFFO (110)	SEGMENT	KOLBENRING	PISTON RING	ARO DE EMBOLO
C2716		13910570	2	SPINA (280)	GOUPILLE	STIFT	PIN	PASADOR
		14275621	4	VITE (111)	VIS	SCHRAUBE	SCREW	TORNILLO
		44011752	2	CUSCINETTO	COUSSINET	LAGERSCHALE	BEARING	COJINETE

https://tractormanualz.com/

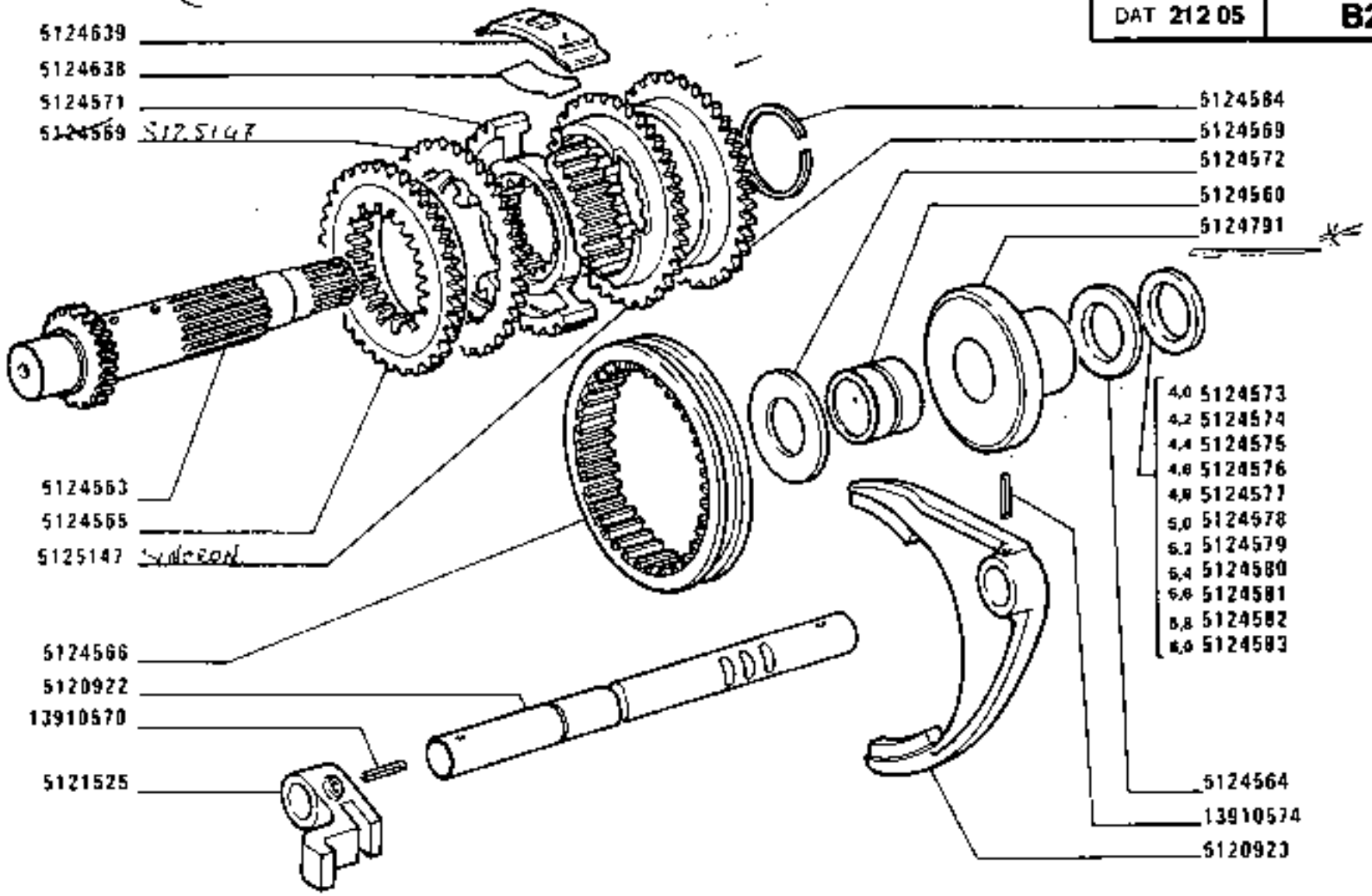

C 2716 (280)

https://tractormanualz.com/

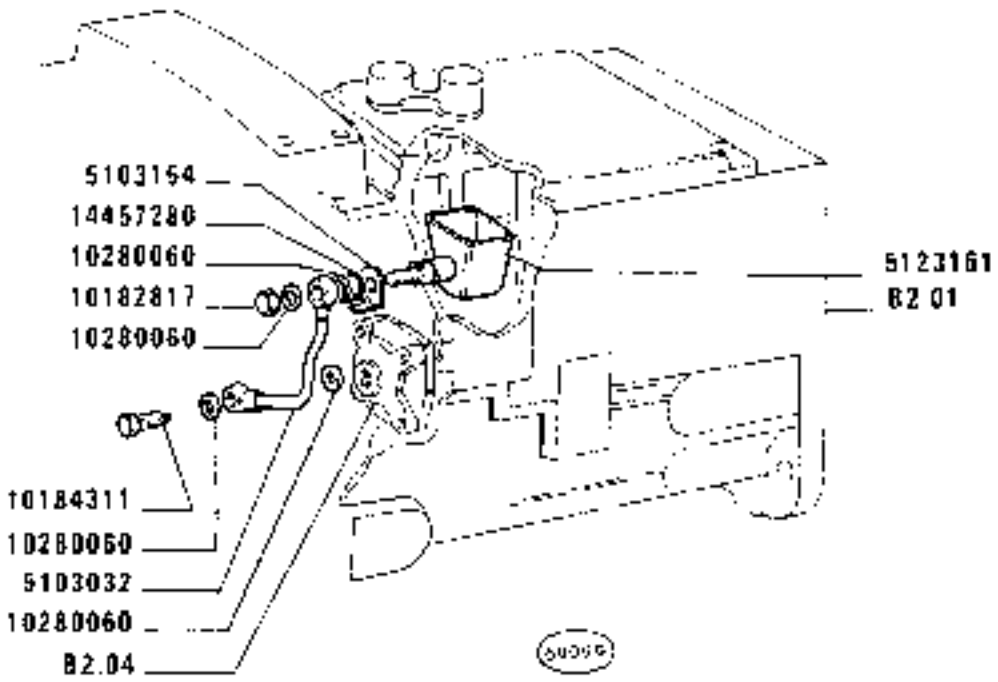

https://tractormanualz.com/

MODIF	ANT.MODIF	N.ORDIN.	Q.	DENOMINAZIONE	DESIGNATION	BENENNUNG	DESCRIPTION	DENOMINACIONES
		5103032	1	TUBO	TUYAU	ROHR	PIPE	TUBO
		5103154	1	STAFFETTA FISSAGGIO	COLLIER	HALTER	RETAINER	ABRAZADERA
	5103155	5123161	1	VASCHETTA	CUVE	GEFASS	PAN	CUBA
		10182817	1	TAPPO	BOUCHON	STOPFEN	PLUG	TAPON
	10184317	10184311	1	BOCCHETTONE	VIS CREUSE	HOHLSCHRAUBE	UNION	BOQUILLA
		10280060	4	GUARNIZIONE DI TENUTA	JOINT	DICHTUNG	GASKET	JUNTA
		14457280	1	GUARNIZIONE DI TENUTA	JOINT	DICHTUNG	GASKET	JUNTA

https://tractormanualz.com/

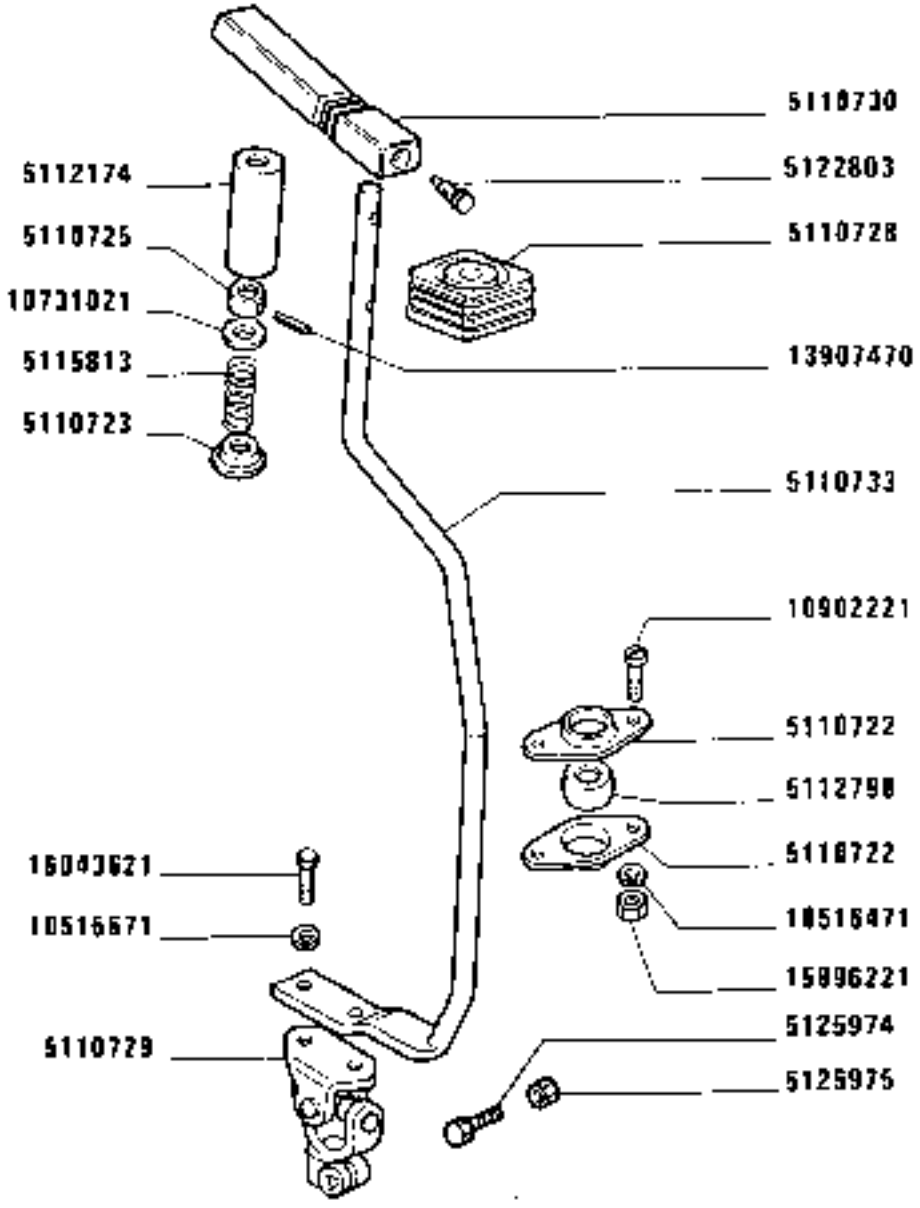

1280-1280 DT
01 02

COMANDI ESTERNI CAMBIO DI VELOCITÀ

Commandes extérieures de boîte de vitesses | *Gearshift Outer Controls*
Äussere Getriebeschaltung | *Varillaje del cambio de velocidades*

https://tractormanualz.com/

MODIF	ANT.MODIF	N.GRDIN.	Q.	DENOMINAZIONE	DESIGNATION	BENENNUNG	DESCRIPTION	DENOMINACIONES
		5110722	2	SCODELLINO	CUVETTE	TELLERSCHEIBE	CUP	PLATILLO
		5110723	1	SCODELLINO	CUVETTE	TELLERSCHEIBE	CUP	PLATILLO
		5110725	1	BOCCOLA	DOUILLE	BUECHSE	BUSH	CASQUILLO
		5110728	1	CUFFIA	CAPUCHON	MANSCHETTE	BOOT	CAPUCHON
		5110729	1	GIUNTO CARDANICO	JOINT DE CARDAN	KARDANGELENK	UNIVERSAL JOINT	JUNTA UNIVERSAL
		5110730	1	IMPUGNATURA	POIGNEE	GRIFF	KNOB	BOTON
		5110733	1	ASTA	TIGE	STANGE	ROD	VARILLA
		5112174	1	PROTEZIONE	PROTECTION	ABDECKUNG	SHIELD	DEFENSA
		5112798	1	BOCCOLA	DOUILLE	BUECHSE	BUSH	CASQUILLO
		5115813	1	MOLLA	RESSORT	FEDER	SPRING	RESORTE
	5111217	5122803	2	VITE	VIS	SCHRAUBE	SCREW	TORNILLO
		5125974	1	VITE	VIS	SCHRAUBE	SCREW	TORNILLO
		5125975	1	DADO	ECROU	MUTTER	NUT	TUERCA
		10516471	2	ROSETTA DI SICUREZZA	RONDELLE FREIN	SICHERUNGSRING	LOCKWASHER	ARANDELA DE FRENO
		10516671	2	ROSETTA	RONDELLE	SCHEIBE	WASHER	ARANDELA
		10731021	2	ROSETTA	RONDELLE	SCHEIBE	WASHER	ARANDELA
		10902221	2	VITE	VIS	SCHRAUBE	SCREW	TORNILLO
		13907470	1	SPINA	GOUPILLE	STIFT	PIN	PASADOR
		15896221	2	DADO	ECROU	MUTTER	NUT	TUERCA
		16043621	1	VITE	VIS	SCHRAUBE	SCREW	TORNILLO

https://tractormanualz.com/

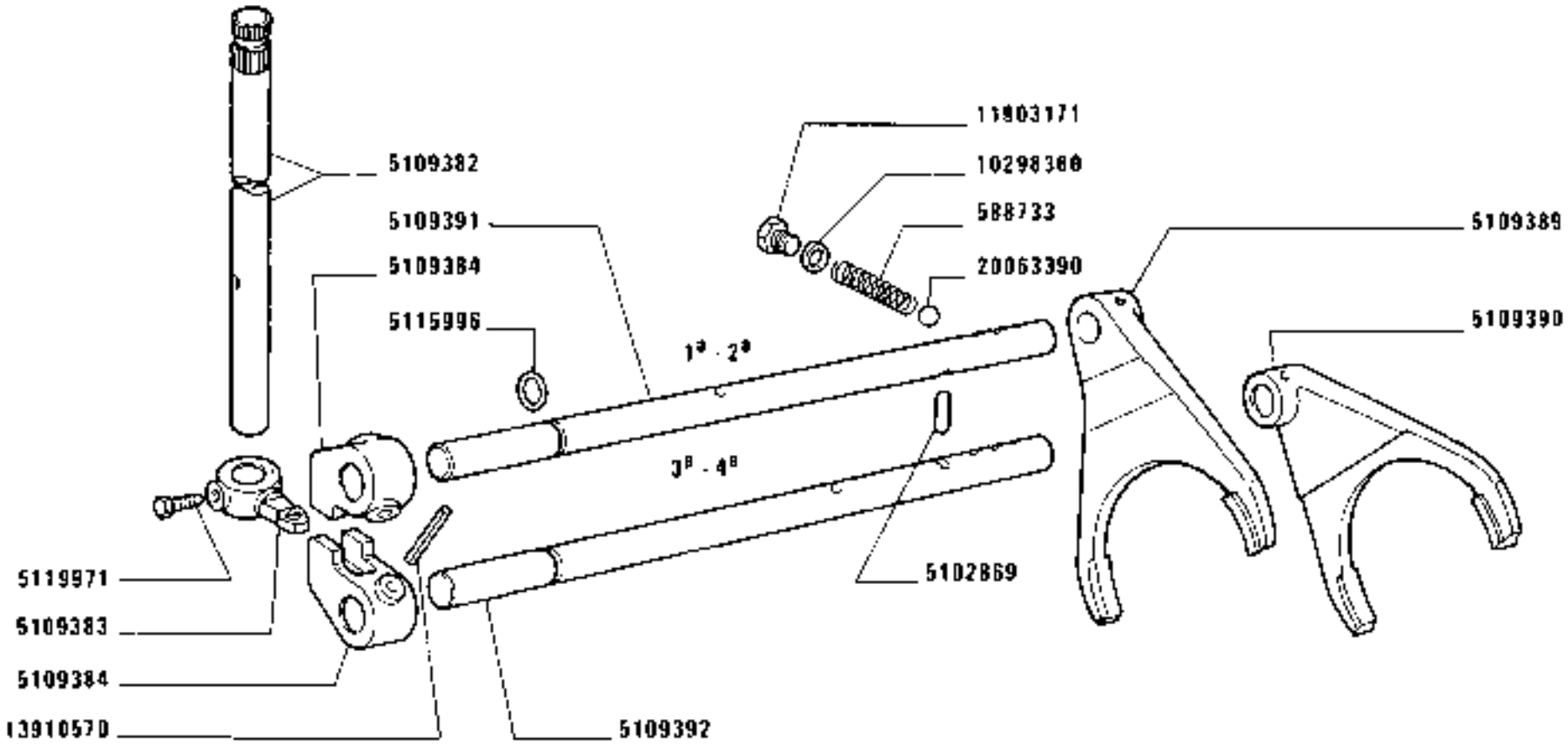

https://tractormanualz.com/

MODIF	ANT.MODIF	N.ORDIN.	Q.	DENOMINAZIONE	DESIGNATION	BENENNUNG	DESCRIPTION	DENOMINACIONES
		588733	2	MOLLA	RESSORT	FEDER	SPRING	RESORTE
		5102869	1	NOTTOLINO	CLIQUET	KLINKE	PAWL	SEGURO
		5109382	1	ALBERO	ARBRE	WELLE	SHAFT	ARBOL
		5109383	1	NASELLO	TENON	ANSCHLAG	DOG	TOPE
		5109384	2	FORCELLA	FOURCHE	GABEL	FORK	HORQUILLA
		5109389	1	FORCELLA	FOURCHE	GABEL	FORK	HORQUILLA
		5109390	1	FORCELLA	FOURCHE	GABEL	FORK	HORQUILLA
		5109391	1	ASTA 1A 2A	TIGE	STANGE	ROD	VARILLA
		5109392	1	ASTA 3A 4A	TIGE	STANGE	ROD	VARILLA
		5115996	2	ANELLO DI TENUTA	JOINT D'ETANCHEITE	DICHTRING	SEAL	JUNTA HERMETICA
	4968815	5119971	1	VITE	VIS	SCHRAUBE	SCREW	TORNILLO
		10298360	2	GUARNIZIONE DI TENUTA	JOINT	DICHTUNG	GASKET	JUNTA
		11903171	2	VITE	VIS	SCHRAUBE	SCREW	TORNILLO
		13910570	4	SPINA	GOUPILLE	STIFT	PIN	PASADOR
		20063390	2	SFERA	BILLE	KUGEL	BALL	BOLA

https://tractormanualz.com/

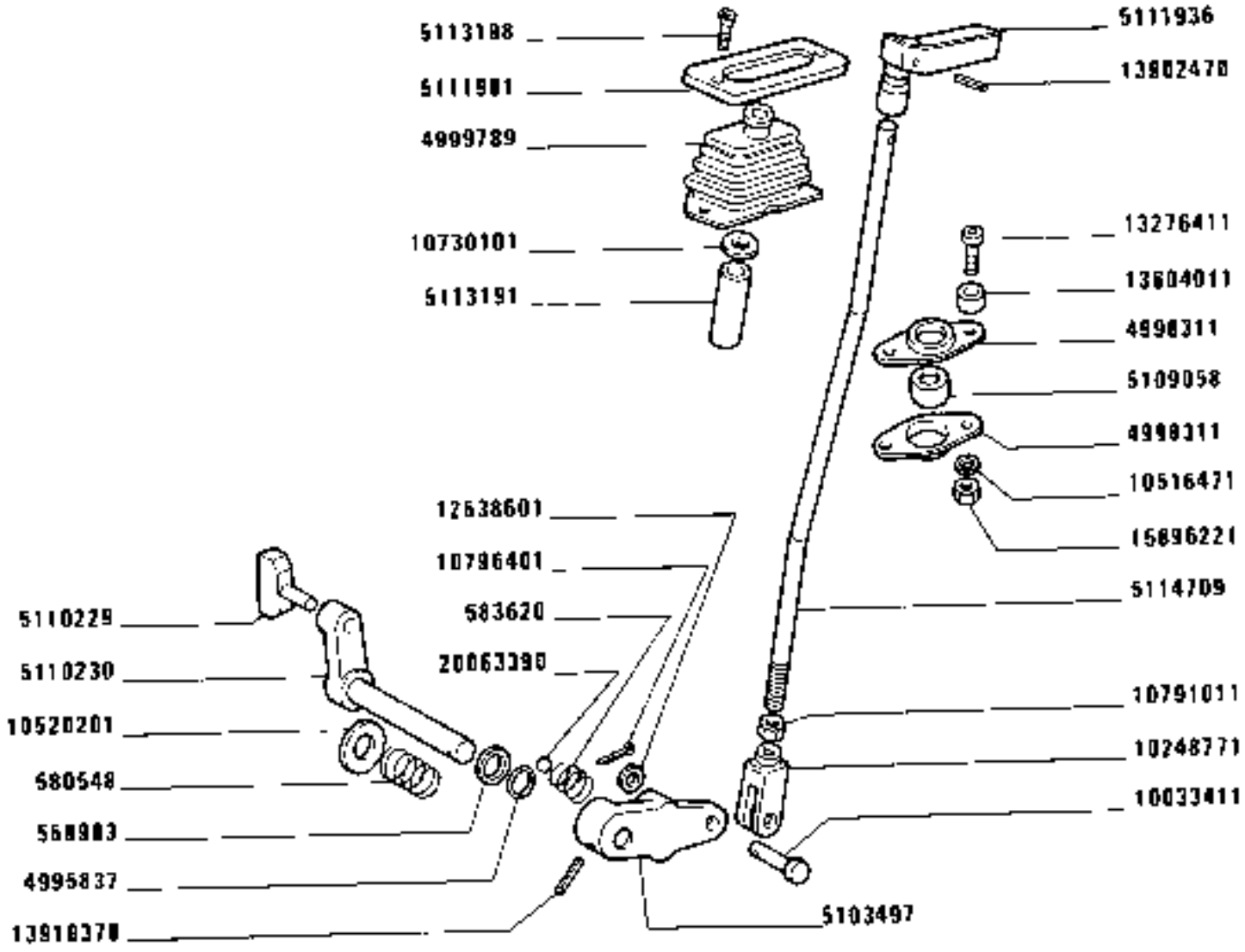

https://tractormanualz.com/

MODIF	ANT.MODIF	N.ORDIN.	Q.	DENOMINAZIONE	DESIGNATION	BENENNUNG	DESCRIPTION	DENOMINACIONES
		559983	1	GUARNIZIONE	GARNITURE	UNTERLAGE	LINING	FORRO
		580548	1	MOLLA	RESSORT	FEDER	SPRING	RESORTE
		583620	1	MOLLA	RESSORT	FEDER	SPRING	RESORTE
		4995837	1	ANELLO	BAGUE	RING	RING	ANILLO
		4998311	2	SEDE	SIEGE	SITZ	SEAT	ASIENTO
		4999789	1	CUFFIA	CAPUCHON	MANSCHETTE	BOOT	CAPUCHON
		5103497	1	LEVA	LEVIER	HEBEL	LEVER	PALANCA
		5109058	1	BOCCOLA	DOUILLE	BUECHSE	BUSH	CASQUILLO
		5110229	1	PERNO	AXE	BOLZEN	PIN	EJE
		5110230	1	PERNO	AXE	BOLZEN	PIN	EJE
		5111901	1	PIASTRA	PLAQUE	PLATTE	PLATE	PLACA
		5111936	1	POMELLO	BOUTON	KNEBELGRIFF	KNOB	BOTON
		5113191	1	TUBO	TUYAU	ROHR	PIPE	TUBO
		5113198	2	VITE	VIS	SCHRAUBE	SCREW	TORNILLO
		5114709	1	TIRANTE	TIRANT	STANGE	ROD	VARILLA
		10033411	1	PERNO	AXE	BOLZEN	PIN	EJE
		10248771	2	FORCELLA	FOURCHE	GABEL	FORK	HORQUILLA
		10516471	2	ROSETTA	RONDELLE	SCHEIBE	WASHER	ARANDELA
		10520201	1	ROSETTA	RONDELLE	SCHEIBE	WASHER	ARANDELA
		10730101	1	ROSETTA	RONDELLE	SCHEIBE	WASHER	ARANDELA
		10791011	1	DADO	ECROU	MUTTER	NUT	TUERCA
		10796401	1	COPIGLIA	GOUPILLE FENDUE	SPLINT	SPLIT PIN	PASADOR ABIERTO
		12638601	1	ROSETTA	RONDELLE	SCHEIBE	WASHER	ARANDELA
		13276411	2	VITE	VIS	SCHRAUBE	SCREW	TORNILLO
		13604011	2	BOCCOLA	DOUILLE	BUECHSE	BUSH	CASQUILLO
		13902470	1	SPINA	GOUPILLE	STIFT	PIN	PASADOR
		13910370	1	SPINA	GOUPILLE	STIFT	PIN	PASADOR
	15896231	15896221	2	DADO	ECROU	MUTTER	NUT	TUERCA
		20063390	1	SFERA	BILLE	KUGEL	BALL	BOLA

https://tractormanualz.com/

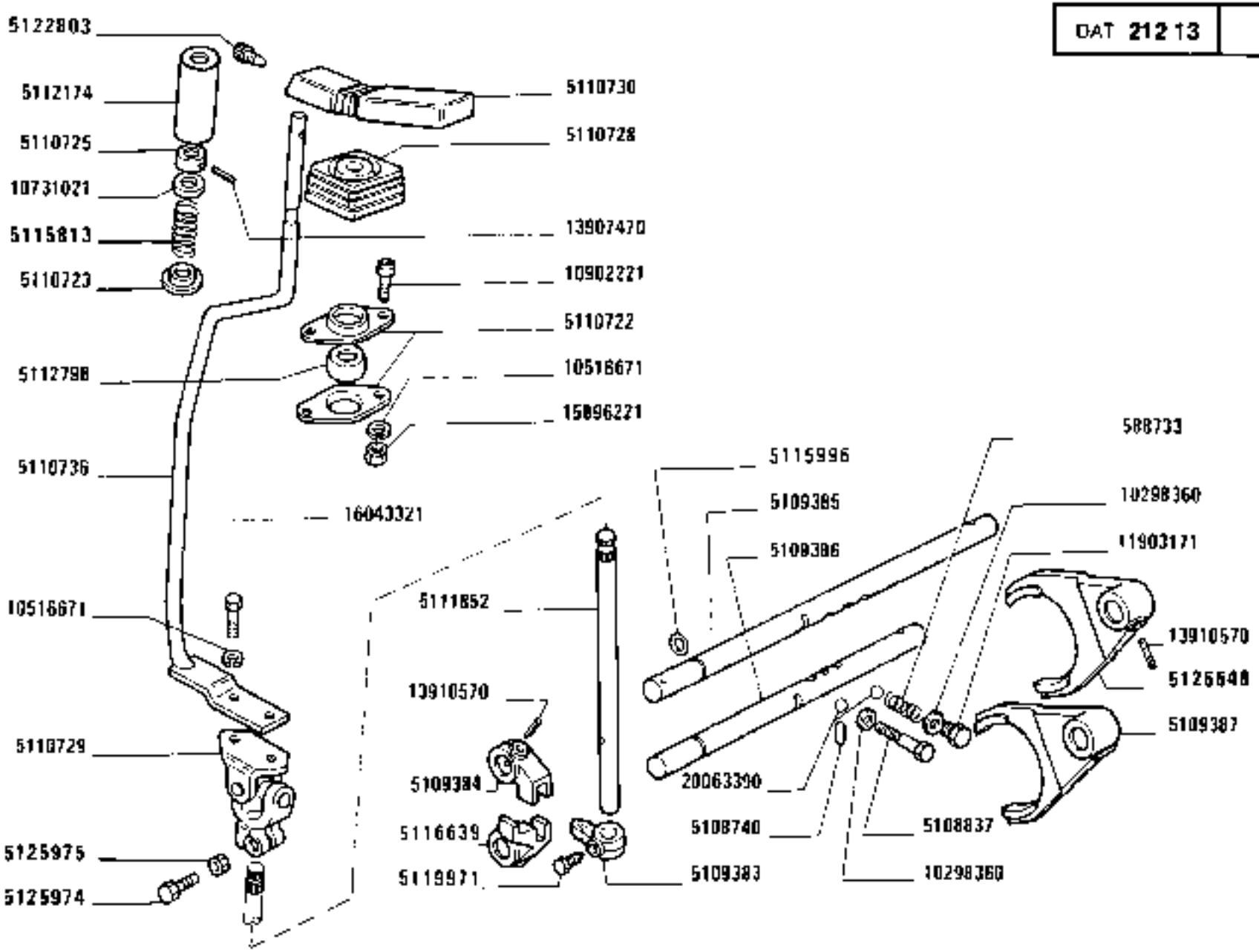

COMANDO RIDUTTORE CAMBIO

Commande de réducteur de boîte de vitesses
Zusatzgetriebeschaltung
Reduction Gear Control
Mando del reductor del cambio

https://tractormanualz.com/

MODIF	ANT.MODIF	N.ORDIN.	Q.	DENOMINAZIONE	DESIGNATION	BENENNUNG	DESCRIPTION	DENOMINACIONES
		588733	2	MOLLA	RESSORT	FEDER	SPRING	RESORTE
		5108740	1	NOTTOLINO	CLIQUET	KLINKE	PAWL	SEGURO
		5108837	1	VITE	VIS	SCHRAUBE	SCREW	TORNILLO
		5109383	1	NASELLO	TENON	ANSCHLAG	DOG	TOPE
		5109384	1	FORCELLA	FOURCHE	GABEL	FORK	HORQUILLA
		5109385	1	ASTA	TIGE	STANGE	ROD	VARILLA
		5109386	1	ASTA	TIGE	STANGE	ROD	VARILLA
		5109387	1	FORCELLA	FOURCHE	GABEL	FORK	HORQUILLA
		5110722	2	SEDE	SIEGE	SITZ	SEAT	ASIENTO
		5110723	1	SCODELLINO	CUVETTE	TELLERSCHEIBE	CUP	PLATILLO
		5110725	1	BOCCOLA	DOUILLE	BUECHSE	BUSH	CASQUILLO
		5110728	1	CUFFIA	CAPUCHON	MANSCHETTE	BOOT	CAPUCHON
		5110729	1	GIUNTO CARDANICO	JOINT DE CARDAN	KARDANGELENK	UNIVERSAL JOINT	JUNTA UNIVERSAL
		5110730	1	IMPUGNATURA	POIGNEE	GRIFF	KNOB	BOTON
		5110736	1	ASTA	TIGE	STANGE	ROD	VARILLA
		5111852	1	ASTA	TIGE	STANGE	ROD	VARILLA
		5112174	1	PROTEZIONE	PROTECTION	ABDECKUNG	SHIELD	DEFENSA
		5112798	1	BOCCOLA	DOUILLE	BUECHSE	BUSH	CASQUILLO
		5115813	1	MOLLA	RESSORT	FEDER	SPRING	RESORTE
		5115996	2	GUARNIZIONE	GARNITURE	UNTERLAGE	LINING	FORRO
		5116639	1	FORCELLA	FOURCHE	GABEL	FORK	HORQUILLA
	4968815	5119971	1	VITE	VIS	SCHRAUBE	SCREW	TORNILLO
	5111217	5122803	1	VITE	VIS	SCHRAUBE	SCREW	TORNILLO
	5109388	5125548	1	FORCELLA	FOURCHE	GABEL	FORK	HORQUILLA
		5125974	1	VITE	VIS	SCHRAUBE	SCREW	TORNILLO
		5125975	1	DADO	ECROU	MUTTER	NUT	TUERCA
		10298360	3	GUARNIZIONE DI TENUTA	JOINT	DICHTUNG	GASKET	JUNTA
		10516671	6	ROSETTA	RONDELLE	SCHEIBE	WASHER	ARANDELA
		10731021	1	ROSETTA	RONDELLE	SCHEIBE	WASHER	ARANDELA
		10902221	2	VITE	VIS	SCHRAUBE	SCREW	TORNILLO
		11903171	2	VITE	VIS	SCHRAUBE	SCREW	TORNILLO
		13907470	1	SPINA	GOUPILLE	STIFT	PIN	PASADOR
		13910570	4	SPINA	GOUPILLE	STIFT	PIN	PASADOR
		15896221	2	DADO	ECROU	MUTTER	NUT	TUERCA
		16043521	2	VITE	VIS	SCHRAUBE	SCREW	TORNILLO
		20063390	3	SFERA	BILLE	KUGEL	BALL	BOLA

https://tractormanualz.com/

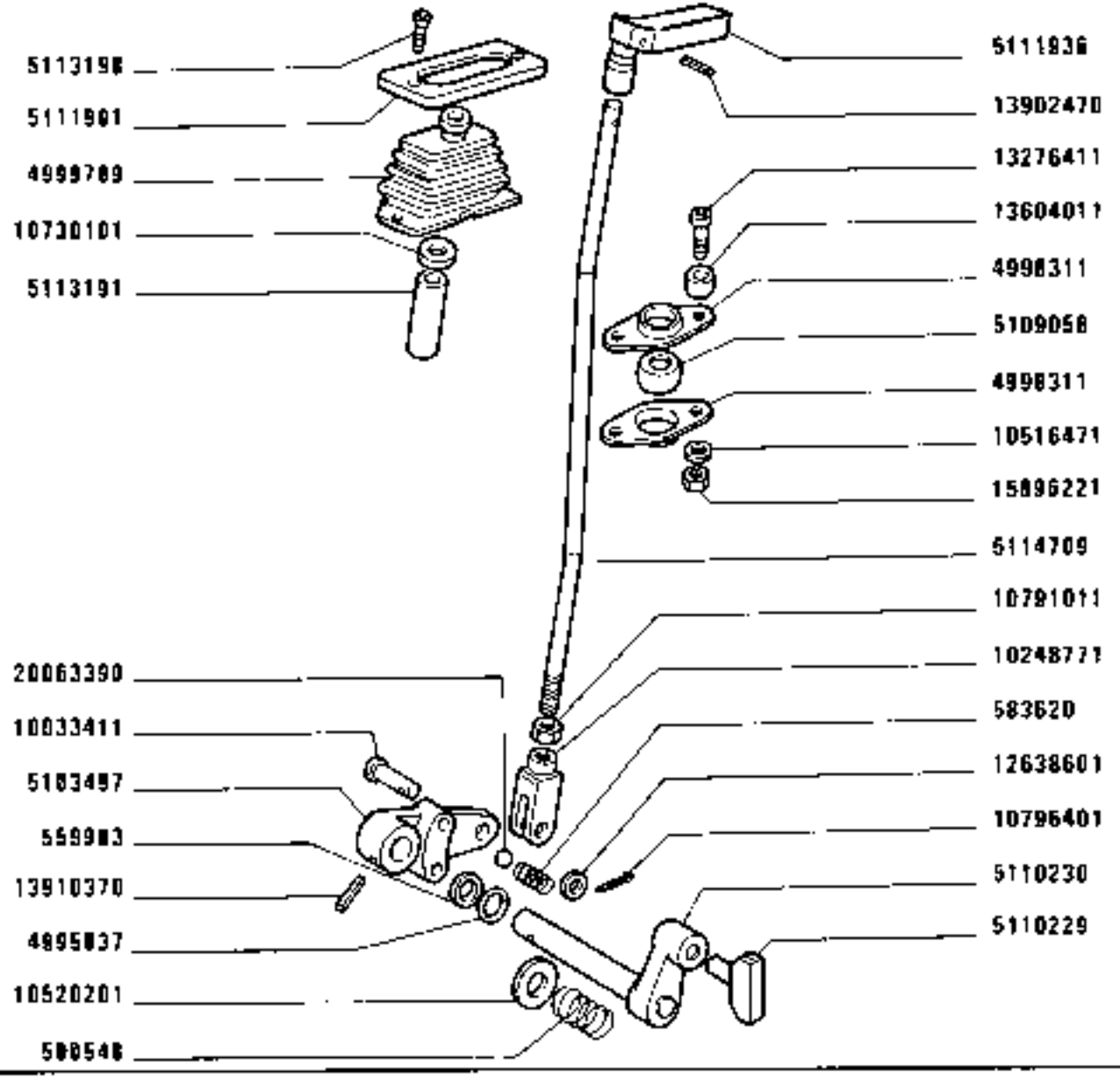

https://tractormanualz.com/

MODIF	ANT.MODIF	N.ORDIN.	Q.	DENOMINAZIONE	DESIGNATION	BENENNUNG	DESCRIPTION	DENOMINACIONES
		559983	1	GUARNIZIONE	GARNITURE	UNTERLAGE	LINING	FORRO
		580548	1	MOLLA	RESSORT	FEDER	SPRING	RESORTE
		583620	1	MOLLA	RESSORT	FEDER	SPRING	RESORTE
		4995837	1	ANELLO	BAGUE	RING	RING	ANILLO
		4998311	2	SEDE	SIEGE	SITZ	SEAT	ASIENTO
		4999789	1	CUFFIA	CAPUCHON	MANSCHETTE	BOOT	CAPUCHON
		5103497	1	LEVA	LEVIER	HEBEL	LEVER	PALANCA
		5109058	1	BOCCOLA	DOUILLE	BUECHSE	BUSH	CASQUILLO
		5110229	1	PATTINO	PATIN	GLEITSTEIN	PAD	PATIN
		5110230	1	PERNO	AXE	BOLZEN	PIN	EJE
		5111901	1	PIASTRA	PLAQUE	PLATTE	PLATE	PLACA
		5111936	1	POMELLO	BOUTON	KNEBELGRIFF	KNOB	BOTON
		5113191	1	TUBO	TUYAU	ROHR	PIPE	TUBO
		5113198	2	VITE	VIS	SCHRAUBE	SCREW	TORNILLO
		5114709	1	TIRANTE	TIRANT	STANGE	ROD	VARILLA
		10033411	1	PERNO	AXE	BOLZEN	PIN	EJE
		10248771	1	FORCELLA	FOURCHE	GABEL	FORK	HORQUILLA
		10516471	2	ROSETTA	RONDELLE	SCHEIBE	WASHER	ARANDELA
		10520201	1	ROSETTA	RONDELLE	SCHEIBE	WASHER	ARANDELA
		10730101	1	ROSETTA	RONDELLE	SCHEIBE	WASHER	ARANDELA
		10791011	1	DADO	ECROU	MUTTER	NUT	TUERCA
		10796401	1	COPIGLIA	GOUPILLE FENDUE	SPLINT	SPLIT PIN	PASADOR ABIERTO
		12638601	1	ROSETTA	RONDELLE	SCHEIBE	WASHER	ARANDELA
		13276411	2	VITE	VIS	SCHRAUBE	SCREW	TORNILLO
		13604011	2	DISTANZIALE	ENTRETOISE	ABSTANDSTUECK	SPACER	SEPARADOR
		13902470	1	SPINA	GOUPILLE	STIFT	PIN	PASADOR
		13910370	1	SPINA	GOUPILLE	STIFT	PIN	PASADOR
	15896211	15896221	2	DADO	ECROU	MUTTER	NUT	TUERCA
		20063390	1	SFERA	BILLE	KUGEL	BALL	BOLA

https://tractormanualz.com/

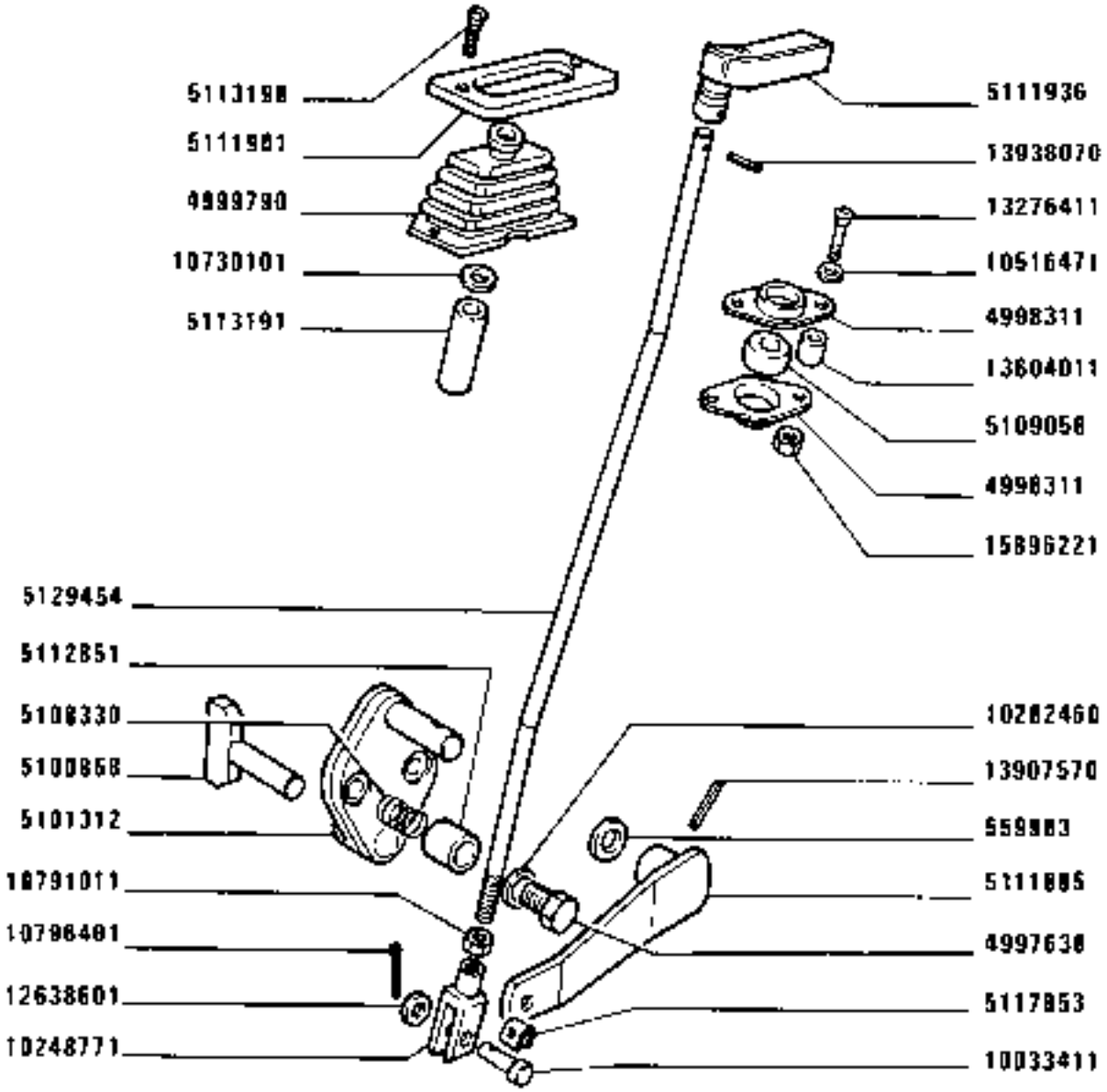

https://tractormanualz.com/

MODIF	ANT. MODIF	N. ORDIN.	Q.	DENOMINAZIONE	DESIGNATION	BENENNUNG	DESCRIPTION	DENOMINACIONES
		559983	1	GUARNIZIONE	GARNITURE	UNTERLAGE	LINING	FORRO
		4997638	1	VITE	VIS	SCHRAUBE	SCREW	TORNILLO
		4998311	2	SEDE	SIEGE	SITZ	SEAT	ASIENTO
		4999790	1	CUFFIA	CAPUCHON	MANSCHETTE	BOOT	CAPUCHON
		5100858	1	PATTINO	PATIN	GLEITSTEIN	PAD	PATIN
		5101312	1	LEVA	LEVIER	HEBEL	LEVER	PALANCA
		5108330	1	MOLLA	RESSORT	FEDER	SPRING	RESORTE
		5109058	1	BOCCOLA	DOUILLE	BUECHSE	BUSH	CASQUILLO
		5111895	1	LEVA	LEVIER	HEBEL	LEVER	PALANCA
		5111901	1	PIASTRA	PLAQUE	PLATTE	PLATE	PLACA
		5111936	1	POMELLO	BOUTON	KNEBELGRIFF	KNOB	BOTON
		5112851	1	NOTTOLINO	CLIQUET	KLINKE	PAWL	SEGURO
		5113191	1	TUBO	TUYAU	ROHR	PIPE	TUBO
		5113198	2	VITE	VIS	SCHRAUBE	SCREW	TORNILLO
		5117853	1	MOLLETTA DI FISSAGGIO	AGRAFE	KLEMMSTUECK	CLIP	SUJETADOR
	5111898	5129454	1	TIRANTE	TIRANT	STANGE	ROD	VARILLA
		10033411	1	PERNO	AXE	BOLZEN	PIN	EJE
		10248771	1	FORCELLA	FOURCHE	GABEL	FORK	HORQUILLA
		10282460	1	GUARNIZIONE DI TENUTA	JOINT	DICHTUNG	GASKET	JUNTA
		10516471	2	ROSETTA	RONDELLE	SCHEIBE	WASHER	ARANDELA
		10730101	1	ROSETTA	RONDELLE	SCHEIBE	WASHER	ARANDELA
		10791011	1	DADO	ECROU	MUTTER	NUT	TUERCA
		10796401	1	COPIGLIA	GOUPILLE FENDUE	SPLINT	SPLIT PIN	PASADOR ABIERTO
		12638601	1	ROSETTA	RONDELLE	SCHEIBE	WASHER	ARANDELA
		13276411	2	VITE	VIS	SCHRAUBE	SCREW	TORNILLO
		13604011	2	DISTANZIALE	ENTRETOISE	ABSTANDSTUECK	SPACER	SEPARADOR
	14166270	13907570	1	SPINA 6X70	GOUPILLE	STIFT	PIN	PASADOR
		13938070	1	SPINA	GOUPILLE	STIFT	PIN	PASADOR
	15896211	15896221	2	DADO	ECROU	MUTTER	NUT	TUERCA

https://tractormanualz.com/

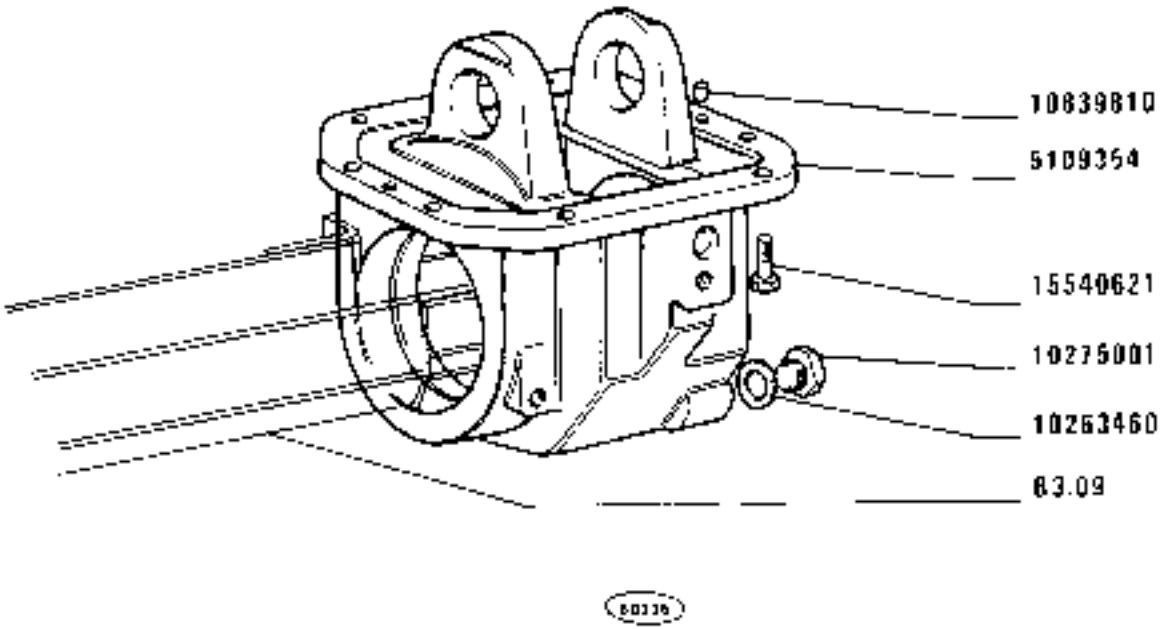

GRUPPO DI RINVIO, SCATOLA E COPERCHI

Groupe de renvoi, carter et couvercles — *Idler Unit, Casing and Covers*
Zwischengetriebe-Gehäuse und Deckel — *Cubrevío, caja y tapas*

https://tractormanualz.com/

MODIF	ANT.MODIF	N.ORDIN.	Q.	DENOMINAZIONE	DESIGNATION	BENENNUNG	DESCRIPTION	DENOMINACIONES
		5109354	1	SCATOLA	CARTER	GEHAUSE	CASE	CAJA
		10263460	1	GUARNIZIONE DI TENUTA	JOINT	DICHTUNG	GASKET	JUNTA
		10275001	1	TAPPO	BOUCHON	STOPFEN	PLUG	TAPON
		10839810	2	GRANO	ERGOT	PASSTIFT	DOWEL	PITON
		15540621	8	VITE	VIS	SCHRAUBE	SCREW	TORNILLO

https://tractormanualz.com/

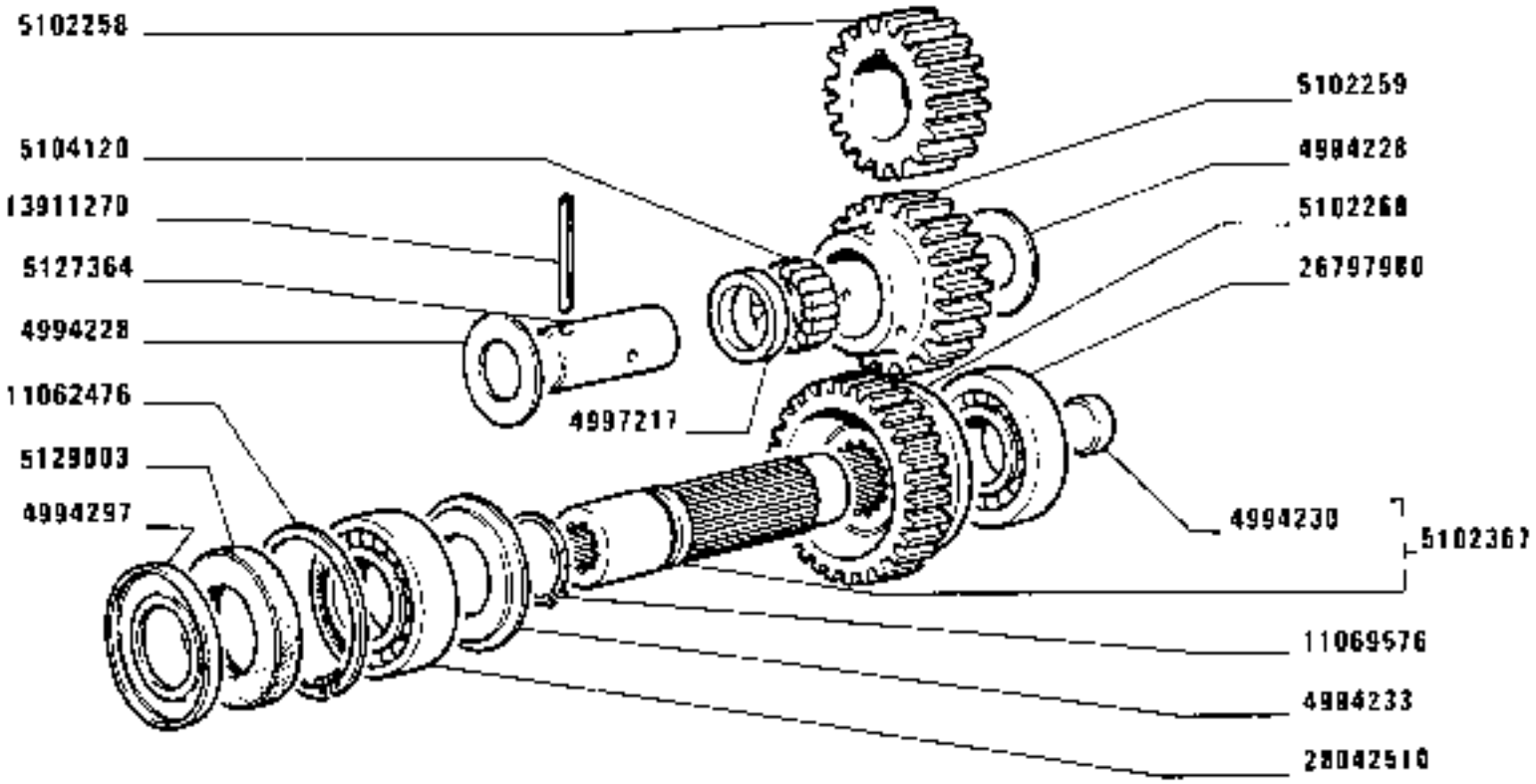

RUOTISMI GRUPPO DI RINVIO

Engrenages de groupe de renvoi — *Idler Unit Gears*
Zahnräder und Wellen — *Engranajes del reenvío*

http://tractormanualz.com/

1280-1280 DT
01 02

MODIF	ANT. MODIF	N. ORDIN.	Q.	DENOMINAZIONE	DESIGNATION	BENENNUNG	DESCRIPTION	DENOMINACIONES
		4994228	2	ANELLO DI APPOGGIO	RONDELLE DE BUTEE	DRUCKSCHEIBE	THRUST RING	ANILLO DE APOYO
		4994230	1	TAPPO	BOUCHON	STOPFEN	PLUG	TAPON
		4994233	1	DISCO	DISQUE	SCHEIBE	PLATE	DISCO
		4994297	1	DISCO	DISQUE	SCHEIBE	PLATE	DISCO
		4997217	1	DISTANZIALE	ENTRETOISE	ABSTANDSTUECK	SPACER	SEPARADOR
		5102258	1	INGRANAGGIO CONDUTTORE	PIGNON CONDUCTEUR	TREIBENDES ZAHNRAD	DRIVING GEAR	PINON CONDUCTOR
		5102259	1	INGRANAGGIO DI RINVIO	PIGNON DE RENVOI	ZWISCHENZAHNRAD	IDLE GEAR	PINON DE REENVIO
		5102260	1	INGRANAGGIO CONDOTTO	PIGNON CONDUIT	ANGETRIEBENES ZAHNRAD	DRIVEN GEAR	PINON CONDUCIDO
		5102367	1	ALBERO DI COMANDO COMPL.	ARBRE DE COMMANDE	ANTRIEBSWELLE	DRIVE SHAFT	ARBOL DE MANDO
		5104120	1	CUSCINETTO	COUSSINET	LAGERSCHALE	BEARING	COJINETE
	4994227	5127364	1	ALBERO	ARBRE	WELLE	SHAFT	ARBOL
	5112246	5129003	1	ANELLO DI TENUTA	JOINT D'ETANCHEITE	DICHTRING	SEAL	JUNTA HERMETICA
		11062476	1	ANELLO DI SICUREZZA	ARRETOIR	SICHERUNGSRING	LOCKRING	ANILLO DE FRENO
		11069576	1	ANELLO DI SICUREZZA	ARRETOIR	SICHERUNGSRING	LOCKRING	ANILLO DE FRENO
	14169370	13911270	3	SPINA 6X70	GOUPILLE	STIFT	PIN	PASADOR
		26797980	1	CUSCINETTO	COUSSINET	LAGERSCHALE	BEARING	COJINETE
		28042510	1	CUSCINETTO	COUSSINET	LAGERSCHALE	BEARING	COJINETE

https://tractormanualz.com/

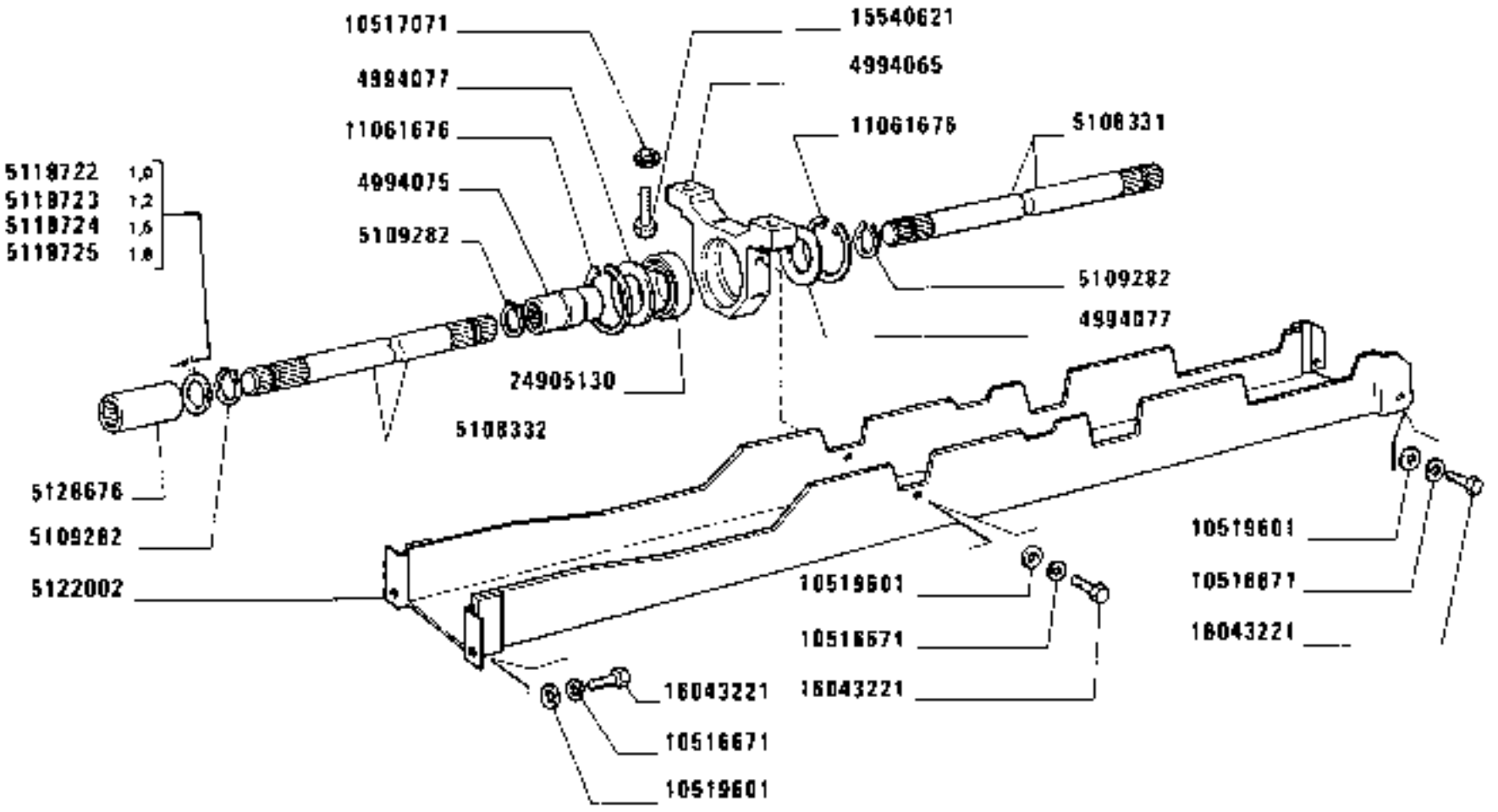

1280-1280 DT
01 02

TRASMISSIONE TRA GRUPPO DI RINVIO E PONTE ANTERIORE

Transmission entre groupe de renvoi et pont AV
Übertragungswelle zwischen Verteilergetriebe und Vorderachse.
Idler Unit-to-Front-Axle Propeller Shaft
Árbol de transmisión entre reenvío y puente anterior

https://tractormanualz.com/

MODIF	ANT.MODIF	N.ORDIN.	Q.	DENOMINAZIONE	DESIGNATION	BENENNUNG	DESCRIPTION	DENOMINACIONES
		4994065	1	SUPPORTO	SUPPORT	LAGER	SUPPORT	SOPORTE
		4994075	1	MANICOTTO DI TRASCINAMENTO	MANCHON	MITNEHMER	SLEEVE	MANGUITO
		4994077	2	ANELLO DI RITEGNO	ARRETOIR	HALTERING	RETAINER	RETENEDOR
		5108331	1	ALBERO DI TRASMISSIONE POST.	ARBRE DE TRANSMISSION	UEBERTRAGUNGSWELLE	PROPELLER SHAFT	ARBOL DE TRANSMISION
		5108332	1	ALBERO DI TRASMISSIONE ANT.	ARBRE DE TRANSMISSION	UEBERTRAGUNGSWELLE	PROPELLER SHAFT	ARBOL DE TRANSMISION
		5109282	5	ANELLO	BAGUE	RING	RING	ANILLO
		5118722		SPESSORE DI REGISTRO SP.1,0	CALE D'EPAISSEUR	DISTANZSCHEIBE	SHIM	SUPLEMENTO
		5118723		SPESSORE DI REGISTRO SP.1,2	CALE D'EPAISSEUR	DISTANZSCHEIBE	SHIM	SUPLEMENTO
		5118724		SPESSORE DI REGISTRO SP.1,5	CALE D'EPAISSEUR	DISTANZSCHEIBE	SHIM	SUPLEMENTO
		5118725		SPESSORE DI REGISTRO SP.1,8	CALE D'EPAISSEUR	DISTANZSCHEIBE	SHIM	SUPLEMENTO
	5108333	5122002	1	PROTEZIONE	PROTECTION	ABDECKUNG	SHIELD	DEFENSA
	4994076	5128676	1	MANICOTTO DI TRASCINAMENTO	MANCHON	MITNEHMER	SLEEVE	MANGUITO
		10516671	6	ROSETTA	RONDELLE	SCHEIBE	WASHER	ARANDELA
		10517071	2	ROSETTA	RONDELLE	SCHEIBE	WASHER	ARANDELA
		10519601	6	ROSETTA	RONDELLE	SCHEIBE	WASHER	ARANDELA
		11061676	2	ANELLO DI SICUREZZA	ARRETOIR	SICHERUNGSRING	LOCKRING	ANILLO DE FRENO
		15540621	2	VITE	VIS	SCHRAUBE	SCREW	TORNILLO
		16043221	6	VITE	VIS	SCHRAUBE	SCREW	TORNILLO
		24905130	1	CUSCINETTO	COUSSINET	LAGERSCHALE	BEARING	COJINETE

https://tractormanualz.com/

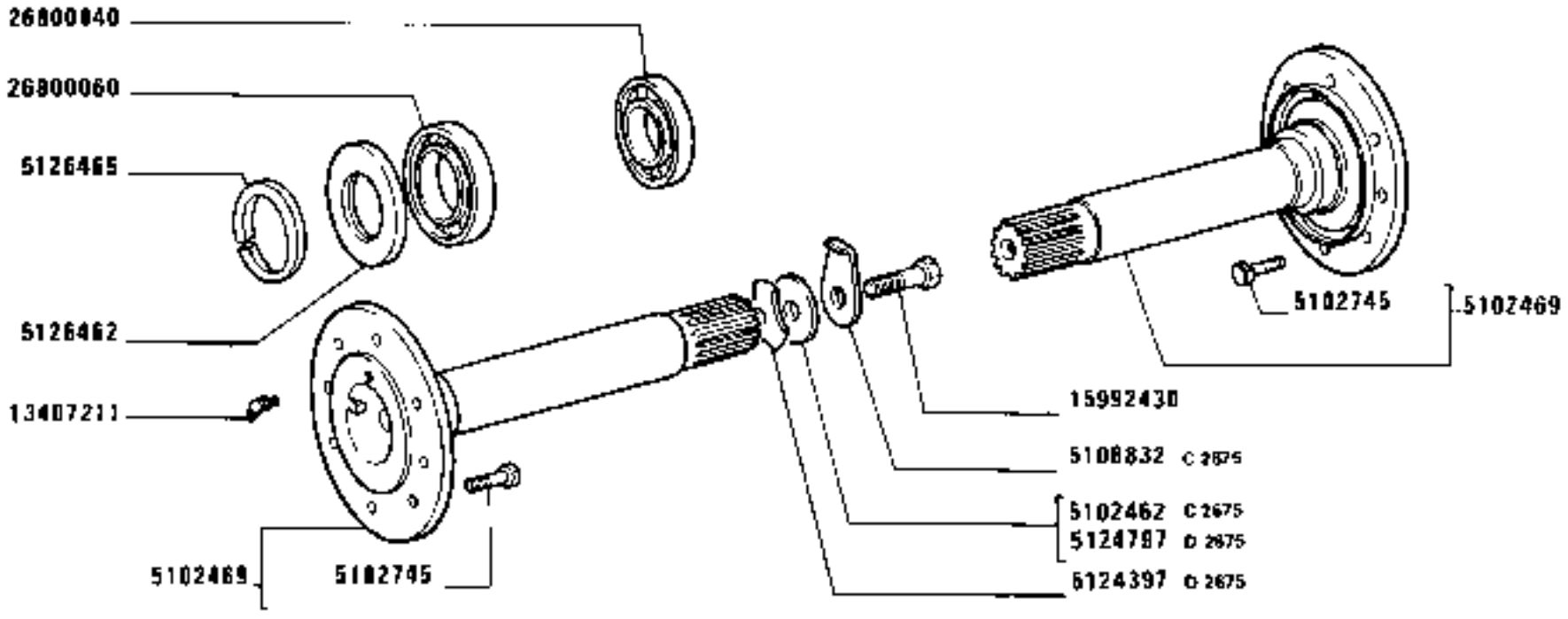

1280-1280 DT
01 02

SEMIALBERI DIFFERENZIALE

Arbres de différentiel — *Axle Shafts*
Achswellen — *Palieres del diferencial*

https://tractormanualz.com/

MODIF	ANT.MODIF	N.ORDIN.	Q.	DENOMINAZIONE	DESIGNATION	BENENNUNG	DESCRIPTION	DENOMINACIONES
C2675		5102462	2	DISCO	DISQUE	SCHEIBE	PLATE	DISCO
		5102469	2	ALBERO COMPL.	ARBRE	WELLE	SHAFT	ARBOL
		5102745	16	VITE (431)	VIS	SCHRAUBE	SCREW	TORNILLO
		5102745	32	VITE (431)	VIS	SCHRAUBE	SCREW	TORNILLO
		5102745	8	VITE (429)	VIS	SCHRAUBE	SCREW	TORNILLO
C2675		5108832	2	PIASTRINA DI SICUREZZA	PLAQUETTE FREIN	SICHERUNGSBLECH	LOCKPLATE	PLACA DE FRENO
		5111317	4	MOZZO COMPL.(431)	MOYEU	NABE	HUB	BUJE
		5111317	2	MOZZO (429)	MOYEU	NABE	HUB	BUJE
		5111320	4	BOCCOLA (431)	DOUILLE	BUECHSE	BUSH	CASQUILLO
		5111320	2	BOCCOLA (429)	DOUILLE	BUECHSE	BUSH	CASQUILLO
		5111321	1	LINGUETTA (431) (429)	LINGUET	SCHEIBENFEDER	KEY	CHAVETA
		5111323	4	LINGUETTA (431)	LINGUET	SCHEIBENFEDER	KEY	CHAVETA
		5111323	2	LINGUETTA (429)	LINGUET	SCHEIBENFEDER	KEY	CHAVETA
		5117093	2	GUARNIZIONE DI TENUTA (431)	JOINT	DICHTUNG	GASKET	JUNTA
		5117171	2	ALBERO (431)	ARBRE	WELLE	SHAFT	ARBOL
D2675		5124397	2	PIASTRINA	PLAQUETTE	PLAETTCHEN	PLATE	PLACA
D2675		5124797	2	DISCO	DISQUE	SCHEIBE	PLATE	DISCO
	5118933	5126462	2	DISTANZIALE	ENTRETOISE	ABSTANDSTUECK	SPACER	SEPARADOR
	5112302	5126465	2	GUARNIZIONE DI TENUTA EST.	JOINT	DICHTUNG	GASKET	JUNTA
		5128477	2	ALBERO (429)	ARBRE	WELLE	SHAFT	ARBOL
		10337610	1	PERNO (431) (429)	AXE	BOLZEN	PIN	EJE
		10517221	8	ROSETTA (429)	RONDELLE	SCHEIBE	WASHER	ARANDELA
		10517271	16	ROSETTA DI SICUREZZA (431)	RONDELLE FREIN	SICHERUNGSRING	LOCKWASHER	ARANDELA DE FRENO
		11071576	2	ANELLO DI SICUREZZA (431) (429)	ARRETOIR	SICHERUNGSRING	LOCKRING	ANILLO DE FRENO
		13407211	2	INGRASSATORE	GRAISSEUR	SCHMIERNIPPEL	FITTING	ENGRASADOR
		15981231	16	VITE (431)	VIS	SCHRAUBE	SCREW	TORNILLO
		15981231		VITE (429)	VIS	SCHRAUBE	SCREW	TORNILLO
		15992430	2	VITE	VIS	SCHRAUBE	SCREW	TORNILLO
		26800040	2	CUSCINETTO	COUSSINET	LAGERSCHALE	BEARING	COJINETE
		26800060	2	CUSCINETTO	COUSSINET	LAGERSCHALE	BEARING	COJINETE

https://tractormanualz.com/

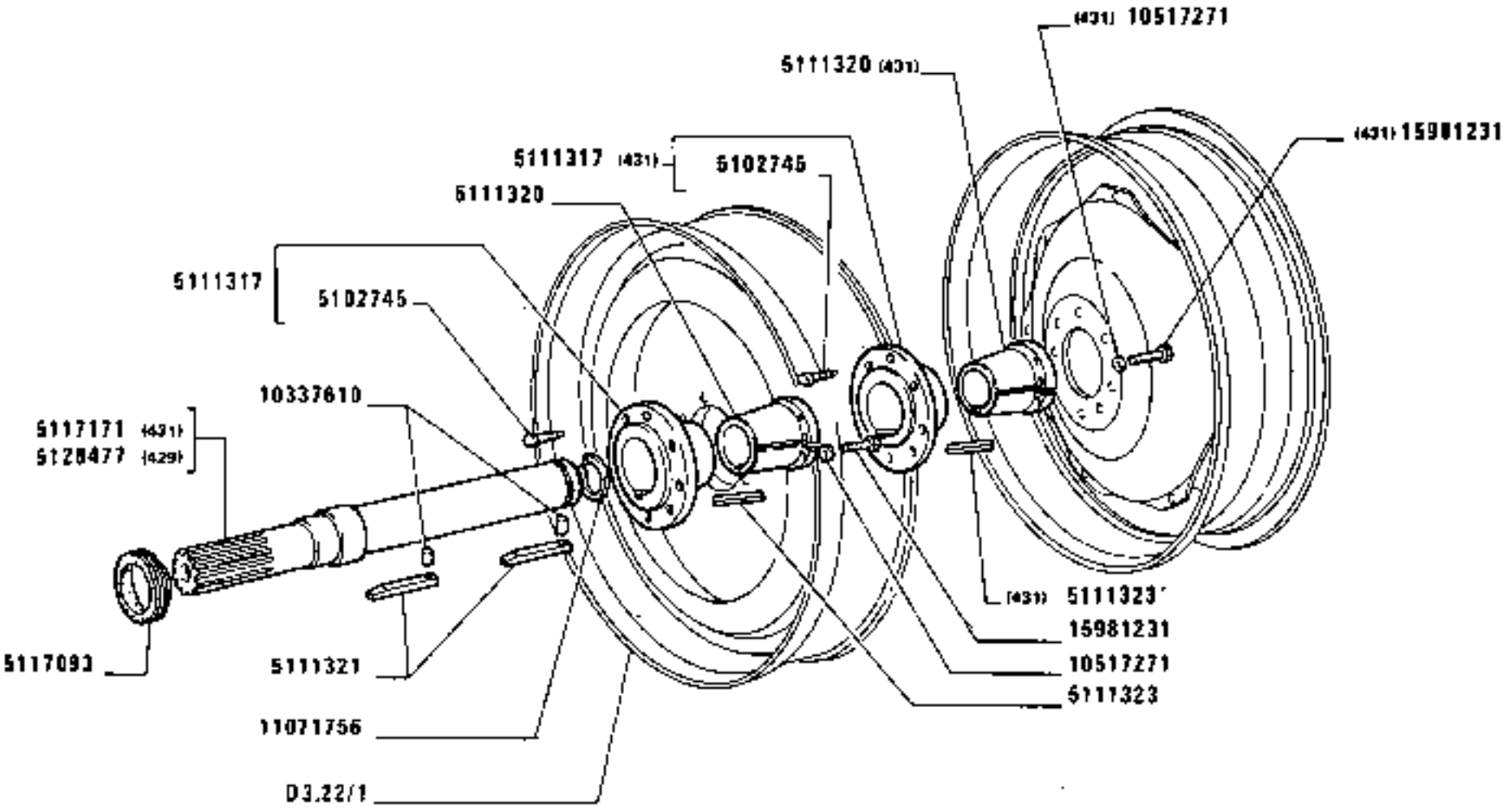

https://tractormanualz.com/

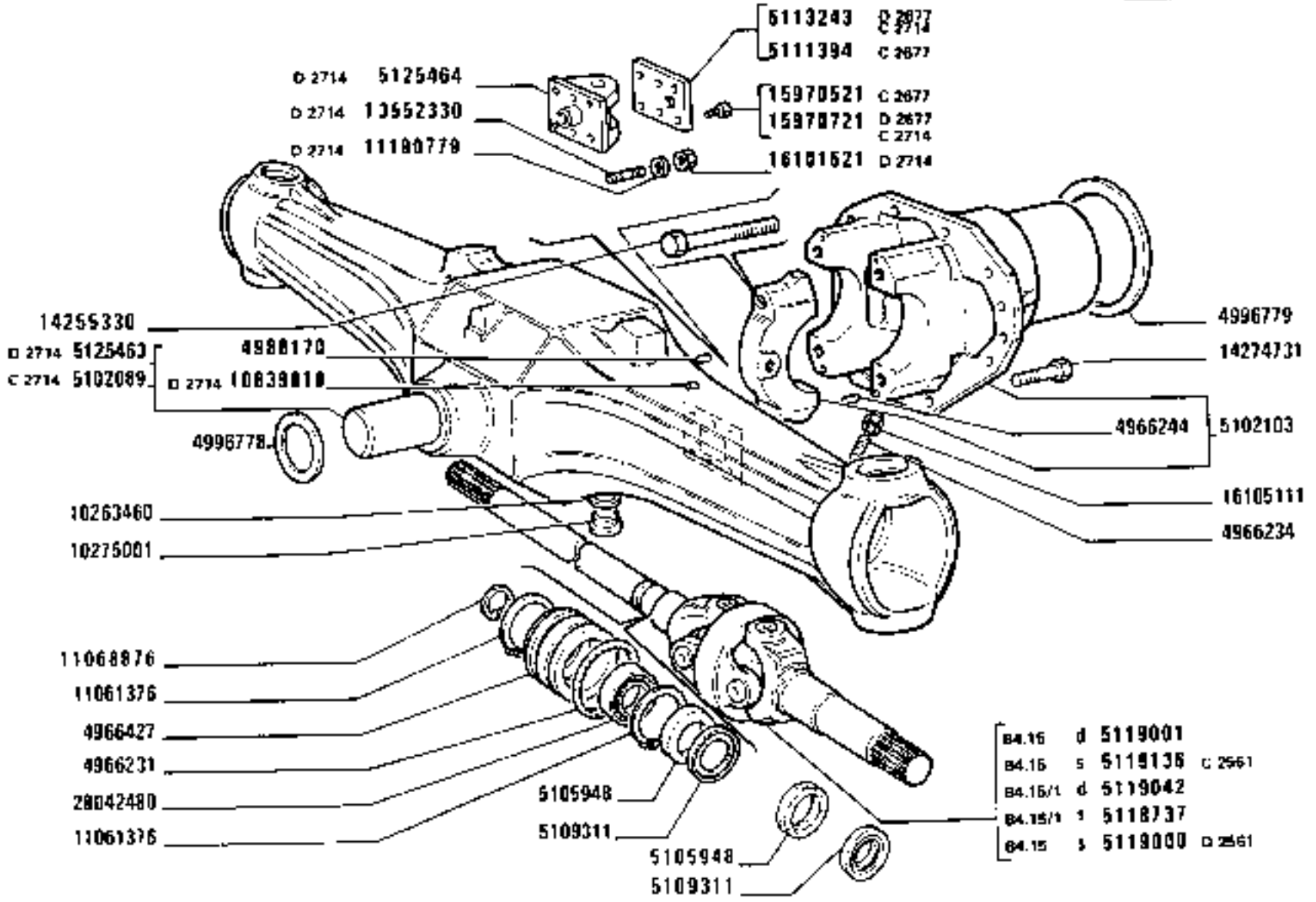

1280-1280 DT
02

PONTE ANTERIORE E SEMIALBERI DIFFERENZIALE

Pont AV et arbres de différentiel — *Front Axle and Axle Shafts*
Vorderachse und Achswellen — *Eje delantero y palieres*

https://tractormanualz.com/

MODIF	ANT.MODIF	N.ORDIN.	Q.	DENOMINAZIONE	DESIGNATION	BENENNUNG	DESCRIPTION	DENOMINACIONES
		567406	1	PERNO (892)	AXE	BOLZEN	PIN	EJE
		573185	1	COPIGLIA (892)	GOUPILLE FENDUE	SPLINT	SPLIT PIN	PASADOR ABIERTO
		4966231	2	GUARNIZIONE DI TENUTA	JOINT	DICHTUNG	GASKET	JUNTA
		4966234	2	VITE	VIS	SCHRAUBE	SCREW	TORNILLO
		4966244	4	GRANO	ERGOT	PASSTIFT	DOWEL	PITON
		4966427	2	BUSSOLA	DOUILLE	GEWINDEBUECHSE	BUSHING	CASQUILLO
		4988170	2	GRANO	ERGOT	PASSTIFT	DOWEL	PITON
		4996778	1	ANELLO ANT.	BAGUE	RING	RING	ANILLO
		4996779	1	ANELLO POST.	BAGUE	RING	RING	ANILLO
		5101112	1	BOCCOLA DENTATA	BAGUE DENTEE	ZAHNBUECHSE	SPLINED BUSH	MANGUITO DE ARRASTRE
C2714		5102089	1	SCATOLA COMPL.	CARTER	GEHAUSE	CASE	CAJA
		5102103	1	SUPPORTO COMPL.	SUPPORT	LAGER	SUPPORT	SOPORTE
		5105948	4	ANELLO DI TENUTA	JOINT D'ETANCHETTE	DICHTRING	SEAL	JUNTA HERMETICA
		5106838	4	ZAVORRA (229)	LEST	ZUSATZGEWICHT	BALLAST	LASTRE
		5109311	4	ANELLO	BAGUE	RING	RING	ANILLO
C2677		5111394	1	COPERCHIO	COUVERCLE	DECKEL	COVER	TAPA
		5111455	1	SUPPORTO KG.130 (225)(227)	SUPPORT	LAGER	SUPPORT	SOPORTE
		5111465	1	FORCELLA (892)	FOURCHE	GABEL	FORK	HORQUILLA
		5111886	1	SUPPORTO ANT.COMPL.	SUPPORT	LAGER	SUPPORT	SOPORTE
		5111887	1	SUPPORTO POST.COMPL.	SUPPORT	LAGER	SUPPORT	SOPORTE
D2677 C2714		5113243	1	COPERCHIO	COUVERCLE	DECKEL	COVER	TAPA
	5114896	5118737	1	SEMIALBERO SNODATO S COMPL.	ARBRE ARTICULE	GELENKWELLE	SHAFT WITH JOINT	ARBOL ARTICULADO
	4999374	5118742	1	PERNO (225)	AXE	BOLZEN	PIN	EJE
D2561		5119000	1	SEMIALBERO SNODATO COMPL.S	ARBRE ARTICULE	GELENKWELLE	SHAFT WITH JOINT	ARBOL ARTICULADO
		5119001	1	SEMIALBERO SNODATO D COMPL.	ARBRE ARTICULE	GELENKWELLE	SHAFT WITH JOINT	ARBOL ARTICULADO
	5114898	5119042	1	SEMIALBERO SNODATO D COMPL.	ARBRE ARTICULE	GELENKWELLE	SHAFT WITH JOINT	ARBOL ARTICULADO
	4999028	5119079	10	PIASTRA 40 KG.(224)(227)	PLAQUE	PLATTE	PLATE	PLACA
C2561		5119136	1	SEMIALBERO SNODATO S COMPL.	ARBRE ARTICULE	GELENKWELLE	SHAFT WITH JOINT	ARBOL ARTICULADO
	4999274	5124778	1	VITE	VIS	SCHRAUBE	SCREW	TORNILLO

https://tractormanualz.com/

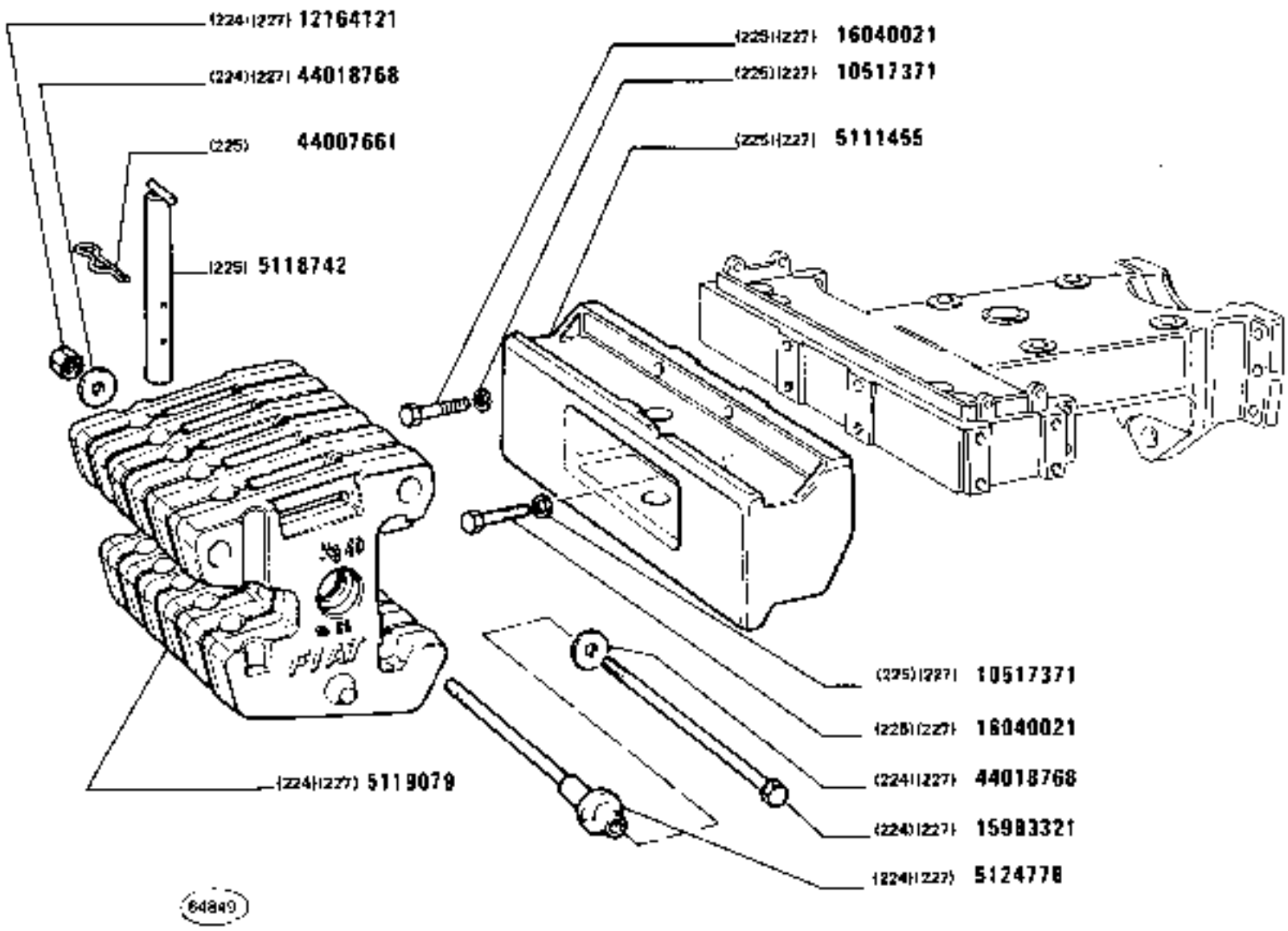

https://tractormanualz.com/

MODIF	ANT.MODIF	N.ORDIN.	Q.	DENOMINAZIONE	DESIGNATION	BENENNUNG	DESCRIPTION	DENOMINACIONES
D2714		5125463	1	SCATOLA COMPL.	CARTER	GEHAUSE	CASE	CAJA
D2714		5125464	1	COPERCHIO	COUVERCLE	DECKEL	COVER	TAPA
	5101113	5129385	1	BOCCOLA	DOUILLE	BUECHSE	BUSH	CASQUILLO
	5107610	5130068	1	SUPPORTO	SUPPORT	LAGER	SUPPORT	SOPORTE
		5130081	2	BOCCOLA	DOUILLE	BUECHSE	BUSH	CASQUILLO
		10263460	2	GUARNIZIONE DI TENUTA	JOINT	DICHTUNG	GASKET	JUNTA
		10275001	2	TAPPO	BOUCHON	STOPFEN	PLUG	TAPON
		10517371	4	ROSETTA DI SICUREZZA (225)(227)	RONDELLE FREIN	SICHERUNGSRING	LOCKWASHER	ARANDELA DE FRENO
		10517371	4	ROSETTA DI SICUREZZA (892)	RONDELLE FREIN	SICHERUNGSRING	LOCKWASHER	ARANDELA DE FRENO
		10837710	4	GRANO	ERGOT	PASSTIFT	DOWEL	PITON
D2714		10839810	2	GRANO	ERGOT	PASSTIFT	DOWEL	PITON
		11061376	4	ANELLO DI SICUREZZA	ARRETOIR	SICHERUNGSRING	LOCKRING	ANILLO DE FRENO
		11068876	2	ANELLO DI SICUREZZA	ARRETOIR	SICHERUNGSRING	LOCKRING	ANILLO DE FRENO
D2714		11190779	6	ROSETTA	RONDELLE	SCHEIBE	WASHER	ARANDELA
		12164121	1	DADO (224)(227)	ECROU	MUTTER	NUT	TUERCA
		13407211	2	INGRASSATORE	GRAISSEUR	SCHMIERNIPPEL	FITTING	ENGRASADOR
D2714		13552330	6	PRIGIONIERO	GOUJON	STIFTSCHRAUBE	STUD	ESPARRAGO
	14255331	14255330	4	VITE	VIS	SCHRAUBE	SCREW	TORNILLO
		14272031	4	VITE	VIS	SCHRAUBE	SCREW	TORNILLO
		14274731	10	VITE	VIS	SCHRAUBE	SCREW	TORNILLO
C2677		15970521	6	VITE	VIS	SCHRAUBE	SCREW	TORNILLO
D2677		15970721	6	VITE	VIS	SCHRAUBE	SCREW	TORNILLO
C2714		15983321	1	VITE (224)(227)	VIS	SCHRAUBE	SCREW	TORNILLO
	15985031	15985021	6	VITE	VIS	SCHRAUBE	SCREW	TORNILLO
		16040021	4	VITE (225)(227)	VIS	SCHRAUBE	SCREW	TORNILLO
D2714		16101521	6	DADO	ECROU	MUTTER	NUT	TUERCA
	16105121	16105111	2	DADO	ECROU	MUTTER	NUT	TUERCA
		16161821	1	VITE (229)	VIS	SCHRAUBE	SCREW	TORNILLO
		16162431	4	VITE (892)	VIS	SCHRAUBE	SCREW	TORNILLO
		28042480	2	CUSCINETTO	COUSSINET	LAGERSCHALE	BEARING	COJINETE
		44007661	1	COPIGLIA (225)	GOUPILLE FENDUE	SPLINT	SPLIT PIN	PASADOR ABIERTO
		44018768	2	ROSETTA (224)(227)	RONDELLE	SCHEIBE	WASHER	ARANDELA
		44018768	1	ROSETTA (229)	RONDELLE	SCHEIBE	WASHER	ARANDELA

https://tractormanualz.com/

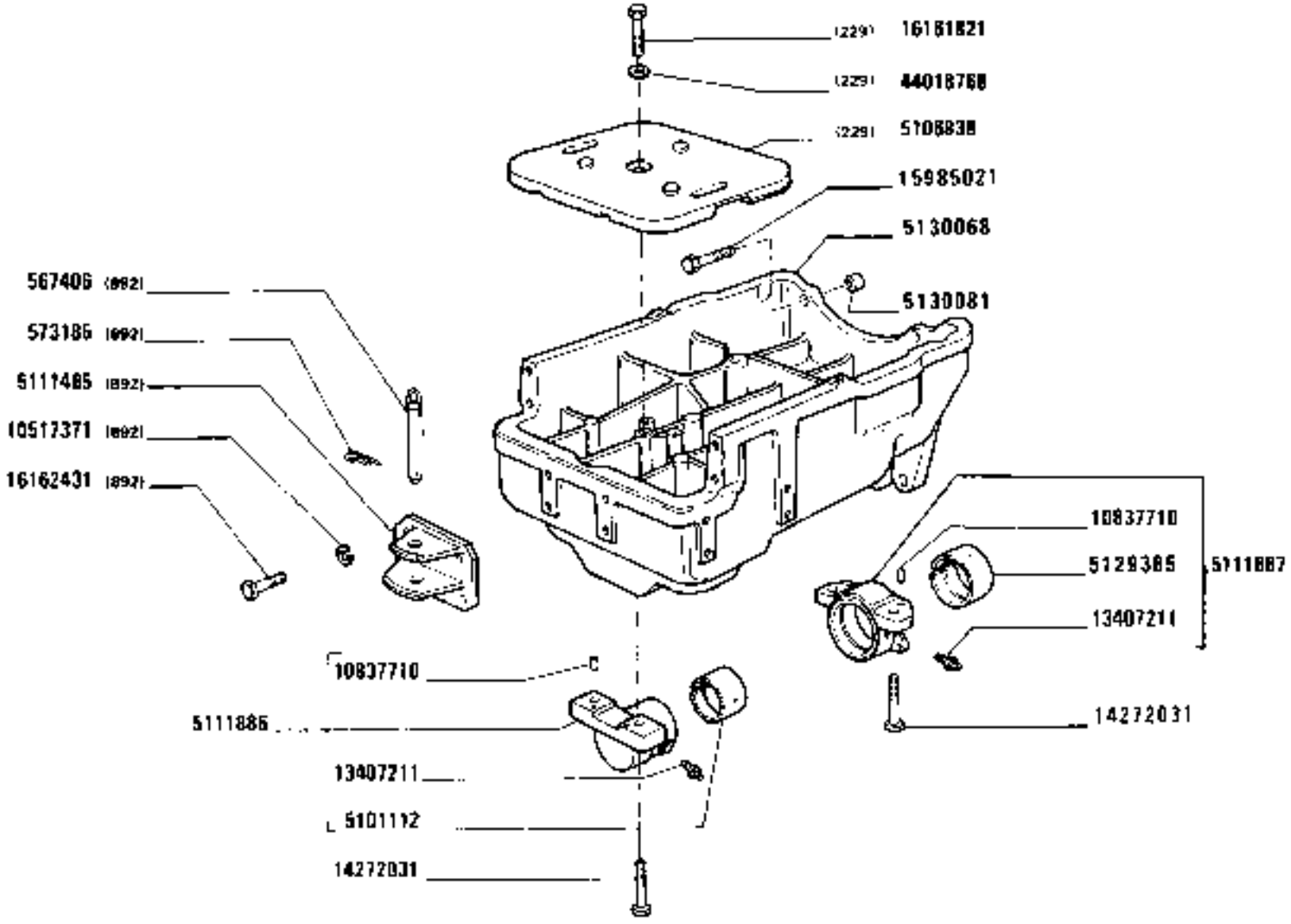

https://tractormanualz.com/

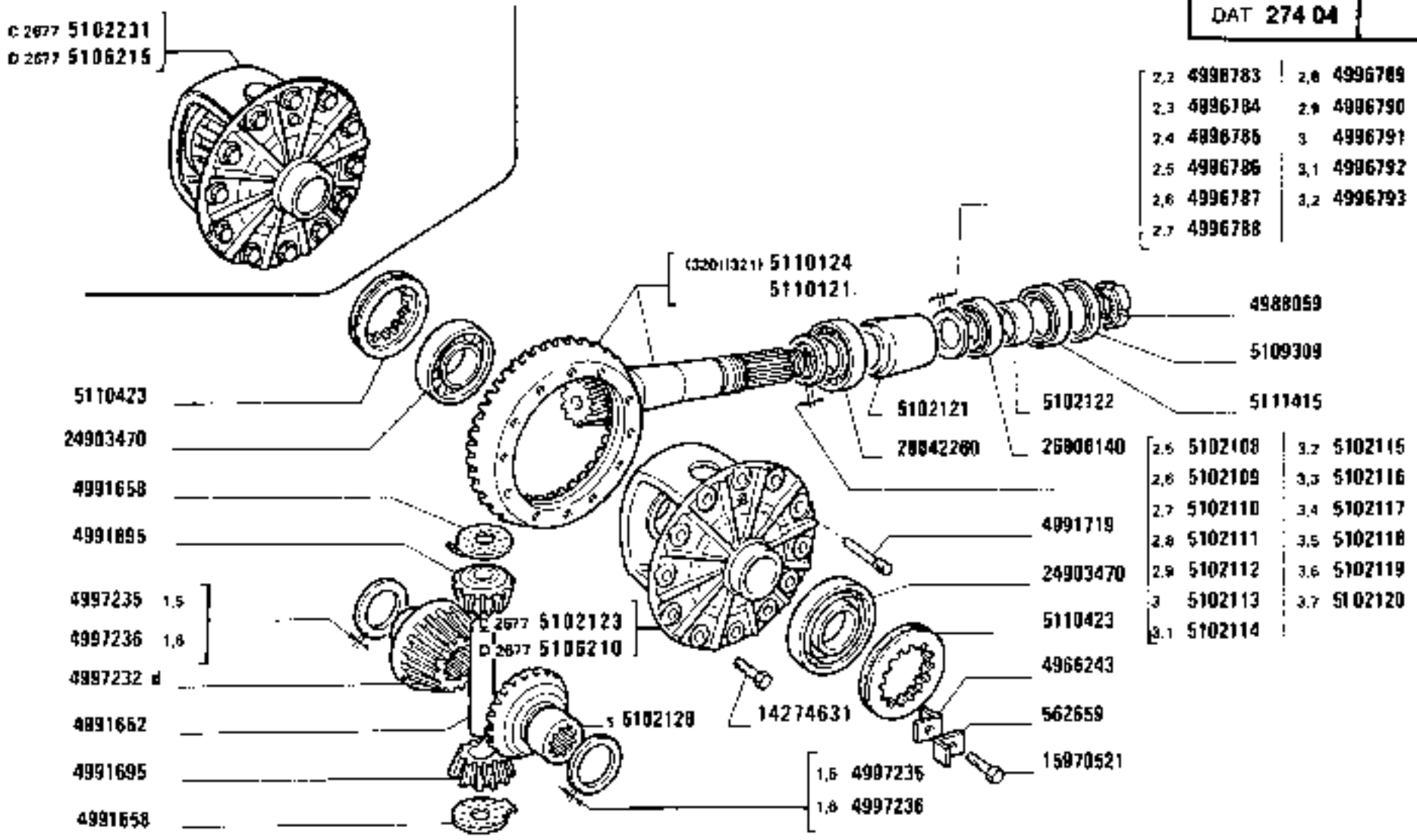

https://tractormanualz.com/

MODIF	ANT.MODIF	N.ORDIN.	Q.	DENOMINAZIONE	DESIGNATION	BENENNUNG	DESCRIPTION	DENOMINACIONES
		562659	2	PIASTRINA	PLAQUETTE	PLAETTCHEN	PLATE	PLACA
		4966243	2	PIASTRINA	PLAQUETTE	PLAETTCHEN	PLATE	PLACA
		4988059	1	GHIERA	VIROLE	GEWINDERING	PLUG	VIROLA
		4991652	1	PERNO	AXE	BOLZEN	PIN	EJE
		4991658	2	RALLA	CRAPAUDINE	DRUCKSCHEIBE	THRUST PLATE	CHUMACERA
		4991695	2	PIGNONE	PIGNON	RITZEL	PINION	PIÑON
		4991719	1	VITE	VIS	SCHRAUBE	SCREW	TORNILLO
		4996783	1	ANELLO 2,2 MM	BAGUE	RING	RING	ANILLO
		4996784	1	ANELLO 2,3 MM	BAGUE	RING	RING	ANILLO
		4996785	1	ANELLO 2,4 MM	BAGUE	RING	RING	ANILLO
		4996786	1	ANELLO 2,5 MM	BAGUE	RING	RING	ANILLO
		4996787	1	ANELLO 2,6 MM	BAGUE	RING	RING	ANILLO
		4996788	1	ANELLO 2,7 MM	BAGUE	RING	RING	ANILLO
		4996789	1	ANELLO 2,8 MM	BAGUE	RING	RING	ANILLO
		4996790	1	ANELLO 2,9 MM	BAGUE	RING	RING	ANILLO
		4996791	1	ANELLO 3,0 MM	BAGUE	RING	RING	ANILLO
		4996792	1	ANELLO 3,1 MM	BAGUE	RING	RING	ANILLO
		4996793	1	ANELLO 3,2 MM	BAGUE	RING	RING	ANILLO
		4997232	1	PLANETARIO D	PLANETAIRE	ACHSWELLENRAD	SUN GEAR	PINON PLANETARIO
		4997235	2	ANELLO 1,5 MM	BAGUE	RING	RING	ANILLO
		4997236	2	ANELLO 1,6 MM	BAGUE	RING	RING	ANILLO
		5102108	1	ANELLO 2,5 MM	BAGUE	RING	RING	ANILLO
		5102109	1	ANELLO 2,6 MM	BAGUE	RING	RING	ANILLO
		5102110	1	ANELLO 2,7 MM	BAGUE	RING	RING	ANILLO
		5102111	1	ANELLO 2,8 MM	BAGUE	RING	RING	ANILLO
		5102112	1	ANELLO 2,9 MM	BAGUE	RING	RING	ANILLO
		5102113	1	ANELLO 3,0 MM	BAGUE	RING	RING	ANILLO
		5102114	1	ANELLO 3,1 MM	BAGUE	RING	RING	ANILLO
		5102115	1	ANELLO 3,2 MM	BAGUE	RING	RING	ANILLO
		5102116	1	ANELLO 3,3 MM	BAGUE	RING	RING	ANILLO
		5102117	1	ANELLO 3,4 MM	BAGUE	RING	RING	ANILLO
		5102118	1	ANELLO 3,5 MM	BAGUE	RING	RING	ANILLO
		5102119	1	ANELLO 3,6 MM	BAGUE	RING	RING	ANILLO
		5102120	1	ANELLO 3,7 MM	BAGUE	RING	RING	ANILLO
		5102121	1	DISTANZIALE	ENTRETOISE	ABSTANDSTUECK	SPACER	SEPARADOR
		5102122	1	ANELLO	BAGUE	RING	RING	ANILLO
C2677		5102123	1	SCATOLA	CARTER	GEHAUSE	CASE	CAJA
		5102128	1	PLANETARIO S	PLANETAIRE	ACHSWELLENRAD	SUN GEAR	PINON PLANETARIO

https://tractormanualz.com/

MODIF	ANT.MODIF	N.ORDIN.	Q.	DENOMINAZIONE	DESIGNATION	BENENNUNG	DESCRIPTION	DENOMINACIONES
C2677		5102231	1	SCATOLA E RUOTISMI COMPL.	CARTER ET PIGNONS	AUSGLEICHGETRIEBE	GEARS AND CASE	CAJA Y DIFERENCIAL
02677		5106210	1	SCATOLA	CARTER	GEHAUSE	CASE	CAJA
02677		5106215	1	SCATOLA COMPL.	CARTER	GEHAUSE	CASE	CAJA
		~~5106215~~	~~1~~	~~SCATOLA COMPL.~~	CARTER	GEHAUSE	CASE	CAJA
		5109309	1	DISCO	DISQUE	SCHEIBE	PLATE	DISCO
		5110121	1	COPPIA CONICA RAPP. 9/35	COUPLE CONIQUE	KEGELRADANTRIEB	BEVEL GEAR/PINION SET	PAR CONICO
		5110124	1	COPPIA CONICA (320)(321)	COUPLE CONIQUE	KEGELRADANTRIEB	BEVEL GEAR/PINION SET	PAR CONICO
		5110423	2	GHIERA	VIROLE	GEWINDERING	PLUG	VIROLA
		5111415	1	GUARNIZIONE DI TENUTA	JOINT	DICHTUNG	GASKET	JUNTA
		14274631	12	VITE	VIS	SCHRAUBE	SCREW	TORNILLO
		15970521	2	VITE	VIS	SCHRAUBE	SCREW	TORNILLO
		24903470	2	CUSCINETTO	COUSSINET	LAGERSCHALE	BEARING	COJINETE
		26800140	1	CUSCINETTO	COUSSINET	LAGERSCHALE	BEARING	COJINETE
		28042260	1	CUSCINETTO	COUSSINET	LAGERSCHALE	BEARING	COJINETE

https://tractormanualz.com/

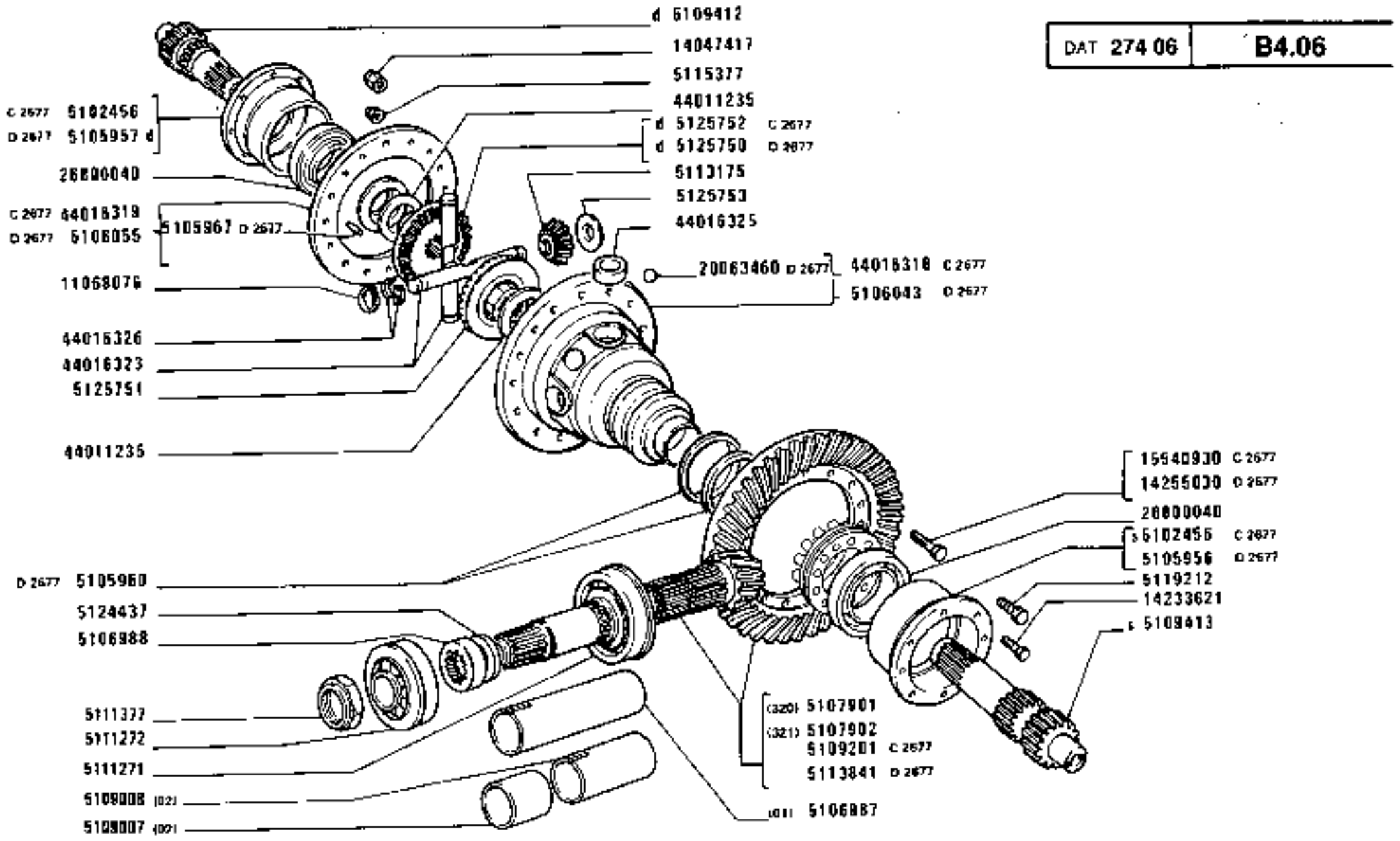

https://tractormanualz.com/

MODIF	ANT.MODIF	N.ORDIN.	Q.	DENOMINAZIONE	DESIGNATION	BENENNUNG	DESCRIPTION	DENOMINACIONES
		5102442	1	SPESSORE DI REGISTRO 3,0 MM	CALE D'EPAISSEUR	DISTANZSCHEIBE	SHIM	SUPLEMENTO
		5102443	1	SPESSORE DI REGISTRO 3,1 MM	CALE D'EPAISSEUR	DISTANZSCHEIBE	SHIM	SUPLEMENTO
		5102444	1	SPESSORE DI REGISTRO 3,2 MM	CALE D'EPAISSEUR	DISTANZSCHEIBE	SHIM	SUPLEMENTO
		5102445	1	SPESSORE DI REGISTRO 3,3 MM	CALE D'EPAISSEUR	DISTANZSCHEIBE	SHIM	SUPLEMENTO
		5102446	1	SPESSORE DI REGISTRO 3,4 MM	CALE D'EPAISSEUR	DISTANZSCHEIBE	SHIM	SUPLEMENTO
		5102447	1	SPESSORE DI REGISTRO 3,5 MM	CALE D'EPAISSEUR	DISTANZSCHEIBE	SHIM	SUPLEMENTO
		5102448	1	SPESSORE DI REGISTRO 3,6 MM	CALE D'EPAISSEUR	DISTANZSCHEIBE	SHIM	SUPLEMENTO
		5102449	1	SPESSORE DI REGISTRO 3,7 MM	CALE D'EPAISSEUR	DISTANZSCHEIBE	SHIM	SUPLEMENTO
		5102450	1	SPESSORE DI REGISTRO 3,8 MM	CALE D'EPAISSEUR	DISTANZSCHEIBE	SHIM	SUPLEMENTO
		5102451	1	SPESSORE DI REGISTRO 3,9 MM	CALE D'EPAISSEUR	DISTANZSCHEIBE	SHIM	SUPLEMENTO
		5102452	1	SPESSORE DI REGISTRO 4,0 MM	CALE D'EPAISSEUR	DISTANZSCHEIBE	SHIM	SUPLEMENTO
C2677		5102456	2	SUPPORTO	SUPPORT	LAGER	SUPPORT	SOPORTE
		5102457		ANELLO SP.0,5	BAGUE	RING	RING	ANILLO
		5102458		ANELLO SP.0,2	BAGUE	RING	RING	ANILLO
		5102459		ANELLO SP.0,15	BAGUE	RING	RING	ANILLO
02677		5105956	1	SUPPORTO S	SUPPORT	LAGER	SUPPORT	SOPORTE
02677		5105957	1	SUPPORTO D	SUPPORT	LAGER	SUPPORT	SOPORTE
02677		5105960	2	ANELLO DI SICUREZZA	ARRETOIR	SICHERUNGSRING	LOCKRING	ANILLO DE FRENO
02677		5105967	3	GRANO	ERGOT	PASSTIFT	DOWEL	PITON
02677		5106043	1	SCATOLA E RUOTISMI COMPL.	CARTER ET PIGNONS	AUSGLEICHGETRIEBE	GEARS AND CASE	CAJA Y DIFERENCIAL
		5106055	1	COPERCHIO COMPL.	COUVERCLE	DECKEL	COVER	TAPA
		5106987	1	DISTANZIALE (01)	ENTRETOISE	ABSTANDSTUECK	SPACER	SEPARADOR
		5106988	1	DISTANZIALE ANT.	ENTRETOISE	ABSTANDSTUECK	SPACER	SEPARADOR
		5107901	1	COPPIA CONICA RAPP.9/41 (320)	COUPLE CONIQUE	KEGELRADANTRIEB	BEVEL GEAR/PINION SET	PAR CONICO
		5107902	1	COPPIA CONICA R.9/41 (321)	COUPLE CONIQUE	KEGELRADANTRIEB	BEVEL GEAR/PINION SET	PAR CONICO
		5109007	1	DISTANZIALE POST.(02)	ENTRETOISE	ABSTANDSTUECK	SPACER	SEPARADOR

https://tractormanualz.com/

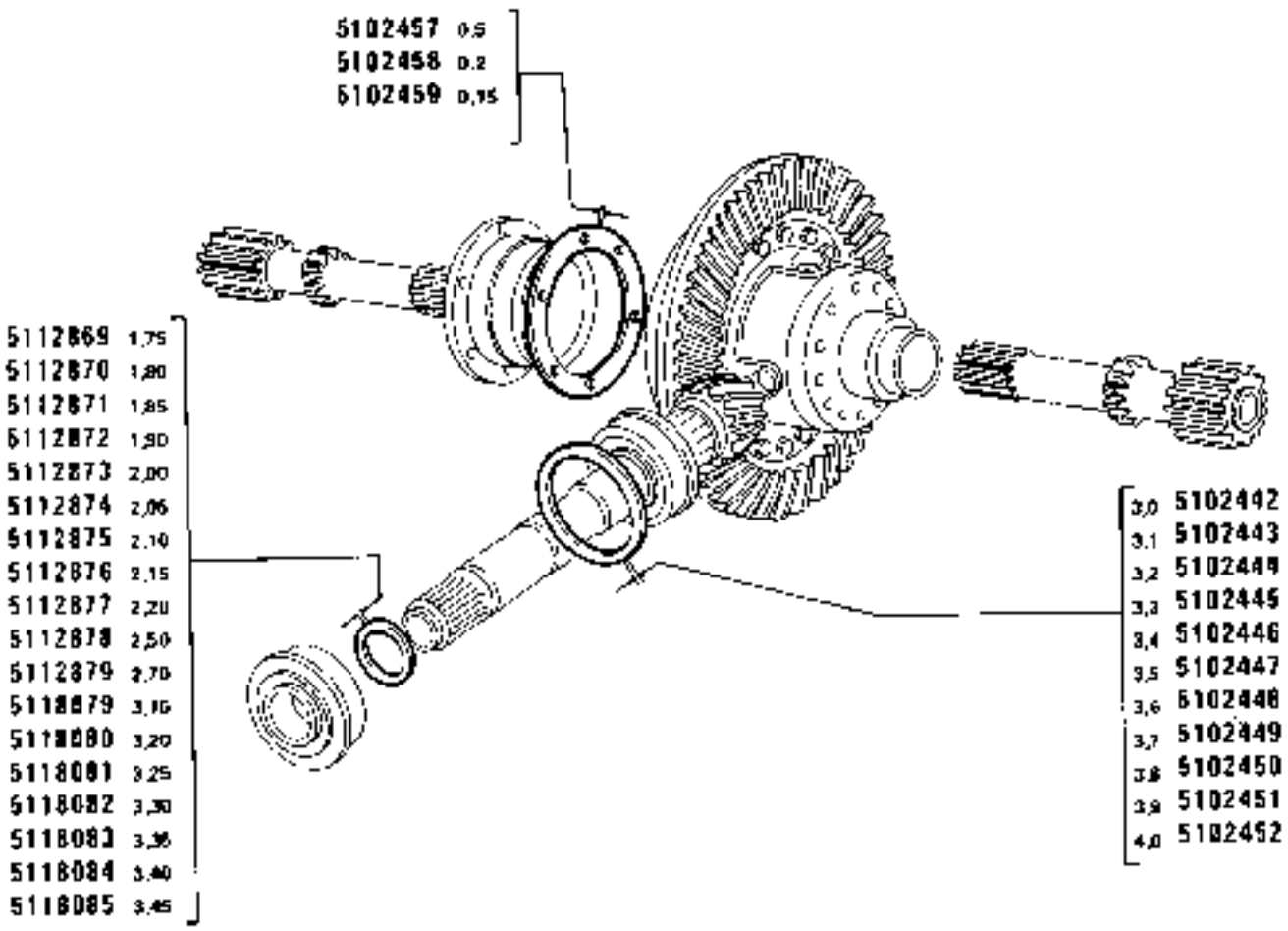

https://tractormanualz.com/

MODIF	ANT.MODIF	N.ORDIN.	Q.	DENOMINAZIONE	DESIGNATION	BENENNUNG	DESCRIPTION	DENOMINACIONES
		5109008	1	DISTANZIALE ANT.(02)	ENTRETOISE	ABSTANDSTUECK	SPACER	SEPARADOR
C2677		5109201	1	COPPIA CONICA RAPP.9/47	COUPLE CONIQUE	KEGELRADANTRIEB	BEVEL GEAR/PINION SET	PAR CONICO
		5109412	1	SEMIALBERO D	ARBRE	WELLE	SHAFT	ARBOL
		5109413	1	SEMIALBERO S	ARBRE	WELLE	SHAFT	ARBOL
		5111271	1	CUSCINETTO	COUSSINET	LAGERSCHALE	BEARING	COJINETE
		5111272	1	CUSCINETTO ANT.	COUSSINET	LAGERSCHALE	BEARING	COJINETE
		5111377	1	DADO	ECROU	MUTTER	NUT	TUERCA
		5112869	2	SPESSORE DI REGISTRO 1,75 MM	CALE D'EPAISSEUR	DISTANZSCHEIBE	SHIM	SUPLEMENTO
		5112870	2	SPESSORE DI REGISTRO 1,80 MM	CALE D'EPAISSEUR	DISTANZSCHEIBE	SHIM	SUPLEMENTO
		5112871	2	SPESSORE DI REGISTRO 1,85 MM	CALE D'EPAISSEUR	DISTANZSCHEIBE	SHIM	SUPLEMENTO
		5112872	2	SPESSORE DI REGISTRO 1,90 MM	CALE D'EPAISSEUR	DISTANZSCHEIBE	SHIM	SUPLEMENTO
		5112873	2	SPESSORE DI REGISTRO 2,00 MM	CALE D'EPAISSEUR	DISTANZSCHEIBE	SHIM	SUPLEMENTO
		5112874	2	SPESSORE DI REGISTRO 2,05 MM	CALE D'EPAISSEUR	DISTANZSCHEIBE	SHIM	SUPLEMENTO
		5112875	2	SPESSORE DI REGISTRO 2,10 MM	CALE D'EPAISSEUR	DISTANZSCHEIBE	SHIM	SUPLEMENTO
		5112876	2	SPESSORE DI REGISTRO 2,15 MM	CALE D'EPAISSEUR	DISTANZSCHEIBE	SHIM	SUPLEMENTO
		5112877	2	SPESSORE DI REGISTRO 2,20 MM	CALE D'EPAISSEUR	DISTANZSCHEIBE	SHIM	SUPLEMENTO
		5112878	2	SPESSORE DI REGISTRO 2,50 MM	CALE D'EPAISSEUR	DISTANZSCHEIBE	SHIM	SUPLEMENTO
		5112879	2	SPESSORE DI REGISTRO 2,70 MM	CALE D'EPAISSEUR	DISTANZSCHEIBE	SHIM	SUPLEMENTO
		5113175	4	SATELLITE	SATELLITE	KEGELRAD	IDLE PINION	PINON SATELITE
D2677		5113841	1	COPPIA CONICA R.9/47	COUPLE CONIQUE	KEGELRADANTRIEB	BEVEL GEAR/PINION SET	PAR CONICO
		5115377	16	DADO	ECROU	MUTTER	NUT	TUERCA
		5118079	2	SPESSORE DI REGISTRO 3,15 MM	CALE D'EPAISSEUR	DISTANZSCHEIBE	SHIM	SUPLEMENTO
		5118080	2	SPESSORE DI REGISTRO 3,20 MM	CALE D'EPAISSEUR	DISTANZSCHEIBE	SHIM	SUPLEMENTO
		5118081	2	SPESSORE DI REGISTRO 3,25 MM	CALE D'EPAISSEUR	DISTANZSCHEIBE	SHIM	SUPLEMENTO

https://tractormanualz.com/

MODIF	ANT.MODIF	N.ORDIN.	Q.	DENOMINAZIONE	DESIGNATION	BENENNUNG	DESCRIPTION	DENOMINACIONES
		5118082	2	SPESSORE DI REGISTRO 3,30 MM	CALE D'EPAISSEUR	DISTANZSCHEIBE	SHIM	SUPLEMENTO
		5118083	2	SPESSORE DI REGISTRO 3,35 MM	CALE D'EPAISSEUR	DISTANZSCHEIBE	SHIM	SUPLEMENTO
		5118084	2	SPESSORE DI REGISTRO 3,40 MM	CALE D'EPAISSEUR	DISTANZSCHEIBE	SHIM	SUPLEMENTO
		5118085	2	SPESSORE DI REGISTRO 3,45 MM	CALE D'EPAISSEUR	DISTANZSCHEIBE	SHIM	SUPLEMENTO
		5119212	1	VITE	VIS	SCHRAUBE	SCREW	TORNILLO
	5112025	5124437	1	GUARNIZIONE DI TENUTA	JOINT	DICHTUNG	GASKET	JUNTA
D2677	5105961	5125750	1	PLANETARIO S	PLANETAIRE	ACHSWELLENRAD	SUN GEAR	PINON PLANETARIO
	5113174	5125751	1	PLANETARIO D	PLANETAIRE	ACHSWELLENRAD	SUN GEAR	PINON PLANETARIO
C2677	5113173	5125752	1	PLANETARIO S	PLANETAIRE	ACHSWELLENRAD	SUN GEAR	PINON PLANETARIO
	44016324	5125753	4	ROSETTA	RONDELLE	SCHEIBE	WASHER	ARANDELA
		11068076	4	ANELLO DI SICUREZZA	ARRETOIR	SICHERUNGSRING	LOCKRING	ANILLO DE FRENO
		14047417	1	DADO	ECROU	MUTTER	NUT	TUERCA
		14233621	15	VITE	VIS	SCHRAUBE	SCREW	TORNILLO
D2677		14256030	12	VITE	VIS	SCHRAUBE	SCREW	TORNILLO
C2677		15540930	16	VITE	VIS	SCHRAUBE	SCREW	TORNILLO
D2677		20063460	2	SFERA	BILLE	KUGEL	BALL	BOLA
		26800040	2	CUSCINETTO	COUSSINET	LAGERSCHALE	BEARING	COJINETE
		44011235	2	ROSETTA	RONDELLE	SCHEIBE	WASHER	ARANDELA
C2677		44016318	1	SCATOLA COMPL.	CARTER	GEHAUSE	CASE	CAJA
C2677		44016319	1	COPERCHIO	COUVERCLE	DECKEL	COVER	TAPA
		44016323	2	PERNO	AXE	BOLZEN	PIN	EJE
		44016325	4	ROSETTA	RONDELLE	SCHEIBE	WASHER	ARANDELA
		44016326	8	ANELLO DI SICUREZZA	ARRETOIR	SICHERUNGSRING	LOCKRING	ANILLO DE FRENO

https://tractormanualz.com/

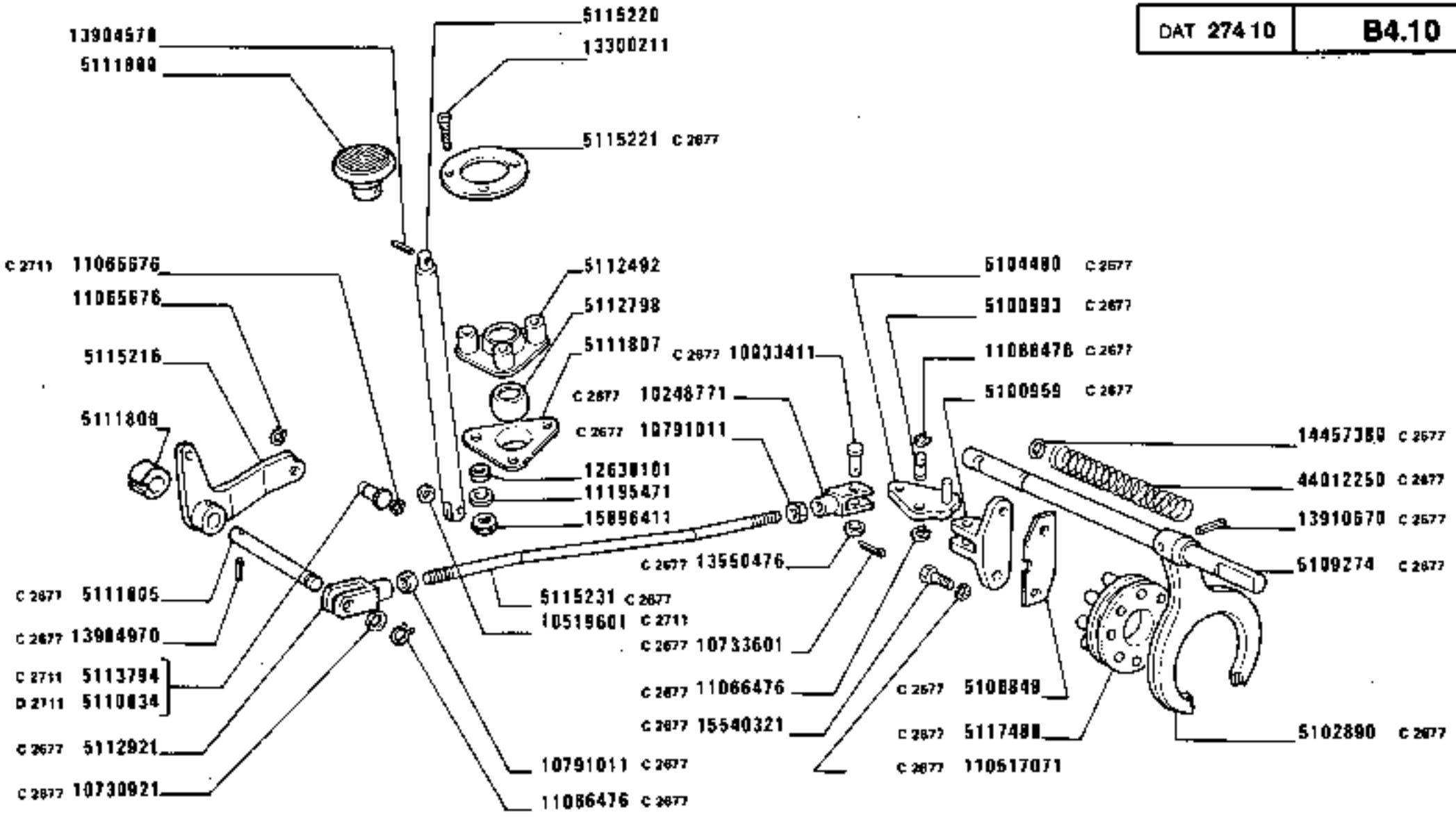

https://tractormanualz.com/

MODIF	ANT.MODIF	N.ORDIN.	Q.	DENOMINAZIONE	DESIGNATION	BENENNUNG	DESCRIPTION	DENOMINACIONES
C2677		5100849	1	PIASTRA	PLAQUE	PLATTE	PLATE	PLACA
C2677		5100959	1	SUPPORTO	SUPPORT	LAGER	SUPPORT	SOPORTE
C2677		5100993	1	PERNO	AXE	BOLZEN	PIN	EJE
C2677		5102890	1	FORCELLA	FOURCHE	GABEL	FORK	HORQUILLA
C2677		5104480	1	LEVA	LEVIER	HEBEL	LEVER	PALANCA
		5105963	1	PISTONCINO	PISTON	STOESSEL	PLUNGER	EMBOLO
		5105964	1	DISCO	DISQUE	SCHEIBE	PLATE	DISCO
		5105965	4	DISCO	DISQUE	SCHEIBE	PLATE	DISCO
		5105966	4	DISCO	DISQUE	SCHEIBE	PLATE	DISCO
		5105968	3	MOLLA	RESSORT	FEDER	SPRING	RESORTE
C2668		5106566	1	DISTRIBUTORE COMPL.	DISTRIBUTEUR	STEUERGERAET	DISTRIBUTOR VALVE	VALVULA DISTRIBUI-DORA
		5106583	2	BOCCOLA	DOUILLE	BUECHSE	BUSH	CASQUILLO
		5106586	1	BOCCOLA	DOUILLE	BUECHSE	BUSH	CASQUILLO
		5106588	1	PERNO	AXE	BOLZEN	PIN	EJE
		5106972	1	FRIZIONE COMPL.(02)	EMBRAYAGE	KUPPLUNG	CLUTCH	EMBRAGUE
C2677		5109274	1	ALBERO	ARBRE	WELLE	SHAFT	ARBOL
		5110538	1	CUFFIA	CAPUCHON	MANSCHETTE	BOOT	CAPUCHON
D2711		5110834	1	PERNO	AXE	BOLZEN	PIN	EJE
		5111298	1	LEVA	LEVIER	HEBEL	LEVER	PALANCA
		5111796	1	ANELLO	BAGUE	RING	RING	ANILLO
		5111800	1	PEDALE	PEDALE	FUSSHEBEL	PEDAL	PEDAL
C2677		5111805	1	PERNO	AXE	BOLZEN	PIN	EJE
		5111807	1	SEDE	SIEGE	SITZ	SEAT	ASIENTO
		5111809	2	BOCCOLA	DOUILLE	BUECHSE	BUSH	CASQUILLO
		5111809	2	BOCCOLA	DOUILLE	BUECHSE	BUSH	CASQUILLO
C2668		5112312	1	PERNO	AXE	BOLZEN	PIN	EJE
C2668		5112313	2	ANELLO	BAGUE	RING	RING	ANILLO
C2668		5112320	1	NOTTOLINO	CLIQUET	KLINKE	PAWL	SEGURO
C2668		5112324	1	MOLLA	RESSORT	FEDER	SPRING	RESORTE
C2668		5112329	1	NOTTOLINO COMPL.	CLIQUET	KLINKE	PAWL	SEGURO
C2668		5112391	1	BOCCOLA	DOUILLE	BUECHSE	BUSH	CASQUILLO
C2668		5112430	1	VALVOLA COMPL.	SOUPAPE	VENTIL	VALVE	VALVULA
C2668		5112433	1	SUPPORTO	SUPPORT	LAGER	SUPPORT	SOPORTE
		5112435	1	TUBO	TUYAU	ROHR	PIPE	TUBO
		5112492	1	SEDE	SIEGE	SITZ	SEAT	ASIENTO
		5112798	1	BOCCOLA	DOUILLE	BUECHSE	BUSH	CASQUILLO
		5112826	1	TUBO (02)	TUYAU	ROHR	PIPE	TUBO

https://tractormanualz.com/

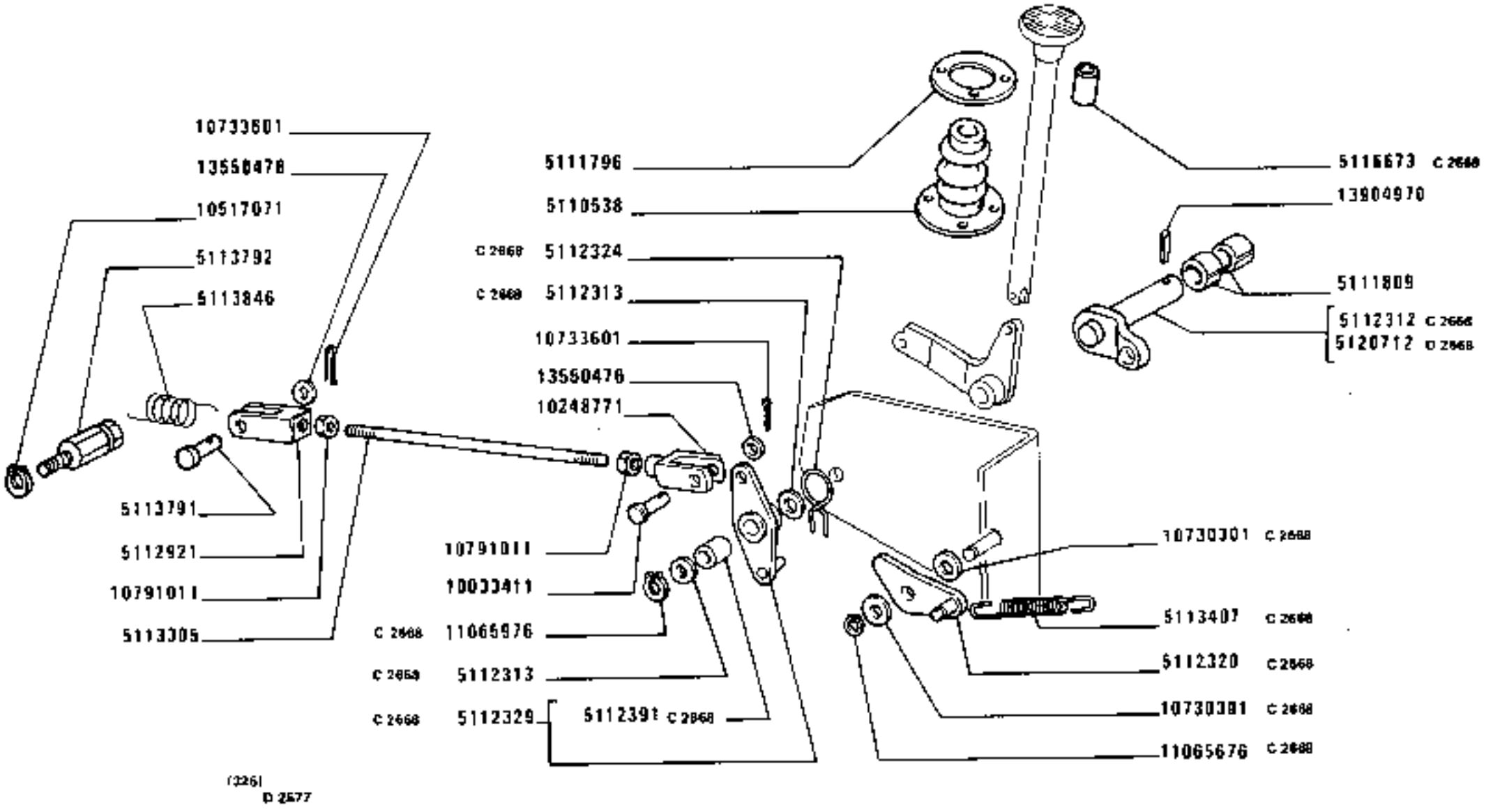

https://tractormanuals.com

MODIF	ANT.MODIF	N.ORDIN.	Q.	DENOMINAZIONE	DESIGNATION	BENENNUNG	DESCRIPTION	DENOMINACIONES
C2714		5112829	1	TUBO FLESSIBILE (02)	TUYAU FLEXIBLE	SCHLAUCH	HOSE	MANGA FLEXIBLE
		5112835	1	TUBO FLESSIBILE (02)	TUYAU FLEXIBLE	SCHLAUCH	HOSE	MANGA FLEXIBLE
C2677		5112921	1	FORCELLA	FOURCHE	GABEL	FORK	HORQUILLA
		5112921	1	FORCELLA	FOURCHE	GABEL	FORK	HORQUILLA
		5113073	1	TUBO (02)	TUYAU	ROHR	PIPE	TUBO
C2714		5113242	1	RACCORDO (02)	RACCORD	STUTZEN	CONNECTION	RACOR
		5113305	1	TIRANTE	TIRANT	STANGE	ROD	VARILLA
C2668		5113407	1	MOLLA	RESSORT	FEDER	SPRING	RESORTE
		5113788	1	COLLARE (02)	COLLIER	SCHELLE	COLLAR	COLLAR
		5113791	1	PERNO	AXE	BOLZEN	PIN	EJE
		5113792	1	COLONNETTA	COLONNETTE	BOLZEN	STUD	ESPARRAGO
C2711		5113794	1	PERNO DI FISSAGGIO	CHEVILLE	BOLZEN	PIN	PASADOR
		5113846	1	MOLLA	RESSORT	FEDER	SPRING	RESORTE
D2668		5114206	1	DISTRIBUTORE COMPL.	DISTRIBUTEUR	STEUERGERAET	DISTRIBUTOR VALVE	VALVULA DISTRIBUIDORA
D2668		5114207	1	VALVOLA COMPL.	SOUPAPE	VENTIL	VALVE	VALVULA
D2668		5114214	1	SUPPORTO	SUPPORT	LAGER	SUPPORT	SOPORTE
D2668		5114215	1	RACCORDO	RACCORD	STUTZEN	CONNECTION	RACOR
D2668		5114216	1	TUBO	TUYAU	ROHR	PIPE	TUBO
D2668		5114217	1	TUBO	TUYAU	ROHR	PIPE	TUBO
C2782								
		5115216	1	LEVA	LEVIER	HEBEL	LEVER	PALANCA
		5115220	1	ASTA	TIGE	STANGE	ROD	VARILLA
C2677		5115221	1	ANELLO DI APPOGGIO	RONDELLE DE BUTEE	DRUCKSCHEIBE	THRUST RING	ANILLO DE APOYO
C2677		5115231	1	TIRANTE	TIRANT	STANGE	ROD	VARILLA
C2668		5116673	1	TASSELLO ELASTICO	TAMPON	GUMMISTUECK	PAD	ALMOHADILLA
C2677		5117498	1	MANICOTTO	MANCHON	MUFFE	SLEEVE	MANGA
C2668		5117526	1	TUBO FLESSIBILE	TUYAU FLEXIBLE	SCHLAUCH	HOSE	MANGA FLEXIBLE
		5117791	1	BOCCHETTONE	VIS CREUSE	HOHLSCHRAUBE	UNION	BOQUILLA
D2668		5120682	1	TUBO D	TUYAU	ROHR	PIPE	TUBO
D2668		5120684	1	TUBO S	TUYAU	ROHR	PIPE	TUBO
D2668		5120686	1	STAFFETTA	ETRIER	HALTER	BRACKET	SOPORTE
D2668		5120712	1	PERNO	AXE	BOLZEN	PIN	EJE
D2714		5125459	1	RACCORDO (02)	RACCORD	STUTZEN	CONNECTION	RACOR
D2714		5125460	1	TUBO FLESSIBILE (02)	TUYAU FLEXIBLE	SCHLAUCH	HOSE	MANGA FLEXIBLE
D2782		5128089	1	TUBO FLESSIBILE	TUYAU FLEXIBLE	SCHLAUCH	HOSE	MANGA FLEXIBLE
C2677		10033411	1	PERNO	AXE	BOLZEN	PIN	EJE
		10033411	1	PERNO	AXE	BOLZEN	PIN	EJE

https://tractormanualz.com/

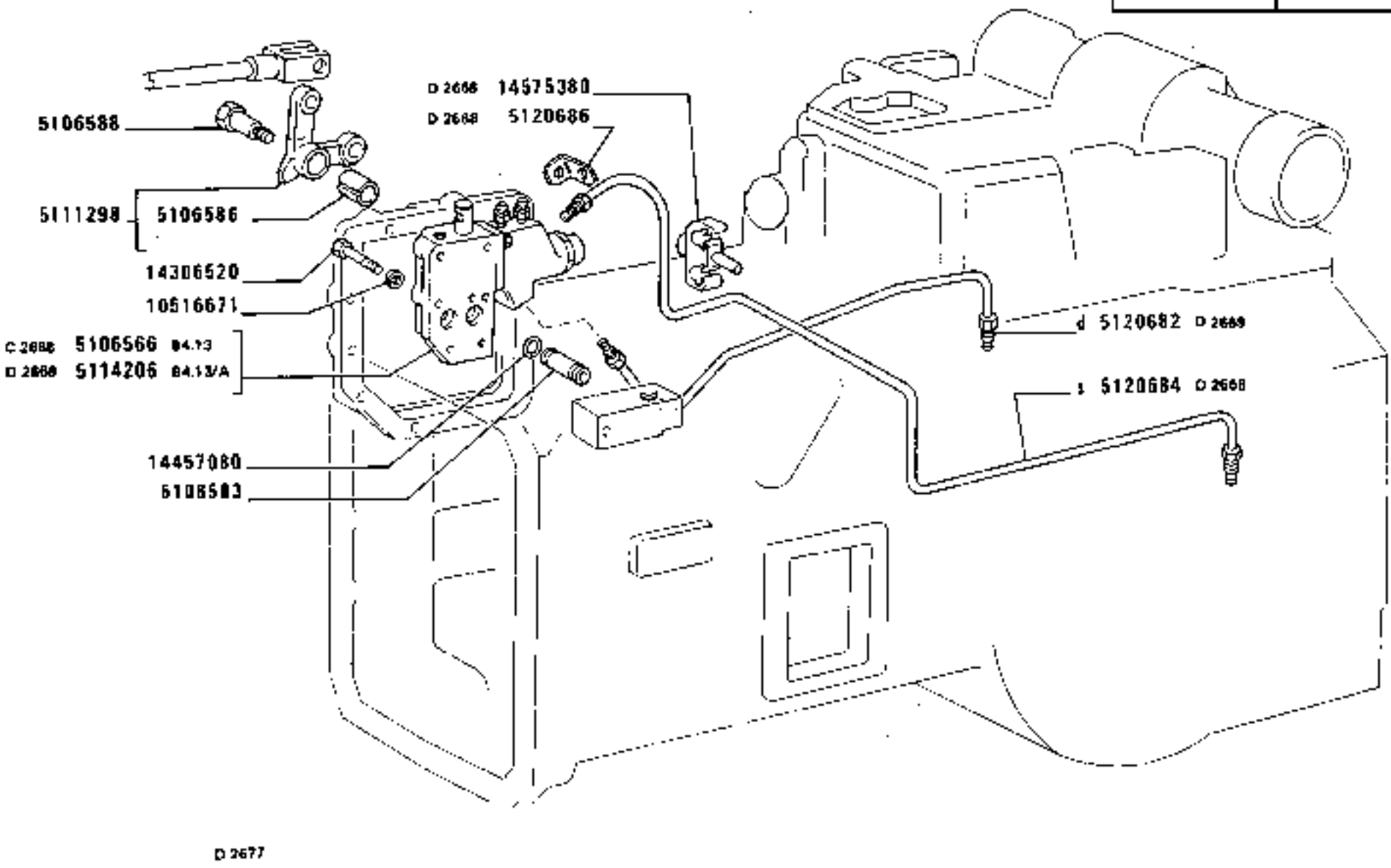

https://tractormanualz.com/

MODIF	ANT.MODIF	N.ORDIN.	Q.	DENOMINAZIONE	DESIGNATION	BENENNUNG	DESCRIPTION	DENOMINACIONES
		10181717	2	BOCCHETTONE (02)	VIS CREUSE	HOHLSCHRAUBE	UNION	BOQUILLA
	10184317	10184311	3	BOCCHETTONE	VIS CREUSE	HOHLSCHRAUBE	UNION	BOQUILLA
D2668	10184317	10184311	2	BOCCHETTONE	VIS CREUSE	HOHLSCHRAUBE	UNION	BOQUILLA
		10248771	1	FORCELLA	FOURCHE	GABEL	FORK	HORQUILLA
		10248771	1	FORCELLA	FOURCHE	GABEL	FORK	HORQUILLA
C2714		10259960	1	GUARNIZIONE DI TENUTA (02)	JOINT	DICHTUNG	GASKET	JUNTA
		10280060	8	GUARNIZIONE DI TENUTA	JOINT	DICHTUNG	GASKET	JUNTA
D2668		10280060	4	ROSETTA	RONDELLE	SCHEIBE	WASHER	ARANDELA
		10298460	4	GUARNIZIONE DI TENUTA (02)	JOINT	DICHTUNG	GASKET	JUNTA
D2668		10300611	1	TAPPO	BOUCHON	STOPFEN	PLUG	TAPON
		10516471	2	ROSETTA	RONDELLE	SCHEIBE	WASHER	ARANDELA
		10516671	6	ROSETTA	RONDELLE	SCHEIBE	WASHER	ARANDELA
		10517071	2	ROSETTA	RONDELLE	SCHEIBE	WASHER	ARANDELA
C2677		10517071	1	ROSETTA	RONDELLE	SCHEIBE	WASHER	ARANDELA
C2711		10519601	2	ROSETTA	RONDELLE	SCHEIBE	WASHER	ARANDELA
D2668		10569370	2	ROSETTA	RONDELLE	SCHEIBE	WASHER	ARANDELA
C2668		10730301	2	ROSETTA	RONDELLE	SCHEIBE	WASHER	ARANDELA
C2677		10730921	1	ROSETTA	RONDELLE	SCHEIBE	WASHER	ARANDELA
		10733601	2	COPIGLIA	GOUPILLE FENDUE	SPLINT	SPLIT PIN	PASADOR ABIERTO
		10733601	2	COPIGLIA	GOUPILLE FENDUE	SPLINT	SPLIT PIN	PASADOR ABIERTO
C2677		10733601	1	COPIGLIA	GOUPILLE FENDUE	SPLINT	SPLIT PIN	PASADOR ABIERTO
		10791011	2	DADO	ECROU	MUTTER	NUT	TUERCA
		10791011	2	DADO	ECROU	MUTTER	NUT	TUERCA
C2668		11065676	1	ANELLO DI SICUREZZA	ARRETOIR	SICHERUNGSRING	LOCKRING	ANILLO DE FRENO
		11065676	1	ANELLO DI SICUREZZA	ARRETOIR	SICHERUNGSRING	LOCKRING	ANILLO DE FRENO
C2711		11065676	1	ANELLO DI SICUREZZA	ARRETOIR	SICHERUNGSRING	LOCKRING	ANILLO DE FRENO
C2668		11065976	1	ANELLO DI SICUREZZA	ARRETOIR	SICHERUNGSRING	LOCKRING	ANILLO DE FRENO
C2677		11066476	3	ANELLO DI SICUREZZA	ARRETOIR	SICHERUNGSRING	LOCKRING	ANILLO DE FRENO
		11195471	3	ROSETTA	RONDELLE	SCHEIBE	WASHER	ARANDELA
	10290890	12174090	1	COLLARE (02)	COLLIER	SCHELLE	COLLAR	COLLAR
C2677		12638101	3	ROSETTA	RONDELLE	SCHEIBE	WASHER	ARANDELA
		13300211	3	VITE	VIS	SCHRAUBE	SCREW	TORNILLO
C2677		13550401	1	ANELLO	BAGUE	RING	RING	ANILLO
		13550476	4	ROSETTA	RONDELLE	SCHEIBE	WASHER	ARANDELA
		13904570	1	SPINA	GOUPILLE	STIFT	PIN	PASADOR
		13904970	1	SPINA	GOUPILLE	STIFT	PIN	PASADOR

https://tractormanualz.com/

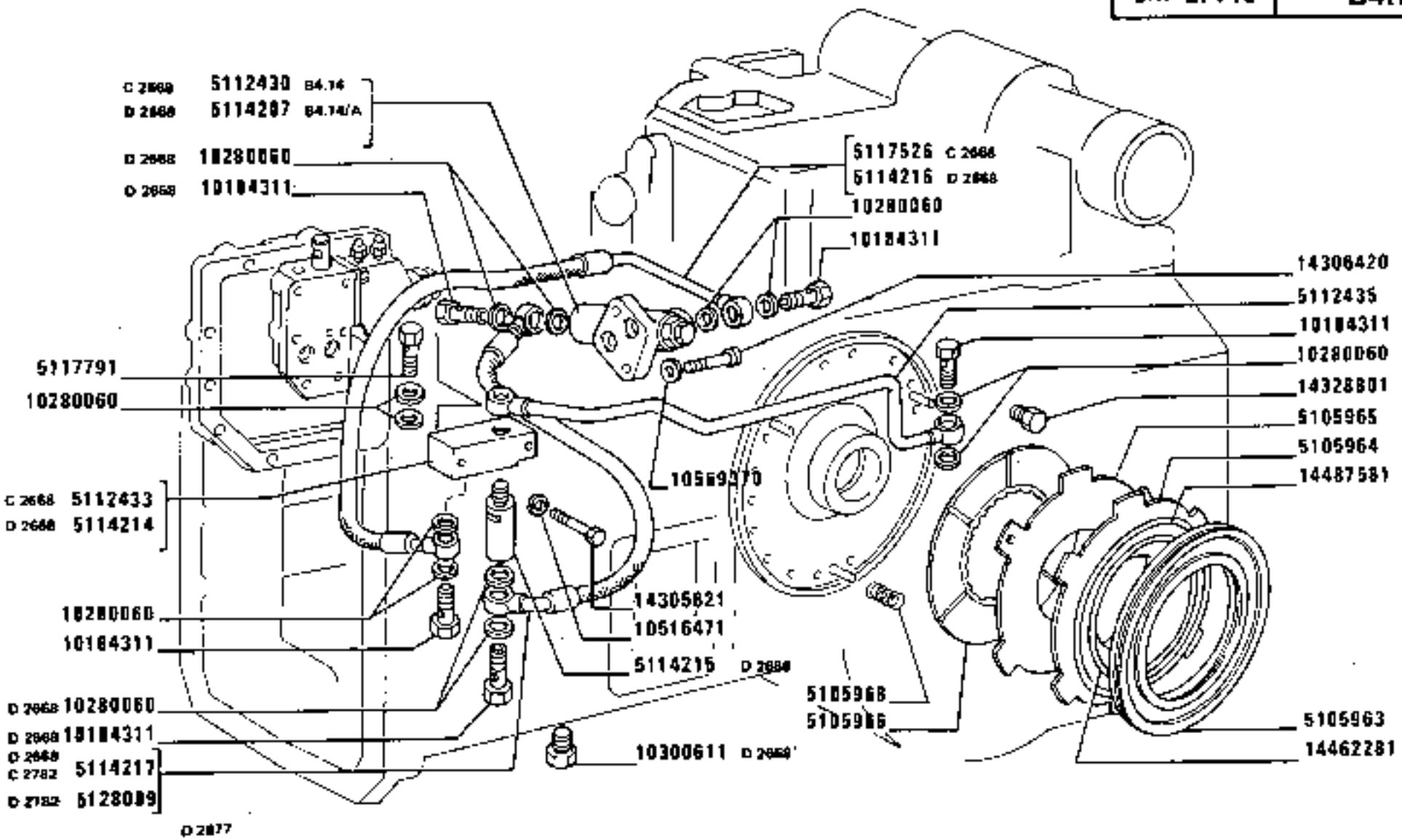

https://tractormanualz.com/

MODIF	ANT.MODIF	N.ORDIN.	Q.	DENOMINAZIONE	DESIGNATION	BENENNUNG	DESCRIPTION	DENOMINACIONES
		13904970	1	SPINA	GOUPILLE	STIFT	PIN	PASADOR
		13910670	1	SPINA	GOUPILLE	STIFT	PIN	PASADOR
		14305621	2	VITE	VIS	SCHRAUBE	SCREW	TORNILLO
02668		14306420	2	VITE	VIS	SCHRAUBE	SCREW	TORNILLO
		14306520	6	VITE	VIS	SCHRAUBE	SCREW	TORNILLO
		14328801	1	TAPPO	BOUCHON	STOPFEN	PLUG	TAPON
		14452981	1	GUARNIZIONE DI TENUTA (02)	JOINT	DICHTUNG	GASKET	JUNTA
		14457080	4	GUARNIZIONE DI TENUTA	JOINT	DICHTUNG	GASKET	JUNTA
02714		14457281	1	GUARNIZIONE (02)	GARNITURE	UNTERLAGE	LINING	FORRO
C2677		14457380	1	GUARNIZIONE DI TENUTA	JOINT	DICHTUNG	GASKET	JUNTA
		14462281	1	DISCO	DISQUE	SCHEIBE	PLATE	DISCO
		14487581	1	DISCO	DISQUE	SCHEIBE	PLATE	DISCO
02668		14575380	1	MOLLETTA DI FISSAGGIO	AGRAFE	KLEMMSTUECK	CLIP	SUJETADOR
		15540321	2	VITE	VIS	SCHRAUBE	SCREW	TORNILLO
		15896411	3	DADO	ECROU	MUTTER	NUT	TUERCA
		16043121	1	VITE (02)	VIS	SCHRAUBE	SCREW	TORNILLO
		44011250	1	MOLLA	RESSORT	FEDER	SPRING	RESORTE

https://tractormanualz.com/

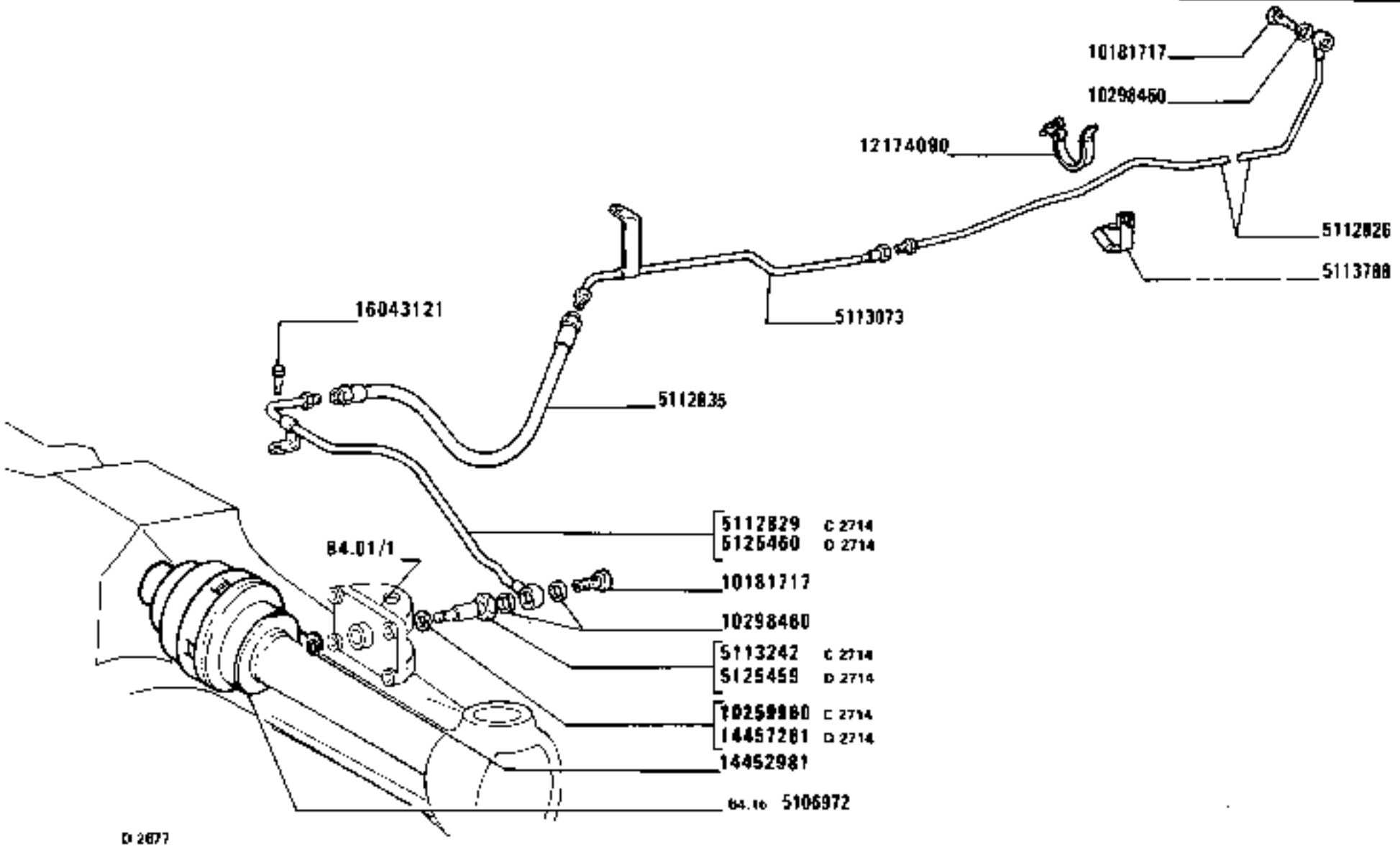

https://tractormanualz.com/

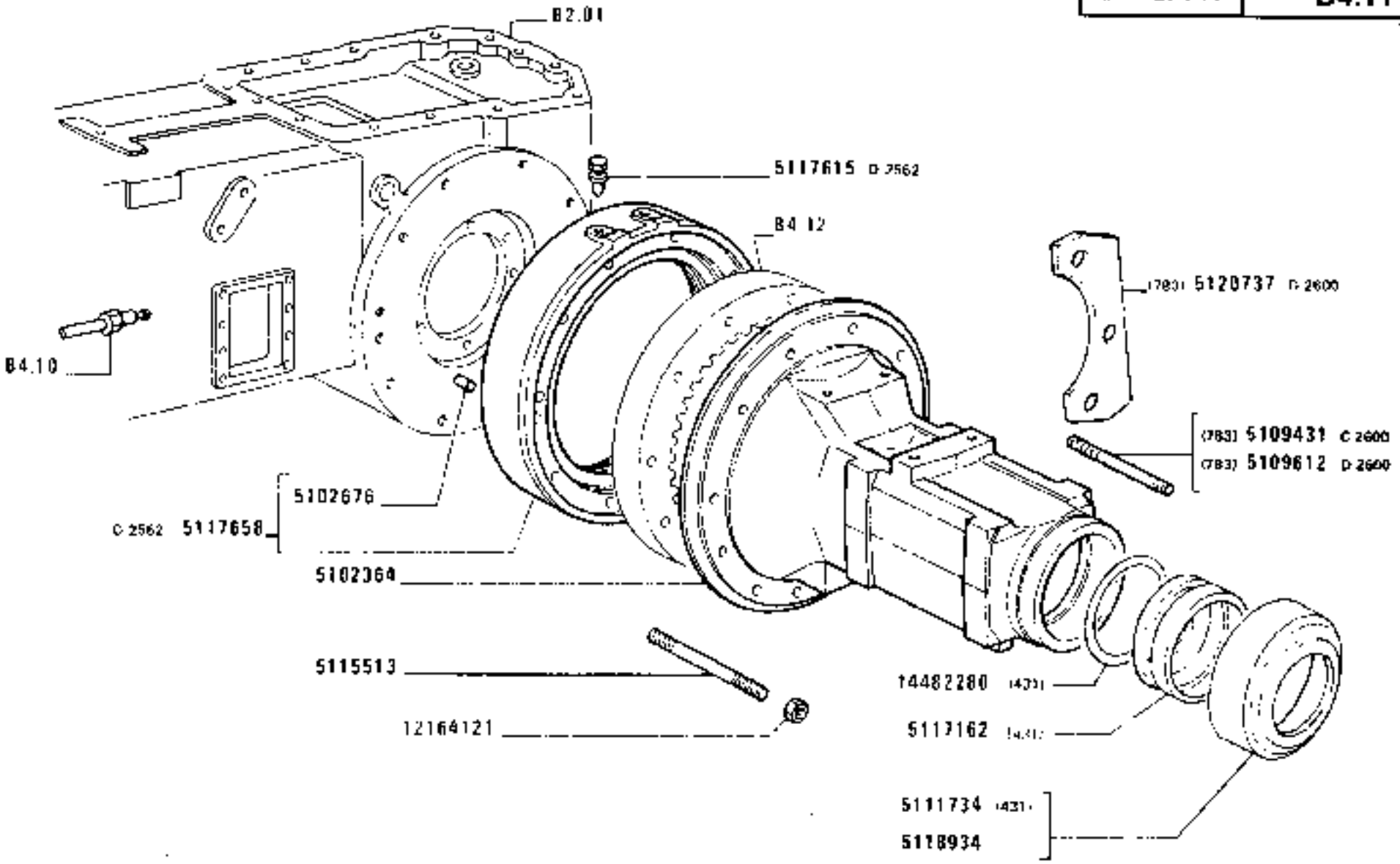

1280-1280 DT
01 02

SCATOLE RIDUTTORI LATERALI POSTERIORI

Carters de réducteurs latéraux AR
Gehäuse der hinteren Endantriebe
Rear Side Final Drive Cases
Cajas de reductores laterales posteriores

B4.11

https://tractormanualz.com/

MODIF	ANT.MODIF	N.ORDIN.	Q.	DENOMINAZIONE	DESIGNATION	BENENNUNG	DESCRIPTION	DENOMINACIONES
		5102364	2	SCATOLA	CARTER	GEHAUSE	CASE	CAJA
		5102676	6	GRANO	ERGOT	PASSTIFT	DOWEL	PITON
C2600		5109431	3	PRIGIONIERO (783)	GOUJON	STIFTSCHRAUBE	STUD	ESPARRAGO
D2600		5109612	3	PRIGIONIERO (783)	GOUJON	STIFTSCHRAUBE	STUD	ESPARRAGO
		5111734	2	COPERCHIO (431)	COUVERCLE	DECKEL	COVER	TAPA
		5115513	24	PRIGIONIERO	GOUJON	STIFTSCHRAUBE	STUD	ESPARRAGO
		5117162	2	BOCCOLA (431)	DOUILLE	BUECHSE	BUSH	CASQUILLO
		5117615	2	TAPPO	BOUCHON	STOPFEN	PLUG	TAPON
		5117658	2	DISTANZIALE COMPL.	ENTRETOISE	ABSTANDSTUECK	SPACER	SEPARADOR
		5118934	2	COPERCHIO	COUVERCLE	DECKEL	COVER	TAPA
D2600		5120737	1	PIASTRA (783)	PLAQUE	PLATTE	PLATE	PLACA
		12164121	24	DADO	ECROU	MUTTER	NUT	TUERCA
		14482280	2	ROSETTA (431)	RONDELLE	SCHEIBE	WASHER	ARANDELA

https://tractormanualz.com/

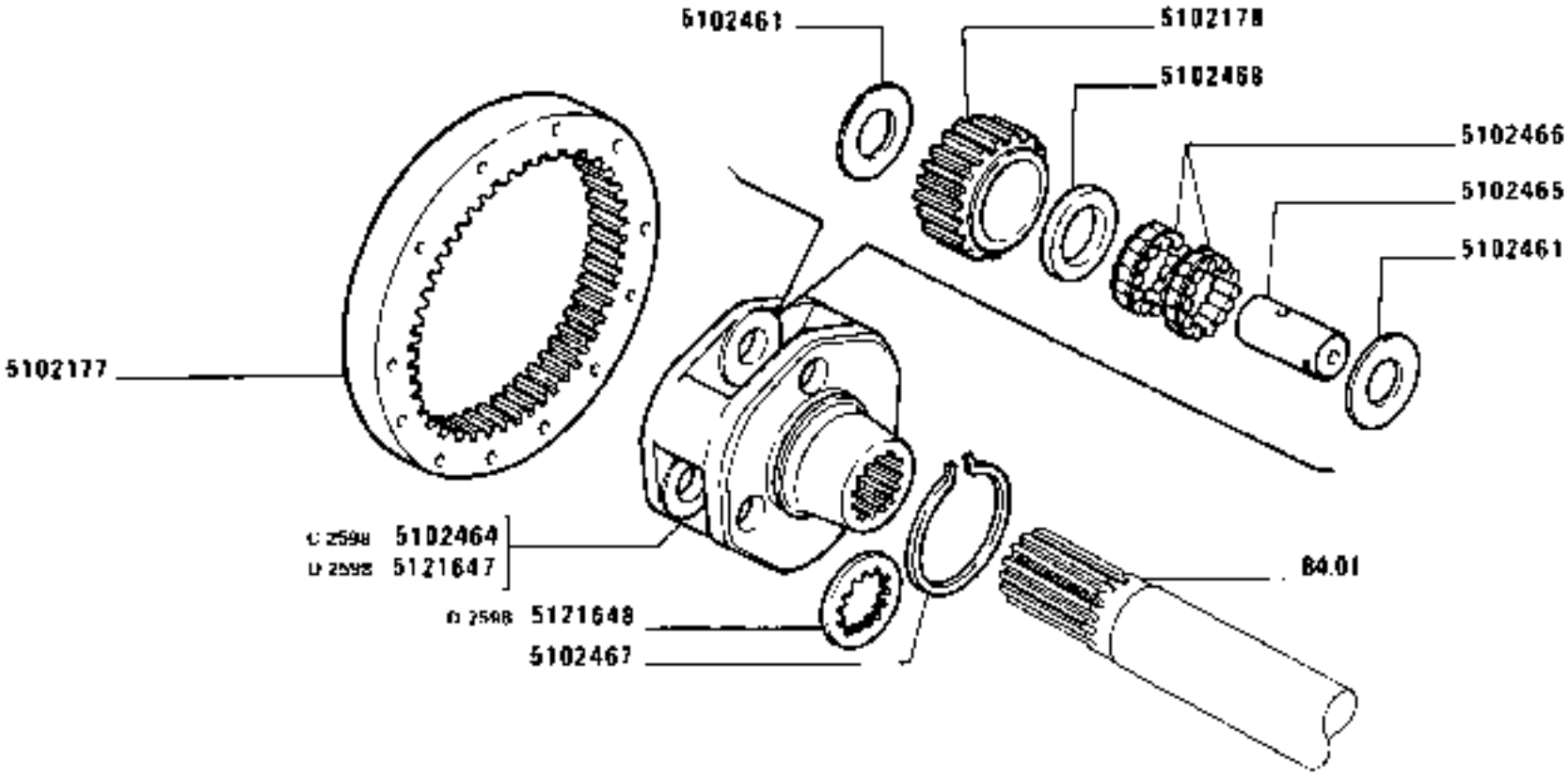

https://tractormanualz.com/

MODIF	ANT.MODIF	N.ORDIN.	Q.	DENOMINAZIONE	DESIGNATION	BENENNUNG	DESCRIPTION	DENOMINACIONES
		5102177	2	CORONA DENTATA	COURONNE DENTEE	ZAHNKRANZ	RING GEAR	CORONA DENTADA
		5102178	6	INGRANAGGIO	PIGNON	ZAHNRAD	GEAR	PIÑON
		5102461	12	RALLA	CRAPAUDINE	DRUCKSCHEIBE	THRUST PLATE	CHUMACERA
C2598		5102464	2	SUPPORTO	SUPPORT	LAGER	SUPPORT	SOPORTE
		5102465	6	PERNO	AXE	BOLZEN	PIN	EJE
		5102466	6	CUSCINETTO	COUSSINET	LAGERSCHALE	BEARING	COJINETE
		5102467	2	ANELLO DI RITEGNO	ARRETOIR	HALTERING	RETAINER	RETENEDOR
		5102468	6	DISTANZIALE	ENTRETOISE	ABSTANDSTUECK	SPACER	SEPARADOR
D2598		5121647	2	SUPPORTO	SUPPORT	LAGER	SUPPORT	SOPORTE
D2598		5121648	2	RALLA	CRAPAUDINE	DRUCKSCHEIBE	THRUST PLATE	CHUMACERA

https://tractormanualz.com/

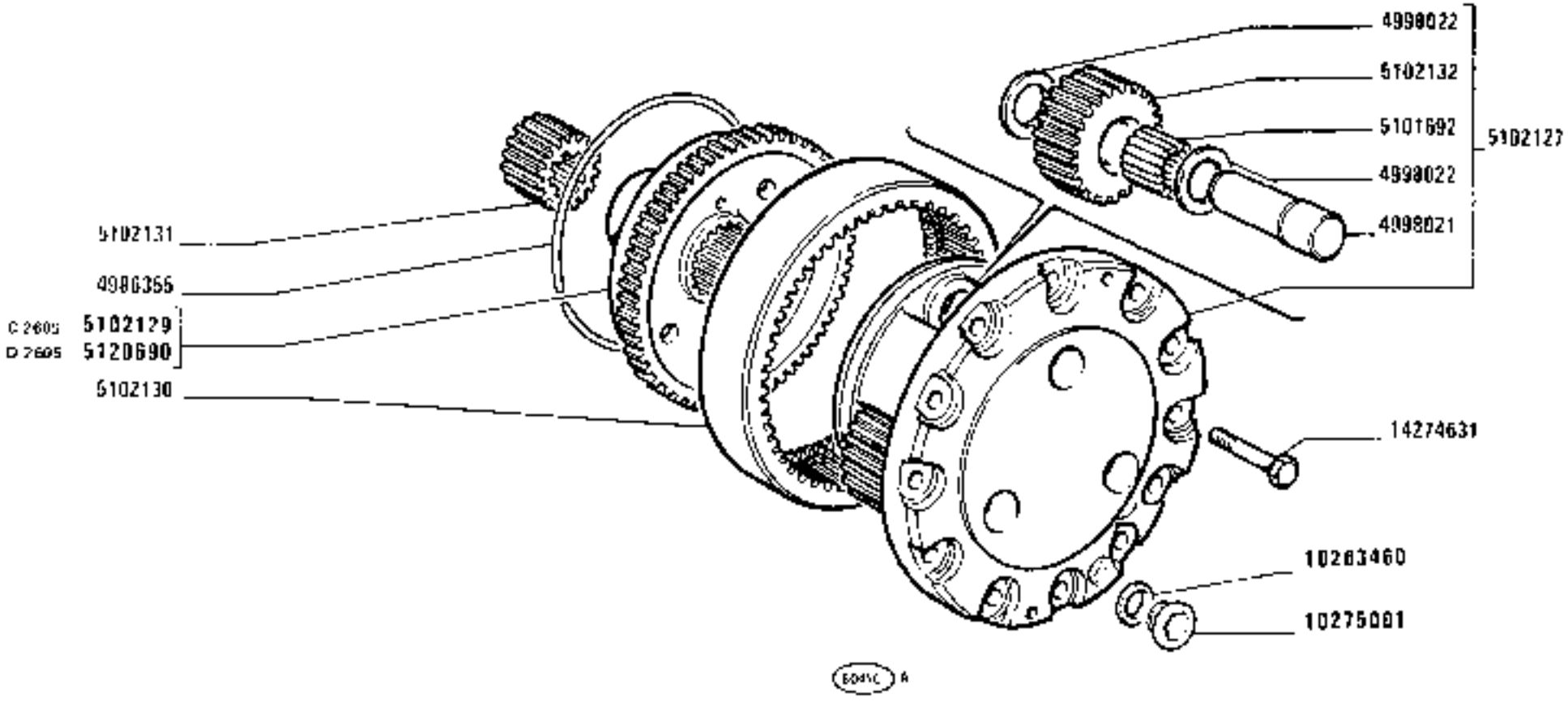

https://tractormanualz.com/

MODIF	ANT.MODIF	N.ORDIN.	Q.	DENOMINAZIONE	DESIGNATION	BENENNUNG	DESCRIPTION	DENOMINACIONES
		4986355	2	ANELLO	BAGUE	RING	RING	ANILLO
		4998021	6	PERNO	AXE	BOLZEN	PIN	EJE
		4998022	12	RALLA	CRAPAUDINE	DRUCKSCHEIBE	THRUST PLATE	CHUMACERA
		5101692	6	CUSCINETTO	COUSSINET	LAGERSCHALE	BEARING	COJINETE
		5102127	2	SUPPORTO COMPL.	SUPPORT	LAGER	SUPPORT	SOPORTE
C2605		5102129	2	DISCO	DISQUE	SCHEIBE	PLATE	DISCO
		5102130	2	CORONA DENTATA	COURONNE DENTEE	ZAHNKRANZ	RING GEAR	CORONA DENTADA
		5102131	2	PLANETARIO	PLANETAIRE	ACHSWELLENRAD	SUN GEAR	PIMON PLANETARIO
		5102132	6	SATELLITE	SATELLITE	KEGELRAD	IDLE PINION	PIMON SATELITE
D2605		5120690	2	DISCO	DISQUE	SCHEIBE	PLATE	DISCO
		10263460	2	GUARNIZIONE DI TENUTA	JOINT	DICHTUNG	GASKET	JUNTA
		10275001	2	TAPPO	BOUCHON	STOPFEN	PLUG	TAPON
		14274631	24	VITE	VIS	SCHRAUBE	SCREW	TORNILLO

https://tractormanualz.com/

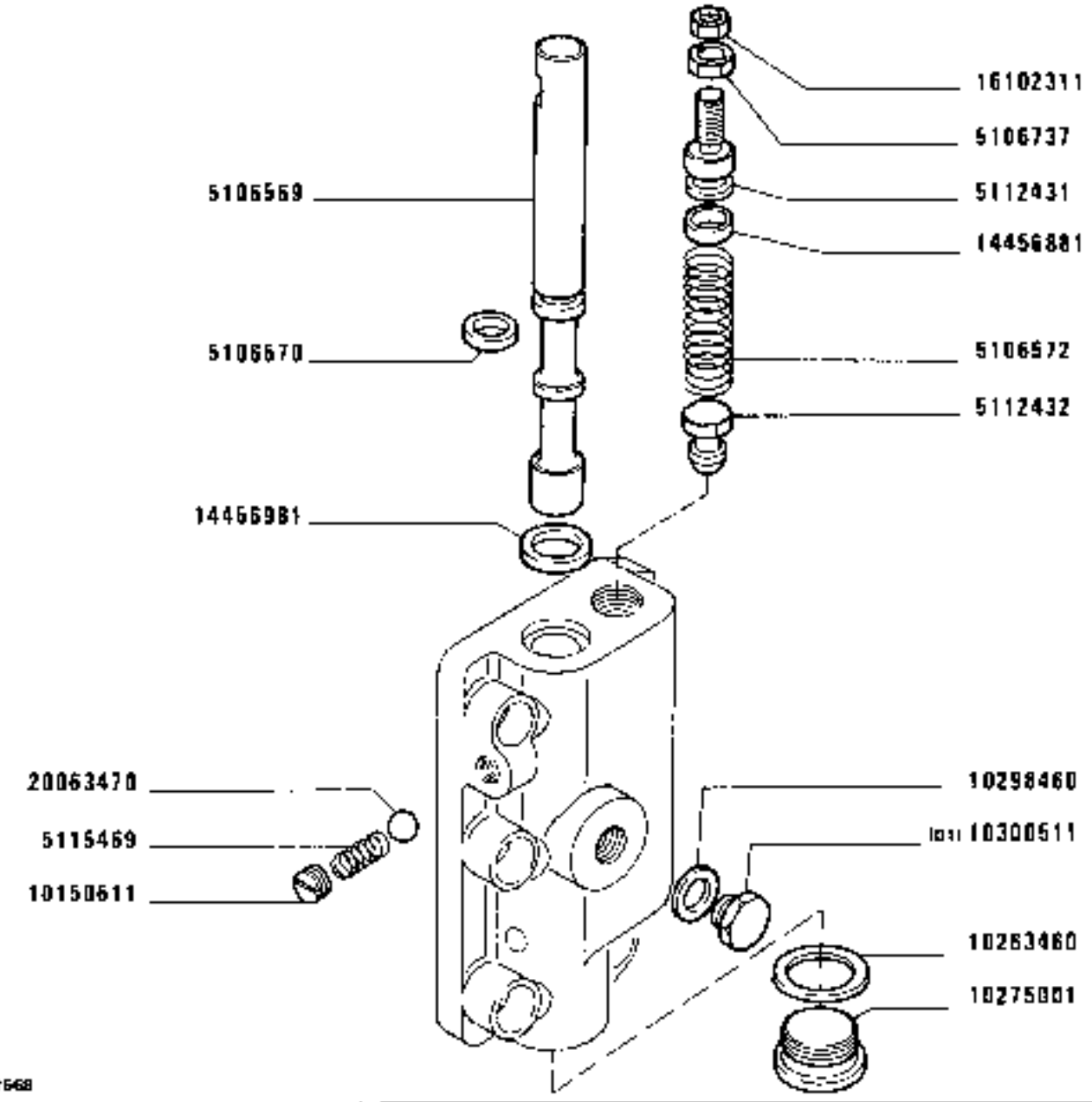

DISTRIBUTORE 5106566

Distributeur (pièces)
Steuergerät (Einzelteile)
Distributor Valve (Components)
Válvula distribuidora (despiezo)

1280-1280 DT
01 02

B4.13

https://tractormanualz.com/

MODIF	ANT.MODIF	N.ORDIN.	Q.	DENOMINAZIONE	DESIGNATION	BENENNUNG	DESCRIPTION	DENOMINACIONES
		5106569	1	ASTA	TIGE	STANGE	ROD	VARILLA
		5106570	1	GUARNIZIONE DI TENUTA	JOINT	DICHTUNG	GASKET	JUNTA
		5106572	1	MOLLA	RESSORT	FEDER	SPRING	RESORTE
		5106737	1	TAPPO	BOUCHON	STOPFEN	PLUG	TAPON
		5112431	1	VITE	VIS	SCHRAUBE	SCREW	TORNILLO
		5112432	1	PISTONCINO	PISTON	STOESSEL	PLUNGER	EMBOLO
		5115469	1	MOLLA	RESSORT	FEDER	SPRING	RESORTE
		10150611	1	VITE	VIS	SCHRAUBE	SCREW	TORNILLO
		10263460	1	GUARNIZIONE DI TENUTA	JOINT	DICHTUNG	GASKET	JUNTA
		10275001	1	TAPPO	BOUCHON	STOPFEN	PLUG	TAPON
		10298460	1	GUARNIZIONE DI TENUTA	JOINT	DICHTUNG	GASKET	JUNTA
		10300511	1	TAPPO (01)	BOUCHON	STOPFEN	PLUG	TAPON
		14456881	1	GUARNIZIONE DI TENUTA	JOINT	DICHTUNG	GASKET	JUNTA
		14456981	1	GUARNIZIONE DI TENUTA	JOINT	DICHTUNG	GASKET	JUNTA
		16102311	1	DADO	ECROU	MUTTER	NUT	TUERCA
		20063470	1	SFERA	BILLE	KUGEL	BALL	BOLA

https://tractormanualz.com/

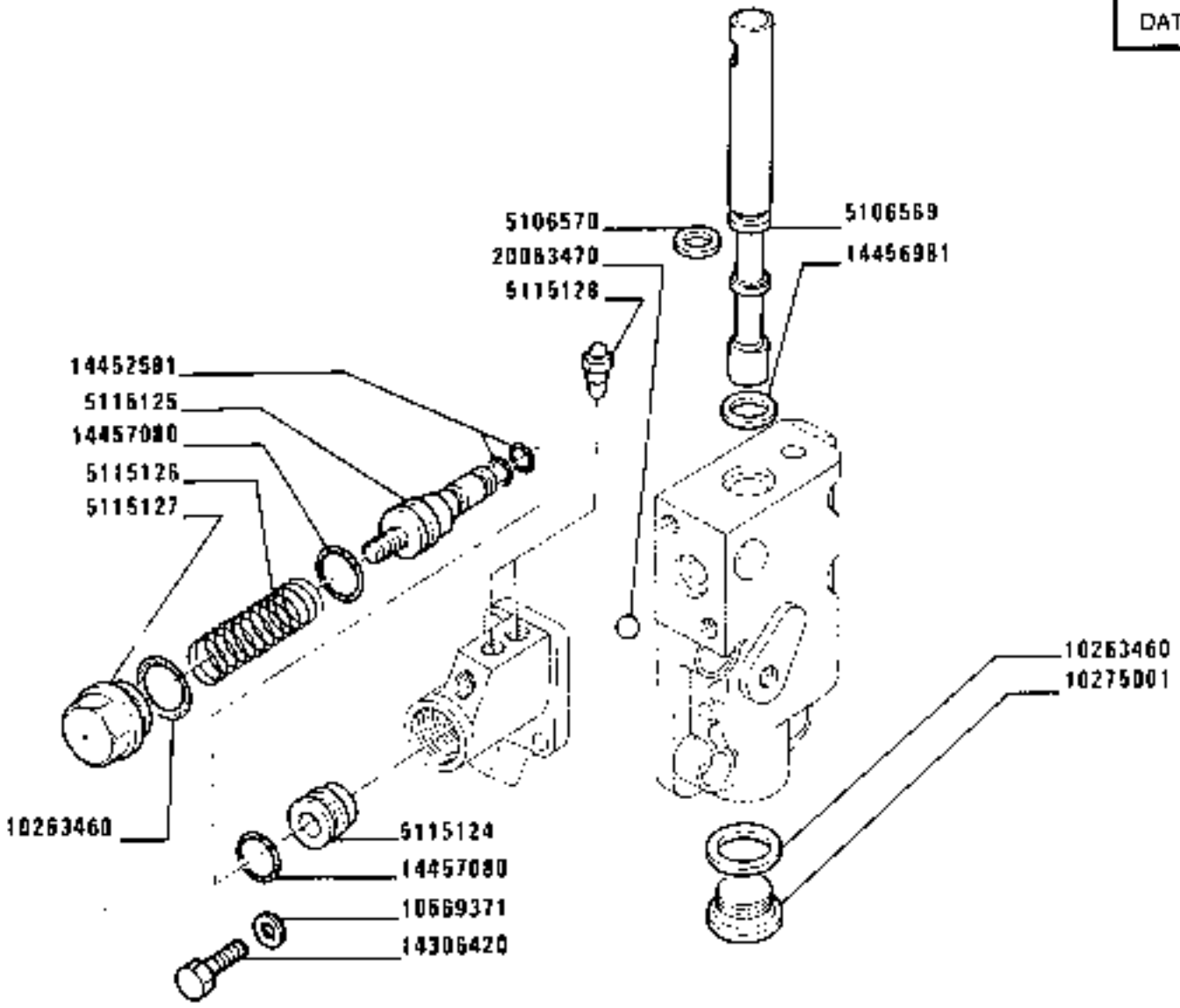

1280-1280 DT
01 02

DISTRIBUTORE 5114206

Distributeur
Steuergerät

Distributor valve
Válvula distribuidora

https://tractormanualz.com/

MODIF	ANT.MODIF	N.ORDIN.	Q.	DENOMINAZIONE	DESIGNATION	BENENNUNG	DESCRIPTION	DENOMINACIONES
		5106569	1	ASTA	TIGE	STANGE	ROD	VARILLA
		5106570	1	GUARNIZIONE	GARNITURE	BELAG	PAD	FORRO
		5115124	1	PISTONCINO	PISTON	STOESSEL	PLUNGER	EMBOLO
		5115125	1	PISTONCINO	PISTON	STOESSEL	PLUNGER	EMBOLO
		5115126	1	MOLLA	RESSORT	FEDER	SPRING	RESORTE
		5115127	1	TAPPO	BOUCHON	STOPFEN	PLUG	TAPON
		5115128	2	TAPPO	BOUCHON	STOPFEN	PLUG	TAPON
		10263460	1	GUARNIZIONE	GARNITURE	BELAG	PAD	FORRO
		10263460	2	GUARNIZIONE	GARNITURE	BELAG	PAD	FORRO
		10275001	1	TAPPO	BOUCHON	STOPFEN	PLUG	TAPON
		10298460	1	GUARNIZIONE	GARNITURE	BELAG	PAD	FORRO
		10569371	2	ROSETTA	RONDELLE	SCHEIBE	WASHER	ARANDELA
		14306420	2	VITE	VIS	SCHRAUBE	SCREW	TORNILLO
		14452581	2	GUARNIZIONE	GARNITURE	BELAG	PAD	FORRO
		14456981	1	GUARNIZIONE	GARNITURE	BELAG	PAD	FORRO
		14457080	2	GUARNIZIONE	GARNITURE	BELAG	PAD	FORRO
		20063470	1	SFERA	BILLE	KUGEL	BALL	BOLA

https://tractormanualz.com/

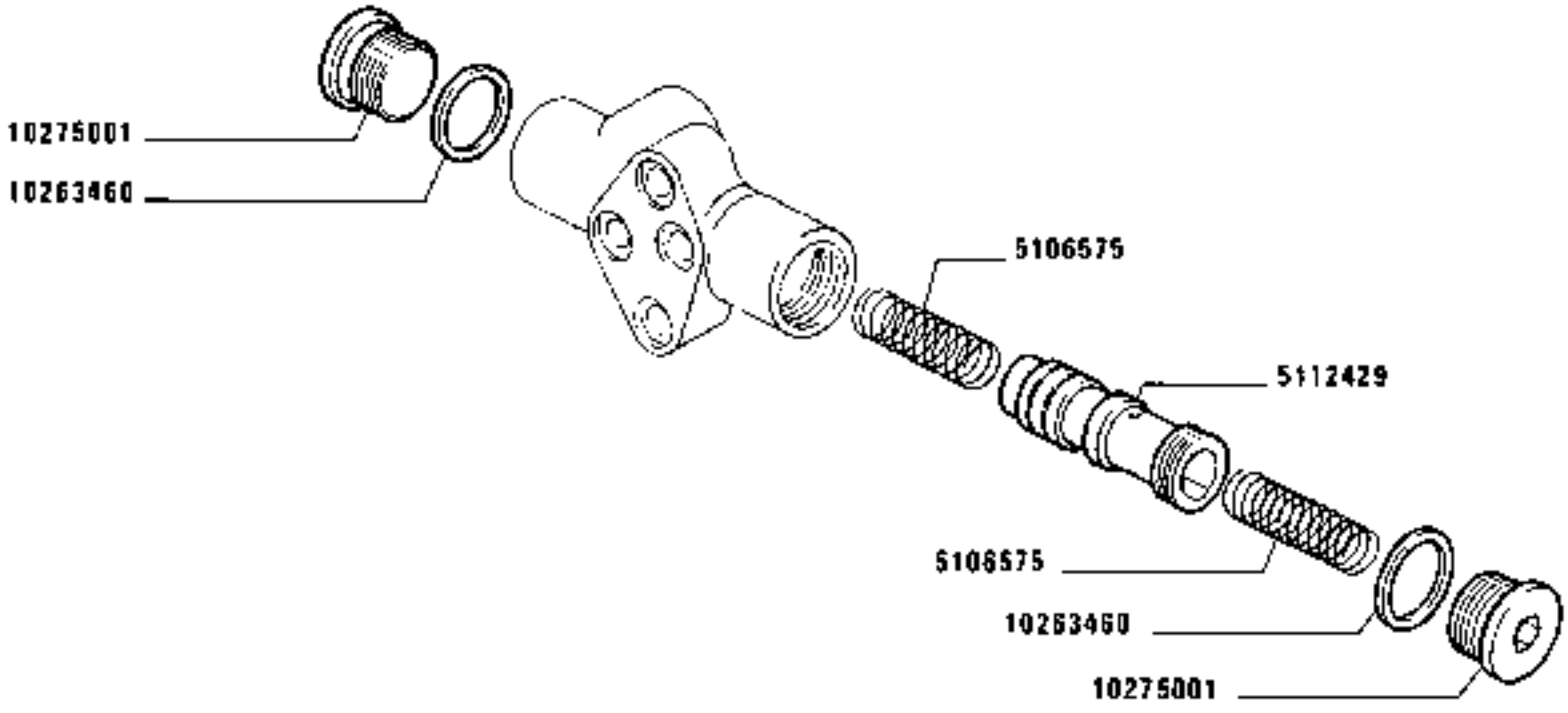

C 2688

Soupape
Ventil

VALVOLA 5112430

Valve
Válvula

https://tractormanualz.com/

MODIF	ANT.MODIF	N.ORDIN.	Q.	DENOMINAZIONE	DESIGNATION	BENENNUNG	DESCRIPTION	DENOMINACIONES
		5106575	2	MOLLA	RESSORT	FEDER	SPRING	RESORTE
		5112429	1	FLOTTANTE	FLOTTEUR	VENTILTRAEGER	CARRIER	VALVULA FLOTANTE
		10263460	2	GUARNIZIONE DI TENUTA	JOINT	DICHTUNG	GASKET	JUNTA
		10275001	2	TAPPO	BOUCHON	STOPFEN	PLUG	TAPON

https://tractormanualz.com/

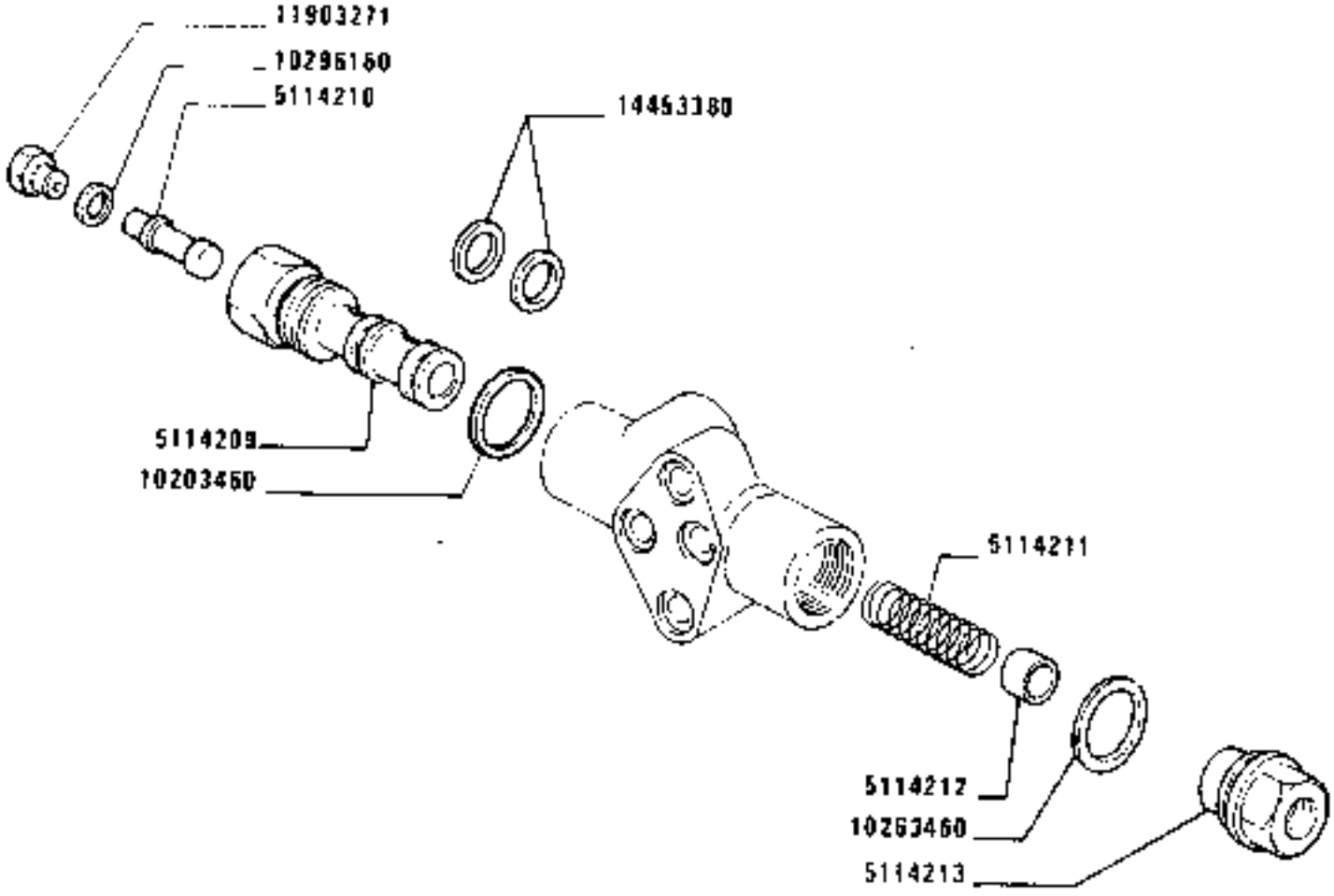

O 2669

https://tractormanualz.com/

MODIF	ANT.MODIF	N.ORDIN.	Q.	DENOMINAZIONE	DESIGNATION	BENENNUNG	DESCRIPTION	DENOMINACIONES
		5114209	1	SEDE	SIEGE	SITZ	SEAT	ASIENTO
		5114210	1	NOTTOLINO	CLIQUET	KLINKE	PAWL	SEGURO
		5114211	1	MOLLA	RESSORT	FEDER	SPRING	RESORTE
		5114212	1	PISTONCINO	PISTON	STOESSEL	PLUNGER	EMBOLO
		5114213	1	SEDE	SIEGE	SITZ	SEAT	ASIENTO
		10263460	2	GUARNIZIONE	GARNITURE	BELAG	PAD	FORRO
		10296160	1	GUARNIZIONE	GARNITURE	BELAG	PAD	FORRO
		11903271	1	TAPPO	BOUCHON	STOPFEN	PLUG	TAPON
		14453380	2	GUARNIZIONE	GARNITURE	BELAG	PAD	FORRO

https://tractormanualz.com/

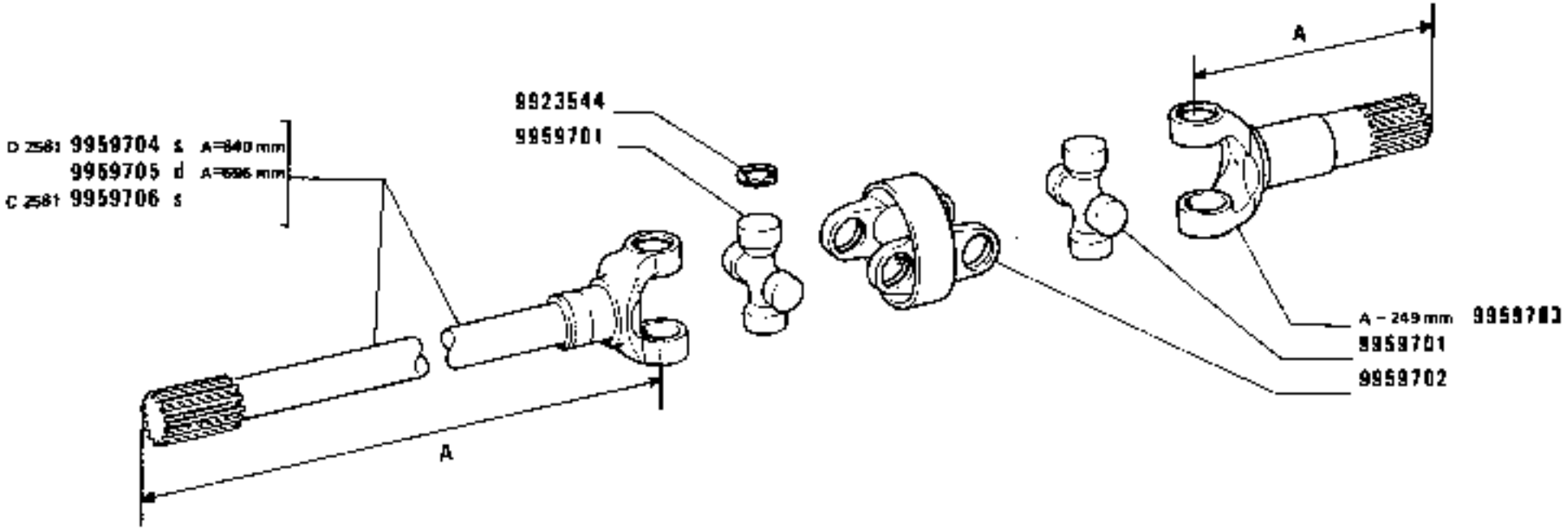

SEMIALBERO SNODATO

C 2561 s 5119136
D 2561 s 5119000 – d 5119001 (Bierfield)

Arbre articulé
Gelenkwelle
Shaft with Joint
Árbol articulado

1280-1280 DT
01 02

B4.15

https://tractormanualz.com/

MODIF	ANT.MODIF	N.ORDIN.	Q.	DENOMINAZIONE	DESIGNATION	BENENNUNG	DESCRIPTION	DENOMINACIONES
		9923544	8	ANELLO DI SICUREZZA	ARRETOIR	SICHERUNGSRING	LOCKRING	ANILLO DE FRENO
		9959701	2	CROCIERA	CROISILLON	KREUZSTUECK	SPIDER	CRUCETA
		9959702	1	FORCELLA	FOURCHE	GABEL	FORK	HORQUILLA
		9959703	1	ALBERO	ARBRE	WELLE	SHAFT	ARBOL
02561		9959704	1	ALBERO S	ARBRE	WELLE	SHAFT	ARBOL
		9959705	1	ALBERO D	ARBRE	WELLE	SHAFT	ARBOL
C2561		9959706	1	ALBERO S	ARBRE	WELLE	SHAFT	ARBOL

https://tractormanualz.com/

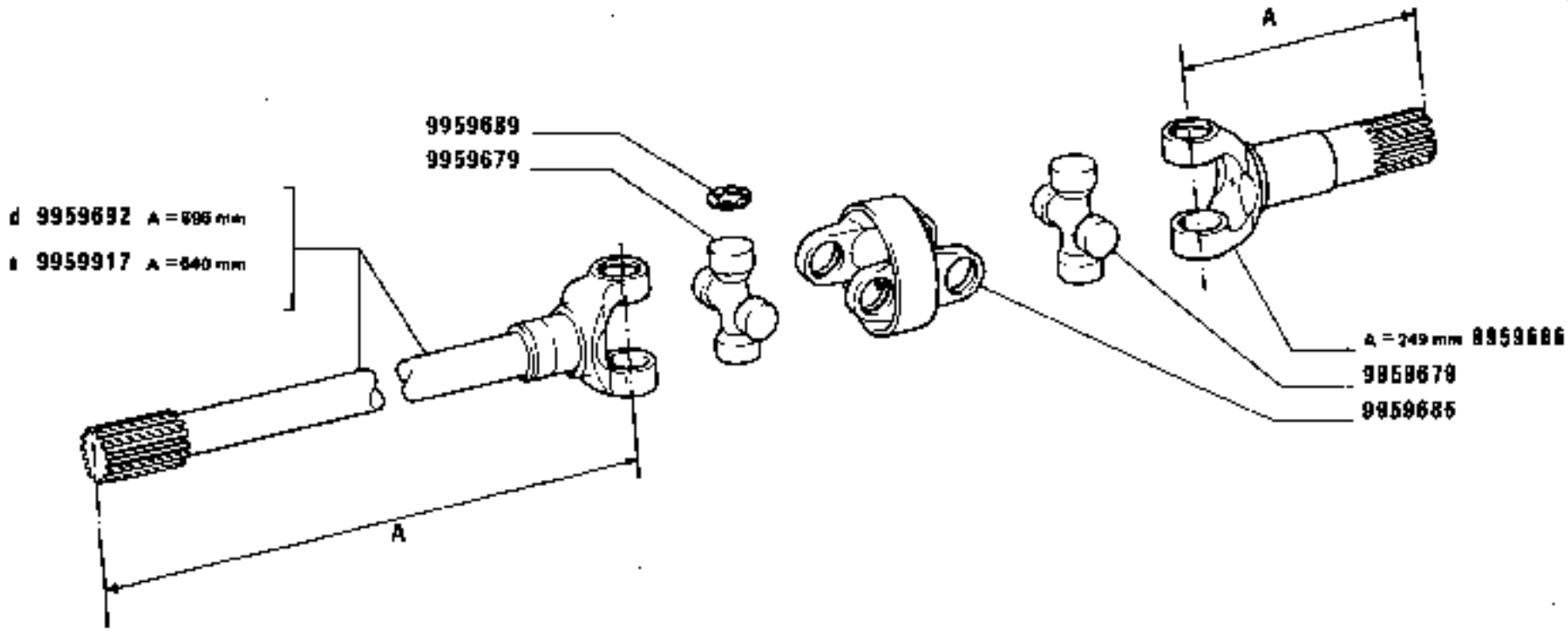

https://tractormanualz.com/

MODIF	ANT.MODIF	N.ORDIN.	Q.	DENOMINAZIONE	DESIGNATION	BENENNUNG	DESCRIPTION	DENOMINACIONES
		9959679	2	CROCIERA	CROISILLON	KREUZSTUECK	SPIDER	CRUCETA
		9959685	1	FORCELLA	FOURCHE	GABEL	FORK	HORQUILLA
		9959686	1	ALBERO	ARBRE	WELLE	SHAFT	ARBOL
		9959689	8	ANELLO DI SICUREZZA	ARRETOIR	SICHERUNGSRING	LOCKRING	ANILLO DE FRENO
		9959692	1	ALBERO D	ARBRE	WELLE	SHAFT	ARBOL
	9959687	9959917	1	ALBERO S	ARBRE	WELLE	SHAFT	ARBOL

https://tractormanualz.com/

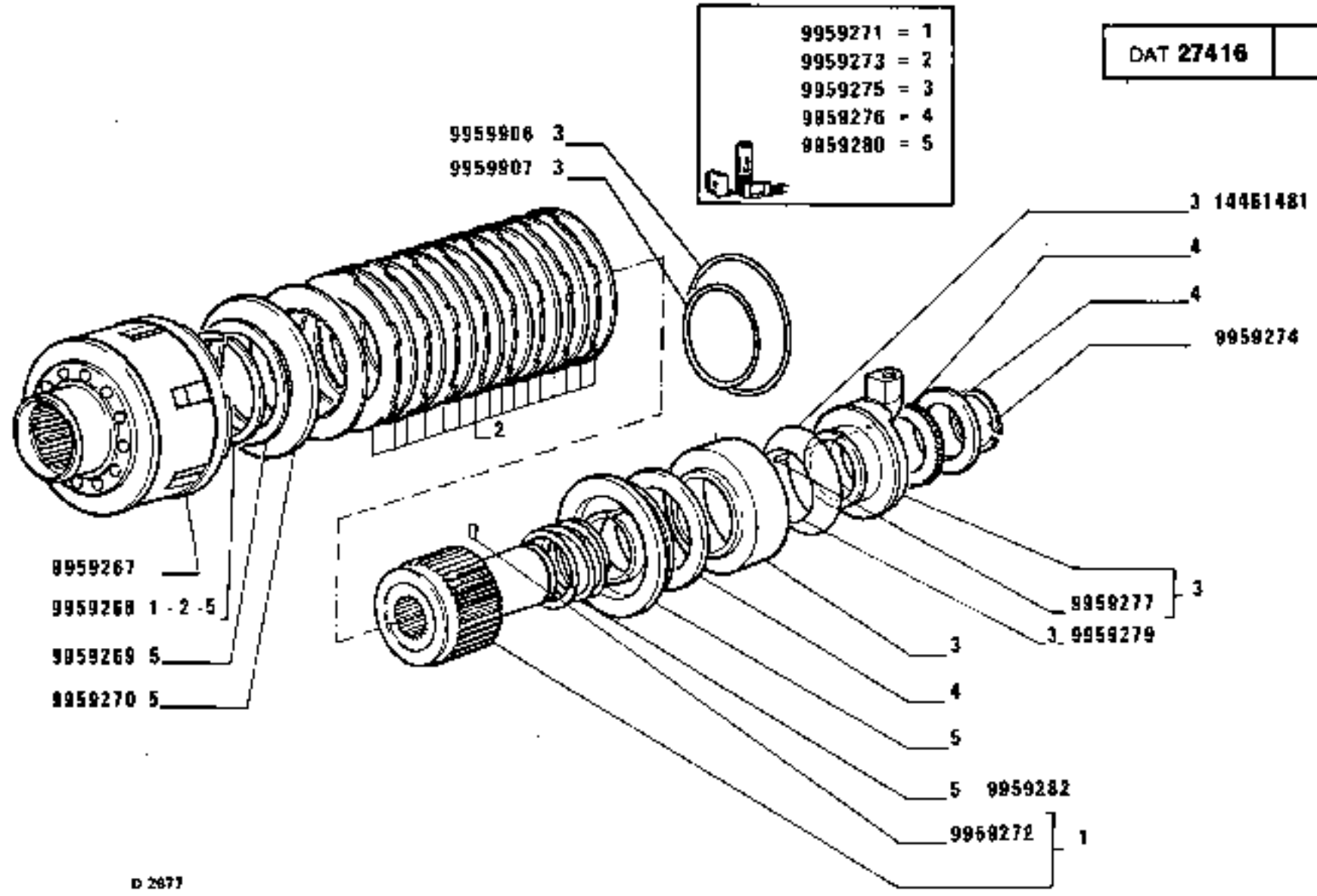

FRIZIONE-BLOCCAGGIO DIFFERENZIALE 5106972 (Valeo)

Embrayage-blocage de différentiel — *Clutch-differential lock*

Kupplung-differentialsperre — *Embrague-enclavamiento del diferencial*

https://tractormanualz.com/

MODIF	ANT.MODIF	N.ORDIN.	Q.	DENOMINAZIONE	DESIGNATION	BENENNUNG	DESCRIPTION	DENOMINACIONES
		9959267	1	CAMPANA	CLOCHE	GEHAUSE	BELL HOUSING	CAMPANA
		9959268	1	ANELLO DI GOMMA	BAGUE CAOUTCHOUC	GUMMIRING	RUBBER RING	GUARNICION DE CAUCHO
		9959269	1	RALLA	CRAPAUDINE	DRUCKSCHEIBE	THRUST PLATE	CHUMACERA
		9959270	1	DISCO	DISQUE	SCHEIBE	PLATE	DISCO
		9959271	1	CORREDO,COMPOSTO DA 1	POCHETTE-CONTE-NANT ...	AUSRUESTUNG BE-STEHEND AUS ...	KIT-CONSISTING OF ...	EQUIPO-COMPUESTO DE ...
		9959272	1	SPINA	GOUPILLE	STIFT	PIN	PASADOR
		9959273	1	CORREDO,COMPOSTO DA 2	POCHETTE-CONTE-NANT ...	AUSRUESTUNG BE-STEHEND AUS ...	KIT-CONSISTING OF ...	EQUIPO-COMPUESTO DE ...
		9959274	1	ANELLO	BAGUE	RING	RING	ANILLO
		9959275	1	CORREDO,COMPOSTO DA 3	POCHETTE-CONTE-NANT ...	AUSRUESTUNG BE-STEHEND AUS ...	KIT-CONSISTING OF ...	EQUIPO-COMPUESTO DE ...
		9959276	1	CORREDO,COMPOSTO DA 4	POCHETTE-CONTE-NANT ...	AUSRUESTUNG BE-STEHEND AUS ...	KIT-CONSISTING OF ...	EQUIPO-COMPUESTO DE ...
		9959277	1	SPINA	GOUPILLE	STIFT	PIN	PASADOR
		9959279	1	ANELLO DI TENUTA	JOINT D'ETANCHEITE	DICHTRING	SEAL	JUNTA HERMETICA
		9959280	1	CORREDO,COMPOSTO DA 5	POCHETTE-CONTE-NANT ...	AUSRUESTUNG BE-STEHEND AUS ...	KIT-CONSISTING OF ...	EQUIPO-COMPUESTO DE ...
		9959282	1	MOLLA	RESSORT	FEDER	SPRING	RESORTE
		9959906	1	ANELLO	BAGUE	RING	RING	ANILLO
		9959907	1	ANELLO	BAGUE	RING	RING	ANILLO
	9959278	14461481	1	ANELLO DI TENUTA	JOINT D'ETANCHEITE	DICHTRING	SEAL	JUNTA HERMETICA

https://tractormanualz.com/

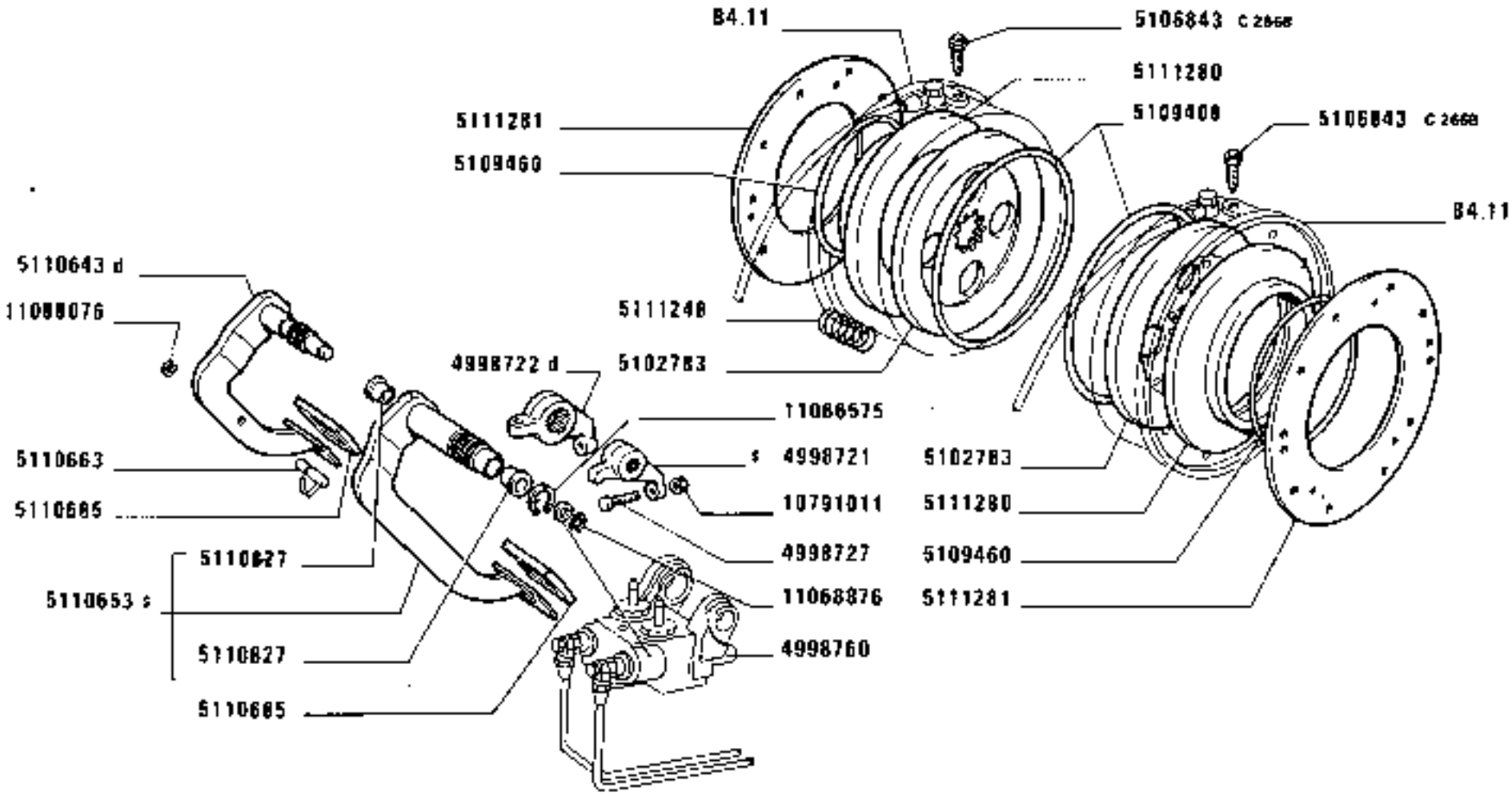

1280-1280 DT
01 02

COMANDO A PEDALE FRENI

Commande au pied de freins
Bremsfusshebel
Brake Foot Control
Pedal de freno

https://tractormanualz.com/

MODIF	ANT.MODIF	N.ORDIN.	Q.	DENOMINAZIONE	DESIGNATION	BENENNUNG	DESCRIPTION	DENOMINACIONES
		4998721	1	LEVA S	LEVIER	HEBEL	LEVER	PALANCA
		4998722	1	LEVA D	LEVIER	HEBEL	LEVER	PALANCA
		4998727	3	VITE	VIS	SCHRAUBE	SCREW	TORNILLO
		4998760	1	ROSETTA	RONDELLE	SCHEIBE	WASHER	ARANDELA
		5102783	2	DISCO FRENO	DISQUE DE FREIN	BREMSSCHEIBE	BRAKE DISC	DISCO DE FRENO
C266B		5106843	2	VITE	VIS	SCHRAUBE	SCREW	TORNILLO
		5109408	2	GUARNIZIONE DI TENUTA	JOINT	DICHTUNG	GASKET	JUNTA
		5109460	2	GUARNIZIONE DI TENUTA	JOINT	DICHTUNG	GASKET	JUNTA
		5110643	1	PEDALE D	PEDALE	FUSSHEBEL	PEDAL	PEDAL
		5110653	1	PEDALE S COMPL.	PEDALE	FUSSHEBEL	PEDAL	PEDAL
		5110663	1	PERNO DI FISSAGGIO	CHEVILLE	BOLZEN	PIN	PASADOR
		5110685	2	RIVESTIMENTO	REVETEMENT	VERKLEIDUNG	COVERING	FORRO
		5110827	2	BOCCOLA	DOUILLE	BUECHSE	BUSH	CASQUILLO
		5111248	6	MOLLA	RESSORT	FEDER	SPRING	RESORTE
		5111280	2	ANELLO SPINGIDISCO	PLATEAU DE PRESSION	DRUCKPLATTE	PRESSURE PLATE	PLATO DE EMPUJE
		5111281	2	DISCO FRENO	DISQUE DE FREIN	BREMSSCHEIBE	BRAKE DISC	DISCO DE FRENO
		10791011	3	DADO	ECROU	MUTTER	NUT	TUERCA
		11066575	1	ANELLO	BAGUE	RING	RING	ANILLO
		11068876	1	ANELLO DI SICUREZZA	ARRETOIR	SICHERUNGSRING	LOCKRING	ANILLO DE FRENO
		11088076	1	ANELLO DI SICUREZZA	ARRETOIR	SICHERUNGSRING	LOCKRING	ANILLO DE FRENO

https://tractormanualz.com/

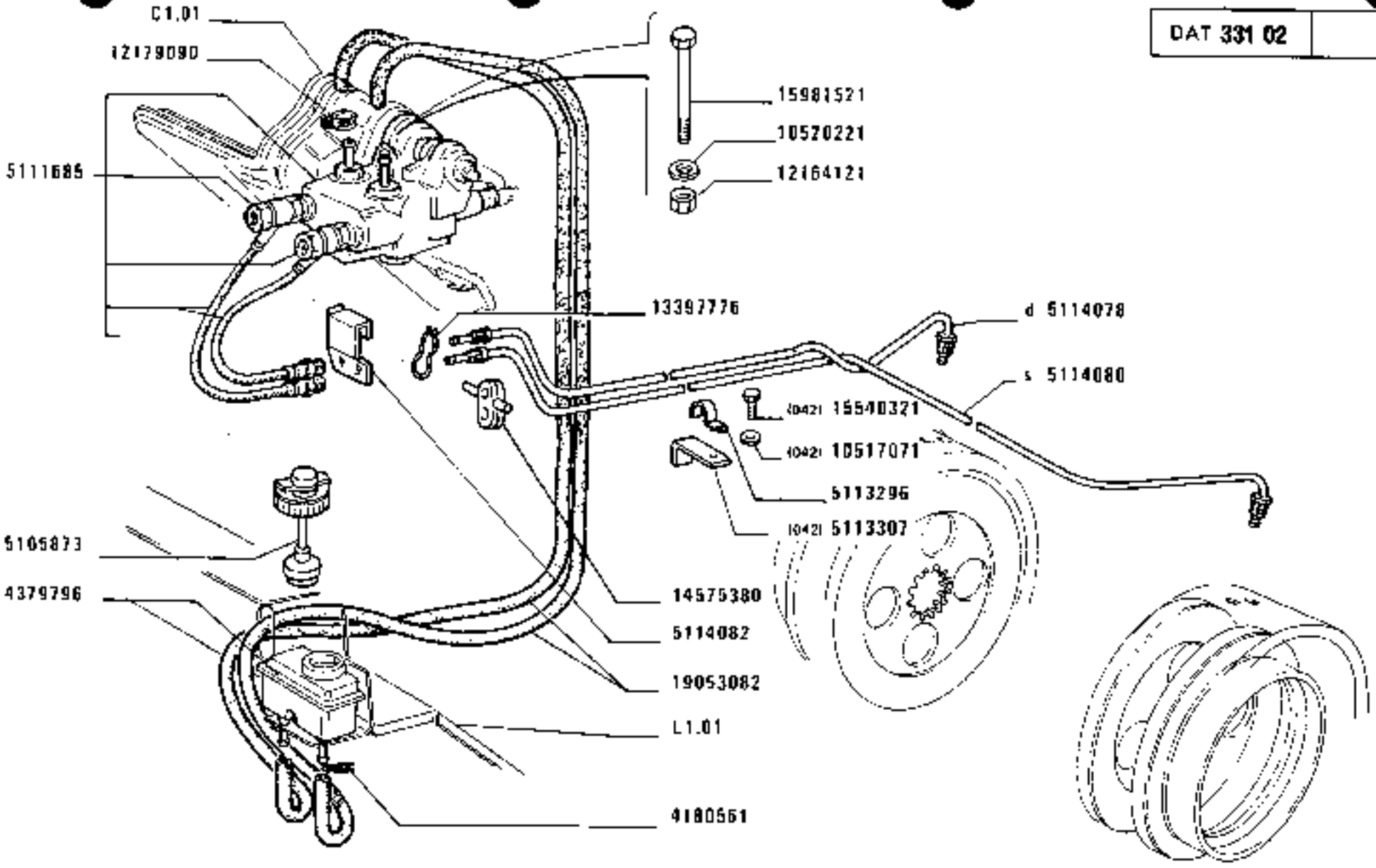

1280-1280 DT
01 02

COMANDO IDRAULICO FRENI

Commande hydraulique de freins — *Brake Hydraulic System*
Hydraulische Bremsbetätigung — *Sistema de freno hidráulico*

https://tractormanualz.com/

MODIF	ANT.MODIF	N.ORDIN.	Q.	DENOMINAZIONE	DESIGNATION	BENENNUNG	DESCRIPTION	DENOMINACIONES
		4180561	2	MOLLA	RESSORT	FEDER	SPRING	RESORTE
		4379796	1	SERBATOIO	RESERVOIR	BEHAELTER	RESERVOIR	DEPOSITO
		5105873	1	TAPPO	BOUCHON	STOPFEN	PLUG	TAPON
		5111685	1	POMPA FRENO COMPL.	POMPE	PUMPE	PUMP	BOMBA
		5113296	1	STAFFETTA FISSAGGIO	COLLIER	HALTER	RETAINER	ABRAZADERA
		5113307	1	STAFFETTA FISSAGGIO (042)	COLLIER	HALTER	RETAINER	ABRAZADERA
		5114078	1	TUBO D	TUYAU	ROHR	PIPE	TUBO
		5114080	1	TUBO S	TUYAU	ROHR	PIPE	TUBO
		5114082	1	STAFFA	ETRIER	HALTER	BRACKET	SOPORTE
		10517071	1	ROSETTA (042)	RONDELLE	SCHEIBE	WASHER	ARANDELA
		10520221	2	ROSETTA	RONDELLE	SCHEIBE	WASHER	ARANDELA
		12164121	2	DADO	ECROU	MUTTER	NUT	TUERCA
		12179090	4	COLLARE	COLLIER	SCHELLE	COLLAR	COLLAR
		13397776	2	ANELLO	BAGUE	RING	RING	ANILLO
		14575380	2	MOLLETTA DI FISSAGGIO	AGRAFE	KLEMMSTUECK	CLIP	SUJETADOR
		15540321	1	VITE (042)	VIS	SCHRAUBE	SCREW	TORNILLO
		15981521	2	VITE	VIS	SCHRAUBE	SCREW	TORNILLO
		19053082	M	TUBAZIONE	TUYAU	LEITUNG	PIPE	TUBO

https://tractormanualz.com/

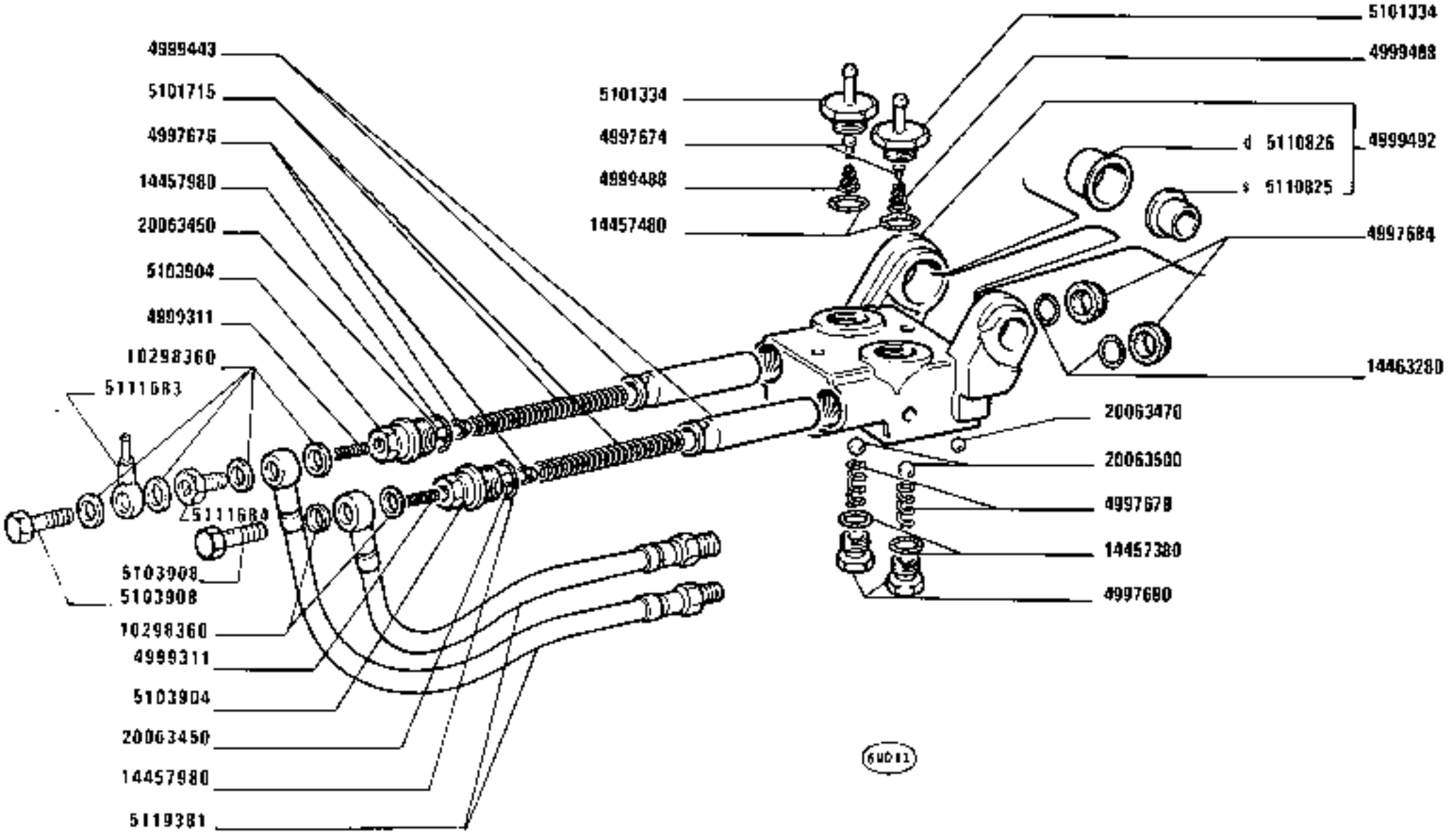

1280-1280 DT
01 02

POMPA FRENO 5111685

Pompe du frein
Bremspumpe
Brake pumpe
Bomba de freno

https://tractormanualz.com/

MODIF	ANT.MODIF	N.ORDIN.	Q.	DENOMINAZIONE	DESIGNATION	BENENNUNG	DESCRIPTION	DENOMINACIONES
		4997674	2	VALVOLA	SOUPAPE	VENTIL	VALVE	VALVULA
		4997676	2	SEDE DELLA VALVOLA	SIEGE DE SOUPAPE	VENTILSITZ	VALVE SEAT	ASIENTO DE VALVULA
		4997678	2	MOLLA	RESSORT	FEDER	SPRING	RESORTE
		4997680	2	TAPPETO	TAPIS	BELAG	MAT	ALFOMBRA
		4997684	2	ANELLO DI APPOGGIO	RONDELLE DE BUTEE	DRUCKSCHEIBE	THRUST RING	ANILLO DE APOYO
		4999311	2	MOLLA	RESSORT	FEDER	SPRING	RESORTE
		4999443	2	STANTUFFO	PISTON	KOLBEN	PISTON	EMBOLO
		4999488	2	MOLLA	RESSORT	FEDER	SPRING	RESORTE
		4999492	1	CORPO COMPL.	CORPS	GEHAUSE	BODY	CUERPO
		5101334	2	TAPPO	BOUCHON	STOPFEN	PLUG	TAPON
		5101715	2	MOLLA	RESSORT	FEDER	SPRING	RESORTE
		5103904	2	TAPPO	BOUCHON	STOPFEN	PLUG	TAPON
		5103908	2	VITE	VIS	SCHRAUBE	SCREW	TORNILLO
		5110825	1	BOCCOLA D	DOUILLE	BUECHSE	BUSH	CASQUILLO
		5110826	1	BOCCOLA S	DOUILLE	BUECHSE	BUSH	CASQUILLO
		5111683	1	RACCORDO	RACCORD	STUTZEN	CONNECTION	RACOR
		5111684	1	VITE	VIS	SCHRAUBE	SCREW	TORNILLO
		5119381	2	TUBO FLESSIBILE	TUYAU FLEXIBLE	SCHLAUCH	HOSE	MANGA FLEXIBLE
		10298360	6	GUARNIZIONE DI TENUTA	JOINT	DICHTUNG	GASKET	JUNTA
		14457380	2	GUARNIZIONE DI TENUTA	JOINT	DICHTUNG	GASKET	JUNTA
		14457480	2	GUARNIZIONE DI TENUTA	JOINT	DICHTUNG	GASKET	JUNTA
		14457980	2	GUARNIZIONE DI TENUTA	JOINT	DICHTUNG	GASKET	JUNTA
		14463280	2	GUARNIZIONE DI TENUTA	JOINT	DICHTUNG	GASKET	JUNTA
		20063450	2	SFERA	BILLE	KUGEL	BALL	BOLA
		20063470	1	SFERA	BILLE	KUGEL	BALL	BOLA
		20063500	2	SFERA	BILLE	KUGEL	BALL	BOLA

https://tractormanualz.com/

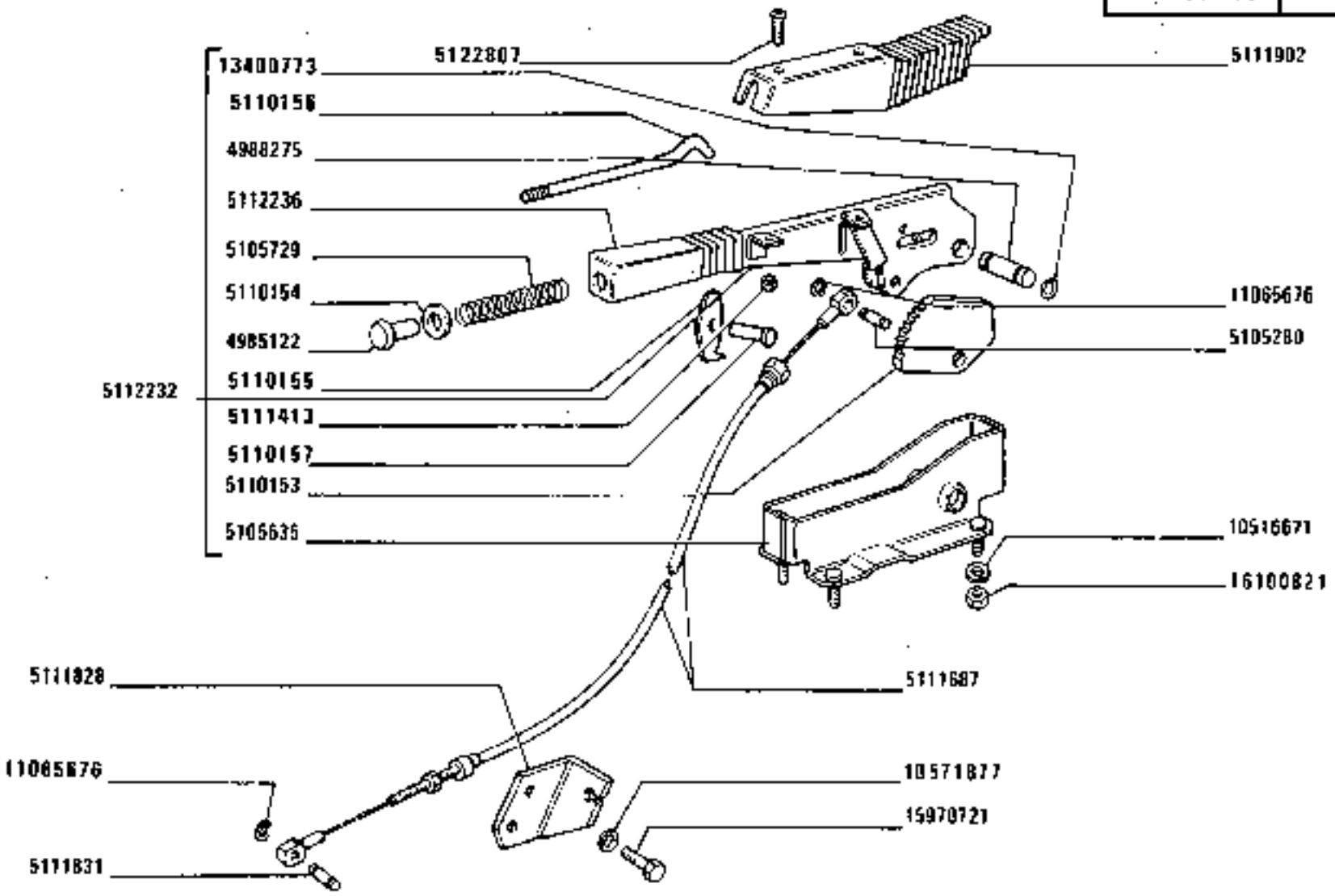

1280-1280 DT

01 02

COMANDO A MANO FRENI

Commande de freins à main
Handbremsbetatigung

https://tractormanualz.com/

Brake Hand Control
Freno de mano

C1.35

MODIF	ANT.MODIF	N.ORDIN.	Q.	DENOMINAZIONE	DESIGNATION	BENENNUNG	DESCRIPTION	DENOMINACIONES
		563219	1	RACCORDO	RACCORD	STUTZEN	CONNECTION	RACOR
		4985122	1	PULSANTE	BOUTON	DRUCKKNOPF	BUTTON	PULSADOR
		4988275	1	PERNO	AXE	BOLZEN	PIN	EJE
		5101337	1	ROSETTA	RONDELLE	SCHEIBE	WASHER	ARANDELA
		5103753	1	GANASCIA DEI FRENI	MACHOIRE DE FREINS	BREMSBACKE	BRAKE SHOE	ZAPATA DE FRENOS
		5104773	2	GANASCIA DEI FRENI	MACHOIRE DE FREINS	BREMSBACKE	BRAKE SHOE	ZAPATA DE FRENOS
		5104774	1	GANASCIA DEI FRENI CENTR.	MACHOIRE DE FREINS	BREMSBACKE	BRAKE SHOE	ZAPATA DE FRENOS
		5105280	1	PERNO	AXE	BOLZEN	PIN	EJE
		5105635	1	SUPPORTO	SUPPORT	LAGER	SUPPORT	SOPORTE
		5105729	1	MOLLA	RESSORT	FEDER	SPRING	RESORTE
		5106724	1	MOZZO	MOYEU	NABE	HUB	BUJE
		5107686	2	VITE	VIS	SCHRAUBE	SCREW	TORNILLO
		5110153	1	SETTORE DENTATO	SECTEUR DENTE	ZAHNBOGEN	SECTOR	RUEDA DENTADA
		5110154	1	ROSETTA	RONDELLE	SCHEIBE	WASHER	ARANDELA
		5110155	1	DENTE DI ARRESTO	DENT	KLAUE	LUG	DIENTE
		5110156	1	TIRANTE	TIRANT	STANGE	ROD	VARILLA
		5110157	1	PERNO	AXE	BOLZEN	PIN	EJE
		5111276	2	DISCO FRENO	DISQUE DE FREIN	BREMSSCHEIBE	BRAKE DISC	DISCO DE FRENO
		5111412	1	COPERTURA	ENJOLIVEUR	ABDECKUNG	COVER	EMBELLECEDOR
		5111413	2	DADO	ECROU	MUTTER	NUT	TUERCA
		5111687	1	FLESSIBILE	CABLE	ZUGDRAHT	WIRE	CABLE
		5111823	1	LEVA	LEVIER	HEBEL	LEVER	PALANCA
		5111828	1	PIASTRA	PLAQUE	PLATTE	PLATE	PLACA
		5111831	1	PERNO	AXE	BOLZEN	PIN	EJE
		5111893	1	PIASTRINA	PLAQUETTE	PLAETTCHEN	PLATE	PLACA
		5111902	1	COPERTURA	ENJOLIVEUR	ABDECKUNG	COVER	EMBELLECEDOR
		5112232	1	LEVA COMPL.	LEVIER	HEBEL	LEVER	PALANCA
		5112236	1	IMPUGNATURA	POIGNEE	GRIFF	KNOB	BOTON
		5112254	1	TRAVERSA	TRAVERSE	TRAVERSE	CROSSRAIL	TRAVESANO
		5112629	1	LEVA	LEVIER	HEBEL	LEVER	PALANCA
		5113165	1	MOLLA	RESSORT	FEDER	SPRING	RESORTE
		5114894	1	CONTENITORE	CONTAINEUR	BEHAELTER	CONTAINER	RECIPIENTE
		5115197	2	TAPPO	BOUCHON	STOPFEN	PLUG	TAPON
	14358920	5122804	1	VITE	VIS	SCHRAUBE	SCREW	TORNILLO
	14301620	5122805	1	VITE	VIS	SCHRAUBE	SCREW	TORNILLO
	15915907	5122806	4	VITE	VIS	SCHRAUBE	SCREW	TORNILLO
	5113101	5122807	4	VITE	VIS	SCHRAUBE	SCREW	TORNILLO
	5117949	5123635	1	SUPPORTO	SUPPORT	LAGER	SUPPORT	SOPORTE
		10170990	1	COLLARE	COLLIER	SCHELLE	COLLAR	COLLAR

https://tractormanualz.com/

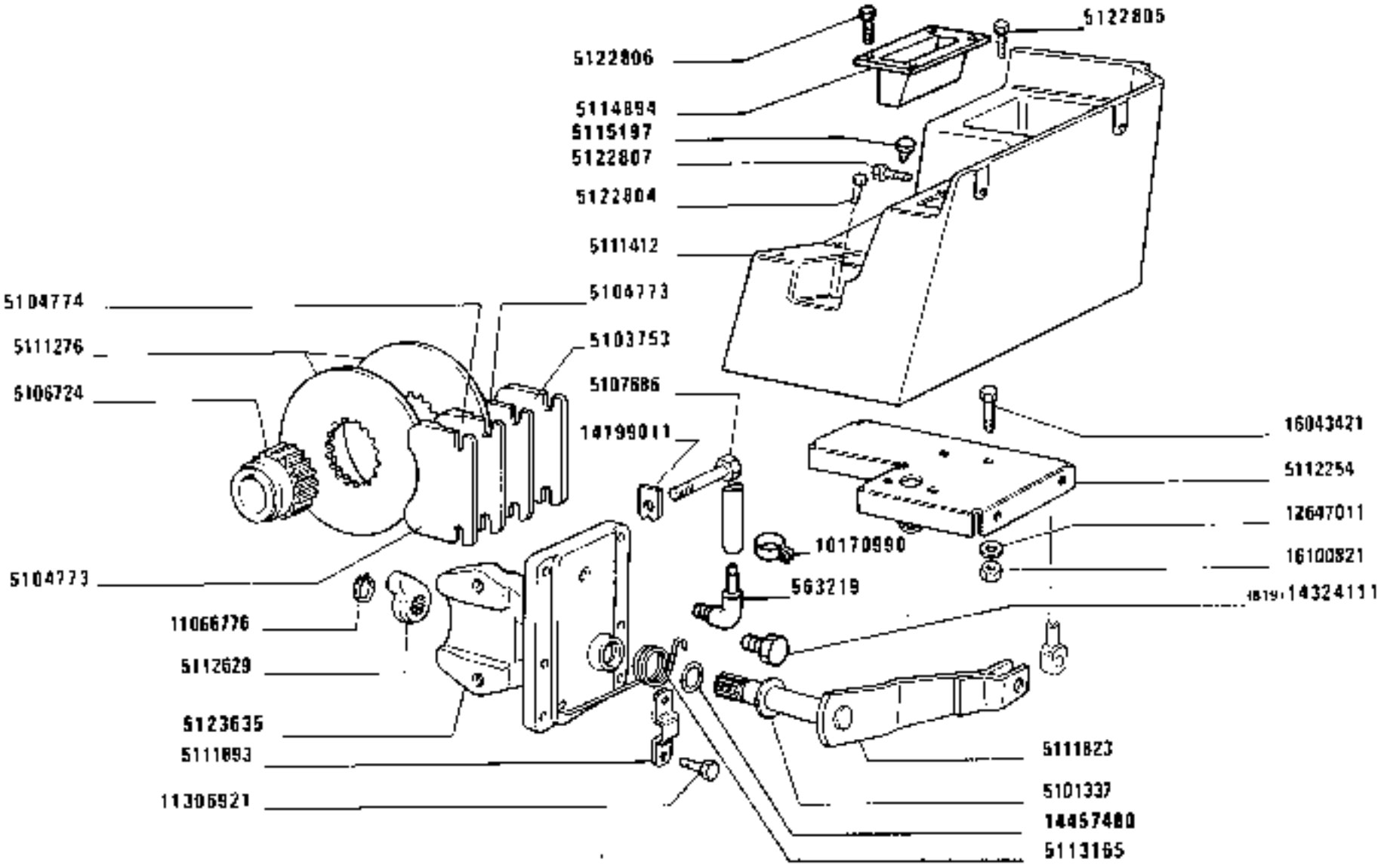

https://tractormanualz.com/

MODIF	ANT.MODIF	N.ORDIN.	Q.	DENOMINAZIONE	DESIGNATION	BENENNUNG	DESCRIPTION	DENOMINACIONES
		10516671	5	ROSETTA	RONDELLE	SCHEIBE	WASHER	ARANDELA
	10516871	10571877	2	ROSETTA DI SICUREZZA	RONDELLE FREIN	SICHERUNGSRING	LOCKWASHER	ARANDELA DE FRENO
		11065676	4	ANELLO	BAGUE	RING	RING	ANILLO
		11066776	1	ANELLO	BAGUE	RING	RING	ANILLO
		11306921	6	VITE	VIS	SCHRAUBE	SCREW	TORNILLO
		12647011	2	ROSETTA DI SICUREZZA	RONDELLE FREIN	SICHERUNGSRING	LOCKWASHER	ARANDELA DE FRENO
		13400773	2	ANELLO	BAGUE	RING	RING	ANILLO
		14199011	2	PIASTRINA	PLAQUETTE	PLAETTCHEN	PLATE	PLACA
		14324111	1	TAPPO (819)	BOUCHON	STOPFEN	PLUG	TAPON
		14457480	1	GUARNIZIONE DI TENUTA	JOINT	DICHTUNG	GASKET	JUNTA
		15970721	2	VITE	VIS	SCHRAUBE	SCREW	TORNILLO
		16043421	3	VITE	VIS	SCHRAUBE	SCREW	TORNILLO
		16100821	7	DADO	ECROU	MUTTER	NUT	TUERCA

https://tractormanualz.com/

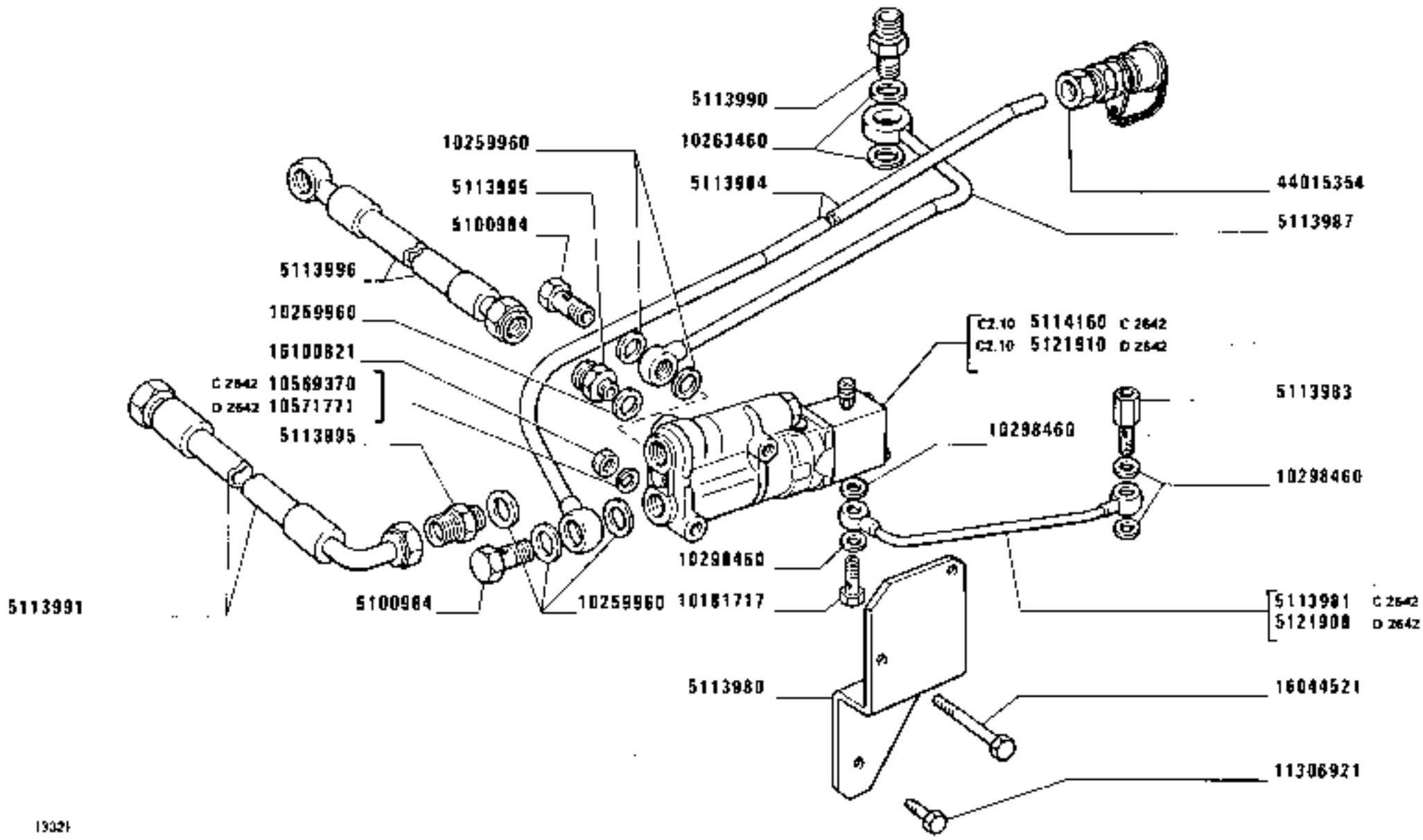

1280-1280 DT
01 02

COMANDO FRENO RIMORCHIO

Commande de frein de remorque
Anhängerbremse
Trailer Brake Control
Freno del remolque

https://tractormanualz.com/

MODIF	ANT.MODIF	N.ORDIN.	Q.	DENOMINAZIONE	DESIGNATION	BENENNUNG	DESCRIPTION	DENOMINACIONES
		5100984	2	BOCCHETTONE	VIS CREUSE	HOHLSCHRAUBE	UNION	BOQUILLA
		5113980	1	SUPPORTO	SUPPORT	LAGER	SUPPORT	SOPORTE
C2642		5113981	1	TUBO	TUYAU	ROHR	PIPE	TUBO
		5113983	1	RACCORDO	RACCORD	STUTZEN	CONNECTION	RACOR
		5113984	1	TUBO	TUYAU	ROHR	PIPE	TUBO
		5113987	1	TUBO	TUYAU	ROHR	PIPE	TUBO
		5113990	1	RACCORDO	RACCORD	STUTZEN	CONNECTION	RACOR
		5113991	1	TUBO	TUYAU	ROHR	PIPE	TUBO
		5113995	2	RACCORDO	RACCORD	STUTZEN	CONNECTION	RACOR
		5113996	1	TUBO	TUYAU	ROHR	PIPE	TUBO
C2642		5114160	1	VALVOLA COMPL.	SOUPAPE	VENTIL	VALVE	VALVULA
D2642		5121908	1	TUBO	TUYAU	ROHR	PIPE	TUBO
D2642		5123910	1	VALVOLA	SOUPAPE	VENTIL	VALVE	VALVULA
		10181717	1	BOCCHETTONE	VIS CREUSE	HOHLSCHRAUBE	UNION	BOQUILLA
		10269960	6	GUARNIZIONE DI TENUTA	JOINT	DICHTUNG	GASKET	JUNTA
		10263460	1	GUARNIZIONE DI TENUTA	JOINT	DICHTUNG	GASKET	JUNTA
		10298460	4	GUARNIZIONE DI TENUTA	JOINT	DICHTUNG	GASKET	JUNTA
C2642		10569370	2	ROSETTA	RONDELLE	SCHEIBE	WASHER	ARANDELA
D2642		10571771	2	ROSETTA	RONDELLE	SCHEIBE	WASHER	ARANDELA
		11306921	2	VITE	VIS	SCHRAUBE	SCREW	TORNILLO
		16044521	2	VITE	VIS	SCHRAUBE	SCREW	TORNILLO
		16100821	2	DADO	ECROU	MUTTER	NUT	TUERCA
		44015354	1	GIUNTO	ACCOUPLEMENT	KUPPLUNG	COUPLING	ARRASTRE

https://tractormanualz.com/

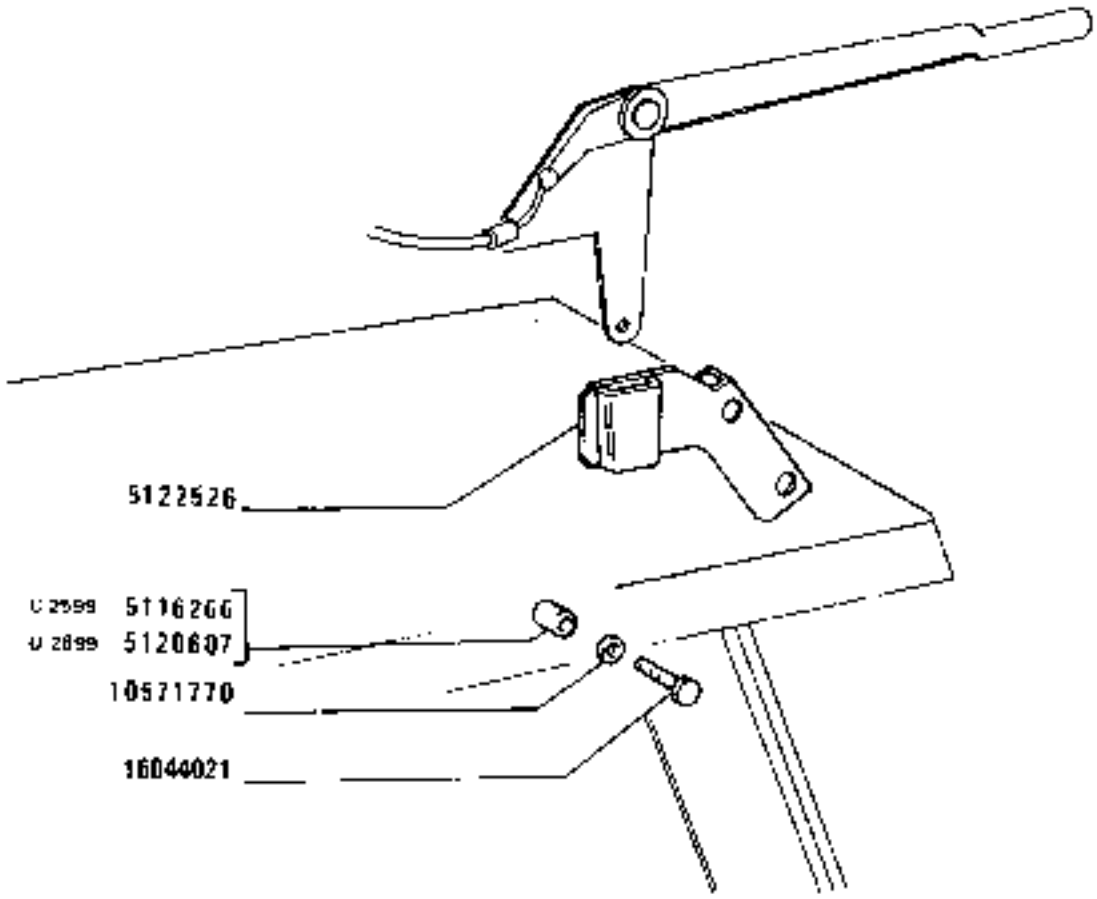

(695)

COMANDO FRENO RIMORCHIO

Commande de frein de remorque
Anhängerbremse
Trailer Brake Control
Freno del remolque

1280-1280 DT
01 02

C2.09/1

https://tractormanualz.com/

MODIF	ANT.MODIF	N.ORDIN.	Q.	DENOMINAZIONE	DESIGNATION	BENENNUNG	DESCRIPTION	DENOMINACIONES
C2599		5116266	2	DISTANZIALE	ENTRETOISE	ABSTANDSTUECK	SPACER	SEPARADOR
D2599		5120607	2	DISTANZIALE	ENTRETOISE	ABSTANDSTUECK	SPACER	SEPARADOR
	5114892	5122526	1	SUPPORTO	SUPPORT	LAGER	SUPPORT	SOPORTE
		10571771	2	ROSETTA	RONDELLE	SCHEIBE	WASHER	ARANDELA
		16044021	2	VITE	VIS	SCHRAUBE	SCREW	TORNILLO

https://tractormanualz.com/

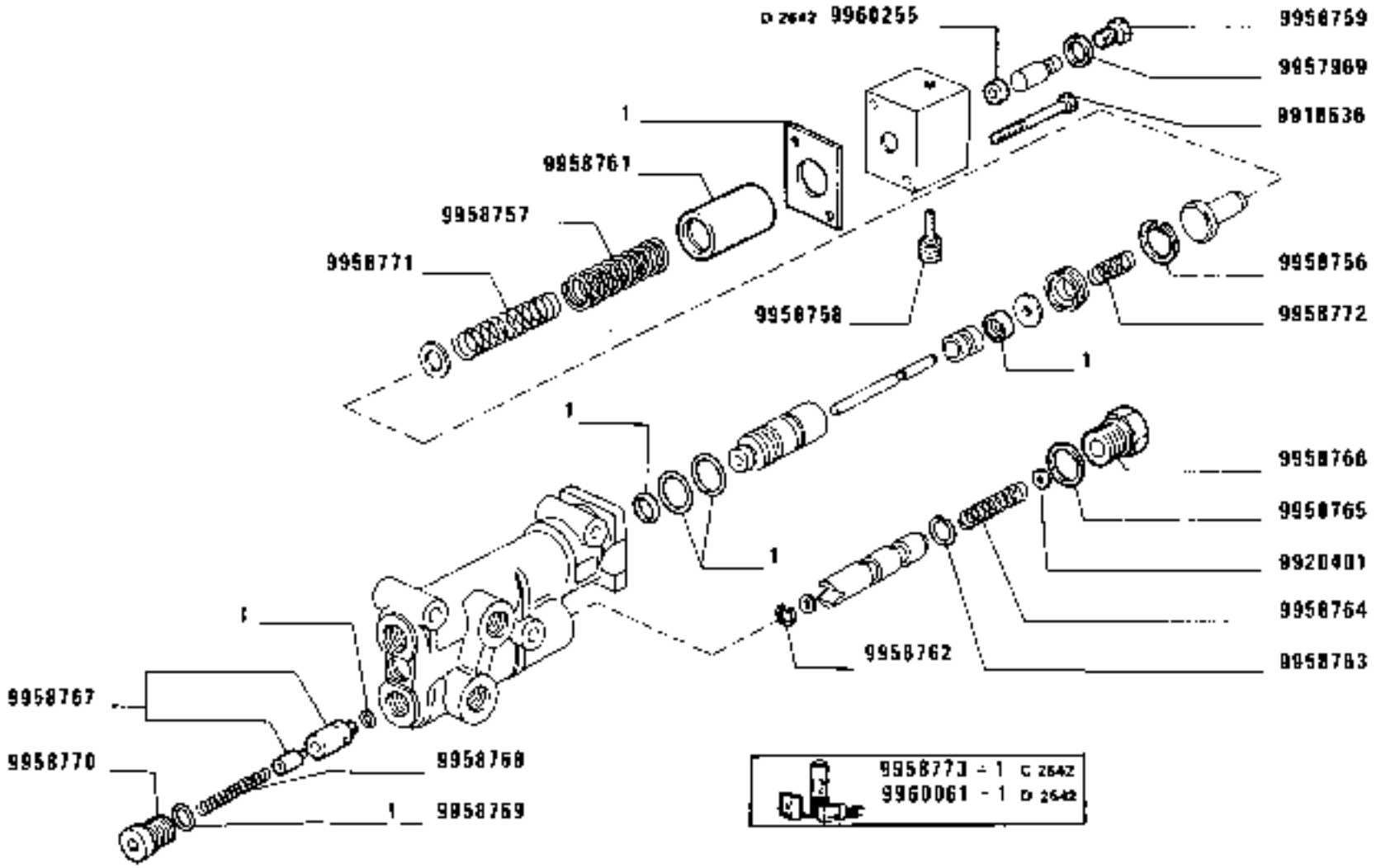

(332)

https://tractormanuals.com/

MODIF	ANT.MODIF	N.ORDIN.	Q.	DENOMINAZIONE	DESIGNATION	BENENNUNG	DESCRIPTION	DENOMINACIONES
		9918636	2	VITE	VIS	SCHRAUBE	SCREW	TORNILLO
		9920401	1	ROSETTA	RONDELLE	SCHEIBE	WASHER	ARANDELA
		9957969	1	DISTANZIALE	ENTRETOISE	ABSTANDSTUECK	SPACER	SEPARADOR
		9958756	1	ANELLO DI SICUREZZA	ARRETOIR	SICHERUNGSRING	LOCKRING	ANILLO DE FRENO
		9958757	1	MOLLA	RESSORT	FEDER	SPRING	RESORTE
		9958758	1	VALVOLA	SOUPAPE	VENTIL	VALVE	VALVULA
		9958759	1	TAPPO	BOUCHON	STOPFEN	PLUG	TAPON
		9958761	1	PROTEZIONE	PROTECTION	ABDECKUNG	SHIELD	DEFENSA
		9958762	1	ANELLO DI SICUREZZA	ARRETOIR	SICHERUNGSRING	LOCKRING	ANILLO DE FRENO
		9958763	1	ANELLO DI TENUTA	JOINT D'ETANCHEITE	DICHTRING	SEAL	JUNTA HERMETICA
		9958764	1	MOLLA	RESSORT	FEDER	SPRING	RESORTE
		9958765	1	ANELLO DI TENUTA	JOINT D'ETANCHEITE	DICHTRING	SEAL	JUNTA HERMETICA
		9958766	1	TAPPO	BOUCHON	STOPFEN	PLUG	TAPON
		9958767	1	VALVOLA	SOUPAPE	VENTIL	VALVE	VALVULA
		9958768	1	MOLLA	RESSORT	FEDER	SPRING	RESORTE
		9958769	1	ANELLO DI TENUTA	JOINT D'ETANCHEITE	DICHTRING	SEAL	JUNTA HERMETICA
		9958770	1	TAPPO	BOUCHON	STOPFEN	PLUG	TAPON
		9958771	1	MOLLA	RESSORT	FEDER	SPRING	RESORTE
		9958772	1	MOLLA	RESSORT	FEDER	SPRING	RESORTE
C2642		9958773	1	CORREDO	EQUIPEMENT	SATZ	KIT	JUEGO
D2642		9960061	1	CORREDO	EQUIPEMENT	SATZ	KIT	JUEGO
D2642		9960255	1	GUARNIZIONE	GARNITURE	UNTERLAGE	LINING	FORRO

https://tractormanualz.com/

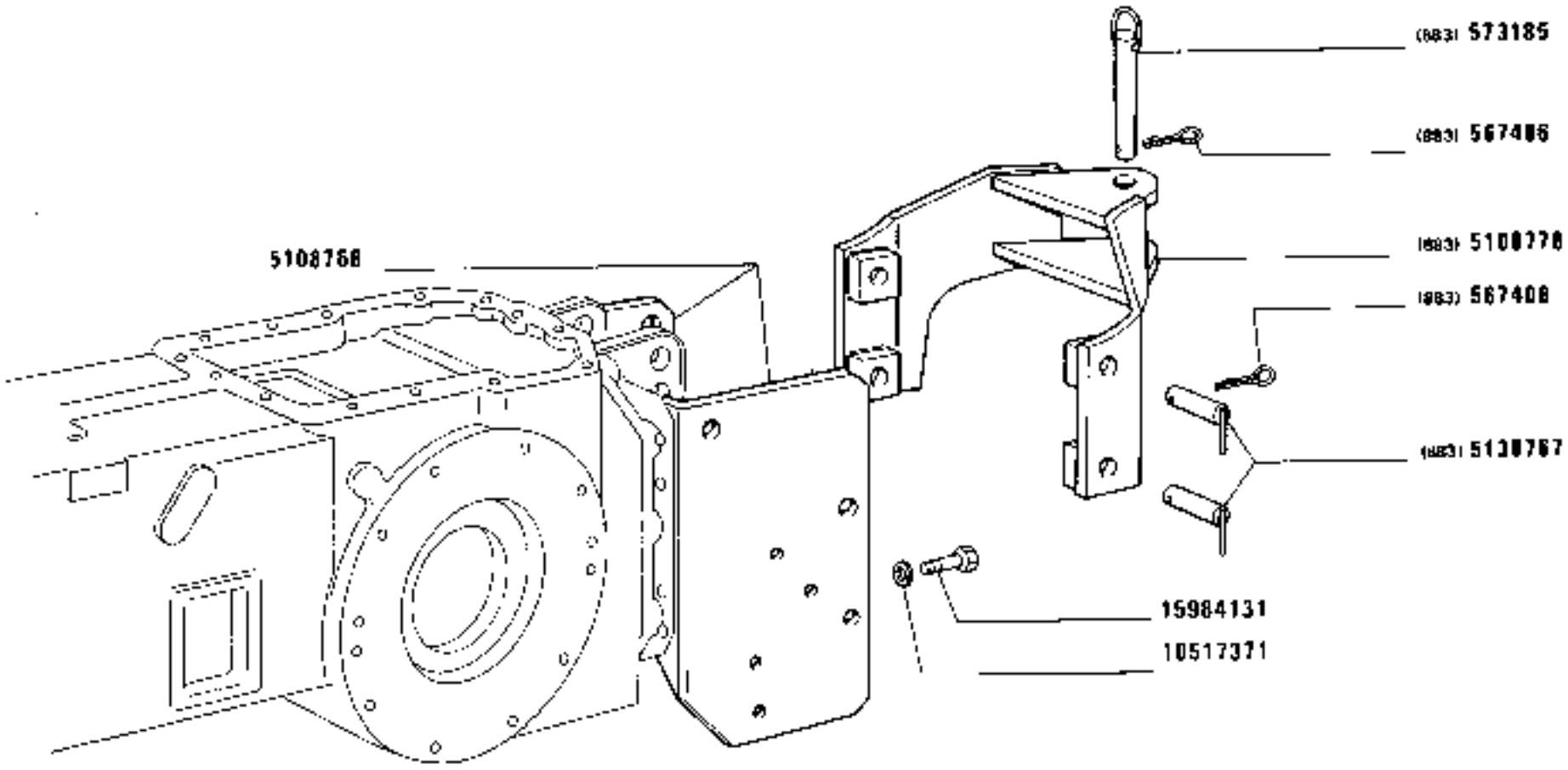

(89111906)

GANCIO DI TRAINO RIMORCHIO

Crochet arrière
Hinterer Zughaken

https://tractormanualz.com/

Rear Tow Hook
Enganche de remolque

MODIF	ANT. MODIF	N. ORDIN.	Q.	DENOMINAZIONE	DESIGNATION	BENENNUNG	DESCRIPTION	DENOMINACIONES
		567406	5	COPIGLIA (883)	GOUPILLE FENDUE	SPLINT	SPLIT PIN	PASADOR ABIERTO
		573185	1	PERNO (883)(891)(906)	AXE	BOLZEN	PIN	EJE
		5108768	1	SUPPORTO (891)	SUPPORT	LAGER	SUPPORT	SOPORTE
		5108778	1	GANCIO DI TRAINO (883)(891)(906)	CROCHET D'ATTELAGE	ZUGHAKEN	TOW HOOK	ENGANCHE DE REMOLQUE
	5103451	5130767	4	PERNO DI FISSAGGIO (883)(891)(906)	CHEVILLE	BOLZEN	PIN	PASADOR
		10517371	8	ROSETTA DI SICUREZZA (891)	RONDELLE FREIN	SICHERUNGSRING	LOCKWASHER	ARANDELA DE FRENO
		15984131	8	VITE (891)	VIS	SCHRAUBE	SCREW	TORNILLO

https://tractormanualz.com/

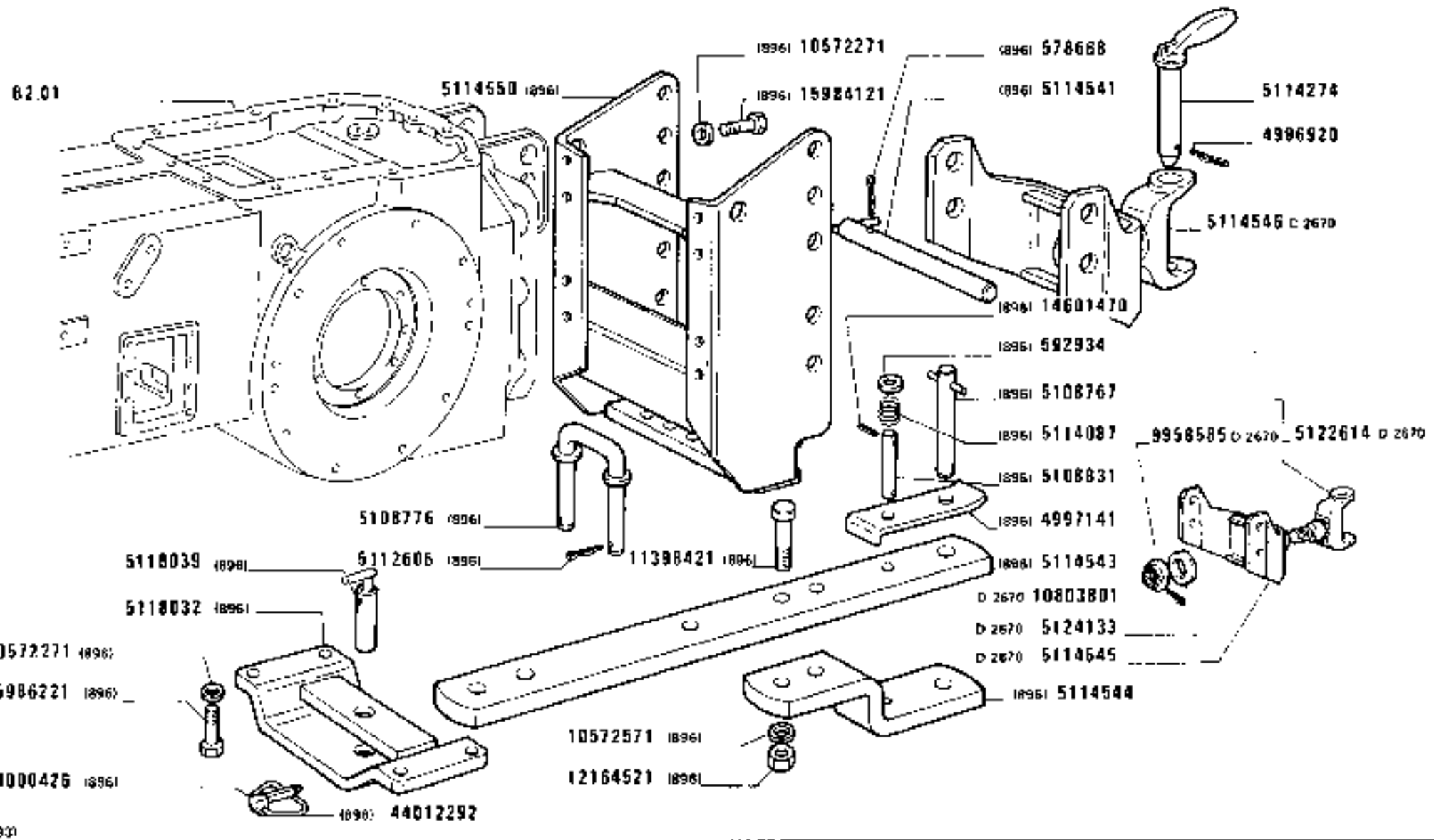

1280-1280 DT
01 02

GANCIO DI TRAINO RIMORCHIO

Crochet arrière
Hinterer Zughaken
Rear Tow Hook
Enganche de remolque

D1.02/1

1

https://tractormanualz.com/

MODIF	ANT.MODIF	N.ORDIN.	Q.	DENOMINAZIONE	DESIGNATION	BENENNUNG	DESCRIPTION	DENOMINACIONES
		578668	2	COPIGLIA (896)	GOUPILLE FENDUE	SPLINT	SPLIT PIN	PASADOR ABIERTO
		592934	1	SCODELLINO (896)	CUVETTE	TELLERSCHEIBE	CUP	PLATILLO
C2641		592934	1	SCODELLINO (925)	CUVETTE	TELLERSCHEIBE	CUP	PLATILLO
D2641		596060	1	PERNO (905)	AXE	BOLZEN	PIN	EJE
		4996920	1	COPIGLIA	GOUPILLE FENDUE	SPLINT	SPLIT PIN	PASADOR ABIERTO
		4997141	1	STAFFA (896)	ETRIER	HALTER	BRACKET	SOPORTE
C2641		4997141	1	STAFFA (925)	ETRIER	HALTER	BRACKET	SOPORTE
		5108767	1	PERNO (896)	AXE	BOLZEN	PIN	EJE
C2641		5108767	1	PERNO (925)	AXE	BOLZEN	PIN	EJE
		5108776	1	PERNO (896)	AXE	BOLZEN	PIN	EJE
C2641		5108776	1	PERNO (925)	AXE	BOLZEN	PIN	EJE
		5108831	1	PERNO (896)	AXE	BOLZEN	PIN	EJE
C2641		5108831	1	PERNO (925)	AXE	BOLZEN	PIN	EJE
		5112606	2	COPIGLIA (896)	GOUPILLE FENDUE	SPLINT	SPLIT PIN	PASADOR ABIERTO
D2641		5112606	3	COPIGLIA (905)	GOUPILLE FENDUE	SPLINT	SPLIT PIN	PASADOR ABIERTO
		5114087	1	MOLLA (896)	RESSORT	FEDER	SPRING	RESORTE
C2641		5114087	1	MOLLA (925)	RESSORT	FEDER	SPRING	RESORTE
		5114274	1	PERNO	AXE	BOLZEN	PIN	EJE
		5114541	3	PERNO (896)	AXE	BOLZEN	PIN	EJE
		5114543	1	BARRA DI TRAINO (896)	BARRE D'ATTELAGE	ZUGPENDEL	DRAWBAR	LANZA DE REMOLQUE
C2641		5114543	1	BARRA DI TRAINO (925)	BARRE D'ATTELAGE	ZUGPENDEL	DRAWBAR	LANZA DE REMOLQUE
		5114544	1	ESTREMITA (896)	EXTREMITE	ENDE	END	EXTREMO
C2641		5114544	1	ESTREMITA (925)	EXTREMITE	ENDE	END	EXTREMO
D2670		5114545	1	SUPPORTO	SUPPORT	LAGER	SUPPORT	SOPORTE
C2670		5114546	1	GANCIO DI TRAINO COMPL.	CROCHET D'ATTELAGE	ZUGHAKEN	TOW HOOK	ENGANCHE DE REMOLQUE
		5114550	1	SUPPORTO (896)	SUPPORT	LAGER	SUPPORT	SOPORTE
C2641		5115024	1	SUPPORTO (925)	SUPPORT	LAGER	SUPPORT	SOPORTE
		5118032	1	STAFFA (896)	ETRIER	HALTER	BRACKET	SOPORTE
C2641		5118032	1	STAFFA	ETRIER	HALTER	BRACKET	SOPORTE
		5118039	1	PERNO (896)	AXE	BOLZEN	PIN	EJE
C2641		5118039	1	PERNO (925)	AXE	BOLZEN	PIN	EJE
D2641		5121551	1	DISTANZIALE (905)	ENTRETOISE	ABSTANDSTUECK	SPACER	SEPARADOR
D2641		5121552	1	ESTREMITA POST.(905)	EXTREMITE	ENDE	END	EXTREMO
D2641		5122357	1	SUPPORTO (905)	SUPPORT	LAGER	SUPPORT	SOPORTE
D2641		5122363	1	BARRA DI TRAINO (905)	BARRE D'ATTELAGE	ZUGPENDEL	DRAWBAR	LANZA DE REMOLQUE
D2641		5122364	1	PERNO (905)	AXE	BOLZEN	PIN	EJE
D2641		5122366	1	PERNO (905)	AXE	BOLZEN	PIN	EJE

https://tractormanualz.com/

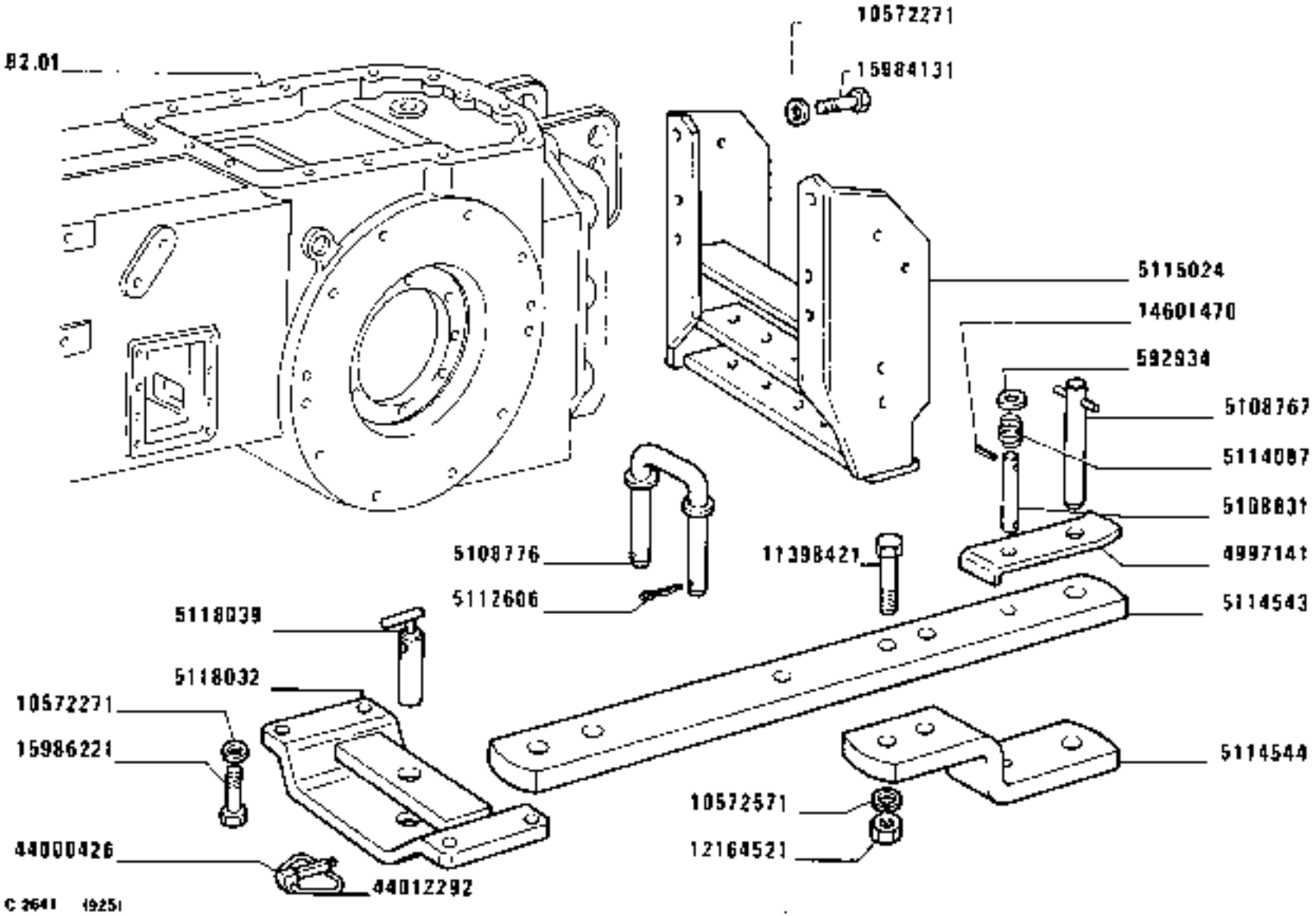

1280-1280 DT
01 02

GANCIO DI TRAINO RIMORCHIO

Crochet arrière
Hinterer Zughaken
Rear Tow Hook
Enganche de remolque

https://tractormanualz.com/

MODIF	ANT.MODIF	N.ORDIN.	Q.	DENOMINAZIONE	DESIGNATION	BENENNUNG	DESCRIPTION	DENOMINACIONES
D2670		5122614	1	GANCIO COMPL.	CROCHET	HAKEN	HOOK	GANCHO
D2670		5124133	1	DISTANZIALE	ENTRETOISE	ABSTANDSTUECK	SPACER	SEPARADOR
D2641	5122368	5131881	1	STAFFA (905)	ETRIER	HALTER	BRACKET	SOPORTE
D2670		9958585	1	DADO	ECROU	MUTTER	NUT	TUERCA
		10572271	12	ROSETTA DI SICUREZZA (896)	RONDELLE FREIN	SICHERUNGSRING	LOCKWASHER	ARANDELA DE FRENO
C2641		10572271	6	ROSETTA DI SICUREZZA (925)	RONDELLE FREIN	SICHERUNGSRING	LOCKWASHER	ARANDELA DE FRENO
D2641		10572271	12	ROSETTA (905)	RONDELLE	SCHEIBE	WASHER	ARANDELA
		10572571	2	ROSETTA DI SICUREZZA (896)	RONDELLE FREIN	SICHERUNGSRING	LOCKWASHER	ARANDELA DE FRENO
		10572571	2	ROSETTA DI SICUREZZA (925)	RONDELLE FREIN	SICHERUNGSRING	LOCKWASHER	ARANDELA DE FRENO
D2641		10721021	2	DADO (905)	ECROU	MUTTER	NUT	TUERCA
D2670		10803801	1	COPIGLIA	GOUPILLE FENDUE	SPLINT	SPLIT PIN	PASADOR ABIERTO
		11398421	2	VITE (896)	VIS	SCHRAUBE	SCREW	TORNILLO
C2641		11398421	2	VITE (925)	VIS	SCHRAUBE	SCREW	TORNILLO
		12164521	2	DADO (896)	ECROU	MUTTER	NUT	TUERCA
C2641		12164521	2	DADO (925)	ECROU	MUTTER	NUT	TUERCA
		14601470	2	SPINA (896)	GOUPILLE	STIFT	PIN	PASADOR
C2641		14601470	2	SPINA (925)	GOUPILLE	STIFT	PIN	PASADOR
		15984131	8	VITE (905)	VIS	SCHRAUBE	SCREW	TORNILLO
C2641		15984131	8	VITE (925)	VIS	SCHRAUBE	SCREW	TORNILLO
		15984131	6	VITE (896)	VIS	SCHRAUBE	SCREW	TORNILLO
D2641		15984321	6	VITE (905)	VIS	SCHRAUBE	SCREW	TORNILLO
		15986221	4	VITE (896)	VIS	SCHRAUBE	SCREW	TORNILLO
C2641		15986221	4	VITE (925)	VIS	SCHRAUBE	SCREW	TORNILLO
D2641		15986221	4	VITE (905)	VIS	SCHRAUBE	SCREW	TORNILLO
D2641		15987031	2	VITE (905)	VIS	SCHRAUBE	SCREW	TORNILLO
		44000426	1	PERNO (896)	AXE	BOLZEN	PIN	EJE
C2641		44000426	1	PERNO (925)	AXE	BOLZEN	PIN	EJE
D2641		44000426	1	PERNO (905)	AXE	BOLZEN	PIN	EJE
		44012292	1	ANELLO (896)	BAGUE	RING	RING	ANILLO
C2641		44012292	1	ANELLO (925)	BAGUE	RING	RING	ANILLO
D2641		44012292	1	ANELLO (905)	BAGUE	RING	RING	ANILLO

https://tractormanualz.com/

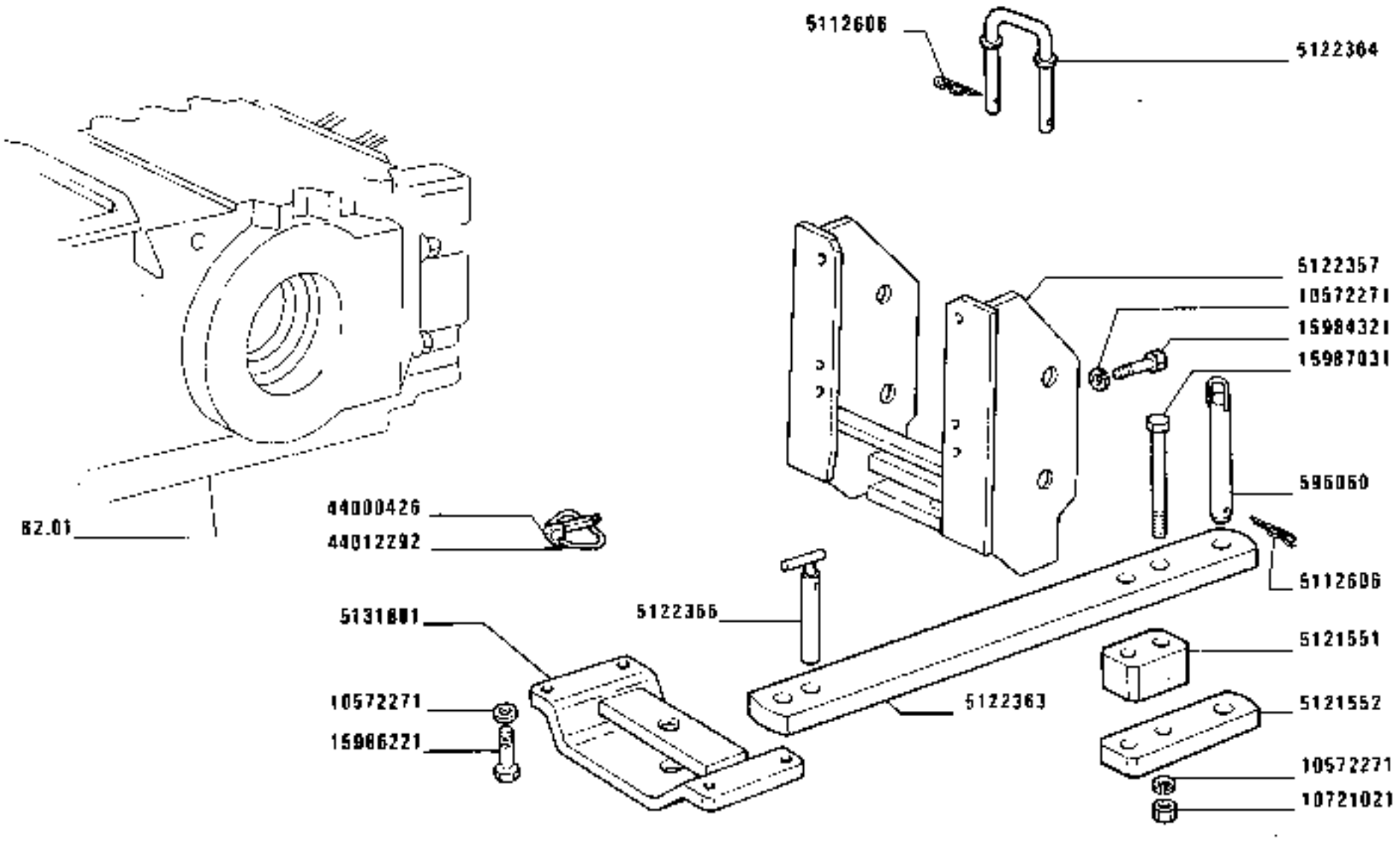

D 2641 1905

1280-1280 DT
01 02

GANCIO DI TRAINO RIMORCHIO

Crochet arrière
Hinterer Zughaken

https://tractormanualz.com/

Rear tow hook
Enganche de remolque

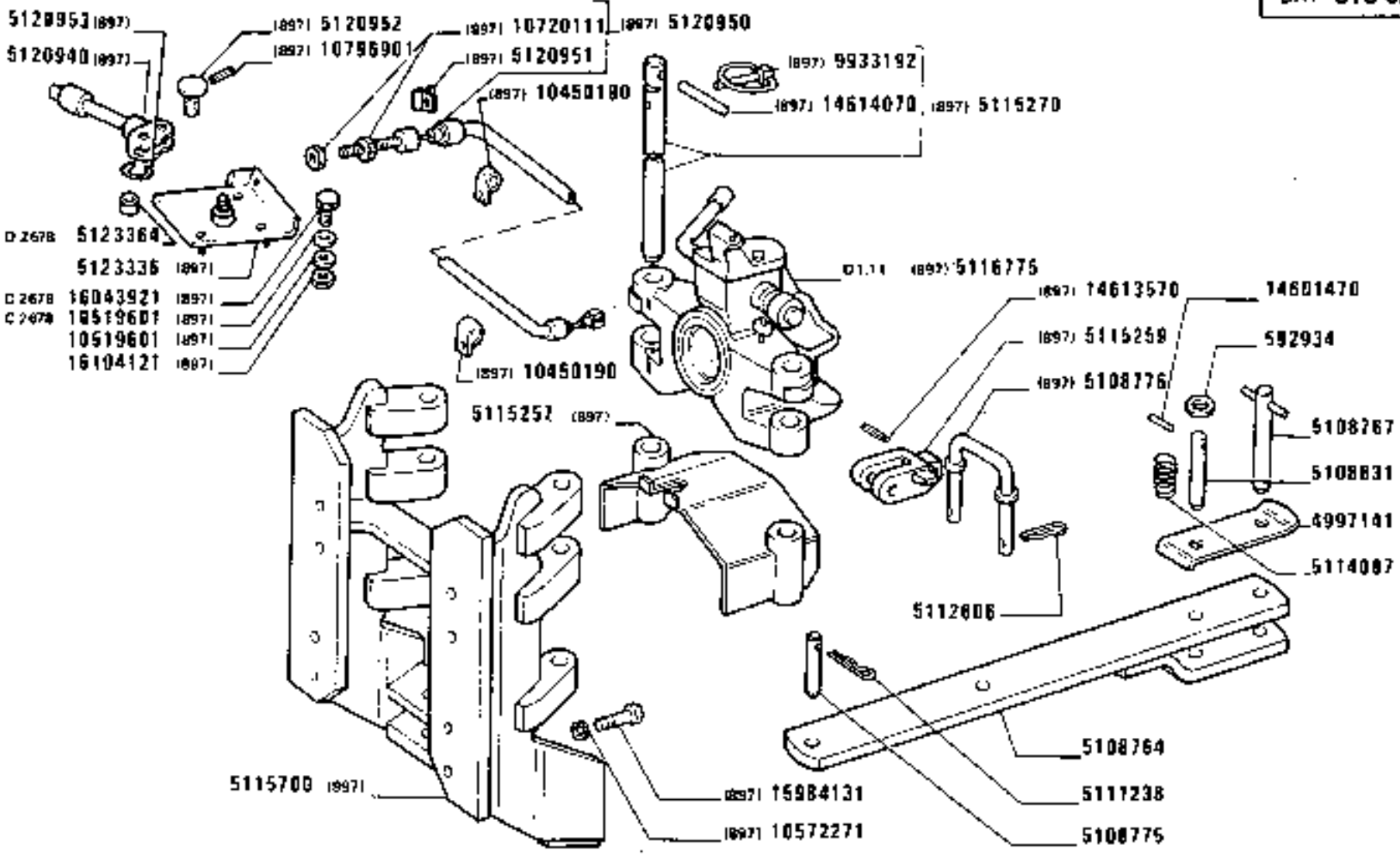

1280-1280 DT
01 02

GANCIO DI TRAINO RIMORCHIO

Crochet arrière
Hinterer Zughaken
Rear tow hook
Enganche de remolque

https://tractormanualz.com/

MODIF	ANT.MODIF	N.ORDIN.	Q.	DENOMINAZIONE	DESIGNATION	BENENNUNG	DESCRIPTION	DENOMINACIONES
		592934	1	SCODELLINO (888)	CUVETTE	TELLERSCHEIBE	CUP	PLATILLO
		4997141	1	STAFFA (888)	ETRIER	HALTER	BRACKET	SOPORTE
		5108764	1	BARRA DI TRAINO (888)	BARRE D'ATTELAGE	ZUGPENDEL	DRAWBAR	LANZA DE REMOLQUE
		5108767	1	PERNO (888)	AXE	BOLZEN	PIN	EJE
		5108775	1	PERNO (888)	AXE	BOLZEN	PIN	EJE
		5108776	1	PERNO (888)	AXE	BOLZEN	PIN	EJE
		5108831	1	PERNO (888)	AXE	BOLZEN	PIN	EJE
		5111238	1	COPIGLIA (888)	GOUPILLE FENDUE	SPLINT	SPLIT PIN	PASADOR ABIERTO
		5112606	2	COPIGLIA (888)	GOUPILLE FENDUE	SPLINT	SPLIT PIN	PASADOR ABIERTO
		5114087	1	MOLLA (888)	RESSORT	FEDER	SPRING	RESORTE
		5115257	1	PROTEZIONE (888)(897)	PROTECTION	ABDECKUNG	SHIELD	DEFENSA
		5115259	1	NASELLO (888)(897)	TENON	ANSCHLAG	DOG	TOPE
		5115270	2	PERNO COMPL.(888)(897)	AXE	BOLZEN	PIN	EJE
		5115700	1	SUPPORTO (888)(897)	SUPPORT	LAGER	SUPPORT	SOPORTE
		5116775	1	GANCIO DI TRAINO COMPL.(888)(897)	CROCHET D'ATTELAGE	ZUGHAKEN	TOW HOOK	ENGANCHE DE REMOLQUE
		5120940	1	LEVA (897)	LEVIER	HEBEL	LEVER	PALANCA
		5120950	1	CAVO COMPL.(897)	CABLE	LEITUNG	CABLE	CABLE
		5120951	1	MOLLETTA DI FISSAGGIO (897)	AGRAFE	KLEMMSTUECK	CLIP	SUJETADOR
		5120952	1	PERNO (897)	AXE	BOLZEN	PIN	EJE
		5120953	1	ANELLO DI SICUREZZA (897)	ARRETOIR	SICHERUNGSRING	LOCKRING	ANILLO DE FRENO
	5120942	5123336	1	PIASTRA (897)	PLAQUE	PLATTE	PLATE	PLACA
D2678		5123364	3	DISTANZIALE (897)	ENTRETOISE	ABSTANDSTUECK	SPACER	SEPARADOR
		9933192	1	SPINA (888)(897)	GOUPILLE	STIFT	PIN	PASADOR
		10450190	4	STAFFETTA (897)	ETRIER	HALTER	BRACKET	SOPORTE
		10519601	3	ROSETTA (897)	RONDELLE	SCHEIBE	WASHER	ARANDELA
C2678		10519601	3	ROSETTA (897)	RONDELLE	SCHEIBE	WASHER	ARANDELA
		10572271	8	ROSETTA DI SICUREZZA (888)(897)	RONDELLE FREIN	SICHERUNGSRING	LOCKWASHER	ARANDELA DE FRENO
		10720111	2	DADO (897)	ECROU	MUTTER	NUT	TUERCA
		10796901	1	COPIGLIA (897)	GOUPILLE FENDUE	SPLINT	SPLIT PIN	PASADOR ABIERTO
		14601470	2	SPINA (888)	GOUPILLE	STIFT	PIN	PASADOR
		14613570	1	SPINA (888)(897)	GOUPILLE	STIFT	PIN	PASADOR
		14614070	1	SPINA (888)(897)	GOUPILLE	STIFT	PIN	PASADOR
		15984131	8	VITE (888)(897)	VIS	SCHRAUBE	SCREW	TORNILLO
C2678		16043921	3	VITE (897)	VIS	SCHRAUBE	SCREW	TORNILLO

https://tractormanualz.com/

MODIF	ANT.MODIF	N.ORDIN.	Q.	DENOMINAZIONE	DESIGNATION	BENENNUNG	DESCRIPTION	DENOMINACIONES
		16104121	3	DADO (897)	ECROU	MUTTER	NUT	TUERCA

https://tractormanualz.com/

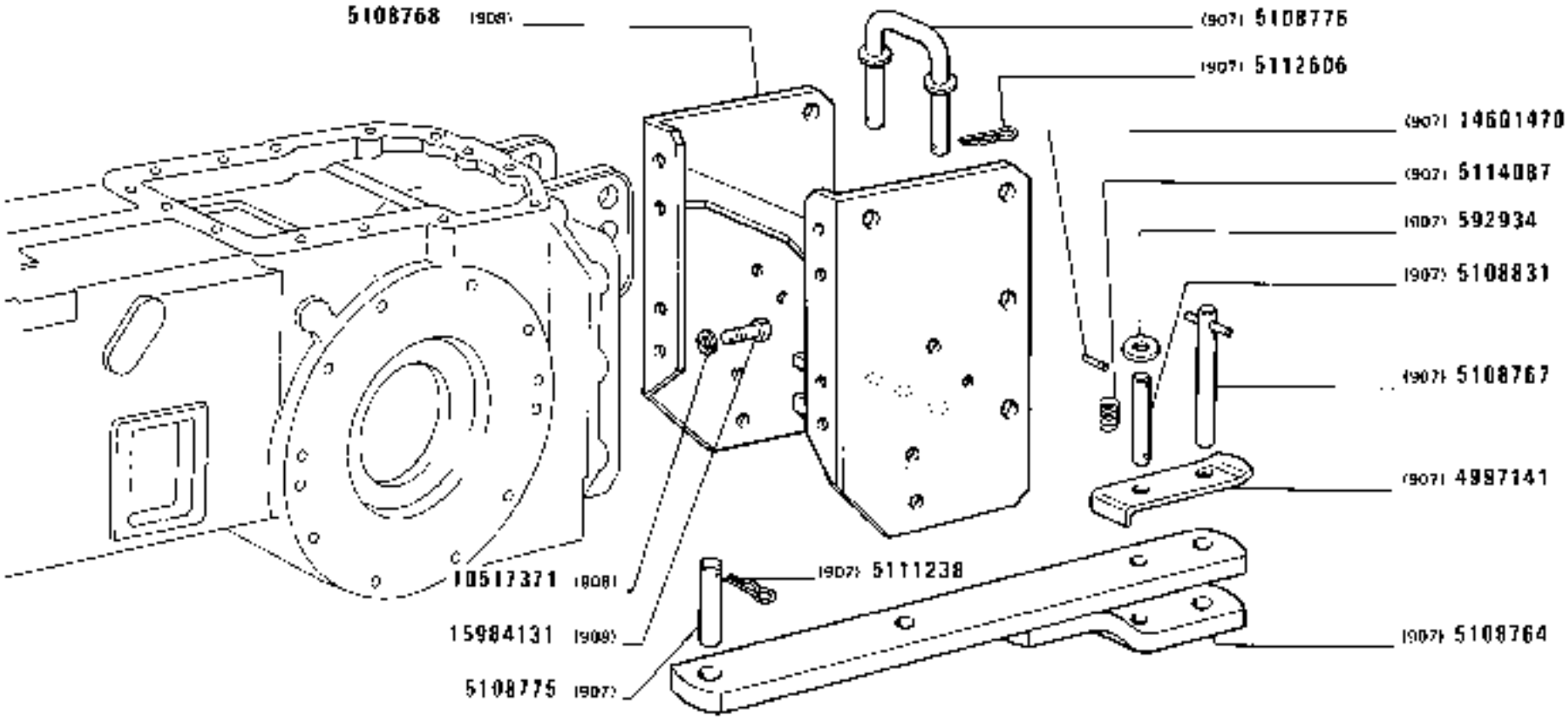

1890/9081

https://tractormanualz.com/

MODIF	ANT.MODIF	N.ORDIN.	Q.	DENOMINAZIONE	DESIGNATION	BENENNUNG	DESCRIPTION	DENOMINACIONES
		567406	4	COPIGLIA (883)(891)(906)	GOUPILLE FENDUE	SPLINT	SPLIT PIN	PASADOR ABIERTO
		592934	1	SCODELLINO (890)(906)(907)	CUVETTE	TELLERSCHEIBE	CUP	PLATILLO
		4997141	1	STAFFA (890)(906)(907)	ETRIER	HALTER	BRACKET	SOPORTE
		5108764	1	BARRA DI TRAINO (890)(906)(907)	BARRE D'ATTELAGE	ZUGPENDEL	DRAWBAR	LANZA DE REMOLQUE
		5108767	1	PERNO (890)(906)(907)	AXE	BOLZEN	PIN	EJE
		5108768	1	SUPPORTO (890)(906)(907)	SUPPORT	LAGER	SUPPORT	SOPORTE
		5108775	1	PERNO (890)(906)(907)	AXE	BOLZEN	PIN	EJE
		5108776	1	PERNO (890)(906)(907)	AXE	BOLZEN	PIN	EJE
		5108831	1	PERNO (890)(906)(907)	AXE	BOLZEN	PIN	EJE
		5111238	1	COPIGLIA (890)(906)(907)	GOUPILLE FENDUE	SPLINT	SPLIT PIN	PASADOR ABIERTO
		5112606	2	COPIGLIA (890)(906)(907)	GOUPILLE FENDUE	SPLINT	SPLIT PIN	PASADOR ABIERTO
		5114087	1	MOLLA (890)(906)(907)	RESSORT	FEDER	SPRING	RESORTE
		10517371	8	ROSETTA DI SICUREZZA (890)(906)(907)	RONDELLE FREIN	SICHERUNGSRING	LOCKWASHER	ARANDELA DE FRENO
		14601470	2	SPINA (890)(906)(907)	GOUPILLE	STIFT	PIN	PASADOR
		15984131	8	VITE (890)(906)(907)	VIS	SCHRAUBE	SCREW	TORNILLO

https://tractormanualz.com/

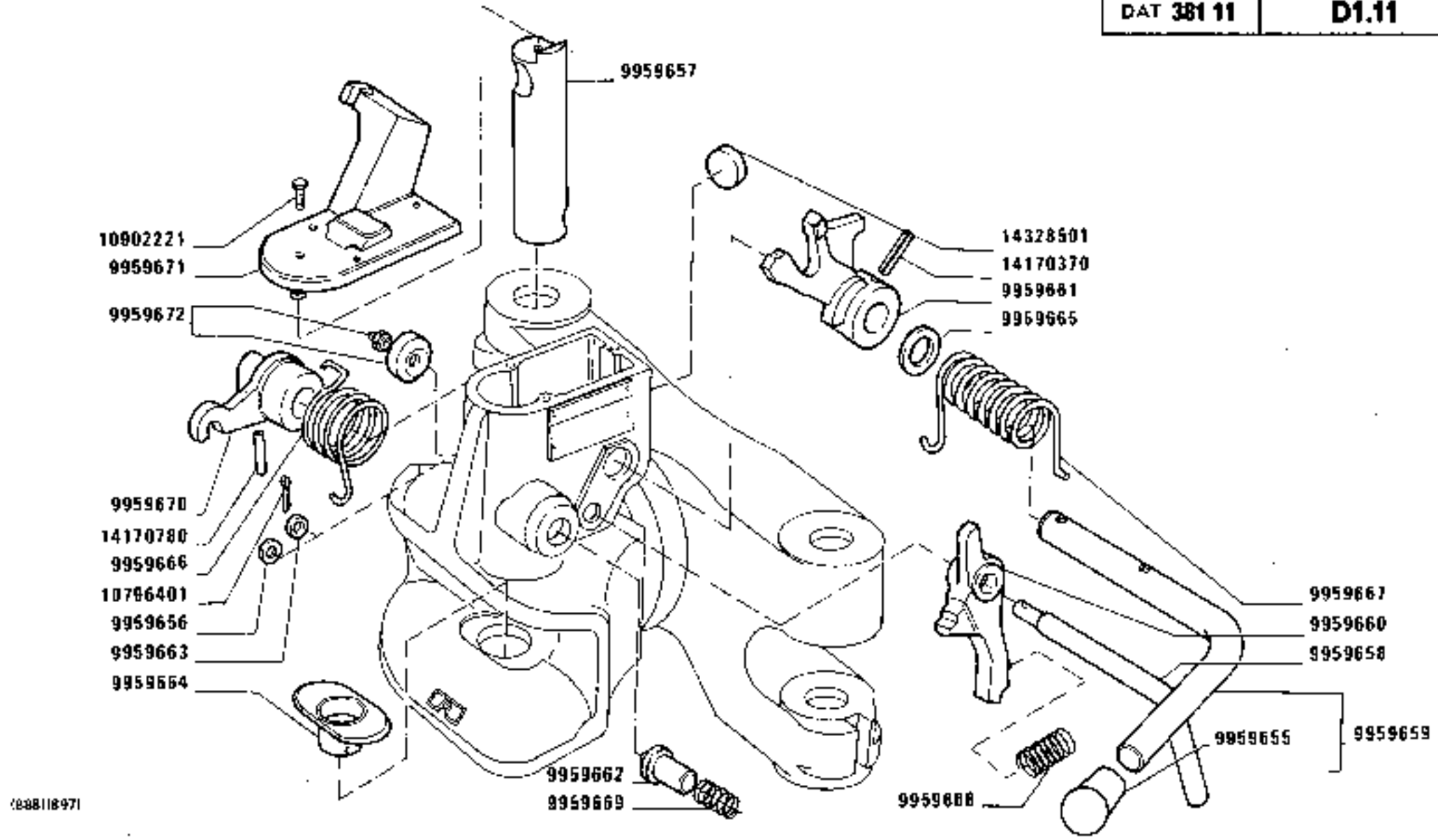

GANCIO DI TRAINO 5116775 (Rokinger)

1280-1280 DT
01 02

Crochet
Zughaken

Tow hook
Enganche

D1.11

https://tractormanualz.com/

MODIF	ANT.MODIF	N.ORDIN.	Q.	DENOMINAZIONE	DESIGNATION	BENENNUNG	DESCRIPTION	DENOMINACIONES
		9923669	1	INGRASSATORE	GRAISSEUR	SCHMIERNIPPEL	FITTING	ENGRASADOR
		9959655	1	POMELLO	BOUTON	KNEBELGRIFF	KNOB	BOTON
		9959656	1	DISCO	DISQUE	SCHEIBE	PLATE	DISCO
		9959657	1	PERNO	AXE	BOLZEN	PIN	EJE
		9959658	1	LEVA	LEVIER	HEBEL	LEVER	PALANCA
		9959659	1	LEVA	LEVIER	HEBEL	LEVER	PALANCA
		9959660	1	LEVA	LEVIER	HEBEL	LEVER	PALANCA
		9959661	1	LEVA	LEVIER	HEBEL	LEVER	PALANCA
		9959662	1	PERNO	AXE	BOLZEN	PIN	EJE
		9959663	1	ANELLO DI GOMMA	BAGUE CAOUTCHOUC	GUMMIRING	RUBBER RING	GUARNICION DE CAUCHO
		9959664	1	BOCCOLA DI GUIDA	DOUILLE DE GUIDAGE	FUEHRUNGSBUECHSE	BUSHING	CASQUILLO GUIA
		9959665	1	DISCO	DISQUE	SCHEIBE	PLATE	DISCO
		9959666	1	MOLLA	RESSORT	FEDER	SPRING	RESORTE
		9959667	1	MOLLA	RESSORT	FEDER	SPRING	RESORTE
		9959668	1	MOLLA	RESSORT	FEDER	SPRING	RESORTE
		9959669	1	MOLLA	RESSORT	FEDER	SPRING	RESORTE
		9959670	1	LEVA	LEVIER	HEBEL	LEVER	PALANCA
		9959671	1	COPERCHIO	COUVERCLE	DECKEL	COVER	TAPA
		9959672	1	COPERCHIO	COUVERCLE	DECKEL	COVER	TAPA
		10796401	1	COPIGLIA	GOUPILLE FENDUE	SPLINT	SPLIT PIN	PASADOR ABIERTO
		10902221	1	VITE	VIS	SCHRAUBE	SCREW	TORNILLO
		14170370	1	BOCCOLA	DOUILLE	BUECHSE	BUSH	CASQUILLO
		14170780	1	BOCCOLA	DOUILLE	BUECHSE	BUSH	CASQUILLO
		14328501	1	COPERCHIO	COUVERCLE	DECKEL	COVER	TAPA

https://tractormanualz.com/

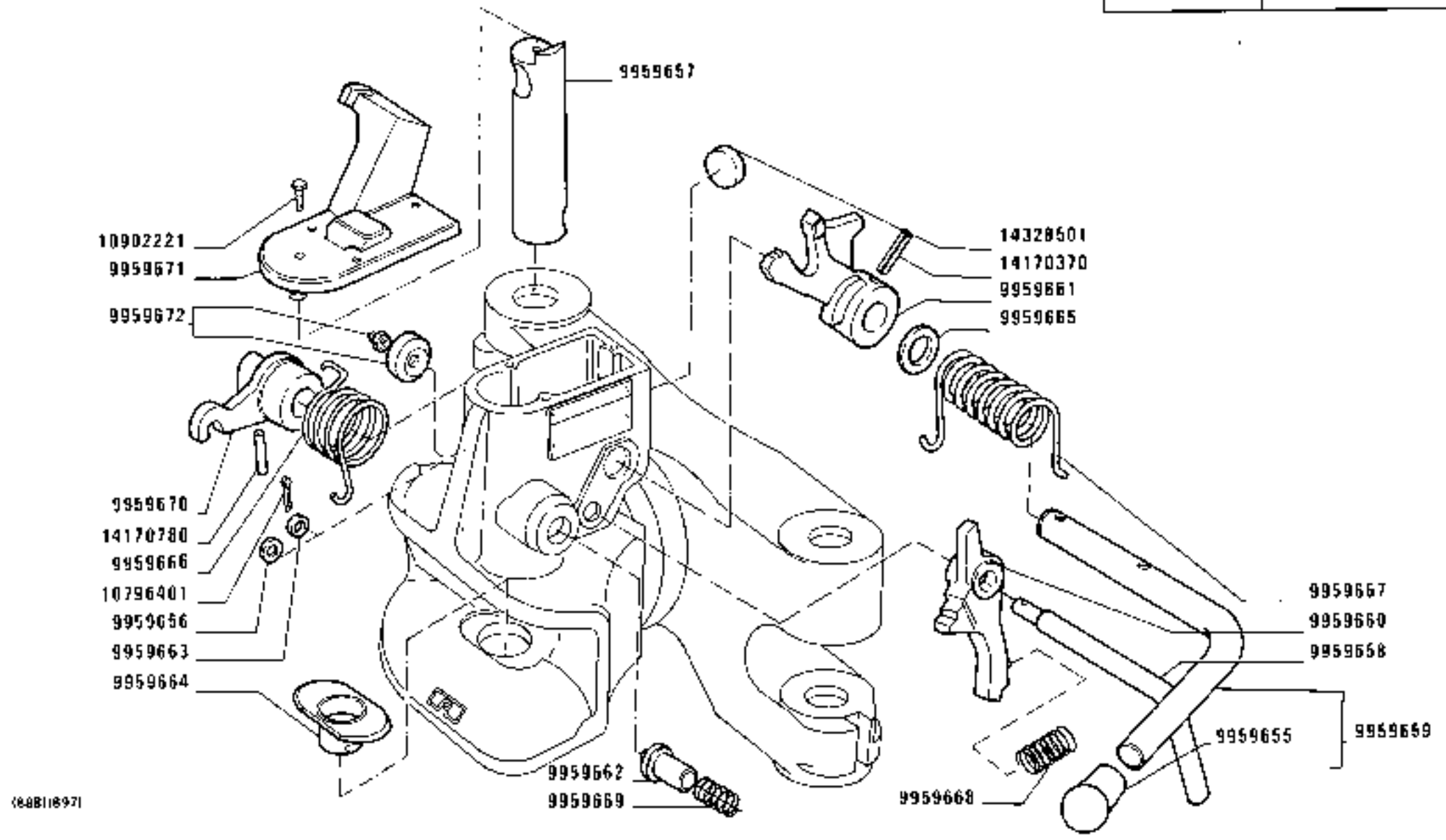

https://tractormanualz.com/

MODIF	ANT.MODIF	N.ORDIN.	Q.	DENOMINAZIONE	DESIGNATION	BENENNUNG	DESCRIPTION	DENOMINACIONES
		9923669	1	INGRASSATORE	GRAISSEUR	SCHMIERNIPPEL	FITTING	ENGRASADOR
		9959655	1	POMELLO	BOUTON	KNEBELGRIFF	KNOB	BOTON
		9959656	1	DISCO	DISQUE	SCHEIBE	PLATE	DISCO
		9959657	1	PERNO	AXE	BOLZEN	PIN	EJE
		9959658	1	LEVA	LEVIER	HEBEL	LEVER	PALANCA
		9959659	1	LEVA	LEVIER	HEBEL	LEVER	PALANCA
		9959660	1	LEVA	LEVIER	HEBEL	LEVER	PALANCA
		9959661	1	LEVA	LEVIER	HEBEL	LEVER	PALANCA
		9959662	1	PERNO	AXE	BOLZEN	PIN	EJE
		9959663	1	ANELLO DI GOMMA	BAGUE CAOUTCHOUC	GUMMIRING	RUBBER RING	GUARNICION DE CAUCHO
		9959664	1	BOCCOLA DI GUIDA	DOUILLE DE GUIDAGE	FUEHRUNGSBUECHSE	BUSHING	CASQUILLO GUIA
		9959665	1	DISCO	DISQUE	SCHEIBE	PLATE	DISCO
		9959666	1	MOLLA	RESSORT	FEDER	SPRING	RESORTE
		9959667	1	MOLLA	RESSORT	FEDER	SPRING	RESORTE
		9959668	1	MOLLA	RESSORT	FEDER	SPRING	RESORTE
		9959669	1	MOLLA	RESSORT	FEDER	SPRING	RESORTE
		9959670	1	LEVA	LEVIER	HEBEL	LEVER	PALANCA
		9959671	1	COPERCHIO	COUVERCLE	DECKEL	COVER	TAPA
		9959672	1	COPERCHIO	COUVERCLE	DECKEL	COVER	TAPA
		10796401	1	COPIGLIA	GOUPILLE FENDUE	SPLINT	SPLIT PIN	PASADOR ABIERTO
		10902221	1	VITE	VIS	SCHRAUBE	SCREW	TORNILLO
		14170370	1	BOCCOLA	DOUILLE	BUECHSE	BUSH	CASQUILLO
		14170780	1	BOCCOLA	DOUILLE	BUECHSE	BUSH	CASQUILLO
		14328601	1	COPERCHIO	COUVERCLE	DECKEL	COVER	TAPA

https://tractormanualz.com/

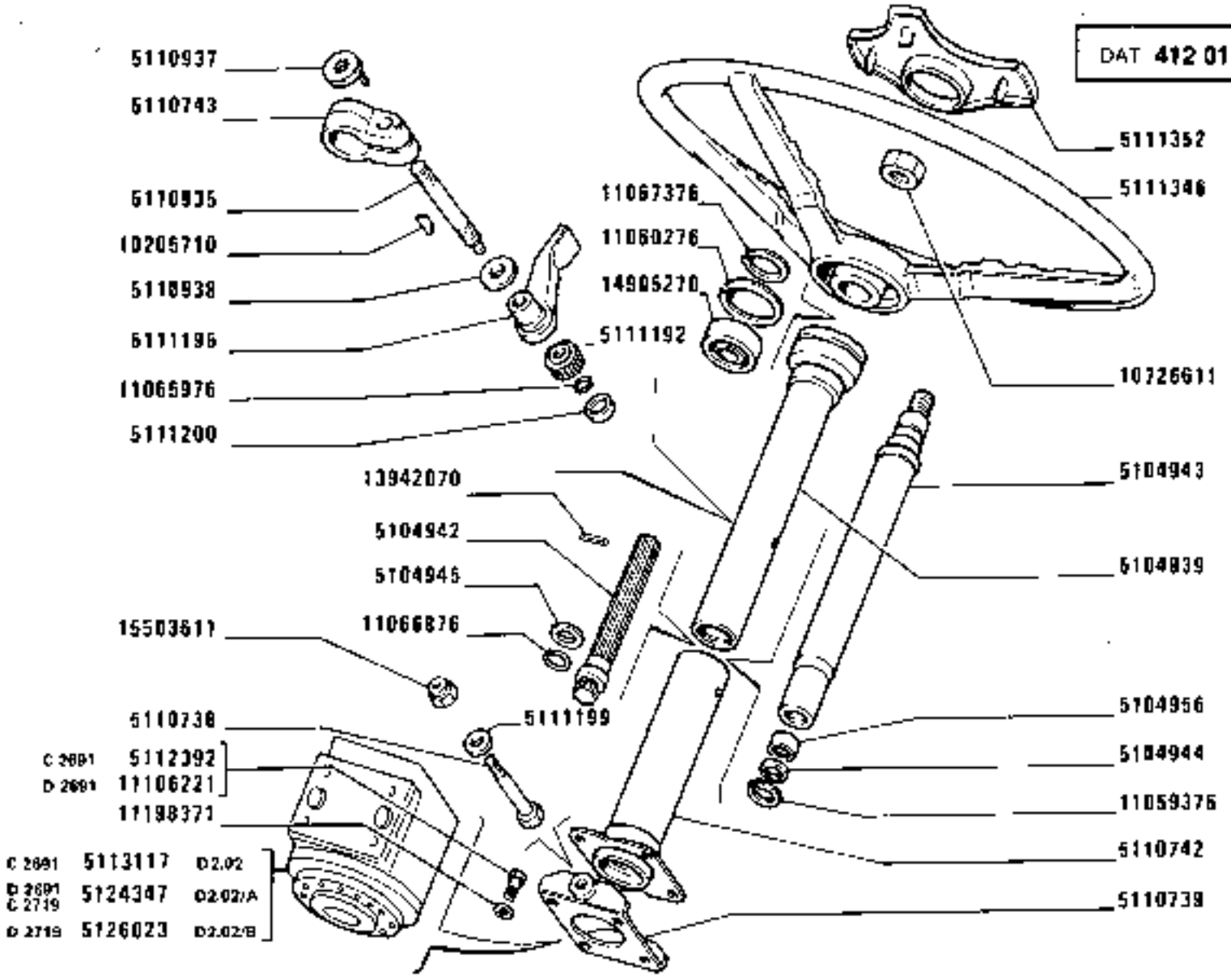

https://tractormanualz.com/

MODIF	ANT.MODIF	N.ORDIN.	Q.	DENOMINAZIONE	DESIGNATION	BENENNUNG	DESCRIPTION	DENOMINACIONES
		5104939	1	PIANTONE DELLA GUIDA	COLONNE DE DIRECTION	LENKROHR	STEERING COLUMN	COLUMNA DE DIRECCION
		5104942	1	SUPPORTO	SUPPORT	LAGER	SUPPORT	SOPORTE
		5104943	1	PIANTONE DELLA GUIDA	COLONNE DE DIRECTION	LENKROHR	STEERING COLUMN	COLUMNA DE DIRECCION
		5104944	1	DISTANZIALE	ENTRETOISE	ABSTANDSTUECK	SPACER	SEPARADOR
		5104945	1	DISTANZIALE	ENTRETOISE	ABSTANDSTUECK	SPACER	SEPARADOR
		5104956	1	ASTUCCIO	ETUI	HUELSE	CASE	ESTUCHE
		5110738	2	PERNO	AXE	BOLZEN	PIN	EJE
		5110739	1	STAFFA	ETRIER	HALTER	BRACKET	SOPORTE
		5110742	1	TUBO	TUYAU	ROHR	PIPE	TUBO
		5110743	1	MANICOTTO	MANCHON	MUFFE	SLEEVE	MANGA
		5110935	1	TIRANTE	TIRANT	STANGE	ROD	VARILLA
		5110937	1	BLOCCHETTO CONNESSIONE	PLAQUE DE JONCTION	ANSCHLUSSDOSE	CONNECTION BLOCK	PLACA DE EMPALME
		5110938	1	ROSETTA DI SICUREZZA	RONDELLE FREIN	SICHERUNGSRING	LOCKWASHER	ARANDELA DE FRENO
		5111192	1	POMELLO	BOUTON	KNEBELGRIFF	KNOB	BOTON
		5111195	1	LEVA	LEVIER	HEBEL	LEVER	PALANCA
		5111199	2	ROSETTA DI SICUREZZA	RONDELLE FREIN	SICHERUNGSRING	LOCKWASHER	ARANDELA DE FRENO
		5111200	1	TAPPO	BOUCHON	STOPFEN	PLUG	TAPON
		5111346	1	VOLANTE DI GUIDA	VOLANT DE DIRECTION	LENKRAD	STEERING WHEEL	VOLANTE DE DIRECCION
		5111352	1	COPERTURA	ENJOLIVEUR	ABDECKUNG	COVER	EMBELLECEDOR
C2691		5112392	4	VITE	VIS	SCHRAUBE	SCREW	TORNILLO
C2691		5113117	1	IDROGUIDA COMPL.	DIRECTION HYDRAULIQUE	HYDROLENKUNG	HYDRAULIC DRIVE	DIRECCION HIDRAULICA
D2691		5124347	1	IDROGUIDA	DIRECTION HYDRAULIQUE	HYDROLENKUNG	HYDRAULIC DRIVE	DIRECCION HIDRAULICA
C2719								
D2719		5126023	1	IDROGUIDA	DIRECTION HYDRAULIQUE	HYDROLENKUNG	HYDRAULIC DRIVE	DIRECCION HIDRAULICA
		10205710	1	LINGUETTA	LINGUET	SCHEIBENFEDER	KEY	CHAVETA
		10726611	1	DADO	ECROU	MUTTER	NUT	TUERCA
		11059376	1	ANELLO DI SICUREZZA	ARRETOIR	SICHERUNGSRING	LOCKRING	ANILLO DE FRENO
		11060276	1	ANELLO DI SICUREZZA	ARRETOIR	SICHERUNGSRING	LOCKRING	ANILLO DE FRENO
		11065976	1	ANELLO DI SICUREZZA	ARRETOIR	SICHERUNGSRING	LOCKRING	ANILLO DE FRENO
		11066876	1	ANELLO	BAGUE	RING	RING	ANILLO
		11067376	1	ANELLO DI SICUREZZA	ARRETOIR	SICHERUNGSRING	LOCKRING	ANILLO DE FRENO
D2691		11106221	4	VITE	VIS	SCHRAUBE	SCREW	TORNILLO
		11198371	4	ROSETTA DI SICUREZZA	RONDELLE FREIN	SICHERUNGSRING	LOCKWASHER	ARANDELA DE FRENO
		13942070	1	PERNO	AXE	BOLZEN	PIN	EJE

https://tractormanualz.com/

MODIF	ANT.MODIF	N.ORDIN.	Q.	DENOMINAZIONE	DESIGNATION	BENENNUNG	DESCRIPTION	DENOMINACIONES
		1550361I	2	DADO	ECROU	MUTTER	NUT	TUERCA
		24905270	1	BOCCOLA	DOUILLE	BUECHSE	BUSH	CASQUILLO

https://tractormanualz.com/

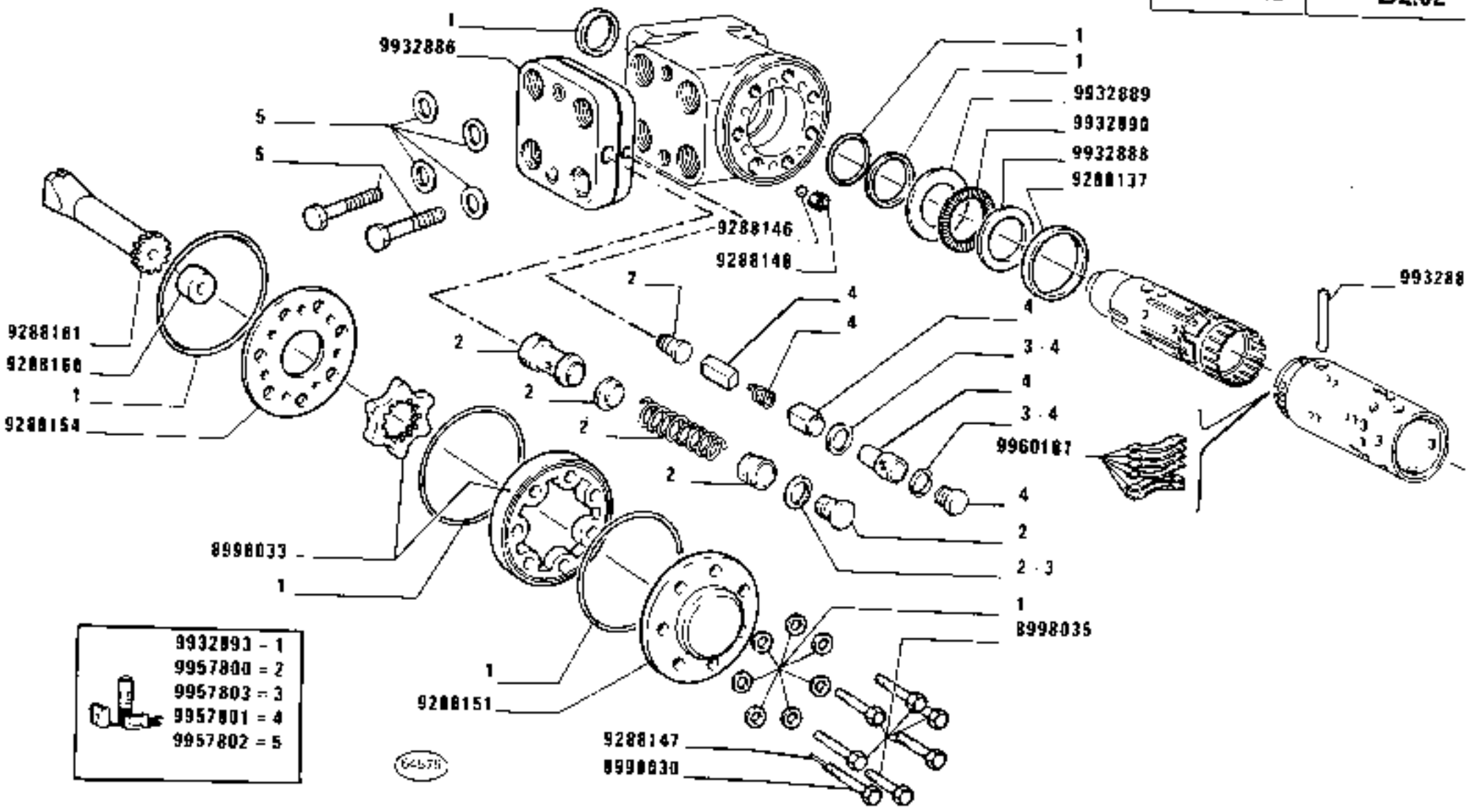

C 2691

1280-1280 DT
01 02

SCATOLA STERZO 5113117 [Danfoss]

Boîtier de direction
Lenkgehäuse
Steering Box
Caja de la dirección

https://tractormanualz.com/

MODIF	ANT.MODIF	N.ORDIN.	Q.	DENOMINAZIONE	DESIGNATION	BENENNUNG	DESCRIPTION	DENOMINACIONES
		8998030	1	VITE	VIS	SCHRAUBE	SCREW	TORNILLO
		8998033	1	INGRANAGGIO	PIGNON	ZAHNRAD	GEAR	PINON
		8998035	6	VITE	VIS	SCHRAUBE	SCREW	TORNILLO
		9288137	1	ANELLO	BAGUE	RING	RING	ANILLO
		9288146	1	SFERA	BILLE	KUGEL	BALL	BOLA
		9288147	1	SPINA	GOUPILLE	STIFT	PIN	PASADOR
		9288148	1	BUSSOLA	DOUILLE	GEWINDEBUECHSE	BUSHING	CASQUILLO
		9288151	1	COPERCHIO	COUVERCLE	DECKEL	COVER	TAPA
		9288154	1	DISCO	DISQUE	SCHEIBE	PLATE	DISCO
		9288160	1	DISTANZIALE	ENTRETOISE	ABSTANDSTUECK	SPACER	SEPARADOR
		9288161	1	ALBERINO	ARBRE	WELLE	SHAFT	ARBOL
		9932886	1	VALVOLA	SOUPAPE	VENTIL	VALVE	VALVULA
		9932887	1	PERNO	AXE	BOLZEN	PIN	EJE
		9932888	1	ROSETTA	RONDELLE	SCHEIBE	WASHER	ARANDELA
		9932889	1	ROSETTA	RONDELLE	SCHEIBE	WASHER	ARANDELA
		9932890	1	CUSCINETTO	COUSSINET	LAGERSCHALE	BEARING	COJINETE
		9932893	1	CORREDO,COMPOSTO DA 1	POCHETTE-CONTENANT ...	AUSRUESTUNG BESTEHEND AUS ...	KIT-CONSISTING OF ...	EQUIPO-COMPUESTO DE ...
		9957800	1	CORREDO,COMPOSTO DA 2	POCHETTE-CONTENANT ...	AUSRUESTUNG BESTEHEND AUS ...	KIT-CONSISTING OF ...	EQUIPO-COMPUESTO DE ...
		9957801	1	CORREDO,COMPOSTO DA 4	POCHETTE-CONTENANT ...	AUSRUESTUNG BESTEHEND AUS ...	KIT-CONSISTING OF ...	EQUIPO-COMPUESTO DE ...
		9957802	1	CORREDO,COMPOSTO DA 5	POCHETTE-CONTENANT ...	AUSRUESTUNG BESTEHEND AUS ...	KIT-CONSISTING OF ...	EQUIPO-COMPUESTO DE ...
		9957803	1	CORREDO,COMPOSTO DA 3	POCHETTE-CONTENANT ...	AUSRUESTUNG BESTEHEND AUS ...	KIT-CONSISTING OF ...	EQUIPO-COMPUESTO DE ...
	9956513	9960181	1	CORREDO MOLLE	EQUIPEMENT	SATZ	KIT	JUEGO

https://tractormanualz.com/

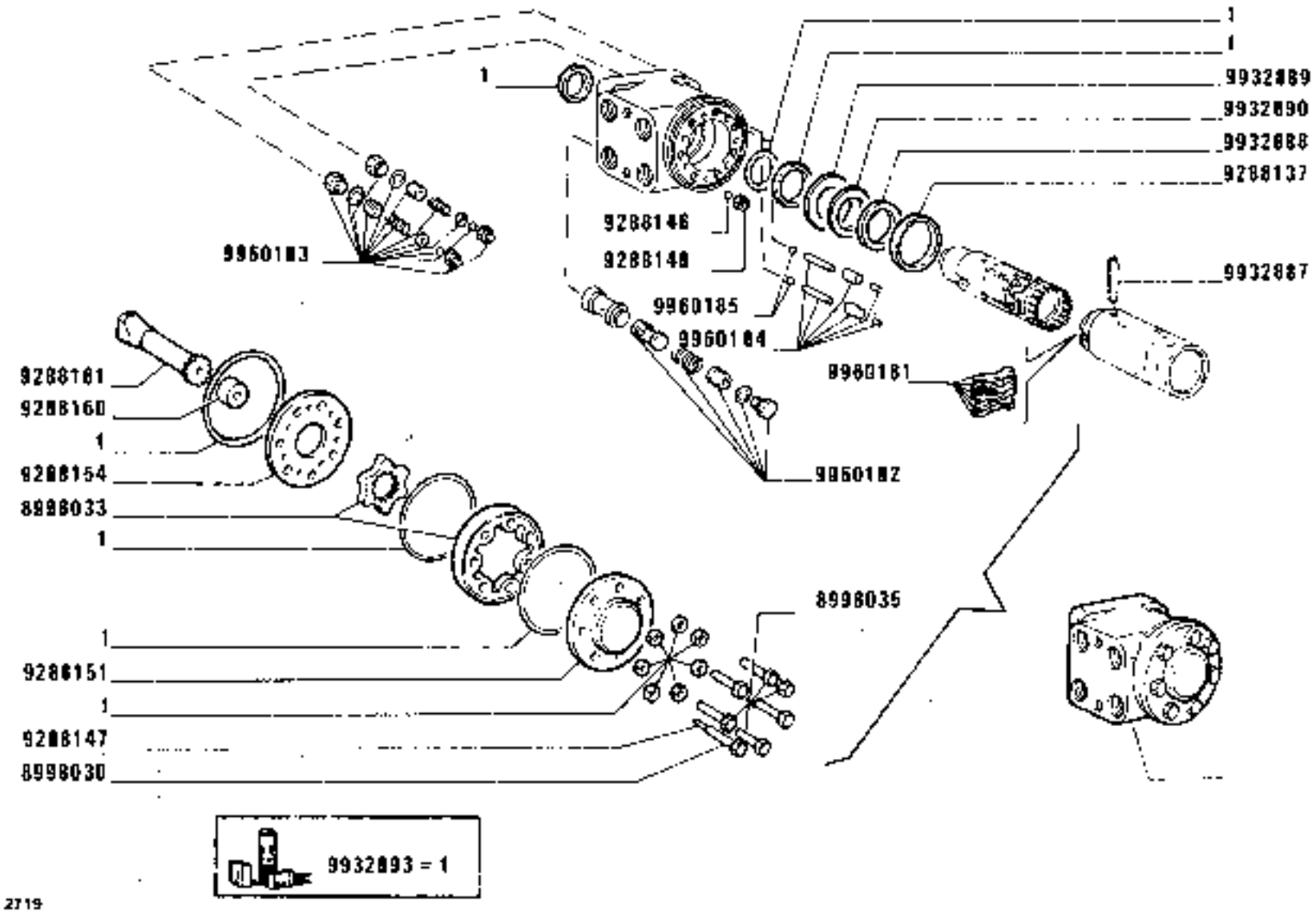

D 2691 - C 2719

SCATOLA STERZO 5124347 (Danfoss)

1280-1280 DT
01 02

Boîtier de direction
Lenkgehäuse
Steering box
Caja de la dirección

https://tractormanualz.com/

MODIF	ANT.MODIF	N.ORDIN.	Q.	DENOMINAZIONE	DESIGNATION	BENENNUNG	DESCRIPTION	DENOMINACIONES
		8998030	1	VITE	VIS	SCHRAUBE	SCREW	TORNILLO
		8998033	1	INGRANAGGIO	PIGNON	ZAHNRAD	GEAR	PINON
		8998035	6	VITE	VIS	SCHRAUBE	SCREW	TORNILLO
		9288137	1	ANELLO	BAGUE	RING	RING	ANILLO
		9288146	1	SFERA	BILLE	KUGEL	BALL	BOLA
		9288147	1	SPINA	GOUPILLE	STIFT	PIN	PASADOR
		9288148	1	BUSSOLA	DOUILLE	GEWINDEBUECHSE	BUSHING	CASQUILLO
		9288151	1	COPERCHIO	COUVERCLE	DECKEL	COVER	TAPA
		9288154	1	DISCO	DISQUE	SCHEIBE	PLATE	DISCO
		9288160	1	DISTANZIALE	ENTRETOISE	ABSTANDSTUECK	SPACER	SEPARADOR
		9288161	1	ALBERINO	ARBRE	WELLE	SHAFT	ARBOL
		9932887	1	PERNO	AXE	BOLZEN	PIN	EJE
		9932888	1	ROSETTA	RONDELLE	SCHEIBE	WASHER	ARANDELA
		9932889	1	ROSETTA	RONDELLE	SCHEIBE	WASHER	ARANDELA
		9932890	1	CUSCINETTO	COUSSINET	LAGERSCHALE	BEARING	COJINETE
		9932893	1	CORREDO,COMPOSTO DA 1	POCHETTE-CONTE-NANT ...	AUSRUESTUNG BE-STEHEND AUS ...	KIT-CONSISTING OF ...	EQUIPO-COMPUESTO DE ...
		9969181	1	CORREDO MOLLE	EQUIPEMENT	SATZ	KIT	JUEGO
		9960182	1	VALVOLA COMPL.	SOUPAPE	VENTIL	VALVE	VALVULA
		9960183	1	VALVOLA DI SHOCK COMPL.	SOUPAPE	VENTIL	VALVE	VALVULA
		9960184	2	SFERA	BILLE	KUGEL	BALL	BOLA
		9960185	2	PERNO COMPL.	AXE	BOLZEN	PIN	EJE

https://tractormanualz.com/

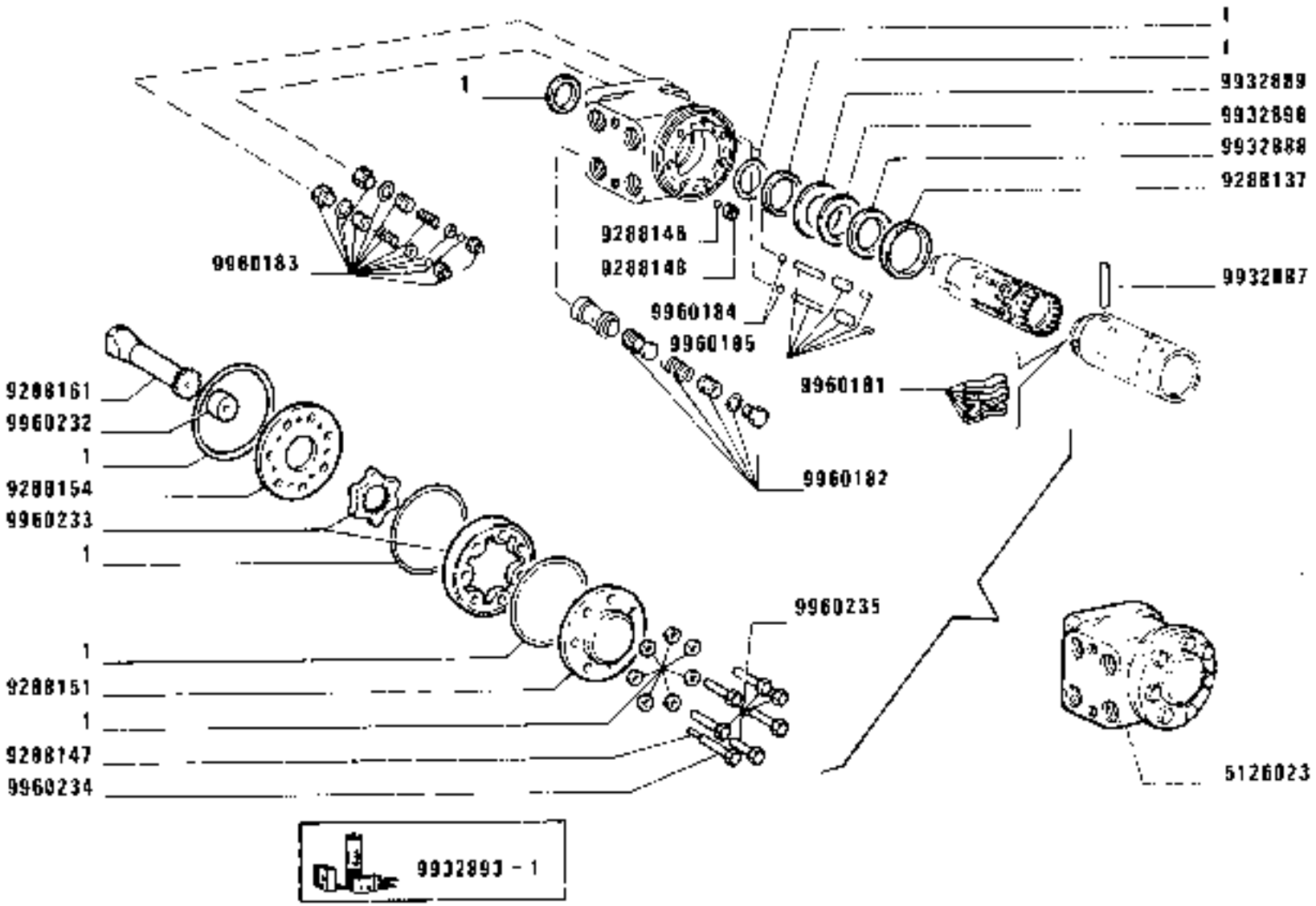

D 2719

https://tractormanualz.com/

MODIF	ANT.MODIF	N.ORDIN.	Q.	DENOMINAZIONE	DESIGNATION	BENENNUNG	DESCRIPTION	DENOMINACIONES
		9288137	1	ANELLO	BAGUE	RING	RING	ANILLO
		9288146	1	SFERA	BILLE	KUGEL	BALL	BOLA
		9288147	1	SPINA	GOUPILLE	STIFT	PIN	PASADOR
		9288148	1	BUSSOLA	DOUILLE	GEWINDEBUECHSE	BUSHING	CASQUILLO
		9288151	1	COPERCHIO	COUVERCLE	DECKEL	COVER	TAPA
		9288154	1	DISCO	DISQUE	SCHEIBE	PLATE	DISCO
		9288161	1	ALBERINO	ARBRE	WELLE	SHAFT	ARBOL
		9932887	1	PERNO	AXE	BOLZEN	PIN	EJE
		9932888	1	ROSETTA	RONDELLE	SCHEIBE	WASHER	ARANDELA
		9932889	1	ROSETTA	RONDELLE	SCHEIBE	WASHER	ARANDELA
		9932890	1	CUSCINETTO	COUSSINET	LAGERSCHALE	BEARING	COJINETE
		9932893	1	CORREDO,COMPOSTO DA 1	POCHETTE-CONTE-NANT ...	AUSRUESTUNG BE-STEHEND AUS ...	KIT-CONSISTING OF ...	EQUIPO-COMPUESTO DE ...
		9960181	1	CORREDO MOLLE	EQUIPEMENT	SATZ	KIT	JUEGO
		9960182	1	VALVOLA COMPL.	SOUPAPE	VENTIL	VALVE	VALVULA
		9960183	1	VALVOLA DI SHOCK COMPL.	SOUPAPE	VENTIL	VALVE	VALVULA
		9960184	2	SFERA	BILLE	KUGEL	BALL	BOLA
		9960185	2	PERNO COMPL.	AXE	BOLZEN	PIN	EJE
		9960232	1	DISTANZIALE	ENTRETOISE	ABSTANDSTUECK	SPACER	SEPARADOR
		9960233	1	INGRANAGGIO	PIGNON	ZAHNRAD	GEAR	PINON
		9960234	1	VITE	VIS	SCHRAUBE	SCREW	TORNILLO
		9960235	6	VITE	VIS	SCHRAUBE	SCREW	TORNILLO

https://tractormanualz.com/

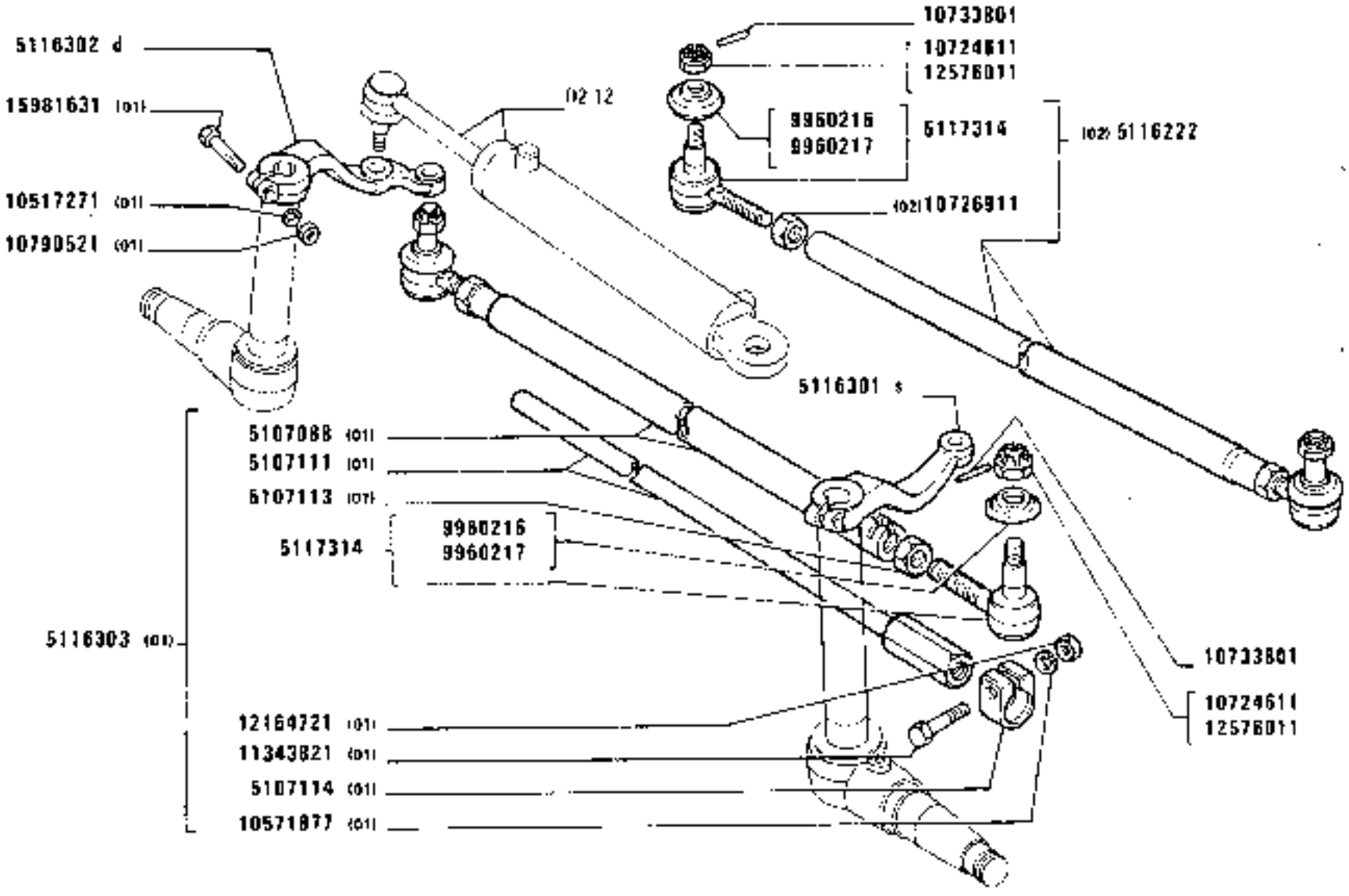

1280-1280 DT
01 02

TIRANTERIA COMANDO STERZO

Timonerie de direction
Lenkgestänge
Steering Linkage
Timoneria de la dirección

https://tractormanualz.com/

MODIF	ANT.MODIF	N.ORDIN.	Q.	DENOMINAZIONE	DESIGNATION	BENENNUNG	DESCRIPTION	DENOMINACIONES
		5107088	1	TIRANTE (01)	TIRANT	STANGE	ROD	VARILLA
		5107111	1	ESTREMITA (01)	EXTREMITE	ENDE	END	EXTREMO
		5107113	2	DADO (01)	ECROU	MUTTER	NUT	TUERCA
		5107114	1	MORSETTO (01)	COLLIER	KLEMME	CLAMP	COLLAR
		5116222	1	TIRANTE DI STERZO TRASVERSALE COMPL.(02)	BARRE D'ACCOUPLEMENT	SPURSTANGE	TRACK ROD	BARRA DE ACOPLAMIENTO
		5116301	1	LEVA S	LEVIER	HEBEL	LEVER	PALANCA
		5116302	1	LEVA D	LEVIER	HEBEL	LEVER	PALANCA
		5116303	1	TIRANTE DI STERZO TRASVERSALE COMPL.(01)	BARRE D'ACCOUPLEMENT	SPURSTANGE	TRACK ROD	BARRA DE ACOPLAMIENTO
		5117314	2	TESTA A SNODO	JOINT A ROTULE	GELENKKOPF	HEAD	ARTICULACION
		9960216	2	CAPPUCCIO PARAPOLVERE FRAP	CAPUCHON CACHE-POUSSIERE	STAUBSCHUTZKAPPE	DUST CAP	CAPUCHON GUARDAPOLVO
		9960217	2	CAPPUCCIO PARAPOLVERE EHRENREICH	CAPUCHON CACHE-POUSSIERE	STAUBSCHUTZKAPPE	DUST CAP	CAPUCHON GUARDAPOLVO
		10517271	2	ROSETTA DI SICUREZZA (01)	RONDELLE FREIN	SICHERUNGSRING	LOCKWASHER	ARANDELA DE FRENO
	10516871	10571877	1	ROSETTA DI SICUREZZA (01)	RONDELLE FREIN	SICHERUNGSRING	LOCKWASHER	ARANDELA DE FRENO
		10724611	2	DADO PER EHERENREICH	ECROU	MUTTER	NUT	TUERCA
		10726911	1	DADO (02)	ECROU	MUTTER	NUT	TUERCA
		10733801	2	COPIGLIA PER EHERENREICH	GOUPILLE FENDUE	SPLINT	SPLIT PIN	PASADOR ABIERTO
		10790521	2	DADO (01)	ECROU	MUTTER	NUT	TUERCA
		11343821	1	VITE (01)	VIS	SCHRAUBE	SCREW	TORNILLO
		12164721	1	DADO (01)	ECROU	MUTTER	NUT	TUERCA
		12576011	2	DADO PER FRAP	ECROU	MUTTER	NUT	TUERCA
		15981631	2	VITE (01)	VIS	SCHRAUBE	SCREW	TORNILLO

https://tractormanualz.com/

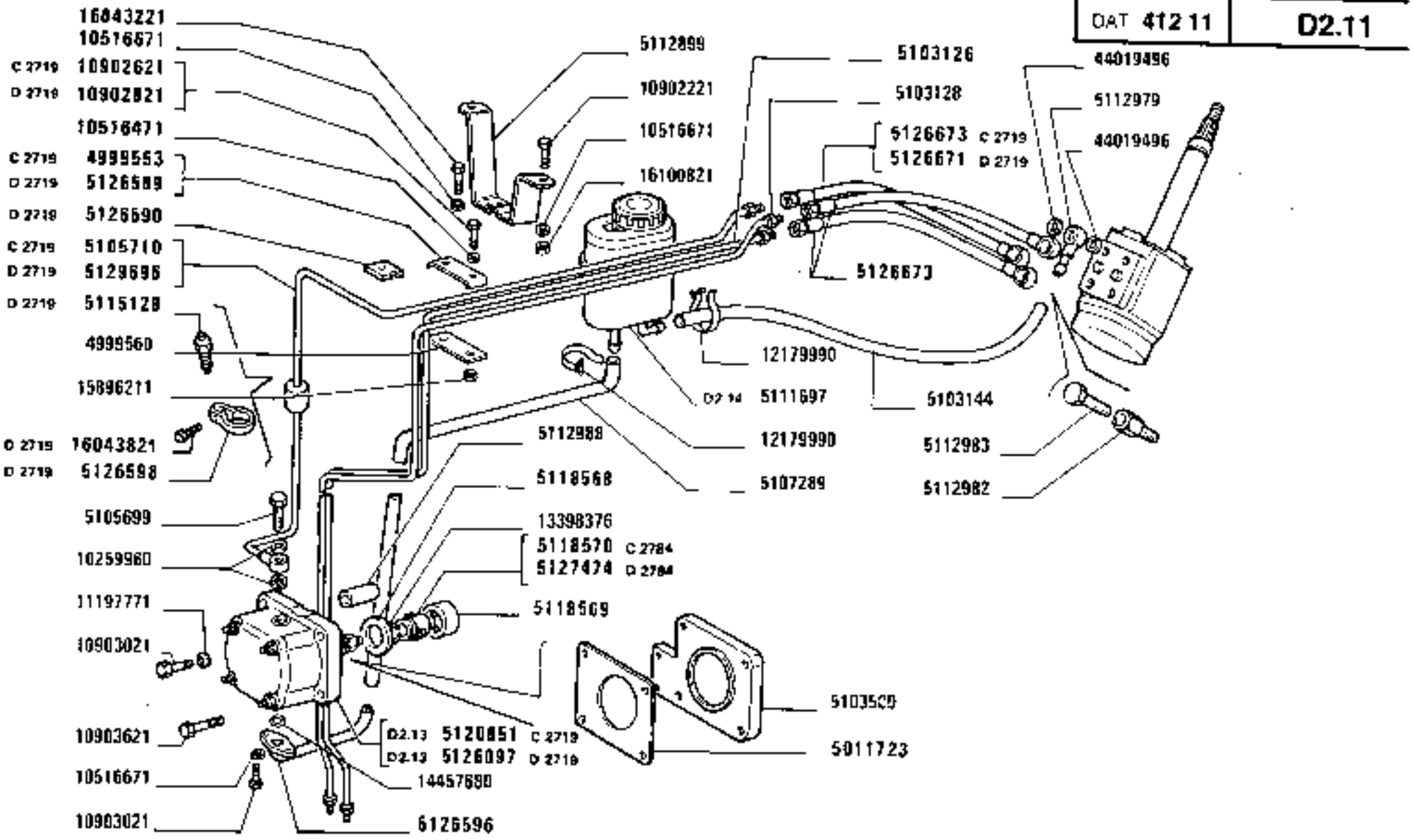

1280-1280 DT
01 02

COMANDO IDRAULICO SERVOSTERZO

Commande hydraulique de direction assistée
Hydraulische Steuerung der Servolenkung
Servo-Assisted Steering Hydraulic System
Sistema hidráulico de servodirección

https://tractormanualz.com/

MODIF	ANT.MODIF	N.ORDIN.	Q.	DENOMINAZIONE	DESIGNATION	BENENNUNG	DESCRIPTION	DENOMINACIONES
C2719		4999553	2	STAFFETTA FISSAGGIO	COLLIER	HALTER	RETAINER	ABRAZADERA
		4999554	1	STAFFETTA FISSAGGIO	COLLIER	HALTER	RETAINER	ABRAZADERA
		4999554	1	STAFFETTA FISSAGGIO (02)	COLLIER	HALTER	RETAINER	ABRAZADERA
D2714		4999554	1	STAFFA (02)	ETRIER	HALTER	BRACKET	SOPORTE
		4999560	1	STAFFETTA FISSAGGIO	COLLIER	HALTER	RETAINER	ABRAZADERA
C2714		4999611	1	SUPPORTO (02)	SUPPORT	LAGER	SUPPORT	SOPORTE
D2714		4999611	1	SUPPORTO (02)	SUPPORT	LAGER	SUPPORT	SOPORTE
		5011723	1	GUARNIZIONE	GARNITURE	UNTERLAGE	LINING	FORRO
		5103126	1	TUBO	TUYAU	ROHR	PIPE	TUBO
		5103128	1	TUBO	TUYAU	ROHR	PIPE	TUBO
		5103144	1	TUBO FLESSIBILE	TUYAU FLEXIBLE	SCHLAUCH	HOSE	MANGA FLEXIBLE
		5103500	1	DISTANZIALE	ENTRETOISE	ABSTANDSTUECK	SPACER	SEPARADOR
		5105699	1	BOCCHETTONE	VIS CREUSE	HOHLSCHRAUBE	UNION	BOQUILLA
C2719		5105710	1	TUBO	TUYAU	ROHR	PIPE	TUBO
		5107289	1	TUBO FLESSIBILE	TUYAU FLEXIBLE	SCHLAUCH	HOSE	MANGA FLEXIBLE
C2714		5111572	1	PERNO (02)	AXE	BOLZEN	PIN	EJE
D2714		5111572	2	PERNO (02)	AXE	BOLZEN	PIN	EJE
C2714		5111573	2	ROSETTA DI SICUREZZA (02)	RONDELLE FREIN	SICHERUNGSRING	LOCKWASHER	ARANDELA DE FRENO
D2714		5111573	4	ROSETTA (02)	RONDELLE	SCHEIBE	WASHER	ARANDELA
C2714		5111574	1	PERNO (02)	AXE	BOLZEN	PIN	EJE
D2714		5111574	2	PERNO (02)	AXE	BOLZEN	PIN	EJE
C2714		5111576	1	ROSETTA DI SICUREZZA (02)	RONDELLE FREIN	SICHERUNGSRING	LOCKWASHER	ARANDELA DE FRENO
D2714		5111576	2	ROSETTA (02)	RONDELLE	SCHEIBE	WASHER	ARANDELA
		5111697	1	SERBATOIO OLIO COMPL.	RESERVOIR D'HUILE	OELBEHAELTER	OIL RESERVOIR	DEPOSITO DE ACEITE
		5112899	1	SUPPORTO	SUPPORT	LAGER	SUPPORT	SOPORTE
		5112963	1	CILINDRO DEL SERVO-STERZO COMPL.(WEBER)(01)	CYLINDRE RECEPTEUR	ZYLINDER DER SERVOLENKUNG	SERVO-ASSYSTED STEERING CYLINDER	CILINDRO DE SERVO-DIRECCION
		5112964	1	PERNO (01)	AXE	BOLZEN	PIN	EJE
		5112965	1	TUBO S (01)	TUYAU	ROHR	PIPE	TUBO
		5112967	1	TUBO D (01)	TUYAU	ROHR	PIPE	TUBO
		5112969	1	BOCCOLA	DOUILLE	BUECHSE	BUSH	CASQUILLO
		5112970	1	ROSETTA DI SICUREZZA (01)	RONDELLE FREIN	SICHERUNGSRING	LOCKWASHER	ARANDELA DE FRENO
C2719		5112971	1	FASCETTA (01)	COLLIER	HALTEBAND	STRAP	ABRAZADERA

https://tractormanualz.com/

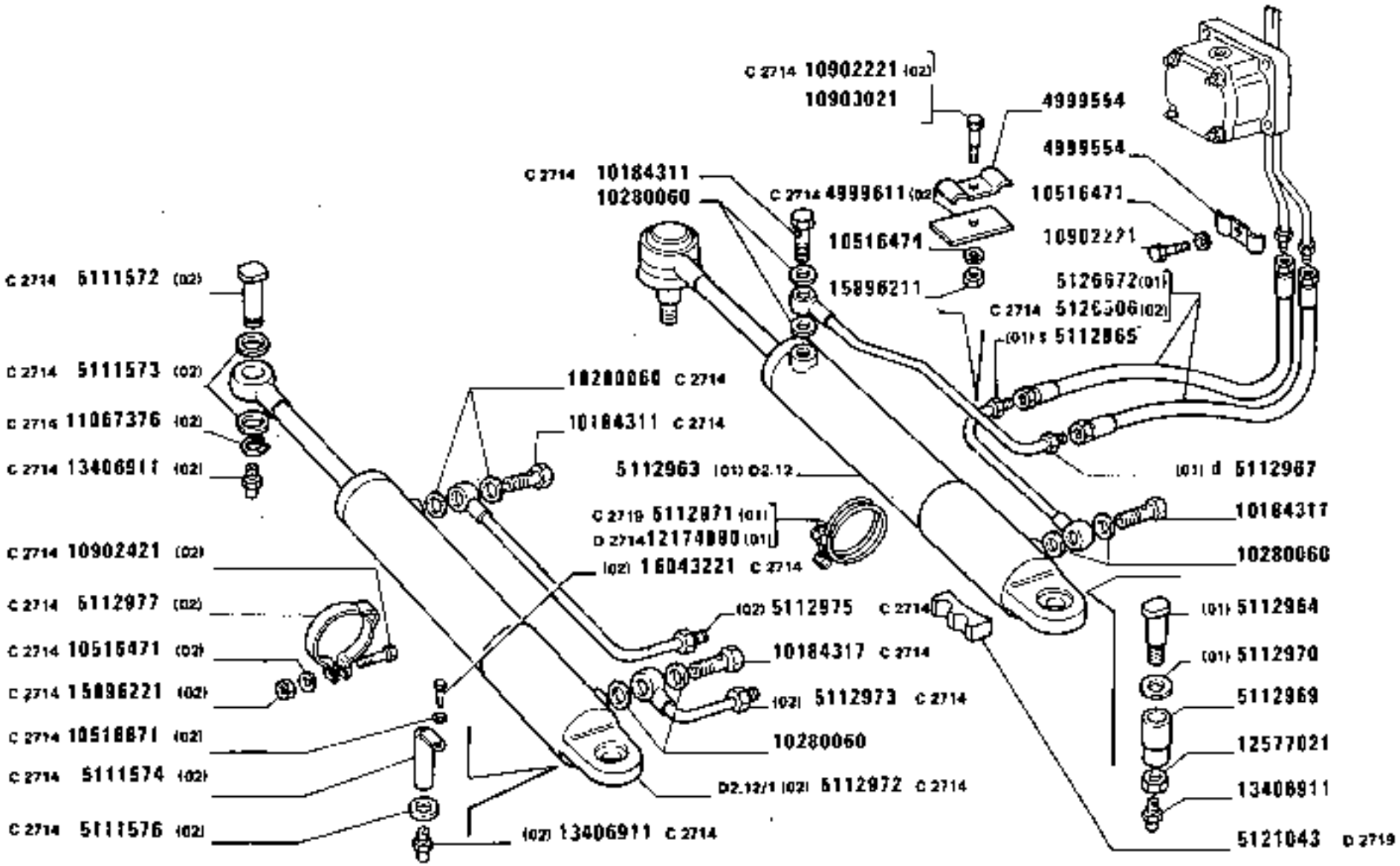

https://tractormanualz.com/

MODIF	ANT.MODIF	M.ORDIN.	Q.	DENOMINAZIONE	DESIGNATION	BENENNUNG	DESCRIPTION	DENOMINACIONES
C2714		5112972	1	CILINDRO DEL SERVO-STERZO COMPL.(WEBER)(02)	CYLINDRE RECEPTEUR	ZYLINDER DER SERVOLENKUNG	SERVO-ASSYSTED STEERING CYLINDER	CILINDRO DE SERVO-DIRECCION
D2714		5112972	2	CILINDRO DEL SERVO-STERZO (02)	CYLINDRE RECEPTEUR	ZYLINDER DER SERVOLENKUNG	SERVO-ASSYSTED STEERING CYLINDER	CILINDRO DE SERVO-DIRECCION
C2714		5112973	1	TUBO S (02)	TUYAU	ROHR	PIPE	TUBO
C2714		5112975	1	TUBO D (02)	TUYAU	ROHR	PIPE	TUBO
C2714		5112977	1	FASCETTA (02)	COLLIER	HALTEBAND	STRAP	ABRAZADERA
D2714		5112977	2	FASCETTA (02)	COLLIER	HALTEBAND	STRAP	ABRAZADERA
		5112979	1	TUBO	TUYAU	ROHR	PIPE	TUBO
		5112982	2	RACCORDO	RACCORD	STUTZEN	CONNECTION	RACOR
		5112983	4	BOCCHETTONE	VIS CREUSE	HOHLSCHRAUBE	UNION	BOQUILLA
		5112988	1	TUBETTO	TUBE	ROHR	PIPE	TUBO
D2719		5115128	1	TAPPO DI SPURGO	BOUCHON	STOPFEN	PLUG	TAPON
	4609538	5118568	1	ANELLO	BAGUE	RING	RING	ANILLO
	4621358	5118569	1	ANELLO	BAGUE	RING	RING	ANILLO
C2784	4630543	5118570	1	MOZZO	MOYEU	NABE	HUB	BUJE
C2719	5113075	5120851	1	POMPA OLIO COMPL.	POMPE A HUILE	OELPUMPE	OIL PUMP	BOMBA DE ACEITE
D2719		5121043	1	DISTANZIALE (01)	ENTRETOISE	ABSTANDSTUECK	SPACER	SEPARADOR
D2714 C2719		5121044	4	TUBO FLESSIBILE (02)	TUYAU FLEXIBLE	SCHLAUCH	HOSE	MANGA FLEXIBLE
D2714		5125462	2	RACCORDO A T (02)	RACCORD	STUTZEN	CONNECTION	RACOR
D2714		5125468	1	TUBO COMPL.SUL CILINDRO D STERZATO A S (02)	TUYAU	ROHR	PIPE	TUBO
D2714		5125470	1	TUBO COMPL.SUL CILINDRO D STERZATO A D (02)	TUYAU	ROHR	PIPE	TUBO
D2714		5125472	1	TUBO COMPL.SUL CILINDRO S STERZATO A S (02)	TUYAU	ROHR	PIPE	TUBO
D2714		5125474	1	TUBO COMPL.SUL CILINDRO S STERZATO A D (02)	TUYAU	ROHR	PIPE	TUBO
	5105708	5125696	1	TUBO	TUYAU	ROHR	PIPE	TUBO
D2719		5126097	1	POMPA OLIO COMPL.	POMPE A HUILE	OELPUMPE	OIL PUMP	BOMBA DE ACEITE
C2714	5113913	5126506	2	TUBO FLESSIBILE (02)	TUYAU FLEXIBLE	SCHLAUCH	HOSE	MANGA FLEXIBLE
D2719		5126507	4	TUBO FLESSIBILE (02)	TUYAU FLEXIBLE	SCHLAUCH	HOSE	MANGA FLEXIBLE

https://tractormanualz.com/

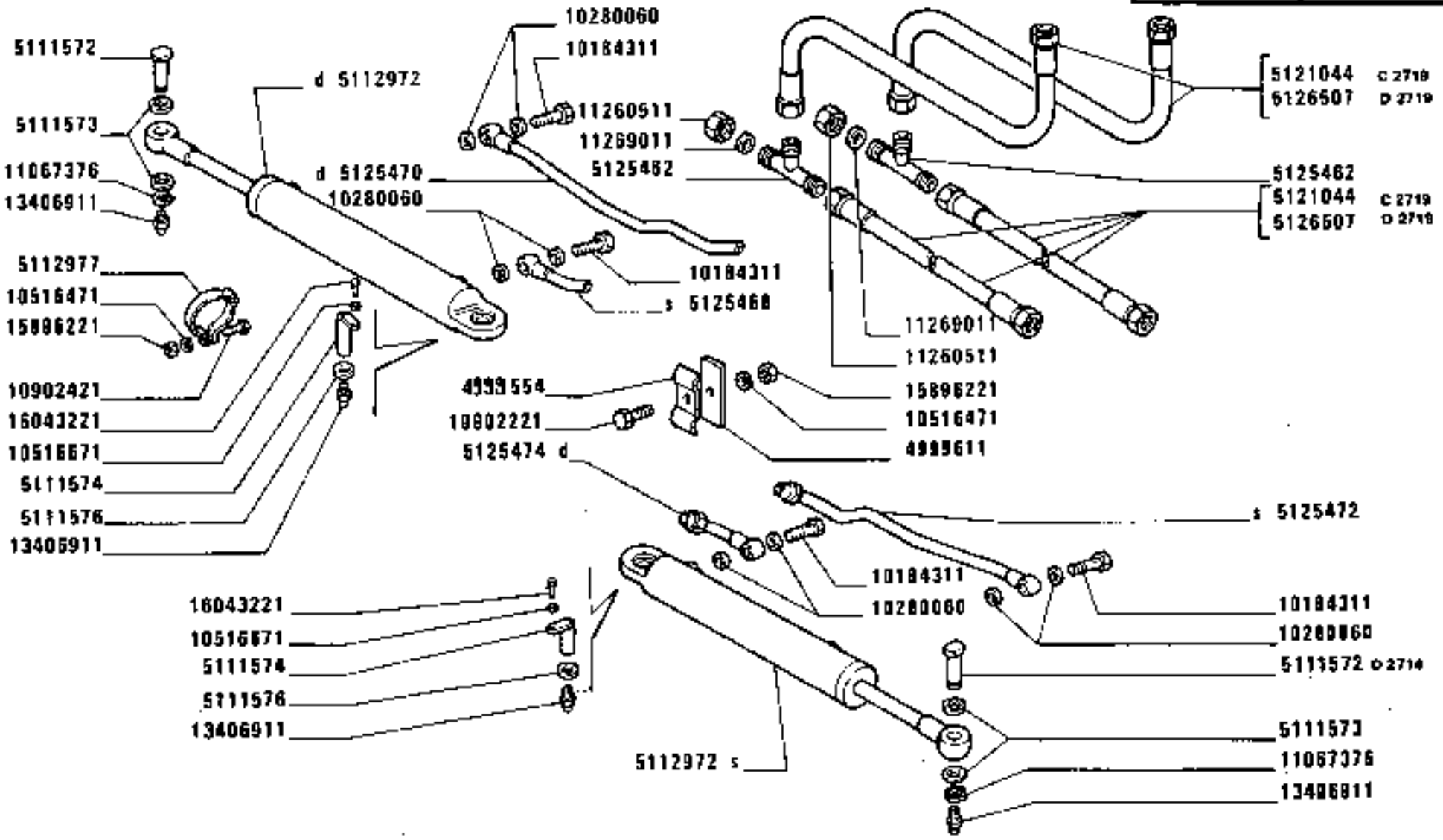

https://tractormanualz.com/

MODIF	ANT.MODIF	N.ORDIN.	Q.	DENOMINAZIONE	DESIGNATION	BENENNUNG	DESCRIPTION	DENOMINACIONES
D2719		5126589	2	STAFFETTA FISSAGGIO	COLLIER	HALTER	RETAINER	ABRAZADERA
D2719		5126590	2	TASSELLO	TAMPON	BEILAGE	PAD	TACO
D2719		5126598	1	COLLARE	COLLIER	SCHELLE	COLLAR	COLLAR
D2719		5126671	1	TUBO FLESSIBILE	TUYAU FLEXIBLE	SCHLAUCH	HOSE	MANGA FLEXIBLE
	5115845	5126672	2	TUBO FLESSIBILE (01)	TUYAU FLEXIBLE	SCHLAUCH	HOSE	MANGA FLEXIBLE
	5112987	5126673	2	TUBO FLESSIBILE	TUYAU FLEXIBLE	SCHLAUCH	HOSE	MANGA FLEXIBLE
C2719	5112987	5126673	1	TUBO FLESSIBILE	TUYAU FLEXIBLE	SCHLAUCH	HOSE	MANGA FLEXIBLE
D2784		5127474	1	MOZZO	MOYEU	NABE	HUB	BUJE
D2719	5126593	5129696	1	TUBO	TUYAU	ROHR	PIPE	TUBO
C2714	10184317	10184311	2	BOCCHETTONE (02)	VIS CREUSE	HOHLSCHRAUBE	UNION	BOQUILLA
D2714		10184311	4	BOCCHETTONE (02)	VIS CREUSE	HOHLSCHRAUBE	UNION	BOQUILLA
		10184311	2	BOCCHETTONE (01)	VIS CREUSE	HOHLSCHRAUBE	UNION	BOQUILLA
		10259960	2	GUARNIZIONE DI TENUTA	JOINT	DICHTUNG	GASKET	JUNTA
C2714		10280060	4	GUARNIZIONE DI TENUTA (02)	JOINT	DICHTUNG	GASKET	JUNTA
D2714		10280060	8	GUARNIZIONE (02)	GARNITURE	UNTERLAGE	LINING	FORRO
		10280060	4	GUARNIZIONE (01)	GARNITURE	UNTERLAGE	LINING	FORRO
C2714		10516471	1	ROSETTA (02)	RONDELLE	SCHEIBE	WASHER	ARANDELA
D2714		10516471	2	ROSETTA (02)	RONDELLE	SCHEIBE	WASHER	ARANDELA
		10516471	9	ROSETTA	RONDELLE	SCHEIBE	WASHER	ARANDELA
C2714		10516671	2	ROSETTA (02)	RONDELLE	SCHEIBE	WASHER	ARANDELA
D2714		10516671	4	ROSETTA (02)	RONDELLE	SCHEIBE	WASHER	ARANDELA
		10516671	6	ROSETTA	RONDELLE	SCHEIBE	WASHER	ARANDELA
		10902221	3	VITE	VIS	SCHRAUBE	SCREW	TORNILLO
		10902221	3	VITE (02)	VIS	SCHRAUBE	SCREW	TORNILLO
D2714		10902221	1	VITE (02)	VIS	SCHRAUBE	SCREW	TORNILLO
C2714		10902421	1	VITE (02)	VIS	SCHRAUBE	SCREW	TORNILLO
D2714		10902421	1	VITE (02)	VIS	SCHRAUBE	SCREW	TORNILLO
C2719		10902621	4	VITE M.6X25	VIS	SCHRAUBE	SCREW	TORNILLO
D2719		10902821	4	VITE M.6X30	VIS	SCHRAUBE	SCREW	TORNILLO
		10903021	6	VITE	VIS	SCHRAUBE	SCREW	TORNILLO
		10903621	1	VITE	VIS	SCHRAUBE	SCREW	TORNILLO
C2714	11067375	11067376	1	ANELLO	BAGUE	RING	RING	ANILLO
D2714		11067376	2	ANELLO (02)	BAGUE	RING	RING	ANILLO
		11197771	3	ROSETTA	RONDELLE	SCHEIBE	WASHER	ARANDELA
D2714		11260511	2	DADO (02)	ECROU	MUTTER	NUT	TUERCA
D2714		11269011	2	ANELLO (02)	BAGUE	RING	RING	ANILLO
D2719		12174890	1	COLLARE (01)	COLLIER	SCHELLE	COLLAR	COLLAR

https://tractormanualz.com/

MODIF	ANT.MODIF	N.ORDIN.	Q.	DENOMINAZIONE	DESIGNATION	BENENNUNG	DESCRIPTION	DENOMINACIONES
		12179990	4	COLLARE	COLLIER	SCHELLE	COLLAR	COLLAR
		12577021	1	DADO	ECROU	MUTTER	NUT	TUERCA
		13398376	1	ANELLO DI SICUREZZA	ARRETOIR	SICHERUNGSRING	LOCKRING	ANILLO DE FRENO
C2714		13406911	2	INGRASSATORE (02)	GRAISSEUR	SCHMIERNIPPEL	FITTING	ENGRASADOR
D2714		13406911	4	INGRASSATORE (02)	GRAISSEUR	SCHMIERNIPPEL	FITTING	ENGRASADOR
		13406911	1	INGRASSATORE (01)	GRAISSEUR	SCHMIERNIPPEL	FITTING	ENGRASADOR
		14457680	1	GUARNIZIONE DI TENUTA	JOINT	DICHTUNG	GASKET	JUNTA
C2714		15896221	2	DADO (02)	ECROU	MUTTER	NUT	TUERCA
	15896211	15896221	2	DADO (01)	ECROU	MUTTER	NUT	TUERCA
D2714		15896221	4	DADO (02)	ECROU	MUTTER	NUT	TUERCA
		16043221	2	VITE	VIS	SCHRAUBE	SCREW	TORNILLO
C2714		16043221	1	VITE (02)	VIS	SCHRAUBE	SCREW	TORNILLO
D2714		16043221	2	VITE (02)	VIS	SCHRAUBE	SCREW	TORNILLO
D2719		16043821	1	VITE M 8X30	VIS	SCHRAUBE	SCREW	TORNILLO
		16100821	1	DADO	ECROU	MUTTER	NUT	TUERCA
		44019496	10	GUARNIZIONE	GARNITURE	UNTERLAGE	LINING	FORRO

https://tractormanualz.com/

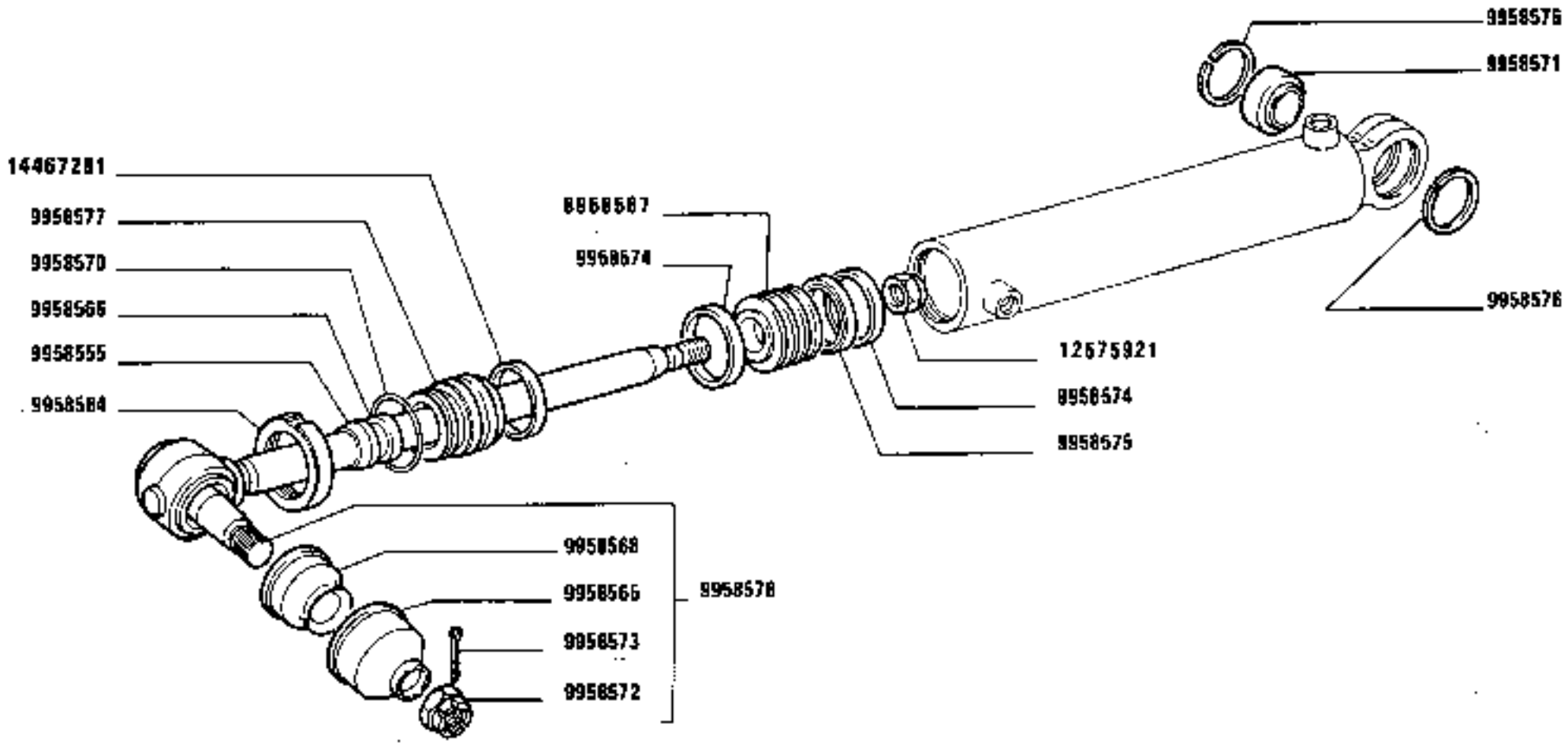

CILINDRO SERVOSTERZO 5112983 (Weber — Hydraulik)

Cylindre récepteur — *Servo-Assisted Steering Cylinder*
Zylinder der Servolenkung — *Cilindro de servodirección*

https://tractormanualz.com/

MODIF	ANT.MODIF	N.ORDIN.	Q.	DENOMINAZIONE	DESIGNATION	BENENNUNG	DESCRIPTION	DENOMINACIONES
		9958555	1	ANELLO DI TENUTA	JOINT D'ETANCHEITE	DICHTRING	SEAL	JUNTA HERMETICA
		9958564	1	GHIERA	VIROLE	GEWINDERING	PLUG	VIROLA
		9958565	1	PROTEZIONE	PROTECTION	ABDECKUNG	SHIELD	DEFENSA
		9958566	1	ANELLO DI TENUTA	JOINT D'ETANCHEITE	DICHTRING	SEAL	JUNTA HERMETICA
		9958567	1	STANTUFFO	PISTON	KOLBEN	PISTON	EMBOLO
		9958568	1	CAPPUCCIO PARAPOLVERE	CAPUCHON CACHE-POUSSIERE	STAUBSCHUTZKAPPE	DUST CAP	CAPUCHON GUARDA-POLVO
		9958570	1	ANELLO DI SICUREZZA	ARRETOIR	SICHERUNGSRING	LOCKRING	ANILLO DE FRENO
		9958571	1	CUSCINETTO	COUSSINET	LAGERSCHALE	BEARING	COJINETE
		9958572	1	DADO	ECROU	MUTTER	NUT	TUERCA
		9958573	1	COPIGLIA	GOUPILLE FENDUE	SPLINT	SPLIT PIN	PASADOR ABIERTO
		9958574	2	ANELLO DI TENUTA	JOINT D'ETANCHEITE	DICHTRING	SEAL	JUNTA HERMETICA
		9958575	1	ANELLO RASCHIAOLIO	SEGMENT RACLEUR	OELABSTREIFRING	OILSCRAPER RING	ARO DE ENGRASE
		9958576	2	ANELLO DI SICUREZZA	ARRETOIR	SICHERUNGSRING	LOCKRING	ANILLO DE FRENO
		9958577	1	GUIDA DI SCORRIMENTO	COULISSE	LAUFSCHIENE	SLIDE GUIDE	GUIA DESLIZANTE
		9958578	1	ASTA FILETTATA	TIGE FILETEE	STANGE	ROD	TORNILLO
	9958553	12575921	1	DADO	ECROU	MUTTER	NUT	TUERCA
	9958569	14467281	1	ANELLO DI TENUTA	JOINT D'ETANCHEITE	DICHTRING	SEAL	JUNTA HERMETICA

https://tractormanualz.com/

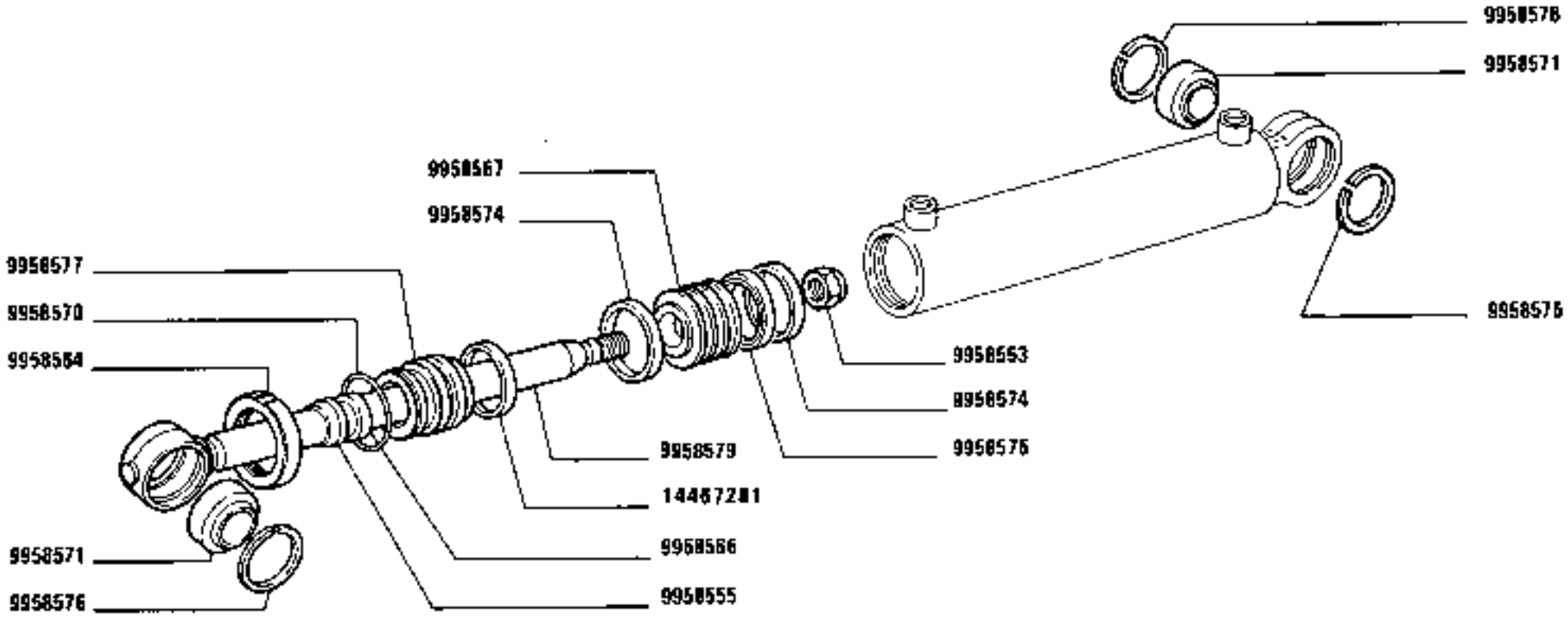

1280-1280 DT
01 02

CILINDRO SERVOSTERZO 5112972 (Weber – Hydraulik)

Cylindre récepteur
Zylinder der Servolenkung
Servo-Assisted Steering Cylinder
Cilindro de servodirección

https://tractormanualz.com/

MODIF	ANT.MODIF	N.ORDIN.	Q.	DENOMINAZIONE	DESIGNATION	BENENNUNG	DESCRIPTION	DENOMINACIONES
		9958555	1	ANELLO DI TENUTA	JOINT D'ETANCHEITE	DICHTRING	SEAL	JUNTA HERMETICA
		9958564	1	GHIERA	VIROLE	GEWINDERING	PLUG	VIROLA
		9958566	1	ANELLO DI TENUTA	JOINT D'ETANCHEITE	DICHTRING	SEAL	JUNTA HERMETICA
		9958567	1	STANTUFFO	PISTON	KOLBEN	PISTON	EMBOLO
		9958570	1	ANELLO DI SICUREZZA	ARRETOIR	SICHERUNGSRING	LOCKRING	ANILLO DE FRENO
		9958571	2	CUSCINETTO	COUSSINET	LAGERSCHALE	BEARING	COJINETE
		9958574	2	ANELLO DI TENUTA	JOINT D'ETANCHEITE	DICHTRING	SEAL	JUNTA HERMETICA
		9958575	1	ANELLO RASCHIAOLIO	SEGMENT RACLEUR	OELABSTREIFRING	OILSCRAPER RING	ARO DE ENGRASE
		9958576	3	ANELLO DI SICUREZZA	ARRETOIR	SICHERUNGSRING	LOCKRING	ANILLO DE FRENO
		9958577	1	GUIDA DI SCORRIMENTO	COULISSE	LAUFSCHIENE	SLIDE GUIDE	GUIA DESLIZANTE
		9958579	1	ASTA FILETTATA	TIGE FILETEE	STANGE	ROD	TORNILLO
	9958553	12575921	1	DADO	ECROU	MUTTER	NUT	TUERCA
	9958569	14467281	1	ANELLO DI TENUTA	JOINT D'ETANCHEITE	DICHTRING	SEAL	JUNTA HERMETICA

https://tractormanualz.com/

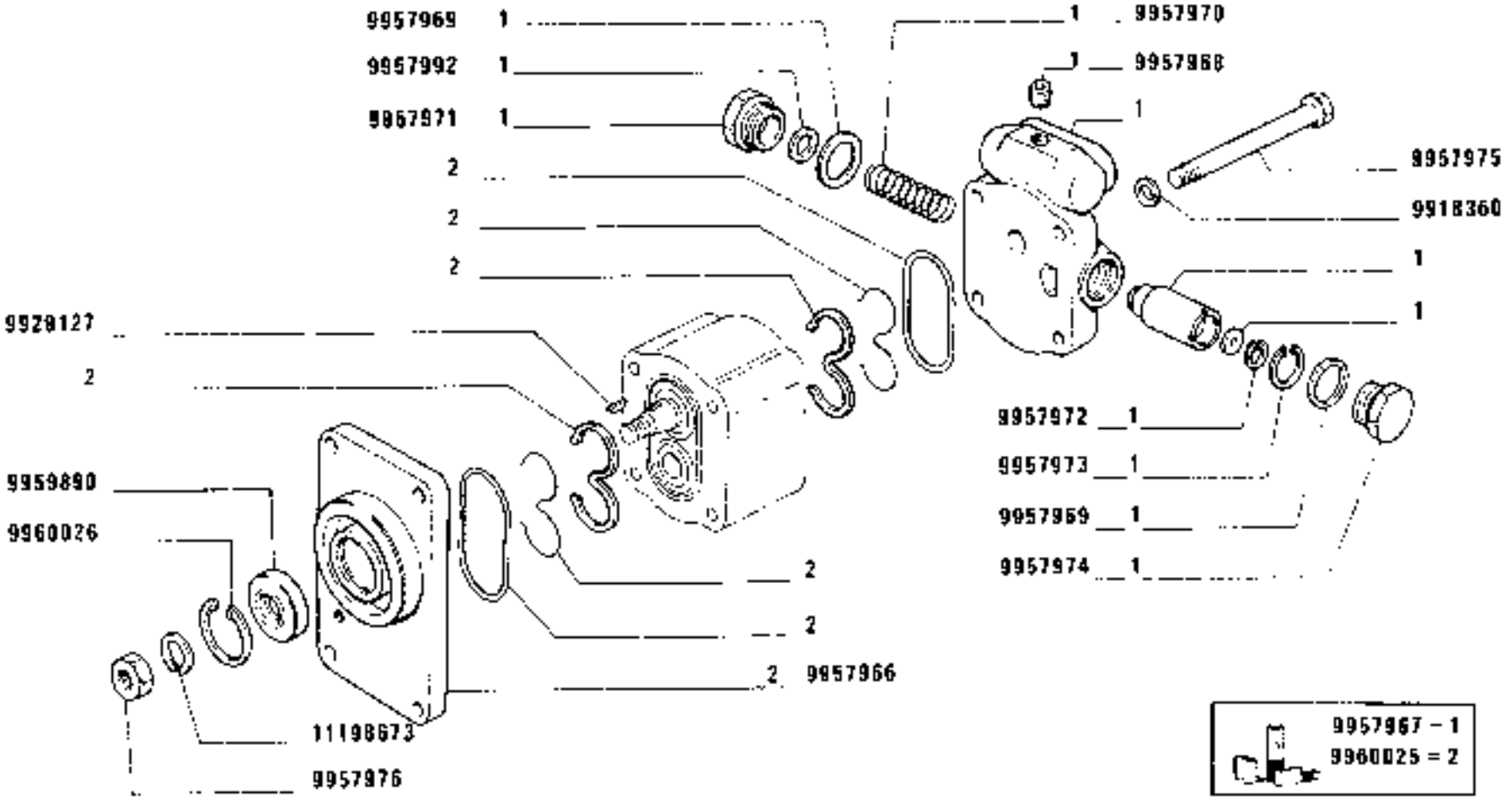

1280-1280 DT
01 02

Pompe
Pumpe

POMPA 5120851 (Bosch) c 2718
5126097 (Bosch) p 2719

Pump
Bomba

https://tractormanualz.com/

MODIF	ANT. MODIF	N. ORDIN.	Q.	DENOMINAZIONE	DESIGNATION	BENENNUNG	DESCRIPTION	DENOMINACIONES
		9918360	4	ROSETTA DI SICUREZZA	RONDELLE FREIN	SICHERUNGSRING	LOCKWASHER	ARANDELA DE FRENO
		9929127	1	LINGUETTA	LINGUET	SCHEIBENFEDER	KEY	CHAVETA
		9957966	1	COPERCHIO	COUVERCLE	DECKEL	COVER	TAPA
		9957967	1	CORREDO,COMPOSTO DA 1	POCHETTE-CONTE-NANT ...	AUSRUESTUNG BE-STEHEND AUS ...	KIT-CONSISTING OF ...	EQUIPO-COMPUESTO DE ...
		9957968	1	TAPPO	BOUCHON	STOPFEN	PLUG	TAPON
		9957969	2	DISTANZIALE	ENTRETOISE	ABSTANDSTUECK	SPACER	SEPARADOR
		9957970	1	MOLLA	RESSORT	FEDER	SPRING	RESORTE
		9957971	1	TAPPO	BOUCHON	STOPFEN	PLUG	TAPON
		9957972	1	ANELLO DI SICUREZZA	ARRETOIR	SICHERUNGSRING	LOCKRING	ANILLO DE FRENO
		9957973	1	ANELLO DI SICUREZZA	ARRETOIR	SICHERUNGSRING	LOCKRING	ANILLO DE FRENO
		9957974	1	TAPPO	BOUCHON	STOPFEN	PLUG	TAPON
		9957975	4	VITE	VIS	SCHRAUBE	SCREW	TORNILLO
		9957976	1	DADO	ECROU	MUTTER	NUT	TUERCA
		9957992	1	SPESSORE DI REGISTRO	CALE D'EPAISSEUR	DISTANZSCHEIBE	SHIM	SUPLEMENTO
	9957978	9959890	1	GUARNIZIONE	GARNITURE	UNTERLAGE	LINING	FORRO
	9957977	9960025	1	CORREDO,COMPOSTO DA 2	POCHETTE-CONTE-NANT ...	AUSRUESTUNG BE-STEHEND AUS ...	KIT-CONSISTING OF ...	EQUIPO-COMPUESTO DE ...
		9960026	1	ANELLO	BAGUE	RING	RING	ANILLO
		11198673	1	ROSETTA	RONDELLE	SCHEIBE	WASHER	ARANDELA

https://tractormanualz.com/

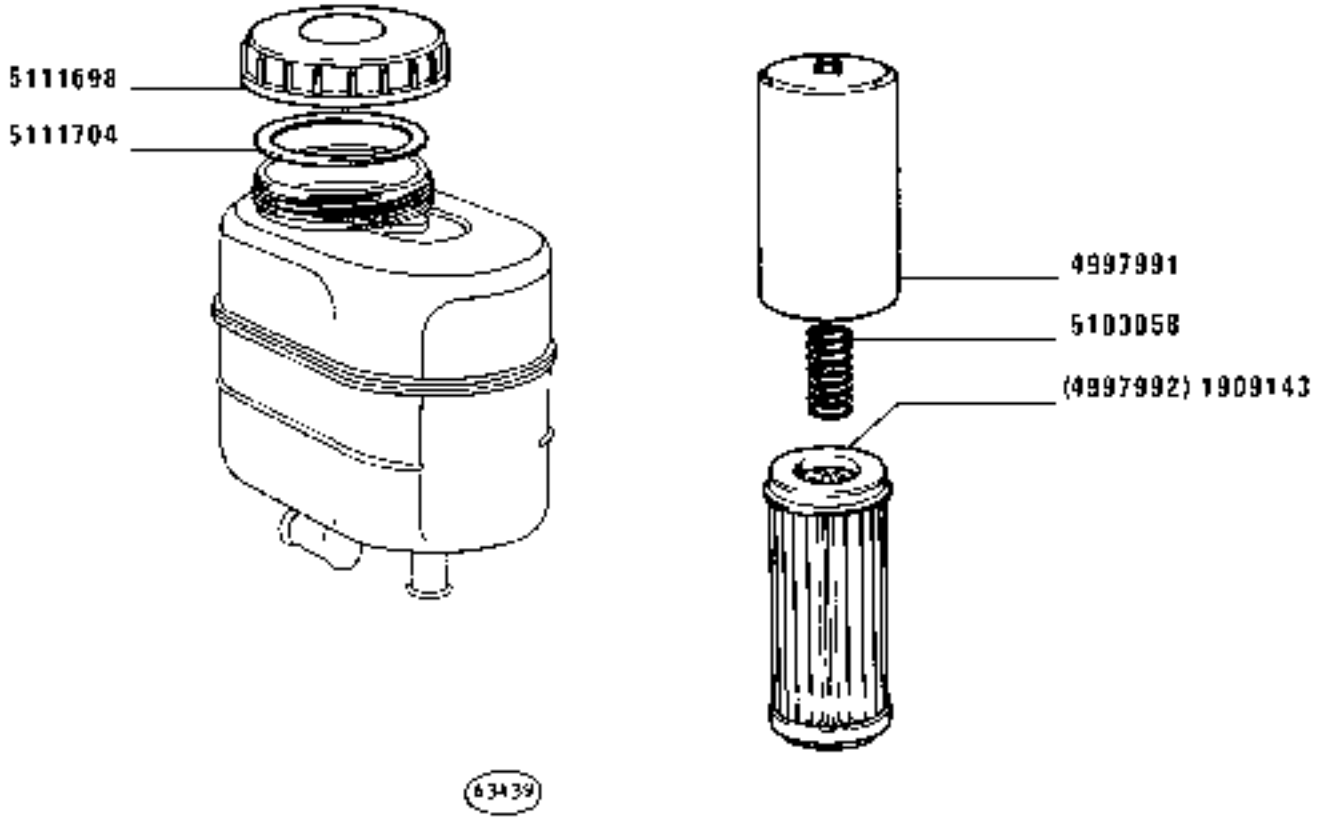

SERBATOIO 5111697

Réservoir
Behälter
Tank
Depósito

https://tractormanualz.com/

MODIF	ANT.MODIF	N.ORDIN.	Q.	DENOMINAZIONE	DESIGNATION	BENENNUNG	DESCRIPTION	DENOMINACIONES
	4997992	1909143	1	ELEMENTO FILTRANTE	ELEMENT FILTRANT	FILTEREINSATZ	FILTERING ELEMENT	FILTRO
		4997991	1	ASTUCCIO	ETUI	HUELSE	CASE	ESTUCHE
		4997992	1	ELEMENTO FILTRANTE	ELEMENT FILTRANT	FILTEREINSATZ	FILTERING ELEMENT	FILTRO
		5103058	1	MOLLA	RESSORT	FEDER	SPRING	RESORTE
		5111698	1	TAPPO	BOUCHON	STOPFEN	PLUG	TAPON
		5111704	1	GUARNIZIONE DI TENUTA	JOINT	DICHTUNG	GASKET	JUNTA

https://tractormanualz.com/

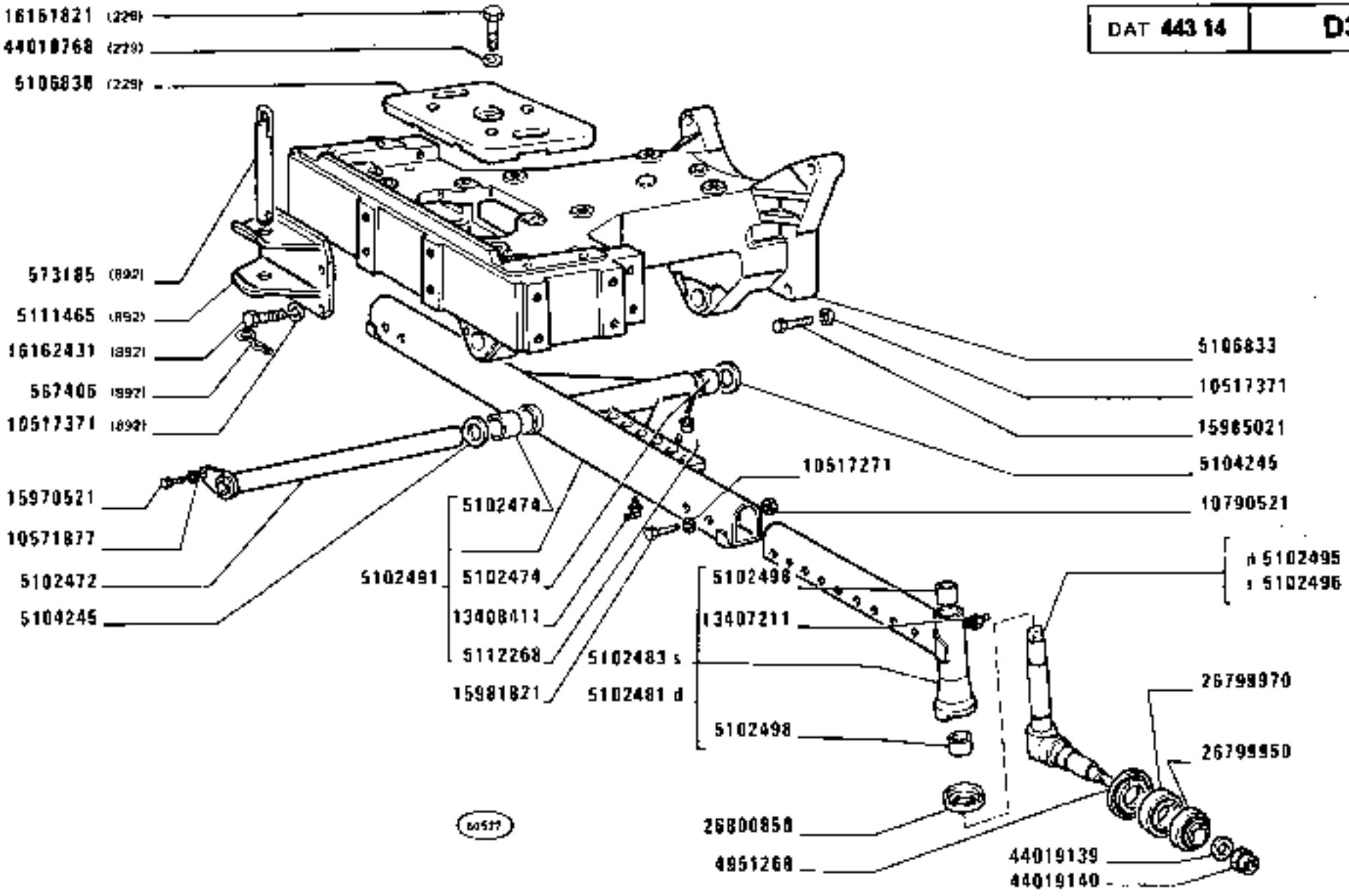

1280-1280 DT
01

ASSALE ANTERIORE

Essieu AV
Vorderachse
Front Axle
Eje delantero

D3.14

1

https://tractormanualz.com/

MODIF	ANT.MODIF	N.ORDIN.	Q.	DENOMINAZIONE	DESIGNATION	BENENNUNG	DESCRIPTION	DENOMINACIONES
		567406	1	COPIGLIA (892)	GOUPILLE FENDUE	SPLINT	SPLIT PIN	PASADOR ABIERTO
		573185	1	PERNO (892)	AXE	BOLZEN	PIN	EJE
		4951268	2	GUARNIZIONE	GARNITURE	UNTERLAGE	LINING	FORRO
		5124778	1	VITE (224)(227)	VIS	SCHRAUBE	SCREW	TORNILLO
		5102472	1	PERNO DI FISSAGGIO	CHEVILLE	BOLZEN	PIN	PASADOR
		5102474	2	BOCCOLA	DOUILLE	BUECHSE	BUSH	CASQUILLO
		5102481	1	ESTREMITA COMPL.D	EXTREMITE	ENDE	END	EXTREMO
		5102483	1	ESTREMITA COMPL.S	EXTREMITE	ENDE	END	EXTREMO
		5102491	1	ASSALE COMPL.	ESSIEU	ACHSE	AXLE	EJE
		5102495	1	FUSO A SNODO D	FUSEE	ACHSSCHENKEL	STEERING KNUCKLE	MANGUETA
		5102496	1	FUSO A SNODO S	FUSEE	ACHSSCHENKEL	STEERING KNUCKLE	MANGUETA
		5102498	4	BOCCOLA DI GUIDA	DOUILLE DE GUIDAGE	FUEHRUNGSBUECHSE	BUSHING	CASQUILLO GUIA
		5104245	4	DISTANZIALE	ENTRETOISE	ABSTANDSTUECK	SPACER	SEPARADOR
		5106833	1	SUPPORTO	SUPPORT	LAGER	SUPPORT	SOPORTE
		5106838	4	ZAVORRA (229)	LEST	ZUSATZGEWICHT	BALLAST	LASTRE
		5111455	1	SUPPORTO KG.130 (225)(227)	SUPPORT	LAGER	SUPPORT	SOPORTE
		5111465	1	FORCELLA (892)	FOURCHE	GABEL	FORK	HORQUILLA
		5112268	5	TAPPO	BOUCHON	STOPFEN	PLUG	TAPON
	4999374	5118742	1	PERNO (225)	AXE	BOLZEN	PIN	EJE
		5119079	10	PIASTRA (40 KG.)(224)(227)	PLAQUE	PLATTE	PLATE	PLACA
		10517271	4	ROSETTA DI SICUREZZA	RONDELLE FREIN	SICHERUNGSRING	LOCKWASHER	ARANDELA DE FRENO
		10517371	4	ROSETTA DI SICUREZZA (225)(227)	RONDELLE FREIN	SICHERUNGSRING	LOCKWASHER	ARANDELA DE FRENO
		10517371	4	ROSETTA DI SICUREZZA (892)	RONDELLE FREIN	SICHERUNGSRING	LOCKWASHER	ARANDELA DE FRENO
		10517371	6	ROSETTA DI SICUREZZA	RONDELLE FREIN	SICHERUNGSRING	LOCKWASHER	ARANDELA DE FRENO
	10516871	10571877	1	ROSETTA DI SICUREZZA	RONDELLE FREIN	SICHERUNGSRING	LOCKWASHER	ARANDELA DE FRENO
		10790521	4	DADO	ECROU	MUTTER	NUT	TUERCA
		12164121	1	DADO (224)(227)	ECROU	MUTTER	NUT	TUERCA
		13407211	2	INGRASSATORE	GRAISSEUR	SCHMIERNIPPEL	FITTING	ENGRASADOR
		13408411	1	INGRASSATORE	GRAISSEUR	SCHMIERNIPPEL	FITTING	ENGRASADOR
	15770521	15970521	1	VITE	VIS	SCHRAUBE	SCREW	TORNILLO
		15981821	4	VITE	VIS	SCHRAUBE	SCREW	TORNILLO
		15983321	1	VITE (224)(227)	VIS	SCHRAUBE	SCREW	TORNILLO
	15985031	15985021	6	VITE	VIS	SCHRAUBE	SCREW	TORNILLO
		16040021	4	VITE (225)(227)(235)	VIS	SCHRAUBE	SCREW	TORNILLO
		16161821	1	VITE (229)	VIS	SCHRAUBE	SCREW	TORNILLO
		16162431	4	VITE (892)	VIS	SCHRAUBE	SCREW	TORNILLO

https://tractormanualz.com/

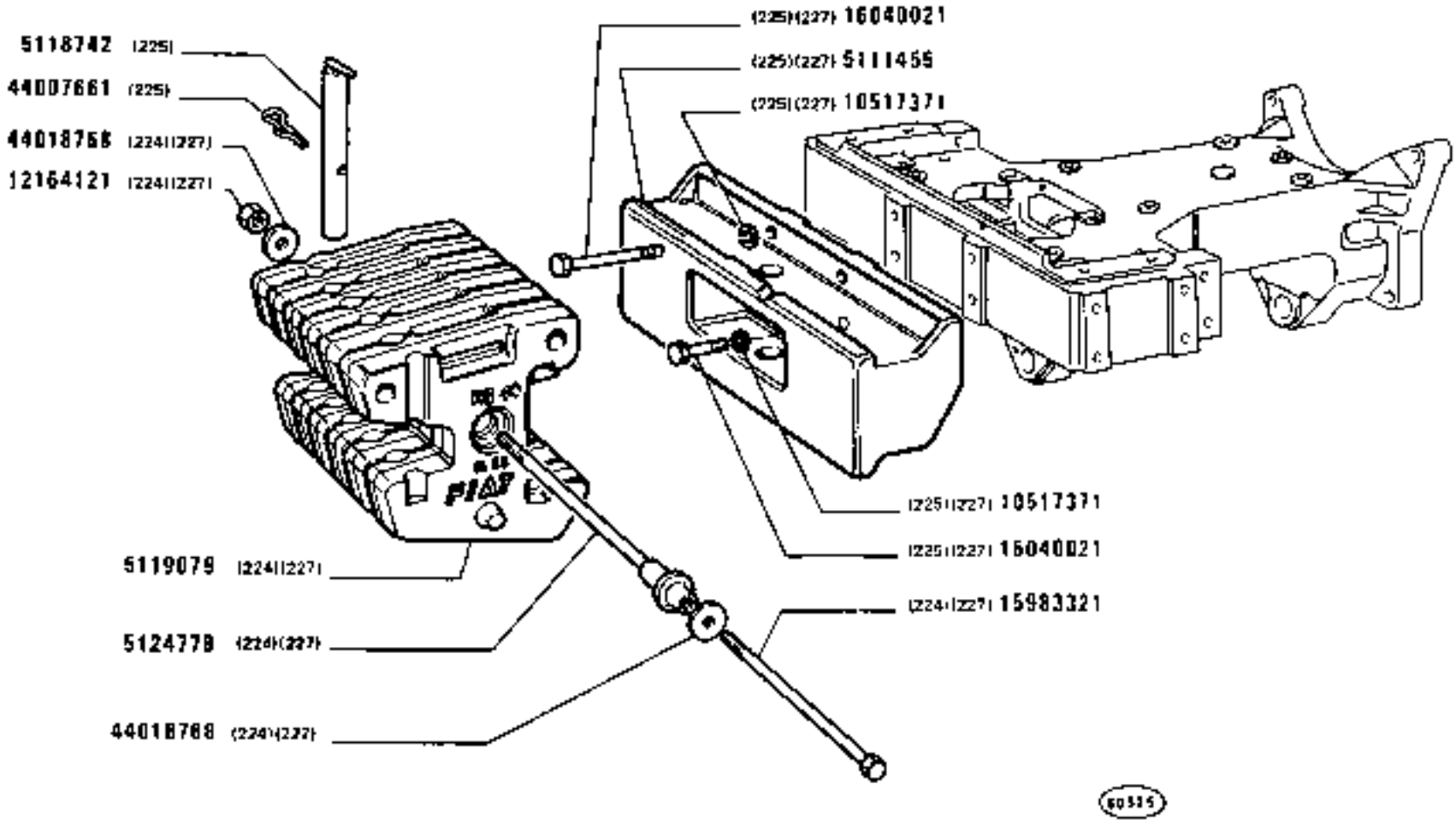

https://tractormanualz.com/

MODIF	ANT.MODIF	N.ORDIN.	Q.	DENOMINAZIONE	DESIGNATION	BENENNUNG	DESCRIPTION	DENOMINACIONES
		26799950	2	CUSCINETTO	COUSSINET	LAGERSCHALE	BEARING	COJINETE
		26799970	2	CUSCINETTO	COUSSINET	LAGERSCHALE	BEARING	COJINETE
		26800850	2	CUSCINETTO	COUSSINET	LAGERSCHALE	BEARING	COJINETE
		44007661	1	COPIGLIA (225)	GOUPILLE FENDUE	SPLINT	SPLIT PIN	PASADOR ABIERTO
		44018768	2	ROSETTA (224)(227)	RONDELLE	SCHEIBE	WASHER	ARANDELA
		44018768	1	ROSETTA (229)	RONDELLE	SCHEIBE	WASHER	ARANDELA
		44019139	2	ROSETTA	RONDELLE	SCHEIBE	WASHER	ARANDELA
		44019140	2	DADO	ECROU	MUTTER	NUT	TUERCA

https://tractormanualz.com/

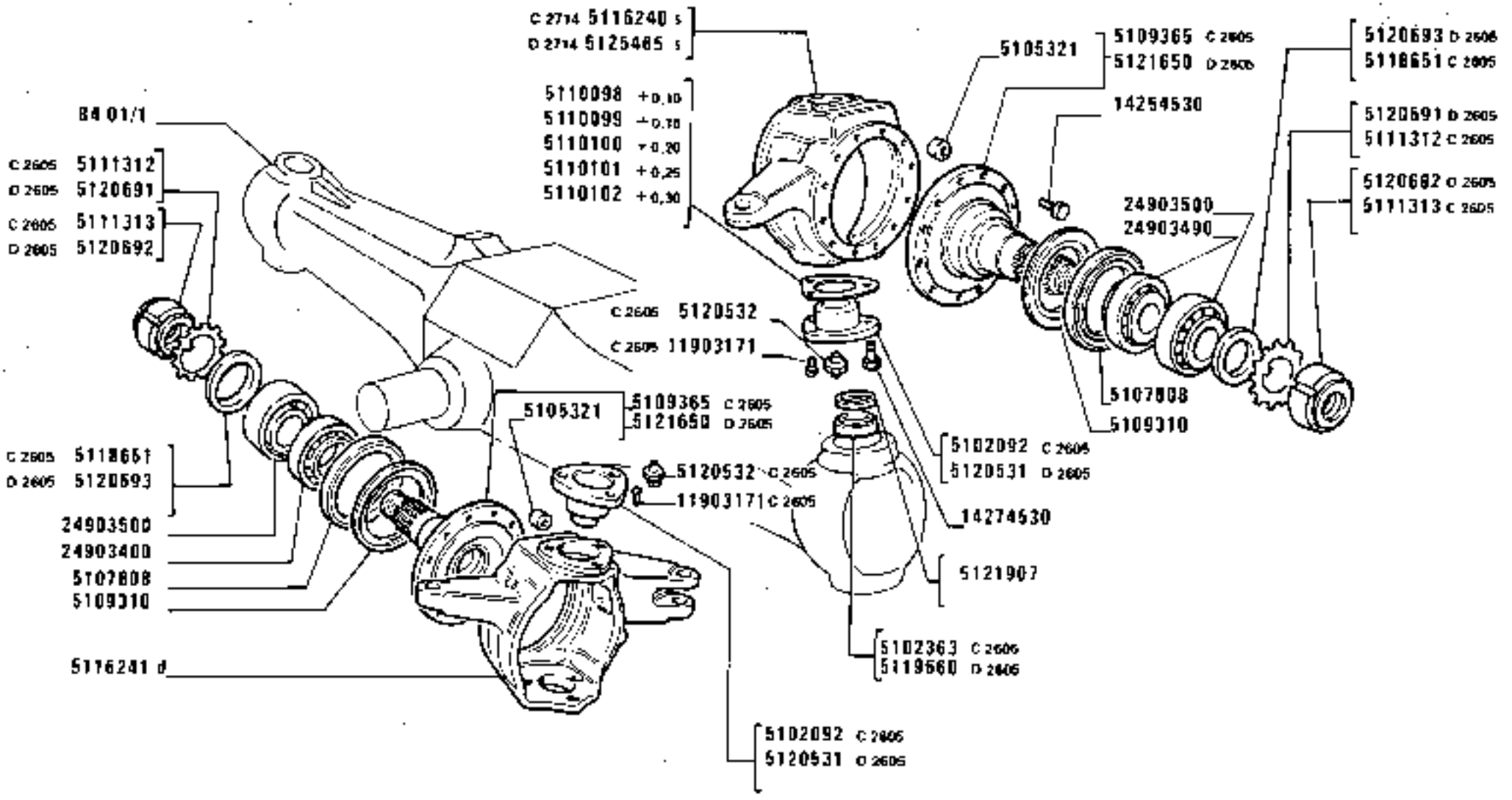

https://tractormanualz.com/

MODIF	ANT.MODIF	N.ORDIN.	Q.	DENOMINAZIONE	DESIGNATION	BENENNUNG	DESCRIPTION	DENOMINACIONES
C2605		5102092	4	PERNO DEL GIUNTO SFERICO	ROTULE	KUGELBOLZEN	BALL PIN	ROTULA
C2605		5102363	4	SNODO	ARTICULATION	GELENK	ARTICULATION	ARTICULACION
		5105321	1	BOCCOLA	DOUILLE	BUECHSE	BUSH	CASQUILLO
		5107808	2	GUARNIZIONE DI TENUTA	JOINT	DICHTUNG	GASKET	JUNTA
		5109310	2	DISCO	DISQUE	SCHEIBE	PLATE	DISCO
C2605		5109365	2	ALBERO COMPL.	ARBRE	WELLE	SHAFT	ARBOL
		5110098		SPESSORE DI REGISTRO SP.0,10	CALE D'EPAISSEUR	DISTANZSCHEIBE	SHIM	SUPLEMENTO
		5110099		SPESSORE DI REGISTRO SP.0,15	CALE D'EPAISSEUR	DISTANZSCHEIBE	SHIM	SUPLEMENTO
		5110100		SPESSORE DI REGISTRO SP.0,20	CALE D'EPAISSEUR	DISTANZSCHEIBE	SHIM	SUPLEMENTO
		5110101		SPESSORE DI REGISTRO SP.0,25	CALE D'EPAISSEUR	DISTANZSCHEIBE	SHIM	SUPLEMENTO
		5110102		SPESSORE DI REGISTRO SP.0,30	CALE D'EPAISSEUR	DISTANZSCHEIBE	SHIM	SUPLEMENTO
C2605		5111312	2	ROSETTA DI SICUREZZA	RONDELLE FREIN	SICHERUNGSRING	LOCKWASHER	ARANDELA DE FREND
C2605		5111313	2	GHIERA	VIROLE	GEWINDERING	PLUG	VIROLA
C2714		5116240	1	FUSO A SNODO S	FUSEE	ACHSSCHENKEL	STEERING KNUCKLE	MANGUETA
		5116241	1	FUSO A SNODO D	FUSEE	ACHSSCHENKEL	STEERING KNUCKLE	MANGUETA
C2605		5118651	2	ANELLO	BAGUE	RING	RING	ANILLO
D2605		5119660	4	SNODO	ARTICULATION	GELENK	ARTICULATION	ARTICULACION
D2605		5120531	4	PERNO DEL GIUNTO SFERICO	ROTULE	KUGELBOLZEN	BALL PIN	ROTULA
D2605		5120532	4	INGRASSATORE	GRAISSEUR	SCHMIERNIPPEL	FITTING	ENGRASADOR
D2605		5120691	2	ROSETTA	RONDELLE	SCHEIBE	WASHER	ARANDELA
D2605		5120692	2	GHIERA	VIROLE	GEWINDERING	PLUG	VIROLA
D2605		5120693	2	ANELLO	BAGUE	RING	RING	ANILLO
D2605		5121650	2	ALBERO COMPL.	ARBRE	WELLE	SHAFT	ARBOL
	5111414	5121907	4	GUARNIZIONE DI TENUTA	JOINT	DICHTUNG	GASKET	JUNTA
D2714		5125465	1	FUSO A SNODO S	FUSEE	ACHSSCHENKEL	STEERING KNUCKLE	MANGUETA
C2605		11903171	1	VITE	VIS	SCHRAUBE	SCREW	TORNILLO
		14254530	24	VITE	VIS	SCHRAUBE	SCREW	TORNILLO
		14274530	12	VITE	VIS	SCHRAUBE	SCREW	TORNILLO
		24903490	2	CUSCINETTO	COUSSINET	LAGERSCHALE	BEARING	COJINETE
		24903500	2	CUSCINETTO	COUSSINET	LAGERSCHALE	BEARING	COJINETE

https://tractormanualz.com/

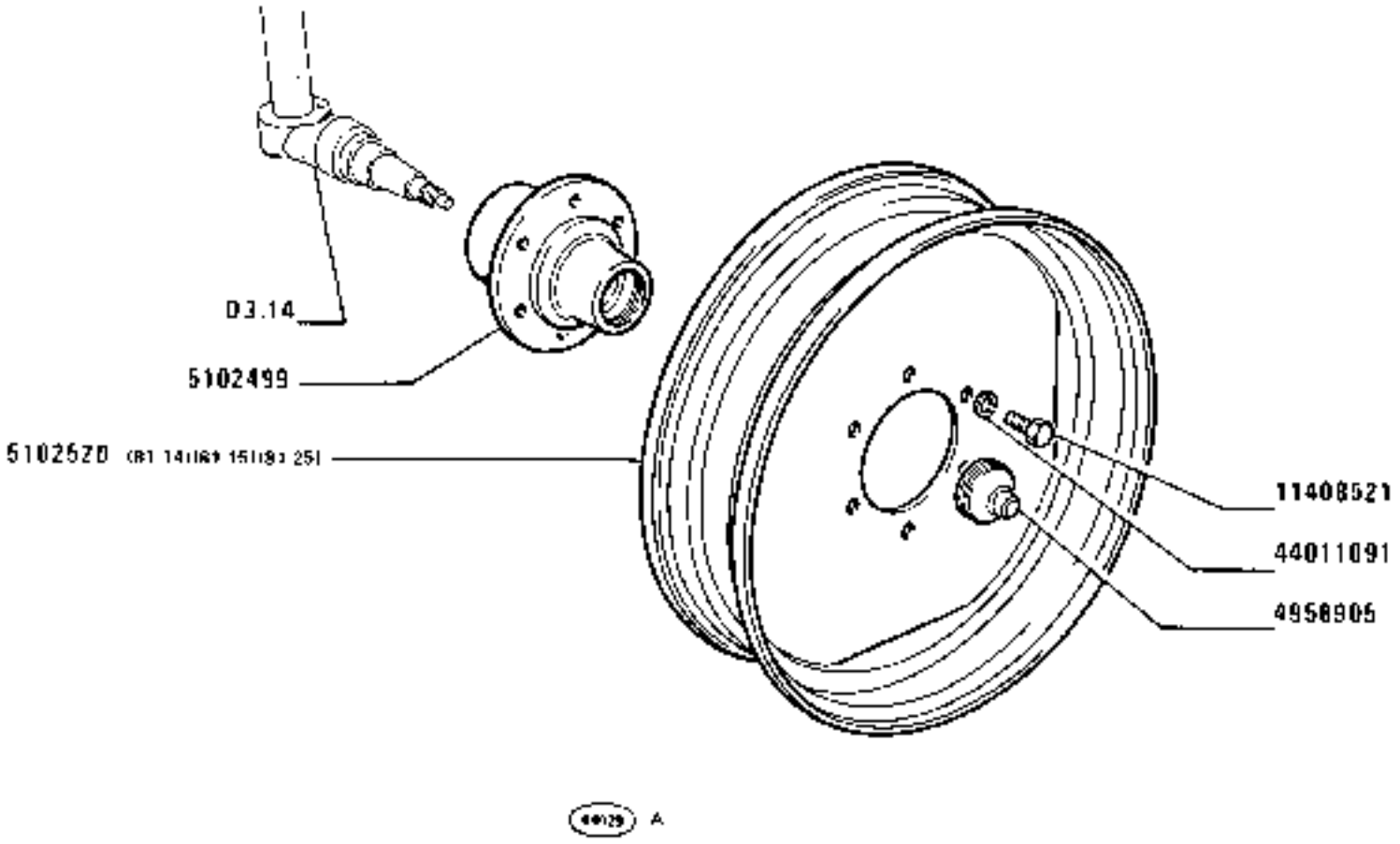

https://tractormanualz.com/

MODIF	ANT.MODIF	N.ORDIN.	Q.	DENOMINAZIONE	DESIGNATION	BENENNUNG	DESCRIPTION	DENOMINACIONES
		4958905	2	COPERCHIO	COUVERCLE	DECKEL	COVER	TAPA
		5102499	2	MOZZO	MOYEU	NABE	HUB	BUJE
		5102520	2	RUOTA (W8-16)(81.14)(81.15) (81.25)	ROUE	RAD	WHEEL	RUEDA
		11408521	12	VITE	VIS	SCHRAUBE	SCREW	TORNILLO
		44011091	12	ROSETTA	RONDELLE	SCHEIBE	WASHER	ARANDELA

https://tractormanualz.com/

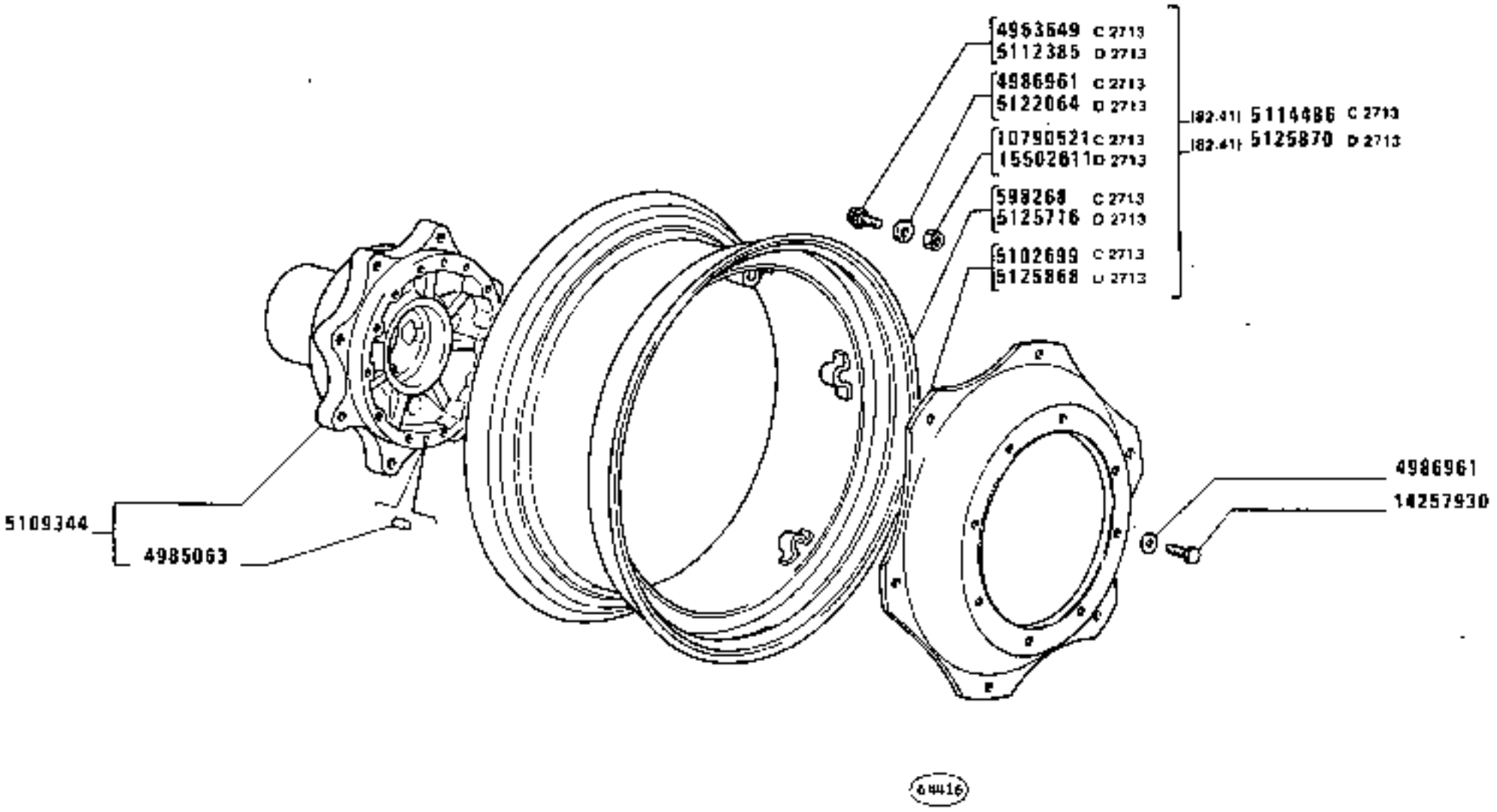

https://tractormanualz.com/

MODIF	ANT.MODIF	N.ORDIN.	Q.	DENOMINAZIONE	DESIGNATION	BENENNUNG	DESCRIPTION	DENOMINACIONES
C2713		598268	2	CERCHIONE	JANTE	FELGE	RIM	LLANTA
C2713		4963649	12	VITE	VIS	SCHRAUBE	SCREW	TORNILLO
		4985063	2	GRANO	ERGOT	PASSTIFT	DOWEL	PIÑON
C2713		4986961	28	ROSETTA	RONDELLE	SCHEIBE	WASHER	ARANDELA
C2713		5102699	2	DISCO	DISQUE	SCHEIBE	PLATE	DISCO
		5109344	2	MOZZO COMPL.	MOYEU	NABE	HUB	BUJE
D2713		5112385	12	VITE	VIS	SCHRAUBE	SCREW	TORNILLO
C2713		5114486	2	CERCHIONE COMPL.W12-28(82.41)	JANTE	FELGE	RIM	LLANTA
D2713		5122064	12	ROSETTA	RONDELLE	SCHEIBE	WASHER	ARANDELA
D2713	5125871	5125716	2	CERCHIONE W12-28	JANTE	FELGE	RIM	LLANTA
D2713		5125868	2	DISCO	DISQUE	SCHEIBE	PLATE	DISCO
D2713		5125870	2	CERCHIONE COMPL.W12-28(82.41)	JANTE	FELGE	RIM	LLANTA
C2713		10790521	12	DADO	ECROU	MUTTER	NUT	TUERCA
		14257930	16	VITE	VIS	SCHRAUBE	SCREW	TORNILLO
D2713		15502611	12	DADO	ECROU	MUTTER	NUT	TUERCA

https://tractormanualz.com/

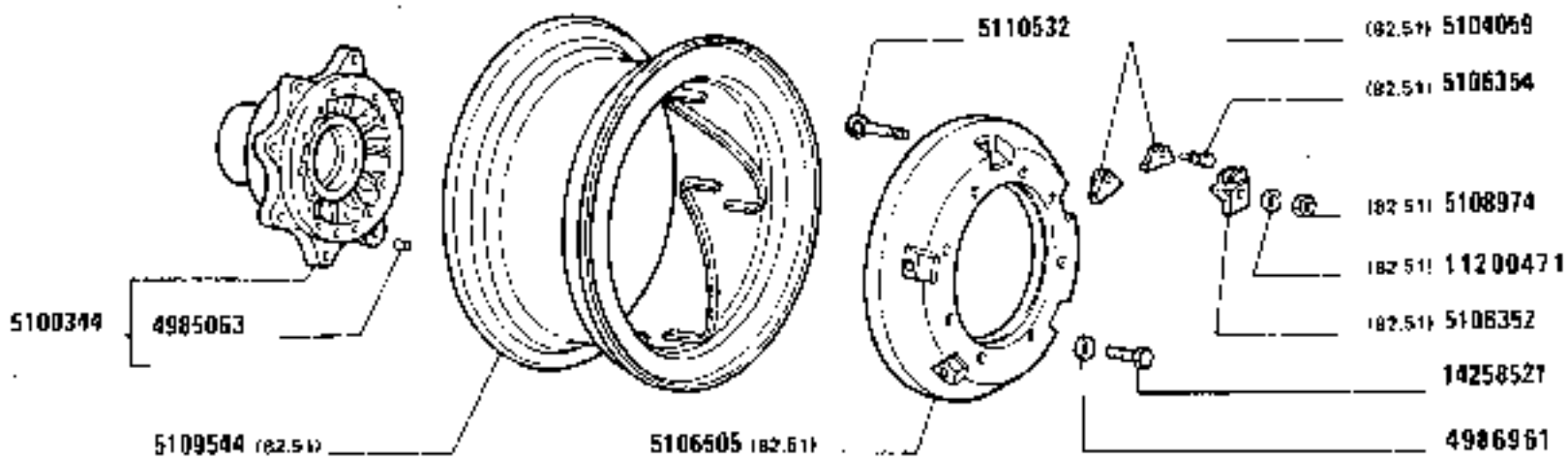

https://tractormanualz.com/

MODIF	ANT.MODIF	N.ORDIN.	Q.	DENOMINAZIONE	DESIGNATION	BENENNUNG	DESCRIPTION	DENOMINACIONES
		4985063	2	GRANO	ERGOT	PASSTIFT	DOWEL	PITON
		4986961	10	ROSETTA (82.51)	RONDELLE	SCHEIBE	WASHER	ARANDELA
		5104059	4	TASSELLO (82.51)	TAMPON	BEILAGE	PAD	TACO
		5106352	1	PIASTRINA	PLAQUETTE	PLAETTCHEN	PLATE	PLACA
		5106354	10	TASSELLO (82.51)	TAMPON	BEILAGE	PAD	TACO
		5106505	2	DISCO (82.51)	DISQUE	SCHEIBE	PLATE	DISCO
		5108974	10	DADO (82.51)	ECROU	MUTTER	NUT	TUERCA
		5109344	2	MOZZO COMPL.	MOYEU	NABE	HUB	BUJE
		5109544	2	CERCHIONE (82.51)	JANTE	FELGE	RIM	LLANTA
		5110532	10	VITE (82.51)	VIS	SCHRAUBE	SCREW	TORNILLO
		11200471	10	ROSETTA (82.51)	RONDELLE	SCHEIBE	WASHER	ARANDELA
		14258471	16	VITE	VIS	SCHRAUBE	SCREW	TORNILLO
		14258521	16	VITE	VIS	SCHRAUBE	SCREW	TORNILLO

https://tractormanualz.com/

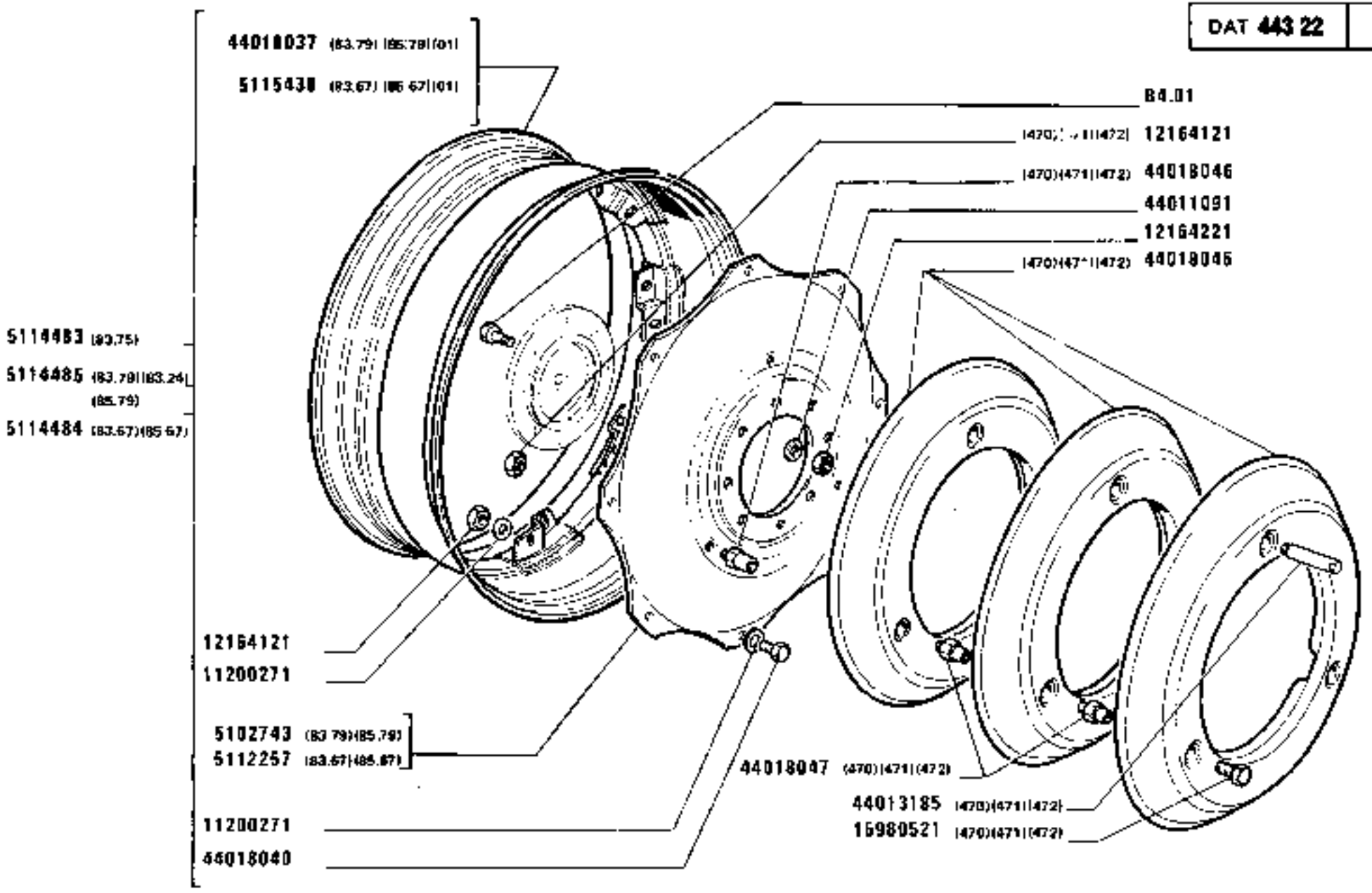

RUOTE POSTERIORI

Roues AR
Hinterräder
Rear Wheels
Ruedas posteriores

1280-1280 DT
01 02

https://tractormanual2.com/

MODIF	ANT.MODIF	N.ORDIN.	Q.	DENOMINAZIONE	DESIGNATION	BENENNUNG	DESCRIPTION	DENOMINACIONES
		5102743	2	DISCO (83.79)(85.79)	DISQUE	SCHEIBE	PLATE	DISCO
		5112257	1	DISCO (83.67)(85.67)	DISQUE	SCHEIBE	PLATE	DISCO
		5114484	2	CERCHIONE DW20-34 COMPL.(83.67)-(85.67) (01)	JANTE	FELGE	RIM	LLANTA
		5114485	2	CERCHIONE DW16-38 COMPL.(83.79)-(83.24)(85.79)(01)	JANTE	FELGE	RIM	LLANTA
		5115438	1	CERCHIONE (DW20-34)(83.67) (85.67)(01)	JANTE	FELGE	RIM	LLANTA
		11200271	32	ROSETTA DI SICUREZZA	RONDELLE FREIN	SICHERUNGSRING	LOCKWASHER	ARANDELA DE FRENO
		12164121	6	DADO (470)(471)(472)	ECROU	MUTTER	NUT	TUERCA
		12164121	32	DADO	ECROU	MUTTER	NUT	TUERCA
		12164221	16	DADO	ECROU	MUTTER	NUT	TUERCA
		15980521	6	VITE (470)(471)(472)	VIS	SCHRAUBE	SCREW	TORNILLO
		44011091	16	ROSETTA	RONDELLE	SCHEIBE	WASHER	ARANDELA
		44013185	2	BISCOTTINO (470)(471)(472)	JUMELLE	LASCHE	SHACKLE	BIELA
		44018037	2	CERCHIONE (DW16-38)(83.79) (85.79) (01)	JANTE	FELGE	RIM	LLANTA
		44018040	16	VITE	VIS	SCHRAUBE	SCREW	TORNILLO
		44018045	2	ZAVORRA 65 KG.(470)	LEST	ZUSATZGEWICHT	BALLAST	LASTRE
		44018045	4	ZAVORRA 65 KG.(471)	LEST	ZUSATZGEWICHT	BALLAST	LASTRE
		44018045	6	ZAVORRA 65 KG.(472)	LEST	ZUSATZGEWICHT	BALLAST	LASTRE
		44018046	6	PERNO (470)(471)(472)	AXE	BOLZEN	PIN	EJE
		44018047	6	VITE (471)	VIS	SCHRAUBE	SCREW	TORNILLO
		44018047	12	VITE (472)	VIS	SCHRAUBE	SCREW	TORNILLO

https://tractormanualz.com/

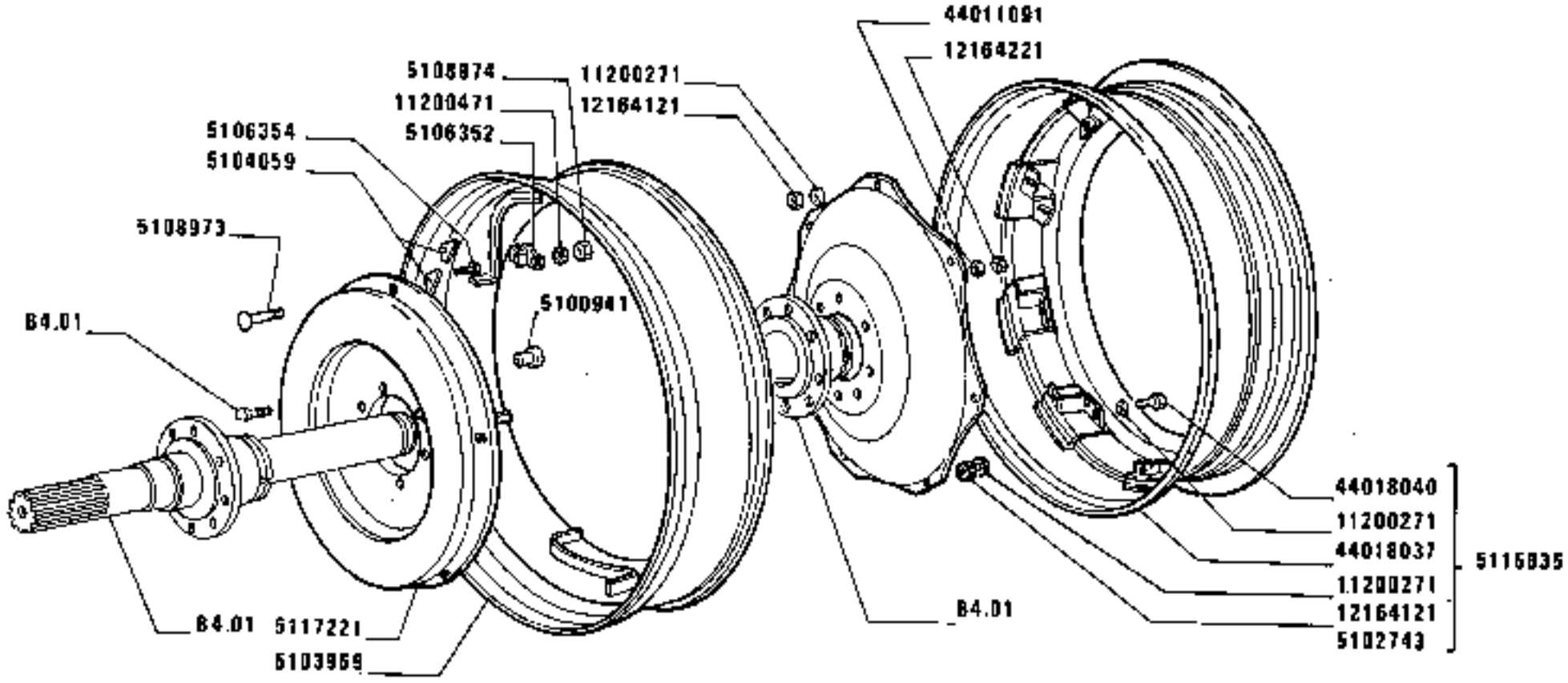

(431)

https://tractormanualz.com/

MODIF	ANT.MODIF	N.ORDIN.	Q.	DENOMINAZIONE	DESIGNATION	BENENNUNG	DESCRIPTION	DENOMINACIONES
		5100941	16	DADO	ECROU	MUTTER	NUT	TUERCA
		5102743	2	DISCO	DISQUE	SCHEIBE	PLATE	DISCO
		5103969	2	CERCHIONE RAIL (W 16L-38)	JANTE	FELGE	RIM	LLANTA
		5104059	8	TASSELLO	TAMPON	BEILAGE	PAD	TACO
		5106352	16	TASSELLO	TAMPON	BEILAGE	PAD	TACO
		5106354	8	VITE	VIS	SCHRAUBE	SCREW	TORNILLO
		5108973	16	VITE	VIS	SCHRAUBE	SCREW	TORNILLO
		5108974	16	DADO	ECROU	MUTTER	NUT	TUERCA
	5114485	5115835	2	CERCHIONE COMPL.(DW16-38)	JANTE	FELGE	RIM	LLANTA
		5117221	2	DISCO	DISQUE	SCHEIBE	PLATE	DISCO
		11200271	32	ROSETTA DI SICUREZZA	RONDELLE FREIN	SICHERUNGSRING	LOCKWASHER	ARANDELA DE FRENO
		11200471	16	ROSETTA DI SICUREZZA	RONDELLE FREIN	SICHERUNGSRING	LOCKWASHER	ARANDELA DE FRENO
		12164121	16	DADO	ECROU	MUTTER	NUT	TUERCA
		12164221	16	DADO	ECROU	MUTTER	NUT	TUERCA
		44011091	16	ROSETTA	RONDELLE	SCHEIBE	WASHER	ARANDELA
		44018037	2	CERCHIONE (DW 16-38)	JANTE	FELGE	RIM	LLANTA
		44018040	16	VITE	VIS	SCHRAUBE	SCREW	TORNILLO

https://tractormanualz.com/

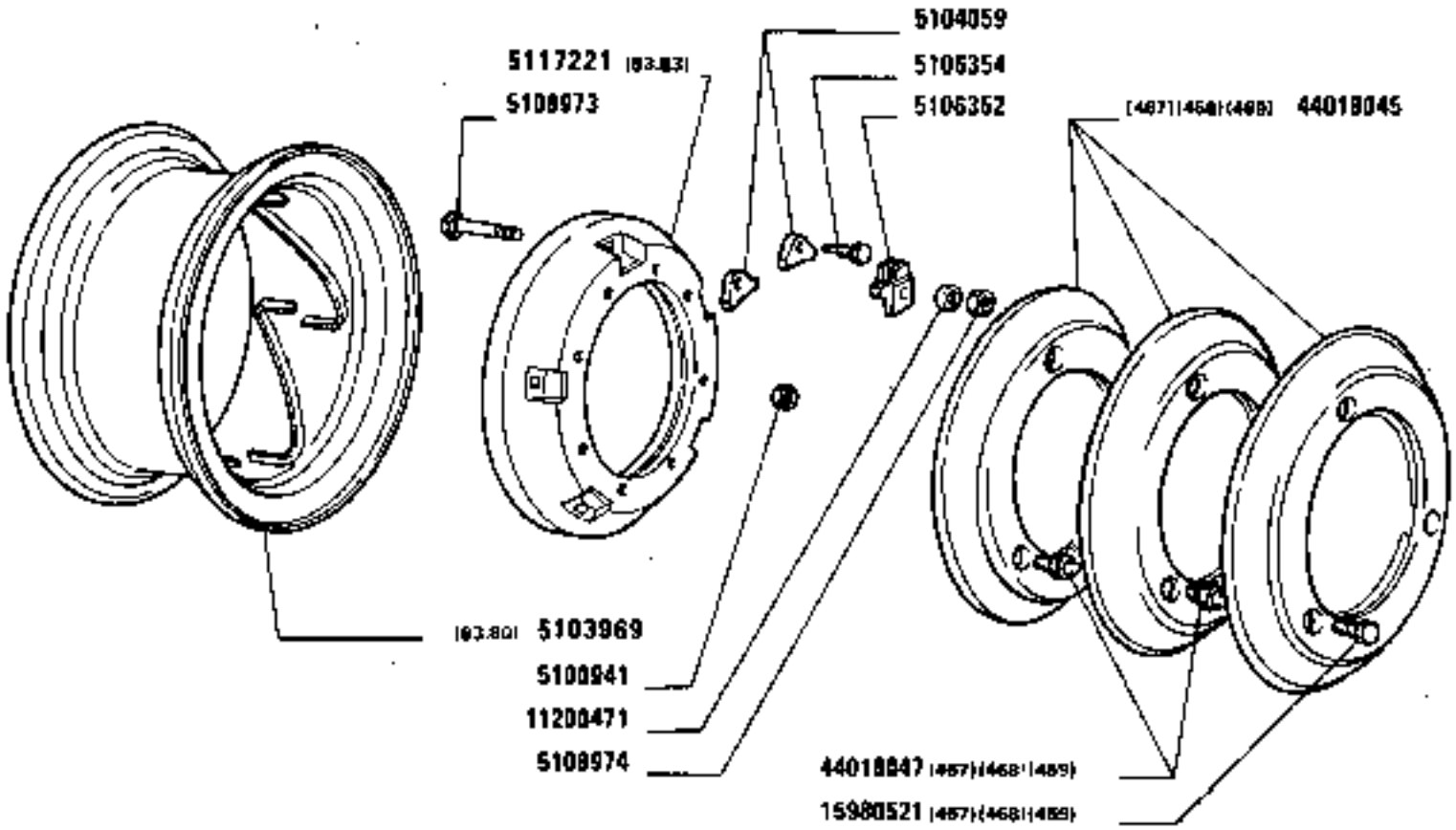

1280-1280 DT
01 02

RUOTE POSTERIORI

Roues AR
Hinterräder
Rear Wheels
Ruedas posteriores

https://tractormanualz.com/

MODIF	ANT.MODIF	N.ORDIN.	Q.	DENOMINAZIONE	DESIGNATION	BENENNUNG	DESCRIPTION	DENOMINACIONES
		5100941	16	DADO	ECROU	MUTTER	NUT	TUERCA
		5103969	2	CERCHIONE RAIL W 16L-38 (83.83)	JANTE	FELGE	RIM	LLANTA
		5104059	8	TASSELLO	TAMPON	BEILAGE	PAD	TACO
		5106352	16	TASSELLO	TAMPON	BEILAGE	PAD	TACO
		5106354	8	VITE	VIS	SCHRAUBE	SCREW	TORNILLO
		5108973	16	VITE	VIS	SCHRAUBE	SCREW	TORNILLO
		5108974	16	DADO	ECROU	MUTTER	NUT	TUERCA
	5103956	5117221	2	DISCO (83.83)	DISQUE	SCHEIBE	PLATE	DISCO
		11200471	16	ROSETTA	RONDELLE	SCHEIBE	WASHER	ARANDELA
		15980521	1	VITE (470)(471)(472)	VIS	SCHRAUBE	SCREW	TORNILLO
		44018045	4	ZAVORRA (468)	LEST	ZUSATZGEWICHT	BALLAST	LASTRE
		44018047	12	VITE (468)	VIS	SCHRAUBE	SCREW	TORNILLO

https://tractormanualz.com/

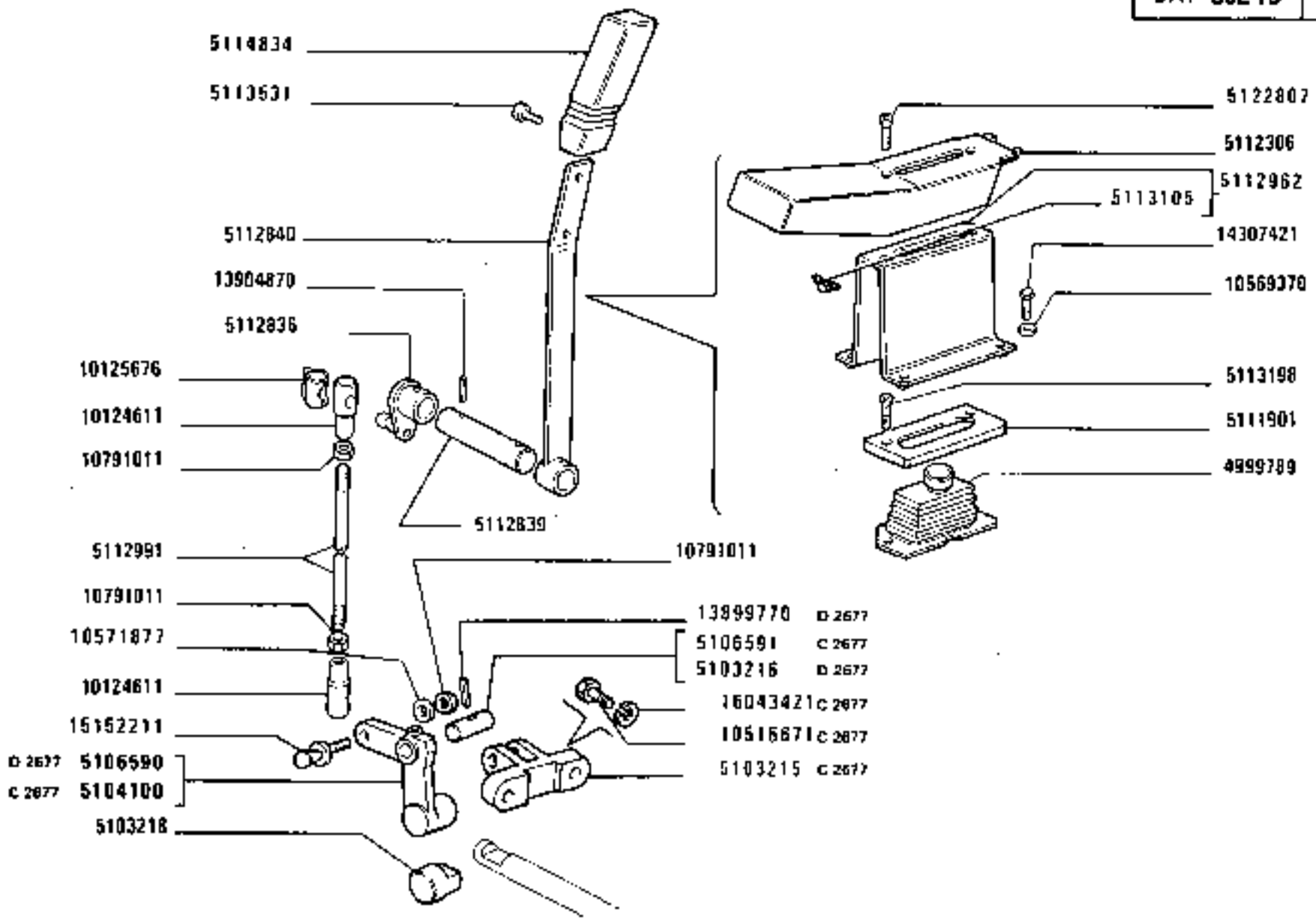

https://tractormanualz.com/

MODIF	ANT.MODIF	N.ORDIN.	Q.	DENOMINAZIONE	DESIGNATION	BENENNUNG	DESCRIPTION	DENOMINACIONES
D2782	4997992	1909143	1	FILTRO OLIO	FILTRE A HUILE	OELFILTER	OIL FILTER	FILTRO DE ACEITE
		4999789	1	CUFFIA	CAPUCHON	MANSCHETTE	BOOT	CAPUCHON
C2677		5103215	1	SUPPORTO	SUPPORT	LAGER	SUPPORT	SOPORTE
C2677		5103216	1	PERNO	AXE	BOLZEN	PIN	EJE
		5103218	1	PERNO	AXE	BOLZEN	PIN	EJE
		5103238	1	ASTUCCIO PORTARULLI	ETUI PORTE-GALETS	HUELSE	ROLLER CASING	CARTER PORTARRODILLOS
		5103239	2	GRANO	ERGOT	PASSTIFT	DOWEL	PITON
C2677		5104100	1	LEVA	LEVIER	HEBEL	LEVER	PALANCA
D2677		5106590	1	LEVA (326)	LEVIER	HEBEL	LEVER	PALANCA
D2677		5106591	1	PERNO (326)	AXE	BOLZEN	PIN	EJE
		5107682	1	PERNO	AXE	BOLZEN	PIN	EJE
C2800		5107693	1	ALBERO	ARBRE	WELLE	SHAFT	ARBOL
C2724		5107939	1	FRIZIONE COMPL.(VALEO)	EMBRAYAGE	KUPPLUNG	CLUTCH	EMBRAGUE
		5109223	1	INGRANAGGIO	PIGNON	ZAHNRAD	GEAR	PIÑON
		5109224	1	INGRANAGGIO	PIGNON	ZAHNRAD	GEAR	PIÑON
		5111901	1	PIASTRA	PLAQUE	PLATTE	PLATE	PLACA
		5112306	2	PIASTRA	PLAQUE	PLATTE	PLATE	PLACA
		5112836	1	BOCCOLA	DOUILLE	BUECHSE	BUSH	CASQUILLO
		5112839	1	PERNO	AXE	BOLZEN	PIN	EJE
		5112840	1	LEVA	LEVIER	HEBEL	LEVER	PALANCA
		5112962	1	SUPPORTO COMPL.	SUPPORT	LAGER	SUPPORT	SOPORTE
		5112991	1	TIRANTE	TIRANT	STANGE	ROD	VARILLA
		5113105	2	DADO	ECROU	MUTTER	NUT	TUERCA
		5113198	2	VITE	VIS	SCHRAUBE	SCREW	TORNILLO
	5113104	5113531	1	VITE	VIS	SCHRAUBE	SCREW	TORNILLO
	5111930	5114834	1	POMELLO	BOUTON	KNEBELGRIFF	KNOB	BOTON
C2782		5118950	1	TUBO INT.	TUYAU	ROHR	PIPE	TUBO
C2782		5118952	1	TUBO	TUYAU	ROHR	PIPE	TUBO
C2782		5118962	1	FILTRO OLIO	FILTRE A HUILE	OELFILTER	OIL FILTER	FILTRO DE ACEITE
C2782		5119148	1	ANELLO DI TENUTA	JOINT D'ETANCHEITE	DICHTRING	SEAL	JUNTA HERMETICA
	5113101	5122807	2	VITE	VIS	SCHRAUBE	SCREW	TORNILLO
C2782	5118966	5124082	1	COPERCHIO COMPL.	COUVERCLE	DECKEL	COVER	TAPA
C2782	5119039	5124633	1	PROTEZIONE COMPL.	PROTECTION	ABDECKUNG	SHIELD	DEFENSA
	5106547	5126478	1	POMPA OLIO COMPL.	POMPE A HUILE	OELPUMPE	OIL PUMP	BOMBA DE ACEITE
D2724		5126793	1	FRIZIONE COMPL.	EMBRAYAGE	KUPPLUNG	CLUTCH	EMBRAGUE
D2782		5128078	1	TUBO	TUYAU	ROHR	PIPE	TUBO
D2782		5128080	1	MANICOTTO	MANCHON	MUFFE	SLEEVE	MANGA

https://tractormanualz.com/

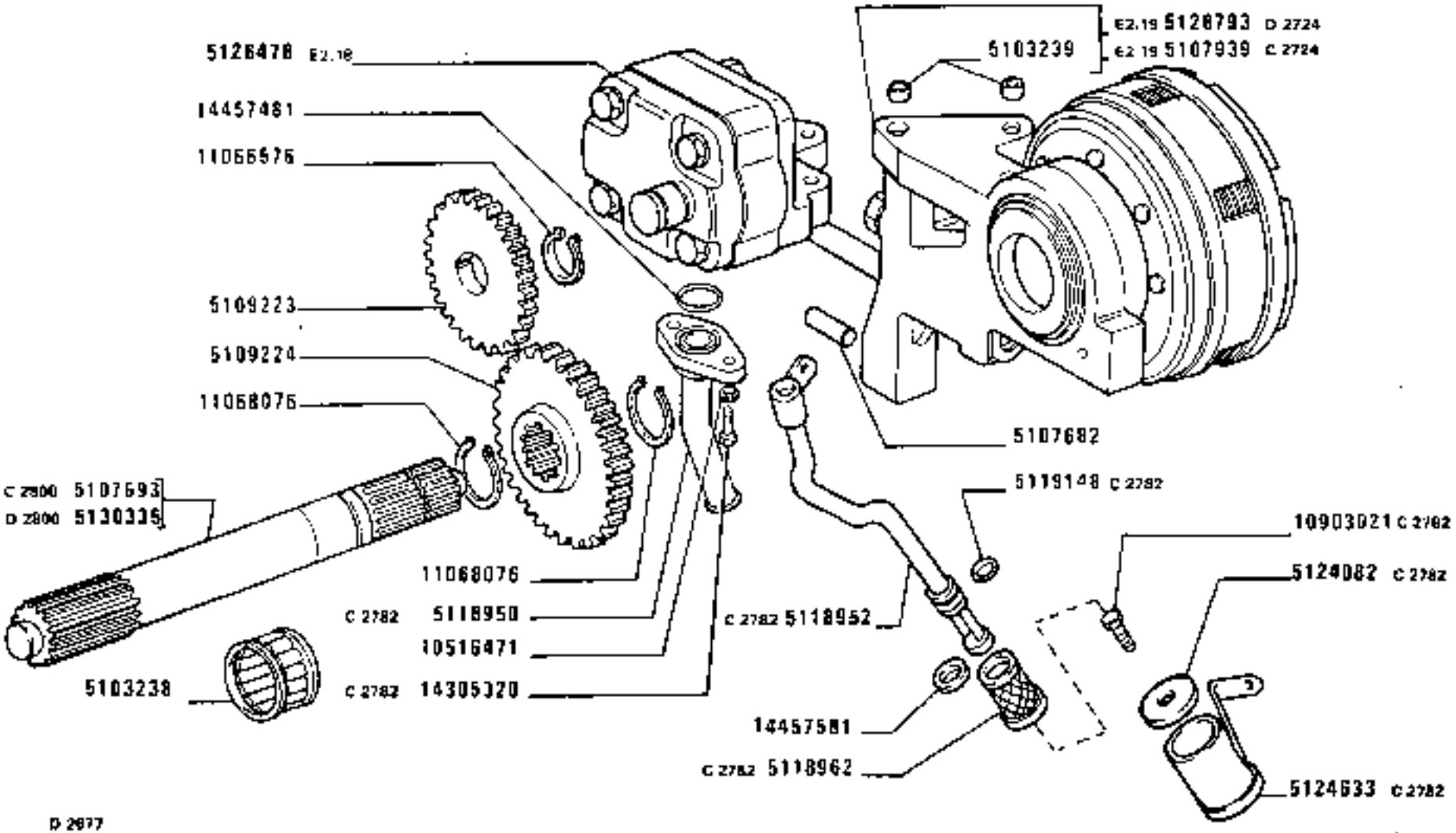

https://tractormanualz.com/

MODIF	ANT.MODIF	N.ORDIN.	Q.	DENOMINAZIONE	DESIGNATION	BENENNUNG	DESCRIPTION	DENOMINACIONES
D2782		5128081	1	TUBO	TUYAU	ROHR	PIPE	TUBO
D2782		5128092	1	VASCHETTA	CUVE	GEFASS	PAN	CUBA
D2782		5128093	1	GUARNIZIONE	GARNITURE	UNTERLAGE	LINING	FORRO
D2782		5128702	1	TUBO	TUYAU	ROHR	PIPE	TUBO
D2800		5130335	1	ALBERO	ARBRE	WELLE	SHAFT	ARBOL
		10124611	2	PERNO	AXE	BOLZEN	PIN	EJE
		10125676	2	CAPPUCCIO	CAPUCHON	SCHUTZKAPPE	BOOT	CAPUCHON
		10516471	2	ROSETTA	RONDELLE	SCHEIBE	WASHER	ARANDELA
D2782		10516471	1	ROSETTA	RONDELLE	SCHEIBE	WASHER	ARANDELA
C2677		10516671	2	ROSETTA	RONDELLE	SCHEIBE	WASHER	ARANDELA
		10569370	4	ROSETTA	RONDELLE	SCHEIBE	WASHER	ARANDELA
D2782		10569370	5	VITE	VIS	SCHRAUBE	SCREW	TORNILLO
	10516871	10571877	1	ROSETTA DI SICUREZZA	RONDELLE FREIN	SICHERUNGSRING	LOCKWASHER	ARANDELA DE FRENO
		10791011	3	DADO	ECROU	MUTTER	NUT	TUERCA
C2782		10903021	1	VITE	VIS	SCHRAUBE	SCREW	TORNILLO
		11066576	2	ANELLO DI SICUREZZA	ARRETOIR	SICHERUNGSRING	LOCKRING	ANILLO DE FRENO
		11068076	2	ANELLO	BAGUE	RING	RING	ANILLO
D2782		12179990	2	COLLARE	COLLIER	SCHELLE	COLLAR	COLLAR
		13899770	1	PERNO	AXE	BOLZEN	PIN	EJE
		13904870	2	PERNO	AXE	BOLZEN	PIN	EJE
C2677		13905170	1	SPINA	GOUPILLE	STIFT	PIN	PASADOR
C2782		14305320	2	VITE	VIS	SCHRAUBE	SCREW	TORNILLO
D2782		14305320	1	VITE	VIS	SCHRAUBE	SCREW	TORNILLO
D2782		14306420	5	ROSETTA	RONDELLE	SCHEIBE	WASHER	ARANDELA
		14307421	4	VITE	VIS	SCHRAUBE	SCREW	TORNILLO
		14457481	1	ANELLO DI GOMMA	BAGUE CAOUTCHOUC	GUMMIRING	RUBBER RING	GUARN[C]ON DE CAUCHO
		14457581	1	GUARNIZIONE DI TENUTA	JOINT	DICHTUNG	GASKET	JUNTA
D2782		14457581	2	GUARNIZIONE DI TENUTA	JOINT	DICHTUNG	GASKET	JUNTA
		15152211	1	PERNO	AXE	BOLZEN	PIN	EJE
C2677		16043421	2	VITE	VIS	SCHRAUBE	SCREW	TORNILLO

https://tractormanualz.com/

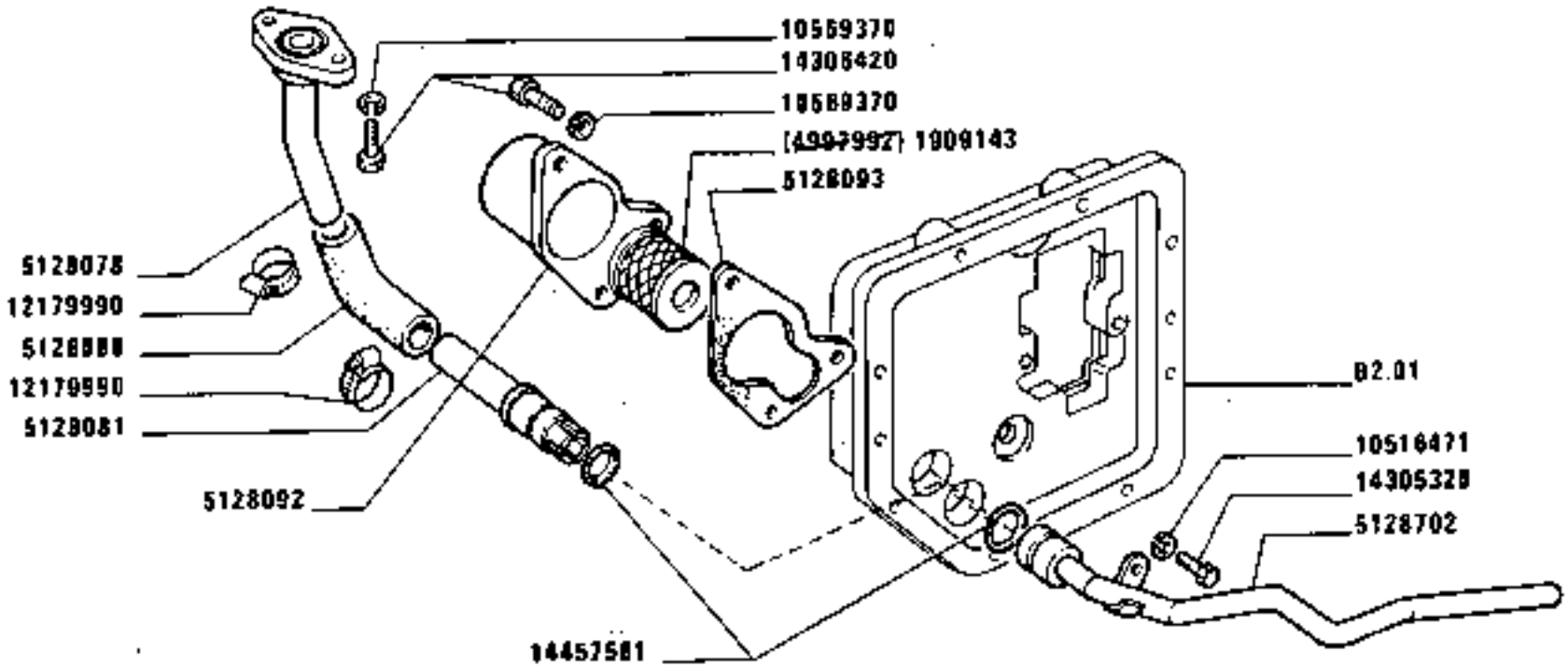

D 2784

https://tractormanualz.com/

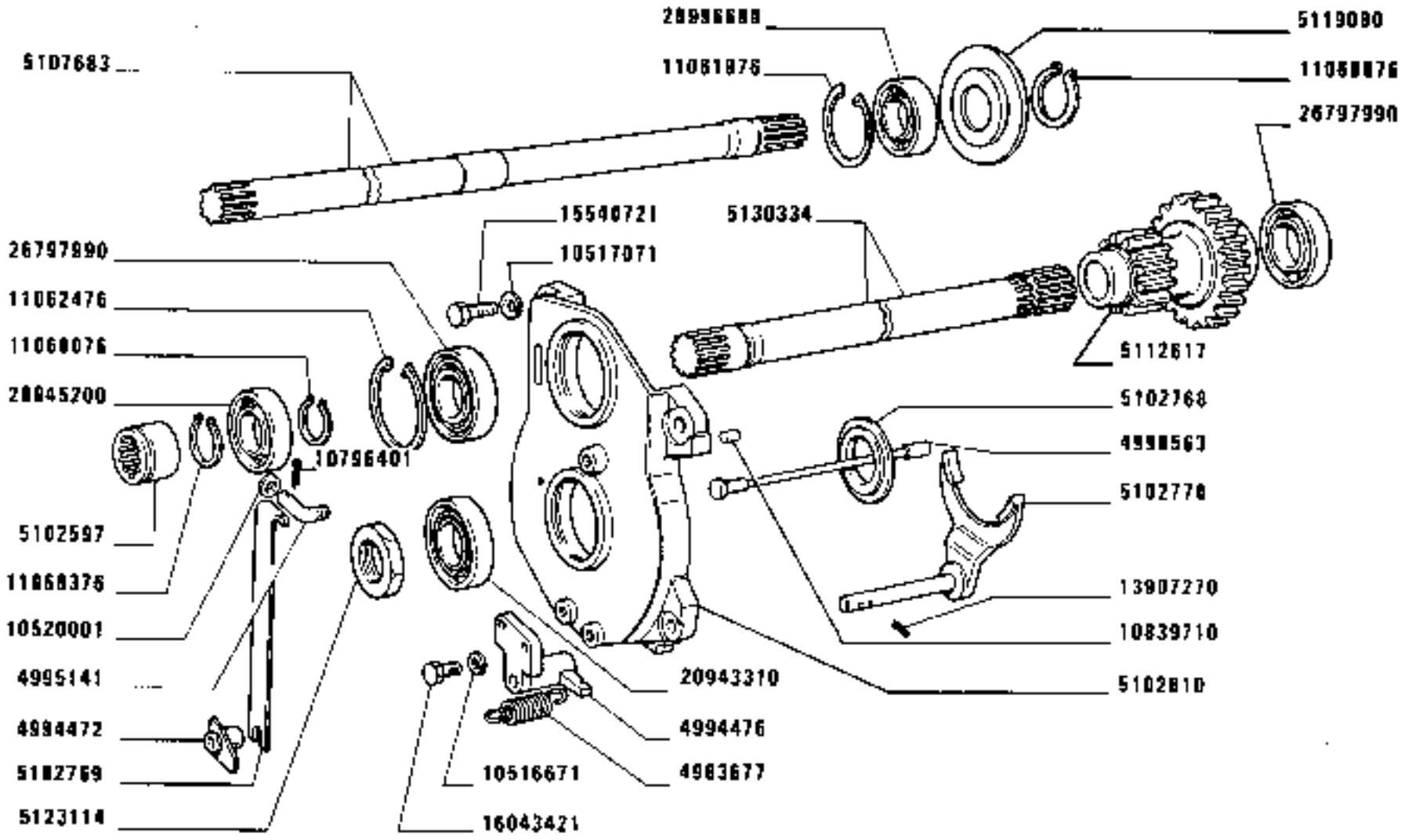

https://tractormanualz.com/

MODIF	ANT.MODIF	N.ORDIN.	Q.	DENOMINAZIONE	DESIGNATION	BENENNUNG	DESCRIPTION	DENOMINACIONES
		4983660	1	ALBERO 540 G/1' (D.1.3/8" 6 SCANALAT.)	ARBRE	WELLE	SHAFT	ARBOL
		4983661	1	ALBERO 1000 G/1' (D.1.3/8" 21 SCANAL.)	ARBRE	WELLE	SHAFT	ARBOL
		4983663	1	ALBERO 540 (3/4-6 SCAN.)(791)	ARBRE	WELLE	SHAFT	ARBOL
		4983677	1	MOLLA	RESSORT	FEDER	SPRING	RESORTE
		4994472	1	SUPPORTO	SUPPORT	LAGER	SUPPORT	SOPORTE
		4994474	1	MANICOTTO	MANCHON	MUFFE	SLEEVE	MANGA
		4994476	1	GUIDA DI SCORRIMENTO	COULISSE	LAUFSCHIENE	SLIDE GUIDE	GUIA DESLIZANTE
		4995141	1	SUPPORTO	SUPPORT	LAGER	SUPPORT	SOPORTE
		4998475	1	PERNO	AXE	BOLZEN	PIN	EJE
		4998563	1	PERNO	AXE	BOLZEN	PIN	EJE
		5101549	2	ANELLO	BAGUE	RING	RING	ANILLO
		5102349	1	ASTUCCIO	ETUT	HUELSE	CASE	ESTUCHE
		5102597	1	MANICOTTO	MANCHON	MUFFE	SLEEVE	MANGA
		5102610	1	SUPPORTO	SUPPORT	LAGER	SUPPORT	SOPORTE
		5102768	1	RALLA	CRAPAUDINE	DRUCKSCHEIBE	THRUST PLATE	CHUMACERA
		5102769	1	MOLLA	RESSORT	FEDER	SPRING	RESORTE
		5102770	1	FORCELLA	FOURCHE	GABEL	FORK	HORQUILLA
		5104469	1	PROTEZIONE	PROTECTION	ABDECKUNG	SHIELD	DEFENSA
		5105895	1	GUARNIZIONE DI TENUTA	JOINT	DICHTUNG	GASKET	JUNTA
		5107494	1	RALLA	CRAPAUDINE	DRUCKSCHEIBE	THRUST PLATE	CHUMACERA
		5107547	1	ALBERO	ARBRE	WELLE	SHAFT	ARBOL
		5107683	1	ALBERO	ARBRE	WELLE	SHAFT	ARBOL
		5109306	1	RIPARO	PROTECTION	ABDECKUNG	PROTECTION	DEFENSA
		5112290	1	GUARNIZIONE DI TENUTA	JOINT	DICHTUNG	GASKET	JUNTA
		5112616	1	INGRANAGGIO CONDOTTO 540 G/1	PIGNON CONDUIT	ANGETRIEBENES ZAHNRAD	DRIVEN GEAR	PINON CONDUCIDO
		5112617	1	INGRANAGGIO CONDUTTORE	PIGNON CONDUCTEUR	TREIBENDES ZAHNRAD	DRIVING GEAR	PINON CONDUCTOR
		5112618	1	INGRANAGGIO CONDOTTO 1000 G/1	PIGNON CONDUIT	ANGETRIEBENES ZAHNRAD	DRIVEN GEAR	PINON CONDUCIDO
		5119080	1	DISCO	DISQUE	SCHEIBE	PLATE	DISCO
	4997016	5123114	1	GHIERA	VIROLE	GEWINDERING	PLUG	VIROLA
	5106990	5130334	1	ALBERO	ARBRE	WELLE	SHAFT	ARBOL
		10516671	6	ROSETTA	RONDELLE	SCHEIBE	WASHER	ARANDELA
		10517071	4	ROSETTA	RONDELLE	SCHEIBE	WASHER	ARANDELA
		10520001	1	ROSETTA	RONDELLE	SCHEIBE	WASHER	ARANDELA

https://tractormanualz.com/

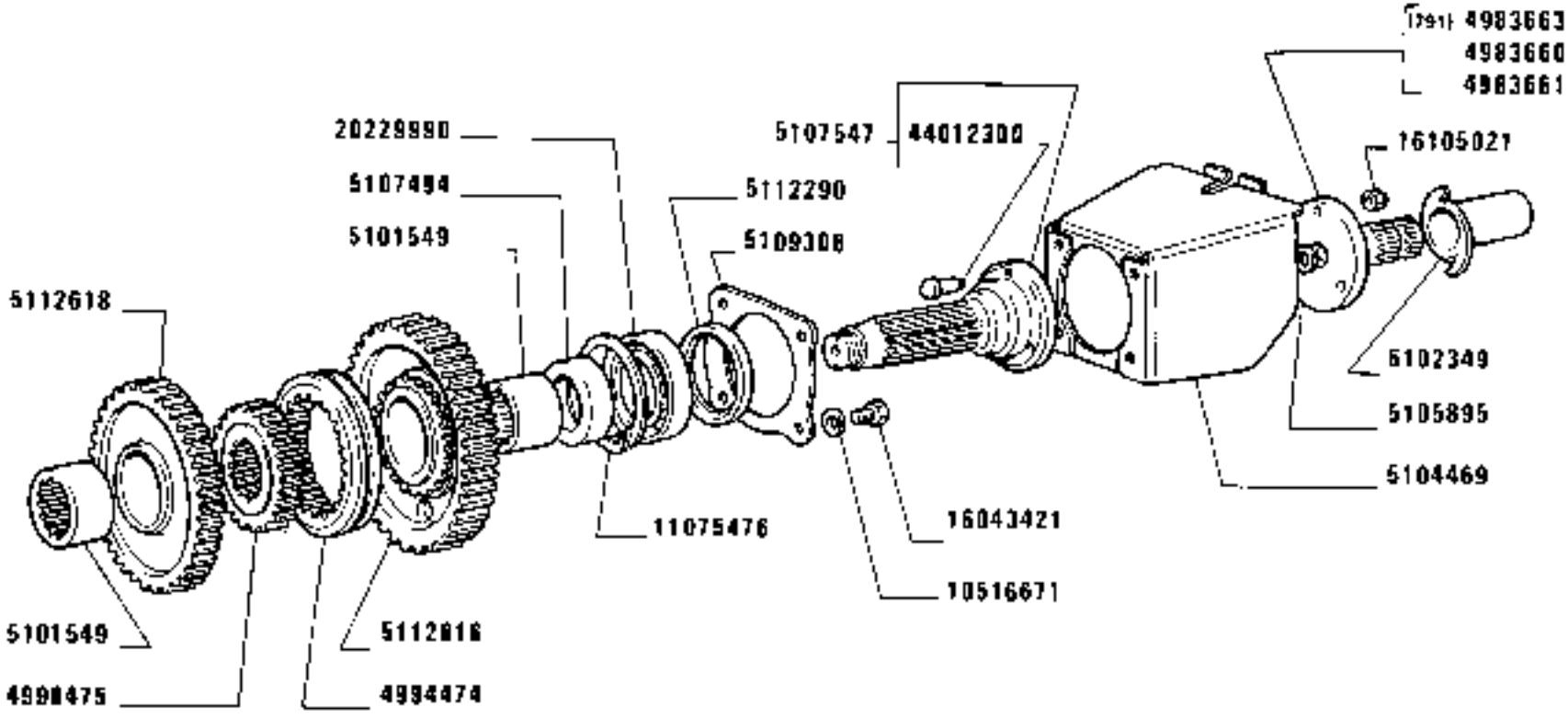

https://tractormanualz.com/

MODIF	ANT.MODIF	N.ORDIN.	Q.	DENOMINAZIONE	DESIGNATION	BENENNUNG	DESCRIPTION	DENOMINACIONES
		10796401	1	COPIGLIA	GOUPILLE FENDUE	SPLINT	SPLIT PIN	PASADOR ABIERTO
		10839710	2	GRANO	ERGOT	PASSTIFT	DOWEL	PITON
		11061976	1	ANELLO DI SICUREZZA	ARRETOIR	SICHERUNGSRING	LOCKRING	ANILLO DE FRENO
		11062476	1	ANELLO DI SICUREZZA	ARRETOIR	SICHERUNGSRING	LOCKRING	ANILLO DE FRENO
		11068076	2	ANELLO DI SICUREZZA	ARRETOIR	SICHERUNGSRING	LOCKRING	ANILLO DE FRENO
		11068376	2	ANELLO DI SICUREZZA	ARRETOIR	SICHERUNGSRING	LOCKRING	ANILLO DE FRENO
		11075476	1	ANELLO DI SICUREZZA	ARRETOIR	SICHERUNGSRING	LOCKRING	ANILLO DE FRENO
		13907270	2	SPINA	GOUPILLE	STIFT	PIN	PASADOR
		15540721	4	VITE	VIS	SCHRAUBE	SCREW	TORNILLO
		16043421	6	VITE	VIS	SCHRAUBE	SCREW	TORNILLO
		16105021	3	DADO	ECROU	MUTTER	NUT	TUERCA
		20045200	1	CUSCINETTO	COUSSINET	LAGERSCHALE	BEARING	COJINETE
		20229990	1	CUSCINETTO	COUSSINET	LAGERSCHALE	BEARING	COJINETE
		20943310	1	CUSCINETTO	COUSSINET	LAGERSCHALE	BEARING	COJINETE
		26797990	2	CUSCINETTO	COUSSINET	LAGERSCHALE	BEARING	COJINETE
		28996690	1	CUSCINETTO	COUSSINET	LAGERSCHALE	BEARING	COJINETE
		44012300	3	VITE	VIS	SCHRAUBE	SCREW	TORNILLO

https://tractormanualz.com/

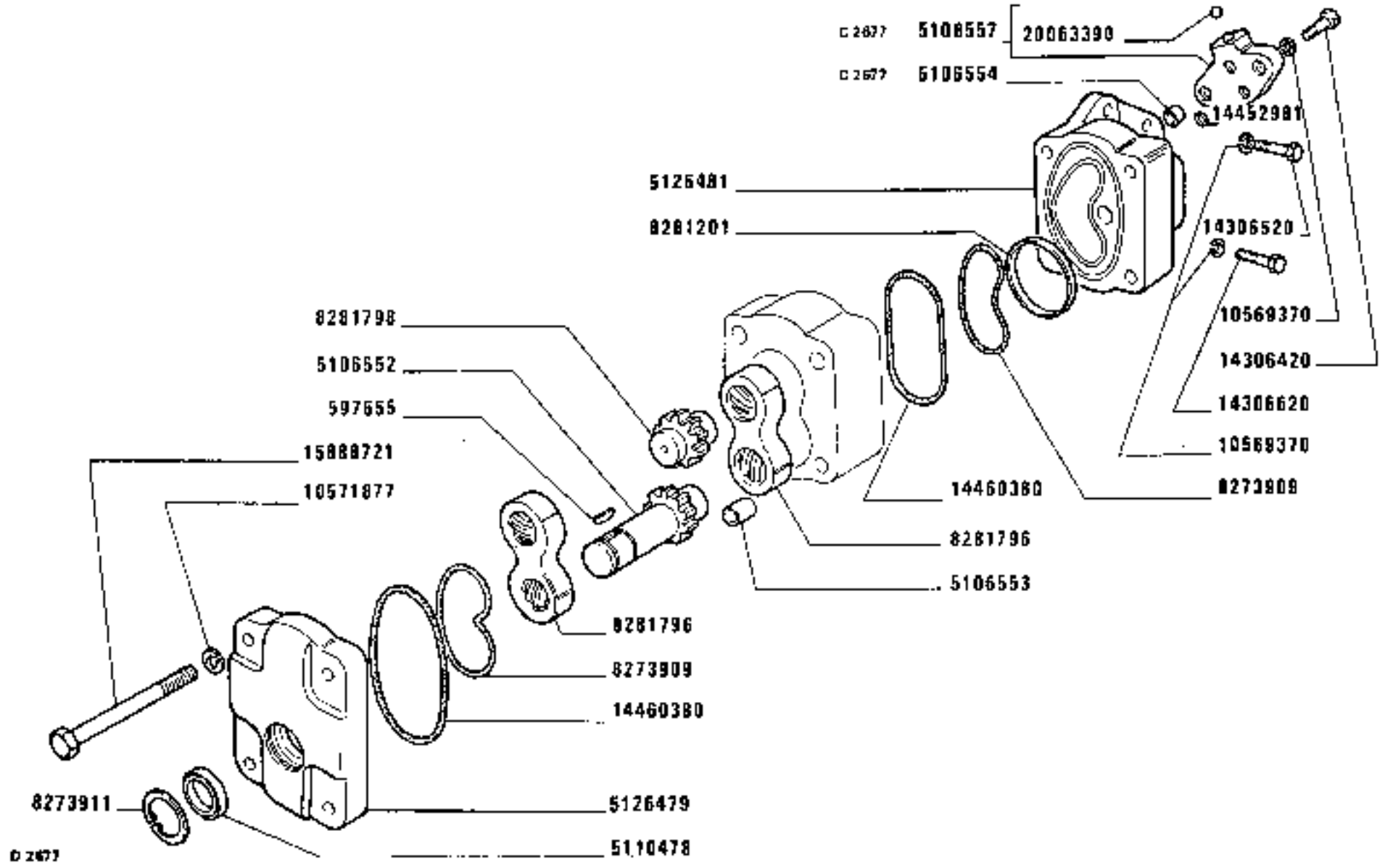

1280-1280 DT
01 02

Pompe
Pumpe

POMPA (5106547) - 5126478

Pump
Bomba

E2.18

https://tractormanualz.com/

MODIF	ANT.MODIF	N.ORDIN.	Q.	DENOMINAZIONE	DESIGNATION	BENENNUNG	DESCRIPTION	DENOMINACIONES
		597655	1	LINGUETTA	LINGUET	SCHEIBENFEDER	KEY	CHAVETA
		5106552	1	ALBERO	ARBRE	WELLE	SHAFT	ARBOL
		5106553	4	BOCCOLA	DOUILLE	BUECHSE	BUSH	CASQUILLO
C2677		5106554	2	GRANO	ERGOT	PASSTIFT	DOWEL	PITON
C2677		5106557	1	FLANGIA	BRIDE	FLANSCH	FLANGE	BRIDA
		5110478	1	GUARNIZIONE DI TENUTA	JOINT	DICHTUNG	GASKET	JUNTA
	5106549	5126479	1	COPERCHIO	COUVERCLE	DECKEL	COVER	TAPA
	5106550	5126481	1	CORPO	CORPS	GEHAUSE	BODY	CUERPO
		8273909	2	ANELLO STANTUFFO	SEGMENT	KOLBENRING	PISTON RING	ARO DE EMBOLO
		8273911	1	ANELLO	BAGUE	RING	RING	ANILLO
		8281201	2	ANELLO DI GOMMA	BAGUE CAOUTCHOUC	GUMMIRING	RUBBER RING	GUARNICION DE CAUCHO
		8281796	2	SUPPORTO	SUPPORT	LAGER	SUPPORT	SOPORTE
		8281798	1	ALBERO	ARBRE	WELLE	SHAFT	ARBOL
		10569370	5	ROSETTA	RONDELLE	SCHEIBE	WASHER	ARANDELA
	10516871	10571877	4	ROSETTA DI SICUREZZA	RONDELLE FREIN	SICHERUNGSRING	LOCKWASHER	ARANDELA DE FRENO
		14306420	2	VITE	VIS	SCHRAUBE	SCREW	TORNILLO
		14306520	1	VITE	VIS	SCHRAUBE	SCREW	TORNILLO
		14306620	2	VITE	VIS	SCHRAUBE	SCREW	TORNILLO
		14452981	2	GUARNIZIONE DI TENUTA	JOINT	DICHTUNG	GASKET	JUNTA
		14460380	2	GUARNIZIONE DI TENUTA	JOINT	DICHTUNG	GASKET	JUNTA
		15888721	4	VITE	VIS	SCHRAUBE	SCREW	TORNILLO
C2677		20063390	1	SFERA	BILLE	KUGEL	BALL	BOLA

https://tractormanualz.com/

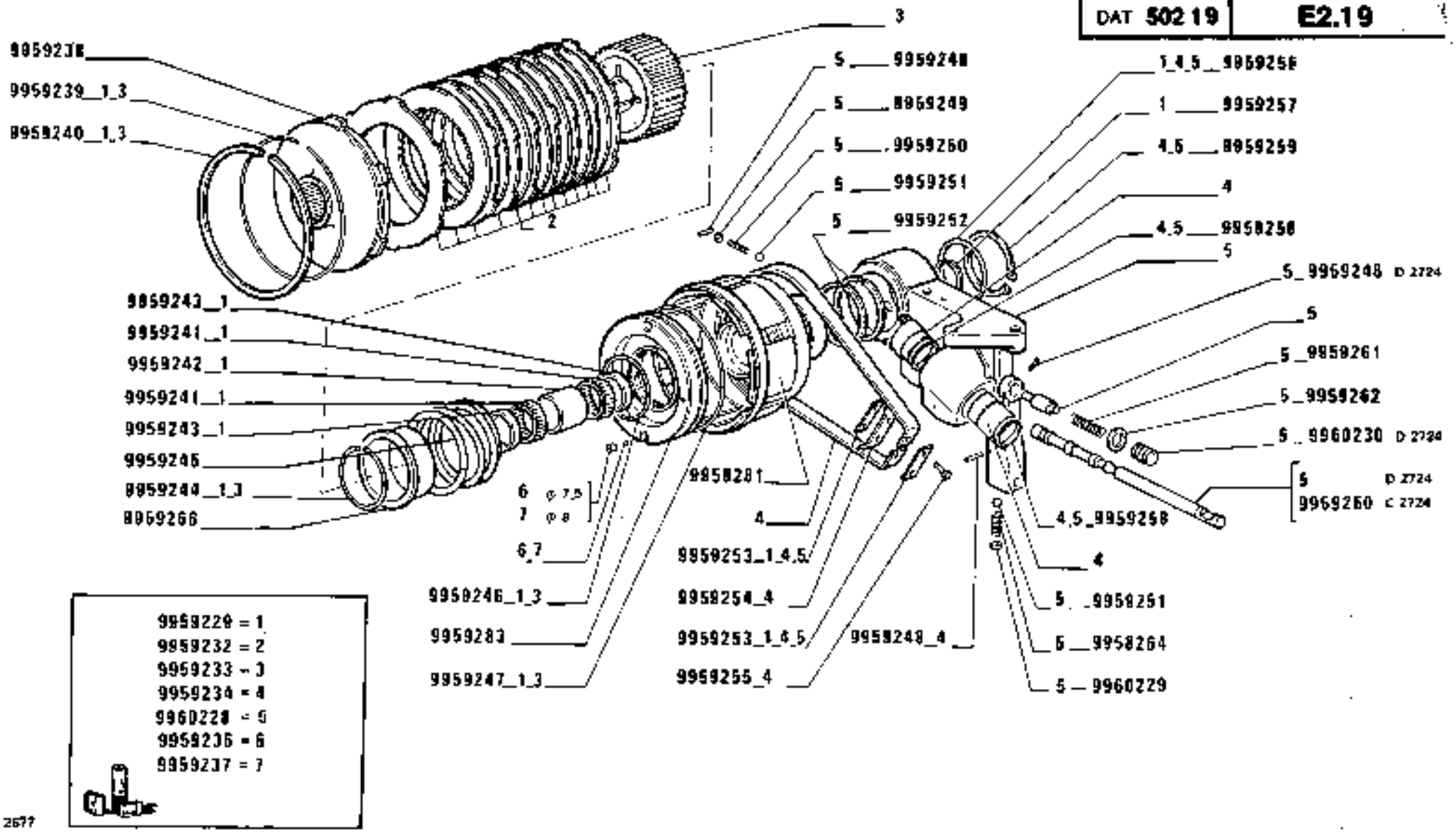

9959229 = 1
9959232 = 2
9959233 = 3
9959234 = 4
9960228 = 5
9959236 = 6
9959237 = 7

O 2677

https://tractormanualz.com/

MODIF	ANT.MODIF	N.ORDIN.	Q.	DENOMINAZIONE	DESIGNATION	BENENNUNG	DESCRIPTION	DENOMINACIONES
		9959229	1	CORREDO,COMPOSTO DA 1	POCHETTE-CONTE-NANT ...	AUSRUESTUNG BE-STEHEND AUS ...	KIT-CONSISTING OF ...	EQUIPO-COMPUESTO DE ...
		9959232	1	CORREDO,COMPOSTO DA 2	POCHETTE-CONTE-NANT ...	AUSRUESTUNG BE-STEHEND AUS ...	KIT-CONSISTING OF ...	EQUIPO-COMPUESTO DE ...
		9959233	1	CORREDO,COMPOSTO DA 3	POCHETTE-CONTE-NANT ...	AUSRUESTUNG BE-STEHEND AUS ...	KIT-CONSISTING OF ..	EQUIPO-COMPUESTO DE ...
		9959234	1	CORREDO,COMPOSTO DA 4	POCHETTE-CONTE-NANT ...	AUSRUESTUNG BE-STEHEND AUS ...	KIT-CONSISTING OF ...	EQUIPO-COMPUESTO DE ...
		9959236	1	CORREDO,COMPOSTO DA 6	POCHETTE-CONTE-NANT ...	AUSRUESTUNG BE-STEHEND AUS ...	KIT-CONSISTING OF ...	EQUIPO-COMPUESTO DE ...
		9959237	1	CORREDO,COMPOSTO DA 7	POCHETTE-CONTE-NANT ...	AUSRUESTUNG BE-STEHEND AUS ...	KIT-CONSISTING OF ...	EQUIPO-COMPUESTO DE ...
		9959238	1	CORREDO	EQUIPEMENT	SATZ	KIT	JUEGO
		9959239	1	FILO	FIL	DRAHT	WIRE	HILO
		9959240	1	ANELLO	BAGUE	RING	RING	ANILLO
		9959241	2	GABBIA A RULLI	CAGE A ROULEAUX	ROLLENKAEFIG	ROLLER CAGE	PORTARRODILLOS
		9959242	1	DISTANZIALE	ENTRETOISE	ABSTANDSTUECK	SPACER	SEPARADOR
		9959243	2	DISTANZIALE	ENTRETOISE	ABSTANDSTUECK	SPACER	SEPARADOR
		9959244	1	ANELLO	BAGUE	RING	RING	ANILLO
		9959245	1	MOLLA	RESSORT	FEDER	SPRING	RESORTE
		9959246	1	GUARNIZIONE	GARNITURE	UNTERLAGE	LINING	FORRO
		9959247	1	GUARNIZIONE	GARNITURE	UNTERLAGE	LINING	FORRO
D2724		9959248	3	SPINA	GOUPILLE	STIFT	PIN	PASADOR
		9959249	1	ROSETTA	RONDELLE	SCHEIBE	WASHER	ARANDELA
		9959250	1	MOLLA	RESSORT	FEDER	SPRING	RESORTE
		9959251	2	SFERA	BILLE	KUGEL	BALL	BOLA
		9959252	2	ANELLO	BAGUE	RING	RING	ANILLO
		9959253	3	SPESSORE DI REGISTRO	CALE D'EPAISSEUR	DISTANZSCHEIBE	SHIM	SUPLEMENTO
		9959254	1	PIASTRINA	PLAQUETTE	PLAETTCHEN	PLATE	PLACA
		9959255	2	VITE	VIS	SCHRAUBE	SCREW	TORNILLO
		9959256	1	ALBERO DI TRASMISSIONE	ARBRE DE TRANSMIS-SION	UEBERTRAGUNGSWELLE	PROPELLER SHAFT	ARBOL DE TRANSMI-SION
		9959257	1	ANELLO	BAGUE	RING	RING	ANILLO
		9959258	2	GUARNIZIONE	GARNITURE	UNTERLAGE	LINING	FORRO
		9959259	1	ANELLO	BAGUE	RING	RING	ANILLO
C2724		9959260	1	ASTA	TIGE	STANGE	ROD	VARILLA
		9959261	1	MOLLA	RESSORT	FEDER	SPRING	RESORTE
		9959262	3	ROSETTA	RONDELLE	SCHEIBE	WASHER	ARANDELA
		9959264	1	MOLLA	RESSORT	FEDER	SPRING	RESORTE
		9959266	1	SCODELLINO	CUVETTE	TELLERSCHEIBE	CUP	PLATILLO

https://tractormanualz.com/

MODIF	ANT.MODIF	M.ORDIN.	Q.	DENOMINAZIONE	DESIGNATION	BENENNUNG	DESCRIPTION	DENOMINACIONES
		9959281	1	SCATOLA	CARTER	GEHAUSE	CASE	CAJA
		9959283	1	STANTUFFO	PISTON	KOLBEN	PISTON	EMBOLO
		9960228	1	CORREDO,COMPOSTO DA 5	POCHETTE-CONTE-NANT ...	AUSRUESTUNG BE-STEHEND AUS ...	KIT-CONSISTING OF ...	EQUIPO-COMPUESTO DE ...
		9960229	1	ROSETTA	RONDELLE	SCHEIBE	WASHER	ARANDELA
D2724		9960230	1	TAPPO	BOUCHON	STOPFEN	PLUG	TAPON

https://tractormanualz.com/

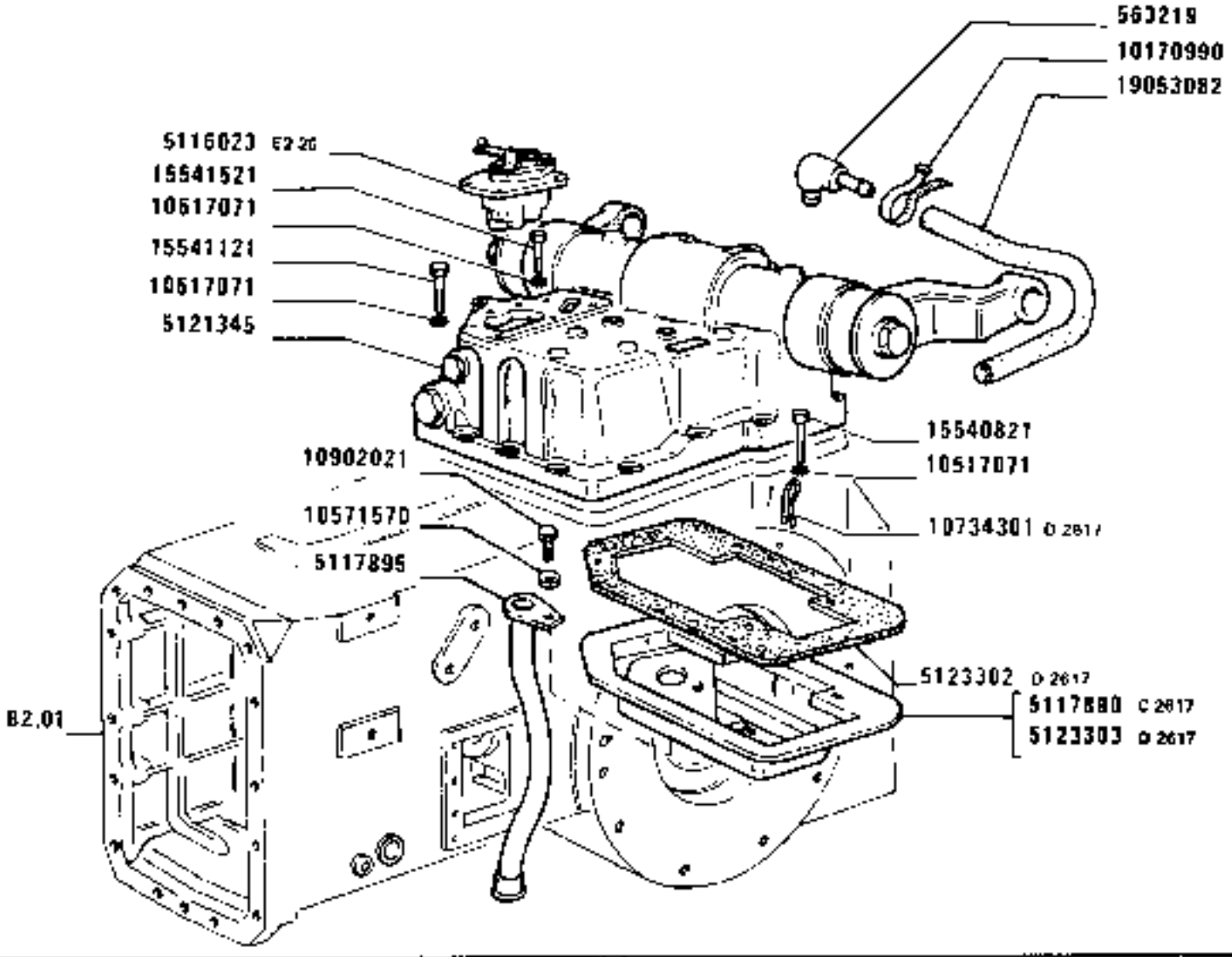

1280-1280 DT
01 02

SOLLEVATORE IDRAULICO

Relevage hydraulique
Hydraulischer Kraftheber

Hydraulic lifter
Elevador hidráulico

https://tractormanualz.com/

MODIF	ANT.MODIF	N.ORDIN.	Q.	DENOMINAZIONE	DESIGNATION	BENENNUNG	DESCRIPTION	DENOMINACIONES
		563219	1	RACCORDO	RACCORD	STUTZEN	CONNECTION	RACOR
	5113297	1909130	2	ELEMENTO FILTRANTE	ELEMENT FILTRANT	FILTEREINSATZ	FILTERING ELEMENT	FILTRO
		4609538	1	ANELLO	BAGUE	RING	RING	ANILLO
		4619405	1	GUARNIZIONE	GARNITURE	UNTERLAGE	LINING	FORRO
		4667452	2	ROSETTA	RONDELLE	SCHEIBE	WASHER	ARANDELA
		4699023	1	SUPPORTO COMPL.	SUPPORT	LAGER	SUPPORT	SOPORTE
		4747597	1	INGRANAGGIO	PIGNON	ZAHNRAD	GEAR	PINON
	4607593	4788084	1	SUPPORTO COMPL.	SUPPORT	LAGER	SUPPORT	SOPORTE
	4607586	4788087	2	BOCCOLA	DOUILLE	BUECHSE	BUSH	CASQUILLO
		5106027	1	PERNO DI FISSAGGIO (783)	CHEVILLE	BOLZEN	PIN	PASADOR
		5106027	1	PERNO	AXE	BOLZEN	PIN	EJE
		5108935	1	MARTINELLO COMPL.(783)(SIMA)	CRIC	WAGENHEBER	JACK	GATO
		5108935	1	MARTINELLO (784)(SIMA)	CRIC	WAGENHEBER	JACK	GATO
D2600		5109628	1	SUPPORTO (783)	SUPPORT	LAGER	SUPPORT	SOPORTE
C2600		5109630	1	SUPPORTO (783)	SUPPORT	LAGER	SUPPORT	SOPORTE
		5109872	1	TUBO	TUYAU	ROHR	PIPE	TUBO
		5109874	2	RACCORDO	RACCORD	STUTZEN	CONNECTION	RACOR
		5109879	2	MANICOTTO	MANCHON	MUFFE	SLEEVE	MANGA
		5111254	1	ANELLO DI RITEGNO (783)	ARRETOIR	HALTERING	RETAINER	RETENEDOR
		5111255	1	TUBO (783)	TUYAU	ROHR	PIPE	TUBO
		5112988	1	TUBETTO	TUBE	ROHR	PIPE	TUBO
		5113442	1	TUBO	TUYAU	ROHR	PIPE	TUBO
		5113449	1	TUBO	TUYAU	ROHR	PIPE	TUBO
		5113452	1	STAFFA	ETRIER	HALTER	BRACKET	SOPORTE
		5113453	2	RACCORDO	RACCORD	STUTZEN	CONNECTION	RACOR
		5113454	1	TUBO	TUYAU	ROHR	PIPE	TUBO
		5113456	1	STAFFA	ETRIER	HALTER	BRACKET	SOPORTE
		5113457	1	PORTA	PORTE	TUER	DOOR	PUERTA
		5113461	1	TUBO	TUYAU	ROHR	PIPE	TUBO
		5113545	1	STAFFA	ETRIER	HALTER	BRACKET	SOPORTE
		5113546	1	COLLARE	COLLIER	SCHELLE	COLLAR	COLLAR
		5113906	1	TUBO FLESSIBILE	TUYAU FLEXIBLE	SCHLAUCH	HOSE	MANGA FLEXIBLE
		5113920	1	TUBO FLESSIBILE	TUYAU FLEXIBLE	SCHLAUCH	HOSE	MANGA FLEXIBLE
		5113924	1	TUBO FLESSIBILE	TUYAU FLEXIBLE	SCHLAUCH	HOSE	MANGA FLEXIBLE
		5113930	1	RACCORDO	RACCORD	STUTZEN	CONNECTION	RACOR

https://tractormanualz.com/

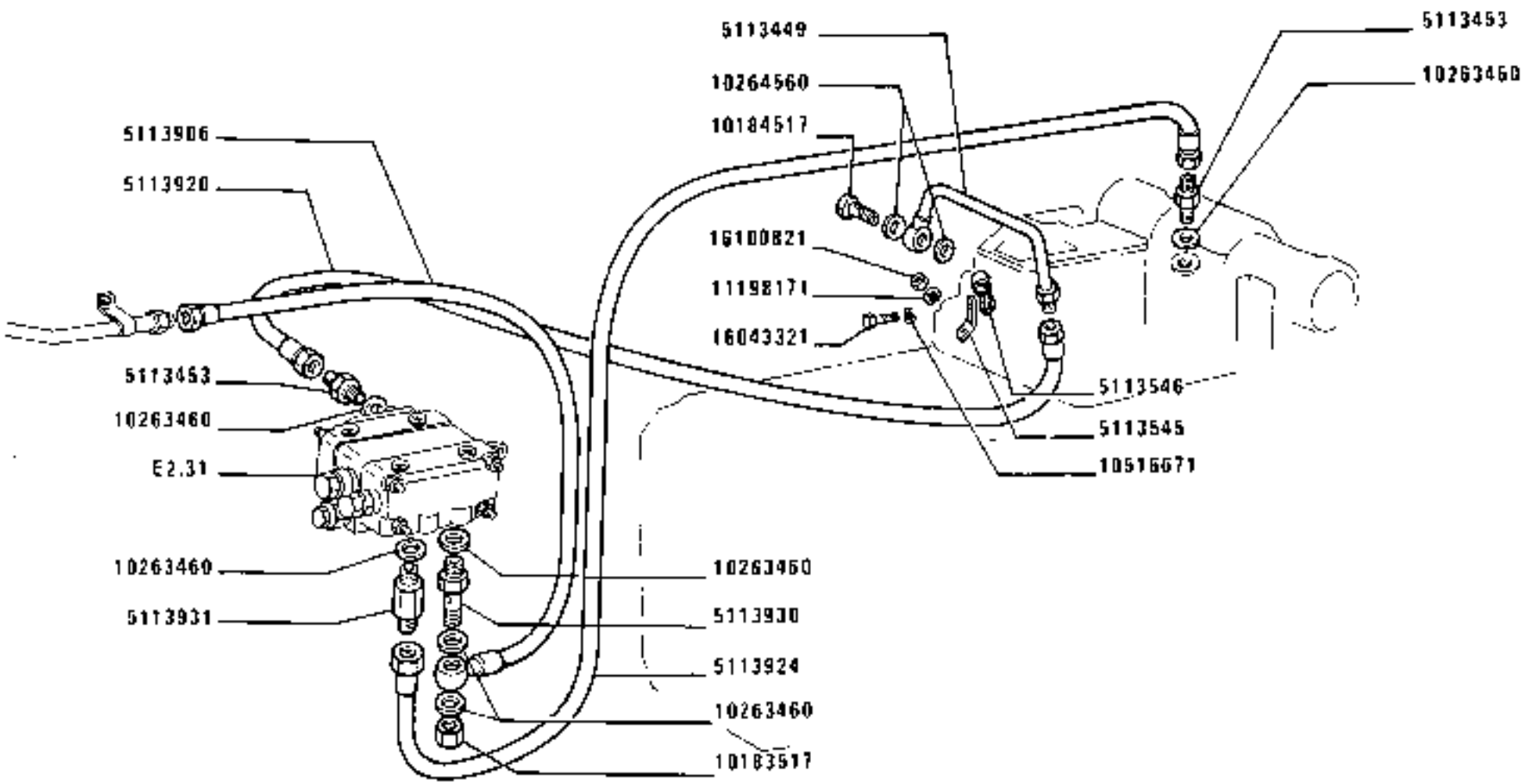

https://tractormanualz.com/

MODIF	ANT.MODIF	N.ORDIN.	Q.	DENOMINAZIONE	DESIGNATION	BENENNUNG	DESCRIPTION	DENOMINACIONES
		5113931	1	RACCORDO	RACCORD	STUTZEN	CONNECTION	RACOR
		5116023	1	DISTRIBUTORE COMPL.	DISTRIBUTEUR	STEUERGERAET	DISTRIBUTOR VALVE	VALVULA DISTRIBUIDORA
		5117507	1	TUBO	TUYAU	ROHR	PIPE	TUBO
		5117630	1	SUPPORTO	SUPPORT	LAGER	SUPPORT	SOPORTE
C2617		5117890	1	VASCHETTA COMPL.	CUVE	GEFASS	PAN	CUBA
		5117895	1	TUBO	TUYAU	ROHR	PIPE	TUBO
	4621358	5118569	1	ANELLO	BAGUE	RING	RING	ANILLO
	4630543	5118570	1	MOZZO	MOYEU	NABE	HUB	BUJE
	4607590	5118571	1	GUARNIZIONE	GARNITURE	UNTERLAGE	LINING	FORRO
	5113284	5120849	1	POMPA OLIO COMPL.	POMPE A HUILE	OELPUMPE	OIL PUMP	BOMBA DE ACEITE
		5121345	1	SCATOLA	CARTER	GEHAUSE	CASE	CAJA
D2617	5117893	5123302	1	GUARNIZIONE DI TENUTA	JOINT	DICHTUNG	GASKET	JUNTA
D2617		5123303	1	VASCHETTA	CUVE	GEFASS	PAN	CUBA
		5126573	1	SUPPORTO (784)	SUPPORT	LAGER	SUPPORT	SOPORTE
		5126579	1	TUBO (784)	TUYAU	ROHR	PIPE	TUBO
	5115845	5126672	1	TUBO FLESSIBILE (783)	TUYAU FLEXIBLE	SCHLAUCH	HOSE	MANGA FLEXIBLE
		5126672	1	TUBO FLESSIBILE (784)	TUYAU FLEXIBLE	SCHLAUCH	HOSE	MANGA FLEXIBLE
		5126768	1	MARTINELLO (784)(ERBER)	CRIC	WAGENHEBER	JACK	GATO
		5126768	1	MARTINELLO (783)(ERBER)	CRIC	WAGENHEBER	JACK	GATO
		10170990	1	COLLARE	COLLIER	SCHELLE	COLLAR	COLLAR
		10182617	1	RACCORDO (783)	RACCORD	STUTZEN	CONNECTION	RACOR
		10183517	1	DADO	ECROU	MUTTER	NUT	TUERCA
		10184517	1	BOCCHETTONE	VIS CREUSE	HOHLSCHRAUBE	UNION	BOQUILLA
		10257460	2	GUARNIZIONE DI TENUTA (783)	JOINT	DICHTUNG	GASKET	JUNTA
		10263460	6	GUARNIZIONE DI TENUTA	JOINT	DICHTUNG	GASKET	JUNTA
		10264560	2	GUARNIZIONE DI TENUTA	JOINT	DICHTUNG	GASKET	JUNTA
		10516471	2	ROSETTA	RONDELLE	SCHEIBE	WASHER	ARANDELA
		10516671	5	ROSETTA	RONDELLE	SCHEIBE	WASHER	ARANDELA
		10517071	1	ROSETTA	RONDELLE	SCHEIBE	WASHER	ARANDELA
		10520201	5	ROSETTA (783)	RONDELLE	SCHEIBE	WASHER	ARANDELA
		10520201	2	ROSETTA (784)	RONDELLE	SCHEIBE	WASHER	ARANDELA
		10546671	2	ROSETTA DI SICUREZZA	RONDELLE FREIN	SICHERUNGSRING	LOCKWASHER	ARANDELA DE FRENO
		10571571	1	ROSETTA	RONDELLE	SCHEIBE	WASHER	ARANDELA
		10571771	4	ROSETTA	RONDELLE	SCHEIBE	WASHER	ARANDELA

https://tractormanualz.com/

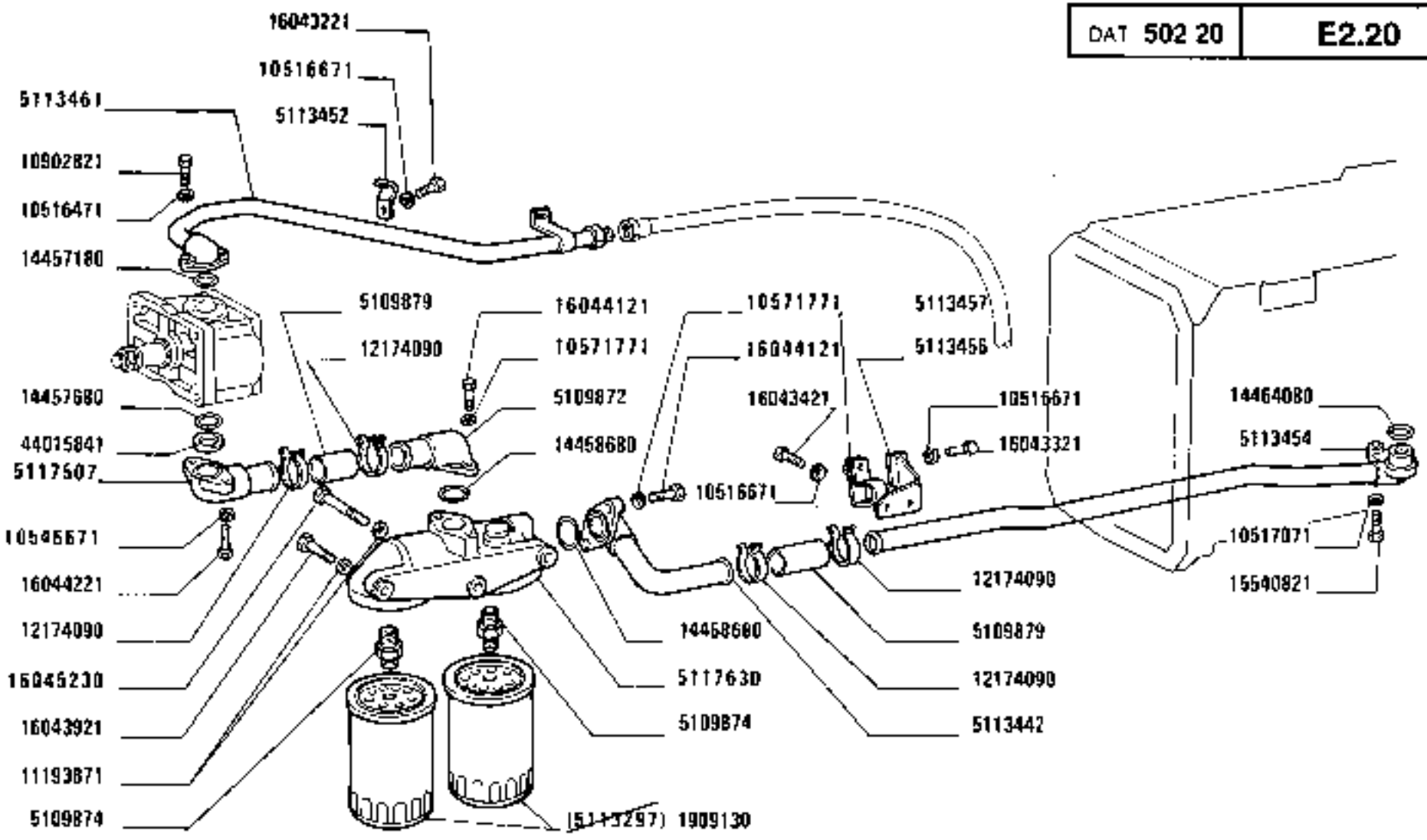

https://tractormanualz.com/

MODIF	ANT.MODIF	N.ORDIN.	Q.	DENOMINAZIONE	DESIGNATION	BENENNUNG	DESCRIPTION	DENOMINACIONES
D2617		10734301	4	COPIGLIA	GOUPILLE FENDUE	SPLINT	SPLIT PIN	PASADOR ABIERTO
		10902021	1	VITE	VIS	SCHRAUBE	SCREW	TORNILLO
		10902821	6	VITE	VIS	SCHRAUBE	SCREW	TORNILLO
		11067676	1	ANELLO DI SICUREZZA (784)	ARRETOIR	SICHERUNGSRING	LOCKRING	ANILLO DE FRENO
		11193871	3	ROSETTA DI TENUTA	JOINT D'ETANCHEITE	DICHTRING	GASKET	JUNTA HERMETICA
		11198071	6	ROSETTA	RONDELLE	SCHEIBE	WASHER	ARANDELA
		11198171	2	ROSETTA ISOLANTE	RONDELLE ISOLANTE	ISOLIERSCHEIBE	INSULATOR	ARANDELA AISLANTE
		12174090	4	COLLARE	COLLIER	SCHELLE	COLLAR	COLLAR
		13398376	1	ANELLO	BAGUE	RING	RING	ANILLO
		14198810	1	PIASTRINA DI SICUREZZA (783)	PLAQUETTE FREIN	SICHERUNGSBLECH	LOCKPLATE	PLACA DE FRENO
		14198810	1	PIASTRINA DI SICUREZZA	PLAQUETTE FREIN	SICHERUNGSBLECH	LOCKPLATE	PLACA DE FRENO
		14327101	1	TAPPO	BOUCHON	STOPFEN	PLUG	TAPON
		14457180	1	ANELLO DI GOMMA	BAGUE CAOUTCHOUC	GUMMIRING	RUBBER RING	GUARNICION DE CAUCHO
		14457680	1	GUARNIZIONE DI TENUTA	JOINT	DICHTUNG	GASKET	JUNTA
		14458680	2	GUARNIZIONE DI TENUTA	JOINT	DICHTUNG	GASKET	JUNTA
		14464080	1	GUARNIZIONE DI TENUTA	JOINT	DICHTUNG	GASKET	JUNTA
		15540821	1	VITE	VIS	SCHRAUBE	SCREW	TORNILLO
		15541121	1	VITE	VIS	SCHRAUBE	SCREW	TORNILLO
		15541521	1	ROSETTA	RONDELLE	SCHEIBE	WASHER	ARANDELA
		15970521	1	VITE (783)	VIS	SCHRAUBE	SCREW	TORNILLO
		15970521	1	VITE (784)	VIS	SCHRAUBE	SCREW	TORNILLO
		15981221	2	VITE (783)	VIS	SCHRAUBE	SCREW	TORNILLO
		15981221	2	VITE (784)	VIS	SCHRAUBE	SCREW	TORNILLO
		16043121	1	VITE	VIS	SCHRAUBE	SCREW	TORNILLO
		16043321	2	VITE	VIS	SCHRAUBE	SCREW	TORNILLO
		16043421	2	VITE	VIS	SCHRAUBE	SCREW	TORNILLO
		16043821	2	VITE	VIS	SCHRAUBE	SCREW	TORNILLO
		16043921	5	VITE	VIS	SCHRAUBE	SCREW	TORNILLO
		16044121	4	VITE	VIS	SCHRAUBE	SCREW	TORNILLO
		16044221	2	VITE	VIS	SCHRAUBE	SCREW	TORNILLO
		16044521	1	VITE	VIS	SCHRAUBE	SCREW	TORNILLO
	16046121	16045230	1	DADO	ECROU	MUTTER	NUT	TUERCA
		16100821	1	DADO	ECROU	MUTTER	NUT	TUERCA
		19053082	M	TUBO FLESSIBILE	TUYAU FLEXIBLE	SCHLAUCH	HOSE	MANGA FLEXIBLE
		44015841	1	ANELLO	BAGUE	RING	RING	ANILLO

https://tractormanualz.com/

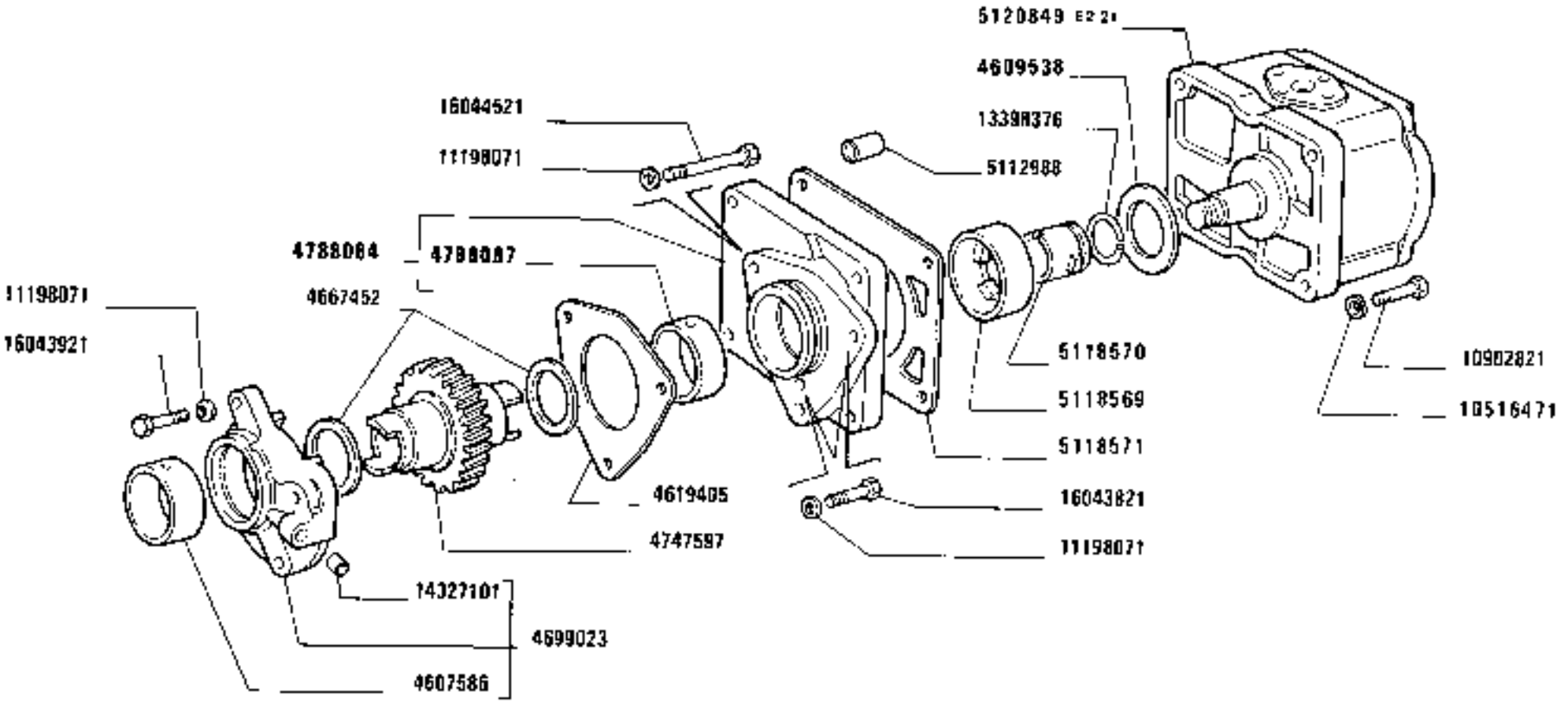

https://tractormanualz.com/

MODIF	ANT.MODIF	N.ORDIN.	Q.	DENOMINAZIONE	DESIGNATION	BENENNUNG	DESCRIPTION	DENOMINACIONES
		44018747	1	ROSETTA (783)	RONDELLE	SCHEIBE	WASHER	ARANDELA
		44018747	1	ROSETTA (784)	RONDELLE	SCHEIBE	WASHER	ARANDELA

https://tractormanualz.com/

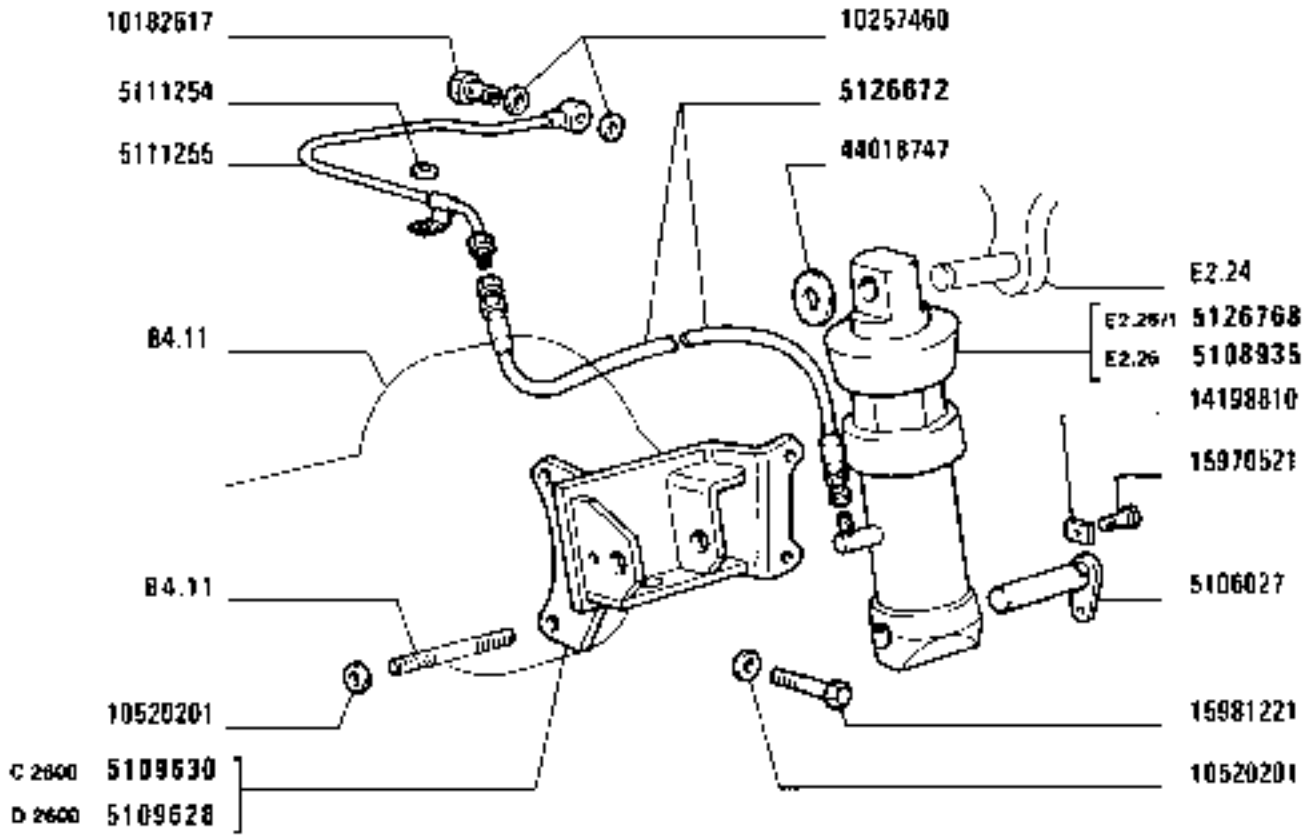

I783I

https://tractormanualz.com/

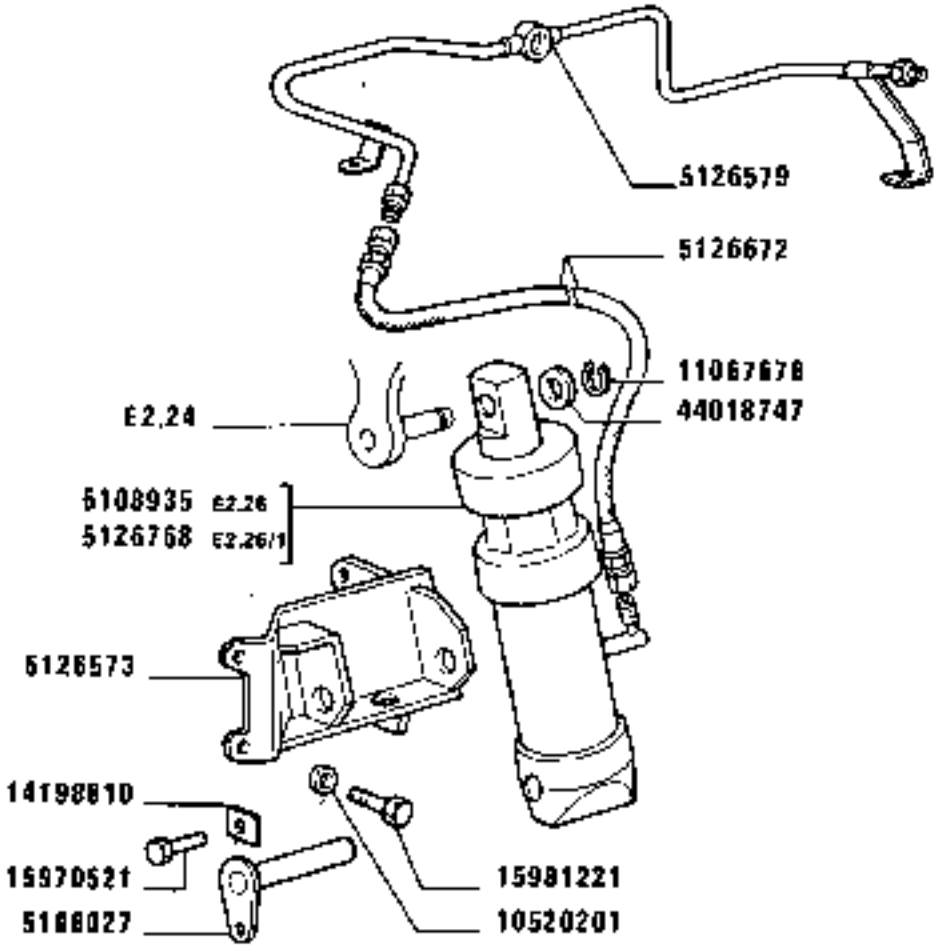

(284)

https://tractormanualz.com/

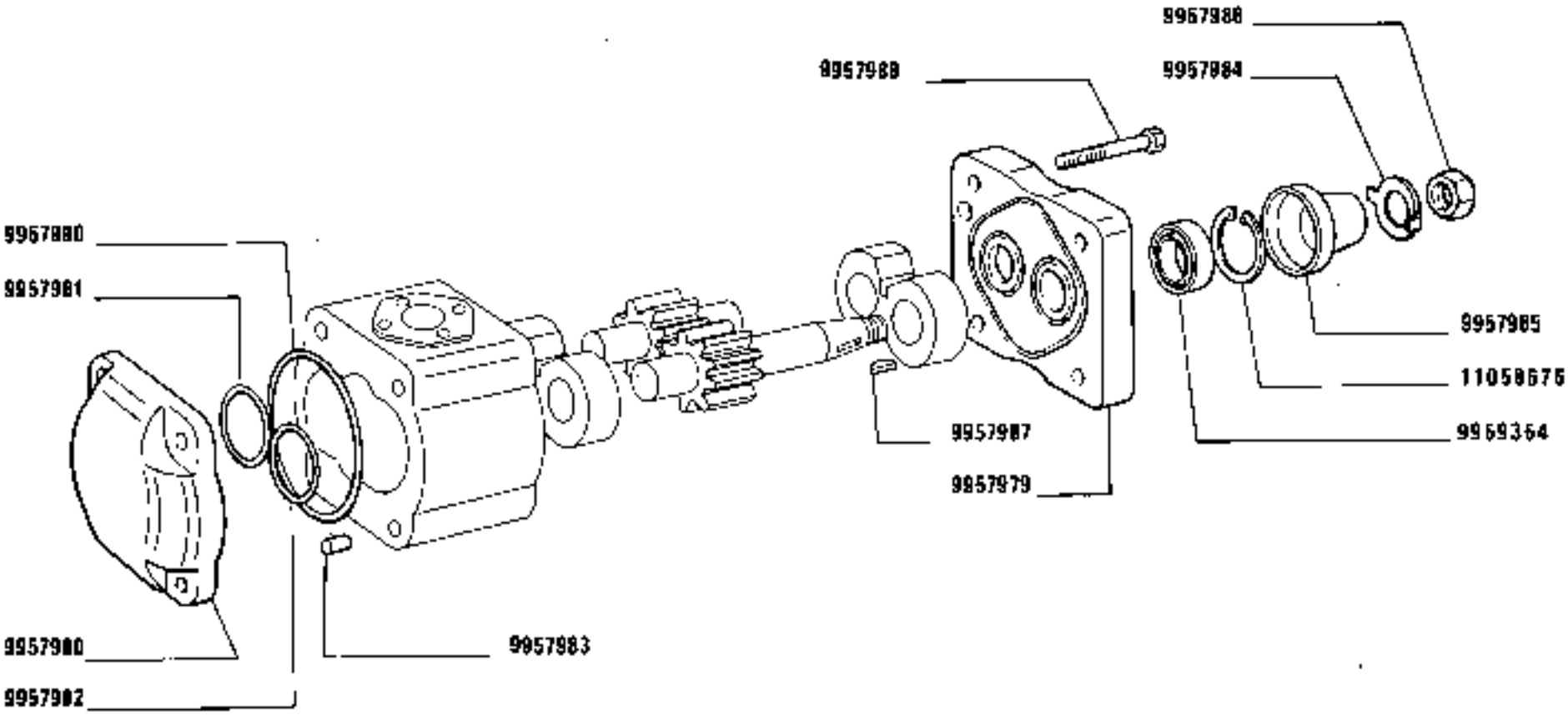

1280-1280 DT
01 02

POMPA 5120849 (Turolla)

Pompe
Pumpe
Pump
Bomba

https://tractormanualz.com/

MODIF	ANT.MODIF	N.ORDIN.	Q.	DENOMINAZIONE	DESIGNATION	BENENNUNG	DESCRIPTION	DENOMINACIONES
		9957979	1	SUPPORTO	SUPPORT	LAGER	SUPPORT	SOPORTE
		9957980	1	COPERCHIO	COUVERCLE	DECKEL	COVER	TAPA
		9957981	2	ANELLO DI SICUREZZA	ARRETOIR	SICHERUNGSRING	LOCKRING	ANILLO DE FRENO
		9957982	2	GUARNIZIONE DI TENUTA	JOINT	DICHTUNG	GASKET	JUNTA
		9957983	8	SPINA	GOUPILLE	STIFT	PIN	PASADOR
		9957984	1	ROSETTA	RONDELLE	SCHEIBE	WASHER	ARANDELA
		9957985	1	PROTEZIONE	PROTECTION	ABDECKUNG	SHIELD	DEFENSA
		9957986	1	DADO	ECROU	MUTTER	NUT	TUERCA
		9957987	1	LINGUETTA	LINGUET	SCHEIBENFEDER	KEY	CHAVETA
		9957988	16	VITE	VIS	SCHRAUBE	SCREW	TORNILLO
	9957991	9959354	1	ANELLO DI TENUTA	JOINT D'ETANCHEITE	DICHTRING	SEAL	JUNTA HERMETICA
	9957989	11058676	1	ANELLO DI SICUREZZA	ARRETOIR	SICHERUNGSRING	LOCKRING	ANILLO DE FRENO
	9957990	14460380	2	GUARNIZIONE DI TENUTA	JOINT	DICHTUNG	GASKET	JUNTA

https://tractormanualz.com/

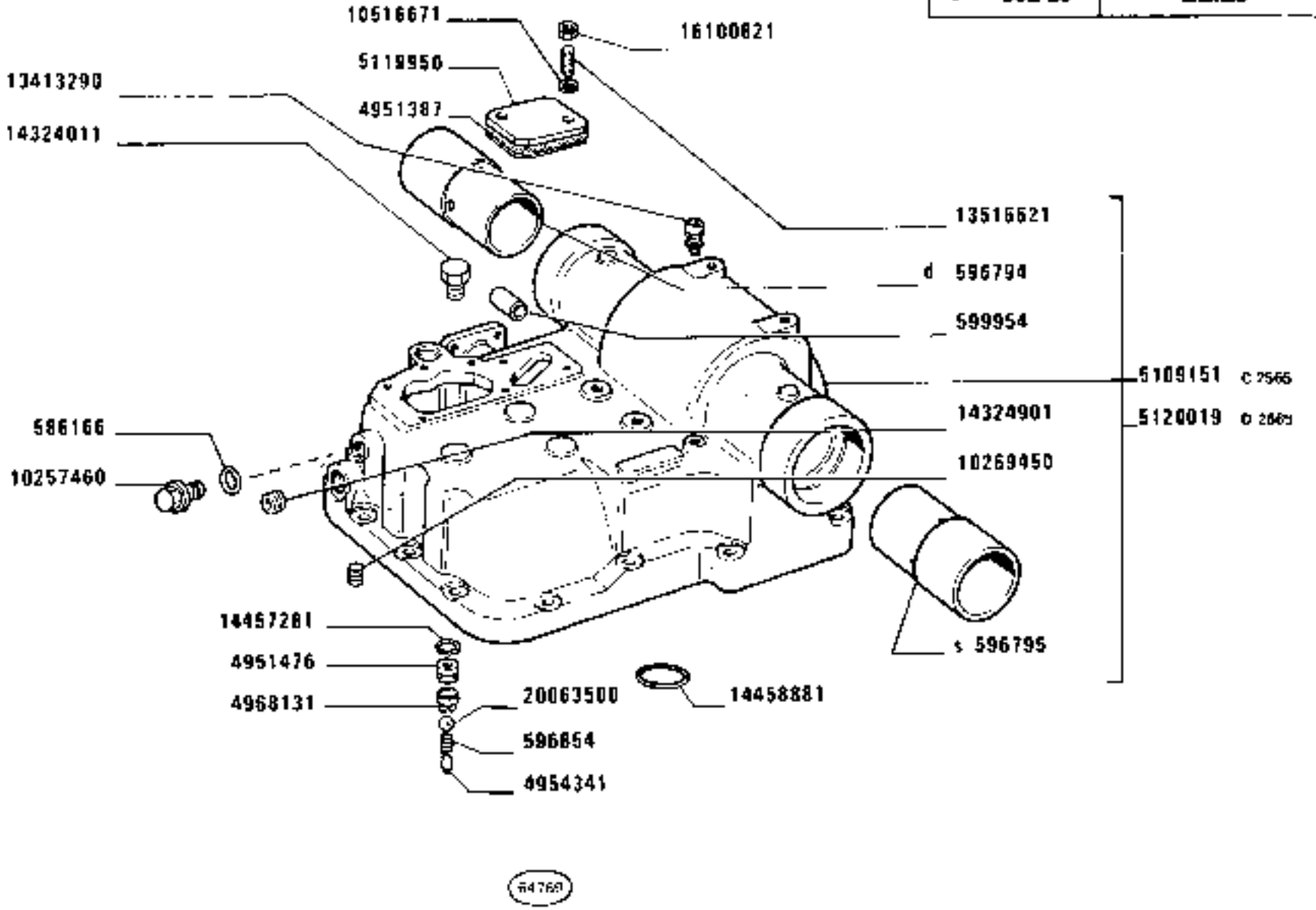

CORPO SOLLEVATORE

Carter de relevage
Kraftheberгehäuse
Lifter Body
Cuerpo del elevador

1280-1280 DT
01 02

E2.23

https://tractormanualz.com/

MODIF	ANT.MODIF	N.ORDIN.	Q.	DENOMINAZIONE	DESIGNATION	BENENNUNG	DESCRIPTION	DENOMINACIONES
		586166	1	TAPPO	BOUCHON	STOPFEN	PLUG	TAPON
		596794	1	BOCCOLA D	DOUILLE	BUECHSE	BUSH	CASQUILLO
		596795	1	BOCCOLA S	DOUILLE	BUECHSE	BUSH	CASQUILLO
		596854	1	MOLLA	RESSORT	FEDER	SPRING	RESORTE
		599954	1	BOCCOLA	DOUILLE	BUECHSE	BUSH	CASQUILLO
		4951387	1	GUARNIZIONE	GARNITURE	UNTERLAGE	LINING	FORRO
		4951476	1	SEDE DELLA VALVOLA	SIEGE DE SOUPAPE	VENTILSITZ	VALVE SEAT	ASIENTO DE VALVULA
		4954341	1	GRANO	ERGOT	PASSTIFT	DOWEL	PITON
		4968131	1	DISTANZIALE	ENTRETOISE	ABSTANDSTUECK	SPACER	SEPARADOR
C2565		5109151	1	CORPO COMPL.	CORPS	GEHAUSE	BODY	CUERPO
		5119950	1	COPERCHIO	COUVERCLE	DECKEL	COVER	TAPA
02565		5120019	1	CORPO COMPL.	CORPS	GEHAUSE	BODY	CUERPO
		10257460	1	GUARNIZIONE DI TENUTA	JOINT	DICHTUNG	GASKET	JUNTA
		10269450	1	TAPPO	BOUCHON	STOPFEN	PLUG	TAPON
		10516671	2	ROSETTA	RONDELLE	SCHEIBE	WASHER	ARANDELA
		13413290	1	INGRASSATORE	GRAISSEUR	SCHMIERNIPPEL	FITTING	ENGRASADOR
		13516621	3	PRIGIONIERO	GOUJON	STIFTSCHRAUBE	STUD	ESPARRAGO
		14324011	1	TAPPO	BOUCHON	STOPFEN	PLUG	TAPON
		14324901	1	TAPPO	BOUCHON	STOPFEN	PLUG	TAPON
		14457281	1	GUARNIZIONE DI TENUTA	JOINT	DICHTUNG	GASKET	JUNTA
		14458881	1	GUARNIZIONE DI TENUTA	JOINT	DICHTUNG	GASKET	JUNTA
		16100821	2	DADO	ECROU	MUTTER	NUT	TUERCA
		20063500	1	SFERA	BILLE	KUGEL	BALL	BOLA

https://tractormanualz.com/

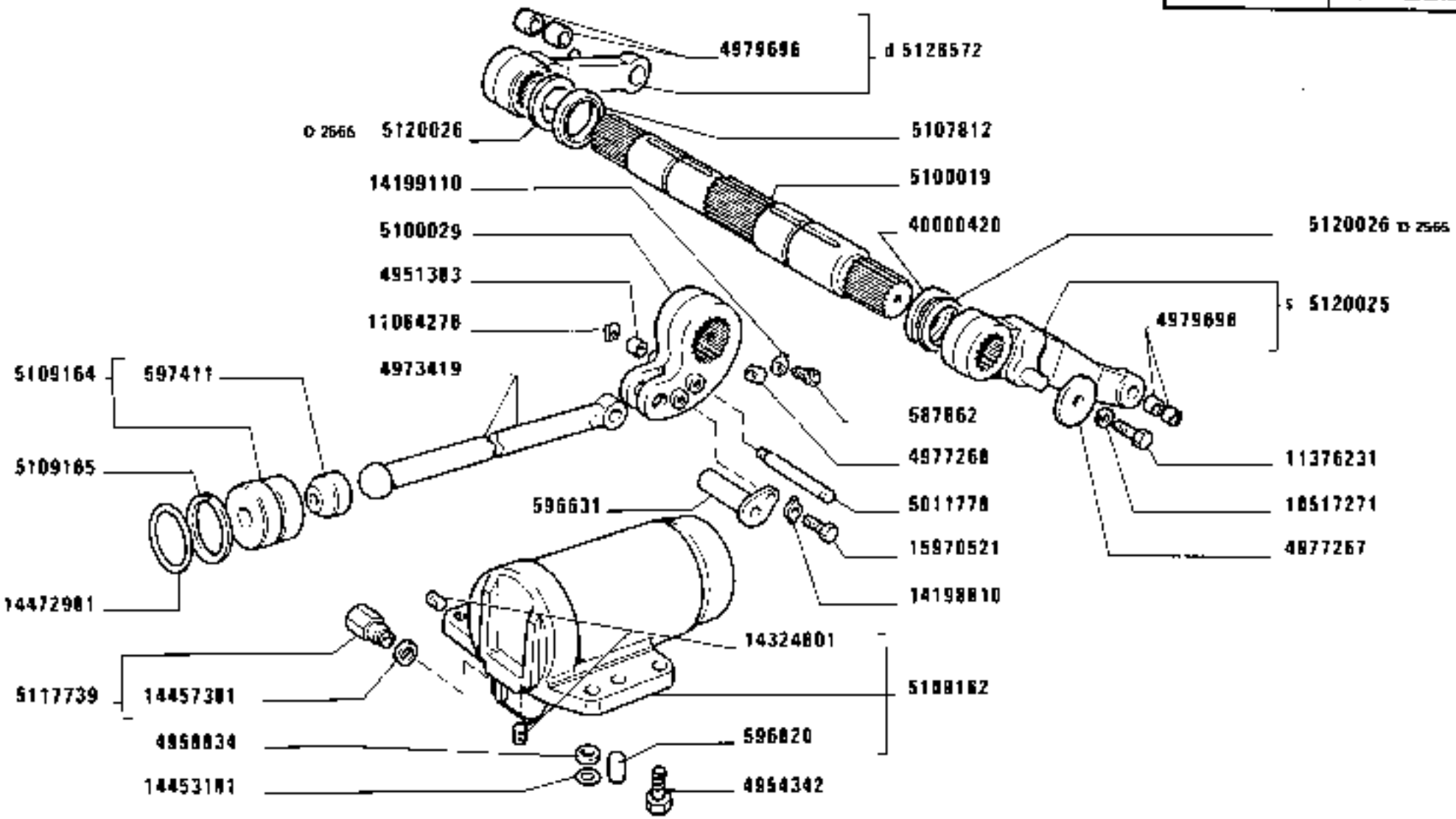

https://tractormanualz.com/

1280-1280 DT
01 02

STANTUFFO E BRACCI SOLLEVATORE

Piston et bras de relevage
Kolben und Arme des Krafthebers
Lifter Arms and Link
Émbolo y brazos del elevador

MODIF	ANT.MODIF	N.ORDIN.	Q.	DENOMINAZIONE	DESIGNATION	BENENNUNG	DESCRIPTION	DENOMINACIONES
		587862	1	TAPPO	BOUCHON	STOPFEN	PLUG	TAPON
		596631	1	PERNO	AXE	BOLZEN	PIN	EJE
		596820	2	GRANO	ERGOT	PASSTIFT	DOWEL	PITON
		597411	1	SEDE	SIEGE	SITZ	SEAT	ASIENTO
		4951383	1	DISTANZIALE	ENTRETOISE	ABSTANDSTUECK	SPACER	SEPARADOR
		4954342	4	VITE	VIS	SCHRAUBE	SCREW	TORNILLO
		4958834	1	ANELLO DI GOMMA	BAGUE CAOUTCHOUC	GUMMIRING	RUBBER RING	GUARNICION DE CAUCHO
		4973419	1	PUNTONE	ETAI	STREBE	STRUT	TORNAPUNTA
		4977267	2	ROSETTA	RONDELLE	SCHEIBE	WASHER	ARANDELA
		4977268	1	GRANO	ERGOT	PASSTIFT	DOWEL	PITON
		4979696	4	BOCCOLA	DOUILLE	BUECHSE	BUSH	CASQUILLO
		5011778	1	PERNO	AXE	BOLZEN	PIN	EJE
		5100019	1	ALBERO DI COMANDO	ARBRE DE COMMANDE	ANTRIEBSWELLE	DRIVE SHAFT	ARBOL DE MANDO
		5100029	1	BRACCIO	BRAS	ARM	ARM	BRAZO
		5107812	1	GUARNIZIONE DI TENUTA	JOINT	DICHTUNG	GASKET	JUNTA
		5109162	1	MARTINELLO COMPL.	CRIC	WAGENHEBER	JACK	GATO
		5109164	1	STANTUFFO COMPL.	PISTON	KOLBEN	PISTON	EMBOLO
		5109165	1	DISCO	DISQUE	SCHEIBE	PLATE	DISCO
	4959678	5117739	1	VALVOLA COMPL.	SOUPAPE	VENTIL	VALVE	VALVULA
	5111386	5120025	1	BRACCIO DI SOLLEVAMENTO S COMPL.	BRAS DE LEVAGE	HUBARM	LIFT ARM	BRAZO DE ELEVACION
D2565		5120026	2	ROSETTA	RONDELLE	SCHEIBE	WASHER	ARANDELA
	5120022	5126572	1	BRACCIO DI SOLLEVAMENTO D	BRAS DE LEVAGE	HUBARM	LIFT ARM	BRAZO DE ELEVACION
		10517271	2	ROSETTA DI SICUREZZA	RONDELLE FREIN	SICHERUNGSRING	LOCKWASHER	ARANDELA DE FRENO
	5102085	11064276	1	MOLLA	RESSORT	FEDER	SPRING	RESORTE
		11376231	2	VITE	VIS	SCHRAUBE	SCREW	TORNILLO
		14198810	1	PIASTRINA	PLAQUETTE	PLAETTCHEN	PLATE	PLACA
		14199110	1	PIASTRINA DI SICUREZZA	PLAQUETTE FREIN	SICHERUNGSBLECH	LOCKPLATE	PLACA DE FRENO
		14324801	2	TAPPO	BOUCHON	STOPFEN	PLUG	TAPON
		14453181	1	GUARNIZIONE DI TENUTA	JOINT	DICHTUNG	GASKET	JUNTA
		14457381	1	GUARNIZIONE DI TENUTA	JOINT	DICHTUNG	GASKET	JUNTA
		14472981	1	GUARNIZIONE DI TENUTA	JOINT	DICHTUNG	GASKET	JUNTA
		15970521	1	VITE	VIS	SCHRAUBE	SCREW	TORNILLO
		40000420	1	GUARNIZIONE DI TENUTA	JOINT	DICHTUNG	GASKET	JUNTA

https://tractormanualz.com/

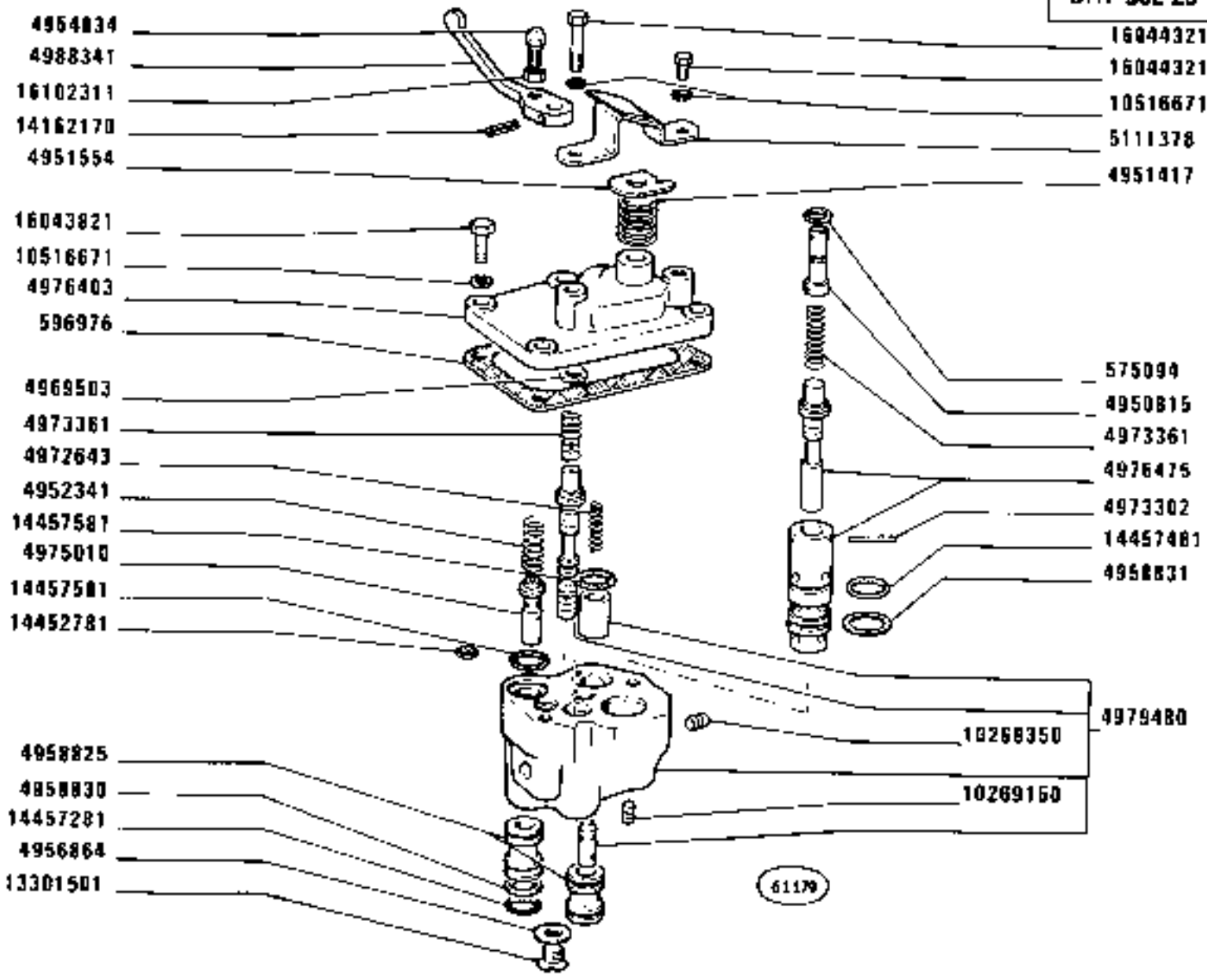

DISTRIBUTORE 5116023

Distributeur
Steuergerät
Distributor Valve
Válvula distribuidora

https://tractormanuals.com

MODIF	ANT.MODIF	N.ORDIN.	Q.	DENOMINAZIONE	DESIGNATION	BENENNUNG	DESCRIPTION	DENOMINACIONES
		575094	1	GUARNIZIONE	GARNITURE	UNTERLAGE	LINING	FORRO
		596976	1	GUARNIZIONE	GARNITURE	UNTERLAGE	LINING	FORRO
		4950815	1	PERNO	AXE	BOLZEN	PIN	EJE
		4951417	1	MOLLA	RESSORT	FEDER	SPRING	RESORTE
		4951554	1	PIASTRINA	PLAQUETTE	PLAETTCHEN	PLATE	PLACA
		4952341	1	MOLLA	RESSORT	FEDER	SPRING	RESORTE
		4954834	1	VITE	VIS	SCHRAUBE	SCREW	TORNILLO
		4956864	1	ANELLO DI RITEGNO	ARRETOIR	HALTERING	RETAINER	RETENEDOR
		4958825	2	RACCORDO	RACCORD	STUTZEN	CONNECTION	RACOR
		4958830	4	ANELLO DI RITEGNO	ARRETOIR	HALTERING	RETAINER	RETENEDOR
		4958831	2	ANELLO DI RITEGNO	ARRETOIR	HALTERING	RETAINER	RETENEDOR
		4969503	1	ROSETTA	RONDELLE	SCHEIBE	WASHER	ARANDELA
		4972643	1	MOLLA	RESSORT	FEDER	SPRING	RESORTE
		4973302	1	RULLO	GALET	ROLLE	ROLLER	TUERCA
		4973361	2	MOLLA	RESSORT	FEDER	SPRING	RESORTE
		4975010	1	FLOTTANTE	FLOTTEUR	VENTILTRAEGER	CARRIER	VALVULA FLOTANTE
		4976403	1	COPERCHIO	COUVERCLE	DECKEL	COVER	TAPA
		4976475	1	FLOTTANTE	FLOTTEUR	VENTILTRAEGER	CARRIER	VALVULA FLOTANTE
		4979480	1	CORPO COMPL.	CORPS.	GEHAUSE	BODY	CUERPO
		4988341	1	LEVA	LEVIER	HEBEL	LEVER	PALANCA
		5111378	1	STAFFETTA FISSAGGIO	COLLIER	HALTER	RETAINER	ABRAZADERA
		10269150	3	TAPPO	BOUCHON	STOPFEN	PLUG	TAPON
		10269350	1	TAPPO	BOUCHON	STOPFEN	PLUG	TAPON
		10516671	7	ROSETTA	RONDELLE	SCHEIBE	WASHER	ARANDELA
		13301501	1	VITE	VIS	SCHRAUBE	SCREW	TORNILLO
		14162170	1	SPINA	GOUPILLE	STIFT	PIN	PASADOR
		14452781	1	ANELLO DI GOMMA	BAGUE CAOUTCHOUC	GUMMIRING	RUBBER RING	GUARNICION DE CAUCHO
		14457281	4	GUARNIZIONE DI TENUTA	JOINT	DICHTUNG	GASKET	JUNTA
		14457481	2	ANELLO DI GOMMA	BAGUE CAOUTCHOUC	GUMMIRING	RUBBER RING	GUARNICION DE CAUCHO
		14457581	2	GUARNIZIONE DI TENUTA	JOINT	DICHTUNG	GASKET	JUNTA
		16043821	3	VITE	VIS	SCHRAUBE	SCREW	TORNILLO
		16044321	4	VITE	VIS	SCHRAUBE	SCREW	TORNILLO
		16102311	1	DADO	ECROU	MUTTER	NUT	TUERCA

https://tractormanualz.com/



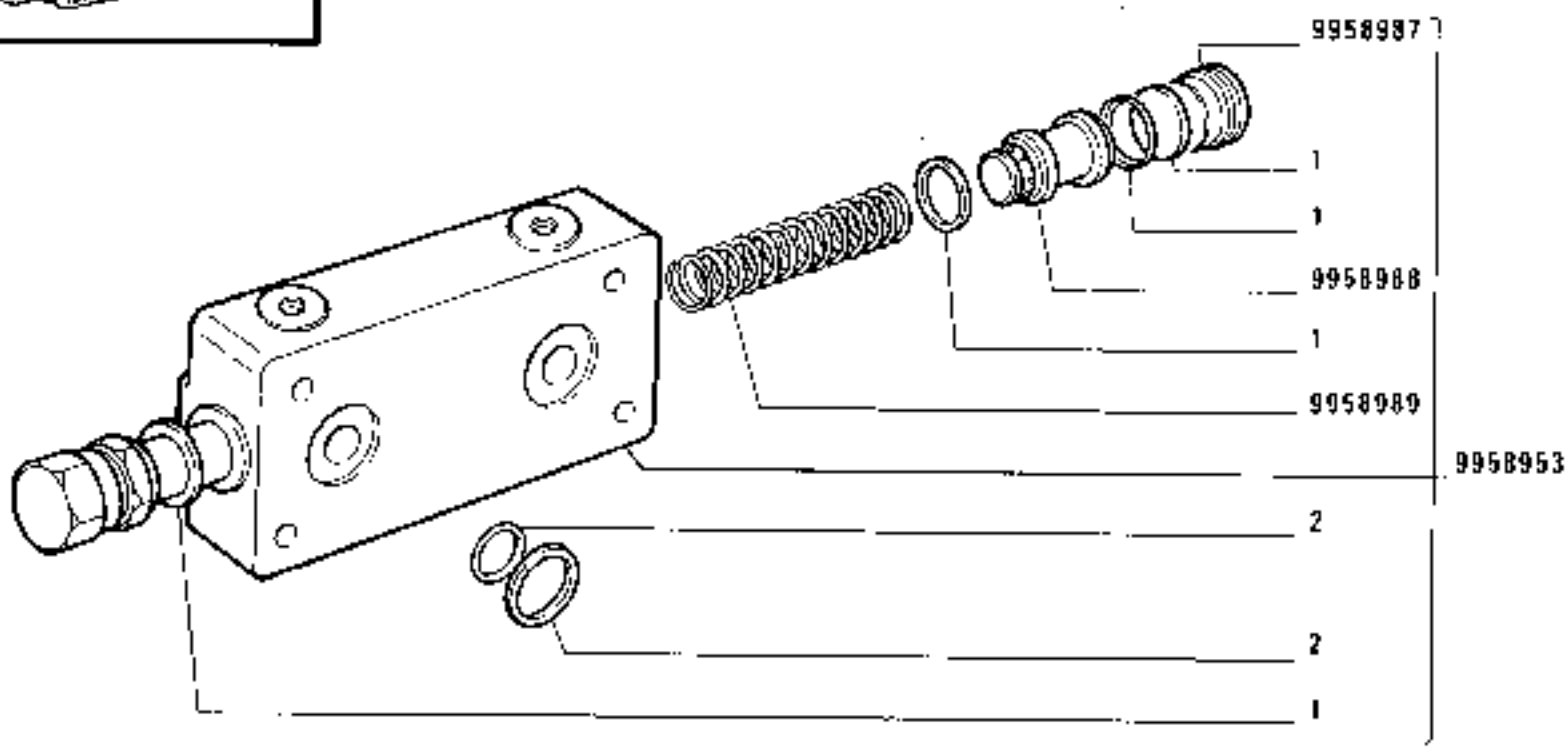

https://tractormanualz.com/

MODIF	ANT.MODIF	N.ORDIN.	Q.	DENOMINAZIONE	DESIGNATION	BENENNUNG	DESCRIPTION	DENOMINACIONES
		9958953	1	CORPO COMPL.	CORPS	GEHAUSE	BODY	CUERPO
		9958986	1	CORREDO,COMPOSTO DA 1	POCHETTE-CONTE-NANT ...	AUSRUESTUNG BE-STEHEND AUS ...	KIT-CONSISTING OF ...	EQUIPO-COMPUESTO DE ...
		9958987	1	TAPPO	BOUCHON	STOPFEN	PLUG	TAPON
		9958988	1	VALVOLA	SOUPAPE	VENTIL	VALVE	VALVULA
		9958989	1	MOLLA	RESSORT	FEDER	SPRING	RESORTE
		9958990	1	CORREDO,COMPOSTO DA 2	POCHETTE-CONTE-NANT ...	AUSRUESTUNG BE-STEHEND AUS ...	KIT-CONSISTING OF ...	EQUIPO-COMPUESTO DE ...

https://tractormanualz.com/

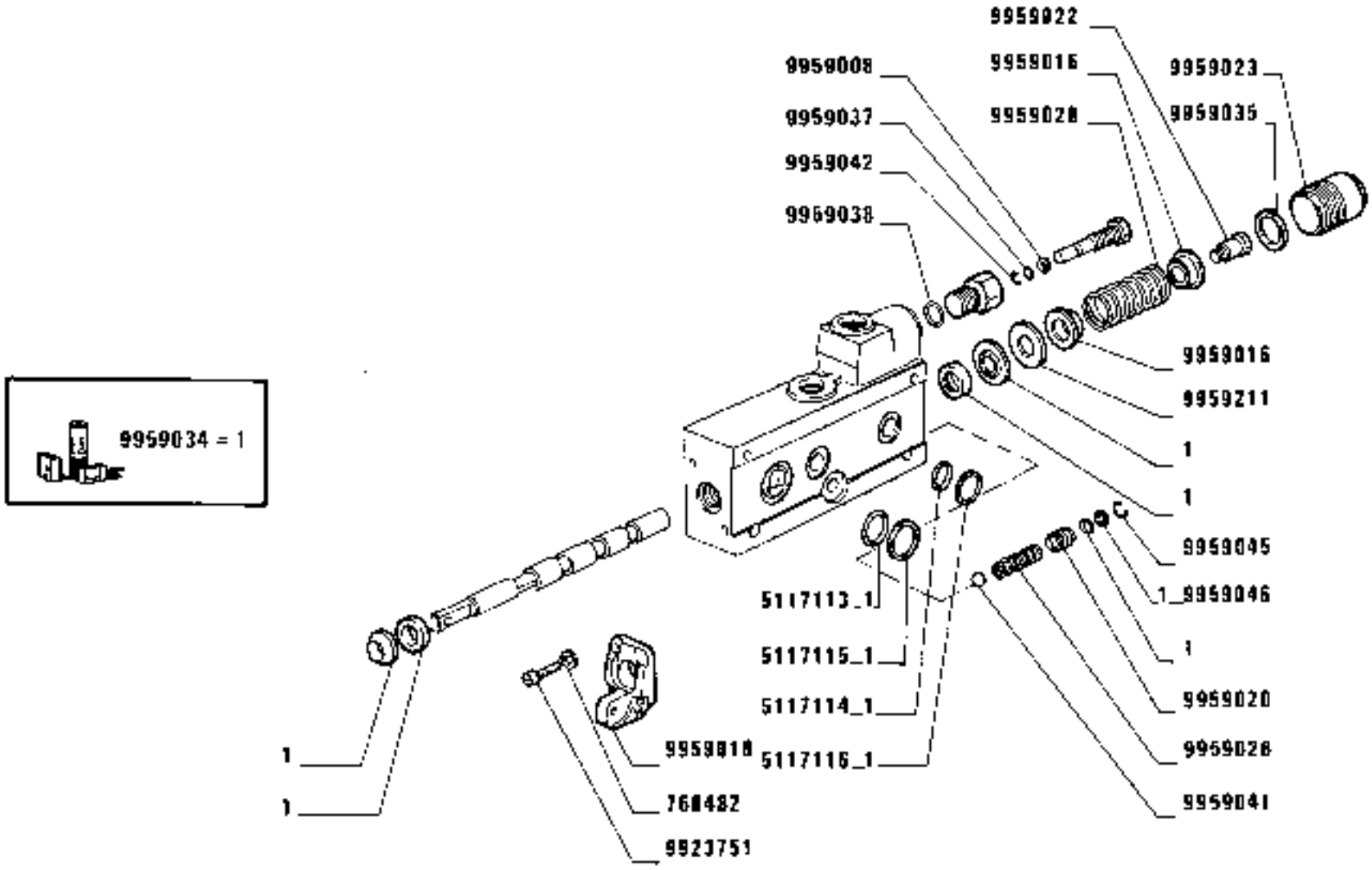

https://tractormanualz.com/

MODIF	ANT.MODIF	N.ORDIN.	Q.	DENOMINAZIONE	DESIGNATION	BENENNUNG	DESCRIPTION	DENOMINACIONES
	9929741	768482	2	ROSETTA	RONDELLE	SCHEIBE	WASHER	ARANDELA
		5117113	1	GUARNIZIONE	GARNITURE	UNTERLAGE	LINING	FORRO
		5117114	3	GUARNIZIONE	GARNITURE	UNTERLAGE	LINING	FORRO
		5117115	1	ANELLO DI TENUTA	JOINT D'ETANCHEITE	DICHTRING	SEAL	JUNTA HERMETICA
		5117116	3	ANELLO DI TENUTA	JOINT D'ETANCHEITE	DICHTRING	SEAL	JUNTA HERMETICA
		9923751	2	VITE	VIS	SCHRAUBE	SCREW	TORNILLO
		9959008	1	SPESSORE DI REGISTRO	CALE D'EPAISSEUR	DISTANZSCHEIBE	SHIM	SUPLEMENTO
		9959016	2	TAPPO	BOUCHON	STOPFEN	PLUG	TAPON
		9959018	1	SUPPORTO	SUPPORT	LAGER	SUPPORT	SOPORTE
		9959020	1	TAPPO	BOUCHON	STOPFEN	PLUG	TAPON
		9959022	1	VITE	VIS	SCHRAUBE	SCREW	TORNILLO
		9959023	1	PROTEZIONE	PROTECTION	ABDECKUNG	SHIELD	DEFENSA
		9959026	1	MOLLA	RESSORT	FEDER	SPRING	RESORTE
		9959028	1	MOLLA	RESSORT	FEDER	SPRING	RESORTE
		9959034	1	CORREDO,COMPOSTO DA 1	POCHETTE-CONTE-NANT ...	AUSRUESTUNG BE-STEHEND AUS ...	KIT-CONSISTING OF ...	EQUIPO-COMPUESTO DE ...
		9959035	1	ROSETTA	RONDELLE	SCHEIBE	WASHER	ARANDELA
		9959037	1	GUARNIZIONE	GARNITURE	UNTERLAGE	LINING	FORRO
		9959038	1	GUARNIZIONE	GARNITURE	UNTERLAGE	LINING	FORRO
		9959041	1	SFERA	BILLE	KUGEL	BALL	BOLA
		9959042	1	ANELLO DI SICUREZZA	ARRETOIR	SICHERUNGSRING	LOCKRING	ANILLO DE FRENO
		9959045	1	ROSETTA DI SICUREZZA	RONDELLE FREIN	SICHERUNGSRING	LOCKWASHER	ARANDELA DE FREND
		9959046	1	ANELLO DI SICUREZZA	ARRETOIR	SICHERUNGSRING	LOCKRING	ANILLO DE FRENO
		9959211	1	ROSETTA	RONDELLE	SCHEIBE	WASHER	ARANDELA

https://tractormanualz.com/

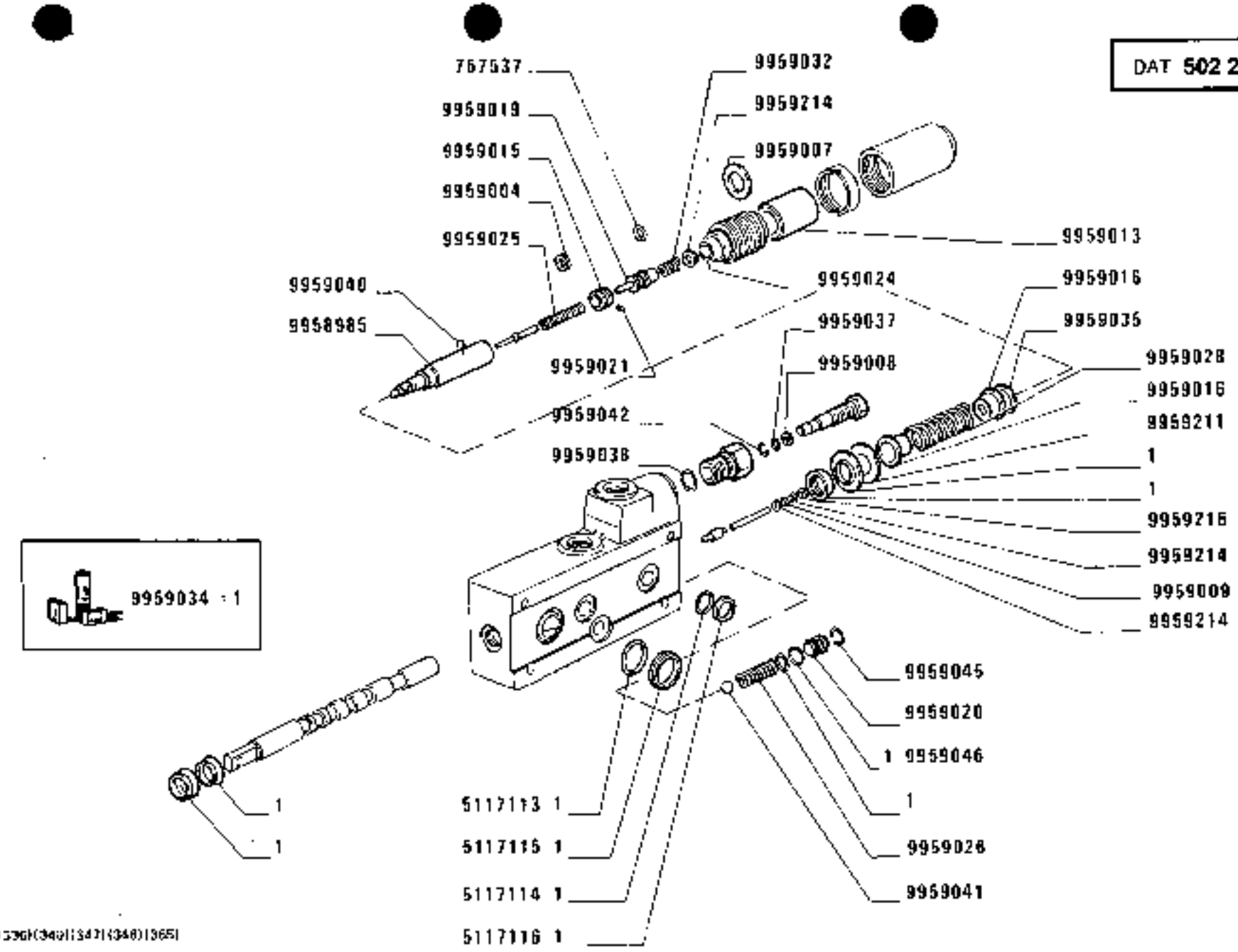

(339)(340)(347)(348)(365)

https://tractormanualz.com/

MODIF	ANT.MODIF	N.ORDIN.	Q.	DENOMINAZIONE	DESIGNATION	BENENNUNG	DESCRIPTION	DENOMINACIONES
		767537	1	ROSETTA	RONDELLE	SCHEIBE	WASHER	ARANDELA
		5117113	1	GUARNIZIONE	GARNITURE	UNTERLAGE	LINING	FORRO
		5117114	3	GUARNIZIONE	GARNITURE	UNTERLAGE	LINING	FORRO
		5117115	1	ANELLO DI TENUTA	JOINT D'ETANCHEITE	DICHTRING	SEAL	JUNTA HERMETICA
		5117116	3	ANELLO DI TENUTA	JOINT D'ETANCHEITE	DICHTRING	SEAL	JUNTA HERMETICA
		9958985	1	VALVOLA	SOUPAPE	VENTIL	VALVE	VALVULA
		9959004	1	ROSETTA	RONDELLE	SCHEIBE	WASHER	ARANDELA
		9959007	1	ROSETTA	RONDELLE	SCHEIBE	WASHER	ARANDELA
		9959008	1	SPESSORE DI REGISTRO	CALE D'EPAISSEUR	DISTANZSCHEIBE	SHIM	SUPLEMENTO
		9959009	1	GUARNIZIONE	GARNITURE	UNTERLAGE	LINING	FORRO
		9959013	1	DISTANZIALE	ENTRETOISE	ABSTANDSTUECK	SPACER	SEPARADOR
		9959015	1	GHIERA FILETTATA	ECROU	GEWINDERING	THREADED RING	TUERCA
		9959016	2	TAPPO	BOUCHON	STOPFEN	PLUG	TAPON
		9959019	1	AERATORE	AERATEUR	LUEFTER	VENT	ASPIRADOR
		9959020	1	TAPPO	BOUCHON	STOPFEN	PLUG	TAPON
		9959021	1	GRANO	ERGOT	PASSTIFT	DOWEL	PITON
		9959024	1	ANELLO DI SICUREZZA	ARRETOIR	SICHERUNGSRING	LOCKRING	ANILLO DE FRENO
		9959025	1	MOLLA	RESSORT	FEDER	SPRING	RESORTE
		9959026	1	MOLLA	RESSORT	FEDER	SPRING	RESORTE
		9959028	1	MOLLA	RESSORT	FEDER	SPRING	RESORTE
		9959032	1	MOLLA	RESSORT	FEDER	SPRING	RESORTE
		9959034	1	CORREDO,COMPOSTO DA 1	POCHETTE-COMTE-NANT ...	AUSRUESTUNG BE-STEHEND AUS ...	KIT-CONSISTING OF ...	EQUIPO-COMPUESTO DE ...
		9959035	1	ROSETTA	RONDELLE	SCHEIBE	WASHER	ARANDELA
		9959037	1	GUARNIZIONE	GARNITURE	UNTERLAGE	LINING	FORRO
		9959038	1	GUARNIZIONE	GARNITURE	UNTERLAGE	LINING	FORRO
		9959040	3	SFERA	BILLE	KUGEL	BALL	BOLA
		9959041	1	SFERA	BILLE	KUGEL	BALL	BOLA
		9959042	1	ANELLO DI SICUREZZA	ARRETOIR	SICHERUNGSRING	LOCKRING	ANILLO DE FRENO
		9959045	1	ROSETTA DI SICUREZZA	RONDELLE FREIN	SICHERUNGSRING	LOCKWASHER	ARANDELA DE FRENO
		9959046	1	ANELLO DI SICUREZZA	ARRETOIR	SICHERUNGSRING	LOCKRING	ANILLO DE FRENO
		9959211	1	ROSETTA	RONDELLE	SCHEIBE	WASHER	ARANDELA
		9959214	3	ROSETTA	RONDELLE	SCHEIBE	WASHER	ARANDELA
		9959216	1	ROSETTA	RONDELLE	SCHEIBE	WASHER	ARANDELA

https://tractormanualz.com/

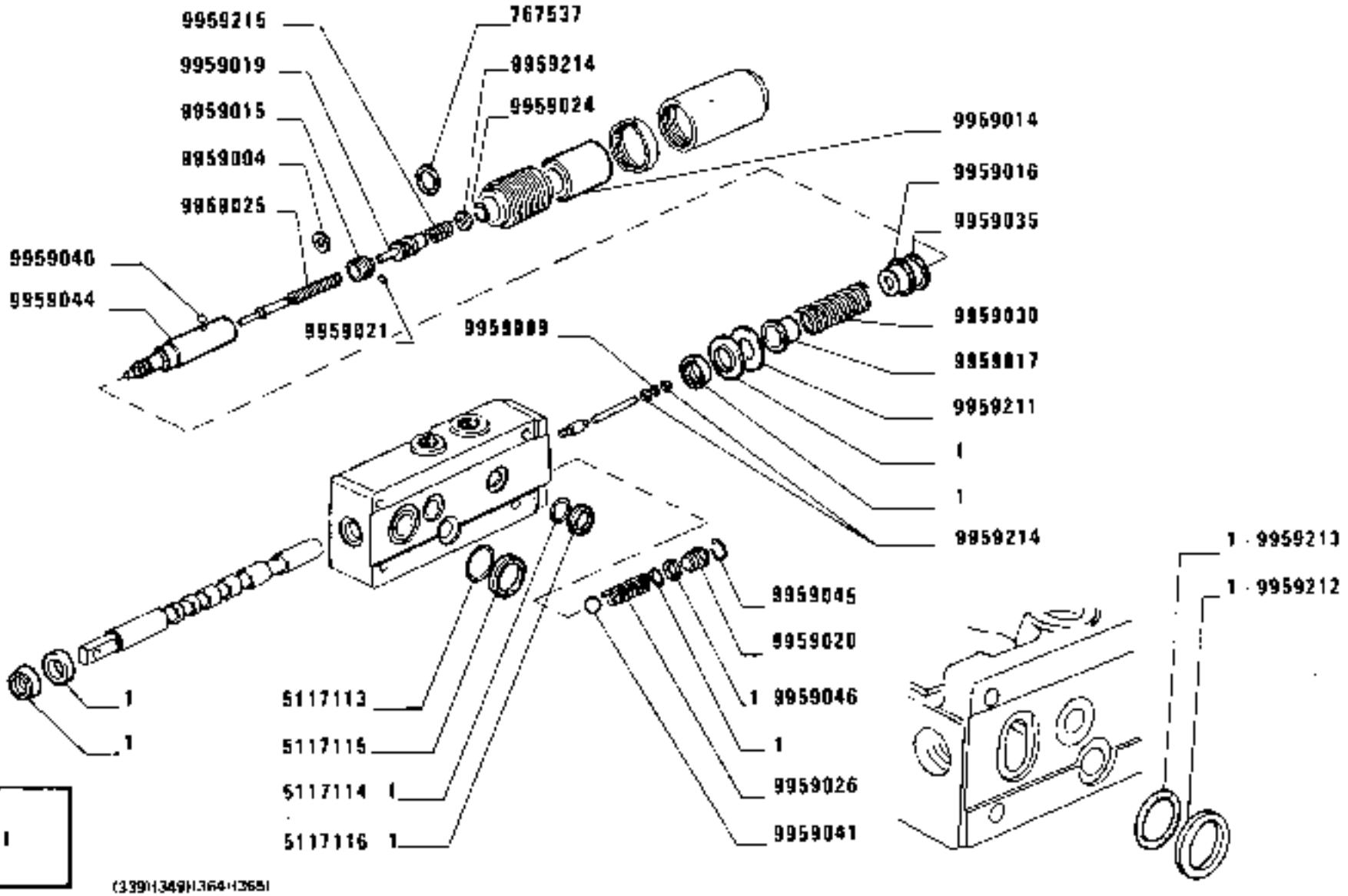

https://tractormanualz.com/

MODIF	ANT.MODIF	N.ORDIN.	Q.	DENOMINAZIONE	DESIGNATION	BENENNUNG	DESCRIPTION	DENOMINACIONES
		767537	1	ROSETTA	RONDELLE	SCHEIBE	WASHER	ARANDELA
		5117113	1	GUARNIZIONE	GARNITURE	UNTERLAGE	LINING	FORRO
		5117114	3	GUARNIZIONE	GARNITURE	UNTERLAGE	LINING	FORRO
		5117115	1	ANELLO DI TENUTA	JOINT D'ETANCHEITE	DICHTRING	SEAL	JUNTA HERMETICA
		5117116	3	ANELLO DI TENUTA	JOINT D'ETANCHEITE	DICHTRING	SEAL	JUNTA HERMETICA
		9959004	1	ROSETTA	RONDELLE	SCHEIBE	WASHER	ARANDELA
		9959009	1	GUARNIZIONE	GARNITURE	UNTERLAGE	LINING	FORRO
		9959014	1	DISTANZIALE	ENTRETOISE	ABSTANDSTUECK	SPACER	SEPARADOR
		9959015	1	GHIERA FILETTATA	ECROU	GEWINDERING	THREADED RING	TUERCA
		9959016	1	TAPPO	BOUCHON	STOPFEN	PLUG	TAPON
		9959017	1	TAPPO	BOUCHON	STOPFEN	PLUG	TAPON
		9959019	1	AERATORE	AERATEUR	LUEFTER	VENT	ASPIRADOR
		9959020	1	TAPPO	BOUCHON	STOPFEN	PLUG	TAPON
		9959021	1	GRANO	ERGOT	PASSTIFT	DOWEL	PITON
		9959024	1	ANELLO DI SICUREZZA	ARRETOIR	SICHERUNGSRING	LOCKRING	ANILLO DE FRENO
		9959025	1	MOLLA	RESSORT	FEDER	SPRING	RESORTE
		9959026	1	MOLLA	RESSORT	FEDER	SPRING	RESORTE
		9959030	1	MOLLA	RESSORT	FEDER	SPRING	RESORTE
		9959033	1	CORREDO,COMPOSTO DA)	POCHETTE-CONTE-NANT ...	AUSRUESTUNG BE-STEHEND AUS ...	KIT-CONSISTING OF ...	EQUIPO-COMPUESTO DE ...
		9959035	1	ROSETTA	RONDELLE	SCHEIBE	WASHER	ARANDELA
		9959040	3	SFERA	BILLE	KUGEL	BALL	BOLA
		9959041	1	SFERA	BILLE	KUGEL	BALL	BOLA
		9959044	1	VALVOLA	SOUPAPE	VENTIL	VALVE	VALVULA
		9959045	1	ROSETTA DI SICUREZZA	RONDELLE FREIN	SICHERUNGSRING	LOCKWASHER	ARANDELA DE FREND
		9959046	1	ANELLO DI SICUREZZA	ARRETOIR	SICHERUNGSRING	LOCKRING	ANILLO DE FRENO
	9959006	9959211	1	ROSETTA	RONDELLE	SCHEIBE	WASHER	ARANDELA
		9959212	1	ANELLO	BAGUE	RING	RING	ANILLO
		9959213	1	GUARNIZIONE	GARNITURE	UNTERLAGE	LINING	FORRO
		9959214	2	ROSETTA	RONDELLE	SCHEIBE	WASHER	ARANDELA
		9959215	1	MOLLA	RESSORT	FEDER	SPRING	RESORTE

https://tractormanualz.com/

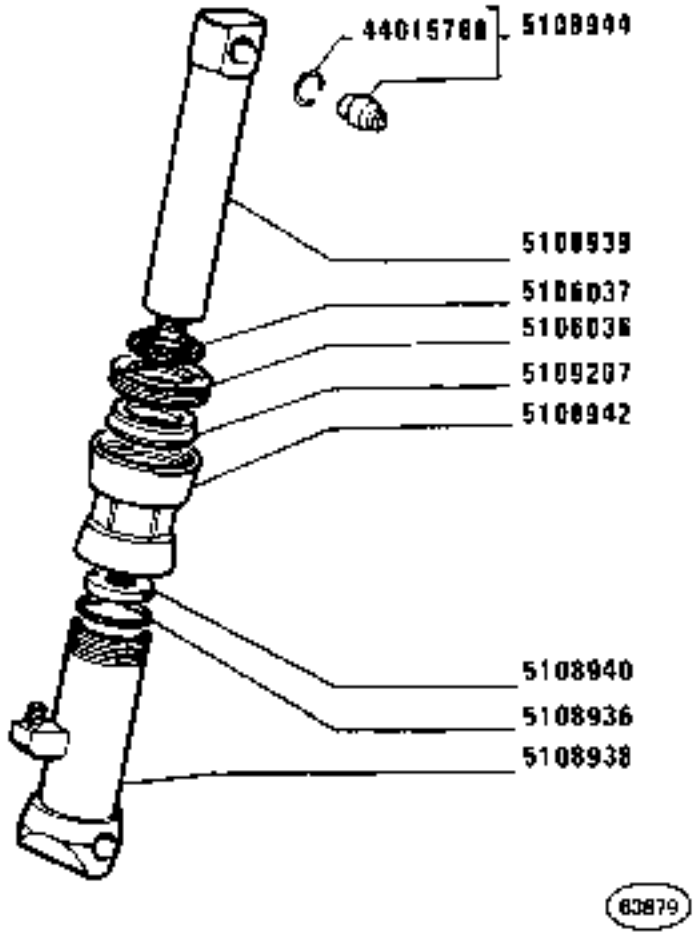

(7831

1280-1280 DT
01 02

Cylindre
Zylinder

CILINDRO 5108935 (Sima)
Cylinder
Cilindro

https://tractormanual2.com/

MODIF	ANT.MODIF	N.ORDIN.	Q.	DENOMINAZIONE	DESIGNATION	BENENNUNG	DESCRIPTION	DENOMINACIONES
		5106036	1	GHIERA (783)	VIROLE	GEWINDERING	PLUG	VIROLA
		5106037	1	GUARNIZIONE DI TENUTA (783)	JOINT	DICHTUNG	GASKET	JUNTA
		5108936	1	GUARNIZIONE DI TENUTA (783)	JOINT	DICHTUNG	GASKET	JUNTA
		5108938	1	MARTINELLO (783)	CRIC	WAGENHEBER	JACK	GATO
		5108939	1	STANTUFFO (783)	PISTON	KOLBEN	PISTON	EMBOLO
		5108940	1	ESTREMITA (783)	EXTREMITE	ENDE	END	EXTREMO
		5108942	1	TESTA (783)	JOINT A ROTULE	STANGENKOPF	HEAD	ARTICULACION
		5108944	1	BOCCOLA (783)	DOUILLE	BUECHSE	BUSH	CASQUILLO
		5109207	1	GUARNIZIONE DI TENUTA (783)	JOINT	DICHTUNG	GASKET	JUNTA
		44015788	1	ANELLO	BAGUE	RING	RING	ANILLO

https://tractormanualz.com/

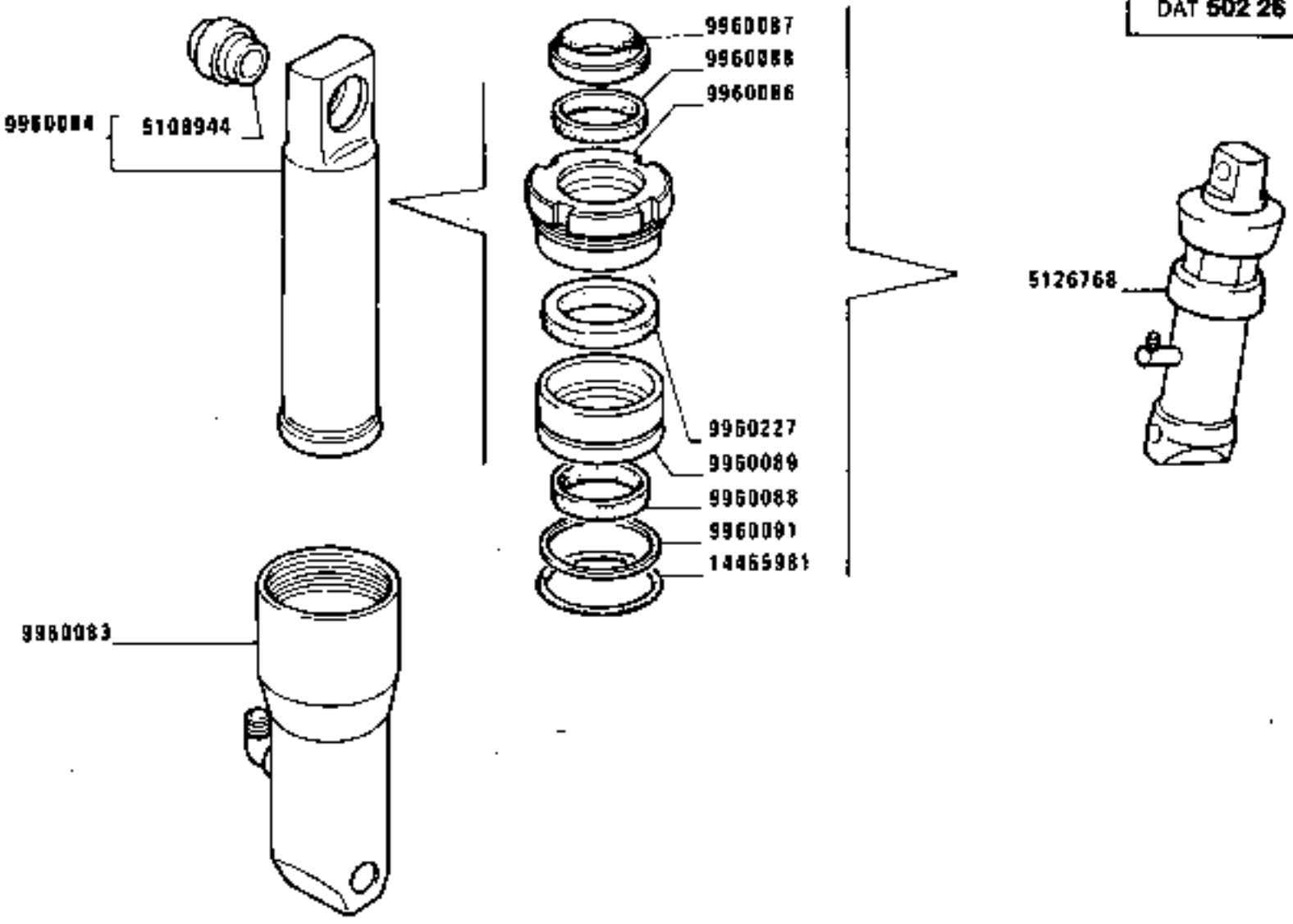

CILINDRO (Erber)

1280-1280 DT
01 02

Cylindre
Zylinder
Cylinder
Cilindro

https://tractormanualz.com/

MODIF	ANT.MODIF	N.ORDIN.	Q.	DENOMINAZIONE	DESIGNATION	BENENNUNG	DESCRIPTION	DENOMINACIONES
		5108944	1	BOCCOLA	DOUILLE	BUECHSE	BUSH	CASQUILLO
		5126768	1	MARTINELLO COMPL.(ERBER)	CRIC	WAGENHEBER	JACK	GATO
		9960083	1	CORPO DEL CILINDRO	CORPS DE CYLINDRE	ZYLINDER	BARREL	CUERPO DE CILINDRO
		9960084	1	STANTUFFO	PISTON	KOLBEN	PISTON	EMBOLO
		9960086	1	TESTATA	CULASSE	KOPFSTUECK	END PLATE	TAPA
		9960087	1	GUARNIZIONE DI TENUTA	JOINT	DICHTUNG	GASKET	JUNTA
		9960088	2	ANELLO	BAGUE	RING	RING	ANILLO
		9960089	1	BUSSOLA	DOUILLE	GEWINDEBUECHSE	BUSHING	CASQUILLO
		9960091	1	ANELLO	BAGUE	RING	RING	ANILLO
		9960227	1	GUARNIZIONE DI TENUTA	JOINT	DICHTUNG	GASKET	JUNTA
		14465981	1	GUARNIZIONE DI TENUTA	JOINT	DICHTUNG	GASKET	JUNTA

https://tractormanualz.com/

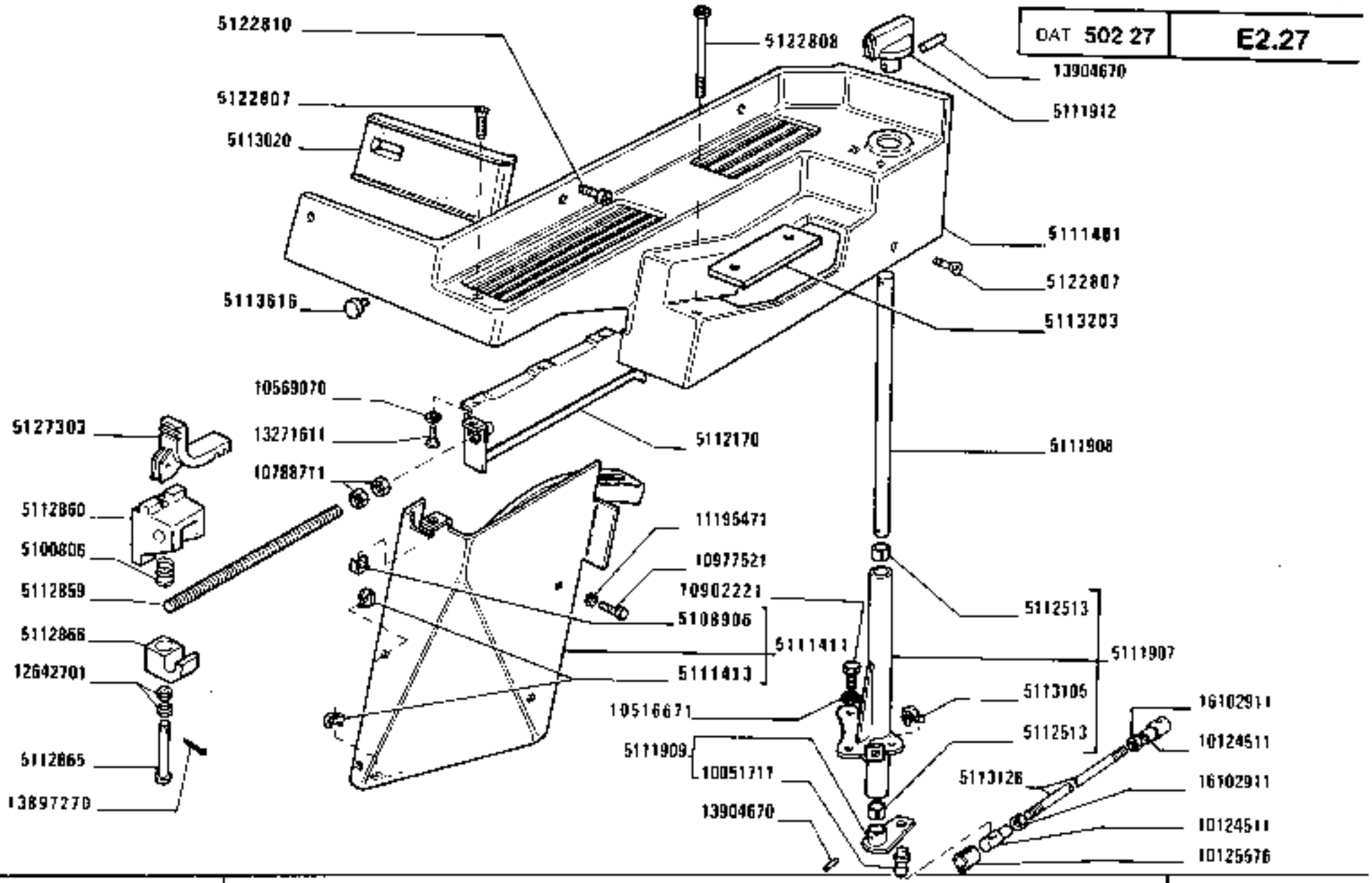

COMANDI ESTERNI SOLLEVATORE

Commandes extérieures de relevage
Äussere Betätigung des Hubwerks
Lifter Outer Controls
Mandos exteriores del elevador

https://tractormanualz.com/

1280-1280 DT
01 02

E2.27

MODIF	ANT.MODIF	N.ORDIN.	Q.	DENOMINAZIONE	DESIGNATION	BENENNUNG	DESCRIPTION	DENOMINACIONES
		5100806	1	MOLLA	RESSORT	FEDER	SPRING	RESORTE
		5105467	2	BOCCOLA	DOUILLE	BUECHSE	BUSH	CASQUILLO
		5108906	2	DADO	ECROU	MUTTER	NUT	TUERCA
		5110509	1	CORPO COMPL.	CORPS	GEHAUSE	BODY	CUERPO
		5110515	1	ALBERO	ARBRE	WELLE	SHAFT	ARBOL
		5110524	1	LEVA	LEVIER	HEBEL	LEVER	PALANCA
		5110525	3	DISCO	DISQUE	SCHEIBE	PLATE	DISCO
		5110526	1	DISCO	DISQUE	SCHEIBE	PLATE	DISCO
		5110527	1	DISCO	DISQUE	SCHEIBE	PLATE	DISCO
		5110529	5	MOLLA	RESSORT	FEDER	SPRING	RESORTE
		5111401	1	COPERTURA	ENJOLIVEUR	ABDECKUNG	COVER	EMBELLECEDOR
		5111411	1	COPERTURA COMPL.	ENJOLIVEUR.	ABDECKUNG	COVER	EMBELLECEDOR
		5111413	1	DADO	ECROU	MUTTER	NUT	TUERCA
		5111907	1	ASTA COMPL.	TIGE	STANGE	ROD	VARILLA
		5111908	1	PERNO	AXE	BOLZEN	PIN	EJE
		5111909	1	LEVA COMPL.	LEVIER	HEBEL	LEVER	PALANCA
		5111912	1	POMELLO	BOUTON	KNEBELGRIFF	KNOB	BOTON
		5111931	1	POMELLO	BOUTON	KNEBELGRIFF	KNOB	BOTON
		5111938	1	ASTA DEL POSIZIONATORE	TIGE DE POSITION-NEUR	STANGE DER RUECK-STELLVORRICHTUNG	POSITIONING ROD	VARILLA DE POSI-CIONADOR
		5112170	1	GUIDA DI SCORRIMENTO	COULISSE	LAUFSCHIENE	SLIDE GUIDE	GUIA DESLIZANTE
		5112207	1	LEVA	LEVIER	HEBEL	LEVER	PALANCA
		5112210	1	PERNO DI FISSAGGIO	CHEVILLE	BOLZEN	PIN	PASADOR
		5112211	1	LEVA	LEVIER	HEBEL	LEVER	PALANCA
		5112213	1	LEVA	LEVIER	HEBEL	LEVER	PALANCA
		5112216	1	LEVA	LEVIER	HEBEL	LEVER	PALANCA
		5112238	1	TUBO COMPL.	TUYAU	ROHR	PIPE	TUBO
		5112513	2	BOCCOLA	DOUILLE	BUECHSE	BUSH	CASQUILLO
		5112558	2	DISCO	DISQUE	SCHEIBE	PLATE	DISCO
		5112559	1	VITE	VIS	SCHRAUBE	SCREW	TORNILLO
		5112561	1	ALBERO	ARBRE	WELLE	SHAFT	ARBOL
		5112563	1	LEVA	LEVIER	HEBEL	LEVER	PALANCA
		5112565	1	RIPARO	PROTECTION	ABDECKUNG	PROTECTION	DEFENSA
		5112573	1	FLANGIA	BRIDE	FLANSCH	FLANGE	BRIDA
		5112574	1	VITE	VIS	SCHRAUBE	SCREW	TORNILLO
		5112625	1	ASTA DEL POSIZIONATORE	TIGE DE POSITION-NEUR	STANGE DER RUECK-STELLVORRICHTUNG	POSITIONING ROD	VARILLA DE POSI-CIONADOR
		5112859	1	ASTA DEL POSIZIONATORE	TIGE DE POSITION-NEUR	STANGE DER RUECK-STELLVORRICHTUNG	POSITIONING ROD	VARILLA DE POSI-CIONADOR

https://tractormanualz.com/

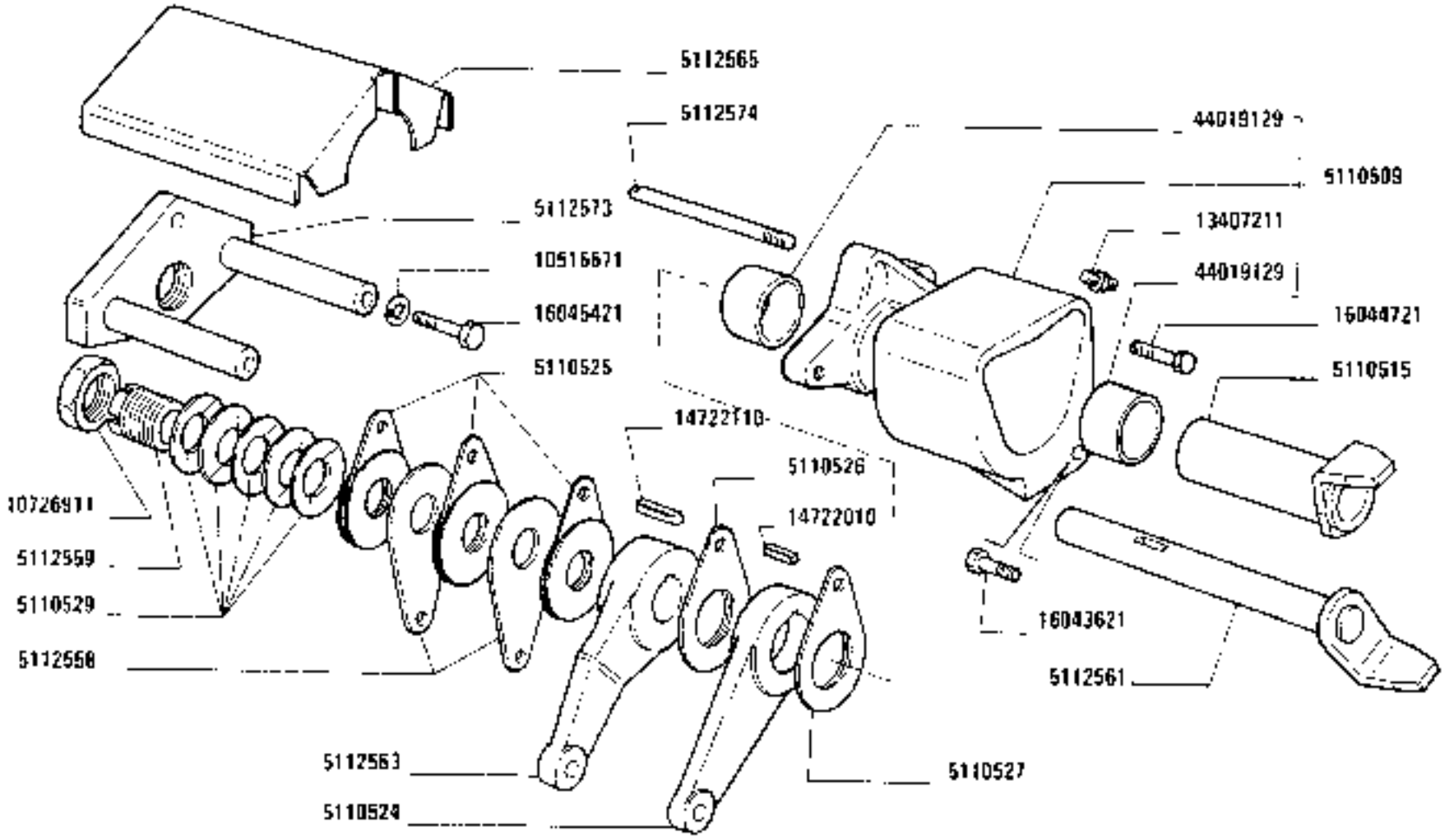

https://tractormanualz.com/

MODIF	ANT.MODIF	N.ORDIN.	Q.	DENOMINAZIONE	DESIGNATION	BENENNUNG	DESCRIPTION	DENOMINACIONES
		5112860	1	ARRESTO	BUTEE	ANSCHLAG	STOP	TOPE
		5112865	1	PERNO	AXE	BOLZEN	PIN	EJE
		5112866	1	TASSELLO	TAMPON	BEILAGE	PAD	TACO
		5112920	2	TIRANTE	TIRANT	STANGE	ROD	VARILLA
		5112921	1	FORCELLA	FOURCHE	GABEL	FORK	HORQUILLA
		5112921	1	FORCELLA (054)	FOURCHE	GABEL	FORK	HORQUILLA
D2795		5112922	1	FORCELLINO	FOURCHE	GABEL	FORK	HORQUILLA
		5113020	1	GUARNIZIONE DI TENUTA	JOINT	DICHTUNG	GASKET	JUNTA
	5113531	5113104	4	VITE	VIS	SCHRAUBE	SCREW	TORNILLO
		5113105	1	DADO	ECROU	MUTTER	NUT	TUERCA
		5113126	1	TIRANTE	TIRANT	STANGE	ROD	VARILLA
		5113203	1	PIASTRA	PLAQUE	PLATTE	PLATE	PLACA
		5113616	4	TAPPO	BOUCHON	STOPFEN	PLUG	TAPON
		5114531	2	BOCCOLA D.30	DOUILLE	BUECHSE	BUSH	CASQUILLO
		5114800	1	POMELLO	BOUTON	KNEBELGRIFF	KNOB	BOTON
	5111930	5114834	1	POMELLO	BOUTON	KNEBELGRIFF	KNOB	BOTON
	5113101	5122807	5	VITE	VIS	SCHRAUBE	SCREW	TORNILLO
	5113102	5122808	1	VITE	VIS	SCHRAUBE	SCREW	TORNILLO
	15672401	5122810	1	VITE	VIS	SCHRAUBE	SCREW	TORNILLO
D2795		5126577	1	LEVA	LEVIER	HEBEL	LEVER	PALANCA
C2795	5114840	5126578	1	TIRANTE	TIRANT	STANGE	ROD	VARILLA
	5112861	5127303	1	ECCENTRICO	EXCENTRIQUE	EXZENTER	CAM	EXCENTRICA
		10000871	2	FORCELLA	FOURCHE	GABEL	FORK	HORQUILLA
		10033411	4	PERNO	AXE	BOLZEN	PIN	EJE
		10051711	1	PERNO	AXE	BOLZEN	PIN	EJE
		10124511	2	TESTA	JOINT A ROTULE	STANGENKOPF	HEAD	ARTICULACION
		10125576	2	MOLLA	RESSORT	FEDER	SPRING	RESORTE
		10516671	5	ROSETTA	RONDELLE	SCHEIBE	WASHER	ARANDELA
		10569070	5	ROSETTA DI SICUREZZA	RONDELLE FREIN	SICHERUNGSRING	LOCKWASHER	ARANDELA DE FRENO
		10726911	1	DADO	ECROU	MUTTER	NUT	TUERCA
		10730301	1	ROSETTA	RONDELLE	SCHEIBE	WASHER	ARANDELA
		10733601	4	COPIGLIA	GOUPILLE FENDUE	SPLINT	SPLIT PIN	PASADOR ABIERTO
		10788711	2	DADO	ECROU	MUTTER	NUT	TUERCA
		10791011	4	DADO	ECROU	MUTTER	NUT	TUERCA
		10902221	3	VITE	VIS	SCHRAUBE	SCREW	TORNILLO
		10977521	3	VITE	VIS	SCHRAUBE	SCREW	TORNILLO
		11195471	3	ROSETTA	RONDELLE	SCHEIBE	WASHER	ARANDELA
		12642701	2	ROSETTA	RONDELLE	SCHEIBE	WASHER	ARANDELA

https://tractormanualz.com/

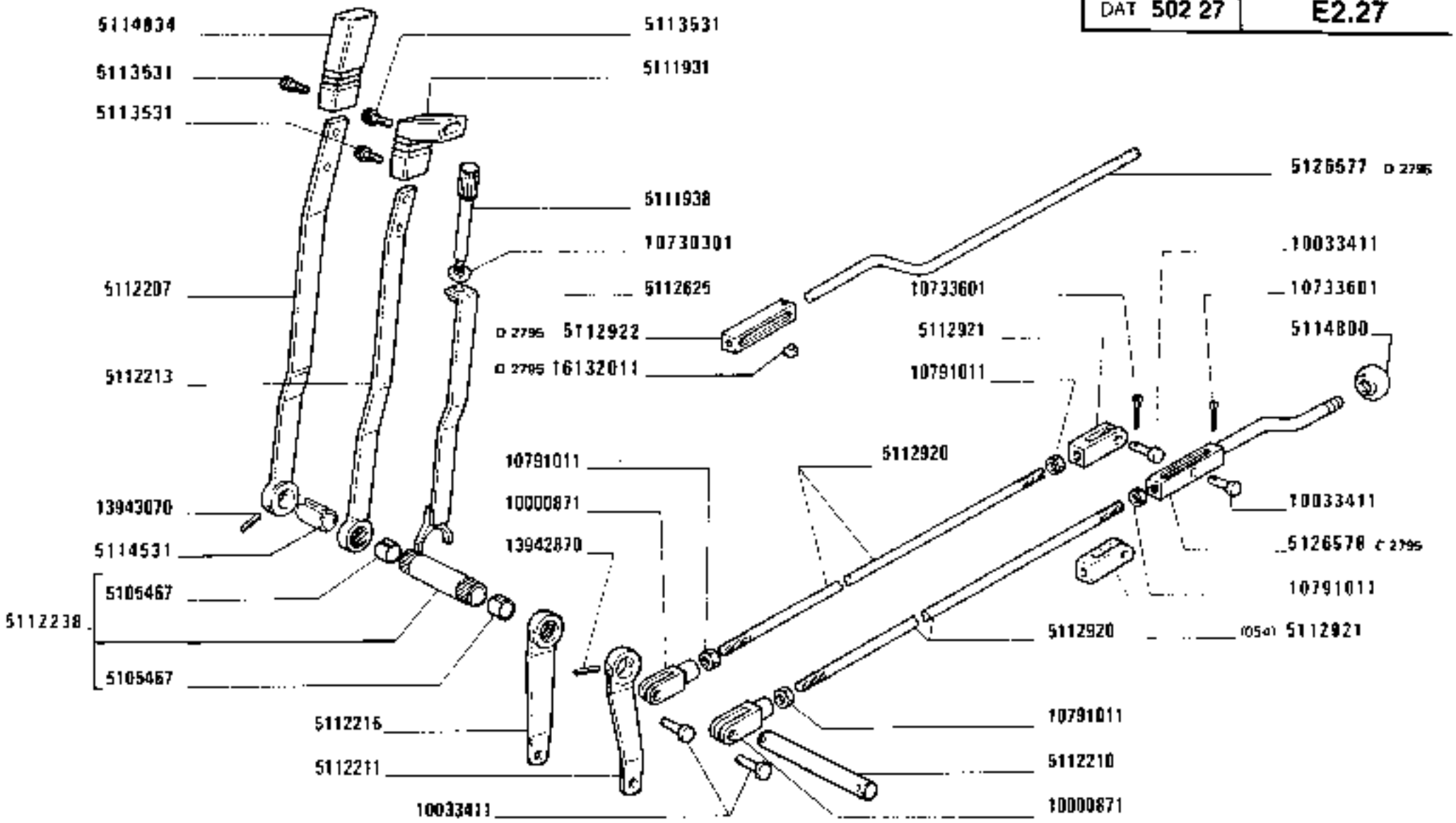

https://tractormanualz.com/

MODIF	ANT.MODIF	N.ORDIN.	Q.	DENOMINAZIONE	DESIGNATION	BENENNUNG	DESCRIPTION	DENOMINACIONES
		13271611	5	VITE	VIS	SCHRAUBE	SCREW	TORNILLO
		13407211	1	INGRASSATORE	GRAISSEUR	SCHMIERNIPPEL	FITTING	ENGRASADOR
		13897470	1	SPINA	GOUPILLE	STIFT	PIN	PASADOR
		13904670	2	SPINA	GOUPILLE	STIFT	PIN	PASADOR
		13942870	1	SPINA	GOUPILLE	STIFT	PIN	PASADOR
		13943070	1	SPINA	GOUPILLE	STIFT	PIN	PASADOR
		14722010	1	PERNO	AXE	BOLZEN	PIN	EJE
		14722110	1	PERNO	AXE	BOLZEN	PIN	EJE
		16043621	1	VITE	VIS	SCHRAUBE	SCREW	TORNILLO
		16044721	2	VITE	VIS	SCHRAUBE	SCREW	TORNILLO
		16045421	2	VITE	VIS	SCHRAUBE	SCREW	TORNILLO
		16102911	2	DADO	ECROU	MUTTER	NUT	TUERCA
D2795		16132011	1	VITE	VIS	SCHRAUBE	SCREW	TORNILLO
		44019129	2	BOCCOLA	DOUILLE	BUECHSE	BUSH	CASQUILLO

https://tractormanualz.com/

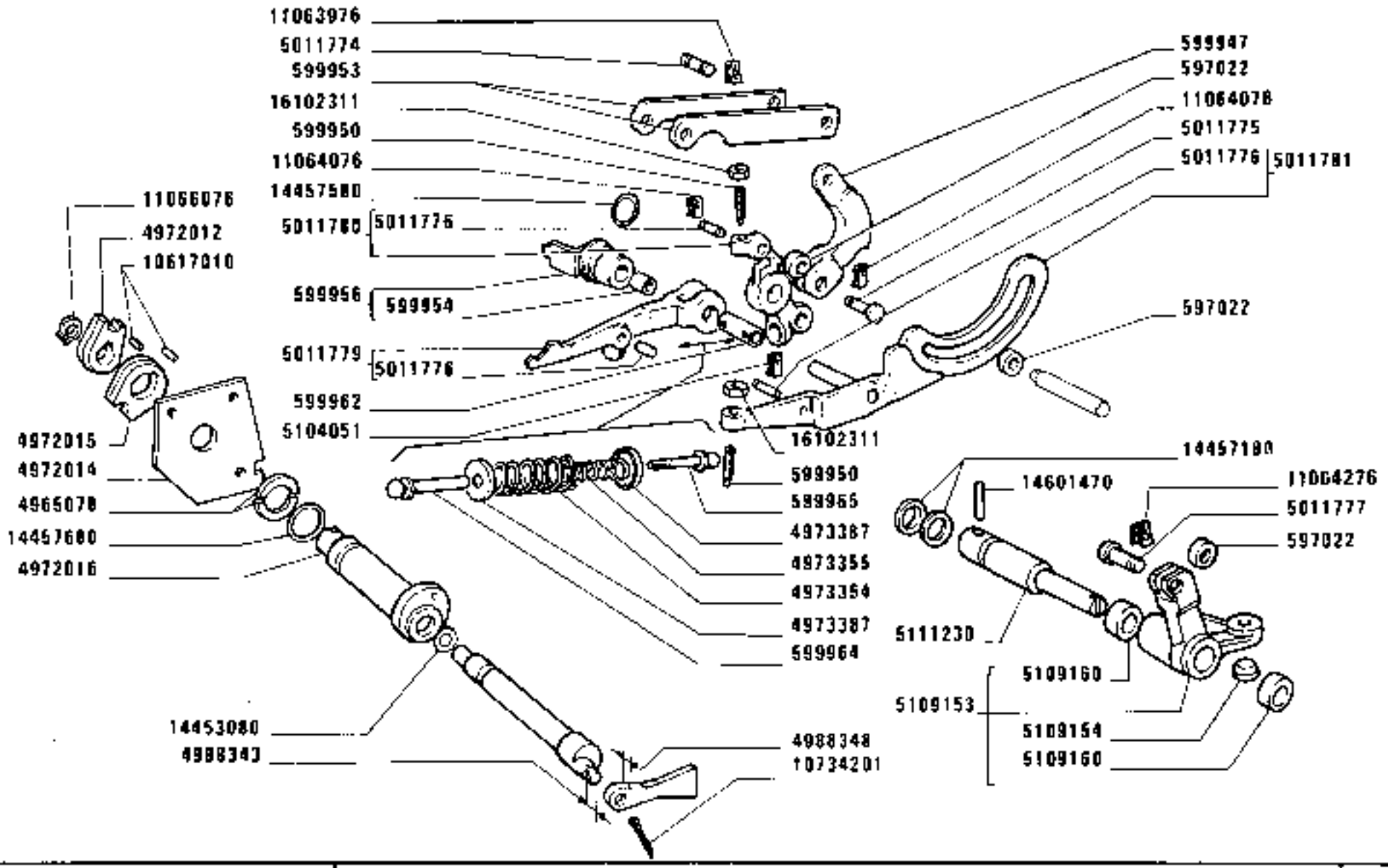

1280-1280 DT

01 02

COMANDI INTERNI SOLLEVATORE

Commandes intérieures de relevage — *Lifter Inner Controls*

Innere Betätigung des Krafthebers — *Mandos interiores del elevador*

https://tractormanualz.com

E2.28

MODIF	ANT.MODIF	N.ORDIN.	Q.	DENOMINAZIONE	DESIGNATION	BENENNUNG	DESCRIPTION	DENOMINACIONES
		597022	4	RULLO	GALET	ROLLE	ROLLER	TUERCA
		599947	1	LEVA	LEVIER	HEBEL	LEVER	PALANCA
		599950	2	VITE	VIS	SCHRAUBE	SCREW	TORNILLO
		599953	2	BIELLA	BIELLE	LASCHE	LINK	BIELA
		599954	1	BOCCOLA	DOUILLE	BUECHSE	BUSH	CASQUILLO
		599956	1	ASTUCCIO COMPL.	ETUI	HUELSE	CASE	ESTUCHE
		599962	1	BOCCOLA	DOUILLE	BUECHSE	BUSH	CASQUILLO
		599964	1	PUNTALE	TIGE	DRUCKSTANGE	ROD	VASTAGO
		599965	1	PUNTALE	TIGE	DRUCKSTANGE	ROD	VASTAGO
		4965078	2	SEMIANELLO	DEMI-BAGUE	RINGHAELFTE	HALF RING	SEMIANILLO
		4972012	1	LEVA	LEVIER	HEBEL	LEVER	PALANCA
		4972014	1	PIASTRA	PLAQUE	PLATTE	PLATE	PLACA
		4972015	1	LEVA	LEVIER	HEBEL	LEVER	PALANCA
		4972016	1	ALBERO	ARBRE	WELLE	SHAFT	ARBOL
		4973354	1	MOLLA	RESSORT	FEDER	SPRING	RESORTE
		4973355	1	MOLLA	RESSORT	FEDER	SPRING	RESORTE
		4973387	2	SCODELLINO	CUVETTE	TELLERSCHEIBE	CUP	PLATILLO
		4988343	1	ALBERO	ARBRE	WELLE	SHAFT	ARBOL
		4988348	1	DISTANZIALE	ENTRETOISE	ABSTANDSTUECK	SPACER	SEPARADOR
		5011774	2	PERNO	AXE	BOLZEN	PIN	EJE
		5011775	1	PERNO	AXE	BOLZEN	PIN	EJE
		5011776	3	PERNO	AXE	BOLZEN	PIN	EJE
		5011777	1	PERNO	AXE	BOLZEN	PIN	EJE
		5011779	1	LEVA COMPL.	LEVIER	HEBEL	LEVER	PALANCA
		5011780	1	BRACCIO COMPL.	BRAS	ARM	ARM	BRAZO
		5011781	1	LEVA COMPL.	LEVIER	HEBEL	LEVER	PALANCA
		5109153	1	LEVA COMPL.	LEVIER	HEBEL	LEVER	PALANCA
		5109154	1	SEDE	SIEGE	SITZ	SEAT	ASIENTO
		5109160	2	BOCCOLA	DOUILLE	BUECHSE	BUSH	CASQUILLO
		5111230	1	PERNO	AXE	BOLZEN	PIN	EJE
		10617010	2	LINGUETTA	LINGUET	SCHEIBENFEDER	KEY	CHAVETA
		10734201	1	COPIGLIA	GOUPILLE FENDUE	SPLINT	SPLIT PIN	PASADOR ABIERTO
	5102081	11063976	4	MOLLA A LINGUETTE	RESSORT	TELLERFEDER	TAB SPRING	MUELLE
	5104051	11064076	6	MOLLA	RESSORT	FEDER	SPRING	RESORTE
	5102085	11064276	1	MOLLETTA DI FISSAGGIO	AGRAFE	KLEMMSTUECK	CLIP	SUJETADOR
		11066076	1	ANELLO DI SICUREZZA	ARRETOIR	SICHERUNGSRING	LOCKRING	ANILLO DE FRENO
		14453080	1	GUARNIZIONE DI TENUTA	JOINT	DICHTUNG	GASKET	JUNTA
		14457180	2	ANELLO DI GOMMA	BAGUE CAOUTCHOUC	GUMMIRING	RUBBER RING	GUARNICION DE CAUCHO

https://tractormanualz.com/

MODIF	ANT.MODIF	N.ORDIN.	Q.	DENOMINAZIONE	DESIGNATION	BENENNUNG	DESCRIPTION	DENOMINACIONES
		14457580	1	GUARNIZIONE DI TENUTA	JOINT	DICHTUNG	GASKET	JUNTA
		14457680	1	GUARNIZIONE DI TENUTA	JOINT	DICHTUNG	GASKET	JUNTA
		14601470	1	SPINA	GOUPILLE	STIFT	PIN	PASADOR
		16102311	2	DADO	ECROU	MUTTER	NUT	TUERCA

https://tractormanualz.com/

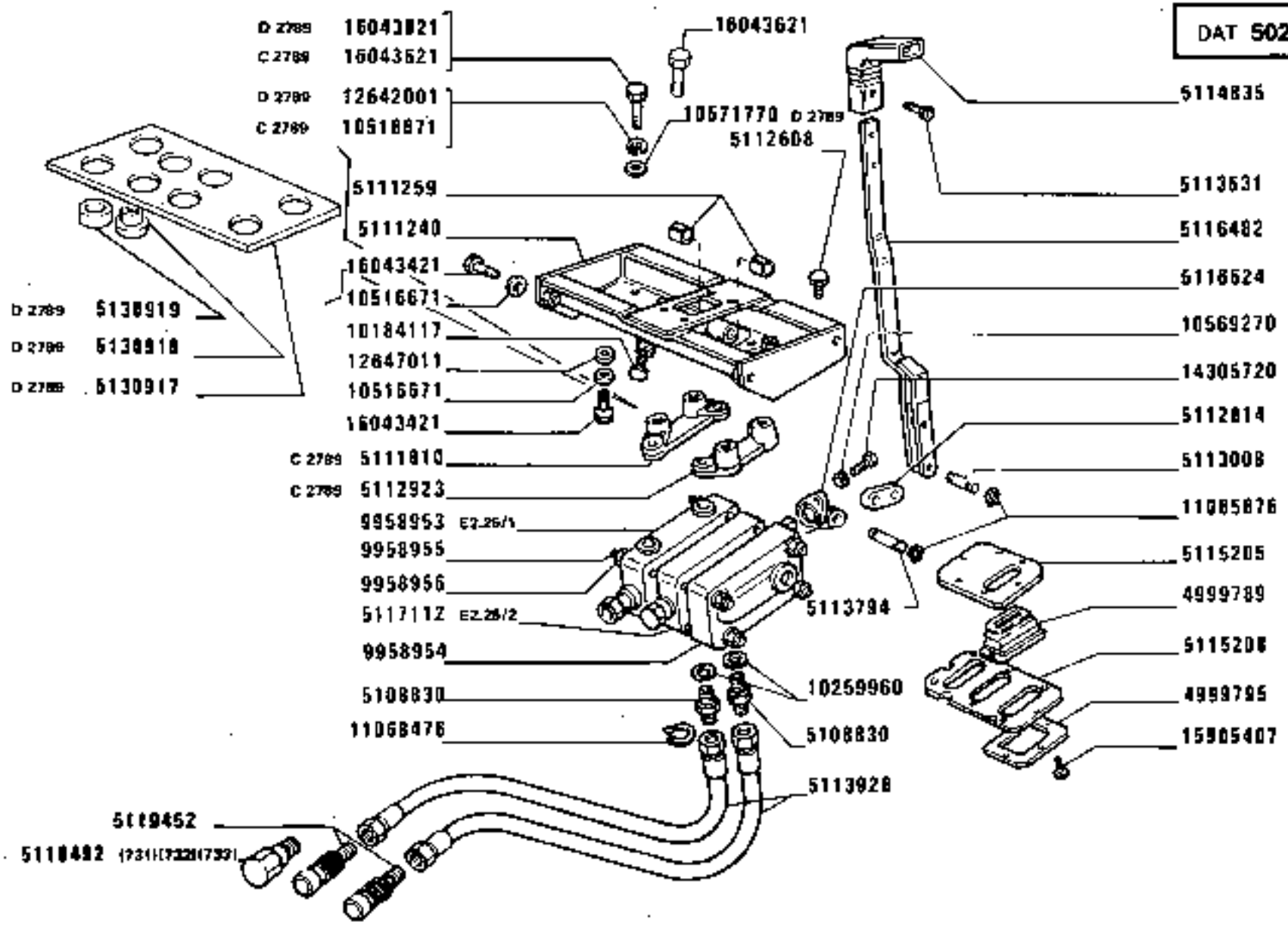

PRESA PRESSIONE SUPPLEMENTARE DAL SOLLEVATORE

Prise de pression supplémentaire du relevage — *Additional power outlet unit*
Zusätzlicher Druckölanschluss am Kraftheber — *Grifo distribuidor auxiliar del elevador*

https://tractormanualz.com/

MODIF	ANT.MODIF	N.ORDIN.	Q.	DENOMINAZIONE	DESIGNATION	BENENNUNG	DESCRIPTION	DENOMINACIONES
		4999789	1	CUFFIA	CAPUCHON	MANSCHETTE	BOOT	CAPUCHON
		4999789	1	CUFFIA (346)(348)	CAPUCHON	MANSCHETTE	BOOT	CAPUCHON
		4999795	1	CORNICE	MONTURE	RAHMEN	FRAME	MARCO
		4999796	1	CORNICE (346)(348)	MONTURE	RAHMEN	FRAME	MARCO
		5108830	2	RACCORDO	RACCORD	STUTZEN	CONNECTION	RACOR
		5108830	2	RACCORDO (346)(348)	RACCORD	STUTZEN	CONNECTION	RACOR
		5108830	3	RACCORDO (054)	RACCORD	STUTZEN	CONNECTION	RACOR
		5111240	1	TRAVERSA	TRAVERSE	TRAVERSE	CROSSRAIL	TRAVESANO
		5111259	2	BOCCOLA	DOUILLE	BUECHSE	BUSH	CASQUILLO
C2789		5111810	1	PIASTRA	PLAQUE	PLATTE	PLATE	PLACA
		5112608	4	TAPPO	BOUCHON	STOPFEN	PLUG	TAPON
		5112814	1	BISCOTTINO	JUMELLE	LASCHE	SHACKLE	BIELA
		5112814	1	BISCOTTINO (346)(348)	JUMELLE	LASCHE	SHACKLE	BIELA
C2789		5112923	1	PIASTRA	PLAQUE	PLATTE	PLATE	PLACA
		5113008	2	PERNO	AXE	BOLZEN	PIN	EJE
		5113008	2	PERNO (346)(348)	AXE	BOLZEN	PIN	EJE
		5113531	2	VITE	VIS	SCHRAUBE	SCREW	TORNILLO
		5113531	2	VITE (346)(348)	VIS	SCHRAUBE	SCREW	TORNILLO
		5113794	1	PERNO DI FISSAGGIO	CHEVILLE	BOLZEN	PIN	PASADOR
		5113794	1	PERNO DI FISSAGGIO (346)(348)	CHEVILLE	BOLZEN	PIN	PASADOR
		5113926	2	TUBO FLESSIBILE	TUYAU FLEXIBLE	SCHLAUCH	HOSE	MANGA FLEXIBLE
		5113926	2	TUBO FLESSIBILE (346)(348)	TUYAU FLEXIBLE	SCHLAUCH	HOSE	MANGA FLEXIBLE
		5114835	1	POMELLO	BOUTON	KNEBELGRIFF	KNOB	BOTON
		5114836	1	POMELLO (346)(348)	BOUTON	KNEBELGRIFF	KNOB	BOTON
		5115205	1	COPERCHIO	COUVERCLE	DECKEL	COVER	TAPA
		5115206	1	COPERCHIO (346)(348)	COUVERCLE	DECKEL	COVER	TAPA
		5115208	1	PIASTRA	PLAQUE	PLATTE	PLATE	PLACA
		5116482	1	LEVA	LEVIER	HEBEL	LEVER	PALANCA
		5116499	1	LEVA (346)(348)	LEVIER	HEBEL	LEVER	PALANCA
		5116524	1	SUPPORTO	SUPPORT	LAGER	SUPPORT	SOPORTE
		5116524	1	SUPPORTO (346)(348)	SUPPORT	LAGER	SUPPORT	SOPORTE
		5117112	1	CORPO COMPL.	CORPS	GEHAUSE	BODY	CUERPO
		5117112	1	CORPO COMPL.(346)	CORPS	GEHAUSE	BODY	CUERPO
		5117117	4	PRIGIONIERO (346)(348)	GOUJON	STIFTSCHRAUBE	STUD	ESPARRAGO
		5117118	1	CORPO (348)	CORPS	GEHAUSE	BODY	CUERPO
	5113124	5119452	2	RACCORDO	RACCORD	STUTZEN	CONNECTION	RACOR

https://tractormanualz.com/

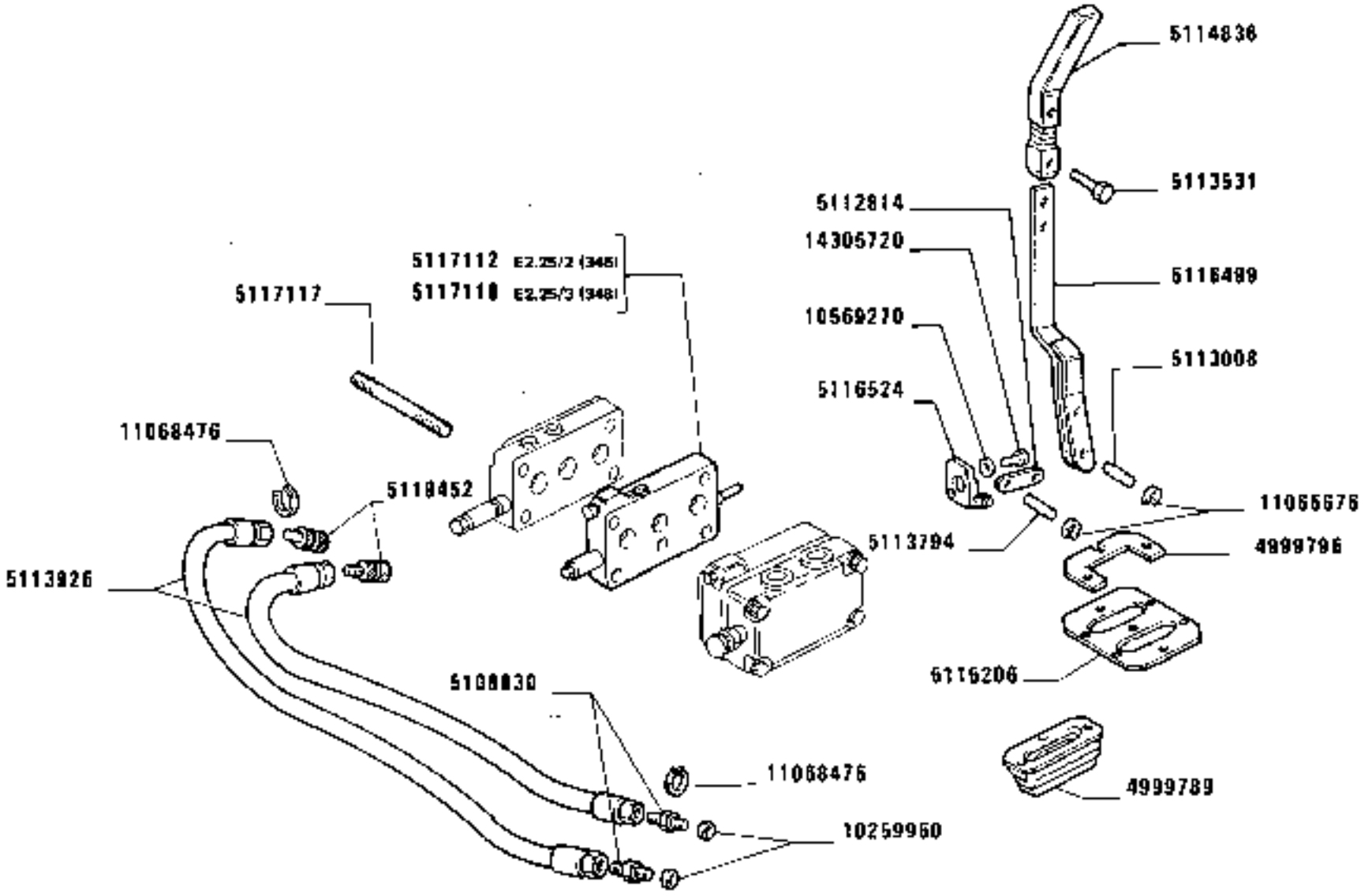

https://tractormanualz.com/

MODIF	ANT.MODIF	N.ORDIN.	Q.	DENOMINAZIONE	DESIGNATION	BENENNUNG	DESCRIPTION	DENOMINACIONES
	5113124	5119452	2	RACCORDO (346)(348)	RACCORD	STUTZEN	CONNECTION	RACOR
	5113311	5119492	1	ATTACCO PER ATTREZZI (731)	ATTELAGE DES OUTILS	GERAETEKUPPLUNG	IMPLEMENT MOUNTING	ENGANCHE DE LOS UTILES
	5113311	5119492	2	ATTACCO PER ATTREZZI (732)	ATTELAGE DES OUTILS	GERAETEKUPPLUNG	IMPLEMENT MOUNTING	ENGANCHE DE LOS UTILES
	5113311	5119492	4	ATTACCO PER ATTREZZI (733)	ATTELAGE DES OUTILS	GERAETEKUPPLUNG	IMPLEMENT MOUNTING	ENGANCHE DE LOS UTILES
D2789		5130917	1	PIASTRA	PLAQUE	PLATTE	PLATE	PLACA
D2789		5130918	8	TASSELLO	TAMPON	BEILAGE	PAD	TACO
D2789		5130919	4	DISTANZIALE	ENTRETOISE	ABSTANDSTUECK	SPACER	SEPARADOR
		9958953	1	CORPO COMPL.	CORPS	GEHAUSE	BODY	CUERPO
		9958954	1	CORPO	CORPS	GEHAUSE	BODY	CUERPO
		9958955	1	PRIGIONIERO	GOUJON	STIFTSCHRAUBE	STUD	ESPARRAGO
		9958956	1	DADO	ECROU	MUTTER	NUT	TUERCA
		10184117	1	TAPPO	BOUCHON	STOPFEN	PLUG	TAPON
		10259960	2	GUARNIZIONE DI TENUTA	JOINT	DICHTUNG	GASKET	JUNTA
		10259960	2	GUARNIZIONE DI TENUTA (346)(348)	JOINT	DICHTUNG	GASKET	JUNTA
C2789		10516671	8	ROSETTA	RONDELLE	SCHEIBE	WASHER	ARANDELA
		10516671	4	ROSETTA	RONDELLE	SCHEIBE	WASHER	ARANDELA
		10569270	2	ROSETTA	RONDELLE	SCHEIBE	WASHER	ARANDELA
		10569270	2	ROSETTA (346)(348)	RONDELLE	SCHEIBE	WASHER	ARANDELA
D2789		10571770	10	ROSETTA	RONDELLE	SCHEIBE	WASHER	ARANDELA
		11065676	4	ANELLO DI SICUREZZA	ARRETOIR	SICHERUNGSRING	LOCKRING	ANILLO DE FRENO
		11065676	6	ANELLO DI SICUREZZA (346)(348)	ARRETOIR	SICHERUNGSRING	LOCKRING	ANILLO DE FRENO
		11068476	4	ANELLO DI SICUREZZA	ARRETOIR	SICHERUNGSRING	LOCKRING	ANILLO DE FRENO
		11068476	4	ANELLO DI SICUREZZA (346)(348)	ARRETOIR	SICHERUNGSRING	LOCKRING	ANILLO DE FRENO
D2789		12642001	8	ROSETTA DI SICUREZZA	RONDELLE FREIN	SICHERUNGSRING	LOCKWASHER	ARANDELA DE FRENO
		12647011	4	ROSETTA	RONDELLE	SCHEIBE	WASHER	ARANDELA
		14305720	2	VITE	VIS	SCHRAUBE	SCREW	TORNILLO
		14305720	2	VITE (346)(348)	VIS	SCHRAUBE	SCREW	TORNILLO
	5109338	15905407	7	VITE	VIS	SCHRAUBE	SCREW	TORNILLO
		16043421	4	VITE M8X20	VIS	SCHRAUBE	SCREW	TORNILLO
C2789		16043621	4	VITE M8X25	VIS	SCHRAUBE	SCREW	TORNILLO
		16043621	4	VITE	VIS	SCHRAUBE	SCREW	TORNILLO
C2789		16043821	4	VITE	VIS	SCHRAUBE	SCREW	TORNILLO

https://tractormanualz.com/

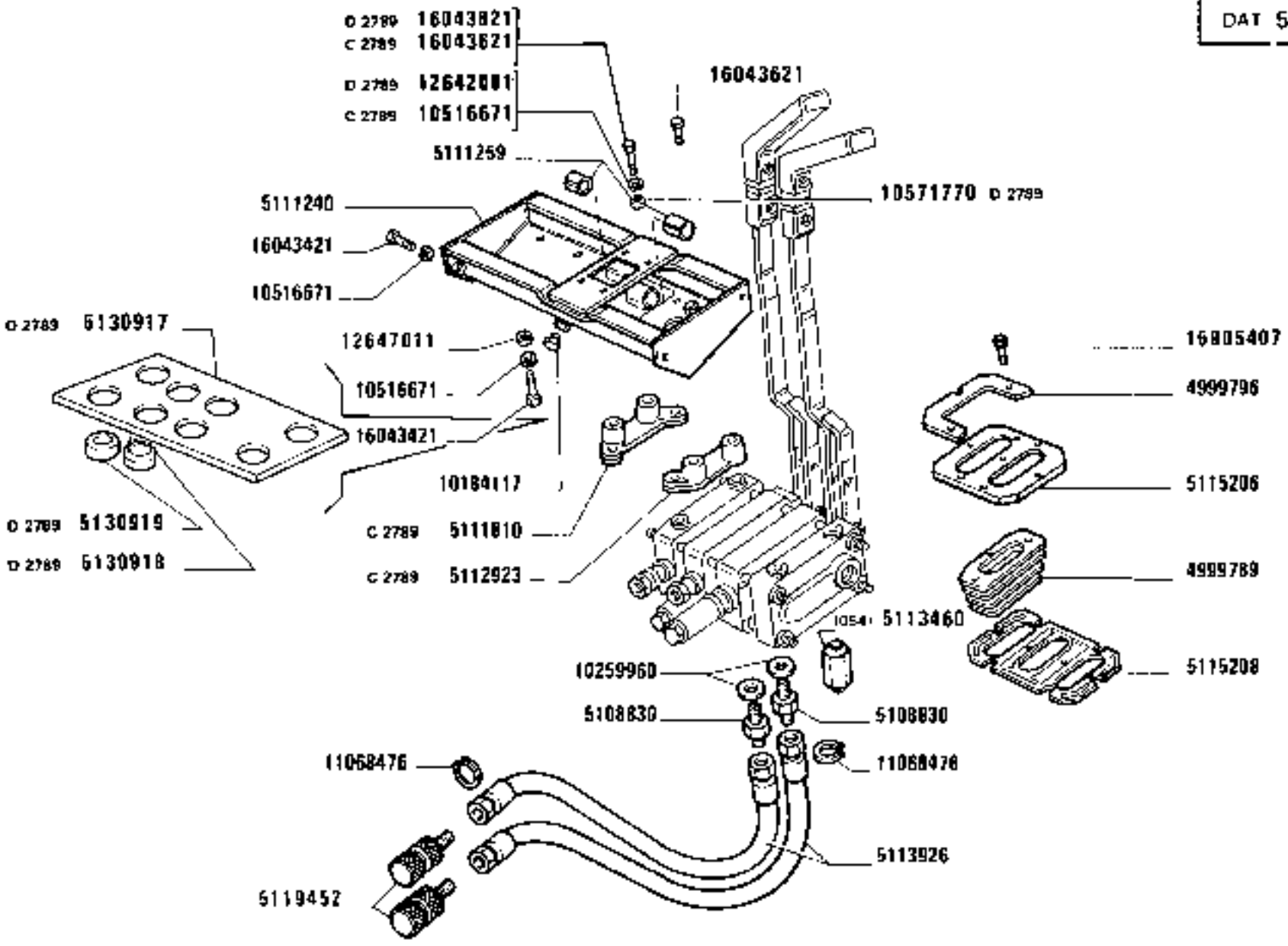

(336)(334)(364)

1280-1280 DT
01 02

PRESA PRESSIONE SUPPLEMENTARE DAL SOLLEVATORE

Prise de pression supplémentaire du relevage — *Additional Power Outlet Unit*
Zusätzlicher Druckölanschluß am Kraftheber — *Grifo distribuidor auxiliar del elevador*

https://tractormanualz.com/

MODIF	ANT.MODIF	N.ORDIN.	Q.	DENOMINAZIONE	DESIGNATION	BENENNUNG	DESCRIPTION	DENOMINACIONES
		4999789	2	CUFFIA	CAPUCHON	MANSCHETTE	BOOT	CAPUCHON
		4999790	1	CUFFIA (347)(349)	CAPUCHON	MANSCHETTE	BOOT	CAPUCHON
		4999796	1	CORNICE	MONTURE	RAHMEN	FRAME	MARCO
		5108830	4	RACCORDO	RACCORD	STUTZEN	CONNECTION	RACOR
		5108830	2	RACCORDO (347)(349)	RACCORD	STUTZEN	CONNECTION	RACOR
		5108830	3	RACCORDO (054)	RACCORD	STUTZEN	CONNECTION	RACOR
		5111240	1	TRAVERSA	TRAVERSE	TRAVERSE	CROSSRAIL	TRAVESANO
		5111259	2	BOCCOLA	DOUILLE	BUECHSE	BUSH	CASQUILLO
C2789		5111810	1	PIASTRA	PLAQUE	PLATTE	PLATE	PLACA
		5112814	1	BISCOTTINO (347)	JUMELLE	LASCHE	SHACKLE	BIELA
		5112814	2	BISCOTTINO (334)(336)	JUMELLE	LASCHE	SHACKLE	BIELA
		5112814	1	BISCOTTINO	JUMELLE	LASCHE	SHACKLE	BIELA
C2789		5112923	1	PIASTRA	PLAQUE	PLATTE	PLATE	PLACA
		5113008	4	PERNO	AXE	BOLZEN	PIN	EJE
		5113008	2	PERNO (347)(349)	AXE	BOLZEN	PIN	EJE
		5113460	1	RACCORDO (054)	RACCORD	STUTZEN	CONNECTION	RACOR
		5113531	4	VITE	VIS	SCHRAUBE	SCREW	TORNILLO
		5113531	2	VITE (347)(349)	VIS	SCHRAUBE	SCREW	TORNILLO
		5113794	2	PERNO DI FISSAGGIO	CHEVILLE	BOLZEN	PIN	PASADOR
		5113794	1	PERNO DI FISSAGGIO (347)(349)	CHEVILLE	BOLZEN	PIN	PASADOR
		5113926	4	TUBO FLESSIBILE	TUYAU FLEXIBLE	SCHLAUCH	HOSE	MANGA FLEXIBLE
		5114307	2	TUBO FLESSIBILE (347)(349)	TUYAU FLEXIBLE	SCHLAUCH	HOSE	MANGA FLEXIBLE
		5114835	1	POMELLO	BOUTON	KNEBELGRIFF	KNOB	BOTON
		5114836	1	POMELLO	BOUTON	KNEBELGRIFF	KNOB	BOTON
		5114837	1	POMELLO (347)(349)	BOUTON	KNEBELGRIFF	KNOB	BOTON
		5115206	1	COPERCHIO	COUVERCLE	DECKEL	COVER	TAPA
		5115207	1	PIASTRA (347)(349)	PLAQUE	PLATTE	PLATE	PLACA
		5115208	1	PIASTRA	PLAQUE	PLATTE	PLATE	PLACA
		5116482	1	LEVA (334)(336)	LEVIER	HEBEL	LEVER	PALANCA
		5116497	1	LEVA (347)(349)	LEVIER	HEBEL	LEVER	PALANCA
		5116499	1	LEVA INTERM.	LEVIER	HEBEL	LEVER	PALANCA
		5116512	1	LEVA (364)	LEVIER	HEBEL	LEVER	PALANCA
		5116512	1	LEVA (349)	LEVIER	HEBEL	LEVER	PALANCA
		5116523	1	BISCOTTINO (364)	JUMELLE	LASCHE	SHACKLE	BIELA
		5116523	1	BISCOTTINO (349)	JUMELLE	LASCHE	SHACKLE	BIELA
		5116524	2	SUPPORTO	SUPPORT	LAGER	SUPPORT	SOPORTE

https://tractormanualz.com/

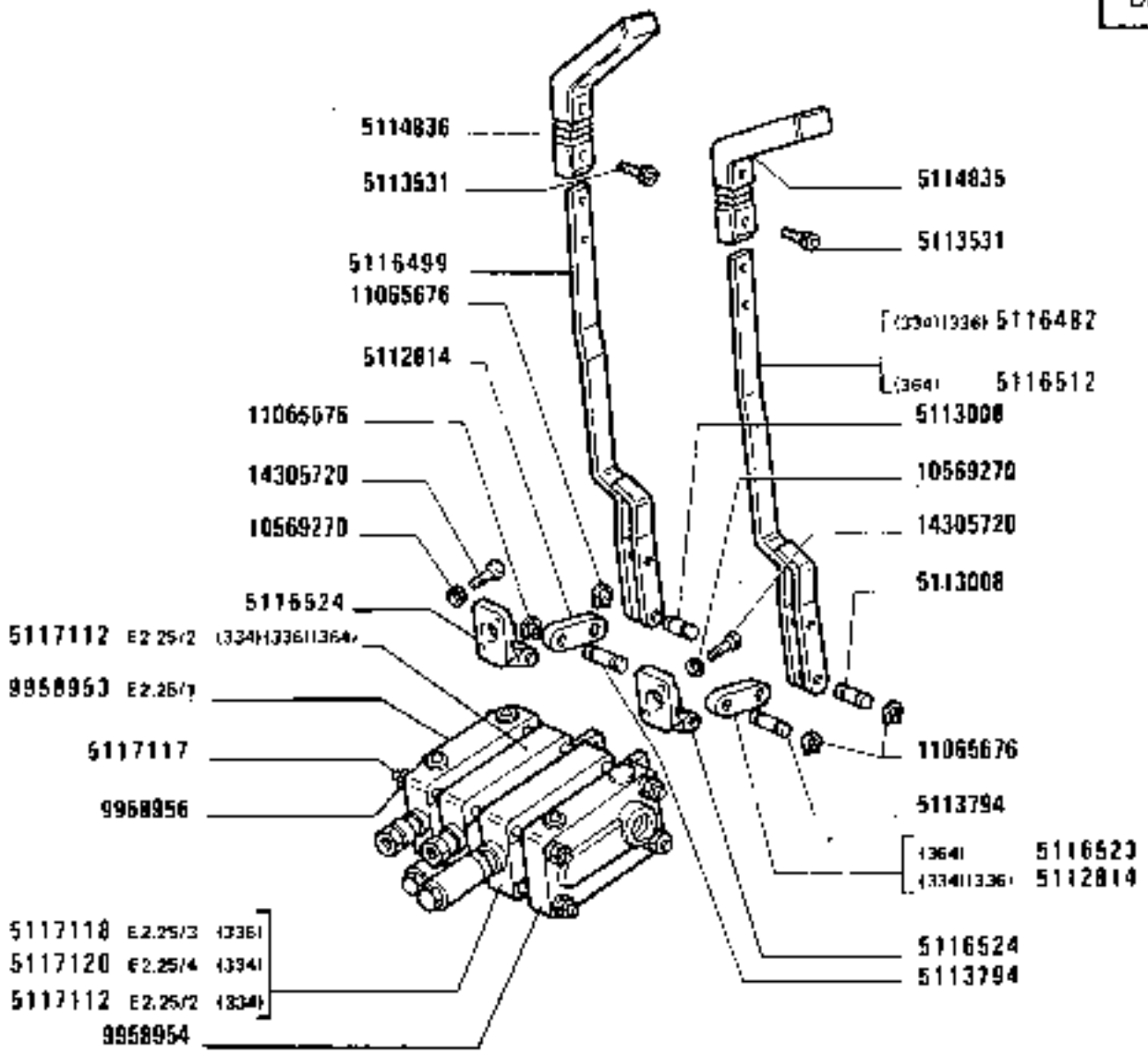

(334)(336)(364)

https://tractormanualz.com/

MODIF	ANT.MODIF	N.ORDIN.	Q.	DENOMINAZIONE	DESIGNATION	BENENNUNG	DESCRIPTION	DENOMINACIONES
		5116524	1	SUPPORTO (347)(349)	SUPPORT	LAGER	SUPPORT	SOPORTE
		5117112	2	CORPO COMPL.(334)	CORPS	GEHAUSE	BODY	CUERPO
		5117112	1	CORPO COMPL.(336)(364)	CORPS	GEHAUSE	BODY	CUERPO
		5117117	4	PRIGIONIERO	GOUJON	STIFTSCHRAUBE	STUD	ESPARRAGO
		5117118	1	CORPO COMPL.(336)	CORPS	GEHAUSE	BODY	CUERPO
		5117118	1	CORPO COMPL.(347)	CORPS	GEHAUSE	BODY	CUERPO
		5117119	4	PRIGIONIERO (347)(349)	GOUJON	STIFTSCHRAUBE	STUD	ESPARRAGO
		5117120	1	CORPO COMPL.(364)	CORPS	GEHAUSE	BODY	CUERPO
		5117120	1	CORPO COMPL.(349)	CORPS	GEHAUSE	BODY	CUERPO
	5113124	5119452	4	RACCORDO	RACCORD	STUTZEN	CONNECTION	RACOR
	5113124	5119452	2	RACCORDO (347)(349)	RACCORD	STUTZEN	CONNECTION	RACOR
D2789		5130917	1	PIASTRA	PLAQUE	PLATTE	PLATE	PLACA
D2789		5130918	8	TASSELLO	TAMPON	BEILAGE	PAD	TACO
D2789		5130919	4	DISTANZIALE	ENTRETOISE	ABSTANDSTUECK	SPACER	SEPARADOR
		9958953	1	CORPO COMPL.	CORPS	GEHAUSE	BODY	CUERPO
		9958954	1	CORPO	CORPS	GEHAUSE	BODY	CUERPO
		9958956	8	DADO	ECROU	MUTTER	NUT	TUERCA
		10184117	1	TAPPO	BOUCHON	STOPFEN	PLUG	TAPON
		10259960	4	GUARNIZIONE DI TENUTA	JOINT	DICHTUNG	GASKET	JUNTA
		10259960	2	GUARNIZIONE DI TENUTA (347)(349)	JOINT	DICHTUNG	GASKET	JUNTA
C2789		10516671	8	ROSETTA	RONDELLE	SCHEIBE	WASHER	ARANDELA
		10516671	4	ROSETTA	RONDELLE	SCHEIBE	WASHER	ARANDELA
		10569270	4	ROSETTA	RONDELLE	SCHEIBE	WASHER	ARANDELA
		10569270	2	ROSETTA (347)(349)	RONDELLE	SCHEIBE	WASHER	ARANDELA
D2789		10571770	10	ROSETTA	RONDELLE	SCHEIBE	WASHER	ARANDELA
		11065676	8	ANELLO DI SICUREZZA	ARRETOIR	SICHERUNGSRING	LOCKRING	ANILLO DE FRENO
		11065676	6	ANELLO DI SICUREZZA (347)(349)	ARRETOIR	SICHERUNGSRING	LOCKRING	ANILLO DE FRENO
		11068476	8	ANELLO DI SICUREZZA	ARRETOIR	SICHERUNGSRING	LOCKRING	ANILLO DE FRENO
		11068476	4	ANELLO DI SICUREZZA (347)(349)	ARRETOIR	SICHERUNGSRING	LOCKRING	ANILLO DE FRENO
D2789		12642001	8	ROSETTA DI SICUREZZA	RONDELLE FREIN	SICHERUNGSRING	LOCKWASHER	ARANDELA DE FRENO
		12647011	4	ROSETTA	RONDELLE	SCHEIBE	WASHER	ARANDELA
		14305720	4	VITE	VIS	SCHRAUBE	SCREW	TORNILLO
		14305720	2	VITE (347)(349)	VIS	SCHRAUBE	SCREW	TORNILLO
	5109338	15905407	/	VITE	VIS	SCHRAUBE	SCREW	TORNILLO
		16043421	4	VITE M8X20	VIS	SCHRAUBE	SCREW	TORNILLO

https://tractormanualz.com/

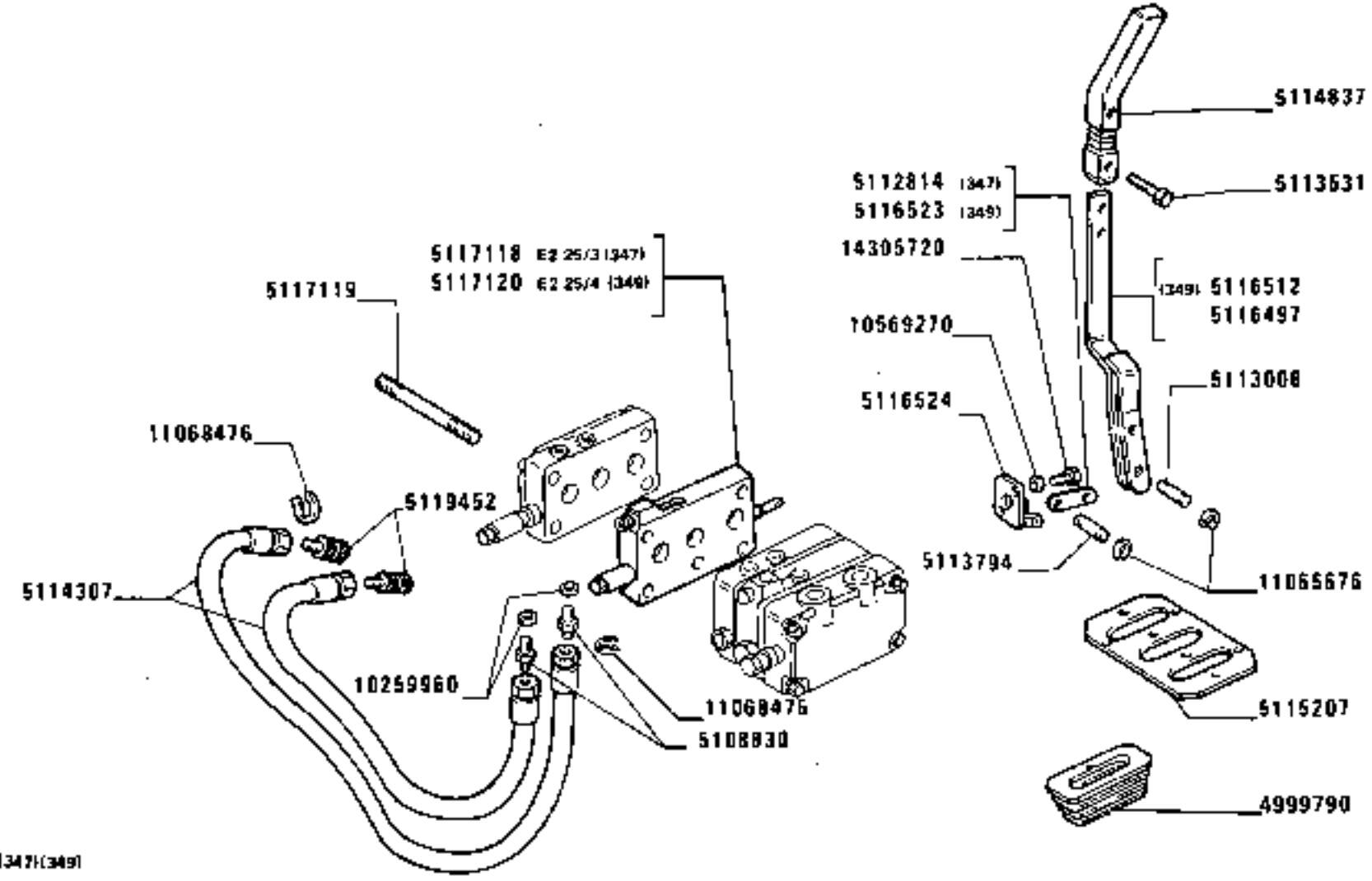

https://tractormanualz.com/

MODIF	ANT.MODIF	N.ORDIN.	Q.	DENOMINAZIONE	DESIGNATION	BENENNUNG	DESCRIPTION	DENOMINACIONES
C2789		16043621	4	VITE M8X25	VIS	SCHRAUBE	SCREW	TORNILLO
		16043621	4	VITE	VIS	SCHRAUBE	SCREW	TORNILLO
D2789		16043821	4	VITE	VIS	SCHRAUBE	SCREW	TORNILLO

https://tractormanualz.com/

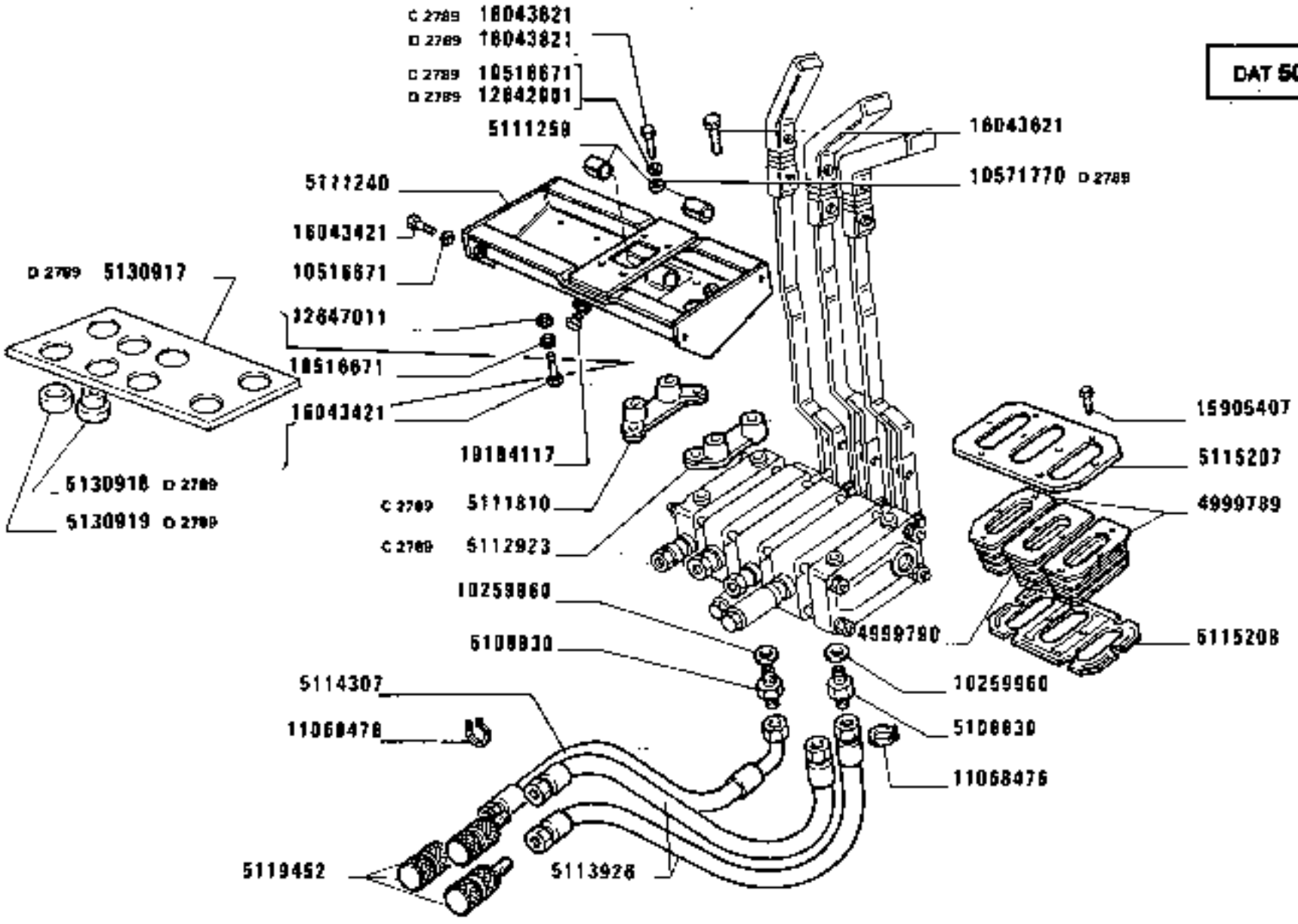

(339) (340) (386)

https://tractormanualz.com/

MODIF	ANT.MODIF	N.ORDIN.	Q.	DENOMINAZIONE	DESIGNATION	BENENNUNG	DESCRIPTION	DENOMINACIONES
		4999789	2	CUFFIA	CAPUCHON	MANSCHETTE	BOOT	CAPUCHON
		4999790	1	CUFFIA	CAPUCHON	MANSCHETTE	BOOT	CAPUCHON
		5108830	6	RACCORDO	RACCORD	STUTZEN	CONNECTION	RACOR
		5111240	1	SUPPORTO	SUPPORT	LAGER	SUPPORT	SOPORTE
		5111259	2	BOCCOLA	DOUILLE	BUECHSE	BUSH	CASQUILLO
C2789		5111810	1	PIASTRA	PLAQUE	PLATTE	PLATE	PLACA
		5112814	2	BISCOTTINO	JUMELLE	LASCHE	SHACKLE	BIELA
C2789		5112923	1	PIASTRA	PLAQUE	PLATTE	PLATE	PLACA
		5113008	6	PERNO	AXE	BOLZEN	PIN	EJE
		5113531	6	VITE	VIS	SCHRAUBE	SCREW	TORNILLO
		5113794	3	PERNO DI FISSAGGIO	CHEVILLE	BOLZEN	PIN	PASADOR
		5113926	4	TUBO FLESSIBILE	TUYAU FLEXIBLE	SCHLAUCH	HOSE	MANGA FLEXIBLE
		5114307	2	TUBO FLESSIBILE	TUYAU FLEXIBLE	SCHLAUCH	HOSE	MANGA FLEXIBLE
		5114835	1	POMELLO INT.	BOUTON	KNEBELGRIFF	KNOB	BOTON
		5114836	1	POMELLO INTERM.	BOUTON	KNEBELGRIFF	KNOB	BOTON
		5114837	1	POMELLO EST.	BOUTON	KNEBELGRIFF	KNOB	BOTON
		5115207	1	PIASTRA	PLAQUE	PLATTE	PLATE	PLACA
		5115208	1	PIASTRA	PLAQUE	PLATTE	PLATE	PLACA
		5116482	1	LEVA (340)	LEVIER	HEBEL	LEVER	PALANCA
		5116497	1	LEVA EST.	LEVIER	HEBEL	LEVER	PALANCA
		5116499	1	LEVA INTERM.	LEVIER	HEBEL	LEVER	PALANCA
		5116512	1	LEVA INT.(339)(365)	LEVIER	HEBEL	LEVER	PALANCA
		5116523	1	BISCOTTINO	JUMELLE	LASCHE	SHACKLE	BIELA
		5116524	3	SUPPORTO	SUPPORT	LAGER	SUPPORT	SOPORTE
		5117112	2	CORPO COMPL.(339)(340)	CORPS	GEHAUSE	BODY	CUERPO
		5117112	1	CORPO COMPL.(365)	CORPS	GEHAUSE	BODY	CUERPO
		5117118	1	CORPO COMPL.(340)(365)	CORPS	GEHAUSE	BODY	CUERPO
		5117119	4	PRIGIONIERO	GOUJON	STIFTSCHRAUBE	STUD	ESPARRAGO
		5117120	1	CORPO COMPL.(339)(365)	CORPS	GEHAUSE	BODY	CUERPO
	5113124	5119452	6	RACCORDO	RACCORD	STUTZEN	CONNECTION	RACOR
D2789		5130917	1	PIASTRA	PLAQUE	PLATTE	PLATE	PLACA
D2789		5130918	8	TASSELLO	TAMPON	BELLAGE	PAD	TACO
D2789		5130919	4	DISTANZIALE	ENTRETOISE	ABSTANDSTUECK	SPACER	SEPARADOR
		9958953	1	CORPO COMPL.	CORPS	GEHAUSE	BODY	CUERPO
		9958954	1	CORPO	CORPS	GEHAUSE	BODY	CUERPO
		9958956	8	DADO	ECROU	MUTTER	NUT	TUERCA
		10184117	1	TAPPO	BOUCHON	STOPFEN	PLUG	TAPON
		10259960	6	GUARNIZIONE DI TENUTA	JOINT	DICHTUNG	GASKET	JUNTA

https://tractormanualz.com/

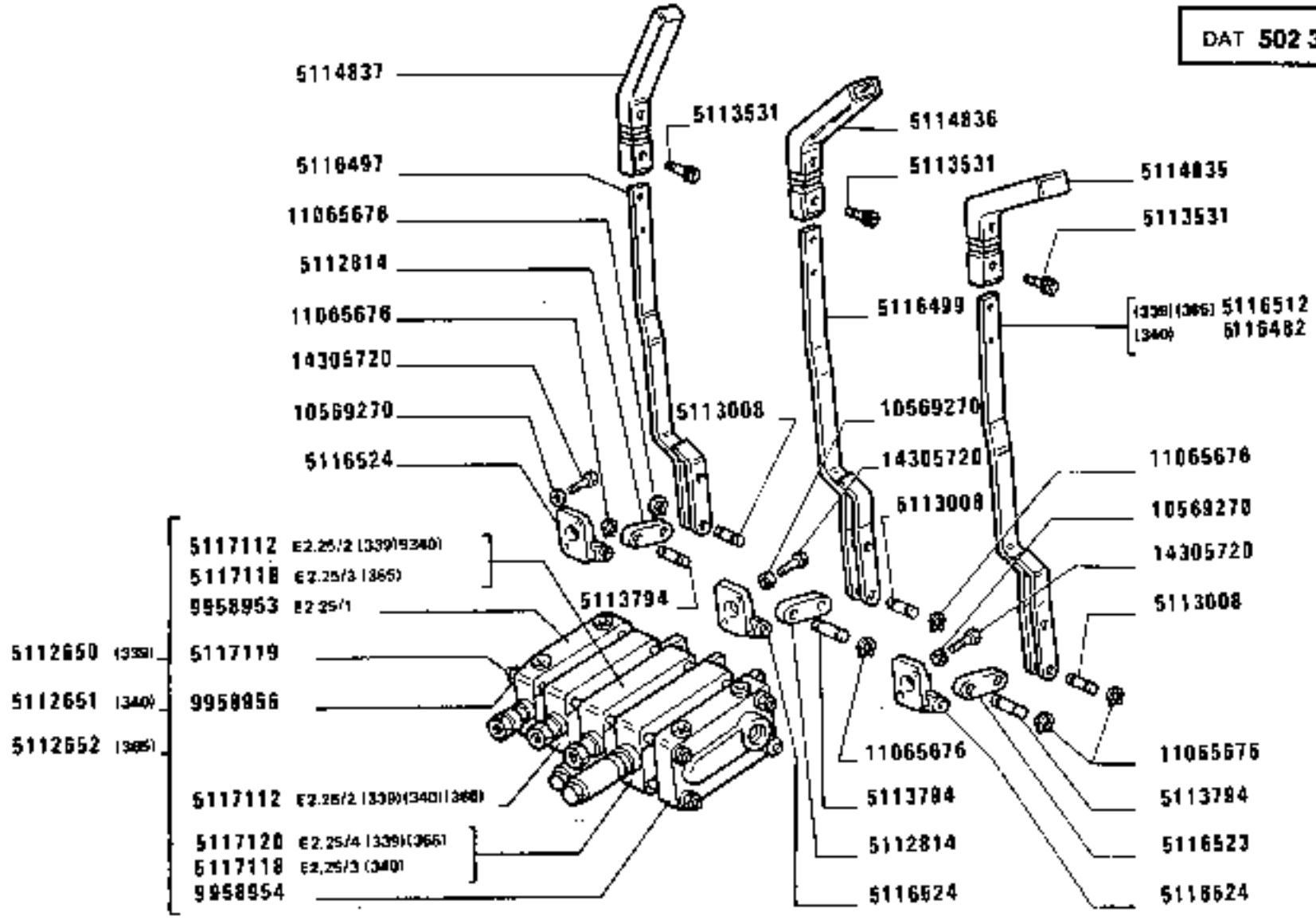

(339)(340)(365)

PRESA PRESSIONE SUPPLEMENTARE DAL SOLLEVATORE

Prise de pression supplémentaire du relevage — *Additional Power Outlet Unit*

Zusätzlicher Druckölanschluß am Kraftheber — *Toma distribuidor auxiliar del elevador*

https://tractormanualz.com/

1280-1280 DT
01 02

MODIF	ANT.MODIF	N.ORDIN.	Q.	DENOMINAZIONE	DESIGNATION	BENENNUNG	DESCRIPTION	DENOMINACIONES
C2789		10516671	8	ROSETTA	RONDELLE	SCHEIBE	WASHER	ARANDELA
		10516671	4	ROSETTA	RONDELLE	SCHEIBE	WASHER	ARANDELA
		10569270	6	ROSETTA	RONDELLE	SCHEIBE	WASHER	ARANDELA
D2789		10571770	10	ROSETTA	RONDELLE	SCHEIBE	WASHER	ARANDELA
		11065676	12	ANELLO DI SICUREZZA	ARRETOIR	SICHERUNGSRING	LOCKRING	ANILLO DE FRENO
		11068476	12	ANELLO DI SICUREZZA	ARRETOIR	SICHERUNGSRING	LOCKRING	ANILLO DE FRENO
D2789		12642001	8	ROSETTA DI SICUREZZA	RONDELLE FREIN	SICHERUNGSRING	LOCKWASHER	ARANDELA DE FRENO
		12647011	4	ROSETTA	RONDELLE	SCHEIBE	WASHER	ARANDELA
		14305720	6	VITE	VIS	SCHRAUBE	SCREW	TORNILLO
	5109338	15905407	7	VITE	VIS	SCHRAUBE	SCREW	TORNILLO
		16043421	4	VITE M8X20	VIS	SCHRAUBE	SCREW	TORNILLO
C2789		16043621	4	VITE M8X25	VIS	SCHRAUBE	SCREW	TORNILLO
		16043621	4	VITE	VIS	SCHRAUBE	SCREW	TORNILLO
D2789		16043821	4	VITE	VIS	SCHRAUBE	SCREW	TORNILLO

https://tractormanualz.com/

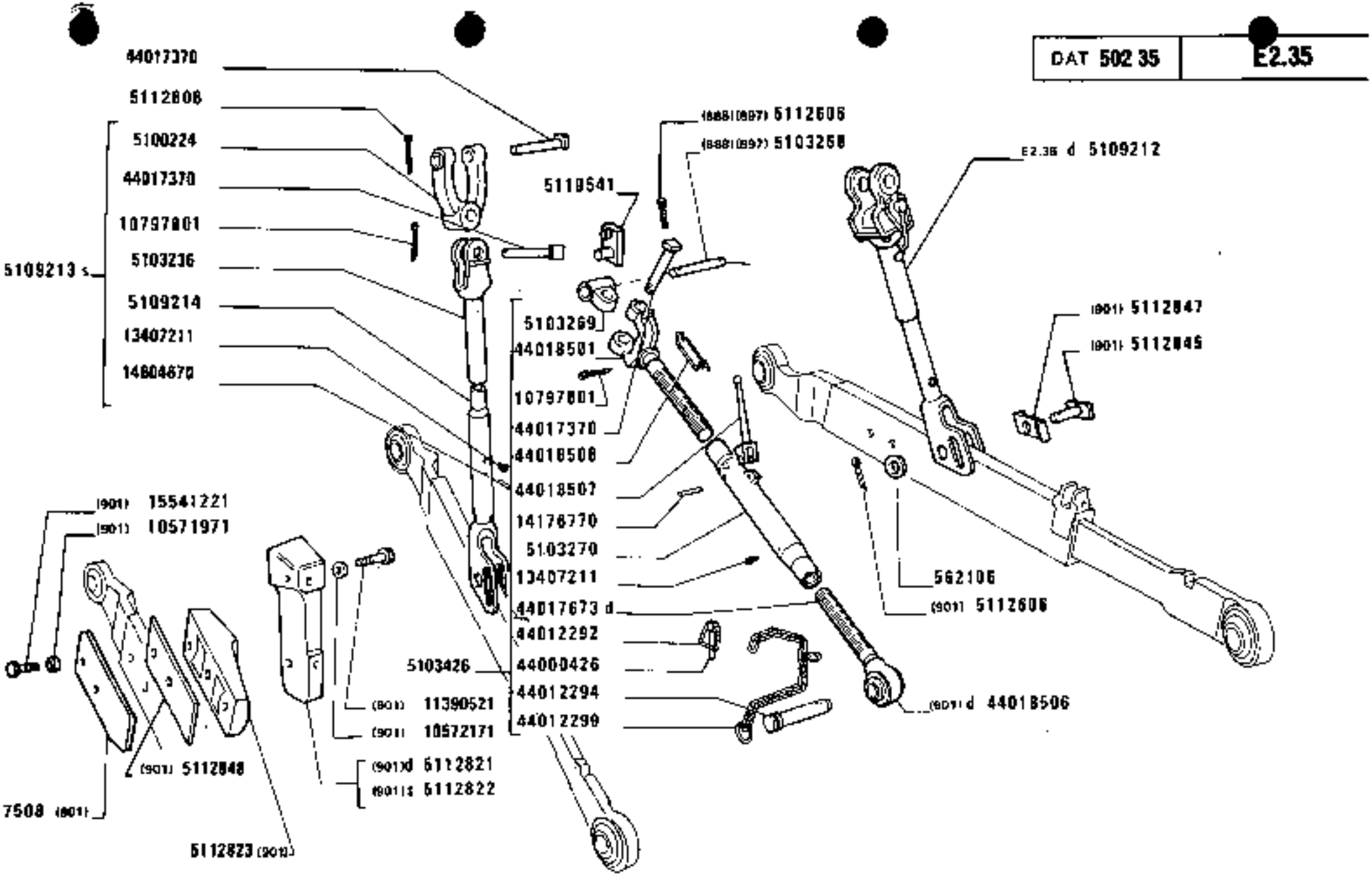

https://tractormanualz.com/

MODIF	ANT.MODIF	N.ORDIN.	Q.	DENOMINAZIONE	DESIGNATION	BENENNUNG	DESCRIPTION	DENOMINACIONES
		562106	2	ROSETTA	RONDELLE	SCHEIBE	WASHER	ARANDELA
		595441	1	TRAVERSA (899)	TRAVERSE	TRAVERSE	CROSSRAIL	TRAVESANO
		4959776	1	MOLLA (901)	RESSORT	FEDER	SPRING	RESORTE
		4966299	2	TAPPO (819)	BOUCHON	STOPFEN	PLUG	TAPON
		5100224	1	FORCELLA (882)(884)	FOURCHE	GABEL	FORK	HORQUILLA
		5100224	1	FORCELLA	FOURCHE	GABEL	FORK	HORQUILLA
		5102637	2	GRANO	ERGOT	PASSTIFT	DOWEL	PITON
C 2790		5103159	2	ESTREMITA	EXTREMITE	ENDE	END	EXTREMO
		5103236	1	PARTE SUPERIORE	PARTIE SUPERIORE	OBIGES TEIL	UPPER PART	PARTE SUPERIOR
		5103268	1	PERNO (888)(897)	AXE	BOLZEN	PIN	EJE
		5103269	1	MANICOTTO	MANCHON	MUFFE	SLEEVE	MANGA
		5103269	1	MANICOTTO (884)	MANCHON	MUFFE	SLEEVE	MANGA
		5103270	1	MANICOTTO DI REGOLAZIONE	MANCHON DE REGLAGE	SPANNSCHLOSS	ADJUSTMENT SLEEVE	TUERCA DE REGLAJE
		~~5103271~~	~~2~~	~~BOCCOLA (922)~~	DOUILLE	BUECHSE	BUSH	CASQUILLO
		5103271	2	BOCCOLA (922)	DOUILLE	BUECHSE	BUSH	CASQUILLO
C 2790		5103272	2	BOCCOLA	DOUILLE	BUECHSE	BUSH	CASQUILLO
		5103426	1	PUNTONE COMPL.	ETAI	STREBE	STRUT	TORNAPUNTA
		5104570	2	PERNO	AXE	BOLZEN	PIN	EJE
		5104572	1	PERNO	AXE	BOLZEN	PIN	EJE
		5104802	2	TUBO FLESSIBILE (884)	TUYAU FLEXIBLE	SCHLAUCH	HOSE	MANGA FLEXIBLE
		5105520	1	SPINA	GOUPILLE	STIFT	PIN	PASADOR
		5108803	1	SUPPORTO COMPL.	SUPPORT	LAGER	SUPPORT	SOPORTE
		5108990	1	SUPPORTO	SUPPORT	LAGER	SUPPORT	SOPORTE
		5108992	1	STAFFA	ETRIER	HALTER	BRACKET	SOPORTE
		5109155	1	PERNO	AXE	BOLZEN	PIN	EJE
		5109156	1	RULLO	GALET	ROLLE	ROLLER	TUERCA
		5109160	2	BOCCOLA	DOUILLE	BUECHSE	BUSH	CASQUILLO
		5109168	1	BARRA DI TORSIONE	BARRE DE TORSION	DREHSTABFEDER	TORSION BAR	BARRA DE TORSION
		5109169	2	BOCCOLA	DOUILLE	BUECHSE	BUSH	CASQUILLO
		5109170	2	BOCCOLA	DOUILLE	BUECHSE	BUSH	CASQUILLO
		5109172	2	PERNO	AXE	BOLZEN	PIN	EJE
		5109174	2	DISTANZIALE	ENTRETOISE	ABSTANDSTUECK	SPACER	SEPARADOR
		5109176	1	LEVA COMPL.	LEVIER	HEBEL	LEVER	PALANCA
		5109187	1	SUPPORTO	SUPPORT	LAGER	SUPPORT	SOPORTE
		5109212	1	TIRANTE D COMPL.	TIRANT	STANGE	ROD	VARILLA
		5109213	1	TIRANTE S COMPL.	TIRANT	STANGE	ROD	VARILLA
	5109215	5109214	1	TUBO	TUYAU	ROHR	PIPE	TUBO

https://tractormanualz.com/

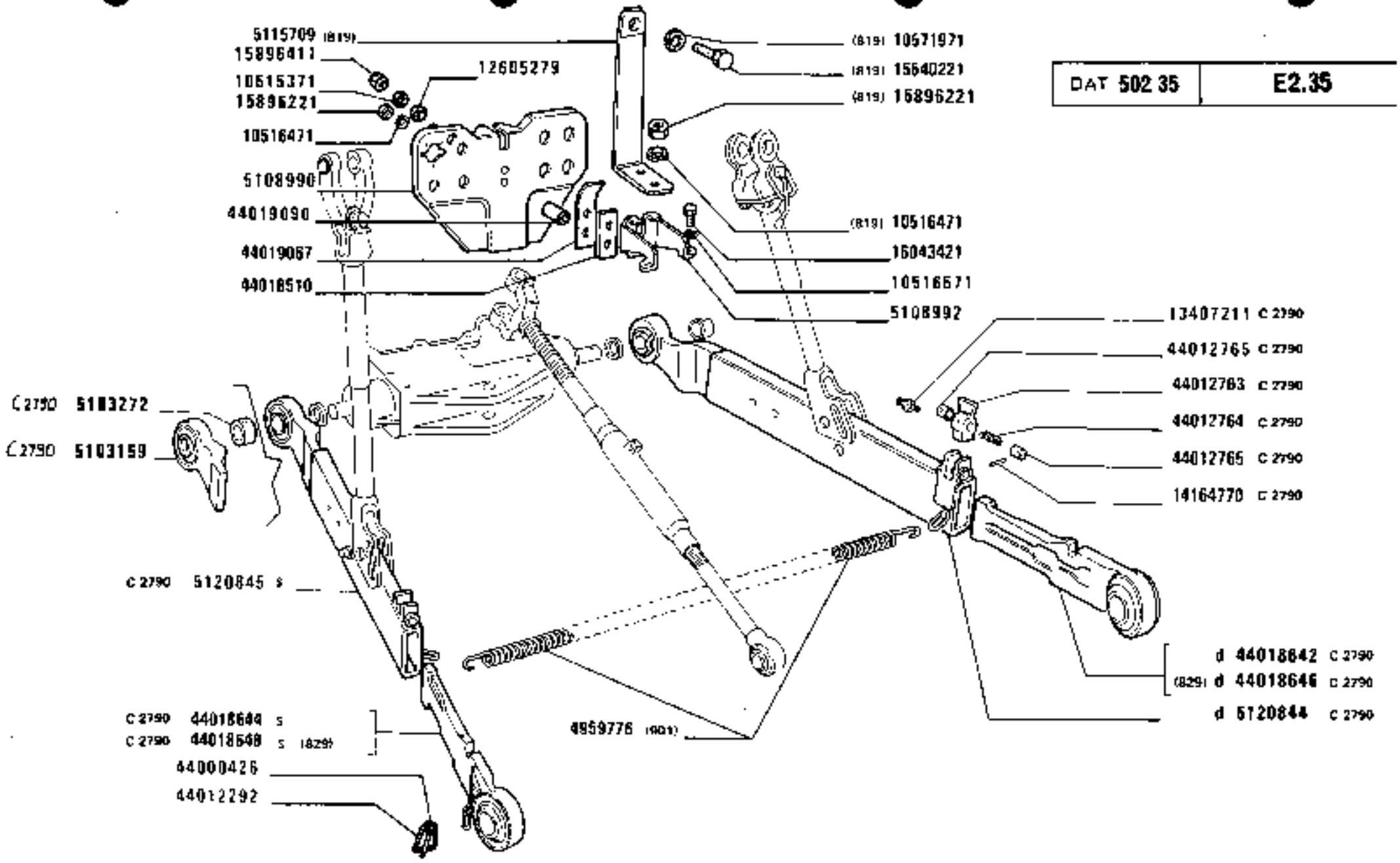

https://tractormanualz.com/

MODIF	ANT.MODIF	N.ORDIN.	Q.	DENOMINAZIONE	DESIGNATION	BENENNUNG	DESCRIPTION	DENOMINACIONES
	44017903	5109214	1	FORCELLA	FOURCHE	GABEL	FORK	HORQUILLA
		5109486	1	ESTREMITA	EXTREMITE	ENDE	END	EXTREMO
		5109487	1	ESTREMITA	EXTREMITE	ENDE	END	EXTREMO
		5109502	1	PERNO DI FISSAGGIO	CHEVILLE	BOLZEN	PIN	PASADOR
		5109518	2	PUNTONE COMPL.	ETAI	STREBE	STRUT	TORNAPUNTA
		5109519	1	MANICOTTO	MANCHON	MUFFE	SLEEVE	MANGA
		5110543	2	ANELLO (922)	BAGUE	RING	RING	ANILLO
		5111228	8	TAPPO (901)	BOUCHON	STOPFEN	PLUG	TAPON
C2795		5111375	2	BLOCCHETTO CONNESSIONE	PLAQUE DE JONCTION	ANSCHLUSSDOSE	CONNECTION BLOCK	PLACA DE EMPALME
		5112606	2	COPIGLIA (901)	GOUPILLE FENDUE	SPLINT	SPLIT PIN	PASADOR ABIERTO
		5112606	4	COPIGLIA	GOUPILLE FENDUE	SPLINT	SPLIT PIN	PASADOR ABIERTO
		5112606	2	COPIGLIA (888)(897)	GOUPILLE FENDUE	SPLINT	SPLIT PIN	PASADOR ABIERTO
		5112821	1	LIMITATORE D (901)	LIMITEUR	ANSCHLAG	TRAVEL LIMITER	TOPE
		5112822	1	LIMITATORE S (901)	LIMITEUR	ANSCHLAG	TRAVEL LIMITER	TOPE
		5112823	2	VITE (901)	VIS	SCHRAUBE	SCREW	TORNILLO
		5112845	2	PERNO (901)	AXE	BOLZEN	PIN	EJE
		5112847	2	PIASTRA (901)	PLAQUE	PLATTE	PLATE	PLACA
		5112848	2	PIASTRINA (901)	PLAQUETTE	PLAETTCHEN	PLATE	PLACA
	5119492	5113311	2	ATTACCO PER ATTREZZI (882)	ATTELAGE DES OUTILS	GERAETEKUPPLUNG	IMPLEMENT MOUNTING	ENGANCHE DE LOS UTILES
		5113311	4	ATTACCO PER ATTREZZI (884)	ATTELAGE DES OUTILS	GERAETEKUPPLUNG	IMPLEMENT MOUNTING	ENGANCHE DE LOS UTILES
		5113971	2	SUPPORTO	SUPPORT	LAGER	SUPPORT	SOPORTE
C2795		5114000	2	GUARNIZIONE DI TENUTA	JOINT	DICHTUNG	GASKET	JUNTA
		5114567	1	BOCCOLA 2 CAT.(922)	DOUILLE	BUECHSE	BUSH	CASQUILLO
		5114568	1	BOCCOLA 3 CAT.(922)	DOUILLE	BUECHSE	BUSH	CASQUILLO
		5114749	1	BRACCIO D COMPL (922)	BRAS	ARM	ARM	BRAZO
		5114751	2	GANCIO COMPL.(922)	CROCHET	HAKEN	HOOK	GANCHO
		5114752	1	BRACCIO S COMPL.(922)	BRAS	ARM	ARM	BRAZO
		5114753	1	CORDA COMPL.(922)	CABLE	SEIL	ROPE	CUERDA
		5114755	1	PUNTONE POST.COMPL.(922)	ETAI	STREBE	STRUT	TORNAPUNTA
		5114883	1	CORDA COMPL.(922)	CABLE	SEIL	ROPE	CUERDA
		5115235	1	SUPPORTO (819)	SUPPORT	LAGER	SUPPORT	SOPORTE
		5115709	1	STAFFA (819)	ETRIER	HALTER	BRACKET	SOPORTE
		5116053	1	BRACCIO D COMPL.(922)	BRAS	ARM	ARM	BRAZO
		5116055	2	GANCIO COMPL.(922)	CROCHET	HAKEN	HOOK	GANCHO
		5116056	1	BRACCIO S COMPL.(922)	BRAS	ARM	ARM	BRAZO

https://tractormanualz.com/

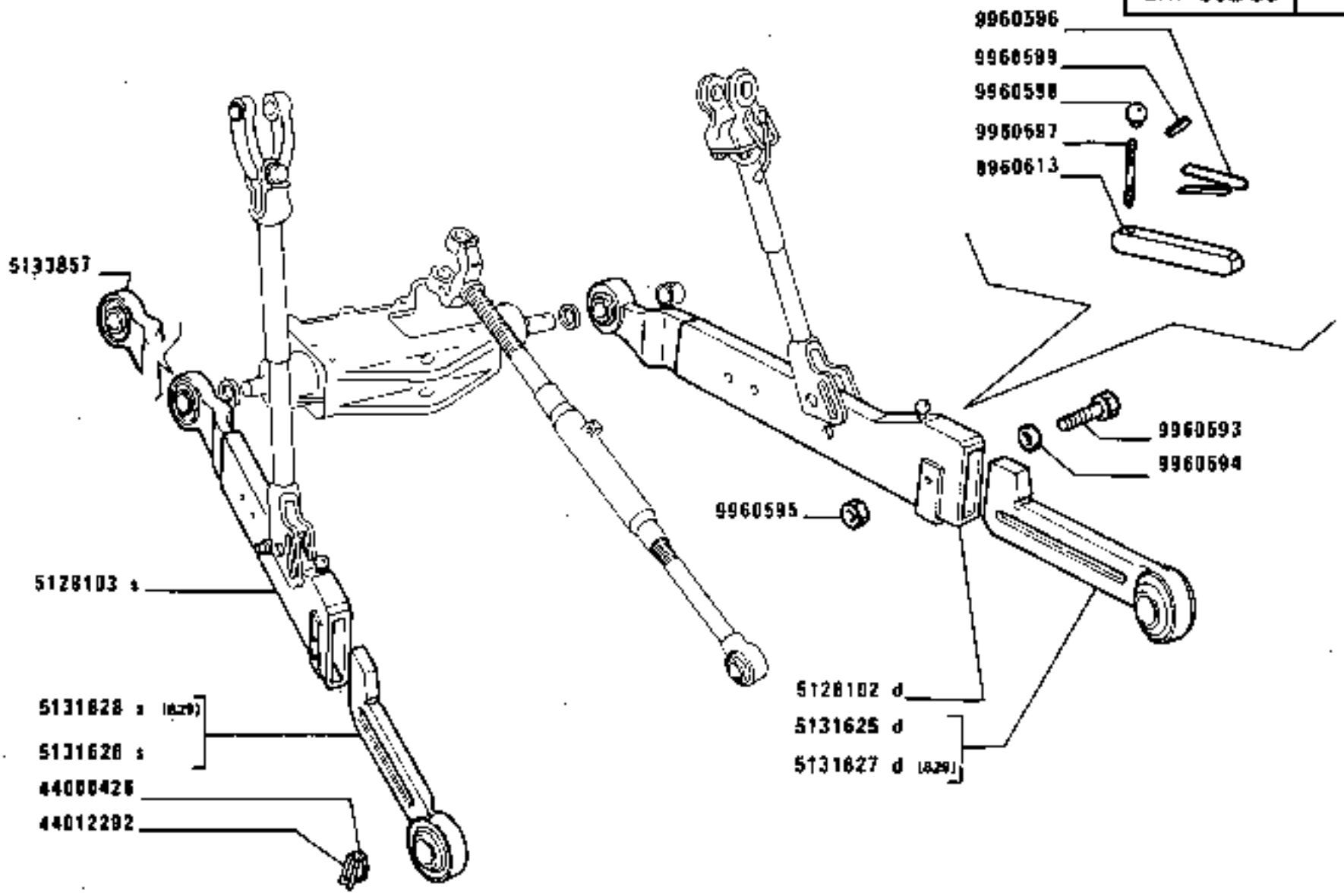
9960596
9960599
9960598
9960597
9960613
5133857
9960593
9960594
9960595
5128103 s
5131628 s (A29)
5131626 s
44000426
44012292
5128102 d
5131625 d
5131627 d (A29)
D 2780

MODIF	ANT. MODIF	N. ORDIN.	Q.	DENOMINAZIONE	DESIGNATION	BENENNUNG	DESCRIPTION	DENOMINACIONES
		5116057	1	PUNTONE COMPL.(922)	ETAI	STREBE	STRUT	TORNAPUNTA
		5116059	1	BOCCOLA 2 CAT.(922)	DOUILLE	BUECHSE	BUSH	CASQUILLO
		5116060	1	BOCCOLA 3 CAT.(922)	DOUILLE	BUECHSE	BUSH	CASQUILLO
		5116063	1	CORDA COMPL.(922)	CABLE	SEIL	ROPE	CUERDA
		5117508	2	PIASTRA (901)	PLAQUE	PLATTE	PLATE	PLACA
		5117898	1	CUFFIA	CAPUCHON	MANSCHETTE	BOOT	CAPUCHON
C2677		5117909	1	LEVA	LEVIER	HEBEL	LEVER	PALANCA
D2677		5117950	1	LEVA	LEVIER	HEBEL	LEVER	PALANCA
C2789			1					
		5119497	2	TUBO FLESSIBILE (882)(884)	TUYAU FLEXIBLE	SCHLAUCH	HOSE	MANGA FLEXIBLE
		5119498	2	RACCORDO (884)	RACCORD	STUTZEN	CONNECTION	RACOR
		5119499	1	TIRANTE D COMPL.(882)(884)	TIRANT	STANGE	ROD	VARILLA
		5119500	1	PUNTONE COMPL.(884)	ETAI	STREBE	STRUT	TORNAPUNTA
		5119541	1	PERNO	AXE	BOLZEN	PIN	EJE
C2790	5112517	5120844	1	BRACCIO DI SOLLEVAMENTO D	BRAS DE LEVAGE	HUBARM	LIFT ARM	BRAZO DE ELEVACION
C2790	5112521	5120845	1	BRACCIO DI SOLLEVAMENTO S	BRAS DE LEVAGE	HUBARM	LIFT ARM	BRAZO DE ELEVACION
D2790		5128102	1	BRACCIO DI TRAZIONE D	BRAS	ARM	ARM	BRAZO
D2790		5128103	1	BRACCIO DI TRAZIONE S	BRAS	ARM	ARM	BRAZO
	5111389	5128133	1	GUARNIZIONE DI TENUTA	JOINT	DICHTUNG	GASKET	JUNTA
	5114758	5128900	2	ECCENTRICO COMPL.2 CAT.(922)	EXCENTRIQUE	EXZENTER	CAM	EXCENTRICA
D2790		5128900		ECCENTRICO 2 CAT.	EXCENTRIQUE	EXZENTER	CAM	EXCENTRICA
	5114759	5128901	2	ECCENTRICO COMPL.3 CAT.(922)	EXCENTRIQUE	EXZENTER	CAM	EXCENTRICA
D2790		5128901		ECCENTRICO 3 CAT.	EXCENTRIQUE	EXZENTER	CAM	EXCENTRICA
	5116061	5130779	2	ECCENTRICO COMPL.2 CAT.(922)	EXCENTRIQUE	EXZENTER	CAM	EXCENTRICA
	5116062	5130780	2	ECCENTRICO COMPL.3 CAT.(922)	EXCENTRIQUE	EXZENTER	CAM	EXCENTRICA
D2799		5131284	1	ASTA	TIGE	STANGE	ROD	VARILLA
D2799		5131285	1	ESTREMITA	EXTREMITE	ENDE	END	EXTREMO
D2790		5131625	1	ESTREMITA D	EXTREMITE	ENDE	END	EXTREMO
D2790		5131626	1	ESTREMITA S	EXTREMITE	ENDE	END	EXTREMO
D2790		5131627	1	ESTREMITA D (829) 3 CAT.	EXTREMITE	ENDE	END	EXTREMO

https://tractormanualz.com/

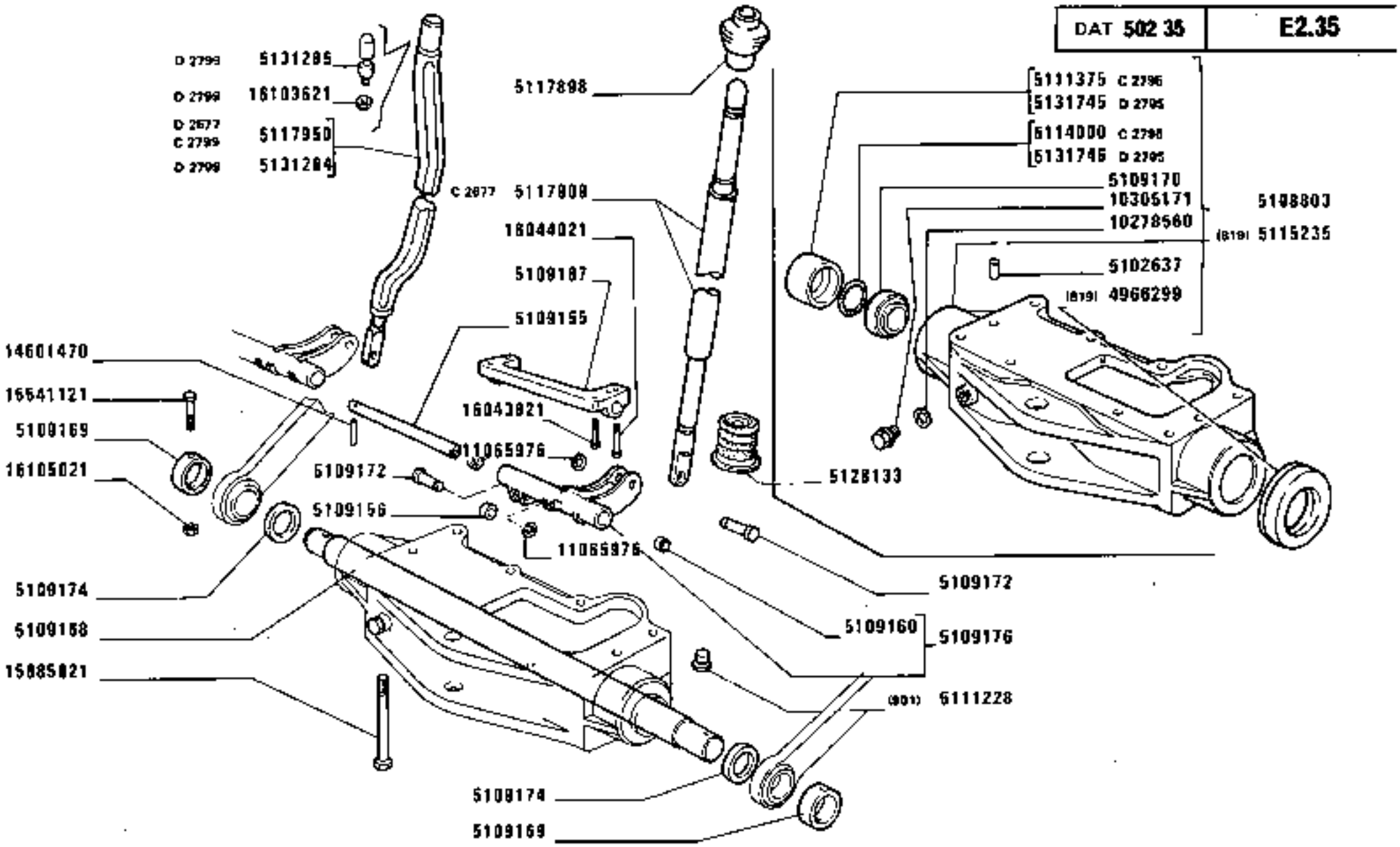

https://tractormanualz.com/

MODIF	ANT.MODIF	N.ORDIN.	Q.	DENOMINAZIONE	DESIGNATION	BENENNUNG	DESCRIPTION	DENOMINACIONES
02790		5133857	2	ESTREMITA'				
02790		5131628	1	ESTREMITA S (829) 3 CAT.	EXTREMITE	ENDE	END	EXTREMO
02795		5131745	1	DISTANZIALE	ENTRETOISE	ABSTANDSTUECK	SPACER	SEPARADOR
02795		5131746	1	GUARNIZIONE DI TENUTA	JOINT	DICHTUNG	GASKET	JUNTA
		9957417	1	MOLLA (922)	RESSORT	FEDER	SPRING	RESORTE
		9957418	1	COPIGLIA (922)	GOUPILLE FENDUE	SPLINT	SPLIT PIN	PASADOR ABIERTO
		9957424	1	GANCIO DI TRAINO (922)	CROCHET D'ATTELAGE	ZUGHAKEN	TOW HOOK	ENGANCHE DE REMOLQUE
		9958898	2	CAMMA (922)	CAME	NOCKEN	CAM	LEVA
		9958899	2	LEVA (922)	LEVIER	HEBEL	LEVER	PALANCA
		9958900	2	MOLLA (922)	RESSORT	FEDER	SPRING	RESORTE
		9958901	2	NOTTOLINO (922)	CLIQUET	KLINKE	PAWL	SEGURO
		9958902	2	MOLLA (922)	RESSORT	FEDER	SPRING	RESORTE
		9958903	2	VITE (922)	VIS	SCHRAUBE	SCREW	TORNILLO
		9958904	2	DADO (922)	ECROU	MUTTER	NUT	TUERCA
		9958906	3	MORSETTO (922)	COLLIER	KLEMME	CLAMP	COLLAR
		9958908	2	SPINA (922)	GOUPILLE	STIFT	PIN	PASADOR
		9958910	2	SPINA (922)	GOUPILLE	STIFT	PIN	PASADOR
		9958912	1	LEVA (922)	LEVIER	HEBEL	LEVER	PALANCA
		9958913	1	SPINA (922)	GOUPILLE	STIFT	PIN	PASADOR
		9958914	1	PERNO (922)	AXE	BOLZEN	PIN	EJE
		9958915	1	MOLLA (922)	RESSORT	FEDER	SPRING	RESORTE
		9958916	1	MANIGLIA (922)	POIGNEE	GRIFF	HANDLE	MANECILLA
		9958917	1	MOLLA (922)	RESSORT	FEDER	SPRING	RESORTE
		9958918	1	ASTA FILETTATA D (922)	TIGE FILETEE	STANGE	ROD	TORNILLO
		9958919	1	ASTA FILETTATA S (922)	TIGE FILETEE	STANGE	ROD	TORNILLO
		9958921	2	COPIGLIA (922)	GOUPILLE FENDUE	SPLINT	SPLIT PIN	PASADOR ABIERTO
		9958934	1	ASTA FILETTATA (922)	TIGE FILETEE	STANGE	ROD	TORNILLO
		9958935	2	MORSETTO (922)	COLLIER	KLEMME	CLAMP	COLLAR
		9958936	2	SPINA (922)	GOUPILLE	STIFT	PIN	PASADOR
		9958937	2	SPINA (922)	GOUPILLE	STIFT	PIN	PASADOR
		9958938	1	PERNO (922)	AXE	BOLZEN	PIN	EJE
		9958939	1	LEVA (922)	LEVIER	HEBEL	LEVER	PALANCA
		9958940	1	MOLLA (922)	RESSORT	FEDER	SPRING	RESORTE
		9958941	1	DADO (922)	ECROU	MUTTER	NUT	TUERCA
		9958943	1	MOLLA (922)	RESSORT	FEDER	SPRING	RESORTE
		9958944	1	ROSETTA (922)	RONDELLE	SCHEIBE	WASHER	ARANDELA
		9958945	1	VITE (922)	VIS	SCHRAUBE	SCREW	TORNILLO

https://tractormanualz.com/

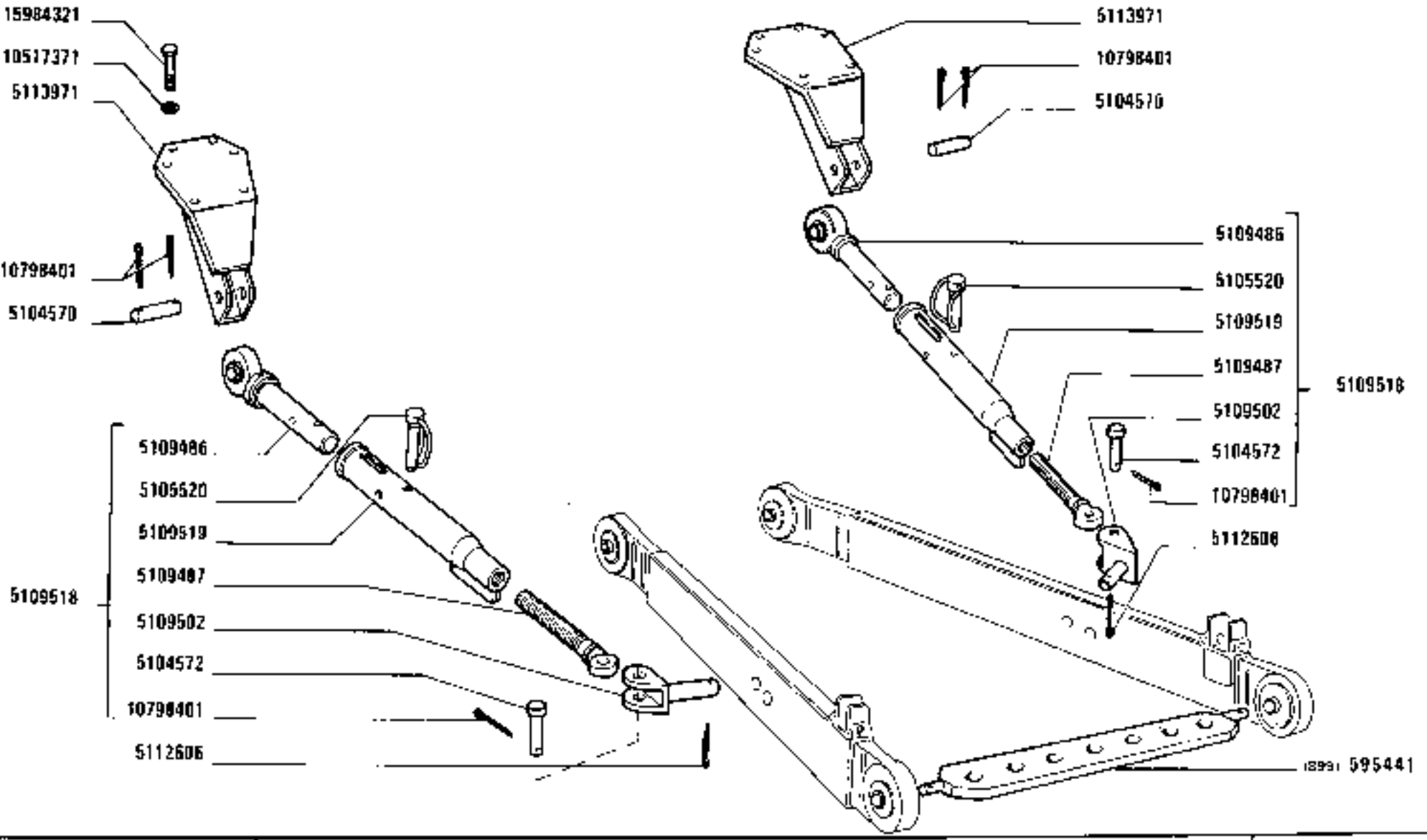

https://tractormanuals.com/

MODIF	ANT.MODIF	N.ORDIN.	Q.	DENOMINAZIONE	DESIGNATION	BENENNUNG	DESCRIPTION	DENOMINACIONES
		9958946	2	LEVA (922)	LEVIER	HEBEL	LEVER	PALANCA
		9958948	2	MOLLA (922)	RESSORT	FEDER	SPRING	RESORTE
		9958950	4	SPINA (922)	GOUPILLE	STIFT	PIN	PASADOR
		9958951	2	SPINA (922)	GOUPILLE	STIFT	PIN	PASADOR
		9960546	1	SPINA (922)	GOUPILLE	STIFT	PIN	PASADOR
		9960547	1	LEVA (922)	LEVIER	HEBEL	LEVER	PALANCA
D2790		9960593	1	VITE	VIS	SCHRAUBE	SCREW	TORNILLO
D2790		9960594	1	BOCCOLA	DOUILLE	BUECHSE	BUSH	CASQUILLO
D2790		9960595	1	DADO	ECROU	MUTTER	NUT	TUERCA
D2790		9960596	1	MOLLA	RESSORT	FEDER	SPRING	RESORTE
D2790		9960597	1	PERNO	AXE	BOLZEN	PIN	EJE
D2790		9960598	1	POMELLO	BOUTON	KNEBELGRIFF	KNOB	BOTON
D2790		9960599		SPINA	GOUPILLE	STIFT	PIN	PASADOR
		10279560	1	GUARNIZIONE DI TENUTA	JOINT	DICHTUNG	GASKET	JUNTA
		10305171	1	TAPPO	BOUCHON	STOPFEN	PLUG	TAPON
		10516471	2	ROSETTA (819)	RONDELLE	SCHEIBE	WASHER	ARANDELA
		10516471	2	ROSETTA	RONDELLE	SCHEIBE	WASHER	ARANDELA
		10516671	2	ROSETTA	RONDELLE	SCHEIBE	WASHER	ARANDELA
		10517371	8	ROSETTA	RONDELLE	SCHEIBE	WASHER	ARANDELA
		10571971	1	ROSETTA	RONDELLE	SCHEIBE	WASHER	ARANDELA
		10571971	4	ROSETTA (891)	RONDELLE	SCHEIBE	WASHER	ARANDELA
		10572171	4	ROSETTA DI SICUREZZA (901)	RONDELLE FREIN	SICHERUNGSRING	LOCKWASHER	ARANDELA DE FRENO
		10615371	1	ROSETTA	RONDELLE	SCHEIBE	WASHER	ARANDELA
		10797801	2	COPIGLIA	GOUPILLE FENDUE	SPLINT	SPLIT PIN	PASADOR ABIERTO
		10797801	1	COPIGLIA (882)(884)	GOUPILLE FENDUE	SPLINT	SPLIT PIN	PASADOR ABIERTO
		10797801	1	COPIGLIA (884)	GOUPILLE FENDUE	SPLINT	SPLIT PIN	PASADOR ABIERTO
		10798401	5	COPIGLIA	GOUPILLE FENDUE	SPLINT	SPLIT PIN	PASADOR ABIERTO
		11065976	2	ANELLO DI SICUREZZA	ARRETOIR	SICHERUNGSRING	LOCKRING	ANILLO DE FRENO
		11270460	2	ROSETTA DI TENUTA (882)(884)	JOINT D'ETANCHEITE	DICHTRING	GASKET	JUNTA HERMETICA
		11270460	2	ROSETTA DI TENUTA (884)	JOINT D'ETANCHEITE	DICHTRING	GASKET	JUNTA HERMETICA
		11391521	4	VITE (901)	VIS	SCHRAUBE	SCREW	TORNILLO
		12605279	1	ROSETTA	RONDELLE	SCHEIBE	WASHER	ARANDELA
C2790		13407211	2	INGRASSATORE	GRAISSEUR	SCHMIERNIPPEL	FITTING	ENGRASADOR
		13407211	3	INGRASSATORE	GRAISSEUR	SCHMIERNIPPEL	FITTING	ENGRASADOR
C2790		14164770	6	SPINA	GOUPILLE	STIFT	PIN	PASADOR

https://tractormanualz.com/

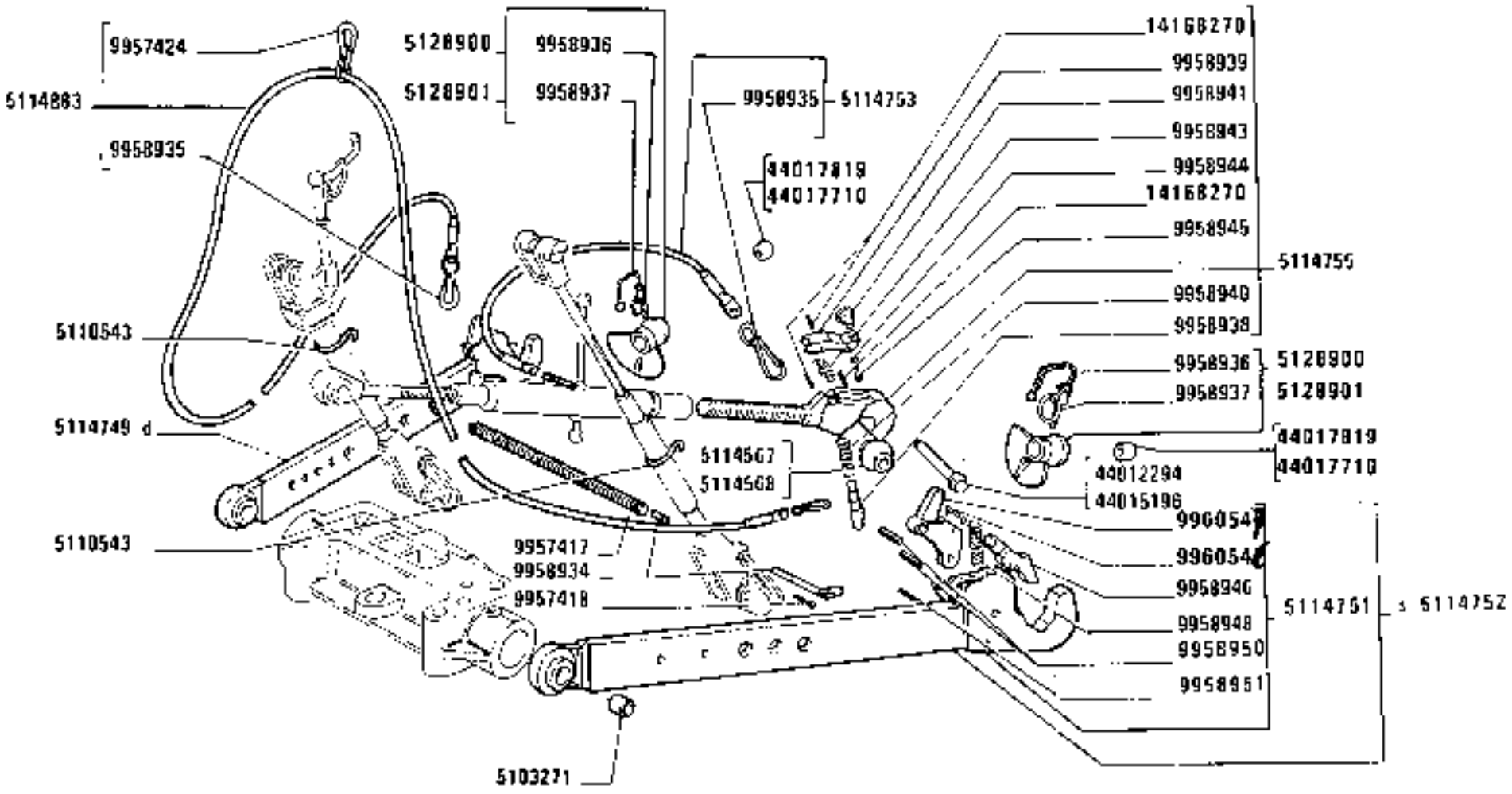

(910)

https://tractormanualz.com/

MODIF	ANT.MODIF	N.ORDIN.	Q.	DENOMINAZIONE	DESIGNATION	BENENNUNG	DESCRIPTION	DENOMINACIONES
	9958942	14168270	3	SPINA (922)	GOUPILLE	STIFT	PIN	PASADOR
		14176770	1	SPINA	GOUPILLE	STIFT	PIN	PASADOR
		14601470	1	SPINA	GOUPILLE	STIFT	PIN	PASADOR
		14604670	1	SPINA	GOUPILLE	STIFT	PIN	PASADOR
		15540221	1	VITE (819)	VIS	SCHRAUBE	SCREW	TORNILLO
		15541121	2	VITE	VIS	SCHRAUBE	SCREW	TORNILLO
		15541221	4	VITE (901)	VIS	SCHRAUBE	SCREW	TORNILLO
		15885821	1	VITE	VIS	SCHRAUBE	SCREW	TORNILLO
	15896211	15896221	2	DADO	ECROU	MUTTER	NUT	TUERCA
	15896211	15896221	2	DADO (819)	ECROU	MUTTER	NUT	TUERCA
		15896411	1	DADO	ECROU	MUTTER	NUT	TUERCA
		15984321	8	VITE	VIS	SCHRAUBE	SCREW	TORNILLO
		15985821	8	VITE	VIS	SCHRAUBE	SCREW	TORNILLO
		16043421	2	VITE	VIS	SCHRAUBE	SCREW	TORNILLO
		16043821	2	VITE	VIS	SCHRAUBE	SCREW	TORNILLO
		16044021	2	VITE	VIS	SCHRAUBE	SCREW	TORNILLO
D2799		16103621	1	DADO	ECROU	MUTTER	NUT	TUERCA
		16105021	2	DADO	ECROU	MUTTER	NUT	TUERCA
		44000426	2	SPINA (884)	GOUPILLE	STIFT	PIN	PASADOR
		44000426	1	SPINA (884)	GOUPILLE	STIFT	PIN	PASADOR
		44012292	2	ANELLO (884)	BAGUE	RING	RING	ANILLO
		44012292	1	ANELLO (884)	BAGUE	RING	RING	ANILLO
		44012294	1	PERNO 2 CAT.	AXE	BOLZEN	PIN	EJE
		44012294	1	PERNO 2 CAT.(884)	AXE	BOLZEN	PIN	EJE
		44012299	1	CATENELLA	CHAINETTE	KETTE	CHAIN	CADENA
C2790		44012763	2	ARRESTO	BUTEE	ANSCHLAG	STOP	TOPE
C2790		44012764	2	MOLLA	RESSORT	FEDER	SPRING	RESORTE
C2790		44012765	4	PERNO	AXE	BOLZEN	PIN	EJE
		44015196	1	PERNO 3 CAT.(910)(920)	AXE	BOLZEN	PIN	EJE
		44017370	4	PERNO	AXE	BOLZEN	PIN	EJE
		44017370	1	PERNO (882)(884)	AXE	BOLZEN	PIN	EJE
		44017370	1	PERNO (884)	AXE	BOLZEN	PIN	EJE
		44017673	1	TIRANTE FILETTATO D	TIRANT	SPANNBOLZEN	TIEROD	PERNO
		44017673	1	TIRANTE FILETTATO (884)	TIRANT	SPANNBOLZEN	TIEROD	PERNO
		44017710	2	BOCCOLA (922) 3 CAT.	DOUILLE	BUECHSE	BUSH	CASQUILLO
		44017819	2	BOCCOLA (922) 2 CAT.	DOUILLE	BUECHSE	BUSH	CASQUILLO
		44018501	1	TIRANTE FILETTATO S	TIRANT	SPANNBOLZEN	TIEROD	PERNO

https://tractormanualz.com/

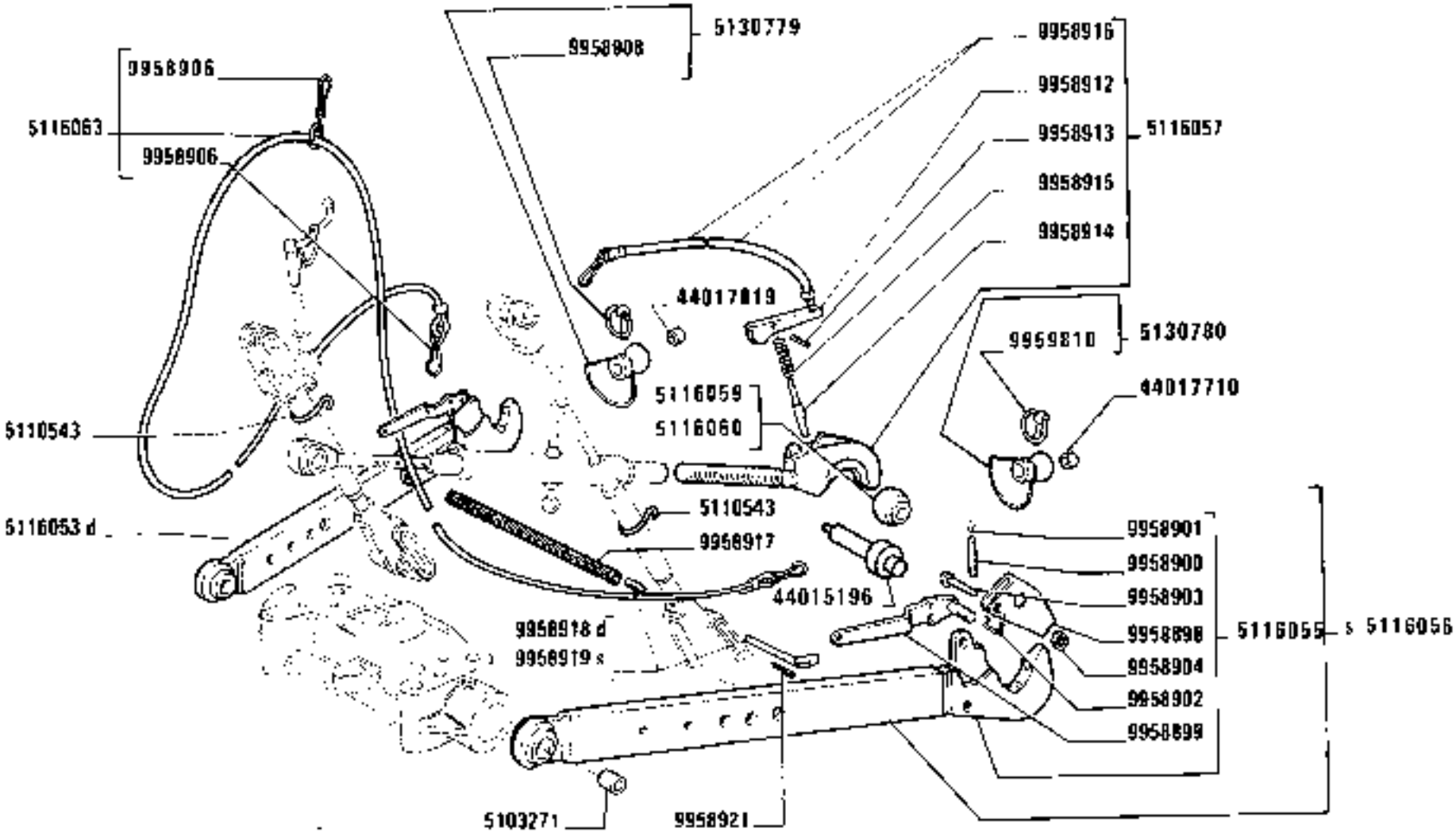

9201

https://tractormanualz.com/

MODIF	ANT.MODIF	N.ORDIN.	Q.	DENOMINAZIONE	DESIGNATION	BENENNUNG	DESCRIPTION	DENOMINACIONES
		44018506	1	PUNTONE 3 CAT.(829)	ETAI	STREBE	STRUT	TORNAPUNTA
		44018507	1	LEVA	LEVIER	HEBEL	LEVER	PALANCA
		44018508	1	SUPPORTO	SUPPORT	LAGER	SUPPORT	SOPORTE
		44018510	1	PIASTRINA	PLAQUETTE	PLAETTCHEN	PLATE	PLACA
C2790		44018642	1	TIRANTE FILETTATO D 2 CAT.	TIRANT	SPANNBOLZEN	TIEROD	PERNO
C2790		44018644	1	TIRANTE FILETTATO S 2 CAT.	TIRANT	SPANNBOLZEN	TIEROD	PERNO
C2790		44018646	1	LEVA D (829)	LEVIER	HEBEL	LEVER	PALANCA
C2790		44018648	1	LEVA S (829)	LEVIER	HEBEL	LEVER	PALANCA
		44019067	1	MOLLA	RESSORT	FEDER	SPRING	RESORTE
		44019090	2	DISTANZIALE	ENTRETOISE	ABSTANDSTUECK	SPACER	SEPARADOR

https://tractormanualz.com/

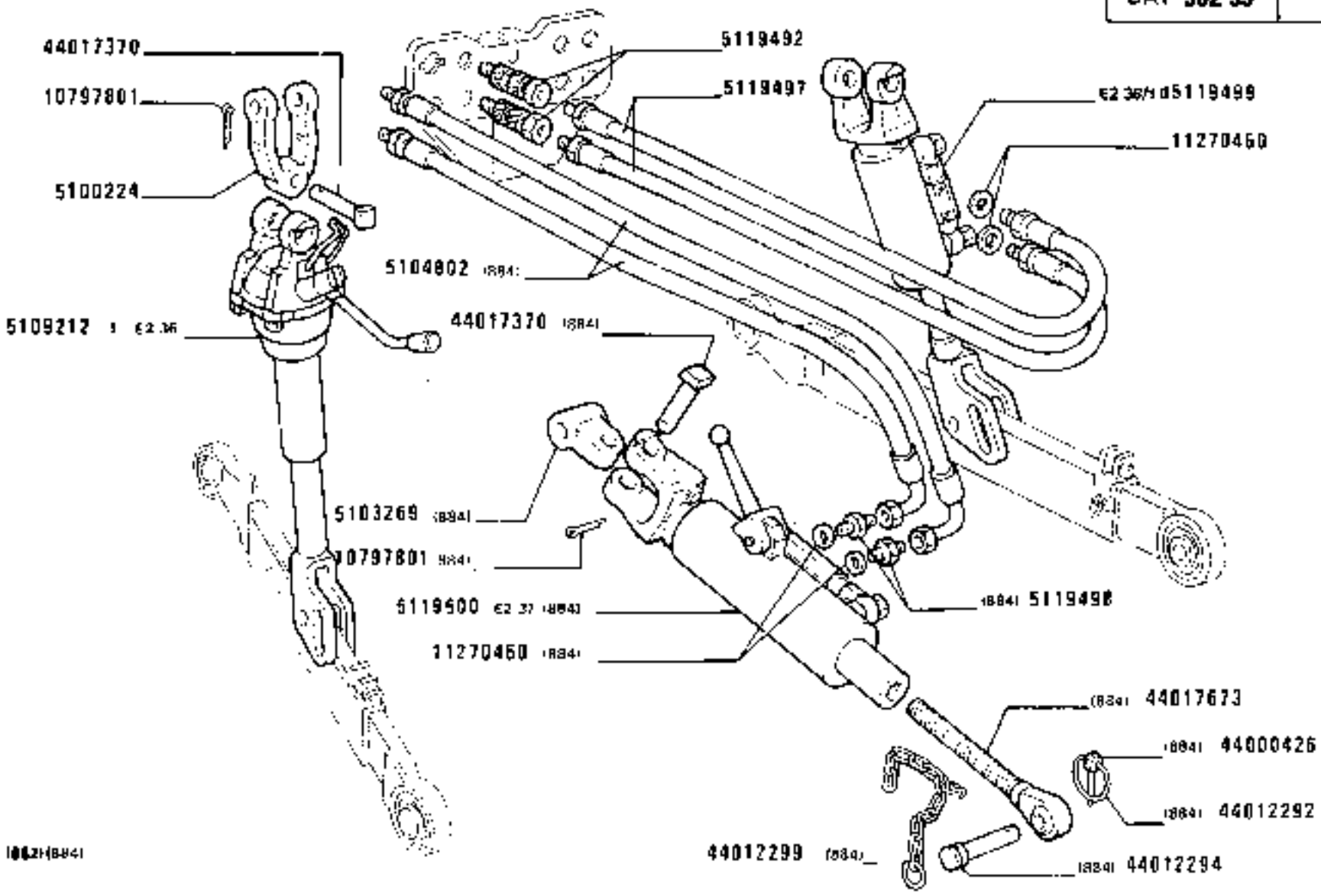

https://tractormanualz.com/

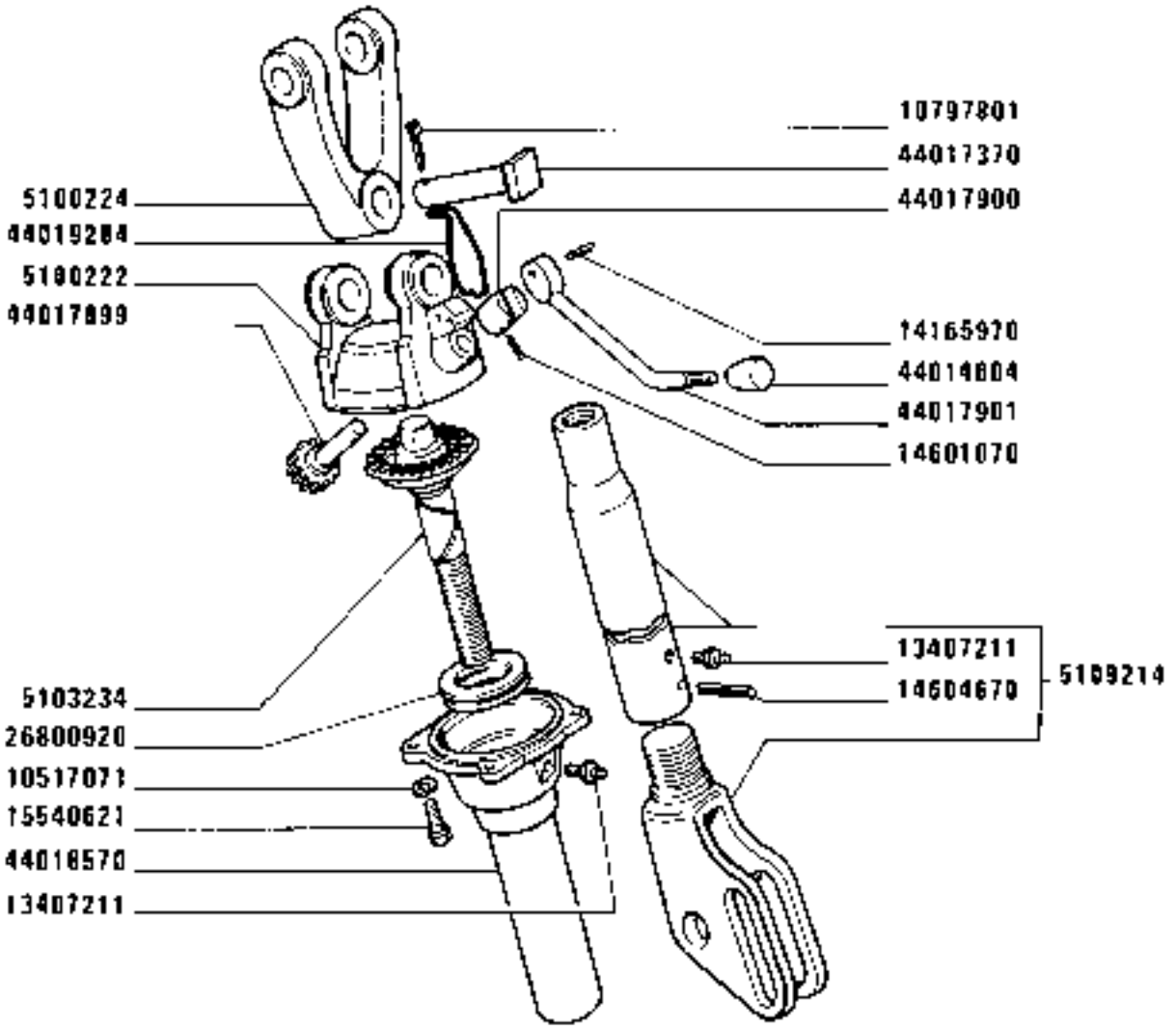

TIRANTE REGISTRABILE 5109212

Tirant réglable
Verstellbare Hubstrebe
Adjustable Tierod
Montante regulable

1280-1280 DT
01 02

E2.36

https://tractormanualz.com/

MODIF	ANT.MODIF	N.ORDIN.	Q.	DENOMINAZIONE	DESIGNATION	BENENNUNG	DESCRIPTION	DENOMINACIONES
		5100222	1	SCATOLA	CARTER	GEHAUSE	CASE	CAJA
		5100224	1	FORCELLA	FOURCHE	GABEL	FORK	HORQUILLA
		5103234	1	INGRANAGGIO CONDOTTO	PIGNON CONDUIT	ANGETRIEBENES ZAHNRAD	DRIVEN GEAR	PINON CONDUCIDO
	5109215	5109214	1	TUBO	TUYAU	ROHR	PIPE	TUBO
		10517071	4	ROSETTA	RONDELLE	SCHEIBE	WASHER	ARANDELA
		10797801	3	COPIGLIA	GOUPILLE FENDUE	SPLINT	SPLIT PIN	PASADOR ABIERTO
		13407211	2	INGRASSATORE	GRAISSEUR	SCHMIERNIPPEL	FITTING	ENGRASADOR
		14165970	1	SPINA	GOUPILLE	STIFT	PIN	PASADOR
		14601070	1	SPINA	GOUPILLE	STIFT	PIN	PASADOR
		14604670	1	SPINA	GOUPILLE	STIFT	PIN	PASADOR
		15540621	4	VITE	VIS	SCHRAUBE	SCREW	TORNILLO
		26800920	1	CUSCINETTO	COUSSINET	LAGERSCHALE	BEARING	COJINETE
		44014604	1	IMPUGNATURA	POIGNEE	GRIFF	KNOB	BOTON
		44017370	1	PERNO	AXE	BOLZEN	PIN	EJE
		44017899	1	INGRANAGGIO CONDUTTORE	PIGNON CONDUCTEUR	TREIBENDES ZAHNRAD	DRIVING GEAR	PINON CONDUCTOR
		44017900	1	FORCELLINO	FOURCHE	GABEL	FORK	HORQUILLA
		44017901	1	LEVA	LEVIER	HEBEL	LEVER	PALANCA
		44018570	1	COPERCHIO	COUVERCLE	DECKEL	COVER	TAPA
		44019284	1	MOLLETTA DI FISSAGGIO	AGRAFE	KLEMMSTUECK	CLIP	SUJETADOR

https://tractormanualz.com/

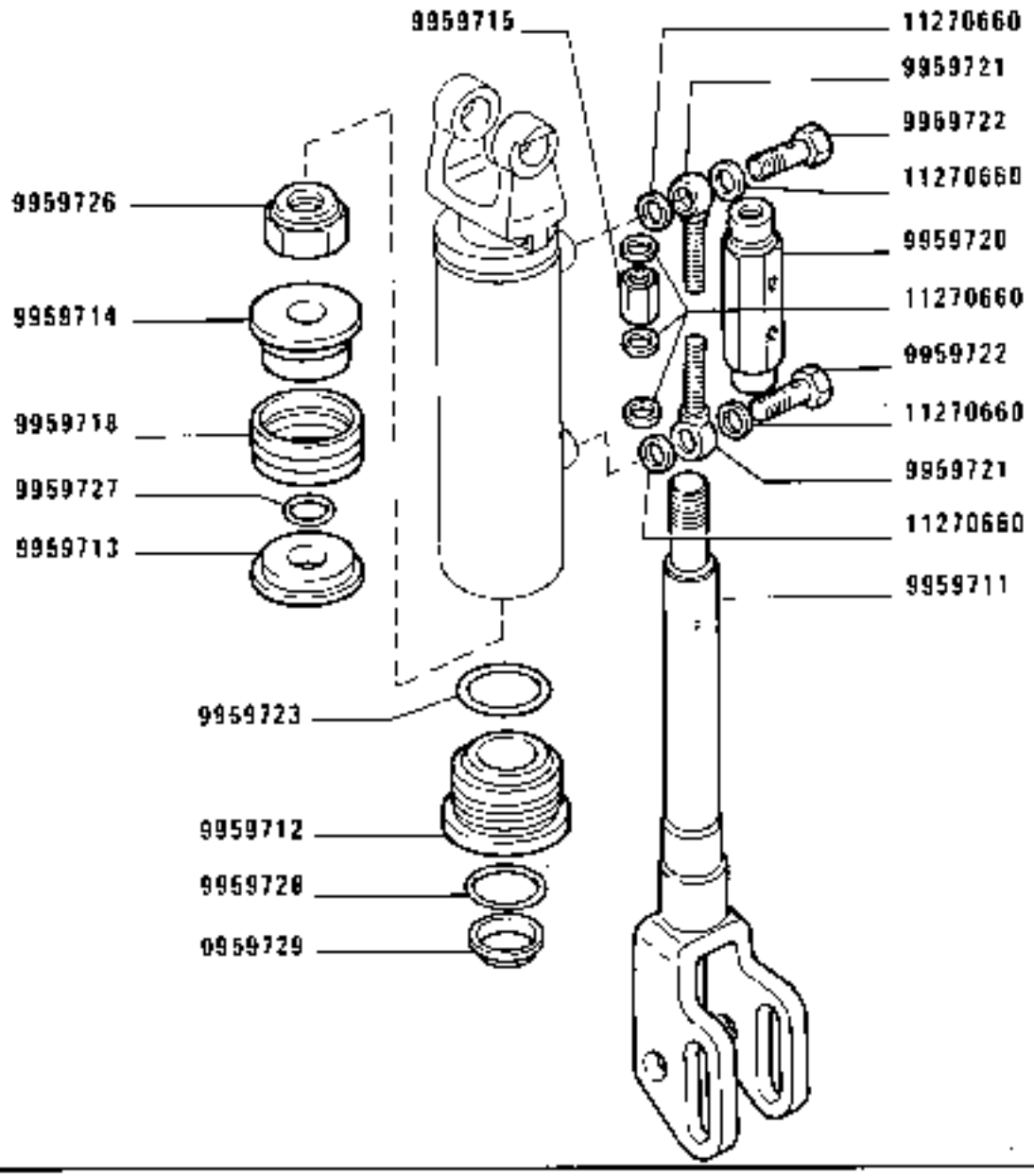

(RR21IS84)

1280-1280 DT
01 02

TIRANTE REGISTRABILE 5119499 (Slim)

Tirant réglable
Verstellb. Hubstrebe
Adjustable tierod
Montante regulable

https://tractormanualz.com/

MODIF	ANT.MODIF	N.ORDIN.	Q.	DENOMINAZIONE	DESIGNATION	BENENNUNG	DESCRIPTION	DENOMINACIONES
		9959711	1	STELO	TIGE	STANGE	ROD	VARILLA
		9959712	1	CILINDRO	CYLINDRE	ZYLINDER	CYLINDER	CILINDRO
		9959713	1	FLANGIA	BRIDE	FLANSCH	FLANGE	BRIDA
		9959714	1	PISTONCINO	PISTON	STOESSEL	PLUNGER	EMBOLO
		9959715	1	RACCORDO	RACCORD	STUTZEN	CONNECTION	RACOR
		9959718	1	GUARNIZIONE DI TENUTA	JOINT	DICHTUNG	GASKET	JUNTA
		9959720	1	VALVOLA	SOUPAPE	VENTIL	VALVE	VALVULA
		9959721	2	RACCORDO	RACCORD	STUTZEN	CONNECTION	RACOR
		9959722	2	BOCCHETTONE	VIS CREUSE	HOHLSCHRAUBE	UNION	BOQUILLA
		9959723	1	ANELLO DI TENUTA	JOINT D'ETANCHEITE	DICHTRING	SEAL	JUNTA HERMETICA
		9959726	1	DADO	ECROU	MUTTER	NUT	TUERCA
		9959727	1	ANELLO DI TENUTA	JOINT D'ETANCHEITE	DICHTRING	SEAL	JUNTA HERMETICA
		9959728	1	ANELLO DI TENUTA	JOINT D'ETANCHEITE	DICHTRING	SEAL	JUNTA HERMETICA
		9959729	1	ANELLO	BAGUE	RING	RING	ANILLO
		11270660	7	ROSETTA DI SICUREZZA	RONDELLE FREIN	SICHERUNGSRING	LOCKWASHER	ARANDELA DE FRENO

https://tractormanualz.com/

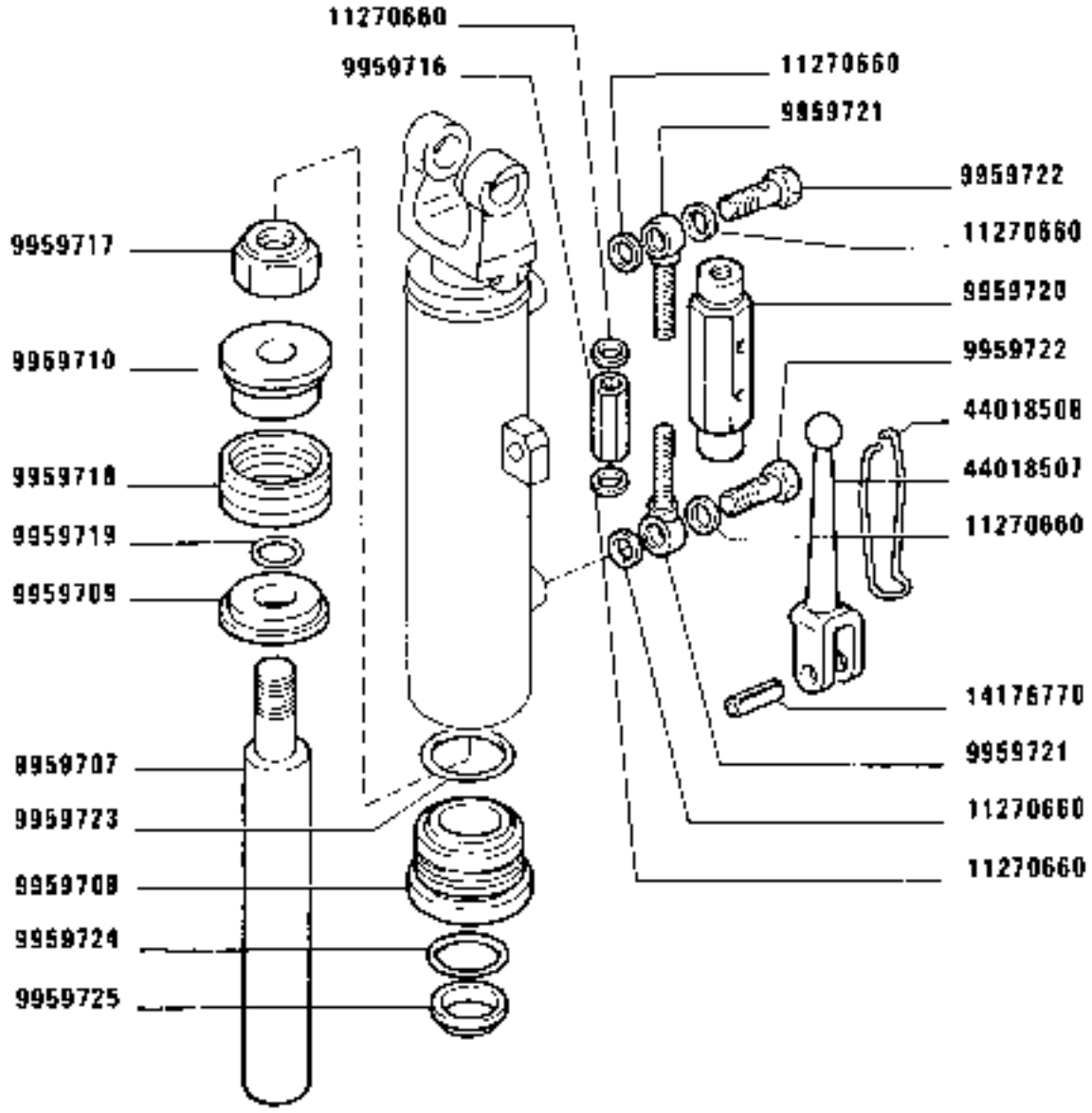

(884)

PUNTONE IDRAULICO 5119500 (Slim)

Tirant hydraulique
Hydraulische Zugankel
Hydraulic tierod
Tirante hidraulico

https://tractormanualz.com/

MODIF	ANT.MODIF	N.ORDIN.	Q.	DENOMINAZIONE	DESIGNATION	BENENNUNG	DESCRIPTION	DENOMINACIONES
		9959707	1	STELO	TIGE	STANGE	ROD	VARILLA
		9959708	1	CILINDRO	CYLINDRE	ZYLINDER	CYLINDER	CILINDRO
		9959709	1	FLANGIA	BRIDE	FLANSCH	FLANGE	BRIDA
		9959710	1	PISTONCINO	PISTON	STOESSEL	PLUNGER	EMBOLO
		9959716	2	RACCORDO	RACCORD	STUTZEN	CONNECTION	RACOR
		9959717	1	DADO	ECROU	MUTTER	NUT	TUERCA
		9959718	1	GUARNIZIONE DI TENUTA	JOINT	DICHTUNG	GASKET	JUNTA
		9959719	1	ANELLO DI TENUTA	JOINT D'ETANCHEITE	DICHTRING	SEAL	JUNTA HERMETICA
		9959720	1	VALVOLA	SOUPAPE	VENTIL	VALVE	VALVULA
		9959721	2	RACCORDO	RACCORD	STUTZEN	CONNECTION	RACOR
		9959722	2	BOCCHETTONE	VIS CREUSE	HOHLSCHRAUBE	UNION	BOQUILLA
		9959723	1	ANELLO DI TENUTA	JOINT D'ETANCHEITE	DICHTRING	SEAL	JUNTA HERMETICA
		9959724	1	ANELLO DI TENUTA	JOINT D'ETANCHEITE	DICHTRING	SEAL	JUNTA HERMETICA
		9959725	1	ANELLO DI SICUREZZA	ARRETOIR	SICHERUNGSRING	LOCKRING	ANILLO DE FRENO
		11270660	8	ROSETTA DI SICUREZZA	RONDELLE FREIN	SICHERUNGSRING	LOCKWASHER	ARANDELA DE FRENO
		14176770	1	SPINA	GOUPILLE	STIFT	PIN	PASADOR
		44018507	1	LEVA	LEVIER	HEBEL	LEVER	PALANCA
		44018508	1	SPINA	GOUPILLE	STIFT	PIN	PASADOR

https://tractormanualz.com/

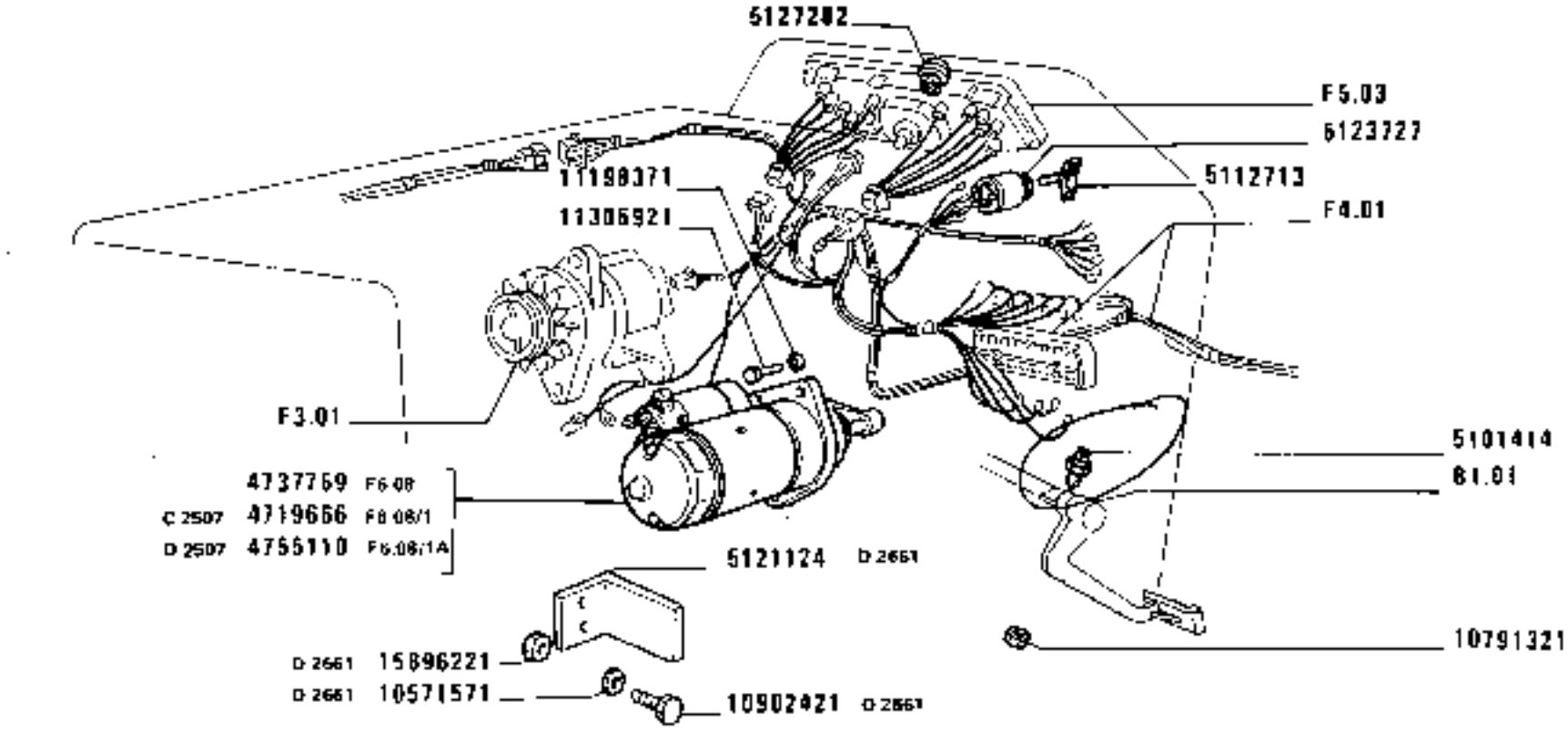

https://tractormanualz.com/

MODIF	ANT.MODIF	N.ORDIN.	Q.	DENOMINAZIONE	DESIGNATION	BENENNUNG	DESCRIPTION	DENOMINACIONES
C2507		4719666	1	MOTORINO DI AVVIAMENTO COMPL.	DEMARREUR	ANLASSER	STARTER MOTOR	MOTOR DE ARRANQUE
		4737759	1	MOTORINO DI AVVIAMENTO COMPL.	DEMARREUR	ANLASSER	STARTER MOTOR	MOTOR DE ARRANQUE
D2507		4755110	1	MOTORINO DI AVVIAMENTO COMPL.	DEMARREUR	ANLASSER	STARTER MOTOR	MOTOR DE ARRANQUE
		5101414	1	INTERRUTTORE	INTERRUPTEUR	SCHALTER	SWITCH	INTERRUPTOR
		5112713	1	CHIAVE	CLE	SCHLUESSEL	WRENCH	LLAVE
D2661		5121124	1	PIASTRINA	PLAQUETTE	PLAETTCHEN	PLATE	PLACA
	5112124	5123727	1	COMMUTATORE	COMMUTATEUR	SCHALTER	SWITCH	CONMUTADOR
	4998876	5127282	1	INTERRUTTORE	INTERRUPTEUR	SCHALTER	SWITCH	INTERRUPTOR
D2661		10571571	2	ROSETTA	RONDELLE	SCHEIBE	WASHER	ARANDELA
		10791321	1	DADO	ECROU	MUTTER	NUT	TUERCA
D2661		10902421	2	VITE	VIS	SCHRAUBE	SCREW	TORNILLO
		11198371	3	ROSETTA DI SICUREZZA	RONDELLE FREIN	SICHERUNGSRING	LOCKWASHER	ARANDELA DE FRENO
		11306921	3	VITE	VIS	SCHRAUBE	SCREW	TORNILLO
D2661		15896221	2	DADO	ECROU	MUTTER	NUT	TUERCA

https://tractormanualz.com/

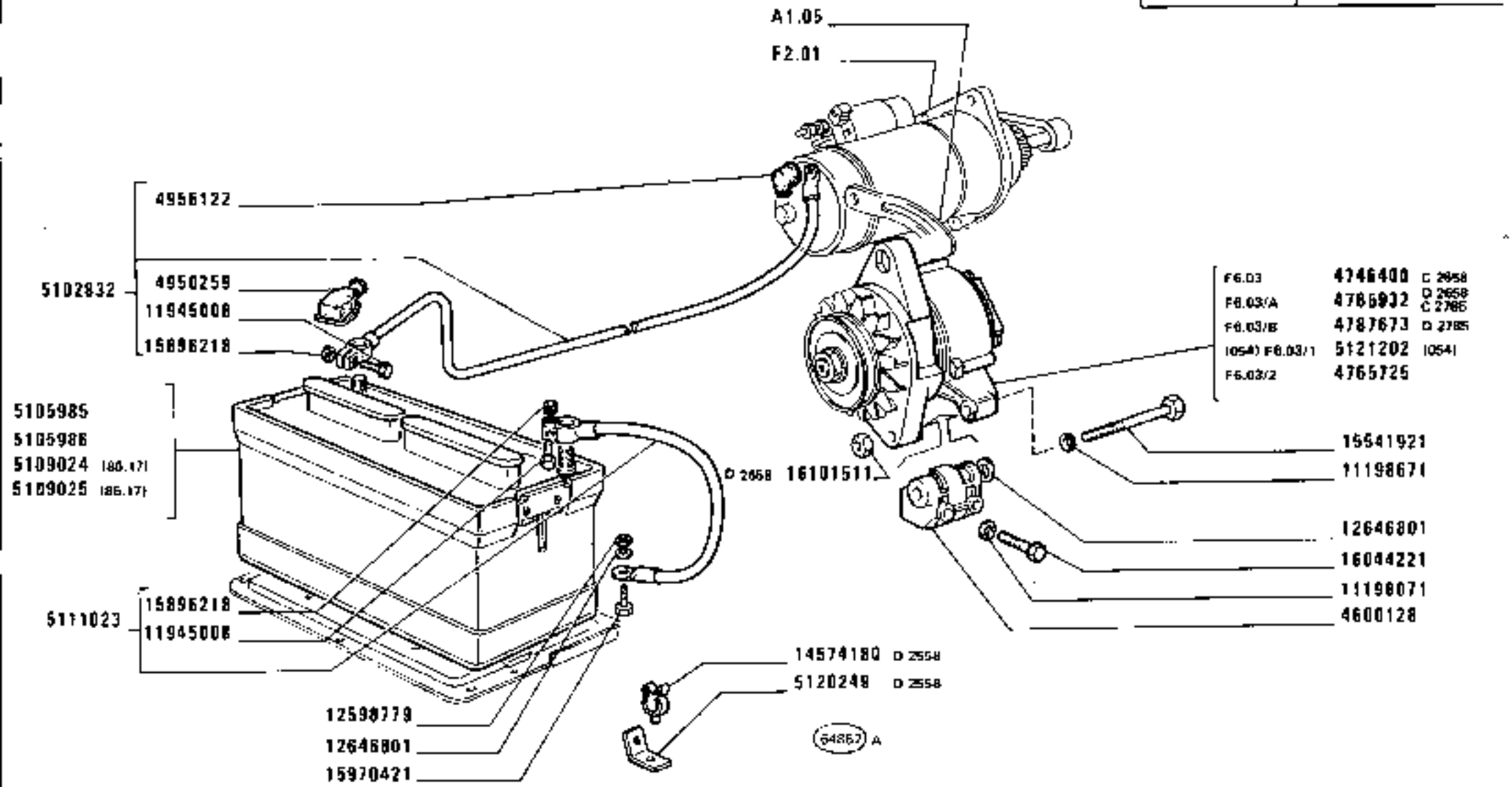

https://tractormanuals.com/

MODIF	ANT.MODIF	N.ORDIN.	Q.	DENOMINAZIONE	DESIGNATION	BENENNUNG	DESCRIPTION	DENOMINACIONES
		4600128	1	SUPPORTO	SUPPORT	LAGER	SUPPORT	SOPORTE
C2658		4746400	1	ALTERNATORE COMPL.	ALTERNATEUR	DREHSTROMLICHT-MACHINE	ALTERNATOR	ALTERNADOR
		4765725	1	ALTERNATORE COMPL.	ALTERNATEUR	DREHSTROMLICHT-MACHINE	ALTERNATOR	ALTERNADOR
D2658		4765932	1	ALTERNATORE COMPL.(MARELLI)	ALTERNATEUR	DREHSTROMLICHT-MACHINE	ALTERNATOR	ALTERNADOR
C2785								
D2785		4787673	1	ALTERNATORE COMPL.(MARELLI)	ALTERNATEUR	DREHSTROMLICHT-MACHINE	ALTERNATOR	ALTERNADOR
		4950259	1	CAPPUCCIO	CAPUCHON	SCHUTZKAPPE	BOOT	CAPUCHON
		4956122	1	CAPPUCCIO	CAPUCHON	SCHUTZKAPPE	BOOT	CAPUCHON
		5102832	1	CAVO COMPL.	CABLE	LEITUNG	CABLE	CABLE
		5105985	1	BATTERIA	BATTERIE	BATTERIE	BATTERY	BATERIA
		5105986	1	BATTERIA	BATTERIE	BATTERIE	BATTERY	BATERIA
		5109024	1	BATTERIA (86.17)	BATTERIE	BATTERIE	BATTERY	BATERIA
		5109025	1	BATTERIA (86.17)	BATTERIE	BATTERIE	BATTERY	BATERIA
		5111023	1	CAVO COMPL.	CABLE	LEITUNG	CABLE	CABLE
D2558		5120249	1	MOLLETTA DI FISSAGGIO	AGRAFE	KLEMMSTUECK	CLIP	SUJETADOR
		5121202	1	ALTERNATORE (054)	ALTERNATEUR	DREHSTROMLICHT-MACHINE	ALTERNATOR	ALTERNADOR
		11198071	2	ROSETTA	RONDELLE	SCHEIBE	WASHER	ARANDELA
		11198671	1	ROSETTA DI SICUREZZA	RONDELLE FREIN	SICHERUNGSRING	LOCKWASHER	ARANDELA DE FRENO
		11945008	2	VITE	VIS	SCHRAUBE	SCREW	TORNILLO
		12598779	1	ROSETTA	RONDELLE	SCHEIBE	WASHER	ARANDELA
		12646801	2	ROSETTA	RONDELLE	SCHEIBE	WASHER	ARANDELA
D2558		14574180	1	PIASTRINA	PLAQUETTE	PLAETTCHEN	PLATE	PLACA
		15541921	1	VITE	VIS	SCHRAUBE	SCREW	TORNILLO
		15896218	2	DADO	ECROU	MUTTER	NUT	TUERCA
		15970421	1	VITE	VIS	SCHRAUBE	SCREW	TORNILLO
		16044221	2	VITE	VIS	SCHRAUBE	SCREW	TORNILLO
D2658		16101511	1	DADO	ECROU	MUTTER	NUT	TUERCA

https://tractormanualz.com/

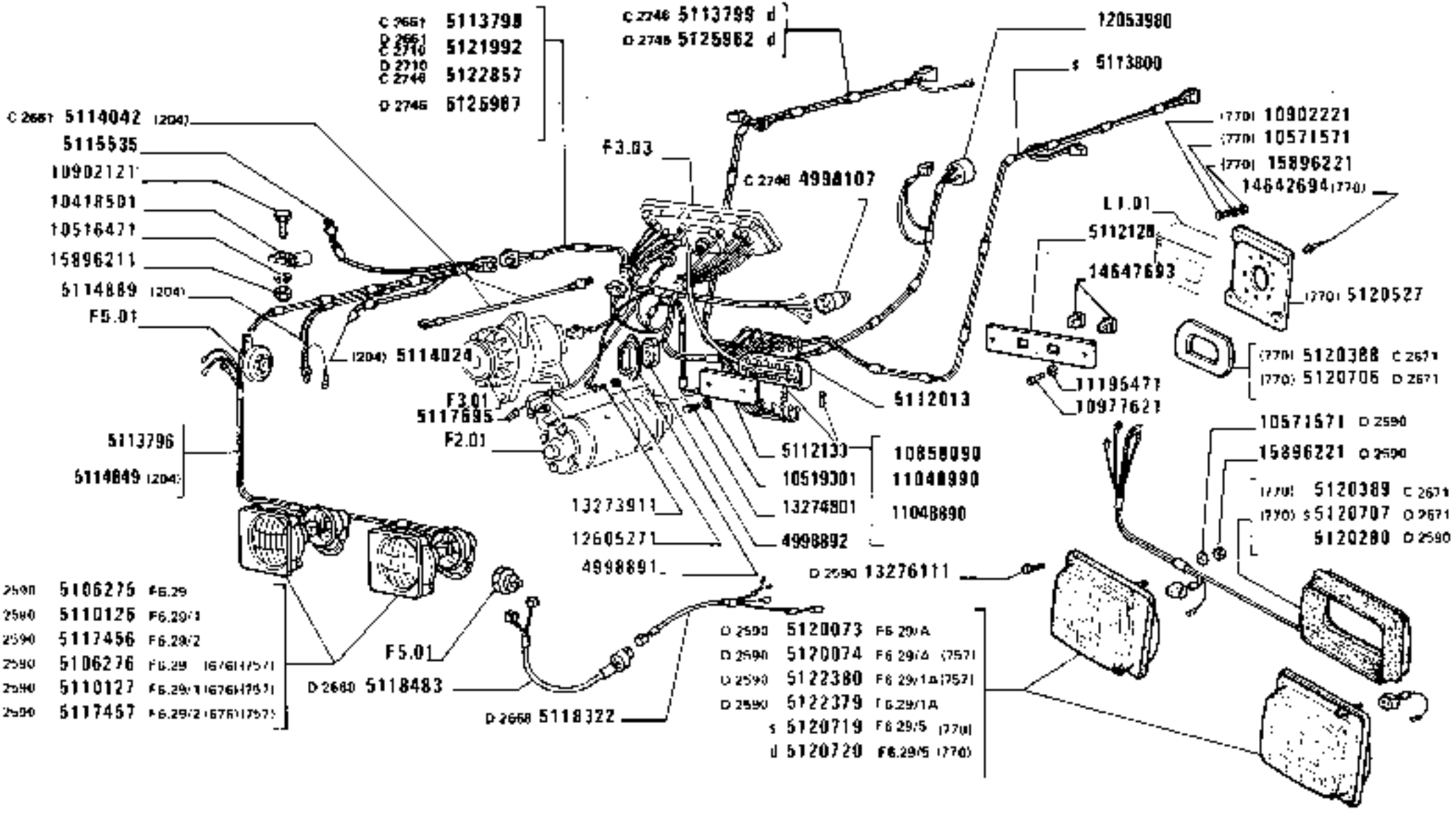

https://tractormanualz.com/

MODIF	ANT.MODIF	N.ORDIN.	Q.	DENOMINAZIONE	DESIGNATION	BENENNUNG	DESCRIPTION	DENOMINACIONES
		566337	1	PERNO	AXE	BOLZEN	PIN	EJE
		566339	2	TASSELLO	TAMPON	BEILAGE	PAD	TACO
		566340	2	SCODELLINO	CUVETTE	TELLERSCHEIBE	CUP	PLATILLO
		4997266	1	FANALE DELLA TARGA COMPL.S	FEU DE PLAQUE	NUMMERNSCHILD-LEUCHTE	NUMBER PLATE LAMP	LAMPARA DE MATRICULA
		4997267	1	FANALE DELLA TARGA COMPL.D	FEU DE PLAQUE	NUMMERNSCHILD-LEUCHTE	NUMBER PLATE LAMP	LAMPARA DE MATRICULA
C2746		4998107	1	COMMUTATORE	COMMUTATEUR	SCHALTER	SWITCH	CONMUTADOR
		4998891	1	RIPARO	PROTECTION	ABDECKUNG	PROTECTION	DEFENSA
		4998892	1	GUARNIZIONE	GARNITURE	UNTERLAGE	LINING	FORRO
C2746		4999737	1	CAVO	CABLE	LEITUNG	CABLE	CABLE
C2746		4999738	1	PROIETTORE COMPL.	PROJECTEUR	SCHEINWERFER	HEADLAMP	PROYECTOR
		5102156	1	GIUNTO MULTIPOLARE	JOINT MULTIPOLAIRE	MEHRPOL.KUPPLUNGS-KOPF	MULTIPOLE CONNECTOR	EMPALME MULTIPOLAR
	5102235	5102234	1	CAPPUCCIO	CAPUCHON	SCHUTZKAPPE	BOOT	CAPUCHON
C2590		5106275	2	PROIETTORE (OLSA)	PROJECTEUR	SCHEINWERFER	HEADLAMP	PROYECTOR
C2590		5106276	2	PROIETTORE COMPL.(OLSA)(757)	PROJECTEUR	SCHEINWERFER	HEADLAMP	PROYECTOR
		5108266	1	SPINA	GOUPILLE	STIFT	PIN	PASADOR
		5108267	1	PRESA DI CORRENTE	PRISE DE COURANT	STECKDOSE	RECEPTACLE	ENCHUFE DE CORRIENTE
		5109513	2	CATADIOTTRO	CATADIOPTRE	RUECKSTRAHLER	REFLEX/REFLECTOR	CATAFAROS
C2590		5110126	2	PROIETTORE COMPL.(SIEM)	PROJECTEUR	SCHEINWERFER	HEADLAMP	PROYECTOR
C2590		5110127	2	PROIETTORE COMPL.(SIEM)(757)	PROJECTEUR	SCHEINWERFER	HEADLAMP	PROYECTOR
		5112013	1	SCATOLA DELLE VALVOLE	BOITE A FUSIBLES	SICHERUNGSDOSE	FUSE BOX	CAJA DE FUSIBLES
		5112128	1	SUPPORTO	SUPPORT	LAGER	SUPPORT	SOPORTE
		5112133	1	PROTEZIONE	PROTECTION	ABDECKUNG	SHIELD	DEFENSA
		5112259	1	FANALE ANTERIORE S COMPL.	LANTERNE AV	VORDERE LEUCHTE	FRONT LAMP	LAMPARA ANTERIOR
		5112261	1	FANALE ANTERIORE D COMPL.	LANTERNE AV	VORDERE LEUCHTE	FRONT LAMP	LAMPARA ANTERIOR
		5113796	1	CAVO DA CONNESS.ANT.AI PROIETTORI	CABLE	LEITUNG	CABLE	CABLE
C2661		5113798	1	CAVO DA COMMUTAT.A CONNESS. ANT.E CENTR.	CABLE	LEITUNG	CABLE	CABLE

https://tractormanualz.com/

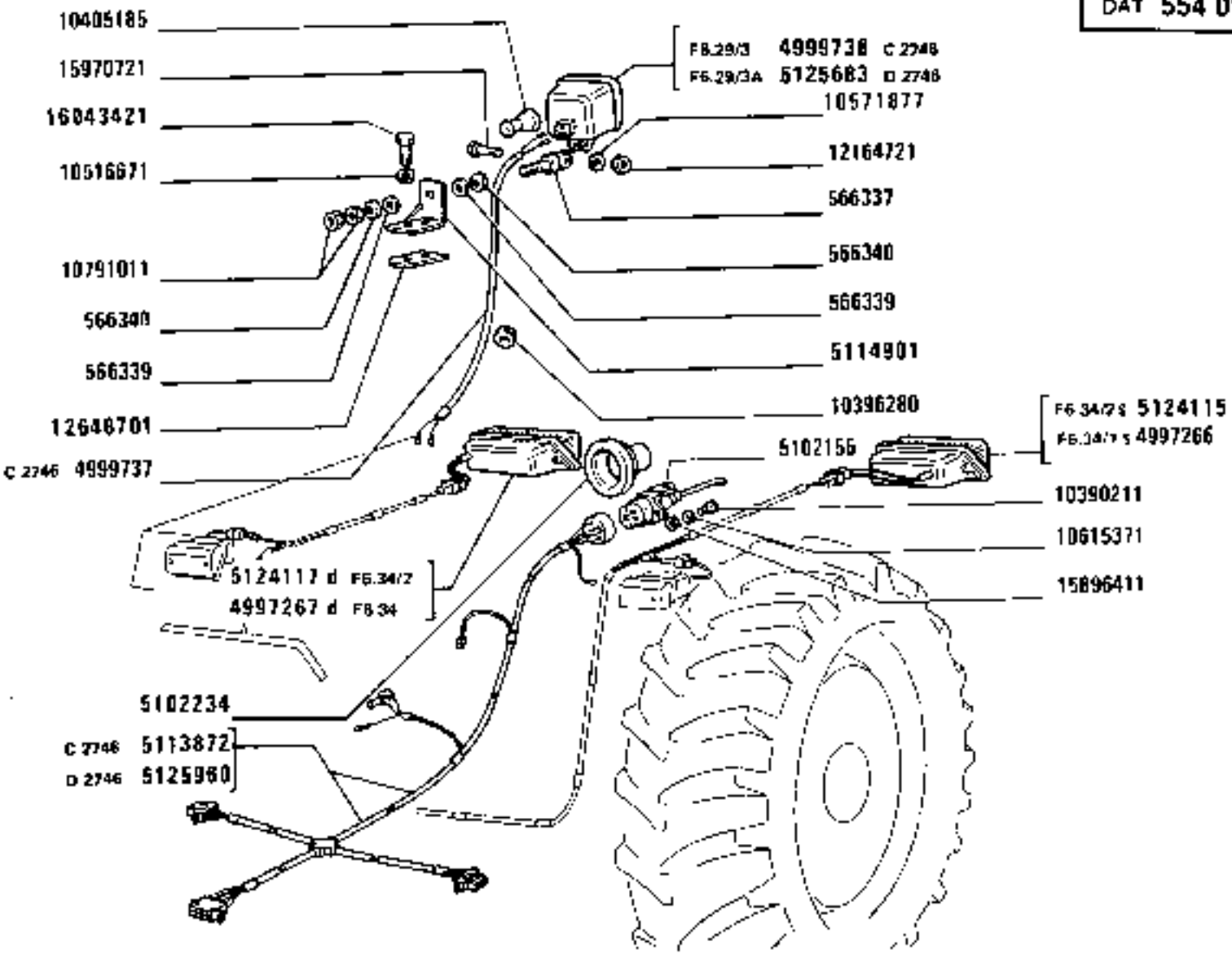

https://tractormanualz.com/

MODIF	ANT.MODIF	N.ORDIN.	Q.	DENOMINAZIONE	DESIGNATION	BENENNUNG	DESCRIPTION	DENOMINACIONES
C2746		5113799	1	CAVO DA CONNESS.POST.D A FANALI	CABLE	LEITUNG	CABLE	CABLE
		5113800	1	CAVO DA CONNESS.POST.S A FANALI	CABLE	LEITUNG	CABLE	CABLE
C2746		5113872	1	CAVO DA CONNESS.CENTR.A CONNESS.POST.E GIUNTO A 7 POLI	CABLE	LEITUNG	CABLE	CABLE
		5114024	1	CAVO A INTASAT.FILTRO ARIA (204)	CABLE	LEITUNG	CABLE	CABLE
C2661		5114042	1	CAVO (204)	CABLE	LEITUNG	CABLE	CABLE
		5114096	2	SUPPORTO	SUPPORT	LAGER	SUPPORT	SOPORTE
		5114849	1	CAVO (204)	CABLE	LEITUNG	CABLE	CABLE
		5114889	1	CAVO (204)	CABLE	LEITUNG	CABLE	CABLE
		5114901	1	STAFFA	ETRIER	HALTER	BRACKET	SOPORTE
C2590		5117456	2	PROIETTORE COMPL.ELMA	PROJECTEUR	SCHEINWERFER	HEADLAMP	PROYECTOR
C2590		5117457	2	PROIETTORE COMPL.(ELMA)(757)	PROJECTEUR	SCHEINWERFER	HEADLAMP	PROYECTOR
		5117695	1	CAVO DAL FUSIB.A ELETTROM.	CABLE	LEITUNG	CABLE	CABLE
D2668		5118322	1	CAVO (326)	CABLE	LEITUNG	CABLE	CABLE
D2668		5118483	1	CAVO (326)	CABLE	LEITUNG	CABLE	CABLE
D2590		5120073	2	PROIETTORE COMPL.(ELMA)	PROJECTEUR	SCHEINWERFER	HEADLAMP	PROYECTOR
D2590		5120074	2	PROIETTORE COMPL.(ELMA)(757)	PROJECTEUR	SCHEINWERFER	HEADLAMP	PROYECTOR
D2590		5120280	2	GUARNIZIONE	GARNITURE	UNTERLAGE	LINING	FORRO
C2671		5120388	2	CORNICE (770)	MONTURE	RAHMEN	FRAME	MARCO
C2671		5120389	2	GUARNIZIONE (770)	GARNITURE	UNTERLAGE	LINING	FORRO
		5120527	8	SUPPORTO (770)	SUPPORT	LAGER	SUPPORT	SOPORTE
D2671		5120706	2	CORNICE (770)	MONTURE	RAHMEN	FRAME	MARCO
D2671		5120707	2	GUARNIZIONE (770)	GARNITURE	UNTERLAGE	LINING	FORRO
		5120719	1	PROIETTORE COMPL.(770) S	PROJECTEUR	SCHEINWERFER	HEADLAMP	PROYECTOR
		5120720	1	PROIETTORE COMPL.(770) D	PROJECTEUR	SCHEINWERFER	HEADLAMP	PROYECTOR

https://tractormanualz.com/

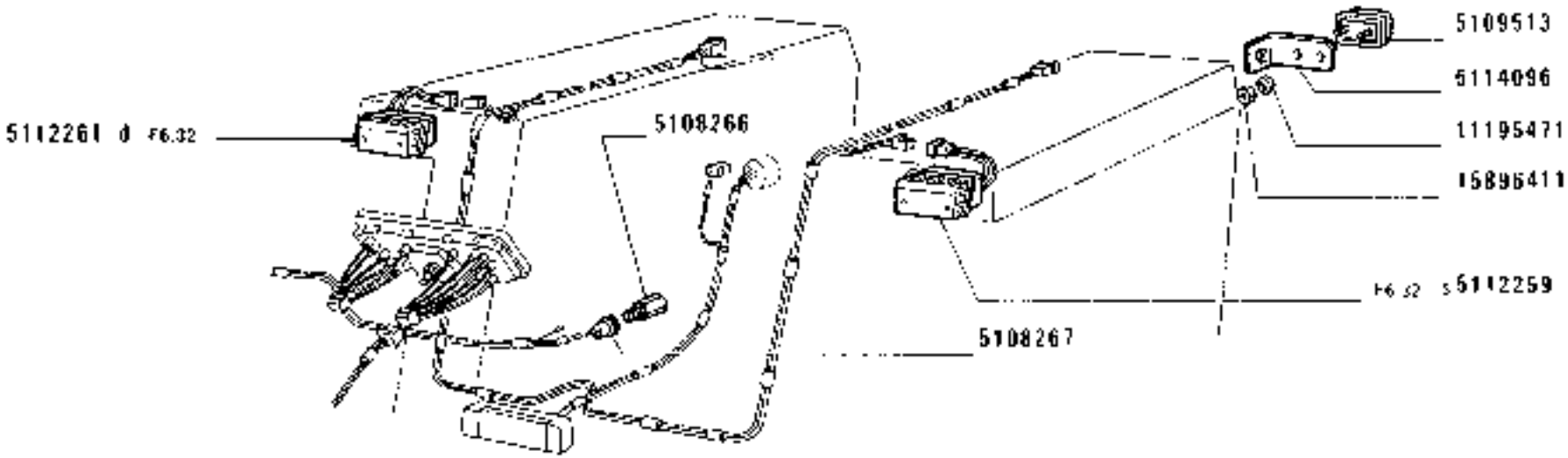

https://tractormanualz.com/

MODIF	ANT.MODIF	N.ORDIN.	Q.	DENOMINAZIONE	DESIGNATION	BENENNUNG	DESCRIPTION	DENOMINACIONES
02661		5121992	1	CAVO DA COMMUTAT.A CONNESS. ANT.E CENTR.	CABLE	LEITUNG	CABLE	CABLE
C2710								
D2590		5122379	2	PROIETTORE COMPL.(SIEM)	PROJECTEUR	SCHEINWERFER	HEADLAMP	PROYECTOR
D2590		5122380	2	PROIETTORE COMPL.(SIEM)(757)	PROJECTEUR	SCHEINWERFER	HEADLAMP	PROYECTOR
D2710		5122857	1	CAVO DA COMMUTAT.A CONNESS.	CABLE	LEITUNG	CABLE	CABLE
C2746								
		5124115	1	FANALE POST.S (COBO)	FEU	LEUCHTE	LAMP	LAMPARA
		5124117	1	FANALE POST.D (COBO)	FEU	LEUCHTE	LAMP	LAMPARA
D2746		5125683	1	PROIETTORE COMPL.	PROJECTEUR	SCHEINWERFER	HEADLAMP	PROYECTOR
D2746		5125960	1	CAVO D	CABLE	LEITUNG	CABLE	CABLE
D2746		5125962	1	CAVO	CABLE	LEITUNG	CABLE	CABLE
D2746		5125967	1	CAVO	CABLE	LEITUNG	CABLE	CABLE
		10390211	3	VITE	VIS	SCHRAUBE	SCREW	TORNILLO
		10396280	2	ANELLO	BAGUE	RING	RING	ANILLO
		10405185	1	CAPPUCCIO	CAPUCHON	SCHUTZKAPPE	BOOT	CAPUCHON
		10418501	1	STAFFETTA FISSAGGIO	COLLIER	HALTER	RETAINER	ABRAZADERA
		10516471	1	ROSETTA	RONDELLE	SCHEIBE	WASHER	ARANDELA
		10516671	2	ROSETTA	RONDELLE	SCHEIBE	WASHER	ARANDELA
		10519301	2	ROSETTA	RONDELLE	SCHEIBE	WASHER	ARANDELA
D2590		10571571	8	ROSETTA	RONDELLE	SCHEIBE	WASHER	ARANDELA
		10571571	8	ROSETTA (770)	RONDELLE	SCHEIBE	WASHER	ARANDELA
	10516871	10571877	1	ROSETTA DI SICUREZZA	RONDELLE FREIN	SICHERUNGSRING	LOCKWASHER	ARANDELA DE FRENO
		10615371	3	ROSETTA DI SICUREZZA	RONDELLE FREIN	SICHERUNGSRING	LOCKWASHER	ARANDELA DE FRENO
		10791011	2	DADO	ECROU	MUTTER	NUT	TUERCA
	11052090	10858090	8	FUSIBILE 8A	FUSIBLE	SICHERUNG	FUSE	FUSIBLE
		10902121	1	VITE	VIS	SCHRAUBE	SCREW	TORNILLO
		10902221	8	VITE (770)	VIS	SCHRAUBE	SCREW	TORNILLO
		10977621	2	VITE	VIS	SCHRAUBE	SCREW	TORNILLO
		11048890	2	FUSIBILE 25A	FUSIBLE	SICHERUNG	FUSE	FUSIBLE
	11052190	11048990	2	FUSIBILE 16A	FUSIBLE	SICHERUNG	FUSE	FUSIBLE
		11195471	10	ROSETTA	RONDELLE	SCHEIBE	WASHER	ARANDELA
		12053980	1	BLOCCHETTO CONNESSIONE	PLAQUE DE JONCTION	ANSCHLUSSDOSE	CONNECTION BLOCK	PLACA DE EMPALME
		12164721	1	DADO	ECROU	MUTTER	NUT	TUERCA
		12605271	2	ROSETTA DI SICUREZZA	RONDELLE FREIN	SICHERUNGSRING	LOCKWASHER	ARANDELA DE FRENO

https://tractormanualz.com/

MODIF	ANT.MODIF	N.ORDIN.	Q.	DENOMINAZIONE	DESIGNATION	BENENNUNG	DESCRIPTION	DENOMINACIONES
		12646701	4	ROSETTA	RONDELLE	SCHEIBE	WASHER	ARANDELA
		13273911	2	VITE	VIS	SCHRAUBE	SCREW	TORNILLO
		13274801	2	VITE	VIS	SCHRAUBE	SCREW	TORNILLO
D2590		13276111	8	VITE M6X14 A CROCE	VIS	SCHRAUBE	SCREW	TORNILLO
		14642694	4	RIBATTINO (770)	RIVET	NIET	RIVET	REMACHE
	4998558	14647693	2	DADO	ECROU	MUTTER	NUT	TUERCA
D2590	15896211	15896221	8	DADO	ECROU	MUTTER	NUT	TUERCA
		15896221	8	DADO (770)	ECROU	MUTTER	NUT	TUERCA
		15896411	11	DADO	ECROU	MUTTER	NUT	TUERCA
		15970721	1	VITE	VIS	SCHRAUBE	SCREW	TORNILLO
		16043421	2	VITE	VIS	SCHRAUBE	SCREW	TORNILLO

https://tractormanualz.com/

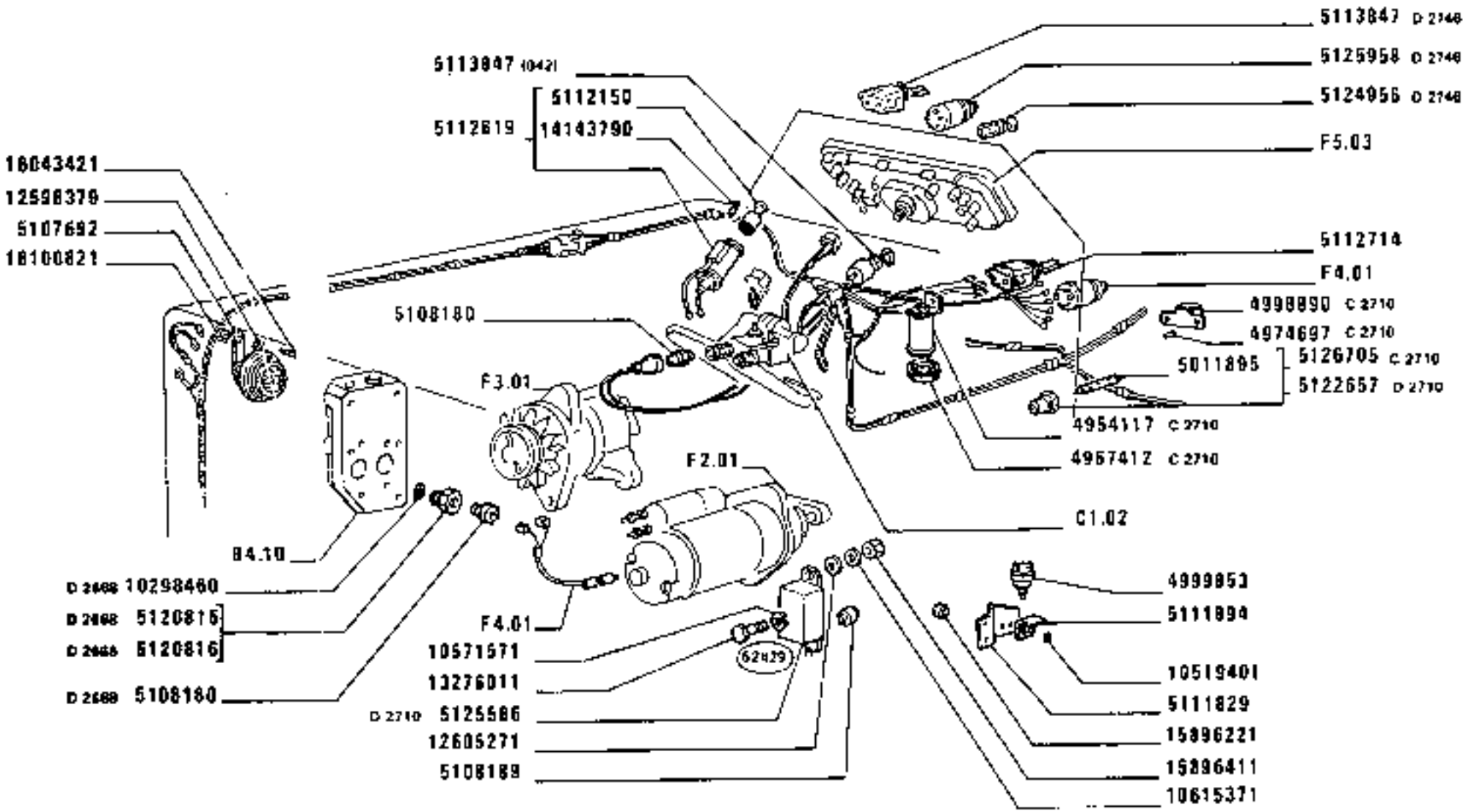

https://tractormanuals.com/

MODIF	ANT.MODIF	N.ORDIN.	Q.	DENOMINAZIONE	DESIGNATION	BENENNUNG	DESCRIPTION	DENOMINACIONES
C2710		4954117	1	LAMPEGGIATORE	CLIGNOTANT	BLINKGEBER	FLASHER	RELE DE INTERMI-TENCIA
C2710		4967412	1	COPERCHIO	COUVERCLE	DECKEL	COVER	TAPA
C2710		4974697	2	TASSELLO ELASTICO	TAMPON	GUMMISTUECK	PAD	ALMOHADILLA
C2710		4998890	1	LAMPEGGIATORE	CLIGNOTANT	BLINKGEBER	FLASHER	RELE DE INTERMI-TENCIA
		4999853	1	INTERRUTTORE	INTERRUPTEUR	SCHALTER	SWITCH	INTERRUPTOR
		5011895	1	LAMPADA	LAMPE	LAMPE	BULB	BOMBILLA
		5107692	1	AVVISATORE	AVERTISSEUR	HORN	HORN	BOCINA
		5108180	2	INTERRUTTORE	INTERRUPTEUR	SCHALTER	SWITCH	INTERRUPTOR
		5108189	1	LAMPEGGIATORE	CLIGNOTANT	BLINKGEBER	FLASHER	RELE DE INTERMI-TENCIA
		5111829	1	PIASTRA	PLAQUE	PLATTE	PLATE	PLACA
		5111894	1	SUPPORTO	SUPPORT	LAGER	SUPPORT	SOPORTE
		5112150	1	CANDELA	BOUGIE	KERZE	SPARK PLUG	BUJIA
		5112619	1	ACCENDISIGARI	ALLUME-CIGARE	ZIGARRENANZUENDER	LIGHTER	ENCENDEDOR DE CIGARILLOS
		5112714	1	DEVIATORE	DEVIATEUR	STEUERGERAET	VALVE	RELE DE DESVIACION
		5113847	1	DEVIATORE (042)	DEVIATEUR	STEUERGERAET	VALVE	RELE DE DESVIACION
D2746		5113847	1	DEVIATORE	DEVIATEUR	STEUERGERAET	VALVE	RELE DE DESVIACION
		5120815	1	RACCORDO (01)	RACCORD	STUTZEN	CONNECTION	RACOR
		5120816	1	RACCORDO (02)	RACCORD	STUTZEN	CONNECTION	RACOR
D2710		5122657	1	INTERRUTTORE	INTERRUPTEUR	SCHALTER	SWITCH	INTERRUPTOR
D2746		5124956	1	COMMUTATORE A 3 POSIZIONI	COMMUTATEUR	SCHALTER	SWITCH	CONMUTADOR
D2710	5122663	5125586	1	LAMPEGGIATORE	CLIGNOTANT	BLINKGEBER	FLASHER	RELE DE INTERMI-TENCIA
D2746		5125958	1	COMMUTATORE A 2 POSIZIONI	COMMUTATEUR	SCHALTER	SWITCH	CONMUTADOR
C2710	5101284	5126705	1	INTERRUTTORE	INTERRUPTEUR	SCHALTER	SWITCH	INTERRUPTOR
		10298460	1	GUARNIZIONE (01)	GARNITURE	UNTERLAGE	LINING	FORRO
		10298460	2	GUARNIZIONE (02)	GARNITURE	UNTERLAGE	LINING	FORRO
		10515371	1	ROSETTA	RONDELLE	SCHEIBE	WASHER	ARANDELA
		10516471	2	ROSETTA	RONDELLE	SCHEIBE	WASHER	ARANDELA
		10519401	2	ROSETTA	RONDELLE	SCHEIBE	WASHER	ARANDELA
		10571571	1	ROSETTA	RONDELLE	SCHEIBE	WASHER	ARANDELA
		12598379	1	ROSETTA DI SICUREZZA	RONDELLE FREIN	SICHERUNGSRING	LOCKWASHER	ARANDELA DE FRENO
		12605271	1	ROSETTA	RONDELLE	SCHEIBE	WASHER	ARANDELA

https://tractormanualz.com/

MODIF	ANT.MODIF	N.ORDIN.	Q.	DENOMINAZIONE	DESIGNATION	BENENNUNG	DESCRIPTION	DENOMINACIONES
		13276011	1	VITE	VIS	SCHRAUBE	SCREW	TORNILLO
		14143790	1	LAMPADA	LAMPE	LAMPE	BULB	BOMBILLA
	15896211	15896221	2	DADO	ECROU	MUTTER	NUT	TUERCA
		15896411	1	DADO	ECROU	MUTTER	NUT	TUERCA
		16043421	1	VITE	VIS	SCHRAUBE	SCREW	TORNILLO
		16100821	1	DADO	ECROU	MUTTER	NUT	TUERCA

https://tractormanualz.com/

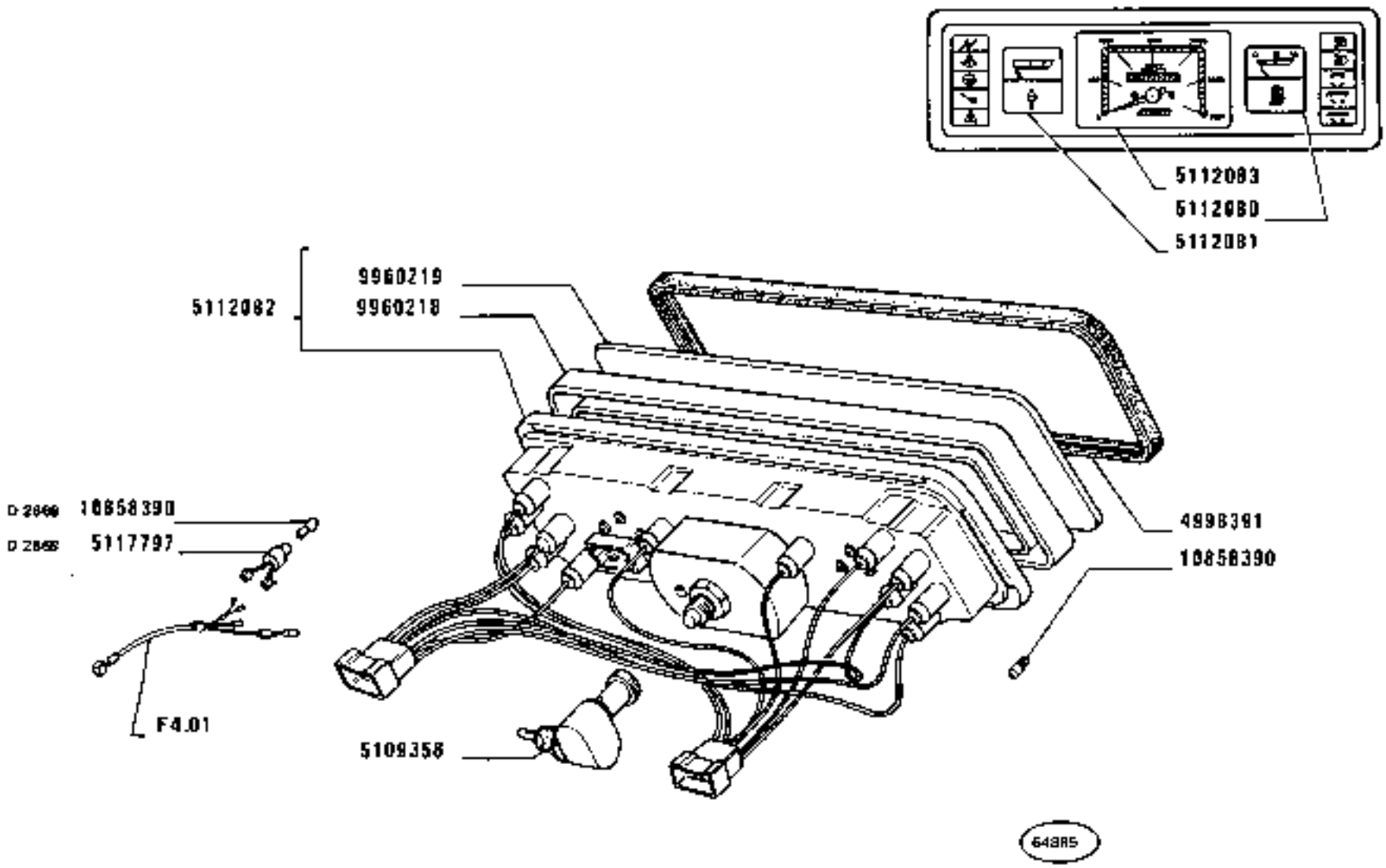

SEGNALAZIONI DI FUNZIONAMENTO

Témoins de fonctionnement *Operation Indicators*
Anzeigevorrichtungen *Testigos de funcionamiento*

https://tractormanualz.com/

MODIF	ANT.MODIF	N.ORDIN.	Q.	DENOMINAZIONE	DESIGNATION	BENENNUNG	DESCRIPTION	DENOMINACIONES
		4998391	1	GUARNIZIONE	GARNITURE	UNTERLAGE	LINING	FORRO
		5109356	1	RINVIO ANGOLARE	RENVOI D'ANGLE	WINKELANTRIEB	MITER GEARING	REENVIO ANGULAR
		5112080	1	INDICATORE LIVELLO	INDICAT. DE NIVEAU	STANDANZEIGER	LEVEL GAUGE	INDICADOR DE NIVEL
		5112081	1	TERMOMETRO	THERMOMETRE	THERMOMETER	HEAT INDICATOR	TERMOMETRO
		5112082	1	STRUMENTO A PIU INDICAZIONI	COMBINE DE BORD A PLUSIEURS INDICATIONS	KOMBIINSTRUMENT	INST/CLUSTER	CUADRO DE SENALIZACIONES CON INDICACIONES MULTIPLES
		5112083	1	CRONOGIROMETRO	HORO-TACHYMETRE	CHRONOGYROMETER	MULTIMETER	CRONOTACOMETRO
		5117797	1	PORTALAMPADA	PORTE-LAMPE	LAMPENFASSUNG	BULB HOLDER	PORTALAMPARA
		9960218	1	CORNICE	MONTURE	RAHMEN	FRAME	MARCO
		9960219	1	TRASPARENTE	TRANSPARENT	LICHTSCHEIBE	LENS	TAPA TRANSLUCIDA
		10858390	12	LAMPADA	LAMPE	LAMPE	BULB	BOMBILLA

https://tractormanualz.com/

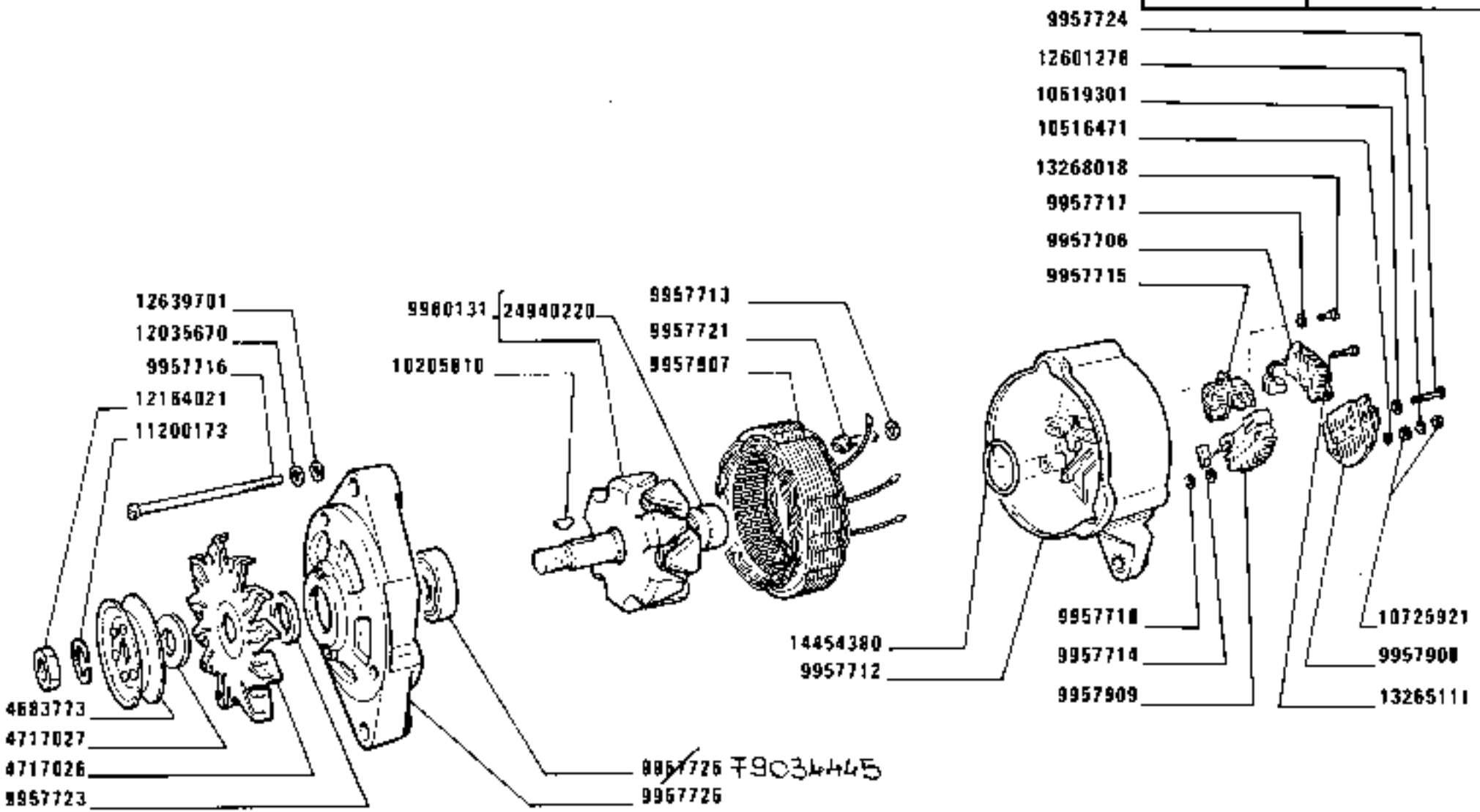

T9036445

c 2668

6234

https://tractormanualz.com/

MODIF	ANT.MODIF	N.ORDIN.	Q.	DENOMINAZIONE	DESIGNATION	BENENNUNG	DESCRIPTION	DENOMINACIONES
		4683773	1	PULEGGIA	POULIE	RIEMENSCHEIBE	PULLEY	POLEA
		4717026	1	VENTOLA	SOUFFLERIE	GEBLAESE	BLOWER	VENTILADOR
		4717027	1	ROSETTA	RONDELLE	SCHEIBE	WASHER	ARANDELA
		9957706	1	REGOLATORE DI TENSIONE	REGULATEUR DE TENSION	SPANNUNGSREGLER	VOLTAGE REGULATOR	REGULADOR DE TENSION
		9957712	1	SUPPORTO	SUPPORT	LAGER	SUPPORT	SOPORTE
		9957713	1	ISOLANTE	ISOLANT	ISOLIERUNG	INSULATOR	AISLADOR
		9957714	1	ROSETTA	RONDELLE	SCHEIBE	WASHER	ARANDELA
		9957715	1	PORTASPAZZOLA	PORTE-BALAI	BUERSTENTRAEGER	BRUSH HOLDER	PORTAESCOBILLA
		9957716	3	VITE	VIS	SCHRAUBE	SCREW	TORNILLO
		9957717	1	ROSETTA	RONDELLE	SCHEIBE	WASHER	ARANDELA
		9957718	1	ROSETTA ISOLANTE	RONDELLE ISOLANTE	ISOLIERSCHEIBE	INSULATOR	ARANDELA AISLANTE
		9957721	1	VITE	VIS	SCHRAUBE	SCREW	TORNILLO
		9957723	1	DISTANZIALE	ENTRETOISE	ABSTANDSTUECK	SPACER	SEPARADOR
		9957724	1	VITE	VIS	SCHRAUBE	SCREW	TORNILLO
		9957725	1	SUPPORTO	SUPPORT	LAGER	SUPPORT	SOPORTE
		9957726	1	ANELLO	BAGUE	RING	RING	ANILLO
		9957907	1	STATORE	STATOR	STATOR	STATOR	ESTATOR
		9957908	1	RIPARO	PROTECTION	ABDECKUNG	PROTECTION	DEFENSA
		9957909	1	PONTE	PONT	TRIEBACHSE	AXLE	PUENTE
	9957727	9960131	1	ROTORE	ROTOR	LAUFER	ROTOR	ROTOR
		10205810	1	LINGUETTA	LINGUET	SCHEIBENFEDER	KEY	CHAVETA
	9957735	10516471	1	ROSETTA	RONDELLE	SCHEIBE	WASHER	ARANDELA
		10519301	1	ROSETTA	RONDELLE	SCHEIBE	WASHER	ARANDELA
	9957737	10725921	2	DADO	ECROU	MUTTER	NUT	TUERCA
		11200173	1	ROSETTA	RONDELLE	SCHEIBE	WASHER	ARANDELA
		12035670	3	ROSETTA	RONDELLE	SCHEIBE	WASHER	ARANDELA
		12164021	1	DADO	ECROU	MUTTER	NUT	TUERCA
	9957736	12601278	1	ROSETTA	RONDELLE	SCHEIBE	WASHER	ARANDELA
		12639701	3	ROSETTA	RONDELLE	SCHEIBE	WASHER	ARANDELA
		13265111	2	VITE	VIS	SCHRAUBE	SCREW	TORNILLO
		13268018	1	VITE	VIS	SCHRAUBE	SCREW	TORNILLO
		14454380	1	ANELLO ISOLANTE	BAGUE ISOLANTE	ISOLIERRING	INSULATING RING	ANILLO AISLADOR
		24940220	1	CUSCINETTO	COUSSINET	LAGERSCHALE	BEARING	COJINETE

https://tractormanualz.com/

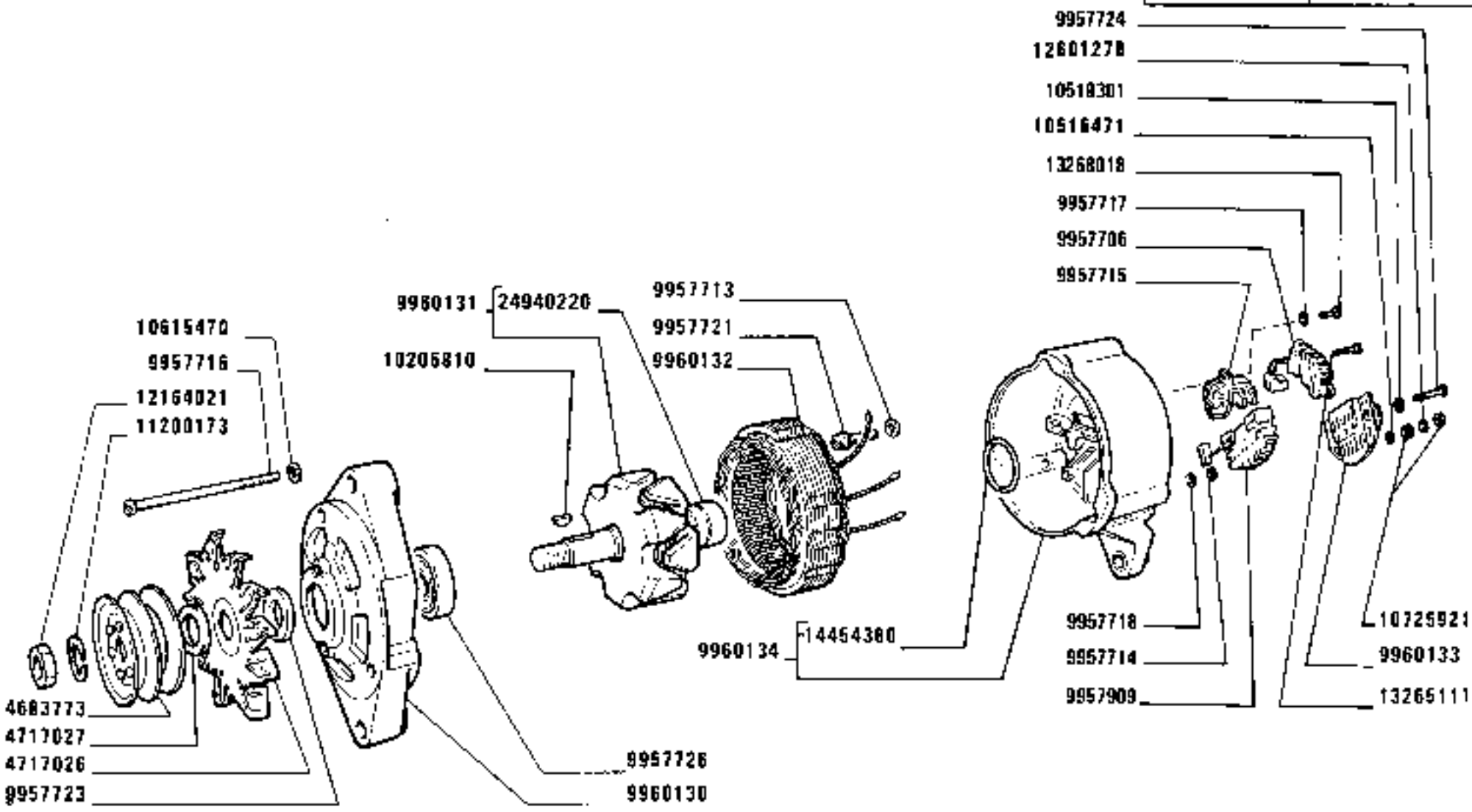

D 2658 C 2785

https://tractormanualz.com/

MODIF	ANT.MODIF	N.ORDIN.	Q.	DENOMINAZIONE	DESIGNATION	BENENNUNG	DESCRIPTION	DENOMINACIONES
		4683773	1	PULEGGIA	POULIE	RIEMENSCHEIBE	PULLEY	POLEA
		4717026	1	VENTOLA	SOUFFLERIE	GEBLAESE	BLOWER	VENTILADOR
		4717027	1	DISTANZIALE	ENTRETOISE	ABSTANDSTUECK	SPACER	SEPARADOR
		9957706	1	REGOLATORE DI TENSIONE	REGULATEUR DE TENSION	SPANNUNGSREGLER	VOLTAGE REGULATOR	REGULADOR DE TENSION
		9957713	1	ISOLANTE	ISOLANT	ISOLIERUNG	INSULATOR	AISLADOR
		9957714	1	ROSETTA	RONDELLE	SCHEIBE	WASHER	ARANDELA
		9957715	1	PORTASPAZZOLA	PORTE-BALAI	BUERSTENTRAEGER	BRUSH HOLDER	PORTAESCOBILLA
		9957716	3	VITE	VIS	SCHRAUBE	SCREW	TORNILLO
		9957717	1	ROSETTA	RONDELLE	SCHEIBE	WASHER	ARANDELA
		9957718	1	ROSETTA ISOLANTE	RONDELLE ISOLANTE	ISOLIERSCHEIBE	INSULATOR	ARANDELA AISLANTE
		9957721	1	VITE	VIS	SCHRAUBE	SCREW	TORNILLO
		9957723	1	DISTANZIALE	ENTRETOISE	ABSTANDSTUECK	SPACER	SEPARADOR
		9957724	1	VITE	VIS	SCHRAUBE	SCREW	TORNILLO
		9957726	1	ANELLO	BAGUE	RING	RING	ANILLO
		9957909	1	PONTE	PONT	TAJEBACHSE	AXLE	PUENTE
		9960130	1	SUPPORTO	SUPPORT	LAGER	SUPPORT	SOPORTE
		9960131	1	ROTORE	ROTOR	LAUFER	ROTOR	ROTOR
		9960132	1	STATORE	STATOR	STATOR	STATOR	ESTATOR
		9960133	1	RIPARO	PROTECTION	ABDECKUNG	PROTECTION	DEFENSA
		9960134	1	SUPPORTO	SUPPORT	LAGER	SUPPORT	SOPORTE
		10205810	1	LINGUETTA	LINGUET	SCHEIBENFEDER	KEY	CHAVETA
	9957735	10516471	1	ROSETTA	RONDELLE	SCHEIBE	WASHER	ARANDELA
		10519301	1	ROSETTA	RONDELLE	SCHEIBE	WASHER	ARANDELA
		10615470	3	ROSETTA	RONDELLE	SCHEIBE	WASHER	ARANDELA
	9957737	10725921	2	DADO	ECROU	MUTTER	NUT	TUERCA
		11200173	1	ROSETTA	RONDELLE	SCHEIBE	WASHER	ARANDELA
		12164021	1	DADO	ECROU	MUTTER	NUT	TUERCA
	9957736	12601278	1	ROSETTA	RONDELLE	SCHEIBE	WASHER	ARANDELA
		12639701	3	ROSETTA	RONDELLE	SCHEIBE	WASHER	ARANDELA
		13265111	2	VITE	VIS	SCHRAUBE	SCREW	TORNILLO
		13268018	1	VITE	VIS	SCHRAUBE	SCREW	TORNILLO
		14454380	1	GUARNIZIONE DI TENUTA	JOINT	DICHTUNG	GASKET	JUNTA
		24940220	1	CUSCINETTO	COUSSINET	LAGERSCHALE	BEARING	COJINETE

https://tractormanualz.com/

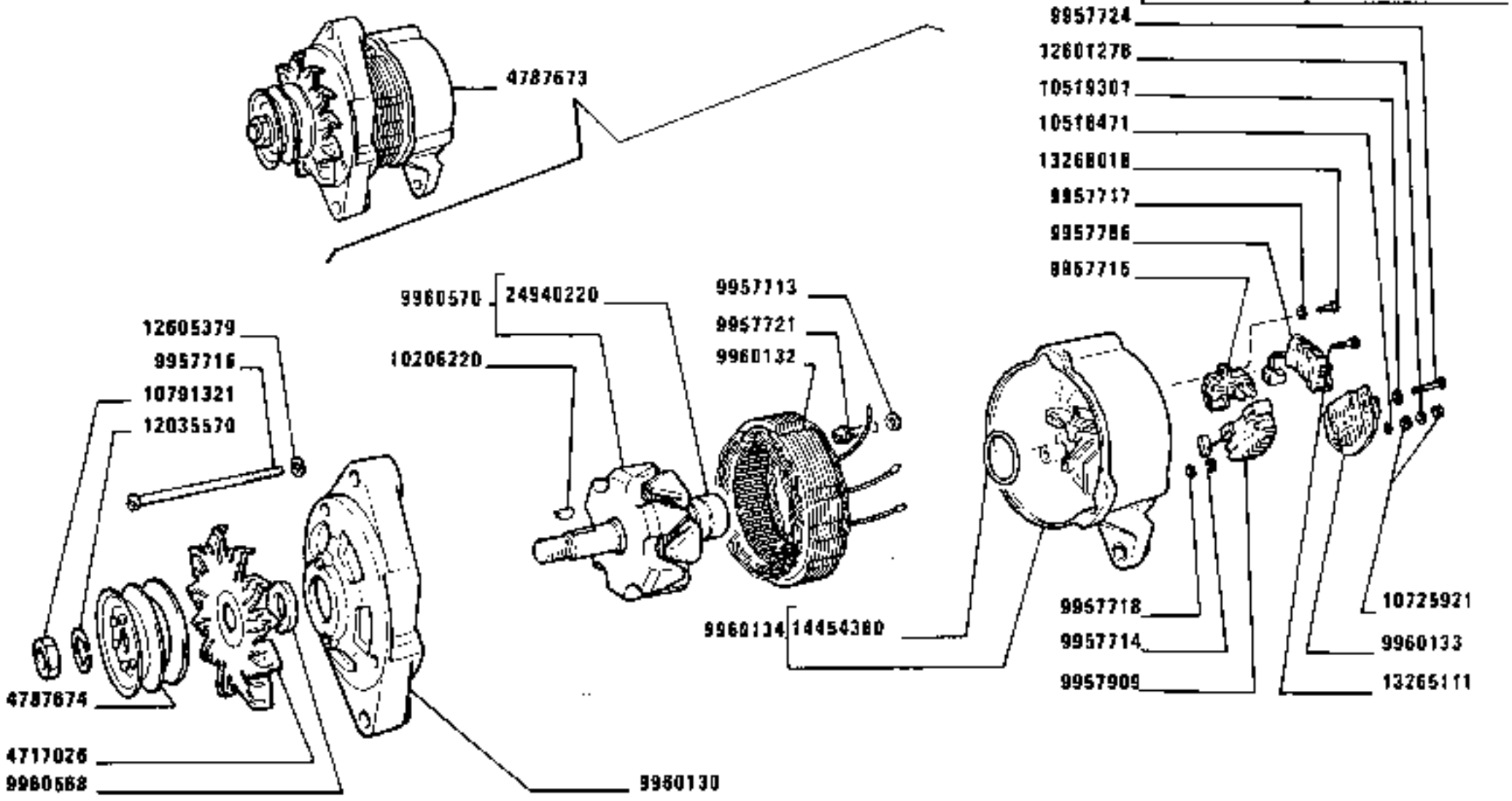

D 2785

https://tractormanualz.com/

MODIF	ANT.MODIF	N.ORDIN.	Q.	DENOMINAZIONE	DESIGNATION	BENENNUNG	DESCRIPTION	DENOMINACIONES
		4717026	1	VENTOLA	SOUFFLERIE	GEBLAESE	BLOWER	VENTILADOR
		4787673	1	ALTERNATORE COMPL.	ALTERNATEUR	DREHSTROMLICHT-MACHINE	ALTERNATOR	ALTERNADOR
		4787674	1	PULEGGIA CONDOTTA	POULIE ENTRAINEE	RIEMENSCHEIBE, GETRIEBEN	DRIVEN PULLEY	POLEA CONDUCIDA
		9957706	1	REGOLATORE DI TENSIONE	REGULATEUR DE TENSION	SPANNUNGSREGLER	VOLTAGE REGULATOR	REGULADOR DE TENSION
		9957713	1	ROSETTA	RONDELLE	SCHEIBE	WASHER	ARANDELA
		9957714	1	ANELLO	BAGUE	RING	RING	ANILLO
		9957715	1	PORTASPAZZOLA	PORTE-BALAI	BUERSTENTRAEGER	BRUSH HOLDER	PORTAESCOBILLA
		9957716	3	VITE	VIS	SCHRAUBE	SCREW	TORNILLO
		9957717	1	ROSETTA	RONDELLE	SCHEIBE	WASHER	ARANDELA
		9957718	1	ANELLO	BAGUE	RING	RING	ANILLO
		9957721	1	VITE	VIS	SCHRAUBE	SCREW	TORNILLO
		9957724	1	VITE	VIS	SCHRAUBE	SCREW	TORNILLO
		9957909	1	PONTE	PONT	TRIEBACHSE	AXLE	PUENTE
		9960130	1	SUPPORTO	SUPPORT	LAGER	SUPPORT	SOPORTE
		9960132	1	STATORE	STATOR	STATOR	STATOR	ESTATOR
		9960133	1	RIPARO	PROTECTION	ABDECKUNG	PROTECTION	DEFENSA
		9960134	1	SUPPORTO	SUPPORT	LAGER	SUPPORT	SOPORTE
		9960568	1	DISTANZIALE	ENTRETOISE	ABSTANDSTUECK	SPACER	SEPARADOR
		9960570	1	ROTORE COMPL.	ROTOR	LAUFER	ROTOR	ROTOR
		10206220	1	LINGUETTA	LINGUET	SCHEIBENFEDER	KEY	CHAVETA
		10516471	1	ROSETTA ELASTICA	RONDELLE	SCHEIBE	WASHER	ARANDELA
		10519301	1	ROSETTA	RONDELLE	SCHEIBE	WASHER	ARANDELA
		10725921	2	ANELLO	BAGUE	RING	RING	ANILLO
		10791321	1	DADO	ECROU	MUTTER	NUT	TUERCA
		12035570	1	ROSETTA	RONDELLE	SCHEIBE	WASHER	ARANDELA
		12601278	1	ROSETTA	RONDELLE	SCHEIBE	WASHER	ARANDELA
		12605379	3	ROSETTA	RONDELLE	SCHEIBE	WASHER	ARANDELA
		13265111	2	VITE	VIS	SCHRAUBE	SCREW	TORNILLO
		13268018	1	VITE	VIS	SCHRAUBE	SCREW	TORNILLO
		14454380	1	GUARNIZIONE DI TENUTA	JOINT	DICHTUNG	GASKET	JUNTA
		24940220	1	CUSCINETTO	COUSSINET	LAGERSCHALE	BEARING	COJINETE

https://tractormanualz.com/

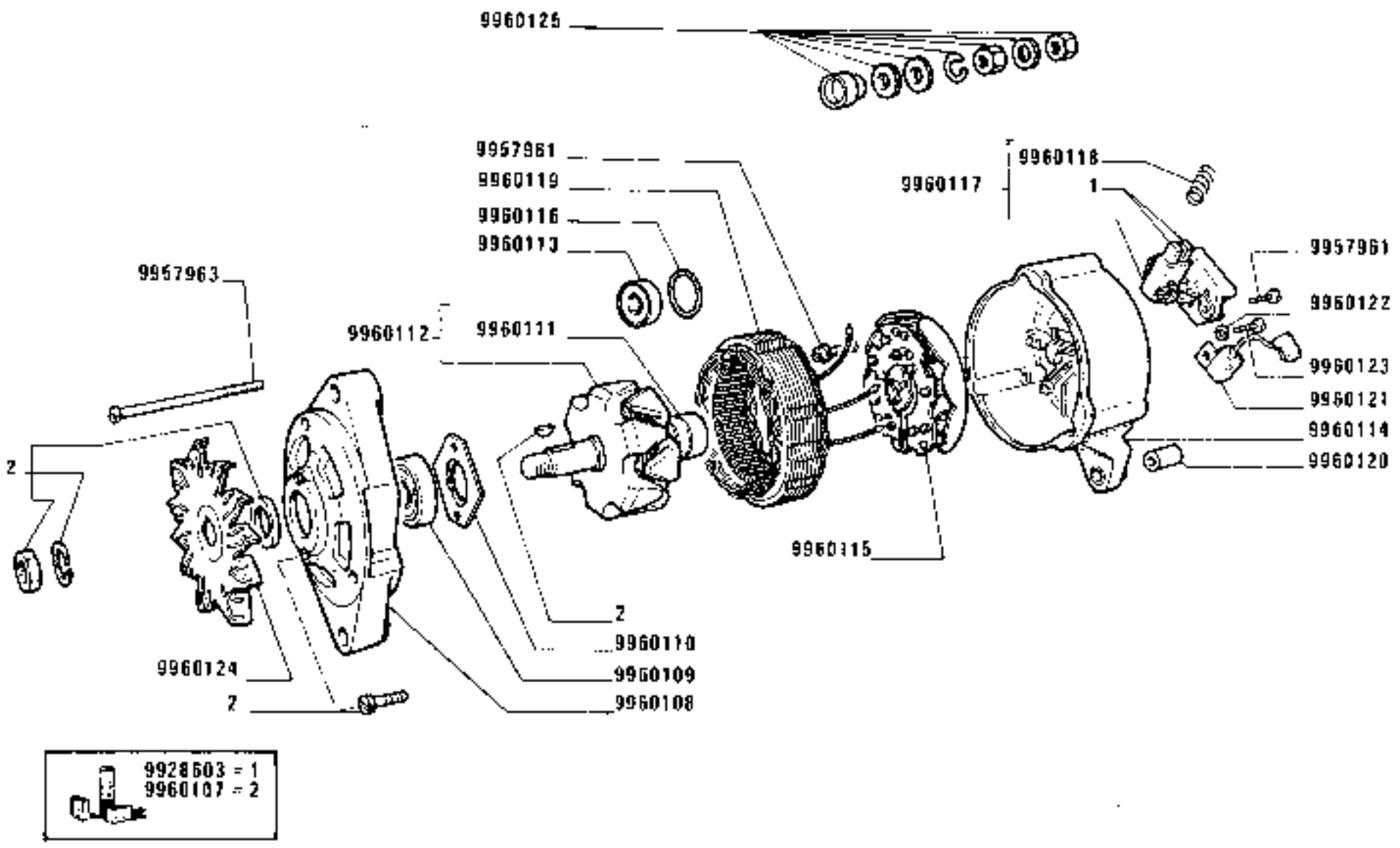

(054)

https://tractormanualz.com/

MODIF	ANT.MODIF	N.ORDIN.	Q.	DENOMINAZIONE	DESIGNATION	BENENNUNG	DESCRIPTION	DENOMINACIONES
		9928603	1	CORREDO,COMPOSTO DA COMP.DA 1	POCHETTE-CONTE-NANT ...	AUSRUESTUNG BE-STEHEND AUS ...	KIT-CONSISTING OF ...	EQUIPO-COMPUESTO DE ...
		9957961	5	VITE	VIS	SCHRAUBE	SCREW	TORNILLO
		9957963	4	VITE	VIS	SCHRAUBE	SCREW	TORNILLO
		9960107	1	CORREDO,COMPOSTO DA COMP.DA 2	POCHETTE-CONTE-NANT ...	AUSRUESTUNG BE-STEHEND AUS ...	KIT-CONSISTING OF ...	EQUIPO-COMPUESTO DE ...
		9960108	1	SUPPORTO	SUPPORT	LAGER	SUPPORT	SOPORTE
		9960109	1	CUSCINETTO	COUSSINET	LAGERSCHALE	BEARING	COJINETE
		9960110	1	PIASTRA	PLAQUE	PLATTE	PLATE	PLACA
		9960111	1	ANELLO	BAGUE	RING	RING	ANILLO
		9960112	1	ROTORE	ROTOR	LAUFER	ROTOR	ROTOR
		9960113	1	CUSCINETTO	COUSSINET	LAGERSCHALE	BEARING	COJINETE
		9960114	1	SUPPORTO	SUPPORT	LAGER	SUPPORT	SOPORTE
		9960115	1	RADDRIZZATORE	REDRESSEUR	GLEICHRICHTER	RECTIFIER	RECTIFICADOR
		9960116	1	ANELLO	BAGUE	RING	RING	ANILLO
		9960117	1	PORTASPAZZOLA COMPL.	PORTE-BALAI	BUERSTENTRAEGER	BRUSH HOLDER	PORTAESCOBILLA
		9960118	2	MOLLA	RESSORT	FEDER	SPRING	RESORTE
		9960119	1	STATORE	STATOR	STATOR	STATOR	ESTATOR
		9960120	1	BOCCOLA	DOUILLE	BUECHSE	BUSH	CASQUILLO
		9960121	1	CONDENSATORE	CONDENSATEUR	KONDENSATOR	CONDENSER	CONDENSADOR
		9960122	1	ROSETTA	RONDELLE	SCHEIBE	WASHER	ARANDELA
		9960123	1	VITE	VIS	SCHRAUBE	SCREW	TORNILLO
		9960124	1	VENTOLA	SOUFFLERIE	GEBLAESE	BLOWER	VENTILADOR
		9960125	1	CORREDO	EQUIPEMENT	SATZ	KIT	JUEGO

https://tractormanualz.com/

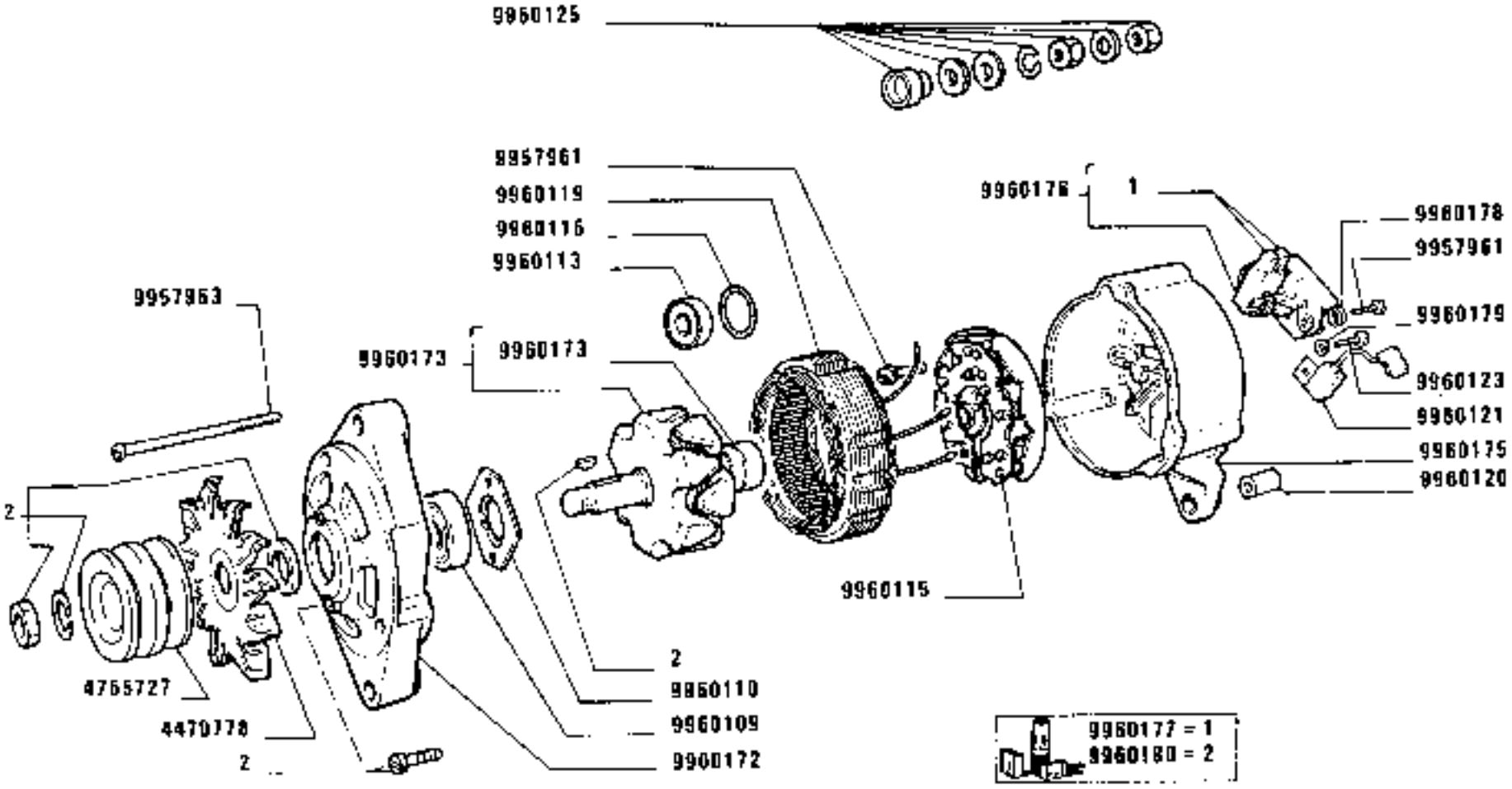

https://tractormanualz.com/

MODIF	ANT.MODIF	N.ORDIN.	Q.	DENOMINAZIONE	DESIGNATION	BENENNUNG	DESCRIPTION	DENOMINACIONES
		4470778	1	VENTOLA	SOUFFLERIE	GEBLAESE	BLOWER	VENTILADOR
		4765727	1	PULEGGIA	POULIE	RIEMENSCHEIBE	PULLEY	POLEA
		9957961	5	VITE	VIS	SCHRAUBE	SCREW	TORNILLO
		9957963	4	VITE	VIS	SCHRAUBE	SCREW	TORNILLO
		9960109	1	CUSCINETTO	COUSSINET	LAGERSCHALE	BEARING	COJINETE
		9960110	1	PIASTRA	PLAQUE	PLATTE	PLATE	PLACA
		9960113	1	CUSCINETTO	COUSSINET	LAGERSCHALE	BEARING	COJINETE
		9960115	1	RADDRIZZATORE	REDRESSEUR	GLEICHRICHTER	RECTIFIER	RECTIFICADOR
		9960116	1	ANELLO	BAGUE	RING	RING	ANILLO
		9960119	1	STATORE	STATOR	STATOR	STATOR	ESTATOR
		9960120	1	BOCCOLA	DOUILLE	BUECHSE	BUSH	CASQUILLO
		9960121	1	CONDENSATORE	CONDENSATEUR	KONDENSATOR	CONDENSER	CONDENSADOR
		9960123	1	VITE	VIS	SCHRAUBE	SCREW	TORNILLO
		9960125	1	CORREDO	EQUIPEMENT	SATZ	KIT	JUEGO
		9960172	1	SUPPORTO	SUPPORT	LAGER	SUPPORT	SOPORTE
		9960173	1	ROTORE	ROTOR	LAUFER	ROTOR	ROTOR
		9960174	1	ANELLO	BAGUE	RING	RING	ANILLO
		9960175	1	SUPPORTO	SUPPORT	LAGER	SUPPORT	SOPORTE
		9960176	1	PORTASPAZZOLA COMPL.	PORTE-BALAI	BUERSTENTRAEGER	BRUSH HOLDER	PORTAESCOBILLA
		9960177	1	CORREDO 1	EQUIPEMENT	SATZ	KIT	JUEGO
		9960178	2	ROSETTA	RONDELLE	SCHEIBE	WASHER	ARANDELA
		9960179	1	ROSETTA	RONDELLE	SCHEIBE	WASHER	ARANDELA
		9960180	1	CORREDO 2	EQUIPEMENT	SATZ	KIT	JUEGO

https://tractormanualz.com/

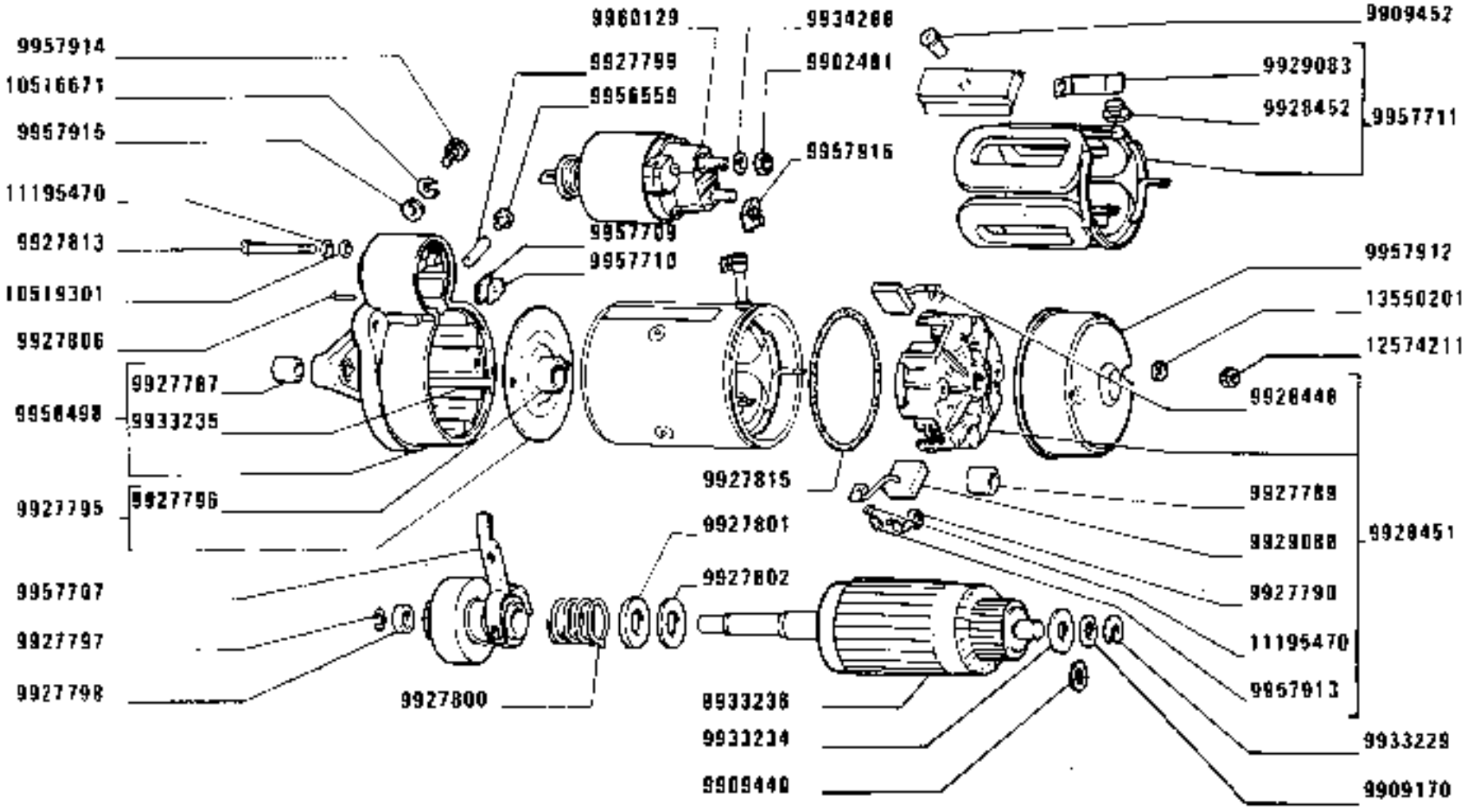

1280-1280 DT
01 02

MOTORINO DI AVVIAMENTO 4737759 (Marelli)

Démarreur
Anlasser
Starter Motor
Motor de arranque

https://tractormanuals.com

MODIF	ANT.MODIF	N.ORDIN.	Q.	DENOMINAZIONE	DESIGNATION	BENENNUNG	DESCRIPTION	DENOMINACIONES
		9902481	2	ROSETTA	RONDELLE	SCHEIBE	WASHER	ARANDELA
		9909170	1	ROSETTA	RONDELLE	SCHEIBE	WASHER	ARANDELA
		9909440	1	ROSETTA	RONDELLE	SCHEIBE	WASHER	ARANDELA
		9909452	4	VITE	VIS	SCHRAUBE	SCREW	TORNILLO
		9927787	1	BOCCOLA	DOUILLE	BUECHSE	BUSH	CASQUILLO
		9927789	1	BOCCOLA	DOUILLE	BUECHSE	BUSH	CASQUILLO
		9927790	4	MOLLA	RESSORT	FEDER	SPRING	RESORTE
		9927795	1	SUPPORTO COMPL.	SUPPORT	LAGER	SUPPORT	SOPORTE
		9927796	1	BOCCOLA	DOUILLE	BUECHSE	BUSH	CASQUILLO
		9927797	1	ANELLO DI SICUREZZA	ARRETOIR	SICHERUNGSRING	LOCKRING	ANILLO DE FRENO
		9927798	1	ANELLO DI SICUREZZA	ARRETOIR	SICHERUNGSRING	LOCKRING	ANILLO DE FRENO
		9927799	1	PERNO	AXE	BOLZEN	PIN	EJE
		9927800	1	MOLLA	RESSORT	FEDER	SPRING	RESORTE
		9927801	1	SCODELLINO	CUVETTE	TELLERSCHEIBE	CUP	PLATILLO
		9927802	1	ROSETTA ISOLANTE	RONDELLE ISOLANTE	ISOLIERSCHEIBE	INSULATOR	ARANDELA AISLANTE
		9927806	1	SPINA	GOUPILLE	STIFT	PIN	PASADOR
		9927813	3	VITE	VIS	SCHRAUBE	SCREW	TORNILLO
		9927815	1	ANELLO DI GOMMA	BAGUE CAOUTCHOUC	GUMMIRING	RUBBER RING	GUARNICION DE CAUCHO
		9928448	2	SPAZZOLA	BALAI	KOHLENBUERSTE	BRUSH	ESCOBILLA
		9928451	1	SUPPORTO COMPL.	SUPPORT	LAGER	SUPPORT	SOPORTE
		9928452	1	ANELLO DI GOMMA	BAGUE CAOUTCHOUC	GUMMIRING	RUBBER RING	GUARNICION DE CAUCHO
		9929080	2	SPAZZOLA	BALAI	KOHLENBUERSTE	BRUSH	ESCOBILLA
		9929083	1	CONNESSIONE	CONNEXION	LEITUNG	CONNECTION	CABLE
		9933229	1	ROSETTA DI SICUREZZA	RONDELLE FREIN	SICHERUNGSRING	LOCKWASHER	ARANDELA DE FRENO
		9933234	1	ROSETTA	RONDELLE	SCHEIBE	WASHER	ARANDELA
		9933235	2	PRIGIONIERO	GOUJON	STIFTSCHRAUBE	STUD	ESPARRAGO
	9960231	9933236	1	INDOTTO	INDUIT	ANKER	ARMATURE	INDUCIDO
		9934288	2	DADO	ECROU	MUTTER	NUT	TUERCA
		9956559	1	TAPPO	BOUCHON	STOPFEN	PLUG	TAPON
		9957707	1	INNESTO AVVIAMENTO	ENCLENCHEMENT	RITZELTRIEB	DRIVE UNIT	ACOPLAMIENTO
		9957709	1	PIASTRINA	PLAQUETTE	PLAETTCHEN	PLATE	PLACA
		9957710	1	TASSELLO	TAMPON	BEILAGE	PAD	TACO
		9957711	1	AVVOLGIMENTO	ENROULEMENT	WICKLUNG	WINDING	BOBINA
		9957912	1	CALOTTA	CALOTTE	KAPPE	CAP	TAPA
	9928457	9957913	4	VITE	VIS	SCHRAUBE	SCREW	TORNILLO
		9957914	1	VITE	VIS	SCHRAUBE	SCREW	TORNILLO

https://tractormanualz.com/

MODIF	ANT.MODIF	N.ORDIN.	Q.	DENOMINAZIONE	DESIGNATION	BENENNUNG	DESCRIPTION	DENOMINACIONES
		9957915	1	ROSETTA	RONDELLE	SCHEIBE	WASHER	ARANDELA
		9957916	1	SPINA	GOUPILLE	STIFT	PIN	PASADOR
		9958498	1	SUPPORTO COMPL.	SUPPORT	LAGER	SUPPORT	SOPORTE
	9957705	9960129	1	ELETTROMAGNETE	ELECTRO	MAGNETSCHALTER	SOLENOID	MAGNETO
		10516671	1	ROSETTA	RONDELLE	SCHEIBE	WASHER	ARANDELA
		10519301	3	ROSETTA	RONDELLE	SCHEIBE	WASHER	ARANDELA
		11195470	7	ROSETTA	RONDELLE	SCHEIBE	WASHER	ARANDELA
		12574221	2	DADO	ECROU	MUTTER	NUT	TUERCA
		13550201	2	ROSETTA	RONDELLE	SCHEIBE	WASHER	ARANDELA

https://tractormanualz.com/

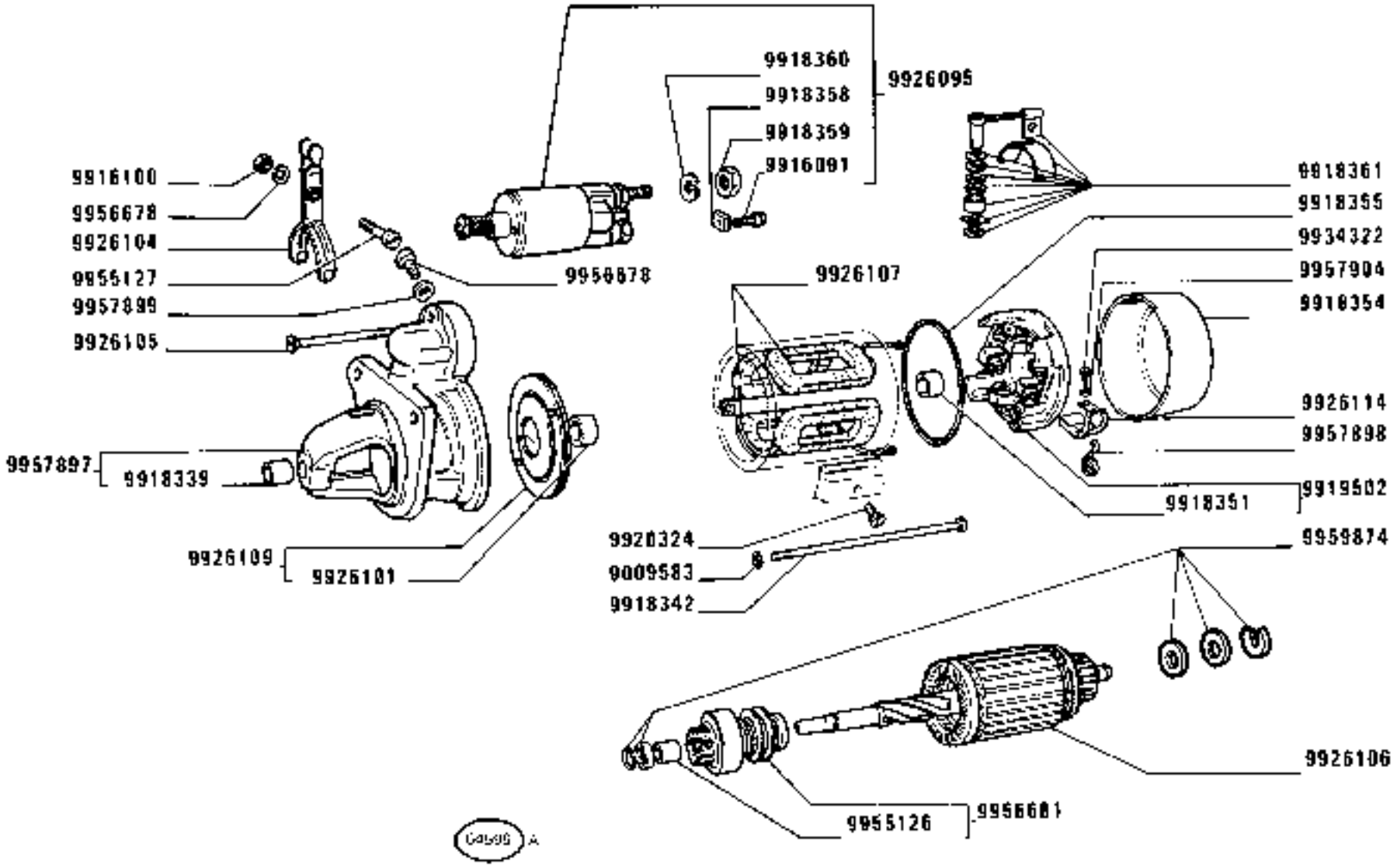

C 2507

1280-1280 DT

01 02

MOTORINO DI AVVIAMENTO 4719666 (Bosch)

Démarreur
Anlasser
Starter Motor
Motor de arranque

https://tractormanuals.com/

F6.08 /1

MODIF	ANT.MODIF	N.ORDIN.	Q.	DENOMINAZIONE	DESIGNATION	BENENNUNG	DESCRIPTION	DENOMINACIONES
		9009583	2	ROSETTA	RONDELLE	SCHEIBE	WASHER	ARANDELA
		9916091	1	VITE	VIS	SCHRAUBE	SCREW	TORNILLO
		9916100	1	DADO	ECROU	MUTTER	NUT	TUERCA
		9918339	1	BOCCOLA	DOUILLE	BUECHSE	BUSH	CASQUILLO
		9918342	2	VITE	VIS	SCHRAUBE	SCREW	TORNILLO
		9918351	1	BOCCOLA	DOUILLE	BUECHSE	BUSH	CASQUILLO
		9918354	1	COPERCHIO	COUVERCLE	DECKEL	COVER	TAPA
		9918355	1	GUARNIZIONE	GARNITURE	UNTERLAGE	LINING	FORRO
		9918358	1	PIASTRINA	PLAQUETTE	PLAETTCHEN	PLATE	PLACA
		9918359	2	DADO	ECROU	MUTTER	NUT	TUERCA
		9918360	2	ROSETTA DI SICUREZZA	RONDELLE FREIN	SICHERUNGSRING	LOCKWASHER	ARANDELA DE FRENO
		9918361	1	CORREDO	EQUIPEMENT	SATZ	KIT	JUEGO
		9919502	1	SUPPORTO COMPL.	SUPPORT	LAGER	SUPPORT	SOPORTE
		9920324	4	VITE	VIS	SCHRAUBE	SCREW	TORNILLO
		9926095	1	ELETTROMAGNETE	ELECTRO	MAGNETSCHALTER	SOLENOID	MAGNETO
		9926101	1	BOCCOLA	DOUILLE	BUECHSE	BUSH	CASQUILLO
		9926104	1	LEVA	LEVIER	HEBEL	LEVER	PALANCA
		9926105	3	VITE	VIS	SCHRAUBE	SCREW	TORNILLO
		9926106	1	INDOTTO	INDUIT	ANKER	ARMATURE	INDUCIDO
		9926107	1	AVVOLGIMENTO	ENROULEMENT	WICKLUNG	WINDING	BOBINA
		9926109	1	SUPPORTO COMPL.	SUPPORT	LAGER	SUPPORT	SOPORTE
		9926114	1	CORREDO	EQUIPEMENT	SATZ	KIT	JUEGO
		9934322	4	VITE	VIS	SCHRAUBE	SCREW	TORNILLO
		9955126	2	BOCCOLA	DOUILLE	BUECHSE	BUSH	CASQUILLO
		9955127	1	VITE	VIS	SCHRAUBE	SCREW	TORNILLO
		9956678	2	ROSETTA DI SICUREZZA	RONDELLE FREIN	SICHERUNGSRING	LOCKWASHER	ARANDELA DE FRENO
		9956681	1	INNESTO AVVIAMENTO	ENCLENCHEMENT	RITZELTRIEB	DRIVE UNIT	ACOPLAMIENTO
		9957897	1	SUPPORTO COMPL.	SUPPORT	LAGER	SUPPORT	SOPORTE
		9957898	4	MOLLA	RESSORT	FEDER	SPRING	RESORTE
		9957899	1	VITE	VIS	SCHRAUBE	SCREW	TORNILLO
		9957904	4	ROSETTA DI SICUREZZA	RONDELLE FREIN	SICHERUNGSRING	LOCKWASHER	ARANDELA DE FRENO
	9918362	9959874	1	CORREDO	EQUIPEMENT	SATZ	KIT	JUEGO

https://tractormanualz.com/

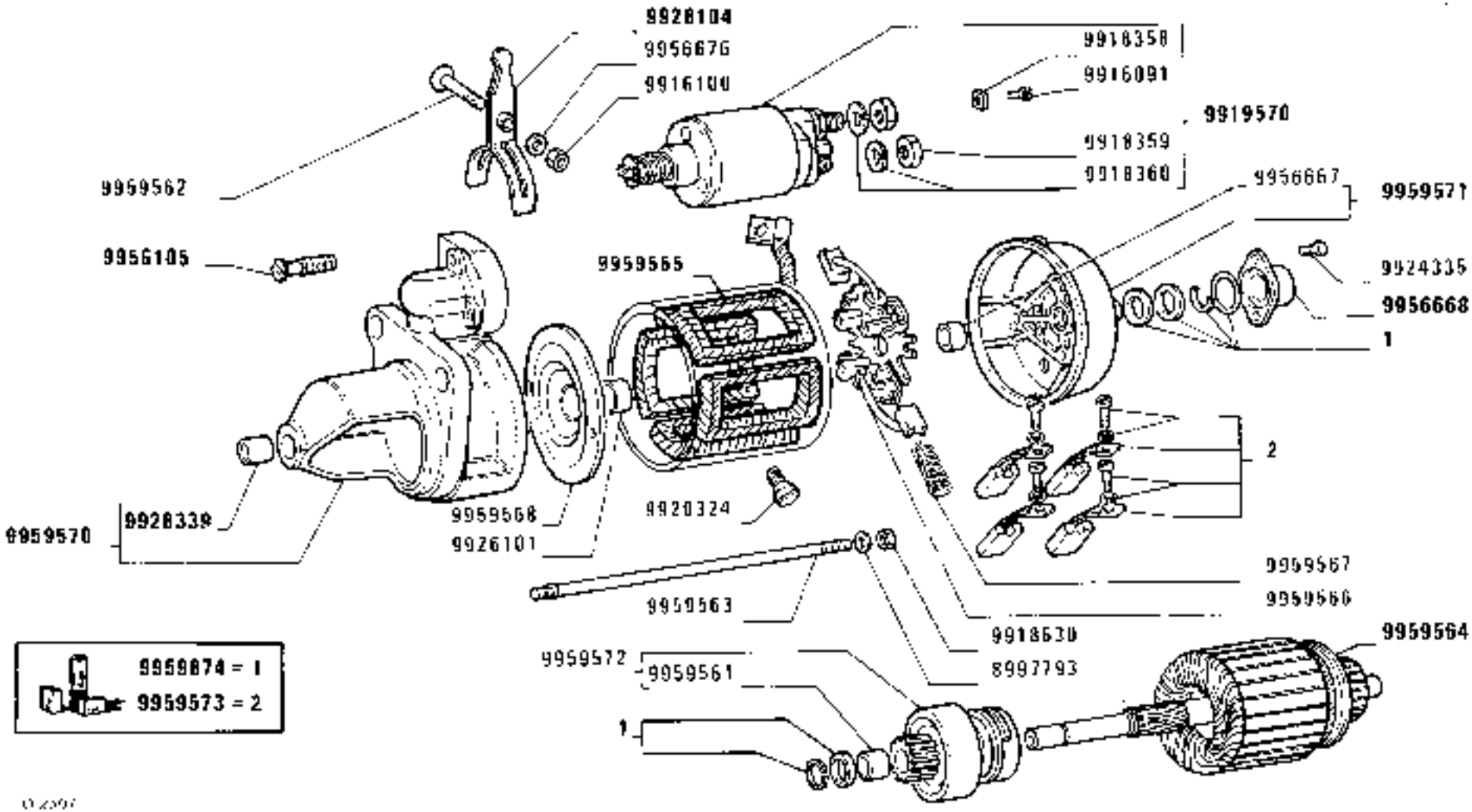

https://tractormanualz.com/

MODIF	ANT.MODIF	N.ORDIN.	Q.	DENOMINAZIONE	DESIGNATION	BENENNUNG	DESCRIPTION	DENOMINACIONES
		8997793	2	ROSETTA	RONDELLE	SCHEIBE	WASHER	ARANDELA
		9916091	1	VITE	VIS	SCHRAUBE	SCREW	TORNILLO
		9916100	1	DADO	ECROU	MUTTER	NUT	TUERCA
		9918339	1	BOCCOLA	DOUILLE	BUECHSE	BUSH	CASQUILLO
		9918358	1	PIASTRINA	PLAQUETTE	PLAETTCHEN	PLATE	PLACA
		9918359	2	DADO	ECROU	MUTTER	NUT	TUERCA
		9918360	2	ROSETTA DI SICUREZZA	RONDELLE FREIN	SICHERUNGSRING	LOCKWASHER	ARANDELA DE FRENO
		9918630	2	DADO	ECROU	MUTTER	NUT	TUERCA
		9920324	4	VITE	VIS	SCHRAUBE	SCREW	TORNILLO
		9924335	2	VITE	VIS	SCHRAUBE	SCREW	TORNILLO
		9926101	1	BOCCOLA	DOUILLE	BUECHSE	BUSH	CASQUILLO
		9926104	1	LEVA	LEVIER	HEBEL	LEVER	PALANCA
		9926105	3	VITE	VIS	SCHRAUBE	SCREW	TORNILLO
		9956667	1	BOCCOLA	DOUILLE	BUECHSE	BUSH	CASQUILLO
		9956668	1	COPERCHIO	COUVERCLE	DECKEL	COVER	TAPA
		9956678	1	ROSETTA DI SICUREZZA	RONDELLE FREIN	SICHERUNGSRING	LOCKWASHER	ARANDELA DE FRENO
		9959560	1	CORREDO	EQUIPEMENT	SATZ	KIT	JUEGO
		9959561	2	BOCCOLA	DOUILLE	BUECHSE	BUSH	CASQUILLO
		9959562	1	VITE	VIS	SCHRAUBE	SCREW	TORNILLO
		9959563	2	PRIGIONIERO	GOUJON	STIFTSCHRAUBE	STUD	ESPARRAGO
		9959564	1	INDOTTO	INDUIT	ANKER	ARMATURE	INDUCIDO
		9959565	1	AVVOLGIMENTO	ENROULEMENT	WICKLUNG	WINDING	BOBINA
		9959566	1	PORTASPAZZOLA	PORTE-BALAI	BUERSTENTRAEGER	BRUSH HOLDER	PORTAESCOBILLA
		9959567	4	MOLLA	RESSORT	FEDER	SPRING	RESORTE
		9959568	1	SUPPORTO	SUPPORT	LAGER	SUPPORT	SOPORTE
		9959570	1	SUPPORTO	SUPPORT	LAGER	SUPPORT	SOPORTE
		9959571	1	SUPPORTO	SUPPORT	LAGER	SUPPORT	SOPORTE
		9959572	1	CORPO	CORPS	GEHAUSE	BODY	CUERPO
		9959573	1	CORREDO	EQUIPEMENT	SATZ	KIT	JUEGO
	9918362	9959874	1	CORREDO	EQUIPEMENT	SATZ	KIT	JUEGO

https://tractormanualz.com/

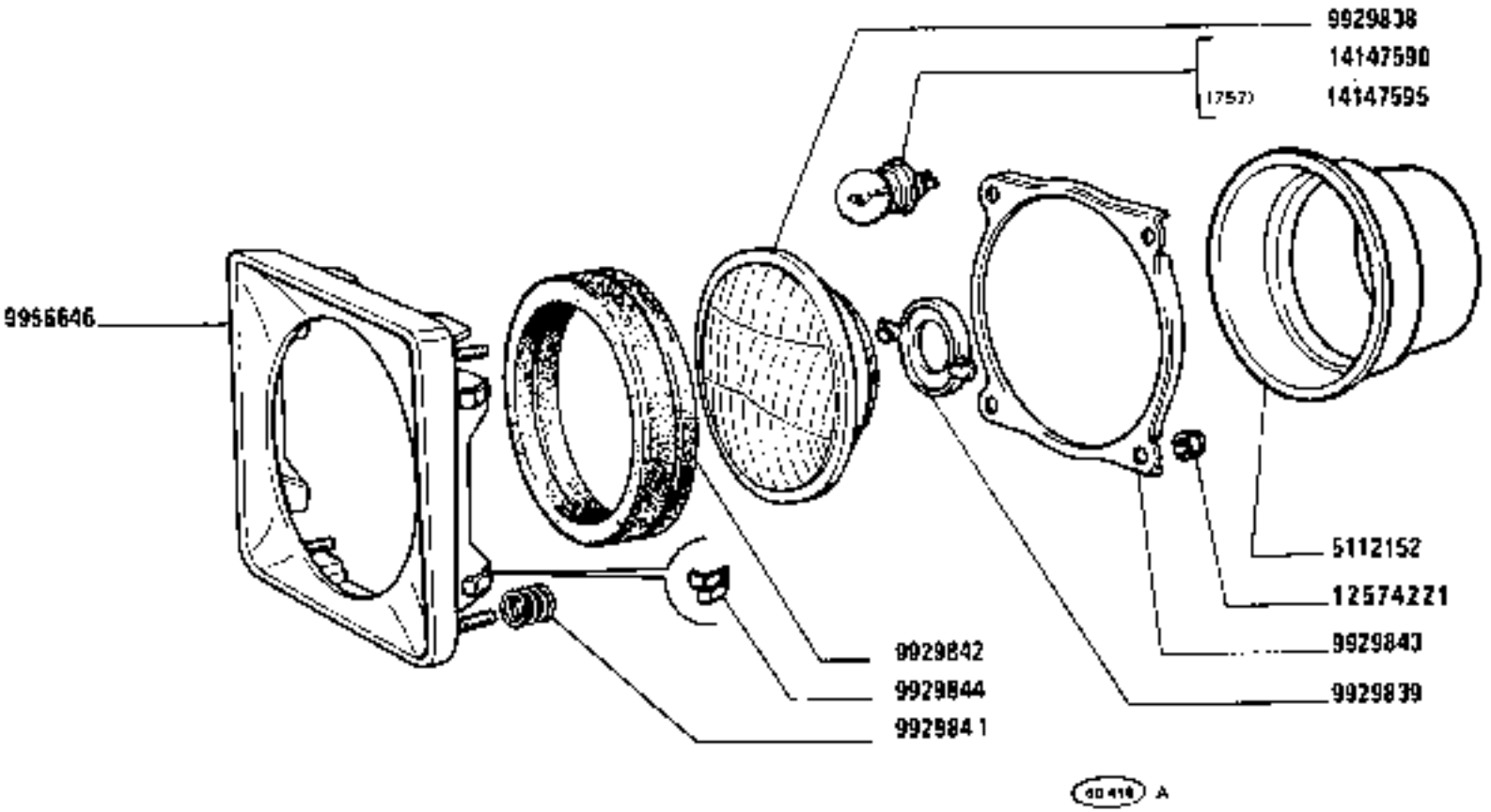

© 2590

https://tractormanualz.com/

MODIF	ANT.MODIF	N.ORDIN.	Q.	DENOMINAZIONE	DESIGNATION	BENENNUNG	DESCRIPTION	DENOMINACIONES
		5112152	2	CAPPUCCIO	CAPUCHON	SCHUTZKAPPE	BOOT	CAPUCHON
		9929838	1	GRUPPO OTTICO	GROUPE OPTIQUE	EINSATZ	LENS/REFLECTOR UNIT	GRUPO OPTICO
		9929839	1	SCODELLINO	CUVETTE	TELLERSCHEIBE	CUP	PLATILLO
		9929841	4	MOLLA	RESSORT	FEDER	SPRING	RESORTE
		9929842	1	GUARNIZIONE	GARNITURE	UNTERLAGE	LINING	FORRO
		9929843	1	SUPPORTO	SUPPORT	LAGER	SUPPORT	SOPORTE
		9929844	4	MOLLA	RESSORT	FEDER	SPRING	RESORTE
		9956646	1	CORNICE	MONTURE	RAHMEN	FRAME	MARCO
	9929846	12574221	4	DADO	ECROU	MUTTER	NUT	TUERCA
		14147590	1	LAMPADA	LAMPE	LAMPE	BULB	BOMBILLA
		14147595	2	LAMPADA (757)	LAMPE	LAMPE	BULB	BOMBILLA

https://tractormanualz.com/

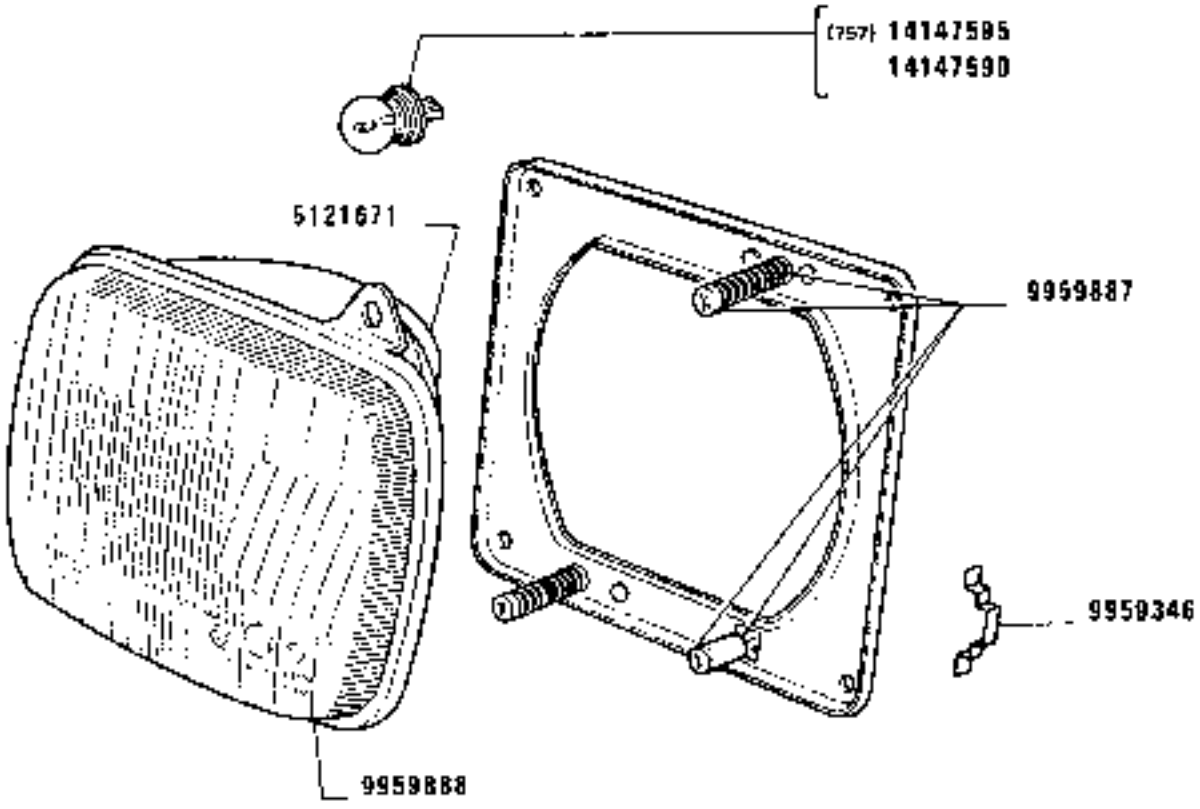

https://tractormanualz.com/

MODIF	ANT.MODIF	N.ORDIN.	Q.	DENOMINAZIONE	DESIGNATION	BENENNUNG	DESCRIPTION	DENOMINACIONES
		5121671	1	CAPPUCCIO	CAPUCHON	SCHUTZKAPPE	BOOT	CAPUCHON
		9959346	1	MOLLA	RESSORT	FEDER	SPRING	RESORTE
		9959887	1	CORPO	CORPS	GEHAUSE	BODY	CUERPO
		9959888	1	GRUPPO OTTICO	GROUPE OPTIQUE	EINSATZ	LENS/REFLECTOR UNIT	GRUPO OPTICO
		14147590	1	LAMPADA	LAMPE	LAMPE	BULB	BOMBILLA
		14147595	1	LAMPADA (757)	LAMPE	LAMPE	BULB	BOMBILLA

https://tractormanualz.com/

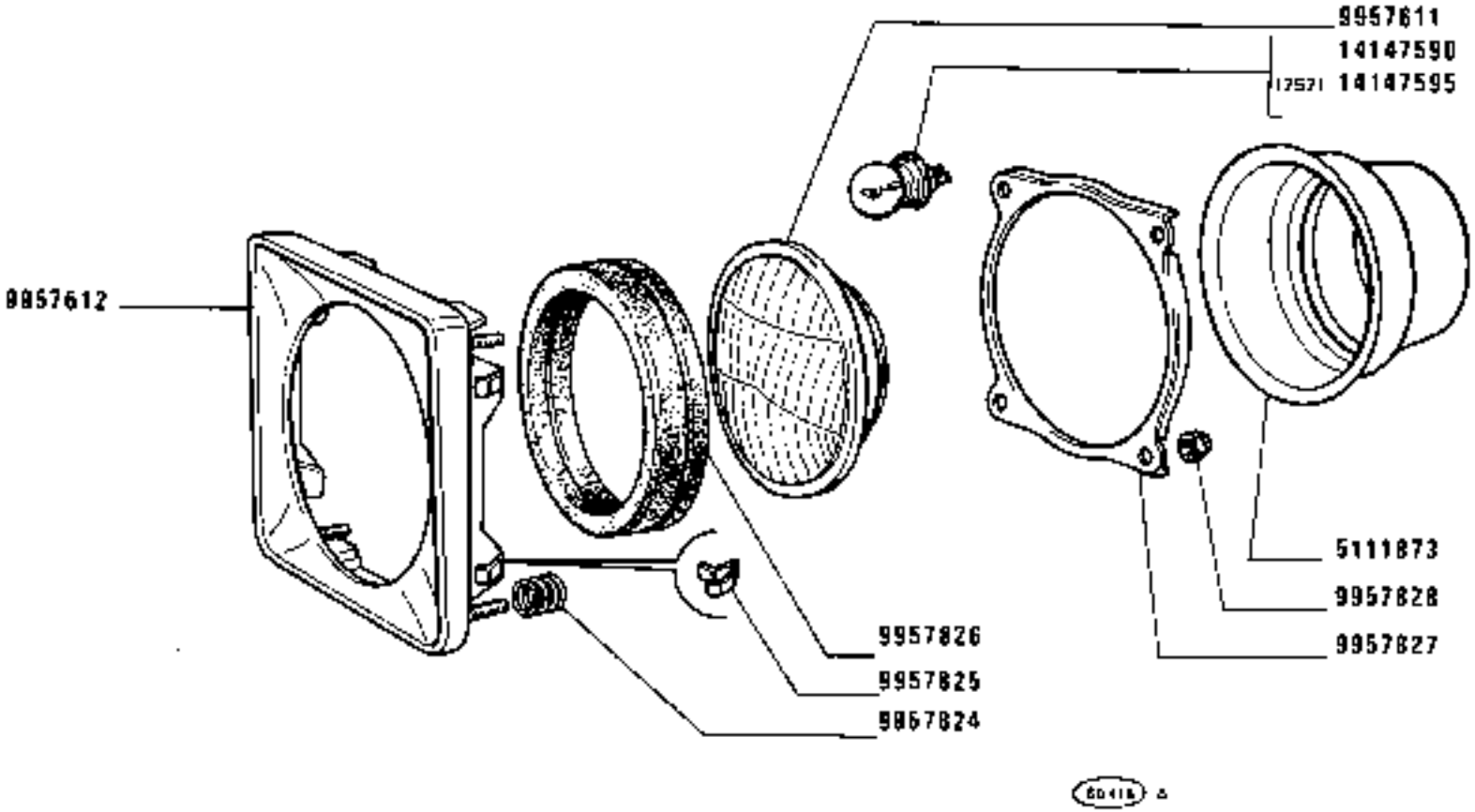

https://tractormanualz.com/

MODIF	ANT.MODIF	N.ORDIN.	Q.	DENOMINAZIONE	DESIGNATION	BENENNUNG	DESCRIPTION	DENOMINACIONES
		5111873	2	CAPPUCCIO	CAPUCHON	SCHUTZKAPPE	BOOT	CAPUCHON
		9957611	1	GRUPPO OTTICO	GROUPE OPTIQUE	EINSATZ	LENS/REFLECTOR UNIT	GRUPO OPTICO
		9957612	1	CORNICE	MONTURE	RAHMEN	FRAME	MARCO
		9957824	4	MOLLA	RESSORT	FEDER	SPRING	RESORTE
		9957825	4	MOLLETTA DI FISSAGGIO	AGRAFE	KLEMMSTUECK	CLIP	SUJETADOR
		9957826	1	GUARNIZIONE DI TENUTA	JOINT	DICHTUNG	GASKET	JUNTA
		9957827	1	SUPPORTO	SUPPORT	LAGER	SUPPORT	SOPORTE
		9957828	4	DADO	ECROU	MUTTER	NUT	TUERCA
		14147590	1	LAMPADA	LAMPE	LAMPE	BULB	BOMBILLA
		14147595	1	LAMPADA (757)	LAMPE	LAMPE	BULB	BOMBILLA

https://tractormanualz.com/

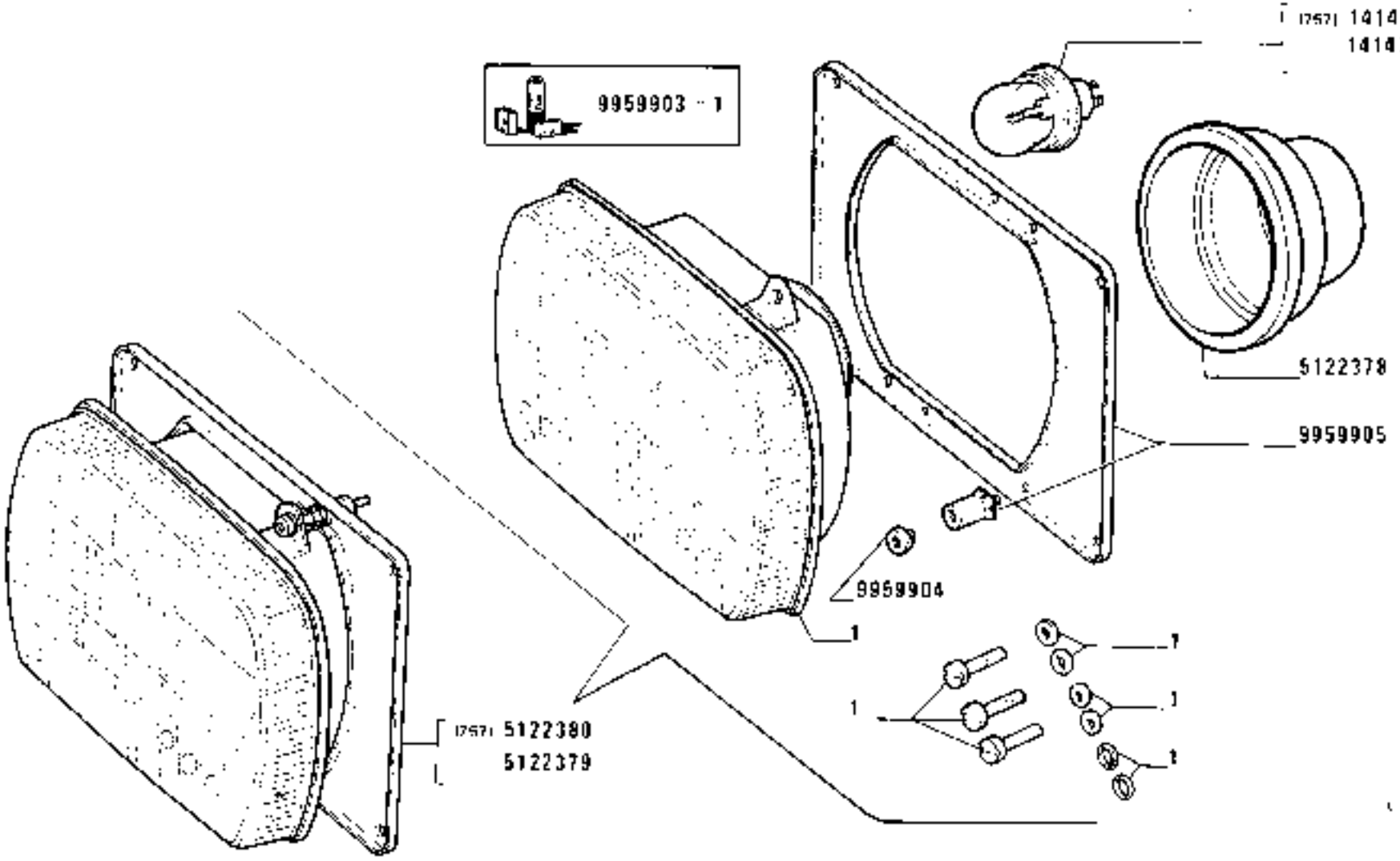

1280-1280 DT
01 02

PROIETTORE 51232379 - 5122380 (Siem)

Projecteur
Scheinwerfer
Headlamp
Proyector

https://tractormanualz.com/

MODIF	ANT.MODIF	N.ORDIN.	Q.	DENOMINAZIONE	DESIGNATION	BENENNUNG	DESCRIPTION	DENOMINACIONES
		5122378	I	CAPPUCCIO	CAPUCHON	SCHUTZKAPPE	BOOT	CAPUCHON
		5122380	I	CAPPUCCIO (757)	CAPUCHON	SCHUTZKAPPE	BOOT	CAPUCHON
		9959903	1	CORREDO	EQUIPEMENT	SATZ	KIT	JUEGO
		9959904	1	DISTANZIALE	ENTRETOISE	ABSTANDSTUECK	SPACER	SEPARADOR
		9959905	1	SUPPORTO	SUPPORT	LAGER	SUPPORT	SOPORTE
		14147590	1	LAMPADA	LAMPE	LAMPE	BULB	BOMBILLA
		14147595	1	LAMPADA (757)	LAMPE	LAMPE	BULB	BOMBILLA

https://tractormanualz.com/

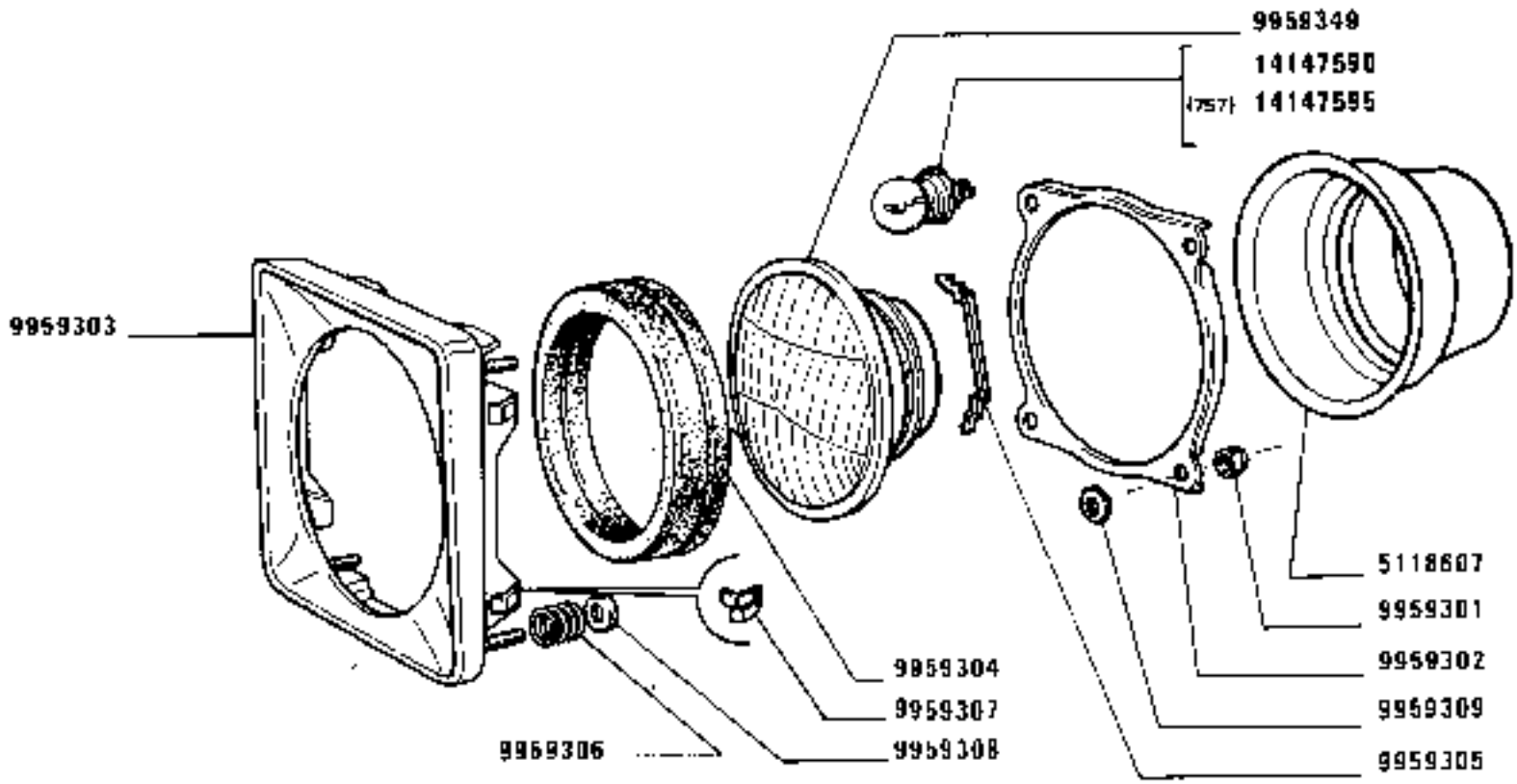

c 2590

https://tractormanualz.com/

MODIF	ANT.MODIF	N.ORDIN.	Q.	DENOMINAZIONE	DESIGNATION	BENENNUNG	DESCRIPTION	DENOMINACIONES
		5118607	1	CAPPUCCIO	CAPUCHON	SCHUTZKAPPE	BOOT	CAPUCHON
		9959301	4	DADO	ECROU	MUTTER	NUT	TUERCA
		9959302	1	FLANGIA	BRIDE	FLANSCH	FLANGE	BRIDA
		9959303	1	CORNICE	MONTURE	RAHMEN	FRAME	MARCO
		9959304	1	GUARNIZIONE DI TENUTA	JOINT	DICHTUNG	GASKET	JUNTA
		9959305	1	MOLLA	RESSORT	FEDER	SPRING	RESORTE
		9959306	4	MOLLA	RESSORT	FEDER	SPRING	RESORTE
		9959307	4	MOLLETTA DI FISSAGGIO	AGRAFE	KLEMMSTUECK	CLIP	SUJETADOR
		9959308	4	ROSETTA	RONDELLE	SCHEIBE	WASHER	ARANDELA
		9959309	4	GUARNIZIONE	GARNITURE	UNTERLAGE	LINING	FORRO
	9959300	9959349	1	GRUPPO OTTICO	GROUPE OPTIQUE	EINSATZ	LENS/REFLECTOR UNIT	GRUPO OPTICO
		14147590	1	LAMPADA	LAMPE	LAMPE	BULB	BOMBILLA
		14147595	1	LAMPADA (757)	LAMPE	LAMPE	BULB	BOMBILLA

https://tractormanualz.com/

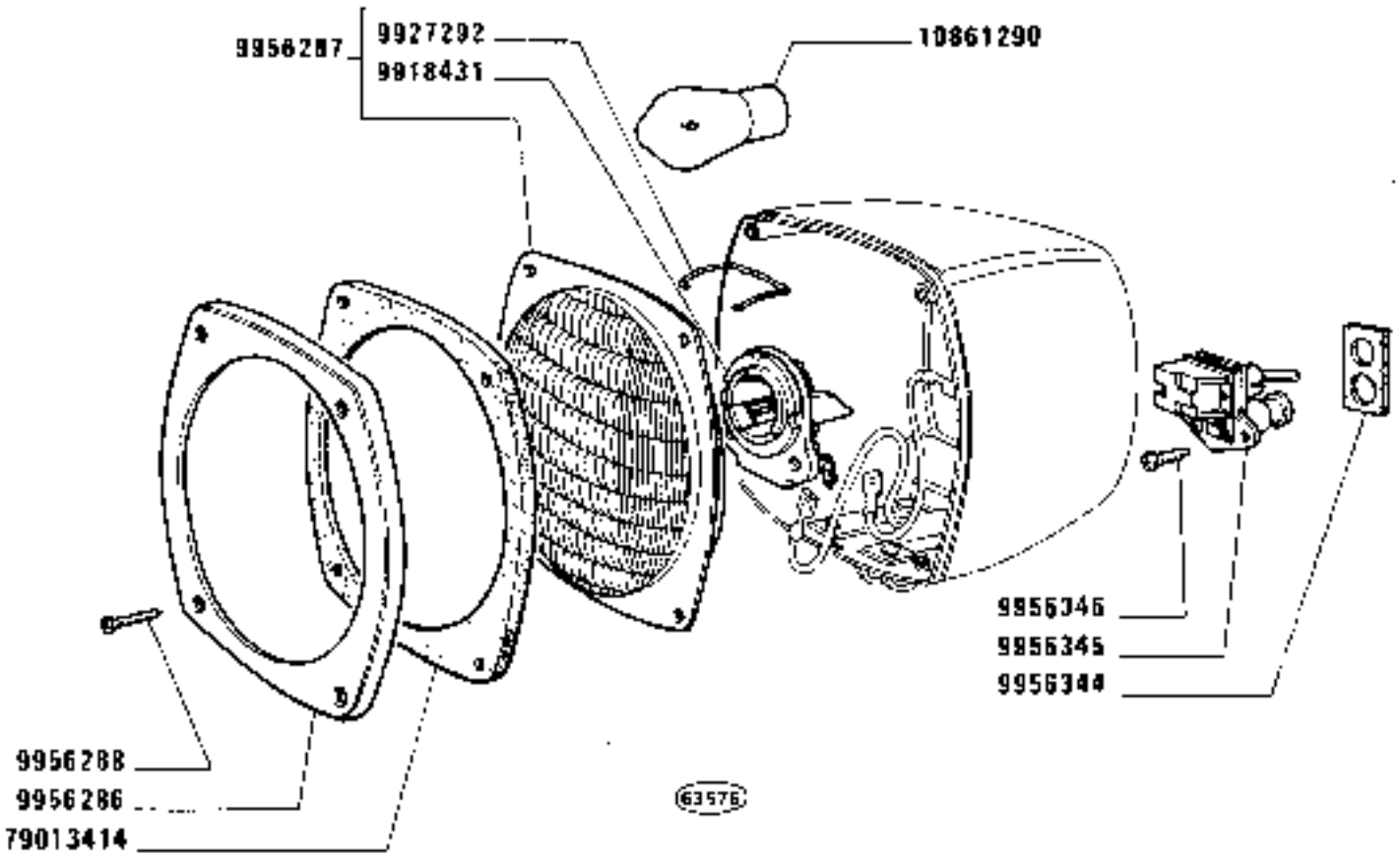

47671 C 2746

1280-1280 DT
01 02

PROIETTORE POSTERIORE 4999738 (Olsa)

Phare arrière
Hinterer Scheinwerfer

Rear Spot Lamp
Faro posterior

https://tractormanualz.com/

MODIF	ANT.MODIF	N.ORDIN.	Q.	DENOMINAZIONE	DESIGNATION	BENENNUNG	DESCRIPTION	DENOMINACIONES
		9918431	1	PORTALAMPADA	PORTE-LAMPE	LAMPENFASSUNG	BULB HOLDER	PORTALAMPARA
		9927292	1	FERMAGLIO	AGRAFE	KLEMMSTUECK	CLIP	SUJETADOR
		9956286	1	CORNICE	MONTURE	RAHMEN	FRAME	MARCO
		9956287	1	GRUPPO OTTICO COMPL.	GROUPE OPTIQUE	EINSATZ	LENS/REFLECTOR UNIT	GRUPO OPTICO
		9956288	4	VITE	VIS	SCHRAUBE	SCREW	TORNILLO
		9956344	1	GUARNIZIONE DI TENUTA	JOINT	DICHTUNG	GASKET	JUNTA
		9956345	1	INTERRUTTORE	INTERRUPTEUR	SCHALTER	SWITCH	INTERRUPTOR
		9956346	2	VITE	VIS	SCHRAUBE	SCREW	TORNILLO
		10861290	1	LAMPADA	LAMPE	LAMPE	BULB	BOMBILLA
	9956285	79013414	1	GUARNIZIONE DI TENUTA	JOINT	DICHTUNG	GASKET	JUNTA

https://tractormanualz.com/

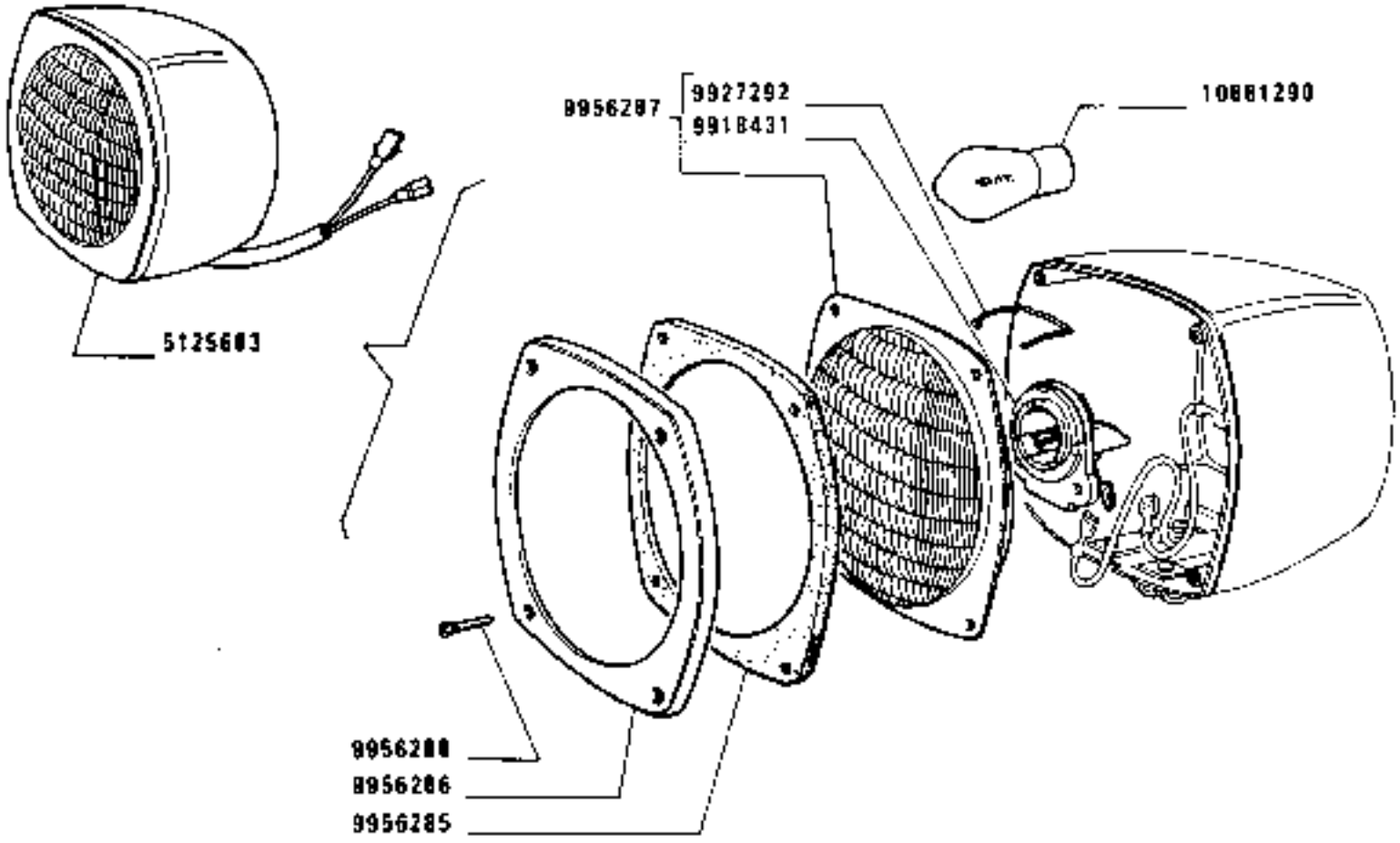

D 2746

1280-1280 DT
01 02

PROIETTORE POSTERIORE (Olsa)

Phare arrière
Hinterer Scheinwerfer
Rear spot lamp
Faro posterior

https://tractormanualz.com/

MODIF	ANT.MODIF	N.ORDIN.	Q.	DENOMINAZIONE	DESIGNATION	BENENNUNG	DESCRIPTION	DENOMINACIONES
		9918431	1	PORTALAMPADA	PORTE-LAMPE	LAMPENFASSUNG	BULB HOLDER	PORTALAMPARA
		9927292	1	MOLLA	RESSORT	FEDER	SPRING	RESORTE
		9956285	1	GUARNIZIONE	GARNITURE	UNTERLAGE	LINING	FORRO
		9956286	1	CORNICE	MONTURE	RAHMEN	FRAME	MARCO
		9956287	1	GRUPPO OTTICO COMPL.	GROUPE OPTIQUE	EINSATZ	LENS/REFLECTOR UNIT	GRUPO OPTICO
		9956288	4	VITE	VIS	SCHRAUBE	SCREW	TORNILLO
		10861290	1	LAMPADA	LAMPE	LAMPE	BULB	BOMBILLA

https://tractormanualz.com/

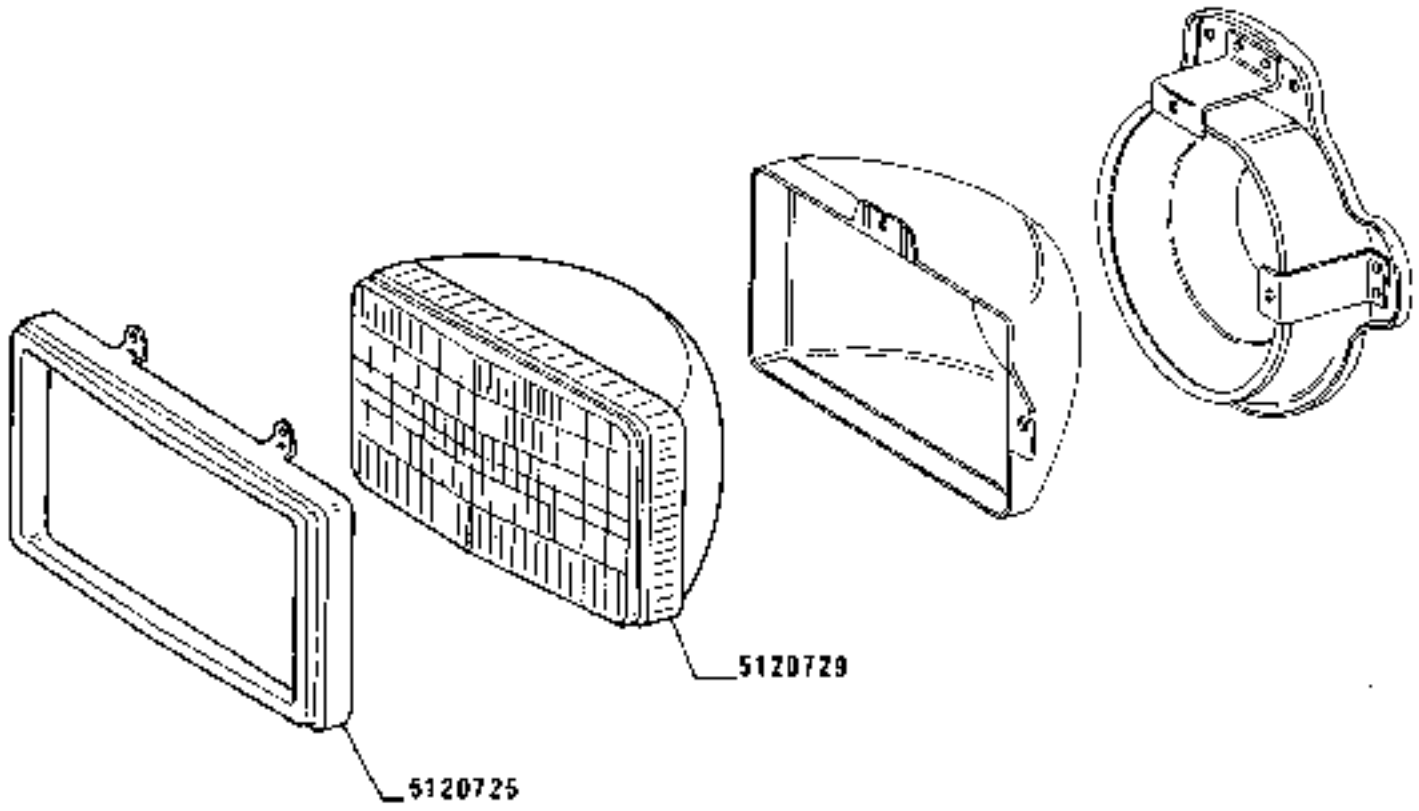

(770)

https://tractormanualz.com/

MODIF	ANT.MODIF	N.ORDIN.	Q.	DENOMINAZIONE	DESIGNATION	BENENNUNG	DESCRIPTION	DENOMINACIONES
		5120725	1	CORNICE	MONTURE	RAHMEN	FRAME	MARCO
		5120729	1	GRUPPO OTTICO	GROUPE OPTIQUE	EINSATZ	LENS/REFLECTOR UNIT	GRUPO OPTICO

https://tractormanualz.com/

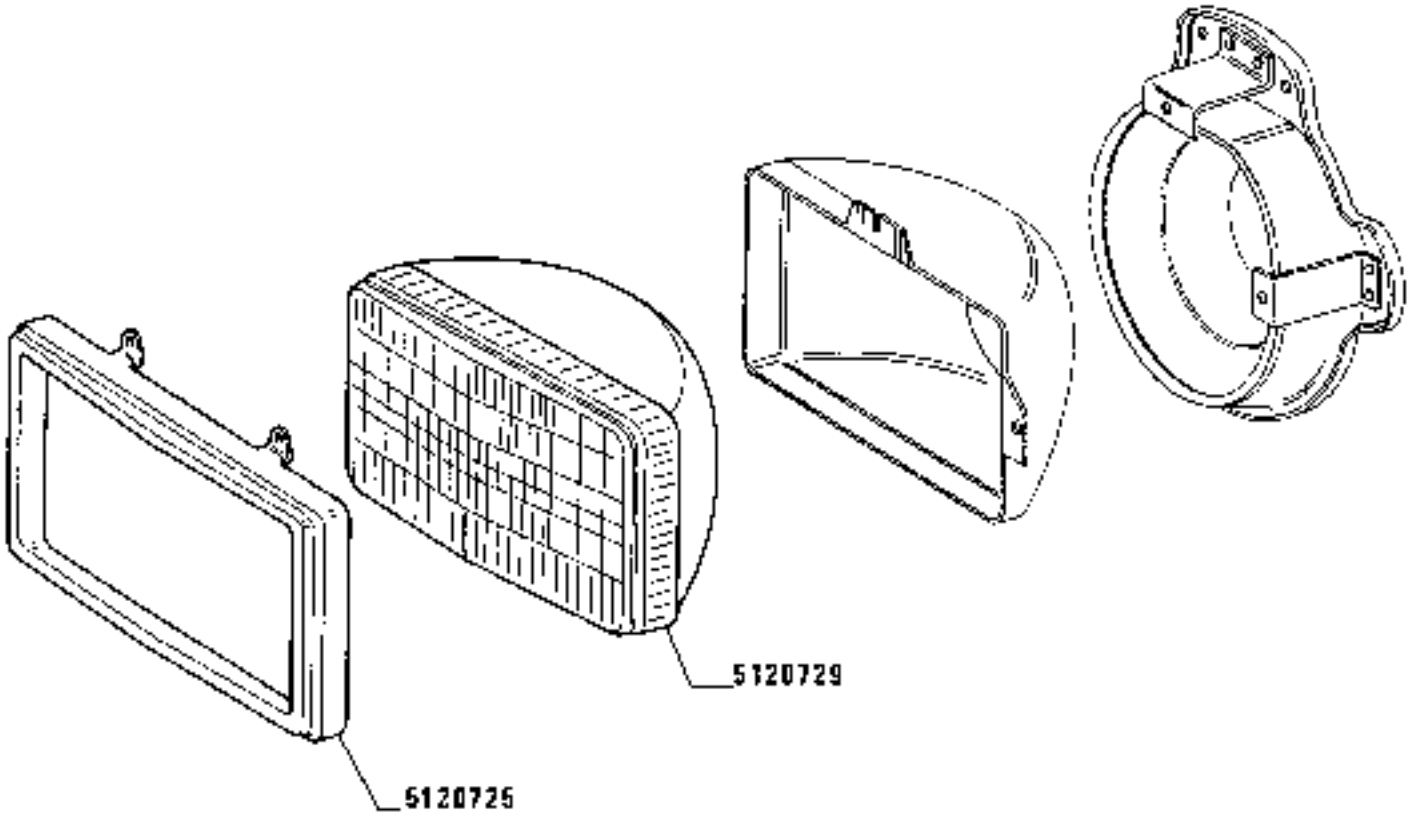

(770)

https://tractormanualz.com/

MODIF	ANT.MODIF	N.ORDIN.	Q.	DENOMINAZIONE	DESIGNATION	BENENNUNG	DESCRIPTION	DENOMINACIONES
		5120725	1	CORNICE	MONTURE	RAHMEN	FRAME	MARCO
		5120729	1	GRUPPO OTTICO	GROUPE OPTIQUE	EINSATZ	LENS/REFLECTOR UNIT	GRUPO OPTICO

https://tractormanualz.com/

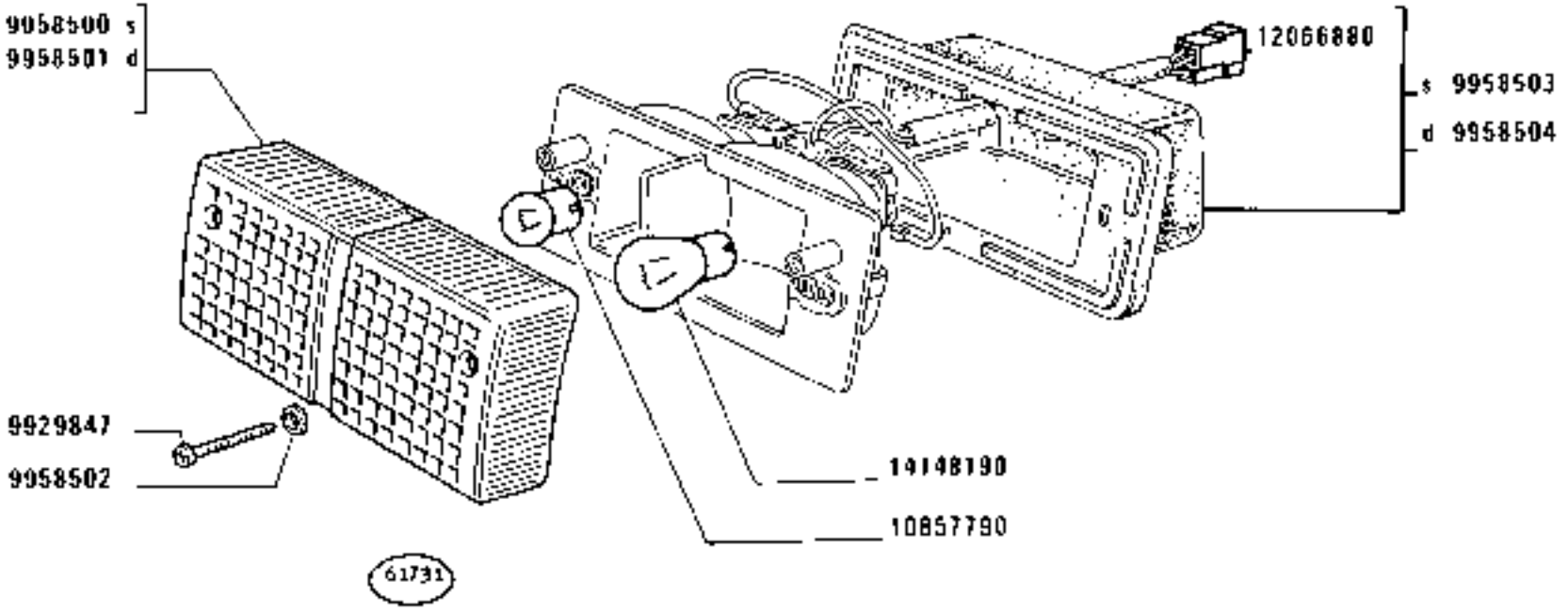

1280-1280 DT
01 02

FANALE ANTERIORE s 5112259 - d 5112261 IOlsal

Lanterne AV
Vordere Leuchte

Front Lamp
Lámpara anterior

https://tractormanualz.com/

MODIF	ANT.MODIF	M.ORDIN.	Q.	DENOMINAZIONE	DESIGNATION	BENENNUNG	DESCRIPTION	DENOMINACIONES
		9929847	2	VITE	VIS	SCHRAUBE	SCREW	TORNILLO
		9958500	1	TRASPARENTE S	TRANSPARENT	LICHTSCHEIBE	LENS	TAPA TRANSLUCIDA
		9958501	1	TRASPARENTE D	TRANSPARENT	LICHTSCHEIBE	LENS	TAPA TRANSLUCIDA
		9958502	2	ROSETTA	RONDELLE	SCHEIBE	WASHER	ARANDELA
		9958503	1	CUFFIA S	CAPUCHON	MANSCHETTE	BOOT	CAPUCHON
		9958504	1	CUFFIA D	CAPUCHON	MANSCHETTE	BOOT	CAPUCHON
		10857790	1	LAMPADA	LAMPE	LAMPE	BULB	BOMBILLA
		12066880	1	BLOCCHETTO CONNESSIONE	PLAQUE DE JONCTION	ANSCHLUSSDOSE	CONNECTION BLOCK	PLACA DE EMPALME
		14148190	1	LAMPADA	LAMPE	LAMPE	BULB	BOMBILLA

https://tractormanualz.com/

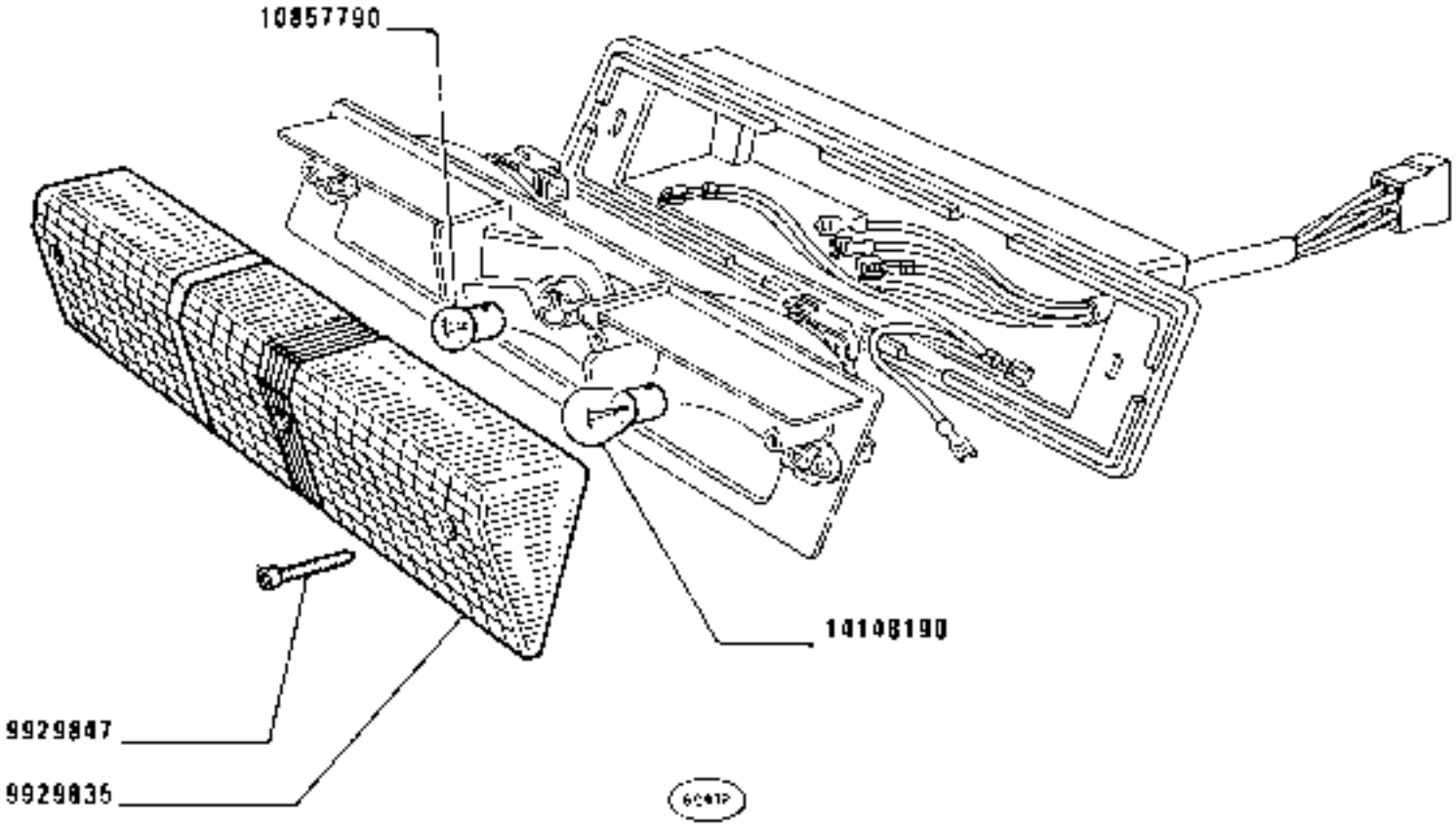

1280-1280 DT
01 02

FANALE POSTERIORE 4997267 (Olsa)

Lanterne AR
Schlussleuchte
Tail Lamp
Luz trasera posterior

https://tractormanualz.com/

MODIF	ANT.MODIF	N.ORDIN.	Q.	DENOMINAZIONE	DESIGNATION	BENENNUNG	DESCRIPTION	DENOMINACIONES
		9929835	1	TRASPARENTE	TRANSPARENT	LICHTSCHEIBE	LENS	TAPA TRANSLUCIDA
		9929847	3	VITE	VIS	SCHRAUBE	SCREW	TORNILLO
		10857790	1	LAMPADA	LAMPE	LAMPE	BULB	BOMBILLA
		14146190	2	LAMPADA	LAMPE	LAMPE	BULB	BOMBILLA

https://tractormanualz.com/

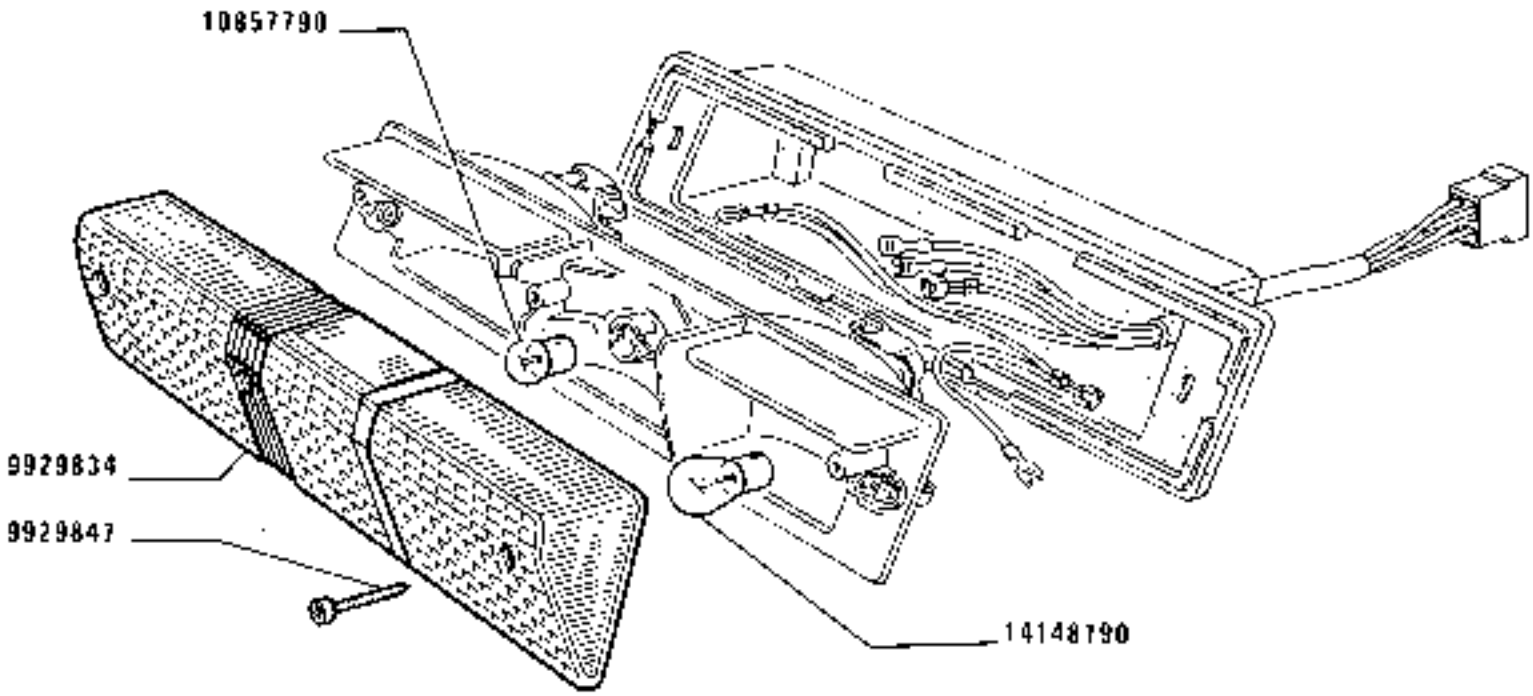

1280-1280 DT
01 02

FANALE POSTERIORE E TARGA 4997266 (Olsa)

Lanterne AR et de plaque — *Tail and number Plate Lamp*
Schluss- und Nummernschildleuchte — *Luz trasera posterior y de matrícula*

https://tractormanualz.com/

MODIF	ANT.MODIF	N.ORDIN.	Q.	DENOMINAZIONE	DESIGNATION	BENENNUNG	DESCRIPTION	DENOMINACIONES
		9929834	1	TRASPARENTE	TRANSPARENT	LICHTSCHEIBE	LENS	TAPA TRANSLUCIDA
		9929847	3	VITE	VIS	SCHRAUBE	SCREW	TORNILLO
		10857790	1	LAMPADA	LAMPE	LAMPE	BULB	BOMBILLA
		14148190	2	LAMPADA	LAMPE	LAMPE	BULB	BOMBILLA

https://tractormanualz.com/

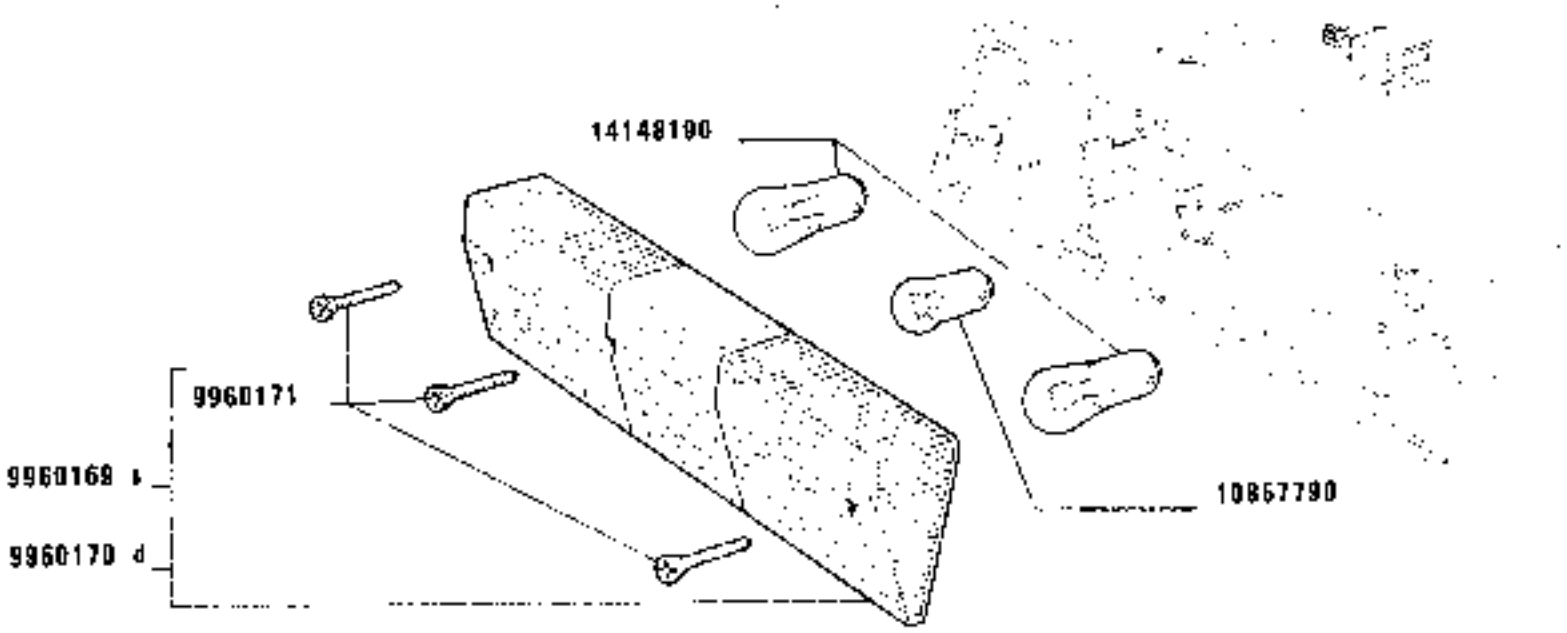

FANALE POSTERIORE 5124117 d 5124115 s - COBO

Lanterne AR
Hintere Leuchte
Tail lamp
Lámpara posterior

https://tractormanualz.com/

MODIF	ANT.MODIF	N.ORDIN.	Q.	DENOMINAZIONE	DESIGNATION	BENENNUNG	DESCRIPTION	DENOMINACIONES
		9960169	1	TRASPARENTE S	TRANSPARENT	LICHTSCHEIBE	LENS	TAPA TRANSLUCIDA
		9960170	1	TRASPARENTE D	TRANSPARENT	LICHTSCHEIBE	LENS	TAPA TRANSLUCIDA
		9960171	3	VITE	VIS	SCHRAUBE	SCREW	TORNILLO
		10857790	1	LAMPADA	LAMPE	LAMPE	BULB	BOMBILLA
		14148190	2	LAMPADA	LAMPE	LAMPE	BULB	BOMBILLA

https://tractormanualz.com/

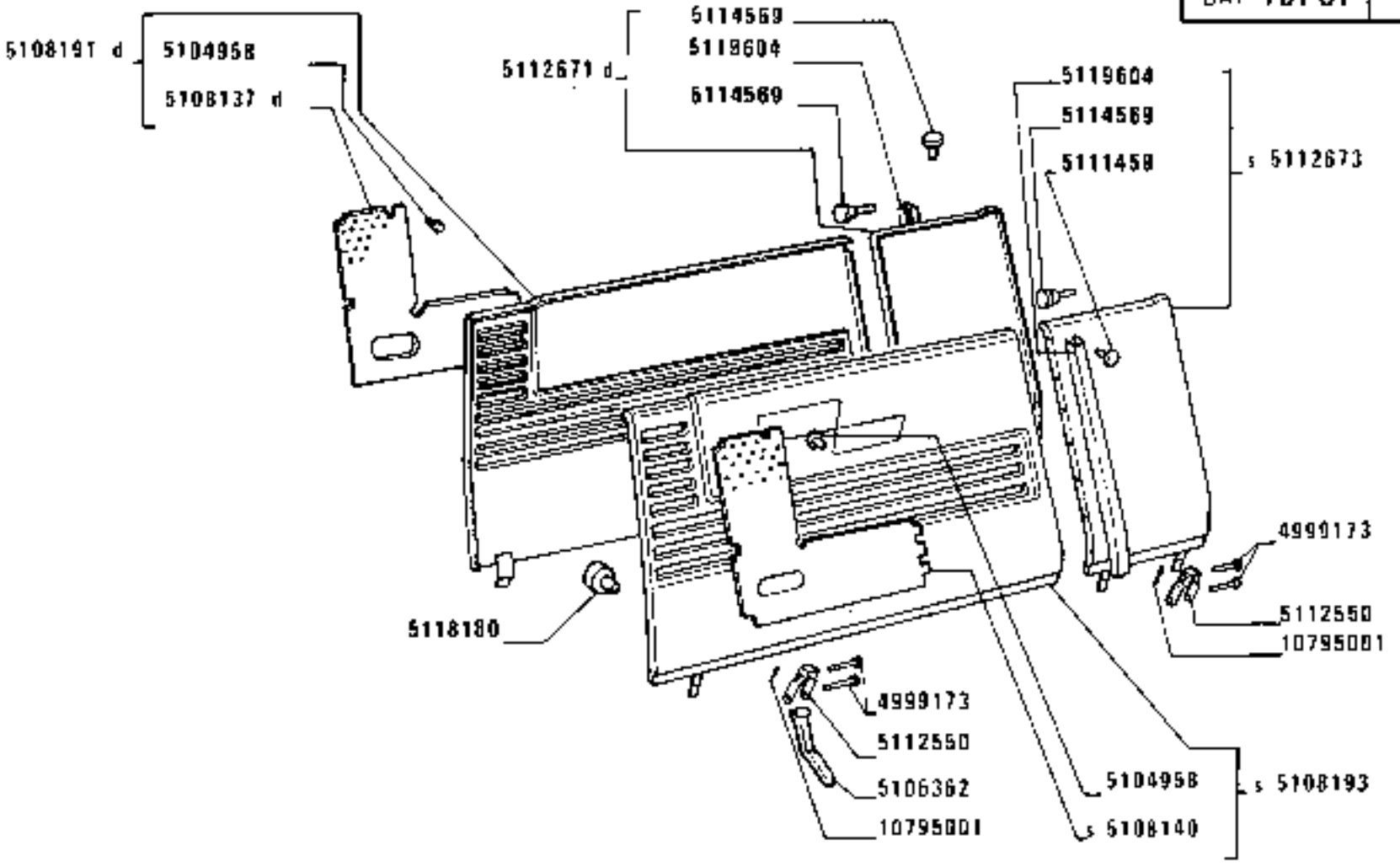

1280-1280 DT
01 02

COFANATURA

Capot
Haube

Hood
Capot

https://tractormanualz.com/

MODIF	ANT.MODIF	N.ORDIN.	Q.	DENOMINAZIONE	DESIGNATION	BENENNUNG	DESCRIPTION	DENOMINACIONES
		596567	1	SPORTELLO	VOLET	DECKEL	LID	TAPA
		4998352	6	GUARNIZIONE	GARNITURE	UNTERLAGE	LINING	FORRO
		4999173	12	PERNO	AXE	BOLZEN	PIN	EJE
		5104958	24	RIBATTINO	RIVET	NIET	RIVET	REMACHE
D2590		5104958	4	RIBATTINO	RIVET	NIET	RIVET	REMACHE
C2590		5104959	6	PERNO	AXE	BOLZEN	PIN	EJE
C2590		5104960	14	RIBATTINO	RIVET	NIET	RIVET	REMACHE
C2590		5105093	7	MOLLA	RESSORT	FEDER	SPRING	RESORTE
C2590		5105094	6	ANELLO	BAGUE	RING	RING	ANILLO
		5106362	6	GANCIO	CROCHET	HAKEN	HOOK	GANCHO
	4996479	5106972	2	GUARNIZIONE	GARNITURE	UNTERLAGE	LINING	FORRO
		5107140	6	ROSETTA DI SICUREZZA	RONDELLE FREIN	SICHERUNGSRING	LOCKWASHER	ARANDELA DE FRENO
D2590		5107140	4	ROSETTA	RONDELLE	SCHEIBE	WASHER	ARANDELA
		5108137	1	GRIGLIA D	GRILLE	GITTER	GRILLE	REJILLA
		5108140	1	GRIGLIA S	GRILLE	GITTER	GRILLE	REJILLA
		5108191	1	FIANCHETTO CENTR.D COMPL.	TABLIER	SEITENBLECH	SIDE PANEL	COSTADO
		5108193	1	FIANCHETTO CENTR.S COMPL.	TABLIER	SEITENBLECH	SIDE PANEL	COSTADO
		5108195	1	LONGHERONE D	LONGERON	LAENGSTRAEGER	SIDE MEMBER	LARGUERO
		5108197	1	LONGHERONE S	LONGERON	LAENGSTRAEGER	SIDE MEMBER	LARGUERO
C2746		5109637	1	TAPPO	BOUCHON	STOPFEN	PLUG	TAPON
		5109638	4	TAPPO	BOUCHON	STOPFEN	PLUG	TAPON
		5110537	1	CUFFIA	CAPUCHON	MANSCHETTE	BOOT	CAPUCHON
		5110747	1	CORNICE	MONTURE	RAHMEN	FRAME	MARCO
C2661		5111301	1	FIANCHETTO	TABLIER	SEITENBLECH	SIDE PANEL	COSTADO
		5111302	1	FIANCHETTO	TABLIER	SEITENBLECH	SIDE PANEL	COSTADO
		5111459	20	TASSELLO	TAMPON	BEILAGE	PAD	TACO
		5111473	1	SPORTELLO	VOLET	DECKEL	LID	TAPA
		5111488	1	COPERTURA	ENJOLIVEUR	ABDECKUNG	COVER	EMBELLECEDOR
C2661		5111493	1	SUPPORTO	SUPPORT	LAGER	SUPPORT	SOPORTE
C2661		5111515	1	COFANO FISSO	AUVENT	FESTE HAUBE	COWL	CAPOT FIJO
		5111546	1	TAPPO	BOUCHON	STOPFEN	PLUG	TAPON
		5111677	1	PLANCIA PORTASTRUMENTI	PLANCHE DE BORD	INSTRUMENTENBRETT	INSTRUMENT PANEL	TABLERO DE INSTRUMENTOS
C2558		5112118	1	GRIGLIA INF.COMPL.	GRILLE	GITTER	GRILLE	REJILLA
C2558		5112120	1	GUARNIZIONE	GARNITURE	UNTERLAGE	LINING	FORRO
		5112175	2	DISTANZIALE	ENTRETOISE	ABSTANDSTUECK	SPACER	SEPARADOR

https://tractormanualz.com/

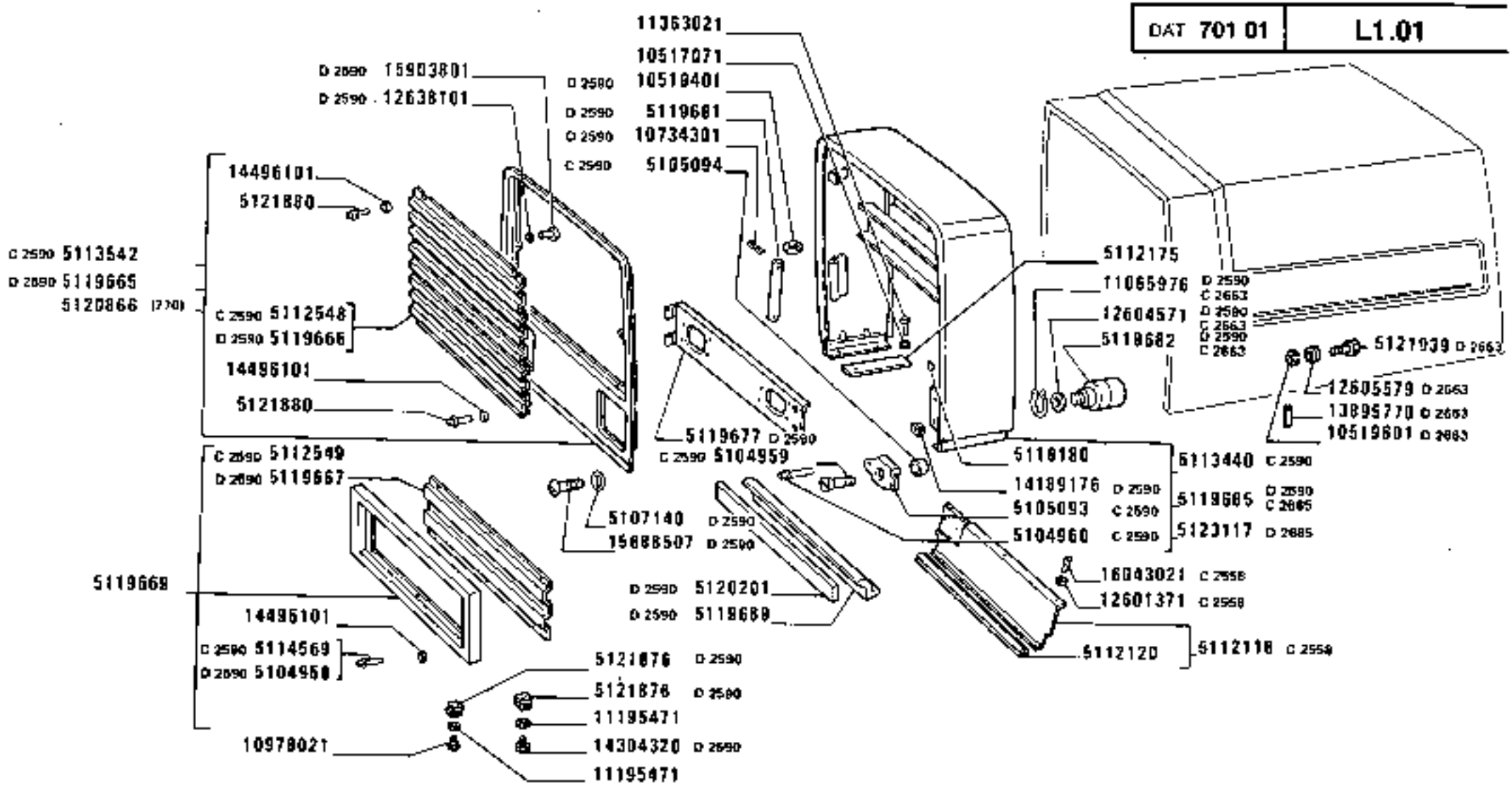

https://tractormanualz.com/

MODIF	ANT.MODIF	N.ORDIN.	Q.	DENOMINAZIONE	DESIGNATION	BENENNUNG	DESCRIPTION	DENOMINACIONES
		5112263	1	MOSTRINA D	MOTIF	ZIERSTUECK	ORNAMENT	EMBELLECEDOR
C2746		5112264	1	MOSTRINA S	MOTIF	ZIERSTUECK	ORNAMENT	EMBELLECEDOR
C2590		5112548	1	GRIGLIA	GRILLE	GITTER	GRILLE	REJILLA
C2590		5112549	1	GRIGLIA	GRILLE	GITTER	GRILLE	REJILLA
		5112550	8	STAFFETTA FISSAGGIO	COLLIER	HALTER	RETAINER	ABRAZADERA
		5112671	1	FIANCHETTO POST.D COMPL.	TABLIER	SEITENBLECH	SIDE PANEL	COSTADO
		5112673	1	FIANCHETTO POST.S COMPL.	TABLIER	SEITENBLECH	SIDE PANEL	COSTADO
		5112699	1	SUPPORTO	SUPPORT	LAGER	SUPPORT	SOPORTE
		5112712	1	FASCETTA	COLLIER	HALTEBAND	STRAP	ABRAZADERA
C2590		5113440	1	COFANO FISSO COMPL.	AUVENT	FESTE HAUBE	COWL	CAPOT FIJO
		5113513	2	TAPPO	BOUCHON	STOPFEN	PLUG	TAPON
C2746		5113514	1	TAPPO	BOUCHON	STOPFEN	PLUG	TAPON
C2590		5113542	1	CALANDRA DEL RADIATORE	CALANDRE DE RADIATEUR	KUEHLERHAUBE	RADIATOR PANEL	CALANDRA DE RADIADOR
		5113624	2	DADO	ECROU	MUTTER	NUT	TUERCA
		5113899	1	TAPPO	BOUCHON	STOPFEN	PLUG	TAPON
		5114569	14	RIBATTINO	RIVET	NIET	RIVET	REMACHE
C2590		5114569	6	RIBATTINO	RIVET	NIET	RIVET	REMACHE
		5115859	1	COPERTURA S	ENJOLIVEUR	ABDECKUNG	COVER	EMBELLECEDOR
		5115860	1	COPERTURA D	ENJOLIVEUR	ABDECKUNG	COVER	EMBELLECEDOR
		5115861	4	TAPPO	BOUCHON	STOPFEN	PLUG	TAPON
		5118180	26	TASSELLO	TAMPON	BEILAGE	PAD	TACO
		5119217	1	STAFFETTA FISSAGGIO	COLLIER	HALTER	RETAINER	ABRAZADERA
		5119218	1	GUARNIZIONE DT TENUTA	JOINT	DICHTUNG	GASKET	JUNTA
		5119604	2	GUARNIZIONE	GARNITURE	UNTERLAGE	LINING	FORRO
D2590		5119665	1	CALANDRA DEL RADIATORE COMPL.	CALANDRE DE RADIATEUR	KUEHLERHAUBE	RADIATOR PANEL	CALANDRA DE RADIADOR
D2590		5119666	1	GRIGLIA	GRILLE	GITTER	GRILLE	REJILLA
D2590		5119667	1	GRIGLIA	GRILLE	GITTER	GRILLE	REJILLA
	5115232	5119669	1	CORNICE INF.COMPL.	MONTURE	RAHMEN	FRAME	MARCO
D2590		5119677	1	SUPPORTO	SUPPORT	LAGER	SUPPORT	SOPORTE
D2590		5119681	1	PERNO	AXE	BOLZEN	PIN	EJE
D2590 C2663		5119682	2	PANNELLO	PANNEAU	VERKLEIDUNG	PANEL	CONTRAPANEL
D2590 C2663		5119685	1	COFANO FISSO ANT.	AUVENT	FESTE HAUBE	COWL	CAPOT FIJO

https://tractormanualz.com/

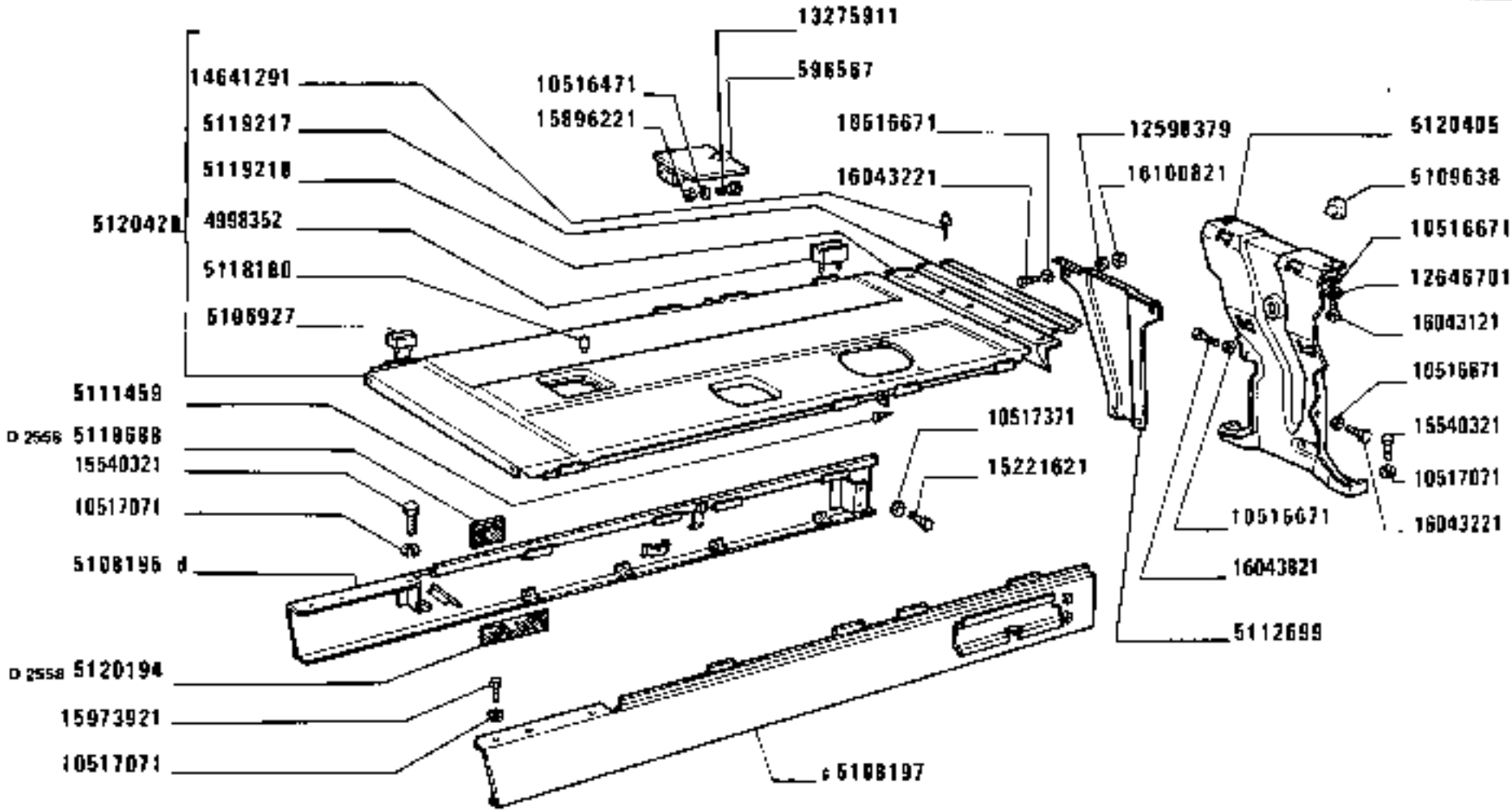

https://tractormanualz.com/

MODIF	ANT.MODIF	N.ORDIN.	Q.	DENOMINAZIONE	DESIGNATION	BENENNUNG	DESCRIPTION	DENOMINACIONES
D2558		5119688	2	GUARNIZIONE SUP.	GARNITURE	UNTERLAGE	LINING	FORRO
D2590		5119689	1	STAFFA	ETRIER	HALTER	BRACKET	SOPORTE
D2558		5120194	2	GUARNIZIONE INF.	GARNITURE	UNTERLAGE	LINING	FORRO
D2590		5120201	1	GUARNIZIONE	GARNITURE	BELAG	PAD	FORRO
D2661		5120231	1	SUPPORTO	SUPPORT	LAGER	SUPPORT	SOPORTE
	5108198	5120405	1	SUPPORTO POST.	SUPPORT	LAGER	SUPPORT	SOPORTE
	5120426	5120428	1	COFANO FISSO SUP.CENTR.COMPL.	AUVENT	FESTE HAUBE	COWL	CAPOT FIJO
		5120866	1	CALANDRA DEL RADIATORE COMPL.(770)	CALANDRE DE RADIATEUR	KUEHLERHAUBE	RADIATOR PANEL	CALANDRA DE RADIADOR
D2661		5121005	1	COFANO FISSO POST.	AUVENT	FESTE HAUBE	COWL	CAPOT FIJO
D2590	5119670	5121876	5	DADO	ECROU	MUTTER	NUT	TUERCA
		5121880	8	RIBATTINO	RIVET	NIET	RIVET	REMACHE
D2663		5121939	2	VITE M8X23	VIS	SCHRAUBE	SCREW	TORNILLO
	13274417	5122812	4	VITE	VIS	SCHRAUBE	SCREW	TORNILLO
	13299217	5122813	8	VITE	VIS	SCHRAUBE	SCREW	TORNILLO
	13300419	5122814	2	VITE	VIS	SCHRAUBE	SCREW	TORNILLO
	13299819	5122815	4	VITE	VIS	SCHRAUBE	SCREW	TORNILLO
D2665		5123117	1	COFANO FISSO ANT.COMPL.	AUVENT	FESTE HAUBE	COWL	CAPOT FIJO
D2746		5125970	1	MOSTRINA S	MOTIF	ZIERSTUECK	ORNAMENT	EMBELLECEDOR
		10516471	4	ROSETTA	RONDELLE	SCHEIBE	WASHER	ARANDELA
		10516671	24	ROSETTA	RONDELLE	SCHEIBE	WASHER	ARANDELA
		10517071	13	ROSETTA	RONDELLE	SCHEIBE	WASHER	ARANDELA
		10517371	7	ROSETTA DI SICUREZZA	RONDELLE FREIN	SICHERUNGSRING	LOCKWASHER	ARANDELA DE FRENO
D2590		10519401	2	ROSETTA	RONDELLE	SCHEIBE	WASHER	ARANDELA
D2663		10519601	2	ROSETTA	RONDELLE	SCHEIBE	WASHER	ARANDELA
		10569170	4	ROSETTA DI SICUREZZA	RONDELLE FREIN	SICHERUNGSRING	LOCKWASHER	ARANDELA DE FRENO
	10516871	10571877	3	ROSETTA DI SICUREZZA	RONDELLE FREIN	SICHERUNGSRING	LOCKWASHER	ARANDELA DE FRENO
D2590		10734301	2	COPIGLIA	GOUPILLE FENDUE	SPLINT	SPLIT PIN	PASADOR ABIERTO
		10795001	12	COPIGLIA	GOUPILLE FENDUE	SPLINT	SPLIT PIN	PASADOR ABIERTO
	10903421	10903621	2	VITE	VIS	SCHRAUBE	SCREW	TORNILLO
		10978021	2	VITE M5X20	VIS	SCHRAUBE	SCREW	TORNILLO
D2590 C2663		11069576	2	ANELLO DI SICUREZZA	ARRETOIR	SICHERUNGSRING	LOCKRING	ANILLO DE FRENO
		11195471	5	ROSETTA	RONDELLE	SCHEIBE	WASHER	ARANDELA
		11363021	4	VITE	VIS	SCHRAUBE	SCREW	TORNILLO
		12598379	4	ROSETTA DI SICUREZZA	RONDELLE FREIN	SICHERUNGSRING	LOCKWASHER	ARANDELA DE FRENO

https://tractormanualz.com/

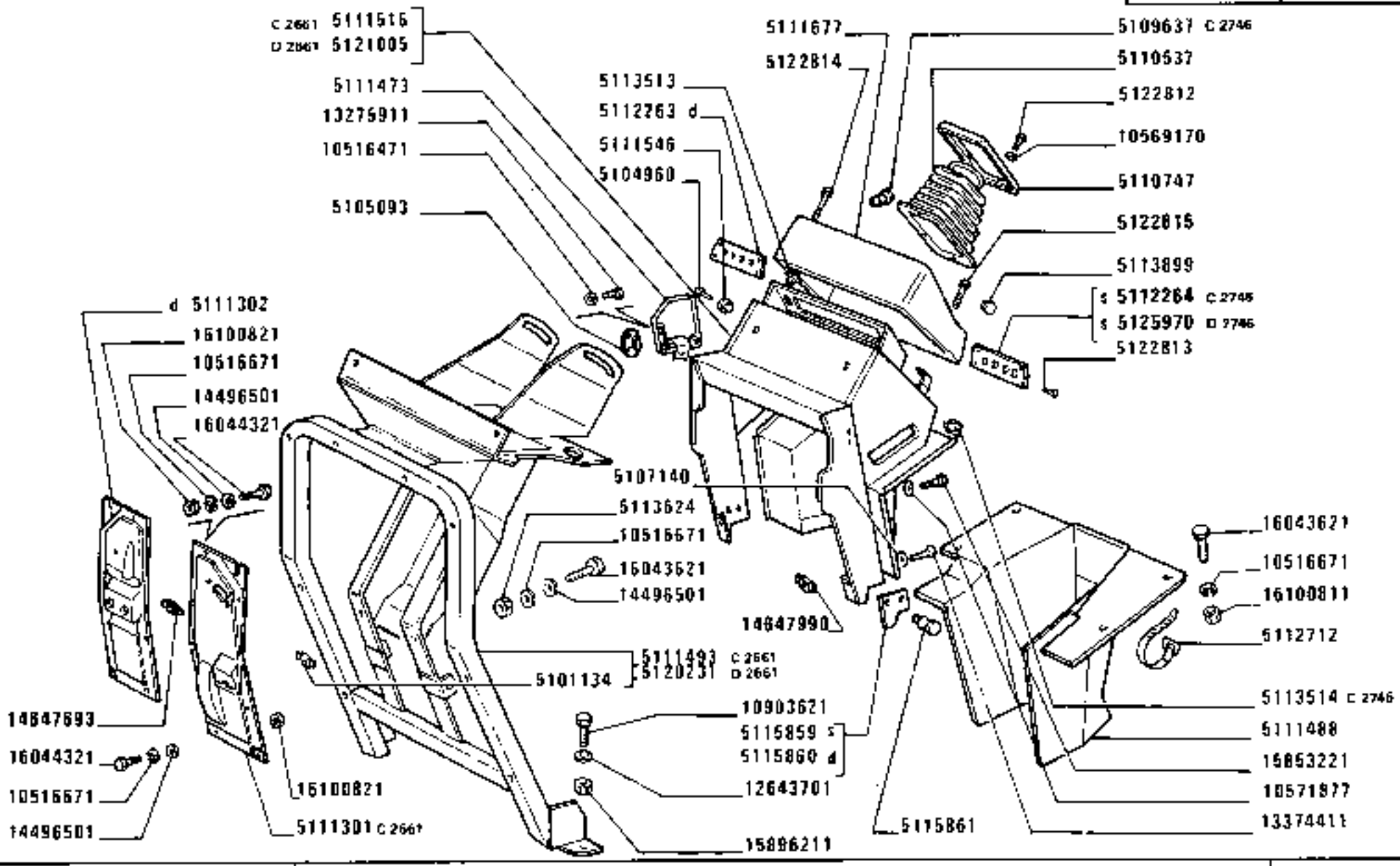

https://tractormanualz.com/

MODIF	ANT.MODIF	N.ORDIN.	Q.	DENOMINAZIONE	DESIGNATION	BENENNUNG	DESCRIPTION	DENOMINACIONES
		12601371	3	ROSETTA	RONDELLE	SCHEIBE	WASHER	ARANDELA
D2590		12604571	2	ROSETTA	RONDELLE	SCHEIBE	WASHER	ARANDELA
C2663								
D2663	10571771	12605579	2	ROSETTA	RONDELLE	SCHEIBE	WASHER	ARANDELA
D2590		12638101	4	ROSETTA	RONDELLE	SCHEIBE	WASHER	ARANDELA
		12643701	4	ROSETTA	RONDELLE	SCHEIBE	WASHER	ARANDELA
		12646701	6	ROSETTA	RONDELLE	SCHEIBE	WASHER	ARANDELA
		13274411	6	VITE	VIS	SCHRAUBE	SCREW	TORNILLO
		13275901	4	VITE	VIS	SCHRAUBE	SCREW	TORNILLO
		13275911	4	VITE	VIS	SCHRAUBE	SCREW	TORNILLO
D2663		13895770	2	SPINA	GOUPILLE	STIFT	PIN	PASADOR
D2590		14189176	4	STAFFETTA	ETRIER	HALTER	BRACKET	SOPORTE
D2590		14304320	3	VITE M5X20	VIS	SCHRAUBE	SCREW	TORNILLO
		14496101	10	ROSETTA	RONDELLE	SCHEIBE	WASHER	ARANDELA
		14496501	12	ROSETTA	RONDELLE	SCHEIBE	WASHER	ARANDELA
		14641291	5	RIBATTINO	RIVET	NIET	RIVET	REMACHE
	4998558	14647693	4	DADO	ECROU	MUTTER	NUT	TUERCA
	5101134	14647990	13	DADO	ECROU	MUTTER	NUT	TUERCA
		15221621	4	VITE	VIS	SCHRAUBE	SCREW	TORNILLO
		15540321	8	VITE	VIS	SCHRAUBE	SCREW	TORNILLO
		15688301	4	VITE (606)(613)	VIS	SCHRAUBE	SCREW	TORNILLO
D2590		15688507	4	VITE	VIS	SCHRAUBE	SCREW	TORNILLO
		15853221	3	VITE	VIS	SCHRAUBE	SCREW	TORNILLO
	15896211	15896221	2	DADO	ECROU	MUTTER	NUT	TUERCA
D2590		15903801	4	VITE	VIS	SCHRAUBE	SCREW	TORNILLO
		15973921	2	VITE	VIS	SCHRAUBE	SCREW	TORNILLO
C2558	10977621	16043021	3	VITE	VIS	SCHRAUBE	SCREW	TORNILLO
		16043121	6	VITE	VIS	SCHRAUBE	SCREW	TORNILLO
		16043221	5	VITE	VIS	SCHRAUBE	SCREW	TORNILLO
		16043621	6	VITE	VIS	SCHRAUBE	SCREW	TORNILLO
		16043821	1	VITE	VIS	SCHRAUBE	SCREW	TORNILLO
		16044321	10	VITE	VIS	SCHRAUBE	SCREW	TORNILLO
		16100821	22	DADO	ECROU	MUTTER	NUT	TUERCA

https://tractormanualz.com/

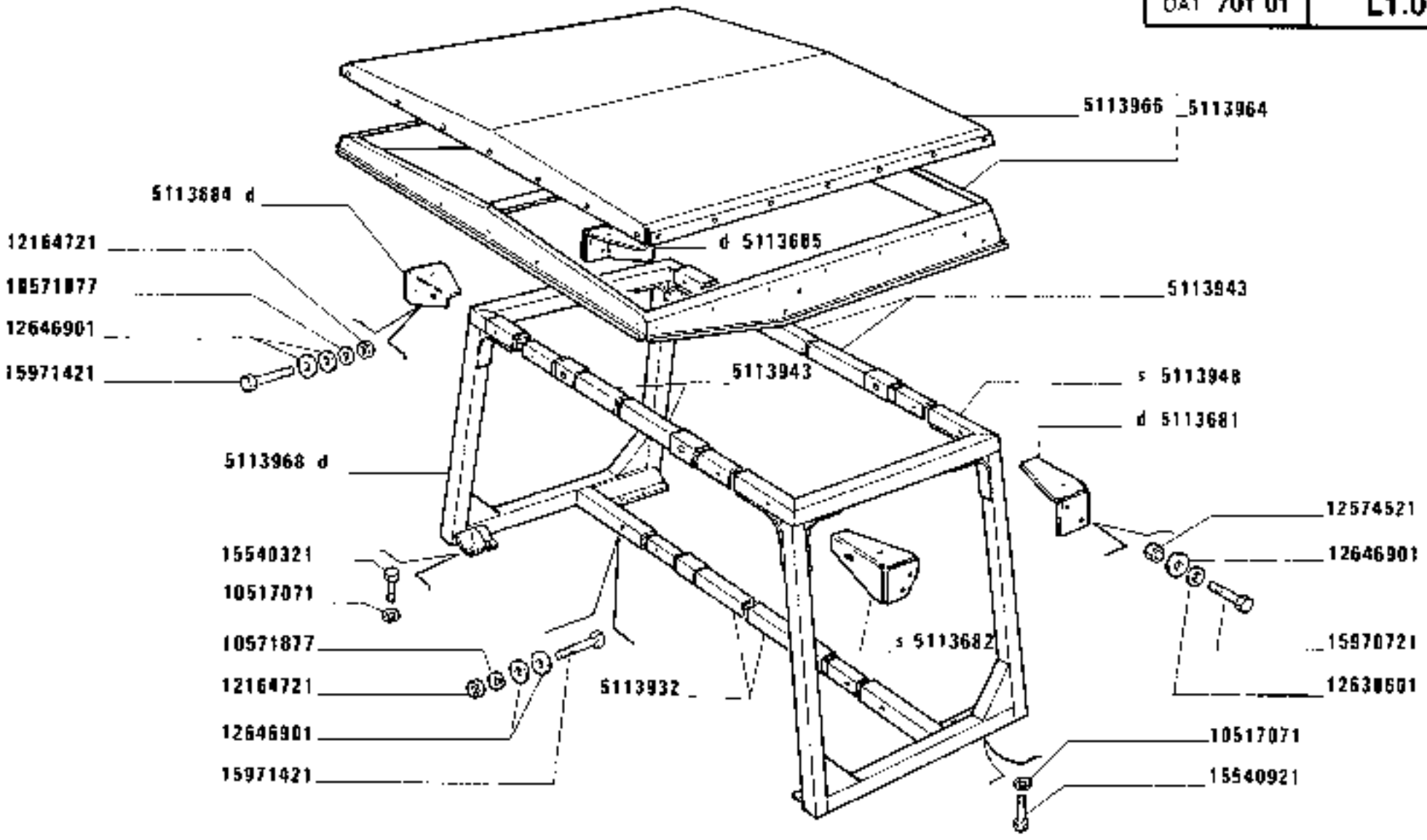

1876)

TELAIO DI SICUREZZA

1280-1280 DT
01 02

Châssis de sécurité
Sicherheitsrahmen

Safety Frame
Bastidor de seguridad

https://tractormanualz.com/

MODIF	ANT.MODIF	N.ORDIN.	Q.	DENOMINAZIONE	DESIGNATION	BENENNUNG	DESCRIPTION	DENOMINACIONES
		5113681	1	STAFFA POST.S	ETRIER	HALTER	BRACKET	SOPORTE
		5113682	1	STAFFA ANT.S	ETRIER	HALTER	BRACKET	SOPORTE
		5113684	1	STAFFA ANT.D	ETRIER	HALTER	BRACKET	SOPORTE
		5113685	1	STAFFA POST.D	ETRIER	HALTER	BRACKET	SOPORTE
		5113932	1	TRAVERSA INF.	TRAVERSE	TRAVERSE	CROSSRAIL	TRAVESANO
		5113943	2	TRAVERSA SUP.	TRAVERSE	TRAVERSE	CROSSRAIL	TRAVESANO
		5113948	1	FIANCATA S	COTE DE COQUE	SEITENWAND	SIDE PANEL	COSTADO
		5113964	1	TETTO RIGIDO COMPL.	HARD-TOP	HARD TOP	HARD TOP	TECHO DURO
		5113966	1	TELONE	BACHE	PLANE	TARPAULIN	TOLDO
		5113968	1	FIANCATA D	COTE DE COQUE	SEITENWAND	SIDE PANEL	COSTADO
		10517071	20	ROSETTA	RONDELLE	SCHEIBE	WASHER	ARANDELA
	10516871	10571877	6	ROSETTA DI SICUREZZA	RONDELLE FREIN	SICHERUNGSRING	LOCKWASHER	ARANDELA DE FRENO
		12164721	6	DADO	ECROU	MUTTER	NUT	TUERCA
		12574521	8	DADO	ECROU	MUTTER	NUT	TUERCA
		12638601	8	ROSETTA	RONDELLE	SCHEIBE	WASHER	ARANDELA
		12646901	20	ROSETTA	RONDELLE	SCHEIBE	WASHER	ARANDELA
		15540321	18	VITE	VIS	SCHRAUBE	SCREW	TORNILLO
		15540921	2	VITE	VIS	SCHRAUBE	SCREW	TORNILLO
		15970721	8	VITE	VIS	SCHRAUBE	SCREW	TORNILLO
		15971421	6	VITE	VIS	SCHRAUBE	SCREW	TORNILLO

https://tractormanualz.com/

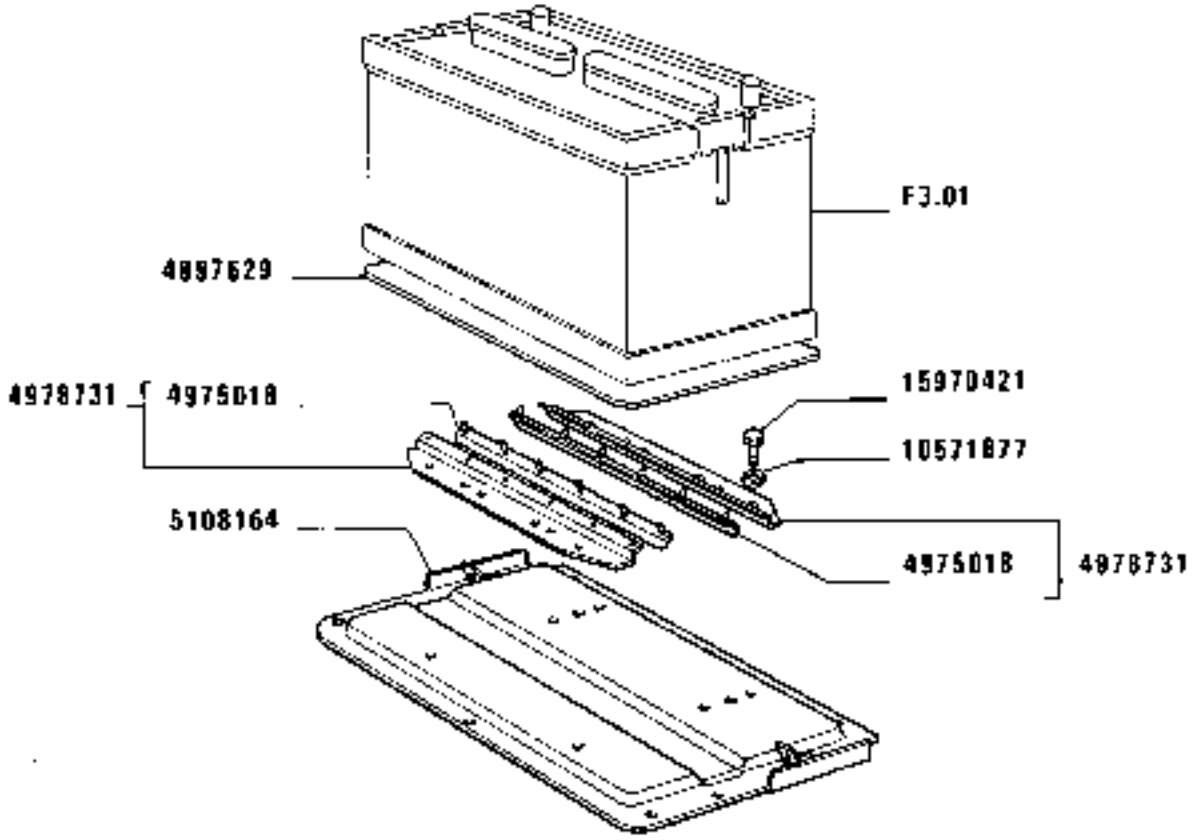

INTELAIATURE PER SISTEMAZIONI VARIE

Aménagements divers
Verschiedene Gestelle

https://tractormanualz.com/

Auxiliary Arrangements
Soportes varios

MODIF	ANT.MODIF	N.ORDIN.	Q.	DENOMINAZIONE	DESIGNATION	BENENNUNG	DESCRIPTION	DENOMINACIONES
		4975018	4	TASSELLO ELASTICO	TAMPON	GUMMISTUECK	PAD	ALMOHADILLA
		4978731	2	STAFFA COMPL.	ETRIER	HALTER	BRACKET	SOPORTE
		4997629	1	PIASTRA	PLAQUE	PLATTE	PLATE	PLACA
		5108164	1	SUPPORTO	SUPPORT	LAGER	SUPPORT	SOPORTE
	10516871	10571877	4	ROSETTA DI SICUREZZA	RONDELLE FREIN	SICHERUNGSRING	LOCKWASHER	ARANDELA DE FRENO
		15970421	4	VITE	VIS	SCHRAUBE	SCREW	TORNILLO

https://tractormanualz.com/

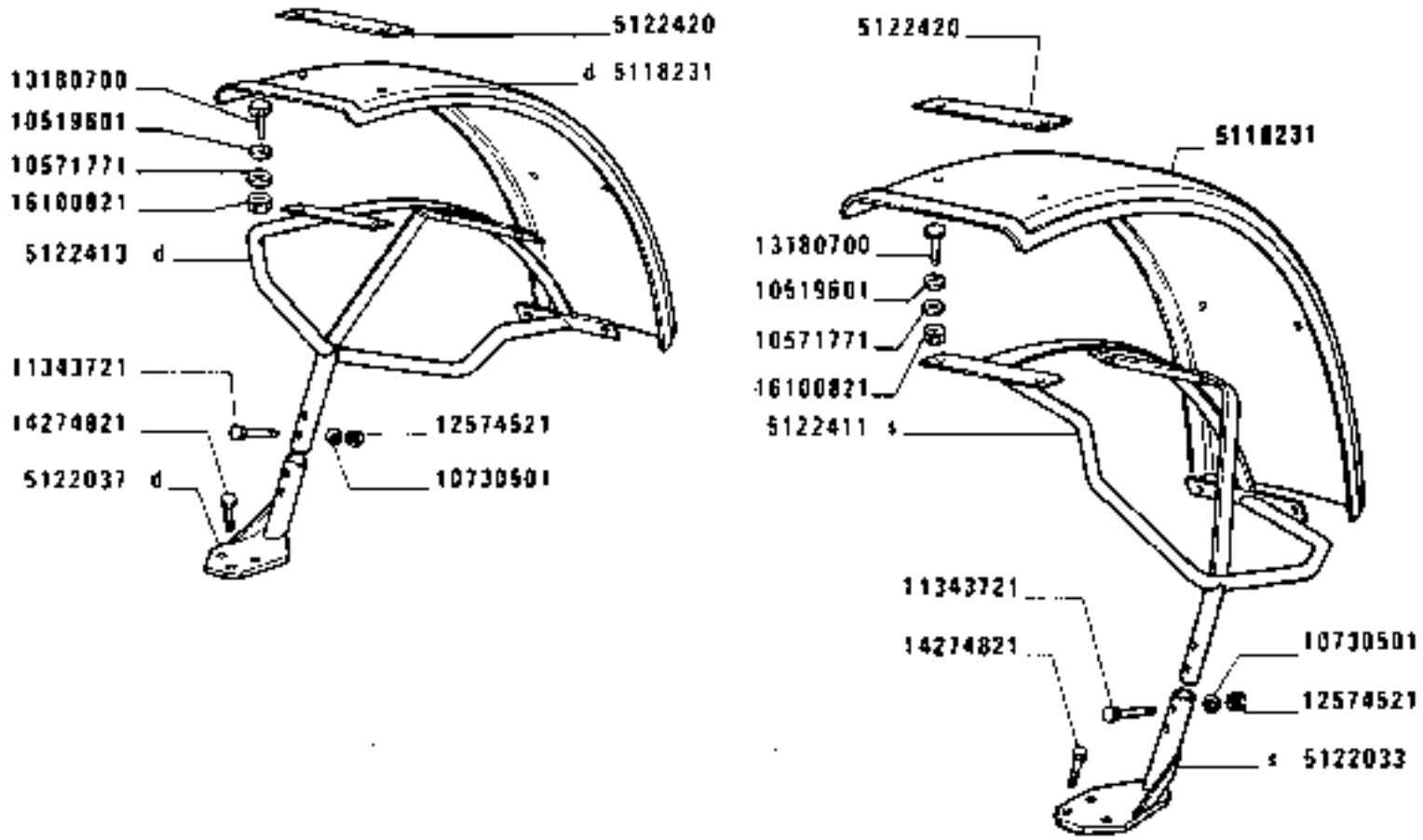

18601

https://tractormanualz.com/

MODIF	ANT.MODIF	N.ORDIN.	Q.	DENOMINAZIONE	DESIGNATION	BENENNUNG	DESCRIPTION	DENOMINACIONES
		5118231	2	PARAFANGO D	AILE	KOTFLUEGEL	MUDGUARD	GUARDABARROS
	5118240	5122033	1	SUPPORTO S	SUPPORT	LAGER	SUPPORT	SOPORTE
	5118244	5122037	1	SUPPORTO D	SUPPORT	LAGER	SUPPORT	SOPORTE
	5118232	5122411	1	SUPPORTO S	SUPPORT	LAGER	SUPPORT	SOPORTE
	5118239	5122413	1	SUPPORTO D	SUPPORT	LAGER	SUPPORT	SOPORTE
	5118247	5122420	6	PIASTRA	PLAQUE	PLATTE	PLATE	PLACA
		10519601	12	ROSETTA	RONDELLE	SCHEIBE	WASHER	ARANDELA
		10571771	12	ROSETTA	RONDELLE	SCHEIBE	WASHER	ARANDELA
		10730501	4	ROSETTA	RONDELLE	SCHEIBE	WASHER	ARANDELA
		11343721	4	VITE	VIS	SCHRAUBE	SCREW	TORNILLO
		12574521	4	DADO	ECROU	MUTTER	NUT	TUERCA
		13180700	12	VITE	VIS	SCHRAUBE	SCREW	TORNILLO
		14274821	6	VITE	VIS	SCHRAUBE	SCREW	TORNILLO
		16100821	12	DADO	ECROU	MUTTER	NUT	TUERCA

https://tractormanualz.com/

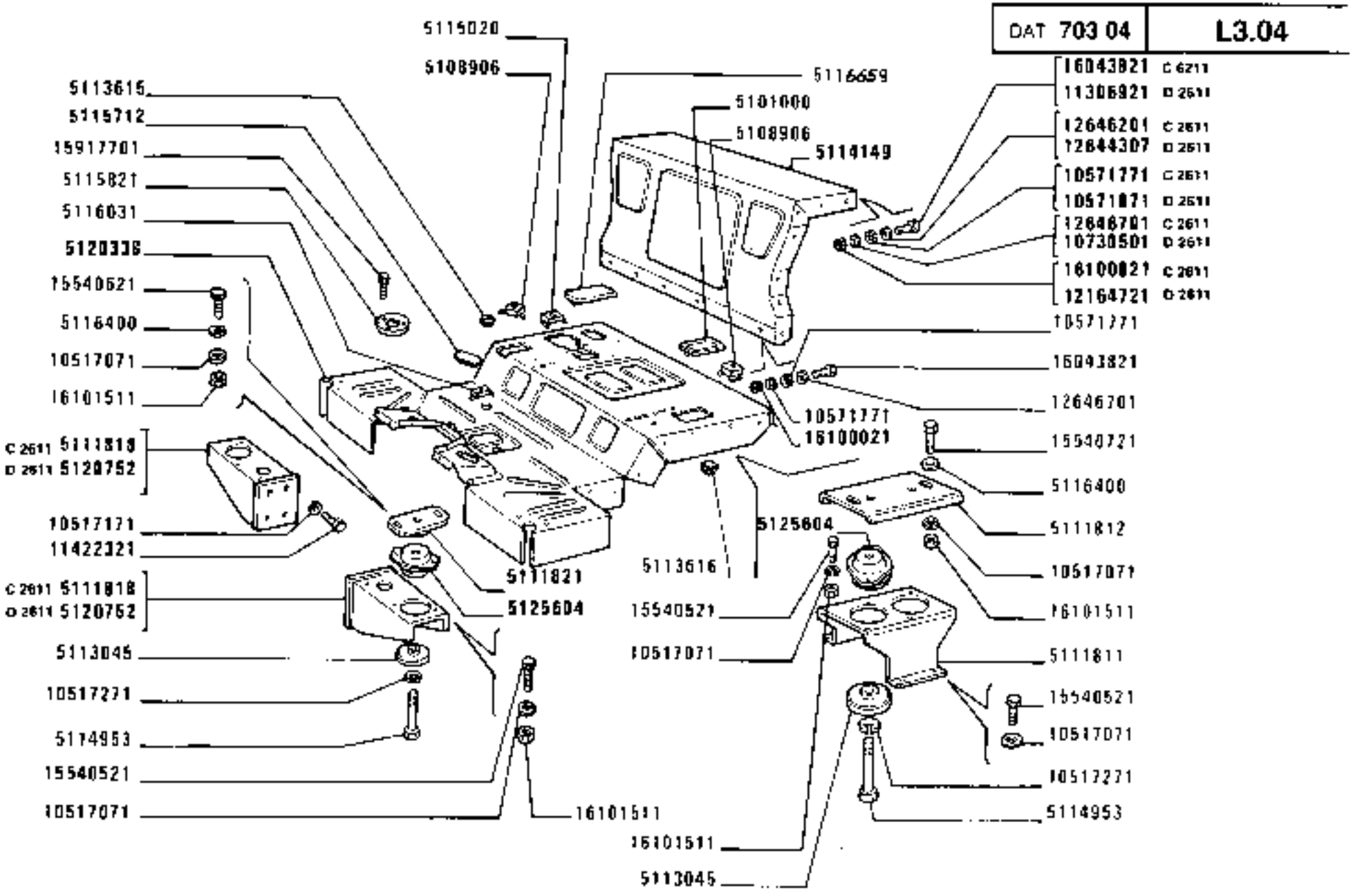

PARAFANGHI E PEDANE

Ailes et marche-pieds
Kotflügel und Trittbretter

https://tractormanualz.com/

Mudguards and Footboards
Guardabarros y estribos

MODIF	ANT.MODIF	N.ORDIN.	Q.	DENOMINAZIONE	DESIGNATION	BENENNUNG	DESCRIPTION	DENOMINACIONES
		5101000	4	TAPPO	BOUCHON	STOPFEN	PLUG	TAPON
	5115332	5107483	4	DADO	ECROU	MUTTER	NUT	TUERCA
		5108906	5	DADO	ECROU	MUTTER	NUT	TUERCA
C2674		5109637	6	TAPPO	BOUCHON	STOPFEN	PLUG	TAPON
CILL.		5111790	1	PIASTRA S	PLAQUE	PLATTE	PLATE	PLACA
C2669		5111793	1	PIASTRA D	PLAQUE	PLATTE	PLATE	PLACA
		5111811	2	SUPPORTO	SUPPORT	LAGER	SUPPORT	SOPORTE
		5111812	2	PIASTRA	PLAQUE	PLATTE	PLATE	PLACA
C2661		5111818	2	SUPPORTO	SUPPORT	LAGER	SUPPORT	SOPORTE
		5111821	2	PIASTRA	PLAQUE	PLATTE	PLATE	PLACA
		5112736	2	CALZATOIA (864)	CALE DE ROUE	HEMMSCHUH	CHOCK	CALZO DE RUEDA
		5112898	2	PIASTRA	PLAQUE	PLATTE	PLATE	PLACA
		5113045	6	ANELLO	BAGUE	RING	RING	ANILLO
		5113349	10	TAPPO	BOUCHON	STOPFEN	PLUG	TAPON
		5113350	4	TAPPO	BOUCHON	STOPFEN	PLUG	TAPON
		5113427	1	MANCORRENTE S	MAIN COULANTE	HALTEGRIFF	HAND-RAIL	BARANDILLA
		5113439	1	MANCORRENTE D	MAIN COULANTE	HALTEGRIFF	HAND-RAIL	BARANDILLA
		5113615	1	TAPPO	BOUCHON	STOPFEN	PLUG	TAPON
		5113616	10	TAPPO	BOUCHON	STOPFEN	PLUG	TAPON
		5113618	2	TAPPO	BOUCHON	STOPFEN	PLUG	TAPON
		5114149	1	PARETE	PAROI	WAND	WALL	TABIQUE
		5114571	4	TASSELLO	TAMPON	BEILAGE	PAD	TACO
		5114953	6	VITE	VIS	SCHRAUBE	SCREW	TORNILLO
		5115020	2	DADO	ECROU	MUTTER	NUT	TUERCA
		5115275	1	CONTENITORE D	CONTAINEUR	BEHAELTER	CONTAINER	RECIPIENTE
		5115276	1	CONTENITORE S	CONTAINEUR	BEHAELTER	CONTAINER	RECIPIENTE
		5115821	1	GHIERA	VIROLE	GEWINDERING	PLUG	VIROLA
		5115840	2	SUPPORTO (864)	SUPPORT	LAGER	SUPPORT	SOPORTE
		5116031	1	DADO	ECROU	MUTTER	NUT	TUERCA
		5116400	16	ROSETTA	RONDELLE	SCHEIBE	WASHER	ARANDELA
		5116459	1	RIVESTIMENTO S (865)	REVETEMENT	VERKLEIDUNG	COVERING	FORRO
	5113617	5116659	1	TAPPO	BOUCHON	STOPFEN	PLUG	TAPON
		5118193	1	PROLUNGA POST.S.(869)	RALLONGE	VERLAENGERUNGS	EXTENSION	EXTENSION
		5118195	1	PROLUNGA POST.D (869)	RALLONGE	VERLAENGERUNGS	EXTENSION	EXTENSION
		5119662	1	APPOGGIAPIEDE D	REPOSE-PIEDS	FUSSRASTE	FOOTREST	DESCANSAPIE
		5119663	1	APPOGGIAPIEDE S	REPOSE-PIEDS	FUSSRASTE	FOOTREST	DESCANSAPIE
	5114097	5120338	1	PIANALE	PLATEAU	PLATTE	PANEL	PLATAFORMA
C2561		5120752	2	SUPPORTO	SUPPORT	LAGER	SUPPORT	SOPORTE

https://tractormanualz.com/

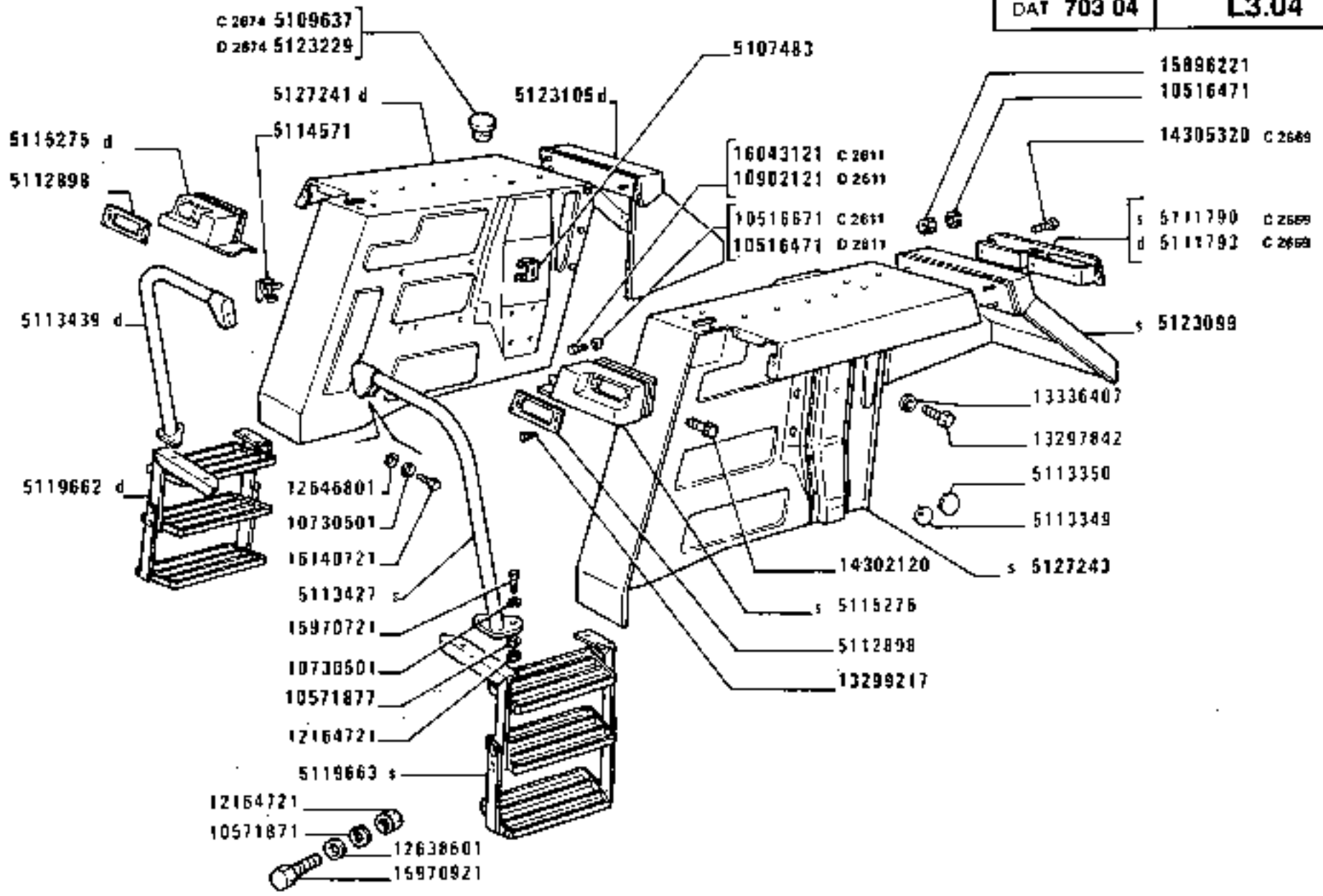

https://tractormanualz.com/

MODIF	ANT.MODIF	N.ORDIN.	Q.	DENOMINAZIONE	DESIGNATION	BENENNUNG	DESCRIPTION	DENOMINACIONES
	-	5123099	1	PROLUNGA S	RALLONGE	VERLAENGERUNGS	EXTENSION	EXTENSION
		5123105	1	PROLUNGA D	RALLONGE	VERLAENGERUNGS	EXTENSION	EXTENSION
D2674		5123229	6	TAPPO	BOUCHON	STOPFEN	PLUG	TAPON
	5112704	5125604	6	SUPPORTO ELASTICO	SUPPORT ELASTIQUE	FEDERTRAEGER	SUPPORT	APOYO ELASTICO
	5120326	5127241	1	PARAFANGO D	AILE	KOTFLUEGEL	MUDGUARD	GUARDABARROS
	5120332	5127243	1	PARAFANGO S	AILE	KOTFLUEGEL	MUDGUARD	GUARDABARROS
		10516471	12	ROSETTA	RONDELLE	SCHEIBE	WASHER	ARANDELA
D2611		10516471	6	ROSETTA	RONDELLE	SCHEIBE	WASHER	ARANDELA
C2611		10516671	6	ROSETTA	RONDELLE	SCHEIBE	WASHER	ARANDELA
		10517071	28	ROSETTA	RONDELLE	SCHEIBE	WASHER	ARANDELA
		10517171	8	ROSETTA DI SICUREZZA	RONDELLE FREIN	SICHERUNGSRING	LOCKWASHER	ARANDELA DE FRENO
		10517271	6	ROSETTA DI SICUREZZA	RONDELLE FREIN	SICHERUNGSRING	LOCKWASHER	ARANDELA DE FRENO
		10571471	6	ROSETTA (869)	RONDELLE	SCHEIBE	WASHER	ARANDELA
		10571771	38	ROSETTA	RONDELLE	SCHEIBE	WASHER	ARANDELA
C2611		10571771	6	ROSETTA	RONDELLE	SCHEIBE	WASHER	ARANDELA
		10571871	4	ROSETTA (864)	RONDELLE	SCHEIBE	WASHER	ARANDELA
D2611		10571871	6	ROSETTA	RONDELLE	SCHEIBE	WASHER	ARANDELA
	10516871	10571877	10	ROSETTA DI SICUREZZA	RONDELLE FREIN	SICHERUNGSRING	LOCKWASHER	ARANDELA DE FRENO
		10730501	10	ROSETTA	RONDELLE	SCHEIBE	WASHER	ARANDELA
D2611		10730501	4	ROSETTA	RONDELLE	SCHEIBE	WASHER	ARANDELA
D2611		10902121	6	VITE	VIS	SCHRAUBE	SCREW	TORNILLO
	10978021	10978321	6	VITE (869)	VIS	SCHRAUBE	SCREW	TORNILLO
D2611		11306921	6	VITE	VIS	SCHRAUBE	SCREW	TORNILLO
		11422321	8	VITE	VIS	SCHRAUBE	SCREW	TORNILLO
		12164721	4	DADO (864)	ECROU	MUTTER	NUT	TUERCA
		12164721	14	DADO	ECROU	MUTTER	NUT	TUERCA
D2611		12164721	4	DADO	ECROU	MUTTER	NUT	TUERCA
		12624101	22	ROSETTA (869)	RONDELLE	SCHEIBE	WASHER	ARANDELA
		12638601	8	ROSETTA	RONDELLE	SCHEIBE	WASHER	ARANDELA
D2611	12644301	12644307	4	ROSETTA	RONDELLE	SCHEIBE	WASHER	ARANDELA
		12646201	60	ROSETTA	RONDELLE	SCHEIBE	WASHER	ARANDELA
C2611		12646201	6	ROSETTA	RONDELLE	SCHEIBE	WASHER	ARANDELA
		12646701	16	ROSETTA	RONDELLE	SCHEIBE	WASHER	ARANDELA
C2611		12646701	2	ROSETTA	RONDELLE	SCHEIBE	WASHER	ARANDELA
		12646801	4	ROSETTA (864)	RONDELLE	SCHEIBE	WASHER	ARANDELA
		12646801	2	ROSETTA	RONDELLE	SCHEIBE	WASHER	ARANDELA
		13297842	6	VITE	VIS	SCHRAUBE	SCREW	TORNILLO
	13299311	13299217	8	VITE	VIS	SCHRAUBE	SCREW	TORNILLO

https://tractormanualz.com/

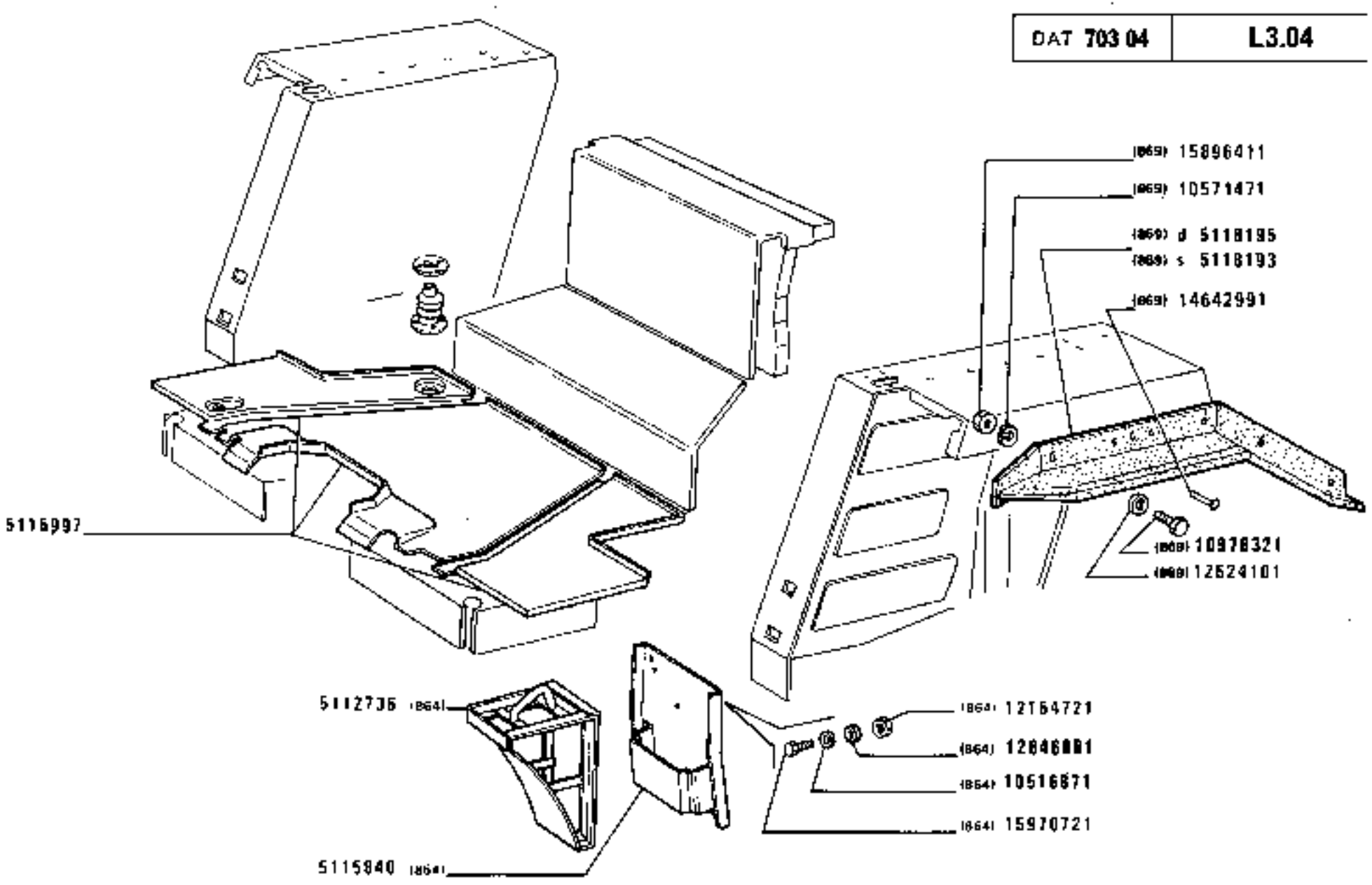

https://tractormanualz.com/

MODIF	ANT.MODIF	N.ORDIN	Q.	DENOMINAZIONE	DESIGNATION	BENENNUNG	DESCRIPTION	DENOMINACIONES
		13336407	6	ROSETTA	RONDELLE	SCHEIBE	WASHER	ARANDELA
		14302120	14	VITE	VIS	SCHRAUBE	SCREW	TORNILLO
C2629	14305320	14305321	6	VITE	VIS	SCHRAUBE	SCREW	TORNILLO
		14642991	10	RIBATTINO (869)	RIVET	NIET	RIVET	REMACHE
		15540521	20	VITE	VIS	SCHRAUBE	SCREW	TORNILLO
		15540621	4	VITE	VIS	SCHRAUBE	SCREW	TORNILLO
		15540721	4	VITE	VIS	SCHRAUBE	SCREW	TORNILLO
	15896211	15896221	12	DADO	ECROU	MUTTER	NUT	TUERCA
		15896411	6	DADO (869)	ECROU	MUTTER	NUT	TUERCA
		15917701	3	VITE	VIS	SCHRAUBE	SCREW	TORNILLO
		15970721	4	VITE (864)	VIS	SCHRAUBE	SCREW	TORNILLO
		15970721	6	VITE	VIS	SCHRAUBE	SCREW	TORNILLO
		15970921	8	VITE	VIS	SCHRAUBE	SCREW	TORNILLO
C2611		16043121	6	VITE	VIS	SCHRAUBE	SCREW	TORNILLO
		16043821	8	VITE	VIS	SCHRAUBE	SCREW	TORNILLO
C2611		16043821	6	VITE	VIS	SCHRAUBE	SCREW	TORNILLO
		16100821	38	DADO	ECROU	MUTTER	NUT	TUERCA
C2611		16100821	2	DADO	ECROU	MUTTER	NUT	TUERCA
		16101511	20	DADO	ECROU	MUTTER	NUT	TUERCA
		16140721	4	VITE	VIS	SCHRAUBE	SCREW	TORNILLO

https://tractormanualz.com/

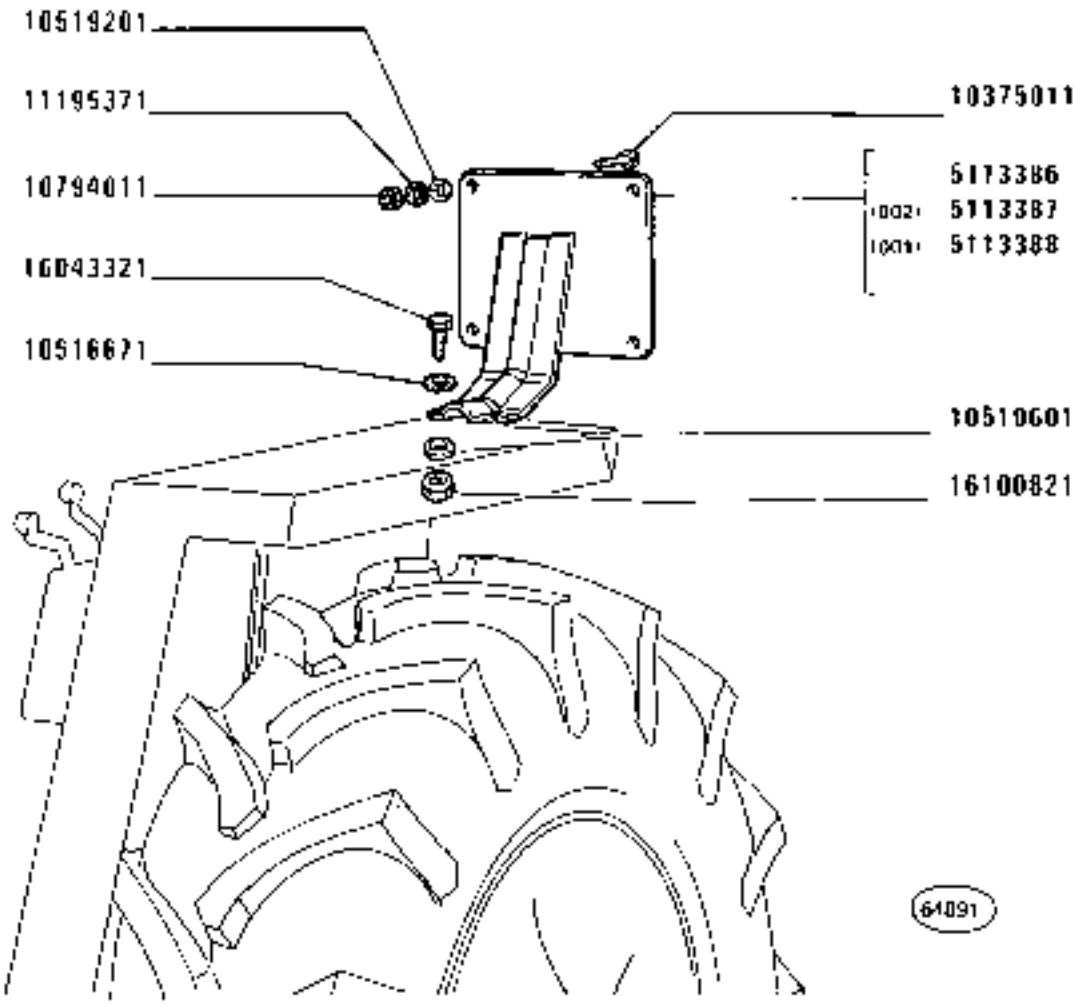

1280-1280 DT
01 02

PORTATARGA

Porte-plaque de police
Nummernschildhalter
Number Plate Arrangement
Soporte de placa de matrícula

https://tractormanualz.com/

MODIF	ANT.MODIF	N.ORDIN.	Q.	DENOMINAZIONE	DESIGNATION	BENENNUNG	DESCRIPTION	DENOMINACIONES
		5113386	1	SUPPORTO	SUPPORT	LAGER	SUPPORT	SOPORTE
		5113387	1	SUPPORTO (002)	SUPPORT	LAGER	SUPPORT	SOPORTE
		5113388	1	SUPPORTO (001)	SUPPORT	LAGER	SUPPORT	SOPORTE
		10375011	4	VITE	VIS	SCHRAUBE	SCREW	TORNILLO
		10516671	2	ROSETTA	RONDELLE	SCHEIBE	WASHER	ARANDELA
		10519201	4	ROSETTA	RONDELLE	SCHEIBE	WASHER	ARANDELA
		10519601	2	ROSETTA	RONDELLE	SCHEIBE	WASHER	ARANDELA
		10794011	4	DADO	ECROU	MUTTER	NUT	TUERCA
		11195371	4	ROSETTA DI TENUTA	JOINT D'ETANCHEITE	DICHTRING	GASKET	JUNTA HERMETICA
		16043321	2	VITE	VIS	SCHRAUBE	SCREW	TORNILLO
		16100821	2	DADO	ECROU	MUTTER	NUT	TUERCA

https://tractormanualz.com/

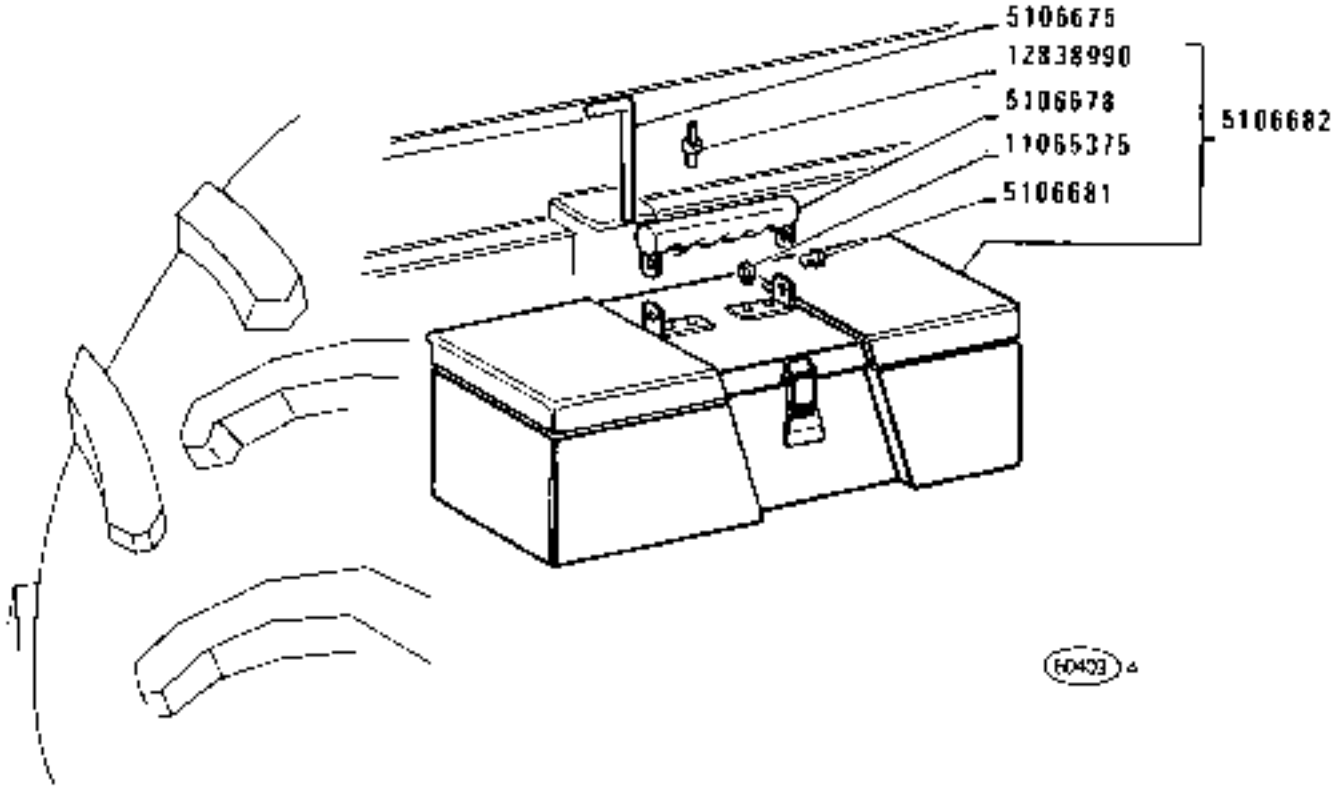

https://tractormanualz.com/

MODIF	ANT.MODIF	N.ORDIN.	Q.	DENOMINAZIONE	DESIGNATION	BENENNUNG	DESCRIPTION	DENOMINACIONES
		5106675	1	PERNO	AXE	BOLZEN	PIN	EJE
		5106678	1	MANIGLIA	POIGNEE	GRIFF	HANDLE	MANECILLA
		5106681	2	PERNO	AXE	BOLZEN	PIN	EJE
		5106682	1	CASSETTA PER ATTREZZI COMPL.	COFFRE A OUTILS	KASTEN F.WERKZEUGE	TOOL BOX	CAJA DE HERRAMIENTAS
		11065375	2	ANELLO DI SICUREZZA	ARRETOIR	SICHERUNGSRING	LOCKRING	ANILLO DE FRENO
		12838990	4	RIBATTINO	RIVET	NIET	RIVET	REMACHE

https://tractormanualz.com/

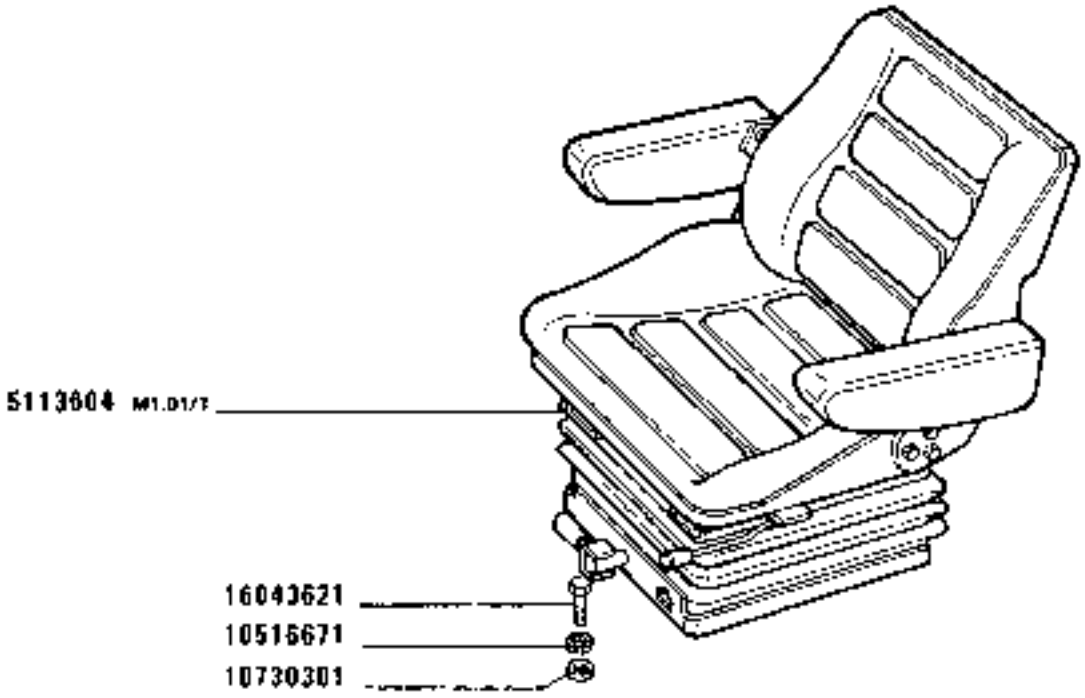

https://tractormanualz.com/

MODIF	ANT.MODIF	N.ORDIN.	Q.	DENOMINAZIONE	DESIGNATION	BENENNUNG	DESCRIPTION	DENOMINACIONES
		5113604	1	SEDILE COMPL.	SIEGE	SITZ	SEAT	BUTACA
		10516671	12	ROSETTA	RONDELLE	SCHEIBE	WASHER	ARANDELA
		10730301	18	ROSETTA	RONDELLE	SCHEIBE	WASHER	ARANDELA
		16043621	12	VITE	VIS	SCHRAUBE	SCREW	TORNILLO

https://tractormanualz.com/

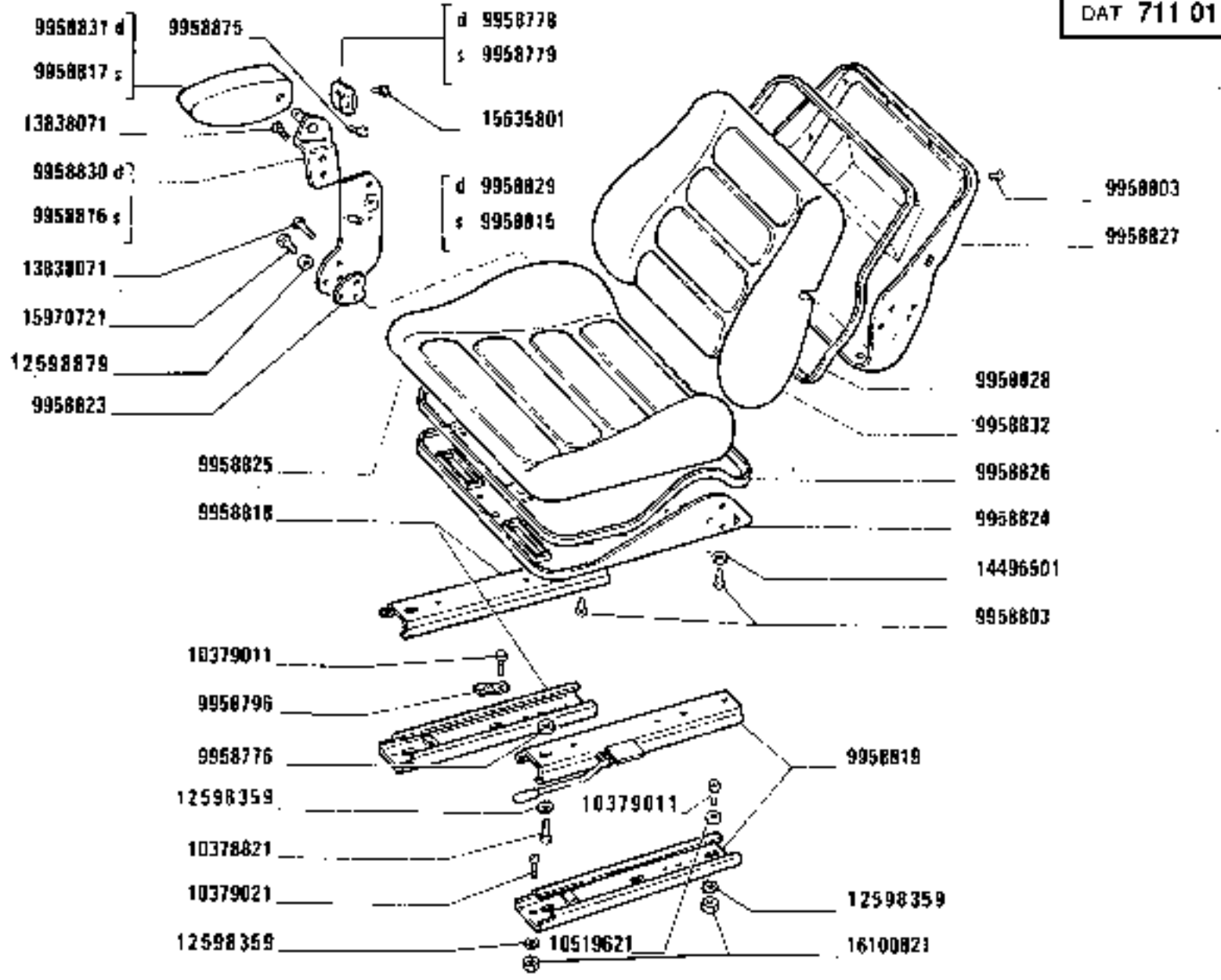

SEDILE CONDUTTORE 5113604 (Grammer)

1280-1280 DT
01 02

Siege de conducteur
Fahrersitz
Driver's Seat
Butaca de conductor

https://tractormanualz.com/

MODIF	ANT.MODIF	N.ORDIN.	Q.	DENOMINAZIONE	DESIGNATION	BENENNUNG	DESCRIPTION	DENOMINACIONES
		9956618	1	DISTANZIALE	ENTRETOISE	ABSTANDSTUECK	SPACER	SEPARADOR
		9956634	1	DISTANZIALE	ENTRETOISE	ABSTANDSTUECK	SPACER	SEPARADOR
		9956641	4	TASSELLO	TAMPON	BEILAGE	PAD	TACO
		9958774	1	BOCCOLA	DOUILLE	BUECHSE	BUSH	CASQUILLO
		9958775	1	ANELLO DI TENUTA	JOINT D'ETANCHEITE	DICHTRING	SEAL	JUNTA HERMETICA
		9958776	2	ROSETTA	RONDELLE	SCHEIBE	WASHER	ARANDELA
		9958777	1	DISTANZIALE	ENTRETOISE	ABSTANDSTUECK	SPACER	SEPARADOR
		9958778	1	PIASTRINA D	PLAQUETTE	PLAETTCHEN	PLATE	PLACA
		9958779	1	PIASTRINA S	PLAQUETTE	PLAETTCHEN	PLATE	PLACA
		9958780	1	RULLINO	AIGUILLE	NADEL	NEEDLE ROLLER	AGUJA
		9958781	1	TAPPO	BOUCHON	STOPFEN	PLUG	TAPON
		9958782	1	PIASTRINA	PLAQUETTE	PLAETTCHEN	PLATE	PLACA
		9958783	1	BLOCCHETTO	TAQUET	ANSATZ	PAD	HERRAJE
		9958784	2	BOCCOLA	DOUILLE	BUECHSE	BUSH	CASQUILLO
		9958785	1	RULLINO	AIGUILLE	NADEL	NEEDLE ROLLER	AGUJA
		9958786	1	RIPARO	PROTECTION	ABDECKUNG	PROTECTION	DEFENSA
		9958787	1	NASTRO	RUBAN	BAND	BAND	TIRA
		9958788	1	ANELLO DI TENUTA	JOINT D'ETANCHEITE	DICHTRING	SEAL	JUNTA HERMETICA
		9958789	1	TAPPO	BOUCHON	STOPFEN	PLUG	TAPON
		9958790	1	MOLLA	RESSORT	FEDER	SPRING	RESORTE
		9958792	2	PIASTRINA	PLAQUETTE	PLAETTCHEN	PLATE	PLACA
		9958793	1	PERNO	AXE	BOLZEN	PIN	EJE
		9958794	2	MOLLA	RESSORT	FEDER	SPRING	RESORTE
		9958795	1	TAPPO	BOUCHON	STOPFEN	PLUG	TAPON
		9958796	2	PIASTRINA	PLAQUETTE	PLAETTCHEN	PLATE	PLACA
		9958797	1	PROTEZIONE	PROTECTION	ABDECKUNG	SHIELD	DEFENSA
		9958798	1	PERNO	AXE	BOLZEN	PIN	EJE
		9958800	2	CUSCINETTO	COUSSINET	LAGERSCHALE	BEARING	COJINETE
		9958802	1	VITE	VIS	SCHRAUBE	SCREW	TORNILLO
		9958803	2	VITE	VIS	SCHRAUBE	SCREW	TORNILLO
		9958804	1	DADO	ECROU	MUTTER	NUT	TUERCA
		9958805	1	PROTEZIONE	PROTECTION	ABDECKUNG	SHIELD	DEFENSA
		9958806	1	INTELAIATURA	CHASSIS	RAHMEN	FRAMING	BASTIDOR
		9958807	1	PERNO D	AXE	BOLZEN	PIN	EJE
		9958808	1	INTELAIATURA	CHASSIS	RAHMEN	FRAMING	BASTIDOR
		9958809	1	PERNO S	AXE	BOLZEN	PIN	EJE
		9958810	1	PIASTRA	PLAQUE	PLATTE	PLATE	PLACA
		9958811	1	MOLLA	RESSORT	FEDER	SPRING	RESORTE

https://tractormanualz.com/

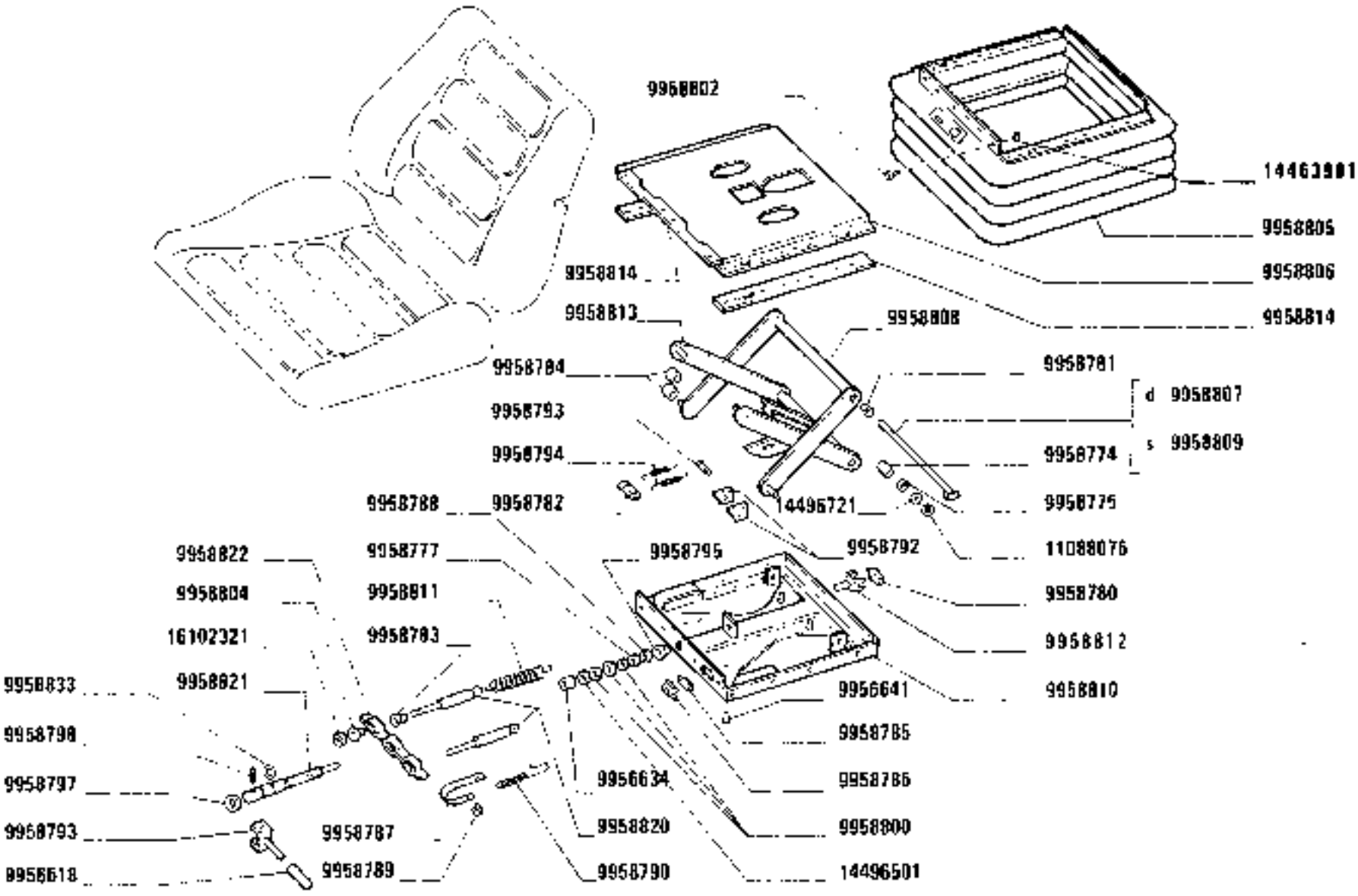

https://tractormanualz.com/

MODIF	ANT.MODIF	N.ORDIN.	Q.	DENOMINAZIONE	DESIGNATION	BENENNUNG	DESCRIPTION	DENOMINACIONES
	9968812	9958812	1	FORCELLINO	FOURCHE	GABEL	FORK	HORQUILLA
		9958813	1	INTELAIATURA	CHASSIS	RAHMEN	FRAMING	BASTIDOR
		9958814	2	STAFFA	ETRIER	HALTER	BRACKET	SOPORTE
		9958815	1	PIASTRA S	PLAQUE	PLATTE	PLATE	PLACA
		9958816	1	PIASTRA S	PLAQUE	PLATTE	PLATE	PLACA
		9958817	1	BRACCIO S	BRAS	ARM	ARM	BRAZO
		9958818	2	STAFFA	ETRIER	HALTER	BRACKET	SOPORTE
		9958819	2	GUIDA	GUIDE	SCHIENE	GUIDE	GUIA
		9958820	2	AMMORTIZZATORE	AMORTISSEUR	STOSSDAEMPFER	SHOCK ABSORBER	AMORTIGUADOR
		9958821	1	PERNO	AXE	BOLZEN	PIN	EJE
		9958822	1	SUPPORTO	SUPPORT	LAGER	SUPPORT	SOPORTE
		9958823	2	PIASTRINA	PLAQUETTE	PLAETTCHEN	PLATE	PLACA
		9958824	1	TELAINO	CHASSIS	RAHMEN	FRAMING	BASTIDOR
		9958825	1	CUSCINO	COUSSIN	SITZPOLSTER	CUSHION	ASIENTO
		9958826	1	TELAINO	CHASSIS	RAHMEN	FRAMING	BASTIDOR
		9958827	1	TELAINO	CHASSIS	RAHMEN	FRAMING	BASTIDOR
		9958828	1	GUARNIZIONE	GARNITURE	UNTERLAGE	LINING	FORRO
		9958829	1	PIASTRA D	PLAQUE	PLATTE	PLATE	PLACA
		9958830	1	PIASTRA D	PLAQUE	PLATTE	PLATE	PLACA
		9958831	1	BRACCIO D	BRAS	ARM	ARM	BRAZO
		9958832	1	CUSCINO	COUSSIN	SITZPOLSTER	CUSHION	ASIENTO
		9958833	1	ANELLO	BAGUE	RING	RING	ANILLO
		9958875	1	VITE	VIS	SCHRAUBE	SCREW	TORNILLO
		10378821	2	VITE	VIS	SCHRAUBE	SCREW	TORNILLO
		10379011	4	VITE	VIS	SCHRAUBE	SCREW	TORNILLO
		10379021	4	VITE	VIS	SCHRAUBE	SCREW	TORNILLO
		10519621	2	ROSETTA	RONDELLE	SCHEIBE	WASHER	ARANDELA
		11088076	1	ANELLO DI SICUREZZA	ARRETOIR	SICHERUNGSRING	LOCKRING	ANILLO DE FRENO
	10615671	12598359	2	ROSETTA	RONDELLE (	SCHEIBE	WASHER	ARANDELA
	12605771	12598879	2	ROSETTA DI SICUREZZA	RONDELLE FREIN	SICHERUNGSRING	LOCKWASHER	ARANDELA DE FRENO
		13838071	8	VITE	VIS	SCHRAUBE	SCREW	TORNILLO
		14463981	26	ROSETTA	RONDELLE	SCHEIBE	WASHER	ARANDELA
		14496501	2	ROSETTA	RONDELLE	SCHEIBE	WASHER	ARANDELA
		14496721	1	ROSETTA	RONDELLE	SCHEIBE	WASHER	ARANDELA
		15635801	1	VITE	VIS	SCHRAUBE	SCREW	TORNILLO
		15970721	2	VITE	VIS	SCHRAUBE	SCREW	TORNILLO
		16100821	2	DADO	ECROU	MUTTER	NUT	TUERCA
		16102321	1	DADO	ECROU	MUTTER	NUT	TUERCA

https://tractormanualz.com/

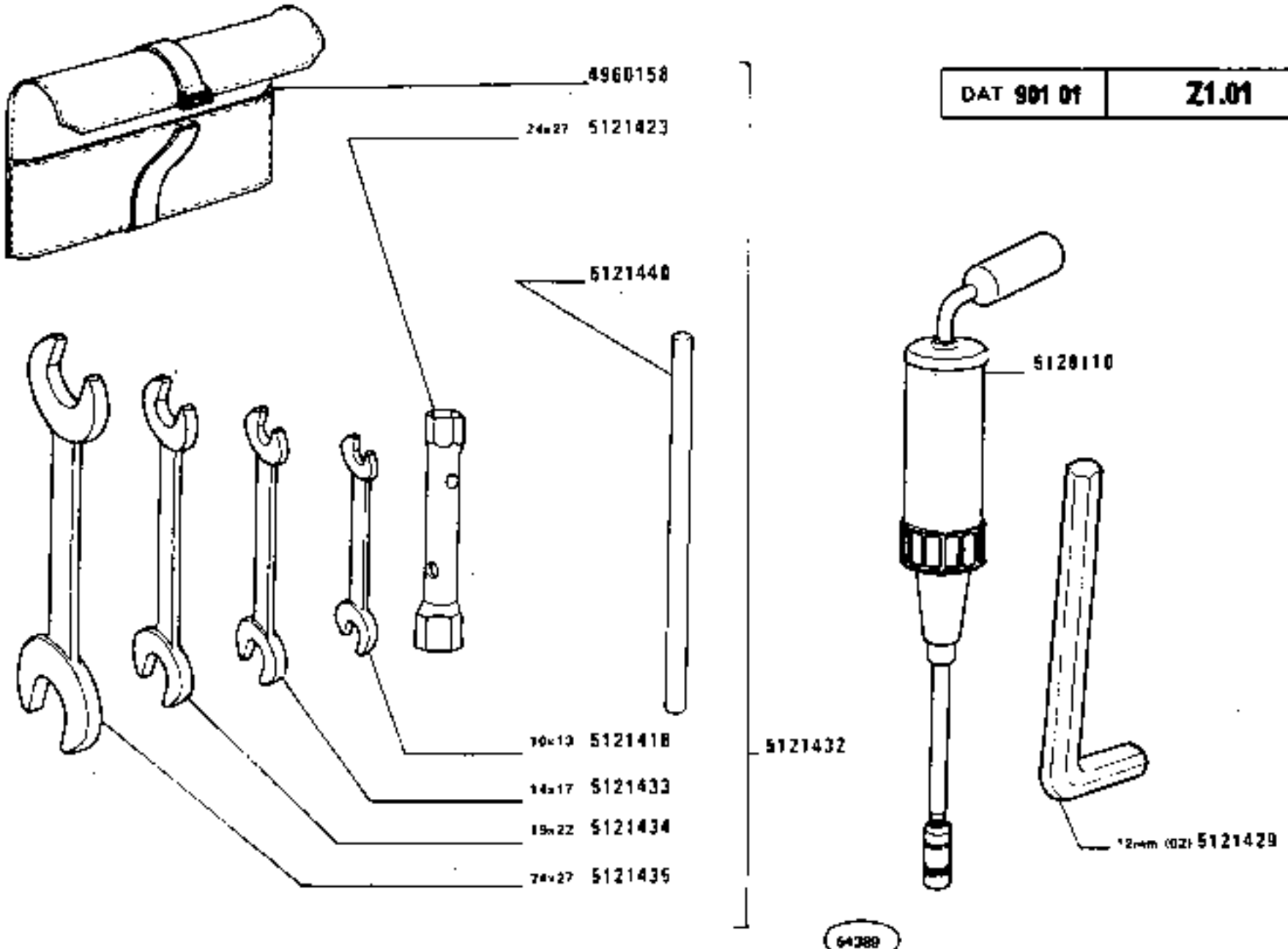

DAT 901 01 | Z1.01

https://tractormanuals.com/

MODIF	ANT.MODIF	N.ORDIN.	Q.	DENOMINAZIONE	DESIGNATION	BENENNUNG	DESCRIPTION	DENOMINACIONES
	5121257	4960158	1	BORSA PER UTENSILI	TROUSSE VIDE PORTE-OUTILS	TASCHE F.WERKZEUGE	TOOL BAG	BOLSA PARA UTILES
	14583371	5121418	1	CHIAVE 10-13	CLE	SCHLUESSEL	WRENCH	LLAVE
	14529531	5121423	1	CHIAVE A TUBO 24-27	CLE A TUBE	STECKSCHLUESSEL	PIPE WRENCH	LLAVE DE TUBO
		5121429	1	CHIAVE (02) 12MM	CLE	SCHLUESSEL	WRENCH	LLAVE
	44015495	5121432	1	BORSA PER UTENSILI COMPL.CHIAVI	TROUSSE VIDE PORTE-OUTILS	TASCHE F.WERKZEUGE	TOOL BAG	BOLSA PARA UTILES
	14583678	5121433	1	CHIAVE 14-17	CLE	SCHLUESSEL	WRENCH	LLAVE
	14583778	5121434	1	CHIAVE 19-22	CLE	SCHLUESSEL	WRENCH	LLAVE
	14580971	5121435	1	CHIAVE 24-27	CLE	SCHLUESSEL	WRENCH	LLAVE
	5121256	5121440	1	SPINA	GOUPILLE	STIFT	PIN	PASADOR
	4973558	5128110	1	POMPA	POMPE	PUMPE	PUMP	BOMBA

https://tractormanualz.com/

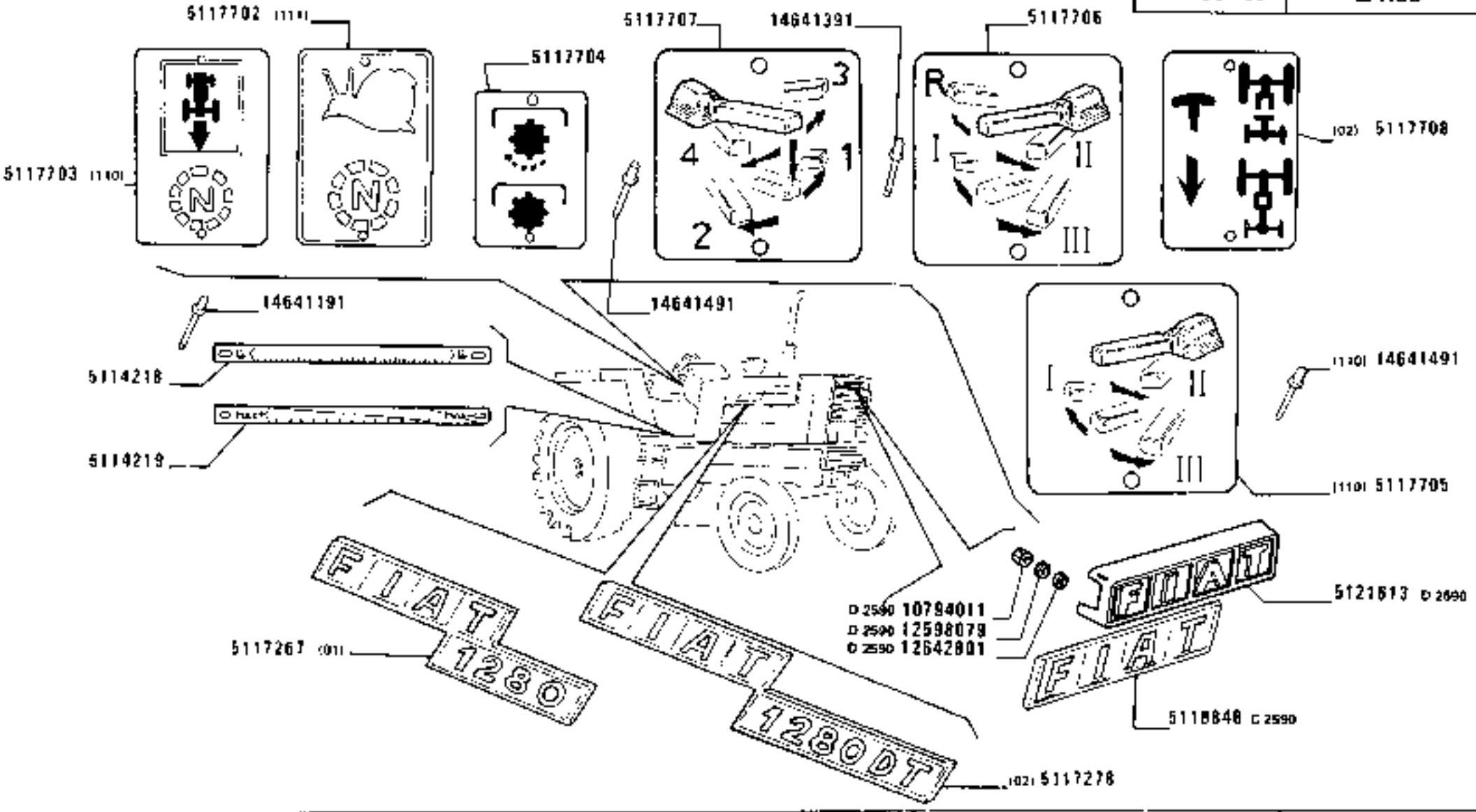

1280-1280 DT
01 02

SIGLE E TARGHETTE

Motives et plaquettes
Firmenkennzeiken und Schilder
Make medallions and plates
Emblemas y placas

https://tractormanualz.com/

MODIF	ANT.MODIF	N.ORDIN.	Q.	DENOMINAZIONE	DESIGNATION	BENENNUNG	DESCRIPTION	DENOMINACIONES
C2721		4999031	2	SIGLA LAT.FIAT (054)	MOTIF	FIRMENKENNZEICHEN	MAKE MEDALLION	EMBLEMA
		5106589	1	TARGHETTA D	PLAQUETTE	SCHILD	PLATE	PLACA
		5106698	1	TARGHETTA S	PLAQUETTE	SCHILD	PLATE	PLACA
		5114218	1	TARGHETTA	PLAQUETTE	SCHILD	PLATE	PLACA
		5114219	1	TARGHETTA	PLAQUETTE	SCHILD	PLATE	PLACA
		5117267	3	SIGLA MODELLO LAT.POST.(1280)(01)	MOTIF	MODELL/EICHEN	TYPE PLATE	EMBLEMA
		5117278	3	SIGLA MODELLO LAT.POST.1280 DT (02)	MOTIF	MODELL/EICHEN	TYPE PLATE	EMBLEMA
		5117702	1	TARGHETTA (111)	PLAQUETTE	SCHILD	PLATE	PLACA
		5117703	1	TARGHETTA (110)	PLAQUETTE	SCHILD	PLATE	PLACA
		5117704	1	TARGHETTA	PLAQUETTE	SCHILD	PLATE	PLACA
		5117705	1	TARGHETTA (110)	PLAQUETTE	SCHILD	PLATE	PLACA
		5117706	1	TARGHETTA	PLAQUETTE	SCHILD	PLATE	PLACA
		5117707	1	TARGHETTA	PLAQUETTE	SCHILD	PLATE	PLACA
		5117708	1	TARGHETTA (02)	PLAQUETTE	SCHILD	PLATE	PLACA
C2590		5118848	1	SIGLA ANT.FIAT	MOTIF	FIRMENKENNZEICHEN	MAKE MEDALLION	EMBLEMA
C2721		5118899	2	SIGLA LAT.HESSTON (054)	MOTIF	FIRMENKENNZEICHEN	MAKE MEDALLION	EMBLEMA
		5118900	1	SIGLA FIAT (054)	MOTIF	FIRMENKENNZEICHEN	MAKE MEDALLION	EMBLEMA
D2590		5121613	1	SIGLA ANT.	MOTIF	FIRMENKENNZEICHEN	MAKE MEDALLION	EMBLEMA
D2590		10794011	2	DADO	ECROU	MUTTER	NUT	TUERCA
D2590		12598079	2	ROSETTA	RONDELLE	SCHEIBE	WASHER	ARANDELA
DI590		12642801	2	ROSETTA	RONDELLE	SCHEIBE	WASHER	ARANDELA
		14496101	2	ROSETTA (110)	RONDELLE	SCHEIBE	WASHER	ARANDELA
		14641191	2	RIBATTINO	RIVET	NIET	RIVET	REMACHE
		14641391	9	RIBATTINO	RIVET	NIET	RIVET	REMACHE
		14641491	8	RIBATTINO	RIVET	NIET	RIVET	REMACHE
		14641491	2	RIBATTINO (110)	RIVET	NIET	RIVET	REMACHE

https://tractormanualz.com/

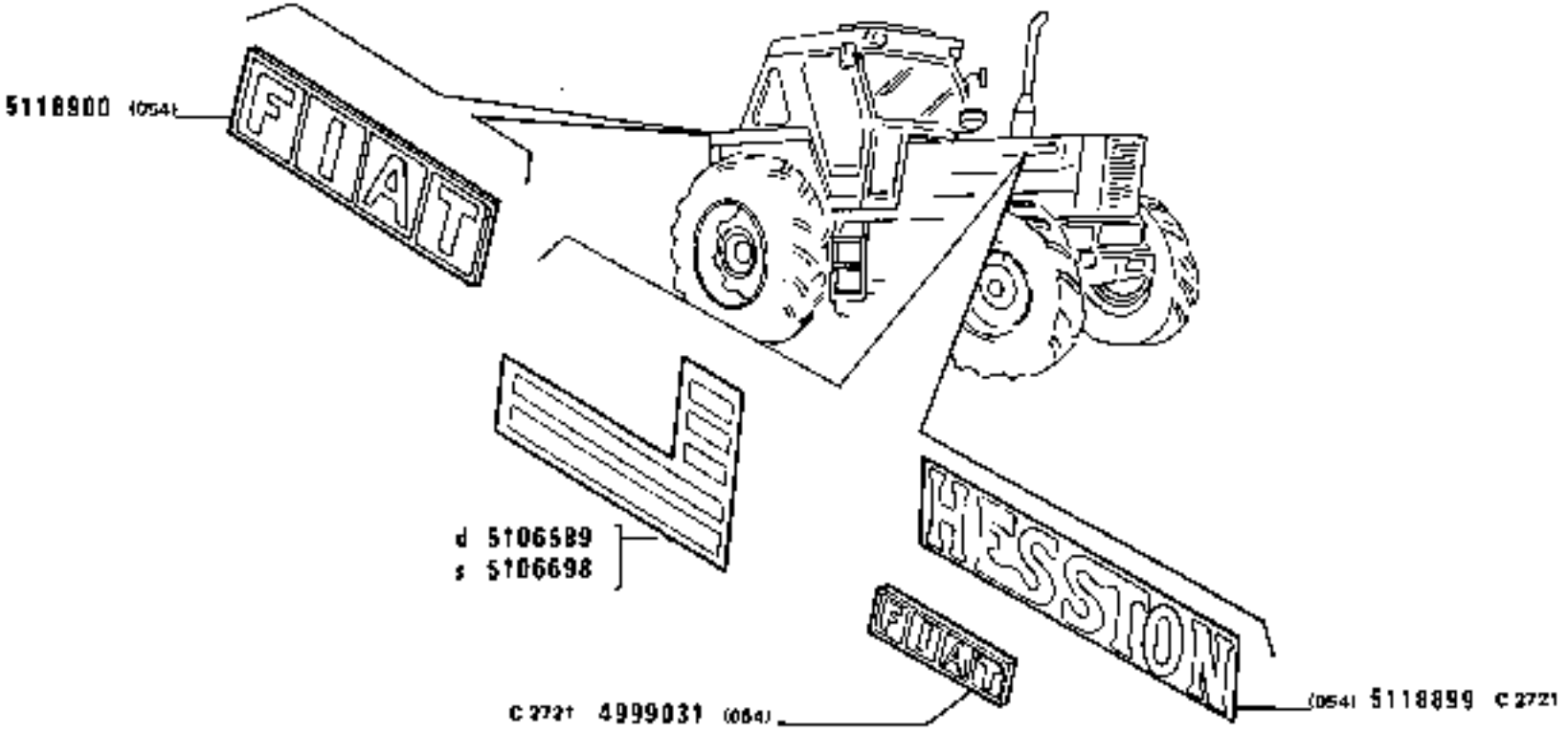

https://tractormanualz.com/

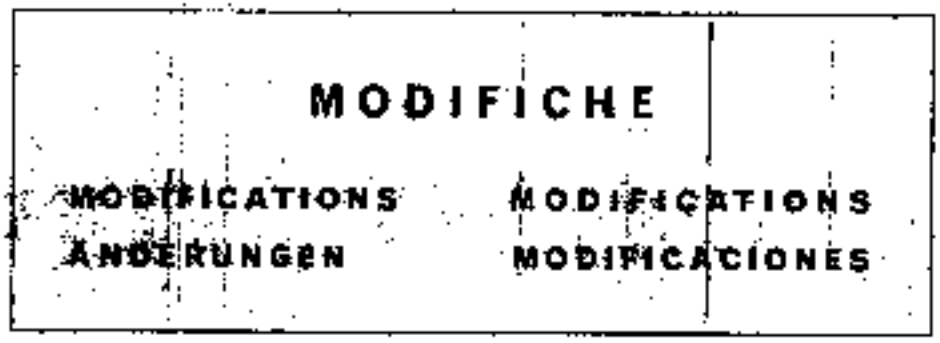

https://tractormanualz.com/

Modifica			Sgr. Interessati e Norme di Ricambio
C 2507 → aut.n.	D 2507 aut.n. →		F2.01 - F6.08/1 - F6.08/1A F2.01 : ~~3248666~~ = 4755110
C 2558 → aut.n. 760087	D 2558 aut.n. 76088 →		A4.09 - F3.01-L1.01 L1.01 : ~~5148218~~ = 5120218 (2) + 5120216 - - 5120217 (2) + 5120249 + 5179688 (2) + 5120190 (2) + 14574180
C 2561 → aut.n.	D 2561 aut.n. →		B4.01/1 - B4.15 ~~5148136~~ = 5119000
C 2565 → aut.n. 760088	D 2565 aut.n. 760089 →		E2.23 - E2.24 ~~5148151~~ = 5120019 (E2.23) + + (2) 5120026 (E2.24)
C 2569 → aut.n. 760048	D 2569 aut.n. 760049 →		B2.01 B2.01 : ~~5147906~~ = 5107840 + 5120862

https://tractormanualz.com/

Modifica			Sgr. interessati e Norme di Ricambio
C 2590 → aut.n. 760215	D 2590 aut.n. 760216 →		F4.01 - F6.29 - F6.29/A - F6.29/1 F6.29/2 - L1.01 - Z3.01 L1.01 : ~~5148440~~ = 5119685 + 5119677 + + 5119685 + 5107140 (4) + + 15688507 (4) + 5121939 + + 10157171 + 5120074 (2) + + 5120280 (2) + 13276111 (8) + + 15896211 (8) + 10571571 (8) + + 10571571 (8) + 5119681 + 5119682 (2) + 10734301 (2) + 1051940 (2)
C 2593 → aut.n. 760047	D 2593 aut.n. 760048 →		A2.21
C 2598 → aut.n. 760361	D 2598 aut.n. 760362 →		B4.12 ~~5102464~~ = 5121647 + 5121648
C 2599 → aut.n. 760303	D 2599 aut.n. 760304 →		C2.09/1 - L1.04
C 2600 → aut.n. 760373	D 2600 aut.n. 760374 →		B4.11 - E2.20 ~~5109630~~ = 5109628 + 5120737 + + (3) 5109612

https://tractormanualz.com/

Modifica		Sgr. Interessati e Norme di Ricambio
C 2603 → aut.n. 760354	D 2603 aut.n. 760355 →	A2.01 5[illegible] = 5121699 + 5121695 + + 5121697 5[illegible] = 5121699 + 5121695 + + 5121693 + 5121697 5[illegible] = 5121699 + 5121695 + + 5121693 + 5121697 5[illegible] = 5121699 + 5121695 + + 5121697 5[illegible] = 5121702 + 10298460 + + 10520001 + 5121708
C 2605 → aut.n. 760438	D 2605 aut.n. 760439 →	B4.12/1 - D3.14/1 5[illegible] = 5120531 + 5120532
C 2611 → aut.n. 760153	D 2611 aut.n. 760154 →	L3.04

https://tractormanualz.com/

Modifica			Sgr. Interessati e Norme di Ricambio
C 2617 → aut.n. 760754	D 2617 aut.n. 760755 →		E2.20 [illegible] = 5123302 + 5123303 + 10704301 (4)
C 2641 → aut.n. 760985	D 2641 aut.n. 760986 →		D1.02/1 Classifica Fiat Var. (925) inserito Var. (906)
C 2642 → aut.n. 760385	D 2642 aut.n. 760386 →		C2.09 - C2.10 - C2.10/A [illegible] = 5121810 + 5121908 [illegible] = 9960061 + 9960225
C 2658 → mot.n. 300	D 2658 mot.n. 301 →		F3.01 - F6.03/A [illegible] = 4765932
C 2661 → aut.n. 760474	D 2661 aut.n. 760475 →		A1.08 - A2.01 - B1.01 - B1.04 - B1.11 - F2.01 - F4.01 - L1.01 - L3.04
C 2663 → aut.n. 760596	D 2663 aut.n. 760597 →		L1.01 [illegible] - 5121939

https://tractormanualz.com/

Modifiche			Sgr. interessate e Norme di Ricambio
C 2665 → aut.n. 761015	D 2665 aut.n. 761017 →		A4.01 - A4.02 - B2.01 - L1.01 B2.01: ~~5108446~~ = 5123157 + 14325411 ~~5104490~~ = 5123111 + 14330101
C 2666 → aut.n. 760782	D 2666 aut.n. 760783 →		B2.04 ~~5106487~~ = 5121919
C 2667 → aut.n. 760986	D 2667 aut.n. 760987 →		B2.04 ~~5108152~~ = 5122756 + dal 512579 al 512260
C 2668 → aut.n. 760498	D 2668 aut.n. 760499 →		B4.10 - B4.13 - B4.13/A - B4.14 - B4.14/A C1.01 - F4.01 - F5.01 - F5.03 B4.10: ~~5104213~~ = 5114214 + 10300611 (1) + + 10280060 (1)
C 2669 → aut.n. 760814	D 2669 aut.n. 760815 →		L3.04

https://tractormanualz.com/

Modifica					Sgr. Interessati o Norme di Ricambio
C 2670	→	aut.n. per esigenze di approvvigionamento	D 2670	aut.n. →	D1.02/1 ~~5114546~~ = 5114545 + 5122614 + − 5124133 + 10803801
C 2671	→	aut.n. 760566	D 2671	aut.n 760567 →	F4.01 ~~5120708~~ = 5120706 + 5120707 + + 5120708 ~~5120708~~ = 5120706 + 5120707 + + 5120708
C 2674	→	aut.n. 760735	D 2674	aut.n. 760736 →	L3.04
C 2675	→	aut.n. 761157	D 2675	aut.n. 761158 →	B4.01 ~~5124762~~ = 5124797 + 5124397 ~~5124762~~ = 5124797 + 5124397
C 2677	→	aut.n.	D 2677	aut.n. →	B2.01 - B4.01/1 - B4.04 - B4.06 - B4.10 E2.15 - E2.18 - E2.35 Previsto Var. 1326) Standard
C 2678	→	aut.n. 761139	D 2678	aut.n. 761140 →	D1.02/2

https://tractormanualz.com/

Modifica			Sgr. Interessati e Norme di Ricambio
C 2691 → aut.n. 760755	D 2691 aut.n. 760756 →		D2.01 - D2.02 - D2.02/1 5[illegible]=5124347 + 11106227
C 2706 → aut.n. 761161	D 2706 aut.n. 761162 →		A2.56 5[illegible]=5123235 + 5123234 + + 5122885 + 5122887 + 10902621 + + 15896211 + 10571571 5[illegible]=5123237
C 2709 → aut.n.	D 2709 aut.n. →		B2.04
C 2710 → aut.n. 760810	D 2710 aut.n. 760811 →		F4.01 - F5.01
C 2711 → aut.n. 761540	D 2711 aut.n. 761541 →		B4.10
C 2713 → aut.n.	D 2713 aut.n. →		D3.16/1 5[illegible]=5102699 + 598268 + (12) 4963649 + 4986961 (12) + 10790521 (12)

https://tractormanualz.com/

Modifica			Sgr. interessate e Norme di Ricambio
C 2714 → aut.n. 761340	D 2714 aut.n. 761341 →		B4.01/1 - D3.14/1 - B4.10 - D2.11 5125463 + 5125464 + (6) 13552330 + (6) 16101521 + (6) 11190779 + 5125480
C 2716 → aut.n. 761359	D 2716 aut.n. 761360 →		B2.05 Allestimento 6. Sincronizzato su gamma lenta e veloci. Inserito Ver. 1280 come Fino in questo vengono allestiti (360) trattori
C 2719 → aut.n. 761340	D 2719 aut.n. 761341 →		D2.01 - D2.02/A - D2.02/B - D2.11 - D2.13 12174890 + 5121043
C 2721 → aut.n. 761551	D 2721 aut.n. 761552 →		Z1.03
C 2724 → aut.n. 762077	D 2724 aut.n. 762078 →		E2.15 - E2.19 5126739

https://tractormanualz.com/

Modifica			Spr. Interessate e Norme di Ricambio
C 2746 → aut.n. 767618	D 2746 aut.n. 767619	→	F4.01 - F5.01 - F6.29/3 - F6.29/3A - L1.01
C 2768 → mot.n. 325039	D 2768 mot.n. 325040	→	A1.02 - A1.03 - A1.06 ~~3886962~~ = 4785098 + 4781935 + + 40003600 + 4787154 + 4779121 (7) A3.02 - A3.02/A ~~4690377~~ - 4770250
C 2769 → mot.n.	D 2769 mot.n.	→	A1.03 - A1.06 ~~4785098~~ - 4785395
C 2782 → aut.n. 762033	D 2782 aut.n. 762034	→	B2.01 - B4.10 - E2.15
C 2783 → mot.n.	D 2783 mot.n.	→	A4.04 - A4.04/A 4700735 = 4770250
C 2784 → aut.n.	D 2784 aut.n.	→	D2.11 ~~5118570~~ - 5127171

https://tractormanualz.com/

Modifica			Sgr. interessati e Norme di Ricambio
C 2785 → motn.	D 2785 motn.	→	F3.01 - F6.03/A - F6.03/B ~~4766873~~ = 4767673
C 2789 → autn.	D 2789 autn.	→	E2.31 - E2.31/1 - E2.31/2 ~~5130917~~ = 5130917 + 5130918 (8) + + 5130919 (4) + 10571770 (10) + + 12642001 (8) + 16043821 (4) + ~~5130917~~ = 5130917 + 5130918 (8) + + 5130919 (4) + 10571770 (10) + + 12642001 (8) + 16043821 (4)
C 2790 → autn.	D 2790 autn.	→	E2.35 ~~5128104~~ = 5128102 + 5128104 oppure + 5128106 (829) ~~5128105~~ = 5128103 + 5128105 oppure + 5128107 (829)
C 2795 → autn.	D 2795 autn.	→	E2.27 ~~5126577~~ = 5112922 + 5126577 + 16102311 E2.35 ~~5131745~~ = 5131745 + 5131746 ~~5131746~~ = 5131745 + 5131746
C 2799 → autn.	D 2799 autn.	→	E2.35 ~~5131284~~ = 5131284 + 5131285 + 16103621

https://tractormanualz.com/

Modifica		Sgr. interessati e Norme di Ricambio
C 2800 → aut.n.	D 2800 aut.n. →	E2.15 [illegible] = 5130035 + (E2.16) 5130030 + B2.01 [illegible] = 5130169 + 5130173 + + (4467680 (2)

https://tractormanualz.com/

TABELLE VARIE

TABLEAUX DIVERS

VERSCHIEDENES

MISCELLANEA

TABLAS

https://tractormanualz.com/

CAVI ELETTRICI (forniti a metri)

Câbles électriques (livrés par mètres)
Elektrische Leitungen (vom laufenden Meter erhältlich)

Electrical cables (supplied to the meter)
Cables eléctricos que se suministran por metros

COLORE ISOLAMENTO	ISOLANT	ISOLIERUNG	COLOR AND INSULATION	COLORES DEL FORRO	Sezione in mm² / Section in mm² / Querschnitt in mm² / Cross-section in mm² / Secciones en mm²									
					0,5	0,8	1	1,5	2,5	4	6	10	16	35
					N. ordinaz.									
Arancio	Orange	Orange	Orange	Naranja			1 91381 90		1 91364 90	1 91404 90				
Azzurro chiaro	Bleu Clair	Hellblau	Light blue	Azul claro	1 91394 90		1 91421 90		1 91403 90					
Bianco	Blanc	Weiss	White	Blanco	1 91400 90		1 91420 90	1 91368 90	1 91432 90					
Blu	Bleu	Blau	Dark blue	Azul turquí	1 91456 90		1 91382 90		1 91383 90	1 91384 90				
Giallo	Jaune	Gelb	Yellow	Amarillo	1 91457 90		1 91422 90		1 91373 90					
Grigio	Gris	Grau	Gray	Gris			1 91425 90	1 91389 90	1 91438 90					
Grigioverde	Gris-vert	Grau/grün	Green-gray	Verde-gris			1 91363 90	1 91402 90	1 91365 90					
Marrone	Brun	Braun	Brown	Pardo	1 91395 90		1 91419 90		1 91436 90	1 91377 90	1 91442 90	1 91406 90	1 91407 90	1 91409 90
Nero	Noir	Schwarz	Black	Negro	1 91417 90		1 91401 90	1 91388 90	1 91431 90	1 91391 90	1 91405 90			
Nocciola	Noisette	Haselnussbraun	Walnut	Avellana			1 91374 90		1 91366 90					
Rosa	Rose	Rosa	Pink	Rosa	1 91392 90		1 91426 90		1 91435 90	1 91444 90				
Rosso	Rouge	Rot	Red	Rojo	1 91458 90		1 91423 90	1 91369 90	1 91433 90	1 91437 90	1 91443 90			
Verde	Vert	Grün	Green	Verde	1 91393 90		1 91424 90	1 91390 90	1 91434 90	1 91440 90				
Viola	Violet	Violett	Mauve	Morado			1 91385 90		1 91386 90	1 91387 90				
Arancio con rigatura bianca	Orange à rayures blanches	Orange/weiss-gestreift	Orange, white tracer	Naranja con raya blanca		1 91333 90								
Arancio con rigatura nera	Orange à rayures noires	Orange/schwarz-gestreift	Orange black tracer	Naranja con raya negra		1 91334 90	1 91376 90							
Azzurro con rigature bianca	Bleu clair à rayures blanches	Hellblau/weiss-gestreift	Light blue, white tracer	Azul con raya blanca		1 91335 90	1 91415 90							
Azzurro con rigature gialla	Bleu clair à rayures jaunes	Hellblau/gelb-gestreift	Light blue, yellow tracer	Azul con raya amarilla		1 91336 90								
Azzurro con rigatura rossa	Bleu clair à rayures rouges	Hellblau/rot-gestreift	Light blue, red tracer	Azul con raya roja		1 91337 90	1 91414 90							
Azzurro con rigatura nera	Bleu clair à rayures noires	Hellblau/schwarz-gestreift	Light blue, black tracer	Azul con raya negra	1 91397 90	1 91338 90	1 91428 90		1 91446 90	1 91448 90				
Bianco con rigatura nera	Blanc à rayures noires	Weiss/schwarz-gestreift	White, black tracer	Blanco con raya negra	1 91396 90	1 91339 90	1 91427 90	1 91372 90						
Bianco con rigatura rossa	Blanc à rayures rouges	Weiss/rot-gestreift	White, red tracer	Blanco con raya roja		1 91340 90								

https://tractormanualz.com/

10 m (2)

COLORE ISOLAMENTO	ISOLANT	ISOLIERUNG	COLOR AND INSULATION	COLORES DEL FORRO	Sezione in mm² / Section en mm² / Querschnitt in mm² / Cross-section in mm² / Sección en mm²									
					0,5	0,8	1	1,5	2,5	4	6	10	16	25
					N ordinal									
Blu con rigatura rossa	Bleu à rayures rouges	Blau/rotgestreift	Blue, red tracer	Azul turquí con raya roja		1 91341 90								
Blu con rigatura nera	Bleu à rayures noires	Blau/schwarzgestreift	Blue, black tracer	Azul turquí con raya negra			1 91460 90							
Giallo con rigatura nera	Jaune à rayures noires	Gelb/schwarzgestreift	Yellow, black tracer	Amarillo con raya negra	1 91398 90	1 91342 90	1 91429 90							
Giallo con rigatura rossa	Jaune à rayures rouges	Gelb/rotgestreift	Yellow, red tracer	Amarillo con raya roja		1 91343 90								
Grigio con rigatura gialla	Gris à rayures jaunes	Grau/gelbgestreift	Grey, yellow tracer	Gris con raya amarilla		1 91344 90								
Grigio con rigatura nera	Gris à rayures noires	Grau/schwarzgestreift	Grey, black tracer	Gris con raya negra		1 91345 90	1 91439 90		1 91449 90					
Grigio con rigatura rossa	Gris à rayures rouges	Grau/rotgestreift	Grey, red tracer	Gris con raya roja		1 91346 90	1 91430 90		1 91445 90	1 91178 90				
Marrone con rigatura bianca	Brun à rayures blanches	Braun/weissgestreift	Brown, white tracer	Pardo con raya blanca		1 91347 90								
Nero con rigatura viola	Noir à rayures violettes	Schwarz/violettgestreift	Black, mauve tracer	Negro con raya morada		1 91348 90								
Rosa con rigatura gialla	Rose à rayures jaunes	Rosa/gelbgestreift	Pink, yellow tracer	Rosa con raya amarilla		1 91349 90								
Rosa con rigatura nera	Rose à rayures noires	Rosa/schwarzgestreift	Pink, black tracer	Rosa con raya negra		1 91350 90	1 91375 90							
Rosso con rigatura verde	Rouge à rayures vertes	Rot/grüngestreift	Red, green tracer	Rojo con raya verde		1 91351 90								
Rosso con rigatura nera	Rouge à rayures noires	Rot/schwarzgestreift	Red, black tracer	Rojo con raya negra		1 91352 90	1 91380 90							
Verde con rigatura bianca	Vert à rayures blanches	Grün/weissgestreift	Green, white tracer	Verde con raya blanca		1 91353 90								
Verde con rigatura nera	Vert à rayures noires	Grün/schwarzgestreift	Green, black tracer	Verde con raya negra	1 91399 90	1 91354 90	1 91418 90		1 91447 90	1 91441 90				
Viola con rigatura bianca	Violet à rayures blanches	Violett/weissgestreift	Mauve, white tracer	Morado con raya blanca		1 91355 90								
Viola con rigatura nera	Violet à rayures noires	Violett/schwarzgestreift	Mauve, black tracer	Morado con raya negra		1 91356 90								
In resina sintetica per cavo accensione	En résine synthétique pour fils de bougies	Aus Kunstharz für Zündkabel	Synthetic resin, for engine ignition cable	De resina sintética: cable de encendido del motor			1 91102 94 1 91552 90							

https://tractormanualz.com/

CAPICORDA E CAPPUCCI ISOLANTI PER CAVI ELETTRICI

Cosses et capuchons isolants pour câbles électriques
Kabelschuhe und Schutzkappen

Electrical cable terminals and boots
Terminales y capuchones aislantes de cables eléctricos



n. ordinaz.

10401590



12056040



d	l	n. ordinaz.
3,2	22	10410640
4,3	24	10410740
6,4	29	10410840
5,3	27	10411040
8,4	33	10412840



n. ordinaz.

10411140



d	l	n. ordinaz.
6,2	3,8	10404640
6,2	5,2	10404740
5,2	3,8	10404840
6,2	4,5	10404940
8,2	5,2	10405740
8,2	7,2	10405940
6,2	7,2	10409640
8,2	3,8	12065040



l	h	n. ordinaz.
14	5,5	10401744
15	7,5	10401944



d	l	n. ordinaz.
3,85	17,2	10502074
4,35	20,4	10502274



h	l	n. ordinaz.
19	5,1	10249744
19	8,9	10249844
27,2	8,7	12057744



a	h	n. ordinaz.
6	5,1	10250140
7,1	7,1	12057840



a	h	n. ordinaz.
5,7	5,1	10250540
6,1	7	12058440

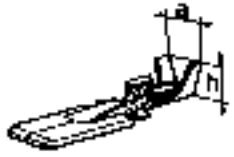

a	h	n. ordinaz.
5,7	5,1	10250640
6,9	6,9	12058340

https://tractormanualz.com/

n. ordinaz.		n. ordinaz.		n. ordinaz.		n. ordinaz.
		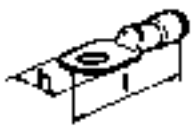				
12056340		l h 16 44 19 48	10439864 10439764	D d 14 4,5 14 6,5	10405168 10405280	h 46 34,5	12056285 12056965
							
12056440							
				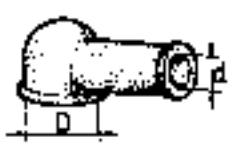			
12060874			10439964	D d 10 7 15 7 15 10 20 12,5	10405380 10405485 10405580 10405880		12056985

https://tractormanualz.com/

TUBI ISOLANTI PROTEZIONE CAVI ELETTRICI

Tubes isolants de câbles électriques

Schutzhüllen für elektrische Leitungen

Electrical Cable Insulation Tubes

Fundas aislantes de cables eléctricos

Caratteristiche / Caractéristiques / Beschaffenheit / Characteristics / Características										n. ordinaz.	Diametro mm / Diamètre / Durchmesser / Diameter / Diámetro	
											interno / intérieur / innen / inside / interior	esterno / extérieur / außen / outside / exterior
Colore	Couleur	Farbe	Color	Colores	Materiale	Matériau	Werkstoff	Material	Material			
Arancione	Orange	Orangefarbig	Orange	Naranja	Plastica Vinilico flessibile	Plastique Vinyl flexible	VC-Kunststoff biegsam	Flexible Vinyl resin	Plástico vinílico flexible	5 88305	6,2	8,6
Verde	Vert	Grün	Green	Verde	Idem	Idem	Idem	Idem	Idem	1 91105 80	6	7
Nero	Noir	Schwarz	Black	Negro	Idem	Idem	Idem	Idem	Idem	1 91283 80	3,5	4,5
Idem	Idem	Idem	Idem	Idem	Idem	Idem	Idem	Idem	Idem	1 91286 80	5,2	7,2
Idem	Idem	Idem	Idem	Idem	Idem	Idem	Idem	Idem	Idem	1 91306 80	6	9,2
Idem	Idem	Idem	Idem	Idem	Idem	Idem	Idem	Idem	Idem	1 91212 80	12	13,5
Idem	Idem	Idem	Idem	Idem	Idem	Idem	Idem	Idem	Idem	1 91215 80	15	16,8
Idem	Idem	Idem	Idem	Idem	Idem	Idem	Idem	Idem	Idem	1 91304 80	4,8	5,8
Idem	Idem	Idem	Idem	Idem	Idem	Idem	Idem	Idem	Idem	1 91306 80	5,2	6,8
Idem	Idem	Idem	Idem	Idem	Idem	Idem	Idem	Idem	Idem	1 91308 80	6	11
Idem	Idem	Idem	Idem	Idem	Idem	Idem	Idem	Idem	Idem	1 91310 80	10	11,2
Idem	Idem	Idem	Idem	Idem	Idem	Idem	Idem	Idem	Idem	1 91312 80	12	15
—	—	—	—	—	Metallico flessibile	Métallique flexible	Metallschlauch	Flexible metal	Metálico flexible	1 91008 01	6	8
—	—	—	—	—	Idem	Idem	Idem	Idem	Idem	1 91009 01	9	11
—	—	—	—	—	Idem	Idem	Idem	Idem	Idem	1 91010 01	10	12,5

https://tractormanualz.com/