# 12B

RUTHZIL TRATOR COMERCIAL DE PEÇAS LTDA 11 97083-6812 ROLANDO CITRANGULO

# PÁ CARREGADEIRA - PALA CARGADORA

## Catálogo de peças de reposição - Catalogo de piezas de repuestos

FEVEREIRO 2005

**ATENÇÃO** Leia atentamente o Manual de Operação e Manutenção antes de colocar a máquina em funcionamento, ou efetuar qualquer tipo de intervenção na máquina.

**ATENCION** Lea atenciosamente el manual de empleo y cuidado antes de poner manos a las operaciones de puesta en marcha, manejo, mantenimiento, repostado de combustible, y otras que fuere.

É proibida a reprodução gráfica e eletrônica do texto e das figuras.
Se prohibe la imitacion o copia del texto y de los grabados.

NEW HOLLAND - PUBLICAÇÕES TÉCNICAS
CNH LATIN AMERICA LTDA
Av. Gal. David Sarnoff, 2237 - 32.210-900 - Contagem - Minas Gerais - BR
Depto. de Peças de Reposição – Tel.: 0055 31 xx 3329 3383 - Fax: 0055 xx 31 3329 3386
www.cnh.com

1ST issue - 1ª Edizione - 1ere Edition - 1e Ausgabe - 1ª Edición - 1ª Edição - II/ 2005 NH 75314394

NEW HOLLAND

## EVITE OS ACIDENTES

A maior parte dos acidentes que ocorrem nas indústrias, nas fazendas, em casa ou nas estradas, são causadas pela imprudência e falta de observação das normas e regras de segurança.

Por esta razão A MAIOR PARTE DOS ACIDENTES PODEM SER EVITADOS, basta prever as possíveis causas e atuar com a necessária cautela e prudência. Para qualquer tipo de máquina, por melhor que seja projetada e construída, não é possível excluir a hipótese de possíveis acidentes, sem inconvenientes de algumas de suas características básicas, acesso e um funcionamento melhor.

Um operador cuidadoso e cauteloso é a maior garantia contra os acidentes. A observância cuidadosa de somente uma norma de segurança é bastante importante para evitar muitos desastres graves.

Esta norma é:

Nunca tente limpar, engraxar ou dar manutenção com a máquina em funcionamento.

### AVISO

Antes de fazer qualquer operação de manutenção, regulagem ou reparos sobre máquinas dotadas de implementos hidráulicos, mecânicos ou com cabos (exemplo: pá-carregadeira, trator, scraper, etc.) é necessário que os implementos estejam abaixados e apoiados sobre o solo.

Na eventual necessidade de acesso em alguma parte da máquina que seja preciso levantar o implemento, é indispensável apoia-lo bem firme e com meios adequados e estáveis, que não sejam aqueles previstos para seu acionamento.

## EVITE LOS ACCIDENTES

La mayoria de los accidentes que se verifican durante las faenas son imputables a la infracción de secillas normas de seguridad o de elementales precauciones. Por esta razón, en la mayoria de los casos pueden prevenirse enterándose de sus posibles causas y adoptando previamente oportunas y prudentes medidas cautelativas.

Por bién proyectada o construida que se presente cualquer tipo de máquina no puede prescindirse en absoluto de posibles accidentes, sin trastornar algunas de sus características basicas para ganar acceso a un funcionamento mejor.

Un operador cuidadoso y prudente representa la mejor póliza de seguros contra los accidentes. El concienzudo cumplimento de tan sólo una elemental norma de seguridad seria de suyo suficiente para evitar murchas graves desgracias. Esta norma es:

Nunca trate de limpiar, engrasar, reportar ni reparar la máquina mientras funciona. Deténgala.

### AVISO

Antes de emprender cualquier operación de manutención, reglaje o reparación de máquinas equipadas com útiles accionados mecánica o hidráulicamente, o con cables (ejemplo: palas cargadoras, abretrochas, traílas, etc.) es preciso apoyar el útil en el suelo.

Suponiendo que para tener acceso alguna parte de la máquina sea preciso levantar el útil, es indispensable sujetarlo bien firme y con medios estables, que no sean aquellos previstos para su accionamiento.

## AVOID ACCIDENTS

Most accidentes, whether they occur in industry, on the farm, at home or on the highway, are caused by the failure of some individual to follow simple and fundamental safety rules or precautions. For this reason MOST ACCIDENTS CAN BE PREVENTED by recognizing this real cause and doing something about it before the accident occurs.

Regardless of the care used in the design and constructions of any type of equipment there are many conditions that cannot be completely safeguarded against without interfering with reasonable accessibility and efficient operation.

A careful operator is the best insurance against na accident. The complete observance of one simple rule would prevent many thousand serious injuries each year.

That rule is:

Never attempt to clean, oil or adjust a machine while it is in motion.

### WARNING

On machines having hydraulically, mechanically, and/or cable controlled equipment (such as shovels, loaders, dozers, scrapers, etc.) be certain the equipment is lowered to the ground before servicing, adjusting and/or repairing.

If it is necessary to have the hydraulically, mechanically and/or cable controlled equipment partially or fully raised to gain access to certain items, be sure the equipment is suitably supported by means other than the hydraulic lift cylinders, cable and/or mechanical devices used for controlling the equipment.

NEW HOLLAND

## EVITARE GLI INDICENTI

La maggior parte degli incidenti ed infortuni che si verificano negli stabilimenti, nelle aziende agricole, in casa o sulle strade, sono causati dalla mancata osservanza di qualche semplice o fondamentale regola di prudeza e di sicurezza.

Per questa ragione NELLA MAGGIORANZA DEI CASI ESSI POSSONO ESSERE EVITATI: basta prevederne le possibili cause ed agire di conseguenza con la necessaria cautela e prudenza.

Con qualsiasi tipo di macchina, per quanto ben progettata e costruita, non é possibile escludere in assoluto ogni eventualitá di incidente senza interferire negativamente su alcune caratteristiche essenziali per una ragionevole accessibilità e per un funzionamento efficiente.

Un operatore attento e prudente é la migliore garanzia contro gli incidenti. L'osservanza scrupolosa di una sola ed elementare norma di sicurezza sarebbe già sufficiente ad evitare molti infortuni gravi. Questa norma é:

Non eseguire mai alcun intervento di pulizia, lubrificazione o manutenzione con la macchina in movimento.

### ATTENZIONE

Prima di eseguire qualsiasi operazione di manutenzione, regolazione o riparazioni su macchine dotate di attrezzature comandate idraulicamente, meccanicamente o mediante funi (ad esempio pale caricatrici, apripista, ruspe, ecc) ocorre accertarsi che l'attrezzatura sia abbassata ed appoggiata al suolo.

Se per poter accedere a qualche parte della macchina ocorre che l'attrezzatura resti in posizione sollevata, questa dovrà essere opportunamente sopportata servendosi di mezzi che mon siano quelli previsti per il comando.

## EVITEZ LES ACCIDENTS

Laplupart des accidents qui se produisent dans les exploitations industrielles ou agricoles, à la maison ou sur la route, sont dús à l'inobservation de régles de sécurité ou de précautions simples et élémentaires.

C'est pourquoi la plupart des accidents peuvent étre évités si on en connait la cause réele et si les mesures nécessaires sont prises avant qu'ils ne se produisent.

Quelque soit le soin apporté à l'étude et à la construction de n'importe quel type d'équipement, il existe un certain nombre de risques contre lesquesls il est impossible de se prêmunir sans compromettre l'accessibilité et le bon fonctionnement des organes.

Un conducteur prudent constitue la meilleure assurance contre les accidents. L'obsercation stricte d'une régle simple et unique permettrait d'éviter des milliers d'accidentes graves chqeue année. Cette régle est la suivante: Ne jamais tenter de nettoyer, graisser ou régler une macchine en marche.

### ATTENTION

Avant de procéder à l'entretien, au réglage ou à la réparation d'engins, tels que pelles, chargeuses, bouteurs, scrapers, etc, munis d'equipements à commande hydraulique, mécanique ou par càbles, assurez-vous que ces équipaments ont été descendus jusqu'au sol.

Si, pour procéder à l'entretien, au réglage ou à la réparation des engins, il est nécessaire de levar partiellement ou entièrement les équipements à commande hydraulique, mécanique ou par càbles pour pouvoir accéder a certains organes, assurez-vous que ces équipements sont convenablement supportés par d'autres moyens que les cylindres de levage hydrauliques, les càbles ou les dispositifs mécaniques utilisés pour leur commande.

## UNFALLVERHUTUNG

Die meisten Unfälle sind darauf zuruckfuhren, dass einfache und grundiengende Sichercheitsvorschriften oder Vorsichtsmassregein nicht beachtet werden. Dies gilt gleichermassenfur Unfalle in derindustrie, in der Landwirtschaft im Haushalt und im Strassenverkehr. Aus diesem Grund KONNEN DIE MEISTEN UNFÃLLE VERHUTET WERDEN, sofern main die mõglichen Ursachenkennt un die erforderliche Vorsicht ubt.

Auch bei durchdachter Konstruktion un sorgfaltiger Herstellung einer Maschine ist es kaum moglich das Zustandekommen eines Unfallas absolut zu vermeiden, ohne dabei manche unentbehrliche Maschinmenmerkmale hinsichtlich Zuganglichkeit und Leistungsfahigkeitzuviel zubeeintrachtigen.

Vorsichtist der beste Unfallschutz. Bereits die Einhaltungeiner einfachen Sicherheitsvorschrift kann einer Vielzahi shwerer Unfalle vermeiden lassen.

Diese Vorschrift lautet:

Wartungsarbeiten (Reiningung, Schmierung, Instandchaltung) durfen nicht warend des Maschinenbetriebs durchgefurhrt werden.

### ACHTUNG

Vor allen Wartuns and Instandsetzungsarbeiten an Maschinen mit hydraulisch, mechanisch oder durch Seilzue gesteueten Arbeistsgeraten (z. B. Schaufellader, Planierschilder, Flachbaggergerate usw) sind diese auf den Boden abzusetzen.

Sind die betreffenden Teile nur bei hochgestellen Arbeitseinrichutungen zuganglich, so sind diese standsicher zu unterbauen; hierzu reichen die Steuervorrichtungen des jeweiling Arbeitsgerats nicht aus.

NEW HOLLAND

# USE OF THE CATALOG

**To locate the separate parts correctly, proceed as follows**:

a) Consult the version list on page 7 to find the code number of the version involved: see following for 1 (6).

b) Consult the ilustrations and the associated spare parts lists as directed below in 1 and 2.

1 - **Illustrations** (see example on page 5)

Illustrations show the spare parts of each subgrupo. The spare parts illustrated are identified by a reference number (ITEM). This number may be replaced by other indications, for example:

E3.06. part shown only in subgroup E3.06

Moreover, each illustration shows:

- Subgroup number **1** - Sheet number **2** used when one subgroup covers several sheets, and - updating indication **4**, for example: Suffix 06, to print no. 604.01.046, indicates that subgroup modification is shown in updating of the catalog dated **3** (23-2-81). When code **4**, is missing, no changes were introduced.

Updating publication description **4**, if any: subgroup title **5** - version code **6** whith reference to previous point (a).

In lack of said codes, the illustration apllies to all model versions covered by the catalog.

- Indication of part kit **7**, with associated part numbers and part kits symbol. (See page 9 for kit composition).

2 - **Spare parts list** (See example on page 5)

They list the spare parts of each subgroup contained in the corresponding illustrations. The following is shown for each parts.

**8 ITEM**: number associating the part shown with the respective “part number”.

**9 PART NUMBER**: spare part order number.

**10 Q.TY**: total quantily of the part. The quantity may be replaced by the following indications:

L = Supplied by length, k = kit to be ordered in the desired quantily.

**11 TRANS. CODE**: For retrieval of the French, German, Spanish translations of the part name (consult the basic part names in the last section of catalog; page A1).

**12 DESCRIPTION/DENOMINAZIONE**: Descripton of the partin English and italian. In case of modification, the part name is completed by the EFFECTIVENESS INDICATION and DIRECTION FOR REPLACEMENT effectiveness example:

Up to frame no. 004652 (13): installed on machines with frame nos. up to 004652.

From frames no. 004653 (14): installed on machines with frame nrs. from 004653.

Examples of direction for replacement:

4606783 = 79021573 (15): on exhaustion of stocks of part 4606783 fit part 79021573.

4606787 = 79021574 + 79021576 (16): on exhaustion of stocks os part 4606787 fit part 79021574 plus 79021576.

4606792 = 79021576 - 4606794 (17): on exhaustion of stocks of part 4606792 fit 79021576 and discard 4606794.

If no directions for replacement are given under effectiveness indication, this means that the old and new parts are not interchageable and, hence, the former must be supplied as spare.

Other useful indications may be provided **18** under DESCRIPTION DENOMINAZIONE after sign - (for French, German, Spanish equivalents see aditional list heading the basic part name list page A0). Terms RIGTH/DIREITO and LEFT/ESQUERDO refer to the direction of machine forward travel.

Should the word WRONG appear next to a part name without the corresponding CORRECT on the line immediately below it means that the associated part was erroneously included at na earlier stage.

**19** - Reference symbol for trading the illustration on the fiche and model.

**20** - Subgroup, illustration number (when the subgroup includes more than one illustration), page number (when the listing for one illustration takes more than one page).

**21** - Optional equipament code: This number indicates that parts listed and marked (*) belong to that given equipament. If on the contrary the code appears on the illustration only, it means that all parts of the subgroup belong to the special equipment in question.

**22** - Standard part dimensional data.

NEW HOLLAND

# MODO DE USAR O CATÁLOGO

**Para pedir corretamente as peças de reposição é necessário**:

a) Consulte a lista de versões, pág. 7, para identificar no seu caso de código numérico de versão que lhe interessa (veja o parágrafo 1, item 6)

b) Consulte as figuras e as respectivas listas de peças, conforme é explicada nos parágrafos 1 e 2.

1 - **FIGURAS** (veja o exemplo, pág. 5)

Representam as peças de reposição de cada subgrupo em que se divide a máquina.

As peças de reposição representadas se designam mediante um número de referência (ITEM), o qual pode ser substituído por outras indicações. Exemplo: E3. 06, peça ilustrada unicamente no SGR. E3.06.

O código do subgrupo **1** e o número do quadro **2**: Quando o mesmo subgrupo compreende em mais de uma figura.

Número do ITE (Informatico Técnico) **4** e data da emissão **3**. Número de cadastro de cada ITE. Ao constar os itens 3, 4 na respectiva folha do catálogo, indica que este quadro houve modificações através do ITE.

Existem ITE's com apenas informações por escrito não alterando a figura. Neste caso anotar as informações contidas no ITE, o número e a data na respectiva folha do catálogo.

Denominação do subgrupo **5**, o código de versão **6**, com referência ao item (a) dito anteriormente, entende-se que a figura é aplicável a todas versões do modelo que trata o catálogo.

A indicação da existência do kits de reposição **7**, com respectivos números apresentados no próprio quadro ou na página 9 a respectiva composição.

O sentido da seta no qual está indicada na figura, refere-se o sentido de marcha (FRENTE) da máquina, tornando como ponto de referência o posto do operador (ASSENTO), sentado ao volante. O mesmo ocorre com os termos DIREITO e ESQUERDO, empregados na lista de peças do catálogo.

2 - **LISTA DAS PEÇAS DE REPOSIÇÃO** (veja o exemplo, pág. 5)

Nelas se dispõem as peças de reposição de cada subgrupo representadas nas figuras correspondentes, indicando para cada peça:

**8 ITEM**: é o número de cada peça representada, que é acompanhada do número da peça para reposição.

**9 PEÇA**: Número de cada peça de reposição do catálogo.

**10 QTD**: Número total de peças representadas na figura com a quantidade específica para cada modelo de máquina. Este número pode ser substituído pelas seguintes indicações: * = pedaços de medida ou quantidade necessária; k = quantidade necessária para a reparação.

**11 TRADUÇÃO**: Código para buscar a tradução para o inglês, francês, alemão, e espanhol da denominação (consulte a lista de denominações GLOSSÁRIO no final do catálogo).

**12 DENOMINAÇÃO/DESCRIPTION**: Denominação da peça em português e inglês.

No caso de modificações, a denominação vem acompanhada pela indicação de sua aplicação ou pelas normas de reposição.

Exemplo de indicação de aplicação na modificação:

- Até o chassi nº 004652 **13**: Utilizada nas máquinas com chassi até o nº 004652.
- A partir do chassi nº 004653 **14**: Utilizada nas máquinas a partir do chassi nº 004653.

Exemplo de normas de reposição:

4606783 = 79021573 **15**: Ao esgotar o estoque da peça 4606783, use a peça 79021573.

4606787 = 79021574 + 79021576 **16**: Ao esgotar o estoque da peça 4606787 use a peça 79021574 mais a peça 79021576.

4606792 = 79021576 - 4606794 **17**: Ao esgotar o estoque da peça 4606792 use a peça 79021576 eliminando a peça 4606794.

Supondo que a indicação de utilização não acompanhe normas de reposição, significa que a reposição da peça ante-modificação, deve ser mantida, por não ser intercambiável com a peça pós-modificação.

Outras indicações úteis **18** podem ser acrescidas na coluna DENOMINAÇÃO/DESCRIPTION (a tradução destas palavras ao italiano, francês, alemão e espanhol, estão na lista de palavras suplementares que precede a lista de denominações).

As palavras DIREITO/RIGHT e ESQUERDO/LEFT se referem ao sentido de marcha da máquina.

Supondo que numa denominação acompanhada a palavra onde se lê ERRADO/WRONG e na linha seguinte não aparece a correspondente leia-se CORRETO/CORRECT, significa que a peça sobra por erro.

**19** - Modelo da máquina

**20** - Subgrupo, número da figura (quadro), número da página.

**21** - Número de código do opcional: indica que as peças com a marcação (*) pertencem ao opcional indicado.

Se o código aparece na figura, significa que todas as peças deste subgrupo pertencem a este opcional.

**22** - Dimensões de peças normalizadas.

NEW HOLLAND

# COMO SE MANEJA EL CATALOGO

**Para buscar correctamente las piezas de repuesto, es preciso**:

a) Consultar la lista de versiones, pagina 7, para identificar, en su caso, el codigo numerico de la version que interesa (vease el seguiente paragrafo 1, item 6)

b) Consulte las laminas e las respectivas hista de piezas de repuesto, conforme se explica en los paragrafos 1 y 2.

1 - **LAMINAS** (vease el ejemplo, pág. 5)

Representam las piezas de repuesto de cada subgrupo en que se divide la máquina.

Las piezas de repuesto representadas se designam mediante un número de referência (ITEM), el cual puede ir substituído por otras indicaciones; Ejemplo: E3.06, peça ilustrada unicamente no SGR. E3.06.

El código del subgrupo **1** y el numero de la hoja **2**: Cuando el mismo subgrupo comprende mas de una lamina.

El numero del ITE (informatico Técnico) **4** y data de envio **3** - Número de serie de cada ITE.

Cuando comprende los itens 3, 4 en la respectiva folha del catalogo, indica que este cuadro houve modificaciones atraves del ITE **4**.

Existen ITE's con apenas informaciones por escrito sin alterar la lamina. En este caso anotar las informaciones contidas nel ITE, el numero y la data en la respectiva folha del catálogo.

Denominacion del subgrupo **5**, el código de la version **6**, com referência ao iten (a) dito anteriormente, entiende que la lamina es apliacable a todas las versiones del modelo de que se trata en el catalogo.

La indicacion de la existencia de fornituras de recambios **7**, con respectivos números de referencia apresentados en los mismo cuadro o en la pagina **9**.

El, sentido de la flecha esta indicada en la lamina, delante de la maquina se toma con referencia al punto (asento) puesto en la direccion. Lo mismo pasa con los termos DERECHO y ISQUIEDRO empleados en la lista de piezas desta catalogo.

2 - **LISTA DE LAS PIEZAS DE REPUESTO** (vease el ejemplo en la pagina 5)

En ellas se resenan las piezas de repuesto de cada subgrupo representadas en las laminas correspondientes, indicando para cada pieza.

**8 ITEM**: El numero de cada pieza representa, que se acompana a su "pieza numero"

**9 PEÇA**: Número de cada pieza de repuesto del catálogo.

**10 QTD**: Número total de la pieza representada en la lamina: este numero puede reemplazarse con las indicaciones seguientes: * = se entrega en trozos de suficiente longitud o cantidad; k = fonitura que debe encargarse en la cantidad deseada.

**11 TRADUCION**: Código para buscar la tradución al italiano, frances, aleman, y espanol de la denominacion (consultese la lista de denominaciones glosario base al final del catalogo).

**12 DENOMINAÇÃO/DESCRIPTION**: Denominacion de la pieza en português y inglês. En caso de modificaciones, la denominacion viene integrada por la indicacion de aplicacion de la modificacion.

Ejemplo de indicacion de aplicacion en la modicacion:

- Hasta el chasi nº 004652 **13**: incorporada a las maquinas con chasis hasta el nº 004652.
- A partir del chassi nº 004653 **14**: incorporada a las maquinas a partir del chasi nº 004653.

Ejemplo de normas de recambio:

4606783 = 79021573 **15**: Al agotarse las reservas de peça 4606783, use la pieza 79021573

4606787 = 79021574 + 79021576 **16**: Al agotarse las reservas en almacen de la pieza 4606787 use la pieza 79021574 mas la pieza 79021576.

4606792 = 79021576 - 4606794 **17**: Al agotarse las reservas en almacen de la piza 4606792 apliquese la pieza 79021576 eliminando la pieza 4606794.

Suponiendo que la indicacion de incorporacion no se acompanen normas de recambio, ello significa que siempre tiene que entregarse el recambio de la pieza ante modificacion, por no ser intercambiable con aquella post modificacion.

Otras indicaçciones útiles **18** puedem consignarse en la columna DENOMINAZIONE/DESCRIPTION (la traduccion de estas voces del ingles o italiano al francês, aleman y espanhol, figura en la lista de vocês suplementarias que precede la lista de denominaciones).

Las vocês DIREITO/DERECHO y ESQUERDO/IZQUIERDO se refieren al sentido de marcha de la máquina.

Suponiendo que a una denomiacion que acompane la palavra WRONG/DONDE DICE, y en el reglon siguiente no aparezca la correspondiente CORRECT/ LEASE, significa que la pieza sobra, por un error.

**19** - Modelo de la maquina.

**20** - Subgrupo, número de la lamina (cuadro) número de la página.

**21** - Número de código de la variante: indica que las piezas resenadas y contraresenadas con (*) pertenecen a aquella misma variante. En cambio, si el codigo aparece tan solo en la lamina, significa que todas las piezas de esa variante (vease el punto c) que antecede.

**22** - Dimensiones de las piezas normalizadas.

NEW HOLLAND



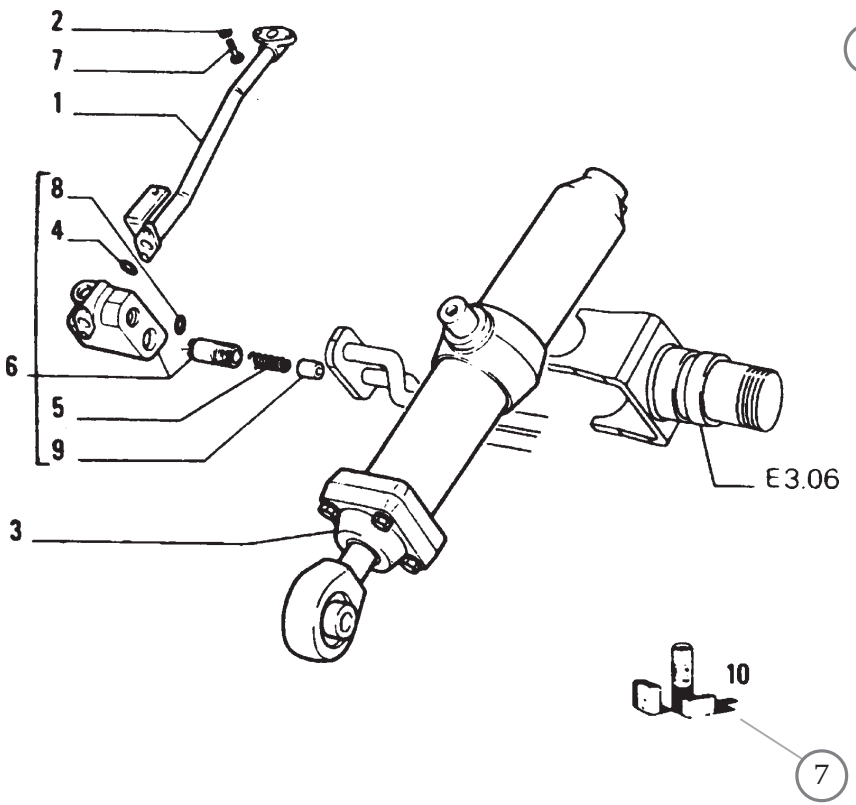


| ITEM | PART Nº | QTY | CODE | DESCRIPTION | DESCRIZIONE |
|---|---|---|---|---|---|
| 1 | 4318965 | 1 | 193T | PIPE - RIGHT | TUBO DESTRO |
| | 4513436 | 1 | 193T | PIPE - RIGHT (*) | TUBO DESTRO (*) |
| | 4606783 | 1 | 193T | PIPE-LEFT | TUBO SINISTRO |
| | | | 053F | PRIOR TO S/N 004652 | FINO AL TELAIO 004652 |
| | | | | 4606783=79021573 | 4606783=79021573 |
| | 79021573 | 1 | 193T | PIPE-LEFT | TUBO SINISTRO |
| | | | 004D | S/N 004653 AND UP | DAL TELAIO 004653 |
| 2 | 12638601 | 2 | 131R | WASHER 10 x 18 | ROSETTA |
| 3 | 4606786 | 1 | 164C | CYLINDER RIGHT ASSY | CILINDRO DESTRO COMPL |
| | | | | SEE SGR E3.32 | VEDERE SGR E3.32 |
| | 4606787 | 1 | 164C | CYLINDER LEFT ASSY | CILINDRO SINISTRO COMPL |
| | | | | SEE SGR E3.32 | VEDERE SGR E3.32 |
| | | | 053F | PRIOR TO S/N 004652 | FINO AL TELAIO 004652 |
| | | | 4606787 = 79021574 + 79021576 | | 4606787 = 79021574 + 79021576 |
| | 79021574 | 1 | 164C | CYLINDER LEFT ASSY | CILINDRO SINISTRO COMPL |
| | | | 004D | S/N 004653 AND UP | DAL TELAIO 004653 |
| 4 | 4606788 | 1 | 055A | SEAL-WRONG | ANELLO DI TENUTA-ERRATA |
| | 4606789 | 1 | 055A | SEAL-CORRETC | ANELLO DI TENUTA-CORRIGE |
| 5 | 4606790 | 1 | 100M | SPRING | MOLLA |
| 6 | 4606791 | 1 | 010V | VALVE-RIGHT ASSEMBLY | VALVOLA-DESTRO COMPLETO |
| | 4606792 | 1 | 010V | VALVE-LEFT ASSEMBLEY | VALVOLA-SINISTRO COMPLETO |
| | | | 053F | PRIOR TO S/N 004652 | FINO AL TELAIO 004662 |
| | | | | 4606792=79021576 - 4606794 | 4606792=79021576-4606794 |
| | 79021576 | 1 | 010V | VALVE-LEFT ASSEMBLY | VALVOLA-SINISTRO COMPLETO |
| | | | 004D | S/N 004653 ANO UP | DAL TELAIO 004653 |
| 7 | 11307021 | 2 | 040V | SCREW 10x1,25x40 | VITE 10x1,25x40 |
| 8 | 14453381 | 1 | 055A | SEAL 1,78x15,6 | ANELLO DI TENURA 1,78x15,6 |
| 9 | 4606795 | 1 | 050T | PLUG | TAPPO |
| 10 | 4606791 | K | 001K | KIT-SEE PAGE 9 | CORREDO-VEDERE PAGINA 9 |
| (*) | | | 469P | FOR OPTIONAL 30.1070.06.1 | PER VARIANTE 30,1070.06.1 |

NEW HOLLAND

## NOTICE

The rigth reserved to change the construction or mterial of any parts where it seems desirable to do so without incurring the obligation of installing such changes on units already delivered.

Additional publications pertaining to this model and to tall other NEW HOLLAND produts are available through NEW HOLLAND dealers. Publications are generally available in several languages.

## INSTRUCTONS FOR ORDERING PARTS

At the time this parts catalog was published the listed part numbers were current. It is our policy to constantly improve our machines and therefore, part numbers and design may change.

When ordering parts, verify part numbers through yours dealer's microfiche and master numerical index which are up to date with all the latest part numbers.

## ORDER PARTS FROM THE DEALER COVERING THE LOCAL TERRITORY

Orders for spare parts must include the following data (See page 7):

- Model, Serial Number, Engine Model, Engine serial number, marked on engine block.
- Specify the part (shown on Spare Parts Catalog list), possibly by it description.

If parts refer to na assembly which has a model or serial number, also include this informaton.

- Give post office address, town, county and state where parts are to be shipped.
- Also specify whether material is to be shipped by freight, express or parcel post.
- Confirm all telephone or telegraph orders in writing.

Parts can only be retumed to/througt the dealer from whom the parts were purchased and must have prior written authorization. Each retum will be treated individually.

Unless claims for shortages or error are made inmediately upon receipt of goods, they will not be considered.

When broken goods are received, a full description of the damage should me made by the carrier agent on the fregth bill.

NEW HOLLAND responsability is limited, and ceases upon completion of sale conditions provided for each delivery.

NEW HOLLAND

## ATENÇÃO

A NEW HOLLAND reserva o direito de modificar a construção ou o material de qualquer peça, se julgar necessário, mas sem obrigar-se a aplicar tais modificações às unidades já em serviço.

## COMO FAZER OS PEDIDOS

Os números de peça do catálogo inclusas nesta publicação estão em dia até a data de saída deste de NEW HOLLAND. Nossa política consiste no intendo de melhorar constantemente nossa máquinas, e portanto, os números de peças do catálogo às vezes, podem não ser efetivos. No momento de pedir as peças de reposição, verifique os números de peças do catálogo com seu Concessionário, o qual dispõe de microfichas e da lista de peças geral atualizada.

## FAÇA OS PEDIDOS AO CONCESSIONÁRIO DE SUA REGIÃO

Os pedidos de peças de reposição, devem conter os seguintes dados (veja pág. 7)

- Modelo da máquina, nº de série do chassi, modelo do motor, nº de série do motor.
- Indicar o nº da peça pedida - tal qual ilustrada na lista de peças - possivelmente acompanhada da denominação correspondente.

Se as peças pertencem a um conjunto que possue seu próprio número de modelo ou de série, indique este dado.

- No endereço indique o código de endereçamento postal, a cidade, o estado, e a nação para que possa remeter as peças pedidas.
- Indique a modalidade de expedição do material: marítimo, terrestre aérea ou via correio.

Eventuais devoluções de peças poderão efetuar-se somente por intermédio do Concessionário do qual as peças foram compradas, e deverão ser previamente autorizadas por escrito. Cada devolução será analisada conforme cada caso.

As reclamações por faltas ou defeitos não serão levadas em conta, a não ser que venham efetuadas imediatamente após o recebimento do material.

No caso de receber material que sofreu danos, uma descrição completa do dado deve ser feita pelo agente transportador no documento de expedição.

A responsabilidade da NEW HOLLAND é limitada e cessa ao cumprir-se as condições previstas para cada aquisição.

NEW HOLLAND

## ATENCION

NEW HOLLAND se reserva el derecho de modificar la construccion o el material de cualquer pieza, si ello resultase procedente, pero sin obligar se a aplicar tales modificaciones a las unidades ya enn servicio.

## COMO SE ENCARGAN LOS RECAMBIOS

Los número de catálogo de las, piezas resenadas en esta publicacion estan al dia hasta la fecha data de salida deste da NEW HOLLAND. Nuestra política estriba en el afan de mejorar constantemente las maquinas, y por lo tanto, los numeros del catalogo a veces, puede no sean mas efectivos. Con motivo, pues, de ir a encargar piezas de repuesto, verifique los numeros del catalogo com su Concessionario, el cual dispone de las microfichas y de la lista general de los recambios puesta al dia.

## ENCARGUENSE LOS RECAMBIOS AL CONCESIONARIO DE SU ZONA

Los encargos de piezas de repuessto, tienen que incluir los datos siguientes (vease pag. 7).

- Modelo de la máquina, nº de fabricación del chassi, nº de fabricación del motor, punzonado en el bloque da cilindros.
- Indicar el nº de catalogo de cada pieza encargada - tal cual figura en la lista del catalogo de piezas - posiblemente acompañado de la denominación que corresponde.

Si los recambios pertenencem a un conjunto que posee su propio numero de modelo o de série, indiquense inclusos tales datos.

- En la dirección indiquense la oficina de correios, la ciudad, provincia y nación a donde han de remitirse los recambios.
- Además, indiquense las modalidades de expedición del material: transporte maritmo, terrestre, aereo o paquete postal.

Eventuales devoluciones de piezas podran hacerse tan solo al/o por conducto del concesionario al cual se han comprado las piezas, y deberan ser previamente autorizadas por escripto. Cada devolución se tornara en cuenta segun se merece.

Las reclamaciones por faltas o defectos no se tornaran en cuenta, a no ser que vengan efectuadas inmediatamente despues de recibir la mercancia.

En caso de que se reciba mercancia que ha sufrido daños, una completa descripción del daño deberia ser efectuada por el agente del transportista en el mismo documento de expedición.

La responsabilidad de NEW HOLLAND es limitada y cessa al cumplirse las condiciones de venta prevista para cada aprovisionamiento.

NEW HOLLAND

# IDENTIFICACION Y LISTA DE VERSIONES - IDENTIFICAÇÃO E LISTA DE VERSÕES

| ENDINE SERIAL NUMBER<br>NÚMERO DE SÉRIE DO MOTOR | | | | | |
|---|---|---|---|---|---|
| MODELS<br>MODELOS<br>MODELOS | ENGINEERING CODE<br>DENOMINACION TECNICA<br>CÓDIGO DO PRODUTO | PRODUCT CODE<br>CODIGO DEL PRODUCTO<br>Nº CHASSI | UNIT Nº<br>UNIT Nº<br>Nº CHASSI | ENGINE MODEL<br>MODELO DEL MOTOR<br>MODELO DO MOTOR | NUMERICAL CODE<br>CODIGO NUMERICO<br>CÓDIGO NUMÉRICO |
| 12B | 530200120 | | 101 | M W M | |

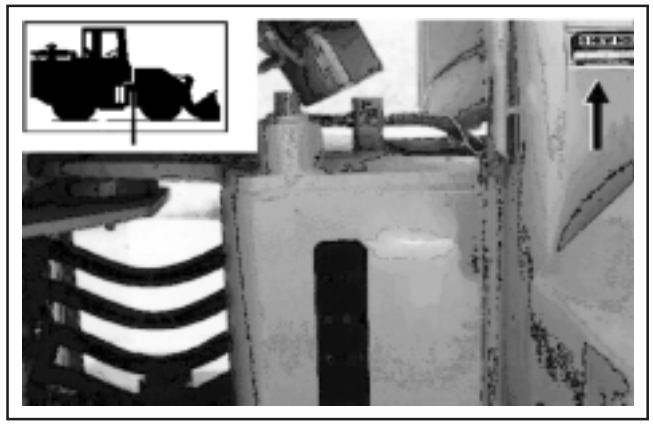

Machine serial number location
Ubicacion del numero de serie de la maquina
Posição do número de série da máquina

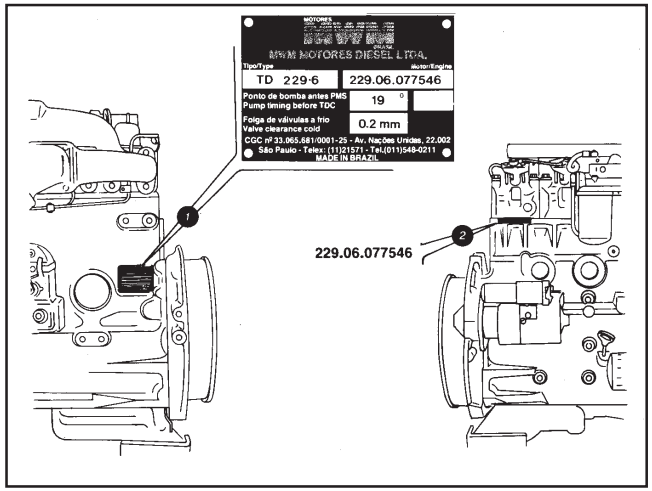


Engine serial number location
Ubicacion del numero de serie del motor
Posição do número de série do motor

RECORD YOUR SERIAL NUMBER BELLOW
ANOTE AQUI LOS NUMEROS DE SERIE
ANOTE AQUI OS NÚMEROS DE SÉRIE:

Machine serial number
Numero de serie de la maquina
Número de série da máquina

Engine serial number
Numero de serie do motor
Número de série do motor

NEW HOLLAND

# INDICE ALFABETICO


ALARME DE RÉ ..... F5.15 - 1
ALTERNADOR E SUPORTE ..... F3.01 - 3
ALTERNADOR - 75261183 ..... F6.03 - 1
AROS E PNEUS ..... D3.16 - 1
ARTICULAÇÃODO CHASSI ..... D1.01 - 3
ASSENTO DO OPERADOR ..... L6.01 - 1
BATERIA - CABOS ..... F3.01 - 1
BOMBA DE ÁGUA ..... A4.03 - 1
BOMBA DE FREIO ..... C1.02 - 7
BOMBA DE ÓLEO MOTOR ..... A3.01 - 1
BOMBA DE TRANSFERÊNCIA ..... A2.24 - 4
BOMBA HIDRÁULICA ..... E3.29 - 1
BRAÇOS E ARTICULAÇÕES ..... E3.10 - 1
BOMBA INJETORA ..... A2.27 - 1
CAÇAMBA 1,91M$^3$ ..... E3.14 - 1
CAÇAMBA OPCIONAL ..... E3.14 - 2
CAIXA DE BATERIAS ..... L4.03 - 1
CAPUZ DO MOTOR ..... L1.01 - 1
CAPUZ DO MOTOR ..... L1.01 - 2
CAPUZ E PROTEÇÕES ..... L1.01 - 3
CHASSI DIANTEIRO ..... D1.01 - 1
CHASSI TRASEIRO ..... D1.01 - 2
CHAVE DE DIREÇÃO ..... F4.01 - 5
CHAVE GERAL ..... F4.01 - 4
CILINDRO CAÇAMBA ..... E3.32 - 2
CILINDRO DE DIREÇÃO ..... D2.12 - 1
CILINDRO LEVANTAMENTO ..... E3.32 - 1
COLUNA DE DIREÇÃO ..... D2.01 - 1
COMANDO DO ACELERADOR ..... A2.21 - 1
COMANDOS DO DISTRIBUIDOR ..... E3.25 - 1
CONSOLE DO OPERADOR ..... L1.01 - 4
CONTRAPESO TRASEIRO ..... D1.01 - 5
DECALQUES ..... L1.25 - 1
DISTRIBUIDOR ..... E3.31 - 1
EIXO DIANTEIRO ..... B4.01 - 3
EIXO TRASEIRO ..... B4.01 - 1
EIXOS CARDAN DIANTEIRO ..... B3.16 - 1
EIXOS CARDAN INTERMEDIÁRIO ..... B3.16 - 2
EIXOS CARDAN TRASEIRO ..... B3.10 - 1
FARÓIS DIANTEIROS ..... F4.01 - 3
FARÓIS TRASEIROS ..... F4.01 - 2
FAROL ..... F4.05 - 1
FERRAMENTAS ..... H1.01 - 1
FILTRO DE AR ..... A2.22 - 1
FILTRO DE COMBUSTÍVEL ..... A2.26 - 1
FREIO DE ESTACIONAMENTO ..... C2.01 - 1
GANCHO DE TRAÇÃO ..... D1.01 - 7
GARRA PARA MADEIRA ..... E3.14 - 3
HÉLICE ..... A4.09 - 1
INJETOR DE COMBUSTÍVEL ..... A2.35 - 1
INSTRUMENTOS INDICADORES DE OPERAÇÃO ..... F4.01 - 4
LANTERNA DIRECIONAL ..... F4.05 - 2
LANTERNA E FAROLETE ..... F4.05 - 3
MOTOR ..... A0.00 - 1
MOTOR - BLOCO ..... A1.01 - 1
MOTOR - BOCAL DE ENCHIMENTO ..... A1.02 - 1
MOTOR - CABEÇOTE ..... A1.01 - 2
MOTOR - CARTER ..... A1.02 - 2
MOTOR - COLETOR ADMISSÃO E ESCAPE ..... A2.54 - 1
MOTOR - COMANDOS ..... A1.06 - 1
MOTOR - DISTRIBUIÇÃO ..... A1.07 - 1
MOTOR - PISTÃO E BIELA ..... A1.05 - 1
MOTOR - SUPORTES ..... A0.02 - 1
MOTOR - BOCAL DE ENCHIMENTO ..... A1.02 - 1
MOTOR - VIRABREQUIM ..... A1.03 - 1
MOTOR DE PARTIDA ..... F2.01 - 1
MOTOR DE PARTIDA - 75259789 ..... F6.08 - 1
PAINEL DE INSTRUMENTOS ..... L1.02 - 1

NEW HOLLAND

# INDICE ALFABETICO


PÁRA-LAMAS ..... L3.04 - 2
PEDAL DE FREIOS ..... C1.02 - 5
PISO ..... L3.04 - 1
POLIA DO MOTOR ..... L1.01 - 5
POSICIONADOR AUTOMÁTICO DA CAÇAMBA ..... E3.27 - 1
PROTEÇÕES DO MOTOR ..... C1.02 - 5
RADIADOR - VEDAÇÕES ..... A4.01 - 3
RADIADOR ..... A4.01 - 1
RESERVATÓRIO DE COMBUSTÍVEL ..... A2.01 - 1
RESERVATÓRIO DE ÓLEO HIDRÁULICO ..... E3.28 - 1
SILENCIOSO ..... A2.56 - 1
SISTEMA HIDRÁULICO - 3ª FUNÇÃO ..... E3.02 - 6
SISTEMA HIDRÁULICO - DIANTEIRO ..... E3.02 - 4
SISTEMA HIDRÁULICO - DISTRIBUIDOR. ..... E3.02 - 3
SISTEMA HIDRÁULICO - FREIO ..... C1.02 - 1
SISTEMA HIDRÁULICO - LEVANTAMENTO ..... E3.02 - 5
SISTEMA HIDRÁULICO - TRASEIRO ..... E3.02 - 1
SISTEMA HIDRÁULICO - TUBULAÇÃO ..... E3.02 - 2
SISTEMA HIDRÁULICO DA DIREÇÃO ..... D2.11 - 1
SISTEMA HIDRÁULICO DA DIREÇÃO ..... D2.18 - 1
SISTEMA ELÉTRICO ..... F3.01 - 2
SISTEMA ELÉTRICO - CABOS ..... F4.01 - 1
SUSPENSÃO TRASEIRA ..... D3.05 - 1
TOLDO SOLAR ..... L1.06 - 1
TRANSMISSÃO E SUPORTES ..... B2.00 - 1
TRANSMISSÃO - ARREFECIMENTO ..... B2.10 - 1
TRANSMISSÃO - BOMBA DE ÓLEO ..... B2.14 - 1
TRANSMISSÃO - COMANDOS EXTERNOS ..... B2.07 - 1
TRANSMISSÃO - COMANDOS INTERNOS ..... B2.07 - 2
TRANSMISSÃO - CONVERSOR DE TORQUE ..... B2.01 - 5
TRANSMISSÃO - FREIO DE ESTACIONAMENTO ..... B2.01 - 10
TRANSMISSÃO - VÁLVULA CONTROLE ..... B2.33 - 1
TRANSMISSÃO - VARETA DE NÍVEL ..... B2.10 - 2
TUBULAÇÃO DE COMBUSTÍVEL ..... A2.24 - 1
VÁLVULA DE DIREÇÃO ..... D2.02 - 1

NEW HOLLAND

# INDICE ALFABETICO


ALARMA PARA MARCHA ATRAS ..... F5.15 - 1
ALTERNADOR - 75261183 ..... F6.03 - 1
ALTERNADOR Y SOPORTE ..... F3.01 - 3
ARBOL TRANSMISION DELANTERO ..... B3.16 - 1
ARBOL TRANSMISION MEDIANERO ..... B3.13 - 2
ARBOL TRANSMISION TRASERO ..... B3.10 - 1
ARTICULACION DEL CHASI ..... D1.01 - 3
ASIENTO DEL OPERADOR ..... L6.01 - 1
BATERIA - CABLES ..... F3.01 - 1
BATERIA - FIJACION ..... F4.01 - 1
BOMBA ALIMENTADORA ..... A2.24 - 4
BOMBA DE AGUA DEL MOTOR ..... A4.03 - 1
BOMBA DE FRENO ..... C1.02 - 7
BOMBA HIDRAULICA ..... E3.29 - 1
BOMBA INYECTORA ..... A2.27 - 1
BRAZO Y ARTICULACIONES ..... E3.10 - 1
CAJA DE LA BATERIA ..... L4.03 - 1
CALCOMANIAS ..... L1.25 - 1
CAMBIO DE VELOCIDAD ..... B2.01 - 4
CAMBIO DE VELOCIDAD - BOMBA ACEITE ..... B2.14 - 1
CAMBIO DE VELOCIDAD - ENFRIAMENTO ..... B2.10 - 1
CAMBIO DE VELOCIDAD - FRENO ESTACIONAMIENTO ..... B2.01 - 10
CAMBIO DE VELOCIDAD - MANDOS ..... B2.07 - 2
CAMBIO DE VELOCIDAD - SOPORTES ..... B2.00 - 1
CAMBIO DE VELOCIDAD - VALVULA DE MANDO ..... B2.33 - 1
CAMBIO DE VELOCIDAD - VARILLA DE NIVEL ..... B2.10 - 2
CAMBIO DE VELOCIDAD - VARILLAGE ..... B2.07 - 1
CAPOTS DEL MOTOR ..... L1.01 - 1
CAPOTS Y PROTECCIONES ..... L1.01 - 3
CHASI DELANTERO ..... D1.01 - 1
CHASI TRASERO ..... D1.01 - 2
CILINDRO DE DIRECCION ..... D2.12 - 1
CILINDRO DE LA CUCHARA ..... E3.32 - 2
CILINDRO DE LEVANTAMENTO ..... E3.32 - 1
COLECTORES ADMISION Y ESCAPE ..... A2.54 - 1
COLUMNA DE LA DIRECCION ..... D2.01 - 1
CONSOLE DEL CONDUCTOR ..... L1.01 - 4
CONTRAPESO Y ESCALERA ..... D1.01 - 5
CONVERTIDOR DE TORQUE ..... B2.01 - 1
CUCHARA 1,91M$^3$ ..... E3.14 - 1
CUCHARA OPCIONAL ..... E3.14 - 2
DEPOSITO DE ACEITE HIDRAULICO ..... E3.28 - 1
DEPOSITO DE COMBUSTIBILE ..... A2.01 - 1
DISTRIBUIDOR ..... E3.31 - 1
EJE DELANTERO ..... B4.01 - 3
EJE TRASERO ..... B4.01 - 1
FARO ..... F4.05 - 1
FARO DELANTERO ..... F4.01 - 3
FAROS Y LUCES ..... F4.01 - 2
FILTRO DE ACEITE DEL MOTOR ..... A3.03 - 1
FILTRO DE AIRE SECO ..... A2.22 - 1
FILTRO DE COMBUSTIBLE ..... A2.26 - 1
FRENO DE ESTACIONAMIENTO - MANDO ..... C2.01 - 1
GUARDABARROS ..... L3.04 - 2
HELICE DEL MOTOR ..... A4.01 - 4
HERRAMIENTAS ..... H1.01 - 1
INSTRUMENTOS INDICADORES DE OPERACION ..... F4.01 - 4
INYECTOR DE COMBUSTIBILE ..... A2.35 - 1
LANZA DE REMOLQUE ..... D1.01 - 7
LLANTAS Y NEUMATICOS ..... D3.16 - 1
LLAVE DE DIRECCION ..... F4.01 - 5
LLAVE GENERAL ..... F3.01 - 4
LUCES DE CARRETERA ..... F4.05 - 3
LUCES DE DIRECCION ..... F4.05 - 2
MANDOS DEL ACELERADOR ..... A2.21 - 1
MANDO DEL DISTRIBUIDOR ..... E3.25 - 1
MANDO DEL FRENO - SENSORES ..... C1.02 - 4
MOTOR ..... A0.00 - 1

NEW HOLLAND

# ÍNDICE ALFABÉTICO


MOTOR - BLOQUE ..... A1.01 - 1
MOTOR - BOCAL DE RELLENO ..... A1.02 - 1
MOTOR - CARTER ..... A1.02 - 2
MOTOR - CIQUENAL ..... A1.03 - 1
MOTOR - CULATA ..... A1.01 - 2
MOTOR - DISTRIBUCION ..... A1.07 - 1
MOTOR - EMBOLO Y BIELA ..... A1.05 - 1
MOTOR - ENGRASE ..... A3.01 - 1
MOTOR - MANDOS ..... A1.04 - 1
MOTOR - RESPIRADERO ..... A3.01 - 2
MOTOR - SOPORTE ..... A0.02 - 1
MOTOR DE ARRANQUE ..... F2.01 - 1
MOTOR DE ARRANQUE - 75259789 ..... F6.08 - 1
NIVELADOR AUTOMATICO DEL CUCHARON ..... E3.27 - 1
PANEL DE INSTRUMENTOS ..... L1.02 - 1
PEDAL DEL FRENO ..... C1.02 - 5
PORTA INYECTOR ..... A2.35 - 1
PINZA PARA MADEIRA ..... E3.14 - 3
PISO ..... L3.04 - 1
PROTECCIONES DEL MOTOR ..... L1.01 - 5
RADIADOR ..... A4.01 - 1
SILENCIADOR Y ESCAPE ..... A2.56 - 1
SISTEMA ELECTRICO ..... F3.01 - 2
SISTEMA ELECTRICO - CABLES ..... F4.01 - 2
SISTEMA HIDRAULICO DEL FRENO ..... C1.02 - 1
SISTEMA HIDRAULICO DE LA DIRECCION ..... D2.11 - 1
SISTEMA HIDR. DE LA DIRECCION - ENFRIAMIENTO ..... D2.18 - 1
SISTEMA HIDRAULICO DELANTERO ..... E3.02 - 4
SISTEMA HIDRAULICO TRASERO ..... E3.02 - 1
SISTEMA HIDRAULICO - 3ª FUNCION ..... E3.02 - 6
SISTEMA HIDRAULICO - DISTRIBUIDOR ..... E3.02 - 3
SISTEMA HIDRAULICO - LEVANTAMENTO ..... E3.02 - 5
SISTEMA HIDRAULICO - TUBERIAS ..... E3.02 - 2
SUSPENSION TRASERA ..... D3.05 - 1
TABLERO DE ABORDO ..... L1.04 - 46
TOLDO SOLAR ..... L1.06 - 1
TUBULACION DE COMBUSTÍVEL ..... A2.24 - 1
VÁLVULA DE DIRECCION ..... D2.02 - 1
VENTILADOR DEL MOTOR ..... A4.09 - 1

# ÍNDICE NUMÉRICO - INDICE NUMERICO

| SEQ | ITEM | SGR | QUAD | SEQ | ITEM | SGR | QUAD | SEQ | ITEM | SGR | QUAD | SEQ | ITEM | SGR | QUAD |
|---|---|---|---|---|---|---|---|---|---|---|---|---|---|---|---|
| 14 | 10000811 | E3.25 | 1 | 2 | 10516479 | L1.01 | 4 | 9 | 10516873 | B2.00 | 1 | 22 | 10615679 | F4.01 | 1 |
| 5 | 10000811 | E3.02 | 6 | 2 | 10516670 | A1.06 | 1 | 18 | 10516873 | A2.01 | 1 | 10 | 10615679 | F3.01 | 3 |
| 19 | 10005010 | E3.25 | 1 | 14 | 10516670 | A4.02 | 1 | 9 | 10516879 | A2.56 | 1 | 1 | 10615779 | D1.01 | 5 |
| 13 | 10033411 | E3.25 | 1 | 4 | 10516670 | A1.02 | 1 | 7 | 10516879 | F3.01 | 3 | 2 | 10615779 | F4.01 | 2 |
| 4 | 10033411 | E3.02 | 6 | 16 | 10516670 | A1.02 | 2 | 11 | 10517073 | A0.02 | 1 | 3 | 10615779 | F3.01 | 3 |
| 13 | 100582A1 | F6.08 | 1 | 1 | 10516670 | A1.02 | 1 | 18 | 10517171 | D1.01 | 4 | 1 | 10725911 | F4.05 | 2 |
| 5 | 100584A1 | F6.08 | 1 | 4 | 10516670 | A4.09 | 1 | 2 | 10517171 | D1.01 | 3 | 10 | 10733601 | E3.02 | 6 |
| 20 | 10245785 | A4.02 | 1 | 7 | 10516670 | A3.01 | 1 | 19 | 10517171 | E3.14 | 3 | 12 | 10734301 | C2.01 | 1 |
| 22 | 10257060 | A4.02 | 1 | 21 | 10516670 | A1.02 | 1 | 5 | 10517179 | D1.01 | 4 | 8 | 10790140 | A2.56 | 1 |
| 9 | 10260060 | C1.02 | 7 | 5 | 10516670 | A1.06 | 1 | 5 | 10517273 | A0.02 | 1 | 11 | 10796301 | E3.25 | 1 |
| 2 | 10260060 | A2.24 | 2 | 5 | 10516671 | F5.15 | 1 | 7 | 10517273 | B2.00 | 1 | 15 | 10796301 | C2.01 | 1 |
| 17 | 10260060 | A1.02 | 1 | 5 | 10516673 | E3.02 | 3 | 1 | 10517473 | B2.00 | 1 | 3 | 10796301 | E3.02 | 6 |
| 14 | 10263460 | E3.28 | 1 | 12 | 10516673 | A4.01 | 1 | 8 | 10517673 | A0.02 | 1 | 19 | 10796901 | E3.10 | 2 |
| 17 | 10264660 | E3.28 | 1 | 9 | 10516673 | L1.01 | 4 | 7 | 10519201 | F4.01 | 6 | 22 | 10796901 | E3.10 | 1 |
| 2 | 10280060 | A1.01 | 1 | 3 | 10516677 | C1.02 | 7 | 19 | 10519301 | F4.01 | 4 | 8 | 10902021 | A2.24 | 1 |
| 4 | 10280060 | A2.24 | 2 | 15 | 10516870 | A1.07 | 1 | 19 | 10519301 | E3.27 | 1 | 10 | 10902121 | E3.27 | 1 |
| 11 | 10280060 | A2.24 | 3 | 17 | 10516870 | A2.24 | 2 | 16 | 10519401 | A2.21 | 1 | 3 | 10902121 | A4.01 | 1 |
| 9 | 10280060 | A2.24 | 2 | 4 | 10516870 | F2.01 | 1 | 19 | 10519401 | E3.02 | 1 | 18 | 10902131 | F4.01 | 1 |
| 8 | 10280060 | A2.24 | 3 | 1 | 10516870 | A1.04 | 1 | 20 | 10519401 | A2.22 | 1 | 3 | 10902221 | A2.24 | 3 |
| 15 | 10280060 | A2.24 | 2 | 13 | 10516870 | A2.01 | 1 | 10 | 10519601 | L6.01 | 1 | 2 | 10902331 | D1.01 | 2 |
| 2 | 10284460 | E3.02 | 6 | 13 | 10516870 | E3.28 | 1 | 8 | 10519601 | L6.01 | 1 | 21 | 10902431 | A2.22 | 1 |
| 11 | 10296160 | F5.15 | 1 | 8 | 10516870 | A3.03 | 1 | 3 | 10519601 | F5.15 | 1 | 10 | 10902621 | A2.24 | 1 |
| 1 | 10298350 | A1.01 | 2 | 18 | 10516870 | E3.02 | 6 | 10 | 10519601 | L1.01 | 4 | 9 | 10903031 | C1.02 | 2 |
| 2 | 10325510 | B2.07 | 1 | 5 | 10516870 | A3.03 | 1 | 22 | 10519621 | C1.02 | 3 | 18 | 10903031 | E3.02 | 1 |
| 9 | 10374801 | F4.01 | 6 | 2 | 10516870 | A2.24 | 3 | 5 | 10520001 | L1.01 | 2 | 5 | 10978821 | E3.27 | 1 |
| 22 | 10377011 | A2.28 | 1 | 2 | 10516870 | A1.02 | 2 | 3 | 10520001 | L1.01 | 5 | 12 | 10979231 | A2.01 | 1 |
| 47 | 10379011 | A2.28 | 1 | 11 | 10516870 | A2.24 | 2 | 27 | 10520201 | A2.21 | 1 | 12 | 10979421 | A1.02 | 1 |
| 6 | 10516470 | A2.24 | 3 | 2 | 10516870 | E3.02 | 1 | 6 | 10520221 | B2.00 | 1 | 2 | 11054690 | F4.01 | 6 |
| 11 | 10516470 | A1.02 | 1 | 4 | 10516870 | E3.02 | 2 | 4 | 10520221 | A0.02 | 1 | 3 | 11054890 | F4.01 | 6 |
| 4 | 10516470 | A4.01 | 1 | 4 | 10516871 | L6.01 | 1 | 7 | 10571771 | L6.01 | 1 | 4 | 11054990 | F4.01 | 6 |
| 27 | 10516470 | A2.27 | 1 | 7 | 10516871 | L3.04 | 2 | 8 | 10615279 | F4.01 | 6 | 5 | 11055190 | F4.01 | 6 |
| 10 | 10516471 | C1.02 | 2 | 9 | 10516871 | D2.12 | 2 | 18 | 10615379 | F4.01 | 4 | 3 | 11059076 | A2.21 | 1 |
| 2 | 10516471 | F4.05 | 2 | 12 | 10516873 | A2.22 | 1 | 19 | 10615479 | F4.01 | 1 | 3 | 11059076 | A1.05 | 1 |
| 3 | 10516473 | D1.01 | 2 | 9 | 10516873 | A2.21 | 1 | 13 | 10615679 | E3.27 | 1 | 6 | 11061076 | D2.12 | 1 |



**Nota/Nota: Este índice foi gerado em sequência alfa-numérica/ Este índice fue generado en secuencia alfa-numérica**

# ÍNDICE NUMÉRICO - INDICE NUMERICO

| SEQ | ITEM | SGR | QUAD | SEQ | ITEM | SGR | QUAD | SEQ | ITEM | SGR | QUAD | SEQ | ITEM | SGR | QUAD |
|---|---|---|---|---|---|---|---|---|---|---|---|---|---|---|---|
| 10 | 11066276 | E3.28 | 2 | 3 | 12575321 | B4.01 | 2 | 23 | 14437785 | C1.02 | 1 | 4 | 14603670 | C1.02 | 7 |
| 7 | 11066476 | A1.07 | 1 | 9 | 12601271 | A2.24 | 1 | 7 | 14437785 | C1.02 | 3 | 25 | 146927A1 | F4.01 | 4 |
| 11 | 11106031 | A2.22 | 1 | 4 | 12601471 | A1.02 | 2 | 3 | 14437785 | C1.02 | 4 | 18 | 147496A1 | B4.04 | 3 |
| 12 | 11106031 | E3.28 | 1 | 12 | 12601571 | A1.02 | 2 | 11 | 14437985 | C1.02 | 4 | 18 | 147496A1 | B4.04 | 8 |
| 8 | 11106031 | F3.01 | 3 | 13 | 12626231 | F3.01 | 3 | 16 | 14437985 | C1.02 | 2 | 4 | 148117A1 | D3.16 | 1 |
| 2 | 11106231 | F3.01 | 3 | 9 | 12638601 | B2.07 | 1 | 5 | 14438085 | C1.02 | 2 | 5 | 148223A1 | B4.01 | 4 |
| 6 | 11106231 | L3.04 | 2 | 15 | 12638621 | E3.25 | 1 | 36 | 14438185 | D2.11 | 1 | 12 | 148223A1 | B4.01 | 3 |
| 3 | 11106231 | L6.01 | 1 | 5 | 12639701 | A4.01 | 1 | 6 | 14457180 | B2.14 | 1 | 1 | 148224A1 | C1.02 | 3 |
| 8 | 11106431 | F4.01 | 2 | 6 | 12645031 | C1.02 | 3 | 8 | 14457180 | B2.01 | 4 | 10 | 148225A1 | C1.02 | 3 |
| 10 | 11106431 | B2.00 | 1 | 3 | 12645031 | E3.27 | 1 | 13 | 14457280 | C1.02 | 2 | 2 | 148227A1 | C1.02 | 3 |
| 8 | 11106631 | A2.21 | 1 | 3 | 12646821 | F4.01 | 2 | 8 | 14457380 | B2.04 | 4 | 3 | 148228A1 | C1.02 | 3 |
| 1 | 11108231 | D1.01 | 7 | 18 | 12646821 | L1.01 | 1 | 5 | 14458580 | B2.01 | 5 | 5 | 148681A1 | D3.16 | 1 |
| 5 | 11108231 | D1.01 | 5 | 5 | 12646821 | L6.01 | 1 | 6 | 14458880 | E3.31 | 1 | 6 | 148682A1 | D3.16 | 1 |
| 12 | 11112631 | A0.02 | 1 | 6 | 12646921 | L1.01 | 5 | 11 | 14462980 | B2.01 | 4 | 1 | 148880A1 | B4.04 | 6 |
| 1 | 11255931 | D1.01 | 3 | 17 | 13274211 | F4.01 | 4 | 6 | 14463220 | E3.02 | 6 | 1 | 148880A1 | B4.04 | 1 |
| 19 | 11255931 | D1.01 | 4 | 9 | 13407211 | E3.32 | 1 | 13 | 14463280 | E3.02 | 2 | 2 | 148883A1 | B4.04 | 6 |
| 8 | 11306931 | D2.12 | 2 | 6 | 13407211 | D1.01 | 1 | 5 | 14463280 | D2.11 | 1 | 2 | 148883A1 | B4.04 | 1 |
| 11 | 11343831 | A2.56 | 1 | 9 | 13407211 | E3.32 | 2 | 2 | 14463780 | E3.02 | 2 | 11 | 148885A1 | B4.04 | 1 |
| 5 | 11390531 | B2.00 | 1 | 4 | 13407211 | B3.16 | 2 | 5 | 14463780 | E3.02 | 1 | 11 | 148885A1 | B4.04 | 6 |
| 1 | 11398131 | A0.02 | 1 | 2 | 13407211 | B3.16 | 2 | 12 | 14465180 | D2.12 | 1 | 3 | 148887A1 | B4.04 | 6 |
| 9 | 11701711 | A3.03 | 1 | 3 | 14144790 | F4.05 | 3 | 7 | 14465480 | D2.12 | 1 | 3 | 148887A1 | B4.04 | 1 |
| 31 | 11701711 | A1.01 | 1 | 3 | 14144790 | F4.05 | 2 | 13 | 14466080 | E3.32 | 2 | 6 | 148888A1 | B4.04 | 6 |
| 18 | 11701711 | A2.24 | 2 | 22 | 14149590 | F4.01 | 4 | 15 | 14466380 | E3.32 | 2 | 6 | 148888A1 | B4.04 | 1 |
| 5 | 11701711 | F2.01 | 1 | 6 | 14163370 | A1.03 | 1 | 14 | 14466580 | E3.32 | 1 | 8 | 148889A1 | B4.04 | 1 |
| 2 | 11701721 | D1.01 | 5 | 8 | 14163670 | A1.06 | 1 | 11 | 14467980 | E3.28 | 1 | 8 | 148889A1 | B4.04 | 6 |
| 17 | 11701721 | L1.01 | 1 | 3 | 14163670 | A1.04 | 1 | 15 | 14467980 | A2.01 | 1 | 3 | 148893A1 | B4.04 | 7 |
| 17 | 120398A1 | F4.01 | 1 | 7 | 14163770 | A1.05 | 1 | 39 | 14496401 | A2.28 | 1 | 5 | 148893A1 | B4.04 | 2 |
| 4 | 12164121 | D1.01 | 4 | 12 | 14305220 | E3.31 | 1 | 20 | 14496431 | F4.01 | 1 | 4 | 148894A1 | B4.04 | 2 |
| 6 | 12164121 | A0.02 | 1 | 1 | 14305431 | L1.01 | 4 | 10 | 14496501 | L4.03 | 1 | 2 | 148894A1 | B4.04 | 7 |
| 8 | 12164121 | B2.00 | 1 | 20 | 14306231 | C1.02 | 3 | 14 | 14496521 | C2.01 | 1 | 6 | 148895A1 | B4.04 | 2 |
| 9 | 12164521 | A0.02 | 1 | 17 | 14420230 | E3.02 | 6 | 4 | 14496531 | E3.02 | 3 | 4 | 148895A1 | B4.04 | 7 |
| 1 | 12174490 | A2.22 | 1 | 6 | 14420230 | E3.02 | 1 | 7 | 14496531 | C1.02 | 1 | 3 | 148896A1 | B4.04 | 2 |
| 4 | 12179490 | B2.10 | 2 | 12 | 14420230 | E3.02 | 2 | 5 | 14496531 | F4.01 | 3 | 1 | 148896A1 | B4.04 | 7 |
| 7 | 12575321 | B4.01 | 1 | 25 | 14437785 | C1.02 | 1 | 11 | 14507687 | L1.01 | 4 | 2 | 148897A1 | B4.04 | 2 |



**Nota/Nota: Este índice foi gerado em sequência alfa-numérica/ Este índice fue generado en secuencia alfa-numérica**

| SEQ | ITEM | SGR | QUAD | SEQ | ITEM | SGR | QUAD | SEQ | ITEM | SGR | QUAD | SEQ | ITEM | SGR | QUAD |
|---|---|---|---|---|---|---|---|---|---|---|---|---|---|---|---|
| 22 | 148897A1 | B4.04 | 7 | 7 | 148920A1 | B4.04 | 7 | 3 | 148941A1 | B4.04 | 3 | 17 | 148989A1 | B4.04 | 3 |
| 1 | 148898A1 | B4.04 | 2 | 21 | 148921A1 | B4.04 | 2 | 2 | 148958A1 | B4.04 | 5 | 17 | 148989A1 | B4.04 | 8 |
| 32 | 148899A1 | B4.04 | 7 | 6 | 148921A1 | B4.04 | 7 | 2 | 148958A1 | B4.04 | 10 | 21 | 148991A1 | B4.04 | 3 |
| 7 | 148899A1 | B4.04 | 2 | 6 | 148922A1 | B4.04 | 7 | 1 | 148959A1 | B4.04 | 10 | 21 | 148991A1 | B4.04 | 8 |
| 26 | 148900A1 | B4.04 | 2 | 21 | 148922A1 | B4.04 | 2 | 1 | 148959A1 | B4.04 | 5 | 20 | 148992A1 | B4.04 | 8 |
| 26 | 148901A1 | B4.04 | 2 | 6 | 148923A1 | B4.04 | 7 | 10 | 148960A1 | B4.04 | 10 | 20 | 148992A1 | B4.04 | 3 |
| 26 | 148902A1 | B4.04 | 2 | 21 | 148923A1 | B4.04 | 2 | 10 | 148960A1 | B4.04 | 5 | 13 | 148993A1 | B4.04 | 8 |
| 27 | 148903A1 | B4.04 | 2 | 6 | 148924A1 | B4.04 | 7 | 11 | 148961A1 | B4.04 | 5 | 13 | 148993A1 | B4.04 | 3 |
| 16 | 148905A1 | B4.04 | 2 | 21 | 148924A1 | B4.04 | 2 | 11 | 148961A1 | B4.04 | 10 | 11 | 148994A1 | B4.04 | 8 |
| 31 | 148906A1 | B4.04 | 2 | 6 | 148925A1 | B4.04 | 7 | 12 | 148962A1 | B4.04 | 5 | 11 | 148994A1 | B4.04 | 3 |
| 34 | 148907A1 | B4.04 | 2 | 21 | 148925A1 | B4.04 | 2 | 12 | 148962A1 | B4.04 | 10 | 10 | 148995A1 | B4.04 | 3 |
| 29 | 148908A1 | B4.04 | 2 | 23 | 148926A1 | B4.04 | 2 | 7 | 148963A1 | B4.04 | 5 | 10 | 148995A1 | B4.04 | 8 |
| 26 | 148908A1 | B4.04 | 7 | 24 | 148926A1 | B4.04 | 7 | 7 | 148963A1 | B4.04 | 10 | 1 | 148996A1 | B4.04 | 3 |
| 25 | 148909A1 | B4.04 | 7 | 24 | 148927A1 | B4.04 | 2 | 4 | 148964A1 | B4.04 | 5 | 1 | 148996A1 | B4.04 | 8 |
| 28 | 148909A1 | B4.04 | 2 | 16 | 148927A1 | B4.04 | 7 | 4 | 148964A1 | B4.04 | 10 | 12 | 149987A1 | B4.04 | 2 |
| 30 | 148910A1 | B4.04 | 2 | 25 | 148928A1 | B4.04 | 2 | 5 | 148965A1 | B4.04 | 5 | 11 | 149987A1 | B4.04 | 7 |
| 30 | 148910A1 | B4.04 | 7 | 10 | 148928A1 | B4.04 | 7 | 5 | 148965A1 | B4.04 | 10 | 23 | 149988A1 | B4.04 | 8 |
| 28 | 148911A1 | B4.04 | 7 | 14 | 148929A1 | B4.04 | 7 | 6 | 148966A1 | B4.04 | 5 | 23 | 149988A1 | B4.04 | 3 |
| 19 | 148911A1 | B4.04 | 2 | 15 | 148929A1 | B4.04 | 2 | 6 | 148966A1 | B4.04 | 10 | 14 | 149989A1 | B4.04 | 3 |
| 32 | 148912A1 | B4.04 | 2 | 13 | 148930A1 | B4.04 | 7 | 8 | 148969A1 | B4.04 | 5 | 14 | 149989A1 | B4.04 | 8 |
| 33 | 148913A1 | B4.04 | 2 | 14 | 148930A1 | B4.04 | 2 | 8 | 148969A1 | B4.04 | 10 | 4 | 15541131 | L1.01 | 2 |
| 8 | 148914A1 | B4.04 | 2 | 12 | 148931A1 | B4.04 | 7 | 9 | 148970A1 | B4.04 | 10 | 21 | 15860131 | D1.01 | 4 |
| 20 | 148914A1 | B4.04 | 7 | 13 | 148931A1 | B4.04 | 2 | 9 | 148970A1 | B4.04 | 5 | 63 | 15896211 | A2.27 | 1 |
| 35 | 148915A1 | B4.04 | 2 | 15 | 148933A1 | B4.04 | 7 | 17 | 148972A1 | B4.04 | 7 | 21 | 15896211 | A2.28 | 1 |
| 29 | 148915A1 | B4.04 | 7 | 11 | 148933A1 | B4.04 | 2 | 18 | 148973A1 | B4.04 | 7 | 44 | 15896211 | A2.28 | 1 |
| 27 | 148916A1 | B4.04 | 7 | 10 | 148934A1 | B4.04 | 2 | 21 | 148974A1 | B4.04 | 7 | 15 | 15896221 | A2.22 | 1 |
| 18 | 148916A1 | B4.04 | 2 | 9 | 148934A1 | B4.04 | 7 | 19 | 148983A1 | B4.04 | 7 | 16 | 15896221 | A1.02 | 1 |
| 7 | 148917A1 | B4.04 | 7 | 9 | 148935A1 | B4.04 | 2 | 31 | 148984A1 | B4.04 | 7 | 14 | 15896221 | A2.24 | 1 |
| 22 | 148917A1 | B4.04 | 2 | 8 | 148935A1 | B4.04 | 7 | 8 | 148985A1 | B4.04 | 8 | 14 | 15896221 | A2.25 | 1 |
| 7 | 148918A1 | B4.04 | 7 | 20 | 148936A1 | B4.04 | 2 | 8 | 148985A1 | B4.04 | 3 | 7 | 15896221 | A2.24 | 3 |
| 22 | 148918A1 | B4.04 | 2 | 5 | 148936A1 | B4.04 | 7 | 9 | 148986A1 | B4.04 | 8 | 11 | 15896411 | E3.27 | 1 |
| 22 | 148919A1 | B4.04 | 2 | 7 | 148939A1 | B4.04 | 3 | 9 | 148986A1 | B4.04 | 3 | 12 | 15981631 | D1.01 | 4 |
| 7 | 148919A1 | B4.04 | 7 | 7 | 148939A1 | B4.04 | 8 | 15 | 148988A1 | B4.04 | 3 | 2 | 15999731 | B4.01 | 2 |
| 22 | 148920A1 | B4.04 | 2 | 3 | 148941A1 | B4.04 | 8 | 15 | 148988A1 | B4.04 | 8 | 2 | 15999731 | B4.01 | 1 |



**Nota/Nota: Este índice foi gerado em sequência alfa-numérica/ Este índice fue generado en secuencia alfa-numérica**

| SEQ | ITEM | SGR | QUAD | SEQ | ITEM | SGR | QUAD | SEQ | ITEM | SGR | QUAD | SEQ | ITEM | SGR | QUAD |
|---|---|---|---|---|---|---|---|---|---|---|---|---|---|---|---|
| 20 | 16042921 | A1.02 | 1 | 25 | 211-321 | D2.02 | 1 | 17 | 70198775 | C1.02 | 3 | 20 | 70900970 | B2.07 | 2 |
| 15 | 16043021 | A1.02 | 2 | 1 | 232-24016 | B4.01 | 4 | 8 | 70198775 | C1.02 | 2 | 20 | 70900970 | A2.21 | 1 |
| 9 | 16043021 | A1.02 | 1 | 8 | 232-24016 | B4.01 | 3 | 24 | 705636 | A2.25 | 1 | 18 | 70901652 | E3.28 | 1 |
| 8 | 16043221 | A3.01 | 1 | 2 | 238-6014 | C1.02 | 2 | 3 | 70621736 | L1.06 | 1 | 3 | 70901834 | B2.10 | 1 |
| 4 | 16043231 | F5.15 | 1 | 38 | 27586R1 | D2.02 | 1 | 12 | 70623355 | E3.02 | 7 | 22 | 70903584 | A2.21 | 1 |
| 6 | 16043231 | C1.02 | 1 | 4 | 28-662 | D2.02 | 1 | 4 | 70623355 | E3.02 | 4 | 18 | 70903640 | E3.14 | 3 |
| 23 | 16043231 | F4.01 | 1 | 2 | 28042480 | B2.04 | 6 | 25 | 70627451 | A2.21 | 1 | 18 | 70904001 | B2.07 | 2 |
| 9 | 16043231 | F3.01 | 3 | 21 | 315480A1 | D2.02 | 1 | 15 | 70628737 | A2.21 | 1 | 12 | 70904020 | A2.21 | 1 |
| 4 | 16043431 | F4.01 | 3 | 11 | 329751A1 | F6.08 | 1 | 9 | 70630753 | F3.01 | 1 | 21 | 70904203 | B2.07 | 1 |
| 5 | 16043431 | C1.02 | 3 | 3 | 329760A1 | F6.08 | 1 | 2 | 70637541 | C2.01 | 1 | 12 | 70904203 | E3.27 | 1 |
| 14 | 16043431 | E3.27 | 1 | 1 | 329761A1 | F6.08 | 1 | 24 | 70637541 | A2.21 | 1 | 25 | 70904204 | B2.07 | 1 |
| 27 | 16043621 | A1.01 | 1 | 7 | 329762A1 | F6.08 | 1 | 18 | 70638732 | E3.25 | 1 | 6 | 70904204 | L3.04 | 1 |
| 3 | 16043621 | A3.01 | 1 | 10 | 329767A1 | F6.08 | 1 | 15 | 70653570 | E3.02 | 6 | 6 | 70904206 | L1.01 | 3 |
| 23 | 16043621 | A1.02 | 2 | 6 | 329773A1 | F6.08 | 1 | 8 | 70653570 | E3.25 | 1 | 9 | 70904206 | E3.02 | 2 |
| 6 | 16043621 | A1.02 | 2 | 14 | 329794A1 | F6.08 | 1 | 20 | 70663928 | F4.01 | 4 | 14 | 70904206 | B2.07 | 2 |
| 2 | 16043631 | C1.02 | 7 | 8 | 329803A1 | F6.08 | 1 | 6 | 70671763 | F5.15 | 1 | 13 | 70904206 | E3.02 | 7 |
| 8 | 16043631 | L1.01 | 4 | 4 | 3691004 | L4.03 | 1 | 4 | 70673875 | B2.01 | 3 | 5 | 70904206 | D2.01 | 1 |
| 11 | 16043631 | L6.01 | 1 | 18 | 45003040 | E3.10 | 1 | 29 | 70673889 | B2.01 | 4 | 3 | 70904206 | E3.02 | 4 |
| 14 | 16043831 | L1.01 | 4 | 5 | 4911843 | A2.01 | 1 | 10 | 70673903 | B2.04 | 4 | 9 | 70904206 | L3.04 | 1 |
| 23 | 16044121 | A1.02 | 1 | 1 | 4970504 | E3.25 | 1 | 9 | 70677004 | E3.27 | 1 | 15 | 70904208 | A4.01 | 1 |
| 22 | 16044421 | A1.02 | 1 | 6 | 4970504 | B2.07 | 1 | 4 | 70677006 | F3.01 | 1 | 4 | 70904208 | L1.01 | 5 |
| 2 | 16044531 | E3.27 | 1 | 9 | 4970504 | E3.02 | 6 | 7 | 70677006 | B2.10 | 1 | 10 | 70907059 | F5.15 | 1 |
| 2 | 16044621 | A1.02 | 1 | 3 | 4977118 | A2.01 | 1 | 12 | 70677006 | D2.18 | 1 | 6 | 70910161 | D2.12 | 2 |
| 1 | 16045021 | A2.26 | 1 | 9 | 51200900 | D2.02 | 1 | 2 | 70677006 | L1.01 | 1 | 3 | 70910161 | D3.05 | 1 |
| 8 | 16045021 | C1.02 | 7 | 13 | 577149 | A2.21 | 1 | 9 | 70677006 | L4.03 | 1 | 4 | 70910267 | E3.25 | 1 |
| 2 | 16046131 | E3.02 | 3 | 13 | 585914 | A2.24 | 2 | 14 | 70677006 | A2.22 | 1 | 4 | 70910287 | D2.18 | 1 |
| 9 | 16100814 | L6.01 | 1 | 12 | 585914 | A2.24 | 3 | 2 | 70678072 | A0.02 | 1 | 9 | 70910287 | D3.05 | 1 |
| 1 | 16100821 | L4.03 | 1 | 4 | 60024509 | A2.01 | 1 | 1 | 70684837 | L3.04 | 1 | 23 | 70910287 | A2.21 | 1 |
| 6 | 16100821 | E3.02 | 3 | 4 | 637-63193 | C1.02 | 2 | 3 | 70686384 | E3.25 | 1 | 7 | 70910287 | C2.01 | 1 |
| 8 | 16101521 | L1.01 | 2 | 3 | 700-162 | C1.02 | 2 | 9 | 70687478 | L1.06 | 1 | 6 | 70910287 | B4.01 | 3 |
| 2 | 19053382 | A2.01 | 1 | 5 | 70034076 | L1.25 | 1 | 18 | 70822763 | B2.07 | 1 | 33 | 70910287 | D2.11 | 1 |
| 12 | 20045200 | B2.01 | 7 | 11 | 70078908 | E3.02 | 6 | 2 | 70900805 | D1.01 | 6 | 5 | 70910287 | B4.01 | 1 |
| 20 | 20886960 | A2.27 | 1 | 7 | 70094334 | C1.02 | 4 | 7 | 70900805 | A2.21 | 1 | 23 | 70910323 | B2.07 | 2 |
| 27 | 211-208 | D2.02 | 1 | 3 | 70196765 | L1.01 | 2 | 13 | 70900816 | A4.01 | 1 | 23 | 70910324 | B2.07 | 1 |



**Nota/Nota: Este índice foi gerado em sequência alfa-numérica/ Este índice fue generado en secuencia alfa-numérica**

| SEQ | ITEM | SGR | QUAD | SEQ | ITEM | SGR | QUAD | SEQ | ITEM | SGR | QUAD | SEQ | ITEM | SGR | QUAD |
|---|---|---|---|---|---|---|---|---|---|---|---|---|---|---|---|
| 5 | 70910324 | E3.02 | 4 | 9 | 70912942 | E3.28 | 1 | 10 | 70917646 | C2.01 | 1 | 1 | 70921116 | E3.02 | 2 |
| 10 | 70910325 | L3.04 | 2 | 7 | 70912942 | A2.01 | 1 | 21 | 70917662 | B2.07 | 2 | 1 | 70921116 | E3.02 | 1 |
| 9 | 70910329 | E3.25 | 1 | 11 | 70912942 | L3.04 | 1 | 9 | 70917664 | C2.01 | 1 | 3 | 70921173 | L1.04 | 5 |
| 12 | 70910329 | E3.25 | 1 | 2 | 70912942 | L1.04 | 5 | 3 | 70917851 | C2.01 | 1 | 15 | 70921174 | L3.04 | 1 |
| 16 | 70910329 | E3.02 | 6 | 17 | 70913177 | E3.25 | 1 | 26 | 70917851 | A2.21 | 1 | 10 | 70921174 | L1.06 | 1 |
| 16 | 70910329 | E3.25 | 1 | 4 | 70914465 | E3.10 | 1 | 3 | 70918433 | B4.01 | 3 | 8 | 70921175 | L1.01 | 1 |
| 2 | 70910510 | A2.21 | 1 | 9 | 70914465 | E3.10 | 1 | 7 | 70919062 | E3.02 | 2 | 11 | 70921175 | L3.04 | 2 |
| 9 | 70910880 | B2.07 | 2 | 15 | 70914465 | D2.12 | 1 | 22 | 70919171 | E3.02 | 1 | 8 | 70921175 | E3.10 | 2 |
| 24 | 70910880 | B2.07 | 1 | 7 | 70914465 | D1.01 | 3 | 17 | 70919173 | E3.02 | 1 | 14 | 70921191 | F4.01 | 4 |
| 2 | 70910948 | B2.33 | 1 | 9 | 70914465 | E3.10 | 2 | 5 | 70919173 | D2.12 | 2 | 2 | 70921203 | D2.18 | 1 |
| 9 | 70911025 | F4.01 | 1 | 11 | 70914465 | D3.05 | 1 | 4 | 70919174 | B2.10 | 1 | 12 | 70921203 | B2.10 | 1 |
| 4 | 70911026 | B4.01 | 3 | 7 | 70914465 | D2.12 | 2 | 11 | 70919246 | B2.10 | 2 | 24 | 70921205 | D2.11 | 1 |
| 11 | 70911026 | F4.01 | 1 | 2 | 70914726 | B4.01 | 3 | 4 | 70919310 | L1.02 | 1 | 6 | 70921206 | D2.18 | 1 |
| 15 | 70911026 | D2.18 | 1 | 4 | 70914726 | D1.01 | 7 | 1 | 70919382 | D2.11 | 1 | 22 | 70921206 | D2.11 | 1 |
| 17 | 70911026 | D2.11 | 1 | 9 | 70914728 | D1.01 | 5 | 22 | 70919382 | B2.07 | 1 | 11 | 70921206 | B2.10 | 1 |
| 10 | 70911026 | D3.05 | 1 | 8 | 70915276 | B2.07 | 1 | 14 | 70919464 | D2.12 | 2 | 19 | 70921214 | C1.02 | 2 |
| 4 | 70911029 | L1.06 | 1 | 10 | 70915343 | B2.07 | 2 | 2 | 70919464 | B2.10 | 1 | 8 | 70921214 | D2.18 | 1 |
| 4 | 70911029 | E3.14 | 2 | 1 | 70915633 | E3.28 | 2 | 12 | 70919625 | B2.10 | 2 | 16 | 70921214 | B2.10 | 1 |
| 8 | 70911029 | L1.01 | 3 | 9 | 70915815 | B2.10 | 2 | 17 | 70919625 | E3.02 | 2 | 29 | 70921214 | C1.02 | 1 |
| 5 | 70911029 | L1.04 | 5 | 14 | 70915815 | D3.05 | 1 | 21 | 70919625 | E3.02 | 6 | 7 | 70921217 | D2.18 | 1 |
| 8 | 70911029 | A2.01 | 1 | 12 | 70915815 | D2.12 | 2 | 15 | 70919785 | B2.07 | 2 | 4 | 70921229 | F4.01 | 2 |
| 10 | 70911029 | E3.28 | 1 | 13 | 70915815 | B2.07 | 2 | 14 | 70920329 | C1.02 | 1 | 12 | 70921229 | L1.01 | 2 |
| 12 | 70911029 | L3.04 | 1 | 6 | 70915815 | E3.02 | 4 | 11 | 70920582 | L1.01 | 2 | 31 | 70921349 | D2.11 | 1 |
| 14 | 70911040 | A2.21 | 1 | 3 | 70916272 | D2.18 | 1 | 12 | 70920583 | E3.02 | 1 | 17 | 70921383 | L3.04 | 1 |
| 1 | 70911043 | F4.01 | 2 | 11 | 70916285 | B2.07 | 2 | 16 | 70920583 | E3.02 | 1 | 10 | 70921402 | D2.11 | 1 |
| 7 | 70912441 | L1.06 | 1 | 8 | 70916602 | C2.01 | 1 | 5 | 70920584 | E3.10 | 2 | 32 | 70921402 | D2.11 | 1 |
| 9 | 70912441 | L3.04 | 2 | 9 | 70916634 | F5.15 | 1 | 8 | 70920585 | L3.04 | 2 | 11 | 70921403 | A2.01 | 1 |
| 11 | 70912441 | E3.02 | 1 | 8 | 70916965 | D2.11 | 1 | 9 | 70920995 | D2.01 | 1 | 20 | 70921403 | L3.04 | 1 |
| 3 | 70912441 | L3.04 | 1 | 4 | 70916965 | D1.01 | 1 | 14 | 70920995 | L1.01 | 1 | 7 | 70921403 | E3.28 | 1 |
| 15 | 70912441 | E3.02 | 1 | 5 | 70916965 | E3.02 | 7 | 15 | 70920995 | E3.02 | 4 | 11 | 70921403 | L1.01 | 3 |
| 16 | 70912768 | A2.01 | 1 | 4 | 70916966 | E3.10 | 2 | 12 | 70920996 | B2.07 | 2 | 21 | 70921467 | E3.02 | 1 |
| 2 | 70912768 | E3.28 | 1 | 6 | 70916966 | E3.10 | 1 | 9 | 70921115 | D2.11 | 1 | 40 | 70921467 | D2.11 | 1 |
| 10 | 70912942 | L1.01 | 3 | 19 | 70917644 | B2.07 | 2 | 19 | 70921115 | E3.02 | 6 | 1 | 70921535 | L1.06 | 1 |
| 2 | 70912942 | L1.06 | 1 | 17 | 70917645 | B2.07 | 2 | 15 | 70921115 | E3.02 | 2 | 6 | 70921556 | L1.01 | 1 |



**Nota/Nota: Este índice foi gerado em sequência alfa-numérica/ Este índice fue generado en secuencia alfa-numérica**

| SEQ | ITEM | SGR | QUAD | SEQ | ITEM | SGR | QUAD | SEQ | ITEM | SGR | QUAD | SEQ | ITEM | SGR | QUAD |
|---|---|---|---|---|---|---|---|---|---|---|---|---|---|---|---|
| 13 | 70921556 | E3.10 | 1 | 6 | 70922763 | E3.02 | 7 | 19 | 70926000 | B2.04 | 6 | 6 | 70927543 | E3.25 | 1 |
| 19 | 70921556 | A2.21 | 1 | 6 | 70922763 | C2.01 | 1 | 12 | 70926000 | B2.04 | 3 | 7 | 70928178 | E3.10 | 1 |
| 7 | 70921565 | D2.11 | 1 | 6 | 70922763 | F4.01 | 1 | 3 | 70926049 | F4.01 | 1 | 3 | 70928178 | E3.10 | 2 |
| 1 | 70921565 | A2.21 | 1 | 3 | 70922763 | D1.01 | 1 | 8 | 70927063 | E3.02 | 7 | 8 | 70928182 | B2.07 | 2 |
| 3 | 70921565 | E3.02 | 1 | 6 | 70922763 | A2.56 | 1 | 4 | 70927172 | L3.04 | 2 | 19 | 70928182 | B2.07 | 1 |
| 8 | 70921565 | D2.01 | 1 | 2 | 70922792 | D2.11 | 1 | 5 | 70927172 | L1.01 | 5 | 2 | 70928188 | L3.04 | 2 |
| 14 | 70921565 | E3.02 | 7 | 7 | 70922925 | L1.06 | 1 | 5 | 70927172 | E3.10 | 1 | 13 | 70928190 | C1.02 | 1 |
| 1 | 70921565 | L1.01 | 1 | 13 | 70922925 | F4.01 | 1 | 3 | 70927173 | F3.01 | 1 | 5 | 70928190 | L1.02 | 1 |
| 9 | 70921565 | E3.02 | 4 | 34 | 70922935 | D2.11 | 1 | 2 | 70927173 | L4.03 | 1 | 20 | 70928244 | L1.01 | 1 |
| 11 | 70921566 | A4.01 | 1 | 17 | 70922997 | B2.10 | 1 | 14 | 70927174 | B4.01 | 3 | 14 | 70928312 | A4.01 | 1 |
| 9 | 70921569 | B2.01 | 1 | 41 | 70923102 | D2.11 | 1 | 10 | 70927174 | E3.02 | 2 | 12 | 70928316 | L1.06 | 1 |
| 7 | 70921597 | E3.14 | 2 | 15 | 70923558 | C1.02 | 1 | 5 | 70927211 | B2.01 | 10 | 20 | 70928389 | D2.11 | 1 |
| 14 | 70921599 | E3.02 | 1 | 25 | 70923717 | D2.11 | 1 | 6 | 70927216 | L1.06 | 1 | 11 | 70928389 | D2.11 | 1 |
| 3 | 70921910 | A2.22 | 1 | 12 | 70923834 | E3.32 | 1 | 2 | 70927216 | L3.04 | 1 | 8 | 70928410 | D1.01 | 5 |
| 1 | 70921910 | A2.01 | 1 | 1 | 70923841 | C1.02 | 1 | 3 | 70927219 | D1.01 | 5 | 1 | 70928527 | B2.14 | 1 |
| 23 | 70921912 | E3.02 | 1 | 9 | 70923841 | C1.02 | 3 | 10 | 70927275 | L3.04 | 1 | 12 | 70928654 | D3.05 | 1 |
| 13 | 70921965 | D2.11 | 1 | 21 | 70923841 | C1.02 | 1 | 3 | 70927275 | L1.06 | 1 | 13 | 70928654 | D2.12 | 2 |
| 10 | 70922198 | A4.01 | 1 | 22 | 70923841 | C1.02 | 2 | 8 | 70927275 | E3.28 | 1 | 6 | 70928656 | B2.10 | 1 |
| 5 | 70922262 | L1.01 | 3 | 10 | 70923952 | C1.02 | 4 | 9 | 70927275 | L1.01 | 3 | 8 | 70928656 | A2.22 | 1 |
| 6 | 70922262 | D2.01 | 1 | 23 | 70924023 | D2.11 | 1 | 10 | 70927275 | A2.01 | 1 | 7 | 70928656 | F3.01 | 1 |
| 17 | 70922300 | A2.01 | 1 | 16 | 70924048 | C1.02 | 1 | 4 | 70927275 | L1.04 | 5 | 19 | 70928656 | A2.01 | 1 |
| 13 | 70922300 | A2.22 | 1 | 18 | 70924277 | L3.04 | 1 | 4 | 70927322 | B4.01 | 1 | 10 | 70928844 | L1.01 | 2 |
| 5 | 70922300 | B2.10 | 1 | 13 | 70924686 | E3.02 | 1 | 5 | 70927322 | B4.01 | 3 | 7 | 70928844 | L1.01 | 1 |
| 11 | 70922300 | D2.18 | 1 | 15 | 70924817 | L1.06 | 1 | 3 | 70927340 | L1.02 | 1 | 27 | 70928844 | E3.02 | 1 |
| 8 | 70922300 | F3.01 | 1 | 8 | 70924851 | E3.02 | 6 | 16 | 70927373 | F4.01 | 1 | 5 | 70928851 | D2.12 | 1 |
| 10 | 70922300 | B2.10 | 2 | 2 | 70924851 | E3.02 | 7 | 19 | 70927373 | D2.11 | 1 | 13 | 70928927 | D2.18 | 1 |
| 16 | 70922466 | B2.07 | 2 | 18 | 70924851 | E3.02 | 2 | 2 | 70927382 | D1.01 | 7 | 13 | 70928927 | B2.10 | 1 |
| 1 | 70922614 | L1.04 | 5 | 22 | 70924851 | E3.02 | 4 | 37 | 70927387 | D2.11 | 1 | 8 | 70928956 | L3.04 | 1 |
| 2 | 70922660 | L1.06 | 1 | 9 | 70925311 | F4.01 | 3 | 26 | 70927387 | B2.07 | 2 | 7 | 70929156 | L1.01 | 3 |
| 12 | 70922660 | C1.02 | 2 | 2 | 70925415 | B2.00 | 1 | 11 | 70927400 | D2.12 | 2 | 14 | 70929156 | D2.18 | 1 |
| 1 | 70922744 | B4.01 | 3 | 2 | 70925617 | F4.01 | 1 | 13 | 70927400 | D3.05 | 1 | 7 | 70929156 | F4.01 | 1 |
| 14 | 70922763 | L3.04 | 1 | 1 | 70925821 | B2.14 | 1 | 20 | 70927401 | B2.07 | 1 | 8 | 70929166 | B2.01 | 7 |
| 16 | 70922763 | L1.01 | 1 | 8 | 70925870 | D3.05 | 1 | 2 | 70927539 | E3.02 | 5 | 35 | 70929289 | D2.11 | 1 |
| 38 | 70922763 | D2.11 | 1 | 8 | 70926000 | B2.04 | 5 | 13 | 70927539 | E3.02 | 4 | 17 | 70929313 | B2.01 | 4 |



**Nota/Nota: Este índice foi gerado em sequência alfa-numérica/ Este índice fue generado en secuencia alfa-numérica**

| SEQ | ITEM | SGR | QUAD | SEQ | ITEM | SGR | QUAD | SEQ | ITEM | SGR | QUAD | SEQ | ITEM | SGR | QUAD |
|---|---|---|---|---|---|---|---|---|---|---|---|---|---|---|---|
| 18 | 70929361 | D2.11 | 1 | 28 | 71101770 | D2.02 | 1 | 10 | 71101878 | F6.03 | 1 | 14 | 73118086 | B2.04 | 1 |
| 6 | 70929361 | D2.11 | 1 | 30 | 71101771 | D2.02 | 1 | 13 | 71101879 | F6.03 | 1 | 17 | 73118086 | B2.04 | 5 |
| 10 | 70929662 | F4.01 | 1 | 33 | 71101772 | D2.02 | 1 | 16 | 71101881 | F6.03 | 1 | 30 | 73118086 | B2.04 | 6 |
| 8 | 70929795 | L1.06 | 1 | 31 | 71101773 | D2.02 | 1 | 2 | 71101884 | F6.03 | 1 | 32 | 73118086 | B2.04 | 6 |
| 8 | 70929806 | B2.10 | 2 | 39 | 71101774 | D2.02 | 1 | 18 | 71101885 | F6.03 | 1 | 28 | 73118086 | B2.04 | 6 |
| 23 | 70930357 | C1.02 | 2 | 9 | 71101819 | C1.02 | 4 | 21 | 71101886 | F6.03 | 1 | 15 | 73118087 | B2.04 | 1 |
| 16 | 70931926 | L3.04 | 1 | 3 | 71101850 | B4.04 | 9 | 22 | 71101887 | F6.03 | 1 | 29 | 73118087 | B2.04 | 6 |
| 19 | 70933411 | L1.01 | 1 | 3 | 71101850 | B4.04 | 4 | 5 | 71101949 | A2.26 | 1 | 18 | 73118087 | B2.04 | 5 |
| 14 | 70933673 | D2.11 | 1 | 1 | 71101851 | B4.04 | 4 | 7 | 71101949 | A0.03 | 1 | 17 | 73118087 | B2.04 | 6 |
| 22 | 70933756 | B2.07 | 2 | 1 | 71101851 | B4.04 | 9 | 2 | 71101950 | A3.03 | 1 | 17 | 73118087 | B2.04 | 3 |
| 19 | 70934150 | C1.02 | 1 | 2 | 71101852 | B4.04 | 4 | 6 | 71101950 | A0.03 | 1 | 9 | 73118088 | B2.04 | 6 |
| 7 | 71004811 | B2.04 | 9 | 2 | 71101852 | B4.04 | 9 | 5 | 71312434 | E3.31 | 1 | 13 | 73118088 | B2.04 | 6 |
| 10 | 71004820 | B2.01 | 4 | 4 | 71101853 | B4.04 | 4 | 2 | 71312437 | E3.31 | 1 | 11 | 73118088 | B2.04 | 3 |
| 15 | 71004822 | B2.01 | 1 | 4 | 71101853 | B4.04 | 9 | 9 | 73021062 | A2.01 | 1 | 1 | 73118088 | B2.04 | 1 |
| 8 | 71004857 | B2.01 | 10 | 7 | 71101854 | B4.04 | 6 | 7 | 73038765 | D3.16 | 1 | 17 | 73118089 | B2.04 | 1 |
| 16 | 71004860 | B2.04 | 4 | 9 | 71101855 | B4.04 | 1 | 13 | 73052486 | L1.01 | 2 | 4 | 73118089 | B2.04 | 5 |
| 3 | 71004861 | B2.01 | 10 | 9 | 71101855 | B4.04 | 6 | 4 | 73052486 | L1.01 | 1 | 12 | 73118089 | B2.04 | 6 |
| 3 | 71004961 | B2.04 | 3 | 23 | 71101856 | B4.04 | 7 | 2 | 73057960 | F4.01 | 4 | 14 | 73118089 | B2.04 | 6 |
| 13 | 71005113 | B2.04 | 4 | 5 | 71101857 | B4.04 | 8 | 13 | 73059891 | L1.06 | 1 | 15 | 73118089 | B2.04 | 3 |
| 1 | 71005113 | B2.04 | 9 | 5 | 71101857 | B4.04 | 3 | 4 | 73069835 | L1.06 | 1 | 4 | 73118090 | B2.04 | 1 |
| 5 | 71005114 | B2.04 | 9 | 22 | 71101858 | B4.04 | 8 | 15 | 73072025 | F4.01 | 4 | 26 | 73118090 | B2.04 | 6 |
| 14 | 71005114 | B2.04 | 4 | 22 | 71101858 | B4.04 | 3 | 12 | 73072027 | F4.01 | 4 | 14 | 73118091 | B2.04 | 3 |
| 12 | 71005116 | B2.04 | 4 | 4 | 71101859 | B4.04 | 8 | 16 | 73072029 | F4.01 | 4 | 10 | 73118091 | B2.04 | 6 |
| 4 | 71008990 | B2.04 | 6 | 4 | 71101859 | B4.04 | 3 | 16 | 73109875 | B2.04 | 5 | 21 | 73118091 | B2.04 | 5 |
| 3 | 71009065 | B2.01 | 3 | 12 | 71101860 | B4.04 | 3 | 5 | 73111092 | B2.04 | 5 | 2 | 73118091 | B2.04 | 1 |
| 19 | 71100246 | F6.08 | 1 | 12 | 71101860 | B4.04 | 8 | 7 | 73117901 | B2.04 | 4 | 11 | 73118092 | B2.04 | 6 |
| 9 | 71100247 | F6.08 | 1 | 3 | 71101861 | B4.04 | 5 | 6 | 73117963 | B2.01 | 5 | 10 | 73118092 | B2.04 | 3 |
| 18 | 71100248 | F6.08 | 1 | 3 | 71101861 | B4.04 | 10 | 15 | 73118043 | B2.01 | 4 | 3 | 73118092 | B2.04 | 1 |
| 12 | 71100249 | F6.08 | 1 | 3 | 71101862 | B4.04 | 10 | 3 | 73118057 | B2.04 | 5 | 1 | 73118094 | B2.04 | 6 |
| 5 | 71100732 | A1.03 | 1 | 3 | 71101862 | B4.04 | 5 | 7 | 73118057 | B2.01 | 3 | 6 | 73118094 | B2.04 | 1 |
| 9 | 71100733 | A1.03 | 1 | 7 | 71101863 | B4.04 | 1 | 9 | 73118057 | B2.04 | 9 | 7 | 73118097 | B2.04 | 1 |
| 5 | 71101767 | D2.02 | 1 | 17 | 71101864 | B4.04 | 2 | 18 | 73118058 | B2.04 | 4 | 16 | 73118106 | B2.04 | 3 |
| 24 | 71101768 | D2.02 | 1 | 1 | 71101872 | F6.03 | 1 | 2 | 73118058 | B2.01 | 3 | 13 | 73118107 | B2.04 | 3 |
| 26 | 71101769 | D2.02 | 1 | 9 | 71101877 | F6.03 | 1 | 18 | 73118086 | B2.04 | 3 | 25 | 73118107 | B2.04 | 6 |



**Nota/Nota: Este índice foi gerado em sequência alfa-numérica/ Este índice fue generado en secuencia alfa-numérica**

| SEQ | ITEM | SGR | QUAD | SEQ | ITEM | SGR | QUAD | SEQ | ITEM | SGR | QUAD | SEQ | ITEM | SGR | QUAD |
|---|---|---|---|---|---|---|---|---|---|---|---|---|---|---|---|
| 24 | 73118108 | B2.04 | 6 | 42 | 74060151 | A2.27 | 1 | 6 | 75202574 | C1.02 | 7 | 4 | 75202678 | A1.05 | 1 |
| 9 | 73118108 | B2.04 | 3 | 4 | 74060325 | A2.27 | 1 | 18 | 75202575 | A1.02 | 1 | 4 | 75202679 | A1.05 | 1 |
| 6 | 73118109 | B2.04 | 3 | 53 | 74061045 | A2.27 | 1 | 2 | 75202578 | A2.24 | 1 | 4 | 75202680 | A1.05 | 1 |
| 8 | 73118110 | B2.04 | 3 | 12 | 746189 | A2.25 | 1 | 3 | 75202579 | A2.24 | 1 | 4 | 75202681 | A1.05 | 1 |
| 6 | 73118121 | B2.33 | 1 | 14 | 74987579 | B2.01 | 10 | 4 | 75202580 | A2.24 | 1 | 7 | 75202686 | A1.03 | 1 |
| 20 | 73118133 | B2.04 | 5 | 8 | 75201624 | A0.03 | 1 | 5 | 75202581 | A2.24 | 1 | 7 | 75202687 | A1.03 | 1 |
| 10 | 73118134 | B2.04 | 5 | 20 | 75201624 | A2.01 | 1 | 6 | 75202582 | A2.24 | 1 | 7 | 75202688 | A1.03 | 1 |
| 7 | 73118135 | B2.01 | 7 | 3 | 75201641 | F4.01 | 3 | 7 | 75202583 | A2.24 | 1 | 7 | 75202689 | A1.03 | 1 |
| 4 | 73118167 | B2.14 | 1 | 5 | 75201642 | L1.06 | 1 | 1 | 75202591 | A2.24 | 3 | 17 | 75202694 | A1.01 | 3 |
| 3 | 73118176 | B2.04 | 6 | 5 | 75201642 | F4.01 | 1 | 15 | 75202593 | A4.02 | 1 | 6 | 75202712 | A3.03 | 1 |
| 33 | 73118236 | B2.04 | 6 | 12 | 75202501 | A1.07 | 1 | 3 | 75202593 | A1.06 | 1 | 18 | 75202714 | A1.01 | 3 |
| 16 | 73118236 | B2.04 | 1 | 10 | 75202503 | A1.07 | 1 | 10 | 75202598 | A2.54 | 1 | 1 | 75202715 | A1.06 | 1 |
| 19 | 73118236 | B2.04 | 5 | 7 | 75202505 | A1.01 | 2 | 11 | 75202599 | A2.54 | 1 | 3 | 75202716 | A1.03 | 1 |
| 5 | 73118320 | B2.01 | 2 | 24 | 75202512 | A1.02 | 1 | 4 | 75202602 | A4.03 | 1 | 9 | 75202717 | A3.01 | 1 |
| 5 | 73118320 | B2.01 | 7 | 15 | 75202522 | A2.24 | 1 | 5 | 75202607 | A1.02 | 2 | 3 | 75202720 | A3.03 | 1 |
| 6 | 73125056 | L1.01 | 2 | 6 | 75202523 | A1.05 | 1 | 3 | 75202608 | A4.03 | 1 | 5 | 75202729 | A2.24 | 3 |
| 7 | 73125816 | L4.03 | 1 | 11 | 75202525 | A4.02 | 1 | 1 | 75202609 | A3.03 | 1 | 19 | 75202731 | A1.01 | 1 |
| 7 | 73125835 | D1.01 | 5 | 13 | 75202525 | A4.02 | 1 | 2 | 75202613 | A4.03 | 1 | 18 | 75202732 | A1.01 | 1 |
| 2 | 73125890 | L1.01 | 2 | 6 | 75202526 | A2.54 | 1 | 5 | 75202614 | A4.03 | 1 | 3 | 75202734 | A4.02 | 1 |
| 4 | 73125890 | F4.01 | 1 | 2 | 75202530 | A1.01 | 3 | 1 | 75202616 | A4.03 | 1 | 5 | 75202738 | C1.02 | 7 |
| 6 | 73125933 | D1.01 | 5 | 13 | 75202531 | A1.07 | 1 | 7 | 75202619 | A4.03 | 1 | 7 | 75202739 | C1.02 | 7 |
| 10 | 73126406 | L1.06 | 1 | 4 | 75202544 | A1.01 | 3 | 5 | 75202622 | A1.05 | 1 | 1 | 75202740 | C1.02 | 7 |
| 15 | 73126797 | F4.01 | 1 | 18 | 75202547 | A1.02 | 2 | 1 | 75202624 | A1.07 | 1 | 12 | 75202741 | C1.02 | 7 |
| 3 | 73128233 | D1.01 | 7 | 11 | 75202548 | A2.24 | 1 | 2 | 75202625 | A1.07 | 1 | 7 | 75202747 | A1.01 | 1 |
| 12 | 73130543 | F4.01 | 1 | 4 | 75202549 | A1.07 | 1 | 12 | 75202628 | A1.01 | 3 | 1 | 75202749 | A1.05 | 1 |
| 12 | 73131677 | B2.01 | 1 | 3 | 75202550 | A1.07 | 1 | 6 | 75202631 | A4.03 | 1 | 2 | 75202750 | A1.05 | 1 |
| 7 | 73131968 | F5.15 | 1 | 12 | 75202554 | A1.01 | 1 | 4 | 75202633 | A1.05 | 1 | 16 | 75202752 | A1.01 | 3 |
| 1 | 73150780 | L1.06 | 1 | 12 | 75202557 | A2.24 | 1 | 7 | 75202635 | A1.03 | 1 | 15 | 75202753 | A1.01 | 3 |
| 5 | 73152125 | E3.25 | 1 | 13 | 75202560 | A2.24 | 1 | 17 | 75202636 | A1.01 | 1 | 7 | 75202754 | A1.01 | 3 |
| 14 | 74052780 | B2.01 | 1 | 30 | 75202564 | A1.01 | 1 | 3 | 75202643 | F2.01 | 1 | 11 | 75202780 | A1.01 | 1 |
| 5 | 74055100 | B2.33 | 1 | 7 | 75202565 | A1.06 | 1 | 19 | 75202650 | A1.02 | 1 | 13 | 75202782 | A1.01 | 1 |
| 13 | 74060125 | A2.25 | 1 | 9 | 75202566 | A1.06 | 1 | 9 | 75202653 | A2.54 | 1 | 5 | 75202790 | A1.01 | 3 |
| 7 | 74060150 | A2.25 | 1 | 6 | 75202568 | A1.06 | 1 | 4 | 75202675 | A2.24 | 3 | 10 | 75202800 | A1.02 | 1 |
| 15 | 74060150 | A2.27 | 1 | 9 | 75202573 | A1.02 | 2 | 12 | 75202677 | A1.01 | 3 | 14 | 75202801 | A1.02 | 1 |



**Nota/Nota: Este índice foi gerado em sequência alfa-numérica/ Este índice fue generado en secuencia alfa-numérica**

# ÍNDICE NUMÉRICO - INDICE NUMERICO

| SEQ | ITEM | SGR | QUAD | SEQ | ITEM | SGR | QUAD | SEQ | ITEM | SGR | QUAD | SEQ | ITEM | SGR | QUAD |
|---|---|---|---|---|---|---|---|---|---|---|---|---|---|---|---|
| 15 | 75202802 | A1.02 | 1 | 5 | 75202952 | A1.04 | 1 | 4 | 75203163 | F4.05 | 3 | 40 | 75204074 | A2.27 | 1 |
| 7 | 75202803 | A1.02 | 1 | 4 | 75202953 | A1.03 | 1 | 5 | 75203164 | F4.05 | 3 | 59 | 75204075 | A2.27 | 1 |
| 13 | 75202811 | A1.02 | 1 | 8 | 75202955 | A1.04 | 1 | 2 | 75203167 | F4.05 | 3 | 21 | 75204076 | A2.27 | 1 |
| 11 | 75202867 | F3.01 | 3 | 7 | 75202956 | A1.04 | 1 | 1 | 75203168 | F4.05 | 3 | 40 | 75204076 | A2.27 | 1 |
| 9 | 75202871 | A2.35 | 1 | 2 | 75202957 | A1.04 | 1 | 4 | 75203558 | A2.25 | 1 | 21 | 75204077 | A2.27 | 1 |
| 7 | 75202872 | A2.35 | 1 | 20 | 75202958 | A2.24 | 2 | 18 | 75203559 | A2.25 | 1 | 40 | 75204077 | A2.27 | 1 |
| 8 | 75202873 | A2.35 | 1 | 19 | 75202959 | A2.24 | 2 | 16 | 75203560 | A2.25 | 1 | 21 | 75204078 | A2.27 | 1 |
| 2 | 75202889 | A3.01 | 2 | 10 | 75202960 | A2.24 | 3 | 23 | 75203562 | A2.25 | 1 | 40 | 75204078 | A2.27 | 1 |
| 1 | 75202897 | A2.35 | 1 | 7 | 75202961 | A2.24 | 2 | 9 | 75203564 | A2.25 | 1 | 21 | 75204079 | A2.27 | 1 |
| 9 | 75202899 | A1.05 | 1 | 6 | 75202962 | A2.24 | 2 | 3 | 75204026 | A2.35 | 1 | 40 | 75204079 | A2.27 | 1 |
| 16 | 75202907 | A1.01 | 1 | 16 | 75202963 | A2.24 | 2 | 61 | 75204034 | A2.27 | 1 | 21 | 75204080 | A2.27 | 1 |
| 6 | 75202919 | A1.07 | 1 | 8 | 75202964 | A2.24 | 2 | 5 | 75204036 | A2.35 | 1 | 40 | 75204080 | A2.27 | 1 |
| 5 | 75202920 | A1.07 | 1 | 3 | 75202965 | A2.26 | 1 | 5 | 75204037 | A2.35 | 1 | 40 | 75204081 | A2.27 | 1 |
| 16 | 75202921 | A1.07 | 1 | 2 | 75202966 | A2.26 | 1 | 5 | 75204038 | A2.35 | 1 | 40 | 75204082 | A2.27 | 1 |
| 25 | 75202922 | A1.01 | 1 | 1 | 75202967 | A2.54 | 1 | 5 | 75204039 | A2.35 | 1 | 52 | 75204083 | A2.27 | 1 |
| 24 | 75202923 | A1.01 | 1 | 8 | 75202968 | A2.54 | 1 | 5 | 75204040 | A2.35 | 1 | 50 | 75204084 | A2.27 | 1 |
| 1 | 75202931 | A1.01 | 1 | 5 | 75202969 | A2.54 | 1 | 5 | 75204041 | A2.35 | 1 | 62 | 75204087 | A2.27 | 1 |
| 22 | 75202932 | A1.01 | 1 | 7 | 75202970 | A2.54 | 1 | 5 | 75204042 | A2.35 | 1 | 22 | 75204087 | A2.27 | 1 |
| 20 | 75202933 | A1.01 | 1 | 12 | 75202971 | A2.54 | 1 | 5 | 75204043 | A2.35 | 1 | 9 | 75204095 | A2.27 | 1 |
| 28 | 75202934 | A1.01 | 1 | 3 | 75202972 | A2.54 | 1 | 5 | 75204044 | A2.35 | 1 | 36 | 75204097 | A2.27 | 1 |
| 10 | 75202935 | A1.01 | 1 | 2 | 75202973 | A2.54 | 1 | 5 | 75204045 | A2.35 | 1 | 10 | 75204098 | A2.27 | 1 |
| 32 | 75202936 | A1.01 | 1 | 2 | 75202974 | A3.01 | 1 | 5 | 75204046 | A2.35 | 1 | 2 | 75204100 | A2.27 | 1 |
| 29 | 75202939 | A1.01 | 1 | 10 | 75202975 | A3.01 | 1 | 5 | 75204047 | A2.35 | 1 | 39 | 75204101 | A2.27 | 1 |
| 3 | 75202941 | A1.02 | 1 | 1 | 75202976 | A3.01 | 1 | 5 | 75204048 | A2.35 | 1 | 48 | 75204102 | A2.27 | 1 |
| 8 | 75202942 | A1.02 | 2 | 17 | 75202977 | A4.02 | 1 | 5 | 75204049 | A2.35 | 1 | 58 | 75204103 | A2.27 | 1 |
| 3 | 75202943 | A1.02 | 2 | 5 | 75202978 | A4.02 | 1 | 5 | 75204050 | A2.35 | 1 | 38 | 75204107 | A2.27 | 1 |
| 10 | 75202944 | A1.02 | 2 | 2 | 75202979 | A4.02 | 1 | 5 | 75204051 | A2.35 | 1 | 7 | 75204108 | A2.27 | 1 |
| 11 | 75202945 | A1.02 | 2 | 8 | 75202980 | A4.02 | 1 | 5 | 75204052 | A2.35 | 1 | 34 | 75204109 | A2.27 | 1 |
| 4 | 75202946 | A1.01 | 2 | 10 | 75202981 | A4.02 | 1 | 5 | 75204053 | A2.35 | 1 | 47 | 75204110 | A2.27 | 1 |
| 19 | 75202946 | A1.01 | 3 | 9 | 75202982 | A4.02 | 1 | 5 | 75204054 | A2.35 | 1 | 12 | 75204111 | A2.27 | 1 |
| 14 | 75202947 | A1.01 | 3 | 12 | 75202983 | A4.02 | 1 | 5 | 75204055 | A2.35 | 1 | 6 | 75204112 | A2.27 | 1 |
| 19 | 75202948 | A1.02 | 2 | 2 | 75202984 | A4.09 | 1 | 8 | 75204056 | A2.25 | 1 | 41 | 75204113 | A2.27 | 1 |
| 22 | 75202949 | A1.02 | 2 | 1 | 75202985 | A4.09 | 1 | 6 | 75204071 | A2.35 | 1 | 45 | 75204115 | A2.27 | 1 |
| 24 | 75202950 | A1.02 | 2 | 3 | 75202986 | A4.09 | 1 | 21 | 75204074 | A2.27 | 1 | 13 | 75204116 | A2.27 | 1 |



**Nota/Nota: Este índice foi gerado em sequência alfa-numérica/ Este índice fue generado en secuencia alfa-numérica**

# ÍNDICE NUMÉRICO - INDICE NUMERICO

| SEQ | ITEM | SGR | QUAD | SEQ | ITEM | SGR | QUAD | SEQ | ITEM | SGR | QUAD | SEQ | ITEM | SGR | QUAD |
|---|---|---|---|---|---|---|---|---|---|---|---|---|---|---|---|
| 1 | 75204117 | A2.27 | 1 | 1 | 75204235 | A2.28 | 1 | 8 | 75205145 | A1.03 | 1 | 7 | 75205200 | A1.02 | 2 |
| 8 | 75204118 | A2.27 | 1 | 49 | 75204298 | A2.27 | 1 | 11 | 75205146 | A1.07 | 1 | 5 | 75205200 | A1.02 | 1 |
| 29 | 75204118 | A2.27 | 1 | 27 | 75204365 | A2.28 | 1 | 14 | 75205148 | A0.02 | 1 | 26 | 75205200 | A1.01 | 1 |
| 35 | 75204120 | A2.27 | 1 | 43 | 75204372 | A2.28 | 1 | 21 | 75205152 | A1.02 | 2 | 20 | 75205205 | A1.02 | 2 |
| 56 | 75204121 | A2.27 | 1 | 11 | 75204383 | A2.25 | 1 | 5 | 75205154 | A3.01 | 1 | 5 | 75205208 | A1.01 | 2 |
| 28 | 75204122 | A2.27 | 1 | 10 | 75204384 | A2.25 | 1 | 6 | 75205155 | A1.01 | 3 | 12 | 75205209 | F3.01 | 3 |
| 43 | 75204124 | A2.27 | 1 | 5 | 75204385 | A2.25 | 1 | 8 | 75205157 | A1.01 | 3 | 14 | 75205213 | A1.02 | 2 |
| 46 | 75204125 | A2.27 | 1 | 2 | 75204387 | A2.25 | 1 | 8 | 75205158 | A1.07 | 1 | 6 | 75205213 | A1.02 | 1 |
| 40 | 75204126 | A2.28 | 1 | 1 | 75204388 | A0.03 | 1 | 14 | 75205159 | A1.01 | 1 | 16 | 75205213 | A4.02 | 1 |
| 57 | 75204127 | A2.27 | 1 | 17 | 75204388 | A2.25 | 1 | 23 | 75205159 | A1.01 | 1 | 4 | 75205213 | A3.01 | 1 |
| 16 | 75204129 | A2.27 | 1 | 19 | 75204389 | A2.25 | 1 | 10 | 75205163 | A1.01 | 3 | 10 | 75205215 | A2.24 | 2 |
| 17 | 75204130 | A2.27 | 1 | 21 | 75204390 | A2.25 | 1 | 3 | 75205164 | A1.01 | 3 | 6 | 75205215 | A1.04 | 1 |
| 26 | 75204131 | A2.27 | 1 | 22 | 75204391 | A2.25 | 1 | 8 | 75205165 | A1.02 | 1 | 1 | 75205216 | A1.02 | 2 |
| 33 | 75204132 | A2.27 | 1 | 30 | 75204410 | A2.27 | 1 | 13 | 75205166 | A1.01 | 3 | 4 | 75205218 | A3.03 | 1 |
| 14 | 75204133 | A2.27 | 1 | 32 | 75204411 | A2.27 | 1 | 2 | 75205170 | A1.03 | 1 | 60 | 75205238 | A2.27 | 1 |
| 54 | 75204134 | A2.27 | 1 | 31 | 75204412 | A2.27 | 1 | 3 | 75205171 | A2.24 | 2 | 25 | 75205240 | A2.28 | 1 |
| 42 | 75204136 | A2.28 | 1 | 24 | 75204416 | A2.27 | 1 | 4 | 75205181 | A4.02 | 1 | 11 | 75205242 | A2.28 | 1 |
| 35 | 75204143 | A2.28 | 1 | 23 | 75204417 | A2.27 | 1 | 6 | 75205182 | A4.02 | 1 | 29 | 75205243 | A2.28 | 1 |
| 3 | 75204144 | A2.28 | 1 | 25 | 75204418 | A2.27 | 1 | 1 | 75205183 | A4.02 | 1 | 10 | 75205244 | A2.28 | 1 |
| 31 | 75204145 | A2.28 | 1 | 44 | 75204422 | A2.27 | 1 | 6 | 75205184 | A3.01 | 1 | 12 | 75205245 | A2.28 | 1 |
| 30 | 75204147 | A2.28 | 1 | 37 | 75204423 | A2.27 | 1 | 9 | 75205184 | A1.07 | 1 | 13 | 75205246 | A2.28 | 1 |
| 19 | 75204148 | A2.28 | 1 | 6 | 75204471 | A2.28 | 1 | 3 | 75205186 | A1.01 | 2 | 5 | 75205248 | A2.28 | 1 |
| 36 | 75204149 | A2.28 | 1 | 3 | 75204487 | A2.27 | 1 | 5 | 75205186 | A3.01 | 2 | 23 | 75205249 | A2.28 | 1 |
| 9 | 75204150 | A2.28 | 1 | 5 | 75204495 | A2.27 | 1 | 5 | 75205187 | A2.24 | 2 | 46 | 75205250 | A2.28 | 1 |
| 7 | 75204151 | A2.28 | 1 | 19 | 75204578 | A2.27 | 1 | 9 | 75205187 | A2.24 | 3 | 15 | 75205251 | A2.28 | 1 |
| 26 | 75204152 | A2.28 | 1 | 18 | 75204580 | A2.27 | 1 | 13 | 75205187 | A2.24 | 3 | 50 | 75205252 | A2.28 | 1 |
| 32 | 75204157 | A2.28 | 1 | 51 | 75204955 | A2.27 | 1 | 12 | 75205187 | A2.24 | 2 | 25 | 75205253 | A2.28 | 1 |
| 16 | 75204159 | A2.28 | 1 | 55 | 75204956 | A2.27 | 1 | 14 | 75205187 | A2.24 | 2 | 25 | 75205254 | A2.28 | 1 |
| 4 | 75204160 | A2.28 | 1 | 4 | 75204960 | B2.01 | 10 | 11 | 75205190 | A1.01 | 3 | 25 | 75205255 | A2.28 | 1 |
| 20 | 75204163 | A2.28 | 1 | 21 | 75204960 | B2.01 | 4 | 9 | 75205191 | A1.01 | 1 | 2 | 75205256 | A2.28 | 1 |
| 17 | 75204164 | A2.28 | 1 | 3 | 75204960 | B2.33 | 1 | 7 | 75205192 | A3.03 | 1 | 14 | 75205257 | A2.28 | 1 |
| 51 | 75204170 | A2.28 | 1 | 4 | 75205122 | A2.26 | 1 | 2 | 75205193 | F2.01 | 1 | 8 | 75205258 | A2.28 | 1 |
| 49 | 75204230 | A2.28 | 1 | 15 | 75205141 | A1.01 | 1 | 21 | 75205194 | A1.01 | 1 | 33 | 75205259 | A2.28 | 1 |
| 45 | 75204233 | A2.28 | 1 | 8 | 75205142 | A1.05 | 1 | 33 | 75205197 | A1.01 | 1 | 48 | 75205260 | A2.28 | 1 |



**Nota/Nota: Este índice foi gerado em sequência alfa-numérica/ Este índice fue generado en secuencia alfa-numérica**

# ÍNDICE NUMÉRICO - INDICE NUMERICO

| SEQ | ITEM | SGR | QUAD | SEQ | ITEM | SGR | QUAD | SEQ | ITEM | SGR | QUAD | SEQ | ITEM | SGR | QUAD |
|---|---|---|---|---|---|---|---|---|---|---|---|---|---|---|---|
| 38 | 75205292 | A2.28 | 1 | 19 | 75205692 | A2.24 | 1 | 6 | 75207459 | L1.04 | 2 | 7 | 75207496 | L1.04 | 2 |
| 37 | 75205293 | A2.28 | 1 | 20 | 75205693 | A2.24 | 1 | 5 | 75207460 | L1.04 | 2 | 9 | 75207497 | L1.04 | 2 |
| 5 | 75205342 | A1.01 | 1 | 21 | 75205694 | A2.24 | 1 | 13 | 75207461 | L1.04 | 3 | 10 | 75207498 | L1.04 | 3 |
| 6 | 75205345 | A1.01 | 1 | 22 | 75205695 | A2.24 | 1 | 12 | 75207466 | L1.04 | 4 | 3 | 75207499 | L1.04 | 2 |
| 17 | 75205351 | A1.02 | 2 | 23 | 75205696 | A2.24 | 1 | 4 | 75207467 | L1.04 | 2 | 28 | 75207609 | A2.28 | 1 |
| 4 | 75205355 | A1.06 | 1 | 13 | 75205817 | C2.01 | 1 | 15 | 75207468 | L1.04 | 4 | 41 | 75207610 | A2.28 | 1 |
| 14 | 75205356 | A1.07 | 1 | 1 | 75206094 | B2.10 | 2 | 14 | 75207469 | L1.04 | 4 | 24 | 75207611 | A2.28 | 1 |
| 1 | 75205358 | A2.24 | 2 | 1 | 75206094 | B2.01 | 1 | 13 | 75207470 | L1.04 | 4 | 16 | 75207931 | E3.32 | 2 |
| 9 | 75205365 | A1.01 | 3 | 2 | 75206114 | B2.01 | 4 | 8 | 75207471 | L1.04 | 3 | 16 | 75209270 | D2.12 | 1 |
| 4 | 75205369 | A2.54 | 1 | 1 | 75206115 | B2.01 | 4 | 11 | 75207472 | L1.04 | 3 | 1 | 75209493 | A1.03 | 1 |
| 1 | 75205370 | A1.01 | 3 | 9 | 75206118 | B2.04 | 1 | 5 | 75207473 | L1.04 | 3 | 1 | 75209494 | A1.03 | 1 |
| 1 | 75205371 | A2.24 | 1 | 15 | 75206131 | B2.04 | 4 | 15 | 75207474 | L1.04 | 3 | 1 | 75209495 | A1.03 | 1 |
| 3 | 75205373 | A1.01 | 1 | 4 | 75206136 | B2.04 | 4 | 4 | 75207475 | L1.04 | 3 | 1 | 75209496 | A1.03 | 1 |
| 22 | 75205416 | B2.01 | 4 | 13 | 75206149 | B2.01 | 3 | 14 | 75207476 | L1.04 | 3 | 1 | 75209497 | A1.03 | 1 |
| 6 | 75205421 | B2.01 | 10 | 3 | 75206420 | B2.04 | 9 | 9 | 75207477 | L1.04 | 4 | 8 | 75210608 | F4.01 | 1 |
| 13 | 75205428 | B2.01 | 10 | 20 | 75206420 | B2.04 | 4 | 3 | 75207477 | L1.04 | 3 | 8 | 75210923 | F5.15 | 1 |
| 11 | 75205431 | B2.04 | 5 | 10 | 75206480 | B2.01 | 7 | 2 | 75207478 | L1.04 | 4 | 3 | 75210969 | H1.01 | 1 |
| 7 | 75205436 | B2.04 | 3 | 11 | 75206610 | B2.01 | 3 | 2 | 75207478 | L1.04 | 3 | 2 | 75210985 | H1.01 | 1 |
| 22 | 75205436 | B2.04 | 6 | 16 | 75206612 | B2.01 | 1 | 3 | 75207479 | L1.04 | 4 | 2 | 75211328 | F3.01 | 1 |
| 9 | 75205454 | B2.01 | 3 | 6 | 75206614 | B2.04 | 5 | 6 | 75207480 | L1.04 | 4 | 17 | 75211492 | A4.01 | 1 |
| 12 | 75205456 | B2.04 | 5 | 10 | 75206707 | B2.01 | 10 | 6 | 75207482 | L1.04 | 3 | 27 | 75212657 | D2.11 | 1 |
| 8 | 75205465 | B2.01 | 3 | 6 | 75206963 | E3.14 | 3 | 12 | 75207483 | L1.04 | 3 | 15 | 75212728 | B2.10 | 1 |
| 20 | 75205467 | B2.04 | 6 | 8 | 75206964 | E3.14 | 3 | 7 | 75207484 | L1.04 | 3 | 10 | 75212793 | B2.07 | 1 |
| 9 | 75205467 | B2.04 | 5 | 8 | 75206969 | A1.01 | 1 | 4 | 75207485 | L1.04 | 4 | 5 | 75212803 | B2.07 | 1 |
| 21 | 75205473 | B2.04 | 6 | 2 | 75206973 | A1.01 | 2 | 11 | 75207486 | L1.04 | 4 | 14 | 75212860 | D1.01 | 4 |
| 2 | 75205475 | B2.04 | 3 | 6 | 75206974 | A1.01 | 2 | 7 | 75207487 | L1.04 | 4 | 9 | 75212861 | D1.01 | 4 |
| 5 | 75205475 | B2.04 | 6 | 21 | 75207456 | A2.24 | 2 | 10 | 75207488 | L1.04 | 4 | 13 | 75212867 | D1.01 | 4 |
| 13 | 75205481 | B2.04 | 5 | 13 | 75207456 | A2.54 | 1 | 1 | 75207489 | L1.04 | 4 | 17 | 75212927 | D1.01 | 4 |
| 2 | 75205556 | A2.35 | 1 | 24 | 75207456 | A2.24 | 1 | 8 | 75207490 | L1.04 | 4 | 2 | 75212945 | D3.16 | 1 |
| 4 | 75205557 | A2.35 | 1 | 25 | 75207456 | A1.02 | 1 | 5 | 75207491 | L1.04 | 4 | 3 | 75212946 | D3.16 | 1 |
| 16 | 75205689 | A2.24 | 1 | 13 | 75207456 | A1.02 | 2 | 8 | 75207492 | L1.04 | 2 | 1 | 75213017 | D3.05 | 1 |
| 17 | 75205690 | A2.24 | 1 | 4 | 75207456 | A1.01 | 1 | 10 | 75207493 | L1.04 | 2 | 15 | 75213018 | D3.05 | 1 |
| 18 | 75205691 | A2.24 | 1 | 14 | 75207456 | A2.24 | 3 | 9 | 75207494 | L1.04 | 3 | 3 | 75213122 | E3.28 | 2 |
| 11 | 75205691 | C1.02 | 7 | 1 | 75207458 | L1.04 | 2 | 2 | 75207495 | L1.04 | 2 | 5 | 75213123 | E3.28 | 2 |



**Nota/Nota: Este índice foi gerado em sequência alfa-numérica/ Este índice fue generado en secuencia alfa-numérica**

| SEQ | ITEM | SGR | QUAD | SEQ | ITEM | SGR | QUAD | SEQ | ITEM | SGR | QUAD | SEQ | ITEM | SGR | QUAD |
|---|---|---|---|---|---|---|---|---|---|---|---|---|---|---|---|
| 7 | 75213124 | E3.28 | 2 | 7 | 75213695 | D2.01 | 1 | 6 | 75216186 | L1.25 | 1 | 1 | 75216695 | D1.01 | 1 |
| 2 | 75213125 | E3.28 | 2 | 13 | 75213695 | B2.07 | 1 | 12 | 75216222 | D2.11 | 1 | 8 | 75216813 | B3.10 | 1 |
| 4 | 75213126 | E3.28 | 2 | 3 | 75213766 | D1.01 | 6 | 4 | 75216301 | A2.21 | 1 | 5 | 75216815 | B3.16 | 2 |
| 8 | 75213127 | E3.28 | 2 | 4 | 75213767 | D1.01 | 6 | 5 | 75216396 | A2.56 | 1 | 1 | 75216820 | B3.16 | 2 |
| 9 | 75213128 | E3.28 | 2 | 3 | 75213792 | F3.01 | 2 | 10 | 75216607 | B3.16 | 2 | 4 | 75216825 | B3.10 | 1 |
| 2 | 75213131 | A0.03 | 1 | 4 | 75213793 | F3.01 | 2 | 5 | 75216608 | B3.10 | 1 | 5 | 75216956 | F4.01 | 4 |
| 6 | 75213131 | E3.28 | 2 | 3 | 75213938 | A0.02 | 1 | 3 | 75216608 | B3.16 | 2 | 6 | 75217549 | L6.01 | 1 |
| 14 | 75213150 | A2.01 | 1 | 4 | 75214200 | E3.28 | 1 | 7 | 75216622 | B3.10 | 1 | 15 | 75217637 | E3.10 | 2 |
| 13 | 75213179 | E3.10 | 2 | 10 | 75214280 | D2.18 | 1 | 1 | 75216623 | B3.10 | 1 | 1 | 75217746 | D2.12 | 1 |
| 1 | 75213273 | C2.01 | 1 | 5 | 75214281 | D2.18 | 1 | 8 | 75216623 | B3.16 | 2 | 14 | 75217747 | D2.12 | 1 |
| 11 | 75213290 | E3.10 | 1 | 4 | 75214394 | F4.01 | 4 | 6 | 75216624 | B3.16 | 2 | 5 | 75217765 | B2.01 | 8 |
| 1 | 75213290 | E3.10 | 2 | 8 | 75214505 | B2.10 | 1 | 3 | 75216624 | B3.10 | 1 | 9 | 75217811 | E3.02 | 1 |
| 21 | 75213399 | A2.21 | 1 | 12 | 75214532 | C1.02 | 4 | 2 | 75216625 | B3.10 | 1 | 5 | 75217882 | A2.22 | 1 |
| 17 | 75213401 | A2.21 | 1 | 6 | 75214550 | E3.27 | 1 | 7 | 75216625 | B3.16 | 2 | 10 | 75218039 | A2.21 | 1 |
| 9 | 75213469 | F4.01 | 4 | 2 | 75214658 | E3.25 | 1 | 3 | 75216635 | E3.14 | 2 | 10 | 75218057 | D2.12 | 2 |
| 3 | 75213512 | L1.25 | 1 | 3 | 75214950 | L1.01 | 3 | 3 | 75216635 | E3.14 | 1 | 7 | 75218061 | A4.01 | 1 |
| 7 | 75213515 | L1.25 | 1 | 14 | 75215149 | D2.01 | 1 | 10 | 75216644 | E3.32 | 1 | 16 | 75218062 | A4.01 | 1 |
| 8 | 75213516 | L1.25 | 1 | 13 | 75215150 | D2.01 | 1 | 16 | 75216644 | E3.10 | 2 | 17 | 75218127 | E3.10 | 2 |
| 14 | 75213518 | L1.25 | 1 | 12 | 75215152 | D2.01 | 1 | 16 | 75216644 | E3.10 | 1 | 11 | 75218130 | E3.10 | 2 |
| 2 | 75213519 | L1.25 | 1 | 17 | 75215386 | B2.07 | 1 | 15 | 75216645 | E3.10 | 1 | 11 | 75218139 | A2.21 | 1 |
| 14 | 75213551 | F4.01 | 1 | 9 | 75215542 | H1.01 | 1 | 11 | 75216645 | E3.32 | 1 | 2 | 75218160 | B2.07 | 2 |
| 11 | 75213563 | B2.07 | 1 | 10 | 75215543 | H1.01 | 1 | 6 | 75216654 | E3.14 | 2 | 1 | 75218161 | B2.07 | 2 |
| 4 | 75213566 | B2.07 | 1 | 5 | 75215545 | H1.01 | 1 | 8 | 75216664 | D1.01 | 4 | 4 | 75218162 | B2.07 | 2 |
| 9 | 75213588 | B2.10 | 1 | 4 | 75215546 | H1.01 | 1 | 11 | 75216665 | D1.01 | 4 | 3 | 75218163 | B2.07 | 2 |
| 1 | 75213610 | B2.10 | 1 | 6 | 75215547 | H1.01 | 1 | 6 | 75216666 | D1.01 | 4 | 25 | 75218164 | B2.07 | 2 |
| 26 | 75213613 | D2.11 | 1 | 11 | 75215548 | H1.01 | 1 | 7 | 75216667 | D1.01 | 4 | 7 | 75218165 | B2.07 | 2 |
| 16 | 75213615 | D2.11 | 1 | 7 | 75215549 | H1.01 | 1 | 2 | 75216668 | D1.01 | 4 | 15 | 75218165 | B2.07 | 1 |
| 29 | 75213616 | D2.11 | 1 | 8 | 75215558 | H1.01 | 1 | 1 | 75216669 | D1.01 | 4 | 16 | 75218166 | B2.07 | 1 |
| 10 | 75213622 | B2.10 | 1 | 24 | 75216020 | B2.07 | 2 | 3 | 75216670 | D1.01 | 4 | 6 | 75218166 | B2.07 | 2 |
| 4 | 75213653 | D3.05 | 1 | 3 | 75216038 | B2.00 | 1 | 15 | 75216671 | D1.01 | 4 | 2 | 75218176 | A4.01 | 1 |
| 5 | 75213654 | D3.05 | 1 | 12 | 75216042 | B2.00 | 1 | 16 | 75216672 | D1.01 | 4 | 6 | 75218178 | A4.01 | 1 |
| 7 | 75213655 | D3.05 | 1 | 1 | 75216114 | A2.56 | 1 | 4 | 75216674 | D1.01 | 3 | 5 | 75218179 | B2.07 | 2 |
| 6 | 75213660 | D3.05 | 1 | 5 | 75216138 | C2.01 | 1 | 5 | 75216676 | D1.01 | 3 | 8 | 75218180 | A4.01 | 1 |
| 14 | 75213694 | B2.07 | 1 | 4 | 75216139 | C2.01 | 1 | 6 | 75216677 | D1.01 | 3 | 9 | 75218181 | A4.01 | 1 |



**Nota/Nota: Este índice foi gerado em sequência alfa-numérica/ Este índice fue generado en secuencia alfa-numérica**

| SEQ | ITEM | SGR | QUAD | SEQ | ITEM | SGR | QUAD | SEQ | ITEM | SGR | QUAD | SEQ | ITEM | SGR | QUAD |
|---|---|---|---|---|---|---|---|---|---|---|---|---|---|---|---|
| 3 | 75218204 | D2.12 | 2 | 6 | 75219527 | B4.01 | 1 | 8 | 75223205 | L1.06 | 1 | 11 | 75236112 | A3.03 | 1 |
| 4 | 75218205 | D2.12 | 2 | 13 | 75219527 | B4.01 | 3 | 9 | 75223206 | L1.06 | 1 | 19 | 75236113 | A4.02 | 1 |
| 2 | 75218206 | D2.12 | 2 | 10 | 75219869 | E3.10 | 2 | 9 | 75223207 | L1.06 | 1 | 7 | 75236191 | E3.02 | 7 |
| 1 | 75218207 | D2.12 | 2 | 8 | 75219869 | E3.10 | 1 | 11 | 75223208 | L1.06 | 1 | 11 | 75236192 | E3.02 | 7 |
| 2 | 75218331 | D1.01 | 1 | 21 | 75219922 | A2.01 | 1 | 11 | 75223209 | L1.06 | 1 | 4 | 75236197 | A2.56 | 1 |
| 19 | 75218333 | E3.10 | 1 | 7 | 75220175 | L1.01 | 5 | 1 | 75223745 | H1.01 | 1 | 6 | 75236214 | E3.02 | 2 |
| 1 | 75218371 | E3.02 | 5 | 1 | 75220416 | F4.01 | 4 | 4 | 75223772 | D3.16 | 1 | 14 | 75236215 | E3.02 | 2 |
| 12 | 75218371 | E3.02 | 4 | 1 | 75220634 | D1.01 | 6 | 7 | 75223895 | L1.01 | 2 | 21 | 75236229 | E3.02 | 4 |
| 11 | 75218388 | E3.02 | 2 | 1 | 75220813 | E3.14 | 2 | 11 | 75225368 | A2.27 | 1 | 20 | 75236281 | E3.25 | 1 |
| 1 | 75218388 | E3.02 | 7 | 1 | 75221474 | F5.15 | 1 | 34 | 75225368 | A2.28 | 1 | 10 | 75236300 | E3.25 | 1 |
| 3 | 75218389 | E3.02 | 5 | 1 | 75221584 | L1.04 | 1 | 8 | 75226981 | B2.04 | 6 | 7 | 75236301 | E3.25 | 1 |
| 4 | 75218390 | E3.02 | 5 | 1 | 75221585 | L1.04 | 3 | 2 | 75227083 | D3.05 | 1 | 7 | 75236302 | L1.01 | 4 |
| 7 | 75218398 | E3.02 | 4 | 1 | 75221586 | L1.04 | 3 | 3 | 75235002 | E3.02 | 2 | 12 | 75236340 | E3.02 | 6 |
| 16 | 75218416 | E3.02 | 4 | 22 | 75221635 | L3.04 | 1 | 7 | 75235004 | E3.02 | 6 | 1 | 75236343 | E3.02 | 6 |
| 28 | 75218452 | D2.11 | 1 | 1 | 75221665 | F3.01 | 2 | 16 | 75235005 | E3.02 | 2 | 3 | 75236345 | E3.02 | 7 |
| 30 | 75218455 | D2.11 | 1 | 16 | 75221682 | A4.01 | 1 | 20 | 75235005 | E3.02 | 6 | 10 | 75236347 | E3.02 | 7 |
| 7 | 75218597 | A2.56 | 1 | 12 | 75221724 | L1.06 | 1 | 13 | 75235158 | L1.25 | 1 | 9 | 75236348 | E3.02 | 7 |
| 7 | 75218611 | E3.10 | 2 | 11 | 75221725 | L1.06 | 1 | 3 | 75235320 | D1.01 | 3 | 10 | 75236404 | A2.56 | 1 |
| 12 | 75218614 | E3.10 | 1 | 14 | 75221726 | L1.06 | 1 | 21 | 75235481 | E3.25 | 1 | 3 | 75237100 | L4.03 | 1 |
| 2 | 75218614 | E3.10 | 2 | 10 | 75221871 | D1.01 | 4 | 13 | 75235486 | E3.02 | 6 | 23 | 75237105 | F4.01 | 4 |
| 2 | 75218776 | F3.01 | 2 | 1 | 75221919 | F3.01 | 1 | 3 | 75235495 | L1.01 | 4 | 5 | 75237149 | F3.01 | 2 |
| 7 | 75218840 | A0.02 | 1 | 8 | 75222248 | E3.32 | 1 | 2 | 75235635 | B2.10 | 2 | 8 | 75237327 | E3.02 | 2 |
| 13 | 75218841 | A0.02 | 1 | 4 | 75222264 | E3.32 | 2 | 3 | 75235636 | B2.10 | 2 | 6 | 75237360 | A4.09 | 1 |
| 11 | 75218842 | B2.00 | 1 | 8 | 75222309 | E3.32 | 2 | 6 | 75235636 | A2.01 | 1 | 15 | 75237375 | B4.01 | 3 |
| 27 | 75218872 | B2.07 | 2 | 11 | 75222313 | E3.32 | 2 | 5 | 75235637 | B2.10 | 2 | 16 | 75237376 | B4.01 | 3 |
| 14 | 75218929 | B2.10 | 1 | 10 | 75222317 | E3.32 | 2 | 39 | 75235845 | D2.11 | 1 | 5 | 75237381 | E3.32 | 2 |
| 12 | 75219071 | E3.10 | 2 | 1 | 75222464 | L1.01 | 2 | 21 | 75235871 | D2.11 | 1 | 5 | 75237382 | E3.32 | 2 |
| 10 | 75219071 | E3.10 | 1 | 7 | 75222528 | A2.22 | 1 | 4 | 75235872 | D2.11 | 1 | 3 | 75237383 | E3.32 | 2 |
| 2 | 75219114 | E3.14 | 2 | 2 | 75222645 | E3.10 | 1 | 3 | 75235873 | D2.11 | 1 | 3 | 75237384 | E3.32 | 2 |
| 2 | 75219114 | E3.14 | 1 | 3 | 75222646 | E3.10 | 1 | 24 | 75236034 | E3.02 | 1 | 8 | 75237390 | E3.32 | 2 |
| 1 | 75219151 | D2.12 | 1 | 1 | 75222648 | E3.10 | 1 | 8 | 75236102 | F4.01 | 4 | 4 | 75237397 | E3.27 | 1 |
| 10 | 75219492 | F3.01 | 1 | 6 | 75223186 | L1.04 | 5 | 13 | 75236103 | F4.01 | 4 | 1 | 75237399 | E3.27 | 1 |
| 7 | 75219503 | F4.01 | 4 | 6 | 75223187 | L1.04 | 5 | 10 | 75236105 | F4.01 | 4 | 7 | 75237919 | F4.01 | 2 |
| 9 | 75219526 | B3.16 | 2 | 8 | 75223204 | L1.06 | 1 | 18 | 75236111 | B2.10 | 1 | 17 | 75238601 | E3.27 | 1 |



**Nota/Nota: Este índice foi gerado em sequência alfa-numérica/ Este índice fue generado en secuencia alfa-numérica**

| SEQ | ITEM | SGR | QUAD | SEQ | ITEM | SGR | QUAD | SEQ | ITEM | SGR | QUAD | SEQ | ITEM | SGR | QUAD |
|---|---|---|---|---|---|---|---|---|---|---|---|---|---|---|---|
| 6 | 75239350 | E3.32 | 1 | 14 | 75242658 | C1.02 | 2 | 1 | 75251304 | B2.07 | 1 | 8 | 75264484 | F4.01 | 3 |
| 5 | 75239351 | E3.32 | 1 | 6 | 75243094 | A2.21 | 1 | 3 | 75251307 | B2.07 | 1 | 1 | 75264496 | F4.01 | 1 |
| 4 | 75239358 | E3.32 | 1 | 1 | 75243761 | F4.01 | 6 | 7 | 75251309 | B2.07 | 1 | 2 | 75264527 | B3.16 | 1 |
| 11 | 75239483 | F3.01 | 1 | 11 | 75244463 | F4.01 | 4 | 1 | 75251322 | A0.00 | 1 | 7 | 75264527 | B4.01 | 3 |
| 21 | 75239507 | E3.10 | 1 | 18 | 75246170 | C1.02 | 3 | 28 | 75251365 | C1.02 | 1 | 3 | 75264528 | B4.01 | 1 |
| 18 | 75239507 | E3.10 | 2 | 4 | 75247405 | F4.05 | 1 | 15 | 75251376 | C1.02 | 3 | 10 | 75264553 | B4.01 | 3 |
| 20 | 75239508 | E3.10 | 2 | 10 | 75247405 | F4.01 | 3 | 15 | 75251377 | C1.02 | 2 | 3 | 75264553 | B4.01 | 4 |
| 17 | 75239509 | E3.10 | 1 | 6 | 75247405 | F4.01 | 2 | 9 | 75251387 | L1.01 | 1 | 9 | 75264554 | B4.01 | 1 |
| 11 | 75239697 | C1.02 | 3 | 7 | 75247437 | F4.01 | 3 | 9 | 75251396 | D2.18 | 1 | 5 | 75264554 | B4.01 | 2 |
| 22 | 75239803 | C1.02 | 1 | 1 | 75247470 | D2.18 | 1 | 21 | 75251396 | C1.02 | 2 | 7 | 75264581 | C1.02 | 2 |
| 20 | 75239803 | C1.02 | 1 | 2 | 75247488 | L6.01 | 1 | 27 | 75251396 | C1.02 | 1 | 18 | 75264582 | C1.02 | 2 |
| 8 | 75239803 | C1.02 | 3 | 1 | 75247565 | A4.01 | 1 | 1 | 75251490 | L1.02 | 1 | 1 | 75264583 | C1.02 | 2 |
| 5 | 75239844 | F3.01 | 1 | 6 | 75247628 | L1.06 | 1 | 10 | 75251687 | C1.02 | 7 | 12 | 75264621 | C1.02 | 1 |
| 3 | 75239845 | F3.01 | 4 | 5 | 75248827 | L4.03 | 1 | 12 | 75252602 | F4.01 | 3 | 11 | 75264623 | C1.02 | 1 |
| 4 | 75239864 | C1.02 | 1 | 6 | 75248829 | L4.03 | 1 | 9 | 75253007 | L1.25 | 1 | 2 | 75264695 | C1.02 | 1 |
| 12 | 75239868 | L1.01 | 4 | 8 | 75248831 | L4.03 | 1 | 25 | 75253044 | E3.02 | 1 | 17 | 75264696 | C1.02 | 1 |
| 4 | 75239879 | L1.01 | 4 | 1 | 75248926 | A2.22 | 2 | 2 | 75253263 | L1.04 | 1 | 10 | 75264697 | C1.02 | 1 |
| 5 | 75239881 | L1.01 | 4 | 10 | 75248926 | A2.22 | 4 | 6 | 75253425 | F4.05 | 3 | 4 | 75264722 | L1.25 | 1 |
| 6 | 75239882 | L1.01 | 4 | 2 | 75248927 | A2.22 | 2 | 9 | 75253425 | F4.01 | 2 | 6 | 75264821 | F4.01 | 4 |
| 11 | 75239903 | F4.01 | 2 | 4 | 75248928 | A2.22 | 2 | 12 | 75253431 | F4.01 | 2 | 10 | 75264839 | L1.25 | 1 |
| 5 | 75239909 | C1.02 | 1 | 3 | 75248929 | A2.22 | 2 | 1 | 75254015 | E3.02 | 3 | 14 | 75265114 | C1.02 | 3 |
| 26 | 75240185 | E3.02 | 1 | 10 | 75249711 | A2.22 | 3 | 6 | 75254593 | C1.02 | 4 | 22 | 75265752 | A2.01 | 1 |
| 1 | 75240428 | F4.01 | 5 | 5 | 75249711 | A0.03 | 1 | 23 | 75255413 | E3.10 | 1 | 6 | 75265754 | E3.28 | 1 |
| 1 | 75240584 | E3.02 | 4 | 1 | 75249712 | A2.22 | 3 | 4 | 75257050 | B2.00 | 1 | 1 | 75265757 | E3.28 | 1 |
| 17 | 75240586 | E3.02 | 4 | 4 | 75249712 | A0.03 | 1 | 14 | 75259363 | E3.10 | 1 | 18 | 75265760 | A2.21 | 1 |
| 7 | 75240700 | E3.02 | 1 | 3 | 75250070 | E3.02 | 3 | 1 | 75259789 | F2.01 | 1 | 28 | 75265763 | A2.21 | 1 |
| 4 | 75240862 | F3.01 | 3 | 6 | 75250905 | A2.22 | 1 | 14 | 75261183 | F3.01 | 3 | 21 | 75265766 | E3.10 | 2 |
| 6 | 75242379 | F4.05 | 2 | 15 | 75250962 | D2.01 | 1 | 24 | 75263155 | F4.01 | 4 | 20 | 75265769 | E3.10 | 1 |
| 10 | 75242379 | F4.01 | 2 | 20 | 75250982 | E3.02 | 1 | 1 | 75263986 | C1.02 | 4 | 6 | 75265774 | E3.10 | 2 |
| 4 | 75242533 | E3.02 | 1 | 11 | 75251108 | C2.01 | 1 | 4 | 75263986 | C1.02 | 3 | 5 | 75265781 | E3.02 | 5 |
| 8 | 75242543 | E3.02 | 1 | 12 | 75251215 | B2.07 | 1 | 24 | 75263986 | C1.02 | 1 | 2 | 75265788 | E3.02 | 4 |
| 15 | 75242547 | D2.11 | 1 | 16 | 75251227 | D2.01 | 1 | 2 | 75264019 | C1.02 | 4 | 8 | 75265792 | E3.02 | 4 |
| 10 | 75242577 | E3.02 | 1 | 4 | 75251228 | D2.01 | 1 | 18 | 75264022 | C1.02 | 1 | 14 | 75265797 | E3.02 | 4 |
| 11 | 75242656 | C1.02 | 2 | 6 | 75251250 | B2.10 | 2 | 6 | 75264483 | F4.01 | 3 | 10 | 75265800 | E3.02 | 4 |



**Nota/Nota: Este índice foi gerado em sequência alfa-numérica/ Este índice fue generado en secuencia alfa-numérica**

# ÍNDICE NUMÉRICO - INDICE NUMERICO

| SEQ | ITEM | SGR | QUAD | SEQ | ITEM | SGR | QUAD | SEQ | ITEM | SGR | QUAD | SEQ | ITEM | SGR | QUAD |
|---|---|---|---|---|---|---|---|---|---|---|---|---|---|---|---|
| 11 | 75265804 | E3.02 | 4 | 5 | 75265931 | L1.01 | 1 | 4 | 75266192 | E3.02 | 7 | 2 | 75285630 | B2.01 | 10 |
| 19 | 75265807 | E3.02 | 4 | 3 | 75265933 | L1.01 | 1 | 5 | 75266312 | D1.01 | 6 | 12 | 75285631 | B2.01 | 10 |
| 18 | 75265811 | E3.02 | 4 | 9 | 75265935 | L1.01 | 2 | 5 | 75266313 | D1.01 | 6 | 1 | 75285633 | B2.01 | 10 |
| 20 | 75265813 | E3.02 | 4 | 9 | 75265937 | L1.01 | 2 | 12 | 75280326 | L1.25 | 1 | 13 | 75285754 | B2.01 | 1 |
| 1 | 75265816 | E3.14 | 1 | 2 | 75265939 | L1.01 | 3 | 12 | 75280378 | L1.01 | 3 | 4 | 75285800 | B2.33 | 1 |
| 3 | 75265820 | A2.56 | 1 | 1 | 75265941 | L1.01 | 3 | 11 | 75280378 | L1.25 | 1 | 3 | 75286419 | A3.01 | 2 |
| 2 | 75265825 | A2.56 | 1 | 4 | 75265943 | L1.01 | 3 | 6 | 75285170 | E3.29 | 1 | 4 | 75286421 | A3.01 | 2 |
| 16 | 75265833 | A2.22 | 1 | 1 | 75265945 | L6.01 | 1 | 7 | 75285171 | E3.29 | 1 | 25 | 75286520 | B2.01 | 4 |
| 20 | 75265837 | D1.01 | 4 | 5 | 75265947 | L3.04 | 1 | 7 | 75285250 | A4.02 | 1 | 7 | 75286800 | B2.04 | 5 |
| 7 | 75265840 | D1.01 | 1 | 19 | 75265949 | L3.04 | 1 | 5 | 75285320 | A4.09 | 1 | 16 | 75286813 | E3.32 | 1 |
| 5 | 75265844 | D1.01 | 1 | 19 | 75265951 | L3.04 | 1 | 1 | 75285330 | A3.01 | 2 | 4 | 75286990 | F4.05 | 2 |
| 4 | 75265847 | D1.01 | 2 | 4 | 75265953 | L3.04 | 1 | 23 | 75285388 | E3.14 | 3 | 33 | 75286997 | E3.29 | 1 |
| 1 | 75265850 | D1.01 | 2 | 4 | 75265955 | L3.04 | 1 | 22 | 75285389 | E3.14 | 3 | 10 | 75286999 | E3.29 | 1 |
| 5 | 75265853 | D1.01 | 2 | 13 | 75265957 | L3.04 | 1 | 14 | 75285390 | E3.14 | 3 | 12 | 75287000 | E3.29 | 1 |
| 17 | 75265860 | B4.01 | 3 | 13 | 75265959 | L3.04 | 1 | 15 | 75285391 | E3.14 | 3 | 5 | 75287025 | B2.04 | 1 |
| 4 | 75265864 | B4.01 | 2 | 7 | 75265961 | L3.04 | 1 | 25 | 75285392 | E3.14 | 3 | 27 | 75287025 | B2.04 | 6 |
| 8 | 75265864 | B4.01 | 1 | 21 | 75265963 | L3.04 | 1 | 26 | 75285394 | E3.14 | 3 | 11 | 75287106 | E3.29 | 1 |
| 4 | 75265867 | B4.01 | 4 | 10 | 75265965 | D1.01 | 5 | 4 | 75285395 | E3.14 | 3 | 13 | 75287108 | E3.29 | 1 |
| 11 | 75265867 | B4.01 | 3 | 4 | 75265967 | D1.01 | 5 | 9 | 75285396 | E3.14 | 3 | 28 | 75287109 | E3.29 | 1 |
| 19 | 75265870 | C1.02 | 3 | 7 | 75265969 | E3.27 | 1 | 5 | 75285397 | E3.14 | 3 | 30 | 75287110 | E3.29 | 1 |
| 2 | 75265872 | L1.02 | 1 | 8 | 75265971 | E3.27 | 1 | 11 | 75285398 | E3.14 | 3 | 29 | 75287111 | E3.29 | 1 |
| 6 | 75265874 | L1.02 | 1 | 18 | 75265973 | E3.27 | 1 | 7 | 75285399 | E3.14 | 3 | 17 | 75287112 | E3.29 | 1 |
| 21 | 75265877 | F4.01 | 1 | 5 | 75265977 | L3.04 | 2 | 12 | 75285400 | E3.14 | 3 | 40 | 75287113 | E3.29 | 1 |
| 1 | 75265880 | F4.01 | 3 | 5 | 75265979 | L3.04 | 2 | 24 | 75285401 | E3.14 | 3 | 34 | 75287114 | E3.29 | 1 |
| 1 | 75265884 | F4.01 | 3 | 1 | 75265981 | L3.04 | 2 | 3 | 75285402 | E3.14 | 3 | 20 | 75287115 | E3.29 | 1 |
| 7 | 75265890 | B2.10 | 2 | 1 | 75265983 | L3.04 | 2 | 21 | 75285403 | E3.14 | 3 | 14 | 75287116 | E3.29 | 1 |
| 10 | 75265895 | D2.01 | 1 | 3 | 75265985 | L3.04 | 2 | 1 | 75285404 | E3.14 | 3 | 16 | 75287117 | E3.29 | 1 |
| 11 | 75265898 | D2.01 | 1 | 3 | 75265987 | L3.04 | 2 | 2 | 75285405 | E3.14 | 3 | 19 | 75287118 | E3.29 | 1 |
| 13 | 75265919 | L1.01 | 4 | 21 | 75265991 | L3.04 | 1 | 16 | 75285406 | E3.14 | 3 | 15 | 75287119 | E3.29 | 1 |
| 10 | 75265921 | L1.01 | 1 | 1 | 75266152 | L1.01 | 5 | 17 | 75285407 | E3.14 | 3 | 32 | 75287120 | E3.29 | 1 |
| 12 | 75265923 | L1.01 | 1 | 2 | 75266154 | L1.01 | 5 | 20 | 75285408 | E3.14 | 3 | 31 | 75287121 | E3.29 | 1 |
| 13 | 75265925 | L1.01 | 1 | 1 | 75266156 | L1.01 | 5 | 13 | 75285409 | E3.14 | 3 | 37 | 75287122 | E3.29 | 1 |
| 15 | 75265927 | L1.01 | 1 | 5 | 75266158 | L1.06 | 1 | 10 | 75285410 | E3.14 | 3 | 18 | 75287222 | A4.02 | 1 |
| 11 | 75265929 | L1.01 | 1 | 14 | 75266190 | E3.02 | 6 | 4 | 75285566 | A1.04 | 1 | 10 | 75287222 | A3.03 | 1 |



**Nota/Nota: Este índice foi gerado em sequência alfa-numérica/ Este índice fue generado en secuencia alfa-numérica**

# ÍNDICE NUMÉRICO - INDICE NUMERICO

| SEQ | ITEM | SGR | QUAD | SEQ | ITEM | SGR | QUAD | SEQ | ITEM | SGR | QUAD | SEQ | ITEM | SGR | QUAD |
|---|---|---|---|---|---|---|---|---|---|---|---|---|---|---|---|
| 41 | 75287490 | E3.29 | 1 | 9 | 75288635 | A2.22 | 3 | 2 | 75312768 | B2.01 | 7 | 2 | 75312808 | B2.14 | 1 |
| 18 | 75287491 | E3.29 | 1 | 1 | 75288714 | A2.22 | 4 | 2 | 75312768 | B2.01 | 2 | 18 | 75312808 | B2.01 | 4 |
| 5 | 75287492 | E3.29 | 1 | 2 | 75288715 | A2.22 | 4 | 3 | 75312769 | B2.01 | 2 | 8 | 75312808 | B2.01 | 1 |
| 38 | 75287494 | E3.29 | 1 | 3 | 75288716 | A2.22 | 4 | 3 | 75312769 | B2.01 | 7 | 27 | 75312809 | B2.01 | 4 |
| 4 | 75287495 | E3.29 | 1 | 4 | 75288717 | A2.22 | 4 | 1 | 75312770 | B2.01 | 2 | 17 | 75312809 | B2.01 | 1 |
| 3 | 75287496 | E3.29 | 1 | 5 | 75288718 | A2.22 | 4 | 1 | 75312771 | B2.01 | 7 | 4 | 75312810 | B2.01 | 4 |
| 2 | 75287497 | E3.29 | 1 | 6 | 75288719 | A2.22 | 4 | 6 | 75312772 | B2.01 | 7 | 5 | 75312810 | B2.01 | 1 |
| 24 | 75287498 | E3.29 | 1 | 7 | 75288720 | A2.22 | 4 | 13 | 75312773 | B2.04 | 1 | 3 | 75312811 | B2.01 | 1 |
| 1 | 75287499 | E3.29 | 1 | 8 | 75288721 | A2.22 | 4 | 12 | 75312774 | B2.04 | 1 | 6 | 75312811 | B2.01 | 4 |
| 27 | 75287500 | E3.29 | 1 | 9 | 75288722 | A2.22 | 4 | 31 | 75312775 | B2.04 | 6 | 4 | 75312812 | B2.01 | 1 |
| 26 | 75287501 | E3.29 | 1 | 8 | 75288723 | A2.22 | 3 | 18 | 75312776 | B2.04 | 6 | 7 | 75312812 | B2.01 | 4 |
| 25 | 75287502 | E3.29 | 1 | 5 | 75289849 | B2.04 | 3 | 1 | 75312777 | B2.04 | 3 | 13 | 75312813 | B2.01 | 4 |
| 22 | 75287503 | E3.29 | 1 | 7 | 75289849 | B2.04 | 6 | 6 | 75312778 | B2.04 | 9 | 16 | 75312814 | B2.01 | 4 |
| 23 | 75287504 | E3.29 | 1 | 8 | 75311250 | E3.31 | 1 | 6 | 75312779 | B2.04 | 4 | 30 | 75313290 | B2.01 | 4 |
| 21 | 75287505 | E3.29 | 1 | 7 | 75311251 | E3.31 | 1 | 11 | 75312780 | B2.04 | 4 | 12 | 75313313 | B2.01 | 3 |
| 39 | 75287506 | E3.29 | 1 | 9 | 75311252 | E3.31 | 1 | 11 | 75312781 | B2.04 | 1 | 19 | 75313489 | B2.01 | 4 |
| 36 | 75287507 | E3.29 | 1 | 4 | 75312754 | B2.01 | 7 | 8 | 75312782 | B2.01 | 6 | 3 | 75313490 | B2.01 | 4 |
| 35 | 75287508 | E3.29 | 1 | 4 | 75312754 | B2.01 | 2 | 1 | 75312784 | B2.04 | 5 | 28 | 75313491 | B2.01 | 4 |
| 9 | 75287509 | E3.29 | 1 | 19 | 75312755 | B2.04 | 4 | 2 | 75312785 | B2.04 | 9 | 12 | 75313492 | B2.01 | 4 |
| 8 | 75287510 | E3.29 | 1 | 5 | 75312756 | B2.01 | 4 | 14 | 75312786 | B2.04 | 5 | 2 | 75313493 | B2.01 | 8 |
| 17 | 75287812 | D2.12 | 1 | 2 | 75312756 | B2.01 | 1 | 4 | 75312787 | B2.04 | 9 | 4 | 75313494 | B2.01 | 8 |
| 8 | 75287859 | B2.04 | 1 | 15 | 75312757 | B2.04 | 5 | 17 | 75312788 | B2.04 | 4 | 3 | 75313495 | B2.01 | 8 |
| 6 | 75287859 | B2.04 | 6 | 10 | 75312758 | B2.01 | 3 | 21 | 75312789 | B2.04 | 4 | 1 | 75313496 | B2.01 | 8 |
| 4 | 75287859 | B2.04 | 3 | 7 | 75312759 | B2.01 | 1 | 9 | 75312790 | B2.04 | 4 | 2 | 75313497 | B2.01 | 5 |
| 21 | 75288222 | F4.01 | 4 | 10 | 75312760 | B2.01 | 1 | 6 | 75312791 | B2.01 | 3 | 10 | 75313498 | B2.01 | 2 |
| 2 | 75288328 | F4.05 | 1 | 9 | 75312761 | B2.01 | 4 | 5 | 75312792 | B2.01 | 3 | 9 | 75313498 | B2.01 | 7 |
| 3 | 75288329 | F4.05 | 1 | 14 | 75312762 | B2.01 | 4 | 7 | 75312793 | B2.01 | 6 | 8 | 75313499 | B2.01 | 2 |
| 1 | 75288330 | F4.05 | 1 | 26 | 75312763 | B2.01 | 4 | 9 | 75312794 | B2.01 | 2 | 6 | 75313500 | B2.01 | 2 |
| 3 | 75288389 | A2.22 | 3 | 20 | 75312764 | B2.01 | 4 | 10 | 75312795 | B2.04 | 1 | 7 | 75313501 | B2.01 | 2 |
| 4 | 75288390 | A2.22 | 3 | 2 | 75312765 | B2.04 | 5 | 14 | 75312796 | B2.01 | 3 | 11 | 75313502 | B2.01 | 7 |
| 2 | 75288630 | A2.22 | 3 | 1 | 75312765 | B2.01 | 3 | 3 | 75312797 | B2.14 | 1 | 4 | 75313503 | B2.01 | 6 |
| 5 | 75288631 | A2.22 | 3 | 8 | 75312765 | B2.04 | 9 | 4 | 75312798 | B2.01 | 5 | 1 | 75313504 | B2.01 | 6 |
| 6 | 75288632 | A2.22 | 3 | 3 | 75312766 | B2.01 | 5 | 6 | 75312803 | B2.01 | 1 | 2 | 75313505 | B2.01 | 6 |
| 7 | 75288633 | A2.22 | 3 | 15 | 75312767 | B2.04 | 6 | 11 | 75312807 | B2.01 | 1 | 5 | 75313506 | B2.01 | 6 |



**Nota/Nota: Este índice foi gerado em sequência alfa-numérica/ Este índice fue generado en secuencia alfa-numérica**

# ÍNDICE NUMÉRICO - INDICE NUMERICO

| SEQ | ITEM | SGR | QUAD | SEQ | ITEM | SGR | QUAD | SEQ | ITEM | SGR | QUAD | SEQ | ITEM | SGR | QUAD |
|---|---|---|---|---|---|---|---|---|---|---|---|---|---|---|---|
| 6 | 75313507 | B2.01 | 6 | 13 | 76021264 | C1.02 | 3 | 13 | 79061406 | E3.31 | 1 | 5 | 8286217 | E3.14 | 2 |
| 23 | 75313508 | B2.04 | 6 | 2 | 76021800 | F4.01 | 3 | 1 | 79064452 | B2.01 | 5 | 10 | 8291506 | D2.12 | 1 |
| 16 | 75313509 | B2.04 | 6 | 3 | 76021988 | E3.32 | 1 | 5 | 79066938 | E3.02 | 2 | 3 | 8297294 | D2.12 | 1 |
| 5 | 75313510 | B2.04 | 4 | 13 | 76021994 | E3.32 | 1 | 7 | 79071464 | E3.32 | 1 | 4 | 8297295 | D2.12 | 1 |
| 2 | 75313511 | B2.04 | 4 | 2 | 76021997 | E3.32 | 1 | 7 | 79071464 | E3.32 | 2 | 8 | 8297295 | D2.12 | 1 |
| 1 | 75313512 | B2.04 | 4 | 6 | 76022498 | F3.01 | 1 | 1 | 79073031 | F3.01 | 4 | 2 | 8297296 | D2.12 | 1 |
| 3 | 75313513 | A0.03 | 1 | 5 | 76022608 | F4.05 | 2 | 2 | 79073033 | F3.01 | 4 | 14 | 8298055 | E3.32 | 2 |
| 5 | 75313513 | B2.14 | 1 | 1 | 760239 | A2.25 | 1 | 23 | 79076218 | B2.01 | 4 | 12 | 8298058 | E3.32 | 2 |
| 1 | 75313514 | B2.33 | 1 | 2 | 76025937 | D2.01 | 1 | 24 | 79076219 | B2.01 | 4 | 27 | 8320236 | A2.25 | 1 |
| 7 | 75313519 | B2.01 | 10 | 9 | 76028575 | C1.02 | 1 | 14 | 79078540 | E3.31 | 1 | 6 | 8320237 | A2.25 | 1 |
| 9 | 75313520 | B2.01 | 10 | 8 | 76028577 | C1.02 | 1 | 11 | 79078549 | E3.31 | 1 | 15 | 8320238 | A2.25 | 1 |
| 11 | 75313521 | B2.01 | 10 | 20 | 766903 | A2.25 | 1 | 1 | 79078592 | E3.31 | 1 | 10 | 8320375 | A0.02 | 1 |
| 2 | 75313526 | F6.08 | 1 | 16 | 78100008 | C1.02 | 3 | 6 | 79078595 | F4.01 | 6 | 10 | 8320376 | A0.02 | 1 |
| 4 | 75313527 | F6.08 | 1 | 26 | 78100054 | C1.02 | 1 | 3 | 79081889 | E3.31 | 1 | 4 | 8320758 | D3.16 | 1 |
| 17 | 75313528 | F6.08 | 1 | 21 | 78100054 | C1.02 | 3 | 4 | 79081890 | E3.31 | 1 | 9 | 8321722 | A2.22 | 1 |
| 16 | 75313529 | F6.08 | 1 | 20 | 78100054 | C1.02 | 2 | 4 | 79087360 | C1.02 | 4 | 4 | 8321751 | A2.22 | 1 |
| 6 | 75313534 | B3.10 | 1 | 17 | 78100094 | C1.02 | 2 | 3 | 79087360 | C1.02 | 1 | 16 | 87453405 | C1.02 | 5 |
| 1 | 75313534 | B3.16 | 1 | 6 | 78100099 | C1.02 | 2 | 11 | 79089658 | F4.01 | 3 | 17 | 87453406 | C1.02 | 5 |
| 3 | 75313650 | B3.16 | 1 | 18 | 79007569 | A2.22 | 1 | 5 | 79089658 | F4.01 | 2 | 5 | 87453407 | C1.02 | 5 |
| 4 | 75313651 | B3.16 | 1 | 10 | 79007570 | A2.22 | 1 | 15 | 79095853 | E3.27 | 1 | 7 | 87453409 | C1.02 | 5 |
| 15 | 75313747 | F6.08 | 1 | 2 | 79012600 | F5.15 | 1 | 15 | 79100797 | E3.32 | 1 | 14 | 87453410 | C1.02 | 5 |
| 20 | 75313749 | F6.08 | 1 | 15 | 79019060 | E3.28 | 1 | 2 | 79100822 | E3.32 | 2 | 15 | 87453411 | C1.02 | 5 |
| 8 | 75320693 | C1.02 | 4 | 16 | 79019065 | E3.28 | 1 | 16 | 79100913 | E3.27 | 1 | 24 | 87453412 | C1.02 | 5 |
| 1 | 75322245 | L1.25 | 1 | 3 | 79027131 | F4.01 | 4 | 1 | 79101929 | D2.01 | 1 | 2 | 87453420 | C1.02 | 5 |
| 1 | 75325471 | F3.01 | 3 | 5 | 79028299 | E3.28 | 1 | 3 | 79104494 | E3.28 | 1 | 3 | 87453422 | C1.02 | 5 |
| 6 | 75325606 | F3.01 | 3 | 3 | 79030261 | B2.01 | 6 | 3 | 79107257 | D2.01 | 1 | 4 | 87453423 | C1.02 | 5 |
| 7 | 75325606 | A4.09 | 1 | 3 | 79031002 | B2.04 | 4 | 10 | 79107889 | E3.31 | 1 | 13 | 87453424 | C1.02 | 5 |
| 5 | 75325696 | F3.01 | 3 | 3 | 79032351 | A2.25 | 1 | 19 | 79110132 | E3.28 | 1 | 18 | 87453425 | C1.02 | 5 |
| 5 | 75327264 | C1.02 | 4 | 11 | 79038730 | D2.12 | 1 | 5 | 823548 | A2.21 | 1 | 1 | 87453426 | C1.02 | 5 |
| 26 | 753762 | A2.25 | 1 | 38 | 79046272 | A2.28 | 1 | 14 | 8280391 | E3.10 | 2 | 6 | 87453433 | C1.02 | 5 |
| 19 | 76000146 | A2.22 | 1 | 13 | 79047725 | D2.12 | 1 | 9 | 8281325 | D2.12 | 1 | 11 | 87453435 | C1.02 | 5 |
| 17 | 76000175 | A2.22 | 1 | 6 | 79047729 | E3.32 | 2 | 1 | 8281824 | E3.32 | 1 | 21 | 87453436 | C1.02 | 5 |
| 2 | 76003379 | A2.22 | 1 | 7 | 79051691 | B2.01 | 5 | 1 | 8281824 | E3.32 | 2 | 20 | 87453437 | C1.02 | 5 |
| 12 | 76021244 | C1.02 | 3 | 31 | 79053442 | B2.01 | 4 | 5 | 8286216 | E3.14 | 2 | 19 | 87453439 | C1.02 | 5 |



**Nota/Nota: Este índice foi gerado em sequência alfa-numérica/ Este índice fue generado en secuencia alfa-numérica**

# ÍNDICE NUMÉRICO - INDICE NUMERICO

| SEQ | ITEM | SGR | QUAD | SEQ | ITEM | SGR | QUAD | SEQ | ITEM | SGR | QUAD | SEQ | ITEM | SGR | QUAD |
|---|---|---|---|---|---|---|---|---|---|---|---|---|---|---|---|
| 22 | 87453441 | C1.02 | 5 | 34 | 87453522 | C1.02 | 6 | 8 | 87458814 | F6.03 | 1 | 36 | D70586 | D2.02 | 1 |
| 10 | 87453442 | C1.02 | 5 | 36 | 87453523 | C1.02 | 6 | 5 | 87458817 | F6.03 | 1 | 17 | F19633 | D2.02 | 1 |
| 8 | 87453446 | C1.02 | 5 | 35 | 87453524 | C1.02 | 6 | 17 | 87458821 | F6.03 | 1 | 16 | F19634 | D2.02 | 1 |
| 12 | 87453447 | C1.02 | 5 | 41 | 87453527 | C1.02 | 6 | 15 | 87458823 | F6.03 | 1 | 20 | L35662 | D2.02 | 1 |
| 9 | 87453448 | C1.02 | 5 | 37 | 87453529 | C1.02 | 6 | 14 | 87458824 | F6.03 | 1 | 20 | L35663 | D2.02 | 1 |
| 23 | 87453450 | C1.02 | 5 | 39 | 87453531 | C1.02 | 6 | 12 | 87458826 | F6.03 | 1 | 20 | L35664 | D2.02 | 1 |
| 7 | 87453459 | C1.02 | 6 | 16 | 87453534 | C1.02 | 6 | 11 | 87458827 | F6.03 | 1 | 22 | L35666 | D2.02 | 1 |
| 8 | 87453461 | C1.02 | 6 | 17 | 87453535 | C1.02 | 6 | 19 | 87458828 | F6.03 | 1 | 23 | L35667 | D2.02 | 1 |
| 6 | 87453463 | C1.02 | 6 | 19 | 87453539 | C1.02 | 6 | 20 | 87458829 | F6.03 | 1 | 2 | L35669 | D2.02 | 1 |
| 2 | 87453468 | C1.02 | 6 | 18 | 87453540 | C1.02 | 6 | 1 | 87460448 | D3.16 | 1 | 3 | L35670 | D2.02 | 1 |
| 20 | 87453470 | C1.02 | 6 | 15 | 87453541 | C1.02 | 6 | 1 | 87853472 | C1.02 | 6 | 14 | N6514 | D2.02 | 1 |
| 21 | 87453471 | C1.02 | 6 | 26 | 87453545 | C1.02 | 5 | 21 | 8822862 | A4.02 | 1 | 7 | N9509 | D2.02 | 1 |
| 12 | 87453474 | C1.02 | 6 | 43 | 87453545 | C1.02 | 6 | 18 | 9923751 | A2.28 | 1 | | | | |
| 13 | 87453475 | C1.02 | 6 | 42 | 87453546 | C1.02 | 6 | 25 | 9930057 | A2.25 | 1 | | | | |
| 11 | 87453477 | C1.02 | 6 | 25 | 87453546 | C1.02 | 5 | 35 | A21145 | D2.02 | 1 | | | | |
| 10 | 87453478 | C1.02 | 6 | 14 | 87453546 | C1.02 | 6 | 32 | A43549 | D2.02 | 1 | | | | |
| 9 | 87453479 | C1.02 | 6 | 5 | 87457075 | B4.04 | 1 | 20 | A43557 | D2.02 | 1 | | | | |
| 3 | 87453480 | C1.02 | 6 | 5 | 87457075 | B4.04 | 6 | 18 | A43558 | D2.02 | 1 | | | | |
| 4 | 87453481 | C1.02 | 6 | 19 | 87457075 | B4.04 | 8 | 19 | A43720 | D2.02 | 1 | | | | |
| 5 | 87453482 | C1.02 | 6 | 19 | 87457075 | B4.04 | 3 | 15 | A43721 | D2.02 | 1 | | | | |
| 22 | 87453487 | C1.02 | 6 | 10 | 87457076 | B4.04 | 1 | 29 | A43729 | D2.02 | 1 | | | | |
| 23 | 87453489 | C1.02 | 6 | 10 | 87457076 | B4.04 | 6 | 37 | A45667 | D2.02 | 1 | | | | |
| 25 | 87453492 | C1.02 | 6 | 4 | 87457078 | B4.04 | 6 | 34 | A47038 | D2.02 | 1 | | | | |
| 26 | 87453494 | C1.02 | 6 | 4 | 87457078 | B4.04 | 1 | 12 | A49422 | D2.02 | 1 | | | | |
| 24 | 87453495 | C1.02 | 6 | 2 | 87457081 | B4.04 | 8 | 1 | A49423 | D2.02 | 1 | | | | |
| 27 | 87453498 | C1.02 | 6 | 2 | 87457081 | B4.04 | 3 | 8 | A49425 | D2.02 | 1 | | | | |
| 28 | 87453499 | C1.02 | 6 | 16 | 87457083 | B4.04 | 8 | 11 | A49426 | D2.02 | 1 | | | | |
| 32 | 87453500 | C1.02 | 6 | 16 | 87457083 | B4.04 | 3 | 10 | A49429 | D2.02 | 1 | | | | |
| 31 | 87453501 | C1.02 | 6 | 6 | 87457092 | B4.04 | 8 | 6 | A49432 | D2.02 | 1 | | | | |
| 33 | 87453506 | C1.02 | 6 | 6 | 87457092 | B4.04 | 3 | 2 | D36505 | B4.01 | 4 | | | | |
| 29 | 87453509 | C1.02 | 6 | 6 | 87458810 | F6.03 | 1 | 1 | D36505 | B4.01 | 2 | | | | |
| 30 | 87453514 | C1.02 | 6 | 4 | 87458811 | F6.03 | 1 | 9 | D36505 | B4.01 | 3 | | | | |
| 40 | 87453517 | C1.02 | 6 | 3 | 87458812 | F6.03 | 1 | 1 | D36505 | B4.01 | 1 | | | | |
| 38 | 87453521 | C1.02 | 6 | 7 | 87458813 | F6.03 | 1 | 13 | D53297 | D2.02 | 1 | | | | |



**Nota/Nota: Este índice foi gerado em sequência alfa-numérica/ Este índice fue generado en secuencia alfa-numérica**

NEW HOLLAND

| NEW HOLLAND | 12B | A0.00 | QUADRO 1 | PAG. 1 |
|---|---|---|---|---|

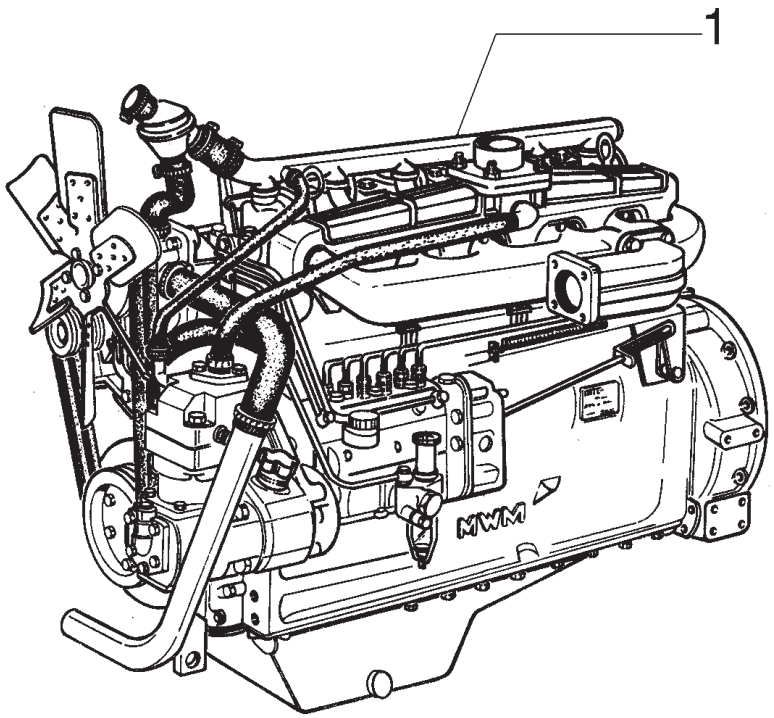


| ITEM | PEÇA Nº | QTDE. | COD. | DESCRIÇÃO | DESCRIPCION |
|---|---|---|---|---|---|
| 1 | 75251322 | 1 | 130M | ENGINE | MOTOR |

MOTOR
MOTOR

A0.00 | 1

NEW HOLLAND



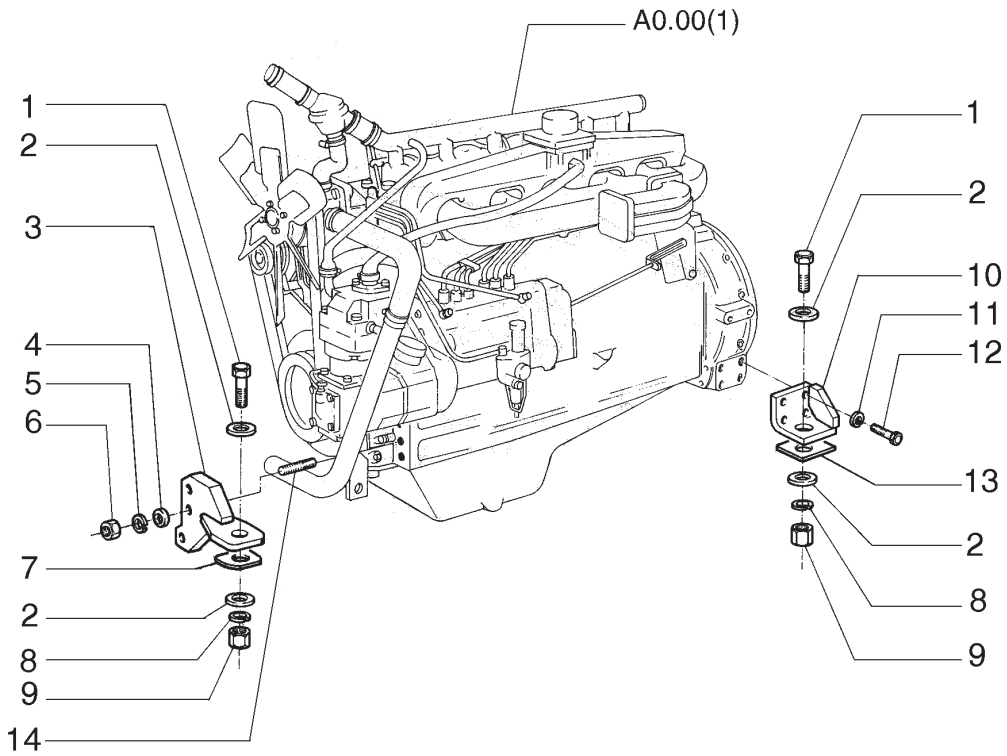


| ITEM | PEÇA Nº | QTDE. | COD. | DESCRIÇÃO | DESCRIPCION |
|---|---|---|---|---|---|
| 1 | 11398131 | 4 | 040V | PARAFUSO | TORNILLO |
| 2 | 70678072 | 8 | 131R | ARRUELA | ARANDELA |
| 3 | 75213938 | 2 | 300S | SUPORTE | SOPORTE |
| 4 | 10520221 | 6 | 131R | ARRUELA | ARANDELA |
| 5 | 10517273 | 6 | 170R | ARRUELA PRESSÃO | ARANDELA ELAST. |
| 6 | 12164121 | 6 | 010D | PORCA | TUERCA |
| 7 | 75218840 | * | 198S | CALÇO | CALCE |
| 8 | 10517673 | 4 | 170R | ARRUELA PRESSÃO | ARANDELA ELAST. |
| 9 | 12164521 | 4 | 010D | PORCA | TUERCA |
| 10 | 8320376 | 1 | 300S | SUPORTE ESQ. | SOPORTE IZQ |
| 10 | 8320375 | 1 | 300S | SUPORTE DIR. | SOPORTE DER |
| 11 | 10517073 | 8 | 170R | ARRUELA PRESSÃO | ARANDELA ELAST. |
| 12 | 11112631 | 8 | 040V | PARAFUSO | TORNILLO |
| 13 | 75218841 | * | 198S | CALÇO | CALCE |
| 14 | 75205148 | 6 | 210P | PRISIONEIRO | ESPARRAGO |

* CONFORME NECESSIDADE
CONFORME NECESIDAD

SUPORTE DO MOTOR
SOPORTE DEL MOTOR

NEW HOLLAND

| NEW HOLLAND | 12B | A0.03 | QUADRO 1 | PAG. 1 |
|---|---|---|---|---|

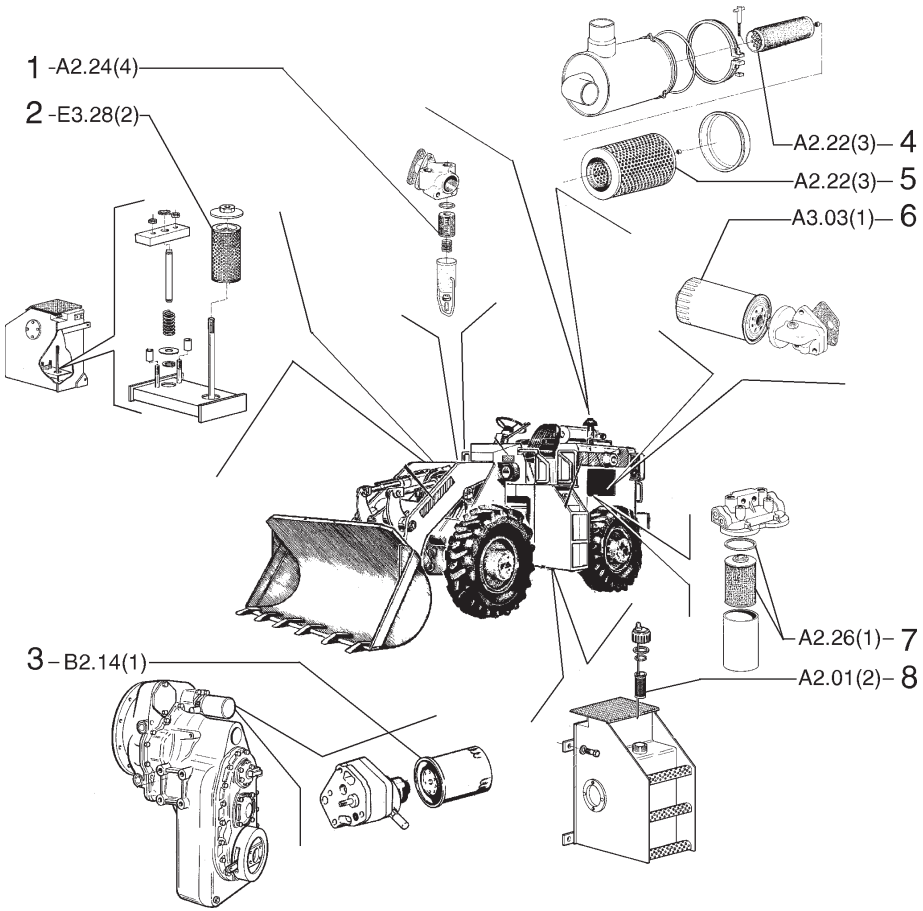


| ITEM | PEÇA Nº | QTDE. | COD. | DESCRIÇÃO | DESCRIPCION |
|---|---|---|---|---|---|
| 1 | 75204388 | 1 | 065F | FILTRO | FILTRO |
| 2 | 75213131 | 1 | 065F | FILTRO | FILTRO |
| 3 | 75313513 | 1 | 065F | FILTRO | FILTRO |
| 4 | 75249712 | 1 | 020E | ELEM. FILTRANTE | FILTRO |
| 5 | 75249711 | 1 | 020E | ELEM. FILTRANTE | FILTRO |
| 6 | 71101950 | 1 | 020E | ELEM. FILTRANTE | FILTRO |
| 7 | 71101950 | 1 | 020E | ELEM. FILTRANTE | FILTRO |
| 8 | 75201624 | 1 | 065F | FILTRO | FILTRO |

FILTROS DIVERSOS
FILTROS VARIOS

NEW HOLLAND



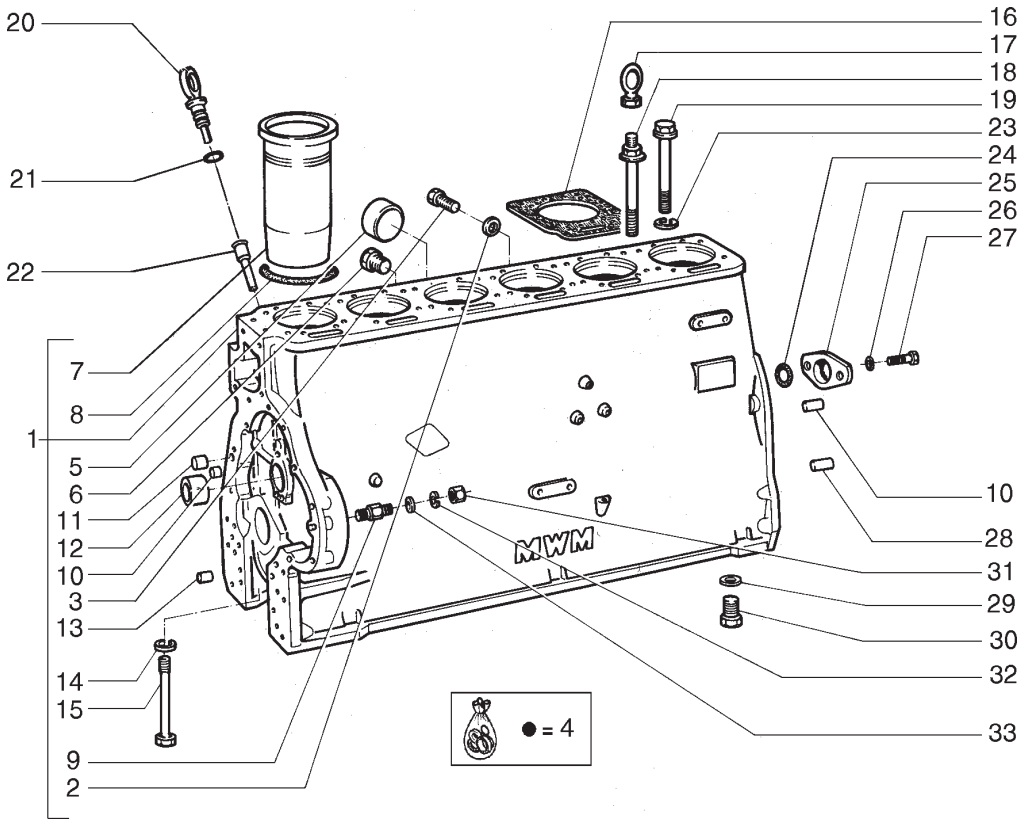


| ITEM | PEÇA Nº | QTDE. | COD. | DESCRIÇÃO | DESCRIPCION |
|---|---|---|---|---|---|
| 1 | 75202931 | 1 | 020B | BLOCO DO MOTOR | BLOQUE CILINDR. |
| 2 | 10280060 | 1 | 122G | GUARNIÇÃO | JUNTA |
| 3 | 75205373 | 1 | 050T | BUJÃO | TAPON |
| 4 | 75207456 | 1 | 418S | JOGO | JUEGO |
| 5 | 75205342 | 5 | 064C | TAMPÃO | SOMBRERETE |
| 6 | 75205345 | 2 | 050T | BUJÃO | TAPON |
| 7 | 75202747 | 6 | 035C | CAMISA CILINDRO | CAMISA CILINDRO |
| 8 | 75206969 | 12 | 055A | ANEL DE VEDAÇÃO | JUNTA HERMETICA |
| 9 | 75205191 | 4 | 210P | PRISIONEIRO | ESPARRAGO |
| 10 | 75202935 | 4 | 090G | PINO CENTRAGEM | TETON |
| 11 | 75202780 | 3 | 050T | BUJÃO | TAPON |
| 12 | 75202554 | 1 | 095B | BUCHA | BUJE |
| 13 | 75202782 | 2 | 050T | BUJÃO | TAPON |
| 14 | 75205159 | 14 | 131R | ARRUELA | ARANDELA |
| 15 | 75205141 | 14 | 040V | PARAFUSO | TORNILLO |
| 16 | 75202907 | 6 | 120G | JUNTA | JUNTA PLANA |
| 17 | 75202636 | 2 | 020M | ALÇA | MANIJA |
| 18 | 75202732 | 2 | 040V | PARAFUSO | TORNILLO |
| 19 | 75202731 | 22 | 040V | PARAFUSO | TORNILLO |
| 20 | 75202933 | 1 | 238P | VARETA | PUNTAL |
| 21 | 75205194 | 2 | 055A | ANEL DE VEDAÇÃO | JUNTA HERMETICA |
| 22 | 75202932 | 1 | 193T | TUBO | TUBO |
| 23 | 75205159 | 22 | 131R | ARRUELA | ARANDELA |
| 24 | 75202923 | 1 | 055A | ANEL DE VEDAÇÃO | JUNTA HERMETICA |
| 25 | 75202922 | 1 | 265C | TAMPA | TAPA |
| 26 | 75205200 | 2 | 131R | ARRUELA | ARANDELA |
| 27 | 16043621 | 2 | 040V | PARAFUSO | TORNILLO |
| 28 | 75202934 | 2 | 080P | PINO | BULON |
| 29 | 75202939 | 1 | 131R | ARRUELA | ARANDELA |
| 30 | 75202564 | 1 | 040V | PARAFUSO | TORNILLO |
| 31 | 11701711 | 4 | 010D | PORCA | TUERCA |
| 32 | 75202936 | 4 | 170R | ARRUELA PRESSÃO | ARANDELA ELAST. |
| 33 | 75205197 | 4 | 131R | ARRUELA | ARANDELA |

BLOCO DO MOTOR
BLOQUE DEL MOTOR

A1.01 | 1

NEW HOLLAND



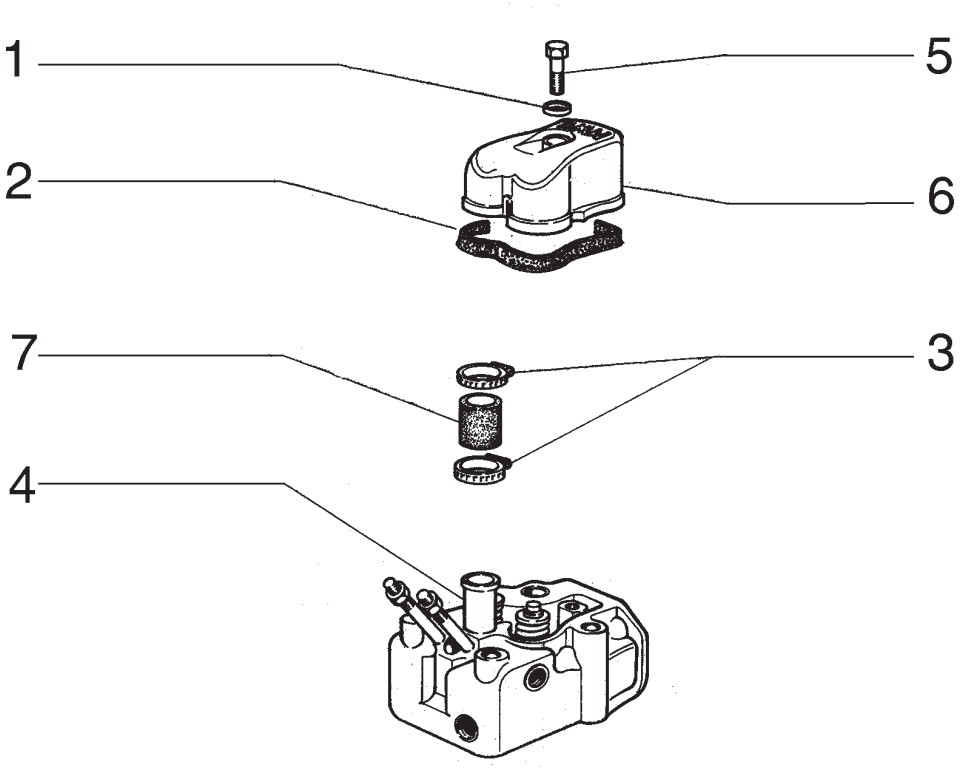


| ITEM | PEÇA Nº | QTDE. | COD. | DESCRIÇÃO | DESCRIPCION |
|---|---|---|---|---|---|
| 1 | 10298350 | 6 | 131R | ARRUELA | ARANDELA |
| 2 | 75206973 | 6 | 120G | JUNTA | JUNTA PLANA |
| 3 | 75205186 | 12 | 031F | ABRAÇADEIRA | ABRAZADERA |
| 4 | 75202946 | 6 | 113T | CABEÇOTE CILINDRO | CULATA |
| 5 | 75205208 | 6 | 040V | PARAFUSO | TORNILLO |
| 6 | 75206974 | 6 | 265C | TAMPA | TAPA |
| 7 | 75202505 | 6 | 192T | MANGUEIRA | MANGA C/RACORDE |

CABEÇOTE DO CILINDROS
CULATA DE LOS CILINDROS

NEW HOLLAND

| NEW HOLLAND | 12B | A1.01 | QUADRO 3 | PAG. 1 |
|---|---|---|---|---|

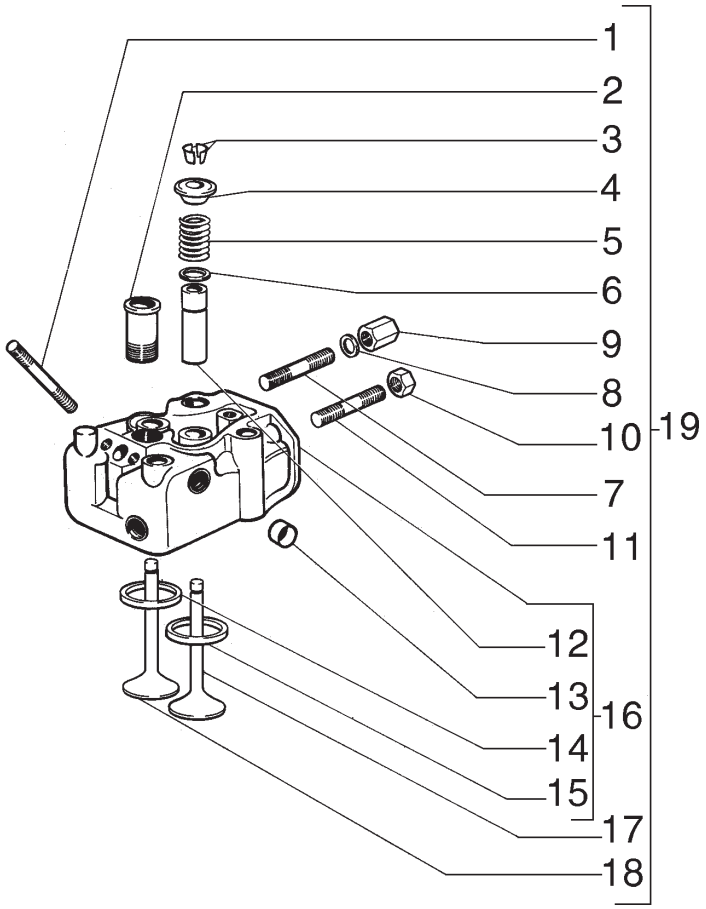


| ITEM | PEÇA Nº | QTDE. | COD. | DESCRIÇÃO | DESCRIPCION |
|---|---|---|---|---|---|
| 1 | 75205370 | 12 | 210P | PRISIONEIRO | ESPARRAGO |
| 2 | 75202530 | 6 | 193T | TUBO | TUBO |
| 3 | 75205164 | 24 | 050N | TRAVA | SEGURO |
| 4 | 75202544 | 12 | 060S | PRATO | ARANDELA |
| 5 | 75202790 | 12 | 100M | MOLA | MUELLE |
| 6 | 75205155 | 12 | 131R | ARRUELA | ARANDELA |
| 7 | 75202754 | 12 | 210P | PRISIONEIRO | ESPARRAGO |
| 8 | 75205157 | 12 | 131R | ARRUELA | ARANDELA |
| 9 | 75205365 | 12 | 010D | PORCA | TUERCA |
| 10 | 75205163 | 12 | 010D | PORCA | TUERCA |
| 11 | 75205190 | 12 | 210P | PRISIONEIRO | ESPARRAGO |
| 12 | 75202628 | 12 | 145G | GUIA STD | GUIA STD |
| 12 | 75202677 | 12 | 145G | GUIA 0,25 | GUIA 0,25 |
| 13 | 75205166 | 30 | 265C | TAMPA | TAPA |
| 14 | 75202947 | 6 | 069S | SEDE | ASIENTO |
| 15 | 75202753 | 6 | 069S | SEDE | ASIENTO |
| 16 | 75202752 | 6 | 119T | CABEÇA | CABEZA |
| 17 | 75202694 | 6 | 010V | VÁLVULA ADMISSÃO | VALVULA ADMISION |
| 18 | 75202714 | 6 | 010V | VÁLVULA ESCAPE | VALVULA ESCAPE |
| 19 | 75202946 | 6 | 113T | CABEÇOTE CILINDRO | CULATA |

CABEÇOTE DO CILINDROS
CULATA DE LOS CILINDROS

A1.01 | 3

NEW HOLLAND

| NEW HOLLAND | 12B | A1.02 | QUADRO 1 | PAG. 1 |
|---|---|---|---|---|

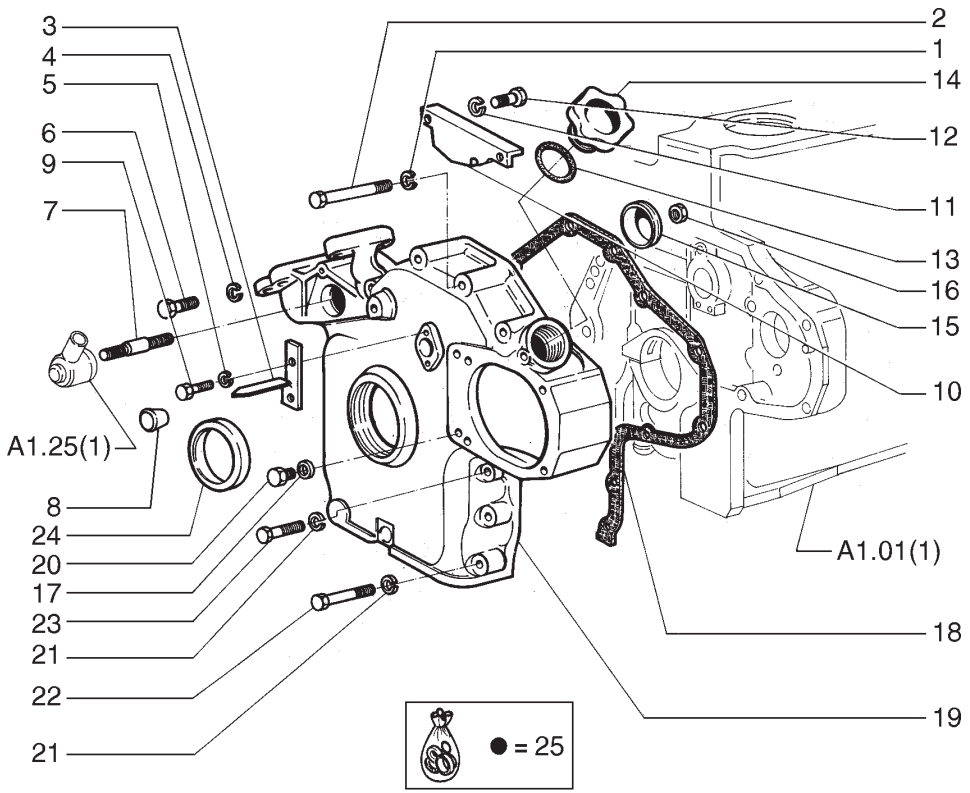


| ITEM | PEÇA Nº | QTDE. | COD. | DESCRIÇÃO | DESCRIPCION |
|---|---|---|---|---|---|
| 1 | 10516670 | 5 | 170R | ARRUELA PRESSÃO | ARANDELA ELAST. |
| 2 | 16044621 | 5 | 040V | PARAFUSO | TORNILLO |
| 3 | 75202941 | 1 | 035I | INDICADOR | INDICADOR |
| 4 | 10516670 | 1 | 170R | ARRUELA PRESSÃO | ARANDELA ELAST. |
| 5 | 75205200 | 2 | 131R | ARRUELA | ARANDELA |
| 6 | 75205213 | 1 | 040V | PARAFUSO | TORNILLO |
| 7 | 75202803 | 1 | 210P | PRISIONEIRO | ESPARRAGO |
| 8 | 75205165 | 1 | 050T | BUJÃO | TAPON |
| 9 | 16043021 | 2 | 040V | PARAFUSO | TORNILLO |
| 10 | 75202800 | 1 | 105P | CHAPA | PLACA |
| 11 | 10516470 | 2 | 170R | ARRUELA PRESSÃO | ARANDELA ELAST. |
| 12 | 10979421 | 2 | 040V | PARAFUSO | TORNILLO |
| 13 | 75202811 | 1 | 055A | ANEL DE VEDAÇÃO | JUNTA HERMETICA |
| 14 | 75202801 | 1 | 265C | TAMPA | TAPA |
| 15 | 75202802 | 1 | 020D | DEFLETOR | DEFLECTOR |
| 16 | 15896221 | 1 | 010D | PORCA | TUERCA |
| 17 | 10260060 | 1 | 055A | ANEL DE VEDAÇÃO | JUNTA HERMETICA |
| 18 | 75202575 | 1 | 120G | JUNTA | JUNTA PLANA |
| 19 | 75202650 | 1 | C406 | TAMPAS BLOCO | TAPAS-BLOQUE |
| 20 | 16042921 | 1 | 040V | PARAFUSO | TORNILLO |
| 21 | 10516670 | 7 | 170R | ARRUELA PRESSÃO | ARANDELA ELAST. |
| 22 | 16044421 | 4 | 040V | PARAFUSO | TORNILLO |
| 23 | 16044121 | 3 | 040V | PARAFUSO | TORNILLO |
| 24 | 75202512 | 1 | 122G | GUARNIÇÃO | JUNTA |
| 25 | 75207456 | 1 | 418S | JOGO | JUEGO |

BOCAL DE ENCHIMENTO
BOCAL DE RELLEÑO

A1.02 | 1

NEW HOLLAND

| NEW HOLLAND | 12B | A1.02 | QUADRO 2 | PAG. 1 |
|---|---|---|---|---|

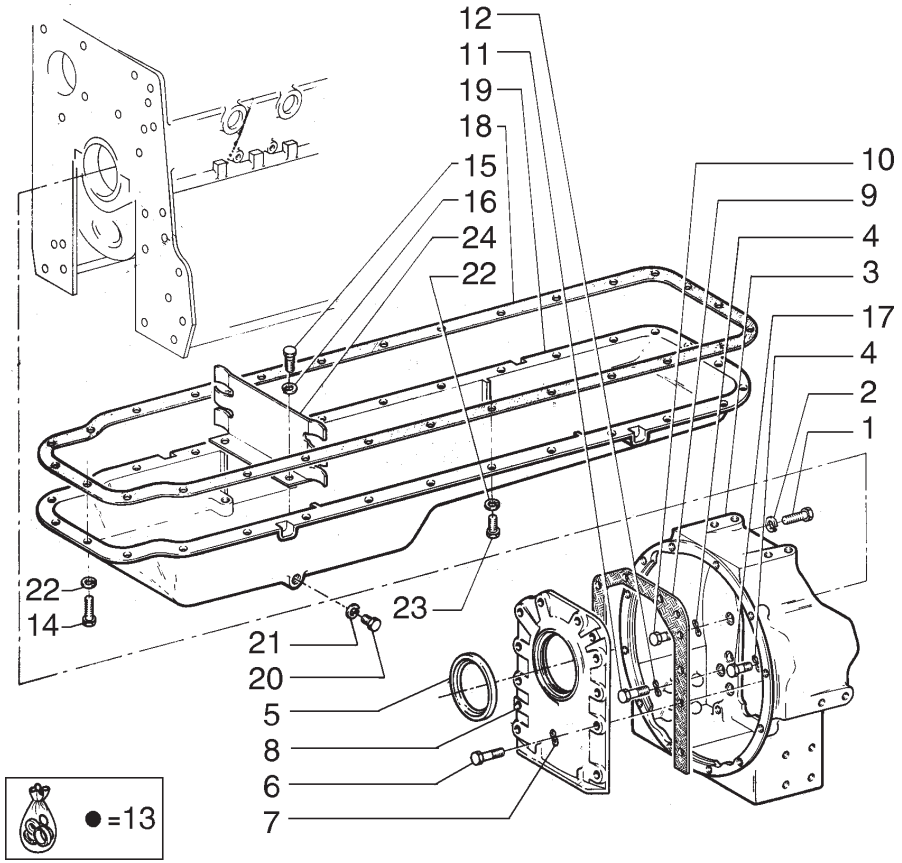


| ITEM | PEÇA Nº | QTDE. | COD. | DESCRIÇÃO | DESCRIPCION |
|---|---|---|---|---|---|
| 1 | 75205216 | 3 | 040V | PARAFUSO | TORNILLO |
| 2 | 10516870 | 3 | 170R | ARRUELA PRESSÃO | ARANDELA ELAST. |
| 3 | 75202943 | 1 | 035S | CARCAÇA | CAJA |
| 4 | 12601471 | 12 | 170R | ARRUELA PRESSÃO | ARANDELA ELAST. |
| 5 | 75202607 | 1 | 122G | GUARNIÇÃO | JUNTA |
| 6 | 16043621 | 10 | 040V | PARAFUSO | TORNILLO |
| 7 | 75205200 | 10 | 131R | ARRUELA | ARANDELA |
| 8 | 75202942 | 1 | 265C | TAMPA | TAPA |
| 9 | 75202573 | 1 | 120G | JUNTA | JUNTA PLANA |
| 10 | 75202944 | 10 | 040V | PARAFUSO | TORNILLO |
| 11 | 75202945 | 6 | 040V | PARAFUSO | TORNILLO |
| 12 | 12601571 | 6 | 131R | ARRUELA | ARANDELA |
| 13 | 75207456 | 1 | 418S | JOGO | JUEGO |
| 14 | 75205213 | 15 | 040V | PARAFUSO | TORNILLO |
| 15 | 16043021 | 2 | 040V | PARAFUSO | TORNILLO |
| 16 | 10516670 | 2 | 170R | ARRUELA PRESSÃO | ARANDELA ELAST. |
| 17 | 75205351 | 2 | 040V | PARAFUSO | TORNILLO |
| 18 | 75202547 | 1 | 120G | JUNTA | JUNTA PLANA |
| 19 | 75202948 | 1 | 275C | CARTER | CARTER ACEITE |
| 20 | 75205205 | 1 | 050T | BUJÃO | TAPON |
| 21 | 75205152 | 1 | 055A | ANEL DE VEDAÇÃO | JUNTA HERMETICA |
| 22 | 75202949 | 35 | 170R | ARRUELA PRESSÃO | ARANDELA ELAST. |
| 23 | 16043621 | 18 | 040V | PARAFUSO | TORNILLO |
| 24 | 75202950 | 1 | 110P | PLACA | PLACA |

CARTER DE ÓLEO E TAMPAS DO BLOCO
CARTER DE ACEITE Y TAPAS DEL BLOQUE

A1.02 | 2

NEW HOLLAND

| NEW HOLLAND | 12B | A1.03 | QUADRO 1 | PAG. 1 |
|---|---|---|---|---|

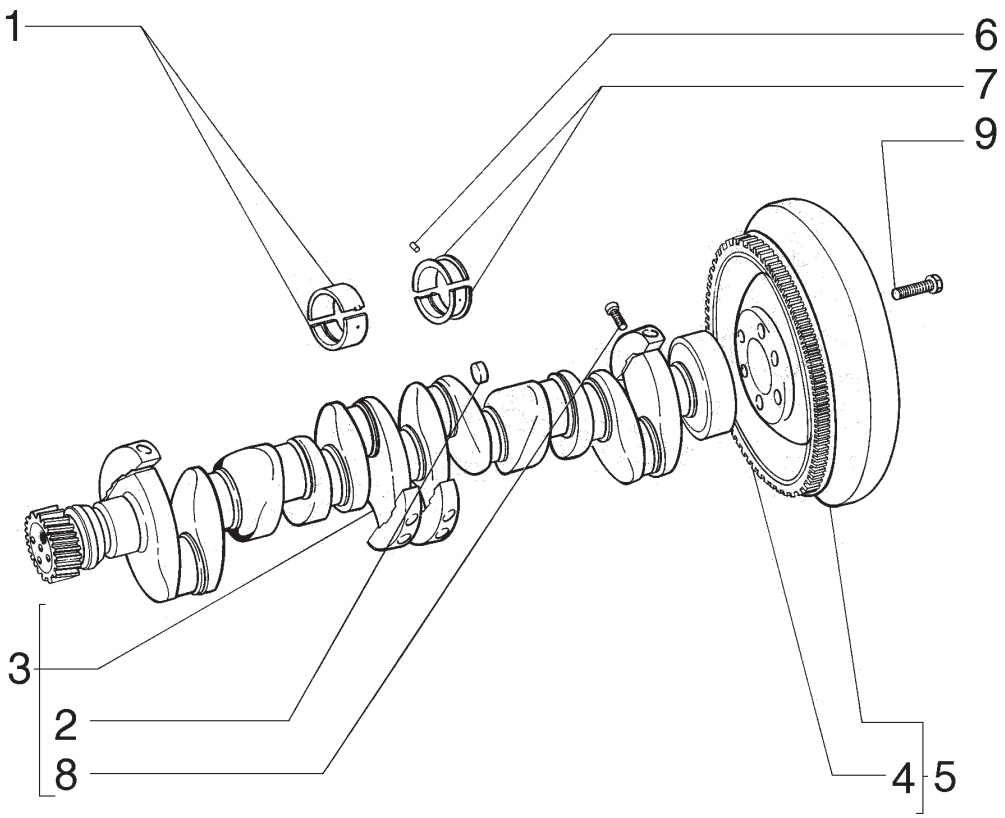


| ITEM | PEÇA Nº | QTDE. | COD. | DESCRIÇÃO | DESCRIPCION |
|---|---|---|---|---|---|
| 1 | 75209493 | 1 | 418S | JOGO STD | JUEGO STD |
| 1 | 75209494 | 1 | 418S | JOGO 0,25 | JUEGO 0,25 |
| 1 | 75209495 | 1 | 418S | JOGO 0,50 | JUEGO 0,50 |
| 1 | 75209496 | 1 | 418S | JOGO 0,75 | JUEGO 0,75 |
| 1 | 75209497 | 1 | 418S | JOGO 1,00 | JUEGO 1,00 |
| 2 | 75205170 | 6 | 050T | BUJÃO | TAPON |
| 3 | 75202716 | 1 | 016A | EIXO | ARBOL |
| 4 | 75202953 | 1 | 312C | CREMALHEIRA | CREMALLERA |
| 5 | 71100732 | 1 | 040V | PARAFUSO | TORNILLO |
| 6 | 14163370 | 7 | 095B | BUCHA | BUJE |
| 7 | 75202635 | 1 | 103S | SEMI-ROLAMENTO STD | SEMICOJINETE STD |
| 7 | 75202686 | 1 | 103S | SEMI-ROLAMENTO 0,25 | SEMICOJINETE 0,25 |
| 7 | 75202687 | 1 | 103S | SEMI-ROLAMENTO 0,50 | SEMICOJINETE 0,50 |
| 7 | 75202688 | 1 | 103S | SEMI-ROLAMENTO 0,75 | SEMICOJINETE 0,75 |
| 7 | 75202689 | 1 | 103S | SEMI-ROLAMENTO 1,00 | SEMICOJINETE 1,00 |
| 8 | 75205145 | 8 | 040V | PARAFUSO | TORNILLO |
| 9 | 71100733 | 6 | 040V | PARAFUSO | TORNILLO |

VIRABREQUIM E VOLANTE DO MOTOR
CIQUENAL Y VOLANTE DEL MOTOR

A1.03 | 1

NEW HOLLAND



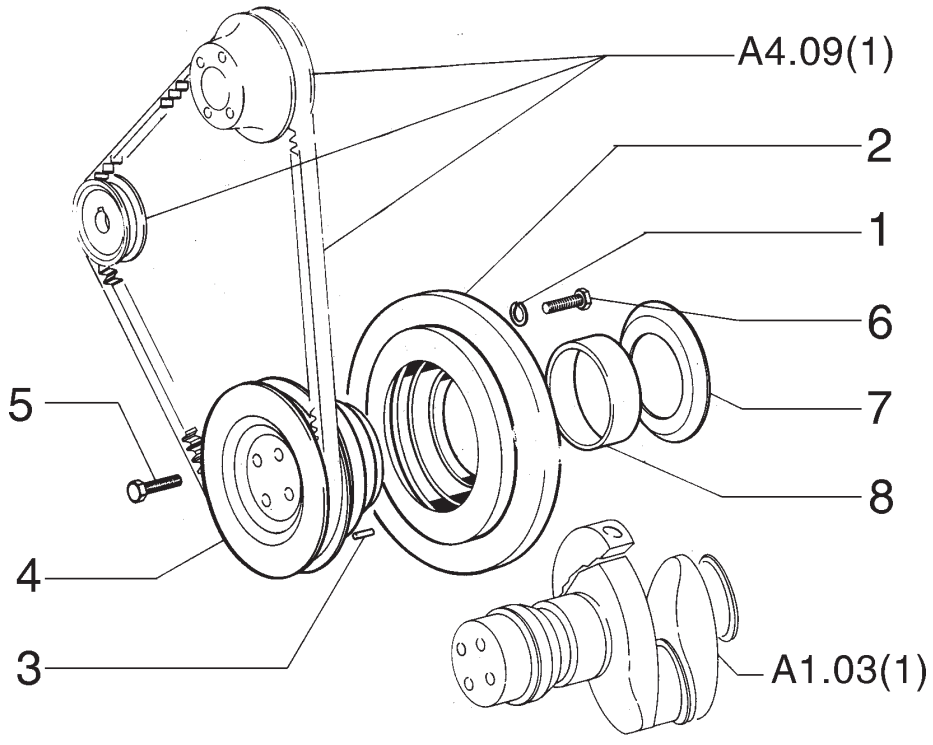


| ITEM | PEÇA Nº | QTDE. | COD. | DESCRIÇÃO | DESCRIPCION |
|---|---|---|---|---|---|
| 1 | 10516870 | 6 | 170R | ARRUELA PRESSÃO | ARANDELA ELAST. |
| 2 | 75202957 | 1 | 036A | AMORTEC.VIBRAÇÃO | AMORTIGUADOR |
| 3 | 14163670 | 1 | 080P | PINO | BULON |
| 4 | 75285566 | 1 | 230P | POLIA | POLEA |
| 5 | 75202952 | 4 | 040V | PARAFUSO | TORNILLO |
| 6 | 75205215 | 6 | 040V | PARAFUSO | TORNILLO |
| 7 | 75202956 | 1 | 020D | DEFLETOR | DEFLECTOR |
| 8 | 75202955 | 1 | 095B | BUCHA | BUJE |

COMANDOS DO MOTOR
MANDOS DEL MOTOR

NEW HOLLAND

| NEW HOLLAND | 12B | A1.05 | QUADRO 1 | PAG. 1 |
|---|---|---|---|---|

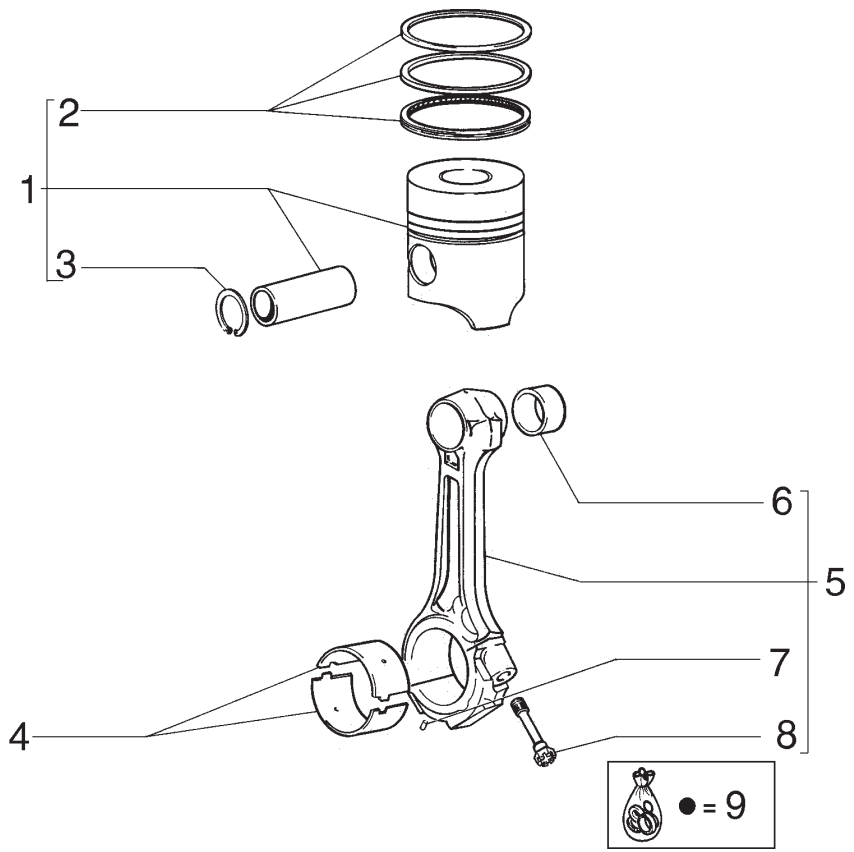


| ITEM | PEÇA Nº | QTDE. | COD. | DESCRIÇÃO | DESCRIPCION |
|---|---|---|---|---|---|
| 1 | 75202749 | 6 | 130P | PISTÃO | EMBOLO |
| 2 | 75202750 | 6 | A061 | ANEL SEGMENTO | AROS DE EMBOLO |
| 3 | 11059076 | 12 | 045A | ANEL | ARO |
| 4 | 75202633 | 6 | 096S | SEMI-BUCHA STD | CASQUILLO STD |
| 4 | 75202678 | 6 | 096S | SEMI-BUCHA 0,25 | CASQUILLO 0,25 |
| 4 | 75202679 | 6 | 096S | SEMI-BUCHA 0,50 | CASQUILLO 0,50 |
| 4 | 75202680 | 6 | 096S | SEMI-BUCHA 0,75 | CASQUILLO 0,75 |
| 4 | 75202681 | 6 | 096S | SEMI-BUCHA 1,00 | CASQUILLO 1,00 |
| 5 | 75202622 | 6 | 051B | BIELA DO MOTOR | BIELA |
| 6 | 75202523 | 6 | 095B | BUCHA | BUJE |
| 7 | 14163770 | 6 | 202S | PINO ELÁSTICO | PASADOR ELAST. |
| 8 | 75205142 | 12 | 040V | PARAFUSO | TORNILLO |
| 9 | 75202899 | 1 | 002K | KIT | JUEGO |

PISTÃO E BIELA
EMBOLO Y BIELA

A1.05 | 1

NEW HOLLAND

| NEW HOLLAND | 12B | A1.06 | QUADRO 1 | PAG. 1 |
|---|---|---|---|---|

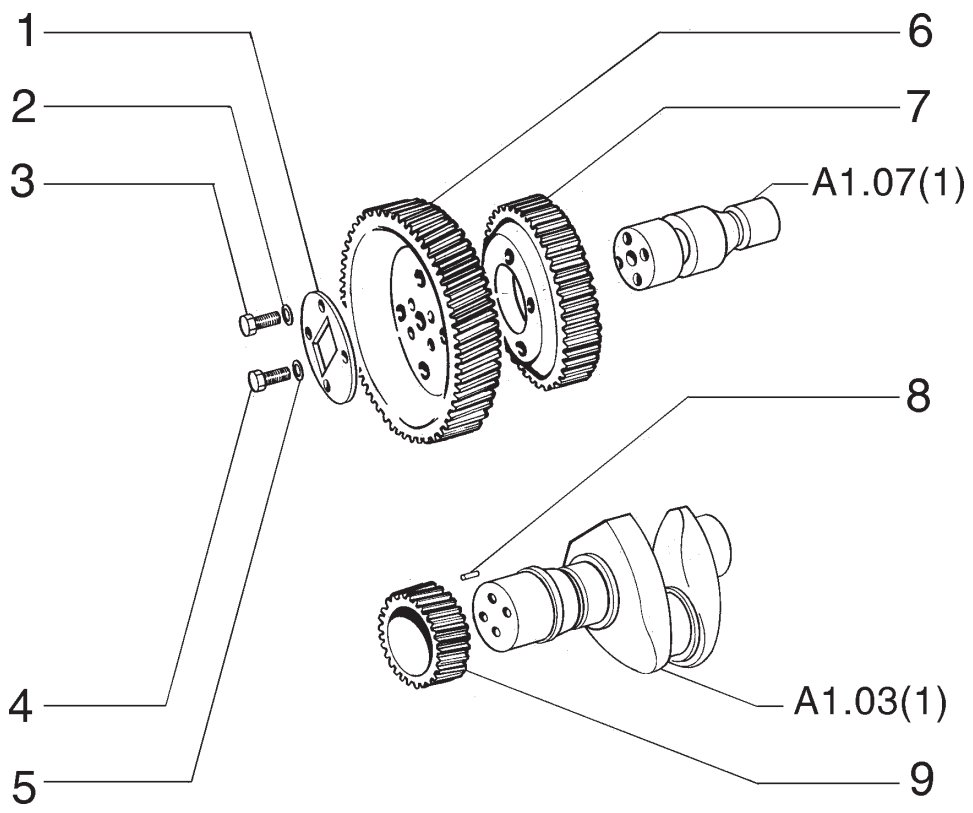


| ITEM | PEÇA Nº | QTDE. | COD. | DESCRIÇÃO | DESCRIPCION |
|---|---|---|---|---|---|
| 1 | 75202715 | 1 | 050N | TRAVA | SEGURO |
| 2 | 10516670 | 4 | 170R | ARRUELA PRESSÃO | ARANDELA ELAST. |
| 3 | 75202593 | 4 | 040V | PARAFUSO | TORNILLO |
| 4 | 75205355 | 4 | 040V | PARAFUSO | TORNILLO |
| 5 | 10516670 | 4 | 170R | ARRUELA PRESSÃO | ARANDELA ELAST. |
| 6 | 75202568 | 1 | 050I | ENGRENAGEM | CORONA |
| 7 | 75202565 | 1 | 050I | ENGRENAGEM | CORONA |
| 8 | 14163670 | 1 | 080P | PINO | BULON |
| 9 | 75202566 | 1 | 050I | ENGRENAGEM | CORONA |

COMANDO DA DISTRIBUIÇÃO
MANDOS DE LA DISTRUBUCION

A1.06 | 1

NEW HOLLAND

| NEW HOLLAND | 12B | A1.07 | QUADRO 1 | PAG. 1 |
|---|---|---|---|---|

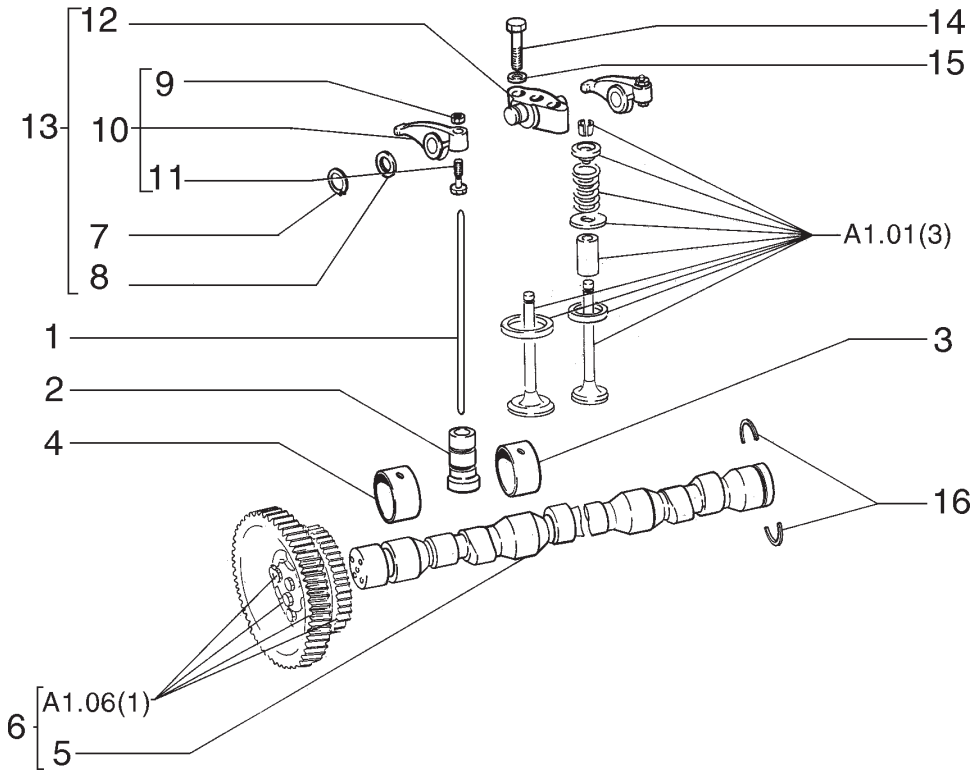


| ITEM | PEÇA Nº | QTDE. | COD. | DESCRIÇÃO | DESCRIPCION |
|---|---|---|---|---|---|
| 1 | 75202624 | 12 | 090A | HASTE | VARILLA |
| 2 | 75202625 | 12 | 240P | TUCHO | EMPUJADOR |
| 3 | 75202550 | 5 | 095B | BUCHA | BUJE |
| 4 | 75202549 | 2 | 095B | BUCHA | BUJE |
| 5 | 75202920 | 1 | 017A | EIXO COMANDO VÁLV | ARBOL DE LEVAS |
| 6 | 75202919 | 1 | 017A | EIXO COMANDO VÁLV | ARBOL DE LEVAS |
| 7 | 11066476 | 12 | 187A | ANEL ELÁSTICO | ANILLO ELASTICO |
| 8 | 75205158 | 12 | 131R | ARRUELA | ARANDELA |
| 9 | 75205184 | 12 | 010D | PORCA | TUERCA |
| 10 | 75202503 | 12 | 055B | BALANCIM | BALANCIN |
| 11 | 75205146 | 12 | 040V | PARAFUSO | TORNILLO |
| 12 | 75202501 | 6 | 300S | SUPORTE | SOPORTE |
| 13 | 75202531 | 6 | 300S | SUPORTE | SOPORTE |
| 14 | 75205356 | 12 | 040V | PARAFUSO | TORNILLO |
| 15 | 10516870 | 12 | 170R | ARRUELA PRESSÃO | ARANDELA ELAST. |
| 16 | 75202921 | 1 | 050N | TRAVA | SEGURO |

DISTRIBUIÇÃO
DISTRIBUCION

A1.07 | 1

NEW HOLLAND

| NEW HOLLAND | 12B | A2.01 | QUADRO 1 | PAG. 1 |
|---|---|---|---|---|

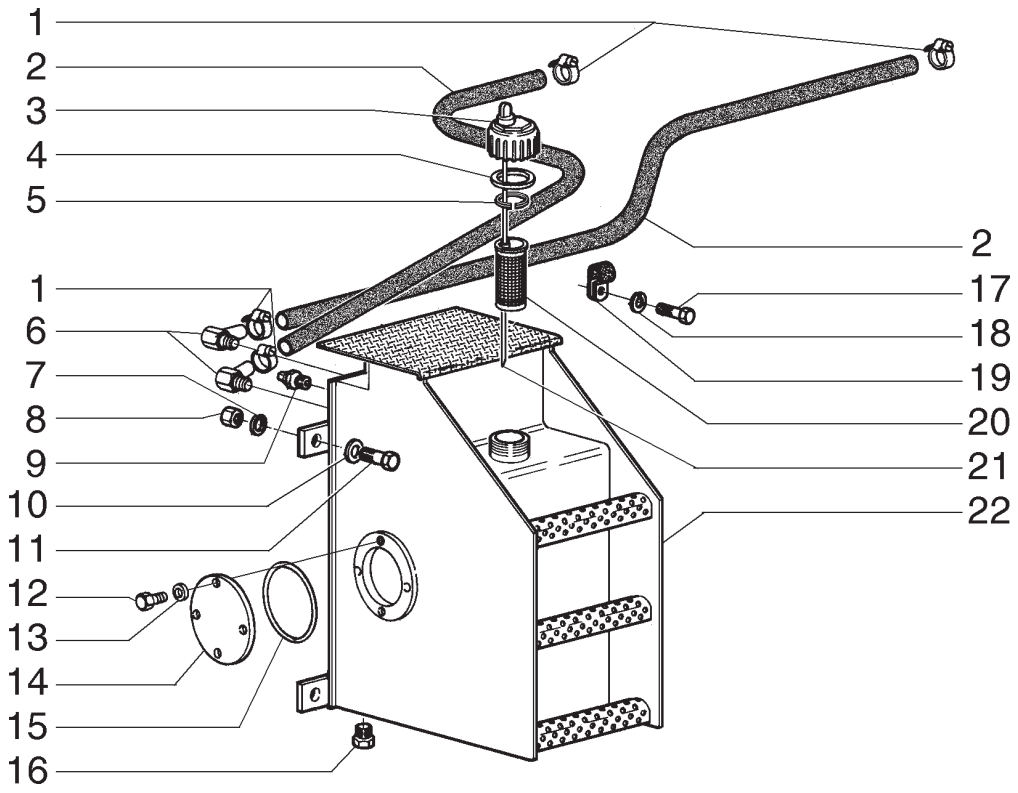


| ITEM | PEÇA Nº | QTDE. | COD. | DESCRIÇÃO | DESCRIPCION |
|---|---|---|---|---|---|
| 1 | 70921910 | 4 | 031F | ABRAÇADEIRA | ABRAZADERA |
| 2 | 19053382 | 2 | 192T | MANGUEIRA | MANGA C/RACORDE |
| 3 | 4977118 | 1 | 265C | TAMPA | TAPA |
| 4 | 60024509 | 1 | 122G | GUARNIÇÃO | JUNTA |
| 5 | 4911843 | 1 | 187A | ANEL ELÁSTICO | ANILLO ELASTICO |
| 6 | 75235636 | 2 | 085G | COTOVELO | CODO |
| 7 | 70912942 | 3 | 170R | ARRUELA PRESSÃO | ARANDELA ELAST. |
| 8 | 70911029 | 3 | 010D | PORCA | TUERCA |
| 9 | 73021062 | 1 | 145S | RESPIRO | RESPIRADERO |
| 10 | 70927275 | 3 | 131R | ARRUELA | ARANDELA |
| 11 | 70921403 | 3 | 040V | PARAFUSO | TORNILLO |
| 12 | 10979231 | 4 | 040V | PARAFUSO | TORNILLO |
| 13 | 10516870 | 4 | 170R | ARRUELA PRESSÃO | ARANDELA ELAST. |
| 14 | 75213150 | 1 | 265C | TAMPA | TAPA |
| 15 | 14467980 | 1 | 158G | O'RING | JUNTA TORICA |
| 16 | 70912768 | 1 | 050T | BUJÃO | TAPON |
| 17 | 70922300 | 2 | 040V | PARAFUSO | TORNILLO |
| 18 | 10516873 | 2 | 170R | ARRUELA PRESSÃO | ARANDELA ELAST. |
| 19 | 70928656 | 2 | 031F | ABRAÇADEIRA | ABRAZADERA |
| 20 | 75201624 | 1 | 065F | FILTRO | FILTRO |
| 21 | 75219922 | 1 | 091A | HASTE DE NIVEL | VARILLA NIVEL |
| 22 | 75265752 | 1 | 115S | RESERVATÓRIO | DEPOSITO |

TUBULAÇÃO DE COMBUSTÍVEL
TUBERIA DE COMBUSTIBLE

| A2.01 | 1 |
|---|---|

NEW HOLLAND

| NEW HOLLAND | 12B | A2.21 | QUADRO 1 | PAG. 1 |
|---|---|---|---|---|

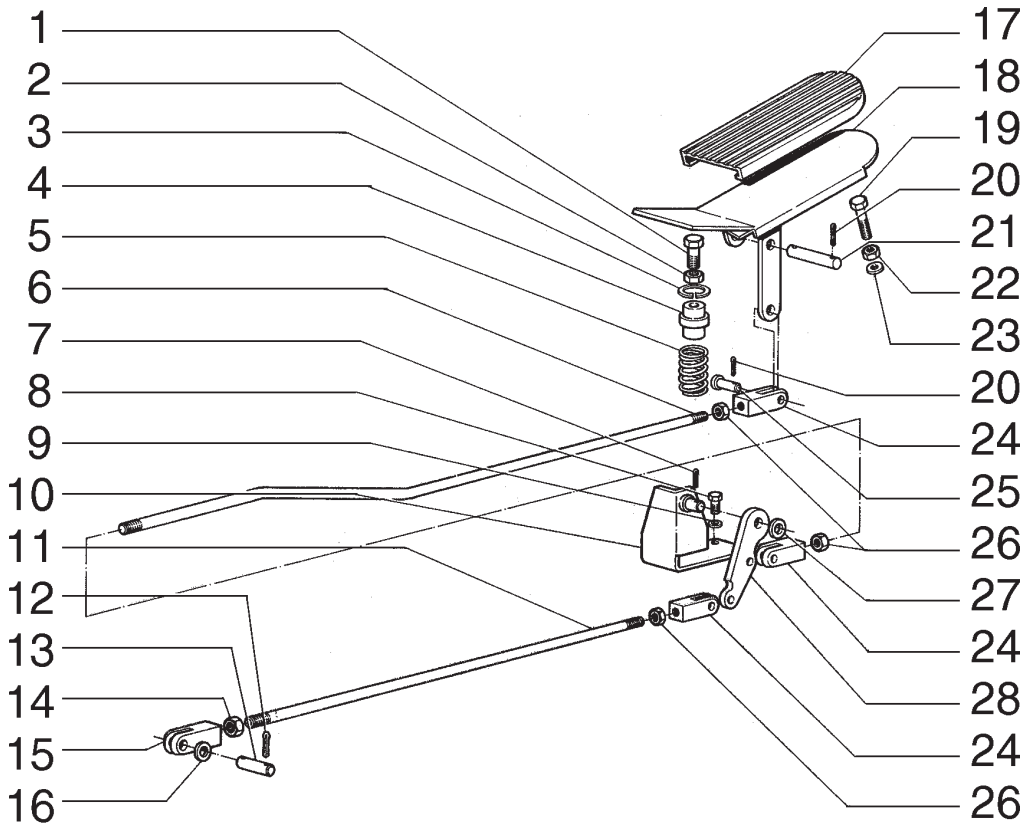


| ITEM | PEÇA Nº | QTDE. | COD. | DESCRIÇÃO | DESCRIPCION |
|---|---|---|---|---|---|
| 1 | 70921565 | 1 | 040V | PARAFUSO | TORNILLO |
| 2 | 70910510 | 1 | 010D | PORCA | TUERCA |
| 3 | 11059076 | 1 | 045A | ANEL | ARO |
| 4 | 75216301 | 1 | 235S | ÊMBOLO | EMBOLO |
| 5 | 823548 | 1 | 100M | MOLA | MUELLE |
| 6 | 75243094 | 1 | 142T | TIRANTE | TIRANTE |
| 7 | 70900805 | 1 | 270C | CONTRA PINO | CHAVETA PARTIDA |
| 8 | 11106631 | 2 | 040V | PARAFUSO | TORNILLO |
| 9 | 10516873 | 2 | 170R | ARRUELA PRESSÃO | ARANDELA ELAST. |
| 10 | 75218039 | 1 | 300S | SUPORTE | SOPORTE |
| 11 | 75218139 | 1 | 244P | TIRANTE | TIRANTE |
| 12 | 70904020 | 2 | 270C | CONTRA PINO | CHAVETA PARTIDA |
| 13 | 577149 | 1 | 080P | PINO | BULON |
| 14 | 70911040 | 1 | 010D | PORCA | TUERCA |
| 15 | 70628737 | 1 | 125F | GARFO | HORCA |
| 16 | 10519401 | 2 | 131R | ARRUELA | ARANDELA |
| 17 | 75213401 | 1 | 070R | PROTEÇÃO | PROTECCION |
| 18 | 75265760 | 1 | 060P | PEDAL | PEDAL |
| 19 | 70921556 | 1 | 040V | PARAFUSO | TORNILLO |
| 20 | 70900970 | 5 | 270C | CONTRA PINO | CHAVETA PARTIDA |
| 21 | 75213399 | 1 | 080P | PINO | BULON |
| 22 | 70903584 | 1 | 010D | PORCA | TUERCA |
| 23 | 70910287 | 1 | 170R | ARRUELA PRESSÃO | ARANDELA ELAST. |
| 24 | 70637541 | 3 | 085F | FORQUILHA | HORQUILLA |
| 25 | 70627451 | 3 | 080P | PINO | BULON |
| 26 | 70917851 | 3 | 010D | PORCA | TUERCA |
| 27 | 10520201 | 1 | 131R | ARRUELA | ARANDELA |
| 28 | 75265763 | 1 | 045L | ALAVANCA | PALANCA |

COMANDO DO ACELERADOR
MANDO DEL ACELERADOR

A2.21 | 1

NEW HOLLAND



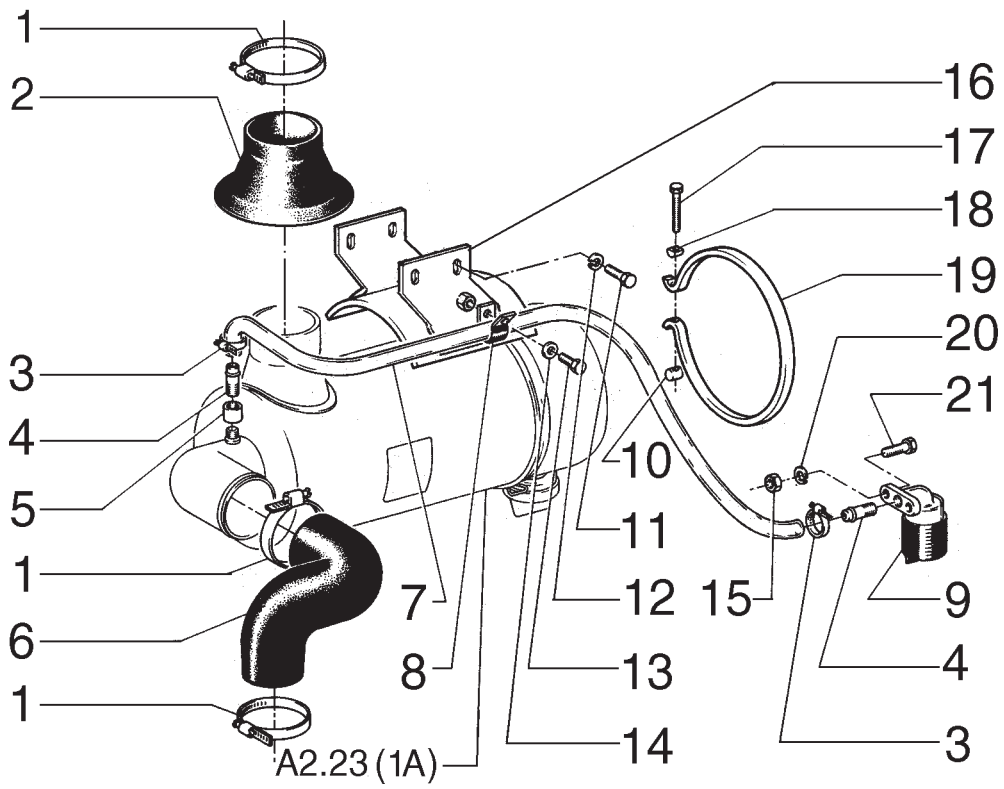


| ITEM | PEÇA Nº | QTDE. | COD. | DESCRIÇÃO | DESCRIPCION |
|---|---|---|---|---|---|
| 1 | 12174490 | 3 | 031F | ABRAÇADEIRA | ABRAZADERA |
| 2 | 76003379 | 1 | 334C | COFA PARA PÓ | CAPUCHA |
| 3 | 70921910 | 2 | 031F | ABRAÇADEIRA | ABRAZADERA |
| 4 | 8321751 | 2 | 193T | TUBO | TUBO |
| 5 | 75217882 | 1 | 020R | CONEXÃO | RACOR |
| 6 | 75250905 | 1 | 285T | MANGUEIRA | TUBO FLEXIBLE |
| 7 | 75222528 | 1 | 285T | MANGUEIRA | TUBO FLEXIBLE |
| 8 | 70928656 | 1 | 031F | ABRAÇADEIRA | ABRAZADERA |
| 9 | 8321722 | 1 | 035I | INDICADOR | INDICADOR |
| 10 | 79007570 | 2 | 080P | PINO | BULON |
| 11 | 11106031 | 4 | 040V | PARAFUSO | TORNILLO |
| 12 | 10516873 | 4 | 170R | ARRUELA PRESSÃO | ARANDELA ELAST. |
| 13 | 70922300 | 1 | 040V | PARAFUSO | TORNILLO |
| 14 | 70677006 | 1 | 131R | ARRUELA | ARANDELA |
| 15 | 15896221 | 2 | 010D | PORCA | TUERCA |
| 16 | 75265833 | 1 | 300S | SUPORTE | SOPORTE |
| 17 | 76000175 | 2 | 040V | PARAFUSO | TORNILLO |
| 18 | 79007569 | 2 | 080P | PINO | BULON |
| 19 | 76000146 | 2 | 031F | ABRAÇADEIRA | ABRAZADERA |
| 20 | 10519401 | 2 | 131R | ARRUELA | ARANDELA |
| 21 | 10902431 | 2 | 040V | PARAFUSO | TORNILLO |

FILTRO DE AR E TUBULAÇÕES
FILTRO DE AIRE Y TUBERIAS

NEW HOLLAND



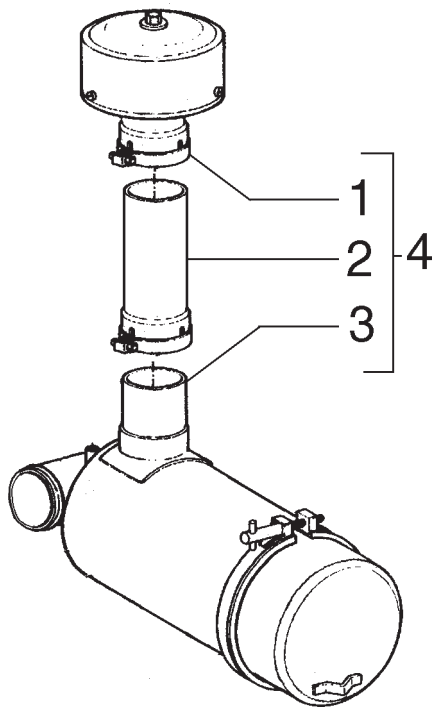


| ITEM | PEÇA Nº | QTDE. | COD. | DESCRIÇÃO | DESCRIPCION |
|---|---|---|---|---|---|
| 1 | 75248926 | 1 | 201P | PRÉ-FILTRO | PREFILTRO |
| 2 | 75248927 | 1 | 193T | TUBO | TUBO |
| 3 | 75248929 | 1 | 066F | FILTRO DE AR | FILTRO DE AIRE |
| 4 | 75248928 | 1 | 066F | FILTRO DE AR | FILTRO DE AIRE |

FILTRO DE AR
FILTRO DE AIRE

NEW HOLLAND



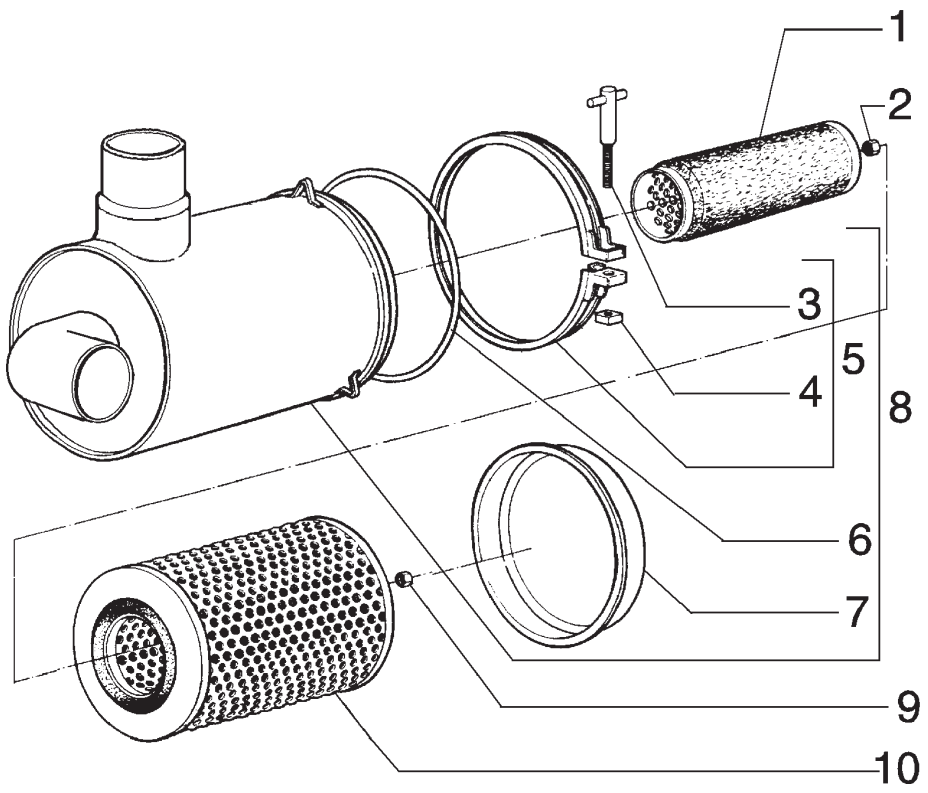


| ITEM | PEÇA Nº | QTDE. | COD. | DESCRIÇÃO | DESCRIPCION |
|---|---|---|---|---|---|
| 1 | 75249712 | 1 | 020E | ELEM. FILTRANTE | FILTRO |
| 2 | 75288630 | 1 | 010D | PORCA | TUERCA |
| 3 | 75288389 | 1 | 040V | PARAFUSO | TORNILLO |
| 4 | 75288390 | 1 | 010D | PORCA | TUERCA |
| 5 | 75288631 | 1 | 031F | ABRAÇADEIRA | ABRAZADERA |
| 6 | 75288632 | 1 | 158G | O'RING | JUNTA TORICA |
| 7 | 75288633 | 1 | 265C | TAMPA | TAPA |
| 8 | 75288723 | 1 | 035S | CARCAÇA | CAJA |
| 9 | 75288635 | 1 | 010D | PORCA | TUERCA |
| 10 | 75249711 | 1 | 020E | ELEM. FILTRANTE | FILTRO |

FILTRO DE AR
FILTRO DE AIRE

NEW HOLLAND

| NEW HOLLAND | 12B | A2.22 | QUADRO 4 | PAG. 1 |
|---|---|---|---|---|

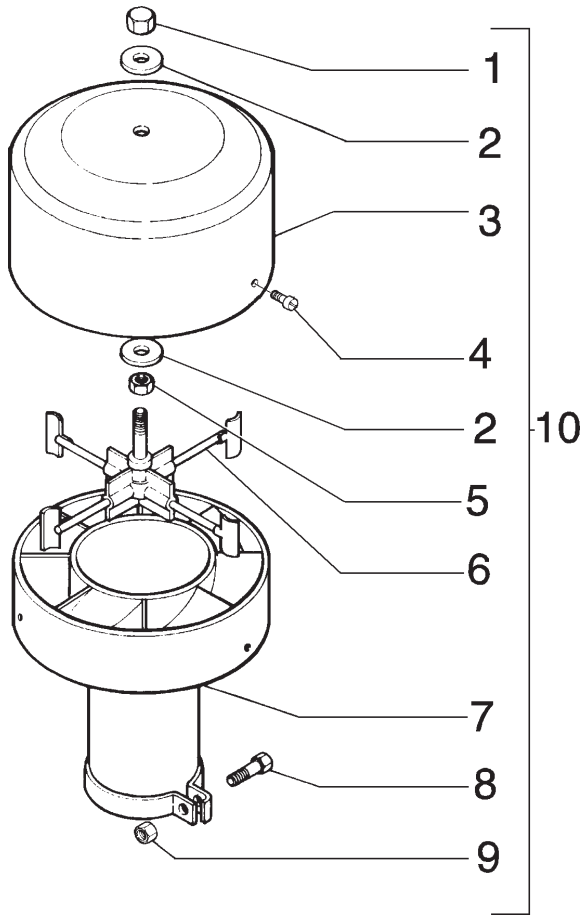


| ITEM | PEÇA Nº | QTDE. | COD. | DESCRIÇÃO | DESCRIPCION |
|---|---|---|---|---|---|
| 1 | 75288714 | 1 | 010D | PORCA | TUERCA |
| 2 | 75288715 | 2 | 131R | ARRUELA | ARANDELA |
| 3 | 75288716 | 1 | 265C | TAMPA | TAPA |
| 4 | 75288717 | 3 | 040V | PARAFUSO | TORNILLO |
| 5 | 75288718 | 1 | 010D | PORCA | TUERCA |
| 6 | 75288719 | 1 | 060G | ROTOR | IMPULSOR |
| 7 | 75288720 | 1 | 035S | CARCAÇA | CAJA |
| 8 | 75288721 | 1 | 040V | PARAFUSO | TORNILLO |
| 9 | 75288722 | 1 | 010D | PORCA | TUERCA |
| 10 | 75248926 | 1 | 201P | PRÉ-FILTRO | PREFILTRO |

PRÉ-FILTRO
PRE-FILTRO

A2.22 | 4

NEW HOLLAND

| NEW HOLLAND | 12B | A2.24 | QUADRO 1 | PAG. 1 |
|---|---|---|---|---|

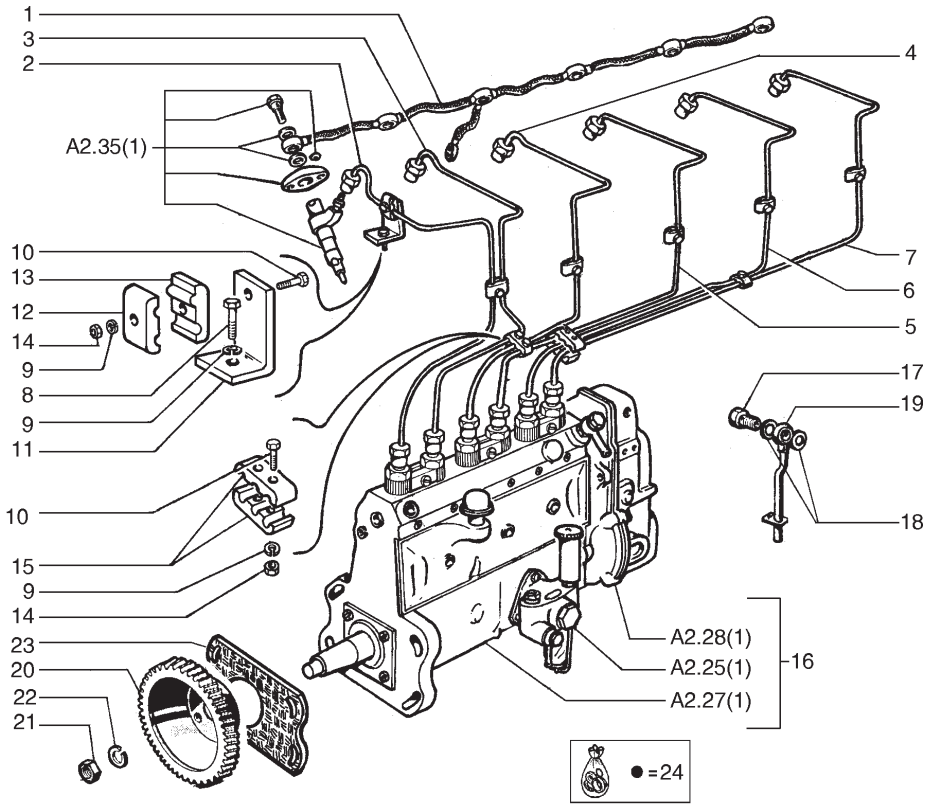


| ITEM | PEÇA Nº | QTDE. | COD. | DESCRIÇÃO | DESCRIPCION |
|---|---|---|---|---|---|
| 1 | 75205371 | 1 | 193T | TUBO | TUBO |
| 2 | 75202578 | 1 | 193T | TUBO | TUBO |
| 3 | 75202579 | 1 | 193T | TUBO | TUBO |
| 4 | 75202580 | 1 | 193T | TUBO | TUBO |
| 5 | 75202581 | 1 | 193T | TUBO | TUBO |
| 6 | 75202582 | 1 | 193T | TUBO | TUBO |
| 7 | 75202583 | 1 | 193T | TUBO | TUBO |
| 8 | 10902021 | 6 | 040V | PARAFUSO | TORNILLO |
| 9 | 12601271 | 23 | 170R | ARRUELA PRESSÃO | ARANDELA ELAST. |
| 10 | 10902621 | 17 | 040V | PARAFUSO | TORNILLO |
| 11 | 75202548 | 7 | 300S | SUPORTE | SOPORTE |
| 12 | 75202557 | 16 | 031F | ABRAÇADEIRA | ABRAZADERA |
| 13 | 75202560 | 10 | 031F | ABRAÇADEIRA | ABRAZADERA |
| 14 | 15896221 | 12 | 010D | PORCA | TUERCA |
| 15 | 75202522 | 4 | 031F | ABRAÇADEIRA | ABRAZADERA |
| 16 | 75205689 | 1 | 158P | BOMBA INJETORA | BOMBA INYECCION |
| 17 | 75205690 | 1 | 040V | PARAFUSO | TORNILLO |
| 18 | 75205691 | 2 | 131R | ARRUELA | ARANDELA |
| 19 | 75205692 | 1 | 193T | TUBO | TUBO |
| 20 | 75205693 | 1 | 050I | ENGRENAGEM | CORONA |
| 21 | 75205694 | 1 | 010D | PORCA | TUERCA |
| 23 | 75205696 | 1 | 120G | JUNTA | JUNTA PLANA |
| 24 | 75207456 | 1 | 418S | JOGO | JUEGO |

ALIMENTAÇÃO E INJEÇÃO
INYECTORES Y TUBERIAS

A2.24 | 1

NEW HOLLAND

| NEW HOLLAND | 12B | A2.24 | QUADRO 2 | PAG. 1 |
|---|---|---|---|---|

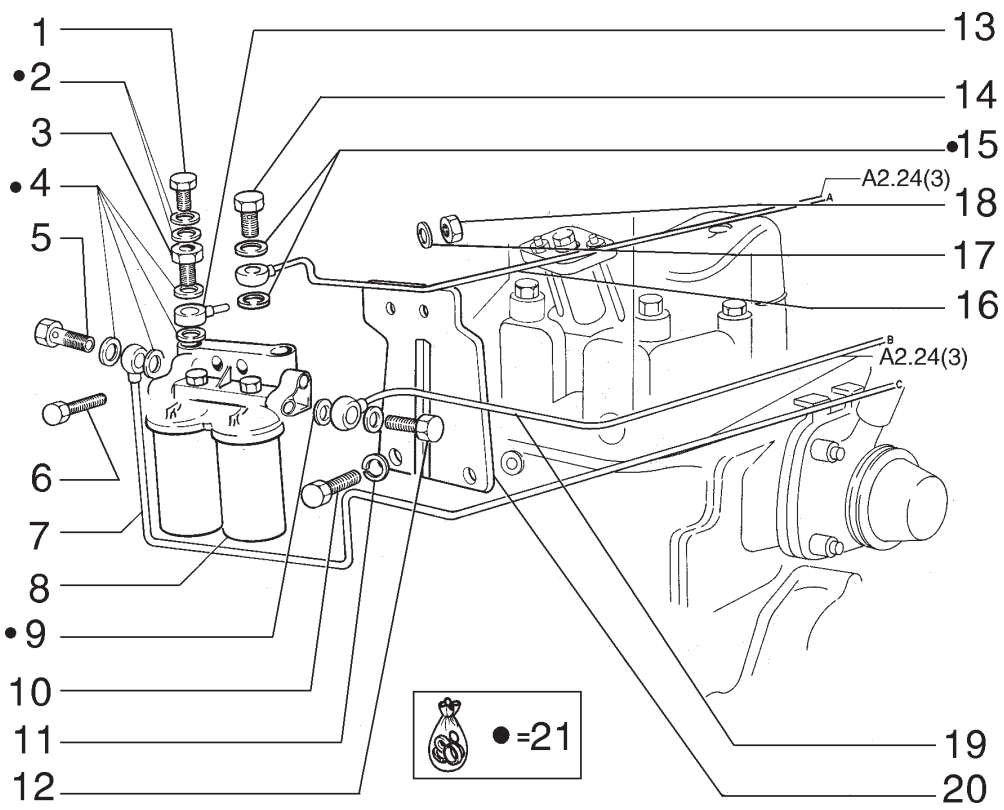


| ITEM | PEÇA Nº | QTDE. | COD. | DESCRIÇÃO | DESCRIPCION |
|---|---|---|---|---|---|
| 1 | 75205358 | 1 | 040V | PARAFUSO | TORNILLO |
| 2 | 10260060 | 2 | 055A | ANEL DE VEDAÇÃO | JUNTA HERMETICA |
| 3 | 75205171 | 1 | 040V | PARAFUSO | TORNILLO |
| 4 | 10280060 | 4 | 122G | GUARNIÇÃO | JUNTA |
| 5 | 75205187 | 1 | 040V | PARAFUSO | TORNILLO |
| 6 | 75202962 | 2 | 040V | PARAFUSO | TORNILLO |
| 7 | 75202961 | 1 | 193T | TUBO | TUBO |
| 8 | 75202964 | 1 | 067F | FILTRO DE ÓLEO | FILTRO ACEITE |
| 9 | 10280060 | 2 | 122G | GUARNIÇÃO | JUNTA |
| 10 | 75205215 | 3 | 040V | PARAFUSO | TORNILLO |
| 11 | 10516870 | 3 | 170R | ARRUELA PRESSÃO | ARANDELA ELAST. |
| 12 | 75205187 | 1 | 040V | PARAFUSO | TORNILLO |
| 13 | 585914 | 1 | 020R | CONEXÃO | RACOR |
| 14 | 75205187 | 1 | 040V | PARAFUSO | TORNILLO |
| 15 | 10280060 | 2 | 122G | GUARNIÇÃO | JUNTA |
| 16 | 75202963 | 1 | 193T | TUBO | TUBO |
| 17 | 10516870 | 2 | 170R | ARRUELA PRESSÃO | ARANDELA ELAST. |
| 18 | 11701711 | 2 | 010D | PORCA | TUERCA |
| 19 | 75202959 | 1 | 193T | TUBO | TUBO |
| 20 | 75202958 | 1 | 300S | SUPORTE | SOPORTE |
| 21 | 75207456 | 1 | 418S | JOGO | JUEGO |

NEW HOLLAND

| NEW HOLLAND | 12B | A2.24 | QUADRO 3 | PAG. 1 |
|---|---|---|---|---|

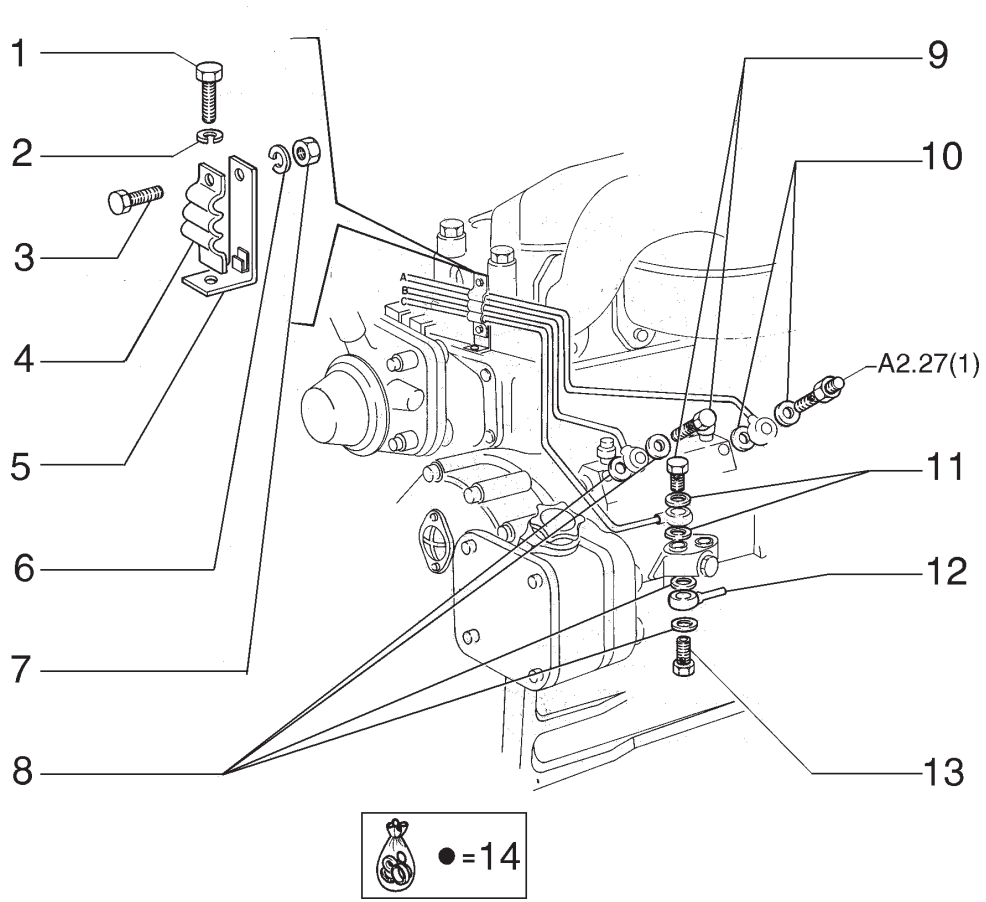


| ITEM | PEÇA Nº | QTDE. | COD. | DESCRIÇÃO | DESCRIPCION |
|---|---|---|---|---|---|
| 1 | 75202591 | 1 | 040V | PARAFUSO | TORNILLO |
| 2 | 10516870 | 1 | 170R | ARRUELA PRESSÃO | ARANDELA ELAST. |
| 3 | 10902221 | 1 | 040V | PARAFUSO | TORNILLO |
| 4 | 75202675 | 1 | 031F | ABRAÇADEIRA | ABRAZADERA |
| 5 | 75202729 | 1 | 300S | SUPORTE | SOPORTE |
| 6 | 10516470 | 1 | 170R | ARRUELA PRESSÃO | ARANDELA ELAST. |
| 7 | 15896221 | 1 | 010D | PORCA | TUERCA |
| 8 | 10280060 | 4 | 122G | GUARNIÇÃO | JUNTA |
| 9 | 75205187 | 2 | 040V | PARAFUSO | TORNILLO |
| 10 | 75202960 | 2 | 131R | ARRUELA | ARANDELA |
| 11 | 10280060 | 2 | 122G | GUARNIÇÃO | JUNTA |
| 12 | 585914 | 1 | 020R | CONEXÃO | RACOR |
| 13 | 75205187 | 1 | 040V | PARAFUSO | TORNILLO |
| 14 | 75207456 | 1 | 418S | JOGO | JUEGO |

SISTEMA DE ALIMENTAÇÃO DE COMBUSTÍVEL
SISTEMA DE ALIMENTACION DE COMBUSTIBLE

A2.24 | 3

NEW HOLLAND



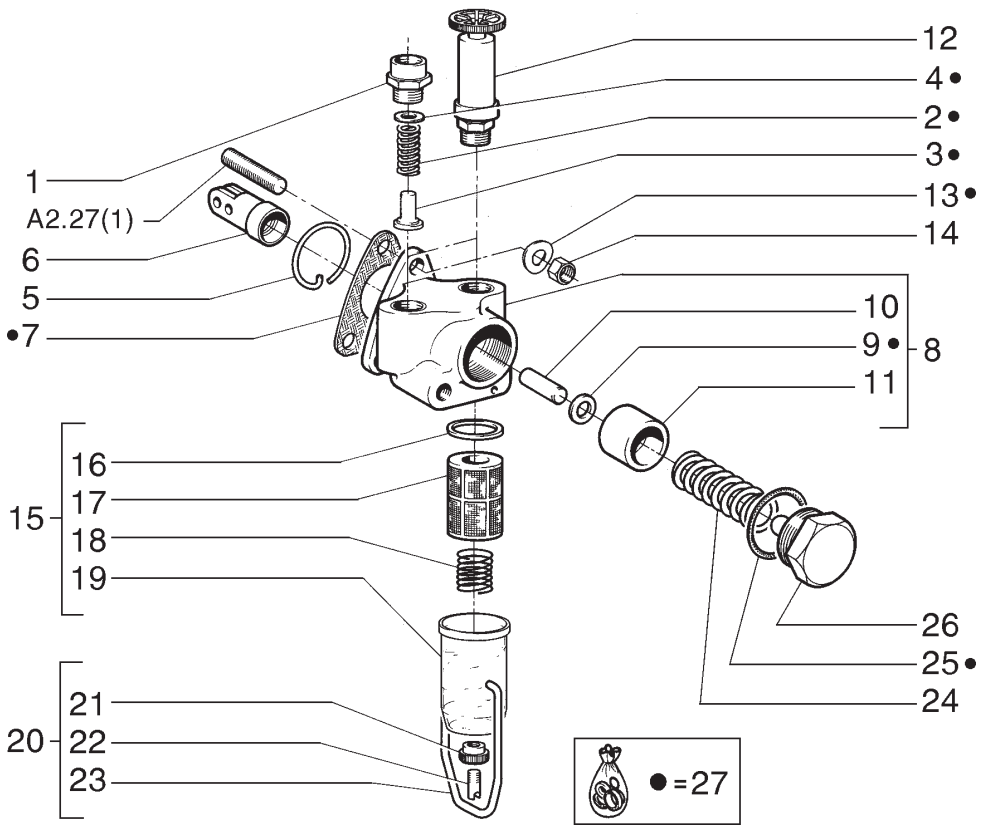


| ITEM | PEÇA Nº | QTDE. | COD. | DESCRIÇÃO | DESCRIPCION |
|---|---|---|---|---|---|
| 1 | 760239 | 1 | 020R | CONEXÃO | RACOR |
| 2 | 75204387 | 2 | 100M | MOLA | MUELLE |
| 3 | 79032351 | 2 | 010V | VÁLVULA | VALVULA |
| 4 | 75203558 | 2 | 045A | ANEL | ARO |
| 5 | 75204385 | 1 | 020N | CINTA | CINTA |
| 6 | 8320237 | 1 | 240P | TUCHO | EMPUJADOR |
| 7 | 74060150 | 1 | 120G | JUNTA | JUNTA PLANA |
| 8 | 75204056 | 1 | 035S | CARCAÇA | CAJA |
| 9 | 75203564 | 1 | 055A | ANEL DE VEDAÇÃO | JUNTA HERMETICA |
| 10 | 75204384 | 1 | 080P | PINO | BULON |
| 11 | 75204383 | 1 | 130P | PISTÃO | EMBOLO |
| 12 | 746189 | 1 | 154P | BOMBA ALIMENT. | BOMBA ALIMENT. |
| 13 | 74060125 | 3 | 170R | ARRUELA PRESSÃO | ARANDELA ELAST. |
| 14 | 15896221 | 3 | 010D | PORCA | TUERCA |
| 15 | 8320238 | 1 | 002K | KIT | JUEGO |
| 16 | 75203560 | 1 | 055A | ANEL DE VEDAÇÃO | JUNTA HERMETICA |
| 17 | 75204388 | 1 | 065F | FILTRO | FILTRO |
| 18 | 75203559 | 1 | 100M | MOLA | MUELLE |
| 19 | 75204389 | 1 | 254C | RECIPIENTE | CONTENEDOR |
| 20 | 766903 | 1 | 002K | KIT | JUEGO |
| 21 | 75204390 | 1 | 010D | PORCA | TUERCA |
| 22 | 75204391 | 1 | 040V | PARAFUSO | TORNILLO |
| 23 | 75203562 | 1 | 031F | ABRAÇADEIRA | ABRAZADERA |
| 24 | 705636 | 1 | 100M | MOLA | MUELLE |
| 25 | 9930057 | 1 | 045A | ANEL | ARO |
| 26 | 753762 | 1 | 050T | BUJÃO | TAPON |
| 27 | 8320236 | 1 | 002K | KIT | JUEGO |

BOMBA ALIMENTADORA
BOMBA DE ALIMENTACION

NEW HOLLAND



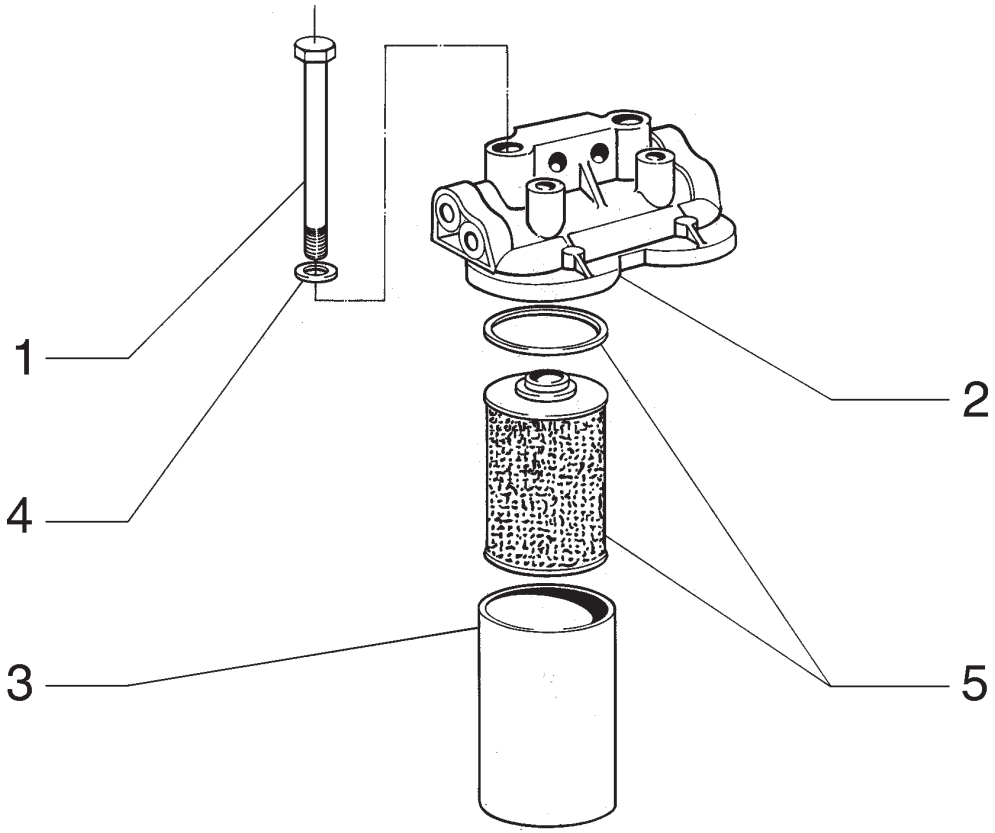


| ITEM | PEÇA Nº | QTDE. | COD. | DESCRIÇÃO | DESCRIPCION |
|---|---|---|---|---|---|
| 1 | 16045021 | 2 | 040V | PARAFUSO | TORNILLO |
| 2 | 75202966 | 1 | 265C | TAMPA | TAPA |
| 3 | 75202965 | 2 | 300C | CORPO | CUERPO |
| 4 | 75205122 | 2 | 131R | ARRUELA | ARANDELA |
| 5 | 71101949 | 2 | 020E | ELEM. FILTRANTE | FILTRO |

FILTRO DE COMBUSTÍVEL
FILTRO DE ACEITE

NEW HOLLAND

| NEW HOLLAND | 12B | A2.27 | QUADRO 1 | PAG. 1 |
|---|---|---|---|---|

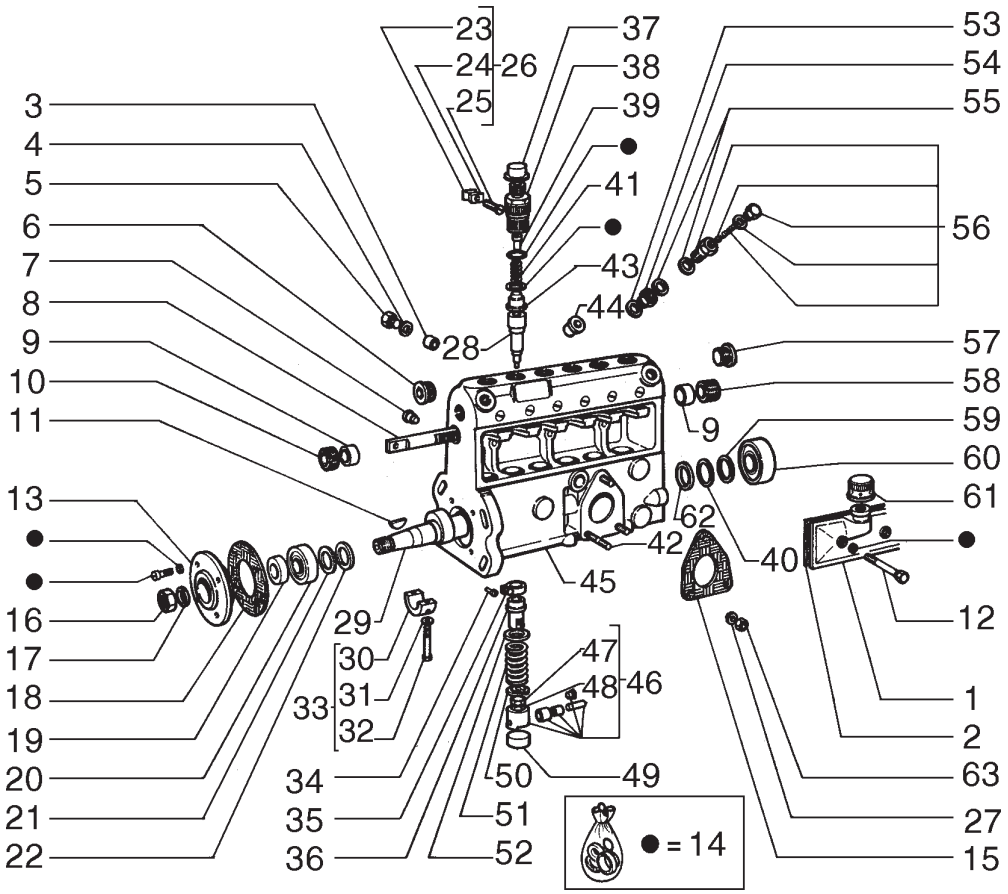


| ITEM | PEÇA Nº | QTDE. | COD. | DESCRIÇÃO | DESCRIPCION |
|---|---|---|---|---|---|
| 1 | 75204117 | 1 | 265C | TAMPA | TAPA |
| 2 | 75204100 | 1 | 120G | JUNTA | JUNTA PLANA |
| 3 | 75204487 | 1 | 020R | CONEXÃO | RACOR |
| 4 | 74060325 | 1 | 055A | ANEL DE VEDAÇÃO | JUNTA HERMETICA |
| 5 | 75204495 | 1 | 040V | PARAFUSO | TORNILLO |
| 6 | 75204112 | 1 | 050T | BUJÃO | TAPON |
| 7 | 75204108 | 1 | 040V | PARAFUSO | TORNILLO |
| 8 | 75204118 | 1 | 090A | HASTE | VARILLA |
| 9 | 75204095 | 1 | 045A | ANEL | ARO |
| 10 | 75204098 | 1 | 045A | ANEL | ARO |
| 11 | 75225368 | 1 | 060L | CHAVETA | CHAVETA |
| 12 | 75204111 | 2 | 040V | PARAFUSO | TORNILLO |
| 13 | 75204116 | 1 | 265C | TAMPA | TAPA |
| 14 | 75204133 | 4 | 002K | KIT | JUEGO |
| 15 | 74060150 | 1 | 120G | JUNTA | JUNTA PLANA |
| 16 | 75204129 | 1 | 010D | PORCA | TUERCA |
| 17 | 75204130 | 1 | 131R | ARRUELA | ARANDELA |
| 18 | 75204580 | 1 | 120G | JUNTA | JUNTA PLANA |
| 19 | 75204578 | 1 | 122G | GUARNIÇÃO | JUNTA |
| 20 | 20886960 | 1 | 341C | ROLAMENTO | RODAMIENTO |
| 21 | 75204076 | * | 131R | CALÇO | CALCE |
| 21 | 75204077 | * | 131R | CALÇO 0,12MM | CALCE 0,12MM |
| 21 | 75204078 | * | 131R | CALÇO 0,14MM | CALCE 0,14MM |
| 21 | 75204079 | * | 131R | CALÇO 0,16MM | CALCE 0,16MM |
| 21 | 75204080 | * | 131R | CALÇO 0,18MM | CALCE 0,18MM |
| 21 | 75204074 | * | 131R | CALÇO 0,30MM | CALCE 0,30MM |
| 22 | 75204087 | 1 | 045A | ANEL | ARO |
| 23 | 75204417 | 3 | 031F | ABRAÇADEIRA | ABRAZADERA |
| 24 | 75204416 | 3 | 031F | ABRAÇADEIRA | ABRAZADERA |
| 25 | 75204418 | 3 | 040V | PARAFUSO | TORNILLO |
| 26 | 75204131 | 3 | 031F | ABRAÇADEIRA | ABRAZADERA |
| 27 | 10516470 | 3 | 170R | ARRUELA PRESSÃO | ARANDELA ELAST. |
| 28 | 75204122 | 6 | 130P | PISTÃO | EMBOLO |

SISTEMA DE INJEÇÃO DE COMBUSTÍVEL
SISTEMA DE INYECCION DE ACEITE

NEW HOLLAND



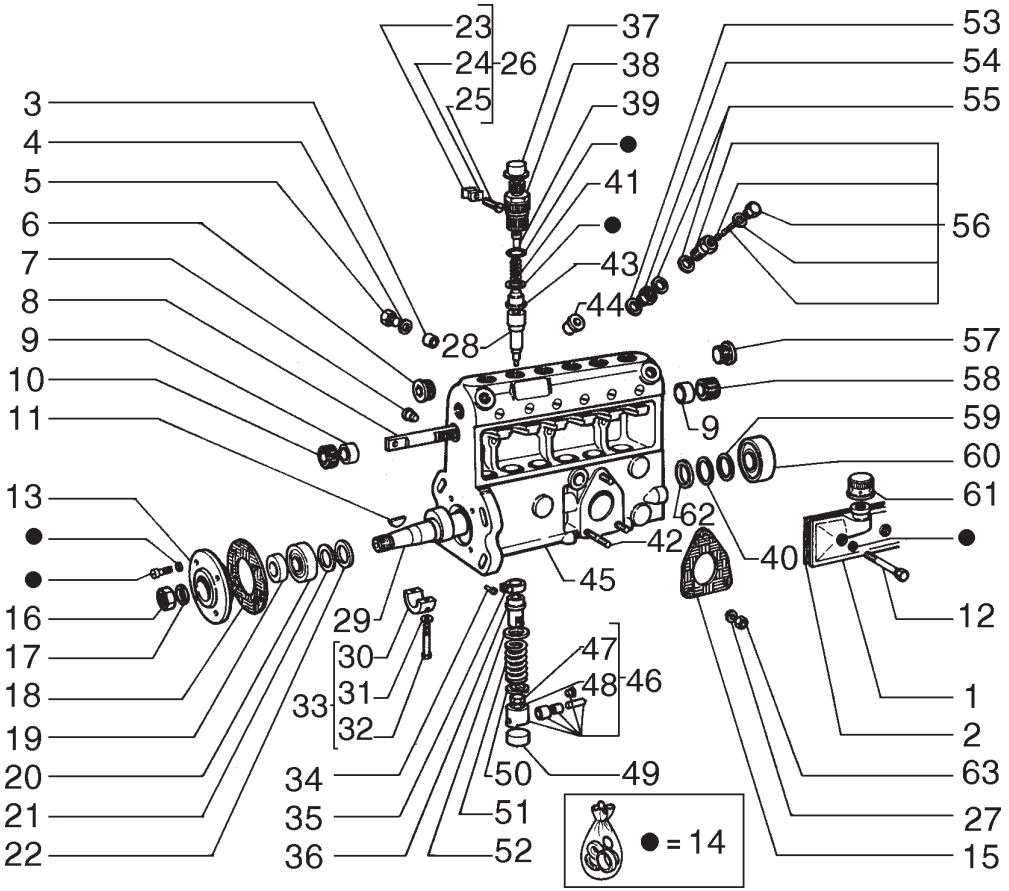


| ITEM | PEÇA Nº | QTDE. | COD. | DESCRIÇÃO | DESCRIPCION |
|---|---|---|---|---|---|
| 29 | 75204119 | 1 | 016A | EIXO | EJE |
| 30 | 75204410 | 1 | 103S | SEMI-ROLAMENTO | SEMI COJINETE |
| 31 | 75204412 | 2 | 055A | ANEL DE VEDAÇÃO | JUNTA HERMETICA |
| 32 | 75204411 | 2 | 040V | PARAFUSO | TORNILLO |
| 33 | 75204132 | 1 | 103S | SEMI-ROLAMENTO | SEMI COJINETE |
| 34 | 75204109 | 6 | 040V | PARAFUSO | TORNILLO |
| 35 | 75204120 | 6 | 135S | SETOR DENTADO | SECTOR DENTADO |
| 36 | 75204097 | 6 | 169R | REGULADOR | REGULADOR |
| 37 | 75204423 | 6 | 020C | CALOTA | SOMBRERETE |
| 38 | 75204107 | 6 | 020R | CONEXÃO | RACOR |
| 39 | 75204101 | 6 | 010V | VÁLVULA | VALVULA |
| 40 | 75204074 | * | 131R | ARRUELA 0,30 | ARANDELA 0,30 |
| 40 | 75204076 | * | 131R | ARRUELA 0,10 | ARANDELA 0,10 |
| 40 | 75204077 | * | 131R | ARRUELA 0,12 | ARANDELA 0,12 |
| 40 | 75204078 | * | 131R | ARRUELA 0,14 | ARANDELA 0,14 |
| 40 | 75204079 | * | 131R | ARRUELA 0,16 | ARANDELA 0,16 |
| 40 | 75204080 | * | 131R | ARRUELA 0,18 | ARANDELA 0,18 |
| 40 | 75204081 | * | 131R | ARRUELA 0,50 | ARANDELA 0,50 |
| 40 | 75204082 | * | 131R | ARRUELA 1,00 | ARANDELA 1,00 |
| 41 | 75204113 | 6 | 100M | MOLA | MUELLE |
| 42 | 74060151 | 3 | 210P | PRISIONEIRO | ESPARRAGO |
| 43 | 75204124 | 6 | 010V | VÁLVULA | VALVULA |
| 44 | 75204422 | 1 | 020C | CALOTA | SOMBRERETE |
| 45 | 75204115 | 1 | 035S | CARCAÇA | CAJA |
| 46 | 75204125 | 6 | 240P | TUCHO | EMPUJADOR |
| 47 | 75204110 | 6 | 040V | PARAFUSO | TORNILLO |
| 48 | 75204102 | 6 | 010D | PORCA | TUERCA |
| 49 | 75204298 | 6 | 020C | CALOTA | SOMBRERETE |
| 50 | 75204084 | 6 | 060S | PRATO | ARANDELA |
| 51 | 75204955 | 6 | 100M | MOLA | MUELLE |
| 52 | 75204083 | 6 | 060S | PRATO | ARANDELA |
| 53 | 74061045 | 1 | 055A | ANEL DE VEDAÇÃO | JUNTA HERMETICA |
| 54 | 75204134 | 1 | 158G | O'RING | JUNTA TORICA |

SISTEMA DE INJEÇÃO DE COMBUSTÍVEL
SISTEMA DE INYECCION DE ACEITE

NEW HOLLAND



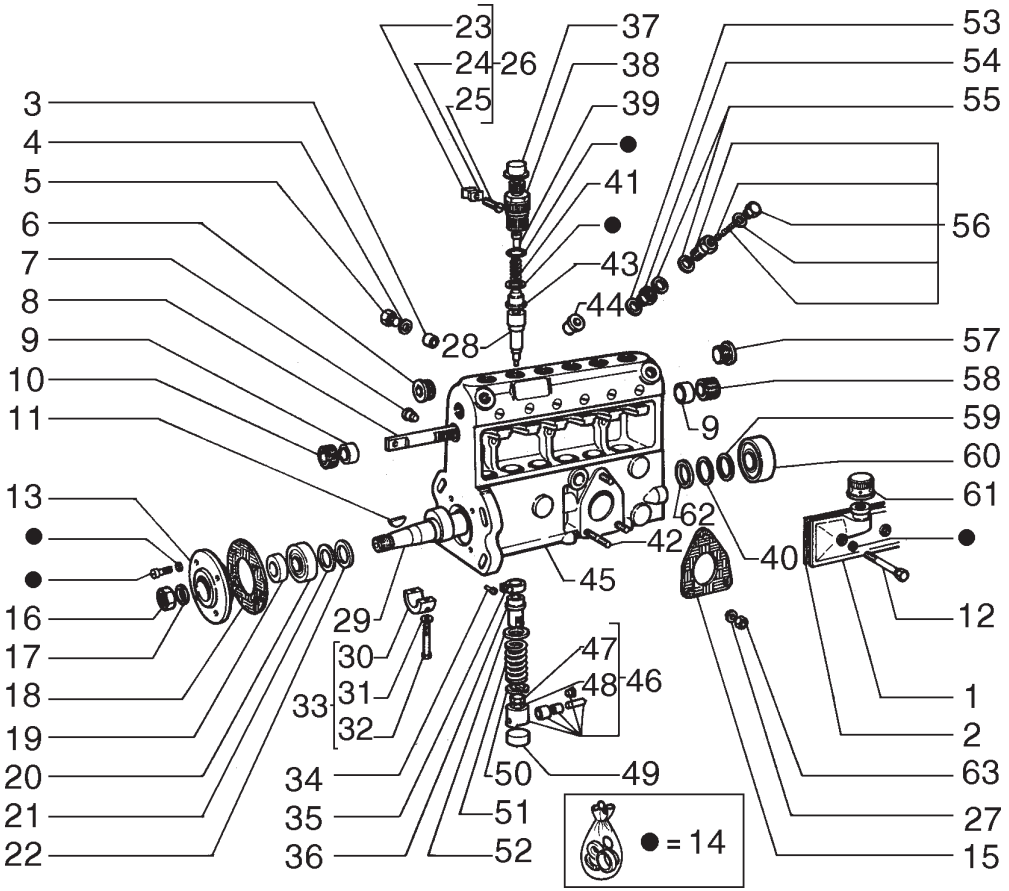


| ITEM | PEÇA Nº | QTDE. | COD. | DESCRIÇÃO | DESCRIPCION |
|---|---|---|---|---|---|
| 55 | 75204956 | 2 | 055A | ANEL DE VEDAÇÃO | JUNTA HERMETICA |
| 56 | 75204121 | 1 | 010V | VÁLVULA | VALVULA |
| 57 | 75204127 | 1 | 050T | BUJÃO | TAPON |
| 58 | 75204103 | 1 | 095B | BUCHA | BUJE |
| 59 | 75204075 | 1 | 131R | ARRUELA | ARANDELA |
| 60 | 75205238 | 1 | 341C | ROLAMENTO | RODAMIENTO |
| 61 | 75204034 | 1 | 066F | FILTRO DE AR | FILTRO DE AIRE |
| 62 | 75204087 | 1 | 045A | ANEL | ARO |
| 63 | 15896211 | 3 | 010D | PORCA | TUERCA |

SISTEMA DE INJEÇÃO DE COMBUSTÍVEL
SISTEMA DE INYECCION DE ACEITE

NEW HOLLAND

| NEW HOLLAND | 12B | A2.28 | QUADRO 1 | PAG. 1 |
|---|---|---|---|---|

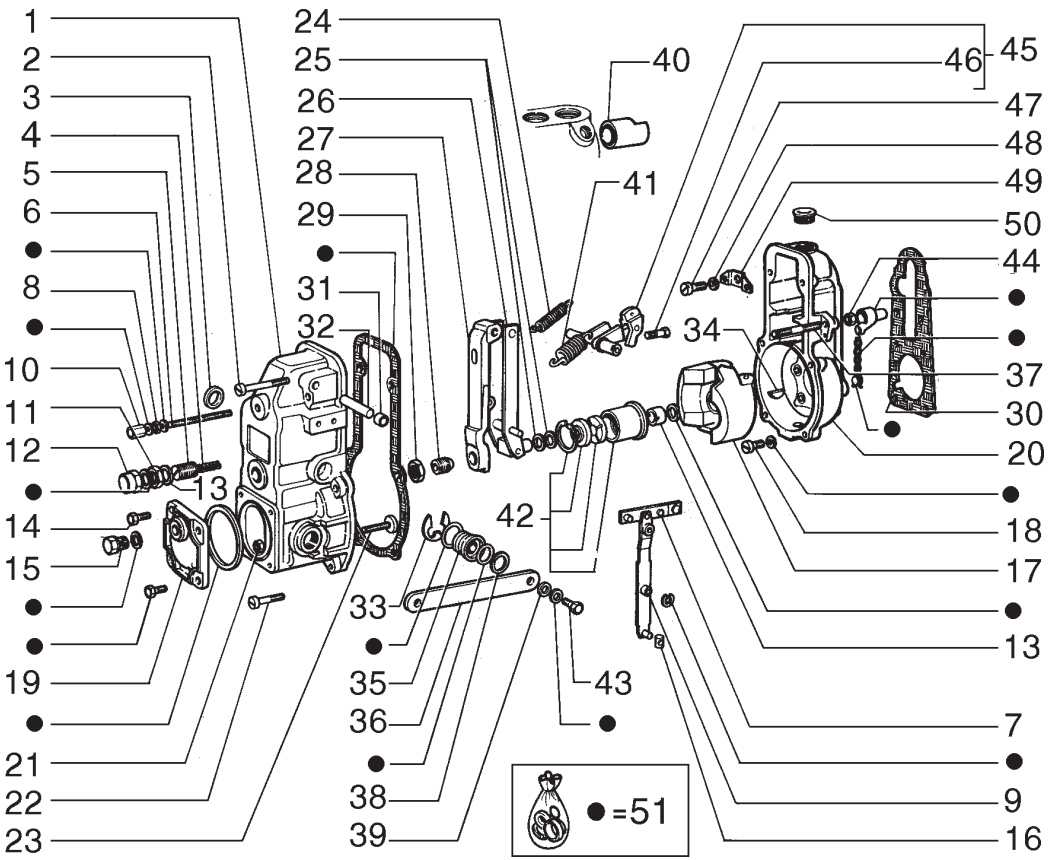


| ITEM | PEÇA Nº | QTDE. | COD. | DESCRIÇÃO | DESCRIPCION |
|---|---|---|---|---|---|
| 1 | 75204235 | 1 | 265C | TAMPA | TAPA |
| 2 | 75205256 | 2 | 040V | PARAFUSO | TORNILLO |
| 3 | 75204144 | 1 | 070R | PROTEÇÃO | PROTECCION |
| 4 | 75204160 | 1 | 100M | MOLA | MUELLE |
| 5 | 75205248 | 1 | 040V | PARAFUSO | TORNILLO |
| 6 | 75204471 | 1 | 210P | PRISIONEIRO | ESPARRAGO |
| 7 | 75204151 | 1 | 300S | SUPORTE | SOPORTE |
| 8 | 75205258 | 1 | 010D | PORCA | TUERCA |
| 9 | 75204150 | 1 | 045L | ALAVANCA | PALANCA |
| 10 | 75205244 | 1 | 010D | PORCA | TUERCA |
| 11 | 75205242 | 1 | 010D | PORCA | TUERCA |
| 12 | 75205245 | 1 | 010D | PORCA | TUERCA |
| 13 | 75205246 | 1 | 010D | PORCA | TUERCA |
| 14 | 75205257 | 2 | 040V | PARAFUSO | TORNILLO |
| 15 | 75205251 | 1 | 050T | BUJÃO | TAPON |
| 16 | 75204159 | 1 | 045P | GUIA | PATIN |
| 17 | 75204164 | 1 | 169R | REGULADOR | REGULADOR |
| 18 | 9923751 | 6 | 040V | PARAFUSO | TORNILLO |
| 19 | 75204148 | 1 | 064C | TAMPÃO | SOMBRERETE |
| 20 | 75204163 | 1 | 035S | CARCAÇA | CAJA |
| 21 | 15896211 | 1 | 010D | PORCA | TUERCA |
| 22 | 10377011 | 4 | 040V | PARAFUSO | TORNILLO |
| 23 | 75205249 | 1 | 040V | PARAFUSO | TORNILLO |
| 24 | 75207611 | 1 | 100M | MOLA | MUELLE |
| 25 | 75205253 | * | 198S | CALÇO 0,20 | CALCE 0,20 |
| 25 | 75205254 | * | 198S | CALÇO 0,30 | CALCE 0,30 |
| 25 | 75205255 | * | 198S | CALÇO 0,40 | CALCE 0,40 |
| 25 | 75205240 | * | 198S | CALÇO 1,00 | CALCE 1,00 |
| 26 | 75204152 | 1 | 045L | ALAVANCA | PALANCA |
| 27 | 75204365 | 1 | 045L | ALAVANCA | PALANCA |
| 28 | 75207609 | 1 | 080S | ASSENTO | ASIENTO |
| 29 | 75205243 | 1 | 010D | PORCA | TUERCA |
| 30 | 75204147 | 1 | 120G | JUNTA | JUNTA PLANA |

REGULADOR DE VELOCIDADE
REGULADOR DE VELOCIDAD

A2.28 | 1

NEW HOLLAND



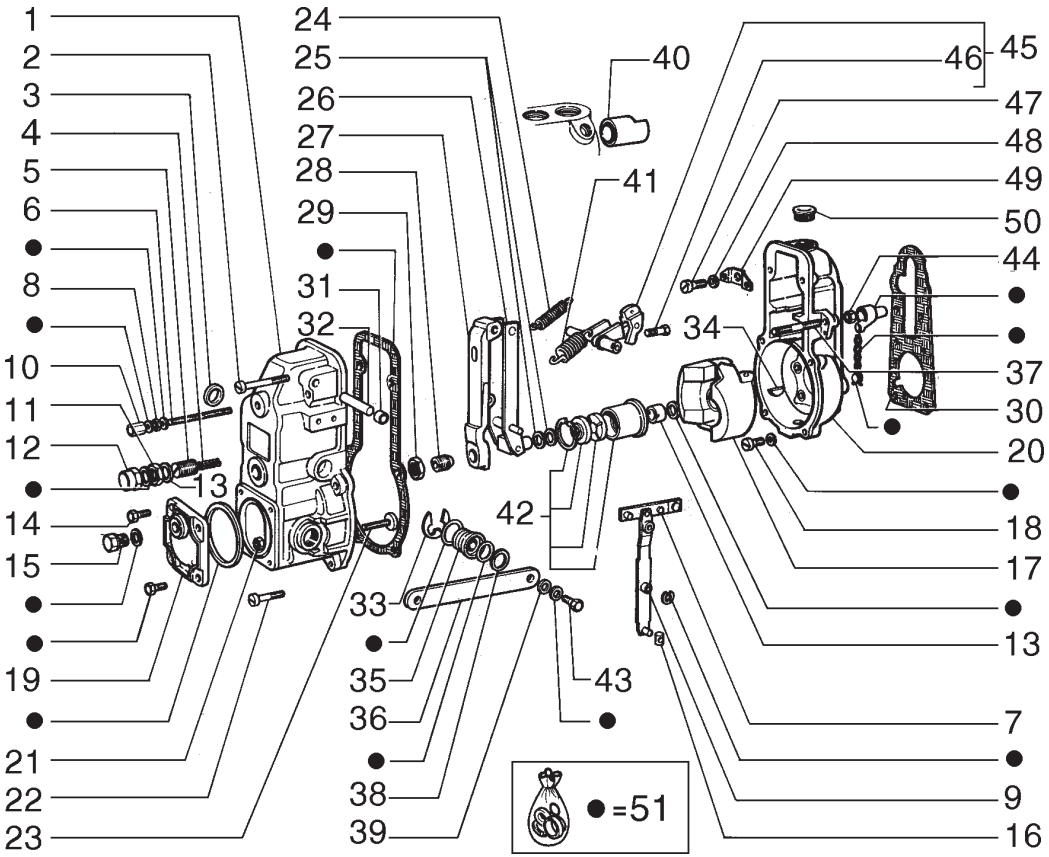


| ITEM | PEÇA Nº | QTDE. | COD. | DESCRIÇÃO | DESCRIPCION |
|---|---|---|---|---|---|
| 31 | 75204145 | 1 | 020C | CALOTA | SOMBRERETE |
| 32 | 75204157 | 1 | 016A | EIXO | ARBOL |
| 33 | 75205259 | 2 | 187A | ANEL ELÁSTICO | ANILLO ELASTICO |
| 34 | 75225368 | 1 | 060L | CHAVETA | CHAVETA |
| 35 | 75204143 | 2 | 095B | BUCHA | BUJE |
| 36 | 75204149 | 1 | 045L | ALAVANCA | PALANCA |
| 37 | 75205293 | 1 | 210P | PRISIONEIRO | ESPARRAGO |
| 38 | 75205292 | * | 131R | ARRUELA 0,50 | ARANDELA 0,50 |
| 38 | 79046272 | * | 131R | ARRUELA 1,00 | ARANDELA 1,00 |
| 39 | 14496401 | 1 | 131R | ARRUELA | ARANDELA |
| 40 | 75204126 | 1 | 050T | BUJÃO | TAPON |
| 41 | 75207610 | 1 | 100M | MOLA | MUELLE |
| 42 | 75204136 | 1 | 030M | LUVA | MANGUITO |
| 43 | 75204372 | 1 | 040V | PARAFUSO | TORNILLO |
| 44 | 15896211 | 1 | 010D | PORCA | TUERCA |
| 45 | 75204233 | 1 | 045L | ALAVANCA | PALANCA |
| 46 | 75205250 | 1 | 040V | PARAFUSO | TORNILLO |
| 47 | 10379011 | 1 | 040V | PARAFUSO | TORNILLO |
| 48 | 75205260 | 1 | 131R | ARRUELA | ARANDELA |
| 49 | 75204230 | 1 | 120P | PRATO | PLATILLO |
| 50 | 75205252 | 1 | 050T | BUJÃO | TAPON |
| 51 | 75204170 | 1 | 002K | KIT | JUEGO |

REGULADOR DE VELOCIDADE
REGULADOR DE VELOCIDAD

A2.28 | 1

NEW HOLLAND

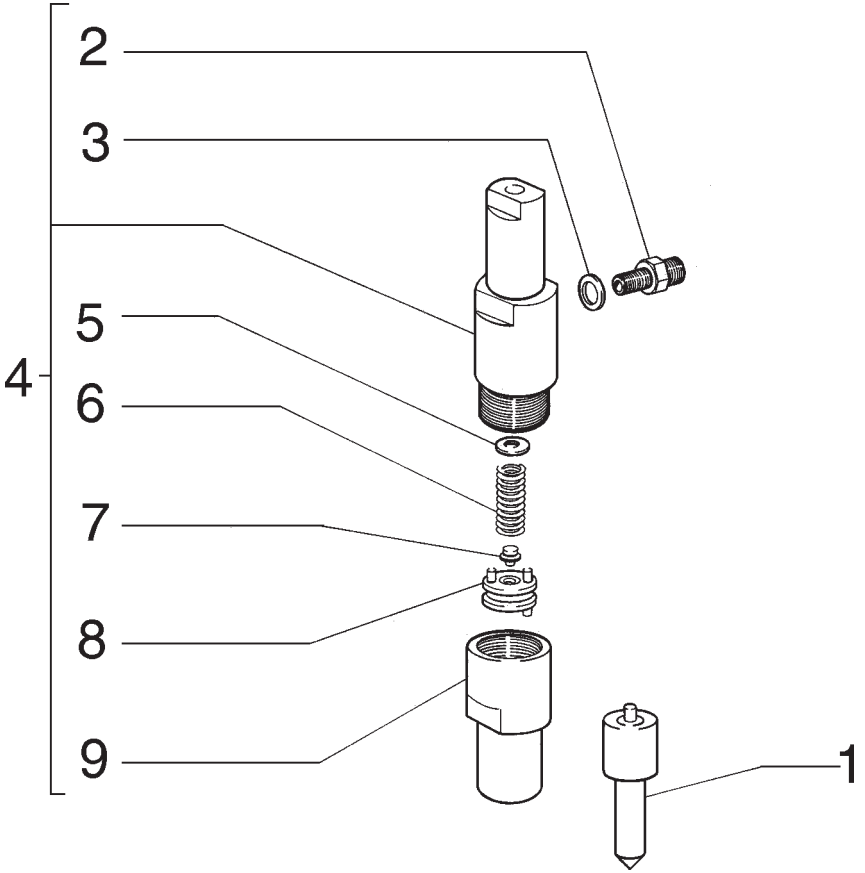


| NEW HOLLAND | 12B | A2.35 | QUADRO 1 | PAG. 1 |
|---|---|---|---|---|

| ITEM | PEÇA Nº | QTDE. | COD. | DESCRIÇÃO | DESCRIPCION |
|---|---|---|---|---|---|
| 1 | 75202897 | 6 | 089I | INJETOR COMPLETO | INYECTOR |
| 2 | 75205556 | 6 | 020R | CONEXÃO | RACOR |
| 3 | 75204026 | 6 | 055A | ANEL DE VEDAÇÃO | JUNTA HERMETICA |
| 4 | 75205557 | 6 | 195P | PORTA-PULVERIZ. | PORTAINYECTOR |
| 5 | 75204036 | * | 198S | CALÇO 1,00MM | CALCE 1,00MM |
| 5 | 75204037 | * | 198S | CALÇO 1,05MM | CALCE 1,05MM |
| 5 | 75204038 | * | 198S | CALÇO 1,10MM | CALCE 1,10MM |
| 5 | 75204039 | * | 198S | CALÇO 1,15MM | CALCE 1,15MM |
| 5 | 75204040 | * | 198S | CALÇO 1,20MM | CALCE 1,20MM |
| 5 | 75204041 | * | 198S | CALÇO 1,25MM | CALCE 1,25MM |
| 5 | 75204042 | * | 198S | CALÇO 1,30MM | CALCE 1,30MM |
| 5 | 75204043 | * | 198S | CALÇO 1,35MM | CALCE 1,35MM |
| 5 | 75204044 | * | 198S | CALÇO 1,40MM | CALCE 1,40MM |
| 5 | 75204045 | * | 198S | CALÇO 1,45MM | CALCE 1,45MM |
| 5 | 75204046 | * | 198S | CALÇO 1,50MM | CALCE 1,50MM |
| 5 | 75204047 | * | 198S | CALÇO 1,55MM | CALCE 1,55MM |
| 5 | 75204048 | * | 198S | CALÇO 1,60MM | CALCE 1,60MM |
| 5 | 75204049 | * | 198S | CALÇO 1,65MM | CALCE 1,65MM |
| 5 | 75204050 | * | 198S | CALÇO 1,70MM | CALCE 1,70MM |
| 5 | 75204051 | * | 198S | CALÇO 1,75MM | CALCE 1,75MM |
| 5 | 75204052 | * | 198S | CALÇO 1,80MM | CALCE 1,80MM |
| 5 | 75204053 | * | 198S | CALÇO 1,85MM | CALCE 1,85MM |
| 5 | 75204054 | * | 198S | CALÇO 1,90MM | CALCE 1,90MM |
| 5 | 75204055 | * | 198S | CALÇO 1,95MM | CALCE 1,95MM |
| 6 | 75204071 | 6 | 100M | MOLA | MUELLE |
| 7 | 75202872 | 6 | 080P | PINO | BULON |
| 8 | 75202873 | 6 | 060D | DISCO | DISCO |
| 9 | 75202871 | 6 | 195P | PORTA-PULVERIZ. | PORTAINYECTOR |

* CONFORME NECESSIDADE
CONFORM NECESIDAD

PORTA BICO INJETOR
PORTA INYECTOR

A2.35 | 1

NEW HOLLAND

| NEW HOLLAND | 12B | A2.54 | QUADRO 1 | PAG. 1 |
|---|---|---|---|---|

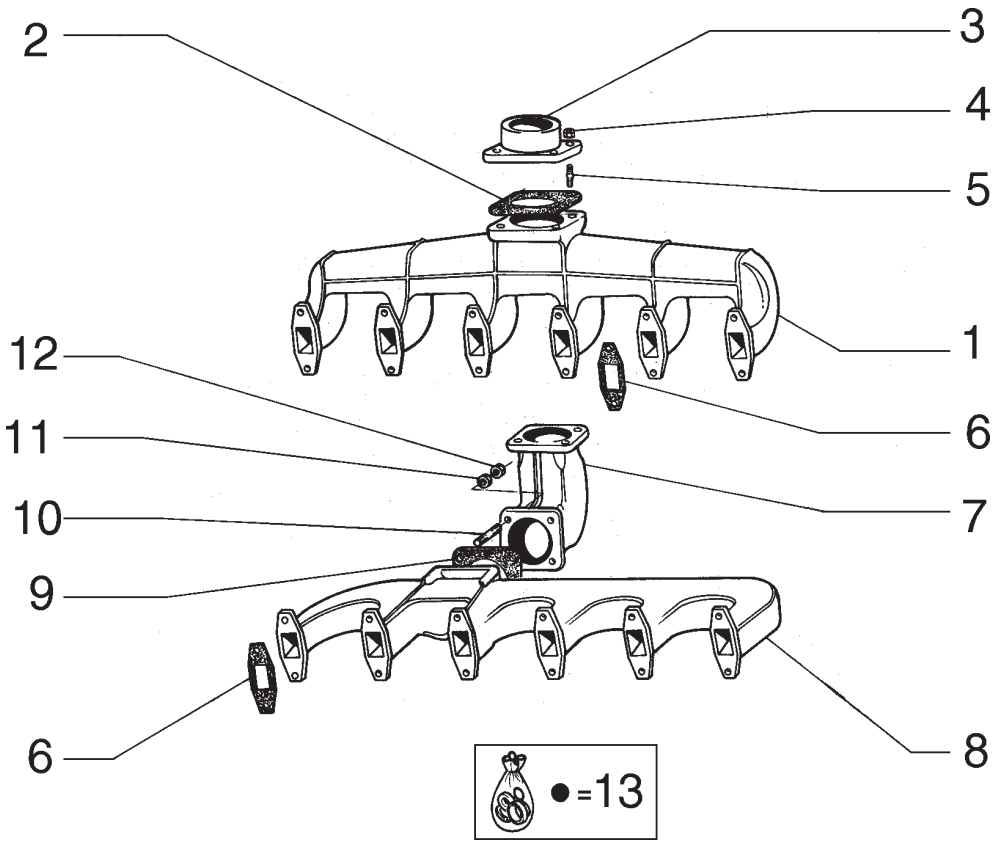


| ITEM | PEÇA Nº | QTDE. | COD. | DESCRIÇÃO | DESCRIPCION |
|---|---|---|---|---|---|
| 1 | 75202967 | 1 | 225C | COLETOR ADMIS. | COLECTOR ADMIS. |
| 2 | 75202973 | 1 | 120G | JUNTA | JUNTA PLANA |
| 3 | 75202972 | 1 | 070F | FLANGE | BRIDA |
| 4 | 75205369 | 1 | 010D | PORCA | TUERCA |
| 5 | 75202969 | 1 | 210P | PRISIONEIRO | ESPARRAGO |
| 6 | 75202526 | 12 | 120G | JUNTA | JUNTA PLANA |
| 7 | 75202970 | 1 | 188C | COLETOR | COLECTOR |
| 8 | 75202968 | 1 | 230C | COLETOR ESCAPE | COLECTOR ESCAPE |
| 9 | 75202653 | 1 | 120G | JUNTA | JUNTA PLANA |
| 10 | 75202598 | 1 | 210P | PRISIONEIRO | ESPARRAGO |
| 11 | 75202599 | 1 | 010D | PORCA | TUERCA |
| 12 | 75202971 | 1 | 010D | PORCA | TUERCA |
| 13 | 75207456 | 1 | 418S | JOGO | JUEGO |

COLETORES DE ADMISSÃO E ESCAPE
COLECTORES DE ADMISION Y ESCAPE

A2.54 | 1

NEW HOLLAND

| NEW HOLLAND | 12B | A2.56 | QUADRO 1 | PAG. 1 |
|---|---|---|---|---|

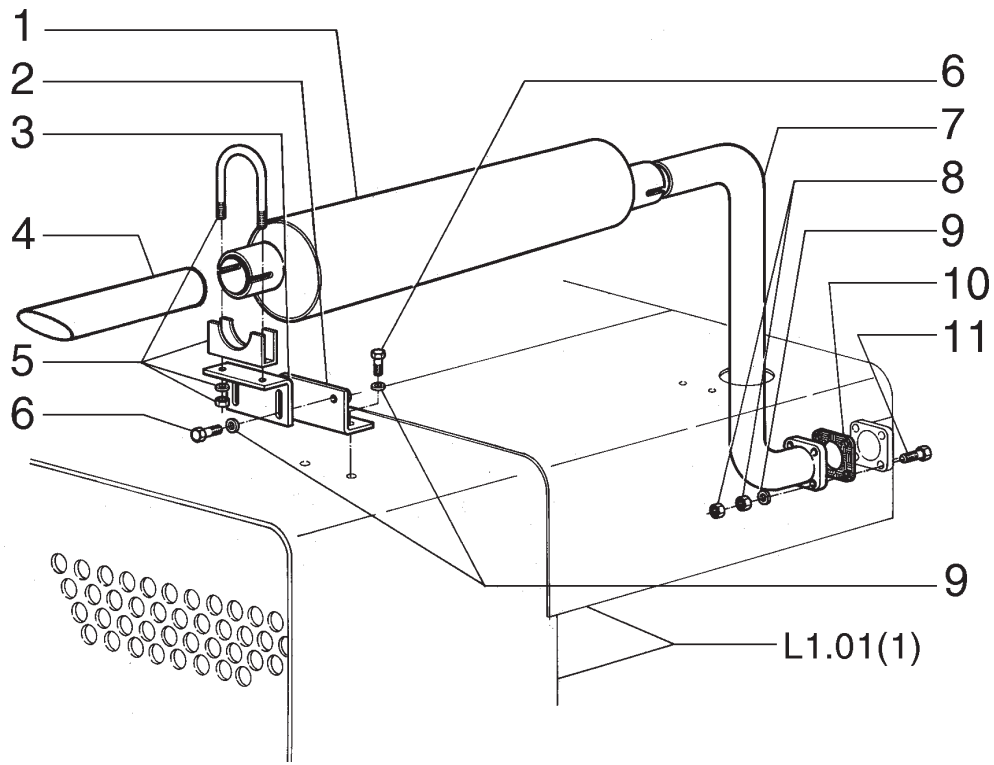


| ITEM | PEÇA Nº | QTDE. | COD. | DESCRIÇÃO | DESCRIPCION |
|---|---|---|---|---|---|
| 1 | 75216114 | 1 | 160S | SILÊNCIOSO | SILENCIADOR |
| 2 | 75265825 | 2 | 300S | SUPORTE | SOPORTE |
| 3 | 75265820 | 2 | 105P | CHAPA | PLACA |
| 4 | 75236197 | 1 | 193T | TUBO | TUBO |
| 5 | 75216396 | 2 | 031F | ABRAÇADEIRA | ABRAZADERA |
| 6 | 70922763 | 8 | 040V | PARAFUSO | TORNILLO |
| 7 | 75218597 | 1 | 193T | TUBO | TUBO |
| 8 | 10790140 | 8 | 010D | PORCA | TUERCA |
| 9 | 10516879 | 12 | 170R | ARRUELA PRESSÃO | ARANDELA ELAST. |
| 10 | 75236404 | 1 | 122G | GUARNIÇÃO | JUNTA |
| 11 | 11343831 | 4 | 040V | PARAFUSO | TORNILLO |

SILENCIOSO E ESCAPAMENTO
SILENCIADOR Y ESCAPE

A2.56 | 1

NEW HOLLAND

| NEW HOLLAND | 12B | A3.01 | QUADRO 1 | PAG. 1 |
|---|---|---|---|---|

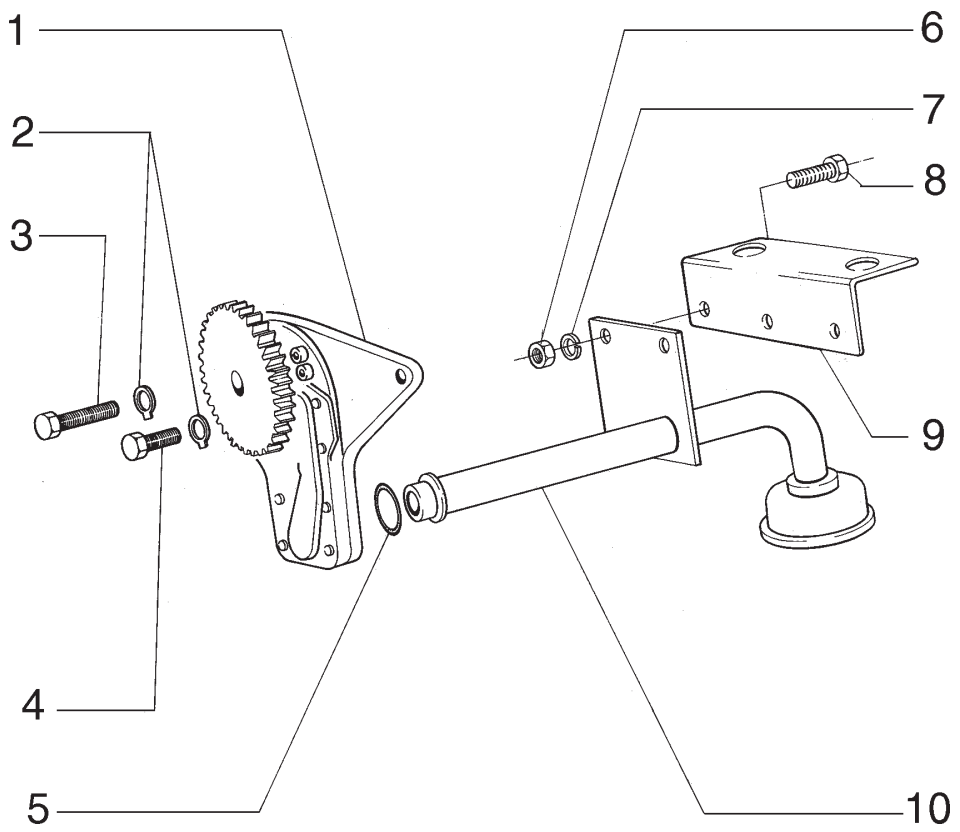


| ITEM | PEÇA Nº | QTDE. | COD. | DESCRIÇÃO | DESCRIPCION |
|---|---|---|---|---|---|
| 1 | 75202976 | 1 | P153 | BOMBA DE ÓLEO | BOMBA DE ACEITE |
| 2 | 75202974 | 3 | 170R | ARRUELA PRESSÃO | ARANDELA ELAST. |
| 3 | 16043621 | 2 | 040V | PARAFUSO | TORNILLO |
| 4 | 75205213 | 1 | 040V | PARAFUSO | TORNILLO |
| 5 | 75205154 | 1 | 055A | ANEL DE VEDAÇÃO | JUNTA HERMETICA |
| 6 | 75205184 | 2 | 010D | PORCA | TUERCA |
| 7 | 10516670 | 2 | 170R | ARRUELA PRESSÃO | ARANDELA ELAST. |
| 8 | 16043221 | 2 | 040V | PARAFUSO | TORNILLO |
| 9 | 75202717 | 1 | 300S | SUPORTE | SOPORTE |
| 10 | 75202975 | 1 | 193T | TUBO | TUBO |

LUBRIFICAÇÃO DO MOTOR
ENGRASE DEL MOTOR

A3.01 | 1

NEW HOLLAND



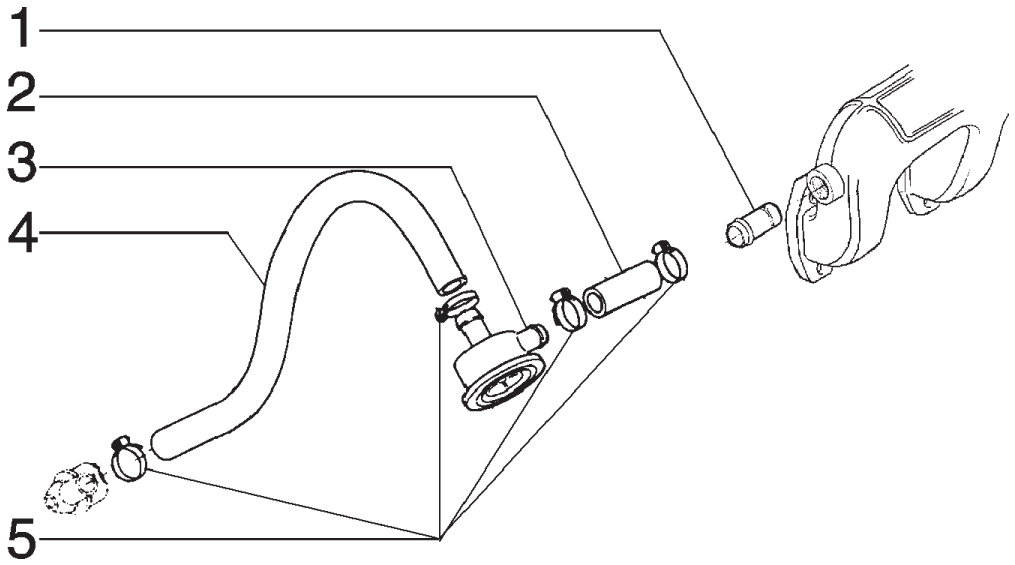


| ITEM | PEÇA Nº | QTDE. | COD. | DESCRIÇÃO | DESCRIPCION |
|---|---|---|---|---|---|
| 1 | 75285330 | 1 | 193T | TUBO | TUBO |
| 2 | 75202889 | 1 | 285T | MANGUEIRA | TUBO FLEXIBLE |
| 3 | 75286419 | 1 | 010V | VÁLVULA | VALVULA |
| 4 | 75286421 | 1 | 192T | MANGUEIRA | MANGA C/RACORDE |
| 5 | 75205186 | 3 | 031F | ABRAÇADEIRA | ABRAZADERA |

RESPIRO DO MOTOR
RESPIRADERO DEL MOTOR

NEW HOLLAND



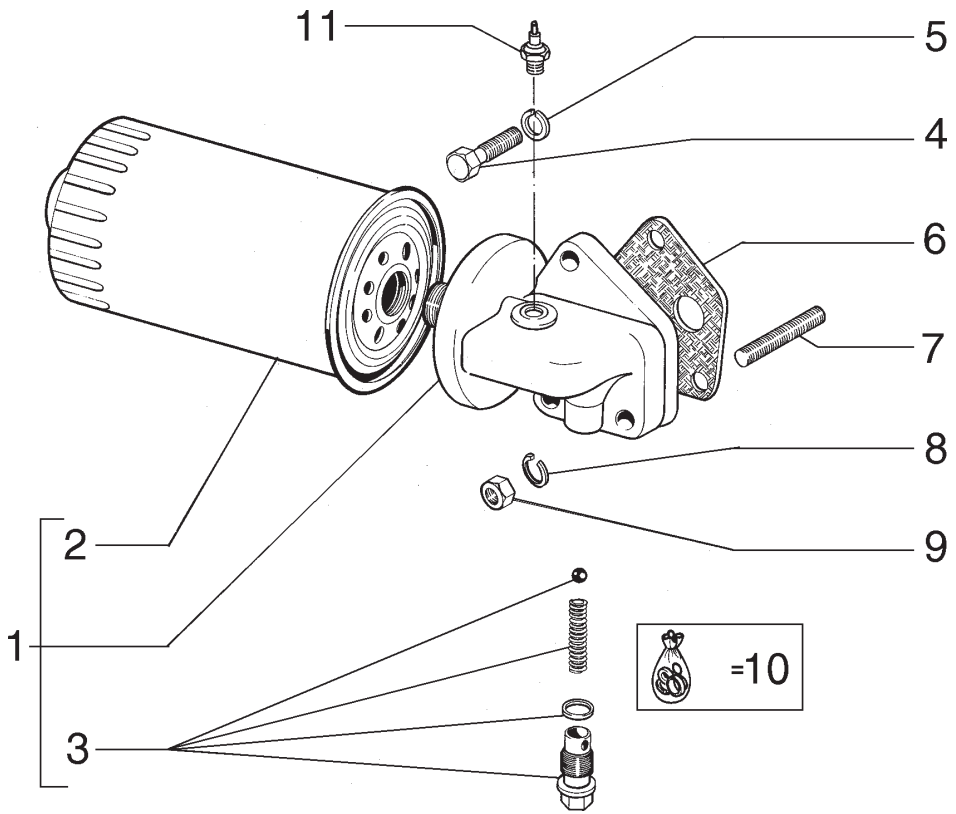


| ITEM | PEÇA Nº | QTDE. | COD. | DESCRIÇÃO | DESCRIPCION |
|---|---|---|---|---|---|
| 1 | 75202609 | 1 | 064F | FILTRO COMBUST. | FILTRO COMBUST. |
| 2 | 71101950 | 1 | 020E | ELEM. FILTRANTE | FILTRO |
| 3 | 75202720 | 1 | 010V | VÁLVULA | VALVULA |
| 4 | 75205218 | 1 | 040V | PARAFUSO | TORNILLO |
| 5 | 10516870 | 1 | 170R | ARRUELA PRESSÃO | ARANDELA ELAST. |
| 6 | 75202712 | 1 | 120G | JUNTA | JUNTA PLANA |
| 7 | 75205192 | 2 | 210P | PRISIONEIRO | ESPARRAGO |
| 8 | 10516870 | 2 | 170R | ARRUELA PRESSÃO | ARANDELA ELAST. |
| 9 | 11701711 | 2 | 010D | PORCA | TUERCA |
| 10 | 75287222 | 1 | 002K | KIT | JUEGO |
| 11 | 75236112 | 1 | 133S | SENSOR | SENSOR |

FILTRO DE ÓLEO LUBRIFICANTE
FILTRO DE ACEITE

A3.03 | 1

NEW HOLLAND

| NEW HOLLAND | 12B | A4.01 | QUADRO | 1 | PAG. | 1 |
|---|---|---|---|---|---|---|

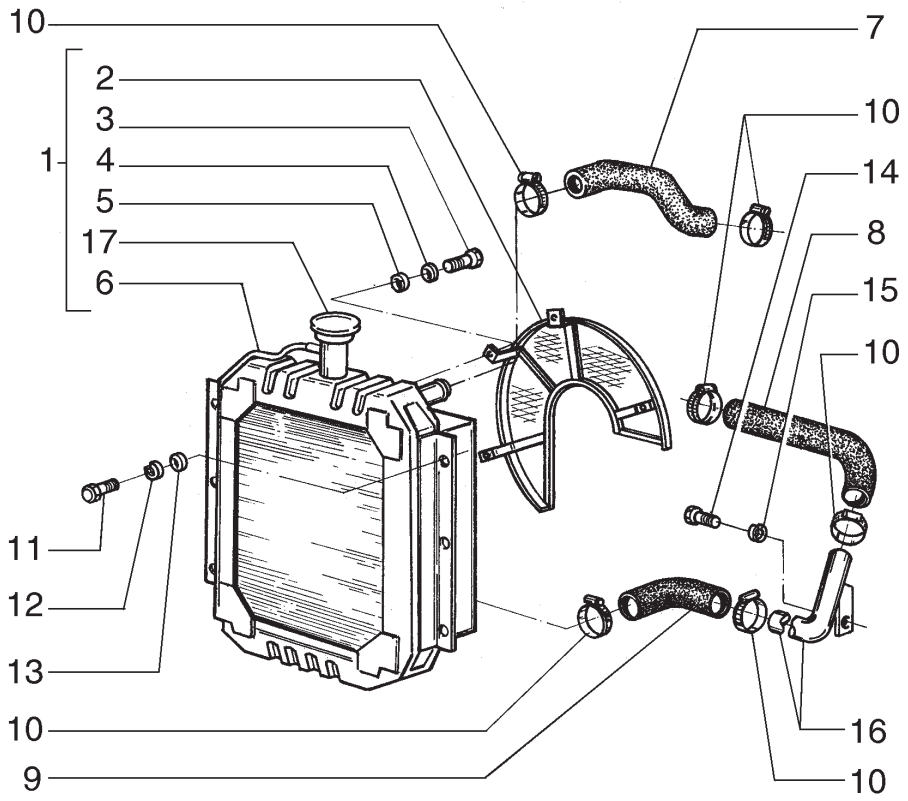


| ITEM | PEÇA Nº | QTDE. | COD. | DESCRIÇÃO | DESCRIPCION |
|---|---|---|---|---|---|
| 1 | 75247565 | 1 | 025R | RADIADOR | RADIADOR |
| 2 | 75218176 | 1 | 101G | GRADE | REJILLA |
| 3 | 10902121 | 4 | 040V | PARAFUSO | TORNILLO |
| 4 | 10516470 | 4 | 170R | ARRUELA PRESSÃO | ARANDELA ELAST. |
| 5 | 12639701 | 4 | 131R | ARRUELA | ARANDELA |
| 6 | 75218178 | 1 | 025R | RADIADOR | RADIADOR |
| 7 | 75218061 | 1 | 285T | MANGUEIRA | TUBO FLEXIBLE |
| 8 | 75218180 | 1 | 285T | MANGUEIRA | TUBO FLEXIBLE |
| 9 | 75218181 | 1 | 285T | MANGUEIRA | TUBO FLEXIBLE |
| 10 | 70922198 | 6 | 031F | ABRAÇADEIRA | ABRAZADERA |
| 11 | 70921566 | 4 | 040V | PARAFUSO | TORNILLO |
| 12 | 10516673 | 4 | 170R | ARRUELA PRESSÃO | ARANDELA ELAST. |
| 13 | 70900816 | 4 | 131R | ARRUELA | ARANDELA |
| 14 | 70928312 | 1 | 040V | PARAFUSO | TORNILLO |
| 15 | 70904208 | 1 | 170R | ARRUELA PRESSÃO | ARANDELA ELAST. |
| 16 | 75218062 | 1 | 193T | TUBO | TUBO |
| 17 | 75211492 | 1 | 265C | TAMPA | TAPA |

RADIADOR
RADIADOR

A4.01 | 1

NEW HOLLAND

| NEW HOLLAND | 12B | A4.02 | QUADRO 1 | PAG. 1 |
|---|---|---|---|---|

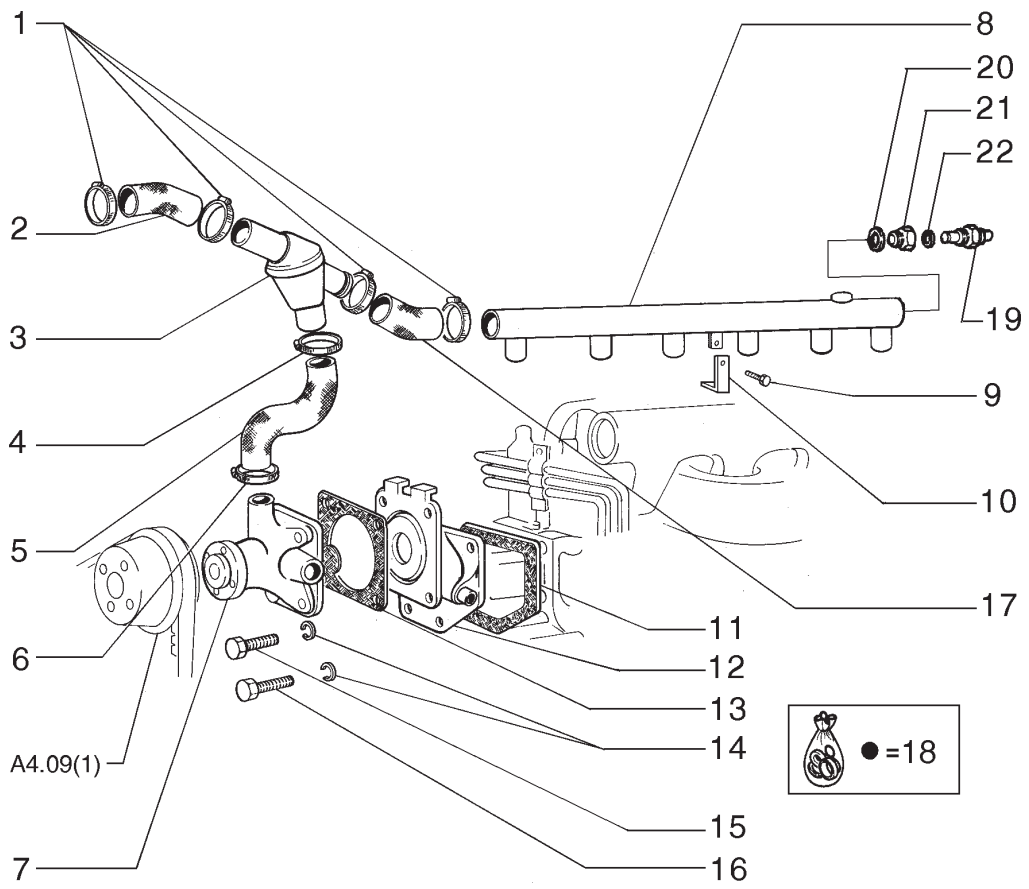


| ITEM | PEÇA Nº | QTDE. | COD. | DESCRIÇÃO | DESCRIPCION |
|---|---|---|---|---|---|
| 1 | 75205183 | 4 | 031F | ABRAÇADEIRA | ABRAZADERA |
| 2 | 75202979 | 1 | 285T | MANGUEIRA | TUBO FLEXIBLE |
| 3 | 75202734 | 1 | 096T | TERMOSTATO | TERMOSTATO |
| 4 | 75205181 | 1 | 031F | ABRAÇADEIRA | ABRAZADERA |
| 5 | 75202978 | 1 | 285T | MANGUEIRA | TUBO FLEXIBLE |
| 6 | 75205182 | 1 | 031F | ABRAÇADEIRA | ABRAZADERA |
| 7 | 75285250 | 1 | P152 | BOMBA D'ÁGUA | BOMBA DE AGUA |
| 8 | 75202980 | 1 | 193T | TUBO | TUBO |
| 9 | 75202982 | 1 | 040V | PARAFUSO | TORNILLO |
| 10 | 75202981 | 1 | 300S | SUPORTE | SOPORTE |
| 11 | 75202525 | 1 | 123G | RETENTOR | EMPAQUETADURA |
| 12 | 75202983 | 1 | 300S | SUPORTE | SOPORTE |
| 13 | 75202525 | 1 | 123G | RETENTOR | EMPAQUETADURA |
| 14 | 10516670 | 10 | 170R | ARRUELA PRESSÃO | ARANDELA ELAST. |
| 15 | 75202593 | 6 | 040V | PARAFUSO | TORNILLO |
| 16 | 75205213 | 4 | 040V | PARAFUSO | TORNILLO |
| 17 | 75202977 | 1 | 285T | MANGUEIRA | TUBO FLEXIBLE |
| 18 | 75287222 | 1 | 002K | KIT | JUEGO |
| 19 | 75236113 | 1 | 133S | SENSOR | SENSOR |
| 20 | 10245785 | 1 | 131R | ARRUELA | ARANDELA |
| 21 | 8822862 | 1 | 020R | CONEXÃO | RACOR |
| 22 | 10257060 | 1 | 131R | ARRUELA | ARANDELA |

BOMBA D'ÁGUA E TUBULAÇÕES
BOMBA DE AGUA Y TUBERIAS

A4.02 | 1

NEW HOLLAND



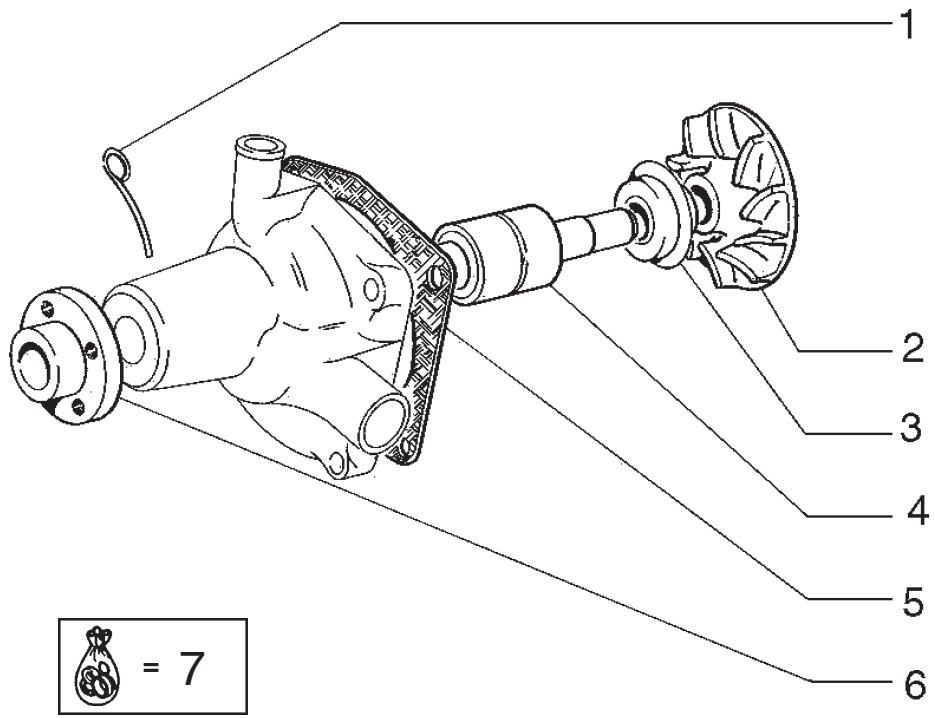


| ITEM | PEÇA Nº | QTDE. | COD. | DESCRIÇÃO | DESCRIPCION |
|---|---|---|---|---|---|
| 1 | 75202616 | 1 | 050N | TRAVA | SEGURO |
| 2 | 75202613 | 1 | 145R | ROTOR | ROTOR |
| 3 | 75202608 | 1 | 122G | GUARNIÇÃO | JUNTA |
| 4 | 75202602 | 1 | 341C | ROLAMENTO | RODAMIENTO |
| 5 | 75202614 | 1 | 120G | JUNTA | JUNTA PLANA |
| 6 | 75202631 | 1 | 135M | CUBO | CUBO,BUJE |
| 7 | 75202619 | 1 | 002K | KIT | JUEGO |

BOMBA D'ÁGUA
BOMBA DE AGUA

NEW HOLLAND



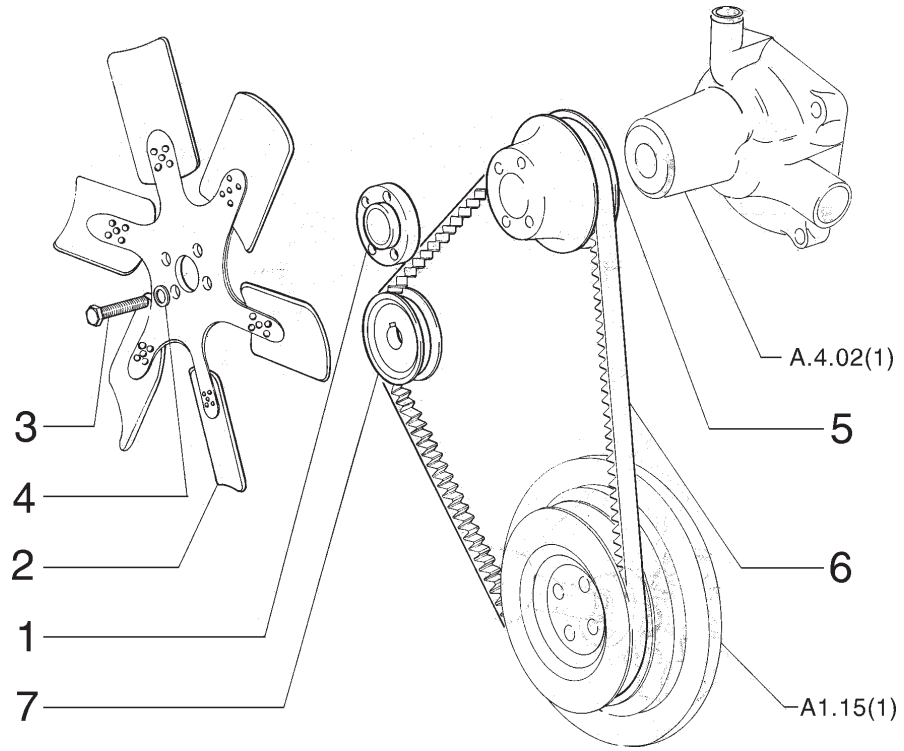


| ITEM | PEÇA Nº | QTDE. | COD. | DESCRIÇÃO | DESCRIPCION |
|---|---|---|---|---|---|
| 1 | 75202985 | 1 | 135M | CUBO | CUBO |
| 2 | 75202984 | 1 | 030V | VENTILADOR | VENTILADOR |
| 3 | 75202986 | 4 | 040V | PARAFUSO | TORNILLO |
| 4 | 10516670 | 4 | 170R | ARRUELA PRESSÃO | ARANDELA ELAST. |
| 5 | 75285320 | 1 | 230P | POLIA | POLEA |
| 6 | 75237360 | 2 | 173C | CORREIA | CORREA |
| 7 | 75325606 | 1 | 230P | POLIA | POLEA |

ACIONAMENTO DA HÉLICE
ACCIONAMENTO DEL VENTILADOR

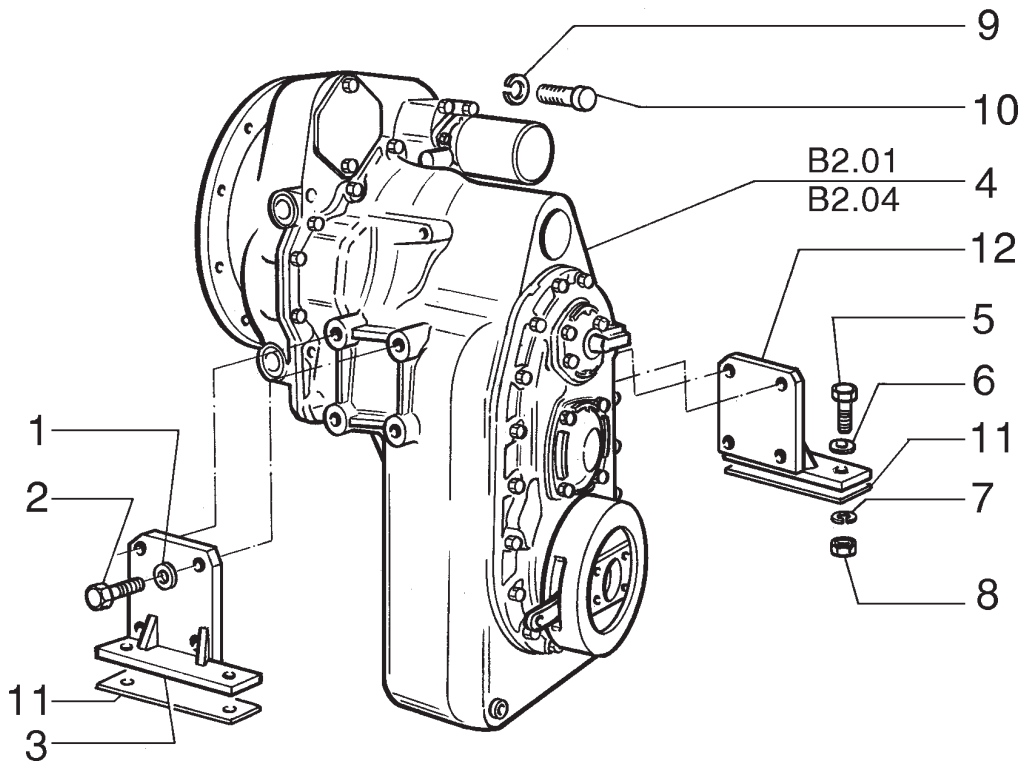


| ITEM | PEÇA Nº | QTDE. | COD. | DESCRIÇÃO | DESCRIPCION |
|---|---|---|---|---|---|
| 1 | 10517473 | 8 | 131R | ARRUELA | ARANDELA |
| 2 | 70925415 | 8 | 040V | PARAFUSO | TORNILLO |
| 3 | 75216038 | 1 | 300S | SUPORTE | SOPORTE |
| 4 | 75257050 | 1 | 030C | CÂMBIO VELOC. | CAMBIO VELOC. |
| 5 | 11390531 | 4 | 040V | PARAFUSO | TORNILLO |
| 6 | 10520221 | 4 | 131R | ARRUELA | ARANDELA |
| 7 | 10517273 | 4 | 170R | ARRUELA PRESSÃO | ARANDELA ELAST. |
| 8 | 12164121 | 4 | 010D | PORCA | TUERCA |
| 9 | 10516873 | 11 | 170R | ARRUELA PRESSÃO | ARANDELA ELAST. |
| 10 | 11106431 | 11 | 040V | PARAFUSO | TORNILLO |
| 11 | 75218842 | 10 | 198S | CALÇO | CALCE |
| 12 | 75216042 | 1 | 300S | SUPORTE | SOPORTE |

TRANSMISSÃO E SUPORTES
CAMBIO DE VELOCIDAD Y SOPORTES

NEW HOLLAND



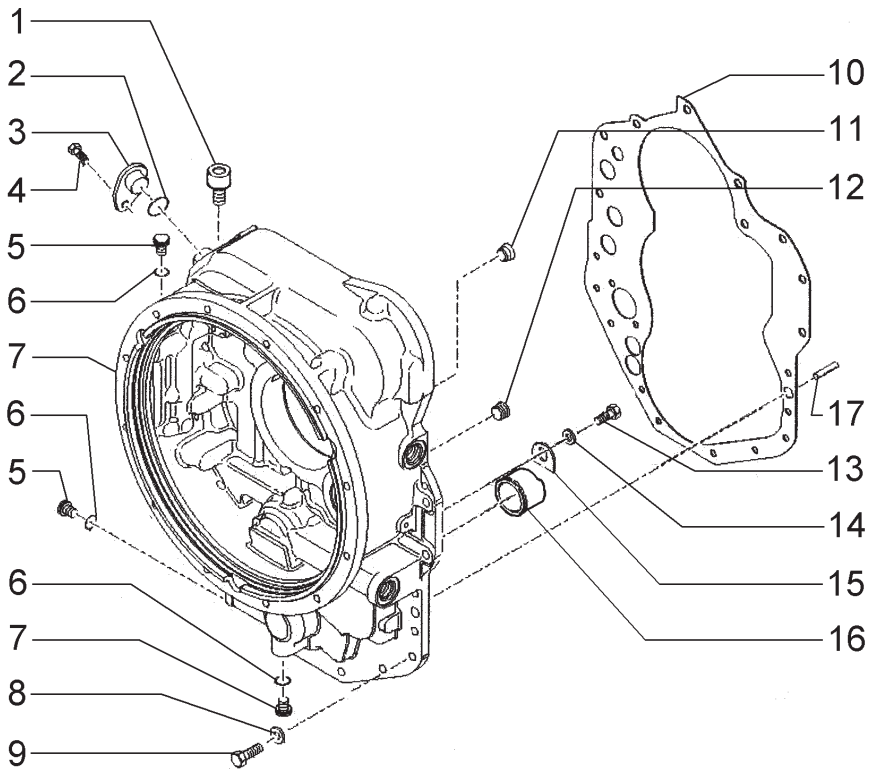


| ITEM | PEÇA Nº | QTDE. | COD. | DESCRIÇÃO | DESCRIPCION |
|---|---|---|---|---|---|
| 1 | 75206094 | 1 | 145S | RESPIRO | RESPIRADERO |
| 2 | 75312756 | 1 | 158G | O'RING | JUNTA TORICA |
| 3 | 75312811 | 1 | 050T | BUJÃO | TAPON |
| 4 | 75312812 | 1 | 040V | PARAFUSO | TORNILLO |
| 5 | 75312810 | 5 | 050T | BUJÃO | TAPON |
| 6 | 75312803 | 5 | 158G | O'RING | JUNTA TORICA |
| 7 | 75312759 | 1 | 035S | CARCAÇA | CAJA |
| 8 | 75312808 | 18 | 170R | ARRUELA PRESSÃO | ARANDELA ELAST. |
| 9 | 70921569 | 18 | 040V | PARAFUSO | TORNILLO |
| 10 | 75312760 | 1 | 120G | JUNTA | JUNTA PLANA |
| 11 | 75312807 | 1 | 050T | BUJÃO | TAPON |
| 12 | 73131677 | 1 | 050T | BUJÃO | TAPON |
| 13 | 75285754 | 2 | 040V | PARAFUSO | TORNILLO |
| 14 | 74052780 | 2 | 170R | ARRUELA PRESSÃO | ARANDELA ELAST. |
| 15 | 71004822 | 2 | 050N | TRAVA | SEGURO |
| 16 | 75206612 | 2 | 030M | LUVA | MANGUITO |
| 17 | 75312809 | 1 | 080P | PINO | BULON |

CONVERSOR DE TORQUE
CONVERTIDOR DE TORQUE

NEW HOLLAND



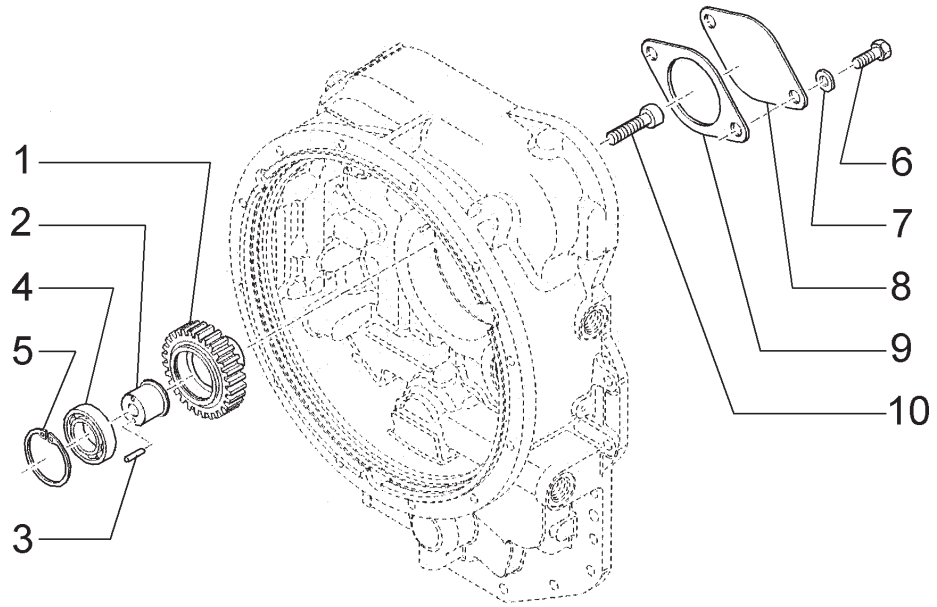


| ITEM | PEÇA Nº | QTDE. | COD. | DESCRIÇÃO | DESCRIPCION |
|---|---|---|---|---|---|
| 1 | 75312770 | 1 | 050I | ENGRENAGEM | CORONA |
| 2 | 75312768 | 1 | 300S | SUPORTE | SOPORTE |
| 3 | 75312769 | 1 | 080P | PINO | BULON |
| 4 | 75312754 | 1 | 341C | ROLAMENTO | RODAMIENTO |
| 5 | 73118320 | 1 | 187A | ANEL ELÁSTICO | ANILLO ELASTICO |
| 6 | 75313500 | 2 | 040V | PARAFUSO | TORNILLO |
| 7 | 75313501 | 2 | 170R | ARRUELA PRESSÃO | ARANDELA ELAST. |
| 8 | 75313499 | 1 | 265C | TAMPA | TAPA |
| 9 | 75312794 | 1 | 120G | JUNTA | JUNTA PLANA |
| 10 | 75313498 | 1 | 040V | PARAFUSO | TORNILLO |

CONVERSOR DE TORQUE
CONVERTIDOR DE TORQUE

NEW HOLLAND

| NEW HOLLAND | 12C | B2.01 | QUADRO 3 | PAG. 1 |
|---|---|---|---|---|

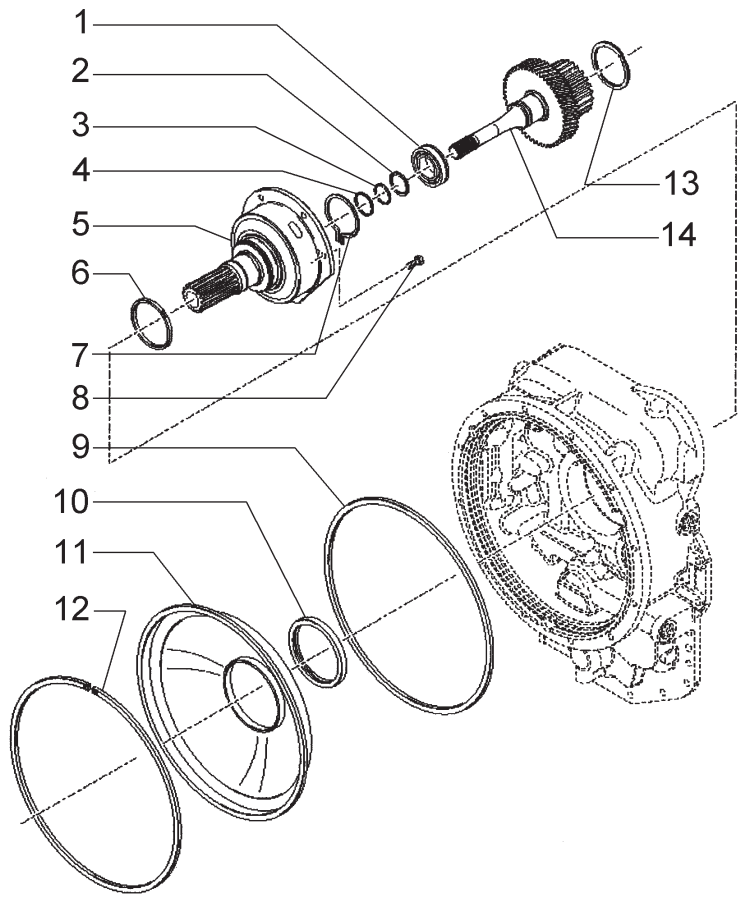


| ITEM | PEÇA Nº | QTDE. | COD. | DESCRIÇÃO | DESCRIPCION |
|---|---|---|---|---|---|
| 1 | 75312765 | 1 | 341C | ROLAMENTO | RODAMIENTO |
| 2 | 73118058 | 1 | 131R | ARRUELA | ARANDELA |
| 3 | 71009065 | 1 | 187A | ANEL ELÁSTICO | ANILLO ELASTICO |
| 4 | 70673875 | 1 | 122G | GUARNIÇÃO | JUNTA |
| 5 | 75312792 | 1 | 300S | SUPORTE | SOPORTE |
| 6 | 75312791 | 1 | 055A | ANEL DE VEDAÇÃO | JUNTA HERMETICA |
| 7 | 73118057 | 1 | 187A | ANEL ELÁSTICO | ANILLO ELASTICO |
| 8 | 75205465 | 6 | 040V | PARAFUSO | TORNILLO |
| 9 | 75205454 | 1 | 055A | ANEL DE VEDAÇÃO | JUNTA HERMETICA |
| 10 | 75312758 | 1 | 122G | GUARNIÇÃO | JUNTA |
| 11 | 75206610 | 1 | 020D | DEFLETOR | DEFLECTOR |
| 12 | 75313313 | 1 | 187A | ANEL ELÁSTICO | ANILLO ELASTICO |
| 13 | 75206149 | 1 | 122G | GUARNIÇÃO | JUNTA |
| 14 | 75312796 | 1 | 016A | EIXO | ARBOL |

CONVERSOR DE TORQUE
CONVERTIDOR DE TORQUE

B2.01 | 3

NEW HOLLAND



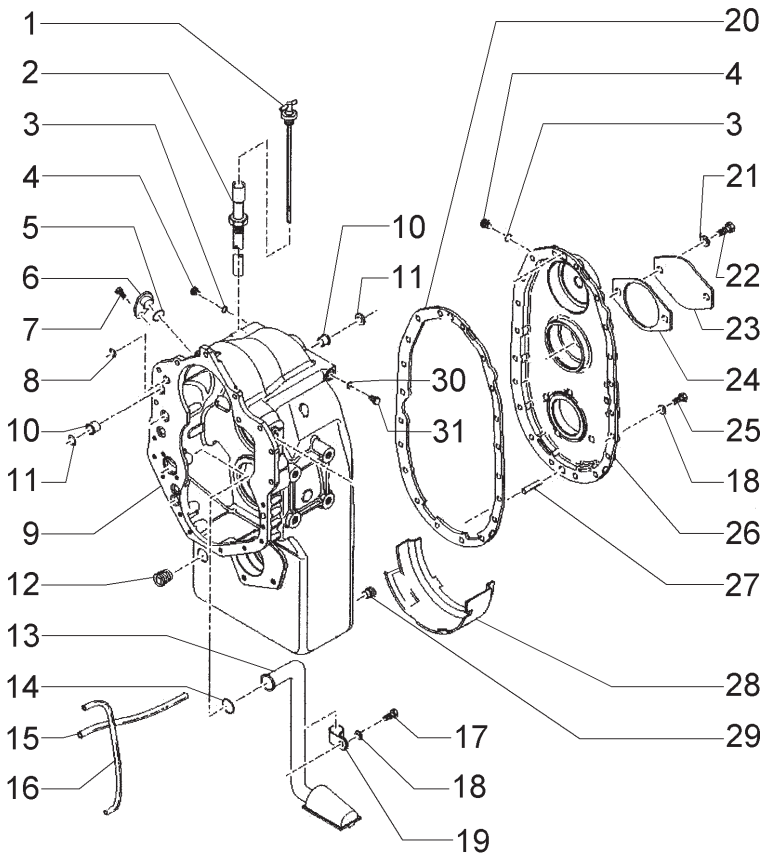


| ITEM | PEÇA Nº | QTDE. | COD. | DESCRIÇÃO | DESCRIPCION |
|---|---|---|---|---|---|
| 1 | 75206115 | 1 | 238P | VARETA | PUNTAL |
| 2 | 75206114 | 1 | 090B | BOCAL ENCHIM. | BOCA DE CARGA |
| 3 | 75313490 | 2 | 158G | O'RING | JUNTA TORICA |
| 4 | 75312810 | 1 | 050T | BUJÃO | TAPON |
| 5 | 75312756 | 2 | 158G | O'RING | JUNTA TORICA |
| 6 | 75312811 | 2 | 050T | BUJÃO | TAPON |
| 7 | 75312812 | 2 | 040V | PARAFUSO | TORNILLO |
| 8 | 14457180 | 1 | 158G | O'RING | JUNTA TORICA |
| 9 | 75312761 | 1 | 035S | CARCAÇA | CAJA |
| 10 | 71004820 | 4 | 030M | LUVA | MANGUITO |
| 11 | 14462980 | 4 | 158G | O'RING | JUNTA TORICA |
| 12 | 75313492 | 1 | 050T | BUJÃO | TAPON |
| 13 | 75312813 | 1 | 193T | TUBO | TUBO |
| 14 | 75312762 | 1 | 158G | O'RING | JUNTA TORICA |
| 15 | 73118043 | 1 | 193T | TUBO | TUBO |
| 16 | 75312814 | 1 | 193T | TUBO | TUBO |
| 17 | 70929313 | 1 | 040V | PARAFUSO | TORNILLO |
| 18 | 75312808 | 21 | 170R | ARRUELA PRESSÃO | ARANDELA ELAST. |
| 19 | 75313489 | 1 | 031F | ABRAÇADEIRA | ABRAZADERA |
| 20 | 75312764 | 1 | 120G | JUNTA | JUNTA PLANA |
| 21 | 75204960 | 2 | 170R | ARRUELA PRESSÃO | ARANDELA ELAST. |
| 22 | 75205416 | 2 | 040V | PARAFUSO | TORNILLO |
| 23 | 79076218 | 1 | 265C | TAMPA | TAPA |
| 24 | 79076219 | 1 | 120G | JUNTA | JUNTA PLANA |
| 25 | 75286520 | 20 | 040V | PARAFUSO | TORNILLO |
| 26 | 75312763 | 1 | 265C | TAMPA | TAPA |
| 27 | 75312809 | 2 | 080P | PINO | BULON |
| 28 | 75313491 | 1 | 020D | DEFLETOR | DEFLECTOR |
| 29 | 70673889 | 2 | 050T | BUJÃO | TAPON |
| 30 | 75313290 | 2 | 158G | O'RING | JUNTA TORICA |
| 31 | 79053442 | 2 | 050T | BUJÃO | TAPON |

TRANSMISSÃO
CAMBIO DE VELOCIDAD

NEW HOLLAND

| NEW HOLLAND | 12C | B2.01 | QUADRO | 5 | PAG. | 1 |
|---|---|---|---|---|---|---|

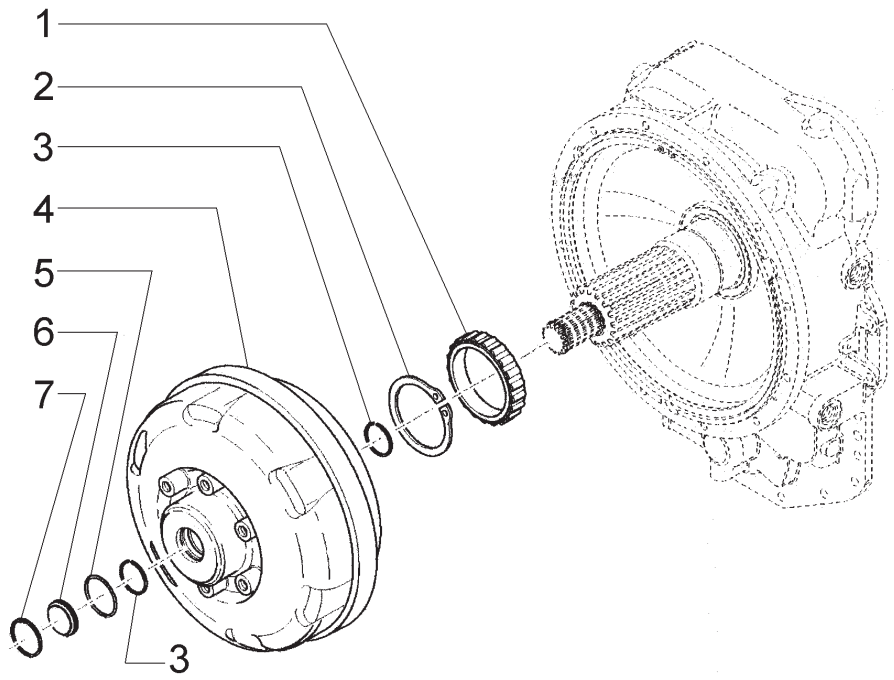


| ITEM | PEÇA Nº | QTDE. | COD. | DESCRIÇÃO | DESCRIPCION |
|---|---|---|---|---|---|
| 1 | 79064452 | 1 | 341C | ROLAMENTO | RODAMIENTO |
| 2 | 75313497 | 1 | 187A | ANEL ELÁSTICO | ANILLO ELASTICO |
| 3 | 75312766 | 2 | 198S | CALÇO | CALCE |
| 4 | 75312798 | 1 | 259C | CONVERSOR TORQUE | CONVERTIDOR PAR |
| 5 | 14458580 | 1 | 158G | O'RING | JUNTA TORICA |
| 6 | 73117963 | 1 | 050T | BUJÃO | TAPON |
| 7 | 79051691 | 1 | 045A | ANEL | ARO |

CONVERSOR DE TORQUE
CONVERTIDOR DE TORQUE

B2.01 | 5

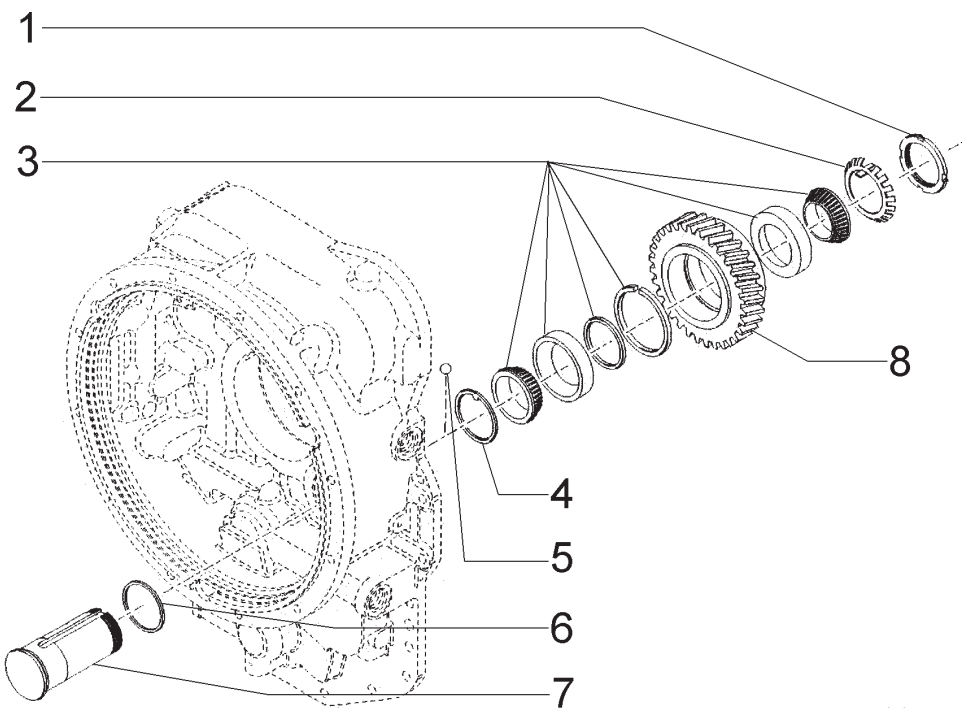


| ITEM | PEÇA Nº | QTDE. | COD. | DESCRIÇÃO | DESCRIPCION |
|---|---|---|---|---|---|
| 1 | 75313504 | 1 | 010D | PORCA | TUERCA |
| 2 | 75313505 | 1 | 131R | ARRUELA | ARANDELA |
| 3 | 79030261 | 1 | 341C | ROLAMENTO | RODAMIENTO |
| 4 | 75313503 | 1 | 131R | ARRUELA | ARANDELA |
| 5 | 75313506 | 1 | 140S | ESFERA | BOLA |
| 6 | 75313507 | 1 | 158G | O'RING | JUNTA TORICA |
| 7 | 75312793 | 1 | 016A | EIXO | ARBOL |
| 8 | 75312782 | 1 | 050I | ENGRENAGEM | CORONA |

CONVERSOR DE TORQUE
CONVERTIDOR DE TORQUE

NEW HOLLAND



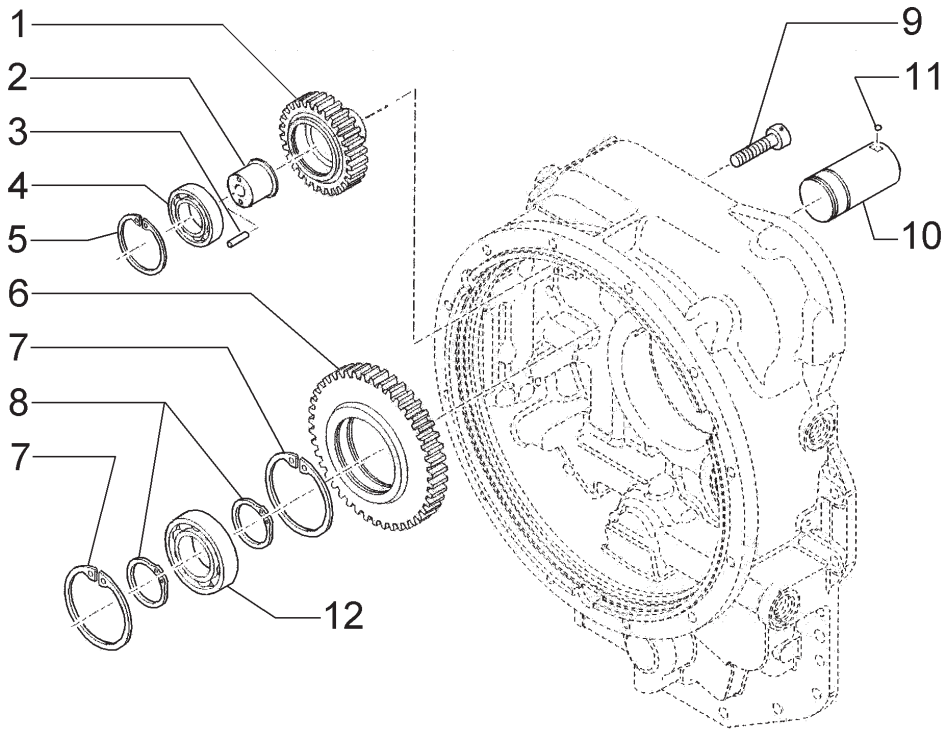


| ITEM | PEÇA Nº | QTDE. | COD. | DESCRIÇÃO | DESCRIPCION |
|---|---|---|---|---|---|
| 1 | 75312771 | 1 | 050I | ENGRENAGEM | CORONA |
| 2 | 75312768 | 1 | 300S | SUPORTE | SOPORTE |
| 3 | 75312769 | 1 | 080P | PINO | BULON |
| 4 | 75312754 | 1 | 341C | ROLAMENTO | RODAMIENTO |
| 5 | 73118320 | 1 | 187A | ANEL ELÁSTICO | ANILLO ELASTICO |
| 6 | 75312772 | 1 | 050I | ENGRENAGEM | CORONA |
| 7 | 73118135 | 2 | 187A | ANEL ELÁSTICO | ANILLO ELASTICO |
| 8 | 70929166 | 2 | 187A | ANEL ELÁSTICO | ANILLO ELASTICO |
| 9 | 75313498 | 1 | 040V | PARAFUSO | TORNILLO |
| 10 | 75206480 | 1 | 085A | EIXO | EJE |
| 11 | 75313502 | 1 | 140S | ESFERA | BOLA |
| 12 | 20045200 | 1 | 341C | ROLAMENTO | RODAMIENTO |

CONVERSOR DE TORQUE
CONVERTIDOR DE TORQUE

NEW HOLLAND



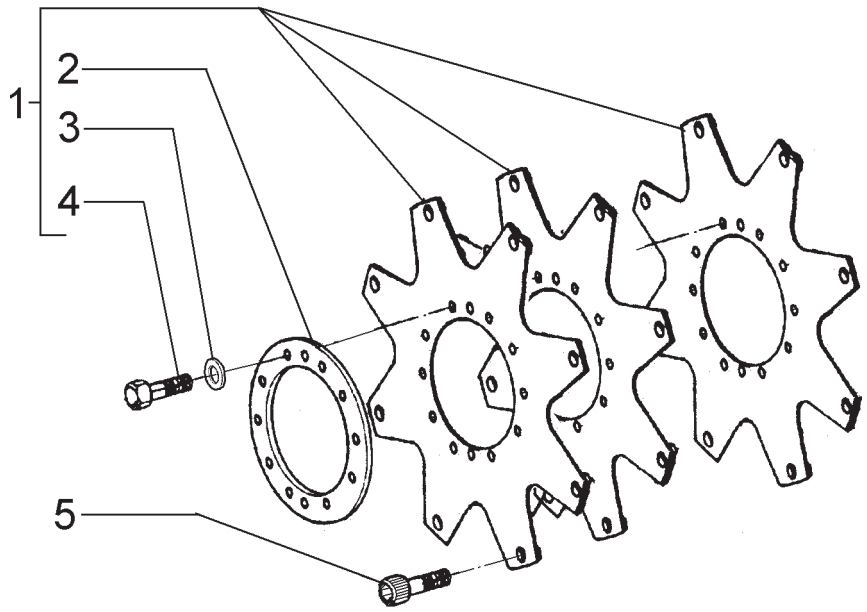


| ITEM | PEÇA Nº | QTDE. | COD. | DESCRIÇÃO | DESCRIPCION |
|---|---|---|---|---|---|
| 1 | 75313496 | 1 | 002K | KIT | JUEGO |
| 2 | 75313493 | 1 | 045A | ANEL | ARO |
| 3 | 75313495 | 6 | 170R | ARRUELA PRESSÃO | ARANDELA ELAST. |
| 4 | 75313494 | 6 | 040V | PARAFUSO | TORNILLO |
| 5 | 75217765 | 8 | 040V | PARAFUSO | TORNILLO |

CONVERSOR DE TORQUE
CONVERTIDOR DE TORQUE

NEW HOLLAND



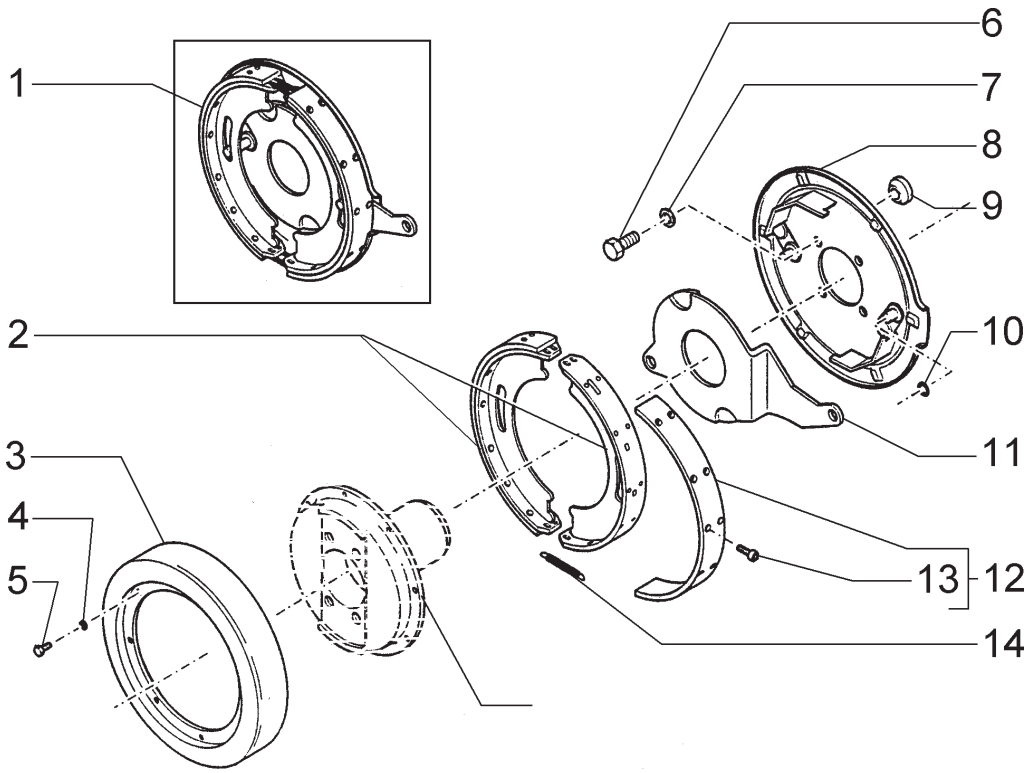


| ITEM | PEÇA Nº | QTDE. | COD. | DESCRIÇÃO | DESCRIPCION |
|---|---|---|---|---|---|
| 1 | 75285633 | 1 | 093F | FREIO | FRENO |
| 2 | 75285630 | 1 | 025G | SAPATA DE FREIO | ZAPATA DE FRENO |
| 3 | 71004861 | 1 | 020T | TAMBOR | TAMBOR |
| 4 | 75204960 | 6 | 170R | ARRUELA PRESSÃO | ARANDELA ELAST. |
| 5 | 70927211 | 6 | 040V | PARAFUSO | TORNILLO |
| 6 | 75205421 | 4 | 040V | PARAFUSO | TORNILLO |
| 7 | 75313519 | 4 | 170R | ARRUELA PRESSÃO | ARANDELA ELAST. |
| 8 | 71004857 | 1 | 060S | PRATO | ARANDELA |
| 9 | 75313520 | 4 | 075D | ESPAÇADOR | SEPARADOR |
| 10 | 75206707 | 1 | 075D | ESPAÇADOR | SEPARADOR |
| 11 | 75313521 | 1 | 045L | ALAVANCA | PALANCA |
| 12 | 75285631 | 1 | 024N | LONA DE FREIO | CINTA DE FRENO |
| 13 | 75205428 | 20 | 055R | REBITE | REMACHE |
| 14 | 74987579 | 2 | 100M | MOLA | MUELLE |

FREIO DE ESTACIONAMENTO
FRENO DE ESTACIONAMIENTO

NEW HOLLAND



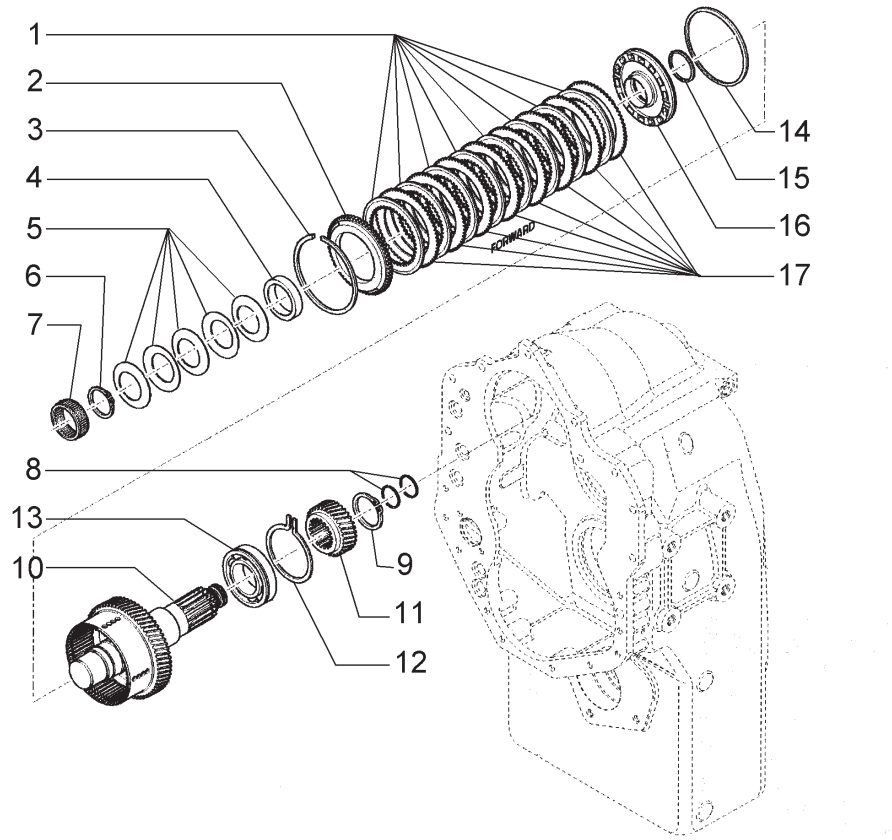


| ITEM | PEÇA Nº | QTDE. | COD. | DESCRIÇÃO | DESCRIPCION |
|---|---|---|---|---|---|
| 1 | 73118088 | 8 | 060D | DISCO SINTERIZADO | DISCO SINTERIZ |
| 2 | 73118091 | 1 | 060D | DISCO | DISCO |
| 3 | 73118092 | 1 | 045A | ANEL | ARO |
| 4 | 73118090 | 1 | 075D | ESPAÇADOR | SEPARADOR |
| 5 | 75287025 | 1 | 002K | KIT | JUEGO |
| 6 | 73118094 | 1 | 187A | ANEL ELÁSTICO | ANILLO ELASTICO |
| 7 | 73118097 | 1 | 341C | ROLAMENTO | RODAMIENTO |
| 8 | 75287859 | 2 | 045A | ANEL | ARO |
| 9 | 75206118 | 1 | 187A | ANEL ELÁSTICO | ANILLO ELASTICO |
| 10 | 75312795 | 1 | 016A | EIXO | ARBOL |
| 11 | 75312781 | 1 | 050I | ENGRENAGEM | CORONA |
| 12 | 75312774 | 1 | 187A | ANEL ELÁSTICO | ANILLO ELASTICO |
| 13 | 75312773 | 1 | 341C | ROLAMENTO | RODAMIENTO |
| 14 | 73118086 | 1 | 122G | GUARNIÇÃO | JUNTA |
| 15 | 73118087 | 1 | 045A | ANEL | ARO |
| 16 | 73118236 | 1 | 130P | PISTÃO | EMBOLO |
| 17 | 73118089 | 8 | 060D | DISCO AÇO | DISCO ACERO |

EIXO DE ACOPLAMENTO - FRENTE
EJE DEL ACOPLAMIENTO - DELANTE

NEW HOLLAND

| NEW HOLLAND | 12C | B2.04 | QUADRO 3 | PAG. 1 |
|---|---|---|---|---|

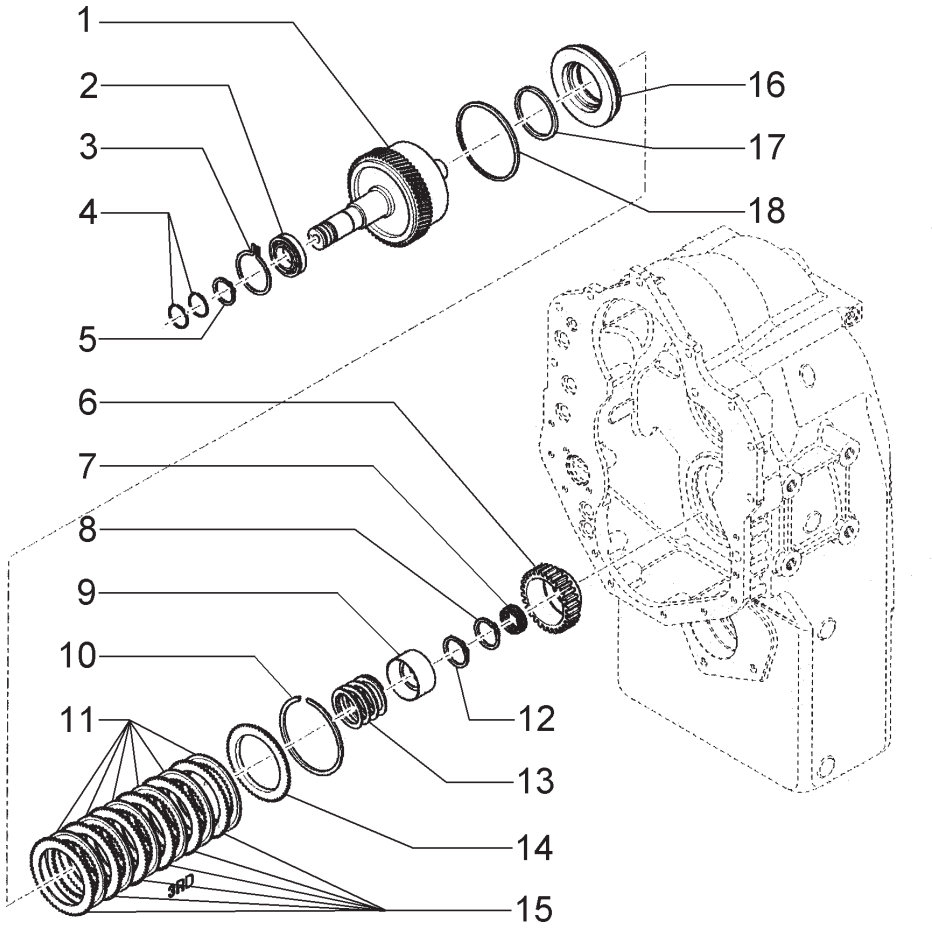


| ITEM | PEÇA Nº | QTDE. | COD. | DESCRIÇÃO | DESCRIPCION |
|---|---|---|---|---|---|
| 1 | 75312777 | 1 | 016A | EIXO | ARBOL |
| 2 | 75205475 | 1 | 341C | ROLAMENTO | RODAMIENTO |
| 3 | 71004961 | 1 | 187A | ANEL ELÁSTICO | ANILLO ELASTICO |
| 4 | 75287859 | 2 | 045A | ANEL | ARO |
| 5 | 75289849 | 1 | 187A | ANEL ELÁSTICO | ANILLO ELASTICO |
| 6 | 73118109 | 1 | 050I | ENGRENAGEM | CORONA |
| 7 | 75205436 | 1 | 341C | ROLAMENTO | RODAMIENTO |
| 8 | 73118110 | 1 | 045A | ANEL | ARO |
| 9 | 73118108 | 1 | 100C | ENCOSTO | RETENEDOR |
| 10 | 73118092 | 1 | 045A | ANEL | ARO |
| 11 | 73118088 | 6 | 060D | DISCO SINTERIZADO | DISCO SINTERIZ |
| 12 | 70926000 | 1 | 187A | ANEL ELÁSTICO | ANILLO ELASTICO |
| 13 | 73118107 | 1 | 100M | MOLA | MUELLE |
| 14 | 73118091 | 1 | 060D | DISCO | DISCO |
| 15 | 73118089 | 6 | 060D | DISCO AÇO | DISCO ACERO |
| 16 | 73118106 | 1 | 130P | PISTÃO | EMBOLO |
| 17 | 73118087 | 1 | 045A | ANEL | ARO |
| 18 | 73118086 | 1 | 122G | GUARNIÇÃO | JUNTA |

EIXO DA 3ª VELOCIDADE
EJE DE LA 3ª VELOCIDAD

B2.04 | 3

NEW HOLLAND



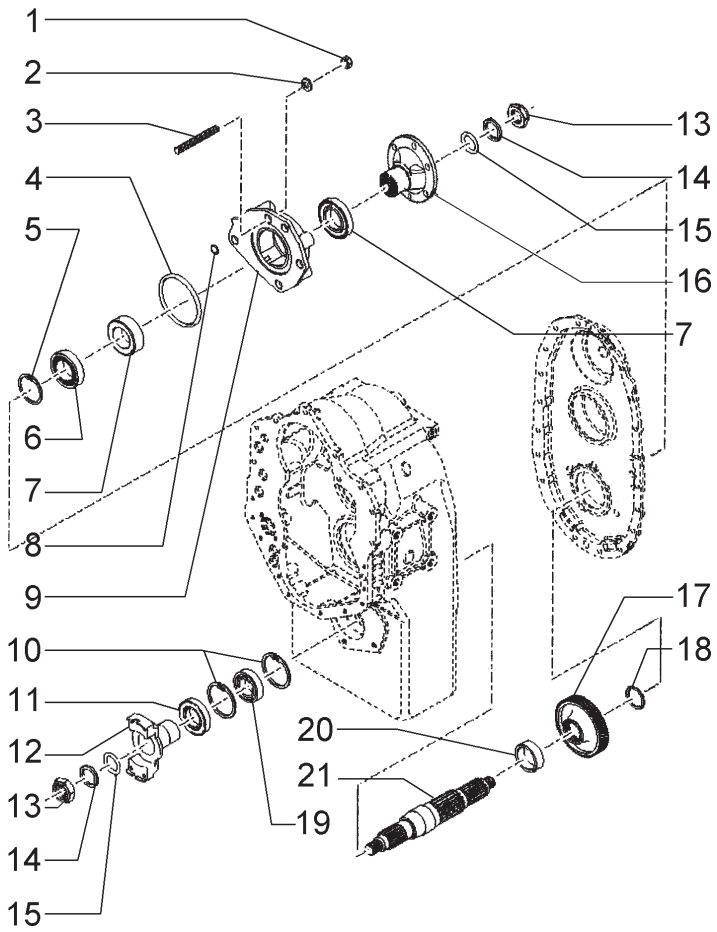


| ITEM | PEÇA Nº | QTDE. | COD. | DESCRIÇÃO | DESCRIPCION |
|---|---|---|---|---|---|
| 1 | 75313512 | 4 | 010D | PORCA | TUERCA |
| 2 | 75313511 | 4 | 170R | ARRUELA PRESSÃO | ARANDELA ELAST. |
| 3 | 79031002 | 4 | 210P | PRISIONEIRO | ESPARRAGO |
| 4 | 75206136 | 1 | 045A | ANEL | ARO |
| 5 | 75313510 | 1 | 045A | ANEL | ARO |
| 6 | 75312779 | 1 | 341C | ROLAMENTO | RODAMIENTO |
| 7 | 73117901 | 1 | 100C | ENCOSTO | RETENEDOR |
| 8 | 14457380 | 1 | 158G | O'RING | JUNTA TORICA |
| 9 | 75312790 | 1 | 265C | TAMPA | TAPA |
| 10 | 70673903 | 2 | 187A | ANEL ELÁSTICO | ANILLO ELASTICO |
| 11 | 75312780 | 2 | 123G | RETENTOR | EMPAQUETADURA |
| 12 | 71005116 | 1 | 070F | FLANGE | BRIDA |
| 13 | 71005113 | 2 | 010D | PORCA | TUERCA |
| 14 | 71005114 | 2 | 131R | ARRUELA | ARANDELA |
| 15 | 75206131 | 2 | 055A | ANEL DE VEDAÇÃO | JUNTA HERMETICA |
| 16 | 71004860 | 1 | 070F | FLANGE | BRIDA |
| 17 | 75312788 | 1 | 050I | ENGRENAGEM | CORONA |
| 18 | 73118058 | 1 | 131R | ARRUELA | ARANDELA |
| 19 | 75312755 | 1 | 341C | ROLAMENTO | RODAMIENTO |
| 20 | 75206420 | 1 | 075D | ESPAÇADOR | SEPARADOR |
| 21 | 75312789 | 1 | 016A | EIXO | ARBOL |

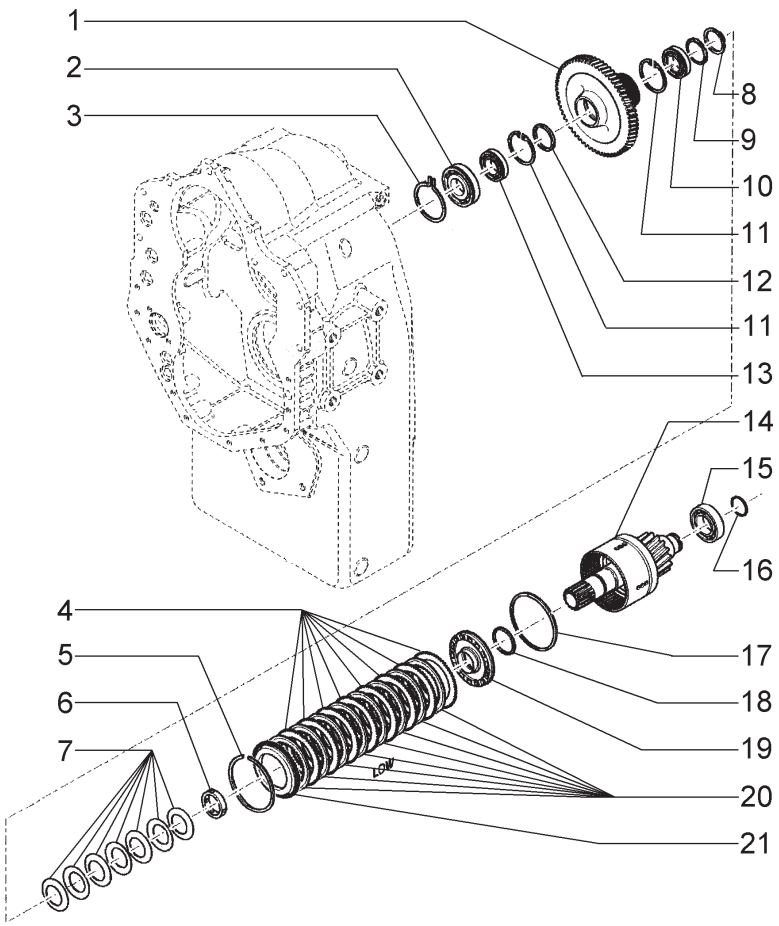


| ITEM | PEÇA Nº | QTDE. | COD. | DESCRIÇÃO | DESCRIPCION |
|---|---|---|---|---|---|
| 1 | 75312784 | 1 | 050I | ENGRENAGEM | CORONA |
| 2 | 75312765 | 1 | 341C | ROLAMENTO | RODAMIENTO |
| 3 | 73118057 | 1 | 187A | ANEL ELÁSTICO | ANILLO ELASTICO |
| 4 | 73118089 | 8 | 060D | DISCO AÇO | DISCO ACERO |
| 5 | 73111092 | 1 | 187A | ANEL ELÁSTICO | ANILLO ELASTICO |
| 6 | 75206614 | 1 | 075D | ESPAÇADOR | SEPARADOR |
| 7 | 75286800 | 1 | 100M | MOLA | MUELLE |
| 8 | 70926000 | 1 | 187A | ANEL ELÁSTICO | ANILLO ELASTICO |
| 9 | 75205467 | 1 | 122G | GUARNIÇÃO | JUNTA |
| 10 | 73118134 | 1 | 341C | ROLAMENTO | RODAMIENTO |
| 11 | 75205431 | 2 | 187A | ANEL ELÁSTICO | ANILLO ELASTICO |
| 12 | 75205456 | 1 | 075D | ESPAÇADOR | SEPARADOR |
| 13 | 75205481 | 1 | 341C | ROLAMENTO | RODAMIENTO |
| 14 | 75312786 | 1 | 016A | EIXO | ARBOL |
| 15 | 75312757 | 1 | 341C | ROLAMENTO | RODAMIENTO |
| 16 | 73109875 | 1 | 187A | ANEL ELÁSTICO | ANILLO ELASTICO |
| 17 | 73118086 | 1 | 122G | GUARNIÇÃO | JUNTA |
| 18 | 73118087 | 1 | 045A | ANEL | ARO |
| 19 | 73118236 | 1 | 130P | PISTÃO | EMBOLO |
| 20 | 73118133 | 8 | 060D | DISCO SINTERIZADO | DISCO SINTERIZ |
| 21 | 73118091 | 1 | 060D | DISCO | DISCO |

EIXO DA 1ª VELOCIDADE
EJE DE LA 1ª VELOCIDAD

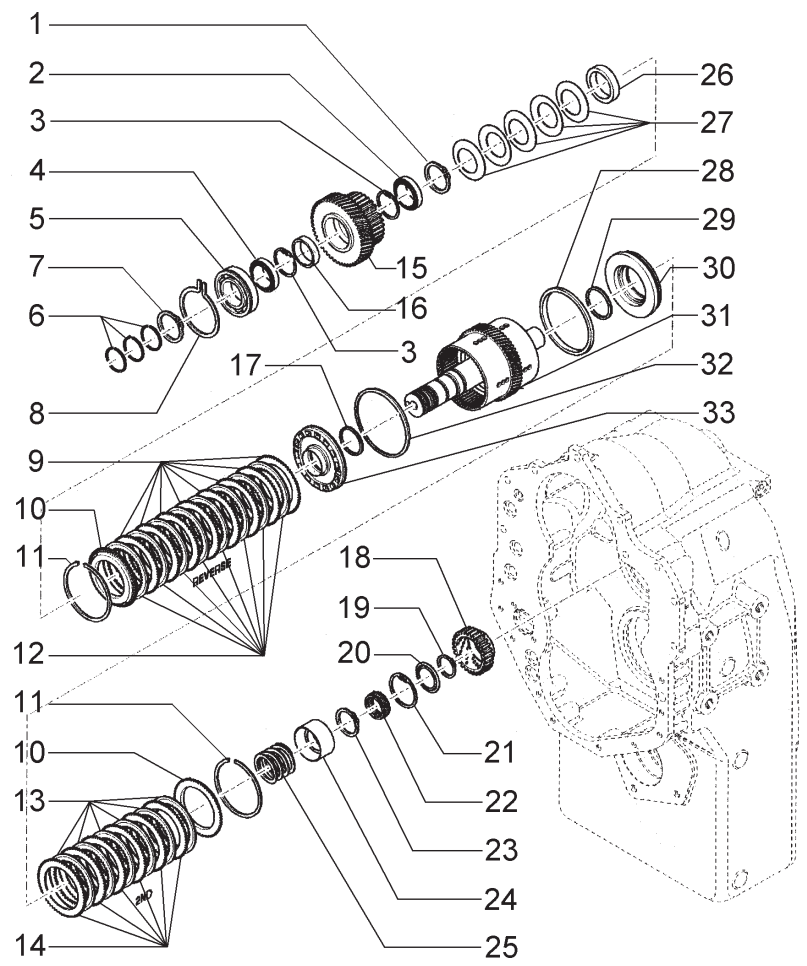


| ITEM | PEÇA Nº | QTDE. | COD. | DESCRIÇÃO | DESCRIPCION |
|---|---|---|---|---|---|
| 1 | 73118094 | 1 | 187A | ANEL ELÁSTICO | ANILLO ELASTICO |
| 2 | 28042480 | 1 | 341C | ROLAMENTO | RODAMIENTO |
| 3 | 73118176 | 2 | 122G | GUARNIÇÃO | JUNTA |
| 4 | 71008990 | 1 | 341C | ROLAMENTO | RODAMIENTO |
| 5 | 75205475 | 1 | 341C | ROLAMENTO | RODAMIENTO |
| 6 | 75287859 | 3 | 045A | ANEL | ARO |
| 7 | 75289849 | 1 | 187A | ANEL ELÁSTICO | ANILLO ELASTICO |
| 8 | 75226981 | 1 | 045A | ANEL | ARO |
| 9 | 73118088 | 8 | 060D | DISCO SINTERIZADO | DISCO SINTERIZ |
| 10 | 73118091 | 2 | 060D | DISCO | DISCO |
| 11 | 73118092 | 2 | 045A | ANEL | ARO |
| 12 | 73118089 | 8 | 060D | DISCO AÇO | DISCO ACERO |
| 13 | 73118088 | 6 | 060D | DISCO SINTERIZADO | DISCO SINTERIZ |
| 14 | 73118089 | 6 | 060D | DISCO AÇO | DISCO ACERO |
| 15 | 75312767 | 1 | 050I | ENGRENAGEM | CORONA |
| 16 | 75313509 | 1 | 075D | ESPAÇADOR | SEPARADOR |
| 17 | 73118087 | 1 | 045A | ANEL | ARO |
| 18 | 75312776 | 1 | 050I | ENGRENAGEM | CORONA |
| 19 | 70926000 | 1 | 187A | ANEL ELÁSTICO | ANILLO ELASTICO |
| 20 | 75205467 | 1 | 122G | GUARNIÇÃO | JUNTA |
| 21 | 75205473 | 1 | 045A | ANEL | ARO |
| 22 | 75205436 | 1 | 341C | ROLAMENTO | RODAMIENTO |
| 23 | 75313508 | 1 | 187A | ANEL ELÁSTICO | ANILLO ELASTICO |
| 24 | 73118108 | 1 | 100C | ENCOSTO | RETENEDOR |
| 25 | 73118107 | 1 | 100M | MOLA | MUELLE |
| 26 | 73118090 | 1 | 075D | ESPAÇADOR | SEPARADOR |
| 27 | 75287025 | 1 | 002K | KIT | JUEGO |
| 28 | 73118086 | 1 | 122G | GUARNIÇÃO | JUNTA |
| 29 | 73118087 | 1 | 045A | ANEL | ARO |
| 30 | 73118086 | 1 | 130P | PISTÃO | EMBOLO |
| 31 | 75312775 | 1 | 016A | EIXO | ARBOL |
| 32 | 73118086 | 1 | 122G | GUARNIÇÃO | JUNTA |
| 33 | 73118236 | 1 | 130P | PISTÃO | EMBOLO |

EIXO DA 2ª VELOCIDADE E RÉ
EJE DE LÁ 2ª VELOCIDAD Y MARCHA ATRAS

NEW HOLLAND

| NEW HOLLAND | 12C | B2.04 | QUADRO 9 | PAG. 1 |
|---|---|---|---|---|

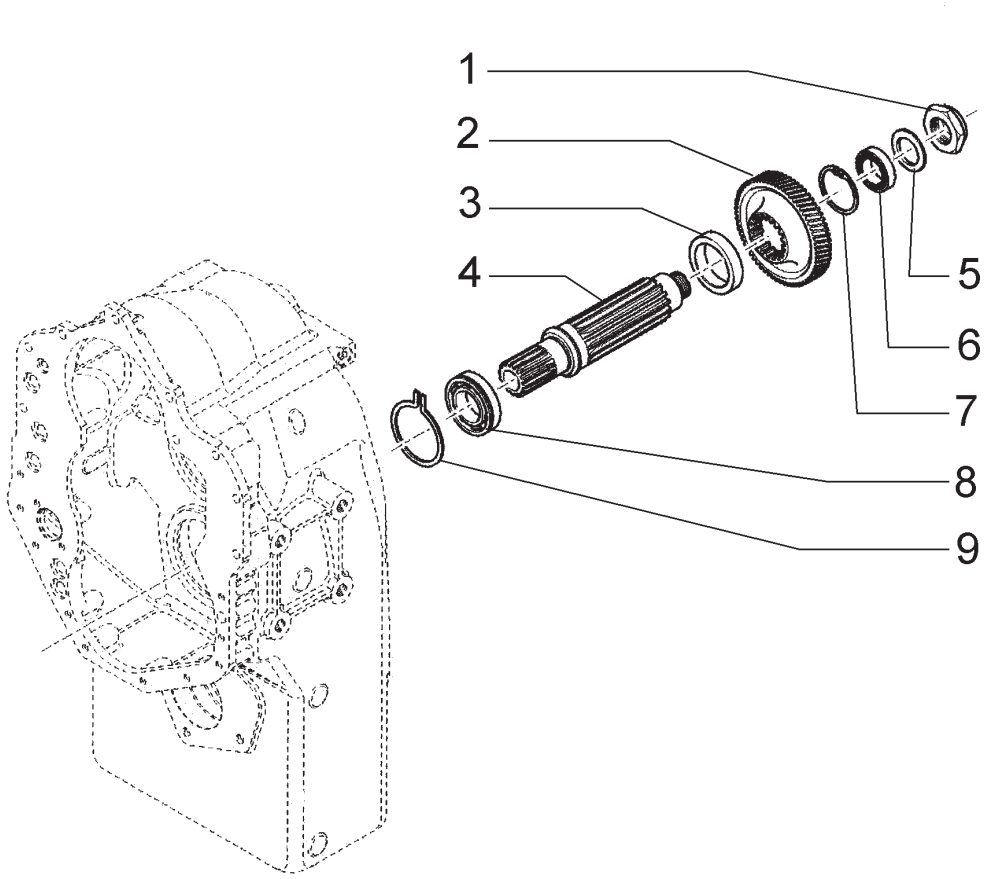


| ITEM | PEÇA Nº | QTDE. | COD. | DESCRIÇÃO | DESCRIPCION |
|---|---|---|---|---|---|
| 1 | 71005113 | 1 | 010D | PORCA | TUERCA |
| 2 | 75312785 | 1 | 050I | ENGRENAGEM | CORONA |
| 3 | 75206420 | 1 | 075D | ESPAÇADOR | SEPARADOR |
| 4 | 75312787 | 1 | 016A | EIXO | ARBOL |
| 5 | 71005114 | 1 | 131R | ARRUELA | ARANDELA |
| 6 | 75312778 | 1 | 341C | ROLAMENTO | RODAMIENTO |
| 7 | 71004811 | 1 | 045A | ANEL | ARO |
| 8 | 75312765 | 1 | 341C | ROLAMENTO | RODAMIENTO |
| 9 | 73118057 | 1 | 187A | ANEL ELÁSTICO | ANILLO ELASTICO |

TRANSMISSÃO
CAMBIO DE VELOCIDAD

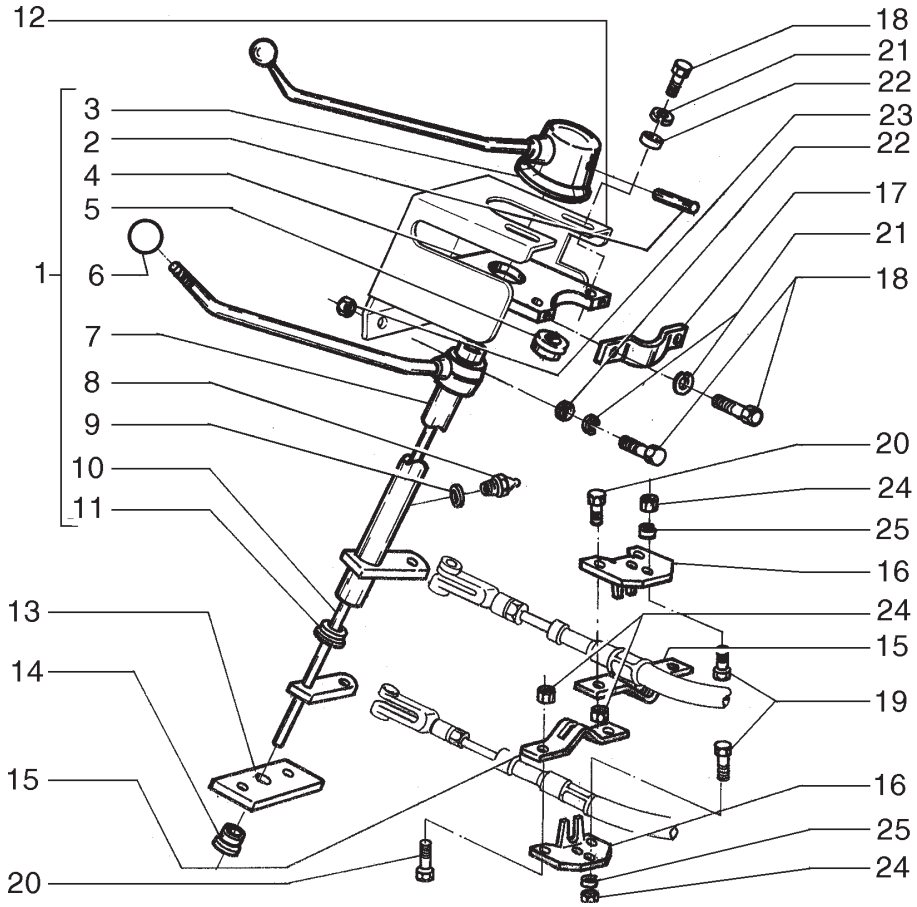


| ITEM | PEÇA Nº | QTDE. | COD. | DESCRIÇÃO | DESCRIPCION |
|---|---|---|---|---|---|
| 1 | 75251304 | 1 | 045L | ALAVANCA | PALANCA |
| 2 | 10325510 | 1 | 080P | PINO | BULON |
| 3 | 75251307 | 1 | 045L | ALAVANCA | PALANCA |
| 4 | 75213566 | 1 | 300S | SUPORTE | SOPORTE |
| 5 | 75212803 | 1 | 095B | BUCHA | BUJE |
| 6 | 4970504 | 2 | 150P | MANOPLA | EMPUNADURA |
| 7 | 75251309 | 1 | 045L | ALAVANCA | PALANCA |
| 8 | 70915276 | 1 | 060I | PINO GRAXEIRO | ENGRASADOR |
| 9 | 12638601 | 1 | 131R | ARRUELA | ARANDELA |
| 10 | 75212793 | 1 | 016A | EIXO | ARBOL |
| 11 | 75213563 | 1 | 095B | BUCHA | BUJE |
| 12 | 75251215 | 1 | 300S | SUPORTE | SOPORTE |
| 13 | 75213695 | 1 | 074B | BLOCO | CALCE |
| 14 | 75213694 | 1 | 095B | BUCHA | BUJE |
| 15 | 75218165 | 2 | 020M | ALÇA | MANIJA |
| 16 | 75218166 | 2 | 300S | SUPORTE | SOPORTE |
| 17 | 75215386 | 1 | 031F | ABRAÇADEIRA | ABRAZADERA |
| 19 | 70928182 | 4 | 040V | PARAFUSO | TORNILLO |
| 20 | 70927401 | 4 | 040V | PARAFUSO | TORNILLO |
| 21 | 70904203 | 6 | 170R | ARRUELA PRESSÃO | ARANDELA ELAST. |
| 22 | 70919382 | 4 | 131R | ARRUELA | ARANDELA |
| 23 | 70910324 | 2 | 010D | PORCA | TUERCA |
| 24 | 70910880 | 8 | 010D | PORCA | TUERCA |
| 25 | 70904204 | 4 | 170R | ARRUELA PRESSÃO | ARANDELA ELAST. |

COMANDO EXTERNO DA TRANSMISSÃO
VARILLAJE DEL CAMBIO DE VELOCIDAD

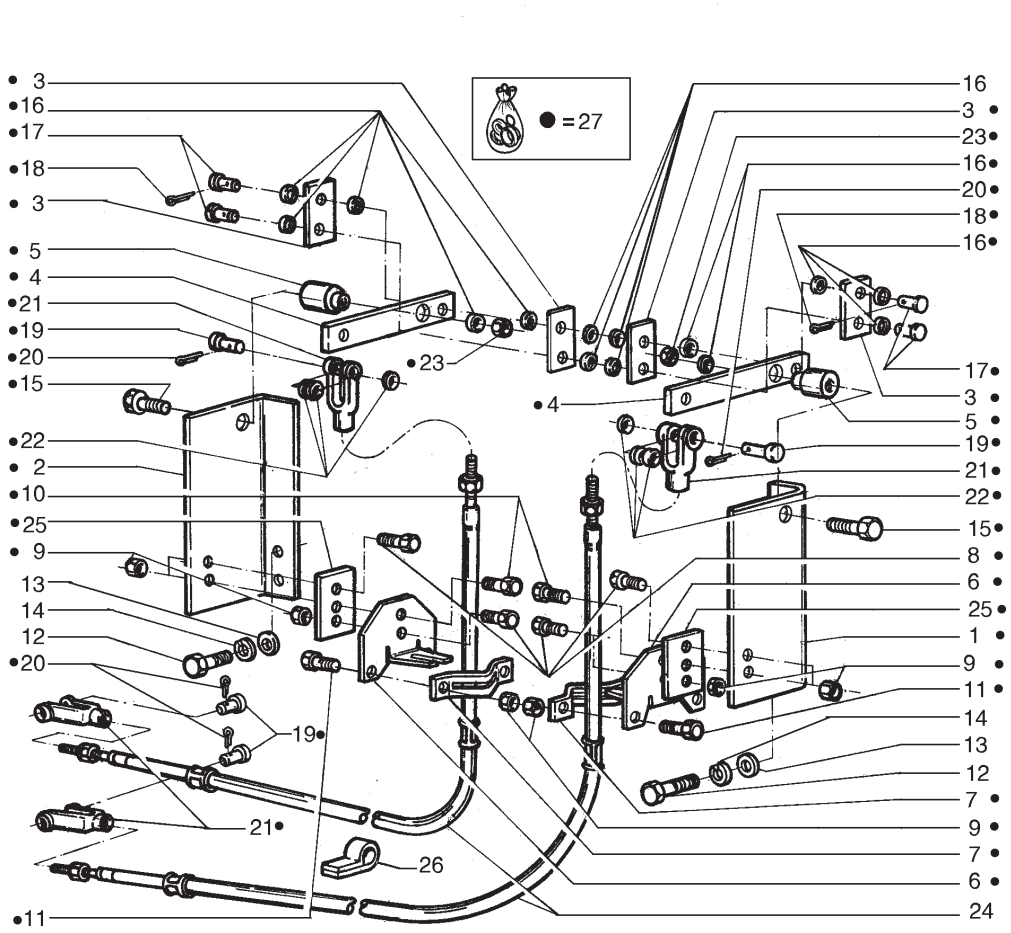


| ITEM | PEÇA Nº | QTDE. | COD. | DESCRIÇÃO | DESCRIPCION |
|---|---|---|---|---|---|
| 1 | 75218161 | 1 | 300S | SUPORTE | SOPORTE |
| 2 | 75218160 | 1 | 300S | SUPORTE | SOPORTE |
| 3 | 75218163 | 4 | 105P | CHAPA | PLACA |
| 4 | 75218162 | 2 | 105P | CHAPA | PLACA |
| 5 | 75218179 | 2 | 080P | PINO | BULON |
| 6 | 75218166 | 2 | 300S | SUPORTE | SOPORTE |
| 7 | 75218165 | 2 | 020M | ALÇA | MANIJA |
| 8 | 70928182 | 4 | 040V | PARAFUSO | TORNILLO |
| 9 | 70910880 | 10 | 010D | PORCA | TUERCA |
| 10 | 70915343 | 2 | 040V | PARAFUSO | TORNILLO |
| 11 | 70916285 | 4 | 040V | PARAFUSO | TORNILLO |
| 12 | 70920996 | 4 | 040V | PARAFUSO | TORNILLO |
| 13 | 70915815 | 4 | 131R | ARRUELA | ARANDELA |
| 14 | 70904206 | 4 | 170R | ARRUELA PRESSÃO | ARANDELA ELAST. |
| 15 | 70919785 | 2 | 040V | PARAFUSO | TORNILLO |
| 16 | 70922466 | 14 | 131R | ARRUELA | ARANDELA |
| 17 | 70917645 | 4 | 080P | PINO | BULON |
| 18 | 70904001 | 4 | 270C | CONTRA PINO | CHAVETA PARTIDA |
| 19 | 70917644 | 2 | 080P | PINO | BULON |
| 20 | 70900970 | 2 | 270C | CONTRA PINO | CHAVETA PARTIDA |
| 21 | 70917662 | 4 | 085F | FORQUILHA | HORQUILLA |
| 22 | 70933756 | 6 | 131R | ARRUELA | ARANDELA |
| 23 | 70910323 | 2 | 010D | PORCA | TUERCA |
| 24 | 75216020 | 2 | 105F | CABO | CABLE |
| 25 | 75218164 | 2 | 105P | CHAPA | PLACA |
| 26 | 70927387 | 1 | 031F | ABRAÇADEIRA | ABRAZADERA |
| 27 | 75218872 | 1 | 300S | SUPORTE | SOPORTE |

COMANDO INTERNO DA TRANSMISSÃO
BARRAS DEL CAMBIO DE VELOCIDAD

NEW HOLLAND



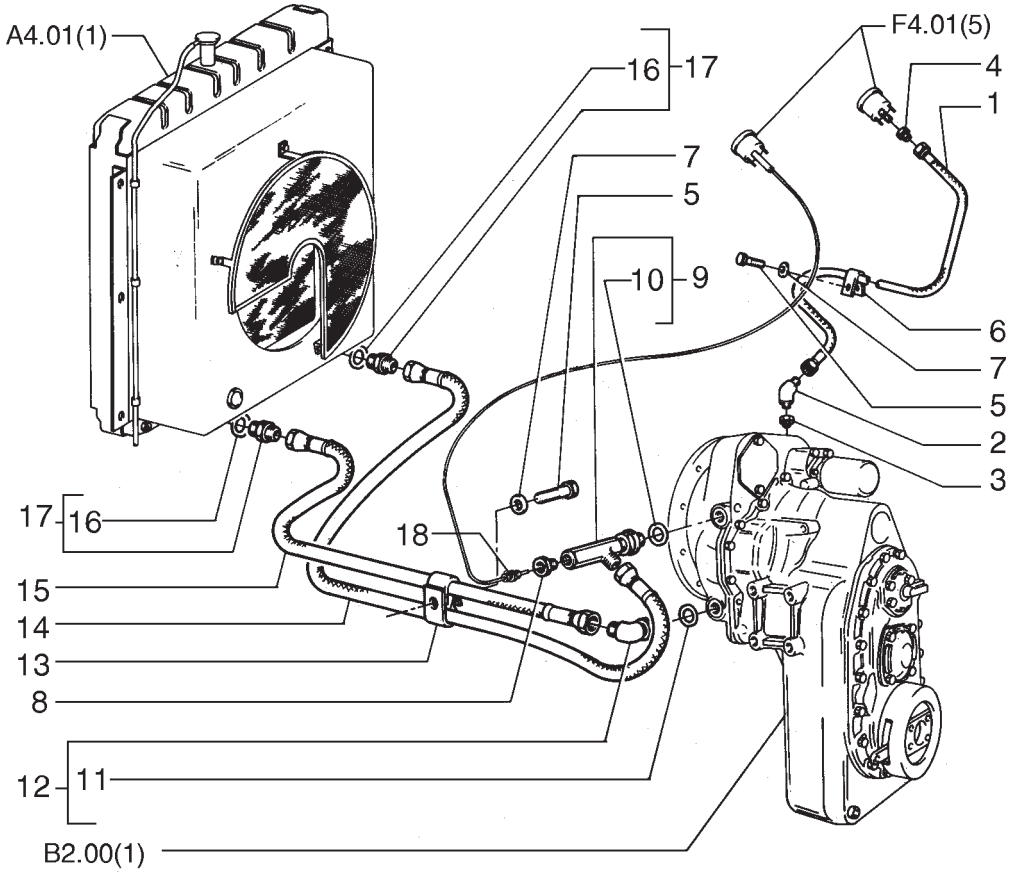


| ITEM | PEÇA Nº | QTDE. | COD. | DESCRIÇÃO | DESCRIPCION |
|---|---|---|---|---|---|
| 1 | 75213610 | 1 | 192T | MANGUEIRA | MANGA C/RACORDE |
| 2 | 70919464 | 1 | 085G | COTOVELO | CODO |
| 3 | 70901834 | 1 | 020R | CONEXÃO | RACOR |
| 4 | 70919174 | 1 | 020R | CONEXÃO | RACOR |
| 5 | 70922300 | 2 | 040V | PARAFUSO | TORNILLO |
| 6 | 70928656 | 1 | 031F | ABRAÇADEIRA | ABRAZADERA |
| 7 | 70677006 | 2 | 131R | ARRUELA | ARANDELA |
| 8 | 75214505 | 1 | 020R | CONEXÃO | RACOR |
| 9 | 75213588 | 1 | 020R | CONEXÃO | RACOR |
| 10 | 75213622 | 1 | 045A | ANEL | ARO |
| 11 | 70921206 | 1 | 158G | O'RING | JUNTA TORICA |
| 12 | 70921203 | 1 | 020R | CONEXÃO | RACOR |
| 13 | 70928927 | 4 | 031F | ABRAÇADEIRA | ABRAZADERA |
| 14 | 75218929 | 1 | 192T | MANGUEIRA | MANGA C/RACORDE |
| 15 | 75212728 | 1 | 192T | MANGUEIRA | MANGA C/RACORDE |
| 16 | 70921214 | 2 | 055A | ANEL DE VEDAÇÃO | JUNTA HERMETICA |
| 17 | 70922997 | 2 | 020R | CONEXÃO | RACOR |
| 18 | 75236111 | 1 | 133S | SENSOR | SENSOR |

ARREFECIMENTO DO ÓLEO DA TRANSMISSÃO
ENFRIAMENTO DE ACEITE DE LA TRANSMISSION

NEW HOLLAND



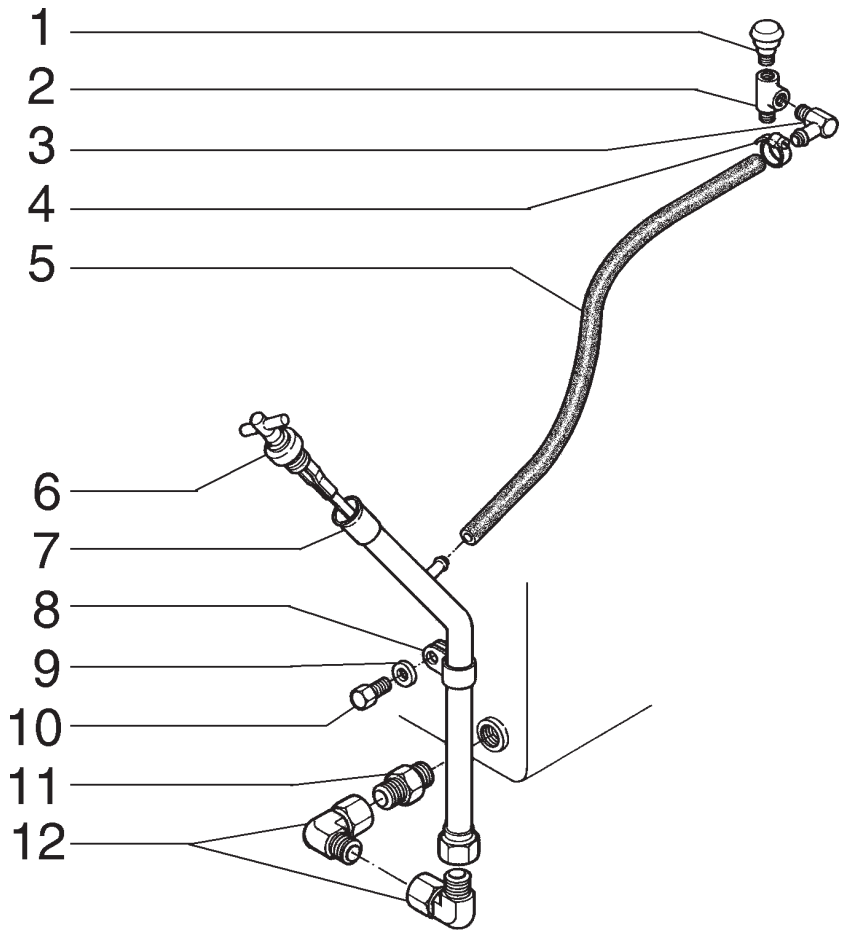


| ITEM | PEÇA Nº | QTDE. | COD. | DESCRIÇÃO | DESCRIPCION |
|---|---|---|---|---|---|
| 1 | 75206094 | 1 | 145S | RESPIRO | RESPIRADERO |
| 2 | 75235635 | 1 | 235C | CONEXÃO | CONEXION |
| 3 | 75235636 | 1 | 085G | COTOVELO | CODO |
| 4 | 12179490 | 2 | 031F | ABRAÇADEIRA | ABRAZADERA |
| 5 | 75235637 | 1 | 285T | MANGUEIRA | TUBO FLEXIBLE |
| 6 | 75251250 | 1 | 091A | HASTE DE NIVEL | VARILLA NIVEL |
| 7 | 75265890 | 1 | 193T | TUBO | TUBO |
| 8 | 70929806 | 1 | 031F | ABRAÇADEIRA | ABRAZADERA |
| 9 | 70915815 | 1 | 131R | ARRUELA | ARANDELA |
| 10 | 70922300 | 1 | 040V | PARAFUSO | TORNILLO |
| 11 | 70919246 | 1 | 075B | CONECTOR | PLOT DE EMPALME |
| 12 | 70919625 | 2 | 085G | COTOVELO | CODO |

VARETA DE NÍVEL DA TRANSMISSÃO
VARILLA DE NIVEL DE LA TRANSMISSION

NEW HOLLAND

| NEW HOLLAND | 12C | B2.14 | QUADRO 1 | PAG. 1 |
|---|---|---|---|---|

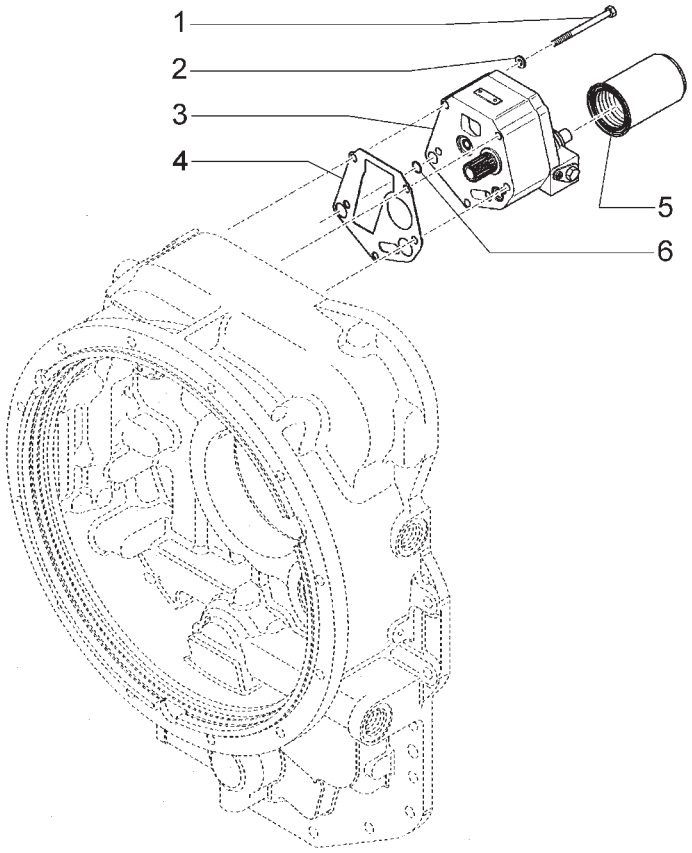


| ITEM | PEÇA Nº | QTDE. | COD. | DESCRIÇÃO | DESCRIPCION |
|---|---|---|---|---|---|
| 1 | 70928527 | 2 | 040V | PARAFUSO | TORNILLO |
| 1 | 70925821 | 3 | 040V | PARAFUSO | TORNILLO |
| 2 | 75312808 | 5 | 170R | ARRUELA PRESSÃO | ARANDELA ELAST. |
| 3 | 75312797 | 1 | 155P | BOMBA | BOMBA |
| 4 | 73118167 | 1 | 120G | JUNTA | JUNTA PLANA |
| 5 | 75313513 | 1 | 065F | FILTRO | FILTRO |
| 6 | 14457180 | 1 | 158G | O'RING | JUNTA TORICA |

# BOMBA DE ÓLEO E FILTRO
# BOMBA DEL ACEITE Y FILTRO

NEW HOLLAND

| NEW HOLLAND | 12C | B2.33 | QUADRO 1 | PAG. 1 |
|---|---|---|---|---|

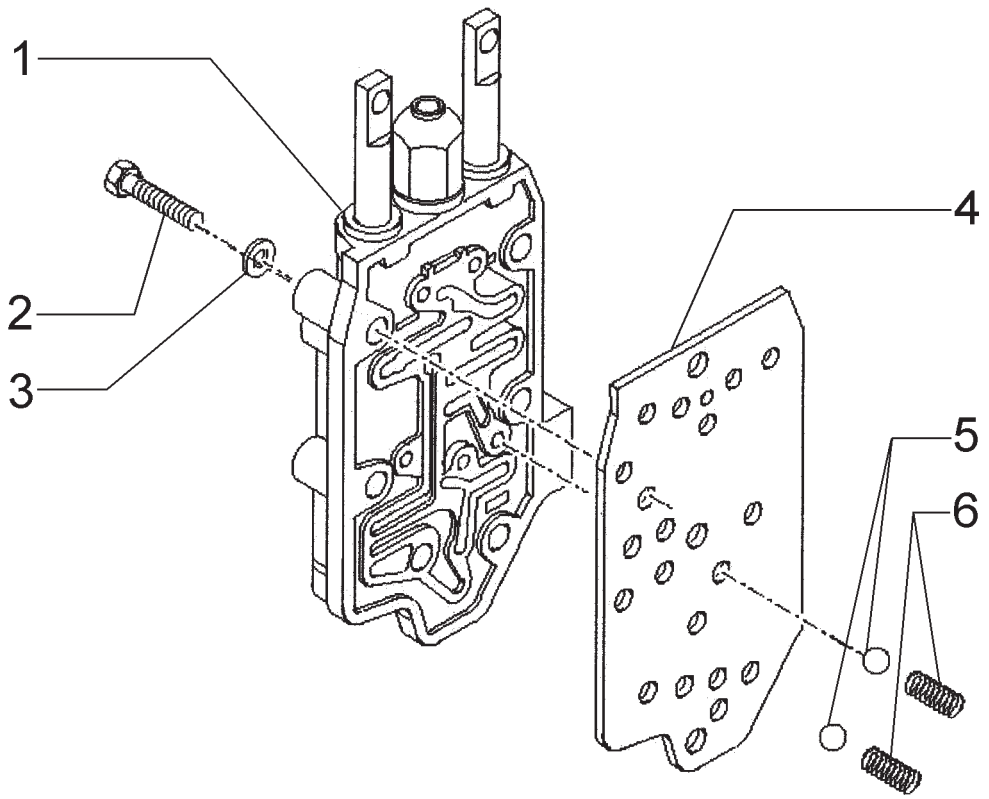


| ITEM | PEÇA Nº | QTDE. | COD. | DESCRIÇÃO | DESCRIPCION |
|---|---|---|---|---|---|
| 1 | 75313514 | 1 | 010V | VÁLVULA | VALVULA |
| 2 | 70910948 | 9 | 040V | PARAFUSO | TORNILLO |
| 3 | 75204960 | 9 | 170R | ARRUELA PRESSÃO | ARANDELA ELAST. |
| 4 | 75285800 | 1 | 120G | JUNTA | JUNTA PLANA |
| 5 | 74055100 | 2 | 140S | ESFERA | BOLA |
| 6 | 73118121 | 2 | 100M | MOLA | MUELLE |

VÁLVULA DE CONTROLE
VALVULA DEL MANDO

B2.33 | 1

NEW HOLLAND



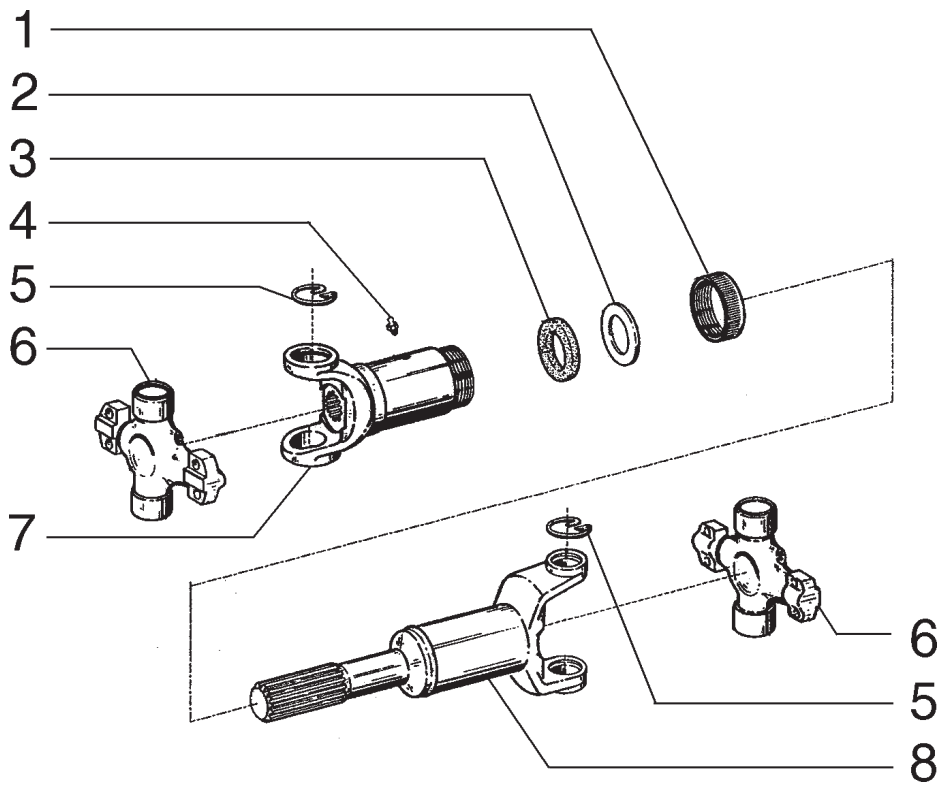


| ITEM | PEÇA Nº | QTDE. | COD. | DESCRIÇÃO | DESCRIPCION |
|---|---|---|---|---|---|
| 1 | 75216623 | 1 | 050G | PORCA RETENÇÃO | VIROLA |
| 2 | 75216625 | 1 | 131R | ARRUELA | ARANDELA |
| 3 | 75216624 | 1 | 122G | GUARNIÇÃO | JUNTA |
| 4 | 75216825 | 1 | 060I | PINO GRAXEIRO | ENGRASADOR |
| 5 | 75216608 | 4 | 045A | ANEL | ARO |
| 6 | 75313534 | 2 | 320C | CRUZETA | CRUCETA |
| 7 | 75216622 | 1 | 125F | GARFO | HORCA |
| 8 | 75216813 | 1 | 125F | GARFO | HORCA |

EIXO CARDAN TRASEIRO
ARBOL DE TRANSMISSION TRASERO

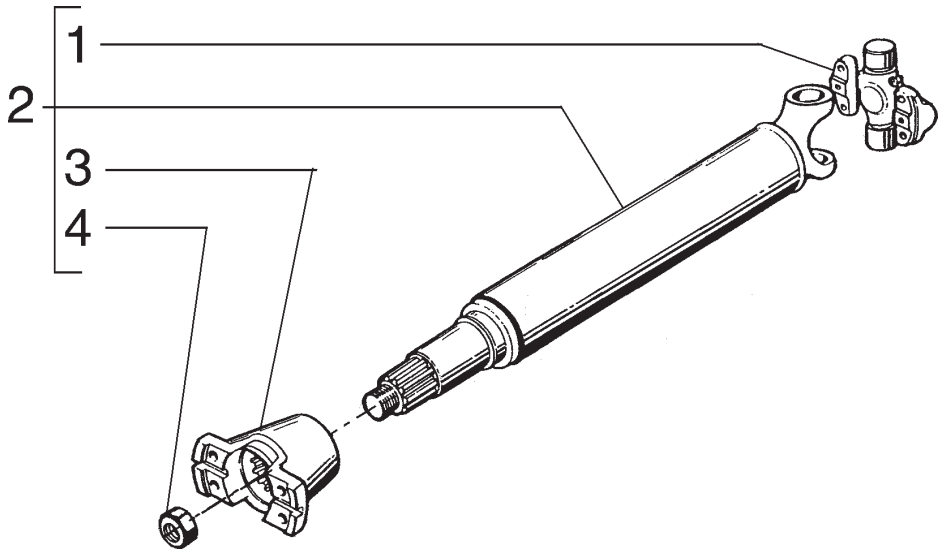


| ITEM | PEÇA Nº | QTDE. | COD. | DESCRIÇÃO | DESCRIPCION |
|---|---|---|---|---|---|
| 1 | 75313534 | 1 | 320C | CRUZETA | CRUCETA |
| 2 | 75264527 | 1 | 023A | EIXO DE TRANSM. | ARBOL DE TRANSM |
| 3 | 75313650 | 1 | 070F | FLANGE | BRIDA |
| 4 | 75313651 | 1 | 010D | PORCA | TUERCA |

EIXO CARDAN DIANTEIRO
ARBOL DE TRANSMISSION DELANTERO

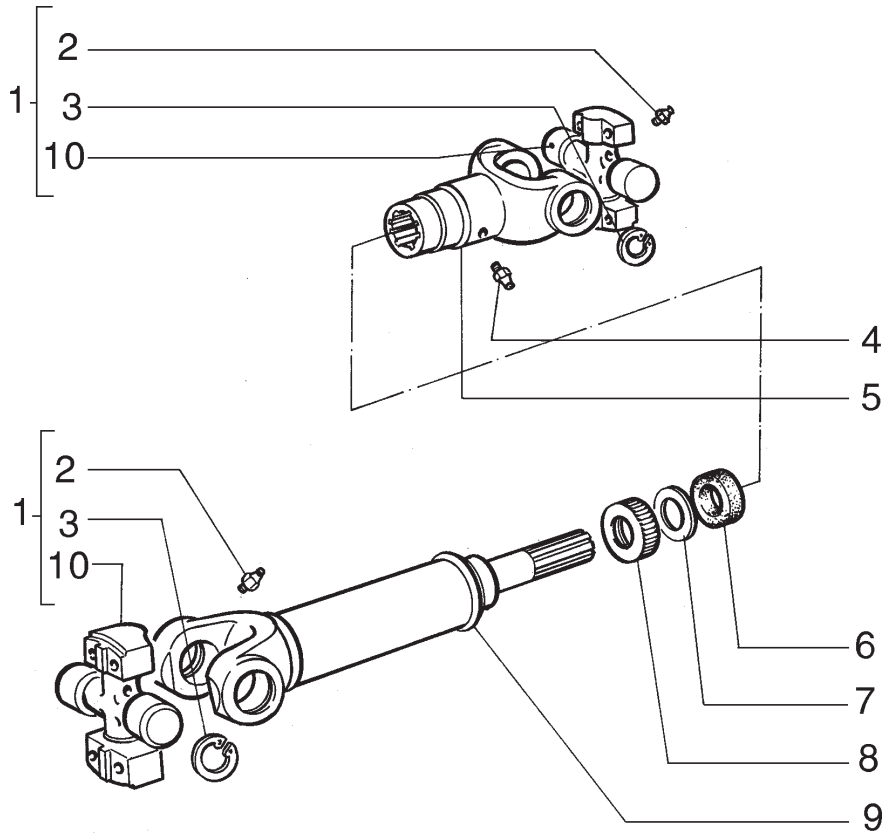


| ITEM | PEÇA Nº | QTDE. | COD. | DESCRIÇÃO | DESCRIPCION |
|---|---|---|---|---|---|
| 1 | 75216820 | 1 | 320C | CRUZETA | CRUCETA |
| 2 | 13407211 | 2 | 060I | PINO GRAXEIRO | ENGRASADOR |
| 3 | 75216608 | 4 | 045A | ANEL | ARO |
| 4 | 13407211 | 1 | 060I | PINO GRAXEIRO | ENGRASADOR |
| 5 | 75216815 | 1 | 125F | GARFO | HORCA |
| 6 | 75216624 | 1 | 122G | GUARNIÇÃO | JUNTA |
| 7 | 75216625 | 1 | 131R | ARRUELA | ARANDELA |
| 8 | 75216623 | 1 | 050G | PORCA DE RETENÇÃO | VIROLA |
| 9 | 75219526 | 1 | 016A | EIXO | ARBOL |
| 10 | 75216607 | 2 | 320C | CRUZETA | CRUCETA |

EIXO CARDAN INTERMEDIÁRIO
ARBOL DE TRANSMISSION MEDIANERO

NEW HOLLAND



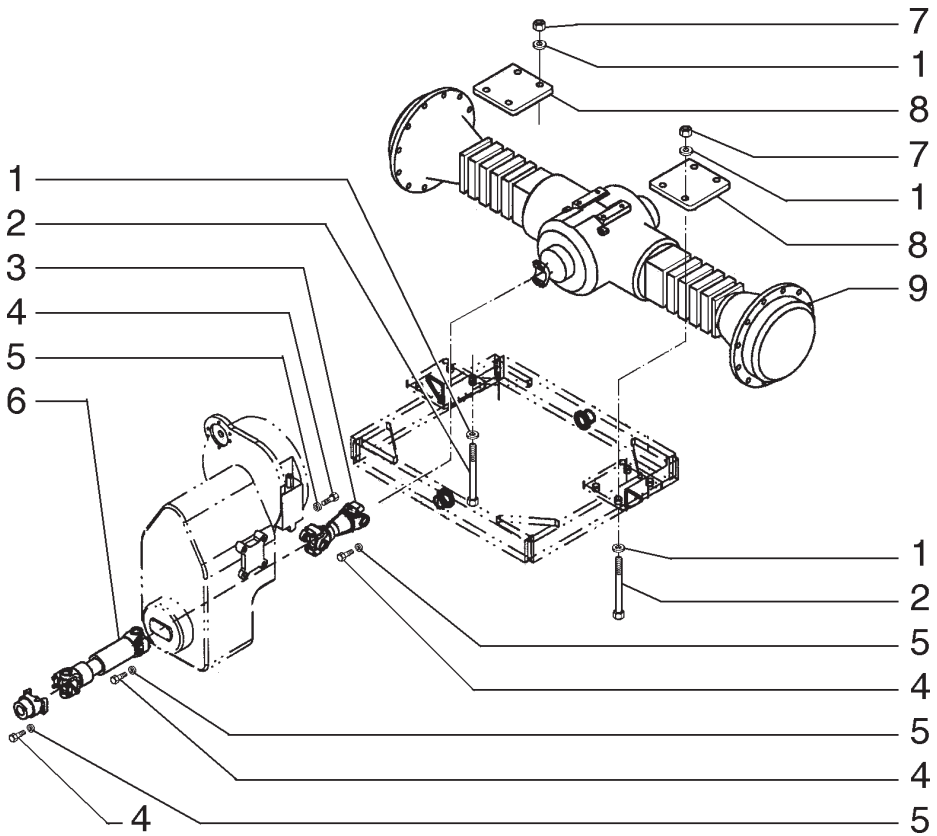


| ITEM | PEÇA Nº | QTDE. | COD. | DESCRIÇÃO | DESCRIPCION |
|---|---|---|---|---|---|
| 1 | D36505 | 16 | 131R | ARRUELA | ARANDELA |
| 2 | 15999731 | 8 | 040V | PARAFUSO | TORNILLO |
| 3 | 75264528 | 1 | A191 | EIXO CARDAN | ARBOL DE TRANSM |
| 4 | 70927322 | 16 | 040V | PARAFUSO | TORNILLO |
| 5 | 70910287 | 16 | 170R | ARRUELA PRESSÃO | ARANDELA ELAST. |
| 6 | 75219527 | 1 | 067G | EIXO CARDAN | ACOPLAMIENTO |
| 7 | 12575321 | 8 | 010D | PORCA | TUERCA |
| 8 | 75265864 | 2 | 105P | CHAPA | PLACA |
| 9 | 75264554 | 1 | 165P | EIXO DIFERENC. | PUENTE |

EIXO TRASEIRO
EJE TRASERO

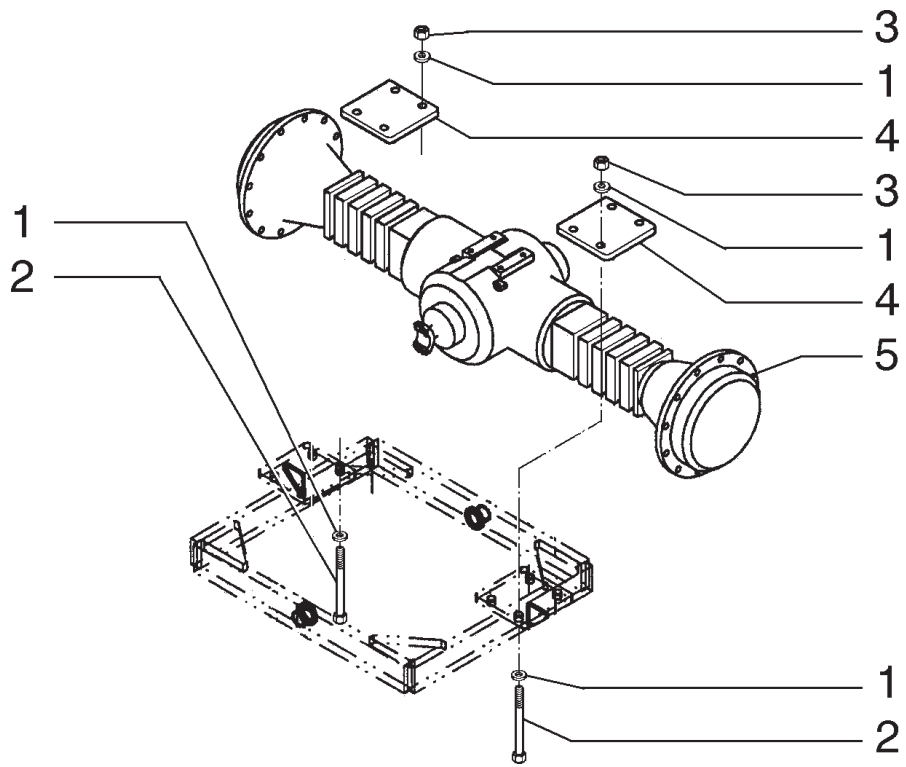


| ITEM | PEÇA Nº | QTDE. | COD. | DESCRIÇÃO | DESCRIPCION |
|---|---|---|---|---|---|
| 1 | D36505 | 16 | 131R | ARRUELA | ARANDELA |
| 2 | 15999731 | 8 | 040V | PARAFUSO | TORNILLO |
| 3 | 12575321 | 8 | 010D | PORCA | TUERCA |
| 4 | 75265864 | 2 | 105P | CHAPA | PLACA |
| 5 | 75264554 | 1 | 165P | EIXO DIFERENC. | PUENTE |

EIXO TRASEIRO
EJE TRASERO

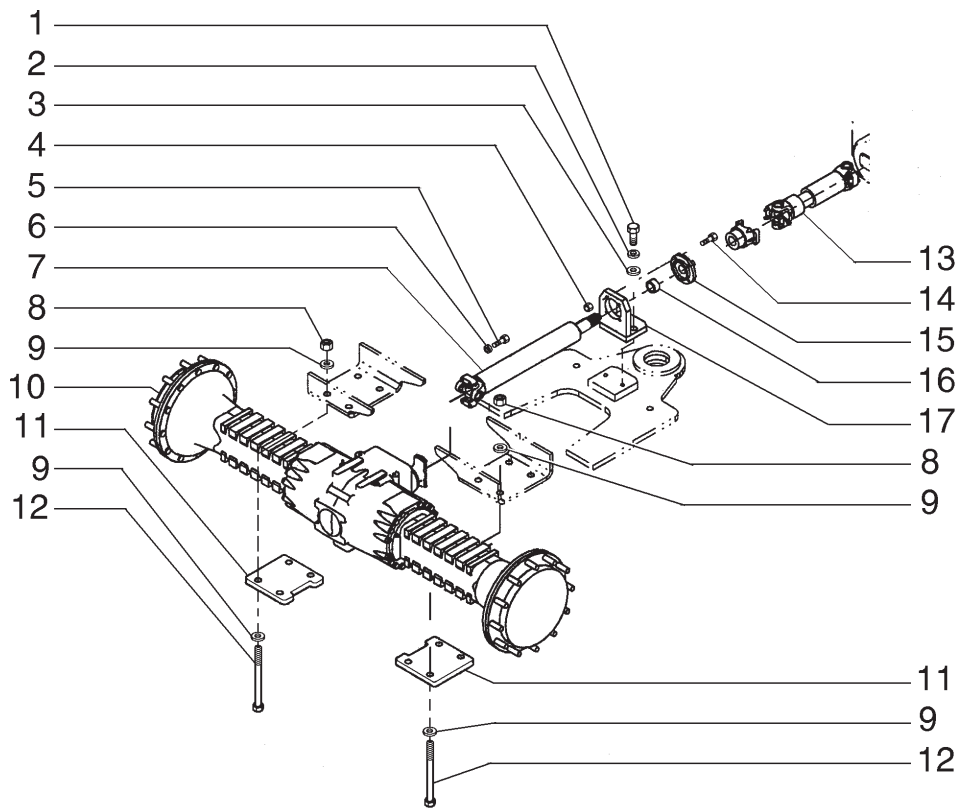


| ITEM | PEÇA Nº | QTDE. | COD. | DESCRIÇÃO | DESCRIPCION |
|---|---|---|---|---|---|
| 1 | 70922744 | 2 | 040V | PARAFUSO | TORNILLO |
| 2 | 70914726 | 2 | 170R | ARRUELA PRESSÃO | ARANDELA ELAST. |
| 3 | 70918433 | 2 | 131R | ARRUELA | ARANDELA |
| 4 | 70911026 | 4 | 010D | PORCA | TUERCA |
| 5 | 70927322 | 4 | 040V | PARAFUSO | TORNILLO |
| 6 | 70910287 | 4 | 170R | ARRUELA PRESSÃO | ARANDELA ELAST. |
| 7 | 75264527 | 1 | 023A | EIXO DE TRANSM. | ARBOL DE TRANSM |
| 8 | 232-24016 | 8 | 010D | PORCA | TUERCA |
| 9 | D36505 | 16 | 131R | ARRUELA | ARANDELA |
| 10 | 75264553 | 1 | 165P | EIXO DIFERENC. | PUENTE |
| 11 | 75265867 | 2 | 105P | CHAPA | PLACA |
| 12 | 148223A1 | 8 | 040V | PARAFUSO | TORNILLO |
| 13 | 75219527 | 1 | 067G | EIXO CARDAN | ACOPLAMIENTO |
| 14 | 70927174 | 4 | 040V | PARAFUSO | TORNILLO |
| 15 | 75237375 | 1 | 341C | ROLAMENTO | RODAMIENTO |
| 16 | 75237376 | 1 | 075D | ESPAÇADOR | SEPARADOR |
| 17 | 75265860 | 1 | 300S | SUPORTE | SOPORTE |

EIXO DIANTEIRO
EJE DELANTERO

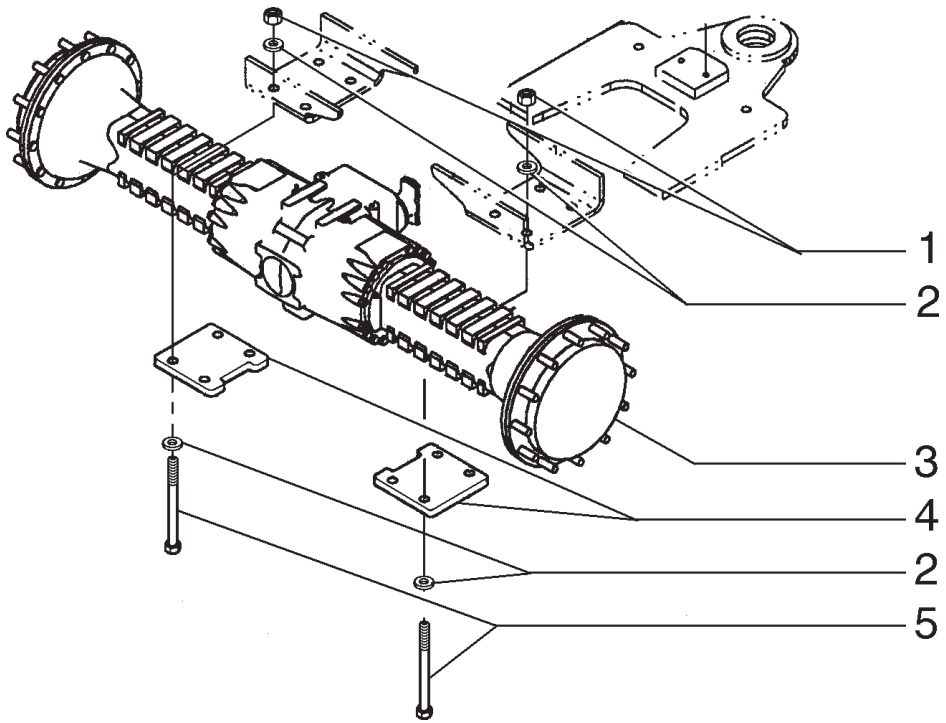


| ITEM | PEÇA Nº | QTDE. | COD. | DESCRIÇÃO | DESCRIPCION |
|---|---|---|---|---|---|
| 1 | 232-24016 | 8 | 010D | PORCA | TUERCA |
| 2 | D36505 | 16 | 131R | ARRUELA | ARANDELA |
| 3 | 75264553 | 1 | 165P | EIXO DIFERENC. | PUENTE |
| 4 | 752665867 | 2 | 105P | CHAPA | PLACA |
| 5 | 148223A1 | 8 | 040V | PARAFUSO | TORNILLO |

EIXO DIANTEIRO
EJE DELANTERO

NEW HOLLAND



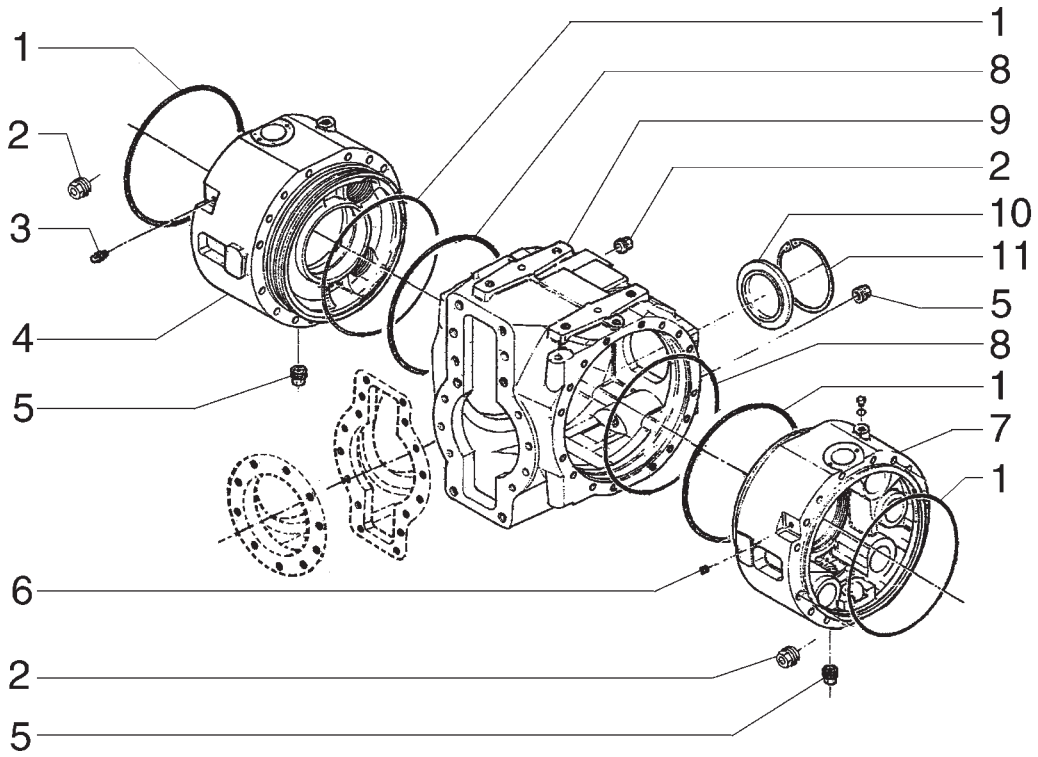


| ITEM | PEÇA Nº | QTDE. | COD. | DESCRIÇÃO | DESCRIPCION |
|---|---|---|---|---|---|
| 1 | 148880A1 | 2 | 158G | O'RING | JUNTA TORICA |
| 2 | 148883A1 | 4 | 050T | BUJÃO | TAPON |
| 3 | 148887A1 | 1 | 050T | BUJÃO | TAPON |
| 4 | 87457078 | 1 | 300C | CORPO | CUERPO |
| 5 | 87457075 | 3 | 050T | BUJÃO | TAPON |
| 6 | 148888A1 | 1 | 050T | BUJÃO | TAPON |
| 7 | 71101863 | 1 | 300C | CORPO | CUERPO |
| 8 | 148889A1 | 2 | 158G | O'RING | JUNTA TORICA |
| 9 | 71101855 | 1 | 035S | CARCAÇA | CAJA |
| 10 | 87457076 | 1 | 064C | TAMPÃO | SOMBRERETE |
| 11 | 148885A1 | 1 | 187A | ANEL ELÁSTICO | ANILLO ELASTICO |

EIXO DIANTEIRO
EJE DELANTERO

NEW HOLLAND

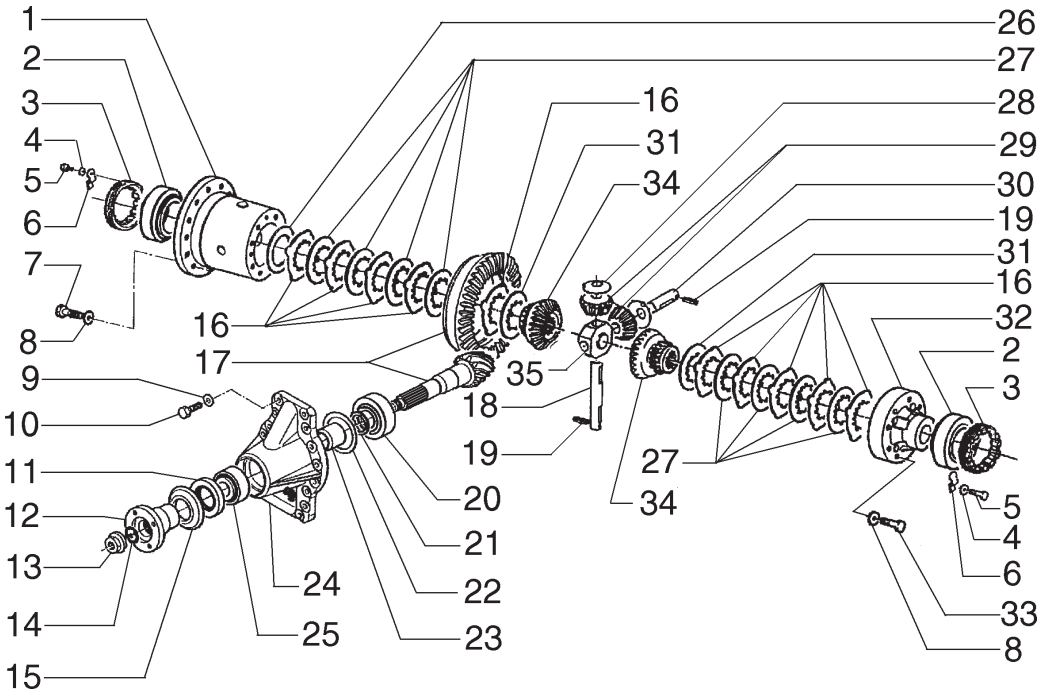


| NEW HOLLAND | 12C | B4.04 | QUADRO | 2 | PAG. | 1 |
|---|---|---|---|---|---|---|

| ITEM | PEÇA Nº | QTDE. | COD. | DESCRIÇÃO | DESCRIPCION |
|---|---|---|---|---|---|
| 1 | 148898A1 | 1 | 035S | CARCAÇA | CAJA |
| 2 | 148897A1 | 1 | 341C | ROLAMENTO | RODAMIENTO |
| 3 | 148896A1 | 2 | 050G | PORCA RETENÇÃO | VIROLA |
| 4 | 148894A1 | 2 | 170R | ARRUELA PRESSÃO | ARANDELA ELAST. |
| 5 | 148893A1 | 2 | 040V | PARAFUSO | TORNILLO |
| 6 | 148895A1 | 2 | 050N | TRAVA | TRABA |
| 7 | 148899A1 | 16 | 040V | PARAFUSO | TORNILLO |
| 8 | 148914A1 | 16 | 170R | ARRUELA PRESSÃO | ARANDELA ELAST. |
| 9 | 148935A1 | 16 | 170R | ARRUELA PRESSÃO | ARANDELA ELAST. |
| 10 | 148934A1 | 16 | 040V | PARAFUSO | TORNILLO |
| 11 | 148933A1 | 1 | 123G | RETENTOR | EMPAQUETADURA |
| 12 | 149987A1 | 1 | 070F | FLANGE | BRIDA |
| 13 | 148931A1 | 1 | 010D | PORCA | TUERCA |
| 14 | 148930A1 | 1 | 158G | O'RING | JUNTA TORICA |
| 15 | 148929A1 | 1 | 070R | PROTEÇÃO | PROTECCION |
| 16 | 148905A1 | 10 | 060D | DISCO SINTERIZADO | DISCO SINTERIZ |
| 17 | 71101864 | 1 | 285C | COROA E PINHÃO | PAR CONICO |
| 18 | 148916A1 | 1 | 080P | PINO | BULON |
| 19 | 148911A1 | 3 | 270C | CONTRA PINO | CHAVETA PARTIDA |
| 20 | 148936A1 | 1 | 341C | ROLAMENTO | RODAMIENTO |
| 21 | 148925A1 | 1 | 198S | CALÇO | CALCE |
| 21 | 148923A1 | 1 | 198S | CALÇO | CALCE |
| 21 | 148922A1 | 3 | 198S | CALÇO | CALCE |
| 21 | 148921A1 | 5 | 198S | CALÇO | CALCE |
| 21 | 148924A1 | 1 | 198S | CALÇO | CALCE |
| 22 | 148920A1 | 1 | 198S | CALÇO | CALCE |
| 22 | 148917A1 | 1 | 198S | CALÇO | CALCE |
| 22 | 148918A1 | 1 | 198S | CALÇO | CALCE |
| 22 | 148919A1 | 1 | 198S | CALÇO | CALCE |
| 23 | 148926A1 | 1 | 075D | ESPAÇADOR | SEPARADOR |
| 24 | 148927A1 | 1 | 265C | TAMPA | TAPA |
| 25 | 148928A1 | 1 | 341C | ROLAMENTO | RODAMIENTO |
| 26 | 148900A1 | 1 | 198S | CALÇO | CALCE |

EIXO DIANTEIRO
EJE DELANTERO

B4.04 | 2

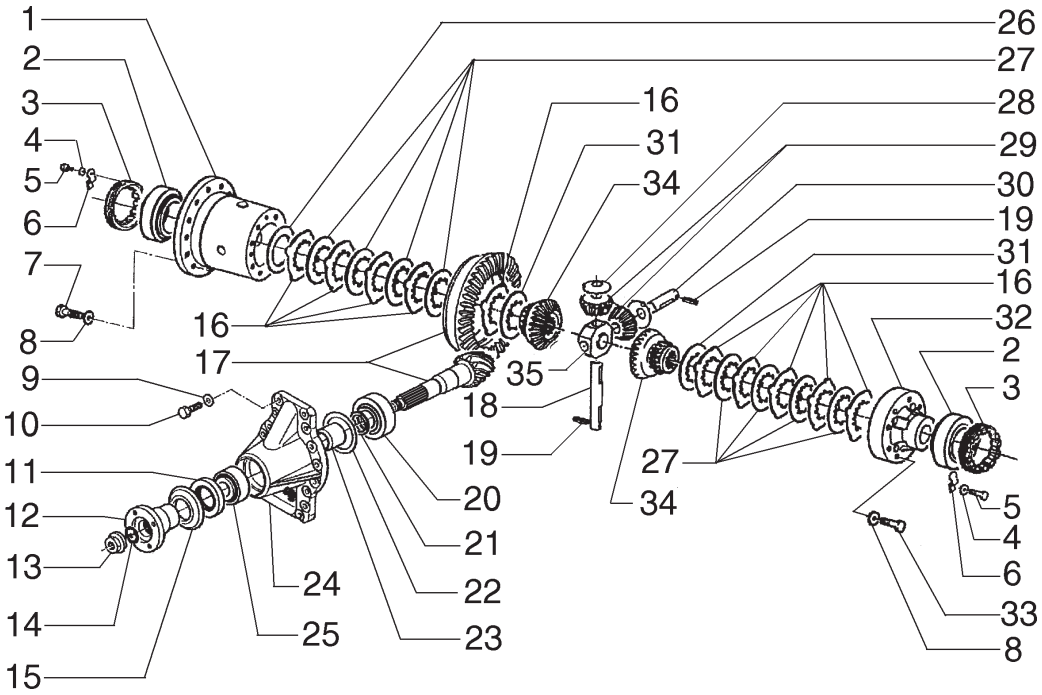


| ITEM | PEÇA Nº | QTDE. | COD. | DESCRIÇÃO | DESCRIPCION |
|---|---|---|---|---|---|
| 26 | 148902A1 | 1 | 198S | CALÇO | CALCE |
| 26 | 148901A1 | 1 | 198S | CALÇO | CALCE |
| 27 | 148903A1 | 8 | 060D | DISCO DE AÇO | DISCO ACERO |
| 28 | 148909A1 | 4 | 131R | ARRUELA | ARANDELA |
| 29 | 148908A1 | 4 | 020S | SATÉLITE | PINON SATELITE |
| 30 | 148910A1 | 2 | 080P | PINO | BULON |
| 31 | 148906A1 | 2 | 060D | DISCO | DISCO |
| 32 | 148912A1 | 1 | 265C | TAMPA | TAPA |
| 33 | 148913A1 | 8 | 040V | PARAFUSO | TORNILLO |
| 34 | 148907A1 | 2 | 145P | PLANETÁRIO | PINON PLANET. |
| 35 | 148915A1 | 1 | 100C | ENCOSTO | RETENEDOR |

EIXO DIANTEIRO
EJE DELANTERO

NEW HOLLAND



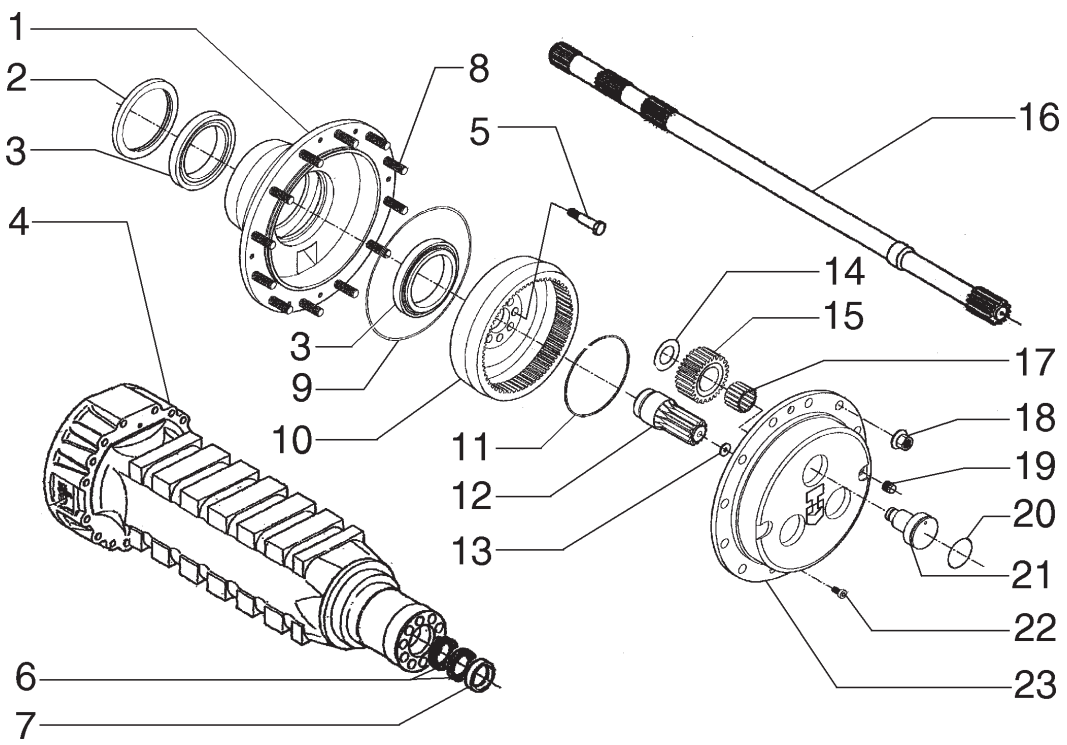


| ITEM | PEÇA Nº | QTDE. | COD. | DESCRIÇÃO | DESCRIPCION |
|---|---|---|---|---|---|
| 1 | 148996A1 | 2 | 091D | CUBO DA RODA | DISCO DE RUEDA |
| 2 | 87457081 | 2 | 123G | RETENTOR | EMPAQUETADURA |
| 3 | 148941A1 | 4 | 341C | ROLAMENTO | RODAMIENTO |
| 4 | 71101859 | 2 | 035S | CARCAÇA | CAJA |
| 5 | 71101857 | 20 | 040V | PARAFUSO | TORNILLO |
| 6 | 87457092 | 2 | 123G | RETENTOR | EMPAQUETADURA |
| 7 | 148939A1 | 2 | 045A | ANEL | ARO |
| 8 | 148985A1 | 24 | 210P | PRISIONEIRO | ESPARRAGO |
| 9 | 148986A1 | 2 | 158G | O'RING | JUNTA TORICA |
| 10 | 148995A1 | 2 | 297C | COROA | CORONA DENTADA |
| 11 | 148994A1 | 2 | 187A | ANEL ELÁSTICO | ANILLO ELASTICO |
| 12 | 71101860 | 2 | 050I | ENGRENAGEM | CORONA |
| 13 | 148993A1 | 2 | 131R | ARRUELA | ARANDELA |
| 14 | 149989A1 | 6 | 131R | ARRUELA | ARANDELA |
| 15 | 148988A1 | 6 | 020S | SATÉLITE | PINON SATELITE |
| 16 | 87457083 | 2 | 092S | SEMI-EIXO | SEMI-EJE |
| 17 | 148989A1 | 6 | 341C | ROLAMENTO | RODAMIENTO |
| 18 | 147496A1 | 24 | 010D | PORCA | TUERCA |
| 19 | 87457075 | 2 | 050T | BUJÃO | TAPON |
| 20 | 148992A1 | 6 | 158G | O'RING | JUNTA TORICA |
| 21 | 148991A1 | 6 | 080P | PINO | BULON |
| 22 | 71101858 | 4 | 040V | PARAFUSO | TORNILLO |
| 23 | 149988A1 | 2 | 265C | TAMPA | TAPA |

EIXO DIANTEIRO
EJE DELANTERO

B4.04 | 3

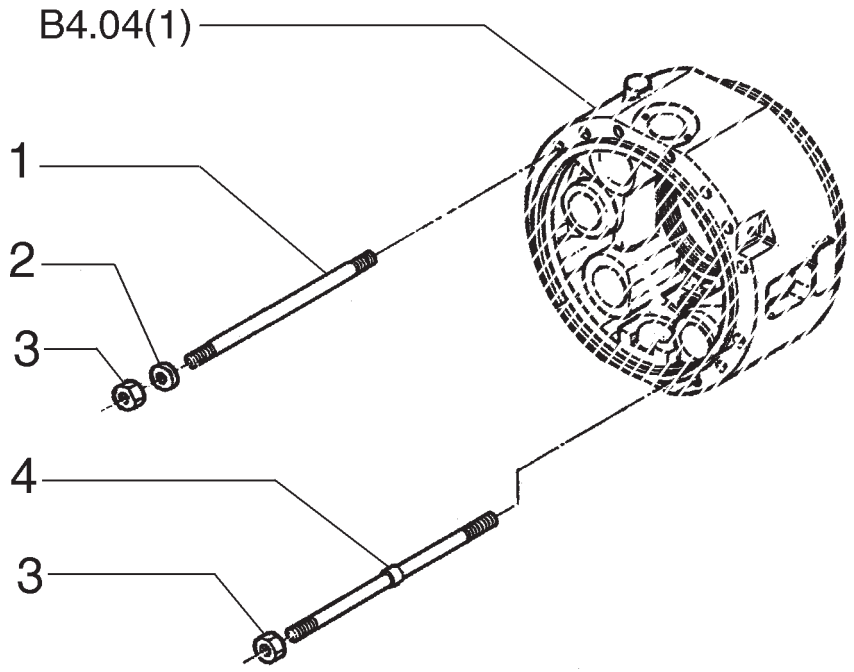


| ITEM | PEÇA Nº | QTDE. | COD. | DESCRIÇÃO | DESCRIPCION |
|---|---|---|---|---|---|
| 1 | 71101851 | 28 | 210P | PRISIONEIRO | ESPARRAGO |
| 2 | 71101852 | 4 | 170R | ARRUELA PRESSÃO | ARANDELA ELAST. |
| 3 | 71101850 | 4 | 010D | PORCA | TUERCA |
| 4 | 71101853 | 4 | 210P | PRISIONEIRO | ESPARRAGO |

EIXO DIANTEIRO
EJE DELANTERO

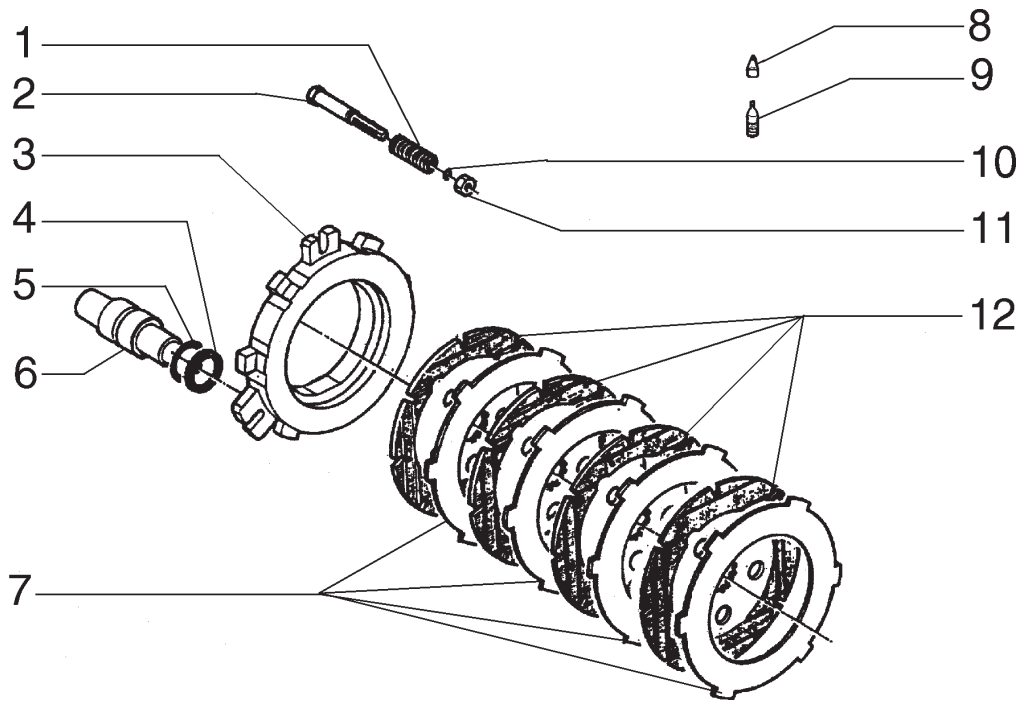


| ITEM | PEÇA Nº | QTDE. | COD. | DESCRIÇÃO | DESCRIPCION |
|---|---|---|---|---|---|
| 1 | 148959A1 | 6 | 100M | MOLA | MUELLE |
| 2 | 148958A1 | 6 | 040V | PARAFUSO | TORNILLO |
| 3 | 71101862 | 1 | 064D | DISCO FREIO | DISCO FRENO |
| 3 | 71101861 | 1 | 064D | DISCO FREIO | DISCO FRENO |
| 4 | 148964A1 | 6 | 158G | O'RING | JUNTA TORICA |
| 5 | 148965A1 | 6 | 045A | ANEL | ARO |
| 6 | 148966A1 | 6 | 130P | PISTÃO | EMBOLO |
| 7 | 148963A1 | 8 | 060D | DISCO | DISCO |
| 8 | 148969A1 | 2 | 026T | TAMPÃO | TOPE DE GOMA |
| 9 | 148970A1 | 2 | 040V | PARAFUSO | TORNILLO |
| 10 | 148960A1 | 6 | 158G | O'RING | JUNTA TORICA |
| 11 | 148961A1 | 6 | 010D | PORCA | TUERCA |
| 12 | 148962A1 | 8 | 060D | DISCO | DISCO |

EIXO DIANTEIRO
EJE DELANTERO

NEW HOLLAND

| NEW HOLLAND | 12C | B4.04 | QUADRO 6 | PAG. 1 |
|---|---|---|---|---|

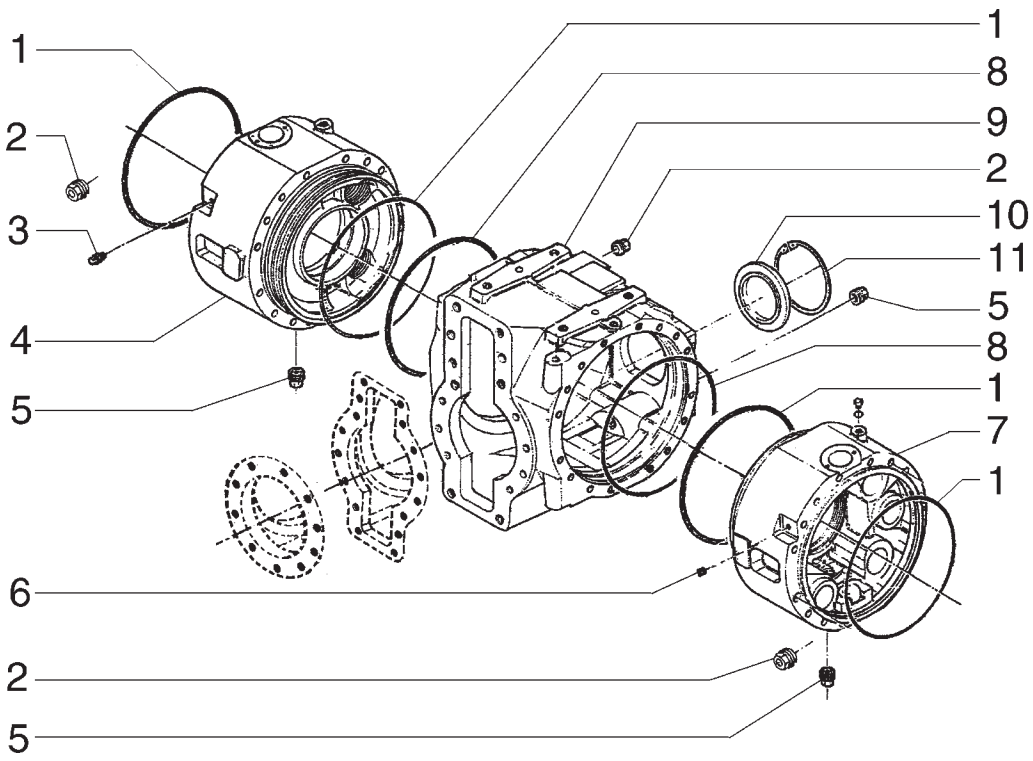


| ITEM | PEÇA Nº | QTDE. | COD. | DESCRIÇÃO | DESCRIPCION |
|---|---|---|---|---|---|
| 1 | 148880A1 | 2 | 158G | O'RING | JUNTA TORICA |
| 2 | 148883A1 | 4 | 050T | BUJÃO | TAPON |
| 3 | 148887A1 | 1 | 050T | BUJÃO | TAPON |
| 4 | 87457078 | 1 | 300C | CORPO | CUERPO |
| 5 | 87457075 | 3 | 050T | BUJÃO | TAPON |
| 6 | 148888A1 | 1 | 050T | BUJÃO | TAPON |
| 7 | 71101854 | 1 | 300C | CORPO | CUERPO |
| 8 | 148889A1 | 2 | 158G | O'RING | JUNTA TORICA |
| 9 | 71101855 | 1 | 035S | CARCAÇA | CAJA |
| 10 | 87457076 | 1 | 050T | BUJÃO | TAPON |
| 11 | 148885A1 | 1 | 187A | ANEL ELÁSTICO | ANILLO ELASTICO |

EIXO TRASEIRO
EJE TRASERO

B4.04 | 6

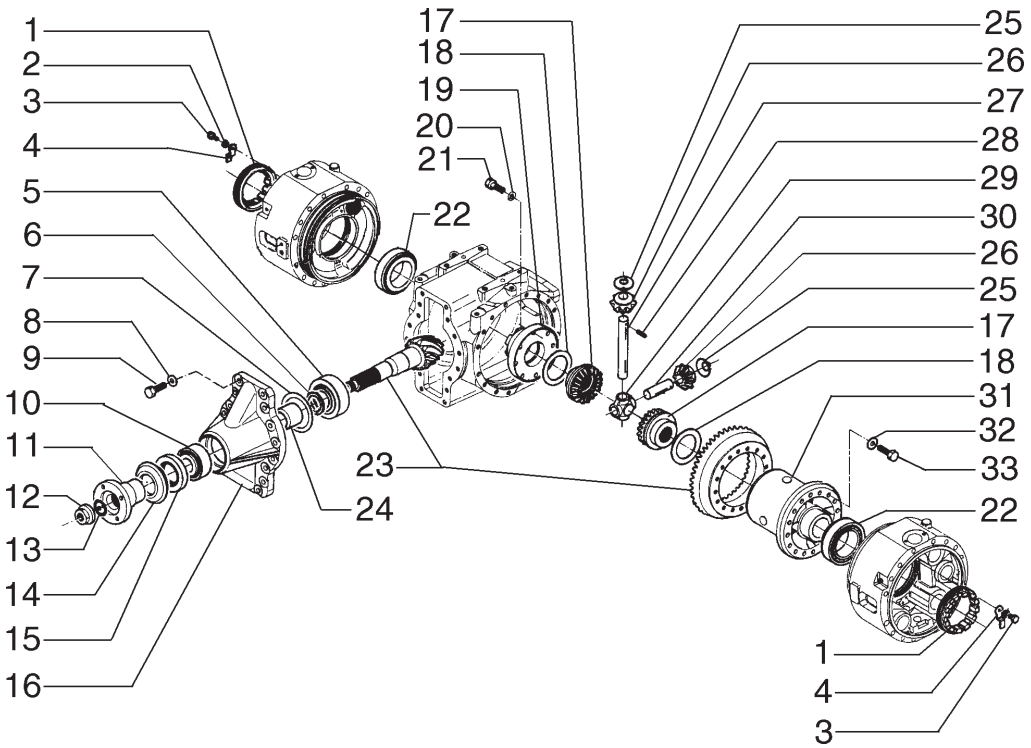


| ITEM | PEÇA Nº | QTDE. | COD. | DESCRIÇÃO | DESCRIPCION |
|---|---|---|---|---|---|
| 1 | 148896A1 | 2 | 050G | PORCA RETENÇÃO | VIROLA |
| 2 | 148894A1 | 2 | 170R | ARRUELA PRESSÃO | ARANDELA ELAST. |
| 3 | 148893A1 | 2 | 040V | PARAFUSO | TORNILLO |
| 4 | 148895A1 | 2 | 050N | TRAVA | TRABA |
| 5 | 148936A1 | 1 | 341C | ROLAMENTO | RODAMIENTO |
| 6 | 148924A1 | 1 | 198S | CALÇO | CALCE |
| 6 | 148921A1 | 5 | 198S | CALÇO | CALCE |
| 6 | 148923A1 | 1 | 198S | CALÇO | CALCE |
| 6 | 148925A1 | 1 | 198S | CALÇO | CALCE |
| 6 | 148922A1 | 3 | 198S | CALÇO | CALCE |
| 7 | 148920A1 | 1 | 198S | CALÇO | CALCE |
| 7 | 148917A1 | 1 | 198S | CALÇO | CALCE |
| 7 | 148919A1 | 1 | 198S | CALÇO | CALCE |
| 7 | 148918A1 | 1 | 198S | CALÇO | CALCE |
| 8 | 148935A1 | 16 | 170R | ARRUELA PRESSÃO | ARANDELA ELAST. |
| 9 | 148934A1 | 16 | 040V | PARAFUSO | TORNILLO |
| 10 | 148928A1 | 1 | 341C | ROLAMENTO | RODAMIENTO |
| 11 | 149987A1 | 1 | 070F | FLANGE | BRIDA |
| 12 | 148931A1 | 1 | 010D | PORCA | TUERCA |
| 13 | 148930A1 | 1 | 158G | O'RING | JUNTA TORICA |
| 14 | 148929A1 | 1 | 070R | PROTEÇÃO | PROTECCION |
| 15 | 148933A1 | 1 | 123G | RETENTOR | EMPAQUETADURA |
| 16 | 148927A1 | 1 | 265C | TAMPA | TAPA |
| 17 | 148972A1 | 2 | 145P | PLANETÁRIO | PINON PLANET. |
| 18 | 148973A1 | 2 | 131R | ARRUELA | ARANDELA |
| 19 | 148983A1 | 1 | 265C | TAMPA | TAPA |
| 20 | 148914A1 | 16 | 170R | ARRUELA PRESSÃO | ARANDELA ELAST. |
| 21 | 148974A1 | 8 | 040V | PARAFUSO | TORNILLO |
| 22 | 148897A1 | 1 | 341C | ROLAMENTO | RODAMIENTO |
| 23 | 71101856 | 1 | 285C | COROA E PINHÃO | PAR CONICO |
| 24 | 148926A1 | 1 | 075D | ESPAÇADOR | SEPARADOR |
| 25 | 148909A1 | 4 | 131R | ARRUELA | ARANDELA |
| 26 | 148908A1 | 4 | 020S | SATÉLITE | PINON SATELITE |

EIXO TRASEIRO
EJE TRASERO

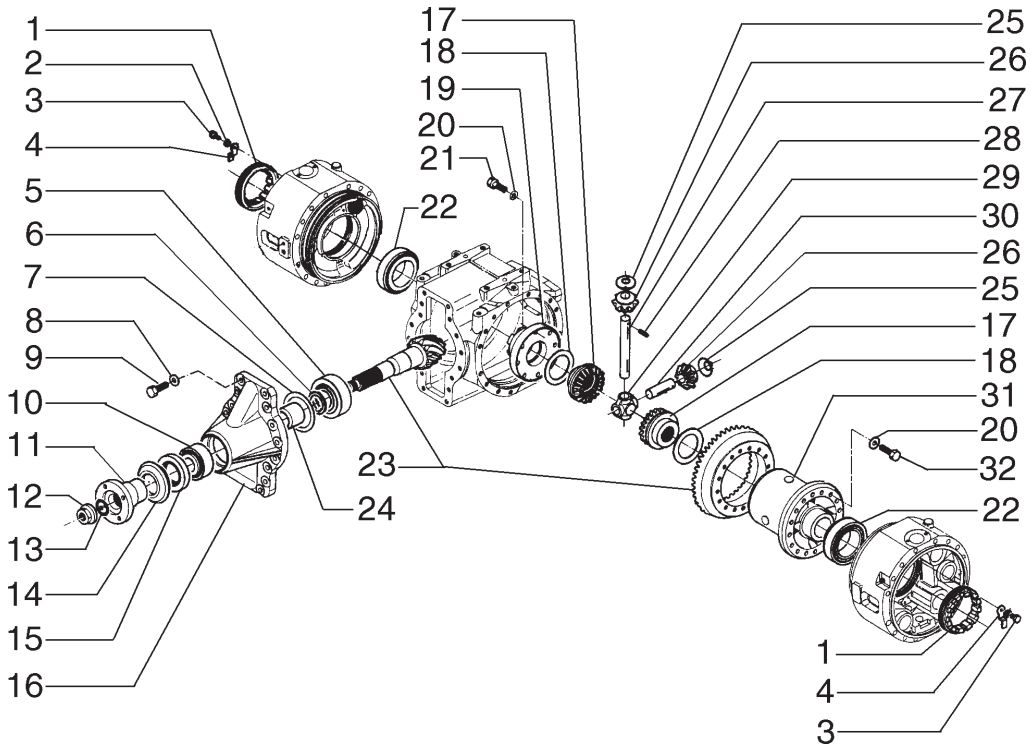


| ITEM | PEÇA Nº | QTDE. | COD. | DESCRIÇÃO | DESCRIPCION |
|---|---|---|---|---|---|
| 27 | 148916A1 | 1 | 080P | PINO | BULON |
| 28 | 148911A1 | 3 | 270C | CONTRA PINO | CHAVETA PARTIDA |
| 29 | 148915A1 | 1 | 100C | ENCOSTO | RETENEDOR |
| 30 | 148910A1 | 2 | 080P | PINO | BULON |
| 31 | 148984A1 | 1 | 035S | CARCAÇA | CARCAZA |
| 32 | 148899A1 | 16 | 040V | PARAFUSO | TORNILLO |

EIXO TRASEIRO
EJE TRASERO

NEW HOLLAND



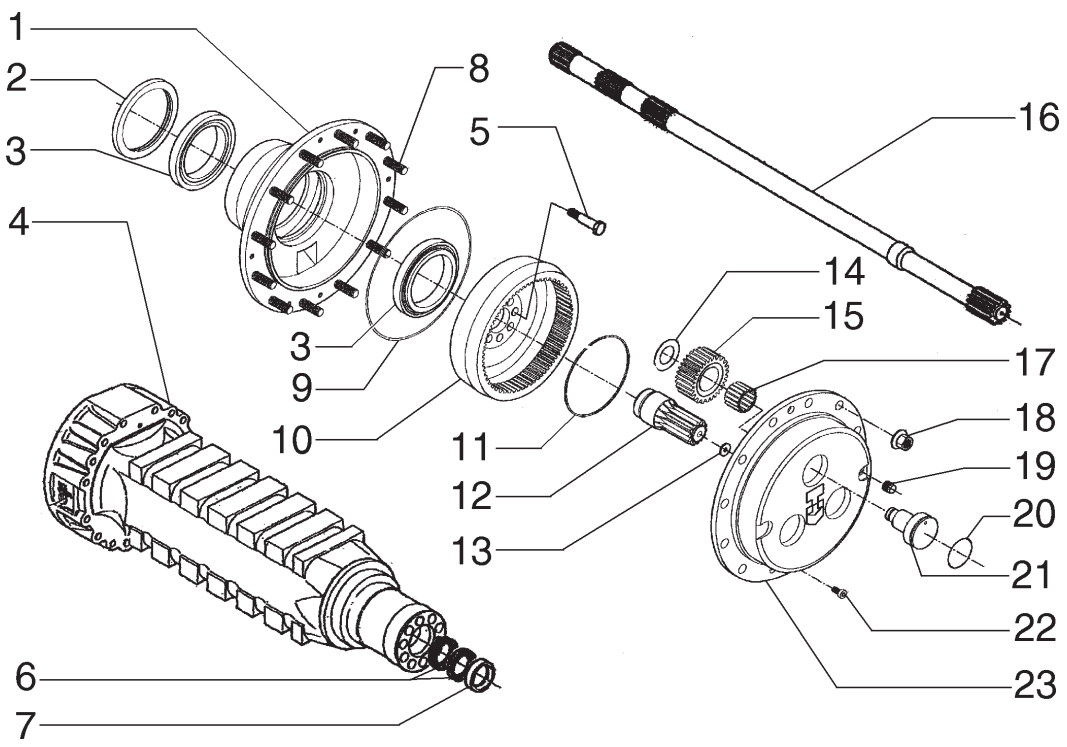


| ITEM | PEÇA Nº | QTDE. | COD. | DESCRIÇÃO | DESCRIPCION |
|---|---|---|---|---|---|
| 1 | 148996A1 | 2 | 091D | CUBO DA RODA | DISCO DE RUEDA |
| 2 | 87457081 | 2 | 123G | RETENTOR | EMPAQUETADURA |
| 3 | 148941A1 | 4 | 341C | ROLAMENTO | RODAMIENTO |
| 4 | 71101859 | 2 | 035S | CARCAÇA | CAJA |
| 5 | 71101857 | 20 | 040V | PARAFUSO | TORNILLO |
| 6 | 87457092 | 2 | 123G | RETENTOR | EMPAQUETADURA |
| 7 | 148939A1 | 2 | 045A | ANEL | ARO |
| 8 | 148985A1 | 24 | 210P | PRISIONEIRO | ESPARRAGO |
| 9 | 148986A1 | 2 | 158G | O'RING | JUNTA TORICA |
| 10 | 148995A1 | 2 | 297C | COROA | CORONA DENTADA |
| 11 | 148994A1 | 2 | 187A | ANEL ELÁSTICO | ANILLO ELASTICO |
| 12 | 71101860 | 2 | 050I | ENGRENAGEM | CORONA |
| 13 | 148993A1 | 2 | 131R | ARRUELA | ARANDELA |
| 14 | 149989A1 | 6 | 131R | ARRUELA | ARANDELA |
| 15 | 148988A1 | 6 | 020S | SATÉLITE | PINON SATELITE |
| 16 | 87457083 | 2 | 092S | SEMI-EIXO | SEMI EJE |
| 17 | 148989A1 | 6 | 341C | ROLAMENTO | RODAMIENTO |
| 18 | 147496A1 | 24 | 010D | PORCA | TUERCA |
| 19 | 87457075 | 2 | 050T | BUJÃO | TAPON |
| 20 | 148992A1 | 6 | 158G | O'RING | JUNTA TORICA |
| 21 | 148991A1 | 6 | 080P | PINO | BULON |
| 22 | 71101858 | 4 | 040V | PARAFUSO | TORNILLO |
| 23 | 149988A1 | 2 | 265C | TAMPA | TAPA |

EIXO TRASEIRO
EJE TRASERO

B4.04 | 8

NEW HOLLAND

| NEW HOLLAND | 12C | B4.04 | QUADRO | 9 | PAG. | 1 |
|---|---|---|---|---|---|---|

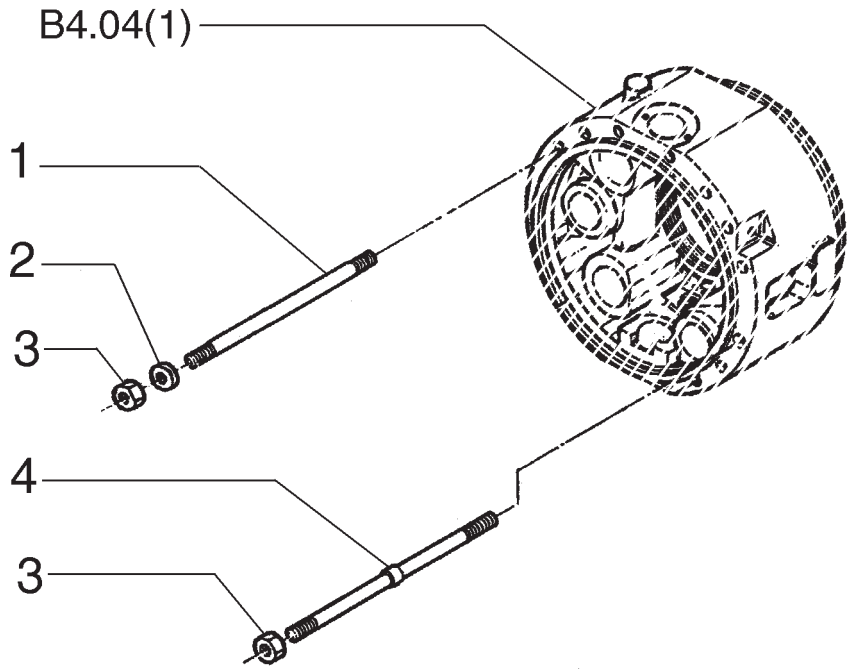


| ITEM | PEÇA Nº | QTDE. | COD. | DESCRIÇÃO | DESCRIPCION |
|---|---|---|---|---|---|
| 1 | 71101851 | 28 | 210P | PRISIONEIRO | ESPARRAGO |
| 2 | 71101852 | 4 | 170R | ARRUELA PRESSÃO | ARANDELA ELAST. |
| 3 | 71101850 | 4 | 010D | PORCA | TUERCA |
| 4 | 71101853 | 4 | 210P | PRISIONEIRO | ESPARRAGO |

EIXO TRASEIRO
EJE TRASERO

B4.04 | 9

NEW HOLLAND



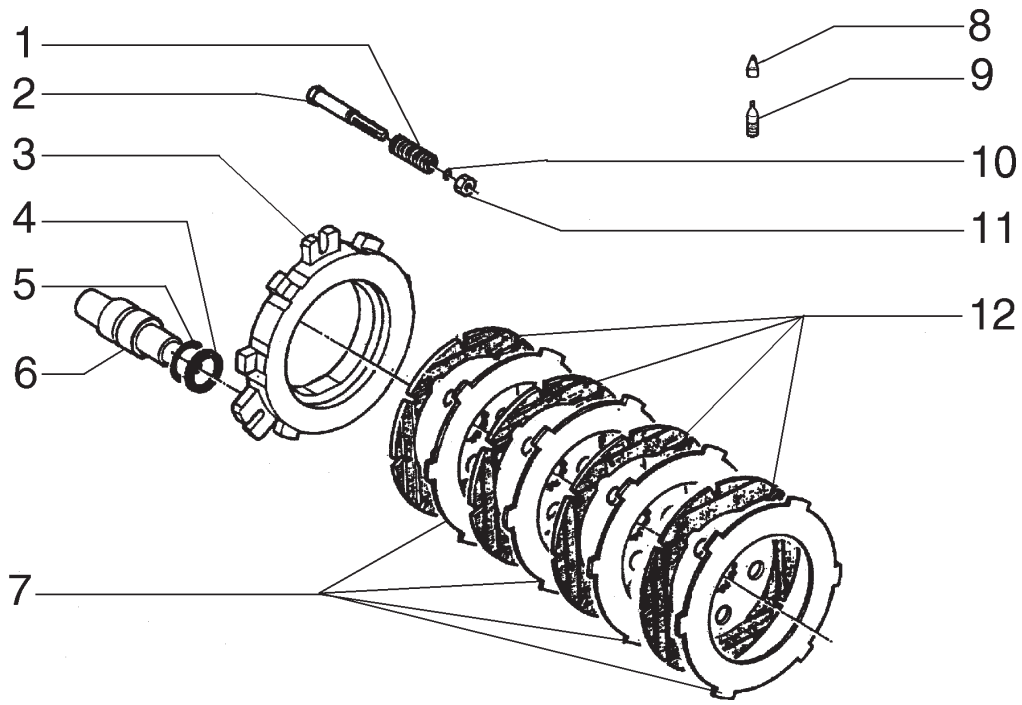


| ITEM | PEÇA Nº | QTDE. | COD. | DESCRIÇÃO | DESCRIPCION |
|---|---|---|---|---|---|
| 1 | 148959A1 | 6 | 100M | MOLA | MUELLE |
| 2 | 148958A1 | 6 | 040V | PARAFUSO | TORNILLO |
| 3 | 71101862 | 1 | 064D | DISCO FREIO | DISCO FRENO |
| 3 | 71101861 | 1 | 064D | DISCO FREIO | DISCO FRENO |
| 4 | 148964A1 | 6 | 158G | O'RING | JUNTA TORICA |
| 5 | 148965A1 | 6 | 045A | ANEL | ARO |
| 6 | 148966A1 | 6 | 130P | PISTÃO | EMBOLO |
| 7 | 148963A1 | 8 | 060D | DISCO | DISCO |
| 8 | 148969A1 | 2 | 026T | TAMPÃO | TOPE DE GOMA |
| 9 | 148970A1 | 2 | 040V | PARAFUSO | TORNILLO |
| 10 | 148960A1 | 6 | 158G | O'RING | JUNTA TORICA |
| 11 | 148961A1 | 6 | 010D | PORCA | TUERCA |
| 12 | 148962A1 | 8 | 060D | DISCO | DISCO |

EIXO TRASEIRO
EJE TRASERO

NEW HOLLAND

| NEW HOLLAND | 12C | C1.02 | QUADRO | 1 | PAG. | 1 |
|---|---|---|---|---|---|---|

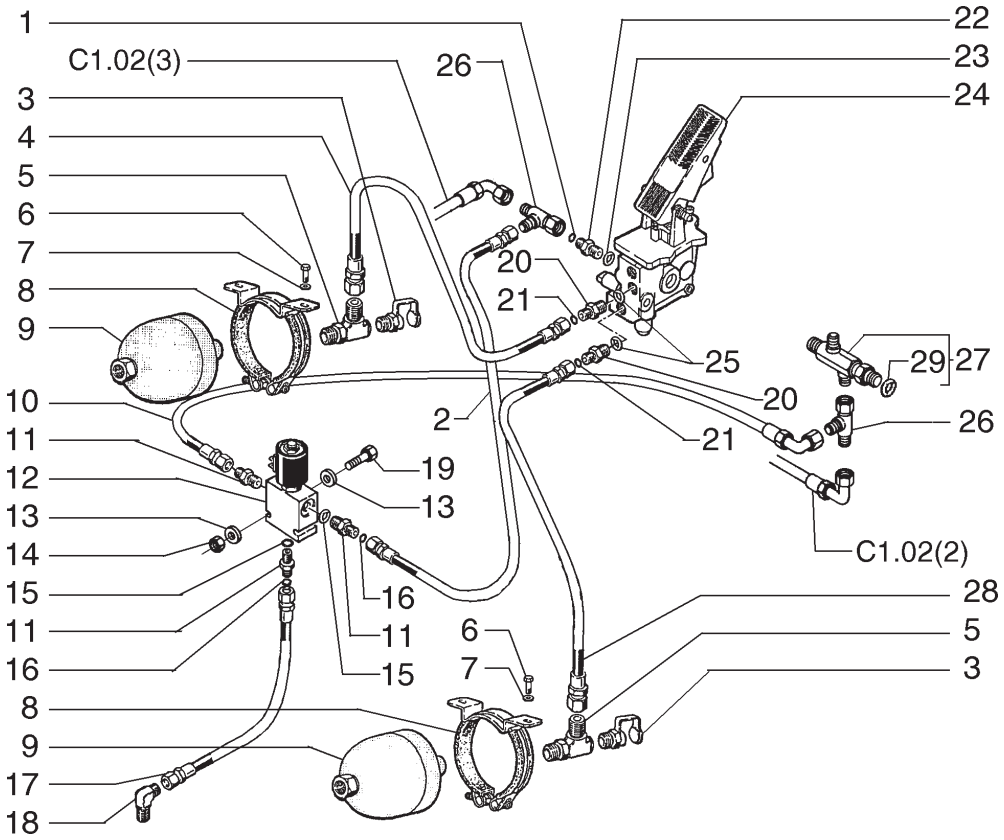


| ITEM | PEÇA Nº | QTDE. | COD. | DESCRIÇÃO | DESCRIPCION |
|---|---|---|---|---|---|
| 1 | 70923841 | 1 | 158G | O'RING | JUNTA TORICA |
| 2 | 75264695 | 1 | 192T | MANGUEIRA | MANGA C/RACORDE |
| 3 | 79087360 | 2 | 010V | VÁLVULA | VALVULA |
| 4 | 75239864 | 1 | 192T | MANGUEIRA | MANGA C/RACORDE |
| 5 | 75239909 | 2 | 020R | CONEXÃO | RACOR |
| 6 | 16043231 | 4 | 040V | PARAFUSO | TORNILLO |
| 7 | 14496531 | 4 | 131R | ARRUELA | ARANDELA |
| 8 | 76028577 | 2 | 031F | ABRAÇADEIRA | ABRAZADERA |
| 9 | 76028575 | 2 | 033A | ACUMULADOR HIDR | ACUMULADOR HIDR |
| 10 | 75264697 | 1 | 192T | MANGUEIRA | MANGA C/RACORDE |
| 11 | 75264623 | 3 | 020R | CONEXÃO | RACOR |
| 12 | 75264621 | 1 | 010V | VÁLVULA | VALVULA |
| 13 | 70928190 | 4 | 131R | ARRUELA | ARANDELA |
| 14 | 70920329 | 2 | 010D | PORCA | TUERCA |
| 15 | 70923558 | 3 | 158G | O'RING | JUNTA TORICA |
| 16 | 70924048 | 3 | 158G | O'RING | JUNTA TORICA |
| 17 | 75264696 | 1 | 192T | MANGUEIRA | MANGA C/RACORDE |
| 18 | 75264022 | 1 | 085G | COTOVELO | CODO |
| 19 | 70934150 | 2 | 040V | PARAFUSO | TORNILLO |
| 20 | 75239803 | 2 | 020R | CONEXÃO | RACOR |
| 21 | 70923841 | 2 | 158G | O'RING | JUNTA TORICA |
| 22 | 75239803 | 1 | 020R | CONEXÃO | RACOR |
| 23 | 14437785 | 1 | 158G | O'RING | JUNTA TORICA |
| 24 | 75263986 | 1 | 010V | VÁLVULA | VALVULA |
| 25 | 14437785 | 2 | 158G | O'RING | JUNTA TORICA |
| 26 | 78100054 | 2 | 020R | CONEXÃO | RACOR |
| 27 | 75251396 | 1 | 020R | CONEXÃO | RACOR |
| 28 | 75251365 | 1 | 192T | MANGUEIRA | MANGA C/RACORDE |
| 29 | 70921214 | 1 | 055A | ANEL DE VEDAÇÃO | JUNTA HERMETICA |

SISTEMA HIDRÁULICO DO FREIO
SISTEMA HIDRAULICO DEL FRENO

C1.02 | 1

NEW HOLLAND



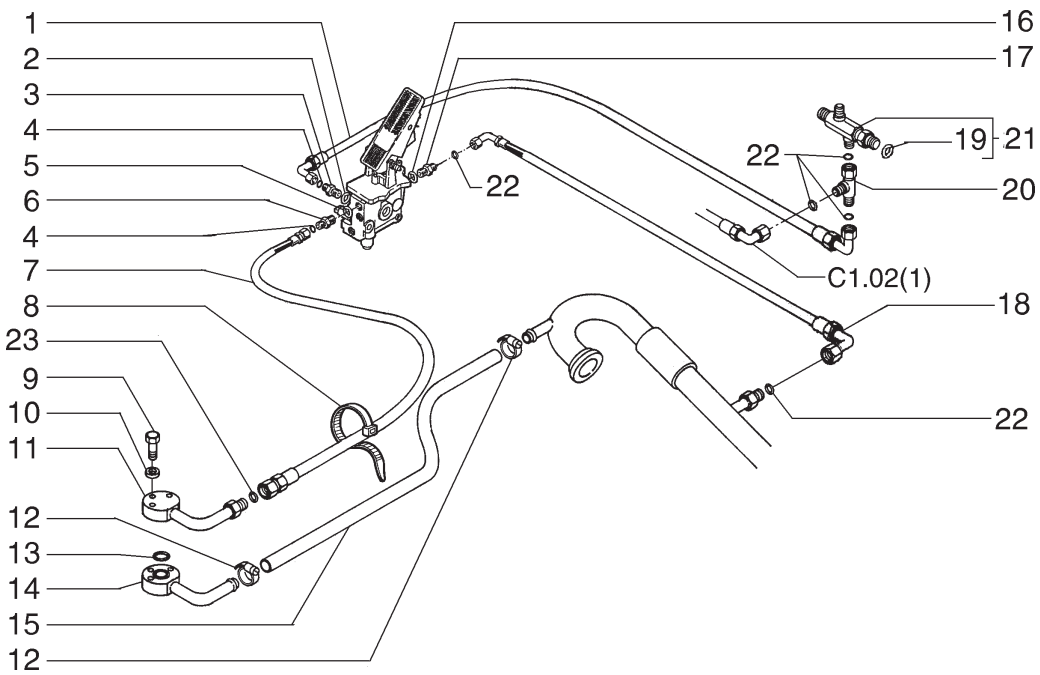


| ITEM | PEÇA Nº | QTDE. | COD. | DESCRIÇÃO | DESCRIPCION |
|---|---|---|---|---|---|
| 1 | 75264583 | 1 | 192T | MANGUEIRA | MANGA C/RACORDE |
| 2 | 238-6014 | 1 | 158G | O'RING | JUNTA TORICA |
| 3 | 700-162 | 1 | 020R | CONEXÃO | RACOR |
| 4 | 637-63193 | 3 | 158G | O'RING | JUNTA TORICA |
| 5 | 14438085 | 1 | 158G | O'RING | JUNTA TORICA |
| 6 | 78100099 | 1 | 020R | CONEXÃO | RACOR |
| 7 | 75264581 | 1 | 192T | MANGUEIRA | MANGA C/RACORDE |
| 8 | 70198775 | * | 031F | ABRAÇADEIRA | ABRAZADERA |
| 9 | 10903031 | 6 | 040V | PARAFUSO | TORNILLO |
| 10 | 10516471 | 6 | 170R | ARRUELA PRESSÃO | ARANDELA ELAST. |
| 11 | 75242656 | 1 | 193T | TUBO | TUBO |
| 12 | 70922660 | 2 | 031F | ABRAÇADEIRA | ABRAZADERA |
| 13 | 14457280 | 2 | 158G | O'RING | JUNTA TORICA |
| 14 | 75242658 | 1 | 193T | TUBO | TUBO |
| 15 | 75251377 | 1 | 192T | MANGUEIRA | MANGA C/RACORDE |
| 16 | 14437985 | 1 | 158G | O'RING | JUNTA TORICA |
| 17 | 78100094 | 1 | 020R | CONEXÃO | RACOR |
| 18 | 75264582 | 1 | 192T | MANGUEIRA | MANGA C/RACORDE |
| 19 | 70921214 | 1 | 055A | ANEL DE VEDAÇÃO | JUNTA HERMETICA |
| 20 | 78100054 | 1 | 020R | CONEXÃO | RACOR |
| 21 | 75251396 | 1 | 020R | CONEXÃO | RACOR |
| 22 | 70923841 | 5 | 158G | O'RING | JUNTA TORICA |
| 23 | 70930357 | 1 | 158G | O'RING | JUNTA TORICA |

* CONFORME NECESSIDADE
CONFORM NECESIDAD

SISTEMA HIDRÁULICO DO FREIO
SISTEMA HIDRAULICO DEL FRENO

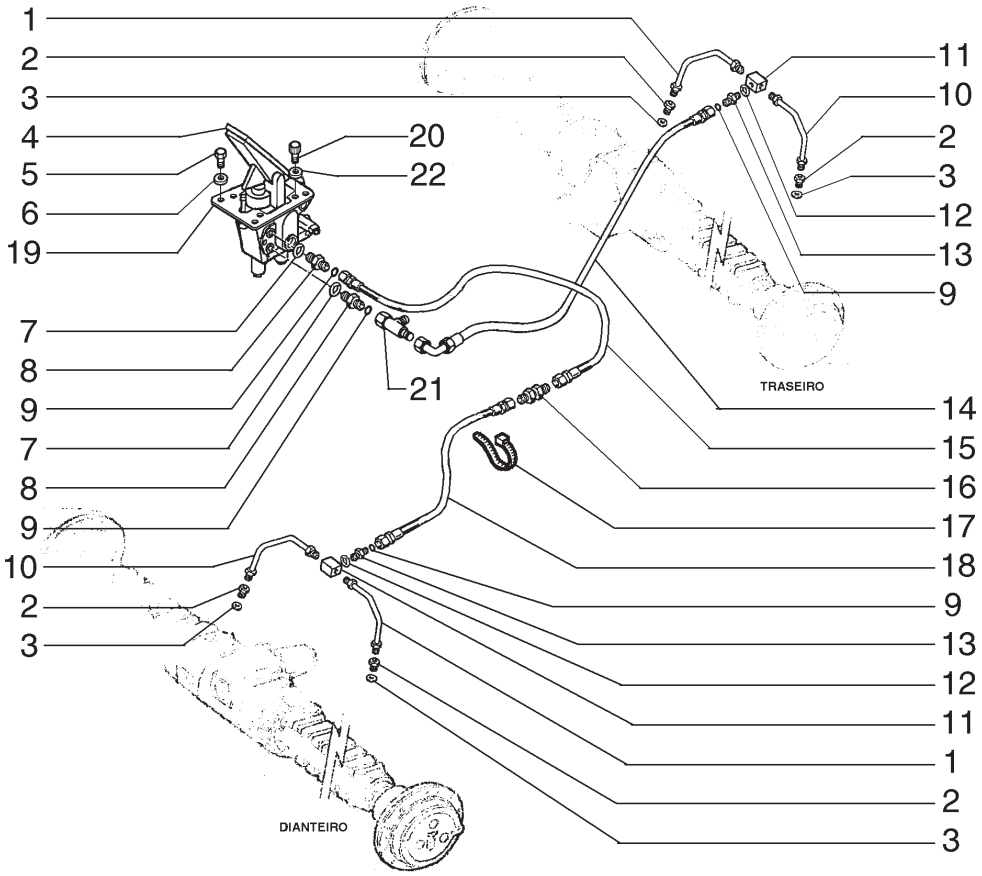


| ITEM | PEÇA Nº | QTDE. | COD. | DESCRIÇÃO | DESCRIPCION |
|---|---|---|---|---|---|
| 1 | 148224A1 | 2 | 193T | TUBO | TUBO |
| 2 | 148227A1 | 4 | 020R | CONEXÃO | RACOR |
| 3 | 148228A1 | 4 | 055A | ANEL DE VEDAÇÃO | JUNTA HERMETICA |
| 4 | 75263986 | 1 | 010V | VÁLVULA | VALVULA |
| 5 | 16043431 | 4 | 040V | PARAFUSO | TORNILLO |
| 6 | 12645031 | 4 | 131R | ARRUELA | ARANDELA |
| 7 | 14437785 | 2 | 158G | O'RING | JUNTA TORICA |
| 8 | 75239803 | 2 | 020R | CONEXÃO | RACOR |
| 9 | 70923841 | 4 | 158G | O'RING | JUNTA TORICA |
| 10 | 148225A1 | 2 | 193T | TUBO | TUBO |
| 11 | 75239697 | 2 | 074B | BLOCO | CALCE |
| 12 | 76021244 | 2 | 158G | O'RING | JUNTA TORICA |
| 13 | 76021264 | 2 | 020R | CONEXÃO | RACOR |
| 14 | 75265114 | 1 | 192T | MANGUEIRA | MANGA C/RACORDE |
| 15 | 75251376 | 1 | 192T | MANGUEIRA | MANGA C/RACORDE |
| 16 | 78100008 | 1 | 020R | CONEXÃO | RACOR |
| 17 | 70198775 | * | 031F | ABRAÇADEIRA | ABRAZADERA |
| 18 | 75246170 | 1 | 192T | MANGUEIRA | MANGA C/RACORDE |
| 19 | 75265870 | 1 | 105P | CHAPA | PLACA |
| 20 | 14306231 | 4 | 040V | PARAFUSO | TORNILLO |
| 21 | 78100054 | 1 | 020R | CONEXÃO | RACOR |
| 22 | 10519621 | 4 | 131R | ARRUELA | ARANDELA |

* CONFORME NECESSIDADE
CONFORM NECESIDAD

SISTEMA HIDRÁULICO DO FREIO
SISTEMA HIDRAULICO DEL FRENO

C1.02 | 3

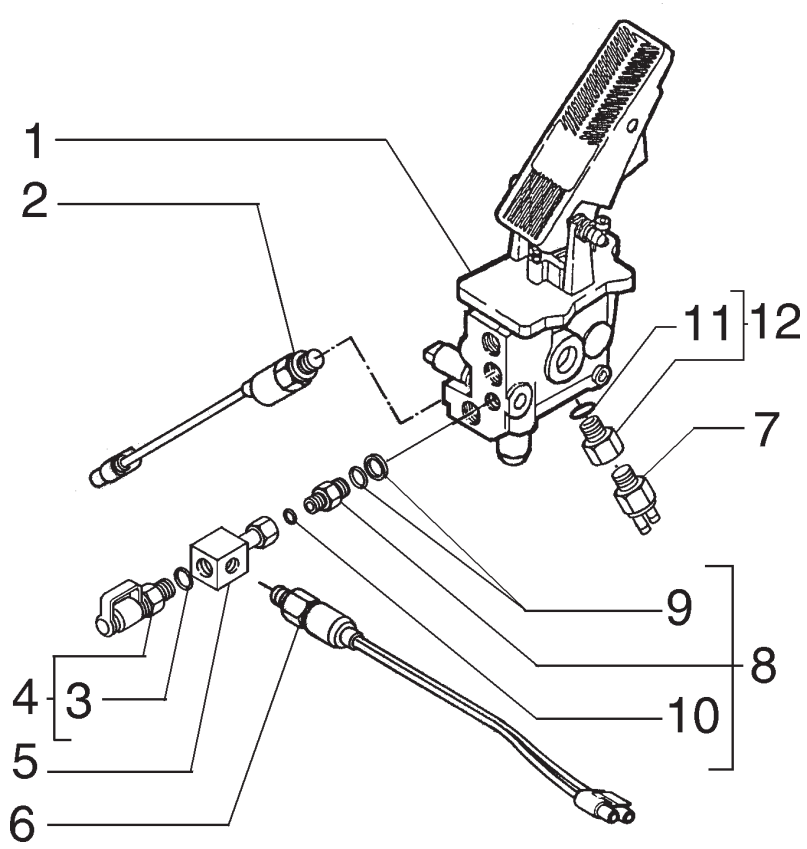


| ITEM | PEÇA Nº | QTDE. | COD. | DESCRIÇÃO | DESCRIPCION |
|---|---|---|---|---|---|
| 1 | 75263986 | 1 | 010V | VÁLVULA | VALVULA |
| 2 | 75264019 | 1 | 133S | SENSOR | SENSOR |
| 3 | 14437785 | 1 | 158G | O'RING | JUNTA TORICA |
| 4 | 79087360 | 1 | 010V | VÁLVULA | VALVULA |
| 5 | 75327264 | 1 | 020R | CONEXÃO | RACOR |
| 6 | 75254593 | 1 | 075I | INTERRUPTOR | INTERRUPTOR |
| 7 | 70094334 | 1 | 075I | INTERRUPTOR | INTERRUPTOR |
| 8 | 75320693 | 1 | 020R | CONEXÃO | RACOR |
| 9 | 71101819 | 1 | 131R | ARRUELA | ARANDELA |
| 10 | 70923952 | 1 | 158G | O'RING | JUNTA TORICA |
| 11 | 14437985 | 1 | 158G | O'RING | JUNTA TORICA |
| 12 | 75214532 | 1 | 020R | CONEXÃO | RACOR |

COMANDO DO FREIO - SENSORES
MANDO DEL FRENO - SENSORES

NEW HOLLAND



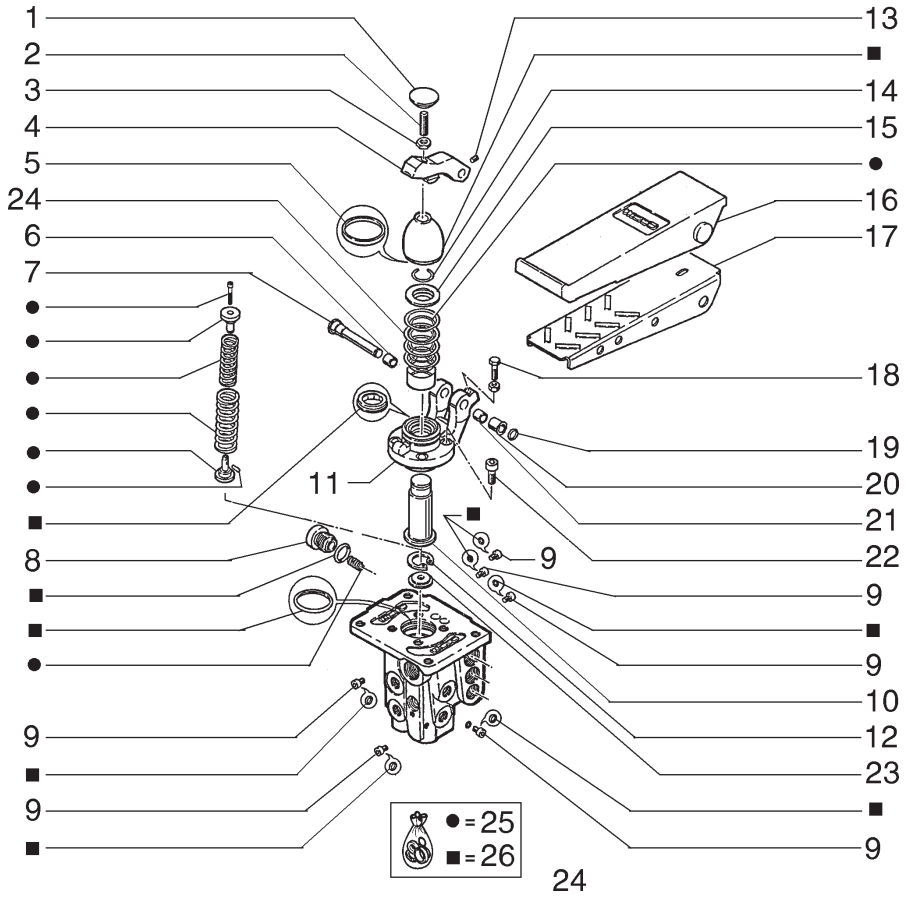


| ITEM | PEÇA Nº | QTDE. | COD. | DESCRIÇÃO | DESCRIPCION |
|---|---|---|---|---|---|
| 1 | 87453426 | 1 | 080A | BATENTE | BATIENTE |
| 2 | 87453420 | 1 | 210P | PRISIONEIRO | ESPARRAGO |
| 3 | 87453422 | 1 | 010D | PORCA | TUERCA |
| 4 | 87453423 | 1 | 010E | CAME | EXCENTRICA |
| 5 | 87453407 | 1 | 045A | ANEL | ARO |
| 6 | 87453433 | 1 | 095B | BUCHA | BUJE |
| 7 | 87453409 | 1 | 274S | HASTE | VASTAGO |
| 8 | 87453446 | 1 | 050T | BUJÃO | TAPON |
| 9 | 87453448 | 6 | 050T | BUJÃO | TAPON |
| 10 | 87453442 | 1 | 016A | EIXO | ARBOL |
| 11 | 87453435 | 1 | 300S | SUPORTE | SOPORTE |
| 12 | 87453447 | 1 | 187A | ANEL ELÁSTICO | ANILLO ELASTICO |
| 13 | 87453424 | 1 | 050T | BUJÃO | TAPON |
| 14 | 87453410 | 1 | 187A | ANEL ELÁSTICO | ANILLO ELASTICO |
| 15 | 87453411 | 1 | 045A | ANEL | ARO |
| 16 | 87453405 | 1 | 070R | PROTEÇÃO | PROTECCION |
| 17 | 87453406 | 1 | 060P | PEDAL | PEDAL |
| 18 | 87453425 | 1 | 040V | PARAFUSO | TORNILLO |
| 19 | 87453439 | 1 | 187A | ANEL ELÁSTICO | ANILLO ELASTICO |
| 20 | 87453437 | 1 | 095B | BUCHA | BUJE |
| 21 | 87453436 | 1 | 095B | BUCHA | BUJE |
| 22 | 87453441 | 4 | 040V | PARAFUSO | TORNILLO |
| 23 | 87453450 | 1 | 120P | PRATO | PLATILLO |
| 24 | 87453412 | 1 | 045A | ANEL | ARO |
| 25 | 87453546 | 1 | 002K | KIT | JUEGO |
| 26 | 87453545 | 1 | 002K | KIT | JUEGO |

VÁLVULA DE FREIO
VALVULA DE FRENO

NEW HOLLAND



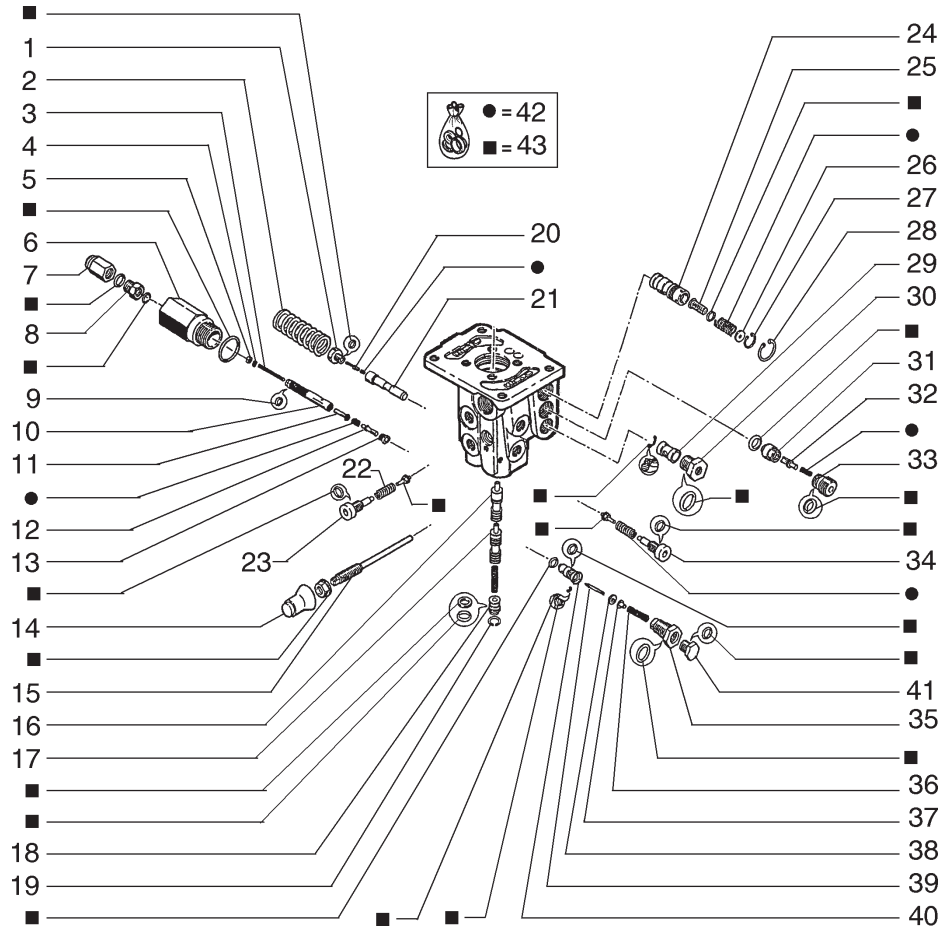


| ITEM | PEÇA Nº | QTDE. | COD. | DESCRIÇÃO | DESCRIPCION |
|---|---|---|---|---|---|
| 1 | 87853472 | 1 | 120P | PRATO | PLATILLO |
| 2 | 87453468 | 1 | 100M | MOLA | MUELLE |
| 3 | 87453480 | 1 | 274S | HASTE | VASTAGO |
| 4 | 87453481 | 1 | 045A | ANEL | ARO |
| 5 | 87453482 | 1 | 010D | PORCA | TUERCA |
| 6 | 87453463 | 1 | 035S | CARCAÇA | CAJA |
| 7 | 87453459 | 1 | 265C | TAMPA | TAPA |
| 8 | 87453461 | 1 | 010D | PORCA | TUERCA |
| 9 | 87453479 | 1 | 045A | ANEL | ARO |
| 10 | 87453478 | 1 | 069S | SEDE | ASIENTO |
| 11 | 87453477 | 1 | 235S | ÊMBOLO | EMBOLO |
| 12 | 87453474 | 1 | 235S | ÊMBOLO | EMBOLO |
| 13 | 87453475 | 1 | 050T | BUJÃO | TAPON |
| 14 | 87453546 | 1 | 002K | KIT | JUEGO |
| 15 | 87453541 | 1 | 274S | HASTE | VASTAGO |
| 16 | 87453534 | 1 | 090A | HASTE | VARILLA |
| 17 | 87453535 | 1 | 090A | HASTE | VARILLA |
| 18 | 87453540 | 1 | 050T | BUJÃO | TAPON |
| 19 | 87453539 | 1 | 187A | ANEL ELÁSTICO | ANILLO ELASTICO |
| 20 | 87453470 | 1 | 274S | HASTE | VASTAGO |
| 21 | 87453471 | 1 | 045P | GUIA | PATIN |
| 22 | 87453487 | 1 | 100M | MOLA | MUELLE |
| 23 | 87453489 | 1 | 300C | CORPO | CUERPO |
| 24 | 87453495 | 1 | 300C | CORPO | CUERPO |
| 25 | 87453492 | 1 | 045P | GUIA | PATIN |
| 26 | 87453494 | 1 | 045A | ANEL | ARO |
| 27 | 87453498 | 1 | 187A | ANEL ELÁSTICO | ANILLO ELASTICO |
| 28 | 87453499 | 1 | 187A | ANEL ELÁSTICO | ANILLO ELASTICO |
| 29 | 87453509 | 1 | 300C | CORPO | CUERPO |
| 30 | 87453514 | 1 | 050T | BUJÃO | TAPON |
| 31 | 87453501 | 1 | 069S | SEDE | ASIENTO |
| 32 | 87453500 | 1 | 090A | HASTE | VARILLA |
| 33 | 87453506 | 1 | 050T | BUJÃO | TAPON |

VÁLVULA DE FREIO
VALVULA DE FRENO

C1.02 | 6

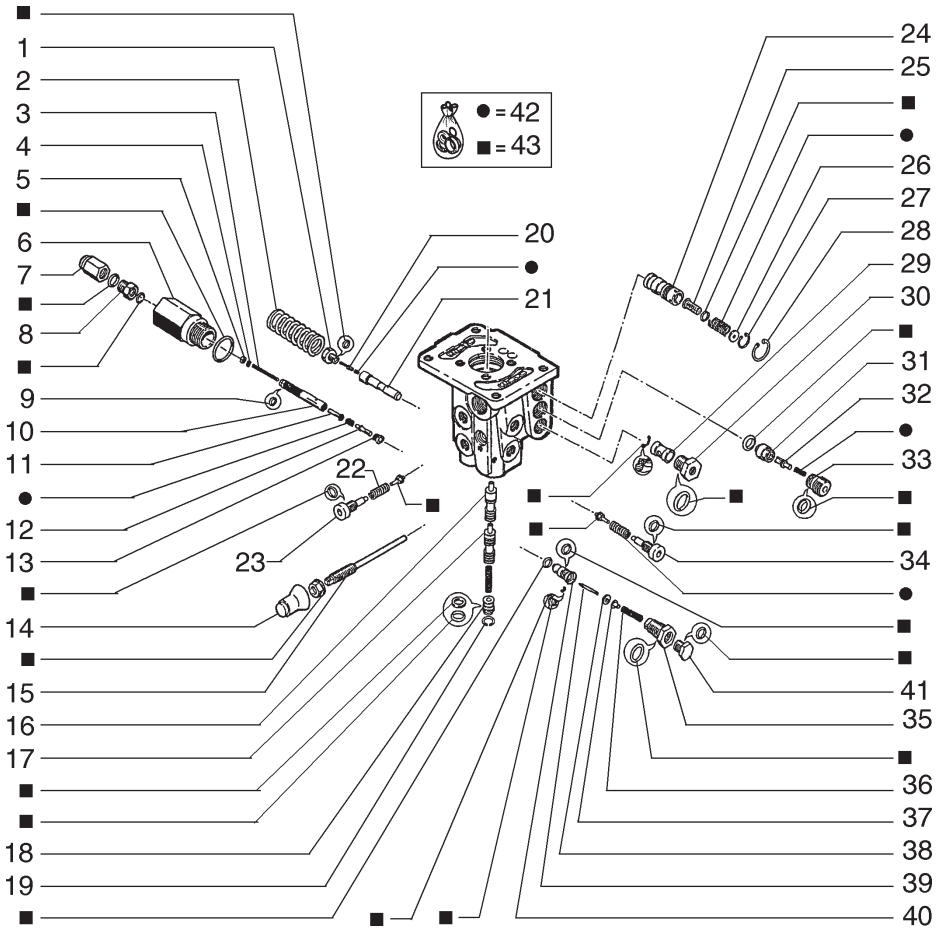


| ITEM | PEÇA Nº | QTDE. | COD. | DESCRIÇÃO | DESCRIPCION |
|---|---|---|---|---|---|
| 34 | 87453522 | 1 | 050T | BUJÃO | TAPON |
| 35 | 87453524 | 1 | 050T | BUJÃO | TAPON |
| 36 | 87453523 | 1 | 100M | MOLA | MUELLE |
| 37 | 87453529 | 1 | 069S | SEDE | ASIENTO |
| 38 | 87453521 | 1 | 131R | ARRUELA | ARANDELA |
| 39 | 87453531 | 1 | 274S | HASTE | VASTAGO |
| 40 | 87453517 | 1 | 300C | CORPO | CUERPO |
| 41 | 87453527 | 1 | 050T | BUJÃO | TAPON |
| 42 | 87453546 | 1 | 002K | KIT | JUEGO |
| 43 | 87453545 | 1 | 002K | KIT | JUEGO |

VÁLVULA DE FREIO
VALVULA DE FRENO

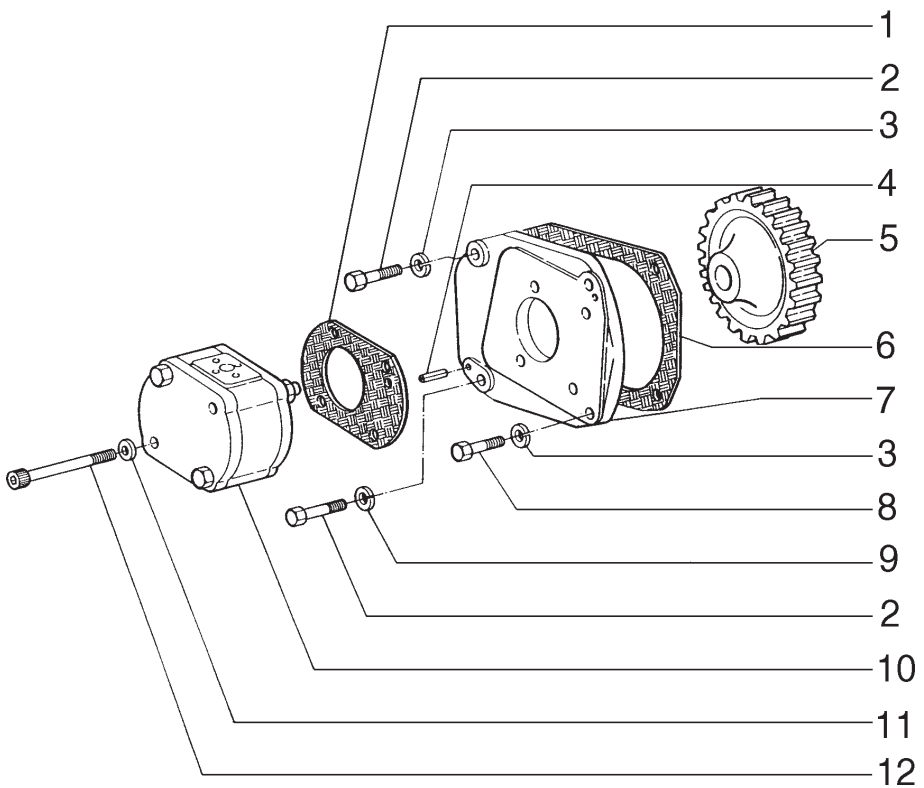


| ITEM | PEÇA Nº | QTDE. | COD. | DESCRIÇÃO | DESCRIPCION |
|---|---|---|---|---|---|
| 1 | 75202740 | 1 | 120G | JUNTA | JUNTA PLANA |
| 2 | 16043631 | 1 | 040V | PARAFUSO | TORNILLO |
| 3 | 10516677 | 2 | 131R | ARRUELA | ARANDELA |
| 4 | 14603670 | 2 | 202S | PINO ELÁSTICO | PASADOR ELAST. |
| 5 | 75202738 | 1 | 050I | ENGRENAGEM | CORONA |
| 6 | 75202574 | 1 | 123G | RETENTOR | EMPAQUETADURA |
| 7 | 75202739 | 1 | 110P | PLACA | PLACA |
| 8 | 16045021 | 1 | 040V | PARAFUSO | TORNILLO |
| 9 | 10260060 | 2 | 055A | ANEL DE VEDAÇÃO | JUNTA HERMETICA |
| 10 | 75251687 | 1 | 155P | BOMBA | BOMBA |
| 11 | 75205691 | 4 | 131R | ARRUELA | ARANDELA |
| 12 | 75202741 | 2 | 040V | PARAFUSO | TORNILLO |

BOMBA DE FREIO E INSTALAÇÃO
BOMBA DE FRENO Y INSTALACION

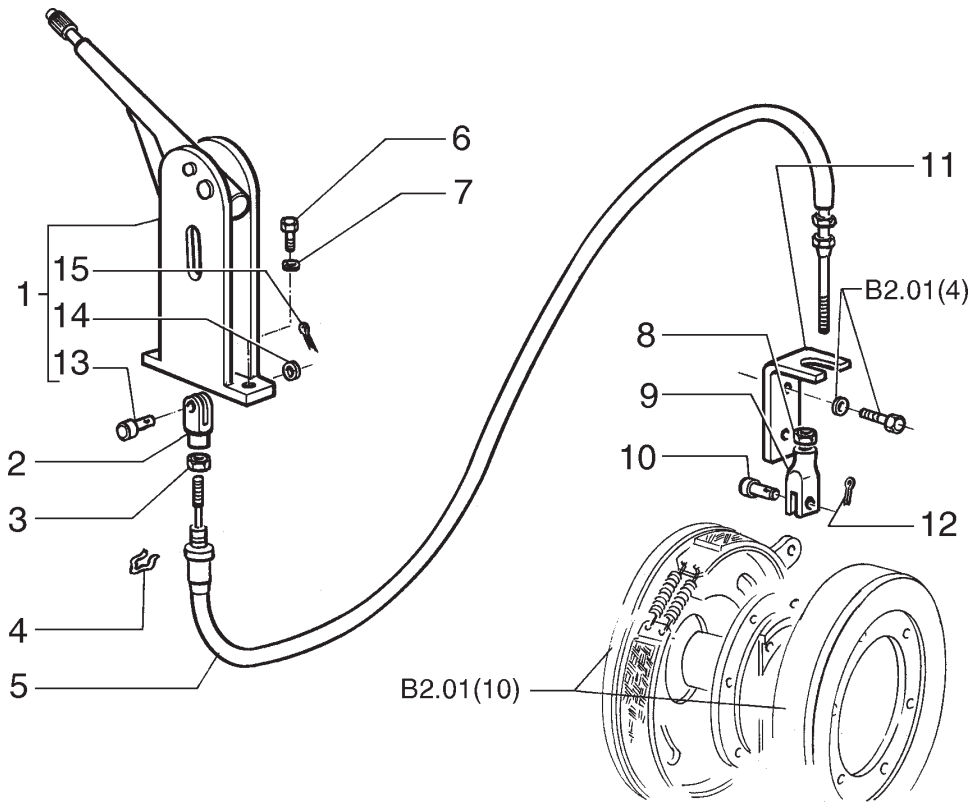


| ITEM | PEÇA Nº | QTDE. | COD. | DESCRIÇÃO | DESCRIPCION |
|---|---|---|---|---|---|
| 1 | 75213273 | 1 | 045L | ALAVANCA | PALANCA |
| 2 | 70637541 | 1 | 085F | FORQUILHA | HORQUILLA |
| 3 | 70917851 | 1 | 010D | PORCA | TUERCA |
| 4 | 75216139 | 1 | 050N | TRAVA | TRABA |
| 5 | 75216138 | 1 | 105F | CABO | CABLE |
| 6 | 70922763 | 2 | 040V | PARAFUSO | TORNILLO |
| 7 | 70910287 | 2 | 170R | ARRUELA PRESSÃO | ARANDELA ELAST. |
| 8 | 70916602 | 1 | 010D | PORCA | TUERCA |
| 9 | 70917664 | 1 | 085F | FORQUILHA | HORQUILLA |
| 10 | 70917646 | 1 | 080P | PINO | BULON |
| 11 | 75251108 | 1 | 300S | SUPORTE | SOPORTE |
| 12 | 10734301 | 1 | 270C | CONTRA PINO | CHAVETA PARTIDA |
| 13 | 75205817 | 1 | 080P | PINO | BULON |
| 14 | 14496521 | 1 | 131R | ARRUELA | ARANDELA |
| 15 | 10796301 | 1 | 270C | CONTRA PINO | CHAVETA PARTIDA |

COMANDO DO FREIO DE MÃO
MANDO DEL FRENO DE MANO

NEW HOLLAND



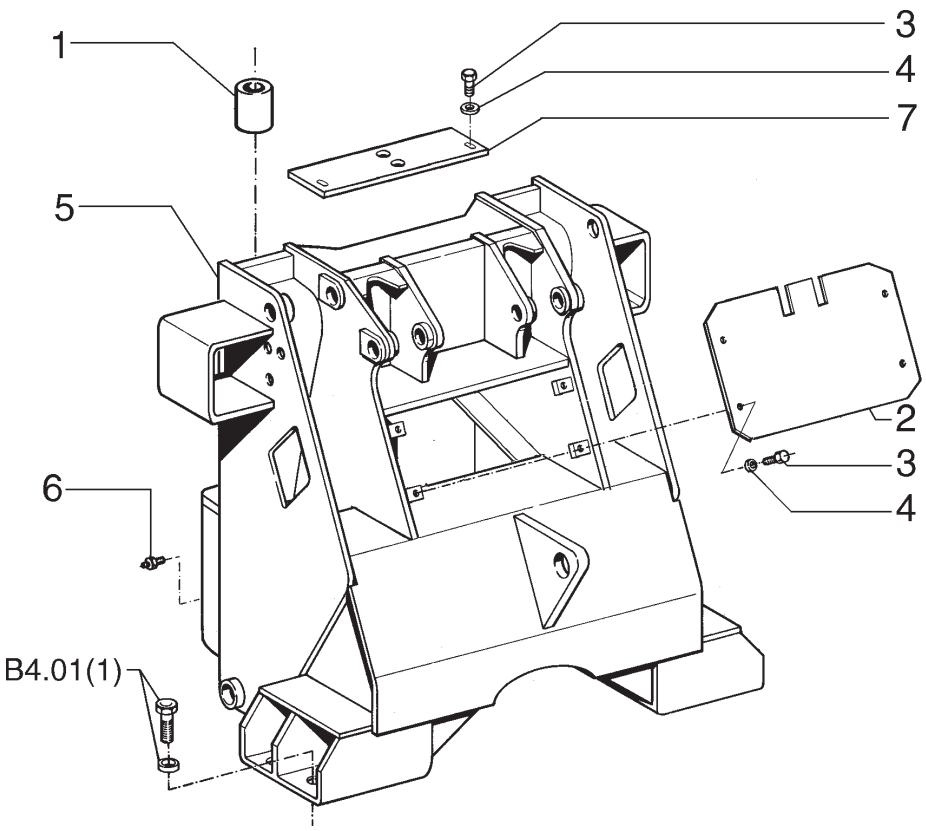


| ITEM | PEÇA Nº | QTDE. | COD. | DESCRIÇÃO | DESCRIPCION |
|---|---|---|---|---|---|
| 1 | 75216695 | 1 | 095B | BUCHA | BUJE |
| 2 | 75218331 | 1 | 265C | TAMPA | TAPA |
| 3 | 70922763 | 6 | 040V | PARAFUSO | TORNILLO |
| 4 | 70916965 | 6 | 170R | ARRUELA PRESSÃO | ARANDELA ELAST. |
| 5 | 75265844 | 1 | 286T | CHASSI DIANTEIR | BASTIDOR ANTER. |
| 6 | 13407211 | 1 | 060I | PINO GRAXEIRO | ENGRASADOR |
| 7 | 75265840 | 1 | 300S | SUPORTE | SOPORTE |

CHASSI DIANTEIRO
CHASI DELANTERO

D1.01 | 1

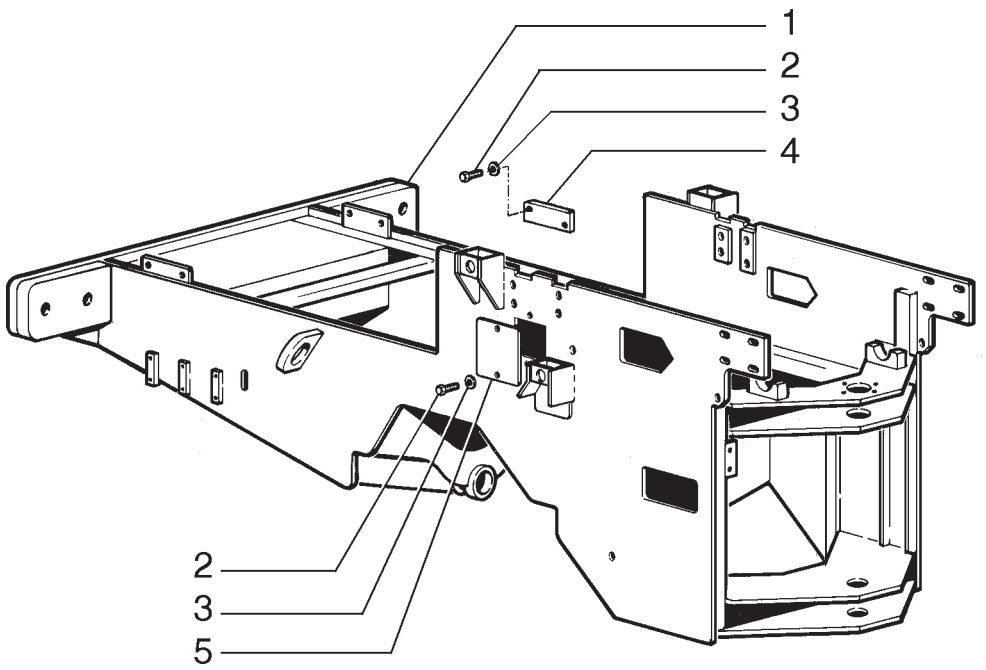


| ITEM | PEÇA Nº | QTDE. | COD. | DESCRIÇÃO | DESCRIPCION |
|---|---|---|---|---|---|
| 1 | 75265850 | 1 | 287T | CHASSI TRASEIRO | ARMAZON TRASERO |
| 2 | 10902331 | 5 | 040V | PARAFUSO | TORNILLO |
| 3 | 10516473 | 5 | 131R | ARRUELA | ARANDELA |
| 4 | 75265847 | 1 | 265C | TAMPA | TAPA |
| 5 | 75265853 | 1 | 265C | TAMPA | TAPA |

CHASSI TRASEIRO
CHASI TRASERO

NEW HOLLAND



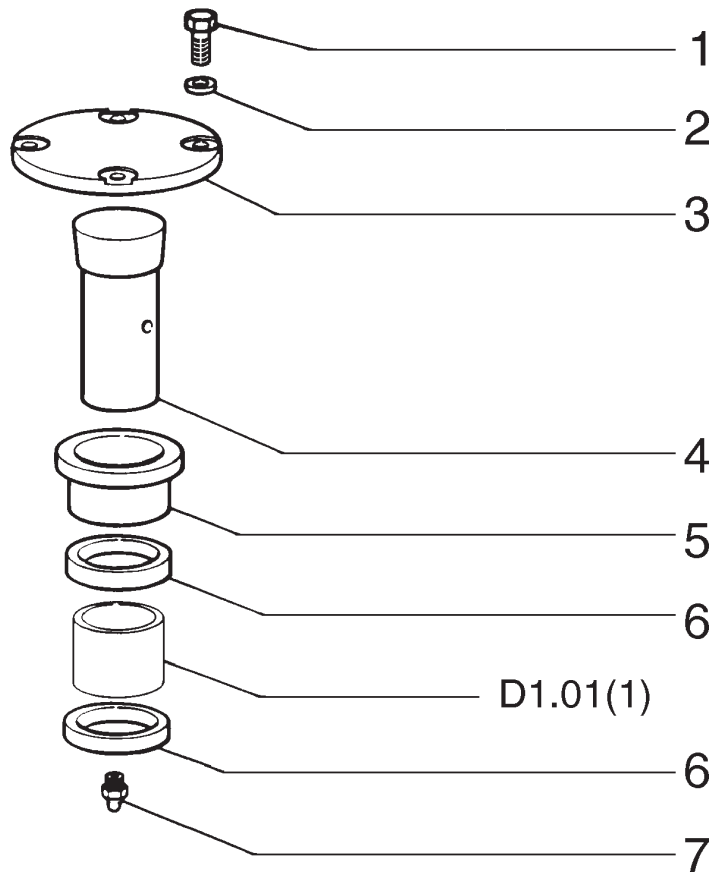


| ITEM | PEÇA Nº | QTDE. | COD. | DESCRIÇÃO | DESCRIPCION |
|---|---|---|---|---|---|
| 1 | 11255931 | 4 | 040V | PARAFUSO | TORNILLO |
| 2 | 10517171 | 4 | 170R | ARRUELA PRESSÃO | ARANDELA ELAST. |
| 3 | 75235320 | 1 | 265C | TAMPA | TAPA |
| 4 | 75216674 | 1 | 080P | PINO | BULON |
| 5 | 75216676 | 1 | 095B | BUCHA | BUJE |
| 6 | 75216677 | 2 | 122G | RETENTOR | JUNTA |
| 7 | 70914465 | 1 | 060I | PINO GRAXEIRO | ENGRASADOR |

ARTICULAÇÃO DO CHASSI
ARTICULACION DEL CHASI

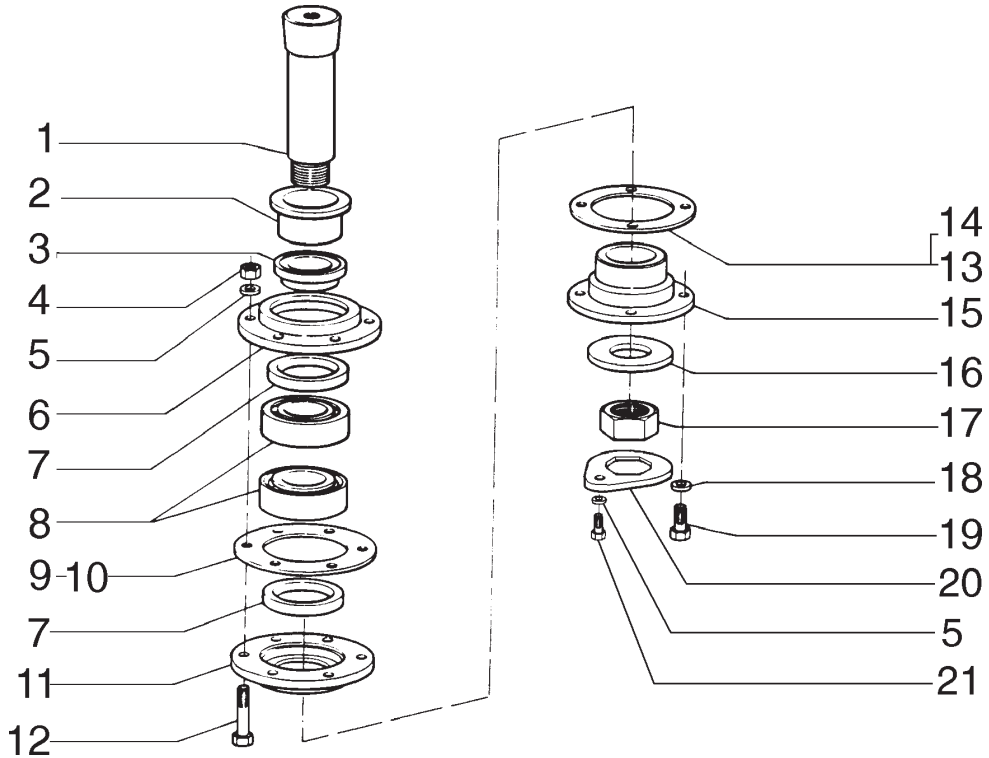


| ITEM | PEÇA Nº | QTDE. | COD. | DESCRIÇÃO | DESCRIPCION |
|---|---|---|---|---|---|
| 1 | 75216669 | 1 | 080P | PINO | BULON |
| 2 | 75216668 | 1 | 095B | BUCHA | BUJE |
| 3 | 75216670 | 1 | 070F | FLANGE | BRIDA |
| 4 | 12164121 | 6 | 010D | PORCA | TUERCA |
| 5 | 10517179 | 8 | 170R | ARRUELA PRESSÃO | ARANDELA ELAST. |
| 6 | 75216666 | 1 | 265C | TAMPA | TAPA |
| 7 | 75216667 | 2 | 122G | RETENTOR | JUNTA |
| 8 | 75216664 | 2 | 341C | ROLAMENTO | RODAMIENTO |
| 9 | 75212861 | * | 075D | ESPAÇADOR 0,1MM | SEPARADOR 0,1MM |
| 10 | 75221871 | * | 075D | ESPAÇADOR 0,25MM | SEPARADOR 0,25MM |
| 11 | 75216665 | 1 | 265C | TAMPA | TAPA |
| 12 | 15981631 | 6 | 040V | PARAFUSO | TORNILLO |
| 13 | 75212867 | * | 075D | ESPAÇADOR 0,4MM | SEPARADOR 0,4MM |
| 14 | 75212860 | * | 075D | ESPAÇADOR 0,2MM | SEPARADOR 0,2MM |
| 15 | 75216671 | 1 | 070F | FLANGE | BRIDA |
| 16 | 75216672 | 1 | 131R | ARRUELA | ARANDELA |
| 17 | 75212927 | 1 | 010D | PORCA | TUERCA |
| 18 | 10517171 | 4 | 170R | ARRUELA PRESSÃO | ARANDELA ELAST. |
| 19 | 11255931 | 4 | 040V | PARAFUSO | TORNILLO |
| 20 | 75265837 | 1 | 105P | CHAPA | PLACA |
| 21 | 15860131 | 1 | 040V | PARAFUSO | TORNILLO |

* CONFORME NECESSIDADE
CONFORM NECESIDAD

ARTICULAÇÃO DO CHASSI
ARTICULACION DEL CHASI

D1.01 | 4

NEW HOLLAND



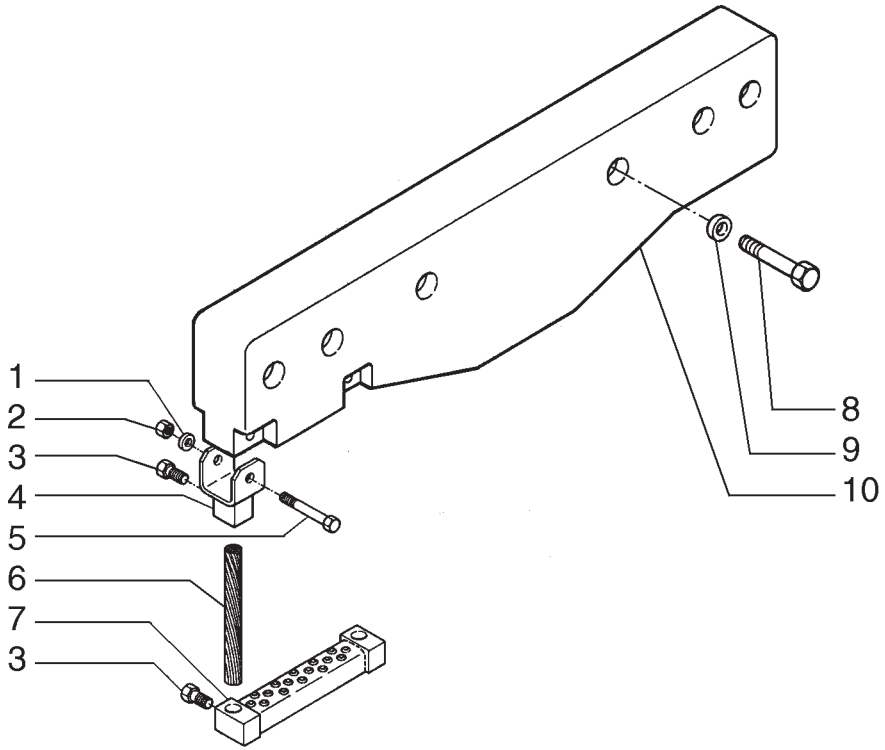


| ITEM | PEÇA Nº | QTDE. | COD. | DESCRIÇÃO | DESCRIPCION |
|---|---|---|---|---|---|
| 1 | 10615779 | 2 | 131R | ARRUELA | ARANDELA |
| 2 | 11701721 | 2 | 010D | PORCA | TUERCA |
| 3 | 70927219 | 4 | 040V | PARAFUSO | TORNILLO |
| 4 | 75265967 | 2 | 300S | SUPORTE | SOPORTE |
| 5 | 11108231 | 2 | 040V | PARAFUSO | TORNILLO |
| 6 | 73125933 | 2 | 105F | CABO | CABLE |
| 7 | 73125835 | 1 | 022S | ESCADA | ESCALERILLA |
| 8 | 70928410 | 6 | 040V | PARAFUSO | TORNILLO |
| 9 | 70914728 | 6 | 170R | ARRUELA PRESSÃO | ARANDELA ELAST. |
| 10 | 75265967 | 1 | 0221 | CONTRAPESO TRASEI | CONTRAPESO TRAS |

CONTRAPESO E ESCADA
CONTRAPESO Y ESCALERA

D1.01 | 5

NEW HOLLAND



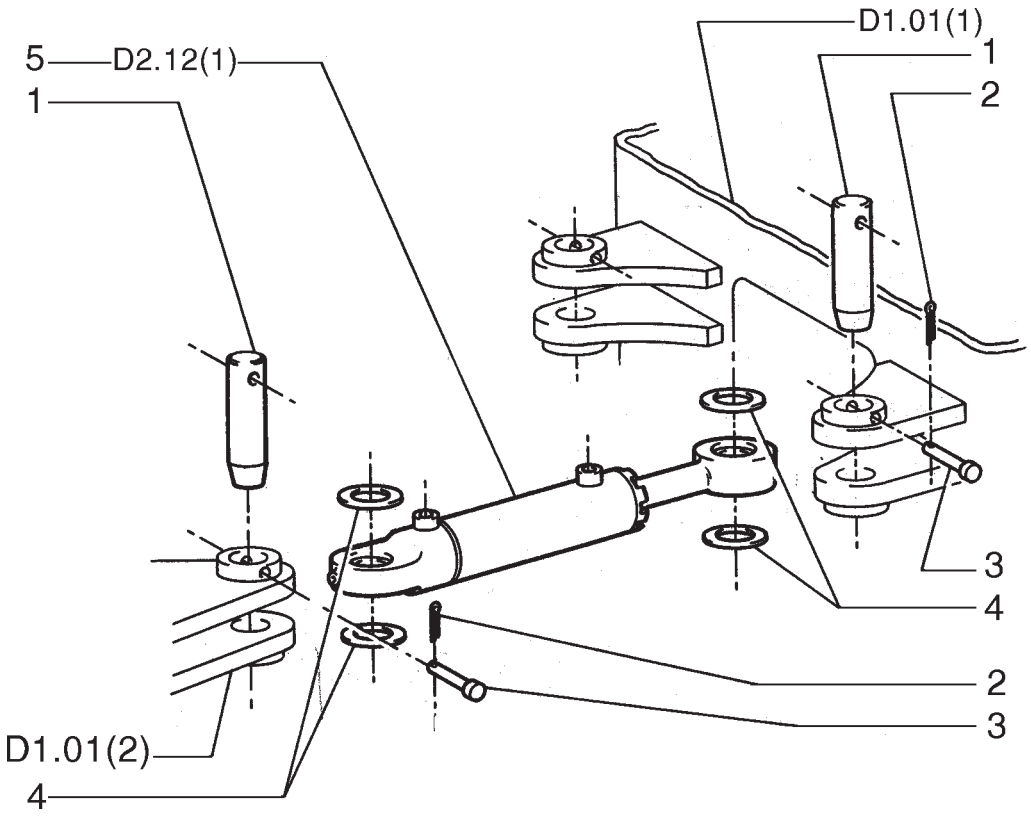


| ITEM | PEÇA Nº | QTDE. | COD. | DESCRIÇÃO | DESCRIPCION |
|---|---|---|---|---|---|
| 1 | 75220634 | 4 | 080P | PINO | BULON |
| 2 | 70900805 | 4 | 270C | CONTRA PINO | CHAVETA PARTIDA |
| 3 | 75213766 | 4 | 270C | CONTRA PINO | CHAVETA PARTIDA |
| 4 | 75213767 | * | 198S | CALÇO | CALCE |
| 5 | 75266312 | 1 | 164C | CILINDRO DIR. | CILINDRO DER |
| 5 | 75266313 | 1 | 164C | CILINDRO ESQ. | CILINDRO IZQ |

CILINDRO DE DIREÇÃO
CILINDRO DE LA DIRECCION

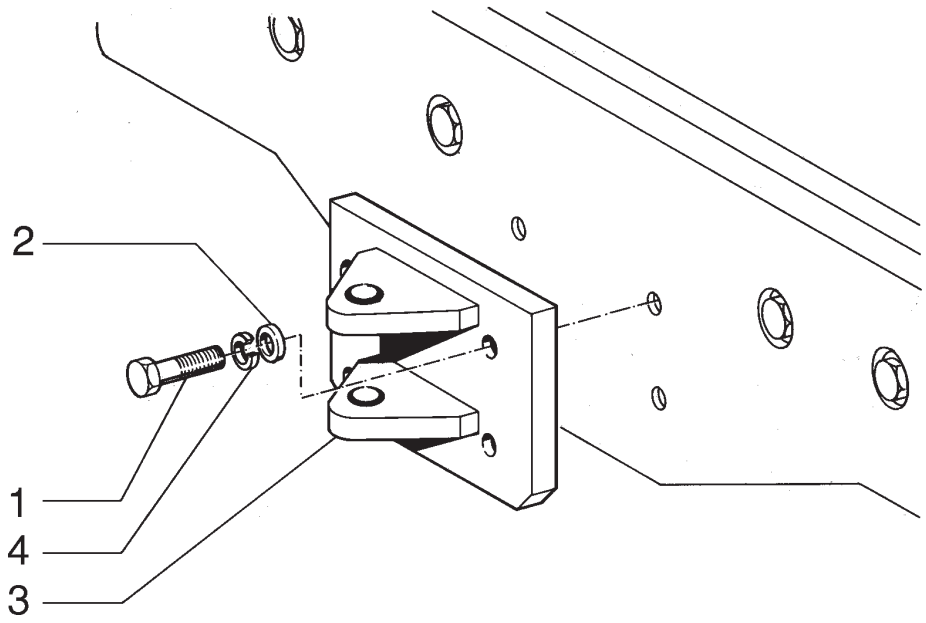


| ITEM | PEÇA Nº | QTDE. | COD. | DESCRIÇÃO | DESCRIPCION |
|---|---|---|---|---|---|
| 1 | 11108231 | 4 | 040V | PARAFUSO | TORNILLO |
| 2 | 70927382 | 4 | 131R | ARRUELA | ARANDELA |
| 3 | 73128233 | 1 | 032G | GANCHO TRAÇÃO | ENGANCHE REMOL. |
| 4 | 70914726 | 4 | 170R | ARRUELA PRESSÃO | ARANDELA ELAST. |

GANCHO DE TRAÇÃO
LANZA DE REMOLQUE

NEW HOLLAND



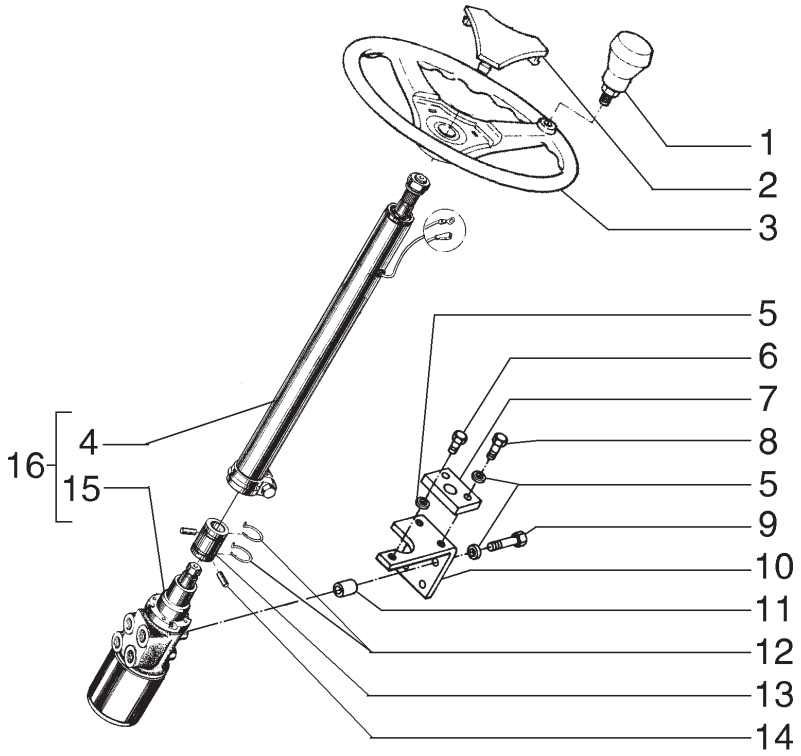


| ITEM | PEÇA Nº | QTDE. | COD. | DESCRIÇÃO | DESCRIPCION |
|---|---|---|---|---|---|
| 1 | 79101929 | 1 | 150P | MANOPLA | EMPUNADURA |
| 2 | 76025937 | 1 | 265C | TAMPA | TAPA |
| 3 | 79107257 | 1 | 050V | VOLANTE | VOLANTE |
| 4 | 75251228 | 1 | 103P | COLUNA DIREÇÃO | COLUMNA DIRECC. |
| 5 | 70904206 | 7 | 170R | ARRUELA PRESSÃO | ARANDELA ELAST. |
| 6 | 70922262 | 1 | 040V | PARAFUSO | TORNILLO |
| 7 | 75213695 | 1 | 074B | BLOCO | CALCE |
| 8 | 70921565 | 2 | 040V | PARAFUSO | TORNILLO |
| 9 | 70920995 | 4 | 040V | PARAFUSO | TORNILLO |
| 10 | 75265895 | 1 | 300S | SUPORTE | SOPORTE |
| 11 | 75265898 | 4 | 075D | ESPAÇADOR | SEPARADOR |
| 12 | 75215152 | 2 | 100M | MOLA | MUELLE |
| 13 | 75215150 | 1 | 095B | BUCHA | BUJE |
| 14 | 75215149 | 2 | 080P | PINO | BULON |
| 15 | 75250962 | 1 | 010I | DIREÇÃO HIDR. | DIRECCION HIDR. |
| 16 | 75251227 | 1 | 010I | DIREÇÃO HIDR. | DIRECCION HIDR. |

COLUNA DE DIREÇÃO
COLUMNA DE LA DIRECCION

NEW HOLLAND

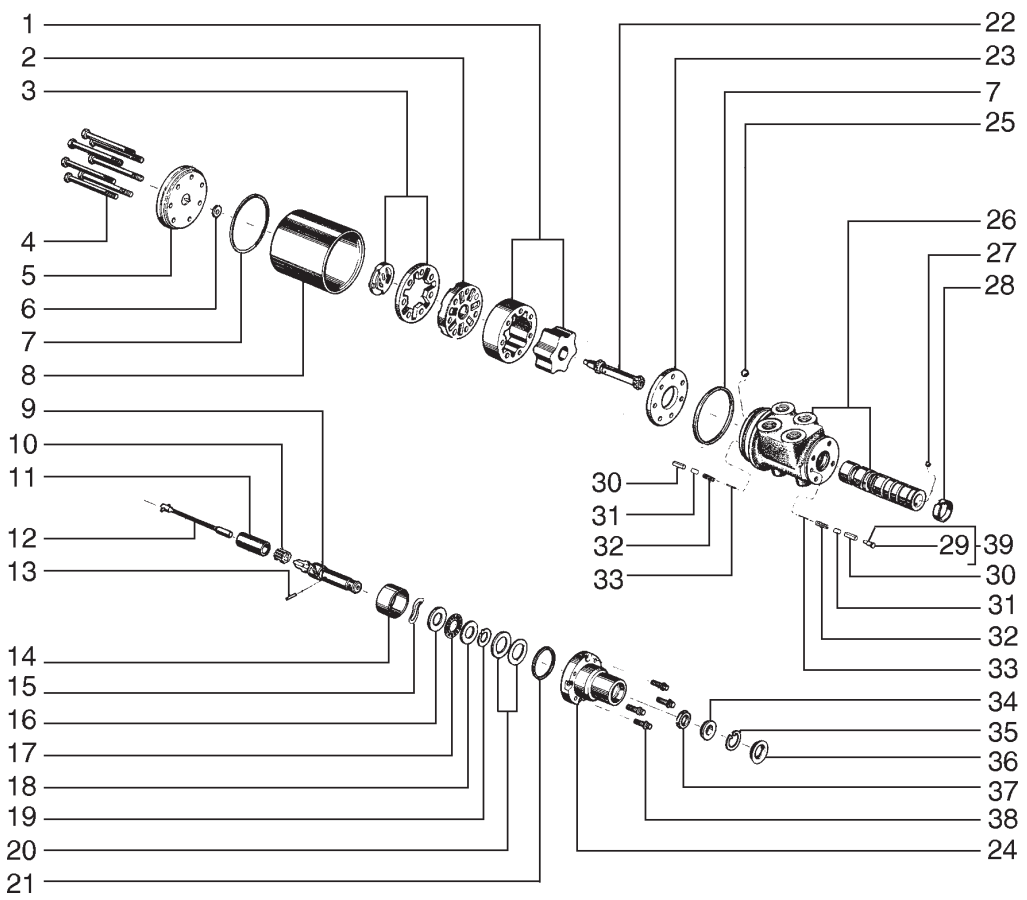




| ITEM | PEÇA Nº | QTDE. | COD. | DESCRIÇÃO | DESCRIPCION |
|---|---|---|---|---|---|
| 1 | A49423 | 1 | 060G | ROTOR | IMPULSOR |
| 2 | L35669 | 1 | 188C | COLETOR | COLECTOR |
| 3 | L35670 | 1 | 060D | DISCO | DISCO |
| 4 | 28-662 | 7 | 040V | PARAFUSO | TORNILLO |
| 5 | 71101767 | 1 | 265C | TAMPA | TAPA |
| 6 | A49432 | 1 | 131R | ARRUELA | ARANDELA |
| 7 | N9509 | 2 | 158G | O'RING | JUNTA TORICA |
| 8 | A49425 | 1 | 030M | LUVA | MANGUITO |
| 9 | 51200900 | 1 | 016A | EIXO | ARBOL |
| 10 | A49429 | 1 | 045A | ANEL | ARO |
| 11 | A49426 | 1 | 075D | ESPAÇADOR | SEPARADOR |
| 12 | A49422 | 1 | 012B | BARRA DE TORÇÃO | BARRA TORSION |
| 13 | D53297 | 1 | 080P | PINO | BULON |
| 14 | N6514 | 1 | 075D | ESPAÇADOR | SEPARADOR |
| 15 | A43721 | 1 | 023R | CHAPA ENCOSTO | ANILLO EMPUJE |
| 16 | F19634 | 1 | 023R | CHAPA ENCOSTO | ANILLO EMPUJE |
| 17 | F19633 | 1 | 341C | ROLAMENTO | RODAMIENTO |
| 18 | A43558 | 1 | 023R | CHAPA ENCOSTO | ANILLO EMPUJE |
| 19 | A43720 | 1 | 045A | ANEL | ARO |
| 20 | L35663 | 1 | 198S | CALÇO | CALCE |
| 20 | A43557 | 1 | 198S | CALÇO | CALCE |
| 20 | L35664 | 1 | 198S | CALÇO | CALCE |
| 20 | L35662 | 1 | 198S | CALÇO | CALCE |
| 21 | 315480A1 | 1 | 158G | O'RING | JUNTA TORICA |
| 22 | L35666 | 1 | 016A | EIXO | EJE |
| 23 | L35667 | 1 | 110P | PLACA | PLACA |
| 24 | 71101768 | 1 | 265C | TAMPA | TAPA |
| 25 | 211-321 | 1 | 140S | ESFERA | BOLA |
| 26 | 71101769 | 1 | 035S | CARCAÇA | CAJA |
| 27 | 211-208 | 1 | 140S | ESFERA | BOLA |
| 28 | 71101770 | 1 | 100M | MOLA | MUELLE |
| 29 | A43729 | 1 | 158G | O'RING | JUNTA TORICA |
| 30 | 71101771 | 2 | 244P | TIRANTE | TIRANTE |

DIREÇÃO HIDRÁULICA
DIRECCION HIDRAULICA

D2.02 | 1

NEW HOLLAND



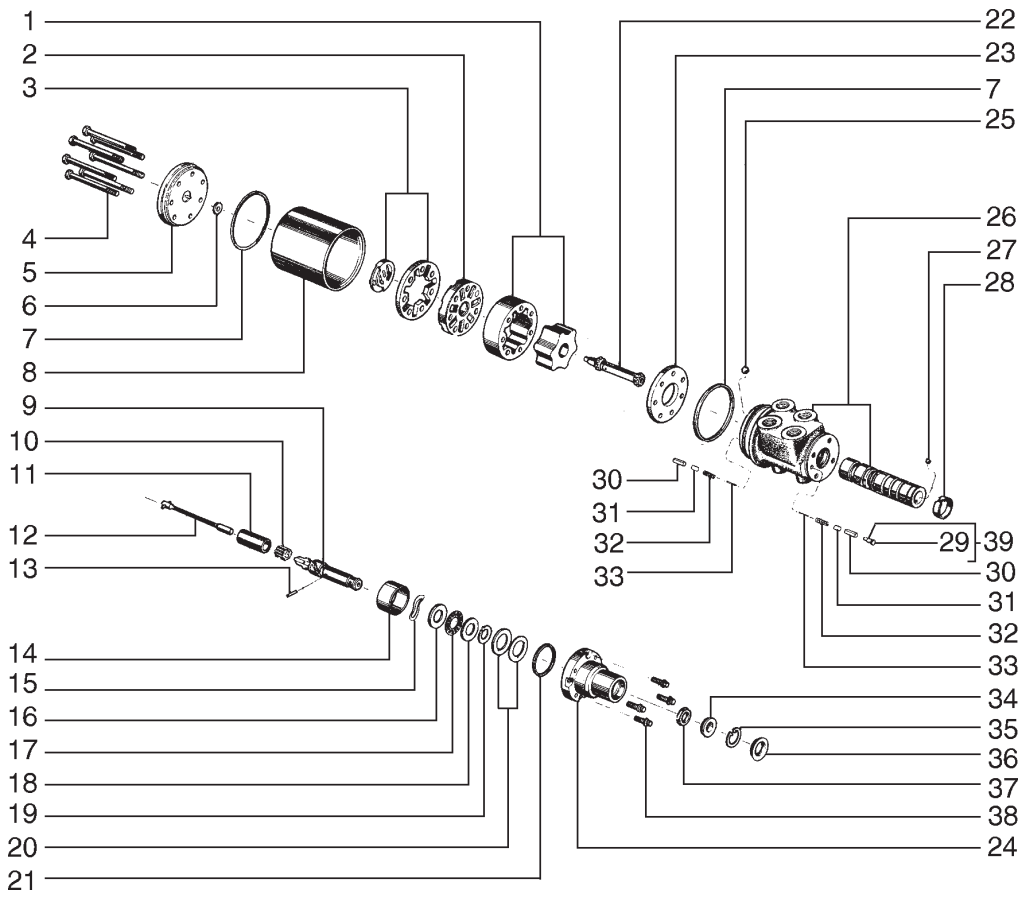


| ITEM | PEÇA Nº | QTDE. | COD. | DESCRIÇÃO | DESCRIPCION |
|---|---|---|---|---|---|
| 31 | 71101773 | 2 | 080P | PINO | BULON |
| 32 | A43549 | 2 | 100M | MOLA | MUELLE |
| 33 | 71101772 | 2 | 244P | TIRANTE | TIRANTE |
| 34 | A47038 | 1 | 075D | ESPAÇADOR | SEPARADOR |
| 35 | A21145 | 1 | 050N | TRAVA | SEGURO |
| 36 | D70586 | 1 | 100C | ENCOSTO | RETENEDOR |
| 37 | A45667 | 1 | 123G | RETENTOR | EMPAQUETADURA |
| 38 | 27586R1 | 4 | 040V | PARAFUSO | TORNILLO |
| 39 | 71101774 | 1 | 050T | BUJÃO | TAPON |

DIREÇÃO HIDRÁULICA
DIRECCION HIDRAULICA

NEW HOLLAND



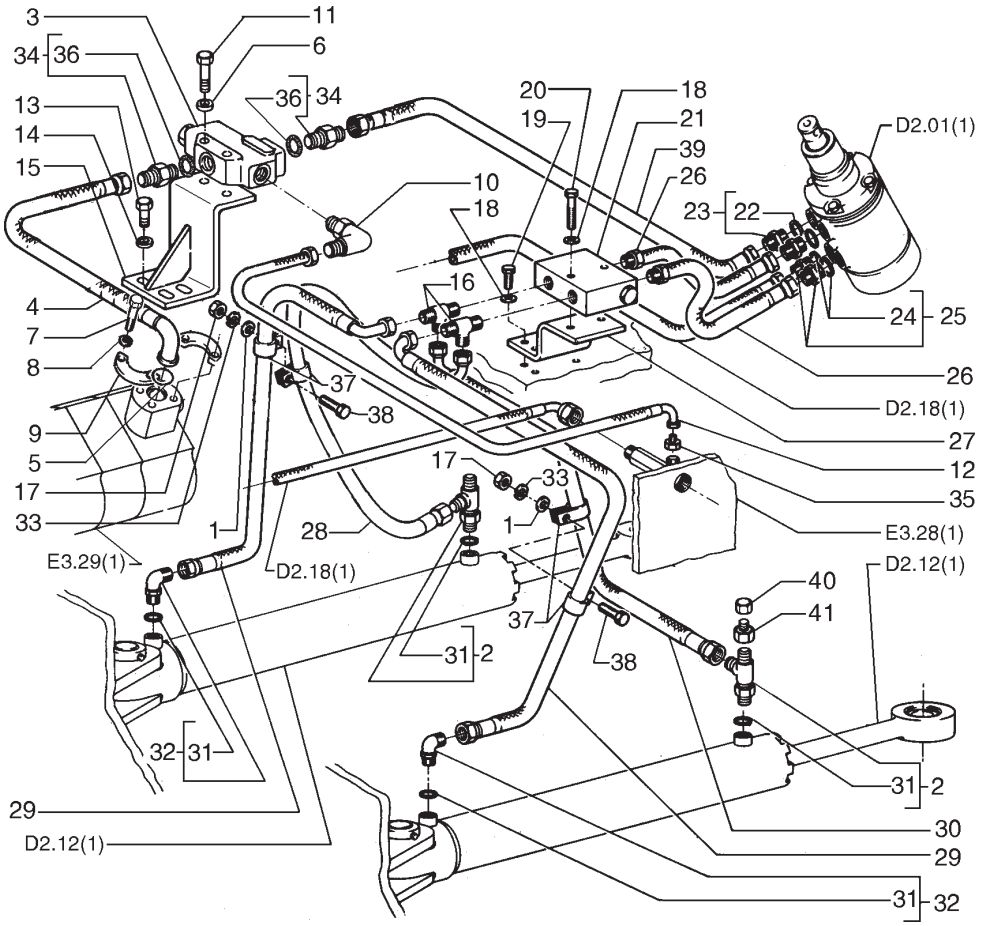


| ITEM | PEÇA Nº | QTDE. | COD. | DESCRIÇÃO | DESCRIPCION |
|---|---|---|---|---|---|
| 1 | 70919382 | 2 | 131R | ARRUELA | ARANDELA |
| 2 | 70922792 | 2 | 020R | CONEXÃO | RACOR |
| 3 | 75235873 | 1 | 009V | VÁLV.SEGURANÇA | VALV.SEGURIDAD |
| 4 | 75235872 | 1 | 192T | MANGUEIRA | MANGA C/RACORDE |
| 5 | 14463280 | 1 | 158G | O'RING | JUNTA TORICA |
| 6 | 70929361 | 2 | 131R | ARRUELA | ARANDELA |
| 7 | 70921565 | 4 | 040V | PARAFUSO | TORNILLO |
| 8 | 70916965 | 4 | 170R | ARRUELA PRESSÃO | ARANDELA ELAST. |
| 9 | 70921115 | 2 | 417S | SEMI-FLANGE | SEMI-FLANGE |
| 10 | 70921402 | 1 | 085G | COTOVELO | CODO |
| 11 | 70928389 | 2 | 040V | PARAFUSO | TORNILLO |
| 12 | 75216222 | 1 | 192T | MANGUEIRA | MANGA C/RACORDE |
| 13 | 70921965 | 4 | 040V | PARAFUSO | TORNILLO |
| 14 | 70933673 | 2 | 131R | ARRUELA | ARANDELA |
| 15 | 75242547 | 1 | 300S | SUPORTE | SOPORTE |
| 16 | 75213615 | 2 | 020R | CONEXÃO | RACOR |
| 17 | 70911026 | 2 | 010D | PORCA | TUERCA |
| 18 | 70929361 | 6 | 131R | ARRUELA | ARANDELA |
| 19 | 70927373 | 4 | 040V | PARAFUSO | TORNILLO |
| 20 | 70928389 | 2 | 040V | PARAFUSO | TORNILLO |
| 21 | 75235871 | 1 | 006V | VÁLVULA AMORTEC | VALV. AMORTIG. |
| 22 | 70921206 | 1 | 158G | O'RING | JUNTA TORICA |
| 23 | 70924023 | 1 | 020R | CONEXÃO | RACOR |
| 24 | 70921205 | 2 | 158G | O'RING | JUNTA TORICA |
| 25 | 70923717 | 2 | 075B | CONECTOR | PLOT DE EMPALME |
| 26 | 75213613 | 2 | 192T | MANGUEIRA | MANGA C/RACORDE |
| 27 | 75212657 | 1 | 300S | SUPORTE | SOPORTE |
| 28 | 75218452 | 1 | 285T | MANGUEIRA | TUBO FLEXIBLE |
| 29 | 75213616 | 2 | 192T | MANGUEIRA | MANGA C/RACORDE |
| 30 | 75218455 | 1 | 285T | MANGUEIRA | TUBO FLEXIBLE |
| 31 | 70921349 | 4 | 158G | O'RING | JUNTA TORICA |
| 32 | 70921402 | 2 | 085G | COTOVELO | CODO |
| 33 | 70910287 | 2 | 170R | ARRUELA PRESSÃO | ARANDELA ELAST. |

SISTEMA HIDRÁULICO DE DIREÇÃO
SISTEMA HIDRAULICO DE LA DIRECCION

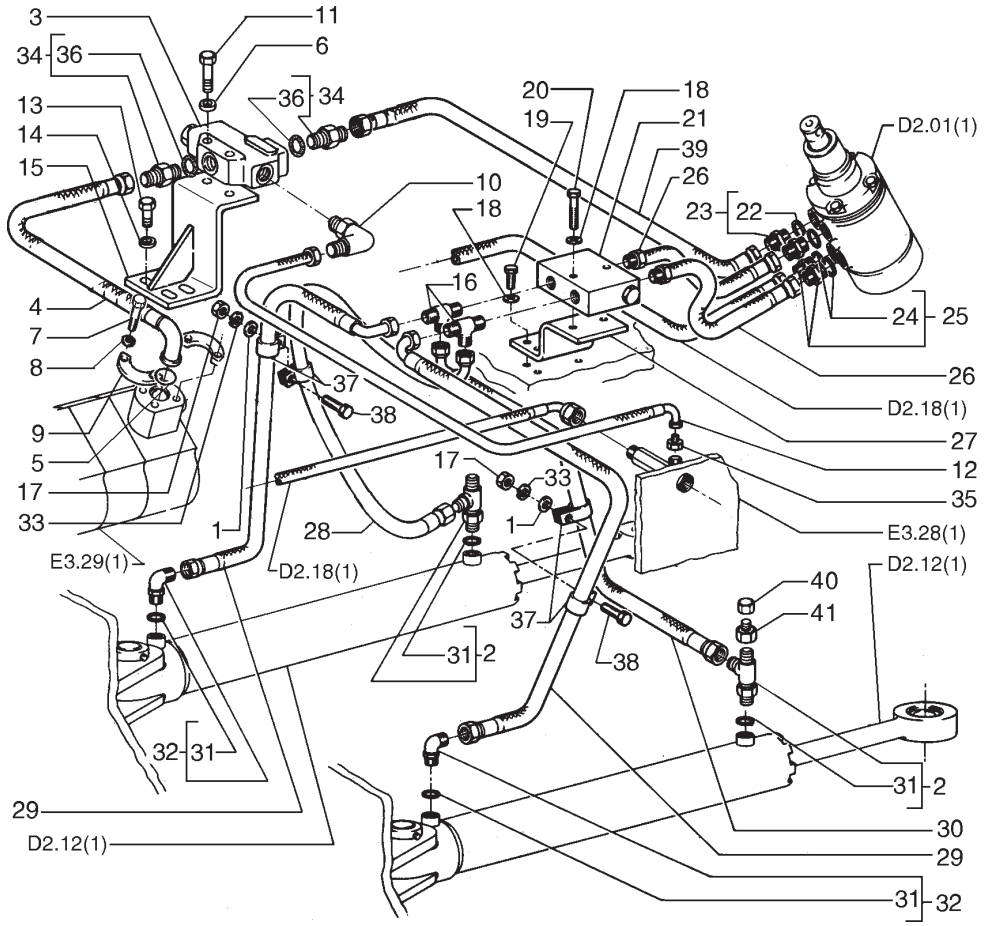


| ITEM | PEÇA Nº | QTDE. | COD. | DESCRIÇÃO | DESCRIPCION |
|---|---|---|---|---|---|
| 34 | 70922935 | 2 | 020R | CONEXÃO | RACOR |
| 35 | 70929289 | 1 | 020R | CONEXÃO | RACOR |
| 36 | 14438185 | 2 | 158G | O'RING | JUNTA TORICA |
| 37 | 70927387 | 4 | 031F | ABRAÇADEIRA | ABRAZADERA |
| 38 | 70922763 | 2 | 040V | PARAFUSO | TORNILLO |
| 39 | 75235865 | 1 | 192T | MANGUEIRA | MANGA |
| 40 | 70921467 | 2 | 064C | TAMPÃO | SOMBRERETE |
| 41 | 70923102 | 2 | 020R | CONEXÃO | RACOR |

SISTEMA HIDRÁULICO DE DIREÇÃO
SISTEMA HIDRAULICO DE LA DIRECCION

NEW HOLLAND



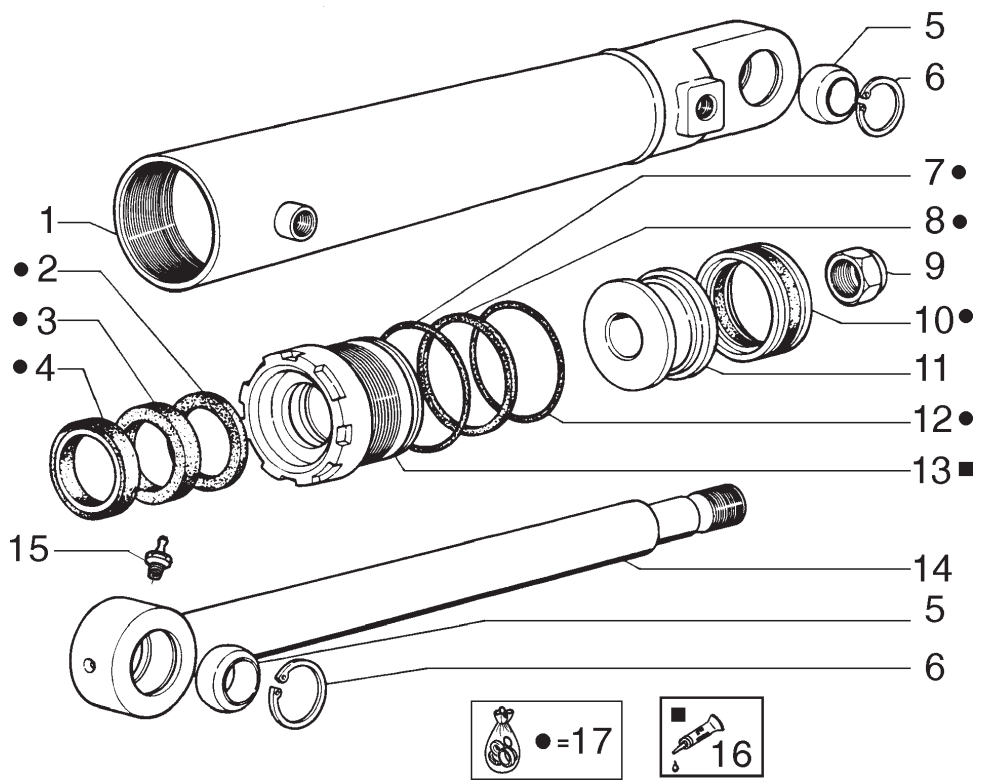


| ITEM | PEÇA Nº | QTDE. | COD. | DESCRIÇÃO | DESCRIPCION |
|---|---|---|---|---|---|
| 1 | 75219151 | 1 | 035C | CAMISA CILIN ESQ | CAMISA CILIN IZQ |
| 1 | 75217746 | 1 | 035C | CAMISA CILIN DIR | CAMISA CILIN DER |
| 2 | 8297296 | 2 | 055A | ANEL DE VEDAÇÃO | JUNTA HERMETICA |
| 3 | 8297294 | 2 | 122G | RETENTOR | JUNTA |
| 4 | 8297295 | 2 | 045A | ANEL | ARO |
| 5 | 70928851 | 4 | 095B | BUCHA | BUJE |
| 6 | 11061076 | 8 | 187A | ANEL ELÁSTICO | ANILLO ELASTICO |
| 7 | 14465480 | 2 | 158G | O'RING | JUNTA TORICA |
| 8 | 8297295 | 2 | 045A | ANEL | ARO |
| 9 | 8281325 | 2 | 010D | PORCA | TUERCA |
| 10 | 8291506 | 2 | 122G | RETENTOR | JUNTA |
| 11 | 79038730 | 2 | 235S | ÊMBOLO | EMBOLO |
| 12 | 14465180 | 2 | 158G | O'RING | JUNTA TORICA |
| 13 | 79047725 | 2 | 080F | FUNDO | FONDO |
| 14 | 75217747 | 2 | 090A | HASTE | VARILLA |
| 15 | 70914465 | 2 | 060I | PINO GRAXEIRO | ENGRASADOR |
| 16 | 75209270 | 1 | 050N | TRAVA | SEGURO |
| 17 | 75287812 | 1 | 002K | KIT | JUEGO |

CILINDRO DE DIREÇÃO - 75266312 DIR/75266313 ESQ
CILINDRO DE DIRECCION - 75266312 DER/75266313 IZQ

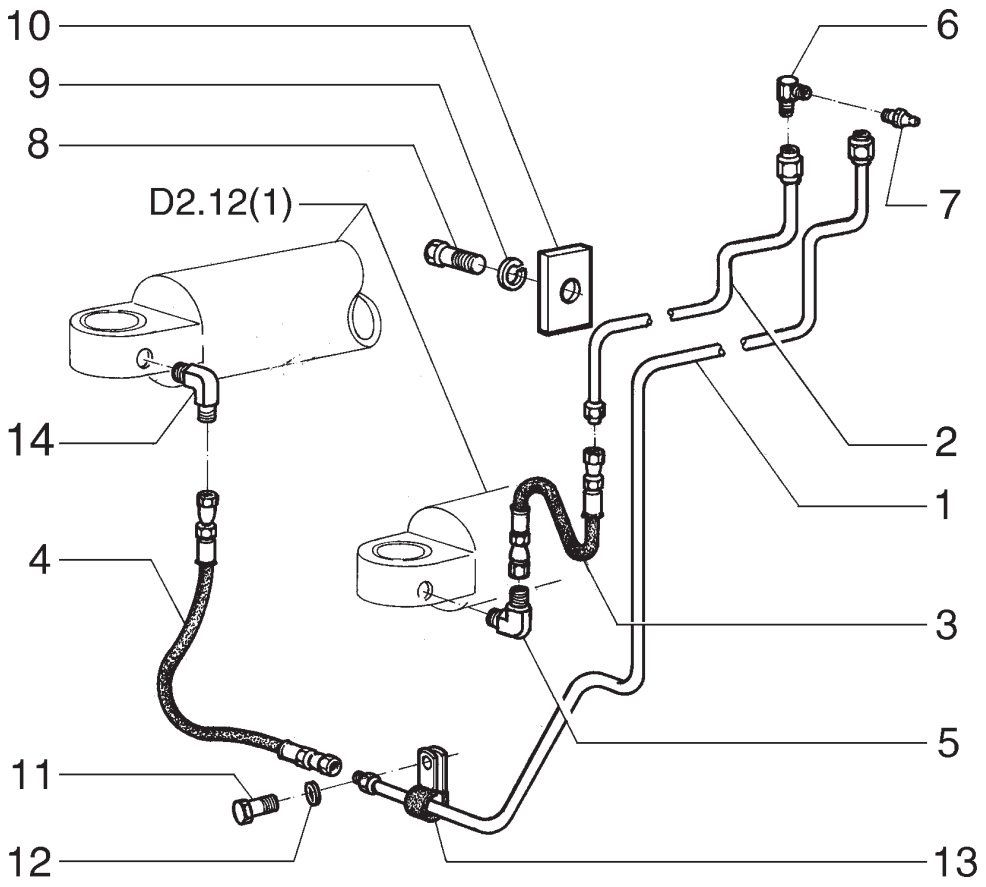


| ITEM | PEÇA Nº | QTDE. | COD. | DESCRIÇÃO | DESCRIPCION |
|---|---|---|---|---|---|
| 1 | 75218207 | 1 | 193T | TUBO | TUBO |
| 2 | 75218206 | 1 | 193T | TUBO | TUBO |
| 3 | 75218204 | 1 | 285T | MANGUEIRA | TUBO FLEXIBLE |
| 4 | 75218205 | 1 | 285T | MANGUEIRA | TUBO FLEXIBLE |
| 5 | 70919173 | 1 | 020R | CONEXÃO | RACOR |
| 6 | 70910161 | 2 | 020R | CONEXÃO | RACOR |
| 7 | 70914465 | 2 | 060I | PINO GRAXEIRO | ENGRASADOR |
| 8 | 11306931 | 1 | 040V | PARAFUSO | TORNILLO |
| 9 | 10516871 | 1 | 170R | ARRUELA PRESSÃO | ARANDELA ELAST. |
| 10 | 75218057 | 1 | 105P | CHAPA | PLACA |
| 11 | 70927400 | 1 | 040V | PARAFUSO | TORNILLO |
| 12 | 70915815 | 1 | 131R | ARRUELA | ARANDELA |
| 13 | 70928654 | 1 | 031F | ABRAÇADEIRA | ABRAZADERA |
| 14 | 70919464 | 1 | 085G | COTOVELO | CODO |

SISTEMA DE DIREÇÃO HIDRAULICA
SISTEMA HIDRAULICO DE LA DIRECCION

NEW HOLLAND

| NEW HOLLAND | 12C | D2.18 | QUADRO | 1 | PAG. | 1 |
|---|---|---|---|---|---|---|

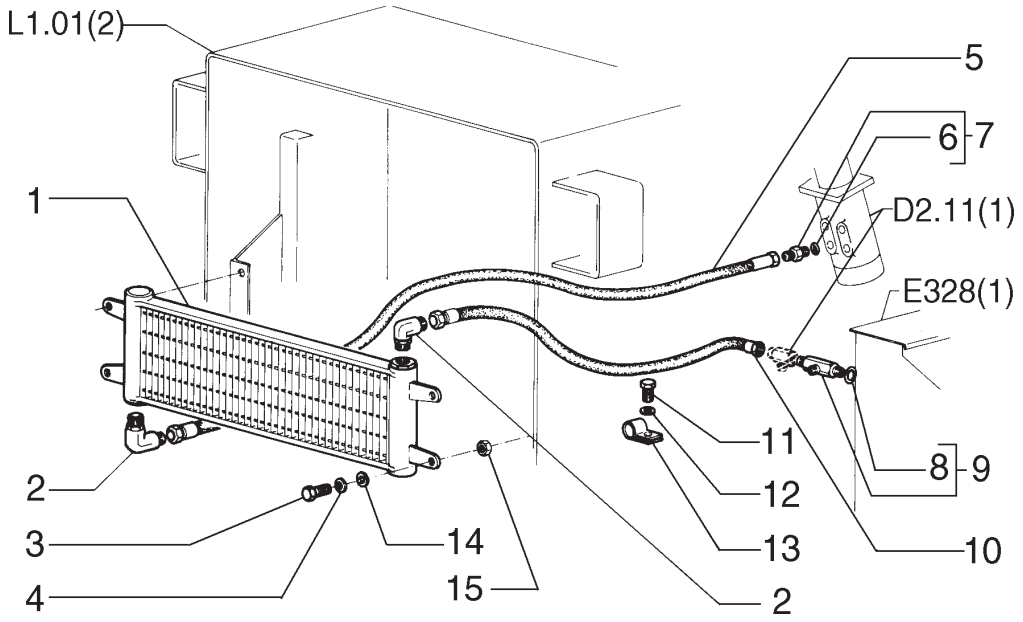


| ITEM | PEÇA Nº | QTDE. | COD. | DESCRIÇÃO | DESCRIPCION |
|---|---|---|---|---|---|
| 1 | 75247470 | 1 | 168R | RADIADOR-ÓLEO | RADIADOR ACEITE |
| 2 | 70921203 | 2 | 020R | CONEXÃO | RACOR |
| 3 | 70916272 | 8 | 040V | PARAFUSO | TORNILLO |
| 4 | 70910287 | 4 | 170R | ARRUELA PRESSÃO | ARANDELA ELAST. |
| 5 | 75214281 | 1 | 192T | MANGUEIRA | MANGA C/RACORDE |
| 6 | 70921206 | 1 | 158G | O'RING | JUNTA TORICA |
| 7 | 70921217 | 1 | 075B | CONECTOR | PLOT DE EMPALME |
| 8 | 70921214 | 1 | 055A | ANEL DE VEDAÇÃO | JUNTA HERMETICA |
| 9 | 75251396 | 1 | 020R | CONEXÃO | RACOR |
| 10 | 75214280 | 1 | 285T | MANGUEIRA | TUBO FLEXIBLE |
| 11 | 70922300 | 6 | 040V | PARAFUSO | TORNILLO |
| 12 | 70677006 | 6 | 131R | ARRUELA | ARANDELA |
| 13 | 70928927 | 6 | 031F | ABRAÇADEIRA | ABRAZADERA |
| 14 | 70929156 | 8 | 131R | ARRUELA | ARANDELA |
| 15 | 70911026 | 4 | 010D | PORCA | TUERCA |

SISTEMA DE DIREÇÃO HIDRAULICA
SISTEMA HIDRAULICO DE LA DIRECCION

NEW HOLLAND



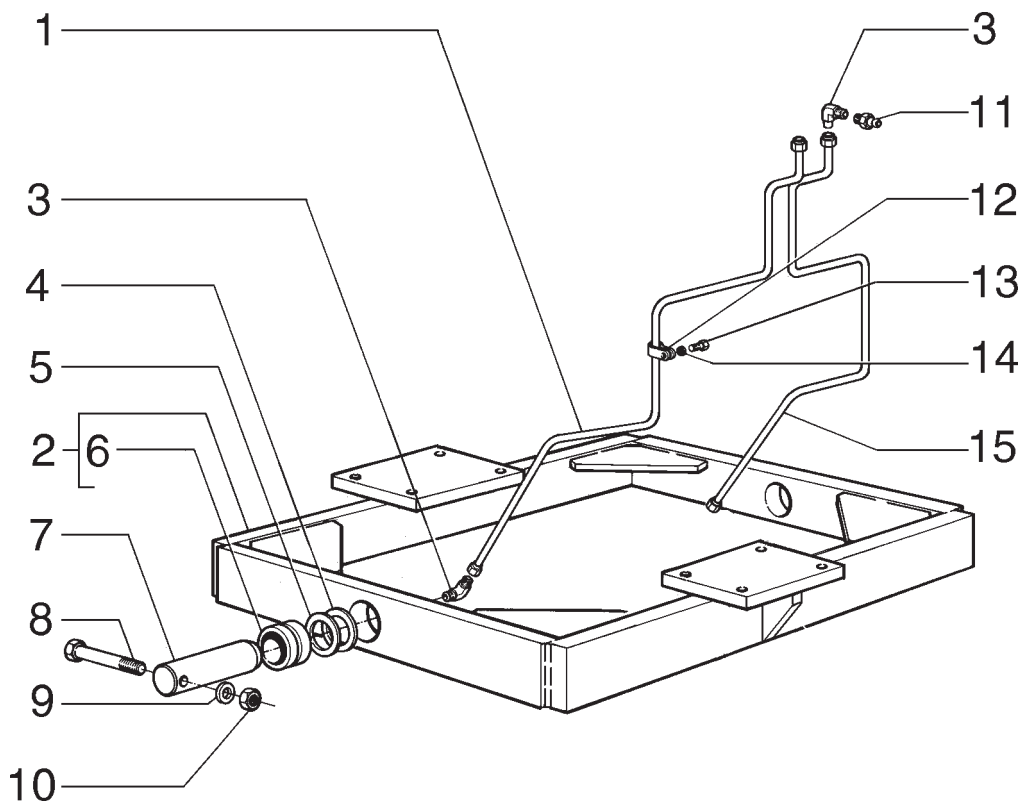


| ITEM | PEÇA Nº | QTDE. | COD. | DESCRIÇÃO | DESCRIPCION |
|---|---|---|---|---|---|
| 1 | 75213017 | 1 | 193T | TUBO | TUBO |
| 2 | 75227083 | 1 | 055B | BALANCIM | BALANCIN |
| 3 | 70910161 | 4 | 020R | CONEXÃO | RACOR |
| 4 | 75213653 | * | 075D | ESPAÇADOR | SEPARADOR |
| 5 | 75213654 | * | 075D | ESPAÇADOR | SEPARADOR |
| 6 | 75213660 | 2 | 095B | BUCHA | BUJE |
| 7 | 75213655 | 2 | 080P | PINO | BULON |
| 8 | 70925870 | 2 | 040V | PARAFUSO | TORNILLO |
| 9 | 70910287 | 2 | 170R | ARRUELA PRESSÃO | ARANDELA ELAST. |
| 10 | 70911026 | 2 | 010D | PORCA | TUERCA |
| 11 | 70914465 | 2 | 060I | PINO GRAXEIRO | ENGRASADOR |
| 12 | 70928654 | 2 | 031F | ABRAÇADEIRA | ABRAZADERA |
| 13 | 70927400 | 2 | 040V | PARAFUSO | TORNILLO |
| 14 | 70915815 | 2 | 131R | ARRUELA | ARANDELA |
| 15 | 75213018 | 1 | 193T | TUBO | TUBO |

* CONFORME NECESSIDADE
CONFORM NECESIDAD

SUSPENSÃO TRASEIRA
SUSPENSION TRASERA

D3.05 | 1

NEW HOLLAND



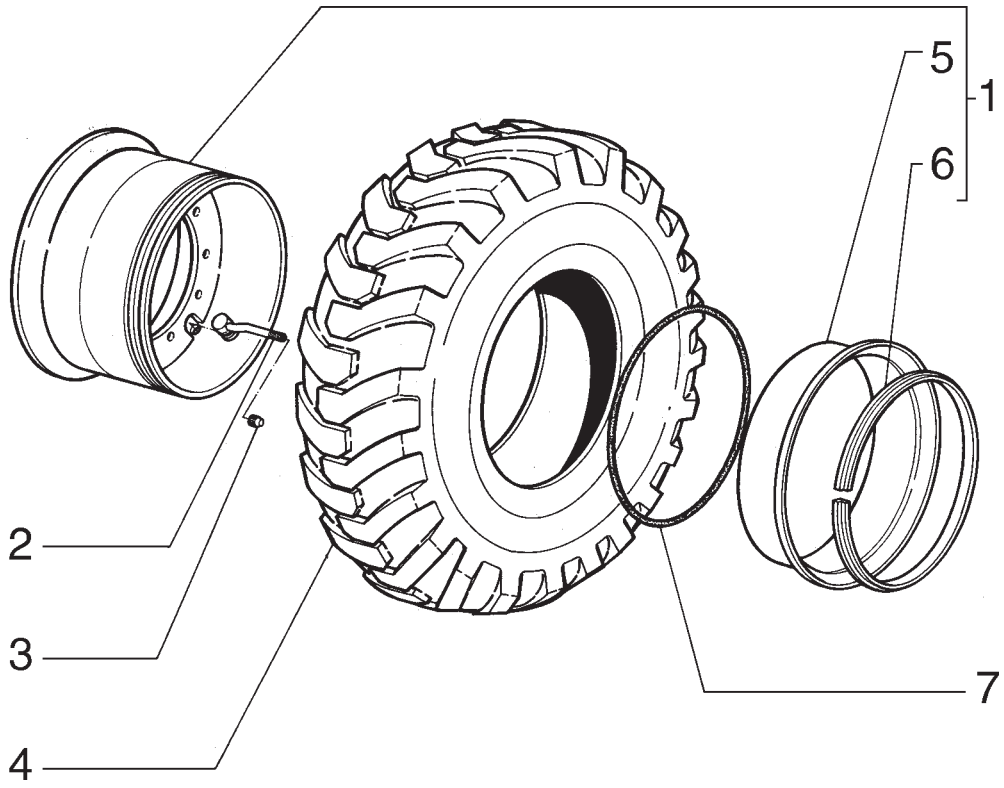


| ITEM | PEÇA Nº | QTDE. | COD. | DESCRIÇÃO | DESCRIPCION |
|---|---|---|---|---|---|
| 1 | 87460448 | 4 | 135C | ARO | LLANTA DE RUEDA |
| 2 | 75212945 | 4 | 010V | VÁLVULA | VALVULA |
| 3 | 75212946 | 4 | 265C | TAMPA | TAPA |
| 4 | 75223772 | 4 | 147P | PNEU 17.5X25 16L | NEUMATICO |
| 4 | 8320758 | 4 | 147P | PNEU 17.5X25 12L | NEUMATICO |
| 4 | 148117A1 | 4 | 147P | PNEU 17.5X25 12PR | NEUMATICO |
| 5 | 148681A1 | 4 | 045A | ANEL | ARO |
| 6 | 148682A1 | 4 | 045A | ANEL | ARO |
| 7 | 73038765 | 4 | 158G | O'RING | JUNTA TORICA |

AROS E PNEUS
LLANTAS Y NEUMATICOS

NEW HOLLAND

| NEW HOLLAND | 12B | E3.02 | QUADRO 1 | PAG. 1 |
|---|---|---|---|---|

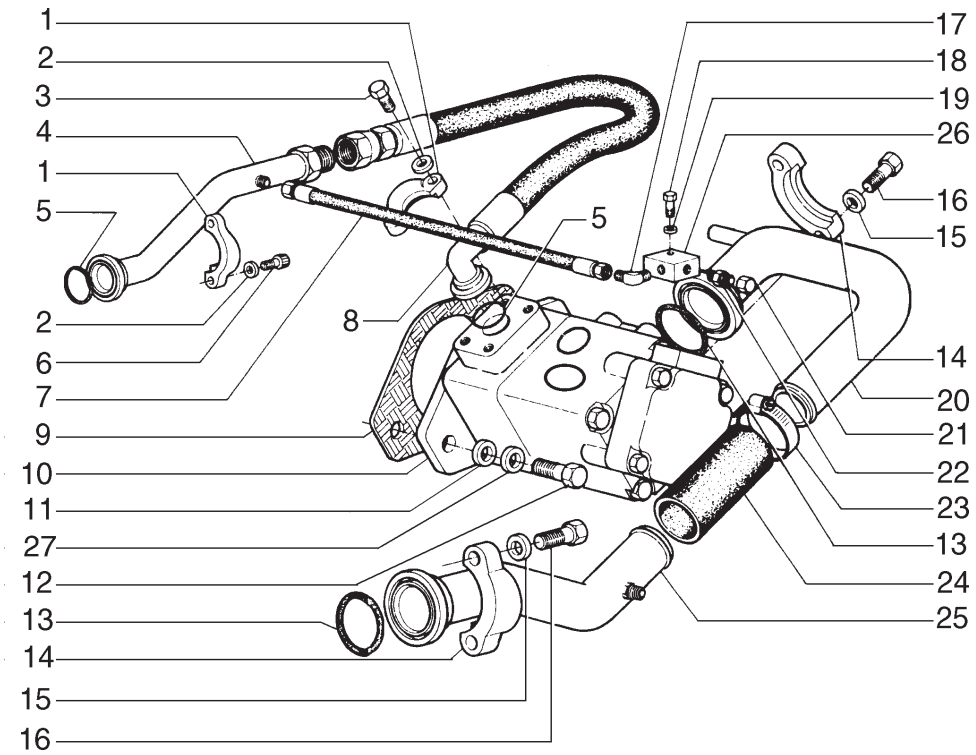


| ITEM | PEÇA Nº | QTDE. | COD. | DESCRIÇÃO | DESCRIPCION |
|---|---|---|---|---|---|
| 1 | 70921116 | 4 | 417S | SEMI-FLANGE | SEMI-FLANGE |
| 2 | 10516870 | 8 | 170R | ARRUELA PRESSÃO | ARANDELA ELAST. |
| 3 | 70921565 | 4 | 040V | PARAFUSO | TORNILLO |
| 4 | 75242533 | 1 | 193T | TUBO | TUBO |
| 5 | 14463780 | 2 | 158G | O'RING | JUNTA TORICA |
| 6 | 14420230 | 8 | 040V | PARAFUSO | TORNILLO |
| 7 | 75240700 | 1 | 192T | MANGUEIRA | MANGA C/RACORDE |
| 8 | 75242543 | 1 | 192T | MANGUEIRA | MANGA C/RACORDE |
| 9 | 75217811 | 1 | 120G | JUNTA | JUNTA PLANA |
| 10 | 75242577 | 1 | P153 | BOMBA DE ÓLEO | BOMBA DE ACEITE |
| 11 | 70912441 | 2 | 170R | ARRUELA PRESSÃO | ARANDELA ELAST. |
| 12 | 70920583 | 2 | 040V | PARAFUSO | TORNILLO |
| 13 | 70924686 | 2 | 158G | O'RING | JUNTA TORICA |
| 14 | 70921599 | 4 | 070F | FLANGE | BRIDA |
| 15 | 70912441 | 8 | 170R | ARRUELA PRESSÃO | ARANDELA ELAST. |
| 16 | 70920583 | 8 | 040V | PARAFUSO | TORNILLO |
| 17 | 70919173 | 1 | 020R | CONEXÃO | RACOR |
| 18 | 10903031 | 1 | 040V | PARAFUSO | TORNILLO |
| 19 | 10519401 | 1 | 131R | ARRUELA | ARANDELA |
| 20 | 75250982 | 1 | 193T | TUBO | TUBO |
| 21 | 70921467 | 1 | 064C | TAMPÃO | SOMBRERETE |
| 22 | 70919171 | 1 | 020R | CONEXÃO | RACOR |
| 23 | 70921912 | 4 | 031F | ABRAÇADEIRA | ABRAZADERA |
| 24 | 75236034 | 1 | 192T | MANGUEIRA | MANGA C/RACORDE |
| 25 | 75253044 | 1 | 193T | TUBO | TUBO |
| 26 | 75240185 | 1 | 074B | BLOCO | CALCE |
| 27 | 70928844 | 2 | 131R | ARRUELA | ARANDELA |

SISTEMA HIDRÁULICO TRASEIRO
SISTEMA HIDRAULICO TRASERO

E3.02 | 1

NEW HOLLAND



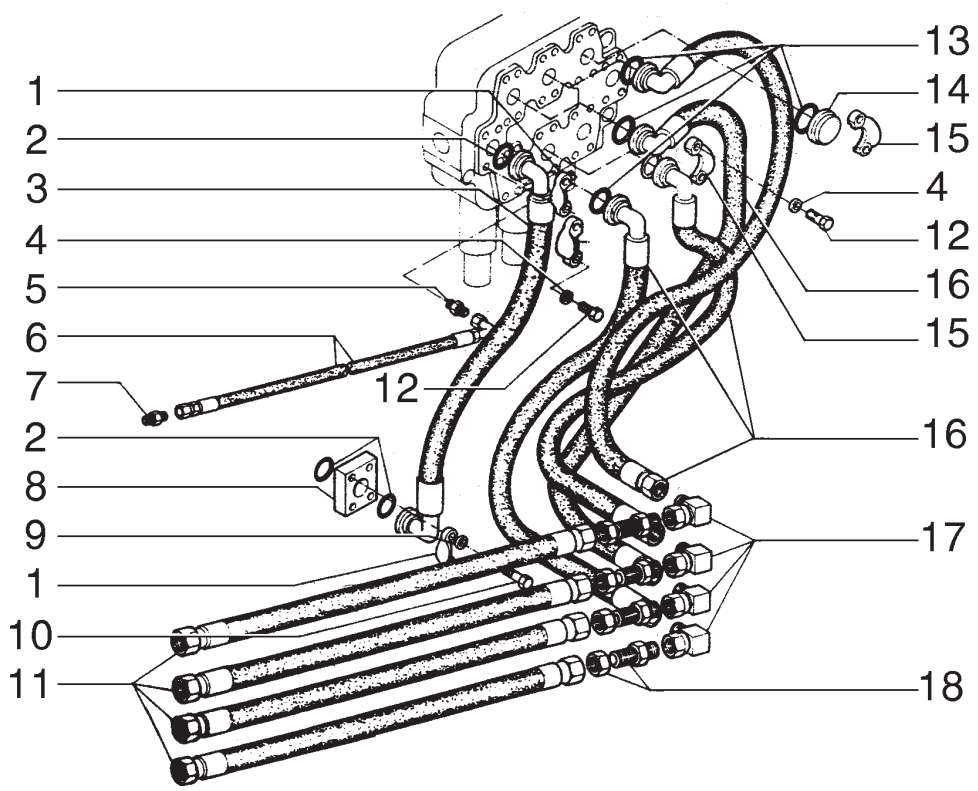


| ITEM | PEÇA Nº | QTDE. | COD. | DESCRIÇÃO | DESCRIPCION |
|---|---|---|---|---|---|
| 1 | 70921116 | 4 | 417S | SEMI-FLANGE | SEMI-FLANGE |
| 2 | 14463780 | 3 | 158G | O'RING | JUNTA TORICA |
| 3 | 75235002 | 1 | 192T | MANGUEIRA | MANGA C/RACORDE |
| 4 | 10516870 | 24 | 170R | ARRUELA PRESSÃO | ARANDELA ELAST. |
| 5 | 79066938 | 1 | 075B | CONECTOR | PLOT DE EMPALME |
| 6 | 75236214 | 1 | 192T | MANGUEIRA | MANGA C/RACORDE |
| 7 | 70919062 | 1 | 020R | CONEXÃO | RACOR |
| 8 | 75237327 | 1 | 070F | FLANGE | BRIDA |
| 9 | 70904206 | 4 | 170R | ARRUELA PRESSÃO | ARANDELA ELAST. |
| 10 | 70927174 | 4 | 040V | PARAFUSO | TORNILLO |
| 11 | 75218388 | 4 | 192T | MANGUEIRA | MANGA C/RACORDE |
| 12 | 14420230 | 24 | 040V | PARAFUSO | TORNILLO |
| 13 | 14463280 | 6 | 158G | O'RING | JUNTA TORICA |
| 14 | 75236215 | 2 | 070F | FLANGE | BRIDA |
| 15 | 70921115 | 6 | 417S | SEMI-FLANGE | SEMI-FLANGE |
| 16 | 75235005 | 4 | 192T | MANGUEIRA | MANGA C/RACORDE |
| 17 | 70919625 | 4 | 085G | COTOVELO | CODO |
| 18 | 70924851 | 4 | 020R | CONEXÃO | RACOR |

SISTEMA HIDRÁULICO
SISTEMA HIDRAULICO

NEW HOLLAND

| NEW HOLLAND | 12B | E3.02 | QUADRO 3 | PAG. 1 |
|---|---|---|---|---|

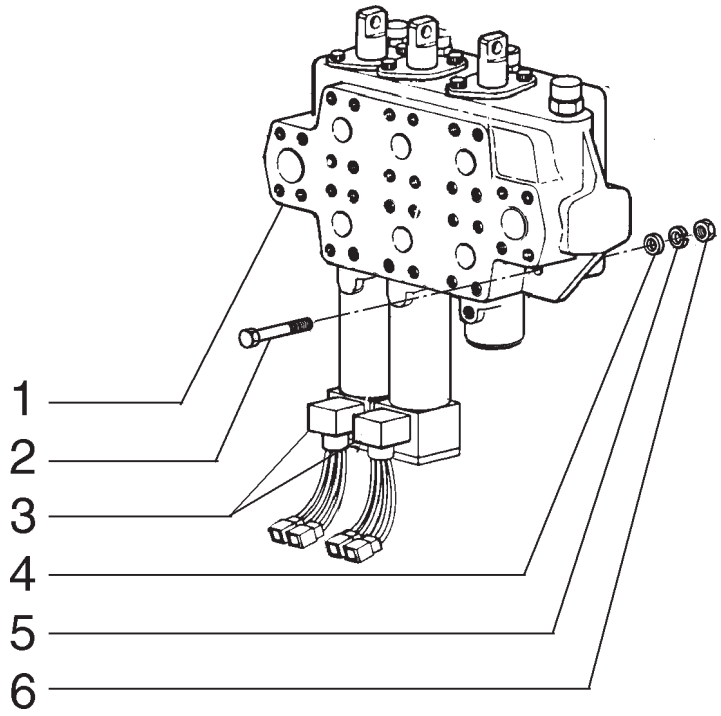


| ITEM | PEÇA Nº | QTDE. | COD. | DESCRIÇÃO | DESCRIPCION |
|---|---|---|---|---|---|
| 1 | 75254015 | 1 | 083D | DISTRIBUIDOR | DISTRIBUIDOR |
| 2 | 16046131 | 3 | 040V | PARAFUSO | TORNILLO |
| 3 | 75250070 | 2 | 075B | CONECTOR | PLOT DE EMPALME |
| 4 | 14496531 | 3 | 131R | ARRUELA | ARANDELA |
| 5 | 10516673 | 3 | 170R | ARRUELA PRESSÃO | ARANDELA ELAST. |
| 6 | 16100821 | 3 | 010D | PORCA | TUERCA |

SISTEMA HIDRÁULICO - DISTRIBUIDOR
SISTEMA HIDRAULICO - DISTRIBUIDOR

NEW HOLLAND



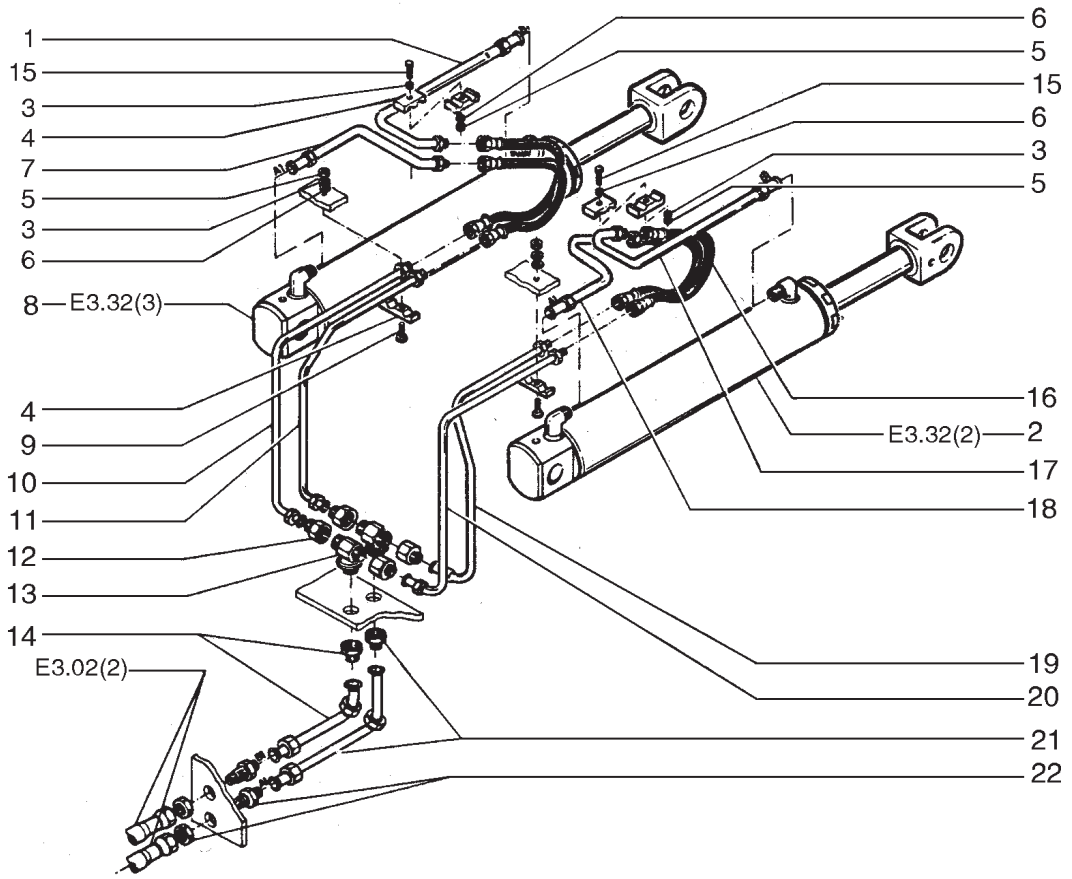


| ITEM | PEÇA Nº | QTDE. | COD. | DESCRIÇÃO | DESCRIPCION |
|---|---|---|---|---|---|
| 1 | 75240584 | 1 | 193T | TUBO | TUBO |
| 2 | 75265788 | 1 | 11G2 | CILINDRO ROTAÇÃO | CILINDRO ROTACI |
| 3 | 70904206 | 8 | 170R | ARRUELA PRESSÃO | ARANDELA ELAST. |
| 4 | 70623355 | 4 | 031F | ABRAÇADEIRA | ABRAZADERA |
| 5 | 70910324 | 4 | 010D | PORCA | TUERCA |
| 6 | 70915815 | 4 | 131R | ARRUELA | ARANDELA |
| 7 | 75218398 | 1 | 193T | TUBO | TUBO |
| 8 | 75265792 | 1 | 11G2 | CILINDRO ROTAÇÃO | CILINDRO ROTAC |
| 9 | 70921565 | 2 | 040V | PARAFUSO | TORNILLO |
| 10 | 75265800 | 1 | 193T | TUBO | TUBO |
| 11 | 75265804 | 1 | 193T | TUBO | TUBO |
| 12 | 75218371 | 4 | 020R | CONEXÃO | RACOR |
| 13 | 70927539 | 2 | 020R | CONEXÃO | RACOR |
| 14 | 75265797 | 1 | 193T | TUBO | TUBO |
| 15 | 70920995 | 2 | 040V | PARAFUSO | TORNILLO |
| 16 | 75218416 | 4 | 192T | MANGUEIRA | MANGA C/RACORDE |
| 17 | 75240586 | 1 | 193T | TUBO | TUBO |
| 18 | 75265811 | 1 | 193T | TUBO | TUBO |
| 19 | 75265807 | 1 | 193T | TUBO | TUBO |
| 20 | 75265813 | 1 | 193T | TUBO | TUBO |
| 21 | 75236229 | 1 | 193T | TUBO | TUBO |
| 22 | 70924851 | 2 | 020R | CONEXÃO | RACOR |

SISTEMA HIDRÁULICO DIANTEIRO
SISTEMA HIDRAULICO DELANTERO

NEW HOLLAND

| NEW HOLLAND | 12B | E3.02 | QUADRO 5 | PAG. 1 |
|---|---|---|---|---|

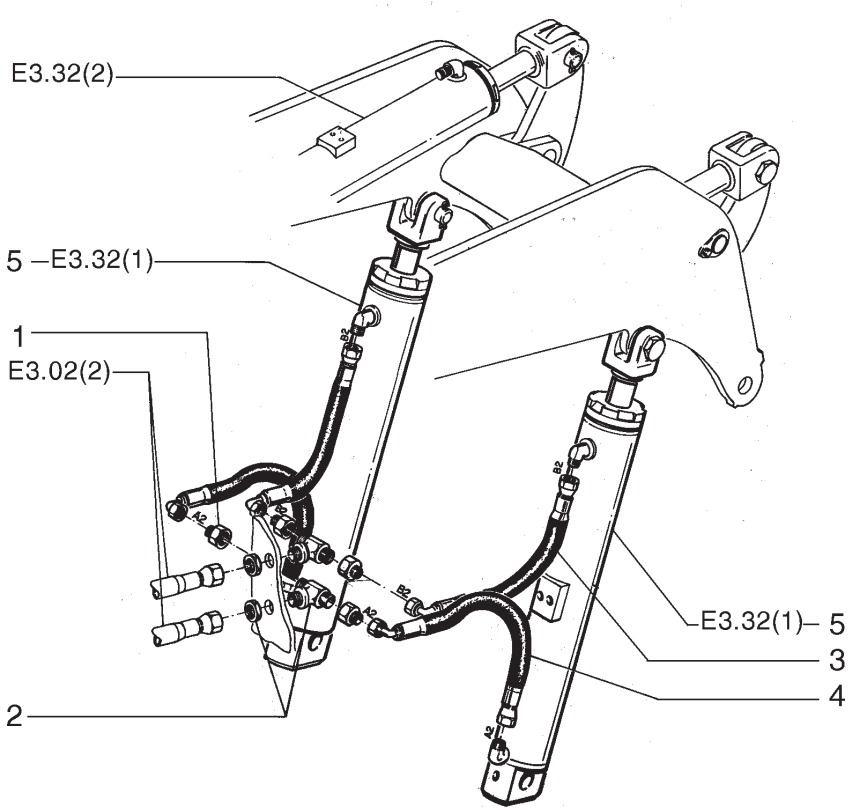


| ITEM | PEÇA Nº | QTDE. | COD. | DESCRIÇÃO | DESCRIPCION |
|---|---|---|---|---|---|
| 1 | 75218371 | 8 | 020R | CONEXÃO | RACOR |
| 2 | 70927539 | 4 | 020R | CONEXÃO | RACOR |
| 3 | 75218389 | 2 | 192T | MANGUEIRA | MANGA C/RACORDE |
| 4 | 75218390 | 2 | 192T | MANGUEIRA | MANGA C/RACORDE |
| 5 | 75265781 | 2 | 11G1 | CILINDRO ELEVAÇÃO | GATO ELEVACION |

SISTEMA HIDRÁULICO DIANTEIRO
SISTEMA HIDRAULICO DELANTERO

NEW HOLLAND



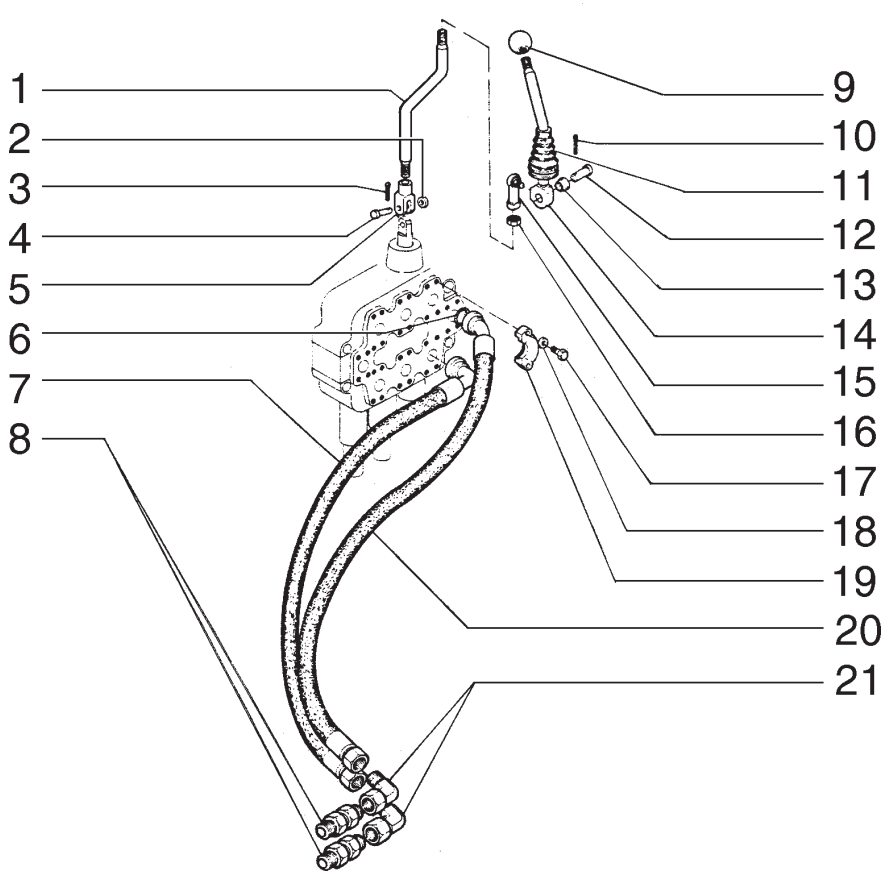


| ITEM | PEÇA Nº | QTDE. | COD. | DESCRIÇÃO | DESCRIPCION |
|---|---|---|---|---|---|
| 1 | 75236343 | 1 | 142T | TIRANTE | TIRANTE |
| 2 | 10284460 | 1 | 131R | ARRUELA | ARANDELA |
| 3 | 10796301 | 1 | 270C | CONTRA PINO | CHAVETA PARTIDA |
| 4 | 10033411 | 1 | 080P | PINO | BULON |
| 5 | 10000811 | 1 | 085F | FORQUILHA | HORQUILLA |
| 6 | 14463220 | 2 | 158G | O'RING | JUNTA TORICA |
| 7 | 75235004 | 1 | 192T | MANGUEIRA | MANGA C/RACORDE |
| 8 | 70924851 | 2 | 020R | CONEXÃO | RACOR |
| 9 | 4970504 | 1 | 150P | MANOPLA | EMPUNADURA |
| 10 | 10733601 | 1 | 270C | CONTRA PINO | CHAVETA PARTIDA |
| 11 | 70078908 | 1 | 065C | SANFONA | CAPUCHON |
| 12 | 75236340 | 1 | 080P | PINO | BULON |
| 13 | 75235486 | 2 | 095B | BUCHA | BUJE |
| 14 | 75266190 | 1 | 7117 | ALAVANCAS | TIMONIERA |
| 15 | 70653570 | 1 | 061E | EXTREMIDADE | EXTREMO |
| 16 | 70910329 | 2 | 010D | PORCA | TUERCA |
| 17 | 14420230 | 8 | 040V | PARAFUSO | TORNILLO |
| 18 | 10516870 | 8 | 170R | ARRUELA PRESSÃO | ARANDELA ELAST. |
| 19 | 70921115 | 4 | 417S | SEMI-FLANGE | SEMI-FLANGE |
| 20 | 75235005 | 1 | 192T | MANGUEIRA | MANGA C/RACORDE |
| 21 | 70919625 | 2 | 085G | COTOVELO | CODO |

* OPCIONAL

SISTEMA HIDRÁULICO - 3ª FUNÇÃO
SISTEMA HIDRAULICO - 3ª FUNCION

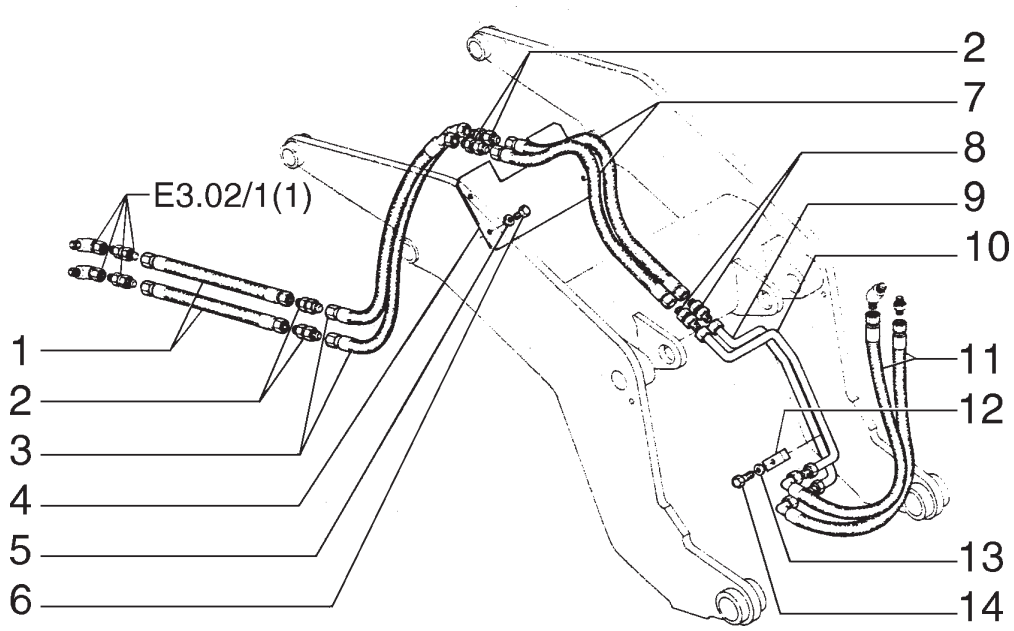


| ITEM | PEÇA Nº | QTDE. | COD. | DESCRIÇÃO | DESCRIPCION |
|---|---|---|---|---|---|
| 1 | 75218388 | 2 | 192T | MANGUEIRA | MANGA C/RACORDE |
| 2 | 70924851 | 4 | 020R | CONEXÃO | RACOR |
| 3 | 75236345 | 2 | 192T | MANGUEIRA | MANGA C/RACORDE |
| 4 | 75266192 | 1 | 265C | TAMPA | TAPA |
| 5 | 70916965 | 4 | 170R | ARRUELA PRESSÃO | ARANDELA ELAST. |
| 6 | 70922763 | 4 | 040V | PARAFUSO | TORNILLO |
| 7 | 75236191 | 2 | 192T | MANGUEIRA | MANGA C/RACORDE |
| 8 | 70927063 | 2 | 020R | CONEXÃO | RACOR |
| 9 | 75236348 | 1 | 193T | TUBO | TUBO |
| 10 | 75236347 | 1 | 193T | TUBO | TUBO |
| 11 | 75236192 | 2 | 192T | MANGUEIRA | MANGA C/RACORDE |
| 12 | 70623355 | 3 | 031F | ABRAÇADEIRA | ABRAZADERA |
| 13 | 70904206 | 3 | 170R | ARRUELA PRESSÃO | ARANDELA ELAST. |
| 14 | 70921565 | 3 | 040V | PARAFUSO | TORNILLO |

NEW HOLLAND

| NEW HOLLAND | 12B | E3.10 | QUADRO 1 | PAG. 1 |
|---|---|---|---|---|

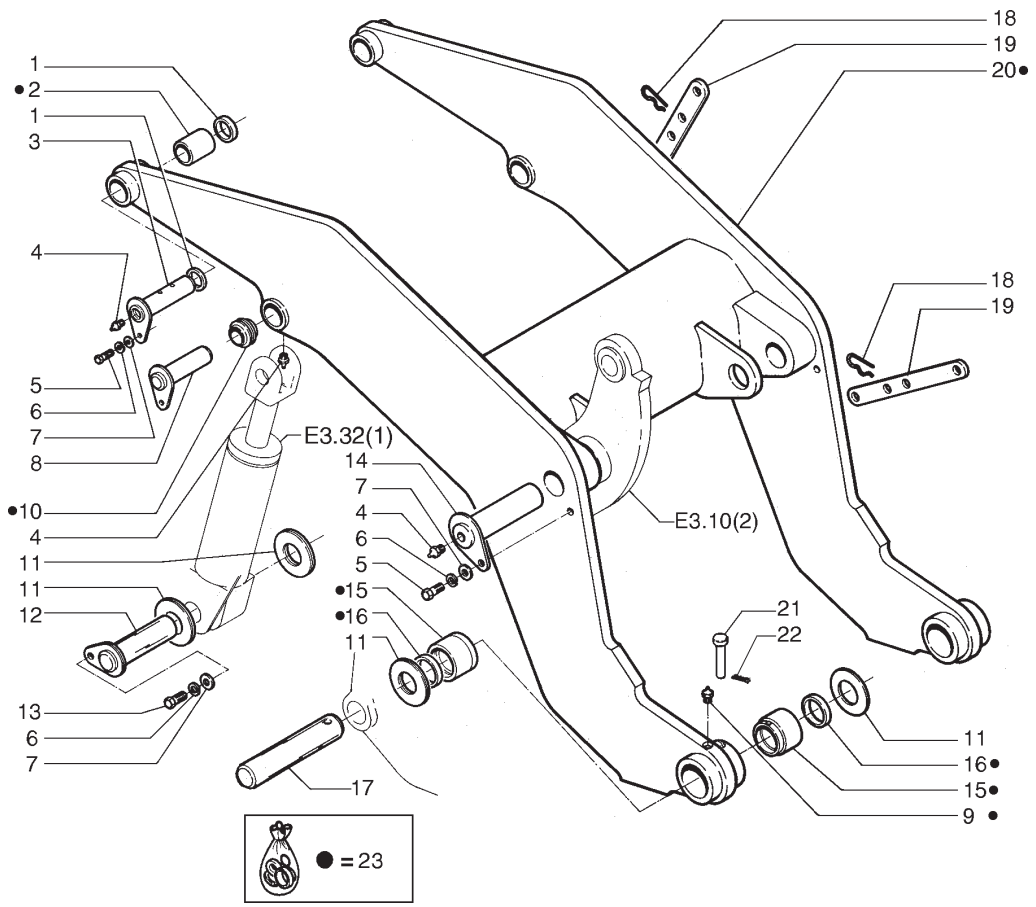


| ITEM | PEÇA Nº | QTDE. | COD. | DESCRIÇÃO | DESCRIPCION |
|---|---|---|---|---|---|
| 1 | 75222648 | * | 198S | CALÇO | CALCE |
| 2 | 75222645 | 2 | 095B | BUCHA | BUJE |
| 3 | 75222646 | 2 | 080P | PINO | BULON |
| 4 | 70914465 | 10 | 060I | PINO GRAXEIRO | ENGRASADOR |
| 5 | 70927172 | 4 | 040V | PARAFUSO | TORNILLO |
| 6 | 70916966 | 18 | 170R | ARRUELA PRESSÃO | ARANDELA ELAST. |
| 7 | 70928178 | 16 | 131R | ARRUELA | ARANDELA |
| 8 | 75219869 | 4 | 080P | PINO | BULON |
| 9 | 70914465 | 1 | 060I | PINO GRAXEIRO | ENGRASADOR |
| 10 | 75219071 | 2 | 095B | BUCHA | BUJE |
| 11 | 75213290 | * | 198S | CALÇO | CALCE |
| 12 | 75218614 | 2 | 080P | PINO | BULON |
| 13 | 70921556 | 2 | 040V | PARAFUSO | TORNILLO |
| 14 | 75259363 | 2 | 080P | PINO | BULON |
| 15 | 75216645 | 4 | 095B | BUCHA | BUJE |
| 16 | 75216644 | 4 | 122G | RETENTOR | JUNTA |
| 17 | 75239509 | 2 | 080P | PINO | BULON |
| 18 | 45003040 | 4 | 045F | PRESILHA | ABRESADERA |
| 19 | 75218333 | 2 | 050N | TRAVA | SEGURO |
| 20 | 75265769 | 1 | 130B | BRAÇO | BRAZO |
| 21 | 75239507 | 2 | 080P | PINO | BULON |
| 22 | 10796901 | 2 | 270C | CONTRA PINO | CHAVETA PARTIDA |
| 23 | 75255413 | 1 | 130B | BRAÇO COMPLETO | BRAZO |

BRAÇOS E ARTICULAÇÕES
BRAZOS Y ARTICULACIONES

E3.10 | 1

NEW HOLLAND

| NEW HOLLAND | 12B | E3.10 | QUADRO 2 | PAG. 1 |
|---|---|---|---|---|

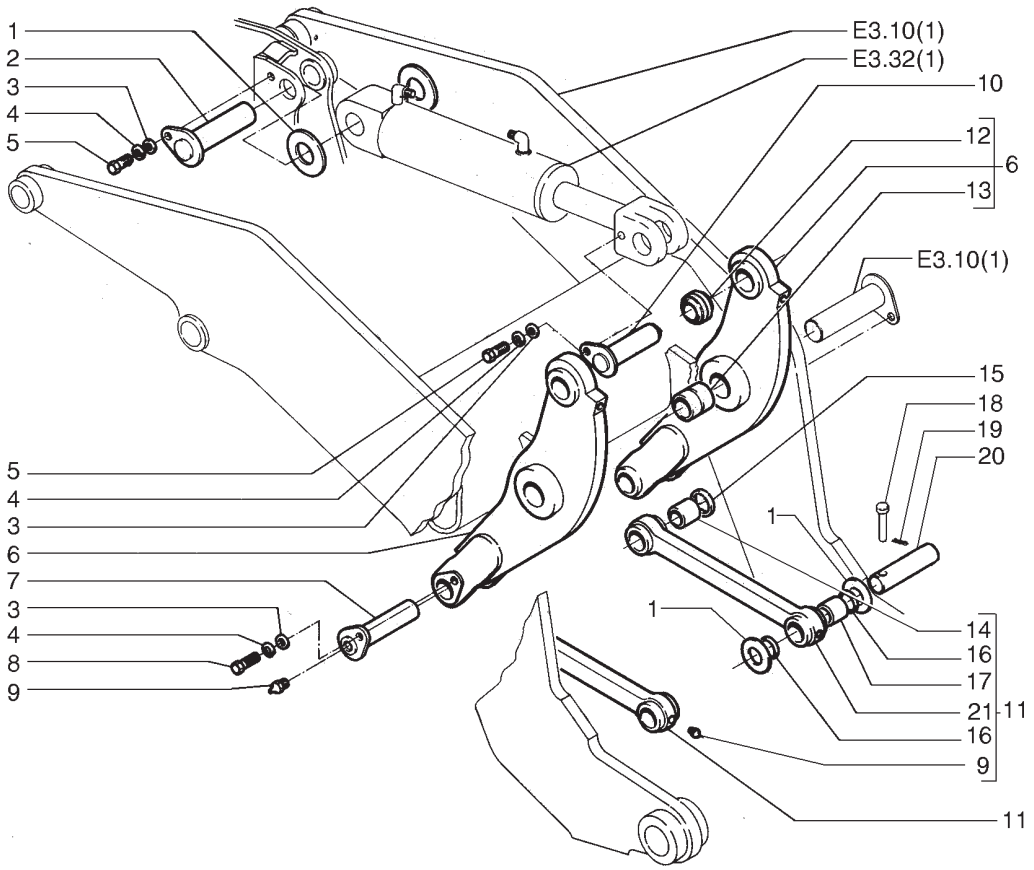


| ITEM | PEÇA Nº | QTDE. | COD. | DESCRIÇÃO | DESCRIPCION |
|---|---|---|---|---|---|
| 1 | 75213290 | * | 198S | CALÇO | CALCE |
| 2 | 75218614 | 2 | 080P | PINO | BULON |
| 3 | 70928178 | 16 | 131R | ARRUELA | ARANDELA |
| 4 | 70916966 | 18 | 170R | ARRUELA PRESSÃO | ARANDELA ELAST. |
| 5 | 70920584 | 4 | 040V | PARAFUSO | TORNILLO |
| 6 | 75218126 | 2 | 130B | BRAÇO | BRAZO |
| 7 | 75218611 | 2 | 080P | PINO | BULON |
| 8 | 70921175 | 4 | 040V | PARAFUSO | TORNILLO |
| 9 | 70914465 | 10 | 060I | PINO GRAXEIRO | ENGRASADOR |
| 10 | 75219869 | 4 | 080P | PINO | BULON |
| 11 | 75218130 | 2 | 050B | BIELA COMPLETA | BIELA |
| 12 | 75219071 | 2 | 095B | BUCHA | BUJE |
| 13 | 75213179 | 2 | 095B | BUCHA | BUJE |
| 14 | 8280391 | 2 | 095B | BUCHA | BUJE |
| 15 | 75217637 | 4 | 075D | ESPAÇADOR | SEPARADOR |
| 16 | 75216644 | 4 | 122G | RETENTOR | JUNTA |
| 17 | 75218127 | 2 | 095B | BUCHA | BUJE |
| 18 | 75239507 | 2 | 080P | PINO | BULON |
| 19 | 10796901 | 2 | 270C | CONTRA PINO | CHAVETA PARTIDA |
| 20 | 75239508 | 2 | 080P | PINO | BULON |
| 21 | 75218130 | 2 | 050B | BIELA | BIELA |

* CONFORME NECESSIDADE
CONFORM NECESIDAD

BRAÇOS E ARTICULAÇÕES
BRAZOS Y ARTICULACIONES

E3.10 | 2

NEW HOLLAND

| NEW HOLLAND | 12B | E3.14 | QUADRO 1 | PAG. 1 |
|---|---|---|---|---|

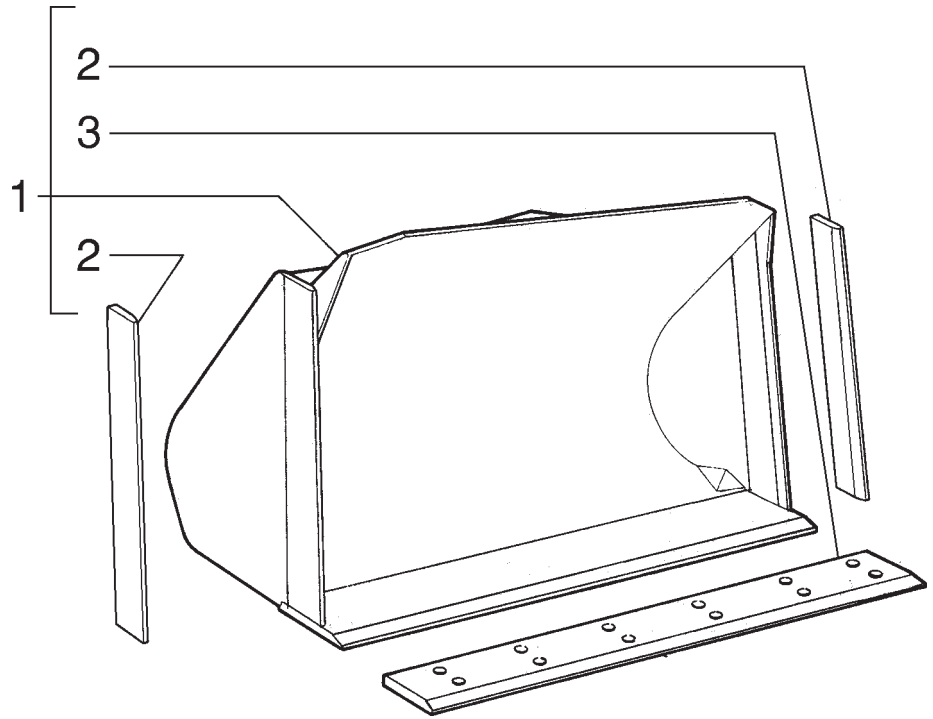


| ITEM | PEÇA Nº | QTDE. | COD. | DESCRIÇÃO | DESCRIPCION |
|---|---|---|---|---|---|
| 1 | 75265816 | 1 | 035B | CAÇAMBA | CUCHARA |
| 2 | 75219114 | 2 | 019T | FACA LATERAL | CUCHILLA LAT. |
| 3 | 75216635 | 1 | 018T | FACA | CUCHILLA |

CAÇAMBA 1,91M$^3$
CUCHARA 1,91M$^3$

NEW HOLLAND

| NEW HOLLAND | 12B | E3.14 | QUADRO 2 | PAG. 1 |
|---|---|---|---|---|

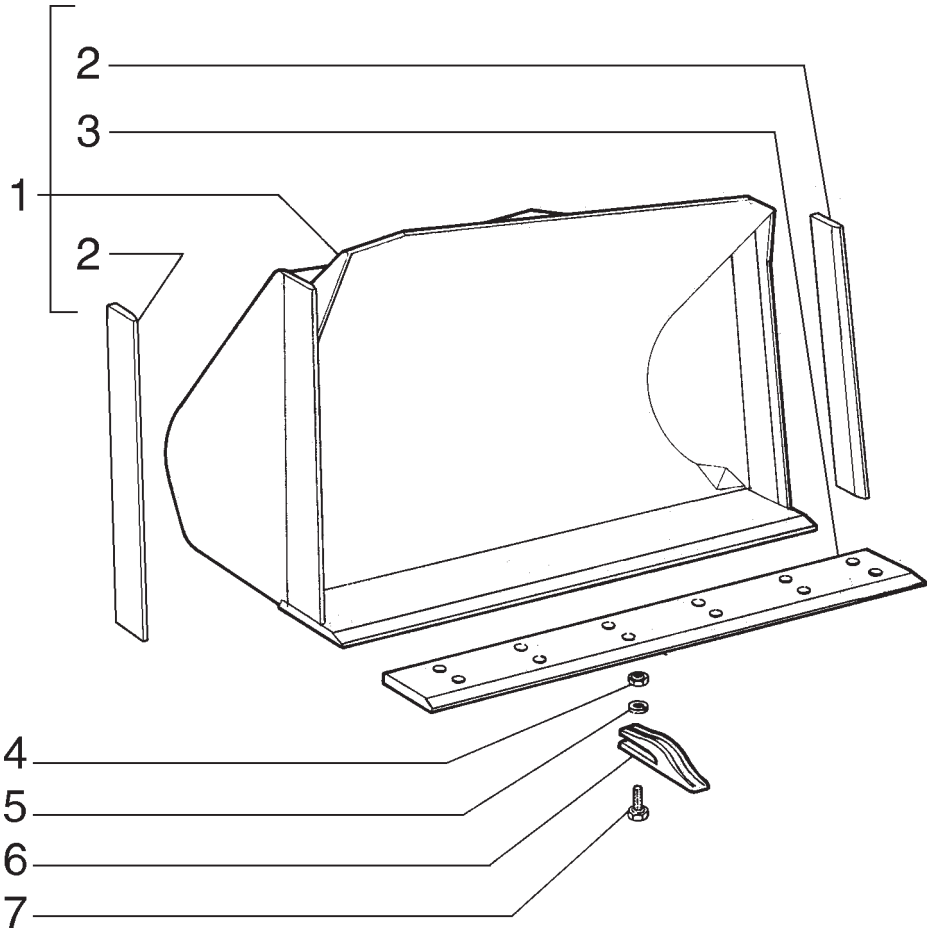


| ITEM | PEÇA Nº | QTDE. | COD. | DESCRIÇÃO | DESCRIPCION |
|---|---|---|---|---|---|
| 1 | 75220813 | 1 | 035B | CAÇAMBA | CUCHARA |
| 2 | 75219114 | 2 | 019T | FACA LATERAL | CUCHILLA LAT. |
| 3 | 75216635 | 1 | 018T | FACA | CUCHILLA |
| 4 | 70911029 | 12 | 010D | PORCA | TUERCA |
| 5 | 8286216 | * | 198S | CALÇO 0,5MM | CALCE 0,5MM |
| 5 | 8286217 | * | 198S | CALÇO 1,00MM | CALCE 1,00MM |
| 6 | 75216654 | 6 | 089D | DENTE CAÇAMBA | DIENTE CUCHARA |
| 7 | 70921597 | 12 | 040V | PARAFUSO | TORNILLO |

* CONFORME NECESSIDADE
CONFORM NECESIDAD

CAÇAMBA 1,91M$^3$ - OPCIONAL
CUCHARA 1,91M$^3$ - OPCIONAL

NEW HOLLAND

| NEW HOLLAND | 12B | E3.14 | QUADRO 3 | PAG. 1 |
|---|---|---|---|---|

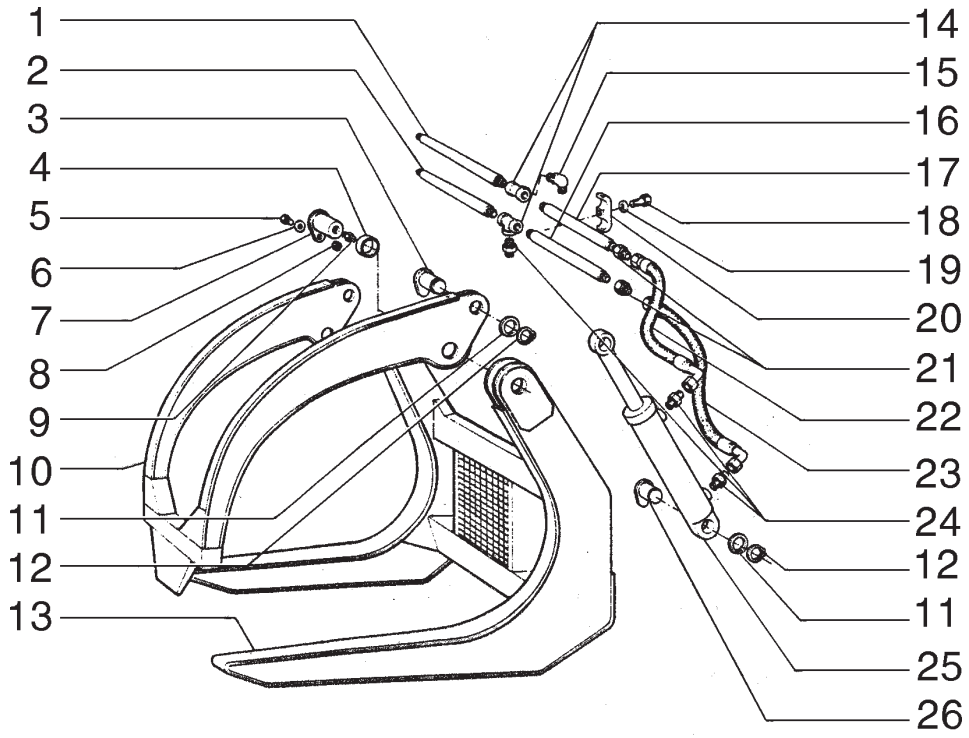


| ITEM | PEÇA Nº | QTDE. | COD. | DESCRIÇÃO | DESCRIPCION |
|---|---|---|---|---|---|
| 1 | 75285404 | 1 | 193T | TUBO | TUBO |
| 2 | 75285405 | 1 | 193T | TUBO | TUBO |
| 3 | 75285402 | 2 | 080P | PINO | BULON |
| 4 | 75285395 | 4 | 095B | BUCHA | BUJE |
| 5 | 75285397 | 2 | 040V | PARAFUSO | TORNILLO |
| 6 | 75206963 | 2 | 131R | ARRUELA | ARANDELA |
| 7 | 75285399 | 2 | 080P | PINO | BULON |
| 8 | 75206964 | 2 | 010D | PORCA | TUERCA |
| 9 | 75285396 | 4 | 060I | PINO GRAXEIRO | ENGRASADOR |
| 10 | 75285410 | 1 | 026G | PINÇA | MORDAZA |
| 11 | 75285398 | 4 | 131R | ARRUELA | ARANDELA |
| 12 | 75285400 | 4 | 187A | ANEL ELÁSTICO | ANILLO ELASTICO |
| 13 | 75285409 | 1 | 125F | GARFO | HORCA |
| 14 | 75285390 | 2 | 020R | CONEXÃO | RACOR |
| 15 | 75285391 | 1 | 020R | CONEXÃO | RACOR |
| 16 | 75285406 | 1 | 193T | TUBO | TUBO |
| 17 | 75285407 | 1 | 193T | TUBO | TUBO |
| 18 | 70903640 | 2 | 040V | PARAFUSO | TORNILLO |
| 19 | 10517171 | 2 | 170R | ARRUELA PRESSÃO | ARANDELA ELAST. |
| 20 | 75285408 | 2 | 031F | ABRAÇADEIRA | ABRAZADERA |
| 21 | 75285403 | 4 | 020R | CONEXÃO | RACOR |
| 22 | 75285389 | 2 | 192T | MANGUEIRA | MANGA C/RACORDE |
| 23 | 75285388 | 2 | 192T | MANGUEIRA | MANGA C/RACORDE |
| 24 | 75285401 | 5 | 020R | CONEXÃO | RACOR |
| 25 | 75285392 | 2 | 164C | CILINDRO | CILINDRO |
| 26 | 75285394 | 2 | 080P | PINO | BULON |

GARRA PARA MADEIRA
PINZA PARA MADERA

NEW HOLLAND

| NEW HOLLAND | 12B | E3.25 | QUADRO 1 | PAG. 1 |
|---|---|---|---|---|

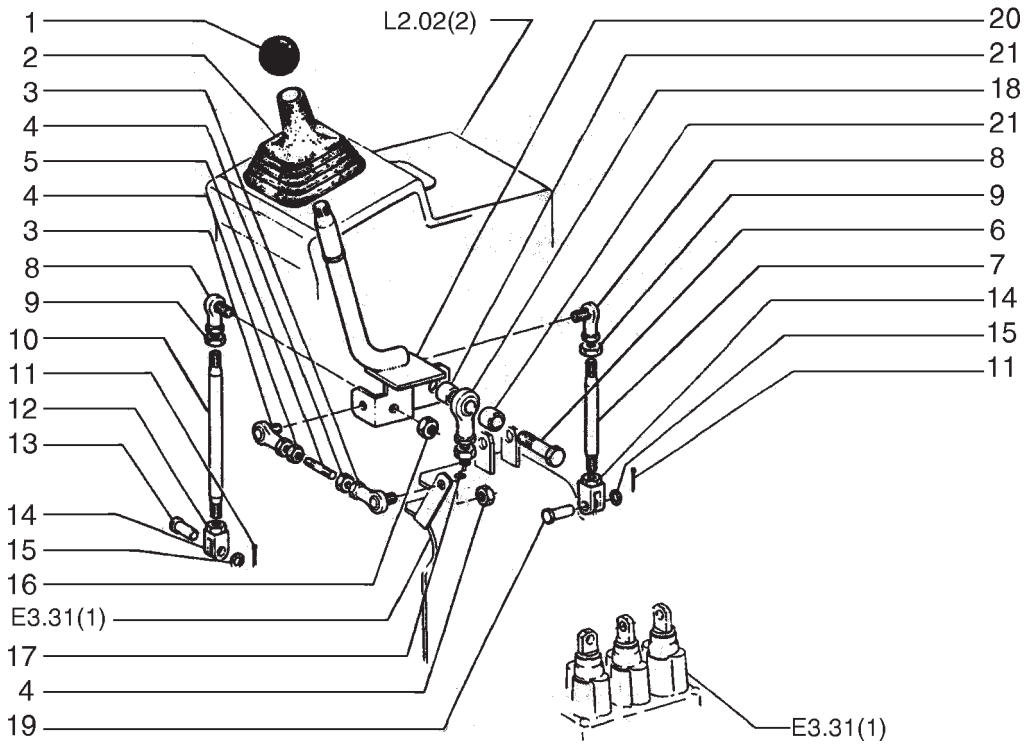


| ITEM | PEÇA Nº | QTDE. | COD. | DESCRIÇÃO | DESCRIPCION |
|---|---|---|---|---|---|
| 1 | 4970504 | 1 | 150P | MANOPLA | EMPUNADURA |
| 2 | 75214658 | 1 | 334C | COIFA PARA PÓ | CAPUCHA |
| 3 | 70686384 | 2 | 061E | EXTREMIDADE | EXTREMO |
| 4 | 70910267 | 4 | 010D | PORCA | TUERCA |
| 5 | 73152125 | 1 | 142T | TIRANTE | TIRANTE |
| 6 | 70927543 | 1 | 040V | PARAFUSO | TORNILLO |
| 7 | 75236301 | 1 | 142T | TIRANTE | TIRANTE |
| 8 | 70653570 | 2 | 061E | EXTREMIDADE | EXTREMO |
| 9 | 70910329 | 6 | 010D | PORCA | TUERCA |
| 10 | 75236300 | 1 | 142T | TIRANTE | TIRANTE |
| 11 | 10796301 | 2 | 270C | CONTRA PINO | CHAVETA PARTIDA |
| 12 | 70910329 | 6 | 010D | PORCA | TUERCA |
| 13 | 10033411 | 2 | 080P | PINO | BULON |
| 14 | 10000811 | 2 | 085F | FORQUILHA | HORQUILLA |
| 15 | 12638621 | 2 | 131R | ARRUELA | ARANDELA |
| 16 | 70910329 | 6 | 010D | PORCA | TUERCA |
| 17 | 70913177 | 1 | 010D | PORCA | TUERCA |
| 18 | 70638732 | 1 | 061E | EXTREMIDADE | EXTREMO |
| 19 | 10005010 | 4 | 080P | PINO | BULON |
| 20 | 75236281 | 1 | 7117 | ALAVANCAS | TIMONIERA |
| 21 | 75235481 | 2 | 075D | ESPAÇADOR | SEPARADOR |

COMANDO DO DISTRIBUIDOR
MANDO DEL DISTRIBUIDOR

NEW HOLLAND

| NEW HOLLAND | 12B | E3.27 | QUADRO 1 | PAG. 1 |
|---|---|---|---|---|

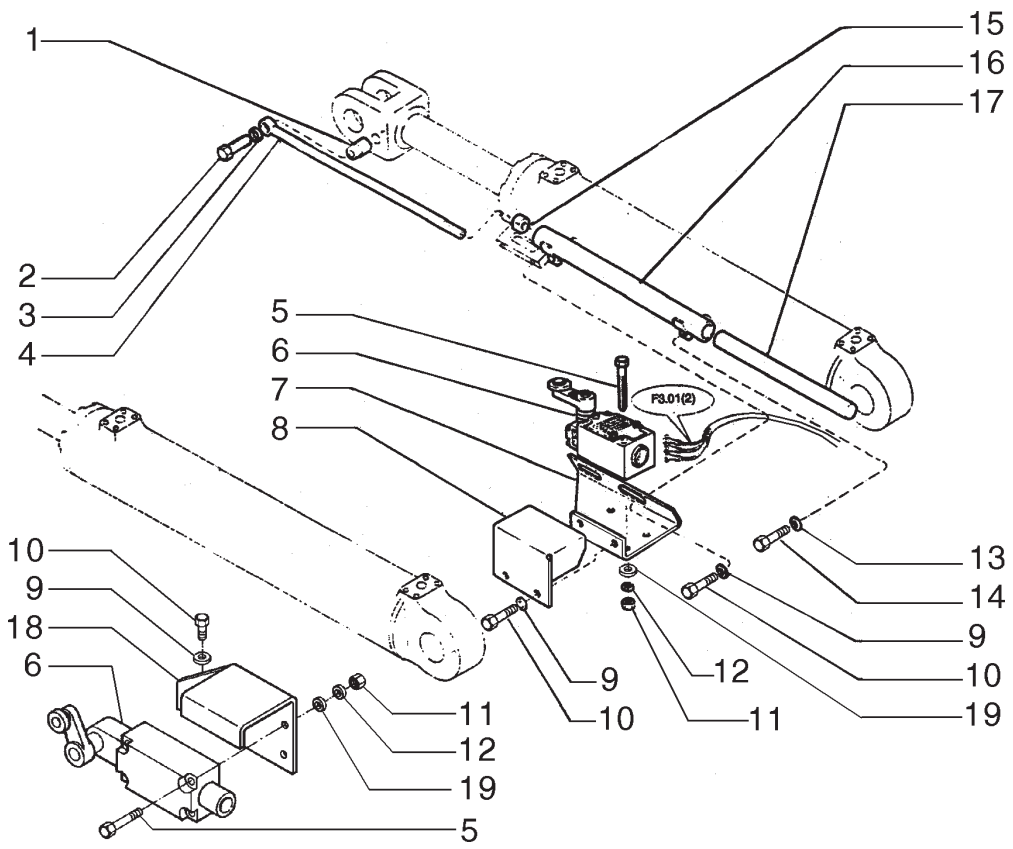


| ITEM | PEÇA Nº | QTDE. | COD. | DESCRIÇÃO | DESCRIPCION |
|---|---|---|---|---|---|
| 1 | 75237399 | 1 | 075D | ESPAÇADOR | SEPARADOR |
| 2 | 16044531 | 1 | 040V | PARAFUSO | TORNILLO |
| 3 | 12645031 | 1 | 131R | ARRUELA | ARANDELA |
| 4 | 75237397 | 1 | 142T | TIRANTE | TIRANTE |
| 5 | 10978821 | 8 | 040V | PARAFUSO | TORNILLO |
| 6 | 75214550 | 2 | 075I | INTERRUPTOR | INTERRUPTOR |
| 7 | 75265969 | 1 | 300S | SUPORTE | SOPORTE |
| 8 | 75265971 | 1 | 265C | TAMPA | TAPA |
| 9 | 70677004 | 4 | 131R | ARRUELA | ARANDELA |
| 10 | 10902121 | 4 | 040V | PARAFUSO | TORNILLO |
| 11 | 15896411 | 8 | 010D | PORCA | TUERCA |
| 12 | 70904203 | 8 | 170R | ARRUELA PRESSÃO | ARANDELA ELAST. |
| 13 | 10615679 | 4 | 131R | ARRUELA | ARANDELA |
| 14 | 16043431 | 4 | 040V | PARAFUSO | TORNILLO |
| 15 | 79095853 | 1 | 060D | DISCO | DISCO |
| 16 | 79100913 | 1 | 193T | TUBO | TUBO |
| 17 | 75238601 | 1 | 090A | HASTE | VARILLA |
| 18 | 75265973 | 1 | 300S | SUPORTE | SOPORTE |
| 19 | 10519301 | 8 | 131R | ARRUELA | ARANDELA |

NIVELADOR AUTOMÁTICO
NIVELADOR AUTOMATICO

E3.27 | 1

NEW HOLLAND

| NEW HOLLAND | 12B | E3.28 | QUADRO 1 | PAG. 1 |
|---|---|---|---|---|

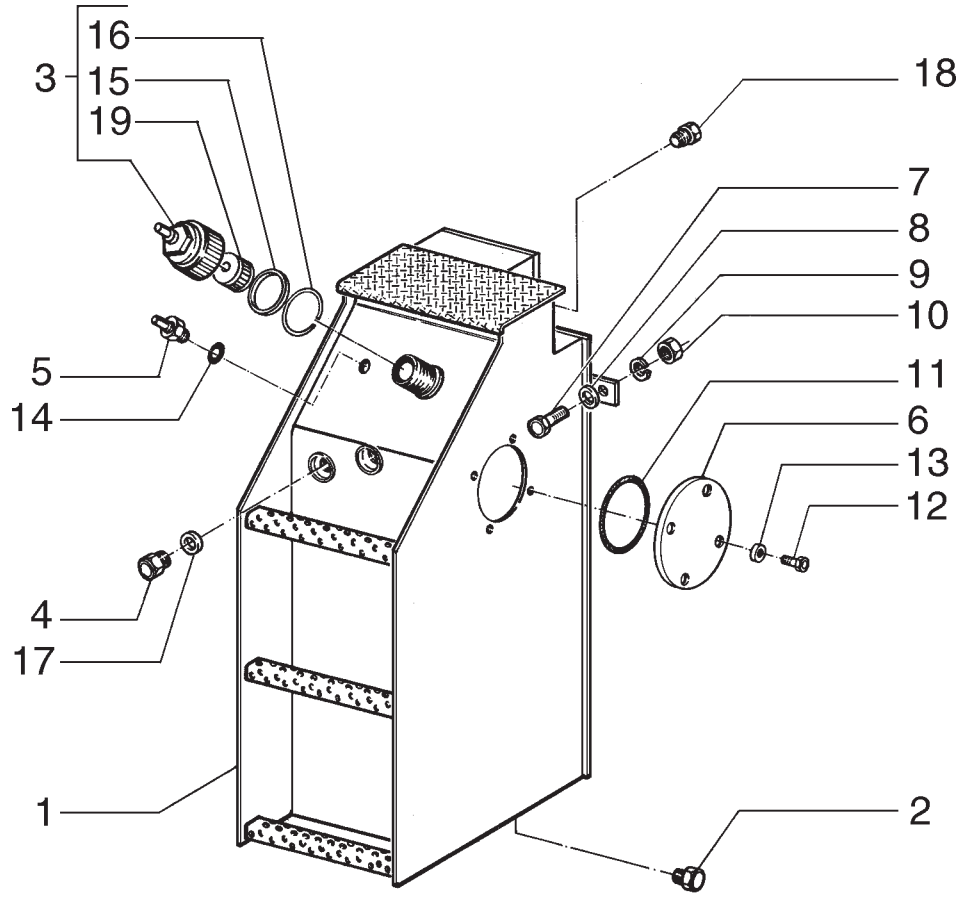


| ITEM | PEÇA Nº | QTDE. | COD. | DESCRIÇÃO | DESCRIPCION |
|---|---|---|---|---|---|
| 1 | 75265757 | 1 | 115S | RESERVATÓRIO | DEPOSITO |
| 2 | 70912768 | 1 | 050T | BUJÃO | TAPON |
| 3 | 79104494 | 1 | 265C | TAMPA | TAPA |
| 4 | 75214200 | 2 | I091 | INDICADOR NIVEL | VARILLA NIVEL |
| 5 | 79028299 | 1 | 075I | INTERRUPTOR | INTERRUPTOR |
| 6 | 75265754 | 1 | 265C | TAMPA | TAPA |
| 7 | 70921403 | 3 | 040V | PARAFUSO | TORNILLO |
| 8 | 70927275 | 3 | 131R | ARRUELA | ARANDELA |
| 9 | 70912942 | 3 | 170R | ARRUELA PRESSÃO | ARANDELA ELAST. |
| 10 | 70911029 | 3 | 010D | PORCA | TUERCA |
| 11 | 14467980 | 1 | 158G | O'RING | JUNTA TORICA |
| 12 | 11106031 | 4 | 040V | PARAFUSO | TORNILLO |
| 13 | 10516870 | 4 | 170R | ARRUELA PRESSÃO | ARANDELA ELAST. |
| 14 | 10263460 | 1 | 131R | ARRUELA | ARANDELA |
| 15 | 79019060 | 1 | 158G | O'RING | JUNTA TORICA |
| 16 | 79019065 | 1 | 187A | ANEL ELÁSTICO | ANILLO ELASTICO |
| 17 | 10264660 | 2 | 045A | ANEL | ARO |
| 18 | 70901652 | 1 | 050T | BUJÃO | TAPON |
| 19 | 79110132 | 1 | 065F | FILTRO | FILTRO |

RESERVATÓRIO HIDRÁULICO
DEPOSITO HIDRAULICO

NEW HOLLAND



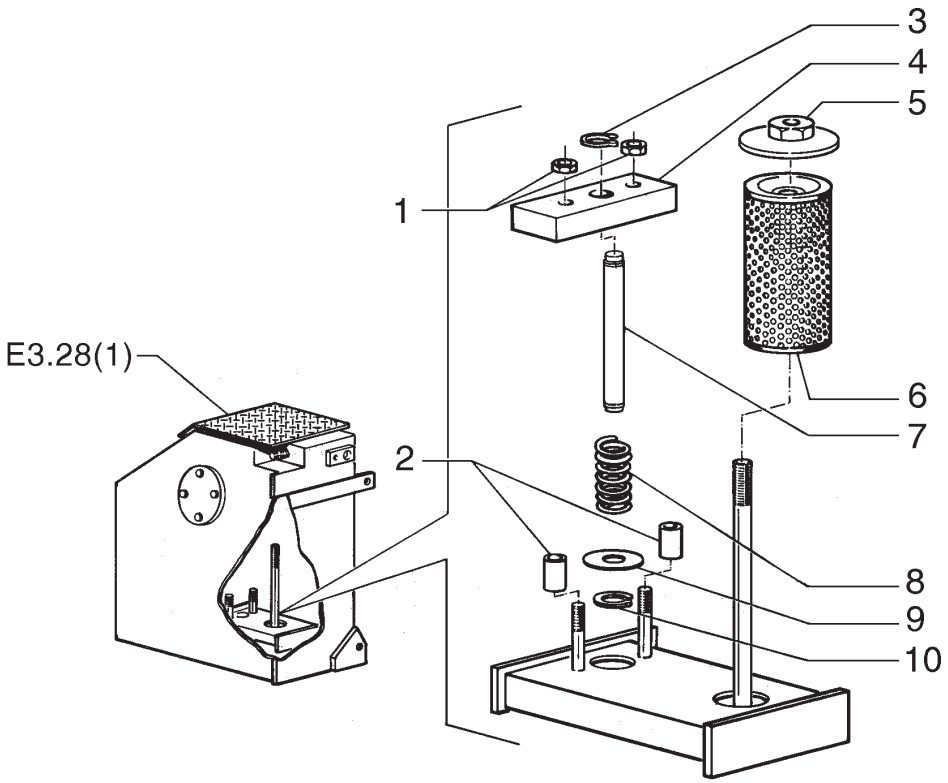


| ITEM | PEÇA Nº | QTDE. | COD. | DESCRIÇÃO | DESCRIPCION |
|---|---|---|---|---|---|
| 1 | 70915633 | 2 | 010D | PORCA | TUERCA |
| 2 | 75213125 | 2 | 184C | DISTANCIADOR | ESPARRAGO |
| 3 | 75213122 | 1 | 187A | ANEL ELÁSTICO | ANILLO ELASTICO |
| 4 | 75213126 | 1 | 105P | CHAPA | PLACA |
| 5 | 75213123 | 1 | 265C | TAMPA | TAPA |
| 6 | 75213131 | 1 | 065F | FILTRO | FILTRO |
| 7 | 75213124 | 1 | 080P | PINO | BULON |
| 8 | 75213127 | 1 | 100M | MOLA | MUELLE |
| 9 | 75213128 | 1 | 120P | PRATO | PLATILLO |
| 10 | 11066276 | 1 | 045A | ANEL | ARO |

RESERVATÓRIO HIDRÁULICO
DEPOSITO HIDRAULICO

NEW HOLLAND

| NEW HOLLAND | 12B | E3.29 | QUADRO 1 | PAG. 1 |
|---|---|---|---|---|

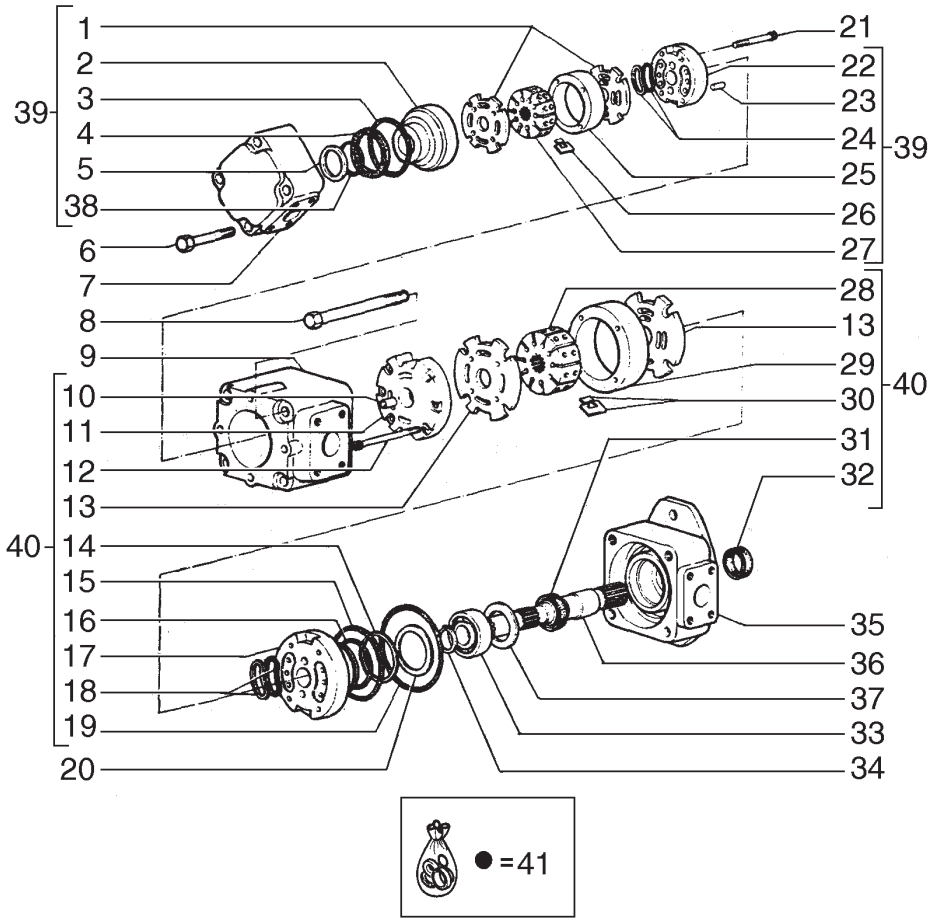


| ITEM | PEÇA Nº | QTDE. | COD. | DESCRIÇÃO | DESCRIPCION |
|---|---|---|---|---|---|
| 1 | 75287499 | 2 | 110P | PLACA | PLACA |
| 2 | 75287497 | 1 | 300S | SUPORTE | SOPORTE |
| 3 | 75287496 | 1 | 158G | O'RING | JUNTA TORICA |
| 4 | 75287495 | 1 | 122G | RETENTOR | JUNTA |
| 5 | 75287492 | 1 | 045A | ANEL | ARO |
| 6 | 75285170 | 4 | 040V | PARAFUSO | TORNILLO |
| 7 | 75285171 | 1 | 265C | TAMPA | TAPA |
| 8 | 75287510 | 4 | 040V | PARAFUSO | TORNILLO |
| 9 | 75287509 | 1 | 300C | CORPO | CUERPO |
| 10 | 75286999 | 2 | 080P | PINO | BULON |
| 11 | 75287106 | 1 | 300S | SUPORTE | SOPORTE |
| 12 | 75287000 | 2 | 040V | PARAFUSO | TORNILLO |
| 13 | 75287108 | 2 | 110P | PLACA | PLACA |
| 14 | 75287116 | 1 | 045A | ANEL | ARO |
| 15 | 75287119 | 1 | 158G | O'RING | JUNTA TORICA |
| 16 | 75287117 | 1 | 158G | O'RING | JUNTA TORICA |
| 17 | 75287112 | 1 | 300S | SUPORTE | SOPORTE |
| 18 | 75287491 | 4 | 122G | RETENTOR | JUNTA |
| 19 | 75287118 | 1 | 158G | O'RING | JUNTA TORICA |
| 20 | 75287115 | 1 | 187A | ANEL ELÁSTICO | ANILLO ELASTICO |
| 21 | 75287505 | 2 | 040V | PARAFUSO | TORNILLO |
| 22 | 75287503 | 1 | 300S | SUPORTE | SOPORTE |
| 23 | 75287504 | 2 | 080P | PINO | BULON |
| 24 | 75287498 | 4 | 122G | RETENTOR | JUNTA |
| 25 | 75287502 | 1 | 300C | CORPO | CUERPO |
| 26 | 75287501 | 10 | 499P | PALHETA | ALABE |
| 27 | 75287500 | 1 | 060G | ROTOR | IMPULSOR |
| 28 | 75287109 | 1 | 060G | ROTOR | IMPULSOR |
| 29 | 75287111 | 1 | 300C | CORPO | CUERPO |
| 30 | 75287110 | 10 | 499P | PALHETA | ALABE |
| 31 | 75287121 | 1 | 122G | RETENTOR | JUNTA |
| 32 | 75287120 | 1 | 122G | RETENTOR | JUNTA |
| 33 | 75286997 | 1 | 341C | ROLAMENTO | RODAMIENTO |

BOMBA HIDRÁULICA
BOMBA HIDRAULICA

E3.29 | 1

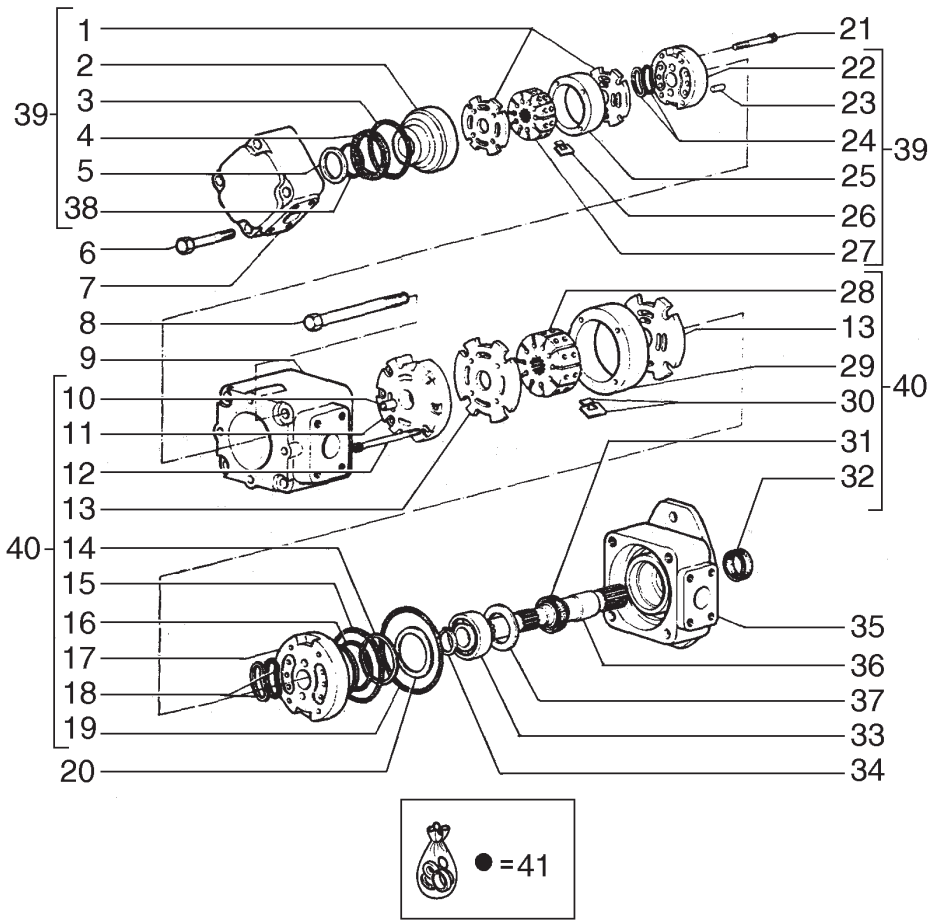


| ITEM | PEÇA Nº | QTDE. | COD. | DESCRIÇÃO | DESCRIPCION |
|---|---|---|---|---|---|
| 34 | 75287114 | 1 | 187A | ANEL ELÁSTICO | ANILLO ELASTICO |
| 35 | 75287508 | 1 | 300S | SUPORTE | SOPORTE |
| 36 | 75287507 | 1 | 016A | EIXO | ARBOL |
| 37 | 75287122 | 1 | 045A | ANEL | ARO |
| 38 | 75287494 | 1 | 158G | O'RING | JUNTA TORICA |
| 39 | 75287506 | 1 | 002K | KIT | JUEGO |
| 40 | 75287113 | 1 | 002K | KIT | JUEGO |
| 41 | 75287490 | 1 | 002K | KIT | JUEGO |

BOMBA HIDRÁULICA
BOMBA HIDRAULICA

NEW HOLLAND

| NEW HOLLAND | 12B | E3.31 | QUADRO 1 | PAG. 1 |
|---|---|---|---|---|

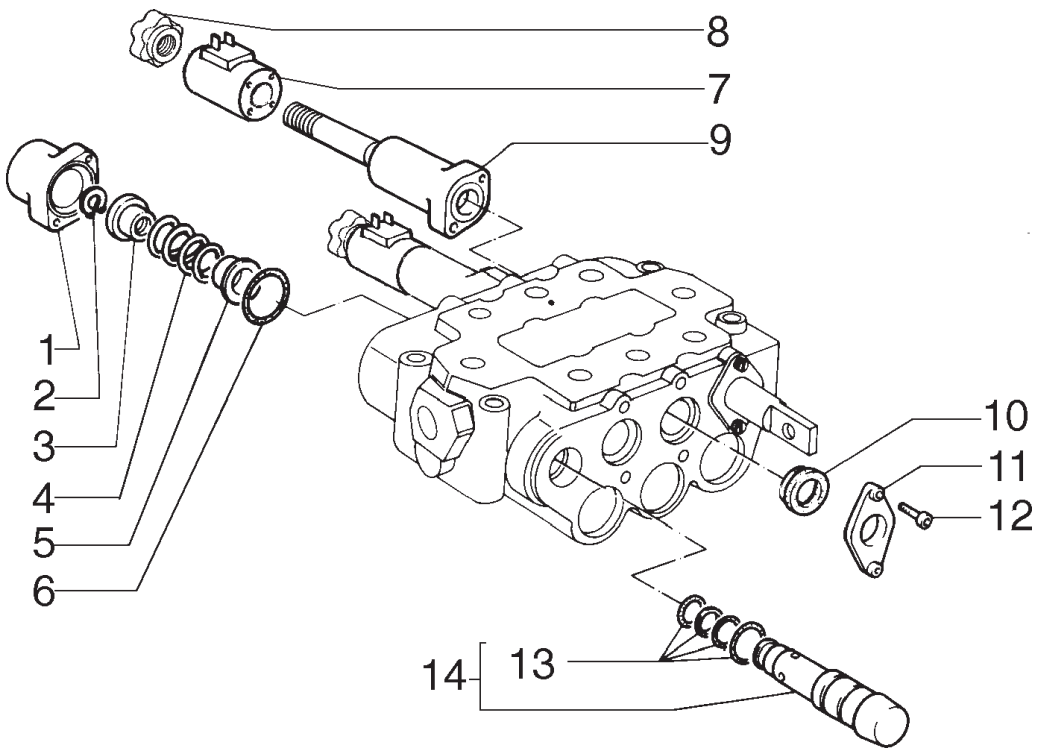


| ITEM | PEÇA Nº | QTDE. | COD. | DESCRIÇÃO | DESCRIPCION |
|---|---|---|---|---|---|
| 1 | 79078592 | 2 | 265C | TAMPA | TAPA |
| 2 | 71312437 | 1 | 045A | ANEL | ARO |
| 3 | 79081889 | 1 | 060S | PRATO | ARANDELA |
| 4 | 79081890 | 1 | 100M | MOLA | MUELLE |
| 5 | 71312434 | 1 | 060S | PRATO | ARANDELA |
| 6 | 14458880 | 1 | 158G | O'RING | JUNTA TORICA |
| 7 | 75311251 | 2 | 030E | SOLENÓIDE | SOLENOIDE |
| 8 | 75311250 | 2 | 010D | PORCA | TUERCA |
| 9 | 75311252 | 2 | 265C | TAMPA | TAPA |
| 10 | 79107889 | 3 | 122G | RETENTOR | JUNTA |
| 11 | 79078549 | 3 | 070F | FLANGE | BRIDA |
| 12 | 14305220 | 12 | 040V | PARAFUSO | TORNILLO |
| 13 | 79061406 | 1 | 002K | KIT | JUEGO |
| 14 | 79078540 | 1 | 010V | VÁLVULA | VALVULA |

SISTEMA HIDRÁULICO - DISTRIBUIDOR
SISTEMA HIDRAULICO - DISTRIBUIDOR

NEW HOLLAND

| NEW HOLLAND | 12B | E3.32 | QUADRO 1 | PAG. 1 |
|---|---|---|---|---|

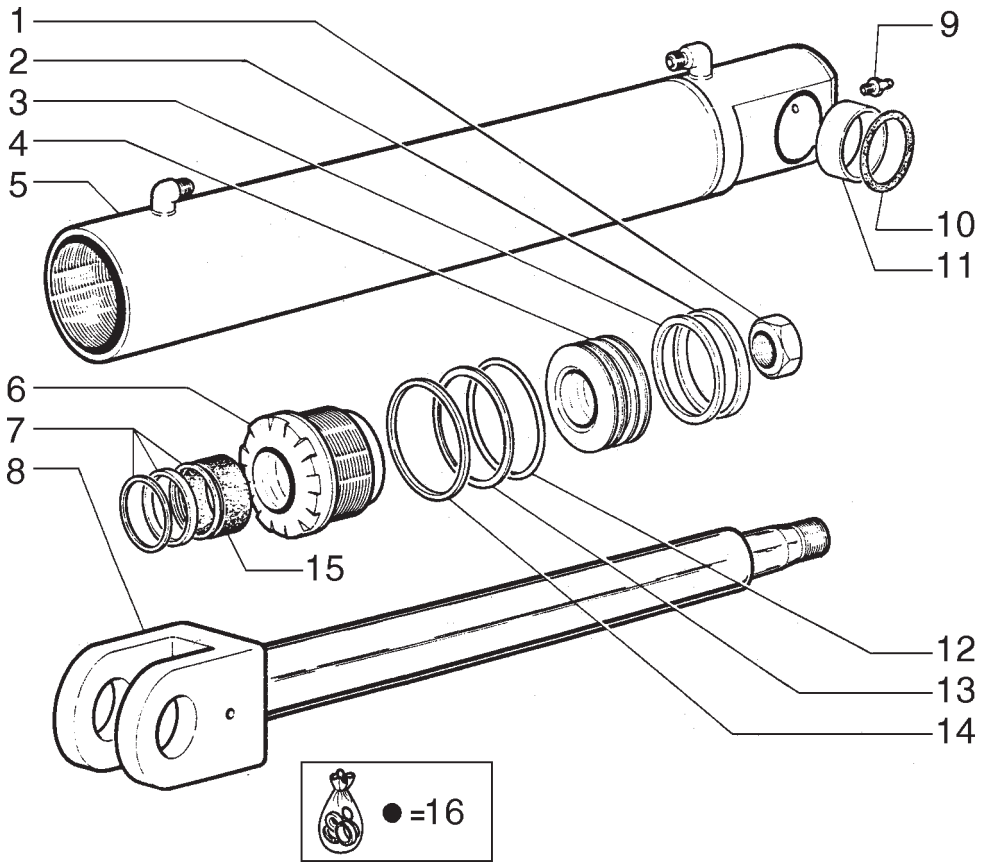


| ITEM | PEÇA Nº | QTDE. | COD. | DESCRIÇÃO | DESCRIPCION |
|---|---|---|---|---|---|
| 1 | 8281824 | 1 | 010D | PORCA | TUERCA |
| 2 | 76021997 | 2 | 045A | ANEL | ARO |
| 3 | 76021988 | 1 | 122G | RETENTOR | JUNTA |
| 4 | 75239358 | 1 | 235S | ÊMBOLO | EMBOLO |
| 5 | 75239351 | 1 | 035C | CAMISA CILINDRO | CAMISA CILINDRO |
| 6 | 75239350 | 1 | 132F | FUNDO DIANTEIRO | TAPA ANTERIOR |
| 7 | 79071464 | 1 | 123G | RETENTOR | EMPAQUETADURA |
| 8 | 75222248 | 1 | 090A | HASTE | VARILLA |
| 9 | 13407211 | 1 | 060I | PINO GRAXEIRO | ENGRASADOR |
| 10 | 75216644 | 2 | 122G | RETENTOR | JUNTA |
| 11 | 75216645 | 2 | 095B | BUCHA | BUJE |
| 12 | 70923834 | 1 | 158G | O'RING | JUNTA TORICA |
| 13 | 76021994 | 1 | 055A | ANEL DE VEDAÇÃO | JUNTA HERMETICA |
| 14 | 14466580 | 1 | 158G | O'RING | JUNTA TORICA |
| 15 | 79100797 | 1 | 145G | GUIA | GUIA |
| 16 | 75286813 | 1 | 002K | KIT | JUEGO |

CILINDRO DE LEVANTAMENTO - 75265781

CILINDRO DE LEVANTAMENTO - 75265781

NEW HOLLAND

| NEW HOLLAND | 12B | E3.32 | QUADRO 2 | PAG. 1 |
|---|---|---|---|---|

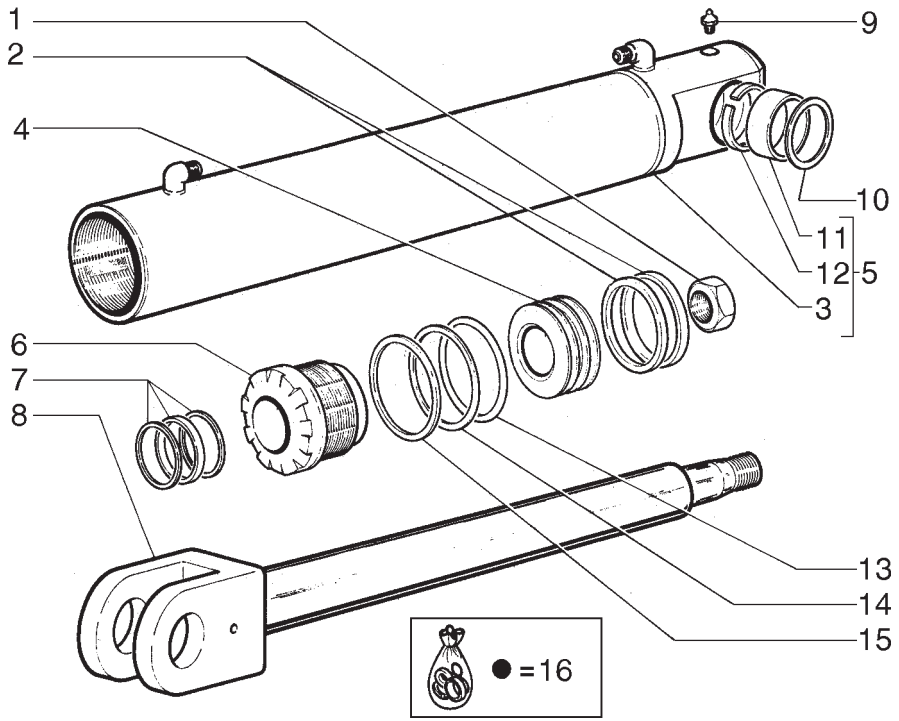


| ITEM | PEÇA Nº | QTDE. | COD. | DESCRIÇÃO | DESCRIPCION |
|---|---|---|---|---|---|
| 1 | 8281824 | 2 | 010D | PORCA | TUERCA |
| 2 | 79100822 | 2 | 123G | RETENTOR | EMPAQUETADURA |
| 3 | 75237383 | 1 | 053C | CAMISA CILIND DIR | CAMISA CILIN DER |
| 3 | 75237384 | 1 | 053C | CAMISA CILIND ESQ | CAMISA CILIN IZQ |
| 4 | 75222264 | 2 | 235S | ÊMBOLO | EMBOLO |
| 5 | 75237382 | 1 | 053C | CAMISA CILIND ESQ | CAMISA CILIN DER |
| 5 | 75237381 | 1 | 053C | CAMISA CILIND DIR | CAMISA CILIN IZQ |
| 6 | 79047729 | 2 | 265C | TAMPA | TAPA |
| 7 | 79071464 | 2 | 123G | RETENTOR | EMPAQUETADURA |
| 8 | 75237390 | 1 | 090A | HASTE DIR. | VARILLA DER |
| 8 | 75222309 | 1 | 274S | HASTE ESQ. | VASTAGO IZQ |
| 9 | 13407211 | 2 | 060I | PINO GRAXEIRO | ENGRASADOR |
| 10 | 75222317 | 4 | 131R | ARRUELA | ARANDELA |
| 11 | 75222313 | 2 | 095B | BUCHA | BUJE |
| 12 | 8298058 | 2 | 075D | ESPAÇADOR | SEPARADOR |
| 13 | 14466080 | 2 | 158G | O'RING | JUNTA TORICA |
| 14 | 8298055 | 2 | 158G | O'RING | JUNTA TORICA |
| 15 | 14466380 | 2 | 158G | O'RING | JUNTA TORICA |
| 16 | 75207931 | 2 | 002K | KIT | JUEGO |

CILINDRO DA CAÇAMBA - 75265788(DIR) 75265792(ESQ)
CILINDRO DE LA CUCHARA - 75265788(DER) 75265792(IZQ).

NEW HOLLAND



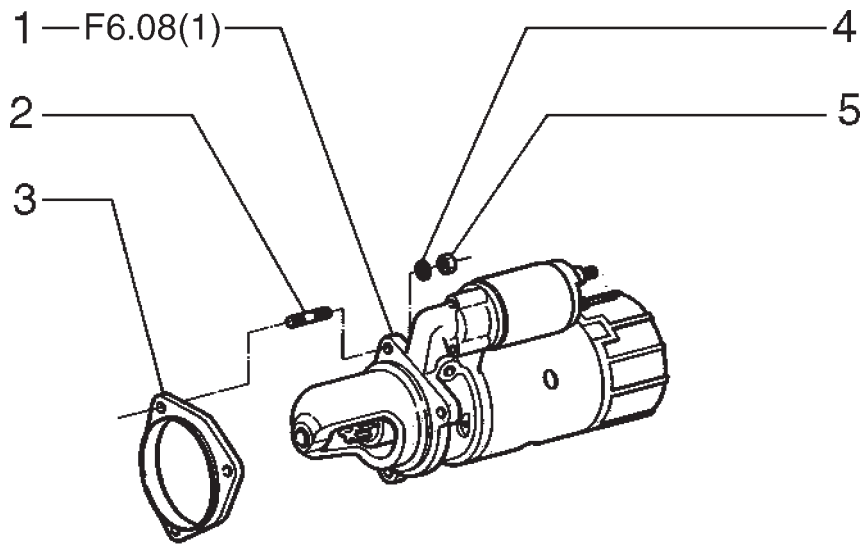


| ITEM | PEÇA Nº | QTDE. | COD. | DESCRIÇÃO | DESCRIPCION |
|---|---|---|---|---|---|
| 1 | 75259789 | 1 | 133M | MOTOR ARRANQUE | MOTOR ARRANQUE |
| 2 | 75205193 | 3 | 210P | PRISIONEIRO | ESPARRAGO |
| 3 | 75202643 | 1 | 075D | ESPAÇADOR | SEPARADOR |
| 4 | 10516870 | 3 | 170R | ARRUELA PRESSÃO | ARANDELA ELAST. |
| 5 | 11701711 | 3 | 010D | PORCA | TUERCA |

MOTOR DE PARTIDA
MOTOR DE ARRANQUE

NEW HOLLAND

| NEW HOLLAND | 12B | F3.01 | QUADRO 1 | PAG. 1 |
|---|---|---|---|---|

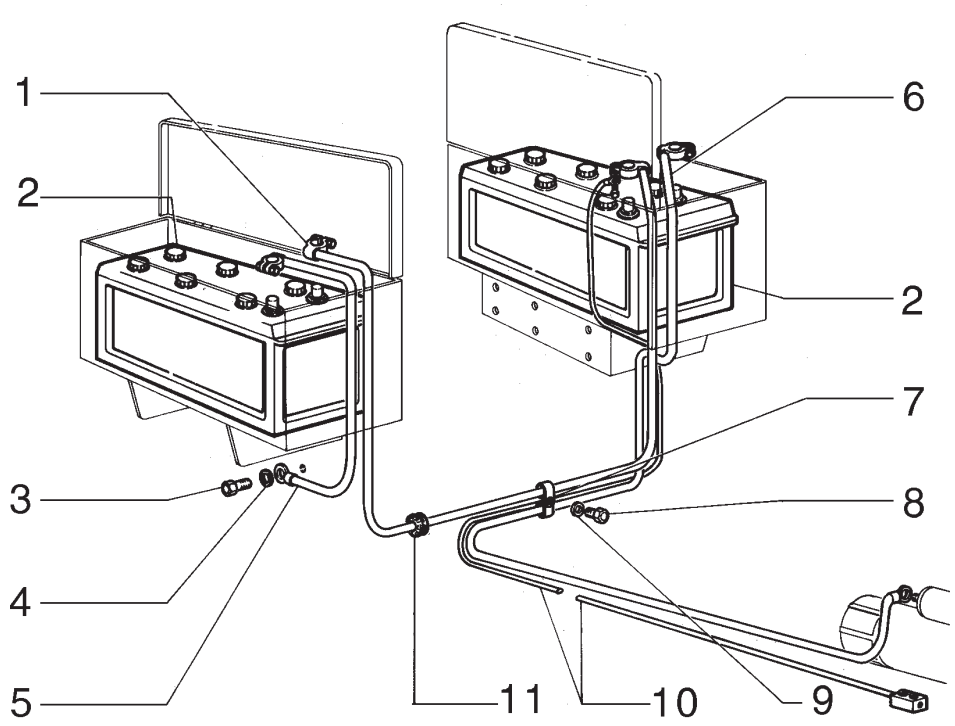


| ITEM | PEÇA Nº | QTDE. | COD. | DESCRIÇÃO | DESCRIPCION |
|---|---|---|---|---|---|
| 1 | 75221919 | 1 | 111C | CABO ELÉTRICO | CABLE |
| 2 | 75211328 | 2 | 025B | BATERIA | BATERIA |
| 3 | 70927173 | 1 | 040V | PARAFUSO | TORNILLO |
| 4 | 70677006 | 1 | 131R | ARRUELA | ARANDELA |
| 5 | 75239844 | 1 | 111C | CABO ELÉTRICO | CABLE |
| 6 | 76022498 | 1 | 111C | CABO ELÉTRICO | CABLE |
| 7 | 70928656 | 9 | 031F | ABRAÇADEIRA | ABRAZADERA |
| 8 | 70922300 | 5 | 040V | PARAFUSO | TORNILLO |
| 9 | 70630753 | 6 | 131R | ARRUELA | ARANDELA |
| 10 | 75219492 | 1 | 111C | CABO ELÉTRICO | CABLE |
| 11 | 75239483 | 2 | 122G | RETENTOR | JUNTA |

BATERIAS E CABOS
BATERIAS Y CABOS

F3.01 | 1

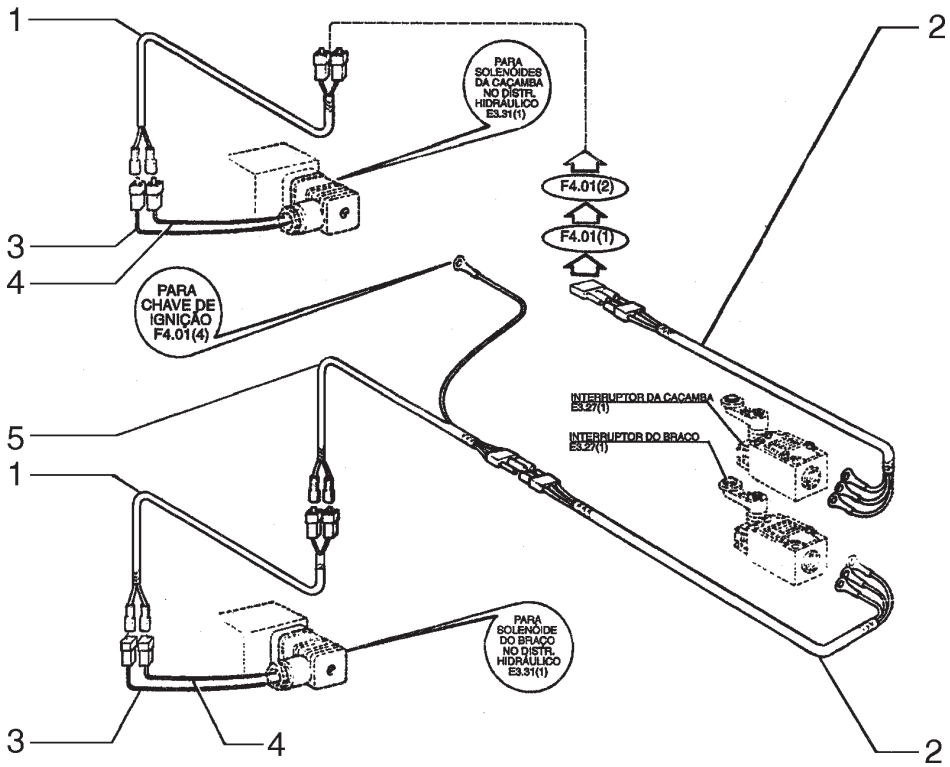


| ITEM | PEÇA Nº | QTDE. | COD. | DESCRIÇÃO | DESCRIPCION |
|---|---|---|---|---|---|
| 1 | 75221665 | 2 | 111C | CABO ELÉTRICO | CABLE |
| 2 | 75218776 | 2 | 111C | CABO ELÉTRICO | CABLE |
| 3 | 75213792 | 2 | 111C | CABO ELÉTRICO | CABLE |
| 4 | 75213793 | 2 | 111C | CABO ELÉTRICO | CABLE |
| 5 | 75237149 | 1 | 111C | CABO ELÉTRICO | CABLE |

NEW HOLLAND



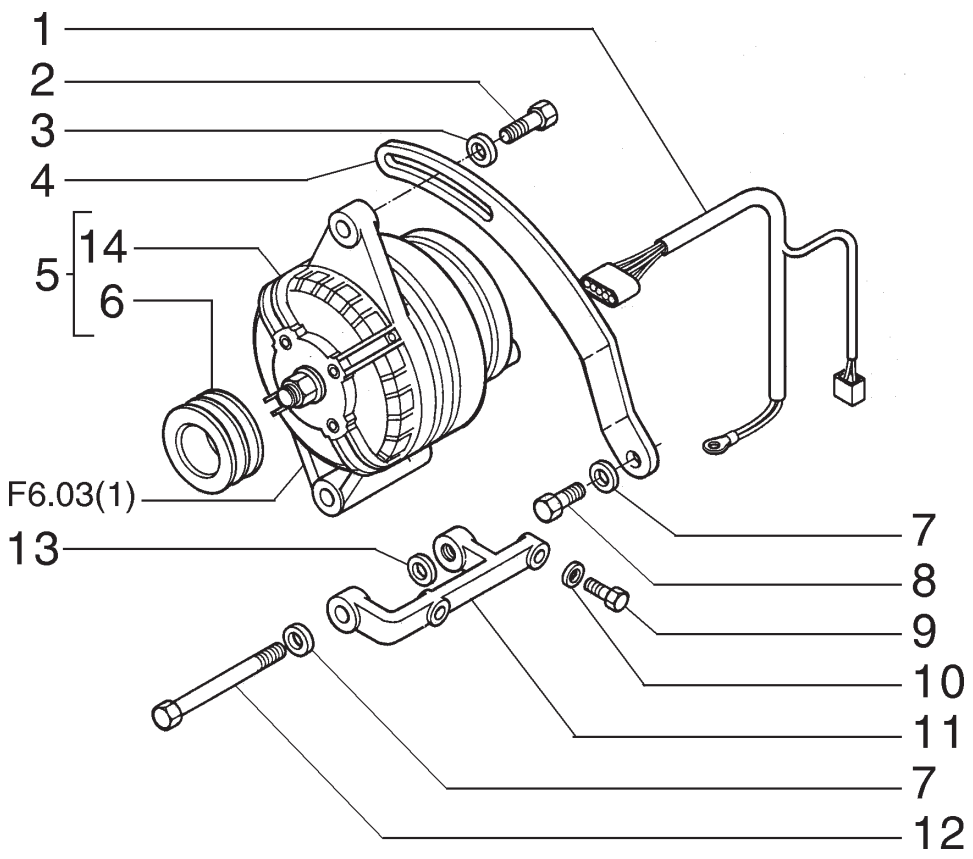


| ITEM | PEÇA Nº | QTDE. | COD. | DESCRIÇÃO | DESCRIPCION |
|---|---|---|---|---|---|
| 1 | 75325471 | 1 | 111C | CABO ELÉTRICO | CABLE |
| 2 | 11106231 | 1 | 040V | PARAFUSO | TORNILLO |
| 3 | 10615779 | 1 | 131R | ARRUELA | ARANDELA |
| 4 | 75240862 | 1 | 087T | ESTICADOR | TENSOR CORREA |
| 5 | 75325696 | 1 | 025A | ALTERNADOR | ALTERNADOR |
| 6 | 75325606 | 1 | 230P | POLIA | POLEA |
| 7 | 10516879 | 2 | 170R | ARRUELA PRESSÃO | ARANDELA ELAST. |
| 8 | 11106031 | 1 | 040V | PARAFUSO | TORNILLO |
| 9 | 16043231 | 2 | 040V | PARAFUSO | TORNILLO |
| 10 | 10615679 | 2 | 131R | ARRUELA | ARANDELA |
| 11 | 75202867 | 1 | 300S | SUPORTE | SOPORTE |
| 12 | 75205209 | 1 | 040V | PARAFUSO | TORNILLO |
| 13 | 12626231 | 2 | 131R | ARRUELA | ARANDELA |
| 14 | 75261183 | 1 | 025A | ALTERNADOR | ALTERNADOR |

ALTERNADOR E SUPORTE
ALTERNADOR Y SUPORTE

F3.01 | 3

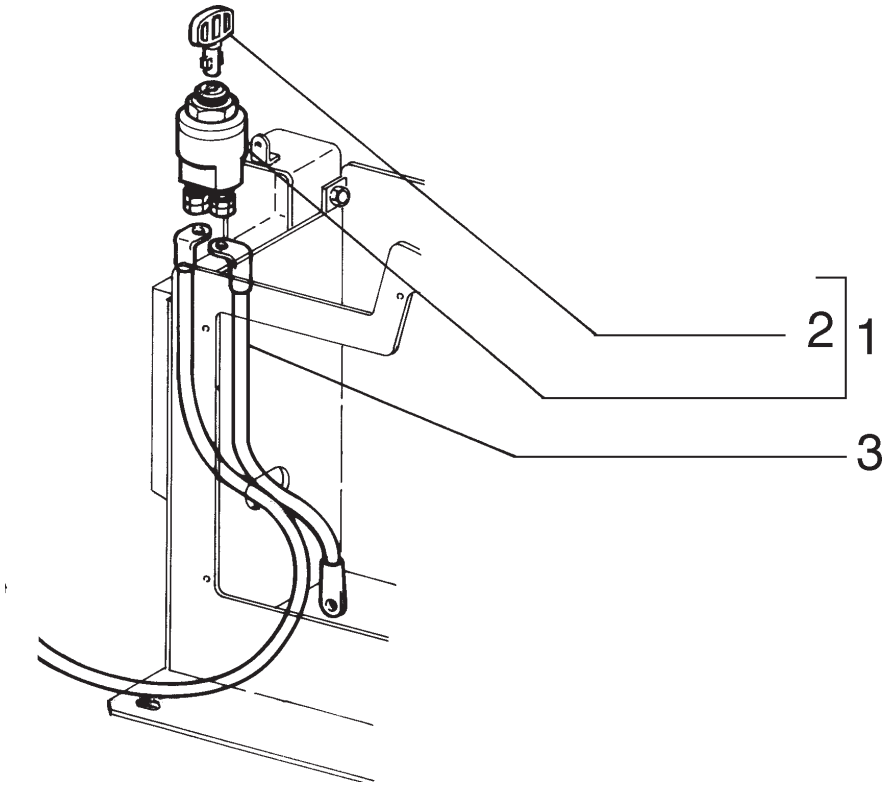


| ITEM | PEÇA Nº | QTDE. | COD. | DESCRIÇÃO | DESCRIPCION |
|---|---|---|---|---|---|
| 1 | 79073031 | 1 | 075I | INTERRUPTOR | INTERRUPTOR |
| 2 | 79073033 | 1 | 150C | CHAVE | LLAVE |
| 3 | 75239845 | 1 | 111C | CABO ELÉTRICO | CABLE |

CHAVE GERAL
LLAVE GENERAL

NEW HOLLAND

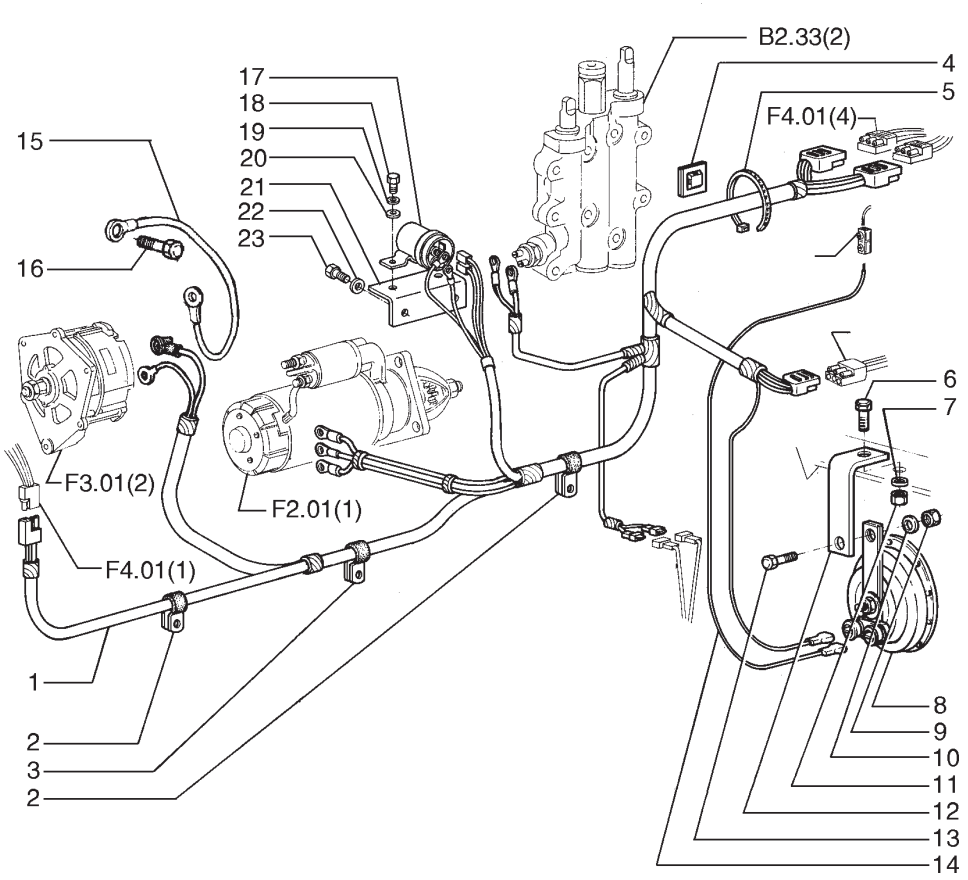


| NEW HOLLAND | 12B | F4.01 | QUADRO | 1 | PAG. | 1 |
|---|---|---|---|---|---|---|

| ITEM | PEÇA Nº | QTDE. | COD. | DESCRIÇÃO | DESCRIPCION |
|---|---|---|---|---|---|
| 1 | 75264496 | 1 | 111C | CABO ELÉTRICO | CABLE |
| 2 | 70925617 | 5 | 031F | ABRAÇADEIRA | ABRAZADERA |
| 3 | 70926049 | 1 | 031F | ABRAÇADEIRA | ABRAZADERA |
| 4 | 73125890 | 23 | 300S | SUPORTE | SOPORTE |
| 5 | 75201642 | 23 | 031F | ABRAÇADEIRA | ABRAZADERA |
| 6 | 70922763 | 1 | 040V | PARAFUSO | TORNILLO |
| 7 | 70929156 | 1 | 131R | ARRUELA | ARANDELA |
| 8 | 75210608 | 1 | 105A | BUZINA | BOCINA |
| 9 | 70911025 | 1 | 010D | PORCA | TUERCA |
| 10 | 70929662 | 1 | 131R | ARRUELA | ARANDELA |
| 11 | 70911026 | 1 | 010D | PORCA | TUERCA |
| 12 | 73130543 | 1 | 300S | SUPORTE | SOPORTE |
| 13 | 70922925 | 1 | 040V | PARAFUSO | TORNILLO |
| 14 | 75213551 | 1 | 111C | CABO ELÉTRICO | CABLE |
| 15 | 73126797 | 1 | 111C | CABO ELÉTRICO | CABLE |
| 16 | 70927373 | 1 | 040V | PARAFUSO | TORNILLO |
| 17 | 120398A1 | 1 | 085T | RELE | TELERUPTOR |
| 18 | 10902131 | 2 | 040V | PARAFUSO | TORNILLO |
| 19 | 10615479 | 2 | 131R | ARRUELA | ARANDELA |
| 20 | 14496431 | 2 | 131R | ARRUELA | ARANDELA |
| 21 | 75265877 | 1 | 300S | SUPORTE | SOPORTE |
| 22 | 10615679 | 2 | 131R | ARRUELA | ARANDELA |
| 23 | 16043231 | 2 | 040V | PARAFUSO | TORNILLO |

SISTEMA ELÉTRICO
SISTEMA ELECTRICO

F4.01 | 1

NEW HOLLAND

| NEW HOLLAND | 12B | F4.01 | QUADRO 2 | PAG. 1 |
|---|---|---|---|---|

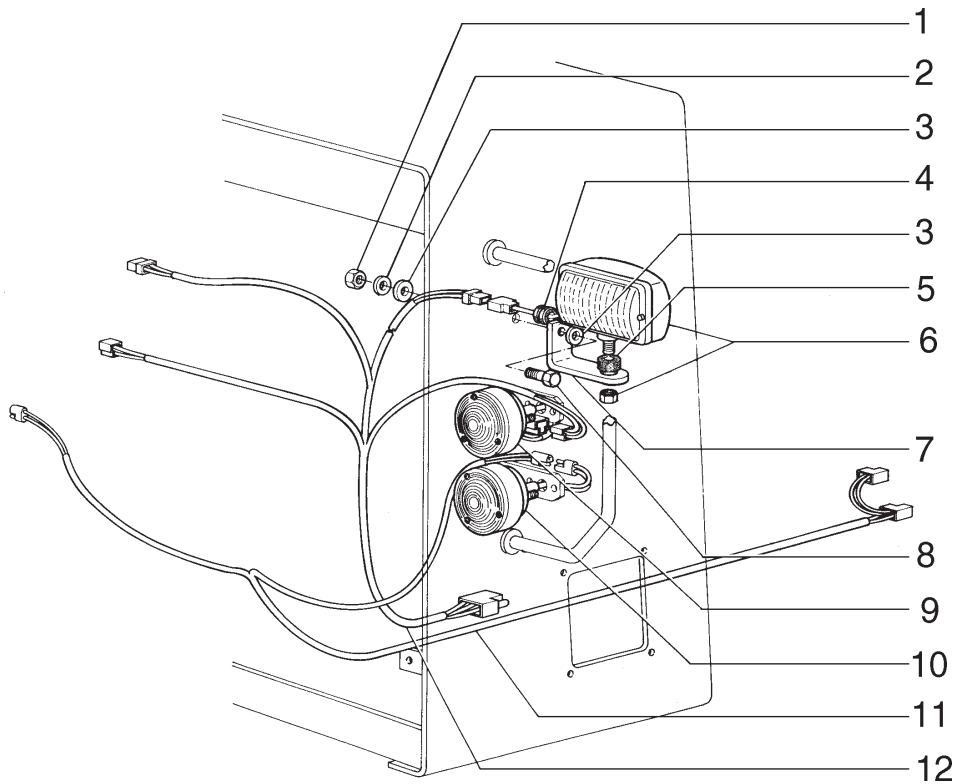


| ITEM | PEÇA Nº | QTDE. | COD. | DESCRIÇÃO | DESCRIPCION |
|---|---|---|---|---|---|
| 1 | 70911043 | 2 | 010D | PORCA | TUERCA |
| 2 | 10615779 | 2 | 131R | ARRUELA | ARANDELA |
| 3 | 12646821 | 4 | 131R | ARRUELA | ARANDELA |
| 4 | 70921229 | 6 | 085I | ISOLANTE | AISLANTE |
| 5 | 79089658 | 2 | 345C | COXIM | COJIN |
| 6 | 75247405 | 2 | 0766 | FAROIS DIANT. | PROYECTORES |
| 7 | 75237919 | 2 | 300S | SUPORTE | SOPORTE |
| 8 | 11106431 | 2 | 040V | PARAFUSO | TORNILLO |
| 9 | 75253425 | 2 | 0749 | LUZES PARA TRAN | LUCES CARRETERA |
| 10 | 75242379 | 2 | 0769 | PISCA-PISCA | LUCES DE DIREC. |
| 11 | 75239903 | 1 | 111C | CABO ELÉTRICO | CABLE |
| 12 | 75253431 | 1 | 111C | CABO ELÉTRICO | CABLE |

FARÓIS E LANTERNAS TRASEIROS
FAROS Y LUCES TRASEROS

NEW HOLLAND



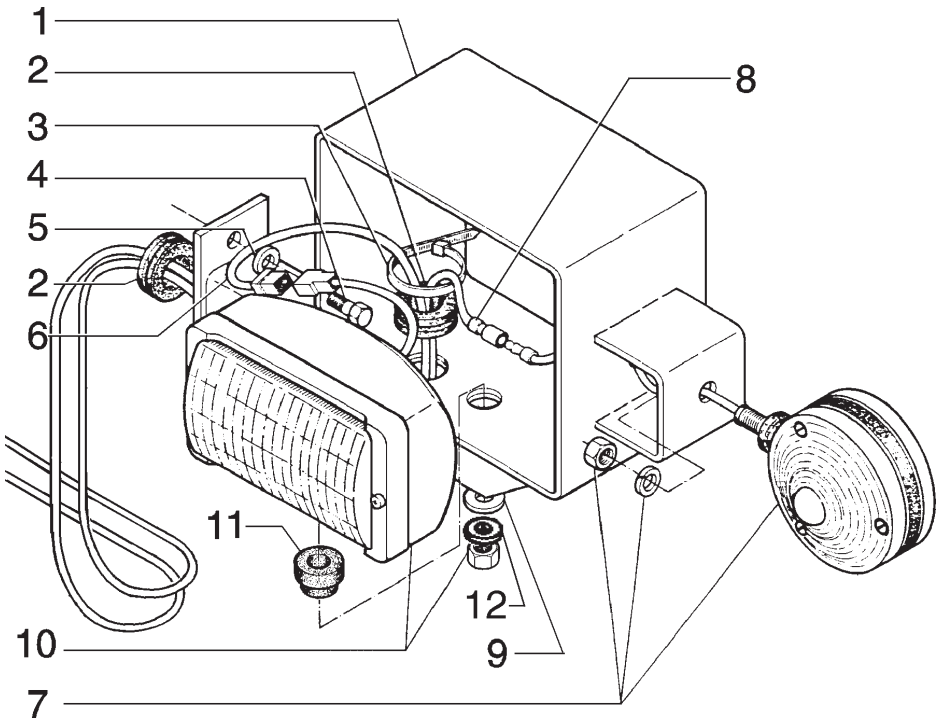


| ITEM | PEÇA Nº | QTDE. | COD. | DESCRIÇÃO | DESCRIPCION |
|---|---|---|---|---|---|
| 1 | 75265880 | 1 | 300S | SUPORTE DIR | SOPORTE DER |
| 1 | 75265884 | 1 | 300S | SUPORTE ESQ | SOPORTE IZQ |
| 2 | 76021800 | 4 | 045A | ANEL | ARO |
| 3 | 75201641 | 2 | 031F | ABRAÇADEIRA | ABRAZADERA |
| 4 | 16043431 | 4 | 040V | PARAFUSO | TORNILLO |
| 5 | 14496531 | 4 | 131R | ARRUELA | ARANDELA |
| 6 | 75264483 | 1 | 111C | CABO ELÉTRICO | CABLE |
| 7 | 75247437 | 2 | 0749 | LUZES PARA TRAN | LUCES CARRETERA |
| 8 | 75264484 | 1 | 111C | CABO ELÉTRICO | CABLE |
| 9 | 70925311 | 1 | 131R | ARRUELA | ARANDELA |
| 10 | 75247405 | 2 | 0766 | FAROIS DIANT. | PROYECTORES |
| 11 | 79089658 | 2 | 345C | COXIM | COJIN |
| 12 | 75252602 | 2 | 131R | ARRUELA | ARANDELA |

FAROL DIANTEIRO
FAROL DELANTERO

NEW HOLLAND

| NEW HOLLAND | 12B | F4.01 | QUADRO 4 | PAG. 1 |
|---|---|---|---|---|

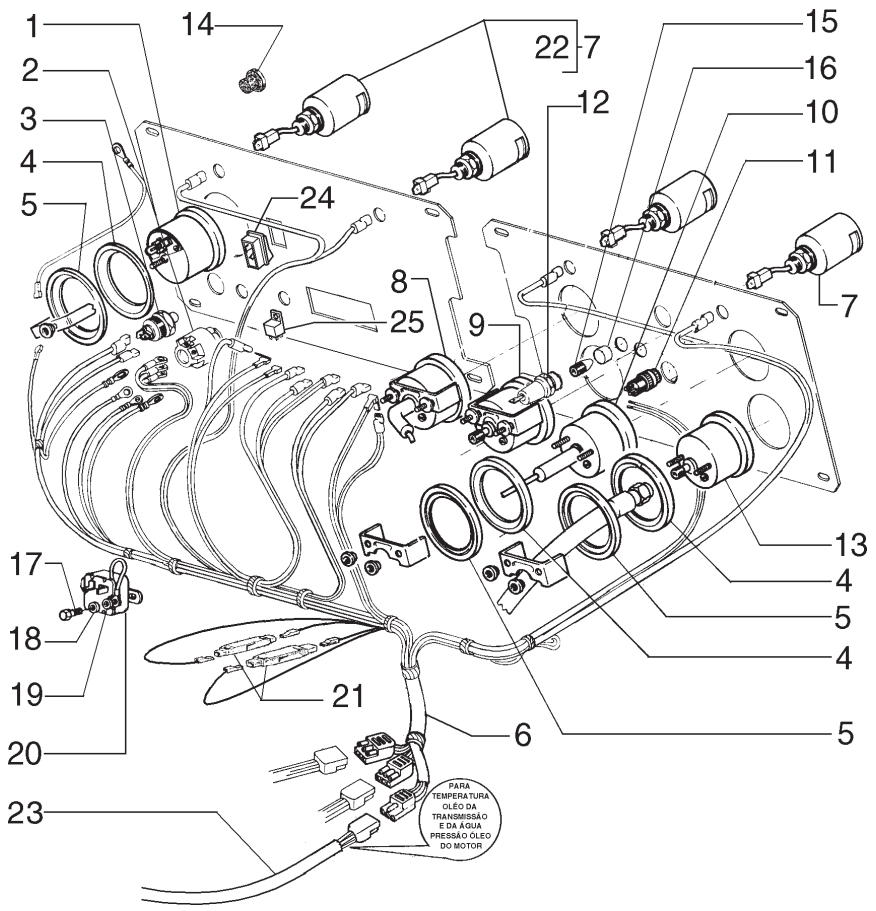


| ITEM | PEÇA Nº | QTDE. | COD. | DESCRIÇÃO | DESCRIPCION |
|---|---|---|---|---|---|
| 1 | 75220416 | 1 | 248C | HORIMETRO | HOROMETRO |
| 2 | 73057960 | 1 | 075I | INTERRUPTOR | INTERRUPTOR |
| 3 | 79027131 | 1 | 075I | INTERRUPTOR | INTERRUPTOR |
| 4 | 75214394 | 3 | 045A | ANEL | ARO |
| 5 | 75216956 | 3 | 045A | ANEL | ARO |
| 6 | 75239846 | 1 | 111C | CABO ELÉTRICO | CABLE |
| 7 | 75219503 | 4 | 75G6 | ILUMINAÇÃO | APARATOS ALUMBR |
| 8 | 75236102 | 1 | 095T | TERMOMETRO | TERMOMETRO |
| 9 | 75213469 | 1 | 041M | MANÔMETRO DE AR | MANOMETRO AIRE |
| 10 | 75236105 | 1 | 095T | TERMOMETRO | TERMOMETRO |
| 11 | 75244463 | 2 | 035I | INDICADOR | INDICADOR |
| 12 | 73072027 | 2 | 193P | PORTA LÂMPADA | SOPORTE LAMPARA |
| 13 | 75236103 | 1 | 042M | MANÔMETRO ÓLEO | MANOMET. ACEITE |
| 14 | 70921191 | 2 | 064C | TAMPÃO | SOMBRERETE |
| 15 | 73072025 | 2 | 030L | LÂMPADA | LAMPARA |
| 16 | 73072029 | 2 | 170T | LENTE | TRANSLUCIDO |
| 17 | 13274211 | 2 | 040V | PARAFUSO | TORNILLO |
| 18 | 10615379 | 2 | 131R | ARRUELA | ARANDELA |
| 19 | 10519301 | 2 | 131R | ARRUELA | ARANDELA |
| 20 | 70663928 | 1 | 085T | RELE | TELERUPTOR |
| 21 | 75288222 | 2 | 053D | DIODO | DIODO |
| 22 | 14149590 | 4 | 030L | LÂMPADA | LAMPARA |
| 23 | 75237105 | 1 | 111C | CABO ELÉTRICO | CABLE |

INSTRUMENTOS INDICADORES DE OPERAÇÃO
INSTRUMENTOS INDICADORES DE OPERACION

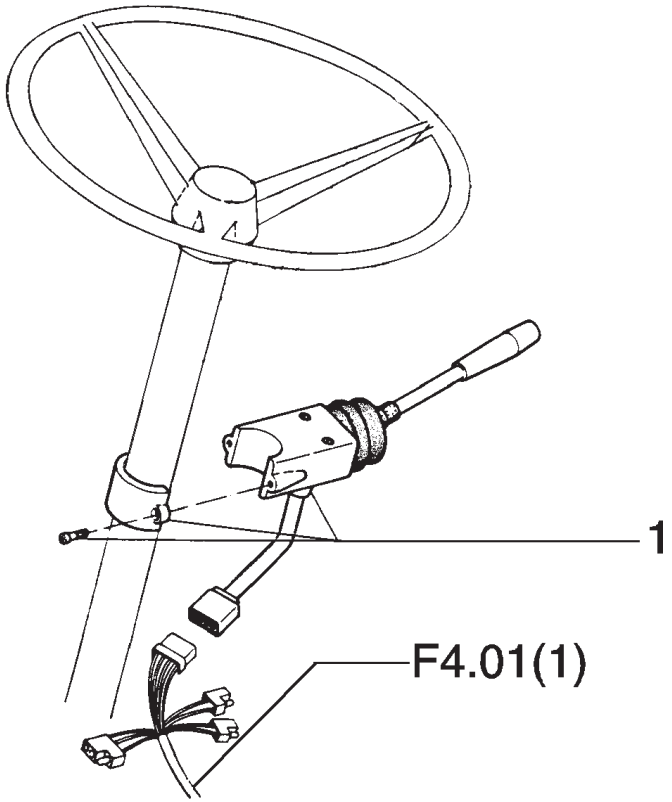


| ITEM | PEÇA Nº | QTDE. | COD. | DESCRIÇÃO | DESCRIPCION |
|---|---|---|---|---|---|
| 1 | 75240428 | 1 | 075I | INTERRUPTOR | INTERRUPTOR |

CHAVE DE DIREÇÃO
LLAVE DE DIRECCION

NEW HOLLAND

| NEW HOLLAND | 12B | F4.01 | QUADRO | 6 | PAG. | 1 |
|---|---|---|---|---|---|---|

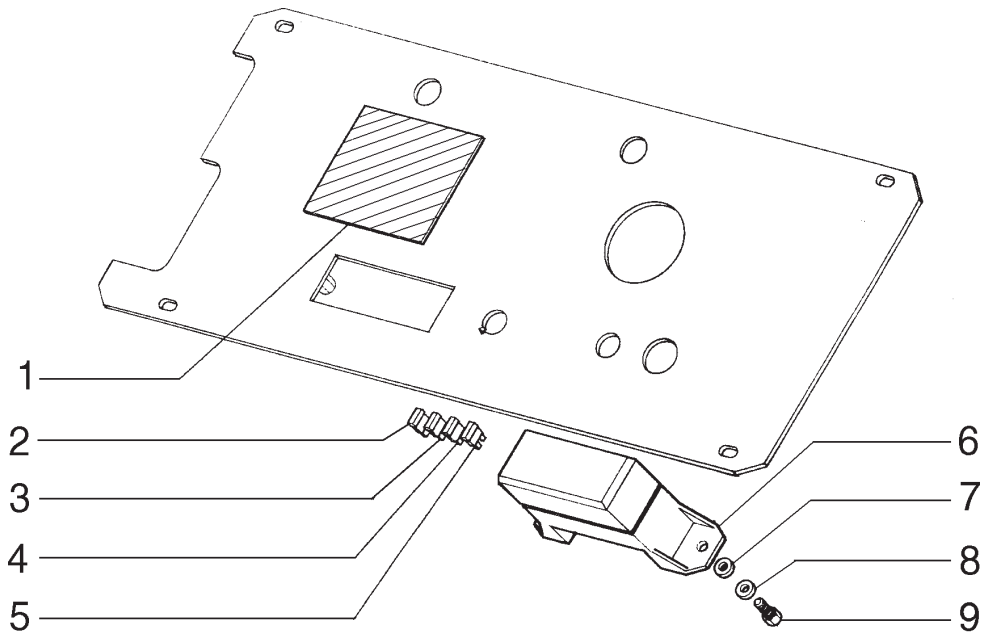


| ITEM | PEÇA Nº | QTDE. | COD. | DESCRIÇÃO | DESCRIPCION |
|---|---|---|---|---|---|
| 1 | 75243761 | 1 | 065T | ADESIVO | CALCOMANIA |
| 2 | 11054690 | 1 | 110F | FUSIVEL 4,0A | FUSIBLE 4,0A |
| 3 | 11054890 | 1 | 110F | FUSIVEL 7,5A | FUSIBLE 7,5A |
| 4 | 11054990 | 1 | 110F | FUSIVEL 10A | FUSIBLE 10A |
| 5 | 11055190 | 1 | 110F | FUSIVEL 20A | FUSIBLE 20A |
| 6 | 79078595 | 1 | 188P | PORTA-FUSÍVEL | PORTAFUSIBLE |
| 7 | 10519201 | 2 | 131R | ARRUELA | ARANDELA |
| 8 | 10615279 | 2 | 131R | ARRUELA | ARANDELA |
| 9 | 10374801 | 2 | 040V | PARAFUSO | TORNILLO |

INSTRUMENTOS INDICADORES DE OPERAÇÃO
INSTRUMENTOS INDICADORES DE OPERACION

NEW HOLLAND

| NEW HOLLAND | 12B | F4.05 | QUADRO 1 | PAG. 1 |
|---|---|---|---|---|

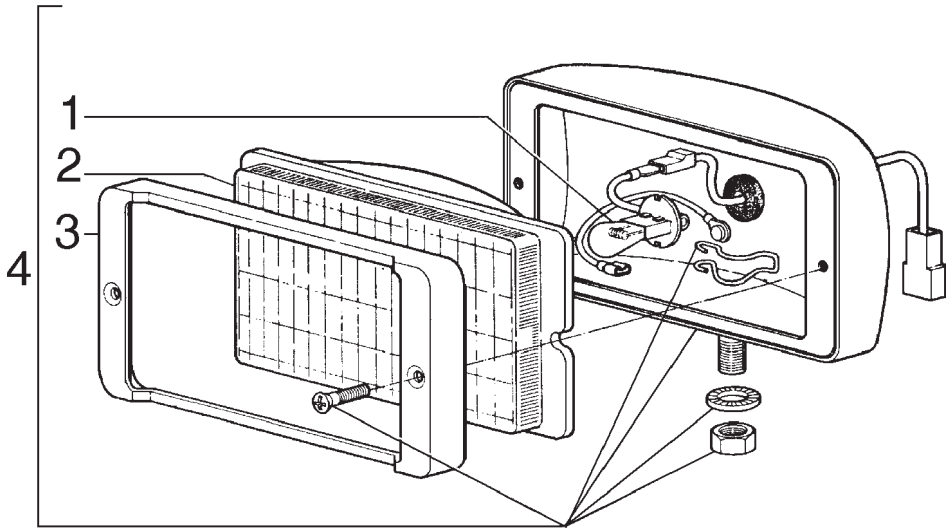


| ITEM | PEÇA Nº | QTDE. | COD. | DESCRIÇÃO | DESCRIPCION |
|---|---|---|---|---|---|
| 1 | 75288330 | 1 | 030L | LÂMPADA | LAMPARA |
| 2 | 75288328 | 1 | 170T | LENTE | TRANSLUCIDO |
| 3 | 75288329 | 1 | 295C | MOLDURA | MARCO |
| 4 | 75247405 | 1 | 0766 | FAROIS DIANT. | PROYECTORES |

FAROL - 75247405
FARO - 75247405

F4.05 | 1

NEW HOLLAND



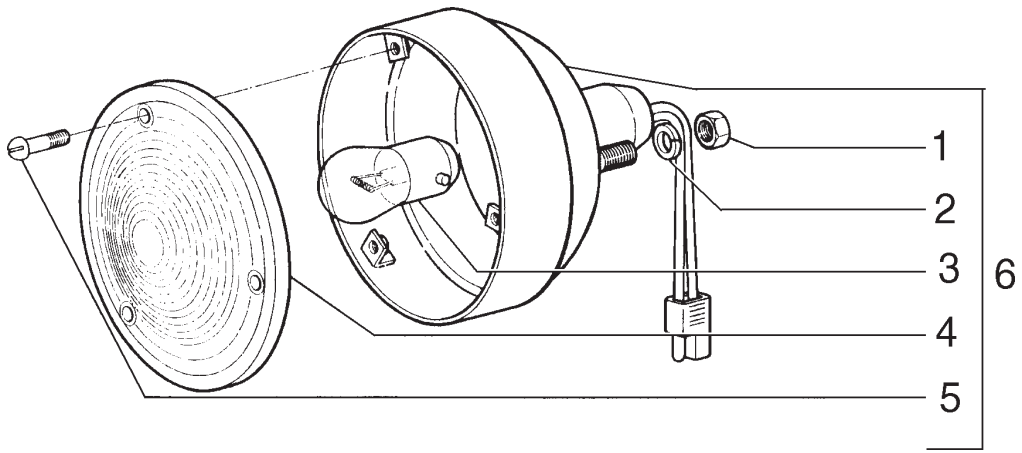


| ITEM | PEÇA Nº | QTDE. | COD. | DESCRIÇÃO | DESCRIPCION |
|---|---|---|---|---|---|
| 1 | 10725911 | 2 | 010D | PORCA | TUERCA |
| 2 | 10516471 | 2 | 170R | ARRUELA PRESSÃO | ARANDELA ELAST. |
| 3 | 14144790 | 1 | 030L | LÂMPADA | LAMPARA |
| 4 | 75286990 | 1 | 170T | LENTE | TRANSLUCIDO |
| 5 | 76022608 | 3 | 040V | PARAFUSO | TORNILLO |
| 6 | 75242379 | 1 | 0769 | PISCA-PISCA | LUCES DE DIREC. |

LATERNA DIRECIONAL
LUCES DE DIRECCION

NEW HOLLAND

| NEW HOLLAND | 12B | F4.05 | QUADRO 3 | PAG. 1 |
|---|---|---|---|---|

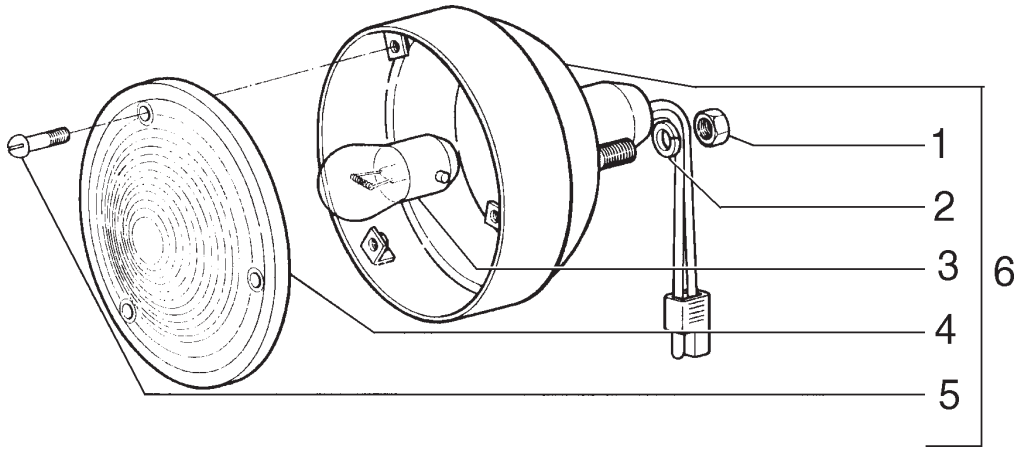


| ITEM | PEÇA Nº | QTDE. | COD. | DESCRIÇÃO | DESCRIPCION |
|---|---|---|---|---|---|
| 1 | 75203168 | 2 | 010D | PORCA | TUERCA |
| 2 | 75203167 | 2 | 170R | ARRUELA PRESSÃO | ARANDELA ELAST. |
| 3 | 14144790 | 1 | 030L | LÂMPADA | LAMPARA |
| 4 | 75203163 | 2 | 170T | LENTE | TRANSLUCIDO |
| 5 | 75203164 | 3 | 040V | PARAFUSO | TORNILLO |
| 6 | 75253425 | 1 | 0749 | LUZES PARA TRAN | LUCES CARRETERA |

LATERNA FAROLETE
LUCES DE CARRETERA

F4.05 | 3

NEW HOLLAND

| NEW HOLLAND | 12B | F5.15 | QUADRO 1 | PAG. 1 |
|---|---|---|---|---|

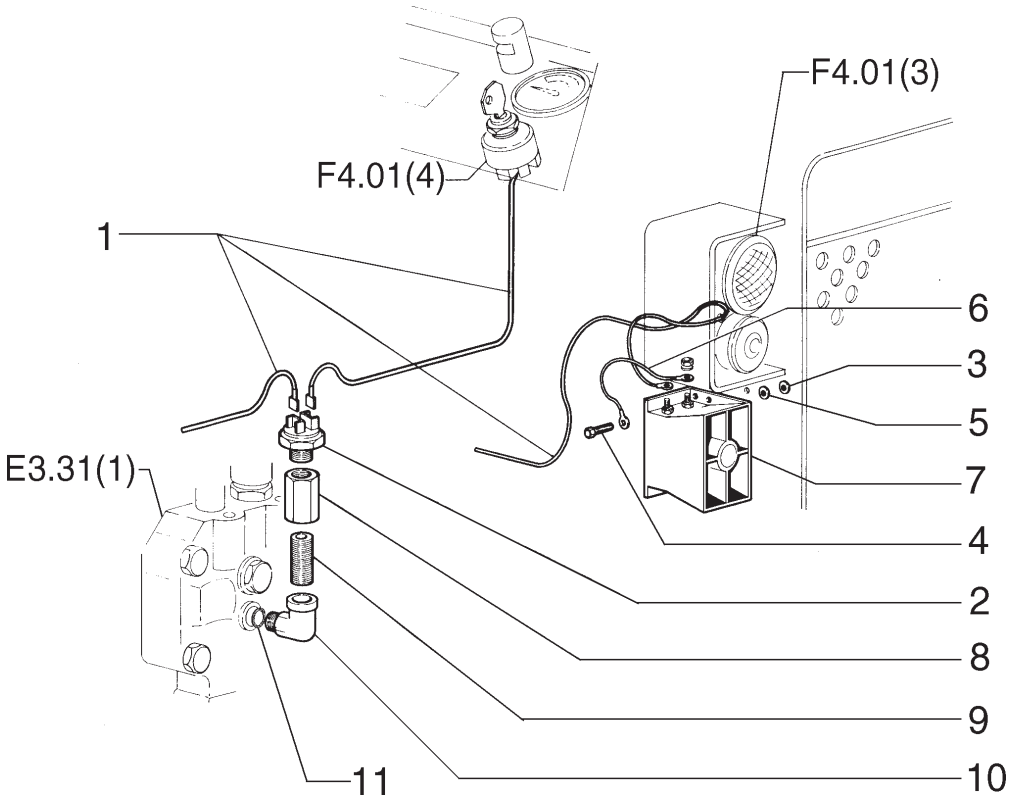


| ITEM | PEÇA Nº | QTDE. | COD. | DESCRIÇÃO | DESCRIPCION |
|---|---|---|---|---|---|
| 1 | 75221474 | 2 | 111C | CABO ELÉTRICO | CABLE |
| 2 | 79012600 | 1 | 236P | INTERRUPTOR | PULSADOR |
| 3 | 10519601 | 4 | 131R | ARRUELA | ARANDELA |
| 4 | 16043231 | 4 | 040V | PARAFUSO | TORNILLO |
| 5 | 10516671 | 4 | 170R | ARRUELA PRESSÃO | ARANDELA ELAST. |
| 6 | 70671763 | 1 | 111C | CABO ELÉTRICO | CABLE |
| 7 | 73131968 | 1 | 0760 | ALARME DE RÉ | AVISADOR ALARMA |
| 8 | 75210923 | 1 | 020R | CONEXÃO | RACOR |
| 9 | 70916634 | 1 | 020R | CONEXÃO | RACOR |
| 10 | 70907059 | 1 | 085G | COTOVELO | CODO |
| 11 | 10296160 | 1 | 131R | ARRUELA | ARANDELA |

ALARME DE RÉ - OPCIONAL
ALARMA DE MARCHA ATRAS - OPCIONAL

F5.15 | 1

NEW HOLLAND



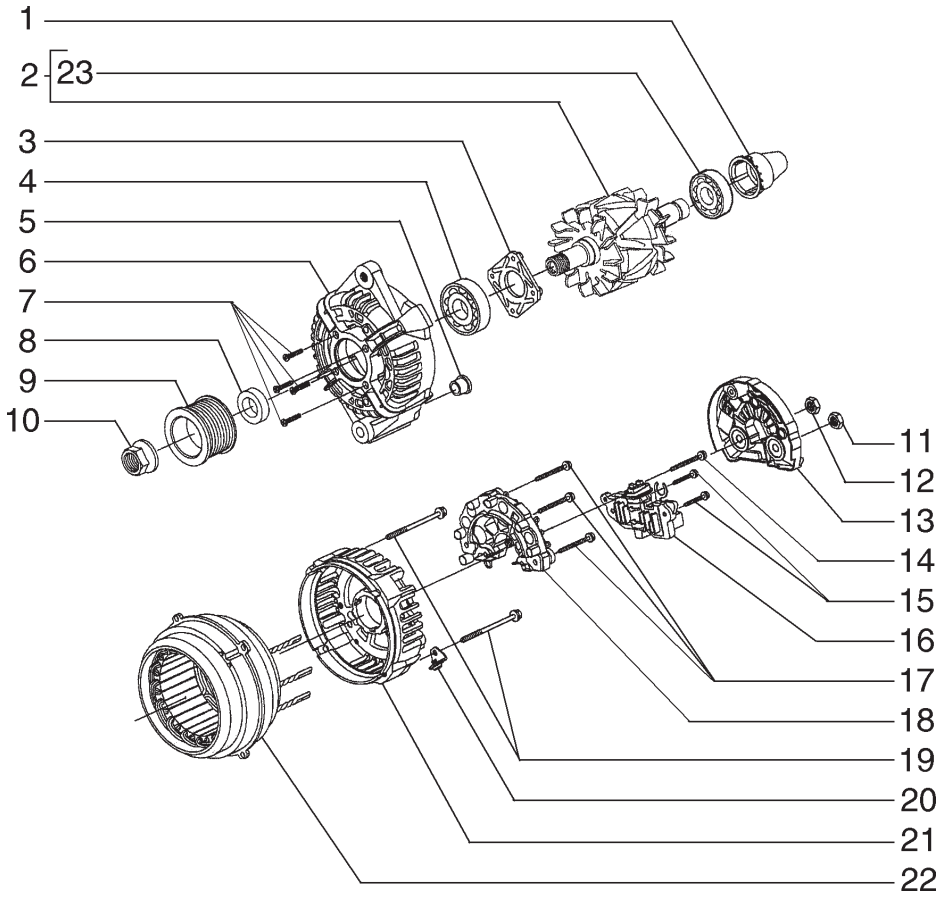


| ITEM | PEÇA Nº | QTDE. | COD. | DESCRIÇÃO | DESCRIPCION |
|---|---|---|---|---|---|
| 1 | 71101872 | 1 | 265C | COVER | TAMPA |
| 2 | 71101884 | 1 | 145R | ROTOR | ROTOR |
| 3 | 87458812 | 1 | 105P | PLATE | CHAPA |
| 4 | 87458811 | 1 | 341C | BEARING | ROLAMENTO |
| 5 | 87458817 | 1 | 095B | BUSHING | BUCHA |
| 6 | 87458810 | 1 | 300S | SUPPORT | SUPORTE |
| 7 | 87458813 | 4 | 040V | SCREW | PARAFUSO |
| 8 | 87458814 | 1 | 075D | SPACER | ESPAÇADOR |
| 9 | 71101877 | 1 | 170R | LOCKWASHER | ARRUELA PRESSÃO |
| 10 | 71101878 | 1 | 010D | NUT | PORCA |
| 11 | 87458827 | 1 | 010D | NUT | PORCA |
| 12 | 87458826 | 1 | 010D | NUT | PORCA |
| 13 | 71101879 | 1 | 070R | GUARD | PROTEÇÃO |
| 14 | 87458824 | 1 | 040V | SCREW | PARAFUSO |
| 15 | 87458823 | 2 | 040V | SCREW | PARAFUSO |
| 16 | 71101881 | 1 | 169R | REGULATOR | REGULADOR |
| 17 | 87458821 | 3 | 040V | SCREW | PARAFUSO |
| 18 | 71101885 | 1 | 032R | RECTIFIER | RETIFICADOR |
| 19 | 87458828 | 4 | 040V | SCREW | PARAFUSO |
| 20 | 87458829 | 1 | 300S | SUPPORT | SUPORTE |
| 21 | 71101886 | 1 | 300S | SUPPORT | SUPORTE |
| 22 | 71101887 | 1 | 271S | STATOR | ESTATOR |

ALTERNADOR - 75261183

ALTERNADOR - 75261183

NEW HOLLAND

| NEW HOLLAND | 12B | F6.08 | QUADRO 1 | PAG. 1 |
|---|---|---|---|---|

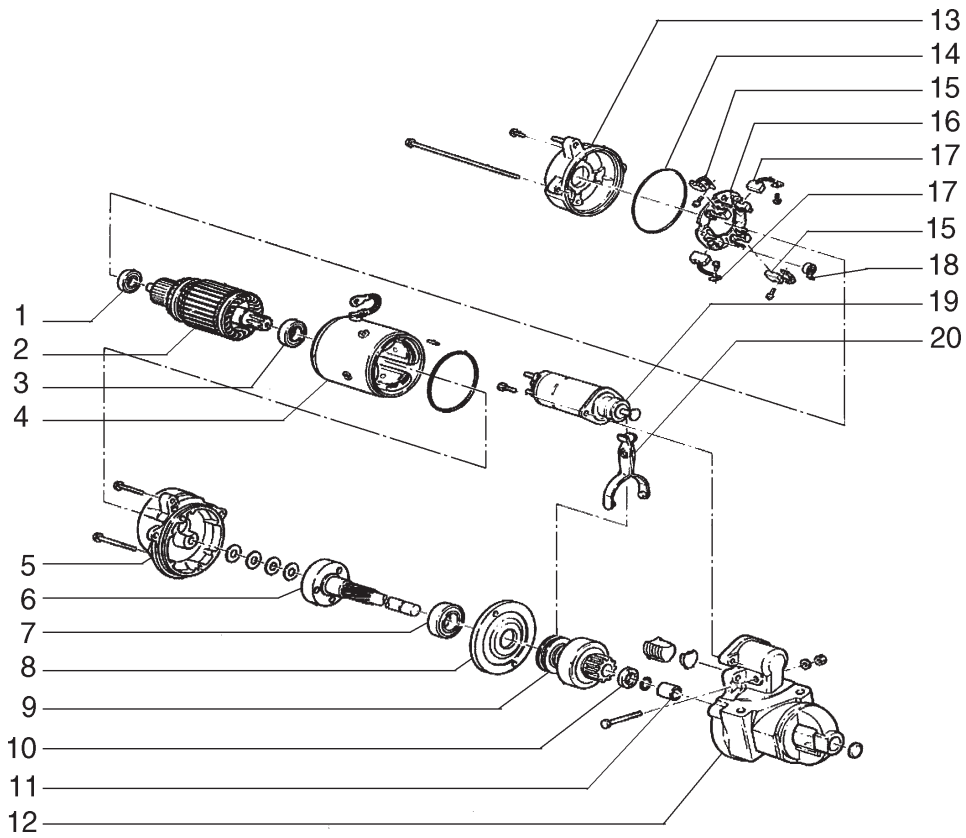


| ITEM | PEÇA Nº | QTDE. | COD. | DESCRIÇÃO | DESCRIPCION |
|---|---|---|---|---|---|
| 1 | 329761A1 | 1 | 341C | ROLAMENTO | RODAMIENTO |
| 2 | 75313526 | 1 | 046I | INDUZIDO | INDUCIDO |
| 3 | 329760A1 | 1 | 341C | ROLAMENTO | RODAMIENTO |
| 4 | 75313527 | 1 | 083B | BOBINA | BOBINA |
| 5 | 100584A1 | 1 | 300S | SUPORTE | SOPORTE |
| 6 | 329773A1 | 1 | 016A | EIXO | ARBOL |
| 7 | 329762A1 | 1 | 341C | ROLAMENTO | RODAMIENTO |
| 8 | 329803A1 | 1 | 079L | MANCAL | LUNETA |
| 9 | 71100247 | 1 | 122P | PINHAO | PINON |
| 10 | 329767A1 | 1 | 045A | ANEL | ARO |
| 11 | 329751A1 | 1 | 095B | BUCHA | BUJE |
| 12 | 71100249 | 1 | 079L | MANCAL | LUNETA |
| 13 | 100582A1 | 1 | 079L | MANCAL | LUNETA |
| 14 | 329794A1 | 1 | 158G | O'RING | JUNTA TORICA |
| 15 | 75313747 | 4 | 197P | PORTA-ESCOVA | PORTAESCOBILLA |
| 16 | 75313529 | 1 | 177S | ESCOVA | ESCOBILLA |
| 17 | 75313528 | 4 | 177S | ESCOVA | ESCOBILLA |
| 18 | 71100248 | 4 | 100M | MOLA | MUELLE |
| 19 | 71100246 | 1 | 030E | SOLENÓIDE | SOLENOIDE |
| 20 | 75313749 | 1 | 085F | FORQUILHA | HORQUILLA |

MOTOR DE PARTIDA - 75259789
MOTOR DE ARRANQUE - 75259789

NEW HOLLAND

| NEW HOLLAND | 12B | H1.01 | QUADRO 1 | PAG. 1 |
|---|---|---|---|---|

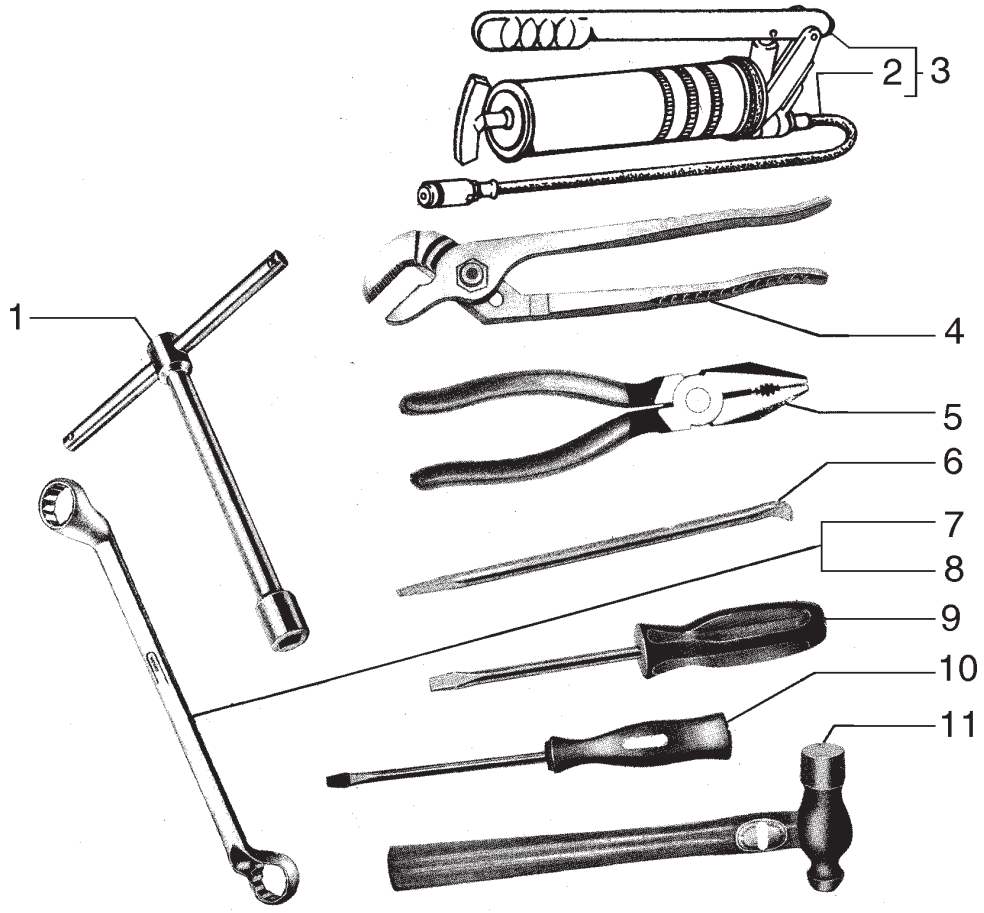


| ITEM | PEÇA Nº | QTDE. | COD. | DESCRIÇÃO | DESCRIPCION |
|---|---|---|---|---|---|
| 1 | 75223745 | 1 | 150C | CHAVE | LLAVE |
| 2 | 75210985 | 1 | 285T | MANGUEIRA | TUBO FLEXIBLE |
| 3 | 75210969 | 1 | 0992 | BOMBA ENGRAXAM. | BOMBA |
| 4 | 75215546 | 1 | 125P | ALICATE | ALICATES |
| 5 | 75215545 | 1 | 125P | ALICATE | ALICATES |
| 6 | 75215547 | 1 | 045L | ALAVANCA | PALANCA |
| 7 | 75215549 | 1 | 002K | KIT POLEG | JUEGO PULG |
| 8 | 75215558 | 1 | 002K | KIT MM | JUEGO MM |
| 9 | 75215542 | 1 | 010C | CHAVE DE FENDA | DESTORNILLADOR |
| 10 | 75215543 | 1 | 010C | CHAVE DE FENDA | DESTORNILLADOR |
| 11 | 75215548 | 1 | 051M | MARTELO | MARTILLO |

JOGO DE FERRAMENTAS - OPCIONAL
JUEGO DE HERRAMIENTAS - OPCIONAL

H1.01 | 1

NEW HOLLAND

| NEW HOLLAND | 12B | L1.01 | QUADRO 1 | PAG. 1 |
|---|---|---|---|---|

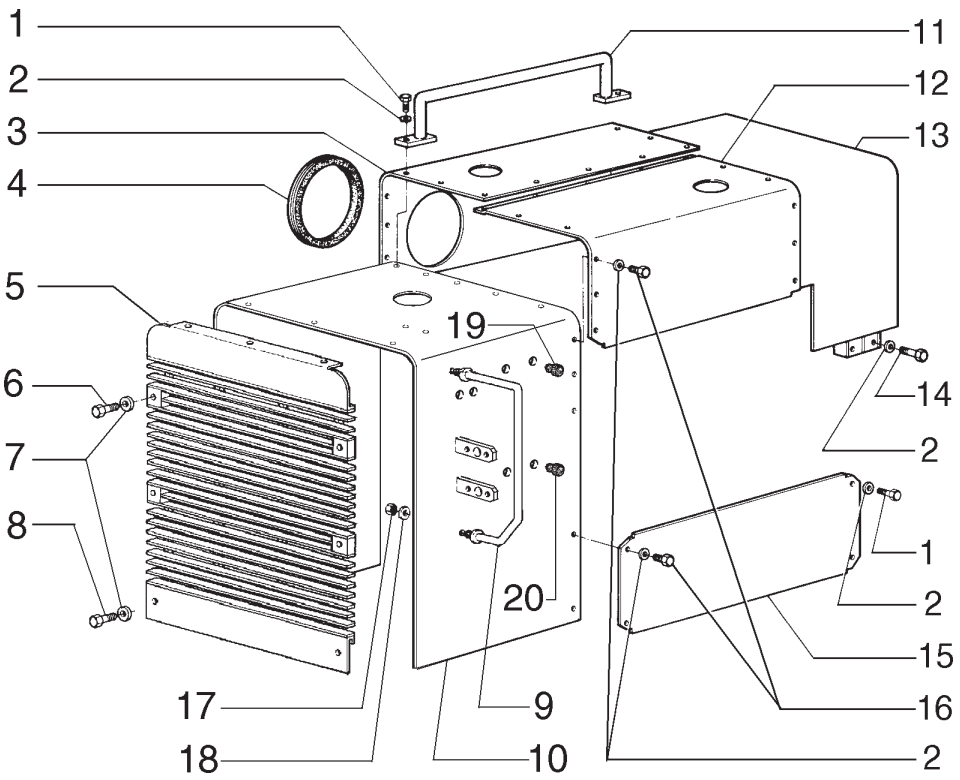


| ITEM | PEÇA Nº | QTDE. | COD. | DESCRIÇÃO | DESCRIPCION |
|---|---|---|---|---|---|
| 1 | 70921565 | 6 | 040V | PARAFUSO | TORNILLO |
| 2 | 70677006 | 40 | 131R | ARRUELA | ARANDELA |
| 3 | 75265933 | 1 | 265C | TAMPA | TAPA |
| 4 | 73052486 | 1 | 120G | JUNTA | JUNTA PLANA |
| 5 | 75265931 | 1 | 070R | PROTEÇÃO | PROTECCION |
| 6 | 70921556 | 4 | 040V | PARAFUSO | TORNILLO |
| 7 | 70928844 | 6 | 131R | ARRUELA | ARANDELA |
| 8 | 70921175 | 2 | 040V | PARAFUSO | TORNILLO |
| 9 | 75251387 | 2 | 020M | ALÇA | MANIJA |
| 10 | 75265921 | 1 | 330C | CAPO RADIADOR | CORAZA RADIADOR |
| 11 | 75265929 | 1 | 015M | CORRIMÃO | BARANDILLA |
| 12 | 75265923 | 1 | 265C | TAMPA | TAPA |
| 13 | 75265925 | 1 | 105P | CHAPA | PLACA |
| 14 | 70920995 | 4 | 040V | PARAFUSO | TORNILLO |
| 15 | 75265927 | 2 | 070R | PROTEÇÃO | PROTECCION |
| 16 | 70922763 | 30 | 040V | PARAFUSO | TORNILLO |
| 17 | 11701721 | 4 | 010D | PORCA | TUERCA |
| 18 | 12646821 | 4 | 131R | ARRUELA | ARANDELA |
| 19 | 70933411 | 2 | 026T | TAMPÃO | TOPE DE GOMA |
| 20 | 70928244 | 2 | 026T | TAMPÃO | TOPE DE GOMA |

CAPUZ DO MOTOR
CAPOT DEL MOTOR

L1.01 | 1

NEW HOLLAND



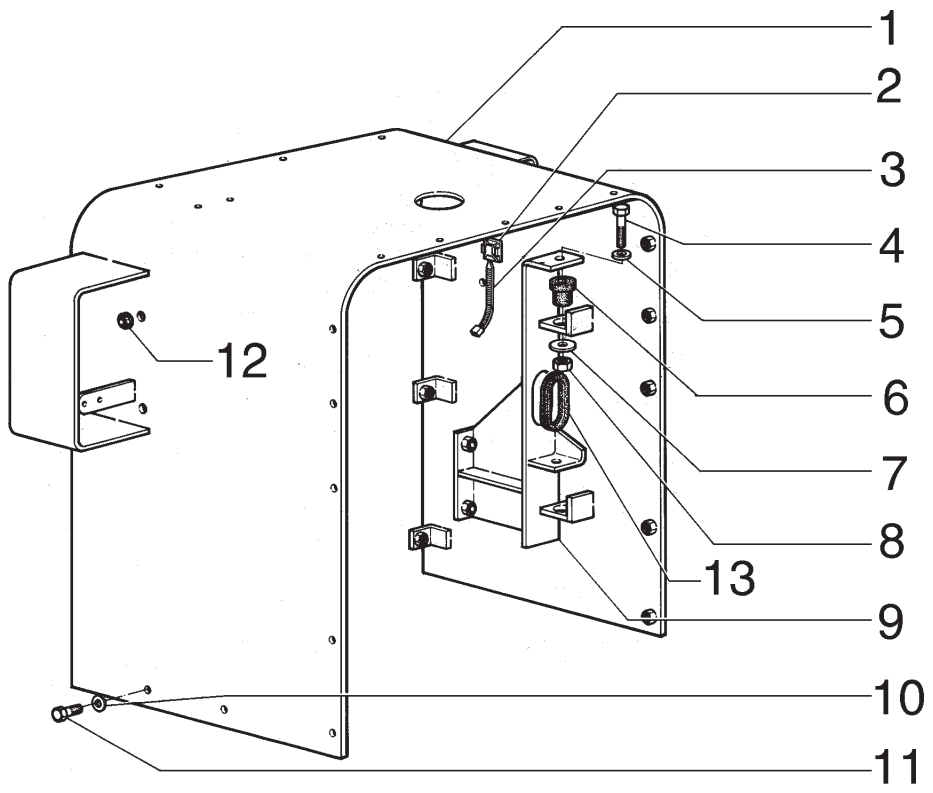


| ITEM | PEÇA Nº | QTDE. | COD. | DESCRIÇÃO | DESCRIPCION |
|---|---|---|---|---|---|
| 1 | 75222464 | 1 | 330C | CAPO RADIADOR | CORAZA RADIADOR |
| 2 | 73125890 | 3 | 300S | SUPORTE | SOPORTE |
| 3 | 70196765 | * | 045F | PRESILHA | ABRESADERA |
| 4 | 15541131 | 4 | 040V | PARAFUSO | TORNILLO |
| 5 | 10520001 | 4 | 131R | ARRUELA | ARANDELA |
| 6 | 73125056 | 4 | 345C | COXIM | COJIN |
| 7 | 75223895 | 4 | 131R | ARRUELA | ARANDELA |
| 8 | 16101521 | 4 | 010D | PORCA | TUERCA |
| 9 | 75265935 | 1 | 300S | SUPORTE DIR. | SOPORTE DER |
| 9 | 75265937 | 1 | 300S | SUPORT ESQ. | SOPORTE IZQ |
| 10 | 70928844 | 4 | 131R | ARRUELA | ARANDELA |
| 11 | 70920582 | 4 | 040V | PARAFUSO | TORNILLO |
| 12 | 70921229 | 4 | 085I | ISOLANTE | AISLANTE |
| 13 | 73052486 | 1 | 120G | JUNTA | JUNTA PLANA |

CAPUZ DO MOTOR
CAPOT DEL MOTOR

NEW HOLLAND

| NEW HOLLAND | 12B | L1.01 | QUADRO 3 | PAG. 1 |
|---|---|---|---|---|

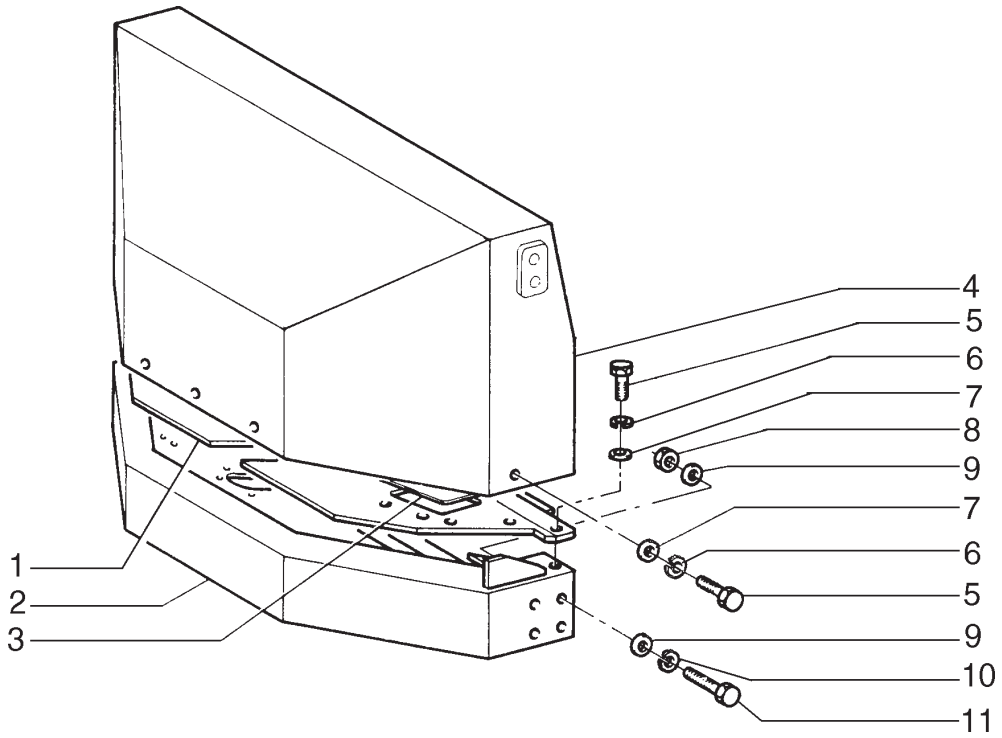


| ITEM | PEÇA Nº | QTDE. | COD. | DESCRIÇÃO | DESCRIPCION |
|---|---|---|---|---|---|
| 1 | 75265941 | 1 | 064P | CHAPA DO PISO | PANEL DE PISO |
| 2 | 75265939 | 1 | 070R | PROTEÇÃO | PROTECCION |
| 3 | 75214950 | 1 | 070F | FLANGE | BRIDA |
| 4 | 75265943 | 1 | 025P | PAINEL | PANEL |
| 5 | 70922262 | 11 | 040V | PARAFUSO | TORNILLO |
| 6 | 70904206 | 11 | 170R | ARRUELA PRESSÃO | ARANDELA ELAST. |
| 7 | 70929156 | 11 | 131R | ARRUELA | ARANDELA |
| 8 | 70911029 | 8 | 010D | PORCA | TUERCA |
| 9 | 70927275 | 12 | 131R | ARRUELA | ARANDELA |
| 10 | 70912942 | 4 | 170R | ARRUELA PRESSÃO | ARANDELA ELAST. |
| 11 | 70921403 | 4 | 040V | PARAFUSO | TORNILLO |

CAPUZ E PROTEÇÕES
CAPOT Y PROTECCIONES

L1.01 | 3

NEW HOLLAND

| NEW HOLLAND | 12B | L1.01 | QUADRO 4 | PAG. 1 |
|---|---|---|---|---|

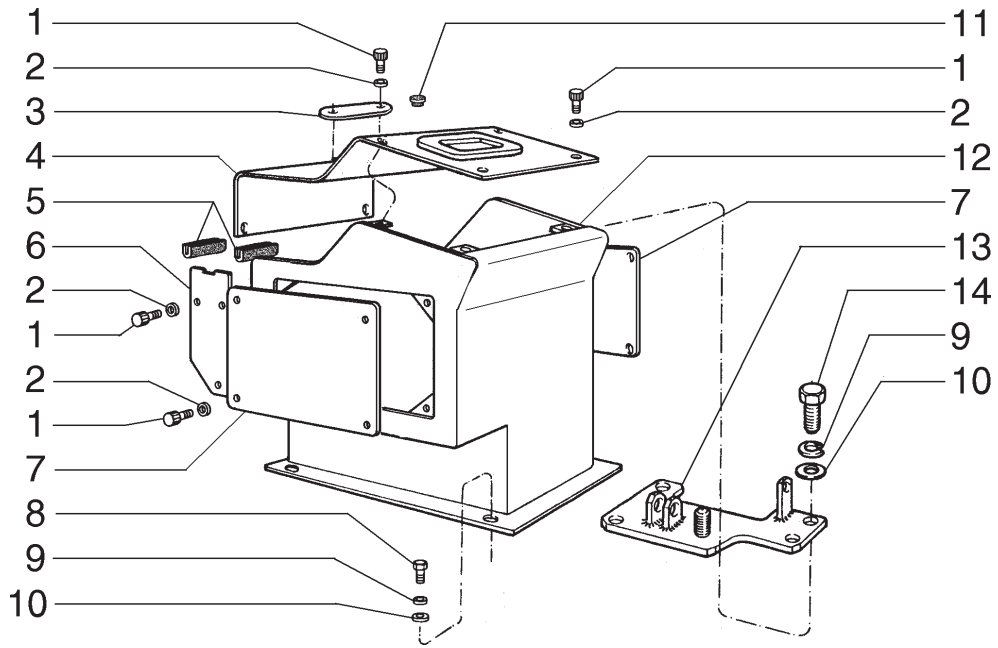


| ITEM | PEÇA Nº | QTDE. | COD. | DESCRIÇÃO | DESCRIPCION |
|---|---|---|---|---|---|
| 1 | 14305431 | 21 | 040V | PARAFUSO | TORNILLO |
| 2 | 10516479 | 21 | 170R | ARRUELA PRESSÃO | ARANDELA ELAST. |
| 3 | 75235495 | 1 | 105P | CHAPA | PLACA |
| 4 | 75239879 | 1 | 265C | TAMPA | TAPA |
| 5 | 75239881 | 2 | 120G | JUNTA | JUNTA PLANA |
| 6 | 75239882 | 1 | 265C | TAMPA | TAPA |
| 7 | 75236302 | 2 | 105P | CHAPA | PLACA |
| 8 | 16043631 | 4 | 040V | PARAFUSO | TORNILLO |
| 9 | 10516673 | 8 | 170R | ARRUELA PRESSÃO | ARANDELA ELAST. |
| 10 | 10519601 | 8 | 131R | ARRUELA | ARANDELA |
| 11 | 14507687 | 1 | 050T | BUJÃO | TAPON |
| 12 | 75239868 | 1 | 080M | CONSOLE | MENZULA |
| 13 | 75265919 | 1 | 300S | SUPORTE | SOPORTE |
| 14 | 16043831 | 4 | 040V | PARAFUSO | TORNILLO |

CONSOLE DO OPERADOR
CONSOLE DEL CONDUCTOR

L1.01 | 4

NEW HOLLAND

| NEW HOLLAND | 12B | L1.01 | QUADRO 5 | PAG. 1 |
|---|---|---|---|---|

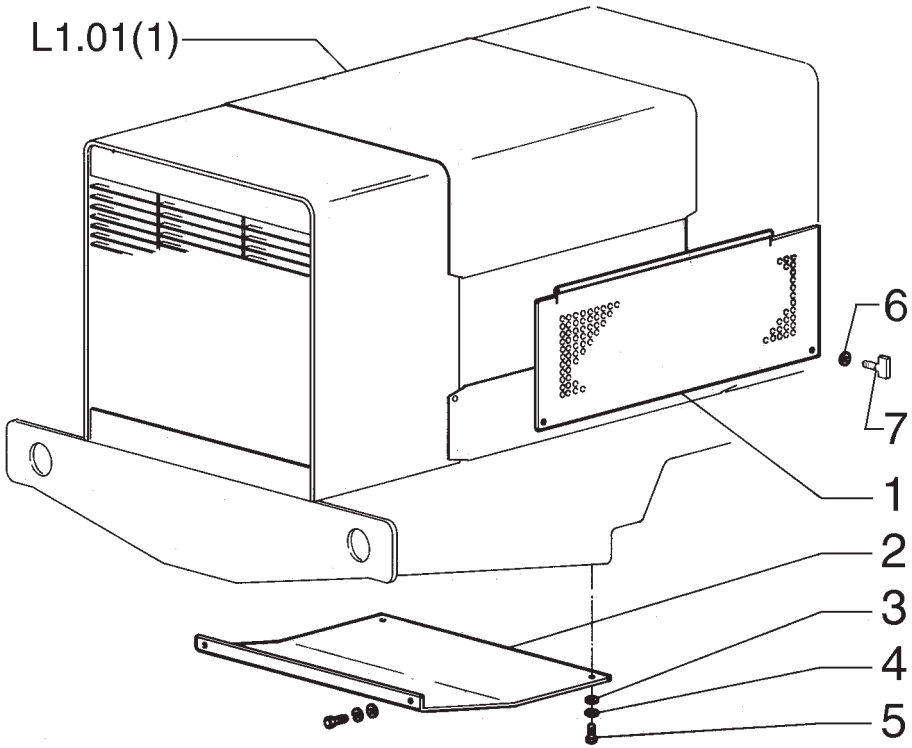


| ITEM | PEÇA Nº | QTDE. | COD. | DESCRIÇÃO | DESCRIPCION |
|---|---|---|---|---|---|
| 1 | 75266156 | 1 | 070R | PROTEÇÃO ESQ. | PROTECCION IZQ |
| 1 | 75266152 | 1 | 070R | PROTEÇÃO DIR. | PROTECCION DER |
| 2 | 75266154 | 1 | 105P | CHAPA | PLACA |
| 3 | 10520001 | 8 | 131R | ARRUELA | ARANDELA |
| 4 | 70904208 | 8 | 170R | ARRUELA PRESSÃO | ARANDELA ELAST. |
| 5 | 70927172 | 8 | 040V | PARAFUSO | TORNILLO |
| 6 | 12646921 | 4 | 131R | ARRUELA | ARANDELA |
| 7 | 75220175 | 4 | 040V | PARAFUSO | TORNILLO |

PROTEÇÕES DO MOTOR - OPCIONAL
PROTECCIONES DEL MOTOR - OPCIONAL

L1.05 | 5

NEW HOLLAND

| NEW HOLLAND | 12B | L1.02 | QUADRO 1 | PAG. 1 |
|---|---|---|---|---|

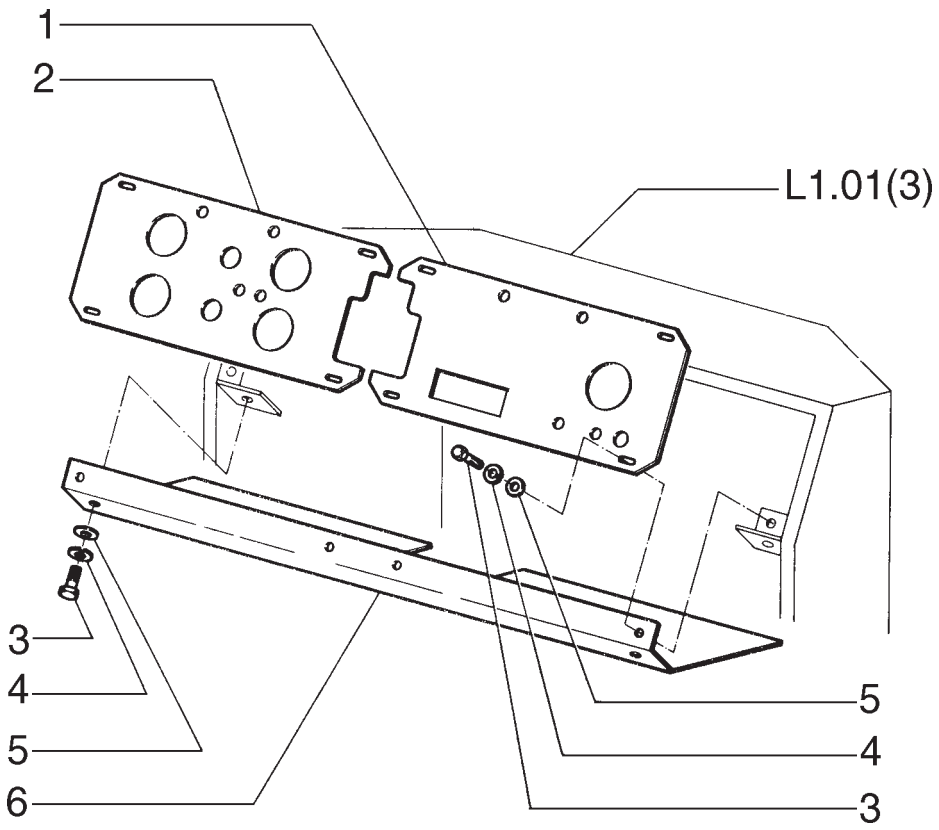


| ITEM | PEÇA Nº | QTDE. | COD. | DESCRIÇÃO | DESCRIPCION |
|---|---|---|---|---|---|
| 1 | 75251490 | 1 | 025P | PAINEL | PANEL |
| 2 | 75265872 | 1 | 025P | PAINEL | PANEL |
| 3 | 70927340 | 10 | 040V | PARAFUSO | TORNILLO |
| 4 | 70919310 | 10 | 170R | ARRUELA PRESSÃO | ARANDELA ELAST. |
| 5 | 70928190 | 10 | 131R | ARRUELA | ARANDELA |
| 6 | 75265874 | 1 | 180T | TRAVESSA | TRAVIESA |

PAINEL DE INTRUMENTOS
PANEL DE INSTRUMENTOS

L1.02 | 1

NEW HOLLAND

| NEW HOLLAND | 12B | L1.06 | QUADRO 1 | PAG. 1 |
|---|---|---|---|---|

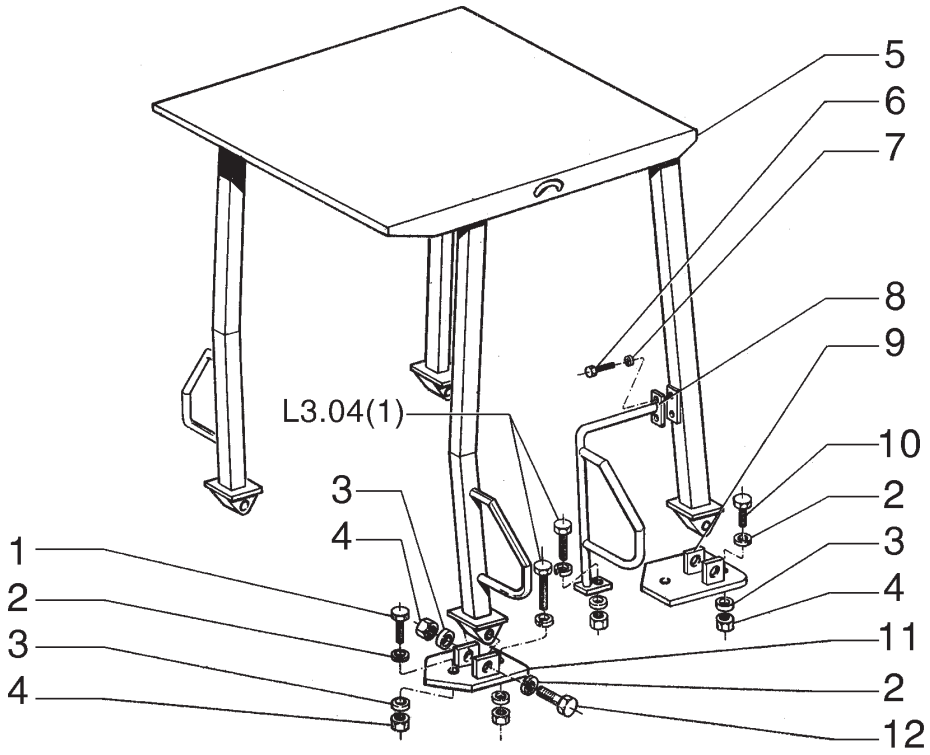


| ITEM | PEÇA Nº | QTDE. | COD. | DESCRIÇÃO | DESCRIPCION |
|---|---|---|---|---|---|
| 1 | 70921535 | 2 | 040V | PARAFUSO | TORNILLO |
| 2 | 70912942 | 12 | 170R | ARRUELA PRESSÃO | ARANDELA ELAST. |
| 3 | 70927275 | 12 | 131R | ARRUELA | ARANDELA |
| 4 | 70911029 | 12 | 010D | PORCA | TUERCA |
| 5 | 75266158 | 1 | 0580 | TOLDO SOLAR | TOLDO PARASOL |
| 6 | 70927216 | 4 | 040V | PARAFUSO | TORNILLO |
| 7 | 70912441 | 4 | 170R | ARRUELA PRESSÃO | ARANDELA ELAST. |
| 8 | 75223205 | 1 | 020M | ALÇA DIR. | MANIJA DER |
| 8 | 75223204 | 1 | 020M | ALÇA ESQ. | MANIJA IZQ |
| 9 | 75223207 | 1 | 300S | SUPORTE DIR. | SOPORTE DER |
| 9 | 75223206 | 1 | 300S | SUPORTE ESQ. | SOPORTE IZQ |
| 10 | 70921174 | 6 | 040V | PARAFUSO | TORNILLO |
| 11 | 75223209 | 1 | 300S | SUPORTE DIR. | SOPORTE DER |
| 11 | 75223208 | 1 | 300S | SUPORTE ESQ. | SOPORTE IZQ |
| 12 | 70928316 | 4 | 040V | PARAFUSO | TORNILLO |

TOLDO SOLAR
TOLDO SOLAR

L1.06 | 1

NEW HOLLAND

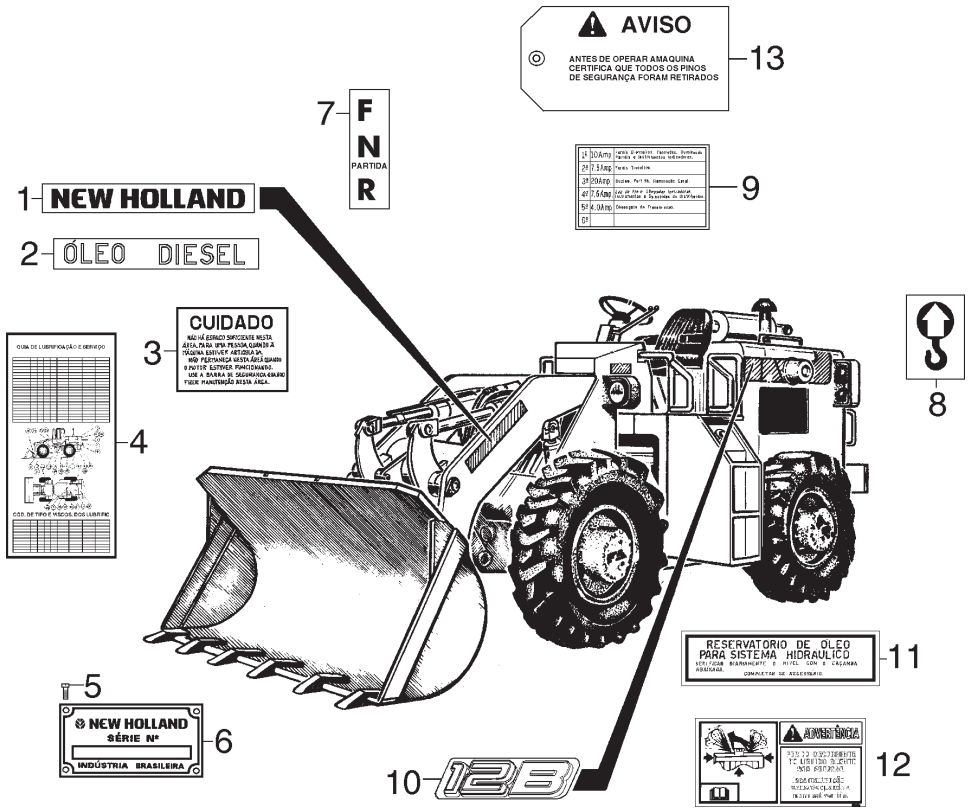


| NEW HOLLAND | 12B | L1.25 | QUADRO 1 | PAG. 1 |
|---|---|---|---|---|

| ITEM | PEÇA Nº | QTDE. | COD. | DESCRIÇÃO | DESCRIPCION |
|---|---|---|---|---|---|
| 1 | 75266970 | 2 | 012D | DECALQUE | CALCOMANIA |
| 2 | 75213519 | 1 | 008D | DECALCOMANIA | CALCOMANIA |
| 3 | 75213512 | 1 | 008D | DECALCOMANIA | CALCOMANIA |
| 4 | 75264722 | 1 | 012D | DECALQUE | CALCOMANIA |
| 5 | 70034076 | 4 | 040V | PARAFUSO | TORNILLO |
| 6 | 75327334 | 1 | 110P | PLACA | PLACA |
| 7 | 75213515 | 1 | 008D | DECALCOMANIA | CALCOMANIA |
| 8 | 75235158 | 1 | 065T | ADESIVO | CALCOMANIA |
| 9 | 75264822 | 1 | 012D | DECALQUE | CALCOMANIA |
| 10 | 75267049 | 2 | 012D | DECALQUE | CALCOMANIA |
| 11 | 75213518 | 1 | 065T | ADESIVO | CALCOMANIA |
| 12 | 334665A1 | 1 | 065T | ADESIVO | CALCOMANIA |
| 13 | 75254528 | 1 | 008D | DECALCOMANIA | CALCOMANIA |

DECALQUES
CALCOMANIAS

L1.25 | 1

NEW HOLLAND

| NEW HOLLAND | 12B | L3.04 | QUADRO | 1 | PAG. | 1 |
|---|---|---|---|---|---|---|

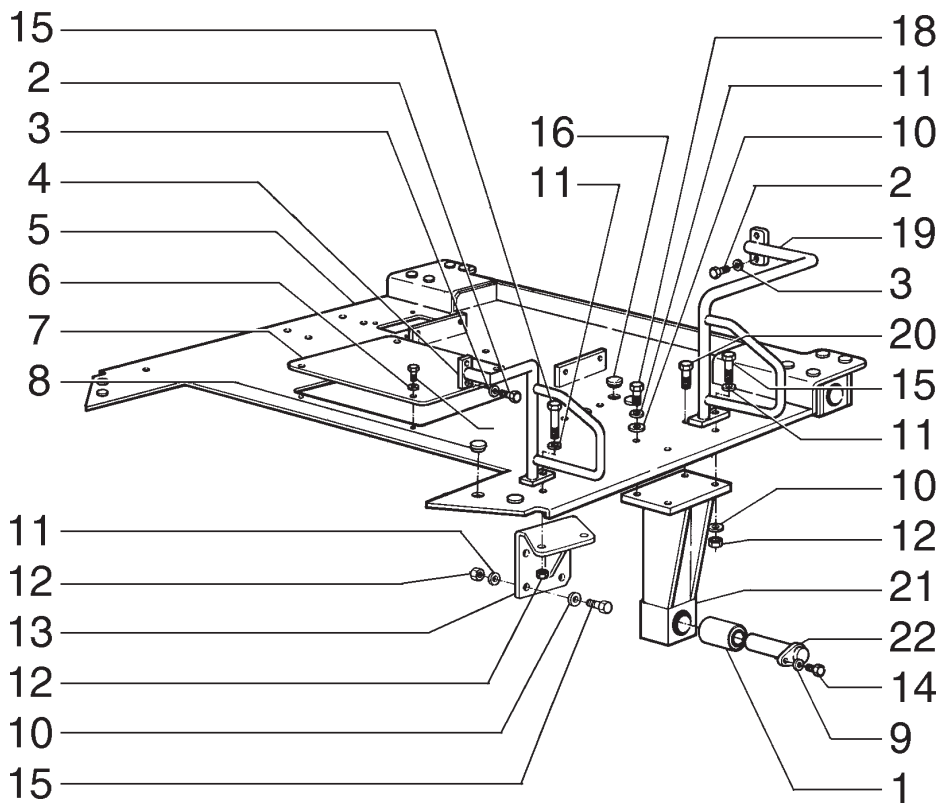


| ITEM | PEÇA Nº | QTDE. | COD. | DESCRIÇÃO | DESCRIPCION |
|---|---|---|---|---|---|
| 1 | 70684837 | 4 | 095B | BUCHA | BUJE |
| 2 | 70927216 | 8 | 040V | PARAFUSO | TORNILLO |
| 3 | 70912441 | 8 | 170R | ARRUELA PRESSÃO | ARANDELA ELAST. |
| 4 | 75265955 | 1 | 015M | CORRIMÃO ESQ | BARANDILLA ESQ |
| 4 | 75265953 | 1 | 015M | CORRIMÃO DIR | BARANDILLA DER |
| 5 | 75265947 | 1 | 050P | PISO | PISO |
| 6 | 70904204 | 4 | 170R | ARRUELA PRESSÃO | ARANDELA ELAST. |
| 7 | 75265961 | 1 | 265C | TAMPA | TAPA |
| 8 | 70928956 | 12 | 026T | TAMPÃO | TOPE DE GOMA |
| 9 | 70904206 | 4 | 170R | ARRUELA PRESSÃO | ARANDELA ELAST. |
| 10 | 70927275 | 12 | 131R | ARRUELA | ARANDELA |
| 11 | 70912942 | 14 | 170R | ARRUELA PRESSÃO | ARANDELA ELAST. |
| 12 | 70911029 | 10 | 010D | PORCA | TUERCA |
| 13 | 75265957 | 1 | 300S | SUPORTE DIR. | SOPORTE DER |
| 13 | 75265959 | 1 | 300S | SUPORTE ESQ. | SOPORTE IZQ |
| 14 | 70922763 | 4 | 040V | PARAFUSO | TORNILLO |
| 15 | 70921174 | 6 | 040V | PARAFUSO | TORNILLO |
| 16 | 70931926 | 2 | 120B | BOTÃO | BOTON |
| 17 | 70921383 | 4 | 040V | PARAFUSO | TORNILLO |
| 18 | 70924277 | 4 | 040V | PARAFUSO | TORNILLO |
| 19 | 75265951 | 1 | 015M | CORRIMÃO ESQ | BARANDILLA IZQ |
| 19 | 75265949 | 1 | 015M | CORRIMÃO DIR | BARANDILLA DER |
| 20 | 70921403 | 2 | 040V | PARAFUSO | TORNILLO |
| 21 | 75265963 | 1 | 300S | SUPORTE ESQ | SOPORTE IZQ |
| 21 | 75265991 | 1 | 300S | SUPORTE DIR | SOPORTE DER |
| 22 | 75221635 | 4 | 080P | PINO | BULON |

PISO
PISO

L3.04 | 1

NEW HOLLAND

| NEW HOLLAND | 12B | L3.04 | QUADRO 2 | PAG. 1 |
|---|---|---|---|---|

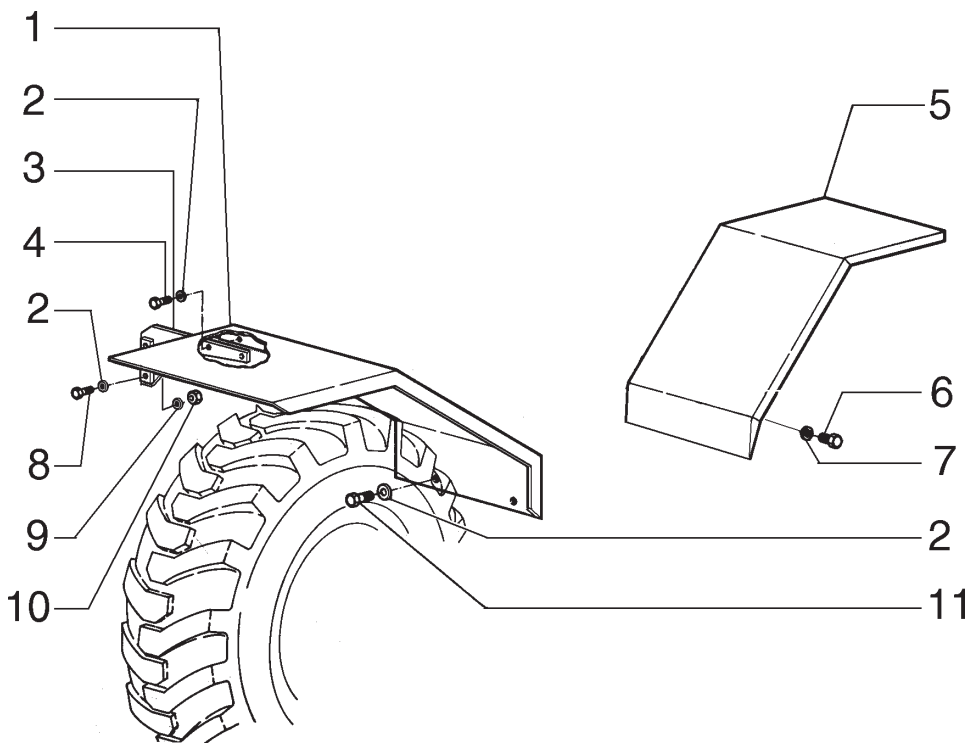


| ITEM | PEÇA Nº | QTDE. | COD. | DESCRIÇÃO | DESCRIPCION |
|---|---|---|---|---|---|
| 1 | 75265983 | 1 | 031P | PÁRA-LAMA ESQ | GUARDABARROS IZQ |
| 1 | 75265981 | 1 | 031P | PÁRA-LAMA DIR | GUARDABARROS DER |
| 2 | 70928188 | 12 | 131R | ARRUELA | ARANDELA |
| 3 | 75265987 | 1 | 300S | SUPORTE DIR | SOPORTE DER |
| 3 | 75265985 | 1 | 300S | SUPORTE ESQ | SOPORTE IZQ |
| 4 | 70927172 | 4 | 040V | PARAFUSO | TORNILLO |
| 5 | 75265979 | 1 | 031P | PÁRA-LAMA DIR | GUARDABARROS DER |
| 5 | 75265977 | 1 | 031P | PÁRA-LAMA ESQ | GUARDABARROS IZQ |
| 6 | 11106231 | 8 | 040V | PARAFUSO | TORNILLO |
| 7 | 10516871 | 8 | 170R | ARRUELA PRESSÃO | ARANDELA ELAST. |
| 8 | 70920585 | 4 | 040V | PARAFUSO | TORNILLO |
| 9 | 70912441 | 4 | 170R | ARRUELA PRESSÃO | ARANDELA ELAST. |
| 10 | 70910325 | 4 | 010D | PORCA | TUERCA |
| 11 | 70921175 | 4 | 040V | PARAFUSO | TORNILLO |

PARA-LAMAS
GUARDA BARROS

L3.04 | 2

NEW HOLLAND

| NEW HOLLAND | 12B | L4.03 | QUADRO 1 | PAG. 1 |
|---|---|---|---|---|

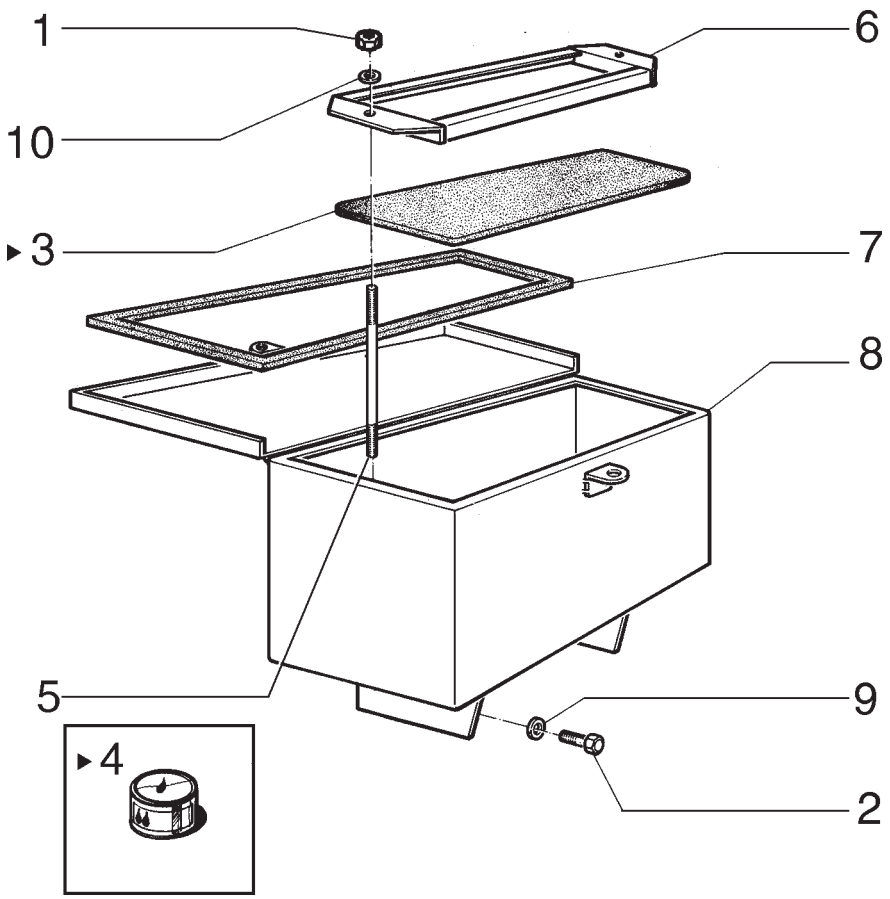


| ITEM | PEÇA Nº | QTDE. | COD. | DESCRIÇÃO | DESCRIPCION |
|---|---|---|---|---|---|
| 1 | 16100821 | 2 | 010D | PORCA | TUERCA |
| 2 | 70927173 | 12 | 040V | PARAFUSO | TORNILLO |
| 3 | 75237100 | 2 | 076B | CHAPA ISOLANTE | AISLANTE |
| 4 | 3691004 | * | 122G | RETENTOR | JUNTA |
| 5 | 75248827 | 4 | 142T | TIRANTE | TIRANTE |
| 6 | 75248829 | 2 | 225S | ESTRIBO | ESTRIBO |
| 7 | 73125816 | 2 | 120G | JUNTA | JUNTA PLANA |
| 8 | 75248831 | 2 | 300S | SUPORTE | SOPORTE |
| 9 | 70677006 | 12 | 131R | ARRUELA | ARANDELA |
| 10 | 14496501 | 4 | 131R | ARRUELA | ARANDELA |

CAIXA DA BATERIA - 75219509(DIR) 75212674(ESQ)
CAIXA DE LA BATERIA - 75219509(DER) 75212674(IZQ)

L4.03 | 1

NEW HOLLAND

| NEW HOLLAND | 12B | L6.01 | QUADRO 1 | PAG. 1 |
|---|---|---|---|---|

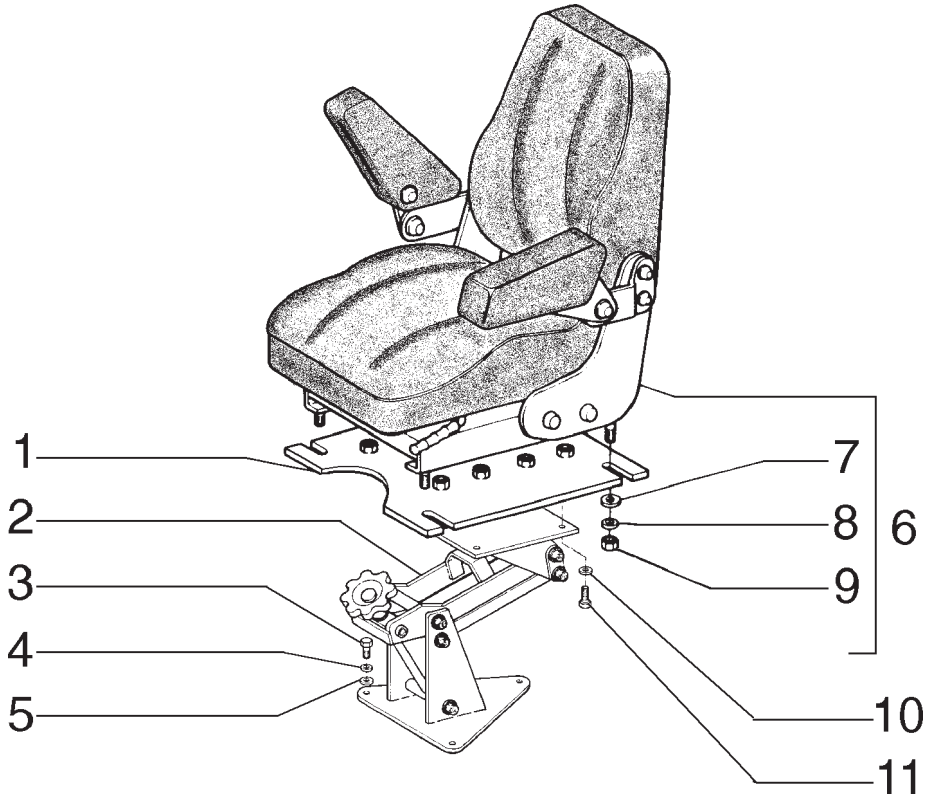


| ITEM | PEÇA Nº | QTDE. | COD. | DESCRIÇÃO | DESCRIPCION |
|---|---|---|---|---|---|
| 1 | 75265945 | 1 | 105P | CHAPA | PLACA |
| 2 | 75247488 | 1 | 300S | SUPORTE | SOPORTE |
| 3 | 11106231 | 3 | 040V | PARAFUSO | TORNILLO |
| 4 | 10516871 | 3 | 170R | ARRUELA PRESSÃO | ARANDELA ELAST. |
| 5 | 12646821 | 3 | 131R | ARRUELA | ARANDELA |
| 6 | 75217549 | 1 | 080S | ASSENTO | ASIENTO |
| 7 | 10571771 | 4 | 170R | ARRUELA PRESSÃO | ARANDELA ELAST. |
| 8 | 10519601 | 4 | 131R | ARRUELA | ARANDELA |
| 9 | 16100814 | 4 | 010D | PORCA | TUERCA |
| 10 | 10519601 | 4 | 131R | ARRUELA | ARANDELA |
| 11 | 16043631 | 4 | 040V | PARAFUSO | TORNILLO |

ASSENTO DO OPERADOR
ASIENTO DEL CONDUCTOR

L6.01 | 1

# ANOTAÇÕES - ANOTACIONES

# GLOSSARY

Glossario

Glossaire

Lexicon

Glosario

NEW HOLLAND

| COD. | PORTUGUÊS<br>DEUTSCH | ENGLISH<br>FRANÇAIS | ITALIANO<br>ESPAÑOL |
|---|---|---|---|
| **0001** | Motor turbo alimentado<br>Motor mit turbolader | Turbocharged Engine<br>Moteur Suralimenté | Motore Sovralimentato<br>Motor Sobrealimentado |
| **0003** | Aquecimento da água do motor<br>Heizung fuer motorkuehlanlage | Engine Coolant Heater<br>Chauffage D'eau Moteur | Riscaldatore Imp. Raffr Motore<br>Calefaccion Agua Motor |
| **001K** | Kit veja pag. 9<br>Satz siehe seite 9 | Kit See Page 9<br>Kit Voir Page 9 | Kit Ved. Pag. 9<br>Juego Vease Pag 9 |
| **001M** | Microfiches service<br>Microfiches service | Microfiche Service<br>Microfiches Service | Microfiches Service<br>Microfichas Servicio |
| **001N** | Fita magnética<br>Magnetband | Magnetic Tape<br>Bande Magnetique | Nastro Magnetico<br>Banda Magnetica |
| **0020** | Supressão de ruidos da cabine<br>Schalldaemmung fuer kabine | Cab Sound Suppression<br>Insonoriation Poste Conduite | Insonorizzazione Posto Guida<br>Insonorizacion Puesto-conducc. |
| **0021** | Equipamento p/inverno<br>Winterausruestung | Winterization<br>Winterisation | Winterizzazione |
| **0022** | Supressão de ruidos<br>Aussenschalldaemmung | Bystander Sound Suppression<br>Insonorization Exterieure | Insonorizzazione Esterna<br>Insonorizacion Exterior |
| **0024** | Equip.p/ operação em estrada<br>Strassenfahrt ausruestung | Road Traffic Preparation<br>Transf.circulation Sur Route | Trasform Circol Su Strada<br>Acondicionamiento p/carretera |
| **0026** | Predisposição p/instal.TUV<br>TUV-Zulassung | TUV Version<br>Version TUV | Predisposizione TUV<br>Version TUV |
| **002C** | Catálogo de peças sobressalentes<br>Ersatzteilkatalog | Parts Catalog<br>Catalog Pieces Detachees | Catalogo Parti Ricambio<br>Catalogo Piezas Repuesto |
| **002D** | Especificação dos serviços<br>Reparaturdaten | Service Specifications<br>Donnees Pour Les Reparations | Dati Caratt Per Riparazioni<br>Datos Caract.para Reparaciones |
| **002E** | Lista geral de peças sobressalentes<br>Allgemeine ersatzteilliste | Master Numerical Index<br>Liste General Pieces Rechange | Elenco Generale Ricambi<br>Lista General Piezas Repuesto |
| **002F** | Até o motor ...<br>Bis motor ... | Up To Engine ...<br>Justqu'au Moteur ... | Fino Al Motore ...<br>Hasta El Motor ... |
| **002K** | Kit<br>Satz | Kit<br>Kit | Kit<br>Juego |
| **002L** | Lista de preço de peças sobressalentes<br>Ersatzteil-preisliste | Parts Price List<br>Tarif Pieces de Rechange | Listino Prezzi Ricambi<br>Lista de Precios de Repuesto |

NEW HOLLAND

| COD. | PORTUGUÊS<br>DEUTSCH | ENGLISH<br>FRANÇAIS | ITALIANO<br>ESPAÑOL |
|---|---|---|---|
| **002M** | Manual de serviços<br>Werstatt handbuch | Service Manual<br>Manuel D'atelier | Manuale Per Le Riparazioni<br>Manual de Taller |
| **002N** | Boletim de peças sobressalentes<br>Ersatzteilmitteilungsblatt | Parts Bulletin<br>Bulletin de Pieces Detachees | Notiziario Tecnico Ricambi<br>Notiziario Piezas de Repuesto |
| **002T** | Tabelas calibragem do sist. injeç.<br>Einspritzanlage einstelldaten | Inject.syst.calibration Charts<br>Tables Tarage Appar.injection | Tabelle Taratura App.iniezione<br>Tablas Calibr. Apar.inyeccion |
| **0030** | Homologação p/ Itália<br>Homologation Italien | Italian Road Traffic Approval<br>Homologation Italie | Omologazione Italia<br>Homologacion Italia |
| **0031** | Versão New York<br>Version fuer N.Y | New York Version<br>Version New-York | Allestimento New York<br>Version Nueva York |
| **0035** | Homologação agrícola<br>Landwirtschaftszulassung | Farm Provision<br>Homologable Agriculture | Omologabile Agricolo<br>Homologable Agricolo |
| **003C** | Catálogo de ferramentas<br>Werzeugkatalog | Service Tool Catalog<br>Catalogue Outillage Assistance | Catalogo Attrezzature Assist<br>Catalogo Utilage Servicio |
| **003D** | À partir do motor ...<br>Ab motor | From Engine ...<br>A Partir Du Moteur ... | Dal Motore ...<br>A Partir Del Motor ... |
| **003F** | Até o câmbio ...<br>Bis getriebe ... | Up To Transm ...<br>Jusqu'a La Boite de Vitesse ... | Fino Al Cambio ...<br>Hasta El Cambio ... |
| **003M** | Manual de operação e manutenção<br>Betriebs-und wartungsanleitung | Operat.mainten.instr.manual<br>Manuel Conduite Et Entretien | Manuale Istr.uso Manutenzione<br>Manual de Manejo Y Mantenim. |
| **003T** | Manual de tempos de manutenção<br>Reparaturrichtzeiten handbuech | Repair Time Manual<br>Manuel Temps Reparation | Tariffario Delle Riparazioni<br>Catalogo Tiempos Reparaciones |
| **0045** | Proteção. reservat.combust.<br>Schutz fuer kraftstofftank | Fuel Tank Guard<br>Protectioin Reservoir Comb. | Riparo Serbatoio Combustibile<br>Proteccion Deposito Combustib. |
| **0046** | Proteç.inf. reservat.combust.<br>Panzerwanne fuer kraftstofftan | Fuel Tank Lower Guard<br>Protection Inf.reservoir Comb. | Riparo Inf.serbatoio Combust.<br>Proteccion Inf.deposito Aceite |
| **004F** | Até a cabina ...<br>Bis fahrerhaus ... | Up To Cab ...<br>Justqu'a La Cabine ... | Fino Alla Cabina ...<br>Hasta La Cabina ... |
| **004M** | Manual de treinamento técnico<br>Betriebsanweisungen | Service Training Manual<br>Manuel Formation Technique | Manuale Addestr.assistenziale<br>Manual de Formacion Post Venta |
| **004T** | Quadro<br>Wandtafel | Wall Chart<br>Planche Murale | Tavola Murale<br>Laminas Didacticas |

NEW HOLLAND

| COD. | PORTUGUÊS<br>DEUTSCH | ENGLISH<br>FRANÇAIS | ITALIANO<br>ESPAÑOL |
|---|---|---|---|
| **0059** | Escavo lateral<br>Seitenversetzter aushub | Offset Digging<br>Fouille Laterale | Scavo Laterale<br>Excavacion Lateral |
| **005A** | Acendedor de cigarros<br>Zigaretten anzuender | Cigarette Lighter<br>Allume-cigare | Accendisigari<br>Encendedor |
| **005D** | À partir do cilindro ...<br>Ab zylinder ... | From Cylinder ...<br>A Partir Du Cylindre ... | Dal Cilindro ...<br>A Partir Del Cilindro |
| **005F** | Até o cilindro ...<br>Bis zylinder ... | Up To Cylinder ...<br>Justqu'au Cylindre ... | Fino Al Cilindro ...<br>Hasta El Cilindro ... |
| **0060** | Retro escavadeira<br>Heckbagger | Backhoe<br>Pelle Retro | Retroescavatore<br>Retroexcavadora |
| **006V** | Válvula de amortecimento<br>Daempfungsventil | Damping Valve<br>Soupape Amortiseuse | Valvola Ammortizzatrice<br>Valvula Amortiguadora |
| **0070** | Martelo de demolição<br>Abbruchhammer | Demolition Hammer<br>Mateau de Demolition | Martello Demolitore<br>Martillo Rompedor |
| **0071** | Faca da caçamba<br>Schaufelschneide | Bucket Cutting Edge<br>Taillant de Godet | Tagliente Benna<br>Cuchilla de Cuchara |
| **0072** | Proteção superior da caçamba<br>Abweisblech fuer ladeschaufel | Bucket Spill Plate<br>Protection de Godet | Riparo Superiore Benna<br>Proteccion Superior de Cuchara |
| **007V** | Válvula de sobrepressão<br>Ueberdruckventil | Overpressure Valve<br>Chepet de Surpression | Valvola Sovrapressione<br>Valvula de Descarga |
| **0085** | Dente com ponta substituível<br>Zahn mit eingesetzter spitze | Shank W/repl.le Tooth<br>Dent Avec Pointe Rapportee | Denti C/punta Riportata<br>Diente Con Punta Postiza |
| **0087** | Dente com ponta reforçada<br>Zahn mit verstaerkter spitze | Tooth W/reinforced Tip<br>Dent Avec Point Reforcee | Denti C/punta Rinforzata<br>Dientes Con Punta Reforzada |
| **0088** | Dentes com ponta substituível (soldadas)<br>Zahn aufgeschweisster spitzer | Tooth W/welded Tip<br>Dent Avec Pointe Soudee | Denti C/punta Riportata (Sald)<br>Dientes Con Punta Soldada |
| **0089** | Braço do guindaste<br>Kranarm | Crane Boom<br>Bras de Grue | Braccio Gru<br>Brazo de Grua |
| **008C** | Cabina<br>Fahrerhaus | Cab<br>Cabine | Cabina<br>Cabina |
| **008D** | Decalcomania<br>Abziehbild | Decal<br>Calque | Decalcomania<br>Calcomania |

NEW HOLLAND

| COD. | PORTUGUÊS<br>DEUTSCH | ENGLISH<br>FRANÇAIS | ITALIANO<br>ESPAÑOL |
|---|---|---|---|
| **0091** | Proteção dos dentes da caçamba<br>Schaufelzahnschutz | Bucket Tooth Guard<br>Protection Dents de Godet | Protezione Denti Benna<br>Proteccion Dientes de Cuchara |
| **0092** | Porta dente da caçamba<br>Zahnhalter | Bucket Tooth Shank<br>Corps de Dent | Corpo Dente<br>Cuerpo de Diente |
| **0093** | Translação com comando por pedal<br>Fahrantrieb mit fusshebel | Travel With Foot Control<br>Traslation Avec Commande Pied | Traslazione C/comando A Pedale<br>Translacion Con Mando A Pedal |
| **009F** | Farol<br>Scheinwerfer | Light<br>Lanterne | Fanale<br>Farol |
| **009R** | Bandeja<br>Oelfangblech | Tray<br>Classeur | Raccoglitore<br>Clasificador |
| **009V** | Válvula de segurança<br>Sicherheitsventil | Safety Valve<br>Soupape de Surete | Valvola Sicurezza<br>Valvula de Seguridad |
| **00G5** | Lista de equip. opcionais-trator<br>Liste-zusatzausruestung-maschinen | Spec.equip.list-tractor<br>Liste de Variantes - Tracteur | Elenco Varianti - Trattore<br>Relacion de Variantes-tractor |
| **00G6** | Lista de equip. opcionais-implem<br>Liste-zusatzausruestung-geraet | Spec.equip.list-implement<br>Liste de Variantes - Outil | Elenco Varianti - Attrezzo<br>Relacion Variantes-util |
| **00G7** | Lista de allied-equipment<br>Zubehoerliste | Allied-equipment List<br>Liste de Variantes - All.equip | Elenco Varianti-allied-equip.<br>Relacion Variantes-all.equipm. |
| **0103** | Pesagem eletrônica<br>Elektron.wiegeeinrichtung | Weighing System<br>Pesage Electronique | Pesatura Eletronica<br>Peso Electronico |
| **010C** | Chave de fenda<br>Schraubenzieher | Screwdriver<br>Tournevis | Cacciavite<br>Destornillador |
| **010D** | Porca<br>Mutter | Nut<br>Ecrou | Dado<br>Tuerca |
| **010E** | Came<br>Excenter | Cam<br>Excentrique | Eccentrico<br>Excentrica |
| **010I** | Direção hidráulica<br>Hydrostatische lenkung | Hydraulic Drive<br>Direction Hydraulique | Idroguida<br>Direccion Hidraulica |
| **010L** | Lâmina<br>Schild | Moldboard<br>Lame | Lama<br>Hoja |
| **010M** | Elo<br>Glied | Link<br>Maillon | Maglia<br>Malla |

NEW HOLLAND

| COD. | PORTUGUÊS<br>DEUTSCH | ENGLISH<br>FRANÇAIS | ITALIANO<br>ESPAÑOL |
|---|---|---|---|
| **010V** | Válvula<br>Ventil | Valve<br>Soupape | Valvola<br>Valvula |
| **010Z** | Contrapeso<br>Kontergewicht | Counterweight<br>Lest | Zavorra<br>Lastre |
| **0113** | Proteção da tubulaç. cilindros<br>Zylinderleitungsschutz | Cylinders Piping Guard<br>Protection Tuyauteries Verins | Riparo Tubaz. Cilindri<br>Proteccion Tuberias de Gatos |
| **011B** | Barra estabilizadora<br>Stabilisierstange | Stabilizer Bar<br>Barre Stabilisatrice | Barra Stabilizzatrice<br>Barra Estabilizadora |
| **0120** | Olhal<br>Augen | Eye<br>Oeillet | Occhiello<br>Ojal |
| **012A** | Eixo principal<br>Hauptwelle | Main Shaft<br>Arbre Primaire | Albero Primario<br>Arbol Primario |
| **012B** | Barra de torção<br>Drehstab | Torsion Bar<br>Barre de Torsion | Barra Di Torsione<br>Barra de Torsion |
| **012M** | Magneto<br>Magnet | Magneto<br>Magneto | Magnete<br>Magneto |
| **013A** | Eixo intermediário<br>Vorgelegewelle | Countershaft<br>Arbre Secondaire | Albero Secondario<br>Arbol Intermediario |
| **013B** | Barra de tração<br>Zugstange | Drawbar<br>Barre D'attelage | Barra Di Traino<br>Barra de Remolque |
| **0140** | Ogiva<br>Dichtkegel | Ogive<br>Ogive | Ogiva<br>Ogiva |
| **014B** | Cinta<br>Band | Strap<br>Bande | Bandella<br>Cincho |
| **0150** | Silencioso c/ retentor de fagulhas<br>Auspufftopf mit funkenschutz | Spark Arresting Muffler<br>Silenciaux Avec Para-flamme | Silenziatore Con Parafiamma<br>Silenciador Con Apagallamas |
| **0151** | Tampa para chuva<br>Auspuffklappe | Rain Cap<br>Couvercle Pare-pluie | Coperchietto Parapioggia<br>Capota |
| **015G** | Gaiola<br>Lagerkaefig | Cage<br>Cage | Gabbia<br>Jaula |
| **015M** | Corrimão<br>Haltegriff | Hand-rail<br>Main-coulante | Mancorrente<br>Barandilla |

NEW HOLLAND

| COD. | PORTUGUÊS<br>DEUTSCH | ENGLISH<br>FRANÇAIS | ITALIANO<br>ESPAÑOL |
|---|---|---|---|
| **015N** | Extremidade<br>Keilnase | Dog-point<br>Crochet | Nasello<br>Dedo |
| **015O** | Lubrificador<br>Schmierkanne | Lube Fitting<br>Godet D'huile | Oliatore<br>Aceiteira |
| **0166** | Sistema especial de refrig.<br>Sonderkuehlsystem | Special Cooling System<br>Syst.spec.refroidissement | Impianto Speciale Raffreddam.<br>Sistema de Refrigeracion Epec. |
| **0167** | Purificador catalítico<br>Katalyt-umwandler | Catalytic Converter<br>Convertisseur Catalytique | Purificatore Catalitico<br>Purificador Catalitico |
| **016A** | Eixo<br>Welle | Shaft<br>Arbre | Albero<br>Arbol |
| **016T** | Velocímetro<br>Tachometer | Speedometer<br>Compteur de Vitesse | Tachimetro<br>Velocimetro |
| **016V** | Variador de avanço<br>Spritzzeitverteller | Advance Variator<br>Correcteur D'avance | Variatore Di Anticipo<br>Variador de Avance |
| **0170** | Implemento p/ escavação de rocha<br>Ausruestung fuer steinbruch | Rock Digging Equipment<br>Equip.p.creusement de Roches | Attrezzo Scavo Roccia<br>Util Para Excavacion de Roca |
| **0171** | Cortina para radiador<br>Kuehlerabdeckung | Curtain For Radiator<br>Rideau Pour Radiateur | Tendina Per Radiatore<br>Cortina Para Radiator |
| **0173** | Regulador da refrig. do radiador<br>Kuehlerjalousie | Radiator Shutter<br>Regulateur Refroid. Radiateur | Regolatore Raffred.radiatore<br>Regulador de Refr.radiador |
| **0174** | Grade anti-areia<br>Sandschutzgitter | Sand Screen<br>Grille Antisable | Griglia Antisabbia<br>Rejilla Antiarena |
| **0176** | Ventilador aspirante<br>Sauguefter | Suction Fan<br>Ventilateur Aspirant | Ventilatore Aspirante<br>Ventilador Aspirador |
| **0178** | Ventilador de pás reversíveis<br>Luefter/verstellbare fluegel | Reversible Fan<br>Ventilateur A Pales Reversib. | Ventilatore A Pale Reversibili<br>Verntilador de Aspas Reversib. |
| **017A** | Eixo do comando de válvulas<br>Nockenwelle | Camshaft<br>Arbre A Cames | Albero Ad Eccentrici<br>Arbol de Levas |
| **0187** | Ejetor de poeira do filtro de ar<br>Luftfilter mit duese | Air Cleaner Dust Ejector<br>Depoussiereur de Filtre | Eiettore Polvere Filtro Aria<br>Eyector de Polvo Filtro Aire |
| **018A** | Virabrequim<br>Kubelwelle | Crankshaft<br>Vilebrequin | Albero Motore<br>Ciguenal |

NEW HOLLAND

| COD. | PORTUGUÊS<br>DEUTSCH | ENGLISH<br>FRANÇAIS | ITALIANO<br>ESPAÑOL |
|---|---|---|---|
| **018T** | Faca<br>Schneidmesser | Cutting Edge<br>Lame Coupante | Tagliente<br>Cuchilla |
| **0190** | Filtro de ar a seco<br>Trockenluftfilter | Dry Air Cleaner<br>Filtre Air A Sec | Filtro Aria A Secco<br>Filtro de Aire Seco |
| **0192** | Extensão do filtro<br>Filter verlangerung | Precleaner Extension<br>Rallonge Filtre Air | Prolunga Filtro Aria<br>Prolongador |
| **019T** | Faca lateral<br>Eckmesser | <br>Coin de Lame | End Bit Tagliente Laterale<br>Cuchilla Lateral |
| **01G0** | Desenho de conjunto<br>Gesamtzeichnungen | Assembly Drawings<br>Ensembles | Complessivi<br>Conjuntos |
| **01G9** | Desenhos de conjunto (p/produção)<br>Fertigungszeichnungen | Assy Dwgs For Manufacturing<br>Ensenbles Pour Production | Complessivi Per Produzione<br>Conjuntos Para Produccion |
| **0204** | Dispositivo de partida a frio<br>Kaltstart-einrichtung | Cold Weather Starting Aid<br>Demarrage A Froid | Avviamento A Freddo<br>Dispositivo Termostarter |
| **020B** | Bloco do motor<br>Kurbelgehause | Crankcase<br>Bloc-cylindres | Basamento Motore<br>Bloque de Cilindros |
| **020C** | Calota<br>Kappe | Cap<br>Calotte | Calotta<br>Sombrerete |
| **020D** | Defletor<br>Leitblech | Deflector<br>Deflecteur | Deflettore<br>Deflector |
| **020E** | Elemento filtrante<br>Filtereinsatz | Filtering Element<br>Element Filtrant | Elemento Filtrante<br>Filtro |
| **020G** | Boia<br>Schwimmer | Float<br>Flotteur | Galleggiante<br>Flotador |
| **020I** | Funil<br>Trichter | Funnel<br>Entonnoir | Imbuto<br>Embudo |
| **020M** | Alça<br>Griff | Handle<br>Poigne | Maniglia<br>Manija |
| **020N** | Fita<br>Band | Band<br>Ruban | Nastro<br>Cinta |
| **020P** | Teto da cabina<br>Kabinendach | Roof Panel<br>Pavillion | Padiglione<br>Techo |

NEW HOLLAND

| COD. | PORTUGUÊS<br>DEUTSCH | ENGLISH<br>FRANÇAIS | ITALIANO<br>ESPAÑOL |
|---|---|---|---|
| **020R** | Conexão<br>Stutzen | Fitting<br>Raccord | Raccordo<br>Racor |
| **020S** | Engrenagem planetária<br>Planetenrad | Planetary Gear<br>Satellite | Satellite<br>Pinon Satelite |
| **020T** | Tambor<br>Trommel | Drum<br>Tambour | Tamburo<br>Tambor |
| **020U** | Injetor<br>Duese | Jet<br>Gicleur | Ugello<br>Inyector |
| **0215** | Contrapeso dianteiro<br>Kontergewicht vorne | Front Counterweight<br>Lest Avant | Zavorra Anteriore<br>Latre Anterior |
| **0218** | Contrapeso suplementar<br>Zusatzkontergewicht | Additional Counter Weight<br>Lest Supplementaire | Zavorra Supplementare<br>Lastre Suplementario |
| **021A** | Aleta do radiador<br>Kuehlerrippe | Radiator Fin<br>Ailette Radiateur | Aletta Radiatore<br>Aleta,radiador |
| **021U** | Ferramenta<br>Geraet | Tool<br>Outil | Utensile |
| **021V** | Guincho<br>Seilwinde | Winch<br>Treuil | Verricello<br>Torno |
| **0221** | Contrapeso traseiro<br>Kontergewicht hinten | Rear Counterweight<br>Lest Arriere | Zavorra Posteriore<br>Lastre Posterior |
| **0222** | Contrapeso e gancho de tração<br>Kontergewicht und zughaken | Counterweight And Drawbar<br>Lest Et Crochet D'attaque | Zavorra E Gancio Traino<br>Lastre Y Enganche de Remolque |
| **022S** | Escada<br>Leiter | Ladder<br>Echelle | Scaletta<br>Escalerilla |
| **023A** | Eixo de transmissão<br>Antriebswelle | Drive Shaft<br>Arbre de Transmission | Albero Trasmissione<br>Arbol de Transmission |
| **023G** | Haste do pedal<br>Fusshebelsschaft | Pedal Stem<br>Tige de Pedale | Gambo Del Pedale<br>Mango de Pedal |
| **023M** | Alça de apoio<br>Haltegriff | Grab Handle<br>Poignee | Maniglia Di Appiglio<br>Asa |
| **023P** | Palheta do ventilador<br>Luefterfluegel | Blade Fan<br>Aube | Paletta Ventilatore<br>Aspa |

NEW HOLLAND

| COD. | PORTUGUÊS<br>DEUTSCH | ENGLISH<br>FRANÇAIS | ITALIANO<br>ESPAÑOL |
|---|---|---|---|
| **023R** | Chapa de encosto<br>Druckscheibe | Thrust Plate<br>Rondelle de Butee | Ralla Di Spinta<br>Anillo de Empuje |
| **023S** | Talhadeira<br>Meissel | Chisel<br>Burim | Scalpello<br>Cortafrios |
| **0240** | Relógio<br>Dieuhr | Clock<br>Montre | Orologio<br>Reloj |
| **024I** | Estofamento<br>Polsterung | Padding<br>Rembourrage | Imbottitura<br>Almohadillado |
| **024N** | Lona de freio<br>Bremsband | Brake Band<br>Bande de Frein | Nastro Freno<br>Cinta de Freno |
| **0251** | Caçamba de abertura de canal<br>Grabenloeffel | Ditch Digging Bucket<br>Godet Creusage Fosses | Benna Scavo Fossi<br>Cuchara Para Zanjas |
| **0252** | Caçamba para limpeza de canal<br>Grabenraeumloeffel | Ditch Cleaninng Bucket<br>Benne de Talutage | Benna Pulizia Fossi<br>Cuchara Limpia Zanjas |
| **025A** | Alternador<br>Drehstromlichtmaschine | Alternator<br>Alternateur | Alternatore<br>Alternador |
| **025B** | Bateria<br>Batterie | Battery<br>Batterie | Batteria<br>Bateria |
| **025D** | Dente do ripper<br>Aufreisserzahn | Ripper Shank<br>Dent de Ripper | Dente Ripper<br>Diente de Escarificador |
| **025F** | Estrangulador<br>Drosselklappe | Throttle<br>Papillon | Farfalla<br>Mariposa |
| **025G** | Sapata de freio<br>Bremsbacke | Brake Shoe<br>Machoire de Freins | Ganascia Freni<br>Zapata de Frenos |
| **025I** | Empunhadura<br>Griff | Handgrip<br>Poignee | Impugnatura<br>Empunadura |
| **025P** | Painel<br>Verkleidung | Panel<br>Panneau | Pannello<br>Panel |
| **025R** | Radiador<br>Kuehler | Radiator<br>Radiator | Radiatore<br>Radiador |
| **025S** | Trocador de calor<br>Waermetauscher | Heat Exchanger<br>Echangeur de Temperature | Scambiatore Di Calore<br>Cambiador de Calor |

NEW HOLLAND

| COD. | PORTUGUÊS<br>DEUTSCH | ENGLISH<br>FRANÇAIS | ITALIANO<br>ESPAÑOL |
|---|---|---|---|
| **0266** | Escovadeira<br>Balayeuse | Brush<br>Barredora | Spazzolatrice |
| **026G** | Pinça<br>Backe | Jaw<br>Machoire | Ganascia<br>Mordaza |
| **026N** | Nervura<br>Rippe | Rib<br>Nervure | Nervatura<br>Nervio |
| **026T** | Tampão<br>Puffer | Wick<br>Tampon | Tampone<br>Tope de Goma |
| **027D** | Válvula de desvio<br>Verteilerventil | Diverter Valve<br>Deviateur | Deviatore<br>Valvula de Desvio |
| **0280** | Estrutura<br>Rahmenwerk | Structure<br>Ossature | Ossatura<br>Estructura |
| **0281** | Acionamento para trator lento<br>Langsamgang antriebsraeder | Gears For Slow Tractor<br>Pignons Pour Tracteur Lent | Ruotismi Per Trattore Lento<br>Pinones de Tractor Lento |
| **0284** | Acionamento veloz para I e II<br>I-II gang antriebsraeder | I and II Fast Speed Gears<br>Pignons de I et II Rapides | Ruotismi Per I e II Veloce<br>Pinones de I y II Velocidad |
| **0285** | Acionamento para velocidade comp<br>Kriechgang antriebsraeder | Narrow Increment Speed Gears<br>Pignons p/vitesses Compates | Ruotismi Per Velocita Compatte<br>Pinones de Velocidades Cotas |
| **0286** | Acionamento para trator veloz<br>Schnellgang antriebsraeder | Gears For Fast Tractor<br>Pignons Pour Tracteur Rapide | Ruotismi Per Trattore Veloce<br>Pinones de Tractor Rapido |
| **028N** | Niple<br>Anschluss | Nipple<br>Raccord | Nipplo<br>Racor |
| **0294** | Retardador hidráulico<br>Hydr.retarder | Hydraulic Retarder<br>Retardeur Hydraulique | Ritardatore Idraulico<br>Retardador Hidraulico |
| **029F** | Faixa<br>Band | Band<br>Bande | Fascia<br>Banda |
| **030C** | Câmbio de velocidades<br>Wechselgetriebe | Transmission<br>Boite de Vitesses | Cambio Velocita<br>Cambio de Velocidades |
| **030E** | Solenóide<br>Elektromagnet | Solenoid<br>Solenoide | Elettromagnete<br>Solenoide |
| **030G** | Gancho<br>Haken | Hook<br>Crochet | Gancio<br>Gancho |

NEW HOLLAND

| COD. | PORTUGUÊS<br>DEUTSCH | ENGLISH<br>FRANÇAIS | ITALIANO<br>ESPAÑOL |
|---|---|---|---|
| **030L** | Lâmpada<br>Gluehbirne | Lamp<br>Lampe | Lampada<br>Lampara |
| **030M** | Luva de aço<br>Muffe | Sleeve<br>Manchon | Manicotto<br>Manguito |
| **030S** | Escarificador<br>Aufreisser | Scarifier<br>Scarificateur | Scarificatore<br>Escarificador |
| **030T** | Tapete<br>Bodenmatte | Mat<br>Tapis | Tappeto<br>Alfombra |
| **030V** | Ventilador<br>Luefter | Fan<br>Ventilateur | Ventilatore<br>Ventilador |
| **0310** | Óleo<br>Oel | Oil<br>Huile | Olio<br>Aceite |
| **031D** | A partir do câmbio ...<br>Ab getrieb ... | From Transm ...<br>A Partir de La Transmission... | Dal Cambio ...<br>A Partir Del Cambio ... |
| **031F** | Abraçadeira<br>Klemme | Clamp<br>Collier | Fascetta<br>Abrazadera |
| **031P** | Pára-lama<br>Kotfluegel | Fender<br>Aile | Parafango<br>Guardabarros |
| **032G** | Gancho de tração<br>Zughaken | Tow Hook<br>Crochet D'attelage | Gancio Di Traino<br>Enganche de Remolque |
| **032R** | Retificador<br>Gleichrichter | Rectifier<br>Redresseur | Raddrizzatore<br>Rectificador |
| **033A** | Acumulador hidraulico<br>Hydraul.druckspeicher | Hydraulic Accumulator<br>Accumulateur Hydraulique | Accumulatore Idraulico<br>Acumulador Hidraulico |
| **033C** | Câmara de ar<br>Schlauch | Inner Tube<br>Chambre A Air | Camera Daria<br>Camara de Aire |
| **033D** | A partir da cabina ...<br>Ab fahrerhaus ... | From Cab ...<br>A Partir de La Cabine ... | Dalla Cabina ...<br>A Partir de La Cabina ... |
| **033E** | Ventilador elétrico<br>Elektroluefter | Electric Fan<br>Ventilateur Electrique | Elettroventilatore<br>Electroventilador |
| **033P** | Parede<br>Wand | Wall<br>Paroi | Parete<br>Pared |

NEW HOLLAND

| COD. | PORTUGUÊS<br>DEUTSCH | ENGLISH<br>FRANÇAIS | ITALIANO<br>ESPAÑOL |
|---|---|---|---|
| **034S** | Semi-caixa<br>Gehaeusehalfte | Half Case<br>Demi-carter | Semiscatola<br>Semicaja |
| **035B** | Caçamba<br>Ladeschaufel | Bucket<br>Godet | Benna<br>Cuchara |
| **035C** | Camisa do cilindro<br>Zylinderlaufbuechse | Cylinder Liner<br>Chemise Cylindre | Camicia Cilindro Motore<br>Camisa de Cilindros |
| **035D** | Diafragma<br>Membrane | Diaphragm<br>Diaphragme | Diaframma<br>Diafragma |
| **035G** | Gerador de corrente<br>Stromerzeuger | Current Generator<br>Generateur de Courant | Generatore Di Corrente<br>Generador de Corriente |
| **035I** | Indicador<br>Anzeigeinstrumente | Indicator<br>Indicateur | Indicatore<br>Indicador |
| **035L** | Lampejador<br>Blinkgeber | Flasher<br>Centrale Clignotante | Lampeggiatore<br>Rele de Intermitencias |
| **035R** | Reostato<br>Regelwinderstand | Rheostat<br>Rheostat | Reostato<br>Reostato |
| **035S** | Carcaça<br>Gehaeuse | Case<br>Carter | Scatola<br>Caja |
| **036A** | Amortecedor de vibraçao<br>Stossdaempfer | Shock Absorber<br>Amortisseur | Ammortizzatore<br>Amortiguador |
| **036P** | Pára-choques<br>Stoss-stange | Bumper<br>Pare-chocs | Paraurti<br>Parachoques |
| **036S** | Caixa de direção<br>Lenkgehaeuse | Steering Housing<br>Boitier de Direction | Scatola Guida<br>Caja de Direccion |
| **036V** | Ventoinha<br>Geblaese | Blower<br>Soufflerie | Ventola<br>Soplador |
| **0370** | Comando combinado freio/embreage<br>Betaetigung lenkkupplung/brems | Combined Steering-brake Control<br>Commande Combinee Freins-embr. | Comando Combinato Freni-frizz.<br>Mando Combinado Frenos Y Embr. |
| **038A** | Amperímetro<br>Amperemeter | Ammeter<br>Amperemetre | Amperometro<br>Amperimetro |
| **038L** | Limpador de pára-brisa<br>Scheibenwaschanlage | Windshield Washer<br>Essui-glace | Lavacristalli<br>Lava Vidrios |

NEW HOLLAND

| COD. | PORTUGUÊS<br>DEUTSCH | ENGLISH<br>FRANÇAIS | ITALIANO<br>ESPAÑOL |
|---|---|---|---|
| **038V** | Vidro<br>Glas | Panel Of Glass<br>Vitre | Vetro<br>Cristal |
| **039P** | Anteparo<br>Trennblech | Bulkhead<br>Cloison | Paratia<br>Mamparo |
| **039R** | Resistor<br>Winderstand | Resistor<br>Resistor | Resistore<br>Resistor |
| **040A** | Âncora<br>Anker | Anchor<br>Ancre | Ancora<br>Ancla |
| **040D** | Diferencial<br>Differential | Differential<br>Differentiel | Differenziale<br>Deferential |
| **040M** | Manometro de Água<br>Manometer, wasser | Water Pressure Gauge<br>Manometre Eau | Manometro Acqua<br>Manometro Agua |
| **040R** | Resistência<br>Winderstand | Resistance<br>Resistance | Resistenza<br>Resistencia |
| **040V** | Parafuso<br>Schraube | Screw<br>Vis | Vite<br>Tornillo |
| **041M** | Manometro de ar<br>Luftdruckmesser | Air Pressure Gauge<br>Manometre Air | Manometro Aria<br>Manometro de Aire |
| **042M** | Manêmetro de óleo<br>Oeldruckmesser | Oil Pressure Gauge<br>Manometre Huile | Manometro Olio<br>Manometro Aceite |
| **042P** | Pastilha de freio<br>Bremsbelag | Brake Lining<br>Pastille de Frein | Pastiglia Freno<br>Pastilla de Freno |
| **042V** | Parafuso sem-fim<br>Schnecke | Worm Screw<br>Vis Sans-fin | Vite Senza Fine<br>Tornillo Sin Fin |
| **043R** | Malha do filtro<br>Filter sieb | Filter Strainer<br>Crepine | Reticella Del Filtro<br>Malla de Filtro |
| **0443** | Diferencial auto blocante (No SPIN)<br>Sperrdifferential | Differential (No Spin )<br>Differentiel (No-spin) | Differenziale ( No Spin )<br>Diferencial (No-spin) |
| **0444** | Eixo “super-max-trac”<br>Triebeasche “super max-trac” | Axle “Super-max-trac”<br>Pont “Super Max-trac” | Assale “Super-max-trac”<br>Puente “Super Max-trac” |
| **0445** | Dispos. de desengate eixo poster<br>Hinterachsabschaltung | Rear Axle Disconnect<br>Disp.decrapotage | Disp. Desinnesto Assale Post.<br>Disposit.desacoplo Puente Post |

NEW HOLLAND

| COD. | PORTUGUÊS<br>DEUTSCH | ENGLISH<br>FRANÇAIS | ITALIANO<br>ESPAÑOL |
|---|---|---|---|
| **044R** | Rede<br>Netz | Net<br>Grille | Rete<br>Rejilla |
| **045A** | Anel<br>Ring | Ring<br>Bague | Anello<br>Aro |
| **045D** | Difusor<br>Luftduese | Diffuser<br>Diffuseur | Diffusore<br>Difusor |
| **045F** | Presilha<br>Clip | Clip<br>Arretoir | Fermaglio<br>Abresadera |
| **045L** | Alavanca<br>Hebel | Lever<br>Levier | Leva<br>Palanca |
| **045P** | Guia<br>Gleitblock | Pad<br>Patin | Pattino<br>Patin |
| **046D** | Difusor venturi<br>Ansaugtrichter | Choke<br>Conduit Venturi | Diffusore Venturi<br>Difusor Venturi |
| **046E** | Sapata polar<br>Polschuh | Pole Shoe<br>Massa Polaire | Espansione Polare<br>Pieza Polar |
| **046I** | Induzido<br>Anker | Armature<br>Induit | Indotto<br>Inducido |
| **048V** | Volante ( de inércia )<br>Schwungrad | Flywheel<br>Volant | Volano<br>Volante de Ciguenal |
| **0490** | Dispos. para inflar os pneus<br>Reifenfuellanlage | Tire Inflator<br>Apareil de Gonflage de Pneu | Dispositivo Gonfiaggio Pneum.<br>Accesorio de Inflar Neumaticos |
| **0505** | Esteira lubrificada<br>Kettenzug oelgeschmiert | Salt Track Chain<br>Chenille Lubrifiee | Catenaria Lubrificata<br>Cadena Engrasada |
| **050B** | Biela<br>Gelenkstange | Link<br>Bielle | Biella<br>Biela |
| **050D** | Dínamo<br>Lichtmaschine | Generator<br>Dynamo | Dinamo<br>Dinamo |
| **050G** | Porca de retenção<br>Nutmutter | Ring Nut<br>Ecrou | Ghiera<br>Virola |
| **050I** | Engrenagem<br>Zahnrad | Gear<br>Engrenage | Ingranaggio<br>Corona |

NEW HOLLAND

| COD. | PORTUGUÊS<br>DEUTSCH | ENGLISH<br>FRANÇAIS | ITALIANO<br>ESPAÑOL |
|---|---|---|---|
| **050N** | Trava<br>Klinke | Pawl<br>Linguet | Nottolino<br>Seguro |
| **050P** | Piso<br>Boden | Floor<br>Plancher | Pavimento<br>Piso |
| **050S** | Encosto do assento<br>Rueckenlehne | Seat Back<br>Dossier | Schienale<br>Respaldo |
| **050T** | Bujão<br>Stopfen | Plug<br>Bouchon | Tappo<br>Tapon |
| **050V** | Volante ( de direção )<br>Lenkrad | <br>Volant de Direction | Steering Wheel Volante<br>Volante de Direccion |
| **0516** | Sapatas (3 garras)<br>Kettenplatte (3-steg) | Shoes (3 Grousers)<br>Patin (3 Nervures) | Suole (3 Costole)<br>Zapatas (3 Nervios) |
| **0517** | Sapatas (2 garras)<br>Kettenplatte (2-steg) | Shoes (2 Grousers)<br>Patin (2 Nervures) | Suole (2 Costole)<br>Zapatas (2 Nervios) |
| **0519** | Sapatas (3 garras l=500 mm)<br>Kettenplatte (3-steg l=500 mm) | Shoes (3 Grousers L=500 mm)<br>Patin (3 Cotes L=500 mm) | Suole (3 Costole L=500 mm)<br>Zapatas (3 Garras L=500 mm) |
| **051B** | Biela do motor<br>Pleuel | Connecting Rod<br>Bielle | Biella Motore<br>Biela |
| **051M** | Martelo<br>Hammer | Hammer<br>Marteau | Martello<br>Martillo |
| **0520** | Sapatas (3 garras l=380 mm)<br>Kettenplatte (3-steg l=380 mm) | Shoes (3 Grousers L=380 mm)<br>Patin (3 Cotes L=380 mm) | Suole (3 Costole L=380 mm)<br>Zapatas (3 Garras L=380 mm) |
| **0521** | Sapatas (3 garras l=450 mm)<br>Kettenplatte (3-steg l=450 mm) | Shoes (3 Grousers L=450 mm)<br>Patin (3 Cotes L=450 mm) | Suole (3 Costole L=450 mm)<br>Zapatas (3 Garras L=450 mm) |
| **0522** | Sapatas (2 garras l=450 mm)<br>Kettenplatte (2-steg l=450 mm) | Shoes (2 Grousers L=450 mm)<br>Patin (2 Cotes L=450 mm) | Suole (2 Costole L=450 mm)<br>Zapatas (2 Garras L=450 mm) |
| **0523** | Sapatas (2 garras l=380 mm)<br>Kettenplatte (2-steg l=380 mm) | Shoes (2 Grousers L=380 mm)<br>Patin (2 Cotes L=380 mm) | Suole (2 Costole L=380 mm)<br>Zapatas (2 Garras L=380 mm) |
| **0524** | Sapatas (2 garras l=500 mm)<br>Kettenplatte (2-steg l=500 mm) | Shoes (2 Grousers L=500 mm)<br>Patin (2 Cotes L=500 mm) | Suole (2 Costole L=500 mm)<br>Zapatas (2 Garras L=500 mm) |
| **0525** | Sapatas (1 garra l=600 mm)<br>Kettenplatte (1-steg l=600 mm) | Shoes (1 Grouser L=600 mm)<br>Patin (1 Cote L=600 mm) | Suole (1 Costola L=600 mm)<br>Zapatas (1 Garra L=600 mm) |

NEW HOLLAND

| COD. | PORTUGUÊS<br>DEUTSCH | ENGLISH<br>FRANÇAIS | ITALIANO<br>ESPAÑOL |
|---|---|---|---|
| **0526** | Sapatas (1garra l=500 mm)<br>Kettenplatte (1-steg l=550 mm) | Shoes (1 Grouser L=500 mm)<br>Patin (1 Cote L=550 mm) | Suole (1 Costola L=500 mm)<br>Zapatas (1 Garra L=500 mm) |
| **052F** | Painel lateral<br>Seitenblech | Side Panel<br>Tablier | Fianchetto<br>Costado |
| **052V** | Voltímetro<br>Voltmeter | Voltmeter<br>Voltmetre | Voltmetro<br>Voltimetro |
| **0530** | Sapatas (1 garra)<br>Kettenplatte (1-steg) | Shoes (1 Grouser)<br>Patin (1 Nervure) | Suole (1 Costola)<br>Zapatas (1 Nervio) |
| **0531** | Sapatas auto limpantes<br>Kettenplatte (selbstreinigend) | Self Cleaning Shoes<br>Patins Autonettoyeurs | Suole Autopulenti<br>Zapatas Autopulidoras |
| **0534** | Sapatas HD<br>Kettenplatte (HD) | Shoes HD<br>Patins Renforces | Suole HD<br>Zapatas Reforzadas |
| **053C** | Camisa do cilindro<br>Zylinderbuechse | Tube<br>Fut de Cylindre | Canna Cilindro<br>Camisa de Cilindro |
| **053D** | Diodo<br>Diode | Diode<br>Diode | Diodo<br>Diodo |
| **053V** | Lâmina de chapa de aço<br>Schneidkante | Push Plate<br>Lame Versoir | Versoio<br>Reja |
| **0549** | Sobre sapata-meia série<br>Strassenschuhe-halbseiting | Street Plates-half Set<br>Demi-jeu Patins de Route | Mezza Serie Soprasuole<br>Medio Juego de Patines |
| **054C** | Vela magnética<br>Magneteinsatz | Magnetic Rod<br>Tige Magnetique | Candela Magnetica<br>Barra Imanada |
| **054I** | Rosca postiça<br>Gewindeeinsatz | Insert<br>Insertion Filetee | Inserto Filettato<br>Rosca Postiza |
| **054T** | Bujão de enchimento<br>Einfuellstutzen-deckel | Filler Cap<br>Bouchon de Remplissage | Tappo Introduzione<br>Tapon de Llenado |
| **055A** | Anel de vedação<br>Dichtring | Seal Ring<br>Bague D'etancheite | Anello Tenuta<br>Junta Hermetica |
| **055B** | Balancim<br>Kipphebel | Rocker<br>Culbuteur | Bilanciere<br>Balancin |
| **055E** | Extintor<br>Feuerloescher | Fire Extinguisher<br>Extincteur | Estintore<br>Extintor |

NEW HOLLAND

| COD. | PORTUGUÊS<br>DEUTSCH | ENGLISH<br>FRANÇAIS | ITALIANO<br>ESPAÑOL |
|---|---|---|---|
| **055F** | Fivela<br>Schalle | Buckle<br>Boucle | Fibbia<br>Hebilla |
| **055R** | Rebite<br>Niet | Rivet<br>Rivet | Ribattino<br>Remache |
| **0561** | Proteções da guia da corrente<br>Kettenfuehrung | Track Chain Guiding Guard<br>Protection Guide-chenille | Ripari Guida Catena<br>Protecciones de Oruga |
| **0563** | Proteções da roda da esteira<br>Laufrollenschutz | Track Roller Guard<br>Protections Galets | Ripari Ruote Carrello<br>Proteccion. Rodillos de Oruga |
| **0565** | Guias do arco de força<br>Schubrahmen fuehtung | C-frames Guides<br>Guides D'etrier | Guide Per Arcone<br>Guias de Bastidor |
| **056C** | Vela de pré-aquecimento<br>Gluehkerze | Glow Plug<br>Bugie Prechauffage | Candela Preriscaldo<br>Bujia Bipolar |
| **056L** | Limitador<br>Anschlag | Travel Limiter<br>Limiteur | Limitatore<br>Tope |
| **056T** | Bujão de dreno<br>Ablass-stopfen | Drain Plug<br>Bouchon de Vidange | Tappo Di Scarico<br>Tapon de Descarga |
| **0572** | Aquecedor elétrico<br>Elektroheizung | Electric Heater<br>Rechauffeur Electrique | Elettroriscaldatore<br>Calorifico Electrico |
| **057T** | Bujão magnético<br>Magnetstopfen | Magnetic Plug<br>Bouchon Magnetique | Tappo Magnetico<br>Tapon Imanado |
| **0580** | Toldo solar<br>Sonnenblende | Sun Canopy<br>Toit Pare-soleil | Tettuccio Parasole<br>Toldo Parasol |
| **0581** | Cabina rops (c/ar condic)<br>Sicherheitskabine mit klimaanlage | Rops Cab (W/conditioner)<br>Cabine de Securite (condition.) | Cabina Sicurezza (C/condizion)<br>Cabina de Aire Acondicionado |
| **0582** | Cabina rops especial<br>Rops-kabine sonderausfuehrung | Rops Cab - Special<br>Cabine de Securite-speciale | Cabina Sicurezza Special<br>Cabina Especial |
| **058C** | Imã<br>Magnet | Magnet<br>Aimant | Calamita<br>Iman |
| **058R** | Redutor<br>Untersetzungsgetriebe | Reduction Gear<br>Reducteur | Riduttore<br>Reductor |
| **0599** | Pré-disposição cabina c/ar condicionado<br>Equip.condit. cabine | Air Conditioning Provision<br>Equipo p/acondicionam. de Aire | Predisposiz.condizion. Cabina |

NEW HOLLAND

| COD. | PORTUGUÊS<br>DEUTSCH | ENGLISH<br>FRANÇAIS | ITALIANO<br>ESPAÑOL |
|---|---|---|---|
| **059D** | Disco porta-freio<br>Bremstraeger | Brake Back Plate<br>Pateau de Freins | Disco Portafreno<br>Disco Portafreno |
| **0602** | Aquecedor de alta capacidade<br>Heizung, groesse ausfuehrung | Heater, High Capacity<br>Rechauffeur Surdimensionne | Riscaldatore Maggiorato<br>Calentador Mas Potente |
| **0604** | Cabina c/ ar condicionado<br>Klimanlage | Air Conditioning<br>Climatis. Cabine | Condizionamento Cabina<br>Acondicionamiento Aire Cabina |
| **0607** | Viseira pára-sol<br>Sonnenblende | Sun Visor<br>Visiere Pare-soleil | Visiera Parasole<br>Visiera Parasol |
| **060A** | Cantoneira<br>Winkel | Angle<br>Corniere | Angolare<br>Angular |
| **060B** | Bolacha<br>Lasche | Shackle<br>Jumelle | Biscottino<br>Enganche |
| **060C** | Terminal do fio<br>Kabelschuh | Wire Terminal<br>Cosse | Capocorda<br>Terminal |
| **060D** | Disco<br>Scheibe | Disc<br>Disque | Disco<br>Disco |
| **060E** | Extrator<br>Abzieher | Puller<br>Extracteur | Estrattore<br>Extractor |
| **060G** | Rotor<br>Pumpenrad | Impeller<br>Turbine | Girante<br>Impulsor |
| **060I** | Pino graxeiro<br>Schmiernippel | Grease Fitting<br>Graisseur | Ingrassatore<br>Engrasador |
| **060L** | Chaveta<br>Keil | Key<br>Clavette | Linguetta<br>Chaveta |
| **060N** | Nucleo<br>Kern | Core<br>Noyau | Nucleo<br>Nucleo |
| **060P** | Pedal<br>Pedal | Pedal<br>Pedale | Pedale<br>Pedal |
| **060R** | Reforço<br>Verstaerkung | Reinforcement<br>Refort | Rinforzo<br>Refuerzo |
| **060S** | Prato<br>Tellerscheibe | Cup<br>Cuvette | Scodellino<br>Arandela |

NEW HOLLAND

| COD. | PORTUGUÊS<br>DEUTSCH | ENGLISH<br>FRANÇAIS | ITALIANO<br>ESPAÑOL |
|---|---|---|---|
| **060T** | Tarugo<br>Block | Block<br>Tasseau | Tassello<br>Taco |
| **0612** | Espelho retrovisor interno<br>Rueckspiegel innen | Inside Rear View Mirror<br>Retroviseur Interieur | Specchio Retrovisore Interno<br>Espejos Retrovisores Interior |
| **0613** | Espelho retrovisor externo<br>Rueckspiegel aussen | Outside Rear View Mirror<br>Retroviseur Exterieur | Specchio Retrovisore Esterno<br>Espejos Retrovisores Exterior |
| **0614** | Vidros p/ homologação européia<br>Glaces homol.europe | Cristales Homologacion Europea | Vetri p/omologazione Europea |
| **0619** | Lâmpada de aviso rotativa<br>Rotationswarnlampe | Rotating Warning Beacon<br>Lampe Clignotante A Rotation | Lampada Rotante<br>Luz Giratoria |
| **061C** | Contrapeso<br>Kontergewicht | Counterweight<br>Contrepoids | Contrappeso<br>Contrapeso |
| **061E** | Extremidade<br>Endstueck | End<br>Extremite | Estremita<br>Extremo |
| **061F** | Arame de aço<br>Stahldraht | Steel Wire<br>Fil D'acier | Filo Acciaio<br>Alambre de Acero |
| **061L** | Chaveta "woodruff"<br>Scheibenfeder | Woodruff Key<br>Clavette A Disque | Linguetta A Disco<br>Chaveta A Disco |
| **0630** | Direção de emergência<br>Notlenkanlage | Emergency Steering<br>Direction de Secours | Emergenza Sterzatura<br>Sistema Direccion Emergencia |
| **0633** | Frenagem diferencial<br>Bremsverzoegerung | Proportional Braking<br>Frenage Differencie | Frenatura Differenziata<br>Frenada Differencial |
| **0634** | Sistema de freio<br>Bremsanlage | Brake System<br>Installation de Freinage | Impianto Freno<br>Sistema de Frenos |
| **063R** | Alavanca angular<br>Hebelrueckstellung | Bell Cranck<br>Renvoi A Levier | Rinvio<br>Reenvio de Palanca |
| **064C** | Tampão<br>Deckel | Cap<br>Chapeau | Cappello<br>Sombrerete |
| **064D** | Disco de freio<br>Bremsscheibe | Brake Disc<br>Disque de Frein | Disco Freno<br>Disco de Freno |
| **064E** | Evaporador<br>Verdampfer | Evaporator<br>Evaporateur | Evaporatore<br>Evaporador |

NEW HOLLAND

| COD. | PORTUGUÊS<br>DEUTSCH | ENGLISH<br>FRANÇAIS | ITALIANO<br>ESPAÑOL |
|---|---|---|---|
| **064F** | Filtro de combustível<br>Kraftstoffilter | Fuel Filter<br>Filtre Combustible | Filtro Combustibile<br>Filtro Combustible |
| **064P** | Chapa do piso<br>Trittblech | Floor Plate<br>Plancher | Pedana<br>Panel de Piso |
| **064R** | Acionamento angular<br>Winkelantrieb | Miter Gearing<br>Renvoi D'angle | Rinvio Angolare<br>Reenvio Angular |
| **065A** | Anti-congelante<br>Frostschutzmittell | Antifreeze<br>Antigel | Anticongelante<br>Anticongelante |
| **065C** | Sanfona<br>Schutzkappe | Boot<br>Capuchon | Cappuccio<br>Capuchon |
| **065D** | Disco de embreagem<br>Kupplungsscheibe | Clutch Disc<br>Disque D'embrayage | Disco Frizione<br>Disco de Embrague |
| **065F** | Filtro<br>Filter | Filter<br>Filtre | Filtro<br>Filtro |
| **065G** | Junta cardan<br>Kardangelenk | Universal Joint<br>Joint de Cardan | Giunto Cardanico<br>Junta Cardan |
| **065I** | Acoplamento<br>Antrieb | Drive<br>Enclenchement | Innesto<br>Acoplamiento |
| **065M** | Massa de compensação<br>Fliehgewicht | Flyweight<br>Masselote | Massa Anticipo<br>Contrapeso de Avance |
| **065T** | Adesivo<br>Abziehbild | Decal<br>Dacalque | Targa<br>Calcomania |
| **066F** | Filtro de ar<br>Luftfilter | Air Cleaner<br>Filtre A Air | Filtro Aria<br>Filtro de Aire |
| **066G** | Junta homocinética<br>Homokinetisches gelenk | Constant Vel. Univ.joint<br>Joint Homocinetique | Giunto Omocinetico<br>Junta Homocinetica |
| **067F** | Filtro de óleo<br>Oelfilter | Oil Filter<br>Filtre A Huile | Filtro Olio<br>Filtro de Aceite |
| **067G** | Eixo cardan<br>Gelenk | Coupling<br>Coupleur | Giunto<br>Acoplamiento |
| **067M** | Massa de compensação<br>Fliehgewicht | Flyweight<br>Masselotte Centrifuge | Massa Centrifuga<br>Contrapeso Centrifugo |

NEW HOLLAND

| COD. | PORTUGUÊS<br>DEUTSCH | ENGLISH<br>FRANÇAIS | ITALIANO<br>ESPAÑOL |
|---|---|---|---|
| **067S** | Sede do dente da caçamba<br>Schaufelzahntasche | Bucket Tooth Seat<br>Emplacement Dent de Godet | Sede Dente Benna<br>Asiento Diente Cuchara |
| **0680** | Dispos. de eliminação de umidade<br>Wasserabscheider | Moisture Ejector<br>Disp.elimination D'humidite' | Dispos. Eliminazione Umidita<br>Supressor de Umedad |
| **0684** | Injetor de alcool<br>Alkoholinjektor | Alcohol Injector<br>Onjecteur D'alcool | Iniettore Alcool<br>Inyector de Alcohol |
| **068G** | Junta elástica<br>Elastische kupplung | Flexible Joint<br>Joint Elastique | Giunto Elastico<br>Junta Elastica |
| **068S** | Sede do dente do ripper<br>Aufreisserzahntasche | Ripper Shank Seat<br>Emplacement Dent Scarificateur | Sede Dente Ripper<br>Asiento Diente Escarificador |
| **069F** | Janela<br>Fenster | Window<br>Baie | Finestra<br>Ventana |
| **069S** | Sede<br>Sitz | Seat<br>Emplacement | Sede<br>Asiento |
| **0700** | Dispos.de aviso de tombamento<br>Ueberlastwarnanlage | Tilting Safety Device<br>Indicat.de Basculement | Disp. Segnalatore Ribaltamento<br>Indicador de Basculamiento |
| **070F** | Flange<br>Flansch | Flange<br>Bride | Flangia<br>Brida |
| **070G** | Junta esférica<br>Kugelgelenk | Ball Joint<br>Joint A Rotule | Giunto Sferico<br>Articulacion Esferica |
| **070L** | Longarina<br>Laengsschiene | Side Rail<br>Brancard | Longherina<br>Longrina |
| **070R** | Proteção<br>Schutz | Guard<br>Protection | Riparo<br>Proteccion |
| **070T** | Proteção<br>Schutz blech | Protective Panel<br>Dessus | Tegolo<br>Teja |
| **071D** | Fechadura<br>Riegel | Closing Device<br>Dispositif de Fermure | Dispositivo Di Chiusura<br>Cierre |
| **071F** | Filtro de ar a banho de óleo<br>Oelbadluftfilter | Oil Bath Air Cleaner<br>Filtre A Air A Bain D'huile | Filtro Aria Bagno Olio<br>Filtro de Aire En Bano Aceite |
| **071L** | Viga<br>Laengstraeger | Side Member<br>Longeron | Longherone<br>Larguero |

NEW HOLLAND

| COD. | PORTUGUÊS<br>DEUTSCH | ENGLISH<br>FRANÇAIS | ITALIANO<br>ESPAÑOL |
|---|---|---|---|
| **072F** | Eixo flexível<br>Biegsame welle | Flexible Shaft<br>Transmission Flexible | Albero Flessibile<br>Arbol Flexible |
| **072I** | Chassi<br>Rahmen | Frame<br>Charpente | Intelaiatura<br>Bastidor |
| **0736** | Predisposição p/ instalação baterias<br>Befestig. fuer sae batterien | Sae Batteries Provision<br>Fixations Pour Batteries SAE | Predisposizione Batterie sae<br>Preequipo Para Baterias SAE |
| **0742** | Sem bateria<br>Ohne batterie | Batteries Deduction<br>Sans Batteries | Senza Batterie<br>Sin Bateria |
| **0743** | Ativador para bateria<br>Batterieladung | Batteries Activation<br>Activation Batteries | Attivazione Batterie<br>Activacion de Baterias |
| **0748** | Bateria de alta capacidade<br>Hochleitungsbatterien | High Capacity Batteries<br>Batteries A Haute Capacite’ | Batterie Maggiorate<br>Baterias de Gran Capacidad |
| **0749** | Luzes para trânsito em estrada<br>Licht fuer strassenfahrt | Road Traffic Lights<br>Feux Pour Marche Sur Route | Luci Per Circolazione Stradale<br>Luces de Carretera |
| **074B** | Bloco<br>Block | Block<br>Taquet | Blocchetto<br>Calce |
| **0755** | Sem farol<br>Ohne scheinwerfer | Without Light<br>Sans Projeteur | Senza Proiettore<br>Sin Proyector |
| **0758** | Farois traseiros<br>Scheinwerfer hinten | Rear Floodlights<br>Projectores Arriere | Proiettori Posteriori<br>Proyectores Posteriores |
| **0759** | Predisposição p/ instalação alarme<br>Warn.rueckqaerts.ohne hupe | Back Up Alarm Provision<br>Predisp.avvert. Ma | Predisposizione Back-alarm<br>Preequipo Alarma Sin Avisador |
| **075B** | Conector<br>Verbindungsblock | Connector<br>Plaque de Jonction | Blocchetto Connessione<br>Plot de Empalme |
| **075D** | Espaçador<br>Distanzstueck | Spacer<br>Entretoise | Distanziale<br>Separador |
| **075I** | Interruptor<br>Schalter | Switch<br>Interrupteur | Interruttore<br>Interruptor |
| **075M** | Membrana<br>Membrane | Diaphragm<br>Membrane | Membrana<br>Membrana |
| **075S** | Sede esférica<br>Kugelpfanne | Ball Socket<br>Emplacement Spherique | Sede Sferica<br>Casquillo Esferico |

NEW HOLLAND

| COD. | PORTUGUÊS<br>DEUTSCH | ENGLISH<br>FRANÇAIS | ITALIANO<br>ESPAÑOL |
|---|---|---|---|
| **0760** | Alarme de ré<br>Warneinrichtung rueckwaerts. | Back Up Alarm<br>Avertisseur Ma | Avvisatore Acustico Di Rm<br>Avisador de Alarma |
| **0762** | Luzes limitadoras<br>Bregenzungsleuchten | Overall Size Lights<br>Feux de Gabarit | Luci Di Ingombro<br>Luces de Calibo |
| **0765** | Farois para rops<br>Scheinwerfer fuer rops | Rops Floodlights<br>Projecteur Pour Rops | Proiettori Per Rops<br>Proyectores Para Rops |
| **0766** | Farois dianteiros<br>Frontscheinwerfer | Front Floodlight<br>Projecteurs Avant | Proiettori Anteriori<br>Proyectores Anteriores |
| **0767** | Farois para cabina<br>Scheinwerfer fuer kabine | Cab Floodlights<br>Projecteurs Sur Cabine | Proiettori Per Cabina<br>Proyectores Para Cabina |
| **0768** | Refletores e adesivo de limite de velocidade<br>Reflektierendes kennzeichen | Reflect And Speed Limit Decal<br>Catadioptre Et Disque Vitesse | Catadiottri E Disco Velocita<br>Catadioptr. Y Disco Velocidad |
| **0769** | Pisca-pisca<br>Blinklicht | Turn Signals<br>Clignotants de Direction | Fanali Direzione Laterale<br>Luces de Direcction |
| **076B** | Chapa isolante<br>Isolierblock | Insulating Block<br>Bloc Isolant | Blocchetto Isolante<br>Aislante |
| **077T** | Chassi principal<br>Hauptrahmen | Main Frame<br>Chassis Tracteur | Telaio Trattore<br>Bastidor de Tractor |
| **0780** | Diagnóstico centralizado<br>Zentrale fehlersuchanlage | Centralized Diagn. System<br>Diagnostic Centralise | Diagnostica Centralizzata<br>Diagnostico Centralizado |
| **078A** | Pedaleira<br>Fussraste | Footrest<br>Repose-pieds | Appoggiapiede<br>Descansapie |
| **078F** | Forração<br>Belag | Lining<br>Housse | Fodera<br>Forro |
| **078I** | Inversor<br>Wendegetriece | Reverser<br>Inverseur | Inversore<br>Inversor |
| **078P** | Para ...<br>Fuer ... | For ...<br>Pour ... | Per ...<br>Para ... |
| **079L** | Mancal<br>Drehlager | Rest<br>Lunette | Lunetta ***<br>Luneta |
| **0807** | Eixo de tomada de força<br>Zapfwelle | Power Take Off Shaft<br>Arbre Prise de Force | Albero Presa Di Forza<br>Arbol Toma de Fuerza |

NEW HOLLAND

| COD. | PORTUGUÊS<br>DEUTSCH | ENGLISH<br>FRANÇAIS | ITALIANO<br>ESPAÑOL |
|---|---|---|---|
| **080F** | Fundo<br>Bodenplatte | Botton Plate<br>Bout | Fondello<br>Fondo |
| **080G** | Gotejador<br>Rinne | Channel<br>Gouttiere | Gocciolatoio<br>Gotera |
| **080M** | Console<br>Konsole | Bracket<br>Console | Mensola<br>Mensula |
| **080P** | Pino<br>Bolzen | Pin<br>Axe | Perno<br>Bulon |
| **080S** | Assento<br>Sitz | Seat<br>Siege | Sedile<br>Asiento |
| **0815** | Sistema hidráulico remoto 3 vias<br>Servosteuerung-3 steuerkreise | Remote Hydr.syst.3spools<br>Syst.hydr.a Dist.-3 Tiroirs | Imp.idr.com.dist. -3 Cassetti<br>Sistema Hid.mando Dist.-3 Cor. |
| **0816** | Sistema hidráulico remoto 4 vias<br>Servosteuerung-4 steurkreise | Remote Hydr.syst.4spools<br>Syst.hydr.a Dist.-4 Tiroirs | Imp.idr.com.dist. -4 Cassetti<br>Sistema Hid.mando Dist.-4 Cor. |
| **0819** | Sem sistema hidráulico<br>Ohne hydraulikanlage | Without Hydraulic System<br>Sans Systeme Hydraulique | Senza Impianto Idraulico<br>Sin Sistema Hidraulico |
| **081A** | Arco de força<br>Schubrahmen | C-frame<br>Etrier | Arcone<br>Arcon |
| **081D** | Distribuidor rotativo<br>Drehverteiler | Rotating Distributor<br>Distributeur Rotatif | Distributore Rotante<br>Distribuidor Giratorio |
| **081L** | Cadeado<br>Vorhangschloss | Padlock<br>Cadenas | Lucchetto<br>Candado |
| **0824** | Distribuidor de 3 vias<br>Steuerventil 3 steuerkreisen | 3 Spool Valve<br>Distributeur A 3 Tiroirs | Distributore 3 Cassetti<br>Distribuidor de 3 Correderas |
| **0829** | Proteção do radiador reforçado<br>Kuehlerschutz,verstaerkt | Radiator Guard ( HD )<br>Protection Renforcee Radiateur | Riparo Cuffia Rinforzato<br>Proteccion Radiador Reforzada |
| **082B** | Tambor da fechadura<br>Zylinderschloss | Lock Cylinder<br>Barriler de Serrure | Blocchetto Serratura<br>Cilindro Cerradura |
| **082L** | Lâmina all-hydraulic<br>Mehrwegeschild | Hydraulic Moldboard<br>Lame Hydraulique | Lama All-hydraulic<br>Paleta All-hydraulic |
| **0833** | Capo perfurado<br>Motorhaube gelocht | Perforated Hood<br>Capot Perfore’ | Cofano Forato<br>Capot Perforado |

NEW HOLLAND

| COD. | PORTUGUÊS<br>DEUTSCH | ENGLISH<br>FRANÇAIS | ITALIANO<br>ESPAÑOL |
|---|---|---|---|
| **0835** | Proteção adic. do radiador<br>Kuehlerschutz zusaetzl | Additional Radiator Guard<br>Protection Suppl. Radiateur | Riparo Supplementare Cuffia<br>Proteccion Suplement.radiador |
| **0836** | Protetores laterais do capo<br>Motorzeitenbleche, klappbar | Hood Side Plates<br>Panneaux Lateraux Moteur | Fianchetti Mobili Motore<br>Costados Postizos de Motor |
| **0837** | ProteçÃes laterais do motor<br>Motorseitenbleche | Engine Side Guards<br>Protections Laterales Moteur | Ripari Laterali Motore<br>Costados Laterales de Motor |
| **083A** | Catraca<br>Sperre | Ratchet<br>Cliquet | Arpione<br>Arpon |
| **083B** | Bobina<br>Zuendspule | Coil<br>Bobine | Bobina<br>Bobina |
| **083C** | Roldana<br>Seilrolle | Sheave<br>Poulie | Carrucola<br>Garrucha |
| **083D** | Distribuidor<br>Steuerventil | Control Valve<br>Distributeur | Distributore<br>Distribuidor |
| **083L** | Lâmina angulavel (HA)<br>Schwenkschild | Angle Moldboard (HA)<br>Lame Biaise (HA) | Lama Angolabile (HA)<br>Hoja Angulada (HA) |
| **0842** | Proteção anti-vandalismo<br>Diebstahlschutz | Vandalism Prevention<br>Disp.antivandalisme | Protezione Antivandalo<br>Proteccion Antirraterias |
| **0843** | Tampa anti-vandalismo<br>Schutzdeckel | Anti Vandalism Instrum Covers<br>Capot Pour Planche de Bord | Coperchi Cruscotto Antivandalo<br>Proteccion Del Tablero |
| **084C** | Elemento filtrante<br>Filtereinsatz | Filter Element<br>Cartouche Filtrante | Cartuccia Filtrante<br>Cartucho de Filtro |
| **084L** | Lâmina reta (HS)<br>Brutschild (HS) | Straight Moldboard (HS)<br>Lame Dozer (HS) | Lama Diritta (HS)<br>Paleta Recta (HS) |
| **0850** | Assento reclinável<br>Klappsitz | Reclining Seat<br>Siege Basculable | Sedile Ribaltabile<br>Asiento Abatible |
| **0852** | Assento c/ suspensão elástica<br>Schwingsitz | Suspension Seat<br>Siege Sur Suspensions | Sedile C/ Sospensione Elastica<br>Asiento de Suspension Elastica |
| **0859** | Pára-lamas diant.e tras. TUV<br>Vordere/hintere kotfluegel TUV | Front & Rear Fenders TUV<br>Ailes Avant Et Arrier TUV | Parafanghi Ant. Post. TUV<br>Guardabarros Ant.y Post. TUV |
| **085A** | Eixo<br>Asche | Axle<br>Essieu | Assale<br>Eje |

NEW HOLLAND

| COD. | PORTUGUÊS<br>DEUTSCH | ENGLISH<br>FRANÇAIS | ITALIANO<br>ESPAÑOL |
|---|---|---|---|
| **085F** | Forquilha<br>Gabel | Yoke<br>Fourche | Forcella<br>Horquilla |
| **085G** | Cotovelo<br>Winkelstueck | Elbow<br>Coude | Gomito<br>Codo |
| **085I** | Isolante<br>Isolierung | Insulator<br>Isolant | Isolante<br>Aislante |
| **085L** | Lâmina reta-larga (HS-L)<br>Breites brustschild (HS-L) | Straight-wide Moldboard (HS-L)<br>Lame Dozer Large (HS-L) | Lama Diritta-larga (HS-L)<br>Paleta Recta-ancha (HS-L) |
| **085M** | Escaninho<br>Kasten | Box Container<br>Boite A Outils | Mobiletto<br>Armario |
| **085R** | Divisor<br>Verteilergetriebe | Splitter<br>Repartiteur | Ripartitore<br>Repartidor |
| **085T** | Relé<br>Relais | Relay<br>Telerrupteur | Teleruttore<br>Telerruptor |
| **0861** | Pára-lamas dianteiros<br>Kotfluegelvorne | Front Fenders<br>Ailes Avant | Parafanghi Anteriori<br>Guardabarros Anteriores |
| **0863** | Pára-lamas traseiros<br>Kotfluegel hinten | Rear Fenders<br>Ailes Arriere | Parafanghi Posteriori<br>Guardabarros Posteriores |
| **0868** | Pára-lamas alongados<br>Kotfluegel lange ausfuehrung | Full Lenght Fenders<br>Ailes Allongees | Parafanghi Allungati<br>Guardabaros Largos |
| **086L** | Lâmina semi-u (hsu)<br>Semi-u-schild (hsu) | Semi-u Moldboard (Hsu)<br>Lame Semi-u (Hsu) | Lama Semi-u (Hsu)<br>Paleta Semi-u (Hsu) |
| **086S** | Segmento<br>Segment | Segment<br>Segment | Segmento<br>Segmento |
| **0870** | Proteções florestais<br>Schutz fuer forteinsatz | Forestry Protections<br>Protection Deforestage | Protezioni Forestali<br>Protecciones Forestales |
| **0871** | Telas post. e lat. do rops<br>Rops-verkleidung seitlich/hint | Rops Side And Hear Screens<br>Grilles Arriere,laterales Rops | Schermi Post. E Lat. Rops<br>Rejillas Posterior,lateral.rops |
| **0872** | Proteçoes inferiores (2 pcs)<br>Panzerwanne (2 teilig) | Bottom Guards ( 2 Pieces )<br>Protections Inferieur.- 2pieces | Protezioni Inferiori (2 Pezzi)<br>Protecciones Infer. (2 Piezas) |
| **0873** | Tela posterior<br>Verkleidung hinten | Rear Screen<br>Grille Arriere | Schermo Posteriore<br>Rejilla Posterior |

NEW HOLLAND

| COD. | PORTUGUÊS<br>DEUTSCH | ENGLISH<br>FRANÇAIS | ITALIANO<br>ESPAÑOL |
|---|---|---|---|
| **0875** | Proteções inferiores reforçadas<br>Panzerwanne verstaerkt | Bottom Guards H.d<br>Protections Inferieur. Renfor. | Protezioni Inferiori Rinforz<br>Protecciones Infer. Refuerzadas |
| **0879** | Sweeps<br>Abweiser | Sweeps<br>Sweeps | Sweeps<br>Sweeps |
| **087C** | Caixa de ferramentas<br>Werkzeugkasten | Tool Box<br>Cofre A Outils | Cassetta Attrezzi<br>Caja Herramientas |
| **087L** | Lâmpada<br>Gluehbirne | Bulb<br>Ampoule | Lampadina<br>Lampara |
| **087T** | Esticador da correia<br>Riemenspanner | Belt Stretcher<br>Tender de Courroie | Tendicinghia<br>Tensor de Correa |
| **0886** | Pino de tração<br>Anhaegenbolzen | Drawbar Pin<br>Axe Crochet D'attelage | Perno Gancio Traino<br>Bulon Enganche de Remolque |
| **088D** | Diagnóstico<br>Diagnostik system | Diagnostic System<br>Diagnostic | Diagnostica<br>Diagnosrtico |
| **088I** | Símbolos<br>Symbole | Symbols<br>Ideogrammes | Ideogrammi<br>Ideogramas |
| **088L** | Limitador de consumo de combustível<br>Kraftstoffverbrauch-begrenzer | Fuel Cons.limiter<br>Limiteur Cons.comb. | Limitatore Cons.combustibile<br>Limitador Consumo Combustible |
| **088T** | Cortina<br>Kuehlerabdeckung | Curtain<br>Rideau | Tendina<br>Cortina |
| **0890** | Barra de tração oscilante<br>Zugpendel | Swinging Drawbar<br>Barre Oscillante D'attelage | Barra Traino Oscillante<br>Barre de Arrastre Oscilante |
| **0891** | Gancho de tração reforçado<br>Verstaerkter | Drawbar HD<br>Crocher D'attelage Renforce | Gancio Di Traino Rinforzato<br>Enganche Remolque Reforzado |
| **0895** | Predisposição p/ instalação de SCRAPER<br>Scraperanbau anhaenge kupplung | Scraper Installation Provision<br>Predisp.install.decapeuse | Predisposiz.attacco Scraper<br>Preequipo Enganche Trailla |
| **089A** | Haste posicionadora<br>Regelstange | Positioning Rod<br>Tige de Positionneur | Asta Posizionatore<br>Varilla Posicionador |
| **089C** | Caixa do scraper<br>Schuefkuebel | Scraper Bowl<br>Benne de Decapeuse | Cassone Scraper<br>Cajon de Trailla |
| **089D** | Dente da caçamba<br>Schaufelzahn | Bucket Tooth<br>Dent Godet | Dente Benna<br>Diente de Cuchara |

NEW HOLLAND

| COD. | PORTUGUÊS<br>DEUTSCH | ENGLISH<br>FRANÇAIS | ITALIANO<br>ESPAÑOL |
|---|---|---|---|
| **089G** | Grampo<br>Clip | Clip<br>Agrafe | Graffetta<br>Grapa |
| **089I** | Injetor<br>Duese | Injector<br>Injecteur | Iniettore<br>Inyector |
| **090A** | Haste<br>Stange | Rod<br>Tige | Asta<br>Varilla |
| **090B** | Bocal de enchimento<br>Einfuellstutzen | Filler Plug<br>Tube Remplissage | Bocchettone Introduzione<br>Boca de Carga |
| **090C** | Refletor<br>Rueckstrahler | Reflector<br>Catadioptre | Catadiottro<br>Catadioptrico |
| **090D** | Disco magnético<br>Magnetscheibe | Magnetic Disc<br>Disque Magnetique | Disco Magnetico<br>Disco Imanado |
| **090G** | Pino de centragem<br>Passtift | Dowel<br>Pion de Centrage | Grano<br>Teton |
| **090I** | Invólucro<br>Huelle | Holder<br>Envelooppe | Involucro<br>Envoltura |
| **090S** | Semi- anel<br>Ringhaelfte | Half Ring<br>Demi-bague | Semianello<br>Semiaro |
| **091A** | Haste de nível<br>Mess stab | Dipstick<br>Jauge de Niveau | Asta Livello<br>Varilla de Nivel |
| **091D** | Cubo da roda<br>Radnabe | Wheel Disc<br>Disque de Roue | Disco Ruota<br>Disco de Rueda |
| **0920** | Ripper (PD)<br>Heckaufreisser (PD) | Ripper (PD)<br>Ripper (PD) | Ripper (PD)<br>Escarificador (PD) |
| **0921** | Ripper (PMD)<br>Heckaufreisser (PMD) | Ripper (PMD)<br>Ripper (PMD) | Ripper (PMD)<br>Escarificador (PMD) |
| **092D** | A partir do motor hidráulico ...<br>Ab hydraulikmotor ... | From Hydr.motor ...<br>A Partir Du Moteur Hydraulique | Dal Motore Idraulico ...<br>A Partir Del Motor Hidraulico |
| **092S** | Semi-eixo<br>Halbwelle | Half Shaft<br>Demi-arbre | Semialbero<br>Semieje |
| **0933** | Ripper rotativo<br>Drehaufreisser | Radial Ripper<br>Ripper Rotatif | Ripper Rotativo<br>Escarificador Rotativo |

NEW HOLLAND

| COD. | PORTUGUÊS<br>DEUTSCH | ENGLISH<br>FRANÇAIS | ITALIANO<br>ESPAÑOL |
|---|---|---|---|
| **0935** | Dente p/ripper<br>Zahnhalter | Ripper Shank<br>Outil Pour Ripper | Utensile Per Ripper<br>Util Para Escarificador |
| **0937** | Dente ( ripper PMD )<br>Zahnhalter | Shank ( Ripper PMD )<br>Outil (Ripper PMD) | Utensile ( Ripper PMD )<br>Util (Escarificador PMD) |
| **0938** | Dente HD( ripper PMD )<br>Zahnhalter (VA) | Shank HD ( Ripper PMD )<br>Outil (Ripper PMD) | Utensile HD ( Ripper PMD )<br>Util H.d (Escarificador PMD) |
| **093D** | A partir do redutor ...<br>Ab untersetzungsgetriebe ... | From Reduction ...<br>A Partir Du Reducteur ... | Dal Riduttore ...<br>A Partir Del Reductor |
| **093F** | Freio<br>Bremse | Brake<br>Frein | Freno<br>Freno |
| **093T** | Limpador de pára-brisa<br>Scheibenwischer | Windshield Wiper<br>Essuie-glace | Tergicristallo<br>Limpia-parabrisas |
| **0945** | Dentes p/escarificador<br>Zahnhalter | Scarifier Shank<br>Outil Pour Scarificateur | Utensile Per Scarificatore<br>Utiles Para Escarificador |
| **094D** | Dente do scraper<br>Scraper zahn | Scraper Tooth<br>Dent de Decapeuse | Dente Scraper<br>Diente de Trailla |
| **094S** | Semi-colar<br>Schellenhaelfte | Half Collar<br>Demi-collier | Semicollare<br>Semicollar |
| **0953** | Ripper (PL)<br>Heckaufreisser (PL) | Ripper (PL)<br>Ripper (PL) | Ripper (PL)<br>Escarificador (PL) |
| **095B** | Bucha<br>Buesche | Bushing<br>Douille | Boccola<br>Buje |
| **095C** | Corrente<br>Kette | Chain<br>Chaine | Catena<br>Cadena |
| **095F** | Embreagem<br>Kupplung | Clutch<br>Embrayage | Frizione<br>Embrague |
| **095S** | Semi-biela<br>Schubstange | Half Link<br>Demi-bielle | Semibiella<br>Semibiela |
| **095T** | Termometro<br>Themometer | Temperature Gauge<br>Thermometre | Termometro<br>Termometro |
| **0960** | Ripper (PVD)<br>Heckaufreisser (PVD) | Ripper (PVD)<br>Ripper (PVD) | Ripper (PVD)<br>Escarificador (PVD) |

NEW HOLLAND

| COD. | PORTUGUÊS<br>DEUTSCH | ENGLISH<br>FRANÇAIS | ITALIANO<br>ESPAÑOL |
|---|---|---|---|
| **096S** | Semi-bucha<br>Buechsenhaelfte | Half Bushing<br>Demi-douille | Semiboccola<br>Semibuje |
| **096T** | Termostato<br>Thermostat | Thermostat<br>Thermostat | Termostato<br>Termostato |
| **097C** | Esteira<br>Kettenzug | Track Chain<br>Chenilles | Catenaria<br>Cadena de Oruga |
| **097S** | Semi-borne<br>Klemmenhaelfte | Half Connector<br>Demi-collier | Semimorsetto<br>Semicollar |
| **0988** | Adesivo TUV em alemão<br>Klebeschilder deutscher TUV | German TUV Decals<br>Plaques TUV Allemano | Targhe TUV Tedesco<br>Placas TUV En Aleman |
| **098S** | Semi-placa<br>Halbstuetze | Half Bracket<br>Demi-etrier | Semistaffa<br>Semi Soporte |
| **0992** | Bomba de engraxamento<br>Fettpresse | Greasing Pump<br>Pompe de Graissage | Pompa Ingrassaggio<br>Bomba de Engrase |
| **0993** | Bomba de transferência de combustível<br>Kraftsoffordererpumpe | Fuel Transfer Pump<br>Pompe de Travasement Combust. | Pompa Travaso Combustibile<br>Bomba de Repostado Combustible |
| **0995** | Kit de ferramentas<br>Bordwerkzeug | Tool Kit<br>Outils | Accessori Manutenzione<br>Herramientas de Servicio |
| **0997** | Elementos de 1ª manutenção<br>Inspek.material-erste wartung | First Maintenance Package<br>Elements Premier Entretien | Elementi Prima Manutenzione<br>Elementos de Pronto Servicio |
| **0998** | Macaco hidráulico<br>Hydraulikzilinder | Hydraulic Jack<br>Crie Hydraulique | Martinetto Idraulico<br>Gato Hidraulico |
| **1003** | Arco de força (all-hydraulic)<br>Schubrahmen (mehrwegeschild) | C-frame (All-hydraulic)<br>Etrier(all-hydraulic) | Arcone (All-hydraulic)<br>Arcon (All-hydraulic) |
| **100C** | Encosto<br>Klemmstueck | Retainer<br>Cavalier | Cavallotto<br>Retenedor |
| **100M** | Mola<br>Feder | Spring<br>Ressort | Molla<br>Muelle |
| **100S** | Semi-cone<br>Halbkegel | Lock Cone<br>Demi-cone | Semicono<br>Chaveta Conica |
| **1011** | Forquilhas<br>Streben | Struts<br>Fourches | Forcelle<br>Horquillas |

NEW HOLLAND

| COD. | PORTUGUÊS<br>DEUTSCH | ENGLISH<br>FRANÇAIS | ITALIANO<br>ESPAÑOL |
|---|---|---|---|
| **1012** | Forquilhas reforçadas<br>Streben versrtaerkte ausfuehrun | Struts HD<br>Fourches Renforcees | Forcelle Rinforzate<br>Horquillas Reforzadas |
| **101A** | Porta objetos<br>Huelse | Casing<br>Etui | Astuccio<br>Estuche |
| **101E** | Eletrólito<br>Electrolyt | Electrolyte<br>Electrolyte | Elettrolito<br>Electrolito |
| **101G** | Grade<br>Schutzgitter | Grid<br>Grille | Griglia<br>Rejilla |
| **1022** | Transmissor “laserplane”<br>Laserplane-sender | Laserplane-transmitter<br>Laserplane-transmetteur | Laserplane-trasmettitore<br>Laserplane-transmisor |
| **1023** | Receptor “laserplane”<br>Laserplane-empfaenger | Laserplane-receiver<br>Laserplane-recepteur | Laserplane-ricevitore<br>Laserplane-receptor |
| **102B** | Garrafa<br>Flasche | Bottle<br>Boutille | Bomboletta<br>Botella |
| **102E** | Elevador<br>Lift | Elevator<br>Elevateur | Elevatore<br>Elevador |
| **102P** | Plataforma<br>Platte | Flatcar<br>Plateau | Pianale<br>Plataforma |
| **1030** | Cilindros de angulação<br>Schwenkzylinder | Angle Cylinders<br>Cylindres Ad | Cilindri Angolazione<br>Gatos de Angulacion |
| **103E** | Ejetor<br>Espulsore | Ejector<br>Expulseur | Espulsore<br>Expulsor |
| **103P** | Coluna de direção<br>Lenksaeule | Steering Column<br>Colonne Direction | Piantone Sterzo<br>Columna Direccion |
| **103S** | Semi-rolamento<br>Lagerhalbschalen | Half Bearing<br>Demi-coussinet | Semicuscinetto<br>Semi Cojinete |
| **1040** | Braços e tirantes ( hsu )<br>Schubarm und streben (hsu) | Pushbeams And Struts ( Hsu )<br>Bras Et Tirants (Hsu) | Bracci E Tiranti ( Hsu )<br>Brazos Y Tirantes (Hsu) |
| **1041** | Braços e tirantes ( HS-L )<br>Schubarme und streben (HS-L) | Pushbeams And Struts ( HS-L )<br>Bras Et Tirants (HS-L) | Bracci E Tiranti ( HS-L )<br>Brazos Y Tirantes (HS-L) |
| **1042** | Braços e tirantes ( HS )<br>Schubarme und streben (HS) | Pushbeams And Struts ( HS )<br>Bras Et Tirants (HS) | Bracci E Tiranti ( HS )<br>Brazos Y Tirantes (HS) |

NEW HOLLAND

| COD. | PORTUGUÊS<br>DEUTSCH | ENGLISH<br>FRANÇAIS | ITALIANO<br>ESPAÑOL |
|---|---|---|---|
| **1043** | Braços e tirantes (tilt-pitch)<br>Schubarme + streben(tilt-pitch | Pushbeams And Struts (Tilt-pitc<br>Bras Et Tirants (Tilt-pitch) | Bracci E Tiranti (Tilt-pitch)<br>Brazos Y Tirantes (Tilt-pitch) |
| **104E** | Compomentes internos da cabine<br>Teile im fahrgastraum | Passenger Compartment<br>Pieces Dans L'habitacle | Elementi Abitacolo<br>Elementos Interno Cabina |
| **104S** | Semi-disco<br>Halbscheibe | Half Disc<br>Demi-disque | Semidisco<br>Semidisco |
| **105A** | Buzina<br>Hupe | Horn<br>Avertisseur Sonore | Avvisatore Acustico<br>Bocina |
| **105F** | Cabo<br>Drahtseil | Cable<br>Cable | Fune<br>Cable |
| **105M** | Grampo elástico<br>Klemmstueck | Spring Fastener<br>Agrafe | Molletta<br>Sujetador |
| **105P** | Chapa<br>Platte | Plate<br>Plaque | Piastra<br>Placa |
| **105R** | Aquecedor<br>Heizung | Heater<br>Rechauffeur | Riscaldatore<br>Calentador |
| **105S** | Semi-junta<br>Halbgelenk | Half Coupling<br>Demi-joint | Semigiunto<br>Semiacoplamiento |
| **1065** | Cilindro tilt ( all-hydr.)<br>Tilt zylinder (all-hydraulic) | Tilt Cylinder (All-hydraulic)<br>Verin de Tilt (All-hydraulic) | Cilindro Tilt (All-hydraulic)<br>Gato de Tilt (All-hydraulic) |
| **106S** | Semi-vedação<br>Dichtungshaelfte | Half Gasket<br>Demi-joint | Semiguarnizione<br>Semiguarnicion |
| **1070** | Cilindro de inclinação<br>Tilt zylinder | Tilt Cylinder<br>Verin de Tilt | Cilindro Inclinazione<br>Gato de Tilt |
| **1071** | Cilindro tilt<br>Tilt zylinder | Tilt Cylinder<br>Verin de Tilt | Cilindro Tilt<br>Gato de Tilt |
| **1072** | Cilindro tilt (HS)<br>Tilt zylinder (HS) | Tilt Cylinder ( HS )<br>Verin de Tilt (HS) | Cilindro Tilt (HS)<br>Gato de Tilt (HS) |
| **1078** | Comando do implemento posterior<br>Steurung heckanbaugeraete | Rear Equipment Control<br>Commande D'outil Ar | Comando Attrezzo Posteriore<br>Mando Del Util Posterior |
| **107S** | Semi-polia<br>Scheibenhaelfte | Half Pulley<br>Demi-poulie | Semipuleggia<br>Semipolea |

NEW HOLLAND

| COD. | PORTUGUÊS<br>DEUTSCH | ENGLISH<br>FRANÇAIS | ITALIANO<br>ESPAÑOL |
|---|---|---|---|
| **1082** | Comando e tubulações<br>Steuerleitungen | Piping And Control<br>Commande Et Tuyauterie | Comando E Tubazioni<br>Mando Y Tuberias |
| **1083** | Comando da 2ª haste<br>Betaetigung des 2.steuerkreise | 2nd Spool Control<br>Commande de 2me Tiroir | Comando II Cassetto<br>Mando 2.corredera |
| **1084** | Comando da 3ª haste<br>Betaetigung des 3.steuerkreise | 3rd Spool Control<br>Commande Du 3me Tiroir | Comando III Cassetto<br>Mando 3.a Corredera |
| **1087** | Comando e tubulação da válvula distr.<br>Steuerleitung (umschaltventil) | Piping and Contr ( Divert Valve)<br>Commande Et Tuyauterie(deviat.) | Comando E Tubaz(dal Deviatore)<br>Mando Y Tuberias (Desviador) |
| **108M** | Multiplicador de torque<br>Drehmomentverstaerker | Overdrive<br>Surmultiplicateur | Moltiplicatore<br>Multiplicador |
| **108S** | Semi-pistão<br>Kolbenhaelfte | Half Piston<br>Demi-piston | Semistantuffo<br>Semiembolo |
| **1095** | Suporte de pivotamento<br>Aufhaengung | Trunnions<br>Consoles | Mensole Incernieram<br>Refuerzos |
| **10G3** | Estrangulador<br>Motorabsteller | Engine Cut Off<br>Arret Du Moteur | Arresto Motore<br>Parada |
| **1103** | Tubulaç. com válvula de contra fluxo<br>Leitungen mit ablassventil | Piping W/downflow Valve<br>Tuyauterie Avec Clapet Retour | Tubaz.con Valvola Deflusso<br>Tuberia Con Valvula Descarga |
| **1107** | Válvula de descida rápida<br>Schnellentleerventil | Quick Release Valve<br>Valve Descente Rapide | Valvola Discesa Rapida<br>Valvula de Descenso Rapido |
| **1108** | Válvula de bloqueio<br>Rueckschlagventil | Lock Valve<br>Valve de Blocage | Valvola Di Blocco<br>Valvula de Bloqueo |
| **110F** | Fusível<br>Sicherung | Fuse<br>Fusible | Fusibile<br>Fusible |
| **110P** | Placa<br>Plaettchen | Plate<br>Plaquette | Piastrina<br>Placa |
| **1118** | Braço demolidor para AD<br>Abbrucharm (AD) | Tree Boom (AD)<br>Bras Abattage (AD) | Braccio Abbattimento Per AD<br>Brazo de Excavacion (AD) |
| **1119** | Braço demolidor para BD<br>Abbrucharm (BD) | Tree Boom (BD)<br>Bras Abattage (BD) | Braccio Abbattimento Per BD<br>Brazo Excavacion (BD) |
| **111C** | Cabo elétrico<br>Kabel | Cable<br>Cable | Cavo<br>Cable |

NEW HOLLAND

| COD. | PORTUGUÊS<br>DEUTSCH | ENGLISH<br>FRANÇAIS | ITALIANO<br>ESPAÑOL |
|---|---|---|---|
| **111V** | Válvula de aspiração<br>Einlassventil | Intake Valve<br>Soupape D'admission | Valvola Aspirazione<br>Valvula de Aspiracion |
| **1120** | Chapa de encosto p/ AD<br>Schubplatte (AD) | Pusher Plate For AD<br>Plaque de Poussee Pour AD | Piastra Di Spinta Per AD<br>Placa de Empuje Para AD |
| **1124** | Tilt hidráulico (HA)<br>Hydr.tiltversetellung (HA) | Hydraulic Tilt (HA)<br>Tilt Hydraulique (HA) | Tilt Idraulico (HA)<br>Tilt Hidraulico (HA) |
| **1128** | Tilt-pitch (HA)<br>Tilt-pitch (HA) | Tilt-pitch (HA)<br>Tilt-pitch (HA) | Tilt-pitch (HA)<br>Tilt-pitch (HA) |
| **112C** | Cabo terra<br>Massekabel | Ground Cable<br>Fil de Mas | Cavo Massa<br>Cable de Masa |
| **112F** | Pivo<br>Achsschenkel | Steering Knuckle<br>Fusee | Fuso A Snodo<br>Mangueta |
| **112V** | Válvula de descarga<br>Auslassventil | Exhaust Valve<br>Soupape D'echappement | Valvola Scarico<br>Valvula de Descarga |
| **1130** | Engate rápido<br>Schnell-kuplung | Quick Coupling<br>Prise Rapide | Attacco Rapido<br>Enchufe Rapido |
| **1135** | Placa de encosto p/ BD<br>Schubplatte (BD) | Pusher Plate For BD<br>Plaque de Poussee Pour BD | Piastra Di Spinta Per BD<br>Placa de Empuje Para BD |
| **1138** | Tilt-pitch<br>Tilt-pitch | Tilt-pitch<br>Tilt-pitch | Tilt-pitch<br>Tilt-pitch |
| **113B** | Cadernal<br>Umlenkrolle | Sheave Block<br>Poulie | Bozzello Carrucola<br>Polipasto |
| **113M** | Monoalavanca<br>Einhebelbedienung | Single Lever<br>Levier Unique | Monoleva<br>Monopalanca |
| **113P** | Placa de travamento<br>Sicherungsblech | Lockplate<br>Plaquette Frein | Piastrina Di Sicurezza<br>Placa de Freno |
| **113S** | Reservatório de óleo<br>Oeltank | Oil Reservoir<br>Reservoir D'huile | Serbatoio Olio<br>Deposito Aceite |
| **113T** | Cabeça do cilindro<br>Zylinderkopf | Cylinder Head<br>Culasse de Cylindre | Testa Cilindri<br>Culata |
| **114S** | Reservatório de combustível<br>Kraftstofftank | Fuel Tank<br>Reservoir de Combustible | Serbatoio Combustibile<br>Deposito Combustible |

NEW HOLLAND

| COD. | PORTUGUÊS<br>DEUTSCH | ENGLISH<br>FRANÇAIS | ITALIANO<br>ESPAÑOL |
|---|---|---|---|
| **1159** | Trava Caçamba/lança<br>Arretierung Schaufel/hubarme | Bucket/boom Lock<br>Blocage Godet/bras | Bloccaggio Benna//bracci<br>Bloqueo Cuchara/brazos |
| **115M** | Montante<br>Saeule | Pillar<br>Montant | Montante<br>Montante |
| **115S** | Reservatório<br>Tank | Tank<br>Reservoir | Serbatoio<br>Deposito |
| **1160** | Trava da lança<br>Hubarmarretierung | Boom Lock<br>Blocage Bras | Bloccaggio Bracci<br>Bloqueo de Brazos |
| **1161** | Trava da caçamba<br>Schaufelarretierung | Bucket Lock<br>Blocage Godet | Bloccaggio Benna<br>Bloqueo de La Cuchara |
| **116R** | Revestimento<br>Verkleidung | Covering<br>Revetement | Rivestimento<br>Revestimiento |
| **1170** | Indicador de nível da caçamba<br>Schaufelstellungsanzeiger | Bucket Level Indicator<br>Indicateur Position Godet | Indicatore Posizione Benna<br>Indicador Posicion Cuchara |
| **1171** | Posicionador automático da caçamba<br>Automat.schaufel-rueckstellung | Bucket Leveler<br>Positionneur Autom.godet | Posizionatore Automatico Benna<br>Posicionador Auto. Cuchara |
| **1175** | Posic./limit. autom. caçamba/braço<br>Automat.schaufel Und Hubabscha. | Automatic Positioner/kick-out<br>Posit.limit.auto Godet/bras | Posiz/limitaz.aut.benna/bracci<br>Limitador Auto Cuchara/brazos |
| **117R** | Roda compactadora<br>Kompaktor-rad | Landfill Wheel<br>Roue Compacteuse | Ruota Compattatore<br>Rodillo Pata de Cabra |
| **1181** | Disposit. limite autom. lança<br>Automat.hubabschaltung | Boom Kick-out<br>Arret Automatique Bras | Dispositivo Kick-out<br>Tope Automatico Del Brazo |
| **119M** | Caixa de contatos<br>Klemmleiste | Connection Block<br>Plaque de Jonction | Morsettiera<br>Caja de Empalme |
| **119T** | Cabeça<br>Kopf | Head<br>Tete | Testa<br>Cabeza |
| **11G0** | Lanças e articulações<br>Hubarm und Umlenkhebel | Boom/linkage<br>Bras,fleche Et Articulation | Bracci E Articolazioni<br>Articulacion Del Aguilon |
| **11G1** | Cilindros de elevação<br>Hubzylinder | Lift Cylinders<br>Verin Levage | Cilindri Sollevamento<br>Gato de Elevacion |
| **11G2** | Cilindros de rotação da caçamba<br>Kippzylinder | Dump Cylinders<br>Verins Decharge | Cilindri Rotazione Benna<br>Gato de Descarga |

NEW HOLLAND

| COD. | PORTUGUÊS<br>DEUTSCH | ENGLISH<br>FRANÇAIS | ITALIANO<br>ESPAÑOL |
|---|---|---|---|
| **11G3** | Tubulaç. dos cilindros de levant.<br>Leitungen fuer hubzylinder | Lift Cylinders Piping<br>Conduites Verins Levage | Tubazioni Cilindri Sollev.<br>Tuberias Gatos de Elevacion |
| **11G4** | Tubulaç. dos cilindros de rotação<br>Leitungen fuer kippzylinder | Dump Cylinders Piping<br>Tuyauterie Cylindres Basculage | Tubazioni Cilindri Rotazione<br>Tuberias Gatos Basculamiento |
| **11G5** | Comandos do implemento<br>Geraetebetaetigung | Equipment Controls<br>Commandes D'outil | Comandi Attrezzo<br>Mandos Del Util |
| **11G8** | Limitador do levant.dos braços<br>Hubbegrezung | Lifting Kick-out<br>Tope Elevacion Brazos | Limitazione Sollev.bracci |
| **11GA** | Implemento dianteiro<br>Anbaugeraete, vorne | Front Implement<br>Equipement Avant | Attrezzo Ant.<br>Implemento Anterior |
| **1200** | Lança comprida<br>Langer ladearm | Long Boom<br>Bras Long | Bracci Caricatore Lunghi<br>Brazos de Cargadora Largos |
| **120B** | Botão<br>Knopf | Button<br>Bouton | Bottone<br>Boton |
| **120G** | Junta<br>Flachdichtung | Gasket<br>Joint A Plat | Guarnizione Piana<br>Junta Plana |
| **120M** | Borne<br>Kabelklemme | Terminal Connector<br>Borne | Morsetto Elettrico<br>Borne |
| **120P** | Prato<br>Tellerscheibe | Plate<br>Coupelle | Piattello<br>Platillo |
| **120R** | Bobina<br>Zuendspule | Reel<br>Bobine | Rocchetto<br>Bobina |
| **120S** | Fechadura<br>Schloss | Lock<br>Serrure | Serratura<br>Cerradura |
| **122F** | Até o motor hidráulico ...<br>Bis hydraulikmotor ... | Up To Hydr.motor ...<br>Justqu'au Moteur Hydraulique .. | Fino Al Motore Idraulico ...<br>Hasta El Motor Hidraulico ... |
| **122G** | Retentor<br>Dichtung | Seal<br>Joint | Guarnizione<br>Junta |
| **122P** | Pinhão<br>Ritzel | Pinion<br>Pignon | Pignone<br>Pinon |
| **123F** | Até o redutor ...<br>Bis untersetzungsgetriebe ... | Up To Reduction ...<br>Justqu'au Reducteur ... | Fino Al Riduttore ...<br>Hasta El Reductor ... |

NEW HOLLAND

| COD. | PORTUGUÊS<br>DEUTSCH | ENGLISH<br>FRANÇAIS | ITALIANO<br>ESPAÑOL |
|---|---|---|---|
| **123G** | Retentor de vedação frontal<br>Life time-dichtung | Seal Assy<br>Joint Frontal | Guarnizione Tenuta Frontale<br>Empaquetadura |
| **123P** | Pinhão conico<br>Kegelritzel | Bevel Pinion<br>Pignon Conique | Pignone Conico<br>Pinon Conico |
| **124B** | Apoia<br>Armlehne | Braço<br>Accoudoir de Siege | Armrest Bracciolo Sedile<br>Apoiabrazo |
| **124F** | Até o ...<br>Bis ... | Up To ...<br>Jusqu'au ... | Fino Al ...<br>Hasta El ... |
| **125F** | Garfo<br>Gabel | Fork<br>Fourche | Forca<br>Horca |
| **125P** | Alicate<br>Zange | Pliers<br>Pinces | Pinza<br>Alicates |
| **125S** | Servo freio<br>Servobremse | Brake Booster<br>Servo-frein | Servofreno<br>Servofreno |
| **126F** | Até a bomba ...<br>Bis pumpe ... | Up To Pump ...<br>Justqu'a La Pompe ... | Fino Alla Pompa ...<br>Hasta La Bomba ... |
| **126P** | Pinça do freio<br>Bremszange | Caliper<br>Etrier de Frein | Pinza Freno<br>Pinza de Freno |
| **1279** | Tubulaç. e comando do implemento dianteiro<br>Frontgeraet leitungen-steuerung | Front Attach Piping And Contr<br>Tuyauterie Et C.de Outil Av. | Tubaz E Comando Attrezzo Ant<br>Tuberia Y Mando Util Ant. |
| **127M** | Motor hidráulico<br>Hydraulikmotor | Hydraulic Motor<br>Moteur Hydraulique | Motore Idraulico<br>Motor Hidraulico |
| **127P** | Lacre<br>Plombe | Lead Seal<br>Plomb | Piombino<br>Precinto |
| **1280** | Tubulaç. traseira ( da válvula de desv.)<br>Leitungen,hinten(vom umschalv.) | Rear Pipe (From Diverter Valve)<br>Tuyaut.ar (A Partir Du Deviat.) | Tubazioni Post (Dal Deviatore )<br>Tuberia Post.(desde Desviador) |
| **1281** | Tubulaç. traseira ( do distrib.)<br>Leitungen,hinten(vom steuerven. | Rear Pipe (From Control Valve)<br>Tuyaut.ar (A Partir Du Distr.) | Tubazioni Post (Dal Distrib )<br>Tuberia Post.(desde Distrib.) |
| **1288** | Tubulaç. do implem. dianteiro<br>Frontleitung | Front Attachement Piping<br>Tuyauteries D'outil Avant | Tubazioni Attrezzo Ant<br>Tuberia Del Util Anterior |
| **12G2** | Acessórios da caçamba<br>Zubehoer ladeschaufel | Bucket Accessories<br>Accessoires Godet | Accessori Benna<br>Accesirios Cuchara |

NEW HOLLAND

| COD. | PORTUGUÊS<br>DEUTSCH | ENGLISH<br>FRANÇAIS | ITALIANO<br>ESPAÑOL |
|---|---|---|---|
| **130B** | Braço<br>Ausleger | Arm<br>Bras | Braccio<br>Brazo |
| **130C** | Unidade de comando<br>El.steuerplatte | Control Unit<br>Centrale de Commande | Centralina<br>Centralilla |
| **130F** | Comando hidr. suplementar<br>Zusaetzliche hydr.funktion | Addit.hydr.function<br>Fonction Hydraulique Supplem. | Funzione Idr.suppl.<br>Mando Hidraulico Suplementario |
| **130M** | Motor a explosão<br>Motor | Engine<br>Moteur Thermique | Motore Termico<br>Motor |
| **130P** | Pistão<br>Kolben | Plunger<br>Piston | Pistoncino<br>Embolo de Valvula |
| **130S** | Direção hidráulica<br>Servolenkung | Power Steering<br>Direction Assistee | Servosterzo<br>Servodireccion |
| **131F** | Fire sleeve<br>Buesche mit feuerrand | Fire Sleeve<br>Manguito | Fire Sleeve |
| **131R** | Arruela<br>Unterlegscheibe | Washer<br>Rondelle | Rosetta<br>Arandela |
| **132B** | Braço oscilante<br>Schwingarm | Swinging Arm<br>Balancier | Braccio Oscillante<br>Brazo Oscilante |
| **132F** | Fundo dianteiro<br>Bodenplatte,vorne | Head<br>Culasse Avant | Fondello Anteriore<br>Tapa Anterior |
| **132P** | Pistão<br>Kolben | <br>Piston | PistonPistone<br>Piston |
| **132S** | Sensor de aproximação<br>Sensor | Inductive Proximity Switches<br>Capteur de Proximité | Sensore Prossimita<br>Sensor |
| **133B** | Lança de levantamento<br>Hubarm | Lift Boom<br>Bras de Levage | Braccio Sollevamento<br>Brazo de Elevacion |
| **133F** | Fundo traseiro<br>Bodenplatte,hinten | Bottom End<br>Culasse Arriere | Fondello Posteriore<br>Tapa Posterior |
| **133M** | Motor de partida<br>Anlasser | Starter Motor<br>Demarreur | Motorino Avviamento<br>Motor de Arranque |
| **133S** | Sensor<br>Sensor | Sensor<br>Capteur | Sensore<br>Sensor |

NEW HOLLAND

| COD. | PORTUGUÊS<br>DEUTSCH | ENGLISH<br>FRANÇAIS | ITALIANO<br>ESPAÑOL |
|---|---|---|---|
| **135C** | Aro<br>Felge | Rim<br>Jante de Roue | Cerchio Ruota<br>Llanta de Rueda |
| **135M** | Cubo<br>Nabe | Hub<br>Moyeu | Mozzo<br>Cubo,buje |
| **135P** | Lâmpada do teto<br>Deckenleuchte | Ceiling Light<br>Plafonnier | Plafoniera<br>Pantalla |
| **135S** | Setor dentado<br>Zahnsegment | Toothed Sector<br>Secteur Dente | Settore Dentato<br>Sector Dentado |
| **136S** | Setor da roda motriz<br>Antriebsradsegment | Sprocket Sector<br>Secteur Barbotin | Settore Ruota Motrice<br>Sector Rueda Motriz |
| **137M** | Motor elétrico<br>Elektrmotor | Electric Motor<br>Moteur Electrique | Motorino Elettrico<br>Motor Electrico |
| **1401** | Lâmina demolidora<br>Schneidschild | Shear Boom<br>Lame Abattage | Lama Abbattimento<br>Paleta Abatidora |
| **140C** | Dobradiça<br>Scharnier | Hinge<br>Charniere | Cerniera<br>Bisagra, Charnela |
| **140S** | Esfera<br>Kugel | Ball<br>Bille | Sfera<br>Bola |
| **141M** | Massa de vedação<br>Dichtungsmasse | Putty<br>Mastic Adhesif | Mastice Adesivo<br>Mastique |
| **141P** | Painel de instrumentos<br>Instrumentenbrett | Instrument Panel<br>Tableau de Bord | Plancia Portastrumenti<br>Tablero de Abordo |
| **1421** | Lâmina destocadora<br>Stubbenroder | Stumper Moldboard<br>Lame Dessoucheuse | Lama Cavaceppi<br>Paleta Arranca Cepas |
| **142G** | Cobertura do cabo<br>Schutzrohr | Sheath<br>Gaine | Guaina<br>Funda |
| **142M** | Feixe de molas<br>Blattfeder | Leaf Spring<br>Ressort A Lames | Molla A Balestra<br>Muelle de Ballestra |
| **142T** | Tirante<br>Stange | Tierod<br>Tirant | Tirante<br>Tirante |
| **1431** | Lâmina p/pedras<br>Felsrechen | Rock Rake<br>Lame Spierreuse | Lama Spietratrice<br>Paleta Rompepiedras |

NEW HOLLAND

| COD. | PORTUGUÊS<br>DEUTSCH | ENGLISH<br>FRANÇAIS | ITALIANO<br>ESPAÑOL |
|---|---|---|---|
| **143M** | Eixo motor<br>Triebachse | Live Axle<br>Essieu Moteur | Motoassale<br>Eje Motor |
| **1440** | Lâmina p/desmatamento (AD)<br>Roderechen (AD) | Rake Blade For AD<br>Lame Debroussailleuse AD | Lama Decespugliatrice Per AD<br>Paleta Desbrozadora de AD |
| **1441** | Lâmina p/desmatamento (BD)<br>Roderechen (BD) | Rake Blade For BD<br>Lame Debroussailleuse BD | Lama Decespugliatrice Per BD<br>Paleta Desbrozadora de BD |
| **144M** | Manipulador<br>Steurhebel | Manipulator<br>Manipulateur | Manipolatore<br>Manipulador |
| **145G** | Guia<br>Fuehrung | Guide<br>Guide | Guida<br>Guia |
| **145M** | Elo de corrente<br>Kettenglied | Track Link<br>Maillon | Maglia Cingolo<br>Eslabon de Oruga |
| **145P** | Planetário<br>Planetenantrieb | Sun Gear<br>Planretaire | Planetario<br>Pinon Planetario |
| **145R** | Rotor<br>Laufer | Rotor<br>Rotor | Rotore<br>Rotor |
| **145S** | Respiro<br>Entluefter | Breather<br>Reniflard | Sfiatatoio<br>Respiradero |
| **146M** | Módulo dianteiro<br>Vorderwagen | Front Module<br>Module Avant | Modulo Anteriore<br>Modulo Anterior |
| **146R** | Rotula esférica<br>Kugelbuechse | Ball Joint<br>Rotule | Rotula Sferica<br>Rotula |
| **147M** | Módulo traseiro<br>Hinterwagen | Rear Module<br>Module Arriere | Modulo Posteriore<br>Modulo Posteior |
| **147P** | Pneu<br>Reifen | Tire<br>Pneu | Pneumatico<br>Neumatico |
| **147T** | Plataforma<br>Oberwagen | Turret<br>Tourelle | Torretta<br>Caseta |
| **148P** | Pulverizador<br>Einspritzduese | Nozzle<br>Pulverisateur | Polverizzatore<br>Pulverizador |
| **1501** | Barra porta ferramenta<br>Montierhebel | Tool Bar<br>Barre Porte-outil | Barra Portattrezzi<br>Barra Portautiles |

NEW HOLLAND

| COD. | PORTUGUÊS<br>DEUTSCH | ENGLISH<br>FRANÇAIS | ITALIANO<br>ESPAÑOL |
|---|---|---|---|
| **150B** | Bolsa<br>Tasche | Bag<br>Trousse | Borsa<br>Bolsa |
| **150C** | Chave<br>Schluessel | Key<br>Cle | Chiave<br>Llave |
| **150P** | Manopla<br>Kenebelgriff | Knob<br>Poigne | Pomello<br>Empunadura |
| **150R** | Registro<br>Hahn | Cock<br>Robinet | Rubinetto<br>Grifo |
| **150S** | Sigla<br>Markenzeichen | Trade Mark<br>Sigle | Sigla<br>Sigla |
| **150T** | Timer<br>Timer | Timer<br>Timer | Timer<br>Timer |
| **151B** | Barra<br>Strebe | Bar<br>Barre | Barra<br>Barra |
| **151S** | Sigla do trator<br>Typenschild | Type Plate<br>Type | Sigla Trattore<br>Sigla Tractor |
| **152B** | Caçamba de escavação<br>Steinschaufel | Quarry Bucket<br>Godet de Carriere | Benna da Cava<br>Cuchara Para Cantera |
| **153B** | Caçamba “clamshell”<br>Schalengreifer | Clamshell Bucket<br>Benne Preneuse | Benna Mordente<br>Cuchara Mordiente |
| **154C** | Chave de fechamento<br>Schluessel | Lock Key<br>Cleu de Serrure | Chiave Serratura<br>Llave de Cerradura |
| **154P** | Bomba de alimentação<br>Kraftstoffpumpe | Fuel Pump<br>Pompe D’alimentation | Pompa Alimentazione<br>Bomba de Alimentacion |
| **155B** | Caçamba para rocha<br>Felsschaufel | Rock Bucket<br>Godet de Roche | Benna da Roccia<br>Cuchara Para Rocas |
| **155G** | Engate rápido<br>Schenellkupplung | Quick-connecting Coupling<br>Accouplement Rapide | Giunto Rapido<br>Empalme Rapido |
| **155P** | Bomba<br>Pumpe | Pump<br>Pompe | Pompa<br>Bomba |
| **155R** | Agulha de rolamento<br>Nadel | Needle Roller<br>Aiguille | Rullino<br>Aguja |

NEW HOLLAND

| COD. | PORTUGUÊS<br>DEUTSCH | ENGLISH<br>FRANÇAIS | ITALIANO<br>ESPAÑOL |
|---|---|---|---|
| **156B** | Caçamba trapezoidal<br>Trapetzloeffel | Tapezoidal Bucket<br>Godet Trapeze | Benna Trapezoidale<br>Cuchara Trapezoidal |
| **156G** | Olhal rosqueado<br>Kugelkopf | Eyebolt<br>Chupe | Golfare<br>Argolla |
| **157B** | Caçamba 4 em 1<br>4-in-1 schaufel | 4-in-1 Bucket<br>Godet Multiple | Benna 4 In 1<br>Cuchara Multi-uso |
| **157G** | Retentor p/ eixo<br>Wellendichtring | Lip Seal<br>Joint D'arbre | Guarnizione Albero<br>Reten |
| **157R** | Rolete<br>Rolle | Roller<br>Galet | Rullo<br>Rodillo |
| **158B** | Envelope<br>Umschlag | Envelope<br>Gaine | Busta<br>Sobre |
| **158G** | O'ring<br>O-ring | O'ring<br>Joint Torique | Guarnizione O-r<br>Junta Torica |
| **158P** | Bomba injetora<br>Einspritzpumpe | Injection Pump<br>Pompe D'injection | Pompa Iniezione<br>Bomba de Inyeccion |
| **158T** | Transformador<br>Transfomator | Transformer<br>Transformateur | Trasformatore<br>Transformador |
| **159C** | Cilindro de freio<br>Bremszylinder | Brake Cylinder<br>Cylindre de Frein | Cilindro Freno<br>Cilindro de Freno |
| **159G** | Retentor líquido<br>Fluessigdichtung | Liquid Gasket<br>Colle D'etaincheité | Guarnizione Liquida<br>Sellador |
| **1605** | Implemento scraper<br>Scrapereinrichtung | Scraper Implement<br>Equipement Decapeur | Atttrezzo Scraper<br>Equipo de Trailla |
| **160C** | Fuso guia<br>Spindel | Worm Screw<br>Ecrou Vis-mere | Chiocciola<br>Tuerca Sinfin |
| **160G** | Ferro granulado<br>Koerniges eisen | Ferrous Granulate<br>Granaille Ferreuse | Granulato Ferroso<br>Granulado de Hierro |
| **160R** | Roda<br>Rad | Wheel<br>Roue | Ruota<br>Rueda |
| **160S** | Silencioso<br>Schalldaempfer | Muffler<br>Silencieux | Silenziatore<br>Silenciador |

NEW HOLLAND

| COD. | PORTUGUÊS<br>DEUTSCH | ENGLISH<br>FRANÇAIS | ITALIANO<br>ESPAÑOL |
|---|---|---|---|
| **160T** | Medidor nível<br>Kontaktgeber | Sending Unit<br>Transmetteur | Trasmettitore<br>Contactor |
| **161G** | Graxa<br>Fett | Grease<br>Graisse | Grasso<br>Grasa |
| **161S** | Sincronizador<br>Synchronieserung | Sycronizer<br>Synchroniseur | Sincronizzattore<br>Sincronizador |
| **162G** | Conector fõmea<br>Gehaeuse fuer steckhuelse | Female Connector<br>Connecteur Porte-femelle | Giunto p/femm.<br>Empalme Hembra |
| **163G** | Conector macho<br>Gehaeude fuer flachstecker | Male Connector<br>Connecteur Porte-male | Giunto p/ Maschi<br>Empalme Macho |
| **163R** | Roda motriz<br>Antriebsrad | Sprocket<br>Barbotin | Ruota Motrice<br>Rueda Motriz |
| **164C** | Cilindro<br>Zylinder | Cylinder<br>Cylindre | Cilindro<br>Cilindro |
| **164S** | Amortecedor de vibração<br>Schwingungsdaempfer | Damper<br>Amortisseur | Smorzatore<br>Antivibrador |
| **165P** | Eixo diferencial<br>Achse | Axle<br>Pont | Ponte<br>Puente |
| **165S** | Articulação<br>Gelenk | Articulation<br>Articulation | Snodo<br>Articulacion |
| **165T** | Eixo flexível<br>Biegsame welle | Flexible Shaft<br>Transmission Flexible | Trasmissione Flessibile<br>Arbol Flexible |
| **166R** | Roda guia<br>Leitrad | Track Idler<br>Roue Tendeuse | Ruota Tendicingolo<br>Rueda Guia |
| **166S** | Sanfona<br>Faltenbalg | Bellows<br>Souffleur | Soffietto<br>Fuelle |
| **167R** | Radiador de água<br>Wasserkuehler | Water Radiator<br>Radiateur de L'eau | Radiatore Acqua<br>Radiador de Agua |
| **167S** | Elevador hidráulico<br>Kraftheber hydraulisch | Hydraulic Lifter<br>Relevage Hydraulique | Sollevatore Idraulico<br>Elevador Hidraulico |
| **168R** | Radiador de óleo<br>Oelkuehler | Oil Radiator<br>Radiateur D'huile | Radiatore Olio<br>Radiador de Aceite |

NEW HOLLAND

| COD. | PORTUGUÊS<br>DEUTSCH | ENGLISH<br>FRANÇAIS | ITALIANO<br>ESPAÑOL |
|---|---|---|---|
| **169R** | Regulador<br>Regler | Regulator<br>Regulateur | Regolatore<br>Regulador |
| **170C** | Cilindro mestre<br>Hauptzylinder | Master Cylinder<br>Maitre-cylindre | Cilindro Maestro<br>Cilindro Maestro |
| **170R** | Arruela de pressão<br>Federring | Lockwasher<br>Rondelle Elastique | Rosetta Elastica<br>Arandela Elastica |
| **170T** | Lente<br>Scheinwerferglas | Lens<br>Transparent | Trasparente<br>Translucido |
| **171R** | Refletor<br>Reflektor | Reflector<br>Reflecteur | Riflettore<br>Reflector |
| **171S** | Sapata para rua<br>Strassenschuh | Street Plate<br>Patin de Roue | Soprasuola<br>Patin de Carretera |
| **172S** | Suspensão<br>Aufhaengung | Suspension<br>Suspension | Sospensione<br>Suspension |
| **173C** | Correia<br>Keilriemen | Belt<br>Courroie | Cinghia<br>Correa |
| **173R** | Engrenagem de giro<br>Drehkranz | Bull Gear<br>Rond A Galets | Ralla Rotazione<br>Quicionera |
| **174R** | Círculo<br>Kugelaufnahme | Circle<br>Cercle Porte-lame | Ralla Portalama<br>Corona Porta Paleta |
| **175R** | Regulador mecânico<br>Mechanischer regler | Governor<br>Regulateur | Regolatore Meccanico<br>Regulador Mecanico |
| **176C** | Capo<br>Motorhaube | Hood<br>Capot | Cofano<br>Capot |
| **176R** | Raspadora<br>Abstreicher | Scraper<br>Decapeuse | Ruspa<br>Trailla |
| **177S** | Escova<br>Kohlenbuerte | Brush<br>Balai | Spazzola<br>Escobilla |
| **17G2** | Tubulaç. de refrigeração do motor<br>Leitungen motorkuehlsystem | Engine Cooling Piping<br>Tuyaut.refroid.moteur | Tubaz Raffredd. Motore<br>Tuberias de Refrigeracion |
| **17G5** | Elementos de vedação de ar<br>Dichtung fuer luftanlage | Air-tight Element<br>Elements Etancheité D'air | Elementi Tenuta Aria<br>Elementos de Cierre Al Aire |

NEW HOLLAND

| COD. | PORTUGUÊS<br>DEUTSCH | ENGLISH<br>FRANÇAIS | ITALIANO<br>ESPAÑOL |
|---|---|---|---|
| **17GA** | Refrigeração do motor<br>Kuehlung des motors | Engine Cooling System<br>Refroidissement Moteur | Raffreddamento Motore<br>Refrigeracion Del Motor |
| **180C** | Colar<br>Rohrschelle | Collar<br>Collier | Collare<br>Collar |
| **180P** | Porta<br>Tuer | Door<br>Porte | Porta<br>Puerta |
| **180T** | Travessa<br>Traverse | Cross Beam<br>Traverse | Traversa<br>Traviesa |
| **1821** | Elevador hidráulico (veloz)<br>Kraftheber hydraulisch-schnell | Hydraulic Lift (Fast)<br>Relevage Hydraulique (Rapide) | Sollevatore Idraulico (Veloce)<br>Elevador Hidraulico (Rapido) |
| **182C** | Cinto de segurança<br>Sicherheitsgurt | Safety Belt<br>Ceinture de Securite' | Cintura Di Sicurezza<br>Cinturon de Seguridad |
| **183P** | Cinzeiro<br>Aschenbecher | Ashtray<br>Cendrier | Portacenere<br>Cenicero |
| **184C** | Distanciador<br>Schraubenboltzen | Stud<br>Colonnette | Colonnetta<br>Esparrago |
| **185C** | Prego<br>Niet | Nail<br>Clou | Chiodo<br>Clavo |
| **185S** | Espelho retrovisor<br>Rueckelspiegel | Rear View Mirror<br>Retrovisor | Specchio Retrovisore<br>Espejo Retrovisor |
| **186A** | Eixo de reversão<br>Welle-rueckwaertsang | Reverse Shaft<br>Arbre de Marche Ar | Albero Retromarcia<br>Eje de Marcha Atras |
| **187A** | Anel elástico<br>Sprengring | Snap Ring<br>Circlips | Anello Elastico<br>Anillo Elasticox |
| **188A** | Cabide<br>Kleiderhaken | Coat-hook<br>Porte-manteaux | Appendiabiti<br>Percha |
| **188C** | Coletor<br>Kruemmer | Manifold<br>Collecteur | Collettore<br>Colector |
| **188P** | Porta-fusível<br>Sicherungsshalter | Fuse Holder<br>Porte-fusible | Portafusibile<br>Portafudsible |
| **189A** | Atuador de giro<br>Drehaggregat | Slewing Actuator<br>Actuateur de Rotation | Attuatore Di Rotazione<br>Mecanismo de Rotacion |

NEW HOLLAND

| COD. | PORTUGUÊS<br>DEUTSCH | ENGLISH<br>FRANÇAIS | ITALIANO<br>ESPAÑOL |
|---|---|---|---|
| **190A** | Controle do excesso de combust.<br>Mehrmengensystem | Excess Fuel Control<br>Dispos. de Debit Addit. | Arricchitore<br>Reforzador de Inyeccion |
| **192A** | Radio<br>Radio | Radio | Autoradio |
| **192T** | Mangueira c/ conexões<br>Schlauch mit stutzen | Hose Assy<br>Tuyau Flexible Avec Raccord | Tubo Fless.c/raccordi<br>Manga Con Racores |
| **193P** | Porta-lâmpada<br>Lampenfassung | Bulb Holder<br>Porte-lampe | Portalampada<br>Soporte de Lampara |
| **193T** | Tubo<br>Rohr | Tube<br>Tuyau | Tubo Rigido<br>Tubo |
| **195P** | Porta-pulverizador<br>Duesenstock | Nozzle Holder<br>Porte-injecteur | Portapolverizzatore<br>Portainyector |
| **196P** | Porta-satélites<br>Planetentraeger | Planetary Carrier<br>Porte-satellites | Portasatelliti<br>Caja de Satelites |
| **196S** | Extremidade do chassi<br>Kettenfuehrung | Track Frame End<br>Guide-chenilles | Sperone<br>Espolon |
| **197C** | Comando do acelerador<br>Gasregulierung | Throttle Control<br>Commande D'accelerateur | Comando Acceleratore<br>Mando Del Acelerador |
| **197P** | Porta-escova<br>Buerstentraeger | Brush Holder<br>Porte-balai | Portaspazzola<br>Portaescobilla |
| **198S** | Calço<br>Distanzscheibe | Shim<br>Cale D'epassieur | Spessore<br>Suplemento |
| **19G7** | Tubulaç. motor filtro de ar<br>Leitungen fuer motorluftfilter | Engine To Air Cleaner Lines<br>Tuyau Moteur-filtre Air | Tubaz Motore-filtro Aria<br>Tuberias Motor-filtro Aire |
| **200S** | Pino<br>Stift | Pin<br>Goupille | Spina<br>Pasador |
| **201P** | Pré-filtro<br>Vorabscheider | Precleaner<br>Prefiltre | Prefiltro<br>Prefiltro |
| **202P** | Posicionador<br>Rueckstellvorrichtung | Positioner<br>Positionneur | Posizionatore<br>Posicionador |
| **202S** | Pino elástico<br>Spannstift | Spring Pin<br>Goupille Elastique | Spina Elastica<br>Pasador Elastico |

NEW HOLLAND

| COD. | PORTUGUÊS<br>DEUTSCH | ENGLISH<br>FRANÇAIS | ITALIANO<br>ESPAÑOL |
|---|---|---|---|
| **204P** | Tomada de ar<br>Lufteinlass | Air Intake<br>Prise D'air | Presa Aria<br>Boca de Aire |
| **205P** | Tomada<br>Steckdose | Receptacle<br>Prise de Courant | Presa Di Corrente<br>Toma de Corriente |
| **205S** | Porta<br>Klappe | Door<br>Volet | Sportello<br>Puerta |
| **207P** | Tomada de força<br>Zapfwelle | Power Take-off<br>Prise de Force | Presa Di Forza<br>Toma de Fuerza |
| **209T** | Turbina<br>Turbine | Turbine<br>Turbine | Turbina<br>Turbina |
| **210C** | Chave comutadora<br>El.schalter | Switch<br>Commutateur | Commutatore<br>Conmutador |
| **210P** | Prisioneiro<br>Stiftschraube | Stud<br>Goujon | Prigioniero<br>Esparrago |
| **210T** | Turbocompressor<br>Turbolader | Turbocharger<br>Turbocompresseur | Turbocompressore<br>Turbocompressor |
| **215P** | Perfilado<br>Profil | Channel<br>Profile | Profilato<br>Perfil |
| **215S** | Esquadro<br>Winkel | Connecting Plate<br>Equerre | Squadretta<br>Escuadra |
| **216C** | Compressor de ar<br>Luftkompressor | Air Compressor<br>Compresseur D'air | Compressore Aria<br>Compresor |
| **21G3** | Articulação do chassi<br>Knickgelenk | Main Frame Articulation<br>Articulation de Chassis | Articolazione Telai<br>Articulacion de Bastidores |
| **220C** | Condensador<br>Kondensator | Condenser<br>Condensateur | Condensatore<br>Condensador |
| **220P** | Farol<br>Scheinwerfer | Floodlight<br>Projecteur | Proiettore<br>Proyector |
| **220S** | Estabilizador<br>Stabilizator | Stabilizer<br>Stabilisateur | Stabilizzatore<br>Estabilizador |
| **221C** | Ar condicionado<br>Klimaanlage | Air Conditioner<br>Climatiseur | Condizionatore<br>Climatizador |

NEW HOLLAND

| COD. | PORTUGUÊS<br>DEUTSCH | ENGLISH<br>FRANÇAIS | ITALIANO<br>ESPAÑOL |
|---|---|---|---|
| **222P** | Extensão<br>Verlaengerungsrohr | Extension<br>Rallonge | Prolunga<br>Extension |
| **224C** | Duto de ar<br>Luftleitung | Air Duct<br>Conduit D'air | Condotto Aria<br>Conducto de Aire |
| **225C** | Coletor de admissão<br>Ansaugrohr | Intake Manifold<br>Collecteur D'admission | Collettore Aspirazione<br>Colector de Admision |
| **225S** | Estribo<br>Buegel | Bracket<br>Support | Staffa<br>Estribo |
| **22G0** | Rotação da retroescavadeira<br>Drehaggregat fuer heckbagger | Backhoe Rotation<br>Rotation Pelle Retro | Rotazione Retroscavatore<br>Rotacion Retroexcavadora |
| **230C** | Coletor de escape<br>Auspuffkruemmer | Exhaust Manifold<br>Collecteur D'echappement | Collettore Di Scarico<br>Colector de Escape |
| **230P** | Polia<br>Riemenscheibe | Pulley<br>Poulie | Pulegia<br>Polea |
| **231S** | Estribo<br>Halter | Clip<br>Collier | Staffetta<br>Abrazadera |
| **231V** | Tinta<br>Lackierung | Paint<br>Peinture | Vernice<br>Pintura |
| **235C** | Conexão<br>Verbindung | Connection<br>Connexion | Connessione<br>Conexion |
| **235S** | Õmbolo<br>Kolben | Piston<br>Piston | Stantuffo<br>Embolo |
| **236P** | Interruptor<br>Druckknopf | Push Button<br>Bouton-poussoir | Pulsante<br>Pulsador |
| **238P** | Vareta<br>Druckstange | Push Rod<br>Embout | Puntale<br>Puntal |
| **23G3** | Controle do pedal<br>Pedalier | Pedal Control<br>Grupo de Pedales | Pedaliera |
| **23G5** | Tubulações do comando da transmissão<br>Hydr.getriebe-steuerleitungen | Transmission Control Lines<br>Tuyaut. C.de Trasm.hydraul. | Tubazioni Comando Trasm. Idr.<br>Tuberias de Transm.hidraulica |
| **240P** | Pino articulado ( tucho )<br>Stoessel | Tappet<br>Poussoir | Punteria<br>Empujador |

NEW HOLLAND

| COD. | PORTUGUÊS<br>DEUTSCH | ENGLISH<br>FRANÇAIS | ITALIANO<br>ESPAÑOL |
|---|---|---|---|
| **242P** | Ponta do dente do ripper<br>Aufreisserzahnspitze | Ripper Shank Tip<br>Point Dent Scarificateur | Punta Dente Ripper<br>Pua de Diente Escarificador |
| **244P** | Tirante<br>Strebe | Strut<br>Etai | Puntone<br>Tirante |
| **247C** | Tacometro<br>Drehzahlmesser | Tachometer<br>Compt-tours | Contagiri<br>Tacometro |
| **248C** | Horímetro<br>Stundenzaehler | Hourmeter<br>Horametre | Contaore<br>Horometro |
| **248P** | Punção<br>Durchschlag | Punch<br>Poincon | Punzone<br>Punzon |
| **24G4** | Tubulações da trans. hidrostática<br>Leitungen hydrostat.antrieb | Hydrostatic Drive System Lines<br>Tuyaut.trasm.hydrostatique | Tubazioni Trasm.idrostatica<br>Tuberias Transm.hidraulica |
| **250C** | Contato<br>Kontakt | Contact<br>Contact | Contatto<br>Contacto |
| **254C** | Recipiente<br>Behaelter | Container<br>Conteneur | Contenitore<br>Contenedor |
| **255C** | Carcaça do filtro<br>Filtergehaeuse | Filter Shell<br>Cuve de Filtre | Contenitore Filtro<br>Cuerpo de Filtro |
| **257C** | Contraporca<br>Kontermutter | Lock Nut<br>Cotre-ecrou | Controdado<br>Contra Tuerca |
| **259C** | Conversor de torque<br>Drehmomentwandler | Torque Converter<br>Convertiseur de Couple | Convertitore Di Coppia<br>Convertidor de Par |
| **25G1** | Conexões do câmbio<br>Getriebeanschluesse | Transmission Connections<br>Accouplem.de Boite A Vitesses | Collegamenti Cambio<br>Conexiones Del Cambio |
| **25GA** | Acoplamento motor-transmissão<br>Motor/getriebe antrieb | Engine-transmission Coupling<br>Enclenchement Trasm. | Innesto Trasmissione<br>Acoplo de La Transmision |
| **260C** | Defletor<br>Leitblech | Shroud<br>Convoyeur | Convogliatore<br>Canalizador |
| **265C** | Tampa<br>Deckel | Cover<br>Couvercle | Coperchio<br>Tapa |
| **270C** | Contra pino<br>Splint | Cotter Pin<br>Coupille | Copiglia<br>Chaveta Partida |

NEW HOLLAND

| COD. | PORTUGUÊS<br>DEUTSCH | ENGLISH<br>FRANÇAIS | ITALIANO<br>ESPAÑOL |
|---|---|---|---|
| **271S** | Estator<br>Stator | Stator<br>Stator | Statore<br>Estator |
| **274S** | Haste<br>Kolbenstange | Rod<br>Tige | Stelo<br>Vastago |
| **275C** | Carter<br>Oelwanne | Sump<br>Carter D'huile | Coppa<br>Carter de Aceite |
| **280S** | Mecha<br>Schmierdocht | Wick<br>Meche | Stoppino<br>Mecha |
| **282T** | Adesivo de manutenção<br>Abziehbild wartungsplan | Service And Lube Instruction<br>Plaque Entretien | Targa Manutenzione<br>Calcomania de Mantenimiento |
| **283T** | Placa de identificação<br>Typenschild | Identification Plate<br>Plaquette Recapitulative | Targhetta Identificazione<br>Placa de Identificacion |
| **284T** | Limpador de pára-brisa traseiro<br>Scheibenwischer,hinten | Windscreew Wiper<br>Essuie-glace Ar | Tergicristallo Posteriore<br>Limpia-luna |
| **285C** | Par conico<br>Teller und kegelrad | Bevel Gear Set<br>Couple Conique | Coppia Conica<br>Par Conico |
| **285T** | Mangueira<br>Schlauch | Hose<br>Tuyau Flexible | Tubo Flessibile<br>Tubo Flexible |
| **286T** | Chassi dianteiro<br>Rahmen vorn | Front Main Frame<br>Chassis Avant | Telaio Anteriore<br>Bastidor Anterior |
| **287T** | Chassi traseiro<br>Rahmen hinter | Rear Main Frame<br>Chassis Arriere | Telaio Posteriore<br>Bastidor Posterior |
| **288S** | Quadro de indic. multiplas<br>Kombiinstrument | Instrument Cluster<br>Combine de Bord | Strumento Multiplo<br>Cuadro de Indicaciones Multipl. |
| **288T** | Alarme acustico<br>Trompete hupe | Projector<br>Trompe | Tromba Acustica<br>Bocina |
| **289T** | Trator<br>Maschine | Tractor<br>Tracteur | Trattore<br>Tractor |
| **28G8** | Sist. lubrificação do câmbio<br>Getriebeschimierung | Trans.lubrication System<br>Graissage de B.v. | Lubrificazione Cambio<br>Engrase Del Cambio |
| **290C** | Cobre junta<br>Lasche | Joint Covering<br>Couvre-joint | Coprigiunto<br>Cobrejuntas |

NEW HOLLAND

| COD. | PORTUGUÊS<br>DEUTSCH | ENGLISH<br>FRANÇAIS | ITALIANO<br>ESPAÑOL |
|---|---|---|---|
| **290T** | Tubo de identificacão dos cabos<br>Kabel kennzeichnungen | Cable Identif. Tube<br>Tube D'identification Cables | Tubetto Identific. Cavi<br>Tubito Identif. Cables |
| **291T** | Controle de torque<br>Drehmoment-anschlag | Torque Control<br>Torque Control | Torque Control |
| **292T** | Adesivos FANA<br>Klebeschilder FANA | Fana Decals<br>Plaques Fana | Targhe Fana |
| **294S** | Caixa de aspiração<br>Saugsieb | Suction Rose<br>Crepine | Succhieruola<br>Colador de Aspiraccion |
| **295C** | Moldura<br>Rahmen | Bezel<br>Monture | Cornice<br>Marco |
| **295S** | Sapata<br>Kettenplatte | Shoe<br>Patin | Suola<br>Teja |
| **297C** | Coroa<br>Zahnkranz | Ring Gear<br>Couronne Dentee | Corona Dentata<br>Corona Dentada |
| **29G1** | Comandos externos do câmbio<br>Aeusere getriebeschaltung | Transmission Outer Controls<br>Commandes Exter.boite Vitesse | Comandi Esterni Cambio<br>Varillaje Cambio Velocidades |
| **29G2** | Comandos externos do redutor<br>Zusatzgetriebeschaltung | Low Speed Outer Controls<br>Commande Exter. Reducteur | Comandi Esterni Riduttore<br>Mando Del Reductor Del Cambio |
| **29G3** | Dispos. de segurança do câmbio<br>Getriebeschaltsperre | Transmission Safety Device<br>Disp.securite' B.v. | Dispositivi Sicurezza Cambio<br>Enclavamiento Del Cambio |
| **3007** | Pneus 23.5 x 25<br>Reifen 23.5 x 25 | Tires 23.5 X 25<br>Pneus 23.5 X 25 | Pneumatici 23.5 X 25<br>Neumatico 23.5 X 25 |
| **300C** | Corpo<br>Gehause | Body<br>Corps | Corpo<br>Cuerpo |
| **300S** | Suporte<br>Traeger | Support<br>Support | Supporto<br>Soporte |
| **3017** | Pneus 20 x 24<br>Reifen 20 x 24 | Tires 20 X 24<br>Pneus 20 X 24 | Pneumatici 20 X 24<br>Neumatico 20 X 24 |
| **310S** | Cilindro mestre do freio<br>Druckversteller | Brake Booster<br>Surpresseur de Freins | Supressore Freni<br>Reforzador de Freno |
| **312C** | Cremalheira<br>Zahnstange | Rack<br>Cremalliere | Cremagliera<br>Cremallera |

NEW HOLLAND

| COD. | PORTUGUÊS<br>DEUTSCH | ENGLISH<br>FRANÇAIS | ITALIANO<br>ESPAÑOL |
|---|---|---|---|
| **315C** | Vidro<br>Glasscheibe | Glass<br>Glace | Cristallo<br>Cristal |
| **3176** | Pneus 29.5 x 29<br>Reifen 29.5 x 29 | Tires 29.5 X 29<br>Pneus 29.5 X 29 | Pneumatici 29.5 X 29<br>Neumatico 29.5 X 29 |
| **319C** | Vidro atérmico<br>Scheibe,waermedaemmend | Athermic Glass Pane<br>Glace Athermique | Cristallo Atermico<br>Cristal Atermico |
| **3201** | Pneus 14.00 x 24<br>Reifen 14.00 x 24 | Tires 14.00 X 24<br>Pneus 14.000 X 24 | Pneumatici 14.00 X 24<br>Neumatico 14.00 X 24 |
| **3208** | Pneus 15.5 x 25<br>Reifen 15.5 x 25 | Tires 15.5 X 25<br>Pneus | Pneumatici 15.5 X 25<br>15.5 X 25 Neumatico 15.5 X 25 |
| **3209** | Pneus 17.5 x 25<br>Reifen 17.5 x 25 | Tires 17.5 X 25<br>Pneus 17.5 X 25 | Pneumatici 17.5 X 25<br>Neumatico 17.5 X 25 |
| **320C** | Cruzeta<br>Kreuzstueck | Spider<br>Crossillon | Crociera<br>Cruceta |
| **3210** | Pneus 22 x 25<br>Reifen 22 x 25 | Tires 22 X 25<br>Pneus 22 X 25 | Pneumatici 22 X 25<br>Neumatico 22 X 25 |
| **3211** | Pneus 20.5 x 25<br>Reifen 20.5 x 25 | Tires 20.5 X 25<br>Pneus 20.5 X 25 | Pneumatici 20.5 X 25<br>Neumatico 20.5 X 25 |
| **3213** | Pneus 26.5 x 25<br>Reifen 26.5 x 25 | Tires 26.5 X 25<br>Pneus 26.5 X 25 | Pneumatici 26.5 X 25<br>Neumatico 26.5 X 25 |
| **3219** | Pneus 29.5 x 25<br>Reifen 29.5 x 25 | Tires 29.5 X 25<br>Pneus 29.5 X 25 | Pneumatici 29.5 X 25<br>Neumatico 29.5 X 25 |
| **321C** | Contagiros<br>Stunderzaehler | Tachometer<br>Horogyrometre | Cronogirometro<br>Horotacometro |
| **322C** | Velocímetro<br>Tachometer | Speedometer<br>Horotachymetre | Cronotachimetro<br>Horovelocimetro |
| **325C** | Painel<br>Armaturenbrett | Dashboard<br>Planche de Bordo | Cruscotto<br>Tablero de Abordo |
| **32GA** | Transmissão traseira<br>Hintere kraftuebertragung | Rear Transmission<br>Transmission Arriere | Trasmissione Posteriore<br>Transmission Posterior |
| **330C** | Capo do radiador<br>Kuehlerhabe | Radiator Guard<br>Grille de Radiateur | Cuffia Radiatore<br>Coraza de Radiador |

NEW HOLLAND

| COD. | PORTUGUÊS<br>DEUTSCH | ENGLISH<br>FRANÇAIS | ITALIANO<br>ESPAÑOL |
|---|---|---|---|
| **333C** | Cunha<br>Keil | Wedge<br>Coin | Cuneo<br>Cuna |
| **334C** | Coifa para pó<br>Staubschutzkappe | Dust Boot<br>Capuchon Pare-poussiere | Cuffia Parapolvere<br>Capucha Guardapolvo |
| **3402** | Rodas c/ aro 14.00-25<br>Raeder mit felge 14.00-25 | Wheels W/ Rim 14.00-25<br>Roues Avec Jante 14.00-25 | Ruote Con Cerchio 14.00-25<br>Ruedas Con Llanta 14.00-25 |
| **3403** | Rodas c/ aro 8.00 TG-24<br>Raeder mit felge 8.00 TG-24 | Wheels W/ Rim 8.00 TG-24<br>Roues Avec Jante 8.00 TG-24 | Ruote Con Cerchio 8.00 TG-24<br>Ruedas Con Llanta 8.00 TG 24 |
| **341C** | Rolamento<br>Lager | Bearing<br>Roulement | Cuscinetto<br>Rodamiento |
| **345C** | Coxim<br>Sitzpolster | Cushion<br>Coussin | Cuscino<br>Cojin |
| **36G5** | Trava hidráulica<br>Hydraulische arretierung | Hydraulic Lock<br>Blocage Hydraulique | Bloccaggio Idraulico<br>Bloqueo Hidraulico |
| **37G0** | Freio da direção<br>Lenkbremse | Steering Brake<br>Frein de Direction | Freno Di Sterzo<br>Freno de Direccion |
| **37G3** | Comando do freio de serviço<br>Fussbremsbetaetigung | Brake Pedals<br>Commande Freins Travail | Comando Freni Servizio<br>Mandos Frenos de Servicio |
| **37G4** | Comando do freio de estacionamento<br>Parkbremshebel | Parking Brake<br>Freins de Stationemment | Comando Freni Stazionamento<br>Mando Freno de Estacionamiento |
| **393C** | Cabina rops<br>Rops-kabine | Rops Cab<br>Cabine de Securite | Cabina Sicurezza<br>Cabina de Seguridad |
| **394C** | Via do distribuidor<br>Schieberstange | Control Valve Spool<br>Tiroir Distributeur | Cassetto Distributore<br>Corredera Del Distribuitor |
| **395C** | Cor<br>Farbe | Color<br>Couleur | Colore<br>Color |
| **396C** | Corpo do trator<br>Maschinenrahmen | Tractor Body<br>Chassis-berceau | Corpo Trattore<br>Cuerpo Tractor |
| **397C** | Chassi da esteira<br>Laufwerksrahmen | Track Frame<br>Chassis de Chenille | Corpo Carrello<br>Armazon de Oruga |
| **398C** | Vidro colorido<br>Scheibe,getoent | Tinted Glass<br>Glace Athermique Coloree | Cristallo Colorato<br>Cristal Coloreado |

NEW HOLLAND

| COD. | PORTUGUÊS<br>DEUTSCH | ENGLISH<br>FRANÇAIS | ITALIANO<br>ESPAÑOL |
|---|---|---|---|
| **399C** | Servo freio hidropneumático<br>Hydropneumatische servobremse | Power Cluster<br>Servo-frein Hydropneumatique | Convertitore Pneumoidraulico<br>Servofreno Neumohidraulico |
| **39G0** | Embreagem de direção<br>Lenkkupplung | Steering Clutch<br>Embrayage de Direction | Frizione Di Sterzo<br>Embrague de Direccion |
| **39G2** | Comando da embreagem lateral<br>Betaetigung lenkkupplungen | Steering Control<br>Commande Embr.dir. | Comando Frizioni Di Sterzo<br>Mando Embragues Direccion |
| **39G6** | Tubulaç. externa das embreagens<br>Lenkkupplungen,aeussere leitun | Steering Outer Piping<br>Tuyaut.ext.embr.dir. | Tubazioni Est Frizioni Sterzo<br>Tuberias Exr.embrag.direccion |
| **39G7** | Tubulaç. ligação das embreagens<br>Lenkkuplung anschlusseleituge | Steering Connecting Piping<br>Tuyaut Embr. Dir. | Tubazioni Colleg.friz.sterzo<br>Tuberias de Embrag. Direccion |
| **3G42** | Cilindro posicionador<br>Stellzylinder | Positioner Cylinder<br>Verin Positionneur | Cilindro Posizionatore<br>Cilindro Posicionador |
| **3G44** | Cilindro de penetração<br>Eindringzylinder | Dipper Cylinder<br>Verin de Cavage | Cilindro Penetrazione<br>Cilindro de Penetracion |
| **400C** | Combustível<br>Kraftstoff | Fuel<br>Combustible | Combustibile<br>Combustible |
| **401C** | Conector moldado<br>Raccord electrique | Mold-on Connector<br>Racor Electrico | Costampato |
| **401S** | Válvula de gaveta<br>Schieberventil | Gate Valve<br>Vanne | Saracinesca<br>Compuerta |
| **402S** | Caixa de câmbio<br>Getriebegehaeuse | Transmission Housing<br>Boite de Vitesses | Scatola Cambio<br>Caja de Cambios |
| **403C** | Cilindro de direção<br>Lenkzylinder | Steering Cylinder<br>Verin de Direction Lateral | Cilindro Sterzo<br>Cilindro de Direccion |
| **403S** | Caixa do redutor final<br>Endantriebsgehaeuse | Final Drive Housing<br>Carter de Reducteur | Scatola Riduttore Finale<br>Caja de Reductor Final |
| **404S** | Caixa de transmissão<br>Getriebegehaeuse | Rear Housing<br>Carter de Transm. | Scatola Trasmissione<br>Caja de Transmission |
| **405S** | Substância vedante<br>Dichtmasse | Sealant<br>Colle D'etancheite | Sigillante<br>Producto Hermetico |
| **406S** | Nebulizador<br>Duese | Nozzle<br>Injecteur | Spruzzatore<br>Tobera |

NEW HOLLAND

| COD. | PORTUGUÊS<br>DEUTSCH | ENGLISH<br>FRANÇAIS | ITALIANO<br>ESPAÑOL |
|---|---|---|---|
| **407S** | Faixa anti-derrapante<br>Rutschfester belag | Anti-skid<br>Bande Antiderapante | Striscia Antisdrucciolo<br>Banda Antideslizante |
| **408S** | Toldo r.o.p.s<br>Rops-rahmen | Rops Canopy<br>Structure de Protection | Struttura Protezione<br>Estrutura de Proteccion |
| **409S** | Setor do freio<br>Bremsbelag | Brake Lining<br>Segment de Frein | Segmento Freno<br>Segmento de Freno |
| **410S** | Reservatório de óleo hidráulico<br>Tank fuer hydraulikoel | Hydraulic Tank<br>Reservoir Hydraulique | Serbatoio Olio Imp. Idraulico<br>Deposito Aceite Sistema Hidr. |
| **411S** | Reservatório de combustível e óleo<br>Kraftstoff/oeltank | Fuel And Oil Tank<br>Reservoir Combustible/huile | Serbatoio Combustibile E Olio<br>Deposito Combustible Y Aceite |
| **412S** | Semi-elo de esteira<br>Halbkettengleid | Half Track Link<br>Dimi-maillon | Semimaglia Cingolo<br>Semieslabon de Oruga |
| **413S** | Semi-dobradiça<br>Halbscharnier | Half Hinge<br>Demi-charniere | Semicerniera<br>Hoja de Bisagra |
| **414S** | Esquema<br>Schema | Schematic<br>Schema | Schema<br>Esquema |
| **415S** | Semi-faixa<br>Halbitalteband | Half Band<br>Demi-bande | Semifascia<br>Semibanda |
| **416S** | Descongelante<br>Entfroster | Defroster<br>Degivreur | Sbrinatore<br>Descongelador |
| **417S** | Semi-flange<br>Halbflansch | Half Flange<br>Demi-bride | Semiflangia<br>Semibrida |
| **418S** | Jogo<br>Satz | Set<br>Jeu | Serie<br>Juego |
| **419S** | Desengate do levantamento<br>Degagement relevage | Lift Release Valve<br>Desenganche Elevacion | Sgancio Sollevamento |
| **420S** | Reservatório de ar<br>Lufttank | Air Reservoir<br>Reservoir D'air | Serbatoio Aria<br>Deposito de Aire |
| **421S** | Solvente<br>Solvant | Solvent<br>Disolvente | Solvente |
| **48GA** | Redutor lateral<br>Seitlicher getriebe | Final Drive<br>Reductor Lateral | Riduttore Laterale<br>Reductor Final |

NEW HOLLAND

| COD. | PORTUGUÊS<br>DEUTSCH | ENGLISH<br>FRANÇAIS | ITALIANO<br>ESPAÑOL |
|---|---|---|---|
| **490P** | Pino esférico<br>Kugebolzen | Ball Pin<br>Rotule | Perno A Sfera<br>Rotula |
| **491P** | Depósito<br>Sumpf | Sump<br>Puisard | Pozzetto<br>Pocillo |
| **492P** | Ponta do dente da caçamba<br>Schaufelzahnspitze | Bucket Tooth Tip<br>Pointe Dent Godet | Punta Dente Benna<br>Pua de Diente Cuchara |
| **493P** | Plataforma<br>Plattform | Platform<br>Plate-forme | Piattaforma<br>Plataforma |
| **494P** | Pressurização da cabina<br>Ueberdruckerzeueger fuer kabin | Cab Pressurizer<br>Pressurisation Cabine | Pressurizzazione Cabina<br>Pressurizacion de Cabina |
| **495P** | Limpadores de roda<br>Rad-reiniger | Wheel Cleaners<br>Nettoyeurs de Roues | Pulitori Ruote<br>Limpia Ruedas |
| **499P** | Palheta<br>Schaufel | Blade<br>Aube | Paletta<br>Alabe |
| **500P** | Power train<br>Power train | Power Train<br>Power Train | Power Train<br>Power Train |
| **501P** | Rodas duplas<br>Zwillingsraeder | Coupled Tires<br>Roues Jumelees | Ruote Gemellate<br>Ruedas Dobles |
| **502P** | Pré aquecedor<br>Duenstockvorwarmung | Nozzle Holder Preheating | Preriscaldatore |
| **5076** | Lubrificação pneumática<br>Pneumatischer schmierung | Pneumatic Lubrication<br>Lubrification Pneumatique | Lubrificaz.pneumatica<br>Lubrificacion Neumatica |
| **50G1** | Rolete de apoio da esteira<br>Laufrolle | Track Rollers<br>Galets de Chenille | Ruote Carrello Cingolo<br>Rodillos de Apoyo Oruga |
| **50G2** | Esticador da esteira<br>Leitrad | Track Idler<br>Tendeur de Chenille | Tendicingolo<br>Tensor de Cadena |
| **50G3** | Rolete suporte da esteira<br>Stuetzrolle | Track Carrier Roller<br>Galet de Retour de Chenille | Rullo Sostegno Cingolo<br>Rodillos de Soporte Oruga |
| **50G4** | Proteções da esteira<br>Laufwerkschutz | Track Covers<br>Protections de Chenille | Ripari Cingolo<br>Blindaje de Cadenas |
| **56G1** | Suspensão dianteira esteira<br>Laufwerksaufhaengung vorne | Track Front Suspension<br>Suspension Av. Chenille | Sospensione Ant Cingolo<br>Suspension Ant. de Cadena |

NEW HOLLAND

| COD. | PORTUGUÊS<br>DEUTSCH | ENGLISH<br>FRANÇAIS | ITALIANO<br>ESPAÑOL |
|---|---|---|---|
| **56G3** | Conexões da esteira<br>Ketten-fuehrungsplatten | Track Guiding Plates<br>Liaisons Chassis Chenilles | Collegamento Carrelli<br>Enlace Armazon Oruga |
| **56G5** | Suspensão traseira esteira<br>Laufwerksaufhaengung hinten | Rear Suspension<br>Suspension Ar.chenille | Sospensione Post Cingolo<br>Suspension Post. Cadena |
| **600J** | Opcional<br>Varianten | Special Equipment<br>Equipement Special | Variante A Richiesta<br>Variante Facultativa |
| **600U** | Providenciar no local<br>Certlich besorgen | Obtain Locally<br>A Procurer Sur Place | Provvedere In Loco<br>A Comprar em La Placa |
| **600W** | Cortar na montagem<br>Auf mass abschneiden | Cut At Assembly<br>Couper Selon Besoin | Tagliare Di Misura<br>Cortar A La Medida |
| **600X** | Até o num. de série...<br>Bis rahmen ... | Up To Serial No ...<br>Justqu'au Chassis ... | Fino Al Telaio...<br>Hasta El Bastidor ... |
| **600Y** | Do num. de série ...<br>Ab rahmen nr ... | Effective S/n Number ...<br>A Partir Du Chassis ... | Dal Telaio ...<br>A Partir Del Bastidor |
| **601E** | Ver nota<br>Siehe anmerkung | See Note<br>Voir Remarque | Vedere Nota<br>Ver Nota |
| **63G0** | Comandos da direção<br>Lenkungssystem | Steering System<br>Commandes Directionnelles | Comandi Direzionali<br>Mando de La Direccion |
| **65G3** | Comandos do freio<br>Bremspedal | Brake Controls<br>Commande de Freins | Comandi Freno<br>Mandos Del Freno |
| **7117** | Alavancas de controle<br>Steverhebel | Control Levers<br>Tringleries | Leveraggi<br>Timoniera |
| **7211** | Chassi inferior<br>Rahmen unten | Lower Main Frame<br>Chassis Inferieur | Telaio Inferiore<br>Bastidor Inferior |
| **7215** | Chassi superior<br>Rahmen oben | Upper Main Frame<br>Chassis Superieur | Telaio Superiore<br>Bastidor Superior |
| **7480** | Moto redutor de translação<br>Fahrmotor-untersetzung | Drive Motoreduction<br>Motoreducteur Traslut. | Motoriduttore Traslazione<br>Motorreductor de Traslacion |
| **7482** | Moto redutor de rotação<br>Schwenkmotor-untersetzung | Swing Motoreduction<br>Motoreducteur Rotation | Motoriduttore Rotazione<br>Motoreductor de Rotacion |
| **74G0** | Baterias,suportes e proteções<br>Batterie halterung | Battery,seat And Support<br>Batteries,siege Et Protections | Batterie,sede E Ripari<br>Asiento Y Proteccion Baterias |

NEW HOLLAND

| COD. | PORTUGUÊS<br>DEUTSCH | ENGLISH<br>FRANÇAIS | ITALIANO<br>ESPAÑOL |
|---|---|---|---|
| **75G0** | Comandos elétricos<br>Elektrische steuerung | Electric Controls<br>Commandes Electriques | Comandi Elettrici<br>Mandos Electricos |
| **75G1** | Instrumentos elétricos<br>Elektrische anzeigeinstrumente | Electrical Instruments<br>Appareils Electriques | Apparecchi Elettrici<br>Aparatos Electricos |
| **75G3** | Cabos de partida<br>Starterkabel | Starting Cables<br>Cables Demarrage | Cavi Avviamento |
| **75G4** | Cabos diversos<br>Elektr. kabel | Electric Cables<br>Cables Divers | Cavi Vari<br>Cables Diversos |
| **75G6** | Iluminação<br>Beleuchtung | Lights<br>Appareils D'eclairage | Apparecchi Illuminazione<br>Aparatos de Alumbrado |
| **75G7** | Componentes elétricos<br>Elektrische einzelteile | Electric Components<br>Composants Electriques | Componenti Elettrici<br>Componentes Electricos |
| **75G9** | Termometros e manometros<br>Thermometer und manometer | Temperature-pressure Gauges<br>Thermometres Et Manometres | Termometri E Manometri<br>Termometros Y Manometros |
| **75GA** | Sistema elétrico<br>Elektrische anlage | Electrical System<br>Systeme Electrique | Impianto Elettrico<br>Instalacion Electrica |
| **7873** | Trava dos controles<br>Steuerhebelarretierung | Controls Locking<br>Blocage Commandes | Bloccaggio Comandi<br>Bloqueo de Mandos |
| **7874** | Trava da plataforma<br>Oberwagen-arretierung | Superstructure Locking<br>Blocage Tourelle | Bloccaggio Torretta<br>Bloqueo de La Caseta |
| **7922** | Lubrificação centralizada<br>Zentralschmierung | Centralized Lubrication<br>Graissage Centralisé | Lubrificazione Centr.<br>Engrase Centralizado |
| **8079** | Caçamba de descarga bilateral<br>Seitenkippschauel | Two-side Dump Bucket<br>Godet Vidage Bilateral | Benna Scarico Bilaterale<br>Cuchara de Descarga Bilateral |
| **82G1** | Filtros do reservatório de óleo<br>Hydr.filter | Oil Tank Filters<br>Filtres Reserv. Huile | Filtri Serbatoio Olio<br>Filtros de Deposito de Aceite |
| **82G3** | Bomba do implemento<br>Hydraulikpumpe | Equipament Pump<br>Pompe Equipement | Pompa Attrezzo<br>Bomba Del Implemento |
| **82G4** | Equipamentos do distribuidor<br>Steurgeraet (arbeitshydraulik) | Equipment Control Valve<br>Distributeur D'equipement | Distributore Attrezzo<br>Distribuidor Del Util |
| **82G5** | Comando do distribuidor do implemento<br>Hydraulik-steurung | Control Valve Drive<br>Commande D'equipement | Comando Distributore Attrezzo<br>Accionamiento Del Util |

NEW HOLLAND

| COD. | PORTUGUÊS<br>DEUTSCH | ENGLISH<br>FRANÇAIS | ITALIANO<br>ESPAÑOL |
|---|---|---|---|
| **82G6** | Tubulaç. do sistema hidráulico<br>Leitungen fuer hydrauliksystem | Hydraulic System Piping<br>Tuyauterie Circuit Hydraulique | Tubazioni Impianto Idraulico<br>Tuberias de Sistema Hidraulico |
| **82GA** | Sistema hidráulico<br>Hydraulische anlage | Hydraulic System<br>Systeme Hydraulique | Impianto Idraulico<br>Sistema Hidraulico |
| **82GD** | Tubulações<br>Leitungen | Piping<br>Tuyauterie | Tubazioni<br>Tuberias |
| **83G0** | Capos<br>Motorhauben | Hoods<br>Capots | Cofani<br>Capots |
| **83G6** | Proteções laterais do capo<br>Seitenbleche | Hood Side Guards<br>Protections Laterales Capot | Ripari Laterali Cofano<br>Costados de Capot |
| **8501** | Esteira vedada<br>Kettenzug mit staubdichtung | Sealed Track Chain<br>Chenille Scellee | Catenaria Antipolvere<br>Cadena Cerrada |
| **8582** | Cabina reforçada<br>Fahrehaus gepanzert | Armored Cab<br>Cabine Blindee | Cabina Corazzata<br>Cabina Blindada |
| **85G0** | Assento do operador<br>Fahrersitz | Operator Seat<br>Siege Operateur | Sedile Conduttore<br>Asiento Conductor |
| **85G2** | Suporte do assento e proteção<br>Sitzbefestigung und verkleidung | Seat Support And Guard<br>Support Et Protection Siege | Sostegno E Ripari Sedile<br>Soporte Y Proteccion Asiento |
| **87G0** | Pára-lamas - pisos<br>Kotfluegel-trittblech | Fenders- Floors<br>Ailes-planchers | Parafanghi-pedane<br>Guardabarros Y Pisos |
| **87G1** | Proteções inferiores<br>Panzerwanne | Bottom Guards<br>Protections Inferieures | Protezioni Inferiori<br>Protecciones Inferiores |
| **87GA** | Cabina do operador<br>Fahrer-sitz | Operators Compartment<br>Poste de Conduite | Posto Guida<br>Puesto de Conducion |
| **8833** | Tesoura<br>Scherer | Cutter<br>Ciseaux | Cesoia<br>Tijera |
| **8877** | Toldo rops revestido<br>Rops rahmen verkleidet | Structure Rops Revetue | Struttura Rops Rivestita<br>Toldo Cerrado |
| **9005** | Troca rápida do óleo do motor<br>Rempl.rapide huile moteur | Engine Oil Quick Change<br>Cambio Rapido Aceite de Motor | Sostituz.rapida Olio Motore |
| **9007** | Sistema proteção do motor<br>Motorschutzystem | Engine Protection<br>Syst.protection Moteur | Imp.protezione Motore<br>Proteccion Del Motor |

NEW HOLLAND

| COD. | PORTUGUÊS<br>DEUTSCH | ENGLISH<br>FRANÇAIS | ITALIANO<br>ESPAÑOL |
|---|---|---|---|
| **9016** | Versão usaf<br>Usaf-version | Usaf Version<br>Version Usaf | Allestimento Usaf<br>Version Usaf |
| **9040** | Versão alemanha<br>Version fuer deutschland | Germany Version<br>Variante Pur Allemagne | Allestimento Germania<br>Version Para Alemana |
| **9096** | Kit sanitário<br>Kit sanitario | Sanitary Landfill Package | Kit Sanitary Landfill |
| **9110** | Sem cilindros de levantamento<br>Ohne hubzylinder | Lift Cylinders Deduction<br>Sans Verins Relevage | Senza Cilindri Sollevamento<br>Sin Gatos Elevadores |
| **9113** | Sem tubul. e cilindros de levantamento<br>Ohne leitungen und hubzylinder | W/out Lift Cylinders & Piping<br>Sans Tuyaut. Et Verins Relev. | Senza Tubaz E Cilindri Sollev<br>Sin Tuberias Y Gatos Elevador. |
| **9115** | Trava de articulação da lança<br>Hubgestengearretierung | Boom Linkage Lock<br>Blocage Articulation Bras | Bloccaggio Articolaz Bracci<br>Bloqueo Articulacion Brazos |
| **9116** | Versão FANA<br>Version fuer nordamerica | Fana Version<br>Version Fana | Allestimento Fana<br>Version Fana |
| **9117** | Preparação p/ embarque<br>Preparation pour exped. | Shipping Preparation<br>Preparacion Para Expedicion | Preparazione p/spedizione |
| **9119** | Sem suporte de pivotamento<br>Ohne kugelbolzen | Trunnions Deduction<br>Sans Consoles | Senza Mensole Incernieramento<br>Sin Consolas de Articulacion |
| **9130** | Sem dispositivo “equistatic”<br>Ohne equistatik | Without Equistatic Device<br>Sans Dispositif Equistatique | Senza Dispositivo Equistatic<br>Sin Dispositivo Equistatic |
| **9159** | Sem pintura esmaltada<br>Sans peinture laque | Without Enamel Paint<br>Sin Pintura A Esmalte | Senza Vernicia A Smalto |
| **9200** | Sem moitão<br>Ohne hakenseilblock | Hook Sheaves Deduction<br>Sans Moufles de Crochet | Senza Bozzelli Gancio<br>Sin Muflas de Gancho |
| **9206** | Contrato especial<br>Contrat special | Special Contract<br>Contrato Especial | Special Contract |
| **9220** | Sem contrapeso traseiro<br>Ohne kontergewicht hinter | Without Rear Counterweigth<br>Sans Lests Arriere | Senza Zavorra Posteriore<br>Sin Lastre Posterior |
| **9225** | Sem comando de queda livre<br>Ohne freitfall-einrichtung | Without Free Fall Control<br>Sans Commande Free Fall | Senza Comando Free Fall<br>Sin Mando Free-fall |
| **9230** | Sem contrapeso e suporte ( dianteiro )<br>Ohne kontergewicht/konsole vor. | W/out Ball Ast And Supp (Front)<br>Sans Lest Et Supp (Av) | Senza Zavorra E Supporto (Ant)<br>Sin Lastre Y Soporte Ant. |

NEW HOLLAND

| COD. | PORTUGUÊS<br>DEUTSCH | ENGLISH<br>FRANÇAIS | ITALIANO<br>ESPAÑOL |
|---|---|---|---|
| **9232** | Sem contrapesos laterais<br>Ohne seitliches kontergewicht | Without Side Counterweigth<br>Sans Lests Lateraux | Senza Zavorre Laterali<br>Sin Lastre Lateral |
| **9242** | Sem pneus<br>Ohne reifen | Without Tire<br>Sans Pneus | Senza Pneumatici<br>Sin Neum+ticos |
| **9291** | Sem comando autom. do câmbio<br>Ohne automat.getriebeschaltung | Automatic Shift Deduct.<br>Sans C.de Ant. Vitesses | Senza com.automatico Cambio<br>Sin Mando Automatico Cambio |
| **9292** | Sem caixa de câmbio<br>Ohne getriebegehaeuse | W/out Transmission Housing<br>Sans Boite de Vitesses | Senza Scatola com.cambio<br>Sin Caja de Cambio |
| **9491** | Sem pneus e rodas<br>Ohne reifen und felgen | Without Tire And Wheel<br>Sans Pneus Et Jantes | Senza Pneumatici E Cerchi<br>Sin Neumaticos E Llantas |
| **9506** | Sem sapatas<br>Ohne kettenplatten | Without Shoes<br>Sans Patins | Senza Suole<br>Sin Zapatas |
| **9512** | Sem esteira e sapatas<br>Ohne kettenzug und platten | Track Chains & Shoes Deduction<br>Sans Chenille Et Patins | Senza Catenaria E Suole<br>Sin Cadena Y Zapatas |
| **9580** | Sem cabina<br>Ohne kabine | Without Cab<br>Sans Cabine | Senza Cabina<br>Sin Cabina |
| **9602** | Sem aquecimento<br>Ohne heilzung | Without Heater<br>Sans Chauffage | Senza Riscaldatore<br>Sin Calorifero |
| **9633** | Sem direção de emergõncia<br>Ohne notlenkung | Without Emergency Steering<br>Sans Direction de Secours | Senza Emergency Steering<br>Sin Direccion de Emergencia |
| **9761** | Sem alarme de ré<br>Ohne rueckfahrwarnanlage | Backup Alarm Deduction<br>Sans Avertisseur Ma | Senza Back Up Alarm<br>Sin Alarma Back-up |
| **97G5** | Comandos do motor ( motor PF )<br>Motorsteuerung | Engine Controls ( Engine PF )<br>Commandes Moteur | Comandi Motore ( PF Motore )<br>Mandos Del Motor (PF Motor) |
| **97GA** | Fornecimentos externos<br>Lieferung | Purchased Finish (P.F.)<br>Fournitures Exter. | Forniture Esterne<br>Provisiones de Terceros |
| **9848** | Sem reclinagem do assento<br>Ohne sitz legen | Without Seat Tilting | Senza Ribaltamento Sedile |
| **9850** | Sem assento<br>Ohne sitz | Without Seat<br>Sans Siege | Senza Sedile<br>Sin Asiento |
| **9851** | Sem assento e suporte<br>Ohne sitz und konsole | Without Seat And Pedestal<br>Sans Siege Et Support | Senza Sedile E Supporto<br>Sin Asiento Y Soporte |

NEW HOLLAND

| COD. | PORTUGUÊS<br>DEUTSCH | ENGLISH<br>FRANÇAIS | ITALIANO<br>ESPAÑOL |
|---|---|---|---|
| **9859** | Sem paralamas dianteiros e traseiros<br>Ohne kotfluegel- vordere/hinten | Front & Rear Fenders Deduction<br>Sans Ailes Avant Et Arriere | Senza Parafanghi Ant. e Post.<br>Sin Guardabarros Ant. Y Post |
| **9876** | Sem estrutura de proteção<br>Ohne ropsrahmen | Without Rops Canopy<br>Sans Structure de Protection | Senza Struttura Protezione<br>Sin Toldo |
| **9890** | Sem barra de tração<br>Ohne zugpendel | Swinging Drawbar Deduction<br>Sans Barre D'attelage | Senza Barra Di Traino<br>Sin Barra de Arrastre |
| **9891** | Sem gancho de tração<br>Ohne zughaken | Without Drawbar<br>Sans Crochet D'ettalage | Senza Gancio Traino<br>Sin Enganche de Remolque |
| **98G0** | Adesivos e manuais<br>Klebeschilder und handbuecher | Manuals And Decals<br>Plaques Et Manuels | Targhe E Manuali<br>Calcomanias Y Manuales |
| **98G1** | Adesivos de identificação<br>Typenschilder | Identification Plates<br>Plaque D'identification | Targhe Di Identificazione<br>Placas de Identificacion |
| **98G2** | Marcas registradas<br>Firmenzeichen | Trade Marks<br>Marque de Fabrique | Marchi Della Ditta<br>Marcas de Fabrica |
| **99G0** | Preparações finais<br>Fertigstellung | Final Preparation<br>Dotations Finales | Dotazioni Finali<br>Dotaciones Finales |
| **99G8** | Lubrificantes<br>Schmierstoffe | Lubricants<br>Lubrifiants | Lubrificanti<br>Lubricantes |
| **A061** | Aneis de segmento<br>Kolbenringe | Pistons Rings<br>Segments | Anelli Stantuffo<br>Aros de Embolo |
| **A191** | Eixo cardan<br>Kardanwelle | Propeller Shafts<br>Arbre de Transmission | Alberi Di Trasmissione<br>Arbol de Transmission |
| **ALT** | em alternativa<br>Als alternative | Optional<br>En Alternative | In Alternativa<br>Facultativo |
| **ANT** | Dianteiro (a)<br>Vorn | Front<br>Avant | Anteriore<br>Anterior |
| **B159** | Caçamba e lanças<br>Schaufel und arme | Bucket And Booms<br>Godet Et Bras | Benna E Bracci<br>Pala Y Brazos |
| **B160** | Lança monobloco<br>Monoblock-ausleger | One Piece Boom<br>Bras Monobloc | Braccio Monoblocco<br>Brazo Monobloque |
| **B161** | Braço n. 1<br>Grundausleger | Boom<br>Pied de Fleche | Braccio N. 1<br>Brazo de Elevacion |

NEW HOLLAND

| COD. | PORTUGUÊS<br>DEUTSCH | ENGLISH<br>FRANÇAIS | ITALIANO<br>ESPAÑOL |
|---|---|---|---|
| **B162** | Braço n. 2<br>Ausleger-oberteil | Stick<br>Fleche | Braccio N. 2<br>Brazo Central |
| **B163** | Braço n. 3<br>Loeffelsteil | Dipper Arm<br>Balancier | Braccio N. 3<br>Brazo Terminal |
| **C** | Completo (a)<br>Komplett | Assy<br>Complet | Compl<br>Completo |
| **C189** | Comando<br>Betaetigungsvorricht | Control<br>Commande | Comando<br>Mando |
| **C259** | Grupo de conversor de torque<br>Drehmomentwandlergruppe | Unit Torque Converter<br>Groupe Convertisseur de Couple | Gruppo Convvertitore Di Coppia<br>Grupo Convertidor de Par |
| **C274** | Carter do motor<br>Motoroelwanne | Engine Oil Sump<br>Carter D'huile | Coppa Olio Motore<br>Carter de Aceite |
| **C404** | Comando da distribuição<br>Verteilerantrieb | Timing Control<br>Commande de Distribution | Comando Distribuzione<br>Pinones de La Distribucion |
| **C405** | Componentes<br>Einzelteile | Components<br>Composants | Componenti<br>Componentes |
| **C406** | Tampas do bloco do motor<br>Deckel des kurbelgehauses | Crankcase Covers<br>Couvrcles de Bloc-cylindres | Coperchi Basamento<br>Tapas Del Bloque |
| **C407** | Vidros<br>Glasscheiben | Glass Plates<br>Glaces | Cristalli<br>Cristales |
| **C408** | com aquecedor<br>Mit heizgeraet | With Heater<br>Avec Rechauffeur | Con Riscaldatore<br>Con Calorifero |
| **C409** | Cilindro de basculamento<br>Kippzylinder | Positioner Cylinder<br>Cylindre de Renversement | Cilindro Rovescio<br>Cilindro de Vuelco |
| **CORR** | Corrigir<br>Richtig | Correct<br>Corrigez | Corrige<br>Lease |
| **DS** | Direito (a)<br>Rechts | Right<br>Droit | Destro<br>Derecho |
| **EL** | Eliminado<br>Entfallen | Deleted<br>Elimine | Eliminato<br>Eliminado |
| **ERR** | Errado(a)<br>Falsch | Wrong<br>Errata | Errata<br>Donde Dice |

NEW HOLLAND

| COD. | PORTUGUÊS<br>DEUTSCH | ENGLISH<br>FRANÇAIS | ITALIANO<br>ESPAÑOL |
|---|---|---|---|
| **EST** | Externo<br>Aussen | Outer<br>Exterieur | Esterno<br>Exterior |
| **FA00** | Trator agrícola<br>Ackerschlepper-raupen | Agricultural Crawler<br>Tract.agricole Sur Chenilles | Agricolo A Cingole<br>Tractor Agricola de Orugas |
| **FB00** | Retroescavadeira<br>Baggerlader | Backhoe Loader<br>Chargeuse-pelleteuse | Terna<br>Terna Sobre Ruedas |
| **FD00** | Trator de esteiras<br>Planierraupe | Crawler Dozer<br>Bouteur Sur Chenilles | Apripista Cingoli<br>Abretrochas |
| **FD0P** | Trator de esteiras LGP<br>Planierraupe LGP | Crawler Dozer LGP<br>Boteur Sur Chenilles LGP | Apripista Cingoli LGP<br>Abretrochas LGP |
| **FE00** | Escavadeira de esteiras<br>Raupenbagger | Crawler Excavator<br>Pelle Sur Chenilles | Escavatore A Cingoli<br>Excavadora de Orugas |
| **FE0P** | Escavadeira de esteiras LC<br>Raupenbagger LC | Crawler Excavator LC<br>Pelle Sur Chenilles LC | Escavatore A Cingoli LC<br>Excavadora de Orugas LC |
| **FE0R** | Escavadeira de esteiras HD<br>Raupenbagger HD | Crawler Excavator<br>Pelle Sur Chenilles HD | HD Escavatore A Cingoli HD<br>Excavadora de Orugas HD |
| **FE0W** | Escavadeira de rodas<br>Radbagger | Wheel Excavator<br>Pelle Sur Pneus | Escavatore A Ruote<br>Excavadora de Ruedas |
| **FG00** | Motoniveladora<br>Motorgrader | Motor-grader<br>Niveleuse Sur Pneus | Motolivellatrice<br>Motoniveladora |
| **FL00** | Carregador de esteiras<br>Laderaupe | Crawler Loader<br>Chargeuse Sur Chenilles | Caricatore A Cingoli<br>Cargadora de Orugas |
| **FL0P** | Carregador de esteiras LGP<br>Laderaupe LGP | Crawler Loader - LGP<br>Chargeuse Sur Chenilles LGP | Caricatore A Cingoli LGP<br>Cargadora de Orugas |
| **FP00** | Assentador de tubos<br>Rohrleger | Pipe Layer<br>Poseur de Tubes | Posatubi<br>Tiendetubos |
| **FR00** | Pá-carregadeira sobre rodas<br>Radlader | Wheel Loader<br>Chargeur Sur Pneus | Caricatore Art Ruote<br>Cargadora de Ruedas |
| **FR0C** | Compactador sobre rodas<br>Rad-verdichter | Wheel Compactor<br>Compacteur A Roues | Compattatore A Ruote<br>Compactadora de Ruedas |
| **FS00** | Motoscraper<br>Motorsctraper | Motor-scraper<br>Decapeuse Sur Pneus | Motoruspa<br>Mototrailla |

NEW HOLLAND

| COD. | PORTUGUÊS<br>DEUTSCH | ENGLISH<br>FRANÇAIS | ITALIANO<br>ESPAÑOL |
|---|---|---|---|
| **G109** | Grupo de injeção<br>Einspritzausruestung | Injection Equipment<br>Groupe D'injection | Gruppo Iniezione<br>Grupo de Inyeccion |
| **G164** | Ganchos de manobra<br>Beweliger haken | Hooks<br>Crochets de Manoeuvre | Ganci Manovra<br>Ganvhos de Manoibra |
| **G165** | Gancho de levantamento<br>Haken fuer heben | Hook,lift<br>Crochet de Relevage | Gancio Di Sollevamento<br>Gancho de Levantamiento |
| **G214** | Translação da retro-escavadeira<br>Schwenkbewegung heckbagger | Back-hoe Travel<br>Translation Pelle Retro | Traslazione Retroscavatore<br>Traslacion Retroexcavadora |
| **I091** | Indicador do nível de óleo<br>Oelmesstab | Oil Lever Indicator<br>Jauge D'huile | Indicatore Livello Olio<br>Varilla de Nivel de Aceite |
| **INF** | Inferior<br>Unten | Lower<br>Inferieur | Inferiore<br>Inferior |
| **INT** | Interno<br>Innen | Inner<br>Interieur | Interno<br>Interior |
| **LAT** | Lateral<br>Seitlich | Side<br>Lateral | Laterale<br>Lateral |
| **M148** | Motor<br>Motor | Engine<br>Moteur | Motore<br>Motor |
| **M149** | Eixo motor dianteiro<br>Vordere triebachse | Front Axle<br>Pont Av | Motoassale Anteriore<br>Puente Anterior |
| **M150** | Eixo motor traseiro<br>Hintere triebachse | Rear Axle<br>Pont Ar | Motoassale Posteriore<br>Puente Posterior |
| **P152** | Bomba d'água<br>Wasserpumpe | Water Pump<br>Pompe A Eau | Pompa Acqua<br>Bomba de Agua |
| **P153** | Bomba de óleo<br>Oelpumpe | Oil Pump<br>Pompe A Huile | Pompa Olio<br>Bomba de Aceite |
| **P202** | Posicionador automático<br>Automatische rueckstelleinrich | Hydraulic Bucket Positioner<br>Positionneur Automatique | Posizionatore Automatico<br>Situador Automatico |
| **P496** | Peças sobressalentes<br>Zusaetzlichen teile zum motor | Spare Parts<br>Pieces Supplementaires | Parti Supplementari<br>Piezas Suplementarias |
| **P497** | Bomba da direç.-recup. do conver<br>Pumpe lenkung,wandlerolruckl. | Steering-convert Scavenge Pump<br>Pompe Direction-recup.convert. | Pompa Sterzo-recupero Convert.<br>Bomba Direccion-recup.convert. |

NEW HOLLAND

| COD. | PORTUGUÊS<br>DEUTSCH | ENGLISH<br>FRANÇAIS | ITALIANO<br>ESPAÑOL |
|---|---|---|---|
| **P498** | Bomba transmissão-conversor<br>Getriebe-wandler-pumpe | Transmission-converter Pump<br>Pompe de B.v.-convertisseur | Pompa Cambio-convertitore<br>Bomba Del Cambio-convertidor |
| **POST** | Traseiro<br>Hinten | Rear<br>Arriere | Posteriore<br>Posterior |
| **R178** | Rodas<br>Raeder | Wheels<br>Roues | Ruote<br>Ruedas |
| **R179** | Regulador de temperatura<br>Temperatur-regler | Temperature Control<br>Regulateur de Temperature | Regolatore Di Temperatura<br>Regulador de Temperatura |
| **S422** | Suplementar<br>Zusaetzlich | Supplementary<br>Supplementaire | Supplementare<br>Suplementario |
| **SALD** | A soldar<br>Anzuschweissen | Requires Welding<br>A Souder | Da Saldare<br>A Soldar |
| **SEM** | Semi-acabado<br>Halbzeug | Semifinished<br>Demi-ouvre | Semilavorato<br>Semielaborado |
| **SN** | Esquerdo<br>Links | Left<br>Gauche | Sinistro<br>Izquierdo |
| **SP** | Espessura<br>Distanzscheibe | Thickness<br>Epasseur | Spessore<br>Grueso |
| **SUP** | Superior<br>Oben | Upper<br>Superieur | Superiore<br>Superior |
| **T293** | Tubulações do servo comando<br>Leitungen fuer servosteuerung | Servocontrol Lines<br>Tuyauterie de Servocommande | Tubazioni Servocomadi<br>Tuberias de Servocomando |
| **V232** | Válvula prioritária<br>Prioritaetsventil | Priority Valve<br>Valve de Priorite | Valvola Prioritaria<br>Valvula de Prioridad |
| **V233** | Válvula moduladora<br>Modulierventil | Trimmer Valve<br>Valve Moderatrice | Valvola Moderatrice<br>Valvula Moderadora |
| **VED** | Ver sub-grupo<br>Siehe untergruppe | See Sub Group<br>Voir Sgr | Vedere Sgr<br>Vease Sgr |

# ANOTAÇÕES - NOTES

# ANOTAÇÕES - NOTES