RUTHZIL TRATOR COMERCIAL DE PEÇAS LTDA 11 97083-6812 ROLANDO CITRANGULO

NEW HOLLAND CONSTRUCTION

CATÁLOGO DE PEÇAS
CATALOGO DE PIEZAS

PÁ CARREGADEIRA
PALA CARGADORA

12C Turbo

MARÇO 2010

TRANSMISSÃO 28000 / TRANSMISION 28000

TABELA DE CONTEÚDO/TABLA DE CONTENIDO

Informações iniciais/Informaciones Generales
1- Filtros e Lubrificação/Filtros y Lubificación
2 - Motor/Motor
3 - Sistema de combustível/Sistema de Combustible
4 - Sistema Elétrico/Sistema Electrico
5 - Sistema de Direção/Sistema de Direccion
6 - Transmissão e Eixos/Transmisión y Ejes
7 - Sistema de Freios/Sistema de Frenos
8 - Sistema Hidráulico/Sistema Hidráulico
9 - Chassi e Cabine/Chasi y Cabina

Março/2010 - Marzo/2010
Impresso no Brasil/Impreso en Brazil - 84218216
Todos os direitos reservados/Todos los derechos reservados
CNH Latino América Ltda.

CNH Latin América Ltda reserva o direito para efetuar melhorias a qualquer momento no projeto ou mudanças em especifica-ções sem incorrer qualquer obrigação para os instalar em unidades previamente vendidas. Todo o conteúdo desta publicação está sujeito a variações de produção. Dimensões e pesos são só aproximados. Ilustrações não mostram necessariamente produtos em condição standard. Para informação exata sobre qualquer produto em particular, favor consultar seu revendedor.

CNH Latin America Ltda reserva el derecho para hacer mejoras en el proyecto o cambios en las especificaciones a cualquier momento sin incurrir en cualquier obligación para instalarlos en unidades previamente comercializadas. Todo contenido cedido en esta publicación está sujeto a las variaciones de la producción. Las dimensiones y pesos son solamente datos aproximados. Las ilustraciones necesariamente no indican productos en condición standard. Para la información exacta sobre cualquier producto particular, por favor consulte a su Distribuidor.

Impresso em Março/2010 - Impreso en Marzo/2010			
	01/Mar/10	Pá Carregadeira 12C Turbo	84218216
	01/Mar/10	Pala Cargadora 12C Turbo	84218216

É estritamente proibido qualquer uso do conteúdo editorial ou ilustrações sem permissão por escrito da CNH Latin América Ltda. Av. Gal. David Sarnoff, 2237 32210-900 Contagem MG Brazil

Se prohibe estrictamente cualquier uso del volumen editorial o ilustraciones sin permiso escrito de CNH Latin América Ltda. Av. Gal. David Sarnoff, 2237 32210-900 Contagem MG Brazil



12C Turbo

1	2	3	4
08-01	01	p1	01/02

HYDRAULIC CYLINDER - 396137A2

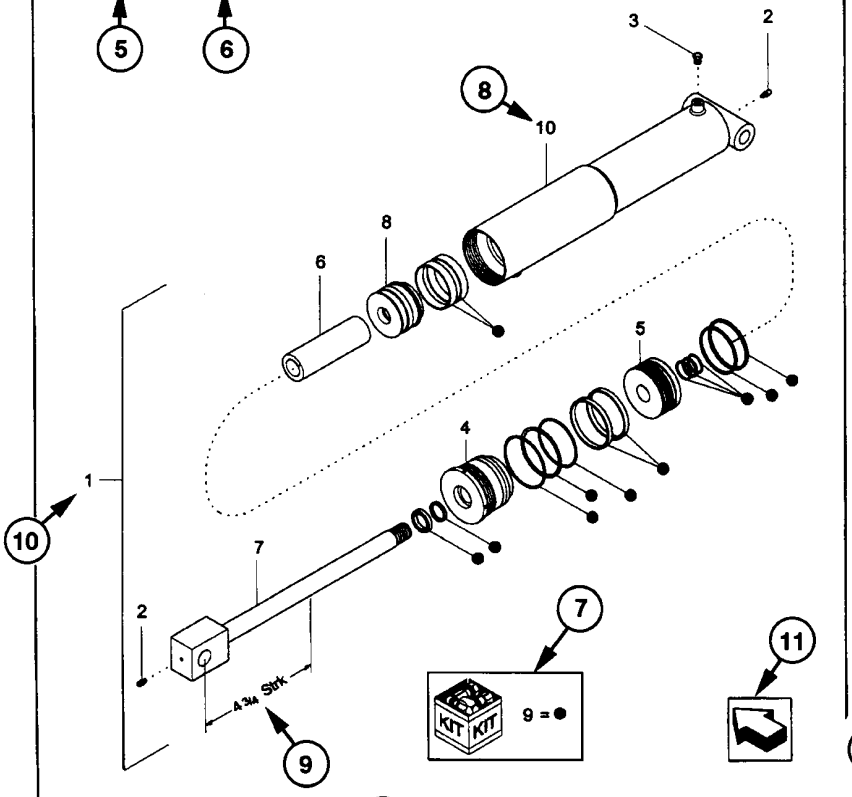

1	2	3	4
08-01	01	p1	01/02

HYDRAULIC CYLINDER - 396137A2

REF	FN	PART NUMBER	YR/SN	QTY	DESCRIPTION
1	1	396137A2	BTW 01/85 & 02/02	1	CYLINDER ASSY. 4-3/4 in strk, Inc 2-10
2		31-95	Before 01/85	2	FITTING
2		219-8	From 01/85	2	NIPPLE, LUBE Grease, 1/4 tpr x 17/32
3		{402475A2}		1	BREATHER
4		402474A1		1	CAP CYLINDER END
5		402468A1	BSN JJC0189199	1	PISTON ROD/GLAND
5		145221C3	ASN JJC0189200	1	PISTON
6		402471A1		1	SPACER
7		402473A1		1	ROD, PISTON
8		402469A1		1	PISTON ROD/GLAND
9		402476A1		1	PACKAGE, SEALS
10		NSS		1	NOT SERVICED SEPARAT CASE ASSEMBLY

(1) 08-20

STANDARD

MODELS

COMO UTILIZAR O CATÁLOGO DE PEÇAS
COMO MANEJAR EL CATALOGO DE PIEZAS

1- Número Página
2- Sequência da Figura
3- Sequência de Página
4- Data de impressão (mês/ano)
5- Descrição da Página
6- Informações complementares da página
7- Kits e composições
8- Sequência de chamada
9- Especifícação técnica de peça indicada
10- Conjunto de peças
11- Orientação para a frente da máquina
12- Nota relativa a algum item especifíco
13- Número de peça
NSS = Não vendido separadamente
14- Peça não disponível
15- Ponto de introdução
16- Quantidade
AR = Conforme necessidade
* = Conforme necessidade
17- Descrição da peça
18- Complemento de descrição
19- Nota da página
20- Modelo da máquina

1- Número de la página
2- Sucesión de la figura
3- Sucesión de la página
4- Fecha de impresión (mes/año)
5- Descripción de la página
6- Información general de la página
7- Juegos y kits
8- Sucesión de referencia
9- Característica técnica de la pieza
10- Conjunto de piezas
11- Orientación la frente de la máquina
12- Nota relativa a una pieza especifíca
13- Número de repuesto
NSS = No vendido separadamente
14- Pieza no disponible
15- Punto de introducción
16- Cuantidad
AR = Conforme necessidad
* = Conforme necessidad
17- Descrición de la pieza
18- Complemento del descrición
19- Nota de la página
20- Modelo de la máquina

DIREITO E ESQUERDO

A referência direito e esquerdo nesse catálogo é baseado pelo operador estando sentado no assento do operador e pronto para operar a máquina standard em condição normal a frente.

DERECHO Y IZQUIERDO

La referencia derecho y izquierdo en ese catalogo es identificado por el operador asentado en su assento y dispuesto para operar la máquina standard en condición normal.

INFORMAÇÕES GERAIS

ADVERTÊNCIA AO PROPRIETÁRIO

O conteúdo total deste manual é de propriedade desta companhia. A reprodução ou o uso de qualquer parte deste, para fins diferentes da operação e manutenção de nosso equipamento só é permitida se expressamente autorizada por escrito. Cópias adicionais podem ser obtidas com seu revendedor. Endereço para pedidos de cópias no seu revendedor e o número da publicação aparece na contracapa do manual.

POLITÍCA DA COMPANHIA

Política da companhia, que é de uma melhoria contínua, reserva o direito para mudar preços e executar mudanças de projeto e especificação a qualquer momento, sem previamente aviso e sem a obrigação de modificação das unidades vendidas. Todo o conteúdo deste livro está sujeito a variações. Pesos e medidas são aproximados e as ilustrações necessariamente não mostram máquinas em condição standard. Para exata informação sobre qualquer máquina em particular favor consulte seu revendedor.

PEÇAS E ACESSÓRIOS

As peças e acessórios genuínos foram especificamente projetados para estas máquinas. Nós gostaríamos de mostrar que aquelas peças e acessórios "não genuínos" não foram examinados e aprovados pela Companhia. A instalação e ou uso de tais produtos podem ter efeitos negativos nas características de projeto de sua máquina e assim afete sua segurança. A companhia não se responsabiliza por qualquer dano causado pelo uso de peças e acessórios "não genuínos".

MELHORIAS

Nós estamos nos esforçando para para melhorar nossos produtos continuamente. Nos reservamos o direito para fazer melhorias ou mudanças quando for prático e possível, sem incorrer em qualquer obrigação para fazer mudanças ou adições para o equipamento vendido previamente.

CÓDIGO DE MODELOS

A disponibilidade de máquinas listadas pode não ser a mesma em todos os países ou mercados então, para melhor informação favor consultar seu revendedor local.

AJUDA AO PROPRIETÁRIO

Nós queremos você completamente satisfeito com seu investimento. Normalmente qualquer problema com seu equipamento será resolvido pelo Departamento de Serviço de seu revendedor; porém, mal-entendidos podem acontecer. Se seu problema não foi resolvido, para sua satisfação, nós sugerimos o seguinte:

1. Contate o Gerente do revendedor, explique o problema, e solicite ajuda. Quando ajuda adicional é solicitada, seu revendedor tem acesso direto ao nosso escritório.
2. Informe seu revendedor com:

> Seu nome, endereço e número de Telefone
> Modelo da máquina, e número de série
> Nome e endereço do revendedor
> Data de aquisição e horas de uso
> Natureza do problema

Esteja certo que seu problema pode ser solucionado usando as instalações e pessoal de seu revendedor. Assim é importante que seu contato inicial seja sempre com o seu revendedor.

PEÇAS DE REPOSIÇÃO

Para manter eficiência operacional, use sempre peças de reposição originais.

Quando colocar pedido de peças, dê sempre a seguinte informação.

> Modelo da Máquina
> Máquina e número de série
> Número da peças conforme catálogo

INFORMACIONES GENERALES

AVISO AL PROPIETARIO

El contenido de este manual es propiedad de esta compañía. Reproducción o uso de cualquier parte para otra cosa que el funcionamiento y mantenimiento de nuestro equipo sólo es permisible si expresamente autorizado por escrito. Pueden obtener copias adicionales en su distribuidor. La dirección de su revendedor para pedidos de copias y el número de publicación aparece en la contratapa de este manual.

POLITICA DE LA COMPAÑIA

Politica de la compañía, que se refire a una continua mejora, reserva el derecho para alterar precios y hacer cambios en proyectos y especificación a cualquier momento sin previo aviso y sin la obligación decambio en las unidades vendidas. Todo los dados cedidos deste libro está sujeto a variaciones. Dimensiones y pesos son aproximados y las ilustraciones necesariamente no muestran las máquinas en la condición standard. Para una exacta información sobre cualquier máquina en particular por favor consulte a su distribuidor.

PIEZAS Y ACCESSORIOS

Las piezas y accesorios genuinos han sido específicamente diseñados para estas máquinas. Importante resaltar que piezas y accesorios "no-genuinos" no son aprobados y liberados por la Compañía. La instalación y el uso de estos productos podrían tener los efectos negativos en las características del plan de su máquina afectando su seguridad. La compañía no es responsable por cualquier daño causado por el uso de piezas y accesorios "no-genuinos".

MEJORIAS

Estamos esforzándonos por mejorar nuestros productos continuamente. Nos reservamos el derecho para hacer mejoras o cambios cuando sea práctico y posible, sin incurrir en cualquier obligación de cambios o sumas en los equipos vendidos.

CODIGO DEL MODELO

La disponibilidad de las máquinas listadas pueden ser diferentes de aquellas en todos los países u mercados por consiguiente, para una mejor información consulte su distribuidor local.

AYUDA AI PROPRIETARIO

Nosotros queremos su completa satisfación con su inversión. Normalmente cualquier problema con su equipo serán manejados por la Sección de Servicios de su distribuidor; entretanto, imprevistos pueden venir a ocurrir. Si su problema no se ha manejado para su satisfacción, nosotros sugerimos lo siguiente:

1. Avise el Gerente General del distribuidor, explique el problema, y solicite ayuda. Cuando la ayuda adicional es solicitada, su distribuidor tiene acceso directo a nuestro oficina.
2. Informe su revendedor con:

> Su Nombre, dirección y número de Telefono
> Modelo de la maquina y número de série
> Nombre y dirección del distribuidor
> La fecha de compra de la maquina y cantidad de uso
> Naturaleza del problema

Sea consciente que su problema puede ser solucionado en el distribuidor con sus instalaciones, equipo y personal. Para eso es importante que su contacto inicial sea siempre con el distribuidor.

REPUESTOS

Para mantener operando con eficacia, use siempre repuestos originales.

Al ordenar piezas, informe lo seguinte:

> Modelo de la máquina
> Número de série
> Número de repuesto conforme el Catálogo de Piezas

NOTAS - NOTAS

TABLE OF CONTENTS

00-01	01	LISTA DE ESTOQUE INICIAL DO CONCESSIONÁRIO
01-01	01	FILTROS DIVERSOS
01-02	01	EXTINTOR
02-01	01	MOTOR
02-02	01	SUPORTE DO MOTOR
02-03	01	MOTOR PARCIAL
02-04	01	BLOCO DO MOTOR
02-05	01	CABEÇOTE DO CILINDROS
02-06	01	CABEÇOTE DO CILINDROS
02-07	01	CARCAÇA DE DISTRIBUIÇÃO
02-08	01	CARTER DE ÓLEO E TAMPAS DO BLOCO
02-09	01	TAMPA DA CARCAÇA
02-10	01	VIRABREQUIM E VOLANTE DO MOTOR
02-11	01	COMANDOS DO MOTOR
02-12	01	PISTÃO E BIELA
02-13	01	COMANDO DA DISTRIBUIÇÃO
02-14	01	DISTRIBUIÇÃO
02-15	01	FILTRO DE AR E TUBULAÇÕES
02-16	01	FILTRO DE AR
02-17	01	PRÉ-FILTRO
02-18	01	COLETORES DE ADMISSÃO E ESCAPE
02-19	01	SILENCIOSO E ESCAPAMENTO
02-20	01	TURBOCOMPRESSOR E TUBULAÇÃO
02-21	01	LUBRIFICAÇÃO DO MOTOR
02-22	01	RESPIRO DO MOTOR
02-23	01	FILTRO DE ÓLEO LUBRIFICANTE
02-24	01	RADIADOR
02-25	01	BOMBA D'ÁGUA E TUBULAÇÕES
02-26	01	BOMBA D'ÁGUA
02-27	01	ACIONAMENTO DA HÉLICE
03-01	01	RESERVATÓRIO DE COMBUSTÍVEL
03-02	01	TUBULAÇÃO DE COMBUSTÍVEL
03-03	01	TUBULAÇÃO DE COMBUSTÍVEL
03-04	01	COMANDO DO ACELERADOR
03-04	02	ESTRANGULADOR DO MOTOR
03-05	01	ALIMENTAÇÃO E INJEÇÃO
03-06	01	SISTEMA DE ALIMENTAÇÃO DE COMBUSTÍVEL
03-07	01	SISTEMA DE ALIMENTAÇÃO DE COMBUSTÍVEL
03-08	01	BOMBA ALIMENTADORA
03-09	01	FILTRO DE COMBUSTÍVEL
03-10	01	BOMBA DE INJEÇÃO DE COMBUSTÍVEL
03-11	01	REGULADOR DE VELOCIDADE
03-12	01	PORTA BICO INJETOR
03-13	1	SISTEMA DE PARTIDA A FRIO
04-01	01	MOTOR DE PARTIDA
04-02	01	BATERIAS E CABOS
04-03	01	ALTERNADOR E SUPORTE
04-04	01	CHAVE GERAL
04-05	01	SISTEMA ELÉTRICO
04-06	01	FARÓIS E LANTERNAS TRASEIROS
04-07	01	FAROL DIANTEIRO
04-08	01	INSTRUMENTOS INDICADORES DE OPERAÇÃO
04-09	01	CHAVE DE DIREÇÃO
04-10	01	INSTRUMENTOS INDICADORES DE OPERAÇÃO
04-11	01	CABO DE ALIMENTAÇÃO DA CABINE

TABLE OF CONTENTS

04-12	01	FAROL
04-13	01	LANTERNA DIRECIONAL
04-14	01	ALTERNADOR - 75261183
04-16	01	ALARME DE RÉ - OPCIONAL
05-01	01	CILINDRO DE DIREÇÃO
05-02	01	COLUNA DE DIREÇÃO
05-03	01	DIREÇÃO HIDRÁULICA - 87355426
05-04	01	SISTEMA HIDRÁULICO DE DIREÇÃO
05-05	01	CILINDRO DE DIREÇÃO - 75266312 DIR/75266313 ESQ
05-06	01	SISTEMA DE DIREÇÃO HIDRÁULICA
05-07	01	SISTEMA DE DIREÇÃO HIDRÁULICA
06-01	01	TRANSMISSÃO E SUPORTES
06-02	01	CARCAÇA DO CONVERSOR DE TORQUE
06-03	1	CONVERSOR DE TORQUE
06-04	1	CARCAÇA DA TRANSMISSÃO
06-05	1	EIXOS DE SAÍDA DA TRANSMISSÃO
06-06	1	EIXO DA 3ª VELOCIDADE E RÉ
06-07	1	EIXO E EMBREAGEM DA 2ª VELOCIDADE
06-08	1	EIXO DA 1ª VELOCIDADE
06-09	1	EIXO DA 4ª VELOCIDADE
06-10	1	BOMBA E FILTRO DA TRANSMISSÃO
06-11	1	COMANDOS DA TRANSMISSÃO
06-12	1	REFRIGERAÇÃO DO ÓLEO DA TRANSMISSÃO
06-13	1	VARETA DE NÍVEL DE ÓLEO DA TRANSMISSÃO
06-14	01	EIXO CARDAN TRASEIRO - 75219527
06-15	01	EIXO CARDAN DIANTEIRO - 75264527
06-16	01	EIXO CARDAN INTERMEDIÁRIO - 75250309
06-17	01	EIXO TRASEIRO
06-18	01	EIXO DIANTEIRO
06-19	01	EIXO DIANTEIRO
06-20	01	EIXO DIANTEIRO
06-21	01	EIXO DIANTEIRO
06-22	01	EIXO DIANTEIRO
06-23	01	EIXO DIANTEIRO
06-24	01	EIXO TRASEIRO
06-25	01	EIXO TRASEIRO
06-26	01	EIXO TRASEIRO
06-27	01	EIXO TRASEIRO
06-28	01	EIXO TRASEIRO
06-29	01	AROS E PNEUS
07-01	01	FREIO DE ESTACIONAMENTO
07-02	1	SISTEMA HIDRÁULICO DO FREIO
07-03	1	SISTEMA HIDRÁULICO DO FREIO
07-04	1	SISTEMA HIDRÁULICO DO FREIO
07-05	01	VÁLVULA DE FREIO - 75263986
07-06	01	VÁLVULA DE FREIO - 75263986
07-07	01	BOMBA DE FREIO E INSTALAÇÃO
07-08	01	COMANDO DO FREIO DE MÃO
07-09	01	BOMBA DE FREIO - 75251687
08-01	1	SISTEMA HIDRÁULICO TRASEIRO
08-02	1	SISTEMA HIDRAULICO
08-03	01	SISTEMA HIDRÁULICO - DISTRIBUIDOR 3 VIAS
08-04	01	SISTEMA HIDRÁULICO - DISTRIBUIDOR 2 VIAS
08-05	01	SISTEMA HIDRÁULICO DIANTEIRO
08-06	01	SISTEMA HIDRÁULICO DIANTEIRO

TABLE OF CONTENTS

08-07	01	SISTEMA HIDRÁULICO - 3A FUNÇÃO
08-07	02	SISTEMA HIDRÁULICO - ENGATE RÁPIDO
08-08	01	SISTEMA HIDRÁULICO - 3A FUNÇÃO
08-08	02	SISTEMA HIDRÁULICO - ENGATE RÁPIDO
08-09	01	COMANDO DO DISTRIBUIDOR
08-10	01	NIVELADOR AUTOMÁTICO
08-11	01	RESERVATÓRIO HIDRÁULICO
08-12	01	RESERVATÓRIO HIDRÁULICO
08-13	01	BOMBA HIDRÁULICA
08-14	01	DISTRIBUIDOR - 75327504
08-15	01	DISTRIBUIDOR - 75327504
08-16	01	DISTRIBUIDOR - 75254015
08-17	01	DISTRIBUIDOR - 75254015
08-18	01	CILINDRO DE LEVANTAMENTO - 75270811
08-19	01	CILINDRO DA CAÇAMBA - 75270812 (DIR), 75270813 (ESQ)
08-20	01	VÁLVULA SOLENÓIDE
09-01	01	CHASSI DIANTEIRO
09-02	01	CHASSI TRASEIRO
09-03	01	ARTICULAÇÃO DO CHASSI
09-04	01	ARTICULAÇÃO DO CHASSI
09-05	01	CONTRAPESO E ESCADA
09-06	01	SUSPENSÃO TRASEIRA
09-07	01	BRAÇOS E ARTICULAÇÕES
09-08	01	BRAÇOS E ARTICULAÇÕES
09-09	01	CAÇAMBA 0,7 METROS CÚBICOS
09-10	01	CAÇAMBA 0,9 METROS CÚBICOS - OPCIONAL
09-11	01	CAÇAMBA 0,9 METROS CÚBICOS - OPCIONAL
09-12	01	CAÇAMBA 1,5 METROS CÚBICOS - OPCIONAL
09-13	01	CAÇAMBA 1,53 METROS CÚBICOS - OPCIONAL
09-14	01	CAÇAMBA 2,3 METROS CÚBICOS - OPCIONAL
09-15	01	GARRA PARA MADEIRA
09-16	01	JOGO DE FERRAMENTAS - OPCIONAL
09-17	01	CAPUZ DO MOTOR
09-18	01	CAPUZ DO MOTOR
09-19	01	CAPUZ E PROTEÇÕES
09-20	01	CONSOLE DO OPERADOR
09-21	01	PROTEÇÕES DO MOTOR - OPCIONAL
09-22	01	PAINEL DE INTRUMENTOS
09-23	01	CABINE
09-24	01	CABINE
09-25	01	CABINE - VIDROS
09-26	01	CABINE - PORTA
09-27	01	CABINE - JANELA
09-29	01	CABINE - FORRAÇÃO DO TETO
09-30	01	CABINE - SISTEMA ELÉTRICO
09-31	01	CABINE - LIMPADOR DO PÁRA-BRISA
09-32	01	CABINE - RETROVISOR EXTERNO
09-33	01	CABINE - RESFRIADOR
09-34	01	CABINE - RESFRIADOR
09-35	01	CABINE - RESFRIADOR
09-36	01	CABINE - RESFRIADOR
09-37	01	TOLDO SOLAR
09-38	01	RETROVISOR EXTERNO - OPCIONAL
09-40	01	DECALQUES
09-41	01	PISO

TABLE OF CONTENTS

09-42	01	PÁRA-LAMAS TRASEIRO ESQUERDO
09-43	01	PÁRA-LAMAS TRASEIRO DIREITO
09-44	01	PÁRA-LAMAS DIANTEIRO
09-45	01	ASSENTO DO OPERADOR

SECTION INDEX

Geral

00-01	01	LISTA DE ESTOQUE INICIAL DO CONCESSIONÁRIO
01-01	01	FILTROS DIVERSOS
01-02	01	EXTINTOR

00-01	01	p1	02/10

LISTA DE ESTOQUE INICIAL DO CONCESSIONÁRIO
LISTADO DE APROVISIONAMIENTO INICIAL DEL CONCESSIONARIO
DEALER INITIAL STOCK LIST
DEALER INITIAL STOCK LIST

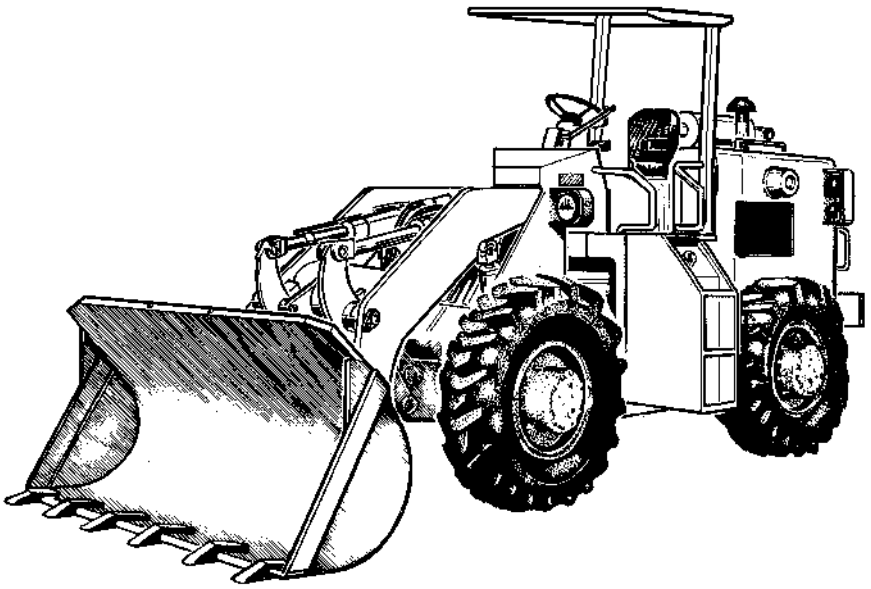

DEALER INITIAL STOCK LIST
DEALER INITIAL STOCK LIST
DEALER INITIAL STOCK LIST
DEALER INITIAL STOCK LIST

R	N	P.N.	MOD	Q	Denominação Bezeichnung	Denominacion Descrizione	Description Beskrivelse	Description Denominação	L.C.
1		84465120		1	FILTRO FILTER	FILTRO FILTRO	FILTER FILTER	FILTRE FILTRO	065F
2		71102255		1	FILTRO FILTER	FILTRO FILTRO	FILTER FILTER	FILTRE FILTRO	065F
3		71102260		1	KIT SATZ	KIT KIT	KIT SÆT	KIT KIT	305C
4		79107317		1	FILTRO DE COMBUSTÍVEL KRAFTSTOFFFILTER	FILTRO DE COMBUSTIBI FILTRO CARBURANTE	FUEL FILTER BRÆNDSTOFFILTER	FILTRE A CARBURANT FILTRO DE COMBUSTÍVI	064F
5		772160		1	FILTRO FILTER	FILTRO FILTRO	FILTER FILTER	FILTRE FILTRO	065F
6		75213131		1	FILTRO DE ÓLEO HIDRÁULICO HYDRAULIKÖLFILTER	FILTRO DE ACEITE HIDF FILTRO OLIO IDRAULICC	HYDRAULIC OIL FILTER HYDRAULIKOLIEFILTER	FILTRE A HUILE HYDR. FILTRO DO ÓLEO HIDRÁ	074F
7		75248762		1	CONJ PRÉ-FILTRO DE AR LUFTVORREINIGERBAU	CONJ. PREFILTRO DE A COMPLESS. PREFILTRO	AIR PRE-CLEANER ASSY LUFT FORFILTER KPL.	PREFILTRE A AIR PRÉ-FILTRO	201P
8		75247063		1	FILTRO DE AR LUFTFILTER	FILTRO DE AIRE FILTRO ARIA	AIR FILTER LUFTFILTER	FILTRE A AIR FILTRO DE AR	066F
9		75247062		1	FILTRO DE AR LUFTFILTER	FILTRO DE AIRE FILTRO ARIA	AIR FILTER LUFTFILTER	FILTRE A AIR FILTRO DE AR	066F
10		75237360		1	CORREIA RIEMEN	CORREA CINGHIA	BELT REM	COURROIE CORREIA	174C
11		79104646		1	FILTRO FILTER	FILTRO FILTRO	FILTER FILTER	FILTRE FILTRO	065F
12		75313722		1	FILTRO FILTER	FILTRO FILTRO	FILTER FILTER	FILTRE FILTRO	065F
13		1930544		1	ELEMENTO ELEMENT	ELEMENTO ELEMENTO	ELEMENT ELEMENT	ELEMENT ELEMENTO	020E
14		87463050		1	FILTRO FILTER	FILTRO FILTRO	FILTER FILTER	FILTRE FILTRO	065F
15		87463055		1	FILTRO FILTER	FILTRO FILTRO	FILTER FILTER	FILTRE FILTRO	065F
16		87463056		1	FILTRO FILTER	FILTRO FILTRO	FILTER FILTER	FILTRE FILTRO	065F

01-01	01	p1	02/10

FILTROS DIVERSOS
FILTROS VARIOS
FILTERS
FILTERS

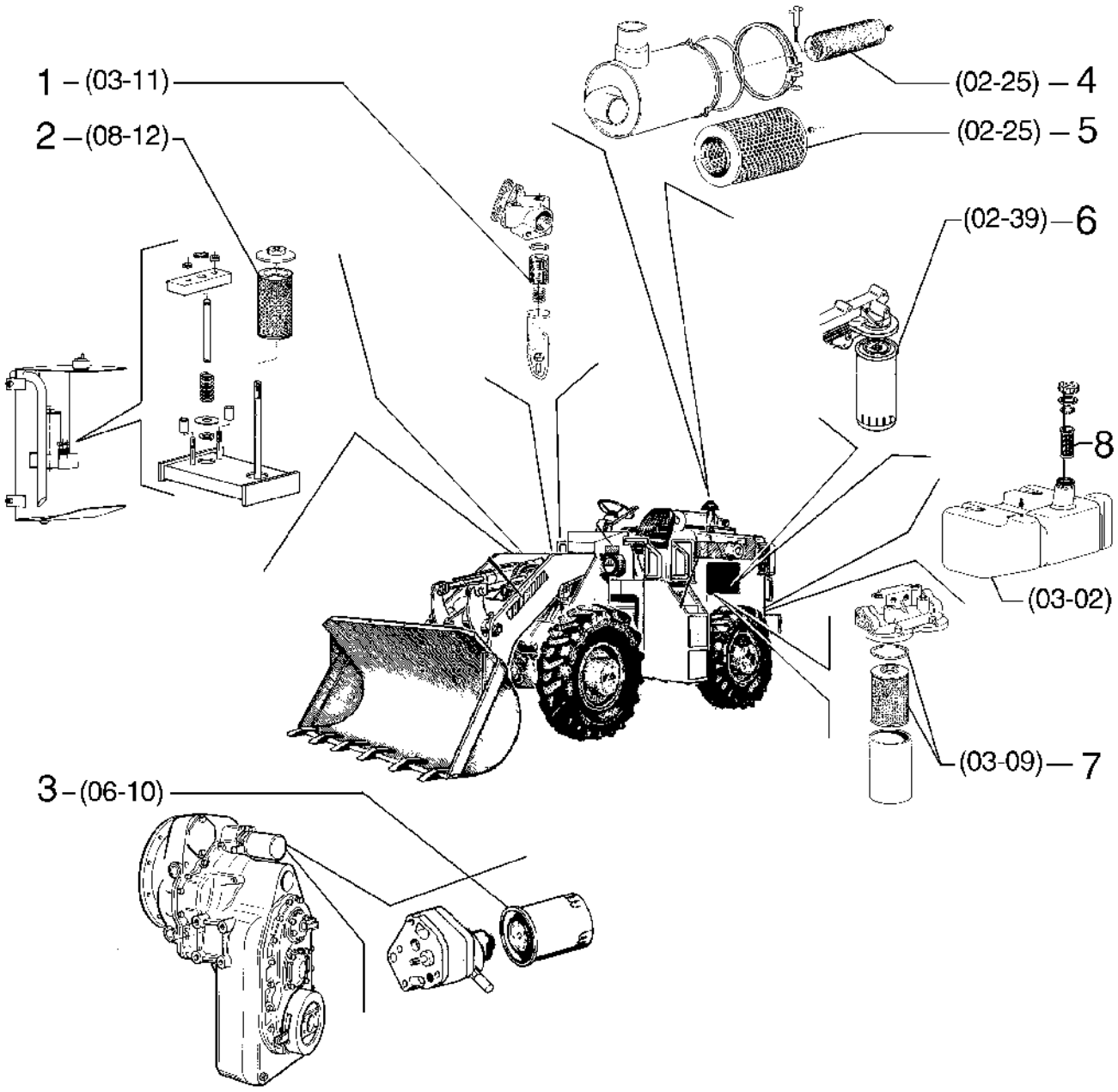

FILTERS
FILTERS
FILTERS
FILTERS

R	N	P.N.	MOD	Q	Denominação Bezeichnung	Denominacion Descrizione	Description Beskrivelse	Description Denominação	L.C.
1		75204388		1	FILTRO FILTER	FILTRO FILTRO	FILTER FILTER	FILTRE FILTRO	065F
2		75213131		1	FILTRO DE ÓLEO HIDRÁULICO HYDRAULIKÖLFILTER	FILTRO DE ACEITE HIDF FILTRO OLIO IDRAULICC	HYDRAULIC OIL FILTER HYDRAULIKOLIEFILTER	FILTRE A HUILE HYDR. FILTRO DO ÓLEO HIDRÁ	074F
3		75313513		1	FILTRO DE ÓLEO DO MOTOR MOTORÖLFILTER	FILTRO DE ACEITE DE M FILTRO OLIO MOTORE	ENGINE OIL FILTER MOTOROLIEFILTER	FILTRE A HUILE MOTEU FILTRO DE ÓLEO DO MC	067F
4		75247063		1	FILTRO DE AR LUFTFILTER	FILTRO DE AIRE FILTRO ARIA	AIR FILTER LUFTFILTER	FILTRE A AIR FILTRO DE AR	066F
5		75247062		1	FILTRO DE AR LUFTFILTER	FILTRO DE AIRE FILTRO ARIA	AIR FILTER LUFTFILTER	FILTRE A AIR FILTRO DE AR	066F
6		75285228		1	ELEMENTO ELEMENT	ELEMENTO ELEMENTO	ELEMENT ELEMENT	ELEMENT ELEMENTO	020E
7		71101949		1	FILTRO FILTER	FILTRO FILTRO	FILTER FILTER	FILTRE FILTRO	065F
8		75201624		1	ELEMENTO DE VEDAÇÃO DICHTELEMENT	ELEMENTO DE ESTANQ ELEMENTO DI TENUTA	SEALING ELEMENT PAKNINGSELEMENT	ELEMENTS D'ETANCHEI ELEMENTO DE VEDAÇÃ	021E

01-02	01	p1	10/08

EXTINTOR
EXTINTOR
FIRE EXTINGUISHER
FIRE EXTINGUISHER

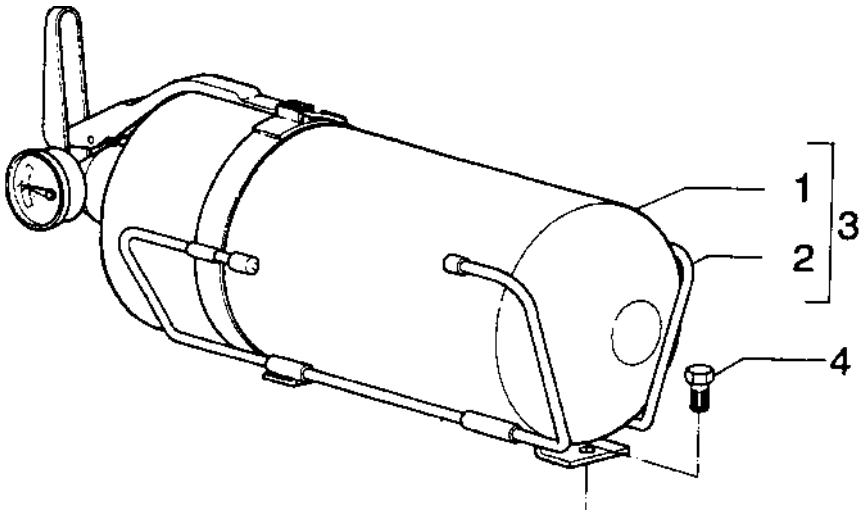

FIRE EXTINGUISHER
FIRE EXTINGUISHER
FIRE EXTINGUISHER
FIRE EXTINGUISHER

R	N	P.N.	MOD	Q	Denominação Bezeichnung	Denominacion Descrizione	Description Beskrivelse	Description Denominação	L.C.
1		**75245052**		1	EXTINTOR DE INCÊNDIO FEUERLÖSCHER	EXTINTOR ESTINTORE	FIRE EXTINGUISHER ILDSLUKKER	EXTINCTEUR EXTINTOR DE INCÊNDIO	055E
2		**75245053**		1	SUPORTE HALTERUNG	SOPORTE STAFFA	BRACKET BESLAG	SUPPORT SUPORTE	225S
3		**75211345**		1	EXTINTOR DE INCÊNDIO FEUERLÖSCHER	EXTINTOR ESTINTORE	FIRE EXTINGUISHER ILDSLUKKER	EXTINCTEUR EXTINTOR DE INCÊNDIO	055E
4		**70929562**		2	PARAFUSO SCHRAUBE	TORNILLO VITE	SCREW SKRUE	VIS PARAFUSO	040V

SECTION INDEX
Motor

02-01	01	MOTOR
02-02	01	SUPORTE DO MOTOR
02-03	01	MOTOR PARCIAL
02-04	01	BLOCO DO MOTOR
02-05	01	CABEÇOTE DO CILINDROS
02-06	01	CABEÇOTE DO CILINDROS
02-07	01	CARCAÇA DE DISTRIBUIÇÃO
02-08	01	CARTER DE ÓLEO E TAMPAS DO BLOCO
02-09	01	TAMPA DA CARCAÇA
02-10	01	VIRABREQUIM E VOLANTE DO MOTOR
02-11	01	COMANDOS DO MOTOR
02-12	01	PISTÃO E BIELA
02-13	01	COMANDO DA DISTRIBUIÇÃO
02-14	01	DISTRIBUIÇÃO
02-15	01	FILTRO DE AR E TUBULAÇÕES
02-16	01	FILTRO DE AR
02-17	01	PRÉ-FILTRO
02-18	01	COLETORES DE ADMISSÃO E ESCAPE
02-19	01	SILENCIOSO E ESCAPAMENTO
02-20	01	TURBOCOMPRESSOR E TUBULAÇÃO
02-21	01	LUBRIFICAÇÃO DO MOTOR
02-22	01	RESPIRO DO MOTOR
02-23	01	FILTRO DE ÓLEO LUBRIFICANTE
02-24	01	RADIADOR
02-25	01	BOMBA D'ÁGUA E TUBULAÇÕES
02-26	01	BOMBA D'ÁGUA
02-27	01	ACIONAMENTO DA HÉLICE

02-01	01	p1	12/09

MOTOR
MOTOR
ENGINE
ENGINE

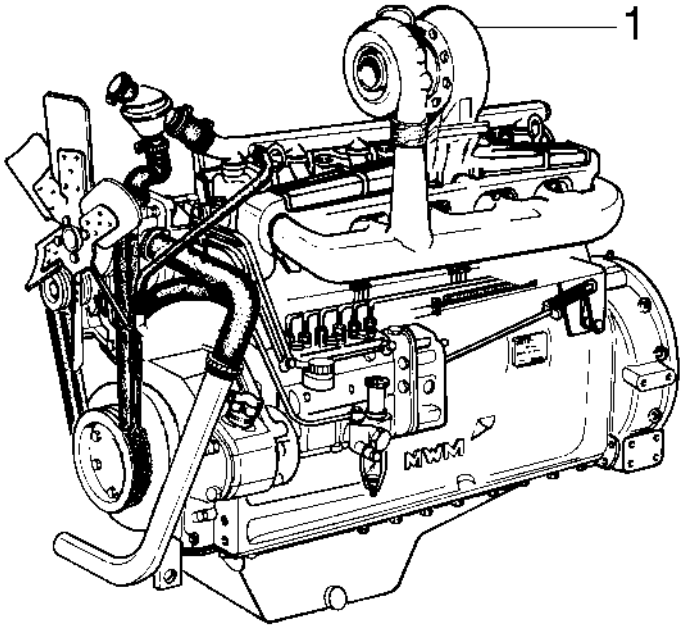

ENGINE
ENGINE
ENGINE
ENGINE

R	N	P.N.	MOD	Q	Denominação Bezeichnung	Denominacion Descrizione	Description Beskrivelse	Description Denominação	L.C.
1		**87485108**		1	MOTOR MOTOR	MOTOR MOTORINO; MOTORE	MOTOR MOTOR	MOTEUR MOTOR	Z560

02-02	01	p1	12/09

SUPORTE DO MOTOR
SOPORTE DEL MOTOR
ENGINE MOUNT
ENGINE MOUNT

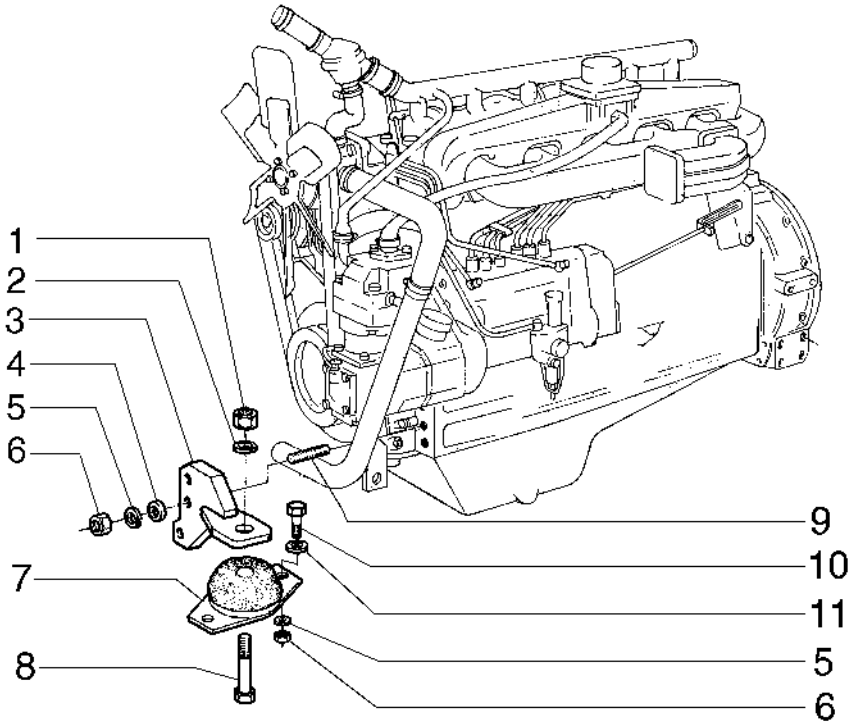

ENGINE MOUNT
ENGINE MOUNT
ENGINE MOUNT
ENGINE MOUNT

R	N	P.N.	MOD	Q	Denominação Bezeichnung	Denominacion Descrizione	Description Beskrivelse	Description Denominação	L.C.
1		12164521		2	PORCA, M24 x 2, Cl 10, LH	TUERCA	NUT	ECROU	010D
					MUTTER	DADO	MØTRIK	PORCA	
2		10517671		2	TRAVA DA ARRUELA	ARANDELA DE BLOQUE(	LOCK WASHER	RONDELLE FREIN	132R
					SICHERUNGSSCHEIBE	RONDELLA DI SICUREZ	LÅSESKIVE	ANILHA DE RETENÇÃO	
3		84146008		2	SUPORTE	SOPORTE	SUPPORT	SUPPORT	300S
					STÜTZE	SUPPORTO	BESLAG	SUPORTE	
4		10520221		6	ARRUELA PLANA, M16 x 28 x 3				
						ARANDELA	WASHER	RONDELLE	131R
					UNTERLEGSCHEIBE	RONDELLA	FLADSKIVE	ANILHA	
5		10517271		10	TRAVA DA ARRUELA	ARANDELA DE BLOQUE(	LOCK WASHER	RONDELLE FREIN	132R
					SICHERUNGSSCHEIBE	RONDELLA DI SICUREZ	LÅSESKIVE	ANILHA DE RETENÇÃO	
6		12164121		10	PORCA, M16 x 1.5, Cl 10	TUERCA	NUT	ECROU	010D
					MUTTER	DADO	MØTRIK	PORCA	
7		4955094		2	ISOLADOR	AISLADOR	ISOLATOR	ISOLANT	Z082
					ISOLATOR	ISOLATORE	ISOLATOR	ISOLADOR	
8		15997531		2	PARAFUSO, Hex, M24 x 2 x 90, 10.9				
						PERNO	BOLT	VIS	140B
					SCHRAUBE	BULLONE	BOLT	PARAFUSO	
9		75205148		6	PARAFUSO	TORNILLO	SCREW	VIS	040V
					SCHRAUBE	VITE	SKRUE	PARAFUSO	
10		11390531		4	PARAFUSO, Hex, M16 x 1.5 x 40, 10.9, Full Thd				
						PERNO	BOLT	VIS	140B
					SCHRAUBE	BULLONE	BOLT	PARAFUSO	
11		10520201		4	ARRUELA PLANA, M16 x 28 x 3				
						ARANDELA	WASHER	RONDELLE	131R
					UNTERLEGSCHEIBE	RONDELLA	FLADSKIVE	ANILHA	

02-03	01	p1	12/09

MOTOR PARCIAL
MOTOR PARCIAL
SHORT BLOCK
SHORT BLOCK

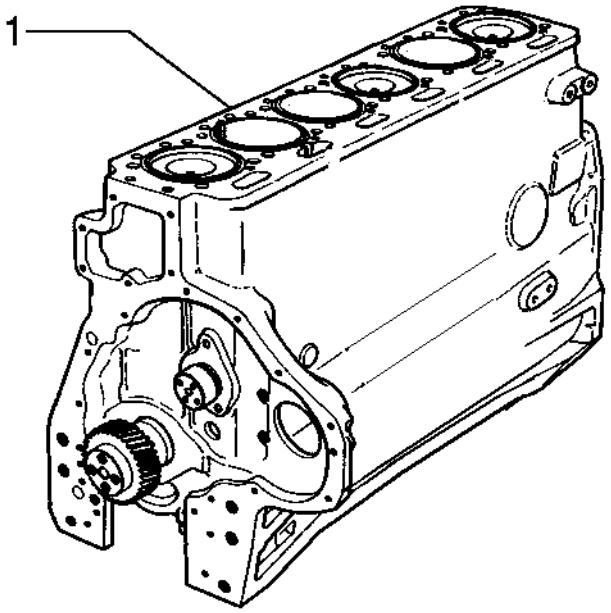

SHORT BLOCK
SHORT BLOCK
SHORT BLOCK
SHORT BLOCK

R	N	P.N.	MOD	Q	Denominação Bezeichnung	Denominacion Descrizione	Description Beskrivelse	Description Denominação	L.C.
1		**75285227**		1	MOTOR PEQUENO KURZBLOCK	MOTOR ALIGERADO MOTORE ALLEGGERITO	SHORT ENGINE SHORT BLOCK	MOTEUR COURT BLOCO DE MOTOR SIMF	139M

02-04	01	p1	12/09

BLOCO DO MOTOR
BLOQUE DEL MOTOR
ENGINE BLOCK
ENGINE BLOCK

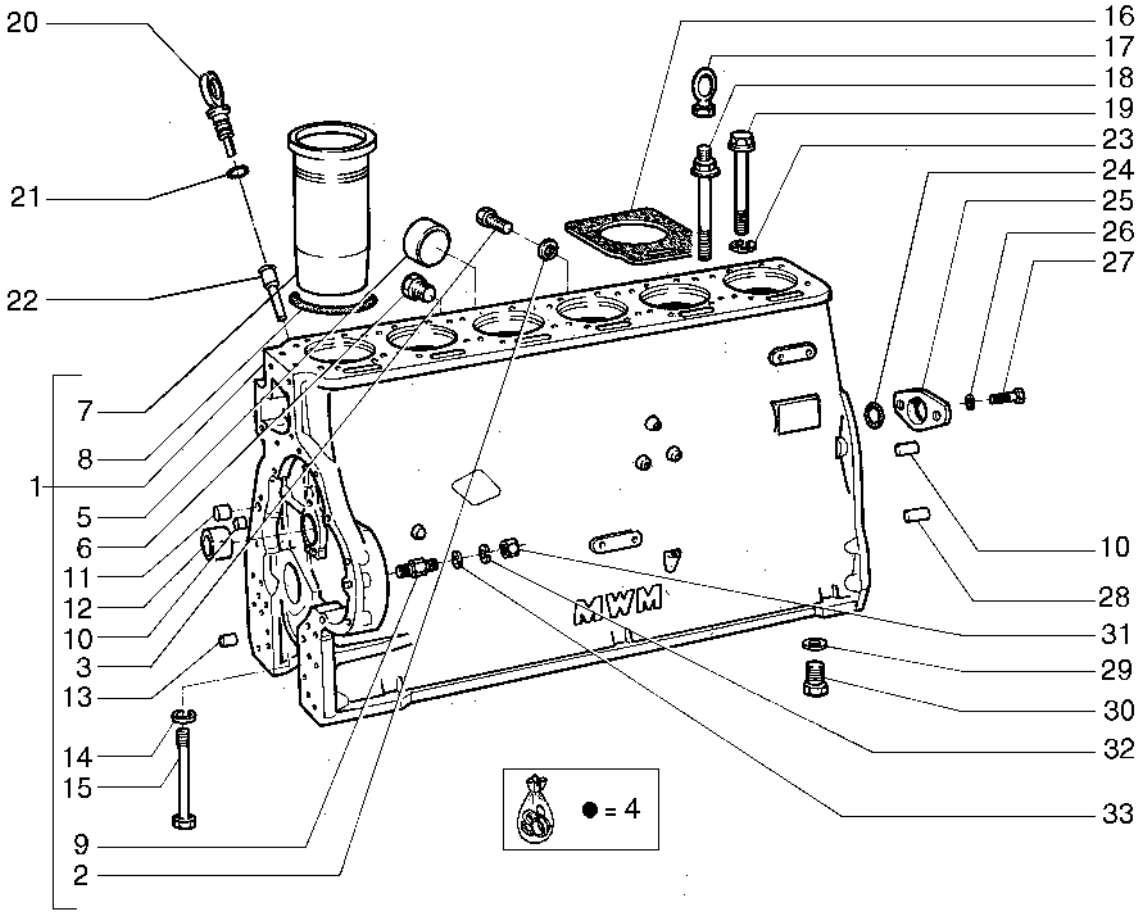

ENGINE BLOCK
ENGINE BLOCK
ENGINE BLOCK
ENGINE BLOCK

R	N	P.N.	MOD	Q	Denominação Bezeichnung	Denominacion Descrizione	Description Beskrivelse	Description Denominação	L.C.
1		75285212		1	BLOCO	BLOQUE	BLOCK	BLOC	074B
					BLOCK	BLOCCO	MOTORBLOK	BLOCO	
2		10280060		1	VEDAÇÃO DA ARRUELA, M14.2 x 20 x 1.5				
						ARANDELA HERMÉTICA	SEALING WASHER	RONDELLE D'ETANCHEI	133R
					DICHTSCHEIBE	ROSETTA DI TENUTA	TÆTNINGSSKIVE	ANILHA DE VEDAÇÃO	
3		75205373		1	BUJÃO	TAPÓN	PLUG	BOUCHON	050T
					STOPFEN	TAPPO	PROP	TAMPÃO	
4		75207456		1	KIT DE REVISÃO DO MOTOR				
						KIT DE REVISIÓN DEL M	ENGINE OVERHAUL KIT	KIT DE REVISION MOTEI	002K
					MOTORÜBERHOLUNGSS	KIT REVISIONE MOTORE	MOTORREVISIONSSÆT	KIT DE REVISÃO DO MO	
5		75286550		5	COBERTURA	CUBIERTA	COVER	COUVERCLE	265C
					ABDECKUNG	COPERCHIO	DÆKSEL	COBERTURA	
6		75205345		1	BUJÃO	TAPÓN	PLUG	BOUCHON	050T
					STOPFEN	TAPPO	PROP	TAMPÃO	
7		75202783		6	CAMISA CILINDRO DO MOTOR				
						FORRO INT. DE CIL. MO	ENGINE CYLINDER LINE	CHEMISE DE CYLINDRE	035C
					ZYLINDERLAUFBUCHSE	CANNA DEL CILINDRO M	CYLINDERFORING	CAMISA DE CILINDRO	
8		75206969		12	ANEL	ANILLO	RING	ANNEAU	045A
					RING	ANELLO	RING	ANEL	
9		75205191		4	PRISIONEIRO	PRISIONERO	STUD	GOUJON	210P
					GEWINDEBOLZEN	PRIGIONIERO	STØTTEBOLT	PINO ROSCADO	
10		75202934		4	PINO	PASADOR	PIN	BROCHE	080P
					PIN	PERNO	STIFT	PERNO	
11		75202780		3	BUJÃO	TAPÓN	PLUG	BOUCHON	050T
					STOPFEN	TAPPO	PROP	TAMPÃO	
12		75202554		1	BUCHA	CASQUILLO	BUSHING	BAGUE	095B
					BUCHSE	BOCCOLA	BØSNING	CASQUILHO	
13		75202782		2	BUJÃO	TAPÓN	PLUG	BOUCHON	050T
					STOPFEN	TAPPO	PROP	TAMPÃO	
14		75205159		14	ARRUELA PLANA	ARANDELA	WASHER	RONDELLE	131R
					UNTERLEGSCHEIBE	RONDELLA	FLADSKIVE	ANILHA	
15		75202731		14	PARAFUSO	TORNILLO	SCREW	VIS	040V
					SCHRAUBE	VITE	SKRUE	PARAFUSO	
16		75202907		6	JUNTA DO CABEÇOTE	JUNTA DE CULATA	CYLINDER HEAD GASKE	JOINT DE CULASSE	129G
					ZYLINDERKOPFDICHTUI	GUARNIZIONE TESTATA	TOPPAKNING	JUNTA CABEÇA DO CILI	
17		75202636		2	SUPORTE	SOPORTE	SUPPORT	SUPPORT	300S
					STÜTZE	SUPPORTO	BESLAG	SUPORTE	
18		75202732		2	PARAFUSO	TORNILLO	SCREW	VIS	040V
					SCHRAUBE	VITE	SKRUE	PARAFUSO	
19		75202731		22	PARAFUSO	TORNILLO	SCREW	VIS	040V
					SCHRAUBE	VITE	SKRUE	PARAFUSO	
20		75202933		1	HASTE DE IMPULSO	VÁSTAGO DE EMPUJE	PUSH ROD	TIGE DE POUSSEE	P307
					STÖSSELSTANGE	ASTA DI SPINTA	SKUBBESTANG	HASTE DE IMPULSO	
21		75205194		2	O-RING	JUNTA TÓRICA	O-RING	JOINT TORIQUE	055A
					O-RING	ANELLO TOROIDALE	O-RING	O-RING	
22		75202932		1	TUBO	TUBO	TUBE	TUBE	195T
					ROHR	TUBO	RØR	TUBO	
23		75205159		22	ARRUELA PLANA	ARANDELA	WASHER	RONDELLE	131R
					UNTERLEGSCHEIBE	RONDELLA	FLADSKIVE	ANILHA	

02-04	01	p2	12/09

BLOCO DO MOTOR
BLOQUE DEL MOTOR
ENGINE BLOCK
ENGINE BLOCK

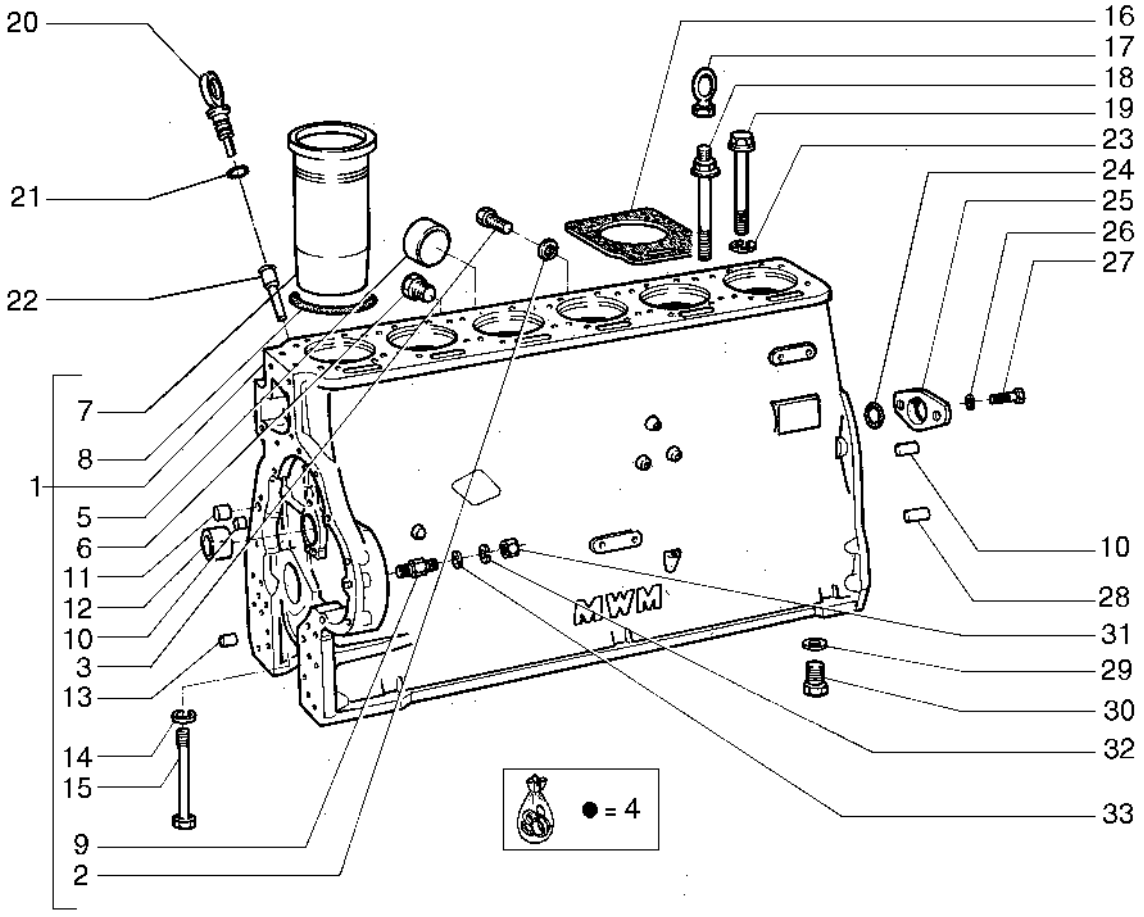

ENGINE BLOCK
ENGINE BLOCK
ENGINE BLOCK
ENGINE BLOCK

R	N	P.N.	MOD	Q	Denominação Bezeichnung	Denominacion Descrizione	Description Beskrivelse	Description Denominação	L.C.
24		**75202923**		1	JUNTA DICHTUNG	JUNTA GUARNIZIONE	GASKET PAKNING	JOINT JUNTA	123G
25		**75202922**		1	COBERTURA ABDECKUNG	CUBIERTA COPERCHIO	COVER DÆKSEL	COUVERCLE COBERTURA	265C
26		**75205200**		2	TRAVA DA ARRUELA SICHERUNGSSCHEIBE	ARANDELA DE BLOQUE RONDELLA DI SICUREZ	LOCK WASHER LÅSESKIVE	RONDELLE FREIN ANILHA DE RETENÇÃO	132R
27		**75285362**		2	PARAFUSO SCHRAUBE	TORNILLO VITE	SCREW SKRUE	VIS PARAFUSO	040V
28		**75202934**		2	PINO PIN	PASADOR PERNO	PIN STIFT	BROCHE PERNO	080P
29		**75202939**		1	ARRUELA PLANA UNTERLEGSCHEIBE	ARANDELA RONDELLA	WASHER FLADSKIVE	RONDELLE ANILHA	131R
30		**75202564**		1	PARAFUSO SCHRAUBE	TORNILLO VITE	SCREW SKRUE	VIS PARAFUSO	040V
31		**75285324**		4	PORCA MUTTER	TUERCA DADO	NUT MØTRIK	ECROU PORCA	010D
32		**75202936**		4	TRAVA DA ARRUELA SICHERUNGSSCHEIBE	ARANDELA DE BLOQUE RONDELLA DI SICUREZ	LOCK WASHER LÅSESKIVE	RONDELLE FREIN ANILHA DE RETENÇÃO	132R
33		**75205197**		4	ARRUELA PLANA UNTERLEGSCHEIBE	ARANDELA RONDELLA	WASHER FLADSKIVE	RONDELLE ANILHA	131R

02-05	01	p1	12/09

CABEÇOTE DO CILINDROS
CULATA DE LOS CILINDROS
CYLINDER HEAD
CYLINDER HEAD

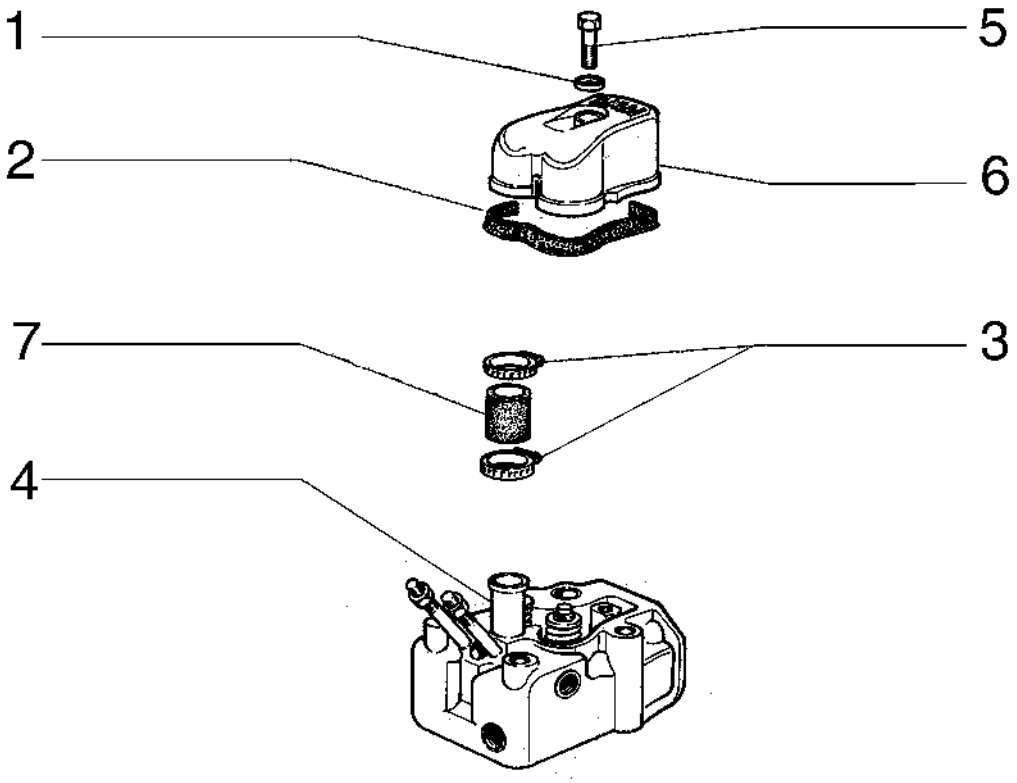

CYLINDER HEAD
CYLINDER HEAD
CYLINDER HEAD
CYLINDER HEAD

R	N	P.N.	MOD	Q	Denominação Bezeichnung	Denominacion Descrizione	Description Beskrivelse	Description Denominação	L.C.
1		**10298350**		6	VEDAÇÃO DA ARRUELA, M10.2 x 16 x 1, Alum DICHTSCHEIBE	ARANDELA HERMÉTICA ROSETTA DI TENUTA	SEALING WASHER TÆTNINGSSKIVE	RONDELLE D'ETANCHEI ANILHA DE VEDAÇÃO	133R
3		**75205186**		12	BRAÇADEIRA KLEMME	ABRAZADERA MORSETTO	CLAMP SPÆNDEBÅND	COLLIER BRAÇADEIRA	120M
4		**75285253**		6	CABEÇOTE ZYLINDERKOPF	CULATA TESTATA	CYLINDER HEAD CYLINDERHOVED	CULASSE CABEÇA DE CILINDRO	113T
5		**75205356**		6	PARAFUSO SCHRAUBE	TORNILLO VITE	SCREW SKRUE	VIS PARAFUSO	040V
6		**75206974**		6	COBERTURA ABDECKUNG	CUBIERTA COPERCHIO	COVER DÆKSEL	COUVERCLE COBERTURA	265C
7		**75202505**		6	LUVA BUCHSE	MANGUITO MANICOTTO	SLEEVE TRYKLEJE, KOBLING	CHEMISE MANGA	031M

02-06	01	p1	12/09

CABEÇOTE DO CILINDROS
CULATA DE LOS CILINDROS
CYLINDER HEAD
CYLINDER HEAD

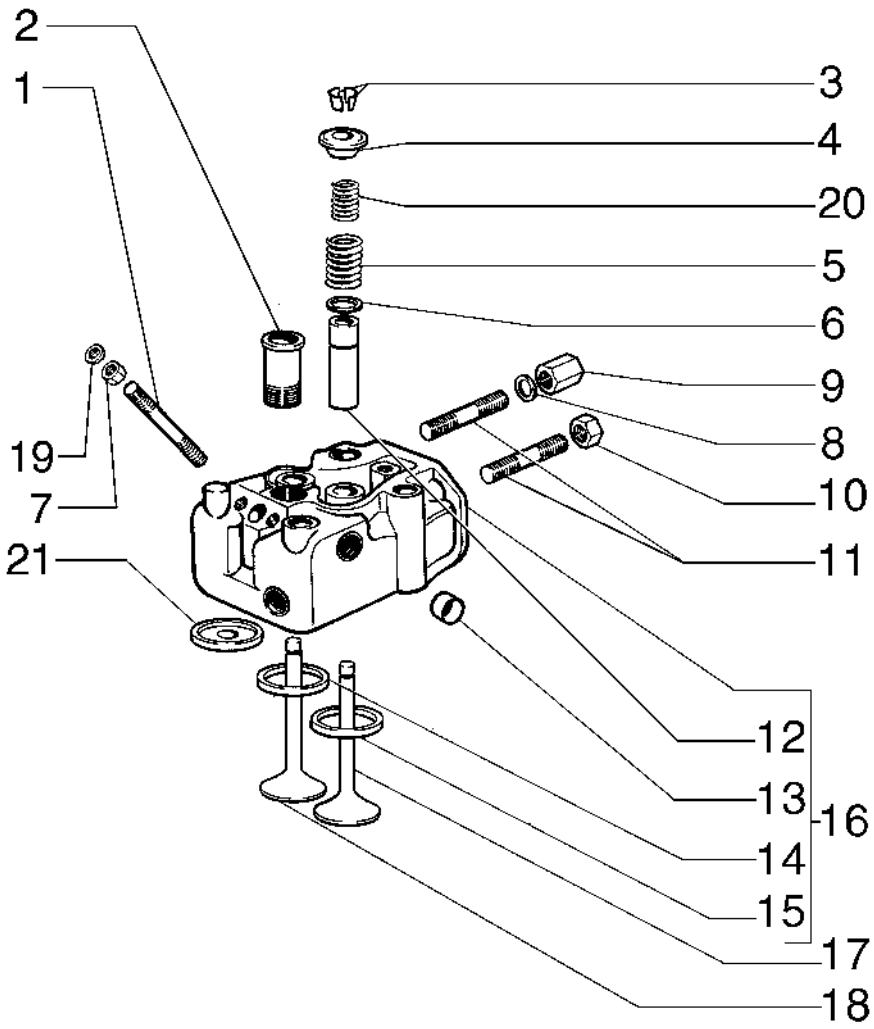

CYLINDER HEAD
CYLINDER HEAD
CYLINDER HEAD
CYLINDER HEAD

R	N	P.N.	MOD	Q	Denominação Bezeichnung	Denominacion Descrizione	Description Beskrivelse	Description Denominação	L.C.
1		75205370		12	PRISIONEIRO GEWINDEBOLZEN	PRISIONERO PRIGIONIERO	STUD STØTTEBOLT	GOUJON PINO ROSCADO	210P
2		75202530		6	TUBO RÍGIDO ROHR	TUBO RÍGIDO TUBO RIGIDO	RIGID TUBE STIFT RØR	TUYAU RIGIDE TUBO RÍGIDO	193T
3		75205164		24	TRAVA CÔNICA KIPPHEBELSTIFT	ALETA DE BALANCÍN COPPIGLIA BILANCIERE	ROCKER ARM COTTER HALVKILE TIL VENTILLØ	GOUPILLE BRAS CULBU TROÇO DO BALANCEIR(	100S
4		75285476		12	COPO TASSE	TAZA SCODELLINO	CUP LEJESKÅL	CUVETTE COPO	060S
5		75202790		12	MOLA FEDER	RESORTE MOLLA	SPRING FJEDER	RESSORT MOLA	100M
6		75202791		6	COPO TASSE	TAZA SCODELLINO	CUP LEJESKÅL	CUVETTE COPO	060S
7		75205184		12	PORCA MUTTER	TUERCA DADO	NUT MØTRIK	ECROU PORCA	010D
8		75205157		12	ARRUELA PLANA UNTERLEGSCHEIBE	ARANDELA RONDELLA	WASHER FLADSKIVE	RONDELLE ANILHA	131R
9		75205365		12	PORCA MUTTER	TUERCA DADO	NUT MØTRIK	ECROU PORCA	010D
10		75205163		12	PORCA MUTTER	TUERCA DADO	NUT MØTRIK	ECROU PORCA	010D
11		75205346		24	PRISIONEIRO GEWINDEBOLZEN	PRISIONERO PRIGIONIERO	STUD STØTTEBOLT	GOUJON PINO ROSCADO	210P
12		75202628		12	GUIA, STD FÜHRUNG	GUÍA GUIDA	GUIDE STYR	GUIDE GUIA	145G
12		75202677		12	GUIA, 0.25 FÜHRUNG	GUÍA GUIDA	GUIDE STYR	GUIDE GUIA	145G
13		75205166		30	BUJÃO STOPFEN	TAPÓN TAPPO	PLUG PROP	BOUCHON TAMPÃO	050T
14		75285255		6	SEDE DE VÁLVULA VENTILSITZ	ASIENTO DE VÁLVULA SEDE VALVOLA	VALVE SEAT VENTIL, SÆDE	SIEGE DE SOUPAPE SEDE DE VÁLVULA	074S
15		75285254		6	SEDE DE VÁLVULA VENTILSITZ	ASIENTO DE VÁLVULA SEDE VALVOLA	VALVE SEAT VENTIL, SÆDE	SIEGE DE SOUPAPE SEDE DE VÁLVULA	074S
16		75285256		6	CABEÇOTE ZYLINDERKOPF	CULATA TESTATA	CYLINDER HEAD CYLINDERHOVED	CULASSE CABEÇA DE CILINDRO	113T
17		75202794		6	VÁLVULA DE ADMISSÃO STANDARD-MOTOREINL	VALV. ADM. DE MOTOR VALV. ASPIR. MOTORE S	STD ENGINE INLET VALV INDSUGNINGSVENTIL, S	SOUP. ADMISSION MOT VÁLVULA DE ADMISSÃO	111V
18		75202796		6	VÁLVULA DE ESCAPE STANDARD-MOTORAUS	VALV. ESCAPE MOTOR I VALV. SCARICO MOTOR	STD ENGINE EXHAUST V UDSTØDNINGSVENTIL,	SOUP. ECHAPPEMENT M VÁLVULA DE ESCAPE	112V
19		75205153		6	ARRUELA PLANA UNTERLEGSCHEIBE	ARANDELA RONDELLA	WASHER FLADSKIVE	RONDELLE ANILHA	131R
20		75202789		6	MOLA FEDER	RESORTE MOLLA	SPRING FJEDER	RESSORT MOLA	100M
21		75202792		6	CONJUNTO DO ROLAMENTO LAGERBAURUPPE	CONJUNTO DE COJINET COMPLESSIVO CUSCINE	BEARING ASSY LEJESAMLING	ROULEMENT CHUMACEIRA	341C

02-07	01	p1	12/09

CARCAÇA DE DISTRIBUIÇÃO
CARCAZA DE DISTRIBUCION
TIMING GEAR HOUSING
TIMING GEAR HOUSING

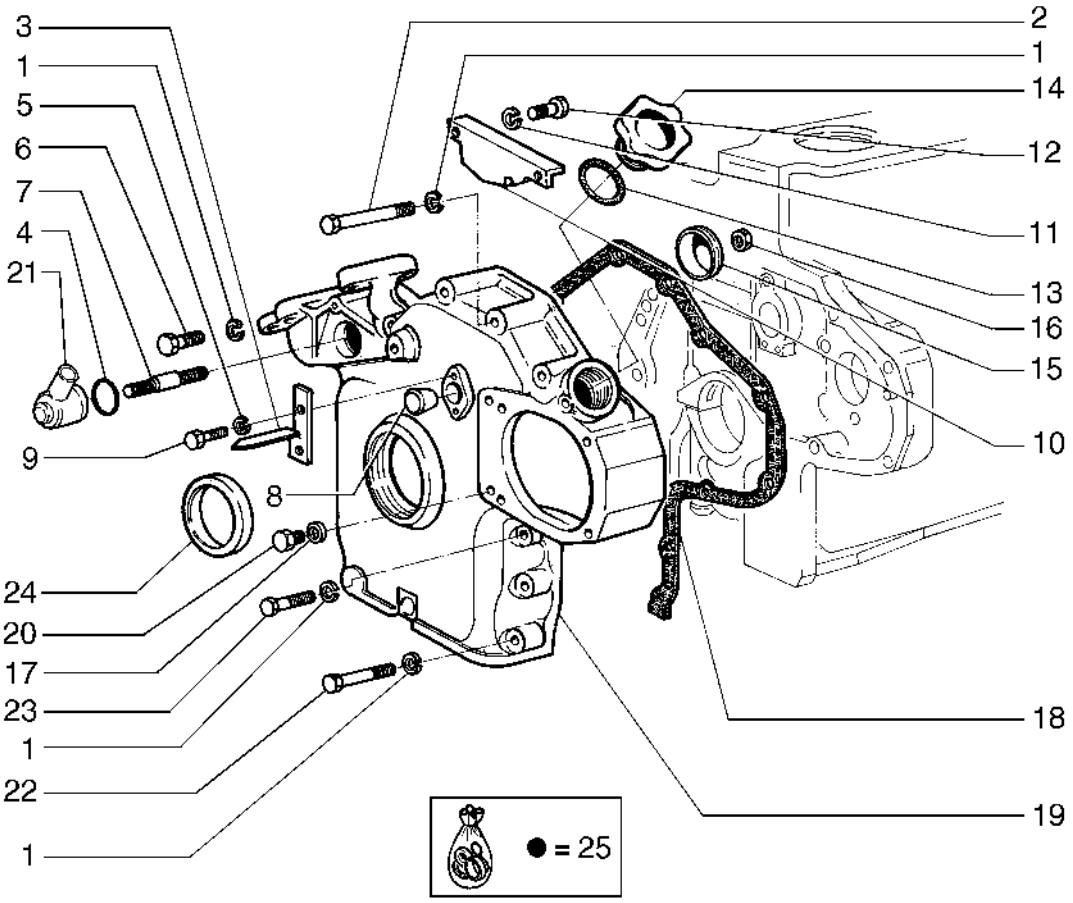

TIMING GEAR HOUSING
TIMING GEAR HOUSING
TIMING GEAR HOUSING
TIMING GEAR HOUSING

R	N	P.N.	MOD	Q	Denominação Bezeichnung	Denominacion Descrizione	Description Beskrivelse	Description Denominação	L.C.
1		75202949		17	ARRUELA PLANA UNTERLEGSCHEIBE	ARANDELA RONDELLA	WASHER FLADSKIVE	RONDELLE ANILHA	131R
2		75285456		5	PARAFUSO SCHRAUBE	TORNILLO VITE	SCREW SKRUE	VIS PARAFUSO	040V
3		75202808		1	INDICADOR ANZEIGE	INDICADOR INDICATORE	INDICATOR INDIKATOR	INDICATEUR INDICADOR	087S
4		75205195		1	O-RING O-RING	JUNTA TÓRICA ANELLO TOROIDALE	O-RING O-RING	JOINT TORIQUE O-RING	055A
5		75205200		2	TRAVA DA ARRUELA SICHERUNGSSCHEIBE	ARANDELA DE BLOQUE RONDELLA DI SICUREZ	LOCK WASHER LÅSESKIVE	RONDELLE FREIN ANILHA DE RETENÇÃO	132R
6		75205213		1	PARAFUSO SCHRAUBE	TORNILLO VITE	SCREW SKRUE	VIS PARAFUSO	040V
7		75202803		1	PRISIONEIRO GEWINDEBOLZEN	PRISIONERO PRIGIONIERO	STUD STØTTEBOLT	GOUJON PINO ROSCADO	210P
8		75205165		1	BUJÃO STOPFEN	TAPÓN TAPPO	PLUG PROP	BOUCHON TAMPÃO	050T
9		75285240		2	PARAFUSO SCHRAUBE	TORNILLO VITE	SCREW SKRUE	VIS PARAFUSO	040V
10		75202800		1	PLACA PLATTE	PLACA PIASTRA	PLATE PLADE	PLAQUE CHAPA	105P
11		75285277		2	ARRUELA PLANA UNTERLEGSCHEIBE	ARANDELA RONDELLA	WASHER FLADSKIVE	RONDELLE ANILHA	131R
12		75204947		2	PARAFUSO SCHRAUBE	TORNILLO VITE	SCREW SKRUE	VIS PARAFUSO	040V
13		75202811		1	JUNTA DICHTUNG	JUNTA GUARNIZIONE	GASKET PAKNING	JOINT JUNTA	123G
14		75202801		1	COBERTURA ABDECKUNG	CUBIERTA COPERCHIO	COVER DÆKSEL	COUVERCLE COBERTURA	265C
15		75202802		1	BUJÃO STOPFEN	TAPÓN TAPPO	PLUG PROP	BOUCHON TAMPÃO	050T
16		75285300		1	PORCA MUTTER	TUERCA DADO	NUT MØTRIK	ECROU PORCA	010D
17		10260060		1	ARRUELA DE COBRE, M8.2 x 14 x 1 KUPFERUNTERLEGSCH	ARANDELA DE COBRE RONDELLA IN RAME	COPPER WASHER KOBBERSKIVE	RONDELLE CUIVRE ANILHA DE COBRE	P674
18		75202575		1	JUNTA DICHTUNG	JUNTA GUARNIZIONE	GASKET PAKNING	JOINT JUNTA	123G
19		75202650		1	COBERTURA ABDECKUNG	CUBIERTA COPERCHIO	COVER DÆKSEL	COUVERCLE COBERTURA	265C
20		75285458		1	PARAFUSO SCHRAUBE	TORNILLO VITE	SCREW SKRUE	VIS PARAFUSO	040V
21		75202804		1	RESPIRO ENTLÜFTER	RESPIRADERO SFIATO	BREATHER UDLUFTNINGSSKRUE	RENIFLARD RESPIRADOURO	145S
22		16044421		4	PARAFUSO, Hex, M8 x 60, 8.8 SCHRAUBE	PERNO BULLONE	BOLT BOLT	VIS PARAFUSO	140B
23		75285458		3	PARAFUSO SCHRAUBE	TORNILLO VITE	SCREW SKRUE	VIS PARAFUSO	040V

02-07	01	p2	12/09

CARCAÇA DE DISTRIBUIÇÃO
CARCAZA DE DISTRIBUCION
TIMING GEAR HOUSING
TIMING GEAR HOUSING

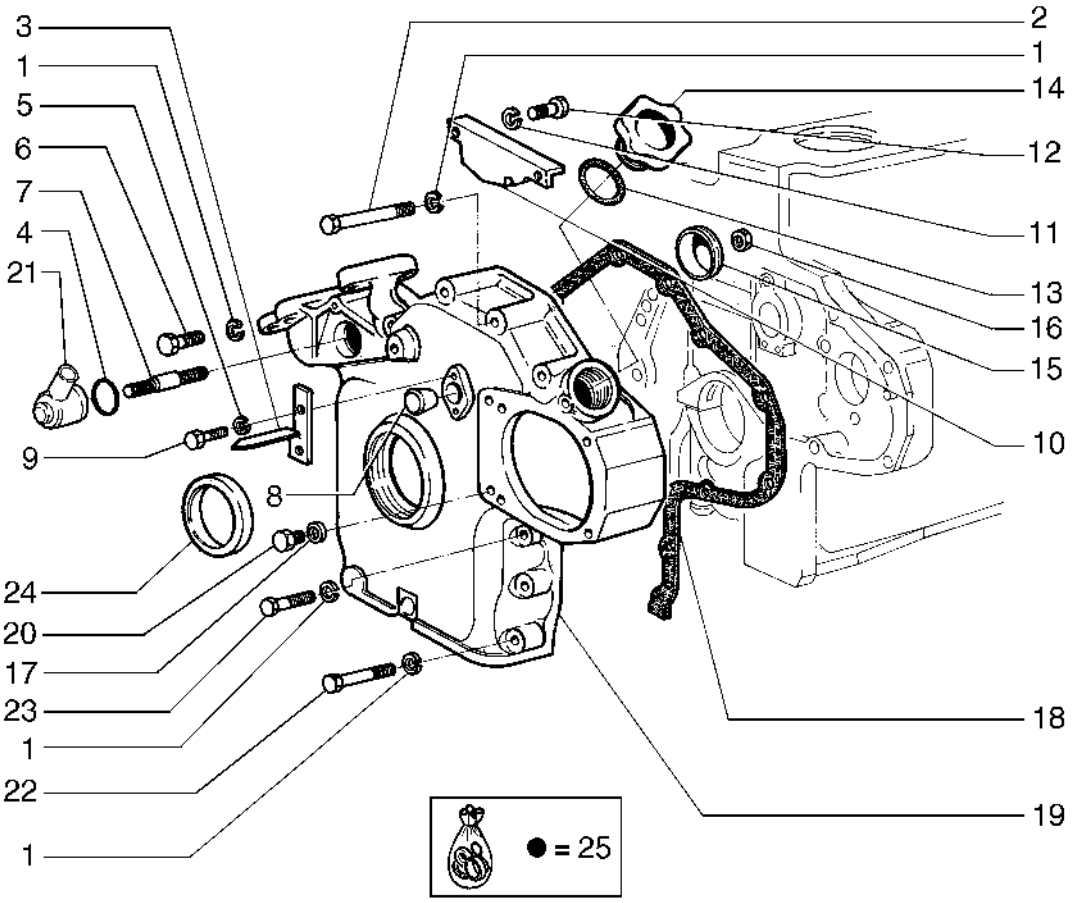

TIMING GEAR HOUSING
TIMING GEAR HOUSING
TIMING GEAR HOUSING
TIMING GEAR HOUSING

R	N	P.N.	MOD	Q	Denominação Bezeichnung	Denominacion Descrizione	Description Beskrivelse	Description Denominação	L.C.
24		**75202512**		1	JUNTA DICHTUNG	JUNTA GUARNIZIONE	GASKET PAKNING	JOINT JUNTA	123G
25		**75207456**		1	KIT DE REVISÃO DO MOTOR MOTORÜBERHOLUNGSS	KIT DE REVISIÓN DEL M KIT REVISIONE MOTORE	ENGINE OVERHAUL KIT MOTORREVISIONSSÆT	KIT DE REVISION MOTE KIT DE REVISÃO DO MO	002K

02-08	01	p1	12/09

CARTER DE ÓLEO E TAMPAS DO BLOCO
CARTER DE ACEITE Y TAPAS DEL BLOQUE
OIL PAN & BLOCK COVERS
OIL PAN & BLOCK COVERS

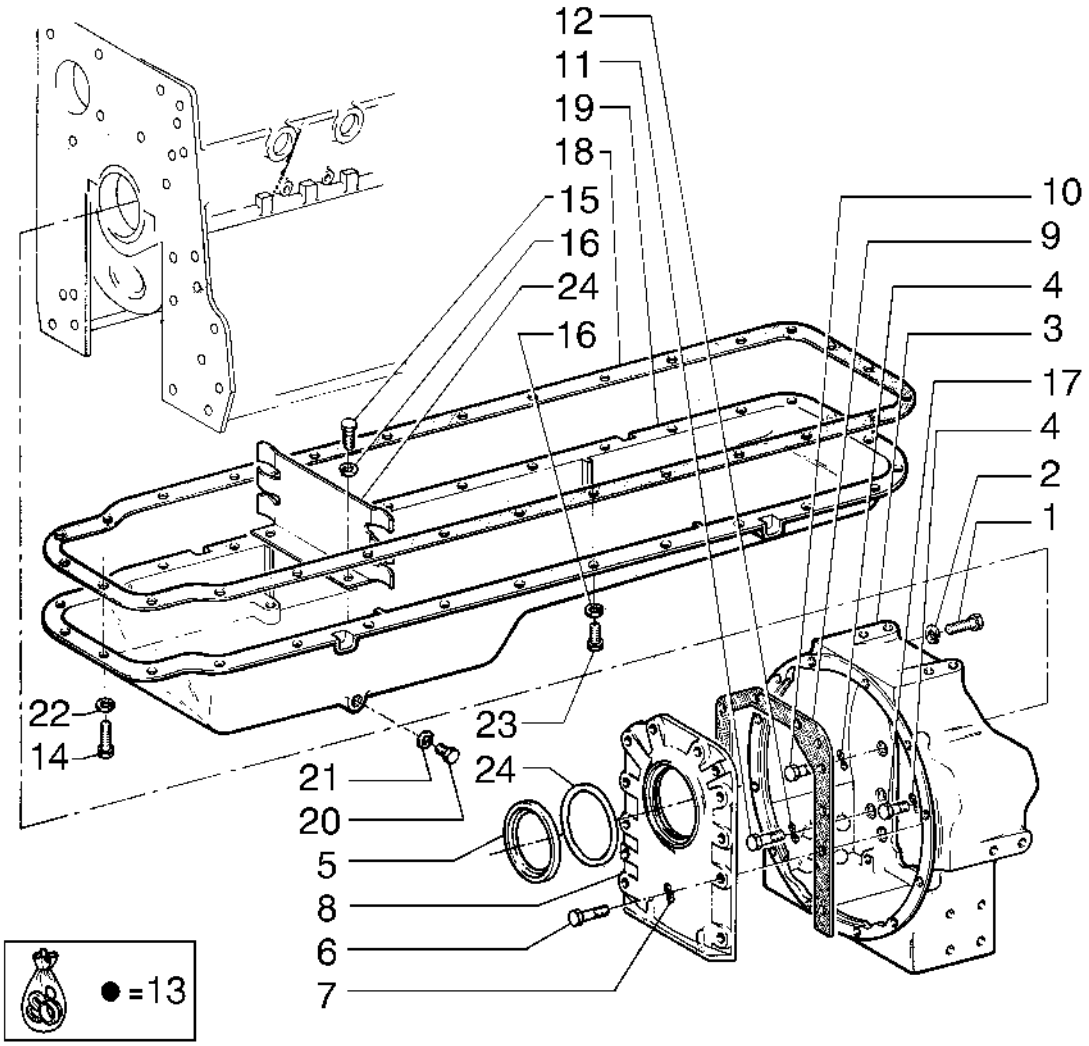

OIL PAN & BLOCK COVERS
OIL PAN & BLOCK COVERS
OIL PAN & BLOCK COVERS
OIL PAN & BLOCK COVERS

R	N	P.N.	MOD	Q	Denominação Bezeichnung	Denominacion Descrizione	Description Beskrivelse	Description Denominação	L.C.
1		75205216		3	PARAFUSO SCHRAUBE	TORNILLO VITE	SCREW SKRUE	VIS PARAFUSO	040V
2		10516870		3	TRAVA DA ARRUELA SICHERUNGSSCHEIBE	ARANDELA DE BLOQUE RONDELLA DI SICUREZ	LOCK WASHER LÅSESKIVE	RONDELLE FREIN ANILHA DE RETENÇÃO	132R
3		75202943		1	ALOJAMENTO GEHÄUSE	ALOJAMIENTO ALLOGGIAMENTO	HOUSING HUS	CARTER ALOJAMENTO	014V
4		75285452		12	ARRUELA DE PRESSAO FEDERRING	ARANDELA FRENO RONDELLA, DI BLOCC	WASHER, LOCK WASHER, LOCK	RONDELLE GROWER ARRUELA DE PRESSAO	P403
5		75285246		1	VEDAÇÃO DICHTUNG	ANILLO DE CIERRE GUARNIZIONE; TENUTA	SEAL PAKNING	JOINT VEDANTE	132A
6		75285362		10	PARAFUSO SCHRAUBE	TORNILLO VITE	SCREW SKRUE	VIS PARAFUSO	040V
7		75205200		10	TRAVA DA ARRUELA SICHERUNGSSCHEIBE	ARANDELA DE BLOQUE RONDELLA DI SICUREZ	LOCK WASHER LÅSESKIVE	RONDELLE FREIN ANILHA DE RETENÇÃO	132R
8		75202942		1	COBERTURA ABDECKUNG	CUBIERTA COPERCHIO	COVER DÆKSEL	COUVERCLE COBERTURA	265C
9		75202573		1	JUNTA DICHTUNG	JUNTA GUARNIZIONE	GASKET PAKNING	JOINT JUNTA	123G
10		75202944		10	PARAFUSO SCHRAUBE	TORNILLO VITE	SCREW SKRUE	VIS PARAFUSO	040V
11		75202945		6	PARAFUSO SCHRAUBE	TORNILLO VITE	SCREW SKRUE	VIS PARAFUSO	040V
12		12601571		6	TRAVA DA ARRUELA SICHERUNGSSCHEIBE	ARANDELA DE BLOQUE RONDELLA DI SICUREZ	LOCK WASHER LÅSESKIVE	RONDELLE FREIN ANILHA DE RETENÇÃO	132R
13		75207456		1	KIT DE REVISÃO DO MOTOR KIT DE REVISIÓN DEL M MOTORÜBERHOLUNGS KIT REVISIONE MOTORE	ENGINE OVERHAUL KIT MOTORREVISIONSSÆT	KIT DE REVISION MOTE KIT DE REVISÃO DO MO	002K
14		75205213		15	PARAFUSO SCHRAUBE	TORNILLO VITE	SCREW SKRUE	VIS PARAFUSO	040V
15		75285240		2	PARAFUSO SCHRAUBE	TORNILLO VITE	SCREW SKRUE	VIS PARAFUSO	040V
16		75202949		2	ARRUELA PLANA UNTERLEGSCHEIBE	ARANDELA RONDELLA	WASHER FLADSKIVE	RONDELLE ANILHA	131R
17		75205351		2	PARAFUSO SCHRAUBE	TORNILLO VITE	SCREW SKRUE	VIS PARAFUSO	040V
18		75285241		1	JUNTA DICHTUNG	JUNTA GUARNIZIONE	GASKET PAKNING	JOINT JUNTA	123G
19		75202948		1	CÁRTER SUMPF	CÁRTER COPPA	SUMP SUMP	CARTER CÁRTER	275C
20		75205205		1	BUJÃO STOPFEN	TAPÓN TAPPO	PLUG PROP	BOUCHON TAMPÃO	050T
21		75205152		1	ARRUELA PLANA UNTERLEGSCHEIBE	ARANDELA RONDELLA	WASHER FLADSKIVE	RONDELLE ANILHA	131R
22		75202949		35	ARRUELA PLANA UNTERLEGSCHEIBE	ARANDELA RONDELLA	WASHER FLADSKIVE	RONDELLE ANILHA	131R
23		75205213		13	PARAFUSO SCHRAUBE	TORNILLO VITE	SCREW SKRUE	VIS PARAFUSO	040V
23		75285362		18	PARAFUSO SCHRAUBE	TORNILLO VITE	SCREW SKRUE	VIS PARAFUSO	040V

02-08	01	p2	12/09

CARTER DE ÓLEO E TAMPAS DO BLOCO
CARTER DE ACEITE Y TAPAS DEL BLOQUE
OIL PAN & BLOCK COVERS
OIL PAN & BLOCK COVERS

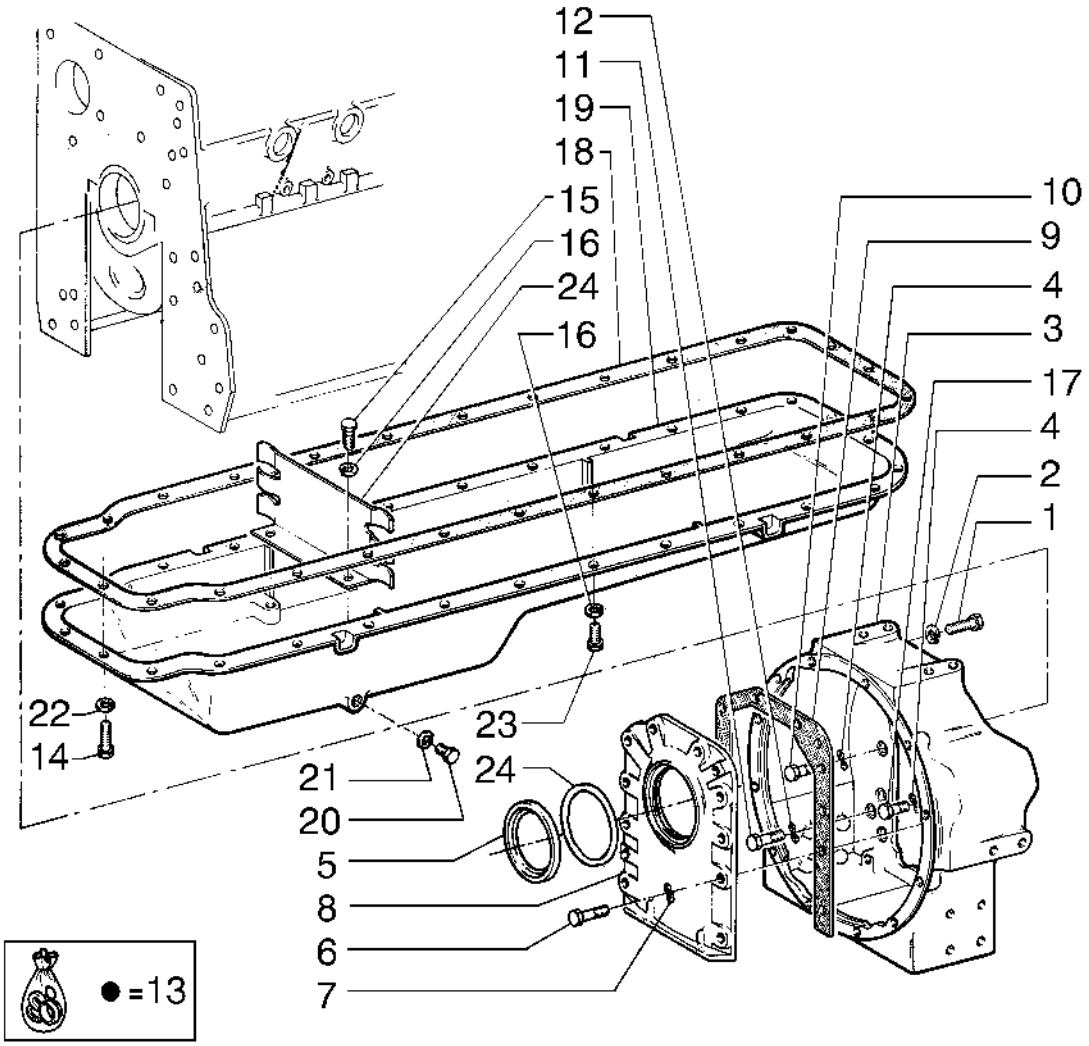

OIL PAN & BLOCK COVERS
OIL PAN & BLOCK COVERS
OIL PAN & BLOCK COVERS
OIL PAN & BLOCK COVERS

R	N	P.N.	MOD	Q	Denominação Bezeichnung	Denominacion Descrizione	Description Beskrivelse	Description Denominação	L.C.
24		**75285453**		1	ANEL RING	ANILLO ANELLO	RING RING	ANNEAU ANEL	045A

02-09	01	p1	12/09

TAMPA DA CARCAÇA
TAPA DE LA CARCAZA
TIMING GEAR HOUSING COVER
TIMING GEAR HOUSING COVER

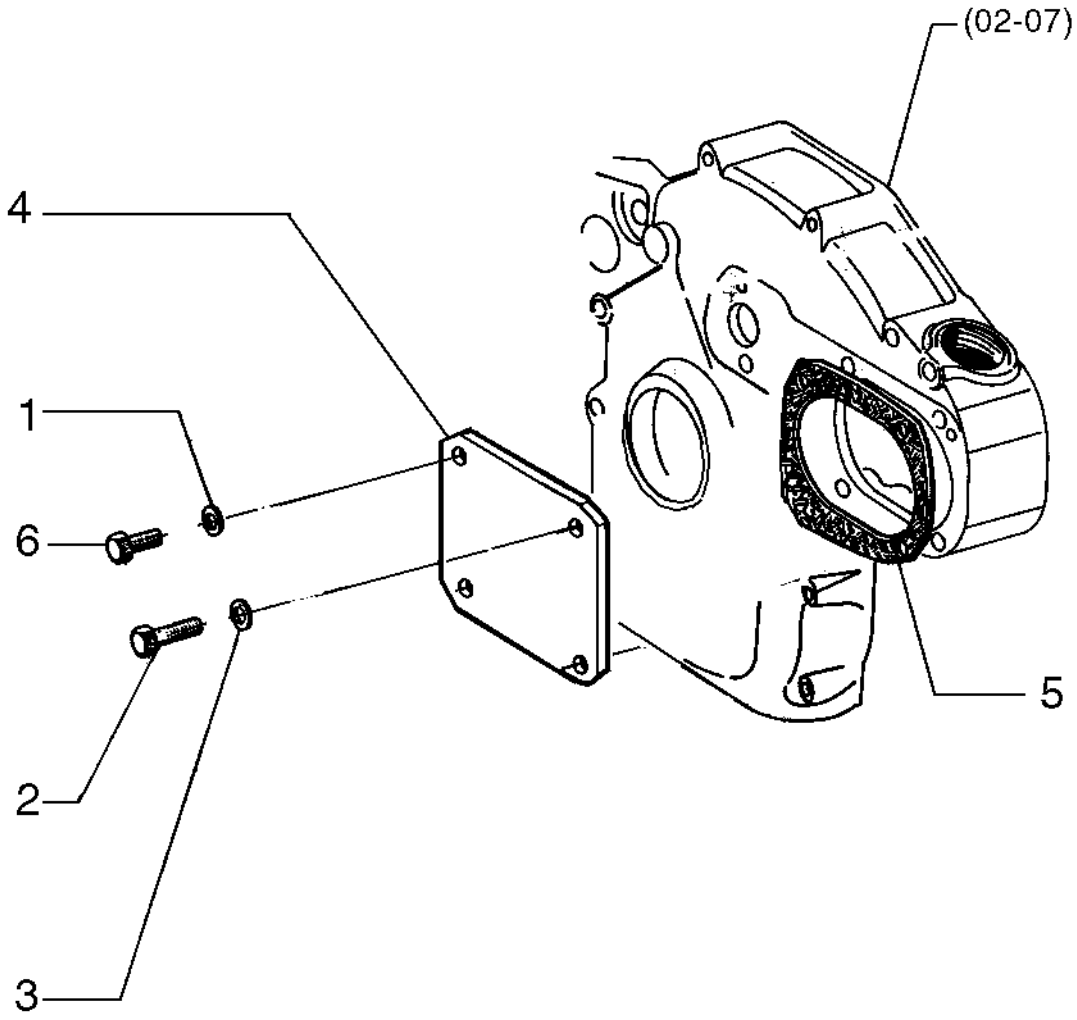

TIMING GEAR HOUSING COVER
TIMING GEAR HOUSING COVER
TIMING GEAR HOUSING COVER
TIMING GEAR HOUSING COVER

R	N	P.N.	MOD	Q	Denominação Bezeichnung	Denominacion Descrizione	Description Beskrivelse	Description Denominação	L.C.
1		**10260060**		1	ARRUELA DE COBRE, M8.2 x 14 x 1				
						ARANDELA DE COBRE	COPPER WASHER	RONDELLE CUIVRE	P674
					KUPFERUNTERLEGSCH	RONDELLA IN RAME	KOBBERSKIVE	ANILHA DE COBRE	
2		**16045021**		2	PARAFUSO, Hex, M8 x 90, 8.8				
						PERNO	BOLT	VIS	140B
					SCHRAUBE	BULLONE	BOLT	PARAFUSO	
3		**75202949**		4	ARRUELA PLANA	ARANDELA	WASHER	RONDELLE	131R
					UNTERLEGSCHEIBE	RONDELLA	FLADSKIVE	ANILHA	
4		**75202572**		1	COBERTURA	CUBIERTA	COVER	COUVERCLE	265C
					ABDECKUNG	COPERCHIO	DÆKSEL	COBERTURA	
5		**75202574**		1	JUNTA	JUNTA	GASKET	JOINT	123G
					DICHTUNG	GUARNIZIONE	PAKNING	JUNTA	
6		**75285362**		2	PARAFUSO	TORNILLO	SCREW	VIS	040V
					SCHRAUBE	VITE	SKRUE	PARAFUSO	

02-10	01	p1	12/09

VIRABREQUIM E VOLANTE DO MOTOR
CIGUENAL Y VOLANTE DEL MOTOR
CRANKSHAFT & FLYWHEEL
CRANKSHAFT & FLYWHEEL

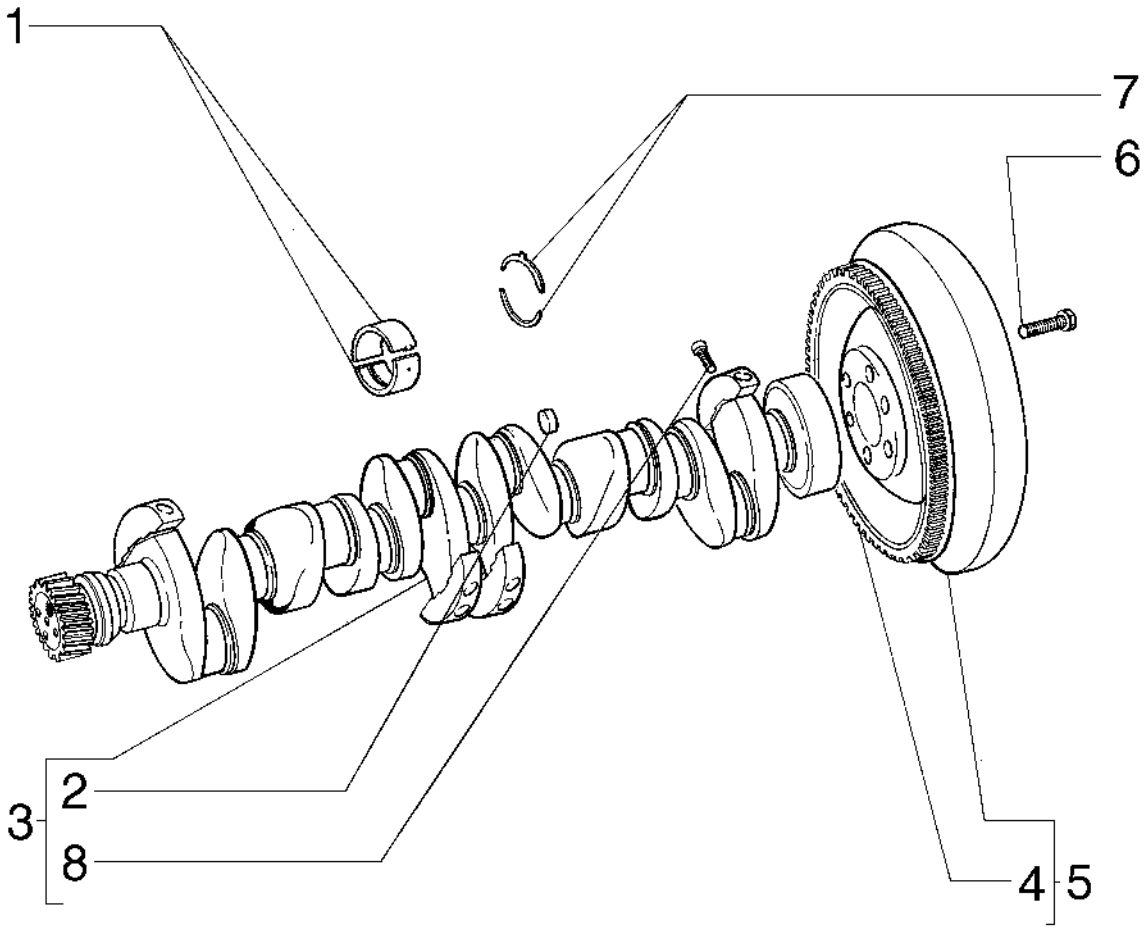

CRANKSHAFT & FLYWHEEL
CRANKSHAFT & FLYWHEEL
CRANKSHAFT & FLYWHEEL
CRANKSHAFT & FLYWHEEL

R	N	P.N.	MOD	Q	Denominação Bezeichnung	Denominacion Descrizione	Description Beskrivelse	Description Denominação	L.C.
1		75202821		7	SEMI-BRONZINA, STD LAGERHALBSCHALE	SEMICOJINETE SEMICUSCINETTO	BEARING HALF LEJEPANDE	DEMI-COUSSINET MEIO ROLAMENTO	103S
1		75202822		7	JOGO SEMI-BRONZ -0,254, 0.25 JUEGO BRGS PRIN. -0,2 HAUPTLAGERSATZ -0,2	 KIT CUSC. PRINC. -0,25	 SET OF MAIN BRGS -0. SÆT M/ HOVEDLEJER -(	 JEU PALIERS PRINC. -0, CONJ. CASQUILHOS -0.2	332S
1		75202823		7	JOGO SEMI-BRONZ -0,508, 0.50 JUEGO BRGS PRIN. -0,5 HAUPTLAGERSATZ -0,7	 KIT CUSC. PRINC. -0,50	 SET OF MAIN BRGS -0. SÆT M/ HOVEDLEJER -(	 JEU PALIERS PRINC. -0, CONJ. CASQUILHOS -0.5	333S
1		75202824		7	JOGO SEMI-BRONZ -0,762, 0.75 JUEGO BRGS PRIN. -0,7 HAUPTLAGERSATZ -0,7	 KIT CUSC. PRINC. -0,76	 SET OF MAIN BRGS -0. SÆT M/ HOVEDLEJER -(	 JEU PALIERS PRINC. -0, CONJ. CASQUILHOS -0.7	334S
1		75202825		1	JOGO SEMI-BRONZ -1,016, 1.00 JUEGO BRGS PRIN. -1,0 HAUPTLAGERSATZ -1,(	 KIT CUSC. PRINC. -1,01	 SET OF MAIN BRGS -1. SÆT M/ HOVEDLEJER -1	 JEU PALIERS PRINC. -1, CONJ. CASQUILHOS -1.(	335S
2		75205170		6	BUJÃO STOPFEN	TAPÓN TAPPO	PLUG PROP	BOUCHON TAMPÃO	050T
3		75202812		1	VIRABREQUIM KURBELWELLE	CIGÜEÑAL ALBERO MOTORE	CRANKSHAFT KRUMTAPAKSEL	VILEBREQUIN CAMBOTA	018A
4		84185067		1	VOLANTE DE MOTOR MOTORSCHWUNGRAD	VOLANTE DE MOTOR VOLANO MOTORE	ENGINE FLYWHEEL MOTOR SVINGHJUL	VOLANT MOTEUR VOLANTE DO MOTOR	048V
5		84185078		1	VOLANTE SCHWUNGRAD	VOLANTE VOLANO	FLYWHEEL SVINGHJUL	VOLANT VOLANTE	3570
6		75286557		6	PARAFUSO SCHRAUBE	TORNILLO VITE	SCREW SKRUE	VIS PARAFUSO	040V
7		75202826		2	SEMI-ANÉIS ENCOSTO DRUCKRINGHÄLFTE	SEMIANILLOS DE EMPU SEMIANELLO REGGISPII	THRUST HALF-RING HALVRING,	DEMI-RONDELLE DE BU MEIO ANEL DE ENCOST	091S
7		75202827		1	JOGO DE SEMI-ANÉIS +0,102 JUEGO ARAND. EMP. +0 DRUCKSCHEIBENSATZ	 KIT ROND. REGGISP. +0	 SET OF THRUST WASHE TRYKSKIVESÆT +0.102	 JEU ANNEAUX BUTEE + CONJ ANILHAS ENCOST	354S
8		75205145		8	PARAFUSO SCHRAUBE	TORNILLO VITE	SCREW SKRUE	VIS PARAFUSO	040V

02-11	01	p1	12/09

COMANDOS DO MOTOR
MANDOS DEL MOTOR
CRANKSHAFT PULLEY
CRANKSHAFT PULLEY

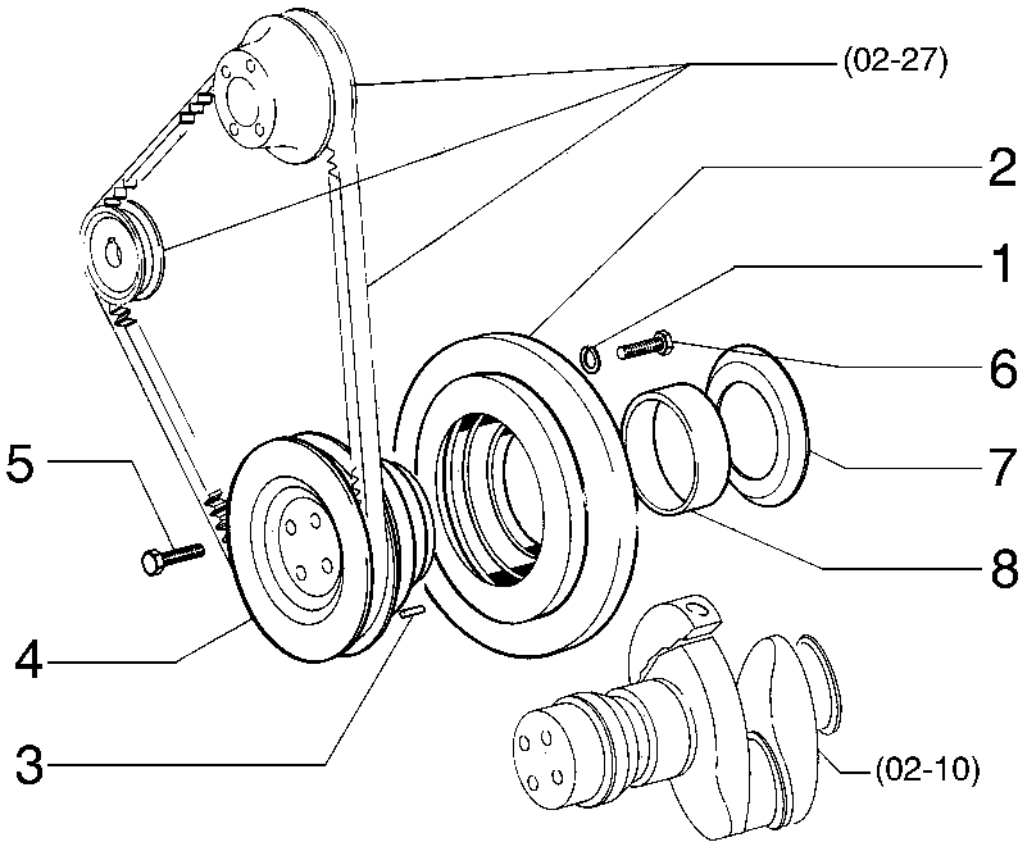

CRANKSHAFT PULLEY
CRANKSHAFT PULLEY
CRANKSHAFT PULLEY
CRANKSHAFT PULLEY

R	N	P.N.	MOD	Q	Denominação Bezeichnung	Denominacion Descrizione	Description Beskrivelse	Description Denominação	L.C.
1		**75285276**		6	ARRUELA PLANA UNTERLEGSCHEIBE	ARANDELA RONDELLA	WASHER FLADSKIVE	RONDELLE ANILHA	131R
2		**75202817**		1	AMORTECEDOR DE VIBRAÇÃO				
						AMORTIGUADOR	DAMPER	AMORTISSEUR	164S
					DÄMPFER	AMMORTIZZATORE	SVINGNINGSDÆMPER	AMORTECEDOR	
3		**14163670**		1	PINO DE FIXAÇÃO, M4 x 14, Slotted				
						PASADOR DE BLOQUEO	LOCK PIN	GOUPILLE DE BLOCAGE	081P
					VERRIEGELUNGSSTIFT	PERNO DI BLOCCAGGIC	LÅSETAP	PERNO DE FIXAÇÃO	
4		**75286555**		1	POLIA RIEMENSCHEIBE	POLEA PULEGGIA	PULLEY REMSKIVE	POULIE POLIA	230P
5		**75286554**		4	PARAFUSO SCHRAUBE	TORNILLO VITE	SCREW SKRUE	VIS PARAFUSO	040V
6		**75205353**		6	PARAFUSO SCHRAUBE	TORNILLO VITE	SCREW SKRUE	VIS PARAFUSO	040V
7		**75202819**		1	DEFLETOR ABWEISER	DEFLECTOR DEFLETTORE	DEFLECTOR AFLEDEPLADE	DEFLECTEUR DEFLECTOR	020D
8		**75202818**		1	BUCHA BUCHSE	CASQUILLO BOCCOLA	BUSHING BØSNING	BAGUE CASQUILHO	095B

02-12	01	p1	12/09

PISTÃO E BIELA
EMBOLO Y BIELA
EMBOLO Y BIELA
EMBOLO Y BIELA

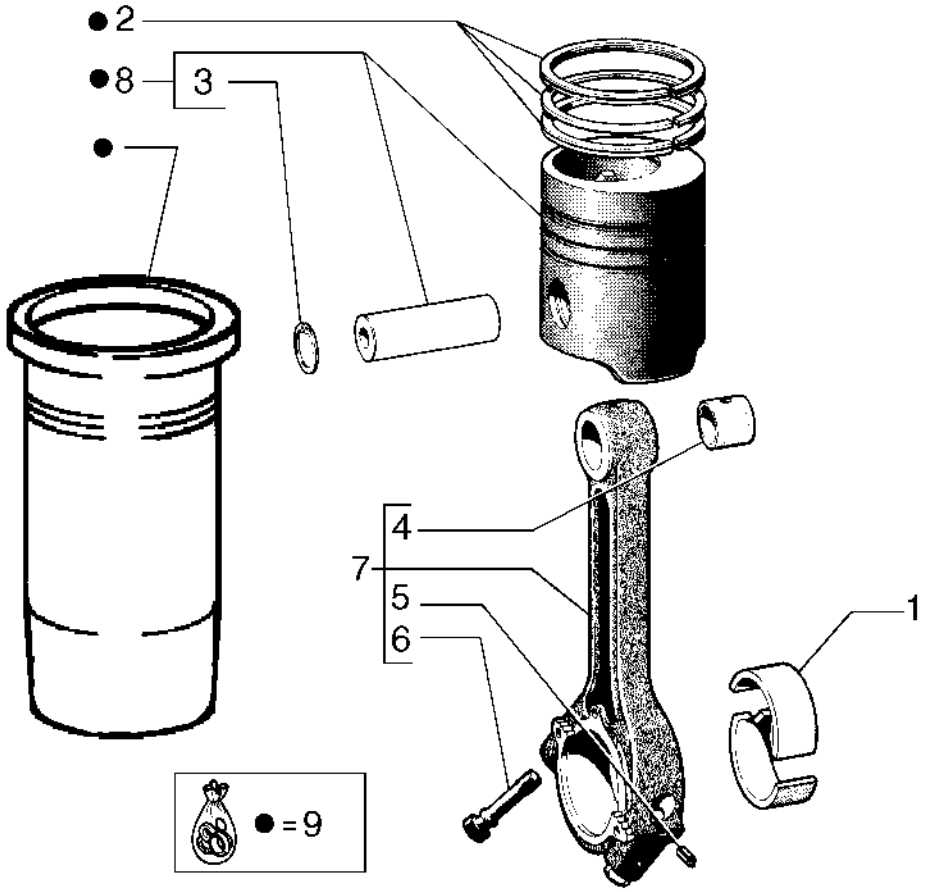

EMBOLO Y BIELA
EMBOLO Y BIELA
EMBOLO Y BIELA
EMBOLO Y BIELA

R	N	P.N.	MOD	Q	Denominação Bezeichnung	Denominacion Descrizione	Description Beskrivelse	Description Denominação	L.C.
1		75202831		6	SEMI-BRONZINA, STD LAGERHALBSCHALE	SEMICOJINETE SEMICUSCINETTO	BEARING HALF LEJEPANDE	DEMI-COUSSINET MEIO ROLAMENTO	103S
1		75202832		6	CAMPAINHA, 0.25 GLOCKE	CAMPANA CAMPANA	BELL KLOKKE	CLOCHE CAMPAINHA	296S
1		75202833		6	JOGO SEMI-BRONZ -0,508, 0.50 HAUPTLAGERSATZ -0,7	JUEGO BRGS PRIN. -0,5(KIT CUSC. PRINC. -0,5(	SET OF MAIN BRGS -0. SÆT M/ HOVEDLEJER -(	JEU PALIERS PRINC. -0, CONJ. CASQUILHOS -0.5	333S
1		75202834		6	JOGO SEMI-BRONZ -0,762, 0.75 HAUPTLAGERSATZ -0,7	JUEGO BRGS PRIN. -0,7(KIT CUSC. PRINC. -0,76	SET OF MAIN BRGS -0. SÆT M/ HOVEDLEJER -(	JEU PALIERS PRINC. -0, CONJ. CASQUILHOS -0.7	334S
1		75202835		6	JOGO SEMI-BRONZ -1,016, 1.00 HAUPTLAGERSATZ -1,(	JUEGO BRGS PRIN. -1,0 KIT CUSC. PRINC. -1,01	SET OF MAIN BRGS -1. SÆT M/ HOVEDLEJER -1	JEU PALIERS PRINC. -1, CONJ. CASQUILHOS -1.(	335S
2		75205703		6	JOGO PACKUNG	JEUGO KIT	KIT KIT	POCHETTE JOGO	4830
3		75286561		12	ANEL ELÁSTICO SICHERUNGSRING	ARANDELA DE RETENCI ANELLO ELASTICO	CIRCLIP LÅSERING	CIRCLIP ANEL DE RETENÇÃO	056A
4		75202836		6	BUCHA BUCHSE	CASQUILLO BOCCOLA	BUSHING BØSNING	BAGUE CASQUILHO	095B
5		11163770		6	PINO ELÁSTICO SPANNSTIFT	BULÓN DE GIRO SPINA ELASTICA	ROLL PIN SPLIT	GOUPILLE ELASTIQUE TROÇO	200S
6		75205142		12	PARAFUSO SCHRAUBE	TORNILLO VITE	SCREW SKRUE	VIS PARAFUSO	040V
7		75202830		6	HASTE DE CONEXÃO PLEUELSTANGE	BIELA BIELLA	CONNECTING ROD PLEJLSTANG	BIELLE BIELA	051B
8		75286563		6	CONJ PISTÃO KOLBENBAUGRUPPE	CONJUNTO DE PISTÓN COMPLESSIVO PISTONE	PISTON ASSY STEMPEL KOMPLET	ENS. PISTON PISTÃO COMPLETO	245S
9		84268416		6	KIT DE REPARO REPARATURSATZ	KIT DE REPARACIÓN KIT DI RIPARAZIONE	REPAIR KIT REPARATIONSSÆT	KIT DE REPARATION KIT DE REPARAÇÃO	003K

02-13	01	p1	12/09

COMANDO DA DISTRIBUIÇÃO
MANDOS DE LA DISTRUBUCION
TIMING GEARS
TIMING GEARS

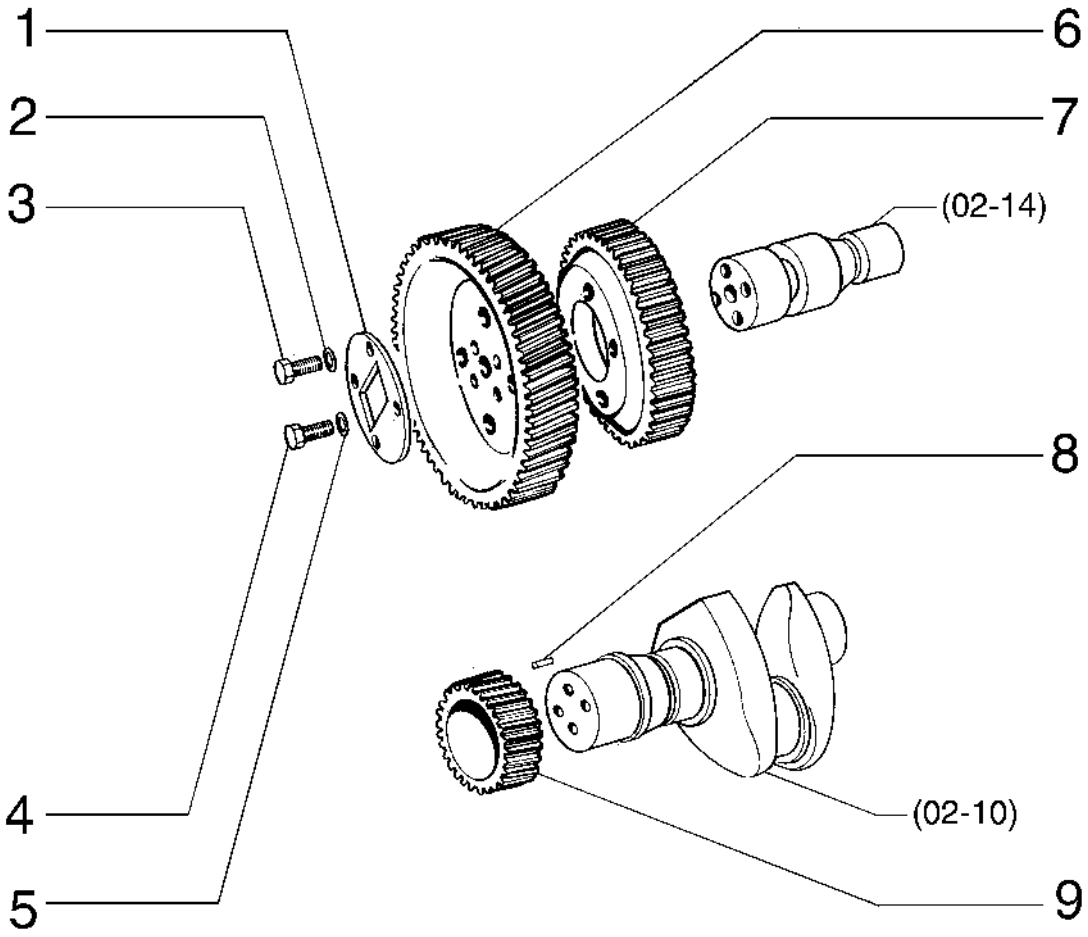

TIMING GEARS
TIMING GEARS
TIMING GEARS
TIMING GEARS

R	N	P.N.	MOD	Q	Denominação Bezeichnung	Denominacion Descrizione	Description Beskrivelse	Description Denominação	L.C.
1		**75202715**		1	FLANGE FLANSCH	BRIDA FLANGIA	FLANGE FLANGE	BRIDE FLANGE	070F
2		**75202949**		4	ARRUELA PLANA UNTERLEGSCHEIBE	ARANDELA RONDELLA	WASHER FLADSKIVE	RONDELLE ANILHA	131R
3		**75285362**		4	PARAFUSO SCHRAUBE	TORNILLO VITE	SCREW SKRUE	VIS PARAFUSO	040V
4		**75285471**		4	PARAFUSO SCHRAUBE	TORNILLO VITE	SCREW SKRUE	VIS PARAFUSO	040V
5		**75202949**		4	ARRUELA PLANA UNTERLEGSCHEIBE	ARANDELA RONDELLA	WASHER FLADSKIVE	RONDELLE ANILHA	131R
6		**75202568**		1	ENGRENAGEM ZAHNRAD	ENGRANAJE INGRANAGGIO	GEAR TANDHJUL	PIGNON ENGRENAGEM	050I
7		**75202565**		1	ENGRENAGEM ZAHNRAD	ENGRANAJE INGRANAGGIO	GEAR TANDHJUL	PIGNON ENGRENAGEM	050I
8		**14163670**		1	PINO DE FIXAÇÃO, M4 x 14, Slotted VERRIEGELUNGSSTIFT	PASADOR DE BLOQUEO PERNO DI BLOCCAGGIC	LOCK PIN LÅSETAP	GOUPILLE DE BLOCAGE PERNO DE FIXAÇÃO	081P
9		**75202816**		1	ENGRENAGEM ZAHNRAD	ENGRANAJE INGRANAGGIO	GEAR TANDHJUL	PIGNON ENGRENAGEM	050I

02-14	01	p1	12/09

DISTRIBUIÇÃO
DISTRIBUCION
CAMSHAFT & VALVE TRAIN
CAMSHAFT & VALVE TRAIN

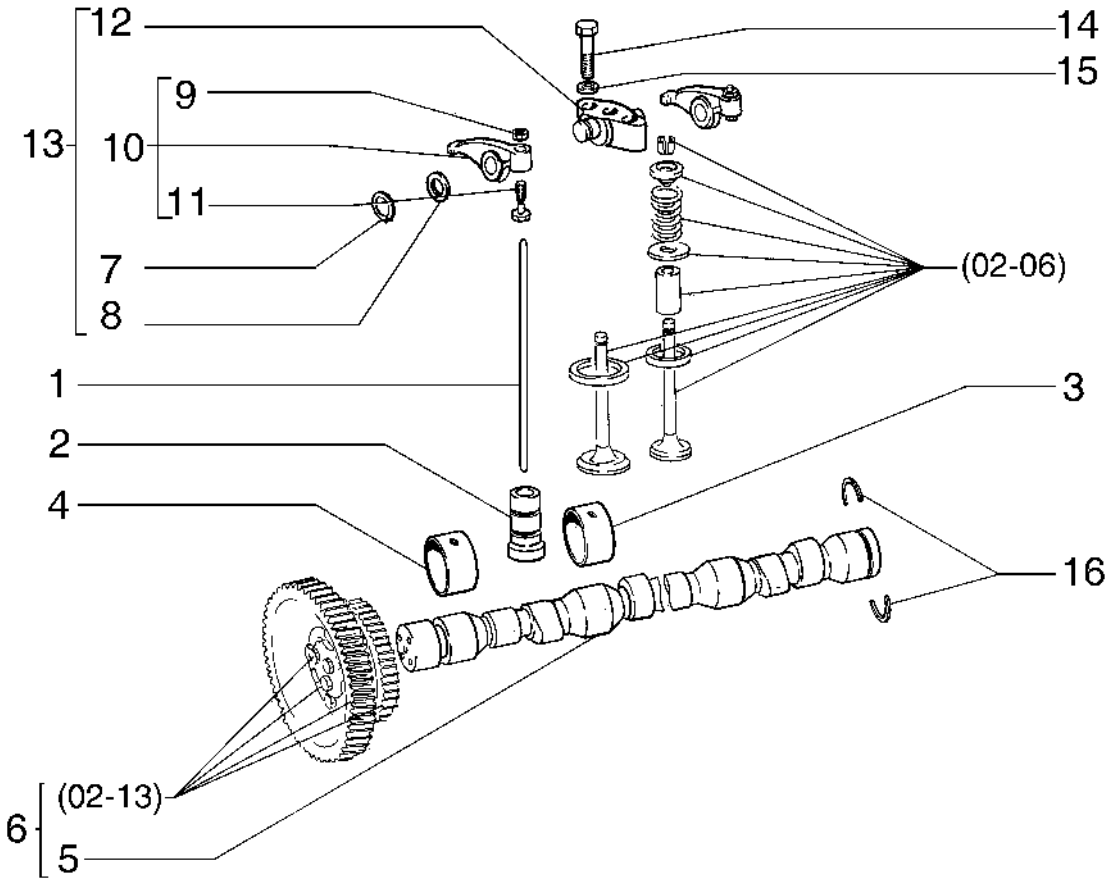

CAMSHAFT & VALVE TRAIN
CAMSHAFT & VALVE TRAIN
CAMSHAFT & VALVE TRAIN
CAMSHAFT & VALVE TRAIN

R	N	P.N.	MOD	Q	Denominação Bezeichnung	Denominacion Descrizione	Description Beskrivelse	Description Denominação	L.C.
1		75202624		12	HASTE STANGE	VARILLA ASTA	ROD STANG	TIGE HASTE	090A
2		75202625		12	PLATINADO STÖSSEL	LEVA PUNTERIA	TAPPET VENTILLØFTER	POUSSOIR DE SOUPAPI IMPULSOR	240P
3		75202550		5	BUCHA BUCHSE	CASQUILLO BOCCOLA	BUSHING BØSNING	BAGUE CASQUILHO	095B
4		75202549		2	BUCHA BUCHSE	CASQUILLO BOCCOLA	BUSHING BØSNING	BAGUE CASQUILHO	095B
5		75285252		1	EIXO EXCÊNTRICO NOCKENWELLE	ÁRBOL DE LEVAS ALBERO A CAMME	CAMSHAFT KNASTAKSEL	ARBRE A CAMES ÁRVORE DE CAMES	017A
6		75202919		1	EIXO ACHSE	EJE ASSALE	AXLE AKSEL	ESSIEU EIXO	087A
7		75285470		12	ANEL RING	ANILLO ANELLO	RING RING	ANNEAU ANEL	045A
8		75205158		12	ARRUELA PLANA UNTERLEGSCHEIBE	ARANDELA RONDELLA	WASHER FLADSKIVE	RONDELLE ANILHA	131R
9		75205184		12	PORCA MUTTER	TUERCA DADO	NUT MØTRIK	ECROU PORCA	010D
10		75207949		12	BALANCIM KIPPHEBELARM	BRAZO DE BALANCÍN BILANCIERE	ROCKER ARM VIPPEARM	BRAS DE CULBUTEUR BALANCEIRO	055B
11		75205146		12	PARAFUSO SCHRAUBE	TORNILLO VITE	SCREW SKRUE	VIS PARAFUSO	040V
12		75207948		6	SUPORTE STÜTZE	SOPORTE SUPPORTO	SUPPORT BESLAG	SUPPORT SUPORTE	300S
13		75202531		6	SUPORTE STÜTZE	SOPORTE SUPPORTO	SUPPORT BESLAG	SUPPORT SUPORTE	300S
14		75205356		12	PARAFUSO SCHRAUBE	TORNILLO VITE	SCREW SKRUE	VIS PARAFUSO	040V
15		75285272		12	ARRUELA PLANA UNTERLEGSCHEIBE	ARANDELA RONDELLA	WASHER FLADSKIVE	RONDELLE ANILHA	131R
16		75202921		1	TRINCO SPERRKLINKE	TRINQUETE NOTTOLINO D'ARRESTO	PAWL PAL	CLIQUET LINGUETA	050N

02-15	01	p1	12/09

FILTRO DE AR E TUBULAÇÕES
FILTRO DE AIRE Y TUBERIAS
AIR CLEANER AND TUBING
AIR CLEANER AND TUBING

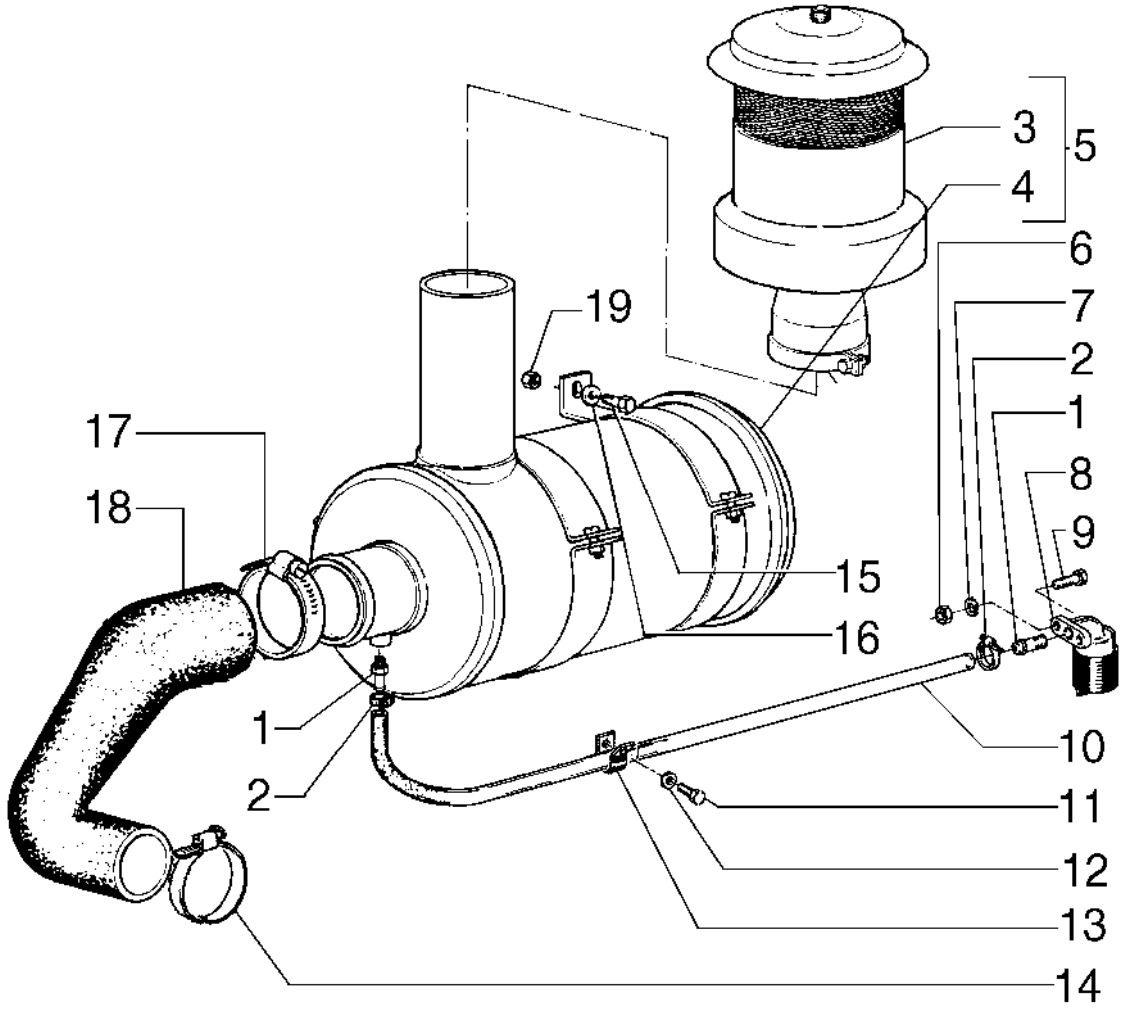

AIR CLEANER AND TUBING
AIR CLEANER AND TUBING
AIR CLEANER AND TUBING
AIR CLEANER AND TUBING

R	N	P.N.	MOD	Q	Denominação Bezeichnung	Denominacion Descrizione	Description Beskrivelse	Description Denominação	L.C.
1		8321751		2	TUBO RÍGIDO ROHR	TUBO RÍGIDO TUBO RIGIDO	RIGID TUBE STIFT RØR	TUYAU RIGIDE TUBO RÍGIDO	193T
2		12179190		2	GRAMPO DA MANGUEIRA SCHLAUCHKLEMME	ABRAZADERA DE MANG FERMO DEL TUBO FLES	HOSE CLIP SLANGEKLEMME	COLLIER POUR FLEXIBL FIXADOR DE MANGUEIR	180C
3		75248762		1	CONJ PRÉ-FILTRO DE AR LUFTVORREINIGERBAU	CONJ. PREFILTRO DE A COMPLESS. PREFILTRO	AIR PRE-CLEANER ASSY LUFT FORFILTER KPL.	PREFILTRE A AIR PRÉ-FILTRO	201P
4		75248765		1	ESTOJO GEHÄUSE	ESTUCHE CASSA; SCATOLA	CASE KASSE	CARTER CAIXA	101A
5		75248761		1	DEPURADOR LUFTFILTER	DEPURADOR DE AIRE FILTRO ARIA	AIR CLEANER LUFTFILTER	FILTRE A AIR FILTRO DE AR	021D
6		15896221		2	PORCA, M6, Cl 10 MUTTER	TUERCA DADO	NUT MØTRIK	ECROU PORCA	010D
7		10519421		2	ARRUELA PLANA, M6 x 11.95 x 1.6 UNTERLEGSCHEIBE	ARANDELA RONDELLA	WASHER FLADSKIVE	RONDELLE ANILHA	131R
8		8321722		1	INDICADOR ANZEIGE	INDICADOR INDICATORE	INDICATOR INDIKATOR	INDICATEUR INDICADOR	087S
9		10902431		2	PARAFUSO, Hex, M6 x 20, 10.9 SCHRAUBE	PERNO BULLONE	BOLT BOLT	VIS PARAFUSO	140B
10		75213035		1	MANGUEIRA SCHLAUCH	TUBO TUBO FLESSIBILE	HOSE SLANGE	FLEXIBLE MANGUEIRA	030M
11		11106231		1	PARAFUSO, Hex, M10 x 25, 10.9, Full Thd SCHRAUBE	PERNO BULLONE	BOLT BOLT	VIS PARAFUSO	140B
12		14496621		1	ARRUELA PLANA, M10 x 21 x 2 UNTERLEGSCHEIBE	ARANDELA RONDELLA	WASHER FLADSKIVE	RONDELLE ANILHA	131R
13		70929719		1	COLAR RINGE	COLLAR COLLARE	COLLAR SLANGEBÅND	COLLIER ANEL	031F
14		12174890		1	GRAMPO DA MANGUEIRA SCHLAUCHKLEMME	ABRAZADERA DE MANG FERMO DEL TUBO FLES	HOSE CLIP SLANGEKLEMME	COLLIER POUR FLEXIBL FIXADOR DE MANGUEIR	180C
15		16043631		4	PARAFUSO, Hex, M8 x 25, 10.9 SCHRAUBE	PERNO BULLONE	BOLT BOLT	VIS PARAFUSO	140B
16		12642021		4	ARRUELA PLANA UNTERLEGSCHEIBE	ARANDELA RONDELLA	WASHER FLADSKIVE	RONDELLE ANILHA	131R
17		12174590		1	GRAMPO DA MANGUEIRA SCHLAUCHKLEMME	ABRAZADERA DE MANG FERMO DEL TUBO FLES	HOSE CLIP SLANGEKLEMME	COLLIER POUR FLEXIBL FIXADOR DE MANGUEIR	180C
18		75252236		1	TUBO FLEXÍVEL BIEGSAMER SCHLAUCH	TUBO FLEXIBLE TUBO FLESSIBILE	FLEXIBLE HOSE FLEKSIBEL SLANGE	TUYAU FLEXIBLE MANGUEIRA FLEXÍVEL	192T
19		16100811		4	PORCA, M8, Cl 8 MUTTER	TUERCA DADO	NUT MØTRIK	ECROU PORCA	010D

02-16	01	p1	12/09

FILTRO DE AR
FILTRO DE AIRE
AIR CLEANER
AIR CLEANER

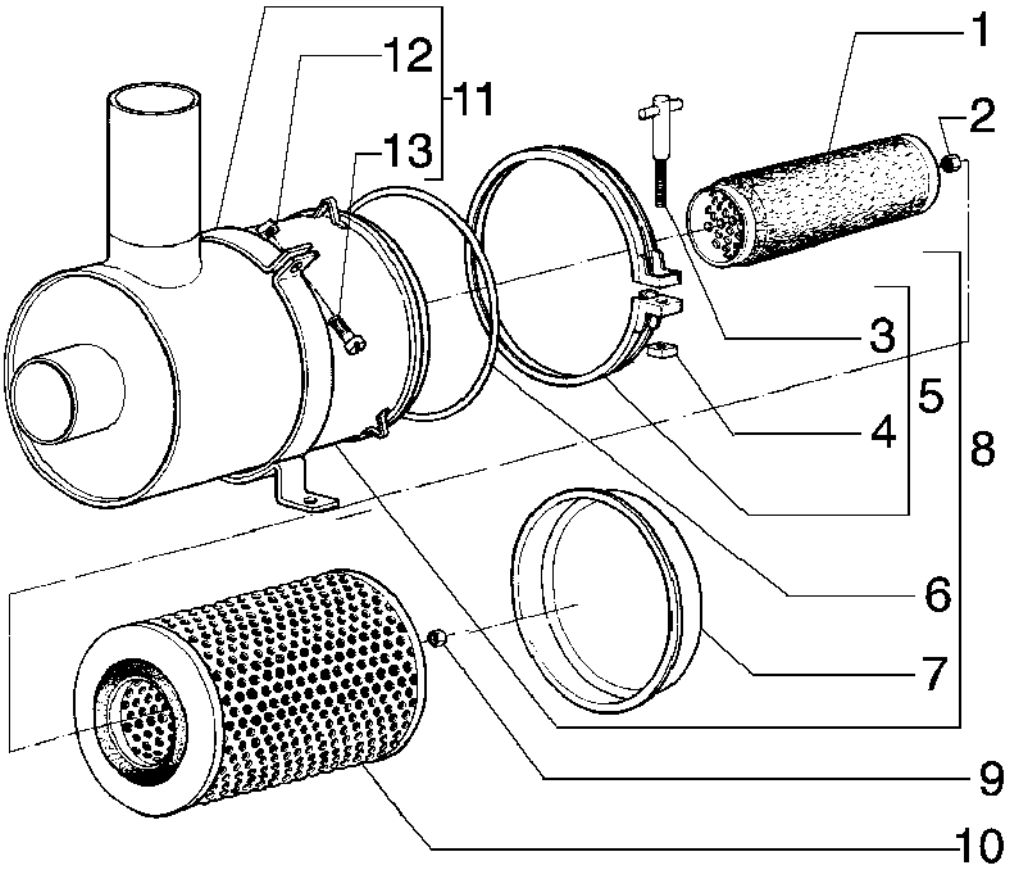

AIR CLEANER
AIR CLEANER
AIR CLEANER
AIR CLEANER

R	N	P.N.	MOD	Q	Denominação Bezeichnung	Denominacion Descrizione	Description Beskrivelse	Description Denominação	L.C.
1		**75247063**		1	FILTRO DE AR LUFTFILTER	FILTRO DE AIRE FILTRO ARIA	AIR FILTER LUFTFILTER	FILTRE A AIR FILTRO DE AR	066F
2		**75288759**		1	PORCA MUTTER	TUERCA DADO	NUT MØTRIK	ECROU PORCA	010D
3		**75288389**		1	PARAFUSO SCHRAUBE	TORNILLO VITE	SCREW SKRUE	VIS PARAFUSO	040V
4		**75288390**		1	PORCA MUTTER	TUERCA DADO	NUT MØTRIK	ECROU PORCA	010D
5		**75288760**		1	BRAÇADEIRA KLEMME	ABRAZADERA MORSETTO	CLAMP SPÆNDEBÅND	COLLIER BRAÇADEIRA	120M
6		**75288761**		1	O-RING O-RING	JUNTA TÓRICA ANELLO TOROIDALE	O-RING O-RING	JOINT TORIQUE O-RING	055A
7		**75288762**		1	COBERTURA ABDECKUNG	CUBIERTA COPERCHIO	COVER DÆKSEL	COUVERCLE COBERTURA	265C
8		**75248765**		1	ESTOJO GEHÄUSE	ESTUCHE CASSA; SCATOLA	CASE KASSE	CARTER CAIXA	101A
9		**75288763**		1	PORCA MUTTER	TUERCA DADO	NUT MØTRIK	ECROU PORCA	010D
10		**75247062**		1	FILTRO DE AR LUFTFILTER	FILTRO DE AIRE FILTRO ARIA	AIR FILTER LUFTFILTER	FILTRE A AIR FILTRO DE AR	066F

02-17	01	p1	12/09

PRÉ-FILTRO
PRE-FILTRO
PREFILTER
PREFILTER

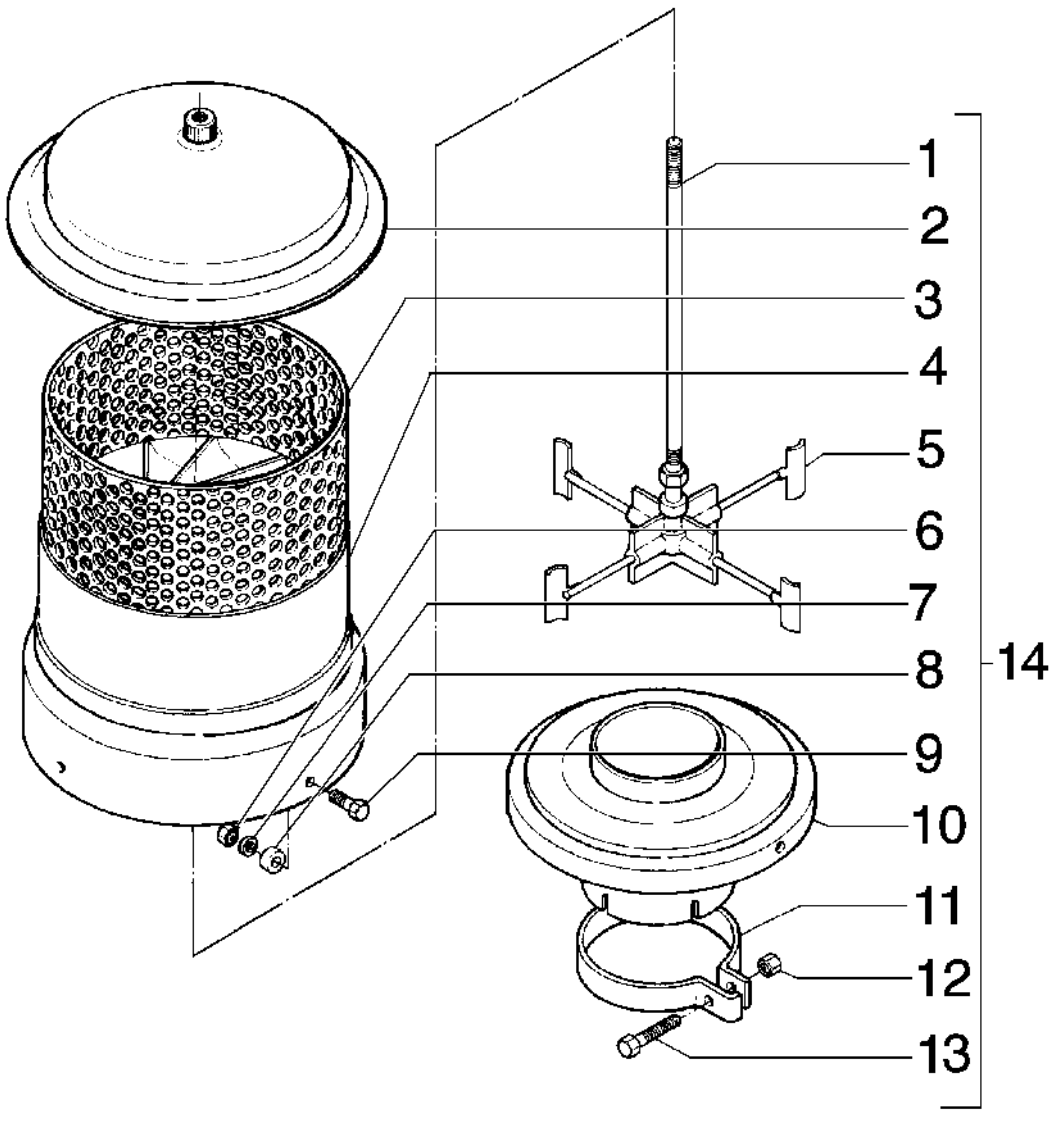

PREFILTER
PREFILTER
PREFILTER
PREFILTER

R	N	P.N.	MOD	Q	Denominação Bezeichnung	Denominacion Descrizione	Description Beskrivelse	Description Denominação	L.C.
1		75288764		1	EIXO WELLE	EJE ALBERO	SHAFT AKSEL	ARBRE VEIO	016A
2		75288765		1	COBERTURA ABDECKUNG	CUBIERTA COPERCHIO	COVER DÆKSEL	COUVERCLE COBERTURA	265C
3		75288766		1	PROTEÇÃO SCHUTZABDECKUNG	DEFENSA PROTEZIONE	GUARD BESKYTTELSESSKÆRM	PROTECTION PROTECÇÃO	070R
4		75288767		1	ESTOJO GEHÄUSE	ESTUCHE CASSA; SCATOLA	CASE KASSE	CARTER CAIXA	101A
5		75288768		1	IMPULSOR LAUFRAD	IMPULSOR GIRANTE	IMPELLER PUMPEVINGE	ROUE A AILETTES TURBINA	060G
6		75288400		4	PORCA MUTTER	TUERCA DADO	NUT MØTRIK	ECROU PORCA	010D
7		75288401		4	ARRUELA PLANA UNTERLEGSCHEIBE	ARANDELA RONDELLA	WASHER FLADSKIVE	RONDELLE ANILHA	131R
8		75288402		4	ESPAÇADOR DISTANZSTÜCK	SEPARADOR DISTANZIALE	SPACER AFSTANDSSTYKKE	ENTRETOISE ESPAÇADOR	075D
9		75288403		4	PARAFUSO SCHRAUBE	TORNILLO VITE	SCREW SKRUE	VIS PARAFUSO	040V
10		75288769		1	SUPORTE STÜTZE	SOPORTE SUPPORTO	SUPPORT BESLAG	SUPPORT SUPORTE	300S
11		75288770		1	BRAÇADEIRA KLEMME	ABRAZADERA MORSETTO	CLAMP SPÆNDEBÅND	COLLIER BRAÇADEIRA	120M
12		75288771		1	PORCA MUTTER	TUERCA DADO	NUT MØTRIK	ECROU PORCA	010D
13		75288772		1	PARAFUSO SCHRAUBE	TORNILLO VITE	SCREW SKRUE	VIS PARAFUSO	040V
14		75248762		1	CONJ PRÉ-FILTRO DE AR LUFTVORREINIGERBAU	CONJ. PREFILTRO DE A COMPLESS. PREFILTRO	AIR PRE-CLEANER ASSY LUFT FORFILTER KPL.	PREFILTRE A AIR PRÉ-FILTRO	201P

02-18	01	p1	12/09

COLETORES DE ADMISSÃO E ESCAPE
COLECTORES DE ADMISION Y ESCAPE
INTAKE & EXHAUST MANIFOLDS
INTAKE & EXHAUST MANIFOLDS

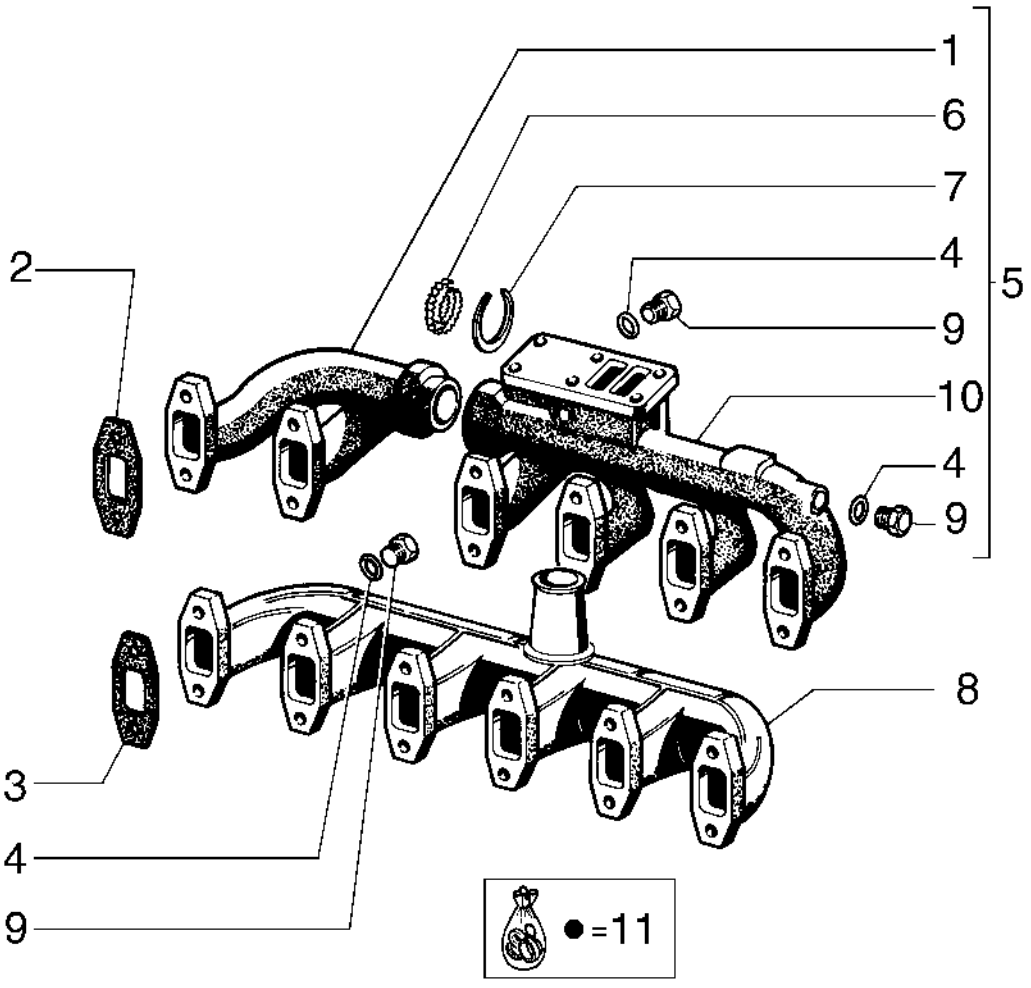

INTAKE & EXHAUST MANIFOLDS
INTAKE & EXHAUST MANIFOLDS
INTAKE & EXHAUST MANIFOLDS
INTAKE & EXHAUST MANIFOLDS

R	N	P.N.	MOD	Q	Denominação Bezeichnung	Denominacion Descrizione	Description Beskrivelse	Description Denominação	L.C.
1		75285344		1	COLETOR DE EXAUSTÃO	COLECTOR DE ESCAPE	EXHAUST MANIFOLD	COLLECTEUR D'ECHAPI	230C
					AUSPUFFKRÜMMER	COLLETTORE DI SCARIC	UDSTØDNINGSMANIFOL	COLECTOR DE ESCAPE	
2		75202928		6	JUNTA	JUNTA	GASKET	JOINT	123G
					DICHTUNG	GUARNIZIONE	PAKNING	JUNTA	
3		75286439		6	JUNTA	JUNTA	GASKET	JOINT	123G
					DICHTUNG	GUARNIZIONE	PAKNING	JUNTA	
4		75205363		3	JUNTA	JUNTA	GASKET	JOINT	123G
					DICHTUNG	GUARNIZIONE	PAKNING	JUNTA	
5		75285413		1	COLETOR DE EXAUSTÃO, (1,4,6,7,9,10)				
						COLECTOR DE ESCAPE	EXHAUST MANIFOLD	COLLECTEUR D'ECHAPI	230C
					AUSPUFFKRÜMMER	COLLETTORE DI SCARIC	UDSTØDNINGSMANIFOL	COLECTOR DE ESCAPE	
6		75285345		2	ANEL	ANILLO	RING	ANNEAU	045A
					RING	ANELLO	RING	ANEL	
7		75285346		12	ANEL	ANILLO	RING	ANNEAU	045A
					RING	ANELLO	RING	ANEL	
8		75285348		1	COLETOR DE ADMISSÃO	COLECTOR DE ADMISIÓ	INLET MANIFOLD	COLLECTEUR D'ADMISS	225C
					EINLASSKRÜMMER	COLLETTORE DI ASPIRA	INDSUGNINGSMANIFOL	COLECTOR DE ADMISSÁ	
9		75205206		3	BUJÃO	TAPÓN	PLUG	BOUCHON	050T
					STOPFEN	TAPPO	PROP	TAMPÃO	
10		75285347		1	COLETOR DE EXAUSTÃO	COLECTOR DE ESCAPE	EXHAUST MANIFOLD	COLLECTEUR D'ECHAPI	230C
					AUSPUFFKRÜMMER	COLLETTORE DI SCARIC	UDSTØDNINGSMANIFOL	COLECTOR DE ESCAPE	
11		75285210		1	KIT DE REVISÃO DO MOTOR				
						KIT DE REVISIÓN DEL M	ENGINE OVERHAUL KIT	KIT DE REVISION MOTE	002K
					MOTORÜBERHOLUNGSS	KIT REVISIONE MOTORE	MOTORREVISIONSSÆT	KIT DE REVISÃO DO MO	

02-19	01	p1	12/09

SILENCIOSO E ESCAPAMENTO
SILENCIADOR Y ESCAPE
MUFFLER & EXHAUST
MUFFLER & EXHAUST

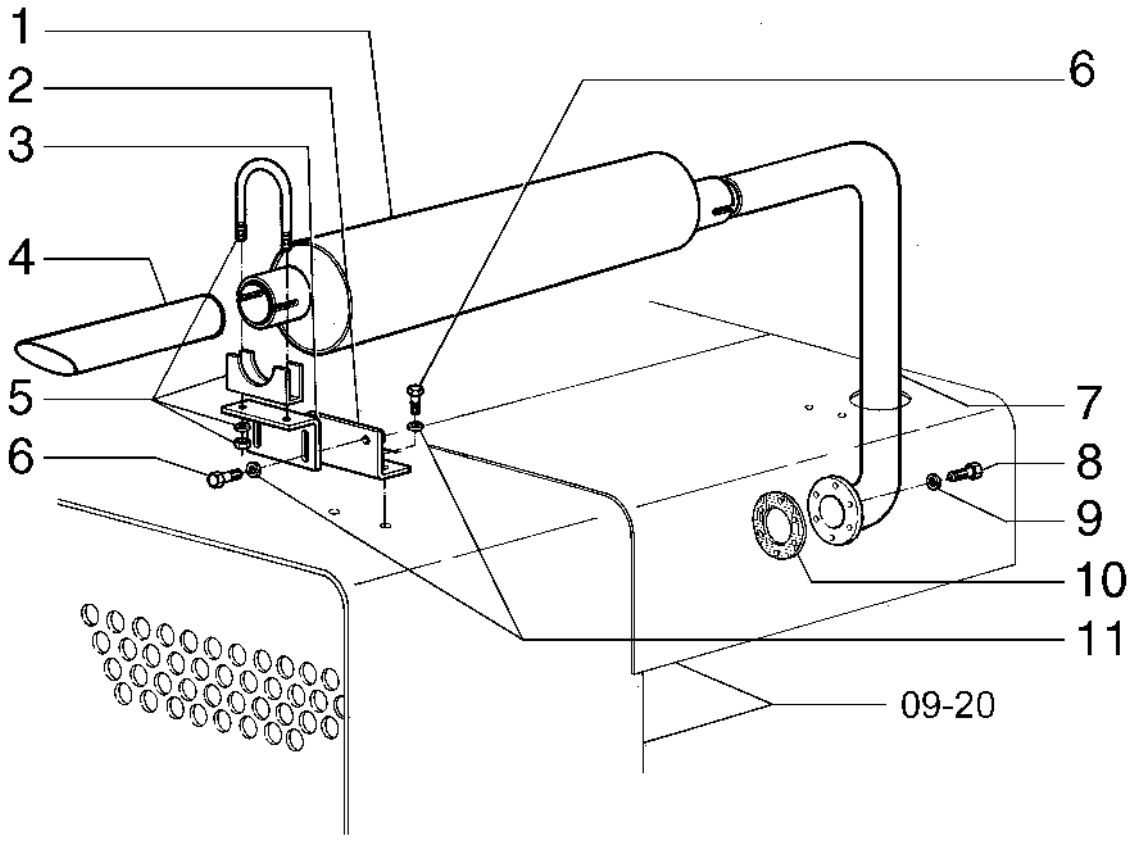

MUFFLER & EXHAUST
MUFFLER & EXHAUST
MUFFLER & EXHAUST
MUFFLER & EXHAUST

R	N	P.N.	MOD	Q	Denominação Bezeichnung	Denominacion Descrizione	Description Beskrivelse	Description Denominação	L.C.
1		75216114		1	SILENCIOSO SCHALLDÄMPFER	SILENCIADOR MARMITTA	MUFFLER LYDDÆMPER	SILENCIEUX SILENCIADOR	160S
2		75265825		2	SUPORTE STÜTZE	SOPORTE SUPPORTO	SUPPORT BESLAG	SUPPORT SUPORTE	300S
3		75265820		2	PLACA PLATTE	PLACA PIASTRA	PLATE PLADE	PLAQUE CHAPA	105P
4		87748603		1	TUBO ROHR	TUBO TUBO	TUBE RØR	TUBE TUBO	195T
5		75216396		2	BRAÇADEIRA KLEMME	ABRAZADERA MORSETTO	CLAMP SPÆNDEBÅND	COLLIER BRAÇADEIRA	120M
6		70922763		8	PARAFUSO SCHRAUBE	TORNILLO VITE	SCREW SKRUE	VIS PARAFUSO	040V
7		87684676		1	TUBO RÍGIDO ROHR	TUBO RÍGIDO TUBO RIGIDO	RIGID TUBE STIFT RØR	TUYAU RIGIDE TUBO RÍGIDO	193T
8		16043831		6	PARAFUSO, Hex, M8 x 30, 10.9 SCHRAUBE	PERNO BULLONE	BOLT BOLT	VIS PARAFUSO	140B
9		10516679		6	TRAVA DA ARRUELA SICHERUNGSSCHEIBE	ARANDELA DE BLOQUE RONDELLA DI SICUREZ	LOCK WASHER LÅSESKIVE	RONDELLE FREIN ANILHA DE RETENÇÃO	132R
10		75212825		1	JUNTA DICHTUNG	JUNTA GUARNIZIONE	GASKET PAKNING	JOINT JUNTA	123G
11		10516879		8	ARRUELA PLANA UNTERLEGSCHEIBE	ARANDELA RONDELLA	WASHER FLADSKIVE	RONDELLE ANILHA	131R

02-20	01	p1	12/09

TURBOCOMPRESSOR E TUBULAÇÃO
TURBOCOMPRESSOR Y TUBERIAS
TURBOCHARGER & PIPING
TURBOCHARGER & PIPING

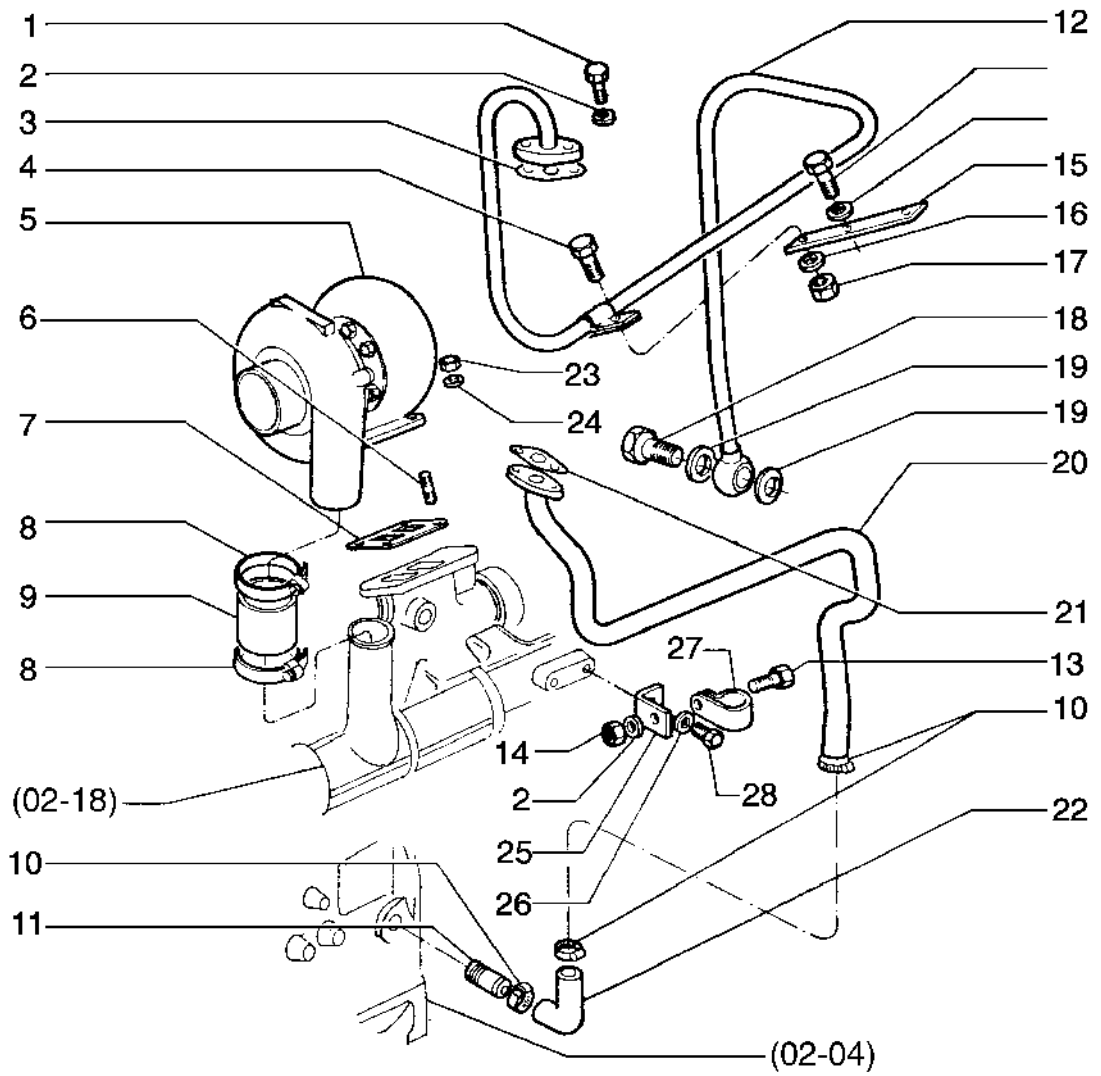

TURBOCHARGER & PIPING
TURBOCHARGER & PIPING
TURBOCHARGER & PIPING
TURBOCHARGER & PIPING

R	N	P.N.	MOD	Q	Denominação Bezeichnung	Denominacion Descrizione	Description Beskrivelse	Description Denominação	L.C.
1		75285362		4	PARAFUSO SCHRAUBE	TORNILLO VITE	SCREW SKRUE	VIS PARAFUSO	040V
2		75202949		5	ARRUELA PLANA UNTERLEGSCHEIBE	ARANDELA RONDELLA	WASHER FLADSKIVE	RONDELLE ANILHA	131R
3		75202885		1	JUNTA DICHTUNG	JUNTA GUARNIZIONE	GASKET PAKNING	JOINT JUNTA	123G
4		10902021		1	PARAFUSO, Hex, M6 x 12, 8.8 SCHRAUBE	TORNILLO VITE	SCREW SKRUE	VIS PARAFUSO	040V
5		75202881		4	TURBO-COMPRESSOR TURBOLADER	TURBOCOMPRESOR TURBOCOMPRESSORE	TURBOCHARGER TURBOLADER	TURBOCOMPRESSEUR TURBOCOMPRESSOR	210T
6		75286440		4	PRISIONEIRO GEWINDEBOLZEN	PRISIONERO PRIGIONIERO	STUD STØTTEBOLT	GOUJON PINO ROSCADO	210P
7		75202882		1	JUNTA DICHTUNG	JUNTA GUARNIZIONE	GASKET PAKNING	JOINT JUNTA	123G
8		75205366		2	BRAÇADEIRA KLEMME	ABRAZADERA MORSETTO	CLAMP SPÆNDEBÅND	COLLIER BRAÇADEIRA	120M
9		75202883		1	LUVA BUCHSE	MANGUITO MANICOTTO	SLEEVE TRYKLEJE, KOBLING	CHEMISE MANGA	031M
10		75205186		2	BRAÇADEIRA KLEMME	ABRAZADERA MORSETTO	CLAMP SPÆNDEBÅND	COLLIER BRAÇADEIRA	120M
11		75285330		1	TUBO RÍGIDO ROHR	TUBO RÍGIDO TUBO RIGIDO	RIGID TUBE STIFT RØR	TUYAU RIGIDE TUBO RÍGIDO	193T
12		75202910		1	TUBO RÍGIDO ROHR	TUBO RÍGIDO TUBO RIGIDO	RIGID TUBE STIFT RØR	TUYAU RIGIDE TUBO RÍGIDO	193T
13		16043431		1	PARAFUSO, Hex, M8 x 20, 10.9 SCHRAUBE	PERNO BULLONE	BOLT BOLT	VIS PARAFUSO	140B
14		75205184		1	PORCA MUTTER	TUERCA DADO	NUT MØTRIK	ECROU PORCA	010D
15		75286546		1	SUPORTE STÜTZE	SOPORTE SUPPORTO	SUPPORT BESLAG	SUPPORT SUPORTE	300S
16		75285343		1	ARRUELA PLANA UNTERLEGSCHEIBE	ARANDELA RONDELLA	WASHER FLADSKIVE	RONDELLE ANILHA	131R
17		75285300		1	PORCA MUTTER	TUERCA DADO	NUT MØTRIK	ECROU PORCA	010D
18		75285367		1	CONECTOR HIDRÁUL HYDR STECKVERBINDE	CONECTOR HIDRÁULIC CONNETTORE IDRAULIC	HYD CONNECTOR HYDRAULIKSTIK	CONNECTEUR HYDRAU CONECTOR HID.	020R
19		75205368		2	ARRUELA PLANA UNTERLEGSCHEIBE	ARANDELA RONDELLA	WASHER FLADSKIVE	RONDELLE ANILHA	131R
20		75285331		1	TUBO ROHR	TUBO TUBO	TUBE RØR	TUBE TUBO	195T
21		75202887		1	JUNTA DICHTUNG	JUNTA GUARNIZIONE	GASKET PAKNING	JOINT JUNTA	123G
22		75285329		1	TUBO RÍGIDO ROHR	TUBO RÍGIDO TUBO RIGIDO	RIGID TUBE STIFT RØR	TUYAU RIGIDE TUBO RÍGIDO	193T
23		75205365		4	PORCA MUTTER	TUERCA DADO	NUT MØTRIK	ECROU PORCA	010D

02-20	01	p2	12/09

TURBOCOMPRESSOR E TUBULAÇÃO
TURBOCOMPRESSOR Y TUBERIAS
TURBOCHARGER & PIPING
TURBOCHARGER & PIPING

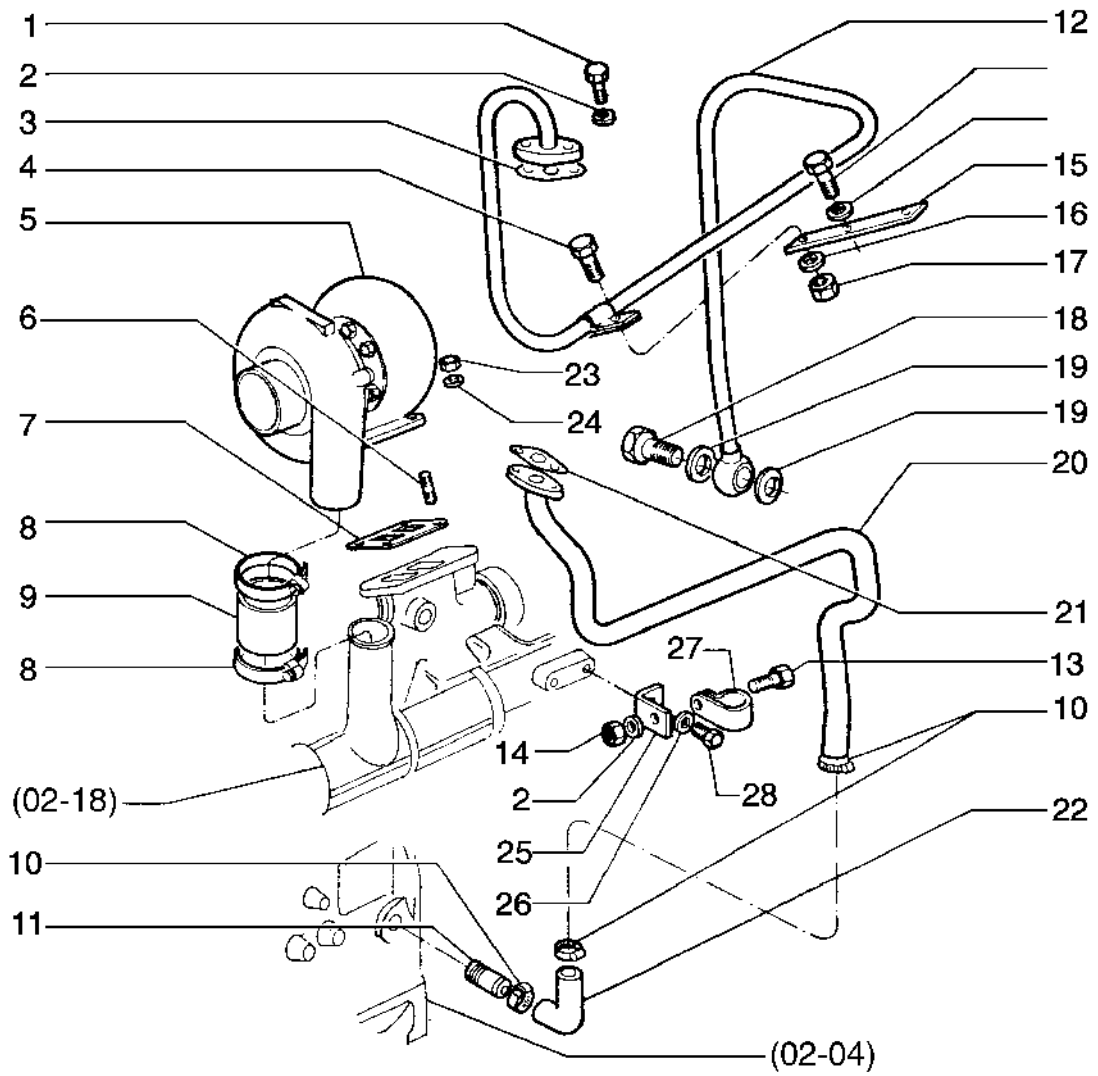

TURBOCHARGER & PIPING
TURBOCHARGER & PIPING
TURBOCHARGER & PIPING
TURBOCHARGER & PIPING

R	N	P.N.	MOD	Q	Denominação Bezeichnung	Denominacion Descrizione	Description Beskrivelse	Description Denominação	L.C.
24		**75205197**		4	ARRUELA PLANA UNTERLEGSCHEIBE	ARANDELA RONDELLA	WASHER FLADSKIVE	RONDELLE ANILHA	131R
25		**75285335**		1	SUPORTE STÜTZE	SOPORTE SUPPORTO	SUPPORT BESLAG	SUPPORT SUPORTE	300S
26		**75285272**		1	ARRUELA PLANA UNTERLEGSCHEIBE	ARANDELA RONDELLA	WASHER FLADSKIVE	RONDELLE ANILHA	131R
27		**75285334**		1	BRACADEIRA SCHELLE	COLLAR MORSETTO	CLAMP CLAMP	COLLIER BRACADEIRA	1640
28		**75285279**		1	PARAFUSO SCHRAUBE	TORNILLO VITE	SCREW SKRUE	VIS PARAFUSO	040V
29		**75285286**		1	ARRUELA PLANA UNTERLEGSCHEIBE	ARANDELA RONDELLA	WASHER FLADSKIVE	RONDELLE ANILHA	131R

02-21	01	p1	12/09

LUBRIFICAÇÃO DO MOTOR
ENGRASE DEL MOTOR
ENGINE LUBRICATION
ENGINE LUBRICATION

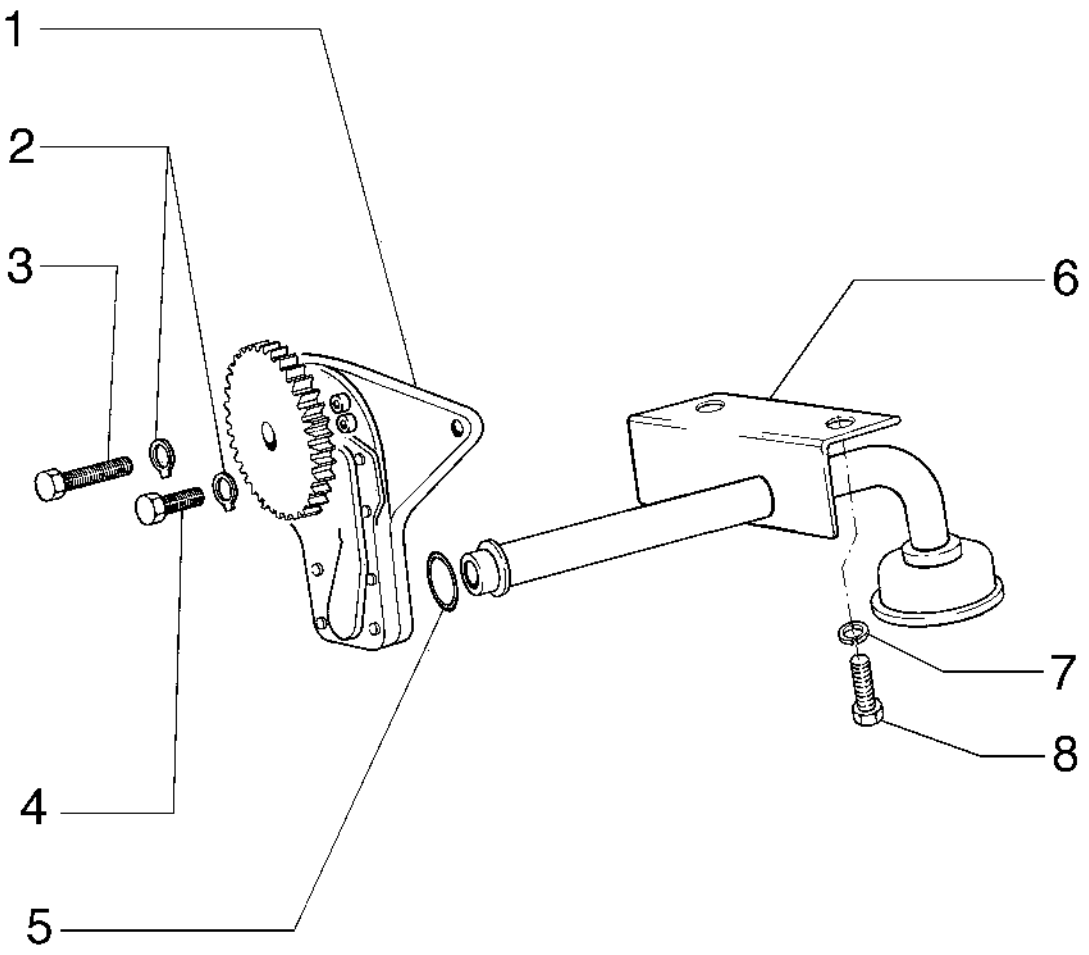

ENGINE LUBRICATION
ENGINE LUBRICATION
ENGINE LUBRICATION
ENGINE LUBRICATION

R	N	P.N.	MOD	Q	Denominação Bezeichnung	Denominacion Descrizione	Description Beskrivelse	Description Denominação	L.C.
1		**75285258**		1	BOMBA DE ÓLEO DO MOTOR				
						BOMBA DE ACEITE DE M	ENGINE OIL PUMP	POMPE A HUILE MOTEU	153P
					MOTORÖLPUMPE	POMPA OLIO MOTORE	MOTOROLIEPUMPE	BOMBA DE ÓLEO DO MC	
2		**75205200**		3	TRAVA DA ARRUELA	ARANDELA DE BLOQUE	LOCK WASHER	RONDELLE FREIN	132R
					SICHERUNGSSCHEIBE	RONDELLA DI SICUREZ	LÅSESKIVE	ANILHA DE RETENÇÃO	
3		**75285259**		2	PARAFUSO	TORNILLO	SCREW	VIS	040V
					SCHRAUBE	VITE	SKRUE	PARAFUSO	
4		**75285362**		1	PARAFUSO	TORNILLO	SCREW	VIS	040V
					SCHRAUBE	VITE	SKRUE	PARAFUSO	
5		**75285257**		1	ANEL VEDADOR	RETÉN	SEALRING	BAGUE D'ETANCHEITE	Z125
					DICHTRING	ANELLO DI TENUTA	PAKNINGSRING	ANEL VEDADOR	
6		**75286564**		1	TUBO DE SUPORTE	TUBO DE SOPORTE	SUPPORT TUBE	TUBE PORTEUR	Z267
					STÜTZROHR	TUBO DI SUPPORTO	SLANGEAFSTIVER	TUBO DE SUPORTE	
7		**75285504**		1	ARRUELA PLANA	ARANDELA	WASHER	RONDELLE	131R
					UNTERLEGSCHEIBE	RONDELLA	FLADSKIVE	ANILHA	
8		**16043421**		1	PARAFUSO, Hex, M8 x 20, 8.8				
						TORNILLO	SCREW	VIS	040V
					SCHRAUBE	VITE	SKRUE	PARAFUSO	
9		**75285257**		1	ANEL VEDADOR	RETÉN	SEALRING	BAGUE D'ETANCHEITE	Z125
					DICHTRING	ANELLO DI TENUTA	PAKNINGSRING	ANEL VEDADOR	

02-22	01	p1	12/09

RESPIRO DO MOTOR
RESPIRADERO DEL MOTOR
ENGINE BREATHER
ENGINE BREATHER

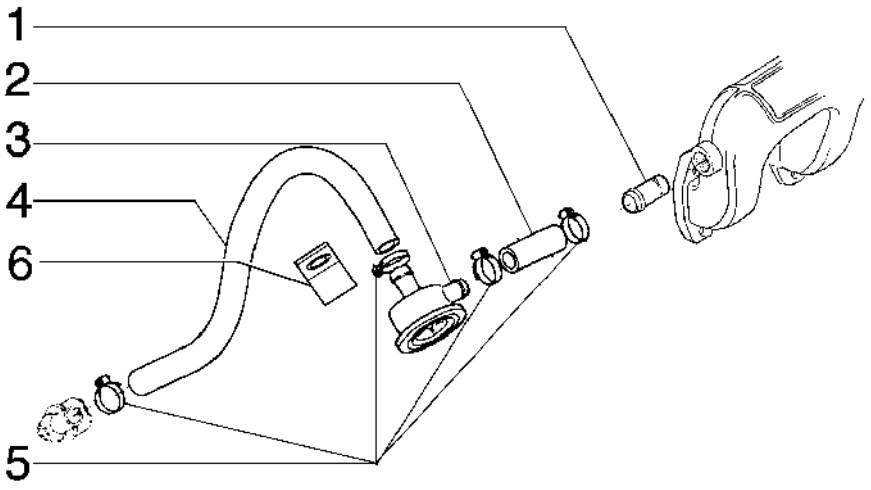

ENGINE BREATHER
ENGINE BREATHER
ENGINE BREATHER
ENGINE BREATHER

R	N	P.N.	MOD	Q	Denominação Bezeichnung	Denominacion Descrizione	Description Beskrivelse	Description Denominação	L.C.
1		75285330		1	TUBO RÍGIDO ROHR	TUBO RÍGIDO TUBO RIGIDO	RIGID TUBE STIFT RØR	TUYAU RIGIDE TUBO RÍGIDO	193T
2		75202889		1	MANGUEIRA SCHLAUCH	TUBO TUBO FLESSIBILE	HOSE SLANGE	FLEXIBLE MANGUEIRA	030M
3		75202807		1	RESPIRO ENTLÜFTER	RESPIRADERO SFIATO	BREATHER UDLUFTNINGSSKRUE	RENIFLARD RESPIRADOURO	145S
4		75286552		1	TUBO FLEXÍVEL BIEGSAMER SCHLAUCH	TUBO FLEXIBLE TUBO FLESSIBILE	FLEXIBLE HOSE FLEKSIBEL SLANGE	TUYAU FLEXIBLE MANGUEIRA FLEXÍVEL	192T
5		75205186		3	BRAÇADEIRA KLEMME	ABRAZADERA MORSETTO	CLAMP SPÆNDEBÅND	COLLIER BRAÇADEIRA	120M
6		75202650		1	COBERTURA ABDECKUNG	CUBIERTA COPERCHIO	COVER DÆKSEL	COUVERCLE COBERTURA	265C

02-23	01	p1	12/09

FILTRO DE ÓLEO LUBRIFICANTE
FILTRO DE ACEITE
LUBRICANT OIL FILTER
LUBRICANT OIL FILTER

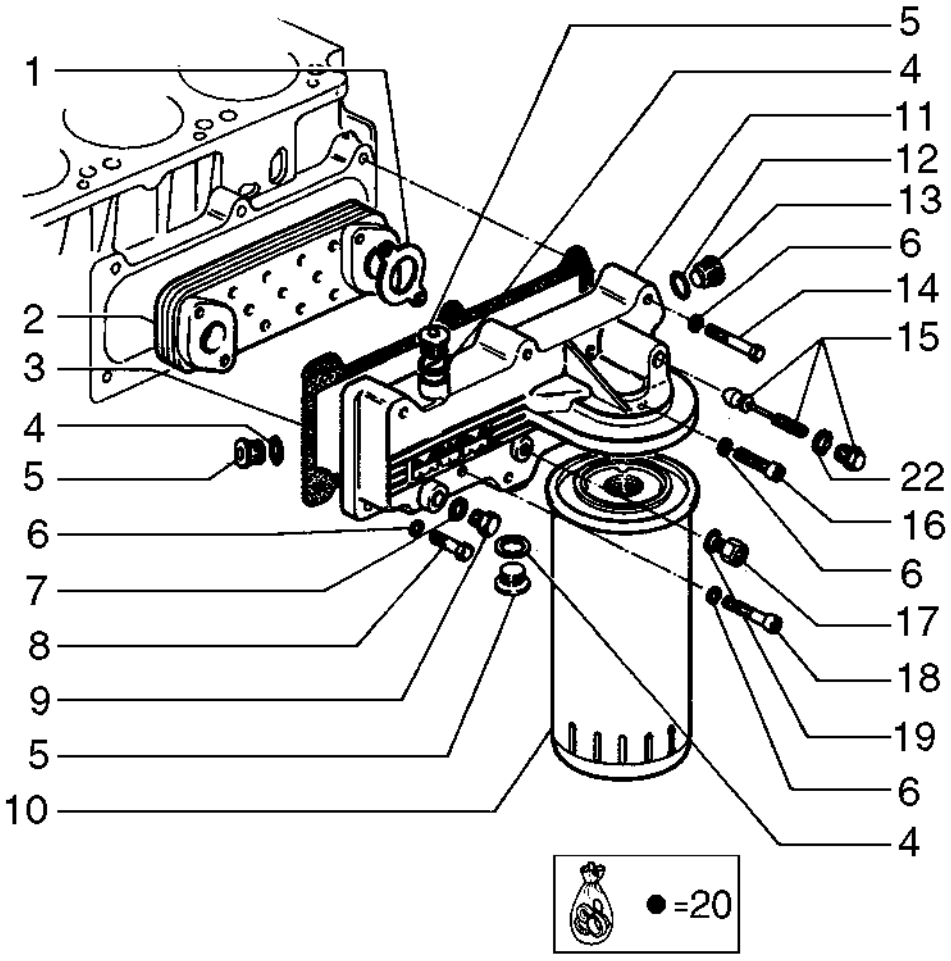

LUBRICANT OIL FILTER
LUBRICANT OIL FILTER
LUBRICANT OIL FILTER
LUBRICANT OIL FILTER

R	N	P.N.	MOD	Q	Denominação Bezeichnung	Denominacion Descrizione	Description Beskrivelse	Description Denominação	L.C.
1		75285220		2	JUNTA DICHTUNG	JUNTA GUARNIZIONE	GASKET PAKNING	JOINT JUNTA	123G
2		75285221		1	TROCADOR DE CALOR WÄRMETAUSCHER	CAMBIADOR DE CALOR SCAMBIATORE DI CALO	HEAT EXCHANGER VARMEVEKSLER	ECHANGEUR THERMIQU PERMUTADOR DE CALC	025S
3		75285222		1	JUNTA DICHTUNG	JUNTA GUARNIZIONE	GASKET PAKNING	JOINT JUNTA	123G
4		75285224		4	JUNTA DICHTUNG	JUNTA GUARNIZIONE	GASKET PAKNING	JOINT JUNTA	123G
5		75285225		4	BUJÃO STOPFEN	TAPÓN TAPPO	PLUG PROP	BOUCHON TAMPÃO	050T
6		75205200		10	TRAVA DA ARRUELA SICHERUNGSSCHEIBE	ARANDELA DE BLOQUE RONDELLA DI SICUREZ	LOCK WASHER LÅSESKIVE	RONDELLE FREIN ANILHA DE RETENÇÃO	132R
7		75285226		1	JUNTA DICHTUNG	JUNTA GUARNIZIONE	GASKET PAKNING	JOINT JUNTA	123G
8		75285362		1	PARAFUSO SCHRAUBE	TORNILLO VITE	SCREW SKRUE	VIS PARAFUSO	040V
9		75205373		1	BUJÃO STOPFEN	TAPÓN TAPPO	PLUG PROP	BOUCHON TAMPÃO	050T
10		75285228		1	ELEMENTO ELEMENT	ELEMENTO ELEMENTO	ELEMENT ELEMENT	ELEMENT ELEMENTO	020E
11		75285223		1	CAIXA KASTEN; OFF KASTENA	CAJA CASSA; SCATOLA	BOX KASSE	BOITIER CAIXA	035S
12		75285274		1	JUNTA DICHTUNG	JUNTA GUARNIZIONE	GASKET PAKNING	JOINT JUNTA	123G
13		75285229		1	BUJÃO STOPFEN	TAPÓN TAPPO	PLUG PROP	BOUCHON TAMPÃO	050T
14		75285264		5	PARAFUSO SCHRAUBE	TORNILLO VITE	SCREW SKRUE	VIS PARAFUSO	040V
15		75202861		1	VÁLVULA HIDRÁULICA HYDRAULIKVENTIL	VÁLVULA HIDRÁULICA DISTRIBUTORE IDRAULI	HYDRAULIC VALVE HYDRAULIKVENTIL	SOUPAPE HYDRAULIQU VÁLVULA HIDRÁULICA	010V
16		75285265		1	PARAFUSO SCHRAUBE	TORNILLO VITE	SCREW SKRUE	VIS PARAFUSO	040V
17		75202863		1	CONECTOR HIDRÁUL HYDR STECKVERBINDE	CONECTOR HIDRÁULIC CONNETTORE IDRAULIC	HYD CONNECTOR HYDRAULIKSTIK	CONNECTEUR HYDRAU CONECTOR HID.	020R
18		75285266		3	PARAFUSO SCHRAUBE	TORNILLO VITE	SCREW SKRUE	VIS PARAFUSO	040V
19		10298350		2	VEDAÇÃO DA ARRUELA, M10.2 x 16 x 1, Alum DICHTSCHEIBE	ARANDELA HERMÉTICA ROSETTA DI TENUTA	SEALING WASHER TÆTNINGSSKIVE	RONDELLE D'ETANCHEI ANILHA DE VEDAÇÃO	133R
20		75287645		1	KIT GAXETA DE MOTOR MOTORDICHTUNGSSAT	KIT DE JUNTAS DEL MO KIT GUARNIZIONI MOTO	ENGINE GASKET KIT MOTORPAKNINGSSÆT	JEU DE JOINTS MOTEUI KIT JUNTAS DE MOTOR	317S
21		75285273		1	FILTRO DE ÓLEO DO MOTOR MOTORÖLFILTER	FILTRO DE ACEITE DE M FILTRO OLIO MOTORE	ENGINE OIL FILTER MOTOROLIEFILTER	FILTRE A HUILE MOTEU FILTRO DE ÓLEO DO MC	067F
22		75205363		1	JUNTA DICHTUNG	JUNTA GUARNIZIONE	GASKET PAKNING	JOINT JUNTA	123G

02-24	01	p1	01/10

RADIADOR
RADIADOR
RADIATOR
RADIATOR

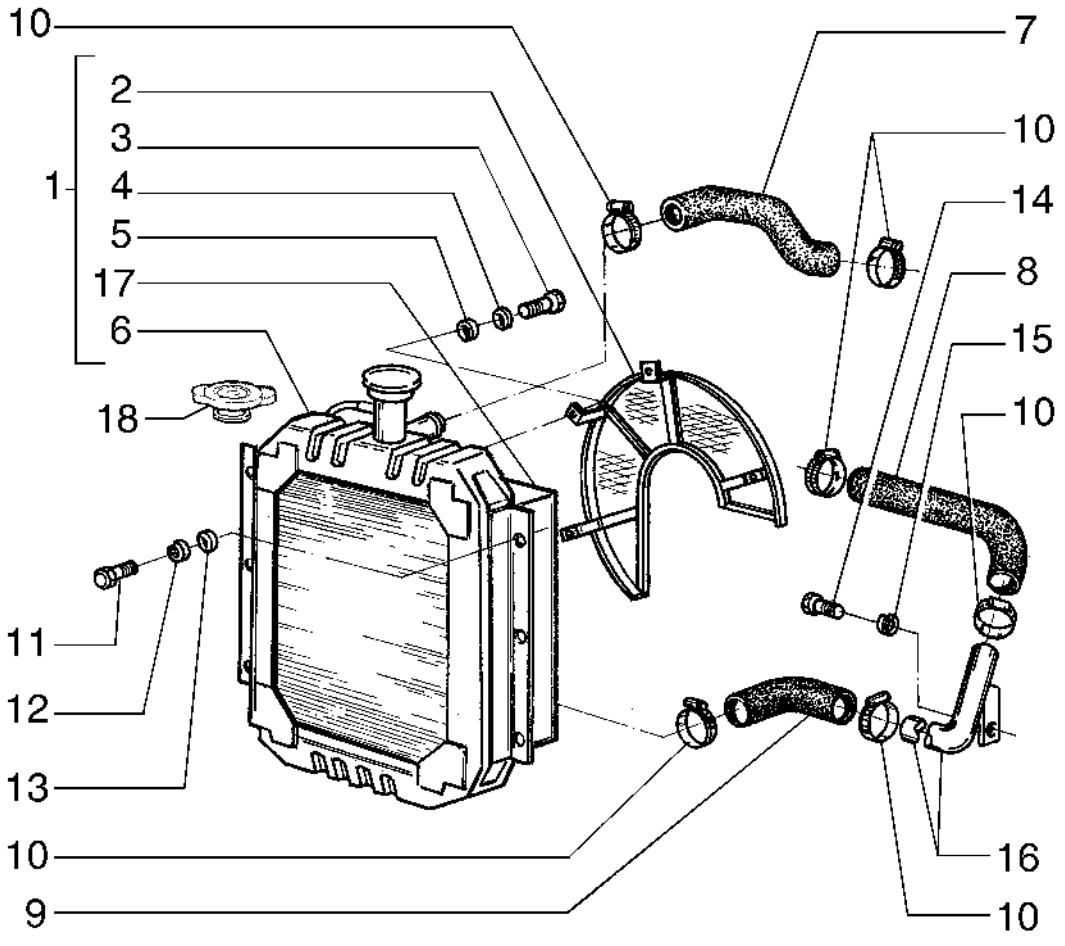

RADIATOR
RADIATOR
RADIATOR
RADIATOR

R	N	P.N.	MOD	Q	Denominação Bezeichnung	Denominacion Descrizione	Description Beskrivelse	Description Denominação	L.C.
1	1	**{75253538}**		1					
1		**75247566**		1	RADIADOR KÜHLER	RADIADOR RADIATORE	RADIATOR KØLER	RADIATEUR ARREFECEDOR	025R
3		**10902121**		4	PARAFUSO, Hex, M6 x 14, 8.8, Full Thd SCHRAUBE	PERNO BULLONE	BOLT BOLT	VIS PARAFUSO	140B
2		**75247563**		1	GRELHA DE RADIADOR KÜHLERGRILL	REJILLA DE RADIADOR GRIGLIA DEL RADIATOR	RADIATOR GRILLE KØLERGITTER	GRILLE DE RADIATEUR GRELHA DE RADIADOR	100G
4		**10516470**		4	TRAVA DA ARRUELA SICHERUNGSSCHEIBE	ARANDELA DE BLOQUE RONDELLA DI SICUREZ	LOCK WASHER LÅSESKIVE	RONDELLE FREIN ANILHA DE RETENÇÃO	132R
5		**12639701**		4	ARRUELA PLANA, M6 x 11 x 1 UNTERLEGSCHEIBE	ARANDELA RONDELLA	WASHER FLADSKIVE	RONDELLE ANILHA	131R
7		**75218061**		1	MANGUEIRA SCHLAUCH	TUBO TUBO FLESSIBILE	HOSE SLANGE	FLEXIBLE MANGUEIRA	030M
6		**{75247560}**		1					
8		**75218180**		1	MANGUEIRA SCHLAUCH	TUBO TUBO FLESSIBILE	HOSE SLANGE	FLEXIBLE MANGUEIRA	030M
6	1	**75253539**		1	RADIADOR KÜHLER	RADIADOR RADIATORE	RADIATOR KØLER	RADIATEUR ARREFECEDOR	025R
9		**75218181**		1	MANGUEIRA SCHLAUCH	TUBO TUBO FLESSIBILE	HOSE SLANGE	FLEXIBLE MANGUEIRA	030M
10		**70922198**		6	COLAR RINGE	COLLAR COLLARE	COLLAR SLANGEBÅND	COLLIER ANEL	031F
11		**70921566**		4	PARAFUSO SCHRAUBE	TORNILLO VITE	SCREW SKRUE	VIS PARAFUSO	040V
12		**10516673**		4	ARRUELA PLANA UNTERLEGSCHEIBE	ARANDELA RONDELLA	WASHER FLADSKIVE	RONDELLE ANILHA	131R
13		**70900816**		4	ARRUELA PLANA UNTERLEGSCHEIBE	ARANDELA RONDELLA	WASHER FLADSKIVE	RONDELLE ANILHA	131R
14		**70928312**		1	PARAFUSO SCHRAUBE	TORNILLO VITE	SCREW SKRUE	VIS PARAFUSO	040V
15		**70904208**		1	TRAVA DA ARRUELA SICHERUNGSSCHEIBE	ARANDELA DE BLOQUE RONDELLA DI SICUREZ	LOCK WASHER LÅSESKIVE	RONDELLE FREIN ANILHA DE RETENÇÃO	132R
16		**75218062**		1	TUBO ROHR	TUBO TUBO	TUBE RØR	TUBE TUBO	195T
17		**{75247561}**		1					
18		**75211492**		1	COBERTURA ABDECKUNG	CUBIERTA COPERCHIO	COVER DÆKSEL	COUVERCLE COBERTURA	265C

(1) Opcional Radiador Tropical

02-25	01	p1	12/09

BOMBA D'ÁGUA E TUBULAÇÕES
BOMBA DE AGUA Y TUBERIAS
WATER PUMP & PIPING
WATER PUMP & PIPING

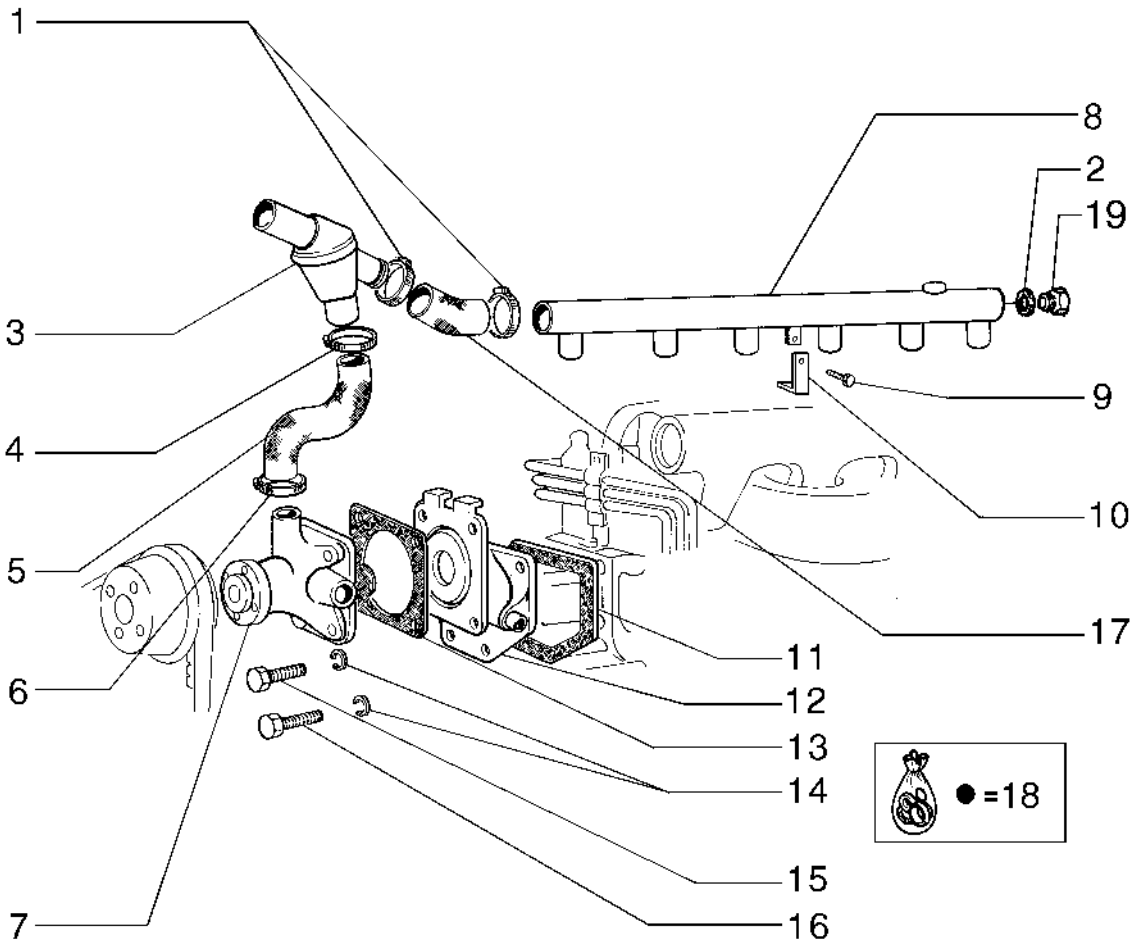

WATER PUMP & PIPING
WATER PUMP & PIPING
WATER PUMP & PIPING
WATER PUMP & PIPING

R	N	P.N.	MOD	Q	Denominação Bezeichnung	Denominacion Descrizione	Description Beskrivelse	Description Denominação	L.C.
1		75205366		2	BRAÇADEIRA KLEMME	ABRAZADERA MORSETTO	CLAMP SPÆNDEBÅND	COLLIER BRAÇADEIRA	120M
2		10280060		1	VEDAÇÃO DA ARRUELA, M14.2 x 20 x 1.5 DICHTSCHEIBE	ARANDELA HERMÉTICA ROSETTA DI TENUTA	SEALING WASHER TÆTNINGSSKIVE	RONDELLE D'ETANCHEI ANILHA DE VEDAÇÃO	133R
3		75285303		1	VÁLVULA VENTIL	VÁLVULA VALVOLA	VALVE VENTIL	SOUPAPE VÁLVULA	9620
4		75205182		1	BRAÇADEIRA KLEMME	ABRAZADERA MORSETTO	CLAMP SPÆNDEBÅND	COLLIER BRAÇADEIRA	120M
5		75285316		1	MANGUEIRA SCHLAUCH	TUBO TUBO FLESSIBILE	HOSE SLANGE	FLEXIBLE MANGUEIRA	030M
6		75205183		1	BRAÇADEIRA KLEMME	ABRAZADERA MORSETTO	CLAMP SPÆNDEBÅND	COLLIER BRAÇADEIRA	120M
7		75285317		1	BOMBA HIDRÁULICA HYDRAULIKPUMPE	BOMBA HIDRÁULICO POMPA IDRAULICA	HYDRAULIC PUMP HYDRAULIKPUMPE	POMPE HYDRAULIQUE BOMBA HIDRÁULICA	155P
8		75285305		1	TUBO ROHR	TUBO TUBO	TUBE RØR	TUBE TUBO	195T
9		75205361		1	PARAFUSO SCHRAUBE	TORNILLO VITE	SCREW SKRUE	VIS PARAFUSO	040V
10		75202926		1	SUPORTE STÜTZE	SOPORTE SUPPORTO	SUPPORT BESLAG	SUPPORT SUPORTE	300S
11		75202525		1	JUNTA DICHTUNG	JUNTA GUARNIZIONE	GASKET PAKNING	JOINT JUNTA	123G
12		75285315		1	ALOJAMENTO GEHÄUSE	ALOJAMIENTO ALLOGGIAMENTO	HOUSING HUS	CARTER ALOJAMENTO	014V
13		75285309		1	JUNTA DICHTUNG	JUNTA GUARNIZIONE	GASKET PAKNING	JOINT JUNTA	123G
14		75202949		16	ARRUELA PLANA UNTERLEGSCHEIBE	ARANDELA RONDELLA	WASHER FLADSKIVE	RONDELLE ANILHA	131R
15		75285311		1	PARAFUSO, M8 x 30 SCHRAUBE	TORNILLO VITE	SCREW SKRUE	VIS PARAFUSO	040V
15		75285312		4	PARAFUSO, M8 x 35 SCHRAUBE	TORNILLO VITE	SCREW SKRUE	VIS PARAFUSO	040V
15		75285313		1	PARAFUSO, M8 x 60 SCHRAUBE	TORNILLO VITE	SCREW SKRUE	VIS PARAFUSO	040V
16		75285362		4	PARAFUSO SCHRAUBE	TORNILLO VITE	SCREW SKRUE	VIS PARAFUSO	040V
17		75285304		1	MANGUEIRA SCHLAUCH	TUBO TUBO FLESSIBILE	HOSE SLANGE	FLEXIBLE MANGUEIRA	030M
18		75285306		1	KIT SATZ	KIT KIT	KIT SÆT	KIT KIT	305C
19		75205373		1	BUJÃO STOPFEN	TAPÓN TAPPO	PLUG PROP	BOUCHON TAMPÃO	050T

02-26	01	p1	12/09

BOMBA D'ÁGUA
BOMBA DE AGUA
WATER PUMP
WATER PUMP

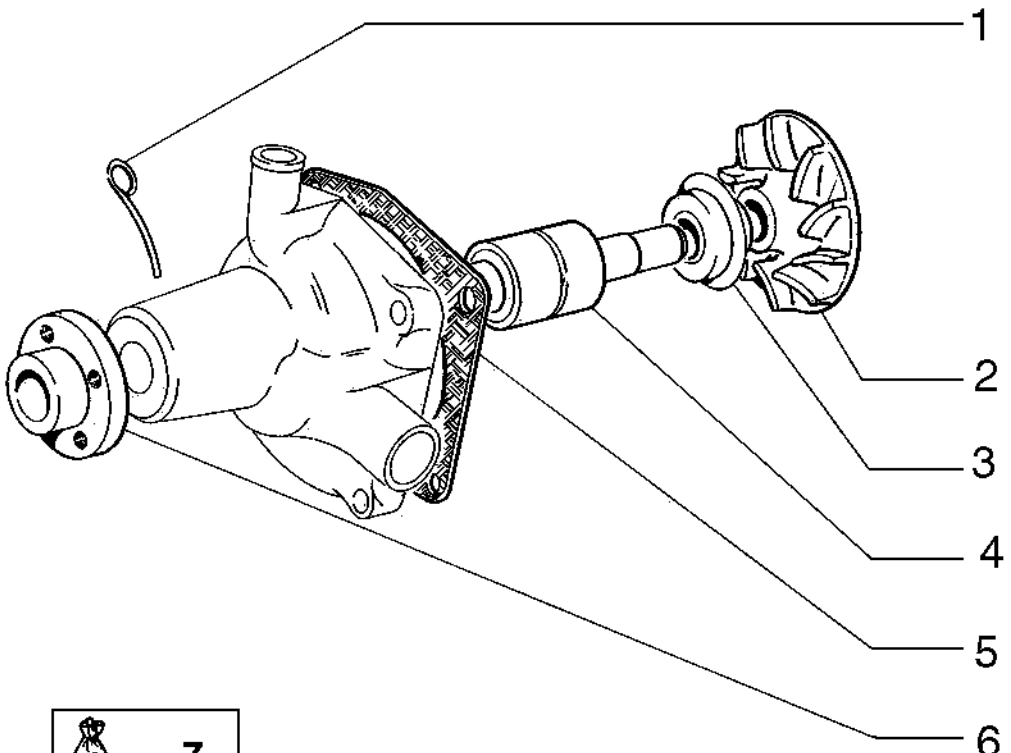

= 7

WATER PUMP
WATER PUMP
WATER PUMP
WATER PUMP

R	N	P.N.	MOD	Q	Denominação Bezeichnung	Denominacion Descrizione	Description Beskrivelse	Description Denominação	L.C.
1		75202616		1	PINO PIN	PASADOR PERNO	PIN STIFT	BROCHE PERNO	080P
2		75286588		1	IMPULSOR LAUFRAD	IMPULSOR GIRANTE	IMPELLER PUMPEVINGE	ROUE A AILETTES TURBINA	060G
3		75202608		1	ESPAÇADOR DISTANZSTÜCK	SEPARADOR DISTANZIALE	SPACER AFSTANDSSTYKKE	ENTRETOISE ESPAÇADOR	075D
4		75285307		1	CONJUNTO DO ROLAMENTO LAGERBAURUPPE	CONJUNTO DE COJINET COMPLESSIVO CUSCINI	BEARING ASSY LEJESAMLING	ROULEMENT CHUMACEIRA	341C
5		75285309		1	JUNTA DICHTUNG	JUNTA GUARNIZIONE	GASKET PAKNING	JOINT JUNTA	123G
6		75202631		1	CUBO NABE	CUBO MOZZO	HUB NAV	MOYEU CUBO	135M
7		75202619		1	KIT SATZ	KIT KIT	KIT SÆT	KIT KIT	305C

02-27	01	p1	12/09

ACIONAMENTO DA HÉLICE
ACCIONAMENTO DEL VENTILADOR
FAN DRIVING
FAN DRIVING

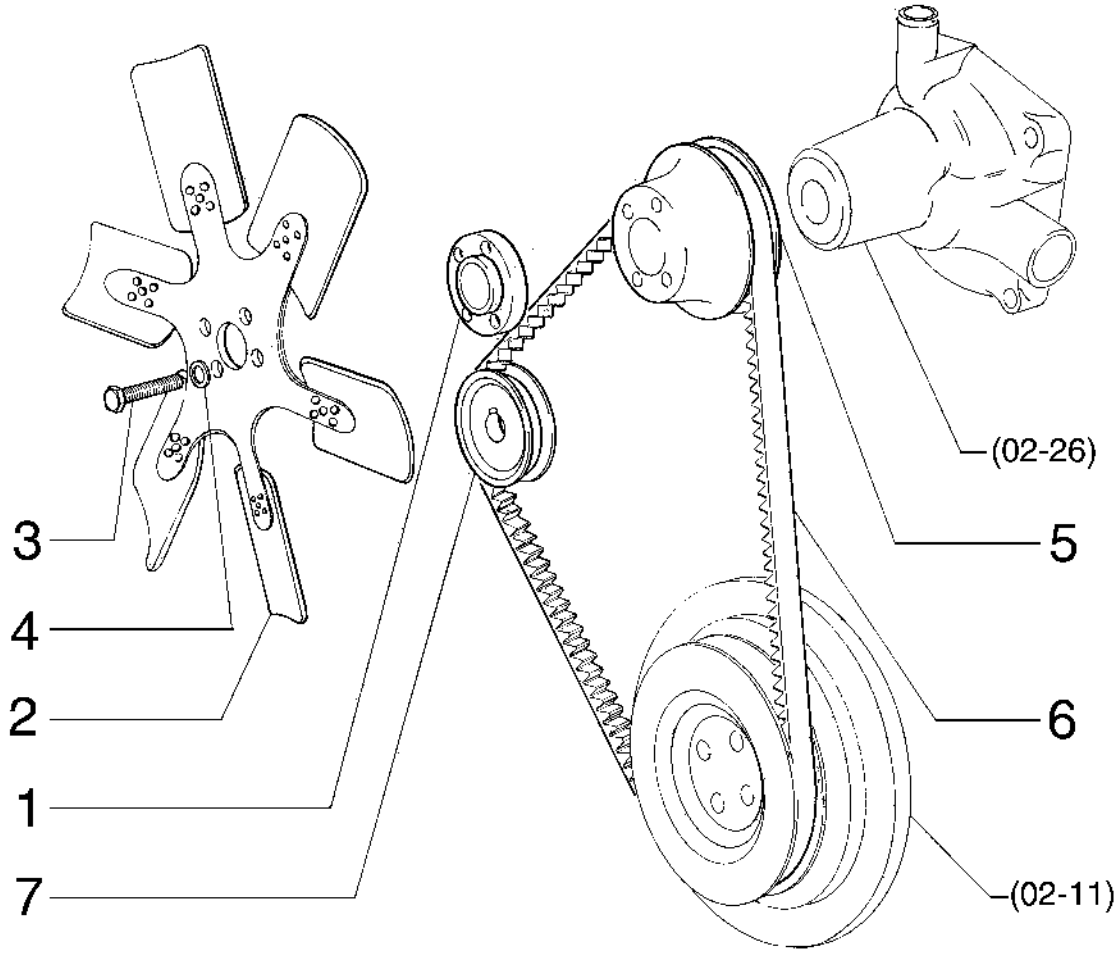

FAN DRIVING
FAN DRIVING
FAN DRIVING
FAN DRIVING

R	N	P.N.	MOD	Q	Denominação Bezeichnung	Denominacion Descrizione	Description Beskrivelse	Description Denominação	L.C.
1		75285319		1	CUBO NABE	CUBO MOZZO	HUB NAV	MOYEU CUBO	135M
2		75202771		1	VENTILADOR GEBLÄSE	VENTILADOR VENTOLA	FAN VENTILATOR	VENTILATEUR VENTOINHA	030V
3		75285318		4	PARAFUSO SCHRAUBE	TORNILLO VITE	SCREW SKRUE	VIS PARAFUSO	040V
4		10516670		4	TRAVA DA ARRUELA SICHERUNGSSCHEIBE	ARANDELA DE BLOQUE RONDELLA DI SICUREZ	LOCK WASHER LÅSESKIVE	RONDELLE FREIN ANILHA DE RETENÇÃO	132R
5		75285320		1	POLIA RIEMENSCHEIBE	POLEA PULEGGIA	PULLEY REMSKIVE	POULIE POLIA	230P
6		75237360		2	CORREIA RIEMEN	CORREA CINGHIA	BELT REM	COURROIE CORREIA	174C
7		75325606		1	POLIA RIEMENSCHEIBE	POLEA PULEGGIA	PULLEY REMSKIVE	POULIE POLIA	230P

SECTION INDEX
Sistema de Alimentação

03-01	01	RESERVATÓRIO DE COMBUSTÍVEL
03-02	01	TUBULAÇÃO DE COMBUSTÍVEL
03-03	01	TUBULAÇÃO DE COMBUSTÍVEL
03-04	01	COMANDO DO ACELERADOR
03-04	02	ESTRANGULADOR DO MOTOR
03-05	01	ALIMENTAÇÃO E INJEÇÃO
03-06	01	SISTEMA DE ALIMENTAÇÃO DE COMBUSTÍVEL
03-07	01	SISTEMA DE ALIMENTAÇÃO DE COMBUSTÍVEL
03-08	01	BOMBA ALIMENTADORA
03-09	01	FILTRO DE COMBUSTÍVEL
03-10	01	BOMBA DE INJEÇÃO DE COMBUSTÍVEL
03-11	01	REGULADOR DE VELOCIDADE
03-12	01	PORTA BICO INJETOR
03-13	1	SISTEMA DE PARTIDA A FRIO

03-01	01	p1	09/08

RESERVATÓRIO DE COMBUSTÍVEL
DEPOSITO DE COMBUSTIBLE
FUEL TANK
FUEL TANK

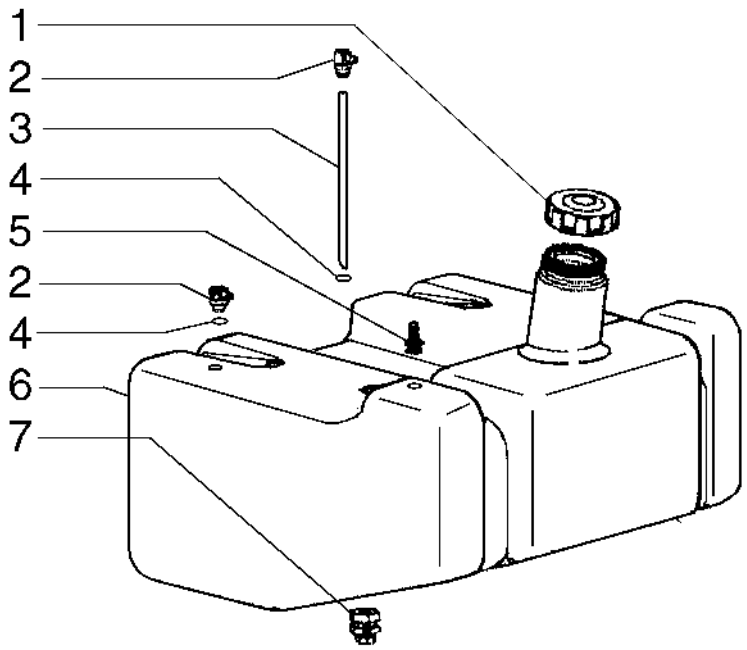

FUEL TANK
FUEL TANK
FUEL TANK
FUEL TANK

R	N	P.N.	MOD	Q	Denominação Bezeichnung	Denominacion Descrizione	Description Beskrivelse	Description Denominação	L.C.
1		71103434		1	COBERTURA ABDECKUNG	CUBIERTA COPERCHIO	COVER DÆKSEL	COUVERCLE COBERTURA	265C
2		71103436		2	COTOVELO KNIESTÜCK	CODO GOMITO	ELBOW VINKELRØR	COUDE COTOVELO	085G
3		71103438		1	TUBO RÍGIDO ROHR	TUBO RÍGIDO TUBO RIGIDO	RIGID TUBE STIFT RØR	TUYAU RIGIDE TUBO RÍGIDO	193T
4		71103437		2	O-RING O-RING	JUNTA TÓRICA ANELLO TOROIDALE	O-RING O-RING	JOINT TORIQUE O-RING	055A
5		71103439		1	CONECTOR HIDRÁUL HYDR STECKVERBINDE	CONECTOR HIDRÁULIC CONNETTORE IDRAULIC	HYD CONNECTOR HYDRAULIKSTIK	CONNECTEUR HYDRAU CONECTOR HID.	020R
6		87661356		1	RESERVATÓRIO TANK	DEPÓSITO SERBATOIO	TANK TANK	RESERVOIR DEPÓSITO	115S
7		71103435		1	BUJÃO DRENAGEM/ABAS ABLASSHAHN/ZULAUF	TEC GRIFO RUBINETTO	DRAINCOCK/TAP SUPPL HANE	ROBINET BUJÃO DRENAGEM/ABA	150R

03-02	01	p1	09/08

TUBULAÇÃO DE COMBUSTÍVEL
TUBERIA DE COMBUSTIBLE
FUEL PIPING
FUEL PIPING

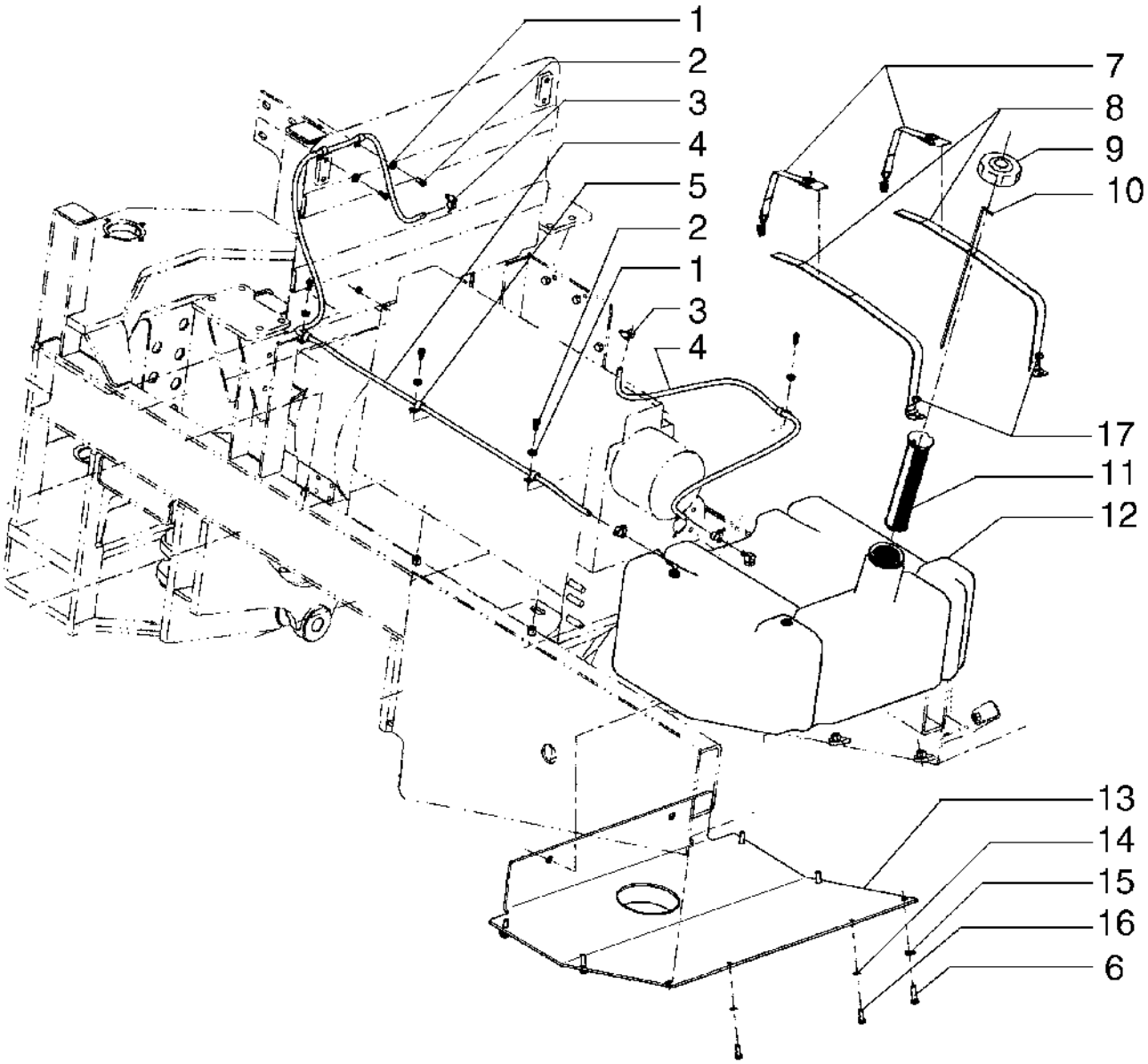

FUEL PIPING
FUEL PIPING
FUEL PIPING
FUEL PIPING

R	N	P.N.	MOD	Q	Denominação Bezeichnung	Denominacion Descrizione	Description Beskrivelse	Description Denominação	L.C.
1		70677006		6	ARRUELA PLANA UNTERLEGSCHEIBE	ARANDELA RONDELLA	WASHER FLADSKIVE	RONDELLE ANILHA	131R
2		70922300		6	PARAFUSO SCHRAUBE	TORNILLO VITE	SCREW SKRUE	VIS PARAFUSO	040V
3		70921910		5	BRAÇADEIRA KLEMME	ABRAZADERA MORSETTO	CLAMP SPÆNDEBÅND	COLLIER BRAÇADEIRA	120M
4		19053382		2	TUBO FLEXÍVEL BIEGSAMER SCHLAUCH	TUBO FLEXIBLE TUBO FLESSIBILE	FLEXIBLE HOSE FLEKSIBEL SLANGE	TUYAU FLEXIBLE MANGUEIRA FLEXÍVEL	192T
5		70928656		6	BRAÇADEIRA KLEMME	ABRAZADERA MORSETTO	CLAMP SPÆNDEBÅND	COLLIER BRAÇADEIRA	120M
6		627-12040		6	PARAFUSO, Hex, M12 x 40, 10.9, Full Thd SCHRAUBE	PERNO BULLONE	BOLT BOLT	VIS PARAFUSO	140B
7		366905A1		2	CORREIA DE FIXAÇÃO SICHERUNGSBAND	BANDA DE SEGURIDAD FASCETTA DI FISSAGGI	SECURING STRAP FASTSPÆNDINGSSTRO	SANGLE DE FIXATION CORREIA DE FIXAÇÃO	172C
8		366904A1		2	CORREIA DE FIXAÇÃO SICHERUNGSBAND	BANDA DE SEGURIDAD FASCETTA DI FISSAGGI	SECURING STRAP FASTSPÆNDINGSSTRO	SANGLE DE FIXATION CORREIA DE FIXAÇÃO	172C
9		71103434		1	COBERTURA ABDECKUNG	CUBIERTA COPERCHIO	COVER DÆKSEL	COUVERCLE COBERTURA	265C
10		87614772		1	HASTE DE NÍVEL MESSSTAB	VARILLA DE NIVEL ASTINA DI LIVELLO	DIPSTICK MÅLEPIND	JAUGE DE NIVEAU VARETA DE NÍVEL	091A
11		75201624		1	ELEMENTO DE VEDAÇÃO DICHTELEMENT	ELEMENTO DE ESTANQ ELEMENTO DI TENUTA	SEALING ELEMENT PAKNINGSELEMENT	ELEMENTS D'ETANCHEI ELEMENTO DE VEDAÇÃ	021E
12		87610010		1	RESERVATÓRIO TANK	DEPÓSITO SERBATOIO	TANK TANK	RESERVOIR DEPÓSITO	115S
13		87626564		1	PROTEÇÃO SCHUTZABDECKUNG	DEFENSA PROTEZIONE	GUARD BESKYTTELSESSKÆRM	PROTECTION PROTECÇÃO	070R
14		895-18010		2	ARRUELA PLANA, M10 x 18 x 1.6 UNTERLEGSCHEIBE	ARANDELA RONDELLA	WASHER FLADSKIVE	RONDELLE ANILHA	131R
15		896-15012		6	ARRUELA PLANA, M12 x 28.5 x 4, HT UNTERLEGSCHEIBE	ARANDELA RONDELLA	WASHER FLADSKIVE	RONDELLE ANILHA	131R
16		627-10030		2	PARAFUSO, Hex, M10 x 30, 10.9, Full Thd SCHRAUBE	PERNO BULLONE	BOLT BOLT	VIS PARAFUSO	140B
17		832-10410		2	CONTRA PORCA, M10 x 1.5, Cl 8 SICHERUNGSMUTTER	TUERCA DE BLOQUEO DADO DI BLOCCAGGIO	LOCK NUT LÅSEMØTRIK	CONTRE-ECROU CONTRAPORCA	P263

03-03	01	p1	09/08

TUBULAÇÃO DE COMBUSTÍVEL
TUBERIA DE COMBUSTIBLE
FUEL PIPING
FUEL PIPING

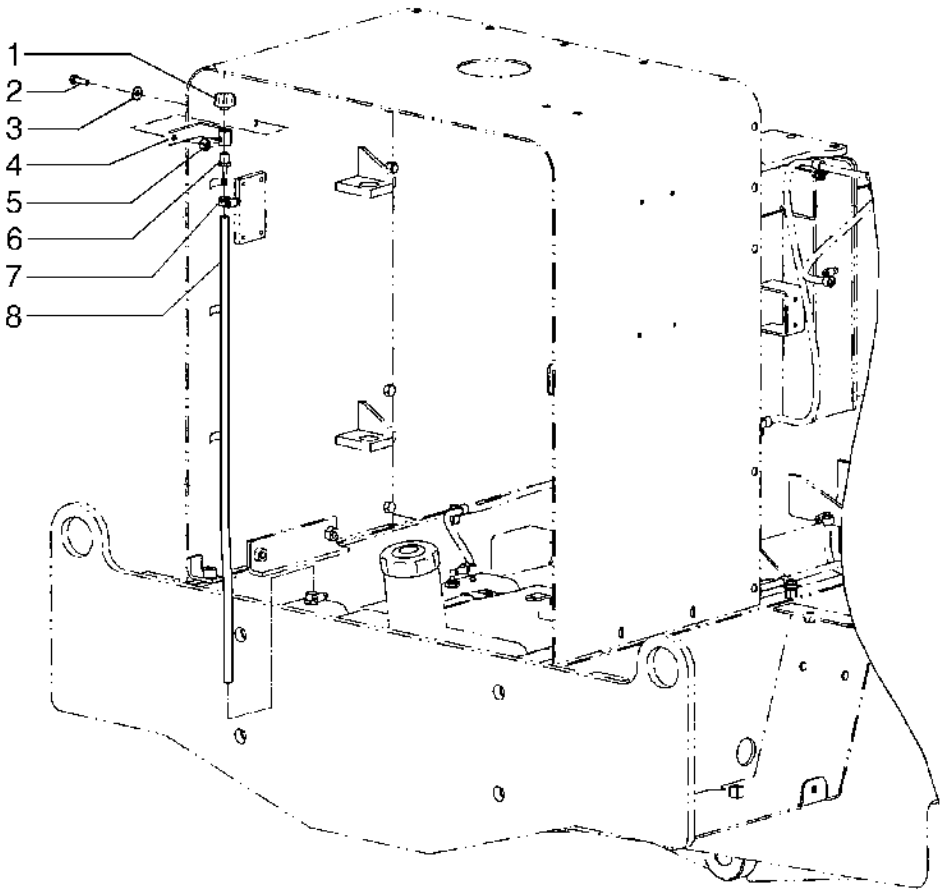

FUEL PIPING
FUEL PIPING
FUEL PIPING
FUEL PIPING

R	N	P.N.	MOD	Q	Denominação Bezeichnung	Denominacion Descrizione	Description Beskrivelse	Description Denominação	L.C.
1		70050748		1	RESPIRO ENTLÜFTER	RESPIRADERO SFIATO	BREATHER UDLUFTNINGSSKRUE	RENIFLARD RESPIRADOURO	145S
2		11106431		1	PARAFUSO, Hex, M10 x 30, 10.9, Full Thd SCHRAUBE	PERNO BULLONE	BOLT BOLT	VIS PARAFUSO	140B
3		12646821		1	ARRUELA PLANA, M10 x 25 x 2 UNTERLEGSCHEIBE	ARANDELA RONDELLA	WASHER FLADSKIVE	RONDELLE ANILHA	131R
4		73153453		1	SUPORTE STÜTZE	SOPORTE SUPPORTO	SUPPORT BESLAG	SUPPORT SUPORTE	300S
5		70911043		1	PORCA MUTTER	TUERCA DADO	NUT MØTRIK	ECROU PORCA	010D
6		217-380		1	CONEXÃO, 3/8" Hose X 3/8" NPTF Beaded ARMATUR	ACOPLAMIENTO RACCORDO	FITTING FITTING	RACCORD CONECTOR	3300
7		70921910		1	BRAÇADEIRA KLEMME	ABRAZADERA MORSETTO	CLAMP SPÆNDEBÅND	COLLIER BRAÇADEIRA	120M
8		390649A1		1	MANGUEIRA SCHLAUCH	TUBO TUBO FLESSIBILE	HOSE SLANGE	FLEXIBLE MANGUEIRA	030M

03-04	01	p1	12/09

COMANDO DO ACELERADOR
MANDO DEL ACELERADOR
THROTTLE CONTROL
THROTTLE CONTROL

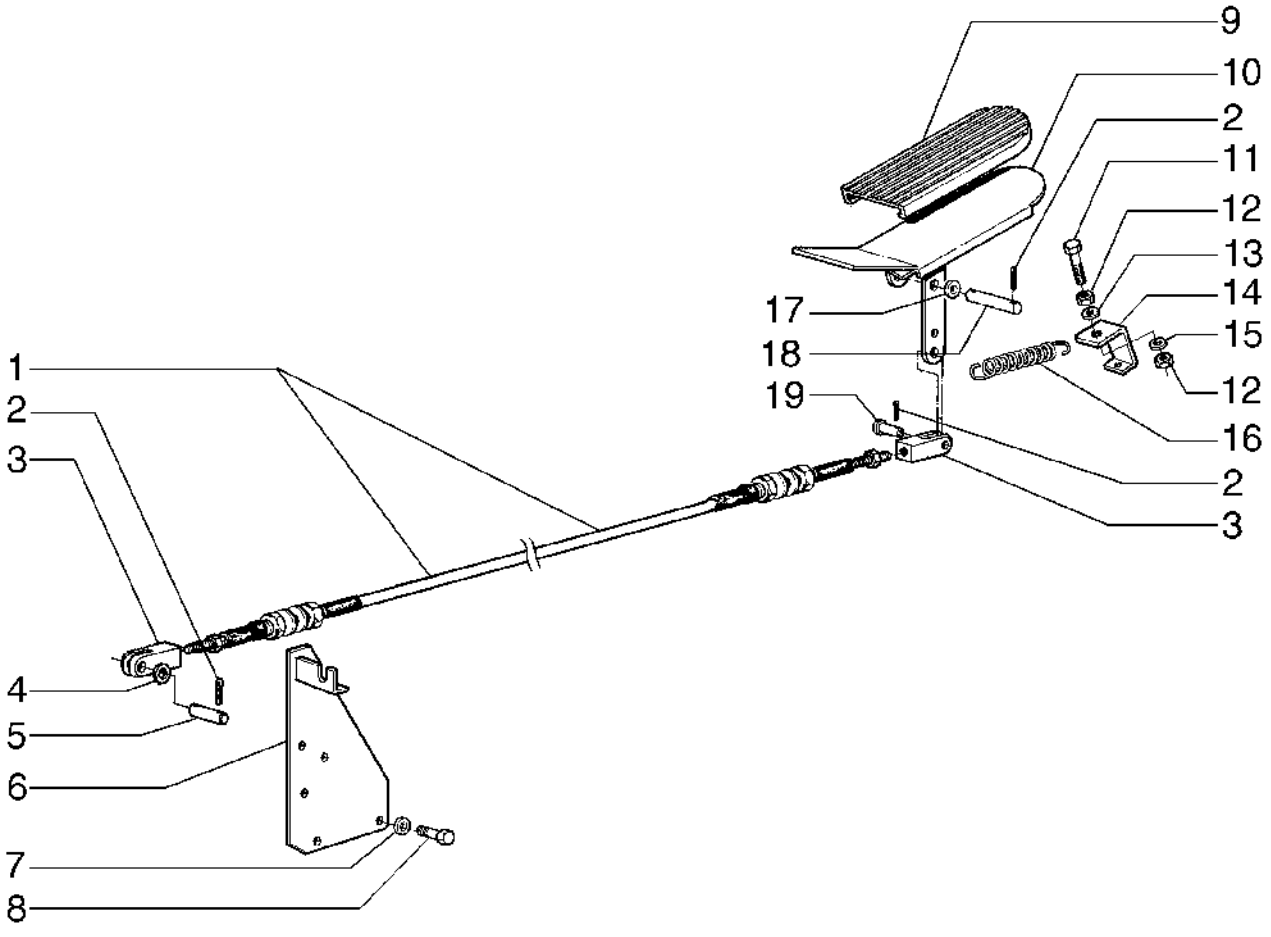

THROTTLE CONTROL
THROTTLE CONTROL
THROTTLE CONTROL
THROTTLE CONTROL

R	N	P.N.	MOD	Q	Denominação Bezeichnung	Denominacion Descrizione	Description Beskrivelse	Description Denominação	L.C.
1		**75237846**		1	CHICOTE KABELBAUM	MAZO DE CABLES CABLAGGIO	HARNESS LEDNINGSNET	FAISCEAU CABLAGEM	4160
2		**70900970**		5	CONTRA PINO SPLINT	PASADOR COPPIGLIA	COTTER PIN SPLITBOLT	GOUPILLE FENDUE TROÇO DE ABRIR	270C
3		**70917662**		1	GARFO GABEL	ARTICULACIÓN FORCELLA	YOKE GAFFEL	CHAPE GARFO	085F
4		**14496401**		2	ARRUELA PLANA, M6.4 x 12 x 1.6 Thk UNTERLEGSCHEIBE	ARANDELA RONDELLA	WASHER FLADSKIVE	RONDELLE ANILHA	131R
5		**577149**		1	PINO PIN	PASADOR PERNO	PIN STIFT	BROCHE PERNO	080P
6		**75237813**		1	SUPORTE STÜTZE	SOPORTE SUPPORTO	SUPPORT BESLAG	SUPPORT SUPORTE	300S
7		**10516871**		4	ARRUELA PLANA UNTERLEGSCHEIBE	ARANDELA RONDELLA	WASHER FLADSKIVE	RONDELLE ANILHA	131R
8		**11106231**		3	PARAFUSO, Hex, M10 x 25, 10.9, Full Thd SCHRAUBE	PERNO BULLONE	BOLT BOLT	VIS PARAFUSO	140B
9	1	**75213401**		1	PROTEÇÃO SCHUTZABDECKUNG	DEFENSA PROTEZIONE	GUARD BESKYTTELSESSKÆRM	PROTECTION PROTECÇÃO	070R
10		**87356140**		1	PEDAL PEDAL	PEDAL PEDALE	PEDAL PEDAL	PEDALE PEDAL	060P
11		**70927174**		1	PARAFUSO SCHRAUBE	TORNILLO VITE	SCREW SKRUE	VIS PARAFUSO	040V
12		**70911026**		2	PORCA MUTTER	TUERCA DADO	NUT MØTRIK	ECROU PORCA	010D
13		**70929156**		1	ARRUELA PLANA UNTERLEGSCHEIBE	ARANDELA RONDELLA	WASHER FLADSKIVE	RONDELLE ANILHA	131R
14		**75236646**		1	SUPORTE STÜTZE	SOPORTE SUPPORTO	SUPPORT BESLAG	SUPPORT SUPORTE	300S
15		**70917644**		1	PINO PIN	PASADOR PERNO	PIN STIFT	BROCHE PERNO	080P
16		**79005934**		1	MOLA FEDER	RESORTE MOLLA	SPRING FJEDER	RESSORT MOLA	100M
17		**70900816**		2	ARRUELA PLANA UNTERLEGSCHEIBE	ARANDELA RONDELLA	WASHER FLADSKIVE	RONDELLE ANILHA	131R
18		**75213399**		1	PINO PIN	PASADOR PERNO	PIN STIFT	BROCHE PERNO	080P

(1) OPCIONAL

03-04	02	p1	12/09

ESTRANGULADOR DO MOTOR
APAGADOR DEL MOTOR
MECHANIC SHUT OFF
MECHANIC SHUT OFF

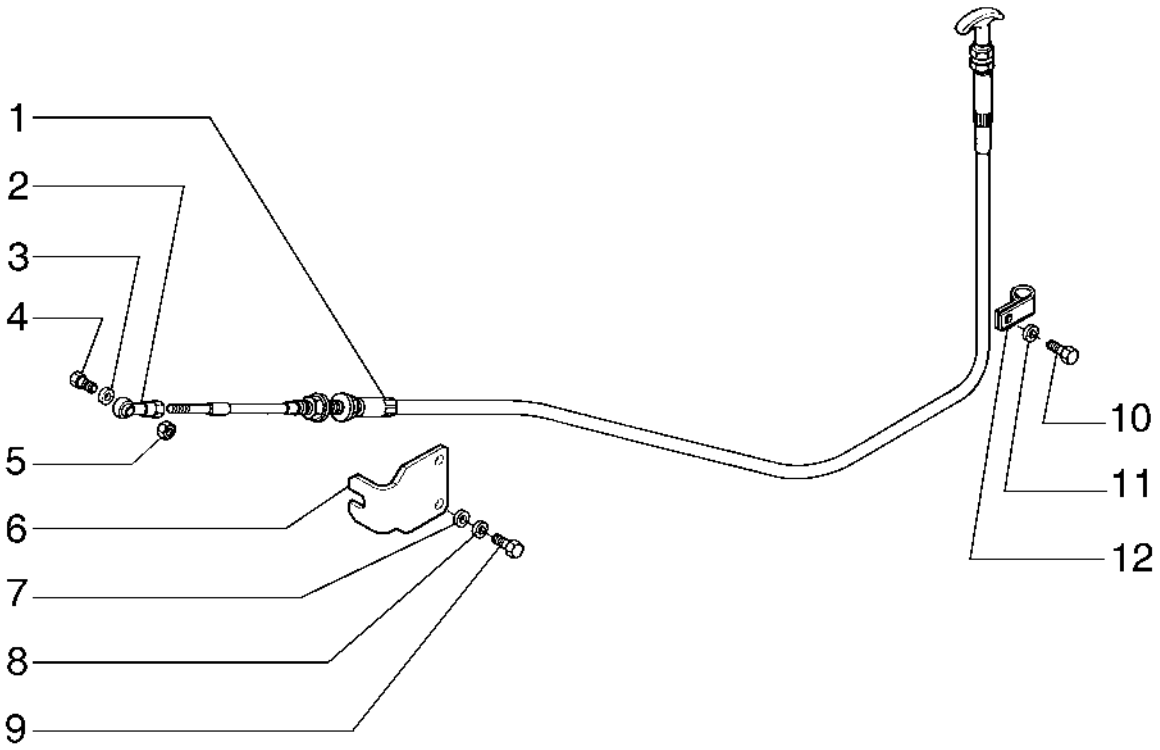

MECHANIC SHUT OFF
MECHANIC SHUT OFF
MECHANIC SHUT OFF
MECHANIC SHUT OFF

R	N	P.N.	MOD	Q	Denominação Bezeichnung	Denominacion Descrizione	Description Beskrivelse	Description Denominação	L.C.
1		75218792		1	CABO KABEL	CABLE CAVO	CABLE KABEL	CABLE CABO	650C
2		70935188		1	PINO PIN	PASADOR PERNO	PIN STIFT	BROCHE PERNO	080P
3		10519201		1	ARRUELA PLANA, M4 UNTERLEGSCHEIBE	ARANDELA RONDELLA	WASHER FLADSKIVE	RONDELLE ANILHA	131R
4		10445021		1	PARAFUSO, Hex, M4 x 20, 8.8, Full Thd SCHRAUBE	PERNO BULLONE	BOLT BOLT	VIS PARAFUSO	140B
5		10794001		1	PORCA MUTTER	TUERCA DADO	NUT MØTRIK	ECROU PORCA	010D
6		84179125		1	SUPORTE STÜTZE	SOPORTE SUPPORTO	SUPPORT BESLAG	SUPPORT SUPORTE	300S
7		10516471		2	TRAVA DA ARRUELA SICHERUNGSSCHEIBE	ARANDELA DE BLOQUE RONDELLA DI SICUREZ	LOCK WASHER LÅSESKIVE	RONDELLE FREIN ANILHA DE RETENÇÃO	132R
8		12639701		2	ARRUELA PLANA, M6 x 11 x 1 UNTERLEGSCHEIBE	ARANDELA RONDELLA	WASHER FLADSKIVE	RONDELLE ANILHA	131R
9		10902431		2	PARAFUSO, Hex, M6 x 20, 10.9 SCHRAUBE	PERNO BULLONE	BOLT BOLT	VIS PARAFUSO	140B
10		11106031		1	PARAFUSO, Hex, M10 x 20, 10.9, Full Thd SCHRAUBE	TORNILLO VITE	SCREW SKRUE	VIS PARAFUSO	040V
11		12638601		1	ARRUELA PLANA, M10 x 18 x 2 UNTERLEGSCHEIBE	ARANDELA RONDELLA	WASHER FLADSKIVE	RONDELLE ANILHA	131R
12		70639314		1	ESPAÇADOR DISTANZSTÜCK	SEPARADOR DISTANZIALE	SPACER AFSTANDSSTYKKE	ENTRETOISE ESPAÇADOR	075D

03-05	01	p1	12/09

ALIMENTAÇÃO E INJEÇÃO
INYECCION Y TUBERIAS
FUEL SUPPLY & INJECTION
FUEL SUPPLY & INJECTION

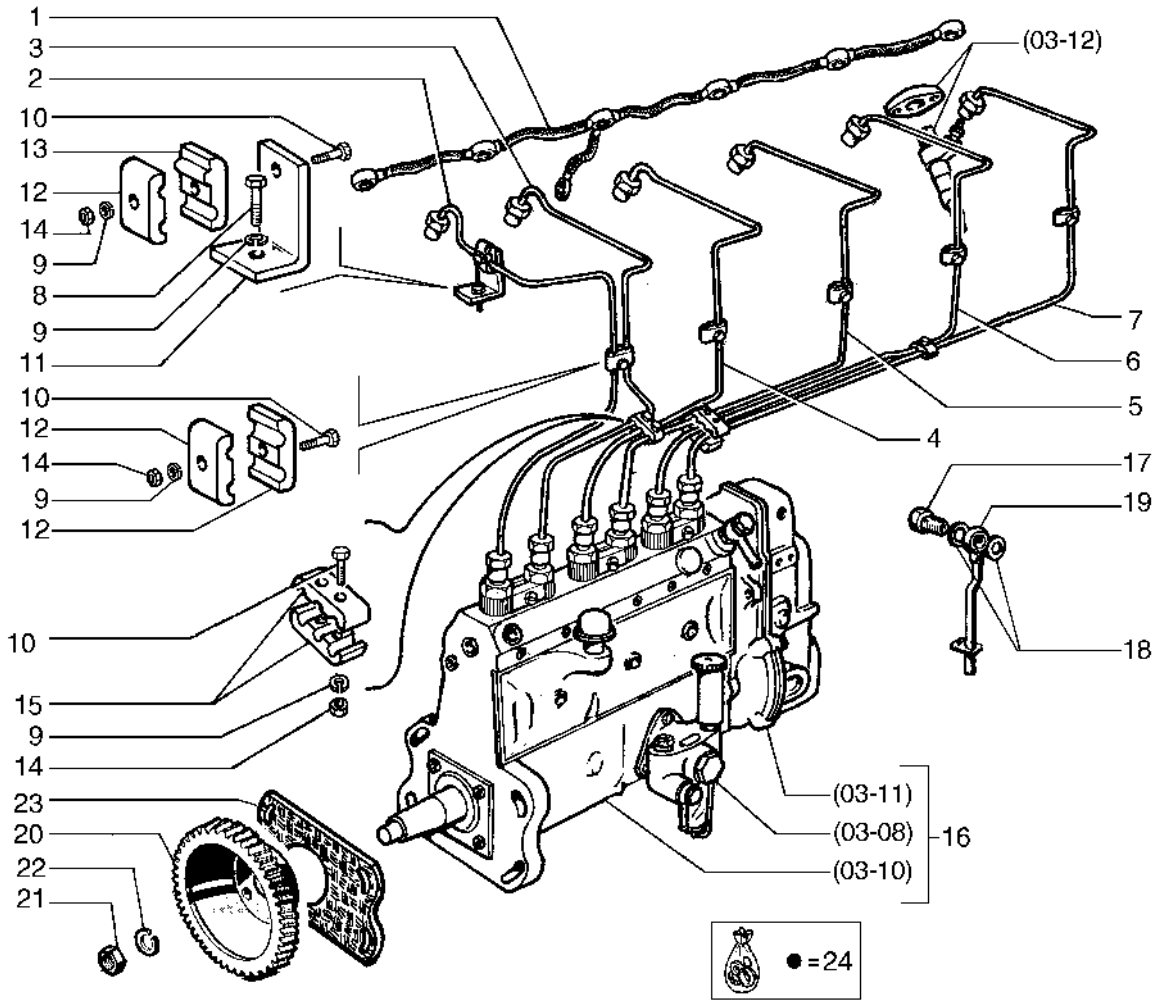

FUEL SUPPLY & INJECTION
FUEL SUPPLY & INJECTION
FUEL SUPPLY & INJECTION
FUEL SUPPLY & INJECTION

R	N	P.N.	MOD	Q	Denominação Bezeichnung	Denominacion Descrizione	Description Beskrivelse	Description Denominação	L.C.
1		75205371		1	TUBO ROHR	TUBO TUBO	TUBE RØR	TUBE TUBO	195T
2		75285289		1	TUBO ROHR	TUBO TUBO	TUBE RØR	TUBE TUBO	195T
3		75285290		1	TUBO ROHR	TUBO TUBO	TUBE RØR	TUBE TUBO	195T
4		75285291		1	TUBO ROHR	TUBO TUBO	TUBE RØR	TUBE TUBO	195T
5		75285292		1	TUBO ROHR	TUBO TUBO	TUBE RØR	TUBE TUBO	195T
6		75285293		1	TUBO ROHR	TUBO TUBO	TUBE RØR	TUBE TUBO	195T
7		75285294		1	TUBO ROHR	TUBO TUBO	TUBE RØR	TUBE TUBO	195T
8		75285342		6	PARAFUSO SCHRAUBE	TORNILLO VITE	SCREW SKRUE	VIS PARAFUSO	040V
9		75285343		23	ARRUELA PLANA UNTERLEGSCHEIBE	ARANDELA RONDELLA	WASHER FLADSKIVE	RONDELLE ANILHA	131R
10		75285301		17	PARAFUSO SCHRAUBE	TORNILLO VITE	SCREW SKRUE	VIS PARAFUSO	040V
11		75286585		7	SUPORTE STÜTZE	SOPORTE SUPPORTO	SUPPORT BESLAG	SUPPORT SUPORTE	300S
12		75285298		16	BRAÇADEIRA KLEMME	ABRAZADERA MORSETTO	CLAMP SPÆNDEBÅND	COLLIER BRAÇADEIRA	120M
13		75202560		10	BLOCO BLOCK	BLOQUE BLOCCO	BLOCK MOTORBLOK	BLOC BLOCO	074B
14		75285300		12	PORCA MUTTER	TUERCA DADO	NUT MØTRIK	ECROU PORCA	010D
15		75285302		4	BRAÇADEIRA KLEMME	ABRAZADERA MORSETTO	CLAMP SPÆNDEBÅND	COLLIER BRAÇADEIRA	120M
16		75207824		1	BOMBA INJEÇÃO COMBUSTÍVEL KRAFTSTOFFEINPRITZF	BOMBA DE INY. DE COM POMPA INIEZ. CARBURA	FUEL INJECTION PUMP INDSPRØJTNINGSPUMP	POMPE INJECT. CARBUI BOMBA INJECÇÃO COM	158P
17		75205690		1	PARAFUSO SCHRAUBE	TORNILLO VITE	SCREW SKRUE	VIS PARAFUSO	040V
18		75205691		2	ARRUELA PLANA UNTERLEGSCHEIBE	ARANDELA RONDELLA	WASHER FLADSKIVE	RONDELLE ANILHA	131R
19		75205692		1	TUBO RÍGIDO ROHR	TUBO RÍGIDO TUBO RIGIDO	RIGID TUBE STIFT RØR	TUYAU RIGIDE TUBO RÍGIDO	193T
20		75202893		1	ENGRENAGEM ZAHNRAD	ENGRANAJE INGRANAGGIO	GEAR TANDHJUL	PIGNON ENGRENAGEM	050I
21		75202895		1	PORCA MUTTER	TUERCA DADO	NUT MØTRIK	ECROU PORCA	010D
22		75205695		1	ARRUELA PLANA UNTERLEGSCHEIBE	ARANDELA RONDELLA	WASHER FLADSKIVE	RONDELLE ANILHA	131R
23		75205696		1	JUNTA DICHTUNG	JUNTA GUARNIZIONE	GASKET PAKNING	JOINT JUNTA	123G

03-05	01	p2	12/09

ALIMENTAÇÃO E INJEÇÃO
INYECCION Y TUBERIAS
FUEL SUPPLY & INJECTION
FUEL SUPPLY & INJECTION

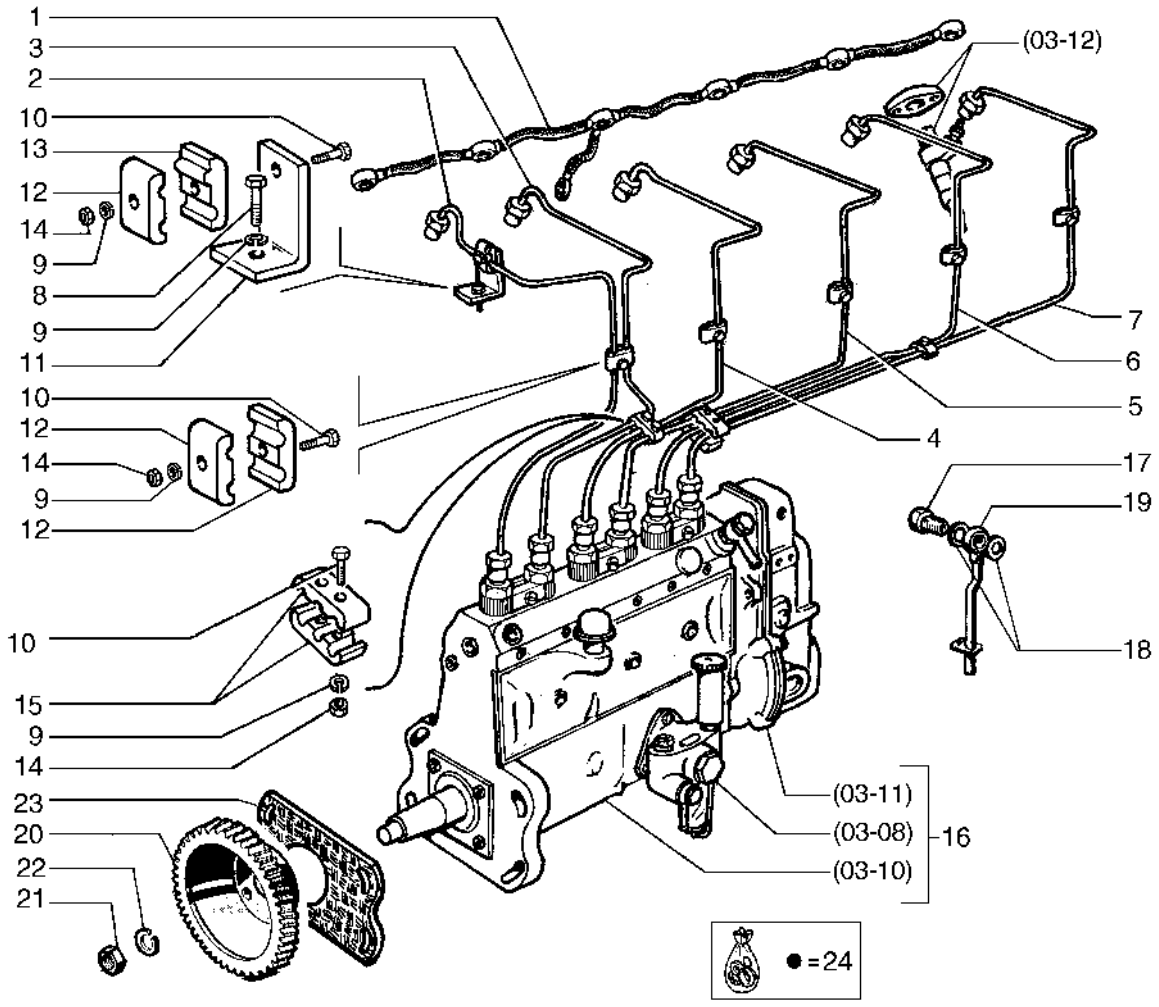

FUEL SUPPLY & INJECTION
FUEL SUPPLY & INJECTION
FUEL SUPPLY & INJECTION
FUEL SUPPLY & INJECTION

R	N	P.N.	MOD	Q	Denominação Bezeichnung	Denominacion Descrizione	Description Beskrivelse	Description Denominação	L.C.
24		**75207456**		1	KIT DE REVISÃO DO MOTOR MOTORÜBERHOLUNGSS	KIT DE REVISIÓN DEL M KIT REVISIONE MOTORE	ENGINE OVERHAUL KIT MOTORREVISIONSSÆT	KIT DE REVISION MOTE KIT DE REVISÃO DO MO	002K

SISTEMA DE ALIMENTAÇÃO DE COMBUSTÍVEL
SISTEMA DE ALIMENTACION DE COMBUSTIBLE
FUEL SUPPLY
FUEL SUPPLY

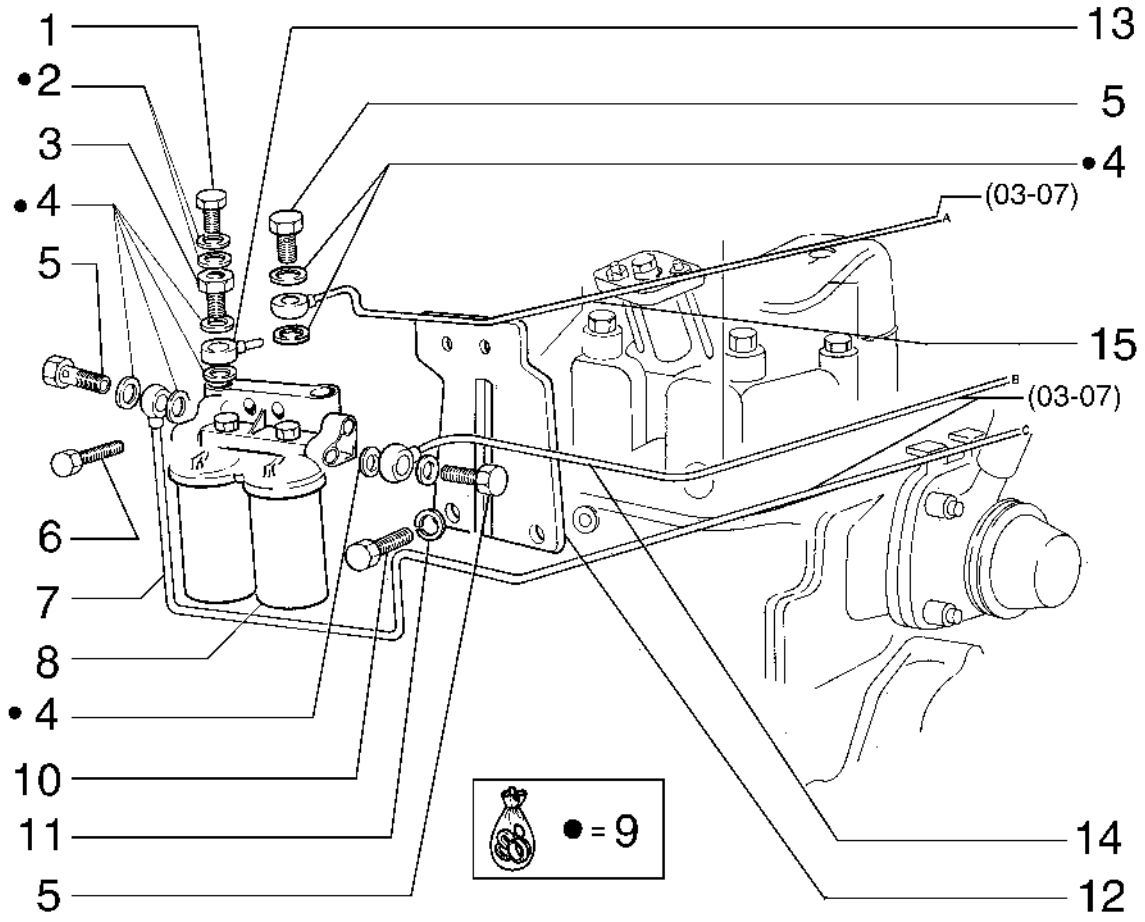

FUEL SUPPLY
FUEL SUPPLY
FUEL SUPPLY
FUEL SUPPLY

R	N	P.N.	MOD	Q	Denominação Bezeichnung	Denominacion Descrizione	Description Beskrivelse	Description Denominação	L.C.
1		75205358		1	PARAFUSO SCHRAUBE	TORNILLO VITE	SCREW SKRUE	VIS PARAFUSO	040V
2		10260060		2	ARRUELA DE COBRE, M8.2 x 14 x 1 KUPFERUNTERLEGSCH	ARANDELA DE COBRE RONDELLA IN RAME	COPPER WASHER KOBBERSKIVE	RONDELLE CUIVRE ANILHA DE COBRE	P674
3		75205171		1	CONECTOR HIDRÁUL HYDR STECKVERBINDE	CONECTOR HIDRÁULIC CONNETTORE IDRAULIC	HYD CONNECTOR HYDRAULIKSTIK	CONNECTEUR HYDRAU CONECTOR HID.	020R
4		10280060		4	VEDAÇÃO DA ARRUELA, M14.2 x 20 x 1.5 DICHTSCHEIBE	ARANDELA HERMÉTICA ROSETTA DI TENUTA	SEALING WASHER TÆTNINGSSKIVE	RONDELLE D'ETANCHEI ANILHA DE VEDAÇÃO	133R
5		75205187		3	CONECTOR HIDRÁUL HYDR STECKVERBINDE	CONECTOR HIDRÁULIC CONNETTORE IDRAULIC	HYD CONNECTOR HYDRAULIKSTIK	CONNECTEUR HYDRAU CONECTOR HID.	020R
6		75202962		2	PARAFUSO SCHRAUBE	TORNILLO VITE	SCREW SKRUE	VIS PARAFUSO	040V
7		75202961		1	TUBO ROHR	TUBO TUBO	TUBE RØR	TUBE TUBO	195T
8		75202964		1	FILTRO DE COMBUSTÍVEL KRAFTSTOFFFILTER	FILTRO DE COMBUSTIBL FILTRO CARBURANTE	FUEL FILTER BRÆNDSTOFFILTER	FILTRE A CARBURANT FILTRO DE COMBUSTÍVI	064F
9		75207456		2	KIT DE REVISÃO DO MOTOR MOTORÜBERHOLUNGSS	KIT DE REVISIÓN DEL M KIT REVISIONE MOTORE	ENGINE OVERHAUL KIT MOTORREVISIONSSÆT	KIT DE REVISION MOTEI KIT DE REVISÃO DO MO	002K
10		75205215		3	PARAFUSO SCHRAUBE	TORNILLO VITE	SCREW SKRUE	VIS PARAFUSO	040V
11		75285272		3	ARRUELA PLANA UNTERLEGSCHEIBE	ARANDELA RONDELLA	WASHER FLADSKIVE	RONDELLE ANILHA	131R
12		75202958		1	SUPORTE HALTERUNG	SOPORTE STAFFA	BRACKET BESLAG	SUPPORT SUPORTE	225S
13		585914		1	CONECTOR HIDRÁUL HYDR STECKVERBINDE	CONECTOR HIDRÁULIC CONNETTORE IDRAULIC	HYD CONNECTOR HYDRAULIKSTIK	CONNECTEUR HYDRAU CONECTOR HID.	020R
14		75202959		1	TUBO ROHR	TUBO TUBO	TUBE RØR	TUBE TUBO	195T
15		75202963		1	TUBO ROHR	TUBO TUBO	TUBE RØR	TUBE TUBO	195T

03-07	01	p1	12/09

SISTEMA DE ALIMENTAÇÃO DE COMBUSTÍVEL
SISTEMA DE ALIMENTACION DE COMBUSTIBLE
FUEL SUPPLY
FUEL SUPPLY

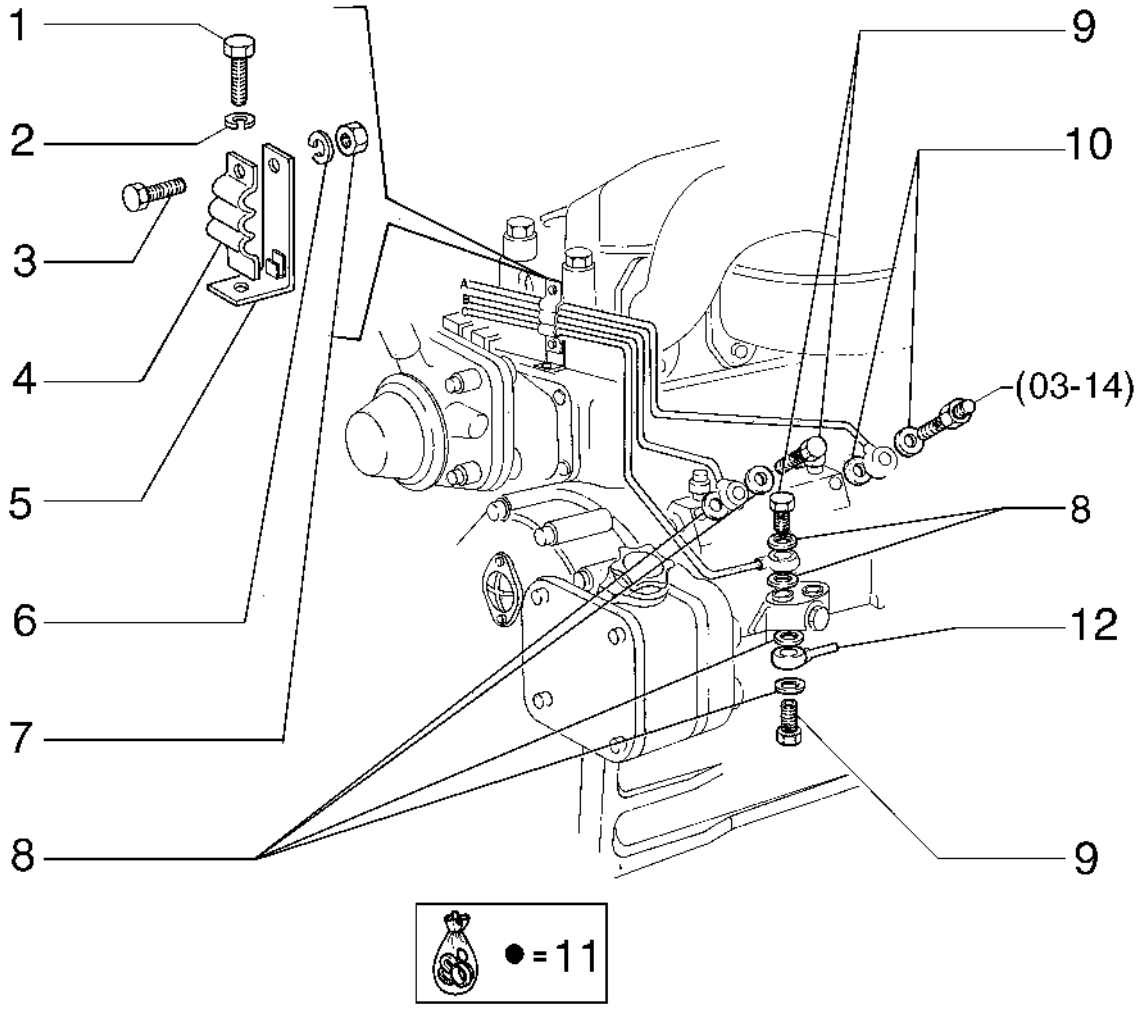

FUEL SUPPLY
FUEL SUPPLY
FUEL SUPPLY
FUEL SUPPLY

R	N	P.N.	MOD	Q	Denominação Bezeichnung	Denominacion Descrizione	Description Beskrivelse	Description Denominação	L.C.
1		**75285279**		1	PARAFUSO SCHRAUBE	TORNILLO VITE	SCREW SKRUE	VIS PARAFUSO	040V
2		**75285272**		1	ARRUELA PLANA UNTERLEGSCHEIBE	ARANDELA RONDELLA	WASHER FLADSKIVE	RONDELLE ANILHA	131R
3		**75285280**		1	PARAFUSO SCHRAUBE	TORNILLO VITE	SCREW SKRUE	VIS PARAFUSO	040V
4		**75202675**		1	BRACADEIRA SCHELLE	COLLAR MORSETTO	CLAMP CLAMP	COLLIER BRACADEIRA	1640
5		**75202729**		1	SUPORTE HALTERUNG	SOPORTE STAFFA	BRACKET BESLAG	SUPPORT SUPORTE	225S
6		**75285277**		1	ARRUELA PLANA UNTERLEGSCHEIBE	ARANDELA RONDELLA	WASHER FLADSKIVE	RONDELLE ANILHA	131R
7		**75286573**		1	PORCA MUTTER	TUERCA DADO	NUT MØTRIK	ECROU PORCA	010D
8		**10280060**		6	VEDAÇÃO DA ARRUELA, M14.2 x 20 x 1.5 DICHTSCHEIBE	ARANDELA HERMÉTICA ROSETTA DI TENUTA	SEALING WASHER TÆTNINGSSKIVE	RONDELLE D'ETANCHEI ANILHA DE VEDAÇÃO	133R
9		**75205187**		3	CONECTOR HIDRÁUL HYDR STECKVERBINDE	CONECTOR HIDRÁULIC CONNETTORE IDRAULIC	HYD CONNECTOR HYDRAULIKSTIK	CONNECTEUR HYDRAU CONECTOR HID.	020R
10		**75285282**		2	ANEL RING	ANILLO ANELLO	RING RING	ANNEAU ANEL	045A
11		**75207456**		1	KIT DE REVISÃO DO MOTOR MOTORÜBERHOLUNGSS	KIT DE REVISIÓN DEL M KIT REVISIONE MOTORE	ENGINE OVERHAUL KIT MOTORREVISIONSSÆT	KIT DE REVISION MOTE KIT DE REVISÃO DO MO	002K
12		**585914**		1	CONECTOR HIDRÁUL HYDR STECKVERBINDE	CONECTOR HIDRÁULIC CONNETTORE IDRAULIC	HYD CONNECTOR HYDRAULIKSTIK	CONNECTEUR HYDRAU CONECTOR HID.	020R

03-08	01	p1	12/09

BOMBA ALIMENTADORA
BOMBA DE ALIMENTACION
LIFT PUMP
LIFT PUMP

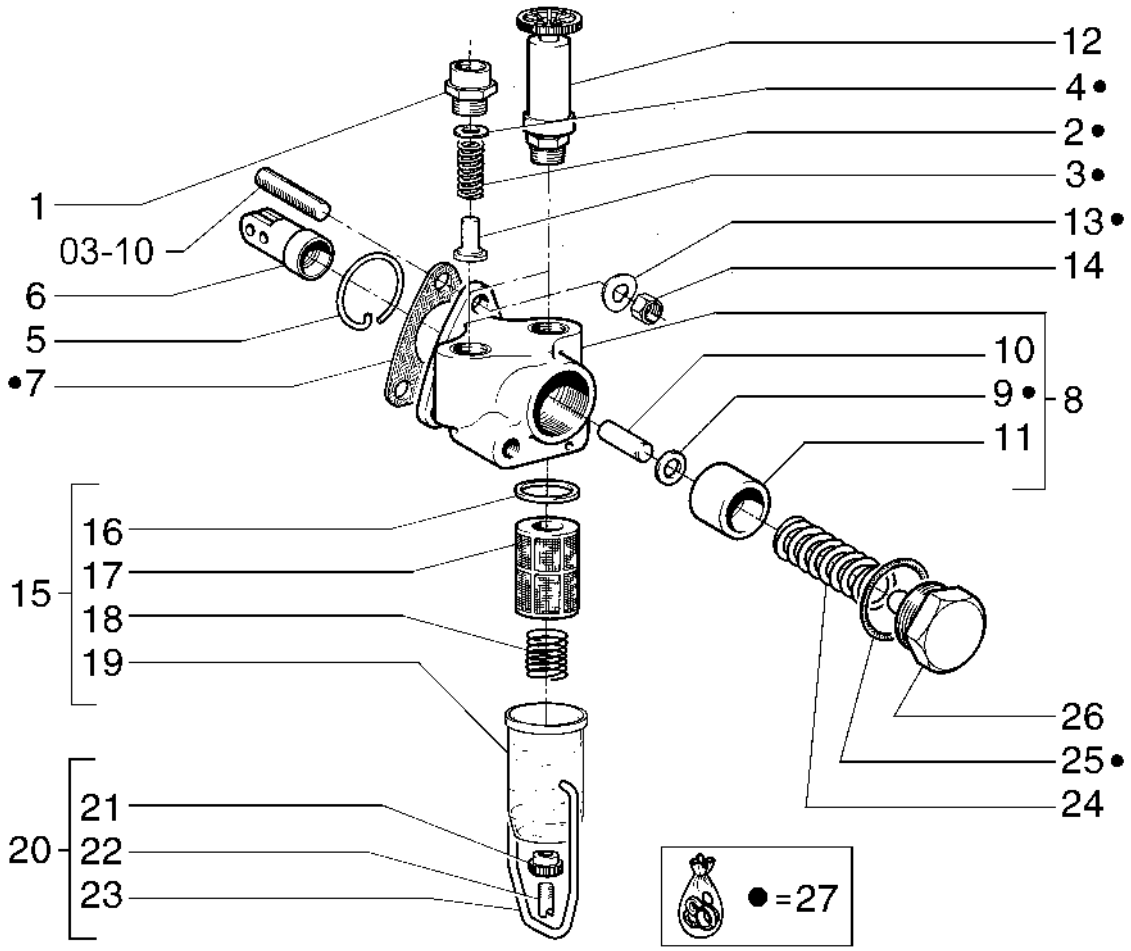

LIFT PUMP
LIFT PUMP
LIFT PUMP
LIFT PUMP

R	N	P.N.	MOD	Q	Denominação Bezeichnung	Denominacion Descrizione	Description Beskrivelse	Description Denominação	L.C.
1		**760239**		1	CONECTOR HIDRÁUL HYDR STECKVERBINDE	CONECTOR HIDRÁULIC CONNETTORE IDRAULIC	HYD CONNECTOR HYDRAULIKSTIK	CONNECTEUR HYDRAU CONECTOR HID.	020R
2		**75286467**		2	PARAFUSO SCHRAUBE	TORNILLO VITE	SCREW SKRUE	VIS PARAFUSO	040V
3		**75286568**		2	VÁLVULA VENTIL	VÁLVULA VALVOLA	VALVE VENTIL	SOUPAPE VÁLVULA	9620
4		**75286566**		2	ANEL RING	ANILLO ANELLO	RING RING	ANNEAU ANEL	045A
5		**75204385**		1	ANEL RING	ANILLO ANELLO	RING RING	ANNEAU ANEL	045A
6		**8320237**		1	KIT SATZ	KIT KIT	KIT SÆT	KIT KIT	305C
7		**75207951**		1					
8		**75285543**		1	JOGO SATZ	JUEGO KIT	SET SÆT	JEU JOGO	Z518
9		**75285544**		1	JUNTA DICHTUNG	JUNTA GUARNIZIONE	GASKET PAKNING	JOINT JUNTA	123G
10		**75285545**		1	PINO PIN	PASADOR PERNO	PIN STIFT	BROCHE PERNO	080P
11		**75204383**		1	ÊMBOLO PLUNGER	ÉMBOLO PISTONCINO; STANTUFI	PLUNGER STEMPEL	PLONGEUR ÊMBOLO	130P
12		**746189**		1	BOMBA HIDRÁULICA HYDRAULIKPUMPE	BOMBA HIDRÁULICO POMPA IDRAULICA	HYDRAULIC PUMP HYDRAULIKPUMPE	POMPE HYDRAULIQUE BOMBA HIDRÁULICA	155P
13		**75285343**		3	ARRUELA PLANA UNTERLEGSCHEIBE	ARANDELA RONDELLA	WASHER FLADSKIVE	RONDELLE ANILHA	131R
14		**75286569**		3	PORCA MUTTER	TUERCA DADO	NUT MØTRIK	ECROU PORCA	010D
15		**8320238**		1	FILTRO DE COMBUSTÍVEL KRAFTSTOFFFILTER	FILTRO DE COMBUSTIBI FILTRO CARBURANTE	FUEL FILTER BRÆNDSTOFFILTER	FILTRE A CARBURANT FILTRO DE COMBUSTÍVI	064F
16		**75203560**		1	ANEL RING	ANILLO ANELLO	RING RING	ANNEAU ANEL	045A
17		**75204388**		1	FILTRO FILTER	FILTRO FILTRO	FILTER FILTER	FILTRE FILTRO	065F
18		**75203559**		1	MOLA FEDER	RESORTE MOLLA	SPRING FJEDER	RESSORT MOLA	100M
19		**75204389**		1	TANQUE DE FILTRAGEM SCHALE	CUBETA BICCHIERINO	BOWL KAR	CUVE RECIPIENTE	020V
20		**766903**		1	COLAR DE FIXAÇÃO HALTERING	COLLAR DE RETENCIÓN COLLARE DI FISSAGGIO	RETAINER COLLAR RING, SPÆNDE	COLLIER DE RETENUE ANEL DE FIXAÇÃO	230S
21		**75204390**		1	PORCA MUTTER	TUERCA DADO	NUT MØTRIK	ECROU PORCA	010D
22		**75204391**		1	PARAFUSO SCHRAUBE	TORNILLO VITE	SCREW SKRUE	VIS PARAFUSO	040V
23		**75203562**		1	SUPORTE HALTERUNG	SOPORTE STAFFA	BRACKET BESLAG	SUPPORT SUPORTE	225S
24		**705636**		1	MOLA FEDER	RESORTE MOLLA	SPRING FJEDER	RESSORT MOLA	100M

03-08	01	p2	12/09

BOMBA ALIMENTADORA
BOMBA DE ALIMENTACION
LIFT PUMP
LIFT PUMP

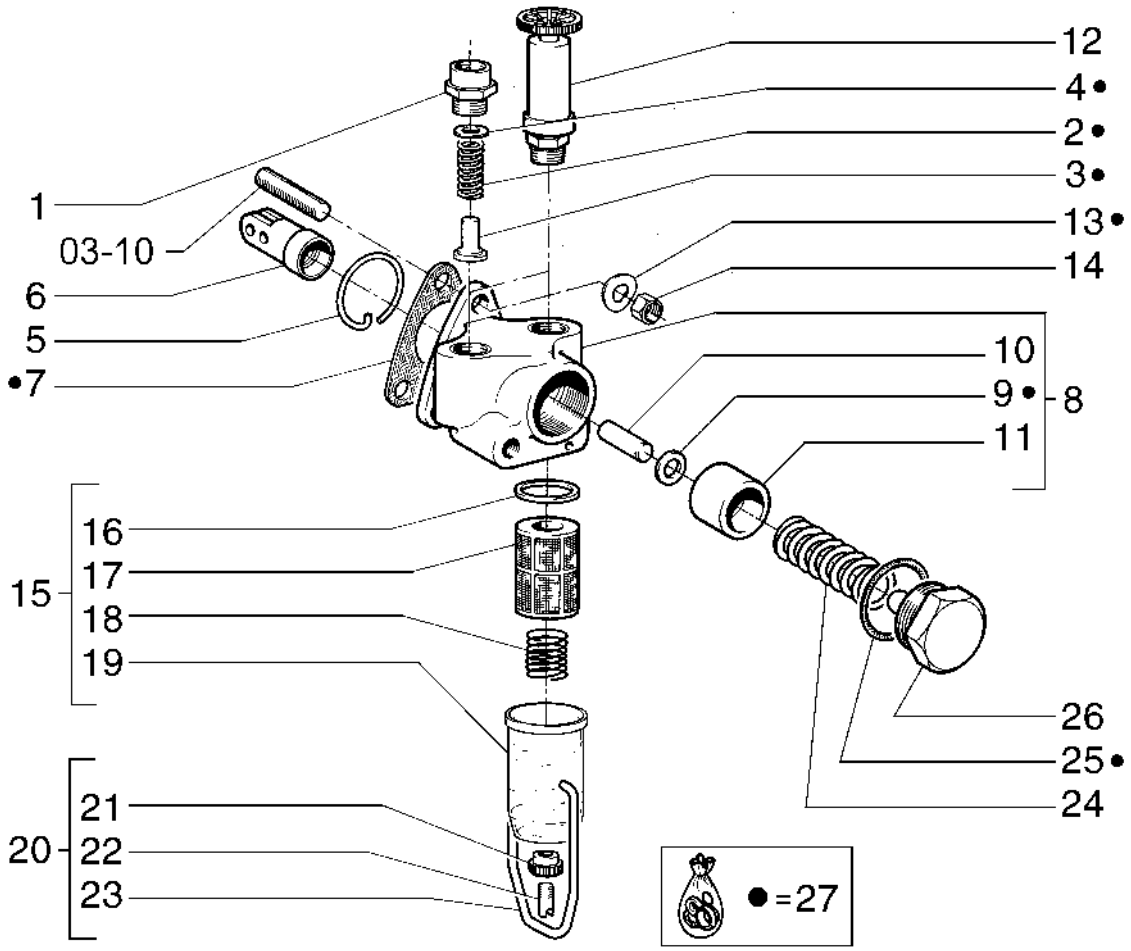

LIFT PUMP
LIFT PUMP
LIFT PUMP
LIFT PUMP

R	N	P.N.	MOD	Q	Denominação Bezeichnung	Denominacion Descrizione	Description Beskrivelse	Description Denominação	L.C.
25		**75285150**		1	ANEL RING	ANILLO ANELLO	RING RING	ANNEAU ANEL	045A
26		**753762**		1	BUJÃO STOPFEN	TAPÓN TAPPO	PLUG PROP	BOUCHON TAMPÃO	050T
27		**75285542**		1	JOGO SATZ	JUEGO KIT	SET SÆT	JEU JOGO	Z518

03-09	01	p1	12/09

FILTRO DE COMBUSTÍVEL
FILTRO DE COMBUSTIBLE
FUEL FILTER
FUEL FILTER

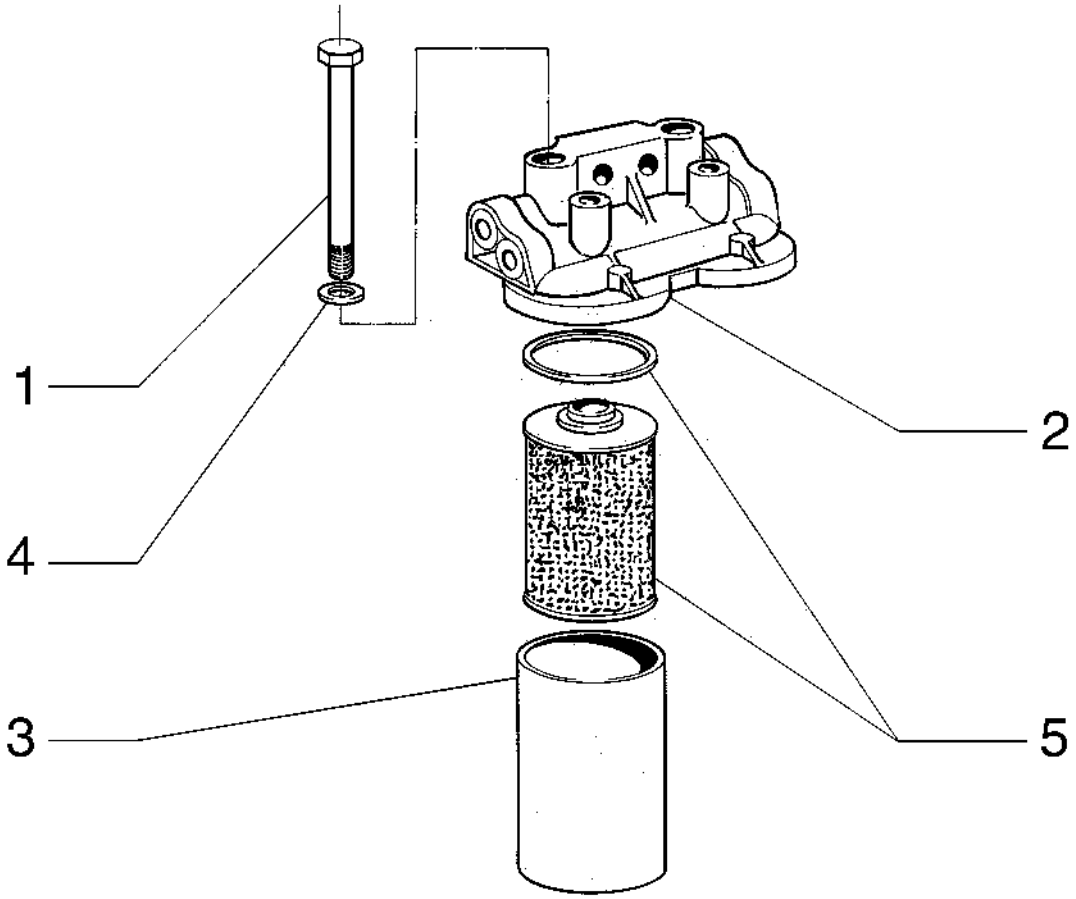

FUEL FILTER
FUEL FILTER
FUEL FILTER
FUEL FILTER

R	N	P.N.	MOD	Q	Denominação Bezeichnung	Denominacion Descrizione	Description Beskrivelse	Description Denominação	L.C.
1		**16045021**		2	PARAFUSO, Hex, M8 x 90, 8.8				
						PERNO	BOLT	VIS	140B
					SCHRAUBE	BULLONE	BOLT	PARAFUSO	
2		**75204067**		1	SUPORTE	SOPORTE	SUPPORT	SUPPORT	300S
					STÜTZE	SUPPORTO	BESLAG	SUPORTE	
3		**75202965**		2	CORPO	CUERPO	BODY	CORPS	300C
					KAROSSERIE	CORPO	HUS	CORPO	
4		**75205122**		2	ARRUELA PLANA	ARANDELA	WASHER	RONDELLE	131R
					UNTERLEGSCHEIBE	RONDELLA	FLADSKIVE	ANILHA	
5		**71101949**		2	FILTRO	FILTRO	FILTER	FILTRE	065F
					FILTER	FILTRO	FILTER	FILTRO	

03-10	01	p1	12/09

BOMBA DE INJEÇÃO DE COMBUSTÍVEL
BOMBA DE INYECCION DE COMBUSTIBLE
FUEL INJECTION PUMP
FUEL INJECTION PUMP

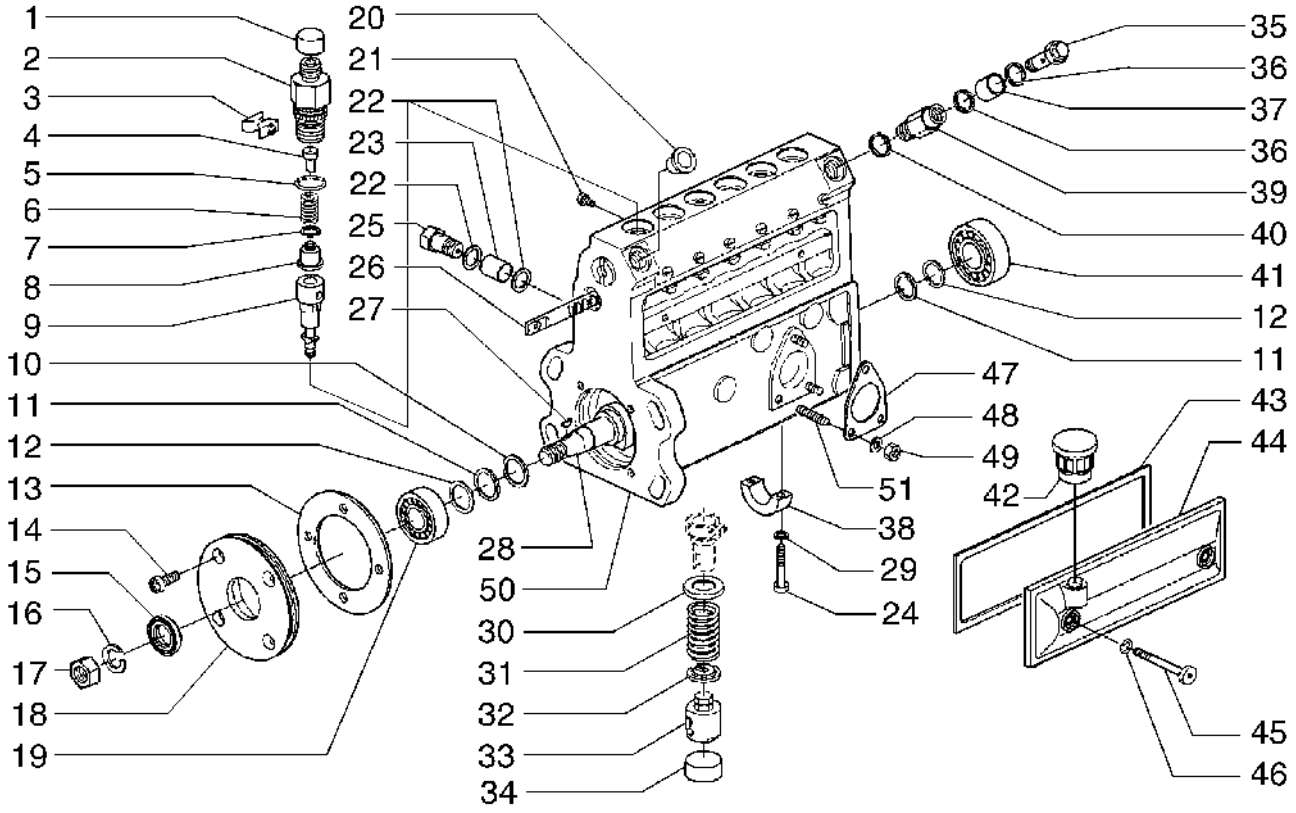

FUEL INJECTION PUMP
FUEL INJECTION PUMP
FUEL INJECTION PUMP
FUEL INJECTION PUMP

R	N	P.N.	MOD	Q	Denominação Bezeichnung	Denominacion Descrizione	Description Beskrivelse	Description Denominação	L.C.
1		75204423		6	TAMPA KAPPE	TAPÓN TAPPO	CAP TANKDÆKSEL	CAPUCHON TAMPÃO	052T
2		75204107		6	CONECTOR HIDRÁUL HYDR STECKVERBINDE	CONECTOR HIDRÁULIC CONNETTORE IDRAULIC	HYD CONNECTOR HYDRAULIKSTIK	CONNECTEUR HYDRAU CONECTOR HID.	020R
3		75288183		3	BRAÇADEIRA KLEMME	ABRAZADERA MORSETTO	CLAMP SPÆNDEBÅND	COLLIER BRAÇADEIRA	120M
4		75207971		6	VÁLVULA HIDRÁULICA HYDRAULIKVENTIL	VÁLVULA HIDRÁULICA DISTRIBUTORE IDRAULI	HYDRAULIC VALVE HYDRAULIKVENTIL	SOUPAPE HYDRAULIQU VÁLVULA HIDRÁULICA	010V
5		75288169		6	O-RING O-RING	JUNTA TÓRICA ANELLO TOROIDALE	O-RING O-RING	JOINT TORIQUE O-RING	055A
6		75204113		6	MOLA FEDER	RESORTE MOLLA	SPRING FJEDER	RESSORT MOLA	100M
7		75204396		6	ARRUELA PLANA UNTERLEGSCHEIBE	ARANDELA RONDELLA	WASHER FLADSKIVE	RONDELLE ANILHA	131R
8		75204124		6	VÁLVULA HIDRÁULICA HYDRAULIKVENTIL	VÁLVULA HIDRÁULICA DISTRIBUTORE IDRAULI	HYDRAULIC VALVE HYDRAULIKVENTIL	SOUPAPE HYDRAULIQU VÁLVULA HIDRÁULICA	010V
9		75204122		6	ELEMENTO ELEMENT	ELEMENTO ELEMENTO	ELEMENT ELEMENT	ELEMENT ELEMENTO	020E
10		75204075		1	ARRUELA PLANA UNTERLEGSCHEIBE	ARANDELA RONDELLA	WASHER FLADSKIVE	RONDELLE ANILHA	131R
11		75204087		2	ARRUELA PLANA UNTERLEGSCHEIBE	ARANDELA RONDELLA	WASHER FLADSKIVE	RONDELLE ANILHA	131R
12		71103006		2	CALÇO DE AFINAÇÃO AUSGLEICHSSCHEIBE	SUPLEMENTO SPESSORE	SHIM MELLEMLÆG	CALE CALÇO DE AFINAÇÃO	198S
13		71103009		1	VEDAÇÃO DE PAPEL PAPIERDICHTUNG	JUNTA DE PAPEL GUARNIZIONE DI CARTA	PAPER SEAL PAPIRSEGL	JOINT EN PAPIER JUNTA DE PAPEL	Z532
14		71103007		4	PARAFUSO SCHRAUBE	TORNILLO VITE	SCREW SKRUE	VIS PARAFUSO	040V
15		75286583		1	VEDAÇÃO DE BORRACHA GUMMIDICHTUNG	JUNTA DE GOMA GUARNIZIONE DI GOMM	RUBBER SEAL GUMMITÆTNING	JOINT EN CAOUTCHOU JUNTAS	122G
16		75204130		1	ARRUELA PLANA UNTERLEGSCHEIBE	ARANDELA RONDELLA	WASHER FLADSKIVE	RONDELLE ANILHA	131R
17		75285555		1	PORCA MUTTER	TUERCA DADO	NUT MØTRIK	ECROU PORCA	010D
18		72204116		1	COBERTURA ABDECKUNG	CUBIERTA COPERCHIO	COVER DÆKSEL	COUVERCLE COBERTURA	265C
19		75286579		1	CONJUNTO DO ROLAMENTO LAGERBAURUPPE	CONJUNTO DE COJINET COMPLESSIVO CUSCINE	BEARING ASSY LEJESAMLING	ROULEMENT CHUMACEIRA	341C
20		75288190		1	TAMPA KAPPE	TAPÓN TAPPO	CAP TANKDÆKSEL	CAPUCHON TAMPÃO	052T
21		75288172		1	PARAFUSO SCHRAUBE	TORNILLO VITE	SCREW SKRUE	VIS PARAFUSO	040V
22		74060325		2	JUNTA DICHTUNG	JUNTA GUARNIZIONE	GASKET PAKNING	JOINT JUNTA	123G
23		71103010		1	MANGUEIRA SCHLAUCH	TUBO TUBO FLESSIBILE	HOSE SLANGE	FLEXIBLE MANGUEIRA	030M
24		75288181		2	PARAFUSO SCHRAUBE	TORNILLO VITE	SCREW SKRUE	VIS PARAFUSO	040V

03-10	01	p2	12/09

BOMBA DE INJEÇÃO DE COMBUSTÍVEL
BOMBA DE INYECCION DE COMBUSTIBLE
FUEL INJECTION PUMP
FUEL INJECTION PUMP

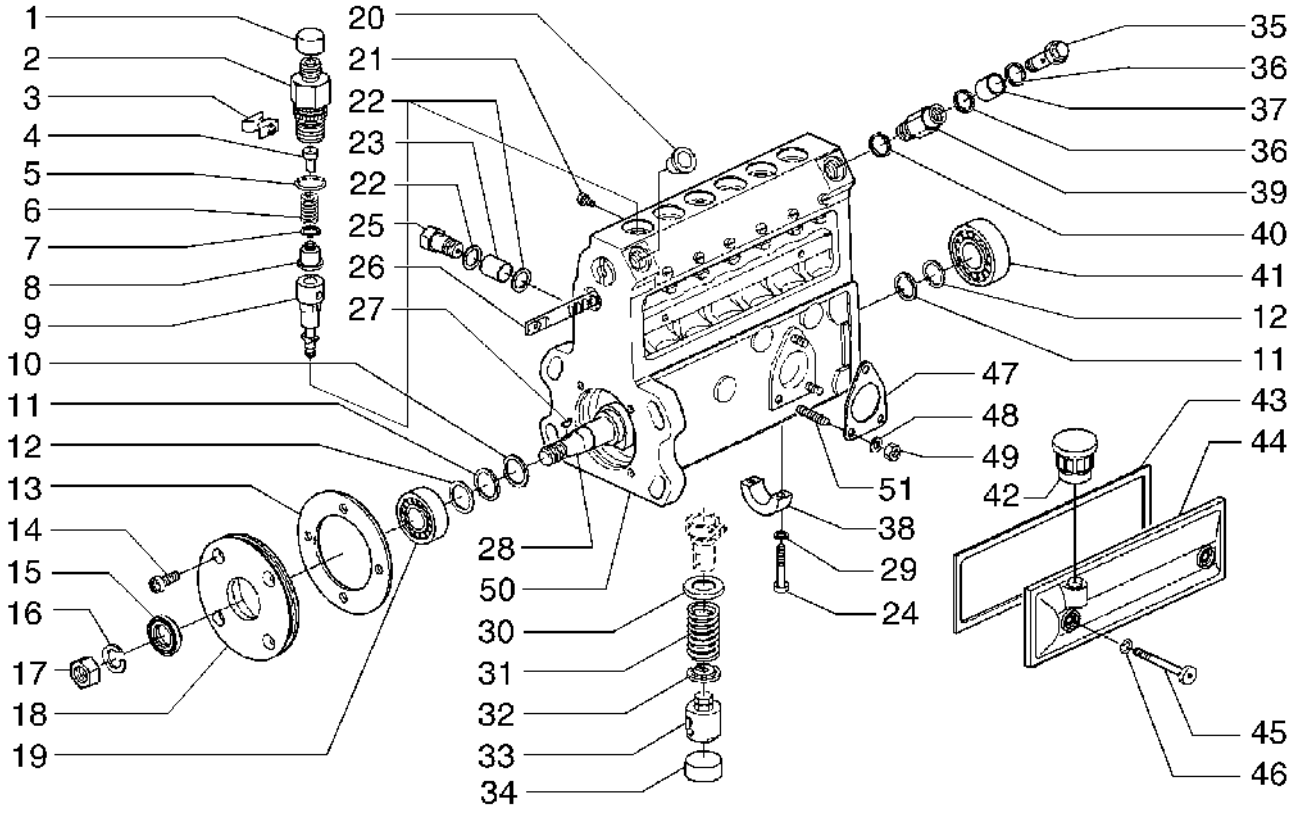

FUEL INJECTION PUMP
FUEL INJECTION PUMP
FUEL INJECTION PUMP
FUEL INJECTION PUMP

R	N	P.N.	MOD	Q	Denominação Bezeichnung	Denominacion Descrizione	Description Beskrivelse	Description Denominação	L.C.
25		**71103008**		1	PARAFUSO SCHRAUBE	TORNILLO VITE	SCREW SKRUE	VIS PARAFUSO	040V
26		**75286581**		1	HASTE STANGE	VARILLA ASTA	ROD STANG	TIGE HASTE	090A
27		**75286580**		1	CHAVE, WOODRUF FEDERKEIL	LLAVE CHIAVE	KEY KILE	CLE CHAVETA PARALELA	060L
28		**75285285**		1	EIXO WELLE	EJE ALBERO	SHAFT AKSEL	ARBRE VEIO	016A
29		**75288182**		2	ANEL RING	ANILLO ANELLO	RING RING	ANNEAU ANEL	045A
30		**75204083**		6	SEDE/ALOJAMENTO SITZ/SCHLITZ	ASIENTO/RANURA SEDE/ASOLA	SEAT/SLOT SÆDE	SIEGE/FENTE SUPORTE	069S
31		**75204955**		6	MOLA FEDER	RESORTE MOLLA	SPRING FJEDER	RESSORT MOLA	100M
32		**75204084**		6	SEDE/ALOJAMENTO SITZ/SCHLITZ	ASIENTO/RANURA SEDE/ASOLA	SEAT/SLOT SÆDE	SIEGE/FENTE SUPORTE	069S
33		**71103005**		6	PLATINADO STÖSSEL	LEVA PUNTERIA	TAPPET VENTILLØFTER	POUSSOIR DE SOUPAPE IMPULSOR	240P
34		**75204298**		6	TAMPA KAPPE	TAPÓN TAPPO	CAP TANKDÆKSEL	CAPUCHON TAMPÃO	052T
35		**75204121**		1	VÁLVULA HIDRÁULICA HYDRAULIKVENTIL	VÁLVULA HIDRÁULICA DISTRIBUTORE IDRAULI	HYDRAULIC VALVE HYDRAULIKVENTIL	SOUPAPE HYDRAULIQU VÁLVULA HIDRÁULICA	010V
36		**79053316**		2	O-RING O-RING	JUNTA TÓRICA ANELLO TOROIDALE	O-RING O-RING	JOINT TORIQUE O-RING	055A
37		**71103011**		1	MANGUEIRA SCHLAUCH	TUBO TUBO FLESSIBILE	HOSE SLANGE	FLEXIBLE MANGUEIRA	030M
38		**75204410**		1	SEMI-BRONZINA LAGERHALBSCHALE	SEMICOJINETE SEMICUSCINETTO	BEARING HALF LEJEPANDE	DEMI-COUSSINET MEIO ROLAMENTO	103S
39		**75204134**		1	CONECTOR HIDRÁUL HYDR STECKVERBINDE	CONECTOR HIDRÁULIC CONNETTORE IDRAULIC	HYD CONNECTOR HYDRAULIKSTIK	CONNECTEUR HYDRAU CONECTOR HID.	020R
40		**74061045**		1	JUNTA DICHTUNG	JUNTA GUARNIZIONE	GASKET PAKNING	JOINT JUNTA	123G
41		**75286582**		1	CONJUNTO DO ROLAMENTO LAGERBAURUPPE	CONJUNTO DE COJINET COMPLESSIVO CUSCINE	BEARING ASSY LEJESAMLING	ROULEMENT CHUMACEIRA	341C
42		**75204034**		1	RESPIRO ENTLÜFTER	RESPIRADERO SFIATO	BREATHER UDLUFTNINGSSKRUE	RENIFLARD RESPIRADOURO	145S
43		**75288188**		1	JUNTA DICHTUNG	JUNTA GUARNIZIONE	GASKET PAKNING	JOINT JUNTA	123G
44		**75207833**		1	COBERTURA ABDECKUNG	CUBIERTA COPERCHIO	COVER DÆKSEL	COUVERCLE COBERTURA	265C
45		**75207834**		2	PARAFUSO SCHRAUBE	TORNILLO VITE	SCREW SKRUE	VIS PARAFUSO	040V
46		**75207835**		2	JUNTA DICHTUNG	JUNTA GUARNIZIONE	GASKET PAKNING	JOINT JUNTA	123G
47		**74060150**		1	JUNTA DICHTUNG	JUNTA GUARNIZIONE	GASKET PAKNING	JOINT JUNTA	123G
48		**10571579**		3	TRAVA DA ARRUELA, M6 SICHERUNGSSCHEIBE	ARANDELA DE BLOQUE RONDELLA DI SICUREZ	LOCK WASHER LÅSESKIVE	RONDELLE FREIN ANILHA DE RETENÇÃO	132R

03-10	01	p3	12/09

BOMBA DE INJEÇÃO DE COMBUSTÍVEL
BOMBA DE INYECCION DE COMBUSTIBLE
FUEL INJECTION PUMP
FUEL INJECTION PUMP

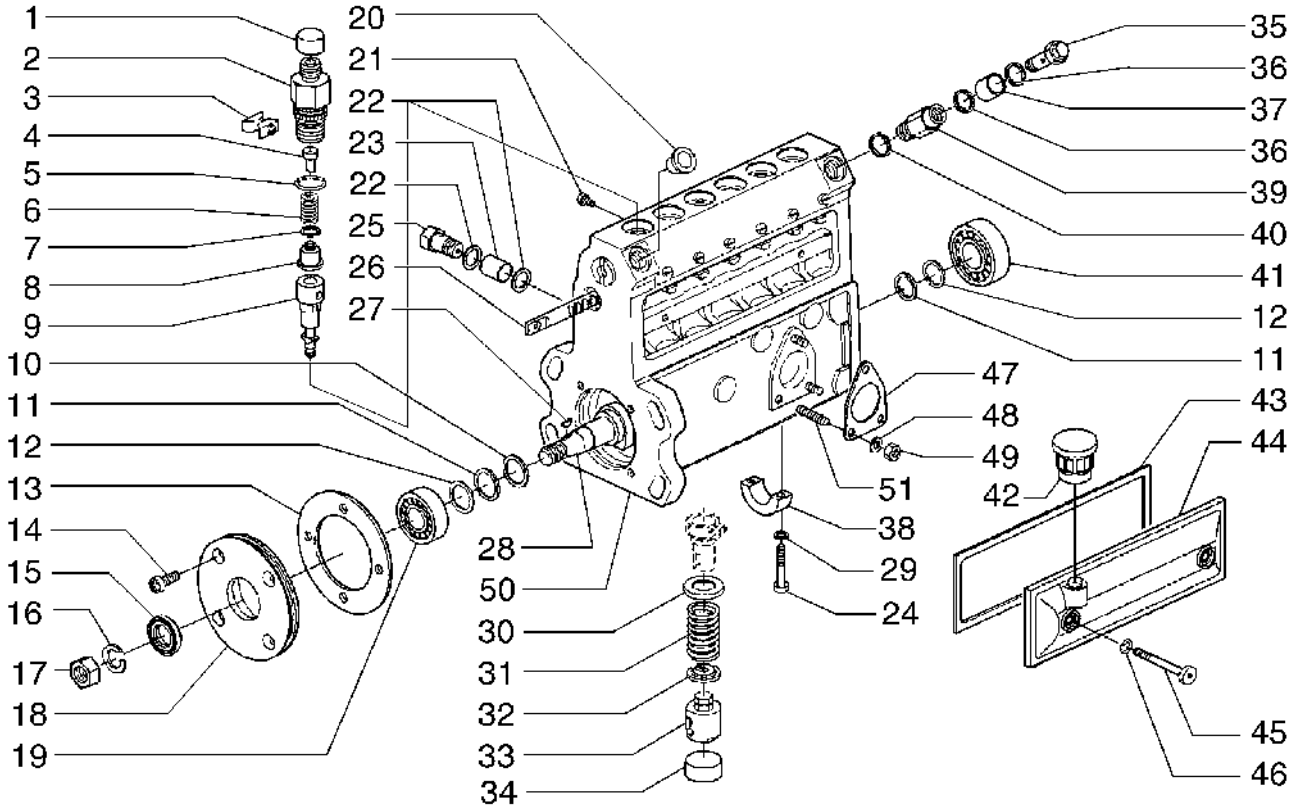

FUEL INJECTION PUMP
FUEL INJECTION PUMP
FUEL INJECTION PUMP
FUEL INJECTION PUMP

R	N	P.N.	MOD	Q	Denominação Bezeichnung	Denominacion Descrizione	Description Beskrivelse	Description Denominação	L.C.
49		**75288153**		3	PORCA MUTTER	TUERCA DADO	NUT MØTRIK	ECROU PORCA	010D
50		**71103004**		1	CAIXA KASTEN; OFF KASTENA	CAJA CASSA; SCATOLA	BOX KASSE	BOITIER CAIXA	035S
51		**74060151**		3	PRISIONEIRO GEWINDEBOLZEN	PRISIONERO PRIGIONIERO	STUD STØTTEBOLT	GOUJON PINO ROSCADO	210P

03-11	01	p1	12/09

REGULADOR DE VELOCIDADE
REGULADOR DE VELOCIDAD
SPEED GOVERNOR
SPEED GOVERNOR

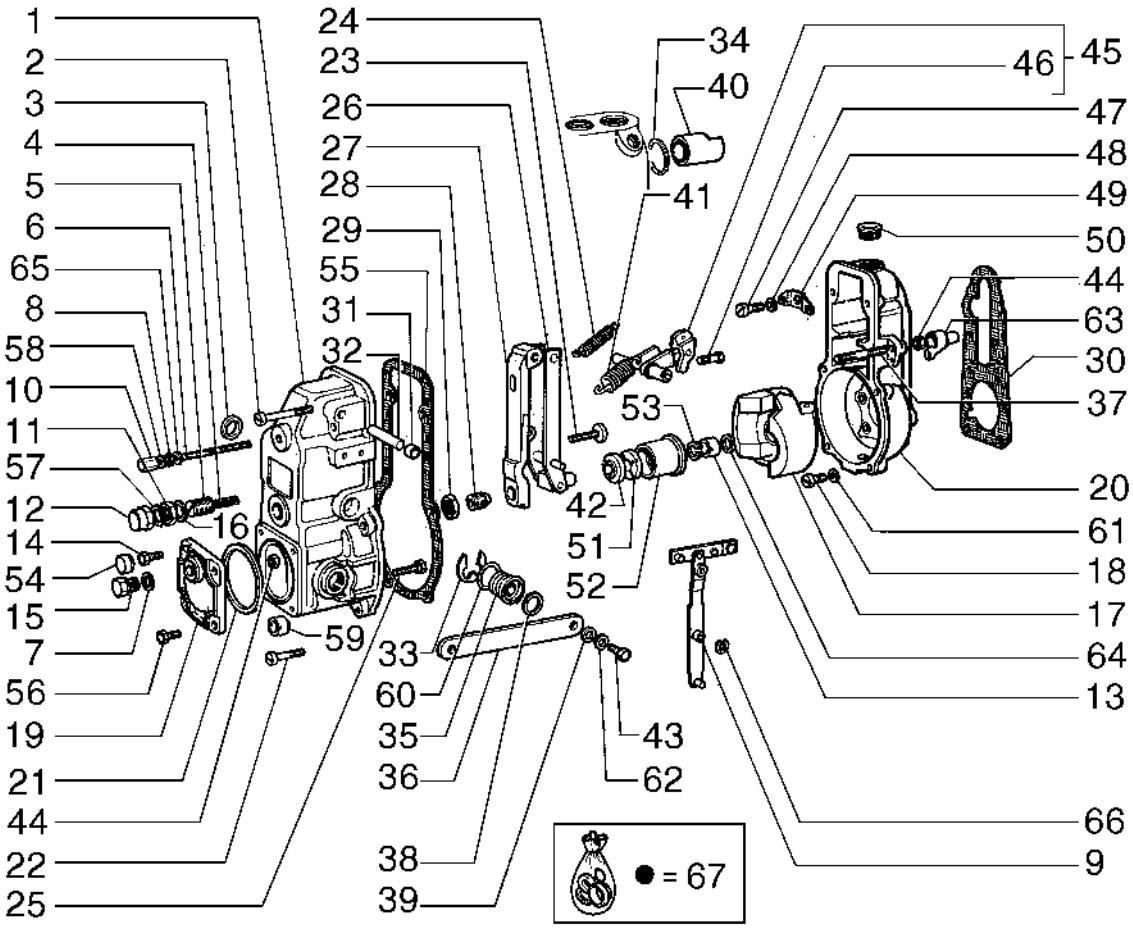

SPEED GOVERNOR
SPEED GOVERNOR
SPEED GOVERNOR
SPEED GOVERNOR

R	N	P.N.	MOD	Q	Denominação Bezeichnung	Denominacion Descrizione	Description Beskrivelse	Description Denominação	L.C.
1		71103015		1	CAIXA KASTEN; OFF KASTENA	CAJA CASSA; SCATOLA	BOX KASSE	BOITIER CAIXA	035S
2		75288159		2	PARAFUSO SCHRAUBE	TORNILLO VITE	SCREW SKRUE	VIS PARAFUSO	040V
3		75204144		1	TAMPA KAPPE	TAPÓN TAPPO	CAP TANKDÆKSEL	CAPUCHON TAMPÃO	052T
4		75287160		1	MOLA FEDER	RESORTE MOLLA	SPRING FJEDER	RESSORT MOLA	100M
5		75288148		1	COBERTURA ABDECKUNG	CUBIERTA COPERCHIO	COVER DÆKSEL	COUVERCLE COBERTURA	265C
6		75288143		1	PINO PIN	PASADOR PERNO	PIN STIFT	BROCHE PERNO	080P
7		74060325		1	JUNTA DICHTUNG	JUNTA GUARNIZIONE	GASKET PAKNING	JOINT JUNTA	123G
8		75288145		1	PORCA MUTTER	TUERCA DADO	NUT MØTRIK	ECROU PORCA	010D
9		71103017		1	ALAVANCA HEBEL	PALANCA LEVA	LEVER ARM	LEVIER ALAVANCA	045L
10		75288160		1	PORCA MUTTER	TUERCA DADO	NUT MØTRIK	ECROU PORCA	010D
11		75205242		1	PORCA MUTTER	TUERCA DADO	NUT MØTRIK	ECROU PORCA	010D
12		75205245		1	PORCA MUTTER	TUERCA DADO	NUT MØTRIK	ECROU PORCA	010D
13		75205246		1	PORCA MUTTER	TUERCA DADO	NUT MØTRIK	ECROU PORCA	010D
14		71103014		2	PARAFUSO SCHRAUBE	TORNILLO VITE	SCREW SKRUE	VIS PARAFUSO	040V
15		75205251		1	BUJÃO STOPFEN	TAPÓN TAPPO	PLUG PROP	BOUCHON TAMPÃO	050T
16		75288162		1	VEDAÇÃO DICHTUNG	ANILLO DE CIERRE GUARNIZIONE; TENUTA	SEAL PAKNING	JOINT VEDANTE	132A
17		75204164		1	UNIDADE DE COMANDO STEUEREINHEIT	UNIDAD DE CONTROL UNITÀ DI COMANDO	CONTROL UNIT REGULERINGSENHED	UNITE DE CONTROLE UNIDADE DE CONTROL(	111G
18		71103007		6	PARAFUSO SCHRAUBE	TORNILLO VITE	SCREW SKRUE	VIS PARAFUSO	040V
19		71103013		1	COBERTURA ABDECKUNG	CUBIERTA COPERCHIO	COVER DÆKSEL	COUVERCLE COBERTURA	265C
20		75204163		1	ESTOJO GEHÄUSE	ESTUCHE CASSA; SCATOLA	CASE KASSE	CARTER CAIXA	101A
21		75207994		1	O-RING O-RING	JUNTA TÓRICA ANELLO TOROIDALE	O-RING O-RING	JOINT TORIQUE O-RING	055A
22		75288158		4	PARAFUSO SCHRAUBE	TORNILLO VITE	SCREW SKRUE	VIS PARAFUSO	040V
23		75205249		1	PARAFUSO SCHRAUBE	TORNILLO VITE	SCREW SKRUE	VIS PARAFUSO	040V
24		75207611		1	MOLA FEDER	RESORTE MOLLA	SPRING FJEDER	RESSORT MOLA	100M

03-11	01	p2	12/09

REGULADOR DE VELOCIDADE
REGULADOR DE VELOCIDAD
SPEED GOVERNOR
SPEED GOVERNOR

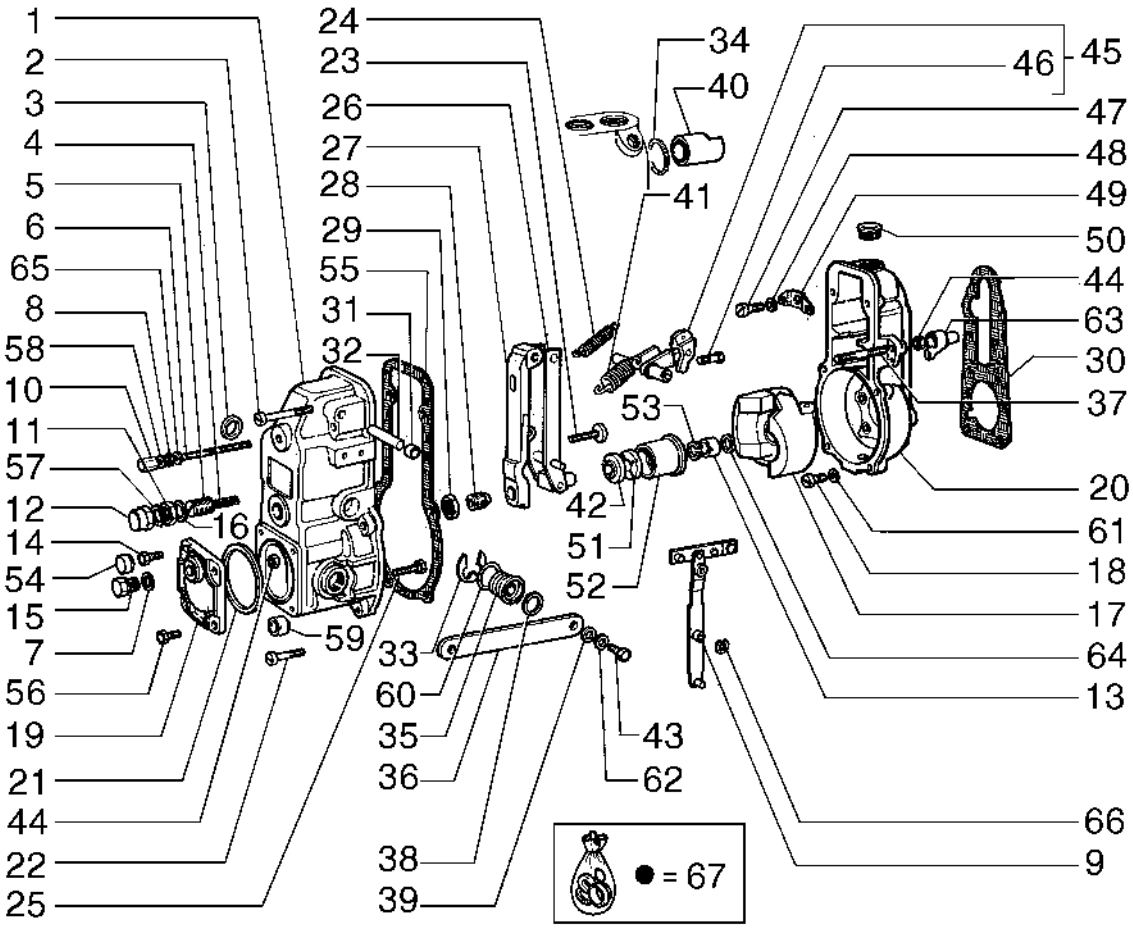

SPEED GOVERNOR
SPEED GOVERNOR
SPEED GOVERNOR
SPEED GOVERNOR

R	N	P.N.	MOD	Q	Denominação Bezeichnung	Denominacion Descrizione	Description Beskrivelse	Description Denominação	L.C.
25		71103016		1	PARAFUSO SCHRAUBE	TORNILLO VITE	SCREW SKRUE	VIS PARAFUSO	040V
26		75207980		1	ALAVANCA HEBEL	PALANCA LEVA	LEVER ARM	LEVIER ALAVANCA	045L
27		75207977		1	ALAVANCA HEBEL	PALANCA LEVA	LEVER ARM	LEVIER ALAVANCA	045L
28		75207978		1	RETENTOR HALTERUNG	RETENEDOR FERMO	RETAINER HOLDER	DISPOSITIF DE RETENU RETENTOR	109R
29		75207979		1	PORCA MUTTER	TUERCA DADO	NUT MØTRIK	ECROU PORCA	010D
30		75288161		1	JUNTA DICHTUNG	JUNTA GUARNIZIONE	GASKET PAKNING	JOINT JUNTA	123G
31		75204145		2	TAMPA KAPPE	TAPÓN TAPPO	CAP TANKDÆKSEL	CAPUCHON TAMPÃO	052T
32		75204157		1	EIXO WELLE	EJE ALBERO	SHAFT AKSEL	ARBRE VEIO	016A
33		75205259		1	ANEL-TRAVA SICHERUNGSRING	ANILLO DE BLOQUEO ANELLO DI BLOCCAGGI(	LOCKING RING LÅSESKIVE	BAGUE DE BLOCAGE ANEL DE SEGURANÇA	051A
34		75288166		1	ANEL RING	ANILLO ANELLO	RING RING	ANNEAU ANEL	045A
35		75204143		2	BUCHA BUCHSE	CASQUILLO BOCCOLA	BUSHING BØSNING	BAGUE CASQUILHO	095B
36		71103018		1	ALAVANCA HEBEL	PALANCA LEVA	LEVER ARM	LEVIER ALAVANCA	045L
37		75205293		1	PRISIONEIRO GEWINDEBOLZEN	PRISIONERO PRIGIONIERO	STUD STØTTEBOLT	GOUJON PINO ROSCADO	210P
38		79046272		1	ARRUELA PLANA UNTERLEGSCHEIBE	ARANDELA RONDELLA	WASHER FLADSKIVE	RONDELLE ANILHA	131R
39		14496401		1	ARRUELA PLANA, M6.4 x 12 x 1.6 Thk UNTERLEGSCHEIBE	ARANDELA RONDELLA	WASHER FLADSKIVE	RONDELLE ANILHA	131R
40		75204126		1	TAMPA KAPPE	TAPÓN TAPPO	CAP TANKDÆKSEL	CAPUCHON TAMPÃO	052T
41		75207610		1	MOLA FEDER	RESORTE MOLLA	SPRING FJEDER	RESSORT MOLA	100M
42		75207983		1	LUVA BUCHSE	MANGUITO MANICOTTO	SLEEVE TRYKLEJE, KOBLING	CHEMISE MANGA	031M
43		75204372		1	PARAFUSO SCHRAUBE	TORNILLO VITE	SCREW SKRUE	VIS PARAFUSO	040V
44		75288153		2	PORCA MUTTER	TUERCA DADO	NUT MØTRIK	ECROU PORCA	010D
45		75204233		1	ALAVANCA HEBEL	PALANCA LEVA	LEVER ARM	LEVIER ALAVANCA	045L
46		75288150		1	PARAFUSO SCHRAUBE	TORNILLO VITE	SCREW SKRUE	VIS PARAFUSO	040V
47		75288155		1	PARAFUSO SCHRAUBE	TORNILLO VITE	SCREW SKRUE	VIS PARAFUSO	040V
48		75205260		1	ARRUELA PLANA UNTERLEGSCHEIBE	ARANDELA RONDELLA	WASHER FLADSKIVE	RONDELLE ANILHA	131R

03-11	01	p3	12/09

REGULADOR DE VELOCIDADE
REGULADOR DE VELOCIDAD
SPEED GOVERNOR
SPEED GOVERNOR

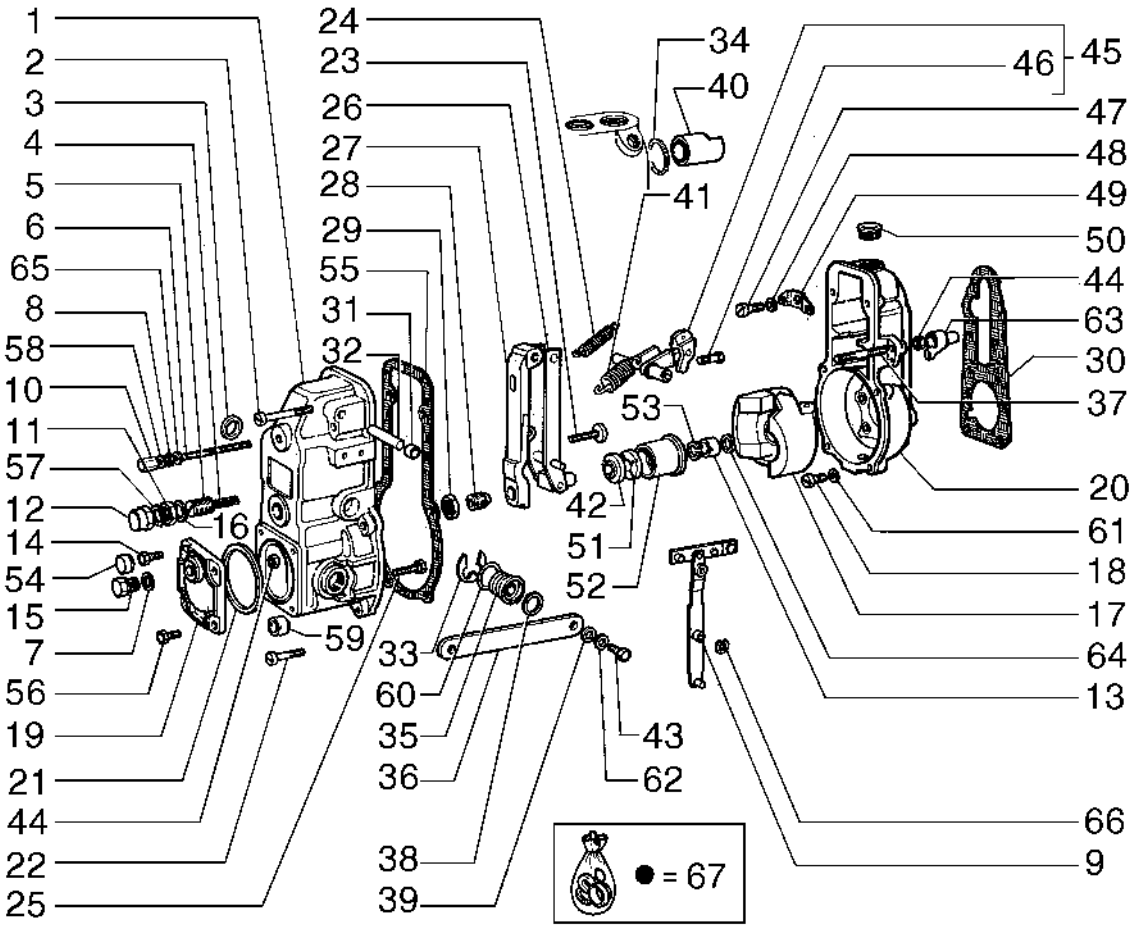

SPEED GOVERNOR
SPEED GOVERNOR
SPEED GOVERNOR
SPEED GOVERNOR

R	N	P.N.	MOD	Q	Denominação Bezeichnung	Denominacion Descrizione	Description Beskrivelse	Description Denominação	L.C.
49		**75204230**		1	PLACA	PLACA	PLATE	PLAQUE	105P
					PLATTE	PIASTRA	PLADE	CHAPA	
50		**75205252**		1	BUJÃO	TAPÓN	PLUG	BOUCHON	050T
					STOPFEN	TAPPO	PROP	TAMPÃO	
51		**75207982**		1	CONJUNTO DO ROLAMENTO				
						CONJUNTO DE COJINET	BEARING ASSY	ROULEMENT	341C
					LAGERBAURUPPE	COMPLESSIVO CUSCINI	LEJESAMLING	CHUMACEIRA	
52		**75288149**		1	LUVA	MANGUITO	SLEEVE	CHEMISE	031M
					BUCHSE	MANICOTTO	TRYKLEJE, KOBLING	MANGA	
53		**75207981**		1	ANEL	ANILLO	RING	ANNEAU	045A
					RING	ANELLO	RING	ANEL	
54		**71103012**		2	PROTEÇÃO	DEFENSA	GUARD	PROTECTION	070R
					SCHUTZABDECKUNG	PROTEZIONE	BESKYTTELSESSKÆRM	PROTECÇÃO	
55		**75204379**		1	JUNTA	JUNTA	GASKET	JOINT	123G
					DICHTUNG	GUARNIZIONE	PAKNING	JUNTA	
56		**10902021**		2	PARAFUSO, Hex, M6 x 12, 8.8				
						TORNILLO	SCREW	VIS	040V
					SCHRAUBE	VITE	SKRUE	PARAFUSO	
57		**75288162**		1	VEDAÇÃO	ANILLO DE CIERRE	SEAL	JOINT	132A
					DICHTUNG	GUARNIZIONE; TENUTA	PAKNING	VEDANTE	
58		**75207835**		1	JUNTA	JUNTA	GASKET	JOINT	123G
					DICHTUNG	GUARNIZIONE	PAKNING	JUNTA	
59		**75207976**		1	PORCA	TUERCA	NUT	ECROU	010D
					MUTTER	DADO	MØTRIK	PORCA	
60		**75204370**		2	JUNTA	JUNTA	GASKET	JOINT	123G
					DICHTUNG	GUARNIZIONE	PAKNING	JUNTA	
61		**10571579**		6	TRAVA DA ARRUELA, M6	ARANDELA DE BLOQUE	LOCK WASHER	RONDELLE FREIN	132R
					SICHERUNGSSCHEIBE	RONDELLA DI SICUREZ	LÅSESKIVE	ANILHA DE RETENÇÃO	
62		**79046274**		1	JUNTA	JUNTA	GASKET	JOINT	123G
					DICHTUNG	GUARNIZIONE	PAKNING	JUNTA	
63		**75204368**		1	COBERTURA	CUBIERTA	COVER	COUVERCLE	265C
					ABDECKUNG	COPERCHIO	DÆKSEL	COBERTURA	
64		**75205241**		1	ARRUELA PLANA	ARANDELA	WASHER	RONDELLE	131R
					UNTERLEGSCHEIBE	RONDELLA	FLADSKIVE	ANILHA	
65		**75204364**		1	ARRUELA PLANA	ARANDELA	WASHER	RONDELLE	131R
					UNTERLEGSCHEIBE	RONDELLA	FLADSKIVE	ANILHA	
66		**75204367**		1	ANEL	ANILLO	RING	ANNEAU	045A
					RING	ANELLO	RING	ANEL	
67		**75204170**		1	KIT	KIT	KIT	KIT	305C
					SATZ	KIT	SÆT	KIT	

03-12	01	p1	12/09

PORTA BICO INJETOR
PORTA INYECTOR
NOZZLE HOLDER
NOZZLE HOLDER

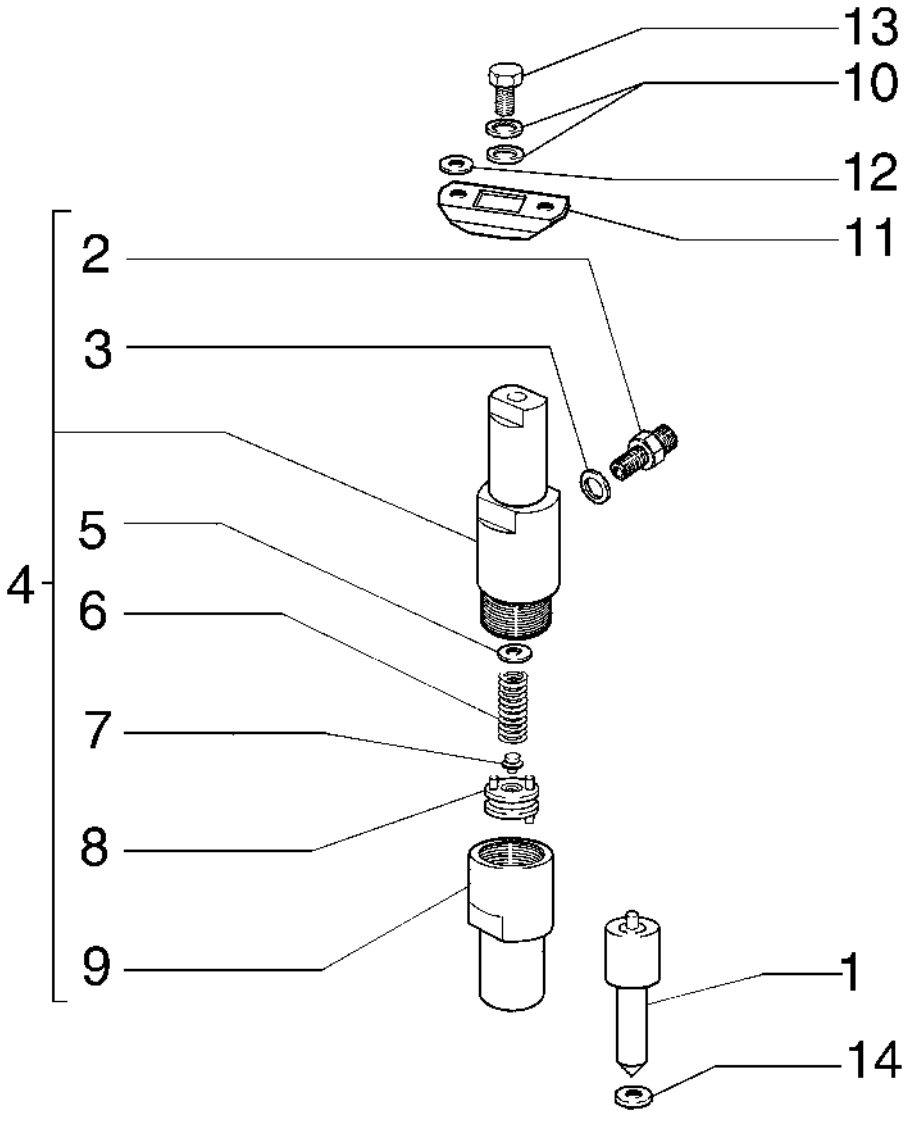

NOZZLE HOLDER
NOZZLE HOLDER
NOZZLE HOLDER
NOZZLE HOLDER

R	N	P.N.	MOD	Q	Denominação Bezeichnung	Denominacion Descrizione	Description Beskrivelse	Description Denominação	L.C.
1		75202897		6	INJETOR DÜSE	BOQUILLA UGELLO	NOZZLE DYSE	GICLEUR INJECTOR	148P
2		75205360		6	CONECTOR HIDRÁUL HYDR STECKVERBINDE	CONECTOR HIDRÁULIC CONNETTORE IDRAULIC	HYD CONNECTOR HYDRAULIKSTIK	CONNECTEUR HYDRAU CONECTOR HID.	020R
3		75204026		6	ARRUELA PLANA UNTERLEGSCHEIBE	ARANDELA RONDELLA	WASHER FLADSKIVE	RONDELLE ANILHA	131R
4		75285539		6	PORTA-INJETOR EINSPRITZDÜSENHALTE	PORTAINYECTOR PORTAINIETTORI	INJECTOR NOZZLE HOL BRÆNDSTOFDYSEHOLI	PORTE-INJECTEUR PORTA-INJECTOR	195P
5		75204036		AR	CALÇO DE AFINAÇÃO, 1.00mm Thk SUPLEMENTO AUSGLEICHSSCHEIBE	 SPESSORE	 SHIM MELLEMLÆG	 CALE CALÇO DE AFINAÇÃO	198S
5		75204037		AR	CALÇO DE AFINAÇÃO, 1.05mm Thk SUPLEMENTO AUSGLEICHSSCHEIBE	 SPESSORE	 SHIM MELLEMLÆG	 CALE CALÇO DE AFINAÇÃO	198S
5		75204038		AR	CALÇO DE AFINAÇÃO, 1.10mm Thk SUPLEMENTO AUSGLEICHSSCHEIBE	 SPESSORE	 SHIM MELLEMLÆG	 CALE CALÇO DE AFINAÇÃO	198S
5		75204039		AR	CALÇO DE AFINAÇÃO, 1.15mm Thk SUPLEMENTO AUSGLEICHSSCHEIBE	 SPESSORE	 SHIM MELLEMLÆG	 CALE CALÇO DE AFINAÇÃO	198S
5		75204040		AR	CALÇO DE AFINAÇÃO, 1.20mm Thk SUPLEMENTO AUSGLEICHSSCHEIBE	 SPESSORE	 SHIM MELLEMLÆG	 CALE CALÇO DE AFINAÇÃO	198S
5		75204041		AR	CALÇO DE AFINAÇÃO, 1.25mm Thk SUPLEMENTO AUSGLEICHSSCHEIBE	 SPESSORE	 SHIM MELLEMLÆG	 CALE CALÇO DE AFINAÇÃO	198S
5		75204042		AR	CALÇO DE AFINAÇÃO, 1.30mm Thk SUPLEMENTO AUSGLEICHSSCHEIBE	 SPESSORE	 SHIM MELLEMLÆG	 CALE CALÇO DE AFINAÇÃO	198S
5		75204043		AR	CALÇO DE AFINAÇÃO, 1.35mm Thk SUPLEMENTO AUSGLEICHSSCHEIBE	 SPESSORE	 SHIM MELLEMLÆG	 CALE CALÇO DE AFINAÇÃO	198S
5		75204044		AR	CALÇO DE AFINAÇÃO, 1.40mm Thk SUPLEMENTO AUSGLEICHSSCHEIBE	 SPESSORE	 SHIM MELLEMLÆG	 CALE CALÇO DE AFINAÇÃO	198S
5		75204045		AR	CALÇO DE AFINAÇÃO, 1.45mm Thk SUPLEMENTO AUSGLEICHSSCHEIBE	 SPESSORE	 SHIM MELLEMLÆG	 CALE CALÇO DE AFINAÇÃO	198S
5		75204046		AR	CALÇO DE AFINAÇÃO, 1.50mm Thk SUPLEMENTO AUSGLEICHSSCHEIBE	 SPESSORE	 SHIM MELLEMLÆG	 CALE CALÇO DE AFINAÇÃO	198S
5		75204047		AR	CALÇO DE AFINAÇÃO, 1.55mm Thk SUPLEMENTO AUSGLEICHSSCHEIBE	 SPESSORE	 SHIM MELLEMLÆG	 CALE CALÇO DE AFINAÇÃO	198S
5		75204048		AR	CALÇO DE AFINAÇÃO, 1.60mm Thk SUPLEMENTO AUSGLEICHSSCHEIBE	 SPESSORE	 SHIM MELLEMLÆG	 CALE CALÇO DE AFINAÇÃO	198S

03-12	01	p2	12/09

PORTA BICO INJETOR
PORTA INYECTOR
NOZZLE HOLDER
NOZZLE HOLDER

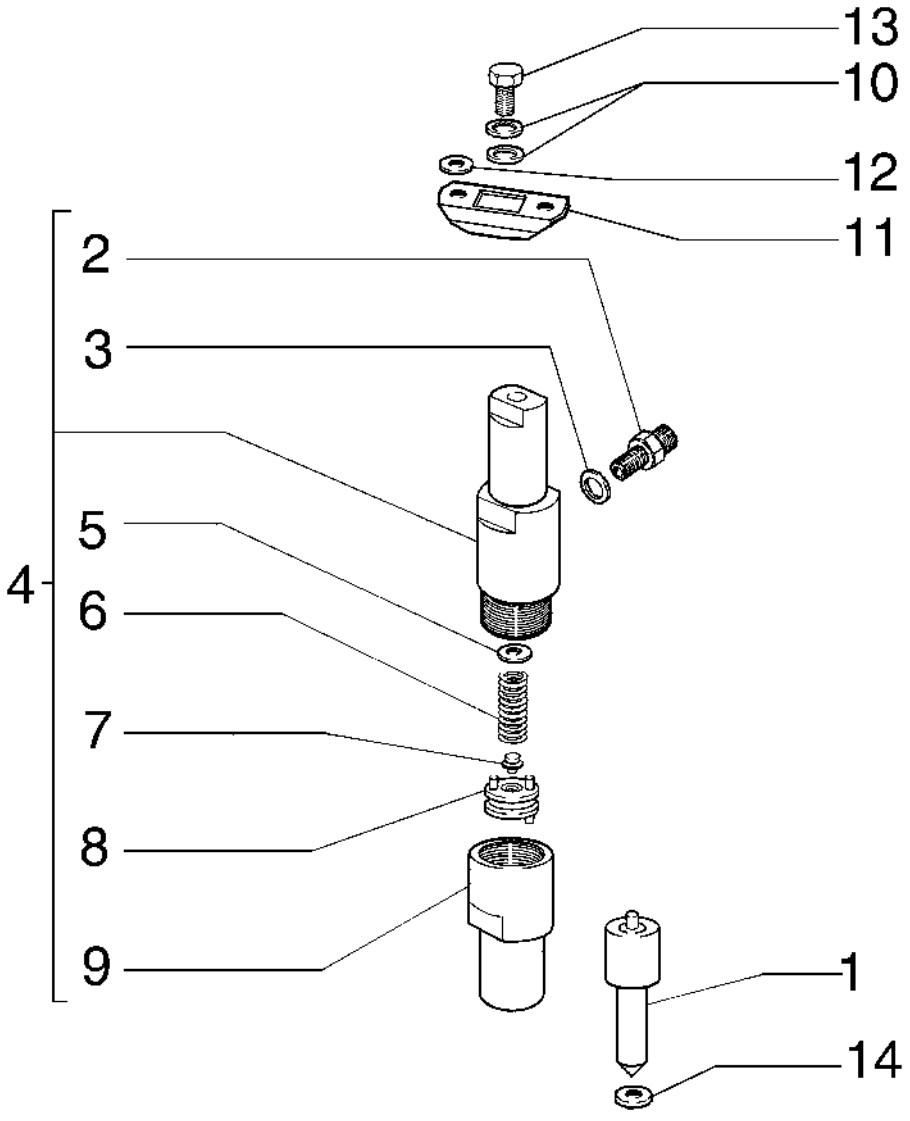

NOZZLE HOLDER
NOZZLE HOLDER
NOZZLE HOLDER
NOZZLE HOLDER

R	N	P.N.	MOD	Q	Denominação Bezeichnung	Denominacion Descrizione	Description Beskrivelse	Description Denominação	L.C.
5		**75204049**		AR	CALÇO DE AFINAÇÃO, 1.65mm Thk				
						SUPLEMENTO	SHIM	CALE	198S
					AUSGLEICHSSCHEIBE	SPESSORE	MELLEMLÆG	CALÇO DE AFINAÇÃO	
5		**75204050**		AR	CALÇO DE AFINAÇÃO, 1.70mm Thk				
						SUPLEMENTO	SHIM	CALE	198S
					AUSGLEICHSSCHEIBE	SPESSORE	MELLEMLÆG	CALÇO DE AFINAÇÃO	
5		**75204051**		AR	CALÇO DE AFINAÇÃO, 1.75mm Thk				
						SUPLEMENTO	SHIM	CALE	198S
					AUSGLEICHSSCHEIBE	SPESSORE	MELLEMLÆG	CALÇO DE AFINAÇÃO	
5		**75204052**		AR	CALÇO DE AFINAÇÃO, 1.80mm Thk				
						SUPLEMENTO	SHIM	CALE	198S
					AUSGLEICHSSCHEIBE	SPESSORE	MELLEMLÆG	CALÇO DE AFINAÇÃO	
5		**75204053**		AR	CALÇO DE AFINAÇÃO, 1.85mm Thk				
						SUPLEMENTO	SHIM	CALE	198S
					AUSGLEICHSSCHEIBE	SPESSORE	MELLEMLÆG	CALÇO DE AFINAÇÃO	
5		**75204054**		AR	CALÇO DE AFINAÇÃO, 1.90mm Thk				
						SUPLEMENTO	SHIM	CALE	198S
					AUSGLEICHSSCHEIBE	SPESSORE	MELLEMLÆG	CALÇO DE AFINAÇÃO	
5		**75204055**		AR	CALÇO DE AFINAÇÃO, 1.95mm Thk				
						SUPLEMENTO	SHIM	CALE	198S
					AUSGLEICHSSCHEIBE	SPESSORE	MELLEMLÆG	CALÇO DE AFINAÇÃO	
6		**75285364**		6	MOLA	RESORTE	SPRING	RESSORT	100M
					FEDER	MOLLA	FJEDER	MOLA	
7		**75285540**		6	PINO	PASADOR	PIN	BROCHE	080P
					PIN	PERNO	STIFT	PERNO	
8		**75202873**		6	DISCO	DISCO	DISC	DISQUE	060D
					SCHEIBE	DISCO	NAV	DISCO	
9		**75202871**		6	LUVA	MANGUITO	SLEEVE	CHEMISE	145B
					BUCHSE	MANICOTTO	BØSNING	MANGA	
10		**75205359**		12	ARRUELA PLANA	ARANDELA	WASHER	RONDELLE	131R
					UNTERLEGSCHEIBE	RONDELLA	FLADSKIVE	ANILHA	
11		**75205372**		6	SUPORTE	SOPORTE	SUPPORT	SUPPORT	300S
					STÜTZE	SUPPORTO	BESLAG	SUPORTE	
12		**75285563**		12	ARRUELA PLANA	ARANDELA	WASHER	RONDELLE	131R
					UNTERLEGSCHEIBE	RONDELLA	FLADSKIVE	ANILHA	
13		**75205224**		6	PORCA	TUERCA	NUT	ECROU	010D
					MUTTER	DADO	MØTRIK	PORCA	
14		**75205151**		6	ARRUELA PLANA	ARANDELA	WASHER	RONDELLE	131R
					UNTERLEGSCHEIBE	RONDELLA	FLADSKIVE	ANILHA	

03-13	1	p1	12/09

SISTEMA DE PARTIDA A FRIO
SISTEMA DE PARTIDA EN FRIO
COLD WEATHER STARTING SYSTEM
COLD WEATHER STARTING SYSTEM

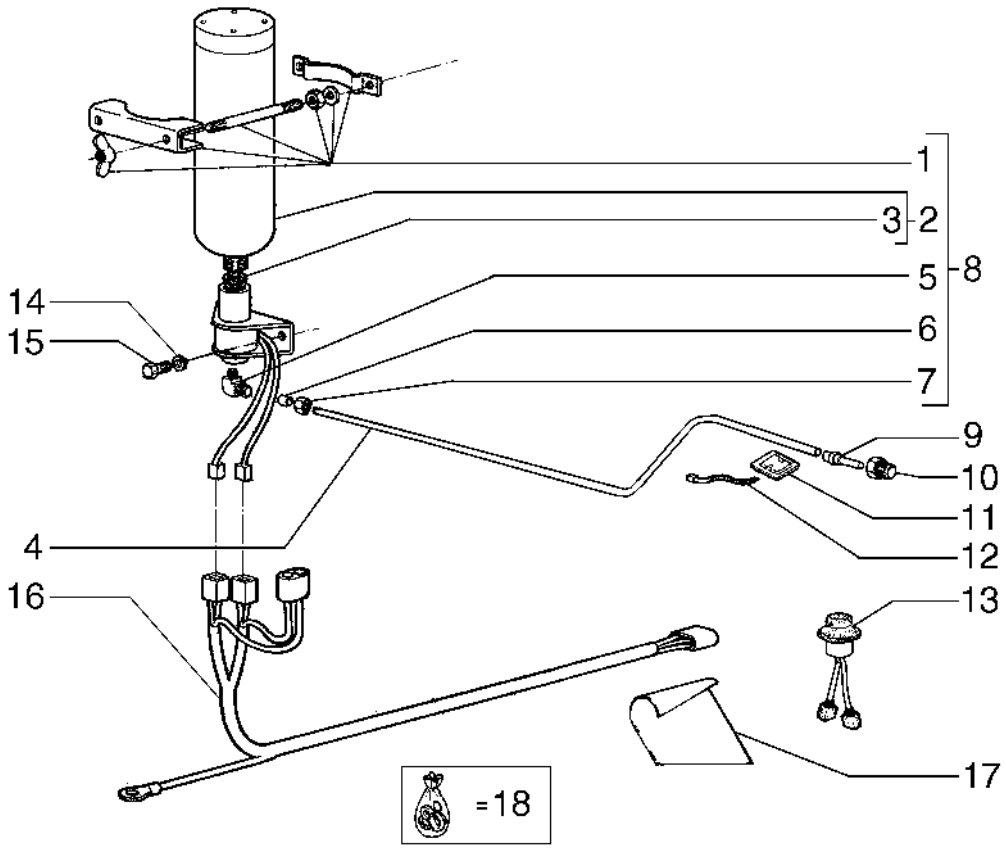

COLD WEATHER STARTING SYSTEM
COLD WEATHER STARTING SYSTEM
COLD WEATHER STARTING SYSTEM
COLD WEATHER STARTING SYSTEM

R	N	P.N.	MOD	Q	Denominação Bezeichnung	Denominacion Descrizione	Description Beskrivelse	Description Denominação	L.C.
1		70669359		1	SUPORTE HALTERUNG	SOPORTE STAFFA	BRACKET BESLAG	SUPPORT SUPORTE	225S
2		73132158		1	CILINDRO ZYLINDER	CILINDRO CILINDRO	CYLINDER CYLINDER	VERIN CILINDRO	164C
3		73070169		1	JUNTA DICHTUNG	JUNTA GUARNIZIONE	GASKET PAKNING	JOINT JUNTA	123G
4		75238276		1	TUBO RÍGIDO ROHR	TUBO RÍGIDO TUBO RIGIDO	RIGID TUBE STIFT RØR	TUYAU RIGIDE TUBO RÍGIDO	193T
5		73052086		1	COTOVELO KNIESTÜCK	CODO GOMITO	ELBOW VINKELRØR	COUDE COTOVELO	085G
6		70911841		2	ADAPTADOR CÔNICO KONISCHE KLEMMHÜLS	VIROLA CÓNICA GHIERA CONICA	CONE TYPE FERRULE KONISK RØRRING	COLLIER DE TYPE CONI VIROLA CÓNICA	014O
7		70912589		2	PORCA MUTTER	TUERCA DADO	NUT MØTRIK	ECROU PORCA	010D
8		75252437		1	KIT SATZ	KIT KIT	KIT SÆT	KIT KIT	305C
9		75221690		1	CONEXÃO ARMATUR	ACOPLAMIENTO RACCORDO	FITTING FITTING	RACCORD CONECTOR	3300
10		75237978		1	CONECTOR HIDRÁUL HYDR STECKVERBINDE	CONECTOR HIDRÁULIC CONNETTORE IDRAULIC	HYD CONNECTOR HYDRAULIKSTIK	CONNECTEUR HYDRAU CONECTOR HID.	020R
11		73125890		4	PLACA DE COBERTURA ABDECKPLATTE	PLACA DE CUBIERTA PIASTRA DI COPERTUR	COVER PLATE DÆKPLADE	COUVERCLE CHAPA PEQUENA	110P
12		75201642		5	BRAÇADEIRA KLEMME	ABRAZADERA MORSETTO	CLAMP SPÆNDEBÅND	COLLIER BRAÇADEIRA	120M
13		A135520		1	INTERRUPTOR SCHALTER	INTERRUPTOR INTERRUTTORE	SWITCH KONTAKT	CONTACTEUR INTERRUPTOR	075I
14		10615479		2	TRAVA DA ARRUELA, Ext Tooth, M6, Serr SICHERUNGSSCHEIBE	ARANDELA DE BLOQUE RONDELLA DI SICUREZ	LOCK WASHER LÅSESKIVE	RONDELLE FREIN ANILHA DE RETENÇÃO	132R
15		10902431		2	PARAFUSO, Hex, M6 x 20, 10.9 SCHRAUBE	PERNO BULLONE	BOLT BOLT	VIS PARAFUSO	140B
16		75238277		1	CABO ELÉTRICO ELEKTROKABEL	CABLE ELÉCTRICO CAVO ELETTRICO	ELECTRIC CABLE EL-KABEL	CABLE ELECTRIQUE CABO ELÉCTRICO	111C
17		278925A1		1	DECALCOMANIA ABZIEHBILD	CALCOMANIA DECALCOMANIA	DECAL TRANSFER	DECALCOMANIE DECALCOMANIA	P903
18		71250364		1	JOGO PACKUNG	JEUGO KIT	KIT KIT	POCHETTE JOGO	4830

SECTION INDEX
Sistema Eléctrico

04-01	01	MOTOR DE PARTIDA
04-02	01	BATERIAS E CABOS
04-03	01	ALTERNADOR E SUPORTE
04-04	01	CHAVE GERAL
04-05	01	SISTEMA ELÉTRICO
04-06	01	FARÓIS E LANTERNAS TRASEIROS
04-07	01	FAROL DIANTEIRO
04-08	01	INSTRUMENTOS INDICADORES DE OPERAÇÃO
04-09	01	CHAVE DE DIREÇÃO
04-10	01	INSTRUMENTOS INDICADORES DE OPERAÇÃO
04-11	01	CABO DE ALIMENTAÇÃO DA CABINE
04-12	01	FAROL
04-13	01	LANTERNA DIRECIONAL
04-14	01	ALTERNADOR - 75261183
04-16	01	ALARME DE RÉ - OPCIONAL

04-01	01	p1	09/08

MOTOR DE PARTIDA
MOTOR DE ARRANQUE
STARTER
STARTER

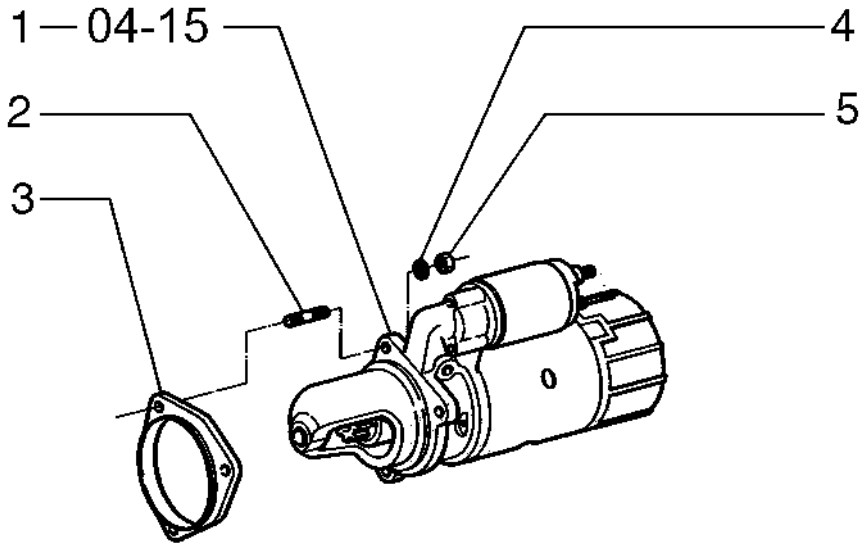

STARTER
STARTER
STARTER
STARTER

R	N	P.N.	MOD	Q	Denominação Bezeichnung	Denominacion Descrizione	Description Beskrivelse	Description Denominação	L.C.
1		75259789		1	MOTOR DE PARTIDA ANLASSERMOTOR	MOTOR DE ARRANQUE MOTORINO DI AVVIAME	STARTER MOTOR STARTMOTOR	DEMARREUR MOTOR DE ARRANQUE	133M
2		75205193		3	PRISIONEIRO GEWINDEBOLZEN	PRISIONERO PRIGIONIERO	STUD STØTTEBOLT	GOUJON PINO ROSCADO	210P
3		75202643		1	ESPAÇADOR DISTANZSTÜCK	SEPARADOR DISTANZIALE	SPACER AFSTANDSSTYKKE	ENTRETOISE ESPAÇADOR	075D
4		10516870		3	TRAVA DA ARRUELA SICHERUNGSSCHEIBE	ARANDELA DE BLOQUE RONDELLA DI SICUREZ	LOCK WASHER LÅSESKIVE	RONDELLE FREIN ANILHA DE RETENÇÃO	132R
5		11701711		3	PORCA, M10, Cl 8 MUTTER	TUERCA DADO	NUT MØTRIK	ECROU PORCA	010D

04-02	01	p1	11/08

BATERIAS E CABOS
BATERIAS Y CABOS
BATTERIES & CABLES
BATTERIES & CABLES

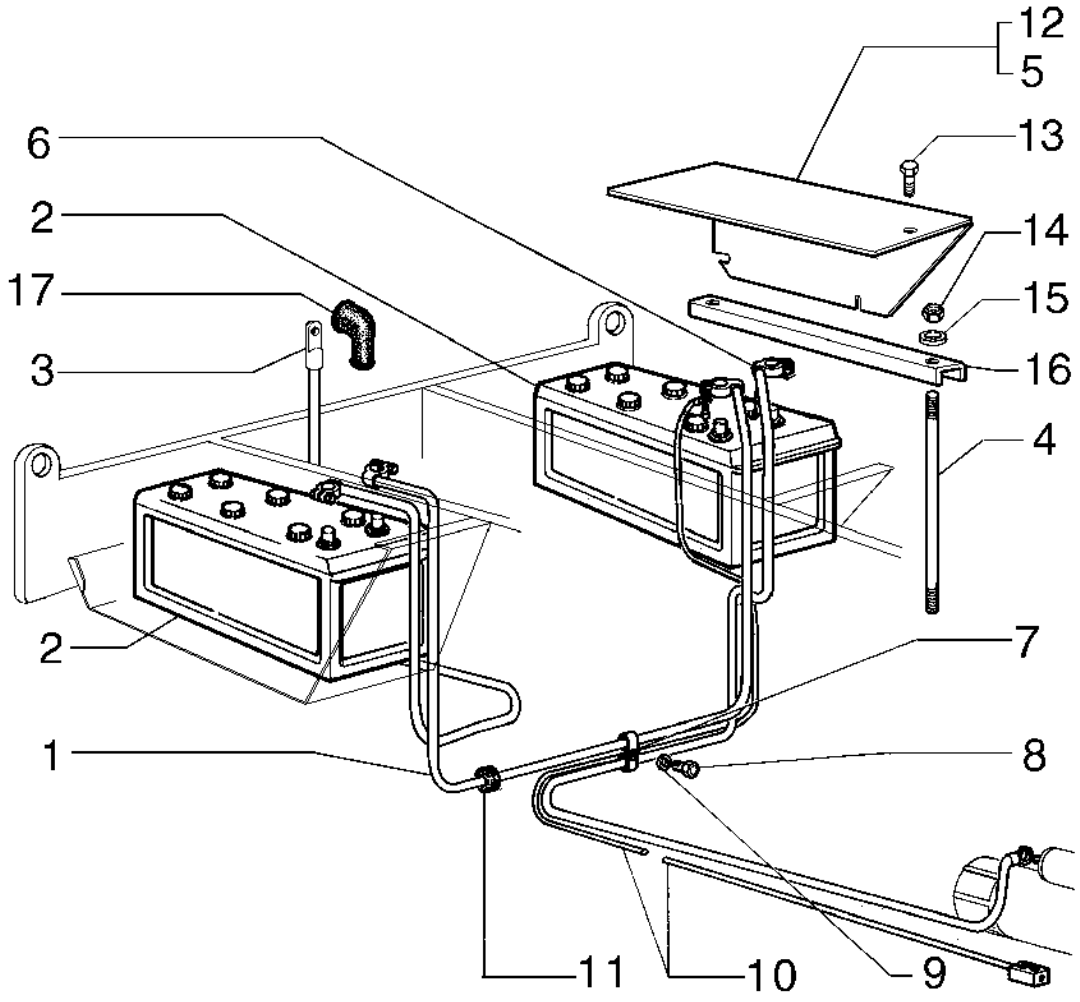

BATTERIES & CABLES
BATTERIES & CABLES
BATTERIES & CABLES
BATTERIES & CABLES

R	N	P.N.	MOD	Q	Denominação Bezeichnung	Denominacion Descrizione	Description Beskrivelse	Description Denominação	L.C.
1		75221919		1	CABO KABEL	CABLE CAVO	CABLE KABEL	CABLE CABO	650C
2		75327748		2	BATERIA BATTERIE	BATERIA BATTERIA	BATTERY BATTERI	BATTERIE BATERIA	0560
3		87623170		1	CABO ELÉTRICO ELEKTROKABEL	CABLE ELÉCTRICO CAVO ELETTRICO	ELECTRIC CABLE EL-KABEL	CABLE ELECTRIQUE CABO ELÉCTRICO	111C
4		75268541		4	TIRANTE FILETADO SPURSTANGE MIT GEW	TIRANTE ROSCADO TIRANTE FILETTATO	THREADED TIE-ROD GEVINDSTANG	TIRANT FILETE TIRANTE ROSCADO	141T
5		87367253		1	COBERTURA, DIREITA ABDECKUNG	CUBIERTA COPERCHIO	COVER DÆKSEL	COUVERCLE COBERTURA	265C
6		76022498		1	CABO ELÉTRICO ELEKTROKABEL	CABLE ELÉCTRICO CAVO ELETTRICO	ELECTRIC CABLE EL-KABEL	CABLE ELECTRIQUE CABO ELÉCTRICO	111C
7		70928656		9	BRAÇADEIRA KLEMME	ABRAZADERA MORSETTO	CLAMP SPÆNDEBÅND	COLLIER BRAÇADEIRA	120M
8		70922300		5	PARAFUSO SCHRAUBE	TORNILLO VITE	SCREW SKRUE	VIS PARAFUSO	040V
9		70630753		6	ARRUELA PLANA UNTERLEGSCHEIBE	ARANDELA RONDELLA	WASHER FLADSKIVE	RONDELLE ANILHA	131R
10		75219492		1	CABO ELÉTRICO ELEKTROKABEL	CABLE ELÉCTRICO CAVO ELETTRICO	ELECTRIC CABLE EL-KABEL	CABLE ELECTRIQUE CABO ELÉCTRICO	111C
11		75239483		2	VEDAÇÃO DICHTUNG	ANILLO DE CIERRE GUARNIZIONE; TENUTA	SEAL PAKNING	JOINT VEDANTE	132A
12		87367301		1	COBERTURA, ESQUERDA ABDECKUNG	CUBIERTA COPERCHIO	COVER DÆKSEL	COUVERCLE COBERTURA	265C
13		844-10035		6	PARAFUSO, Hex Flg, M10 x 35, 8.8 SCHRAUBE	PERNO BULLONE	BOLT BOLT	VIS PARAFUSO	140B
14		832-10408		4	CONTRA PORCA, M8 x 1.25, Cl 8 SICHERUNGSMUTTER	TUERCA DE BLOQUEO DADO DI BLOCCAGGIO	LOCK NUT LÅSEMØTRIK	CONTRE-ECROU CONTRAPORCA	P263
15		895-15008		4	ARRUELA PLANA, M8 x 20 x 1.6 UNTERLEGSCHEIBE	ARANDELA RONDELLA	WASHER FLADSKIVE	RONDELLE ANILHA	131R
16		75268534		2	SUPORTE STÜTZE	SOPORTE SUPPORTO	SUPPORT BESLAG	SUPPORT SUPORTE	300S
17		357906A1		1					0860

04-03	01	p1	09/08

ALTERNADOR E SUPORTE
ALTERNADOR Y SUPORTE
ALTERNATOR & BRACKET
ALTERNATOR & BRACKET

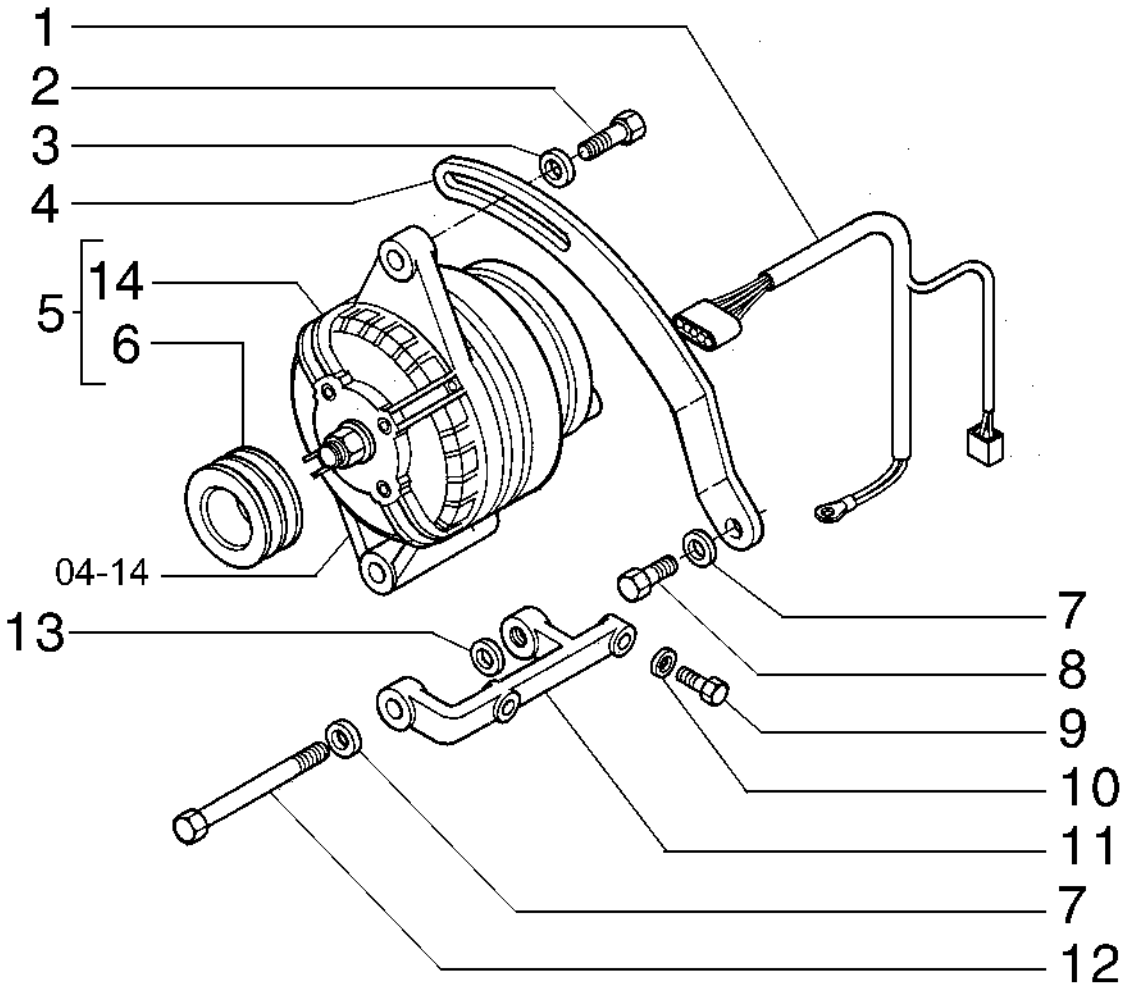

ALTERNATOR & BRACKET
ALTERNATOR & BRACKET
ALTERNATOR & BRACKET
ALTERNATOR & BRACKET

R	N	P.N.	MOD	Q	Denominação Bezeichnung	Denominacion Descrizione	Description Beskrivelse	Description Denominação	L.C.
1		**75325471**		1	CABO ELÉTRICO ELEKTROKABEL	CABLE ELÉCTRICO CAVO ELETTRICO	ELECTRIC CABLE EL-KABEL	CABLE ELECTRIQUE CABO ELÉCTRICO	111C
2		**11106231**		1	PARAFUSO, Hex, M10 x 25, 10.9, Full Thd SCHRAUBE	PERNO BULLONE	BOLT BOLT	VIS PARAFUSO	140B
3		**10615779**		1	TRAVA DA ARRUELA, Ext Tooth, M10 SICHERUNGSSCHEIBE	ARANDELA DE BLOQUE RONDELLA DI SICUREZ	LOCK WASHER LÅSESKIVE	RONDELLE FREIN ANILHA DE RETENÇÃO	132R
4		**75240862**		1	TENSOR DE CORREIA GURTSTRAFFER	TENSOR DE CORREA TENDICINGHIA	BELT TENSIONER REMSTRAMMER	TENDEUR DE COURROI TENSOR DE CORREIA	087T
5		**75325696**		1	ALTERNADOR LICHTMASCHINE	ALTERNADOR ALTERNATORE	ALTERNATOR GENERATOR	ALTERNATEUR ALTERNADOR	025A
6		**75325606**		1	POLIA RIEMENSCHEIBE	POLEA PULEGGIA	PULLEY REMSKIVE	POULIE POLIA	230P
7		**10516879**		2	ARRUELA PLANA UNTERLEGSCHEIBE	ARANDELA RONDELLA	WASHER FLADSKIVE	RONDELLE ANILHA	131R
8		**11106031**		1	PARAFUSO, Hex, M10 x 20, 10.9, Full Thd SCHRAUBE	TORNILLO VITE	SCREW SKRUE	VIS PARAFUSO	040V
9		**16043231**		2	PARAFUSO, Hex, M8 x 16, 10.9 SCHRAUBE	PERNO BULLONE	BOLT BOLT	VIS PARAFUSO	140B
10		**10615679**		2	TRAVA DA ARRUELA, Ext Tooth, M8 SICHERUNGSSCHEIBE	ARANDELA DE BLOQUE RONDELLA DI SICUREZ	LOCK WASHER LÅSESKIVE	RONDELLE FREIN ANILHA DE RETENÇÃO	132R
11		**75202867**		1	SUPORTE STÜTZE	SOPORTE SUPPORTO	SUPPORT BESLAG	SUPPORT SUPORTE	300S
12		**75205209**		1	PARAFUSO SCHRAUBE	TORNILLO VITE	SCREW SKRUE	VIS PARAFUSO	040V
13		**12626231**		2	ARRUELA PLANA, M10.2 x 25 x 3 Thk, HT UNTERLEGSCHEIBE	ARANDELA RONDELLA	WASHER FLADSKIVE	RONDELLE ANILHA	131R
14		**75261183**		1	ALTERNADOR LICHTMASCHINE	ALTERNADOR ALTERNATORE	ALTERNATOR GENERATOR	ALTERNATEUR ALTERNADOR	025A

04-04	01	p1	09/08

CHAVE GERAL
LLAVE GENERAL
MAIN SWITCH
MAIN SWITCH

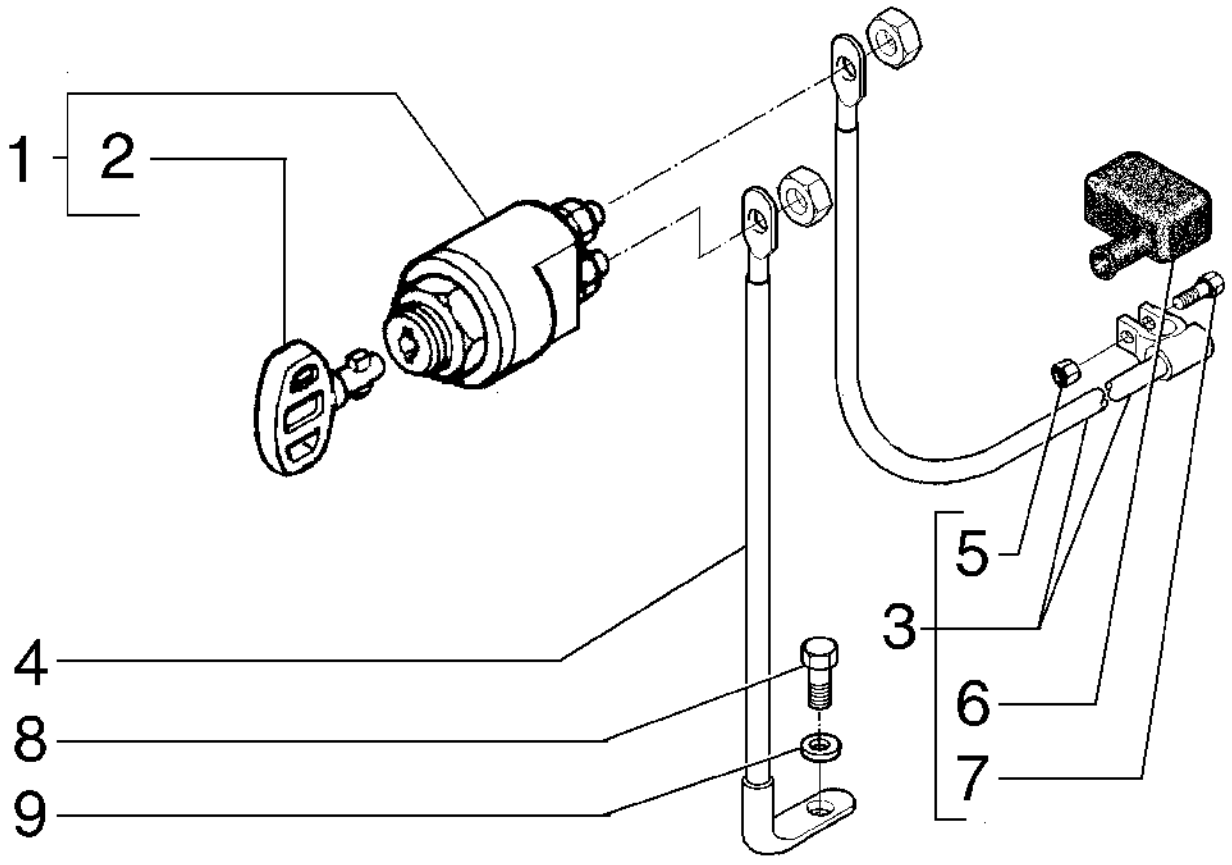

MAIN SWITCH
MAIN SWITCH
MAIN SWITCH
MAIN SWITCH

R	N	P.N.	MOD	Q	Denominação Bezeichnung	Denominacion Descrizione	Description Beskrivelse	Description Denominação	L.C.
1		**79073031**		1	INTERRUPTOR SCHALTER	INTERRUPTOR INTERRUTTORE	SWITCH KONTAKT	CONTACTEUR INTERRUPTOR	075I
2		**79073033**		1	CHAVE FEDERKEIL	LLAVE CHIAVE	KEY KILE	CLE CHAVETA PARALELA	060L
3		**87623170**		1	CABO ELÉTRICO ELEKTROKABEL	CABLE ELÉCTRICO CAVO ELETTRICO	ELECTRIC CABLE EL-KABEL	CABLE ELECTRIQUE CABO ELÉCTRICO	111C
4		**87623171**		1	CABO ELÉTRICO ELEKTROKABEL	CABLE ELÉCTRICO CAVO ELETTRICO	ELECTRIC CABLE EL-KABEL	CABLE ELECTRIQUE CABO ELÉCTRICO	111C
5		**16100818**		1	PORCA MUTTER	TUERCA DADO	NUT MØTRIK	ECROU PORCA	010D
6		**8321668**		1	CAPA MANSCHETTE	FUNDA PARAPOLVERE	BOOT MANCHET	SOUFFLET COBERTURA DE PROTE	330C
7		**11947708**		1	PARAFUSO SCHRAUBE	TORNILLO VITE	SCREW SKRUE	VIS PARAFUSO	040V
8		**16043131**		1	PARAFUSO, Hex, M8 x 14, 10.9, Full Thd SCHRAUBE	PERNO BULLONE	BOLT BOLT	VIS PARAFUSO	140B
9		**12646721**		1	ARRUELA PLANA, M8 x 20 x 2 UNTERLEGSCHEIBE	ARANDELA RONDELLA	WASHER FLADSKIVE	RONDELLE ANILHA	131R

04-05	01	p1	10/08

SISTEMA ELÉTRICO
SISTEMA ELECTRICO
ELECTRICAL SYSTEM
ELECTRICAL SYSTEM

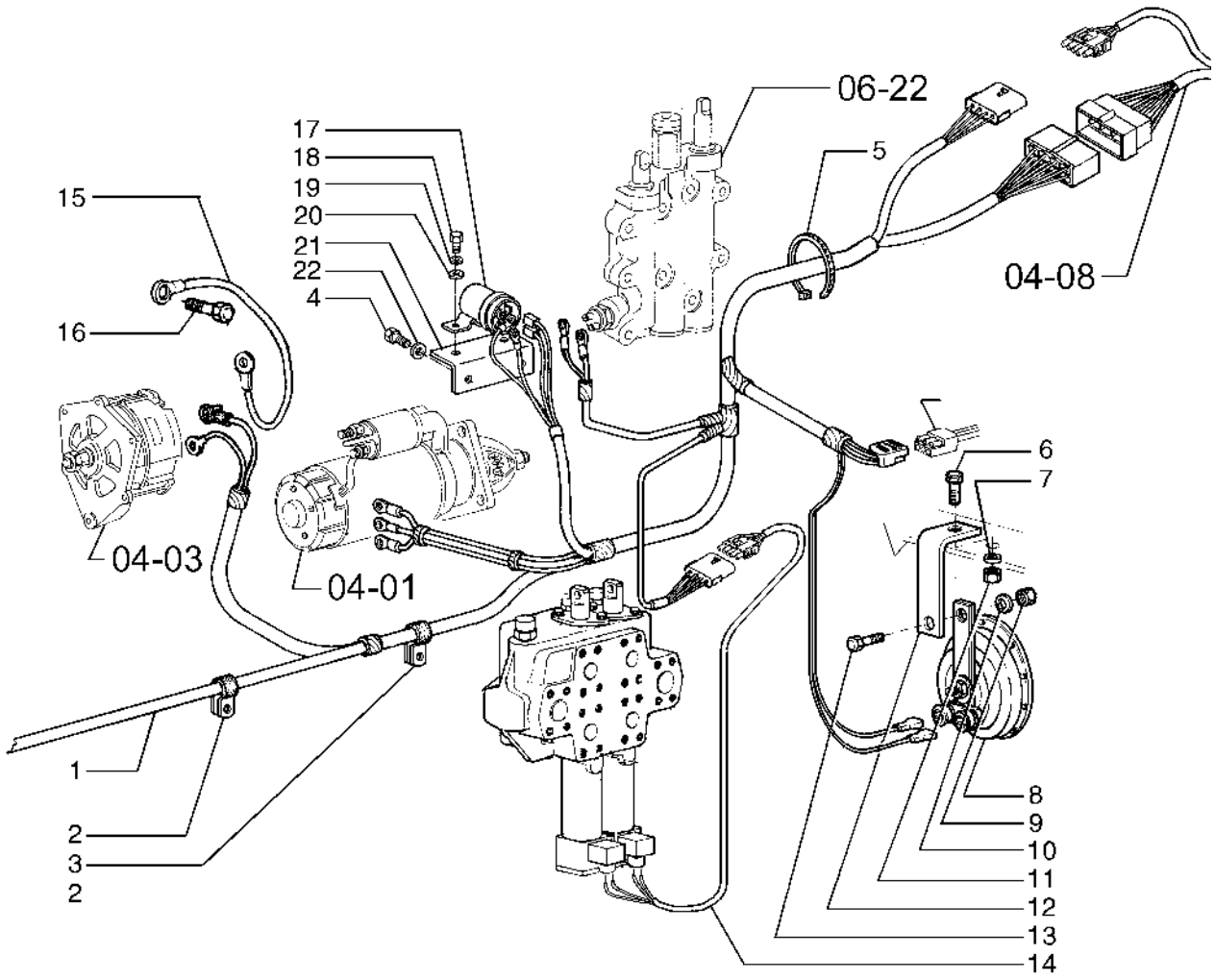

ELECTRICAL SYSTEM
ELECTRICAL SYSTEM
ELECTRICAL SYSTEM
ELECTRICAL SYSTEM

R	N	P.N.	MOD	Q	Denominação Bezeichnung	Denominacion Descrizione	Description Beskrivelse	Description Denominação	L.C.
1		84122266		1	CABO KABEL	CABLE CAVO	CABLE KABEL	CABLE CABO	650C
2		70925617		5	BRAÇADEIRA KLEMME	ABRAZADERA MORSETTO	CLAMP SPÆNDEBÅND	COLLIER BRAÇADEIRA	120M
3		70926049		1	BLOCO DE LIGAÇÃO KLEMMENLEISTE	BLOQUE DE CONEXIÓN RACCORDO IDRAULICO	CONNECTING BLOCK KLEMRÆKKE	BLOC DE JONCTION BLOCO DE LIGAÇÃO	119M
4		16043231		2	PARAFUSO, Hex, M8 x 16, 10.9 SCHRAUBE	PERNO BULLONE	BOLT BOLT	VIS PARAFUSO	140B
5		75201642		23	BRAÇADEIRA KLEMME	ABRAZADERA MORSETTO	CLAMP SPÆNDEBÅND	COLLIER BRAÇADEIRA	120M
6		70922763		1	PARAFUSO SCHRAUBE	TORNILLO VITE	SCREW SKRUE	VIS PARAFUSO	040V
7		70929156		1	ARRUELA PLANA UNTERLEGSCHEIBE	ARANDELA RONDELLA	WASHER FLADSKIVE	RONDELLE ANILHA	131R
8		251444A1		1	BUZINA HORN	BOCINA AVVISATORE	HORN HORN	KLAXON BUZINA	4450
9		70911025		1	PORCA MUTTER	TUERCA DADO	NUT MØTRIK	ECROU PORCA	010D
10		70929662		1	ARRUELA PLANA UNTERLEGSCHEIBE	ARANDELA RONDELLA	WASHER FLADSKIVE	RONDELLE ANILHA	131R
11		70911026		1	PORCA MUTTER	TUERCA DADO	NUT MØTRIK	ECROU PORCA	010D
12		73130543		1	SUPORTE STÜTZE	SOPORTE SUPPORTO	SUPPORT BESLAG	SUPPORT SUPORTE	300S
13		70922925		1	PARAFUSO SCHRAUBE	TORNILLO VITE	SCREW SKRUE	VIS PARAFUSO	040V
14		87616810		1	CABO ELÉTRICO ELEKTROKABEL	CABLE ELÉCTRICO CAVO ELETTRICO	ELECTRIC CABLE EL-KABEL	CABLE ELECTRIQUE CABO ELÉCTRICO	111C
15		73126797		1	CABO ELÉTRICO ELEKTROKABEL	CABLE ELÉCTRICO CAVO ELETTRICO	ELECTRIC CABLE EL-KABEL	CABLE ELECTRIQUE CABO ELÉCTRICO	111C
16		70927373		1	PARAFUSO SCHRAUBE	TORNILLO VITE	SCREW SKRUE	VIS PARAFUSO	040V
17		120398A1		1	CONECTADOR RELAIS	CONECTADOR RELE'	RELAY RELAE	RELAIS CONECTADOR	7025
18		10902131		2	PARAFUSO, Hex, M6 x 14, 10.9, Full Thd SCHRAUBE	PERNO BULLONE	BOLT BOLT	VIS PARAFUSO	140B
19		10615479		2	TRAVA DA ARRUELA, Ext Tooth, M6, Serr SICHERUNGSSCHEIBE	ARANDELA DE BLOQUE RONDELLA DI SICUREZ	LOCK WASHER LÅSESKIVE	RONDELLE FREIN ANILHA DE RETENÇÃO	132R
20		14496431		2	ARRUELA PLANA, M6.4 x 12.5 x 1.6 Thk UNTERLEGSCHEIBE	ARANDELA RONDELLA	WASHER FLADSKIVE	RONDELLE ANILHA	131R
21		75270914		1	SUPORTE STÜTZE	SOPORTE SUPPORTO	SUPPORT BESLAG	SUPPORT SUPORTE	300S
22		10615679		2	TRAVA DA ARRUELA, Ext Tooth, M8 SICHERUNGSSCHEIBE	ARANDELA DE BLOQUE RONDELLA DI SICUREZ	LOCK WASHER LÅSESKIVE	RONDELLE FREIN ANILHA DE RETENÇÃO	132R

04-06	01	p1	09/08

FARÓIS E LANTERNAS TRASEIROS
FAROS Y LUCES TRASEROS
REAR LIGHTS
REAR LIGHTS

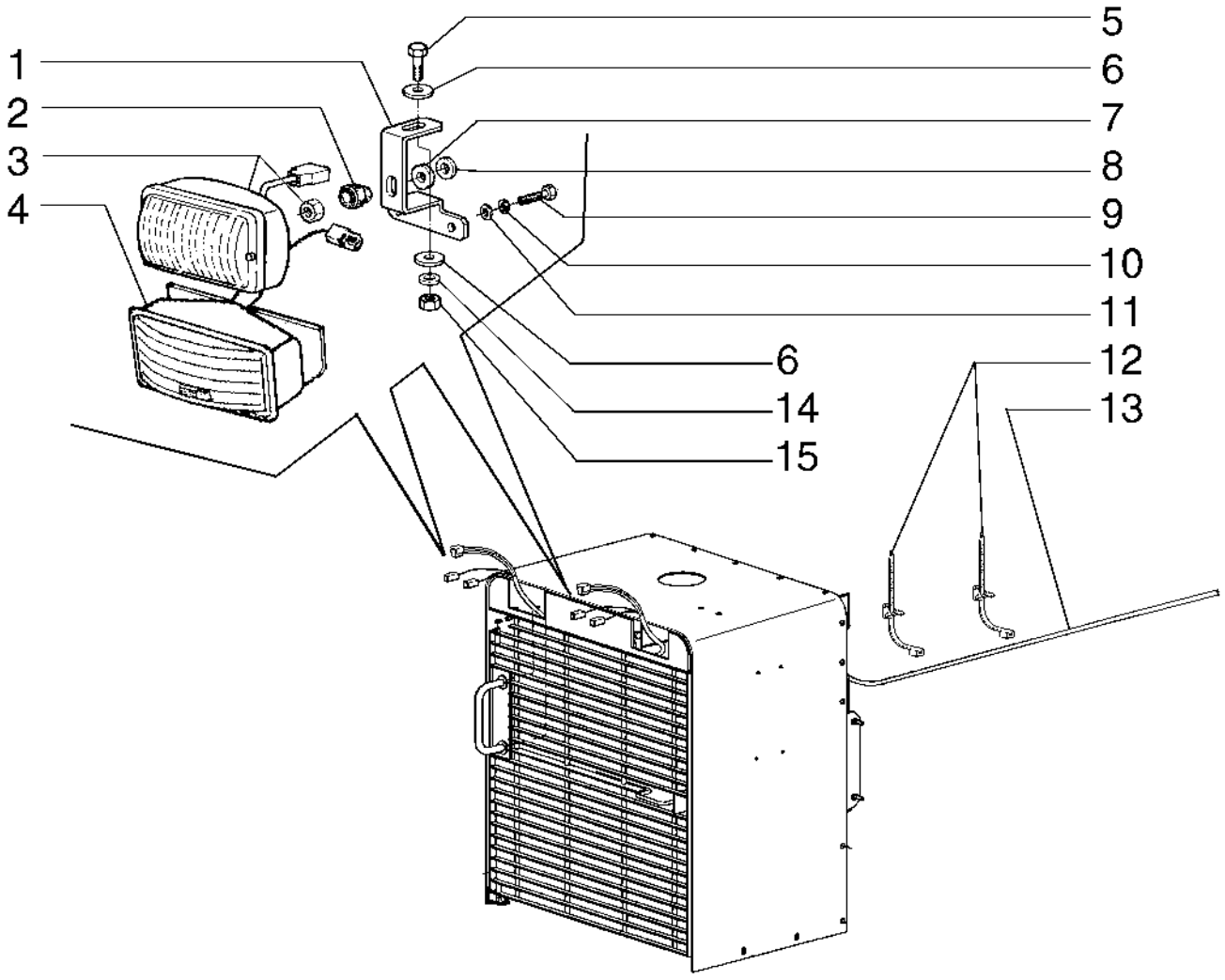

REAR LIGHTS
REAR LIGHTS
REAR LIGHTS
REAR LIGHTS

R	N	P.N.	MOD	Q	Denominação Bezeichnung	Denominacion Descrizione	Description Beskrivelse	Description Denominação	L.C.
1		87643035		2	SUPORTE STÜTZE	SOPORTE SUPPORTO	SUPPORT BESLAG	SUPPORT SUPORTE	300S
2		79089658		2	PASTILHA UNTERLAGE	PASTILLA CUSCINO; TAMPONE	PAD BREMSEKLODS	COUSSIN ESPAÇADOR	060T
3		75247405		2	LÂMPADA, Front LEUCHTE	LÁMPARA SPIA	LAMP LYGTE	LAMPE FAROL	009F
4		147734A1		1	LENTE, RH STREUSCHEIBE	LENTE TRASPARENTE	LENS LYGTEGLAS	CABOCHON LENTE	170T
4		147733A1		1	LENTE STREUSCHEIBE	LENTE TRASPARENTE	LENS LYGTEGLAS	CABOCHON LENTE	170T
5		11106431		2	PARAFUSO, Hex, M10 x 30, 10.9, Full Thd SCHRAUBE	PERNO BULLONE	BOLT BOLT	VIS PARAFUSO	140B
6		12646821		4	ARRUELA PLANA, M10 x 25 x 2 UNTERLEGSCHEIBE	ARANDELA RONDELLA	WASHER FLADSKIVE	RONDELLE ANILHA	131R
7		70925311		2	ARRUELA PLANA UNTERLEGSCHEIBE	ARANDELA RONDELLA	WASHER FLADSKIVE	RONDELLE ANILHA	131R
8		75252602		2	ARRUELA PLANA UNTERLEGSCHEIBE	ARANDELA RONDELLA	WASHER FLADSKIVE	RONDELLE ANILHA	131R
9		413-412		4	PARAFUSO, Hex, 1/4"-20 x 3/4", G5, Full Thd SCHRAUBE	PERNO BULLONE	BOLT BOLT	VIS PARAFUSO	140B
10		495-11025		4	ARRUELA PLANA UNTERLEGSCHEIBE	ARANDELA RONDELLA	WASHER FLADSKIVE	RONDELLE ANILHA	131R
11		495-11028		4	ARRUELA PLANA, 1/4", SAE UNTERLEGSCHEIBE	ARANDELA RONDELLA	WASHER FLADSKIVE	RONDELLE ANILHA	131R
12		75284071		4	BRAÇADEIRA KLEMME	ABRAZADERA MORSETTO	CLAMP SPÆNDEBÅND	COLLIER BRAÇADEIRA	120M
13		87616807		1	CABO ELÉTRICO ELEKTROKABEL	CABLE ELÉCTRICO CAVO ELETTRICO	ELECTRIC CABLE EL-KABEL	CABLE ELECTRIQUE CABO ELÉCTRICO	111C
14		10516871		2	ARRUELA PLANA UNTERLEGSCHEIBE	ARANDELA RONDELLA	WASHER FLADSKIVE	RONDELLE ANILHA	131R
15		11701721		2	PORCA, M10, Cl 10 MUTTER	TUERCA DADO	NUT MØTRIK	ECROU PORCA	010D

04-07	01	p1	09/08

FAROL DIANTEIRO
FAROL DELANTERO
FRONT LIGHTS
FRONT LIGHTS

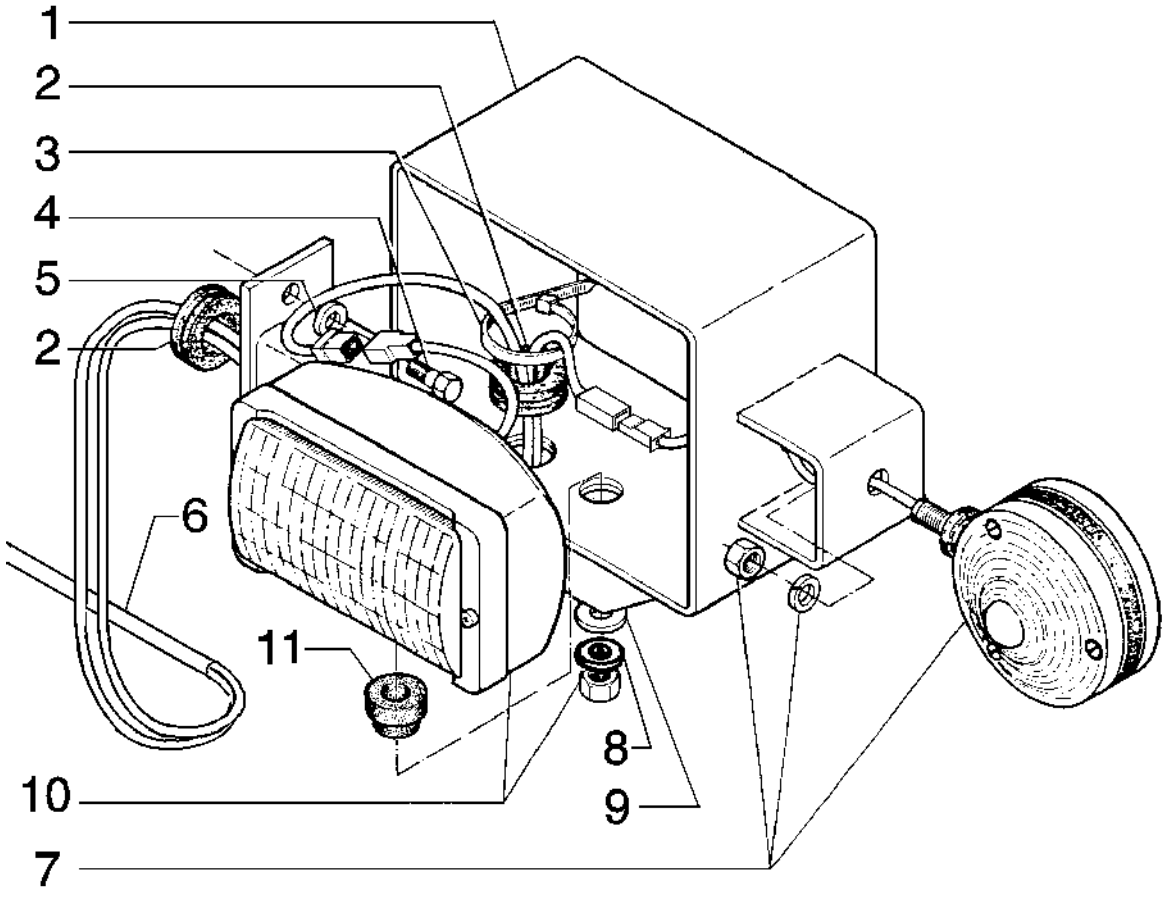

FRONT LIGHTS
FRONT LIGHTS
FRONT LIGHTS
FRONT LIGHTS

R	N	P.N.	MOD	Q	Denominação Bezeichnung	Denominacion Descrizione	Description Beskrivelse	Description Denominação	L.C.
1		87365495		1	SUPORTE, RH STÜTZE	SOPORTE SUPPORTO	SUPPORT BESLAG	SUPPORT SUPORTE	300S
1		87365494		1	SUPORTE, LH STÜTZE	SOPORTE SUPPORTO	SUPPORT BESLAG	SUPPORT SUPORTE	300S
2		76021800		4	ANEL RING	ANILLO ANELLO	RING RING	ANNEAU ANEL	045A
3		75201641		2	BRAÇADEIRA KLEMME	ABRAZADERA MORSETTO	CLAMP SPÆNDEBÅND	COLLIER BRAÇADEIRA	120M
4		16043431		4	PARAFUSO, Hex, M8 x 20, 10.9 SCHRAUBE	PERNO BULLONE	BOLT BOLT	VIS PARAFUSO	140B
5		14496531		4	ARRUELA PLANA, M8 x 17 x 1.6 UNTERLEGSCHEIBE	ARANDELA RONDELLA	WASHER FLADSKIVE	RONDELLE ANILHA	131R
6		87616809		1	CABO ELÉTRICO ELEKTROKABEL	CABLE ELÉCTRICO CAVO ELETTRICO	ELECTRIC CABLE EL-KABEL	CABLE ELECTRIQUE CABO ELÉCTRICO	111C
7		87623169		2	LUZ LAMPE	LUZ LUCE	LIGHT BELYSNING	FEU FAROL	Z496
8		75252602		2	ARRUELA PLANA UNTERLEGSCHEIBE	ARANDELA RONDELLA	WASHER FLADSKIVE	RONDELLE ANILHA	131R
9		70925311		1	ARRUELA PLANA UNTERLEGSCHEIBE	ARANDELA RONDELLA	WASHER FLADSKIVE	RONDELLE ANILHA	131R
10		75247405		2	LÂMPADA, Front LEUCHTE	LÁMPARA SPIA	LAMP LYGTE	LAMPE FAROL	009F
11		79089658		2	PASTILHA UNTERLAGE	PASTILLA CUSCINO; TAMPONE	PAD BREMSEKLODS	COUSSIN ESPAÇADOR	060T

04-08	01	p1	09/08

INSTRUMENTOS INDICADORES DE OPERAÇÃO
INSTRUMENTOS INDICADORES DE OPERACION
INSTRUMENT CLUSTER
INSTRUMENT CLUSTER

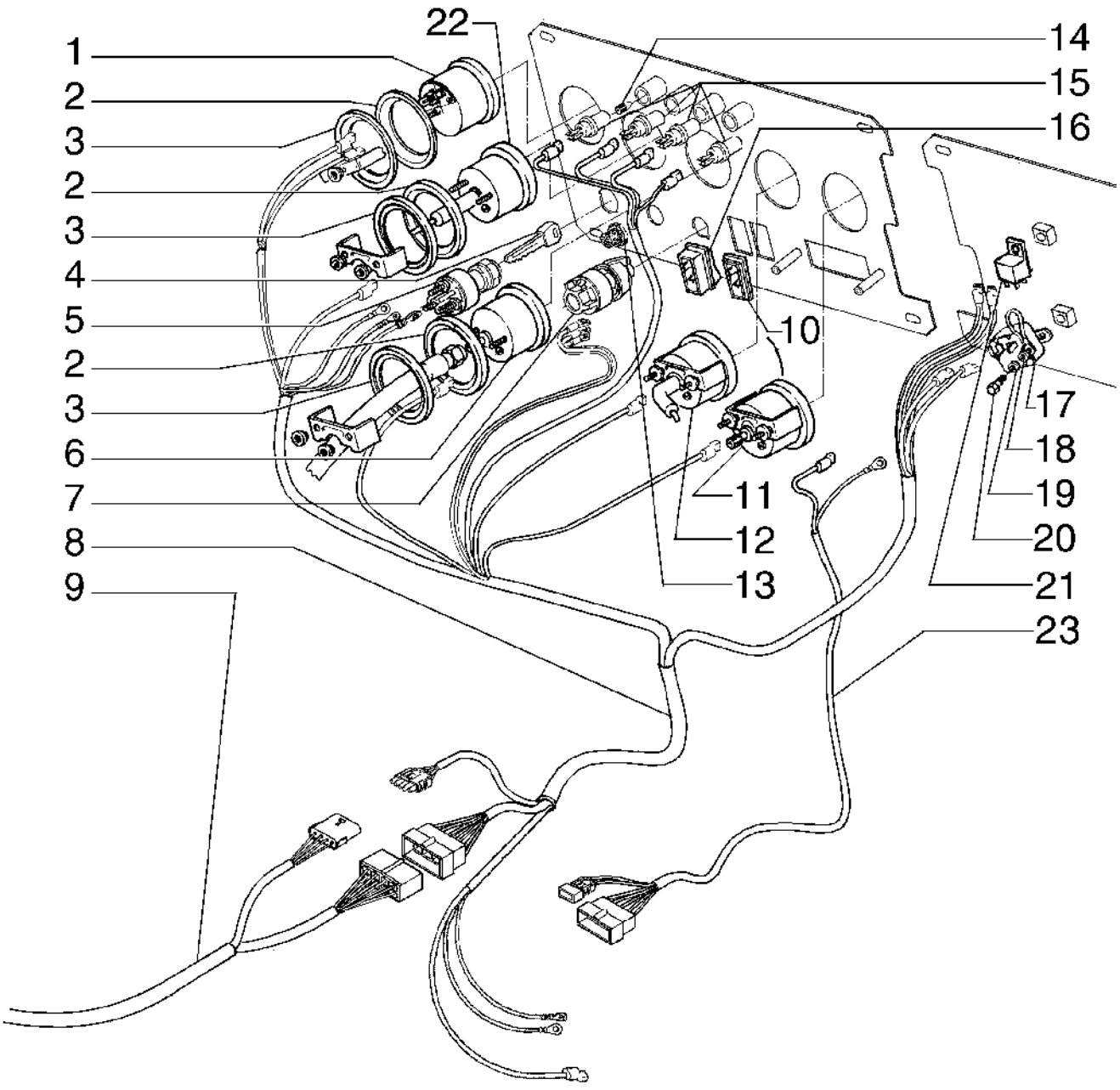

INSTRUMENT CLUSTER
INSTRUMENT CLUSTER
INSTRUMENT CLUSTER
INSTRUMENT CLUSTER

R	N	P.N.	MOD	Q	Denominação Bezeichnung	Denominacion Descrizione	Description Beskrivelse	Description Denominação	L.C.
1		**75220416**		1	HORÍMETRO	CONTADOR DE HORAS	HOURMETER	HOROMETRE	248C
					BETRIEBSSTUNDENZÄH	CONTAORE	TIMETÆLLER	CONTADOR DE HORAS	
2		**75214394**		3	ANEL	ANILLO	RING	ANNEAU	045A
					RING	ANELLO	RING	ANEL	
3		**75216956**		3	ANEL	ANILLO	RING	ANNEAU	045A
					RING	ANELLO	RING	ANEL	
4		**75325205**		1	CHAVE	LLAVE	KEY	CLE	P830
					SCHLÜSSEL	CHIAVE	KILE	CHAVE	
5		**75325352**		1	INTERRUPTOR	INTERRUPTOR	SWITCH	CONTACTEUR	075I
					SCHALTER	INTERRUTTORE	KONTAKT	INTERRUPTOR	
6		**75236103**		1	MEDIDOR DE PRESSÃO ÓLEO, Motor				
						INDIC. PRESIÓN DE ACE	OIL PRESSURE GAUGE	MANOMETRE A HUILE	Z551
					ÖLDRUCKANZEIGE	INDICATORE PRESSION	OLIETRYKMÅLER	MANÓMETRO PRESSÃO	
7		**73057960**		1	INTERRUPTOR, Farol	INTERRUPTOR DE LUZ	LIGHT SWITCH	COMM. LUMIERES	228S
					LICHTSCHALTER	INTERRUTTORE LUCI	KONTAKT, LYS	COMANDO DAS LUZES	
8		**87616808**		1	CABO ELÉTRICO	CABLE ELÉCTRICO	ELECTRIC CABLE	CABLE ELECTRIQUE	111C
					ELEKTROKABEL	CAVO ELETTRICO	EL-KABEL	CABO ELÉCTRICO	
9		**87616807**		1	CABO ELÉTRICO	CABLE ELÉCTRICO	ELECTRIC CABLE	CABLE ELECTRIQUE	111C
					ELEKTROKABEL	CAVO ELETTRICO	EL-KABEL	CABO ELÉCTRICO	
10		**5151033**		1	BUJÃO DE PLÁSTICO	TAPÓN DE PLÁSTICO	PLASTIC PLUG	BOUCHON EN PLASTIQU	Z412
					KUNSTSTOFFSTOPFEN	TAPPO IN PLASTICA	PLASTPROP	TAMPÃO PLÁSTICO	
11		**75213469**		1	INSTRUMENTO MEDIDA	INSTRUMENTO DE MED	MEASURING INSTRUME	INSTRUMENT DE MESUI	322S
					MESSINSTRUMENT	STRUMENTO DI MISURA	MÅLEINSTRUMENT	INSTRUMENTO DE MED	
12		**75236102**		1	TERMÔMETRO, Transmissão				
						TERMÓMETRO	THERMOMETER	THERMOMETRE	095T
					THERMOMETER	TERMOMETRO	TERMOMETER	TERMÓMETRO	
13		**70921191**		1	BUJÃO	TAPÓN	PLUG	BOUCHON	050T
					STOPFEN	TAPPO	PROP	TAMPÃO	
14		**14143890**		2	LÂMPADA	BOMBILLA	BULB	AMPOULE	030L
					GLÜHLAMPE	LAMPADINA	PÆRE	LÂMPADA	
15		**75241301**		2	TOMADA ELÉTRICA	ZÓCALO DE CORRIENTE	POWER SOCKET	PRISE DE COURANT	205P
					STECKDOSE	PRESA DI CORRENTE	STRØMUDTAG	TOMADA DE CORRENTE	
16		**75263155**		1	INTERRUPTOR, Declutch	INTERRUPTOR	SWITCH	CONTACTEUR	075I
					SCHALTER	INTERRUTTORE	KONTAKT	INTERRUPTOR	
17		**70663928**		1	LÂMPADA INTERMITENTE	UNIDAD INTERMITENTE	FLASHER UNIT	CENTRALE CLIGNOTAN	035L
					BLINKEREINHEIT	UNITÀ LAMPEGGIATORE	BLINKLAMPE	UNIDADE DE PISCAS	
18		**10519301**		2	ARRUELA PLANA, M5 x 9.55 x 1				
						ARANDELA	WASHER	RONDELLE	131R
					UNTERLEGSCHEIBE	RONDELLA	FLADSKIVE	ANILHA	
19		**10615379**		2	TRAVA DA ARRUELA, Ext Tooth, M5				
						ARANDELA DE BLOQUE	LOCK WASHER	RONDELLE FREIN	132R
					SICHERUNGSSCHEIBE	RONDELLA DI SICUREZ	LÅSESKIVE	ANILHA DE RETENÇÃO	
20		**13274211**		2	PARAFUSO, Cross Pan Hd, M5 x 16				
						TORNILLO	SCREW	VIS	040V
					SCHRAUBE	VITE	SKRUE	PARAFUSO	
21		**146927A1**		1	RELÉ	RELÉ	RELAY	RELAIS	011R
					RELAIS	RELÈ	RELÆ	RELÉ	
22		**75236105**		1	TERMÔMETRO, Motor	TERMÓMETRO	THERMOMETER	THERMOMETRE	095T
					THERMOMETER	TERMOMETRO	TERMOMETER	TERMÓMETRO	

04-08	01	p2	09/08

INSTRUMENTOS INDICADORES DE OPERAÇÃO
INSTRUMENTOS INDICADORES DE OPERACION
INSTRUMENT CLUSTER
INSTRUMENT CLUSTER

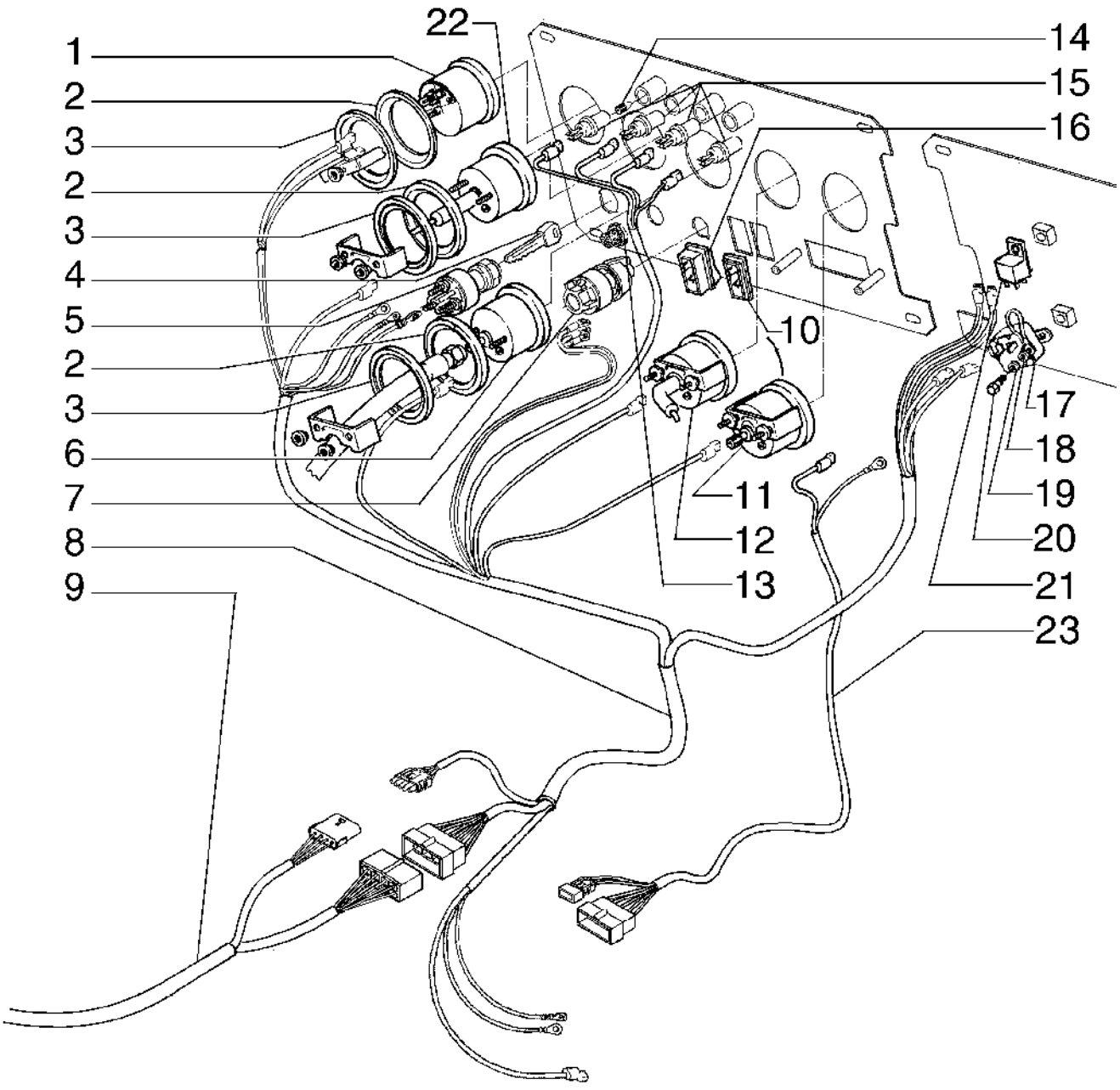

INSTRUMENT CLUSTER
INSTRUMENT CLUSTER
INSTRUMENT CLUSTER
INSTRUMENT CLUSTER

R	N	P.N.	MOD	Q	Denominação Bezeichnung	Denominacion Descrizione	Description Beskrivelse	Description Denominação	L.C.
23		**87616811**		1	CABO ELÉTRICO ELEKTROKABEL	CABLE ELÉCTRICO CAVO ELETTRICO	ELECTRIC CABLE EL-KABEL	CABLE ELECTRIQUE CABO ELÉCTRICO	111C

04-09	01	p1	09/08

CHAVE DE DIREÇÃO
LLAVE DE DIRECCION
TURN LIGHT SWITCH
TURN LIGHT SWITCH

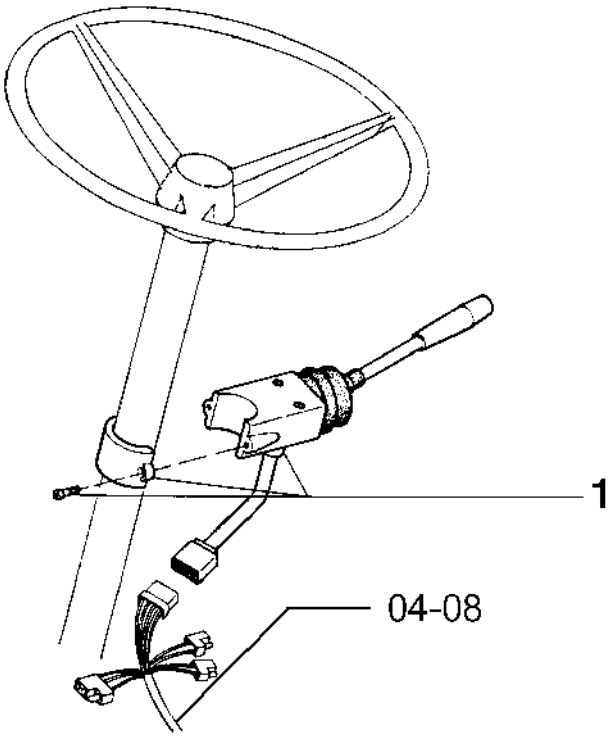

TURN LIGHT SWITCH
TURN LIGHT SWITCH
TURN LIGHT SWITCH
TURN LIGHT SWITCH

R	N	P.N.	MOD	Q	Denominação Bezeichnung	Denominacion Descrizione	Description Beskrivelse	Description Denominação	L.C.
1		**75240428**		1	INTERRUPTOR SCHALTER	INTERRUPTOR INTERRUTTORE	SWITCH KONTAKT	CONTACTEUR INTERRUPTOR	075I

04-10	01	p1	02/09

INSTRUMENTOS INDICADORES DE OPERAÇÃO
INSTRUMENTOS INDICADORES DE OPERACION
INSTRUMENT CLUSTER
INSTRUMENT CLUSTER

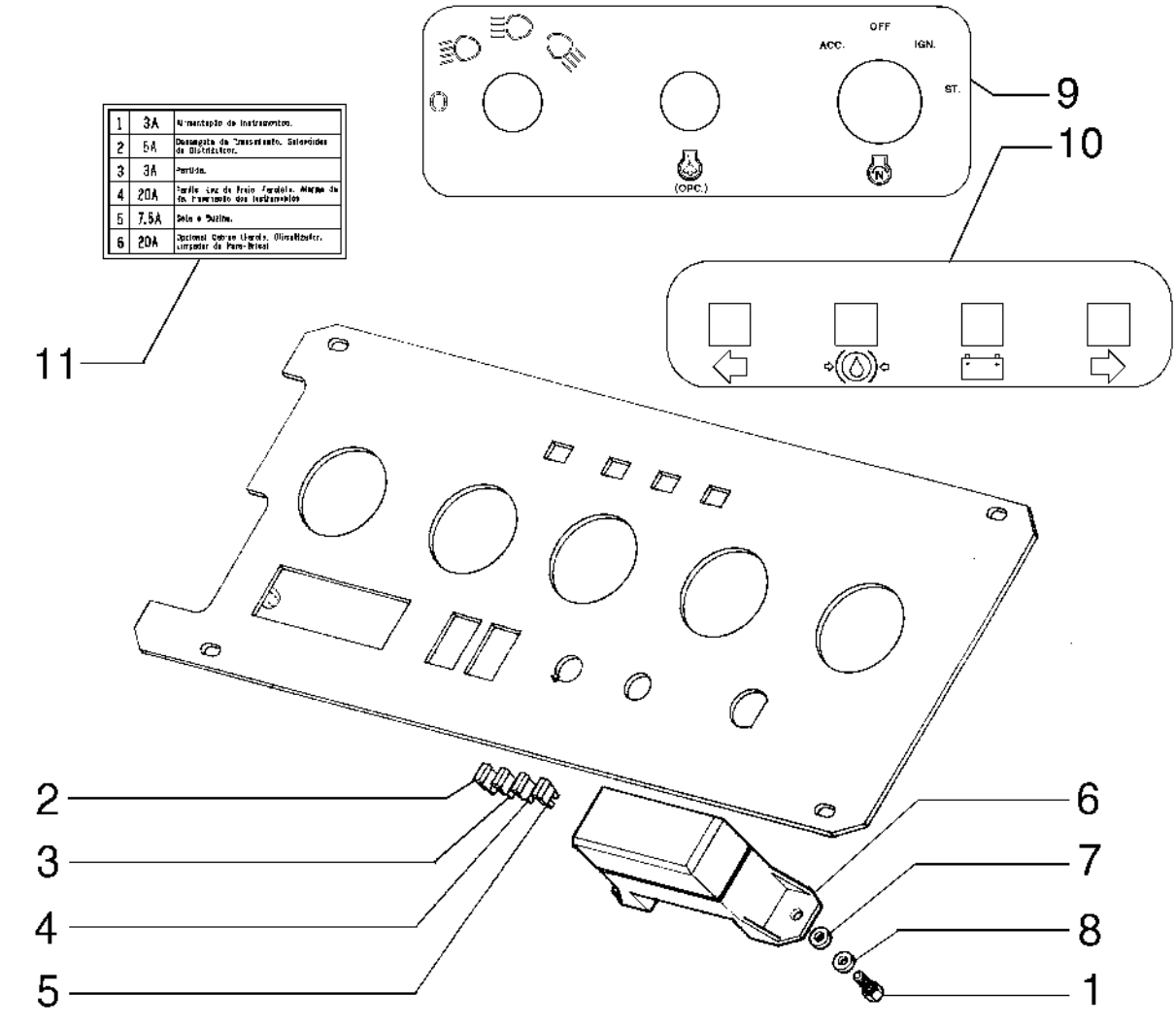

1	3A	Alimentação de Instrumentos.
2	5A	Desengate da Transmissão, Solenóides do Distribuidor.
3	3A	Partida.
4	20A	Faróis Luz de Freio Agrícola, Alarme de ré, Painel dos Instrumentos
5	7,5A	Seta e Buzina.
6	20A	Opcional Cabine Ligada, Ofuro/Aquecedor, Limpador de Para-Brisa

INSTRUMENT CLUSTER
INSTRUMENT CLUSTER
INSTRUMENT CLUSTER
INSTRUMENT CLUSTER

R	N	P.N.	MOD	Q	Denominação Bezeichnung	Denominacion Descrizione	Description Beskrivelse	Description Denominação	L.C.
1		**10374801**		2	PARAFUSO, Pan Hd, M4 x 10				
						TORNILLO	SCREW	VIS	040V
					SCHRAUBE	VITE	SKRUE	PARAFUSO	
2		**11054690**		2	FUSÍVEL, 3A	FUSIBLE	FUSE	FUSIBLE	110F
					SICHERUNG	FUSIBILE	SIKRING	FUSÍVEL	
3		**11054790**		1	FUSÍVEL, 5 Amp, Type A	FUSIBLE	FUSE	FUSIBLE	110F
					SICHERUNG	FUSIBILE	SIKRING	FUSÍVEL	
4		**11054890**		1	FUSÍVEL, 7.5 Amp, Type A	FUSIBLE	FUSE	FUSIBLE	110F
					SICHERUNG	FUSIBILE	SIKRING	FUSÍVEL	
5		**11055190**		2	FUSÍVEL, 20 Amp, Type A	FUSIBLE	FUSE	FUSIBLE	110F
					SICHERUNG	FUSIBILE	SIKRING	FUSÍVEL	
6		**79078585**		1	PORTA-FUSÍVEIS	PORTAFUSIBLES	FUSE HOLDER	PORTE-FUSIBLES	188P
					SICHERUNGSHALTER	PORTAFUSIBILI	SIKRINGSHOLDER	PORTA-FUSÍVEIS	
7		**10519201**		2	ARRUELA PLANA, M4	ARANDELA	WASHER	RONDELLE	131R
					UNTERLEGSCHEIBE	RONDELLA	FLADSKIVE	ANILHA	
8		**10615279**		2	TRAVA DA ARRUELA, M4, Serr				
						ARANDELA DE BLOQUE	LOCK WASHER	RONDELLE FREIN	132R
					SICHERUNGSSCHEIBE	RONDELLA DI SICUREZ	LÅSESKIVE	ANILHA DE RETENÇÃO	
9		**87593396**		1	PLAQUETA	PLACA DE DATOS	DATA PLAQUE	PLAQUE D'IDENTIFICATI	065T
					DATENSCHILD	TARGHETTA DATI	DATASKILT	PLACA IDENTIFICADOR/	
10		**87593402**		1	PLAQUETA	PLACA DE DATOS	DATA PLAQUE	PLAQUE D'IDENTIFICATI	065T
					DATENSCHILD	TARGHETTA DATI	DATASKILT	PLACA IDENTIFICADOR/	
11		**87623166**		1	PLAQUETA	PLACA DE DATOS	DATA PLAQUE	PLAQUE D'IDENTIFICATI	065T
					DATENSCHILD	TARGHETTA DATI	DATASKILT	PLACA IDENTIFICADOR/	

04-11	01	p1	09/08

CABO DE ALIMENTAÇÃO DA CABINE
CABLE ALIMENTACION DE LA CABINA
CAB HARNESS
CAB HARNESS

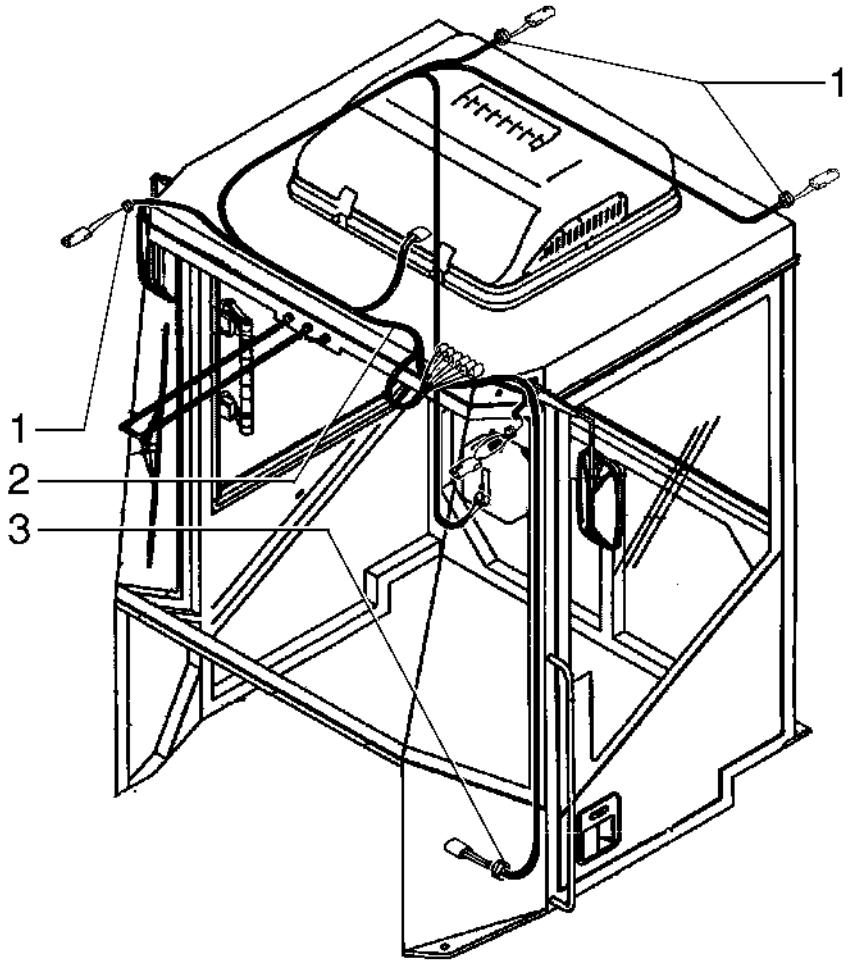

CAB HARNESS
CAB HARNESS
CAB HARNESS
CAB HARNESS

R	N	P.N.	MOD	Q	Denominação Bezeichnung	Denominacion Descrizione	Description Beskrivelse	Description Denominação	L.C.
1		**248-1237**		4	CASQUILHO ISOLADOR, 1/4" ID x 1" Groove Dia, Diag Cut				
						PASACABLES	GROMMET	PASSE-FIL	131A
					TÜLLE	ANELLO PASSACAVO	RING	PASSA-FIOS	
2		**87371263**		1	CABO ELÉTRICO	CABLE ELÉCTRICO	ELECTRIC CABLE	CABLE ELECTRIQUE	111C
					ELEKTROKABEL	CAVO ELETTRICO	EL-KABEL	CABO ELÉCTRICO	
3		**71102926**		1	VEDAÇÃO DE BORRACHA	JUNTA DE GOMA	RUBBER SEAL	JOINT EN CAOUTCHOU(	122G
					GUMMIDICHTUNG	GUARNIZIONE DI GOMM	GUMMITÆTNING	JUNTAS	

04-12	01	p1	10/08

FAROL
FARO
HEADLIGHT
HEADLIGHT

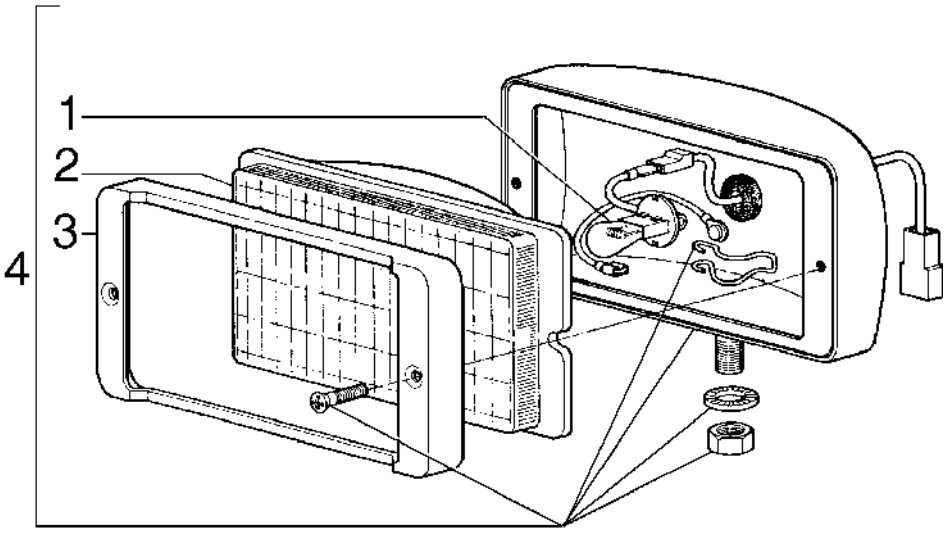

HEADLIGHT
HEADLIGHT
HEADLIGHT
HEADLIGHT

R	N	P.N.	MOD	Q	Denominação Bezeichnung	Denominacion Descrizione	Description Beskrivelse	Description Denominação	L.C.
1		**75288330**		1	LÂMPADA GLÜHLAMPE	BOMBILLA LAMPADINA	BULB PÆRE	AMPOULE LÂMPADA	030L
2		**75288328**		1	LENTE STREUSCHEIBE	LENTE TRASPARENTE	LENS LYGTEGLAS	CABOCHON LENTE	170T
3		**75288329**		1	BISEL BLENDE	BISEL CORNICE	BEZEL FACET	ENCADREMENT FRISO	123M
4		**75247405**		1	LÂMPADA LEUCHTE	LÁMPARA SPIA	LAMP LYGTE	LAMPE FAROL	009F

04-13	01	p1	09/08

LANTERNA DIRECIONAL
LUCES DE DIRECCION
TURN SIGNAL LIGHTS
TURN SIGNAL LIGHTS

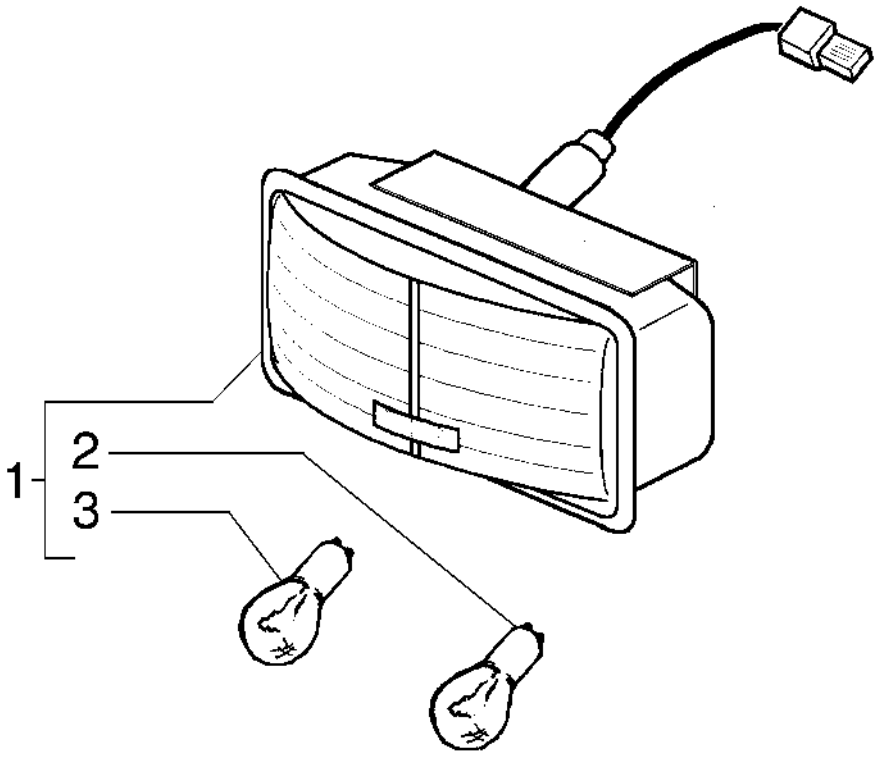

TURN SIGNAL LIGHTS
TURN SIGNAL LIGHTS
TURN SIGNAL LIGHTS
TURN SIGNAL LIGHTS

R	N	P.N.	MOD	Q	Denominação Bezeichnung	Denominacion Descrizione	Description Beskrivelse	Description Denominação	L.C.
1		147734A1		1	LENTE, RH STREUSCHEIBE	LENTE TRASPARENTE	LENS LYGTEGLAS	CABOCHON LENTE	170T
1		147733A1		1	LENTE, LH STREUSCHEIBE	LENTE TRASPARENTE	LENS LYGTEGLAS	CABOCHON LENTE	170T
2		148102A1		1	LÂMPADA LEUCHTE	LÁMPARA SPIA	LAMP LYGTE	LAMPE FAROL	009F
3		E67605		1	LÂMPADA LEUCHTE	LÁMPARA SPIA	LAMP LYGTE	LAMPE FAROL	009F

04-14	01	p1	10/08

ALTERNADOR - 75261183
ALTERNADOR - 75261183
ALTERNATOR - 75261183
ALTERNATOR - 75261183

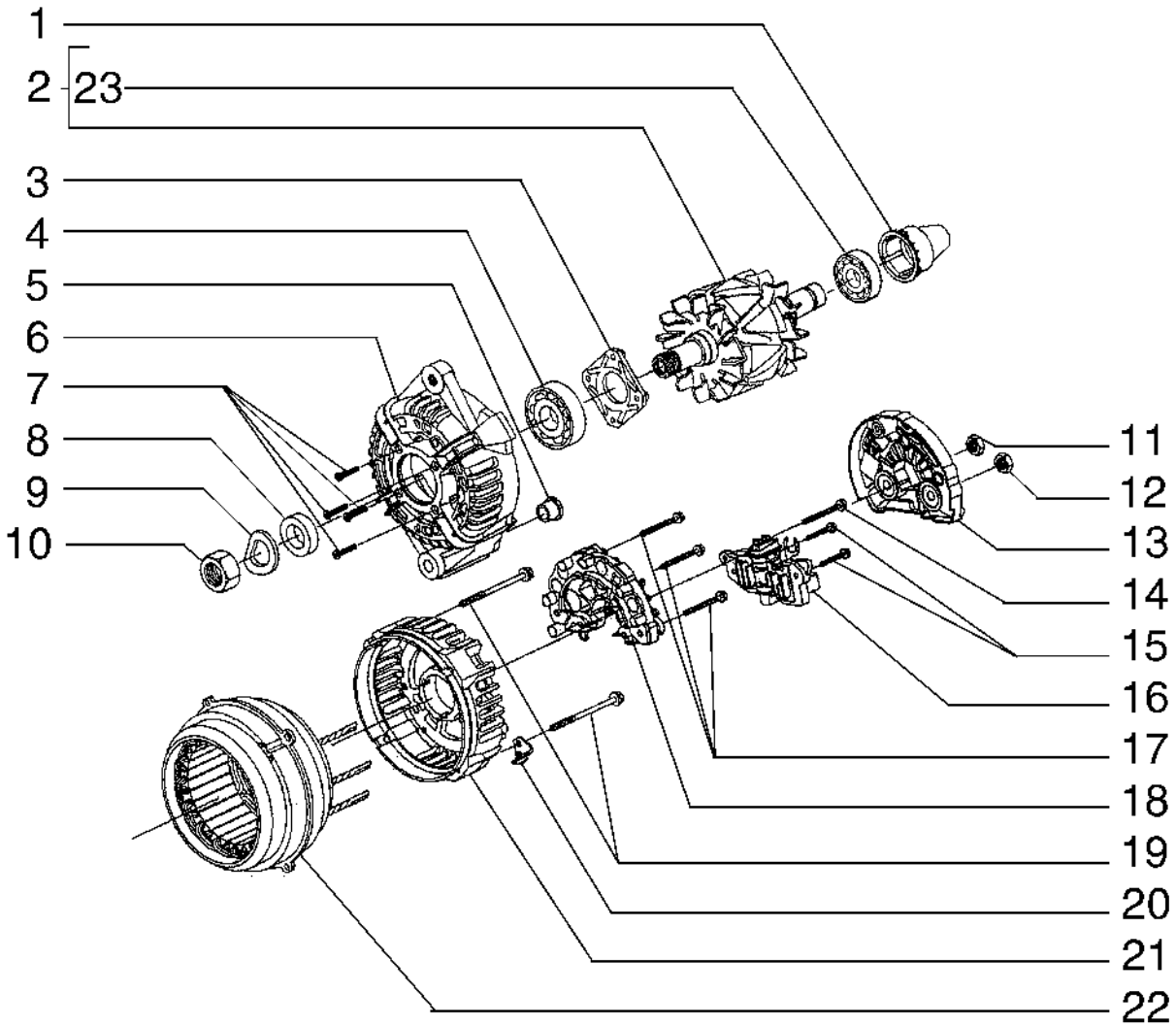

ALTERNATOR - 75261183
ALTERNATOR - 75261183
ALTERNATOR - 75261183
ALTERNATOR - 75261183

R	N	P.N.	MOD	Q	Denominação Bezeichnung	Denominacion Descrizione	Description Beskrivelse	Description Denominação	L.C.
1		**71101872**		1	COBERTURA ABDECKUNG	CUBIERTA COPERCHIO	COVER DÆKSEL	COUVERCLE COBERTURA	265C
2		**71101884**		1	ROTOR ROTOR	ROTOR ROTORE	ROTOR ROTOR	ROTOR ROTOR	145R
3		**87458812**		1	PLACA PLATTE	PLACA PIASTRA	PLATE PLADE	PLAQUE CHAPA	105P
4		**87458811**		1	ROLAMENTO LAGER	COJINETE CUSCINETTO	BEARING LEJE	ROULEMENT ROLAMENTO	0600
5		**87458817**		1	BUCHA BUCHSE	CASQUILLO BOCCOLA	BUSHING BØSNING	BAGUE CASQUILHO	095B
6		**87458810**		1	SUPORTE STÜTZE	SOPORTE SUPPORTO	SUPPORT BESLAG	SUPPORT SUPORTE	300S
7		**87458813**		4	PARAFUSO SCHRAUBE	TORNILLO VITE	SCREW SKRUE	VIS PARAFUSO	040V
8		**87458814**		1	ESPAÇADOR DISTANZSTÜCK	SEPARADOR DISTANZIALE	SPACER AFSTANDSSTYKKE	ENTRETOISE ESPAÇADOR	075D
9		**71101877**		1	ARRUELA PLANA UNTERLEGSCHEIBE	ARANDELA RONDELLA	WASHER FLADSKIVE	RONDELLE ANILHA	131R
10		**71101878**		1	PORCA MUTTER	TUERCA DADO	NUT MØTRIK	ECROU PORCA	010D
11		**87458827**		1	PORCA MUTTER	TUERCA DADO	NUT MØTRIK	ECROU PORCA	010D
12		**87458826**		1	PORCA MUTTER	TUERCA DADO	NUT MØTRIK	ECROU PORCA	010D
13		**71101879**		1	PROTEÇÃO SCHUTZABDECKUNG	DEFENSA PROTEZIONE	GUARD BESKYTTELSESSKÆRM	PROTECTION PROTECÇÃO	070R
14		**87458824**		1	PARAFUSO SCHRAUBE	TORNILLO VITE	SCREW SKRUE	VIS PARAFUSO	040V
15		**87458823**		2	PARAFUSO SCHRAUBE	TORNILLO VITE	SCREW SKRUE	VIS PARAFUSO	040V
16		**71101881**		1	REGULADOR REGLER	REGULADOR REGOLATORE	REGULATOR REGULATOR	REGULATEUR REGULADOR	6795
17		**87458821**		3	PARAFUSO SCHRAUBE	TORNILLO VITE	SCREW SKRUE	VIS PARAFUSO	040V
18		**71101885**		1	RETIFICADOR GLEICHRICHTER	RECTIFICADOR RADDRIZZATORE	RECTIFIER ENSRETTER	REDRESSEUR RECTIFICADOR	032R
19		**87458828**		4	PARAFUSO SCHRAUBE	TORNILLO VITE	SCREW SKRUE	VIS PARAFUSO	040V
20		**87458829**		1	SUPORTE STÜTZE	SOPORTE SUPPORTO	SUPPORT BESLAG	SUPPORT SUPORTE	300S
21		**71101886**		1	SUPORTE STÜTZE	SOPORTE SUPPORTO	SUPPORT BESLAG	SUPPORT SUPORTE	300S
22		**71101887**		1	ESTATOR STATOR	ESTATOR STATORE	STATOR STATOR	STATOR ESTATOR	8480
23		**87458832**		1	ROLAMENTO LAGER	COJINETE CUSCINETTO	BEARING LEJE	ROULEMENT ROLAMENTO	0600

04-16	01	p1	12/09

ALARME DE RÉ - OPCIONAL
ALARMA DE MARCHA ATRAS - OPCIONAL
REVERSE WARNING - OPTIONAL
REVERSE WARNING - OPTIONAL

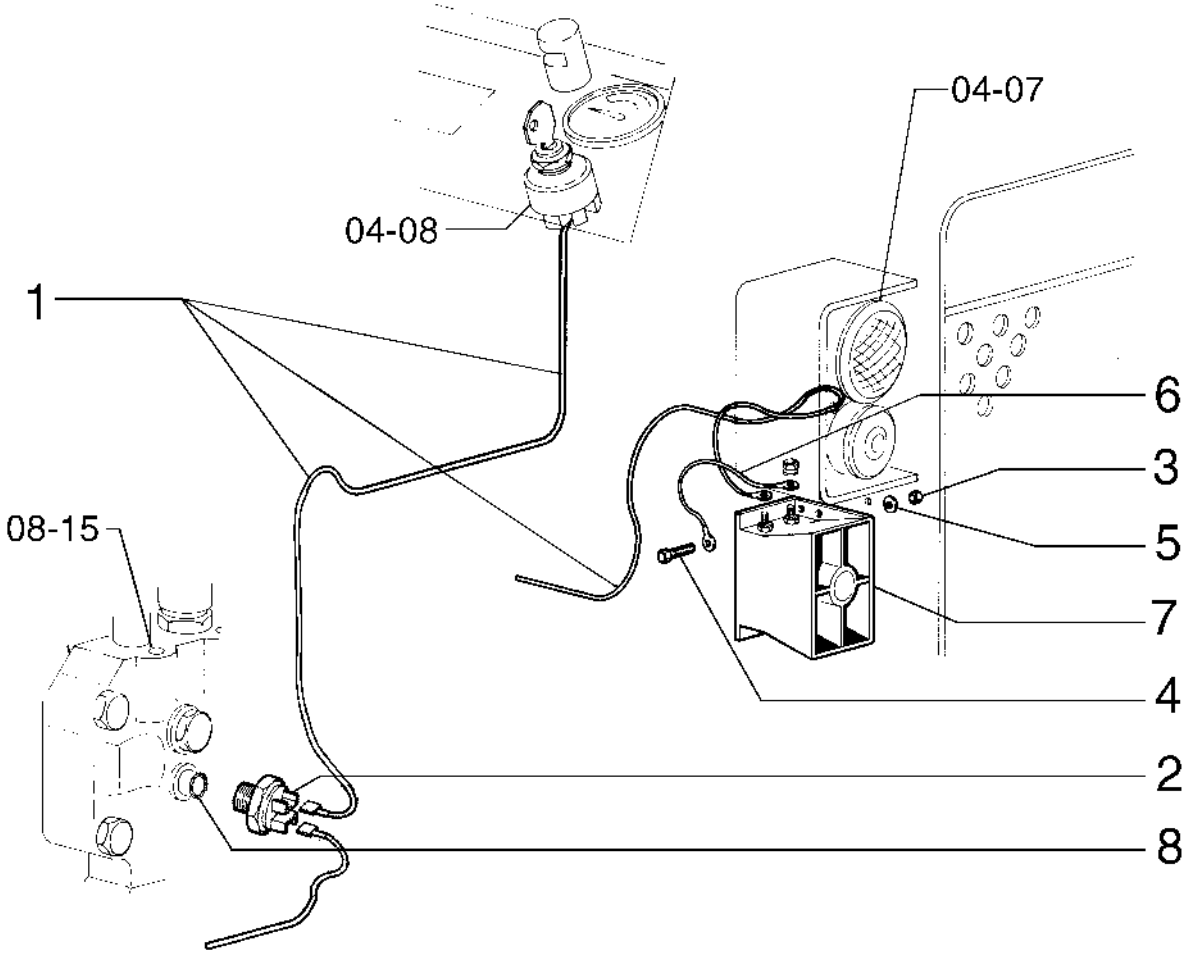

REVERSE WARNING - OPTIONAL
REVERSE WARNING - OPTIONAL
REVERSE WARNING - OPTIONAL
REVERSE WARNING - OPTIONAL

R	N	P.N.	MOD	Q	Denominação Bezeichnung	Denominacion Descrizione	Description Beskrivelse	Description Denominação	L.C.
1		75221474		2	CABO ELÉTRICO ELEKTROKABEL	CABLE ELÉCTRICO CAVO ELETTRICO	ELECTRIC CABLE EL-KABEL	CABLE ELECTRIQUE CABO ELÉCTRICO	111C
2		84228807		1	SENSOR SENSOR	SENSOR SENSORE	SENSOR FØLER	CAPTEUR SENSOR	608S
3		10519601		4	ARRUELA PLANA, M8 x 17 x 2 UNTERLEGSCHEIBE	ARANDELA RONDELLA	WASHER FLADSKIVE	RONDELLE ANILHA	131R
4		16043231		4	PARAFUSO, Hex, M8 x 16, 10.9 SCHRAUBE	PERNO BULLONE	BOLT BOLT	VIS PARAFUSO	140B
5		10516671		4	TRAVA DA ARRUELA SICHERUNGSSCHEIBE	ARANDELA DE BLOQUE RONDELLA DI SICUREZ	LOCK WASHER LÅSESKIVE	RONDELLE FREIN ANILHA DE RETENÇÃO	132R
6		70671763		1	CABO ELÉTRICO ELEKTROKABEL	CABLE ELÉCTRICO CAVO ELETTRICO	ELECTRIC CABLE EL-KABEL	CABLE ELECTRIQUE CABO ELÉCTRICO	111C
7		73131968		1	ALARME DE MARCHA À RÉ RÜCKWÄRTSFAHRTALA	ALARMA AUXILIAR ALLARME, RETROMARC	BACKUP ALARM BACKUP ALARM	ALARME DE RECUL ALARME DE MARCHA-A	C004
8		10296160		1	ARRUELA DE COBRE, M12.2 x 18 x 1, Copper KUPFERUNTERLEGSCH	ARANDELA DE COBRE RONDELLA IN RAME	COPPER WASHER KOBBERSKIVE	RONDELLE CUIVRE ANILHA DE COBRE	P674

SECTION INDEX
Sistema de Direção

05-01	01	CILINDRO DE DIREÇÃO
05-02	01	COLUNA DE DIREÇÃO
05-03	01	DIREÇÃO HIDRÁULICA - 87355426
05-04	01	SISTEMA HIDRÁULICO DE DIREÇÃO
05-05	01	CILINDRO DE DIREÇÃO - 75266312 DIR/75266313 ESQ
05-06	01	SISTEMA DE DIREÇÃO HIDRÁULICA
05-07	01	SISTEMA DE DIREÇÃO HIDRÁULICA

05-01	01	p1	09/08

CILINDRO DE DIREÇÃO
CILINDRO DE LA DIRECCION
STEERING CYLINDER
STEERING CYLINDER

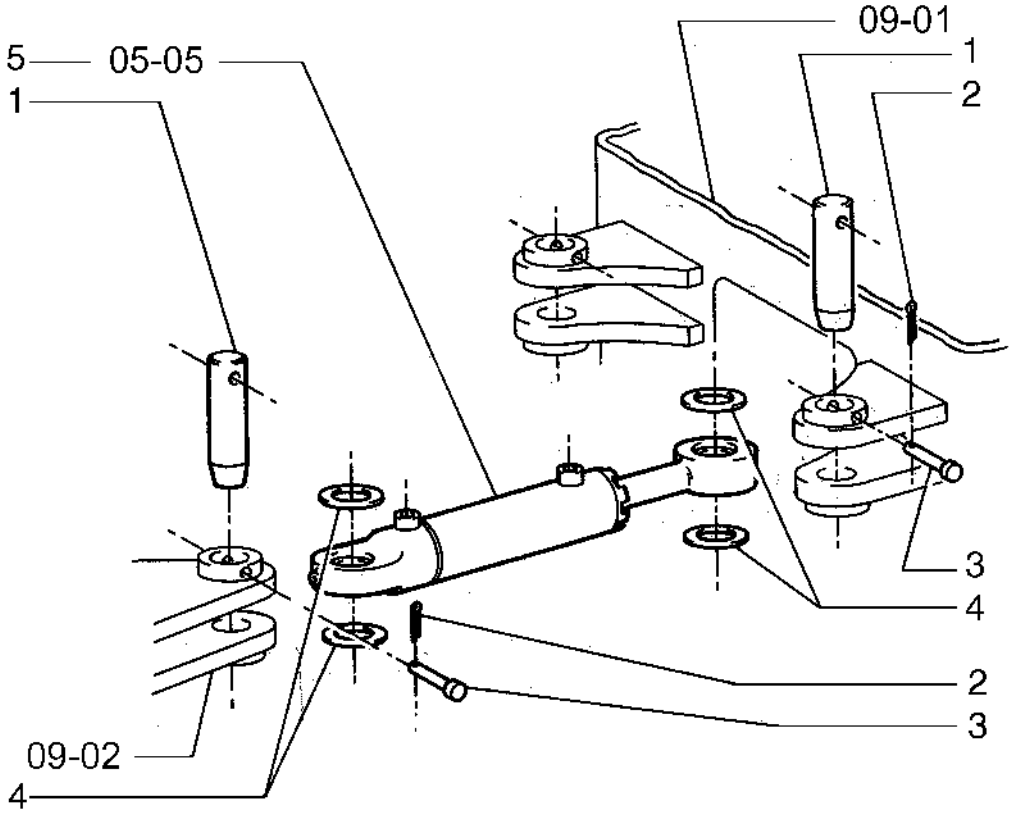

STEERING CYLINDER
STEERING CYLINDER
STEERING CYLINDER
STEERING CYLINDER

R	N	P.N.	MOD	Q	Denominação Bezeichnung	Denominacion Descrizione	Description Beskrivelse	Description Denominação	L.C.
1		75220634		4	PINO PIN	PASADOR PERNO	PIN STIFT	BROCHE PERNO	080P
2		70900805		4	CONTRA PINO, 1/8" x 3/4" SPLINT	PASADOR COPPIGLIA	COTTER PIN SPLITBOLT	GOUPILLE FENDUE TROÇO DE ABRIR	270C
3		75213766		4	PINO PIN	PASADOR PERNO	PIN STIFT	BROCHE PERNO	080P
4		75213767		AR	CALÇO DE AFINAÇÃO AUSGLEICHSSCHEIBE	SUPLEMENTO SPESSORE	SHIM MELLEMLÆG	CALE CALÇO DE AFINAÇÃO	198S
5		75270814		1	CILINDRO, RH ZYLINDER	CILINDRO CILINDRO	CYLINDER CYLINDER	VERIN CILINDRO	164C
5		75270815		1	CILINDRO, LH ZYLINDER	CILINDRO CILINDRO	CYLINDER CYLINDER	VERIN CILINDRO	164C

05-02	01	p1	09/08

COLUNA DE DIREÇÃO
COLUMNA DE LA DIRECCION
STEERING COLUMN
STEERING COLUMN

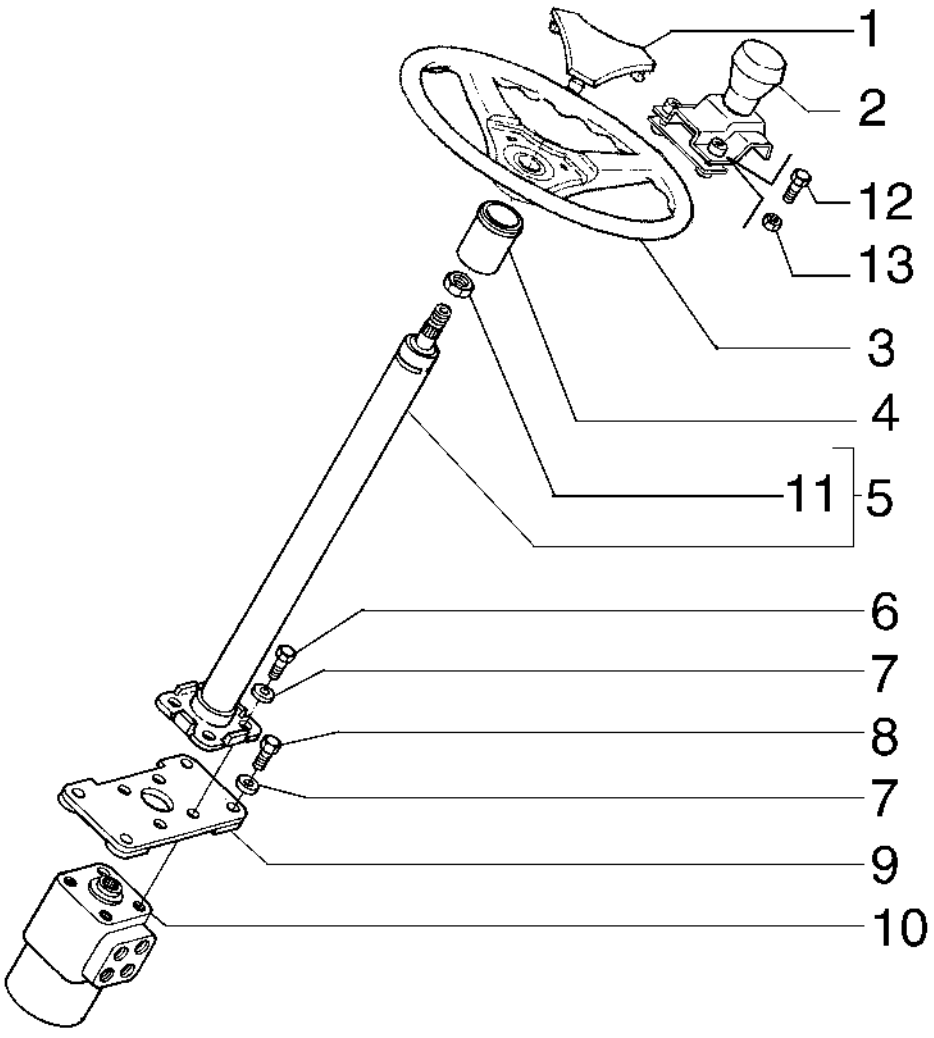

STEERING COLUMN
STEERING COLUMN
STEERING COLUMN
STEERING COLUMN

R	N	P.N.	MOD	Q	Denominação Bezeichnung	Denominacion Descrizione	Description Beskrivelse	Description Denominação	L.C.
1		**87357508**		1	TAMPA KAPPE	TAPÓN TAPPO	CAP TANKDÆKSEL	CAPUCHON TAMPÃO	052T
2		**75251837**		1	MANIPULADOR MANIPULATOR	MANIPULADOR MANIPOLATORE	MANIPULATOR FJERNSTYRING	MANIPULATEUR MANIPULADOR	144M
3		**87357502**		1	VOLANTE DE DIRECAO LENKRAD	VOLANTE DIRECCION RUOTE DI STERZO	WHEEL (STEERING) WHEEL (STEERING)	VOLANT-DE-DIRECTION VOLANTE DE DIRECAO	P409
4		**87364003**		1	BUCHA BUCHSE	CASQUILLO BOCCOLA	BUSHING BØSNING	BAGUE CASQUILHO	095B
5		**87355476**		1	COLUNA DE DIREÇÃO LENKSÄULE	COLUMNA DE DIRECCIÓ PIANTONE DELLO STER	STEERING COLUMN RATSTAMME	COLONNE DE DIRECTIO COLUNA DE DIRECÇÃO	103P
6		**11106031**		4	PARAFUSO, Hex, M10 x 20, 10.9, Full Thd SCHRAUBE	TORNILLO VITE	SCREW SKRUE	VIS PARAFUSO	040V
7		**14496621**		8	ARRUELA PLANA, M10 x 21 x 2 UNTERLEGSCHEIBE	ARANDELA RONDELLA	WASHER FLADSKIVE	RONDELLE ANILHA	131R
8		**11106431**		4	PARAFUSO, Hex, M10 x 30, 10.9, Full Thd SCHRAUBE	PERNO BULLONE	BOLT BOLT	VIS PARAFUSO	140B
9		**87367490**		1	SUPORTE STÜTZE	SOPORTE SUPPORTO	SUPPORT BESLAG	SUPPORT SUPORTE	300S
10		**87355426**		1	VÁLVULA VENTIL	VÁLVULA VALVOLA	VALVE VENTIL	SOUPAPE VÁLVULA	9620
11		**V35594**		1	PORCA MUTTER	TUERCA DADO	NUT MØTRIK	ECROU PORCA	010D
12		**11106031**		1	PARAFUSO, Hex, M10 x 20, 10.9, Full Thd SCHRAUBE	TORNILLO VITE	SCREW SKRUE	VIS PARAFUSO	040V
13		**11701721**		1	PORCA, M10, Cl 10 MUTTER	TUERCA DADO	NUT MØTRIK	ECROU PORCA	010D

05-03	01	p1	09/08

DIREÇÃO HIDRÁULICA - 87355426
DIRECCION HIDRAULICA - 87355426
POWER STEERING - 87355426
POWER STEERING - 87355426

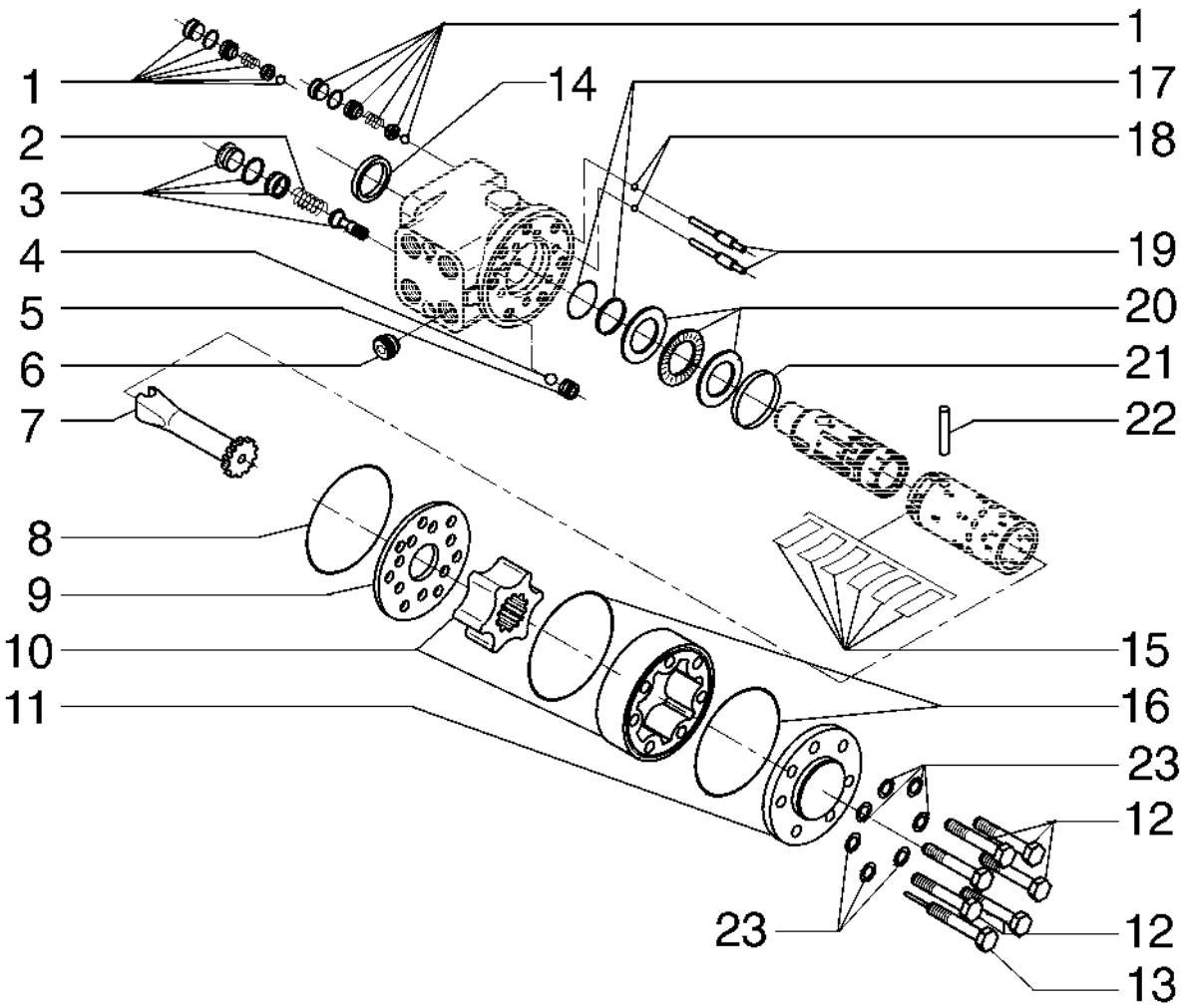

POWER STEERING - 87355426
POWER STEERING - 87355426
POWER STEERING - 87355426
POWER STEERING - 87355426

R	N	P.N.	MOD	Q	Denominação Bezeichnung	Denominacion Descrizione	Description Beskrivelse	Description Denominação	L.C.
1		185021A1		2	VÁLVULA DO OBTURADOR VENTILTELLER	RESORTE DE VÁLVULA VALVOLA A FUNGO	VALVE POPPET DOKVENTIL	CLAPET A RESSORT VÁLVULA	P048
2		P2282125V		1	MOLA FEDER	RESORTE MOLLA	SPRING FJEDER	RESSORT MOLA	100M
3		P3743305K		1	VÁLVULA VENTIL	VÁLVULA VALVOLA	VALVE VENTIL	SOUPAPE VÁLVULA	9620
4		1272794C1		7	ESFERA KUGEL	BOLA SFERA	BALL KUGLE	BILLE ESFERA	0460
5		1272793C1		1	BUCHA BUECHSE	CASQUILLO BOCCOLA	BUSHING BOESNING	BAGUE CASQUILHO	1140
6		313752A1		1	VÁLVULA DO OBTURADOR VENTILTELLER	RESORTE DE VÁLVULA VALVOLA A FUNGO	VALVE POPPET DOKVENTIL	CLAPET A RESSORT VÁLVULA	P048
7		71103134		1	EIXO WELLE	EJE ALBERO	SHAFT AKSEL	ARBRE VEIO	016A
8		P1630405E		1	O-RING O-RING	JUNTA TÓRICA ANELLO TOROIDALE	O-RING O-RING	JOINT TORIQUE O-RING	055A
9		1346022C1		1	PLACA PLATTE	PLACA PIASTRA	PLATE PLADE	PLAQUE CHAPA	6360
10		71103135		1	IMPULSOR LAUFRAD	IMPULSOR GIRANTE	IMPELLER PUMPEVINGE	ROUE A AILETTES TURBINA	060G
11		3112273R1		1	TAMPA DECKEL	TAPA COPERCHIO	COVER COVER	COUVERCLE TAMPA	2250
12		3143566R1		6	PARAFUSO SCHRAUBE	TORNILLO VITE	SCREW SKRUE	VIS PARAFUSO	040V
13		3143565R1		1	PARAFUSO SCHRAUBE	TORNILLO VITE	SCREW SKRUE	VIS PARAFUSO	040V
14		P1545306F		1	VEDAÇÃO DE BORRACHA GUMMIDICHTUNG	JUNTA DE GOMA GUARNIZIONE DI GOMM	RUBBER SEAL GUMMITÆTNING	JOINT EN CAOUTCHOU JUNTAS	122G
15		71103136		1	KIT DE REVISÃO DO MOTOR MOTORÜBERHOLUNGS	KIT DE REVISIÓN DEL M KIT REVISIONE MOTORE	ENGINE OVERHAUL KIT MOTORREVISIONSSÆT	KIT DE REVISION MOTE KIT DE REVISÃO DO MO	002K
16		85812111		2	O-RING O-RING	JUNTA TÓRICA ANELLO TOROIDALE	O-RING O-RING	JOINT TORIQUE O-RING	055A
17		313747A1		1	JUNTA DICHTUNG, FLACH	JUNTA HERMETICA GUARNIZIONE	GASKET PAKNING	JOINT JUNTA	3720
18		N14222		2	ESFERA KUGEL	BOLA SFERA	BALL KUGLE	BILLE ESFERA	0460
19		1971684C1		2	BUCHA BUECHSE	CASQUILLO BOCCOLA	BUSHING BOESNING	BAGUE CASQUILHO	1140
20		81864329		1	ROLAMENTO DE AGULHAS NADELLAGER	COJINETE DE AGUJAS CUSCINETTO AD AGHI	NEEDLE BEARING NÅLELEJE	ROULEMENT A AIGUILLE ROLAMENTO DE AGULH	344C
21		1272795C1		1	ANEL RING	ANILLO ANELLO	RING RING	ANNEAU ANEL	7175
22		1272796C1		1	PINO LARGO BOLZEN, GROSS	BULON/PIN, LARGO SPINA, GRANDE	PIN, LARGE STOR PIND	AXE, GROS PINO LARGO	Z009
23		71103137		7	ARRUELA PLANA UNTERLEGSCHEIBE	ARANDELA RONDELLA	WASHER FLADSKIVE	RONDELLE ANILHA	131R

05-04	01	p1	05/09

SISTEMA HIDRÁULICO DE DIREÇÃO
SISTEMA HIDRAULICO DE LA DIRECCION
STEERING HYDRAULIC SYSTEM
STEERING HYDRAULIC SYSTEM

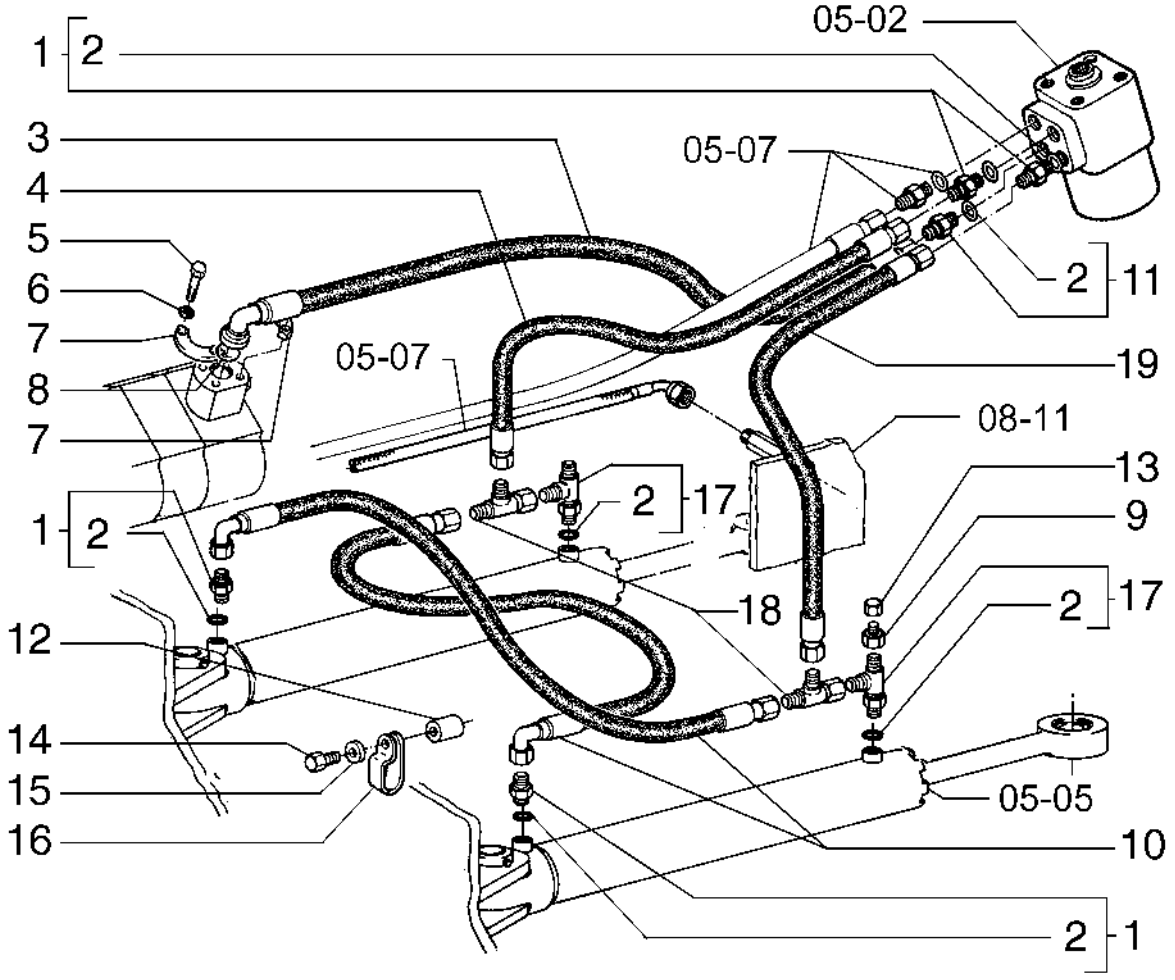

STEERING HYDRAULIC SYSTEM
STEERING HYDRAULIC SYSTEM
STEERING HYDRAULIC SYSTEM
STEERING HYDRAULIC SYSTEM

R	N	P.N.	MOD	Q	Denominação Bezeichnung	Denominacion Descrizione	Description Beskrivelse	Description Denominação	L.C.
1		70921409		4	CONECTOR HIDRÁUL HYDR STECKVERBINDE	CONECTOR HIDRÁULIC CONNETTORE IDRAULIC	HYD CONNECTOR HYDRAULIKSTIK	CONNECTEUR HYDRAU CONECTOR HID.	020R
2		70921349		6	O-RING, 8-1, 90 Duro, .644" ID x .087" Thk JUNTA TÓRICA O-RING ANELLO TOROIDALE		O-RING O-RING	JOINT TORIQUE O-RING	055A
3		84173597		1	MANGUEIRA SCHLAUCH	TUBO TUBO FLESSIBILE	HOSE SLANGE	FLEXIBLE MANGUEIRA	030M
4		87364010		2	MANGUEIRA SCHLAUCH	TUBO TUBO FLESSIBILE	HOSE SLANGE	FLEXIBLE MANGUEIRA	030M
5		70917733		4	PARAFUSO SCHRAUBE	TORNILLO VITE	SCREW SKRUE	VIS PARAFUSO	040V
6		70904206		4	TRAVA DA ARRUELA SICHERUNGSSCHEIBE	ARANDELA DE BLOQUE RONDELLA DI SICUREZ	LOCK WASHER LÅSESKIVE	RONDELLE FREIN ANILHA DE RETENÇÃO	132R
7		70921115		2	SEMI-FLANGE FLANSCHHÄLFTE	SEMIBRIDA SEMIFLANGIA	HALF-FLANGE FLANGEHALVDEL	DEMI-BRIDE MEIA FLANGE	417S
8		14463280		1	O-RING, -214, 70 Duro, .984" ID x .139" Thk JUNTA TÓRICA O-RING ANELLO TOROIDALE		O-RING O-RING	JOINT TORIQUE O-RING	055A
9		70923102		2	REDUTOR REDUZIERSTÜCK	REDUCTOR RIDUTTORE	REDUCER REDUKTION	REDUCTEUR REDUTOR	056R
10		87364055		2	MANGUEIRA SCHLAUCH	TUBO TUBO FLESSIBILE	HOSE SLANGE	FLEXIBLE MANGUEIRA	030M
11		218-5066		1	CONECTOR HIDRÁUL, 7/8"-14, 37° x 3/4"-16, O-Ring CONECTOR HIDRÁULIC HYDR STECKVERBINDE CONNETTORE IDRAULIC		HYD CONNECTOR HYDRAULIKSTIK	CONNECTEUR HYDRAU CONECTOR HID.	020R
12		326-920		1	PARAFUSO SCHRAUBE	PERNO BULLONE	BOLT BOLT	VIS PARAFUSO	140B
13		70921467		2	BUJÃO STOPFEN	TAPÓN TAPPO	PLUG PROP	BOUCHON TAMPÃO	050T
14		11112431		1	PARAFUSO, Hex, M12 x 30, 10.9, Full Thd PERNO SCHRAUBE BULLONE		BOLT BOLT	VIS PARAFUSO	140B
15		10520021		1	ARRUELA PLANA, M12 x 22 x 3 ARANDELA UNTERLEGSCHEIBE RONDELLA		WASHER FLADSKIVE	RONDELLE ANILHA	131R
16		70933135		1	BRAÇADEIRA KLEMME	ABRAZADERA MORSETTO	CLAMP SPÆNDEBÅND	COLLIER BRAÇADEIRA	120M
17		70922792		2	CONEXÃO DE 3 VIAS 3-WEGE-VERTEILERSTÜ	CONEXIÓN DE 3 VÍAS RACCORDO A 3 VIE	3 WAY CONNECTION TRE-VEJS FORSKRUNIN	CONNEXION 3 VOIES LIGAÇÃO DE 3 VIAS	016R
18		70921298		2	CONEXÃO DE 3 VIAS 3-WEGE-VERTEILERSTÜ	CONEXIÓN DE 3 VÍAS RACCORDO A 3 VIE	3 WAY CONNECTION TRE-VEJS FORSKRUNIN	CONNEXION 3 VOIES LIGAÇÃO DE 3 VIAS	016R
19		84173599		1	MANGUEIRA SCHLAUCH	TUBO TUBO FLESSIBILE	HOSE SLANGE	FLEXIBLE MANGUEIRA	030M

05-05	01	p1	09/08

CILINDRO DE DIREÇÃO - 75266312 DIR/75266313 ESQ
CILINDRO DE DIRECCION - 75266312 DER/75266313 IZQ
STEERING CYLINDER - 75266312 RIGHT/75266313 LEFT
STEERING CYLINDER - 75266312 RIGHT/75266313 LEFT

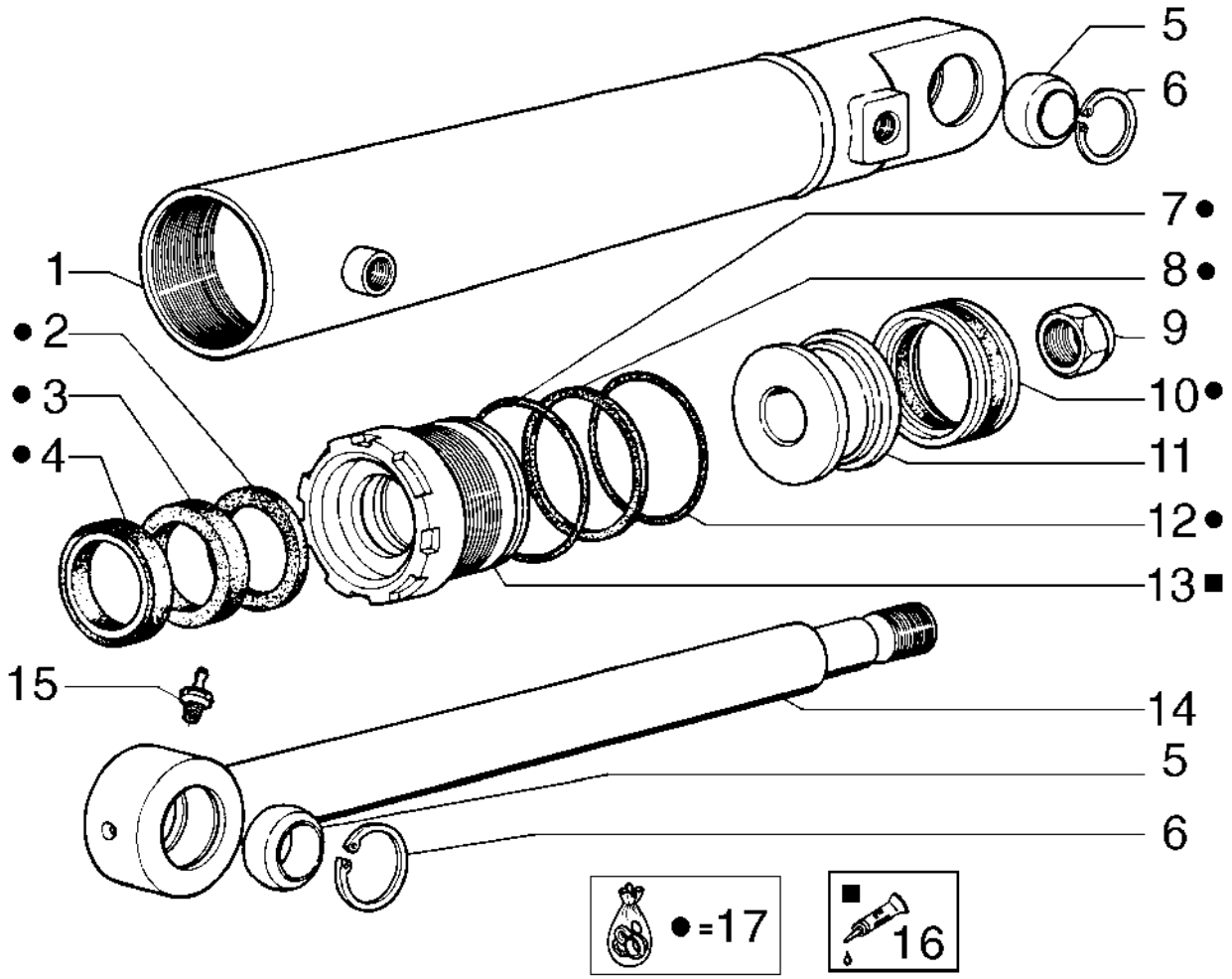

STEERING CYLINDER - 75266312 RIGHT/75266313 LEFT
STEERING CYLINDER - 75266312 RIGHT/75266313 LEFT
STEERING CYLINDER - 75266312 RIGHT/75266313 LEFT
STEERING CYLINDER - 75266312 RIGHT/75266313 LEFT

R	N	P.N.	MOD	Q	Denominação Bezeichnung	Denominacion Descrizione	Description Beskrivelse	Description Denominação	L.C.
1		75219151		1	TUBO, LH ROHR	TUBO TUBO	TUBE RØR	TUBE TUBO	195T
1		75217746		1	TUBO, RH ROHR	TUBO TUBO	TUBE RØR	TUBE TUBO	195T
2		8297296		2	ANEL RING	ANILLO ANELLO	RING RING	ANNEAU ANEL	045A
3		8297294		2	JUNTA DICHTUNG	JUNTA GUARNIZIONE	GASKET PAKNING	JOINT JUNTA	123G
4		8297295		2	ANEL RING	ANILLO ANELLO	RING RING	ANNEAU ANEL	045A
5		70928851		4	CONJUNTO DO ROLAMENTO LAGERBAURUPPE	CONJUNTO DE COJINET COMPLESSIVO CUSCINI	BEARING ASSY LEJESAMLING	ROULEMENT CHUMACEIRA	341C
6		11061076		8	ANEL DE PRESSÃO, M62, Int SPRENGRING	ANILLO DE RESORTE ANELLO ELASTICO	SNAP RING LÅSERING	ANNEAU D'ARRET ANEL	054A
7		14465480		2	O-RING, -236, 70 Duro, 3.234" ID x .139" Thk O-RING	JUNTA TÓRICA ANELLO TOROIDALE	O-RING O-RING	JOINT TORIQUE O-RING	055A
8		8297295		2	ANEL RING	ANILLO ANELLO	RING RING	ANNEAU ANEL	045A
9		8281325		2	PORCA MUTTER	TUERCA DADO	NUT MØTRIK	ECROU PORCA	010D
10		8291506		2	ANEL VEDADOR DICHTRING	RETÉN ANELLO DI TENUTA	SEALRING PAKNINGSRING	BAGUE D'ETANCHEITE ANEL VEDADOR	Z125
11		79038730		2	PISTÃO KOLBEN	PISTÓN PISTONE	PISTON STEMPEL	PISTON PISTÃO	235S
12		14465180		2	O-RING, -233, 70 Duro, 2.859" ID x .139" Thk O-RING	JUNTA TÓRICA ANELLO TOROIDALE	O-RING O-RING	JOINT TORIQUE O-RING	055A
13		79047725		2	PLACA DE FUNDO GRUNDPLATTE	PLACA DE BASE PIASTRA DI BASE	BASE PLATE ENDEPLADE	PLAQUE D'APPUI CHAPA DE FUNDO	080F
14		75217747		2	HASTE STANGE	VARILLA ASTA	ROD STANG	TIGE HASTE	090A
15		70914465		2	GRAXEIRA SCHMIERNIPPEL	BOQUILLA DE LUBRICAC INGRASSATORE	LUBE NIPPLE SMØRENIPPEL	GRAISSEUR COPO DE LUBRIFICAÇÃ	060I
16		75209270		1	TRINCO SPERRKLINKE	TRINQUETE NOTTOLINO D'ARRESTC	PAWL PAL	CLIQUET LINGUETA	050N
17		75287812		1	KIT DE REPARO REPARATURSATZ	KIT DE REPARACIÓN KIT DI RIPARAZIONE	REPAIR KIT REPARATIONSSÆT	KIT DE REPARATION KIT DE REPARAÇÃO	003K

05-06	01	p1	09/08

SISTEMA DE DIREÇÃO HIDRÁULICA
SISTEMA HIDRAULICO DE LA DIRECCION
STEERING HYDRAULIC SYSTEM
STEERING HYDRAULIC SYSTEM

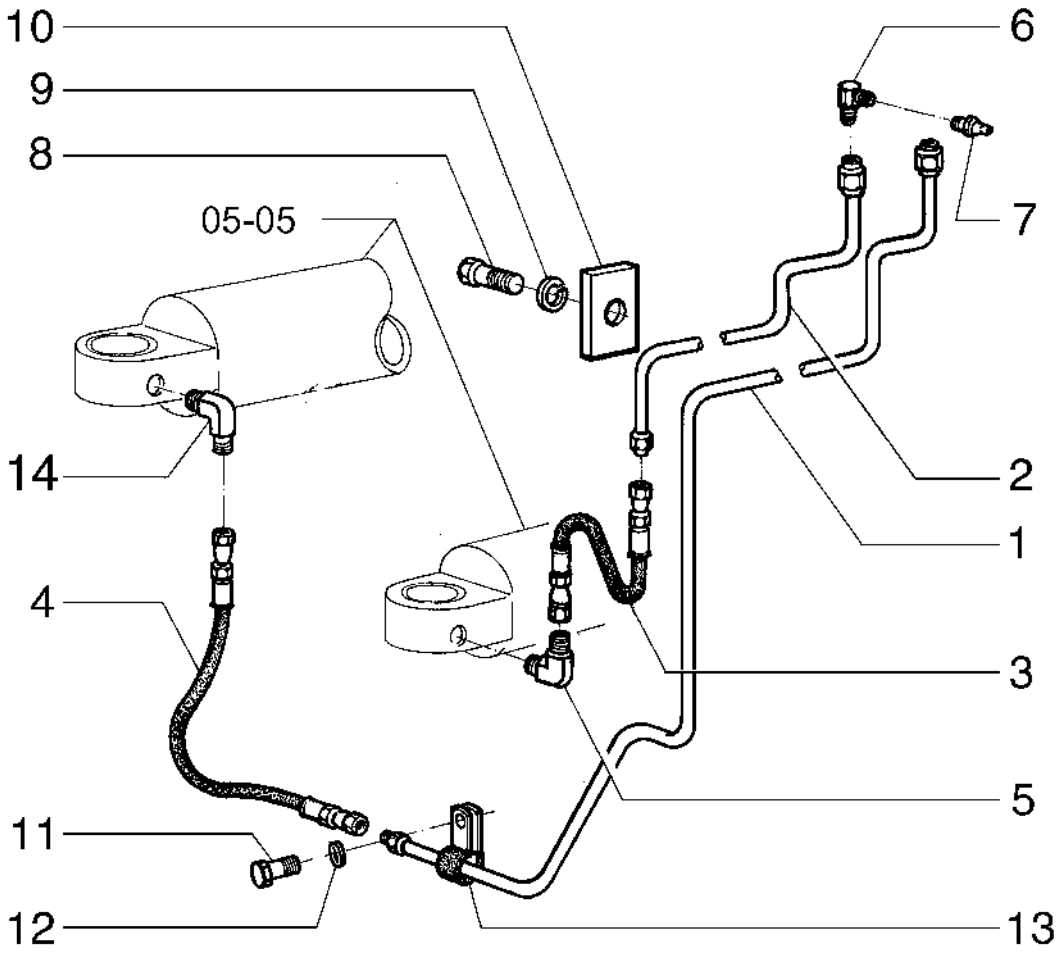

STEERING HYDRAULIC SYSTEM
STEERING HYDRAULIC SYSTEM
STEERING HYDRAULIC SYSTEM
STEERING HYDRAULIC SYSTEM

R	N	P.N.	MOD	Q	Denominação Bezeichnung	Denominacion Descrizione	Description Beskrivelse	Description Denominação	L.C.
1		75218207		1	TUBO ROHR	TUBO TUBO	PIPE PÅFYLDNINGSSTUDS	TUYAU TUBO DE ENCHIMENTO	200T
2		75218206		1	TUBO ROHR	TUBO TUBO	PIPE PÅFYLDNINGSSTUDS	TUYAU TUBO DE ENCHIMENTO	200T
3		75218204		1	MANGUEIRA SCHLAUCH	TUBO TUBO FLESSIBILE	HOSE SLANGE	FLEXIBLE MANGUEIRA	030M
4		75218205		1	MANGUEIRA SCHLAUCH	TUBO TUBO FLESSIBILE	HOSE SLANGE	FLEXIBLE MANGUEIRA	030M
5		70919173		1	COTOVELO KNIESTÜCK	CODO GOMITO	ELBOW VINKELRØR	COUDE COTOVELO	085G
6		70910161		2	CONECTOR HIDRÁUL HYDR STECKVERBINDE	CONECTOR HIDRÁULIC CONNETTORE IDRAULI(	HYD CONNECTOR HYDRAULIKSTIK	CONNECTEUR HYDRAU CONECTOR HID.	020R
7		83416242		2	GRAXEIRA, 1/8"-27 x .66" L SCHMIERNIPPEL	BOQUILLA DE LUBRICA(INGRASSATORE	LUBE NIPPLE SMØRENIPPEL	GRAISSEUR COPO DE LUBRIFICAÇÃ(	060I
8		11306931		1	PARAFUSO, Hex, M10 x 1.25 x 30, 10.9, Full Thd SCHRAUBE	PERNO BULLONE	BOLT BOLT	VIS PARAFUSO	140B
9		10516871		1	ARRUELA PLANA UNTERLEGSCHEIBE	ARANDELA RONDELLA	WASHER FLADSKIVE	RONDELLE ANILHA	131R
10		75218057		1	PLACA PLATTE	PLACA PIASTRA	PLATE PLADE	PLAQUE CHAPA	105P
11		70927400		1	PARAFUSO SCHRAUBE	TORNILLO VITE	SCREW SKRUE	VIS PARAFUSO	040V
12		70915815		1	ARRUELA PLANA UNTERLEGSCHEIBE	ARANDELA RONDELLA	WASHER FLADSKIVE	RONDELLE ANILHA	131R
13		70928654		1	BRAÇADEIRA KLEMME	ABRAZADERA MORSETTO	CLAMP SPÆNDEBÅND	COLLIER BRAÇADEIRA	120M
14		70919464		1	COTOVELO KNIESTÜCK	CODO GOMITO	ELBOW VINKELRØR	COUDE COTOVELO	085G

05-07	01	p1	09/08

SISTEMA DE DIREÇÃO HIDRÁULICA
SISTEMA HIDRAULICO DE LA DIRECCION
STEERING HYDRAULIC SYSTEM
STEERING HYDRAULIC SYSTEM

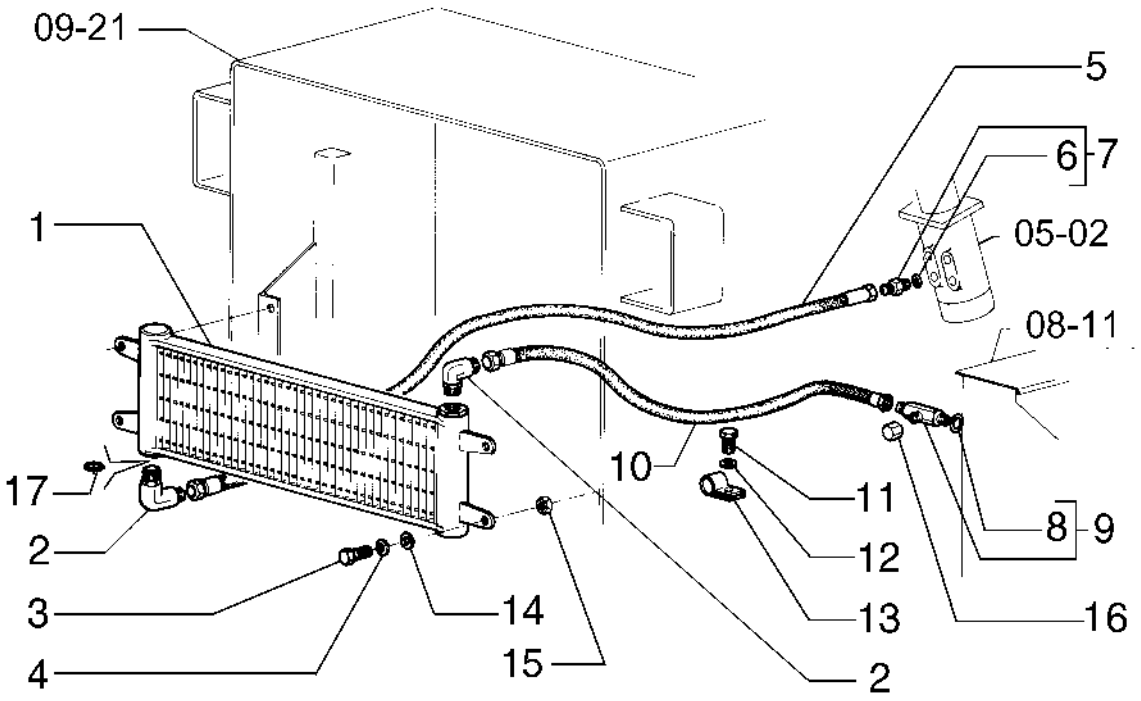

STEERING HYDRAULIC SYSTEM
STEERING HYDRAULIC SYSTEM
STEERING HYDRAULIC SYSTEM
STEERING HYDRAULIC SYSTEM

R	N	P.N.	MOD	Q	Denominação Bezeichnung	Denominacion Descrizione	Description Beskrivelse	Description Denominação	L.C.
1		75247470		1	RESFRIADOR DO ÓLEO ÖLKÜHLER	REFRIGERADOR DE ACI RADIATORE OLIO	OIL COOLER OLIEKØLER	REFROIDISSEUR D'HUIL REFRIGERADOR DO ÓLI	026R
2		218-5108		2	COTOVELO, 90º, 1 1/16"-12, 37º x 1 1/16"-12, O-Ring CODO KNIESTÜCK	GOMITO	ELBOW VINKELRØR	COUDE COTOVELO	085G
3		70916272		8	PARAFUSO SCHRAUBE	TORNILLO VITE	SCREW SKRUE	VIS PARAFUSO	040V
4		70910287		4	TRAVA DA ARRUELA SICHERUNGSSCHEIBE	ARANDELA DE BLOQUE RONDELLA DI SICUREZ	LOCK WASHER LÅSESKIVE	RONDELLE FREIN ANILHA DE RETENÇÃO	132R
5		75214280		1	MANGUEIRA SCHLAUCH	TUBO TUBO FLESSIBILE	HOSE SLANGE	FLEXIBLE MANGUEIRA	030M
6		70921349		1	O-RING, 8-1, 90 Duro, .644" ID x .087" Thk JUNTA TÓRICA O-RING	ANELLO TOROIDALE	O-RING O-RING	JOINT TORIQUE O-RING	055A
7		70922935		1	CONECTOR HIDRÁUL HYDR STECKVERBINDE	CONECTOR HIDRÁULIC CONNETTORE IDRAULI	HYD CONNECTOR HYDRAULIKSTIK	CONNECTEUR HYDRAU CONECTOR HID.	020R
8		70921214		1	O-RING, 16-1, 90 Duro, 1.171" ID x .116" Thk JUNTA TÓRICA O-RING	ANELLO TOROIDALE	O-RING O-RING	JOINT TORIQUE O-RING	055A
9		75251396		1	CONEXÃO ARMATUR	ACOPLAMIENTO RACCORDO	FITTING FITTING	RACCORD CONECTOR	3300
10		75214281		1	MANGUEIRA SCHLAUCH	TUBO TUBO FLESSIBILE	HOSE SLANGE	FLEXIBLE MANGUEIRA	030M
11		70922300		6	PARAFUSO SCHRAUBE	TORNILLO VITE	SCREW SKRUE	VIS PARAFUSO	040V
12		70677006		6	ARRUELA PLANA UNTERLEGSCHEIBE	ARANDELA RONDELLA	WASHER FLADSKIVE	RONDELLE ANILHA	131R
13		70928010		6	BRAÇADEIRA KLEMME	ABRAZADERA MORSETTO	CLAMP SPÆNDEBÅND	COLLIER BRAÇADEIRA	120M
14		70929156		8	ARRUELA PLANA UNTERLEGSCHEIBE	ARANDELA RONDELLA	WASHER FLADSKIVE	RONDELLE ANILHA	131R
15		70911026		4	PORCA MUTTER	TUERCA DADO	NUT MØTRIK	ECROU PORCA	010D
16		70923002		1	TAMPA KAPPE	TAPÓN TAPPO	CAP TANKDÆKSEL	CAPUCHON TAMPÃO	052T
17		218-5008		2	O-RING O-RING	JUNTA TÓRICA ANELLO TOROIDALE	O-RING O-RING	JOINT TORIQUE O-RING	055A

SECTION INDEX
Transmissão

06-01	01	TRANSMISSÃO E SUPORTES
06-02	01	CARCAÇA DO CONVERSOR DE TORQUE
06-03	1	CONVERSOR DE TORQUE
06-04	1	CARCAÇA DA TRANSMISSÃO
06-05	1	EIXOS DE SAÍDA DA TRANSMISSÃO
06-06	1	EIXO DA 3ª VELOCIDADE E RÉ
06-07	1	EIXO E EMBREAGEM DA 2ª VELOCIDADE
06-08	1	EIXO DA 1ª VELOCIDADE
06-09	1	EIXO DA 4ª VELOCIDADE
06-10	1	BOMBA E FILTRO DA TRANSMISSÃO
06-11	1	COMANDOS DA TRANSMISSÃO
06-12	1	REFRIGERAÇÃO DO ÓLEO DA TRANSMISSÃO
06-13	1	VARETA DE NÍVEL DE ÓLEO DA TRANSMISSÃO
06-14	01	EIXO CARDAN TRASEIRO - 75219527
06-15	01	EIXO CARDAN DIANTEIRO - 75264527
06-16	01	EIXO CARDAN INTERMEDIÁRIO - 75250309
06-17	01	EIXO TRASEIRO
06-18	01	EIXO DIANTEIRO
06-19	01	EIXO DIANTEIRO
06-20	01	EIXO DIANTEIRO
06-21	01	EIXO DIANTEIRO
06-22	01	EIXO DIANTEIRO
06-23	01	EIXO DIANTEIRO
06-24	01	EIXO TRASEIRO
06-25	01	EIXO TRASEIRO
06-26	01	EIXO TRASEIRO
06-27	01	EIXO TRASEIRO
06-28	01	EIXO TRASEIRO
06-29	01	AROS E PNEUS

06-01	01	p1	12/09

TRANSMISSÃO E SUPORTES
CAMBIO DE VELOCIDAD Y SOPORTES
TRANSMISSION & MOUNTS
TRANSMISSION & MOUNTS

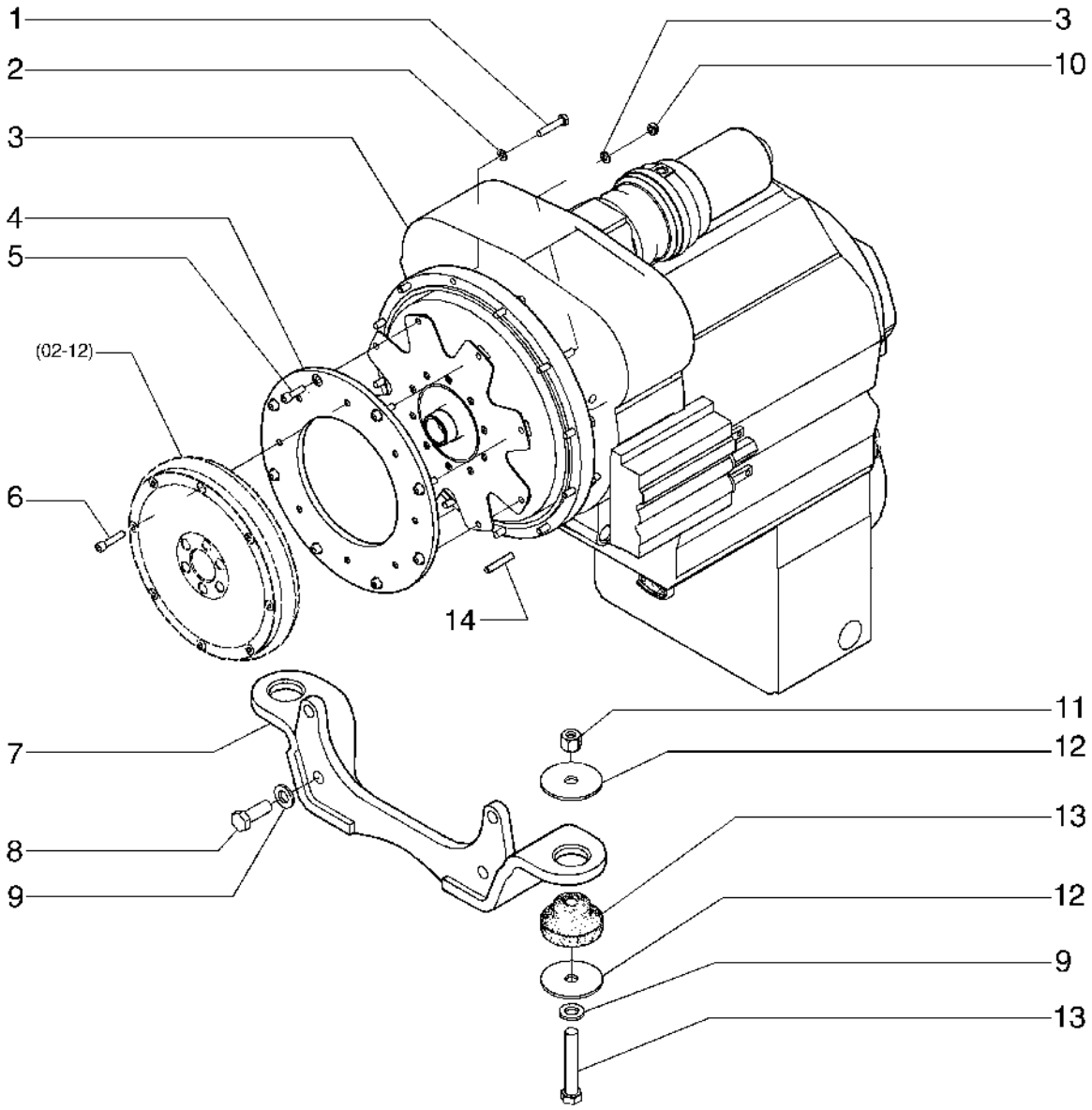

TRANSMISSION & MOUNTS
TRANSMISSION & MOUNTS
TRANSMISSION & MOUNTS
TRANSMISSION & MOUNTS

R	N	P.N.	MOD	Q	Denominação Bezeichnung	Denominacion Descrizione	Description Beskrivelse	Description Denominação	L.C.
1		827-10050		8	PARAFUSO, Hex, M10 x 50, 10.9				
						PERNO	BOLT	VIS	140B
					SCHRAUBE	BULLONE	BOLT	PARAFUSO	
2		10516871		12	ARRUELA PLANA	ARANDELA	WASHER	RONDELLE	131R
					UNTERLEGSCHEIBE	RONDELLA	FLADSKIVE	ANILHA	
3		{84270640}		1					
4		87484981		1	ANEL	ANILLO	RING	ANNEAU	045A
					RING	ANELLO	RING	ANEL	
5		70920269		8	PARAFUSO	TORNILLO	SCREW	VIS	040V
					SCHRAUBE	VITE	SKRUE	PARAFUSO	
6		14420631		8	PARAFUSO, Hex Soc Hd, M10 x 50, 10.9				
						TORNILLO	SCREW	VIS	040V
					SCHRAUBE	VITE	SKRUE	PARAFUSO	
7		87489831		1	SUPORTE	SOPORTE	SUPPORT	SUPPORT	300S
					STÜTZE	SUPPORTO	BESLAG	SUPORTE	
8		426-1232		4	PARAFUSO, Hex, 3/4"-10 x 2", G8				
						PERNO	BOLT	VIS	140B
					SCHRAUBE	BULLONE	BOLT	PARAFUSO	
9		496-21081		6	ARRUELA PLANA	ARANDELA	WASHER	RONDELLE	131R
					UNTERLEGSCHEIBE	RONDELLA	FLADSKIVE	ANILHA	
10		825-1410		4	PORCA, M10, Cl 8	TUERCA	NUT	ECROU	010D
					MUTTER	DADO	MØTRIK	PORCA	
11		231-14412		2	CONTRA PORCA, 3/4"-10, GB				
						TUERCA DE BLOQUEO	LOCK NUT	CONTRE-ECROU	P263
					SICHERUNGSMUTTER	DADO DI BLOCCAGGIO	LÅSEMØTRIK	CONTRAPORCA	
12		A19068		4	ARRUELA PLANA	ARANDELA	WASHER	RONDELLE	9720
					UNTERLEGSCHEIBE	ROSETTA PIANA	FLADSKIVE	ANILHA	
13		A19066		2	PEÇAS DE MONTAGEM	PIEZAS DE MONTAJE	MOUNTING PARTS	PIECES DE FIXATION	P040
					BEFESTIGUNGSTEIL	COMPONENTI DI MONTA	OPHÆNGSDELE	PEÇAS DE MONTAGEM	
14		E156007		4	PRISIONEIRO	PRISIONERO	STUD	GOUJON	8720
					STIFTSCHRAUBE	PRIGIONIERO	STOETTEBOLT	PERNE	

06-02	01	p1	12/08

CARCAÇA DO CONVERSOR DE TORQUE
CARCASA DEL CONVERSOR DE TORQUE
TORQUE CONVERTER HOUSING
TORQUE CONVERTER HOUSING

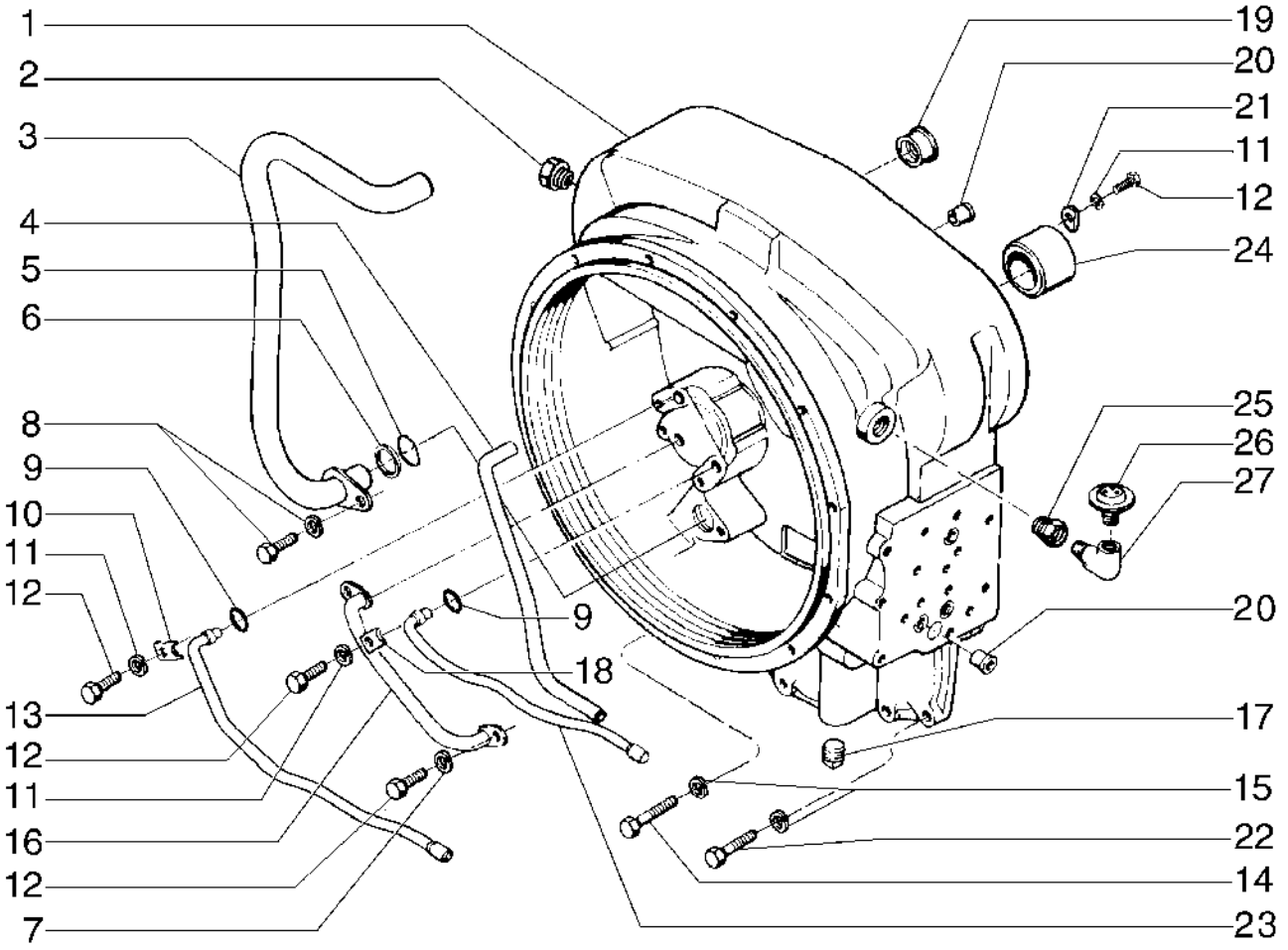

TORQUE CONVERTER HOUSING
TORQUE CONVERTER HOUSING
TORQUE CONVERTER HOUSING
TORQUE CONVERTER HOUSING

R	N	P.N.	MOD	Q	Denominação Bezeichnung	Denominacion Descrizione	Description Beskrivelse	Description Denominação	L.C.
1		L33466		1	ALOJAMENTO GEHÄUSE	ALOJAMIENTO ALLOGGIAMENTO	HOUSING HUS	CARTER ALOJAMENTO	014V
2		221-35		1	BUJÃO DE DRENO ABLASSSCHRAUBE	TAPÓN DE VACIADO TAPPO DI SCARICO	DRAIN PLUG AFTAPNINGSPROP	BOUCHON DE VIDANGE BUJÃO DE DESCARGA	056T
3		L33467		1	MOLA VÁLVULA VENTILFEDER	RESORTE DE VÁLVULA MOLLA DELLA VALVOLA	VALVE SPRING VENTILFJEDER	RESSORT DE SOUPAPE MOLA DE VÁLVULA	P463
4		L33472		1	TUBO ROHR	TUBO TUBETTO	TUBE RØR	TUBE TUBO	9400
5		D76977		1	VEDADOR DE ÓLEO ÖLDICHTUNG	JUNTA DE ACEITE PARAOLIO	OIL SEAL OLIESEGL	JOINT ETANCHEITE D'HI VEDANTE DE ÓLEO	P278
6		E104229		1	JUNTA DICHTUNG, FLACH	JUNTA HERMETICA GUARNIZIONE	GASKET PAKNING	JOINT JUNTA	3720
7		492-11031		3	TRAVA DA ARRUELA, 5/16" SICHERUNGSSCHEIBE	ARANDELA DE BLOQUE(RONDELLA DI SICUREZ	LOCK WASHER LÅSESKIVE	RONDELLE FREIN ANILHA DE RETENÇÃO	132R
8		11447		1	ROLAMENTO LAGER	COJINETE CUSCINETTO	BEARING LEJE	ROULEMENT ROLAMENTO	0600
9		A27891		2	O-RING, -110, 70 Duro, .362" ID x .103" Thk O-RING	JUNTA TÓRICA ANELLO TOROIDALE	O-RING O-RING	JOINT TORIQUE O-RING	055A
10		L33473		1	FIXADOR KLEMME	SUJETADOR FERMAGLIO	CLIP KLIPS	CLIP FIXADOR	1700
11		492-11031		1	TRAVA DA ARRUELA, 5/16" SICHERUNGSSCHEIBE	ARANDELA DE BLOQUE(RONDELLA DI SICUREZ	LOCK WASHER LÅSESKIVE	RONDELLE FREIN ANILHA DE RETENÇÃO	132R
12		413-510		5	PARAFUSO, Hex, 5/16"-18 x 5/8", G5, Full Thd SCHRAUBE	PERNO BULLONE	BOLT BOLT	VIS PARAFUSO	140B
13		L33470		1	TUBO ROHR	TUBO TUBETTO	TUBE RØR	TUBE TUBO	9400
14		413-744		4	PARAFUSO SCHAUBENBOLZEN	TORNILLO BULLONE	BOLT SKRUE	BOULON PARAFUSO	0810
15		192-22		8	TRAVA DA ARRUELA SICHERUNGSSCHEIBE	ARANDELA DE BLOQUE(RONDELLA DI SICUREZ	LOCK WASHER LÅSESKIVE	RONDELLE FREIN ANILHA DE RETENÇÃO	132R
16		L33469		1	TUBO ROHR	TUBO TUBETTO	TUBE RØR	TUBE TUBO	9400
17		218-5156		1	BUJÃO, Hex Hd, 3/4"-16 ORB STOPFEN	TAPÓN TAPPO	PLUG PROP	BOUCHON TAMPÃO	050T
18		L33473		1	FIXADOR KLEMME	SUJETADOR FERMAGLIO	CLIP KLIPS	CLIP FIXADOR	1700
19		L33468		1	BUCHA BUECHSE	CASQUILLO BOCCOLA	BUSHING BOESNING	BAGUE CASQUILHO	1140
20		A55734		4	MANGUEIRA RÍGIDA MUFFE	MANGUITO MANICOTTO	SLEEVE TRYKLEJE, KOBLING	MANCHON TUBO	8000
21		L33475		2	TRAVA SCHLOSS	CERRADURA SERRATURA	LOCK LÅS	SERRURE FECHADURA	5320

06-02	01	p2	12/08

CARCAÇA DO CONVERSOR DE TORQUE
CARCASA DEL CONVERSOR DE TORQUE
TORQUE CONVERTER HOUSING
TORQUE CONVERTER HOUSING

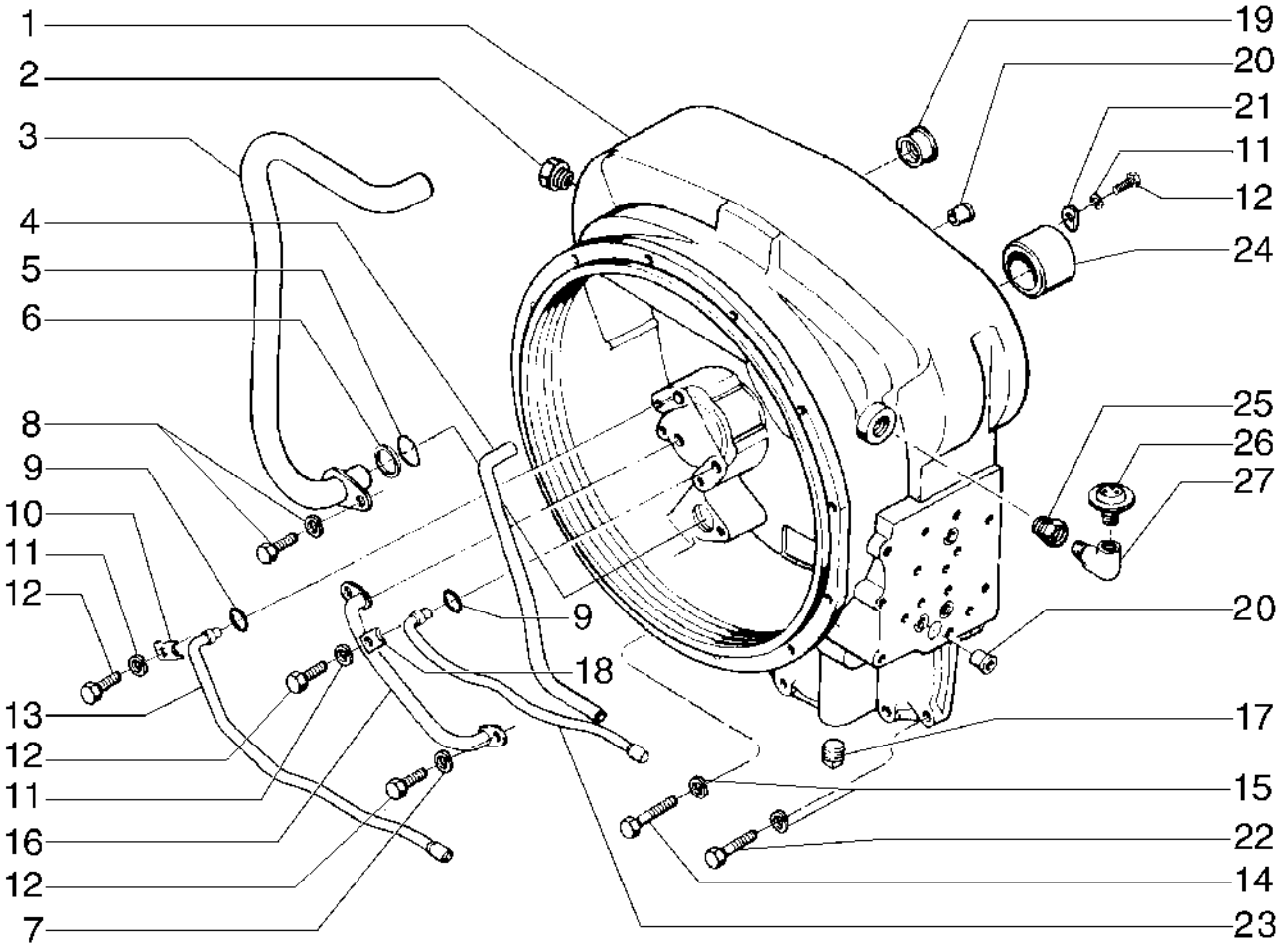

TORQUE CONVERTER HOUSING
TORQUE CONVERTER HOUSING
TORQUE CONVERTER HOUSING
TORQUE CONVERTER HOUSING

R	N	P.N.	MOD	Q	Denominação Bezeichnung	Denominacion Descrizione	Description Beskrivelse	Description Denominação	L.C.
22		**413-728**		4	PARAFUSO, Hex, 7/16"-14 x 1 3/4", G5				
						PERNO	BOLT	VIS	140B
					SCHRAUBE	BULLONE	BOLT	PARAFUSO	
23		**L33471**		1	TUBO	TUBO	TUBE	TUBE	9400
					ROHR	TUBETTO	RØR	TUBO	
24		**N6903**		2	MANGUEIRA RÍGIDA	MANGUITO	SLEEVE	MANCHON	8000
					MUFFE	MANICOTTO	TRYKLEJE, KOBLING	TUBO	
25		**221-59**		1	ENGATE	ACOPLAMIENTO	COUPLING	RACCORD	Z321
					KUPPLUNG	GIUNTO	KOBLING	ACOPLAMENTO	
26		**N7134**		1	RESPIRO	RESPIRADERO	BREATHER	RENIFLARD	1070
					ENTLÜFTUNG	SFIATATOIO	UDLUFTNINGSSKRUE	RESPIRADOR	
27		**221-1413**		1	COTOVELO	CODO	ELBOW	COUDE	085G
					KNIESTÜCK	GOMITO	VINKELRØR	COTOVELO	

06-03	1	p1	11/08

CONVERSOR DE TORQUE
CONVERSOR DE TORQUE
TORQUE CONVERTER
TORQUE CONVERTER

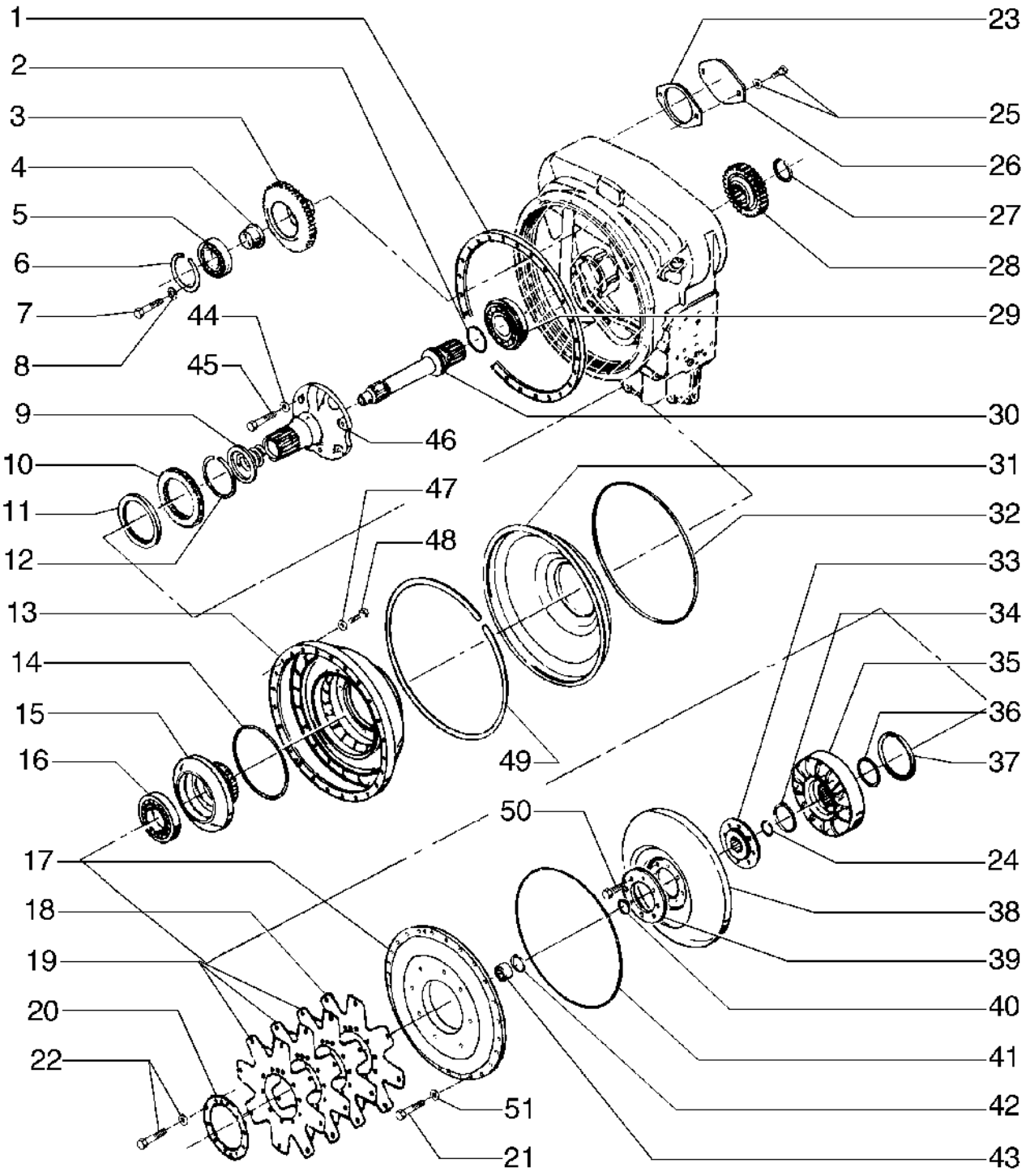

TORQUE CONVERTER
TORQUE CONVERTER
TORQUE CONVERTER
TORQUE CONVERTER

R	N	P.N.	MOD	Q	Denominação Bezeichnung	Denominacion Descrizione	Description Beskrivelse	Description Denominação	L.C.
1		N9083		1	ANEL	ANILLO	RING	ANNEAU	7175
					RING	ANELLO	RING	ANEL	
2		A18012		1	ANEL	ANILLO	RING	ANNEAU	045A
					RING	ANELLO	RING	ANEL	
3		L33465		3	PLANETARIA	PLANETARIO	GEAR WHEEL	PLANETAIRE	Z589
					PLANETENRAD	INGRANAGIO, SATELL	GEAR WHEEL	PLANETARIA	
4		L33463		3	SUPORTE	PIEZA DE SOPORTE	BRACKET	PATTE FIXATION	1010
					HALTERUNG	STAFFA	BESLAG	BRACADEIRA	
5		E157336		3	CONJUNTO DO ROLAMENTO				
						CONJUNTO DE COJINET	BEARING ASSY	ROULEMENT	341C
					LAGERBAURUPPE	COMPLESSIVO CUSCINI	LEJESAMLING	CHUMACEIRA	
6		L33464		3	ANEL TRAVA	ANILLO DE CIERRE	SNAP RING	ANNEAU-D'ARRET	P345
					SICHERUNGSRING	ANELLO ELASTICO	SNAP RING	ANEL TRAVA	
7		14-720		6	PARAFUSO	PERNO	BOLT	VIS	140B
					SCHRAUBE	BULLONE	BOLT	PARAFUSO	
8		192-22		8	TRAVA DA ARRUELA	ARANDELA DE BLOQUE	LOCK WASHER	RONDELLE FREIN	132R
					SICHERUNGSSCHEIBE	RONDELLA DI SICUREZ	LÅSESKIVE	ANILHA DE RETENÇÃO	
9		D80312		1	ANEL DE VEDAÇÃO	ANILLO DE CIERRE	SEAL	JOINT	7460
					DICHTUNG	ANELLO DI TENUTA	PAKNINGSRING	ANEL DE VEDACAO	
10		L33462		1	ENGRENAGEM	ENGRANAJE	GEAR	PIGNON	3820
					ZAHNRAD	INGRANAGGIO	TANDHJUL	CARRETO	
11		D87224		1	ANEL DE VEDAÇÃO	ANILLO DE CIERRE	SEAL	JOINT	7460
					DICHTUNG	ANELLO DI TENUTA	PAKNINGSRING	ANEL DE VEDACAO	
12		304052A1		1	ANEL DE VEDAÇÃO	ANILLO DE CIERRE	SEAL	JOINT	7460
					DICHTUNG	ANELLO DI TENUTA	PAKNINGSRING	ANEL DE VEDACAO	
13		E105057		1	TURBINA	TURBINA	TURBINE	TURBINE	209T
					TURBINE	TURBINA	TURBINE	TURBINA	
14		D58178		1	O-RING	JUNTA TÓRICA	O-RING	JOINT TORIQUE	055A
					O-RING	ANELLO TOROIDALE	O-RING	O-RING	
15		E105058		1	CUBO	CUBO	HUB	MOYEU	135M
					NABE	MOZZO	NAV	CUBO	
16		147445A1		1	CONJUNTO DO ROLAMENTO				
						CONJUNTO DE COJINET	BEARING ASSY	ROULEMENT	341C
					LAGERBAURUPPE	COMPLESSIVO CUSCINI	LEJESAMLING	CHUMACEIRA	
17		147444A1		1	COBERTURA	CUBIERTA	COVER	COUVERCLE	265C
					ABDECKUNG	COPERCHIO	DÆKSEL	COBERTURA	
18		147144A1		1	PLACA DE COBERTURA	PLACA DE CUBIERTA	COVER PLATE	COUVERCLE	110P
					ABDECKPLATTE	PIASTRA DI COPERTUR	DÆKPLADE	CHAPA PEQUENA	
19		147145A1		1	PLACA DE COBERTURA	PLACA DE CUBIERTA	COVER PLATE	COUVERCLE	110P
					ABDECKPLATTE	PIASTRA DI COPERTUR	DÆKPLADE	CHAPA PEQUENA	
20		E158746		1	PLACA DE COBERTURA	PLACA DE CUBIERTA	COVER PLATE	COUVERCLE	110P
					ABDECKPLATTE	PIASTRA DI COPERTUR	DÆKPLADE	CHAPA PEQUENA	
21		113-262		24	PARAFUSO, Hex, 3/8"-16 x 1 1/8", G5, Full Thd				
						TORNILLO	SCREW	VIS	7450
					SCHRAUBE	VITE	SKRUE	PARAFUSO	
22		S97319		10	PARAFUSO	PERNO	BOLT	VIS	140B
					SCHRAUBE	BULLONE	BOLT	PARAFUSO	
23		E104134		1	JUNTA	JUNTA HERMETICA	GASKET	JOINT	3720
					DICHTUNG, FLACH	GUARNIZIONE	PAKNING	JUNTA	

12C TURBO

06-03	1	p2	11/08

CONVERSOR DE TORQUE
CONVERSOR DE TORQUE
TORQUE CONVERTER
TORQUE CONVERTER

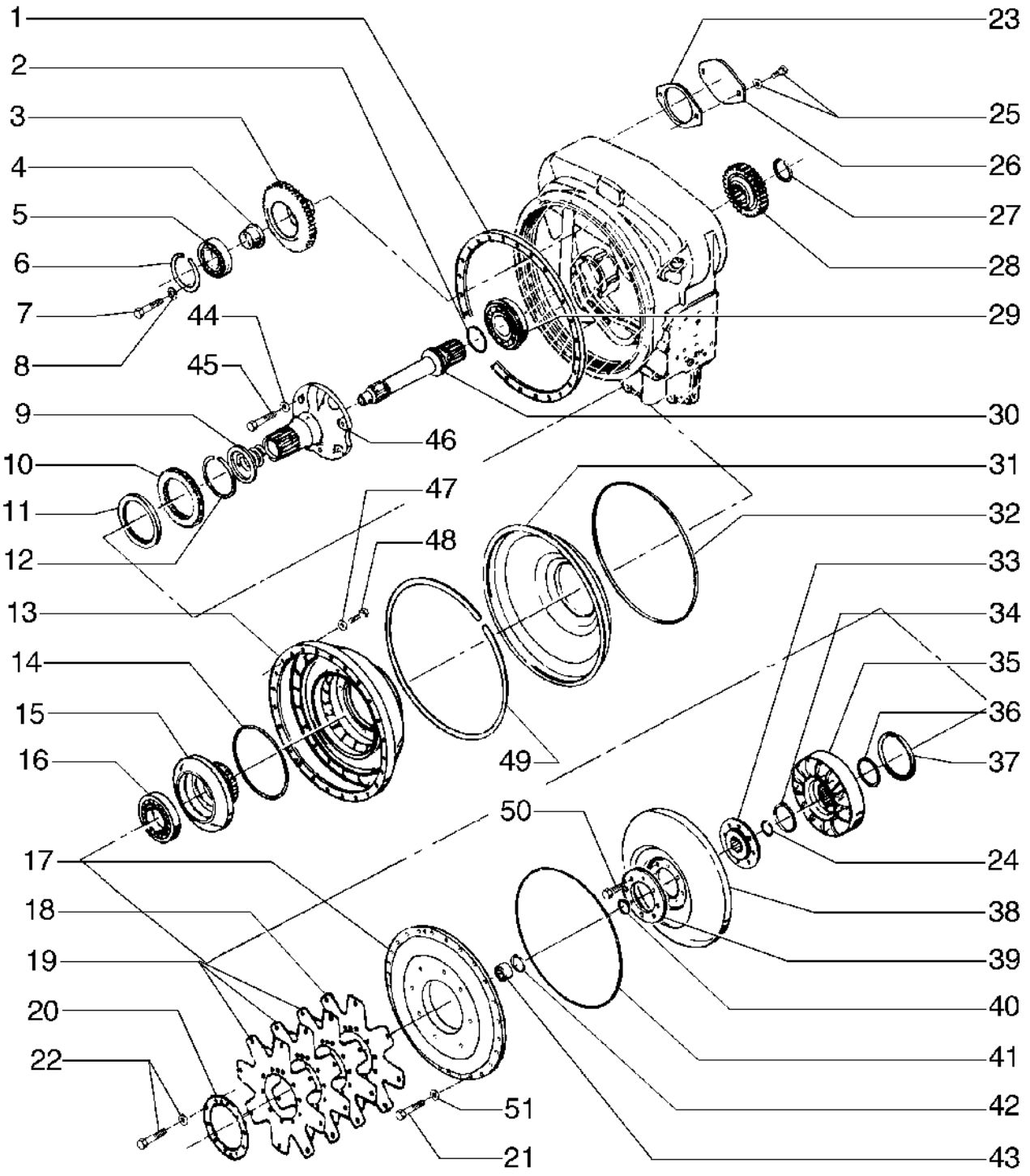

TORQUE CONVERTER
TORQUE CONVERTER
TORQUE CONVERTER
TORQUE CONVERTER

R	N	P.N.	MOD	Q	Denominação Bezeichnung	Denominacion Descrizione	Description Beskrivelse	Description Denominação	L.C.
24		A17903		1	ANEL DE PRESSÃO SPRENGRING	ANILLO DE RESORTE ANELLO ELASTICO	SNAP RING LÅSERING	ANNEAU D'ARRET ANEL	054A
25		E104133		2	PARAFUSO SCHRAUBE	TORNILLO VITE	SCREW SKRUE	VIS PARAFUSO	040V
26		E104132		1	TAMPA DECKEL	TAPA COPERCHIO	COVER COVER	COUVERCLE TAMPA	2250
27		A27089		1	ANEL-ELÁSTICO HALTERING	RETENEDOR ANELLO DI RITEGNO	CIRCLIP LÃSERING	CIRCLIP FREIO DE MOLA	P019
28		147447A1		1	ENGRENAGEM ZAHNRAD	ENGRANAJE INGRANAGGIO	GEAR TANDHJUL	PIGNON ENGRENAGEM	050I
29		N7276		1	ROLAMENTO LAGER	COJINETE CUSCINETTO	BEARING LEJE	ROULEMENT ROLAMENTO	0600
30		L33452		1	EIXO WELLE	EJE ALBERO	SHAFT AKSEL	ARBRE VEIO	7590
31		L33459		1	DEFLETOR LEITBLECH	DEFLECTOR DEFLETTORE	BAFFLE SKÆRMPLADE	DEFLECTEUR CHAPA DEFLECTORA	0420
32		L33460		1	ANEL RING	ANILLO ANELLO	RING RING	ANNEAU ANEL	7175
33		A18034		1	CUBO NABE	CUBO MOZZO	HUB NAV	MOYEU CUBO	4560
34		E158464		1	ANEL RING	ANILLO ANELLO	RING RING	ANNEAU ANEL	045A
35		E105059		1	ESTATOR STATOR	ESTATOR STATORE	STATOR STATOR	STATOR ESTATOR	8480
36		L30685		1	ESPAÇADOR DISTANZSTÜCK	ESPACIADOR DISTANZIALE	SPACER AFSTANDSSTYKKE	ENTRETOISE ESPACADOR	8090
37		A17997		1	ANEL RING	ANILLO ANELLO	RING RING	ANNEAU ANEL	7175
38		E105055		1	TURBINA TURBINE	TURBINA TURBINA	TURBINE TURBINE	TURBINE TURBINA	209T
39		S300031		1	VEDADOR DE ÓLEO ÖLDICHTUNG	JUNTA DE ACEITE PARAOLIO	OIL SEAL OLIESEGL	JOINT ETANCHEITE D'HI VEDANTE DE ÓLEO	P278
40		A17903		1	ANEL DE PRESSÃO SPRENGRING	ANILLO DE RESORTE ANELLO ELASTICO	SNAP RING LÅSERING	ANNEAU D'ARRET ANEL	054A
41		T42352		1	ANEL RING	ANILLO ANELLO	RING RING	ANNEAU ANEL	7175
42		147469A1		1	ANEL-TRAVA SICHERUNGSRING	ANILLO DE BLOQUEO ANELLO DI BLOCCAGGI(	LOCKING RING LÅSESKIVE	BAGUE DE BLOCAGE ANEL DE SEGURANÇA	051A
43		A17986		1	ROLAMENTO LAGER	COJINETE CUSCINETTO	BEARING LEJE	ROULEMENT ROLAMENTO	0600
44		193-32		6	TRAVA DA ARRUELA SICHERUNGSSCHEIBE	ARANDELA DE BLOQUE(RONDELLA DI SICUREZ:	LOCK WASHER LÅSESKIVE	RONDELLE FREIN ANILHA DE RETENÇÃO	132R
45		13-820		6	PARAFUSO, Hex, 1/2"-13 x 1 1/4", G5, Full Thd SCHRAUBE	TORNILLO VITE	SCREW SKRUE	VIS PARAFUSO	7450
46		D80314		1	SUPORTE HALTERUNG	PIEZA DE SOPORTE STAFFA	BRACKET BESLAG	PATTE FIXATION BRACADEIRA	1010
47		195-29		8	ARRUELA PLANA UNTERLEGSCHEIBE	ARANDELA RONDELLA	WASHER FLADSKIVE	RONDELLE ANILHA	131R

06-03	1	p3	11/08

CONVERSOR DE TORQUE
CONVERSOR DE TORQUE
TORQUE CONVERTER
TORQUE CONVERTER

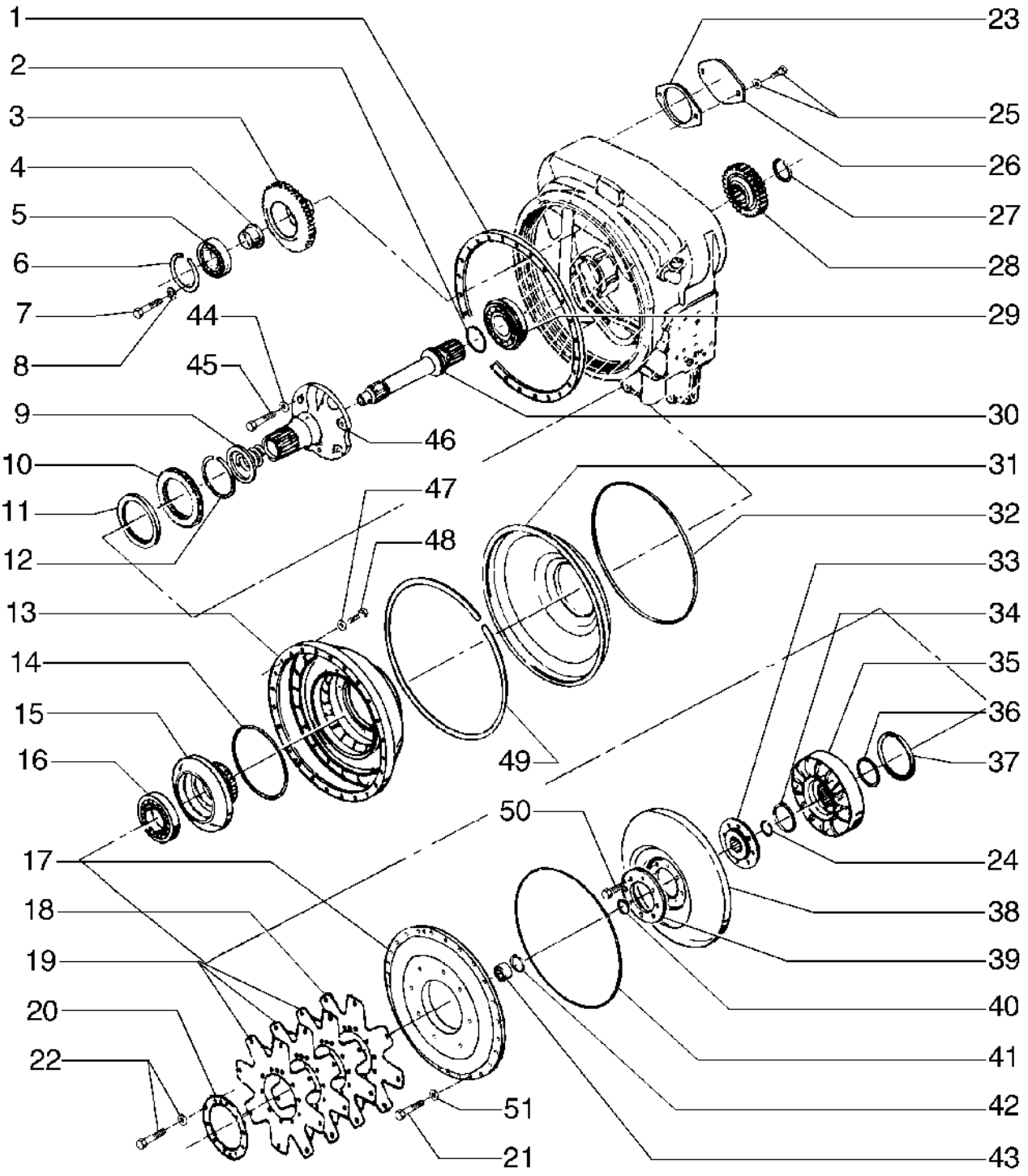

TORQUE CONVERTER
TORQUE CONVERTER
TORQUE CONVERTER
TORQUE CONVERTER

R	N	P.N.	MOD	Q	Denominação Bezeichnung	Denominacion Descrizione	Description Beskrivelse	Description Denominação	L.C.
48		**L30051**		8	PARAFUSO SPREIZSCHRAUBE	PERNO (ESPARCIDOR) BULLONE, DIFFUSORE	BOLT (SPREADER) BOLT (SPREADER)	BOULON TETE LARGE PARAFUSO	P125
49		**E158262**		1	ANEL RING	ANILLO ANELLO	RING RING	ANNEAU ANEL	045A
50		**D142272**		8	PARAFUSO SCHRAUBE	TORNILLO VITE	SCREW SKRUE	VIS PARAFUSO	7450
51		**192-21**		24	TRAVA DA ARRUELA SICHERUNGSSCHEIBE	ARANDELA DE BLOQUE RONDELLA DI SICUREZ	LOCK WASHER LÅSESKIVE	RONDELLE FREIN ANILHA DE RETENÇÃO	132R

06-04	1	p1	11/08

CARCAÇA DA TRANSMISSÃO
CARCAZA DE LA TRANSMISION
TRANSMISSION HOUSING
TRANSMISSION HOUSING

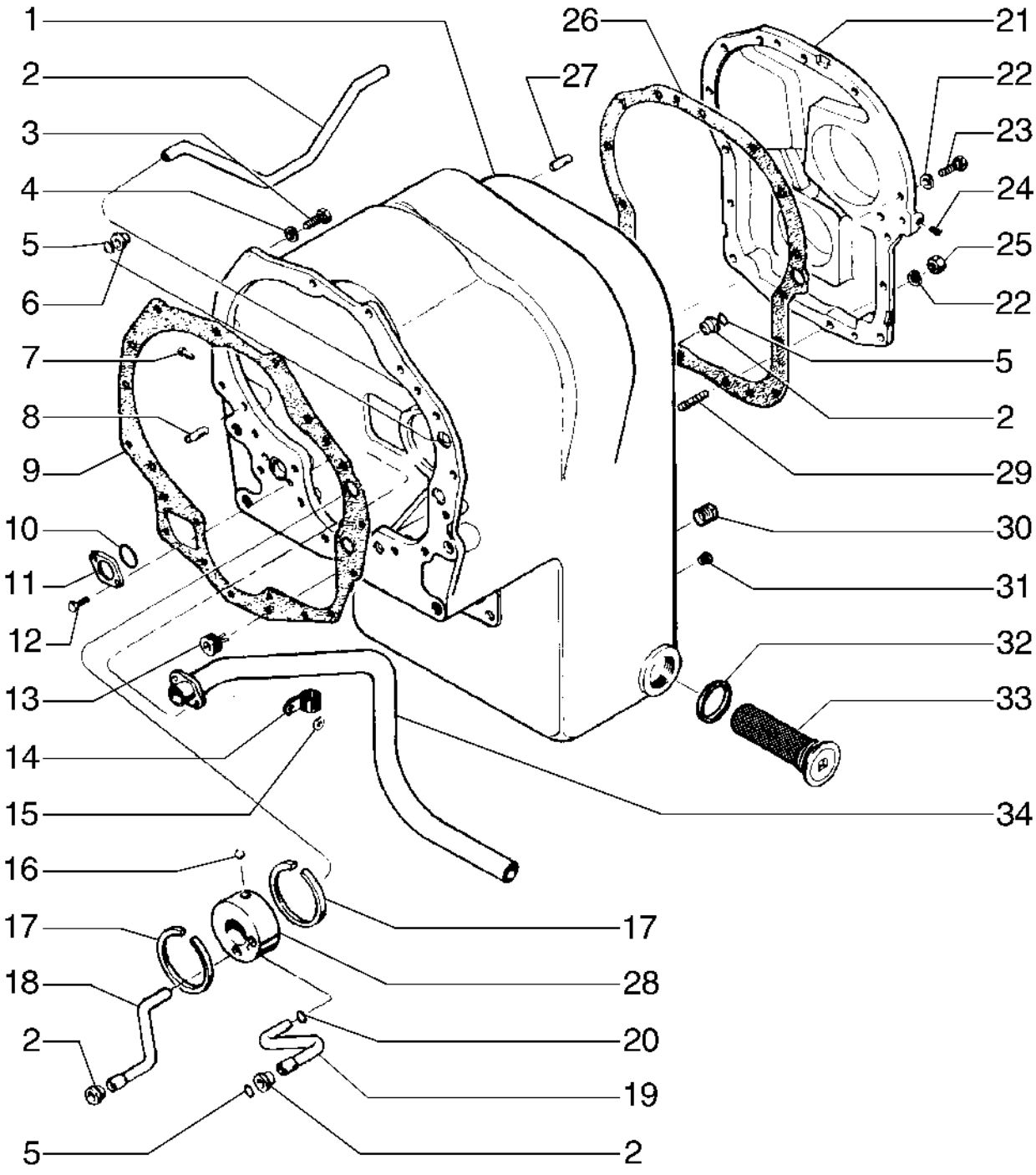

TRANSMISSION HOUSING
TRANSMISSION HOUSING
TRANSMISSION HOUSING
TRANSMISSION HOUSING

R	N	P.N.	MOD	Q	Denominação Bezeichnung	Denominacion Descrizione	Description Beskrivelse	Description Denominação	L.C.
1		{D77030}		1					
3		113-362		10	PARAFUSO SCHRAUBE	TORNILLO VITE	SCREW SKRUE	VIS PARAFUSO	040V
2		S89618		1	BRAÇADEIRA TUBO ROHRSCHELLE	ABRAZADERA DE TUBO FERMO TUBO	PIPE CLAMP RØRKLEMME	COLLIER DE TUYAU BRAÇADEIRA TUBO	Z430
4		192-22		10	TRAVA DA ARRUELA SICHERUNGSSCHEIBE	ARANDELA DE BLOQUE RONDELLA DI SICUREZ	LOCK WASHER LÅSESKIVE	RONDELLE FREIN ANILHA DE RETENÇÃO	132R
5		L33542		3	ANEL "O" O-RING	JUNTA HERMETICA ANELLO TOROIDALE	O-RING O-RING	JOINT TORIQUE O-RING	7176
6		A55734		4	MANGUEIRA RÍGIDA MUFFE	MANGUITO MANICOTTO	SLEEVE TRYKLEJE, KOBLING	MANCHON TUBO	8000
7		S89629		1	REBITE NIET	REMACHE RIVETTO	RIVET NITTE	RIVET REBITE	055R
8		A17924		2	PINO BOLZEN	PERNO PERNO	PIN STIFT	AXE PERNO	6200
9		L33476		1	JUNTA DICHTUNG, FLACH	JUNTA HERMETICA GUARNIZIONE	GASKET PAKNING	JOINT JUNTA	3720
10		A29456		1	O-RING O-RING	JUNTA TÓRICA ANELLO TOROIDALE	O-RING O-RING	JOINT TORIQUE O-RING	055A
11		L33481		1	ARRUELA PLANA UNTERLEGSCHEIBE	ARANDELA ROSETTA PIANA	WASHER FLADSKIVE	RONDELLE ANILHA	9720
12		114-128		2	PARAFUSO SCHRAUBE	PERNO BULLONE	BOLT BOLT	VIS PARAFUSO	140B
13		221-846		2	BUJÃO STOPFEN	TAPÓN TAPPO	PLUG PROP	BOUCHON TAMPÃO	050T
14		S89625		1	GRAMPO KLAMMER	GRAPA GRAFFA	STAPLE HÆFTEKLEMME	AGRAFE AGRAFE	089G
15		195-18		1	ARRUELA PLANA UNTERLEGSCHEIBE	ARANDELA RONDELLA	WASHER FLADSKIVE	RONDELLE ANILHA	131R
16		211-357		1	ESFERA KUGEL	BOLA SFERA	BALL KUGLE	BILLE ESFERA	140S
17		D47486		2	ANEL-TRAVA SICHERUNGSRING	ANILLO DE BLOQUEO ANELLO DI BLOCCAGGI	LOCKING RING LÅSESKIVE	BAGUE DE BLOCAGE ANEL DE SEGURANÇA	051A
18		D77032		1	TUBO ROHR	TUBO TUBETTO	TUBE RØR	TUBE TUBO	9400
19		D77031		1	TUBO ROHR	TUBO TUBETTO	TUBE RØR	TUBE TUBO	9400
20		A30825		1	O-RING O-RING	JUNTA TÓRICA ANELLO TOROIDALE	O-RING O-RING	JOINT TORIQUE O-RING	055A
21		N8844		1	TAMPA DECKEL	TAPA COPERCHIO	COVER COVER	COUVERCLE TAMPA	2250
22		194-7		23	ARRUELA PLANA UNTERLEGSCHEIBE	ARANDELA RONDELLA	WASHER FLADSKIVE	RONDELLE ANILHA	131R
23		113-312		21	PARAFUSO SCHRAUBE	PERNO BULLONE	BOLT BOLT	VIS PARAFUSO	140B
24		S117865		1	BUJÃO STOPFEN	TAPÓN TAPPO	PLUG PROP	BOUCHON BUJAO	6400

06-04	1	p2	11/08

CARCAÇA DA TRANSMISSÃO
CARCAZA DE LA TRANSMISION
TRANSMISSION HOUSING
TRANSMISSION HOUSING

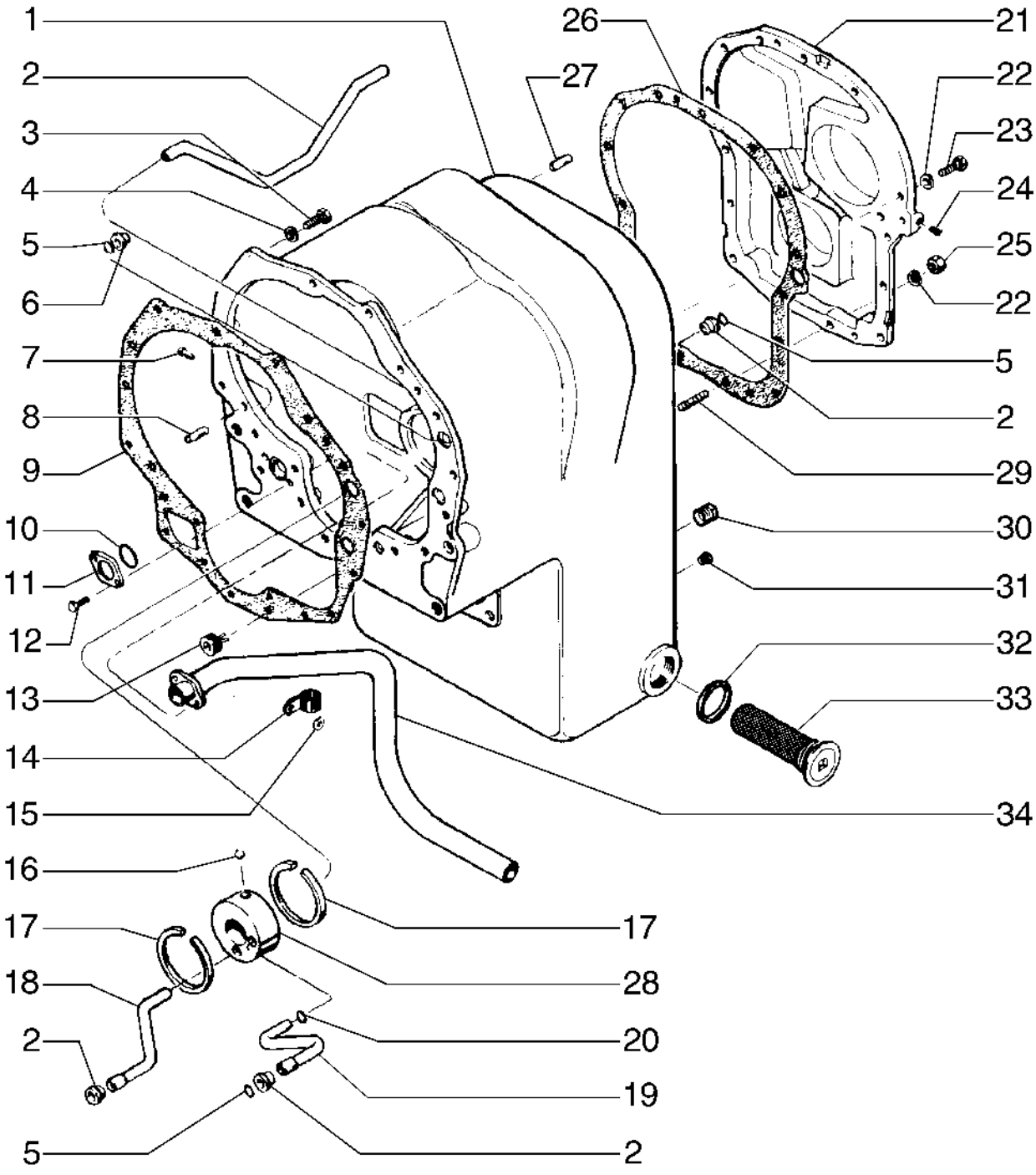

TRANSMISSION HOUSING
TRANSMISSION HOUSING
TRANSMISSION HOUSING
TRANSMISSION HOUSING

R	N	P.N.	MOD	Q	Denominação Bezeichnung	Denominacion Descrizione	Description Beskrivelse	Description Denominação	L.C.
25		**129-530**		2	PORCA MUTTER	TUERCA DADO	NUT MØTRIK	ECROU PORCA	010D
26		**S89620**		1	JUNTA DICHTUNG, FLACH	JUNTA HERMETICA GUARNIZIONE	GASKET PAKNING	JOINT JUNTA	3720
28		**E104171**		1	VÁLVULA VENTIL	VÁLVULA VALVOLA	VALVE VENTIL	SOUPAPE VÁLVULA	9620
29		**D77015**		2	PRISIONEIRO STEHBOLZEN	ESPARRAGO PRIGIONIERO	STUD STUD	GOUJON PRISIONEIRO	P521
30		**221-659**		1	BUJÃO DE DRENO ABLASSSCHRAUBE	TAPÓN DE VACIADO TAPPO DI SCARICO	DRAIN PLUG AFTAPNINGSPROP	BOUCHON DE VIDANGE BUJÃO DE DESCARGA	056T
31		**221-841**		2	BUJÃO STOPFEN	TAPÓN TAPPO	PLUG PROP	BOUCHON BUJAO	6400
32		**L30039**		1	JUNTA DICHTUNG, FLACH	JUNTA HERMETICA GUARNIZIONE	GASKET PAKNING	JOINT JUNTA	3720
33		**L33482**		1	FILTRO TELA FILTERSIEB	PANTALLA DE FILTRO FILTRO A RETE	FILTER SCREEN FILTERSI	TAMIS-FILTRE FILTRO TELA	7440
34		**D77003**		1	TUBO ROHR	TUBO TUBO	TUBE RØR	TUBE TUBO	195T

06-05	1	p1	12/09

EIXOS DE SAÍDA DA TRANSMISSÃO
EJES DE SALIDA DE LA TRASMISION
TRANSMISSION OUTPUT SHAFT
TRANSMISSION OUTPUT SHAFT

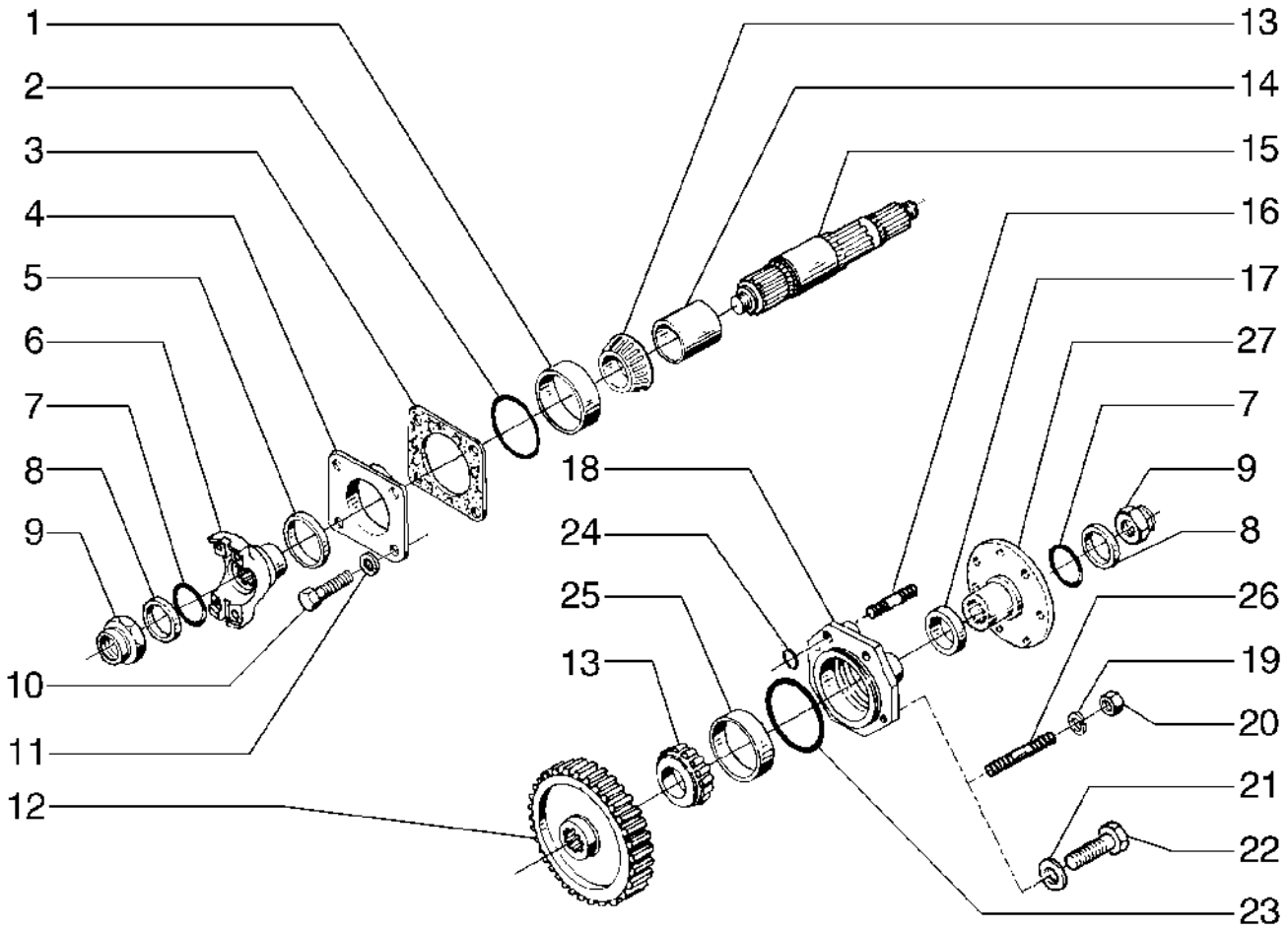

TRANSMISSION OUTPUT SHAFT
TRANSMISSION OUTPUT SHAFT
TRANSMISSION OUTPUT SHAFT
TRANSMISSION OUTPUT SHAFT

R	N	P.N.	MOD	Q	Denominação Bezeichnung	Denominacion Descrizione	Description Beskrivelse	Description Denominação	L.C.
1		E157729		1	CONJUNTO DO ROLAMENTO				
						CONJUNTO DE COJINET	BEARING ASSY	ROULEMENT	341C
					LAGERBAURUPPE	COMPLESSIVO CUSCINI	LEJESAMLING	CHUMACEIRA	
2		A27507		1	O-RING	JUNTA TÓRICA	O-RING	JOINT TORIQUE	055A
					O-RING	ANELLO TOROIDALE	O-RING	O-RING	
3		S89702		AR	CALCO DE AFINACAO	SUPLEMENTO	SHIM	CALE D'EPAISSEUR	7770
					EINSTELLSCHEIBCHEN	SPESSORE	MELLEMLÆG	CALCO DE AFINACAO	
3		S89703		AR	CALCO DE AFINACAO	SUPLEMENTO	SHIM	CALE D'EPAISSEUR	7770
					EINSTELLSCHEIBCHEN	SPESSORE	MELLEMLÆG	CALCO DE AFINACAO	
3		S89704		AR	CALCO DE AFINACAO	SUPLEMENTO	SHIM	CALE D'EPAISSEUR	7770
					EINSTELLSCHEIBCHEN	SPESSORE	MELLEMLÆG	CALCO DE AFINACAO	
3		S89705		AR	CALCO DE AFINACAO	SUPLEMENTO	SHIM	CALE D'EPAISSEUR	7770
					EINSTELLSCHEIBCHEN	SPESSORE	MELLEMLÆG	CALCO DE AFINACAO	
4		S89700		1	TAMPA DO RESERVATÓRIO				
						TAPON DEL DEPOSITO	CAP	CHAPEAU	1380
					ABDECKAPPE	TAPPO SERBATOIO	TANKDAEKSEL	TAMPAO DE RESERVAT	
5		D77023		1	ANEL DE VEDAÇÃO	ANILLO DE CIERRE	SEAL	JOINT	7460
					DICHTUNG	ANELLO DI TENUTA	PAKNINGSRING	ANEL DE VEDACAO	
6		E105010		1	BRACADEIRA	GRAPON	CLAMP	CRAMPON	Z458
					KRAMPE	MORSETTO	CLAMP	BRACADEIRA	
7		A30916		2	O-RING	JUNTA TÓRICA	O-RING	JOINT TORIQUE	055A
					O-RING	ANELLO TOROIDALE	O-RING	O-RING	
8		A55828		2	ARRUELA PLANA	ARANDELA	WASHER	RONDELLE	9720
					UNTERLEGSCHEIBE	ROSETTA PIANA	FLADSKIVE	ANILHA	
9		131-487		2	CONTRA PORCA, 1 1/4"-18	TUERCA DE BLOQUEO	LOCK NUT	CONTRE-ECROU	P263
					SICHERUNGSMUTTER	DADO DI BLOCCAGGIO	LÅSEMØTRIK	CONTRAPORCA	
10		113-515		4	PARAFUSO	PERNO	BOLT	VIS	140B
					SCHRAUBE	BULLONE	BOLT	PARAFUSO	
11		492-11010		4	TRAVA DA ARRUELA, #10	ARANDELA DE BLOQUE	LOCK WASHER	RONDELLE FREIN	132R
					SICHERUNGSSCHEIBE	RONDELLA DI SICUREZ	LÅSESKIVE	ANILHA DE RETENÇÃO	
12		E68947		1	ENGRENAGEM	ENGRANAJE	GEAR	PIGNON	050I
					ZAHNRAD	INGRANAGGIO	TANDHJUL	ENGRENAGEM	
13		D76994		2	CONE	CONO	CONE	CONE	Z140
					KONUS	CONO	KEGLE	CONE	
14		E68940		1	ESPAÇADOR	SEPARADOR	SPACER	ENTRETOISE	075D
					DISTANZSTÜCK	DISTANZIALE	AFSTANDSSTYKKE	ESPAÇADOR	
15		E68941		1	EIXO	EJE	SHAFT	ARBRE	016A
					WELLE	ALBERO	AKSEL	VEIO	
16		E69856		1	PRISIONEIRO	PRISIONERO	STUD	GOUJON	210P
					GEWINDEBOLZEN	PRIGIONIERO	STØTTEBOLT	PINO ROSCADO	
17		A55817		1	ANEL DE VEDAÇÃO	ANILLO DE CIERRE	SEAL	JOINT	7460
					DICHTUNG	ANELLO DI TENUTA	PAKNINGSRING	ANEL DE VEDACAO	
18		E69860		1	COBERTURA	CUBIERTA	COVER	COUVERCLE	265C
					ABDECKUNG	COPERCHIO	DÆKSEL	COBERTURA	
19		193-9		4	TRAVA DA ARRUELA	ARANDELA DE BLOQUE	LOCK WASHER	RONDELLE FREIN	132R
					SICHERUNGSSCHEIBE	RONDELLA DI SICUREZ	LÅSESKIVE	ANILHA DE RETENÇÃO	
20		129-550		4	PORCA	TUERCA	NUT	ECROU	010D
					MUTTER	DADO	MØTRIK	PORCA	

06-05	1	p2	12/09

EIXOS DE SAÍDA DA TRANSMISSÃO
EJES DE SALIDA DE LA TRASMISION
TRANSMISSION OUTPUT SHAFT
TRANSMISSION OUTPUT SHAFT

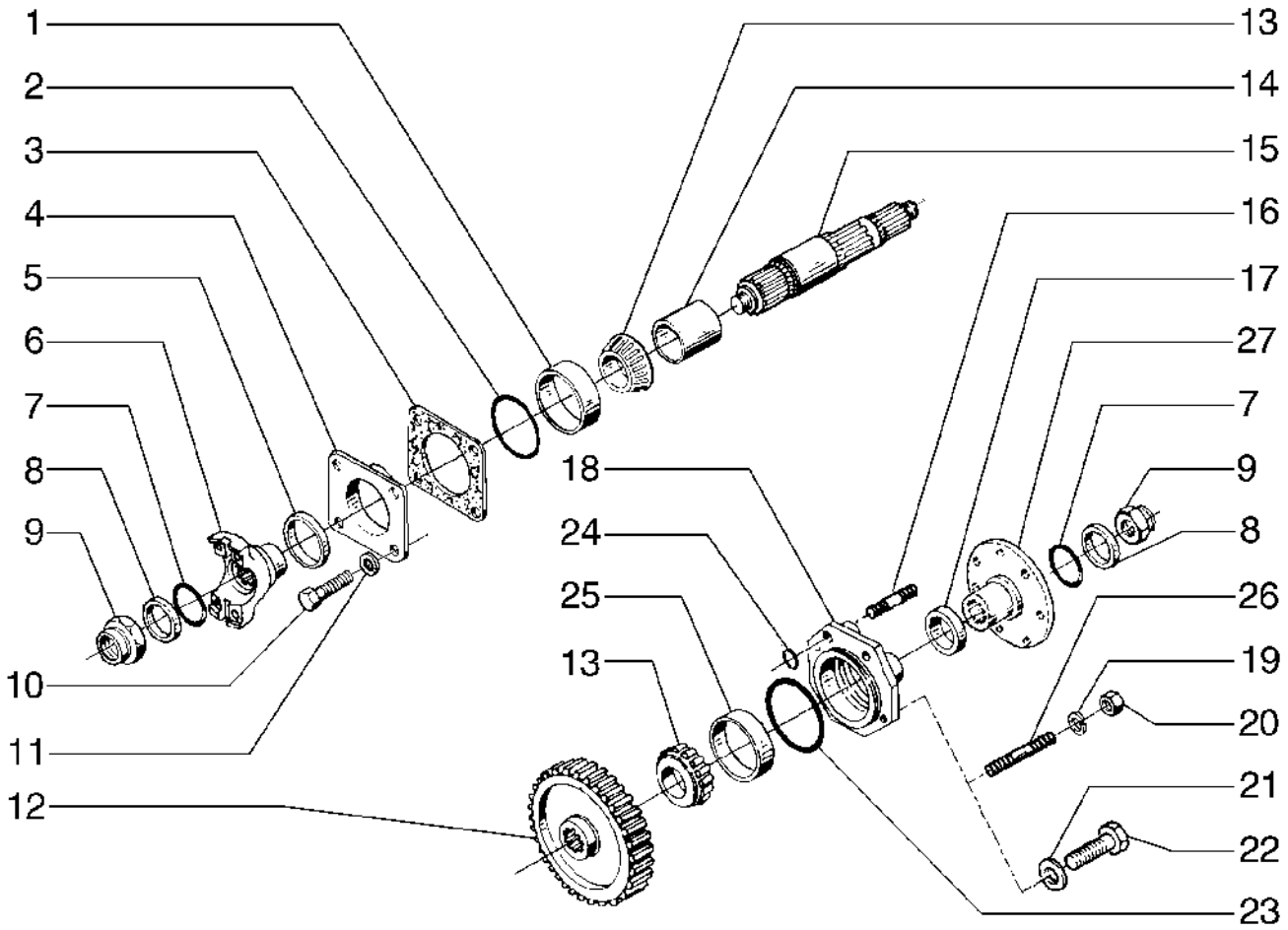

TRANSMISSION OUTPUT SHAFT
TRANSMISSION OUTPUT SHAFT
TRANSMISSION OUTPUT SHAFT
TRANSMISSION OUTPUT SHAFT

R	N	P.N.	MOD	Q	Denominação Bezeichnung	Denominacion Descrizione	Description Beskrivelse	Description Denominação	L.C.
21		**92-9**		4	ARRUELA PLANA, 9/16" UNTERLEGSCHEIBE	ARANDELA ROSETTA PIANA	WASHER FLADSKIVE	RONDELLE ANILHA	9720
22		**13-928**		4	PARAFUSO SCHRAUBE	PERNO BULLONE	BOLT BOLT	VIS PARAFUSO	140B
23		**S92346**		1	ANEL "O" O-RING	JUNTA HERMETICA ANELLO TOROIDALE	O-RING O-RING	JOINT TORIQUE O-RING	7176
24		**S89712**		1	ANEL "O" O-RING	JUNTA HERMETICA ANELLO TOROIDALE	O-RING O-RING	JOINT TORIQUE O-RING	7176
25		**E157730**		1	CAPA ROLAMENTO LAGERABDECKUNG	CUBIERTA DE COJINETE COPERCHIO CUSCINET	BEARING COVER LEJEDÆKSEL	CACHE ROULEMENT COBERTURA DE CHUMA	Z421
26		**E69553**		3	PRISIONEIRO GEWINDEBOLZEN	PRISIONERO PRIGIONIERO	STUD STØTTEBOLT	GOUJON PINO ROSCADO	210P

06-06	1	p1	11/08

EIXO DA 3ª VELOCIDADE E RÉ
EJE DE LÁ 3ª VELOCIDAD Y MARCHA ATRAS
REVERSE AND THIRD CLUTCH SHAFT
REVERSE AND THIRD CLUTCH SHAFT

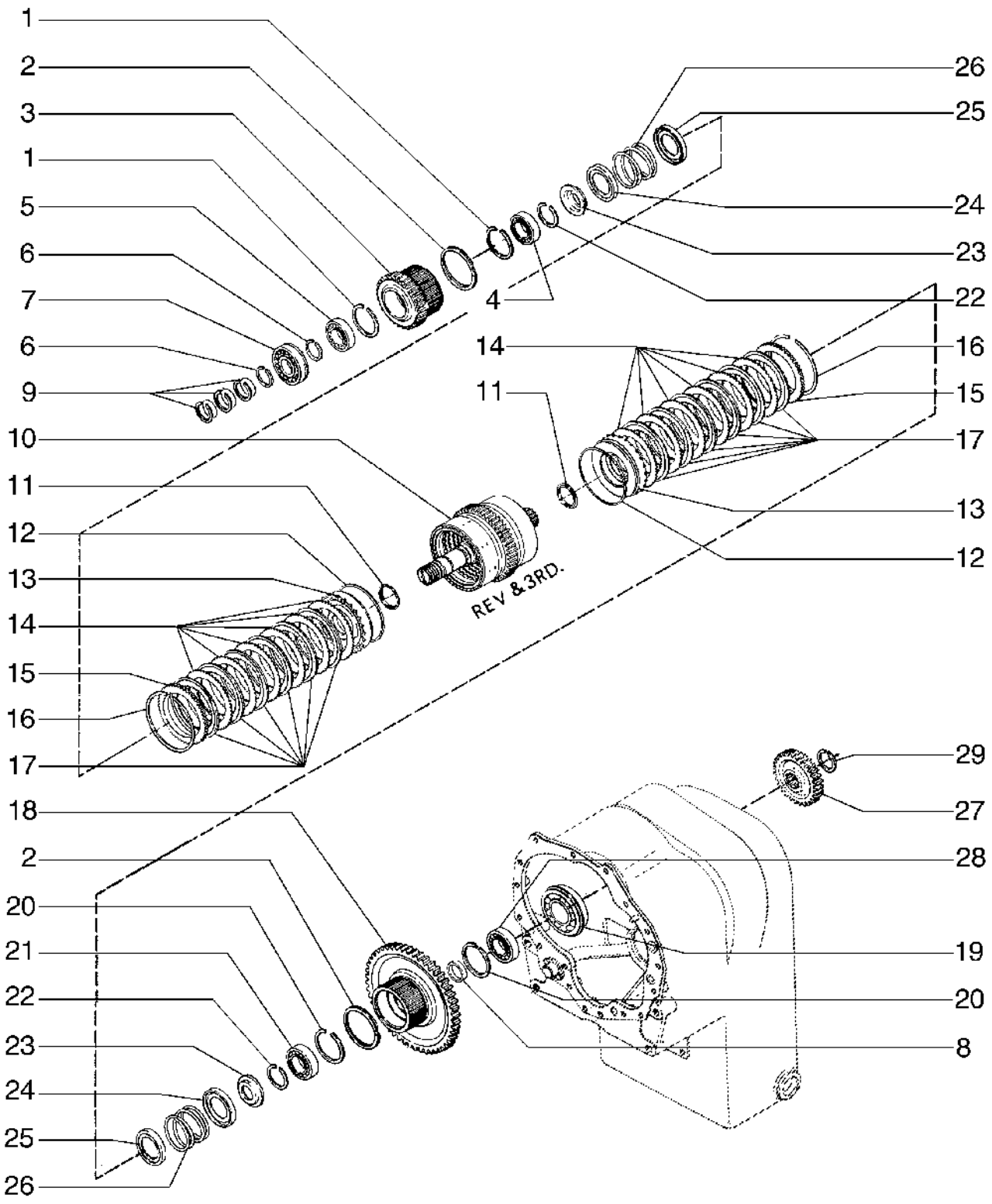

REVERSE AND THIRD CLUTCH SHAFT
REVERSE AND THIRD CLUTCH SHAFT
REVERSE AND THIRD CLUTCH SHAFT
REVERSE AND THIRD CLUTCH SHAFT

R	N	P.N.	MOD	Q	Denominação Bezeichnung	Denominacion Descrizione	Description Beskrivelse	Description Denominação	L.C.
1		L33514		2	ANEL RING	ANILLO ANELLO	RING RING	ANNEAU ANEL	7175
2		S300741		2	VEDADOR DE ÓLEO ÖLDICHTUNG	JUNTA DE ACEITE PARAOLIO	OIL SEAL OLIESEGL	JOINT ETANCHEITE D'HI VEDANTE DE ÓLEO	P278
3		147446A1		1	ENGRENAGEM ZAHNRAD	ENGRANAJE INGRANAGGIO	GEAR TANDHJUL	PIGNON ENGRENAGEM	050I
4		S89638		1	ROLAMENTO LAGER	COJINETE CUSCINETTO	BEARING LEJE	ROULEMENT ROLAMENTO	0600
5		A28236		1	ROLAMENTO LAGER	COJINETE CUSCINETTO	BEARING LEJE	ROULEMENT ROLAMENTO	0600
6		L33518		2	ANEL RING	ANILLO ANELLO	RING RING	ANNEAU ANEL	7175
7		A17912		1	ROLAMENTO LAGER	COJINETE CUSCINETTO	BEARING LEJE	ROULEMENT ROLAMENTO	0600
8		S89649		1	ESPAÇADOR DISTANZSTÜCK	ESPACIADOR DISTANZIALE	SPACER AFSTANDSSTYKKE	ENTRETOISE ESPACADOR	8090
9		A17925		3	MOLA FEDER	RESORTE MOLLA	SPRING FJEDER	RESSORT MOLA	8315
10		{S113669}		1					
11		L33485		2	ANEL DE VEDAÇÃO DICHTUNG	ANILLO DE CIERRE ANELLO DI TENUTA	SEAL PAKNINGSRING	JOINT ANEL DE VEDACAO	7460
12		A17908		2	ANEL RING	ANILLO ANELLO	RING RING	ANNEAU ANEL	7175
13		E158955		2	PISTÃO KOLBEN	PISTÓN PISTONE	PISTON STEMPEL	PISTON PISTÃO	235S
14		A17921		12	DISCO SCHEIBE	DISCO DISCO	DISC NAV	DISQUE DISCO	2700
15		A17919		2	PLACA PLATTE	PLACA PIASTRA	PLATE PLADE	PLAQUE CHAPA	6360
16		A17918		2	ANEL RING	ANILLO ANELLO	RING RING	ANNEAU ANEL	7175
17		S89718		12	DISCO SCHEIBE	DISCO DISCO	DISC NAV	DISQUE DISCO	2700
18		D77026		1	PLANETARIA PLANETENRAD	PLANETARIO INGRANAGIO, SATELL	GEAR WHEEL GEAR WHEEL	PLANETAIRE PLANETARIA	Z589
19		E157051		1	CONJUNTO DO ROLAMENTO LAGERBAURUPPE	CONJUNTO DE COJINET COMPLESSIVO CUSCINI	BEARING ASSY LEJESAMLING	ROULEMENT CHUMACEIRA	341C
20		L33516		2	ANEL RING	ANILLO ANELLO	RING RING	ANNEAU ANEL	7175
21		S89646		1	CONJUNTO DO ROLAMENTO LAGERBAURUPPE	CONJUNTO DE COJINET COMPLESSIVO CUSCINI	BEARING ASSY LEJESAMLING	ROULEMENT CHUMACEIRA	341C
22		E114328		2	ANEL TRAVA SICHERUNGSRING	ANILLO DE CIERRE ANELLO ELASTICO	SNAP RING SNAP RING	ANNEAU-D'ARRET ANEL TRAVA	P345
23		N6812		2	PRENDEDOR HALTEVORRICHTUNG	RETENEDOR RITEGNO	RETAINER HOLDER	RETENEUR RETENTOR	7125

06-06	1	p2	11/08

EIXO DA 3ª VELOCIDADE E RÉ
EJE DE LÁ 3ª VELOCIDAD Y MARCHA ATRAS
REVERSE AND THIRD CLUTCH SHAFT
REVERSE AND THIRD CLUTCH SHAFT

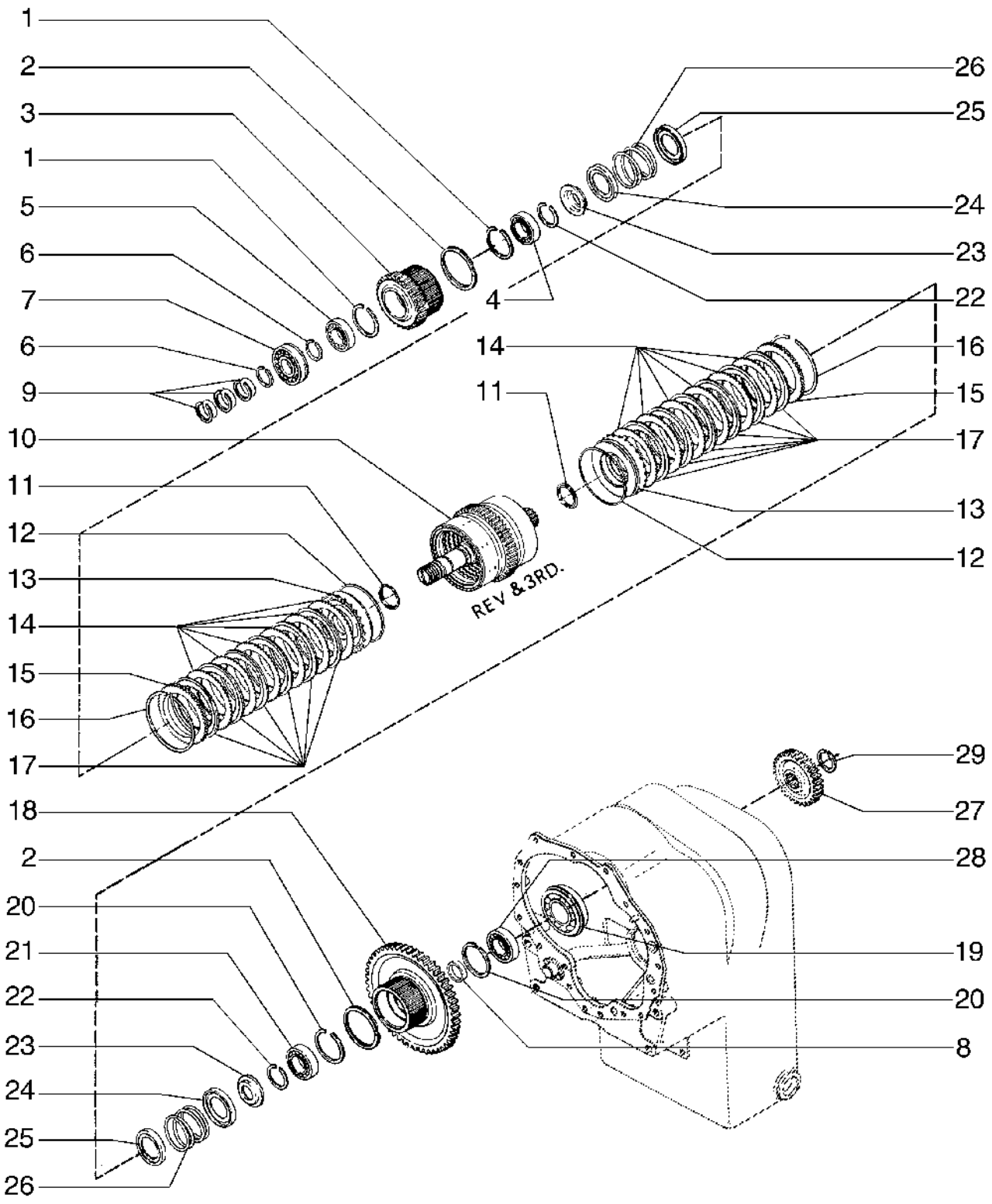

REVERSE AND THIRD CLUTCH SHAFT
REVERSE AND THIRD CLUTCH SHAFT
REVERSE AND THIRD CLUTCH SHAFT
REVERSE AND THIRD CLUTCH SHAFT

R	N	P.N.	MOD	Q	Denominação Bezeichnung	Denominacion Descrizione	Description Beskrivelse	Description Denominação	L.C.
24		**L33488**		1	PRENDEDOR HALTEVORRICHTUNG	RETENEDOR RITEGNO	RETAINER HOLDER	RETENEUR RETENTOR	7125
25		**S89661**		2	PRENDEDOR HALTEVORRICHTUNG	RETENEDOR RITEGNO	RETAINER HOLDER	RETENEUR RETENTOR	7125
26		**L33487**		2	MOLA VÁLVULA VENTILFEDER	RESORTE DE VÁLVULA MOLLA DELLA VALVOLA	VALVE SPRING VENTILFJEDER	RESSORT DE SOUPAPE MOLA DE VÁLVULA	P463
27		**N8417**		1	ENGRENAGEM ZAHNRAD	ENGRANAJE INGRANAGGIO	GEAR TANDHJUL	PIGNON ENGRENAGEM	050I
28		**D63366**		1	ROLAMENTO LAGER	COJINETE CUSCINETTO	BEARING LEJE	ROULEMENT ROLAMENTO	0600
29		**S89666**		1	PRENDEDOR HALTEVORRICHTUNG	RETENEDOR RITEGNO	RETAINER HOLDER	RETENEUR RETENTOR	7125

06-07	1	p1	11/08

EIXO E EMBREAGEM DA 2ª VELOCIDADE
EJE E EMBREAGUE DE LA 2ª VELOCIDAD
FORWARD SECOND CLUTCH SHAFT
FORWARD SECOND CLUTCH SHAFT

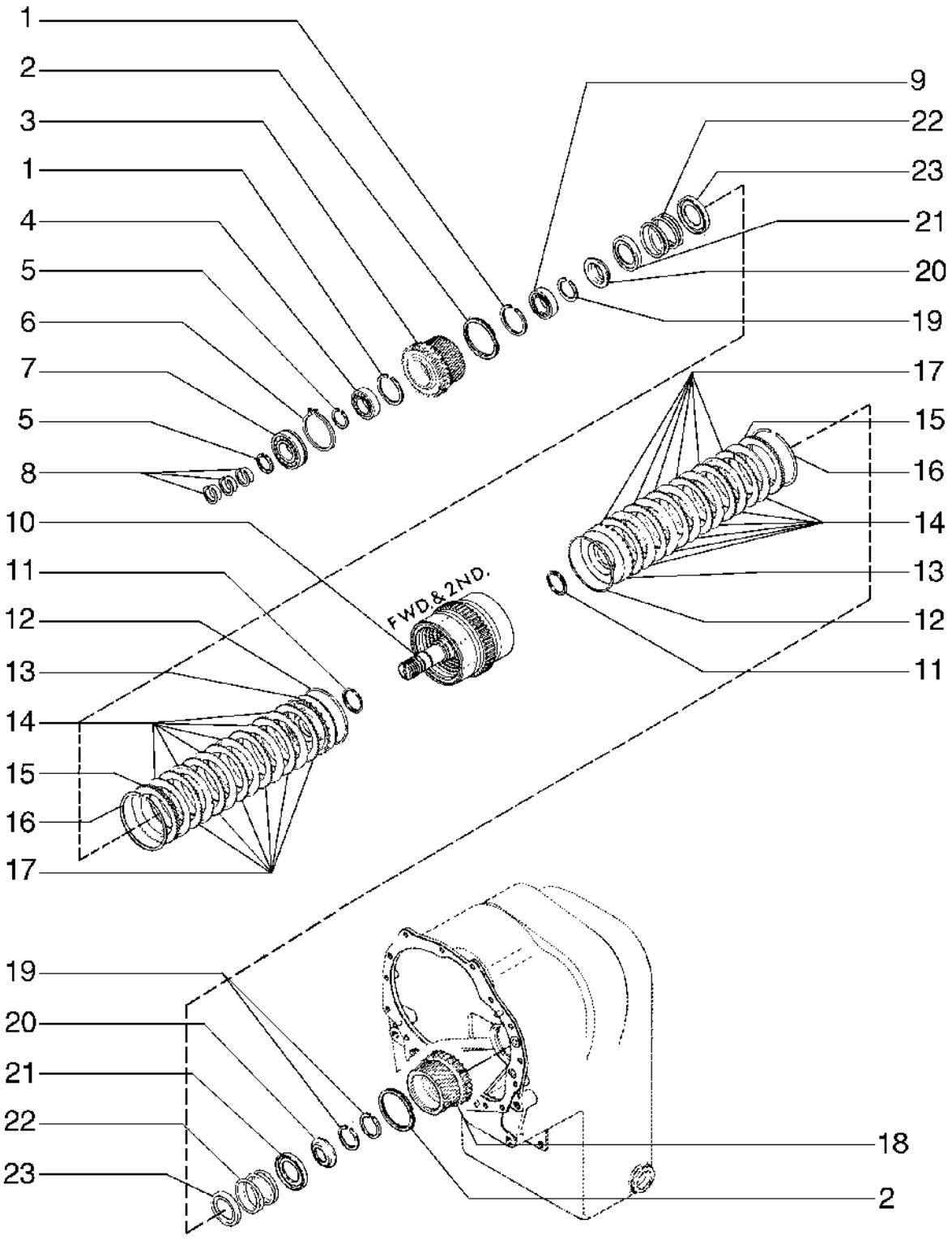

FORWARD SECOND CLUTCH SHAFT
FORWARD SECOND CLUTCH SHAFT
FORWARD SECOND CLUTCH SHAFT
FORWARD SECOND CLUTCH SHAFT

R	N	P.N.	MOD	Q	Denominação Bezeichnung	Denominacion Descrizione	Description Beskrivelse	Description Denominação	L.C.
1		L33514		2	ANEL RING	ANILLO ANELLO	RING RING	ANNEAU ANEL	7175
2		S300741		3	VEDADOR DE ÓLEO ÖLDICHTUNG	JUNTA DE ACEITE PARAOLIO	OIL SEAL OLIESEGL	JOINT ETANCHEITE D'HI VEDANTE DE ÓLEO	P278
3		147446A1		1	ENGRENAGEM ZAHNRAD	ENGRANAJE INGRANAGGIO	GEAR TANDHJUL	PIGNON ENGRENAGEM	050I
4		A28236		1	ROLAMENTO LAGER	COJINETE CUSCINETTO	BEARING LEJE	ROULEMENT ROLAMENTO	0600
5		L33518		2	ANEL RING	ANILLO ANELLO	RING RING	ANNEAU ANEL	7175
6		S89652		1	ANEL RING	ANILLO ANELLO	RING RING	ANNEAU ANEL	7175
7		S89654		1	ROLAMENTO LAGER	COJINETE CUSCINETTO	BEARING LEJE	ROULEMENT ROLAMENTO	0600
8		A17925		3	MOLA FEDER	RESORTE MOLLA	SPRING FJEDER	RESSORT MOLA	8315
9		S89638		1	ROLAMENTO LAGER	COJINETE CUSCINETTO	BEARING LEJE	ROULEMENT ROLAMENTO	0600
10		{E104122}		1					
11		L33485		2	ANEL DE VEDAÇÃO DICHTUNG	ANILLO DE CIERRE ANELLO DI TENUTA	SEAL PAKNINGSRING	JOINT ANEL DE VEDACAO	7460
12		A17908		2	ANEL RING	ANILLO ANELLO	RING RING	ANNEAU ANEL	7175
13		E158955		2	PISTÃO KOLBEN	PISTÓN PISTONE	PISTON STEMPEL	PISTON PISTÃO	235S
14		S89718		12	DISCO SCHEIBE	DISCO DISCO	DISC NAV	DISQUE DISCO	2700
15		A17919		2	PLACA PLATTE	PLACA PIASTRA	PLATE PLADE	PLAQUE CHAPA	6360
16		A17918		2	ANEL RING	ANILLO ANELLO	RING RING	ANNEAU ANEL	7175
17		A17921		12	DISCO SCHEIBE	DISCO DISCO	DISC NAV	DISQUE DISCO	2700
18		N8415		1	ENGRENAGEM ZAHNRAD	ENGRANAJE INGRANAGGIO	GEAR TANDHJUL	PIGNON CARRETO	3820
19		E114238		3	ANEL RING	ANILLO ANELLO	RING RING	ANNEAU ANEL	045A
20		N6812		2	PRENDEDOR HALTEVORRICHTUNG	RETENEDOR RITEGNO	RETAINER HOLDER	RETENEUR RETENTOR	7125
21		L33488		1	PRENDEDOR HALTEVORRICHTUNG	RETENEDOR RITEGNO	RETAINER HOLDER	RETENEUR RETENTOR	7125
22		L33487		2	MOLA VÁLVULA VENTILFEDER	RESORTE DE VÁLVULA MOLLA DELLA VALVOLA	VALVE SPRING VENTILFJEDER	RESSORT DE SOUPAPE MOLA DE VÁLVULA	P463
23		S89661		1	PRENDEDOR HALTEVORRICHTUNG	RETENEDOR RITEGNO	RETAINER HOLDER	RETENEUR RETENTOR	7125

06-08	1	p1	11/08

EIXO DA 1ª VELOCIDADE
EJE DE LA 1ª VELOCIDAD
FORWARD FIRST CLUTCH SHAFT
FORWARD FIRST CLUTCH SHAFT

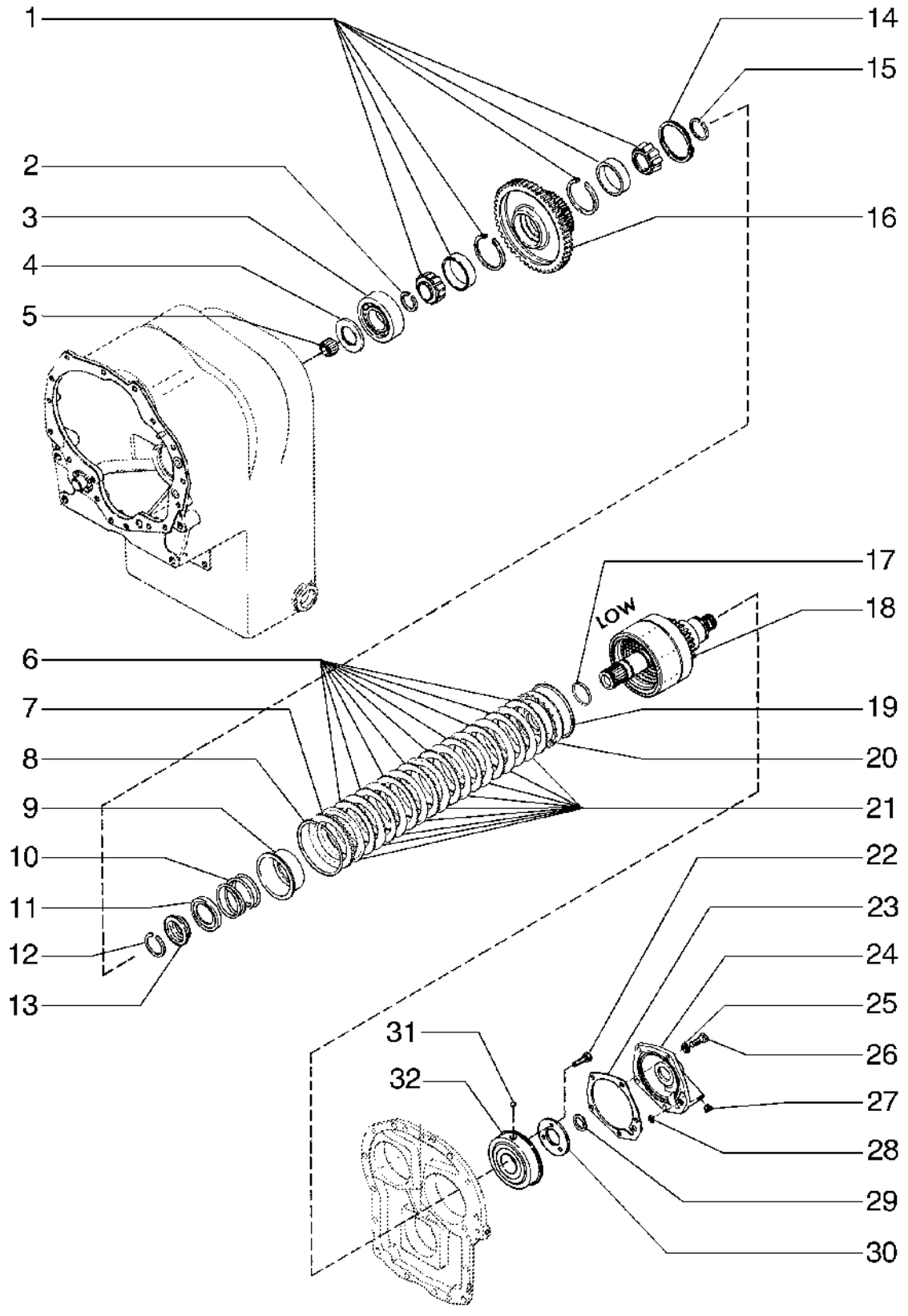

FORWARD FIRST CLUTCH SHAFT
FORWARD FIRST CLUTCH SHAFT
FORWARD FIRST CLUTCH SHAFT
FORWARD FIRST CLUTCH SHAFT

R	N	P.N.	MOD	Q	Denominação Bezeichnung	Denominacion Descrizione	Description Beskrivelse	Description Denominação	L.C.
1		D77038		1	ROLAMENTO DE ROLETES				
						COJINETE DE RODILLOS	ROLLER BEARING	ROULEMENT A ROULEA	346C
					ROLLENLAGER	CUSCINETTO A RULLINI	RULLELEJE	ROLAMENTO DE ROLOS	
2		E104161		AR	ANEL	ANILLO	RING	ANNEAU	7175
					RING	ANELLO	RING	ANEL	
3		D77037		1	ROLAMENTO	COJINETE	BEARING	ROULEMENT	0600
					LAGER	CUSCINETTO	LEJE	ROLAMENTO	
4		E104162		1	ANEL	ANILLO	RING	ANNEAU	045A
					RING	ANELLO	RING	ANEL	
5		S89660		1	ROLAMENTO	COJINETE	BEARING	ROULEMENT	0600
					LAGER	CUSCINETTO	LEJE	ROLAMENTO	
6		A17921		9	DISCO	DISCO	DISC	DISQUE	2700
					SCHEIBE	DISCO	NAV	DISCO	
7		A17919		1	PLACA	PLACA	PLATE	PLAQUE	6360
					PLATTE	PIASTRA	PLADE	CHAPA	
8		A17918		1	ANEL	ANILLO	RING	ANNEAU	7175
					RING	ANELLO	RING	ANEL	
9		E155068		1	ESPAÇADOR	SEPARADOR	SPACER	ENTRETOISE	075D
					DISTANZSTÜCK	DISTANZIALE	AFSTANDSSTYKKE	ESPAÇADOR	
10		L33487		1	MOLA VÁLVULA	RESORTE DE VÁLVULA	VALVE SPRING	RESSORT DE SOUPAPE	P463
					VENTILFEDER	MOLLA DELLA VALVOLA	VENTILFJEDER	MOLA DE VÁLVULA	
11		L33488		1	PRENDEDOR	RETENEDOR	RETAINER	RETENEUR	7125
					HALTEVORRICHTUNG	RITEGNO	HOLDER	RETENTOR	
12		E114328		1	ANEL TRAVA	ANILLO DE CIERRE	SNAP RING	ANNEAU-D'ARRET	P345
					SICHERUNGSRING	ANELLO ELASTICO	SNAP RING	ANEL TRAVA	
13		N6812		1	PRENDEDOR	RETENEDOR	RETAINER	RETENEUR	7125
					HALTEVORRICHTUNG	RITEGNO	HOLDER	RETENTOR	
14		S300741		1	VEDADOR DE ÓLEO	JUNTA DE ACEITE	OIL SEAL	JOINT ETANCHEITE D'HI	P278
					ÖLDICHTUNG	PARAOLIO	OLIESEGL	VEDANTE DE ÓLEO	
15		D77040		1	ANEL	ANILLO	RING	ANNEAU	7175
					RING	ANELLO	RING	ANEL	
16		N8416		1	ENGRENAGEM	ENGRANAJE	GEAR	PIGNON	3820
					ZAHNRAD	INGRANAGGIO	TANDHJUL	CARRETO	
17		L33485		1	ANEL DE VEDAÇÃO	ANILLO DE CIERRE	SEAL	JOINT	7460
					DICHTUNG	ANELLO DI TENUTA	PAKNINGSRING	ANEL DE VEDACAO	
18		S300037		1	TAMBOR	TAMBOR	DRUM	TAMBOUR	2860
					TROMMEL	TAMBURO	TÆRSKECYLINDER	TAMBOR	
19		A17908		1	ANEL	ANILLO	RING	ANNEAU	7175
					RING	ANELLO	RING	ANEL	
20		E158955		1	PISTÃO	PISTÓN	PISTON	PISTON	235S
					KOLBEN	PISTONE	STEMPEL	PISTÃO	
21		S94326		1	DISCO	DISCO	DISC	DISQUE	2700
					SCHEIBE	DISCO	NAV	DISCO	
22		14-614		3	PARAFUSO	TORNILLO	SCREW	VIS	040V
					SCHRAUBE	VITE	SKRUE	PARAFUSO	
23		S89671		1	JUNTA	JUNTA HERMETICA	GASKET	JOINT	3720
					DICHTUNG, FLACH	GUARNIZIONE	PAKNING	JUNTA	

06-08	1	p2	11/08

EIXO DA 1ª VELOCIDADE
EJE DE LA 1ª VELOCIDAD
FORWARD FIRST CLUTCH SHAFT
FORWARD FIRST CLUTCH SHAFT

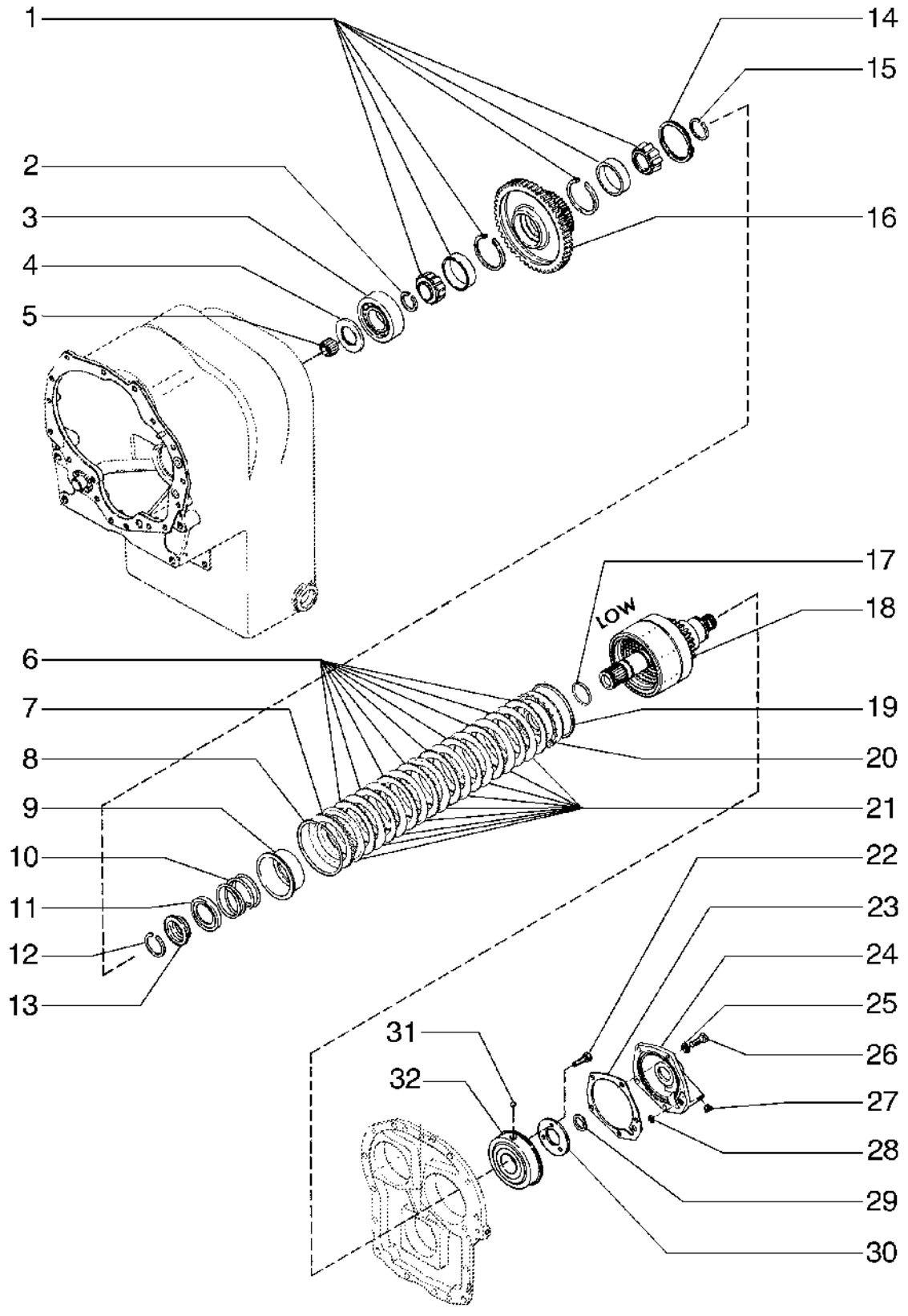

FORWARD FIRST CLUTCH SHAFT
FORWARD FIRST CLUTCH SHAFT
FORWARD FIRST CLUTCH SHAFT
FORWARD FIRST CLUTCH SHAFT

R	N	P.N.	MOD	Q	Denominação Bezeichnung	Denominacion Descrizione	Description Beskrivelse	Description Denominação	L.C.
24		**N8863**		1	TAMPA DO RESERVATÓRIO				
						TAPON DEL DEPOSITO	CAP	CHAPEAU	1380
					ABDECKAPPE	TAPPO SERBATOIO	TANKDAEKSEL	TAMPAO DE RESERVAT	
25		**192-21**		5	TRAVA DA ARRUELA	ARANDELA DE BLOQUE	LOCK WASHER	RONDELLE FREIN	132R
					SICHERUNGSSCHEIBE	RONDELLA DI SICUREZ	LÅSESKIVE	ANILHA DE RETENÇÃO	
26		**113-262**		5	PARAFUSO, Hex, 3/8"-16 x 1 1/8", G5, Full Thd				
						TORNILLO	SCREW	VIS	7450
					SCHRAUBE	VITE	SKRUE	PARAFUSO	
27		**S117865**		1	BUJÃO	TAPÓN	PLUG	BOUCHON	6400
					STOPFEN	TAPPO	PROP	BUJAO	
28		**N8537**		1	O-RING, -112, CI 7, .487" ID x .103" Thk				
						JUNTA TÓRICA	O-RING	JOINT TORIQUE	055A
					O-RING	ANELLO TOROIDALE	O-RING	O-RING	
29		**N8864**		1	ANEL	ANILLO	RING	ANNEAU	7175
					RING	ANELLO	RING	ANEL	
30		**N8862**		1	PLACA	PLACA	PLATE	PLAQUE	6360
					PLATTE	PIASTRA	PLADE	CHAPA	
31		**211-26**		1	ESFERA	BOLA	BALL	BILLE	140S
					KUGEL	SFERA	KUGLE	ESFERA	
32		**S300039**		1	ROLAMENTO	COJINETE	BEARING	ROULEMENT	0600
					LAGER	CUSCINETTO	LEJE	ROLAMENTO	

06-09	1	p1	10/08

EIXO DA 4ª VELOCIDADE
EJE DE LA 4ª VELOCIDAD
FOURTH CLUTCH SHAFT
FOURTH CLUTCH SHAFT

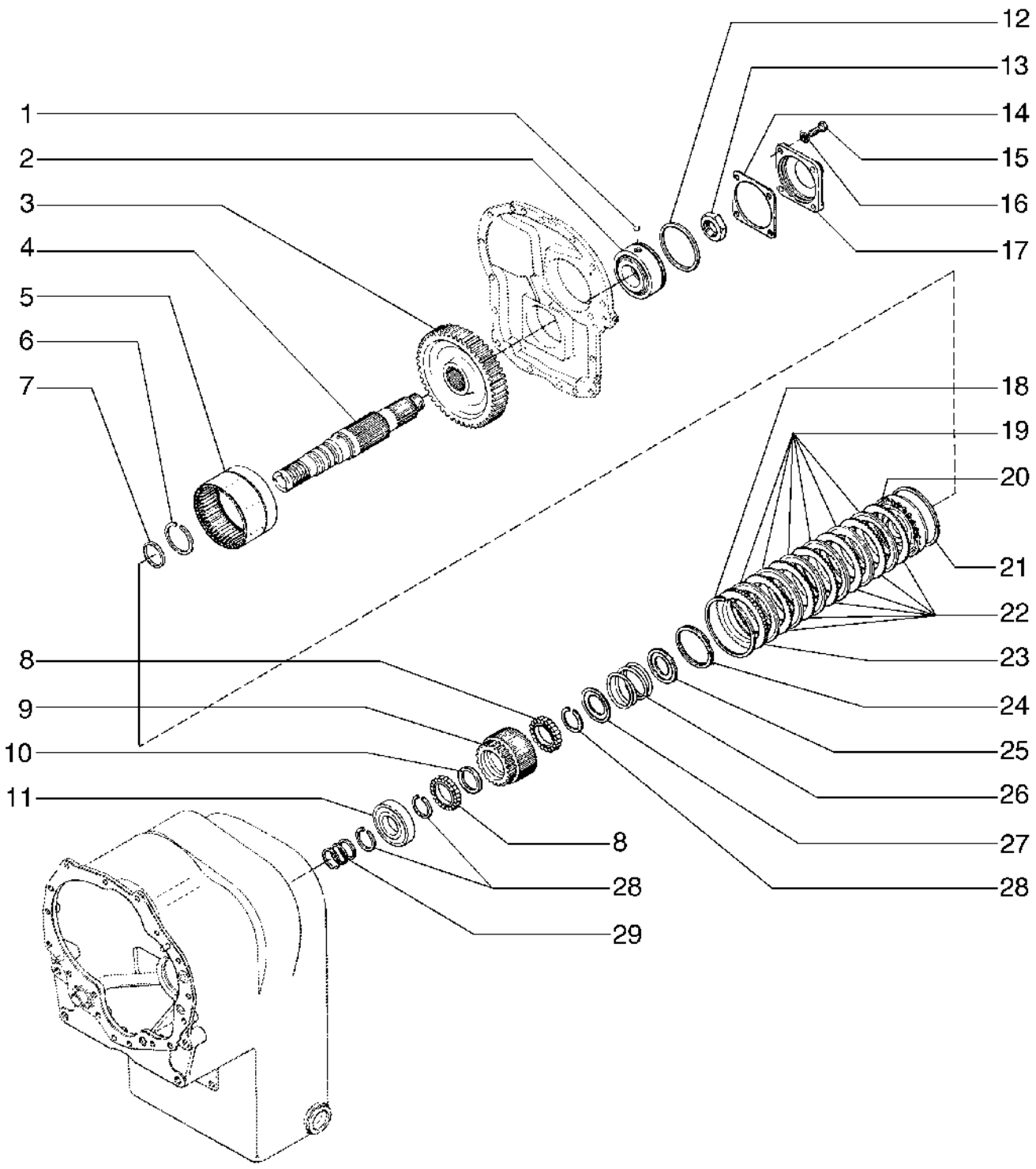

FOURTH CLUTCH SHAFT
FOURTH CLUTCH SHAFT
FOURTH CLUTCH SHAFT
FOURTH CLUTCH SHAFT

R	N	P.N.	MOD	Q	Denominação Bezeichnung	Denominacion Descrizione	Description Beskrivelse	Description Denominação	L.C.
1		211-26		1	ESFERA KUGEL	BOLA SFERA	BALL KUGLE	BILLE ESFERA	140S
2		S89673		1	ROLAMENTO LAGER	COJINETE CUSCINETTO	BEARING LEJE	ROULEMENT ROLAMENTO	0600
3		E68950		1	ENGRENAGEM ZAHNRAD	ENGRANAJE INGRANAGGIO	GEAR TANDHJUL	PIGNON ENGRENAGEM	050I
4		E68948		1	EIXO WELLE	EJE ALBERO	SHAFT AKSEL	ARBRE VEIO	016A
5		D77025		1	CUBO NABE	CUBO MOZZO	HUB NAV	MOYEU CUBO	4560
6		S89681		1	ANEL RING	ANILLO ANELLO	RING RING	ANNEAU ANEL	7175
7		L33485		1	ANEL DE VEDAÇÃO DICHTUNG	ANILLO DE CIERRE ANELLO DI TENUTA	SEAL PAKNINGSRING	JOINT ANEL DE VEDACAO	7460
8		D77034		2	ROLAMENTO LAGER	COJINETE CUSCINETTO	BEARING LEJE	ROULEMENT ROLAMENTO	0600
9		{D77043}		1					
10		D77041		1	ESPAÇADOR DISTANZSTÜCK	ESPACIADOR DISTANZIALE	SPACER AFSTANDSSTYKKE	ENTRETOISE ESPACADOR	8090
11		D77018		1	ROLAMENTO DE ROLETES ROLLENLAGER	COJINETE DE RODILLOS CUSCINETTO A RULLINI	ROLLER BEARING RULLELEJE	ROULEMENT A ROULEA ROLAMENTO DE ROLOS	346C
12		S89674		1	ANEL RING	ANILLO ANELLO	RING RING	ANNEAU ANEL	7175
13		S89695		1	PORCA MUTTER	TUERCA DADO	NUT MØTRIK	ECROU PORCA	5780
14		D77022		1	JUNTA DICHTUNG, FLACH	JUNTA HERMETICA GUARNIZIONE	GASKET PAKNING	JOINT JUNTA	3720
15		113-515		4	PARAFUSO SCHRAUBE	PERNO BULLONE	BOLT BOLT	VIS PARAFUSO	140B
16		492-11010		4	TRAVA DA ARRUELA, #10 SICHERUNGSSCHEIBE	ARANDELA DE BLOQUE RONDELLA DI SICUREZ	LOCK WASHER LÅSESKIVE	RONDELLE FREIN ANILHA DE RETENÇÃO	132R
17		D77029		1	COBERTURA ABDECKUNG	CUBIERTA COPERCHIO	COVER DÆKSEL	COUVERCLE COBERTURA	265C
18		A17918		1	ANEL RING	ANILLO ANELLO	RING RING	ANNEAU ANEL	7175
19		D55252		6	DISCO SCHEIBE	DISCO DISCO	DISC NAV	DISQUE DISCO	2700
20		E158960		1	PISTÃO KOLBEN	PISTÓN PISTONE	PISTON STEMPEL	PISTON PISTÃO	235S
21		A17908		1	ANEL RING	ANILLO ANELLO	RING RING	ANNEAU ANEL	7175
22		A17921		6	DISCO SCHEIBE	DISCO DISCO	DISC NAV	DISQUE DISCO	2700
23		A17919		1	PLACA PLATTE	PLACA PIASTRA	PLATE PLADE	PLAQUE CHAPA	6360
24		S300741		1	VEDADOR DE ÓLEO ÖLDICHTUNG	JUNTA DE ACEITE PARAOLIO	OIL SEAL OLIESEGL	JOINT ETANCHEITE D'HI VEDANTE DE ÓLEO	P278

06-09	1	p2	10/08

EIXO DA 4ª VELOCIDADE
EJE DE LA 4ª VELOCIDAD
FOURTH CLUTCH SHAFT
FOURTH CLUTCH SHAFT

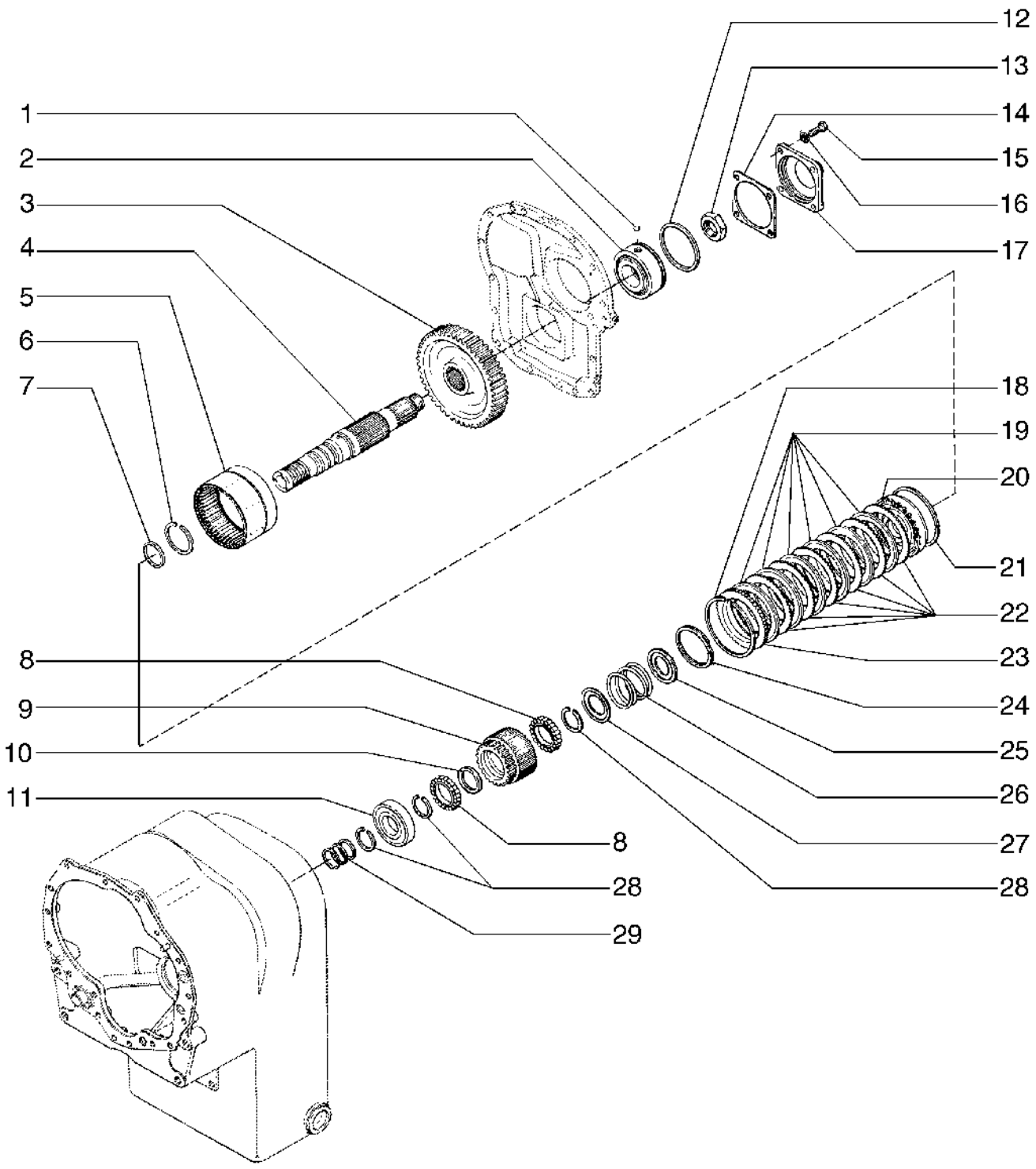

FOURTH CLUTCH SHAFT
FOURTH CLUTCH SHAFT
FOURTH CLUTCH SHAFT
FOURTH CLUTCH SHAFT

R	N	P.N.	MOD	Q	Denominação Bezeichnung	Denominacion Descrizione	Description Beskrivelse	Description Denominação	L.C.
25		**S89661**		1	PRENDEDOR HALTEVORRICHTUNG	RETENEDOR RITEGNO	RETAINER HOLDER	RETENEUR RETENTOR	7125
26		**L33487**		1	MOLA VÁLVULA VENTILFEDER	RESORTE DE VÁLVULA MOLLA DELLA VALVOLA	VALVE SPRING VENTILFJEDER	RESSORT DE SOUPAPE MOLA DE VÁLVULA	P463
27		**L33488**		1	PRENDEDOR HALTEVORRICHTUNG	RETENEDOR RITEGNO	RETAINER HOLDER	RETENEUR RETENTOR	7125
28		**S89656**		3	ANEL RING	ANILLO ANELLO	RING RING	ANNEAU ANEL	7175
29		**D77016**		3	ANEL RING	ANILLO ANELLO	RING RING	ANNEAU ANEL	7175

06-10	1	p1	12/08

BOMBA E FILTRO DA TRANSMISSÃO
BOMBA Y FILTRO DE LA TRANSMISION
TRANSMISSION PUMP AND FILTER

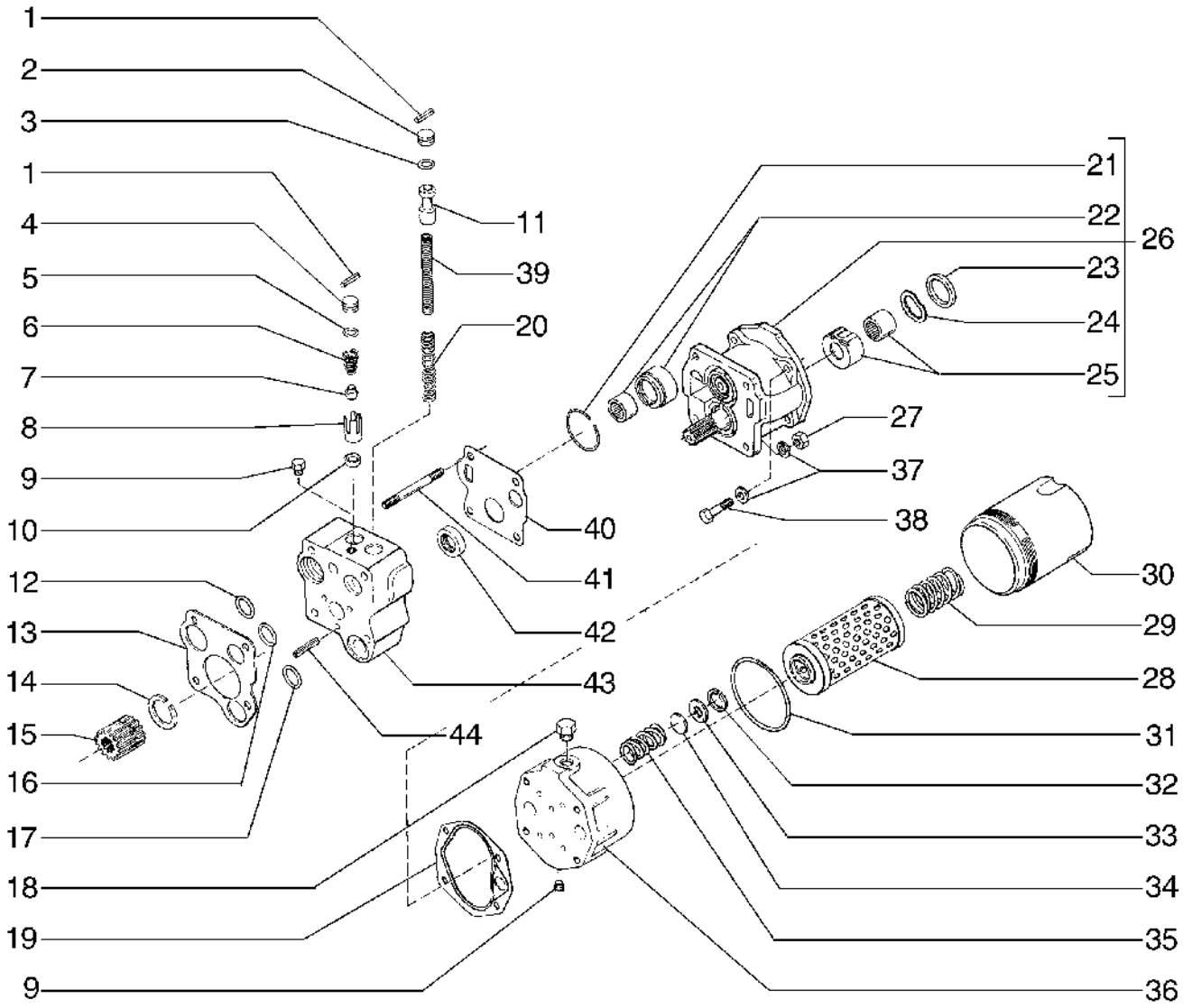

TRANSMISSION PUMP AND FILTER
TRANSMISSION PUMP AND FILTER
TRANSMISSION PUMP AND FILTER
TRANSMISSION PUMP AND FILTER

R	N	P.N.	MOD	Q	Denominação Bezeichnung	Denominacion Descrizione	Description Beskrivelse	Description Denominação	L.C.
1		138-83		2	PINO DE FIXAÇÃO VERRIEGELUNGSSTIFT	PASADOR DE BLOQUEO PERNO DI BLOCCAGGIC	LOCK PIN LÅSETAP	GOUPILLE DE BLOCAGE PERNO DE FIXAÇÃO	081P
2		A18038		1	BATENTE ANSCHLAG	DISPOSITIVO DE TOPE ARRESTO	STOP STOP	BUTÉE BATENTE	8570
3		E114251		1	ANEL "O" O-RING	JUNTA HERMETICA ANELLO TOROIDALE	O-RING O-RING	JOINT TORIQUE O-RING	7176
4		D59677		1	BATENTE ANSCHLAG	DISPOSITIVO DE TOPE ARRESTO	STOP STOP	BUTÉE BATENTE	8570
5		F62114		1	O-RING O-RING	JUNTA TÓRICA ANELLO TOROIDALE	O-RING O-RING	JOINT TORIQUE O-RING	055A
6		A18004		1	MOLA FEDER	RESORTE MOLLA	SPRING FJEDER	RESSORT MOLA	8315
7		A18003		1	ÊMBOLO KOLBENSTEMPEL	EMBOLO STANTUFFO	PLUNGER STEMPEL	PLONGEUR EMBOLO	6420
8		D59679		1	ASSENTO SITZ	ASIENTO SEDILE	SEAT SÆDE	SIEGE ASSENTO	7480
9		221-662		2	BUJÃO STOPFEN	TAPÓN TAPPO	PLUG PROP	BOUCHON TAMPÃO	050T
10		D59678		1	ASSENTO SITZ	ASIENTO SEDILE	SEAT SÆDE	SIEGE ASSENTO	7480
11		L33553		1	VÁLVULA VENTIL	VÁLVULA VALVOLA	VALVE VENTIL	SOUPAPE VÁLVULA	9620
12		L33541		1	ANEL "O" O-RING	JUNTA HERMETICA ANELLO TOROIDALE	O-RING O-RING	JOINT TORIQUE O-RING	7176
13		N6271		1	JUNTA DICHTUNG, FLACH	JUNTA HERMETICA GUARNIZIONE	GASKET PAKNING	JOINT JUNTA	3720
14		A18024		1	ANEL TRAVA SICHERUNGSRING	ANILLO DE CIERRE ANELLO ELASTICO	SNAP RING SNAP RING	ANNEAU-D'ARRET ANEL TRAVA	P345
15		D78317		1	PLANETARIA PLANETENRAD	PLANETARIO INGRANAGIO, SATELL	GEAR WHEEL GEAR WHEEL	PLANETAIRE PLANETARIA	Z589
16		L33540		1	ANEL "O" O-RING	JUNTA HERMETICA ANELLO TOROIDALE	O-RING O-RING	JOINT TORIQUE O-RING	7176
17		L33542		1	ANEL "O" O-RING	JUNTA HERMETICA ANELLO TOROIDALE	O-RING O-RING	JOINT TORIQUE O-RING	7176
18		E104173		1	BUJÃO STOPFEN	TAPÓN TAPPO	PLUG PROP	BOUCHON TAMPÃO	050T
19		L33566		1	JUNTA DICHTUNG, FLACH	JUNTA HERMETICA GUARNIZIONE	GASKET PAKNING	JOINT JUNTA	3720
20		D76971		1	MOLA FEDER	RESORTE MOLLA	SPRING FJEDER	RESSORT MOLA	8315
21		75289860		1	ANEL DE PRESSÃO SPRENGRING	ANILLO DE RESORTE ANELLO ELASTICO	SNAP RING LÅSERING	ANNEAU D'ARRET ANEL	054A
22		75205958		2	EIXO WELLE	EJE ALBERO	SHAFT AKSEL	ARBRE VEIO	016A
23		D73735		2	ANEL RING	ANILLO ANELLO	RING RING	ANNEAU ANEL	7175
24		D73734		2	MOLA FEDER	RESORTE MOLLA	SPRING FJEDER	RESSORT MOLA	8315

06-10	1	p2	12/08

BOMBA E FILTRO DA TRANSMISSÃO
BOMBA Y FILTRO DE LA TRANSMISION
TRANSMISSION PUMP AND FILTER

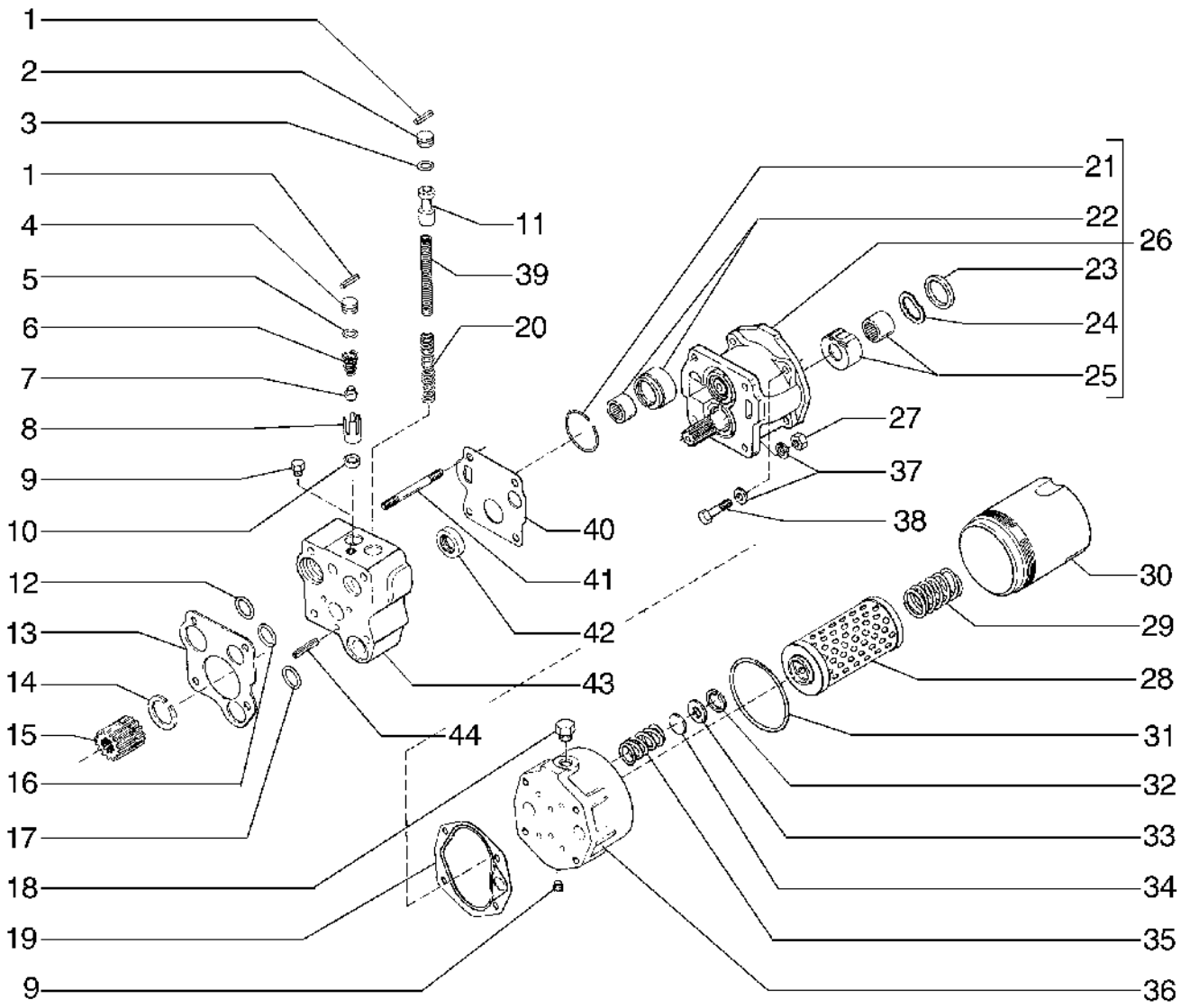

TRANSMISSION PUMP AND FILTER
TRANSMISSION PUMP AND FILTER
TRANSMISSION PUMP AND FILTER
TRANSMISSION PUMP AND FILTER

R	N	P.N.	MOD	Q	Denominação Bezeichnung	Denominacion Descrizione	Description Beskrivelse	Description Denominação	L.C.
25		75289862		2	ROLAMENTO LAGER	COJINETE CUSCINETTO	BEARING LEJE	ROULEMENT ROLAMENTO	0600
26		D77005		1	BOMBA PUMPE	BOMBA POMPA	PUMP PUMPE	POMPE BOMBA	6570
27		425-117		4	PORCA, 7/16"-20, G5 MUTTER	TUERCA DADO	NUT MØTRIK	ECROU PORCA	010D
28		75313722		1	FILTRO FILTER	FILTRO FILTRO	FILTER FILTER	FILTRE FILTRO	065F
29		L33570		1	MOLA FEDER	RESORTE MOLLA	SPRING FJEDER	RESSORT MOLA	8315
30		L33569		1	ALOJAMENTO GEHAEUSE	CAVIDAD ALLOGGIAMENTO	HOUSING HUS	CARTER ALOJAMENTO	4540
31		D31954		1	ANEL "O" O-RING	JUNTA HERMETICA ANELLO TOROIDALE	O-RING O-RING	JOINT TORIQUE O-RING	7176
32		R16289		1	ANEL DE PRESSÃO SPRENGRING	ANILLO DE RESORTE ANELLO ELASTICO	SNAP RING LÅSERING	ANNEAU D'ARRET ANEL	054A
33		L33573		1	ASSENTO SITZ	ASIENTO SEDILE	SEAT SÆDE	SIEGE ASSENTO	7480
34		L33572		1	DISCO SCHEIBE	DISCO DISCO	DISC NAV	DISQUE DISCO	2700
35		L33571		1	MOLA VÁLVULA VENTILFEDER	RESORTE DE VÁLVULA MOLLA DELLA VALVOLA	VALVE SPRING VENTILFJEDER	RESSORT DE SOUPAPE MOLA DE VÁLVULA	P463
36		D73733		1	ADAPTADOR ADAPTER	ADAPTADOR ADATTATORE	ADAPTER ADAPTER	ADAPTEUR ADAPTADOR	0031
37		192-22		8	TRAVA DA ARRUELA SICHERUNGSSCHEIBE	ARANDELA DE BLOQUE RONDELLA DI SICUREZ	LOCK WASHER LÅSESKIVE	RONDELLE FREIN ANILHA DE RETENÇÃO	132R
38		113-311		4	PARAFUSO SCHRAUBE	PERNO BULLONE	BOLT BOLT	VIS PARAFUSO	140B
39		L30048		1	MOLA VÁLVULA VENTILFEDER	RESORTE DE VÁLVULA MOLLA DELLA VALVOLA	VALVE SPRING VENTILFJEDER	RESSORT DE SOUPAPE MOLA DE VÁLVULA	P463
40		L33539		1	JUNTA DICHTUNG, FLACH	JUNTA HERMETICA GUARNIZIONE	GASKET PAKNING	JOINT JUNTA	3720
41		{L33544}		4					
42		L33556		1	ANEL DE VEDAÇÃO DICHTUNG	ANILLO DE CIERRE ANELLO DI TENUTA	SEAL PAKNINGSRING	JOINT ANEL DE VEDACAO	7460
43		71008477		1	VÁLVULA HIDRÁULICA HYDRAULIKVENTIL	VÁLVULA HIDRÁULICA DISTRIBUTORE IDRAULI	HYDRAULIC VALVE HYDRAULIKVENTIL	SOUPAPE HYDRAULIQU VÁLVULA HIDRÁULICA	010V
44		138-127		3	PINO DE FIXAÇÃO VERRIEGELUNGSSTIFT	PASADOR DE BLOQUEO PERNO DI BLOCCAGGIC	LOCK PIN LÅSETAP	GOUPILLE DE BLOCAGE PERNO DE FIXAÇÃO	081P

06-11	1	p1	03/09

COMANDOS DA TRANSMISSÃO
MANDOS DE LA TRANSMISION
TRANSMISSION CONTROL
TRANSMISSION CONTROL

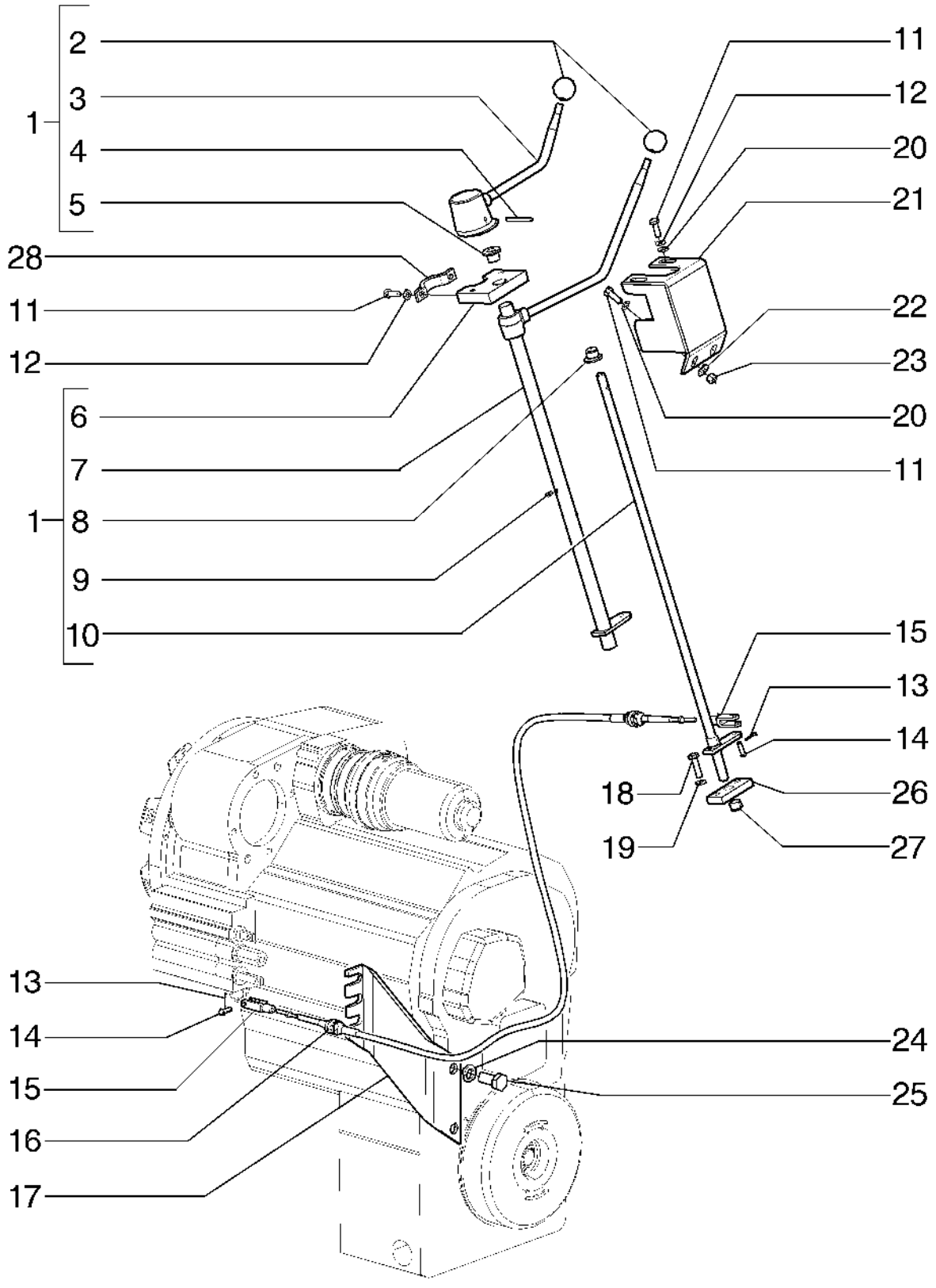

TRANSMISSION CONTROL
TRANSMISSION CONTROL
TRANSMISSION CONTROL
TRANSMISSION CONTROL

R	N	P.N.	MOD	Q	Denominação Bezeichnung	Denominacion Descrizione	Description Beskrivelse	Description Denominação	L.C.
1		**87497727**		1	ALAVANCA HEBEL	PALANCA LEVA	LEVER ARM	LEVIER ALAVANCA	045L
2		**4970504**		2	EMPUNHADURA HANDGRIFF	PERILLA IMPUGNATURA	HANDLE GRIP HÅNDGREB	POIGNEE DE MAINTIEN GARRA	025I
3		**75251307**		1	ALAVANCA HEBEL	PALANCA LEVA	LEVER ARM	LEVIER ALAVANCA	045L
4		**10325510**		1	PINO PIN	PASADOR PERNO	PIN STIFT	BROCHE PERNO	080P
5		**75212803**		1	BUCHA BUCHSE	CASQUILLO BOCCOLA	BUSHING BØSNING	BAGUE CASQUILHO	095B
6		**75213566**		1	SUPORTE STÜTZE	SOPORTE SUPPORTO	SUPPORT BESLAG	SUPPORT SUPORTE	300S
7		**87497730**		1	ALAVANCA HEBEL	PALANCA LEVA	LEVER ARM	LEVIER ALAVANCA	045L
8		**75213563**		1	BUCHA BUCHSE	CASQUILLO BOCCOLA	BUSHING BØSNING	BAGUE CASQUILHO	095B
9		**70915276**		1	GRAXEIRA SCHMIERNIPPEL	BOQUILLA DE LUBRICAC INGRASSATORE	LUBE NIPPLE SMØRENIPPEL	GRAISSEUR COPO DE LUBRIFICAÇÃ	060I
10		**87497728**		1	EIXO ACHSE	EJE ASSALE	AXLE AKSEL	ESSIEU EIXO	087A
11		**70922763**		6	PARAFUSO SCHRAUBE	TORNILLO VITE	SCREW SKRUE	VIS PARAFUSO	040V
12		**70910287**		4	TRAVA DA ARRUELA SICHERUNGSSCHEIBE	ARANDELA DE BLOQUE RONDELLA DI SICUREZ	LOCK WASHER LÅSESKIVE	RONDELLE FREIN ANILHA DE RETENÇÃO	132R
13		**432-612**		4	CONTRA PINO, 3/32" x 3/4" SPLINT	PASADOR COPPIGLIA	COTTER PIN SPLITBOLT	GOUPILLE FENDUE TROÇO DE ABRIR	270C
14		**427-5094**		4	PINO DE GARFO, 5/16" x .940", HDN GABELBOLZEN	EJE CON CABEZA PERNO A TESTA PIANA	CLEVIS PIN GAFFELBOLT	AXE DE CHAPE PINO DE FORQUILHA	P694
15		**A18709**		4	GARFO GABEL	HORQUILLA PEQUENA FORCELLINO	CLEVIS GAFFELBOLT	FOURCHETTE FORQUILHA	P472
16		**{E158832}**		2					
17		**{E69483}**		1					
18		**70921565**		2	PARAFUSO SCHRAUBE	TORNILLO VITE	SCREW SKRUE	VIS PARAFUSO	040V
19		**{70904266}**		2					
20		**70919382**		4	ARRUELA PLANA UNTERLEGSCHEIBE	ARANDELA RONDELLA	WASHER FLADSKIVE	RONDELLE ANILHA	131R
21		**75251215**		1	SUPORTE STÜTZE	SOPORTE SUPPORTO	SUPPORT BESLAG	SUPPORT SUPORTE	300S
22		**12646821**		2	ARRUELA PLANA, M10 x 25 x 2 UNTERLEGSCHEIBE	ARANDELA RONDELLA	WASHER FLADSKIVE	RONDELLE ANILHA	131R
23		**70911026**		2	PORCA MUTTER	TUERCA DADO	NUT MØTRIK	ECROU PORCA	010D

06-11	1	p2	03/09

COMANDOS DA TRANSMISSÃO
MANDOS DE LA TRANSMISION
TRANSMISSION CONTROL
TRANSMISSION CONTROL

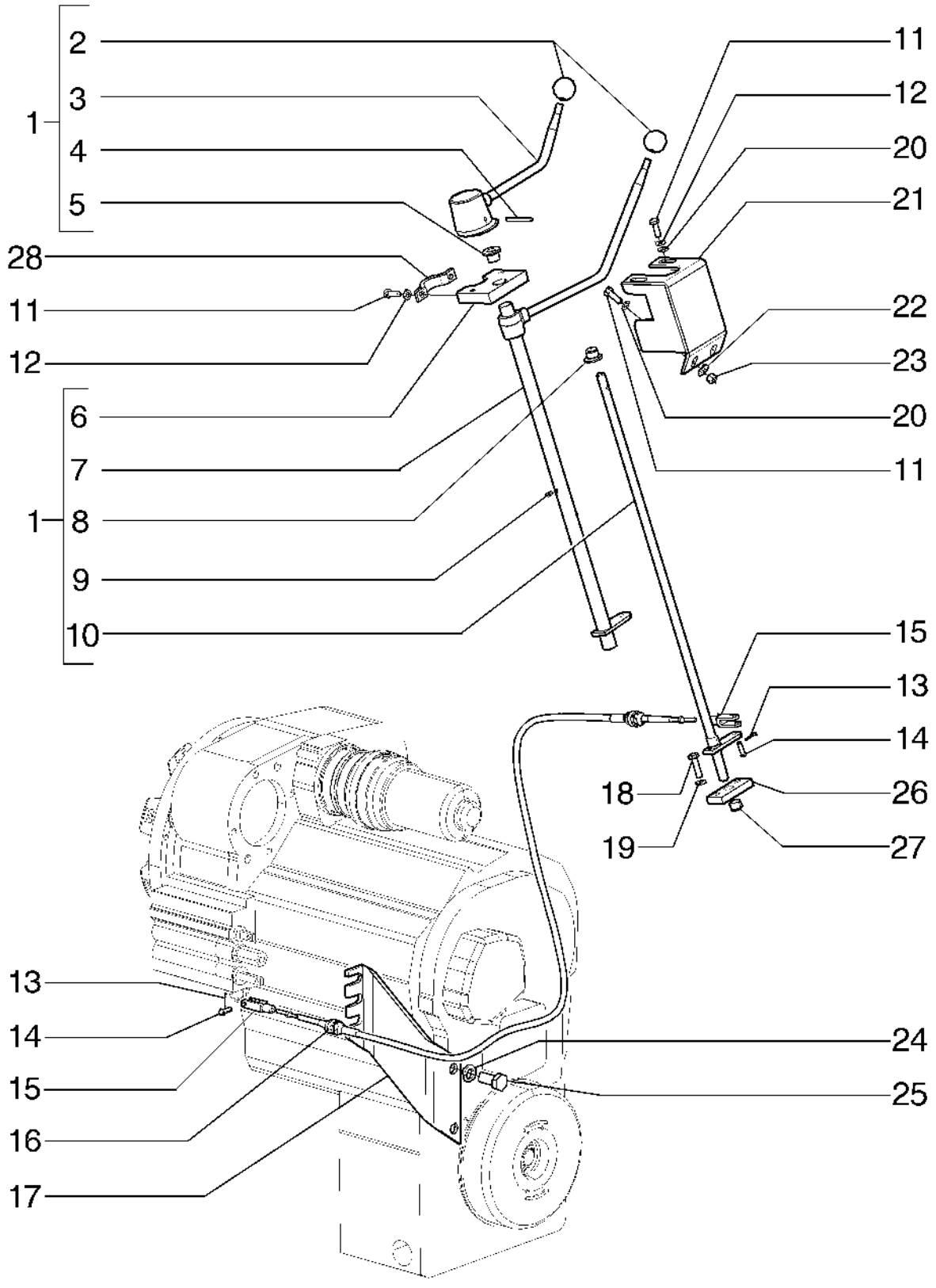

TRANSMISSION CONTROL
TRANSMISSION CONTROL
TRANSMISSION CONTROL
TRANSMISSION CONTROL

R	N	P.N.	MOD	Q	Denominação Bezeichnung	Denominacion Descrizione	Description Beskrivelse	Description Denominação	L.C.
24		**492-11075**		2	TRAVA DA ARRUELA, 3/4" SICHERUNGSSCHEIBE	ARANDELA DE BLOQUE RONDELLA DI SICUREZ	LOCK WASHER LÅSESKIVE	RONDELLE FREIN ANILHA DE RETENÇÃO	132R
25		**413-1224**		2	PARAFUSO, Hex, 3/4"-10 x 1 1/2", G5 SCHRAUBE	PERNO BULLONE	BOLT BOLT	VIS PARAFUSO	140B
26		**75213695**		1	BLOCO BLOCK	BLOQUE BLOCCO	BLOCK MOTORBLOK	BLOC BLOCO	074B
27		**75213694**		1	BUCHA BUCHSE	CASQUILLO BOCCOLA	BUSHING BØSNING	BAGUE CASQUILHO	095B
28		**75215386**		1	BRACADEIRA SCHELLE	COLLAR MORSETTO	CLAMP CLAMP	COLLIER BRACADEIRA	1640

06-12	1	p1	11/08

REFRIGERAÇÃO DO ÓLEO DA TRANSMISSÃO
ENFRIAMIENTO DEL ACEITE DE LA TRANSMISION
TRANSMISSION OIL COLLING
TRANSMISSION OIL COLLING

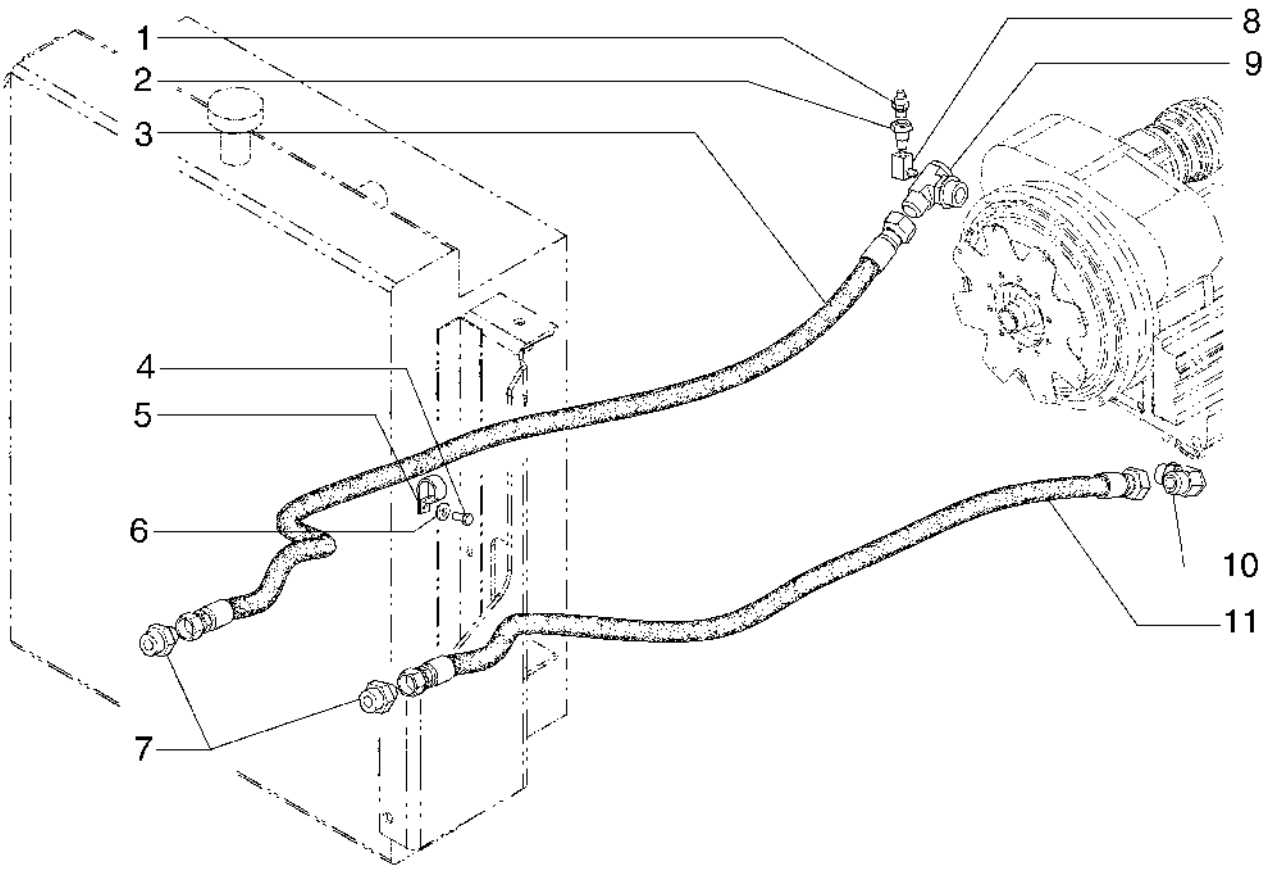

TRANSMISSION OIL COLLING
TRANSMISSION OIL COLLING
TRANSMISSION OIL COLLING
TRANSMISSION OIL COLLING

R	N	P.N.	MOD	Q	Denominação Bezeichnung	Denominacion Descrizione	Description Beskrivelse	Description Denominação	L.C.
1		79087360		1	VÁLVULA HIDRÁULICA HYDRAULIKVENTIL	VÁLVULA HIDRÁULICA DISTRIBUTORE IDRAULI	HYDRAULIC VALVE HYDRAULIKVENTIL	SOUPAPE HYDRAULIQU VÁLVULA HIDRÁULICA	010V
2		87524824		1	NIPLE NIPPEL	BOQUILLA NIPPLO	NIPPLE NIPPEL	GRAISSEUR BOCAL	A065
3		87497752		1	MANGUEIRA SCHLAUCH	TUBO TUBO FLESSIBILE	HOSE SLANGE	FLEXIBLE MANGUEIRA	030M
4		70922300		2	PARAFUSO SCHRAUBE	TORNILLO VITE	SCREW SKRUE	VIS PARAFUSO	040V
5		70928927		2	COLAR RINGE	COLLAR COLLARE	COLLAR SLANGEBÅND	COLLIER ANEL	031F
6		70677006		2	ARRUELA PLANA UNTERLEGSCHEIBE	ARANDELA RONDELLA	WASHER FLADSKIVE	RONDELLE ANILHA	131R
7		70922997		2	CONECTOR ELÉTR ELEKTR STECKVERBIND	CONECTOR ELÉCTRICO CONNETTORE ELETTRI(	ELEC CONNECTOR EL-STIK	CONNECTEUR ELECTRI CONECTOR ELÉC.	235C
8		217-1028		1	COTOVELO KNIESTÜCK	CODO GOMITO	ELBOW VINKELRØR	COUDE COTOVELO	085G
9		L73442		1	CONEXÃO ARMATUR	ACOPLAMIENTO RACCORDO	FITTING FITTING	RACCORD CONECTOR	3300
10		70924026		1	COTOVELO KNIESTÜCK	CODO GOMITO	ELBOW VINKELRØR	COUDE COTOVELO	085G
11		87497753		4	MANGUEIRA SCHLAUCH	TUBO TUBO FLESSIBILE	HOSE SLANGE	FLEXIBLE MANGUEIRA	030M

06-13	1	p1	11/08

VARETA DE NÍVEL DE ÓLEO DA TRANSMISSÃO
VARILLA DE NIVEL DE ACEITE DA TRASMISSION
TRANSMISSION OIL DIPSTICK
TRANSMISSION OIL DIPSTICK

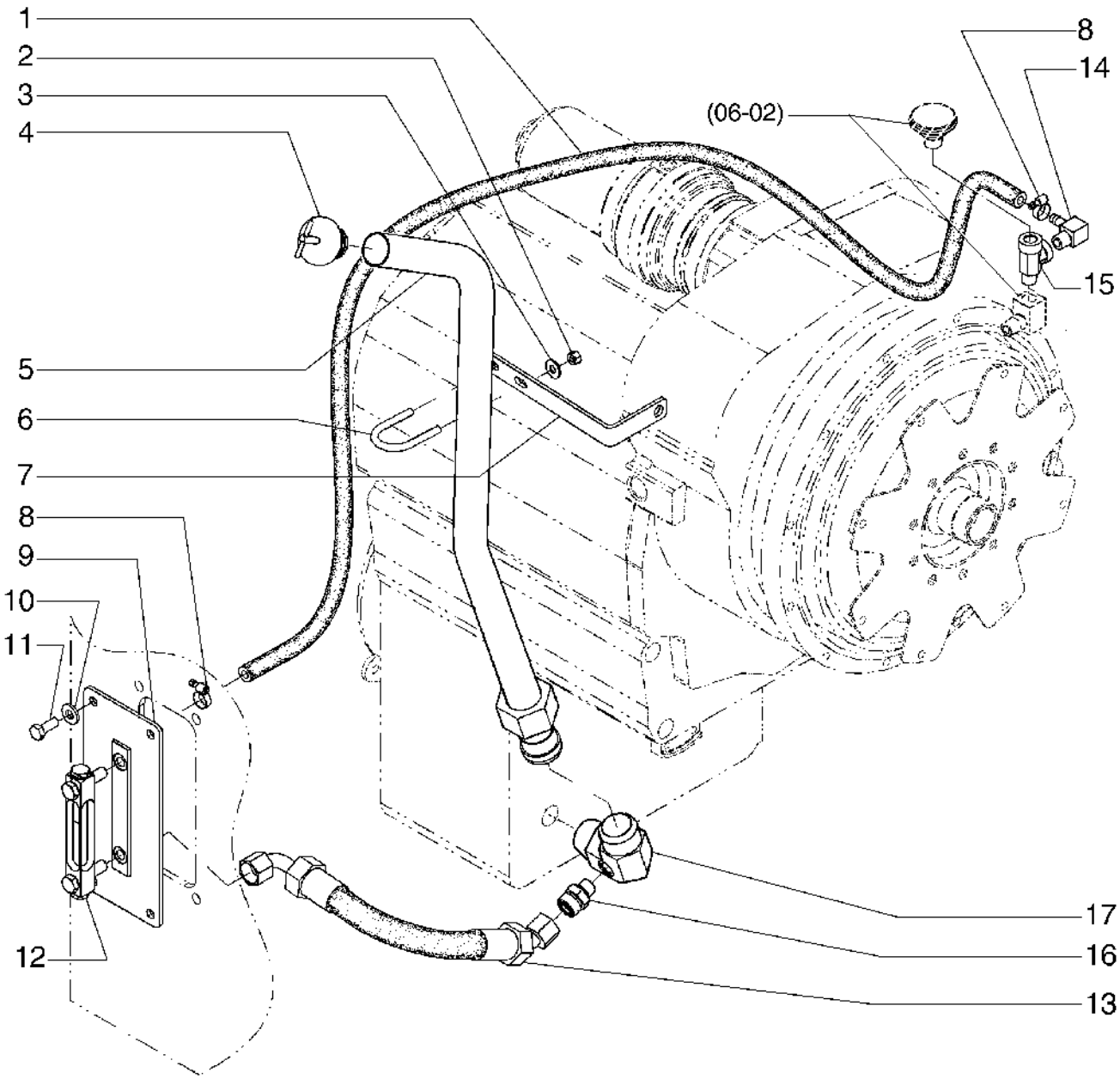

TRANSMISSION OIL DIPSTICK
TRANSMISSION OIL DIPSTICK
TRANSMISSION OIL DIPSTICK
TRANSMISSION OIL DIPSTICK

R	N	P.N.	MOD	Q	Denominação Bezeichnung	Denominacion Descrizione	Description Beskrivelse	Description Denominação	L.C.
1		87489858		1	MANGUEIRA SCHLAUCH	TUBO TUBO FLESSIBILE	HOSE SLANGE	FLEXIBLE MANGUEIRA	030M
2		231-1445		2	CONTRA PORCA, 5/16"-18, GB SICHERUNGSMUTTER	TUERCA DE BLOQUEO DADO DI BLOCCAGGIO	LOCK NUT LÅSEMØTRIK	CONTRE-ECROU CONTRAPORCA	P263
3		495-21038		2	ARRUELA PLANA, 5/16" UNTERLEGSCHEIBE	ARANDELA RONDELLA	WASHER FLADSKIVE	RONDELLE ANILHA	131R
4		87489859		1	COBERTURA ABDECKUNG	CUBIERTA COPERCHIO	COVER DÆKSEL	COUVERCLE COBERTURA	265C
5		87489821		1	TUBO ROHR	TUBO TUBO	TUBE RØR	TUBE TUBO	195T
6		L58066		1	PARAFUSO SCHAUBENBOLZEN	TORNILLO BULLONE	BOLT SKRUE	BOULON PARAFUSO	0810
7		E158840		1	SUPORTE STÜTZE	SOPORTE SUPPORTO	SUPPORT BESLAG	SUPPORT SUPORTE	300S
8		12179490		2	GRAMPO DA MANGUEIRA SCHLAUCHKLEMME	ABRAZADERA DE MANG FERMO DEL TUBO FLES	HOSE CLIP SLANGEKLEMME	COLLIER POUR FLEXIBL FIXADOR DE MANGUEIR	180C
9		87489824		1	SUPORTE STÜTZE	SOPORTE SUPPORTO	SUPPORT BESLAG	SUPPORT SUPORTE	300S
10		896-15010		4	ARRUELA PLANA, M10 x 24.5 x 3, HT UNTERLEGSCHEIBE	ARANDELA RONDELLA	WASHER FLADSKIVE	RONDELLE ANILHA	131R
11		614-10025		4	PARAFUSO, Hex, M10 x 25, 8.8, Full Thd SCHRAUBE	PERNO BULLONE	BOLT BOLT	VIS PARAFUSO	140B
12		75325949		1	HASTE DE NÍVEL MESSSTAB	VARILLA DE NIVEL ASTINA DI LIVELLO	DIPSTICK MÅLEPIND	JAUGE DE NIVEAU VARETA DE NÍVEL	091A
13		87489857		1	MANGUEIRA SCHLAUCH	TUBO TUBO FLESSIBILE	HOSE SLANGE	FLEXIBLE MANGUEIRA	030M
14		87461740		1	COTOVELO KNIESTÜCK	CODO GOMITO	ELBOW VINKELRØR	COUDE COTOVELO	085G
15		75235635		1	CONECTOR HIDRÁUL HYDR STECKVERBINDE	CONECTOR HIDRÁULIC CONNETTORE IDRAULIC	HYD CONNECTOR HYDRAULIKSTIK	CONNECTEUR HYDRAU CONECTOR HID.	020R
16		700-115		1	CONECTOR HIDRÁUL, 1"-14 ORFS x M18 x 1.5 ORB HYDR STECKVERBINDE	CONECTOR HIDRÁULIC CONNETTORE IDRAULIC	HYD CONNECTOR HYDRAULIKSTIK	CONNECTEUR HYDRAU CONECTOR HID.	020R
17		87489823		1	COTOVELO KNIESTÜCK	CODO GOMITO	ELBOW VINKELRØR	COUDE COTOVELO	085G

06-14	01	p1	11/08

EIXO CARDAN TRASEIRO - 75219527
ARBOL DE TRANSMISSION TRASERO - 75219527
REAR DRIVESHAFT - 75219527
REAR DRIVESHAFT - 75219527

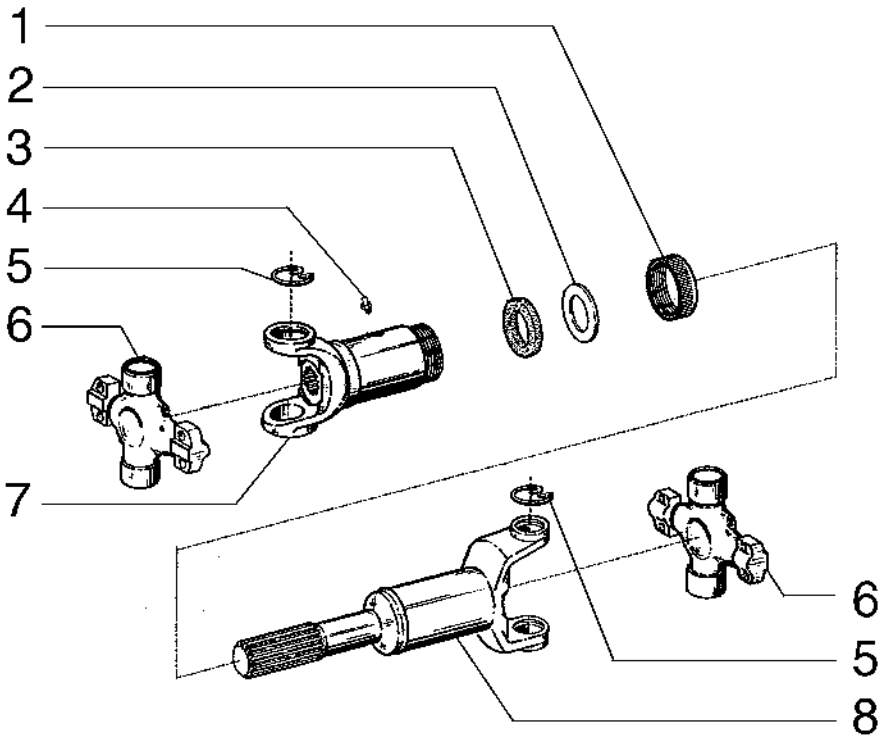

REAR DRIVESHAFT - 75219527
REAR DRIVESHAFT - 75219527
REAR DRIVESHAFT - 75219527
REAR DRIVESHAFT - 75219527

R	N	P.N.	MOD	Q	Denominação Bezeichnung	Denominacion Descrizione	Description Beskrivelse	Description Denominação	L.C.
		75219527		1	ENGATE KUPPLUNG	ACOPLAMIENTO GIUNTO	COUPLING KOBLING	RACCORD ACOPLAMENTO	Z321
1		**75216623**		1	PORCA MUTTER	TUERCA DADO	NUT MØTRIK	ECROU PORCA	010D
2		**75216625**		1	ARRUELA PLANA UNTERLEGSCHEIBE	ARANDELA RONDELLA	WASHER FLADSKIVE	RONDELLE ANILHA	131R
3		**75216624**		1	ANEL RING	ANILLO ANELLO	RING RING	ANNEAU ANEL	045A
4		**75216825**		1	GRAXEIRA SCHMIERNIPPEL	BOQUILLA DE LUBRICAC INGRASSATORE	LUBE NIPPLE SMØRENIPPEL	GRAISSEUR COPO DE LUBRIFICAÇÃ	060I
5		**75216608**		4	ANEL RING	ANILLO ANELLO	RING RING	ANNEAU ANEL	045A
6		**75313534**		2	CRUZETA ZAPFENKREUZ	CRUCETA CROCIERA	SPIDER KRYDS	CROISILLON CRUZETA	320C
7		**75216622**		1	EIXO WELLE	EJE ALBERO	SHAFT AKSEL	ARBRE VEIO	016A
8		**75216813**		1	EIXO COMANDO ANTRIEBSWELLE	EJE DE TRANSMISIÓN ALBERO DI TRASMISSIC	DRIVE SHAFT DRIVAKSEL	ARBRE D'ENTRAINEMEN EIXO COMANDO	P754

06-15	01	p1	11/08

EIXO CARDAN DIANTEIRO - 75264527
ARBOL DE TRANSMISSION DELANTERO - 75264527
FRONT DRIVESHAFT - 75264527
FRONT DRIVESHAFT - 75264527

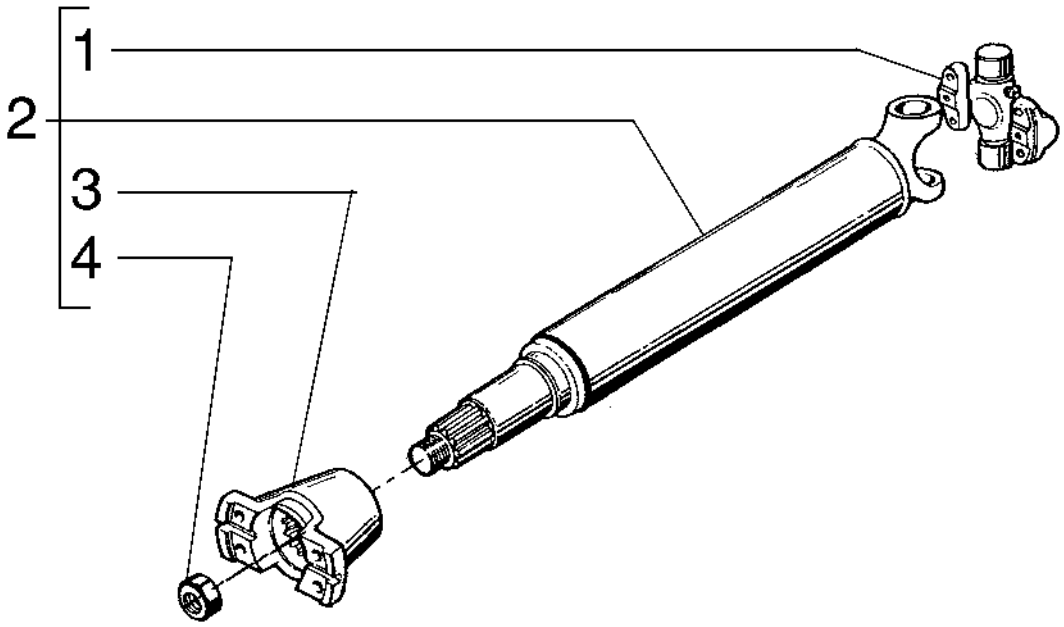

FRONT DRIVESHAFT - 75264527
FRONT DRIVESHAFT - 75264527
FRONT DRIVESHAFT - 75264527
FRONT DRIVESHAFT - 75264527

R	N	P.N.	MOD	Q	Denominação Bezeichnung	Denominacion Descrizione	Description Beskrivelse	Description Denominação	L.C.
1		**75313534**		1	CRUZETA ZAPFENKREUZ	CRUCETA CROCIERA	SPIDER KRYDS	CROISILLON CRUZETA	320C
2		**75264527**		1	ENGATE KUPPLUNG	ACOPLAMIENTO GIUNTO	COUPLING KOBLING	RACCORD ACOPLAMENTO	Z321
3		**75313650**		1	FLANGE FLANSCH	BRIDA FLANGIA	FLANGE FLANGE	BRIDE FLANGE	070F
4		**75313651**		1	PORCA MUTTER	TUERCA DADO	NUT MØTRIK	ECROU PORCA	010D

EIXO CARDAN INTERMEDIÁRIO - 75250309
ARBOL DE TRANSMISSION MEDIANERO - 75250309
MIDDLE DRIVESHAFT - 75250309
MIDDLE DRIVESHAFT - 75250309

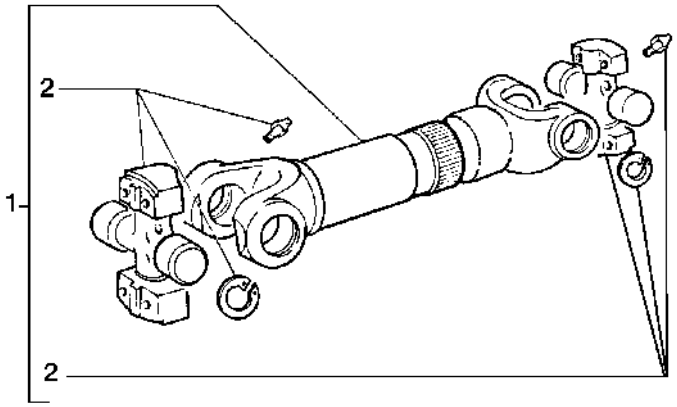

MIDDLE DRIVESHAFT - 75250309
MIDDLE DRIVESHAFT - 75250309
MIDDLE DRIVESHAFT - 75250309
MIDDLE DRIVESHAFT - 75250309

R	N	P.N.	MOD	Q	Denominação Bezeichnung	Denominacion Descrizione	Description Beskrivelse	Description Denominação	L.C.
1		75250309		1	EIXO COMANDO ANTRIEBSWELLE	EJE DE TRANSMISIÓN ALBERO DI TRASMISSIC	DRIVE SHAFT DRIVAKSEL	ARBRE D'ENTRAINEMEN EIXO COMANDO	P754
2		75288906		2	CRUZETA ZAPFENKREUZ	CRUCETA CROCIERA	SPIDER KRYDS	CROISILLON CRUZETA	320C

06-17	01	p1	12/09

EIXO TRASEIRO
EJE TRASERO
REAR AXLE
REAR AXLE

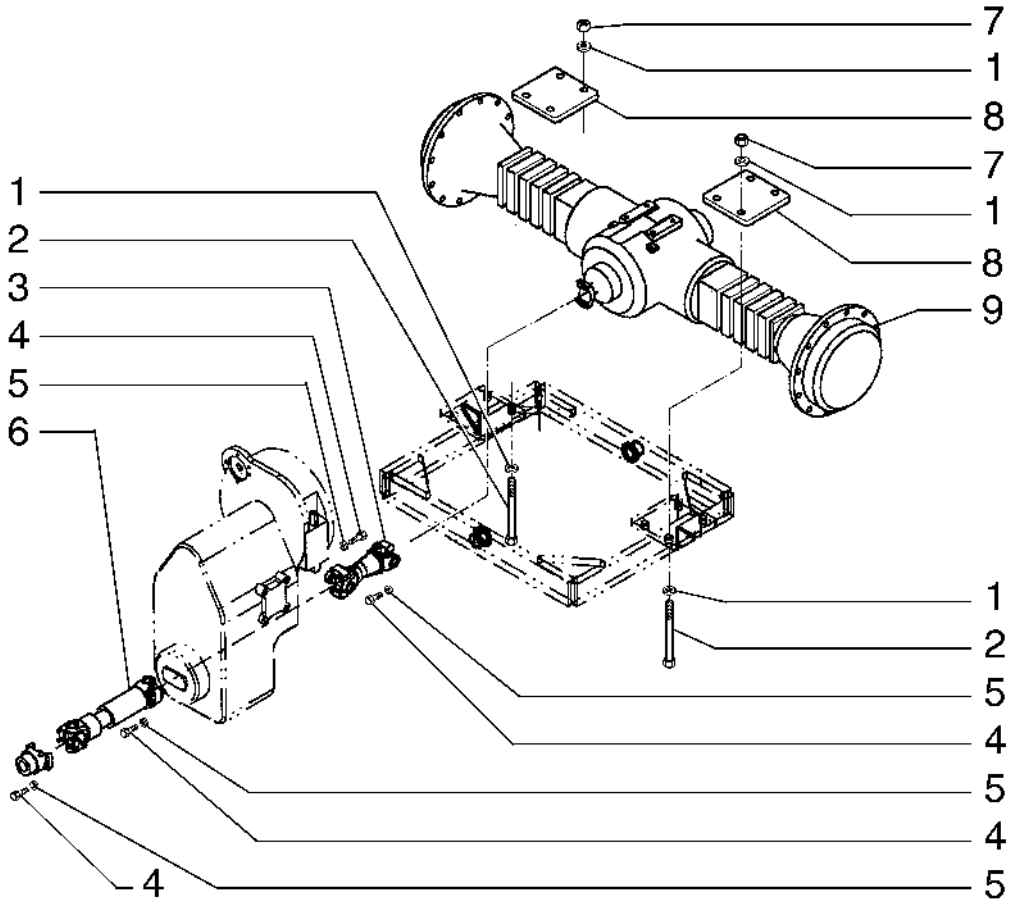

REAR AXLE
REAR AXLE
REAR AXLE
REAR AXLE

R	N	P.N.	MOD	Q	Denominação Bezeichnung	Denominacion Descrizione	Description Beskrivelse	Description Denominação	L.C.
1		**D36505**		16	ARRUELA PLANA UNTERLEGSCHEIBE	ARANDELA ROSETTA PIANA	WASHER FLADSKIVE	RONDELLE ANILHA	9720
2		**15999731**		8	PARAFUSO SCHRAUBE	TORNILLO VITE	SCREW SKRUE	VIS PARAFUSO	040V
3		**75219527**		1	ENGATE KUPPLUNG	ACOPLAMIENTO GIUNTO	COUPLING KOBLING	RACCORD ACOPLAMENTO	Z321
4		**70927322**		16	PARAFUSO SCHRAUBE	TORNILLO VITE	SCREW SKRUE	VIS PARAFUSO	040V
5		**70910287**		16	TRAVA DA ARRUELA SICHERUNGSSCHEIBE	ARANDELA DE BLOQUE RONDELLA DI SICUREZ	LOCK WASHER LÅSESKIVE	RONDELLE FREIN ANILHA DE RETENÇÃO	132R
6		**75250309**		1	EIXO COMANDO ANTRIEBSWELLE	EJE DE TRANSMISIÓN ALBERO DI TRASMISSIC	DRIVE SHAFT DRIVAKSEL	ARBRE D'ENTRAINEMEN EIXO COMANDO	P754
7		**12575321**		8	CONTRA PORCA, M24 x 2, Cl 10 SICHERUNGSMUTTER	TUERCA DE BLOQUEO DADO DI BLOCCAGGIO	LOCK NUT LÅSEMØTRIK	CONTRE-ECROU CONTRAPORCA	P263
8		**84131681**		2	PLACA PLATTE	PLACA PIASTRA	PLATE PLADE	PLAQUE CHAPA	105P
9		**{84222743}**		1					

06-18	01	p1	12/09

EIXO DIANTEIRO
EJE DELANTERO
FRONT AXLE
FRONT AXLE

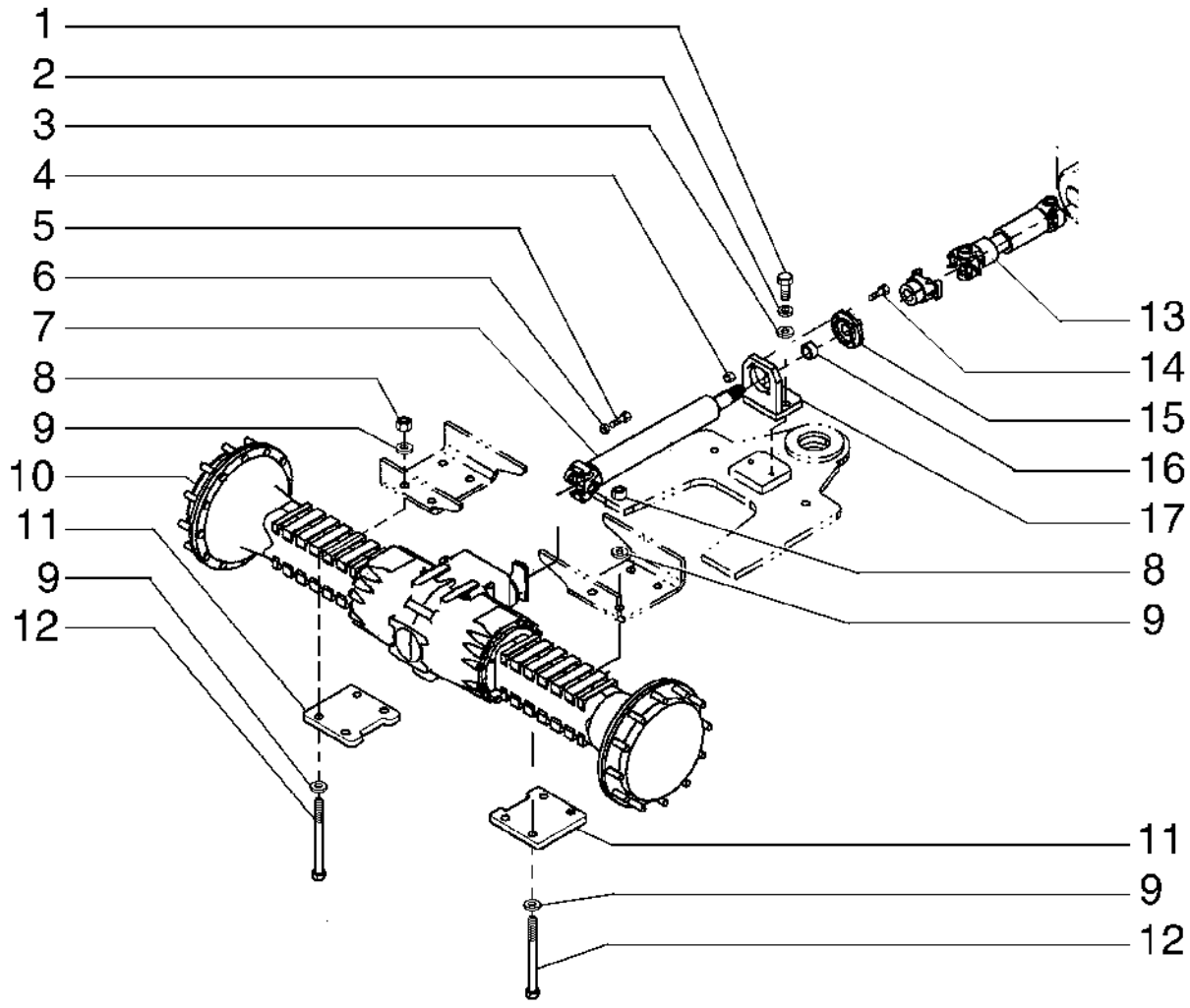

FRONT AXLE
FRONT AXLE
FRONT AXLE
FRONT AXLE

R	N	P.N.	MOD	Q	Denominação Bezeichnung	Denominacion Descrizione	Description Beskrivelse	Description Denominação	L.C.
1		70922744		2	PARAFUSO SCHRAUBE	TORNILLO VITE	SCREW SKRUE	VIS PARAFUSO	040V
2		70914726		2	TRAVA DA ARRUELA SICHERUNGSSCHEIBE	ARANDELA DE BLOQUE RONDELLA DI SICUREZ	LOCK WASHER LÅSESKIVE	RONDELLE FREIN ANILHA DE RETENÇÃO	132R
3		70918433		2	ARRUELA PLANA UNTERLEGSCHEIBE	ARANDELA RONDELLA	WASHER FLADSKIVE	RONDELLE ANILHA	131R
4		70911026		4	PORCA MUTTER	TUERCA DADO	NUT MØTRIK	ECROU PORCA	010D
5		70927322		4	PARAFUSO SCHRAUBE	TORNILLO VITE	SCREW SKRUE	VIS PARAFUSO	040V
6		70910287		4	TRAVA DA ARRUELA SICHERUNGSSCHEIBE	ARANDELA DE BLOQUE RONDELLA DI SICUREZ	LOCK WASHER LÅSESKIVE	RONDELLE FREIN ANILHA DE RETENÇÃO	132R
7		75264527		1	ENGATE KUPPLUNG	ACOPLAMIENTO GIUNTO	COUPLING KOBLING	RACCORD ACOPLAMENTO	Z321
8		232-24016		8	CONTRA PORCA SICHERUNGSMUTTER	TUERCA DE BLOQUEO DADO DI BLOCCAGGIO	LOCK NUT LÅSEMØTRIK	CONTRE-ECROU CONTRAPORCA	P263
9		D36505		16	ARRUELA PLANA UNTERLEGSCHEIBE	ARANDELA ROSETTA PIANA	WASHER FLADSKIVE	RONDELLE ANILHA	9720
10		{84222740}		1					
11		{84231680}		2					
12		148223A1		8	PARAFUSO SCHRAUBE	TORNILLO VITE	SCREW SKRUE	VIS PARAFUSO	040V
13		75250309		1	EIXO COMANDO ANTRIEBSWELLE	EJE DE TRANSMISIÓN ALBERO DI TRASMISSIC	DRIVE SHAFT DRIVAKSEL	ARBRE D'ENTRAINEMEN EIXO COMANDO	P754
14		70927174		4	PARAFUSO SCHRAUBE	TORNILLO VITE	SCREW SKRUE	VIS PARAFUSO	040V
15		75237375		1	CONJUNTO DO ROLAMENTO LAGERBAURUPPE	CONJUNTO DE COJINET COMPLESSIVO CUSCINE	BEARING ASSY LEJESAMLING	ROULEMENT CHUMACEIRA	341C
16		75237376		1	ESPAÇADOR DISTANZSTÜCK	SEPARADOR DISTANZIALE	SPACER AFSTANDSSTYKKE	ENTRETOISE ESPAÇADOR	075D
17		84173018		1	SUPORTE STÜTZE	SOPORTE SUPPORTO	SUPPORT BESLAG	SUPPORT SUPORTE	300S

06-19	01	p1	11/08

EIXO DIANTEIRO
EJE DELANTERO
FRONT AXLE
FRONT AXLE

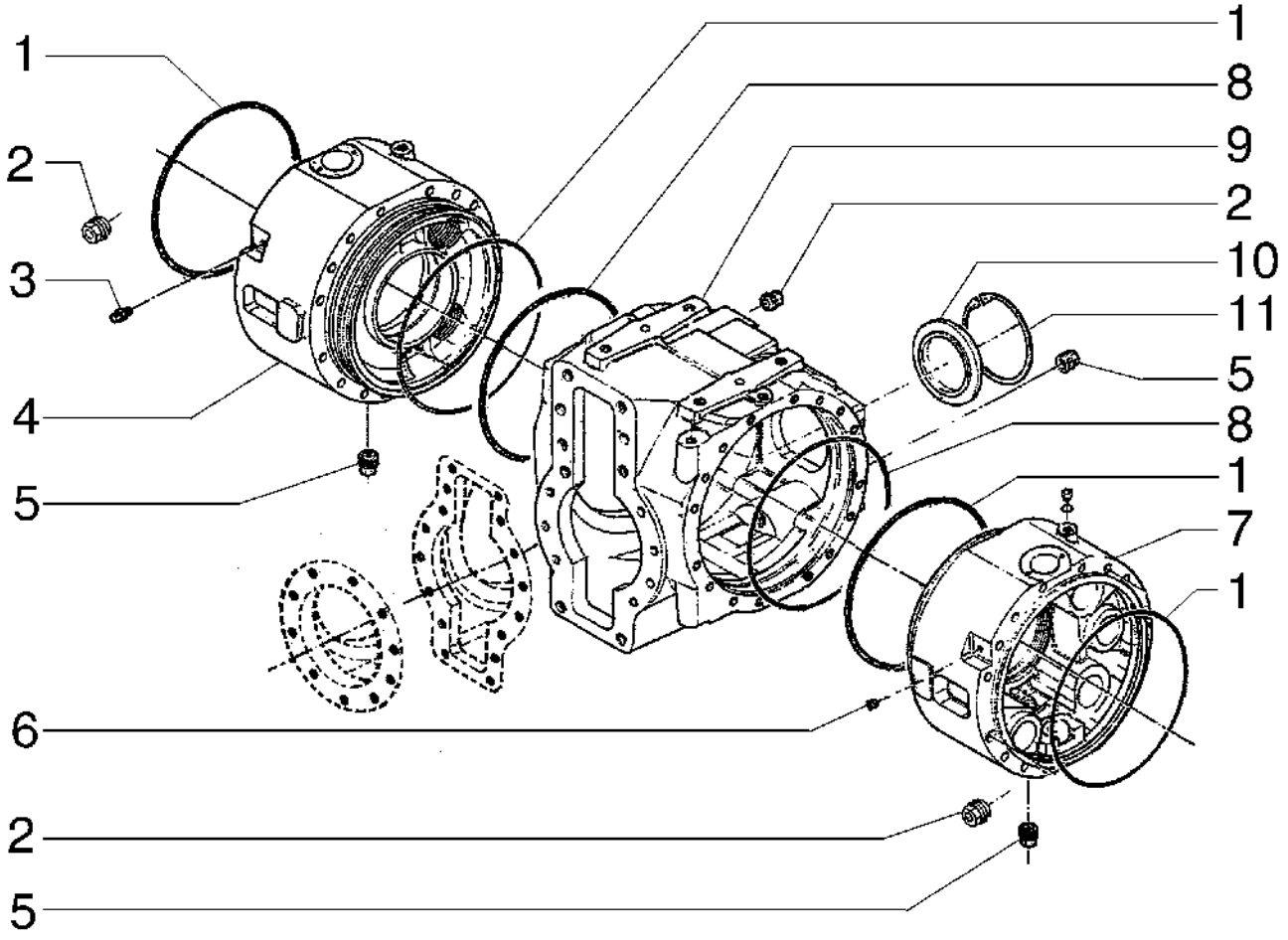

FRONT AXLE
FRONT AXLE
FRONT AXLE
FRONT AXLE

R	N	P.N.	MOD	Q	Denominação Bezeichnung	Denominacion Descrizione	Description Beskrivelse	Description Denominação	L.C.
1		148880A1		2	O-RING O-RING	JUNTA TÓRICA ANELLO TOROIDALE	O-RING O-RING	JOINT TORIQUE O-RING	055A
2		148883A1		4	BUJÃO STOPFEN	TAPÓN TAPPO	PLUG PROP	BOUCHON TAMPÃO	050T
3		148887A1		1	BUJÃO STOPFEN	TAPÓN TAPPO	PLUG PROP	BOUCHON TAMPÃO	050T
4		148881A1		1	ALOJAMENTO GEHÄUSE	ALOJAMIENTO ALLOGGIAMENTO	HOUSING HUS	CARTER ALOJAMENTO	014V
5		292414A1		3	BUJÃO STOPFEN	TAPÓN TAPPO	PLUG PROP	BOUCHON BUJAO	6400
6		148888A1		1	RESPIRO ENTLÜFTER	RESPIRADERO SFIATO	BREATHER UDLUFTNINGSSKRUE	RENIFLARD RESPIRADOURO	145S
7		148886A1		1	ALOJAMENTO GEHÄUSE	ALOJAMIENTO ALLOGGIAMENTO	HOUSING HUS	CARTER ALOJAMENTO	014V
8		148889A1		2	O-RING O-RING	JUNTA TÓRICA ANELLO TOROIDALE	O-RING O-RING	JOINT TORIQUE O-RING	055A
9		148882A1		1	CORPO KAROSSERIE	CUERPO CORPO	BODY HUS	CORPS CORPO	300C
10		148884A1		1	BUJÃO STOPFEN	TAPÓN TAPPO	PLUG PROP	BOUCHON TAMPÃO	050T
11		148885A1		1	ANEL DE PRESSÃO SPRENGRING	ANILLO DE RESORTE ANELLO ELASTICO	SNAP RING LÅSERING	ANNEAU D'ARRET ANEL	054A

06-20	01	p1	11/08

EIXO DIANTEIRO
EJE DELANTERO
FRONT AXLE
FRONT AXLE

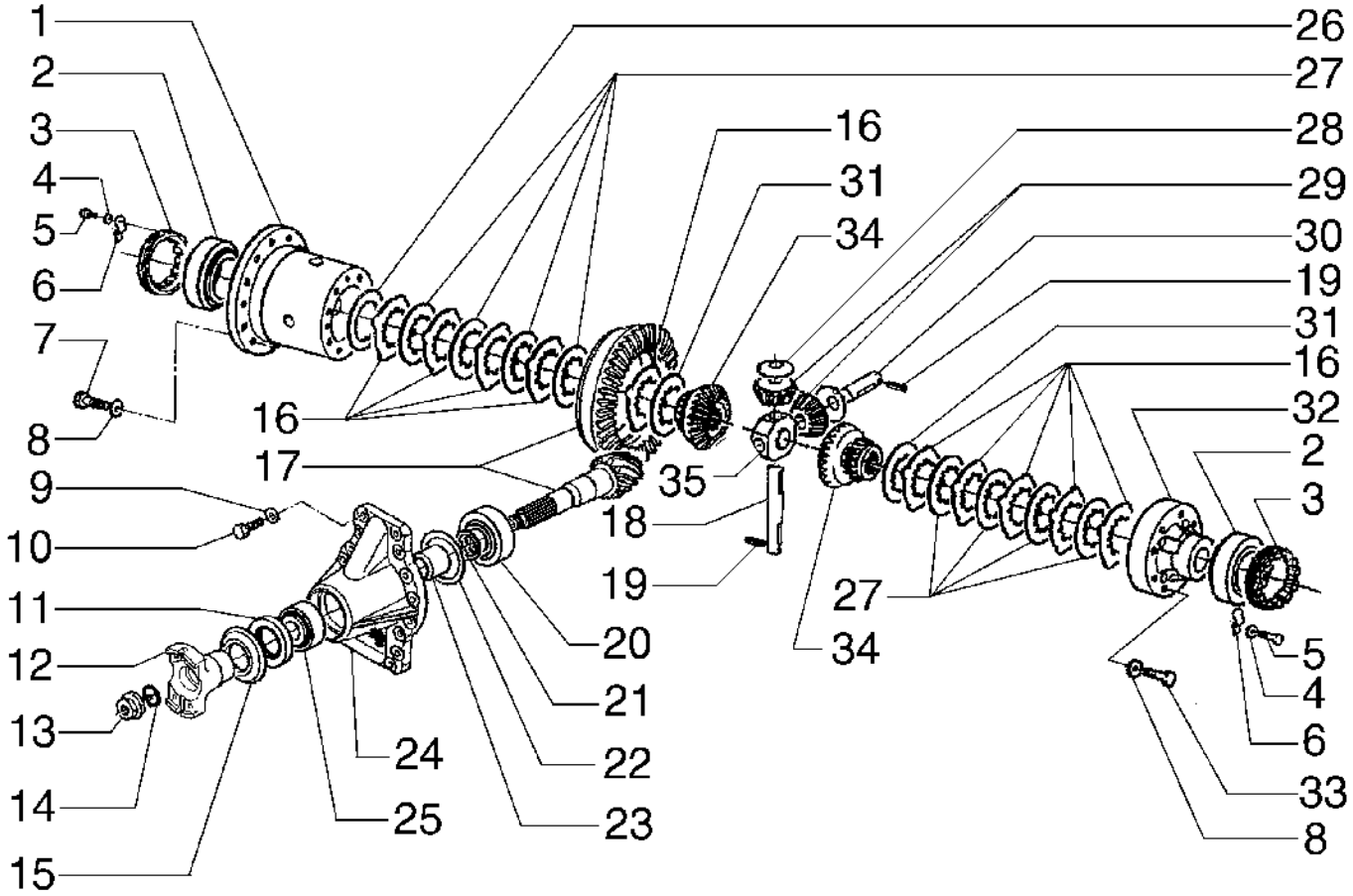

FRONT AXLE
FRONT AXLE
FRONT AXLE
FRONT AXLE

R	N	P.N.	MOD	Q	Denominação Bezeichnung	Denominacion Descrizione	Description Beskrivelse	Description Denominação	L.C.
1		148898A1		1	ALOJAMENTO GEHÄUSE	ALOJAMIENTO ALLOGGIAMENTO	HOUSING HUS	CARTER ALOJAMENTO	014V
2		148897A1		1	CONJUNTO DO ROLAMENTO LAGERBAURUPPE	CONJUNTO DE COJINET COMPLESSIVO CUSCINE	BEARING ASSY LEJESAMLING	ROULEMENT CHUMACEIRA	341C
3		148896A1		2	PORCA DE VEDAÇÃO RINGMUTTER	TUERCA DE ANILLA GHIERA	RING NUT GEVINDRING	ECROU A ŒIL PORCA COM OLHAL	050G
4		148894A1		2	ARRUELA PLANA UNTERLEGSCHEIBE	ARANDELA RONDELLA	WASHER FLADSKIVE	RONDELLE ANILHA	131R
5		148893A1		2	PARAFUSO SCHRAUBE	TORNILLO VITE	SCREW SKRUE	VIS PARAFUSO	040V
6		148895A1		2	PLACA DE COBERTURA ABDECKPLATTE	PLACA DE CUBIERTA PIASTRA DI COPERTUR/	COVER PLATE DÆKPLADE	COUVERCLE CHAPA PEQUENA	110P
7		148899A1		16	PARAFUSO SCHRAUBE	TORNILLO VITE	SCREW SKRUE	VIS PARAFUSO	040V
8		148914A1		16	ARRUELA PLANA UNTERLEGSCHEIBE	ARANDELA RONDELLA	WASHER FLADSKIVE	RONDELLE ANILHA	131R
9		148935A1		16	ARRUELA PLANA UNTERLEGSCHEIBE	ARANDELA RONDELLA	WASHER FLADSKIVE	RONDELLE ANILHA	131R
10		148934A1		16	PARAFUSO SCHRAUBE	TORNILLO VITE	SCREW SKRUE	VIS PARAFUSO	040V
11		148933A1		1	VEDAÇÃO DICHTUNG	ANILLO DE CIERRE GUARNIZIONE; TENUTA	SEAL PAKNING	JOINT VEDANTE	132A
12		149987A1		1	FLANGE FLANSCH	BRIDA FLANGIA	FLANGE FLANGE	BRIDE FLANGE	070F
13		148931A1		1	PORCA MUTTER	TUERCA DADO	NUT MØTRIK	ECROU PORCA	010D
14		148930A1		1	O-RING O-RING	JUNTA TÓRICA ANELLO TOROIDALE	O-RING O-RING	JOINT TORIQUE O-RING	055A
15		148929A1		1	PLACA DE COBERTURA ABDECKPLATTE	PLACA DE CUBIERTA PIASTRA DI COPERTUR/	COVER PLATE DÆKPLADE	COUVERCLE CHAPA PEQUENA	110P
16		148905A1		10	DISCO SCHEIBE	DISCO DISCO	DISC NAV	DISQUE DISCO	060D
17		148904A1		1	KIT DE REVISÃO DO MOTOR MOTORÜBERHOLUNGS	KIT DE REVISIÓN DEL M KIT REVISIONE MOTORE	ENGINE OVERHAUL KIT MOTORREVISIONSSÆT	KIT DE REVISION MOTE KIT DE REVISÃO DO MO	002K
18		148916A1		1	PINO PIN	PASADOR PERNO	PIN STIFT	BROCHE PERNO	080P
19		148911A1		3	PINO ELÁSTICO SPANNSTIFT	BULÓN DE GIRO SPINA ELASTICA	ROLL PIN SPLIT	GOUPILLE ELASTIQUE TROÇO	200S
20		148936A1		1	CONJUNTO DO ROLAMENTO LAGERBAURUPPE	CONJUNTO DE COJINET COMPLESSIVO CUSCINE	BEARING ASSY LEJESAMLING	ROULEMENT CHUMACEIRA	341C
21		148925A1		1	CALÇO DE AFINAÇÃO AUSGLEICHSSCHEIBE	SUPLEMENTO SPESSORE	SHIM MELLEMLÆG	CALE CALÇO DE AFINAÇÃO	198S
21		148923A1		1	CALÇO DE AFINAÇÃO AUSGLEICHSSCHEIBE	SUPLEMENTO SPESSORE	SHIM MELLEMLÆG	CALE CALÇO DE AFINAÇÃO	198S
21		148922A1		3	CALÇO DE AFINAÇÃO AUSGLEICHSSCHEIBE	SUPLEMENTO SPESSORE	SHIM MELLEMLÆG	CALE CALÇO DE AFINAÇÃO	198S

06-20	01	p2	11/08

EIXO DIANTEIRO
EJE DELANTERO
FRONT AXLE
FRONT AXLE

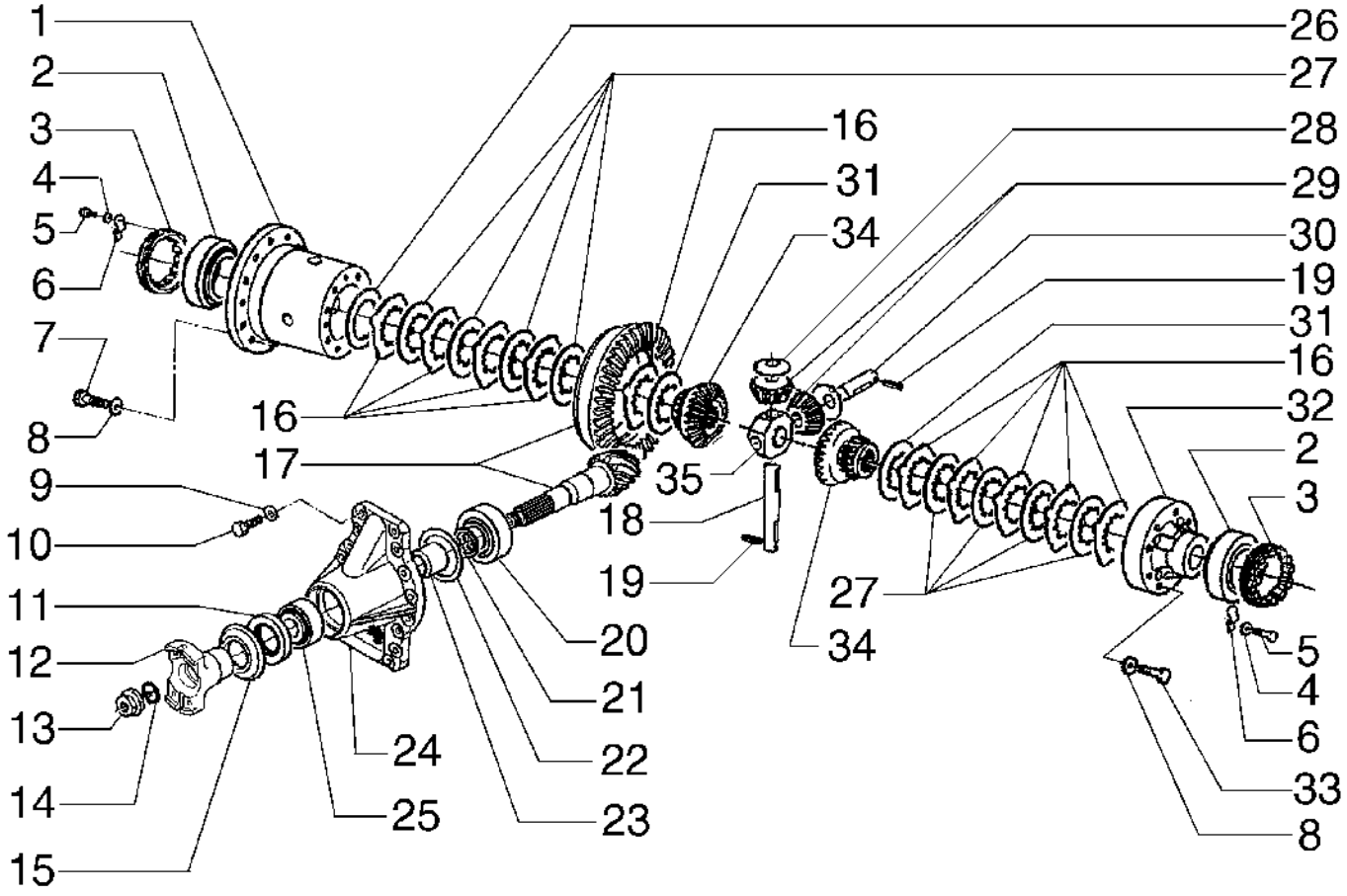

FRONT AXLE
FRONT AXLE
FRONT AXLE
FRONT AXLE

R	N	P.N.	MOD	Q	Denominação Bezeichnung	Denominacion Descrizione	Description Beskrivelse	Description Denominação	L.C.
21		148921A1		5	CALÇO DE AFINAÇÃO AUSGLEICHSSCHEIBE	SUPLEMENTO SPESSORE	SHIM MELLEMLÆG	CALE CALÇO DE AFINAÇÃO	198S
21		148924A1		1	CALÇO DE AFINAÇÃO AUSGLEICHSSCHEIBE	SUPLEMENTO SPESSORE	SHIM MELLEMLÆG	CALE CALÇO DE AFINAÇÃO	198S
22		148920A1		1	CALÇO DE AFINAÇÃO AUSGLEICHSSCHEIBE	SUPLEMENTO SPESSORE	SHIM MELLEMLÆG	CALE CALÇO DE AFINAÇÃO	198S
22		148917A1		1	CALÇO DE AFINAÇÃO AUSGLEICHSSCHEIBE	SUPLEMENTO SPESSORE	SHIM MELLEMLÆG	CALE CALÇO DE AFINAÇÃO	198S
22		148918A1		1	CALÇO DE AFINAÇÃO AUSGLEICHSSCHEIBE	SUPLEMENTO SPESSORE	SHIM MELLEMLÆG	CALE CALÇO DE AFINAÇÃO	198S
22		148919A1		1	CALÇO DE AFINAÇÃO AUSGLEICHSSCHEIBE	SUPLEMENTO SPESSORE	SHIM MELLEMLÆG	CALE CALÇO DE AFINAÇÃO	198S
23		148926A1		1	ESPAÇADOR DISTANZSTÜCK	SEPARADOR DISTANZIALE	SPACER AFSTANDSSTYKKE	ENTRETOISE ESPAÇADOR	075D
24		148927A1		1	COBERTURA ABDECKUNG	CUBIERTA COPERCHIO	COVER DÆKSEL	COUVERCLE COBERTURA	265C
25		148928A1		1	CONJUNTO DO ROLAMENTO LAGERBAURUPPE	CONJUNTO DE COJINET COMPLESSIVO CUSCINI	BEARING ASSY LEJESAMLING	ROULEMENT CHUMACEIRA	341C
26		148900A1		1	CALÇO DE AFINAÇÃO AUSGLEICHSSCHEIBE	SUPLEMENTO SPESSORE	SHIM MELLEMLÆG	CALE CALÇO DE AFINAÇÃO	198S
26		148902A1		1	CALÇO DE AFINAÇÃO AUSGLEICHSSCHEIBE	SUPLEMENTO SPESSORE	SHIM MELLEMLÆG	CALE CALÇO DE AFINAÇÃO	198S
26		148901A1		1	CALÇO DE AFINAÇÃO AUSGLEICHSSCHEIBE	SUPLEMENTO SPESSORE	SHIM MELLEMLÆG	CALE CALÇO DE AFINAÇÃO	198S
27		148903A1		8	DISCO SCHEIBE	DISCO DISCO	DISC NAV	DISQUE DISCO	060D
28		148909A1		4	ARRUELA PLANA UNTERLEGSCHEIBE	ARANDELA RONDELLA	WASHER FLADSKIVE	RONDELLE ANILHA	131R
29		148908A1		4	ENGRENAGEM ZAHNRAD	ENGRANAJE INGRANAGGIO	GEAR TANDHJUL	PIGNON ENGRENAGEM	050I
30		148910A1		2	EIXO WELLE	EJE ALBERO	SHAFT AKSEL	ARBRE VEIO	016A
31		148906A1		2	DISCO SCHEIBE	DISCO DISCO	DISC NAV	DISQUE DISCO	060D
32		148912A1		1	COBERTURA ABDECKUNG	CUBIERTA COPERCHIO	COVER DÆKSEL	COUVERCLE COBERTURA	265C
33		148913A1		8	PARAFUSO SCHRAUBE	TORNILLO VITE	SCREW SKRUE	VIS PARAFUSO	040V
34		148907A1		2	ENGRENAGEM SOLAR SONNENRAD	ENGRANAJE PLANETAR RUOTA DENTATA CENTI	SUN GEAR SOLGEAR	PIGNON SOLAIRE ENGRENAGEM SOLAR	P365
35		148915A1		1	FIXADOR HALTER	SOPORTE SUPPORTO	HOLDER HOLDER	SUPPORT SUPORTE	174S

06-21	01	p1	11/08

EIXO DIANTEIRO
EJE DELANTERO
FRONT AXLE
FRONT AXLE

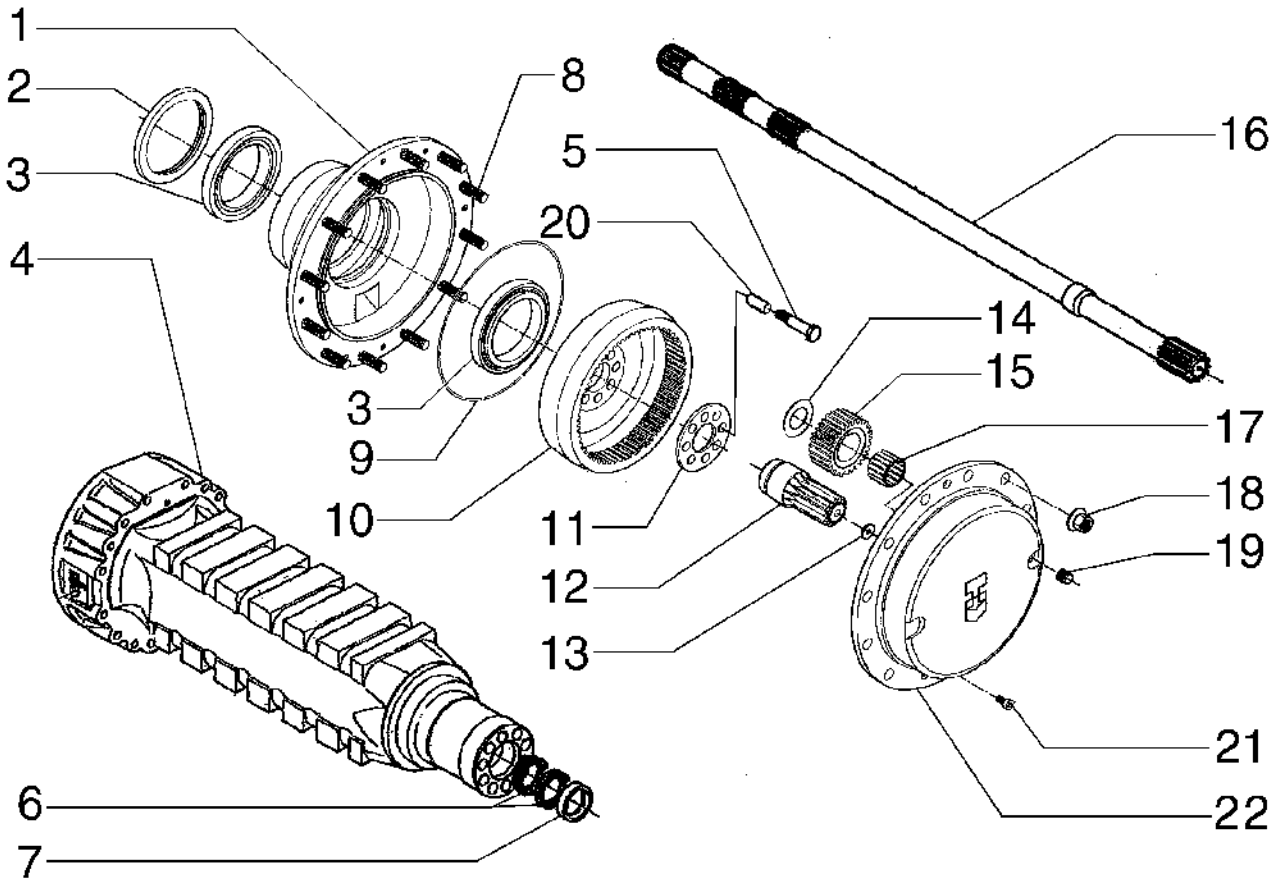

FRONT AXLE
FRONT AXLE
FRONT AXLE
FRONT AXLE

R	N	P.N.	MOD	Q	Denominação Bezeichnung	Denominacion Descrizione	Description Beskrivelse	Description Denominação	L.C.
1		148942A1		2	CUBO NABE	CUBO MOZZO	HUB NAV	MOYEU CUBO	135M
2		148940A1		2	VEDAÇÃO DICHTUNG	ANILLO DE CIERRE GUARNIZIONE; TENUTA	SEAL PAKNING	JOINT VEDANTE	132A
3		148941A1		4	CONJUNTO DO ROLAMENTO LAGERBAURUPPE	CONJUNTO DE COJINET COMPLESSIVO CUSCINI	BEARING ASSY LEJESAMLING	ROULEMENT CHUMACEIRA	341C
4		148937A1		2	ALOJAMENTO GEHÄUSE	ALOJAMIENTO ALLOGGIAMENTO	HOUSING HUS	CARTER ALOJAMENTO	014V
5		148952A1		20	PARAFUSO SCHRAUBE	TORNILLO VITE	SCREW SKRUE	VIS PARAFUSO	040V
6		148938A1		2	VEDAÇÃO DE BORRACHA GUMMIDICHTUNG	JUNTA DE GOMA GUARNIZIONE DI GOMM	RUBBER SEAL GUMMITÆTNING	JOINT EN CAOUTCHOU JUNTAS	122G
7		148939A1		2	ANEL RING	ANILLO ANELLO	RING RING	ANNEAU ANEL	045A
8		148953A1		24	PRISIONEIRO GEWINDEBOLZEN	PRISIONERO PRIGIONIERO	STUD STØTTEBOLT	GOUJON PINO ROSCADO	210P
9		148944A1		2	O-RING O-RING	JUNTA TÓRICA ANELLO TOROIDALE	O-RING O-RING	JOINT TORIQUE O-RING	055A
10		148945A1		2	COROA DENTADA ZAHNKRANZ	CORONA DENTADA CORONA DENTATA	RING GEAR TANDKRANS	COURONNE DENTEE COROA DENTADA	297C
11		148955A1		2	PLACA DE COBERTURA ABDECKPLATTE	PLACA DE CUBIERTA PIASTRA DI COPERTUR	COVER PLATE DÆKPLADE	COUVERCLE CHAPA PEQUENA	110P
12		71100469		2	PINHÃO RITZEL	PIÑÓN PIGNONE	PINION SPIDSHJUL	PIGNON PINHÃO	P045
13		148951A1		2	ARRUELA PLANA UNTERLEGSCHEIBE	ARANDELA RONDELLA	WASHER FLADSKIVE	RONDELLE ANILHA	131R
14		148946A1		6	ANEL DE PRESSÃO SPRENGRING	ANILLO DE RESORTE ANELLO ELASTICO	SNAP RING LÅSERING	ANNEAU D'ARRET ANEL	054A
15		148947A1		6	ENGRENAGEM ZAHNRAD	ENGRANAJE INGRANAGGIO	GEAR TANDHJUL	PIGNON ENGRENAGEM	050I
16		71100468		2	SEMI-EIXO HALBWELLE	SEMIEJE SEMIASSE	HALF SHAFT BAGAKSEL	DEMI-ARBRE SEMI-EIXO	092S
17		148957A1		6	CONJUNTO DO ROLAMENTO LAGERBAURUPPE	CONJUNTO DE COJINET COMPLESSIVO CUSCINI	BEARING ASSY LEJESAMLING	ROULEMENT CHUMACEIRA	341C
18		147496A1		24	PORCA MUTTER	TUERCA DADO	NUT MØTRIK	ECROU PORCA	010D
19		148949A1		2	BUJÃO STOPFEN	TAPÓN TAPPO	PLUG PROP	BOUCHON TAMPÃO	050T
20		148956A1		20	BUCHA BUCHSE	CASQUILLO BOCCOLA	BUSHING BØSNING	BAGUE CASQUILHO	095B
21		148948A1		4	PARAFUSO SCHRAUBE	TORNILLO VITE	SCREW SKRUE	VIS PARAFUSO	040V
22		148950A1		2	COBERTURA ABDECKUNG	CUBIERTA COPERCHIO	COVER DÆKSEL	COUVERCLE COBERTURA	265C

06-22	01	p1	11/08

EIXO DIANTEIRO
EJE DELANTERO
FRONT AXLE
FRONT AXLE

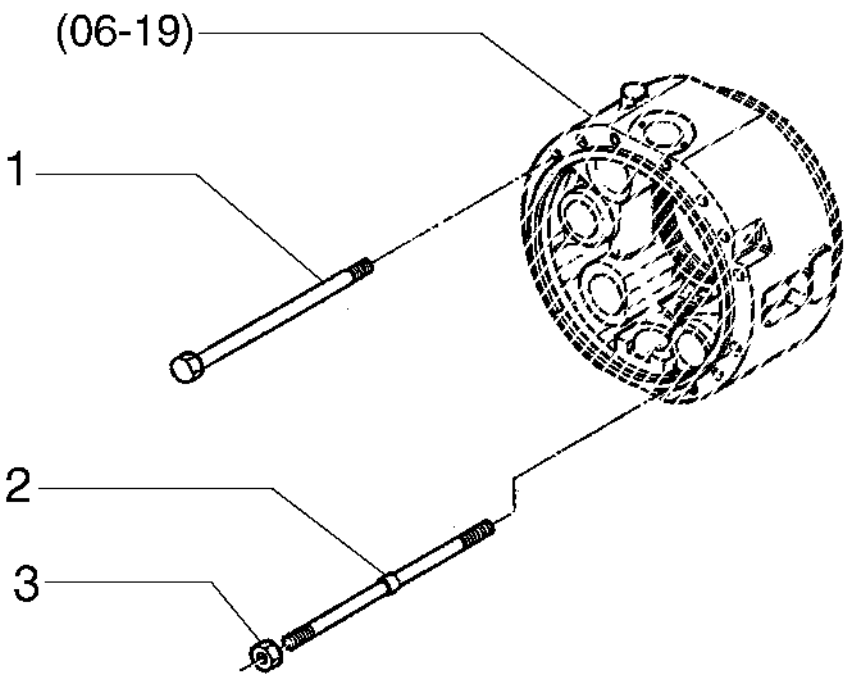

FRONT AXLE
FRONT AXLE
FRONT AXLE
FRONT AXLE

R	N	P.N.	MOD	Q	Denominação Bezeichnung	Denominacion Descrizione	Description Beskrivelse	Description Denominação	L.C.
1		148891A1		28	PARAFUSO SCHRAUBE	TORNILLO VITE	SCREW SKRUE	VIS PARAFUSO	040V
2		148892A1		4	PRISIONEIRO GEWINDEBOLZEN	PRISIONERO PRIGIONIERO	STUD STØTTEBOLT	GOUJON PINO ROSCADO	210P
3		148890A1		4	PORCA MUTTER	TUERCA DADO	NUT MØTRIK	ECROU PORCA	010D

06-23	01	p1	11/08

EIXO DIANTEIRO
EJE DELANTERO
FRONT AXLE
FRONT AXLE

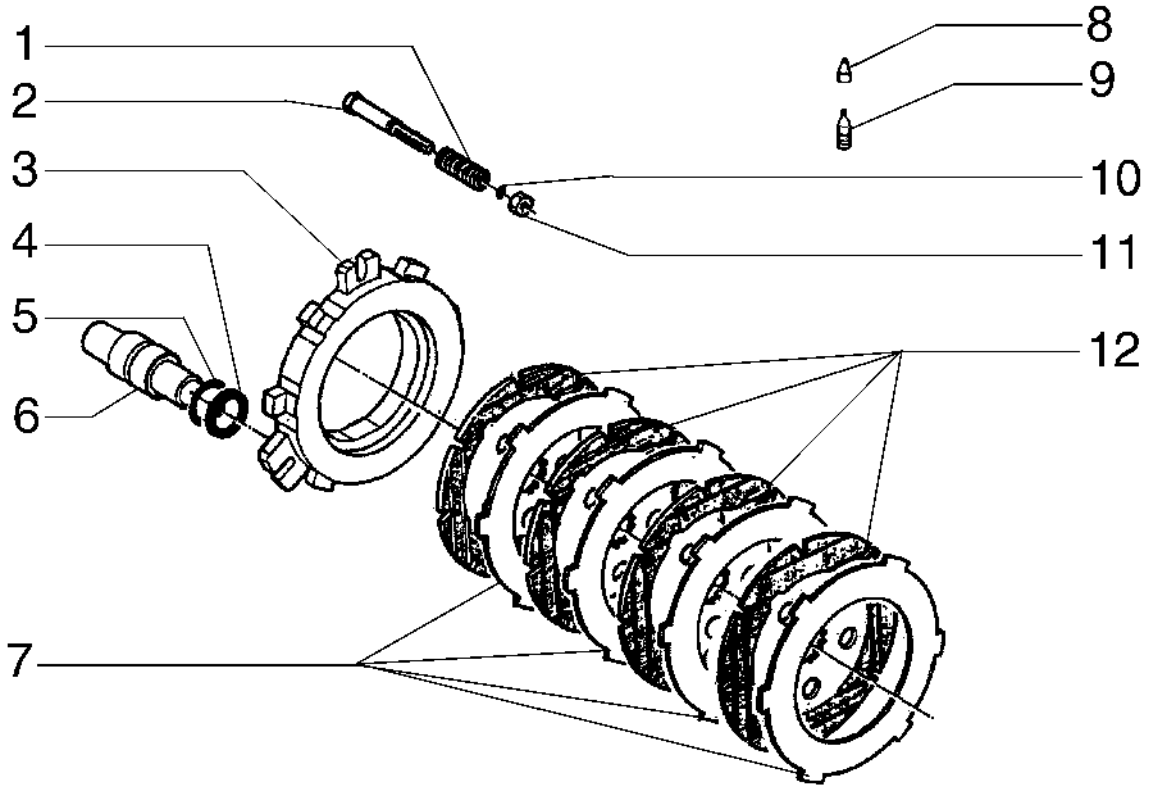

FRONT AXLE
FRONT AXLE
FRONT AXLE
FRONT AXLE

R	N	P.N.	MOD	Q	Denominação Bezeichnung	Denominacion Descrizione	Description Beskrivelse	Description Denominação	L.C.
1		148959A1		6	MOLA FEDER	RESORTE MOLLA	SPRING FJEDER	RESSORT MOLA	100M
2		148958A1		6	PARAFUSO SCHRAUBE	TORNILLO VITE	SCREW SKRUE	VIS PARAFUSO	040V
3		87442581		2	DISCO DE FREIO BREMSSCHEIBE	DISCO DE FRENO DISCO FRENO	BRAKE DISC BREMSESKIVE	DISQUE DE FREIN DISCO DE TRAVÃO	064D
4		148964A1		6	O-RING O-RING	JUNTA TÓRICA ANELLO TOROIDALE	O-RING O-RING	JOINT TORIQUE O-RING	055A
5		148965A1		6	ANEL RING	ANILLO ANELLO	RING RING	ANNEAU ANEL	045A
6		148966A1		6	ÊMBOLO PLUNGER	ÉMBOLO PISTONCINO; STANTUFI	PLUNGER STEMPEL	PLONGEUR ÊMBOLO	130P
7		148963A1		8	DISCO SCHEIBE	DISCO DISCO	DISC NAV	DISQUE DISCO	060D
8		148969A1		2	BUJÃO STOPFEN	TAPÓN TAPPO	PLUG PROP	BOUCHON TAMPÃO	050T
9		148970A1		2	PARAFUSO SCHRAUBE	TORNILLO VITE	SCREW SKRUE	VIS PARAFUSO	040V
10		148960A1		6	O-RING O-RING	JUNTA TÓRICA ANELLO TOROIDALE	O-RING O-RING	JOINT TORIQUE O-RING	055A
11		148961A1		6	PORCA MUTTER	TUERCA DADO	NUT MØTRIK	ECROU PORCA	010D
12		71102762		8	DISCO SCHEIBE	DISCO DISCO	DISC NAV	DISQUE DISCO	060D

06-24	01	p1	11/08

EIXO TRASEIRO
EJE TRASERO
REAR AXLE
REAR AXLE

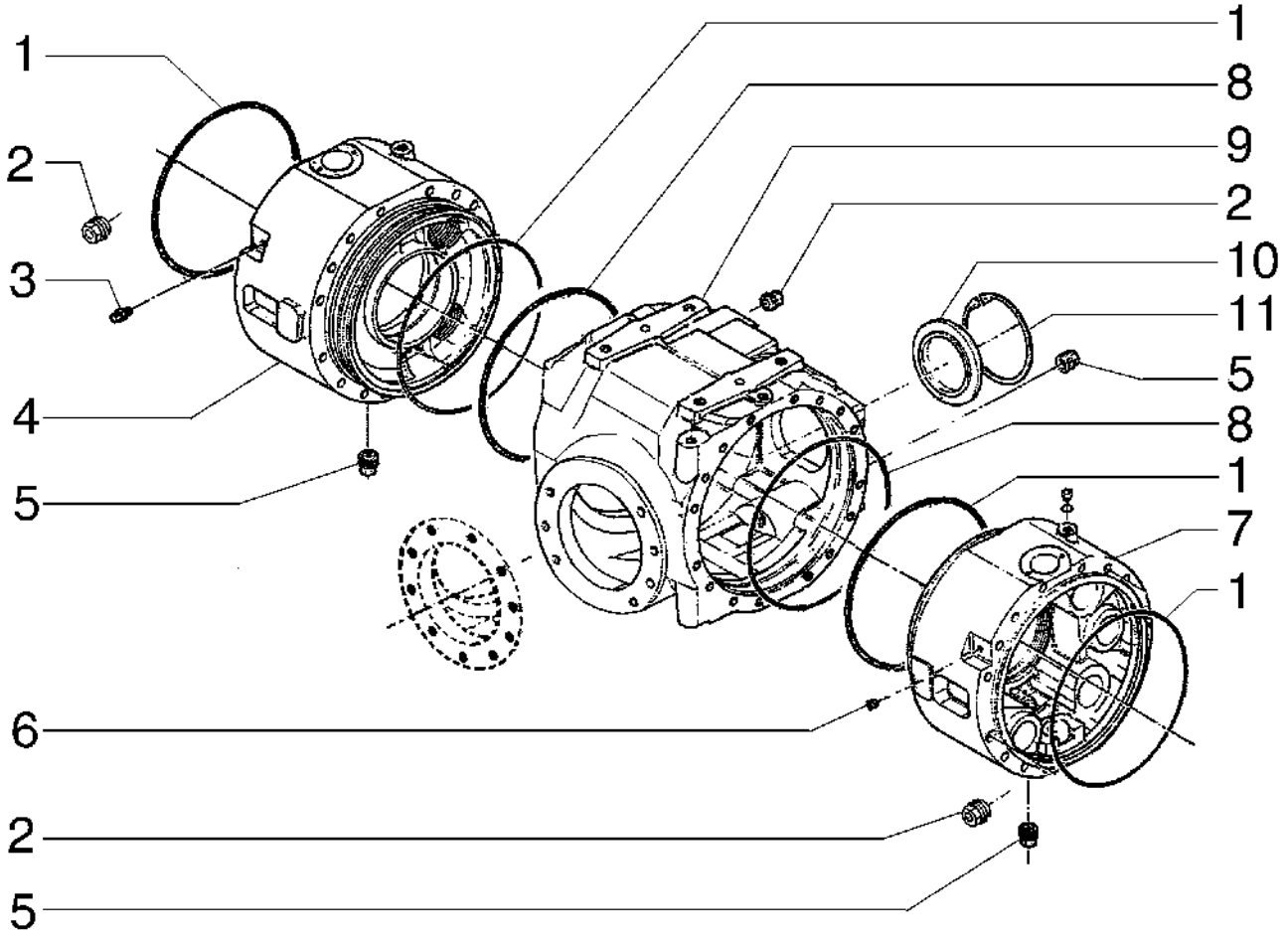

REAR AXLE
REAR AXLE
REAR AXLE
REAR AXLE

R	N	P.N.	MOD	Q	Denominação Bezeichnung	Denominacion Descrizione	Description Beskrivelse	Description Denominação	L.C.
1		148880A1		2	O-RING O-RING	JUNTA TÓRICA ANELLO TOROIDALE	O-RING O-RING	JOINT TORIQUE O-RING	055A
2		148883A1		4	BUJÃO STOPFEN	TAPÓN TAPPO	PLUG PROP	BOUCHON TAMPÃO	050T
3		148887A1		1	BUJÃO STOPFEN	TAPÓN TAPPO	PLUG PROP	BOUCHON TAMPÃO	050T
4		148881A1		1	ALOJAMENTO GEHÄUSE	ALOJAMIENTO ALLOGGIAMENTO	HOUSING HUS	CARTER ALOJAMENTO	014V
5		292414A1		3	BUJÃO STOPFEN	TAPÓN TAPPO	PLUG PROP	BOUCHON BUJAO	6400
6		148888A1		1	RESPIRO ENTLÜFTER	RESPIRADERO SFIATO	BREATHER UDLUFTNINGSSKRUE	RENIFLARD RESPIRADOURO	145S
7		148886A1		1	ALOJAMENTO GEHÄUSE	ALOJAMIENTO ALLOGGIAMENTO	HOUSING HUS	CARTER ALOJAMENTO	014V
8		148889A1		2	O-RING O-RING	JUNTA TÓRICA ANELLO TOROIDALE	O-RING O-RING	JOINT TORIQUE O-RING	055A
9		148971A1		1	ALOJAMENTO GEHÄUSE	ALOJAMIENTO ALLOGGIAMENTO	HOUSING HUS	CARTER ALOJAMENTO	014V
10		148884A1		1	BUJÃO STOPFEN	TAPÓN TAPPO	PLUG PROP	BOUCHON TAMPÃO	050T
11		148885A1		1	ANEL DE PRESSÃO SPRENGRING	ANILLO DE RESORTE ANELLO ELASTICO	SNAP RING LÅSERING	ANNEAU D'ARRET ANEL	054A

06-25	01	p1	11/08

EIXO TRASEIRO
EJE TRASERO
REAR AXLE
REAR AXLE

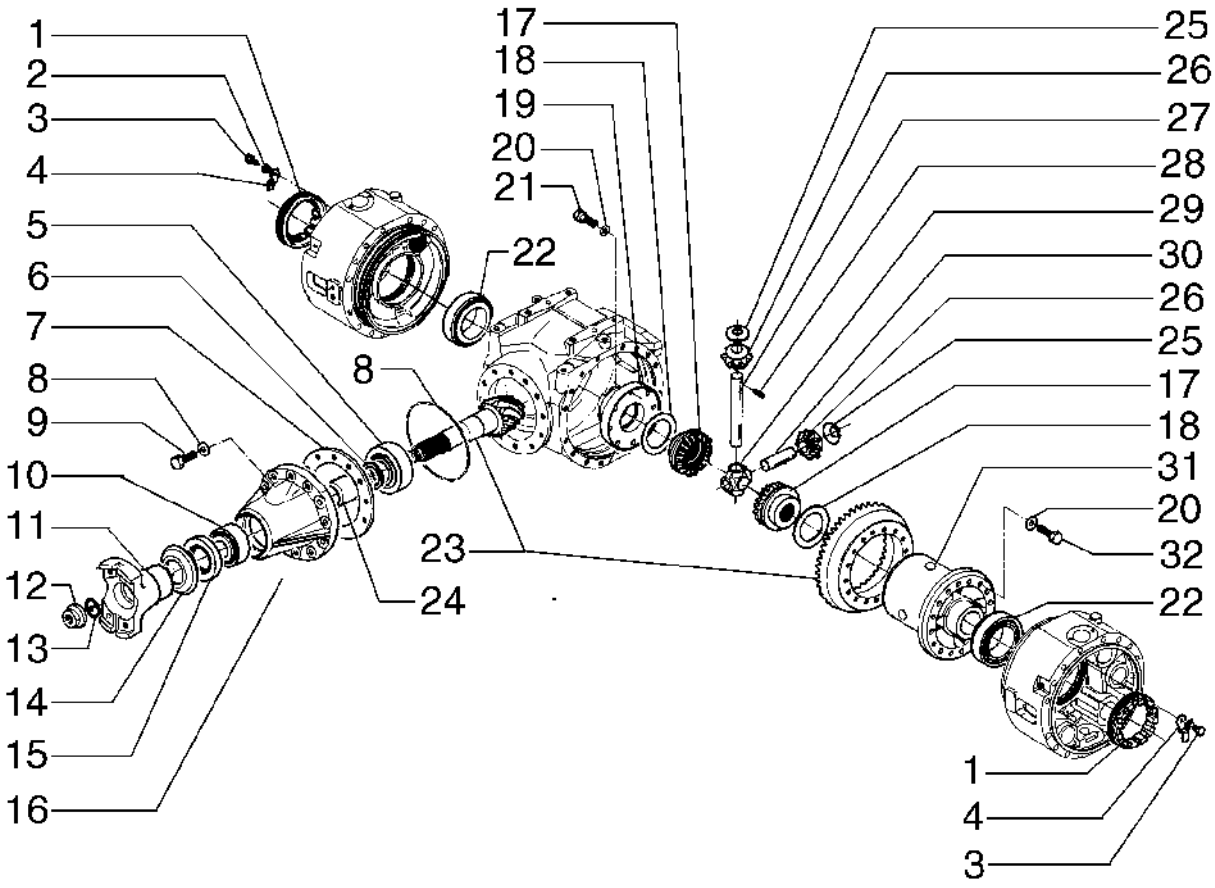

REAR AXLE
REAR AXLE
REAR AXLE
REAR AXLE

R	N	P.N.	MOD	Q	Denominação Bezeichnung	Denominacion Descrizione	Description Beskrivelse	Description Denominação	L.C.
1		148896A1		2	PORCA DE VEDAÇÃO RINGMUTTER	TUERCA DE ANILLA GHIERA	RING NUT GEVINDRING	ECROU A ŒIL PORCA COM OLHAL	050G
2		148894A1		2	ARRUELA PLANA UNTERLEGSCHEIBE	ARANDELA RONDELLA	WASHER FLADSKIVE	RONDELLE ANILHA	131R
3		148893A1		2	PARAFUSO SCHRAUBE	TORNILLO VITE	SCREW SKRUE	VIS PARAFUSO	040V
4		148895A1		2	PLACA DE COBERTURA ABDECKPLATTE	PLACA DE CUBIERTA PIASTRA DI COPERTUR/	COVER PLATE DÆKPLADE	COUVERCLE CHAPA PEQUENA	110P
5		148928A1		1	CONJUNTO DO ROLAMENTO LAGERBAURUPPE	CONJUNTO DE COJINET COMPLESSIVO CUSCINI	BEARING ASSY LEJESAMLING	ROULEMENT CHUMACEIRA	341C
6		148924A1		1	CALÇO DE AFINAÇÃO AUSGLEICHSSCHEIBE	SUPLEMENTO SPESSORE	SHIM MELLEMLÆG	CALE CALÇO DE AFINAÇÃO	198S
6		148921A1		5	CALÇO DE AFINAÇÃO AUSGLEICHSSCHEIBE	SUPLEMENTO SPESSORE	SHIM MELLEMLÆG	CALE CALÇO DE AFINAÇÃO	198S
6		148923A1		1	CALÇO DE AFINAÇÃO AUSGLEICHSSCHEIBE	SUPLEMENTO SPESSORE	SHIM MELLEMLÆG	CALE CALÇO DE AFINAÇÃO	198S
6		148925A1		1	CALÇO DE AFINAÇÃO AUSGLEICHSSCHEIBE	SUPLEMENTO SPESSORE	SHIM MELLEMLÆG	CALE CALÇO DE AFINAÇÃO	198S
6		148922A1		3	CALÇO DE AFINAÇÃO AUSGLEICHSSCHEIBE	SUPLEMENTO SPESSORE	SHIM MELLEMLÆG	CALE CALÇO DE AFINAÇÃO	198S
7		148976A1		1	CALÇO DE AFINAÇÃO AUSGLEICHSSCHEIBE	SUPLEMENTO SPESSORE	SHIM MELLEMLÆG	CALE CALÇO DE AFINAÇÃO	198S
7		148977A1		1	CALÇO DE AFINAÇÃO AUSGLEICHSSCHEIBE	SUPLEMENTO SPESSORE	SHIM MELLEMLÆG	CALE CALÇO DE AFINAÇÃO	198S
7		148978A1		1	CALÇO DE AFINAÇÃO AUSGLEICHSSCHEIBE	SUPLEMENTO SPESSORE	SHIM MELLEMLÆG	CALE CALÇO DE AFINAÇÃO	198S
7		148979A1		1	CALÇO DE AFINAÇÃO AUSGLEICHSSCHEIBE	SUPLEMENTO SPESSORE	SHIM MELLEMLÆG	CALE CALÇO DE AFINAÇÃO	198S
8		148975A1		1	ANEL RING	ANILLO ANELLO	RING RING	ANNEAU ANEL	045A
9		148981A1		10	PARAFUSO SCHRAUBE	TORNILLO VITE	SCREW SKRUE	VIS PARAFUSO	040V
10		148936A1		1	CONJUNTO DO ROLAMENTO LAGERBAURUPPE	CONJUNTO DE COJINET COMPLESSIVO CUSCINI	BEARING ASSY LEJESAMLING	ROULEMENT CHUMACEIRA	341C
11		149987A1		1	FLANGE FLANSCH	BRIDA FLANGIA	FLANGE FLANGE	BRIDE FLANGE	070F
12		148931A1		1	PORCA MUTTER	TUERCA DADO	NUT MØTRIK	ECROU PORCA	010D
13		148930A1		1	O-RING O-RING	JUNTA TÓRICA ANELLO TOROIDALE	O-RING O-RING	JOINT TORIQUE O-RING	055A
14		148929A1		1	PLACA DE COBERTURA ABDECKPLATTE	PLACA DE CUBIERTA PIASTRA DI COPERTUR/	COVER PLATE DÆKPLADE	COUVERCLE CHAPA PEQUENA	110P
15		148933A1		1	VEDAÇÃO DICHTUNG	ANILLO DE CIERRE GUARNIZIONE; TENUTA	SEAL PAKNING	JOINT VEDANTE	132A
16		148980A1		1	FLANGE FLANSCH	BRIDA FLANGIA	FLANGE FLANGE	BRIDE FLANGE	070F

06-25	01	p2	11/08

EIXO TRASEIRO
EJE TRASERO
REAR AXLE
REAR AXLE

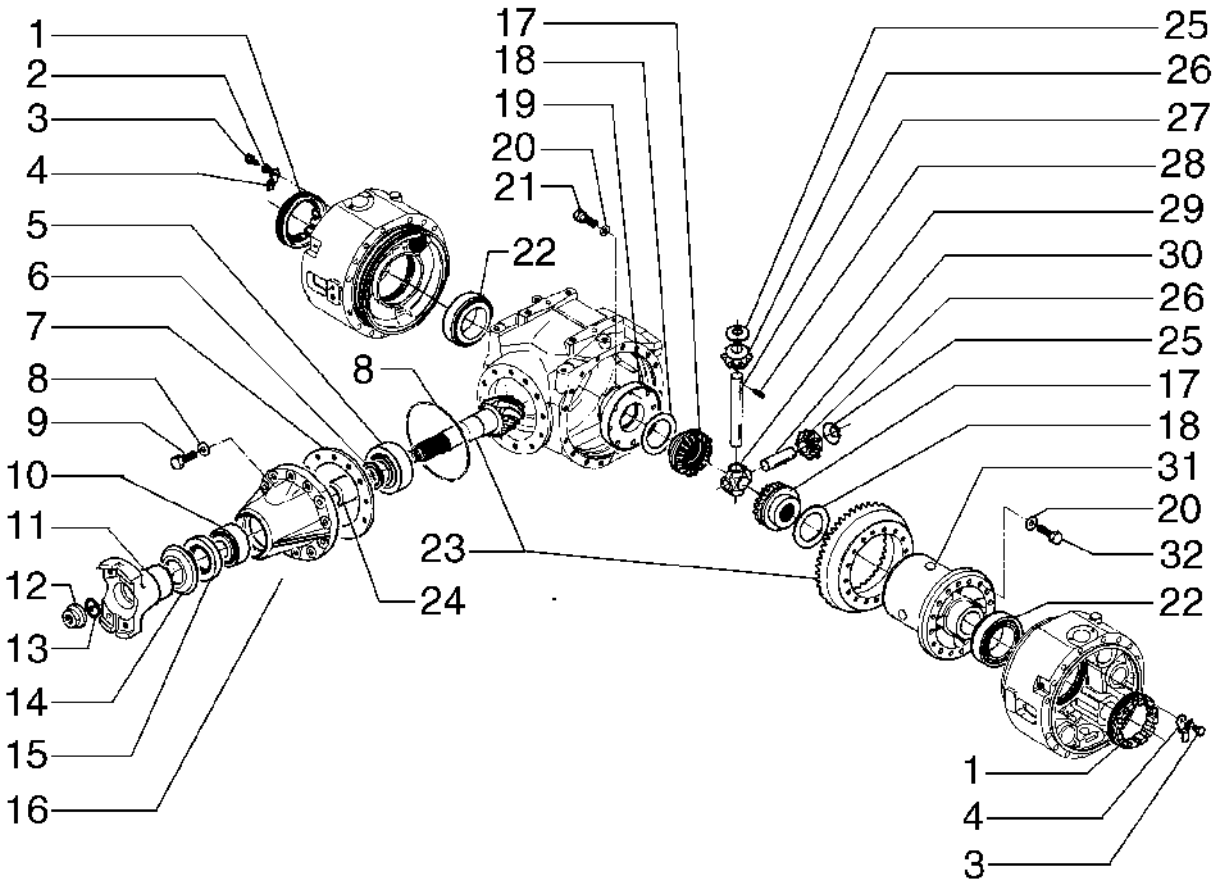

REAR AXLE
REAR AXLE
REAR AXLE
REAR AXLE

R	N	P.N.	MOD	Q	Denominação Bezeichnung	Denominacion Descrizione	Description Beskrivelse	Description Denominação	L.C.
17		148972A1		2	ENGRENAGEM SOLAR SONNENRAD	ENGRANAJE PLANETAR RUOTA DENTATA CENTI	SUN GEAR SOLGEAR	PIGNON SOLAIRE ENGRENAGEM SOLAR	P365
18		148973A1		2	ARRUELA PLANA UNTERLEGSCHEIBE	ARANDELA RONDELLA	WASHER FLADSKIVE	RONDELLE ANILHA	131R
19		148983A1		1	COBERTURA ABDECKUNG	CUBIERTA COPERCHIO	COVER DÆKSEL	COUVERCLE COBERTURA	265C
20		148914A1		24	ARRUELA PLANA UNTERLEGSCHEIBE	ARANDELA RONDELLA	WASHER FLADSKIVE	RONDELLE ANILHA	131R
21		148974A1		8	PARAFUSO SCHRAUBE	TORNILLO VITE	SCREW SKRUE	VIS PARAFUSO	040V
22		148897A1		1	CONJUNTO DO ROLAMENTO LAGERBAURUPPE	CONJUNTO DE COJINET COMPLESSIVO CUSCINI	BEARING ASSY LEJESAMLING	ROULEMENT CHUMACEIRA	341C
23		148982A1		1	COROA DENTADA ZAHNKRANZ	CORONA DENTADA CORONA DENTATA	RING GEAR TANDKRANS	COURONNE DENTEE COROA DENTADA	297C
24		148926A1		1	ESPAÇADOR DISTANZSTÜCK	SEPARADOR DISTANZIALE	SPACER AFSTANDSSTYKKE	ENTRETOISE ESPAÇADOR	075D
25		148909A1		4	ARRUELA PLANA UNTERLEGSCHEIBE	ARANDELA RONDELLA	WASHER FLADSKIVE	RONDELLE ANILHA	131R
26		148908A1		4	ENGRENAGEM ZAHNRAD	ENGRANAJE INGRANAGGIO	GEAR TANDHJUL	PIGNON ENGRENAGEM	050I
27		148916A1		1	PINO PIN	PASADOR PERNO	PIN STIFT	BROCHE PERNO	080P
28		148911A1		3	PINO ELÁSTICO SPANNSTIFT	BULÓN DE GIRO SPINA ELASTICA	ROLL PIN SPLIT	GOUPILLE ELASTIQUE TROÇO	200S
29		148915A1		1	FIXADOR HALTER	SOPORTE SUPPORTO	HOLDER HOLDER	SUPPORT SUPORTE	174S
30		148910A1		2	EIXO WELLE	EJE ALBERO	SHAFT AKSEL	ARBRE VEIO	016A
31		148984A1		1	ALOJAMENTO GEHÄUSE	ALOJAMIENTO ALLOGGIAMENTO	HOUSING HUS	CARTER ALOJAMENTO	014V
32		148899A1		16	PARAFUSO SCHRAUBE	TORNILLO VITE	SCREW SKRUE	VIS PARAFUSO	040V

06-26	01	p1	11/08

EIXO TRASEIRO
EJE TRASERO
REAR AXLE
REAR AXLE

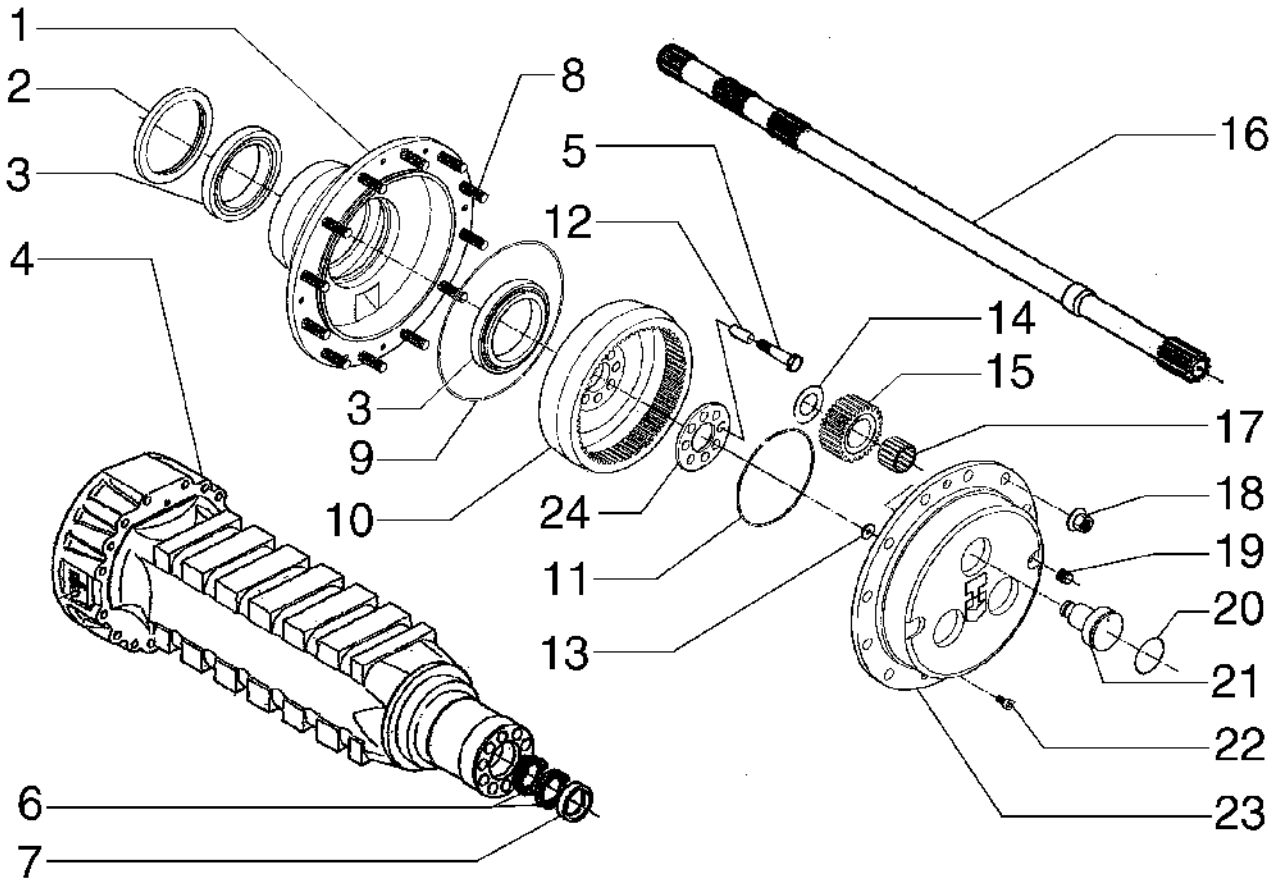

REAR AXLE
REAR AXLE
REAR AXLE
REAR AXLE

R	N	P.N.	MOD	Q	Denominação Bezeichnung	Denominacion Descrizione	Description Beskrivelse	Description Denominação	L.C.
1		148996A1		2	CUBO NABE	CUBO MOZZO	HUB NAV	MOYEU CUBO	135M
2		148940A1		2	VEDAÇÃO DICHTUNG	ANILLO DE CIERRE GUARNIZIONE; TENUTA	SEAL PAKNING	JOINT VEDANTE	132A
3		148941A1		4	CONJUNTO DO ROLAMENTO LAGERBAURUPPE	CONJUNTO DE COJINET COMPLESSIVO CUSCINI	BEARING ASSY LEJESAMLING	ROULEMENT CHUMACEIRA	341C
4		148937A1		2	ALOJAMENTO GEHÄUSE	ALOJAMIENTO ALLOGGIAMENTO	HOUSING HUS	CARTER ALOJAMENTO	014V
5		148952A1		20	PARAFUSO SCHRAUBE	TORNILLO VITE	SCREW SKRUE	VIS PARAFUSO	040V
6		148938A1		2	VEDAÇÃO DE BORRACHA GUMMIDICHTUNG	JUNTA DE GOMA GUARNIZIONE DI GOMM	RUBBER SEAL GUMMITÆTNING	JOINT EN CAOUTCHOU JUNTAS	122G
7		148939A1		2	ANEL RING	ANILLO ANELLO	RING RING	ANNEAU ANEL	045A
8		148985A1		24	PRISIONEIRO GEWINDEBOLZEN	PRISIONERO PRIGIONIERO	STUD STØTTEBOLT	GOUJON PINO ROSCADO	210P
9		148986A1		2	O-RING O-RING	JUNTA TÓRICA ANELLO TOROIDALE	O-RING O-RING	JOINT TORIQUE O-RING	055A
10		148995A1		2	COROA DENTADA ZAHNKRANZ	CORONA DENTADA CORONA DENTATA	RING GEAR TANDKRANS	COURONNE DENTEE COROA DENTADA	297C
11		148994A1		2	ANEL DE PRESSÃO SPRENGRING	ANILLO DE RESORTE ANELLO ELASTICO	SNAP RING LÅSERING	ANNEAU D'ARRET ANEL	054A
12		148956A1		20	BUCHA BUCHSE	CASQUILLO BOCCOLA	BUSHING BØSNING	BAGUE CASQUILHO	095B
13		148993A1		2	ARRUELA PLANA UNTERLEGSCHEIBE	ARANDELA RONDELLA	WASHER FLADSKIVE	RONDELLE ANILHA	131R
14		149989A1		6	ARRUELA PLANA UNTERLEGSCHEIBE	ARANDELA RONDELLA	WASHER FLADSKIVE	RONDELLE ANILHA	131R
15		148988A1		6	PINHÃO DA RODA GUIA ZWISCHENZAHNRAD	PIÑÓN DE TENSOR PIGNONE FOLLE	IDLER PINION PLANETHJUL	PIGNON DE RENVOI PINHÃO INTERMÉDIO	020S
16		148997A1		2	SEMI-EIXO HALBWELLE	SEMIEJE SEMIASSE	HALF SHAFT BAGAKSEL	DEMI-ARBRE SEMI-EIXO	092S
17		148989A1		6	CONJUNTO DO ROLAMENTO LAGERBAURUPPE	CONJUNTO DE COJINET COMPLESSIVO CUSCINI	BEARING ASSY LEJESAMLING	ROULEMENT CHUMACEIRA	341C
18		147496A1		24	PORCA MUTTER	TUERCA DADO	NUT MØTRIK	ECROU PORCA	010D
19		292414A1		2	BUJÃO STOPFEN	TAPÓN TAPPO	PLUG PROP	BOUCHON BUJAO	6400
20		148992A1		6	O-RING O-RING	JUNTA TÓRICA ANELLO TOROIDALE	O-RING O-RING	JOINT TORIQUE O-RING	055A
21		148991A1		6	PINO PIN	PASADOR PERNO	PIN STIFT	BROCHE PERNO	080P
22		148948A1		4	PARAFUSO SCHRAUBE	TORNILLO VITE	SCREW SKRUE	VIS PARAFUSO	040V
23		149988A1		2	COBERTURA ABDECKUNG	CUBIERTA COPERCHIO	COVER DÆKSEL	COUVERCLE COBERTURA	265C

06-26	01	p2	11/08

EIXO TRASEIRO
EJE TRASERO
REAR AXLE
REAR AXLE

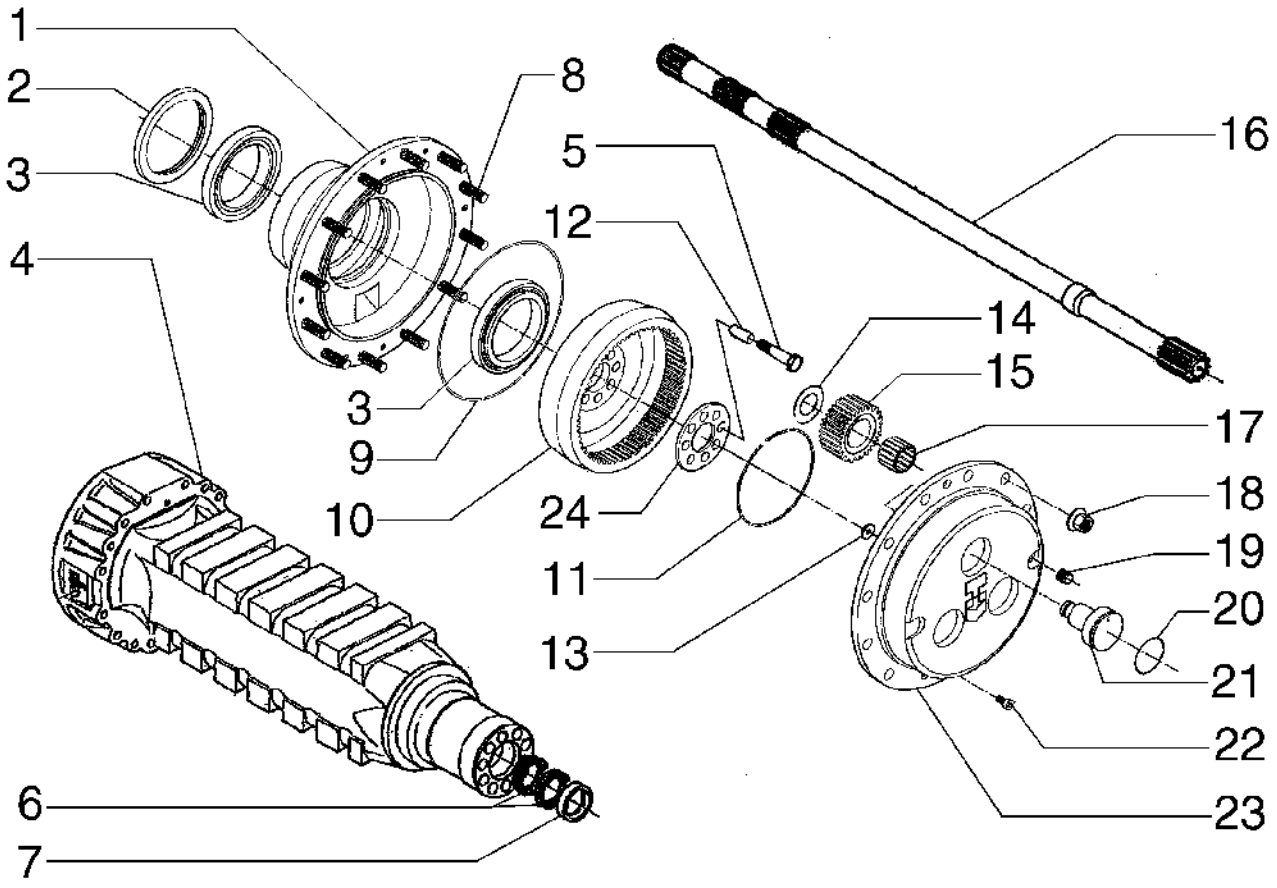

REAR AXLE
REAR AXLE
REAR AXLE
REAR AXLE

R	N	P.N.	MOD	Q	Denominação Bezeichnung	Denominacion Descrizione	Description Beskrivelse	Description Denominação	L.C.
24		**148955A1**		1	PLACA DE COBERTURA ABDECKPLATTE	PLACA DE CUBIERTA PIASTRA DI COPERTUR	COVER PLATE DÆKPLADE	COUVERCLE CHAPA PEQUENA	110P

06-27	01	p1	11/08

EIXO TRASEIRO
EJE TRASERO
REAR AXLE
REAR AXLE

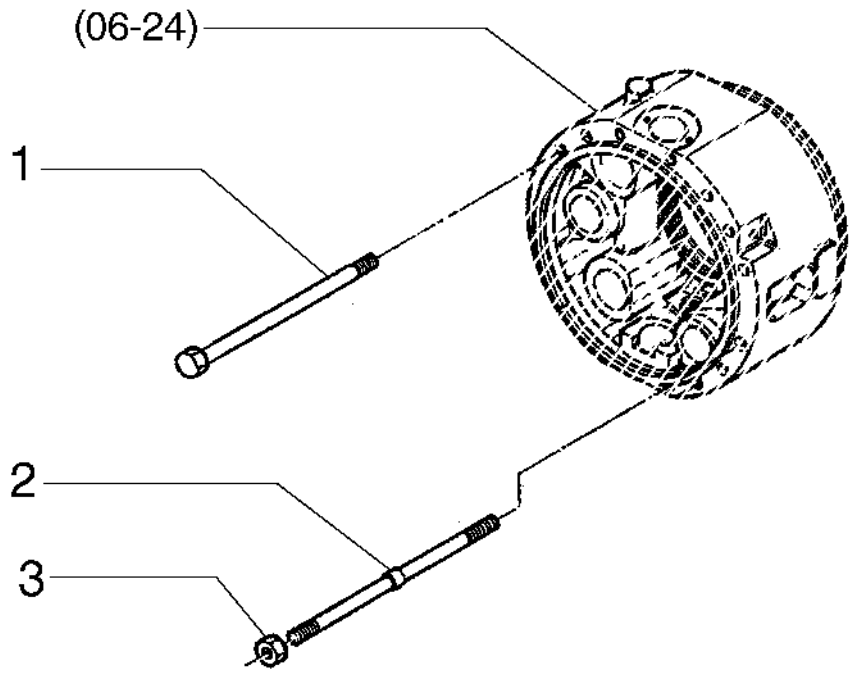

REAR AXLE
REAR AXLE
REAR AXLE
REAR AXLE

R	N	P.N.	MOD	Q	Denominação Bezeichnung	Denominacion Descrizione	Description Beskrivelse	Description Denominação	L.C.
1		148891A1		28	PARAFUSO SCHRAUBE	TORNILLO VITE	SCREW SKRUE	VIS PARAFUSO	040V
2		148892A1		4	PRISIONEIRO GEWINDEBOLZEN	PRISIONERO PRIGIONIERO	STUD STØTTEBOLT	GOUJON PINO ROSCADO	210P
3		148890A1		4	PORCA MUTTER	TUERCA DADO	NUT MØTRIK	ECROU PORCA	010D

06-28	01	p1	11/08

EIXO TRASEIRO
EJE TRASERO
REAR AXLE
REAR AXLE

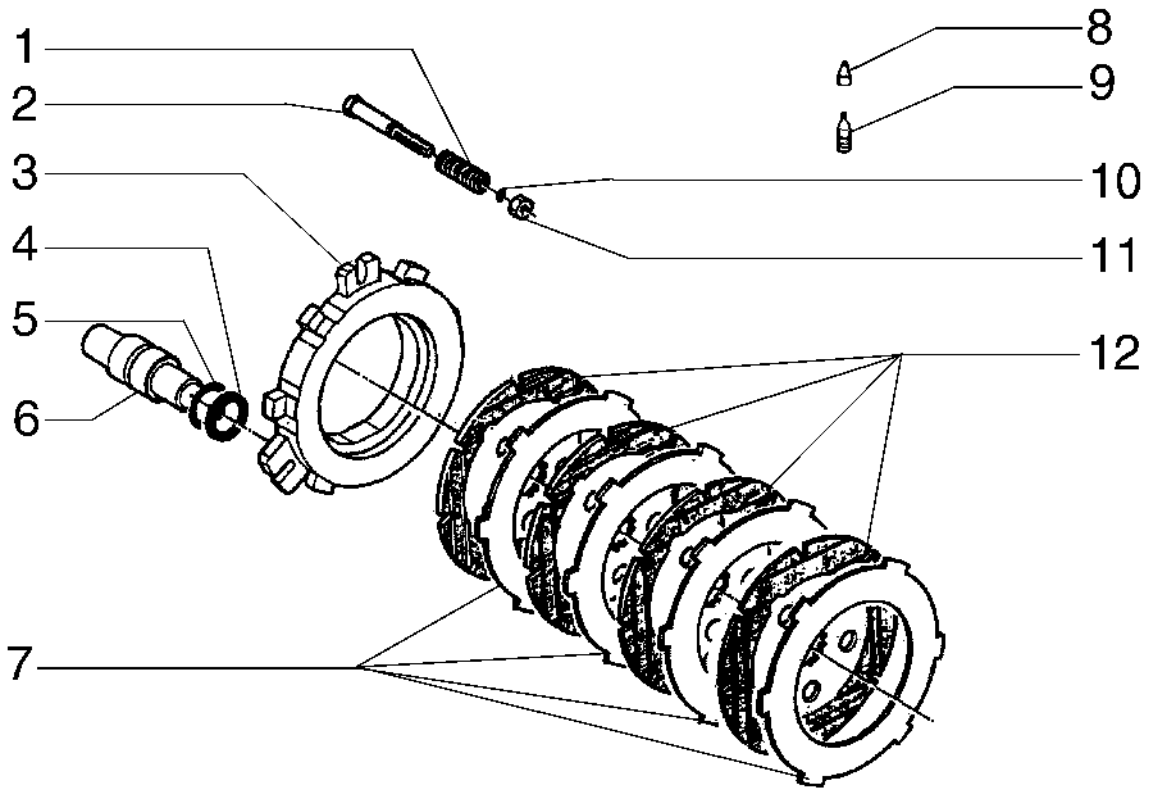

REAR AXLE
REAR AXLE
REAR AXLE
REAR AXLE

R	N	P.N.	MOD	Q	Denominação Bezeichnung	Denominacion Descrizione	Description Beskrivelse	Description Denominação	L.C.
1		148959A1		6	MOLA FEDER	RESORTE MOLLA	SPRING FJEDER	RESSORT MOLA	100M
2		148958A1		6	PARAFUSO SCHRAUBE	TORNILLO VITE	SCREW SKRUE	VIS PARAFUSO	040V
3		87442581		2	DISCO DE FREIO BREMSSCHEIBE	DISCO DE FRENO DISCO FRENO	BRAKE DISC BREMSESKIVE	DISQUE DE FREIN DISCO DE TRAVÃO	064D
4		148964A1		6	O-RING O-RING	JUNTA TÓRICA ANELLO TOROIDALE	O-RING O-RING	JOINT TORIQUE O-RING	055A
5		148965A1		6	ANEL RING	ANILLO ANELLO	RING RING	ANNEAU ANEL	045A
6		148966A1		6	ÊMBOLO PLUNGER	ÉMBOLO PISTONCINO; STANTUFI	PLUNGER STEMPEL	PLONGEUR ÊMBOLO	130P
7		148963A1		8	DISCO SCHEIBE	DISCO DISCO	DISC NAV	DISQUE DISCO	060D
8		148969A1		2	BUJÃO STOPFEN	TAPÓN TAPPO	PLUG PROP	BOUCHON TAMPÃO	050T
9		148970A1		2	PARAFUSO SCHRAUBE	TORNILLO VITE	SCREW SKRUE	VIS PARAFUSO	040V
10		148960A1		6	O-RING O-RING	JUNTA TÓRICA ANELLO TOROIDALE	O-RING O-RING	JOINT TORIQUE O-RING	055A
11		148961A1		6	PORCA MUTTER	TUERCA DADO	NUT MØTRIK	ECROU PORCA	010D
12		71102762		8	DISCO SCHEIBE	DISCO DISCO	DISC NAV	DISQUE DISCO	060D

06-29	01	p1	11/08

AROS E PNEUS
LLANTAS Y NEUMATICOS
WHEELS & TIRES
WHEELS & TIRES

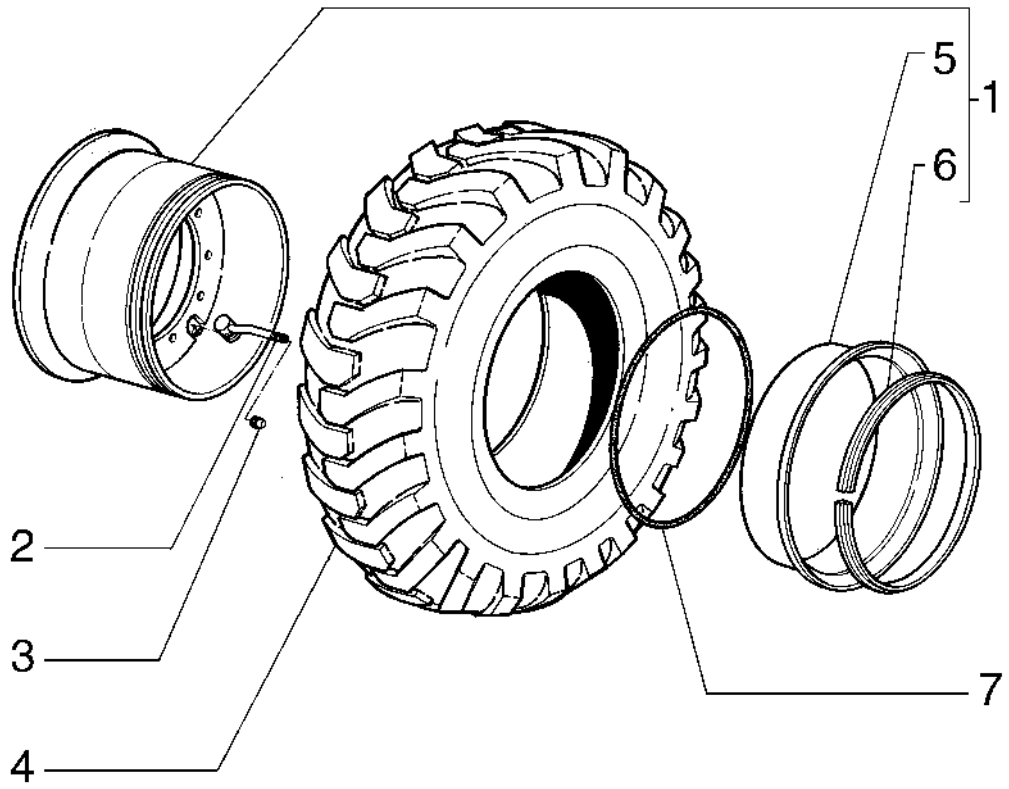

WHEELS & TIRES
WHEELS & TIRES
WHEELS & TIRES
WHEELS & TIRES

R	N	P.N.	MOD	Q	Denominação Bezeichnung	Denominacion Descrizione	Description Beskrivelse	Description Denominação	L.C.
1		87460448		4	RODA VEICULAR RAD	RUEDA RUOTA	WHEEL HJUL	ROUE RODA	160R
2		75212945		4	VÁLVULA HIDRÁULICA HYDRAULIKVENTIL	VÁLVULA HIDRÁULICA DISTRIBUTORE IDRAULI	HYDRAULIC VALVE HYDRAULIKVENTIL	SOUPAPE HYDRAULIQU VÁLVULA HIDRÁULICA	010V
3		75212946		4	TAMPA KAPPE	TAPÓN TAPPO	CAP TANKDÆKSEL	CAPUCHON TAMPÃO	052T
4		75223772		4	PNEU, 17.5X25 16L REIFEN	NEUMÁTICO PNEUMATICO	TYRE/TIRE DÆK	PNEUMATIQUE PNEU	269C
4		8320758		4	PNEU, 17.5X25 12L REIFEN	NEUMÁTICO PNEUMATICO	TYRE/TIRE DÆK	PNEUMATIQUE PNEU	269C
4		148117A1		4	PNEU, 17.5X25 12PR REIFEN	NEUMÁTICO PNEUMATICO	TYRE/TIRE DÆK	PNEUMATIQUE PNEU	269C
5		148681A1		4	ANEL RING	ANILLO ANELLO	RING RING	ANNEAU ANEL	045A
6		148682A1		4	ANEL RING	ANILLO ANELLO	RING RING	ANNEAU ANEL	045A
7		73038765		4	O-RING O-RING	JUNTA TÓRICA ANELLO TOROIDALE	O-RING O-RING	JOINT TORIQUE O-RING	055A

SECTION INDEX
Freios

07-01	01	FREIO DE ESTACIONAMENTO
07-02	1	SISTEMA HIDRÁULICO DO FREIO
07-03	1	SISTEMA HIDRÁULICO DO FREIO
07-04	1	SISTEMA HIDRÁULICO DO FREIO
07-05	01	VÁLVULA DE FREIO - 75263986
07-06	01	VÁLVULA DE FREIO - 75263986
07-07	01	BOMBA DE FREIO E INSTALAÇÃO
07-08	01	COMANDO DO FREIO DE MÃO
07-09	01	BOMBA DE FREIO - 75251687

07-01	01	p1	11/08

FREIO DE ESTACIONAMENTO
FRENO DE ESTACIONAMIENTO
PARKING BRAKE
PARKING BRAKE

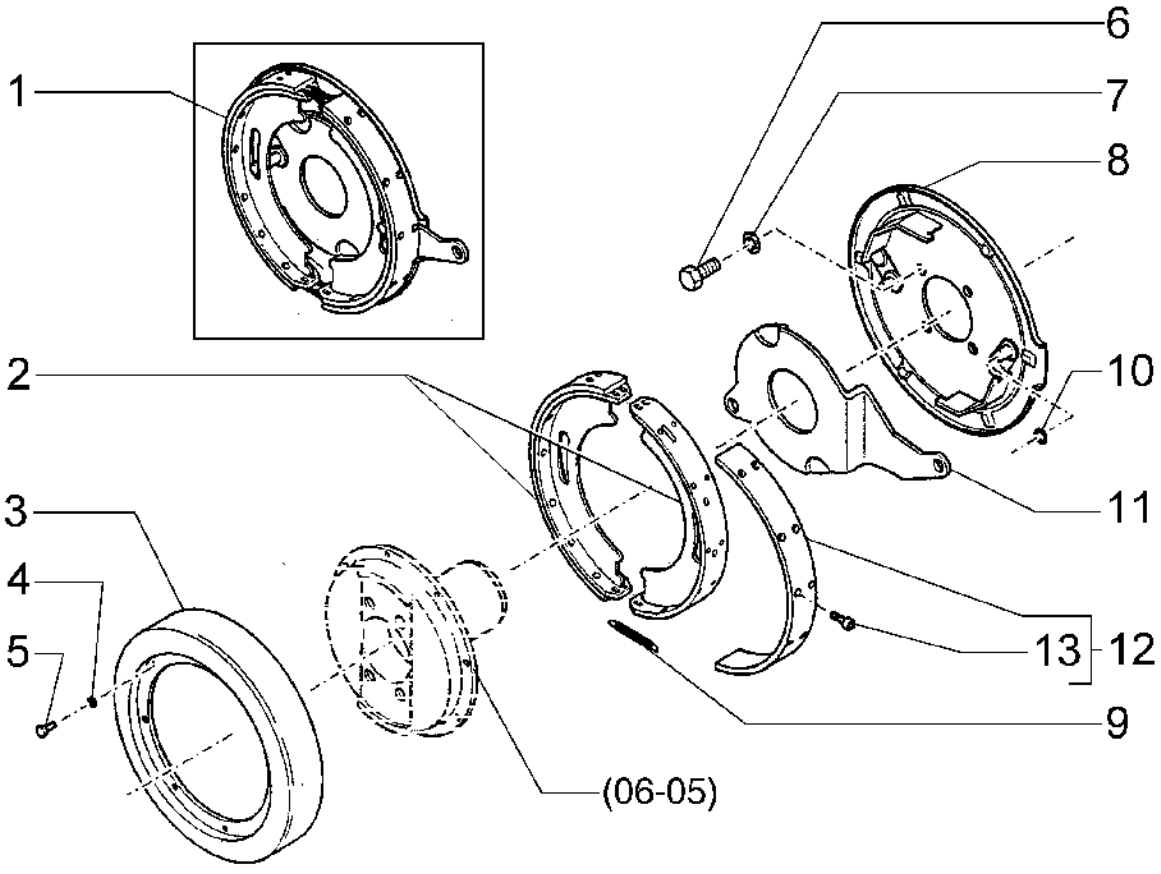

PARKING BRAKE
PARKING BRAKE
PARKING BRAKE
PARKING BRAKE

R	N	P.N.	MOD	Q	Denominação Bezeichnung	Denominacion Descrizione	Description Beskrivelse	Description Denominação	L.C.
1		148487A1		1	PLACA DE COBERTURA ABDECKPLATTE	PLACA DE CUBIERTA PIASTRA DI COPERTUR/	COVER PLATE DÆKPLADE	COUVERCLE CHAPA PEQUENA	110P
2		D47524		1					Z024
3		A17982		1	TAMBOR TROMMEL	TAMBOR TAMBURO	DRUM TÆRSKECYLINDER	TAMBOUR TAMBOR	2860
4		492-11038		6	TRAVA DA ARRUELA, 3/8" SICHERUNGSSCHEIBE	ARANDELA DE BLOQUE RONDELLA DI SICUREZ/	LOCK WASHER LÅSESKIVE	RONDELLE FREIN ANILHA DE RETENÇÃO	132R
5		414-612		6	PARAFUSO SCHRAUBE	PERNO BULLONE	BOLT BOLT	VIS PARAFUSO	140B
6		26967R1		4	PARAFUSO SCHRAUBE	TORNILLO VITE	SCREW SKRUE	VIS PARAFUSO	040V
7		114756		4	TRAVA DA ARRUELA SICHERUNGSSCHEIBE	ARANDELA DE BLOQUE RONDELLA DI SICUREZ/	LOCK WASHER LÅSESKIVE	RONDELLE FREIN ANILHA DE RETENÇÃO	132R
8		148487A1		1	PLACA DE COBERTURA ABDECKPLATTE	PLACA DE CUBIERTA PIASTRA DI COPERTUR/	COVER PLATE DÆKPLADE	COUVERCLE CHAPA PEQUENA	110P
9		A18134		2	MOLA FEDER	RESORTE MOLLA	SPRING FJEDER	RESSORT MOLA	8315
10		L33579		1	ROLO WALZE	RODILLO RULLO	ROLLER VALSE	ROULEAU ROLETE	7290
11		D60994		1	ALAVANCA HEBEL	PALANCA LEVA	LEVER HAANDTAG	LEVIER ALAVANCA	5110
12		D150535		1	LONA BELAG	REVESTIMIENTO RIVESTIMENTO	LINING FORING	GARNITURE REVESTIMENTO	5260
13		148496A1		20	REBITE NIET	REMACHE RIVETTO	RIVET NITTE	RIVET REBITE	055R

07-02	1	p1	11/08

SISTEMA HIDRÁULICO DO FREIO
SISTEMA HIDRAULICO DEL FRENO
HYDRAULIC BRAKE SYSTEM
HYDRAULIC BRAKE SYSTEM

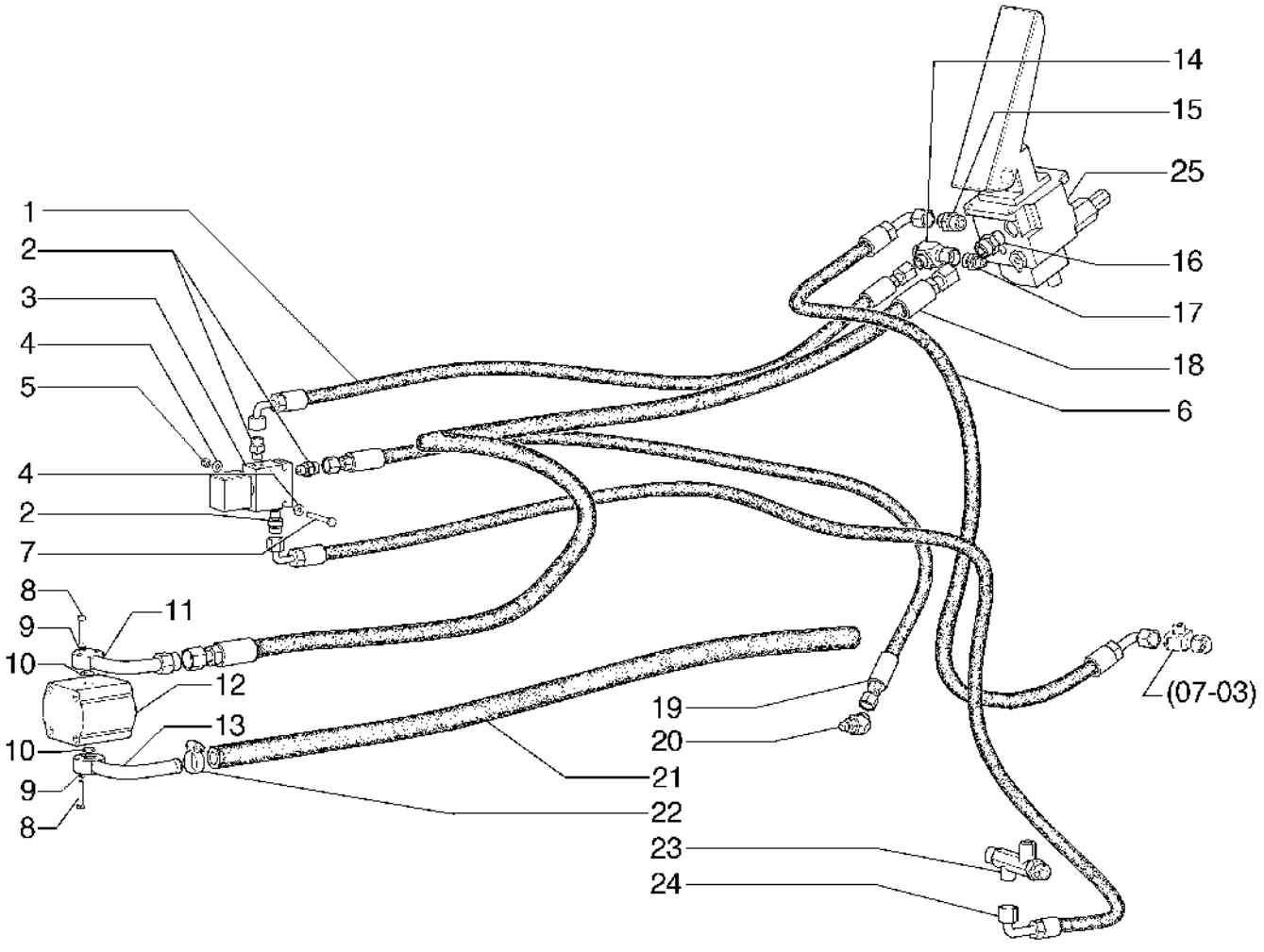

HYDRAULIC BRAKE SYSTEM
HYDRAULIC BRAKE SYSTEM
HYDRAULIC BRAKE SYSTEM
HYDRAULIC BRAKE SYSTEM

R	N	P.N.	MOD	Q	Denominação Bezeichnung	Denominacion Descrizione	Description Beskrivelse	Description Denominação	L.C.
1		75264695		1	MANGUEIRA SCHLAUCH	TUBO TUBO FLESSIBILE	HOSE SLANGE	FLEXIBLE MANGUEIRA	030M
2		75264623		3	CONEXÃO ARMATUR	ACOPLAMIENTO RACCORDO	FITTING FITTING	RACCORD CONECTOR	3300
3		75264621		1	VÁLVULA VENTIL	VÁLVULA VALVOLA	VALVE VENTIL	SOUPAPE VÁLVULA	9620
4		70928190		4	ARRUELA PLANA UNTERLEGSCHEIBE	ARANDELA RONDELLA	WASHER FLADSKIVE	RONDELLE ANILHA	131R
5		70920329		2	PORCA MUTTER	TUERCA DADO	NUT MØTRIK	ECROU PORCA	010D
6		75264583		1	MANGUEIRA SCHLAUCH	TUBO TUBO FLESSIBILE	HOSE SLANGE	FLEXIBLE MANGUEIRA	030M
7		70934150		2	PARAFUSO SCHRAUBE	TORNILLO VITE	SCREW SKRUE	VIS PARAFUSO	040V
8		10903031		6	PARAFUSO, Hex, M6 x 35, 10.9 SCHRAUBE	PERNO BULLONE	BOLT BOLT	VIS PARAFUSO	140B
9		10516471		6	TRAVA DA ARRUELA SICHERUNGSSCHEIBE	ARANDELA DE BLOQUE RONDELLA DI SICUREZ	LOCK WASHER LÅSESKIVE	RONDELLE FREIN ANILHA DE RETENÇÃO	132R
10		14457280		1	O-RING, -114, 70 Duro, .612" ID x .103" Thk O-RING	JUNTA TÓRICA ANELLO TOROIDALE	O-RING O-RING	JOINT TORIQUE O-RING	055A
11		75242656		1	TUBO ROHR	TUBO TUBO	TUBE RØR	TUBE TUBO	195T
12		75251687		1	BOMBA PUMPE	BOMBA POMPA	PUMP PUMPE	POMPE BOMBA	6570
13		75242658		1	TUBO ROHR	TUBO TUBO	TUBE RØR	TUBE TUBO	195T
14		78100054		2	CONECTOR HIDRÁUL HYDR STECKVERBINDE	CONECTOR HIDRÁULIC CONNETTORE IDRAULI	HYD CONNECTOR HYDRAULIKSTIK	CONNECTEUR HYDRAU CONECTOR HID.	020R
15		700-162		1	CONECTOR HIDRÁUL, 13/16"-16 ORFS x M22 x 1.5 ORB HYDR STECKVERBINDE	CONECTOR HIDRÁULIC CONNETTORE IDRAULI	HYD CONNECTOR HYDRAULIKSTIK	CONNECTEUR HYDRAU CONECTOR HID.	020R
16		78100099		1	CONECTOR HIDRÁUL HYDR STECKVERBINDE	CONECTOR HIDRÁULIC CONNETTORE IDRAULI	HYD CONNECTOR HYDRAULIKSTIK	CONNECTEUR HYDRAU CONECTOR HID.	020R
17		75239803		1	GRAXEIRA SCHMIERNIPPEL	BOQUILLA DE LUBRICA INGRASSATORE	LUBE NIPPLE SMØRENIPPEL	GRAISSEUR COPO DE LUBRIFICAÇÃ	060I
18		75264581		1	MANGUEIRA SCHLAUCH	TUBO TUBO FLESSIBILE	HOSE SLANGE	FLEXIBLE MANGUEIRA	030M
19		87489820		1	MANGUEIRA SCHLAUCH	TUBO TUBO FLESSIBILE	HOSE SLANGE	FLEXIBLE MANGUEIRA	030M
20		75264022		1	CONEXÃO ARMATUR	ACOPLAMIENTO RACCORDO	FITTING FITTING	RACCORD CONECTOR	3300
21		75251377		1	MANGUEIRA SCHLAUCH	TUBO TUBO FLESSIBILE	HOSE SLANGE	FLEXIBLE MANGUEIRA	030M
22		70922660		2	BRAÇADEIRA KLEMME	ABRAZADERA MORSETTO	CLAMP SPÆNDEBÅND	COLLIER BRAÇADEIRA	120M
23		75251396		1	CONEXÃO ARMATUR	ACOPLAMIENTO RACCORDO	FITTING FITTING	RACCORD CONECTOR	3300

07-02	1	p2	11/08

SISTEMA HIDRÁULICO DO FREIO
SISTEMA HIDRAULICO DEL FRENO
HYDRAULIC BRAKE SYSTEM
HYDRAULIC BRAKE SYSTEM

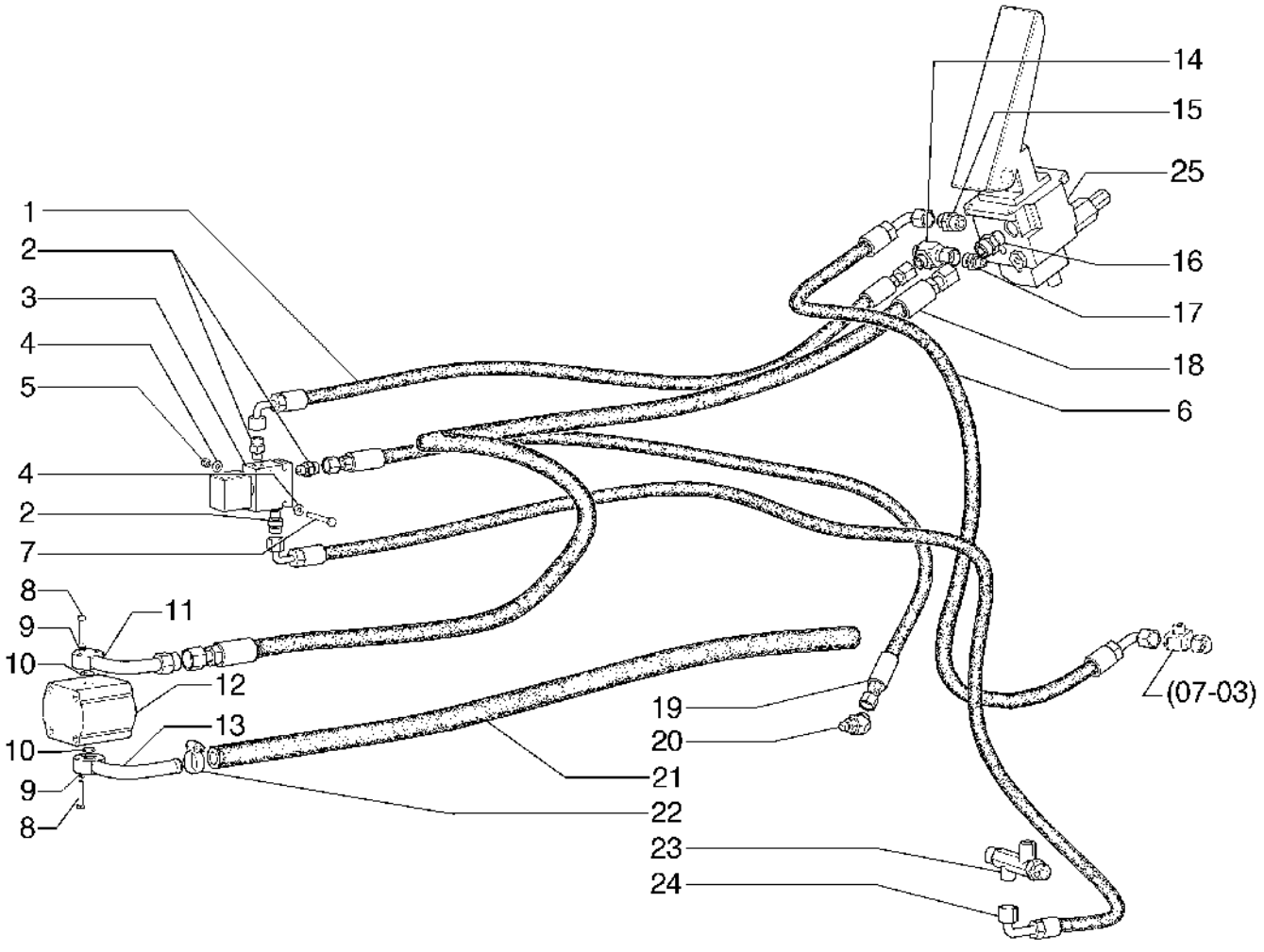

HYDRAULIC BRAKE SYSTEM
HYDRAULIC BRAKE SYSTEM
HYDRAULIC BRAKE SYSTEM
HYDRAULIC BRAKE SYSTEM

R	N	P.N.	MOD	Q	Denominação Bezeichnung	Denominacion Descrizione	Description Beskrivelse	Description Denominação	L.C.
24		**75264697**		1	MANGUEIRA SCHLAUCH	TUBO TUBO FLESSIBILE	HOSE SLANGE	FLEXIBLE MANGUEIRA	030M
25	1	**75263986**		1	PEDAL PEDAL	PEDAL PEDALE	PEDAL PEDAL	PEDALE PEDAL	060P

(1) OPCIONAL

07-03	1	p1	11/08

SISTEMA HIDRÁULICO DO FREIO
SISTEMA HIDRAULICO DEL FRENO
HYDRAULIC BRAKE SYSTEM
HYDRAULIC BRAKE SYSTEM

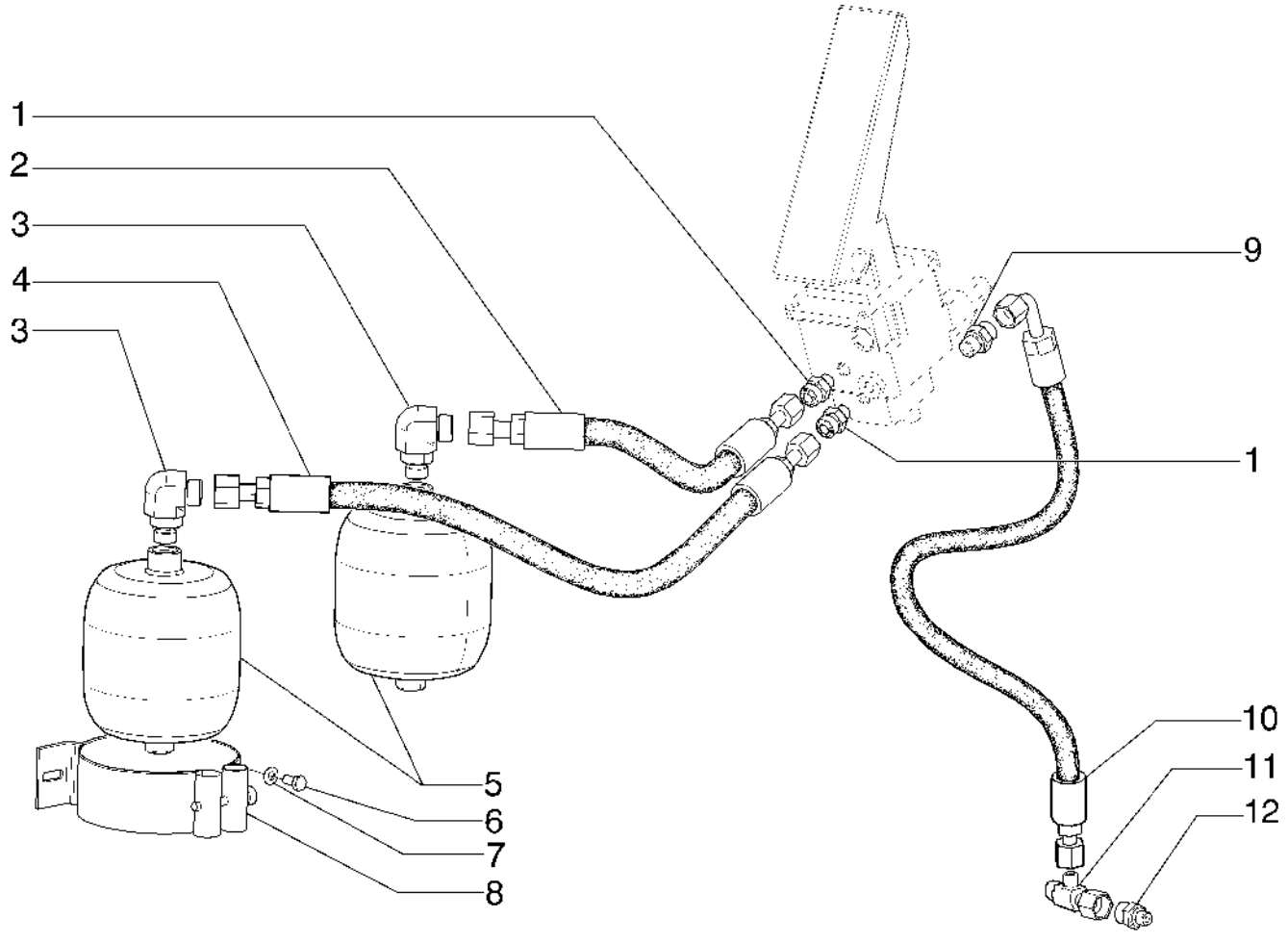

HYDRAULIC BRAKE SYSTEM
HYDRAULIC BRAKE SYSTEM
HYDRAULIC BRAKE SYSTEM
HYDRAULIC BRAKE SYSTEM

R	N	P.N.	MOD	Q	Denominação Bezeichnung	Denominacion Descrizione	Description Beskrivelse	Description Denominação	L.C.
1		75239803		2	GRAXEIRA SCHMIERNIPPEL	BOQUILLA DE LUBRICA(INGRASSATORE	LUBE NIPPLE SMØRENIPPEL	GRAISSEUR COPO DE LUBRIFICAÇÃ(	060I
2		87497754		1	MANGUEIRA SCHLAUCH	TUBO TUBO FLESSIBILE	HOSE SLANGE	FLEXIBLE MANGUEIRA	030M
3		87497756		2	CONEXÃO ARMATUR	ACOPLAMIENTO RACCORDO	FITTING FITTING	RACCORD CONECTOR	3300
4		87497755		1	MANGUEIRA SCHLAUCH	TUBO TUBO FLESSIBILE	HOSE SLANGE	FLEXIBLE MANGUEIRA	030M
5		76028575		2	ACUMULADOR DRUCKSPEICHER	ACUMULADOR ACCUMULATORE	ACCUMULATOR AKKUMULATOR	ACCUMULATEUR ACUMULADOR	037A
6		16043231		4	PARAFUSO, Hex, M8 x 16, 10.9 SCHRAUBE	PERNO BULLONE	BOLT BOLT	VIS PARAFUSO	140B
7		14496531		4	ARRUELA PLANA, M8 x 17 x 1.6 UNTERLEGSCHEIBE	ARANDELA RONDELLA	WASHER FLADSKIVE	RONDELLE ANILHA	131R
8		76028577		2	COLAR RINGE	COLLAR COLLARE	COLLAR SLANGEBÅND	COLLIER ANEL	031F
9		78100094		1	CONEXÃO, M18 x 1.5 ARMATUR	ACOPLAMIENTO RACCORDO	FITTING FITTING	RACCORD CONECTOR	3300
10		75251380		1	MANGUEIRA SCHLAUCH	TUBO TUBO FLESSIBILE	HOSE SLANGE	FLEXIBLE MANGUEIRA	030M
11		78100054		1	CONECTOR HIDRÁUL HYDR STECKVERBINDE	CONECTOR HIDRÁULIC(CONNETTORE IDRAULI(	HYD CONNECTOR HYDRAULIKSTIK	CONNECTEUR HYDRAU CONECTOR HID.	020R
12		700-154		1	CONECTOR HIDRÁUL, 13/16"-16 ORFS x M14 x 1.5 ORB HYDR STECKVERBINDE	CONECTOR HIDRÁULIC(CONNETTORE IDRAULI(	HYD CONNECTOR HYDRAULIKSTIK	CONNECTEUR HYDRAU CONECTOR HID.	020R

07-04	1	p1	11/08

SISTEMA HIDRÁULICO DO FREIO
SISTEMA HIDRAULICO DEL FRENO
HYDRAULIC BRAKE SYSTEM
HYDRAULIC BRAKE SYSTEM

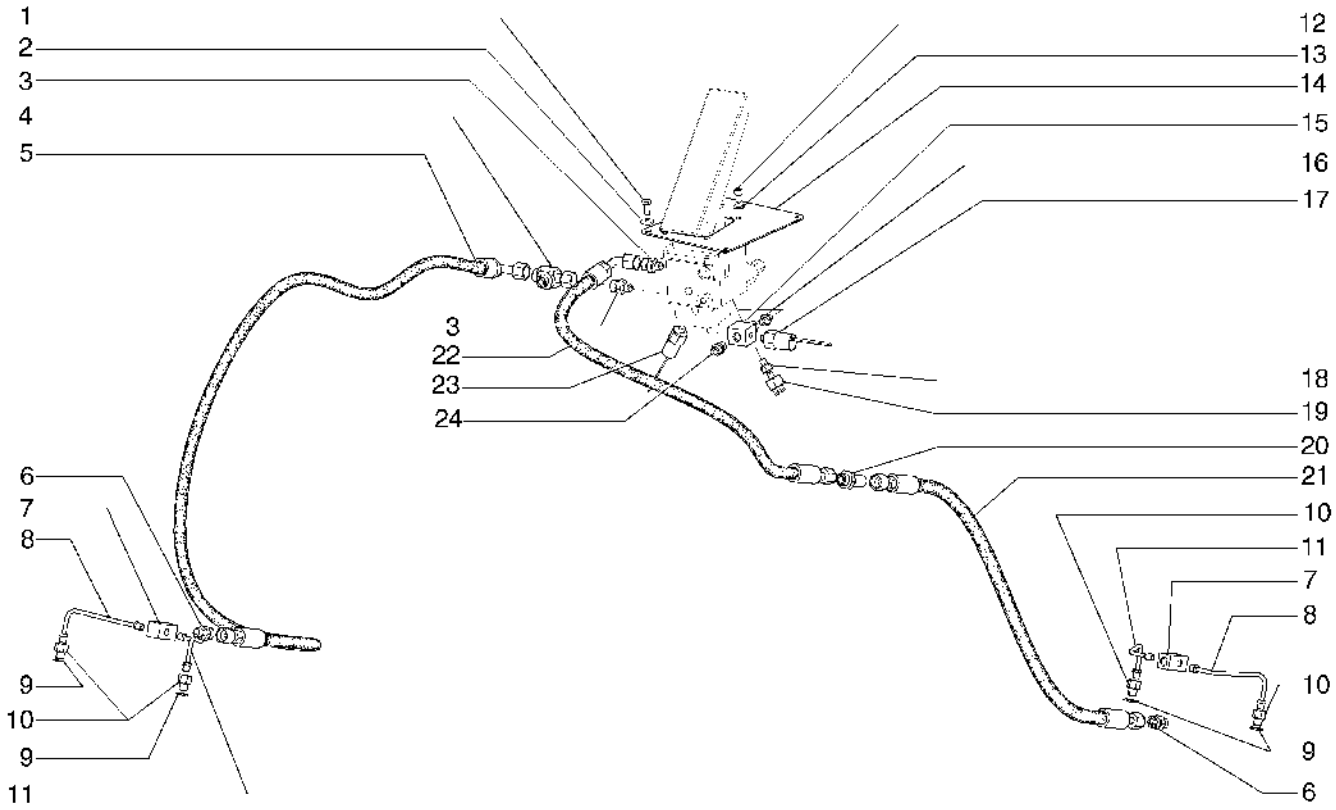

HYDRAULIC BRAKE SYSTEM
HYDRAULIC BRAKE SYSTEM
HYDRAULIC BRAKE SYSTEM
HYDRAULIC BRAKE SYSTEM

R	N	P.N.	MOD	Q	Denominação Bezeichnung	Denominacion Descrizione	Description Beskrivelse	Description Denominação	L.C.
1		16043431		4	PARAFUSO, Hex, M8 x 20, 10.9				
						PERNO	BOLT	VIS	140B
					SCHRAUBE	BULLONE	BOLT	PARAFUSO	
2		12645031		4	ARRUELA PLANA, M8.45 x 21 x 3 Thk, HT				
						ARANDELA	WASHER	RONDELLE	131R
					UNTERLEGSCHEIBE	RONDELLA	FLADSKIVE	ANILHA	
3		75239803		2	GRAXEIRA	BOQUILLA DE LUBRICAC	LUBE NIPPLE	GRAISSEUR	060I
					SCHMIERNIPPEL	INGRASSATORE	SMØRENIPPEL	COPO DE LUBRIFICAÇÃ	
4		78100054		1	CONECTOR HIDRÁUL	CONECTOR HIDRÁULIC	HYD CONNECTOR	CONNECTEUR HYDRAU	020R
					HYDR STECKVERBINDE	CONNETTORE IDRAULIC	HYDRAULIKSTIK	CONECTOR HID.	
5		75265114		1	MANGUEIRA	TUBO	HOSE	FLEXIBLE	030M
					SCHLAUCH	TUBO FLESSIBILE	SLANGE	MANGUEIRA	
6		76021264		2	CONECTOR HIDRÁUL	CONECTOR HIDRÁULIC	HYD CONNECTOR	CONNECTEUR HYDRAU	020R
					HYDR STECKVERBINDE	CONNETTORE IDRAULIC	HYDRAULIKSTIK	CONECTOR HID.	
7		75239697		2	BLOCO	BLOQUE	BLOCK	BLOC	074B
					BLOCK	BLOCCO	MOTORBLOK	BLOCO	
8		148225A1		2	TUBO	TUBO	TUBE	TUBE	195T
					ROHR	TUBO	RØR	TUBO	
9		148228A1		4	ANEL	ANILLO	RING	ANNEAU	045A
					RING	ANELLO	RING	ANEL	
10		148227A1		4	CONEXÃO	ACOPLAMIENTO	FITTING	RACCORD	3300
					ARMATUR	RACCORDO	FITTING	CONECTOR	
11		148224A1		2	TUBO	TUBO	TUBE	TUBE	195T
					ROHR	TUBO	RØR	TUBO	
12		14306231		4	PARAFUSO, Hex Soc Hd, M8 x 16, 10.9				
						TORNILLO	SCREW	VIS	040V
					SCHRAUBE	VITE	SKRUE	PARAFUSO	
13		10519621		4	ARRUELA PLANA, M8 x 17 x 2				
						ARANDELA	WASHER	RONDELLE	131R
					UNTERLEGSCHEIBE	RONDELLA	FLADSKIVE	ANILHA	
14		75250883		1	PLACA	PLACA	PLATE	PLAQUE	105P
					PLATTE	PIASTRA	PLADE	CHAPA	
15		75327264		1	BLOCO	BLOQUE	BLOCK	BLOC	074B
					BLOCK	BLOCCO	MOTORBLOK	BLOCO	
16		75320693		1	CONEXÃO	ACOPLAMIENTO	FITTING	RACCORD	3300
					ARMATUR	RACCORDO	FITTING	CONECTOR	
17		75264019		1	INTERRUPTOR	INTERRUPTOR	SWITCH	CONTACTEUR	075I
					SCHALTER	INTERRUTTORE	KONTAKT	INTERRUPTOR	
18		75214532		1	CONECTOR HIDRÁUL	CONECTOR HIDRÁULIC	HYD CONNECTOR	CONNECTEUR HYDRAU	020R
					HYDR STECKVERBINDE	CONNETTORE IDRAULIC	HYDRAULIKSTIK	CONECTOR HID.	
19		70094334		1	INTERRUPTOR	INTERRUPTOR	SWITCH	CONTACTEUR	075I
					SCHALTER	INTERRUTTORE	KONTAKT	INTERRUPTOR	
20		78100008		1	CONECTOR HIDRÁUL	CONECTOR HIDRÁULIC	HYD CONNECTOR	CONNECTEUR HYDRAU	020R
					HYDR STECKVERBINDE	CONNETTORE IDRAULIC	HYDRAULIKSTIK	CONECTOR HID.	
21		75246170		1	MANGUEIRA HIDRÁULICA	TUBO HIDRÁULICO	HYDRAULIC HOSE	FLEXIBLE HYDRAULIQUI	A058
					HYDRAULIKSCHLAUCH	TUBO FLESSIBILE IDRAU	SLANGE, HYDRAULIK	MANGUEIRA HIDRÁULIC	
22		75251376		1	MANGUEIRA	TUBO	HOSE	FLEXIBLE	030M
					SCHLAUCH	TUBO FLESSIBILE	SLANGE	MANGUEIRA	

07-04	1	p2	11/08

SISTEMA HIDRÁULICO DO FREIO
SISTEMA HIDRAULICO DEL FRENO
HYDRAULIC BRAKE SYSTEM
HYDRAULIC BRAKE SYSTEM

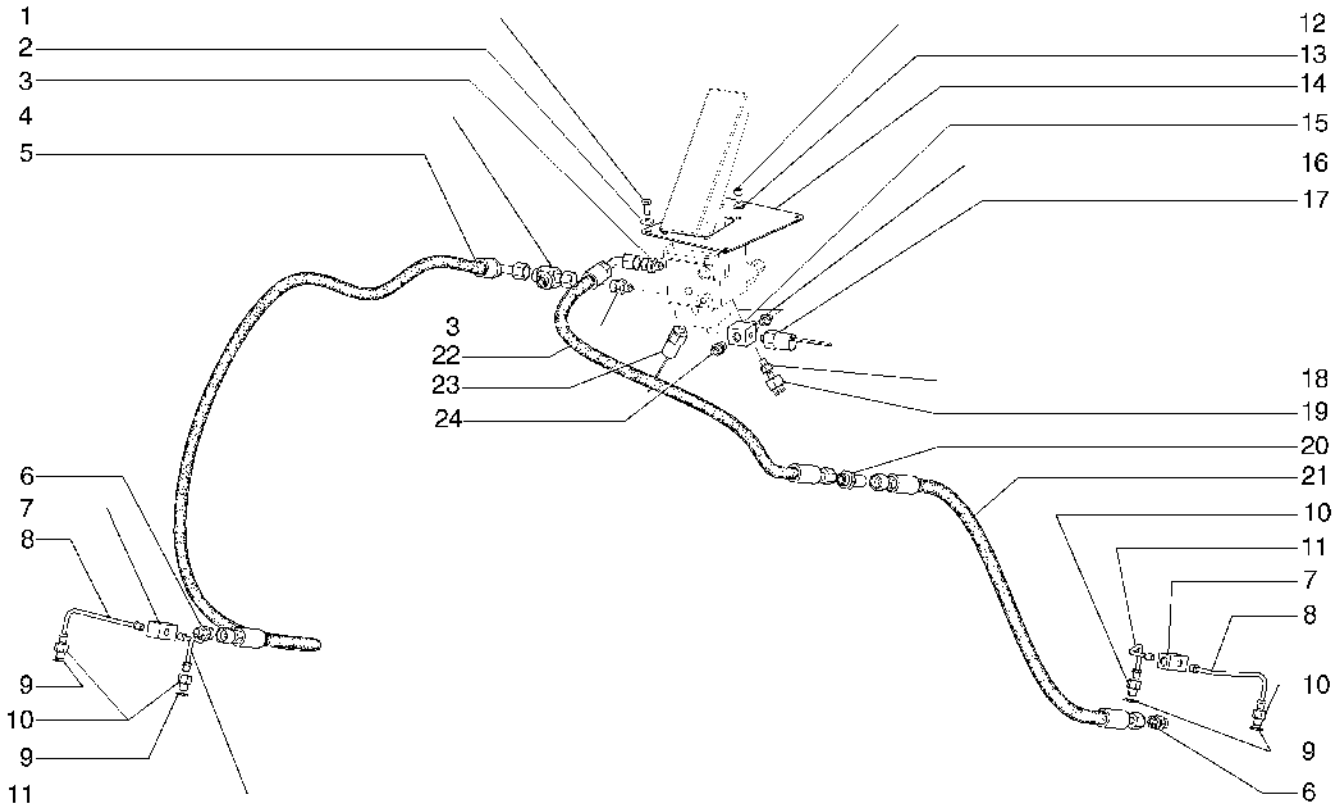

HYDRAULIC BRAKE SYSTEM
HYDRAULIC BRAKE SYSTEM
HYDRAULIC BRAKE SYSTEM
HYDRAULIC BRAKE SYSTEM

R	N	P.N.	MOD	Q	Denominação Bezeichnung	Denominacion Descrizione	Description Beskrivelse	Description Denominação	L.C.
23		**75254593**		1	INTERRUPTOR DE PRESSÃO DRUCKSCHALTER	INTERRUPTOR DE PRES PRESSOSTATO	PRESSURE SWITCH KONTAKT, TRYK	PRESSOSTAT INTERRUPTOR DE PRES	079I
24		**79087360**		1	VÁLVULA HIDRÁULICA HYDRAULIKVENTIL	VÁLVULA HIDRÁULICA DISTRIBUTORE IDRAULI	HYDRAULIC VALVE HYDRAULIKVENTIL	SOUPAPE HYDRAULIQU VÁLVULA HIDRÁULICA	010V

07-05	01	p1	10/08

VÁLVULA DE FREIO - 75263986
VALVULA DE FRENO - 75263986
BRAKE VALVE - 75263986
BRAKE VALVE - 75263986

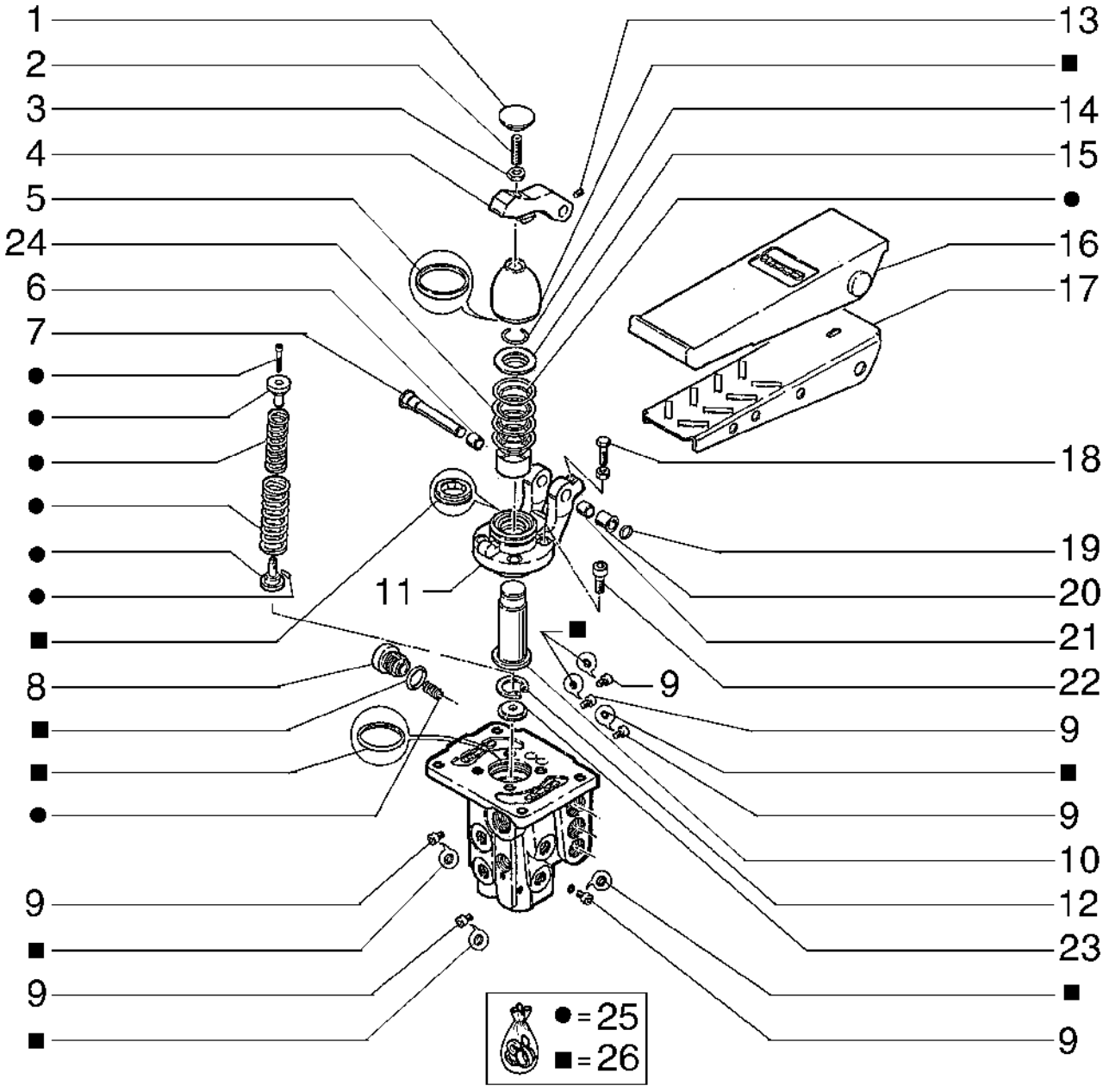

BRAKE VALVE - 75263986
BRAKE VALVE - 75263986
BRAKE VALVE - 75263986
BRAKE VALVE - 75263986

R	N	P.N.	MOD	Q	Denominação Bezeichnung	Denominacion Descrizione	Description Beskrivelse	Description Denominação	L.C.
1		87453426		1	PLACA DE COBERTURA ABDECKPLATTE	PLACA DE CUBIERTA PIASTRA DI COPERTUR	COVER PLATE DÆKPLADE	COUVERCLE CHAPA PEQUENA	110P
2		87453420		1	PRISIONEIRO GEWINDEBOLZEN	PRISIONERO PRIGIONIERO	STUD STØTTEBOLT	GOUJON PINO ROSCADO	210P
3		87453422		1	PORCA MUTTER	TUERCA DADO	NUT MØTRIK	ECROU PORCA	010D
4		87453423		1	SUPORTE STÜTZE	SOPORTE SUPPORTO	SUPPORT BESLAG	SUPPORT SUPORTE	300S
5		87453407		1	ANEL RING	ANILLO ANELLO	RING RING	ANNEAU ANEL	045A
6		87453433		1	BUCHA BUCHSE	CASQUILLO BOCCOLA	BUSHING BØSNING	BAGUE CASQUILHO	095B
7		87453409		1	HASTE STANGE	VARILLA ASTA	ROD STANG	TIGE HASTE	090A
8		87453446		1	BUJÃO STOPFEN	TAPÓN TAPPO	PLUG PROP	BOUCHON TAMPÃO	050T
9		87453448		6	BUJÃO STOPFEN	TAPÓN TAPPO	PLUG PROP	BOUCHON TAMPÃO	050T
10		87453442		1	EIXO WELLE	EJE ALBERO	SHAFT AKSEL	ARBRE VEIO	016A
11		87453435		1	SUPORTE STÜTZE	SOPORTE SUPPORTO	SUPPORT BESLAG	SUPPORT SUPORTE	300S
12		87453447		1	ANEL DE PRESSÃO SPRENGRING	ANILLO DE RESORTE ANELLO ELASTICO	SNAP RING LÅSERING	ANNEAU D'ARRET ANEL	054A
13		87453424		1	BUJÃO STOPFEN	TAPÓN TAPPO	PLUG PROP	BOUCHON TAMPÃO	050T
14		87453410		1	ANEL DE PRESSÃO SPRENGRING	ANILLO DE RESORTE ANELLO ELASTICO	SNAP RING LÅSERING	ANNEAU D'ARRET ANEL	054A
15		87453411		1	ARRUELA PLANA UNTERLEGSCHEIBE	ARANDELA RONDELLA	WASHER FLADSKIVE	RONDELLE ANILHA	131R
16		87453405		1	CAPA FLEXÍVEL UMMANTELUNG	RECUBRIMIENTO FLEXI GUAINA FLESSIBILE	FLEXIBLE SHEATH FLEKSIBELT SVØB	GAINE SOUPLE PEÇA FLEXÍVEL	140G
17		87453406		1	PEDAL PEDAL	PEDAL PEDALE	PEDAL PEDAL	PEDALE PEDAL	060P
18		87453425		1	PARAFUSO SCHRAUBE	TORNILLO VITE	SCREW SKRUE	VIS PARAFUSO	040V
19		87453439		1	ANEL DE PRESSÃO SPRENGRING	ANILLO DE RESORTE ANELLO ELASTICO	SNAP RING LÅSERING	ANNEAU D'ARRET ANEL	054A
20		87453437		1	BUCHA BUCHSE	CASQUILLO BOCCOLA	BUSHING BØSNING	BAGUE CASQUILHO	095B
21		87453436		1	BUCHA BUCHSE	CASQUILLO BOCCOLA	BUSHING BØSNING	BAGUE CASQUILHO	095B
22		87453441		4	PARAFUSO SCHRAUBE	TORNILLO VITE	SCREW SKRUE	VIS PARAFUSO	040V
23		87453450		1	ARRUELA PLANA UNTERLEGSCHEIBE	ARANDELA RONDELLA	WASHER FLADSKIVE	RONDELLE ANILHA	131R
24		87453412		1	ANEL RING	ANILLO ANELLO	RING RING	ANNEAU ANEL	045A

07-05	01	p2	10/08

VÁLVULA DE FREIO - 75263986
VALVULA DE FRENO - 75263986
BRAKE VALVE - 75263986
BRAKE VALVE - 75263986

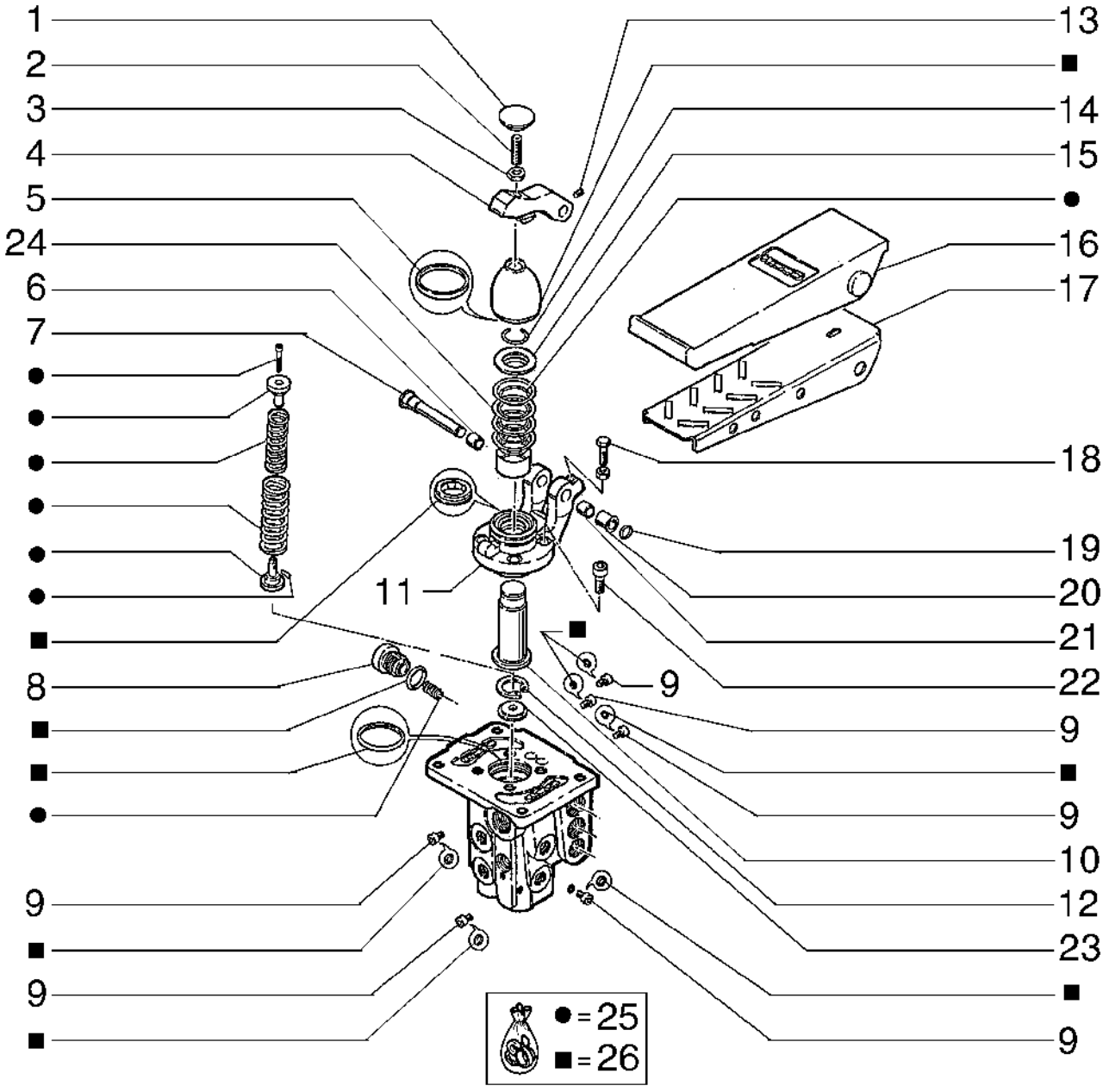

BRAKE VALVE - 75263986
BRAKE VALVE - 75263986
BRAKE VALVE - 75263986
BRAKE VALVE - 75263986

R	N	P.N.	MOD	Q	Denominação Bezeichnung	Denominacion Descrizione	Description Beskrivelse	Description Denominação	L.C.
25		**87453546**		1	KIT DE REVISÃO DO MOTOR				
						KIT DE REVISIÓN DEL M	ENGINE OVERHAUL KIT	KIT DE REVISION MOTE	002K
					MOTORÜBERHOLUNGS	KIT REVISIONE MOTORE	MOTORREVISIONSSÆT	KIT DE REVISÃO DO MO	
26		**87453545**		1	KIT DE REVISÃO DO MOTOR				
						KIT DE REVISIÓN DEL M	ENGINE OVERHAUL KIT	KIT DE REVISION MOTE	002K
					MOTORÜBERHOLUNGS	KIT REVISIONE MOTORE	MOTORREVISIONSSÆT	KIT DE REVISÃO DO MO	

07-06	01	p1	10/08

VÁLVULA DE FREIO - 75263986
VALVULA DE FRENO - 75263986
BRAKE VALVE - 75263986
BRAKE VALVE - 75263986

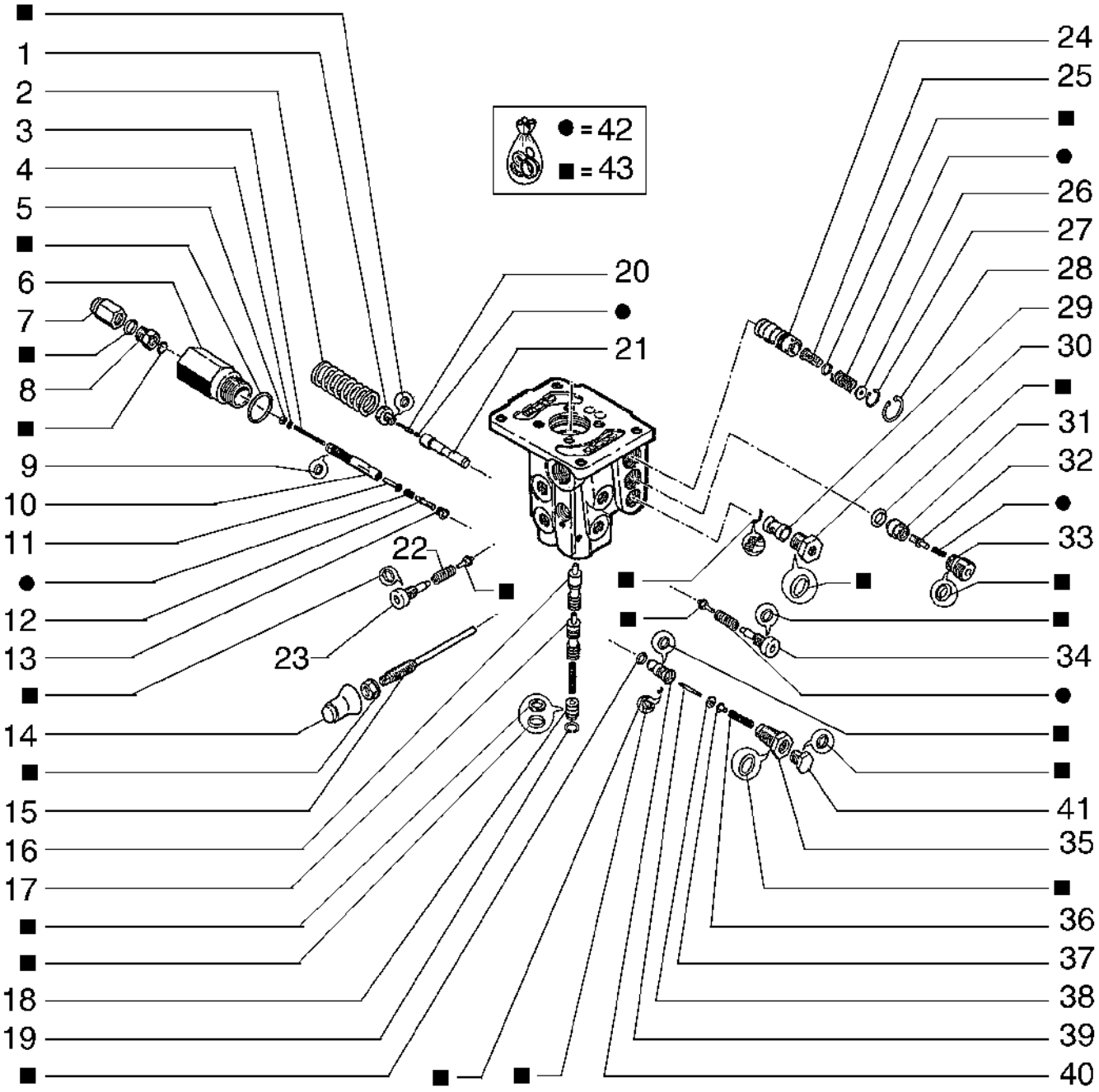

BRAKE VALVE - 75263986
BRAKE VALVE - 75263986
BRAKE VALVE - 75263986
BRAKE VALVE - 75263986

R	N	P.N.	MOD	Q	Denominação Bezeichnung	Denominacion Descrizione	Description Beskrivelse	Description Denominação	L.C.
1		87853472		1	PARAFUSO SCHRAUBE	TORNILLO VITE	SCREW SKRUE	VIS PARAFUSO	040V
2		87453468		1	MOLA FEDER	RESORTE MOLLA	SPRING FJEDER	RESSORT MOLA	100M
3		87453480		1	PARAFUSO SEM-FIM SCHNECKE	TORNILLO SIN FIN VITE SENZA FINE	WORM SCREW SNEKKESKRUE	VIS SANS FIN PARAFUSO SEM-FIM	042V
4		87453481		1	ANEL DE PRESSÃO SPRENGRING	ANILLO DE RESORTE ANELLO ELASTICO	SNAP RING LÅSERING	ANNEAU D'ARRET ANEL	054A
5		87453482		1	PORCA MUTTER	TUERCA DADO	NUT MØTRIK	ECROU PORCA	010D
6		87453463		1	CORPO KAROSSERIE	CUERPO CORPO	BODY HUS	CORPS CORPO	300C
7		87453459		1	COBERTURA ABDECKUNG	CUBIERTA COPERCHIO	COVER DÆKSEL	COUVERCLE COBERTURA	265C
8		87453461		1	PORCA MUTTER	TUERCA DADO	NUT MØTRIK	ECROU PORCA	010D
9		87453479		1	ANEL DE PRESSÃO SPRENGRING	ANILLO DE RESORTE ANELLO ELASTICO	SNAP RING LÅSERING	ANNEAU D'ARRET ANEL	054A
10		87453478		1	ASSENTO SITZ	ASIENTO SEDILE	SEAT SÆDE	SIEGE ASSENTO	7480
11		87453477		1	CARRETO KOLBENSCHIEBER	BOBINA STELO	SPOOL SPOLE	TIROIR CARRETO	134P
12		87453474		1	CARRETO KOLBENSCHIEBER	BOBINA STELO	SPOOL SPOLE	TIROIR CARRETO	134P
13		87453475		1	BUJÃO STOPFEN	TAPÓN TAPPO	PLUG PROP	BOUCHON TAMPÃO	050T
14		87453546		1	KIT DE REVISÃO DO MOTOR MOTORÜBERHOLUNGSS	KIT DE REVISIÓN DEL M KIT REVISIONE MOTORE	ENGINE OVERHAUL KIT MOTORREVISIONSSÆT	KIT DE REVISION MOTEI KIT DE REVISÃO DO MO	002K
15		87453541		1	TIRANTE SPURSTANGE	TIRANTE TIRANTE	TIE-ROD TRÆKSTANG	TIRANT TIRANTE	142T
16		87453534		1	CARRETO KOLBENSCHIEBER	BOBINA STELO	SPOOL SPOLE	TIROIR CARRETO	134P
17		87453535		1	CARRETO KOLBENSCHIEBER	BOBINA STELO	SPOOL SPOLE	TIROIR CARRETO	134P
18		87453540		1	BUJÃO STOPFEN	TAPÓN TAPPO	PLUG PROP	BOUCHON TAMPÃO	050T
19		87453539		1	ANEL DE PRESSÃO SPRENGRING	ANILLO DE RESORTE ANELLO ELASTICO	SNAP RING LÅSERING	ANNEAU D'ARRET ANEL	054A
20		87453470		1	CARRETO KOLBENSCHIEBER	BOBINA STELO	SPOOL SPOLE	TIROIR CARRETO	134P
21		87453471		1	PASTILHA UNTERLAGE	PASTILLA CUSCINO; TAMPONE	PAD BREMSEKLODS	COUSSIN ESPAÇADOR	060T
22		87453487		1	MOLA FEDER	RESORTE MOLLA	SPRING FJEDER	RESSORT MOLA	100M
23		87453489		1	CORPO KAROSSERIE	CUERPO CORPO	BODY HUS	CORPS CORPO	300C
24		87453495		1	CORPO KAROSSERIE	CUERPO CORPO	BODY HUS	CORPS CORPO	300C

07-06	01	p2	10/08

VÁLVULA DE FREIO - 75263986
VALVULA DE FRENO - 75263986
BRAKE VALVE - 75263986
BRAKE VALVE - 75263986

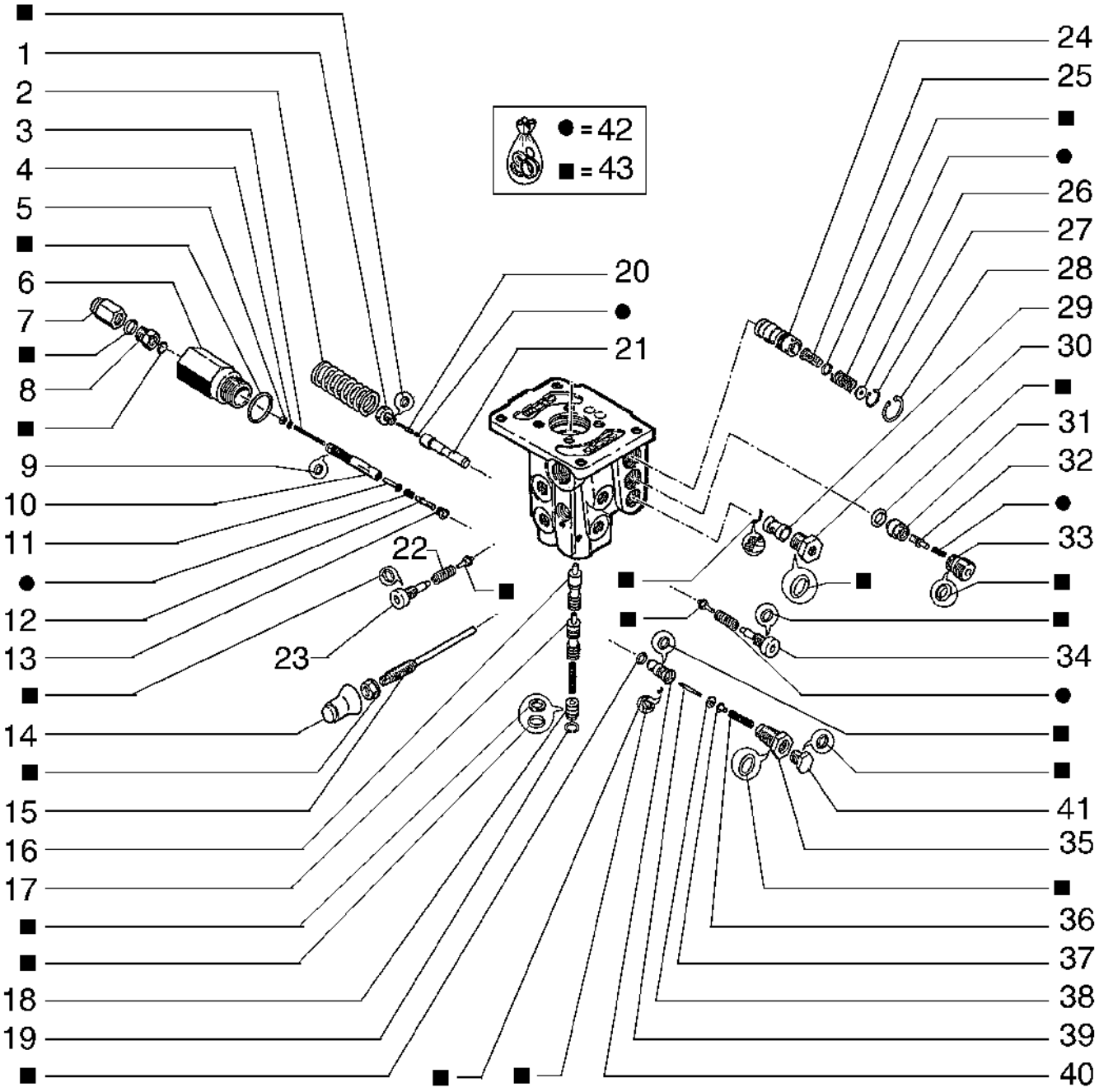

BRAKE VALVE - 75263986
BRAKE VALVE - 75263986
BRAKE VALVE - 75263986
BRAKE VALVE - 75263986

R	N	P.N.	MOD	Q	Denominação Bezeichnung	Denominacion Descrizione	Description Beskrivelse	Description Denominação	L.C.
25		**87453492**		1	PASTILHA UNTERLAGE	PASTILLA CUSCINO; TAMPONE	PAD BREMSEKLODS	COUSSIN ESPAÇADOR	060T
26		**87453494**		1	ANEL RING	ANILLO ANELLO	RING RING	ANNEAU ANEL	045A
27		**87453498**		1	ANEL DE PRESSÃO SPRENGRING	ANILLO DE RESORTE ANELLO ELASTICO	SNAP RING LÅSERING	ANNEAU D'ARRET ANEL	054A
28		**87453499**		1	ANEL DE PRESSÃO SPRENGRING	ANILLO DE RESORTE ANELLO ELASTICO	SNAP RING LÅSERING	ANNEAU D'ARRET ANEL	054A
29		**87453509**		1	CORPO KAROSSERIE	CUERPO CORPO	BODY HUS	CORPS CORPO	300C
30		**87453514**		1	BUJÃO STOPFEN	TAPÓN TAPPO	PLUG PROP	BOUCHON TAMPÃO	050T
31		**87453501**		1	ASSENTO SITZ	ASIENTO SEDILE	SEAT SÆDE	SIEGE ASSENTO	7480
32		**87453500**		1	CARRETO KOLBENSCHIEBER	BOBINA STELO	SPOOL SPOLE	TIROIR CARRETO	134P
33		**87453506**		1	BUJÃO STOPFEN	TAPÓN TAPPO	PLUG PROP	BOUCHON TAMPÃO	050T
34		**87453522**		1	BUJÃO STOPFEN	TAPÓN TAPPO	PLUG PROP	BOUCHON TAMPÃO	050T
35		**87453524**		1	BUJÃO STOPFEN	TAPÓN TAPPO	PLUG PROP	BOUCHON TAMPÃO	050T
36		**87453523**		1	MOLA FEDER	RESORTE MOLLA	SPRING FJEDER	RESSORT MOLA	100M
37		**87453529**		1	PASTILHA UNTERLAGE	PASTILLA CUSCINO; TAMPONE	PAD BREMSEKLODS	COUSSIN ESPAÇADOR	060T
38		**87453521**		1	ARRUELA PLANA UNTERLEGSCHEIBE	ARANDELA RONDELLA	WASHER FLADSKIVE	RONDELLE ANILHA	131R
39		**87453531**		1	TIRANTE SPURSTANGE	TIRANTE TIRANTE	TIE-ROD TRÆKSTANG	TIRANT TIRANTE	142T
40		**87453517**		1	CORPO KAROSSERIE	CUERPO CORPO	BODY HUS	CORPS CORPO	300C
41		**87453527**		1	BUJÃO STOPFEN	TAPÓN TAPPO	PLUG PROP	BOUCHON TAMPÃO	050T
42		**87453546**		1	KIT DE REVISÃO DO MOTOR MOTORÜBERHOLUNGS	KIT DE REVISIÓN DEL M KIT REVISIONE MOTORE	ENGINE OVERHAUL KIT MOTORREVISIONSSÆT	KIT DE REVISION MOTEI KIT DE REVISÃO DO MO	002K
43		**87453545**		1	KIT DE REVISÃO DO MOTOR MOTORÜBERHOLUNGS	KIT DE REVISIÓN DEL M KIT REVISIONE MOTORE	ENGINE OVERHAUL KIT MOTORREVISIONSSÆT	KIT DE REVISION MOTEI KIT DE REVISÃO DO MO	002K

07-07	01	p1	10/08

BOMBA DE FREIO E INSTALAÇÃO
BOMBA DE FRENO Y INSTALACIÓN
BRAKE GEAR PUMP & INSTALLATION
BRAKE GEAR PUMP & INSTALLATION

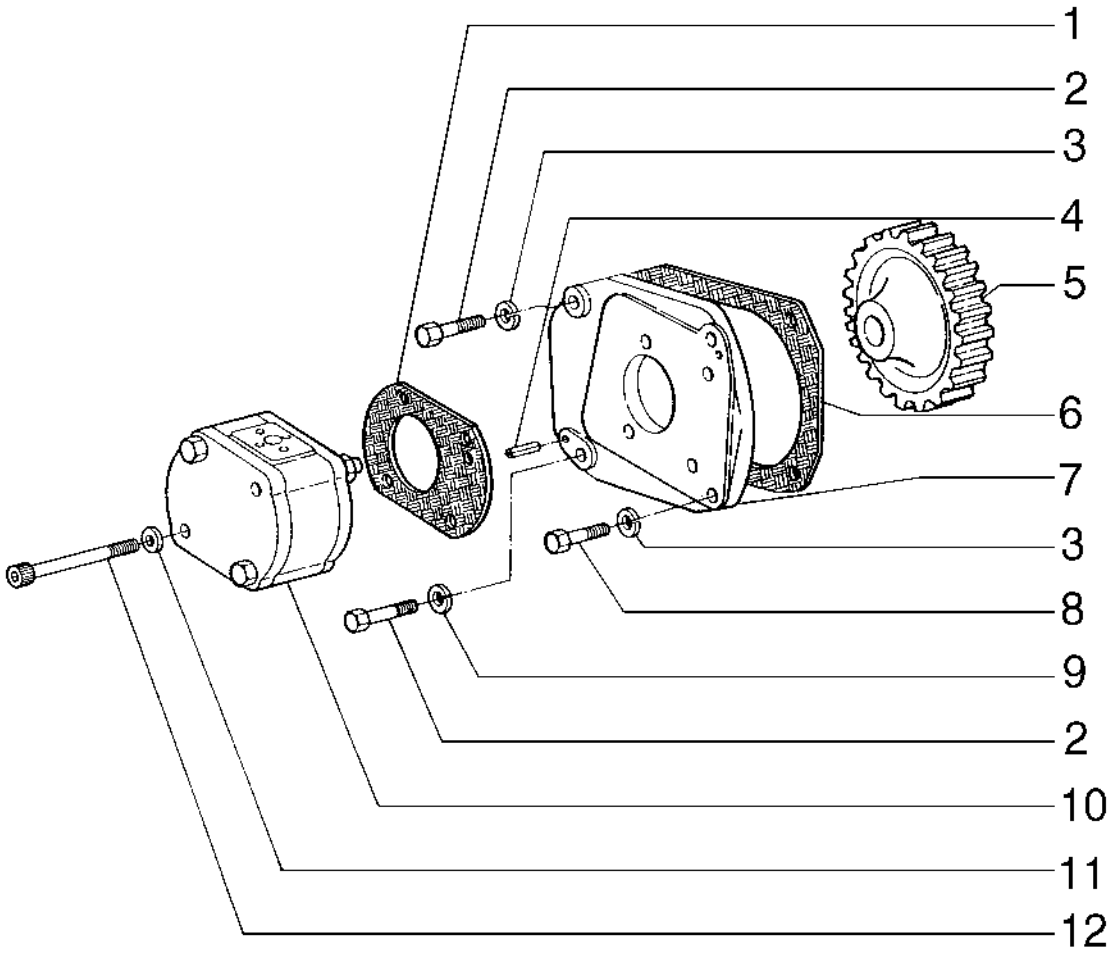

BRAKE GEAR PUMP & INSTALLATION
BRAKE GEAR PUMP & INSTALLATION
BRAKE GEAR PUMP & INSTALLATION
BRAKE GEAR PUMP & INSTALLATION

R	N	P.N.	MOD	Q	Denominação Bezeichnung	Denominacion Descrizione	Description Beskrivelse	Description Denominação	L.C.
1		75202740		1	JUNTA	JUNTA	GASKET	JOINT	123G
					DICHTUNG	GUARNIZIONE	PAKNING	JUNTA	
2		16043631		1	PARAFUSO, Hex, M8 x 25, 10.9				
						PERNO	BOLT	VIS	140B
					SCHRAUBE	BULLONE	BOLT	PARAFUSO	
3		10516677		2	TRAVA DA ARRUELA	ARANDELA DE BLOQUE(	LOCK WASHER	RONDELLE FREIN	132R
					SICHERUNGSSCHEIBE	RONDELLA DI SICUREZ/	LÅSESKIVE	ANILHA DE RETENÇÃO	
4		14603670		2	PINO DE FIXAÇÃO, M6 x 20, Slotted				
						PASADOR DE BLOQUEO	LOCK PIN	GOUPILLE DE BLOCAGE	081P
					VERRIEGELUNGSSTIFT	PERNO DI BLOCCAGGIC	LÅSETAP	PERNO DE FIXAÇÃO	
5		75202738		1	ENGRENAGEM	ENGRANAJE	GEAR	PIGNON	050I
					ZAHNRAD	INGRANAGGIO	TANDHJUL	ENGRENAGEM	
6		75202574		1	JUNTA	JUNTA	GASKET	JOINT	123G
					DICHTUNG	GUARNIZIONE	PAKNING	JUNTA	
7		75202739		1	PLACA DE COBERTURA	PLACA DE CUBIERTA	COVER PLATE	COUVERCLE	110P
					ABDECKPLATTE	PIASTRA DI COPERTUR/	DÆKPLADE	CHAPA PEQUENA	
8		16045021		1	PARAFUSO, Hex, M8 x 90, 8.8				
						PERNO	BOLT	VIS	140B
					SCHRAUBE	BULLONE	BOLT	PARAFUSO	
9		10260060		2	ARRUELA DE COBRE, M8.2 x 14 x 1				
						ARANDELA DE COBRE	COPPER WASHER	RONDELLE CUIVRE	P674
					KUPFERUNTERLEGSCH	RONDELLA IN RAME	KOBBERSKIVE	ANILHA DE COBRE	
10		75251687		1	BOMBA	BOMBA	PUMP	POMPE	6570
					PUMPE	POMPA	PUMPE	BOMBA	
11		75205691		4	ARRUELA PLANA	ARANDELA	WASHER	RONDELLE	131R
					UNTERLEGSCHEIBE	RONDELLA	FLADSKIVE	ANILHA	
12		75202741		2	PARAFUSO	TORNILLO	SCREW	VIS	040V
					SCHRAUBE	VITE	SKRUE	PARAFUSO	

07-08	01	p1	03/09

COMANDO DO FREIO DE MÃO
MANDO DEL FRENO DE MANO
PARKING BRAKE CONTROL
PARKING BRAKE CONTROL

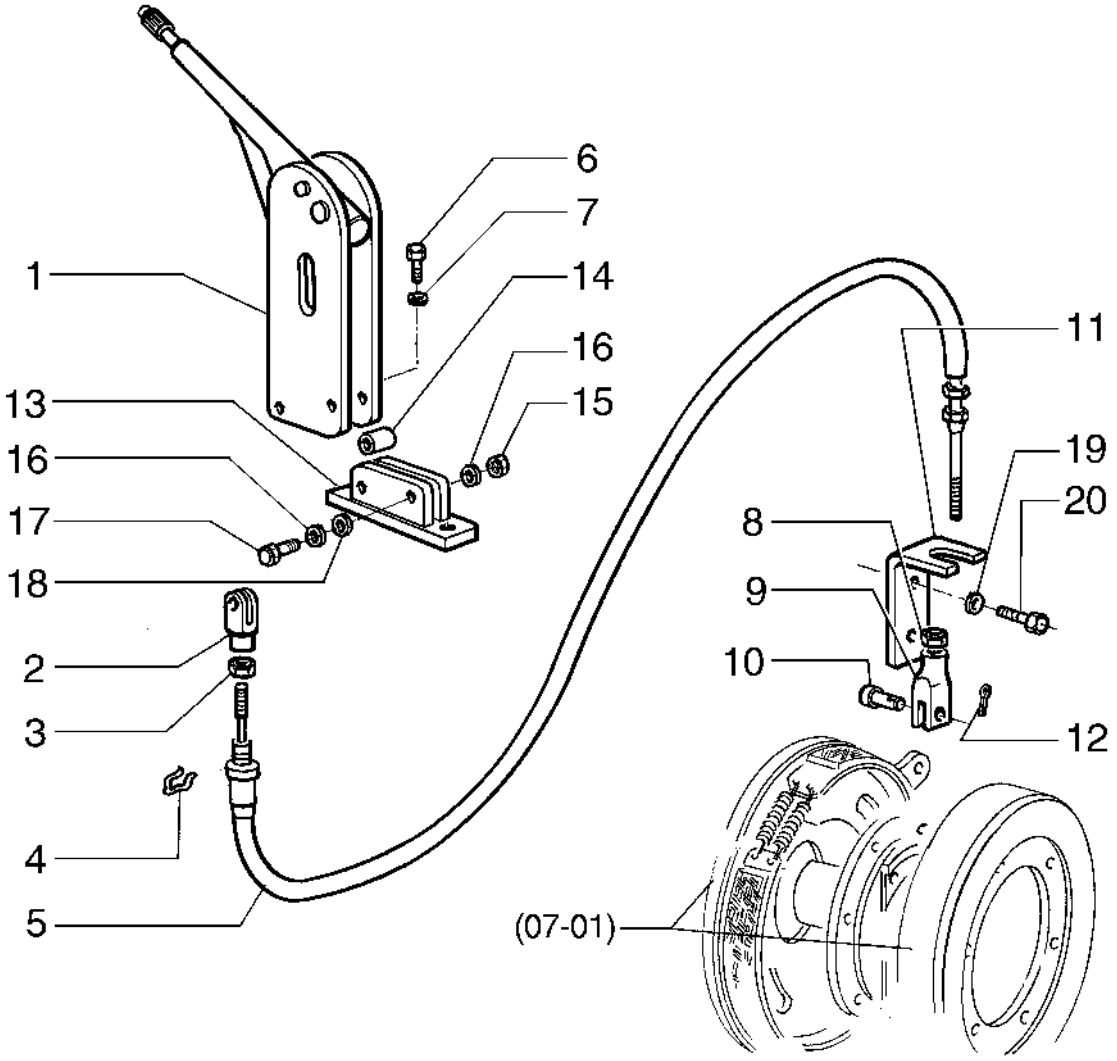

PARKING BRAKE CONTROL
PARKING BRAKE CONTROL
PARKING BRAKE CONTROL
PARKING BRAKE CONTROL

R	N	P.N.	MOD	Q	Denominação Bezeichnung	Denominacion Descrizione	Description Beskrivelse	Description Denominação	L.C.
1		279261A2		1	ALAVANCA HEBEL	PALANCA LEVA	LEVER HAANDTAG	LEVIER ALAVANCA	5110
2		239406A1		1	GARFO GABEL	HORQUILLA PEQUENA FORCELLINO	CLEVIS GAFFELBOLT	FOURCHETTE FORQUILHA	P472
3		70917851		1	PORCA MUTTER	TUERCA DADO	NUT MØTRIK	ECROU PORCA	010D
4		75216139		1	GRAMPO KLAMMER	ABRAZADERA FERMO	CLIP KLIPS	COLLIER FIXADOR	045F
5		75218118		1	CABO KABEL	CABLE CAVO	CABLE KABEL	CABLE CABO	650C
6		70922763		2	PARAFUSO SCHRAUBE	TORNILLO VITE	SCREW SKRUE	VIS PARAFUSO	040V
7		70910287		2	TRAVA DA ARRUELA SICHERUNGSSCHEIBE	ARANDELA DE BLOQUE RONDELLA DI SICUREZ	LOCK WASHER LÅSESKIVE	RONDELLE FREIN ANILHA DE RETENÇÃO	132R
8		70916602		1	PORCA MUTTER	TUERCA DADO	NUT MØTRIK	ECROU PORCA	010D
9		70917664		1	GARFO SCHÄKEL	MOSQUETÓN FORCELLA DI ATTACCO	CLEVIS GAFFELBOLT	CHAPE FORQUILHA	084F
10		70917646		1	PINO PIN	PASADOR PERNO	PIN STIFT	BROCHE PERNO	080P
11		87489832		1	SUPORTE STÜTZE	SOPORTE SUPPORTO	SUPPORT BESLAG	SUPPORT SUPORTE	300S
12		10734301		1	CONTRA PINO, M2 x 18 SPLINT	PASADOR COPPIGLIA	COTTER PIN SPLITBOLT	GOUPILLE FENDUE TROÇO DE ABRIR	270C
13		87399789		1	SUPORTE STÜTZE	SOPORTE SUPPORTO	SUPPORT BESLAG	SUPPORT SUPORTE	300S
14		87399825		1	ESPAÇADOR DISTANZSTÜCK	SEPARADOR DISTANZIALE	SPACER AFSTANDSSTYKKE	ENTRETOISE ESPAÇADOR	075D
15		16104121		2	CONTRA PORCA, M8 x 1.25, Cl 10 SICHERUNGSMUTTER	TUERCA DE BLOQUEO DADO DI BLOCCAGGIO	LOCK NUT LÅSEMØTRIK	CONTRE-ECROU CONTRAPORCA	P263
16		10519621		4	ARRUELA PLANA, M8 x 17 x 2 UNTERLEGSCHEIBE	ARANDELA RONDELLA	WASHER FLADSKIVE	RONDELLE ANILHA	131R
17		827-8050		2	PARAFUSO, Hex, M8 x 50, 10.9 SCHRAUBE	PERNO BULLONE	BOLT BOLT	VIS PARAFUSO	140B
18		70929361		4	ARRUELA PLANA UNTERLEGSCHEIBE	ARANDELA RONDELLA	WASHER FLADSKIVE	RONDELLE ANILHA	131R
19		492-11075		2	TRAVA DA ARRUELA, 3/4" SICHERUNGSSCHEIBE	ARANDELA DE BLOQUE RONDELLA DI SICUREZ	LOCK WASHER LÅSESKIVE	RONDELLE FREIN ANILHA DE RETENÇÃO	132R
20		413-1224		2	PARAFUSO, Hex, 3/4"-10 x 1 1/2", G5 SCHRAUBE	PERNO BULLONE	BOLT BOLT	VIS PARAFUSO	140B

07-09	01	p1	11/08

BOMBA DE FREIO - 75251687
BOMBA DE FRENO - 75251687
BRAKE GEAR PUMP - 75251687
BRAKE GEAR PUMP - 75251687

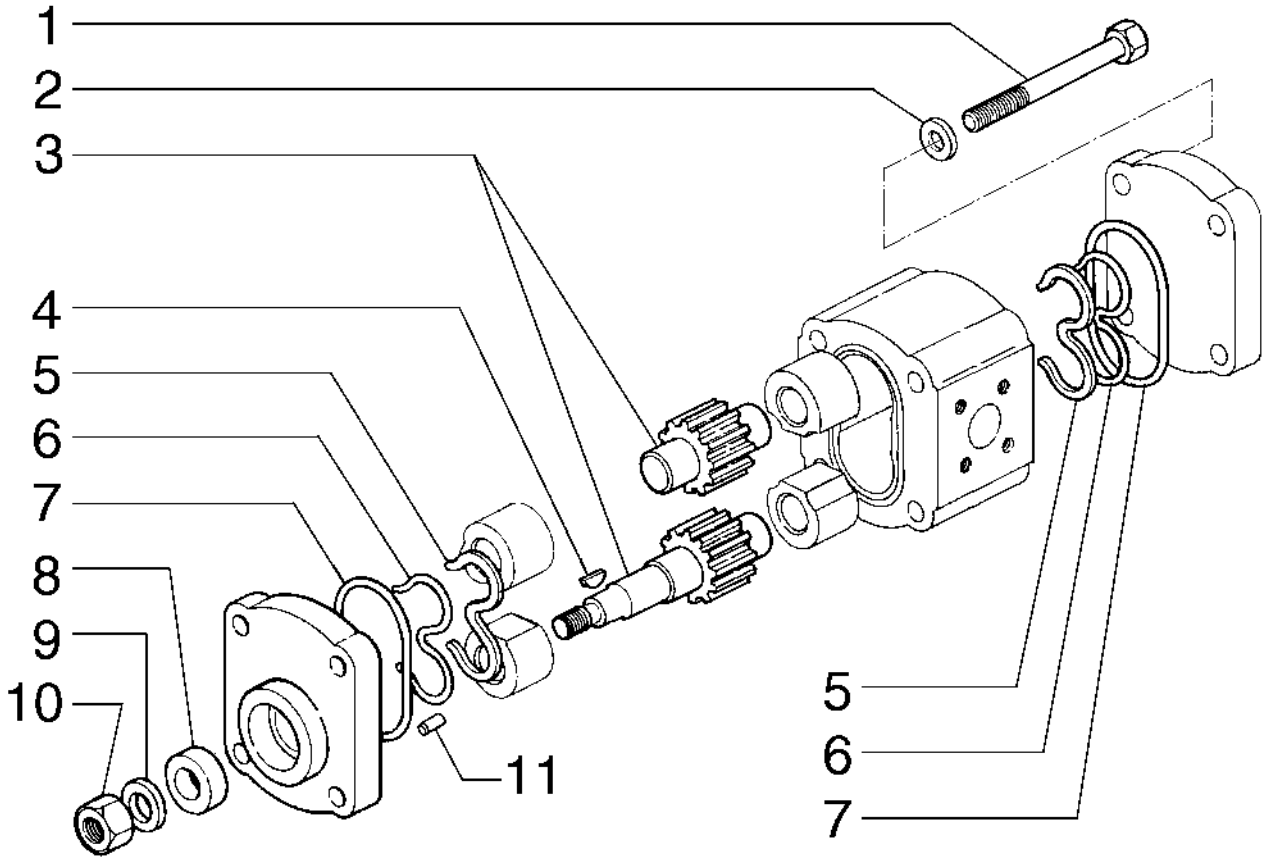

BRAKE GEAR PUMP - 75251687
BRAKE GEAR PUMP - 75251687
BRAKE GEAR PUMP - 75251687
BRAKE GEAR PUMP - 75251687

R	N	P.N.	MOD	Q	Denominação Bezeichnung	Denominacion Descrizione	Description Beskrivelse	Description Denominação	L.C.
1		71103432		4	PARAFUSO SCHRAUBE	TORNILLO VITE	SCREW SKRUE	VIS PARAFUSO	040V
2		71103433		4	ARRUELA PLANA UNTERLEGSCHEIBE	ARANDELA RONDELLA	WASHER FLADSKIVE	RONDELLE ANILHA	131R
3		71103460		1	ENGRENAGEM ZAHNRAD	ENGRANAJE INGRANAGGIO	GEAR TANDHJUL	PIGNON ENGRENAGEM	050I
4		71103464		1	CHAVE FEDERKEIL	LLAVE CHIAVE	KEY KILE	CLE CHAVETA PARALELA	060L
5		71103584		2	VEDAÇÃO DE BORRACHA GUMMIDICHTUNG	JUNTA DE GOMA GUARNIZIONE DI GOMM	RUBBER SEAL GUMMITÆTNING	JOINT EN CAOUTCHOU(JUNTAS	122G
6		71103633		2	VEDAÇÃO DE BORRACHA GUMMIDICHTUNG	JUNTA DE GOMA GUARNIZIONE DI GOMM	RUBBER SEAL GUMMITÆTNING	JOINT EN CAOUTCHOU(JUNTAS	122G
7		71103634		2	O-RING O-RING	JUNTA TÓRICA ANELLO TOROIDALE	O-RING O-RING	JOINT TORIQUE O-RING	055A
8		71103635		1	VEDAÇÃO DE BORRACHA GUMMIDICHTUNG	JUNTA DE GOMA GUARNIZIONE DI GOMM	RUBBER SEAL GUMMITÆTNING	JOINT EN CAOUTCHOU(JUNTAS	122G
9		71103636		1	ARRUELA PLANA UNTERLEGSCHEIBE	ARANDELA RONDELLA	WASHER FLADSKIVE	RONDELLE ANILHA	131R
10		71103637		1	PORCA MUTTER	TUERCA DADO	NUT MØTRIK	ECROU PORCA	010D
11		71103638		2	PINO PIN	PASADOR PERNO	PIN STIFT	BROCHE PERNO	080P

SECTION INDEX
Sistema Hidráulico

08-01	1	SISTEMA HIDRÁULICO TRASEIRO
08-02	1	SISTEMA HIDRAULICO
08-03	01	SISTEMA HIDRÁULICO - DISTRIBUIDOR 3 VIAS
08-04	01	SISTEMA HIDRÁULICO - DISTRIBUIDOR 2 VIAS
08-05	01	SISTEMA HIDRÁULICO DIANTEIRO
08-06	01	SISTEMA HIDRÁULICO DIANTEIRO
08-07	01	SISTEMA HIDRÁULICO - 3A FUNÇÃO
08-07	02	SISTEMA HIDRÁULICO - ENGATE RÁPIDO
08-08	01	SISTEMA HIDRÁULICO - 3A FUNÇÃO
08-08	02	SISTEMA HIDRÁULICO - ENGATE RÁPIDO
08-09	01	COMANDO DO DISTRIBUIDOR
08-10	01	NIVELADOR AUTOMÁTICO
08-11	01	RESERVATÓRIO HIDRÁULICO
08-12	01	RESERVATÓRIO HIDRÁULICO
08-13	01	BOMBA HIDRÁULICA
08-14	01	DISTRIBUIDOR - 75327504
08-15	01	DISTRIBUIDOR - 75327504
08-16	01	DISTRIBUIDOR - 75254015
08-17	01	DISTRIBUIDOR - 75254015
08-18	01	CILINDRO DE LEVANTAMENTO - 75270811
08-19	01	CILINDRO DA CAÇAMBA - 75270812 (DIR), 75270813 (ESQ)
08-20	01	VÁLVULA SOLENÓIDE

08-01	1	p1	03/09

SISTEMA HIDRÁULICO TRASEIRO
SISTEMA HIDRAULICO TRASERO
REAR HYDRAULIC SYSTEM
REAR HYDRAULIC SYSTEM

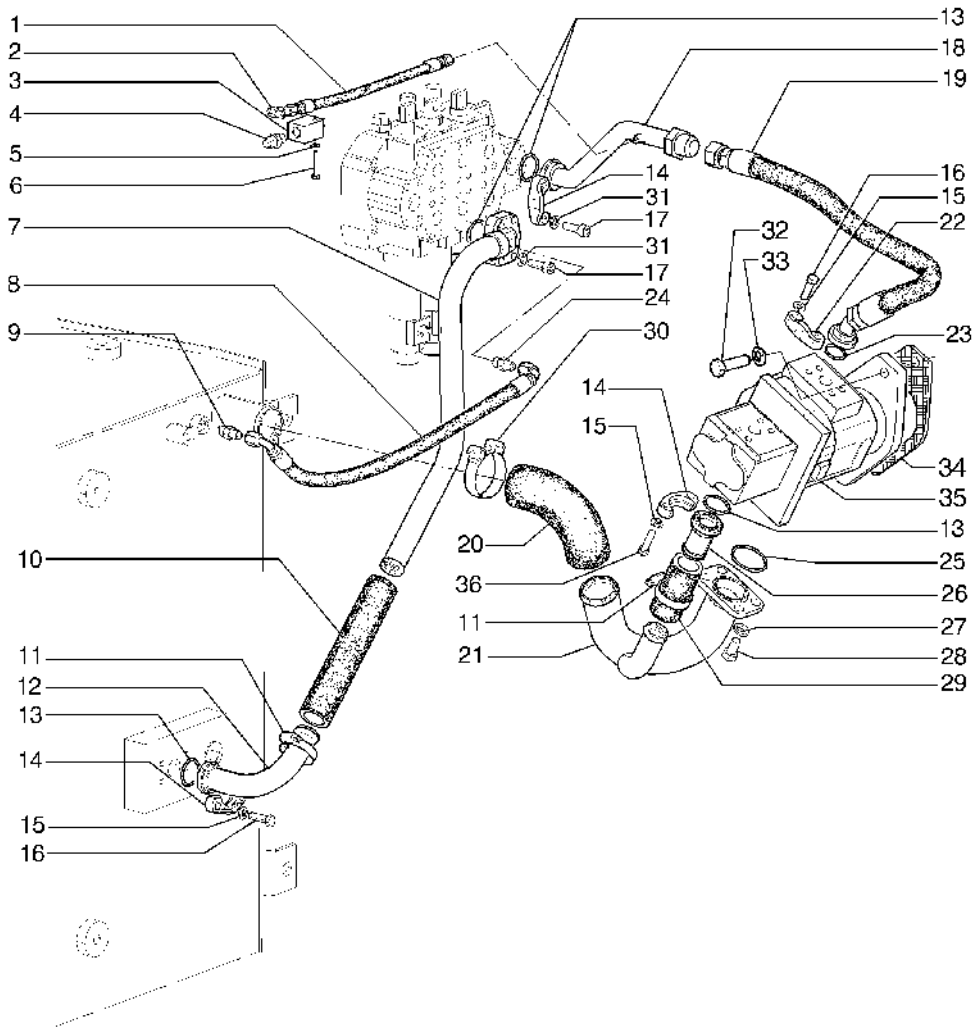

REAR HYDRAULIC SYSTEM
REAR HYDRAULIC SYSTEM
REAR HYDRAULIC SYSTEM
REAR HYDRAULIC SYSTEM

R	N	P.N.	MOD	Q	Denominação Bezeichnung	Denominacion Descrizione	Description Beskrivelse	Description Denominação	L.C.
1		75240700		1	MANGUEIRA SCHLAUCH	TUBO TUBO FLESSIBILE	HOSE SLANGE	FLEXIBLE MANGUEIRA	030M
2		70919173		1	COTOVELO KNIESTÜCK	CODO GOMITO	ELBOW VINKELRØR	COUDE COTOVELO	085G
3		87534106		1	BLOCO BLOCK	BLOQUE BLOCCO	BLOCK MOTORBLOK	BLOC BLOCO	074B
4		70987360		1	CONEXÃO ARMATUR	ACOPLAMIENTO RACCORDO	FITTING FITTING	RACCORD CONECTOR	3300
5		10519401		1	ARRUELA PLANA, M6 x 11.95 x 1.6 UNTERLEGSCHEIBE	ARANDELA RONDELLA	WASHER FLADSKIVE	RONDELLE ANILHA	131R
6		10903031		1	PARAFUSO, Hex, M6 x 35, 10.9 SCHRAUBE	PERNO BULLONE	BOLT BOLT	VIS PARAFUSO	140B
7		87489845		1	TUBO ROHR	TUBO TUBO	TUBE RØR	TUBE TUBO	195T
8		75236214		1	TUBO FLEXÍVEL BIEGSAMER SCHLAUCH	TUBO FLEXIBLE TUBO FLESSIBILE	FLEXIBLE HOSE FLEKSIBEL SLANGE	TUYAU FLEXIBLE MANGUEIRA FLEXÍVEL	192T
9		70919062		1	CONECTOR HIDRÁUL HYDR STECKVERBINDE	CONECTOR HIDRÁULIC CONNETTORE IDRAULIC	HYD CONNECTOR HYDRAULIKSTIK	CONNECTEUR HYDRAU CONECTOR HID.	020R
10		L107328		1	MANGUEIRA SCHLAUCH	TUBO TUBO FLESSIBILE	HOSE SLANGE	FLEXIBLE MANGUEIRA	030M
11		70921912		2	BLOCO DE LIGAÇÃO KLEMMENLEISTE	BLOQUE DE CONEXIÓN RACCORDO IDRAULICO	CONNECTING BLOCK KLEMRÆKKE	BLOC DE JONCTION BLOCO DE LIGAÇÃO	119M
12		87462911		1	TUBO ROHR	TUBO TUBO	TUBE RØR	TUBE TUBO	195T
13		14463780		4	O-RING, -219, 70 Duro, 1.296" ID x .139" Thk O-RING	JUNTA TÓRICA ANELLO TOROIDALE	O-RING O-RING	JOINT TORIQUE O-RING	055A
14		70921116		1	SEMI-FLANGE FLANSCHHÄLFTE	SEMIBRIDA SEMIFLANGIA	HALF-FLANGE FLANGEHALVDEL	DEMI-BRIDE MEIA FLANGE	417S
15		492-11038		12	TRAVA DA ARRUELA, 3/8" SICHERUNGSSCHEIBE	ARANDELA DE BLOQUE RONDELLA DI SICUREZ	LOCK WASHER LÅSESKIVE	RONDELLE FREIN ANILHA DE RETENÇÃO	132R
16		413-620		8	PARAFUSO, Hex, 3/8"-16 x 1 1/4", G5, Full Thd SCHRAUBE	PERNO BULLONE	BOLT BOLT	VIS PARAFUSO	140B
17		14420230		8	PARAFUSO, Hex Soc Hd, M10 x 30, 10.9 SCHRAUBE	TORNILLO VITE	SCREW SKRUE	VIS PARAFUSO	040V
18		75242533		1	TUBO ROHR	TUBO TUBO	TUBE RØR	TUBE TUBO	195T
19		87489856		1	MANGUEIRA SCHLAUCH	TUBO TUBO FLESSIBILE	HOSE SLANGE	FLEXIBLE MANGUEIRA	030M
20		282497A1		1	MANGUEIRA SCHLAUCHMUFFE	MANGA MANICOTTO FLESSIBILE	HOSE SLANGE	FLEXIBLE TUBO FLEXIVEL	4480
21		87489847		1	TUBO ROHR	TUBO TUBO	TUBE RØR	TUBE TUBO	195T
22		70921115		2	SEMI-FLANGE FLANSCHHÄLFTE	SEMIBRIDA SEMIFLANGIA	HALF-FLANGE FLANGEHALVDEL	DEMI-BRIDE MEIA FLANGE	417S

08-01	1	p2	03/09

SISTEMA HIDRÁULICO TRASEIRO
SISTEMA HIDRAULICO TRASERO
REAR HYDRAULIC SYSTEM
REAR HYDRAULIC SYSTEM

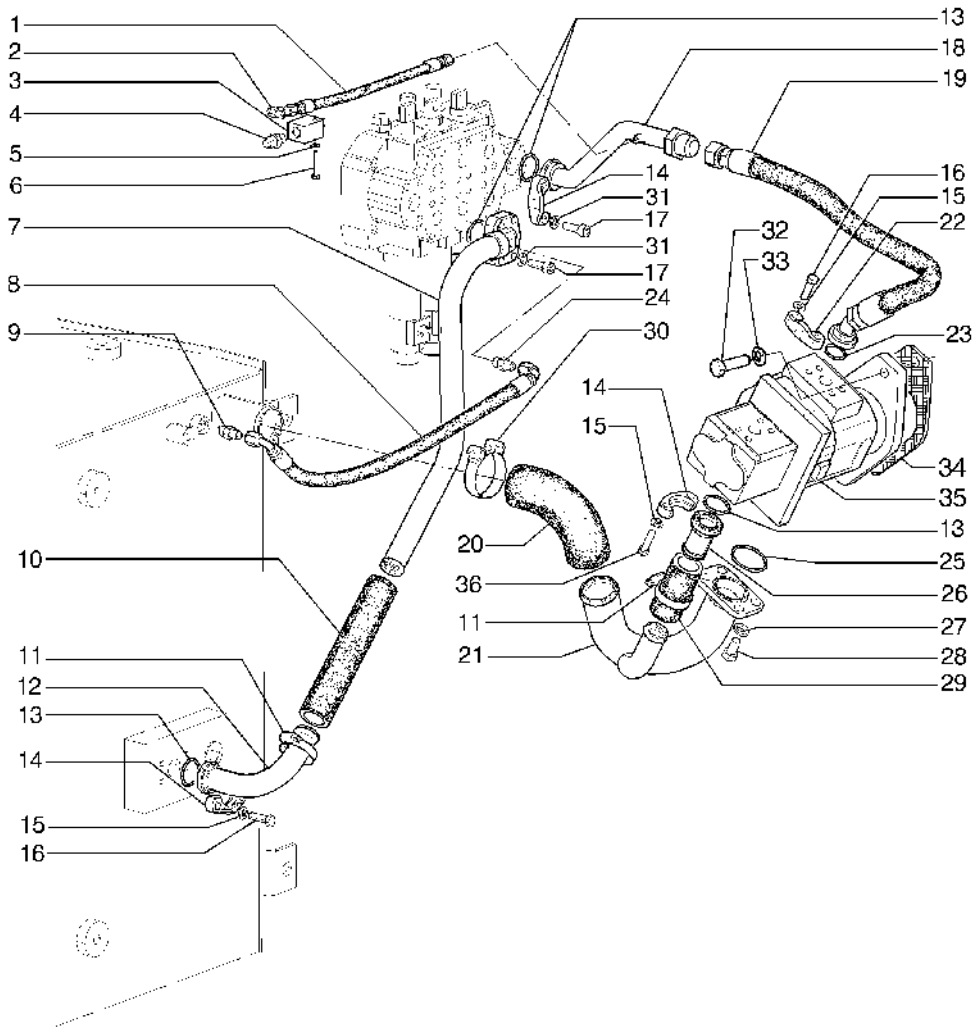

REAR HYDRAULIC SYSTEM
REAR HYDRAULIC SYSTEM
REAR HYDRAULIC SYSTEM
REAR HYDRAULIC SYSTEM

R	N	P.N.	MOD	Q	Denominação Bezeichnung	Denominacion Descrizione	Description Beskrivelse	Description Denominação	L.C.
23		14463280		1	O-RING, -214, 70 Duro, .984" ID x .139" Thk				
						JUNTA TÓRICA	O-RING	JOINT TORIQUE	055A
					O-RING	ANELLO TOROIDALE	O-RING	O-RING	
24		70966938		1	CONEXÃO	ACOPLAMIENTO	FITTING	RACCORD	3300
					ARMATUR	RACCORDO	FITTING	CONECTOR	
25		238-5225		1	O-RING, -225, 70 Duro, 1.859" ID x .139" Thk				
						JUNTA TÓRICA	O-RING	JOINT TORIQUE	055A
					O-RING	ANELLO TOROIDALE	O-RING	O-RING	
26		87497757		1	TUBO	TUBO	TUBE	TUBE	195T
					ROHR	TUBO	RØR	TUBO	
27		70912441		4	ARRUELA PLANA	ARANDELA	WASHER	RONDELLE	131R
					UNTERLEGSCHEIBE	RONDELLA	FLADSKIVE	ANILHA	
28		70927216		4	PARAFUSO	TORNILLO	SCREW	VIS	040V
					SCHRAUBE	VITE	SKRUE	PARAFUSO	
29		87699790		1	TUBO FLEXÍVEL	TUBO FLEXIBLE	FLEXIBLE HOSE	TUYAU FLEXIBLE	192T
					BIEGSAMER SCHLAUCH	TUBO FLESSIBILE	FLEKSIBEL SLANGE	MANGUEIRA FLEXÍVEL	
30		214-2144		2	BRAÇADEIRA	ABRAZADERA	CLAMP	COLLIER	120M
					KLEMME	MORSETTO	SPÆNDEBÅND	BRAÇADEIRA	
31		10516870		8	TRAVA DA ARRUELA	ARANDELA DE BLOQUE	LOCK WASHER	RONDELLE FREIN	132R
					SICHERUNGSSCHEIBE	RONDELLA DI SICUREZ	LÅSESKIVE	ANILHA DE RETENÇÃO	
32		413-1024		2	PARAFUSO, Hex, 5/8"-11 x 1 1/2", G5, Full Thd				
						PERNO	BOLT	VIS	140B
					SCHRAUBE	BULLONE	BOLT	PARAFUSO	
33		492-11062		2	TRAVA DA ARRUELA, 5/8"	ARANDELA DE BLOQUE	LOCK WASHER	RONDELLE FREIN	132R
					SICHERUNGSSCHEIBE	RONDELLA DI SICUREZ	LÅSESKIVE	ANILHA DE RETENÇÃO	
34		D53692		1	JUNTA	JUNTA HERMETICA	GASKET	JOINT	3720
					DICHTUNG, FLACH	GUARNIZIONE	PAKNING	JUNTA	
35		87352775		1	BOMBA	BOMBA	PUMP	POMPE	6570
					PUMPE	POMPA	PUMPE	BOMBA	
36		70917733		4	PARAFUSO	TORNILLO	SCREW	VIS	040V
					SCHRAUBE	VITE	SKRUE	PARAFUSO	

08-02	1	p1	10/08

SISTEMA HIDRAULICO
SISTEMA HIDRAULICO
HYDRAULIC SYSTEM
HYDRAULIC SYSTEM

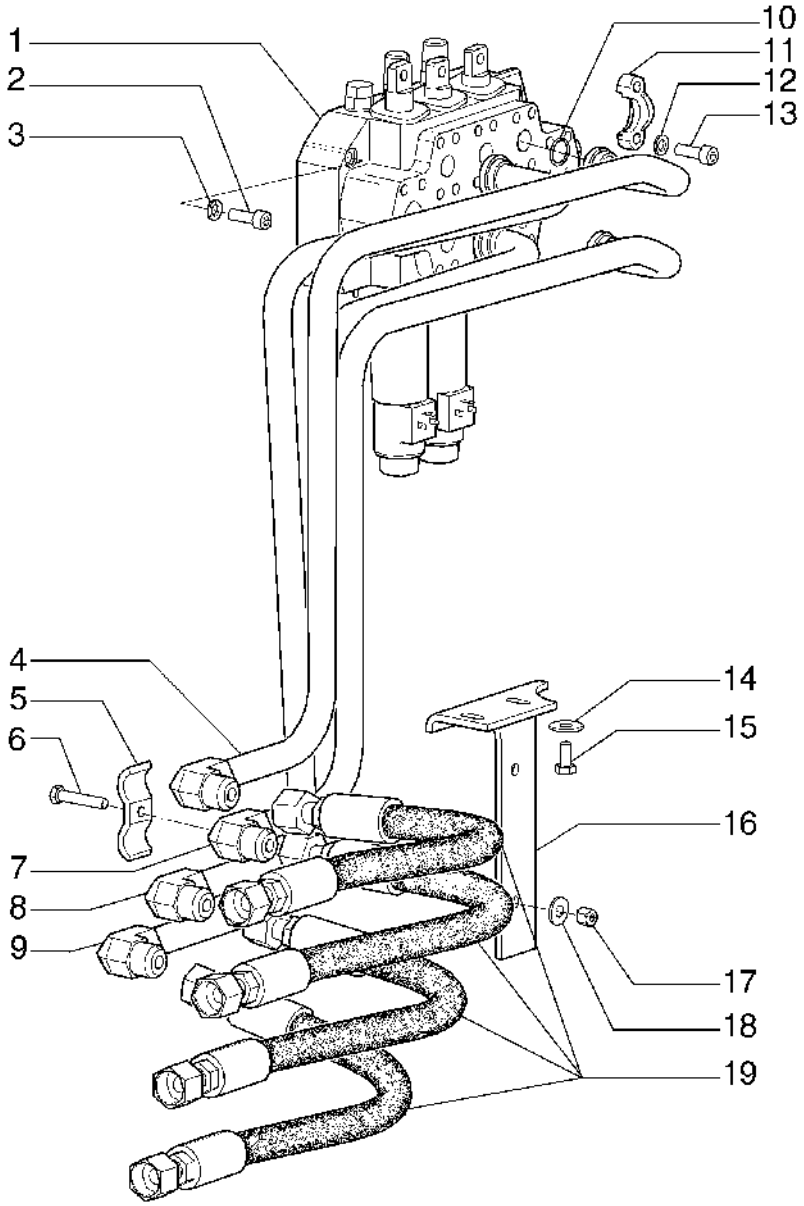

HYDRAULIC SYSTEM
HYDRAULIC SYSTEM
HYDRAULIC SYSTEM
HYDRAULIC SYSTEM

R	N	P.N.	MOD	Q	Denominação Bezeichnung	Denominacion Descrizione	Description Beskrivelse	Description Denominação	L.C.
1		75254015		1	VÁLVULA HIDRÁULICA HYDRAULIKVENTIL	VÁLVULA HIDRÁULICA DISTRIBUTORE IDRAULI	HYDRAULIC VALVE HYDRAULIKVENTIL	SOUPAPE HYDRAULIQU VÁLVULA HIDRÁULICA	010V
2		16046131		3	PARAFUSO, Hex, M8 x 100, 10.9 SCHRAUBE	PERNO BULLONE	BOLT BOLT	VIS PARAFUSO	140B
3		14496531		3	ARRUELA PLANA, M8 x 17 x 1.6 UNTERLEGSCHEIBE	ARANDELA RONDELLA	WASHER FLADSKIVE	RONDELLE ANILHA	131R
4		87489839		1	TUBO ROHR	TUBO TUBO	TUBE RØR	TUBE TUBO	195T
5		R15257		2	BRACADEIRA SCHELLE	COLLAR MORSETTO	CLAMP CLAMP	COLLIER BRACADEIRA	1640
6		426-632		2	PARAFUSO, Hex, 3/8"-16 x 2", G8 SCHRAUBE	PERNO BULLONE	BOLT BOLT	VIS PARAFUSO	140B
7		87489835		1	TUBO ROHR	TUBO TUBO	TUBE RØR	TUBE TUBO	195T
8		87489837		1	TUBO ROHR	TUBO TUBO	TUBE RØR	TUBE TUBO	195T
9		87489833		1	TUBO ROHR	TUBO TUBO	TUBE RØR	TUBE TUBO	195T
10		14463280		4	O-RING, -214, 70 Duro, .984" ID x .139" Thk O-RING	JUNTA TÓRICA ANELLO TOROIDALE	O-RING O-RING	JOINT TORIQUE O-RING	055A
11		70921115		8	SEMI-FLANGE FLANSCHHÄLFTE	SEMIBRIDA SEMIFLANGIA	HALF-FLANGE FLANGEHALVDEL	DEMI-BRIDE MEIA FLANGE	417S
12		10516870		16	TRAVA DA ARRUELA SICHERUNGSSCHEIBE	ARANDELA DE BLOQUE RONDELLA DI SICUREZ	LOCK WASHER LÅSESKIVE	RONDELLE FREIN ANILHA DE RETENÇÃO	132R
13		14420230		16	PARAFUSO, Hex Soc Hd, M10 x 30, 10.9 SCHRAUBE	TORNILLO VITE	SCREW SKRUE	VIS PARAFUSO	040V
14		895-25010		2	ARRUELA PLANA, M11 x 30 x 2.5 UNTERLEGSCHEIBE	ARANDELA RONDELLA	WASHER FLADSKIVE	RONDELLE ANILHA	131R
15		614-10020		2	PARAFUSO, Hex, M10 x 20, 8.8, Full Thd SCHRAUBE	PERNO BULLONE	BOLT BOLT	VIS PARAFUSO	140B
16		87489853		1	SUPORTE STÜTZE	SOPORTE SUPPORTO	SUPPORT BESLAG	SUPPORT SUPORTE	300S
17		231-1446		2	CONTRA PORCA, 3/8"-16, GB SICHERUNGSMUTTER	TUERCA DE BLOQUEO DADO DI BLOCCAGGIO	LOCK NUT LÅSEMØTRIK	CONTRE-ECROU CONTRAPORCA	P263
18		495-21044		2	ARRUELA PLANA, 3/8" UNTERLEGSCHEIBE	ARANDELA RONDELLA	WASHER FLADSKIVE	RONDELLE ANILHA	131R
19		87489852		4	MANGUEIRA SCHLAUCH	TUBO TUBO FLESSIBILE	HOSE SLANGE	FLEXIBLE MANGUEIRA	030M

08-03	01	p1	10/08

SISTEMA HIDRÁULICO - DISTRIBUIDOR 3 VIAS
SISTEMA HIDRAULICO - DISTRIBUIDOR 3 VIAS
HYDRAULIC SYSTEM - 3-WAY CONTROL VALVE
HYDRAULIC SYSTEM - 3-WAY CONTROL VALVE

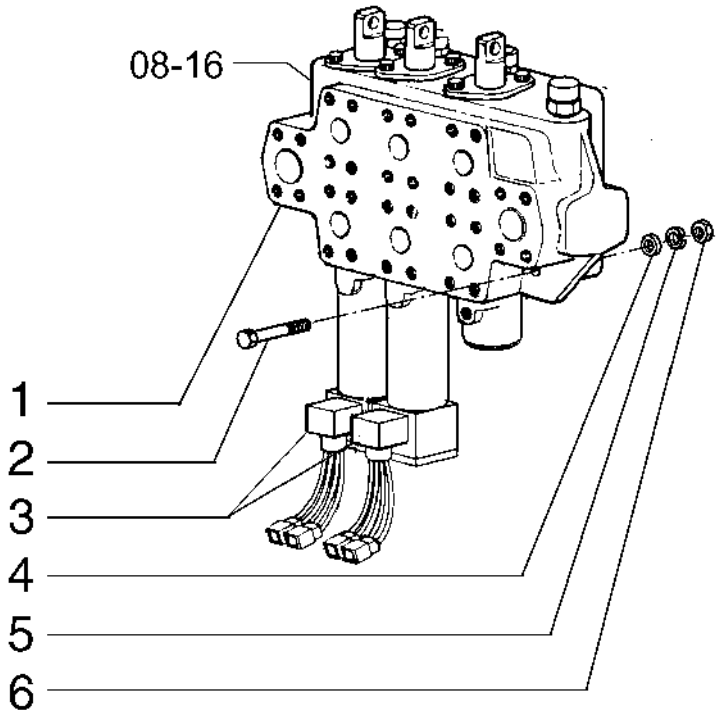

HYDRAULIC SYSTEM - 3-WAY CONTROL VALVE
HYDRAULIC SYSTEM - 3-WAY CONTROL VALVE
HYDRAULIC SYSTEM - 3-WAY CONTROL VALVE
HYDRAULIC SYSTEM - 3-WAY CONTROL VALVE

R	N	P.N.	MOD	Q	Denominação Bezeichnung	Denominacion Descrizione	Description Beskrivelse	Description Denominação	L.C.
1		75254015		1	VÁLVULA HIDRÁULICA HYDRAULIKVENTIL	VÁLVULA HIDRÁULICA DISTRIBUTORE IDRAULI	HYDRAULIC VALVE HYDRAULIKVENTIL	SOUPAPE HYDRAULIQU VÁLVULA HIDRÁULICA	010V
2		16046131		3	PARAFUSO, Hex, M8 x 100, 10.9 SCHRAUBE	PERNO BULLONE	BOLT BOLT	VIS PARAFUSO	140B
3		75250070		2	CONECTOR HIDRÁUL HYDR STECKVERBINDE	CONECTOR HIDRÁULIC CONNETTORE IDRAULIC	HYD CONNECTOR HYDRAULIKSTIK	CONNECTEUR HYDRAU CONECTOR HID.	020R
4		14496531		3	ARRUELA PLANA, M8 x 17 x 1.6 UNTERLEGSCHEIBE	ARANDELA RONDELLA	WASHER FLADSKIVE	RONDELLE ANILHA	131R
5		10516673		3	ARRUELA PLANA UNTERLEGSCHEIBE	ARANDELA RONDELLA	WASHER FLADSKIVE	RONDELLE ANILHA	131R
6		16100821		3	PORCA, M8, Cl 10 MUTTER	TUERCA DADO	NUT MØTRIK	ECROU PORCA	010D

08-04	01	p1	10/08

SISTEMA HIDRÁULICO - DISTRIBUIDOR 2 VIAS
SISTEMA HIDRAULICO - DISTRIBUIDOR 2 VIAS
HYDRAULIC SYSTEM - 2-WAY CONTROL VALVE
HYDRAULIC SYSTEM - 2-WAY CONTROL VALVE

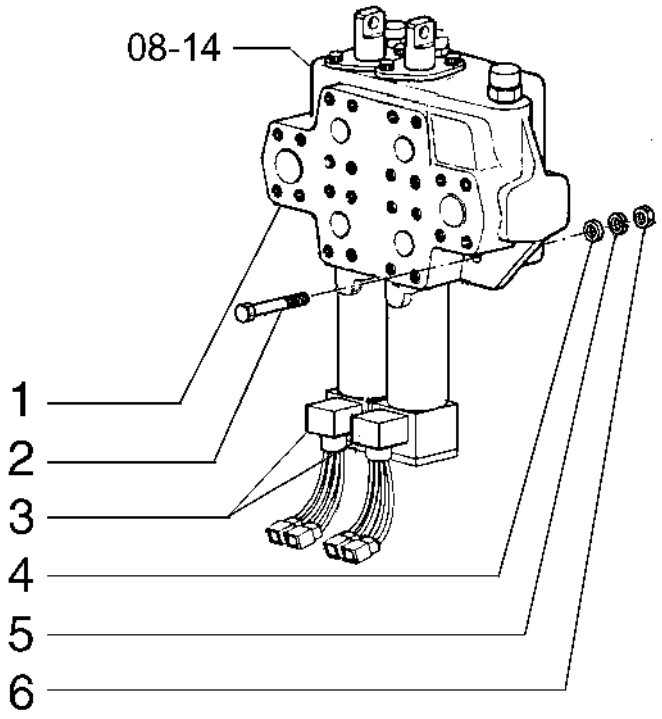

HYDRAULIC SYSTEM - 2-WAY CONTROL VALVE
HYDRAULIC SYSTEM - 2-WAY CONTROL VALVE
HYDRAULIC SYSTEM - 2-WAY CONTROL VALVE
HYDRAULIC SYSTEM - 2-WAY CONTROL VALVE

R	N	P.N.	MOD	Q	Denominação Bezeichnung	Denominacion Descrizione	Description Beskrivelse	Description Denominação	L.C.
1		75327504		1	VÁLVULA CONTROLE STEUERVENTIL	VÁLVULA DE CONTROL DISTRIBUTORE IDRAULI	CONTROL VALVE STYREVENTIL	DISTRIBUTEUR VÁLVULA DE CONTROL(	083D
2		16046131		3	PARAFUSO, Hex, M8 x 100, 10.9 SCHRAUBE	PERNO BULLONE	BOLT BOLT	VIS PARAFUSO	140B
3		75250070		2	CONECTOR HIDRÁUL HYDR STECKVERBINDE	CONECTOR HIDRÁULIC(CONNETTORE IDRAULI(	HYD CONNECTOR HYDRAULIKSTIK	CONNECTEUR HYDRAU CONECTOR HID.	020R
4		14496531		3	ARRUELA PLANA, M8 x 17 x 1.6 UNTERLEGSCHEIBE	ARANDELA RONDELLA	WASHER FLADSKIVE	RONDELLE ANILHA	131R
5		10516673		3	ARRUELA PLANA UNTERLEGSCHEIBE	ARANDELA RONDELLA	WASHER FLADSKIVE	RONDELLE ANILHA	131R
6		16100821		3	PORCA, M8, Cl 10 MUTTER	TUERCA DADO	NUT MØTRIK	ECROU PORCA	010D

08-05	01	p1	10/08

SISTEMA HIDRÁULICO DIANTEIRO
SISTEMA HIDRAULICO DELANTERO
FRONT HYDRAULIC SYSTEM
FRONT HYDRAULIC SYSTEM

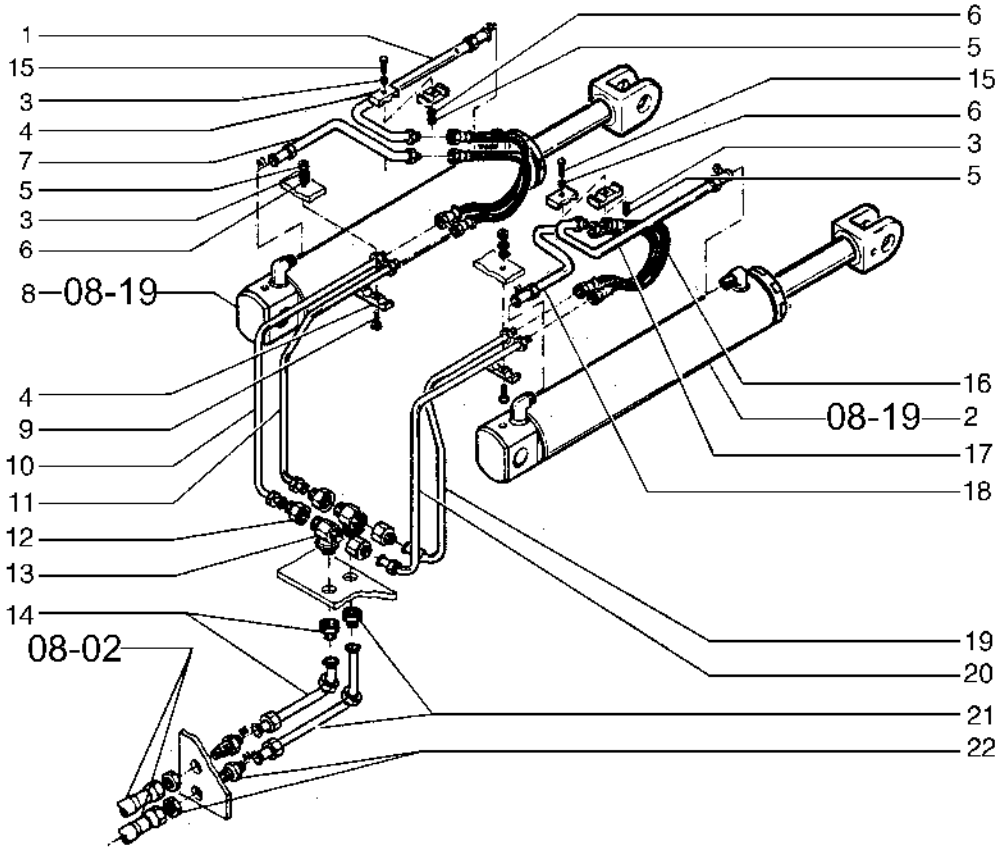

FRONT HYDRAULIC SYSTEM
FRONT HYDRAULIC SYSTEM
FRONT HYDRAULIC SYSTEM
FRONT HYDRAULIC SYSTEM

R	N	P.N.	MOD	Q	Denominação Bezeichnung	Denominacion Descrizione	Description Beskrivelse	Description Denominação	L.C.
1		75240584		1	TUBO ROHR	TUBO TUBO	TUBE RØR	TUBE TUBO	195T
2		75270812		1	CILINDRO HIDRÁULICO HYDRAULIKZYLINDER	CILINDRO HIDRÁULICO CILINDRO IDRAULICO	HYDRAULIC CYLINDER HYDRAULIKCYLINDER	VERIN HYDRAULIQUE CILINDRO HIDRÁULICO	188C
3		70904206		8	TRAVA DA ARRUELA SICHERUNGSSCHEIBE	ARANDELA DE BLOQUE RONDELLA DI SICUREZ	LOCK WASHER LÅSESKIVE	RONDELLE FREIN ANILHA DE RETENÇÃO	132R
4		70623355		4	COLAR RINGE	COLLAR COLLARE	COLLAR SLANGEBÅND	COLLIER ANEL	031F
5		70910324		4	PORCA MUTTER	TUERCA DADO	NUT MØTRIK	ECROU PORCA	010D
6		70915815		4	ARRUELA PLANA UNTERLEGSCHEIBE	ARANDELA RONDELLA	WASHER FLADSKIVE	RONDELLE ANILHA	131R
7		75218398		1	TUBO ROHR	TUBO TUBO	TUBE RØR	TUBE TUBO	195T
8		75270813		1	CILINDRO HIDRÁULICO HYDRAULIKZYLINDER	CILINDRO HIDRÁULICO CILINDRO IDRAULICO	HYDRAULIC CYLINDER HYDRAULIKCYLINDER	VERIN HYDRAULIQUE CILINDRO HIDRÁULICO	188C
9		70921565		2	PARAFUSO SCHRAUBE	TORNILLO VITE	SCREW SKRUE	VIS PARAFUSO	040V
10		75265800		1	TUBO ROHR	TUBO TUBO	TUBE RØR	TUBE TUBO	195T
11		75265804		1	TUBO ROHR	TUBO TUBO	TUBE RØR	TUBE TUBO	195T
12		75218371		4	CONEXÃO ARMATUR	ACOPLAMIENTO RACCORDO	FITTING FITTING	RACCORD CONECTOR	3300
13		70927539		2	CONEXÃO ARMATUR	ACOPLAMIENTO RACCORDO	FITTING FITTING	RACCORD CONECTOR	3300
14		75265797		1	TUBO RÍGIDO ROHR	TUBO RÍGIDO TUBO RIGIDO	RIGID TUBE STIFT RØR	TUYAU RIGIDE TUBO RÍGIDO	193T
15		70920995		2	PARAFUSO SCHRAUBE	TORNILLO VITE	SCREW SKRUE	VIS PARAFUSO	040V
16		75218416		4	TUBO FLEXÍVEL BIEGSAMER SCHLAUCH	TUBO FLEXIBLE TUBO FLESSIBILE	FLEXIBLE HOSE FLEKSIBEL SLANGE	TUYAU FLEXIBLE MANGUEIRA FLEXÍVEL	192T
17		75240586		1	TUBO ROHR	TUBO TUBO	TUBE RØR	TUBE TUBO	195T
18		75265811		1	TUBO ROHR	TUBO TUBO	TUBE RØR	TUBE TUBO	195T
19		75265807		1	TUBO ROHR	TUBO TUBO	TUBE RØR	TUBE TUBO	195T
20		75265813		1	TUBO ROHR	TUBO TUBO	TUBE RØR	TUBE TUBO	195T
21		75236229		1	TUBO ROHR	TUBO TUBO	TUBE RØR	TUBE TUBO	195T
22		70924851		2	CONECTOR HIDRÁUL HYDR STECKVERBINDE	CONECTOR HIDRÁULIC CONNETTORE IDRAULIC	HYD CONNECTOR HYDRAULIKSTIK	CONNECTEUR HYDRAU CONECTOR HID.	020R

08-06	01	p1	10/08

SISTEMA HIDRÁULICO DIANTEIRO
SISTEMA HIDRAULICO DELANTERO
FRONT HYDRAULIC SYSTEM
FRONT HYDRAULIC SYSTEM

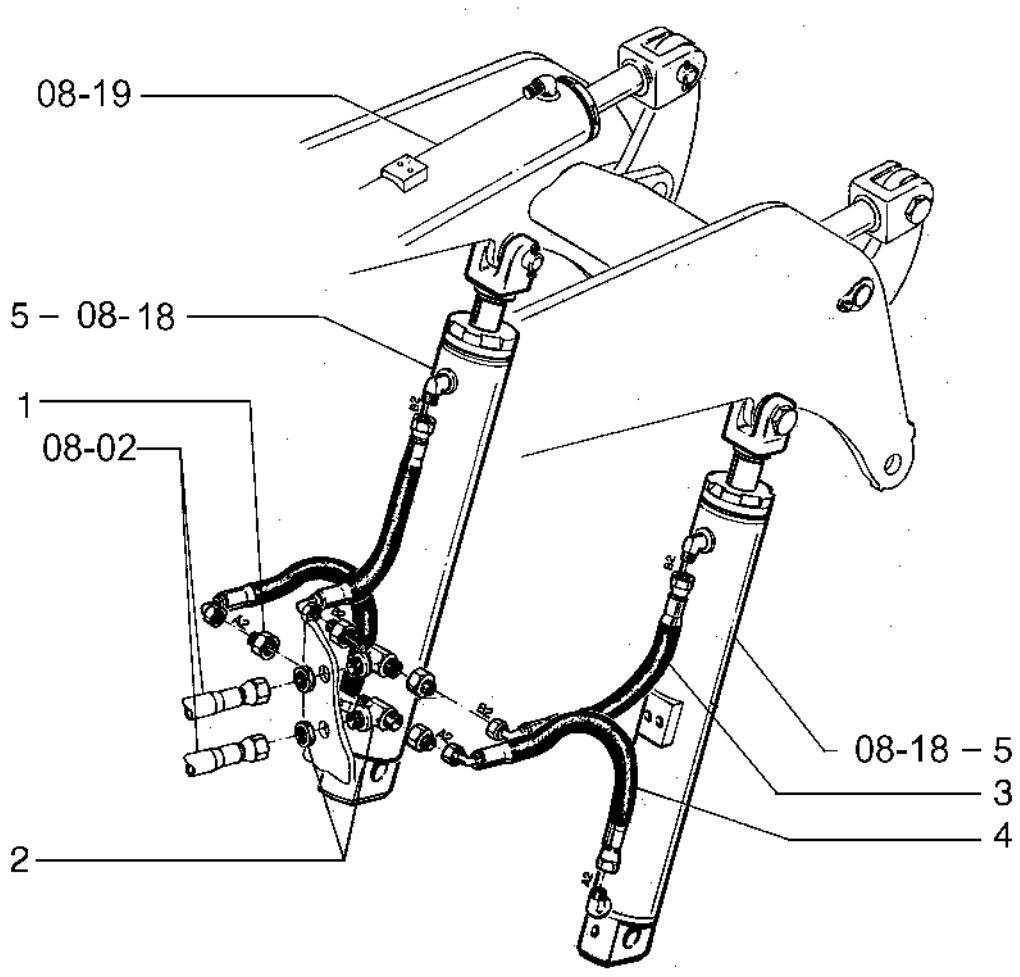

FRONT HYDRAULIC SYSTEM
FRONT HYDRAULIC SYSTEM
FRONT HYDRAULIC SYSTEM
FRONT HYDRAULIC SYSTEM

R	N	P.N.	MOD	Q	Denominação Bezeichnung	Denominacion Descrizione	Description Beskrivelse	Description Denominação	L.C.
1		75218371		8	CONEXÃO ARMATUR	ACOPLAMIENTO RACCORDO	FITTING FITTING	RACCORD CONECTOR	3300
2		70927539		4	CONEXÃO ARMATUR	ACOPLAMIENTO RACCORDO	FITTING FITTING	RACCORD CONECTOR	3300
3		75218389		2	MANGUEIRA SCHLAUCH	TUBO TUBO FLESSIBILE	HOSE SLANGE	FLEXIBLE MANGUEIRA	030M
4		75218390		2	MANGUEIRA SCHLAUCH	TUBO TUBO FLESSIBILE	HOSE SLANGE	FLEXIBLE MANGUEIRA	030M
5		75270811		2	CILINDRO HIDRÁULICO HYDRAULIKZYLINDER	CILINDRO HIDRÁULICO CILINDRO IDRAULICO	HYDRAULIC CYLINDER HYDRAULIKCYLINDER	VERIN HYDRAULIQUE CILINDRO HIDRÁULICO	188C

08-07	01	p1	03/09

SISTEMA HIDRÁULICO - 3A FUNÇÃO
SISTEMA HIDRAULICO - 3A FUNCION
HYDRAULIC SYSTEM - 3RD FUNCTION
HYDRAULIC SYSTEM - 3RD FUNCTION

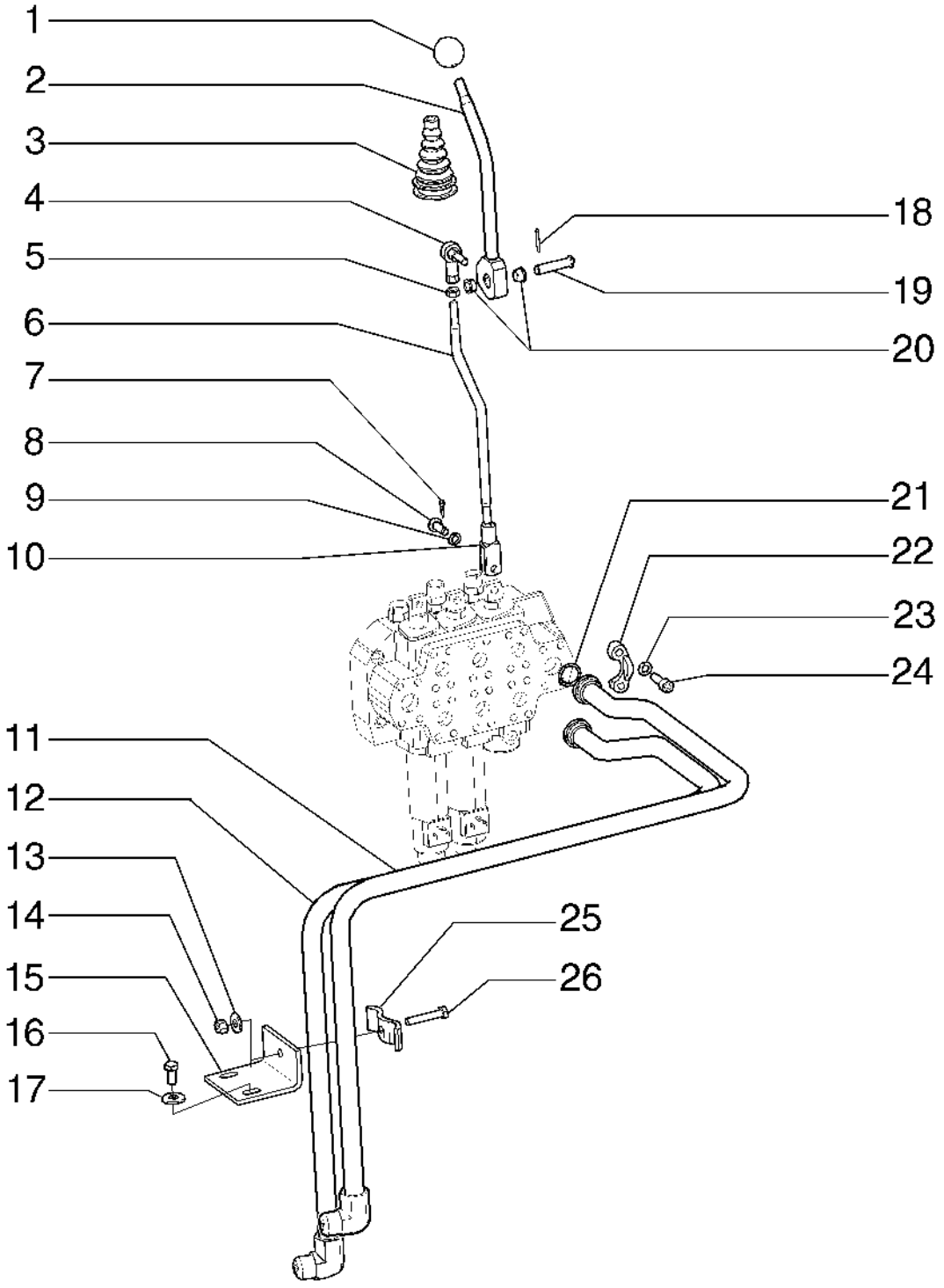

HYDRAULIC SYSTEM - 3RD FUNCTION
HYDRAULIC SYSTEM - 3RD FUNCTION
HYDRAULIC SYSTEM - 3RD FUNCTION
HYDRAULIC SYSTEM - 3RD FUNCTION

R	N	P.N.	MOD	Q	Denominação Bezeichnung	Denominacion Descrizione	Description Beskrivelse	Description Denominação	L.C.
1		{4970505}		1					
2		75236341		1	ALAVANCA DE CONTROL STEUERHEBEL	PALANCA DE CONTROL LEVA DI COMANDO	CONTROL LEVER STYRESTANG	LEVIER DE COMMANDE ALAVANCA DE CONTRO	P155
3		70078908		1	CAPA MANSCHETTE	FUNDA PARAPOLVERE	BOOT MANCHET	SOUFFLET COBERTURA DE PROTE	330C
4		70653570		1	ARTICULAÇÃO GELENK	ARTICULACIÓN SNODO	ARTICULATION LEDFORBINDELSE	ARTICULATION ARTICULAÇÃO	165S
5		70910329		1	PORCA MUTTER	TUERCA DADO	NUT MØTRIK	ECROU PORCA	010D
6		75236343		1	TIRANTE SPURSTANGE	TIRANTE TIRANTE	TIE-ROD TRÆKSTANG	TIRANT TIRANTE	142T
7		10796301		1	CONTRA PINO, M3.2 x 12 SPLINT	PASADOR COPPIGLIA	COTTER PIN SPLITBOLT	GOUPILLE FENDUE TROÇO DE ABRIR	270C
8		10033411		1	PINO PIN	PASADOR PERNO	PIN STIFT	BROCHE PERNO	080P
9		10284460		1	ARRUELA DE COBRE, M10.2 x 16 x 1.5, Copper KUPFERUNTERLEGSCH	ARANDELA DE COBRE RONDELLA IN RAME	COPPER WASHER KOBBERSKIVE	RONDELLE CUIVRE ANILHA DE COBRE	P674
10		10000871		1	GARFO GABEL	ARTICULACIÓN FORCELLA	YOKE GAFFEL	CHAPE GARFO	085F
11		87489843		1	TUBO ROHR	TUBO TUBO	TUBE RØR	TUBE TUBO	195T
12		87489841		1	TUBO ROHR	TUBO TUBO	TUBE RØR	TUBE TUBO	195T
13		495-21044		1	ARRUELA PLANA, 3/8" UNTERLEGSCHEIBE	ARANDELA RONDELLA	WASHER FLADSKIVE	RONDELLE ANILHA	131R
14		231-1446		1	CONTRA PORCA, 3/8"-16, GB SICHERUNGSMUTTER	TUERCA DE BLOQUEO DADO DI BLOCCAGGIO	LOCK NUT LÅSEMØTRIK	CONTRE-ECROU CONTRAPORCA	P263
15		87489855		1	SUPORTE STÜTZE	SOPORTE SUPPORTO	SUPPORT BESLAG	SUPPORT SUPORTE	300S
16		614-10020		2	PARAFUSO, Hex, M10 x 20, 8.8, Full Thd SCHRAUBE	PERNO BULLONE	BOLT BOLT	VIS PARAFUSO	140B
17		895-25010		2	ARRUELA PLANA, M11 x 30 x 2.5 UNTERLEGSCHEIBE	ARANDELA RONDELLA	WASHER FLADSKIVE	RONDELLE ANILHA	131R
18		733-3220		1	CONTRA PINO, M3.2 x 20 SPLINT	PASADOR COPPIGLIA	COTTER PIN SPLITBOLT	GOUPILLE FENDUE TROÇO DE ABRIR	270C
19		75236340		1	PINO PIN	PASADOR PERNO	PIN STIFT	BROCHE PERNO	080P
20		75235486		2	BUCHA BUCHSE	CASQUILLO BOCCOLA	BUSHING BØSNING	BAGUE CASQUILHO	095B
21		14463280		2	O-RING, -214, 70 Duro, .984" ID x .139" Thk O-RING	JUNTA TÓRICA ANELLO TOROIDALE	O-RING O-RING	JOINT TORIQUE O-RING	055A
22		70921115		4	SEMI-FLANGE FLANSCHHÄLFTE	SEMIBRIDA SEMIFLANGIA	HALF-FLANGE FLANGEHALVDEL	DEMI-BRIDE MEIA FLANGE	417S

OPCIONAL

12C TURBO

08-07	01	p2	03/09

SISTEMA HIDRÁULICO - 3A FUNÇÃO
SISTEMA HIDRAULICO - 3A FUNCION
HYDRAULIC SYSTEM - 3RD FUNCTION
HYDRAULIC SYSTEM - 3RD FUNCTION

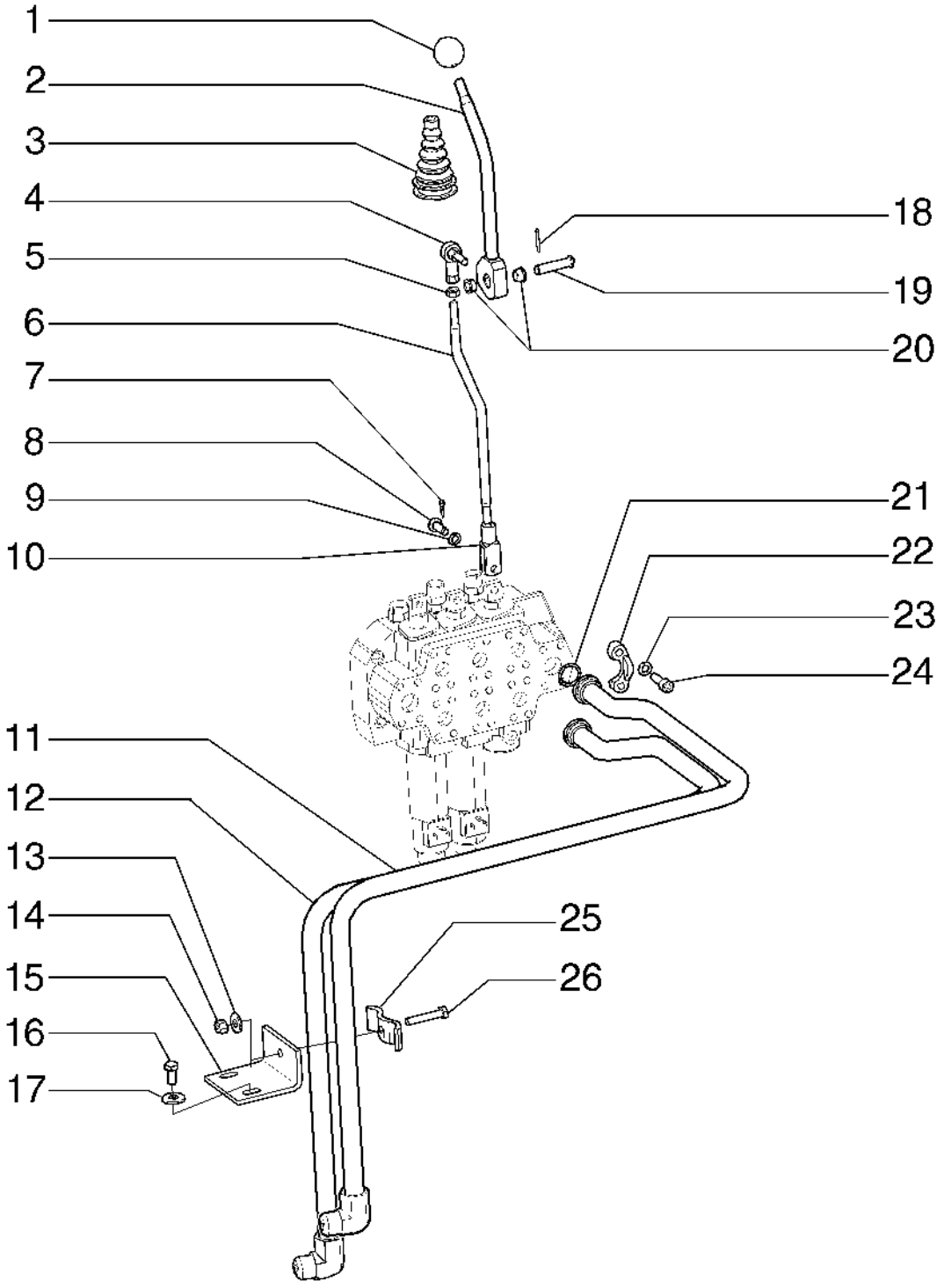

HYDRAULIC SYSTEM - 3RD FUNCTION
HYDRAULIC SYSTEM - 3RD FUNCTION
HYDRAULIC SYSTEM - 3RD FUNCTION
HYDRAULIC SYSTEM - 3RD FUNCTION

R	N	P.N.	MOD	Q	Denominação Bezeichnung	Denominacion Descrizione	Description Beskrivelse	Description Denominação	L.C.
23		**10516870**		8	TRAVA DA ARRUELA SICHERUNGSSCHEIBE	ARANDELA DE BLOQUE RONDELLA DI SICUREZ	LOCK WASHER LÅSESKIVE	RONDELLE FREIN ANILHA DE RETENÇÃO	132R
24		**14420230**		8	PARAFUSO, Hex Soc Hd, M10 x 30, 10.9 SCHRAUBE	TORNILLO VITE	SCREW SKRUE	VIS PARAFUSO	040V
25		**R15257**		1	BRACADEIRA SCHELLE	COLLAR MORSETTO	CLAMP CLAMP	COLLIER BRACADEIRA	1640
26		**426-632**		1	PARAFUSO, Hex, 3/8"-16 x 2", G8 SCHRAUBE	PERNO BULLONE	BOLT BOLT	VIS PARAFUSO	140B

OPCIONAL

12C TURBO

08-07	02	p1	01/10

SISTEMA HIDRÁULICO - ENGATE RÁPIDO
SISTEMA HIDRAULICO - ENGATE RAPIDO
HYDRAULIC SYSTEM - COUPLER LOCK
HYDRAULIC SYSTEM - COUPLER LOCK

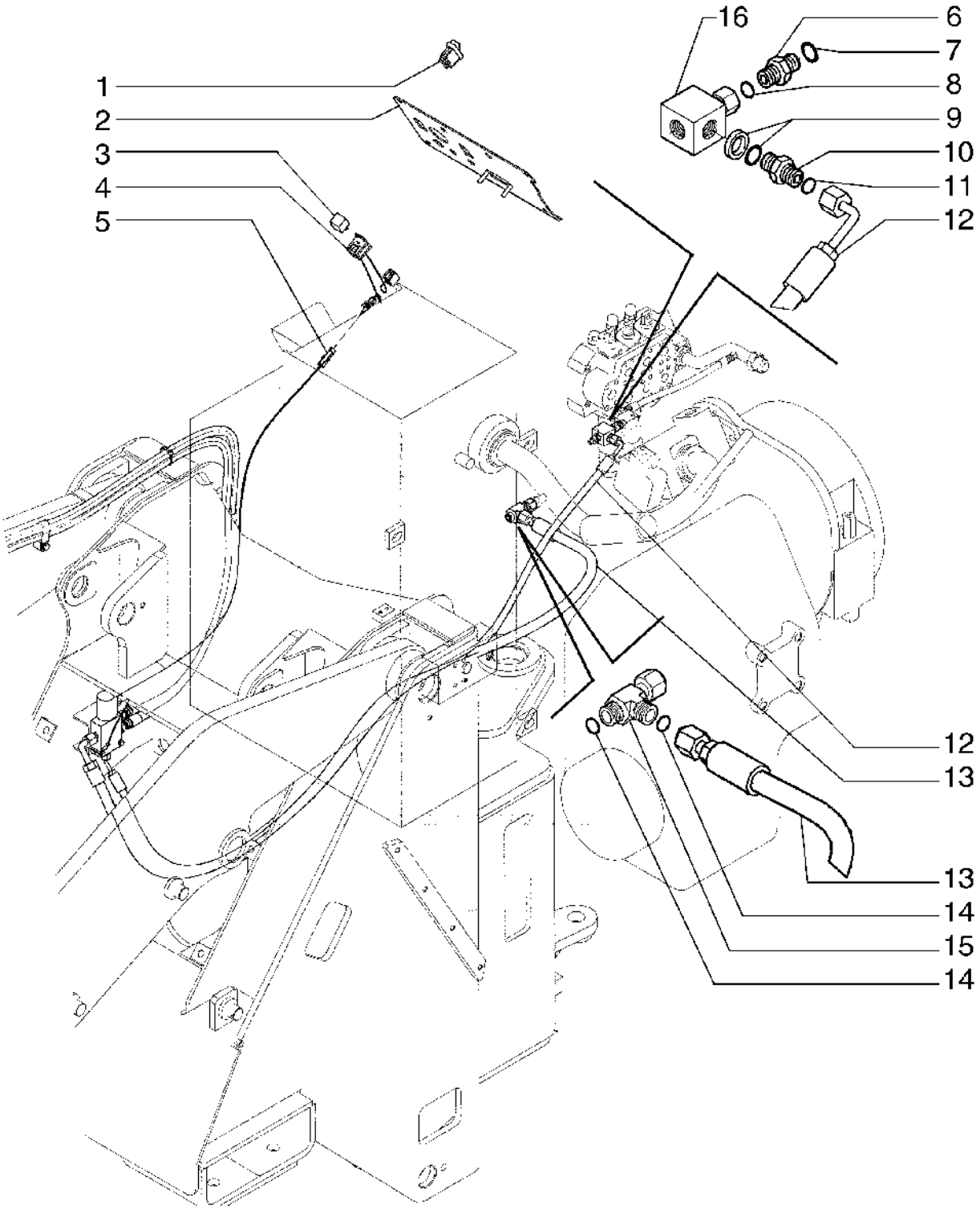

HYDRAULIC SYSTEM - COUPLER LOCK
HYDRAULIC SYSTEM - COUPLER LOCK
HYDRAULIC SYSTEM - COUPLER LOCK
HYDRAULIC SYSTEM - COUPLER LOCK

R	N	P.N.	MOD	Q	Denominação Bezeichnung	Denominacion Descrizione	Description Beskrivelse	Description Denominação	L.C.
1		75324429		1	INTERRUPTOR SCHALTER	INTERRUPTOR INTERRUTTORE	SWITCH KONTAKT	CONTACTEUR INTERRUPTOR	075I
2		87621797		1	PAINEL PLATTE	PANEL PANNELLO	PANEL PANEL	PANNEAU PAINEL	025P
3		146927A1		1	RELÉ RELAIS	RELÉ RELÈ	RELAY RELÆ	RELAIS RELÉ	011R
4		87626668		1	CHICOTE KABELBAUM	MAZO DE CABLES CABLAGGIO	HARNESS LEDNINGSNET	FAISCEAU CABLAGEM	4160
5		87626669		1	CHICOTE KABELBAUM	MAZO DE CABLES CABLAGGIO	HARNESS LEDNINGSNET	FAISCEAU CABLAGEM	4160
6		700-153		1	CONECTOR HIDRÁUL, 9/16"-18 ORFS x M14 x 1.5 ORB HYDR STECKVERBINDE	CONECTOR HIDRÁULIC(CONNETTORE IDRAULIC(	HYD CONNECTOR HYDRAULIKSTIK	CONNECTEUR HYDRAU CONECTOR HID.	020R
7		637-63113		1	O-RING, CI 6, 11.3MM ID x 2.2 Thk O-RING	JUNTA TÓRICA ANELLO TOROIDALE	O-RING O-RING	JOINT TORIQUE O-RING	055A
8		238-6011		1	O-RING, -011, 90 Duro, .301" ID x .070" Thk O-RING	JUNTA TÓRICA ANELLO TOROIDALE	O-RING O-RING	JOINT TORIQUE O-RING	055A
9		71101819		1	KIT DE REVISÃO DO MOTOR MOTORÜBERHOLUNGSS	KIT DE REVISIÓN DEL M KIT REVISIONE MOTORE	ENGINE OVERHAUL KIT MOTORREVISIONSSÆT	KIT DE REVISION MOTE KIT DE REVISÃO DO MO	002K
10		75320693		1	CONEXÃO ARMATUR	ACOPLAMIENTO RACCORDO	FITTING FITTING	RACCORD CONECTOR	3300
11		70923952		1	O-RING O-RING	JUNTA TÓRICA ANELLO TOROIDALE	O-RING O-RING	JOINT TORIQUE O-RING	055A
12		87621799		1	CONJ. MANGUEIRA SCHLAUCHBAUGRUPPE	CONJUNTO DE TUBOS COMPLESS. TUBO FLES	HOSE ASSY. SLANGEENHED	ENSEMBLE DE FLEXIBLE CONJUNTO DE MANGUE	P457
13		87621798		1	CONJ. MANGUEIRA SCHLAUCHBAUGRUPPE	CONJUNTO DE TUBOS COMPLESS. TUBO FLES	HOSE ASSY. SLANGEENHED	ENSEMBLE DE FLEXIBLE CONJUNTO DE MANGUE	P457
14		70923841		1	O-RING, M12.42 ID x 1.78 Thk O-RING	JUNTA TÓRICA ANELLO TOROIDALE	O-RING O-RING	JOINT TORIQUE O-RING	055A
15		78100054		1	CONECTOR HIDRÁUL HYDR STECKVERBINDE	CONECTOR HIDRÁULIC(CONNETTORE IDRAULIC(	HYD CONNECTOR HYDRAULIKSTIK	CONNECTEUR HYDRAU CONECTOR HID.	020R
16		75327264		1	BLOCO BLOCK	BLOQUE BLOCCO	BLOCK MOTORBLOK	BLOC BLOCO	074B

OPCIONAL

12C TURBO

08-08	01	p1	11/08

SISTEMA HIDRÁULICO - 3A FUNÇÃO
SISTEMA HIDRAULICO - 3A FUNCION
HYDRAULIC SYSTEM - 3RD FUNCTION
HYDRAULIC SYSTEM - 3RD FUNCTION

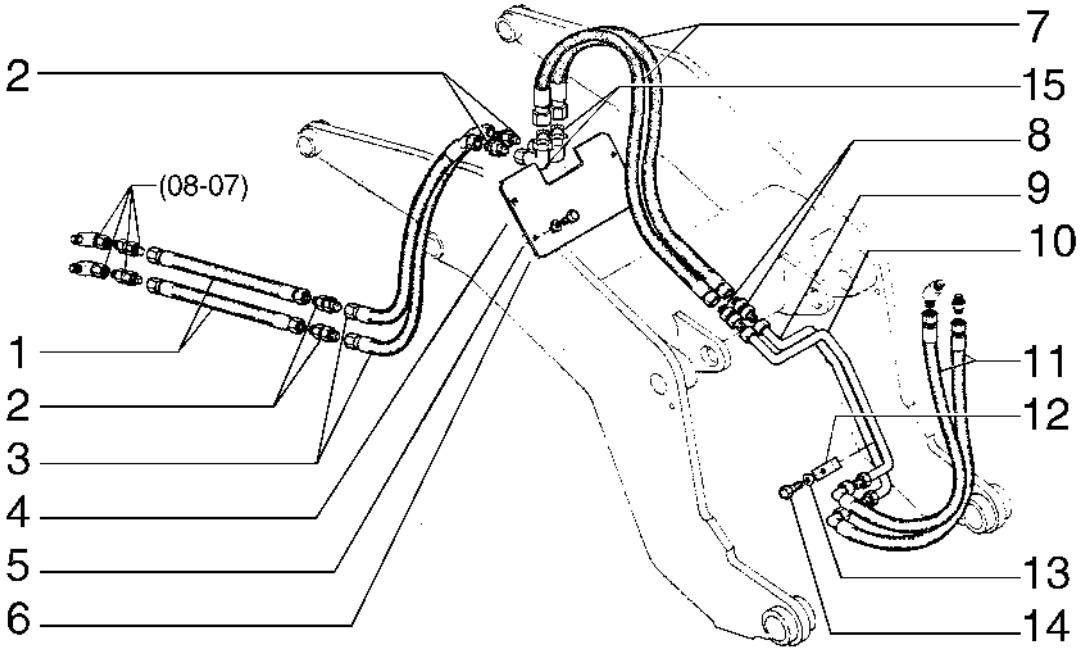

HYDRAULIC SYSTEM - 3RD FUNCTION
HYDRAULIC SYSTEM - 3RD FUNCTION
HYDRAULIC SYSTEM - 3RD FUNCTION
HYDRAULIC SYSTEM - 3RD FUNCTION

R	N	P.N.	MOD	Q	Denominação Bezeichnung	Denominacion Descrizione	Description Beskrivelse	Description Denominação	L.C.
1		87489854		2	MANGUEIRA SCHLAUCH	TUBO TUBO FLESSIBILE	HOSE SLANGE	FLEXIBLE MANGUEIRA	030M
2		70924851		4	CONECTOR HIDRÁUL HYDR STECKVERBINDE	CONECTOR HIDRÁULIC CONNETTORE IDRAULIC	HYD CONNECTOR HYDRAULIKSTIK	CONNECTEUR HYDRAU CONECTOR HID.	020R
3		75236345		2	MANGUEIRA SCHLAUCH	TUBO TUBO FLESSIBILE	HOSE SLANGE	FLEXIBLE MANGUEIRA	030M
4		75236346		1	COBERTURA ABDECKUNG	CUBIERTA COPERCHIO	COVER DÆKSEL	COUVERCLE COBERTURA	265C
5		70916965		4	ARRUELA PLANA UNTERLEGSCHEIBE	ARANDELA RONDELLA	WASHER FLADSKIVE	RONDELLE ANILHA	131R
6		70922763		4	PARAFUSO SCHRAUBE	TORNILLO VITE	SCREW SKRUE	VIS PARAFUSO	040V
7		75236191		2	MANGUEIRA SCHLAUCH	TUBO TUBO FLESSIBILE	HOSE SLANGE	FLEXIBLE MANGUEIRA	030M
8		70927063		2	CONECTOR HIDRÁUL HYDR STECKVERBINDE	CONECTOR HIDRÁULIC CONNETTORE IDRAULIC	HYD CONNECTOR HYDRAULIKSTIK	CONNECTEUR HYDRAU CONECTOR HID.	020R
9		75236348		1	TUBO ROHR	TUBO TUBO	TUBE RØR	TUBE TUBO	195T
10		75236347		1	TUBO ROHR	TUBO TUBO	TUBE RØR	TUBE TUBO	195T
11		75236192		2	MANGUEIRA SCHLAUCH	TUBO TUBO FLESSIBILE	HOSE SLANGE	FLEXIBLE MANGUEIRA	030M
12		70623355		3	COLAR RINGE	COLLAR COLLARE	COLLAR SLANGEBÅND	COLLIER ANEL	031F
13		70904206		3	TRAVA DA ARRUELA SICHERUNGSSCHEIBE	ARANDELA DE BLOQUE RONDELLA DI SICUREZ	LOCK WASHER LÅSESKIVE	RONDELLE FREIN ANILHA DE RETENÇÃO	132R
14		70921565		3	PARAFUSO SCHRAUBE	TORNILLO VITE	SCREW SKRUE	VIS PARAFUSO	040V
15		70919625		2	COTOVELO KNIESTÜCK	CODO GOMITO	ELBOW VINKELRØR	COUDE COTOVELO	085G

08-08	02	p1	01/10

SISTEMA HIDRÁULICO - ENGATE RÁPIDO
SISTEMA HIDRAULICO - ENGATE RAPIDO
HYDRAULIC SYSTEM - COUPLER LOCK
HYDRAULIC SYSTEM - COUPLER LOCK

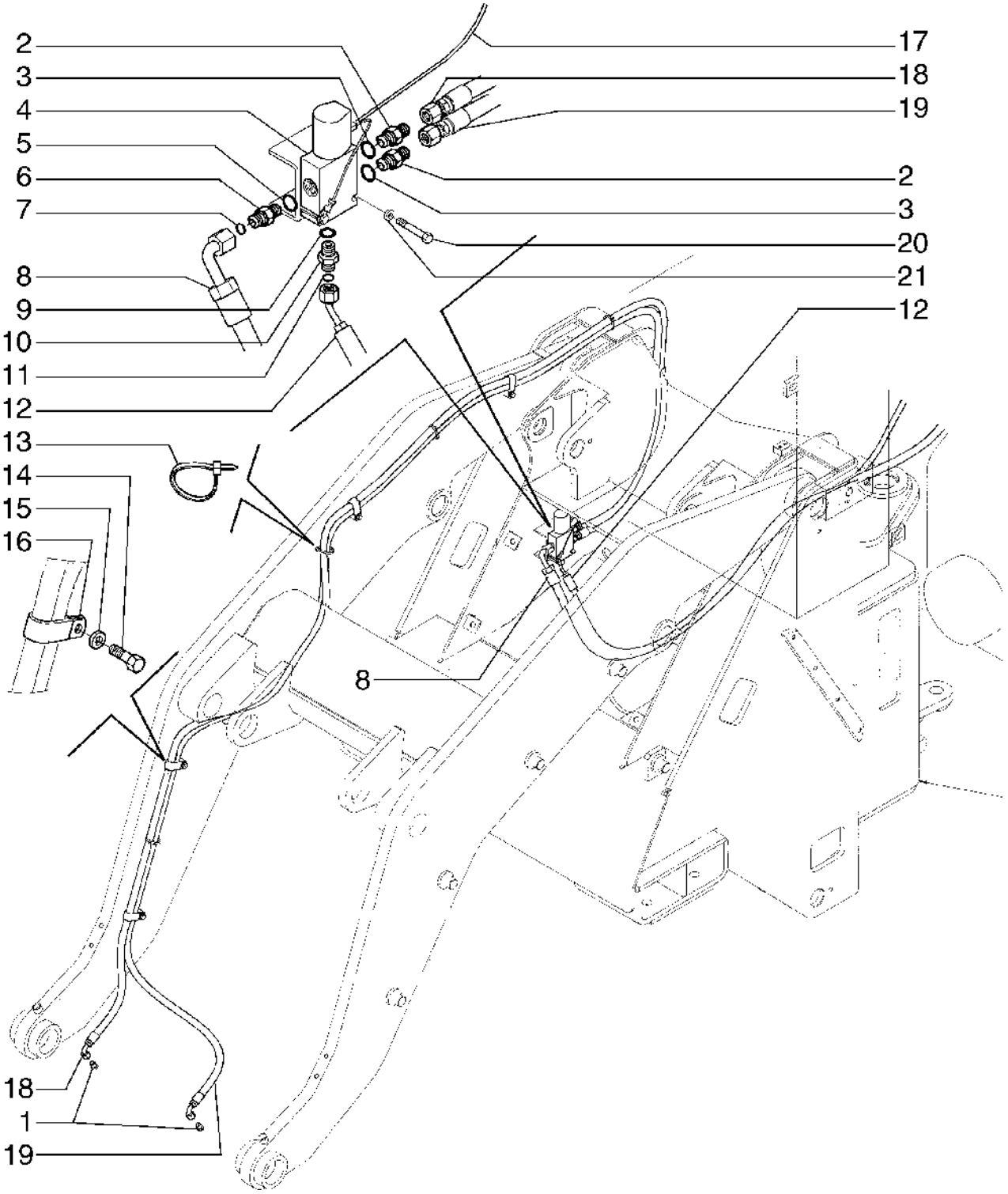

HYDRAULIC SYSTEM - COUPLER LOCK
HYDRAULIC SYSTEM - COUPLER LOCK
HYDRAULIC SYSTEM - COUPLER LOCK
HYDRAULIC SYSTEM - COUPLER LOCK

R	N	P.N.	MOD	Q	Denominação Bezeichnung	Denominacion Descrizione	Description Beskrivelse	Description Denominação	L.C.
1		{218-774}		2					
2		70922522		2	CONECTOR HIDRÁUL HYDR STECKVERBINDE	CONECTOR HIDRÁULIC CONNETTORE IDRAULIC	HYD CONNECTOR HYDRAULIKSTIK	CONNECTEUR HYDRAU CONECTOR HID.	020R
3		70921885		2	O-RING, 6-1, 90 Duro, .468" ID x .078" Thk JUNTA TÓRICA O-RING ANELLO TOROIDALE		O-RING O-RING	JOINT TORIQUE O-RING	055A
4		73124881		1	VÁLVULA HIDRÁULICA HYDRAULIKVENTIL	VÁLVULA HIDRÁULICA DISTRIBUTORE IDRAULI	HYDRAULIC VALVE HYDRAULIKVENTIL	SOUPAPE HYDRAULIQU VÁLVULA HIDRÁULICA	010V
5		76021244		1	O-RING O-RING	JUNTA TÓRICA ANELLO TOROIDALE	O-RING O-RING	JOINT TORIQUE O-RING	055A
6		76022370		1	CONECTOR HIDRÁUL HYDR STECKVERBINDE	CONECTOR HIDRÁULIC CONNETTORE IDRAULIC	HYD CONNECTOR HYDRAULIKSTIK	CONNECTEUR HYDRAU CONECTOR HID.	020R
7		70924048		1	O-RING O-RING	JUNTA TÓRICA ANELLO TOROIDALE	O-RING O-RING	JOINT TORIQUE O-RING	055A
8		87621798		1	CONJ. MANGUEIRA SCHLAUCHBAUGRUPPE	CONJUNTO DE TUBOS COMPLESS. TUBO FLES	HOSE ASSY. SLANGEENHED	ENSEMBLE DE FLEXIBLE CONJUNTO DE MANGUE	P457
9		80165202		1	O-RING O-RING	JUNTA TÓRICA ANELLO TOROIDALE	O-RING O-RING	JOINT TORIQUE O-RING	055A
10		85802803		1	CONEXÃO, 9/16"-18 ORFS x 9/16"-18 ORB ACOPLAMIENTO ARMATUR RACCORDO		FITTING FITTING	RACCORD CONECTOR	3300
11		89825770		1	O-RING O-RING	JUNTA TÓRICA ANELLO TOROIDALE	O-RING O-RING	JOINT TORIQUE O-RING	055A
12		87621799		1	CONJ. MANGUEIRA SCHLAUCHBAUGRUPPE	CONJUNTO DE TUBOS COMPLESS. TUBO FLES	HOSE ASSY. SLANGEENHED	ENSEMBLE DE FLEXIBLE CONJUNTO DE MANGUE	P457
13		75201642		AR	BRAÇADEIRA KLEMME	ABRAZADERA MORSETTO	CLAMP SPÆNDEBÅND	COLLIER BRAÇADEIRA	120M
14		16043031		6	PARAFUSO, Hex, M8 x 12, 10.9, Full Thd PERNO SCHRAUBE BULLONE		BOLT BOLT	VIS PARAFUSO	140B
15		10519621		6	ARRUELA PLANA, M8 x 17 x 2 ARANDELA UNTERLEGSCHEIBE RONDELLA		WASHER FLADSKIVE	RONDELLE ANILHA	131R
16		L101181		6	BRAÇADEIRA KLEMME	ABRAZADERA MORSETTO	CLAMP SPÆNDEBÅND	COLLIER BRAÇADEIRA	120M
17		87626669		1	CHICOTE KABELBAUM	MAZO DE CABLES CABLAGGIO	HARNESS LEDNINGSNET	FAISCEAU CABLAGEM	4160
18		75326233		1	MANGUEIRA SCHLAUCH	TUBO TUBO FLESSIBILE	HOSE SLANGE	FLEXIBLE MANGUEIRA	030M
19		75326234		1	MANGUEIRA SCHLAUCH	TUBO TUBO FLESSIBILE	HOSE SLANGE	FLEXIBLE MANGUEIRA	030M
20		10903731		2	PARAFUSO, Hex, M6 x 55, 10.9 PERNO SCHRAUBE BULLONE		BOLT BOLT	VIS PARAFUSO	140B
21		12639701		2	ARRUELA PLANA, M6 x 11 x 1 ARANDELA UNTERLEGSCHEIBE RONDELLA		WASHER FLADSKIVE	RONDELLE ANILHA	131R

OPCIONAL

12C TURBO

08-09	01	p1	10/08

COMANDO DO DISTRIBUIDOR
MANDO DEL DISTRIBUIDOR
CONTROL VALVE LINKAGE
CONTROL VALVE LINKAGE

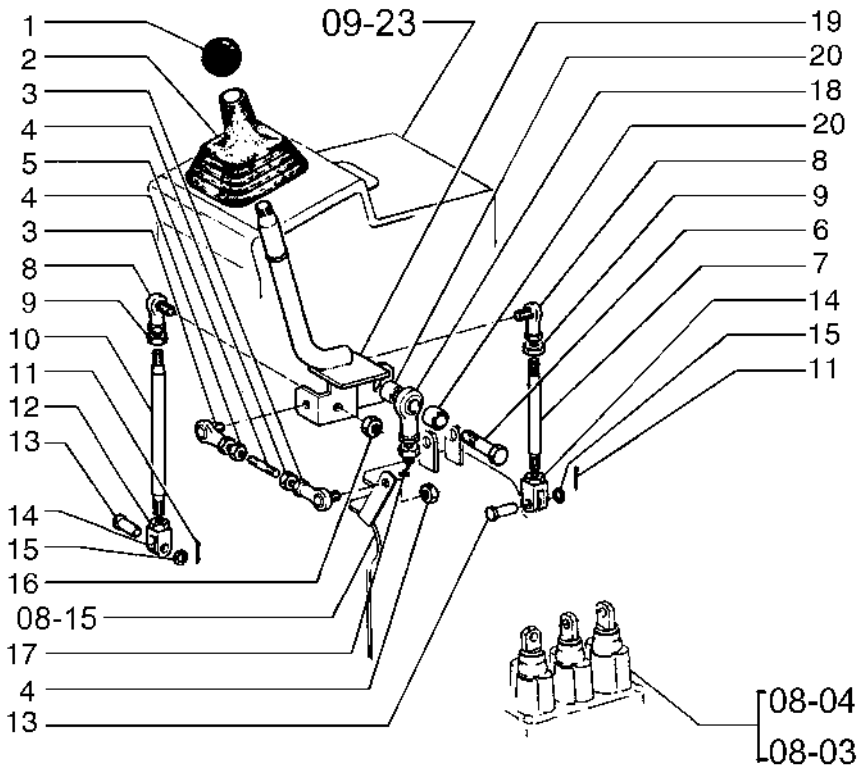

CONTROL VALVE LINKAGE
CONTROL VALVE LINKAGE
CONTROL VALVE LINKAGE
CONTROL VALVE LINKAGE

R	N	P.N.	MOD	Q	Denominação Bezeichnung	Denominacion Descrizione	Description Beskrivelse	Description Denominação	L.C.
1		4970504		1	EMPUNHADURA HANDGRIFF	PERILLA IMPUGNATURA	HANDLE GRIP HÅNDGREB	POIGNEE DE MAINTIEN GARRA	025I
2		75214658		1	CAPA MANSCHETTE	FUNDA PARAPOLVERE	BOOT MANCHET	SOUFFLET COBERTURA DE PROTE	330C
3		70686384		2	JUNTA ESFÉRICA KUGELGELENK	RÓTULA GIUNTO SFERICO	BALL JOINT KUGLELED	JOINT A ROTULE RÓTULA	070G
4		70910267		4	PORCA MUTTER	TUERCA DADO	NUT MØTRIK	ECROU PORCA	010D
5		75249448		1	TIRANTE SPURSTANGE	TIRANTE TIRANTE	TIE-ROD TRÆKSTANG	TIRANT TIRANTE	142T
6		70927543		1	PARAFUSO SCHRAUBE	TORNILLO VITE	SCREW SKRUE	VIS PARAFUSO	040V
7		75236301		1	TIRANTE SPURSTANGE	TIRANTE TIRANTE	TIE-ROD TRÆKSTANG	TIRANT TIRANTE	142T
8		70653570		2	ARTICULAÇÃO GELENK	ARTICULACIÓN SNODO	ARTICULATION LEDFORBINDELSE	ARTICULATION ARTICULAÇÃO	165S
9		70910329		2	PORCA MUTTER	TUERCA DADO	NUT MØTRIK	ECROU PORCA	010D
10		75236300		1	TIRANTE SPURSTANGE	TIRANTE TIRANTE	TIE-ROD TRÆKSTANG	TIRANT TIRANTE	142T
11		10796301		2	CONTRA PINO, M3.2 x 12 SPLINT	PASADOR COPPIGLIA	COTTER PIN SPLITBOLT	GOUPILLE FENDUE TROÇO DE ABRIR	270C
12		70910329		2	PORCA MUTTER	TUERCA DADO	NUT MØTRIK	ECROU PORCA	010D
13		10033410		2	PINO PIN	PASADOR PERNO	PIN STIFT	BROCHE PERNO	080P
14		10000871		2	GARFO GABEL	ARTICULACIÓN FORCELLA	YOKE GAFFEL	CHAPE GARFO	085F
15		12638621		2	ARRUELA PLANA UNTERLEGSCHEIBE	ARANDELA RONDELLA	WASHER FLADSKIVE	RONDELLE ANILHA	131R
16		70910329		2	PORCA MUTTER	TUERCA DADO	NUT MØTRIK	ECROU PORCA	010D
17		70913177		1	PORCA MUTTER	TUERCA DADO	NUT MØTRIK	ECROU PORCA	010D
18		70638732		1	TIRANTE SPURSTANGE	TIRANTE TIRANTE	TIE-ROD TRÆKSTANG	TIRANT TIRANTE	142T
19		87515339		1	ALAVANCA HEBEL	PALANCA LEVA	LEVER ARM	LEVIER ALAVANCA	045L
20		75235481		2	ESPAÇADOR DISTANZSTÜCK	SEPARADOR DISTANZIALE	SPACER AFSTANDSSTYKKE	ENTRETOISE ESPAÇADOR	075D

08-10	01	p1	10/08

NIVELADOR AUTOMÁTICO
NIVELADOR AUTOMATICO
SELF-LEVELING
SELF-LEVELING

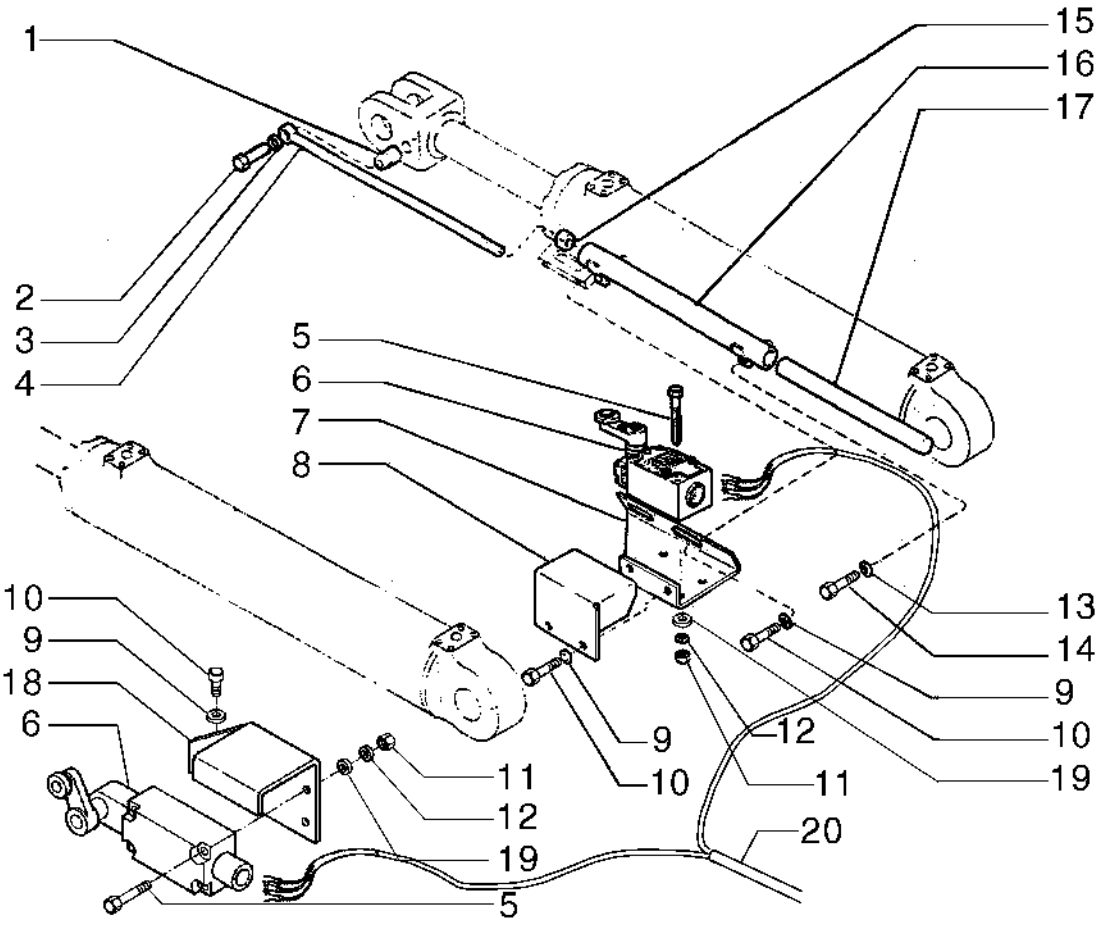

SELF-LEVELING
SELF-LEVELING
SELF-LEVELING
SELF-LEVELING

R	N	P.N.	MOD	Q	Denominação Bezeichnung	Denominacion Descrizione	Description Beskrivelse	Description Denominação	L.C.
1		75237399		1	ESPAÇADOR	SEPARADOR	SPACER	ENTRETOISE	075D
					DISTANZSTÜCK	DISTANZIALE	AFSTANDSSTYKKE	ESPAÇADOR	
2		16044531		1	PARAFUSO, Hex, M8 x 65, 10.9				
						PERNO	BOLT	VIS	140B
					SCHRAUBE	BULLONE	BOLT	PARAFUSO	
3		12645031		1	ARRUELA PLANA, M8.45 x 21 x 3 Thk, HT				
						ARANDELA	WASHER	RONDELLE	131R
					UNTERLEGSCHEIBE	RONDELLA	FLADSKIVE	ANILHA	
4		75237397		1	HASTE	VARILLA	ROD	TIGE	090A
					STANGE	ASTA	STANG	HASTE	
5		10978821		8	PARAFUSO, Hex, M5 x 50, 8.8				
						PERNO	BOLT	VIS	140B
					SCHRAUBE	BULLONE	BOLT	PARAFUSO	
6		75214550		2	INTERRUPTOR	INTERRUPTOR	SWITCH	CONTACTEUR	075I
					SCHALTER	INTERRUTTORE	KONTAKT	INTERRUPTOR	
7		75265969		1	SUPORTE	SOPORTE	SUPPORT	SUPPORT	300S
					STÜTZE	SUPPORTO	BESLAG	SUPORTE	
8		75265971		1	COBERTURA	CUBIERTA	COVER	COUVERCLE	265C
					ABDECKUNG	COPERCHIO	DÆKSEL	COBERTURA	
9		70677004		4	ARRUELA PLANA	ARANDELA	WASHER	RONDELLE	131R
					UNTERLEGSCHEIBE	RONDELLA	FLADSKIVE	ANILHA	
10		10902121		4	PARAFUSO, Hex, M6 x 14, 8.8, Full Thd				
						PERNO	BOLT	VIS	140B
					SCHRAUBE	BULLONE	BOLT	PARAFUSO	
11		15896411		8	PORCA, M5, Cl 8	TUERCA	NUT	ECROU	010D
					MUTTER	DADO	MØTRIK	PORCA	
12		70904203		8	TRAVA DA ARRUELA	ARANDELA DE BLOQUE(	LOCK WASHER	RONDELLE FREIN	132R
					SICHERUNGSSCHEIBE	RONDELLA DI SICUREZ	LÅSESKIVE	ANILHA DE RETENÇÃO	
13		10615679		4	TRAVA DA ARRUELA, Ext Tooth, M8				
						ARANDELA DE BLOQUE(	LOCK WASHER	RONDELLE FREIN	132R
					SICHERUNGSSCHEIBE	RONDELLA DI SICUREZ	LÅSESKIVE	ANILHA DE RETENÇÃO	
14		16043431		4	PARAFUSO, Hex, M8 x 20, 10.9				
						PERNO	BOLT	VIS	140B
					SCHRAUBE	BULLONE	BOLT	PARAFUSO	
15		79095853		1	PORCA	TUERCA	NUT	ECROU	010D
					MUTTER	DADO	MØTRIK	PORCA	
16		79100913		1	TUBO RÍGIDO	TUBO RÍGIDO	RIGID TUBE	TUYAU RIGIDE	193T
					ROHR	TUBO RIGIDO	STIFT RØR	TUBO RÍGIDO	
17		75238601		1	HASTE	VARILLA	ROD	TIGE	090A
					STANGE	ASTA	STANG	HASTE	
18		75265973		1	SUPORTE	SOPORTE	SUPPORT	SUPPORT	300S
					STÜTZE	SUPPORTO	BESLAG	SUPORTE	
19		10519301		8	ARRUELA PLANA, M5 x 9.55 x 1				
						ARANDELA	WASHER	RONDELLE	131R
					UNTERLEGSCHEIBE	RONDELLA	FLADSKIVE	ANILHA	
20		87616809		1	CABO ELÉTRICO	CABLE ELÉCTRICO	ELECTRIC CABLE	CABLE ELECTRIQUE	111C
					ELEKTROKABEL	CAVO ELETTRICO	EL-KABEL	CABO ELÉCTRICO	

08-11	01	p1	11/08

RESERVATÓRIO HIDRÁULICO
DEPOSITO HIDRAULICO
HYDRAULIC OIL RESERVOIR
HYDRAULIC OIL RESERVOIR

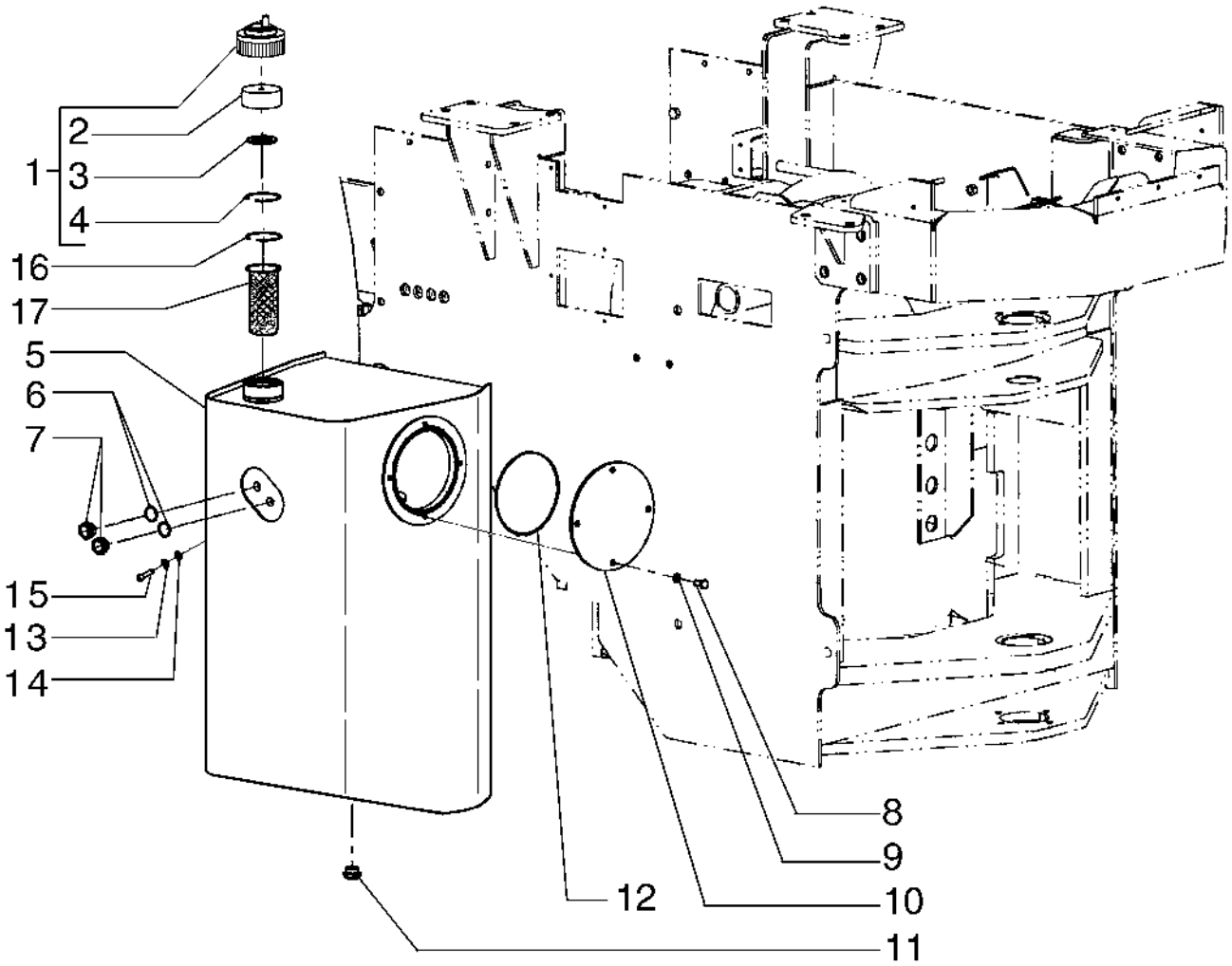

HYDRAULIC OIL RESERVOIR
HYDRAULIC OIL RESERVOIR
HYDRAULIC OIL RESERVOIR
HYDRAULIC OIL RESERVOIR

R	N	P.N.	MOD	Q	Denominação Bezeichnung	Denominacion Descrizione	Description Beskrivelse	Description Denominação	L.C.
1		79104494		1	TAMPA KAPPE	TAPÓN TAPPO	CAP TANKDÆKSEL	CAPUCHON TAMPÃO	052T
2		79110132		1	ELEMENTO ELEMENT	ELEMENTO ELEMENTO	ELEMENT ELEMENT	ELEMENT ELEMENTO	020E
3		79019060		1	JUNTA DICHTUNG	JUNTA GUARNIZIONE	GASKET PAKNING	JOINT JUNTA	123G
4		79019065		1	ANEL RING	ANILLO ANELLO	RING RING	ANNEAU ANEL	045A
5		87539759		1	RESERVATÓRIO TANK	DEPÓSITO SERBATOIO	TANK TANK	RESERVOIR DEPÓSITO	115S
6		10264660		2	VEDAÇÃO DA ARRUELA, M26.4 x 32 x 1.5, Copper DICHTSCHEIBE	ARANDELA HERMÉTICA ROSETTA DI TENUTA	SEALING WASHER TÆTNINGSSKIVE	RONDELLE D'ETANCHEI ANILHA DE VEDAÇÃO	133R
7		75214200		2	LUZ DE ADVERTÊNCIA WARNLEUCHTE	LUZ DE ADVERTENCIA SPIA LUMINOSA	WARNING LIGHT ADVARSELSLAMPE	VOYANT D'ALERTE LUZ INDICADORA	035I
8		11106031		4	PARAFUSO, Hex, M10 x 20, 10.9, Full Thd SCHRAUBE	TORNILLO VITE	SCREW SKRUE	VIS PARAFUSO	040V
9		10516870		4	TRAVA DA ARRUELA SICHERUNGSSCHEIBE	ARANDELA DE BLOQUE RONDELLA DI SICUREZ	LOCK WASHER LÅSESKIVE	RONDELLE FREIN ANILHA DE RETENÇÃO	132R
10		75265754		1	COBERTURA ABDECKUNG	CUBIERTA COPERCHIO	COVER DÆKSEL	COUVERCLE COBERTURA	265C
11		70912768		1	BUJÃO STOPFEN	TAPÓN TAPPO	PLUG PROP	BOUCHON TAMPÃO	050T
12		14467980		1	O-RING, -261, 70 Duro, 6.734" ID x .139" Thk O-RING	JUNTA TÓRICA ANELLO TOROIDALE	O-RING O-RING	JOINT TORIQUE O-RING	055A
13		70927275		4	ARRUELA PLANA UNTERLEGSCHEIBE	ARANDELA RONDELLA	WASHER FLADSKIVE	RONDELLE ANILHA	131R
14		70912942		4	TRAVA DA ARRUELA SICHERUNGSSCHEIBE	ARANDELA DE BLOQUE RONDELLA DI SICUREZ	LOCK WASHER LÅSESKIVE	RONDELLE FREIN ANILHA DE RETENÇÃO	132R
15		70928166		4	PARAFUSO SCHRAUBE	TORNILLO VITE	SCREW SKRUE	VIS PARAFUSO	040V
16		4971843		1	ANEL ELÁSTICO SICHERUNGSRING	ARANDELA DE RETENCI ANELLO ELASTICO	CIRCLIP LÅSERING	CIRCLIP ANEL DE RETENÇÃO	056A
17		79107317		1	FILTRO DE COMBUSTÍVEL KRAFTSTOFFFILTER	FILTRO DE COMBUSTIBI FILTRO CARBURANTE	FUEL FILTER BRÆNDSTOFFILTER	FILTRE A CARBURANT FILTRO DE COMBUSTÍVI	064F

08-12	01	p1	12/09

RESERVATÓRIO HIDRÁULICO
DEPOSITO HIDRAULICO
HYDRAULIC OIL RESERVOIR
HYDRAULIC OIL RESERVOIR

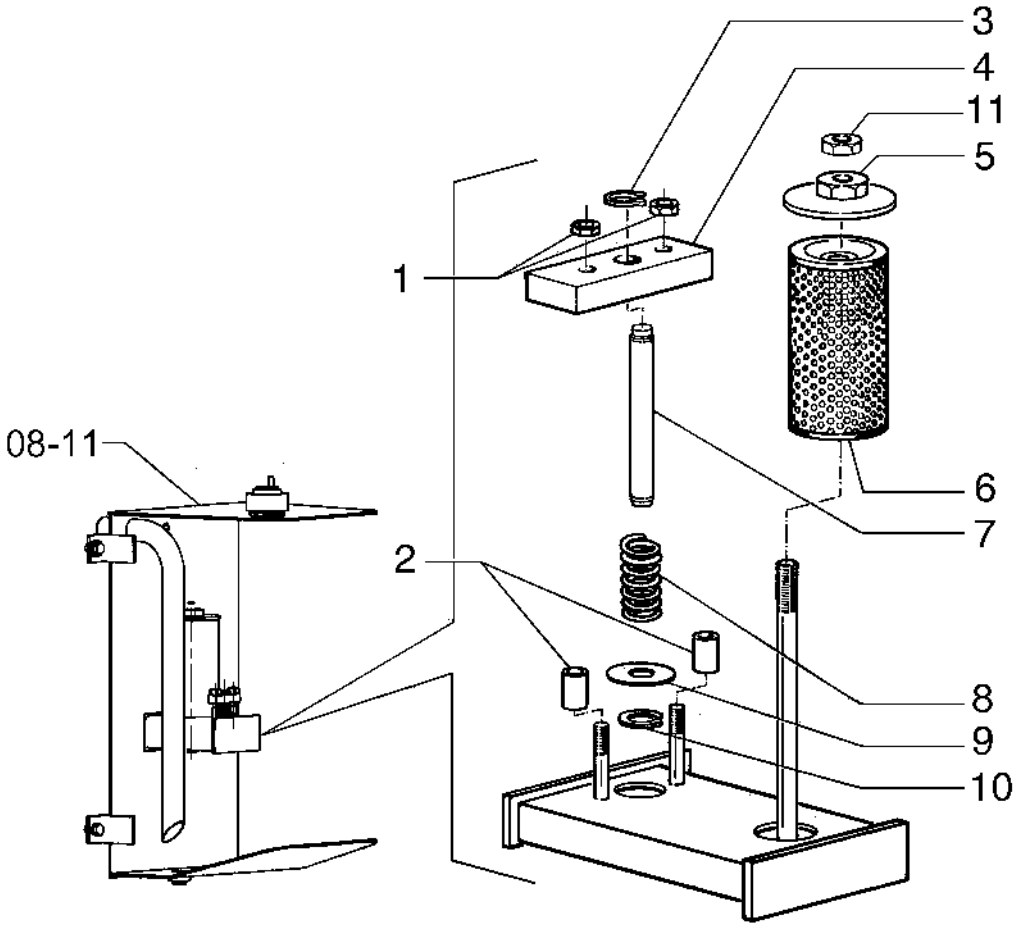

HYDRAULIC OIL RESERVOIR
HYDRAULIC OIL RESERVOIR
HYDRAULIC OIL RESERVOIR
HYDRAULIC OIL RESERVOIR

R	N	P.N.	MOD	Q	Denominação Bezeichnung	Denominacion Descrizione	Description Beskrivelse	Description Denominação	L.C.
1		**70915633**		2	CONTRA PORCA SICHERUNGSMUTTER	TUERCA DE BLOQUEO DADO DI BLOCCAGGIO	LOCK NUT LÅSEMØTRIK	CONTRE-ECROU CONTRAPORCA	P263
2		**75213125**		2	PRISIONEIRO GEWINDEBOLZEN	PRISIONERO PRIGIONIERO	STUD STØTTEBOLT	GOUJON PINO ROSCADO	210P
3		**75213122**		1	ANEL DE PRESSÃO SPRENGRING	ANILLO DE RESORTE ANELLO ELASTICO	SNAP RING LÅSERING	ANNEAU D'ARRET ANEL	054A
4		**75213126**		1	PLACA PLATTE	PLACA PIASTRA	PLATE PLADE	PLAQUE CHAPA	105P
5		**75213123**		1	COBERTURA ABDECKUNG	CUBIERTA COPERCHIO	COVER DÆKSEL	COUVERCLE COBERTURA	265C
6		**75213131**		1	FILTRO DE ÓLEO HIDRÁULICO HYDRAULIKÖLFILTER	FILTRO DE ACEITE HIDF FILTRO OLIO IDRAULICC	HYDRAULIC OIL FILTER HYDRAULIKOLIEFILTER	FILTRE A HUILE HYDR. FILTRO DO ÓLEO HIDRÁ	074F
7		**75213124**		1	PINO PIN	PASADOR PERNO	PIN STIFT	BROCHE PERNO	080P
8		**75213127**		1	MOLA FEDER	RESORTE MOLLA	SPRING FJEDER	RESSORT MOLA	100M
9		**75213128**		1	PLACA PLATTE	PLACA PIASTRA	PLATE PLADE	PLAQUE CHAPA	105P
10		**11066276**		1	ANEL DE PRESSÃO, M14, Ext SPRENGRING	ANILLO DE RESORTE ANELLO ELASTICO	SNAP RING LÅSERING	ANNEAU D'ARRET ANEL	054A
11		**70911037**		1	PORCA MUTTER	TUERCA DADO	NUT MØTRIK	ECROU PORCA	010D

08-13	01	p1	10/08

BOMBA HIDRÁULICA
BOMBA HIDRAULICA
HYDRAULIC OIL PUMP
HYDRAULIC OIL PUMP

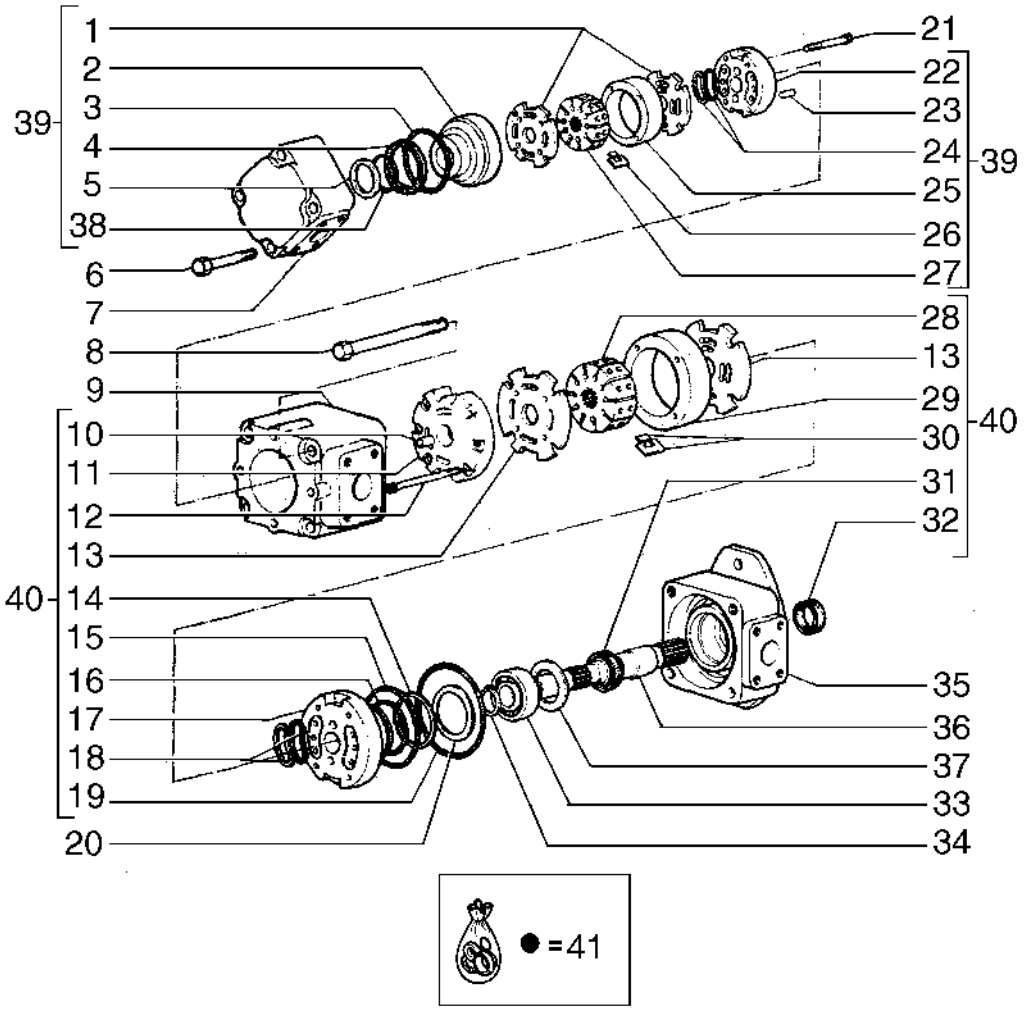

HYDRAULIC OIL PUMP
HYDRAULIC OIL PUMP
HYDRAULIC OIL PUMP
HYDRAULIC OIL PUMP

R	N	P.N.	MOD	Q	Denominação Bezeichnung	Denominacion Descrizione	Description Beskrivelse	Description Denominação	L.C.
1		75287499		2	PLACA DE COBERTURA ABDECKPLATTE	PLACA DE CUBIERTA PIASTRA DI COPERTUR/	COVER PLATE DÆKPLADE	COUVERCLE CHAPA PEQUENA	110P
2		75287497		1	SUPORTE STÜTZE	SOPORTE SUPPORTO	SUPPORT BESLAG	SUPPORT SUPORTE	300S
3		75287496		1	O-RING O-RING	JUNTA TÓRICA ANELLO TOROIDALE	O-RING O-RING	JOINT TORIQUE O-RING	055A
4		75287495		1	VEDAÇÃO DE BORRACHA GUMMIDICHTUNG	JUNTA DE GOMA GUARNIZIONE DI GOMM	RUBBER SEAL GUMMITÆTNING	JOINT EN CAOUTCHOU(JUNTAS	122G
5		75287492		1	ANEL RING	ANILLO ANELLO	RING RING	ANNEAU ANEL	045A
6		75285170		4	PARAFUSO SCHRAUBE	TORNILLO VITE	SCREW SKRUE	VIS PARAFUSO	040V
7		75285171		1	COBERTURA ABDECKUNG	CUBIERTA COPERCHIO	COVER DÆKSEL	COUVERCLE COBERTURA	265C
8		75287510		4	PARAFUSO SCHRAUBE	TORNILLO VITE	SCREW SKRUE	VIS PARAFUSO	040V
9		75287509		1	ALOJAMENTO GEHÄUSE	ALOJAMIENTO ALLOGGIAMENTO	HOUSING HUS	CARTER ALOJAMENTO	014V
10		75286999		2	PINO PIN	PASADOR PERNO	PIN STIFT	BROCHE PERNO	080P
11		75287106		1	SUPORTE STÜTZE	SOPORTE SUPPORTO	SUPPORT BESLAG	SUPPORT SUPORTE	300S
12		75287000		2	PARAFUSO SCHRAUBE	TORNILLO VITE	SCREW SKRUE	VIS PARAFUSO	040V
13		75287108		2	PLACA DE COBERTURA ABDECKPLATTE	PLACA DE CUBIERTA PIASTRA DI COPERTUR/	COVER PLATE DÆKPLADE	COUVERCLE CHAPA PEQUENA	110P
14		75287116		1	ANEL RING	ANILLO ANELLO	RING RING	ANNEAU ANEL	045A
15		75287119		1	O-RING O-RING	JUNTA TÓRICA ANELLO TOROIDALE	O-RING O-RING	JOINT TORIQUE O-RING	055A
16		75287117		1	O-RING O-RING	JUNTA TÓRICA ANELLO TOROIDALE	O-RING O-RING	JOINT TORIQUE O-RING	055A
17		75287112		1	SUPORTE STÜTZE	SOPORTE SUPPORTO	SUPPORT BESLAG	SUPPORT SUPORTE	300S
18		75287491		4	VEDAÇÃO DE BORRACHA GUMMIDICHTUNG	JUNTA DE GOMA GUARNIZIONE DI GOMM	RUBBER SEAL GUMMITÆTNING	JOINT EN CAOUTCHOU(JUNTAS	122G
19		75287118		1	VEDAÇÃO DE BORRACHA GUMMIDICHTUNG	JUNTA DE GOMA GUARNIZIONE DI GOMM	RUBBER SEAL GUMMITÆTNING	JOINT EN CAOUTCHOU(JUNTAS	122G
20		75287115		1	ANEL DE PRESSÃO SPRENGRING	ANILLO DE RESORTE ANELLO ELASTICO	SNAP RING LÅSERING	ANNEAU D'ARRET ANEL	054A
21		75287505		2	PARAFUSO SCHRAUBE	TORNILLO VITE	SCREW SKRUE	VIS PARAFUSO	040V
22		75287503		1	SUPORTE STÜTZE	SOPORTE SUPPORTO	SUPPORT BESLAG	SUPPORT SUPORTE	300S
23		75287504		2	PINO PIN	PASADOR PERNO	PIN STIFT	BROCHE PERNO	080P
24		75287498		4	VEDAÇÃO DE BORRACHA GUMMIDICHTUNG	JUNTA DE GOMA GUARNIZIONE DI GOMM	RUBBER SEAL GUMMITÆTNING	JOINT EN CAOUTCHOU(JUNTAS	122G

12C TURBO

08-13	01	p2	10/08

BOMBA HIDRÁULICA
BOMBA HIDRAULICA
HYDRAULIC OIL PUMP
HYDRAULIC OIL PUMP

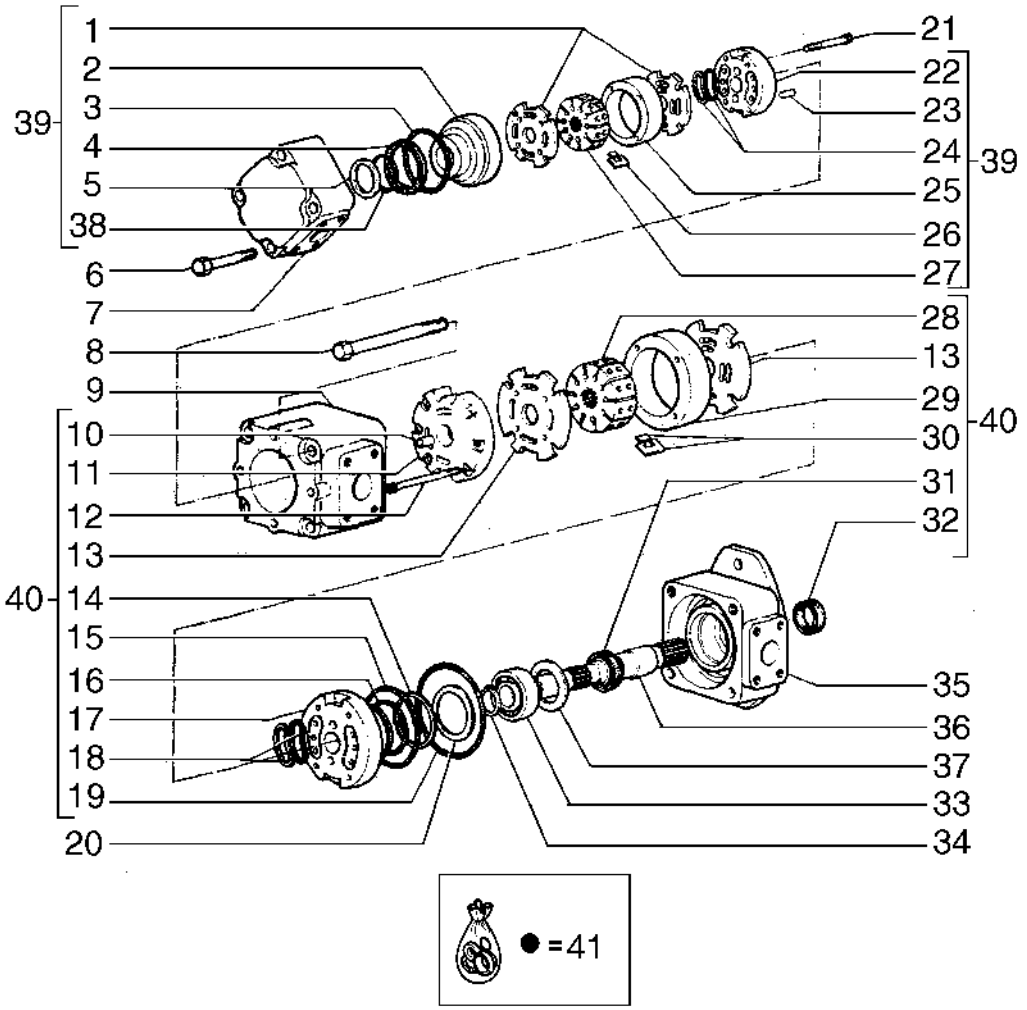

HYDRAULIC OIL PUMP
HYDRAULIC OIL PUMP
HYDRAULIC OIL PUMP
HYDRAULIC OIL PUMP

R	N	P.N.	MOD	Q	Denominação Bezeichnung	Denominacion Descrizione	Description Beskrivelse	Description Denominação	L.C.
25		**75287502**		1	CORPO	CUERPO	BODY	CORPS	300C
					KAROSSERIE	CORPO	HUS	CORPO	
26		**75287501**		10	LÂMINA	CUCHILLA	BLADE	LAME	0700
					KLINGE	LAMA	KNIV	LÂMINA	
27		**75287500**		1	ROTOR	ROTOR	ROTOR	ROTOR	145R
					ROTOR	ROTORE	ROTOR	ROTOR	
28		**75287109**		1	IMPULSOR	IMPULSOR	IMPELLER	ROUE A AILETTES	060G
					LAUFRAD	GIRANTE	PUMPEVINGE	TURBINA	
29		**75287111**		1	CORPO	CUERPO	BODY	CORPS	300C
					KAROSSERIE	CORPO	HUS	CORPO	
30		**75287110**		10	LÂMINA	CUCHILLA	BLADE	LAME	0700
					KLINGE	LAMA	KNIV	LÂMINA	
31		**75287121**		1	VEDAÇÃO	ANILLO DE CIERRE	SEAL	JOINT	132A
					DICHTUNG	GUARNIZIONE; TENUTA	PAKNING	VEDANTE	
32		**75287120**		1	VEDAÇÃO DE BORRACHA	JUNTA DE GOMA	RUBBER SEAL	JOINT EN CAOUTCHOU(	122G
					GUMMIDICHTUNG	GUARNIZIONE DI GOMM	GUMMITÆTNING	JUNTAS	
33		**75286997**		1	CONJUNTO DO ROLAMENTO				
						CONJUNTO DE COJINET	BEARING ASSY	ROULEMENT	341C
					LAGERBAURUPPE	COMPLESSIVO CUSCINI	LEJESAMLING	CHUMACEIRA	
34		**75287114**		1	ANEL DE PRESSÃO	ANILLO DE RESORTE	SNAP RING	ANNEAU D'ARRET	054A
					SPRENGRING	ANELLO ELASTICO	LÅSERING	ANEL	
35		**75287508**		1	SUPORTE	SOPORTE	SUPPORT	SUPPORT	300S
					STÜTZE	SUPPORTO	BESLAG	SUPORTE	
36		**75287507**		1	EIXO	EJE	SHAFT	ARBRE	016A
					WELLE	ALBERO	AKSEL	VEIO	
37		**75287122**		1	ARRUELA PLANA	ARANDELA	WASHER	RONDELLE	131R
					UNTERLEGSCHEIBE	RONDELLA	FLADSKIVE	ANILHA	
38		**75287494**		1	O-RING	JUNTA TÓRICA	O-RING	JOINT TORIQUE	055A
					O-RING	ANELLO TOROIDALE	O-RING	O-RING	
39		**75287506**		1	KIT DE REVISÃO DO MOTOR				
						KIT DE REVISIÓN DEL M	ENGINE OVERHAUL KIT	KIT DE REVISION MOTE	002K
					MOTORÜBERHOLUNGS	KIT REVISIONE MOTORE	MOTORREVISIONSSÆT	KIT DE REVISÃO DO MO	
40		**75287113**		1	KIT DE REVISÃO DO MOTOR				
						KIT DE REVISIÓN DEL M	ENGINE OVERHAUL KIT	KIT DE REVISION MOTE	002K
					MOTORÜBERHOLUNGS	KIT REVISIONE MOTORE	MOTORREVISIONSSÆT	KIT DE REVISÃO DO MO	
41		**75287490**		1	KIT DE REVISÃO DO MOTOR				
						KIT DE REVISIÓN DEL M	ENGINE OVERHAUL KIT	KIT DE REVISION MOTE	002K
					MOTORÜBERHOLUNGS	KIT REVISIONE MOTORE	MOTORREVISIONSSÆT	KIT DE REVISÃO DO MO	

08-14	01	p1	10/08

DISTRIBUIDOR - 75327504
DISTRIBUIDOR - 75327504
CONTROL VALVE - 75327504
CONTROL VALVE - 75327504

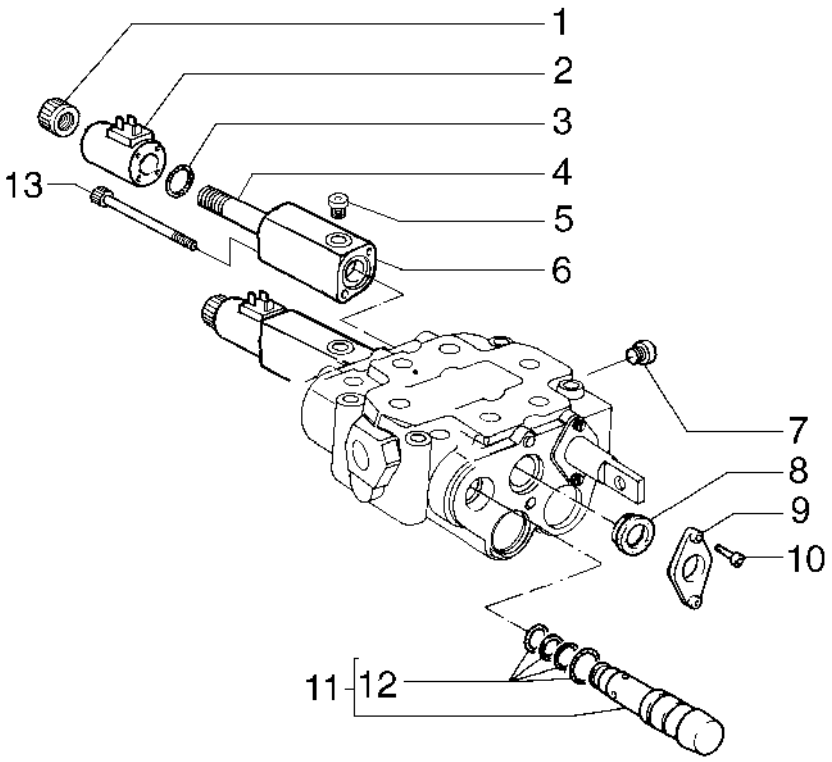

CONTROL VALVE - 75327504
CONTROL VALVE - 75327504
CONTROL VALVE - 75327504
CONTROL VALVE - 75327504

R	N	P.N.	MOD	Q	Denominação Bezeichnung	Denominacion Descrizione	Description Beskrivelse	Description Denominação	L.C.
1		**75311250**		2	PORCA MUTTER	TUERCA DADO	NUT MØTRIK	ECROU PORCA	010D
2		**75311251**		2	SOLENOIDE MAGNETSCHALTER	SOLENOIDE SOLENOIDE	SOLENOID MAGNETVENTIL	SOLENOIDE SOLENÓIDE	168S
3		**71103428**		2	O-RING O-RING	JUNTA TÓRICA ANELLO TOROIDALE	O-RING O-RING	JOINT TORIQUE O-RING	055A
4		**71103029**		2	TUBO ROHR	TUBO TUBO	TUBE RØR	TUBE TUBO	195T
5		**71103430**		1	BUJÃO STOPFEN	TAPÓN TAPPO	PLUG PROP	BOUCHON TAMPÃO	050T
6		**71103031**		2	COBERTURA ABDECKUNG	CUBIERTA COPERCHIO	COVER DÆKSEL	COUVERCLE COBERTURA	265C
7		**71103025**		1	BUJÃO STOPFEN	TAPÓN TAPPO	PLUG PROP	BOUCHON TAMPÃO	050T
8		**79107889**		2	KIT DE VEDAÇÃO DICHTUNGSSATZ	KIT DE JUNTAS KIT GUARNIZIONI	SEAL KIT PAKNINGSSÆT	KIT DE JOINTS KIT DE VEDANTE	630S
9		**71103021**		2	FLANGE FLANSCH	BRIDA FLANGIA	FLANGE FLANGE	BRIDE FLANGE	070F
10		**71102734**		4	PARAFUSO SCHRAUBE	TORNILLO VITE	SCREW SKRUE	VIS PARAFUSO	040V
11		**71103026**		1	VÁLVULA VENTIL	VÁLVULA VALVOLA	VALVE VENTIL	SOUPAPE VÁLVULA	9620
12		**71103035**		1	KIT DE REVISÃO DO MOTOR MOTORÜBERHOLUNGSS	KIT DE REVISIÓN DEL M KIT REVISIONE MOTORE	ENGINE OVERHAUL KIT MOTORREVISIONSSÆT	KIT DE REVISION MOTE KIT DE REVISÃO DO MO	002K

08-15	01	p1	10/08

DISTRIBUIDOR - 75327504
DISTRIBUIDOR - 75327504
CONTROL VALVE - 75327504
CONTROL VALVE - 75327504

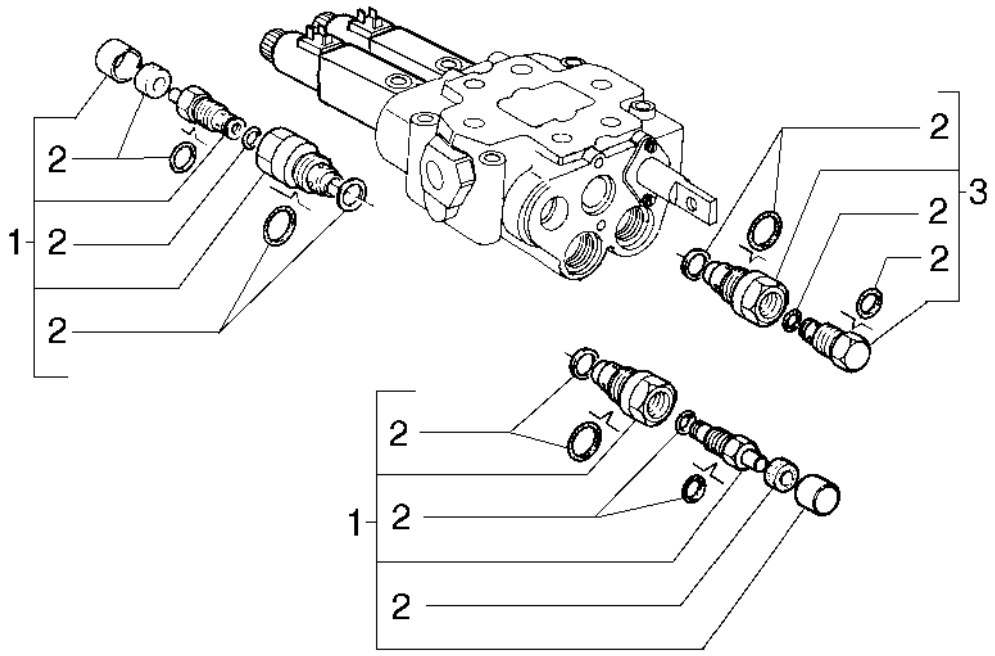

CONTROL VALVE - 75327504
CONTROL VALVE - 75327504
CONTROL VALVE - 75327504
CONTROL VALVE - 75327504

R	N	P.N.	MOD	Q	Denominação Bezeichnung	Denominacion Descrizione	Description Beskrivelse	Description Denominação	L.C.
1		71103427		3	VÁLVULA HIDRÁULICA HYDRAULIKVENTIL	VÁLVULA HIDRÁULICA DISTRIBUTORE IDRAULI	HYDRAULIC VALVE HYDRAULIKVENTIL	SOUPAPE HYDRAULIQU VÁLVULA HIDRÁULICA	010V
2		71103037		4	KIT DE REVISÃO DO MOTOR MOTORÜBERHOLUNGSS	KIT DE REVISIÓN DEL M KIT REVISIONE MOTORE	ENGINE OVERHAUL KIT MOTORREVISIONSSÆT	KIT DE REVISION MOTEI KIT DE REVISÃO DO MO	002K
3		71103027		1	VÁLVULA VENTIL	VÁLVULA VALVOLA	VALVE VENTIL	SOUPAPE VÁLVULA	9620

08-16	01	p1	10/08

DISTRIBUIDOR - 75254015
DISTRIBUIDOR - 75254015
CONTROL VALVE - 75254015
CONTROL VALVE - 75254015

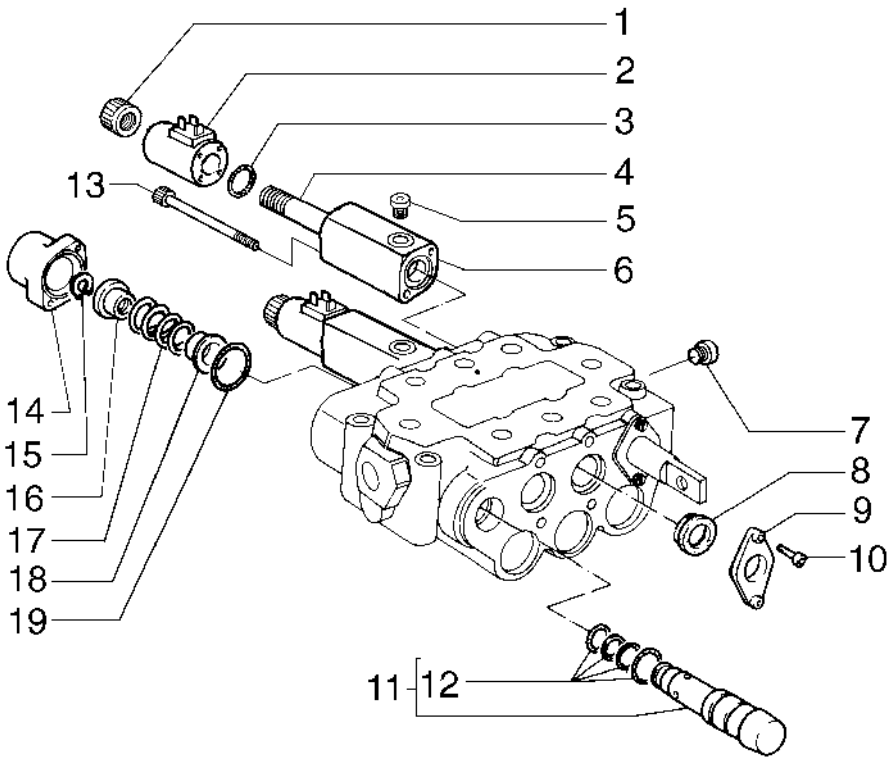

CONTROL VALVE - 75254015
CONTROL VALVE - 75254015
CONTROL VALVE - 75254015
CONTROL VALVE - 75254015

R	N	P.N.	MOD	Q	Denominação Bezeichnung	Denominacion Descrizione	Description Beskrivelse	Description Denominação	L.C.
1		75311250		2	PORCA MUTTER	TUERCA DADO	NUT MØTRIK	ECROU PORCA	010D
2		75311251		2	SOLENOIDE MAGNETSCHALTER	SOLENOIDE SOLENOIDE	SOLENOID MAGNETVENTIL	SOLENOIDE SOLENÓIDE	168S
3		71103428		2	O-RING O-RING	JUNTA TÓRICA ANELLO TOROIDALE	O-RING O-RING	JOINT TORIQUE O-RING	055A
4		71103029		2	TUBO ROHR	TUBO TUBO	TUBE RØR	TUBE TUBO	195T
5		71103430		2	BUJÃO STOPFEN	TAPÓN TAPPO	PLUG PROP	BOUCHON TAMPÃO	050T
6		71103034		2	COBERTURA ABDECKUNG	CUBIERTA COPERCHIO	COVER DÆKSEL	COUVERCLE COBERTURA	265C
7		71103025		1	BUJÃO STOPFEN	TAPÓN TAPPO	PLUG PROP	BOUCHON TAMPÃO	050T
8		79107889		3	KIT DE VEDAÇÃO DICHTUNGSSATZ	KIT DE JUNTAS KIT GUARNIZIONI	SEAL KIT PAKNINGSSÆT	KIT DE JOINTS KIT DE VEDANTE	630S
9		71103021		3	FLANGE FLANSCH	BRIDA FLANGIA	FLANGE FLANGE	BRIDE FLANGE	070F
10		71102734		8	PARAFUSO SCHRAUBE	TORNILLO VITE	SCREW SKRUE	VIS PARAFUSO	040V
11		71103026		1	VÁLVULA VENTIL	VÁLVULA VALVOLA	VALVE VENTIL	SOUPAPE VÁLVULA	9620
12		71103035		1	KIT DE REVISÃO DO MOTOR MOTORÜBERHOLUNGSS	KIT DE REVISIÓN DEL M KIT REVISIONE MOTORE	ENGINE OVERHAUL KIT MOTORREVISIONSSÆT	KIT DE REVISION MOTEI KIT DE REVISÃO DO MO	002K
13		71103032		4	PARAFUSO SCHRAUBE	TORNILLO VITE	SCREW SKRUE	VIS PARAFUSO	040V
14		71103033		1	COBERTURA ABDECKUNG	CUBIERTA COPERCHIO	COVER DÆKSEL	COUVERCLE COBERTURA	265C
15		71312437		1	O-RING O-RING	JUNTA TÓRICA ANELLO TOROIDALE	O-RING O-RING	JOINT TORIQUE O-RING	055A
16		79081889		1	COPO TASSE	TAZA SCODELLINO	CUP LEJESKÅL	CUVETTE COPO	060S
17		79081890		1	MOLA FEDER	RESORTE MOLLA	SPRING FJEDER	RESSORT MOLA	100M
18		71312434		1	COPO TASSE	TAZA SCODELLINO	CUP LEJESKÅL	CUVETTE COPO	060S
19		14458880		1	O-RING, -130, 70 Duro, 1.612" ID x .103" Thk O-RING	JUNTA TÓRICA ANELLO TOROIDALE	O-RING O-RING	JOINT TORIQUE O-RING	055A

08-17	01	p1	10/08

DISTRIBUIDOR - 75254015
DISTRIBUIDOR - 75254015
CONTROL VALVE - 75254015
CONTROL VALVE - 75254015

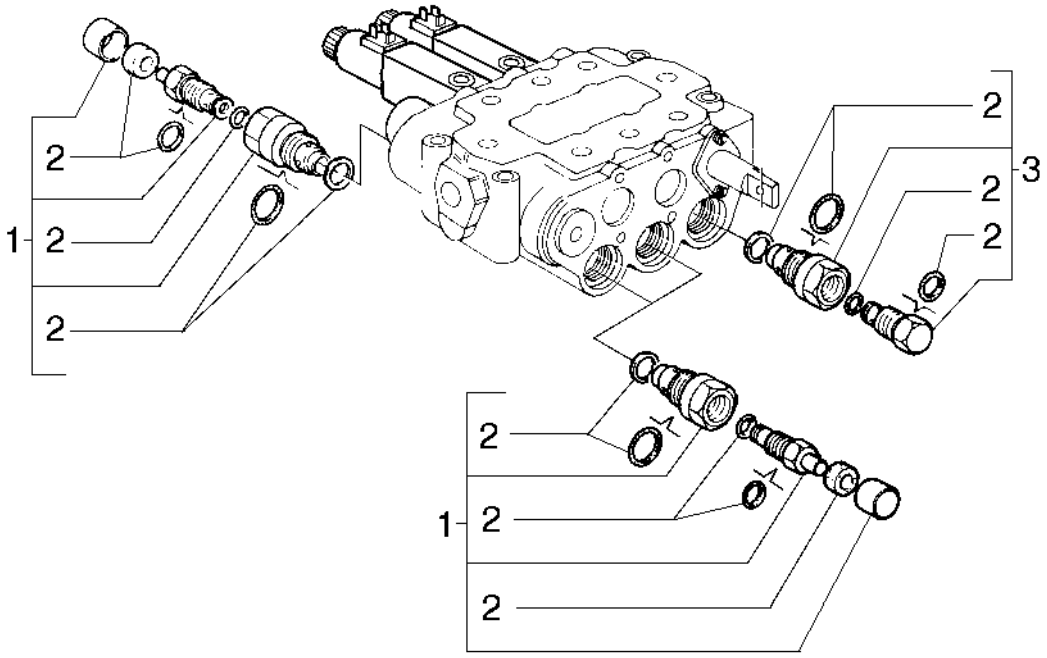

CONTROL VALVE - 75254015
CONTROL VALVE - 75254015
CONTROL VALVE - 75254015
CONTROL VALVE - 75254015

R	N	P.N.	MOD	Q	Denominação Bezeichnung	Denominacion Descrizione	Description Beskrivelse	Description Denominação	L.C.
1		**71103427**		5	VÁLVULA HIDRÁULICA HYDRAULIKVENTIL	VÁLVULA HIDRÁULICA DISTRIBUTORE IDRAULI	HYDRAULIC VALVE HYDRAULIKVENTIL	SOUPAPE HYDRAULIQU VÁLVULA HIDRÁULICA	010V
2		**71103037**		6	KIT DE REVISÃO DO MOTOR MOTORÜBERHOLUNGSS	KIT DE REVISIÓN DEL M KIT REVISIONE MOTORE	ENGINE OVERHAUL KIT MOTORREVISIONSSÆT	KIT DE REVISION MOTE KIT DE REVISÃO DO MO	002K
3		**71103027**		1	VÁLVULA VENTIL	VÁLVULA VALVOLA	VALVE VENTIL	SOUPAPE VÁLVULA	9620

08-18	01	p1	10/08

CILINDRO DE LEVANTAMENTO - 75270811
CILINDRO DE LEVANTAMENTO - 75270811
LIFT CYLINDER - 75270811
LIFT CYLINDER - 75270811

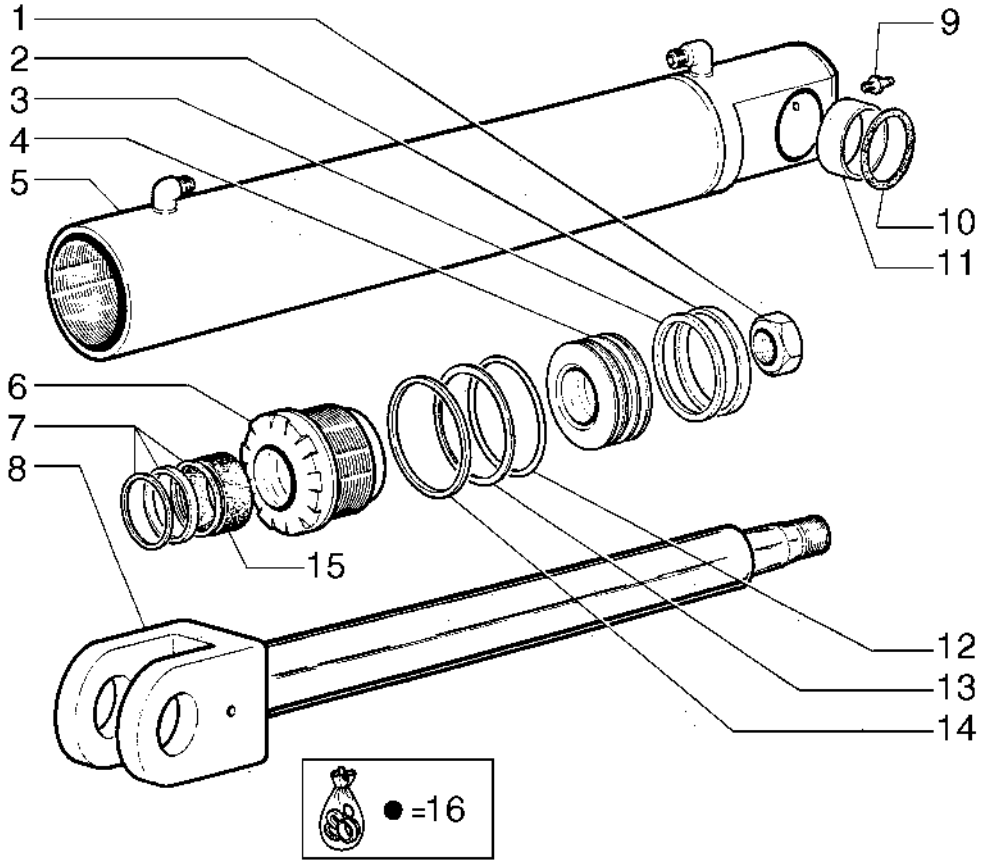

LIFT CYLINDER - 75270811
LIFT CYLINDER - 75270811
LIFT CYLINDER - 75270811
LIFT CYLINDER - 75270811

R	N	P.N.	MOD	Q	Denominação Bezeichnung	Denominacion Descrizione	Description Beskrivelse	Description Denominação	L.C.
1		8281824		1	PORCA MUTTER	TUERCA DADO	NUT MØTRIK	ECROU PORCA	010D
2		76021997		2	ANEL DE PISTÃO KOLBENRING	ANILLO DE PISTÓN FASCIA ELASTICA PISTC	PISTON RING STEMPELRING	SEGMENT DE PISTON SEGMENTO	053A
3		76021988		1	ANEL DE PISTÃO KOLBENRING	ANILLO DE PISTÓN FASCIA ELASTICA PISTC	PISTON RING STEMPELRING	SEGMENT DE PISTON SEGMENTO	053A
4		75239358		1	PISTÃO KOLBEN	PISTÓN PISTONE	PISTON STEMPEL	PISTON PISTÃO	235S
5		75239351		1	CAMISA CILINDRO DO MOTOR ZYLINDERLAUFBUCHSE	FORRO INT. DE CIL. MO CANNA DEL CILINDRO M	ENGINE CYLINDER LINE CYLINDERFORING	CHEMISE DE CYLINDRE CAMISA DE CILINDRO	035C
6		75239350		1	CABEÇOTE ZYLINDERKOPF	CULATA TESTATA	CYLINDER HEAD CYLINDERHOVED	CULASSE CABEÇA DE CILINDRO	113T
7		79071464		1	KIT DE VEDAÇÃO DICHTUNGSSATZ	KIT DE JUNTAS KIT GUARNIZIONI	SEAL KIT PAKNINGSSÆT	KIT DE JOINTS KIT DE VEDANTE	630S
8		75222248		1	HASTE STANGE	VARILLA ASTA	ROD STANG	TIGE HASTE	090A
9		13407211		1	GRAXEIRA, M10 x 1 SCHMIERNIPPEL	BOQUILLA DE LUBRICAC INGRASSATORE	LUBE NIPPLE SMØRENIPPEL	GRAISSEUR COPO DE LUBRIFICAÇÃ	060I
10		75216644		2	VEDAÇÃO DICHTUNG	ANILLO DE CIERRE GUARNIZIONE; TENUTA	SEAL PAKNING	JOINT VEDANTE	132A
11		75216645		2	BUCHA BUCHSE	CASQUILLO BOCCOLA	BUSHING BØSNING	BAGUE CASQUILHO	095B
12		70923834		1	O-RING O-RING	JUNTA TÓRICA ANELLO TOROIDALE	O-RING O-RING	JOINT TORIQUE O-RING	055A
13		76021994		1	ANEL DE SEGURANÇA STÜTZRING	ANILLO DE SEGURIDAD ANELLO DI SOSTEGNO	BACK-UP RING RESERVERING	BAGUE ANTI-EXTRUSIOI ANEL DE ENCOSTO	Z334
14		14466580		1	O-RING, -247, 70 Duro, 4.609" ID x .139" Thk O-RING	JUNTA TÓRICA ANELLO TOROIDALE	O-RING O-RING	JOINT TORIQUE O-RING	055A
15		79100797		1	BUCHA BUCHSE	CASQUILLO BOCCOLA	BUSHING BØSNING	BAGUE CASQUILHO	095B
16		75286813		1	KIT DE REVISÃO DO MOTOR MOTORÜBERHOLUNGSS	KIT DE REVISIÓN DEL M KIT REVISIONE MOTORE	ENGINE OVERHAUL KIT MOTORREVISIONSSÆT	KIT DE REVISION MOTE KIT DE REVISÃO DO MO	002K

08-19	01	p1	10/08

CILINDRO DA CAÇAMBA - 75270812 (DIR), 75270813 (ESQ)
CILINDRO DE LA CUCHARA - 75270812 (DER), 75270813 (IZQ)
BUCKET CYLINDER - 75270812 (RIGHT), 75270813 (LEFT)
BUCKET CYLINDER - 75270812 (RIGHT), 75270813 (LEFT)

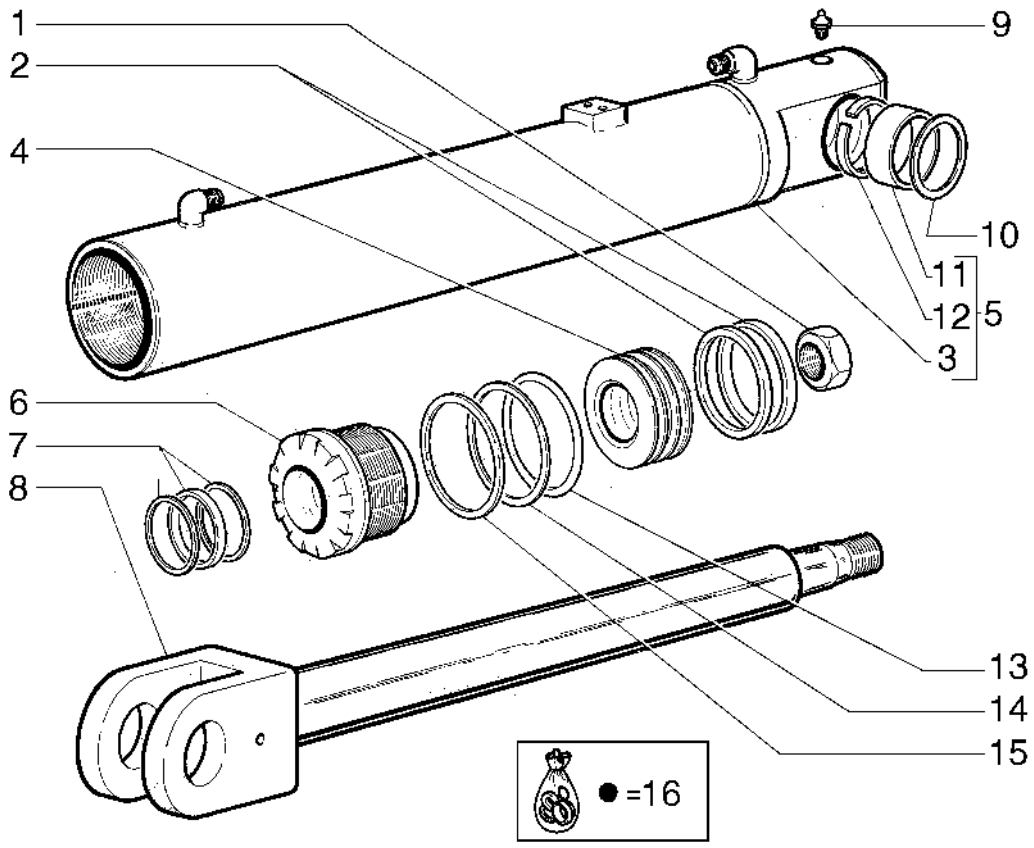

BUCKET CYLINDER - 75270812 (RIGHT), 75270813 (LEFT)
BUCKET CYLINDER - 75270812 (RIGHT), 75270813 (LEFT)
BUCKET CYLINDER - 75270812 (RIGHT), 75270813 (LEFT)
BUCKET CYLINDER - 75270812 (RIGHT), 75270813 (LEFT)

R	N	P.N.	MOD	Q	Denominação Bezeichnung	Denominacion Descrizione	Description Beskrivelse	Description Denominação	L.C.
1		8281824		2	PORCA MUTTER	TUERCA DADO	NUT MØTRIK	ECROU PORCA	010D
2		79100822		2	KIT SATZ	KIT KIT	KIT SÆT	KIT KIT	305C
3		75237383		1	CILINDRO HIDRÁULICO, RH HYDRAULIKZYLINDER	CILINDRO HIDRÁULICO CILINDRO IDRAULICO	HYDRAULIC CYLINDER HYDRAULIKCYLINDER	VERIN HYDRAULIQUE CILINDRO HIDRÁULICO	188C
3		75237384		1	CILINDRO HIDRÁULICO, LH HYDRAULIKZYLINDER	CILINDRO HIDRÁULICO CILINDRO IDRAULICO	HYDRAULIC CYLINDER HYDRAULIKCYLINDER	VERIN HYDRAULIQUE CILINDRO HIDRÁULICO	188C
4		75222264		2	PISTÃO KOLBEN	PISTÓN PISTONE	PISTON STEMPEL	PISTON PISTÃO	235S
5		75237382		1	TUBO RÍGIDO ROHR	TUBO RÍGIDO TUBO RIGIDO	RIGID TUBE STIFT RØR	TUYAU RIGIDE TUBO RÍGIDO	193T
5		75237381		1	TUBO, LH ROHR	TUBO TUBO	TUBE RØR	TUBE TUBO	195T
6		79047729		2	PLACA DE FUNDO, RH GRUNDPLATTE	PLACA DE BASE PIASTRA DI BASE	BASE PLATE ENDEPLADE	PLAQUE D'APPUI CHAPA DE FUNDO	080F
7		79071464		2	KIT DE VEDAÇÃO DICHTUNGSSATZ	KIT DE JUNTAS KIT GUARNIZIONI	SEAL KIT PAKNINGSSÆT	KIT DE JOINTS KIT DE VEDANTE	630S
8		75237390		1	HASTE, RH STANGE	VARILLA ASTA	ROD STANG	TIGE HASTE	090A
8		75222309		1	HASTE, LH STANGE	VARILLA ASTA	ROD STANG	TIGE HASTE	090A
9		13407211		2	GRAXEIRA, M10 x 1 SCHMIERNIPPEL	BOQUILLA DE LUBRICAC INGRASSATORE	LUBE NIPPLE SMØRENIPPEL	GRAISSEUR COPO DE LUBRIFICAÇÃ	060I
10		75222317		4	ARRUELA PLANA UNTERLEGSCHEIBE	ARANDELA RONDELLA	WASHER FLADSKIVE	RONDELLE ANILHA	131R
11		75222313		2	BUCHA BUCHSE	CASQUILLO BOCCOLA	BUSHING BØSNING	BAGUE CASQUILHO	095B
12		8298058		2	ESPAÇADOR DISTANZSTÜCK	SEPARADOR DISTANZIALE	SPACER AFSTANDSSTYKKE	ENTRETOISE ESPAÇADOR	075D
13		14466080		2	O-RING, -242, 70 Duro, 3.984" ID x .139" Thk O-RING	JUNTA TÓRICA ANELLO TOROIDALE	O-RING O-RING	JOINT TORIQUE O-RING	055A
14		8298055		2	ANEL RING	ANILLO ANELLO	RING RING	ANNEAU ANEL	045A
15		14466380		2	O-RING, -245, 70 Duro, 4.359" ID x .139" Thk O-RING	JUNTA TÓRICA ANELLO TOROIDALE	O-RING O-RING	JOINT TORIQUE O-RING	055A
16		75207931		2	KIT DE REVISÃO DO MOTOR MOTORÜBERHOLUNGSS	KIT DE REVISIÓN DEL M KIT REVISIONE MOTORE	ENGINE OVERHAUL KIT MOTORREVISIONSSÆT	KIT DE REVISION MOTEI KIT DE REVISÃO DO MO	002K

08-20	01	p1	06/09

VÁLVULA SOLENÓIDE
VALVULA SOLENOIDE
SOLENOID VALVE
SOLENOID VALVE

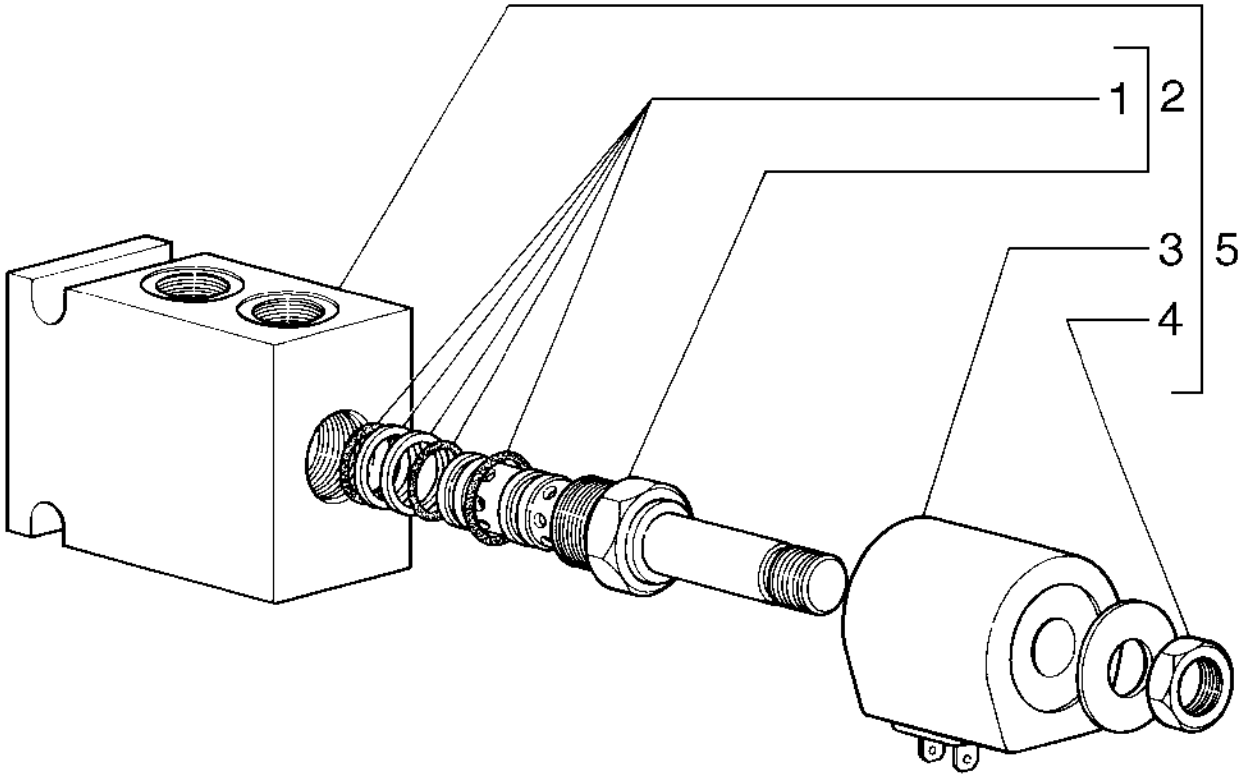

SOLENOID VALVE
SOLENOID VALVE
SOLENOID VALVE
SOLENOID VALVE

R	N	P.N.	MOD	Q	Denominação Bezeichnung	Denominacion Descrizione	Description Beskrivelse	Description Denominação	L.C.
1		73122994		1	KIT DE VEDAÇÃO DICHTUNGSSATZ	KIT DE JUNTAS KIT GUARNIZIONI	SEAL KIT PAKNINGSSÆT	KIT DE JOINTS KIT DE VEDANTE	630S
2		73128150		1	VÁLVULA DO SOLENOIDE MAGNETVENTIL	VÁLVULA DE SOLENOID VALVOLA A SOLENOIDE	SOLENOID VALVE MAGNETVENTIL	ELECTROVANNE VÁLVULA DE SOLENÓID	Z337
3		73159102		1	BOBINA SPULE	BOBINA BOBINA	COIL SPOLE	BOBINE BOBINA	083B
4		73113425		1	PORCA MUTTER	TUERCA DADO	NUT MØTRIK	ECROU PORCA	010D
5		73124881		1	VÁLVULA HIDRÁULICA HYDRAULIKVENTIL	VÁLVULA HIDRÁULICA DISTRIBUTORE IDRAULI	HYDRAULIC VALVE HYDRAULIKVENTIL	SOUPAPE HYDRAULIQU VÁLVULA HIDRÁULICA	010V

OPCIONAL

12C TURBO

SECTION INDEX
Chassi/Acessório

09-01	01	CHASSI DIANTEIRO
09-02	01	CHASSI TRASEIRO
09-03	01	ARTICULAÇÃO DO CHASSI
09-04	01	ARTICULAÇÃO DO CHASSI
09-05	01	CONTRAPESO E ESCADA
09-06	01	SUSPENSÃO TRASEIRA
09-07	01	BRAÇOS E ARTICULAÇÕES
09-08	01	BRAÇOS E ARTICULAÇÕES
09-09	01	CAÇAMBA 0,7 METROS CÚBICOS
09-10	01	CAÇAMBA 0,9 METROS CÚBICOS - OPCIONAL
09-11	01	CAÇAMBA 0,9 METROS CÚBICOS - OPCIONAL
09-12	01	CAÇAMBA 1,5 METROS CÚBICOS - OPCIONAL
09-13	01	CAÇAMBA 1,53 METROS CÚBICOS - OPCIONAL
09-14	01	CAÇAMBA 2,3 METROS CÚBICOS - OPCIONAL
09-15	01	GARRA PARA MADEIRA
09-16	01	JOGO DE FERRAMENTAS - OPCIONAL
09-17	01	CAPUZ DO MOTOR
09-18	01	CAPUZ DO MOTOR
09-19	01	CAPUZ E PROTEÇÕES
09-20	01	CONSOLE DO OPERADOR
09-21	01	PROTEÇÕES DO MOTOR - OPCIONAL
09-22	01	PAINEL DE INTRUMENTOS
09-23	01	CABINE
09-24	01	CABINE
09-25	01	CABINE - VIDROS
09-26	01	CABINE - PORTA
09-27	01	CABINE - JANELA
09-29	01	CABINE - FORRAÇÃO DO TETO
09-30	01	CABINE - SISTEMA ELÉTRICO
09-31	01	CABINE - LIMPADOR DO PÁRA-BRISA
09-32	01	CABINE - RETROVISOR EXTERNO
09-33	01	CABINE - RESFRIADOR
09-34	01	CABINE - RESFRIADOR
09-35	01	CABINE - RESFRIADOR
09-36	01	CABINE - RESFRIADOR
09-37	01	TOLDO SOLAR
09-38	01	RETROVISOR EXTERNO - OPCIONAL
09-40	01	DECALQUES
09-41	01	PISO
09-42	01	PÁRA-LAMAS TRASEIRO ESQUERDO
09-43	01	PÁRA-LAMAS TRASEIRO DIREITO
09-44	01	PÁRA-LAMAS DIANTEIRO
09-45	01	ASSENTO DO OPERADOR

09-01	01	p1	01/10

CHASSI DIANTEIRO
CHASI DELANTERO
FRONT CHASSIS
FRONT CHASSIS

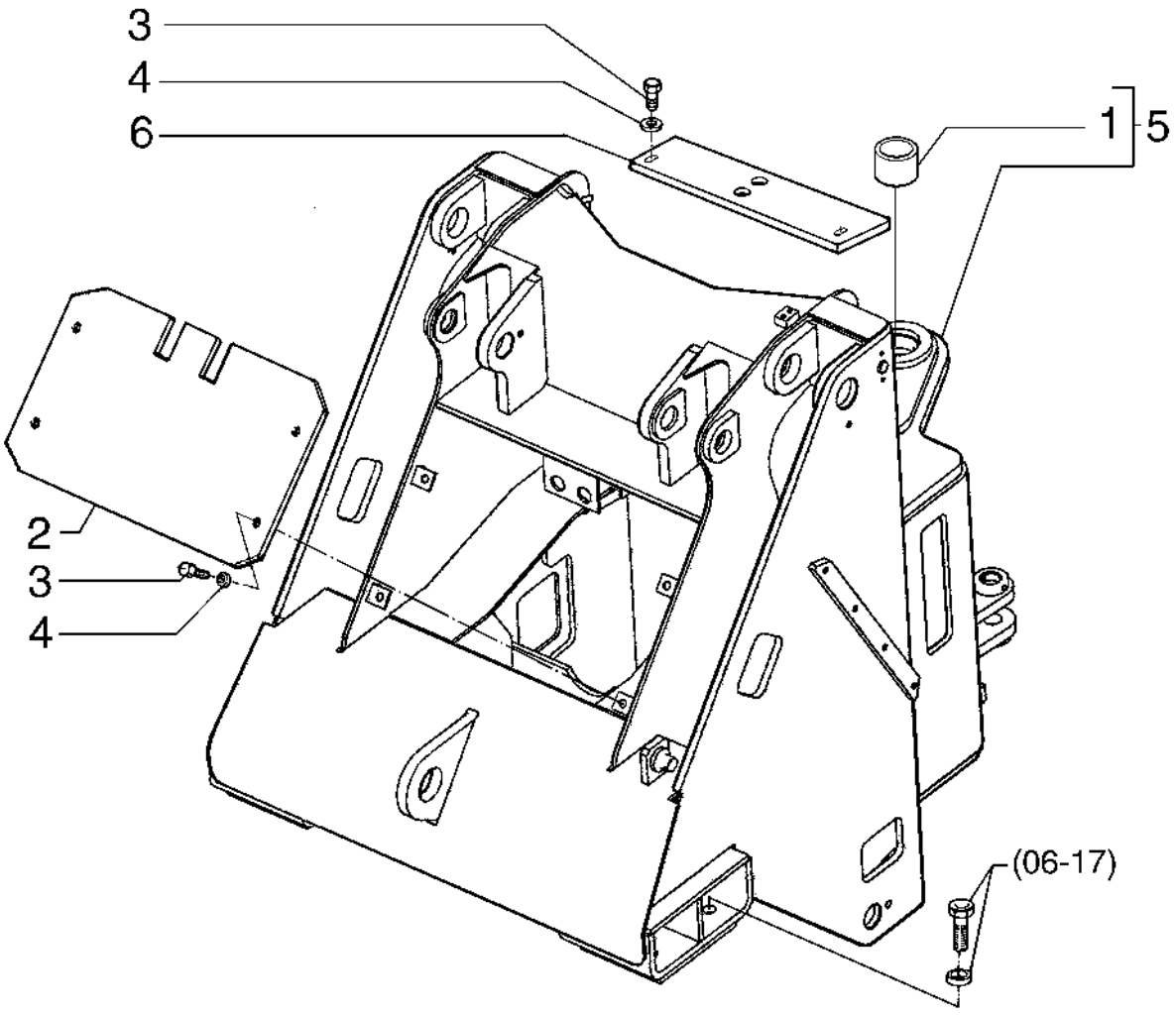

FRONT CHASSIS
FRONT CHASSIS
FRONT CHASSIS
FRONT CHASSIS

R	N	P.N.	MOD	Q	Denominação Bezeichnung	Denominacion Descrizione	Description Beskrivelse	Description Denominação	L.C.
1		**75216695**		1	BUCHA BUCHSE	CASQUILLO BOCCOLA	BUSHING BØSNING	BAGUE CASQUILHO	095B
2		**75218331**		1	COBERTURA ABDECKUNG	CUBIERTA COPERCHIO	COVER DÆKSEL	COUVERCLE COBERTURA	265C
3		**70922763**		6	PARAFUSO SCHRAUBE	TORNILLO VITE	SCREW SKRUE	VIS PARAFUSO	040V
4		**70916965**		6	ARRUELA PLANA UNTERLEGSCHEIBE	ARANDELA RONDELLA	WASHER FLADSKIVE	RONDELLE ANILHA	131R
5		**87497743**		1	CHASSI GESTELL	BASTIDOR TELAIO	FRAME RAMME	CHASSIS ESTRUTURA	077T
5	1	**87619337**		1	CHASSI GESTELL	BASTIDOR TELAIO	FRAME RAMME	CHASSIS ESTRUTURA	077T
6		**75269682**		1	SUPORTE STÜTZE	SOPORTE SUPPORTO	SUPPORT BESLAG	SUPPORT SUPORTE	300S

(1) MÁQUINAS COM ENGATE RÁPIDO

09-02	01	p1	12/09

CHASSI TRASEIRO
CHASI TRASERO
REAR CHASSIS
REAR CHASSIS

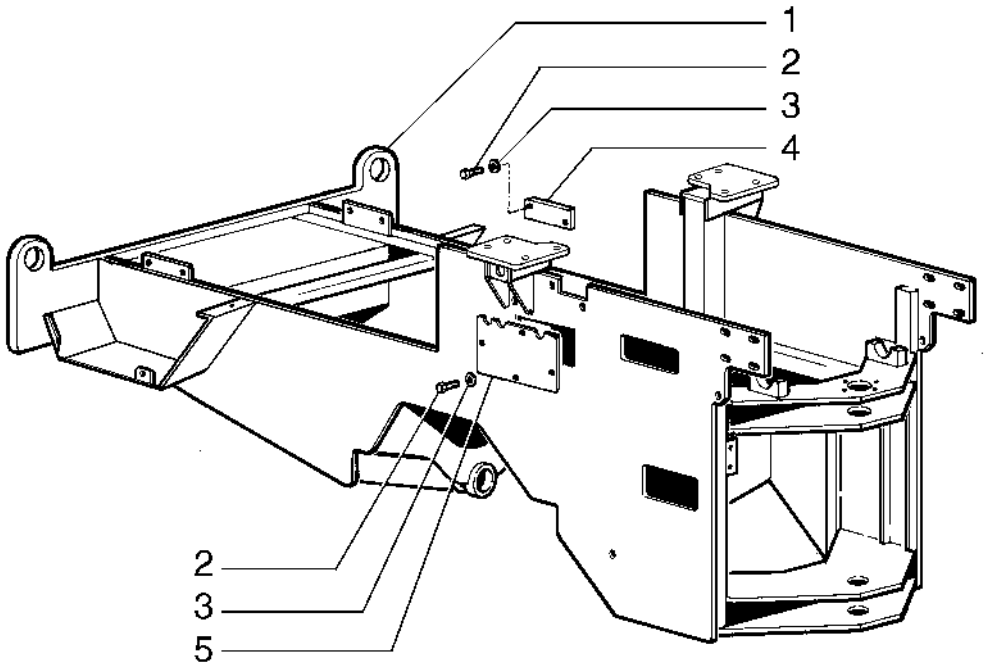

REAR CHASSIS
REAR CHASSIS
REAR CHASSIS
REAR CHASSIS

R	N	P.N.	MOD	Q	Denominação Bezeichnung	Denominacion Descrizione	Description Beskrivelse	Description Denominação	L.C.
1		**87497740**		1	CHASSI GESTELL	BASTIDOR TELAIO	FRAME RAMME	CHASSIS ESTRUTURA	077T
2		**70922763**		6	PARAFUSO SCHRAUBE	TORNILLO VITE	SCREW SKRUE	VIS PARAFUSO	040V
3		**70677006**		6	ARRUELA PLANA UNTERLEGSCHEIBE	ARANDELA RONDELLA	WASHER FLADSKIVE	RONDELLE ANILHA	131R
4		**75265847**		1	PLACA PLATTE	PLACA PIASTRA	PLATE PLADE	PLAQUE CHAPA	105P
5		**84172330**		1	COBERTURA ABDECKUNG	CUBIERTA COPERCHIO	COVER DÆKSEL	COUVERCLE COBERTURA	265C

09-03	01	p1	10/08

ARTICULAÇÃO DO CHASSI
ARTICULACION DEL CHASI
CHASSIS CENTER PIVOT
CHASSIS CENTER PIVOT

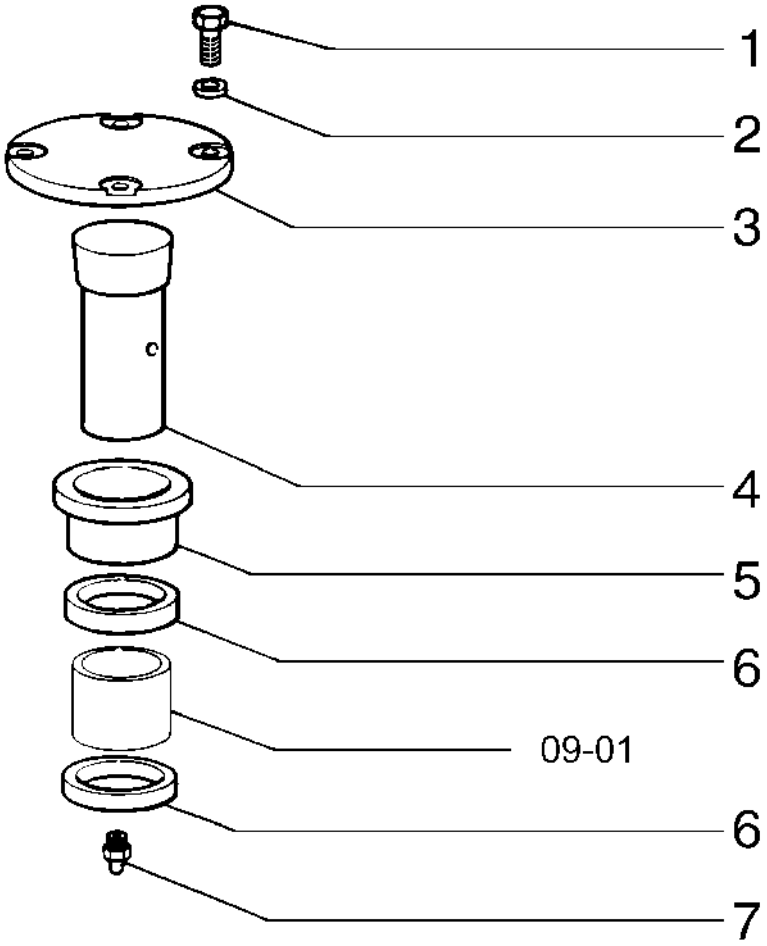

CHASSIS CENTER PIVOT
CHASSIS CENTER PIVOT
CHASSIS CENTER PIVOT
CHASSIS CENTER PIVOT

R	N	P.N.	MOD	Q	Denominação Bezeichnung	Denominacion Descrizione	Description Beskrivelse	Description Denominação	L.C.
1		**11255931**		4	PARAFUSO, Hex, M14 x 1.5 x 40, 10.9, Full Thd				
					TORNILLO	SCREW	VIS		040V
					SCHRAUBE	VITE	SKRUE	PARAFUSO	
2		**10517171**		4	TRAVA DA ARRUELA	ARANDELA DE BLOQUE(	LOCK WASHER	RONDELLE FREIN	132R
					SICHERUNGSSCHEIBE	RONDELLA DI SICUREZ	LÅSESKIVE	ANILHA DE RETENÇÃO	
3		**75235320**		1	COBERTURA	CUBIERTA	COVER	COUVERCLE	265C
					ABDECKUNG	COPERCHIO	DÆKSEL	COBERTURA	
4		**75216674**		1	PINO	PASADOR	PIN	BROCHE	080P
					PIN	PERNO	STIFT	PERNO	
5		**75216676**		1	BUCHA	CASQUILLO	BUSHING	BAGUE	095B
					BUCHSE	BOCCOLA	BØSNING	CASQUILHO	
6		**75216677**		2	VEDAÇÃO	ANILLO DE CIERRE	SEAL	JOINT	132A
					DICHTUNG	GUARNIZIONE; TENUTA	PAKNING	VEDANTE	
7		**70914465**		1	GRAXEIRA	BOQUILLA DE LUBRICA(	LUBE NIPPLE	GRAISSEUR	060I
					SCHMIERNIPPEL	INGRASSATORE	SMØRENIPPEL	COPO DE LUBRIFICAÇÃ(	

09-04	01	p1	10/08

ARTICULAÇÃO DO CHASSI
ARTICULACION DEL CHASI
CHASSIS CENTER PIVOT
CHASSIS CENTER PIVOT

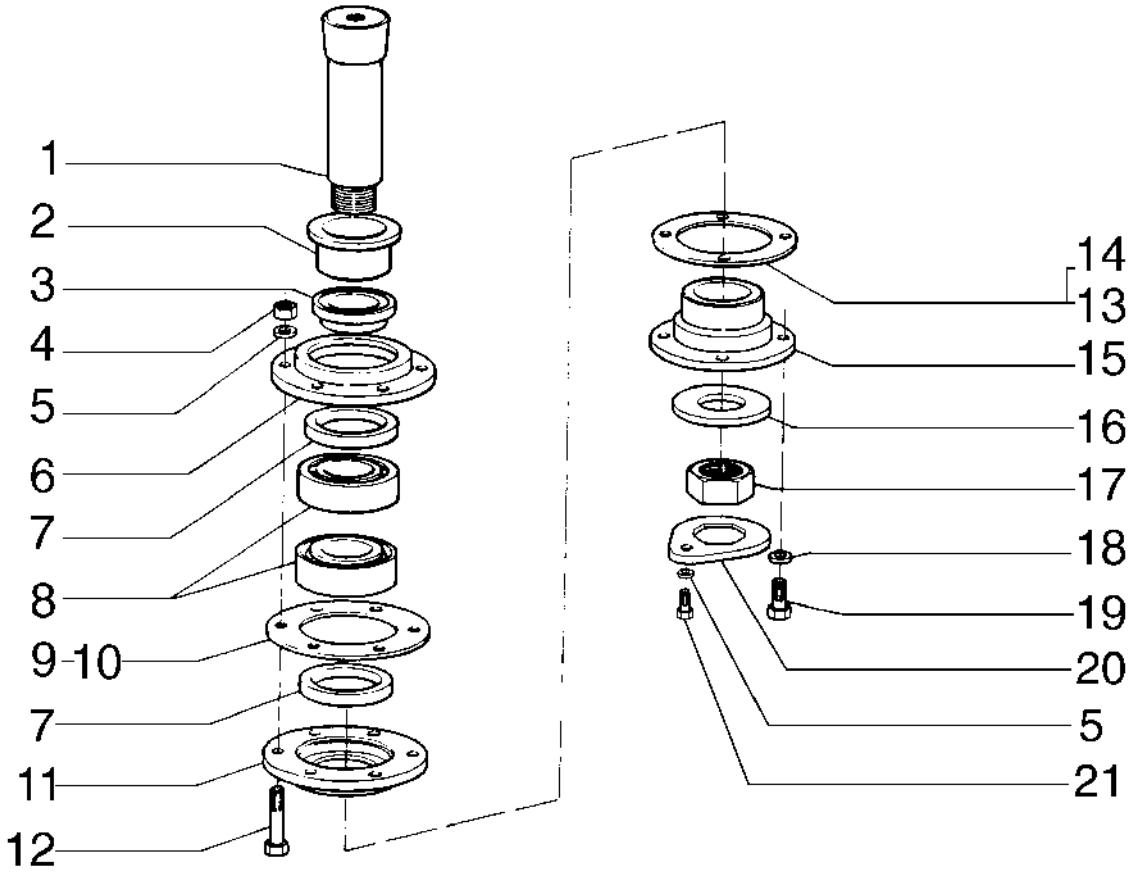

CHASSIS CENTER PIVOT
CHASSIS CENTER PIVOT
CHASSIS CENTER PIVOT
CHASSIS CENTER PIVOT

R	N	P.N.	MOD	Q	Denominação Bezeichnung	Denominacion Descrizione	Description Beskrivelse	Description Denominação	L.C.
1		75216669		1	PINO	PASADOR	PIN	BROCHE	080P
					PIN	PERNO	STIFT	PERNO	
2		75216668		1	BUCHA	CASQUILLO	BUSHING	BAGUE	095B
					BUCHSE	BOCCOLA	BØSNING	CASQUILHO	
3		75216670		1	FLANGE	BRIDA	FLANGE	BRIDE	070F
					FLANSCH	FLANGIA	FLANGE	FLANGE	
4		12164121		6	PORCA, M16 x 1.5, Cl 10	TUERCA	NUT	ECROU	010D
					MUTTER	DADO	MØTRIK	PORCA	
5		10517179		8	ARRUELA PLANA	ARANDELA	WASHER	RONDELLE	131R
					UNTERLEGSCHEIBE	RONDELLA	FLADSKIVE	ANILHA	
6		75216666		1	COBERTURA	CUBIERTA	COVER	COUVERCLE	265C
					ABDECKUNG	COPERCHIO	DÆKSEL	COBERTURA	
7		75216667		2	VEDAÇÃO	ANILLO DE CIERRE	SEAL	JOINT	132A
					DICHTUNG	GUARNIZIONE; TENUTA	PAKNING	VEDANTE	
8		75216664		2	CONJUNTO DO ROLAMENTO				
						CONJUNTO DE COJINET	BEARING ASSY	ROULEMENT	341C
					LAGERBAURUPPE	COMPLESSIVO CUSCINI	LEJESAMLING	CHUMACEIRA	
9		75212861		AR	CALÇO DE AFINAÇÃO, 0.1mm Thk				
						SUPLEMENTO	SHIM	CALE	198S
					AUSGLEICHSSCHEIBE	SPESSORE	MELLEMLÆG	CALÇO DE AFINAÇÃO	
10		75221871		AR	CALÇO DE AFINAÇÃO, 0.25mm Thk				
						SUPLEMENTO	SHIM	CALE	198S
					AUSGLEICHSSCHEIBE	SPESSORE	MELLEMLÆG	CALÇO DE AFINAÇÃO	
11		75216665		1	COBERTURA	CUBIERTA	COVER	COUVERCLE	265C
					ABDECKUNG	COPERCHIO	DÆKSEL	COBERTURA	
12		15981631		6	PARAFUSO, Hex, M16 x 1.5 x 100, 10.9				
						TORNILLO	SCREW	VIS	040V
					SCHRAUBE	VITE	SKRUE	PARAFUSO	
13		75212867		AR	ESPAÇADOR, 0.4MM	SEPARADOR	SPACER	ENTRETOISE	075D
					DISTANZSTÜCK	DISTANZIALE	AFSTANDSSTYKKE	ESPAÇADOR	
14		75212860		AR	CALÇO DE AFINAÇÃO, 0.2mm Thk				
						SUPLEMENTO	SHIM	CALE	198S
					AUSGLEICHSSCHEIBE	SPESSORE	MELLEMLÆG	CALÇO DE AFINAÇÃO	
15		75216671		1	FLANGE	BRIDA	FLANGE	BRIDE	070F
					FLANSCH	FLANGIA	FLANGE	FLANGE	
16		75216672		1	ARRUELA PLANA	ARANDELA	WASHER	RONDELLE	131R
					UNTERLEGSCHEIBE	RONDELLA	FLADSKIVE	ANILHA	
17		75212927		1	PORCA	TUERCA	NUT	ECROU	010D
					MUTTER	DADO	MØTRIK	PORCA	
18		10517171		4	TRAVA DA ARRUELA	ARANDELA DE BLOQUE	LOCK WASHER	RONDELLE FREIN	132R
					SICHERUNGSSCHEIBE	RONDELLA DI SICUREZ	LÅSESKIVE	ANILHA DE RETENÇÃO	
19		11255931		4	PARAFUSO, Hex, M14 x 1.5 x 40, 10.9, Full Thd				
						TORNILLO	SCREW	VIS	040V
					SCHRAUBE	VITE	SKRUE	PARAFUSO	
20		75265837		1	PLACA	PLACA	PLATE	PLAQUE	105P
					PLATTE	PIASTRA	PLADE	CHAPA	
21		15860131		1	PARAFUSO, Hex, M14 x 1.5 x 50, 10.9				
						PERNO	BOLT	VIS	140B
					SCHRAUBE	BULLONE	BOLT	PARAFUSO	

09-05	01	p1	12/08

CONTRAPESO E ESCADA
CONTRAPESO Y ESCALERA
COUNTERWEIGHT & LADDER
COUNTERWEIGHT & LADDER

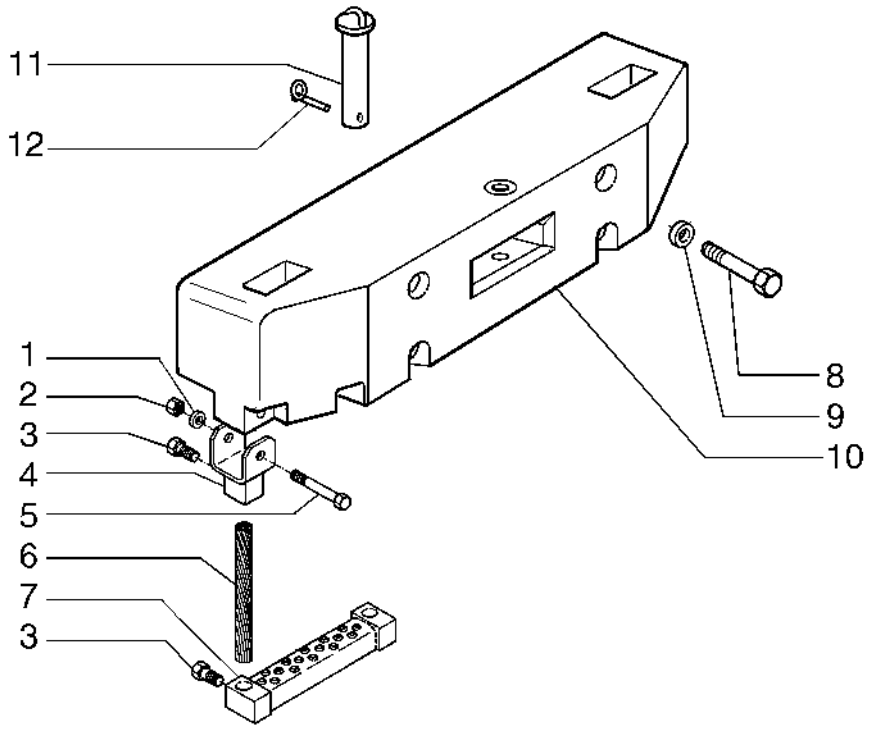

COUNTERWEIGHT & LADDER
COUNTERWEIGHT & LADDER
COUNTERWEIGHT & LADDER
COUNTERWEIGHT & LADDER

R	N	P.N.	MOD	Q	Denominação Bezeichnung	Denominacion Descrizione	Description Beskrivelse	Description Denominação	L.C.
1		10615779		2	TRAVA DA ARRUELA, Ext Tooth, M10				
						ARANDELA DE BLOQUE(	LOCK WASHER	RONDELLE FREIN	132R
					SICHERUNGSSCHEIBE	RONDELLA DI SICUREZ	LÅSESKIVE	ANILHA DE RETENÇÃO	
2		11701721		2	PORCA, M10, Cl 10	TUERCA	NUT	ECROU	010D
					MUTTER	DADO	MØTRIK	PORCA	
3		70927219		4	PARAFUSO	TORNILLO	SCREW	VIS	040V
					SCHRAUBE	VITE	SKRUE	PARAFUSO	
4		75265967		2	SUPORTE	SOPORTE	SUPPORT	SUPPORT	300S
					STÜTZE	SUPPORTO	BESLAG	SUPORTE	
5		11108231		2	PARAFUSO, Hex, M10 x 100, 10.9				
						PERNO	BOLT	VIS	140B
					SCHRAUBE	BULLONE	BOLT	PARAFUSO	
6		75267664		2	ELO	ESLABÓN	LINK	MAILLON ; ARTICULATIC	5290
					KETTENGLIED; GLIED; B	TIRANTE	FORBINDELSESSTANG	ELO	
7		87365411		1	ESTRIBO	PELDAÑO	STEP	MARCHE-PIED	116M
					SCHRITT	GRADINO	TRINPLADE	DEGRAU	
8		15999331		4	PARAFUSO, Hex, M24 x 2 x 260, 10.9				
						PERNO	BOLT	VIS	140B
					SCHRAUBE	BULLONE	BOLT	PARAFUSO	
9		79005245		4	ARRUELA PLANA	ARANDELA	WASHER	RONDELLE	131R
					UNTERLEGSCHEIBE	RONDELLA	FLADSKIVE	ANILHA	
10		87611771		1	CONTRAPESO	CONTRAPESO	COUNTERWEIGHT	CONTREPOIDS	222C
					GEGENGEWICHT	CONTRAPPESO	KONTRAVÆGT	CONTRAPESO	
11		75322082		1	PINO	PASADOR	PIN	BROCHE	080P
					PIN	PERNO	STIFT	PERNO	
12		75246114		1	PINO	PASADOR	PIN	BROCHE	080P
					PIN	PERNO	STIFT	PERNO	

09-06	01	p1	10/08

SUSPENSÃO TRASEIRA
SUSPENSION TRASERA
REAR SUSPENSION
REAR SUSPENSION

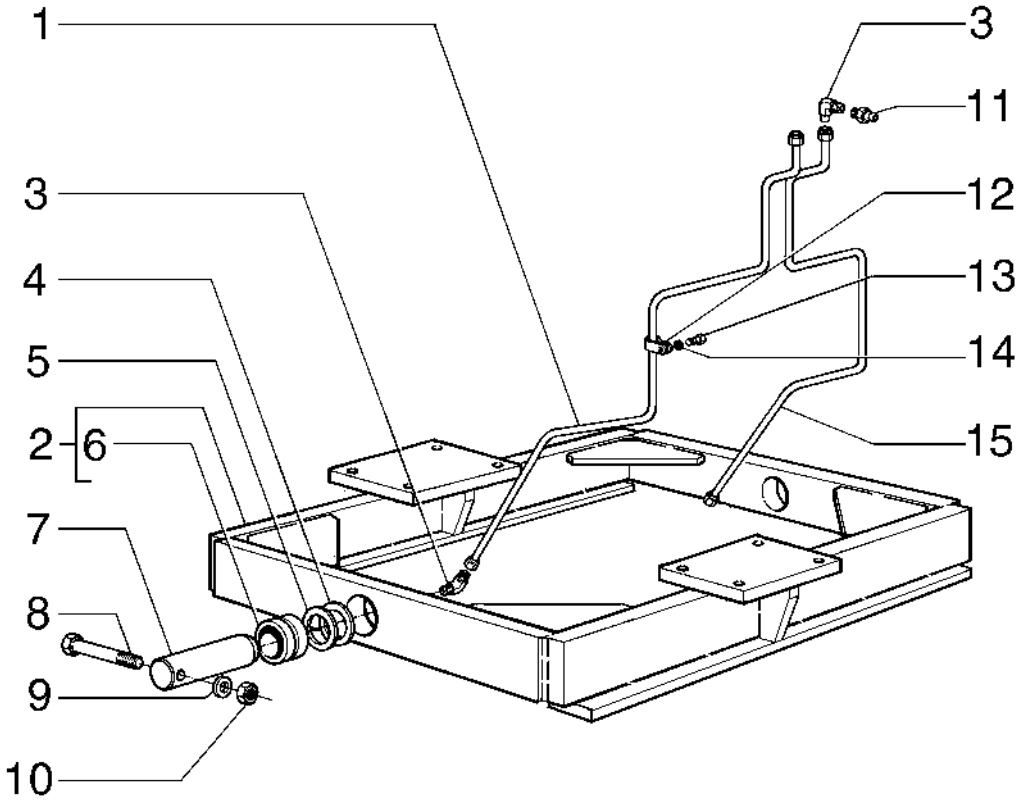

REAR SUSPENSION
REAR SUSPENSION
REAR SUSPENSION
REAR SUSPENSION

R	N	P.N.	MOD	Q	Denominação Bezeichnung	Denominacion Descrizione	Description Beskrivelse	Description Denominação	L.C.
1		75213017		1	TUBO ROHR	TUBO TUBO	TUBE RØR	TUBE TUBO	195T
2		87572116		1	BALANCIM SCHWINGE	BASCULADOR BILANCIERE	ROCKER VIPPEARM	CULBUTEUR BASCULADOR	P055
3		70910161		4	CONECTOR HIDRÁUL HYDR STECKVERBINDE	CONECTOR HIDRÁULIC(CONNETTORE IDRAULI(	HYD CONNECTOR HYDRAULIKSTIK	CONNECTEUR HYDRAU CONECTOR HID.	020R
4		75213653		AR	CALÇO DE AFINAÇÃO, 1/16" Thk AUSGLEICHSSCHEIBE	SUPLEMENTO SPESSORE	SHIM MELLEMLÆG	CALE CALÇO DE AFINAÇÃO	198S
5		75213654		AR	CALÇO DE AFINAÇÃO, 5/64" Thk AUSGLEICHSSCHEIBE	SUPLEMENTO SPESSORE	SHIM MELLEMLÆG	CALE CALÇO DE AFINAÇÃO	198S
6		75213660		2	BUCHA BUCHSE	CASQUILLO BOCCOLA	BUSHING BØSNING	BAGUE CASQUILHO	095B
7		75213655		2	PINO PIN	PASADOR PERNO	PIN STIFT	BROCHE PERNO	080P
8		70925870		2	PARAFUSO SCHRAUBE	TORNILLO VITE	SCREW SKRUE	VIS PARAFUSO	040V
9		70910287		2	TRAVA DA ARRUELA SICHERUNGSSCHEIBE	ARANDELA DE BLOQUE(RONDELLA DI SICUREZ	LOCK WASHER LÅSESKIVE	RONDELLE FREIN ANILHA DE RETENÇÃO	132R
10		70911026		2	PORCA MUTTER	TUERCA DADO	NUT MØTRIK	ECROU PORCA	010D
11		70914465		2	GRAXEIRA SCHMIERNIPPEL	BOQUILLA DE LUBRICA(INGRASSATORE	LUBE NIPPLE SMØRENIPPEL	GRAISSEUR COPO DE LUBRIFICAÇÃ	060I
12		70928654		2	BRAÇADEIRA KLEMME	ABRAZADERA MORSETTO	CLAMP SPÆNDEBÅND	COLLIER BRAÇADEIRA	120M
13		70927400		2	PARAFUSO SCHRAUBE	TORNILLO VITE	SCREW SKRUE	VIS PARAFUSO	040V
14		70915815		2	ARRUELA PLANA UNTERLEGSCHEIBE	ARANDELA RONDELLA	WASHER FLADSKIVE	RONDELLE ANILHA	131R
15		75213018		1	TUBO ROHR	TUBO TUBO	TUBE RØR	TUBE TUBO	195T

09-07	01	p1	01/10

BRAÇOS E ARTICULAÇÕES
BRAZOS Y ARTICULACIONES
ARMS & LINKAGE
ARMS & LINKAGE

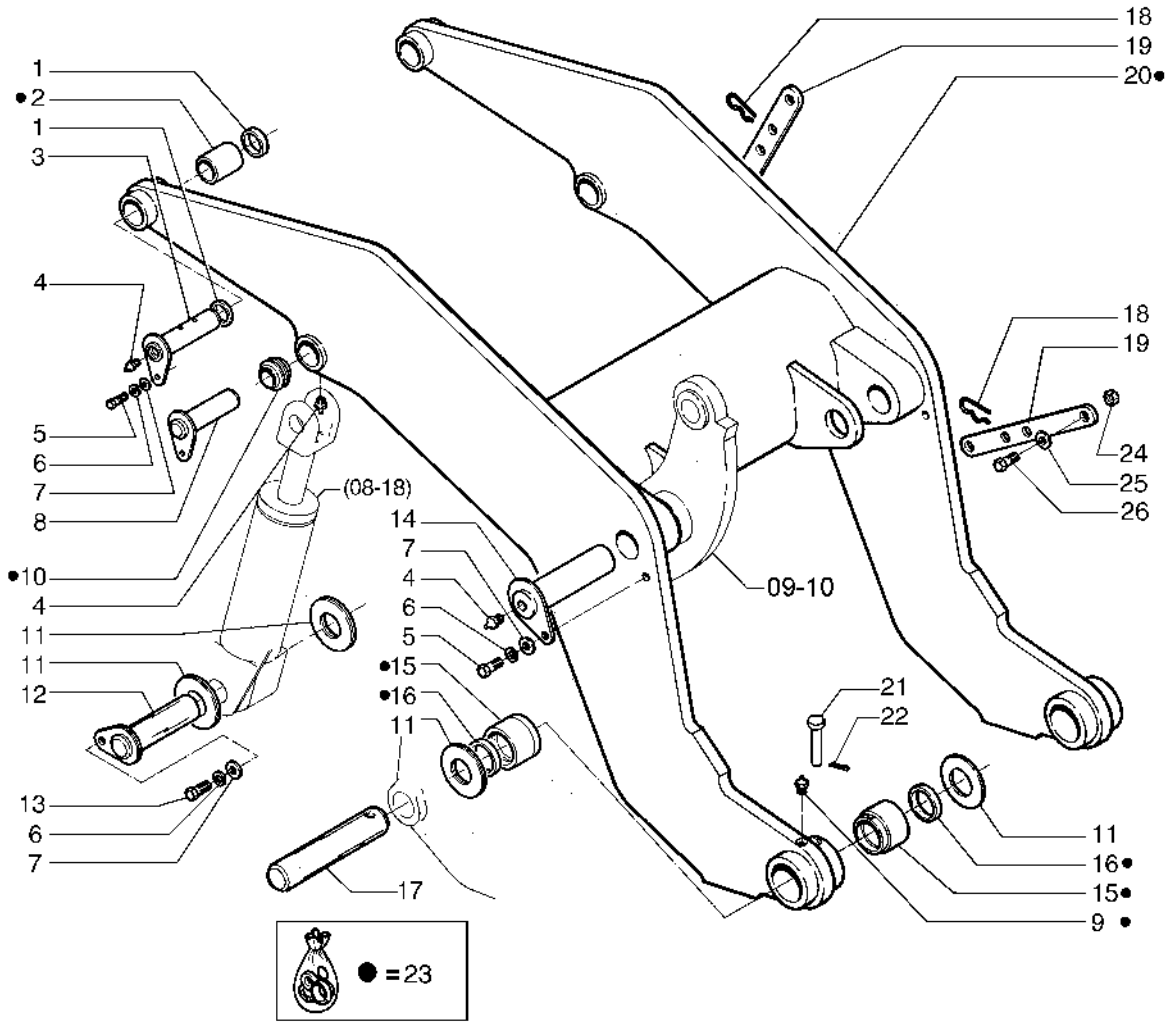

ARMS & LINKAGE
ARMS & LINKAGE
ARMS & LINKAGE
ARMS & LINKAGE

R	N	P.N.	MOD	Q	Denominação Bezeichnung	Denominacion Descrizione	Description Beskrivelse	Description Denominação	L.C.
1		**75222648**		AR	ESPAÇADOR DISTANZSTÜCK	SEPARADOR DISTANZIALE	SPACER AFSTANDSSTYKKE	ENTRETOISE ESPAÇADOR	075D
2		**75222645**		2	BUCHA BUCHSE	CASQUILLO BOCCOLA	BUSHING BØSNING	BAGUE CASQUILHO	095B
3		**75222646**		2	PINO PIN	PASADOR PERNO	PIN STIFT	BROCHE PERNO	080P
4		**70914465**		10	GRAXEIRA SCHMIERNIPPEL	BOQUILLA DE LUBRICAC INGRASSATORE	LUBE NIPPLE SMØRENIPPEL	GRAISSEUR COPO DE LUBRIFICAÇÃ	060I
5		**70927172**		4	PARAFUSO SCHRAUBE	TORNILLO VITE	SCREW SKRUE	VIS PARAFUSO	040V
6		**70916966**		18	ARRUELA PLANA UNTERLEGSCHEIBE	ARANDELA RONDELLA	WASHER FLADSKIVE	RONDELLE ANILHA	131R
7		**70928178**		16	ARRUELA PLANA UNTERLEGSCHEIBE	ARANDELA RONDELLA	WASHER FLADSKIVE	RONDELLE ANILHA	131R
8		**75219869**		4	PINO PIN	PASADOR PERNO	PIN STIFT	BROCHE PERNO	080P
9		**70914465**		1	GRAXEIRA SCHMIERNIPPEL	BOQUILLA DE LUBRICAC INGRASSATORE	LUBE NIPPLE SMØRENIPPEL	GRAISSEUR COPO DE LUBRIFICAÇÃ	060I
10		**75219071**		2	BUCHA BUCHSE	CASQUILLO BOCCOLA	BUSHING BØSNING	BAGUE CASQUILHO	095B
11		**75213290**		AR	CALÇO DE AFINAÇÃO AUSGLEICHSSCHEIBE	SUPLEMENTO SPESSORE	SHIM MELLEMLÆG	CALE CALÇO DE AFINAÇÃO	198S
12		**75218614**		2	PINO PIN	PASADOR PERNO	PIN STIFT	BROCHE PERNO	080P
13		**70921556**		2	PARAFUSO SCHRAUBE	TORNILLO VITE	SCREW SKRUE	VIS PARAFUSO	040V
14		**75255363**		2	PINO PIN	PASADOR PERNO	PIN STIFT	BROCHE PERNO	080P
15		**75216645**		4	BUCHA BUCHSE	CASQUILLO BOCCOLA	BUSHING BØSNING	BAGUE CASQUILHO	095B
16		**75216644**		4	VEDAÇÃO DICHTUNG	ANILLO DE CIERRE GUARNIZIONE; TENUTA	SEAL PAKNING	JOINT VEDANTE	132A
17		**75239509**		2	PINO PIN	PASADOR PERNO	PIN STIFT	BROCHE PERNO	080P
18		**45003040**		4	GRAMPO KLAMMER	ABRAZADERA FERMO	CLIP KLIPS	COLLIER FIXADOR	045F
19		**75218333**		2	TRINCO SPERRKLINKE	TRINQUETE NOTTOLINO D'ARRESTC	PAWL PAL	CLIQUET LINGUETA	050N
20		**75265769**		1	BRAÇO ARM	BRAZO BRACCIO	ARM ARM	BRAS BRAÇO	130B
21		**75239507**		2	PINO PIN	PASADOR PERNO	PIN STIFT	BROCHE PERNO	080P
20	1	**87619338**		1	BRAÇO DE LEVANTAMENTO HUBARM	BRAZO DE ELEVACIÓN BRACCIO DI SOLLEVAMI	LIFT ARM LØFTEARM	BRAS DE RELEVAGE BRAÇO DE LEVANTAME	133B
22		**10796901**		2	CONTRA PINO, M4 x 22 SPLINT	PASADOR COPPIGLIA	COTTER PIN SPLITBOLT	GOUPILLE FENDUE TROÇO DE ABRIR	270C

(1) MÁQUINAS COM ENGATE RÁPIDO

09-07	01	p2	01/10

BRAÇOS E ARTICULAÇÕES
BRAZOS Y ARTICULACIONES
ARMS & LINKAGE
ARMS & LINKAGE

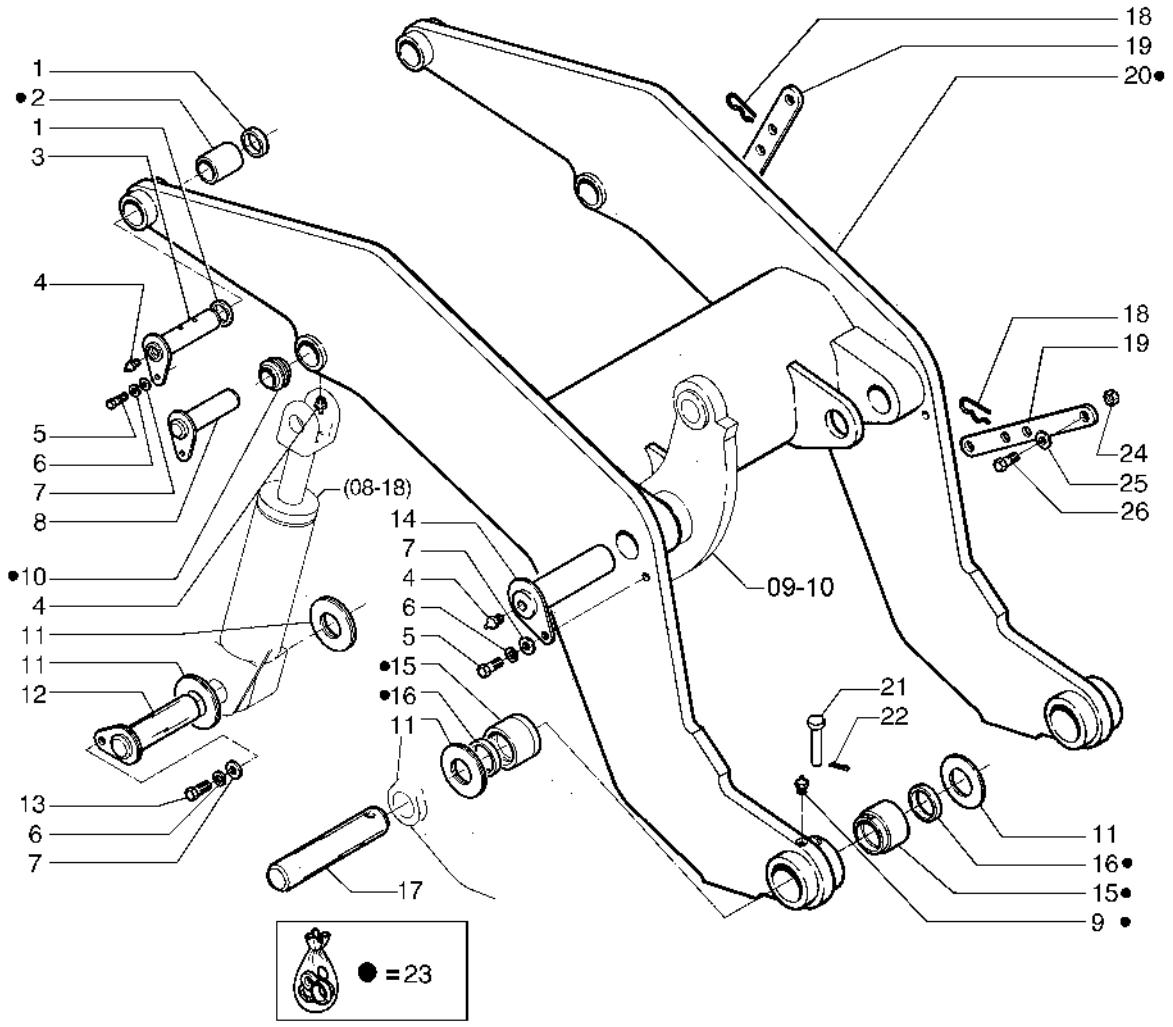

ARMS & LINKAGE
ARMS & LINKAGE
ARMS & LINKAGE
ARMS & LINKAGE

R	N	P.N.	MOD	Q	Denominação Bezeichnung	Denominacion Descrizione	Description Beskrivelse	Description Denominação	L.C.
23		**75255413**		1	BRAÇO ARM	BRAZO BRACCIO	ARM ARM	BRAS BRAÇO	130B
24		**70911031**		1	PORCA MUTTER	TUERCA DADO	NUT MØTRIK	ECROU PORCA	010D
25		**14497331**		1	ARRUELA PLANA UNTERLEGSCHEIBE	ARANDELA RONDELLA	WASHER FLADSKIVE	RONDELLE ANILHA	131R
26		**73125522**		1	PARAFUSO SCHRAUBE	TORNILLO VITE	SCREW SKRUE	VIS PARAFUSO	040V

09-08	01	p1	10/08

BRAÇOS E ARTICULAÇÕES
BRAZOS Y ARTICULACIONES
ARMS & LINKAGE
ARMS & LINKAGE

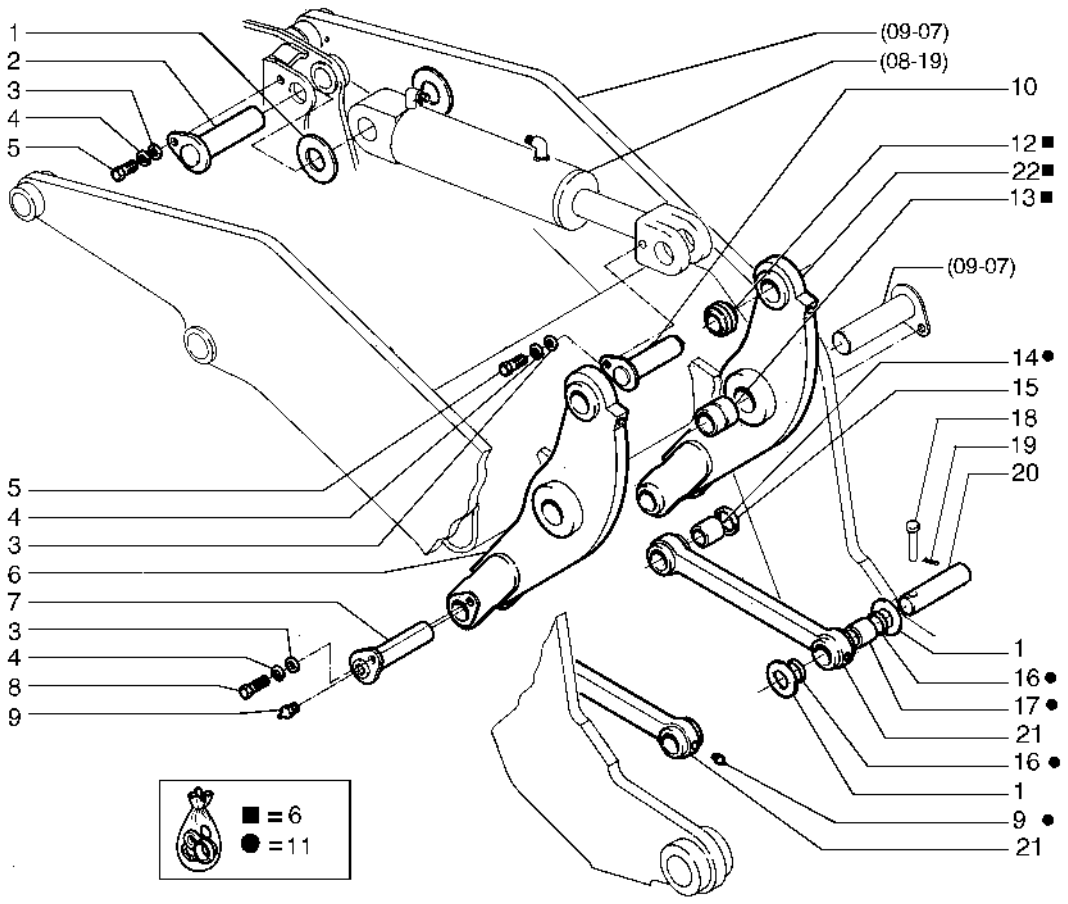

ARMS & LINKAGE
ARMS & LINKAGE
ARMS & LINKAGE
ARMS & LINKAGE

R	N	P.N.	MOD	Q	Denominação Bezeichnung	Denominacion Descrizione	Description Beskrivelse	Description Denominação	L.C.
1		75213290		AR	CALÇO DE AFINAÇÃO AUSGLEICHSSCHEIBE	SUPLEMENTO SPESSORE	SHIM MELLEMLÆG	CALE CALÇO DE AFINAÇÃO	198S
2		75218614		2	PINO PIN	PASADOR PERNO	PIN STIFT	BROCHE PERNO	080P
3		70928178		16	ARRUELA PLANA UNTERLEGSCHEIBE	ARANDELA RONDELLA	WASHER FLADSKIVE	RONDELLE ANILHA	131R
4		70916966		18	ARRUELA PLANA UNTERLEGSCHEIBE	ARANDELA RONDELLA	WASHER FLADSKIVE	RONDELLE ANILHA	131R
5		70920584		4	PARAFUSO SCHRAUBE	TORNILLO VITE	SCREW SKRUE	VIS PARAFUSO	040V
6		75265774		2	BRAÇO ARM	BRAZO BRACCIO	ARM ARM	BRAS BRAÇO	130B
7		75218611		2	PINO PIN	PASADOR PERNO	PIN STIFT	BROCHE PERNO	080P
8		70921175		4	PARAFUSO SCHRAUBE	TORNILLO VITE	SCREW SKRUE	VIS PARAFUSO	040V
9		70914465		10	GRAXEIRA SCHMIERNIPPEL	BOQUILLA DE LUBRICAC INGRASSATORE	LUBE NIPPLE SMØRENIPPEL	GRAISSEUR COPO DE LUBRIFICAÇÃ	060I
10		75219869		4	PINO PIN	PASADOR PERNO	PIN STIFT	BROCHE PERNO	080P
11		75218130		2	ELO KETTENGLIED; GLIED; B	ESLABÓN TIRANTE	LINK FORBINDELSESSTANG	MAILLON ; ARTICULATIC ELO	5290
12		75219071		2	BUCHA BUCHSE	CASQUILLO BOCCOLA	BUSHING BØSNING	BAGUE CASQUILHO	095B
13		75213179		2	BUCHA BUCHSE	CASQUILLO BOCCOLA	BUSHING BØSNING	BAGUE CASQUILHO	095B
14		8280391		2	BUCHA BUCHSE	CASQUILLO BOCCOLA	BUSHING BØSNING	BAGUE CASQUILHO	095B
15		75217637		4	ESPAÇADOR DISTANZSTÜCK	SEPARADOR DISTANZIALE	SPACER AFSTANDSSTYKKE	ENTRETOISE ESPAÇADOR	075D
16		75216644		4	VEDAÇÃO DICHTUNG	ANILLO DE CIERRE GUARNIZIONE; TENUTA	SEAL PAKNING	JOINT VEDANTE	132A
17		75218127		2	BUCHA BUCHSE	CASQUILLO BOCCOLA	BUSHING BØSNING	BAGUE CASQUILHO	095B
18		75239507		2	PINO PIN	PASADOR PERNO	PIN STIFT	BROCHE PERNO	080P
19		10796901		2	CONTRA PINO, M4 x 22 SPLINT	PASADOR COPPIGLIA	COTTER PIN SPLITBOLT	GOUPILLE FENDUE TROÇO DE ABRIR	270C
20		75239508		2	PINO PIN	PASADOR PERNO	PIN STIFT	BROCHE PERNO	080P
21		75270816		2	BIELA PLEUEL	BIELA DE ESLABÓN BIELLA TIRANTE	LINK CONROD PLEJLSTANG	BIELLE BIELA	050B
22		75270817		2	BRAÇO ARM	BRAZO BRACCIO	ARM ARM	BRAS BRAÇO	130B

09-09	01	p1	10/08

CAÇAMBA 0,7 METROS CÚBICOS
CUCHARA 0,7 METROS CÚBICOS
BUCKET 0.7 CUBIC METERS
BUCKET 0.7 CUBIC METERS

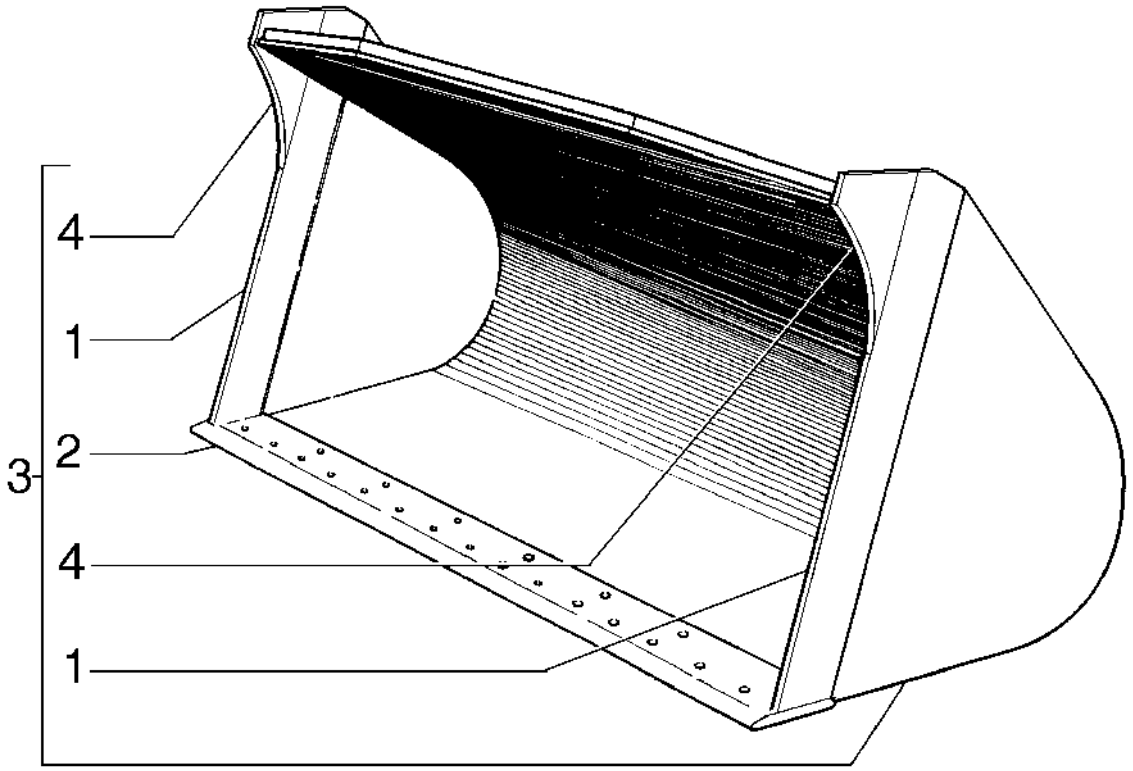

BUCKET 0.7 CUBIC METERS
BUCKET 0.7 CUBIC METERS
BUCKET 0.7 CUBIC METERS
BUCKET 0.7 CUBIC METERS

R	N	P.N.	MOD	Q	Denominação Bezeichnung	Denominacion Descrizione	Description Beskrivelse	Description Denominação	L.C.
1		75237969		2	PLACA PLATTE	PLACA PIASTRA	PLATE PLADE	PLAQUE CHAPA	105P
2		75217630		1	BORDA CORTANTE SCHNEIDKANTE	BORDE DE CORTE BORDO TAGLIENTE	CUTTING EDGE SKÆREKANT	BORD TRANCHANT EXTREMIDADE DE COR	018T
3		75270822		1	CAÇAMBA LÖFFEL	CUCHARA BENNA	BUCKET SKOVL	GODET BALDE	035B
4		75237970		2	PLACA PLATTE	PLACA PIASTRA	PLATE PLADE	PLAQUE CHAPA	105P

09-10	01	p1	10/08

CAÇAMBA 0,9 METROS CÚBICOS - OPCIONAL
CUCHARA 0,9 METROS CÚBICOS - OPCIONAL
BUCKET 0.9 CUBIC METERS - OPTIONAL
BUCKET 0.9 CUBIC METERS - OPTIONAL

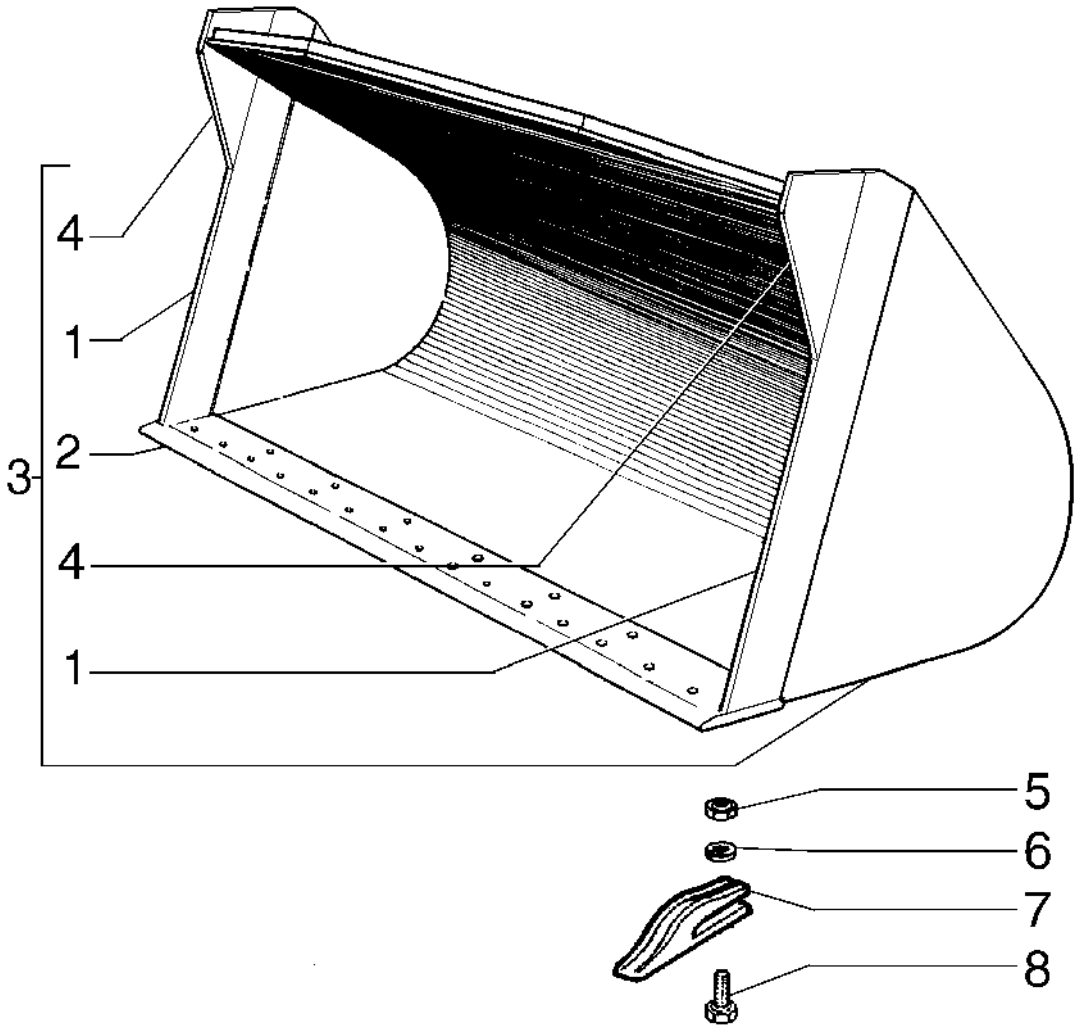

BUCKET 0.9 CUBIC METERS - OPTIONAL
BUCKET 0.9 CUBIC METERS - OPTIONAL
BUCKET 0.9 CUBIC METERS - OPTIONAL
BUCKET 0.9 CUBIC METERS - OPTIONAL

R	N	P.N.	MOD	Q	Denominação Bezeichnung	Denominacion Descrizione	Description Beskrivelse	Description Denominação	L.C.
1		75237952		2	PLACA PLATTE	PLACA PIASTRA	PLATE PLADE	PLAQUE CHAPA	105P
2		75217630		1	BORDA CORTANTE SCHNEIDKANTE	BORDE DE CORTE BORDO TAGLIENTE	CUTTING EDGE SKÆREKANT	BORD TRANCHANT EXTREMIDADE DE COR	018T
3		75270823		1	CAÇAMBA LÖFFEL	CUCHARA BENNA	BUCKET SKOVL	GODET BALDE	035B
4		75237953		2	PLACA PLATTE	PLACA PIASTRA	PLATE PLADE	PLAQUE CHAPA	105P
5		70911029		12	PORCA MUTTER	TUERCA DADO	NUT MØTRIK	ECROU PORCA	010D
6		8286216		AR	ARRUELA PLANA, 0.5MM UNTERLEGSCHEIBE	ARANDELA RONDELLA	WASHER FLADSKIVE	RONDELLE ANILHA	131R
6		8286217		AR	ARRUELA PLANA, 1.00M UNTERLEGSCHEIBE	ARANDELA RONDELLA	WASHER FLADSKIVE	RONDELLE ANILHA	131R
7		87359786		6	DENTE DA NAVALHA LÖFFELZAHN	DIENTE DE CUCHARA DENTI BENNA	BUCKET TOOTH SKOVLTAND	DENT DE GODET DENTE DE BALDE	089D
8		70921597		12	PARAFUSO SCHRAUBE	TORNILLO VITE	SCREW SKRUE	VIS PARAFUSO	040V

09-11	01	p1	10/08

CAÇAMBA 0,9 METROS CÚBICOS - OPCIONAL
CUCHARA 0,9 METROS CÚBICOS - OPCIONAL
BUCKET 0.9 CUBIC METERS - OPTIONAL
BUCKET 0.9 CUBIC METERS - OPTIONAL

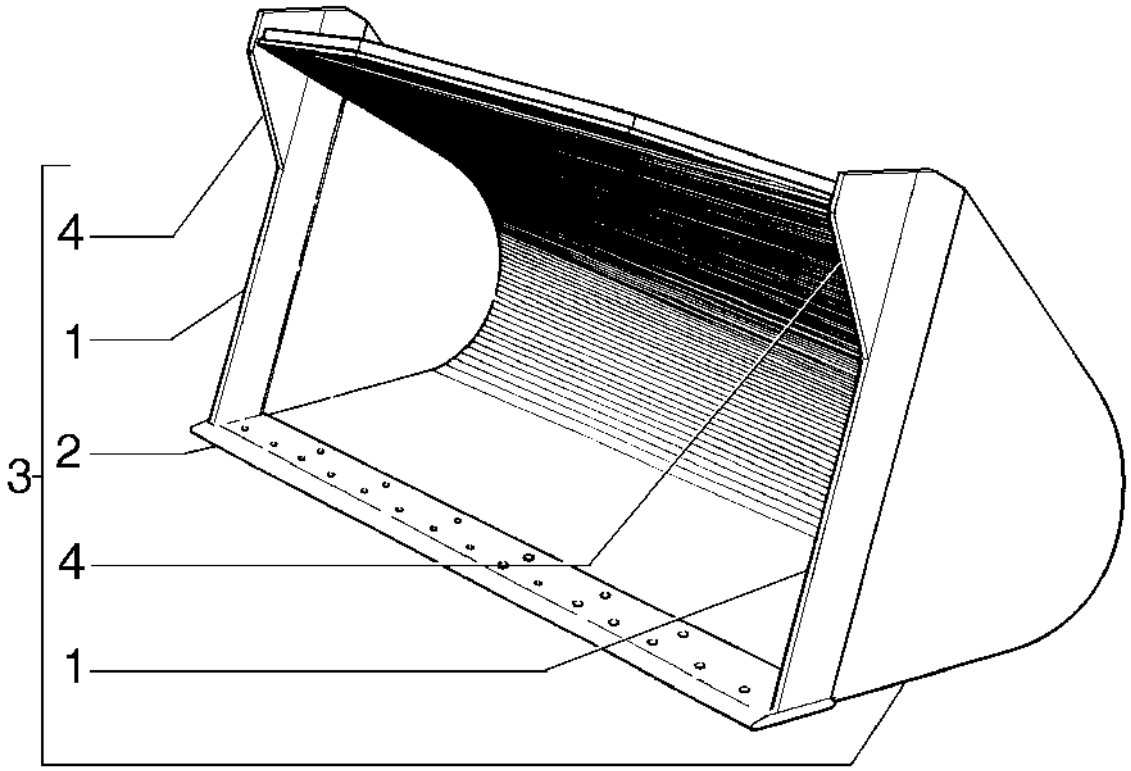

BUCKET 0.9 CUBIC METERS - OPTIONAL
BUCKET 0.9 CUBIC METERS - OPTIONAL
BUCKET 0.9 CUBIC METERS - OPTIONAL
BUCKET 0.9 CUBIC METERS - OPTIONAL

R	N	P.N.	MOD	Q	Denominação Bezeichnung	Denominacion Descrizione	Description Beskrivelse	Description Denominação	L.C.
1		75237952		2	PLACA PLATTE	PLACA PIASTRA	PLATE PLADE	PLAQUE CHAPA	105P
2		75217630		1	BORDA CORTANTE SCHNEIDKANTE	BORDE DE CORTE BORDO TAGLIENTE	CUTTING EDGE SKÆREKANT	BORD TRANCHANT EXTREMIDADE DE COR	018T
3		75270823		1	CAÇAMBA LÖFFEL	CUCHARA BENNA	BUCKET SKOVL	GODET BALDE	035B
4		75237953		2	PLACA PLATTE	PLACA PIASTRA	PLATE PLADE	PLAQUE CHAPA	105P

09-12	01	p1	10/08

CAÇAMBA 1,5 METROS CÚBICOS - OPCIONAL
CUCHARA 1,5 METROS CÚBICOS - OPCIONAL
BUCKET 1.5 CUBIC METERS - OPTIONAL
BUCKET 1.5 CUBIC METERS - OPTIONAL

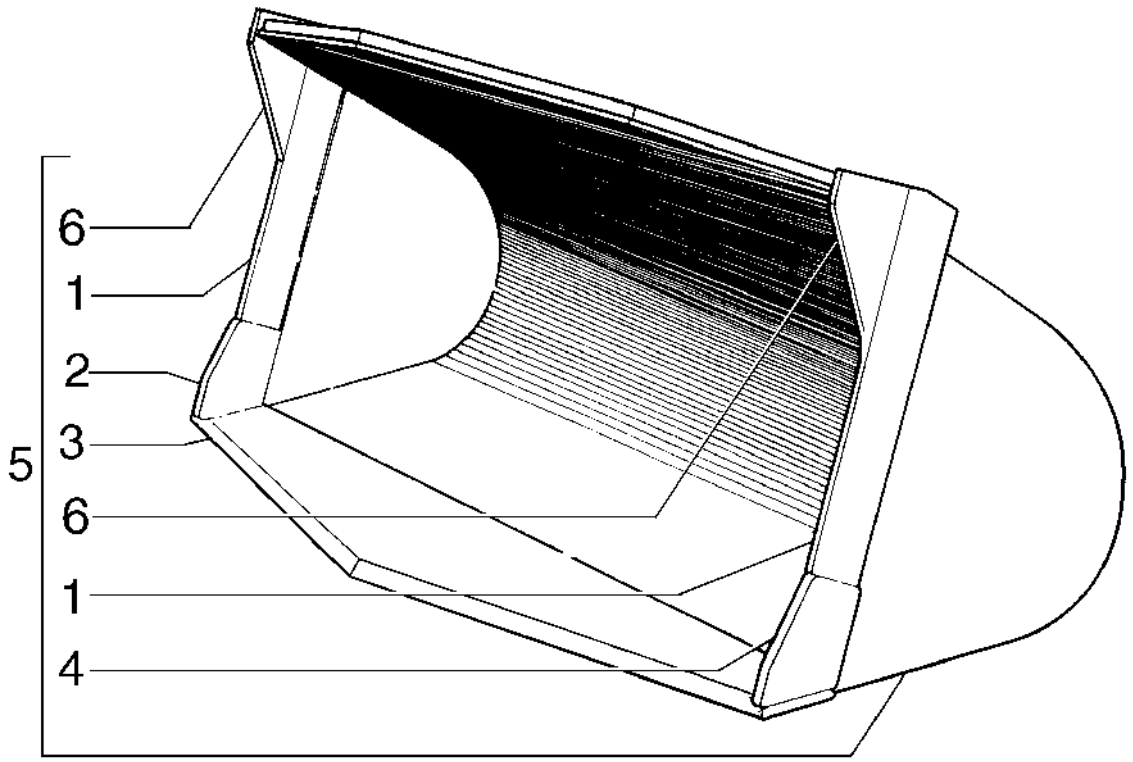

BUCKET 1.5 CUBIC METERS - OPTIONAL
BUCKET 1.5 CUBIC METERS - OPTIONAL
BUCKET 1.5 CUBIC METERS - OPTIONAL
BUCKET 1.5 CUBIC METERS - OPTIONAL

R	N	P.N.	MOD	Q	Denominação Bezeichnung	Denominacion Descrizione	Description Beskrivelse	Description Denominação	L.C.
1		75236226		2	BORDA CORTANTE SCHNEIDKANTE	BORDE DE CORTE BORDO TAGLIENTE	CUTTING EDGE SKÆREKANT	BORD TRANCHANT EXTREMIDADE DE COR	018T
2		75236224		1	BORDA CORTANTE, RH SCHNEIDKANTE	BORDE DE CORTE BORDO TAGLIENTE	CUTTING EDGE SKÆREKANT	BORD TRANCHANT EXTREMIDADE DE COR	018T
3		75236238		1	BORDA CORTANTE SCHNEIDKANTE	BORDE DE CORTE BORDO TAGLIENTE	CUTTING EDGE SKÆREKANT	BORD TRANCHANT EXTREMIDADE DE COR	018T
4		75236225		1	BORDA CORTANTE, LH SCHNEIDKANTE	BORDE DE CORTE BORDO TAGLIENTE	CUTTING EDGE SKÆREKANT	BORD TRANCHANT EXTREMIDADE DE COR	018T
5		75270821		1	CAÇAMBA LÖFFEL	CUCHARA BENNA	BUCKET SKOVL	GODET BALDE	035B
6		75218110		2	CINTA DISPOSITIVO CORTE SCHNEIDKOPFBAND	BANDA DE PORTACUCH LAMIERA ROTORE	CUTTERHEAD BAND SKÆREHOVEDBÅND	SANGLE DU ROTOR HA CINTA CABEÇA DE COR	026N

09-13	01	p1	10/08

CAÇAMBA 1,53 METROS CÚBICOS - OPCIONAL
CUCHARA 1,53 METROS CÚBICOS - OPCIONAL
BUCKET 1.53 CUBIC METERS - OPTIONAL
BUCKET 1.53 CUBIC METERS - OPTIONAL

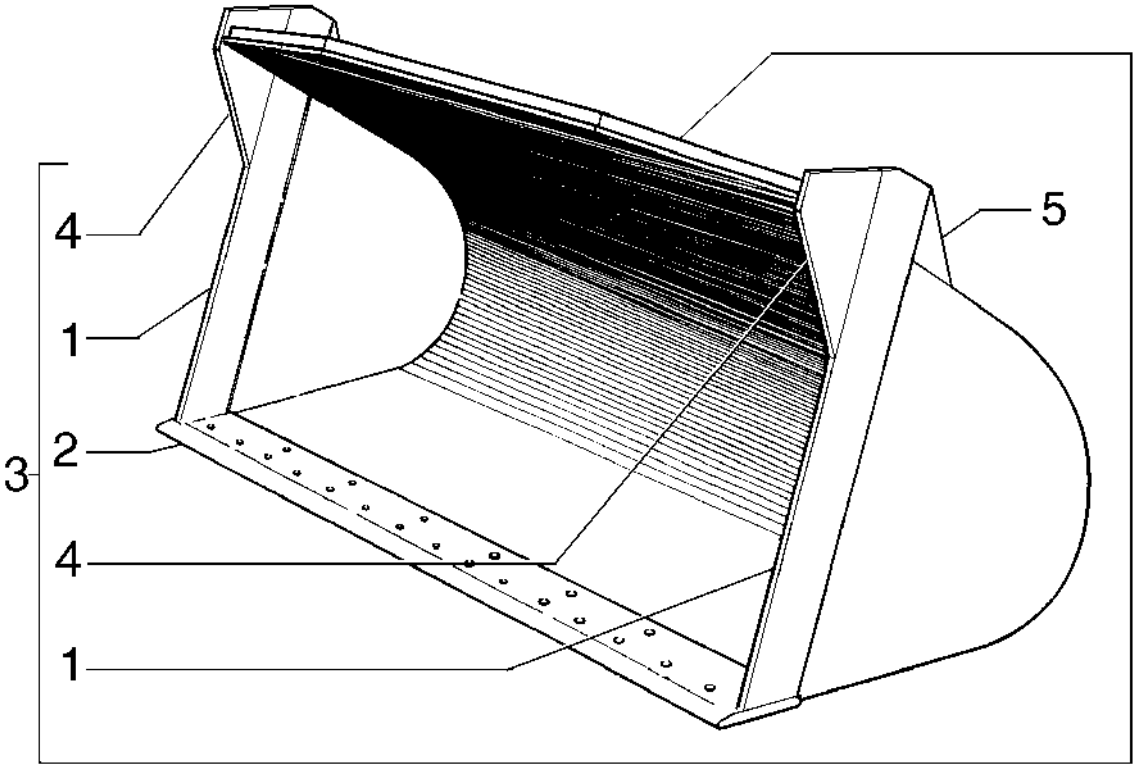

BUCKET 1.53 CUBIC METERS - OPTIONAL
BUCKET 1.53 CUBIC METERS - OPTIONAL
BUCKET 1.53 CUBIC METERS - OPTIONAL
BUCKET 1.53 CUBIC METERS - OPTIONAL

R	N	P.N.	MOD	Q	Denominação Bezeichnung	Denominacion Descrizione	Description Beskrivelse	Description Denominação	L.C.
1		75217617		2	PLACA PLATTE	PLACA PIASTRA	PLATE PLADE	PLAQUE CHAPA	105P
2		75217630		1	BORDA CORTANTE SCHNEIDKANTE	BORDE DE CORTE BORDO TAGLIENTE	CUTTING EDGE SKÆREKANT	BORD TRANCHANT EXTREMIDADE DE COR	018T
3		75270828		1	CAÇAMBA LÖFFEL	CUCHARA BENNA	BUCKET SKOVL	GODET BALDE	035B
4		75218110		2	CINTA DISPOSITIVO CORTE SCHNEIDKOPFBAND	BANDA DE PORTACUCH LAMIERA ROTORE	CUTTERHEAD BAND SKÆREHOVEDBÅND	SANGLE DU ROTOR HA(CINTA CABEÇA DE COR	026N
5		75217626		2	PLACA PLATTE	PLACA PIASTRA	PLATE PLADE	PLAQUE CHAPA	105P

09-14	01	p1	10/08

CAÇAMBA 2,3 METROS CÚBICOS - OPCIONAL
CUCHARA 2,3 METROS CÚBICOS - OPCIONAL
BUCKET 2.3 CUBIC METERS - OPTIONAL
BUCKET 2.3 CUBIC METERS - OPTIONAL

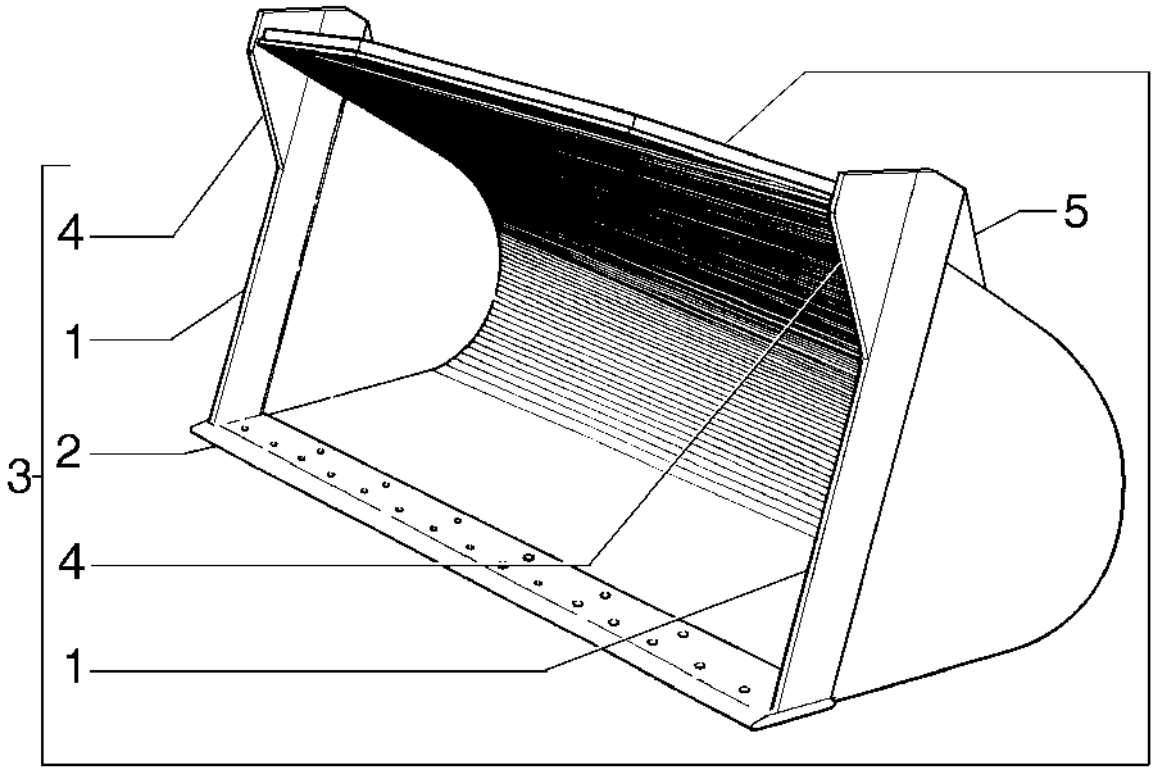

BUCKET 2.3 CUBIC METERS - OPTIONAL
BUCKET 2.3 CUBIC METERS - OPTIONAL
BUCKET 2.3 CUBIC METERS - OPTIONAL
BUCKET 2.3 CUBIC METERS - OPTIONAL

R	N	P.N.	MOD	Q	Denominação Bezeichnung	Denominacion Descrizione	Description Beskrivelse	Description Denominação	L.C.
1		75219114		2	CUNHA BIT	BARRENA PUNTA	BIT BIT	TRANCHANT PONTA	Z048
2		75237942		1	BORDA CORTANTE SCHNEIDKANTE	BORDE DE CORTE BORDO TAGLIENTE	CUTTING EDGE SKÆREKANT	BORD TRANCHANT EXTREMIDADE DE COR	018T
3		75270819		1	CAÇAMBA LÖFFEL	CUCHARA BENNA	BUCKET SKOVL	GODET BALDE	035B
4		75219115		2	PLACA PLATTE	PLACA PIASTRA	PLATE PLADE	PLAQUE CHAPA	105P
5		75219117		2	PLACA PLATTE	PLACA PIASTRA	PLATE PLADE	PLAQUE CHAPA	105P

09-15	01	p1	10/08

GARRA PARA MADEIRA
PINZA PARA MADERA
WOOD GRABS
WOOD GRABS

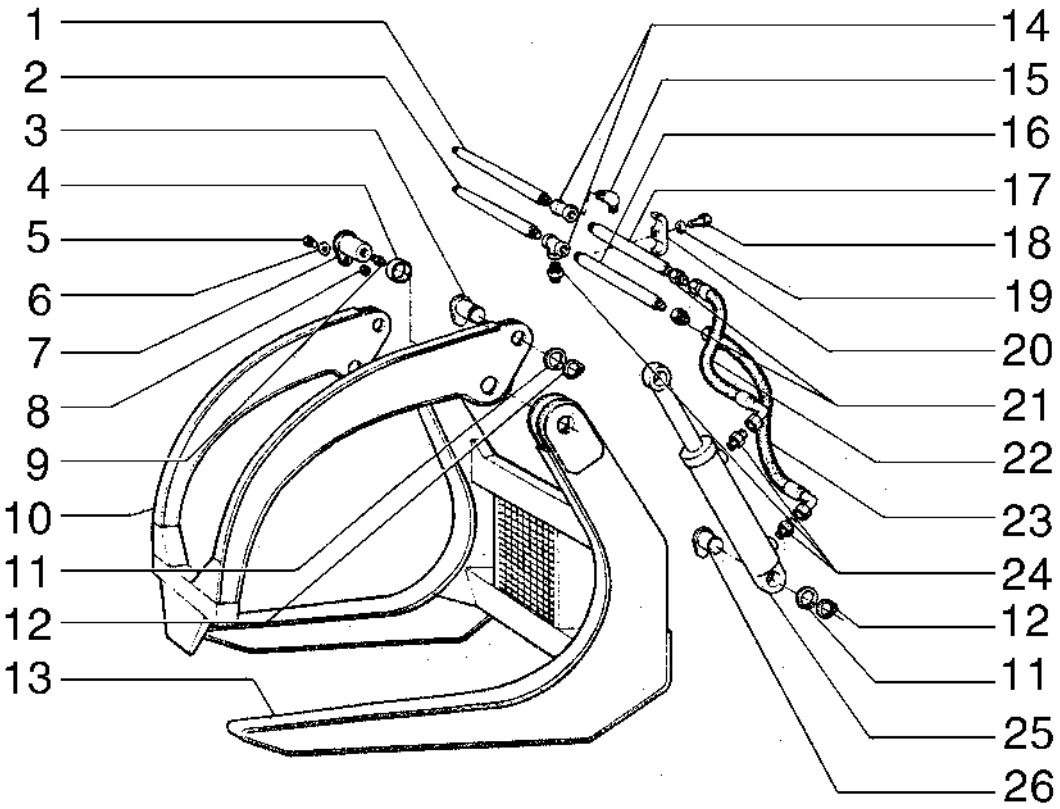

WOOD GRABS
WOOD GRABS
WOOD GRABS
WOOD GRABS

R	N	P.N.	MOD	Q	Denominação Bezeichnung	Denominacion Descrizione	Description Beskrivelse	Description Denominação	L.C.
1		75285404		1	TUBO ROHR	TUBO TUBO	TUBE RØR	TUBE TUBO	195T
2		75285405		1	TUBO ROHR	TUBO TUBO	TUBE RØR	TUBE TUBO	195T
3		75285402		2	PINO PIN	PASADOR PERNO	PIN STIFT	BROCHE PERNO	080P
4		75285395		4	BUCHA BUCHSE	CASQUILLO BOCCOLA	BUSHING BØSNING	BAGUE CASQUILHO	095B
5		75285397		2	PARAFUSO SCHRAUBE	TORNILLO VITE	SCREW SKRUE	VIS PARAFUSO	040V
6		75206963		2	ARRUELA PLANA UNTERLEGSCHEIBE	ARANDELA RONDELLA	WASHER FLADSKIVE	RONDELLE ANILHA	131R
7		75285399		2	PINO PIN	PASADOR PERNO	PIN STIFT	BROCHE PERNO	080P
8		75206964		2	PORCA MUTTER	TUERCA DADO	NUT MØTRIK	ECROU PORCA	010D
9		75285396		4	GRAXEIRA SCHMIERNIPPEL	BOQUILLA DE LUBRICAC INGRASSATORE	LUBE NIPPLE SMØRENIPPEL	GRAISSEUR COPO DE LUBRIFICAÇÃ	060I
10		75285410		1	GARFO GABEL	HORQUILLA FORCA; FORCELLA	FORK GAFFEL	FOURCHE FORQUILHA	125F
11		75285398		4	ARRUELA PLANA UNTERLEGSCHEIBE	ARANDELA RONDELLA	WASHER FLADSKIVE	RONDELLE ANILHA	131R
12		75285400		4	ANEL RING	ANILLO ANELLO	RING RING	ANNEAU ANEL	045A
13		75285409		1	GARFO GABEL	HORQUILLA FORCA; FORCELLA	FORK GAFFEL	FOURCHE FORQUILHA	125F
14		75285390		2	CONECTOR HIDRÁUL HYDR STECKVERBINDE	CONECTOR HIDRÁULIC(CONNETTORE IDRAULI(	HYD CONNECTOR HYDRAULIKSTIK	CONNECTEUR HYDRAU CONECTOR HID.	020R
15		75285391		1	CONECTOR HIDRÁUL HYDR STECKVERBINDE	CONECTOR HIDRÁULIC(CONNETTORE IDRAULI(	HYD CONNECTOR HYDRAULIKSTIK	CONNECTEUR HYDRAU CONECTOR HID.	020R
16		75285406		1	TUBO ROHR	TUBO TUBO	TUBE RØR	TUBE TUBO	195T
17		75285407		1	TUBO ROHR	TUBO TUBO	TUBE RØR	TUBE TUBO	195T
18		70903640		2	PARAFUSO SCHRAUBE	TORNILLO VITE	SCREW SKRUE	VIS PARAFUSO	040V
19		10517171		2	TRAVA DA ARRUELA SICHERUNGSSCHEIBE	ARANDELA DE BLOQUE(RONDELLA DI SICUREZ	LOCK WASHER LÅSESKIVE	RONDELLE FREIN ANILHA DE RETENÇÃO	132R
20		75285408		2	BRAÇADEIRA KLEMME	ABRAZADERA MORSETTO	CLAMP SPÆNDEBÅND	COLLIER BRAÇADEIRA	120M
21		75285403		4	CONECTOR HIDRÁUL HYDR STECKVERBINDE	CONECTOR HIDRÁULIC(CONNETTORE IDRAULI(	HYD CONNECTOR HYDRAULIKSTIK	CONNECTEUR HYDRAU CONECTOR HID.	020R
22		75285389		2	TUBO FLEXÍVEL BIEGSAMER SCHLAUCH	TUBO FLEXIBLE TUBO FLESSIBILE	FLEXIBLE HOSE FLEKSIBEL SLANGE	TUYAU FLEXIBLE MANGUEIRA FLEXÍVEL	192T
23		75285388		2	TUBO FLEXÍVEL BIEGSAMER SCHLAUCH	TUBO FLEXIBLE TUBO FLESSIBILE	FLEXIBLE HOSE FLEKSIBEL SLANGE	TUYAU FLEXIBLE MANGUEIRA FLEXÍVEL	192T
24		75285401		5	CONECTOR HIDRÁUL HYDR STECKVERBINDE	CONECTOR HIDRÁULIC(CONNETTORE IDRAULI(	HYD CONNECTOR HYDRAULIKSTIK	CONNECTEUR HYDRAU CONECTOR HID.	020R

09-15	01	p2	10/08

GARRA PARA MADEIRA
PINZA PARA MADERA
WOOD GRABS
WOOD GRABS

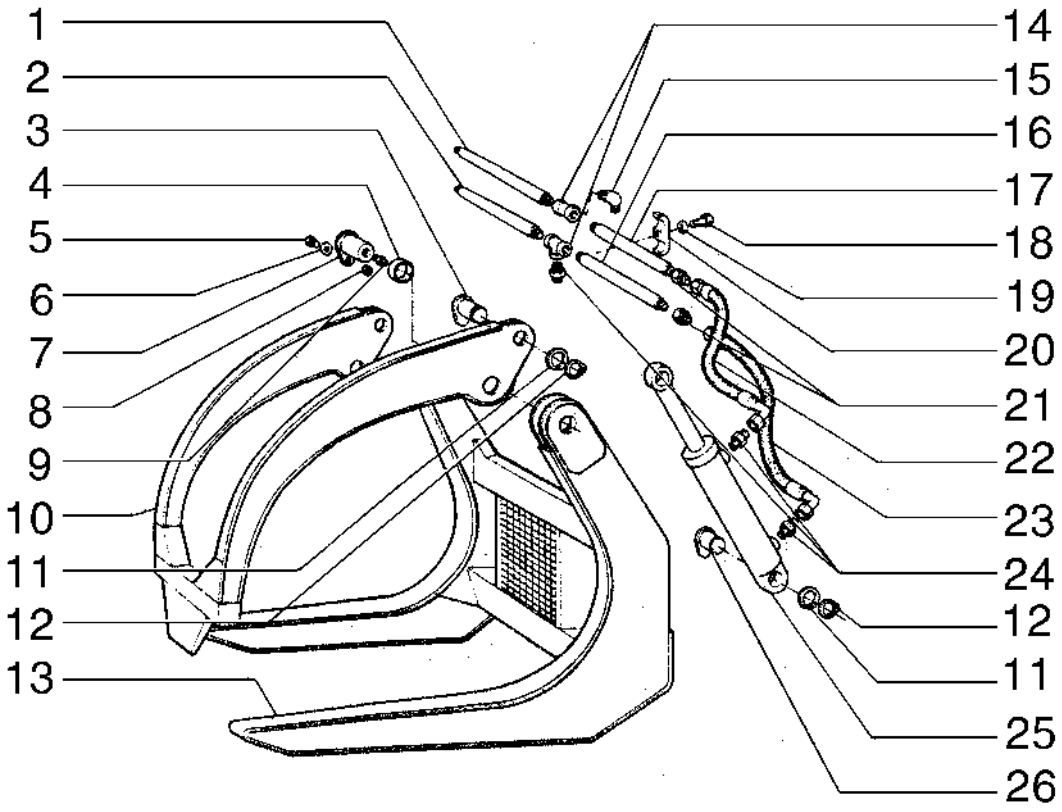

WOOD GRABS
WOOD GRABS
WOOD GRABS
WOOD GRABS

R	N	P.N.	MOD	Q	Denominação Bezeichnung	Denominacion Descrizione	Description Beskrivelse	Description Denominação	L.C.
25		**75285392**		2	CILINDRO ZYLINDER	CILINDRO CILINDRO	CYLINDER CYLINDER	VERIN CILINDRO	164C
26		**75285394**		2	PINO PIN	PASADOR PERNO	PIN STIFT	BROCHE PERNO	080P

09-16	01	p1	10/08

JOGO DE FERRAMENTAS - OPCIONAL
JUEGO DE HERRAMIENTAS - OPCIONAL
TOOLS SET - OPTIONAL
TOOLS SET - OPTIONAL

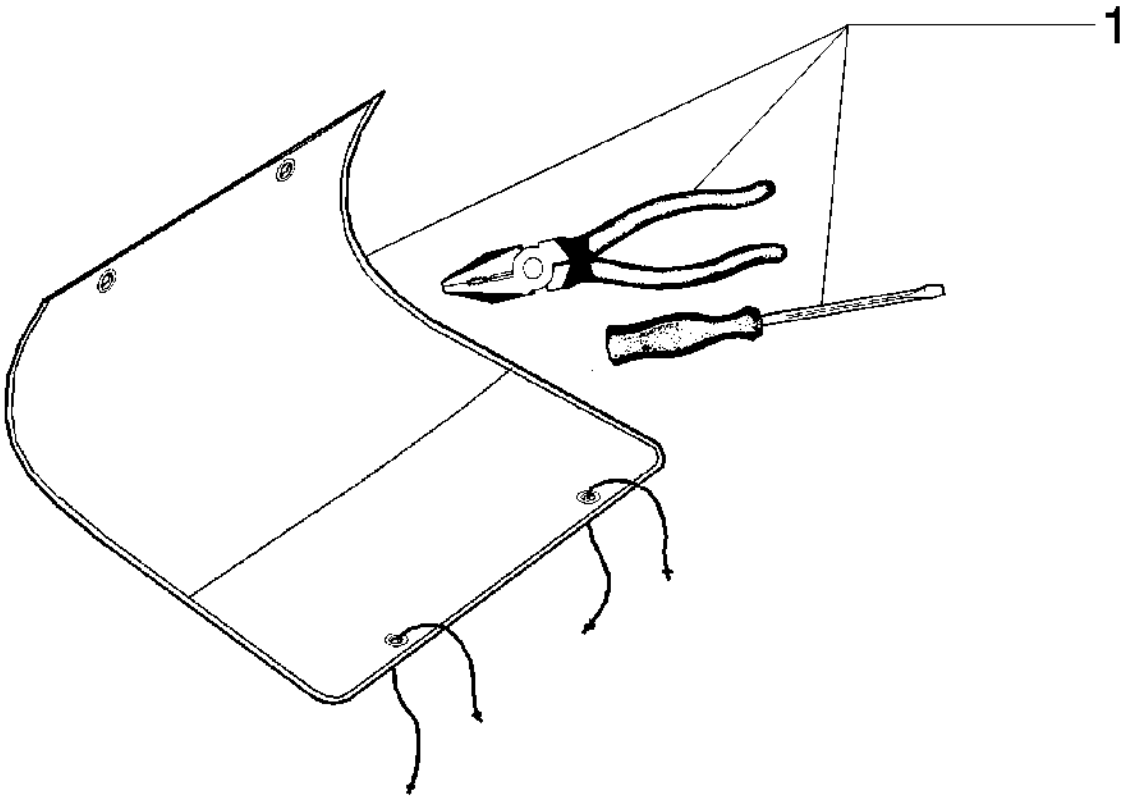

TOOLS SET - OPTIONAL
TOOLS SET - OPTIONAL
TOOLS SET - OPTIONAL
TOOLS SET - OPTIONAL

R	N	P.N.	MOD	Q	Denominação Bezeichnung	Denominacion Descrizione	Description Beskrivelse	Description Denominação	L.C.
1		75260392		1	JOGO PACKUNG	JEUGO KIT	KIT KIT	POCHETTE JOGO	4830

09-17	01	p1	10/08

CAPUZ DO MOTOR
CAPOT DEL MOTOR
ENGINE HOOD
ENGINE HOOD

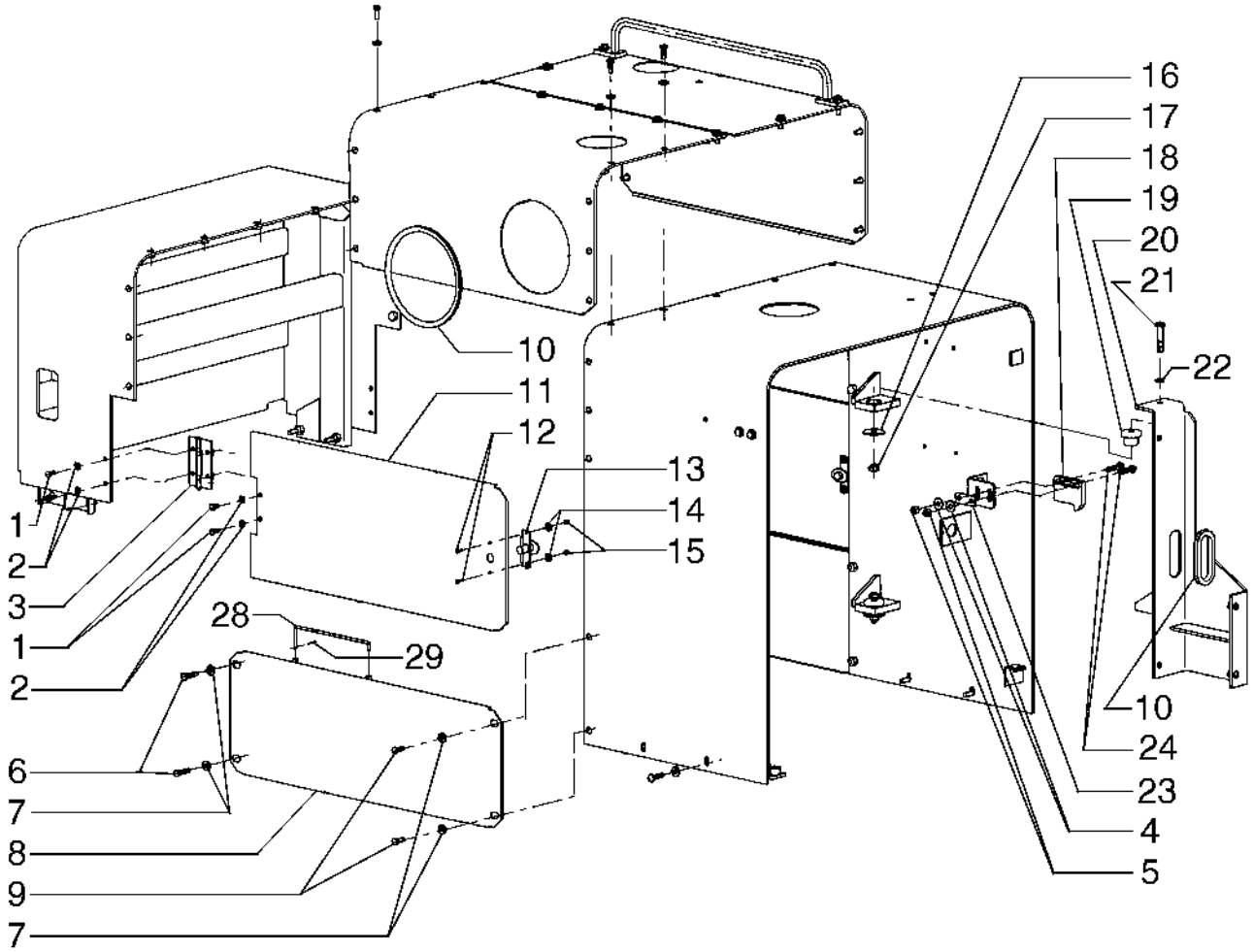

ENGINE HOOD
ENGINE HOOD
ENGINE HOOD
ENGINE HOOD

R	N	P.N.	MOD	Q	Denominação Bezeichnung	Denominacion Descrizione	Description Beskrivelse	Description Denominação	L.C.
1		16043231		4	PARAFUSO, Hex, M8 x 16, 10.9				
						PERNO	BOLT	VIS	140B
					SCHRAUBE	BULLONE	BOLT	PARAFUSO	
2		10730301		4	ARRUELA PLANA	ARANDELA	WASHER	RONDELLE	131R
					UNTERLEGSCHEIBE	RONDELLA	FLADSKIVE	ANILHA	
3		75321398		1	DOBRADIÇA	BISAGRA	HINGE	CHARNIERE	140C
					SCHARNIER	CERNIERA	HÆNGSEL	DOBRADIÇA	
4		496-81003		2	ARRUELA PLANA	ARANDELA	WASHER	RONDELLE	131R
					UNTERLEGSCHEIBE	RONDELLA	FLADSKIVE	ANILHA	
5		832-10410		2	CONTRA PORCA, M10 x 1.5, Cl 8				
						TUERCA DE BLOQUEO	LOCK NUT	CONTRE-ECROU	P263
					SICHERUNGSMUTTER	DADO DI BLOCCAGGIO	LÅSEMØTRIK	CONTRAPORCA	
6		70921565		6	PARAFUSO	TORNILLO	SCREW	VIS	040V
					SCHRAUBE	VITE	SKRUE	PARAFUSO	
7		70677006		4	ARRUELA PLANA	ARANDELA	WASHER	RONDELLE	131R
					UNTERLEGSCHEIBE	RONDELLA	FLADSKIVE	ANILHA	
8		87631258		1	COBERTURA	CUBIERTA	COVER	COUVERCLE	265C
					ABDECKUNG	COPERCHIO	DÆKSEL	COBERTURA	
9		70922763		4	PARAFUSO	TORNILLO	SCREW	VIS	040V
					SCHRAUBE	VITE	SKRUE	PARAFUSO	
10		73052486		AR	JUNTA	JUNTA	GASKET	JOINT	123G
					DICHTUNG	GUARNIZIONE	PAKNING	JUNTA	
11		87667300		1	COBERTURA	CUBIERTA	COVER	COUVERCLE	265C
					ABDECKUNG	COPERCHIO	DÆKSEL	COBERTURA	
12		463-11010		4	PARAFUSO, Hex Hd, #10-24 x 5/8"				
						TORNILLO	SCREW	VIS	040V
					SCHRAUBE	VITE	SKRUE	PARAFUSO	
13		L102515		1	TRINCO	PESTILLO	LATCH	LOQUET	5020
					KLINKE	CHIAVISTELLO	PAL	TRINCO	
14		492-11044		4	TRAVA DA ARRUELA, 7/16"				
						ARANDELA DE BLOQUE(	LOCK WASHER	RONDELLE FREIN	132R
					SICHERUNGSSCHEIBE	RONDELLA DI SICUREZ	LÅSESKIVE	ANILHA DE RETENÇÃO	
15		231-14409		4	CONTRA PORCA	TUERCA DE BLOQUEO	LOCK NUT	CONTRE-ECROU	P263
					SICHERUNGSMUTTER	DADO DI BLOCCAGGIO	LÅSEMØTRIK	CONTRAPORCA	
16		75223895		4	ARRUELA PLANA	ARANDELA	WASHER	RONDELLE	131R
					UNTERLEGSCHEIBE	RONDELLA	FLADSKIVE	ANILHA	
17		16101521		4	PORCA, M12 x 1.25, Cl 10	TUERCA	NUT	ECROU	010D
					MUTTER	DADO	MØTRIK	PORCA	
18		L126920		1	TRINCO	PESTILLO	LATCH	LOQUET	5020
					KLINKE	CHIAVISTELLO	PAL	TRINCO	
19		73125056		1	AMORTECEDOR	AMORTIGUADOR	SHOCK ABSORBER	AMORTISSEUR	036A
					STOSSDÄMPFER	AMMORTIZZATORE	STØDDÆMPER	AMORTECEDOR	
20		75265935		1	SUPORTE	SOPORTE	SUPPORT	SUPPORT	300S
					STÜTZE	SUPPORTO	BESLAG	SUPORTE	
21		15541131		4	PARAFUSO, Hex, M12 x 1.25 x 65, 10.9				
						PERNO	BOLT	VIS	140B
					SCHRAUBE	BULLONE	BOLT	PARAFUSO	

09-17	01	p2	10/08

CAPUZ DO MOTOR
CAPOT DEL MOTOR
ENGINE HOOD
ENGINE HOOD

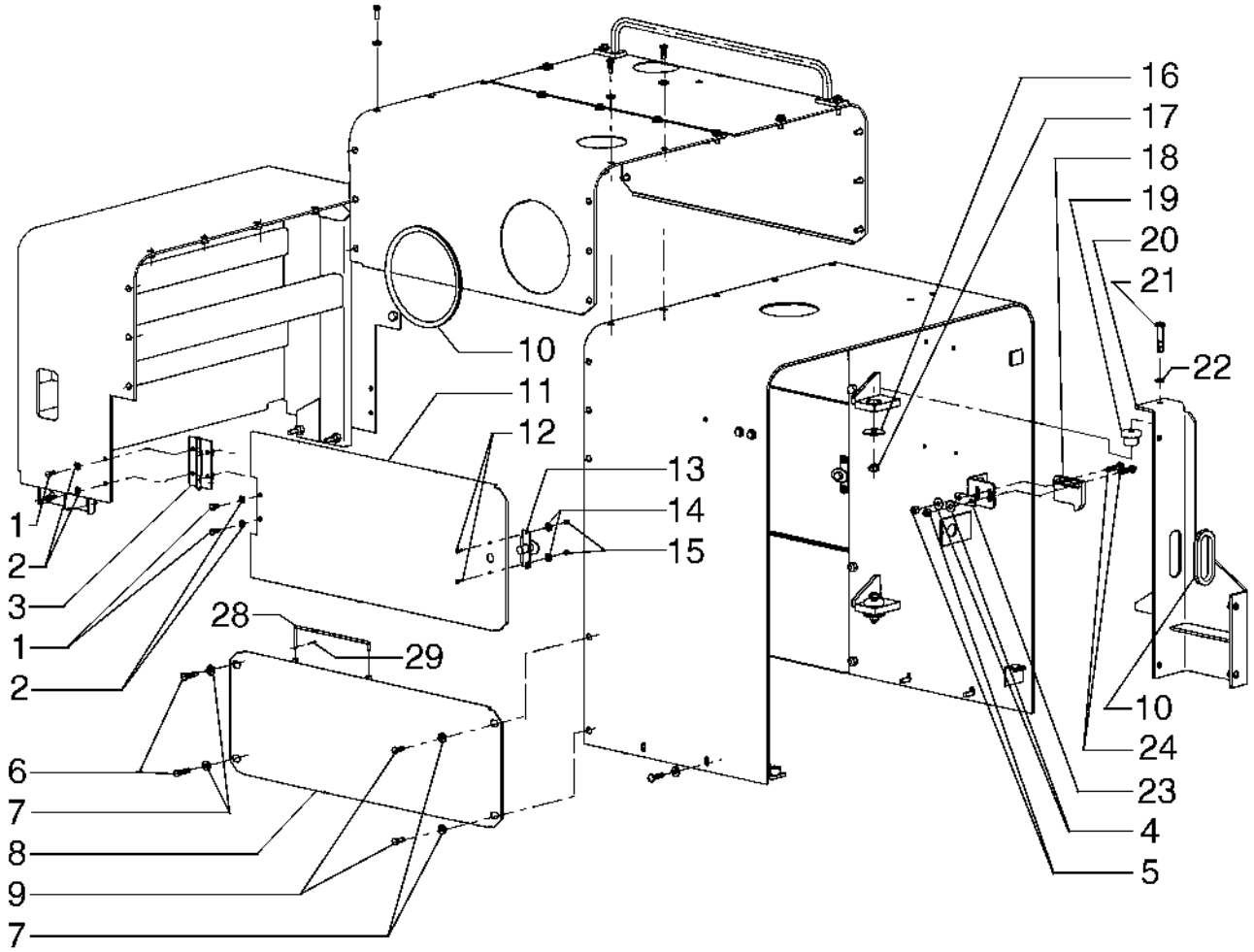

ENGINE HOOD
ENGINE HOOD
ENGINE HOOD
ENGINE HOOD

R	N	P.N.	MOD	Q	Denominação Bezeichnung	Denominacion Descrizione	Description Beskrivelse	Description Denominação	L.C.
22		**10520001**		4	ARRUELA PLANA, M12 x 22 x 3				
						ARANDELA	WASHER	RONDELLE	131R
					UNTERLEGSCHEIBE	RONDELLA	FLADSKIVE	ANILHA	
23		**L126841**		1	PLACA ESPESSA	PLACA, GRANDE	PLATE, LARGE	PLAQUE, GRANDE	Z308
					PLATTE, GROSS	PIASTRA, LARGA	PLATE, LARGE	PLACA ESPESSA	
24		**827-10040**		2	PARAFUSO, Hex, M10 x 40, 10.9, Full Thd				
						PERNO	BOLT	VIS	140B
					SCHRAUBE	BULLONE	BOLT	PARAFUSO	

09-18	01	p1	01/10

CAPUZ DO MOTOR
CAPOT DEL MOTOR
ENGINE HOOD
ENGINE HOOD

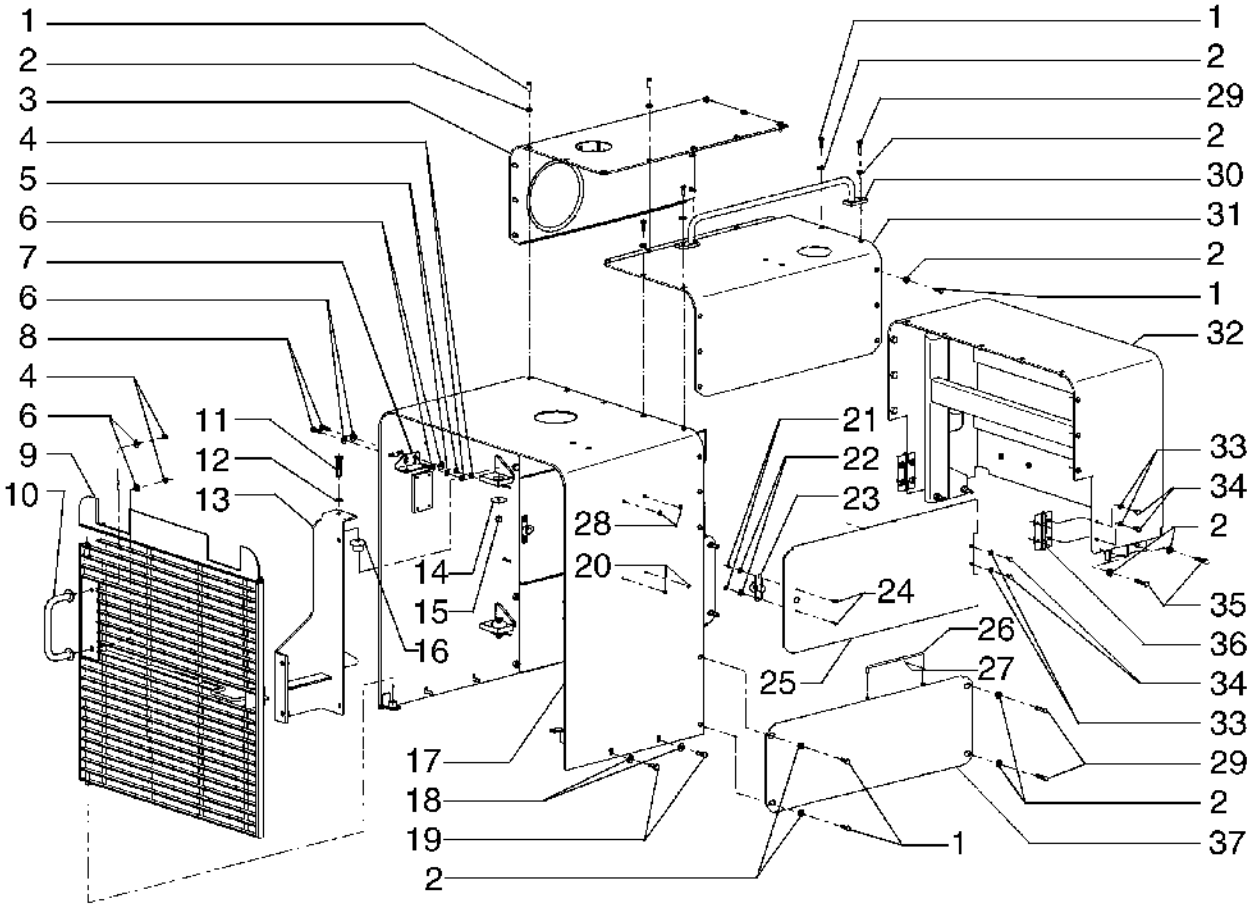

ENGINE HOOD
ENGINE HOOD
ENGINE HOOD
ENGINE HOOD

R	N	P.N.	MOD	Q	Denominação Bezeichnung	Denominacion Descrizione	Description Beskrivelse	Description Denominação	L.C.
1		70922763		27	PARAFUSO SCHRAUBE	TORNILLO VITE	SCREW SKRUE	VIS PARAFUSO	040V
2		70677006		37	ARRUELA PLANA UNTERLEGSCHEIBE	ARANDELA RONDELLA	WASHER FLADSKIVE	RONDELLE ANILHA	131R
3		75252237		1	COBERTURA ABDECKUNG	CUBIERTA COPERCHIO	COVER DÆKSEL	COUVERCLE COBERTURA	265C
4		829-1410		4	PORCA, M10, Cl 10 MUTTER	TUERCA DADO	NUT MØTRIK	ECROU PORCA	010D
5		892-11010		2	TRAVA DA ARRUELA, M10 SICHERUNGSSCHEIBE	ARANDELA DE BLOQUE RONDELLA DI SICUREZ	LOCK WASHER LÅSESKIVE	RONDELLE FREIN ANILHA DE RETENÇÃO	132R
6		895-15010		6	ARRUELA PLANA, M11 x 24 x 2 UNTERLEGSCHEIBE	ARANDELA RONDELLA	WASHER FLADSKIVE	RONDELLE ANILHA	131R
7		87540685		1	SUPORTE STÜTZE	SOPORTE SUPPORTO	SUPPORT BESLAG	SUPPORT SUPORTE	300S
8		627-10030		2	PARAFUSO, Hex, M10 x 30, 10.9, Full Thd SCHRAUBE	PERNO BULLONE	BOLT BOLT	VIS PARAFUSO	140B
9		87540592		1	PROTEÇÃO SCHUTZABDECKUNG	DEFENSA PROTEZIONE	GUARD BESKYTTELSESSKÆRM	PROTECTION PROTECÇÃO	070R
10		87540660		1	MANILHA GRIFF	MANECILLA MANIGLIA	HANDLE HÅNDTAG	POIGNEE PEGA	020M
11		15541131		4	PARAFUSO, Hex, M12 x 1.25 x 65, 10.9 SCHRAUBE	PERNO BULLONE	BOLT BOLT	VIS PARAFUSO	140B
12		10520001		4	ARRUELA PLANA, M12 x 22 x 3 UNTERLEGSCHEIBE	ARANDELA RONDELLA	WASHER FLADSKIVE	RONDELLE ANILHA	131R
13		75265937		1	SUPORTE STÜTZE	SOPORTE SUPPORTO	SUPPORT BESLAG	SUPPORT SUPORTE	300S
14		75223895		4	ARRUELA PLANA UNTERLEGSCHEIBE	ARANDELA RONDELLA	WASHER FLADSKIVE	RONDELLE ANILHA	131R
15		16101521		4	PORCA, M12 x 1.25, Cl 10 MUTTER	TUERCA DADO	NUT MØTRIK	ECROU PORCA	010D
16		73125056		4	AMORTECEDOR STOSSDÄMPFER	AMORTIGUADOR AMMORTIZZATORE	SHOCK ABSORBER STØDDÆMPER	AMORTISSEUR AMORTECEDOR	036A
17		87540872		1	PROTEÇÃO SCHUTZABDECKUNG	DEFENSA PROTEZIONE	GUARD BESKYTTELSESSKÆRM	PROTECTION PROTECÇÃO	070R
18		70928844		4	ARRUELA PLANA UNTERLEGSCHEIBE	ARANDELA RONDELLA	WASHER FLADSKIVE	RONDELLE ANILHA	131R
19		70920582		4	PARAFUSO SCHRAUBE	TORNILLO VITE	SCREW SKRUE	VIS PARAFUSO	040V
20		70928244		2	BUJÃO STOPFEN	TAPÓN TAPPO	PLUG PROP	BOUCHON TAMPÃO	050T
21		231-14409		4	CONTRA PORCA SICHERUNGSMUTTER	TUERCA DE BLOQUEO DADO DI BLOCCAGGIO	LOCK NUT LÅSEMØTRIK	CONTRE-ECROU CONTRAPORCA	P263
22		492-11044		4	TRAVA DA ARRUELA, 7/16" SICHERUNGSSCHEIBE	ARANDELA DE BLOQUE RONDELLA DI SICUREZ	LOCK WASHER LÅSESKIVE	RONDELLE FREIN ANILHA DE RETENÇÃO	132R

12C TURBO

09-18	01	p2	01/10

CAPUZ DO MOTOR
CAPOT DEL MOTOR
ENGINE HOOD
ENGINE HOOD

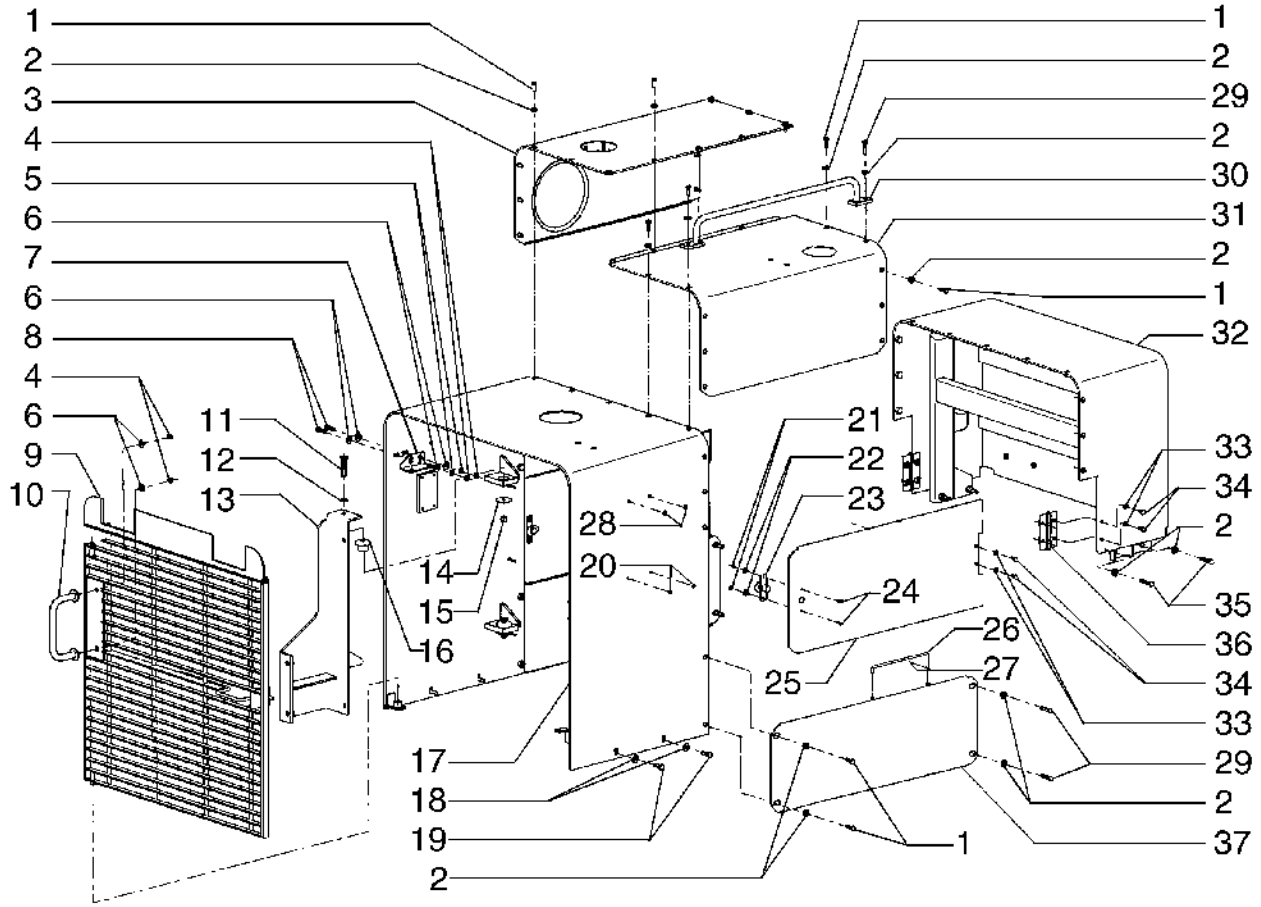

ENGINE HOOD
ENGINE HOOD
ENGINE HOOD
ENGINE HOOD

R	N	P.N.	MOD	Q	Denominação Bezeichnung	Denominacion Descrizione	Description Beskrivelse	Description Denominação	L.C.
23		**L102515**		2	TRINCO KLINKE	PESTILLO CHIAVISTELLO	LATCH PAL	LOQUET TRINCO	5020
24		**463-11010**		4	PARAFUSO, Hex Hd, #10-24 x 5/8" SCHRAUBE	TORNILLO VITE	SCREW SKRUE	VIS PARAFUSO	040V
25		**87686365**		1	COBERTURA ABDECKUNG	CUBIERTA COPERCHIO	COVER DÆKSEL	COUVERCLE COBERTURA	265C
26		**79037539**		2	HASTE STANGE	VARILLA ASTA	ROD STANG	TIGE HASTE	090A
27		**10734401**		2	CONTRA PINO, M2 x 22 SPLINT	PASADOR COPPIGLIA	COTTER PIN SPLITBOLT	GOUPILLE FENDUE TROÇO DE ABRIR	270C
28		**70933411**		2	BUJÃO STOPFEN	TAPÓN TAPPO	PLUG PROP	BOUCHON TAMPÃO	050T
29		**70921565**		6	PARAFUSO SCHRAUBE	TORNILLO VITE	SCREW SKRUE	VIS PARAFUSO	040V
30		**75265929**		1	CORRIMÃO HANDLAUF	PASAMANO CORRIMANO	HANDRAIL GELÆNDER	MAIN COURANTE CORRIMÃO	015M
31		**75237837**		1	COBERTURA ABDECKUNG	CUBIERTA COPERCHIO	COVER DÆKSEL	COUVERCLE COBERTURA	265C
32		**84216431**		1	CAPÔ HAUBE	CUBIERTA COFANO	HOOD HJELMPLADE	CAPOT COBERTURA	4360
33		**10730301**		8	ARRUELA PLANA UNTERLEGSCHEIBE	ARANDELA RONDELLA	WASHER FLADSKIVE	RONDELLE ANILHA	131R
34		**16043231**		8	PARAFUSO, Hex, M8 x 16, 10.9 SCHRAUBE	PERNO BULLONE	BOLT BOLT	VIS PARAFUSO	140B
35		**70920995**		4	PARAFUSO SCHRAUBE	TORNILLO VITE	SCREW SKRUE	VIS PARAFUSO	040V
36		**75321398**		2	DOBRADIÇA SCHARNIER	BISAGRA CERNIERA	HINGE HÆNGSEL	CHARNIERE DOBRADIÇA	140C
37		**87653894**		1	COBERTURA ABDECKUNG	CUBIERTA COPERCHIO	COVER DÆKSEL	COUVERCLE COBERTURA	265C

09-19	01	p1	12/08

CAPUZ E PROTEÇÕES
CAPOT Y PROTECCIONES
HOOD & GUARDS
HOOD & GUARDS

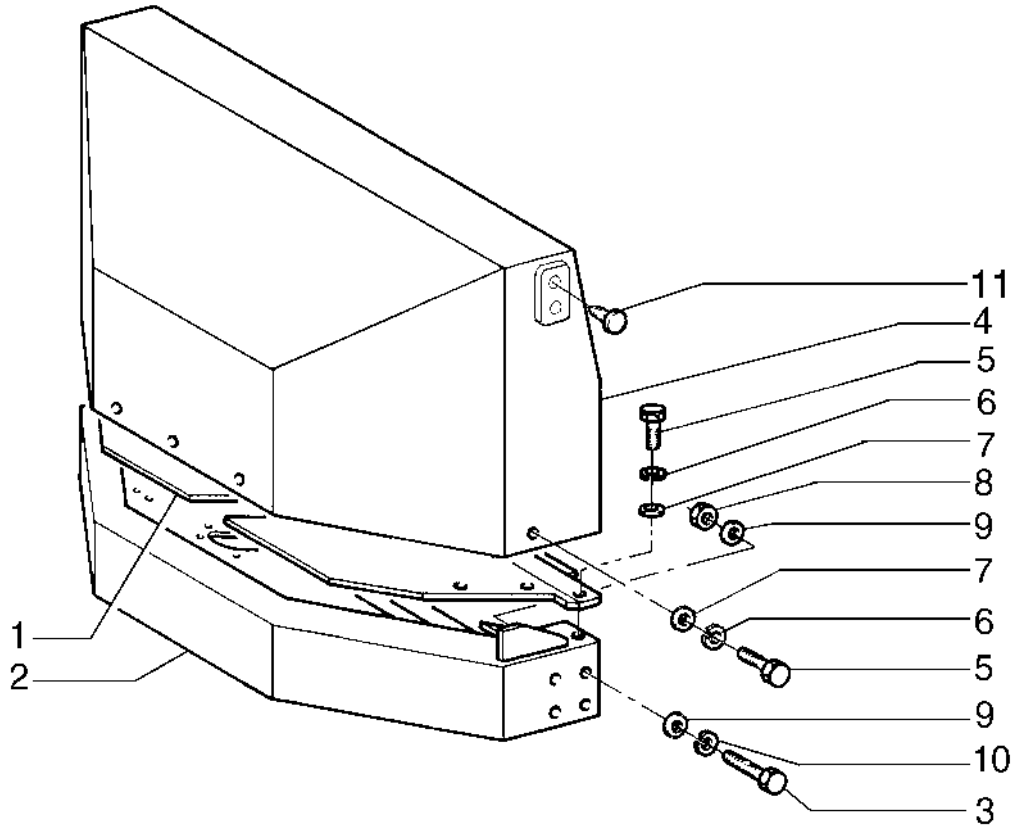

HOOD & GUARDS
HOOD & GUARDS
HOOD & GUARDS
HOOD & GUARDS

R	N	P.N.	MOD	Q	Denominação Bezeichnung	Denominacion Descrizione	Description Beskrivelse	Description Denominação	L.C.
1		87356141		1	PLACA PLATTE	PLACA PIASTRA	PLATE PLADE	PLAQUE CHAPA	105P
2		87497736		1	COBERTURA DE PROTEÇÃO SCHUTZABDECKUNG	FUNDA DE PROTECCIÓI COPERCHIO PROTETTIV	PROTECTIVE COVER BESKYTTELSESDÆKSEI	COUVERCLE DE PROTE COBERTURA DE PROTE	Z156
3		70921403		4	PARAFUSO SCHRAUBE	TORNILLO VITE	SCREW SKRUE	VIS PARAFUSO	040V
4		75270919		1	PAINEL PLATTE	PANEL PANNELLO	PANEL PANEL	PANNEAU PAINEL	025P
5		70922262		11	PARAFUSO SCHRAUBE	TORNILLO VITE	SCREW SKRUE	VIS PARAFUSO	040V
6		70904206		11	TRAVA DA ARRUELA SICHERUNGSSCHEIBE	ARANDELA DE BLOQUE RONDELLA DI SICUREZ	LOCK WASHER LÅSESKIVE	RONDELLE FREIN ANILHA DE RETENÇÃO	132R
7		70929156		11	ARRUELA PLANA UNTERLEGSCHEIBE	ARANDELA RONDELLA	WASHER FLADSKIVE	RONDELLE ANILHA	131R
8		70911029		8	PORCA MUTTER	TUERCA DADO	NUT MØTRIK	ECROU PORCA	010D
9		70927275		12	ARRUELA PLANA UNTERLEGSCHEIBE	ARANDELA RONDELLA	WASHER FLADSKIVE	RONDELLE ANILHA	131R
10		70912942		4	TRAVA DA ARRUELA SICHERUNGSSCHEIBE	ARANDELA DE BLOQUE RONDELLA DI SICUREZ	LOCK WASHER LÅSESKIVE	RONDELLE FREIN ANILHA DE RETENÇÃO	132R
11		14590887		4	BOTÃO DE BORRACHA GUMMITÜLLE	BOTÓN DE GOMA PULSANTE IN GOMMA	RUBBER BUTTON GUMMIPROP	BOUTON EN CAOUTCHO BOTÃO DE BORRACHA	121B

09-20	01	p1	10/08

CONSOLE DO OPERADOR
CONSOLE DEL CONDUCTOR
OPERATOR'S CONSOLE
OPERATOR'S CONSOLE

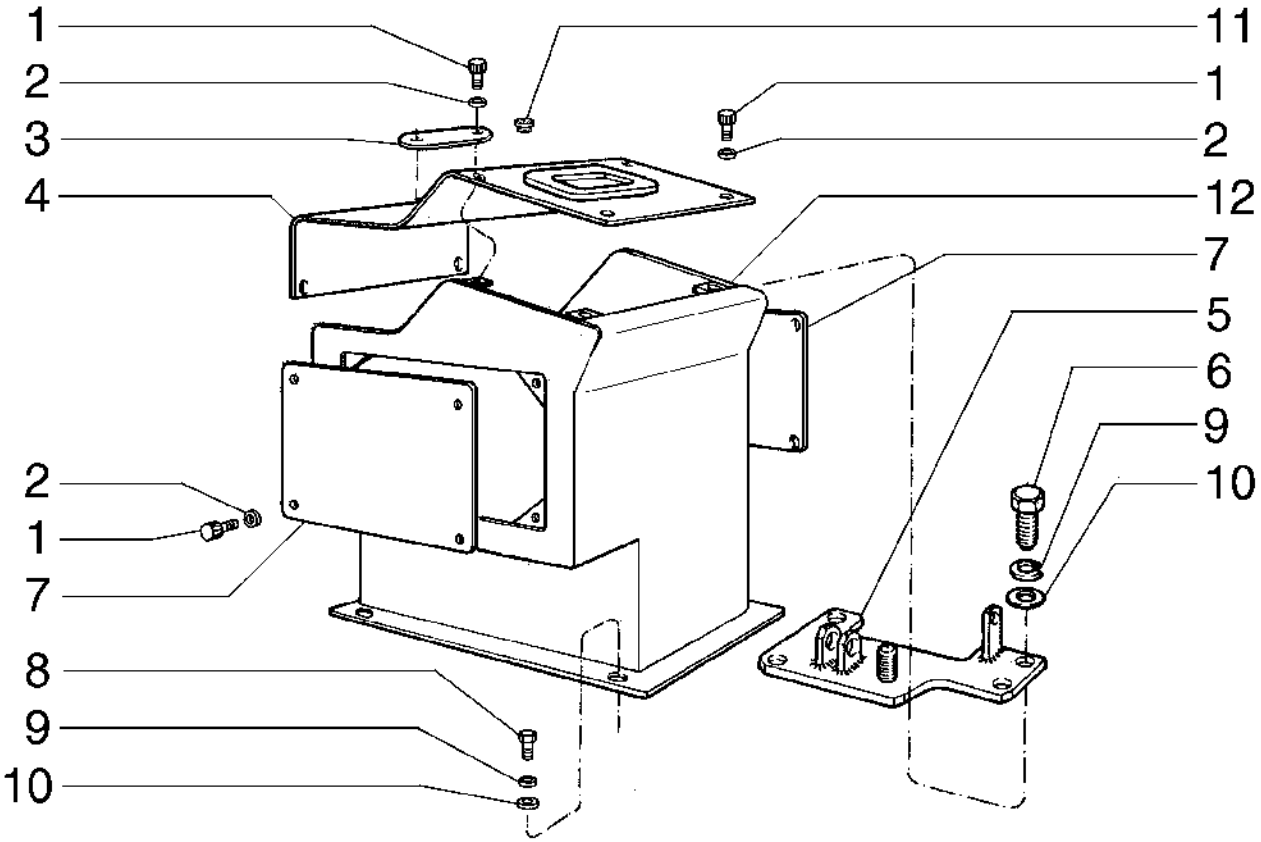

OPERATOR'S CONSOLE
OPERATOR'S CONSOLE
OPERATOR'S CONSOLE
OPERATOR'S CONSOLE

R	N	P.N.	MOD	Q	Denominação Bezeichnung	Denominacion Descrizione	Description Beskrivelse	Description Denominação	L.C.
1		**14305431**		21	PARAFUSO, Hex Soc Hd, M6 x 25, 10.9				
						TORNILLO	SCREW	VIS	040V
					SCHRAUBE	VITE	SKRUE	PARAFUSO	
2		**10516479**		21	TRAVA DA ARRUELA	ARANDELA DE BLOQUE(	LOCK WASHER	RONDELLE FREIN	132R
					SICHERUNGSSCHEIBE	RONDELLA DI SICUREZ	LÅSESKIVE	ANILHA DE RETENÇÃO	
3		**75235495**		1	PLACA	PLACA	PLATE	PLAQUE	105P
					PLATTE	PIASTRA	PLADE	CHAPA	
4		**75239879**		1	COBERTURA	CUBIERTA	COVER	COUVERCLE	265C
					ABDECKUNG	COPERCHIO	DÆKSEL	COBERTURA	
5		**75265919**		1	SUPORTE	SOPORTE	SUPPORT	SUPPORT	300S
					STÜTZE	SUPPORTO	BESLAG	SUPORTE	
6		**16043831**		4	PARAFUSO, Hex, M8 x 30, 10.9				
						PERNO	BOLT	VIS	140B
					SCHRAUBE	BULLONE	BOLT	PARAFUSO	
7		**75236302**		2	PLACA	PLACA	PLATE	PLAQUE	105P
					PLATTE	PIASTRA	PLADE	CHAPA	
8		**16043631**		4	PARAFUSO, Hex, M8 x 25, 10.9				
						PERNO	BOLT	VIS	140B
					SCHRAUBE	BULLONE	BOLT	PARAFUSO	
9		**10516673**		8	ARRUELA PLANA	ARANDELA	WASHER	RONDELLE	131R
					UNTERLEGSCHEIBE	RONDELLA	FLADSKIVE	ANILHA	
10		**10519601**		8	ARRUELA PLANA, M8 x 17 x 2				
						ARANDELA	WASHER	RONDELLE	131R
					UNTERLEGSCHEIBE	RONDELLA	FLADSKIVE	ANILHA	
11		**14507687**		1	BUJÃO	TAPÓN	PLUG	BOUCHON	050T
					STOPFEN	TAPPO	PROP	TAMPÃO	
12		**87627831**		1	CONSOLE	CONSOLA	CONSOLE	CONSOLE	080M
					KONSOLE	CONSOLE	KONSOL	CONSOLA	

09-21	01	p1	10/08

PROTEÇÕES DO MOTOR - OPCIONAL
PROTECCIONES DEL MOTOR - OPCIONAL
ENGINE GUARDS - OPTIONAL
ENGINE GUARDS - OPTIONAL

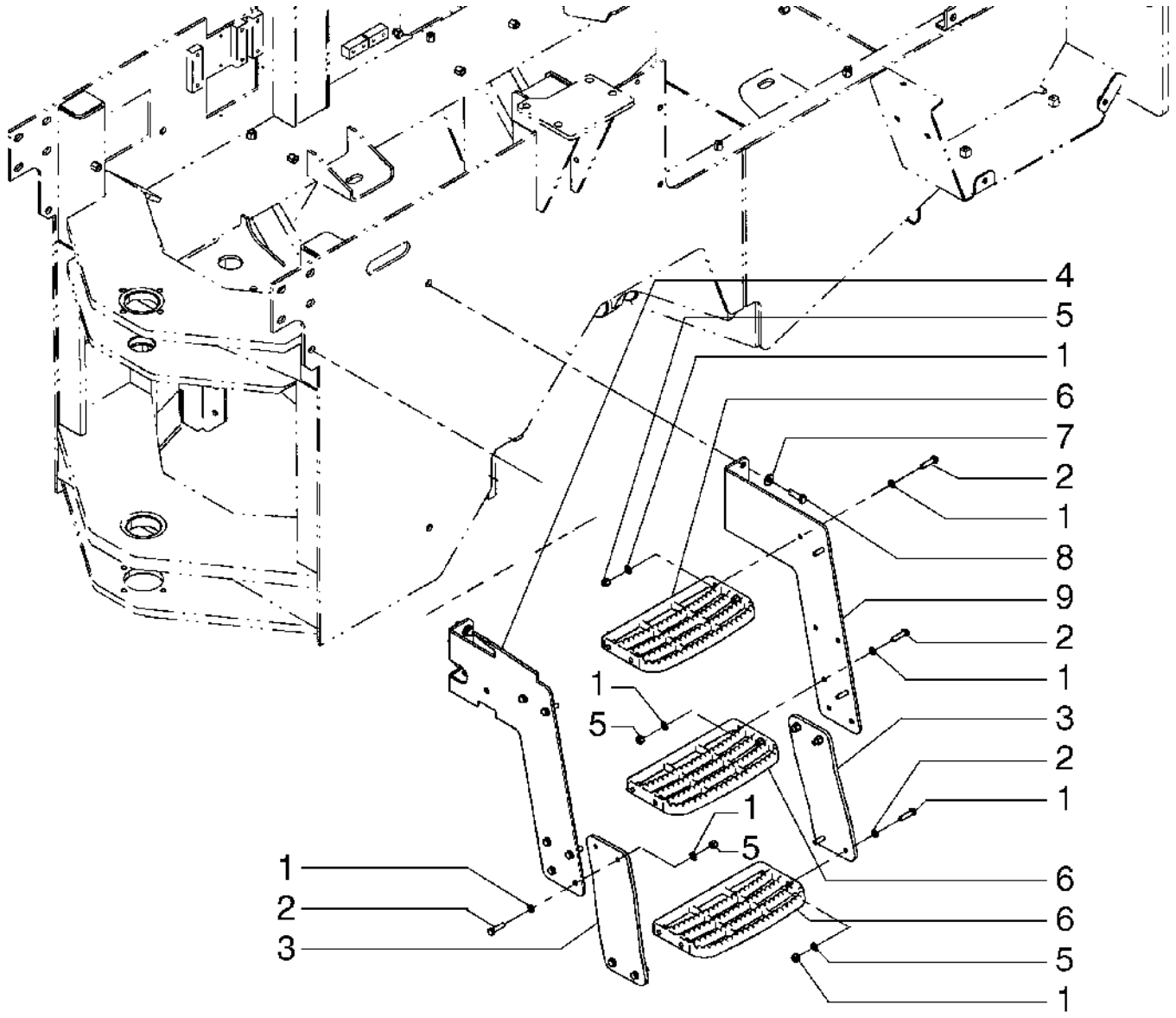

ENGINE GUARDS - OPTIONAL
ENGINE GUARDS - OPTIONAL
ENGINE GUARDS - OPTIONAL
ENGINE GUARDS - OPTIONAL

R	N	P.N.	MOD	Q	Denominação Bezeichnung	Denominacion Descrizione	Description Beskrivelse	Description Denominação	L.C.
1		895-11010		32	ARRUELA PLANA, M10 x 20 x 2				
						ARANDELA	WASHER	RONDELLE	131R
					UNTERLEGSCHEIBE	RONDELLA	FLADSKIVE	ANILHA	
2		827-10040		16	PARAFUSO, Hex, M10 x 40, 10.9, Full Thd				
						PERNO	BOLT	VIS	140B
					SCHRAUBE	BULLONE	BOLT	PARAFUSO	
3		384129A1		2	SUPORTE	SOPORTE	BRACKET	SUPPORT	225S
					HALTERUNG	STAFFA	BESLAG	SUPORTE	
4		87457516		1	SUPORTE	SOPORTE	SUPPORT	SUPPORT	300S
					STÜTZE	SUPPORTO	BESLAG	SUPORTE	
5		832-10410		16	CONTRA PORCA, M10 x 1.5, Cl 8				
						TUERCA DE BLOQUEO	LOCK NUT	CONTRE-ECROU	P263
					SICHERUNGSMUTTER	DADO DI BLOCCAGGIO	LÅSEMØTRIK	CONTRAPORCA	
6		257375A1		3	ESTRIBO	PELDAÑO	STEP	MARCHE-PIED	116M
					SCHRITT	GRADINO	TRINPLADE	DEGRAU	
7		896-15012		4	ARRUELA PLANA, M12 x 28.5 x 4, HT				
						ARANDELA	WASHER	RONDELLE	131R
					UNTERLEGSCHEIBE	RONDELLA	FLADSKIVE	ANILHA	
8		627-12040		4	PARAFUSO, Hex, M12 x 40, 10.9, Full Thd				
						PERNO	BOLT	VIS	140B
					SCHRAUBE	BULLONE	BOLT	PARAFUSO	
9		87457519		1	SUPORTE	SOPORTE	SUPPORT	SUPPORT	300S
					STÜTZE	SUPPORTO	BESLAG	SUPORTE	

09-22	01	p1	10/08

PAINEL DE INTRUMENTOS
PANEL DE INSTRUMENTOS
DASHBOARD
DASHBOARD

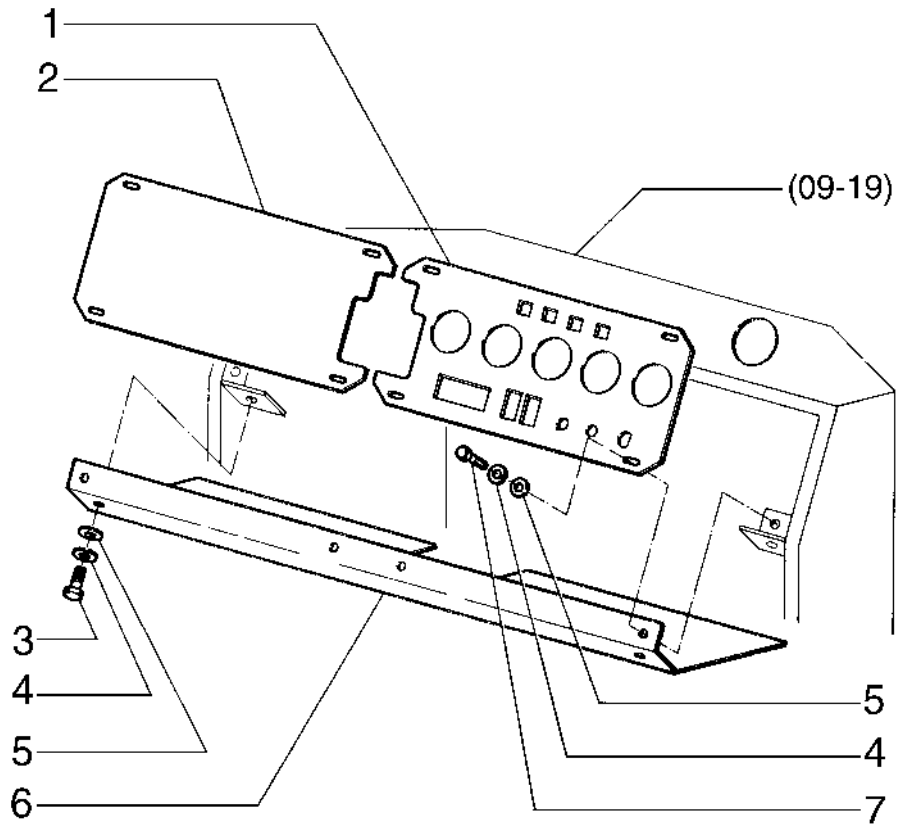

DASHBOARD
DASHBOARD
DASHBOARD
DASHBOARD

R	N	P.N.	MOD	Q	Denominação Bezeichnung	Denominacion Descrizione	Description Beskrivelse	Description Denominação	L.C.
1		**87627718**		1	PAINEL PLATTE	PANEL PANNELLO	PANEL PANEL	PANNEAU PAINEL	025P
2		**87627717**		1	PAINEL PLATTE	PANEL PANNELLO	PANEL PANEL	PANNEAU PAINEL	025P
3		**70927340**		2	PARAFUSO SCHRAUBE	TORNILLO VITE	SCREW SKRUE	VIS PARAFUSO	040V
4		**70919310**		10	ARRUELA PLANA UNTERLEGSCHEIBE	ARANDELA RONDELLA	WASHER FLADSKIVE	RONDELLE ANILHA	131R
5		**70928190**		10	ARRUELA PLANA UNTERLEGSCHEIBE	ARANDELA RONDELLA	WASHER FLADSKIVE	RONDELLE ANILHA	131R
6		**75270913**		1	TRAVESSA TRAVERSE	TRAVESAÑO BARRA TRASVERSALE	CROSSRAIL TRAVERS	TRAVERSE TRAVESSA	180T
7		**440-12512**		8	PARAFUSO SCHRAUBE	TORNILLO VITE	SCREW SKRUE	VIS PARAFUSO	040V

09-23	01	p1	10/08

CABINE
CABINA
CAB
CAB

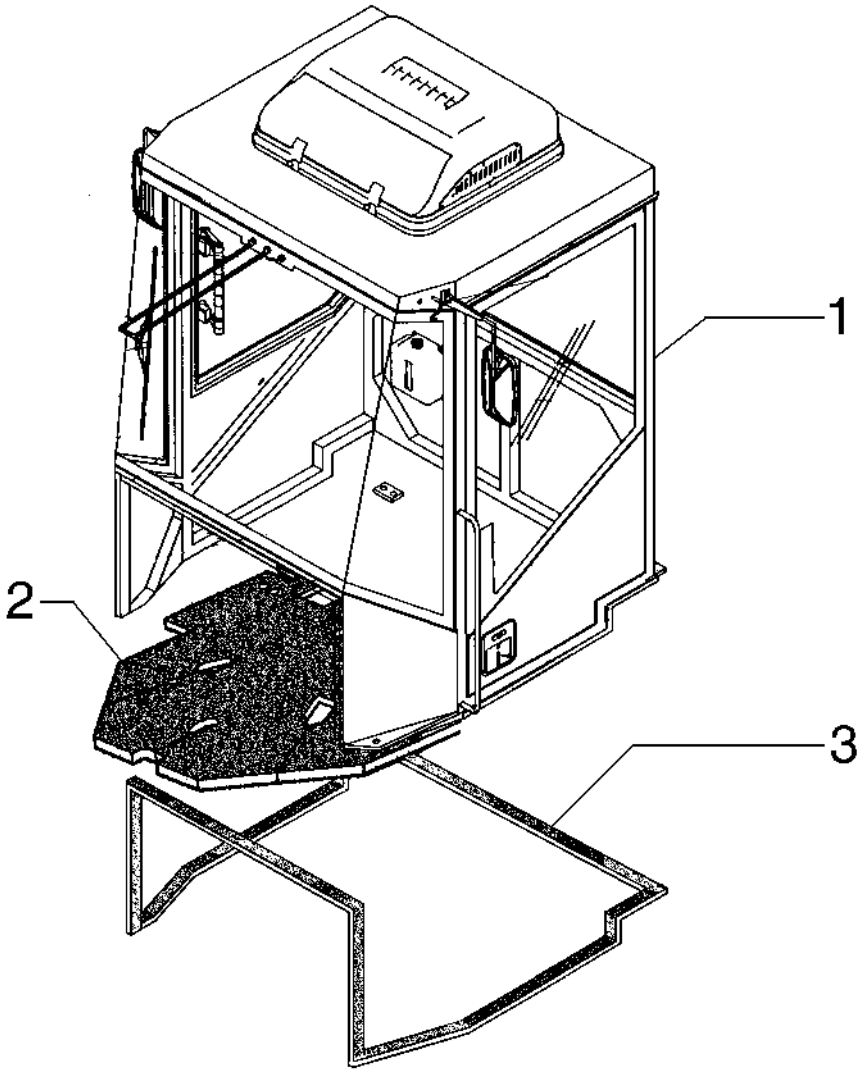

CAB
CAB
CAB
CAB

R	N	P.N.	MOD	Q	Denominação Bezeichnung	Denominacion Descrizione	Description Beskrivelse	Description Denominação	L.C.
1		**87360873**		1	CABINE KABINE	CABINA CABINA	CAB KABINE	CABINE CABINA	008C
2		**87370236**		1	TAPETE MATTE	ALFOMBRILLA TAPPETINO	MAT MÅTTE	TAPIS TAPETE	030T
3		**71102893**		1	VEDAÇÃO DE BORRACHA GUMMIDICHTUNG	JUNTA DE GOMA GUARNIZIONE DI GOMM	RUBBER SEAL GUMMITÆTNING	JOINT EN CAOUTCHOU(JUNTAS	122G

OPCIONAL

12C TURBO

09-24	01	p1	10/08

CABINE
CABINA
CAB
CAB

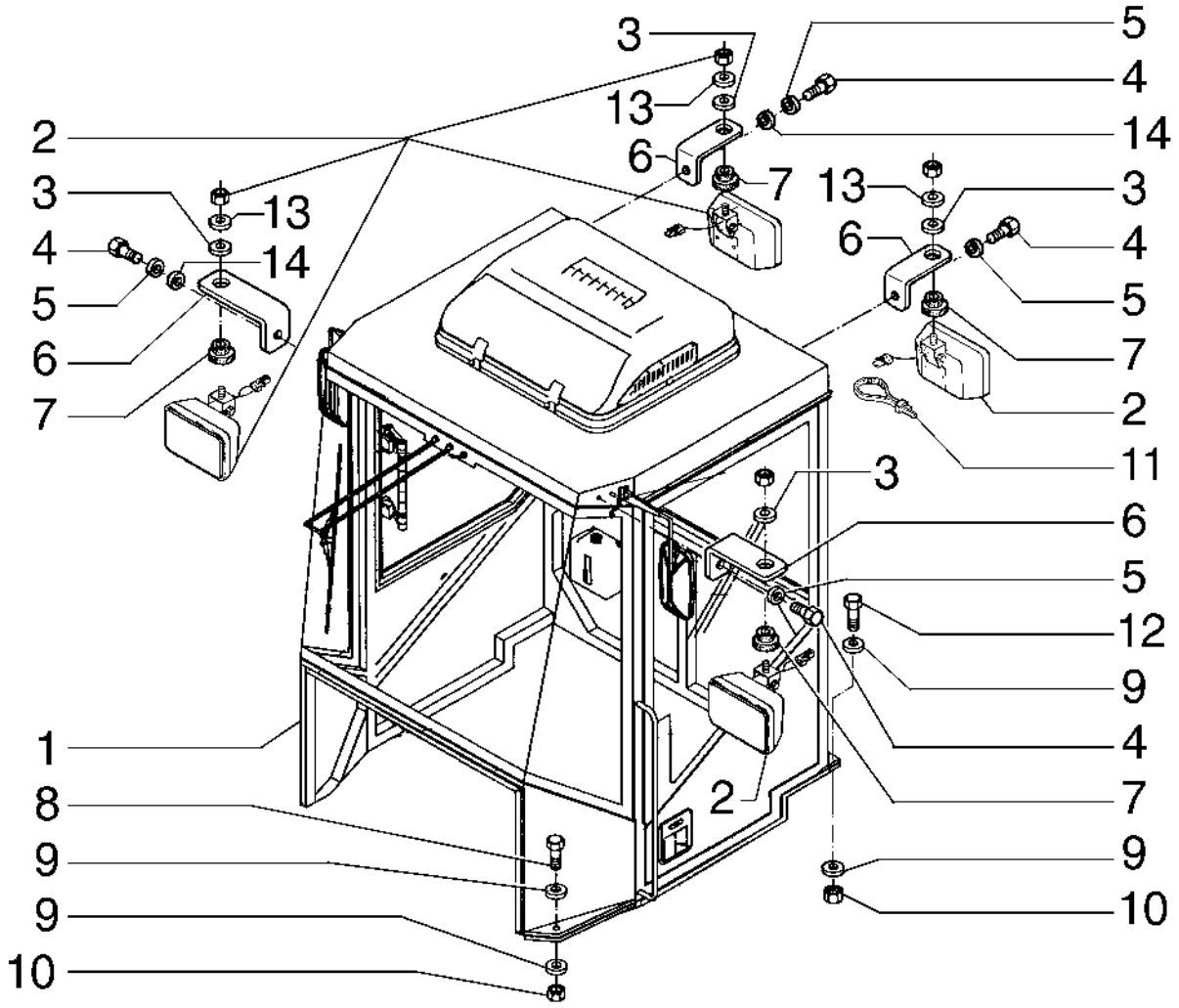

CAB
CAB
CAB
CAB

R	N	P.N.	MOD	Q	Denominação Bezeichnung	Denominacion Descrizione	Description Beskrivelse	Description Denominação	L.C.
1		**87360873**		1	CABINE	CABINA	CAB	CABINE	008C
					KABINE	CABINA	KABINE	CABINA	
2		**87453264**		4	LUZ	LUZ	LIGHT	FEU	Z496
					LAMPE	LUCE	BELYSNING	FAROL	
3		**14496621**		4	ARRUELA PLANA, M10 x 21 x 2				
						ARANDELA	WASHER	RONDELLE	131R
					UNTERLEGSCHEIBE	RONDELLA	FLADSKIVE	ANILHA	
4		**16043831**		4	PARAFUSO, Hex, M8 x 30, 10.9				
						PERNO	BOLT	VIS	140B
					SCHRAUBE	BULLONE	BOLT	PARAFUSO	
5		**10615679**		4	TRAVA DA ARRUELA, Ext Tooth, M8				
						ARANDELA DE BLOQUE(	LOCK WASHER	RONDELLE FREIN	132R
					SICHERUNGSSCHEIBE	RONDELLA DI SICUREZ	LÅSESKIVE	ANILHA DE RETENÇÃO	
6		**75321927**		4	SUPORTE	SOPORTE	SUPPORT	SUPPORT	300S
					STÜTZE	SUPPORTO	BESLAG	SUPORTE	
7		**79089658**		4	PASTILHA	PASTILLA	PAD	COUSSIN	060T
					UNTERLAGE	CUSCINO; TAMPONE	BREMSEKLODS	ESPAÇADOR	
8		**70921597**		2	PARAFUSO	TORNILLO	SCREW	VIS	040V
					SCHRAUBE	VITE	SKRUE	PARAFUSO	
9		**70927275**		12	ARRUELA PLANA	ARANDELA	WASHER	RONDELLE	131R
					UNTERLEGSCHEIBE	RONDELLA	FLADSKIVE	ANILHA	
10		**70911029**		6	PORCA	TUERCA	NUT	ECROU	010D
					MUTTER	DADO	MØTRIK	PORCA	
11		**75201641**		4	BRAÇADEIRA	ABRAZADERA	CLAMP	COLLIER	120M
					KLEMME	MORSETTO	SPÆNDEBÅND	BRAÇADEIRA	
12		**70921174**		4	PARAFUSO	TORNILLO	SCREW	VIS	040V
					SCHRAUBE	VITE	SKRUE	PARAFUSO	
13		**75252602**		4	ARRUELA PLANA	ARANDELA	WASHER	RONDELLE	131R
					UNTERLEGSCHEIBE	RONDELLA	FLADSKIVE	ANILHA	
14		**10519601**		4	ARRUELA PLANA, M8 x 17 x 2				
						ARANDELA	WASHER	RONDELLE	131R
					UNTERLEGSCHEIBE	RONDELLA	FLADSKIVE	ANILHA	

09-25	01	p1	10/08

CABINE - VIDROS
CABINA - CRISTALES
CAB - GLASSES
CAB - GLASSES

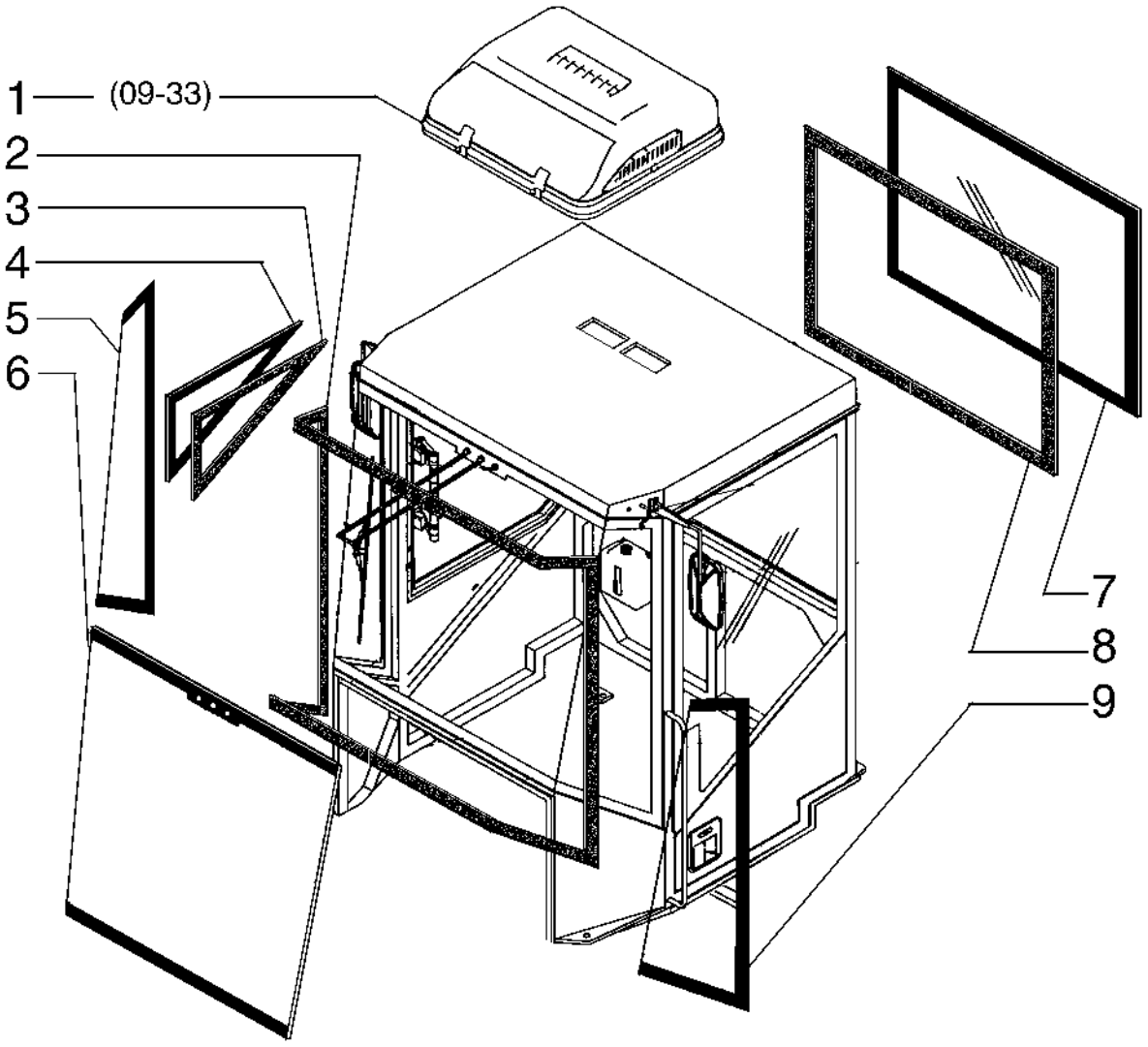

CAB - GLASSES
CAB - GLASSES
CAB - GLASSES
CAB - GLASSES

R	N	P.N.	MOD	Q	Denominação Bezeichnung	Denominacion Descrizione	Description Beskrivelse	Description Denominação	L.C.
1		**87452961**		1	AR-CONDICIONADO KLIMAANLAGE	AIRE ACONDICIONADO CONDIZIONATORE ARIA	AIR CONDITIONER AIRCONDITION	CLIMATISEUR AR CONDICIONADO	0080
2		**71102927**		1	VEDADOR FENSTERABDICHTUNG	JUNTA DE CRISTAL TENUTA, FINESTRINO	SEAL,WINDOW SEAL,WINDOW	JOINT-DE-GLACE VEDADOR	Z349
3		**71102928**		1	VEDADOR FENSTERABDICHTUNG	JUNTA DE CRISTAL TENUTA, FINESTRINO	SEAL,WINDOW SEAL,WINDOW	JOINT-DE-GLACE VEDADOR	Z349
4		**71102888**		1	JANELA DA CABINE KABINENFENSTER	CRISTAL DE CABINA CRISTALLO CABINA	CAB GLASS KABINERUDE	VITRE DE CABINE JANELA DA CABINA	069F
5		**71102889**		1	VIDRO GLAS	VIDRIO CRISTALLO	GLASS GLAS	VITRE VIDRO	038V
6		**71102890**		1	JANELA DA CABINE KABINENFENSTER	CRISTAL DE CABINA CRISTALLO CABINA	CAB GLASS KABINERUDE	VITRE DE CABINE JANELA DA CABINA	069F
7		**71102891**		1	JANELA DA CABINE KABINENFENSTER	CRISTAL DE CABINA CRISTALLO CABINA	CAB GLASS KABINERUDE	VITRE DE CABINE JANELA DA CABINA	069F
8		**71102929**		1	VEDADOR FENSTERABDICHTUNG	JUNTA DE CRISTAL TENUTA, FINESTRINO	SEAL,WINDOW SEAL,WINDOW	JOINT-DE-GLACE VEDADOR	Z349
9		**71102892**		1	VIDRO GLAS	VIDRIO CRISTALLO	GLASS GLAS	VITRE VIDRO	038V

09-26	01	p1	12/09

CABINE - PORTA
CABINA - PUERTA
CAB - DOOR
CAB - DOOR

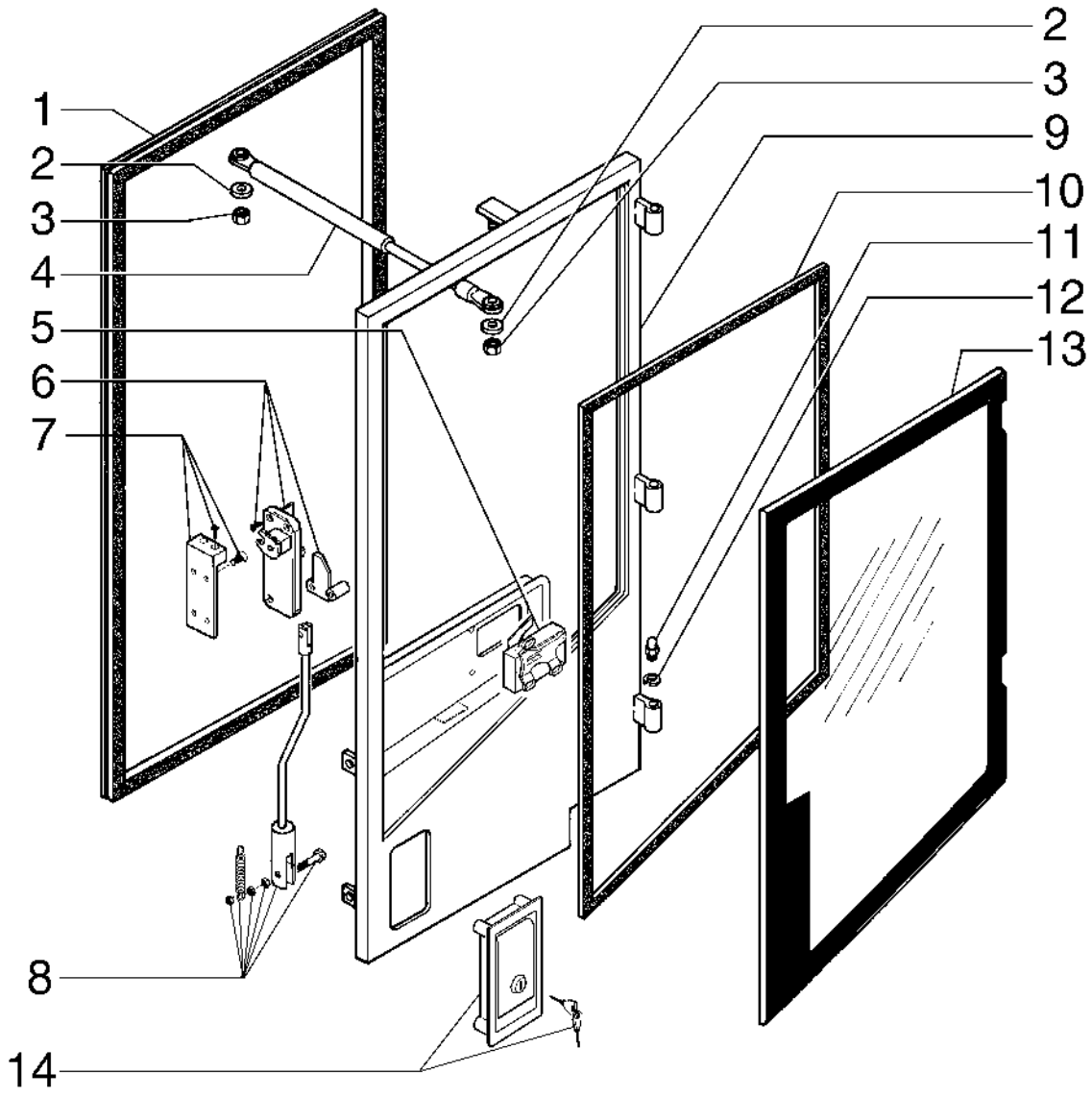

CAB - DOOR
CAB - DOOR
CAB - DOOR
CAB - DOOR

R	N	P.N.	MOD	Q	Denominação Bezeichnung	Denominacion Descrizione	Description Beskrivelse	Description Denominação	L.C.
1		**71102908**		1	VEDADOR FENSTERABDICHTUNG	JUNTA DE CRISTAL TENUTA, FINESTRINO	SEAL,WINDOW SEAL,WINDOW	JOINT-DE-GLACE VEDADOR	Z349
2		**71102909**		2	ARRUELA PLANA UNTERLEGSCHEIBE	ARANDELA RONDELLA	WASHER FLADSKIVE	RONDELLE ANILHA	131R
3		**71102910**		2	PORCA MUTTER	TUERCA DADO	NUT MØTRIK	ECROU PORCA	010D
4		**71102971**		1	CILINDRO ZYLINDER	CILINDRO CILINDRO	CYLINDER CYLINDER	VERIN CILINDRO	164C
5		**{84297095}**		1					
6		**{84297092}**		1					
7		**{84297093}**		1					
8		**{84297091}**		1					
9		**71102921**		1	QUADRO RAHMEN	MARCO CORNICE	CAPPING RAMME	MONTURE ANEL	295C
10		**71102922**		1	VEDADOR FENSTERABDICHTUNG	JUNTA DE CRISTAL TENUTA, FINESTRINO	SEAL,WINDOW SEAL,WINDOW	JOINT-DE-GLACE VEDADOR	Z349
11		**71102923**		3	GRAXEIRA SCHMIERNIPPEL	BOQUILLA DE LUBRICAC INGRASSATORE	LUBE NIPPLE SMØRENIPPEL	GRAISSEUR COPO DE LUBRIFICAÇÃ	060I
12		**71102924**		3	ANEL DE PRESSÃO SPRENGRING	ANILLO DE RESORTE ANELLO ELASTICO	SNAP RING LÅSERING	ANNEAU D'ARRET ANEL	054A
13		**71102974**		1	MONTAGEM VIDRO DA CABINE KABINENVERGLASUNG	CONJ. CRISTALES DE C. COMPL. CRISTALLO CAB	CAB GLASS ASSY KABINERUDE, KPL.	VITRE DE CABINE CONJUNTO JANELAS CA	315C
14		**{84297089}**		1					

09-27	01	p1	10/08

CABINE - JANELA
CABINA - VENTANA
CAB - WINDOW
CAB - WINDOW

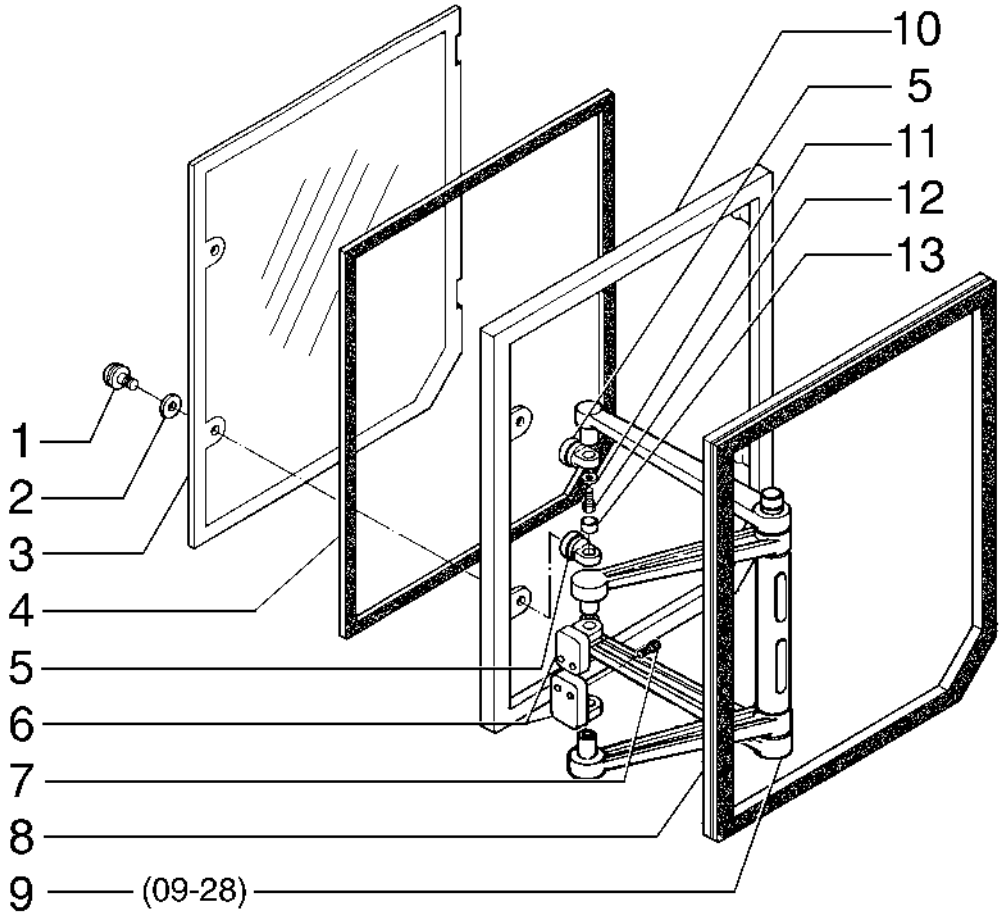

CAB - WINDOW
CAB - WINDOW
CAB - WINDOW
CAB - WINDOW

R	N	P.N.	MOD	Q	Denominação Bezeichnung	Denominacion Descrizione	Description Beskrivelse	Description Denominação	L.C.
1		71102896		2	PARADA STOP	TOPE ARRESTO; FERMO	STOP STOP	BUTEE BATENTE	080A
2		71102897		2	VEDAÇÃO DA ARRUELA DICHTSCHEIBE	ARANDELA HERMÉTICA ROSETTA DI TENUTA	SEALING WASHER TÆTNINGSSKIVE	RONDELLE D'ETANCHEI ANILHA DE VEDAÇÃO	133R
3		71102887		1	VIDRO GLAS	VIDRIO CRISTALLO	GLASS GLAS	VITRE VIDRO	038V
4		71102898		4	VEDAÇÃO DICHTUNG	ANILLO DE CIERRE GUARNIZIONE; TENUTA	SEAL PAKNING	JOINT VEDANTE	132A
5		71102899		1	SUPORTE STÜTZE	SOPORTE SUPPORTO	SUPPORT BESLAG	SUPPORT SUPORTE	300S
6		71102900		2	SUPORTE STÜTZE	SOPORTE SUPPORTO	SUPPORT BESLAG	SUPPORT SUPORTE	300S
7		71102901		4	PARAFUSO SCHRAUBE	TORNILLO VITE	SCREW SKRUE	VIS PARAFUSO	040V
8		71102902		1	VEDAÇÃO DICHTUNG	ANILLO DE CIERRE GUARNIZIONE; TENUTA	SEAL PAKNING	JOINT VEDANTE	132A
9		71102903		1	TRINCO SPERRKLINKE	TRINQUETE NOTTOLINO D'ARRESTO	PAWL PAL	CLIQUET LINGUETA	050N
10		71102904		1	QUADRO RAHMEN	MARCO CORNICE	CAPPING RAMME	MONTURE ANEL	295C
11		71102905		2	ARRUELA PLANA UNTERLEGSCHEIBE	ARANDELA RONDELLA	WASHER FLADSKIVE	RONDELLE ANILHA	131R
12		71102906		2	PARAFUSO SCHRAUBE	TORNILLO VITE	SCREW SKRUE	VIS PARAFUSO	040V
13		71102907		2	BOTÃO TASTE	BOTÓN PULSANTE	BUTTON KNAP	BOUTON BOTÃO	120B

09-29	01	p1	10/08

CABINE - FORRAÇÃO DO TETO
CABINA - FORRACION DEL TECHO
CAB - ROOF HEADLINER
CAB - ROOF HEADLINER

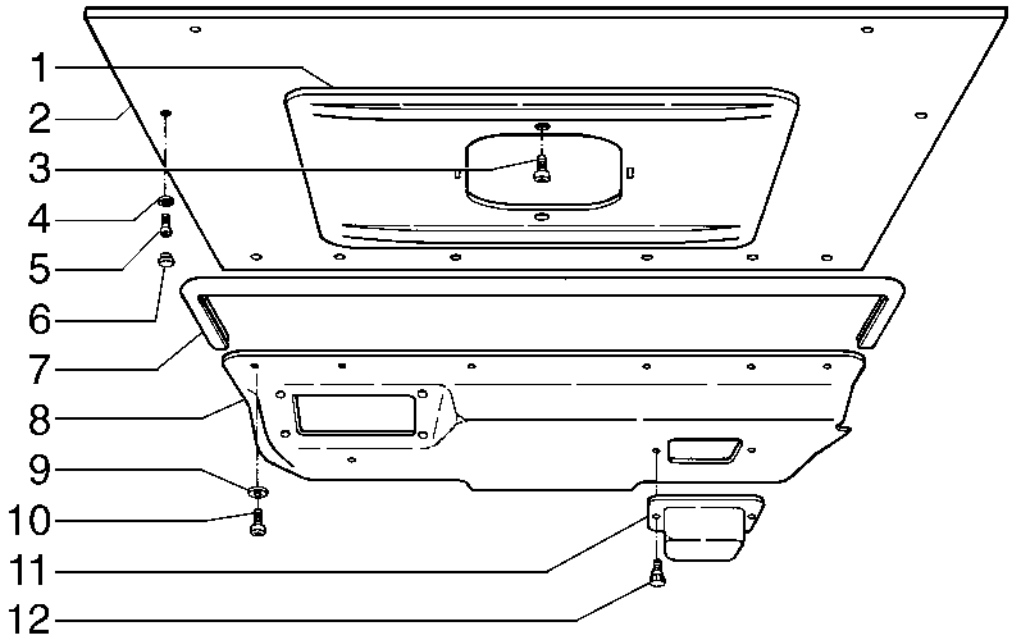

CAB - ROOF HEADLINER
CAB - ROOF HEADLINER
CAB - ROOF HEADLINER
CAB - ROOF HEADLINER

R	N	P.N.	MOD	Q	Denominação Bezeichnung	Denominacion Descrizione	Description Beskrivelse	Description Denominação	L.C.
1		71102959		1	COBERTURA ABDECKUNG	CUBIERTA COPERCHIO	COVER DÆKSEL	COUVERCLE COBERTURA	265C
2		71102960		1	LONA DO TETO DACHHIMMEL	REVESTIMIENTO DE TE(RIVESTIMENTO TETTUC	ROOF LINING INDVENDIG TAGBEKLÆI	HABILLEMENT PAVILLOI REVESTIMENTO DO TEJ	P791
3		71102961		4	PARAFUSO SCHRAUBE	TORNILLO VITE	SCREW SKRUE	VIS PARAFUSO	040V
4		71102962		5	ARRUELA PLANA UNTERLEGSCHEIBE	ARANDELA RONDELLA	WASHER FLADSKIVE	RONDELLE ANILHA	131R
5		71102963		5	PARAFUSO SCHRAUBE	TORNILLO VITE	SCREW SKRUE	VIS PARAFUSO	040V
6		71102964		5	BOTÃO TASTE	BOTÓN PULSANTE	BUTTON KNAP	BOUTON BOTÃO	120B
7		71102965		1	VEDAÇÃO DE BORRACHA GUMMIDICHTUNG	JUNTA DE GOMA GUARNIZIONE DI GOMM	RUBBER SEAL GUMMITÆTNING	JOINT EN CAOUTCHOU(JUNTAS	122G
8		71102966		1	PAINEL PLATTE	PANEL PANNELLO	PANEL PANEL	PANNEAU PAINEL	025P
9		71102967		7	ARRUELA PLANA UNTERLEGSCHEIBE	ARANDELA RONDELLA	WASHER FLADSKIVE	RONDELLE ANILHA	131R
10		71102968		7	PARAFUSO SCHRAUBE	TORNILLO VITE	SCREW SKRUE	VIS PARAFUSO	040V
11		71102969		1	COBERTURA ABDECKUNG	CUBIERTA COPERCHIO	COVER DÆKSEL	COUVERCLE COBERTURA	265C
12		71102970		2	PARAFUSO SCHRAUBE	TORNILLO VITE	SCREW SKRUE	VIS PARAFUSO	040V

09-30	01	p1	11/08

CABINE - SISTEMA ELÉTRICO
CABINA - SISTEMA ELECTRICO
CAB - ELECTRICAL SYSTEM
CAB - ELECTRICAL SYSTEM

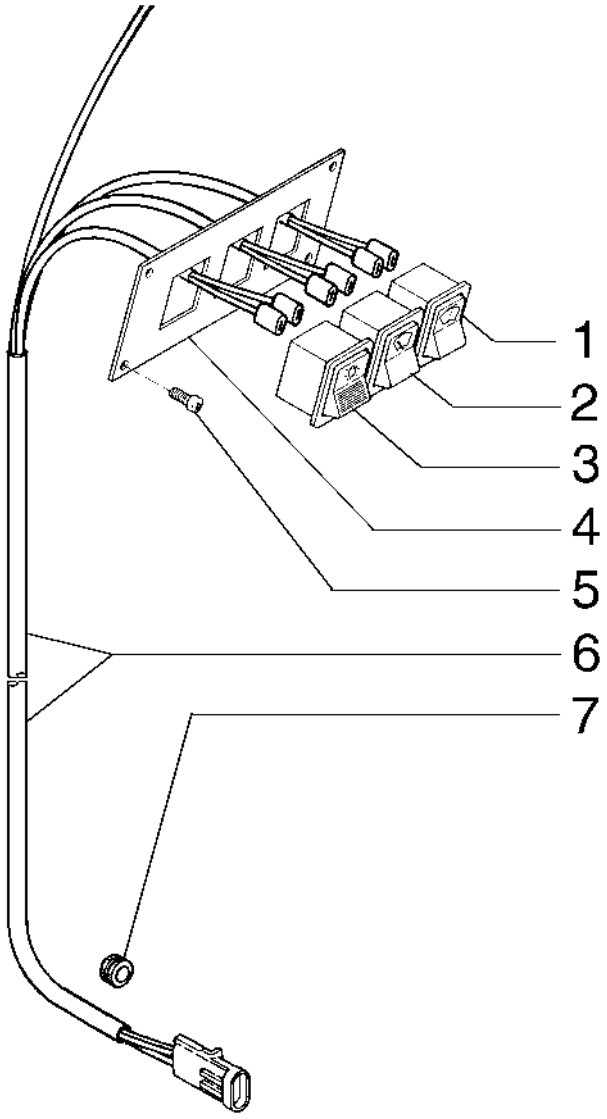

CAB - ELECTRICAL SYSTEM
CAB - ELECTRICAL SYSTEM
CAB - ELECTRICAL SYSTEM
CAB - ELECTRICAL SYSTEM

R	N	P.N.	MOD	Q	Denominação Bezeichnung	Denominacion Descrizione	Description Beskrivelse	Description Denominação	L.C.
1		71102934		1	INTERRUPTOR, Lavador Pára-brisa				
						INTERRUPTOR	SWITCH	CONTACTEUR	075I
					SCHALTER	INTERRUTTORE	KONTAKT	INTERRUPTOR	
2		71102933		1	INTERRUPTOR, Limpador Pára-Brisa				
						INTERRUPTOR	SWITCH	CONTACTEUR	075I
					SCHALTER	INTERRUTTORE	KONTAKT	INTERRUPTOR	
3		71102932		1	INTERRUPTOR, Farois	INTERRUPTOR	SWITCH	CONTACTEUR	075I
					SCHALTER	INTERRUTTORE	KONTAKT	INTERRUPTOR	
4		71102930		1	PLACA	PLACA	PLATE	PLAQUE	105P
					PLATTE	PIASTRA	PLADE	CHAPA	
5		71102931		4	PARAFUSO	TORNILLO	SCREW	VIS	040V
					SCHRAUBE	VITE	SKRUE	PARAFUSO	
6		71102925		1	CABO ELÉTRICO	CABLE ELÉCTRICO	ELECTRIC CABLE	CABLE ELECTRIQUE	111C
					ELEKTROKABEL	CAVO ELETTRICO	EL-KABEL	CABO ELÉCTRICO	
7		71102926		1	VEDAÇÃO DE BORRACHA	JUNTA DE GOMA	RUBBER SEAL	JOINT EN CAOUTCHOU(	122G
					GUMMIDICHTUNG	GUARNIZIONE DI GOMM	GUMMITÆTNING	JUNTAS	

09-31	01	p1	10/08

CABINE - LIMPADOR DO PÁRA-BRISA
CABINA - LIMPIADOR DEL PARA-BRISA
CAB - WINDSHIELD WIPER
CAB - WINDSHIELD WIPER

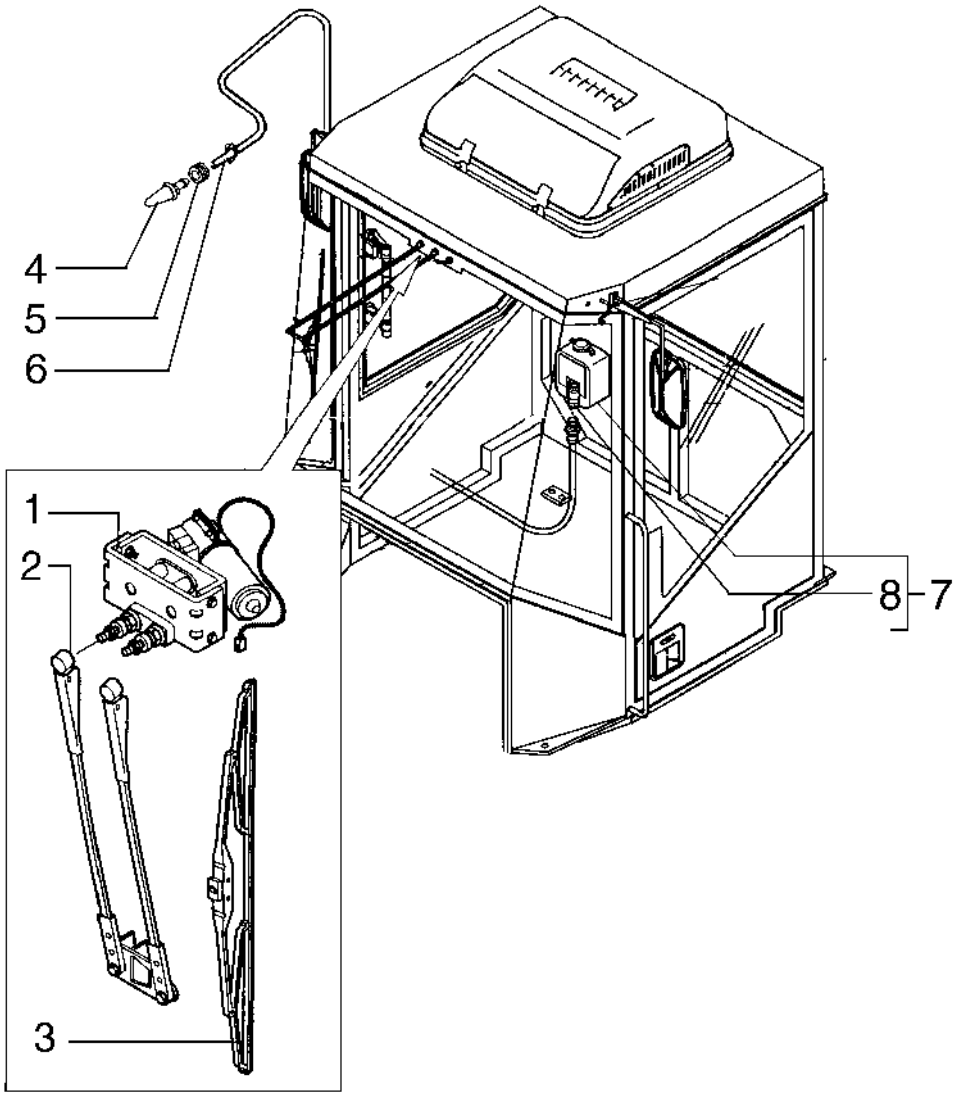

CAB - WINDSHIELD WIPER
CAB - WINDSHIELD WIPER
CAB - WINDSHIELD WIPER
CAB - WINDSHIELD WIPER

R	N	P.N.	MOD	Q	Denominação Bezeichnung	Denominacion Descrizione	Description Beskrivelse	Description Denominação	L.C.
1		71102938		1	MOTOR ELÉTRICO PEQUENO KLEINER ELEKTROMOT(	MOTOR ELÉCTRICO PE(MOTORINO ELETTRICO	SMALL ELECTRIC MOTC LILLE EL-MOTOR	PETIT MOTEUR ELECTR MOTOR ELÉCTRICO PE(	137M
2		71102939		1	MOTOR DO LIMPADOR WISCHERMOTOR	MOTOR DE LIMPIAPARA MOTORINO TERGICRIST	WIPER MOTOR VISKERMOTOR	MOTEUR D'ESSUIE-GLA(MOTOR LIMPA PÁRA-BR	093T
3		71102940		1	PALHETA LIMPADOR WISCHERBLATT	RASQUETA LIMPIAPARA SPAZZOLA TERGICRIST.	WIPER BLADE VISKERBLAD	LAME D'ESSUIE-GLACE ESCOVA LIMPA PÁRA-BI	175S
4		71102935		1	INJETOR DÜSE	BOQUILLA UGELLO	NOZZLE DYSE	GICLEUR INJECTOR	148P
5		71102936		1	VEDAÇÃO DE BORRACHA GUMMIDICHTUNG	JUNTA DE GOMA GUARNIZIONE DI GOMM	RUBBER SEAL GUMMITÆTNING	JOINT EN CAOUTCHOU(JUNTAS	122G
6		71102937		1	TUBO FLEXÍVEL BIEGSAMER SCHLAUCH	TUBO FLEXIBLE TUBO FLESSIBILE	FLEXIBLE HOSE FLEKSIBEL SLANGE	TUYAU FLEXIBLE MANGUEIRA FLEXÍVEL	192T
7		71102941		1	RESERV LAV PARA-BRISA SCHEIBENW-WASSERBE	DEP. DE LIMPIAPARABR SERBATOIO LAVACRIST	WINDSHIELD WASH RES SPRINKLERVÆSKEBEH(	RESERVOIR DE LAVE-GI RESERV. LIMPA PÁRA-B	114S
8		71102942		1	MOTOR ELÉTRICO PEQUENO KLEINER ELEKTROMOT(	MOTOR ELÉCTRICO PE(MOTORINO ELETTRICO	SMALL ELECTRIC MOTC LILLE EL-MOTOR	PETIT MOTEUR ELECTR MOTOR ELÉCTRICO PE(	137M

09-32	01	p1	10/08

CABINE - RETROVISOR EXTERNO
CABINA - ESPEJO RETROVISOR EXTERNO
CAB - REAR VIEW OUTER MIRROR
CAB - REAR VIEW OUTER MIRROR

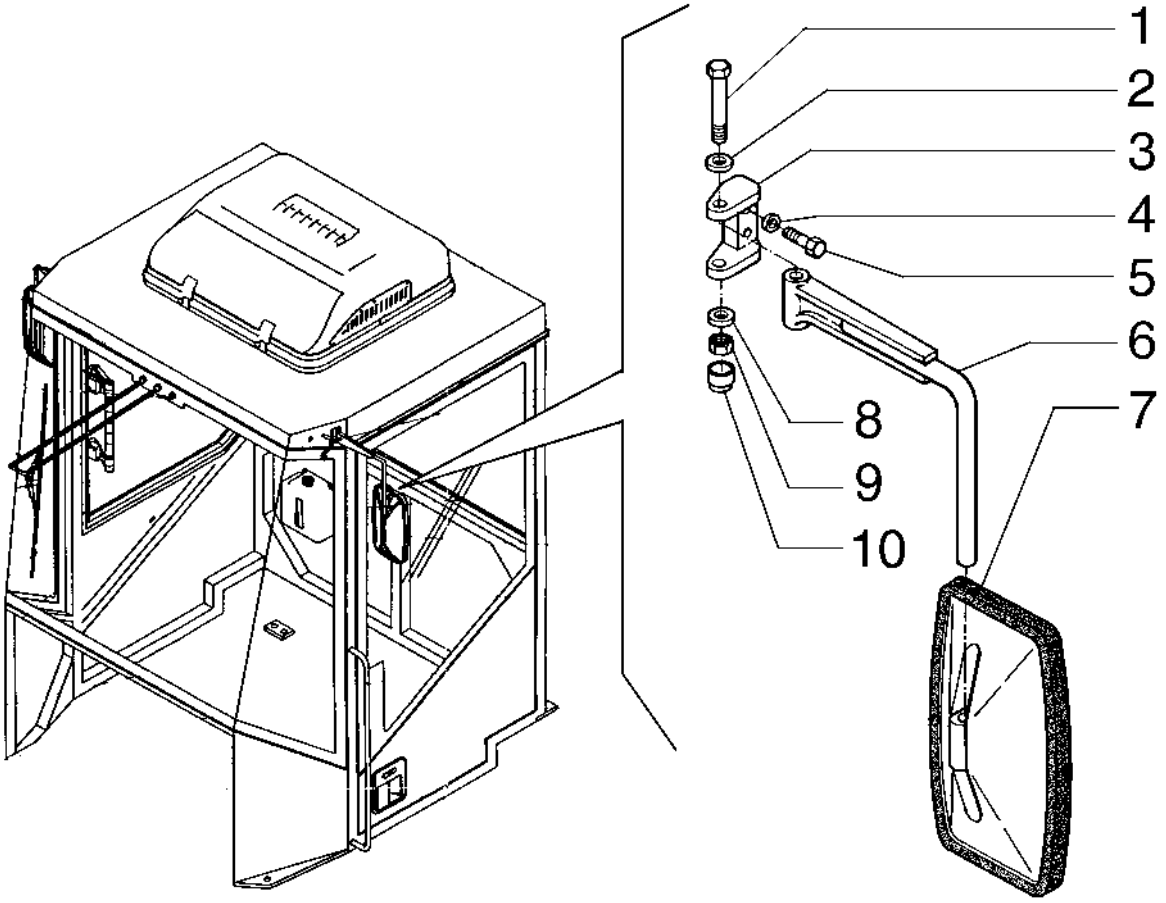

CAB - REAR VIEW OUTER MIRROR
CAB - REAR VIEW OUTER MIRROR
CAB - REAR VIEW OUTER MIRROR
CAB - REAR VIEW OUTER MIRROR

R	N	P.N.	MOD	Q	Denominação Bezeichnung	Denominacion Descrizione	Description Beskrivelse	Description Denominação	L.C.
1		71102949		2	PARAFUSO SCHRAUBE	TORNILLO VITE	SCREW SKRUE	VIS PARAFUSO	040V
2		71102950		2	ARRUELA PLANA UNTERLEGSCHEIBE	ARANDELA RONDELLA	WASHER FLADSKIVE	RONDELLE ANILHA	131R
3		71102951		2	SUPORTE STÜTZE	SOPORTE SUPPORTO	SUPPORT BESLAG	SUPPORT SUPORTE	300S
4		71102952		4	ARRUELA PLANA UNTERLEGSCHEIBE	ARANDELA RONDELLA	WASHER FLADSKIVE	RONDELLE ANILHA	131R
5		71102953		4	PARAFUSO SCHRAUBE	TORNILLO VITE	SCREW SKRUE	VIS PARAFUSO	040V
6		71102954		2	BRAÇO ARM	BRAZO BRACCIO	ARM ARM	BRAS BRAÇO	130B
7		71102955		2	ESPELHO RETROVISOR RÜCKSPIEGEL	ESPEJO RETROVISOR SPECCHIETTO RETROV	REAR VIEW MIRROR BAKSPEJL	RETROVISEUR ARRIERE ESPELHO RETROVISOR	185S
8		71102956		2	ARRUELA PLANA UNTERLEGSCHEIBE	ARANDELA RONDELLA	WASHER FLADSKIVE	RONDELLE ANILHA	131R
9		71102957		2	PORCA MUTTER	TUERCA DADO	NUT MØTRIK	ECROU PORCA	010D
10		71102958		2	PROTEÇÃO SCHUTZABDECKUNG	DEFENSA PROTEZIONE	GUARD BESKYTTELSESSKÆRM	PROTECTION PROTECÇÃO	070R

09-33	01	p1	10/08

CABINE - RESFRIADOR
CABINA - ENFRIADOR
CAB - COOLING
CAB - COOLING

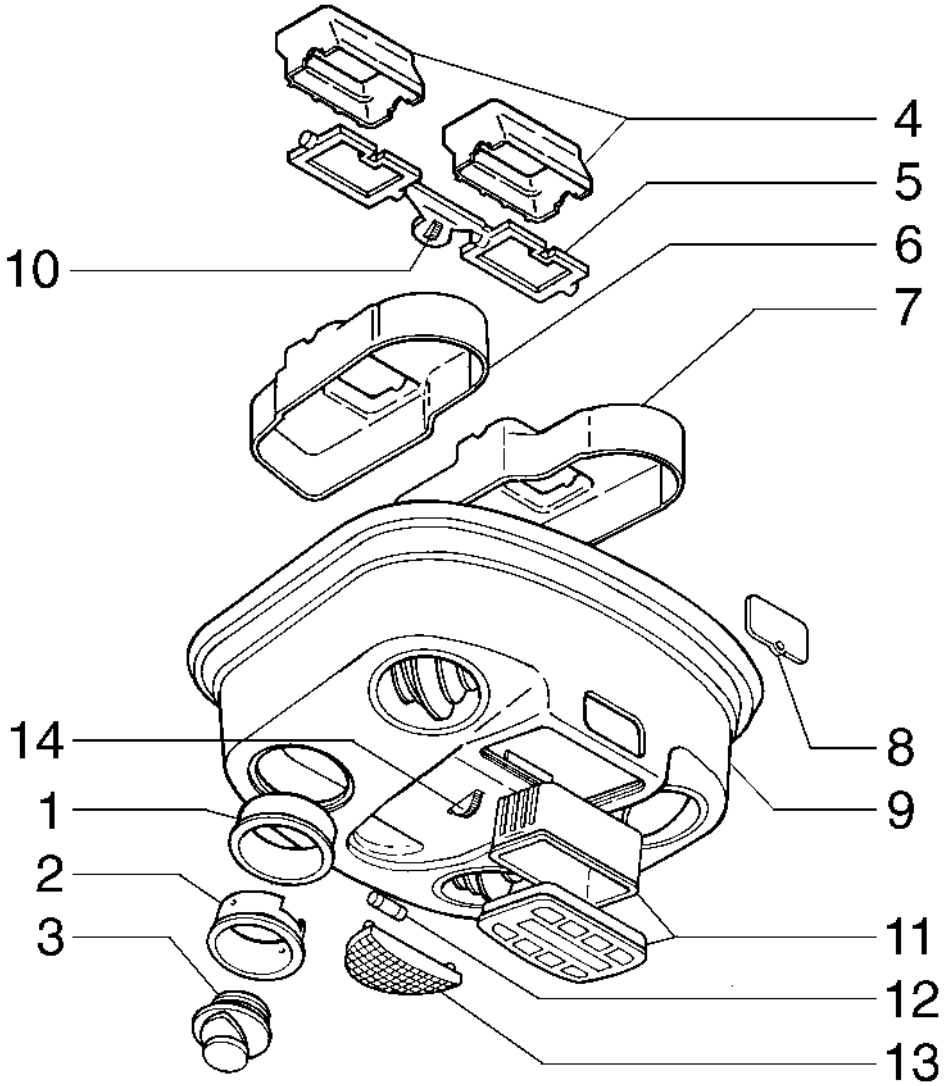

CAB - COOLING
CAB - COOLING
CAB - COOLING
CAB - COOLING

R	N	P.N.	MOD	Q	Denominação Bezeichnung	Denominacion Descrizione	Description Beskrivelse	Description Denominação	L.C.
1		71102988		4	SUPORTE STÜTZE	SOPORTE SUPPORTO	SUPPORT BESLAG	SUPPORT SUPORTE	300S
2		71102989		4	ANEL RING	ANILLO ANELLO	RING RING	ANNEAU ANEL	045A
3		71102990		4	DIFUSOR STREUSCHEIBE	DIFUSOR DIFFUSORE	DIFFUSER SPREDEDYSE	DIFFUSEUR DIFUSOR	045D
4		71102991		2	ENGATE KUPPLUNG	ACOPLAMIENTO GIUNTO	COUPLING KOBLING	RACCORD ACOPLAMENTO	Z321
5		71102992		1	DEFLETOR ABWEISER	DEFLECTOR DEFLETTORE	DEFLECTOR AFLEDEPLADE	DEFLECTEUR DEFLECTOR	020D
6		71102993		1	DUTO DE AR LUFTKANAL	CONDUCTO DE AIRE CONDOTTO ARIA	AIR DUCT LUFTKANAL	CONDUITE D'AIR CONDUTA DE AR	224C
7		71102994		1	DUTO DE AR LUFTKANAL	CONDUCTO DE AIRE CONDOTTO ARIA	AIR DUCT LUFTKANAL	CONDUITE D'AIR CONDUTA DE AR	224C
8		71102995		1	COBERTURA ABDECKUNG	CUBIERTA COPERCHIO	COVER DÆKSEL	COUVERCLE COBERTURA	265C
9		71102996		1	PAINEL DE INSTRUMENTOS ARMATURENBRETT	PANEL DE SALPICADER CRUSCOTTO	DASH PANEL INSTRUMENTBRÆT	TABLEAU DE BORD PAINEL DE INSTRUMEN	325C
10		71103001		1	ENGRENAGEM ZAHNRAD	ENGRANAJE INGRANAGGIO	GEAR TANDHJUL	PIGNON ENGRENAGEM	050I
11		71102997		1	PAINEL DE CONTROLE BEDIENKONSOLE	PANEL DE CONTROL PANNELLO DI CONTROL	CONTROL PANEL KONTROLPANEL	PANNEAU DE COMMAN PAINEL DE CONTROLO	P792
12		71102998		1	LÂMPADA GLÜHLAMPE	BOMBILLA LAMPADINA	BULB PÆRE	AMPOULE LÂMPADA	030L
13		71102999		1	LENTE STREUSCHEIBE	LENTE TRASPARENTE	LENS LYGTEGLAS	CABOCHON LENTE	170T
14		71103000		1	BOTÃO TASTE	BOTÓN PULSANTE	BUTTON KNAP	BOUTON BOTÃO	120B

09-34	01	p1	10/08

CABINE - RESFRIADOR
CABINA - ENFRIADOR
CAB - COOLING
CAB - COOLING

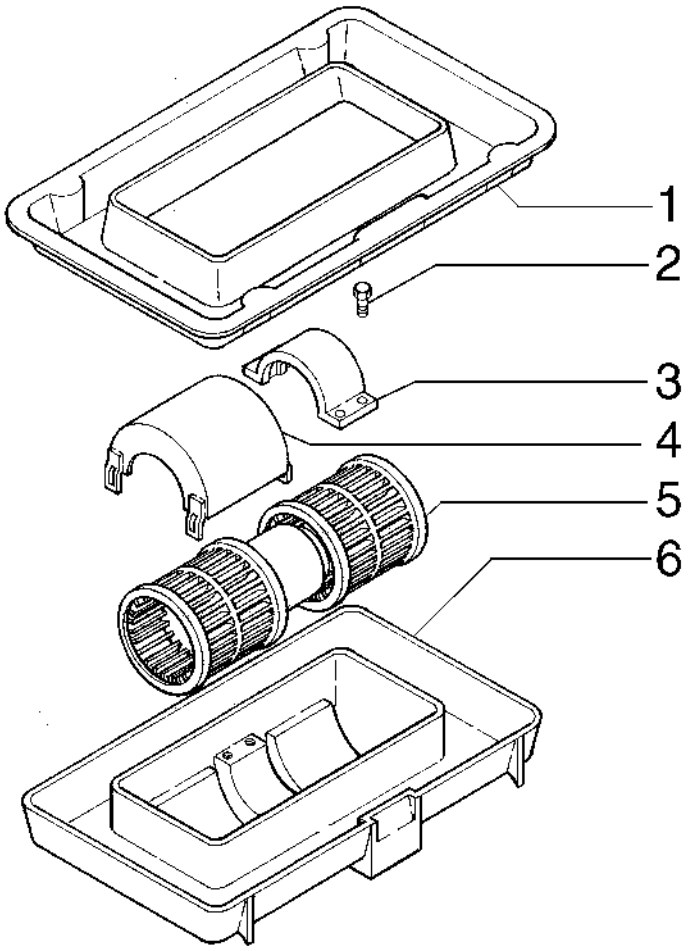

CAB - COOLING
CAB - COOLING
CAB - COOLING
CAB - COOLING

R	N	P.N.	MOD	Q	Denominação Bezeichnung	Denominacion Descrizione	Description Beskrivelse	Description Denominação	L.C.
1		87463063		1	COBERTURA ABDECKUNG	CUBIERTA COPERCHIO	COVER DÆKSEL	COUVERCLE COBERTURA	265C
2		87463064		4	PARAFUSO SCHRAUBE	TORNILLO VITE	SCREW SKRUE	VIS PARAFUSO	040V
3		87463065		1	FIXADOR HALTER	SOPORTE SUPPORTO	HOLDER HOLDER	SUPPORT SUPORTE	174S
4		87463066		2	COBERTURA ABDECKUNG	CUBIERTA COPERCHIO	COVER DÆKSEL	COUVERCLE COBERTURA	265C
5		87461883		1	MOTOR ELÉTRICO PEQUENO KLEINER ELEKTROMOT(	MOTOR ELÉCTRICO PE(MOTORINO ELETTRICO	SMALL ELECTRIC MOTC LILLE EL-MOTOR	PETIT MOTEUR ELECTR MOTOR ELÉCTRICO PE(	137M
6		87463068		1	COBERTURA ABDECKUNG	CUBIERTA COPERCHIO	COVER DÆKSEL	COUVERCLE COBERTURA	265C

09-35	01	p1	10/08

CABINE - RESFRIADOR
CABINA - ENFRIADOR
CAB - COOLING
CAB - COOLING

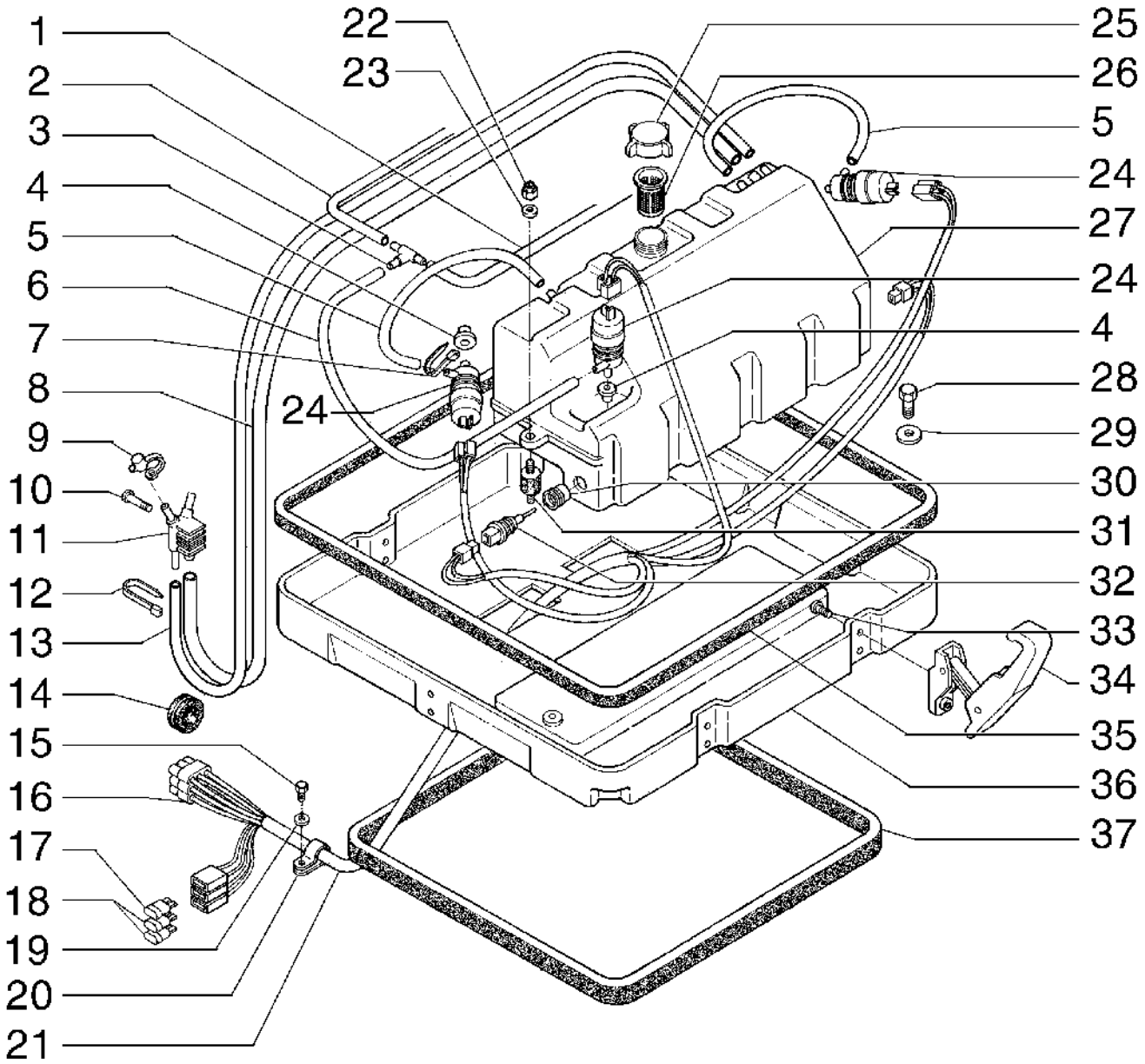

CAB - COOLING
CAB - COOLING
CAB - COOLING
CAB - COOLING

R	N	P.N.	MOD	Q	Denominação Bezeichnung	Denominacion Descrizione	Description Beskrivelse	Description Denominação	L.C.
1		87463020		1	MANGUEIRA SCHLAUCH	TUBO TUBO FLESSIBILE	HOSE SLANGE	FLEXIBLE MANGUEIRA	030M
2		87463020		1	MANGUEIRA SCHLAUCH	TUBO TUBO FLESSIBILE	HOSE SLANGE	FLEXIBLE MANGUEIRA	030M
3		87463021		2	CONECTOR HIDRÁUL HYDR STECKVERBINDE	CONECTOR HIDRÁULIC(CONNETTORE IDRAULI(	HYD CONNECTOR HYDRAULIKSTIK	CONNECTEUR HYDRAU CONECTOR HID.	020R
4		87463022		3	CONECTOR HIDRÁUL HYDR STECKVERBINDE	CONECTOR HIDRÁULIC(CONNETTORE IDRAULI(	HYD CONNECTOR HYDRAULIKSTIK	CONNECTEUR HYDRAU CONECTOR HID.	020R
5		87463023		2	MANGUEIRA SCHLAUCH	TUBO TUBO FLESSIBILE	HOSE SLANGE	FLEXIBLE MANGUEIRA	030M
6		87463023		1	MANGUEIRA SCHLAUCH	TUBO TUBO FLESSIBILE	HOSE SLANGE	FLEXIBLE MANGUEIRA	030M
7		87463024		1	GRAMPO KLAMMER	ABRAZADERA FERMO	CLIP KLIPS	COLLIER FIXADOR	045F
8		87463025		1	MANGUEIRA SCHLAUCH	TUBO TUBO FLESSIBILE	HOSE SLANGE	FLEXIBLE MANGUEIRA	030M
9		87463026		1	COBERTURA ABDECKUNG	CUBIERTA COPERCHIO	COVER DÆKSEL	COUVERCLE COBERTURA	265C
10		87463027		1	PARAFUSO SCHRAUBE	TORNILLO VITE	SCREW SKRUE	VIS PARAFUSO	040V
11		87463028		1	CONEXÃO ARMATUR	ACOPLAMIENTO RACCORDO	FITTING FITTING	RACCORD CONECTOR	3300
12		87463029		1	GRAMPO KLAMMER	ABRAZADERA FERMO	CLIP KLIPS	COLLIER FIXADOR	045F
13		87463030		1	MANGUEIRA SCHLAUCH	TUBO TUBO FLESSIBILE	HOSE SLANGE	FLEXIBLE MANGUEIRA	030M
14		87463073		1	JUNTA DICHTUNG	JUNTA GUARNIZIONE	GASKET PAKNING	JOINT JUNTA	123G
15		87463074		1	PARAFUSO SCHRAUBE	TORNILLO VITE	SCREW SKRUE	VIS PARAFUSO	040V
16		87463031		1	CONECTOR ELÉTR ELEKTR STECKVERBIND	CONECTOR ELÉCTRICC CONNETTORE ELETTRI(	ELEC CONNECTOR EL-STIK	CONNECTEUR ELECTRI CONECTOR ELÉC.	235C
17		87463032		1	FUSÍVEL, 20A SICHERUNG	FUSIBLE FUSIBILE	FUSE SIKRING	FUSIBLE FUSÍVEL	110F
18		87463033		2	FUSÍVEL, 15A SICHERUNG	FUSIBLE FUSIBILE	FUSE SIKRING	FUSIBLE FUSÍVEL	110F
19		87463075		1	ARRUELA PLANA UNTERLEGSCHEIBE	ARANDELA RONDELLA	WASHER FLADSKIVE	RONDELLE ANILHA	131R
20		87463034		1	GRAMPO KLAMMER	ABRAZADERA FERMO	CLIP KLIPS	COLLIER FIXADOR	045F
21		87463035		1	CABO ELÉTRICO ELEKTROKABEL	CABLE ELÉCTRICO CAVO ELETTRICO	ELECTRIC CABLE EL-KABEL	CABLE ELECTRIQUE CABO ELÉCTRICO	111C
22		87463036		1	PORCA MUTTER	TUERCA DADO	NUT MØTRIK	ECROU PORCA	010D
23		87463076		1	ARRUELA PLANA UNTERLEGSCHEIBE	ARANDELA RONDELLA	WASHER FLADSKIVE	RONDELLE ANILHA	131R
24		87463037		3	BOMBA DE ÁGUA WASSERPUMPE	BOMBA DE AGUA POMPA ACQUA	WATER PUMP VANDPUMPE	POMPE A EAU BOMBA DE ÁGUA	152P

09-35	01	p2	10/08

CABINE - RESFRIADOR
CABINA - ENFRIADOR
CAB - COOLING
CAB - COOLING

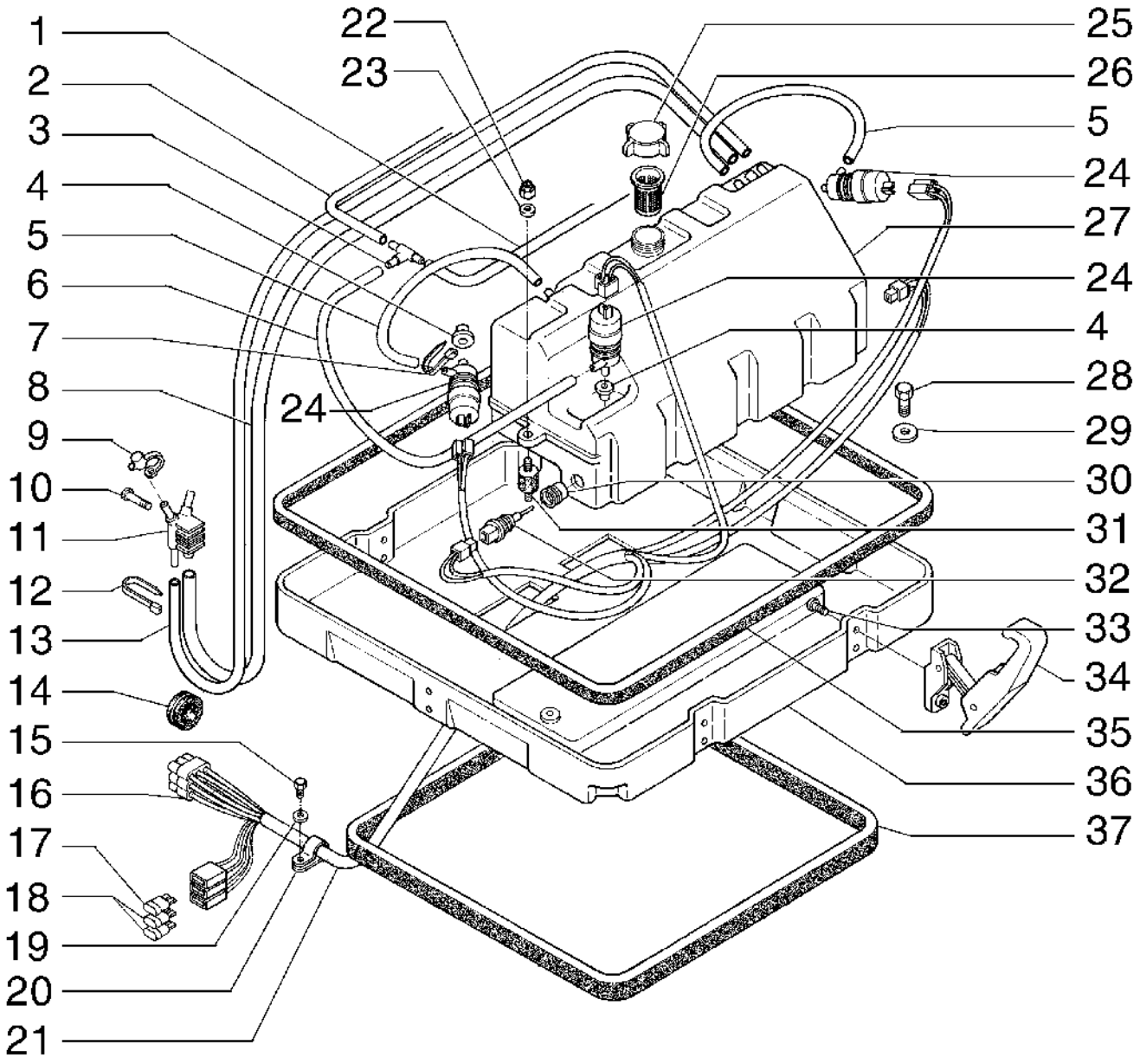

CAB - COOLING
CAB - COOLING
CAB - COOLING
CAB - COOLING

R	N	P.N.	MOD	Q	Denominação Bezeichnung	Denominacion Descrizione	Description Beskrivelse	Description Denominação	L.C.
25		**87463038**		1	COBERTURA ABDECKUNG	CUBIERTA COPERCHIO	COVER DÆKSEL	COUVERCLE COBERTURA	265C
26		**87463039**		1	FILTRO FILTER	FILTRO FILTRO	FILTER FILTER	FILTRE FILTRO	065F
27		**87463040**		1	RESERVATÓRIO TANK	DEPÓSITO SERBATOIO	TANK TANK	RESERVOIR DEPÓSITO	115S
28		**87463077**		1	PARAFUSO SCHRAUBE	TORNILLO VITE	SCREW SKRUE	VIS PARAFUSO	040V
29		**87463041**		1	ARRUELA PLANA UNTERLEGSCHEIBE	ARANDELA RONDELLA	WASHER FLADSKIVE	RONDELLE ANILHA	131R
30		**87463042**		1	PARA-SOL SONNENBLENDE	VISERA VISIERA PARASOLE	SUN VISOR SOLSKÆRM	VISIERE PROTECTOR SOLAR	080R
31		**87463043**		1	COXIM KISSEN	COJÍN CUSCINO	CUSHION PUDE	COUSSIN COXIM	2460
32		**87463044**		1	SENSOR SENSOR	SENSOR SENSORE	SENSOR FØLER	CAPTEUR SENSOR	608S
33		**87463045**		8	PARAFUSO SCHRAUBE	TORNILLO VITE	SCREW SKRUE	VIS PARAFUSO	040V
34		**87463046**		4	GRAMPO KLAMMER	ABRAZADERA FERMO	CLIP KLIPS	COLLIER FIXADOR	045F
35		**87463047**		1	JUNTA DICHTUNG	JUNTA GUARNIZIONE	GASKET PAKNING	JOINT JUNTA	123G
36		**87463048**		1	COBERTURA ABDECKUNG	CUBIERTA COPERCHIO	COVER DÆKSEL	COUVERCLE COBERTURA	265C
37		**87463049**		1	JUNTA DICHTUNG	JUNTA GUARNIZIONE	GASKET PAKNING	JOINT JUNTA	123G

09-36	01	p1	10/08

CABINE - RESFRIADOR
CABINA - ENFRIADOR
CAB - COOLING
CAB - COOLING

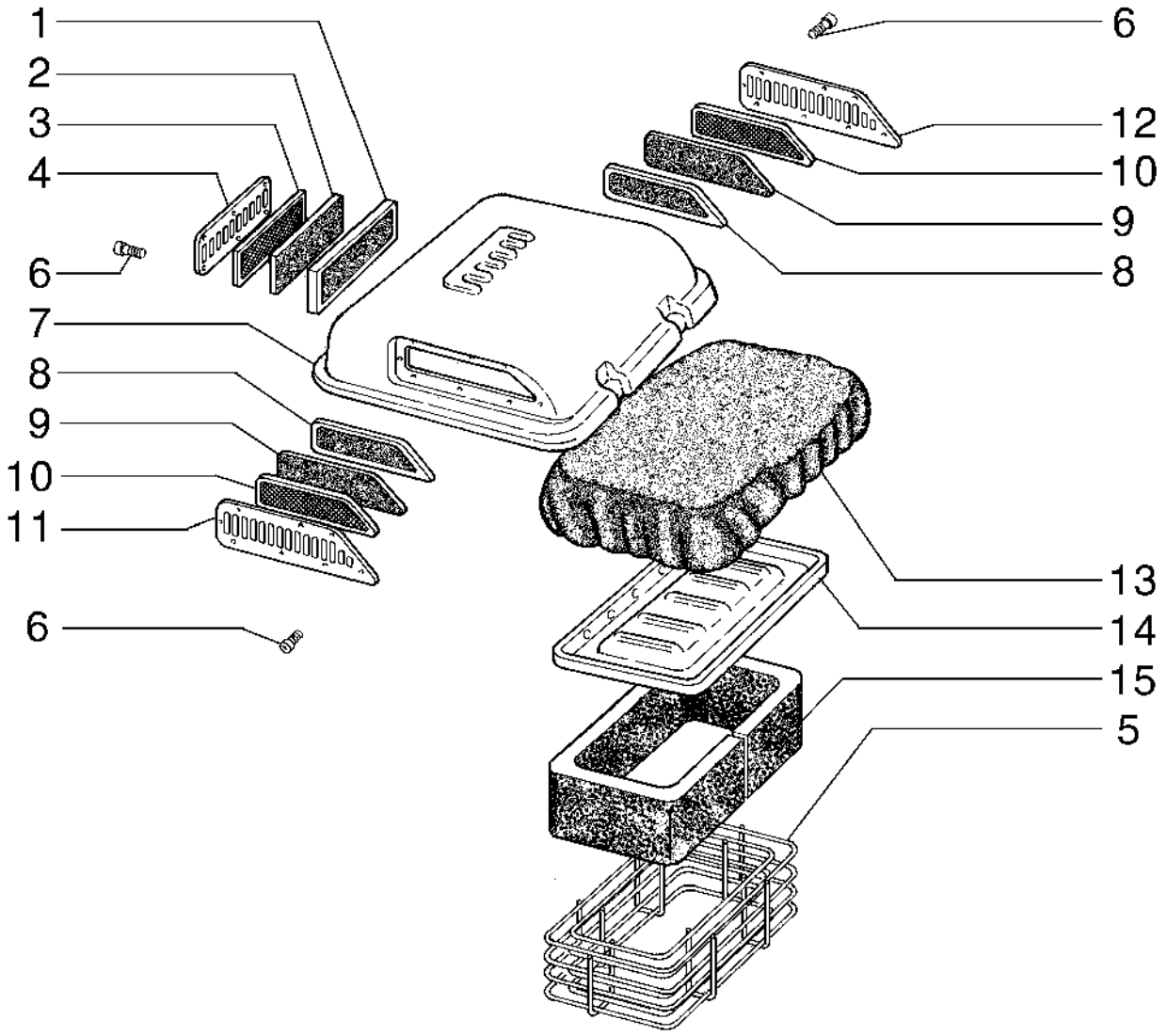

CAB - COOLING
CAB - COOLING
CAB - COOLING
CAB - COOLING

R	N	P.N.	MOD	Q	Denominação Bezeichnung	Denominacion Descrizione	Description Beskrivelse	Description Denominação	L.C.
1		87463050		1	FILTRO FILTER	FILTRO FILTRO	FILTER FILTER	FILTRE FILTRO	065F
2		87463071		1	FILTRO FILTER	FILTRO FILTRO	FILTER FILTER	FILTRE FILTRO	065F
3		87463072		1	FILTRO FILTER	FILTRO FILTRO	FILTER FILTER	FILTRE FILTRO	065F
4		87463051		1	COBERTURA ABDECKUNG	CUBIERTA COPERCHIO	COVER DÆKSEL	COUVERCLE COBERTURA	265C
5		71102256		1	GRELHA GRILL	REJILLA GRIGLIA	GRILLE GITTER	CALANDRE GRELHA	101G
6		87463053		22	PARAFUSO SCHRAUBE	TORNILLO VITE	SCREW SKRUE	VIS PARAFUSO	040V
7		71102253		1	COBERTURA ABDECKUNG	CUBIERTA COPERCHIO	COVER DÆKSEL	COUVERCLE COBERTURA	265C
8	1	87463055		1	FILTRO FILTER	FILTRO FILTRO	FILTER FILTER	FILTRE FILTRO	065F
9		87463056		2	FILTRO FILTER	FILTRO FILTRO	FILTER FILTER	FILTRE FILTRO	065F
10		87463057		2	KIT DE REVISÃO DO MOTOR MOTORÜBERHOLUNGSS	KIT DE REVISIÓN DEL M KIT REVISIONE MOTORE	ENGINE OVERHAUL KIT MOTORREVISIONSSÆT	KIT DE REVISION MOTEI KIT DE REVISÃO DO MO	002K
11		71102257		1	COBERTURA ABDECKUNG	CUBIERTA COPERCHIO	COVER DÆKSEL	COUVERCLE COBERTURA	265C
12		71102258		1	COBERTURA ABDECKUNG	CUBIERTA COPERCHIO	COVER DÆKSEL	COUVERCLE COBERTURA	265C
13		71102254		1	CONJ PRÉ-FILTRO DE AR LUFTVORREINIGERBAU	CONJ. PREFILTRO DE A COMPLESS. PREFILTRO	AIR PRE-CLEANER ASSY LUFT FORFILTER KPL.	PREFILTRE A AIR PRÉ-FILTRO	201P
14		87463061		1	COBERTURA ABDECKUNG	CUBIERTA COPERCHIO	COVER DÆKSEL	COUVERCLE COBERTURA	265C
15		71102255		1	FILTRO FILTER	FILTRO FILTRO	FILTER FILTER	FILTRE FILTRO	065F

(1) OPCIONAL

09-37	01	p1	10/08

TOLDO SOLAR
TOLDO SOLAR
ROPS/CANOPY
ROPS/CANOPY

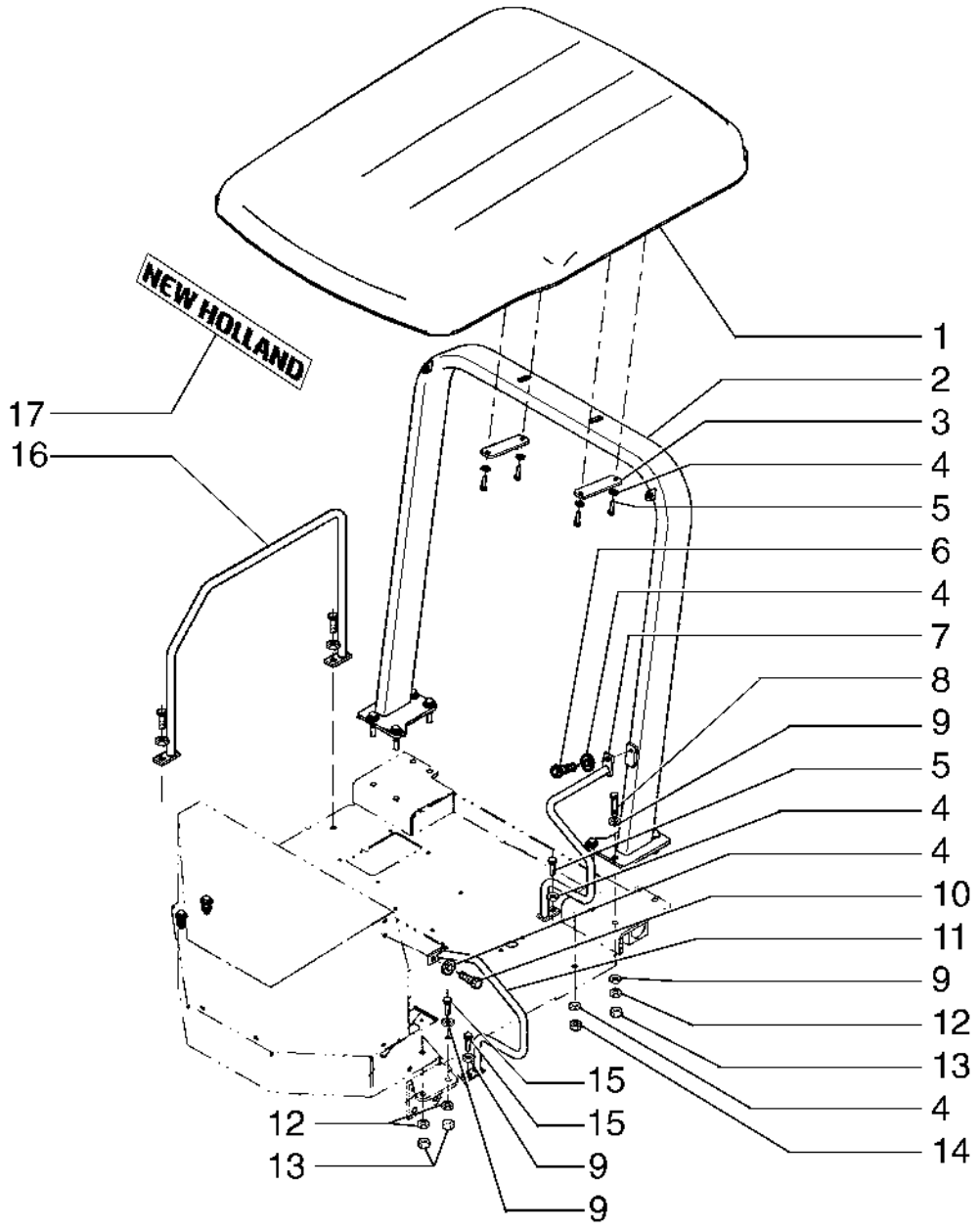

ROPS/CANOPY
ROPS/CANOPY
ROPS/CANOPY
ROPS/CANOPY

R	N	P.N.	MOD	Q	Denominação Bezeichnung	Denominacion Descrizione	Description Beskrivelse	Description Denominação	L.C.
1		87519585		1	TETO DACH	TECHO TETTO	ROOF HARD TOP	PAVILLON TEJADILHO	020P
2		87519556		1	SUPORTE STÜTZE	SOPORTE SUPPORTO	SUPPORT BESLAG	SUPPORT SUPORTE	300S
3		87519578		2	BARRA BAR PLATE	PLACA DE BARRA PIASTRA DELLA BARRA	BAR PLATE SLAGLE	BATTE PÁ	850S
4		896-15012		8	ARRUELA PLANA, M12 x 28.5 x 4, HT UNTERLEGSCHEIBE	ARANDELA RONDELLA	WASHER FLADSKIVE	RONDELLE ANILHA	131R
5		11112631		5	PARAFUSO, Hex, M12 x 35, 10.9 SCHRAUBE	PERNO BULLONE	BOLT BOLT	VIS PARAFUSO	140B
6		11112131		1	PARAFUSO, Hex, M12 x 20, 10.9, Full Thd SCHRAUBE	PERNO BULLONE	BOLT BOLT	VIS PARAFUSO	140B
7		87519593		1	CORRIMÃO HANDLAUF	PASAMANO CORRIMANO	HANDRAIL GELÆNDER	MAIN COURANTE CORRIMÃO	015M
8		70921597		8	PARAFUSO SCHRAUBE	TORNILLO VITE	SCREW SKRUE	VIS PARAFUSO	040V
9		70927275		20	ARRUELA PLANA UNTERLEGSCHEIBE	ARANDELA RONDELLA	WASHER FLADSKIVE	RONDELLE ANILHA	131R
10		70921175		1	PARAFUSO SCHRAUBE	TORNILLO VITE	SCREW SKRUE	VIS PARAFUSO	040V
11		87519586		1	CORRIMÃO HANDLAUF	PASAMANO CORRIMANO	HANDRAIL GELÆNDER	MAIN COURANTE CORRIMÃO	015M
12		70912942		12	TRAVA DA ARRUELA SICHERUNGSSCHEIBE	ARANDELA DE BLOQUE RONDELLA DI SICUREZ	LOCK WASHER LÅSESKIVE	RONDELLE FREIN ANILHA DE RETENÇÃO	132R
13		70911029		12	PORCA MUTTER	TUERCA DADO	NUT MØTRIK	ECROU PORCA	010D
14		829-1412		1	PORCA, M12, Cl 10 MUTTER	TUERCA DADO	NUT MØTRIK	ECROU PORCA	010D
15		70921403		4	PARAFUSO SCHRAUBE	TORNILLO VITE	SCREW SKRUE	VIS PARAFUSO	040V
16		87631260		1	CORRIMÃO HANDLAUF	PASAMANO CORRIMANO	HANDRAIL GELÆNDER	MAIN COURANTE CORRIMÃO	015M
17		87623113		1	ADESIVO AUFKLEBER	CALCOMANÍA DECALCOMANIA	DECAL TRANSFER	AUTOCOLLANT DÍSTICO	012D

09-38	01	p1	10/08

RETROVISOR EXTERNO - OPCIONAL
RETROVISOR EXTERNO - OPCIONAL
REAR VIEW OUTER MIRROR - OPTIONAL
REAR VIEW OUTER MIRROR - OPTIONAL

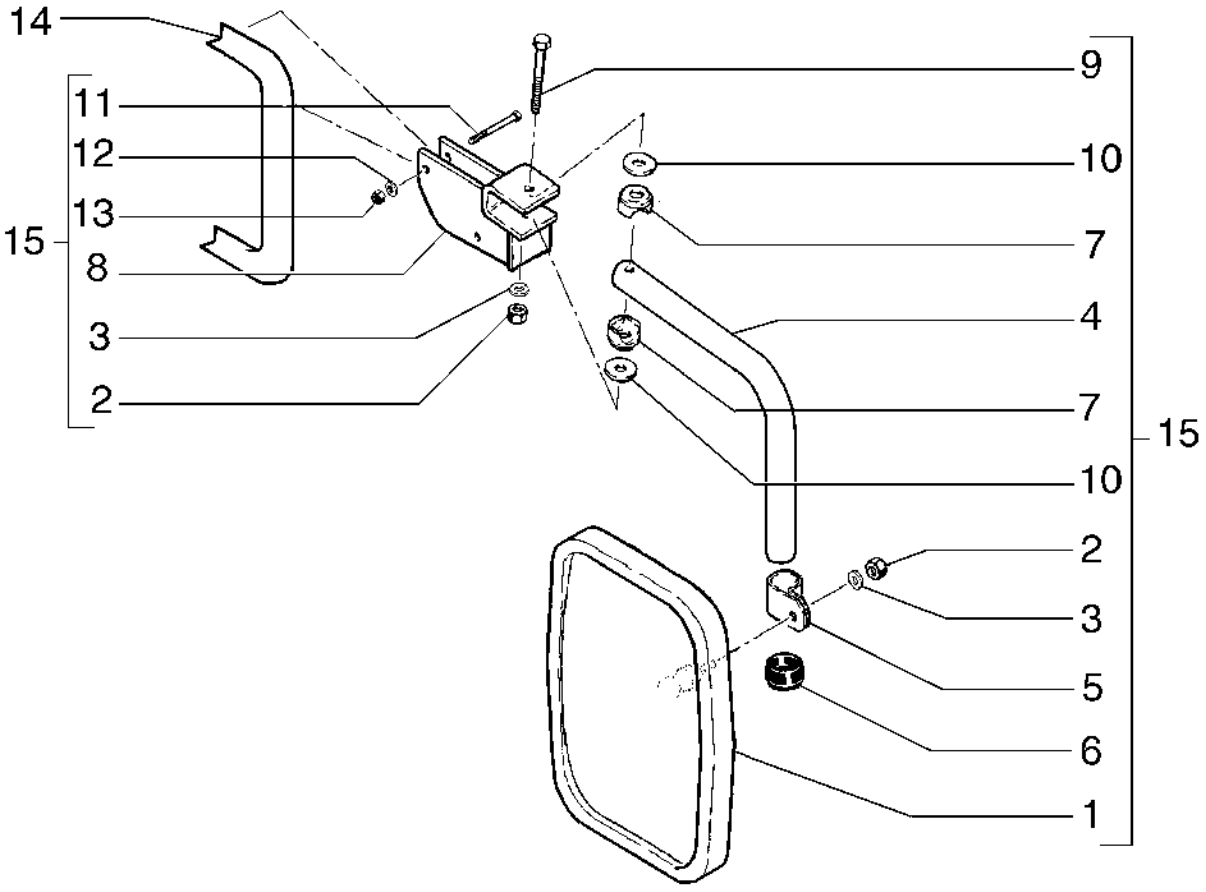

REAR VIEW OUTER MIRROR - OPTIONAL
REAR VIEW OUTER MIRROR - OPTIONAL
REAR VIEW OUTER MIRROR - OPTIONAL
REAR VIEW OUTER MIRROR - OPTIONAL

R	N	P.N.	MOD	Q	Denominação Bezeichnung	Denominacion Descrizione	Description Beskrivelse	Description Denominação	L.C.
1		1283403C1		2	ESPELHO SPIEGEL	ESPEJO SPECCHIETTO	MIRROR SPEJL	RETROVISEUR ESPELHO	5580
2		832-10410		2	CONTRA PORCA, M10 x 1.5, Cl 8 SICHERUNGSMUTTER	TUERCA DE BLOQUEO DADO DI BLOCCAGGIO	LOCK NUT LÅSEMØTRIK	CONTRE-ECROU CONTRAPORCA	P263
3		326365A1		1	ARRUELA PLANA UNTERLEGSCHEIBE	ARANDELA ROSETTA PIANA	WASHER FLADSKIVE	RONDELLE ANILHA	9720
4		1977805C1		2	BRAÇO ARM	BRAZO BRACCIO	ARM ARM	BRAS BRAÇO	130B
5		1977834C1		2	ARGOLA DE FIXAÇÃO BEFESTIGUNGSKLEMME	ABRAZADERA DE MONT GRAFFA DI MONTAGGIC	MOUNTING CLIP MONTERINGSKLEMME	COLLIER-DE-FIXATION ARGOLA DE FIXAÇÃO	Z445
6		1977833C1		2	TAMPA KAPPE	TAPÓN TAPPO	CAP TANKDÆKSEL	CAPUCHON TAMPÃO	052T
7		1977831C1		4	ARGOLA DE FIXAÇÃO BEFESTIGUNGSKLEMME	ABRAZADERA DE MONT GRAFFA DI MONTAGGIC	MOUNTING CLIP MONTERINGSKLEMME	COLLIER-DE-FIXATION ARGOLA DE FIXAÇÃO	Z445
8		198061A1		2	SUPORTE STUETZE	APOYADERO SUPPORTO	SUPPORT SUPPORT	SUPPORT SUPORTE	8790
9		326362A1		2	PARAFUSO SCHAUBENBOLZEN	TORNILLO BULLONE	BOLT SKRUE	BOULON PARAFUSO	0810
10		1977832C1		4	ARRUELA PLANA UNTERLEGSCHEIBE	ARANDELA ROSETTA PIANA	WASHER FLADSKIVE	RONDELLE ANILHA	9720
11		326361A1		4	PARAFUSO SCHAUBENBOLZEN	TORNILLO BULLONE	BOLT SKRUE	BOULON PARAFUSO	0810
12		297865A1		4	ARRUELA PLANA UNTERLEGSCHEIBE	ARANDELA ROSETTA PIANA	WASHER FLADSKIVE	RONDELLE ANILHA	9720
13		326363A1		4	PORCA MUTTER	TUERCA DADO	NUT MØTRIK	ECROU PORCA	5780
14		87367962		2	SUPORTE STÜTZE	SOPORTE SUPPORTO	SUPPORT BESLAG	SUPPORT SUPORTE	300S
15		87685186		1	JOGO PACKUNG	JEUGO KIT	KIT KIT	POCHETTE JOGO	4830

DECALQUES
CALCOMANIAS
DECALS
DECALS

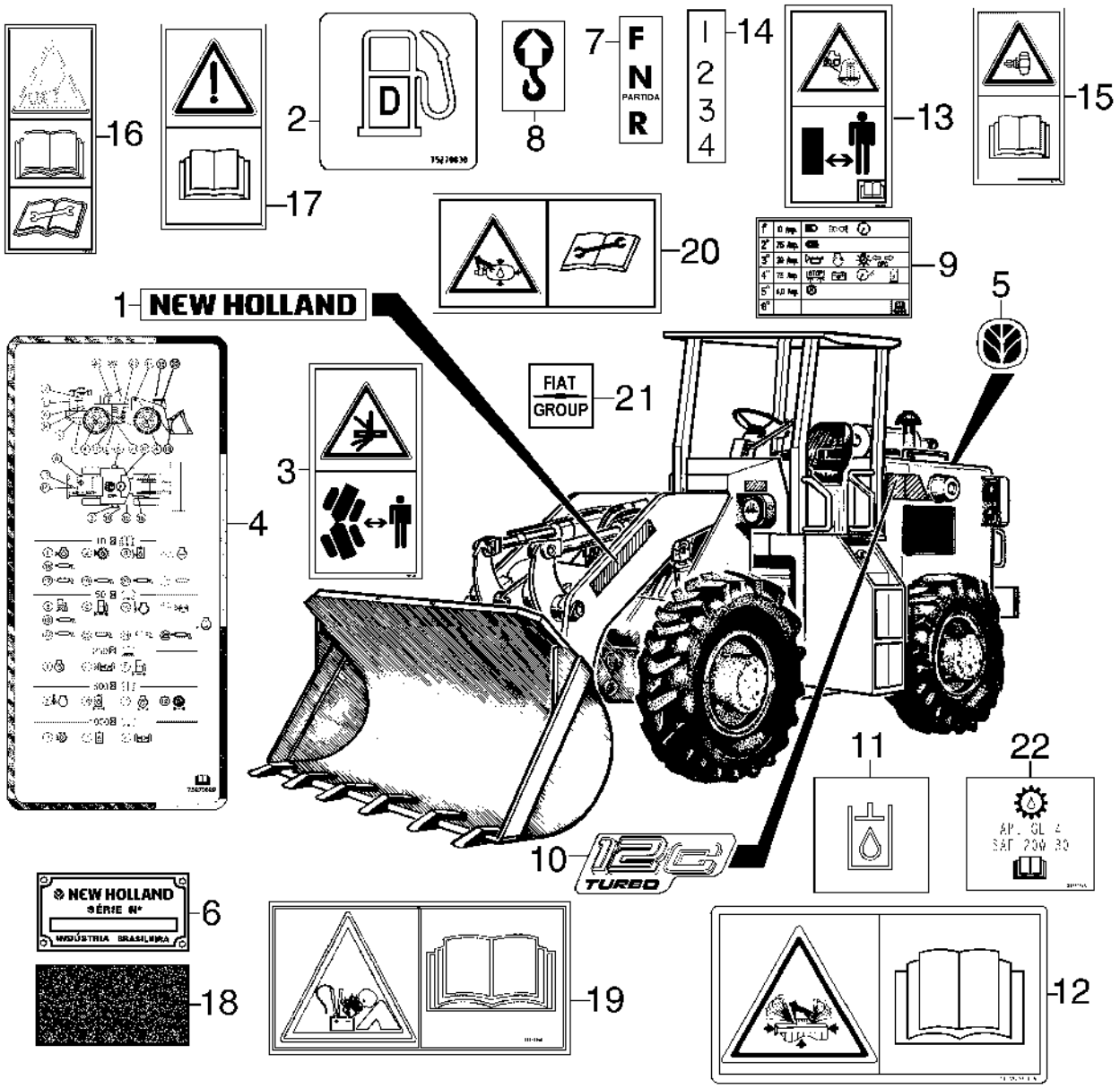

DECALS
DECALS
DECALS
DECALS

R	N	P.N.	MOD	Q	Denominação Bezeichnung	Denominacion Descrizione	Description Beskrivelse	Description Denominação	L.C.
1		87626503		2	PLAQUETA DATENSCHILD	PLACA DE DATOS TARGHETTA DATI	DATA PLAQUE DATASKILT	PLAQUE D'IDENTIFICATI PLACA IDENTIFICADOR/	065T
2		75270830		2	PLAQUETA DATENSCHILD	PLACA DE DATOS TARGHETTA DATI	DATA PLAQUE DATASKILT	PLAQUE D'IDENTIFICATI PLACA IDENTIFICADOR/	065T
3		323695A1		2	DECALCOMANIA ABZIEHBILD	CALCOMANIA DECALCOMANIA	DECAL TRANSFER	DECALCOMANIE DECALCOMANIA	P903
4		84259341		1	ADESIVO AUFKLEBER	CALCOMANÍA DECALCOMANIA	DECAL TRANSFER	AUTOCOLLANT DÍSTICO	012D
5		86594528		1	ADESIVO AUFKLEBER	CALCOMANÍA DECALCOMANIA	DECAL TRANSFER	AUTOCOLLANT DÍSTICO	012D
6		75327334		1	ADESIVO AUFKLEBER	CALCOMANÍA DECALCOMANIA	DECAL TRANSFER	AUTOCOLLANT DÍSTICO	012D
7		75213515		1	ADESIVO AUFKLEBER	CALCOMANÍA DECALCOMANIA	DECAL TRANSFER	AUTOCOLLANT DÍSTICO	012D
8		75235158		3	ADESIVO AUFKLEBER	CALCOMANÍA DECALCOMANIA	DECAL TRANSFER	AUTOCOLLANT DÍSTICO	012D
9		87623166		1	PLAQUETA DATENSCHILD	PLACA DE DATOS TARGHETTA DATI	DATA PLAQUE DATASKILT	PLAQUE D'IDENTIFICATI PLACA IDENTIFICADOR/	065T
10		{84306749}		2					
11		395895A1		1	DECALCOMANIA ABZIEHBILD	CALCOMANIA DECALCOMANIA	DECAL TRANSFER	DECALCOMANIE DECALCOMANIA	P903
12		329045A1		1	ADESIVO DE ADVERTÊNCIA AUFKLEBER WARNUNG	RÓTULO DE ADVERTEN DECALCOMANIA AVVER	WARNING DECAL MÆRKAT, ADVARSEL	AUTOCOLLANT AVERTIS DÍSTICO DE AVISO	A040
13		329048A1		2	DECALCOMANIA ABZIEHBILD	CALCOMANIA DECALCOMANIA	DECAL TRANSFER	DECALCOMANIE DECALCOMANIA	P903
14		84171723		1	ADESIVO AUFKLEBER	CALCOMANÍA DECALCOMANIA	DECAL TRANSFER	AUTOCOLLANT DÍSTICO	012D
15		75327893		1	PLAQUETA DATENSCHILD	PLACA DE DATOS TARGHETTA DATI	DATA PLAQUE DATASKILT	PLAQUE D'IDENTIFICATI PLACA IDENTIFICADOR/	065T
16		87453136		1	DECALCOMANIA ABZIEHBILD	CALCOMANIA DECALCOMANIA	DECAL TRANSFER	DECALCOMANIE DECALCOMANIA	P903
17		256147A1		1	ADESIVO AUFKLEBER	CALCOMANÍA DECALCOMANIA	DECAL TRANSFER	AUTOCOLLANT DÍSTICO	012D
18		87558139		1	TIRA GURT	TIRA FASCETTA	BAND BÅND	BANDE CINTA	020N
19		412476A1		2	DECALCOMANIA ABZIEHBILD	CALCOMANIA DECALCOMANIA	DECAL TRANSFER	DECALCOMANIE DECALCOMANIA	P903
20		328903A1		1	DECALCOMANIA ABZIEHBILD	CALCOMANIA DECALCOMANIA	DECAL TRANSFER	DECALCOMANIE DECALCOMANIA	P903
21		87691652		2	ADESIVO AUFKLEBER	CALCOMANÍA DECALCOMANIA	DECAL TRANSFER	AUTOCOLLANT DÍSTICO	012D
22		{84259343}		1					

09-41	01	p1	03/09

PISO
PISO
FLOOR
FLOOR

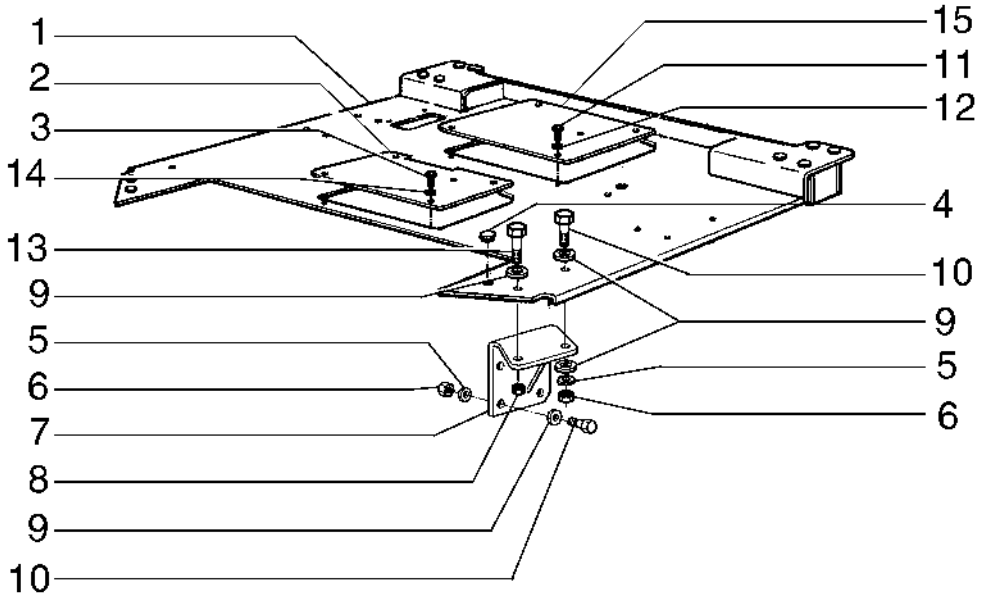

FLOOR
FLOOR
FLOOR
FLOOR

R	N	P.N.	MOD	Q	Denominação Bezeichnung	Denominacion Descrizione	Description Beskrivelse	Description Denominação	L.C.
1		**84152536**		1	PISO BODEN	PISO PAVIMENTO	FLOOR GULV	PLANCHER CHÃO	050P
2		**84127848**		1	COBERTURA ABDECKUNG	CUBIERTA COPERCHIO	COVER DÆKSEL	COUVERCLE COBERTURA	265C
3		**70927401**		4	PARAFUSO SCHRAUBE	TORNILLO VITE	SCREW SKRUE	VIS PARAFUSO	040V
4		**14590887**		4	BOTÃO DE BORRACHA GUMMITÜLLE	BOTÓN DE GOMA PULSANTE IN GOMMA	RUBBER BUTTON GUMMIPROP	BOUTON EN CAOUTCHO BOTÃO DE BORRACHA	121B
5		**70912942**		14	TRAVA DA ARRUELA SICHERUNGSSCHEIBE	ARANDELA DE BLOQUE RONDELLA DI SICUREZ	LOCK WASHER LÅSESKIVE	RONDELLE FREIN ANILHA DE RETENÇÃO	132R
6		**70911029**		10	PORCA MUTTER	TUERCA DADO	NUT MØTRIK	ECROU PORCA	010D
7		**75265959**		1	SUPORTE, LH STÜTZE	SOPORTE SUPPORTO	SUPPORT BESLAG	SUPPORT SUPORTE	300S
7		**75265957**		1	SUPORTE, RH STÜTZE	SOPORTE SUPPORTO	SUPPORT BESLAG	SUPPORT SUPORTE	300S
8		**70911029**		4	PORCA MUTTER	TUERCA DADO	NUT MØTRIK	ECROU PORCA	010D
9		**70927275**		10	ARRUELA PLANA UNTERLEGSCHEIBE	ARANDELA RONDELLA	WASHER FLADSKIVE	RONDELLE ANILHA	131R
10		**70921174**		10	PARAFUSO SCHRAUBE	TORNILLO VITE	SCREW SKRUE	VIS PARAFUSO	040V
11		**627-8025**		4	PARAFUSO, Hex, M8 x 25, 10.9 SCHRAUBE	PERNO BULLONE	BOLT BOLT	VIS PARAFUSO	140B
12		**10516671**		4	TRAVA DA ARRUELA SICHERUNGSSCHEIBE	ARANDELA DE BLOQUE RONDELLA DI SICUREZ	LOCK WASHER LÅSESKIVE	RONDELLE FREIN ANILHA DE RETENÇÃO	132R
13		**70921403**		2	PARAFUSO SCHRAUBE	TORNILLO VITE	SCREW SKRUE	VIS PARAFUSO	040V
14		**70904204**		4	TRAVA DA ARRUELA SICHERUNGSSCHEIBE	ARANDELA DE BLOQUE RONDELLA DI SICUREZ	LOCK WASHER LÅSESKIVE	RONDELLE FREIN ANILHA DE RETENÇÃO	132R
15		**84152543**		1	COBERTURA ABDECKUNG	CUBIERTA COPERCHIO	COVER DÆKSEL	COUVERCLE COBERTURA	265C

09-42	01	p1	11/08

PÁRA-LAMAS TRASEIRO ESQUERDO
GUARDA BARROS TRASERO IZQUIERDO
LEFT REAR FENDER
LEFT REAR FENDER

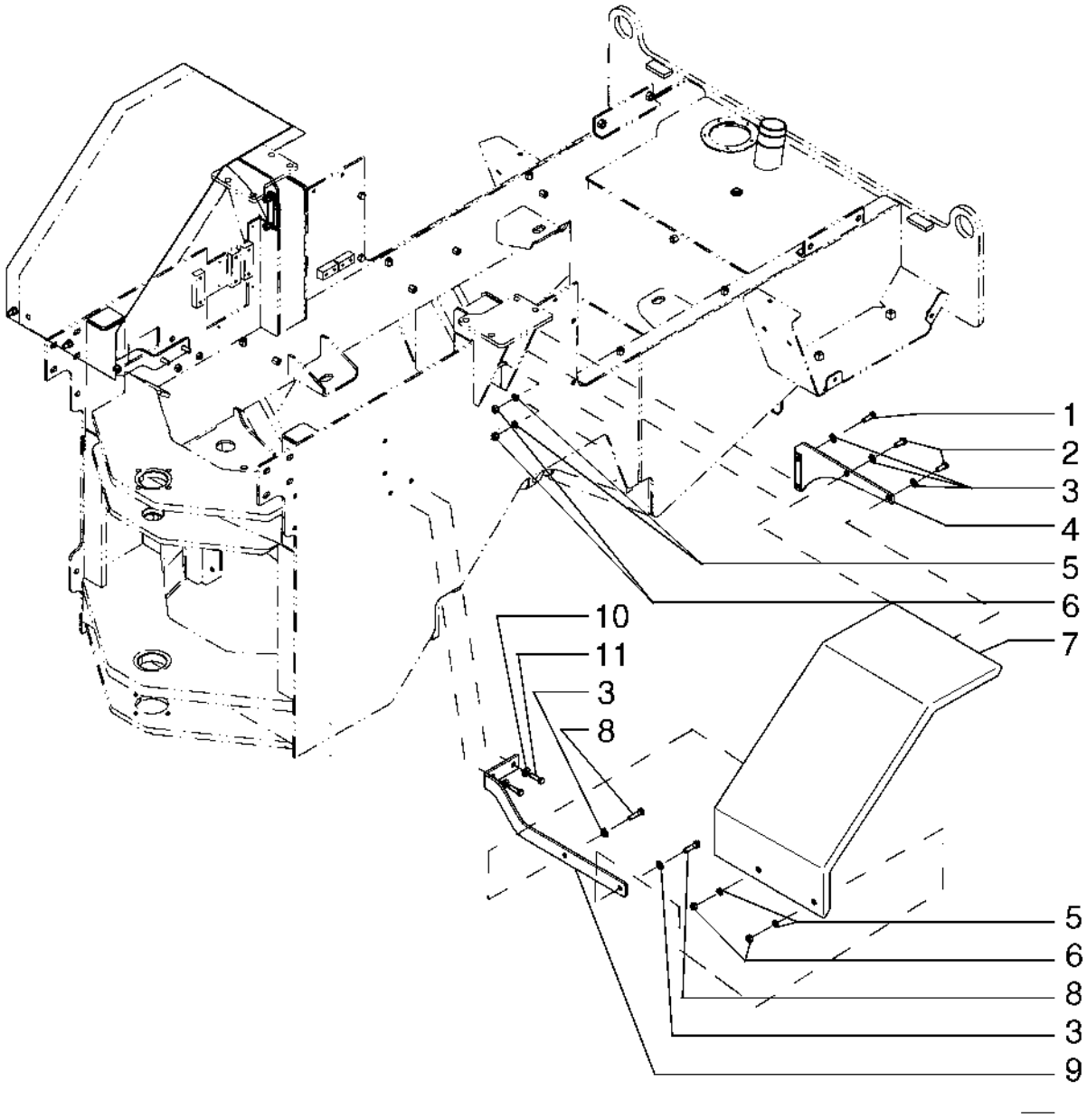

LEFT REAR FENDER
LEFT REAR FENDER
LEFT REAR FENDER
LEFT REAR FENDER

R	N	P.N.	MOD	Q	Denominação Bezeichnung	Denominacion Descrizione	Description Beskrivelse	Description Denominação	L.C.
1		70920585		2	PARAFUSO SCHRAUBE	TORNILLO VITE	SCREW SKRUE	VIS PARAFUSO	040V
2		70927172		2	PARAFUSO SCHRAUBE	TORNILLO VITE	SCREW SKRUE	VIS PARAFUSO	040V
3		70928188		5	ARRUELA PLANA UNTERLEGSCHEIBE	ARANDELA RONDELLA	WASHER FLADSKIVE	RONDELLE ANILHA	131R
4		75265985		1	SUPORTE STÜTZE	SOPORTE SUPPORTO	SUPPORT BESLAG	SUPPORT SUPORTE	300S
5		70912441		4	ARRUELA PLANA UNTERLEGSCHEIBE	ARANDELA RONDELLA	WASHER FLADSKIVE	RONDELLE ANILHA	131R
6		70910325		4	PORCA MUTTER	TUERCA DADO	NUT MØTRIK	ECROU PORCA	010D
7		75265983		1	PARA-LAMA TRASEIRO HECKKOTFLÜGEL	GUARDABARROS TRASI PARAFANGO POSTERIO	REAR FENDER BAGSKÆRM	AILE ARRIERE GUARDA-LAMAS TRASE	031P
8		70920574		2	PARAFUSO SCHRAUBE	TORNILLO VITE	SCREW SKRUE	VIS PARAFUSO	040V
9		87541007		1	SUPORTE STÜTZE	SOPORTE SUPPORTO	SUPPORT BESLAG	SUPPORT SUPORTE	300S
10		896-15012		2	ARRUELA PLANA, M12 x 28.5 x 4, HT UNTERLEGSCHEIBE	ARANDELA RONDELLA	WASHER FLADSKIVE	RONDELLE ANILHA	131R
11		627-12040		2	PARAFUSO, Hex, M12 x 40, 10.9, Full Thd SCHRAUBE	PERNO BULLONE	BOLT BOLT	VIS PARAFUSO	140B

09-43	01	p1	11/08

PÁRA-LAMAS TRASEIRO DIREITO
GUARDA BARROS TRASERO DERECHO
RIGHT REAR FENDER
RIGHT REAR FENDER

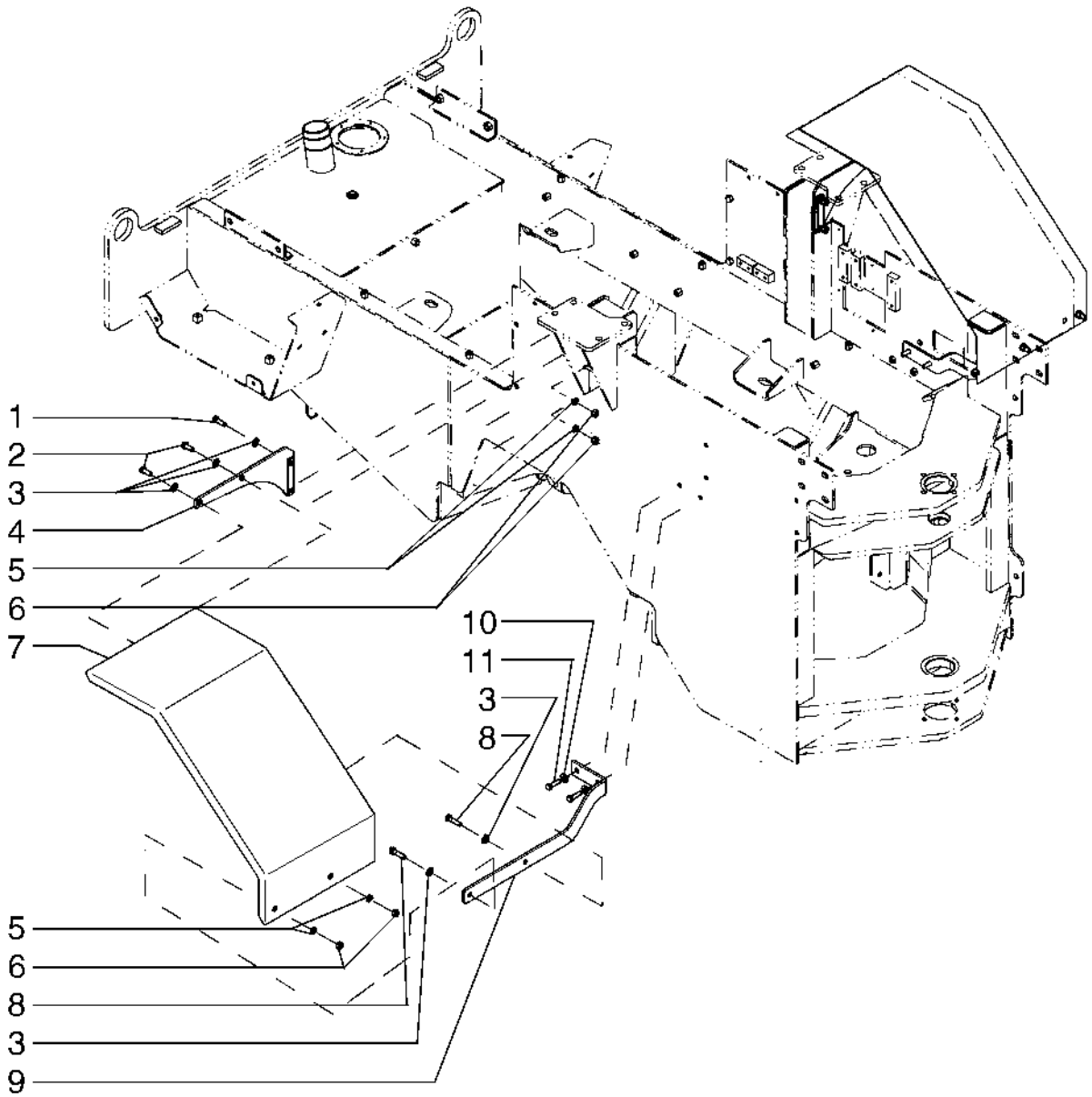

RIGHT REAR FENDER
RIGHT REAR FENDER
RIGHT REAR FENDER
RIGHT REAR FENDER

R	N	P.N.	MOD	Q	Denominação Bezeichnung	Denominacion Descrizione	Description Beskrivelse	Description Denominação	L.C.
1		70920585		2	PARAFUSO SCHRAUBE	TORNILLO VITE	SCREW SKRUE	VIS PARAFUSO	040V
2		70927172		2	PARAFUSO SCHRAUBE	TORNILLO VITE	SCREW SKRUE	VIS PARAFUSO	040V
3		70928188		5	ARRUELA PLANA UNTERLEGSCHEIBE	ARANDELA RONDELLA	WASHER FLADSKIVE	RONDELLE ANILHA	131R
4		75265987		1	SUPORTE STÜTZE	SOPORTE SUPPORTO	SUPPORT BESLAG	SUPORTE SUPORTE	300S
5		70912441		4	ARRUELA PLANA UNTERLEGSCHEIBE	ARANDELA RONDELLA	WASHER FLADSKIVE	RONDELLE ANILHA	131R
6		70910325		4	PORCA MUTTER	TUERCA DADO	NUT MØTRIK	ECROU PORCA	010D
7		75265981		1	PARA-LAMA TRASEIRO HECKKOTFLÜGEL	GUARDABARROS TRASI PARAFANGO POSTERIO	REAR FENDER BAGSKÆRM	AILE ARRIERE GUARDA-LAMAS TRASE	031P
8		70920574		2	PARAFUSO SCHRAUBE	TORNILLO VITE	SCREW SKRUE	VIS PARAFUSO	040V
9		87541005		1	SUPORTE STÜTZE	SOPORTE SUPPORTO	SUPPORT BESLAG	SUPPORT SUPORTE	300S
10		896-15012		2	ARRUELA PLANA, M12 x 28.5 x 4, HT UNTERLEGSCHEIBE	ARANDELA RONDELLA	WASHER FLADSKIVE	RONDELLE ANILHA	131R
11		627-12040		2	PARAFUSO, Hex, M12 x 40, 10.9, Full Thd SCHRAUBE	PERNO BULLONE	BOLT BOLT	VIS PARAFUSO	140B

09-44	01	p1	12/09

PÁRA-LAMAS DIANTEIRO
GUARDA BARROS DELANTERO
FRONT FENDER
FRONT FENDER

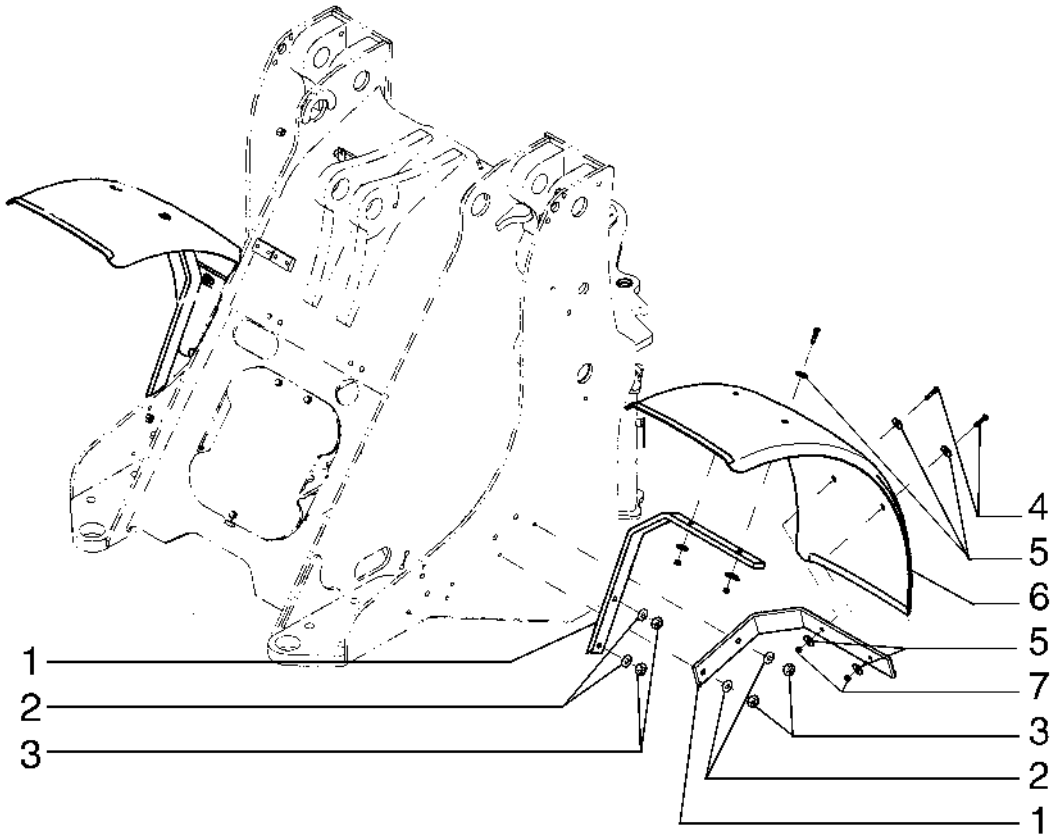

FRONT FENDER
FRONT FENDER
FRONT FENDER
FRONT FENDER

R	N	P.N.	MOD	Q	Denominação Bezeichnung	Denominacion Descrizione	Description Beskrivelse	Description Denominação	L.C.
1		**87556228**		4	SUPORTE STÜTZE	SOPORTE SUPPORTO	SUPPORT BESLAG	SUPPORT SUPORTE	300S
2		**896-15012**		8	ARRUELA PLANA, M12 x 28.5 x 4, HT ARANDELA UNTERLEGSCHEIBE	 RONDELLA	 WASHER FLADSKIVE	 RONDELLE ANILHA	131R
3		**832-10412**		8	CONTRA PORCA, M12 x 1.75, Cl 8 TUERCA DE BLOQUEO SICHERUNGSMUTTER	 DADO DI BLOCCAGGIO	 LOCK NUT LÅSEMØTRIK	 CONTRE-ECROU CONTRAPORCA	P263
4		**16044031**		8	PARAFUSO, Hex, M8 x 40, 10.9 PERNO SCHRAUBE	 BULLONE	 BOLT BOLT	 VIS PARAFUSO	140B
5		**70925927**		16	ARRUELA PLANA UNTERLEGSCHEIBE	ARANDELA RONDELLA	WASHER FLADSKIVE	RONDELLE ANILHA	131R
6		**87462783**		2	PARA-LAMA KOTFLÜGEL	GUARDABARROS PARAFANGO	FENDER SKÆRM	AILE GUARDA-LAMAS	040P
7		**832-10408**		8	CONTRA PORCA, M8 x 1.25, Cl 8 TUERCA DE BLOQUEO SICHERUNGSMUTTER	 DADO DI BLOCCAGGIO	 LOCK NUT LÅSEMØTRIK	 CONTRE-ECROU CONTRAPORCA	P263

09-45	01	p1	11/08

ASSENTO DO OPERADOR
ASIENTO DEL CONDUCTOR
DRIVER'S SEAT
DRIVER'S SEAT

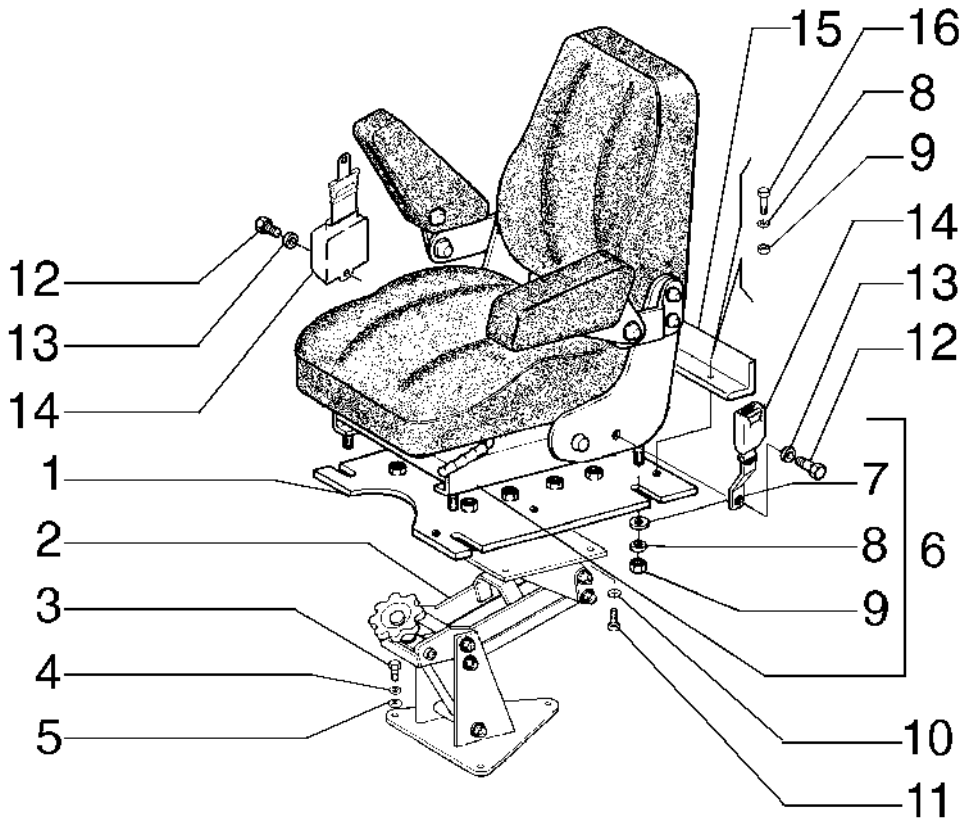

DRIVER'S SEAT
DRIVER'S SEAT
DRIVER'S SEAT
DRIVER'S SEAT

R	N	P.N.	MOD	Q	Denominação Bezeichnung	Denominacion Descrizione	Description Beskrivelse	Description Denominação	L.C.
1		**75265945**		1	PLACA DE COBERTURA ABDECKPLATTE	PLACA DE CUBIERTA PIASTRA DI COPERTUR/	COVER PLATE DÆKPLADE	COUVERCLE CHAPA PEQUENA	110P
2		**75247488**		1	SUPORTE STÜTZE	SOPORTE SUPPORTO	SUPPORT BESLAG	SUPPORT SUPORTE	300S
3		**11106231**		3	PARAFUSO, Hex, M10 x 25, 10.9, Full Thd SCHRAUBE	PERNO BULLONE	BOLT BOLT	VIS PARAFUSO	140B
4		**10516871**		3	ARRUELA PLANA UNTERLEGSCHEIBE	ARANDELA RONDELLA	WASHER FLADSKIVE	RONDELLE ANILHA	131R
5		**12646821**		3	ARRUELA PLANA, M10 x 25 x 2 UNTERLEGSCHEIBE	ARANDELA RONDELLA	WASHER FLADSKIVE	RONDELLE ANILHA	131R
6		**75266220**		1	ASSENTO SITZ	ASIENTO SEDILE	SEAT SÆDE	SIEGE ASSENTO	7480
7		**10571771**		4	TRAVA DA ARRUELA, M8 SICHERUNGSSCHEIBE	ARANDELA DE BLOQUE RONDELLA DI SICUREZ/	LOCK WASHER LÅSESKIVE	RONDELLE FREIN ANILHA DE RETENÇÃO	132R
8		**10519601**		6	ARRUELA PLANA, M8 x 17 x 2 UNTERLEGSCHEIBE	ARANDELA RONDELLA	WASHER FLADSKIVE	RONDELLE ANILHA	131R
9		**16100814**		6	PORCA, M8, Cl 8 MUTTER	TUERCA DADO	NUT MØTRIK	ECROU PORCA	010D
10		**10519601**		4	ARRUELA PLANA, M8 x 17 x 2 UNTERLEGSCHEIBE	ARANDELA RONDELLA	WASHER FLADSKIVE	RONDELLE ANILHA	131R
11		**16043631**		4	PARAFUSO, Hex, M8 x 25, 10.9 SCHRAUBE	PERNO BULLONE	BOLT BOLT	VIS PARAFUSO	140B
12		**70928380**		2	PARAFUSO SCHRAUBE	TORNILLO VITE	SCREW SKRUE	VIS PARAFUSO	040V
13		**70919382**		4	ARRUELA PLANA UNTERLEGSCHEIBE	ARANDELA RONDELLA	WASHER FLADSKIVE	RONDELLE ANILHA	131R
14	1	**75327525**		1	CINTO DE SEGURANÇA SICHERHEITSGURT	CINTURÓN DE SEGURID CINTURA DI SICUREZZA	SEAT BELT SIKKERHEDSBÆLTE	CEINTURE DE SECURIT CINTO DE SEGURANÇA	182C
15		**87528272**		1	PARADA STOP	TOPE ARRESTO; FERMO	STOP STOP	BUTEE BATENTE	080A
16		**16043431**		2	PARAFUSO, Hex, M8 x 20, 10.9 SCHRAUBE	PERNO BULLONE	BOLT BOLT	VIS PARAFUSO	140B

(1) OPCIONAL

Number	Figure	Sequence	Ref.	Number	Figure	Sequence	Ref.
{218-774}	08-08	02	1	10519601	09-24	01	14
{4970505}	08-07	01	1		09-45	01	10
{70904266}	06-11	1	19		09-45	01	8
{75247560}	02-24	01	6	10519621	07-04	1	13
{75247561}	02-24	01	17		07-08	01	16
{75253538}	02-24	01	1		08-08	02	15
{84222740}	06-18	01	10	10520001	09-17	01	22
{84222743}	06-17	01	9		09-18	01	12
{84231680}	06-18	01	11	10520021	05-04	01	15
{84259343}	09-40	01	22	10520201	02-02	01	11
{84270640}	06-01	01	3	10520221	02-02	01	4
{84297089}	09-26	01	14	10571579	03-10	01	48
{84297091}	09-26	01	8		03-11	01	61
{84297092}	09-26	01	6	10571771	09-45	01	7
{84297093}	09-26	01	7	10615279	04-10	01	8
{84297095}	09-26	01	5	10615379	04-08	01	19
{84306749}	09-40	01	10	10615479	03-13	1	14
{D77030}	06-04	1	1		04-05	01	19
{D77043}	06-09	1	9	10615679	04-03	01	10
{E104122}	06-07	1	10		04-05	01	22
{E158832}	06-11	1	16		08-10	01	13
{E69483}	06-11	1	17		09-24	01	5
{L33544}	06-10	1	41	10615779	04-03	01	3
{S113669}	06-06	1	10		09-05	01	1
10000871	08-07	01	10	10730301	09-17	01	2
	08-09	01	14		09-18	01	33
10033410	08-09	01	13	10734301	07-08	01	12
10033411	08-07	01	8	10734401	09-18	01	27
10260060	02-07	01	17	10794001	03-04	02	5
	02-09	01	1	10796301	08-07	01	7
	03-06	01	2		08-09	01	11
	07-07	01	9	10796901	09-07	01	22
10264660	08-11	01	6		09-08	01	19
10280060	02-04	01	2	10902021	02-20	01	4
	02-25	01	2		03-11	01	56
	03-06	01	4	10902121	02-24	01	3
	03-07	01	8		08-10	01	10
10284460	08-07	01	9	10902131	04-05	01	18
10296160	04-16	01	8	10902431	02-15	01	9
10298350	02-05	01	1		03-04	02	9
	02-23	01	19		03-13	1	15
10325510	06-11	1	4	10903031	07-02	1	8
10374801	04-10	01	1		08-01	1	6
10445021	03-04	02	4	10903731	08-08	02	20
10516470	02-24	01	4	10978821	08-10	01	5
10516471	03-04	02	7	11054690	04-10	01	2
	07-02	1	9	11054790	04-10	01	3
10516479	09-20	01	2	11054890	04-10	01	4
10516670	02-27	01	4	11055190	04-10	01	5
10516671	04-16	01	5	11061076	05-05	01	6
	09-41	01	12	11066276	08-12	01	10
10516673	02-24	01	12	11106031	03-04	02	10
	08-03	01	5		04-03	01	8
	08-04	01	5		05-02	01	12
	09-20	01	9		05-02	01	6
10516677	07-07	01	3		08-11	01	8
10516679	02-19	01	9	11106231	02-15	01	11
10516870	02-08	01	2		03-04	01	8
	04-01	01	4		04-03	01	2
	08-01	1	31		09-45	01	3
	08-02	1	12	11106431	03-03	01	2
	08-07	01	23		04-06	01	5
	08-11	01	9		05-02	01	8
10516871	03-04	01	7	11108231	09-05	01	5
	04-06	01	14	11112131	09-37	01	6
	05-06	01	9	11112431	05-04	01	14
	06-01	01	2	11112631	09-37	01	5
	09-45	01	4	11163770	02-12	01	5
10516879	02-19	01	11	11255931	09-03	01	1
	04-03	01	7		09-04	01	19
10517171	09-03	01	2	113-262	06-03	1	21
	09-04	01	18		06-08	1	26
	09-15	01	19	113-311	06-10	1	38
10517179	09-04	01	5	113-312	06-04	1	23
10517271	02-02	01	5	113-362	06-04	1	3
10517671	02-02	01	2	113-515	06-05	1	10
10519201	03-04	02	3		06-09	1	15
	04-10	01	7	11306931	05-06	01	8
10519301	04-08	01	18	11390531	02-02	01	10
	08-10	01	19	114-128	06-04	1	12
10519401	08-01	1	5	11447	06-02	01	8
10519421	02-15	01	7	114756	07-01	01	7
10519601	04-16	01	3	11701711	04-01	01	5
	09-20	01	10	11701721	04-06	01	15

Number	Figure	Sequence	Ref.	Number	Figure	Sequence	Ref.
11701721	05-02	01	13	146927A1	08-07	02	3
	09-05	01	2	147144A1	06-03	1	18
11947708	04-04	01	7	147145A1	06-03	1	19
120398A1	04-05	01	17	147444A1	06-03	1	17
12164121	02-02	01	6	147445A1	06-03	1	16
	09-04	01	4	147446A1	06-06	1	3
12164521	02-02	01	1		06-07	1	3
12174590	02-15	01	17	147447A1	06-03	1	28
12174890	02-15	01	14	147469A1	06-03	1	42
12179190	02-15	01	2	147496A1	06-21	01	18
12179490	06-13	1	8		06-26	01	18
12575321	06-17	01	7	147733A1	04-06	01	4
12601571	02-08	01	12		04-13	01	1
12626231	04-03	01	13	147734A1	04-06	01	4
12638601	03-04	02	11		04-13	01	1
12638621	08-09	01	15	148102A1	04-13	01	2
12639701	02-24	01	5	148117A1	06-29	01	4
	03-04	02	8	148223A1	06-18	01	12
	08-08	02	21	148224A1	07-04	1	11
12642021	02-15	01	16	148225A1	07-04	1	8
12645031	07-04	1	2	148227A1	07-04	1	10
	08-10	01	3	148228A1	07-04	1	9
12646721	04-04	01	9	148487A1	07-01	01	1
12646821	03-03	01	3		07-01	01	8
	04-06	01	6	148496A1	07-01	01	13
	06-11	1	22	148681A1	06-29	01	5
	09-45	01	5	148682A1	06-29	01	6
1272793C1	05-03	01	5	148880A1	06-19	01	1
1272794C1	05-03	01	4		06-24	01	1
1272795C1	05-03	01	21	148881A1	06-19	01	4
1272796C1	05-03	01	22		06-24	01	4
1283403C1	09-38	01	1	148882A1	06-19	01	9
129-530	06-04	1	25	148883A1	06-19	01	2
129-550	06-05	1	20		06-24	01	2
13-820	06-03	1	45	148884A1	06-19	01	10
13-928	06-05	1	22		06-24	01	10
131-487	06-05	1	9	148885A1	06-19	01	11
13274211	04-08	01	20		06-24	01	11
13407211	08-18	01	9	148886A1	06-19	01	7
	08-19	01	9		06-24	01	7
1346022C1	05-03	01	9	148887A1	06-19	01	3
138-127	06-10	1	44		06-24	01	3
138-83	06-10	1	1	148888A1	06-19	01	6
14-614	06-08	1	22		06-24	01	6
14-720	06-03	1	7	148889A1	06-19	01	8
14143890	04-08	01	14		06-24	01	8
14163670	02-11	01	3	148890A1	06-22	01	3
	02-13	01	8		06-27	01	3
14305431	09-20	01	1	148891A1	06-22	01	1
14306231	07-04	1	12		06-27	01	1
14420230	08-01	1	17	148892A1	06-22	01	2
	08-02	1	13		06-27	01	2
	08-07	01	24	148893A1	06-20	01	5
14420631	06-01	01	6		06-25	01	3
14457280	07-02	1	10	148894A1	06-20	01	4
14458880	08-16	01	19		06-25	01	2
14463280	05-04	01	8	148895A1	06-20	01	6
	08-01	1	23		06-25	01	4
	08-02	1	10	148896A1	06-20	01	3
	08-07	01	21		06-25	01	1
14463780	08-01	1	13	148897A1	06-20	01	2
14465180	05-05	01	12		06-25	01	22
14465480	05-05	01	7	148898A1	06-20	01	1
14466080	08-19	01	13	148899A1	06-20	01	7
14466380	08-19	01	15		06-25	01	32
14466580	08-18	01	14	148900A1	06-20	01	26
14467980	08-11	01	12	148901A1	06-20	01	26
14496401	03-04	01	4	148902A1	06-20	01	26
	03-11	01	39	148903A1	06-20	01	27
14496431	04-05	01	20	148904A1	06-20	01	17
14496531	04-07	01	5	148905A1	06-20	01	16
	07-03	1	7	148906A1	06-20	01	31
	08-02	1	3	148907A1	06-20	01	34
	08-03	01	4	148908A1	06-20	01	29
	08-04	01	4		06-25	01	26
14496621	02-15	01	12	148909A1	06-20	01	28
	05-02	01	7		06-25	01	25
	09-24	01	3	148910A1	06-20	01	30
14497331	09-07	01	25		06-25	01	30
14507687	09-20	01	11	148911A1	06-20	01	19
14590887	09-19	01	11		06-25	01	28
	09-41	01	4	148912A1	06-20	01	32
14603670	07-07	01	4	148913A1	06-20	01	33
146927A1	04-08	01	21	148914A1	06-20	01	8

Number	Figure	Sequence	Ref.	Number	Figure	Sequence	Ref.
148914A1	06-25	01	20	148971A1	06-24	01	9
148915A1	06-20	01	35	148972A1	06-25	01	17
	06-25	01	29	148973A1	06-25	01	18
148916A1	06-20	01	18	148974A1	06-25	01	21
	06-25	01	27	148975A1	06-25	01	8
148917A1	06-20	01	22	148976A1	06-25	01	7
148918A1	06-20	01	22	148977A1	06-25	01	7
148919A1	06-20	01	22	148978A1	06-25	01	7
148920A1	06-20	01	22	148979A1	06-25	01	7
148921A1	06-20	01	21	148980A1	06-25	01	16
	06-25	01	6	148981A1	06-25	01	9
148922A1	06-20	01	21	148982A1	06-25	01	23
	06-25	01	6	148983A1	06-25	01	19
148923A1	06-20	01	21	148984A1	06-25	01	31
	06-25	01	6	148985A1	06-26	01	8
148924A1	06-20	01	21	148986A1	06-26	01	9
	06-25	01	6	148988A1	06-26	01	15
148925A1	06-20	01	21	148989A1	06-26	01	17
	06-25	01	6	148991A1	06-26	01	21
148926A1	06-20	01	23	148992A1	06-26	01	20
	06-25	01	24	148993A1	06-26	01	13
148927A1	06-20	01	24	148994A1	06-26	01	11
148928A1	06-20	01	25	148995A1	06-26	01	10
	06-25	01	5	148996A1	06-26	01	1
148929A1	06-20	01	15	148997A1	06-26	01	16
	06-25	01	14	149987A1	06-20	01	12
148930A1	06-20	01	14		06-25	01	11
	06-25	01	13	149988A1	06-26	01	23
148931A1	06-20	01	13	149989A1	06-26	01	14
	06-25	01	12	15541131	09-17	01	21
148933A1	06-20	01	11		09-18	01	11
	06-25	01	15	15860131	09-04	01	21
148934A1	06-20	01	10	15896221	02-15	01	6
148935A1	06-20	01	9	15896411	08-10	01	11
148936A1	06-20	01	20	15981631	09-04	01	12
	06-25	01	10	15997531	02-02	01	8
148937A1	06-21	01	4	15999331	09-05	01	8
	06-26	01	4	15999731	06-17	01	2
148938A1	06-21	01	6	16043031	08-08	02	14
	06-26	01	6	16043131	04-04	01	8
148939A1	06-21	01	7	16043231	04-03	01	9
	06-26	01	7		04-05	01	4
148940A1	06-21	01	2		04-16	01	4
	06-26	01	2		07-03	1	6
148941A1	06-21	01	3		09-17	01	1
	06-26	01	3		09-18	01	34
148942A1	06-21	01	1	16043421	02-21	01	8
148944A1	06-21	01	9	16043431	02-20	01	13
148945A1	06-21	01	10		04-07	01	4
148946A1	06-21	01	14		07-04	1	1
148947A1	06-21	01	15		08-10	01	14
148948A1	06-21	01	21		09-45	01	16
	06-26	01	22	16043631	02-15	01	15
148949A1	06-21	01	19		07-07	01	2
148950A1	06-21	01	22		09-20	01	8
148951A1	06-21	01	13		09-45	01	11
148952A1	06-21	01	5	16043831	02-19	01	8
	06-26	01	5		09-20	01	6
148953A1	06-21	01	8		09-24	01	4
148955A1	06-21	01	11	16044031	09-44	01	4
	06-26	01	24	16044421	02-07	01	22
148956A1	06-21	01	20	16044531	08-10	01	2
	06-26	01	12	16045021	02-09	01	2
148957A1	06-21	01	17		03-09	01	1
148958A1	06-23	01	2		07-07	01	8
	06-28	01	2	16046131	08-02	1	2
148959A1	06-23	01	1		08-03	01	2
	06-28	01	1		08-04	01	2
148960A1	06-23	01	10	16100811	02-15	01	19
	06-28	01	10	16100814	09-45	01	9
148961A1	06-23	01	11	16100818	04-04	01	5
	06-28	01	11	16100821	08-03	01	6
148963A1	06-23	01	7		08-04	01	6
	06-28	01	7	16101521	09-17	01	17
148964A1	06-23	01	4		09-18	01	15
	06-28	01	4	16104121	07-08	01	15
148965A1	06-23	01	5	185021A1	05-03	01	1
	06-28	01	5	19053382	03-02	01	4
148966A1	06-23	01	6	192-21	06-03	1	51
	06-28	01	6		06-08	1	25
148969A1	06-23	01	8	192-22	06-02	01	15
	06-28	01	8		06-03	1	8
148970A1	06-23	01	9		06-04	1	4
	06-28	01	9		06-10	1	37

Number	Figure	Sequence	Ref.	Number	Figure	Sequence	Ref.
193-32	06-03	1	44	426-1232	06-01	01	8
193-9	06-05	1	19	426-632	08-02	1	6
1930544	00-01	01	13		08-07	01	26
194-7	06-04	1	22	427-5094	06-11	1	14
195-18	06-04	1	15	432-612	06-11	1	13
195-29	06-03	1	47	440-12512	09-22	01	7
1971684C1	05-03	01	19	45003040	09-07	01	18
1977805C1	09-38	01	4	463-11010	09-17	01	12
1977831C1	09-38	01	7		09-18	01	24
1977832C1	09-38	01	10	492-11010	06-05	1	11
1977833C1	09-38	01	6		06-09	1	16
1977834C1	09-38	01	5	492-11031	06-02	01	11
198061A1	09-38	01	8		06-02	01	7
211-26	06-08	1	31	492-11038	07-01	01	4
	06-09	1	1		08-01	1	15
211-357	06-04	1	16	492-11044	09-17	01	14
214-2144	08-01	1	30		09-18	01	22
217-1028	06-12	1	8	492-11062	08-01	1	33
217-380	03-03	01	6	492-11075	06-11	1	24
218-5008	05-07	01	17		07-08	01	19
218-5066	05-04	01	11	495-11025	04-06	01	10
218-5108	05-07	01	2	495-11028	04-06	01	11
218-5156	06-02	01	17	495-21038	06-13	1	3
221-1413	06-02	01	27	495-21044	08-02	1	18
221-35	06-02	01	2		08-07	01	13
221-59	06-02	01	25	4955094	02-02	01	7
221-659	06-04	1	30	496-21081	06-01	01	9
221-662	06-10	1	9	496-81003	09-17	01	4
221-841	06-04	1	31	4970504	06-11	1	2
221-846	06-04	1	13		08-09	01	1
231-14409	09-17	01	15	4971843	08-11	01	16
	09-18	01	21	5151033	04-08	01	10
231-14412	06-01	01	11	577149	03-04	01	5
231-1445	06-13	1	2	585914	03-06	01	13
231-1446	08-02	1	17		03-07	01	12
	08-07	01	14	614-10020	08-02	1	15
232-24016	06-18	01	8		08-07	01	16
238-5225	08-01	1	25	614-10025	06-13	1	11
238-6011	08-07	02	8	627-10030	03-02	01	16
239406A1	07-08	01	2		09-18	01	8
248-1237	04-11	01	1	627-12040	03-02	01	6
251444A1	04-05	01	8		09-21	01	8
256147A1	09-40	01	17		09-42	01	11
257375A1	09-21	01	6		09-43	01	11
26967R1	07-01	01	6	627-8025	09-41	01	11
278925A1	03-13	1	17	637-63113	08-07	02	7
279261A2	07-08	01	1	700-115	06-13	1	16
282497A1	08-01	1	20	700-153	08-07	02	6
292414A1	06-19	01	5	700-154	07-03	1	12
	06-24	01	5	700-162	07-02	1	15
	06-26	01	19	70050748	03-03	01	1
297865A1	09-38	01	12	70078908	08-07	01	3
304052A1	06-03	1	12	70094334	07-04	1	19
3112273R1	05-03	01	11	705636	03-08	01	24
313747A1	05-03	01	17	70623355	08-05	01	4
313752A1	05-03	01	6		08-08	01	12
3143565R1	05-03	01	13	70630753	04-02	01	9
3143566R1	05-03	01	12	70638732	08-09	01	18
323695A1	09-40	01	3	70639314	03-04	02	12
326-920	05-04	01	12	70653570	08-07	01	4
326361A1	09-38	01	11		08-09	01	8
326362A1	09-38	01	9	70663928	04-08	01	17
326363A1	09-38	01	13	70669359	03-13	1	1
326365A1	09-38	01	3	70671763	04-16	01	6
328903A1	09-40	01	20	70677004	08-10	01	9
329045A1	09-40	01	12	70677006	03-02	01	1
329048A1	09-40	01	13		05-07	01	12
357906A1	04-02	01	17		06-12	1	6
366904A1	03-02	01	8		09-02	01	3
366905A1	03-02	01	7		09-17	01	7
384129A1	09-21	01	3		09-18	01	2
390649A1	03-03	01	8	70686384	08-09	01	3
395895A1	09-40	01	11	70900805	05-01	01	2
412476A1	09-40	01	19	70900816	02-24	01	13
413-1024	08-01	1	32		03-04	01	17
413-1224	06-11	1	25	70900970	03-04	01	2
	07-08	01	20	70903640	09-15	01	18
413-412	04-06	01	9	70904203	08-10	01	12
413-510	06-02	01	12	70904204	09-41	01	14
413-620	08-01	1	16	70904206	05-04	01	6
413-728	06-02	01	22		08-05	01	3
413-744	06-02	01	14		08-08	01	13
414-612	07-01	01	5		09-19	01	6
425-117	06-10	1	27	70904208	02-24	01	15

Number	Figure	Sequence	Ref.	Number	Figure	Sequence	Ref.
70910161	05-06	01	6	70920585	09-43	01	1
	09-06	01	3	70920995	08-05	01	15
70910267	08-09	01	4		09-18	01	35
70910287	05-07	01	4	70921115	05-04	01	7
	06-11	1	12		08-01	1	22
	06-17	01	5		08-02	1	11
	06-18	01	6		08-07	01	22
	07-08	01	7	70921116	08-01	1	14
	09-06	01	9	70921174	09-24	01	12
70910324	08-05	01	5		09-41	01	10
70910325	09-42	01	6	70921175	09-08	01	8
	09-43	01	6		09-37	01	10
70910329	08-07	01	5	70921191	04-08	01	13
	08-09	01	12	70921214	05-07	01	8
	08-09	01	16	70921298	05-04	01	18
	08-09	01	9	70921349	05-04	01	2
70911025	04-05	01	9		05-07	01	6
70911026	03-04	01	12	70921403	09-19	01	3
	04-05	01	11		09-37	01	15
	05-07	01	15		09-41	01	13
	06-11	1	23	70921409	05-04	01	1
	06-18	01	4	70921467	05-04	01	13
	09-06	01	10	70921556	09-07	01	13
70911029	09-10	01	5	70921565	06-11	1	18
	09-19	01	8		08-05	01	9
	09-24	01	10		08-08	01	14
	09-37	01	13		09-17	01	6
	09-41	01	6		09-18	01	29
	09-41	01	8	70921566	02-24	01	11
70911031	09-07	01	24	70921597	09-10	01	8
70911037	08-12	01	11		09-24	01	8
70911043	03-03	01	5		09-37	01	8
70911841	03-13	1	6	70921885	08-08	02	3
70912441	08-01	1	27	70921910	03-02	01	3
	09-42	01	5		03-03	01	7
	09-43	01	5	70921912	08-01	1	11
70912589	03-13	1	7	70922198	02-24	01	10
70912768	08-11	01	11	70922262	09-19	01	5
70912942	08-11	01	14	70922300	03-02	01	2
	09-19	01	10		04-02	01	8
	09-37	01	12		05-07	01	11
	09-41	01	5		06-12	1	4
70913177	08-09	01	17	70922522	08-08	02	2
70914465	05-05	01	15	70922660	07-02	1	22
	09-03	01	7	70922744	06-18	01	1
	09-06	01	11	70922763	02-19	01	6
	09-07	01	4		04-05	01	6
	09-07	01	9		06-11	1	11
	09-08	01	9		07-08	01	6
70914726	06-18	01	2		08-08	01	6
70915276	06-11	1	9		09-01	01	3
70915633	08-12	01	1		09-02	01	2
70915815	05-06	01	12		09-17	01	9
	08-05	01	6		09-18	01	1
	09-06	01	14	70922792	05-04	01	17
70916272	05-07	01	3	70922925	04-05	01	13
70916602	07-08	01	8	70922935	05-07	01	7
70916965	08-08	01	5	70922997	06-12	1	7
	09-01	01	4	70923002	05-07	01	16
70916966	09-07	01	6	70923102	05-04	01	9
	09-08	01	4	70923834	08-18	01	12
70917644	03-04	01	15	70923841	08-07	02	14
70917646	07-08	01	10	70923952	08-07	02	11
70917662	03-04	01	3	70924026	06-12	1	10
70917664	07-08	01	9	70924048	08-08	02	7
70917733	05-04	01	5	70924851	08-05	01	22
	08-01	1	36		08-08	01	2
70917851	07-08	01	3	70925311	04-06	01	7
70918433	06-18	01	3		04-07	01	9
70919062	08-01	1	9	70925617	04-05	01	2
70919173	05-06	01	5	70925870	09-06	01	8
	08-01	1	2	70925927	09-44	01	5
70919310	09-22	01	4	70926049	04-05	01	3
70919382	06-11	1	20	70927063	08-08	01	8
	09-45	01	13	70927172	09-07	01	5
70919464	05-06	01	14		09-42	01	2
70919625	08-08	01	15		09-43	01	2
70920269	06-01	01	5	70927174	03-04	01	11
70920329	07-02	1	5		06-18	01	14
70920574	09-42	01	8	70927216	08-01	1	28
	09-43	01	8	70927219	09-05	01	3
70920582	09-18	01	19	70927275	08-11	01	13
70920584	09-08	01	5		09-19	01	9
70920585	09-42	01	1		09-24	01	9

Number	Figure	Sequence	Ref.	Number	Figure	Sequence	Ref.
70927275	09-37	01	9	71102902	09-27	01	8
	09-41	01	9	71102903	09-27	01	9
70927322	06-17	01	4	71102904	09-27	01	10
	06-18	01	5	71102905	09-27	01	11
70927340	09-22	01	3	71102906	09-27	01	12
70927373	04-05	01	16	71102907	09-27	01	13
70927400	05-06	01	11	71102908	09-26	01	1
	09-06	01	13	71102909	09-26	01	2
70927401	09-41	01	3	71102910	09-26	01	3
70927539	08-05	01	13	71102921	09-26	01	9
	08-06	01	2	71102922	09-26	01	10
70927543	08-09	01	6	71102923	09-26	01	11
70928010	05-07	01	13	71102924	09-26	01	12
70928166	08-11	01	15	71102925	09-30	01	6
70928178	09-07	01	7	71102926	04-11	01	3
	09-08	01	3		09-30	01	7
70928188	09-42	01	3	71102927	09-25	01	2
	09-43	01	3	71102928	09-25	01	3
70928190	07-02	1	4	71102929	09-25	01	8
	09-22	01	5	71102930	09-30	01	4
70928244	09-18	01	20	71102931	09-30	01	5
70928312	02-24	01	14	71102932	09-30	01	3
70928380	09-45	01	12	71102933	09-30	01	2
70928654	05-06	01	13	71102934	09-30	01	1
	09-06	01	12	71102935	09-31	01	4
70928656	03-02	01	5	71102936	09-31	01	5
	04-02	01	7	71102937	09-31	01	6
70928844	09-18	01	18	71102938	09-31	01	1
70928851	05-05	01	5	71102939	09-31	01	2
70928927	06-12	1	5	71102940	09-31	01	3
70929156	03-04	01	13	71102941	09-31	01	7
	04-05	01	7	71102942	09-31	01	8
	05-07	01	14	71102949	09-32	01	1
	09-19	01	7	71102950	09-32	01	2
70929361	07-08	01	18	71102951	09-32	01	3
70929562	01-02	01	4	71102952	09-32	01	4
70929662	04-05	01	10	71102953	09-32	01	5
70929719	02-15	01	13	71102954	09-32	01	6
70933135	05-04	01	16	71102955	09-32	01	7
70933411	09-18	01	28	71102956	09-32	01	8
70934150	07-02	1	7	71102957	09-32	01	9
70935188	03-04	02	2	71102958	09-32	01	10
70966938	08-01	1	24	71102959	09-29	01	1
70987360	08-01	1	4	71102960	09-29	01	2
71008477	06-10	1	43	71102961	09-29	01	3
71100468	06-21	01	16	71102962	09-29	01	4
71100469	06-21	01	12	71102963	09-29	01	5
71101819	08-07	02	9	71102964	09-29	01	6
71101872	04-14	01	1	71102965	09-29	01	7
71101877	04-14	01	9	71102966	09-29	01	8
71101878	04-14	01	10	71102967	09-29	01	9
71101879	04-14	01	13	71102968	09-29	01	10
71101881	04-14	01	16	71102969	09-29	01	11
71101884	04-14	01	2	71102970	09-29	01	12
71101885	04-14	01	18	71102971	09-26	01	4
71101886	04-14	01	21	71102974	09-26	01	13
71101887	04-14	01	22	71102988	09-33	01	1
71101949	01-01	01	7	71102989	09-33	01	2
	03-09	01	5	71102990	09-33	01	3
71102253	09-36	01	7	71102991	09-33	01	4
71102254	09-36	01	13	71102992	09-33	01	5
71102255	00-01	01	2	71102993	09-33	01	6
	09-36	01	15	71102994	09-33	01	7
71102256	09-36	01	5	71102995	09-33	01	8
71102257	09-36	01	11	71102996	09-33	01	9
71102258	09-36	01	12	71102997	09-33	01	11
71102260	00-01	01	3	71102998	09-33	01	12
71102734	08-14	01	10	71102999	09-33	01	13
	08-16	01	10	71103000	09-33	01	14
71102762	06-23	01	12	71103001	09-33	01	10
	06-28	01	12	71103004	03-10	01	50
71102887	09-27	01	3	71103005	03-10	01	33
71102888	09-25	01	4	71103006	03-10	01	12
71102889	09-25	01	5	71103007	03-10	01	14
71102890	09-25	01	6		03-11	01	18
71102891	09-25	01	7	71103008	03-10	01	25
71102892	09-25	01	9	71103009	03-10	01	13
71102893	09-23	01	3	71103010	03-10	01	23
71102896	09-27	01	1	71103011	03-10	01	37
71102897	09-27	01	2	71103012	03-11	01	54
71102898	09-27	01	4	71103013	03-11	01	19
71102899	09-27	01	5	71103014	03-11	01	14
71102900	09-27	01	6	71103015	03-11	01	1
71102901	09-27	01	7	71103016	03-11	01	25

Number	Figure	Sequence	Ref.	Number	Figure	Sequence	Ref.
71103017	03-11	01	9	75201642	04-05	01	5
71103018	03-11	01	36		08-08	02	13
71103021	08-14	01	9	75202505	02-05	01	7
	08-16	01	9	75202512	02-07	01	24
71103025	08-14	01	7	75202525	02-25	01	11
	08-16	01	7	75202530	02-06	01	2
71103026	08-14	01	11	75202531	02-14	01	13
	08-16	01	11	75202549	02-14	01	4
71103027	08-15	01	3	75202550	02-14	01	3
	08-17	01	3	75202554	02-04	01	12
71103029	08-14	01	4	75202560	03-05	01	13
	08-16	01	4	75202564	02-04	01	30
71103031	08-14	01	6	75202565	02-13	01	7
71103032	08-16	01	13	75202568	02-13	01	6
71103033	08-16	01	14	75202572	02-09	01	4
71103034	08-16	01	6	75202573	02-08	01	9
71103035	08-14	01	12	75202574	02-09	01	5
	08-16	01	12		07-07	01	6
71103037	08-15	01	2	75202575	02-07	01	18
	08-17	01	2	75202608	02-26	01	3
71103134	05-03	01	7	75202616	02-26	01	1
71103135	05-03	01	10	75202619	02-26	01	7
71103136	05-03	01	15	75202624	02-14	01	1
71103137	05-03	01	23	75202625	02-14	01	2
71103427	08-15	01	1	75202628	02-06	01	12
	08-17	01	1	75202631	02-26	01	6
71103428	08-14	01	3	75202636	02-04	01	17
	08-16	01	3	75202643	04-01	01	3
71103430	08-14	01	5	75202650	02-07	01	19
	08-16	01	5		02-22	01	6
71103432	07-09	01	1	75202675	03-07	01	4
71103433	07-09	01	2	75202677	02-06	01	12
71103434	03-01	01	1	75202715	02-13	01	1
	03-02	01	9	75202729	03-07	01	5
71103435	03-01	01	7	75202731	02-04	01	15
71103436	03-01	01	2		02-04	01	19
71103437	03-01	01	4	75202732	02-04	01	18
71103438	03-01	01	3	75202738	07-07	01	5
71103439	03-01	01	5	75202739	07-07	01	7
71103460	07-09	01	3	75202740	07-07	01	1
71103464	07-09	01	4	75202741	07-07	01	12
71103584	07-09	01	5	75202771	02-27	01	2
71103633	07-09	01	6	75202780	02-04	01	11
71103634	07-09	01	7	75202782	02-04	01	13
71103635	07-09	01	8	75202783	02-04	01	7
71103636	07-09	01	9	75202789	02-06	01	20
71103637	07-09	01	10	75202790	02-06	01	5
71103638	07-09	01	11	75202791	02-06	01	6
71250364	03-13	1	18	75202792	02-06	01	21
71312434	08-16	01	18	75202794	02-06	01	17
71312437	08-16	01	15	75202796	02-06	01	18
72204116	03-10	01	18	75202800	02-07	01	10
73038765	06-29	01	7	75202801	02-07	01	14
73052086	03-13	1	5	75202802	02-07	01	15
73052486	09-17	01	10	75202803	02-07	01	7
73057960	04-08	01	7	75202804	02-07	01	21
73070169	03-13	1	3	75202807	02-22	01	3
73113425	08-20	01	4	75202808	02-07	01	3
73122994	08-20	01	1	75202811	02-07	01	13
73124881	08-08	02	4	75202812	02-10	01	3
	08-20	01	5	75202816	02-13	01	9
73125056	09-17	01	19	75202817	02-11	01	2
	09-18	01	16	75202818	02-11	01	8
73125522	09-07	01	26	75202819	02-11	01	7
73125890	03-13	1	11	75202821	02-10	01	1
73126797	04-05	01	15	75202822	02-10	01	1
73128150	08-20	01	2	75202823	02-10	01	1
73130543	04-05	01	12	75202824	02-10	01	1
73131968	04-16	01	7	75202825	02-10	01	1
73132158	03-13	1	2	75202826	02-10	01	7
73153453	03-03	01	4	75202827	02-10	01	7
73159102	08-20	01	3	75202830	02-12	01	7
733-3220	08-07	01	18	75202831	02-12	01	1
74060150	03-10	01	47	75202832	02-12	01	1
74060151	03-10	01	51	75202833	02-12	01	1
74060325	03-10	01	22	75202834	02-12	01	1
	03-11	01	7	75202835	02-12	01	1
74061045	03-10	01	40	75202836	02-12	01	4
746189	03-08	01	12	75202861	02-23	01	15
75201624	01-01	01	8	75202863	02-23	01	17
	03-02	01	11	75202867	04-03	01	11
75201641	04-07	01	3	75202871	03-12	01	9
	09-24	01	11	75202873	03-12	01	8
75201642	03-13	1	12	75202881	02-20	01	5

Number	Figure	Sequence	Ref.	Number	Figure	Sequence	Ref.
75202882	02-20	01	7	75204163	03-11	01	20
75202883	02-20	01	9	75204164	03-11	01	17
75202885	02-20	01	3	75204170	03-11	01	67
75202887	02-20	01	21	75204230	03-11	01	49
75202889	02-22	01	2	75204233	03-11	01	45
75202893	03-05	01	20	75204298	03-10	01	34
75202895	03-05	01	21	75204364	03-11	01	65
75202897	03-12	01	1	75204367	03-11	01	66
75202907	02-04	01	16	75204368	03-11	01	63
75202910	02-20	01	12	75204370	03-11	01	60
75202919	02-14	01	6	75204372	03-11	01	43
75202921	02-14	01	16	75204379	03-11	01	55
75202922	02-04	01	25	75204383	03-08	01	11
75202923	02-04	01	24	75204385	03-08	01	5
75202926	02-25	01	10	75204388	01-01	01	1
75202928	02-18	01	2		03-08	01	17
75202932	02-04	01	22	75204389	03-08	01	19
75202933	02-04	01	20	75204390	03-08	01	21
75202934	02-04	01	10	75204391	03-08	01	22
	02-04	01	28	75204396	03-10	01	7
75202936	02-04	01	32	75204410	03-10	01	38
75202939	02-04	01	29	75204423	03-10	01	1
75202942	02-08	01	8	75204947	02-07	01	12
75202943	02-08	01	3	75204955	03-10	01	31
75202944	02-08	01	10	75205122	03-09	01	4
75202945	02-08	01	11	75205142	02-12	01	6
75202948	02-08	01	19	75205145	02-10	01	8
75202949	02-07	01	1	75205146	02-14	01	11
	02-08	01	16	75205148	02-02	01	9
	02-08	01	22	75205151	03-12	01	14
	02-09	01	3	75205152	02-08	01	21
	02-13	01	2	75205153	02-06	01	19
	02-13	01	5	75205157	02-06	01	8
	02-20	01	2	75205158	02-14	01	8
	02-25	01	14	75205159	02-04	01	14
75202958	03-06	01	12		02-04	01	23
75202959	03-06	01	14	75205163	02-06	01	10
75202961	03-06	01	7	75205164	02-06	01	3
75202962	03-06	01	6	75205165	02-07	01	8
75202963	03-06	01	15	75205166	02-06	01	13
75202964	03-06	01	8	75205170	02-10	01	2
75202965	03-09	01	3	75205171	03-06	01	3
75203559	03-08	01	18	75205182	02-25	01	4
75203560	03-08	01	16	75205183	02-25	01	6
75203562	03-08	01	23	75205184	02-06	01	7
75204026	03-12	01	3		02-14	01	9
75204034	03-10	01	42		02-20	01	14
75204036	03-12	01	5	75205186	02-05	01	3
75204037	03-12	01	5		02-20	01	10
75204038	03-12	01	5		02-22	01	5
75204039	03-12	01	5	75205187	03-06	01	5
75204040	03-12	01	5		03-07	01	9
75204041	03-12	01	5	75205191	02-04	01	9
75204042	03-12	01	5	75205193	04-01	01	2
75204043	03-12	01	5	75205194	02-04	01	21
75204044	03-12	01	5	75205195	02-07	01	4
75204045	03-12	01	5	75205197	02-04	01	33
75204046	03-12	01	5		02-20	01	24
75204047	03-12	01	5	75205200	02-04	01	26
75204048	03-12	01	5		02-07	01	5
75204049	03-12	01	5		02-08	01	7
75204050	03-12	01	5		02-21	01	2
75204051	03-12	01	5		02-23	01	6
75204052	03-12	01	5	75205205	02-08	01	20
75204053	03-12	01	5	75205206	02-18	01	9
75204054	03-12	01	5	75205209	04-03	01	12
75204055	03-12	01	5	75205213	02-07	01	6
75204067	03-09	01	2		02-08	01	14
75204075	03-10	01	10		02-08	01	23
75204083	03-10	01	30	75205215	03-06	01	10
75204084	03-10	01	32	75205216	02-08	01	1
75204087	03-10	01	11	75205224	03-12	01	13
75204107	03-10	01	2	75205241	03-11	01	64
75204113	03-10	01	6	75205242	03-11	01	11
75204121	03-10	01	35	75205245	03-11	01	12
75204122	03-10	01	9	75205246	03-11	01	13
75204124	03-10	01	8	75205249	03-11	01	23
75204126	03-11	01	40	75205251	03-11	01	15
75204130	03-10	01	16	75205252	03-11	01	50
75204134	03-10	01	39	75205259	03-11	01	33
75204143	03-11	01	35	75205260	03-11	01	48
75204144	03-11	01	3	75205293	03-11	01	37
75204145	03-11	01	31	75205345	02-04	01	6
75204157	03-11	01	32	75205346	02-06	01	11

Number	Figure	Sequence	Ref.	Number	Figure	Sequence	Ref.
75205351	02-08	01	17	75213179	09-08	01	13
75205353	02-11	01	6	75213290	09-07	01	11
75205356	02-05	01	5		09-08	01	1
	02-14	01	14	75213399	03-04	01	18
75205358	03-06	01	1	75213401	03-04	01	9
75205359	03-12	01	10	75213469	04-08	01	11
75205360	03-12	01	2	75213515	09-40	01	7
75205361	02-25	01	9	75213563	06-11	1	8
75205363	02-18	01	4	75213566	06-11	1	6
	02-23	01	22	75213653	09-06	01	4
75205365	02-06	01	9	75213654	09-06	01	5
	02-20	01	23	75213655	09-06	01	7
75205366	02-20	01	8	75213660	09-06	01	6
	02-25	01	1	75213694	06-11	1	27
75205368	02-20	01	19	75213695	06-11	1	26
75205370	02-06	01	1	75213766	05-01	01	3
75205371	03-05	01	1	75213767	05-01	01	4
75205372	03-12	01	11	75214200	08-11	01	7
75205373	02-04	01	3	75214280	05-07	01	5
	02-23	01	9	75214281	05-07	01	10
	02-25	01	19	75214394	04-08	01	2
75205690	03-05	01	17	75214532	07-04	1	18
75205691	03-05	01	18	75214550	08-10	01	6
	07-07	01	11	75214658	08-09	01	2
75205692	03-05	01	19	75215386	06-11	1	28
75205695	03-05	01	22	75216114	02-19	01	1
75205696	03-05	01	23	75216139	07-08	01	4
75205703	02-12	01	2	75216396	02-19	01	5
75205958	06-10	1	22	75216608	06-14	01	5
75206963	09-15	01	6	75216622	06-14	01	7
75206964	09-15	01	8	75216623	06-14	01	1
75206969	02-04	01	8	75216624	06-14	01	3
75206974	02-05	01	6	75216625	06-14	01	2
75207456	02-04	01	4	75216644	08-18	01	10
	02-07	01	25		09-07	01	16
	02-08	01	13		09-08	01	16
	03-05	01	24	75216645	08-18	01	11
	03-06	01	9		09-07	01	15
	03-07	01	11	75216664	09-04	01	8
75207610	03-11	01	41	75216665	09-04	01	11
75207611	03-11	01	24	75216666	09-04	01	6
75207824	03-05	01	16	75216667	09-04	01	7
75207833	03-10	01	44	75216668	09-04	01	2
75207834	03-10	01	45	75216669	09-04	01	1
75207835	03-10	01	46	75216670	09-04	01	3
	03-11	01	58	75216671	09-04	01	15
75207931	08-19	01	16	75216672	09-04	01	16
75207948	02-14	01	12	75216674	09-03	01	4
75207949	02-14	01	10	75216676	09-03	01	5
75207951	03-08	01	7	75216677	09-03	01	6
75207971	03-10	01	4	75216695	09-01	01	1
75207976	03-11	01	59	75216813	06-14	01	8
75207977	03-11	01	27	75216825	06-14	01	4
75207978	03-11	01	28	75216956	04-08	01	3
75207979	03-11	01	29	75217617	09-13	01	1
75207980	03-11	01	26	75217626	09-13	01	5
75207981	03-11	01	53	75217630	09-09	01	2
75207982	03-11	01	51		09-10	01	2
75207983	03-11	01	42		09-11	01	2
75207994	03-11	01	21		09-13	01	2
75209270	05-05	01	16	75217637	09-08	01	15
75211345	01-02	01	3	75217746	05-05	01	1
75211492	02-24	01	18	75217747	05-05	01	14
75212803	06-11	1	5	75218057	05-06	01	10
75212825	02-19	01	10	75218061	02-24	01	7
75212860	09-04	01	14	75218062	02-24	01	16
75212861	09-04	01	9	75218110	09-12	01	6
75212867	09-04	01	13		09-13	01	4
75212927	09-04	01	17	75218118	07-08	01	5
75212945	06-29	01	2	75218127	09-08	01	17
75212946	06-29	01	3	75218130	09-08	01	11
75213017	09-06	01	1	75218180	02-24	01	8
75213018	09-06	01	15	75218181	02-24	01	9
75213035	02-15	01	10	75218204	05-06	01	3
75213122	08-12	01	3	75218205	05-06	01	4
75213123	08-12	01	5	75218206	05-06	01	2
75213124	08-12	01	7	75218207	05-06	01	1
75213125	08-12	01	2	75218331	09-01	01	2
75213126	08-12	01	4	75218333	09-07	01	19
75213127	08-12	01	8	75218371	08-05	01	12
75213128	08-12	01	9		08-06	01	1
75213131	00-01	01	6	75218389	08-06	01	3
	01-01	01	2	75218390	08-06	01	4
	08-12	01	6	75218398	08-05	01	7

Number	Figure	Sequence	Ref.	Number	Figure	Sequence	Ref.
75218416	08-05	01	16	75238277	03-13	1	16
75218611	09-08	01	7	75238601	08-10	01	17
75218614	09-07	01	12	75239350	08-18	01	6
	09-08	01	2	75239351	08-18	01	5
75218792	03-04	02	1	75239358	08-18	01	4
75219071	09-07	01	10	75239483	04-02	01	11
	09-08	01	12	75239507	09-07	01	21
75219114	09-14	01	1		09-08	01	18
75219115	09-14	01	4	75239508	09-08	01	20
75219117	09-14	01	5	75239509	09-07	01	17
75219151	05-05	01	1	75239697	07-04	1	7
75219492	04-02	01	10	75239803	07-02	1	17
75219527	06-14	01			07-03	1	1
	06-17	01	3		07-04	1	3
75219869	09-07	01	8	75239879	09-20	01	4
	09-08	01	10	75240428	04-09	01	1
75220416	04-08	01	1	75240584	08-05	01	1
75220634	05-01	01	1	75240586	08-05	01	17
75221474	04-16	01	1	75240700	08-01	1	1
75221690	03-13	1	9	75240862	04-03	01	4
75221871	09-04	01	10	75241301	04-08	01	15
75221919	04-02	01	1	75242533	08-01	1	18
75222248	08-18	01	8	75242656	07-02	1	11
75222264	08-19	01	4	75242658	07-02	1	13
75222309	08-19	01	8	75245052	01-02	01	1
75222313	08-19	01	11	75245053	01-02	01	2
75222317	08-19	01	10	75246114	09-05	01	12
75222645	09-07	01	2	75246170	07-04	1	21
75222646	09-07	01	3	75247062	00-01	01	9
75222648	09-07	01	1		01-01	01	5
75223772	06-29	01	4		02-16	01	10
75223895	09-17	01	16	75247063	00-01	01	8
	09-18	01	14		01-01	01	4
75235158	09-40	01	8		02-16	01	1
75235320	09-03	01	3	75247405	04-06	01	3
75235481	08-09	01	20		04-07	01	10
75235486	08-07	01	20		04-12	01	4
75235495	09-20	01	3	75247470	05-07	01	1
75235635	06-13	1	15	75247488	09-45	01	2
75236102	04-08	01	12	75247563	02-24	01	2
75236103	04-08	01	6	75247566	02-24	01	1
75236105	04-08	01	22	75248761	02-15	01	5
75236191	08-08	01	7	75248762	00-01	01	7
75236192	08-08	01	11		02-15	01	3
75236214	08-01	1	8		02-17	01	14
75236224	09-12	01	2	75248765	02-15	01	4
75236225	09-12	01	4		02-16	01	8
75236226	09-12	01	1	75249448	08-09	01	5
75236229	08-05	01	21	75250070	08-03	01	3
75236238	09-12	01	3		08-04	01	3
75236300	08-09	01	10	75250309	06-16	01	1
75236301	08-09	01	7		06-17	01	6
75236302	09-20	01	7		06-18	01	13
75236340	08-07	01	19	75250883	07-04	1	14
75236341	08-07	01	2	75251215	06-11	1	21
75236343	08-07	01	6	75251307	06-11	1	3
75236345	08-08	01	3	75251376	07-04	1	22
75236346	08-08	01	4	75251377	07-02	1	21
75236347	08-08	01	10	75251380	07-03	1	10
75236348	08-08	01	9	75251396	05-07	01	9
75236646	03-04	01	14		07-02	1	23
75237360	00-01	01	10	75251687	07-02	1	12
	02-27	01	6		07-07	01	10
75237375	06-18	01	15	75251837	05-02	01	2
75237376	06-18	01	16	75252236	02-15	01	18
75237381	08-19	01	5	75252237	09-18	01	3
75237382	08-19	01	5	75252437	03-13	1	8
75237383	08-19	01	3	75252602	04-06	01	8
75237384	08-19	01	3		04-07	01	8
75237390	08-19	01	8		09-24	01	13
75237397	08-10	01	4	75253539	02-24	01	6
75237399	08-10	01	1	75254015	08-02	1	1
75237813	03-04	01	6		08-03	01	1
75237837	09-18	01	31	75254593	07-04	1	23
75237846	03-04	01	1	75255363	09-07	01	14
75237942	09-14	01	2	75255413	09-07	01	23
75237952	09-10	01	1	75259789	04-01	01	1
	09-11	01	1	75260392	09-16	01	1
75237953	09-10	01	4	75261183	04-03	01	14
	09-11	01	4	75263155	04-08	01	16
75237969	09-09	01	1	75263986	07-02	1	25
75237970	09-09	01	4	75264019	07-04	1	17
75237978	03-13	1	10	75264022	07-02	1	20
75238276	03-13	1	4	75264527	06-15	01	2

Number	Figure	Sequence	Ref.	Number	Figure	Sequence	Ref.
75264527	06-18	01	7	75285257	02-21	01	5
75264581	07-02	1	18		02-21	01	9
75264583	07-02	1	6	75285258	02-21	01	1
75264621	07-02	1	3	75285259	02-21	01	3
75264623	07-02	1	2	75285264	02-23	01	14
75264695	07-02	1	1	75285265	02-23	01	16
75264697	07-02	1	24	75285266	02-23	01	18
75265114	07-04	1	5	75285272	02-14	01	15
75265754	08-11	01	10		02-20	01	26
75265769	09-07	01	20		03-06	01	11
75265774	09-08	01	6		03-07	01	2
75265797	08-05	01	14	75285273	02-23	01	21
75265800	08-05	01	10	75285274	02-23	01	12
75265804	08-05	01	11	75285276	02-11	01	1
75265807	08-05	01	19	75285277	02-07	01	11
75265811	08-05	01	18		03-07	01	6
75265813	08-05	01	20	75285279	02-20	01	28
75265820	02-19	01	3		03-07	01	1
75265825	02-19	01	2	75285280	03-07	01	3
75265837	09-04	01	20	75285282	03-07	01	10
75265847	09-02	01	4	75285285	03-10	01	28
75265919	09-20	01	5	75285286	02-20	01	29
75265929	09-18	01	30	75285289	03-05	01	2
75265935	09-17	01	20	75285290	03-05	01	3
75265937	09-18	01	13	75285291	03-05	01	4
75265945	09-45	01	1	75285292	03-05	01	5
75265957	09-41	01	7	75285293	03-05	01	6
75265959	09-41	01	7	75285294	03-05	01	7
75265967	09-05	01	4	75285298	03-05	01	12
75265969	08-10	01	7	75285300	02-07	01	16
75265971	08-10	01	8		02-20	01	17
75265973	08-10	01	18		03-05	01	14
75265981	09-43	01	7	75285301	03-05	01	10
75265983	09-42	01	7	75285302	03-05	01	15
75265985	09-42	01	4	75285303	02-25	01	3
75265987	09-43	01	4	75285304	02-25	01	17
75266220	09-45	01	6	75285305	02-25	01	8
75267664	09-05	01	6	75285306	02-25	01	18
75268534	04-02	01	16	75285307	02-26	01	4
75268541	04-02	01	4	75285309	02-25	01	13
75269682	09-01	01	6		02-26	01	5
75270811	08-06	01	5	75285311	02-25	01	15
75270812	08-05	01	2	75285312	02-25	01	15
75270813	08-05	01	8	75285313	02-25	01	15
75270814	05-01	01	5	75285315	02-25	01	12
75270815	05-01	01	5	75285316	02-25	01	5
75270816	09-08	01	21	75285317	02-25	01	7
75270817	09-08	01	22	75285318	02-27	01	3
75270819	09-14	01	3	75285319	02-27	01	1
75270821	09-12	01	5	75285320	02-27	01	5
75270822	09-09	01	3	75285324	02-04	01	31
75270823	09-10	01	3	75285329	02-20	01	22
	09-11	01	3	75285330	02-20	01	11
75270828	09-13	01	3		02-22	01	1
75270830	09-40	01	2	75285331	02-20	01	20
75270913	09-22	01	6	75285334	02-20	01	27
75270914	04-05	01	21	75285335	02-20	01	25
75270919	09-19	01	4	75285342	03-05	01	8
75284071	04-06	01	12	75285343	02-20	01	16
75285150	03-08	01	25		03-05	01	9
75285170	08-13	01	6		03-08	01	13
75285171	08-13	01	7	75285344	02-18	01	1
75285210	02-18	01	11	75285345	02-18	01	6
75285212	02-04	01	1	75285346	02-18	01	7
75285220	02-23	01	1	75285347	02-18	01	10
75285221	02-23	01	2	75285348	02-18	01	8
75285222	02-23	01	3	75285362	02-04	01	27
75285223	02-23	01	11		02-08	01	23
75285224	02-23	01	4		02-08	01	6
75285225	02-23	01	5		02-09	01	6
75285226	02-23	01	7		02-13	01	3
75285227	02-03	01	1		02-20	01	1
75285228	01-01	01	6		02-21	01	4
	02-23	01	10		02-23	01	8
75285229	02-23	01	13		02-25	01	16
75285240	02-07	01	9	75285364	03-12	01	6
	02-08	01	15	75285367	02-20	01	18
75285241	02-08	01	18	75285388	09-15	01	23
75285246	02-08	01	5	75285389	09-15	01	22
75285252	02-14	01	5	75285390	09-15	01	14
75285253	02-05	01	4	75285391	09-15	01	15
75285254	02-06	01	15	75285392	09-15	01	25
75285255	02-06	01	14	75285394	09-15	01	26
75285256	02-06	01	16	75285395	09-15	01	4

Number	Figure	Sequence	Ref.	Number	Figure	Sequence	Ref.
75285396	09-15	01	9	75287498	08-13	01	24
75285397	09-15	01	5	75287499	08-13	01	1
75285398	09-15	01	11	75287500	08-13	01	27
75285399	09-15	01	7	75287501	08-13	01	26
75285400	09-15	01	12	75287502	08-13	01	25
75285401	09-15	01	24	75287503	08-13	01	22
75285402	09-15	01	3	75287504	08-13	01	23
75285403	09-15	01	21	75287505	08-13	01	21
75285404	09-15	01	1	75287506	08-13	01	39
75285405	09-15	01	2	75287507	08-13	01	36
75285406	09-15	01	16	75287508	08-13	01	35
75285407	09-15	01	17	75287509	08-13	01	9
75285408	09-15	01	20	75287510	08-13	01	8
75285409	09-15	01	13	75287645	02-23	01	20
75285410	09-15	01	10	75287812	05-05	01	17
75285413	02-18	01	5	75288143	03-11	01	6
75285452	02-08	01	4	75288145	03-11	01	8
75285453	02-08	01	24	75288148	03-11	01	5
75285456	02-07	01	2	75288149	03-11	01	52
75285458	02-07	01	20	75288150	03-11	01	46
	02-07	01	23	75288153	03-10	01	49
75285470	02-14	01	7		03-11	01	44
75285471	02-13	01	4	75288155	03-11	01	47
75285476	02-06	01	4	75288158	03-11	01	22
75285504	02-21	01	7	75288159	03-11	01	2
75285539	03-12	01	4	75288160	03-11	01	10
75285540	03-12	01	7	75288161	03-11	01	30
75285542	03-08	01	27	75288162	03-11	01	16
75285543	03-08	01	8		03-11	01	57
75285544	03-08	01	9	75288166	03-11	01	34
75285545	03-08	01	10	75288169	03-10	01	5
75285555	03-10	01	17	75288172	03-10	01	21
75285563	03-12	01	12	75288181	03-10	01	24
75286439	02-18	01	3	75288182	03-10	01	29
75286440	02-20	01	6	75288183	03-10	01	3
75286467	03-08	01	2	75288188	03-10	01	43
75286546	02-20	01	15	75288190	03-10	01	20
75286550	02-04	01	5	75288328	04-12	01	2
75286552	02-22	01	4	75288329	04-12	01	3
75286554	02-11	01	5	75288330	04-12	01	1
75286555	02-11	01	4	75288389	02-16	01	3
75286557	02-10	01	6	75288390	02-16	01	4
75286561	02-12	01	3	75288400	02-17	01	6
75286563	02-12	01	8	75288401	02-17	01	7
75286564	02-21	01	6	75288402	02-17	01	8
75286566	03-08	01	4	75288403	02-17	01	9
75286568	03-08	01	3	75288759	02-16	01	2
75286569	03-08	01	14	75288760	02-16	01	5
75286573	03-07	01	7	75288761	02-16	01	6
75286579	03-10	01	19	75288762	02-16	01	7
75286580	03-10	01	27	75288763	02-16	01	9
75286581	03-10	01	26	75288764	02-17	01	1
75286582	03-10	01	41	75288765	02-17	01	2
75286583	03-10	01	15	75288766	02-17	01	3
75286585	03-05	01	11	75288767	02-17	01	4
75286588	02-26	01	2	75288768	02-17	01	5
75286813	08-18	01	16	75288769	02-17	01	10
75286997	08-13	01	33	75288770	02-17	01	11
75286999	08-13	01	10	75288771	02-17	01	12
75287000	08-13	01	12	75288772	02-17	01	13
75287106	08-13	01	11	75288906	06-16	01	2
75287108	08-13	01	13	75289860	06-10	1	21
75287109	08-13	01	28	75289862	06-10	1	25
75287110	08-13	01	30	75311250	08-14	01	1
75287111	08-13	01	29		08-16	01	1
75287112	08-13	01	17	75311251	08-14	01	2
75287113	08-13	01	40		08-16	01	2
75287114	08-13	01	34	75313513	01-01	01	3
75287115	08-13	01	20	75313534	06-14	01	6
75287116	08-13	01	14		06-15	01	1
75287117	08-13	01	16	75313650	06-15	01	3
75287118	08-13	01	19	75313651	06-15	01	4
75287119	08-13	01	15	75313722	00-01	01	12
75287120	08-13	01	32		06-10	1	28
75287121	08-13	01	31	75320693	07-04	1	16
75287122	08-13	01	37		08-07	02	10
75287160	03-11	01	4	75321398	09-17	01	3
75287490	08-13	01	41		09-18	01	36
75287491	08-13	01	18	75321927	09-24	01	6
75287492	08-13	01	5	75322082	09-05	01	11
75287494	08-13	01	38	75324429	08-07	02	1
75287495	08-13	01	4	75325205	04-08	01	4
75287496	08-13	01	3	75325352	04-08	01	5
75287497	08-13	01	2	75325471	04-03	01	1

Number	Figure	Sequence	Ref.	Number	Figure	Sequence	Ref.
75325606	02-27	01	7	8297294	05-05	01	3
	04-03	01	6	8297295	05-05	01	4
75325696	04-03	01	5		05-05	01	8
75325949	06-13	1	12	8297296	05-05	01	2
75326233	08-08	02	18	8298055	08-19	01	14
75326234	08-08	02	19	8298058	08-19	01	12
75327264	07-04	1	15	832-10408	04-02	01	14
	08-07	02	16		09-44	01	7
75327334	09-40	01	6	832-10410	03-02	01	17
75327504	08-04	01	1		09-17	01	5
75327525	09-45	01	14		09-21	01	5
75327748	04-02	01	2		09-38	01	2
75327893	09-40	01	15	832-10412	09-44	01	3
753762	03-08	01	26	8320237	03-08	01	6
76021244	08-08	02	5	8320238	03-08	01	15
76021264	07-04	1	6	8320758	06-29	01	4
76021800	04-07	01	2	8321668	04-04	01	6
76021988	08-18	01	3	8321722	02-15	01	8
76021994	08-18	01	13	8321751	02-15	01	1
76021997	08-18	01	2	83416242	05-06	01	7
76022370	08-08	02	6	84122266	04-05	01	1
76022498	04-02	01	6	84127848	09-41	01	2
760239	03-08	01	1	84131681	06-17	01	8
76028575	07-03	1	5	84146008	02-02	01	3
76028577	07-03	1	8	84152536	09-41	01	1
766903	03-08	01	20	84152543	09-41	01	15
772160	00-01	01	5	84171723	09-40	01	14
78100008	07-04	1	20	84172330	09-02	01	5
78100054	07-02	1	14	84173018	06-18	01	17
	07-03	1	11	84173597	05-04	01	3
	07-04	1	4	84173599	05-04	01	19
	08-07	02	15	84179125	03-04	02	6
78100094	07-03	1	9	84185067	02-10	01	4
78100099	07-02	1	16	84185078	02-10	01	5
79005245	09-05	01	9	84216431	09-18	01	32
79005934	03-04	01	16	84228807	04-16	01	2
79019060	08-11	01	3	84259341	09-40	01	4
79019065	08-11	01	4	84268416	02-12	01	9
79037539	09-18	01	26	844-10035	04-02	01	13
79038730	05-05	01	11	84465120	00-01	01	1
79046272	03-11	01	38	85802803	08-08	02	10
79046274	03-11	01	62	85812111	05-03	01	16
79047725	05-05	01	13	86594528	09-40	01	5
79047729	08-19	01	6	87352775	08-01	1	35
79053316	03-10	01	36	87355426	05-02	01	10
79071464	08-18	01	7	87355476	05-02	01	5
	08-19	01	7	87356140	03-04	01	10
79073031	04-04	01	1	87356141	09-19	01	1
79073033	04-04	01	2	87357502	05-02	01	3
79078585	04-10	01	6	87357508	05-02	01	1
79081889	08-16	01	16	87359786	09-10	01	7
79081890	08-16	01	17	87360873	09-23	01	1
79087360	06-12	1	1		09-24	01	1
	07-04	1	24	87364003	05-02	01	4
79089658	04-06	01	2	87364010	05-04	01	4
	04-07	01	11	87364055	05-04	01	10
	09-24	01	7	87365411	09-05	01	7
79095853	08-10	01	15	87365494	04-07	01	1
79100797	08-18	01	15	87365495	04-07	01	1
79100822	08-19	01	2	87367253	04-02	01	5
79100913	08-10	01	16	87367301	04-02	01	12
79104494	08-11	01	1	87367490	05-02	01	9
79104646	00-01	01	11	87367962	09-38	01	14
79107317	00-01	01	4	87370236	09-23	01	2
	08-11	01	17	87371263	04-11	01	2
79107889	08-14	01	8	87399789	07-08	01	13
	08-16	01	8	87399825	07-08	01	14
79110132	08-11	01	2	87442581	06-23	01	3
80165202	08-08	02	9		06-28	01	3
81864329	05-03	01	20	87452961	09-25	01	1
825-1410	06-01	01	10	87453136	09-40	01	16
827-10040	09-17	01	24	87453264	09-24	01	2
	09-21	01	2	87453405	07-05	01	16
827-10050	06-01	01	1	87453406	07-05	01	17
827-8050	07-08	01	17	87453407	07-05	01	5
8280391	09-08	01	14	87453409	07-05	01	7
8281325	05-05	01	9	87453410	07-05	01	14
8281824	08-18	01	1	87453411	07-05	01	15
	08-19	01	1	87453412	07-05	01	24
8286216	09-10	01	6	87453420	07-05	01	2
8286217	09-10	01	6	87453422	07-05	01	3
829-1410	09-18	01	4	87453423	07-05	01	4
829-1412	09-37	01	14	87453424	07-05	01	13
8291506	05-05	01	10	87453425	07-05	01	18

Number	Figure	Sequence	Ref.	Number	Figure	Sequence	Ref.
87453426	07-05	01	1	87463025	09-35	01	8
87453433	07-05	01	6	87463026	09-35	01	9
87453435	07-05	01	11	87463027	09-35	01	10
87453436	07-05	01	21	87463028	09-35	01	11
87453437	07-05	01	20	87463029	09-35	01	12
87453439	07-05	01	19	87463030	09-35	01	13
87453441	07-05	01	22	87463031	09-35	01	16
87453442	07-05	01	10	87463032	09-35	01	17
87453446	07-05	01	8	87463033	09-35	01	18
87453447	07-05	01	12	87463034	09-35	01	20
87453448	07-05	01	9	87463035	09-35	01	21
87453450	07-05	01	23	87463036	09-35	01	22
87453459	07-06	01	7	87463037	09-35	01	24
87453461	07-06	01	8	87463038	09-35	01	25
87453463	07-06	01	6	87463039	09-35	01	26
87453468	07-06	01	2	87463040	09-35	01	27
87453470	07-06	01	20	87463041	09-35	01	29
87453471	07-06	01	21	87463042	09-35	01	30
87453474	07-06	01	12	87463043	09-35	01	31
87453475	07-06	01	13	87463044	09-35	01	32
87453477	07-06	01	11	87463045	09-35	01	33
87453478	07-06	01	10	87463046	09-35	01	34
87453479	07-06	01	9	87463047	09-35	01	35
87453480	07-06	01	3	87463048	09-35	01	36
87453481	07-06	01	4	87463049	09-35	01	37
87453482	07-06	01	5	87463050	00-01	01	14
87453487	07-06	01	22		09-36	01	1
87453489	07-06	01	23	87463051	09-36	01	4
87453492	07-06	01	25	87463053	09-36	01	6
87453494	07-06	01	26	87463055	00-01	01	15
87453495	07-06	01	24		09-36	01	8
87453498	07-06	01	27	87463056	00-01	01	16
87453499	07-06	01	28		09-36	01	9
87453500	07-06	01	32	87463057	09-36	01	10
87453501	07-06	01	31	87463061	09-36	01	14
87453506	07-06	01	33	87463063	09-34	01	1
87453509	07-06	01	29	87463064	09-34	01	2
87453514	07-06	01	30	87463065	09-34	01	3
87453517	07-06	01	40	87463066	09-34	01	4
87453521	07-06	01	38	87463068	09-34	01	6
87453522	07-06	01	34	87463071	09-36	01	2
87453523	07-06	01	36	87463072	09-36	01	3
87453524	07-06	01	35	87463073	09-35	01	14
87453527	07-06	01	41	87463074	09-35	01	15
87453529	07-06	01	37	87463075	09-35	01	19
87453531	07-06	01	39	87463076	09-35	01	23
87453534	07-06	01	16	87463077	09-35	01	28
87453535	07-06	01	17	87484981	06-01	01	4
87453539	07-06	01	19	87485108	02-01	01	1
87453540	07-06	01	18	87489820	07-02	1	19
87453541	07-06	01	15	87489821	06-13	1	5
87453545	07-05	01	26	87489823	06-13	1	17
	07-06	01	43	87489824	06-13	1	9
87453546	07-05	01	25	87489831	06-01	01	7
	07-06	01	14	87489832	07-08	01	11
	07-06	01	42	87489833	08-02	1	9
87457516	09-21	01	4	87489835	08-02	1	7
87457519	09-21	01	9	87489837	08-02	1	8
87458810	04-14	01	6	87489839	08-02	1	4
87458811	04-14	01	4	87489841	08-07	01	12
87458812	04-14	01	3	87489843	08-07	01	11
87458813	04-14	01	7	87489845	08-01	1	7
87458814	04-14	01	8	87489847	08-01	1	21
87458817	04-14	01	5	87489852	08-02	1	19
87458821	04-14	01	17	87489853	08-02	1	16
87458823	04-14	01	15	87489854	08-08	01	1
87458824	04-14	01	14	87489855	08-07	01	15
87458826	04-14	01	12	87489856	08-01	1	19
87458827	04-14	01	11	87489857	06-13	1	13
87458828	04-14	01	19	87489858	06-13	1	1
87458829	04-14	01	20	87489859	06-13	1	4
87458832	04-14	01	23	87497727	06-11	1	1
87460448	06-29	01	1	87497728	06-11	1	10
87461740	06-13	1	14	87497730	06-11	1	7
87461883	09-34	01	5	87497736	09-19	01	2
87462783	09-44	01	6	87497740	09-02	01	1
87462911	08-01	1	12	87497743	09-01	01	5
87463020	09-35	01	1	87497752	06-12	1	3
	09-35	01	2	87497753	06-12	1	11
87463021	09-35	01	3	87497754	07-03	1	2
87463022	09-35	01	4	87497755	07-03	1	4
87463023	09-35	01	5	87497756	07-03	1	3
	09-35	01	6	87497757	08-01	1	26
87463024	09-35	01	7	87515339	08-09	01	19

Number	Figure	Sequence	Ref.	Number	Figure	Sequence	Ref.
87519556	09-37	01	2	A17908	06-06	1	12
87519578	09-37	01	3		06-07	1	12
87519585	09-37	01	1		06-08	1	19
87519586	09-37	01	11		06-09	1	21
87519593	09-37	01	7	A17912	06-06	1	7
87524824	06-12	1	2	A17918	06-06	1	16
87528272	09-45	01	15		06-07	1	16
87534106	08-01	1	3		06-08	1	8
87539759	08-11	01	5		06-09	1	18
87540592	09-18	01	9	A17919	06-06	1	15
87540660	09-18	01	10		06-07	1	15
87540685	09-18	01	7		06-08	1	7
87540872	09-18	01	17		06-09	1	23
87541005	09-43	01	9	A17921	06-06	1	14
87541007	09-42	01	9		06-07	1	17
87556228	09-44	01	1		06-08	1	6
87558139	09-40	01	18		06-09	1	22
87572116	09-06	01	2	A17924	06-04	1	8
87593396	04-10	01	9	A17925	06-06	1	9
87593402	04-10	01	10		06-07	1	8
87610010	03-02	01	12	A17982	07-01	01	3
87611771	09-05	01	10	A17986	06-03	1	43
87614772	03-02	01	10	A17997	06-03	1	37
87616807	04-06	01	13	A18003	06-10	1	7
	04-08	01	9	A18004	06-10	1	6
87616808	04-08	01	8	A18012	06-03	1	2
87616809	04-07	01	6	A18024	06-10	1	14
	08-10	01	20	A18034	06-03	1	33
87616810	04-05	01	14	A18038	06-10	1	2
87616811	04-08	01	23	A18134	07-01	01	9
87619337	09-01	01	5	A18709	06-11	1	15
87619338	09-07	01	20	A19066	06-01	01	13
87621797	08-07	02	2	A19068	06-01	01	12
87621798	08-07	02	13	A27089	06-03	1	27
	08-08	02	8	A27507	06-05	1	2
87621799	08-07	02	12	A27891	06-02	01	9
	08-08	02	12	A28236	06-06	1	5
87623113	09-37	01	17		06-07	1	4
87623166	04-10	01	11	A29456	06-04	1	10
	09-40	01	9	A30825	06-04	1	20
87623169	04-07	01	7	A30916	06-05	1	7
87623170	04-02	01	3	A55734	06-02	01	20
	04-04	01	3		06-04	1	6
87623171	04-04	01	4	A55817	06-05	1	17
87626503	09-40	01	1	A55828	06-05	1	8
87626564	03-02	01	13	D142272	06-03	1	50
87626668	08-07	02	4	D150535	07-01	01	12
87626669	08-07	02	5	D31954	06-10	1	31
	08-08	02	17	D36505	06-17	01	1
87627717	09-22	01	2		06-18	01	9
87627718	09-22	01	1	D47486	06-04	1	17
87627831	09-20	01	12	D47524	07-01	01	2
87631258	09-17	01	8	D53692	08-01	1	34
87631260	09-37	01	16	D55252	06-09	1	19
87643035	04-06	01	1	D58178	06-03	1	14
87653894	09-18	01	37	D59677	06-10	1	4
87661356	03-01	01	6	D59678	06-10	1	10
87667300	09-17	01	11	D59679	06-10	1	8
87684676	02-19	01	7	D60994	07-01	01	11
87685186	09-38	01	15	D63366	06-06	1	28
87686365	09-18	01	25	D73733	06-10	1	36
87691652	09-40	01	21	D73734	06-10	1	24
87699790	08-01	1	29	D73735	06-10	1	23
87748603	02-19	01	4	D76971	06-10	1	20
87853472	07-06	01	1	D76977	06-02	01	5
892-11010	09-18	01	5	D76994	06-05	1	13
895-11010	09-21	01	1	D77003	06-04	1	34
895-15008	04-02	01	15	D77005	06-10	1	26
895-15010	09-18	01	6	D77015	06-04	1	29
895-18010	03-02	01	14	D77016	06-09	1	29
895-25010	08-02	1	14	D77018	06-09	1	11
	08-07	01	17	D77022	06-09	1	14
896-15010	06-13	1	10	D77023	06-05	1	5
896-15012	03-02	01	15	D77025	06-09	1	5
	09-21	01	7	D77026	06-06	1	18
	09-37	01	4	D77029	06-09	1	17
	09-42	01	10	D77031	06-04	1	19
	09-43	01	10	D77032	06-04	1	18
	09-44	01	2	D77034	06-09	1	8
89825770	08-08	02	11	D77037	06-08	1	3
92-9	06-05	1	21	D77038	06-08	1	1
A135520	03-13	1	13	D77040	06-08	1	15
A17903	06-03	1	24	D77041	06-09	1	10
	06-03	1	40	D78317	06-10	1	15

Number	Figure	Sequence	Ref.
D80312	06-03	1	9
D80314	06-03	1	46
D87224	06-03	1	11
E104132	06-03	1	26
E104133	06-03	1	25
E104134	06-03	1	23
E104161	06-08	1	2
E104162	06-08	1	4
E104171	06-04	1	28
E104173	06-10	1	18
E104229	06-02	01	6
E105010	06-05	1	6
E105055	06-03	1	38
E105057	06-03	1	13
E105058	06-03	1	15
E105059	06-03	1	35
E114238	06-07	1	19
E114251	06-10	1	3
E114328	06-06	1	22
	06-08	1	12
E155068	06-08	1	9
E156007	06-01	01	14
E157051	06-06	1	19
E157336	06-03	1	5
E157729	06-05	1	1
E157730	06-05	1	25
E158262	06-03	1	49
E158464	06-03	1	34
E158746	06-03	1	20
E158840	06-13	1	7
E158955	06-06	1	13
	06-07	1	13
	06-08	1	20
E158960	06-09	1	20
E67605	04-13	01	3
E68940	06-05	1	14
E68941	06-05	1	15
E68947	06-05	1	12
E68948	06-09	1	4
E68950	06-09	1	3
E69553	06-05	1	26
E69856	06-05	1	16
E69860	06-05	1	18
F62114	06-10	1	5
L101181	08-08	02	16
L102515	09-17	01	13
	09-18	01	23
L107328	08-01	1	10
L126841	09-17	01	23
L126920	09-17	01	18
L30039	06-04	1	32
L30048	06-10	1	39
L30051	06-03	1	48
L30685	06-03	1	36
L33452	06-03	1	30
L33459	06-03	1	31
L33460	06-03	1	32
L33462	06-03	1	10
L33463	06-03	1	4
L33464	06-03	1	6
L33465	06-03	1	3
L33466	06-02	01	1
L33467	06-02	01	3
L33468	06-02	01	19
L33469	06-02	01	16
L33470	06-02	01	13
L33471	06-02	01	23
L33472	06-02	01	4
L33473	06-02	01	10
	06-02	01	18
L33475	06-02	01	21
L33476	06-04	1	9
L33481	06-04	1	11
L33482	06-04	1	33
L33485	06-06	1	11
	06-07	1	11
	06-08	1	17
	06-09	1	7
L33487	06-06	1	26
	06-07	1	22
	06-08	1	10
	06-09	1	26
L33488	06-06	1	24
	06-07	1	21
L33488	06-08	1	11
	06-09	1	27
L33514	06-06	1	1
	06-07	1	1
L33516	06-06	1	20
L33518	06-06	1	6
	06-07	1	5
L33539	06-10	1	40
L33540	06-10	1	16
L33541	06-10	1	12
L33542	06-04	1	5
	06-10	1	17
L33553	06-10	1	11
L33556	06-10	1	42
L33566	06-10	1	19
L33569	06-10	1	30
L33570	06-10	1	29
L33571	06-10	1	35
L33572	06-10	1	34
L33573	06-10	1	33
L33579	07-01	01	10
L58066	06-13	1	6
L73442	06-12	1	9
N14222	05-03	01	18
N6271	06-10	1	13
N6812	06-06	1	23
	06-07	1	20
	06-08	1	13
N6903	06-02	01	24
N7134	06-02	01	26
N7276	06-03	1	29
N8415	06-07	1	18
N8416	06-08	1	16
N8417	06-06	1	27
N8537	06-08	1	28
N8844	06-04	1	21
N8862	06-08	1	30
N8863	06-08	1	24
N8864	06-08	1	29
N9083	06-03	1	1
P1545306F	05-03	01	14
P1630405E	05-03	01	8
P2282125V	05-03	01	2
P3743305K	05-03	01	3
R15257	08-02	1	5
	08-07	01	25
R16289	06-10	1	32
S117865	06-04	1	24
	06-08	1	27
S300031	06-03	1	39
S300037	06-08	1	18
S300039	06-08	1	32
S300741	06-06	1	2
	06-07	1	2
	06-08	1	14
	06-09	1	24
S89618	06-04	1	2
S89620	06-04	1	26
S89625	06-04	1	14
S89629	06-04	1	7
S89638	06-06	1	4
	06-07	1	9
S89646	06-06	1	21
S89649	06-06	1	8
S89652	06-07	1	6
S89654	06-07	1	7
S89656	06-09	1	28
S89660	06-08	1	5
S89661	06-06	1	25
	06-07	1	23
	06-09	1	25
S89666	06-06	1	29
S89671	06-08	1	23
S89673	06-09	1	2
S89674	06-09	1	12
S89681	06-09	1	6
S89695	06-09	1	13
S89700	06-05	1	4
S89702	06-05	1	3
S89703	06-05	1	3
S89704	06-05	1	3
S89705	06-05	1	3
S89712	06-05	1	24
S89718	06-06	1	17

Number	Figure	Sequence	Ref.	Number	Figure	Sequence	Ref.
S89718	06-07	1	14				
S92346	06-05	1	23				
S94326	06-08	1	21				
S97319	06-03	1	22				
T42352	06-03	1	41				
V35594	05-02	01	11				