RUTHZIL TRATOR COMERCIAL DE PEÇAS LTDA 11 97083-6812 ROLANDO CITRANGULO

NEW HOLLAND CONSTRUCTION

CATÁLOGO DE PEÇAS DE REPOSIÇÃO
CATALOGO DE PIEZAS DE REPUESTOS
SERVICE PARTS CATALOGUE

JANEIRO 2014

PÁ CARREGADEIRA / PALA CARGADORA
WHEEL LOADER

12D

TABELA DE CONTEÚDO / TABLA DE CONTENIDO / INDEX

Informações iniciais / Informaciones Generales / General Info
1- Filtros e Lubrificação / Filtros y Lubificación / Filters and Lubrication
2 - Motor / Motor / Engine
3 - Sistema de combustível / Sistema de combustible / Fuel System
4 - Sistema Elétrico / Sistema electrico / Electrical System
5 - Sistema de direção / Sistema de dirección / Steering System
6 - Transmissão e Eixos / Transmisión y ejes / Transmission and Axles
7 - Sistema de Freios / Sistema de frenos / Brake System
8 - Sistema Hidráulico / Sistema Hidráulico / Hydraulic System
9 - Chassi e Cabine / Chasi y Cabina / Chassis and Cab

Janeiro/2014 - Janvier/2012 - January/2014
Impresso no Brasil / Impreso en Brazil / Printed in Brazil - 47635004
Todos os direitos reservados / Todos los derechos reservados / All rigths reserved
CNH Latin America Ltda.



12D

Todos os direitos são reservados à **CNH LATIN AMERICA LTDA.**.
Os dados contidos neste catálogo são fornecidos a título de indicação somente. A qualquer momento, a **CNH LATIN AMERICA LTDA.** poderá introduzir, por razões de ordem técnica ou comerciais, modificações nos produtos descritos neste catálogo. Para informações mais detalhadas e atualizadas, solicitamos ao usuário consultar o concessionário **CNH LATIN AMERICA LTDA.** mais próximo.
O sistema de numeração das peças utilizado neste catálogo não pode ser copiado ou utilizado sem autorização por escrito da **CNH LATIN AMERICA LTDA.**.

All rights reserved by Soc. **CNH LATIN AMERICA LTDA.**.
The information contained in this catalogue is intended to be of a general nature only. The **CNH LATIN AMERICA LTDA.** may at any time and from time to time, for technical or other necessary reasons, modify any of the details or specifications of the product described in this catalogue. To be sure of getting accurate, detailed and up-to-date information, an intending buyer should consult his nearest **CNH LATIN AMERICA LTDA.** dealer or distributor.
Single item numeration method used in this catalogue may not be used without written consent by Soc. **CNH LATIN AMERICA LTDA.**.

Reservados todos los derechos para Soc. **CNH LATIN AMERICA LTDA.**.
Los datos contenidos en este catálogo se facilitan a titulo indicativo. **CNH LATIN AMERICA LTDA.** podrá introducir, en cualquier momento, por razones de naturaleza tanto técnica como comercial, modificaciones en los modelos descritos en este catálogo. Para mayor información rogamos al cliente se dirija al Concesionario o Filiale **CNH LATIN AMERICA LTDA.** más próximo.
El sistema de numeración de las piezas reseñadas en el catálogo no puede ser objeto de imitación o copia en ningun caso sin autorización por escrito de Soc. **CNH LATIN AMERICA LTDA.**.

Tutti i diritti sono riservati alla Soc. **CNH LATIN AMERICA LTDA.**.
Il sistema di numerazione che individua is ingoli particolare elencati nel presente calatogo non può essere adottato in alcun caso senza autorizzazione scritta dalla Soc. **CNH LATIN AMERICA LTDA.**. I dati contenuti in questo catalogo sono forniti a titolo indicativo. La **CNH LATIN AMERICA LTDA.** potrà apportare in qualunque momento modifiche ai modelli descritti in questo catalogo, per ragioni di natura tecnica o commerciale.
Per ulteriore informazione, il cliente è pregato di rivolgersi al più vicino Concessionario o Sede **CNH LATIN AMERICA LTDA.**.

Alle in diesem Propekt anthaltenen Angaben sind Orientierungsdate. Es können jedoch von **CNH LATIN AMERICA LTDA.** sowohl aus technischen und Kaufmännischen Gründen als auch aus der Notwendigkeit, geänderte gesetzliche Erfordernisse der verschiedenen Lander zu berücksichtigen, Anderugen einge führt werden. Der Kunde ist gebeten, sich für weirtere information an Vertragshändler order.
CNH LATIN AMERICA LTDA.-Niederlassungen zu werden.
Alle Urheberrechte sind von der **CNH LATIN AMERICA LTDA.**-vorbehalten.
Die Benutzung des Numerierungssustems zur Kennzeichnung der im vorliegende Katalog aufgeführten Ersatzteile bedarf in jedem Falle der schriftlichen Genehmigung der **CNH LATIN AMERICA LTDA.**.

Tous droits réservés à la Soc. **CNH LATIN AMERICA LTDA.**.
Les données de cette brochure sont fournies à titre indicatif et pourraient se révéler caduques à la suite de modifications apportées par le constructeur, à n'import quel moment, pour de raisons techniques ou commerciales ainsi que pour satisfaire aux normes en vigueur dans le différents Pays. Pour toute information, nous prions le client de bien vouloir s'adresser au Concessionnaire ou à la Filiale **CNH LATIN AMERICA LTDA.** les plus proches.
Le système de numérotation des pièces en list dans ce catalogue ne peut être adopté en aucun cas, sans une autorisation écrite de la Soc. **CNH LATIN AMERICA LTDA.**

CNH LATIN AMERICA LTDA.
Av. General David Sarnoff, nº 2237 - Inconfidentes
CEP 32210-900 Contagem - MG - Brasil
CNPJ: 60.850.617/0009-85

New Holland Customer Service Brasil: 0800 777 6423
http://www.newholland.com
customerservice.brasil@newholland.com

INSTRUÇÕES PARA O PEDIDO DE PEÇAS DE SERVIÇO

“Os números de peça indicados neste catálogo estão corretos até a data da publicação. A política da New Holland de contínuo melhoramento dos produtos durante toda a vida de produção do modelo, pode dar origem às últimas alterações nas figuras e nos números de peça. Quando encomendar peças de substituição, certifique-se de confirmar suas especificações no CD atual do sistema PAL ou com a microficha do catálogo de peças no seu concessionário.”

INSTRUCTIONS FOR ORDERING SPARE PARTS

“The part numbers shown in this catalogue are correct up to the date of publication. New Holland policy of continuously improving our products during the production lifetime of the Model may result in later changes to illustrations and to part numbers. When ordering replacement parts be sure to confirm your requirements against the current CD based PAL or microfiche parts catalogue at your dealership.”

INSTRUCCIONES PARA LOS PEDIDOS DE RECAMBIOS

“Los números de pieza indicados en este catálogo son los correctos en la fecha de la publicación. La política de New Holland es de constante mejora de sus productos durante todo el período de vida de la producción del Modelo, lo que puede hacer que se produzcan cambios en las ilustraciones y en los números de pieza. Al hacer pedidos de recambios debe asegurarse de que sean de acuerdo con sus necesidades comprobando el CD actualizado en sistema PAL o bien las microfichas de catálogos existentes en la agencia.”

ISTRUZIONI PER ORDINARE I RICAMBI

“ I numeri ricambio riportati in questo catalogo si intendono corretti fino alla data della pubblicazione. La New Holland persegue una politica di continuo miglioramento del prodotto durante tutto il periodo di produzione del modello per cui può accadere che ci siano modifiche successive alle illustrazioni e ai numeri ricambio. Al momento di ordinare un particolare di ricambio, verificare accuratamente i dati utilizzando il CD PAL o il catalogo ricambi su microfiche presente presso la Concessionaria.

ANLEITUNG ZUM BESTELLEN VON ERSATZTEILEN

“Die in diesem Katalog aufgeführten Teilnummern sind am Tag der Veröffentlichung korrekt. Die Firmenpolitik von New Holland sieht während der Produktionsdauer dieses Modells dessen kontinuierliche Verbesserung vor; dies kann zu späteren Änderungen an Abbildungen und Teilnummern führen. Stellen Sie vor der Bestellung von Ersatzteilen sicher, daß Sie bei Ihrem Händlerbetrieb die von Ihnen benötigten Teile mit dem aktuellen PAL auf der Grundlag e von CDs oder dem aktuellen Microfiche-Ersatzteilkatalog abgeglichen haben.”

INSTRUCTIONS POUR COMMANDE PIECES DETACHEES

Les références de pièces détachées notées dans ce catalogue sont correctes à la date de publication.La politique New Holland pour l’amélioration constante des produits durant la durée de vie des modèles peut changer les illustrations et les références des pièces détachées.Quand l’ordre de remplacement de pièces est confirmé, il est nécessaire de mettre à jour l’actuel CD base PAL ou microfiches de pièces détachées chez votre concessionnaire.

REGRAS PARA PEDIDO DE PEÇAS

Este catálogo está dividido em seções principais correspondendo a áreas específicas do produto. Cada seção está representada através de figuras detalhadas (desenhos) para auxiliar na localização e identificação de peças. As peças disponíveis para serviço estão indicadas ao lado da figura e, para a correta identificação das peças necessárias proceder da seguinte forma:

1) Consultar a figura da seção principal na página 16 para identificar a seção em questão.

2) Em seguida, consultar as páginas 17 a 36 para encontrar a figura à qual pertence o número de peça necessário.

3) Consultar o índice do número de peça na página 44. Este índice apresenta todos os números de peça que aparecem no catálogo.

ORDERING RULES

This catalogue is divided into main sections corresponding to specific areas of the product. Each section is represented by detailed figures (illustrations) to assist in locating and identifying parts. Parts released for service are indicated alongside the figure, hence, for the correct identification of parts required proceed as follows:

1) Consult the main section illustration on page 16 to identify the section in question.

2) Then consult pages 17 to 36 to find the figure to which the required part number belongs.

3) Refer to the part number index on page 44. This index lists all part numbers appearing in the catalogue.

NORMATIVA DE PEDIDOS

Este catálogo se divide en tres secciones principales correspondientes a áreas específicas del producto. Cada sección se representa con figuras detalladas (ilustraciones) para facilitar la localización e identificación de las piezas. Las piezas disponibles para el servicio se encuentran indicadas al lado de la figura, de aquí, que para la identificación correcta de las piezas necesarias, deba seguirse este orden:

1) Consultar la sección principal en la ilustración de la página 16 para identificar la sección en cuestión.

2) Seguidamente consultar las páginas 17 to 36 para localizar la figura a la que pertenece el número de pieza buscada.

3) Ver el índica de números de pieza en la página 44. Este índica contiene todos los números de pieza del catálogo.

NORME PER L'ORDINAZIONE

Questo catalogo è suddiviso in sezioni principali corrispondenti alle aree specifiche della macchina. Ogni sezione è composta da figure tecniche dettagliate che agevolano l'individuazione e l'identificazione dei particolari. I particolari disponibili per l'assistenza sono indicati unitamente alla figura, per cui per la corretta identificazione degli stess i è necessario procedere come segue:

1) Consultare l'illustrazione delle sezioni principali a pag. 16 per individuare la sezione che interessa.

2) Consultare poi le pagine da 17 a 36 per trovare la figura alla quale appartiene il numero del ricambio necessario.

3) Fare riferimento all'indice dei numeri ricambio a pag. 44, che elenca tutti i numeri ricambio che appaiono nel catalogo.

BESTELLREGELN

Dieser Katalog ist in Hauptabschnitte aufgeteilt, die speziellen Baugruppen des Produkts entsprechen. Jeder Abschnitt wird durch detaillierte Abbildungen veranschaulicht, die das Auffinden und Identifizieren von Teilen erleichtern. Für den Service freigegebene Teile sind neben der Abbildung aufgeführt; um erforderliche Teile richtig zuzuordnen, gehen Sie somit wie folgt vor:

1) Stellen Sie mit Hilfe der auf Seite 16 veranschaulichten Hauptabschnitte fest, zu welcher Baugruppe bzw. welchem Abschnitt das Teil gehört.

2) Suchen Sie dann auf den Seiten 17 bis 36 die Abbildung, zu der die Nu mmer des benötigten Teils gehört.

3) Suchen Sie die Nummer im Teilnummer-Verzeichnis auf Seite 44. In diesem Verzeichnis sind alle im Katalog enthaltenen Teilnummern zusammengefaßt.

REGLES DE COMMANDES

Ce catalogue est divisé en sections principales correspondant aux aires spécifiques de production. Chaques sections est représentées par des figures détaillées (illustrations) pour aider à la localisation et à l'identification des pièces détachées. Les pièces nécessaires pour le service sont indiquées sur le côté de la figure, pour l'identification correcte de la pièce requise procédez comme ci dessous

1) Consultez l'illustration de la section principale page 16 pour identifier la section en question

2) Consulter les pages de 17 à 36 pour trouver la figure qui contient la référence demandée

3) Se référer à l'index de la référence pièce à la page 44 .Cet index indique toutes les références pièces apparaissant dans le catalogue.

01.01	01	p6	02/03

CHASSI
MAIN FRAME
BASTIDOR
TELAIO
GESTELL
CHASSI

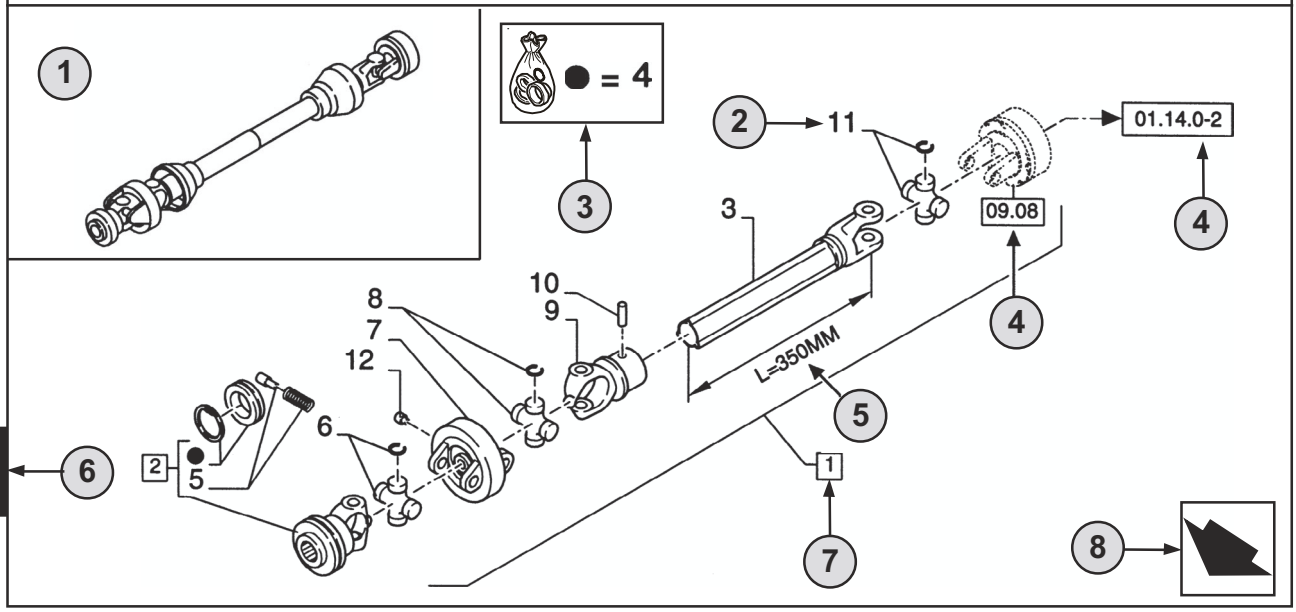

1

9 10

01.01	01	p6	02/03
11	12	13	14

CHASSI - D0200
MAIN FRAME
BASTIDOR
TELAIO
GESTELL
CHASSI

R	N	P.N.	MOD	Q	Descrição	Description	Descripción	L.C.
	A	**86529340**		1	TOMADA DE FORÇA **(2 AO 11)**	SHAFT, PTO	TOMA DE FUERZA	207P
2		**84014007**		1	GARFO **(4,5)**	YOKE	HORQUILLA	085F
3		**NSS**		1	EIXO, **L=350MM**	SHAFT	EJE	016A
4		**84004292**	C0204	1	KIT	KIT	EQUIPO	305C
		[84058743]	D0500	1	KIT	KIT	EQUIPO	305C

15 16 7 2 18 19 20 21 17 22 22 23

(A) SOMENTE BRASIL 24

1

STANDARD 25

26 **MODELOS**

PORTUGUÊS

1 **Posição** da “Figura” na máquina.

2 Referência - figura chamar pelo n° de peça.

3 Peças fornecidas nos kits de reparação por referência de símbolo.

4 01.14.0-2 Peça indicada na **Página** ou no **Figura**, ou chamadas para **Variações** ou **Detalhes**. Indicam componentes que se mostram em detalhe em um outro local do catálogo com o número da figura indicado.

5 Especificações técnicas relacionadas com a peça indicada.

6 Número da **Seção**.

7 2 Inclui os item(s) .....

8 Orientação (A seta indica a frente da máquina). 

9 Descrição da figura.

10 Informação geral da figura.

11 Código do **Conjunto**.

12 Código de **Seqüência** no conjunto.

13 Número da página no código de seqüência.

14 **Data** da impressão ou da atualização da página (mês-ano).

15 **Nota** - Em relação ao n°. de peça. Existe uma chave para os símbolos e abreviaturas na parte inferior da página.

16 Peças que não são disponibilizadas (ver a Página 42).

17 Descrição adicional da peça para auxiliar a confirmar a identificação.
Consultar a página 42 para explicação dos símbolos usados.

18 Não disponível como peça de serviço.

19 Número de Peça.

20 Modificação.
C 0201 = Peça válida **ATÉ 0201** mudar.
D 0300 = Peça válida **A PARTIR** de **0300** mudar.
F 0202 = Peça válida **A PARTIR do N°. de Série.... até ao N°. de Série....**

Implementação da mudança. N° de série a partir do qual a alteração tem início. Os números são indicados na plaqueta de identificação do modelo (ver a página 38).
Ex.: **D0300 N° de Série 2503001** significa que a peça foi montada **“A PARTIR”** do n°. de série **2503001.**
Como conseqüência, as peças marcadas por **C0201**, foram montadas **“ATÉ”** ao n°. de série **2501999.**
Ver a tabela de códigos na página 41.

21 **Quantidade** total de peças referenciadas na página. A quantidade pode ser substituída pelas seguintes indicações:
M = fornecido em metros. **AR** = Quantidade consoante ao pedido.

22 **Descrição** da peça.

23 **L.C. - Código Léxico** para a identificação dos nomes das peças (ver página 45).

24 Referências de rodapé.

25 Notas das figuras.

26 Número do modelo.

01.01	01	p8	02/03

CHASSI
MAIN FRAME
BASTIDOR
TELAIO
GESTELL
CHASSI

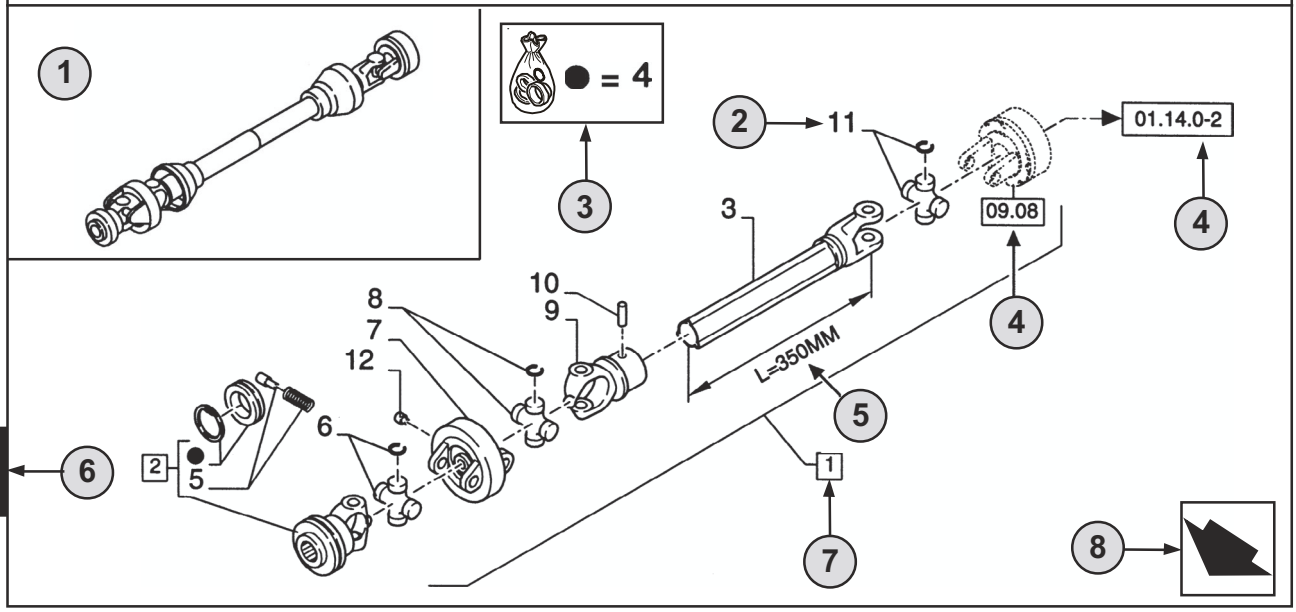

9 10

01.01	01	p8	02/03
11	12	13	14

CHASSI - D0200
MAIN FRAME
BASTIDOR
TELAIO
GESTELL
CHASSI

R	N	P.N.	MOD	Q	Descrição	Description	Descripción	L.C.
	A	**86529340**		1	TOMADA DE FORÇA **(2 AO 11)**	SHAFT, PTO	TOMA DE FUERZA	207P
2		**84014007**		1	GARFO **(4,5)**	YOKE	HORQUILLA	085F
3		**NSS**		1	EIXO, **L=350MM**	SHAFT	EJE	016A
4		**84004292**	C0204	1	KIT	KIT	EQUIPO	305C
		[84058743]	D0500	1	KIT	KIT	EQUIPO	305C

15 16 7 2 18 19 20 21 17 22 22 23

(A) SOMENTE BRASIL 24

STANDARD 25

26 **MODELOS**

1

ENGLISH

1 **Position** of the “Figure” on the machine.

2 Reference - Figure call-out of the partnumber.

3 Parts supplied in repair kits per symbol reference.

4 01.14.0-2 Part illustrated on the **Page** or in the **Figure** indicated, or calls for **Variations** or **Details**. Indicates components shown in detail elsewhere in the catalogue under the figure number shown.

5 Technical specifications relating to the Part indicated.

6 **Section** number.

7 2 Includes item(s) .....

8 Orientation. (Arrow indicates front of the machine). 

9 Figure description.

10 General information of the figure.

11 **Assembly** code.

12 **Sequence** code within the assembly.

13 Page number within the sequence code.

14 **Date** of printing or updating of page (month-year).

15 **Note** - Relating to the Part Number. There is a key to symbols and abbreviations at the bottom of the text page.

16 Non-serviced parts. (see page 42).

17 Further description of the part to help confirm identification. Refer to page 42 for explanation of symbols used.

18 Not available as service part.

19 Part Number.

20 Modification.
C 0201 = Part valid **UNTIL 0201** change.
D 0300 = Part valid **FROM 0300** change.
F 0202 = Part valid **FROM Serial N.... to Serial N....**

Implementation of change. Serial number from which the change starts.
The numbers are indicated on the identification plate of the model (see page 38).
E.g.: **D0300 Serial n° 2503001** means that the part has been installed **“FROM”** serial number **2503001**. Consequently, the parts marked by C0201, were installed **“UP TO”** serial number **2501999**.
See code table page 41.

21 Total **Quantity** of the Part referred to in the page.
The quantity can be replaced by the following indications:
M = supplied in metres. **AR** = quantity as requested.

22 Part **Description**.

23 **L.C. - Lexicon code** for the identification of Part names (see page 45).

24 Footnote references.

25 Figure notes.

26 Model number.

01.01	01	p10	02/03

CHASSI
MAIN FRAME
BASTIDOR
TELAIO
GESTELL
CHASSI

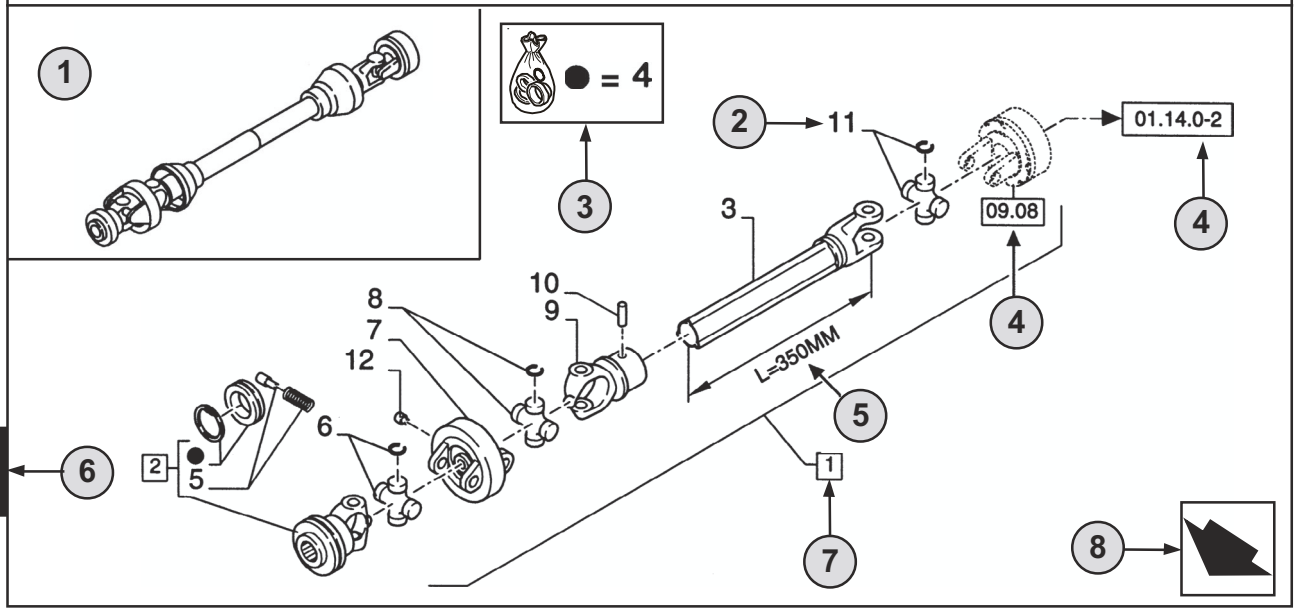

1

9 10

01.01	01	p10	02/03
11	12	13	14

CHASSI - D0200
MAIN FRAME
BASTIDOR
TELAIO
GESTELL
CHASSI

R	N	P.N.	MOD	Q	Descrição	Description	Descripción	L.C.
	A	**86529340**		1	TOMADA DE FORÇA **(2 AO 11)**	SHAFT, PTO	TOMA DE FUERZA	207P
2		**84014007**		1	GARFO **(4,5)**	YOKE	HORQUILLA	085F
3		**NSS**		1	EIXO, **L=350MM**	SHAFT	EJE	016A
4		**84004292**	C0204	1	KIT	KIT	EQUIPO	305C
		[84058743]	D0500	1	KIT	KIT	EQUIPO	305C

15 16 7 2 18 19 20 21 17 22 22 23

(A) SOMENTE BRASIL 24

1

STANDARD 25

26 **MODELOS**

ESPAÑOL

1 **Posición** de la “Figura” en la máquina.

2 Referencia - Figura correspondiente del número de pieza.

3 Piezas suministradas en juegos de reparación por símbolo de referencia.

4 01.14.0-2 Pieza ilustrada en la **Página** o en la **Figura** indicado, o indicaciones por **Variaciones** o **Detalles.** Señala componentes mostrados en detalle en algún lugar del catálogo bajo este número de figura.

5 Especificaciones técnicas relacionadas con la pieza indicada.

6 Número de **Sección**.

7 2 Incluye punto(s) .....

8 Orientación (La flecha indica la parte delantera de la máquina). 

9 Descripción de la figura.

10 Información general de la figura.

11 Código de **Conjunto.**

12 Código de **Secuencia dentro del conjunto.**

13 Número de pieza dentro del código de secuencia.

14 **Fecha** de impresión o puesta al día de la página (mes-año).

15 **Nota -** Relacionada con el Número de Pieza.Hay una clave de símbolos y abreviaciones al final de la página de texto.

16 Piezas que no se suministran en servicio (ver página 42).

17 Descripción ulterior de la pieza para facilitar su identificación. Ver la explicación de los símbolos utilizados en la página 42.

18 No disponible como pieza de servicio.

19 Número de pieza.

20 Modificación.
C 0201 = Pieza válida **HASTA** el cambio **0201**.
D 0300 = Pieza válida **DESDE** el cambio **0300**.
F 0202 = Pieza válida **DESDE el N° de Serie.... al N° de Serie....**

Implementación del cambio. Número de serie a partir del cual comienza el cambio. Los números se indican en la placa de identificación del modelo (ver página 38).
P.e.: **D0300 Serie n° 2503001** significa que las piezas se han instalado **“DESDE”** el número de serie **2503001**.
En consecuencia, las piezas marcadas con **C0201**, fueron montadas **“HASTA”** el número de serie **2501999**.
Ver tabla de códigos en la página 41.

21 **Cantidad** total de las piezas referenciadas en la página.
La cantidad puede ser sustituida por cualquiera de las siguientes indicaciones:
M = suministrada por metros. **AR** = cantidad según sea necesario.

22 **Descripción** de la pieza.

23 **L.C. - Código Léxico** para la identificación de los nombres de piezas (ver página 45).

24 Notas de pié de página.

25 Notas de figura.

26 Número de modelo.

01.01	01	p12	02/03

CHASSI
MAIN FRAME
BASTIDOR
TELAIO
GESTELL
CHASSI

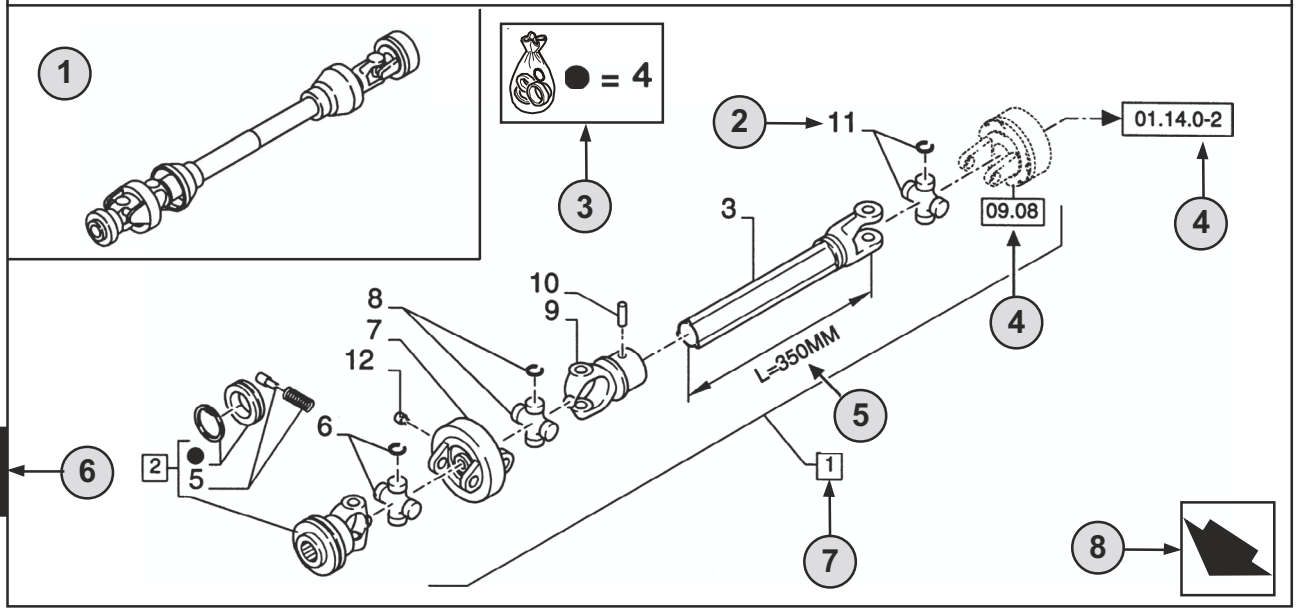

1

9 10

01.01	01	p12	02/03
11	12	13	14

CHASSI - D0200
MAIN FRAME
BASTIDOR
TELAIO
GESTELL
CHASSI

R	N	P.N.	MOD	Q	Descrição	Description	Descripción	L.C.
	A	**86529340**		1	TOMADA DE FORÇA **(2 AO 11)**	SHAFT, PTO	TOMA DE FUERZA	207P
2		**84014007**		1	GARFO **(4,5)**	YOKE	HORQUILLA	085F
3		**NSS**		1	EIXO, **L=350MM**	SHAFT	EJE	016A
4		**84004292**	C0204	1	KIT	KIT	EQUIPO	305C
		[84058743]	D0500	1	KIT	KIT	EQUIPO	305C

15 16 7 2 18 19 20 21 17 22 22 23

(A) SOMENTE BRASIL 24

1

STANDARD 25

26 **MODELOS**

1 **Posizione** della “Figura” sulla macchina.

2 Riferimento del Numero ricambio nella figura.

3 Particolari forniti nei corredi di riparazione per riferimento simbolico.

4 01.14.0-2 Particolare illustrato alla **Pagina** o nella **Figura** indicata, oppure richiamo per **Variazioni** o **Dettagli.** Indica i componenti illustrati in dettaglio in un’altra parte nel catalogo sotto il numero di figura riportato.

5 Dati tecnici relativi al particolare indicato.

6 Numero **Sezione**.

7 2 Comprende il/i pezzo/i .....

8 Orientamento (la freccia indica la parte anteriore della macchina). 

9 Descrizione figura.

10 Informazioni generali sulla figura.

11 Codice **complessivo**.

12 Codice **sequenza** nel complessivo.

13 Numero pagina nel codice sequenza.

14 **Data** di stampa o di aggiornamento della pagina (mese-anno).

15 **Nota** - Si riferisce al numero ricambio. In fondo alla pagina di testo è riportato la legenda dei simboli e delle abbreviazioni.

16 Particolari non soggetti a manutenzione (vedi pag.42).

17 Ulteriore descrizione del particolare per confermare definitivamente l’indentificazione.Fare riferimento a pag.42 per la spiegazione dei simboli utilizzati.

18 Non disponibile come particolare per l’assistenza.

19 Numero ricambio.

20 Modifica.
C 0201 = Particolare valido **FINO alla modifica 0201**.
D 0300 = Particolare valido **A PARTIRE dalla modifica 0300**.
F 0202 = Particolare valido **A PARTIRE dal telaio n. .... fino al telaio n. ....**

Introduzione della modifica. Numero telaio a partire dal quale la modifica è stata adottata.
I numeri sono indicati sulla targhetta di identificazione del modello (vedi pag. 38).
E.s.: **D0300 telaio n. 2503001** significa che il particolare è stato installato **“A PARTIRE DAL”** talaio n. **2503001**. Per cui, i particolari marcati **C0201**, sono stati installati **“FINO AL”** telaio n. **2501999**.
Vedere tabella codici a pag. 41.

21 **Quantità** totale del particolare indicato nella pagina.
La quantità può essere sostituita dalle indicazioni seguenti:
M = fornito a metri. **AR** = quantità come necessario (‘as required’).

22 **Descrizione particolare**.

23 **L.C. - Codice Lessico** per l’identificazione dei nomi dei particolari (vedi pag.45).

24 Riferimenti note a piè di pagina.

25 Note figura**.**

26 Numero modello.

01.01	01	p14	02/03

CHASSI
MAIN FRAME
BASTIDOR
TELAIO
GESTELL
CHASSI

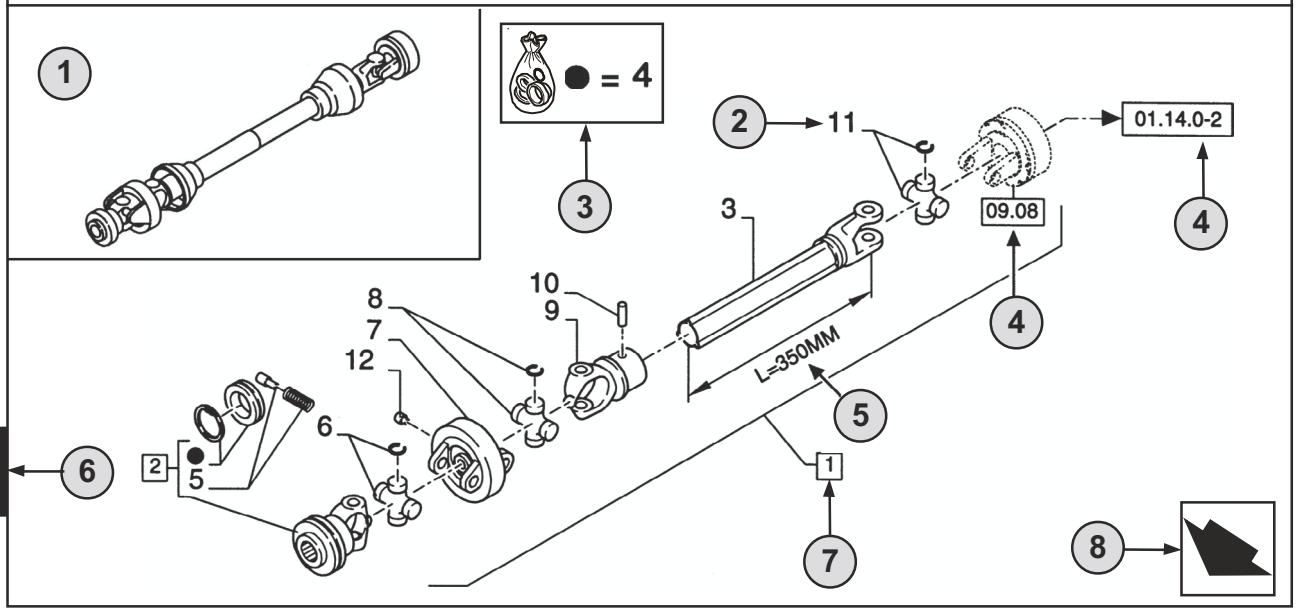

1

9 10

01.01	01	p14	02/03
11	12	13	14

CHASSI - D0200
MAIN FRAME
BASTIDOR
TELAIO
GESTELL
CHASSI

R	N	P.N.	MOD	Q	Descrição	Description	Descripción	L.C.
	A	**86529340**		1	TOMADA DE FORÇA **(2 AO 11)**	SHAFT, PTO	TOMA DE FUERZA	207P
2		**84014007**		1	GARFO **(4,5)**	YOKE	HORQUILLA	085F
3		**NSS**		1	EIXO, **L=350MM**	SHAFT	EJE	016A
4		**84004292**	C0204	1	KIT	KIT	EQUIPO	305C
		[84058743]	D0500	1	KIT	KIT	EQUIPO	305C

15 16 7 2 18 19 20 21 17 22 22 23

(A) SOMENTE BRASIL 24

1

STANDARD 25

26 **MODELOS**

DEUTSCH

1 **Position** der “Abbildung” an der Maschine.

2 Bezug - Abbilding, auf der die Teilnummer aufgeführt ist.

3 Teile, die gemäß der Bezeichnung durch das Symbol in Reparatursätzen geliefert werden.

4 01.14.0-2 Teil, das auf der angegebenen **Seite** oder **Abbildung** veranschaulicht ist, oder Verweis auf **Änderungen** oder **dataillierte Angaben**. Angabe von Teilen, die an anderer Stelle innerhalb des Katalogs unter der dargestellten Abbildungsnummer detailliert dargestellt sind.

5 Technische Daten zum angegebenen Teil.

6 **Abschnitts**nummer.

7 2 I Umfaßt Teil(e) .....

8 Orientierung (der Pfeil weist zur Vorderseite der Maschine). 

9 Beschreibung der Abbildung.

10 Allgemeine Information zur Abbildung.

11 **Montage**code.

12 **Folge**code innerhalb der Baugruppe.

13 Seitennummer innerhalb des Folgecodes.

14 **Datum** des Drucks oder der Aktualisierung der Seite (Monat-Jahr).

15 **Hinweis -** Bezieht sich auf die Teilnummer. Ein Schlüssel für die Symbole und Abkürzungen befindet sich unten auf der Textseite.

16 Kein gewartetes Teil. (Siehe Seite 42).

17 Weitere Beschreibung des Teils; dient als Hilfe bei der Identifizierung des Teils. Beachten Sie Seite 42 mit einer Erläuterung der verwendeten Symbole.

18 Nicht als Service-Teil erhältlich

19 Teilnummer.

20 Modifizierung.
C 0201 = Teil gültig **BIS** zur Änderung **0201**.
D 0300 = Teil gültig **AB** der Änderung **0300**.
F 0202 = Teil gültig **AB Serien-N.... bis Serien-N....**

Einführung der Änderung. Serienummer, von der an die Änderung erfolgte. Die Nummern sind auf dem Typenschild des Modells aufgeführt (siehe Seite 38).
Beispiel: **D0300 Serienummer 2503001** bedeutet, daß das Teil “**AB**” Serienummer **2503001** montiert wurde. Folglich wurden Teile, die mit **C0201** markiert sind, **“BIS”** Serienummer **2501999** montiert.Es sei auf die Code-Tabelle auf Seite 41 verwiesen.

21 **Gesamtzahl** des auf der Seite Aufgeführten Teils.Diese Zahl kann durch die folgenden Angaben ersetzt sein:
M = Lieferung in Meter. **AR** = Anzahl nach Bedarf.

22 **Beschreibung** von Teilen.

23 **L.C. - Lexikon-Code** zur Identifizierung von Bezeichnungen für Teile (siehe Seite 45).

24 Fußnotenverzeichnisse.

25 Hinweise zu Abbildungen.

26 Modellnummer.

01.01	01	p16	02/03

CHASSI
MAIN FRAME
BASTIDOR
TELAIO
GESTELL
CHASSI

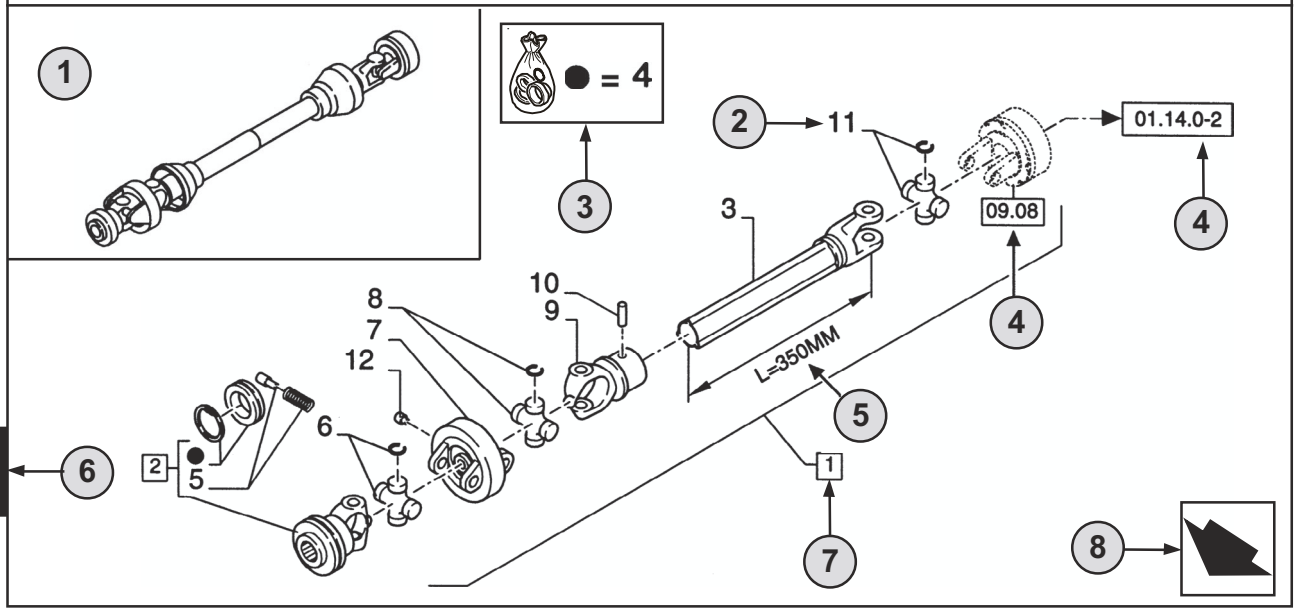

1

9 10

01.01	01	p16	02/03

11 12 13 14

CHASSI - D0200
MAIN FRAME
BASTIDOR
TELAIO
GESTELL
CHASSI

R	N	P.N.	MOD	Q	Descrição	Description	Descripción	L.C.
	A	**86529340**		1	TOMADA DE FORÇA **(2 AO 11)**	SHAFT, PTO	TOMA DE FUERZA	207P
2		**84014007**		1	GARFO **(4,5)**	YOKE	HORQUILLA	085F
3		**NSS**		1	EIXO, **L=350MM**	SHAFT	EJE	016A
4		**84004292**	C0204	1	KIT	KIT	EQUIPO	305C
		[84058743]	D0500	1	KIT	KIT	EQUIPO	305C

15 16 7

2 18 19 20 21 17 22 22 23

(A) SOMENTE BRASIL 24

1

STANDARD 25

26 **MODELOS**

1 Position du “Chiffre” sur la machine.

2 Référence-Chiffre de terminaison de la référence**.**

3 Pièces détachées approvisionnées en kit de réparation par symbole de référence.

4 01.14.0-2 Pièce illustrée dans la **page** ou sur la **figure** indiquée, pour des **variations** ou des **détails**. Montre les composants détaillés par ailleurs dans le catalogue sous le numéro de la figure.

5 Spécifications techniques relatif à la pièce indiquée.

6 Numérotation des sections.

7 2 ITEM inclus .....

8 Orientation (la Flèche indique l’avant de la machine). 

9 Description de la figure.

10 Information générale de la figure.

11 Code d’assemblage.

12 Code de séquence sans l’assemblage.

13 Numéro de page sans le code de séquence.

14 Date d’impression ou mise à jour de la page (mois-année).

15 Note-relatif à la référence. Ceci est la clé des symboles et abréviations en bas de la page suivante.

16 Pièces non servies (voir page 42).

17 Description supplémentaire de la pièces pour aider à la confirmation de l’identification.
Se reporter à la page 42 pour l’explication des symboles utilisés.

18 Ne concerne pas le service pièces détachées.

19 Référence.

20 Modification.
C 0201 = Pièce valable **JUSQU’A 0201** Changement.
D 0300 = Pièce valable **A PARTIR DE 0300** Changement.
F 0202 = Pièce valable **A PARTIR DU** N° de série **.... Jusqu’au** N° de série**....**

Mise en oeuvre de changement.Les numéro de série qui démarrent.Les numéros sont indiqués sur la plaque d’identification du modèles (voir page 38).
Ex.: **D0300** N° de série **2503001** indique que la pièce a été installée à partir du N° de série **2503001**.
En conséquence la pièce marquée **C0201** serait installée après le N° de série **2501999**.
Voir la table - codes page 41.

21 Total du nombre de pièces référencées dans la page.
La quantité peut être remplacée par l’indications suivante:
M = Vendu au mètres. **AR** = Quantité à la demande.

22 Description de la pièce.

23 L.C. - Code Lexique ou Glossaire pour l’identification du nom des pièces (voir page 45).

24 Référence en bas de page.

25 Annotation des chiffres.

26 Numéro du modèle.

TABLE OF CONTENTS

10.001.AB		ENGINE, BLOCK
10.001.AD	01	ENGINE
10.001.AD	02	SHORT ENGINE
10.001.AK	01	MOUNTING PARTS, ENGINE
10.001.AK	02	MOUNTING PARTS, ENGINE, ENGINE
10.101.AA		CYLINDER HEAD
10.101.AB		CYLINDER HEAD
10.102.AP		OIL PAN & BLOCK COVERS
10.102.BB	01	TIMING GEAR HOUSING
10.102.BB	02	TIMING GEAR HOUSING COVER
10.103.AA		CRANKSHAFT & FLYWHEEL
10.103.AG		CRANKSHAFT PULLEY
10.104.AP		ENGINE BREATHER
10.105.AB		PISTON & CONNECTING ROD
10.106.AA		CAMSHAFT
10.106.AM		TIMING GEARS
10.106.AO		ROCKER ARM
10.202.AB	01	AIR CLEANER
10.202.AB	02	AIR CLEANER
10.202.AM		PREFILTER
10.206.AG		FUEL FILTER
10.210.AF	01	FUEL SUPPLY
10.210.AF	02	FUEL SUPPLY
10.210.AO		LIFT PUMP
10.216.AI		FUEL TANK
10.216.BA	01	FUEL LINE
10.216.BA	02	FUEL LINE
10.216.BB	01	FUEL LINE
10.216.BB	02	FUEL LINE
10.218.AF		NOZZLE HOLDER
10.218.AI		FUEL SUPPLY & INJECTION
10.218.AQ		FUEL INJECTION PUMP
10.220.AA	01	THROTTLE CONTROL
10.220.AA	02	THROTTLE CONTROL
10.220.AM	01	RESTRICTOR
10.220.AM	02	RESTRICTOR FUEL

TABLE OF CONTENTS

10.220.AM	03	SPEED GOVERNOR
10.250.AC		TURBOCHARGER
10.250.AD		TURBOCHARGER LINE
10.250.AE		TURBOCHARGER LINE
10.254.AC		EXHAUST MANIFOLD
10.254.AI		MUFFLER
10.254.AM		INTAKE MANIFOLD
10.304.AC		ENGINE LUBRICATION
10.304.AE		ENGINE OIL FILTER
10.400.AY		RADIATOR HOSE
10.400.BB	01	WATER PUMP & PIPING
10.400.BB	02	WATER PUMP
10.400.BE		RADIATOR
10.400.BF		RADIATOR, SUPPORT
10.400.BI		RADIATOR, TANK
10.408.AO		ENGINE OIL, COOLER
10.414.AC		FAN
10.414.AD		FAN & PULLEY, DRIVE
21.105.BC		OIL FILTER, TRANSMISSION
21.105.BK		HYDRAULIC PUMP, TRANSMISSION
21.109.AK		TRANSMISSION, COOLER
21.113.AD	01	TRANSMISSION HOUSING
21.113.AD	02	TRANSMISSION HOUSING - FERTILIZER
21.113.AD	03	TRANSMISSION HOUSING
21.113.AS		COUPLING, INPUT SHAFT
21.118.AA		OIL FILL & DIPSTICK, TRANSMISSION
21.118.AH		BREATHER, TRANSMISSION
21.135.AQ	01	CONTROL VALVE, TRANSMISSION, TRANSMISSION - VALVE PLATES
21.135.AQ	02	CONTROL VALVE, TRANSMISSION, TRANSMISSION - VALVE PLATES
21.135.AQ	03	CONTROL VALVE, TRANSMISSION
21.135.AQ	04	TORQUE CONVERTER, TRANSMISSION
21.155.AH		INPUT SHAFT, TRANSMISSION - INPUT SHAFT
21.155.AN	01	SHAFT & GEAR 1ST, TRANSMISSION
21.155.AN	02	SHAFT & GEAR 2ND, TRANSMISSION
21.155.AN	03	SHAFT & GEAR 3RD, TRANSMISSION
21.155.AN	04	SHAFT & GEAR 4TH, TRANSMISSION

TABLE OF CONTENTS

21.155.AN	05	SHAFT & GEAR, TRANSMISSION
21.155.AY		OUTPUT SHAFT
21.162.AB		REVERSE SHAFT, TRANSMISSION
21.700.AA		TORQUE CONVERTER
23.314.AG		DRIVE SHAFT
25.100.AA	01	FRONT AXLE, 4WD
25.100.AA	02	FRONT AXLE, 4WD
25.100.AD		HALF-BOX, FRONT AXLE
25.102.AC		AXLE, FRONT - DIFFERENTIAL CARRIER
25.102.AD		FRONT AXLE, DIFFERENTIAL LOCK
25.108.AB		FRONT AXLE, PLANETARY HUB
27.100.AB		HALF-BOX, REAR AXLE
27.100.AK		REAR AXLE
27.100.AT	01	REAR AXLE, SUSPENSION
27.100.AT	02	REAR AXLE, SUSPENSION - FERTILIZER
27.106.AA		REAR AXLE, DIFFERENTIAL CARRIER
27.106.AB		REAR AXLE, DIFFERENTIAL LOCK
27.124.AB		REAR AXLE, PLANETARY HUB
31.110.AK		PTO
33.202.AK	01	BRAKE DISC, FRONT AXLE
33.202.AK	02	BRAKE DISC, REAR AXLE
33.202.BE		BRAKE CYLINDER, LINES
33.202.BN	01	BRAKE, PEDAL
33.202.BN	02	BRAKE, PEDAL
33.202.BT		BRAKE CONTROL VALVE, LINES
33.202.CM	01	BRAKE CONTROL VALVE
33.202.CM	02	BRAKE CONTROL VALVE
33.202.CT	01	PUMP, BRAKES
33.202.CT	02	PUMP, BRAKES
35.000.AA	01	HYDRAULIC SYSTEM
35.000.AA	02	HYDRAULIC SYSTEM - FERTILIZER
35.100.AB	01	BUCKET CYLINDER LINES
35.100.AB	02	LOADER BUCKET CYLINDER LINES
35.100.AB	03	LIFT HYD. LINE
35.100.AR		SOLENOID VALVE
35.100.BI		LIFT CYLINDER

TABLE OF CONTENTS

35.104.AA		MAIN HYDRAULIC PUMP
35.128.AD	01	AUXILIARY HYDRAULIC, CONTROL
35.128.AD	02	AUXILIARY HYDRAULIC, CONTROL
35.128.AD	03	AUXILIARY HYDRAULIC, CONTROL
35.204.BB	01	QUICK COUPLERS
35.204.BB	02	VALVE SECTIONS & QUICK COUPLERS
35.300.AB		OIL COOLER, HEAT EXCHANGER
35.300.AN	01	OIL FILTER
35.300.AN	02	OIL FILTER - FERTILIZER
35.300.AQ	01	HYDRAULIC OIL RESERVOIR
35.300.AQ	02	HYDRAULIC OIL RESERVOIR
35.310.AA	01	HYDRAULIC LINE
35.310.AA	02	DISTRIBUTOR, 3 CONTROL VALVES
35.310.AA	03	DISTRIBUTOR, 2-LEVER LOADER CONTROL, HYDRAULIC SYSTEM - 2-WAY CONTROL VALVE
35.310.AA	04	DISTRIBUTOR, 2 CONTROL VALVES LEVER, CONTROL VALVE - 75327504
35.310.AA	05	DISTRIBUTOR, 3 CONTROL VALVES
35.310.AA	06	3 CONTROL VALVES
35.310.AA	07	2-LEVER LOADER CONTROL
35.359.AF	01	CONTROL LEVER
35.359.AF	02	CONTROL LEVER
35.723.AA		BUCKET CYLINDER
39.100.AN	01	ARTICULATION, CENTER PIVOT
39.100.AN	02	ARTICULATION, CENTER PIVOT
39.100.AS	01	REAR FRAME
39.100.AS	02	REAR FRAME - FERTILIZER
39.100.AT	01	LOCKING BAR
39.100.AT	02	LOCKING BAR - FERTILIZER
39.100.AX	01	FRONT FRAME
39.100.AX	02	FRONT FRAME - FERTILIZER
39.110.AJ		LADDER
39.140.AM		COUNTERWEIGHT
41.101.AB	01	STEERING COLUMN
41.101.AB	02	STEERING COLUMN
41.200.AE		STEERING CONTROL VALVE
41.200.AO		HYDRAULIC STEERING, LINE

TABLE OF CONTENTS

41.216.AB		STEERING CYLINDER & TIE ROD
41.216.AN		STEERING CYLINDER
44.511.AE	01	WHEEL, FRONT
44.511.AE	02	WHEEL, FRONT
44.520.AB	01	WHEEL, REAR
44.520.AB	02	WHEEL, REAR
50.200.AA		AIR CONDITIONER, COMPRESSOR
50.200.AB		AIR CONDITIONER, COMPRESSOR, LINES
50.200.AK		AIR CONDITIONER, CONDENSER
50.200.AN	01	AIR CONDITIONER, RECEIVER-DRYER
50.200.AN	02	AIR CONDITIONER, RECEIVER-DRYER
50.200.BB		CONDENSER, LINES
50.200.CA		AIR CONDITIONER, EVAPORATOR
55.201.AE		STARTER MOTOR
55.202.AH		COLD WEATHER STARTING SYSTEM
55.301.AA		ALTERNATOR
55.301.AB		ALTERNATOR & REGULATOR
55.302.AH		BATTERY - BOX
55.404.AL	01	FRONT LIGHT
55.404.AL	02	FRONT LIGHT
55.404.AQ		HEADLIGHT
55.991.AA		MODULE, TELEMATICS
71.460.AF	01	LUBRICATION LINE
71.460.AF	02	LUBRICANT, LINES
82.100.AF	01	LOADER ARM
82.100.AF	02	LOADER ARM
82.100.AI	01	LOADER ARM, LINK & ROD
82.100.AI	02	LOADER ARM, LINK & ROD
82.300.AN	01	BUCKET 1.9 M3
82.300.AN	02	BUCKET 2.3 M3
88.100.AC		LICENSE PLATE LAMP & SUPPORT
90.100.AC	01	ENGINE HOOD, SIDE PANEL
90.100.AC	02	ENGINE HOOD, SIDE PANEL - FERTILIZER
90.100.AC	03	ENGINE HOOD PANEL, RH
90.100.AC	04	ENGINE HOOD PANEL, RH
90.100.AC	05	ENGINE HOOD PANEL, LH

TABLE OF CONTENTS

90.100.AC	06	ENGINE HOOD PANEL, LH
90.100.AU	01	ENGINE HOOD
90.100.AU	02	ENGINE HOOD - FERTILIZER
90.100.AU	03	ENGINE HOOD, UPPER
90.100.AU	04	ENGINE HOOD, UPPER - FERTILIZER
90.102.AM	01	FAN GUARD
90.102.AM	02	FAN GUARD
90.108.AB		DECALS, MODEL
90.108.AC	01	DECALS
90.108.AC	02	DECALS
90.108.AC	03	DECALS
90.116.AC	01	FRONT FENDER
90.116.AC	02	FRONT FENDER - FERTILIZER
90.116.AC	03	REAR FENDER
90.116.AC	04	REAR FENDER - FERTILIZER
90.120.AD		SEAT, MECHANICAL SUSPENSION
90.150.AB		CAB
90.150.AD	01	CAB, PANEL
90.150.AD	02	CAB, PANEL
90.150.AE	01	CAB, MOUNT
90.150.AE	02	CAB, MOUNT
90.150.AE	03	CAB, MOUNT
90.150.AE	04	CAB, MOUNT
90.150.AO		CAB FASTENERS
90.150.AW	01	CAB FLOOR
90.150.AW	02	CAB FLOOR
90.150.AW	03	CAB FLOOR, MAT
90.150.BG		CAB ROOF
90.151.AK		REAR VIEW MIRROR
90.151.AP	01	CONSOLE, RIGHT SIDE
90.154.AA	01	DOOR, CAB
90.154.AA	02	CAB DOOR, WINDOW
90.154.AM		WINDOW, CAB
90.154.AV		CAB GLASS

SECTION INDEX

ENGINE

10.001.AB		ENGINE, BLOCK
10.001.AD	01	ENGINE
10.001.AD	02	SHORT ENGINE
10.001.AK	01	MOUNTING PARTS, ENGINE
10.001.AK	02	MOUNTING PARTS, ENGINE, ENGINE
10.101.AA		CYLINDER HEAD
10.101.AB		CYLINDER HEAD
10.102.AP		OIL PAN & BLOCK COVERS
10.102.BB	01	TIMING GEAR HOUSING
10.102.BB	02	TIMING GEAR HOUSING COVER
10.103.AA		CRANKSHAFT & FLYWHEEL
10.103.AG		CRANKSHAFT PULLEY
10.104.AP		ENGINE BREATHER
10.105.AB		PISTON & CONNECTING ROD
10.106.AA		CAMSHAFT
10.106.AM		TIMING GEARS
10.106.AO		ROCKER ARM
10.202.AB	01	AIR CLEANER
10.202.AB	02	AIR CLEANER
10.202.AM		PREFILTER
10.206.AG		FUEL FILTER
10.210.AF	01	FUEL SUPPLY
10.210.AF	02	FUEL SUPPLY
10.210.AO		LIFT PUMP
10.216.AI		FUEL TANK
10.216.BA	01	FUEL LINE
10.216.BA	02	FUEL LINE
10.216.BB	01	FUEL LINE
10.216.BB	02	FUEL LINE
10.218.AF		NOZZLE HOLDER
10.218.AI		FUEL SUPPLY & INJECTION
10.218.AQ		FUEL INJECTION PUMP
10.220.AA	01	THROTTLE CONTROL
10.220.AA	02	THROTTLE CONTROL
10.220.AM	01	RESTRICTOR

SECTION INDEX

ENGINE

10.220.AM	02	RESTRICTOR FUEL
10.220.AM	03	SPEED GOVERNOR
10.250.AC		TURBOCHARGER
10.250.AD		TURBOCHARGER LINE
10.250.AE		TURBOCHARGER LINE
10.254.AC		EXHAUST MANIFOLD
10.254.AI		MUFFLER
10.254.AM		INTAKE MANIFOLD
10.304.AC		ENGINE LUBRICATION
10.304.AE		ENGINE OIL FILTER
10.400.AY		RADIATOR HOSE
10.400.BB	01	WATER PUMP & PIPING
10.400.BB	02	WATER PUMP
10.400.BE		RADIATOR
10.400.BF		RADIATOR, SUPPORT
10.400.BI		RADIATOR, TANK
10.408.AO		ENGINE OIL, COOLER
10.414.AC		FAN
10.414.AD		FAN & PULLEY, DRIVE

ENGINE, BLOCK

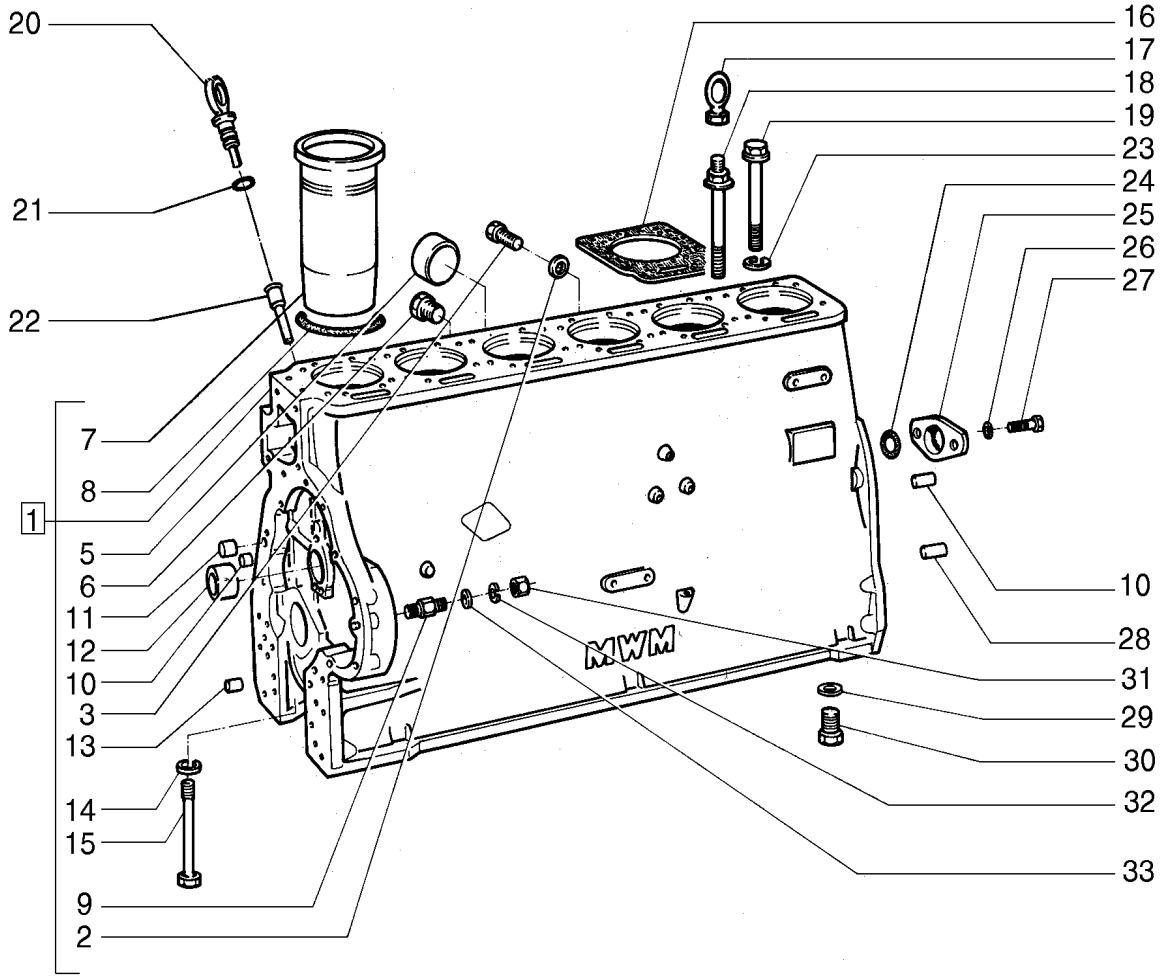

KIT KIT = 4

ENGINE, BLOCK

REF	FN	PART NUMBER	YR/SN	QTY	DESCRIPTION
1		75285212		1	BLOCO Incl 2, 3, 5 - 15
2		10280060		1	VEDAÇÃO M14.2 x 20 x 1.5
3		75205373		1	BUJÃO
4		75207456		1	KIT DE REVISÃO DO MOTOR
5		75286550		5	COBERTURA
6		75205345		1	BUJÃO
7		75202783		6	CAMISA CILINDRO DO MOTOR
8		75206969		12	ANEL
9		75205191		4	PRISIONEIRO
10		75202934		4	PINO
11		75202780		3	BUJÃO
12		75202554		1	BUCHA
13		75202782		2	BUJÃO
14		75205159		14	ARRUELA PLANA
15		75202731		14	PARAFUSO
16		75202907		6	JUNTA DO CABEÇOTE
17		75202636		2	SUPORTE
18		75202732		2	PARAFUSO
19		75202731		22	PARAFUSO
20		75202933		1	HASTE DE IMPULSO
21		75205194		2	O-RING
22		75202932		1	TUBO
23		75205159		22	ARRUELA PLANA
24		75202923		1	JUNTA
25		75202922		1	COBERTURA
26		75205200		2	TRAVA DA ARRUELA
27		75285362		2	PARAFUSO
28		75202934		2	PINO
29		75202939		1	ARRUELA PLANA
30		75202564		1	PARAFUSO
31		75285324		4	PORCA
32		75202936		4	TRAVA DA ARRUELA
33		75205197		4	ARRUELA PLANA

ENGINE

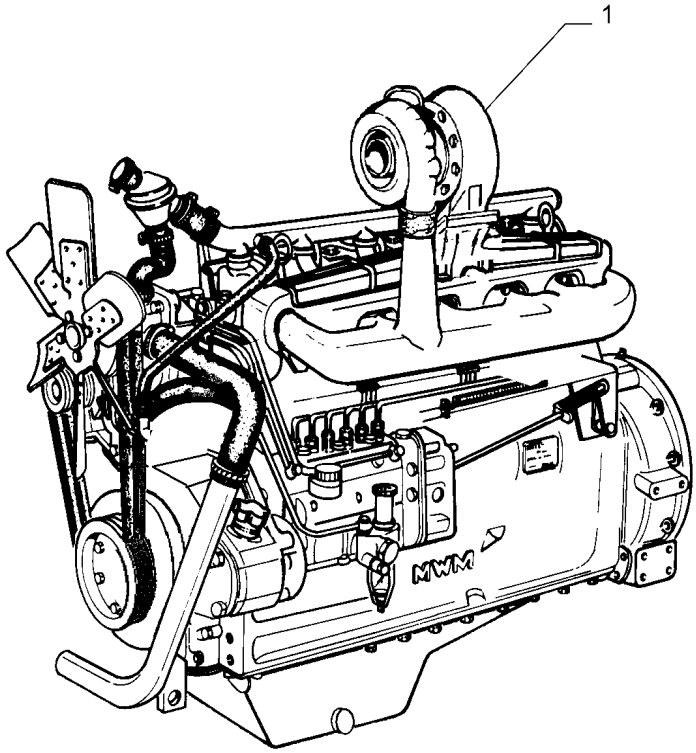

ENGINE

REF	FN	PART NUMBER	YR/SN	QTY	DESCRIPTION
1		84584569		1	ENGINE

SHORT ENGINE

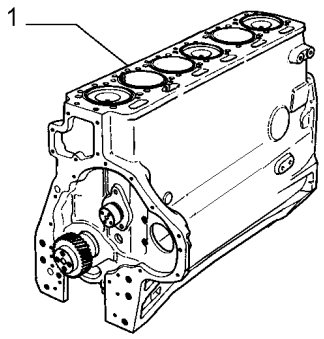

SHORT ENGINE

REF	FN	PART NUMBER	YR/SN	QTY	DESCRIPTION
1		75285227		1	MOTOR PEQUENO

10.001.AK	01	p1	1/2014

MOUNTING PARTS, ENGINE

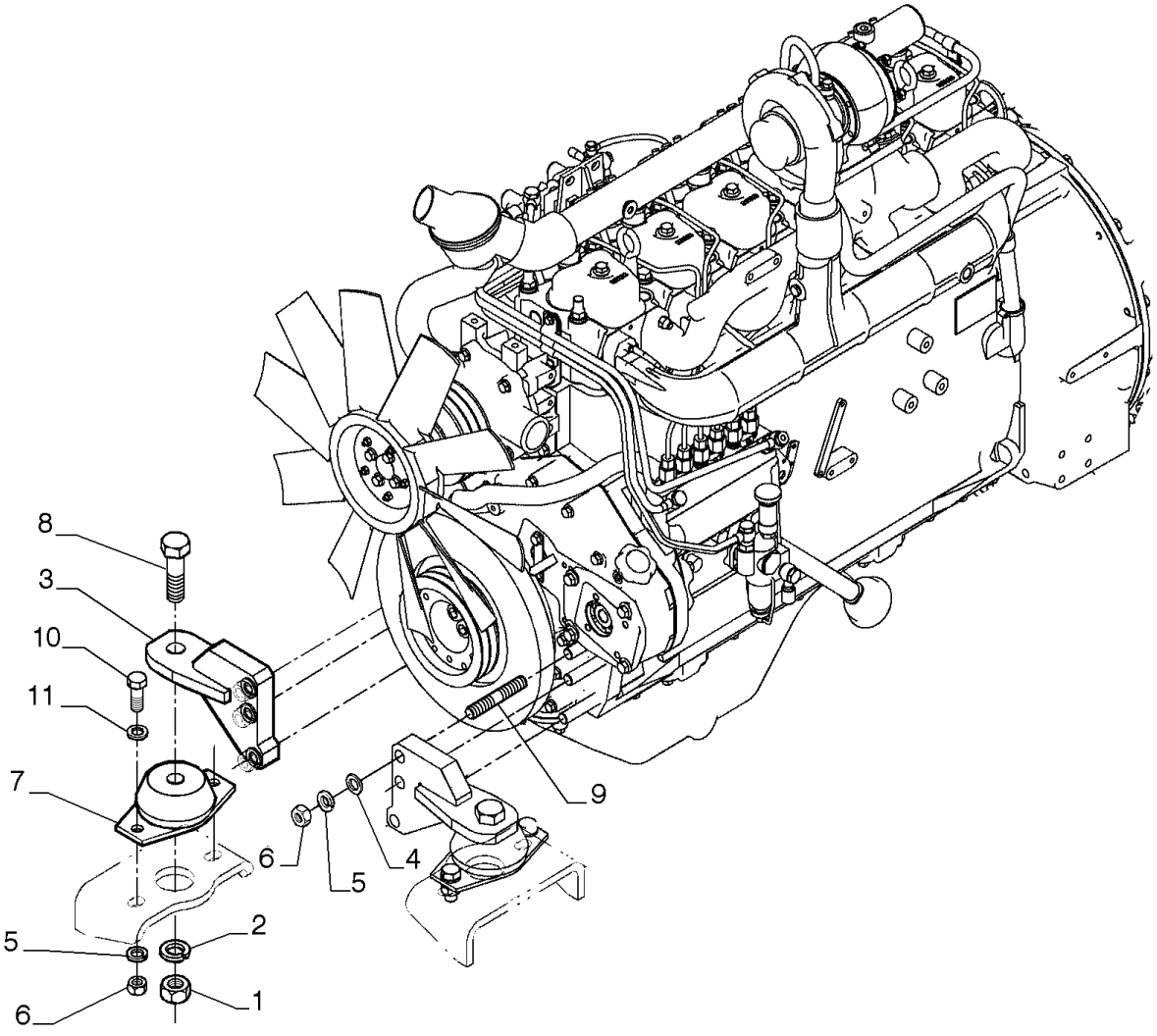

MOUNTING PARTS, ENGINE

REF	FN	PART NUMBER	YR/SN	QTY	DESCRIPTION
1		12164521		2	PORCA Hex, M24, 2mm Pitch, 19.00mm High, Cl 10, ZND LH
2		10517671		2	TRAVA DA ARRUELA
3		84146008		2	SUPORTE
4		10520221		6	ARRUELA PLANA M16 x 28 x 3
5		10517271		10	TRAVA DA ARRUELA
6		12164121		10	PORCA M16 x 1.5, Cl 10
7		4955094		2	ISOLADOR
8		11398137		2	PARAFUSO Hex, M24 x 2 x 80, 10.9
9		75205148		6	PARAFUSO
10		11390531		4	PARAFUSO Hex, M16 x 1.5 x 40, 10.9, Full Thd
11		10520201		4	ARRUELA PLANA M16 x 28 x 3

MOUNTING PARTS, ENGINE, ENGINE

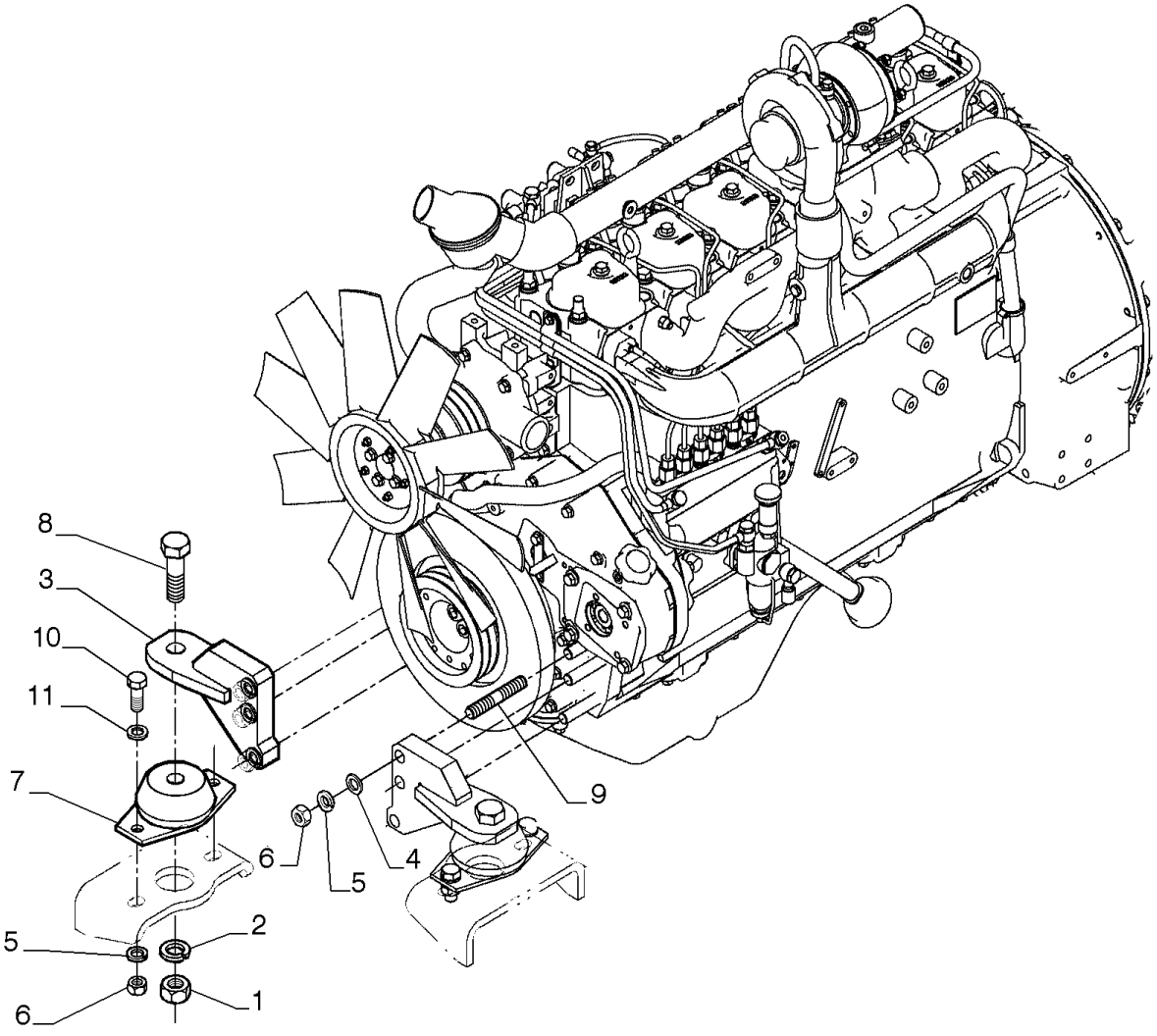

MOUNTING PARTS, ENGINE, ENGINE

REF	FN	PART NUMBER	YR/SN	QTY	DESCRIPTION
1		12164521		2	PORCA Hex, M24, 2mm Pitch, 19.00mm High, Cl 10, ZND LH
2		10517671		2	TRAVA DA ARRUELA
3		84140877		2	SUPORTE
4		10520221		6	ARRUELA PLANA M16 x 28 x 3
5		10517271		10	TRAVA DA ARRUELA
6		12164121		10	PORCA M16 x 1.5, Cl 10
7		4955094		2	ISOLADOR
8		11398137		2	PARAFUSO Hex, M24 x 2 x 80, 10.9
9		75205148		6	PARAFUSO
10		11390531		4	PARAFUSO Hex, M16 x 1.5 x 40, 10.9, Full Thd
11		10520201		4	ARRUELA PLANA M16 x 28 x 3

10.101.AA		p1	1/2014

CYLINDER HEAD

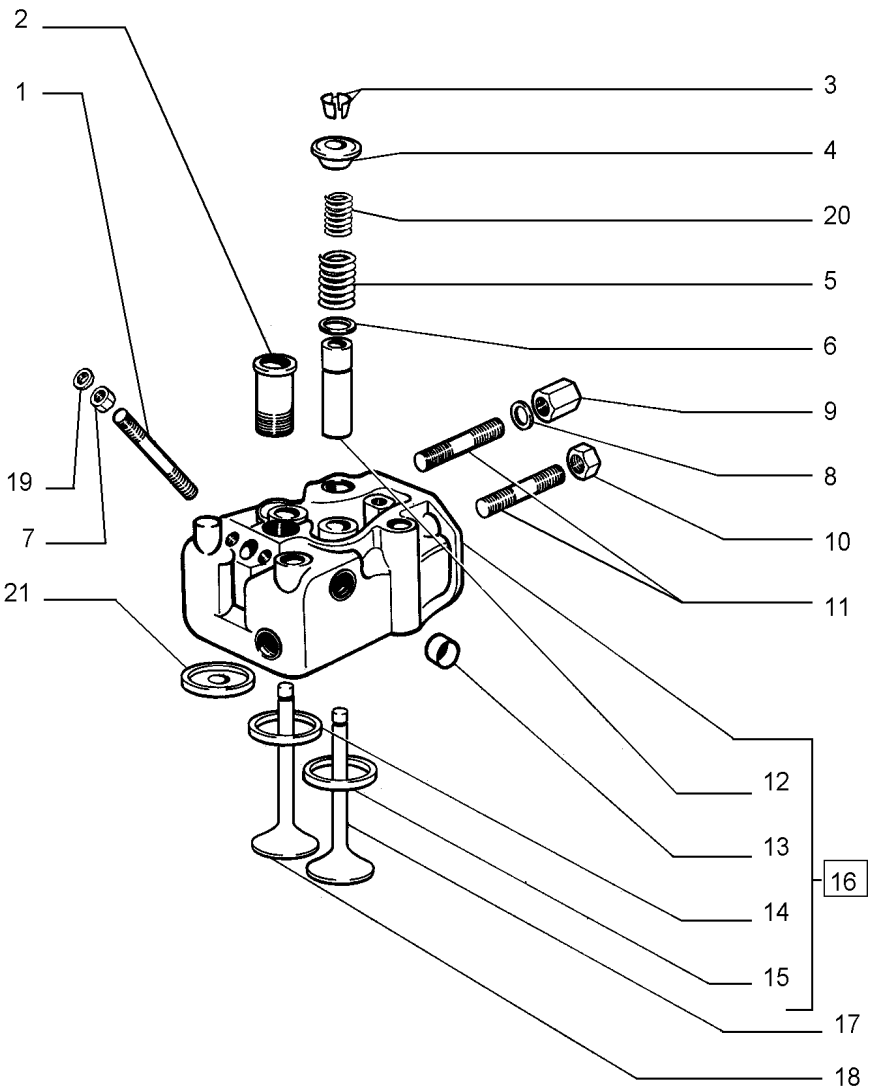

CYLINDER HEAD

REF	FN	PART NUMBER	YR/SN	QTY	DESCRIPTION
1		75205370		12	PRISIONEIRO
2		75202530		6	TUBO RÍGIDO
3		75205164		24	TRAVA CÔNICA
4		75285476		12	COPO
5		75202790		12	MOLA
6		75202791		6	COPO
7		75205184		12	PORCA
8		75205157		12	ARRUELA PLANA
9		75205365		12	PORCA
10		75205163		12	PORCA
11		75205346		24	PRISIONEIRO
12		75202628		12	GUIA STD
12		75202677		12	GUIA 0.25
13		{75205166}		30	
14		75285255		6	SEDE DE VÁLVULA
15		75285254		6	SEDE DE VÁLVULA
16		75285256		6	CABEÇOTE Incl 12 - 15
17		75202794		6	VÁLVULA DE ADMISSÃO STD ENGINE INLET VALVE
18		75202796		6	VÁLVULA DE ESCAPE STD ENGINE EXHAUST VALVE
19		75205153		6	ARRUELA PLANA
20		75202789		6	MOLA
21		75202792		6	CONJUNTO DO ROLAMENTO

CYLINDER HEAD

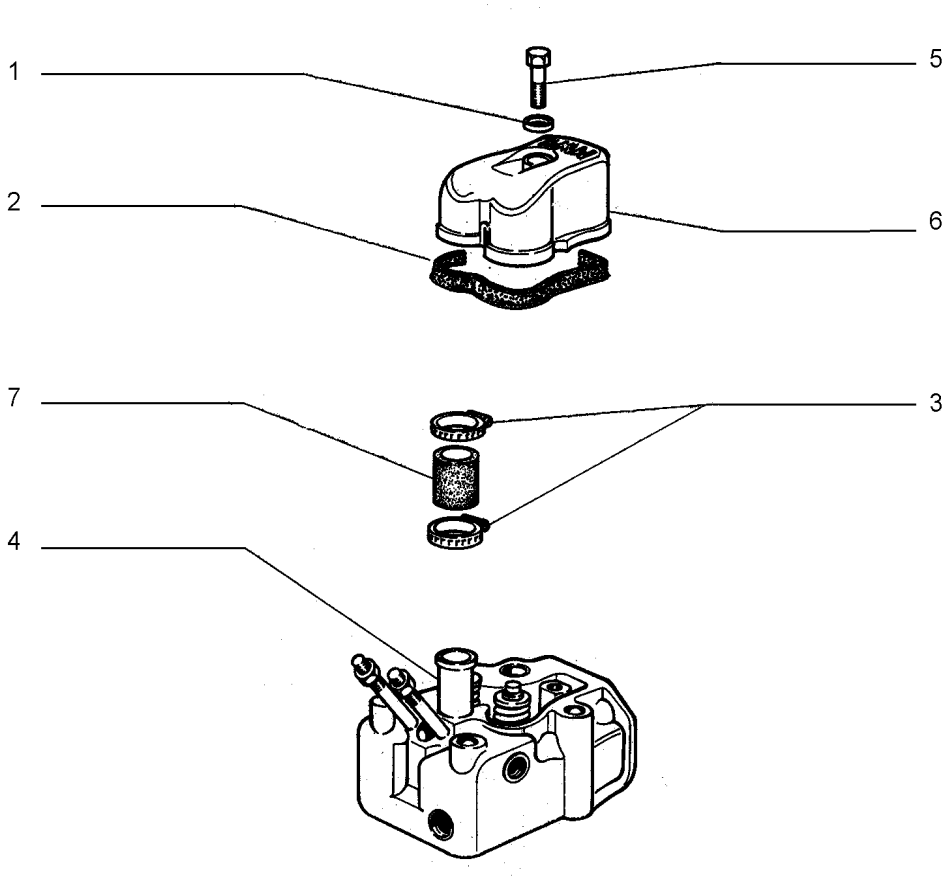

CYLINDER HEAD

REF	FN	PART NUMBER	YR/SN	QTY	DESCRIPTION
1		10298350		6	JUNTA M10.2 x 16 x 1, Alum
2		75206973		6	JUNTA
3		75205186		12	BRAÇADEIRA
4		75285253		6	CABEÇOTE
5		75205356		6	PARAFUSO
6		75206974		6	COBERTURA
7		75202505		6	LUVA

OIL PAN & BLOCK COVERS

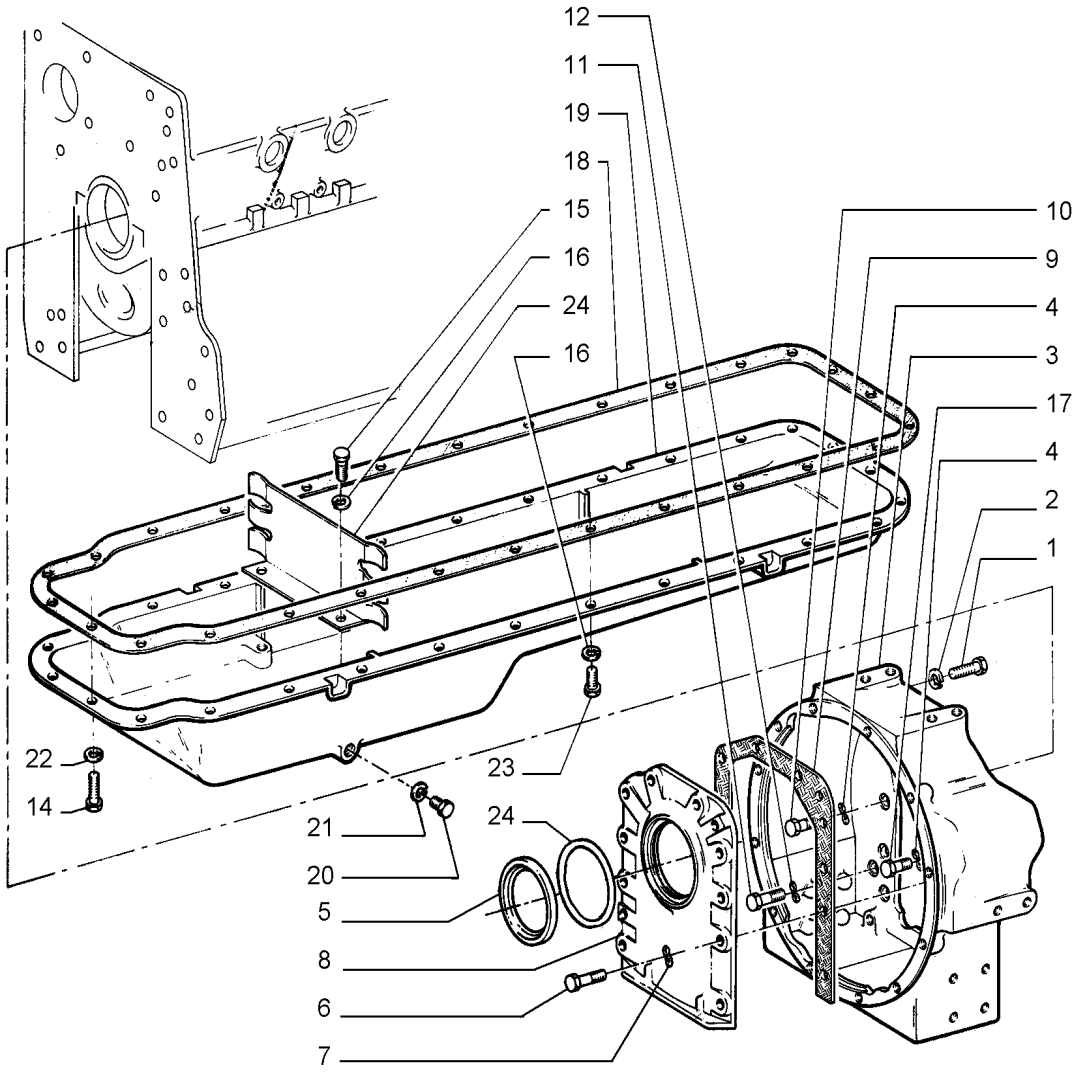

= 13

OIL PAN & BLOCK COVERS

REF	FN	PART NUMBER	YR/SN	QTY	DESCRIPTION
1		75205216		3	PARAFUSO
2		10516870		3	TRAVA DA ARRUELA
3		75202943		1	ALOJAMENTO
4		75285452		12	WASHER, LOCK
5		75285246		1	VEDAÇÃO
6		75285362		10	PARAFUSO
7		75205200		10	TRAVA DA ARRUELA
8		75202942		1	COBERTURA
9		75202573		1	JUNTA
10		75202944		10	PARAFUSO
11		75202945		6	PARAFUSO
12		12601571		6	TRAVA DA ARRUELA
13		75207456		1	KIT DE REVISÃO DO MOTOR
14		75205213		15	PARAFUSO
15		75285240		2	PARAFUSO
16		75202949		2	ARRUELA PLANA
17		75205351		2	PARAFUSO
18		75285241		1	JUNTA
19		75202948		1	CÁRTER
20		75205205		1	BUJÃO
21		75205152		1	ARRUELA PLANA
22		75202949		35	ARRUELA PLANA
23		75205213		13	PARAFUSO
23		75285362		18	PARAFUSO
24		75285453		1	ANEL

10.102.BB	01	p1	1/2014

TIMING GEAR HOUSING

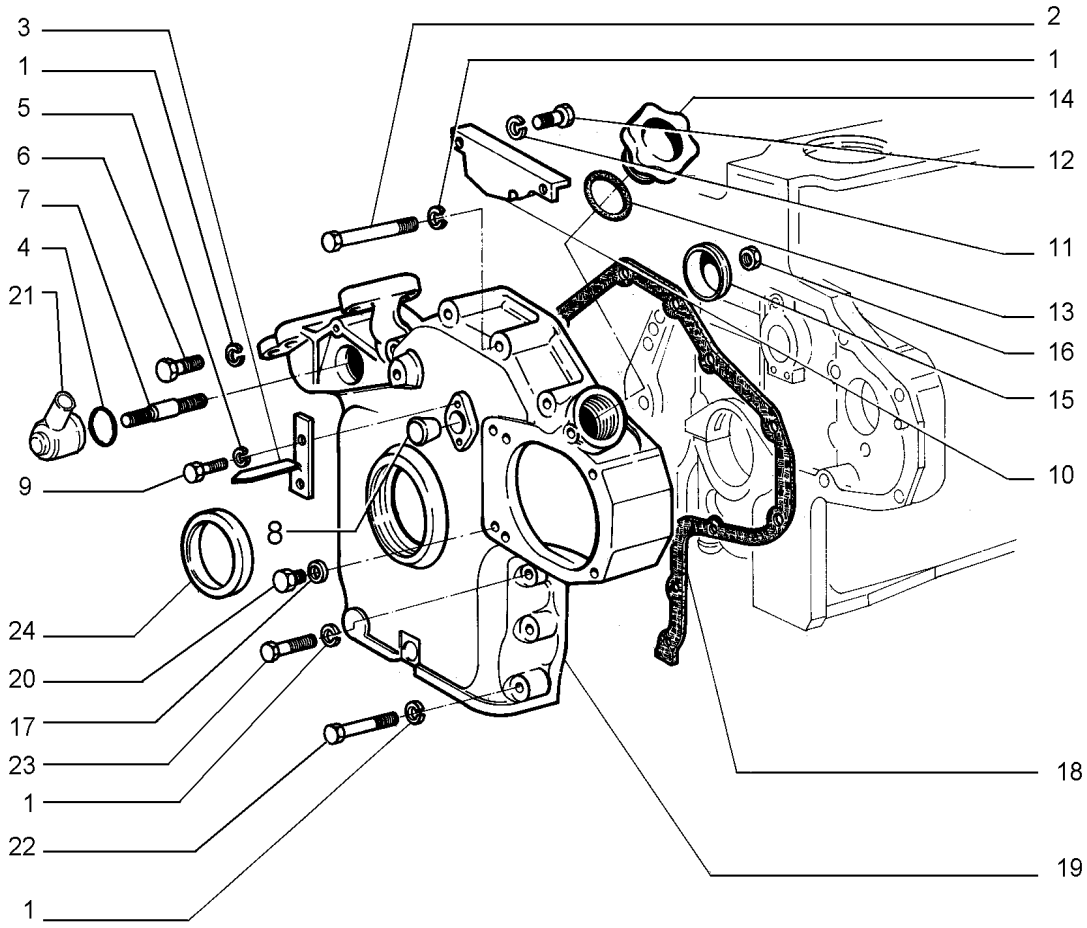

KIT KIT = 25

TIMING GEAR HOUSING

REF	FN	PART NUMBER	YR/SN	QTY	DESCRIPTION
1		75202949		17	ARRUELA PLANA
2		75285456		5	PARAFUSO
3		75202808		1	INDICADOR
4		75205195		1	O-RING
5		75205200		2	TRAVA DA ARRUELA
6		75205213		1	PARAFUSO
7		75202803		1	PRISIONEIRO
8		75205165		1	BUJÃO
9		75285240		2	PARAFUSO
10		75202800		1	PLACA
11		75285277		2	ARRUELA PLANA
12		75204947		2	PARAFUSO
13		75202811		1	JUNTA
14		75202801		1	COBERTURA
15		75202802		1	BUJÃO
16		75285300		1	PORCA
17		10260060		1	VEDAÇÃO DA ARRUELA M8.2 x 14 x 1
18		75202575		1	JUNTA
19		75202650		1	COBERTURA
20		75285458		1	PARAFUSO
21		75202804		1	RESPIRO
22		16044421		4	PARAFUSO Hex, M8 x 60mm, Cl 8.8
23		75285458		3	PARAFUSO
24		75202512		1	JUNTA
25		75207456		1	KIT DE REVISÃO DO MOTOR

TIMING GEAR HOUSING COVER

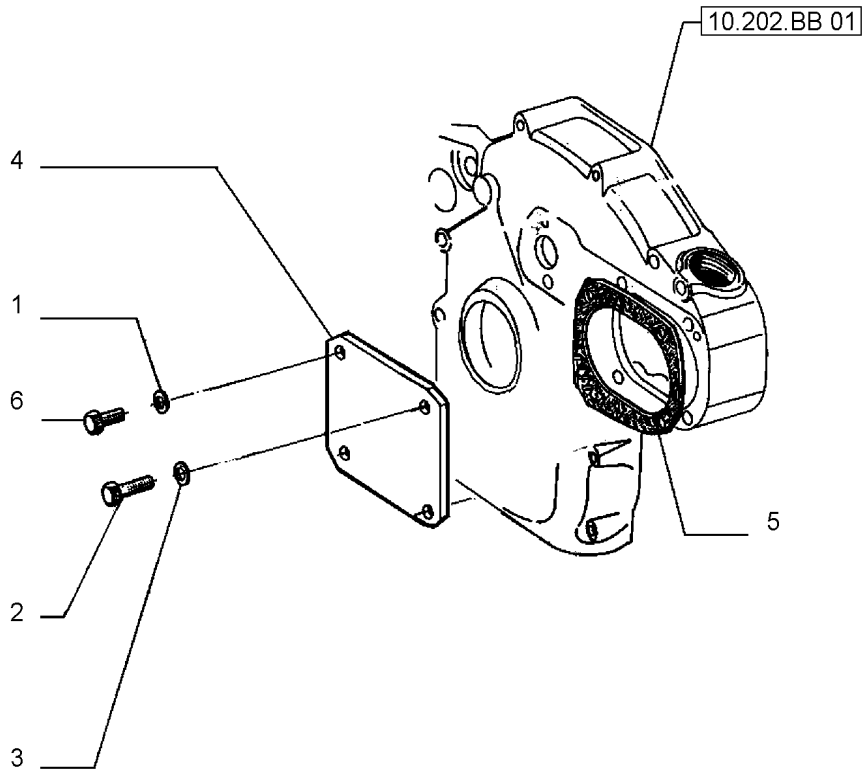

TIMING GEAR HOUSING COVER

REF	FN	PART NUMBER	YR/SN	QTY	DESCRIPTION
1		10260060		1	VEDAÇÃO DA ARRUELA M8.2 x 14 x 1
2		16045021		2	PARAFUSO Hex, M8 x 90mm, Cl 8.8
3		75202949		4	ARRUELA PLANA
4		75202572		1	COBERTURA
5		75202574		1	JUNTA
6		75285362		2	PARAFUSO

CRANKSHAFT & FLYWHEEL

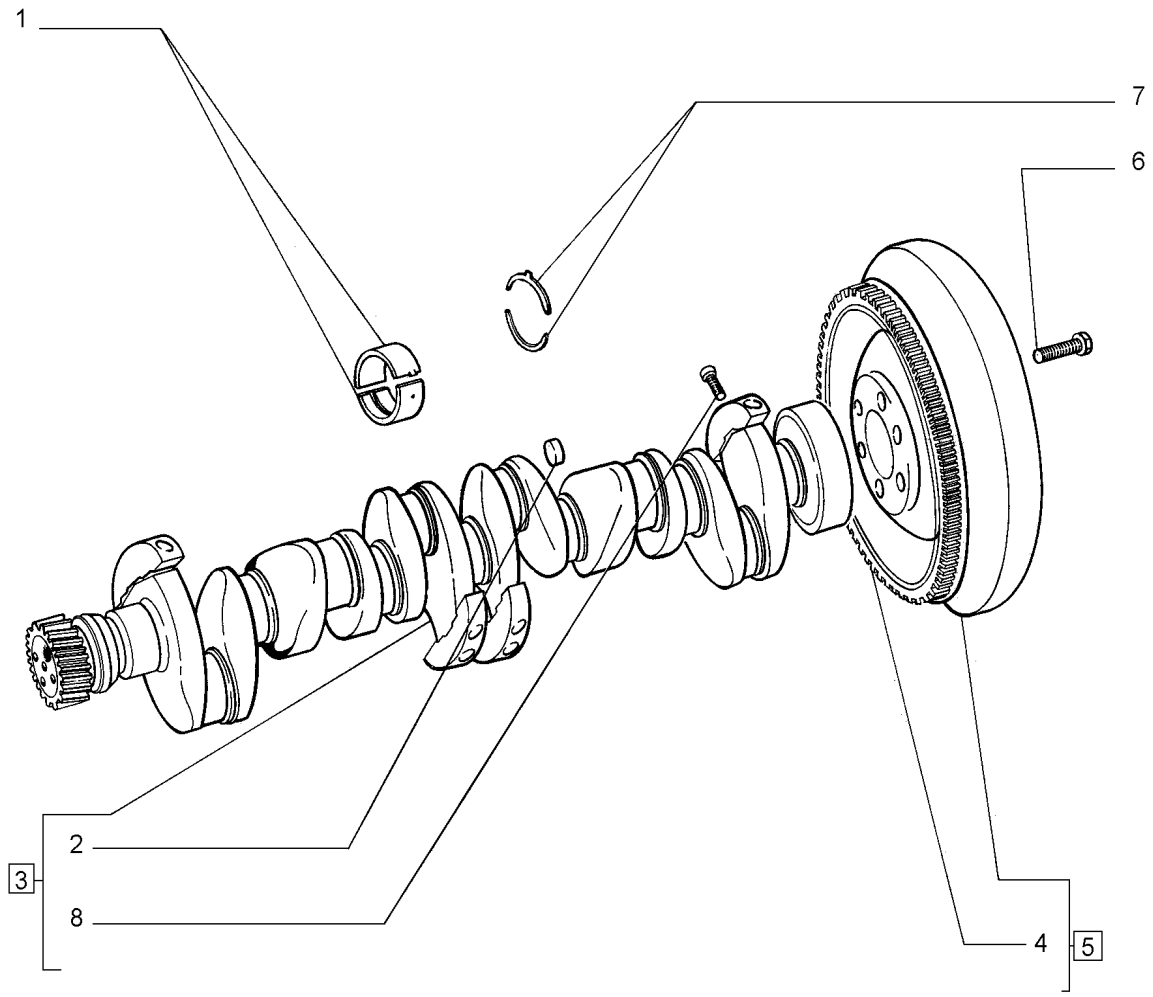

CRANKSHAFT & FLYWHEEL

REF	FN	PART NUMBER	YR/SN	QTY	DESCRIPTION
1		75202821		7	SEMI-BRONZINA STD
1		75202822		7	JOGO SEMI-BRONZ -0,254 0.25
1		75202823		7	JOGO SEMI-BRONZ -0,508 0.50
1		75202824		7	JOGO SEMI-BRONZ -0,762 0.75
1		75202825		1	JOGO SEMI-BRONZ -1,016 1.00
2		75205170		6	BUJÃO
3		75202812		1	VIRABREQUIM Incl 2, 8
4		75202569		1	CREMALHEIRA
5		47619774		1	VOLANTE Incl 4
6		75286557		6	PARAFUSO
7		75202826		2	SEMI-ANÉIS ENCOSTO
7		75202827		1	JOGO DE SEMI-ANÉIS +0,102
8		75205145		8	PARAFUSO

CRANKSHAFT PULLEY

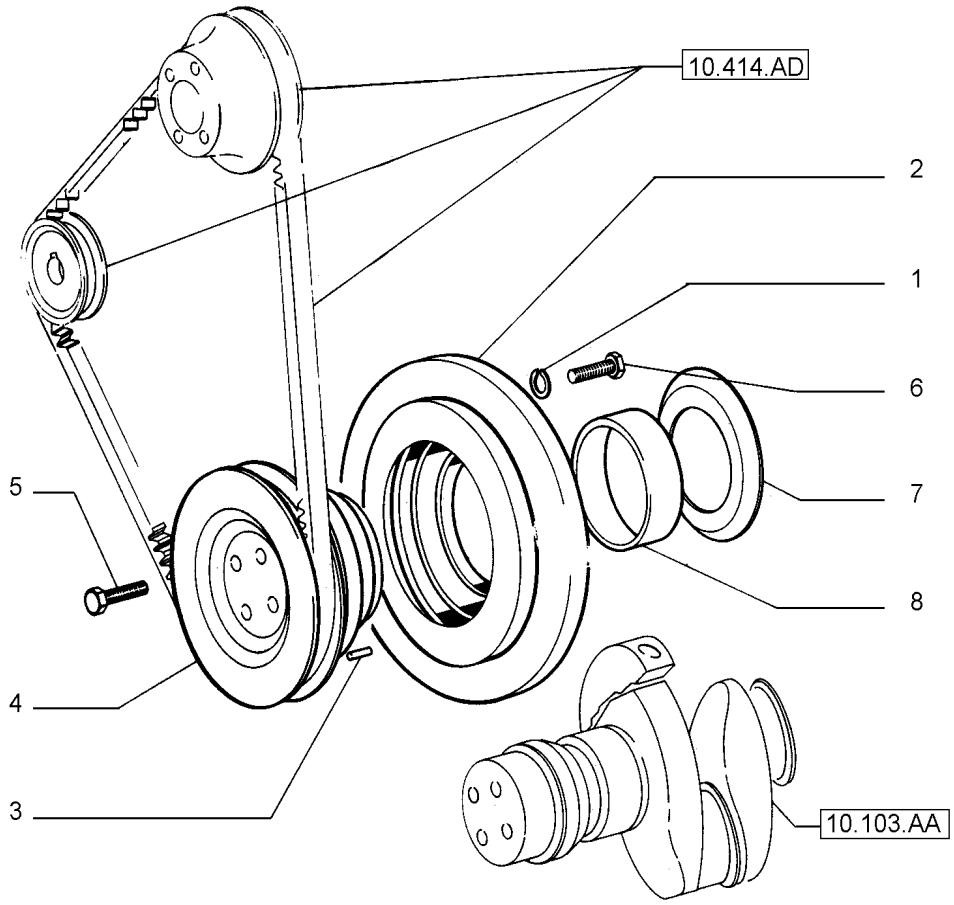

CRANKSHAFT PULLEY

REF	FN	PART NUMBER	YR/SN	QTY	DESCRIPTION
1		75285276		6	ARRUELA PLANA
2		75202817		1	AMORTECEDOR DE VIBRAÇÃO
3		14163670		1	PINO ELÁSTICO M4 x 14, Slotted
4		75286555		1	POLIA
5		75286554		4	PARAFUSO
6		75205353		6	PARAFUSO
7		75202819		1	DEFLETOR
8		75202818		1	BUCHA

ENGINE BREATHER

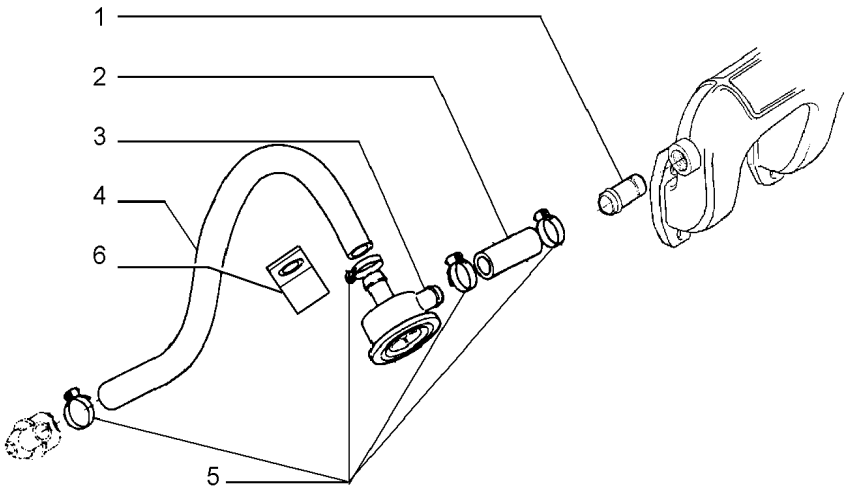

ENGINE BREATHER

REF	FN	PART NUMBER	YR/SN	QTY	DESCRIPTION
1		75285330		1	TUBO RÍGIDO
2		75202889		1	MANGUEIRA
3		75202807		1	RESPIRO
4		75286552		1	TUBO FLEXÍVEL
5		75205186		3	BRAÇADEIRA
6		75202650		1	COBERTURA

PISTON & CONNECTING ROD

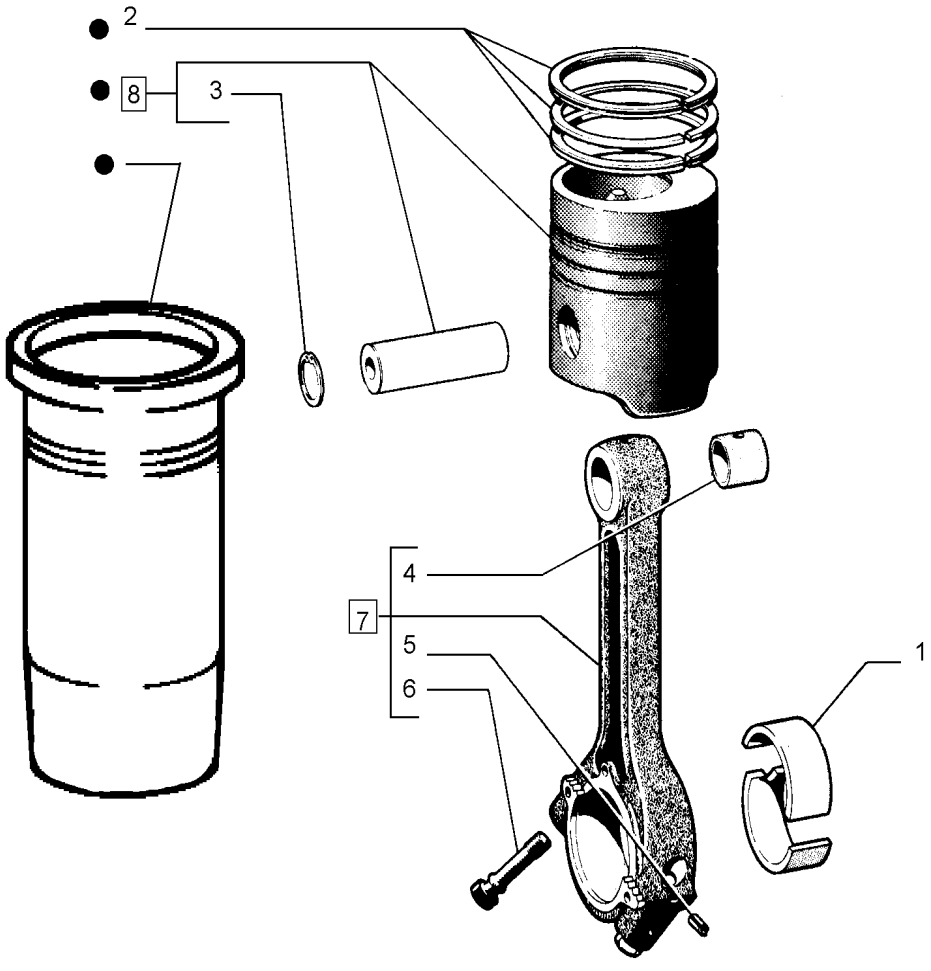

● = 9

PISTON & CONNECTING ROD

REF	FN	PART NUMBER	YR/SN	QTY	DESCRIPTION
1		75202831		6	SEMI-BRONZINA STD
1		75202832		6	CAMPAINHA 0.25
1		75202833		6	JOGO SEMI-BRONZ -0,508 0.50
1		75202834		6	JOGO SEMI-BRONZ -0,762 0.75
1		75202835		6	JOGO SEMI-BRONZ -1,016 1.00
2		75205703		6	CONJUNTO
3		75286561		12	ANEL ELÁSTICO
4		75202836		6	BUCHA
5		11163770		6	PINO ELÁSTICO
6		75205142		12	PARAFUSO
7		75202830		6	HASTE DE CONEXÃO Incl 4 - 6
8		75286563		6	CONJ PISTÃO Incl 3
9		84268416		6	KIT DE REPARO Incl 2, 3, 8

CAMSHAFT

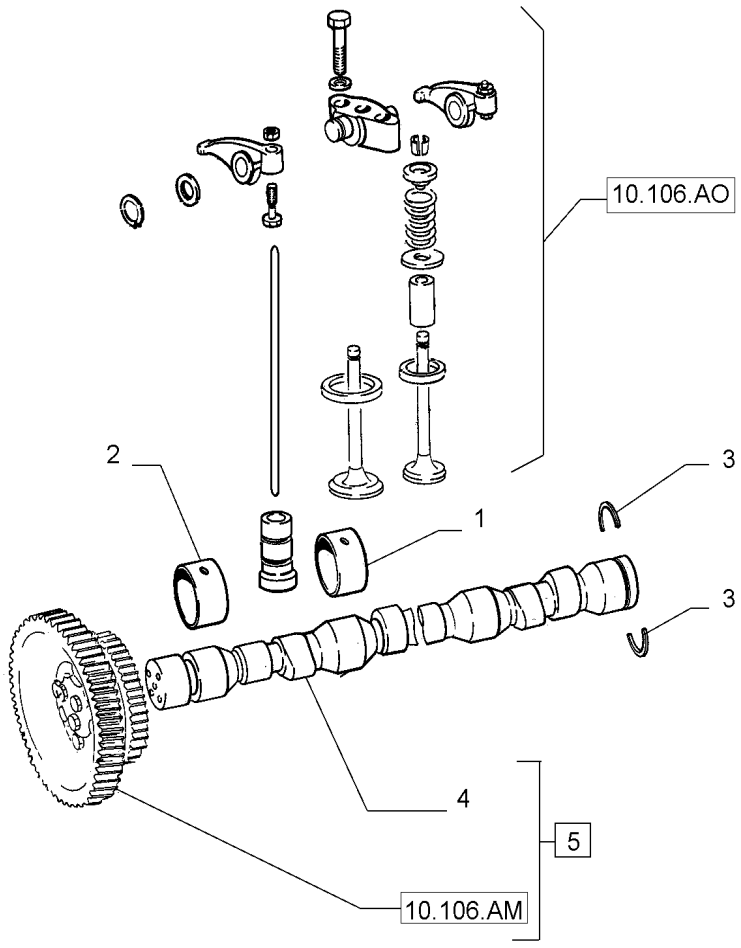

CAMSHAFT

REF	FN	PART NUMBER	YR/SN	QTY	DESCRIPTION
1		75202550		5	BUCHA
2		75202549		2	BUCHA
3		75202921		1	TRINCO
4		75285252		1	EIXO EXCÊNTRICO
5		75202919		1	EIXO Incl 4

TIMING GEARS

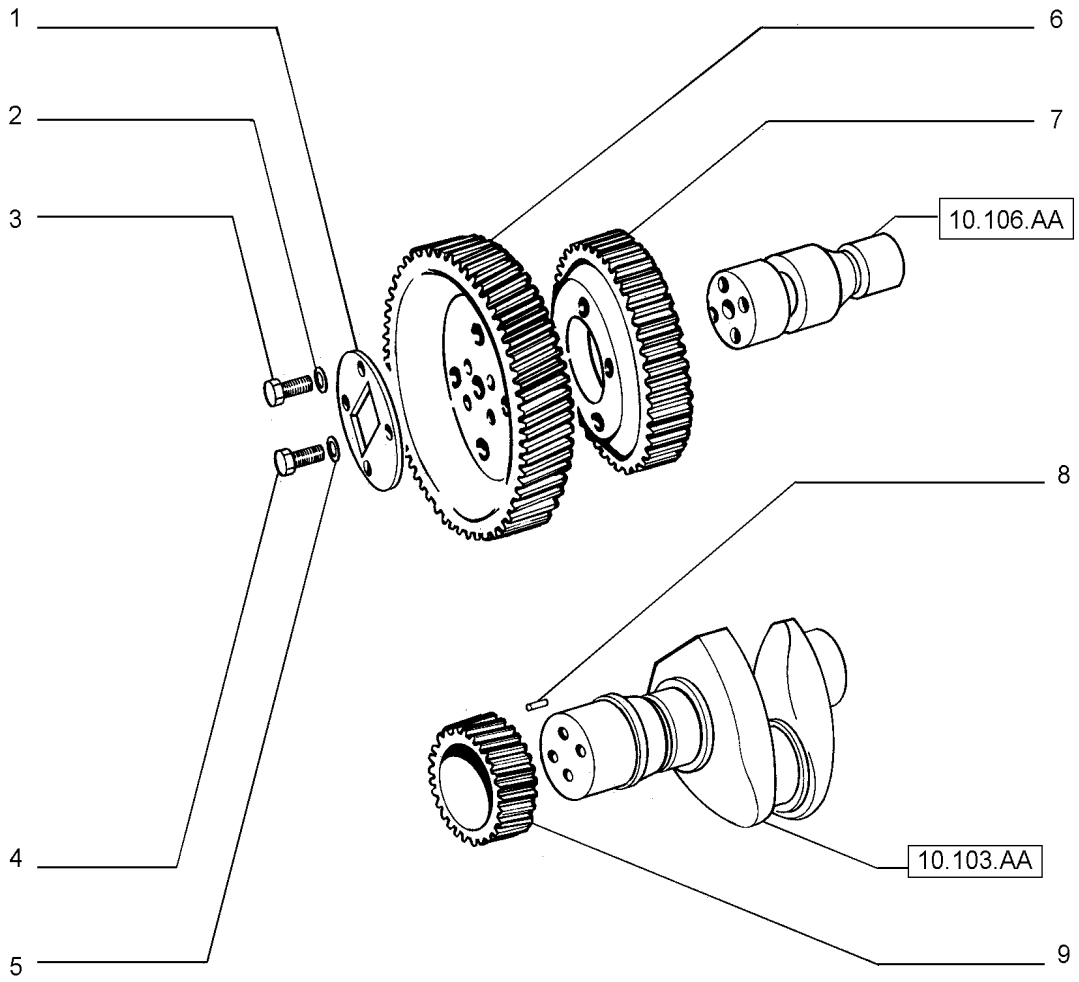

TIMING GEARS

REF	FN	PART NUMBER	YR/SN	QTY	DESCRIPTION
1		75202715		1	FLANGE
2		75202949		4	ARRUELA PLANA
3		75285362		4	PARAFUSO
4		75285471		4	PARAFUSO
5		75202949		4	ARRUELA PLANA
6		75202568		1	ENGRENAGEM
7		75202565		1	ENGRENAGEM
8		14163670		1	PINO ELÁSTICO M4 x 14, Slotted
9		75202816		1	ENGRENAGEM

ROCKER ARM

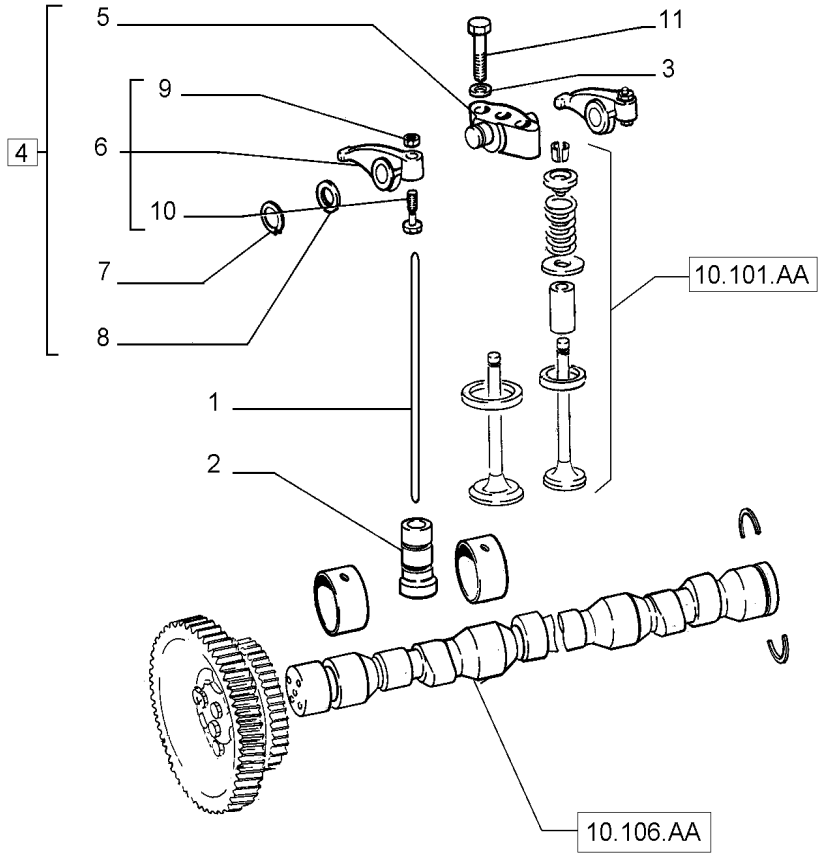

ROCKER ARM

REF	FN	PART NUMBER	YR/SN	QTY	DESCRIPTION
1		75202624		12	HASTE
2		75202625		12	PLATINADO
3		75285272		12	ARRUELA PLANA
4		75202531		6	SUPORTE Incl 5 - 10
5		75207948		6	SUPORTE
6		75207949		12	BALANCIM
7		75285470		12	ANEL
8		75205158		12	ARRUELA PLANA
9		75205184		12	PORCA
10		75205146		12	PARAFUSO
11		75205356		12	PARAFUSO

AIR CLEANER

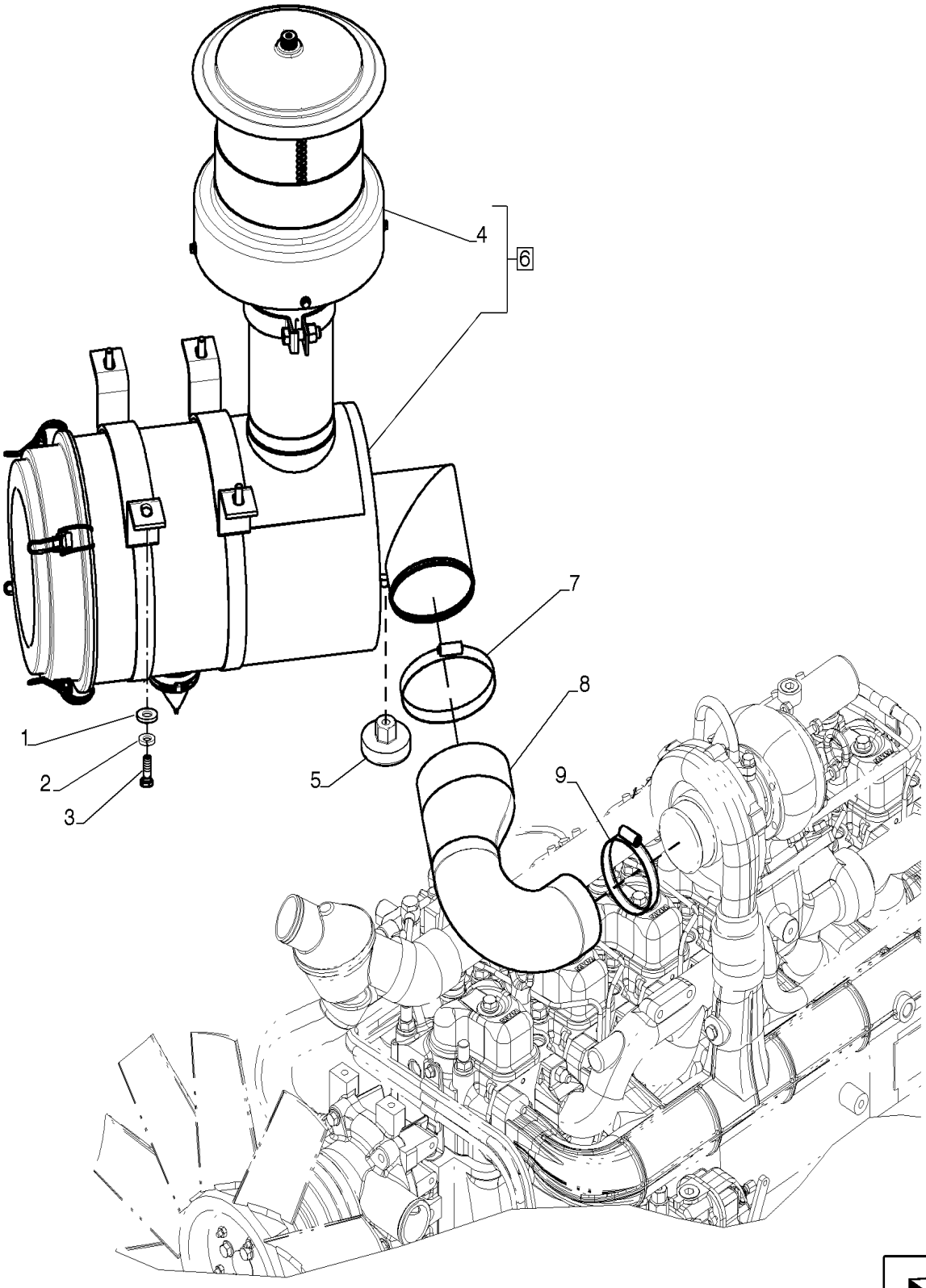

AIR CLEANER

REF	FN	PART NUMBER	YR/SN	QTY	DESCRIPTION
1		895-15010		4	ARRUELA PLANA M11 x 24 x 2
2		10516871		4	TRAVA DA ARRUELA
3		627-10025		4	PARAFUSO Hex, M10 x 1.5 x 25mm, Cl 10.9, Full Thd
4		75248762		1	CONJ PRÉ-FILTRO DE AR
5		E157575		1	INDICADOR
6		{84586999}		1	Incl 4
7		79083852		1	BRAÇADEIRA MANGUEIRA
8		84587001		1	MANGUEIRA GROSSA
9		79083848		1	BRAÇADEIRA MANGUEIRA M60-80

10.202.AB	02	p1	1/2014

AIR CLEANER

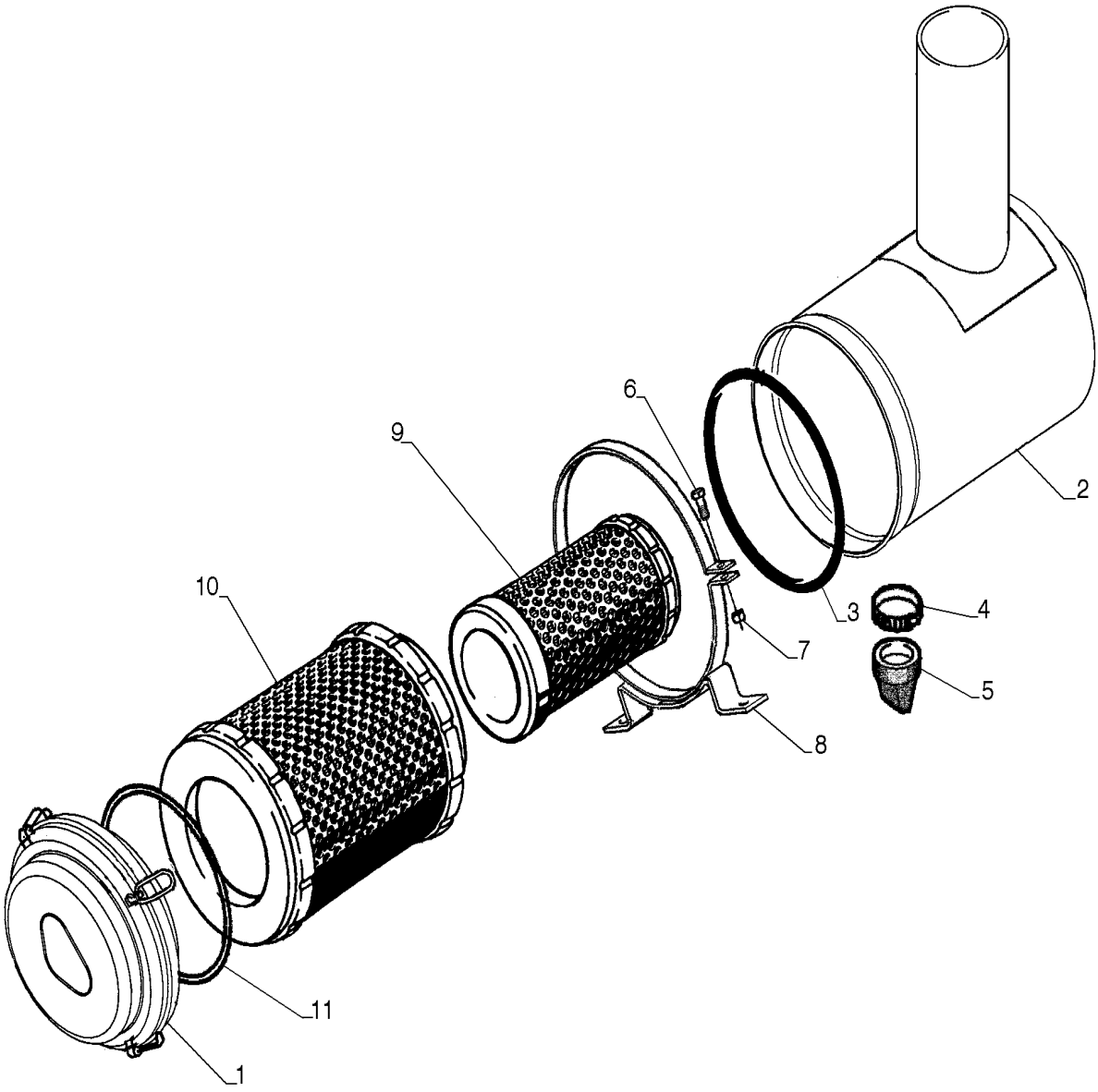

AIR CLEANER

REF	FN	PART NUMBER	YR/SN	QTY	DESCRIPTION
1		47586146		1	COBERTURA
2		47586152		1	COBERTURA
3		47586151		1	COBERTURA
4		47586143		1	BRAÇADEIRA
5		47586140		1	VÁLVULA
6		47586136		2	PARAFUSO FLANGEADO Hex, M8 x 38.10mm, Full Thd
7		47586137		2	PORCA
8		75248763		2	BRAÇADEIRA
9		47586145		1	FILTRO DE AR
10		47586148		1	FILTRO DE AR
11		47586150		1	JUNTA
12		47586146		1	COBERTURA

10.202.AM		p1	1/2014

PREFILTER

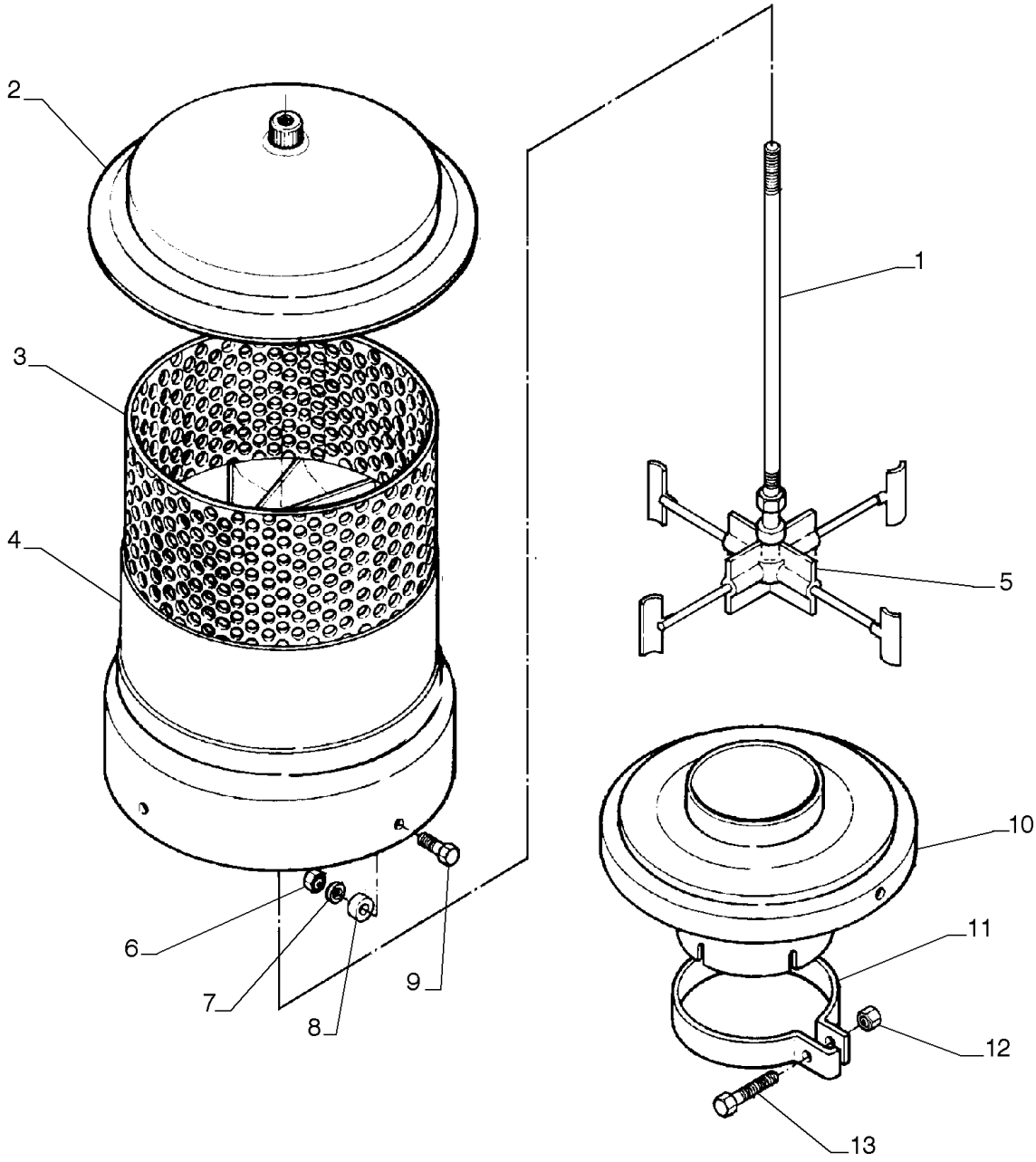

PREFILTER

REF	FN	PART NUMBER	YR/SN	QTY	DESCRIPTION
1		75288764		1	EIXO
2		75288765		1	COBERTURA
3		75288766		1	PROTEÇÃO
4		75288767		1	ESTOJO
5		75288768		1	IMPULSOR
6		75288400		4	PORCA
7		75288401		4	ARRUELA PLANA
8		75288402		4	ESPAÇADOR
9		75288403		4	PARAFUSO
10		75288769		1	SUPORTE
11		75288770		1	BRAÇADEIRA
12		75288771		1	PORCA
13		75288772		1	PARAFUSO
14		75248762		1	CONJ PRÉ-FILTRO DE AR Incl 1 - 13

FUEL FILTER

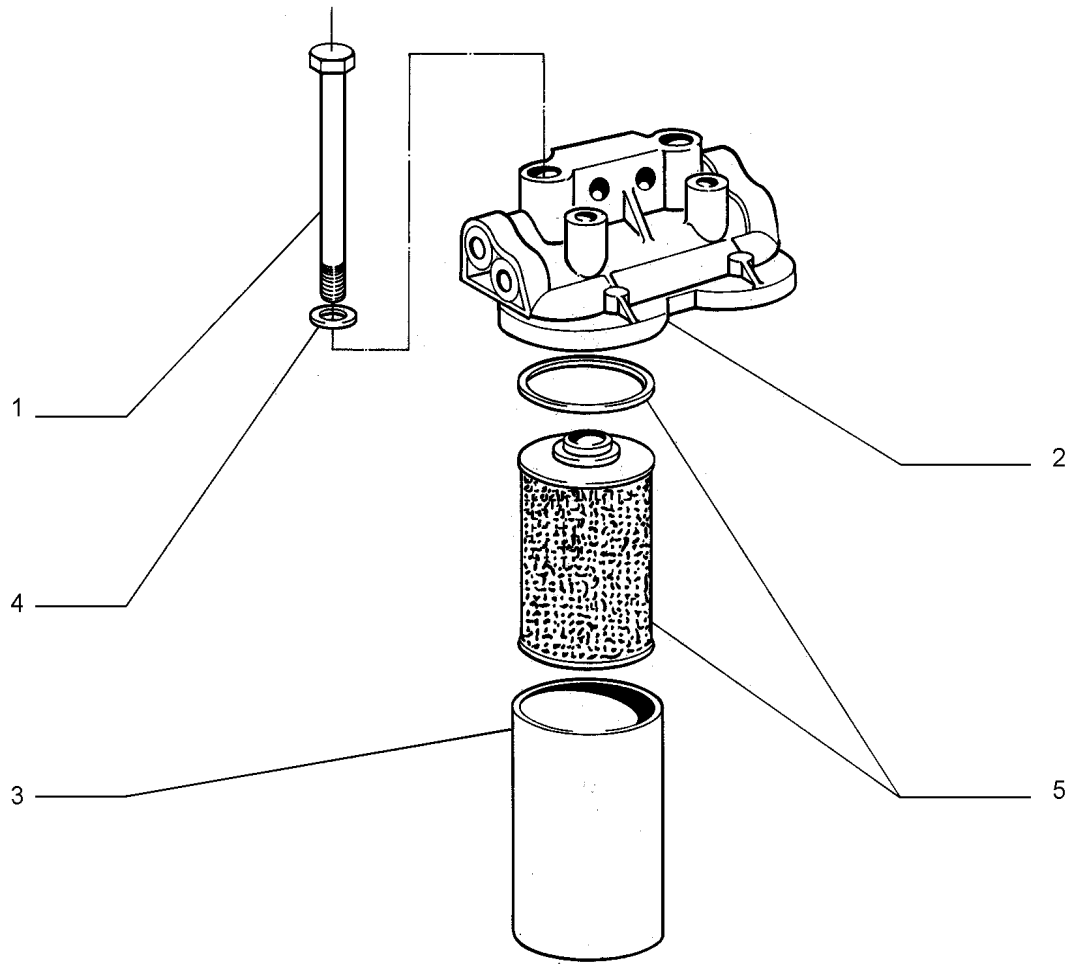

FUEL FILTER

REF	FN	PART NUMBER	YR/SN	QTY	DESCRIPTION
1		47651562		2	PARAFUSO
2		75204067		1	SUPORTE
3		75202965		2	CORPO
4		75205122		2	ARRUELA PLANA
5		71101949		2	FILTRO

FUEL SUPPLY

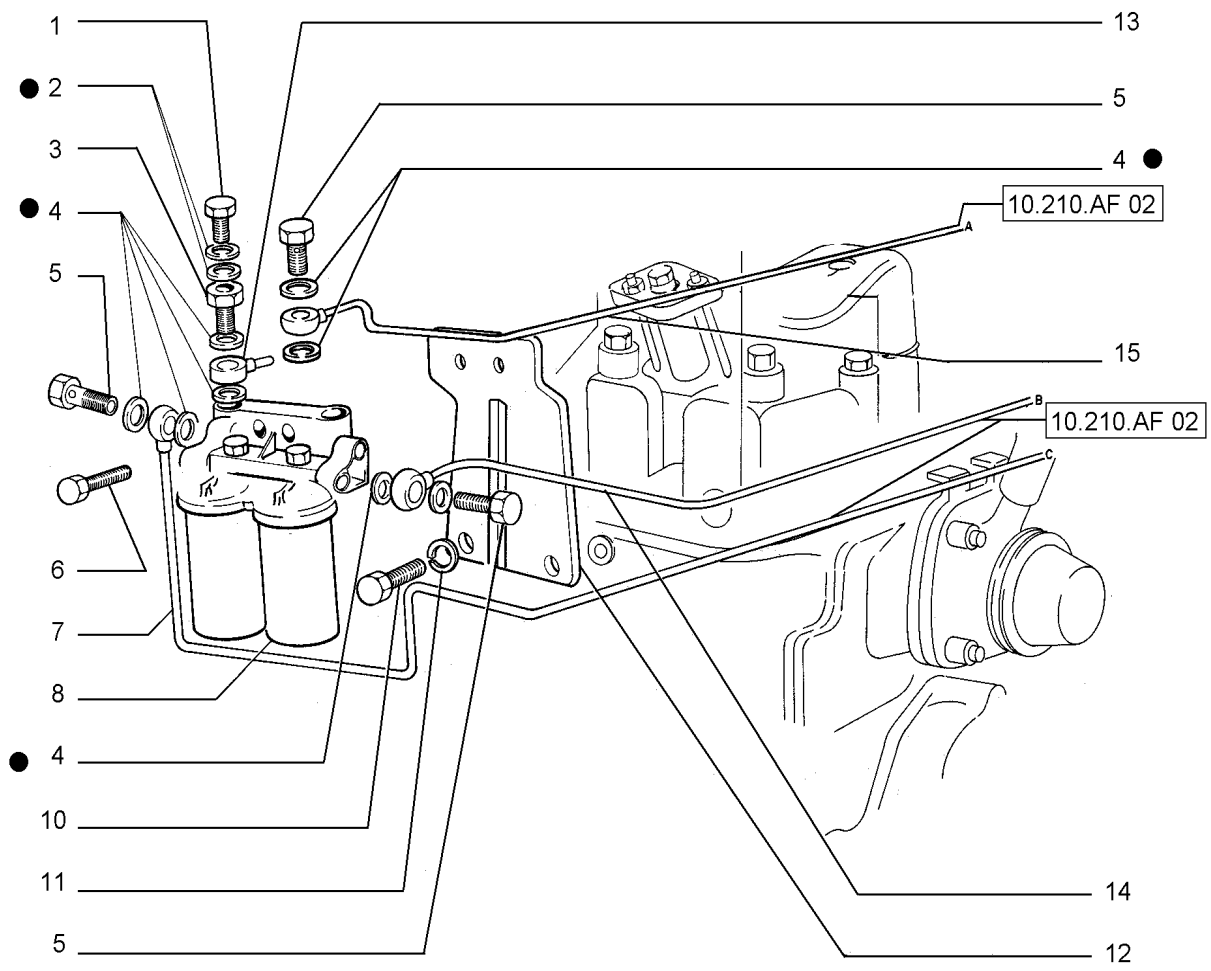

KIT KIT ● = 9

FUEL SUPPLY

REF	FN	PART NUMBER	YR/SN	QTY	DESCRIPTION
1		75205358		1	PARAFUSO
2		10260060		2	VEDAÇÃO DA ARRUELA M8.2 x 14 x 1
3		75205171		1	CONECTOR HIDRÁUL
4		10280060		4	VEDAÇÃO M14.2 x 20 x 1.5
5		75205187		3	CONECTOR HIDRÁUL
6		75202962		2	PARAFUSO
7		75202961		1	TUBO
8		75202964		1	FILTRO DE COMBUSTÍVEL
9		75207456		2	KIT DE REVISÃO DO MOTOR
10		75205215		3	PARAFUSO
11		75285272		3	ARRUELA PLANA
12		75202958		1	SUPORTE
13		585914		1	CONECTOR HIDRÁUL
14		75202959		1	TUBO
15		75202963		1	TUBO

FUEL SUPPLY

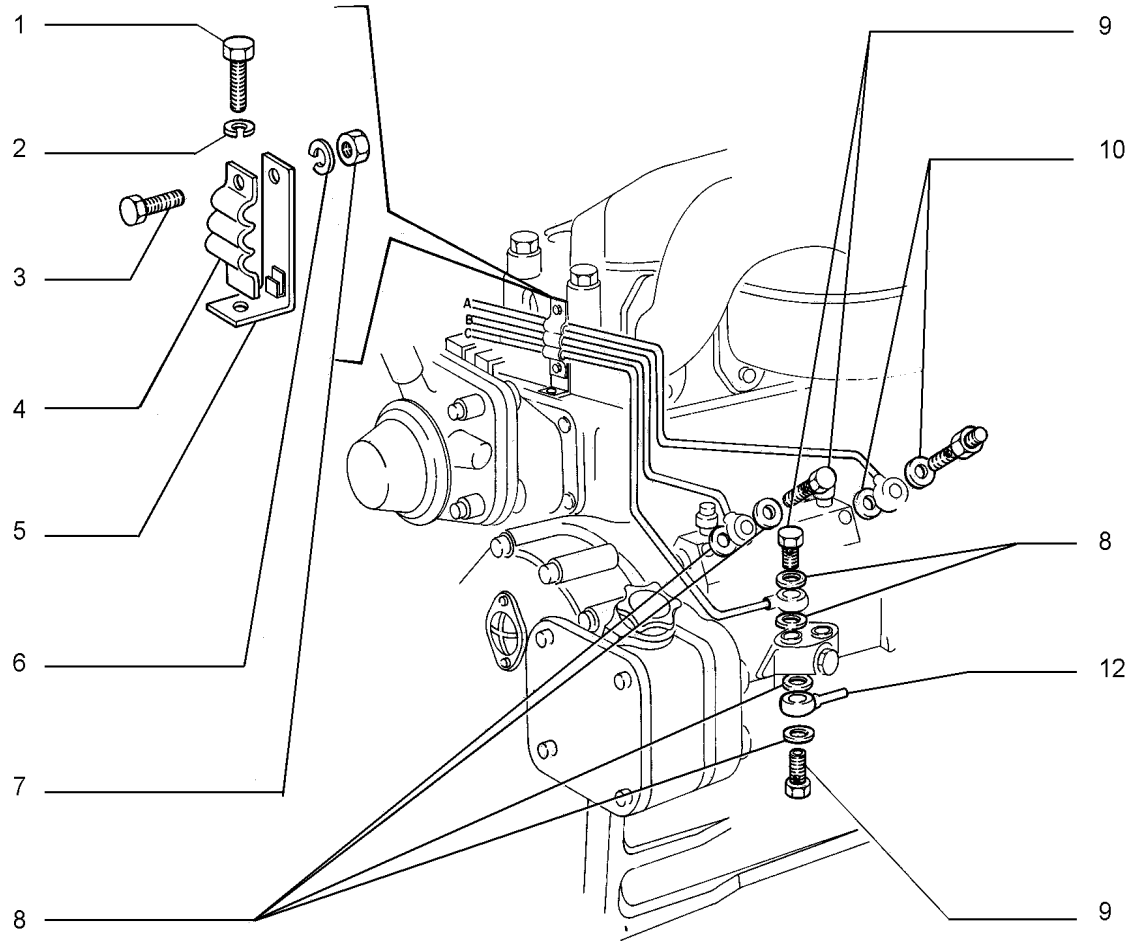

KIT KIT = 11

FUEL SUPPLY

REF	FN	PART NUMBER	YR/SN	QTY	DESCRIPTION
1		75285279		1	PARAFUSO
2		75285272		1	ARRUELA PLANA
3		75285280		1	PARAFUSO
4		75202675		1	BRAÇADEIRA
5		75202729		1	SUPORTE
6		75285277		1	ARRUELA PLANA
7		75286573		1	PORCA
8		10280060		6	VEDAÇÃO M14.2 x 20 x 1.5
9		75205187		3	CONECTOR HIDRÁUL
10		75285282		2	ANEL
11		75207456		1	KIT DE REVISÃO DO MOTOR
12		585914		1	CONECTOR HIDRÁUL

10.210.AO		p1	1/2014

LIFT PUMP

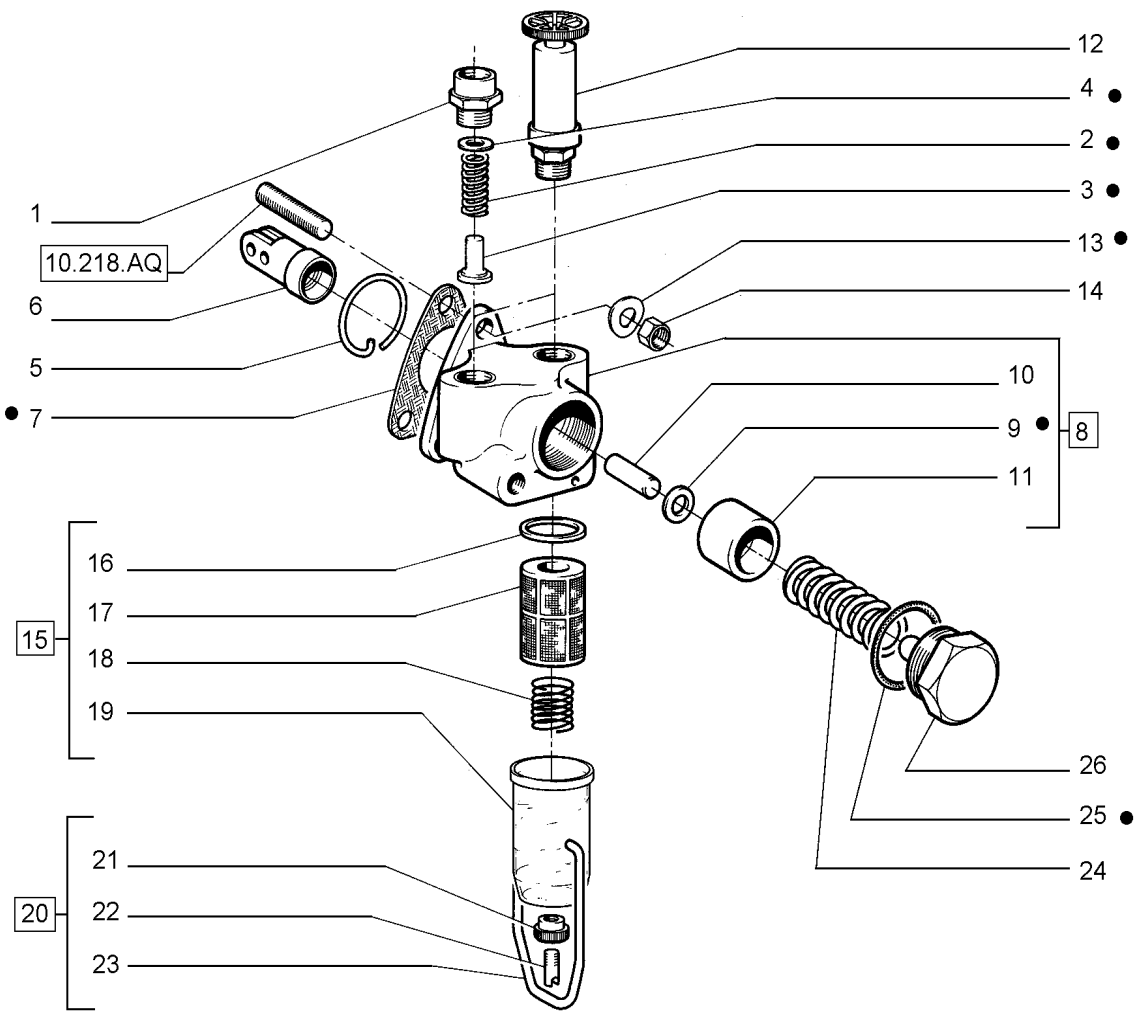

KIT KIT ● = 27

LIFT PUMP

REF	FN	PART NUMBER	YR/SN	QTY	DESCRIPTION
1		760239		1	CONECTOR HIDRÁUL
		75204059		1	BOMBA HIDRÁULICA Assy
2		75286467		2	PARAFUSO
3		75286568		2	VÁLVULA
4		75286566		2	ANEL
5		75204385		1	ANEL
6		8320237		1	CONJUNTO
7		75207951		1	PEÇA DE REPOSIÇÃO
8		75285543		1	JOGO Incl 9 - 11
9		75285544		1	JUNTA
10		75285545		1	PINO
11		75204383		1	ÊMBOLO
12		746189		1	BOMBA HIDRÁULICA
13		75285343		3	ARRUELA PLANA
14		75286569		3	PORCA
15		8320238		1	FILTRO DE COMBUSTÍVEL Incl 16 - 19
16		75203560		1	ANEL
17		75204388		1	FILTRO
18		75203559		1	MOLA
19		75204389		1	TANQUE DE FILTRAGEM
20		766903		1	COLAR DE FIXAÇÃO Incl 21 - 23
21		75204390		1	PORCA
22		75204391		1	PARAFUSO
23		{75203562}		1	
24		705636		1	MOLA
25		75285150		1	ANEL
26		753762		1	BUJÃO
27		75285542		1	JOGO Incl 2 - 4, 7, 9, 25

FUEL TANK

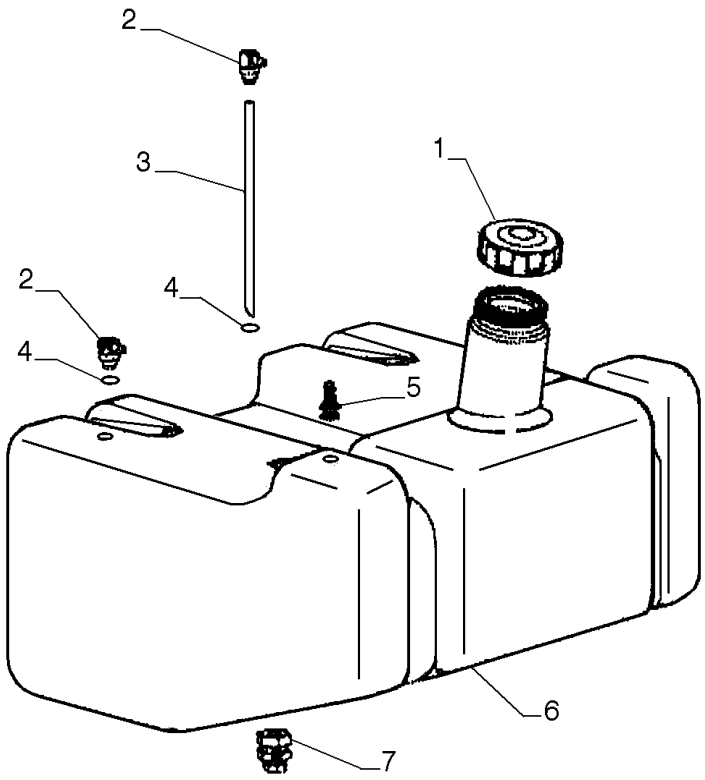

FUEL TANK

REF	FN	PART NUMBER	YR/SN	QTY	DESCRIPTION
1		71103434		1	COBERTURA
2		71103436		2	COTOVELO
3		71103438		1	TUBO RÍGIDO
4		71103437		2	O-RING
5		71103439		1	CONECTOR HIDRÁUL
6		87661356		1	RESERVATÓRIO
7		71103435		1	BUJÃO DRENAGEM/ABASTEC

10.216.BA	01	p1	1/2014

FUEL LINE

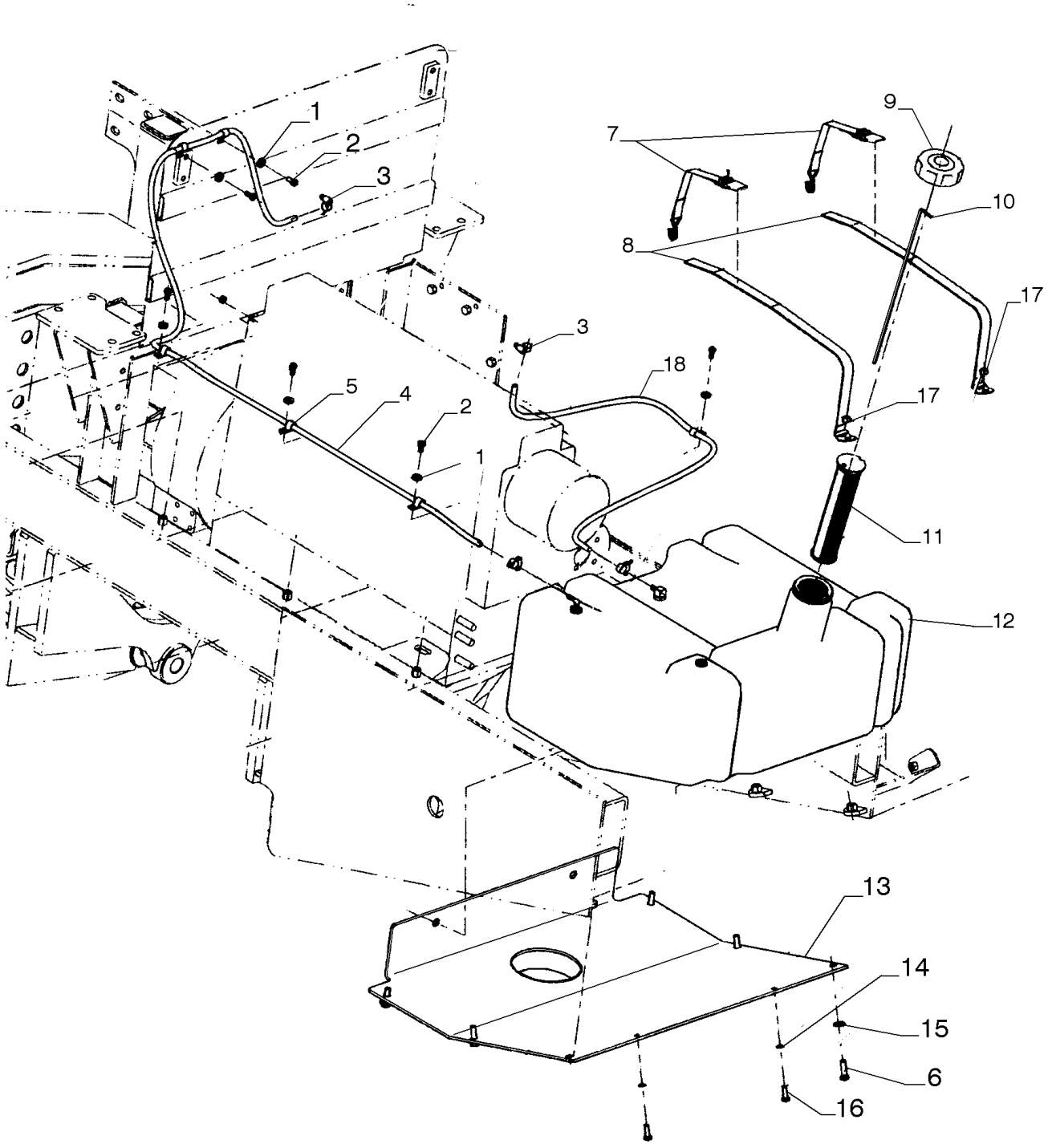

FUEL LINE

REF	FN	PART NUMBER	YR/SN	QTY	DESCRIPTION
1		70677006		6	ARRUELA PLANA
2		70922300		6	PARAFUSO
3		70921910		5	BRAÇADEIRA
4		47429542		1	ATUADOR
5		86594406		6	BRAÇADEIRA 5/8", Insul, 3/8" Bolt
6		627-12040		6	PARAFUSO Hex, M12 x 1.75 x 40mm, Cl 10.9, Full Thd
7		366905A1		2	CORREIA DE FIXAÇÃO
8		366904A1		2	CORREIA DE FIXAÇÃO
9		71103434		1	COBERTURA
10		87614772		1	HASTE DE NÍVEL
11		75201624		1	ELEMENTO DE VEDAÇÃO
12		87610010		1	RESERVATÓRIO
13		47458424		1	PROTEÇÃO
14		895-18010		2	ARRUELA PLANA M10 x 18 x 1.6
15		896-15012		6	ARRUELA PLANA M12 x 28.5 x 4, HT
16		627-10030		2	PARAFUSO Hex, M10 x 1.5 x 30mm, Cl 10.9, Full Thd
17		832-10410		2	PORCA M10 x 1.5, Cl 8
18		47462536		1	MANGUEIRA COMBUSTÍVEL 10mm ID x 1170mm L

10.216.BA	02	p1	1/2014

FUEL LINE

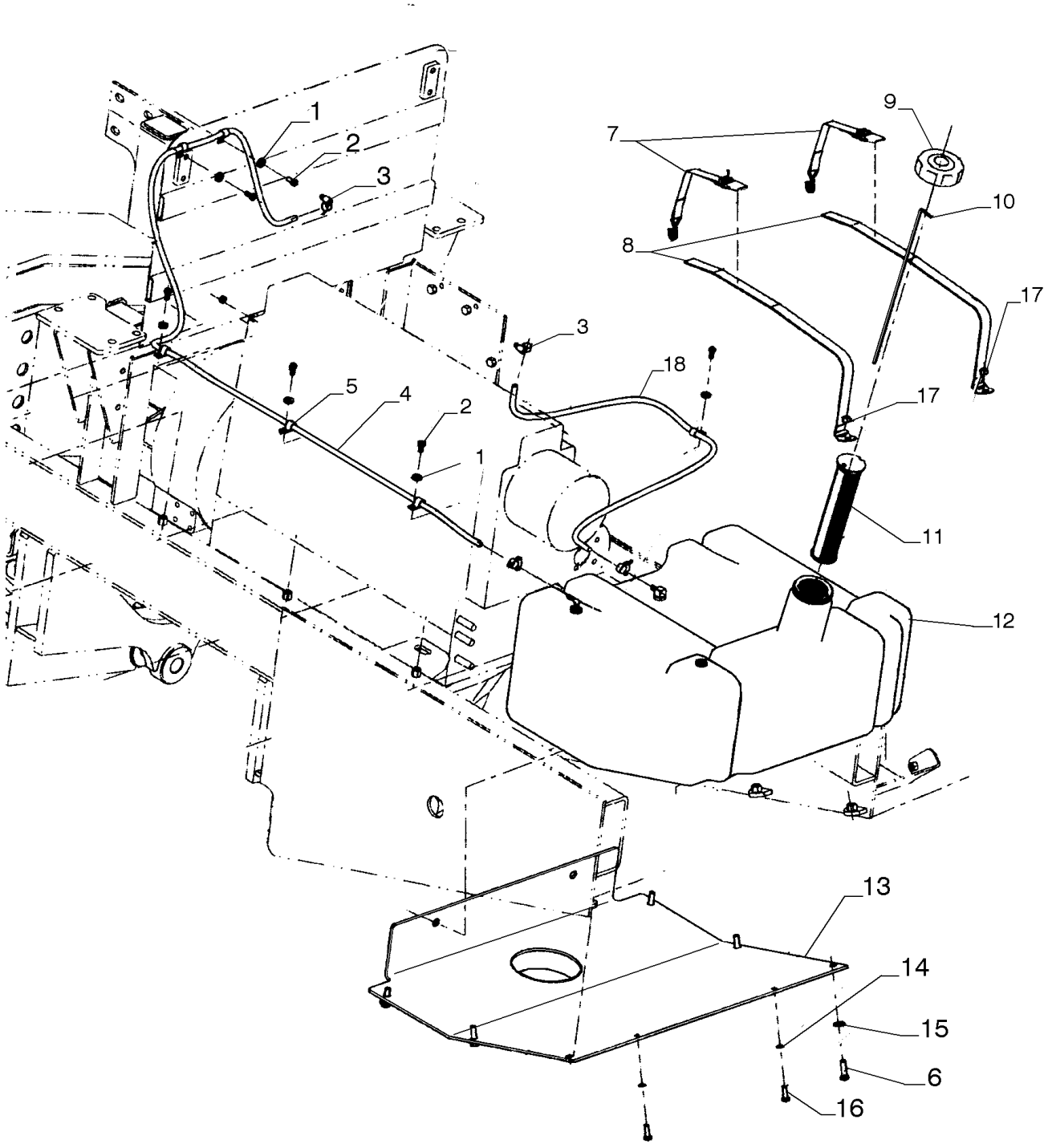

FUEL LINE

REF	FN	PART NUMBER	YR/SN	QTY	DESCRIPTION
1		70677006		6	ARRUELA PLANA
2		70922300		6	PARAFUSO
3		70921910		5	BRAÇADEIRA
4		47429542		1	ATUADOR
5		86594406		6	BRAÇADEIRA 5/8", Insul, 3/8" Bolt
6		627-12040		6	PARAFUSO Hex, M12 x 1.75 x 40mm, Cl 10.9, Full Thd
7		366905A1		2	CORREIA DE FIXAÇÃO
8		366904A1		2	CORREIA DE FIXAÇÃO
9		71103434		1	COBERTURA
10		87614772		1	HASTE DE NÍVEL
11		75201624		1	ELEMENTO DE VEDAÇÃO
12		87610010		1	RESERVATÓRIO
13		47461168		1	PROTEÇÃO
14		895-18010		2	ARRUELA PLANA M10 x 18 x 1.6
15		896-15012		6	ARRUELA PLANA M12 x 28.5 x 4, HT
16		627-10030		2	PARAFUSO Hex, M10 x 1.5 x 30mm, Cl 10.9, Full Thd
17		832-10410		2	PORCA M10 x 1.5, Cl 8
18		47462536		1	MANGUEIRA COMBUSTÍVEL 10mm ID x 1170mm L

10.216.BB	01	p1	1/2014

FUEL LINE

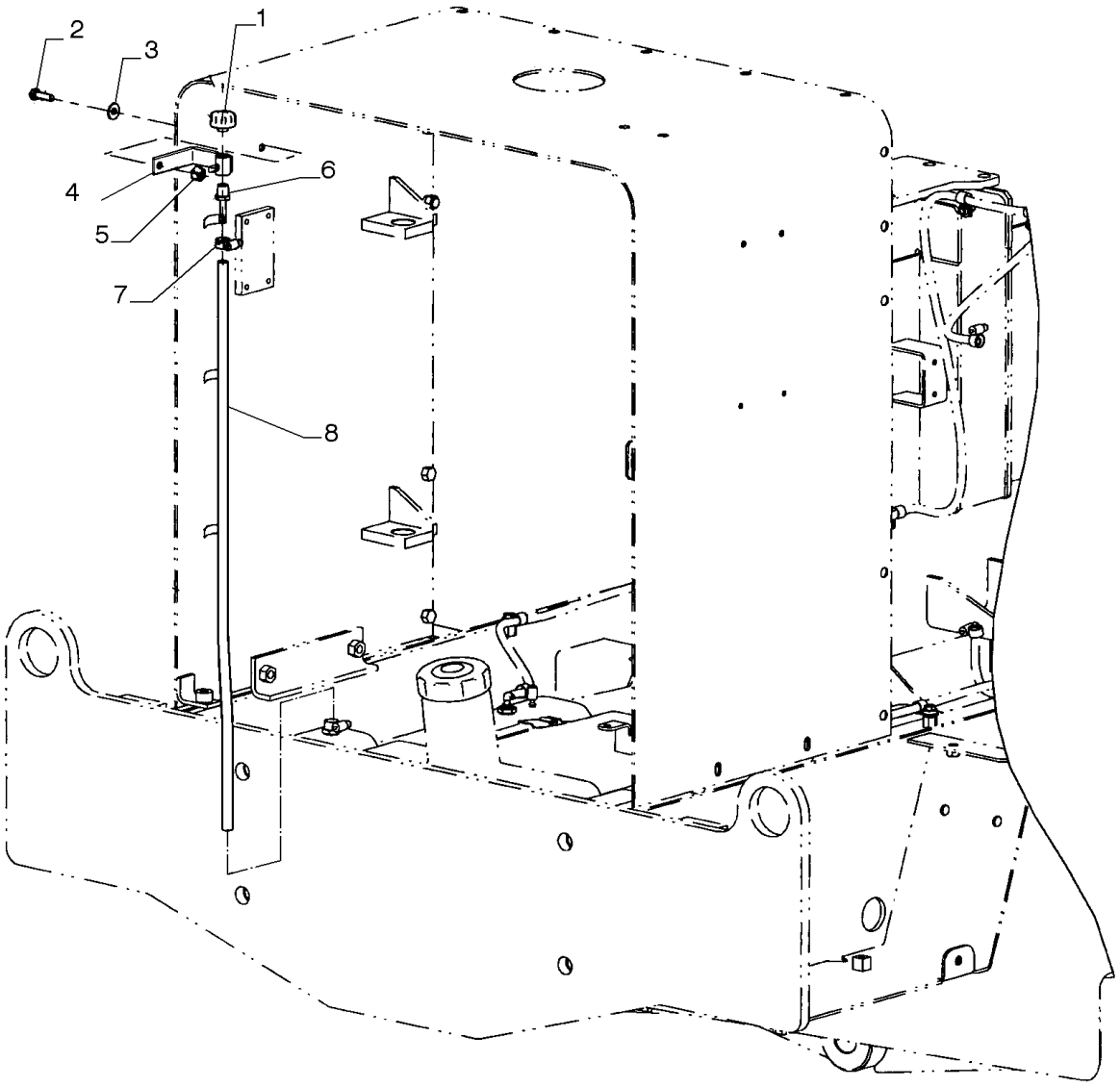

FUEL LINE

REF	FN	PART NUMBER	YR/SN	QTY	DESCRIPTION
1		70050748		1	RESPIRO
2		11106431		1	PARAFUSO Hex, M10 x 1.5 x 30 mm, Cl 10.9, Full Thd
3		12646821		1	ARRUELA PLANA M10 x 25 x 2
4		73153453		1	SUPORTE
5		70911043		1	PORCA
6		217-380		1	CONEXÃO 3/8" Hose X 3/8" NPTF Beaded
7		214-1706		1	BRAÇADEIRA MANGUEIRA #6, 0.44/0.78 Type M Worm
8		47466725		1	MANGUEIRA COMBUSTÍVEL 10mm ID x 905mm L

10.216.BB	02	p1	1/2014

FUEL LINE

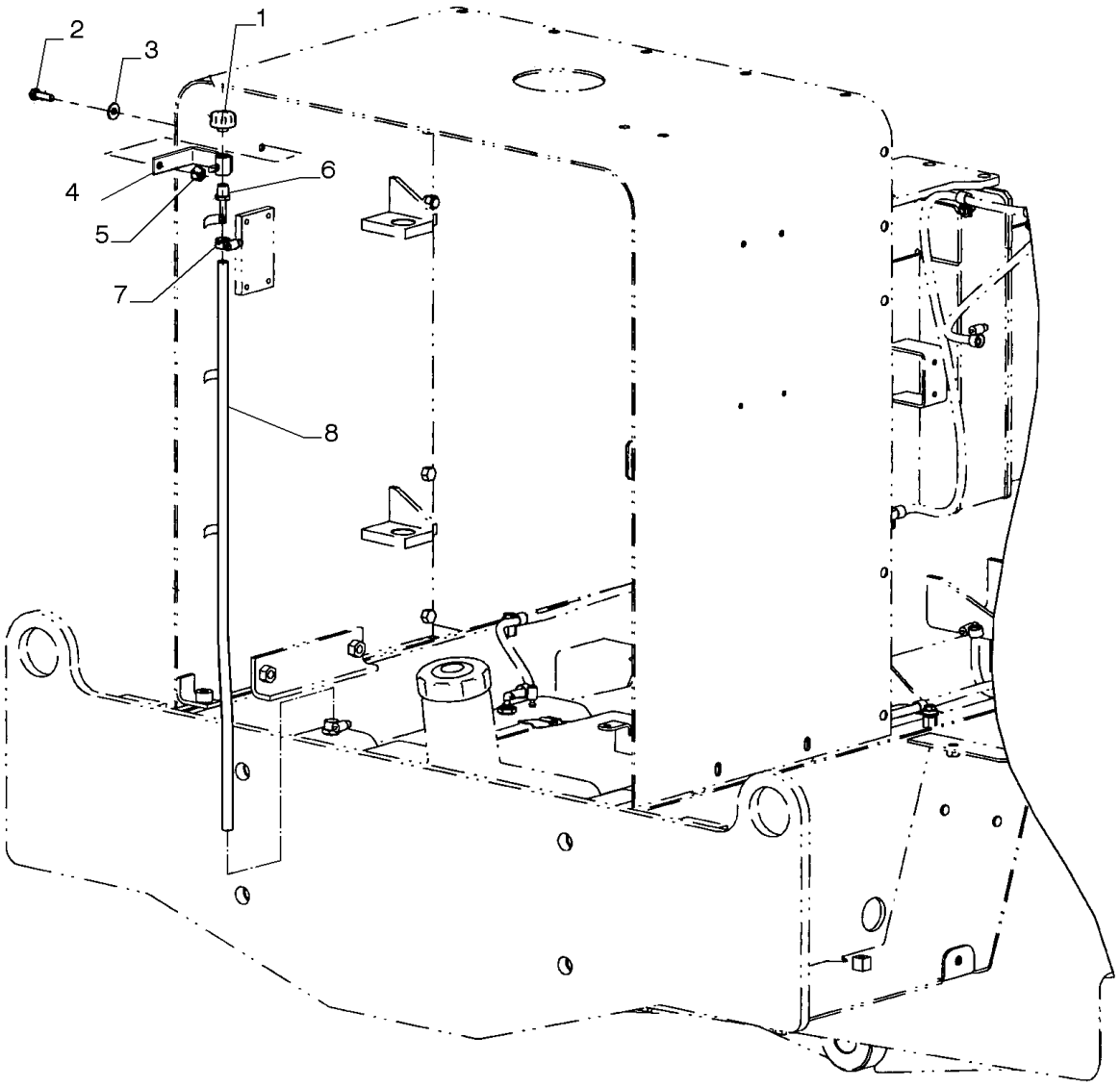

FUEL LINE

REF	FN	PART NUMBER	YR/SN	QTY	DESCRIPTION
1		70050748		1	RESPIRO
2		11106431		1	PARAFUSO Hex, M10 x 1.5 x 30 mm, Cl 10.9, Full Thd
3		12646821		1	ARRUELA PLANA M10 x 25 x 2
4		73153453		1	SUPORTE
5		70911043		1	PORCA
6		217-380		1	CONEXÃO 3/8" Hose X 3/8" NPTF Beaded
7		214-1706		1	BRAÇADEIRA MANGUEIRA #6, 0.44/0.78 Type M Worm
8		47466725		1	MANGUEIRA COMBUSTÍVEL 10mm ID x 905mm L

10.218.AF		p1	1/2014

NOZZLE HOLDER

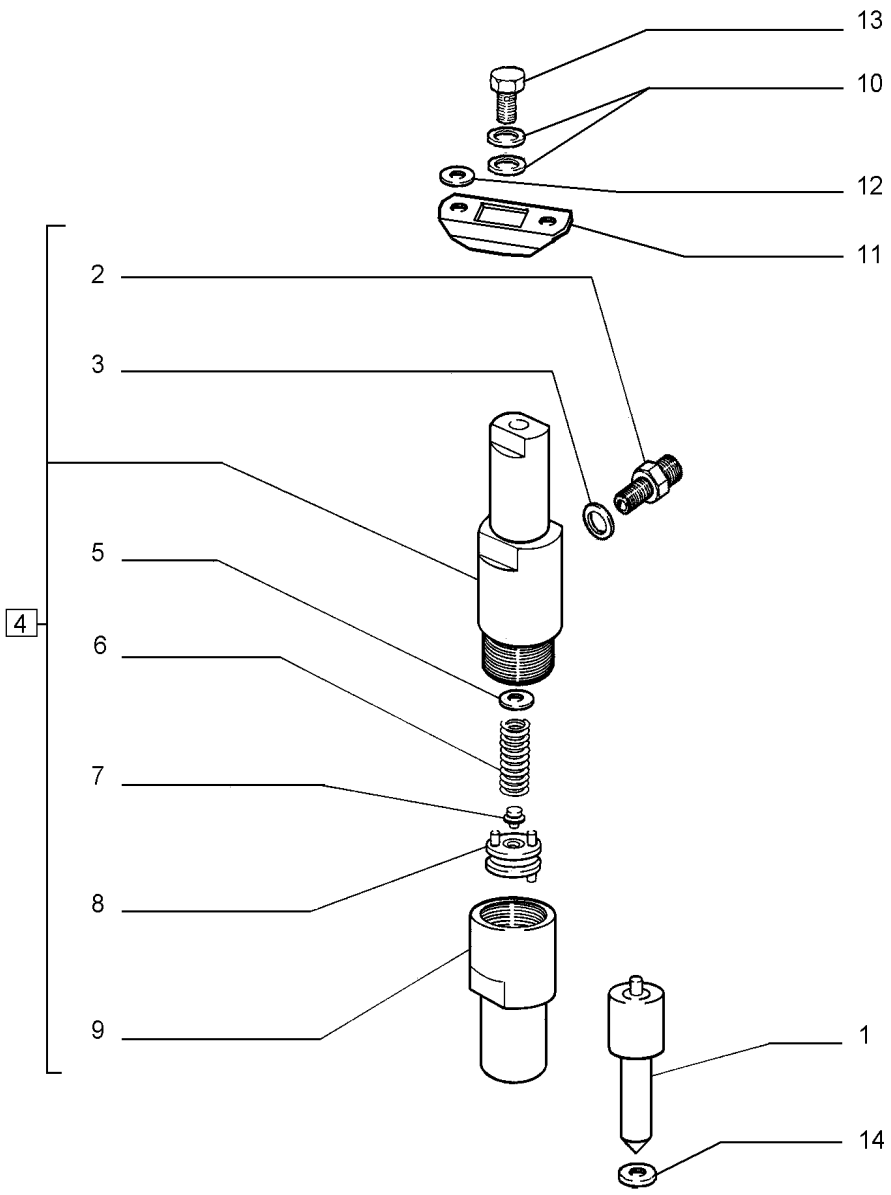

NOZZLE HOLDER

REF	FN	PART NUMBER	YR/SN	QTY	DESCRIPTION
1		75202897		6	INJETOR
2		75205360		6	CONECTOR HIDRÁUL
3		75204026		6	ARRUELA PLANA
4		75285539		6	PORTA-INJETOR Incl 2, 3, 5 - 9
5		75204036		AR	CALÇO DE AFINAÇÃO 1.00mm Thk
5		75204037		AR	CALÇO DE AFINAÇÃO 1.05mm Thk
5		75204038		AR	CALÇO DE AFINAÇÃO 1.10mm Thk
5		75204039		AR	CALÇO DE AFINAÇÃO 1.15mm Thk
5		75204040		AR	CALÇO DE AFINAÇÃO 1.20mm Thk
5		75204041		AR	CALÇO DE AFINAÇÃO 1.25mm Thk
5		75204042		AR	CALÇO DE AFINAÇÃO 1.30mm Thk
5		75204043		AR	CALÇO DE AFINAÇÃO 1.35mm Thk
5		75204044		AR	CALÇO DE AFINAÇÃO 1.40mm Thk
5		75204045		AR	CALÇO DE AFINAÇÃO 1.45mm Thk
5		75204046		AR	CALÇO DE AFINAÇÃO 1.50mm Thk
5		75204047		AR	CALÇO DE AFINAÇÃO 1.55mm Thk
5		75204048		AR	CALÇO DE AFINAÇÃO 1.60mm Thk
5		75204049		AR	CALÇO DE AFINAÇÃO 1.65mm Thk
5		75204050		AR	CALÇO DE AFINAÇÃO 1.70mm Thk
5		75204051		AR	CALÇO DE AFINAÇÃO 1.75mm Thk
5		75204052		AR	CALÇO DE AFINAÇÃO 1.80mm Thk
5		75204053		AR	CALÇO DE AFINAÇÃO 1.85mm Thk
5		75204054		AR	CALÇO DE AFINAÇÃO 1.90mm Thk
5		75204055		AR	CALÇO DE AFINAÇÃO 1.95mm Thk
6		75285364		6	MOLA
7		75285540		6	PINO
8		75202873		6	DISCO
9		75202871		6	LUVA
10		75205359		12	ARRUELA PLANA
11		75205372		6	SUPORTE
12		75285563		12	ARRUELA PLANA
13		75205224		6	PORCA
14		75205151		6	ARRUELA PLANA

FUEL SUPPLY & INJECTION

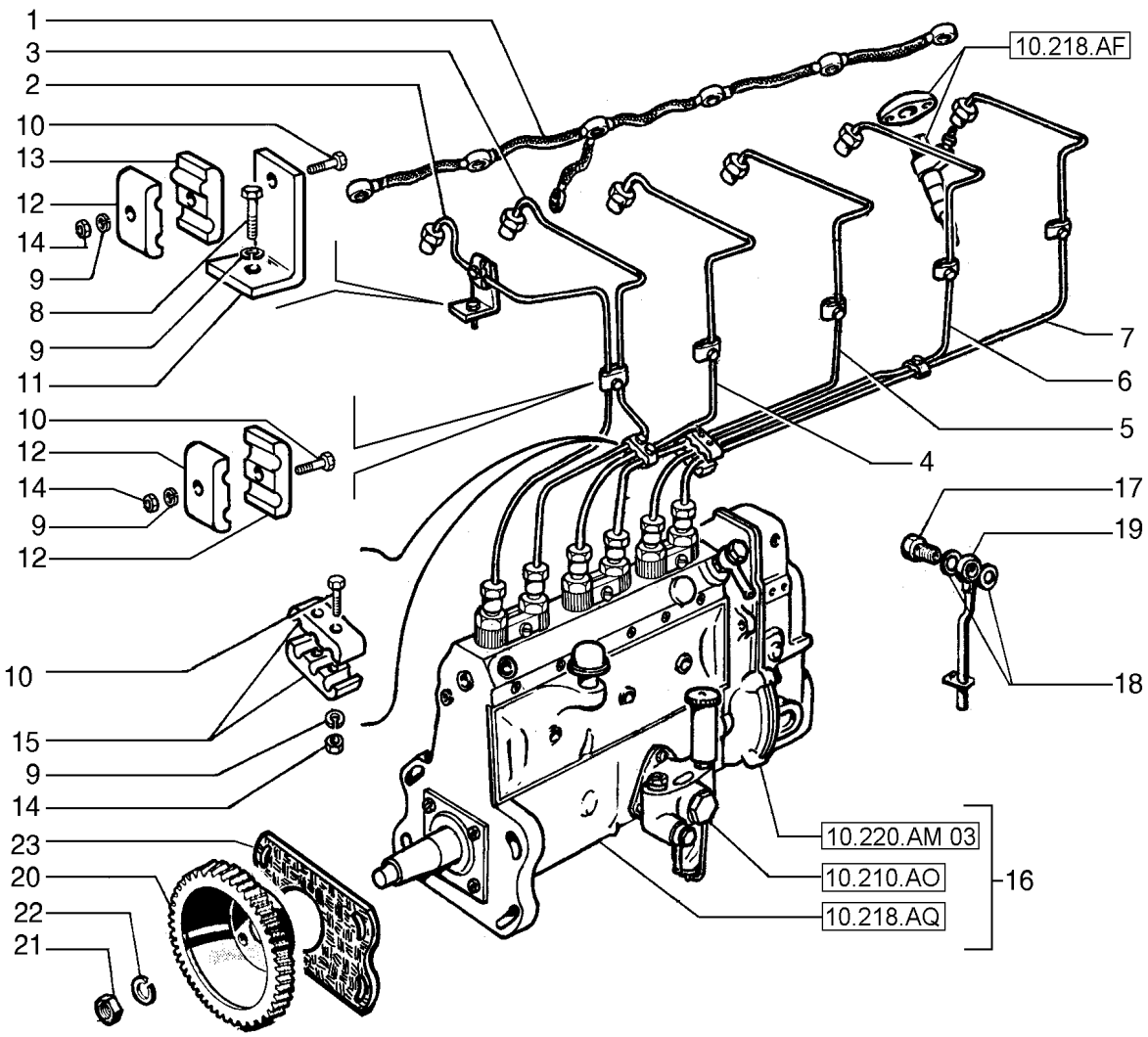

KIT KIT = 24

FUEL SUPPLY & INJECTION

REF	FN	PART NUMBER	YR/SN	QTY	DESCRIPTION
1		75205371		1	TUBO
2		75285289		1	TUBO
3		75285290		1	TUBO
4		75285291		1	TUBO
5		75285292		1	TUBO
6		75285293		1	TUBO
7		75285294		1	TUBO
8		75285342		6	PARAFUSO
9		75285343		23	ARRUELA PLANA
10		75285301		17	PARAFUSO
11		75286585		7	SUPORTE
12		75285298		16	BRAÇADEIRA
13		75202560		10	BLOCO
14		75285300		12	PORCA
15		75285302		4	BRAÇADEIRA
16		75207824		1	BOMBA INJEÇÃO COMBUSTÍVEL
17		75205690		1	PARAFUSO
18		75205691		2	ARRUELA PLANA
19		75205692		1	TUBO RÍGIDO
20		75202893		1	ENGRENAGEM
21		75202895		1	PORCA
22		75205695		1	ARRUELA PLANA
23		75205696		1	JUNTA
24		75207456		1	KIT DE REVISÃO DO MOTOR

10.218.AQ		p1	1/2014

FUEL INJECTION PUMP

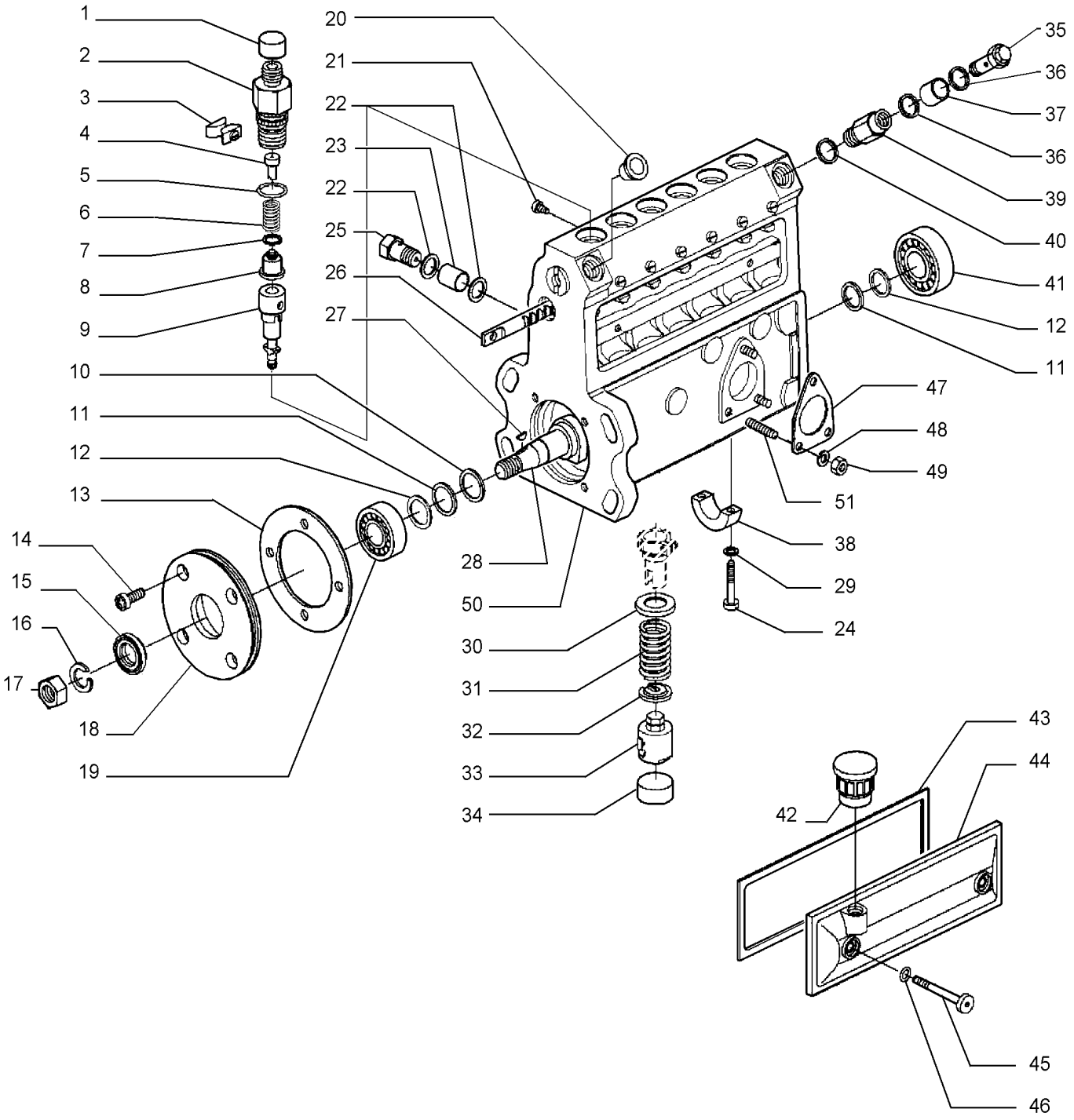

FUEL INJECTION PUMP

REF	FN	PART NUMBER	YR/SN	QTY	DESCRIPTION
1		75204423		6	TAMPA
2		75204107		6	CONECTOR HIDRÁUL
3		75288183		3	BRAÇADEIRA
4		75207971		6	VÁLVULA HIDRÁULICA
5		75288169		6	O-RING
6		75204113		6	MOLA
7		75204396		6	ARRUELA PLANA
8		75204124		6	VÁLVULA HIDRÁULICA
9		75204122		6	ELEMENTO
10		75204075		1	ARRUELA PLANA
11		75204087		2	ARRUELA PLANA
12		71103006		2	CALÇO DE AFINAÇÃO
13		71103009		1	VEDAÇÃO DE PAPEL
14		71103007		4	PARAFUSO
15		75286583		1	VEDAÇÃO DE BORRACHA
16		75204130		1	ARRUELA PLANA
17		75285555		1	PORCA
18		72204116		1	COBERTURA
19		75286579		1	CONJUNTO DO ROLAMENTO
20		75288190		1	TAMPA
21		75288172		1	PARAFUSO
22		74060325		2	JUNTA
23		71103010		1	MANGUEIRA
24		75288181		2	PARAFUSO
25		71103008		1	PARAFUSO
26		75286581		1	HASTE
27		75286580		1	CHAVE WOODRUF
28		75285285		1	EIXO
29		75288182		2	ANEL
30		75204083		6	SEDE/ALOJAMENTO
31		75204955		6	MOLA
32		75204084		6	SEDE/ALOJAMENTO
33		71103005		6	PLATINADO
34		75204298		6	TAMPA
35		75204121		1	VÁLVULA HIDRÁULICA
36		79053316		2	O-RING
37		71103011		1	MANGUEIRA
38		75204410		1	SEMI-BRONZINA
39		75204134		1	CONECTOR HIDRÁUL

FUEL INJECTION PUMP

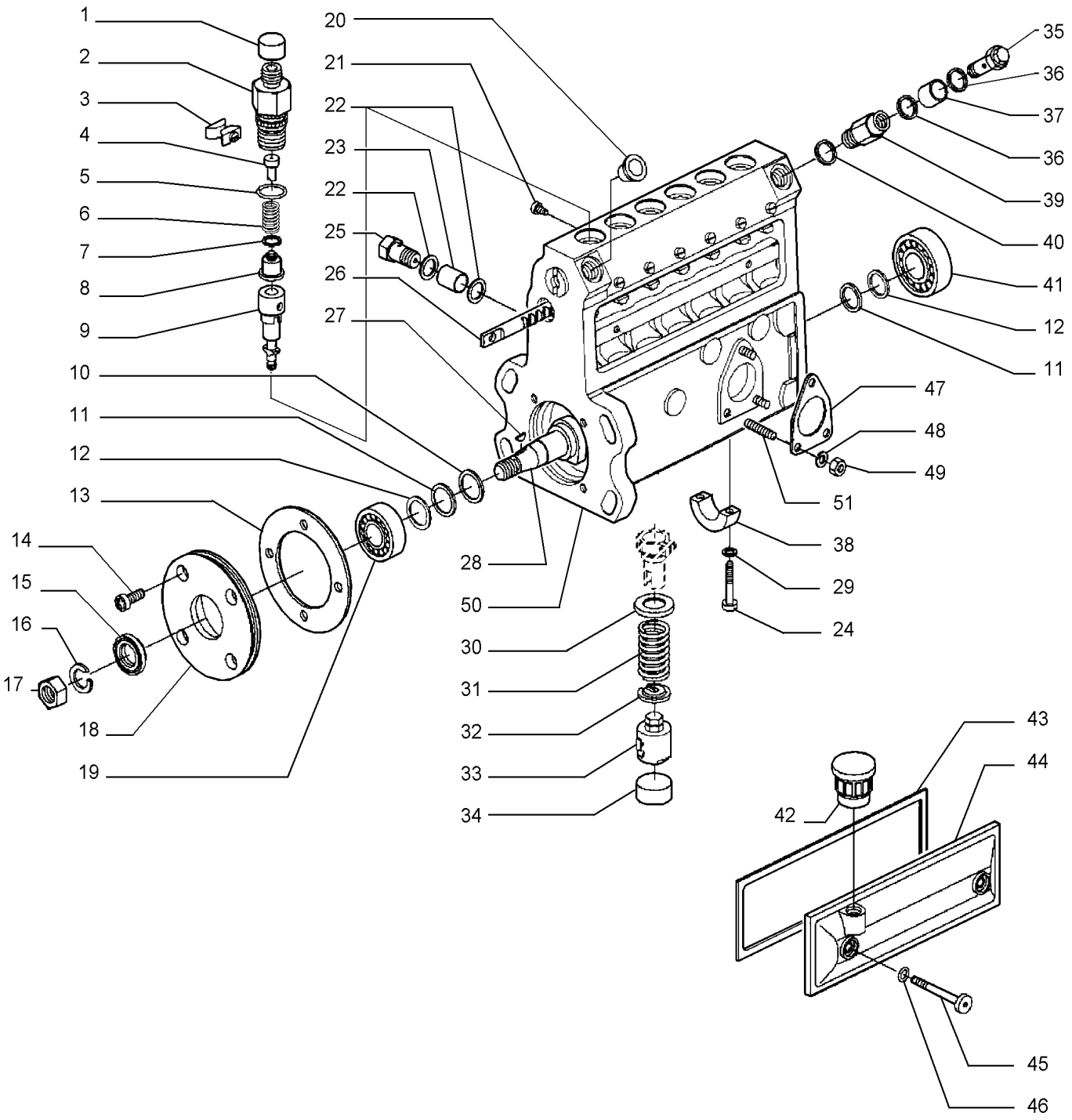

FUEL INJECTION PUMP

REF	FN	PART NUMBER	YR/SN	QTY	DESCRIPTION
40		74061045		1	JUNTA
41		75286582		1	CONJUNTO DO ROLAMENTO
42		75204034		1	RESPIRO
43		75288188		1	JUNTA
44		75207833		1	COBERTURA
45		75207834		2	PARAFUSO
46		75207835		2	VEDAÇÃO
47		74060150		1	JUNTA
48		10571579		3	TRAVA DA ARRUELA M6
49		75288153		3	PORCA
50		71103004		1	CAIXA
51		74060151		3	PRISIONEIRO

10.220.AA	01	p1	1/2014

THROTTLE CONTROL

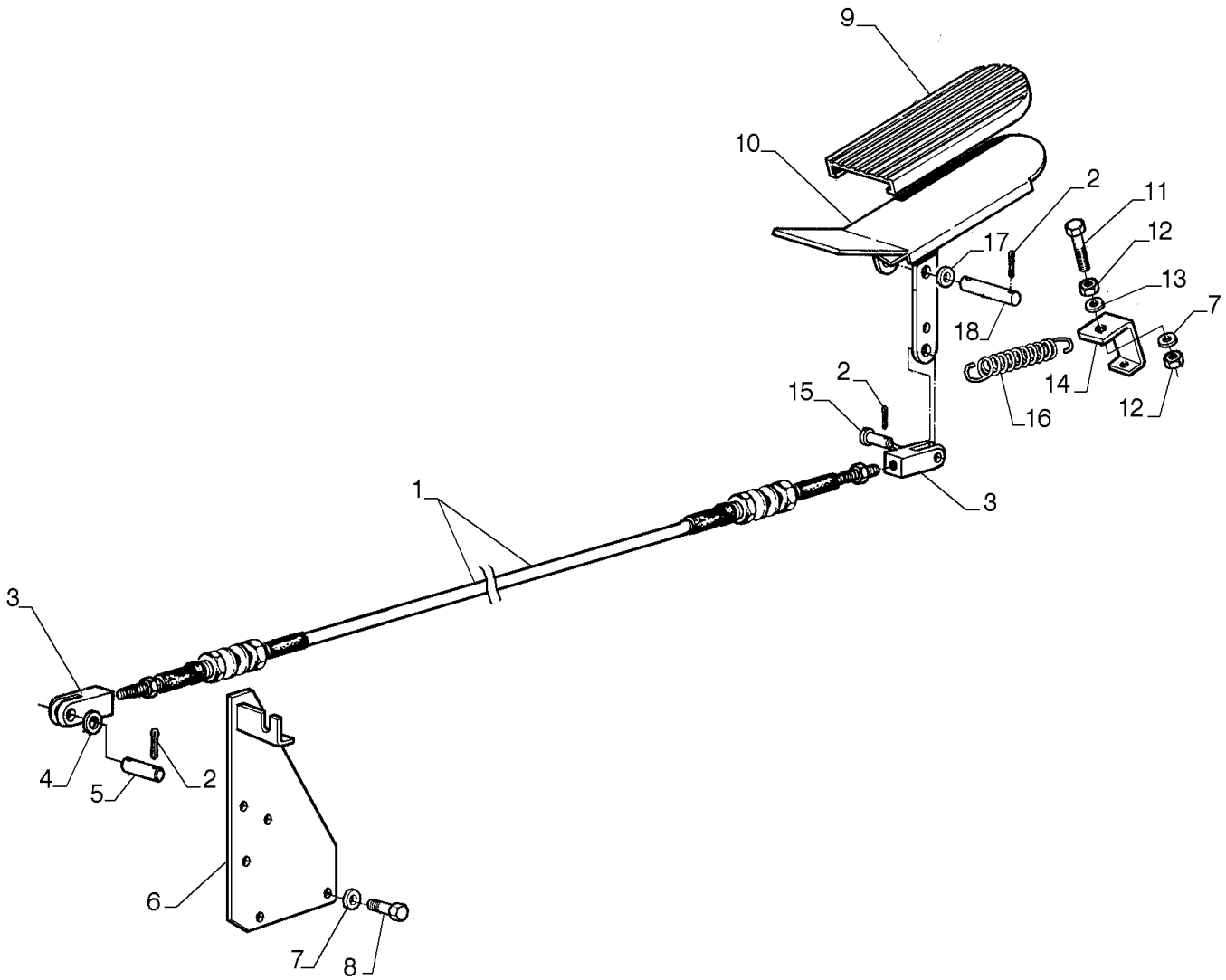

THROTTLE CONTROL

REF	FN	PART NUMBER	YR/SN	QTY	DESCRIPTION
1		75237846		1	CHICOTE
2		70900970		5	CONTRA PINO
3		70917662		1	GARFO
4		14496401		2	ARRUELA PLANA M6.4 x 12.00mm x 1.60mm
5		577149		1	PINO
6		75237813		1	SUPORTE
7		10516871		4	TRAVA DA ARRUELA
8		11106231		3	PARAFUSO Hex, M10 x 25, 10.9, Full Thd
9	1	75213401		1	PROTEÇÃO
10		87356140		1	PEDAL
11		614-10080		1	PARAFUSO Hex, M10 x 1.5 x 80mm, Cl 8.8, Full Thd
12		86500689		2	PORCA M10, Cl 10
13		70929156		1	ARRUELA PLANA
14		75236646		1	SUPORTE
15		70917644		1	PINO
16		79005934		1	MOLA
17		70900816		2	ARRUELA PLANA
18		75213399		1	PINO

(1) OPCIONAL

10.220.AA	02	p1	1/2014

THROTTLE CONTROL

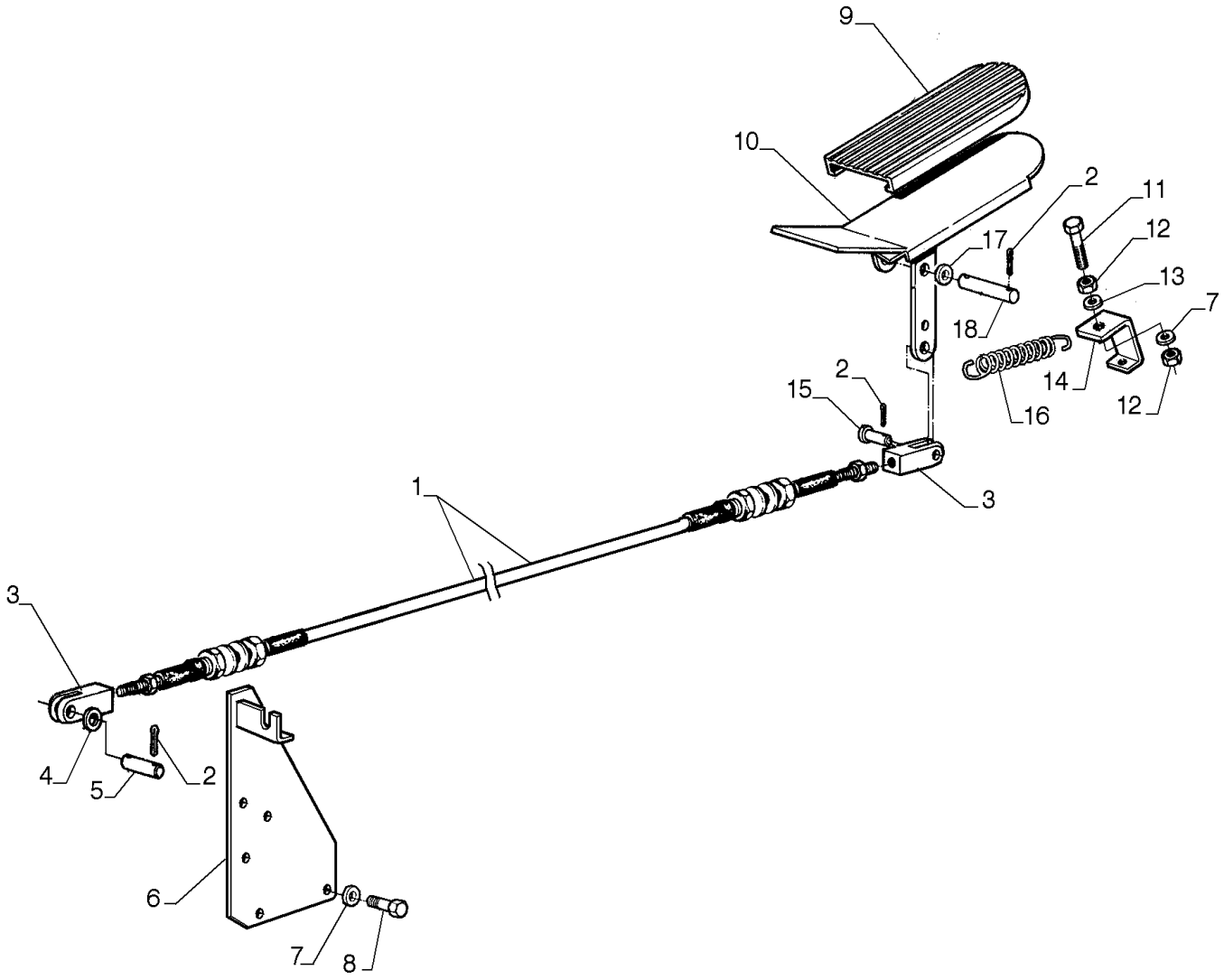

THROTTLE CONTROL

REF	FN	PART NUMBER	YR/SN	QTY	DESCRIPTION
1		75237846		1	CHICOTE
2		70900970		5	CONTRA PINO
3		70917662		1	GARFO
4		14496401		2	ARRUELA PLANA M6.4 x 12.00mm x 1.60mm
5		577149		1	PINO
6		84288497		1	SUPORTE
7		10516871		4	TRAVA DA ARRUELA
8		11106231		3	PARAFUSO Hex, M10 x 25, 10.9, Full Thd
9	1	75213401		1	PROTEÇÃO
10		84580251		1	PEDAL
11		614-10080		1	PARAFUSO Hex, M10 x 1.5 x 80mm, Cl 8.8, Full Thd
12		86500689		2	PORCA M10, Cl 10
13		70929156		1	ARRUELA PLANA
14		84288505		1	SUPORTE
15		70917644		1	PINO
16		79005934		1	MOLA
17		70900816		2	ARRUELA PLANA
18		75213399		1	PINO

(1) OPCIONAL

10.220.AM	01	p1	1/2014

RESTRICTOR

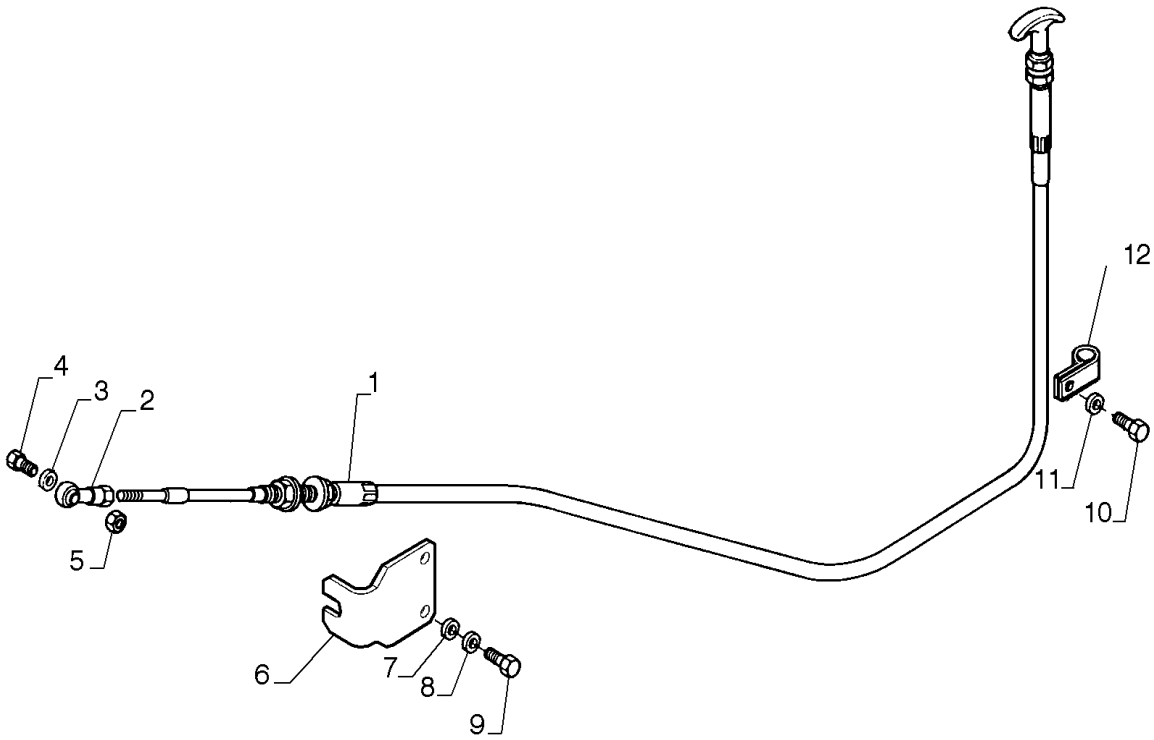

RESTRICTOR

REF	FN	PART NUMBER	YR/SN	QTY	DESCRIPTION
1		75218792		1	CABO
2		70935188		1	PINO
3		10519201		1	ARRUELA PLANA M4
4		10445021		1	PARAFUSO Hex, M4 x 20, 8.8, Full Thd
5		10794001		1	PORCA
6		84179125		1	SUPORTE
7		10516471		2	TRAVA DA ARRUELA
8		12639701		2	ARRUELA PLANA M6 x 11 x 1
9		10902431		2	PARAFUSO Hex, M6 x 20, 10.9
10		11106031		1	PARAFUSO Hex, M10 x 20, 10.9, Full Thd
11		12638601		1	ARRUELA PLANA M10 x 18 x 2
12		70639314		1	ESPAÇADOR

10.220.AM	02	p1	1/2014

RESTRICTOR FUEL

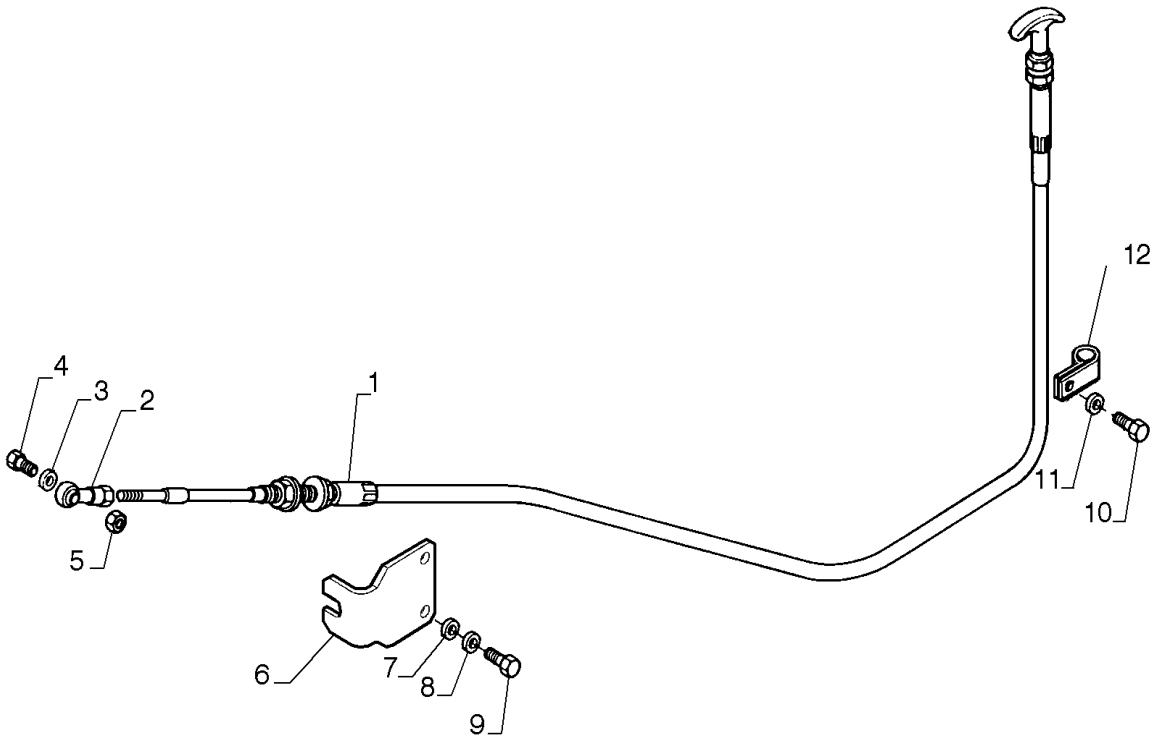

RESTRICTOR FUEL

REF	FN	PART NUMBER	YR/SN	QTY	DESCRIPTION
1		75218792		1	CABO
2		70935188		1	PINO
3		10519201		1	ARRUELA PLANA M4
4		10445021		1	PARAFUSO Hex, M4 x 20, 8.8, Full Thd
5		10794001		1	PORCA
6		84288502		1	SUPORTE
7		10516471		2	TRAVA DA ARRUELA
8		12639701		2	ARRUELA PLANA M6 x 11 x 1
9		10902431		2	PARAFUSO Hex, M6 x 20, 10.9
10		11106031		1	PARAFUSO Hex, M10 x 20, 10.9, Full Thd
11		12638601		1	ARRUELA PLANA M10 x 18 x 2
12		70639314		1	ESPAÇADOR

10.220.AM	03	p1	1/2014

SPEED GOVERNOR

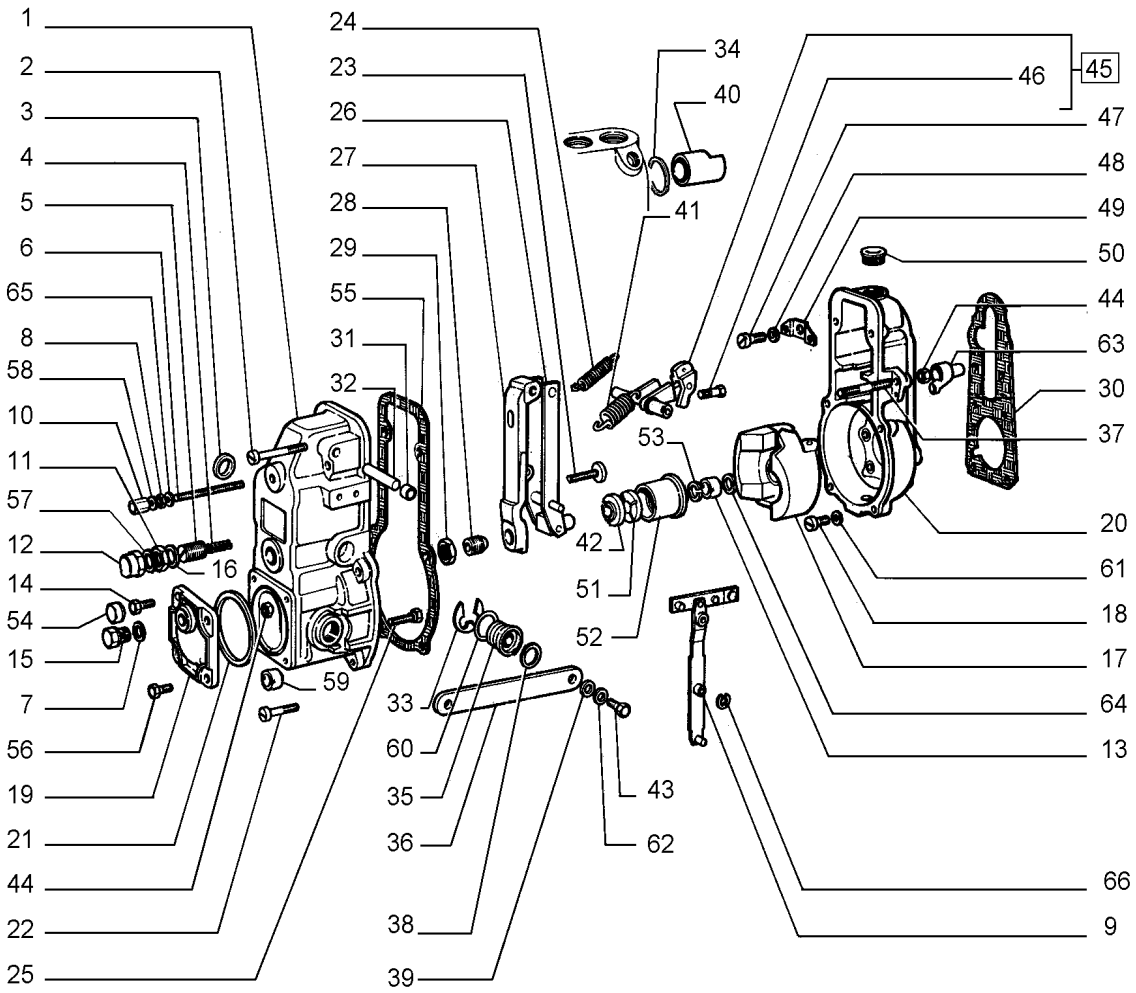

KIT KIT = 67

SPEED GOVERNOR

REF	FN	PART NUMBER	YR/SN	QTY	DESCRIPTION
1		71103015		1	CAIXA
2		75288159		2	PARAFUSO
3		75204144		1	TAMPA
4		75287160		1	MOLA
5		75288148		1	COBERTURA
6		75288143		1	PINO
7		74060325		1	JUNTA
8		75288145		1	PORCA
9		71103017		1	ALAVANCA
10		75288160		1	PORCA
11		75205242		1	PORCA
12		75205245		1	PORCA
13		75205246		1	PORCA
14		71103014		2	PARAFUSO
15		75205251		1	BUJÃO
16		75288162		1	VEDAÇÃO
17		75204164		1	UNIDADE DE COMANDO
18		71103007		6	PARAFUSO
19		71103013		1	COBERTURA
20		75204163		1	ESTOJO
21		75207994		1	O-RING
22		75288158		4	PARAFUSO
23		75205249		1	PARAFUSO
24		75207611		1	MOLA
25		71103016		1	PARAFUSO
26		75207980		1	ALAVANCA
27		75207977		1	ALAVANCA
28		75207978		1	RETENTOR
29		75207979		1	PORCA
30		75288161		1	JUNTA
31		75204145		2	TAMPA
32		75204157		1	EIXO
33		75205259		1	ANEL-TRAVA
34		75288166		1	ANEL
35		75204143		2	BUCHA
36		71103018		1	ALAVANCA
37		75205293		1	PRISIONEIRO
38		79046272		1	ARRUELA PLANA

SPEED GOVERNOR

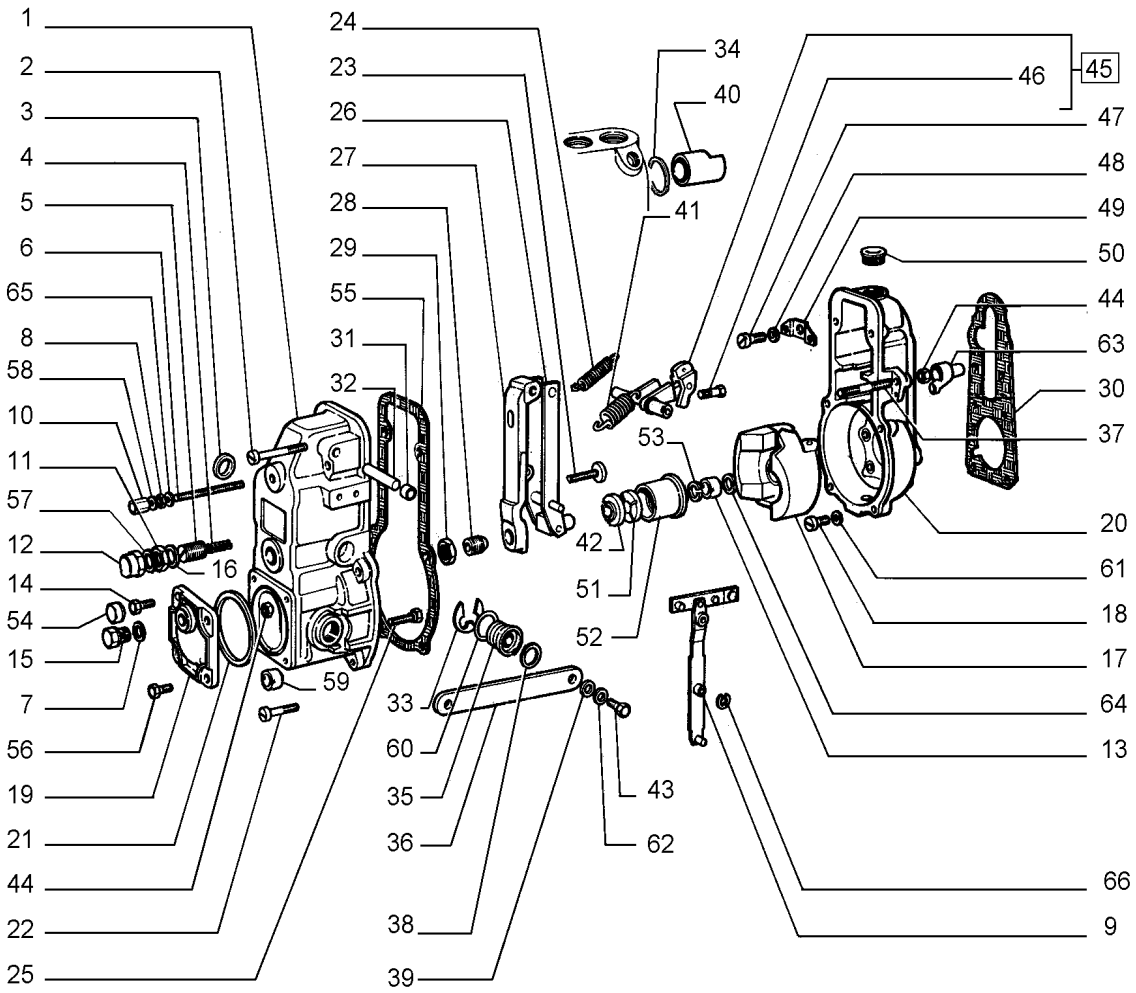

KIT KIT = 67

SPEED GOVERNOR

REF	FN	PART NUMBER	YR/SN	QTY	DESCRIPTION
39		14496401		1	ARRUELA PLANA M6.4 x 12.00mm x 1.60mm
40		75204126		1	TAMPA
41		75207610		1	MOLA
42		75207983		1	LUVA
43		75204372		1	PARAFUSO
44		75288153		2	PORCA
45		75204233		1	ALAVANCA Incl 46
46		75288150		1	PARAFUSO
47		75288155		1	PARAFUSO
48		75205260		1	ARRUELA PLANA
49		75204230		1	PLACA
50		75205252		1	BUJÃO
51		75207982		1	CONJUNTO DO ROLAMENTO
52		75288149		1	LUVA
53		75207981		1	ANEL
54		71103012		2	PROTEÇÃO
55		75204379		1	JUNTA
56		10902021		2	PARAFUSO Hex, M6 x 12.00mm, Cl 8.8, ZND
57		75288162		1	VEDAÇÃO
58		75207835		1	VEDAÇÃO
59		75207976		1	PORCA
60		75204370		2	JUNTA
61		10571579		6	TRAVA DA ARRUELA M6
62		79046274		1	JUNTA
63		75204368		1	COBERTURA
64		75205241		1	TRAVA DA ARRUELA
65		75204364		1	ARRUELA PLANA
66		75204367		1	ANEL
67		75204170		1	CONJUNTO

10.250.AC		p1	1/2014

TURBOCHARGER

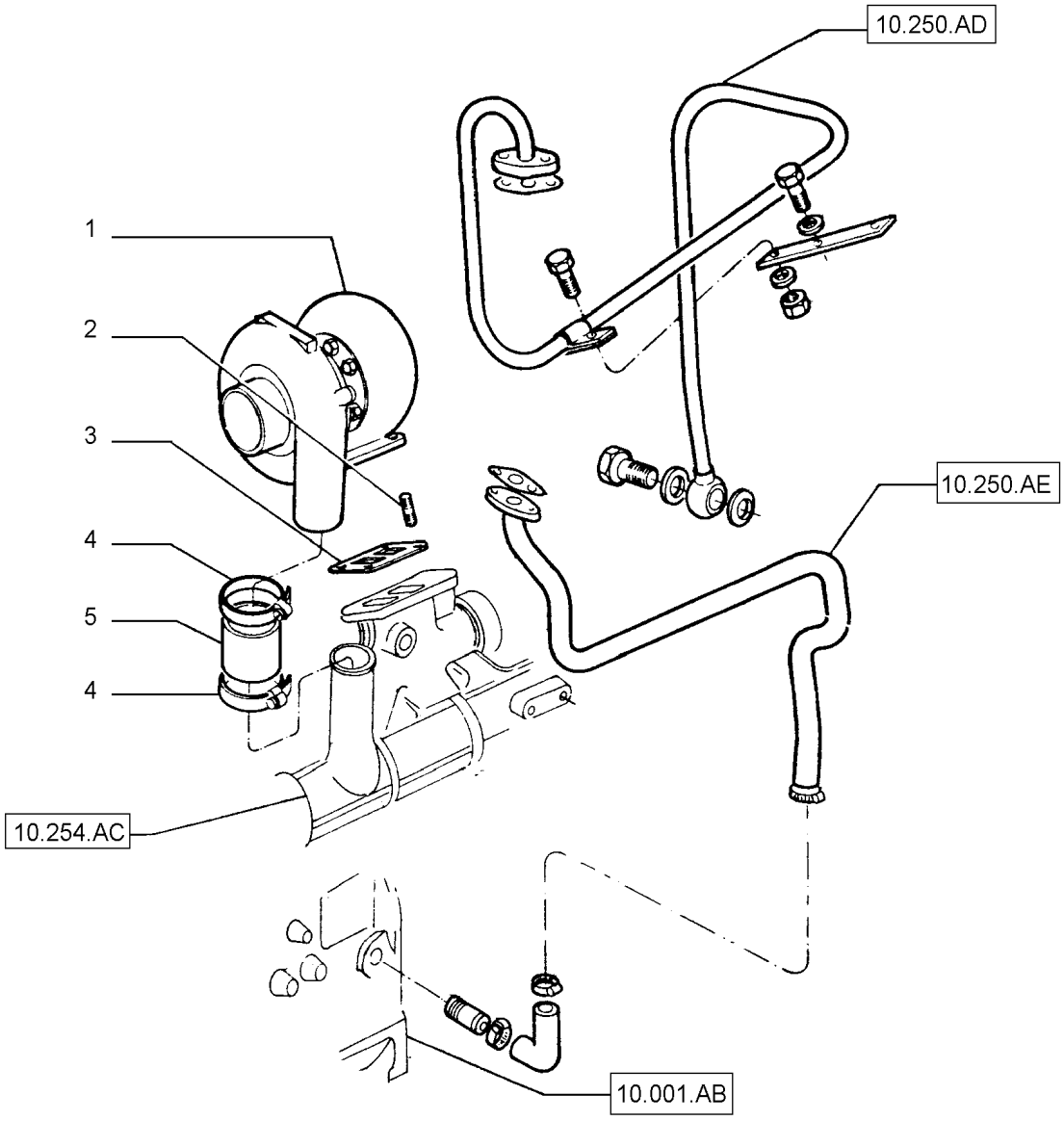

TURBOCHARGER

REF	FN	PART NUMBER	YR/SN	QTY	DESCRIPTION
1		75202881		4	TURBO-COMPRESSOR
2		75286440		4	PRISIONEIRO
3		75202882		1	JUNTA
4		75205366		2	BRAÇADEIRA
5		75202883		1	LUVA

10.250.AD		p1	1/2014

TURBOCHARGER LINE

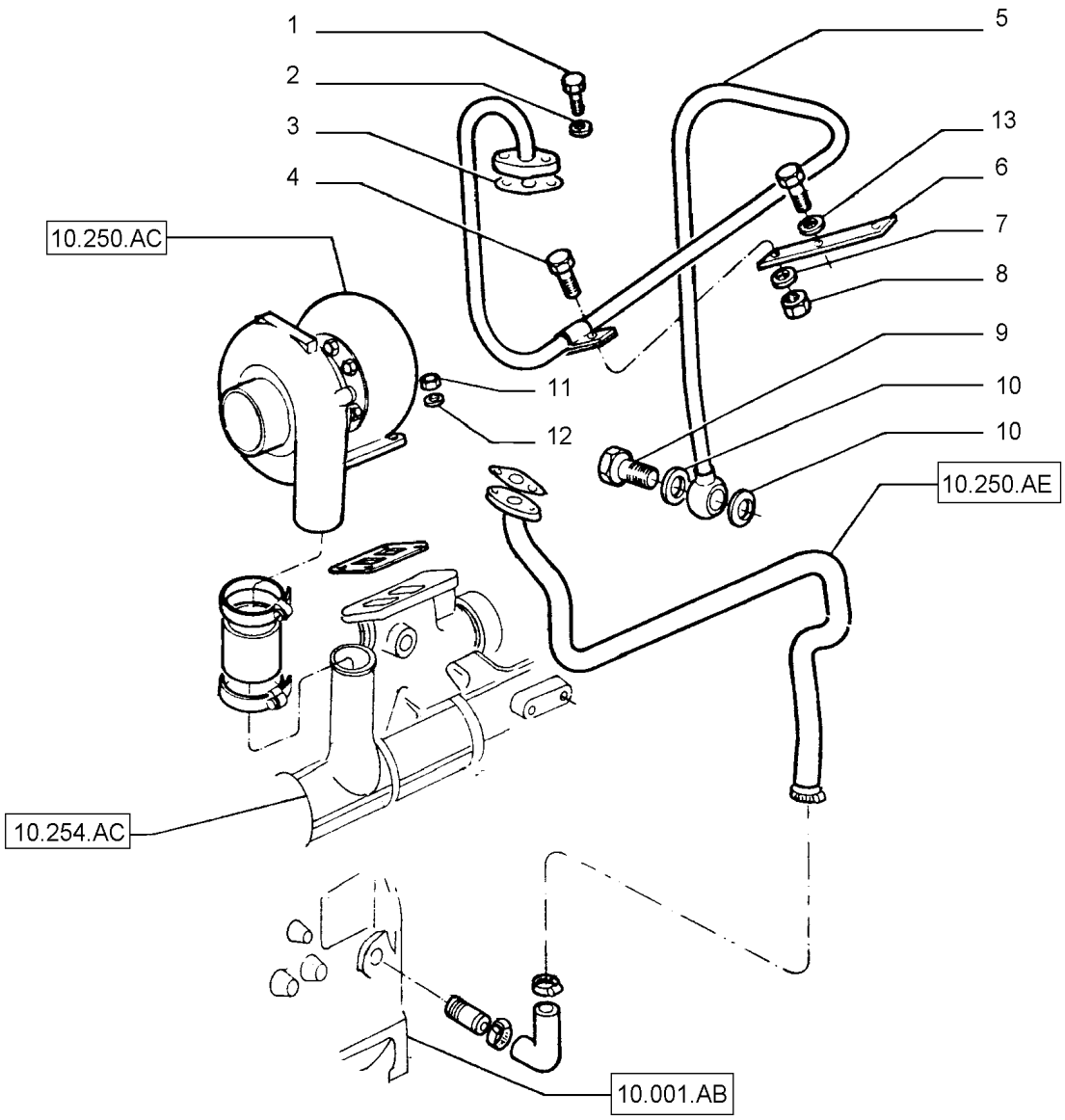

TURBOCHARGER LINE

REF	FN	PART NUMBER	YR/SN	QTY	DESCRIPTION
1		75285362		4	PARAFUSO
2		75202949		4	ARRUELA PLANA
3		75202885		1	JUNTA
4		10902021		1	PARAFUSO Hex, M6 x 12.00mm, Cl 8.8, ZND
5		75202910		1	TUBO RÍGIDO
6		75286546		1	SUPORTE
7		75285343		1	ARRUELA PLANA
8		75285300		1	PORCA
9		75285367		1	CONECTOR HIDRÁUL
10		75205368		2	ARRUELA PLANA
11		75205365		4	PORCA
12		75205197		4	ARRUELA PLANA
13		75285286		1	ARRUELA PLANA

10.250.AE		p1	1/2014

TURBOCHARGER LINE

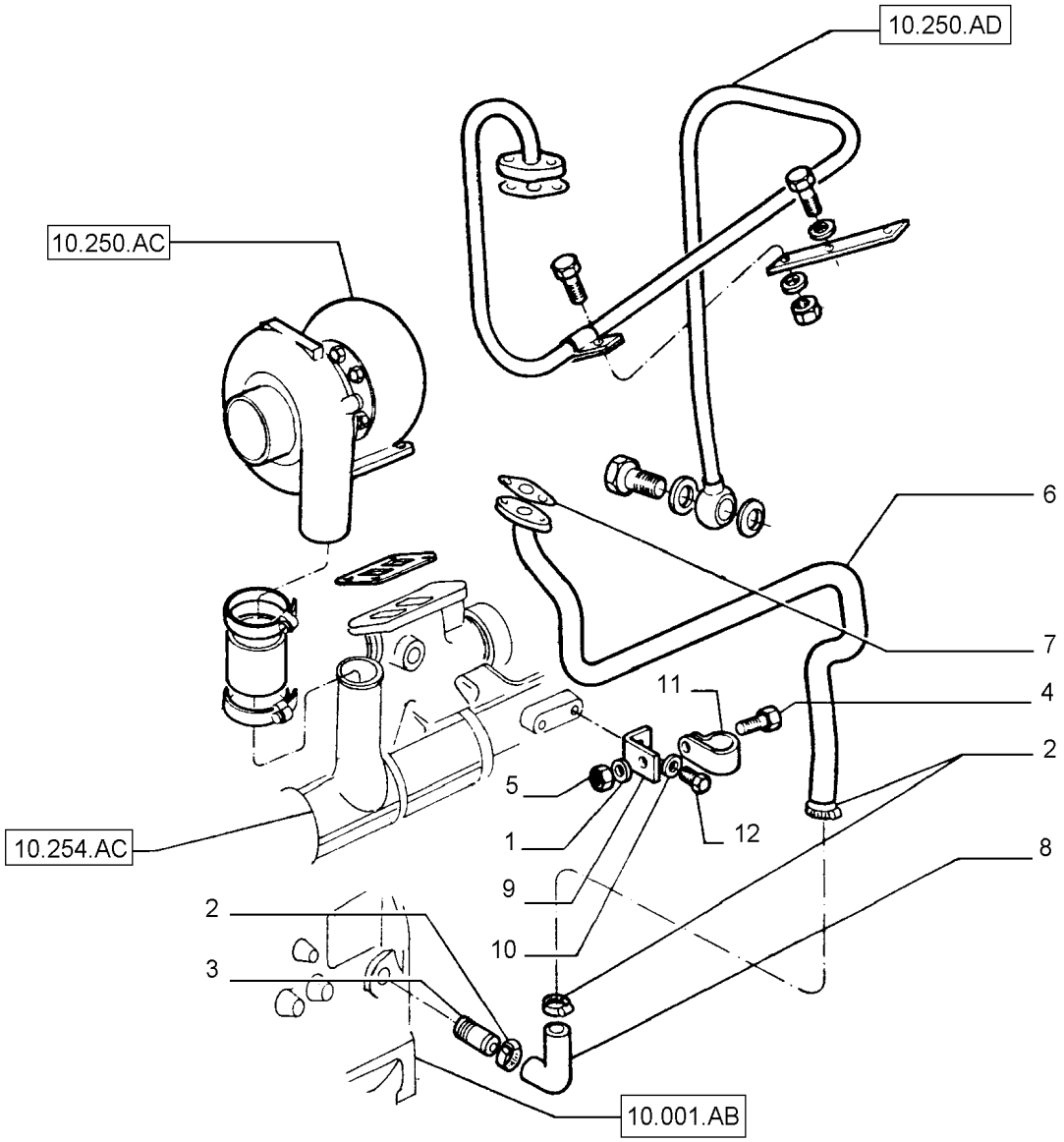

TURBOCHARGER LINE

REF	FN	PART NUMBER	YR/SN	QTY	DESCRIPTION
1		75202949		1	ARRUELA PLANA
2		75205186		2	BRAÇADEIRA
3		75285330		1	TUBO RÍGIDO
4		16043431		1	PARAFUSO Hex, M8 x 1.25 x 20mm, Cl 10.9, Full Thd
5		75205184		1	PORCA
6		75285331		1	TUBO
7		75202887		1	JUNTA
8		75285329		1	TUBO RÍGIDO
9		75285335		1	SUPORTE
10		75285272		1	ARRUELA PLANA
11		75285334		1	BRAÇADEIRA
12		75285279		1	PARAFUSO

EXHAUST MANIFOLD

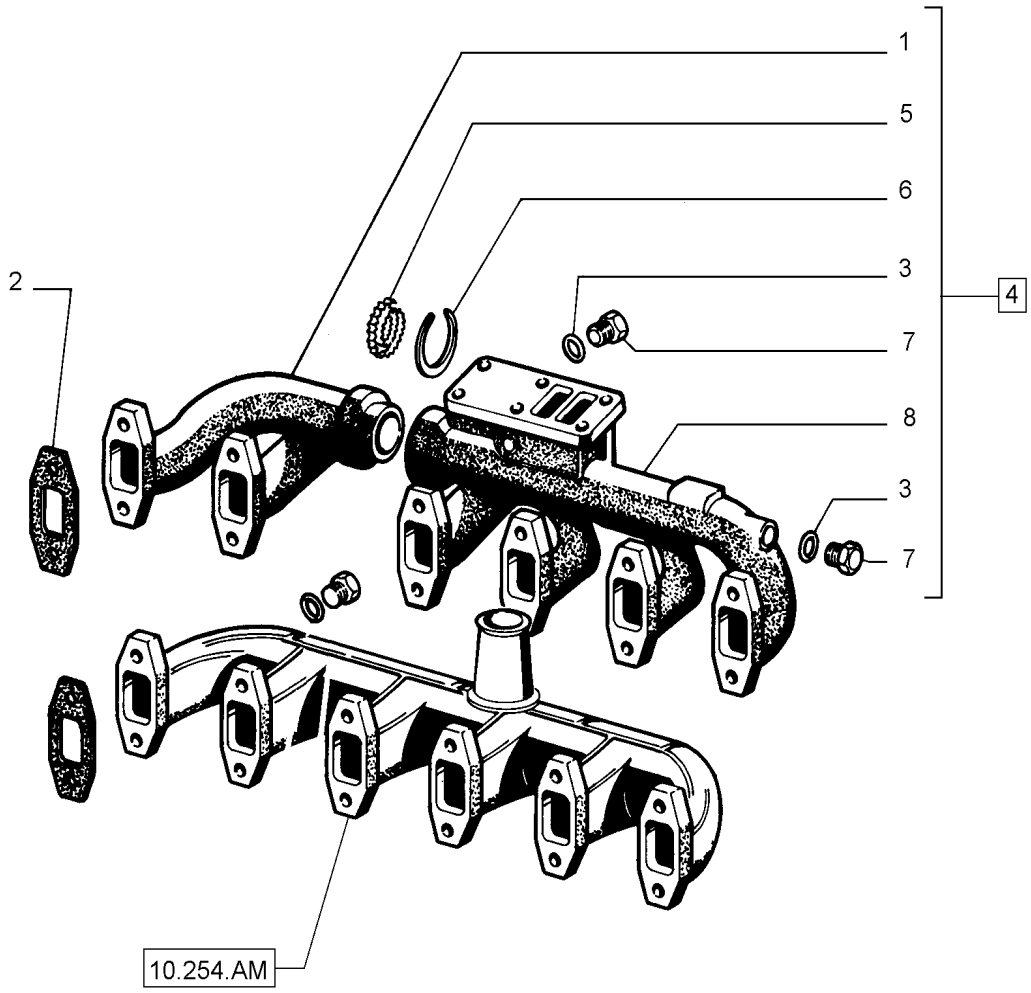

EXHAUST MANIFOLD

REF	FN	PART NUMBER	YR/SN	QTY	DESCRIPTION
1		75285344		1	COLETOR DE EXAUSTÃO
2		75202928		6	JUNTA
3		75205363		2	JUNTA
4		75285413		1	COLETOR DE EXAUSTÃO Incl 2, 3, 5 - 8
5		75285345		2	ANEL
6		75285346		12	ANEL
7		75205206		2	BUJÃO
8		75285347		1	COLETOR DE EXAUSTÃO

10.254.AI		p1	1/2014

MUFFLER

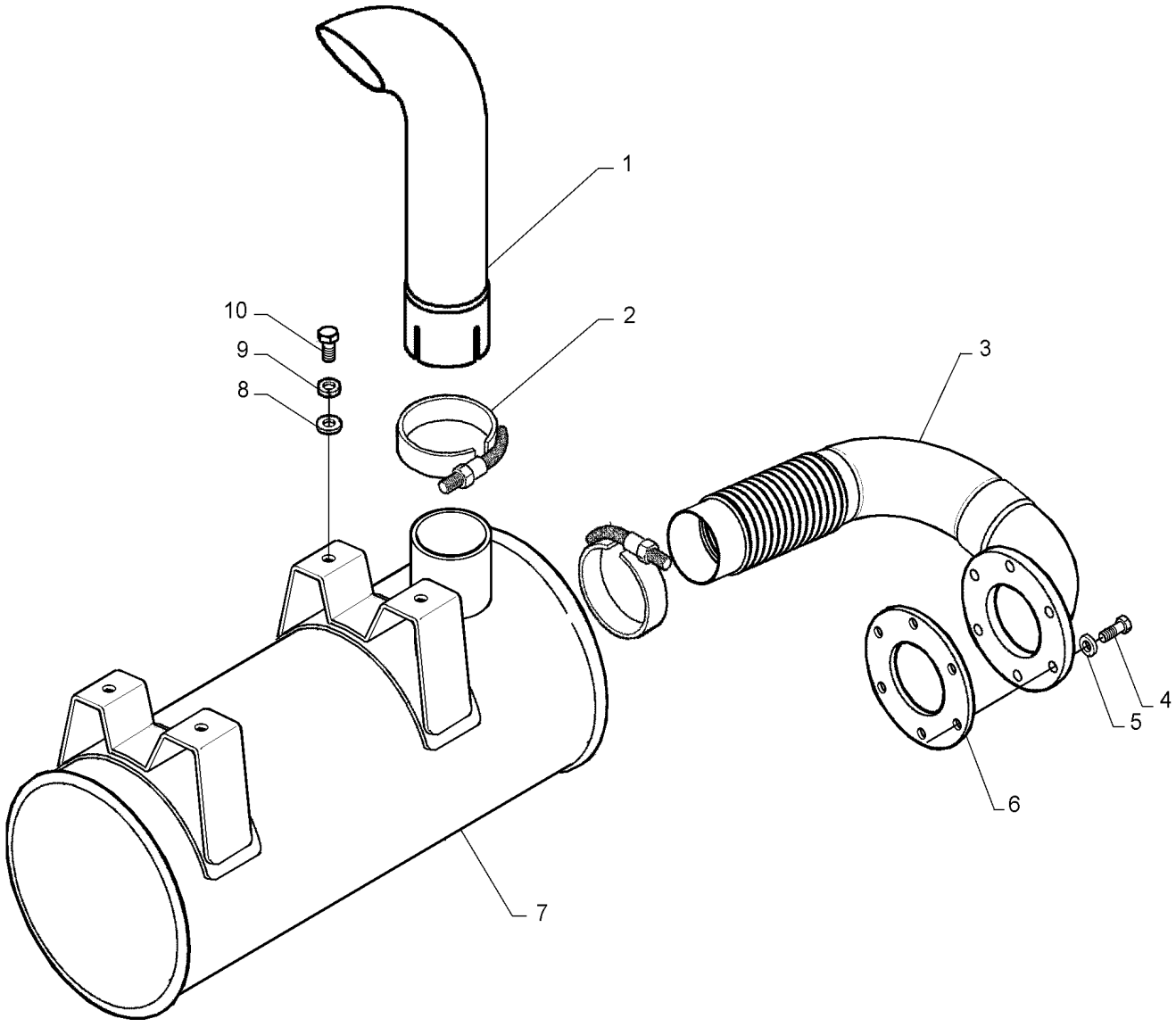

MUFFLER

REF	FN	PART NUMBER	YR/SN	QTY	DESCRIPTION
1		47397134		1	TUBO
2		47481601		2	BRAÇADEIRA
3		47397145		1	TUBO
4		16043831		6	PARAFUSO Hex, M8 x 1.25 x 30mm, Cl 10.9, Full Thd
5		10516679		6	TRAVA DA ARRUELA Helical Spring, 8.20mm ID x 14.80mm OD x 2.20mm, C72, ZNM
6		75212825		1	JUNTA
7		47397135		1	SILENCIOSO
8		896-15010		4	ARRUELA PLANA M10 x 24.5 x 3, HT
9		140028		4	ARRUELA PLANA M10
10		43139		4	PORCA Hex, M10 x 25mm, Cl 8.8

INTAKE MANIFOLD

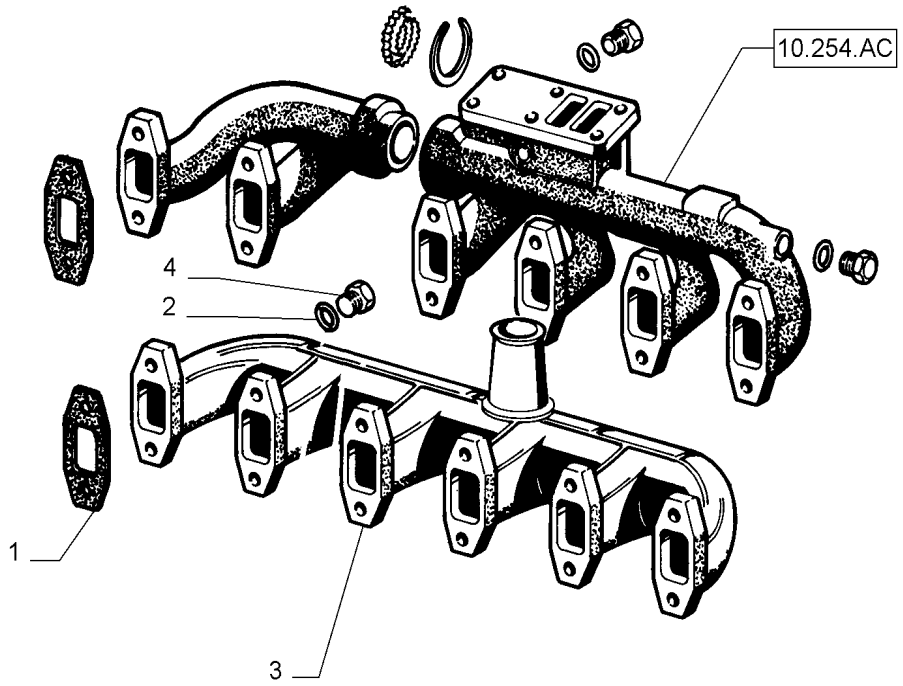

KIT KIT = 5

INTAKE MANIFOLD

REF	FN	PART NUMBER	YR/SN	QTY	DESCRIPTION
1		75286439		6	JUNTA
2		75205363		1	JUNTA
3		75285348		1	COLETOR DE ADMISSÃO
4		75205206		1	BUJÃO
5		75285210		1	KIT DE REVISÃO DO MOTOR

ENGINE LUBRICATION

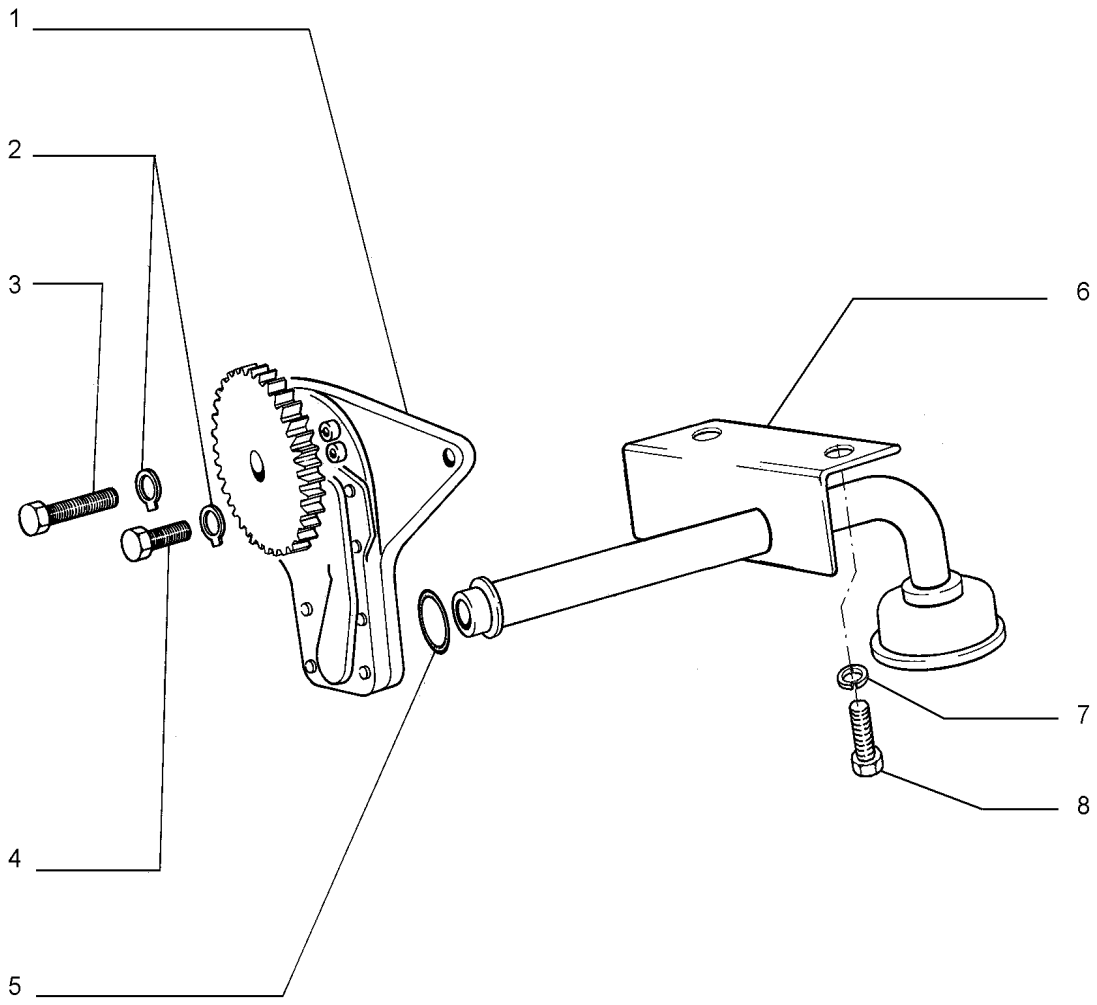

ENGINE LUBRICATION

REF	FN	PART NUMBER	YR/SN	QTY	DESCRIPTION
1		75285258		1	BOMBA DE ÓLEO DO MOTOR
2		75205200		3	TRAVA DA ARRUELA
3		75285259		2	PARAFUSO
4		75285362		1	PARAFUSO
5		75285257		1	ANEL VEDADOR SEALRING
6		75286564		1	TUBO DE SUPORTE
7		75285504		1	ARRUELA PLANA
8		16043421		1	PARAFUSO Hex, M8 x 1.25 x 20.00mm, Cl 8.8, Zinc
9		75285257		1	ANEL VEDADOR SEALRING

ENGINE OIL FILTER

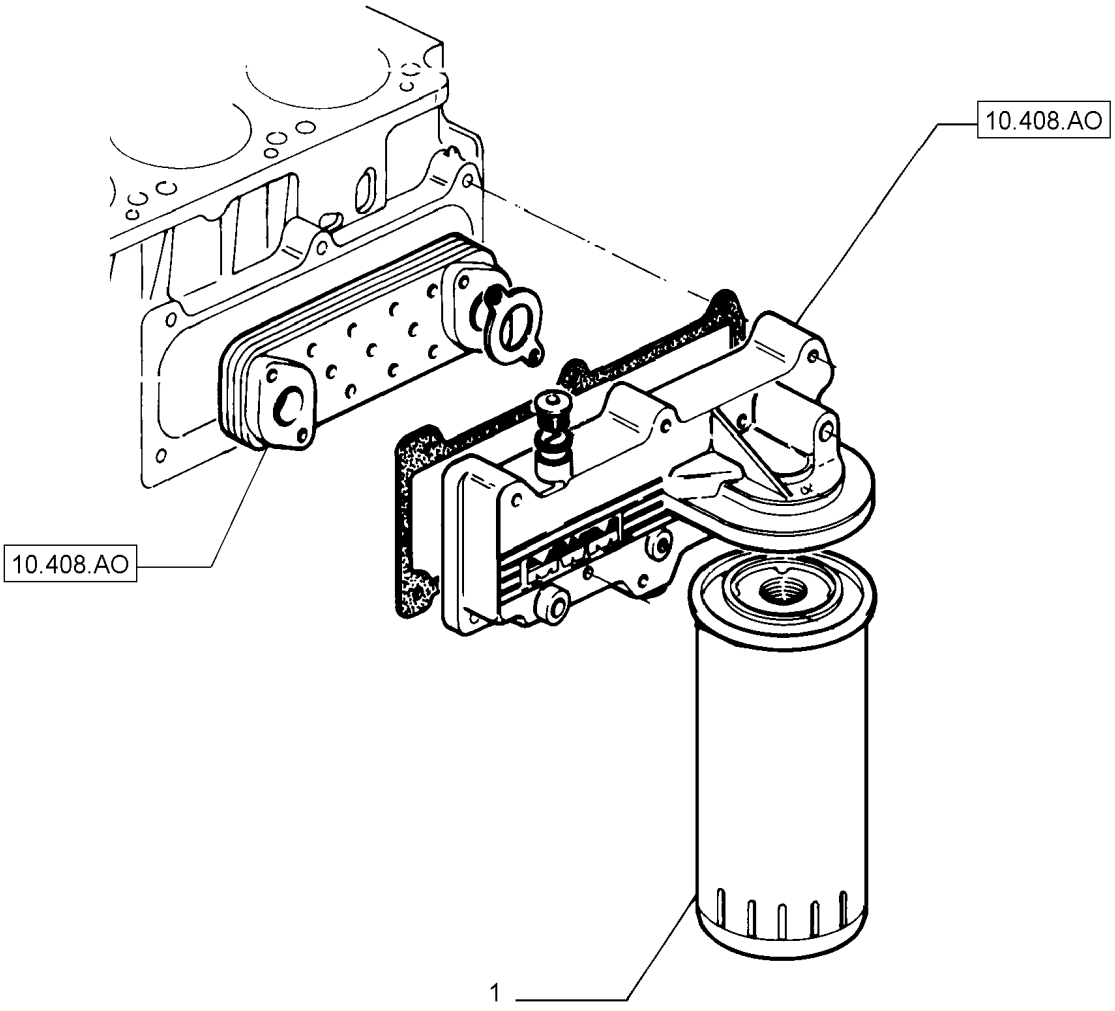

ENGINE OIL FILTER

REF	FN	PART NUMBER	YR/SN	QTY	DESCRIPTION
1		75285228		1	ELEMENTO

10.400.AY		p1	1/2014

RADIATOR HOSE

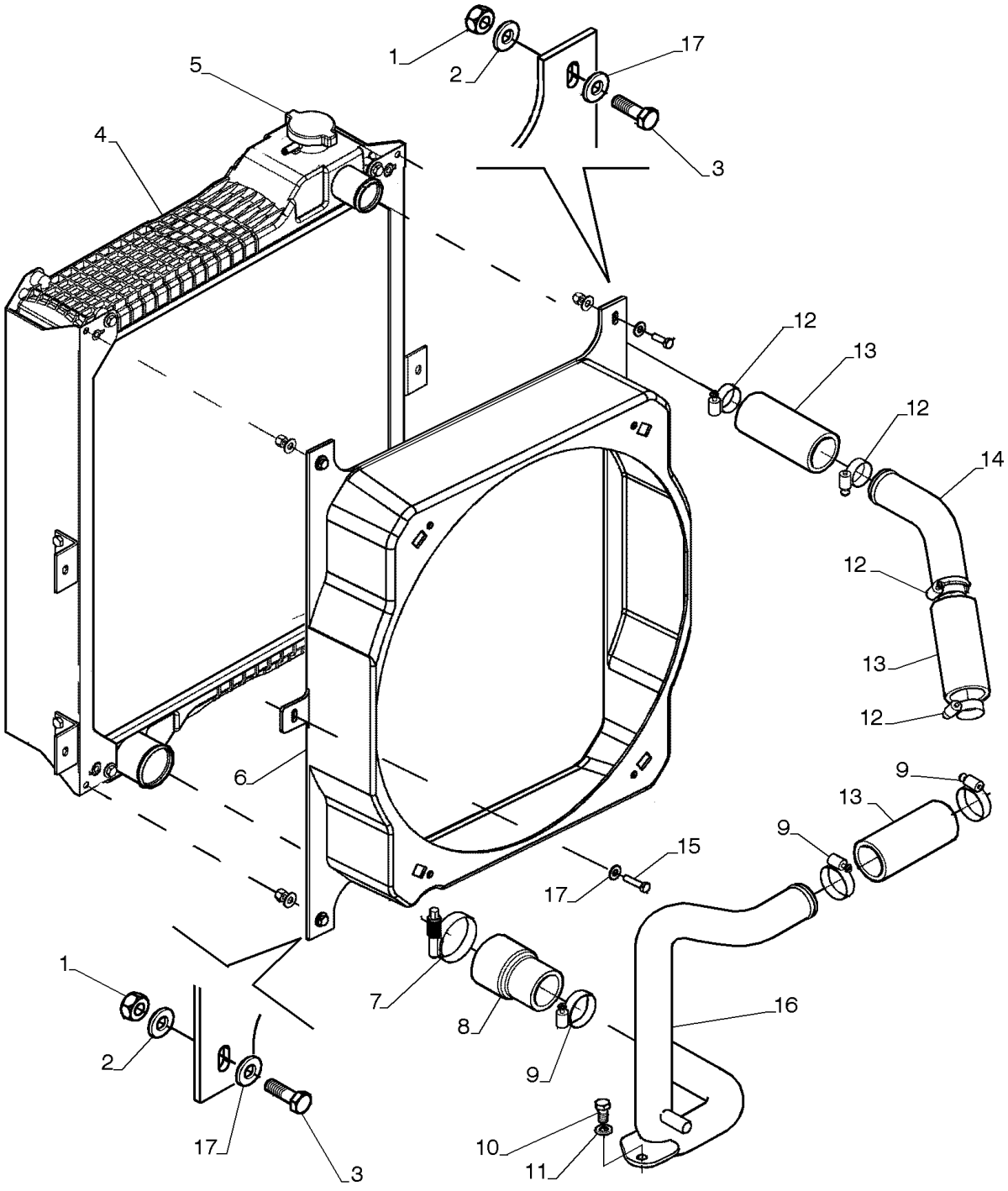

RADIATOR HOSE

REF	FN	PART NUMBER	YR/SN	QTY	DESCRIPTION
1		832-10408		4	PORCA M8 x 1.25, Cl 8
2		895-15008		22	ARRUELA PLANA M8 x 20 x 1.6
3		627-8025		4	PARAFUSO Hex, M8 x 1.25 x 25mm, Cl 10.9, Full Thd
4		347611A3		1	RADIADOR
5		A170241		1	TAMPA DO RADIADOR
6		84382114		1	PROTEÇÃO
7		L115548		1	BRAÇADEIRA
8		75320808		1	MANGUEIRA 45.00 mm ID, 57.00 mm ID x 100.00 mm
9		214-1428		3	BRAÇADEIRA MANGUEIRA #28, 1.31/2.25 Type F Worm
10		70922300		1	PARAFUSO
11		70904206		1	TRAVA DA ARRUELA
12		214-1428		4	BRAÇADEIRA MANGUEIRA #28, 1.31/2.25 Type F Worm
13		75238459		3	MANGUEIRA 45.00 mm ID x 130.00 mm
14		47362835		1	TUBO
15		827-8035		14	PARAFUSO Hex, M8 x 1.25 x 35mm, Cl 10.9
16		47362864		1	TUBO
17		70925927		6	ARRUELA PLANA

WATER PUMP & PIPING

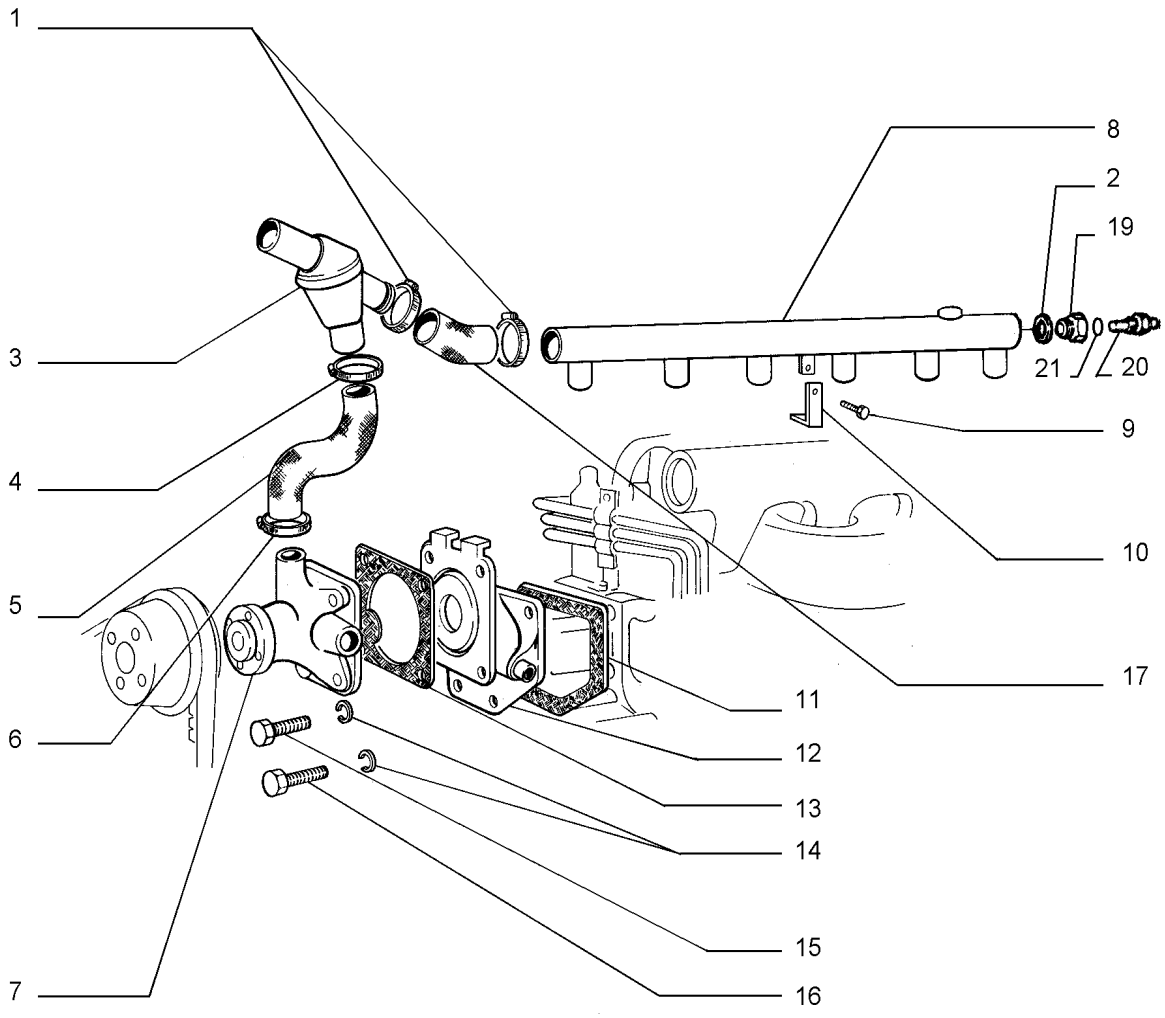

KIT KIT = 18

WATER PUMP & PIPING

REF	FN	PART NUMBER	YR/SN	QTY	DESCRIPTION
1		75205366		2	BRAÇADEIRA
2		10280060		1	VEDAÇÃO M14.2 x 20 x 1.5
3		75285303		1	VÁLVULA
4		75205182		1	BRAÇADEIRA
5		47619741		1	MANGUEIRA
6		75205183		1	BRAÇADEIRA
7		75285317		1	BOMBA DE ÁGUA
8		75285305		1	TUBO
9		75205361		1	PARAFUSO
10		75202926		1	SUPORTE
11		75202525		1	JUNTA
12		47619748		1	ALOJAMENTO
13		75285309		1	JUNTA
14		75202949		16	ARRUELA PLANA
15		75285311		1	PARAFUSO
16		75285362		4	PARAFUSO
15		75285312		4	PARAFUSO
15		75285313		1	PARAFUSO
17		75285304		1	MANGUEIRA
18		75285306		1	CONJUNTO
19		75205373		1	BUJÃO
20		75236113		1	SENSOR
21		10257060		1	VEDAÇÃO DA ARRUELA 16.3mm ID x 22.00mm OD x 1.50mm, Copper

WATER PUMP

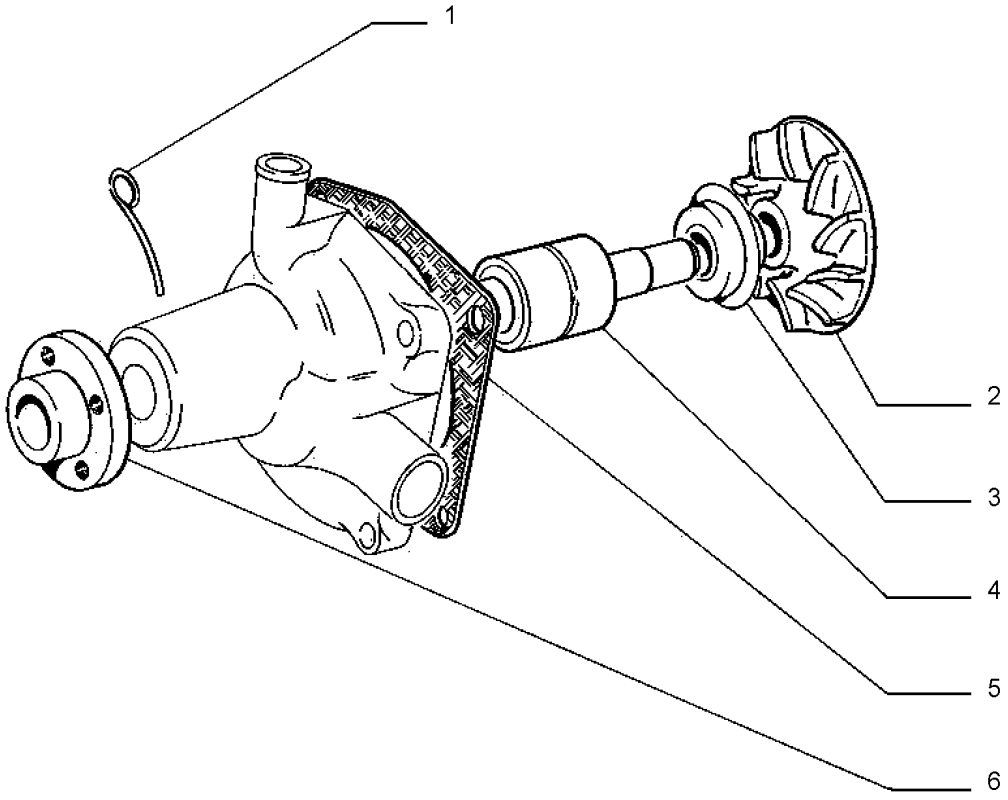

KIT KIT = 7

WATER PUMP

REF	FN	PART NUMBER	YR/SN	QTY	DESCRIPTION
1		75202616		1	PINO
2		75286588		1	IMPULSOR
3		75202608		1	ESPAÇADOR
4		75285307		1	CONJUNTO DO ROLAMENTO
5		75285309		1	JUNTA
6		NNA75202631		1	CUBO
7		75202619		1	CONJUNTO

RADIATOR

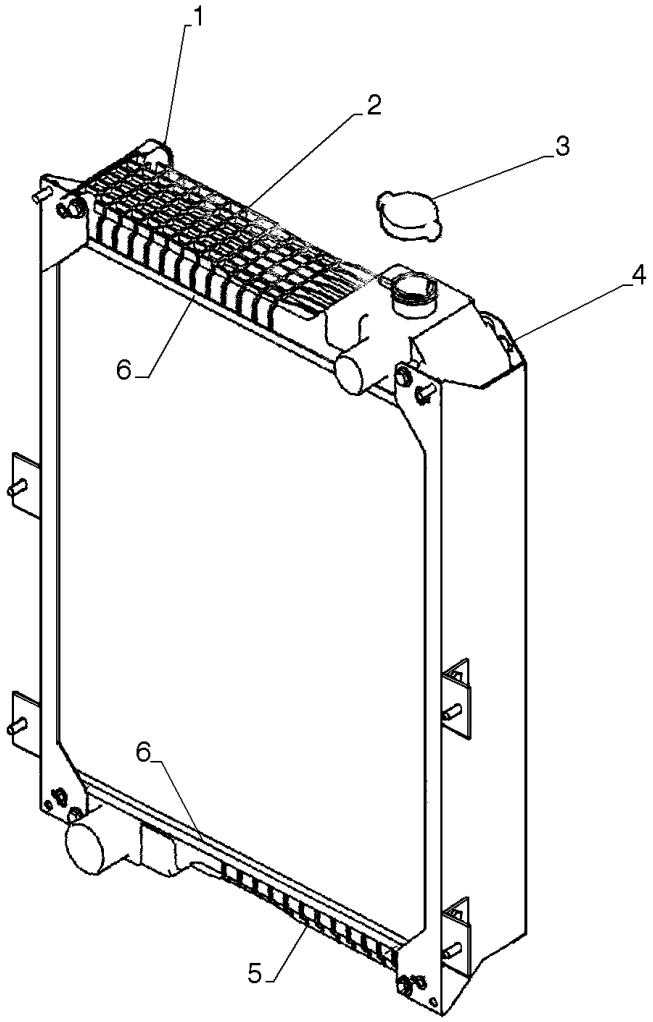

RADIATOR

REF	FN	PART NUMBER	YR/SN	QTY	DESCRIPTION
		347611A3		1	RADIADOR
1		403770A1		1	FIXADOR
2		403767A1		1	RESERVATÓRIO
3		A170241		1	TAMPA DO RADIADOR
4		403769A1		1	CANAL
5		403768A1		1	RESERVATÓRIO
6		254409A1		2	JUNTA

10.400.BF		p1	1/2014

RADIATOR, SUPPORT

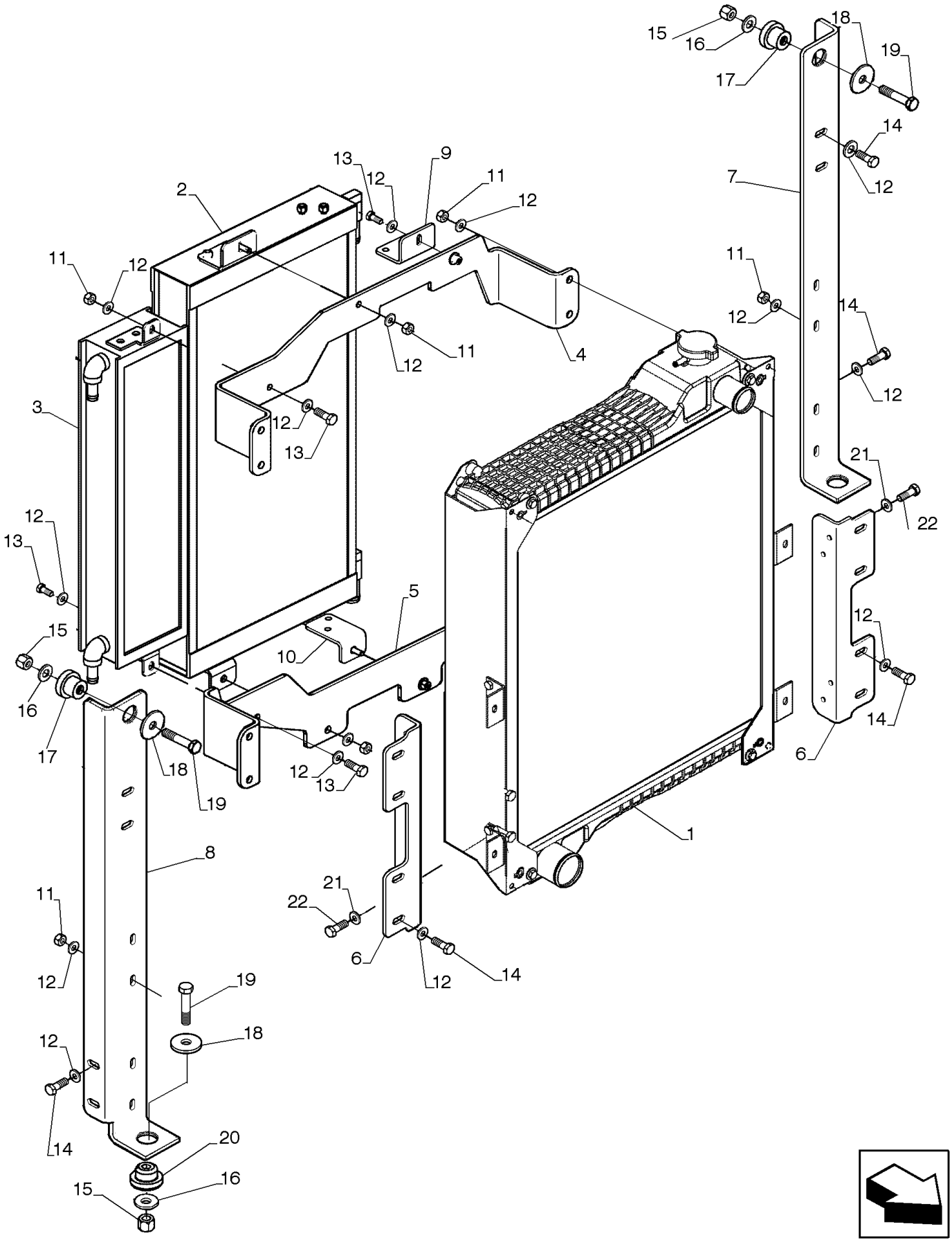

RADIATOR, SUPPORT

REF	FN	PART NUMBER	YR/SN	QTY	DESCRIPTION
1		347611A3		1	RADIADOR
2		8501295		1	RESFRIADOR DO ÓLEO Transmissão
3		87382507		1	RESFRIADOR DO ÓLEO Hidráulico
4		47524038		1	SUPORTE
5		47524040		1	SUPORTE
6		47361183		2	SUPORTE
7		47362176		1	CHAPA
8		47362128		1	SUPORTE
9		87752061		2	SUPORTE
10		47524042		2	SUPORTE
11		832-10408		24	PORCA M8 x 1.25, Cl 8
12		895-15008		51	ARRUELA PLANA M8 x 20 x 1.6
13		627-8025		10	PARAFUSO Hex, M8 x 1.25 x 25mm, Cl 10.9, Full Thd
14		827-8035		14	PARAFUSO Hex, M8 x 1.25 x 35mm, Cl 10.9
15		231-1448		4	PORCA 1/2"-13, GB
16		495-11053		4	ARRUELA PLANA 1/2", SAE
17		E159690		2	COXIM
18		495-31056		4	ARRUELA PLANA 1/2" x 1 7/8" x .109"
19		413-840		4	PARAFUSO Hex, 1/2" - 13 x 2 1/2", Gr 5
20		L46821		2	SHOCK ABSORBER
21		892-11008		8	TRAVA DA ARRUELA M8
22		14306331		8	PARAFUSO ALLEN M8 x 1.25 x 20mm, Cl 10.9, Full Thd

10.400.BI		p1	1/2014

RADIATOR, TANK

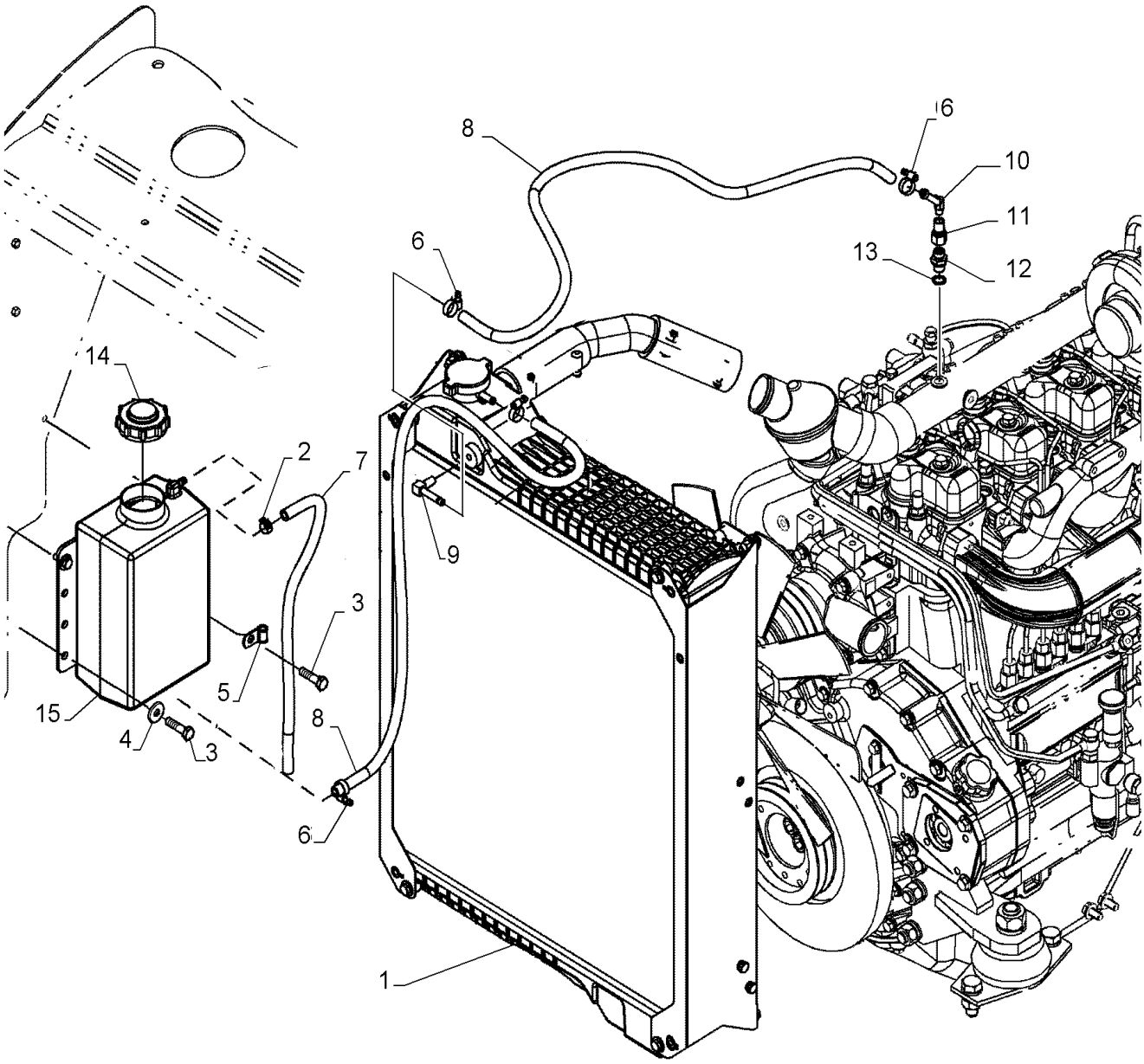

RADIATOR, TANK

REF	FN	PART NUMBER	YR/SN	QTY	DESCRIPTION
1		347611A3		1	RADIADOR
2		A171099		1	BRAÇADEIRA MANGUEIRA
3		627-8020		4	PARAFUSO Hex, M8 x 1.25 x 20mm, Cl 10.9, Full Thd
4		895-15008		4	ARRUELA PLANA M8 x 20 x 1.6
5		70639314		1	ESPAÇADOR
6		12179490		4	GRAMPO DA MANGUEIRA
7		396120A1		1	MANGUEIRA 7.90 mm ID x 495.30 mm
8		226616A1		2	MANGUEIRA COMBUSTÍVEL
9		70931713		1	CONEXÃO
10		75325181		1	COTOVELO
11		75320586		1	CONEXÃO
12		700-153		1	CONECTOR HIDRÁUL 9/16"-18 ORFS x M14 x 1.5 ORB
13		75255691		1	O-RING
14		1547924C1		1	TAMPA
15		103846A1		1	RECIPIENTE

ENGINE OIL, COOLER

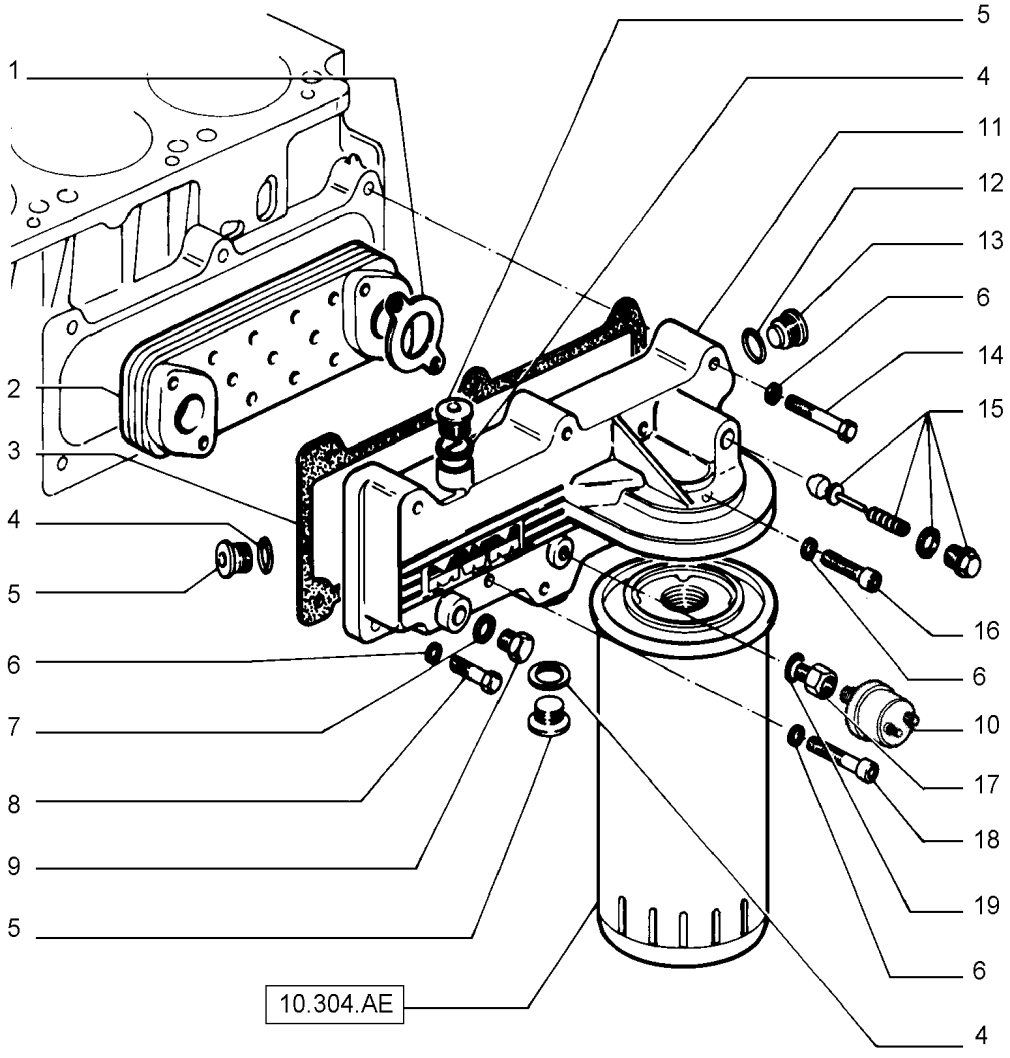

KIT KIT = 20

ENGINE OIL, COOLER

REF	FN	PART NUMBER	YR/SN	QTY	DESCRIPTION
1		75285220		2	JUNTA
2		75285221		1	TROCADOR DE CALOR
3		75285222		1	JUNTA
4		75285224		4	JUNTA
5		75285225		4	BUJÃO
6		75205200		10	TRAVA DA ARRUELA
7		75285226		1	JUNTA
8		75285362		1	PARAFUSO
9		75205373		1	BUJÃO
10		75236112		1	SENSOR
11		75285223		1	CAIXA Pressão
12		75285274		1	JUNTA
13		75285229		1	BUJÃO
14		75285264		5	PARAFUSO
15		75202861		1	VÁLVULA HIDRÁULICA
16		75285265		1	PARAFUSO
17		75214532		1	CONECTOR HIDRÁUL
18		75285266		3	PARAFUSO
19		10298350		2	JUNTA M10.2 x 16 x 1, Alum
20		75287645		1	KIT GAXETA DE MOTOR
21		75285273		1	FILTRO DE ÓLEO DO MOTOR
22		75205363		1	JUNTA

FAN

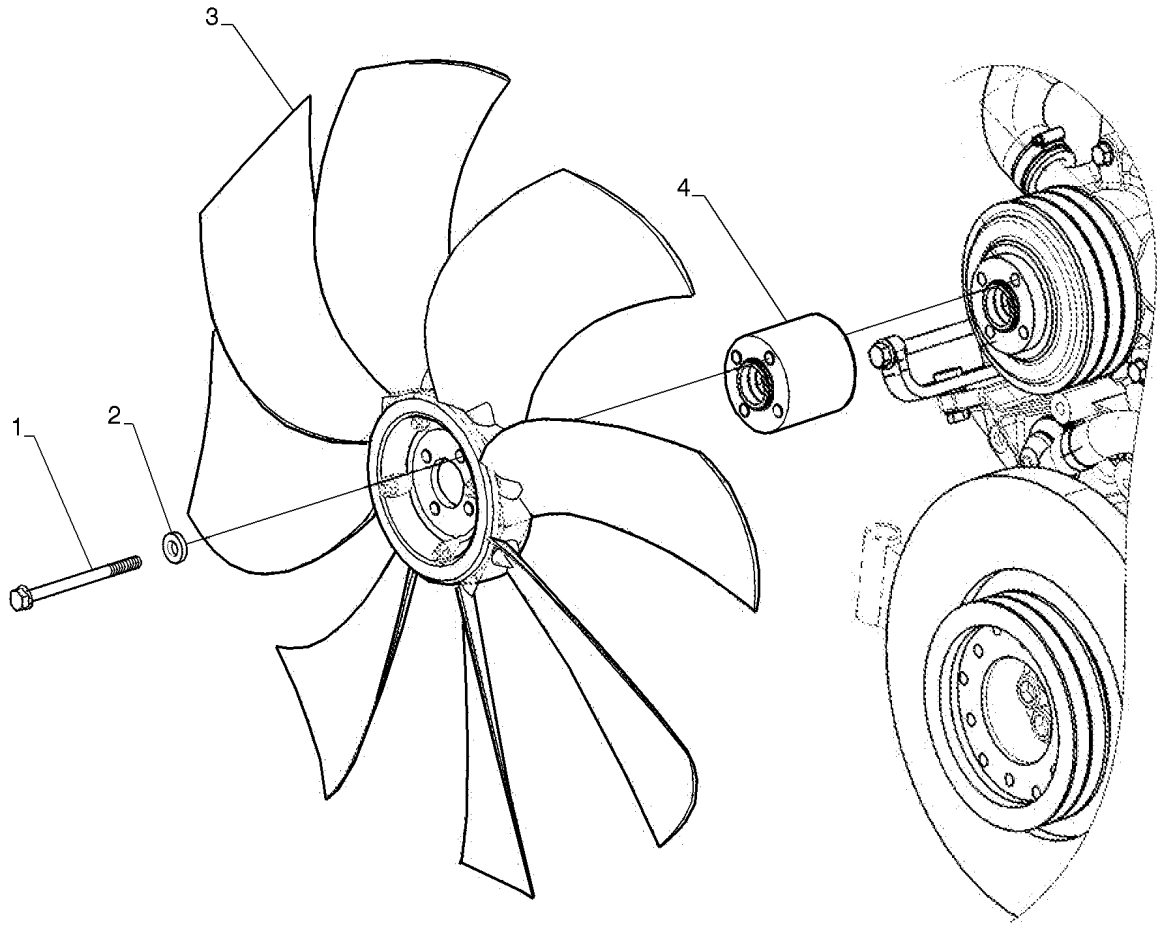

FAN

REF	FN	PART NUMBER	YR/SN	QTY	DESCRIPTION
1		75285318		4	PARAFUSO
2		75205157		4	ARRUELA PLANA
3		47595427		1	VENTILADOR
4		75285319		1	CUBO

FAN & PULLEY, DRIVE

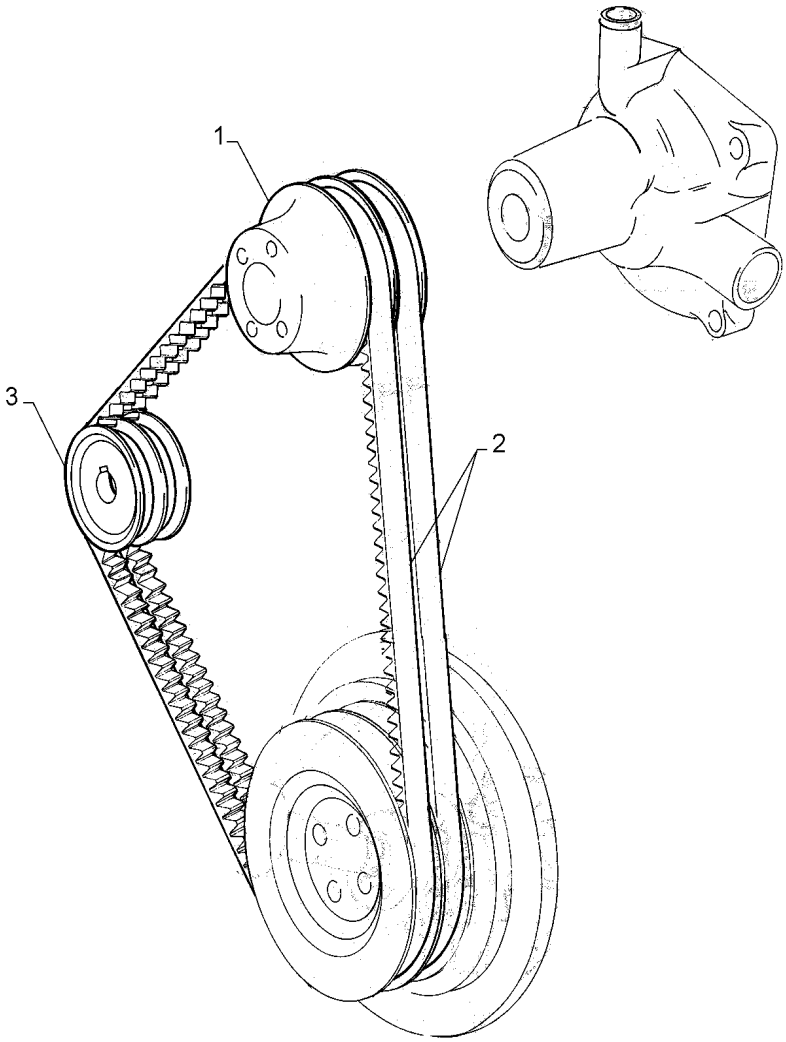

FAN & PULLEY, DRIVE

REF	FN	PART NUMBER	YR/SN	QTY	DESCRIPTION
1		47651501		1	POLIA
2		75327421		2	BELT, TRANSMISSION
3		75325606		1	POLIA

SECTION INDEX

TRANSMISSION

21.105.BC		OIL FILTER, TRANSMISSION
21.105.BK		HYDRAULIC PUMP, TRANSMISSION
21.109.AK		TRANSMISSION, COOLER
21.113.AD	01	TRANSMISSION HOUSING
21.113.AD	02	TRANSMISSION HOUSING - FERTILIZER
21.113.AD	03	TRANSMISSION HOUSING
21.113.AS		COUPLING, INPUT SHAFT
21.118.AA		OIL FILL & DIPSTICK, TRANSMISSION
21.118.AH		BREATHER, TRANSMISSION
21.135.AQ	01	CONTROL VALVE, TRANSMISSION, TRANSMISSION - VALVE PLATES
21.135.AQ	02	CONTROL VALVE, TRANSMISSION, TRANSMISSION - VALVE PLATES
21.135.AQ	03	CONTROL VALVE, TRANSMISSION
21.135.AQ	04	TORQUE CONVERTER, TRANSMISSION
21.155.AH		INPUT SHAFT, TRANSMISSION - INPUT SHAFT
21.155.AN	01	SHAFT & GEAR 1ST, TRANSMISSION
21.155.AN	02	SHAFT & GEAR 2ND, TRANSMISSION
21.155.AN	03	SHAFT & GEAR 3RD, TRANSMISSION
21.155.AN	04	SHAFT & GEAR 4TH, TRANSMISSION
21.155.AN	05	SHAFT & GEAR, TRANSMISSION
21.155.AY		OUTPUT SHAFT
21.162.AB		REVERSE SHAFT, TRANSMISSION
21.700.AA		TORQUE CONVERTER

21.105.BC		p1	1/2014

OIL FILTER, TRANSMISSION

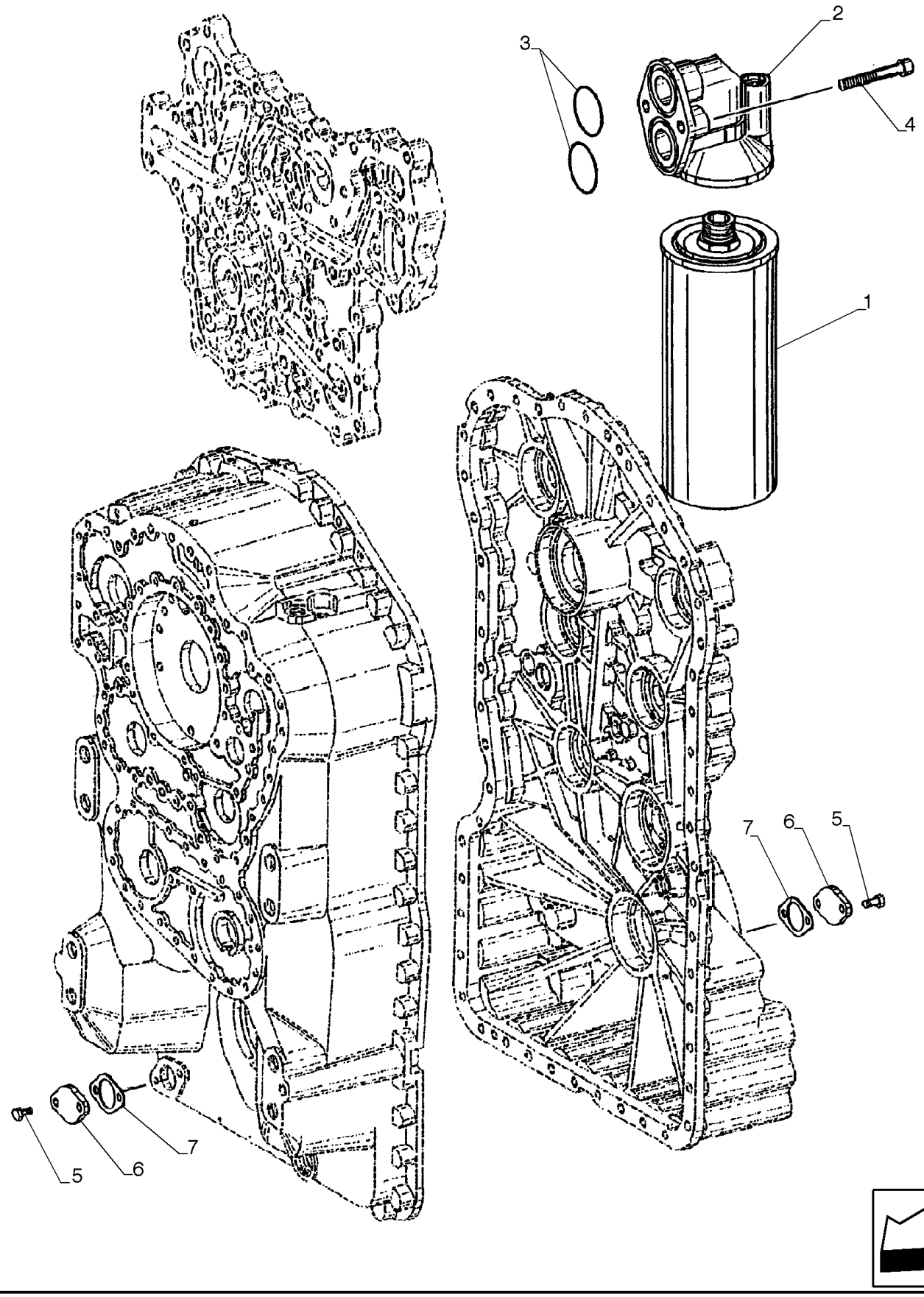

OIL FILTER, TRANSMISSION

REF	FN	PART NUMBER	YR/SN	QTY	DESCRIPTION
1		87519452		1	FILTRO DE ÓLEO HIDRÁULICO
2		8603403		1	CABEÇA DO FILTRO
3		87712670		2	O-RING
4		8603311		2	PARAFUSO
5		84396193		4	PARAFUSO
6		8603217		2	COBERTURA
7		8603281		2	JUNTA

HYDRAULIC PUMP, TRANSMISSION

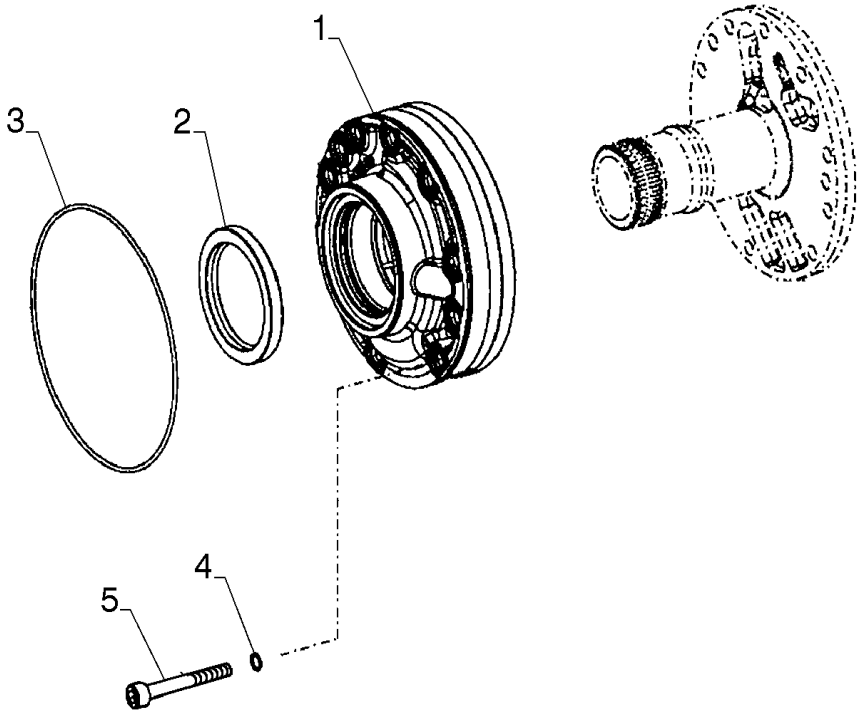

HYDRAULIC PUMP, TRANSMISSION

REF	FN	PART NUMBER	YR/SN	QTY	DESCRIPTION
1		87711551		1	BOMBA HIDRÁULICA
2		8603391		1	VEDAÇÃO
3		87712668		1	O-RING 184.5" ID x 3" Width
4		8603385		10	O-RING
5		8603384		10	PARAFUSO

21.109.AK		p1	1/2014

TRANSMISSION, COOLER

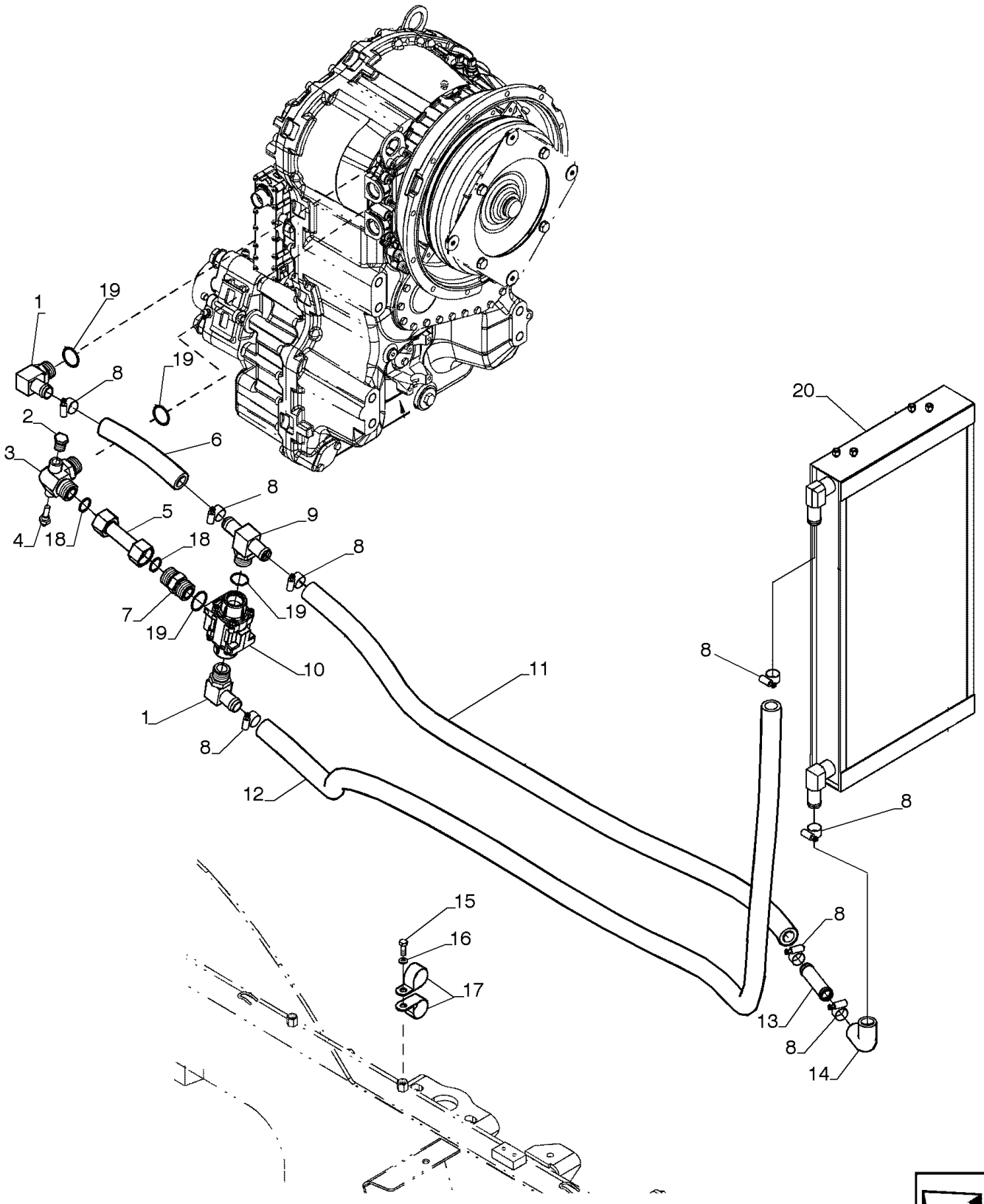

TRANSMISSION, COOLER

REF	FN	PART NUMBER	YR/SN	QTY	DESCRIPTION
1		87393628		2	ADAPTADOR
2		70920416		1	BUJÃO
3		75323134		1	CONEXÃO
4		75236111		1	EMISSOR DE TEMPERATURA
5		87751830		1	TUBO 25.4 mm OD x 103 mm L
6		47622883		1	MANGUEIRA 25.40mm ID x 220mm L, SAE 100R3
7		201-105		1	CONECTOR HIDRÁUL 1 7/16"-12 ORFS x 1 5/16"-12 ORB
8		87482165		8	BRAÇADEIRA MANGUEIRA
9		84269532		1	CONEXÃO
10		84138750		1	VÁLVULA
11		47525616		1	MANGUEIRA DO RADIADOR 25mm ID x 1430mm L, SAE 100R3
12		47525606		1	MANGUEIRA DO RADIADOR 25mm ID x 2200mm L, SAE 100R3
13		84478167		1	TUBO
14		84272334		1	MANGUEIRA
15		426-616		2	PARAFUSO Hex, 3/8" - 16 x 1", Gr 8
16		495-11034		2	ARRUELA PLANA 5/16", SAE
17		86639006		4	BRAÇADEIRA 1 1/2", Insul, 1/2" Bolt
18		9824050		2	O-RING 0.926" ID x 1.066" OD x 0.07"
19		14457680		5	O-RING 21.89mm ID x 2.62mm
20		8501295		1	RESFRIADOR DO ÓLEO

21.113.AD	01	p1	1/2014

TRANSMISSION HOUSING

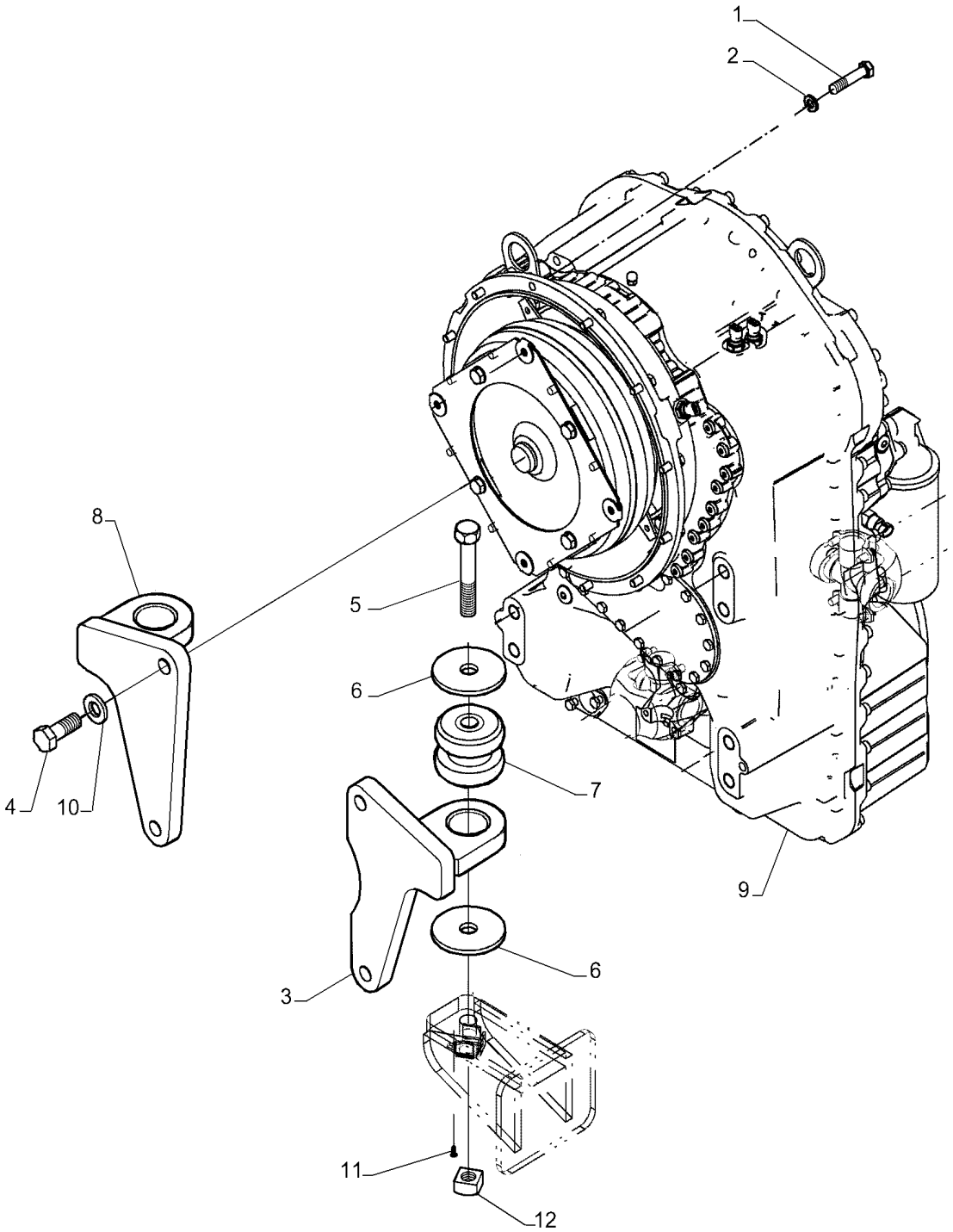

TRANSMISSION HOUSING

REF	FN	PART NUMBER	YR/SN	QTY	DESCRIPTION
1		627-10030		12	PARAFUSO Hex, M10 x 1.5 x 30mm, Cl 10.9, Full Thd
2		10516871		12	TRAVA DA ARRUELA
3		47373158		1	SUPORTE
4		627-20050		4	PARAFUSO Hex, M20 x 2.5 x 50mm, Cl 10.9, Full Thd
5		827-22130		2	PARAFUSO Hex, M22 x 2.5 x 130mm, Cl 10.9
6		379611A1		4	ARRUELA PLANA
7		361187A1		2	ISOLADOR
8		47373152		1	SUPORTE
9		84598696		1	TRANSMISSÃO
10		896-11020		4	ARRUELA PLANA M20 x 37.5 x 4, HT
11		336371A1		4	PINO
12		87535798		2	PORCA QUADRADA

21.113.AD	02	p1	1/2014

TRANSMISSION HOUSING - FERTILIZER

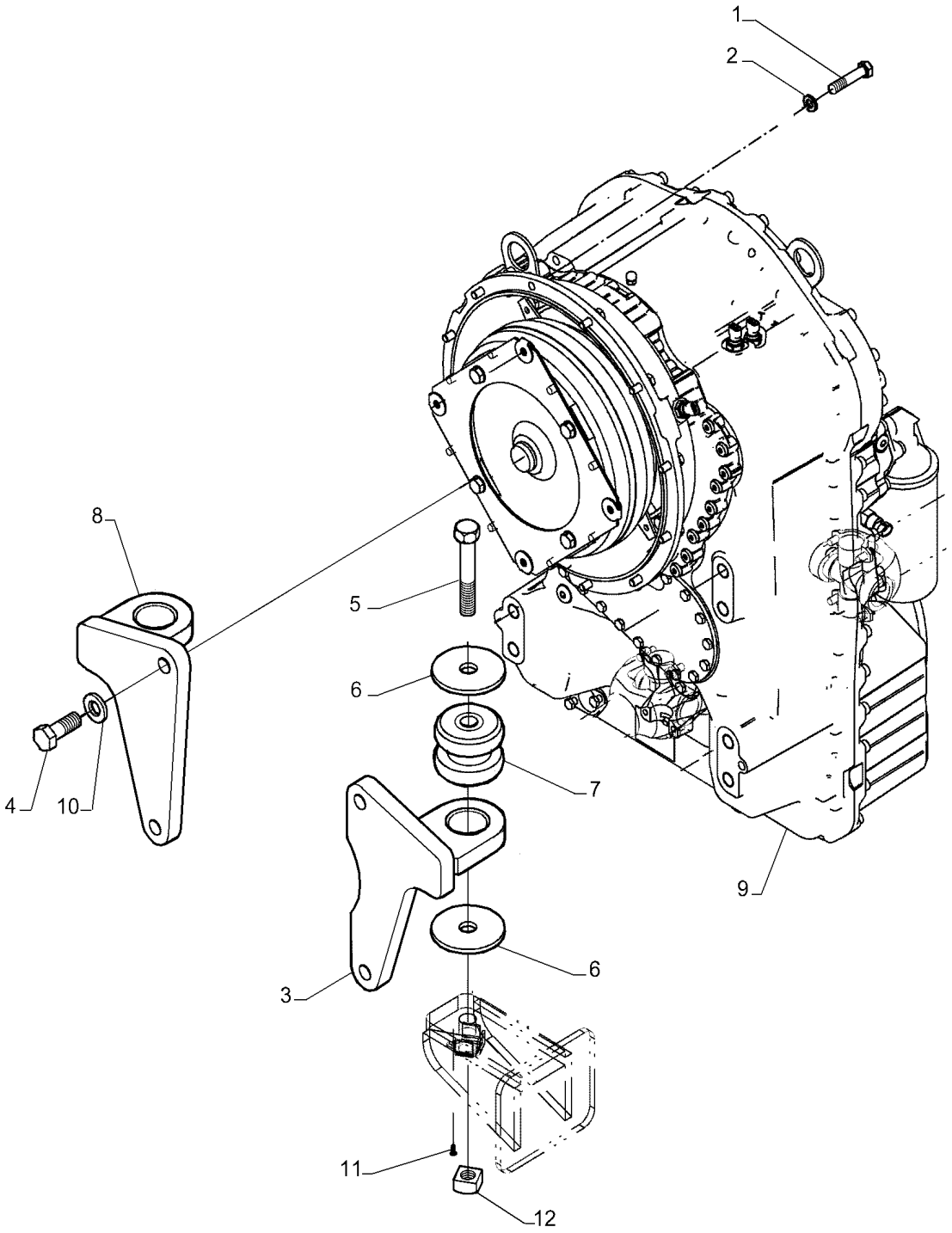

TRANSMISSION HOUSING - FERTILIZER

REF	FN	PART NUMBER	YR/SN	QTY	DESCRIPTION
1		47444625		12	PARAFUSO
2		10516871		12	TRAVA DA ARRUELA
3		47373153		1	SUPORTE
4		627-20050		4	PARAFUSO Hex, M20 x 2.5 x 50mm, Cl 10.9, Full Thd
5		827-22130		2	PARAFUSO Hex, M22 x 2.5 x 130mm, Cl 10.9
6		379611A1		4	ARRUELA PLANA
7		361187A1		2	ISOLADOR
8		47373159		1	SUPORTE
9		84598696		1	TRANSMISSÃO
10		896-11020		4	ARRUELA PLANA M20 x 37.5 x 4, HT
11		336371A1		4	PINO
12		87535798		2	PORCA QUADRADA

21.113.AD	03	p1	1/2014

TRANSMISSION HOUSING

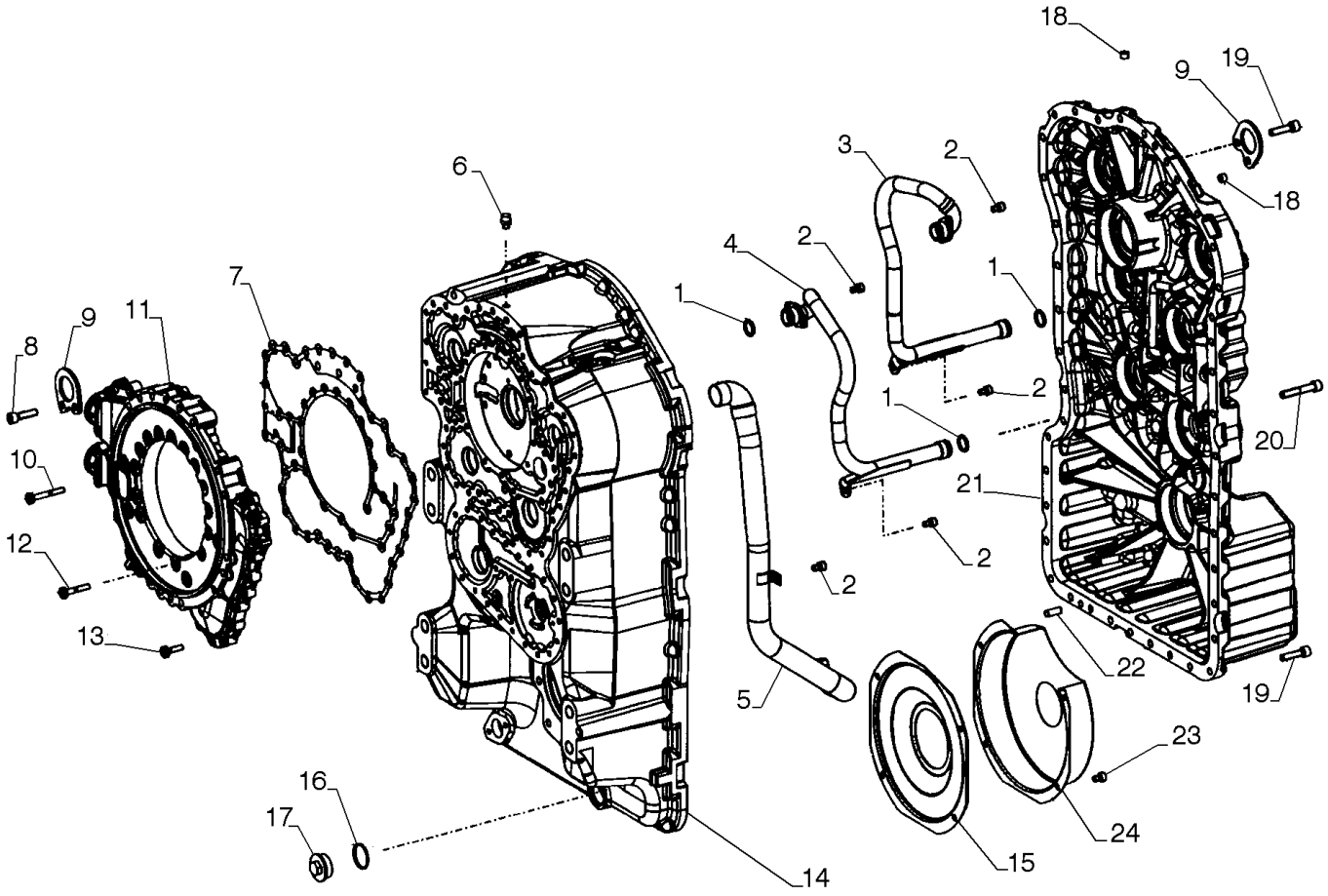

TRANSMISSION HOUSING

REF	FN	PART NUMBER	YR/SN	QTY	DESCRIPTION
1		8603725		4	O-RING
2		8603306		7	PARAFUSO M8 x 12mm
3		8605281		1	TUBO
4		8605280		1	TUBO
5		84396311		1	TUBO
6		8603214		1	RESPIRO
7		8603309		1	JUNTA
8		8603469		2	PARAFUSO M10 x 40mm
9		8603316		2	PLACA
10		8603311		4	PARAFUSO
11		87712648		1	ALOJAMENTO
12		8603310		21	PARAFUSO
13		8603308		15	PARAFUSO
14		84147441		1	ALOJAMENTO
15		8603305		1	PROTEÇÃO
16		8603318		1	O-RING
17		84357352		1	BUJÃO
18		87715359		4	BUJÃO
19		8603469		35	PARAFUSO M10 x 40mm
20		87715358		6	PARAFUSO
21		84252191		1	CAIXA DE TRANSMISSÃO
22		1493416		2	PINO
23		8603306		4	PARAFUSO M8 x 12mm
24		8603304		1	ALOJAMENTO

21.113.AS		p1	1/2014

COUPLING, INPUT SHAFT

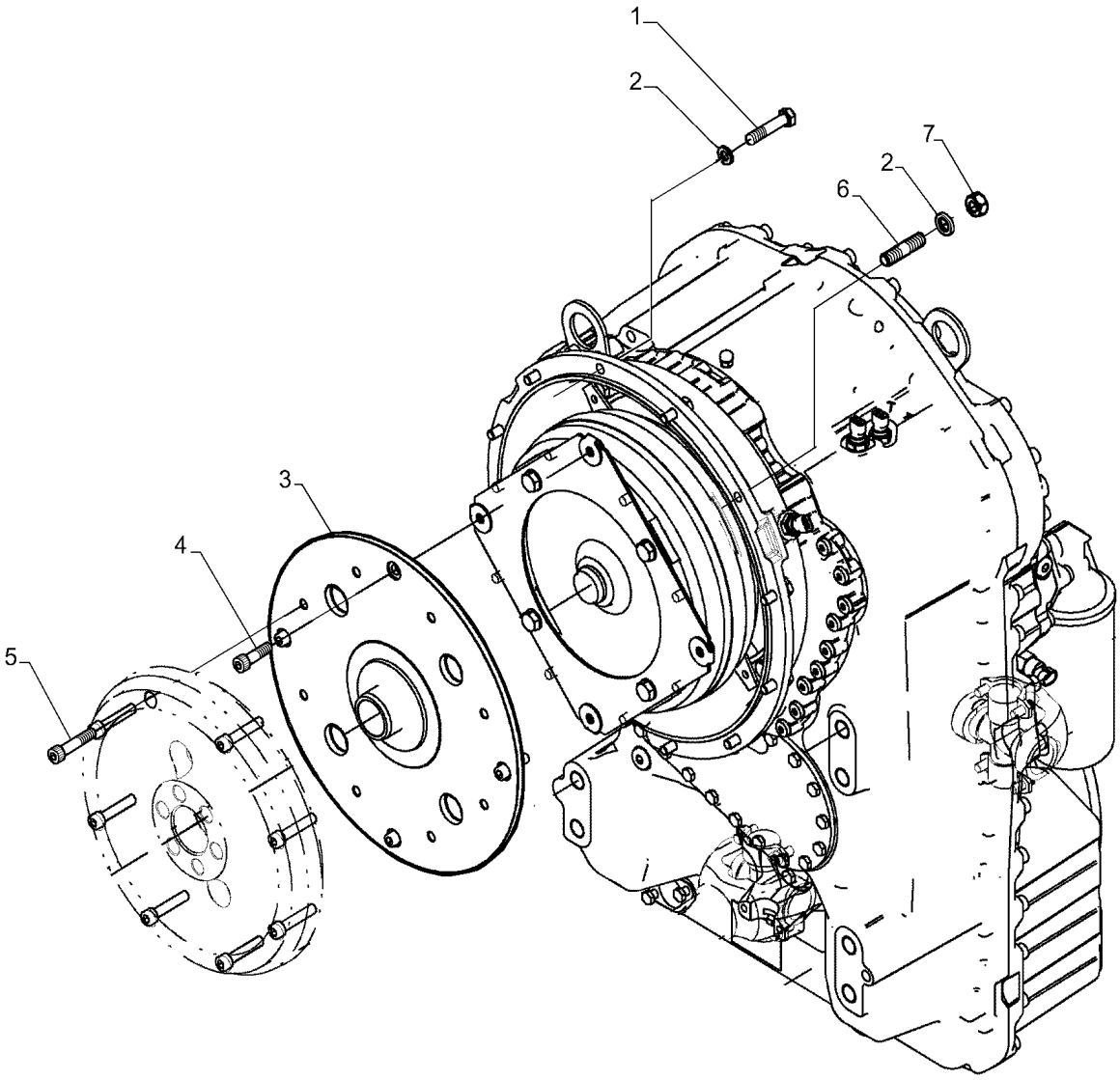

COUPLING, INPUT SHAFT

REF	FN	PART NUMBER	YR/SN	QTY	DESCRIPTION
1		627-10030		19	PARAFUSO Hex, M10 x 1.5 x 30mm, Cl 10.9, Full Thd
2		10516871		12	TRAVA DA ARRUELA
3		47373157		1	SUPORTE
4		14420131		4	PARAFUSO ALLEN M10 x 1.5 x 25mm, Cl 10.9, Full Thd
5		47444625		8	PARAFUSO
6		47609689		3	PRISIONEIRO M10 x 1.5 x 42mm, Cl 10.9
7		829-1410		3	PORCA M10, Cl 10

21.118.AA		p1	1/2014

OIL FILL & DIPSTICK, TRANSMISSION

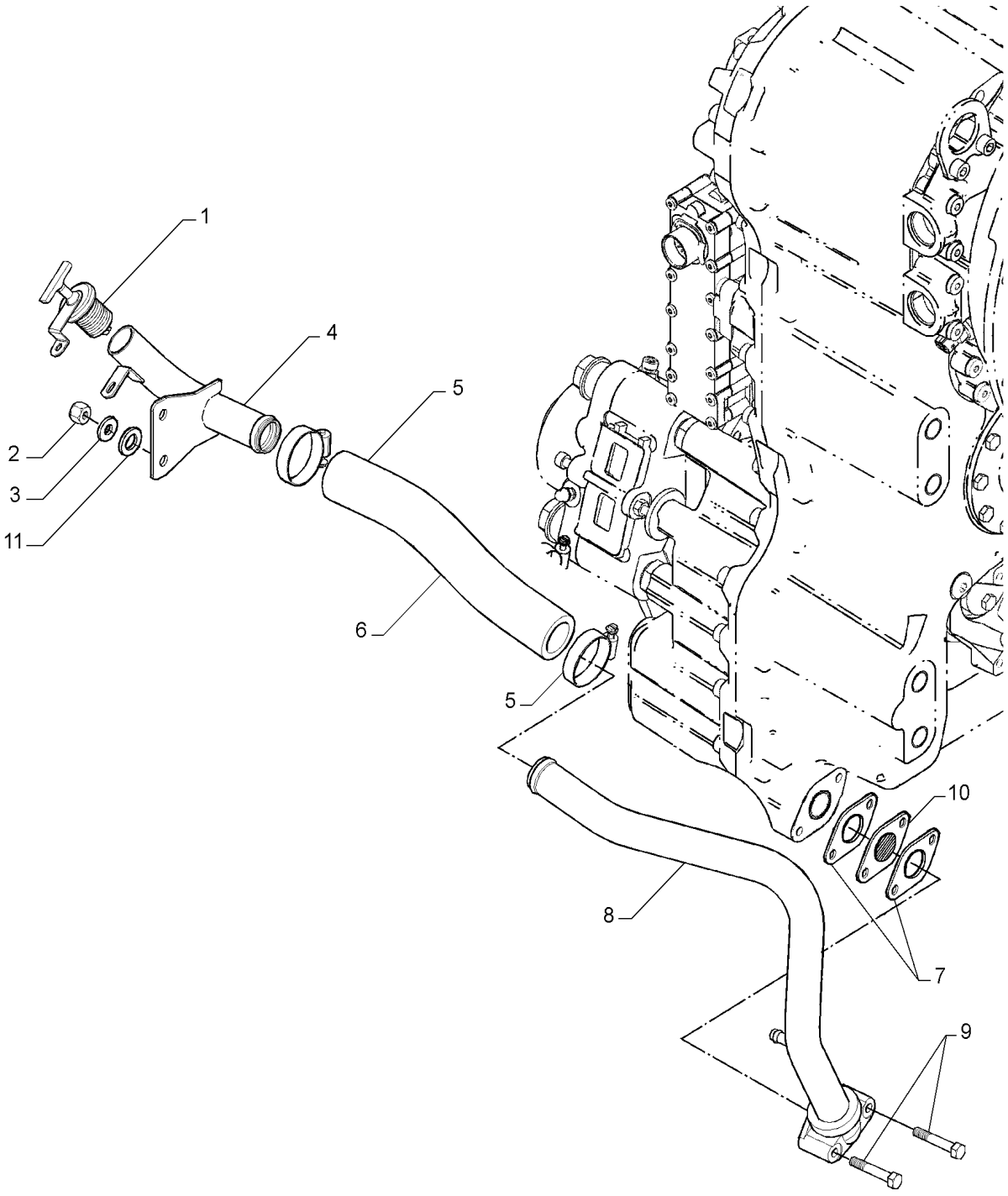

OIL FILL & DIPSTICK, TRANSMISSION

REF	FN	PART NUMBER	YR/SN	QTY	DESCRIPTION
1		443565A1		1	TAMPA
2		832-10410		2	PORCA M10 x 1.5, Cl 8
3		86639325		3	ARRUELA PLANA M10 x 24.5 x 3, HT
4		47357407		1	TUBO
5		70921912		2	BLOCO DE LIGAÇÃO
6		47358809		1	MANGUEIRA GROSSA
7		8603281		2	JUNTA
8		47358800		1	TUBO
9		827-8050		2	PARAFUSO Hex, M8 x 1.25 x 50mm, Cl 10.9
10		E135229		1	FILTRO TELA
11		10520201		2	ARRUELA PLANA M16 x 28 x 3

21.118.AH		p1	1/2014

BREATHER, TRANSMISSION

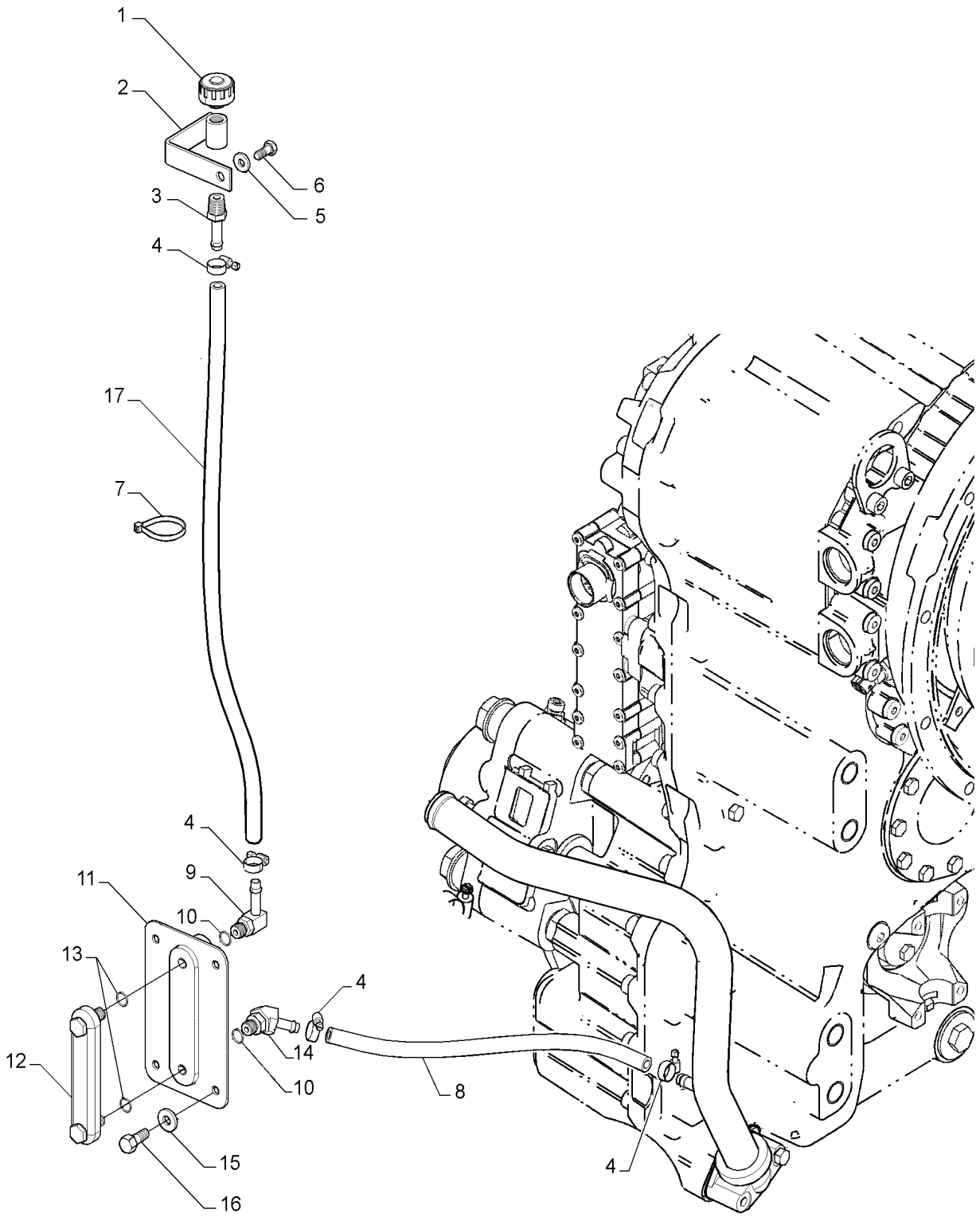

BREATHER, TRANSMISSION

REF	FN	PART NUMBER	YR/SN	QTY	DESCRIPTION
1		70050748		1	RESPIRO
2		73153453		1	SUPORTE
3		217-152		1	CONEXÃO 1/2" Hose X 3/8" NPTF Beaded
4		12179490		4	GRAMPO DA MANGUEIRA
5		895-15008		1	ARRUELA PLANA M8 x 20 x 1.6
6		627-8020		1	PARAFUSO Hex, M8 x 1.25 x 20mm, Cl 10.9, Full Thd
7		75201642		1	BRAÇADEIRA
8		47501891		1	MANGUEIRA 10mm ID x 415mm L, SAE 30R2, Type 2
9		217-347		1	CONEXÃO 90º, 3/8" Hose x 9/16"-18 ORB Beaded
10		237-6006		2	O-RING 0.114" ID x 0.254" OD x 0.07"
11		47357236		1	INDICADOR DE NÍVEL
12		86988366		1	VISOR DE NÍVEL
13		238-6014		4	O-RING -014, 90 Duro, .489" ID x .070" Thk
14		217-312		1	CONEXÃO 45º, 3/8" Hose x 9/16"-12 ORB Beaded
15		896-15010		4	ARRUELA PLANA M10 x 24.5 x 3, HT
16		614-10025		4	PARAFUSO Hex, M10 x 1.5 x 25mm, Cl 8.8, Full Thd
17		47508026		1	MANGUEIRA 10mm ID x 690mm L, SAE 30R2, Type 2

21.135.AQ	01	p1	1/2014

CONTROL VALVE, TRANSMISSION, TRANSMISSION - VALVE PLATES

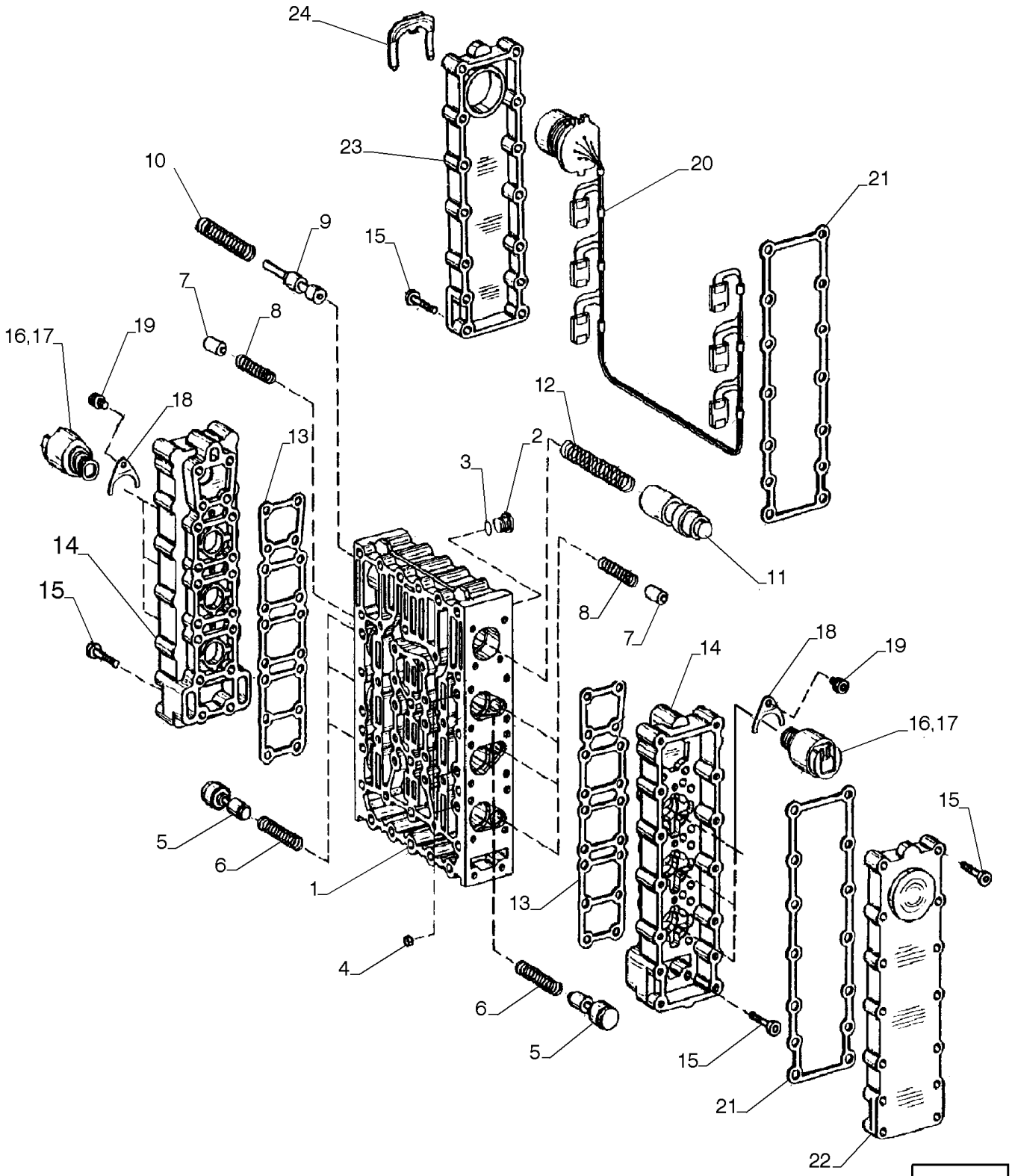

CONTROL VALVE, TRANSMISSION, TRANSMISSION - VALVE PLATES

REF	FN	PART NUMBER	YR/SN	QTY	DESCRIPTION
1		8603365		1	CORPO DA VÁLVULA
1		87712666		1	BLOCO
2		8603366		8	BUJÃO
3		8603215		1	O-RING 8mm ID x 1.5mm Width
4		8603367		6	ORIFÍCIO
5		8603368		6	ÊMBOLO
6		8603369		6	MOLA
7		8603370		6	PISTÃO
8		8603371		6	MOLA
9		8603372		1	PISTÃO
10		8603374		1	MOLA
11		8603623		1	ÊMBOLO
12		8603375		1	MOLA
13		8603786		2	JUNTA
14		8603376		2	ALOJAMENTO
15		8603377		64	PARAFUSO
16		8603624		6	SISTEMA DE REGULAGEM
17		8603538		1	O-RING 13.5mm ID x 2mm Width
18		8603218		6	PLACA
19		8603359		6	PARAFUSO
20		8603625		1	CHICOTE
21		8603787		2	JUNTA
22		8603361		1	COBERTURA
23		8603360		1	COBERTURA
24		8603362		1	BRAÇADEIRA

21.135.AQ	02	p1	1/2014

CONTROL VALVE, TRANSMISSION, TRANSMISSION - VALVE PLATES

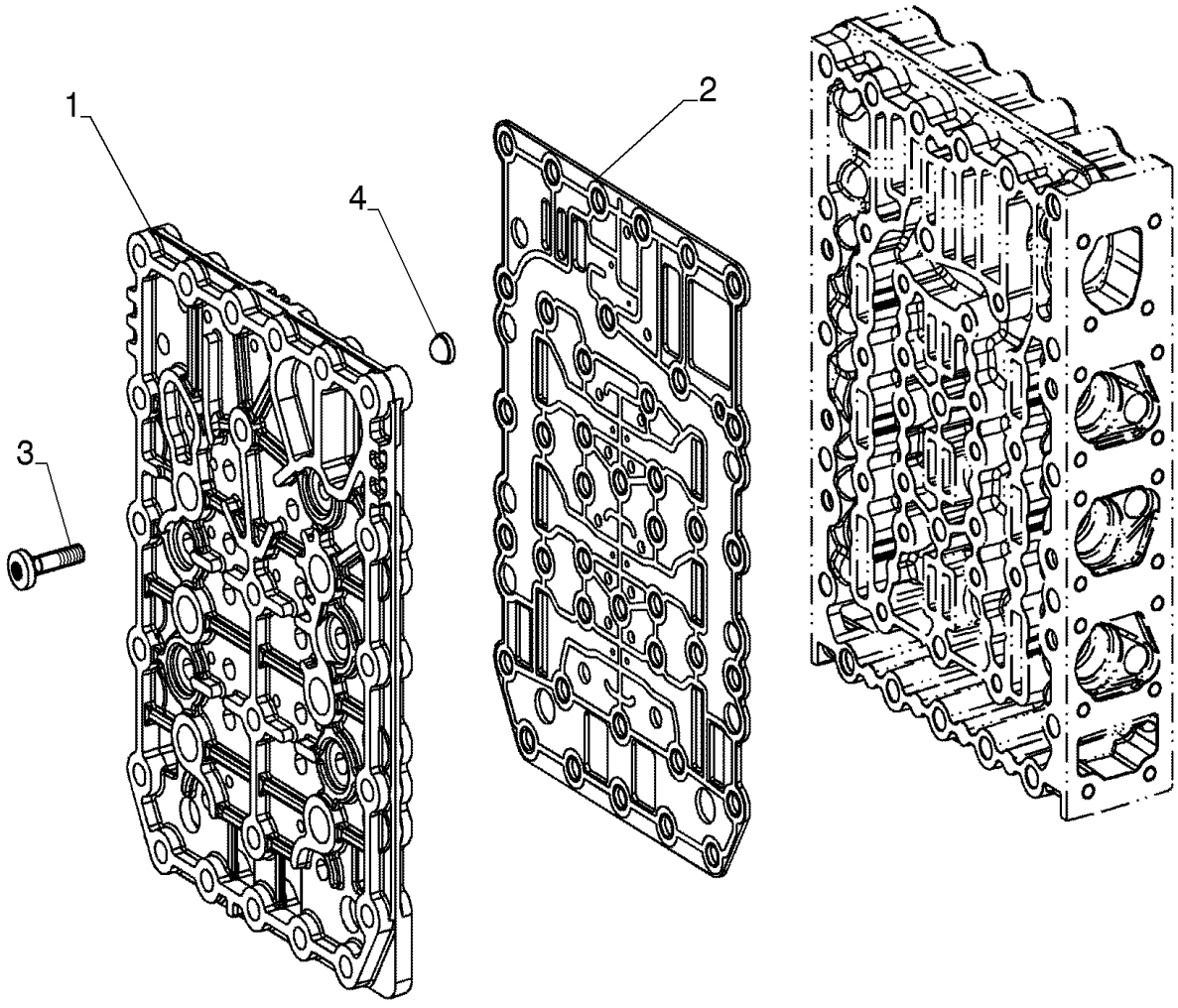

CONTROL VALVE, TRANSMISSION, TRANSMISSION - VALVE PLATES

REF	FN	PART NUMBER	YR/SN	QTY	DESCRIPTION
1		8603628		1	PLACA
2		87712667		1	PLACA
3		8603183		18	PARAFUSO M6 x 23mm, Cl 10.9
4		8603363		6	TELA

21.135.AQ	03	p1	1/2014

CONTROL VALVE, TRANSMISSION

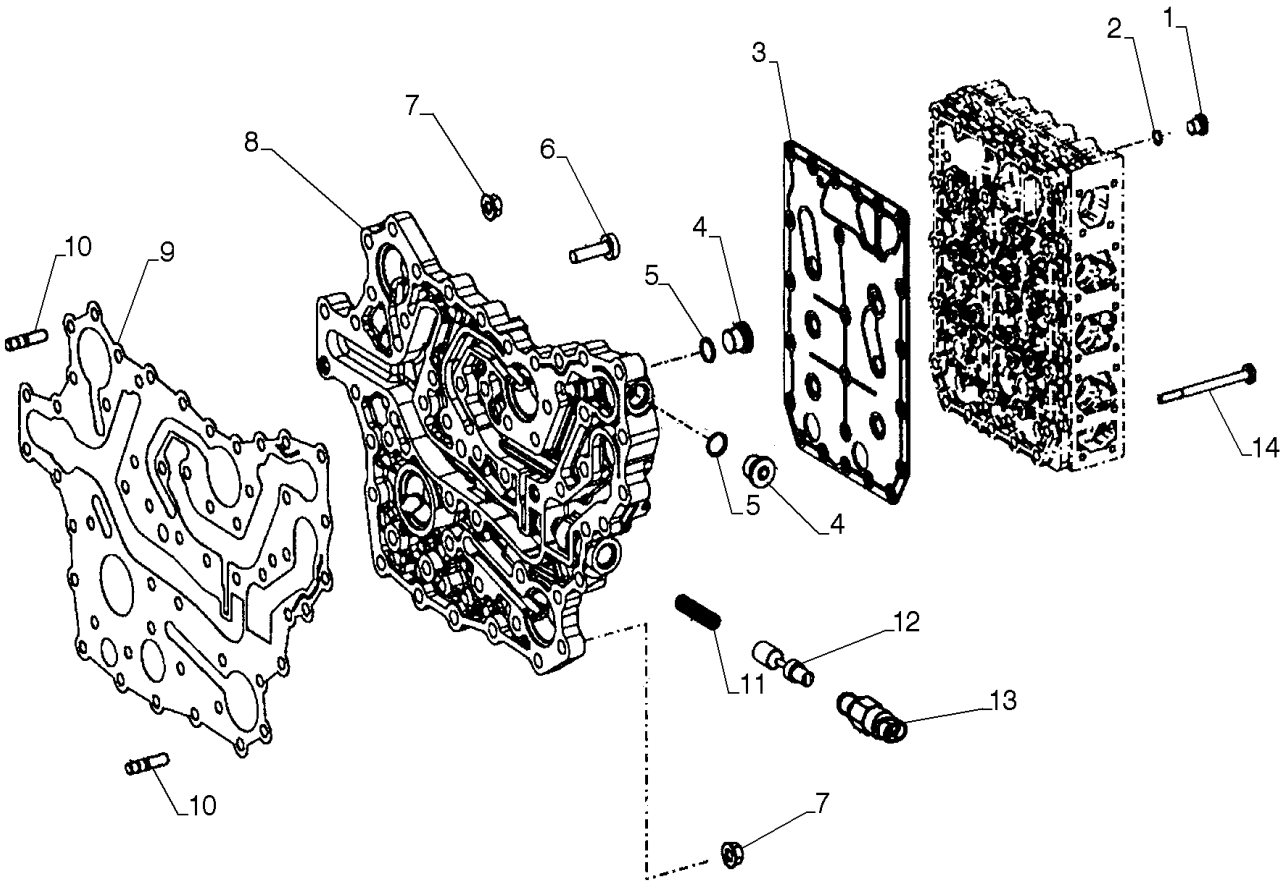

CONTROL VALVE, TRANSMISSION

REF	FN	PART NUMBER	YR/SN	QTY	DESCRIPTION
1		84357391		8	BUJÃO SEXTAVADO
2		8603215		8	O-RING 8mm ID x 1.5mm Width
3		87712665		1	PLACA
4		84357396		2	BUJÃO SEXTAVADO
5		8603358		2	O-RING 13mm ID x 2mm Width
6		8603308		37	PARAFUSO
7		8603315		14	PORCA
8		8603185		1	COLETOR
9		8603184		13	JUNTA
10		8604714		14	PRISIONEIRO
11		8603534		1	MOLA
12		8603533		1	PISTÃO
13		8603537		1	INTERRUPTOR
14		8603182		23	PARAFUSO M6 x 76mm

21.135.AQ	04	p1	1/2014

TORQUE CONVERTER, TRANSMISSION

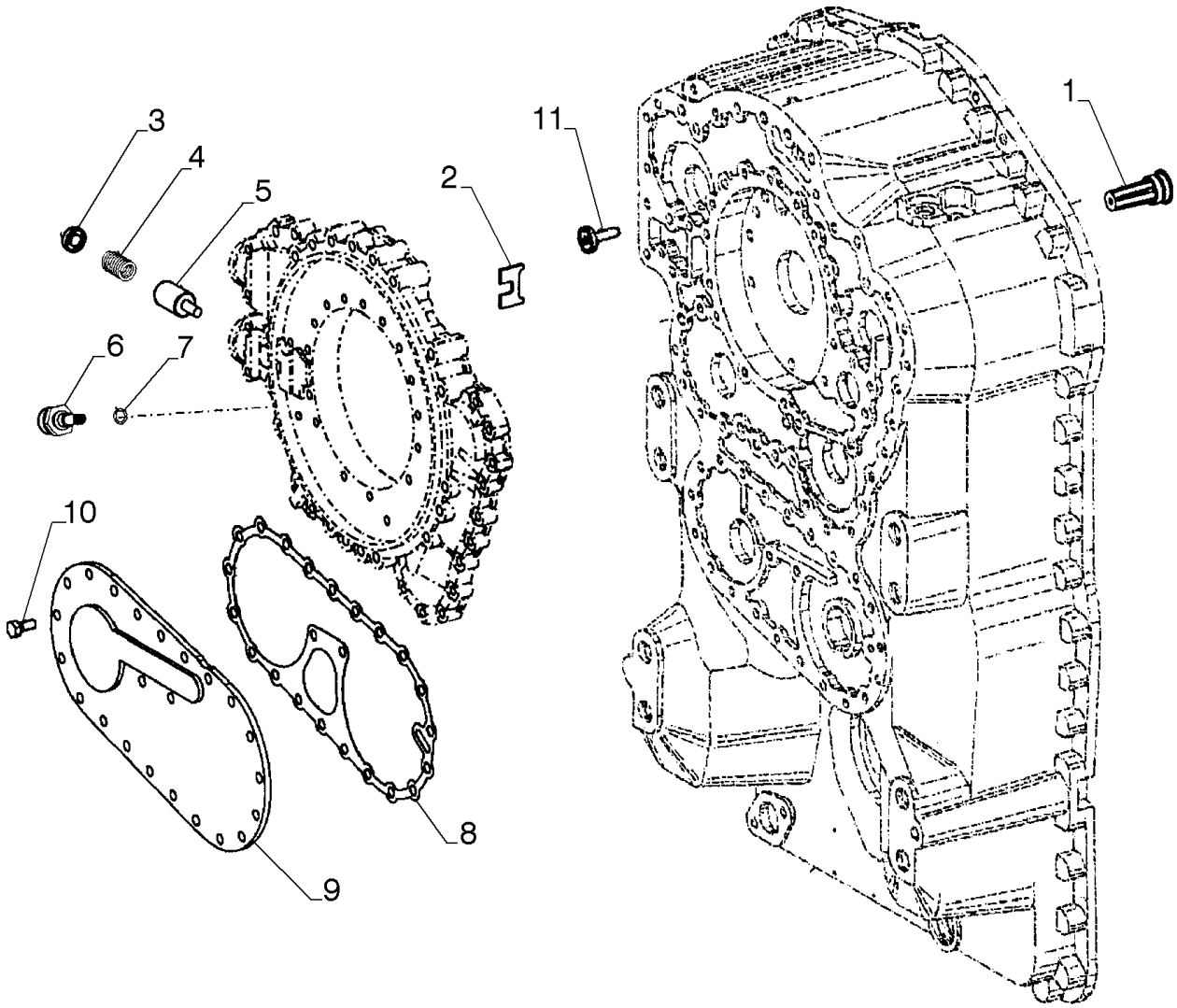

TORQUE CONVERTER, TRANSMISSION

REF	FN	PART NUMBER	YR/SN	QTY	DESCRIPTION
1		8603378		1	VÁLVULA HIDRÁULICA
2		8603381		1	PLACA
3		8603382		1	PISTÃO
4		8603383		1	MOLA
5		8603380		1	ASSENTO MOLA
6		87712669		1	SENSOR Temperature
7		8603402		1	O-RING
8		8603395		1	JUNTA
9		8603393		1	COBERTURA
10		8603396		21	PARAFUSO Hex, M8 x 18mm
11		8603779		1	VÁLVULA ALÍVIO DA PRESSÃO

INPUT SHAFT, TRANSMISSION - INPUT SHAFT

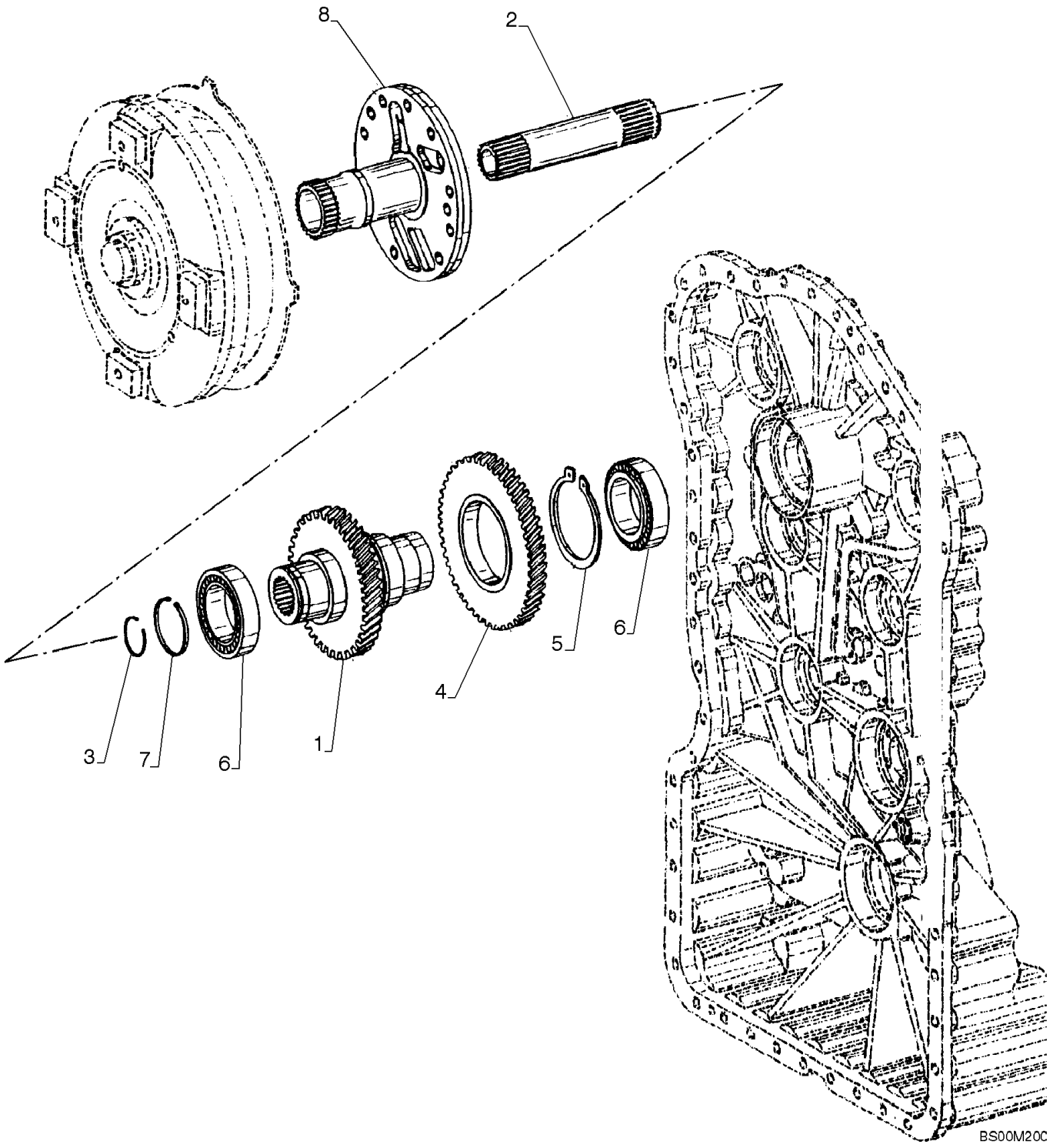

INPUT SHAFT, TRANSMISSION - INPUT SHAFT

REF	FN	PART NUMBER	YR/SN	QTY	DESCRIPTION
1		8603296		1	EIXO
2		8603297		1	EIXO
3		8603298		1	ANEL DE PRESSÃO
4		8603299		1	ENGRENAGEM DE ACIONAMENTO
5		8603300		1	ANEL
6		84395185		2	ROLAMENTO DE ROLETES
7		8603302		1	ANEL DE PISTÃO
8		8603778		1	EIXO
8		87712679		1	EIXO

21.155.AN	01	p1	1/2014

SHAFT & GEAR 1ST, TRANSMISSION

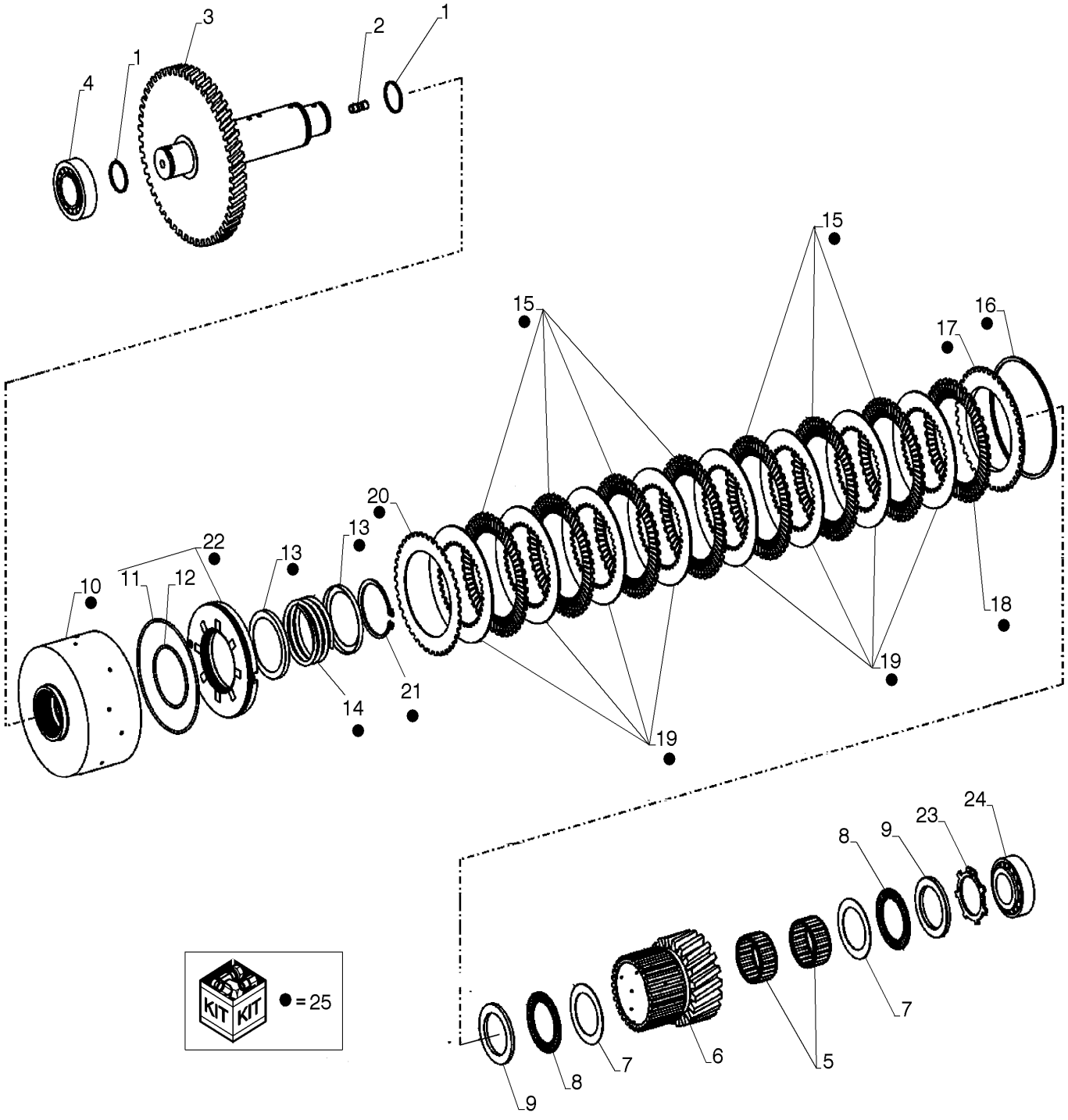

SHAFT & GEAR 1ST, TRANSMISSION

REF	FN	PART NUMBER	YR/SN	QTY	DESCRIPTION
1		8603436		2	ANEL DE PISTÃO
2		8603407		1	PRISIONEIRO
3		84395227		1	EIXO
4		84395186		1	ROLAMENTO DE ROLETES
5		8603643		1	ROLAMENTO DE AGULHAS
6		8605282		1	ENGRENAGEM
7		8603432		2	ANEL DE ENCOSTO
8		8603431		2	CAIXA ROLAMENTO AGULHAS
9		8603430		2	DISCO
10		87712650		1	DISCO
11		8603410		1	O-RING 144.4mm ID x 3.1mm Width
12		8603409		1	O-RING
13		331384A1		2	ANEL GUIA
14		331385A1		1	MOLA DE COMPRESSÃO
15		8603412		7	DISCO DA EMBREAGEM CLUTCH DISK
16		8603415		1	CALÇO DE AFINAÇÃO 2.1mm
16		8603416		1	CALÇO DE AFINAÇÃO 2.25mm
16		8603417		1	CALÇO DE AFINAÇÃO 2.4mm
16		8603418		1	CALÇO DE AFINAÇÃO 2.55mm
16		8603419		1	CALÇO DE AFINAÇÃO 2.7mm
16		8603420		1	CALÇO DE AFINAÇÃO 2.85mm
16		8603421		1	CALÇO DE AFINAÇÃO 3.0mm
16		8603422		1	CALÇO DE AFINAÇÃO 3.15mm
16		8603423		1	ANEL DE PRESSÃO 3.3mm
16		8603424		1	ANEL DE PRESSÃO 3.45mm
16		8603425		1	ANEL DE PRESSÃO 3.6mm
16		8603426		1	CALÇO DE AFINAÇÃO 3.75mm
16		8603427		1	ANEL DE PRESSÃO 3.9mm
16		8603428		1	CALÇO DE AFINAÇÃO 4.05mm
16		8603429		1	CALÇO DE AFINAÇÃO 4.2mm
17		84396310		1	CALÇO DE AFINAÇÃO
18		8603411		1	DISCO DA EMBREAGEM
19		8603413		8	DISCO DA EMBREAGEM
20		8603411		1	DISCO DA EMBREAGEM
21		800-1170		1	ANEL DE PRESSÃO M70, Ext
22		8603408		1	ÊMBOLO
23		8603434		1	ANEL ELÁSTICO
24		84395186		1	ROLAMENTO DE ROLETES
25		87560621		1	SUPORTE

21.155.AN	02	p1	1/2014

SHAFT & GEAR 2ND, TRANSMISSION

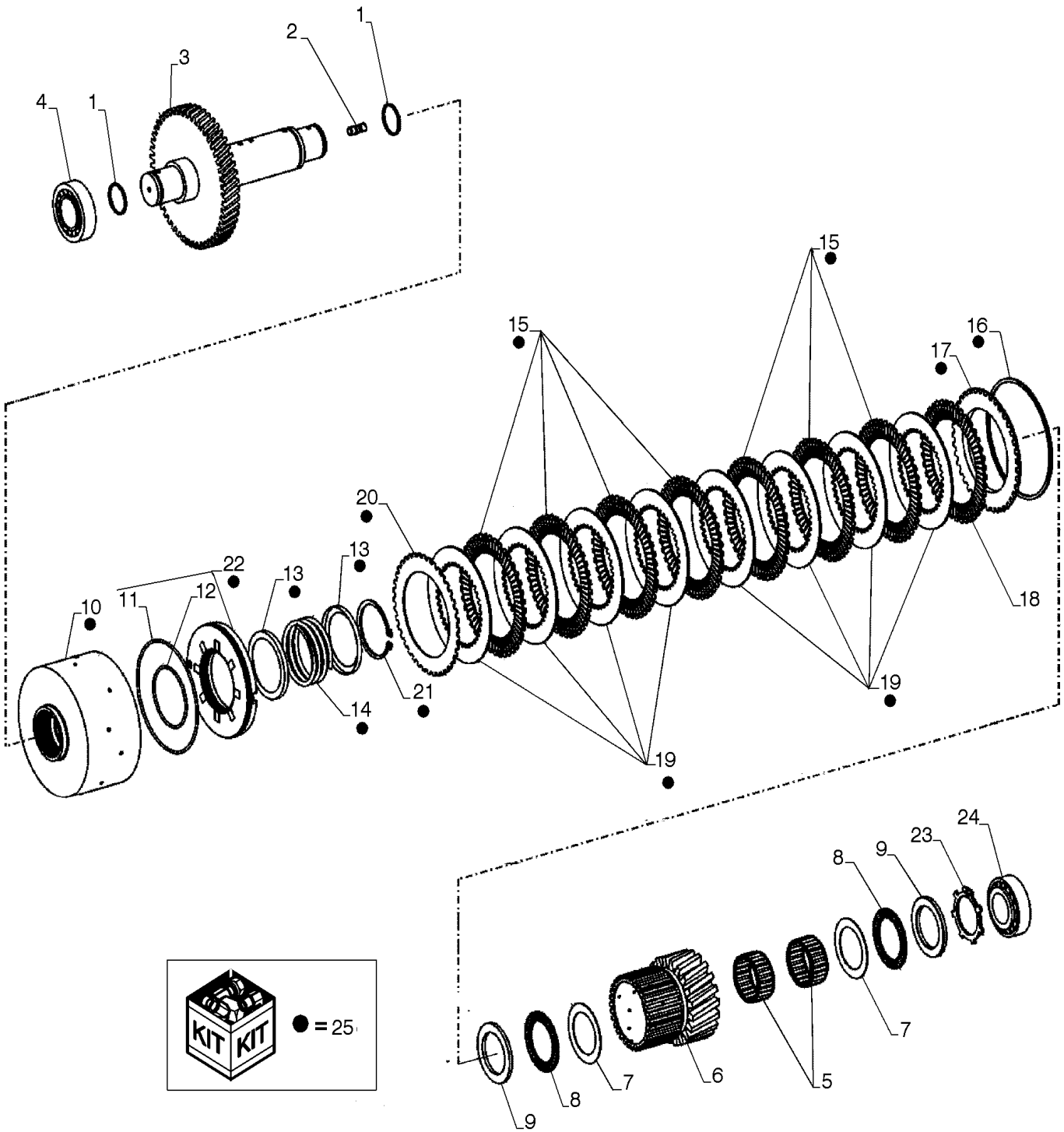

SHAFT & GEAR 2ND, TRANSMISSION

REF	FN	PART NUMBER	YR/SN	QTY	DESCRIPTION
1		8603436		2	ANEL DE PISTÃO
2		8603407		1	PRISIONEIRO
3		84395231		1	EIXO
4		84395186		1	ROLAMENTO DE ROLETES
5		8603441		2	CAIXA ROLAMENTO AGULHAS
6		87712653		1	ADIAMENTO
7		8603440		2	ANEL DE ENCOSTO
8		8603439		2	ROLAMENTO DE IMPULSÃO
9		8603438		2	DISCO
10		87712651		1	ENGATE
11		8479611		1	O-RING
12		331418A1		1	O-RING
13		73142965		2	GUIA SEALRING
14		73142964		1	MOLA
15		331421A1		7	DISCO DA EMBREAGEM CLUTCH DISK
16		185446A1		1	ANEL DE PRESSÃO SNAP RING 2.1mm
16		185439A1		1	ANEL DE PRESSÃO SNAP RING 2.25mm
16		185442A1		1	ANEL DE PRESSÃO SNAP RING 2.4mm
16		331424A1		1	CALÇO DE AFINAÇÃO 2.55mm
16		331425A1		2	CALÇO DE AFINAÇÃO 2.7mm
16		331426A1		1	CALÇO DE AFINAÇÃO 2.85mm
16		331427A1		2	CALÇO DE AFINAÇÃO 3.0mm
16		331428A1		2	CALÇO DE AFINAÇÃO 3.15mm
16		331429A1		2	CALÇO DE AFINAÇÃO 3.3mm
16		331430A1		1	CALÇO DE AFINAÇÃO 3.45mm
16		331431A1		1	CALÇO DE AFINAÇÃO 3.6mm
16		331432A1		1	CALÇO DE AFINAÇÃO 3.75mm
16		331433A1		2	CALÇO DE AFINAÇÃO 3.9mm
16		331434A1		1	ANEL DE PRESSÃO SNAP RING 4.05mm
16		331435A1		1	ANEL DE PRESSÃO SNAP RING 4.2mm
17		84395183		1	CALÇO DE AFINAÇÃO
18		331420A1		1	DISCO DA EMBREAGEM
19		331422A1		8	DISCO DA EMBREAGEM
20		331420A1		1	DISCO DA EMBREAGEM
21		933944R1		1	ANEL ELÁSTICO
22		331417A1		1	PISTÃO DO MACACO
23		8603442		1	RETENTOR
24		84395186		2	ROLAMENTO DE ROLETES
25		87560264		1	EMBREAGEM

21.155.AN	03	p1	1/2014

SHAFT & GEAR 3RD, TRANSMISSION

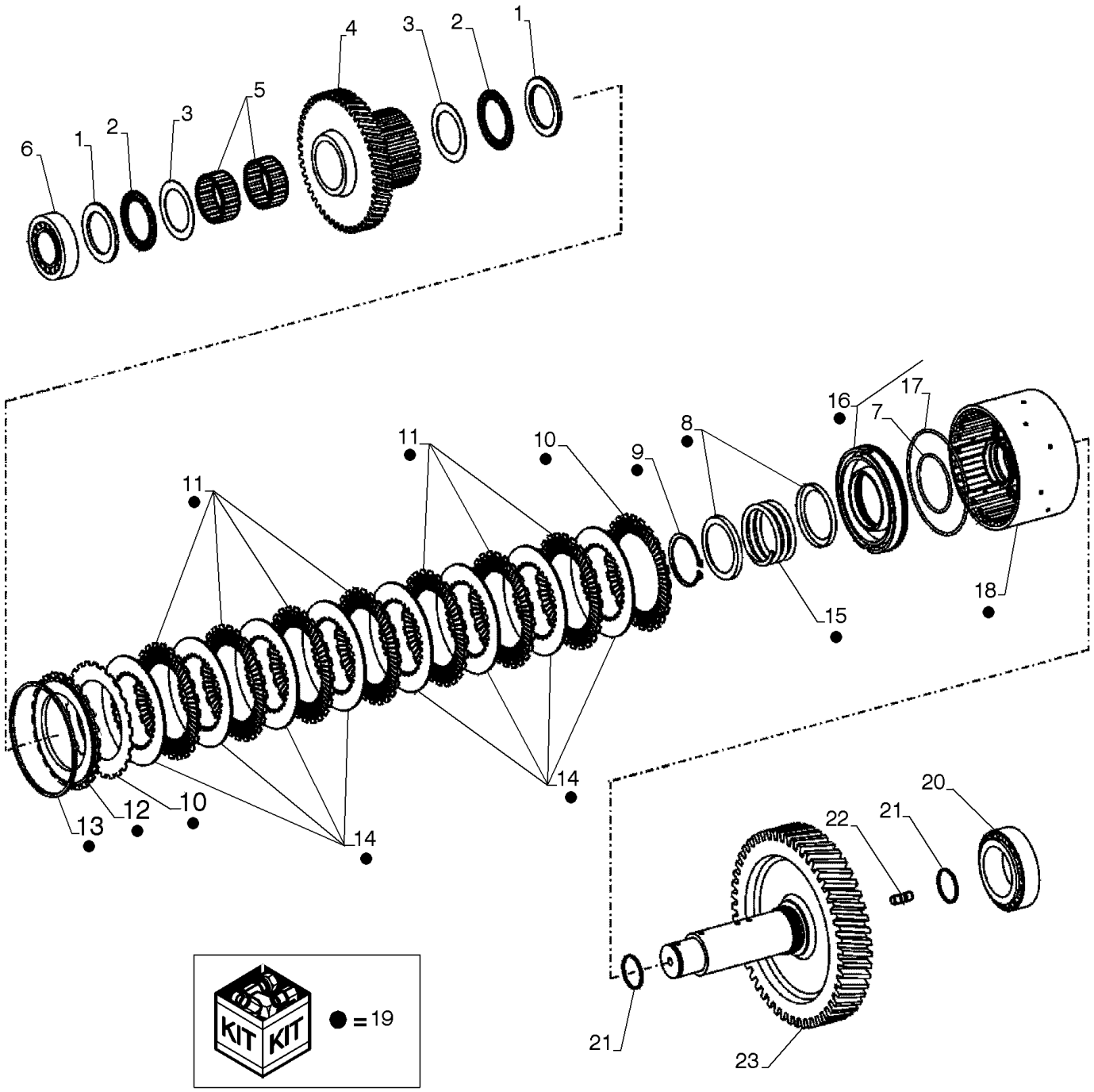

SHAFT & GEAR 3RD, TRANSMISSION

REF	FN	PART NUMBER	YR/SN	QTY	DESCRIPTION
1		8603438		2	DISCO
2		8603439		2	ROLAMENTO DE IMPULSÃO
3		8603440		2	ANEL DE ENCOSTO
4		8603444		1	ENGRENAGEM INTERMEDIÁRIA
5		8603441		2	CAIXA ROLAMENTO AGULHAS
6		84395186		1	ROLAMENTO DE ROLETES
7		331418A1		1	O-RING
8		73142965		2	GUIA SEALRING
9		933944R1		1	ANEL ELÁSTICO
10		331420A1		2	DISCO DA EMBREAGEM CLUTCH DISK
11		331421A1		7	DISCO DA EMBREAGEM CLUTCH DISK
12		84395183		1	CALÇO DE AFINAÇÃO
13		185446A1		1	ANEL DE PRESSÃO SNAP RING 2.1mm
13		185439A1		1	ANEL DE PRESSÃO SNAP RING 2.25mm
13		185442A1		1	ANEL DE PRESSÃO SNAP RING 2.4mm
13		331424A1		1	CALÇO DE AFINAÇÃO 2.55mm
13		331425A1		1	CALÇO DE AFINAÇÃO 2.7mm
13		331426A1		1	CALÇO DE AFINAÇÃO 2.85mm
13		331427A1		1	CALÇO DE AFINAÇÃO 3.0mm
13		331428A1		1	CALÇO DE AFINAÇÃO 3.15mm
13		331429A1		1	CALÇO DE AFINAÇÃO 3.3mm
13		331430A1		1	CALÇO DE AFINAÇÃO 3.45mm
13		331431A1		1	CALÇO DE AFINAÇÃO 3.6mm
13		331432A1		1	CALÇO DE AFINAÇÃO 3.75mm
13		331433A1		1	CALÇO DE AFINAÇÃO 3.9mm
13		331434A1		1	ANEL DE PRESSÃO SNAP RING 4.05mm
13		331435A1		1	ANEL DE PRESSÃO SNAP RING 4.2mm
14		331422A1		8	DISCO DA EMBREAGEM CLUTCH DISK
15		73142964		1	MOLA
16		331417A1		1	PISTÃO DO MACACO
17		8479611		1	O-RING
18		87712651		1	ENGATE
19		87560264		1	EMBREAGEM
20		84395185		1	ROLAMENTO DE ROLETES
21		8603436		2	ANEL DE PISTÃO
22		8603407		1	PRISIONEIRO
23		84395234		1	EIXO

21.155.AN	04	p1	1/2014

SHAFT & GEAR 4TH, TRANSMISSION

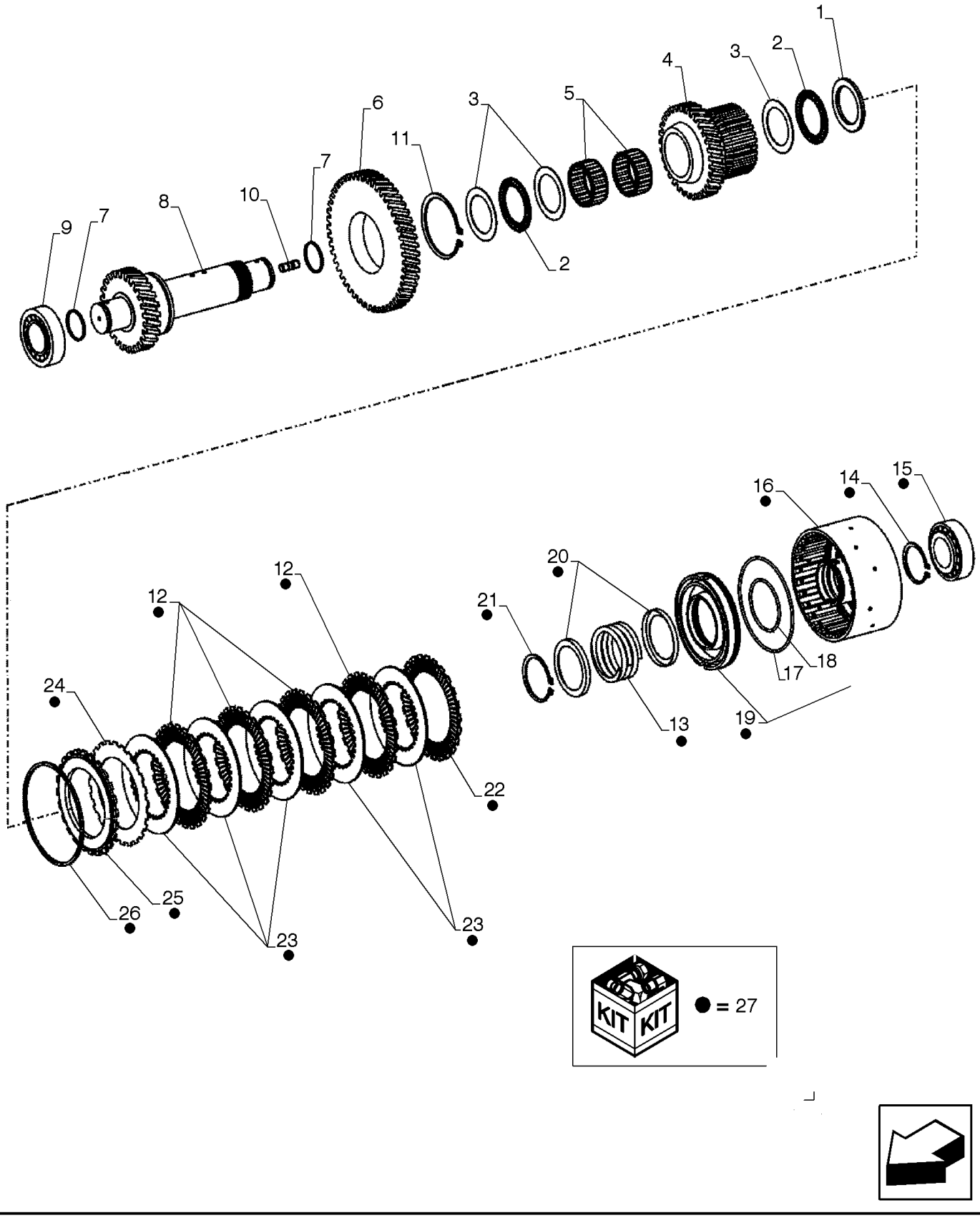

SHAFT & GEAR 4TH, TRANSMISSION

REF	FN	PART NUMBER	YR/SN	QTY	DESCRIPTION
1		8603438		1	DISCO
2		8603439		2	ROLAMENTO DE IMPULSÃO
3		8603440		3	ANEL DE ENCOSTO
4		8603447		1	ENGRENAGEM INTERMEDIÁRIA
5		8603441		2	CAIXA ROLAMENTO AGULHAS
6		8603446		1	ENGRENAGEM
7		8603436		2	ANEL DE PISTÃO
8		84395235		1	EIXO
9		84395186		1	ROLAMENTO DE ROLETES
10		8603407		1	PRISIONEIRO
11		P0236317R		1	ANEL DE PRESSÃO
12		331421A1		4	DISCO DA EMBREAGEM CLUTCH DISK
13		73142964		1	MOLA
14		8603209		1	ANEL DE PRESSÃO
15		84395186		1	ROLAMENTO DE ROLETES
16		87712662		1	DISCO
17		8479611		1	O-RING
18		331418A1		1	O-RING
19		331417A1		1	PISTÃO DO MACACO
20		73142965		2	GUIA SEALRING
21		933944R1		1	ANEL ELÁSTICO
22		331420A1		1	DISCO DA EMBREAGEM CLUTCH DISK
23		331422A1		5	DISCO DA EMBREAGEM CLUTCH DISK
24		331420A1		1	DISCO DA EMBREAGEM CLUTCH DISK
25		84395183		1	CALÇO DE AFINAÇÃO
26		185446A1		1	ANEL DE PRESSÃO SNAP RING 2.1mm
26		185439A1		1	ANEL DE PRESSÃO SNAP RING 2.25mm
26		185442A1		1	ANEL DE PRESSÃO SNAP RING 2.4mm
26		331424A1		1	CALÇO DE AFINAÇÃO 2.55mm
26		331425A1		1	CALÇO DE AFINAÇÃO 2.7mm
26		331426A1		1	CALÇO DE AFINAÇÃO 2.85mm
26		331427A1		1	CALÇO DE AFINAÇÃO 3.0mm
26		331428A1		1	CALÇO DE AFINAÇÃO 3.15mm
26		331429A1		1	CALÇO DE AFINAÇÃO 3.3mm
26		331430A1		1	CALÇO DE AFINAÇÃO 3.45mm
26		331431A1		1	CALÇO DE AFINAÇÃO 3.6mm
26		331432A1		1	CALÇO DE AFINAÇÃO 3.75mm
26		331433A1		1	CALÇO DE AFINAÇÃO 3.9mm
26		331434A1		1	ANEL DE PRESSÃO 4.05mm

21.155.AN	04	p2	1/2014

SHAFT & GEAR 4TH, TRANSMISSION

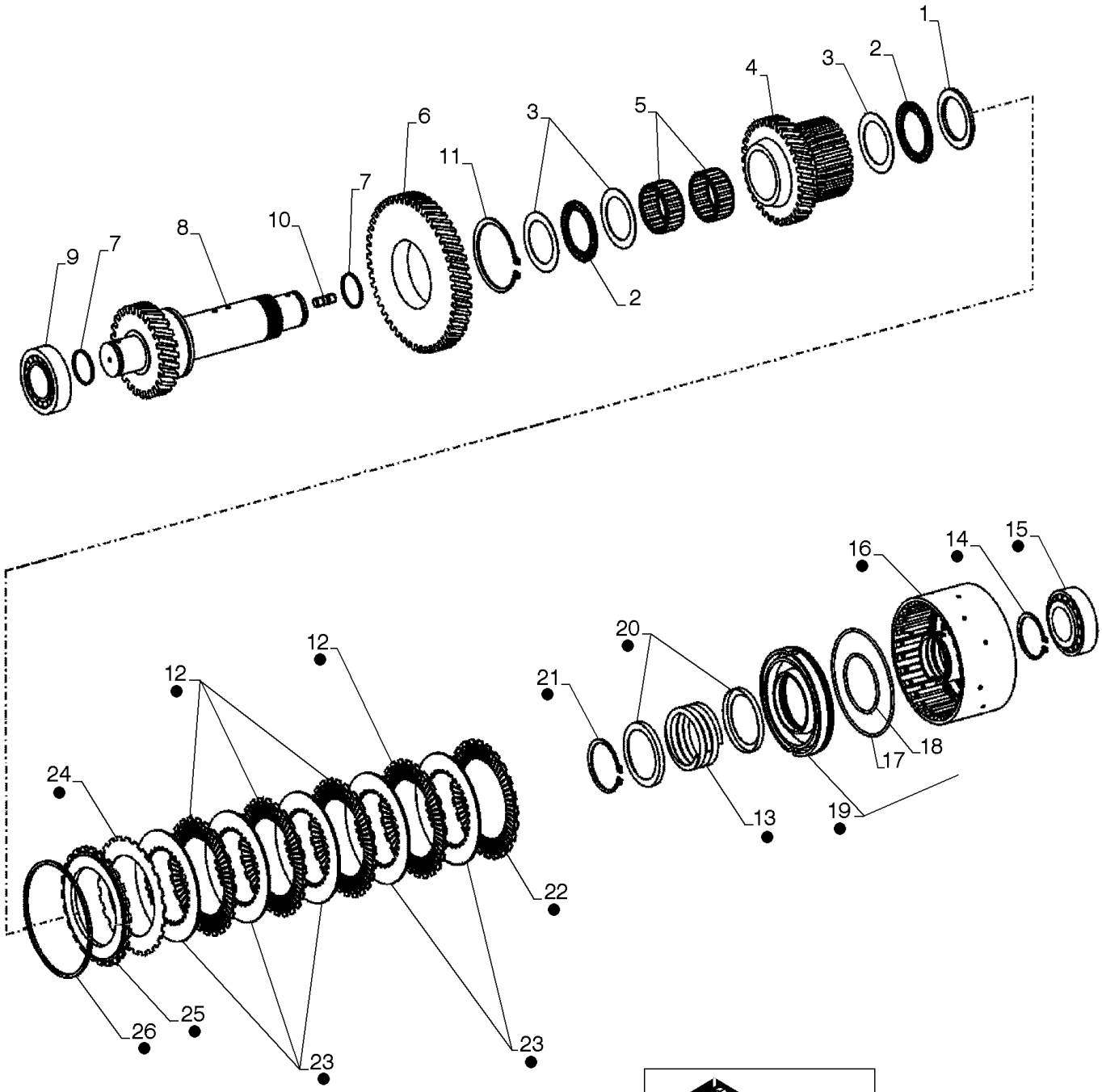

SHAFT & GEAR 4TH, TRANSMISSION

REF	FN	PART NUMBER	YR/SN	QTY	DESCRIPTION
26		331435A1		1	ANEL DE PRESSÃO 4.2mm
27		87712657		1	ENGATE

21.155.AN	05	p1	1/2014

SHAFT & GEAR, TRANSMISSION

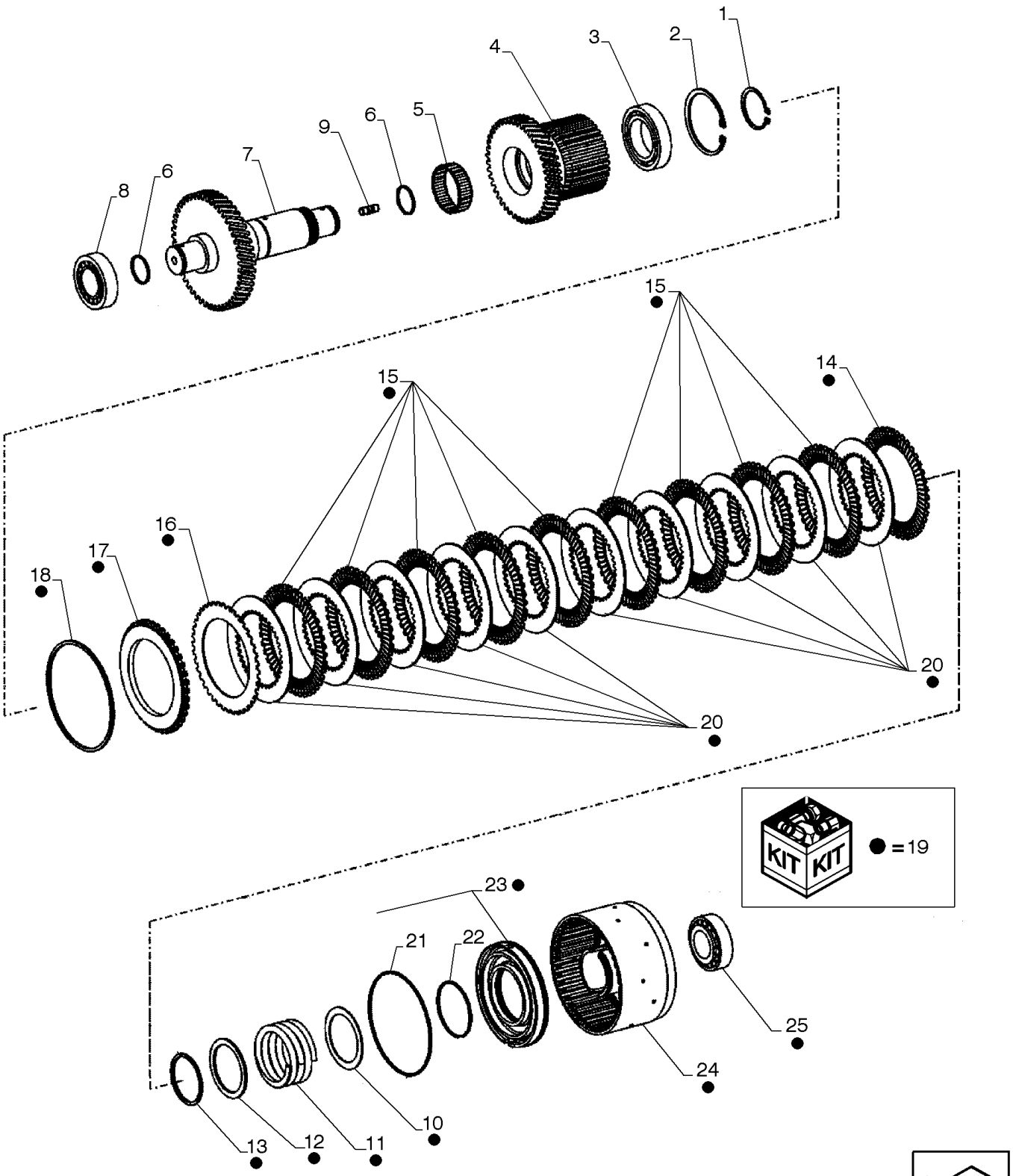

SHAFT & GEAR, TRANSMISSION

REF	FN	PART NUMBER	YR/SN	QTY	DESCRIPTION
1		8603452		1	ANEL ELÁSTICO
2		370013		1	ANEL DE PRESSÃO M90, Int
3		8604716		1	ROLAMENTO ESFÉRICO
4		8603449		1	ENGRENAGEM INTERMEDIÁRIA
5		8603450		1	CAIXA ROLAMENTO AGULHAS
6		8603436		2	ANEL DE PISTÃO
7		84395236		1	EIXO
8		84395186		1	ROLAMENTO DE ROLETES
9		8603407		1	PRISIONEIRO
10		8603453		1	ARRUELA PLANA
11		8603454		1	MOLA
12		84141982		1	CALÇO DE AFINAÇÃO
13		84141985		1	ANEL
14		8603411		1	DISCO DA EMBREAGEM CLUTCH DISK
15		8603412		9	DISCO DA EMBREAGEM CLUTCH DISK
16		8603411		1	DISCO DA EMBREAGEM CLUTCH DISK
17		84395182		1	CALÇO DE AFINAÇÃO
18		8603415		1	CALÇO DE AFINAÇÃO 2.1mm
18		8603416		1	CALÇO DE AFINAÇÃO 2.25mm
18		8603417		1	CALÇO DE AFINAÇÃO 2.4mm
18		8603418		1	CALÇO DE AFINAÇÃO 2.55mm
18		8603419		1	CALÇO DE AFINAÇÃO 2.7mm
18		8603420		1	CALÇO DE AFINAÇÃO 2.85mm
18		8603421		1	CALÇO DE AFINAÇÃO 3.0mm
18		8603422		1	CALÇO DE AFINAÇÃO 3.15mm
18		8603423		1	ANEL DE PRESSÃO 3.3mm
18		8603424		1	ANEL DE PRESSÃO 3.45mm
18		8603425		1	ANEL DE PRESSÃO 3.6mm
18		8603426		1	CALÇO DE AFINAÇÃO 3.75mm
18		8603427		1	ANEL DE PRESSÃO 3.9mm
18		8603428		1	CALÇO DE AFINAÇÃO 4.05mm
18		8603429		1	CALÇO DE AFINAÇÃO 4.2mm
19		87742373		1	ENGATE
20		8603413		10	DISCO DA EMBREAGEM CLUTCH DISK
21		8603410		1	O-RING 144.4mm ID x 3.1mm Width
22		8603409		1	O-RING
23		8603408		1	ÊMBOLO
24		84141988		1	ENGATE
25		84395186		1	ROLAMENTO DE ROLETES

21.155.AY		p1	1/2014

OUTPUT SHAFT

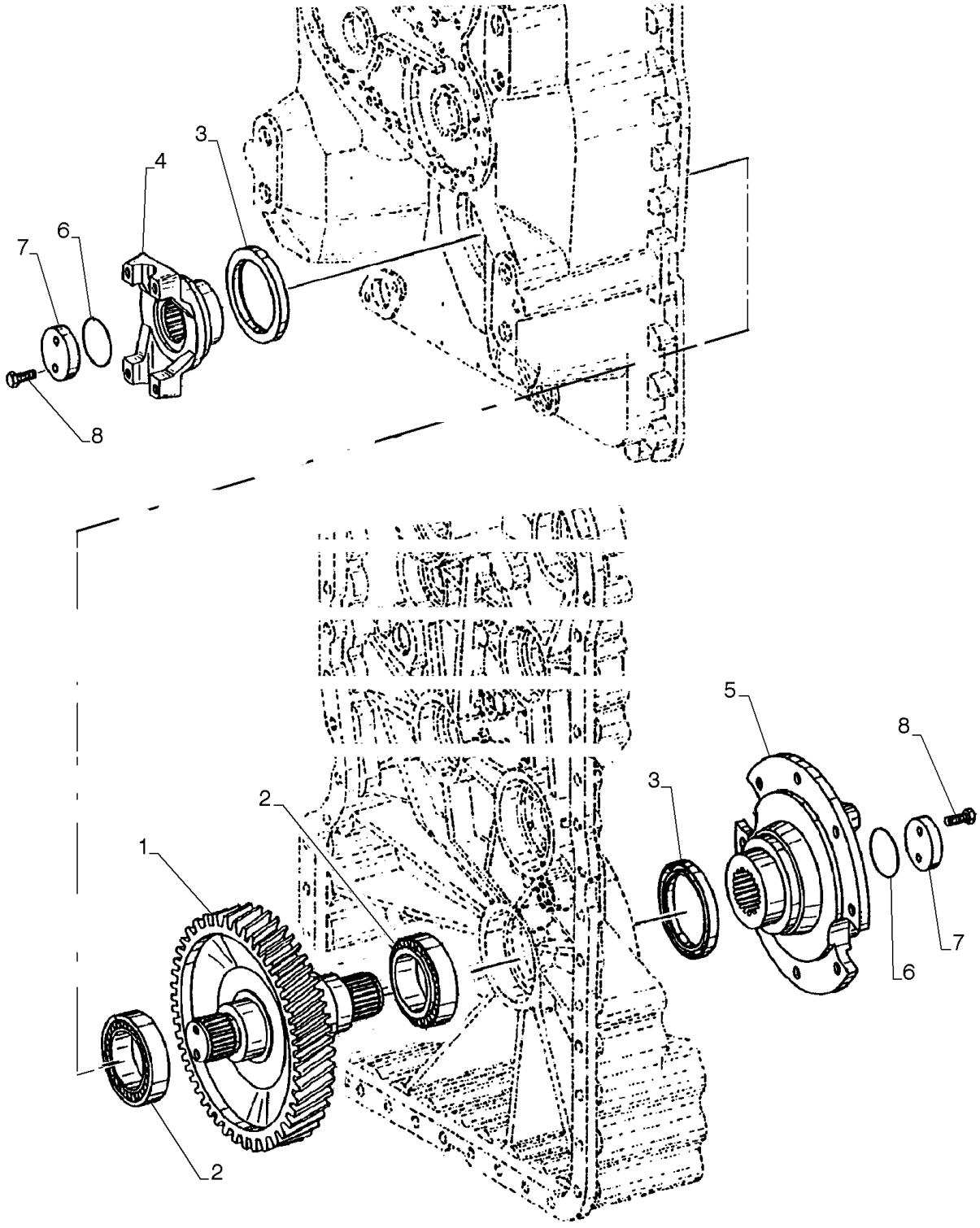

OUTPUT SHAFT

REF	FN	PART NUMBER	YR/SN	QTY	DESCRIPTION
1		87712664		1	EIXO
2		84395185		2	ROLAMENTO DE ROLETES
3		8603223		2	VEDAÇÃO
4		8603648		1	GARFO
5		8603651		1	GARFO
6		8603219		2	O-RING 38mm ID x 4mm Width
7		8603220		2	ARRUELA PLANA
8		8603325		4	PARAFUSO Hex, M8 x 25mm

21.162.AB		p1	1/2014

REVERSE SHAFT, TRANSMISSION

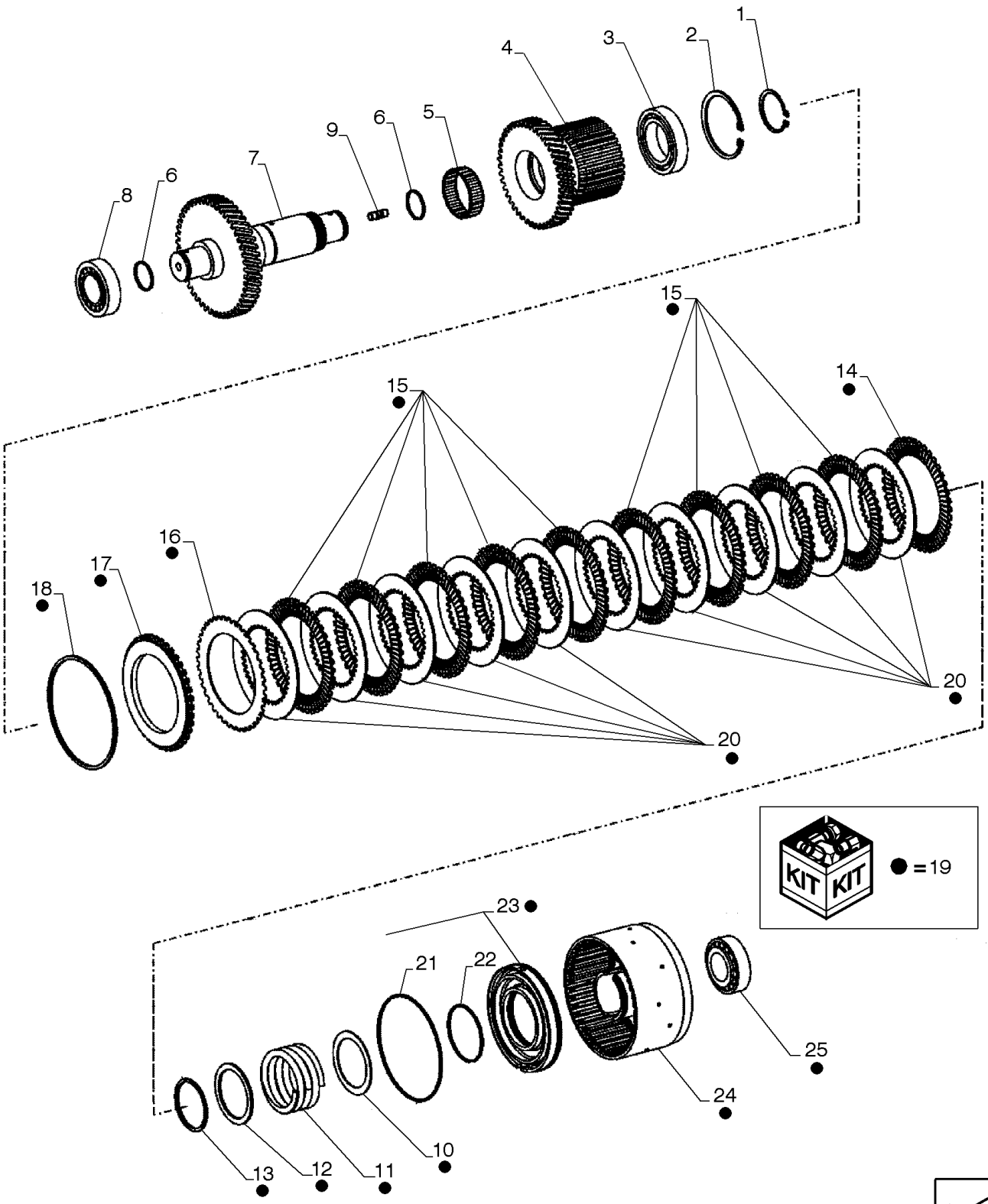

REVERSE SHAFT, TRANSMISSION

REF	FN	PART NUMBER	YR/SN	QTY	DESCRIPTION
1		8603452		1	ANEL ELÁSTICO
2		370013		1	ANEL DE PRESSÃO M90, Int
3		8604716		1	ROLAMENTO ESFÉRICO
4		8603449		1	ENGRENAGEM INTERMEDIÁRIA
5		8603450		1	CAIXA ROLAMENTO AGULHAS
6		8603436		2	ANEL DE PISTÃO
7		84395237		1	EIXO
8		84395186		1	ROLAMENTO DE ROLETES
9		8603407		1	PRISIONEIRO
10		8603453		1	ARRUELA PLANA
11		8603454		1	MOLA
12		84141982		1	CALÇO DE AFINAÇÃO
13		84141985		1	ANEL
14		8603411		1	DISCO DA EMBREAGEM CLUTCH DISK
15		8603412		9	DISCO DA EMBREAGEM CLUTCH DISK
16		8603411		1	DISCO DA EMBREAGEM CLUTCH DISK
17		84395182		1	CALÇO DE AFINAÇÃO
18		8603415		1	CALÇO DE AFINAÇÃO 2.1mm
18		8603416		1	CALÇO DE AFINAÇÃO 2.25mm
18		8603417		1	CALÇO DE AFINAÇÃO 2.4mm
18		8603418		1	CALÇO DE AFINAÇÃO 2.55mm
18		8603419		1	CALÇO DE AFINAÇÃO 2.7mm
18		8603420		1	CALÇO DE AFINAÇÃO 2.85mm
18		8603421		1	CALÇO DE AFINAÇÃO 3.0mm
18		8603422		1	CALÇO DE AFINAÇÃO 3.15mm
18		8603423		1	ANEL DE PRESSÃO 3.3mm
18		8603424		1	ANEL DE PRESSÃO 3.45mm
18		8603425		1	ANEL DE PRESSÃO 3.6mm
18		8603426		1	CALÇO DE AFINAÇÃO 3.75mm
18		8603427		1	ANEL DE PRESSÃO 3.9mm
18		8603428		1	CALÇO DE AFINAÇÃO 4.05mm
18		8603429		1	CALÇO DE AFINAÇÃO 4.2mm
19		87742373		1	ENGATE
20		8603413		10	DISCO DA EMBREAGEM CLUTCH DISK
21		8603410		1	O-RING 144.4mm ID x 3.1mm Width
22		8603409		1	O-RING
23		8603408		1	ÊMBOLO
24		84141988		1	ENGATE
25		84395186		1	ROLAMENTO DE ROLETES

TORQUE CONVERTER

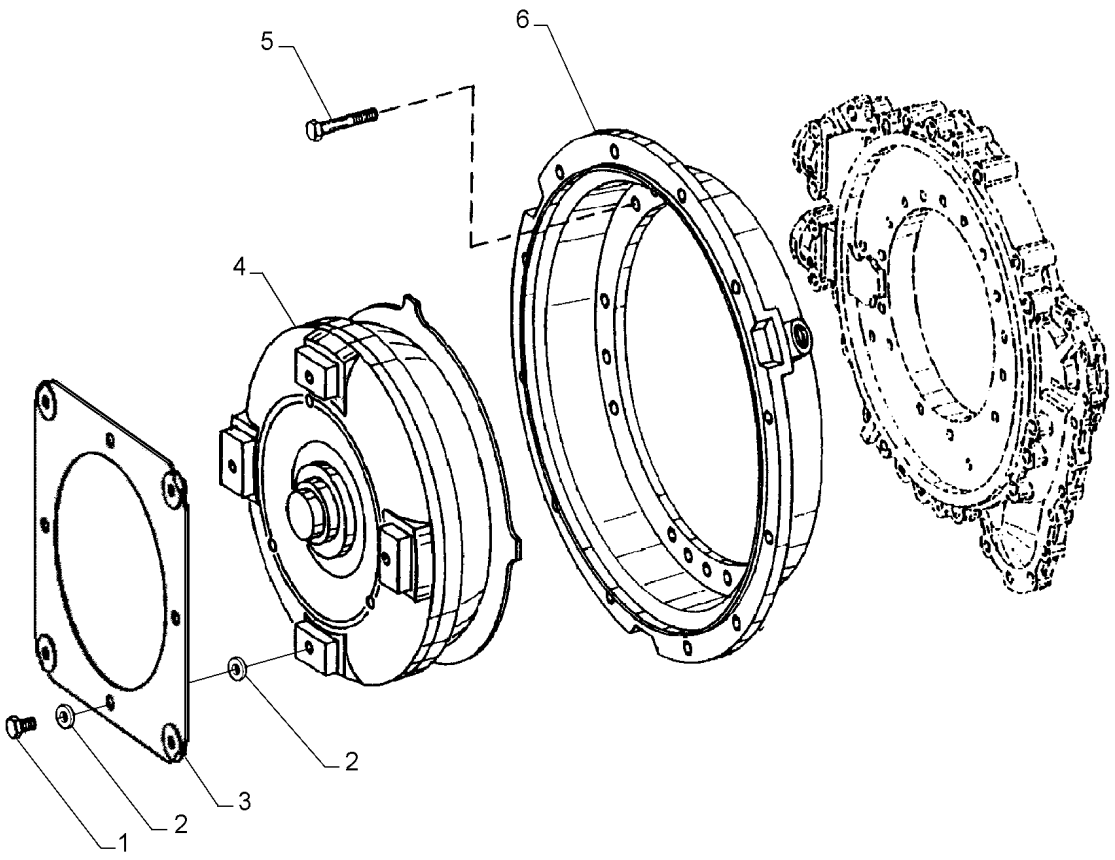

TORQUE CONVERTER

REF	FN	PART NUMBER	YR/SN	QTY	DESCRIPTION
1		47535110		4	PARAFUSO
2		76081003		8	ARRUELA PLANA
3		47535113		1	DIAFRAGMA
4		47535137		1	CONVERSOR DE TORQUES
5		47535105		18	PARAFUSO
6		8603292		1	ALOJAMENTO DA CAMPAINHA

SECTION INDEX

FOUR WHEEL DRIVE SYSTEM

23.314.AG DRIVE SHAFT

23.314.AG		p1	1/2014

DRIVE SHAFT

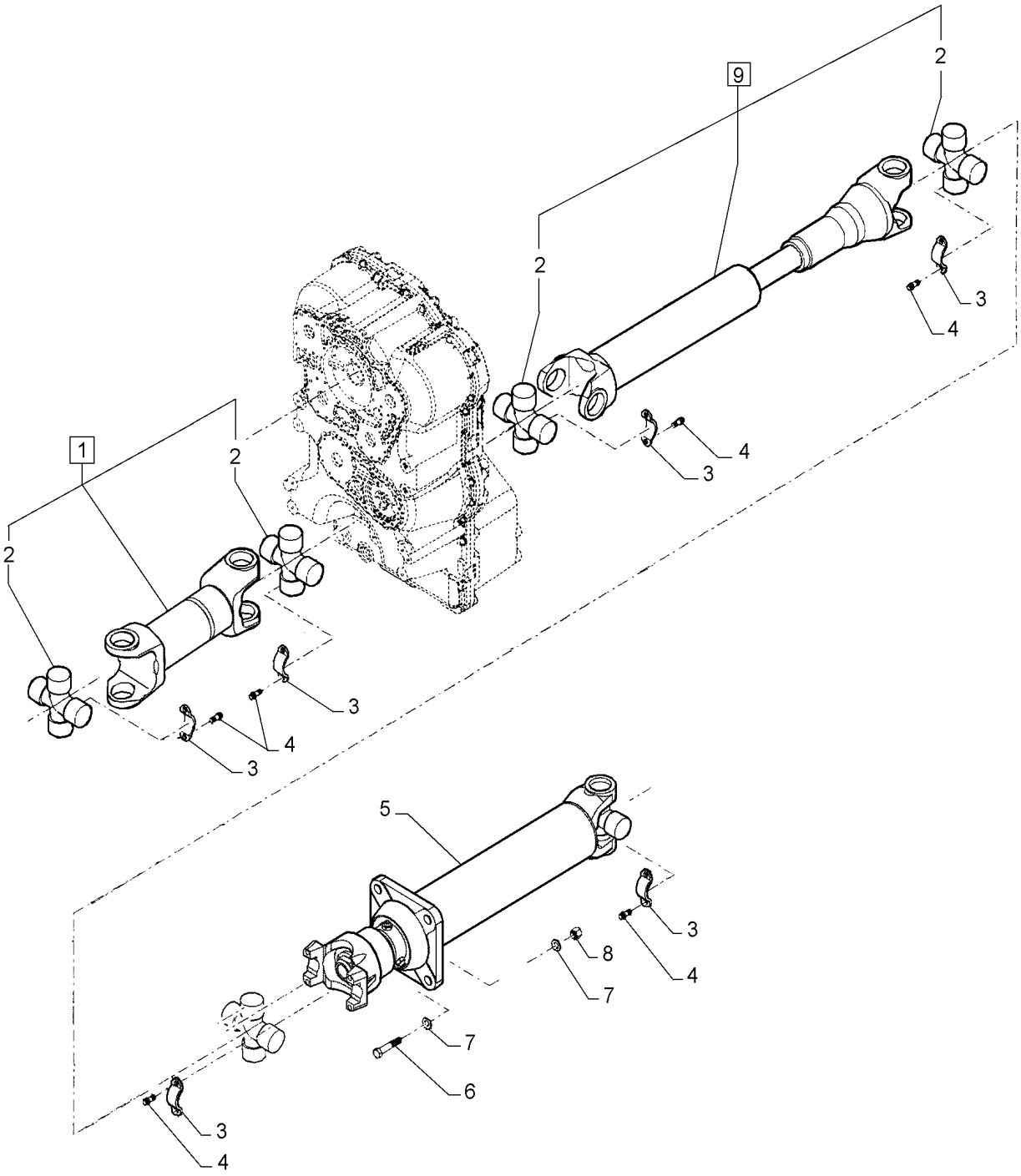

DRIVE SHAFT

REF	FN	PART NUMBER	YR/SN	QTY	DESCRIPTION
1		84597940		1	JUNTA UNIVERSAL Incl 2
2		8604433		5	CONJUNTO DO ROLAMENTO
3		L116943		10	CORREIA DE FIXAÇÃO
4		19-6247		20	PARAFUSO 3/8" - 24 x 0.75", Grade 8
5		47521822		1	EIXO COMANDO
6		827-12045		4	PARAFUSO Hex, M12 x 1.75 x 45mm, Cl 10.9
7		896-11012		8	ARRUELA PLANA M13.5 x 24.5 x 3, HT
8		832-10412		4	PORCA M12 x 1.75, Cl 8
9		47521670		1	EIXO COMANDO Incl 2

SECTION INDEX

FRONT AXLE SYSTEM

25.100.AA	01	FRONT AXLE, 4WD
25.100.AA	02	FRONT AXLE, 4WD
25.100.AD		HALF-BOX, FRONT AXLE
25.102.AC		AXLE, FRONT - DIFFERENTIAL CARRIER
25.102.AD		FRONT AXLE, DIFFERENTIAL LOCK
25.108.AB		FRONT AXLE, PLANETARY HUB

25.100.AA	01	p1	1/2014

FRONT AXLE, 4WD

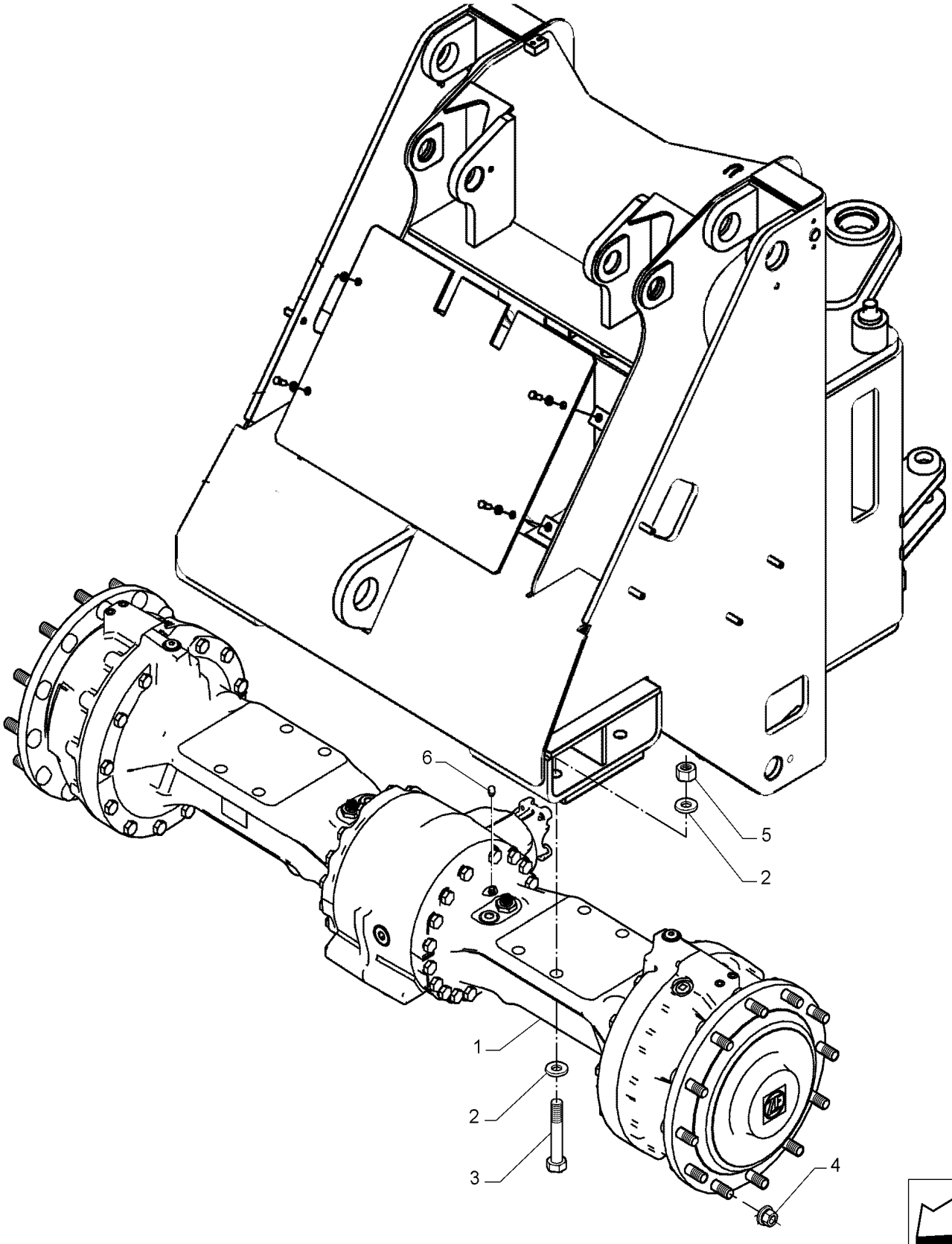

FRONT AXLE, 4WD

REF	FN	PART NUMBER	YR/SN	QTY	DESCRIPTION
1		84598536		1	EIXO DIANTEIRO
2		896-11024		16	ARRUELA PLANA M24 x 44.5 x 5, HT
3		827-24130		8	PARAFUSO Hex, M24 x 3 x 130mm, Cl 10.9
4		748961		24	PORCA DE RODA
5		829-1424		8	PORCA M24, Cl 10
6		47566244		2	RESPIRO

25.100.AA	02	p1	1/2014

FRONT AXLE, 4WD

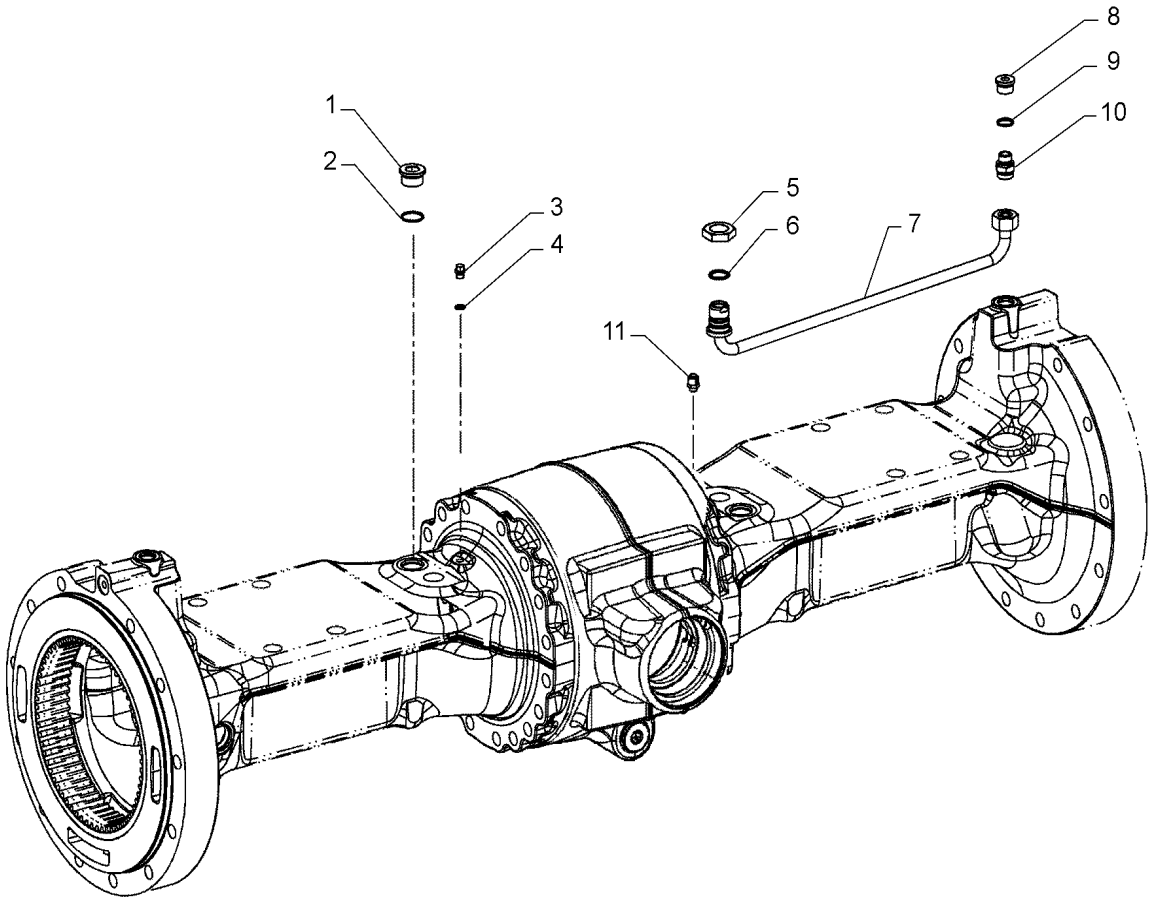

FRONT AXLE, 4WD

REF	FN	PART NUMBER	YR/SN	QTY	DESCRIPTION
1		84352088		2	BUJÃO SOQUETE SEXTAVADO
2		79096828		2	O-RING
3		100113A1		2	BUJÃO
4		A52231		2	ANEL VEDADOR
5		8603619		2	PORCA DE TUBAGEM
6		79107839		2	JUNTA
7		87743749		2	TUBO DE FREIO
8		84329402		2	BUJÃO
9		100080A1		2	O-RING 19mm ID x 2mm Width
10		87743748		2	LUVA
11		47566244		2	RESPIRO

HALF-BOX, FRONT AXLE

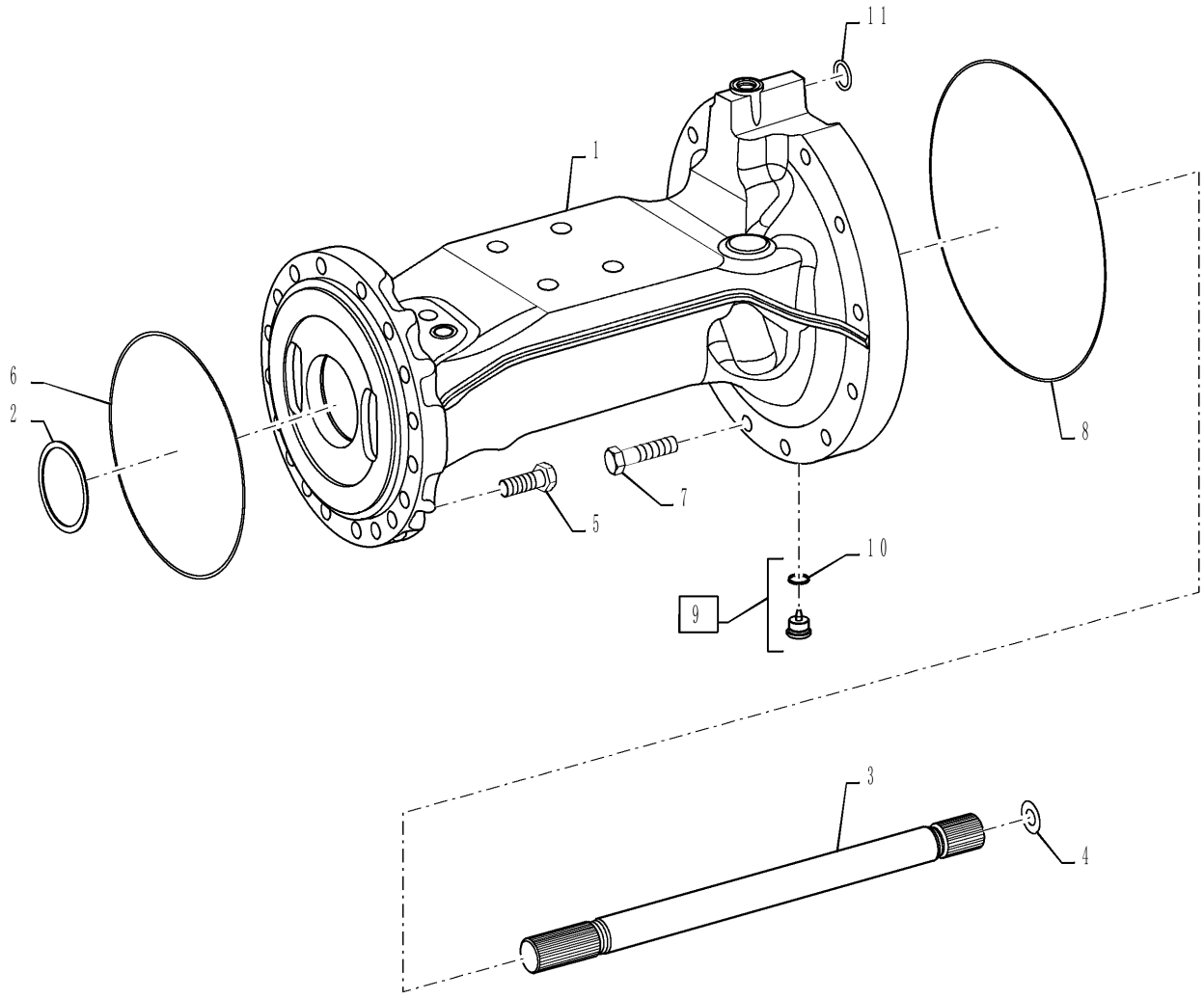

HALF-BOX, FRONT AXLE

REF	FN	PART NUMBER	YR/SN	QTY	DESCRIPTION
1		84395757		1	ALOJAMENTO DO EIXO
2		87742964		UAR	CALÇO DE AFINAÇÃO 0.8mm
2		87742965		UAR	CALÇO DE AFINAÇÃO 0.9mm
2		87743201		UAR	CALÇO DE AFINAÇÃO 1.0mm
2		87743202		UAR	CALÇO DE AFINAÇÃO 1.1mm
2		87743203		UAR	CALÇO DE AFINAÇÃO 1.2mm
2		84150625		UAR	CALÇO DE AFINAÇÃO 0.6MM
2		84150626		UAR	CALÇO DE AFINAÇÃO 0.65MM
2		84150627		UAR	CALÇO DE AFINAÇÃO 0.7MM
2		84150628		UAR	CALÇO DE AFINAÇÃO 0.75MM
2		84150629		UAR	CALÇO DE AFINAÇÃO 0.85MM
2		84150630		UAR	CALÇO DE AFINAÇÃO 0.95MM
2		84150632		UAR	CALÇO DE AFINAÇÃO 1.05MM
2		84150633		UAR	CALÇO DE AFINAÇÃO 1.15MM
2		84496962		UAR	CALÇO DE AFINAÇÃO 1.15MM
3		87743204		1	EIXO Stub
4		8603730		UAR	CALÇO DE AFINAÇÃO 0.2mm Thk
4		8603669		UAR	CALÇO DE AFINAÇÃO 0.4mm Thk
4		8603731		UAR	CALÇO DE AFINAÇÃO 1.0mm Thk
4		8603732		UAR	CALÇO DE AFINAÇÃO 1.5mm Thk
5		71448875		18	PARAFUSO
6		87743205		1	O-RING
7		514-1107		12	PARAFUSO Hex, M18 x 1.5 x 85mm, Cl 10.9
8		8603674		1	O-RING 362mm ID x 2.5mm Width
9		84352083		1	BUJÃO
10		8603208		1	O-RING 21mm ID x 2mm Width
11		87746031		1	O-RING

25.102.AC		p1	1/2014

AXLE, FRONT - DIFFERENTIAL CARRIER

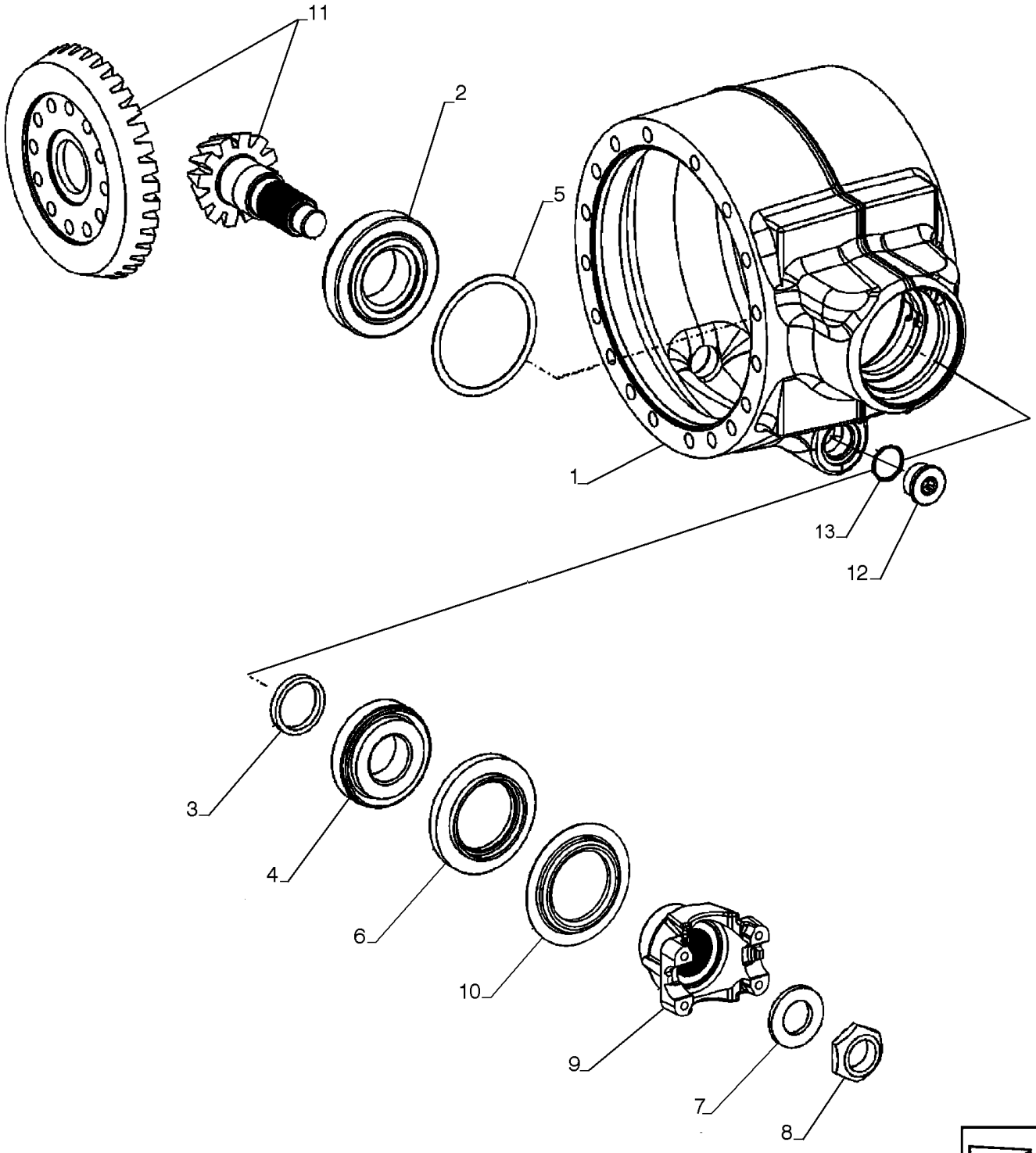

AXLE, FRONT - DIFFERENTIAL CARRIER

REF	FN	PART NUMBER	YR/SN	QTY	DESCRIPTION
1		84525576		1	ALOJAMENTO DO EIXO Axle
2		8603257		1	ROLAMENTO DE ROLETES
3		8603239		AR	ESPAÇADOR 8.8 mm
3		8603789		AR	ESPAÇADOR 8.7 mm
3		8603794		AR	ESPAÇADOR 8.6 mm
3		8603793		AR	ESPAÇADOR 8.5 mm
3		8603792		AR	ESPAÇADOR 8.4 mm
3		8603791		AR	ESPAÇADOR 8.3 mm
3		8603240		AR	ESPAÇADOR 8.9 mm
3		8603241		AR	ESPAÇADOR 9.1 mm
3		8603242		AR	CALÇO DE AFINAÇÃO 9.2 mm
3		8603243		AR	ESPAÇADOR 9.3 mm
3		8603244		AR	ESPAÇADOR 9.4 mm
4		8603258		1	ROLAMENTO DE ROLETES
5		8603259		AR	CALÇO DE AFINAÇÃO 0.7mm Thk
5		8603260		AR	CALÇO DE AFINAÇÃO 0.8mm Thk
5		8603261		AR	CALÇO DE AFINAÇÃO 0.9mm Thk
5		8603262		AR	CALÇO DE AFINAÇÃO 1.0mm Thk
5		8603291		AR	CALÇO DE AFINAÇÃO 1.2mm Thk
5		8603290		AR	CALÇO DE AFINAÇÃO 1.3mm Thk
5		8603289		AR	CALÇO DE AFINAÇÃO 1.4mm Thk
5		8603288		AR	CALÇO DE AFINAÇÃO 1.5mm Thk
5		8603287		AR	CALÇO DE AFINAÇÃO 1.6mm Thk
5		8603286		AR	CALÇO DE AFINAÇÃO 1.7mm Thk
5		8603285		AR	CALÇO DE AFINAÇÃO 1.8mm Thk
5		8603284		AR	CALÇO DE AFINAÇÃO 1.9mm Thk
5		8603283		AR	CALÇO DE AFINAÇÃO 2.0mm Thk
5		8603264		AR	CALÇO DE AFINAÇÃO 1.1mm Thk
6		8603247		1	VEDAÇÃO
7		8603248		1	ARRUELA PLANA
8		8605616		1	PORCA
9		87430409		1	FLANGE
10		87742958		1	PROTETOR Sheet
11		47535203		1	COROA CÔNICA Set
12		84262309		2	BUJÃO Screw M36 x 1.5, Incl. Ref. 12A
13		8605636		1	O-RING 33mm ID x 2.2mm Width

25.102.AD		p1	1/2014

FRONT AXLE, DIFFERENTIAL LOCK

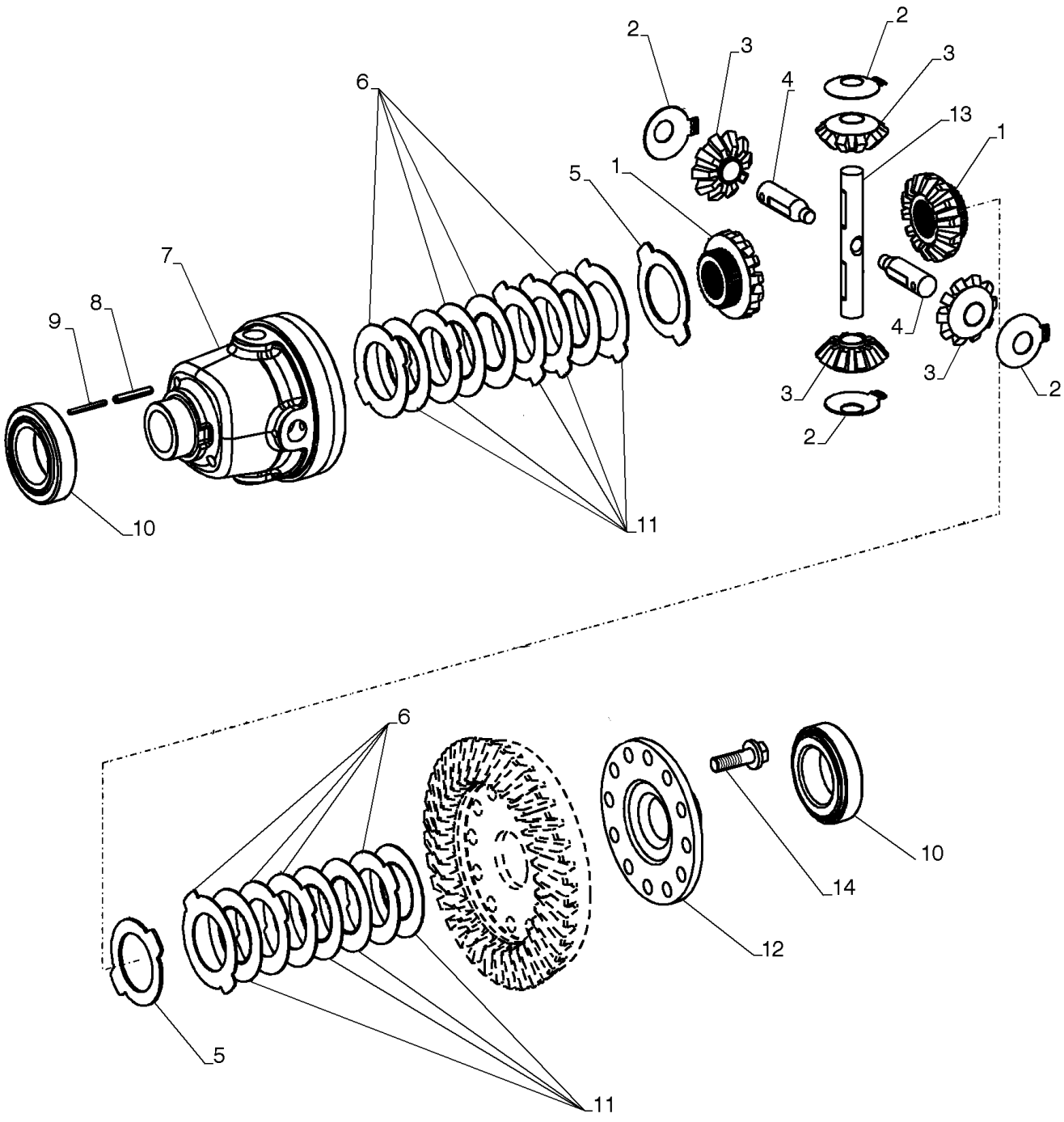

FRONT AXLE, DIFFERENTIAL LOCK

REF	FN	PART NUMBER	YR/SN	QTY	DESCRIPTION
1		84496911		2	ENGRENAGEM
2		84496904		4	ARRUELA PLANA
3		84496902		4	ENGRENAGEM
4		84496906		2	EIXO
5		87742943		2	ANEL DE ENCOSTO CLUTCH DISK
6		87742939		2	DISCO DA EMBREAGEM CLUTCH DISK
6		87742940		3	DISCO DA EMBREAGEM CLUTCH DISK
6		87742941		4	DISCO DA EMBREAGEM CLUTCH DISK
7		84496901		1	ALOJAMENTO
8		87742960		2	PINO
9		84475471		2	PINO ELÁSTICO
10		8603222		2	ROLAMENTO DE ROLETES
11		87742942		8	DISCO DA EMBREAGEM CLUTCH DISK
12		87742961		1	COBERTURA
13		84496905		1	EIXO
14		184716A1		12	PARAFUSO

25.108.AB		p1	1/2014

FRONT AXLE, PLANETARY HUB

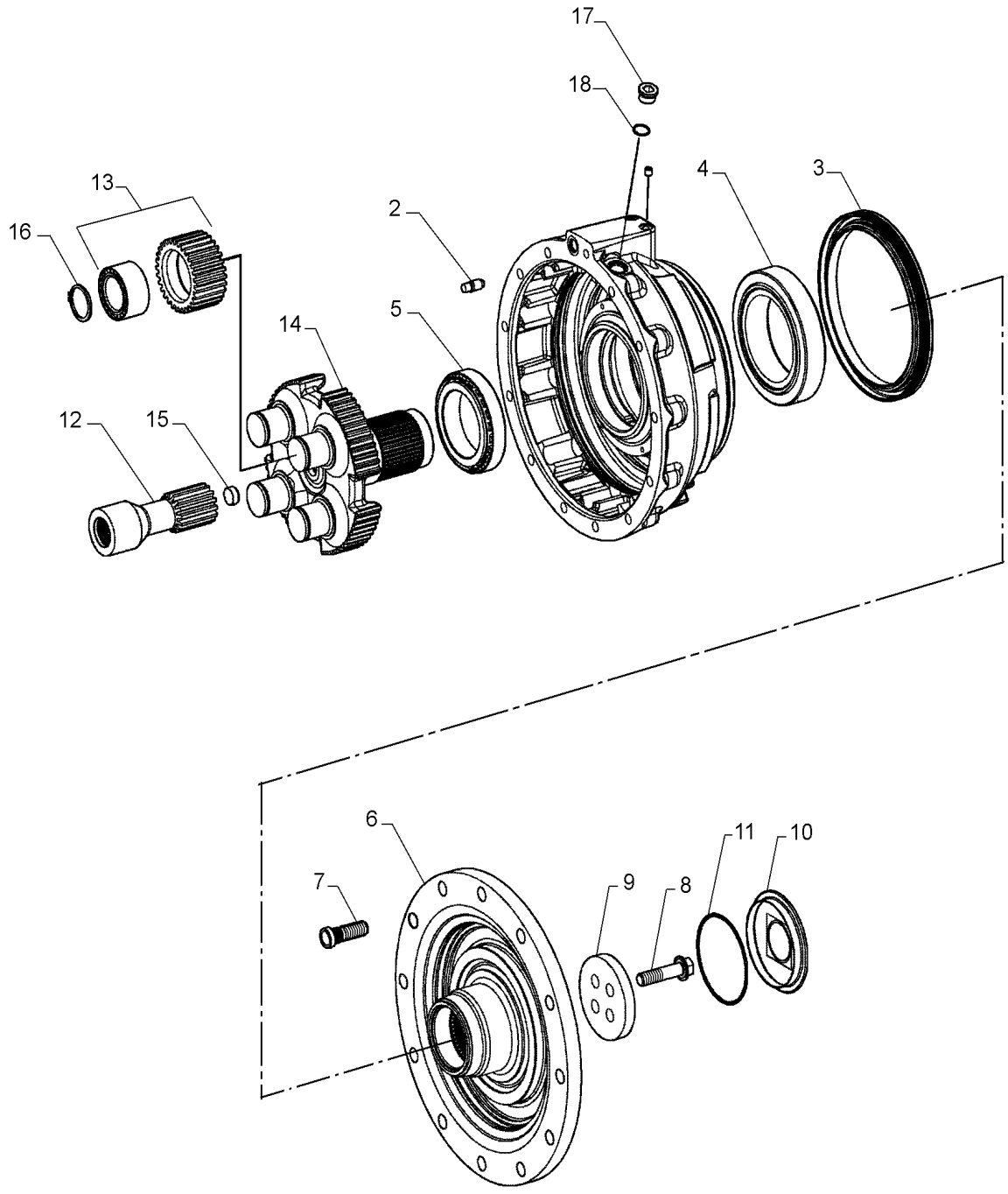

FRONT AXLE, PLANETARY HUB

REF	FN	PART NUMBER	YR/SN	QTY	DESCRIPTION
1		84496956		1	ALOJAMENTO
2		76088742		2	VÁLVULA
3		84150634		1	VEDAÇÃO
4		84329409		1	ROLAMENTO ROLETE CÔNICO
5		87743209		1	ROLAMENTO ROLETE CÔNICO
6		84496957		1	PARAFUSO
7		47535237		1	PRISIONEIRO
8		84329412		4	PARAFUSO DE FIXAÇÃO
9		87743211		1	COBERTURA
10		8603567		1	COBERTURA
11		8603527		1	O-RING
12		84395432		1	ENGRENAGEM SOLAR
13		84497842		1	ENGRENAGEM
14		84497844		1	SUPORTE
15		47535286		1	PARAFUSO Stop, Hex
16		87358698		4	ANEL DE PRESSÃO
17		84329418		1	BUJÃO SOQUETE SEXTAVADO
18		8603208		1	O-RING 21mm ID x 2mm Width

SECTION INDEX

REAR AXLE SYSTEM

27.100.AB		HALF-BOX, REAR AXLE
27.100.AK		REAR AXLE
27.100.AT	01	REAR AXLE, SUSPENSION
27.100.AT	02	REAR AXLE, SUSPENSION - FERTILIZER
27.106.AA		REAR AXLE, DIFFERENTIAL CARRIER
27.106.AB		REAR AXLE, DIFFERENTIAL LOCK
27.124.AB		REAR AXLE, PLANETARY HUB

27.100.AB		p1	1/2014

HALF-BOX, REAR AXLE

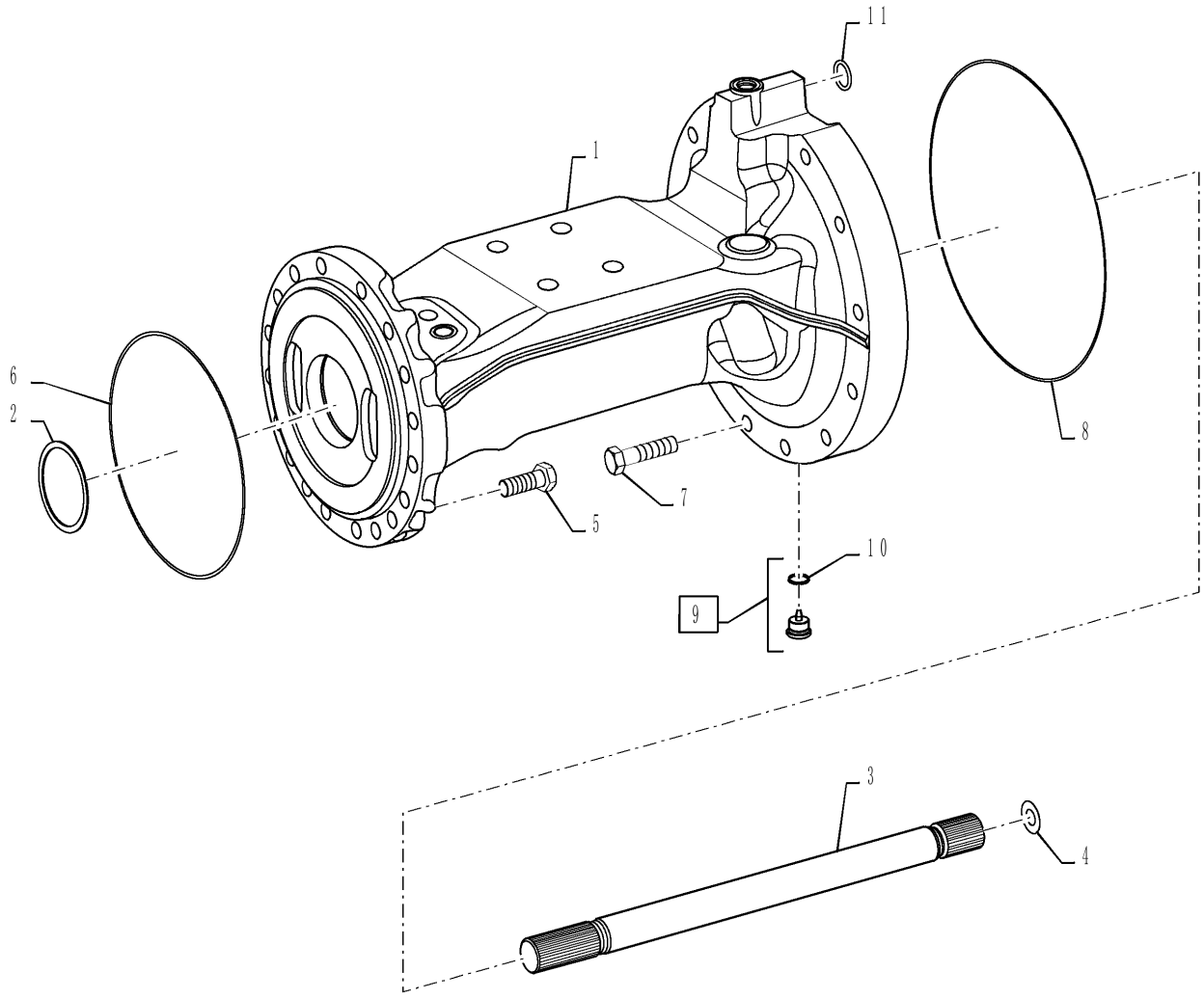

HALF-BOX, REAR AXLE

REF	FN	PART NUMBER	YR/SN	QTY	DESCRIPTION
1		84395757		1	ALOJAMENTO DO EIXO
2		87742964		UAR	CALÇO DE AFINAÇÃO 0.8mm
2		87742965		UAR	CALÇO DE AFINAÇÃO 0.9mm
2		87743201		UAR	CALÇO DE AFINAÇÃO 1.0mm
2		87743202		UAR	CALÇO DE AFINAÇÃO 1.1mm
2		87743203		UAR	CALÇO DE AFINAÇÃO 1.2mm
2		84150625		UAR	CALÇO DE AFINAÇÃO 0.6MM
2		84150626		UAR	CALÇO DE AFINAÇÃO 0.65MM
2		84150627		UAR	CALÇO DE AFINAÇÃO 0.7MM
2		84150628		UAR	CALÇO DE AFINAÇÃO 0.75MM
2		84150629		UAR	CALÇO DE AFINAÇÃO 0.85MM
2		84150630		UAR	CALÇO DE AFINAÇÃO 0.95MM
2		84150632		UAR	CALÇO DE AFINAÇÃO 1.05MM
2		84150633		UAR	CALÇO DE AFINAÇÃO 1.15MM
2		84496962		UAR	CALÇO DE AFINAÇÃO 1.15MM
3		87743204		1	EIXO Stub
4		8603730		UAR	CALÇO DE AFINAÇÃO 0.2mm Thk
4		8603669		UAR	CALÇO DE AFINAÇÃO 0.4mm Thk
4		8603731		UAR	CALÇO DE AFINAÇÃO 1.0mm Thk
4		8603732		UAR	CALÇO DE AFINAÇÃO 1.5mm Thk
5		71448875		18	PARAFUSO
6		87743205		1	O-RING
7		514-1107		12	PARAFUSO Hex, M18 x 1.5 x 85mm, Cl 10.9
8		8603674		1	O-RING 362mm ID x 2.5mm Width
9		84352083		1	BUJÃO
10		8603208		1	O-RING 21mm ID x 2mm Width
11		87746031		1	O-RING

REAR AXLE

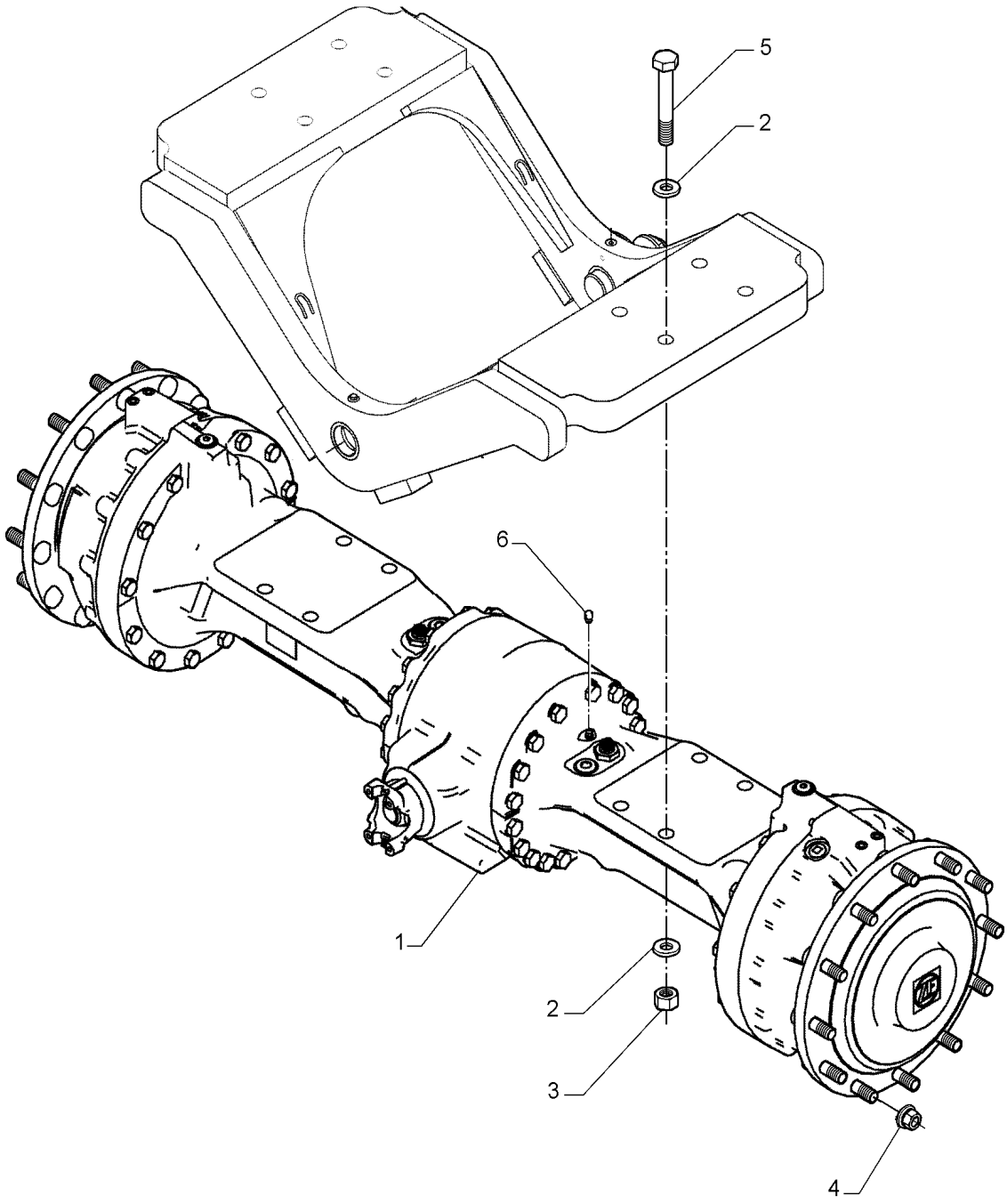

REAR AXLE

REF	FN	PART NUMBER	YR/SN	QTY	DESCRIPTION
1		84598537		1	EIXO TRASEIRO
2		896-11024		16	ARRUELA PLANA M24 x 44.5 x 5, HT
3		829-1424		8	PORCA M24, Cl 10
4		748961		24	PORCA DE RODA
5		827-24160		8	PARAFUSO Hex, M24 x 3 x 160mm, Cl 10.9
6		47566244		2	RESPIRO

27.100.AT	01	p1	1/2014

REAR AXLE, SUSPENSION

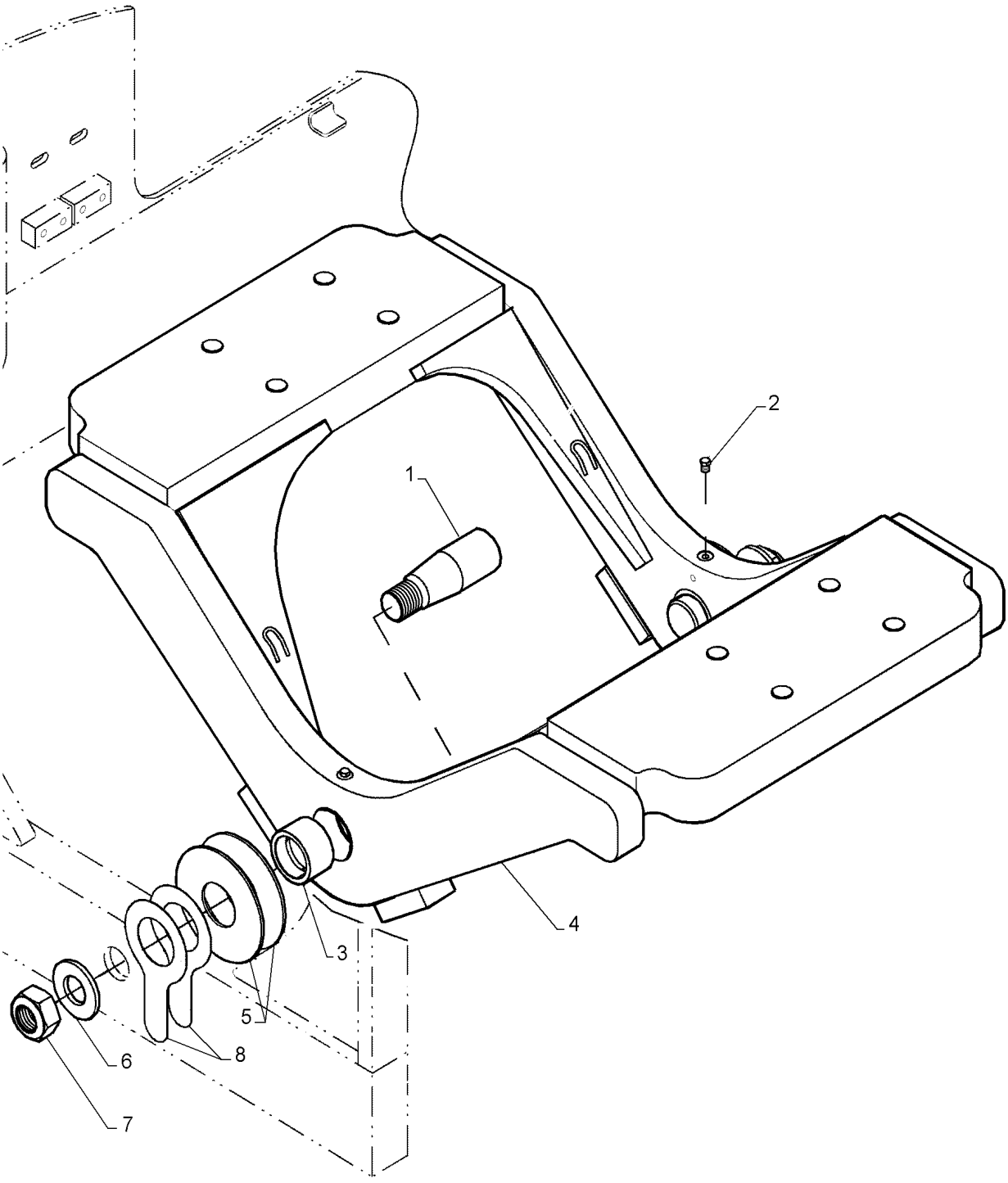

REAR AXLE, SUSPENSION

REF	FN	PART NUMBER	YR/SN	QTY	DESCRIPTION
1		84587236		2	PINO
2		70919134		2	BUJÃO
3		47581528		2	BUCHA
4		84588903		1	TRUNNION
5		369712A1		4	ARRUELA PLANA
6		L47224		2	WASHER
7		131-43		2	CONTRA PORCA 1 1/2"-12
8		84171195		4	CALÇO DE AFINAÇÃO

27.100.AT	02	p1	1/2014

REAR AXLE, SUSPENSION - FERTILIZER

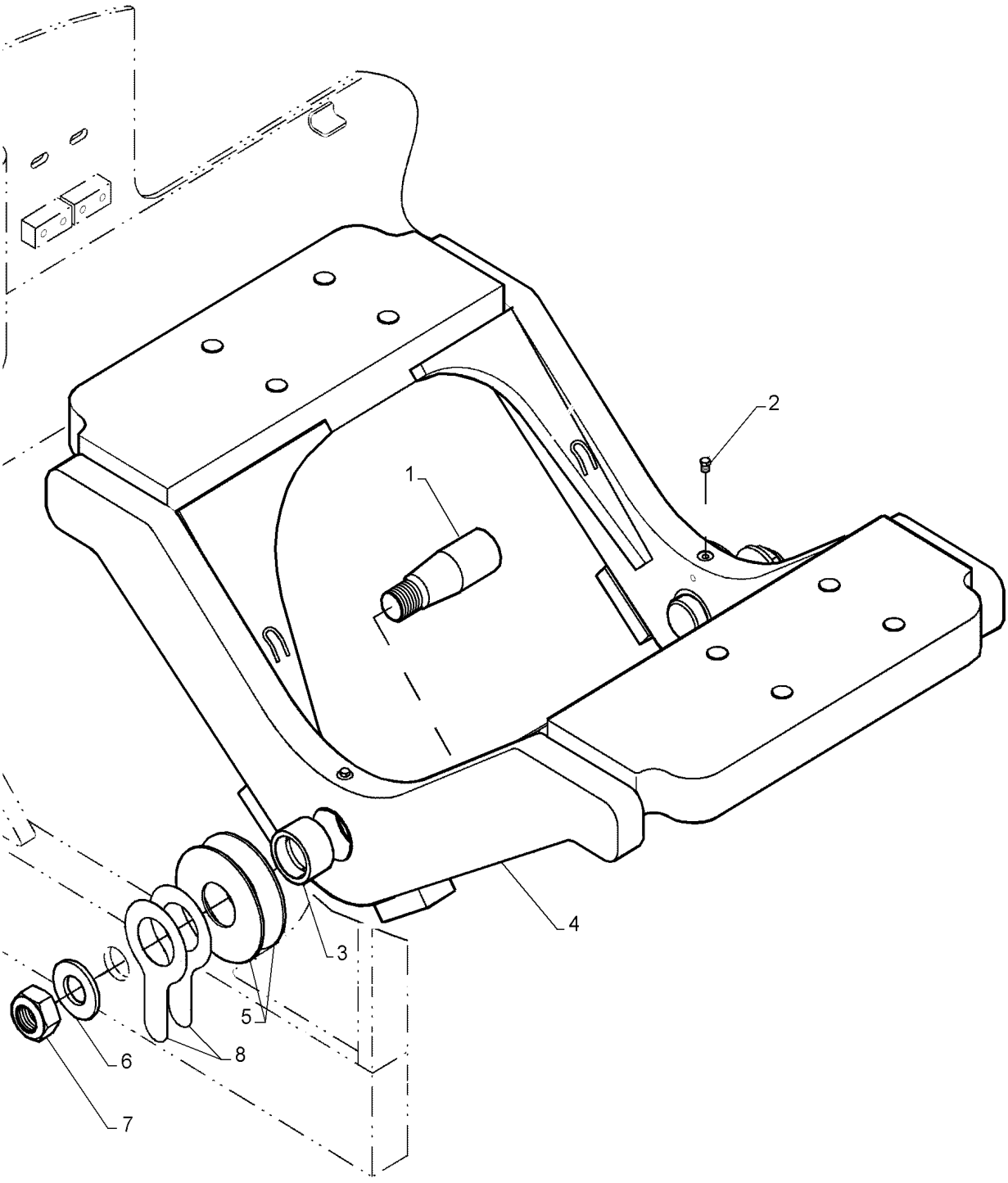

REAR AXLE, SUSPENSION - FERTILIZER

REF	FN	PART NUMBER	YR/SN	QTY	DESCRIPTION
1		84587236		2	PINO
2		70919134		2	BUJÃO
3		47581528		2	BUCHA
4		84588904		1	TRUNNION
5		369712A1		4	ARRUELA PLANA
6		L47224		2	WASHER
7		131-43		2	CONTRA PORCA 1 1/2"-12
8		84171195		4	CALÇO DE AFINAÇÃO

27.106.AA		p1	1/2014

REAR AXLE, DIFFERENTIAL CARRIER

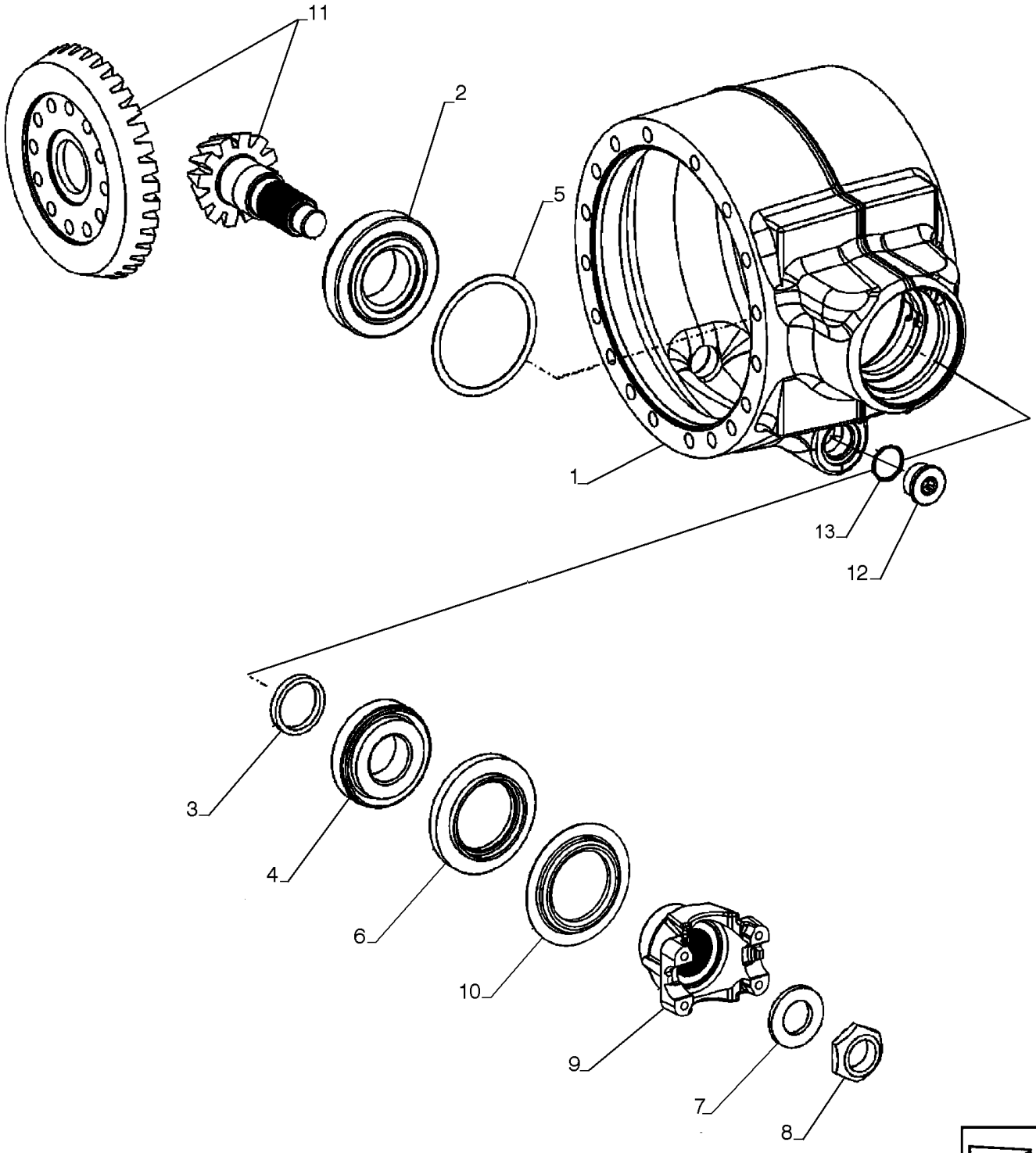

REAR AXLE, DIFFERENTIAL CARRIER

REF	FN	PART NUMBER	YR/SN	QTY	DESCRIPTION
1		84525576		1	ALOJAMENTO DO EIXO Center
2		8603257		1	ROLAMENTO DE ROLETES
3		8603239		AR	ESPAÇADOR 8.8 mm
3		8603789		AR	ESPAÇADOR 8.7 mm
3		8603794		AR	ESPAÇADOR 8.6 mm
3		8603793		AR	ESPAÇADOR 8.5 mm
3		8603792		AR	ESPAÇADOR 8.4 mm
3		8603791		AR	ESPAÇADOR 8.3 mm
3		8603240		AR	ESPAÇADOR 8.9 mm
3		8603241		AR	ESPAÇADOR 9.1 mm
3		8603242		AR	CALÇO DE AFINAÇÃO 9.2 mm
3		8603243		AR	ESPAÇADOR 9.3 mm
3		8603244		AR	ESPAÇADOR 9.4 mm
4		8603258		1	ROLAMENTO DE ROLETES
5		8603259		AR	CALÇO DE AFINAÇÃO 0.7mm Thk
5		8603260		AR	CALÇO DE AFINAÇÃO 0.8mm Thk
5		8603261		AR	CALÇO DE AFINAÇÃO 0.9mm Thk
5		8603262		AR	CALÇO DE AFINAÇÃO 1.0mm Thk
5		8603291		AR	CALÇO DE AFINAÇÃO 1.2mm Thk
5		8603290		AR	CALÇO DE AFINAÇÃO 1.3mm Thk
5		8603289		AR	CALÇO DE AFINAÇÃO 1.4mm Thk
5		8603288		AR	CALÇO DE AFINAÇÃO 1.5mm Thk
5		8603287		AR	CALÇO DE AFINAÇÃO 1.6mm Thk
5		8603286		AR	CALÇO DE AFINAÇÃO 1.7mm Thk
5		8603285		AR	CALÇO DE AFINAÇÃO 1.8mm Thk
5		8603284		AR	CALÇO DE AFINAÇÃO 1.9mm Thk
5		8603283		AR	CALÇO DE AFINAÇÃO 2.0mm Thk
5		8603264		AR	CALÇO DE AFINAÇÃO 1.1mm Thk
6		8603247		1	VEDAÇÃO
7		8603248		1	ARRUELA PLANA
8		8605616		1	PORCA
9		84262309		1	BUJÃO M36 x 1.5, Magnet; Incl. Ref. 10
10		8605636		1	O-RING 33mm ID x 2.2mm Width M33 x 2.2
11		47535314		1	COROA CÔNICA Set
12		84262309		1	BUJÃO Sheet
13		8603266		1	FLANGE End Yoke

27.106.AB		p1	1/2014

REAR AXLE, DIFFERENTIAL LOCK

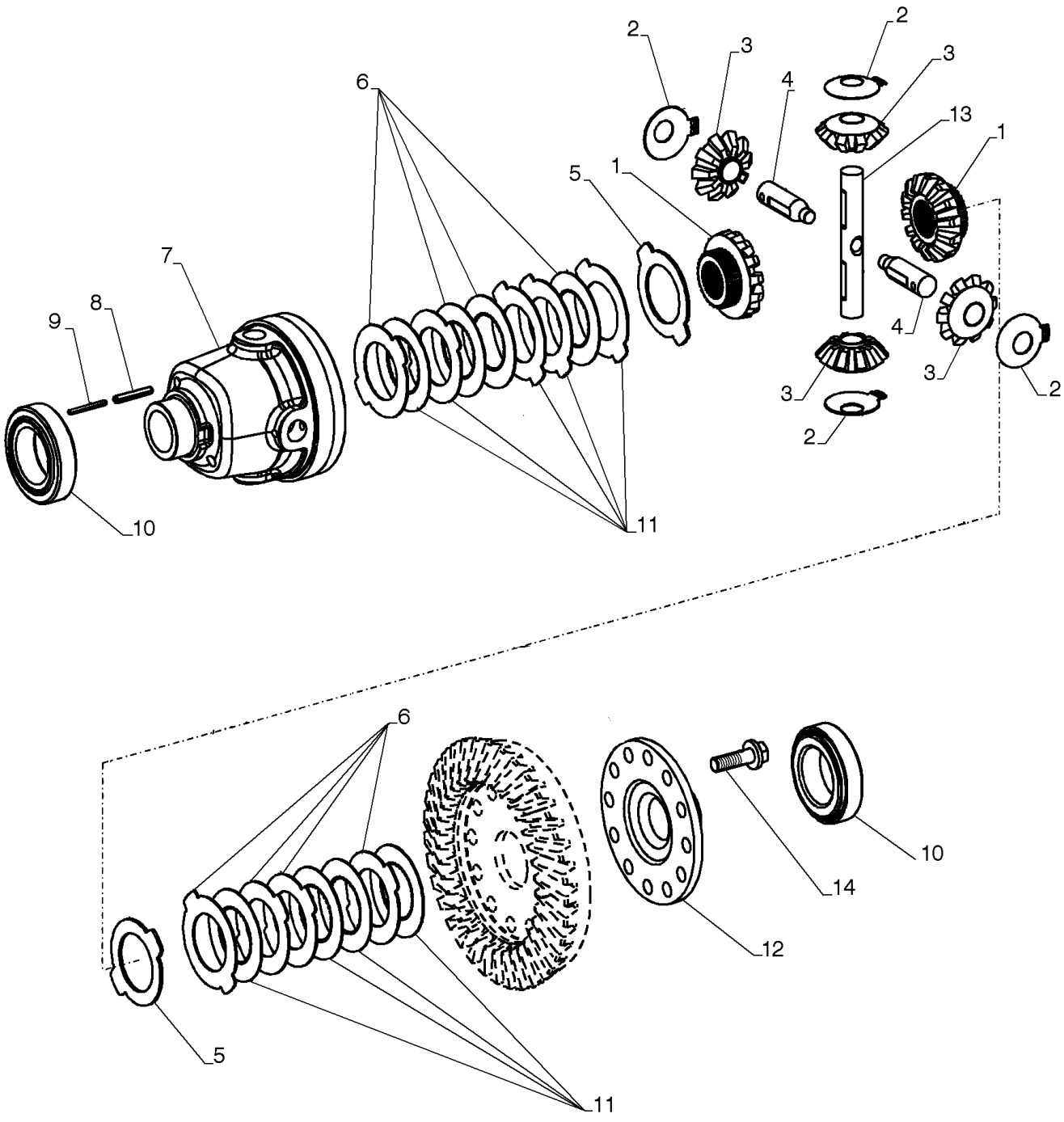

REAR AXLE, DIFFERENTIAL LOCK

REF	FN	PART NUMBER	YR/SN	QTY	DESCRIPTION
1		84496911		2	ENGRENAGEM
2		84496904		4	ARRUELA PLANA
3		84496902		4	ENGRENAGEM
4		84496906		2	EIXO
5		87742943		2	ANEL DE ENCOSTO CLUTCH DISK
6		87742939		2	DISCO DA EMBREAGEM CLUTCH DISK
6		87742940		3	DISCO DA EMBREAGEM CLUTCH DISK
6		87742941		4	DISCO DA EMBREAGEM CLUTCH DISK
7		84496901		1	ALOJAMENTO
8		87742960		2	PINO
9		84475471		2	PINO ELÁSTICO
10		8603222		2	ROLAMENTO DE ROLETES
11		87742942		8	DISCO DA EMBREAGEM CLUTCH DISK
12		87742961		1	COBERTURA
13		84496905		1	EIXO
14		184716A1		12	PARAFUSO

27.124.AB		p1	1/2014

REAR AXLE, PLANETARY HUB

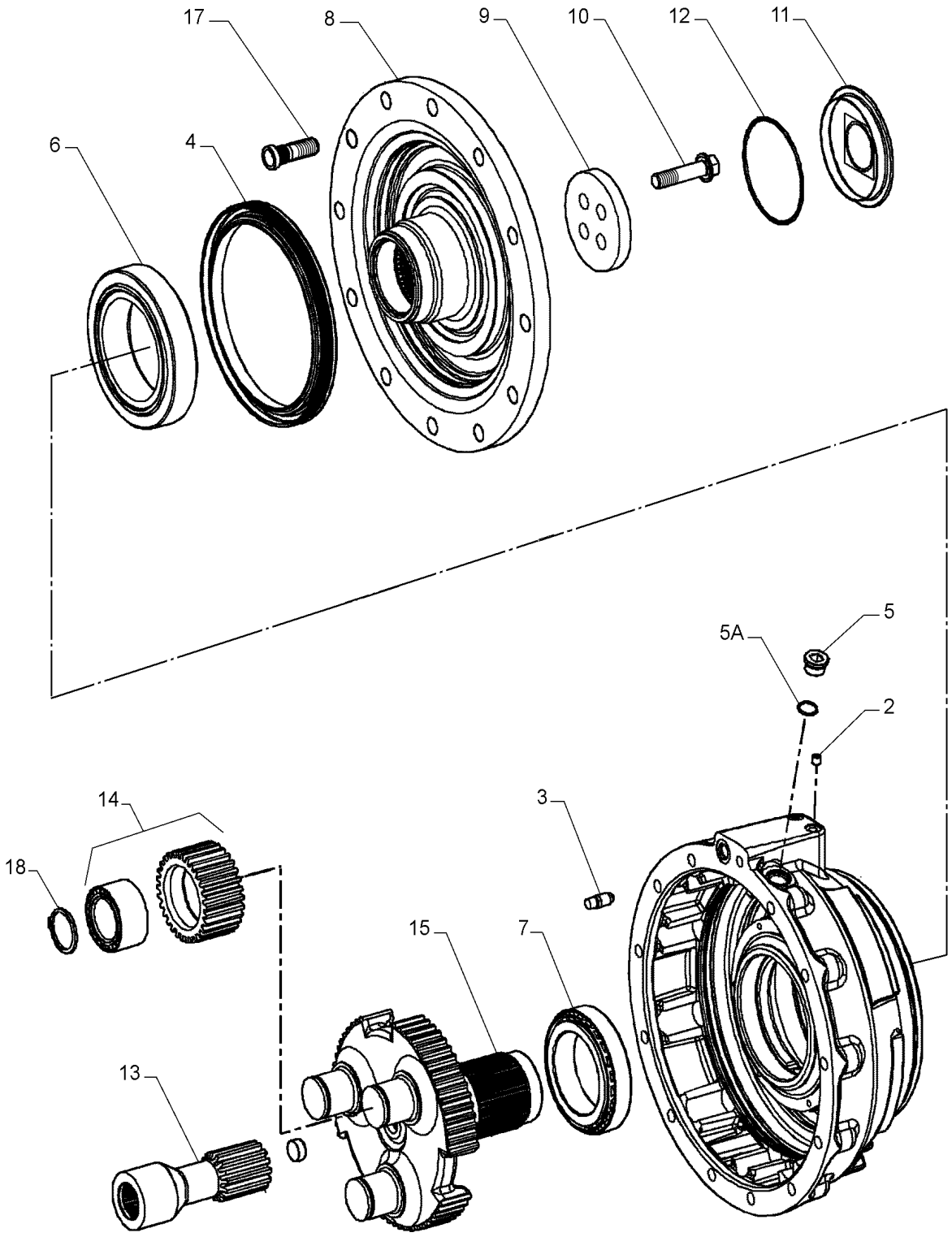

REAR AXLE, PLANETARY HUB

REF	FN	PART NUMBER	YR/SN	QTY	DESCRIPTION
1		84496956		1	ALOJAMENTO
2		8603673		2	BUJÃO
3		76088742		2	VÁLVULA
4		84150634		1	VEDAÇÃO
5		84329418		1	BUJÃO SOQUETE SEXTAVADO
5A		8603208		1	O-RING 21mm ID x 2mm Width
6		84329409		1	ROLAMENTO ROLETE CÔNICO
7		87743209		1	ROLAMENTO ROLETE CÔNICO
8		84496957		1	PARAFUSO
9		87743211		1	COBERTURA
10		84329412		4	PARAFUSO DE FIXAÇÃO
11		9603567		1	SUPORTE
12		8603527		1	O-RING
13		84395432		1	ENGRENAGEM SOLAR
14		84497842		3	ENGRENAGEM
15		84395439		1	EIXO PORTA-SATÉLITE
16		47535286		1	PARAFUSO Stop, Hex
17		47535237		12	PRISIONEIRO
18		87358698		3	ANEL DE PRESSÃO

SECTION INDEX

IMPLEMENT POWER TAKE OFF

31.110.AK PTO

PTO

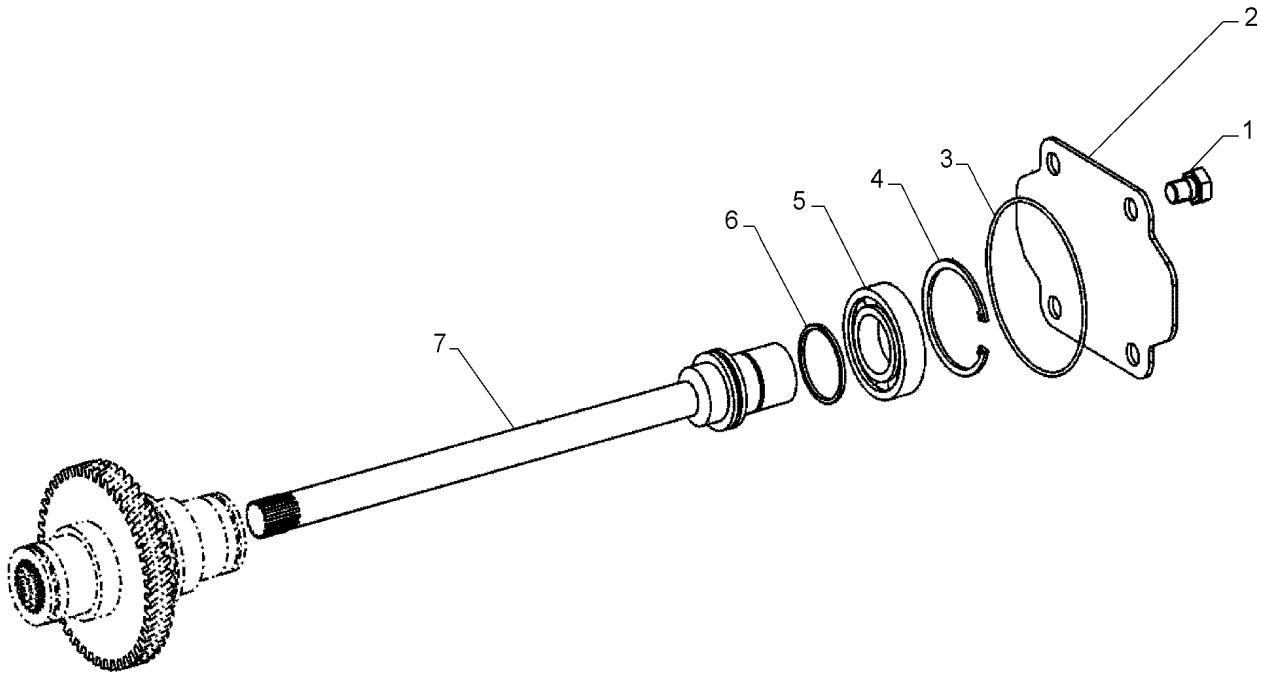

PTO

REF	FN	PART NUMBER	YR/SN	QTY	DESCRIPTION
1		8603294		4	PARAFUSO Hex, M12 x 18mm
2		8603526		1	COBERTURA
3		8603527		1	O-RING
4		8603354		1	ANEL ELÁSTICO
5		8603353		1	ROLAMENTO ESFÉRICO
6		8603352		1	ANEL DE PRESSÃO
7		8603655		1	EIXO

SECTION INDEX

BRAKES & CONTROLS

33.202.AK	01	BRAKE DISC, FRONT AXLE
33.202.AK	02	BRAKE DISC, REAR AXLE
33.202.BE		BRAKE CYLINDER, LINES
33.202.BN	01	BRAKE, PEDAL
33.202.BN	02	BRAKE, PEDAL
33.202.BT		BRAKE CONTROL VALVE, LINES
33.202.CM	01	BRAKE CONTROL VALVE
33.202.CM	02	BRAKE CONTROL VALVE
33.202.CT	01	PUMP, BRAKES
33.202.CT	02	PUMP, BRAKES

33.202.AK	01	p1	1/2014

BRAKE DISC, FRONT AXLE

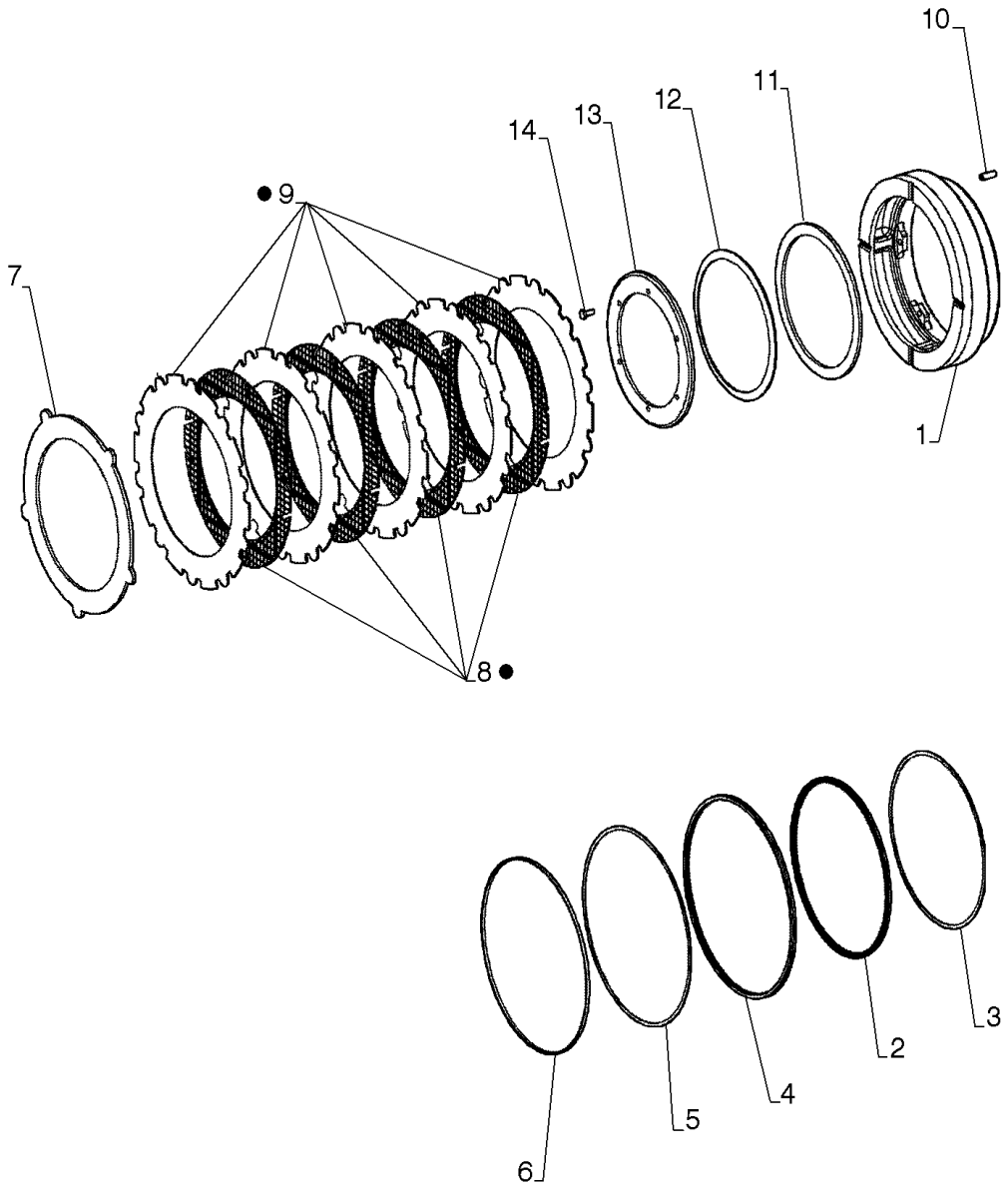

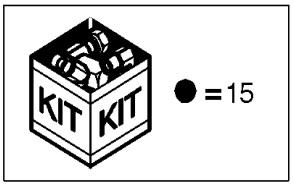

BRAKE DISC, FRONT AXLE

REF	FN	PART NUMBER	YR/SN	QTY	DESCRIPTION
1		84396188		1	PISTÃO
2		8605314		1	VEDAÇÃO Brake Piston
3		8603577		1	ANEL Piston Support
4		8605315		1	VEDAÇÃO Brake Piston
5		8603579		1	ANEL
6		8603580		1	ANEL DE PRESSÃO
7		84150637		1	CALÇO DE AFINAÇÃO
8		{}		4	
9		{}		5	
10		87743218		6	PINO
11		84329424		1	ARRUELA CÔNCAVA
12		84329425		1	CAPA DE MOLA
13		84329427		1	COBERTURA DE PROTEÇÃO
14		84395924		6	PARAFUSO
15		84572904		1	KIT DE SERVIÇO Brake Service Kit, One Kit Per Axle

33.202.AK	02	p1	1/2014

BRAKE DISC, REAR AXLE

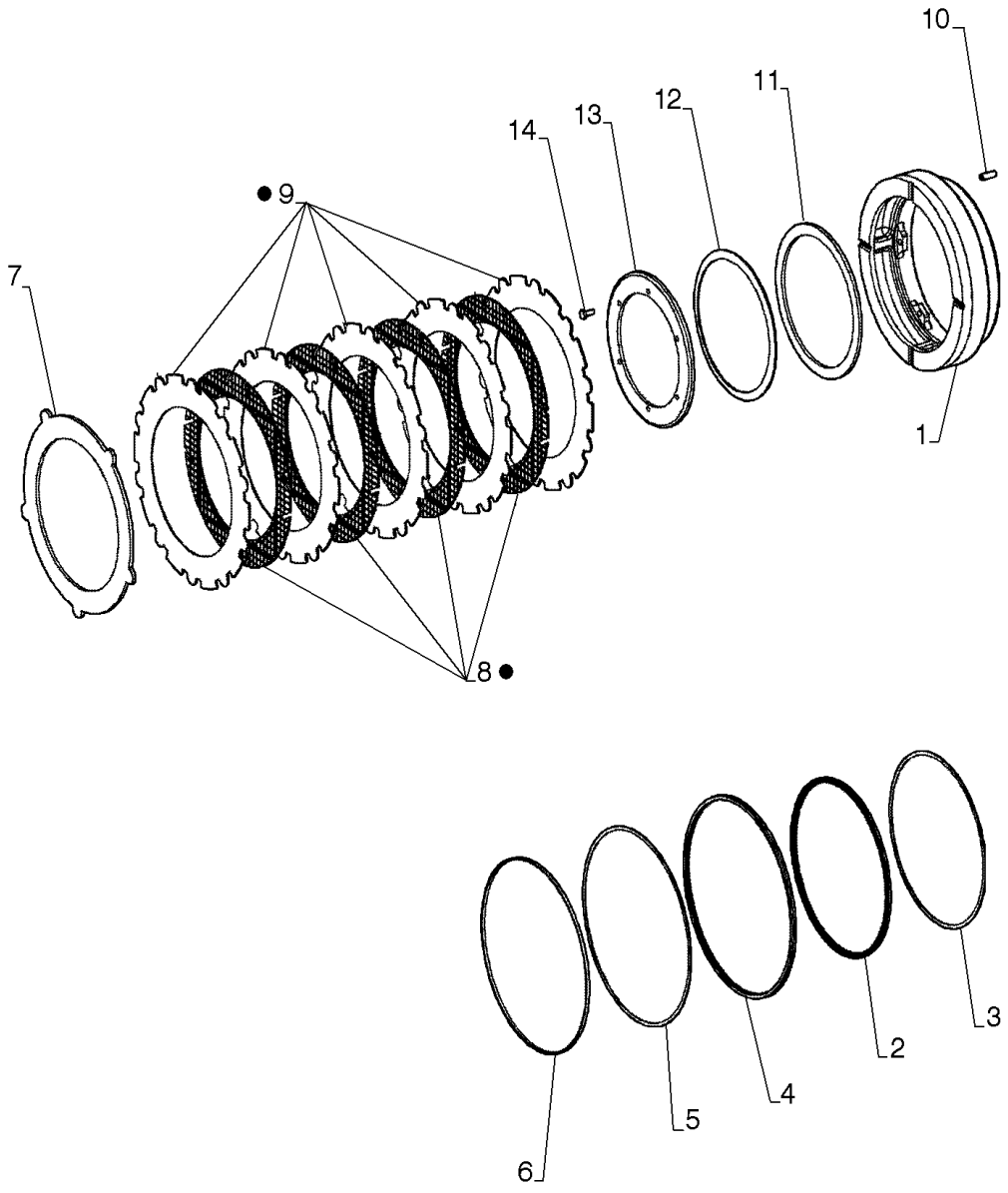

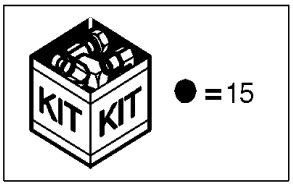

BRAKE DISC, REAR AXLE

REF	FN	PART NUMBER	YR/SN	QTY	DESCRIPTION
1		84396188		1	PISTÃO
2		8605314		1	VEDAÇÃO Brake Piston
3		8603577		1	ANEL Piston Support
4		8605315		1	VEDAÇÃO Brake Piston
5		8603579		1	ANEL
6		8603580		1	ANEL DE PRESSÃO
7		84150637		1	CALÇO DE AFINAÇÃO
8		{}		4	
9		{}		5	
10		87743218		6	PINO
11		84329424		1	ARRUELA CÔNCAVA
12		84329425		1	CAPA DE MOLA
13		84329427		1	COBERTURA DE PROTEÇÃO
14		84395924		6	PARAFUSO
15		84572904		1	KIT DE SERVIÇO Brake Service Kit, One Kit Per Axle

BRAKE CYLINDER, LINES

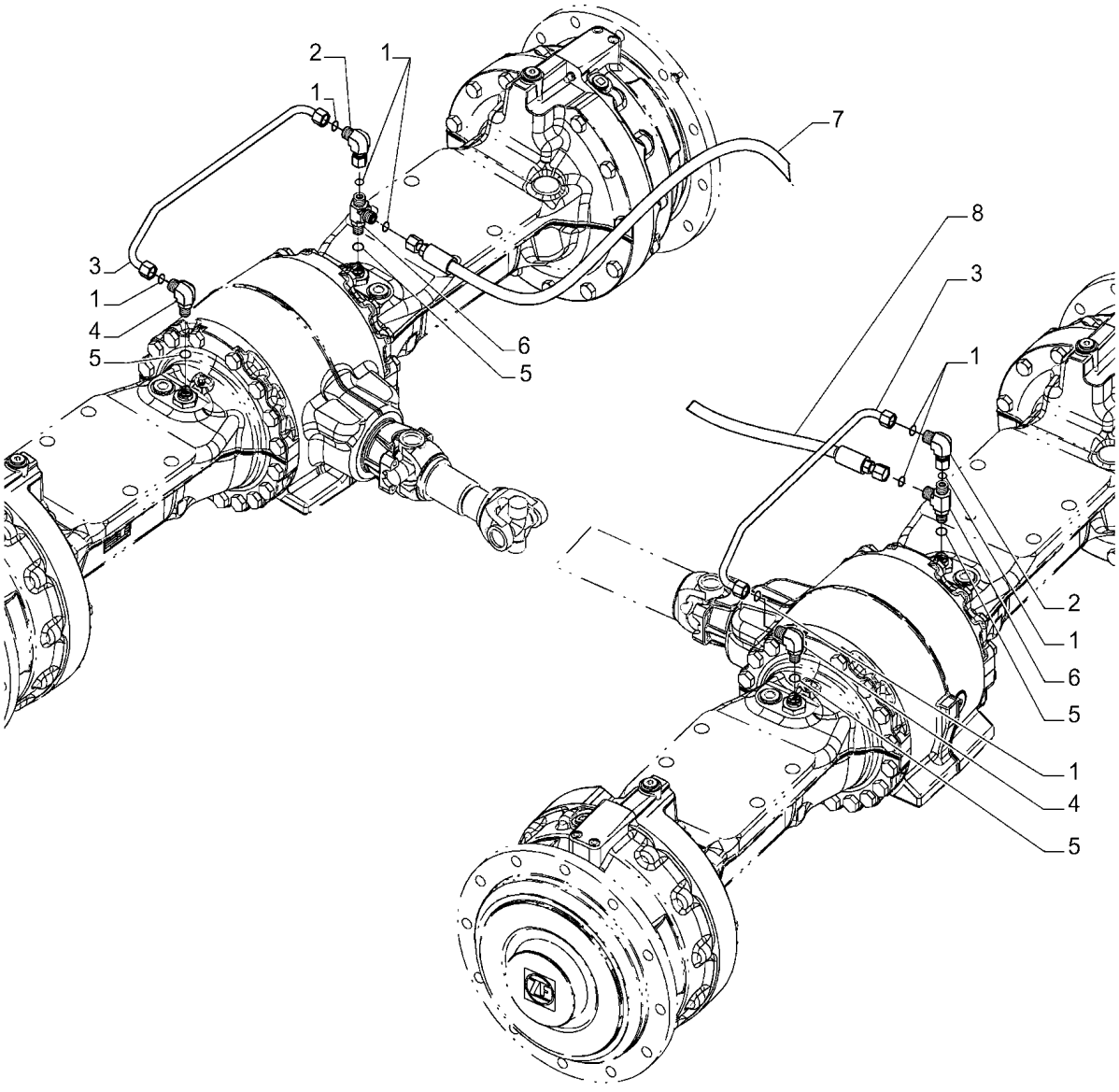

BRAKE CYLINDER, LINES

REF	FN	PART NUMBER	YR/SN	QTY	DESCRIPTION
1		238-6014		8	O-RING -014, 90 Duro, .489" ID x .070" Thk
2		701-320		2	COTOVELO 90º, 13/16"-16 ORFS x 13/16"-16 Fem Sw
3		87552628		2	TUBO 10.2 mm ID x 12.7 mm OD x 480, 50 mm L
4		700-305		2	COTOVELO 90º, 13/16"-18 ORFS x M18 x 1.5 ORB
5		637-63153		4	O-RING 15.3mm ID x 2.2mm Width
6		700-412		2	T 13/16"-16 ORFS x M18 x 1.5 ORB Run
7		75265114		1	MANGUEIRA
8		75246170		1	MANGUEIRA HIDRÁULICA

33.202.BN	01	p1	1/2014

BRAKE, PEDAL

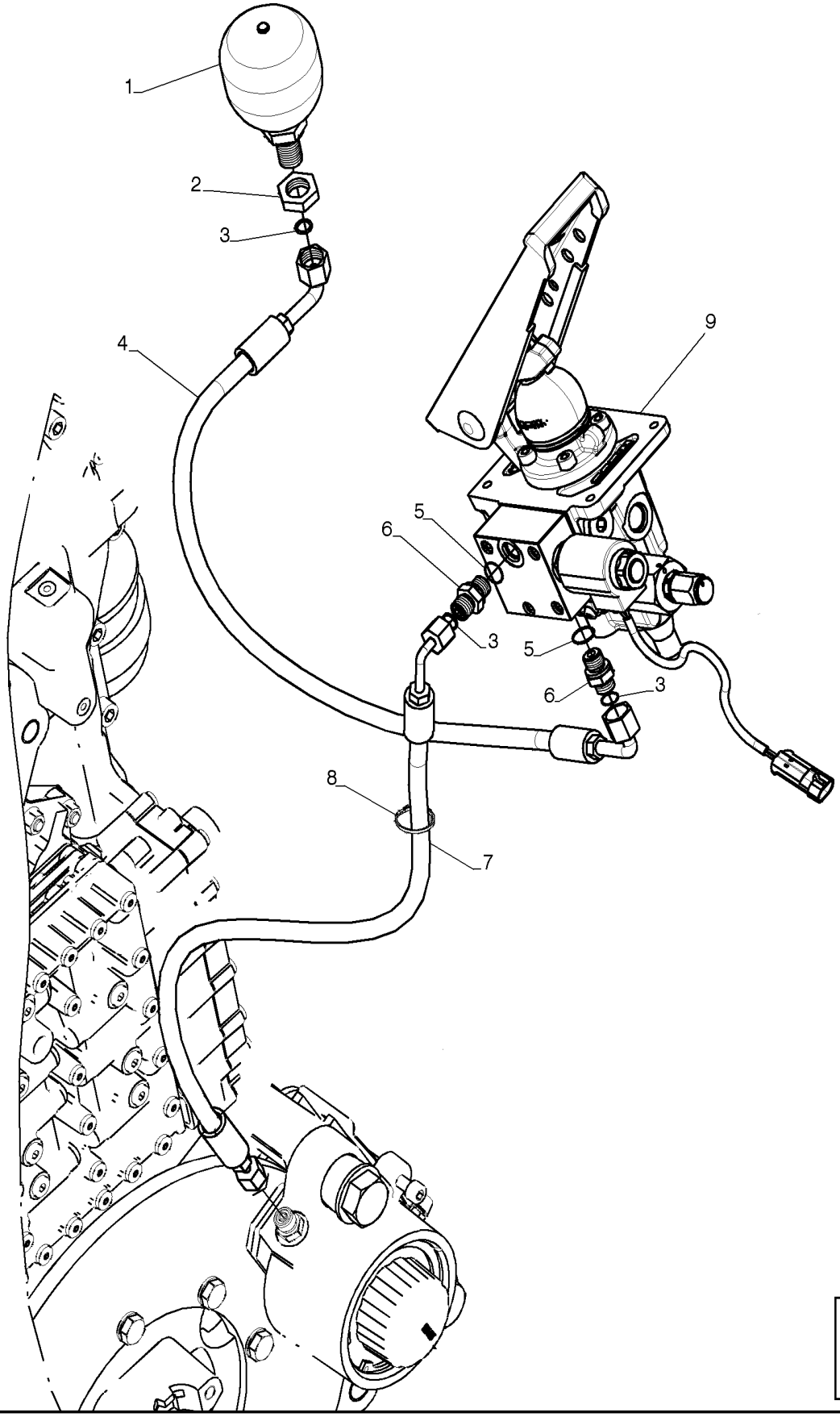

BRAKE, PEDAL

REF	FN	PART NUMBER	YR/SN	QTY	DESCRIPTION
1		8500209		1	ACUMULADOR
2		701-909		1	PORCA 11/16"-16, Blkhd
3		238-6012		3	O-RING -012, 90 Duro, .364" ID x .070" Thk
4		84585219		1	CONJ. MANGUEIRA
5		637-63133		2	O-RING 13.3mm ID x 2.2mm Width
6		700-153		2	CONECTOR HIDRÁUL 9/16"-18 ORFS x M14 x 1.5 ORB
7		87449655		1	MANGUEIRA
8		L11541		3	PRENDEDOR DE CABOS 4.80mm W x 187.30mm L, Nylon
9		87447154		1	VÁLVULA

33.202.BN	02	p1	1/2014

BRAKE, PEDAL

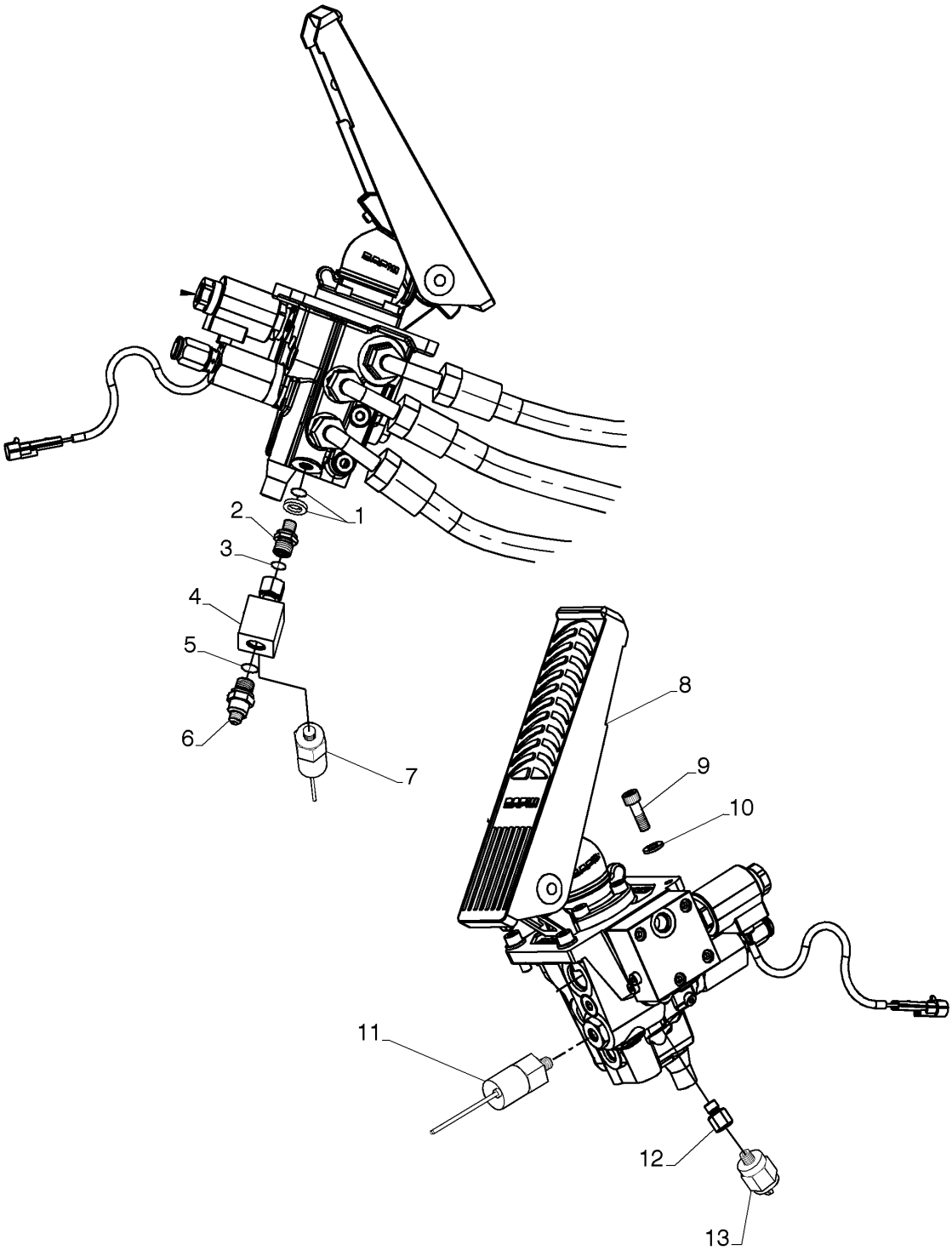

BRAKE, PEDAL

REF	FN	PART NUMBER	YR/SN	QTY	DESCRIPTION
1		71101819		1	KIT DE REVISÃO DO MOTOR
2		75320693		1	CONEXÃO
3		70923952		1	O-RING
4		75327264		1	BLOCO
5		14437785		1	O-RING 11.3mm ID x 2.4mm
6		79087360		1	VÁLVULA HIDRÁULICA
7		75264019		1	INTERRUPTOR Low pressure 100 bar
8		87447154		1	VÁLVULA
9		14306421		4	PARAFUSO ALLEN M8 x 1.25 x 25mm, Cl 8.8
10		10519621		4	ARRUELA PLANA M8 x 17 x 2
11		47393899		1	SENSOR Pressure
12		75214532		1	CONECTOR HIDRÁUL
13		84228807		1	SENSOR

33.202.BT		p1	1/2014

BRAKE CONTROL VALVE, LINES

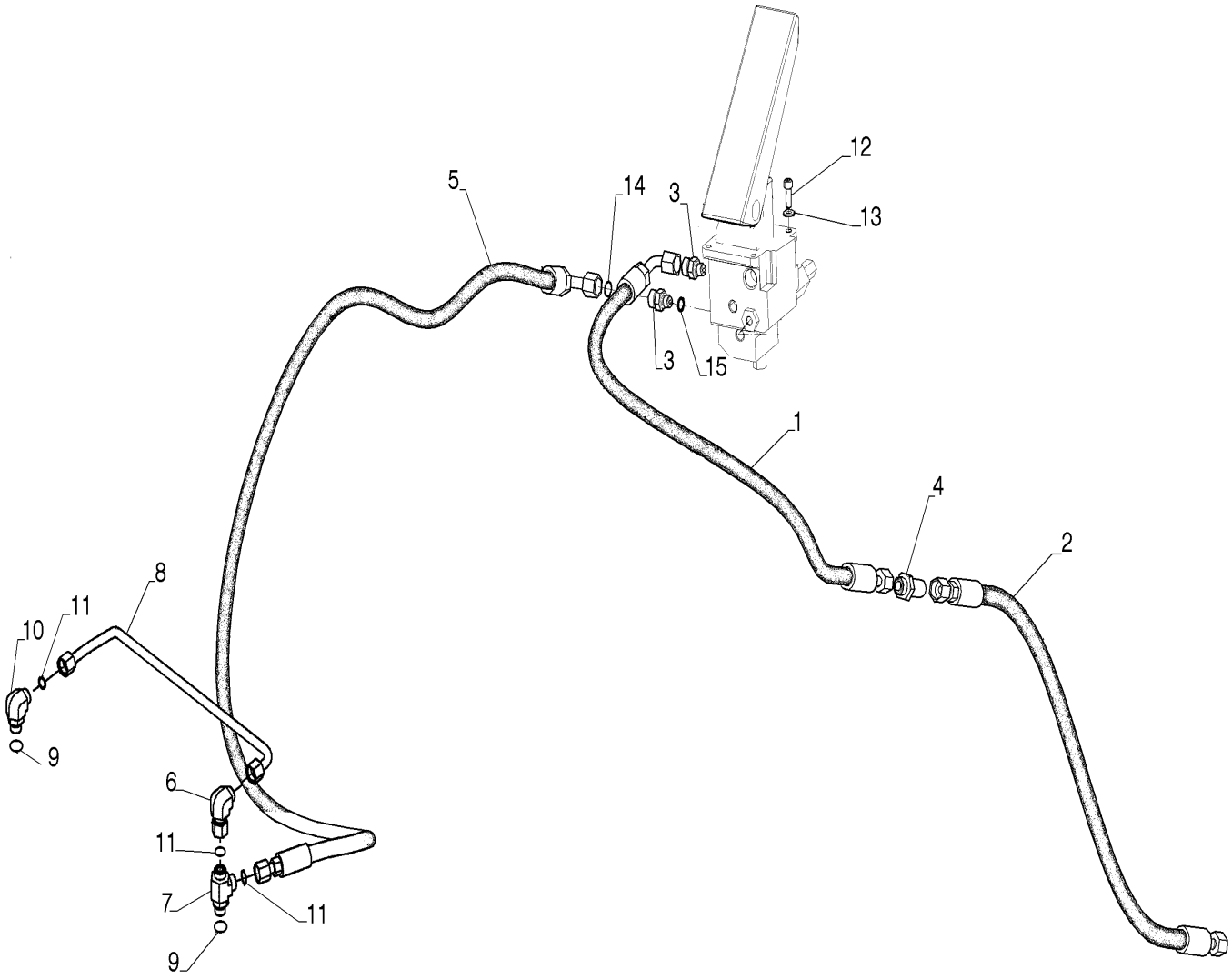

BRAKE CONTROL VALVE, LINES

REF	FN	PART NUMBER	YR/SN	QTY	DESCRIPTION
1		75251376		1	MANGUEIRA
2		75246170		1	MANGUEIRA HIDRÁULICA
3		75239803		4	GRAXEIRA
4		78100008		3	CONECTOR HIDRÁUL
5		75265114		1	MANGUEIRA
6		701-320		2	COTOVELO 90º, 13/16"-16 ORFS x 13/16"-16 Fem Sw
7		700-412		2	T 13/16"-16 ORFS x M18 x 1.5 ORB Run
8		87552628		2	TUBO 10.2 mm ID x 12.7 mm OD x 480, 50 mm L
9		637-63153		4	O-RING 15.3mm ID x 2.2mm Width
10		700-305		2	COTOVELO 90º, 13/16"-18 ORFS x M18 x 1.5 ORB
11		238-6014		4	O-RING -014, 90 Duro, .489" ID x .070" Thk
12		14306421		4	PARAFUSO ALLEN M8 x 1.25 x 25mm, Cl 8.8
13		10519621		4	ARRUELA PLANA M8 x 17 x 2
14		70923841		2	O-RING M12.42 ID x 1.78 Thk
15		14437785		2	O-RING 11.3mm ID x 2.4mm

33.202.CM	01	p1	1/2014

BRAKE CONTROL VALVE

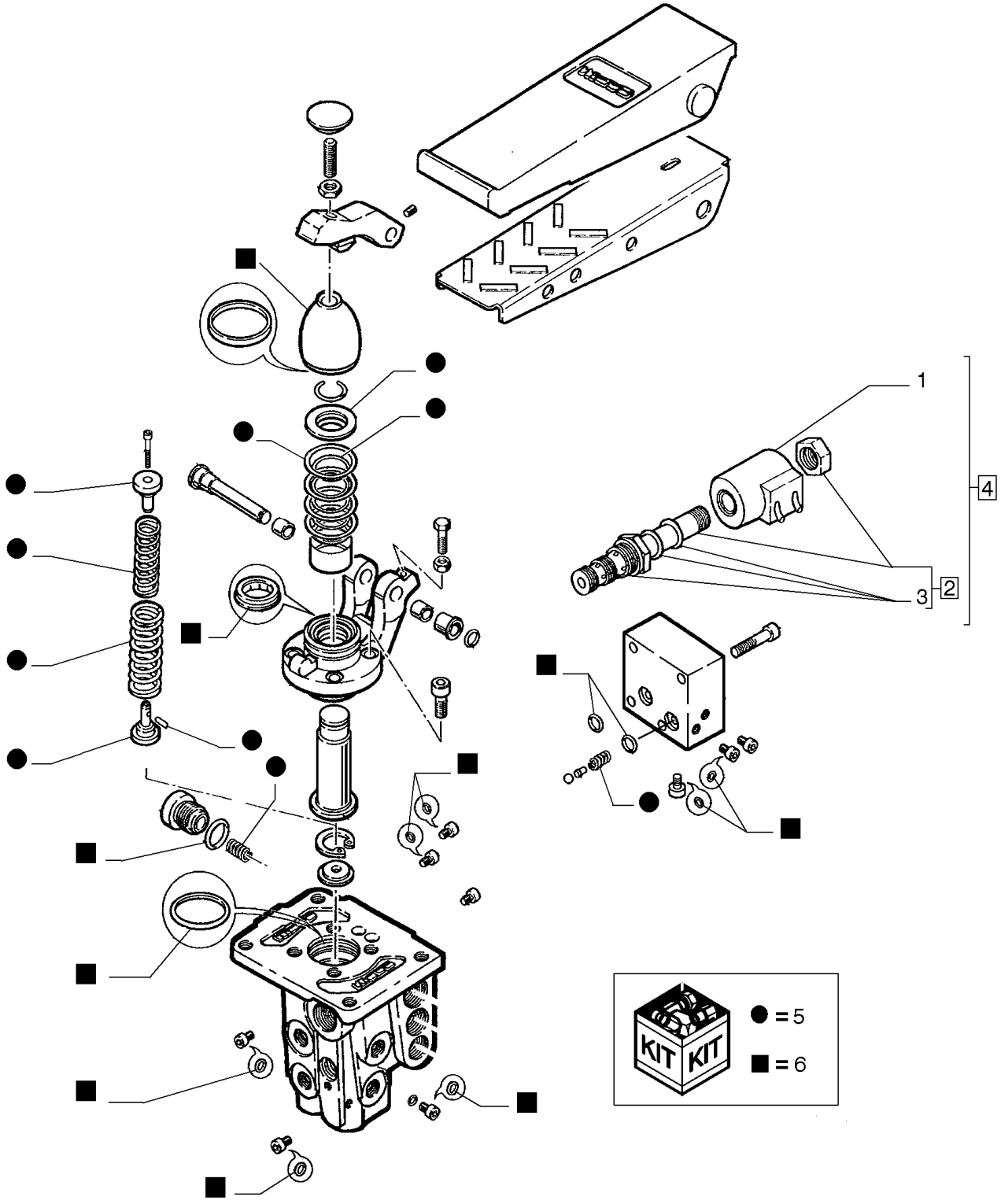

BRAKE CONTROL VALVE

REF	FN	PART NUMBER	YR/SN	QTY	DESCRIPTION
1		87453559		1	SOLENOIDE
2		87453560		1	ADAPTADOR Incl 3
3		87453561		1	KIT DE REVISÃO DO MOTOR
4		87453558		1	SOLENOIDE Incl 1 - 3
5		87453569		1	CONJUNTO
6		87453568		1	CONJUNTO

33.202.CM	02	p1	1/2014

BRAKE CONTROL VALVE

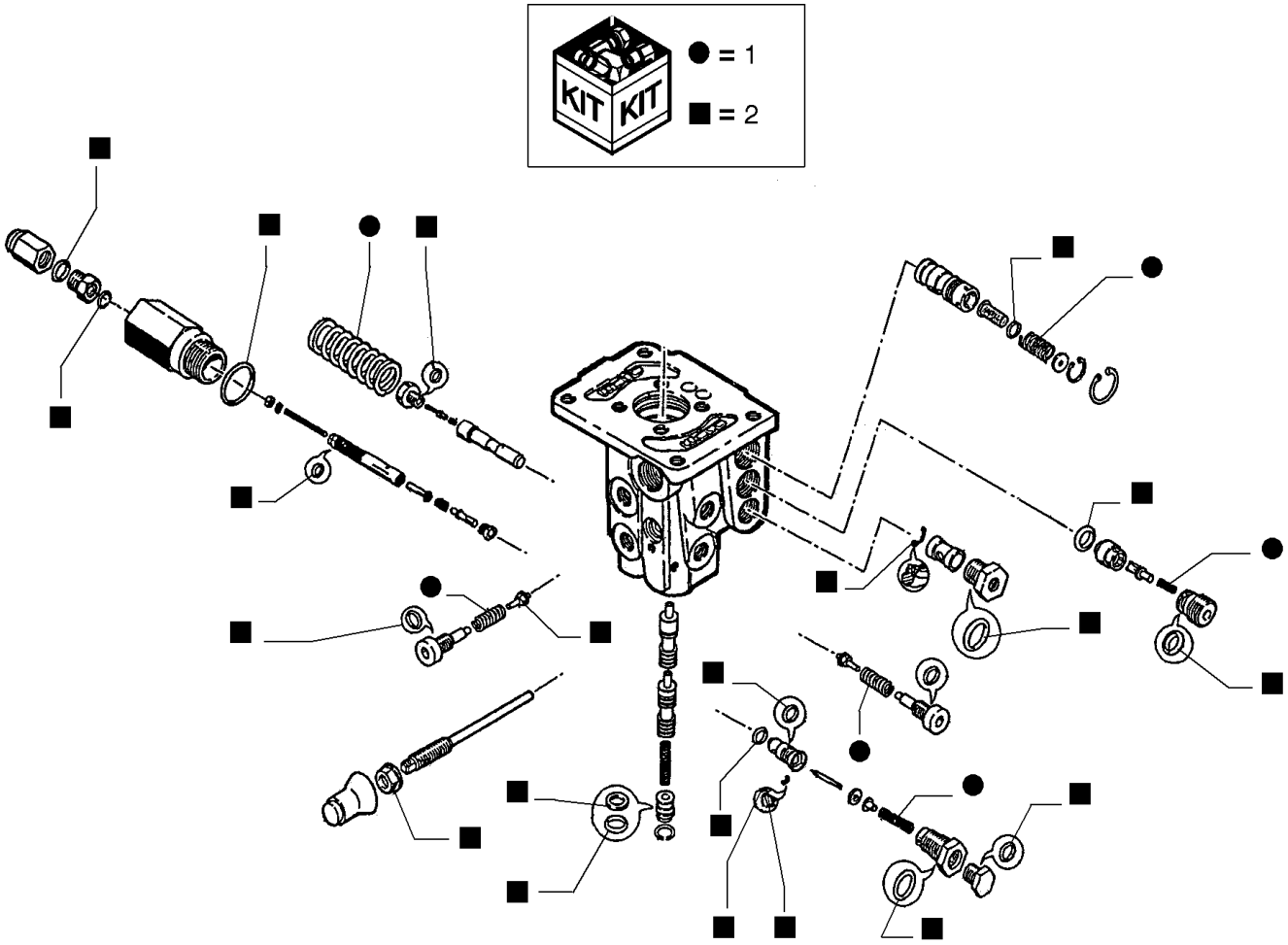

BRAKE CONTROL VALVE

REF	FN	PART NUMBER	YR/SN	QTY	DESCRIPTION
1		87453569		1	CONJUNTO
2		87453568		1	CONJUNTO

33.202.CT	01	p1	1/2014

PUMP, BRAKES

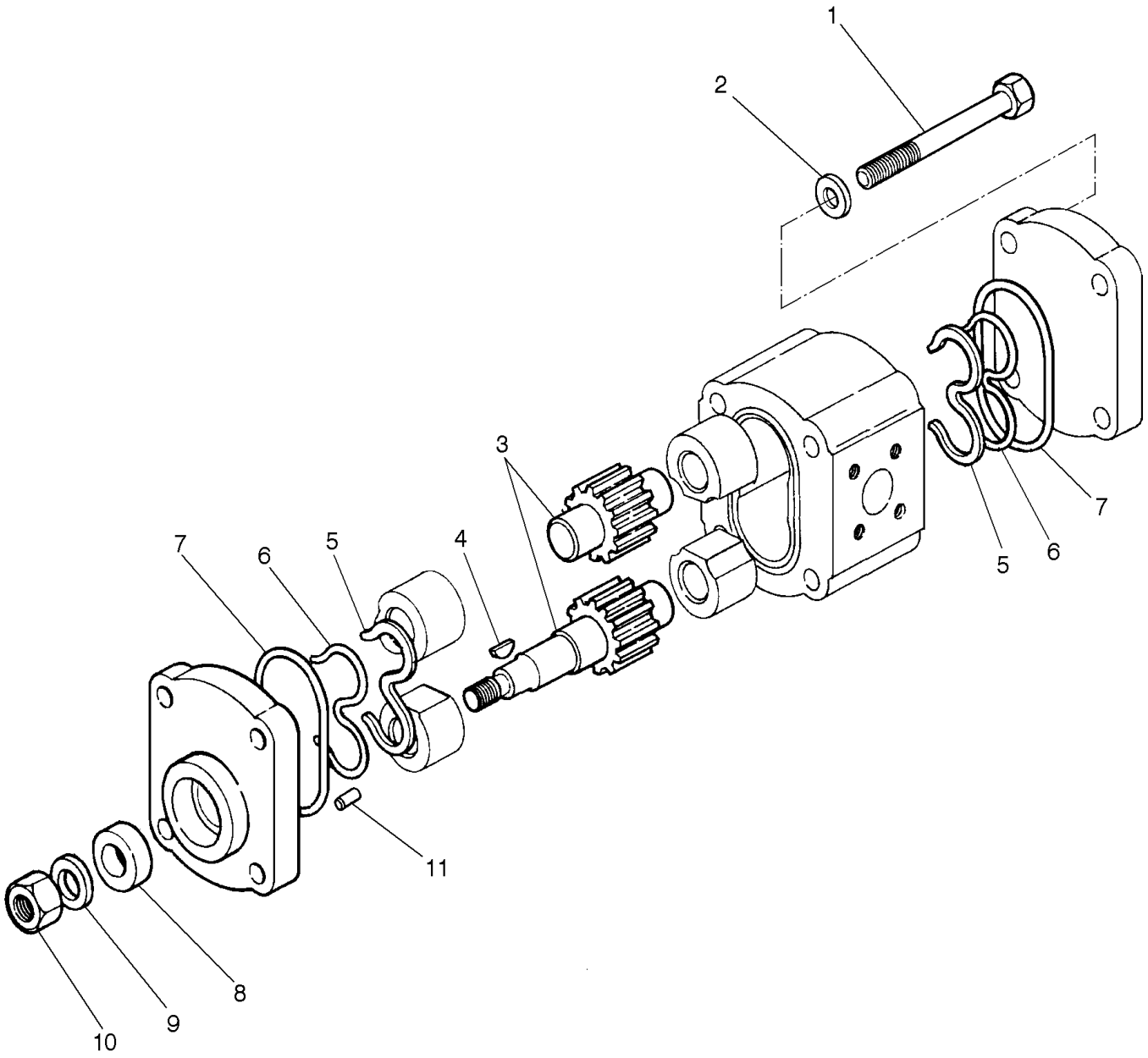

PUMP, BRAKES

REF	FN	PART NUMBER	YR/SN	QTY	DESCRIPTION
1		71103432		4	PARAFUSO
2		71103433		4	ARRUELA PLANA
3		71103460		1	ENGRENAGEM
4		71103464		1	CHAVE
5		71103584		2	VEDAÇÃO DE BORRACHA
6		71103633		2	VEDAÇÃO DE BORRACHA
7		71103634		2	O-RING
8		71103635		1	VEDAÇÃO DE BORRACHA
9		71103636		1	ARRUELA PLANA
10		71103637		1	PORCA
11		71103638		2	PINO

33.202.CT	02	p1	1/2014

PUMP, BRAKES

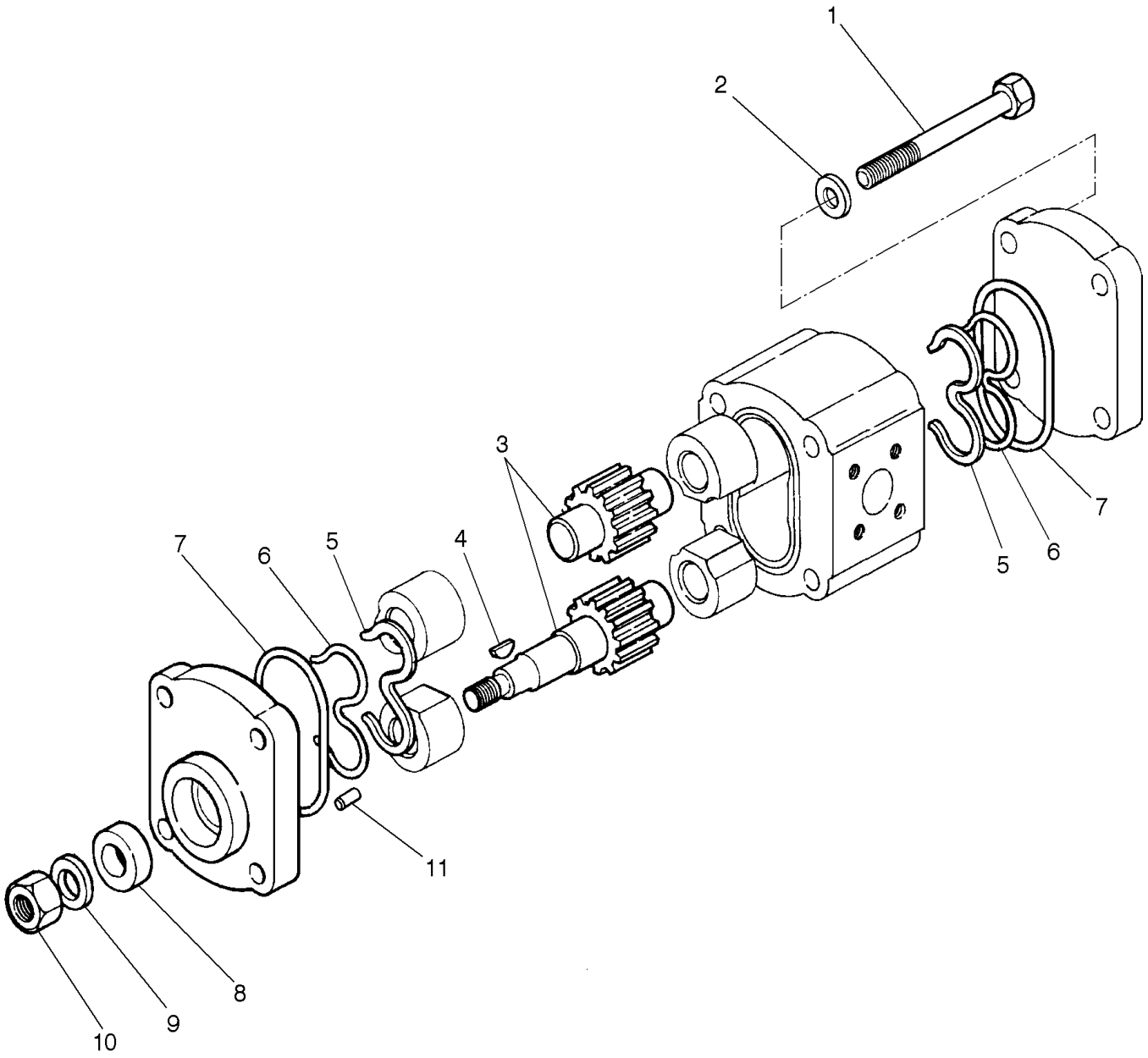

PUMP, BRAKES

REF	FN	PART NUMBER	YR/SN	QTY	DESCRIPTION
1		71103432		4	PARAFUSO
2		71103433		4	ARRUELA PLANA
3		71103460		1	ENGRENAGEM
4		71103464		1	CHAVE
5		71103584		2	VEDAÇÃO DE BORRACHA
6		71103633		2	VEDAÇÃO DE BORRACHA
7		71103634		2	O-RING
8		71103635		1	VEDAÇÃO DE BORRACHA
9		71103636		1	ARRUELA PLANA
10		71103637		1	PORCA
11		71103638		2	PINO

SECTION INDEX

HYDRAULIC SYSTEMS

35.000.AA	01	HYDRAULIC SYSTEM
35.000.AA	02	HYDRAULIC SYSTEM - FERTILIZER
35.100.AB	01	BUCKET CYLINDER LINES
35.100.AB	02	LOADER BUCKET CYLINDER LINES
35.100.AB	03	LIFT HYD. LINE
35.100.AR		SOLENOID VALVE
35.100.BI		LIFT CYLINDER
35.104.AA		MAIN HYDRAULIC PUMP
35.128.AD	01	AUXILIARY HYDRAULIC, CONTROL
35.128.AD	02	AUXILIARY HYDRAULIC, CONTROL
35.128.AD	03	AUXILIARY HYDRAULIC, CONTROL
35.204.BB	01	QUICK COUPLERS
35.204.BB	02	VALVE SECTIONS & QUICK COUPLERS
35.300.AB		OIL COOLER, HEAT EXCHANGER
35.300.AN	01	OIL FILTER
35.300.AN	02	OIL FILTER - FERTILIZER
35.300.AQ	01	HYDRAULIC OIL RESERVOIR
35.300.AQ	02	HYDRAULIC OIL RESERVOIR
35.310.AA	01	HYDRAULIC LINE
35.310.AA	02	DISTRIBUTOR, 3 CONTROL VALVES
35.310.AA	03	DISTRIBUTOR, 2-LEVER LOADER CONTROL, HYDRAULIC SYSTEM - 2-WAY CONTROL VALVE
35.310.AA	04	DISTRIBUTOR, 2 CONTROL VALVES LEVER, CONTROL VALVE - 75327504
35.310.AA	05	DISTRIBUTOR, 3 CONTROL VALVES
35.310.AA	06	3 CONTROL VALVES
35.310.AA	07	2-LEVER LOADER CONTROL
35.359.AF	01	CONTROL LEVER
35.359.AF	02	CONTROL LEVER
35.723.AA		BUCKET CYLINDER

HYDRAULIC SYSTEM

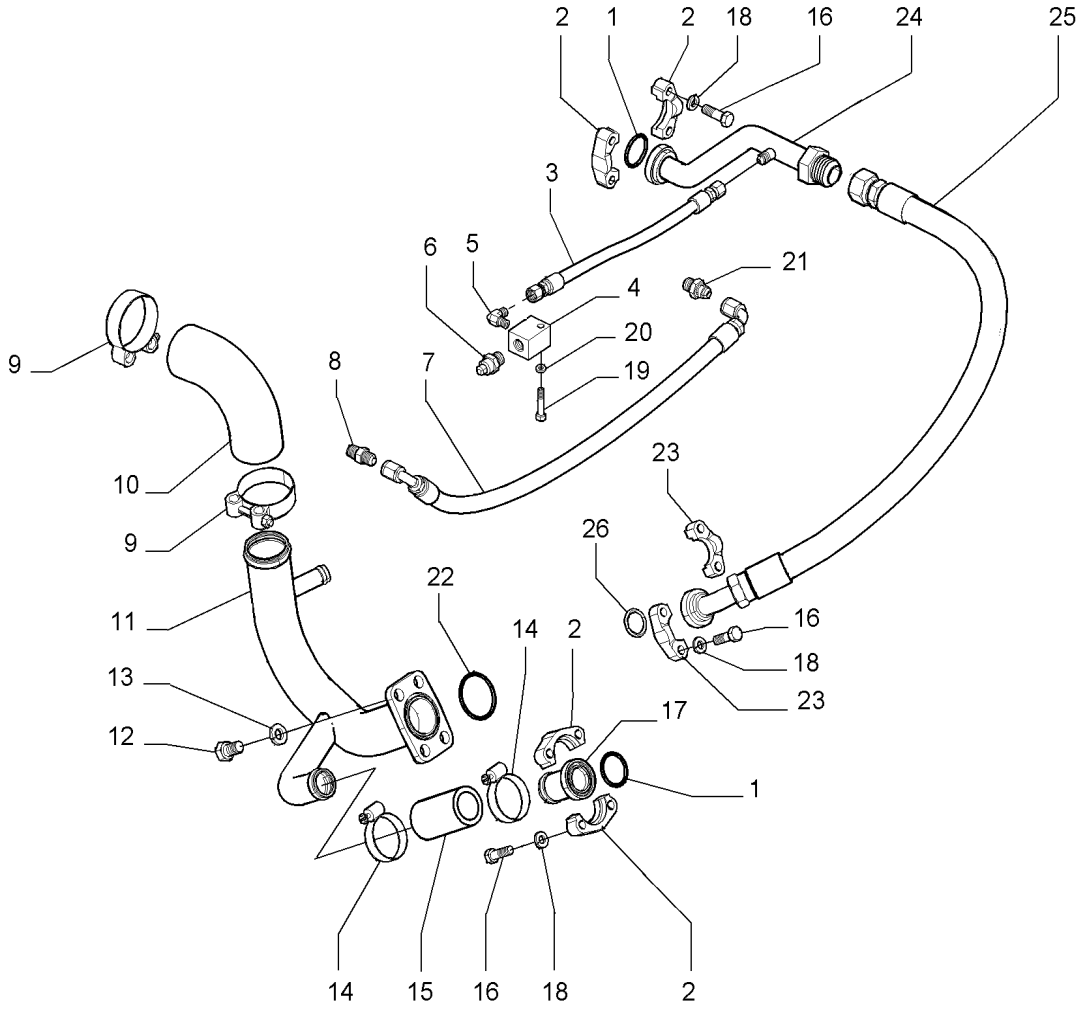

HYDRAULIC SYSTEM

REF	FN	PART NUMBER	YR/SN	QTY	DESCRIPTION
1		14463780		2	O-RING 32.92mm ID x 3.53" Width
2		A12306		4	FLANGE
3		75240700		1	MANGUEIRA
4		87534106		1	BLOCO
5		70919173		1	COTOVELO
6		79087360		1	VÁLVULA HIDRÁULICA
7		75236214		1	TUBO FLEXÍVEL
8		70919062		1	CONECTOR HIDRÁUL
9		214-2144		2	BRAÇADEIRA #44, 2.25"-2.56", T-Bolt
10		282497A1		1	MANGUEIRA HIDRÁULICA 51.00 mm ID x 102.00 mm, SAE 30R7
11		84575397		1	TUBO
12		9790143		4	PARAFUSO Hex, 1/2" - 13 x 1", Gr 8, Full Thd
13		70912441		4	TRAVA DA ARRUELA
14		70921912		2	BLOCO DE LIGAÇÃO
15		84575407		1	MANGUEIRA HIDRÁULICA
16		413-620		12	PARAFUSO Hex, 3/8" - 16 x 1 1/4", Gr 5
17		87497757		1	TUBO
18		492-11038		12	TRAVA DA ARRUELA 3/8"
19		10903031		1	PARAFUSO Hex, M6 x 35, 10.9
20		10519401		1	ARRUELA PLANA M6 x 11.95 x 1.6
21		79066938		1	CONEXÃO
22		238-5225		1	O-RING -225, 70 Duro, 1.859" ID x .139" Thk
23		70921115		2	SEMI-FLANGE
24		75242533		1	TUBO 25 mm OD, 234, 97 mm Length
25		84575401		1	MANGUEIRA HIDRÁULICA 19mm ID x 750mm L, SAE 100R16
26		14463280		1	O-RING 24.99mm ID x 3.53" Width

35.000.AA	02	p1	1/2014

HYDRAULIC SYSTEM - FERTILIZER

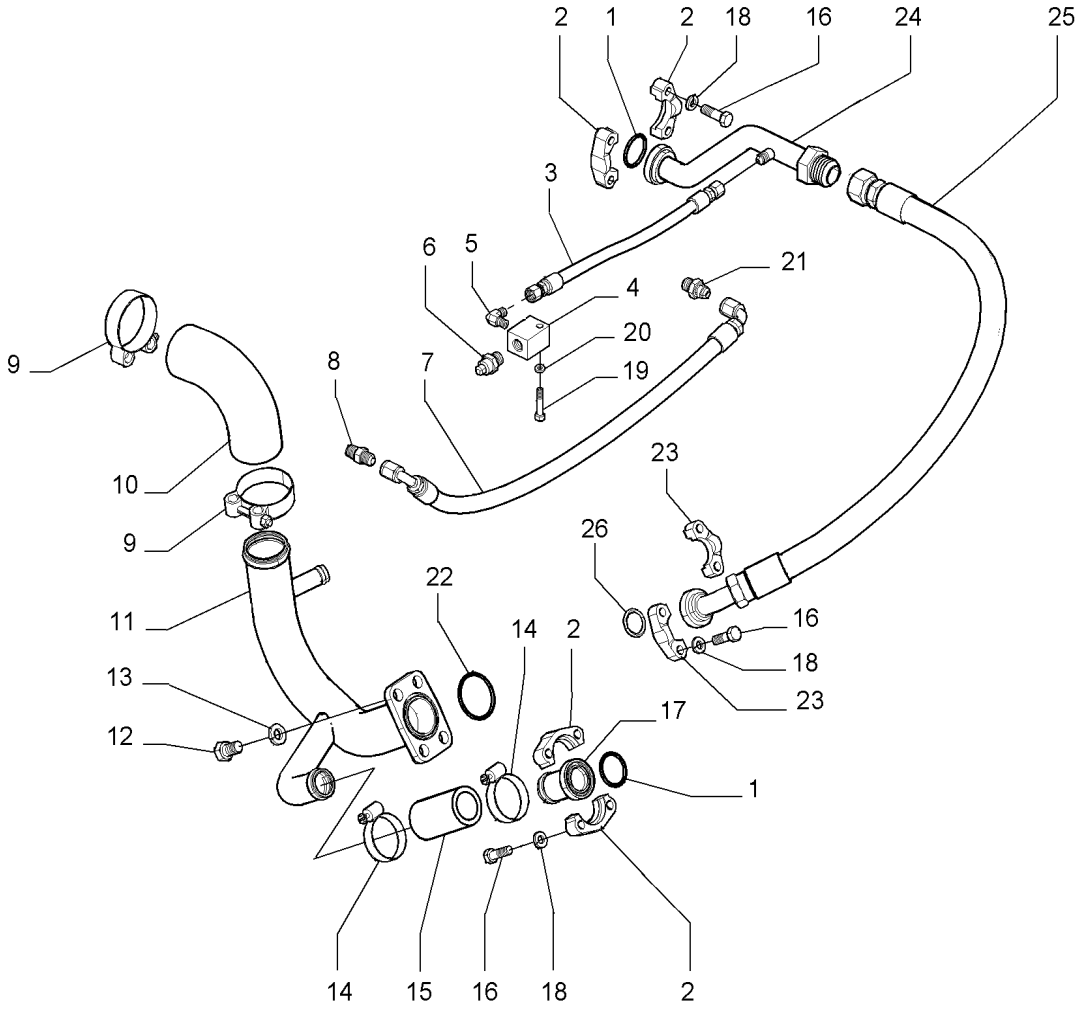

HYDRAULIC SYSTEM - FERTILIZER

REF	FN	PART NUMBER	YR/SN	QTY	DESCRIPTION
1		14463780		2	O-RING 32.92mm ID x 3.53" Width
2		A12306		4	FLANGE
3		75240700		1	MANGUEIRA
4		87534106		1	BLOCO
5		70919173		1	COTOVELO
6		79087360		1	VÁLVULA HIDRÁULICA
7		75236214		1	TUBO FLEXÍVEL
8		70919062		1	CONECTOR HIDRÁUL
9		214-2144		2	BRAÇADEIRA #44, 2.25"-2.56", T-Bolt
10		282497A1		1	MANGUEIRA HIDRÁULICA 51.00 mm ID x 102.00 mm, SAE 30R7
11		47411281		1	TUBO
12		9790143		4	PARAFUSO Hex, 1/2" - 13 x 1", Gr 8, Full Thd
13		70912441		4	TRAVA DA ARRUELA
14		70921912		2	BLOCO DE LIGAÇÃO
15		84575407		1	MANGUEIRA HIDRÁULICA
16		413-620		12	PARAFUSO Hex, 3/8" - 16 x 1 1/4", Gr 5
17		87497757		1	TUBO
18		492-11038		12	TRAVA DA ARRUELA 3/8"
19		10903031		1	PARAFUSO Hex, M6 x 35, 10.9
20		10519401		1	ARRUELA PLANA M6 x 11.95 x 1.6
21		79066938		1	CONEXÃO
22		238-5225		1	O-RING -225, 70 Duro, 1.859" ID x .139" Thk
23		70921115		2	SEMI-FLANGE
24		75242533		1	TUBO 25 mm OD, 234, 97 mm Length
25		84575401		1	MANGUEIRA HIDRÁULICA 19mm ID x 750mm L, SAE 100R16
26		14463280		1	O-RING 24.99mm ID x 3.53" Width

35.100.AB	01	p1	1/2014

BUCKET CYLINDER LINES

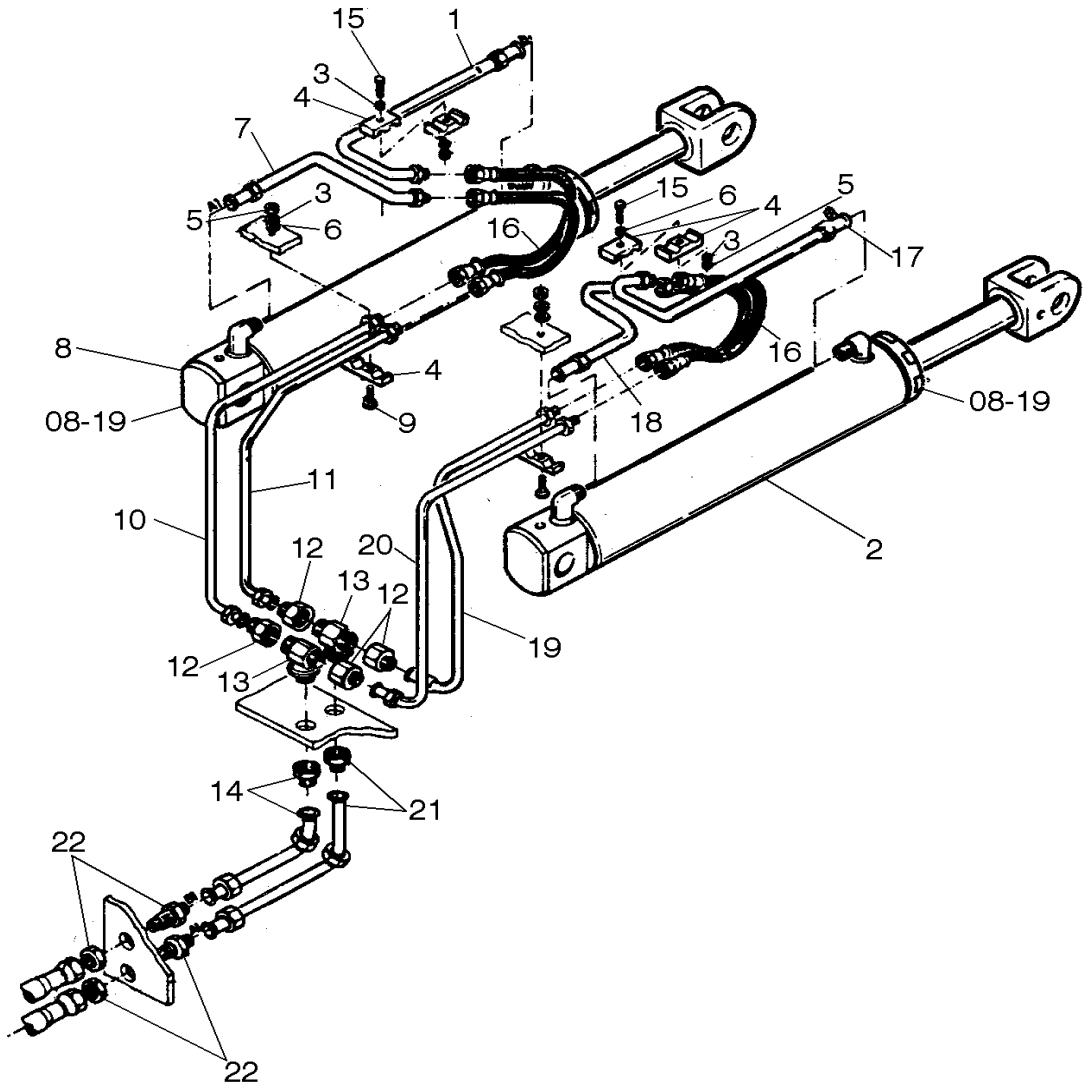

BUCKET CYLINDER LINES

REF	FN	PART NUMBER	YR/SN	QTY	DESCRIPTION
1		75240584		1	TUBO
2		84341081		1	CILINDRO HIDRÁULICO RH
3		70904206		8	TRAVA DA ARRUELA
4		70623355		4	COLAR
5		70910324		4	PORCA
6		70915815		4	ARRUELA PLANA
7		75218398		1	TUBO
8		84341141		1	CILINDRO HIDRÁULICO LH
9		70921565		2	PARAFUSO
10		75240576		1	TUBO
11		75240578		1	TUBO
12		75218371		4	CONEXÃO
13		70927539		2	CONEXÃO
14		75236230		1	TUBO
15		70920995		2	PARAFUSO
16		75218416		4	TUBO FLEXÍVEL
17		75240586		1	TUBO
18		75218396		1	TUBO
19		75240580		1	TUBO
20		75240582		1	TUBO
21		75236229		1	TUBO
22		70924851		2	CONECTOR HIDRÁUL
23		84341159		1	KIT DE REPARO Seal

35.100.AB	02	p1	1/2014

LOADER BUCKET CYLINDER LINES

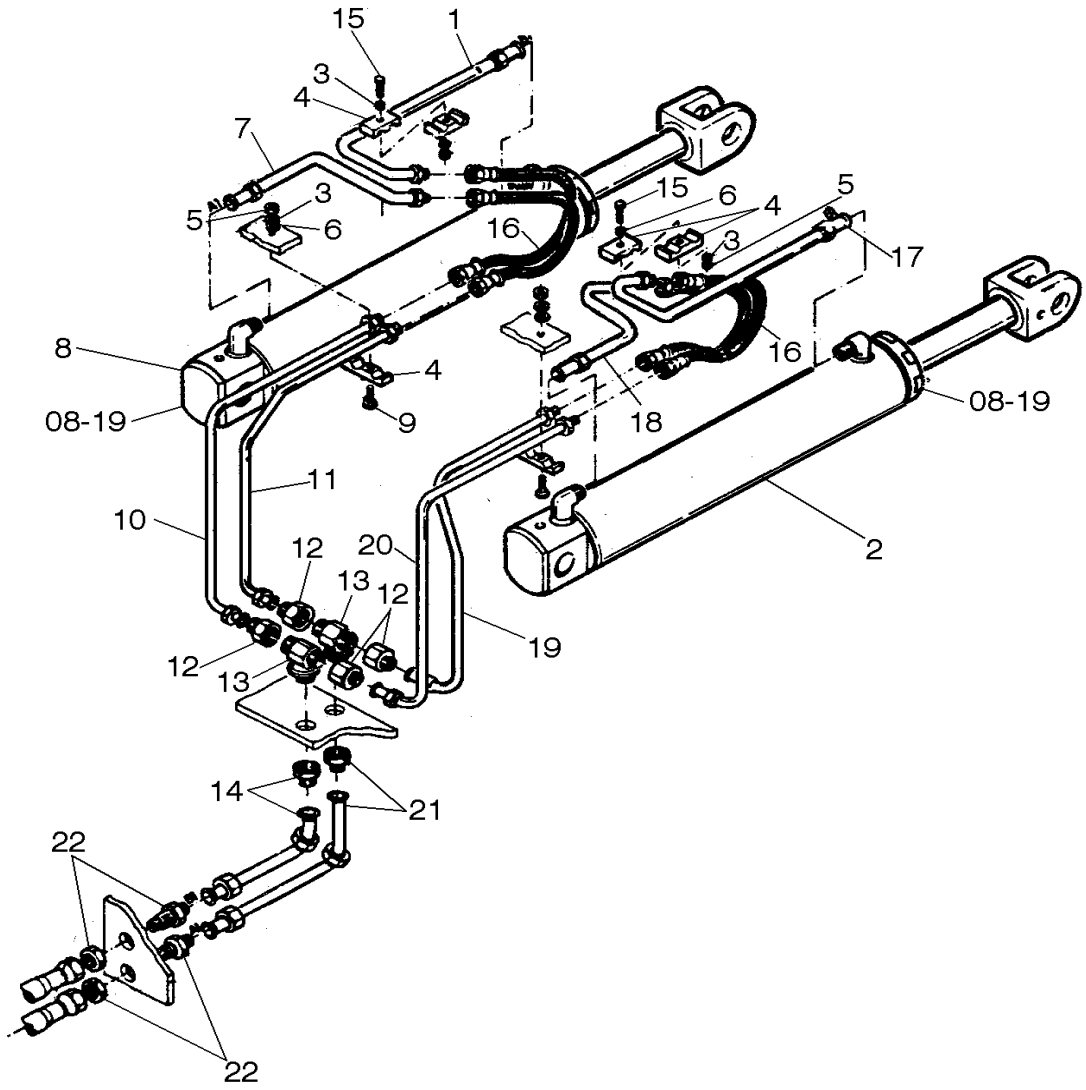

LOADER BUCKET CYLINDER LINES

REF	FN	PART NUMBER	YR/SN	QTY	DESCRIPTION
1		84142947		1	TUBO
2		84341081		1	CILINDRO HIDRÁULICO RH
3		70904206		8	TRAVA DA ARRUELA
4		70623355		4	COLAR
5		70910324		4	PORCA
6		70915815		4	ARRUELA PLANA
7		84142913		1	TUBO HIDRÁULICO
8		84341141		1	CILINDRO HIDRÁULICO LH
9		70921565		2	PARAFUSO
10		84142899		1	TUBO HIDRÁULICO
11		84142904		1	TUBO HIDRÁULICO
12		75218371		4	CONEXÃO
13		70927539		2	CONEXÃO
14		84141012		1	TUBO
15		70920995		2	PARAFUSO
16		75218416		4	TUBO FLEXÍVEL
17		84142920		1	TUBO HIDRÁULICO
18		84142928		1	TUBO
19		84142909		1	TUBO HIDRÁULICO
20		84142955		1	TUBO
21		84142667		1	TUBO HIDRÁULICO
22		70924851		2	CONECTOR HIDRÁUL
23		84341159		1	KIT DE REPARO Seal

35.100.AB	03	p1	1/2014

LIFT HYD. LINE

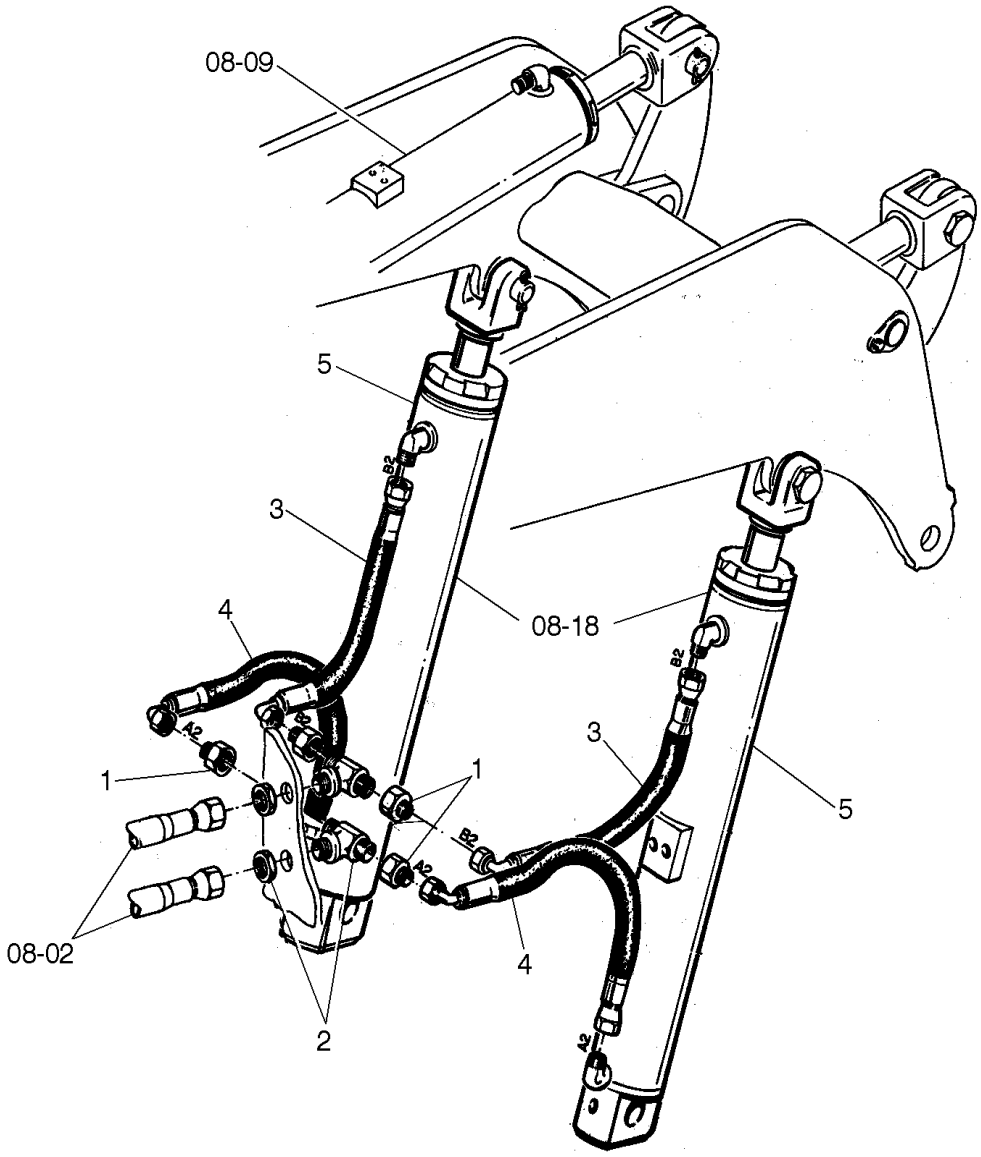

LIFT HYD. LINE

REF	FN	PART NUMBER	YR/SN	QTY	DESCRIPTION
1		75218371		8	CONEXÃO
2		70927539		4	CONEXÃO
3		75218389		2	MANGUEIRA
4		75218390		2	MANGUEIRA
5		84341510		2	CILINDRO HIDRÁULICO

35.100.AR		p1	1/2014

SOLENOID VALVE

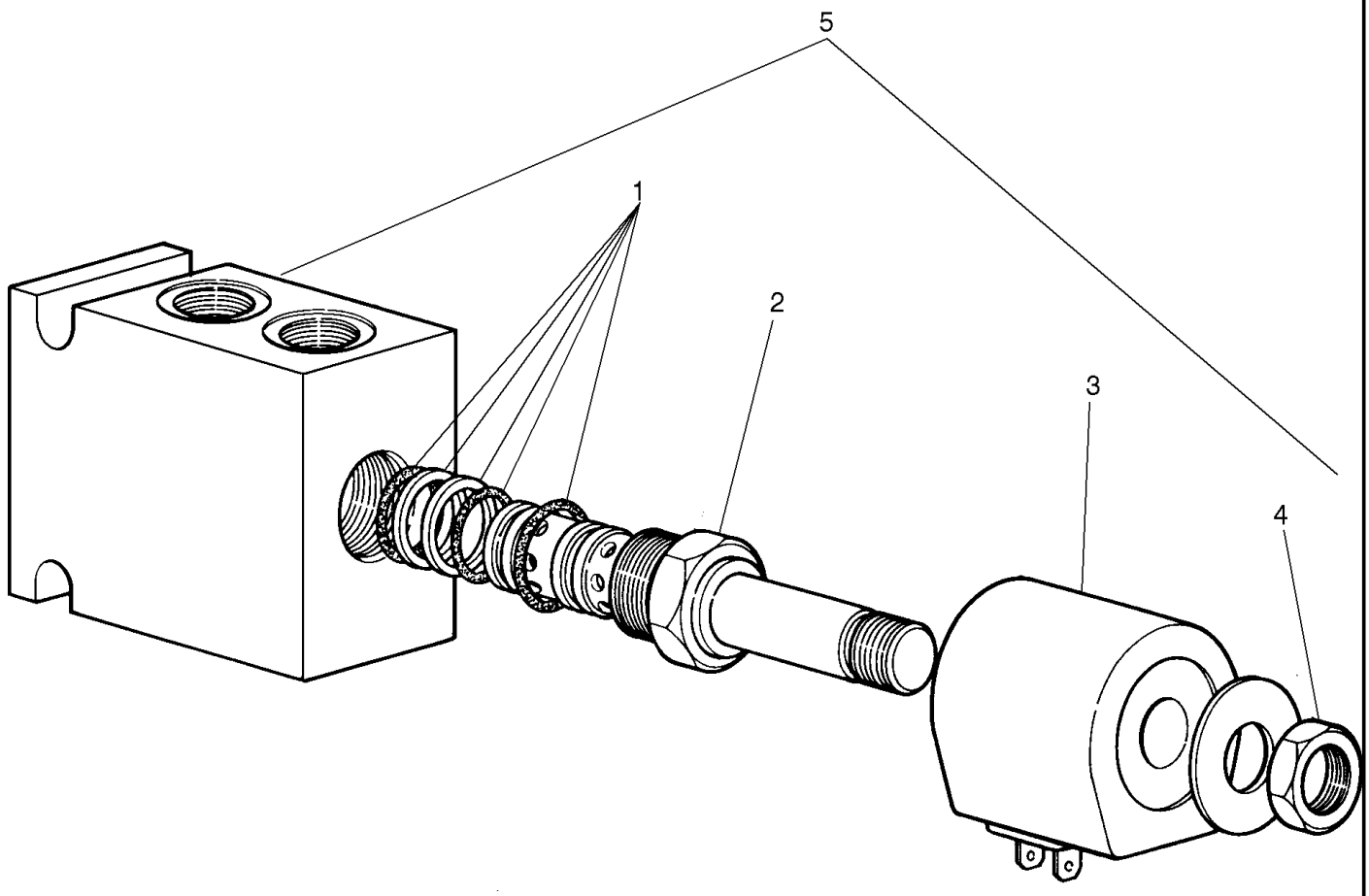

SOLENOID VALVE

REF	FN	PART NUMBER	YR/SN	QTY	DESCRIPTION
1		73122994		1	KIT DE VEDAÇÃO
2		73128150		1	VÁLVULA DO SOLENOIDE
3		73159102		1	BOBINA
4		73113425		1	PORCA
5		73124881		1	VÁLVULA HIDRÁULICA

OPTIONAL

12D TURBO BR

35.100.BI		p1	1/2014

LIFT CYLINDER

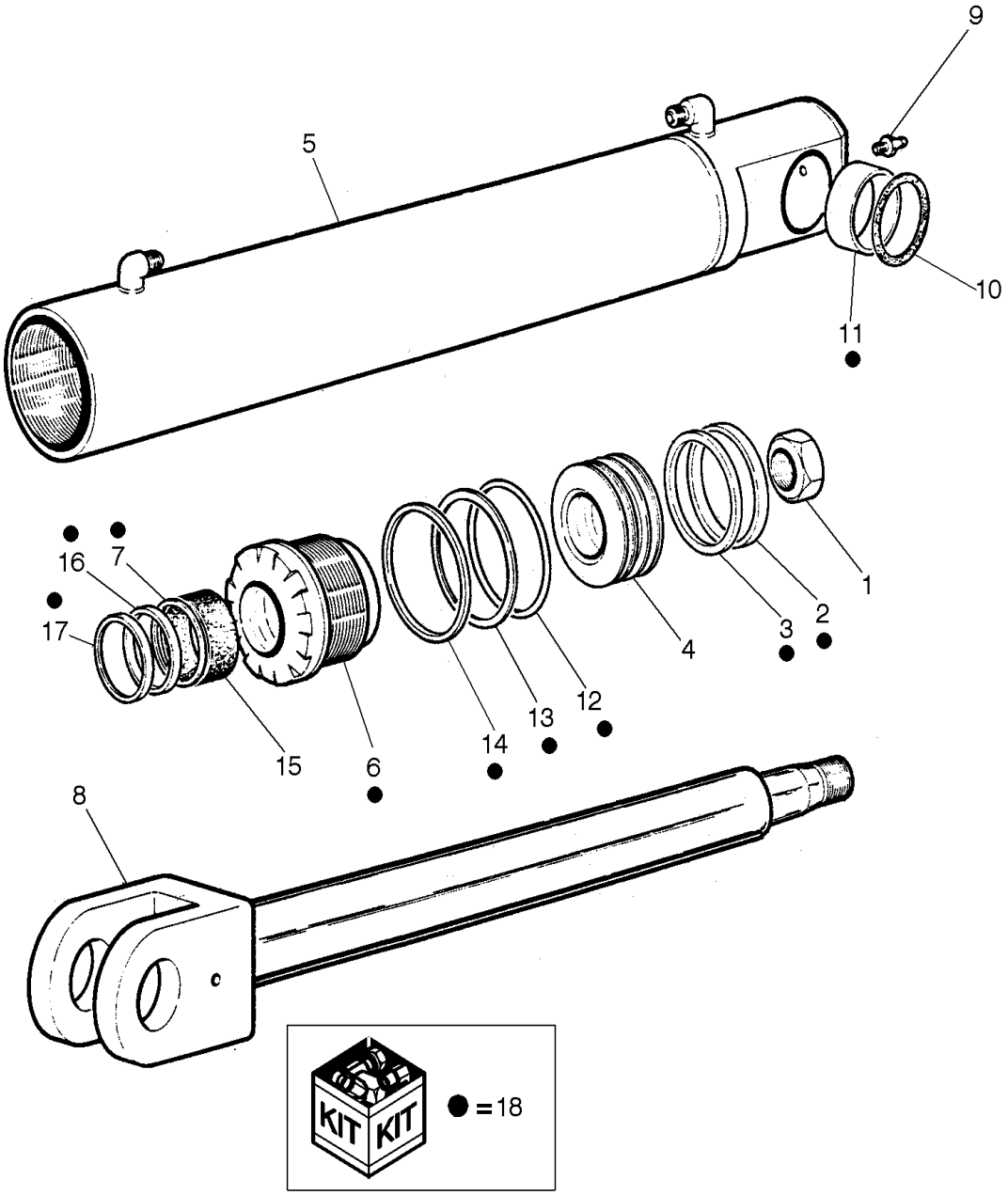

LIFT CYLINDER

REF	FN	PART NUMBER	YR/SN	QTY	DESCRIPTION
		84341510		1	CILINDRO HIDRÁULICO
1		84531432		1	PORCA
2		84531434		1	O-RING
3		84531433		1	O-RING
4		84534766		1	PISTÃO
5		84531435		1	CORPO DO CILINDRO
6		84528612		1	COBERTURA
7		84528614		1	ANEL
8		84531436		1	HASTE PISTÃO
9		84531430		1	GRAXEIRA
10		75216644		2	RETENTOR DE VEDAÇÃO
11		84531431		2	ANEL
12		84531437		1	O-RING
13		84528609		1	ANEL
14		84528621		1	O-RING
15		84528610		1	BUCHA
16		84528617		1	ANEL
17		84528622		1	VEDAÇÃO
18		84341410		1	KIT DE REPARO

MAIN HYDRAULIC PUMP

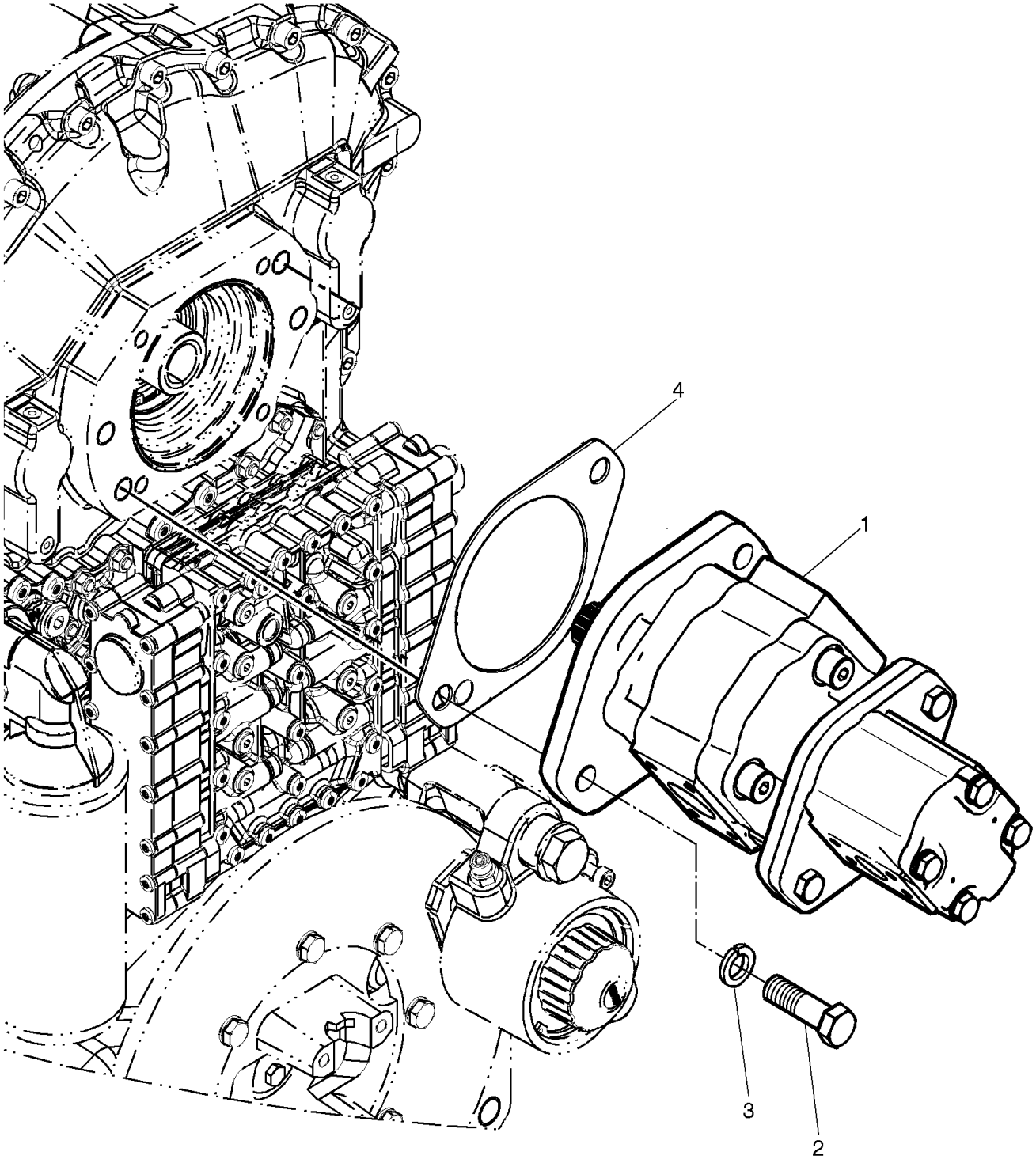

MAIN HYDRAULIC PUMP

REF	FN	PART NUMBER	YR/SN	QTY	DESCRIPTION
1		47367619		1	BOMBA HIDRÁULICA
2		413-1024		2	PARAFUSO Hex, 5/8" - 11 x 1 1/2", Gr 5
3		492-11062		2	FLANGE DE ROLAMENTO 5/8"
4		D53692		1	JUNTA

35.128.AD	01	p1	1/2014

AUXILIARY HYDRAULIC, CONTROL

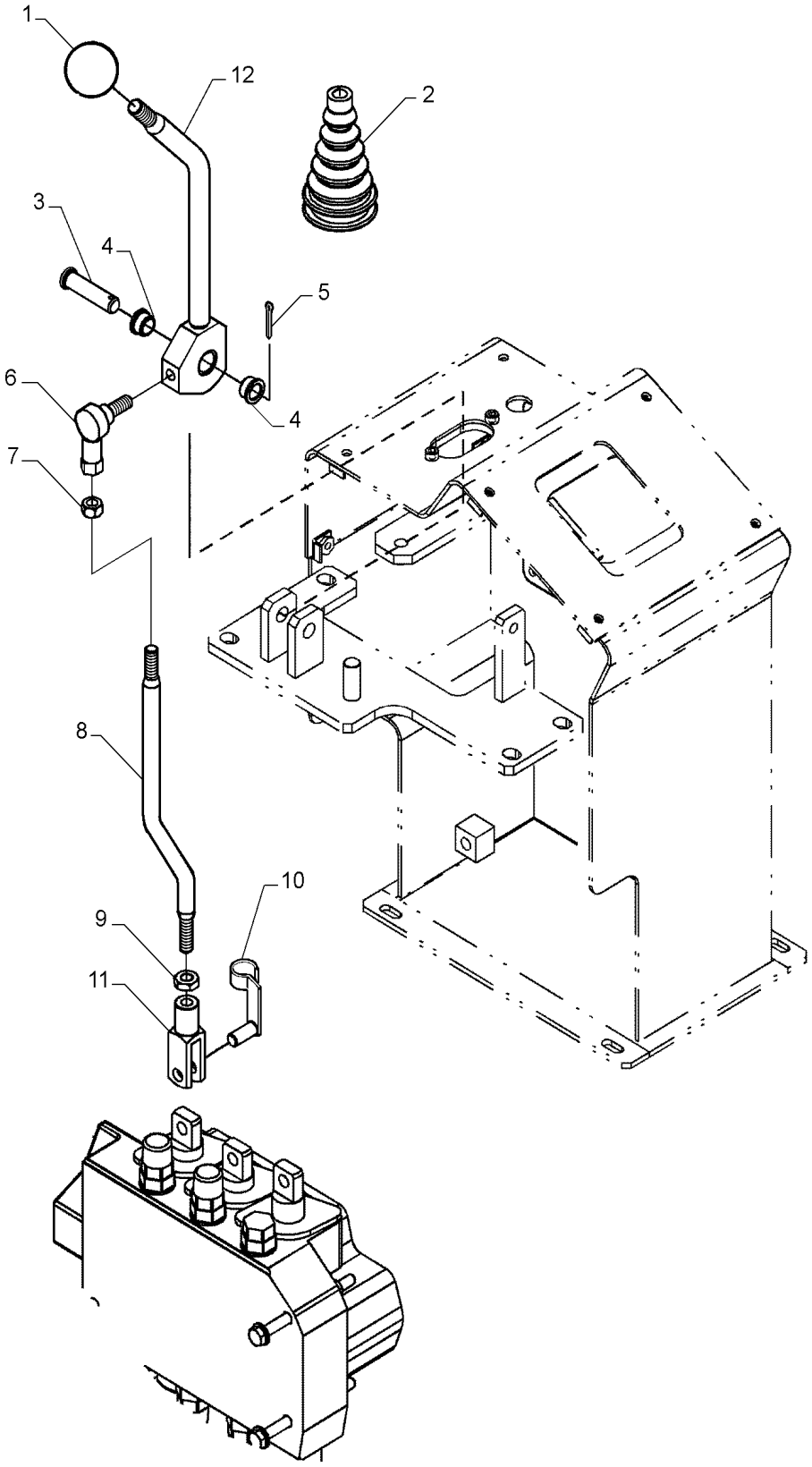

AUXILIARY HYDRAULIC, CONTROL

REF	FN	PART NUMBER	YR/SN	QTY	DESCRIPTION
1		4970504		1	EMPUNHADURA
2		70078908		1	CAPA
3		75236340		1	PINO
4		75235486		2	BUCHA
5		733-3220		1	CONTRA PINO M3.2 x 20
6		70653570		1	ARTICULAÇÃO
7		70910329		1	PORCA
8		75236343		1	TIRANTE
9		10791021		1	PORCA FINA Thin, M10 x 1.25, Cl 05
10		906087R1		1	PINO
11		10000871		1	GARFO

35.128.AD	02	p1	1/2014

AUXILIARY HYDRAULIC, CONTROL

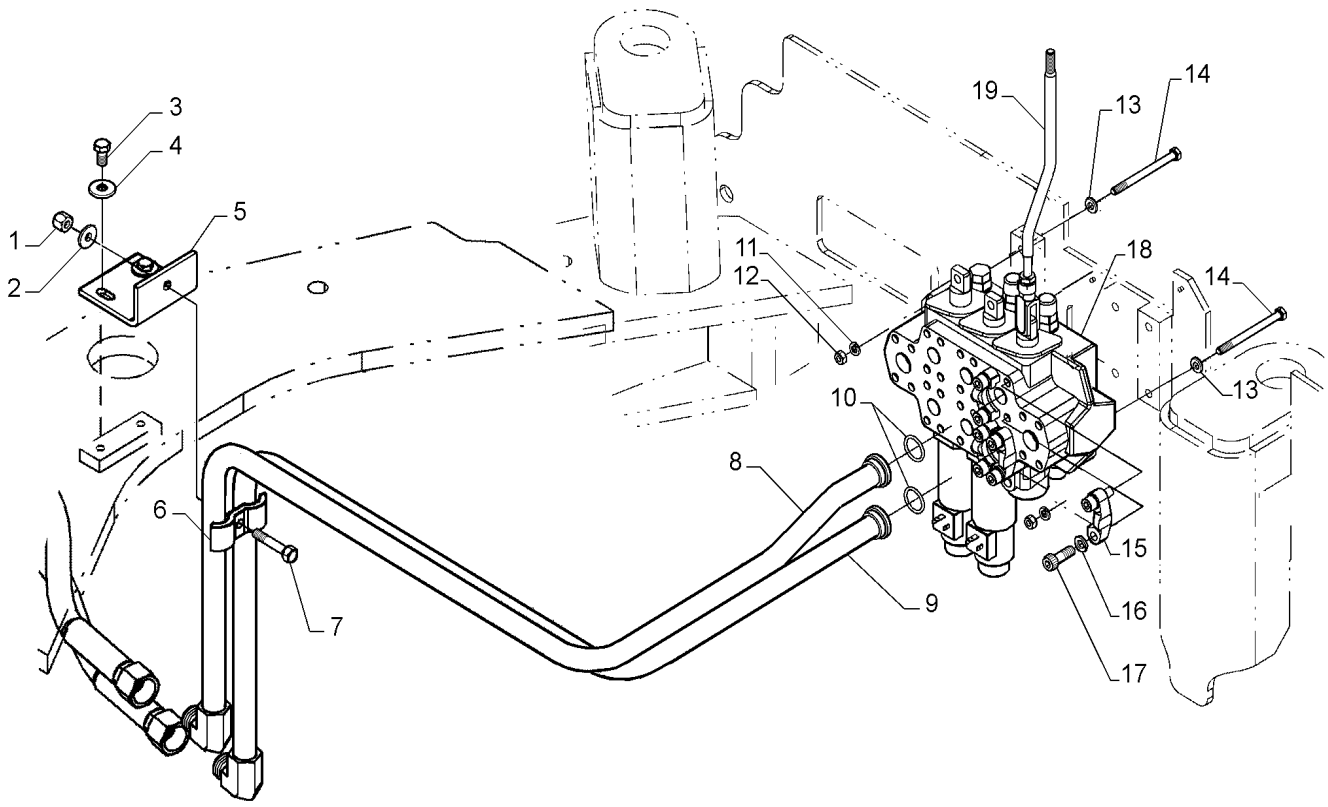

AUXILIARY HYDRAULIC, CONTROL

REF	FN	PART NUMBER	YR/SN	QTY	DESCRIPTION
1		231-1446		1	PORCA 3/8"-16, GB
2		495-21044		1	ARRUELA PLANA 3/8"
3		614-10020		2	PARAFUSO Hex, M10 x 1.5 x 20mm, Cl 8.8, Full Thd
4		895-25010		2	ARRUELA PLANA M11 x 30 x 2.5
5		87489855		1	SUPORTE
6		R15257		1	BRAÇADEIRA
7		426-632		1	PARAFUSO Hex, 3/8" - 16 x 2", Gr 8
8		84575393		1	TUBO HIDRÁULICO
9		84575391		1	TUBO HIDRÁULICO
10		14463280		2	O-RING 24.99mm ID x 3.53" Width
11		10516671		3	TRAVA DA ARRUELA
12		16100821		3	PORCA M8, Cl 10
13		14496531		3	ARRUELA PLANA M8 x 17 x 1.6
14		16046131		3	PARAFUSO Hex, M8 x 100mm, Cl 10.9
15		70921115		4	SEMI-FLANGE
16		140028		8	ARRUELA PLANA M10
17		14420230		8	PARAFUSO ALLEN M10 x 1.5 x 30mm, Cl 10.9, Full Thd
18		75254015		1	VÁLVULA HIDRÁULICA
19		75236345		1	MANGUEIRA

AUXILIARY HYDRAULIC, CONTROL

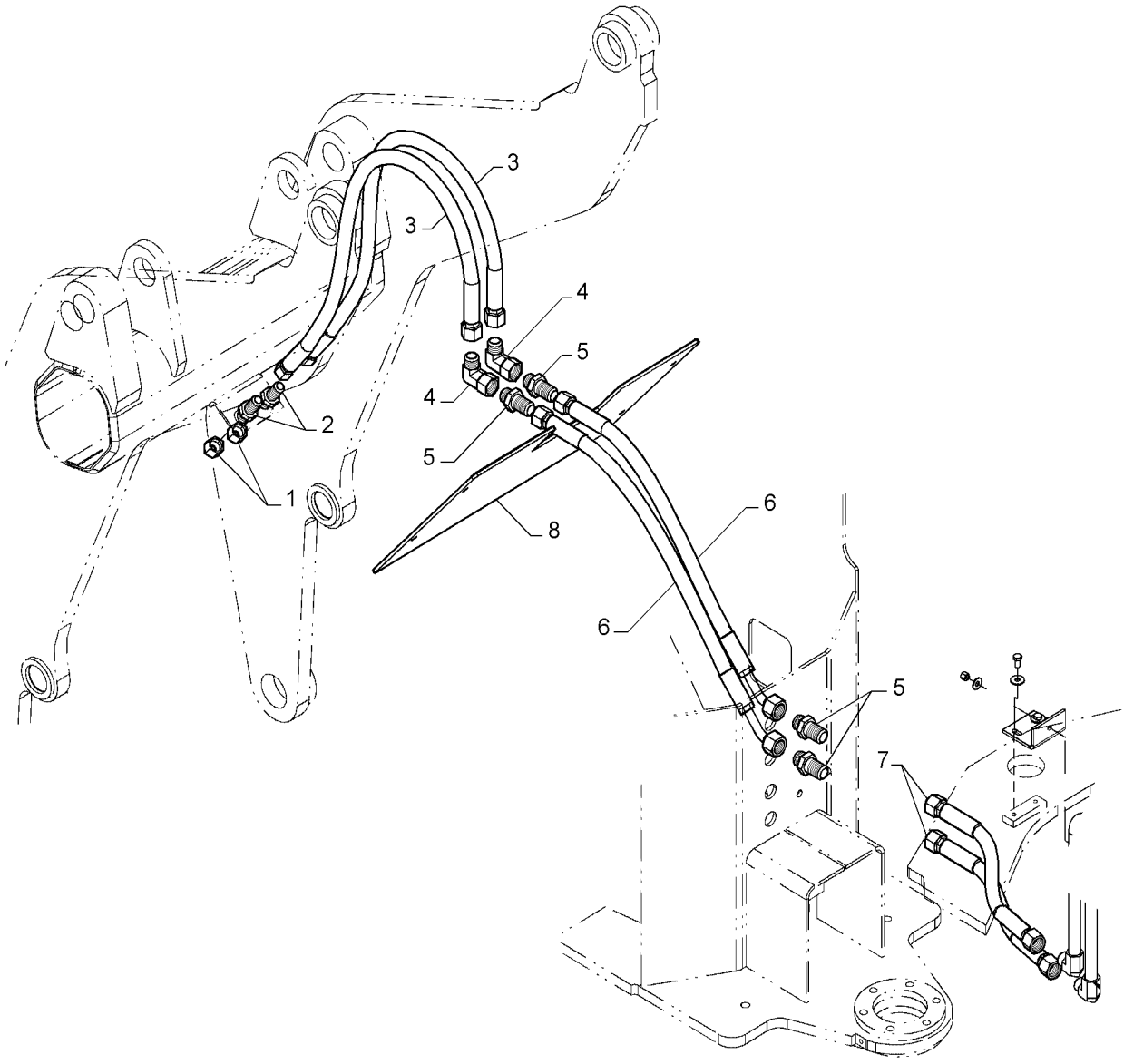

AUXILIARY HYDRAULIC, CONTROL

REF	FN	PART NUMBER	YR/SN	QTY	DESCRIPTION
1		70921244		2	BUJÃO
2		{86508629}		2	
3		75236191		2	MANGUEIRA
4		70919625		2	COTOVELO
5		70924851		4	CONECTOR HIDRÁUL
6		75236345		2	MANGUEIRA
7		87489854		2	MANGUEIRA
8		75236346		1	COBERTURA

35.204.BB	01	p1	1/2014

QUICK COUPLERS

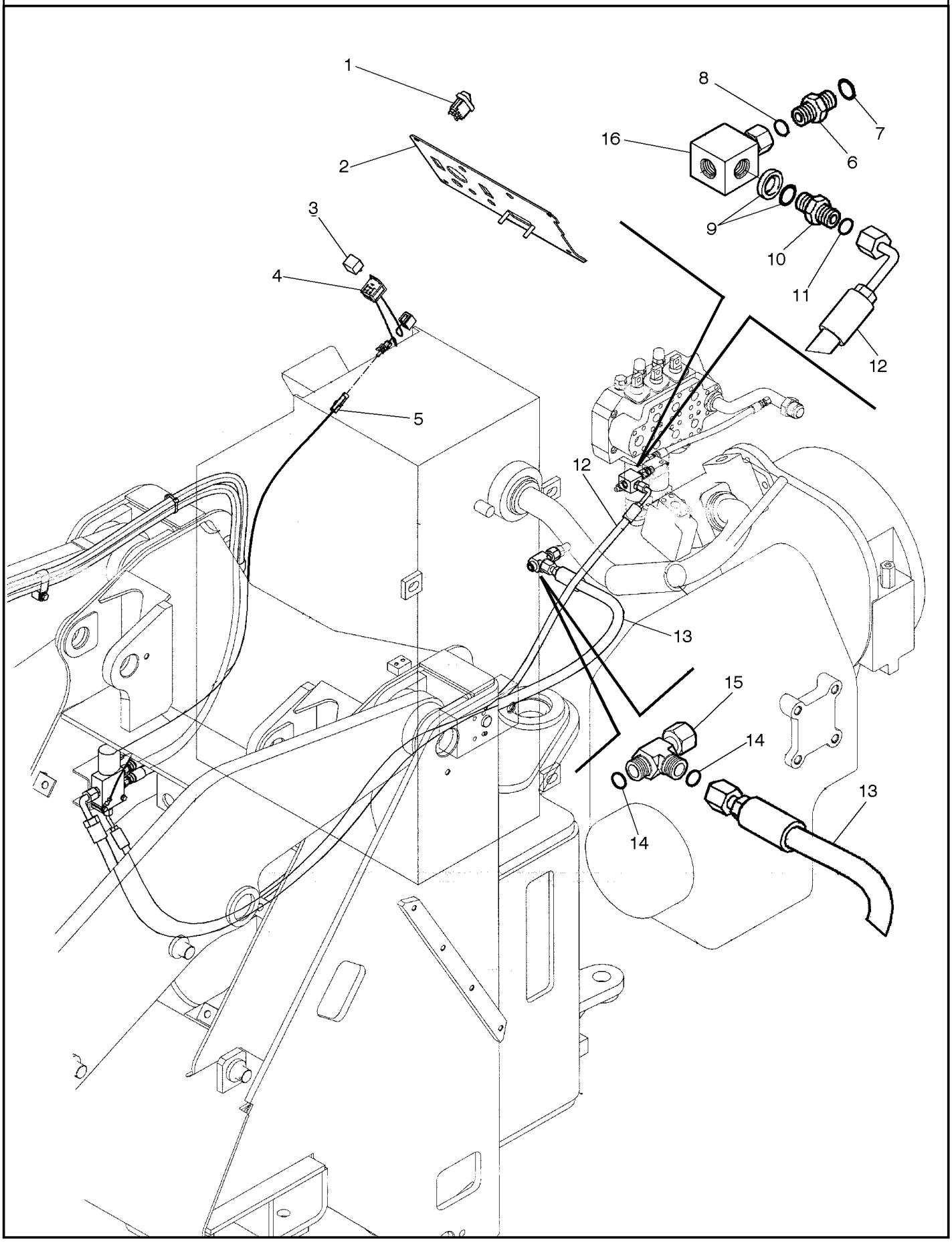

QUICK COUPLERS

REF	FN	PART NUMBER	YR/SN	QTY	DESCRIPTION
1		75324429		1	INTERRUPTOR
2		87621797		1	PAINEL
3		146927A1		1	RELÉ
4		87626668		1	CHICOTE
5		87626669		1	CHICOTE
6		700-153		1	CONECTOR HIDRÁUL 9/16"-18 ORFS x M14 x 1.5 ORB
7		637-63113		1	O-RING 11.3mm ID x 2.2mm Width
8		238-6011		1	O-RING -011, 90 Duro, .301" ID x .070" Thk
9		71101819		1	KIT DE REVISÃO DO MOTOR
10		75320693		1	CONEXÃO
11		70923952		1	O-RING
12		87621799		1	CONJ. MANGUEIRA
13		87621798		1	CONJ. MANGUEIRA
14		70923841		1	O-RING M12.42 ID x 1.78 Thk
15		78100054		1	CONECTOR HIDRÁUL
16		75327264		1	BLOCO

OPTIONAL

12D TURBO BR

35.204.BB	02	p1	1/2014

VALVE SECTIONS & QUICK COUPLERS

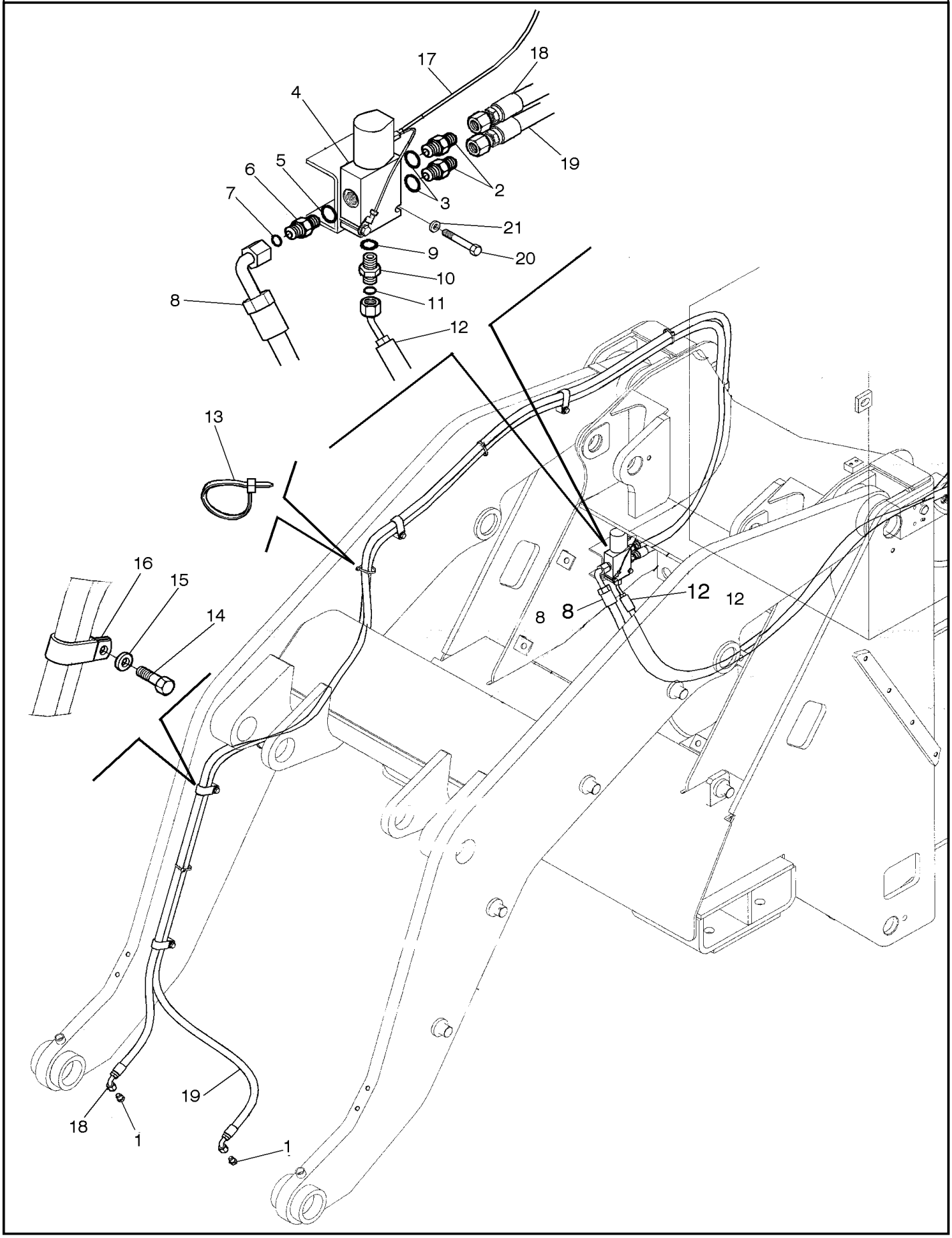

VALVE SECTIONS & QUICK COUPLERS

REF	FN	PART NUMBER	YR/SN	QTY	DESCRIPTION
1		218-774		2	BUJÃO 9/16"-18, 37º
2		70922522		2	CONECTOR HIDRÁUL
3		70921885		2	O-RING 6-1, 90 Duro, .468" ID x .078" Thk
4		73124881		1	VÁLVULA HIDRÁULICA
5		76021244		1	O-RING
6		76022370		1	CONECTOR HIDRÁUL
7		70924048		1	O-RING
8		87621798		1	CONJ. MANGUEIRA
9		80165202		1	O-RING
10		85802803		1	CONEXÃO 9/16"-18 ORFS x 9/16"-18 ORB
11		89825770		1	O-RING 0.301" ID x 0.441" OD x 0.07"
12		87621799		1	CONJ. MANGUEIRA
13		75201642		AR	BRAÇADEIRA
14		16043031		6	PARAFUSO Hex, M8 x 12mm, Cl 10.9, Full Thd
15		10519621		6	ARRUELA PLANA M8 x 17 x 2
16		L101181		6	BRAÇADEIRA
17		87626669		1	CHICOTE
18		75326233		1	MANGUEIRA
19		75326234		1	MANGUEIRA
20		10903731		2	PARAFUSO Hex, M6 x 55, 10.9
21		12639701		2	ARRUELA PLANA M6 x 11 x 1

OPTIONAL

12D TURBO BR

35.300.AB		p1	1/2014

OIL COOLER, HEAT EXCHANGER

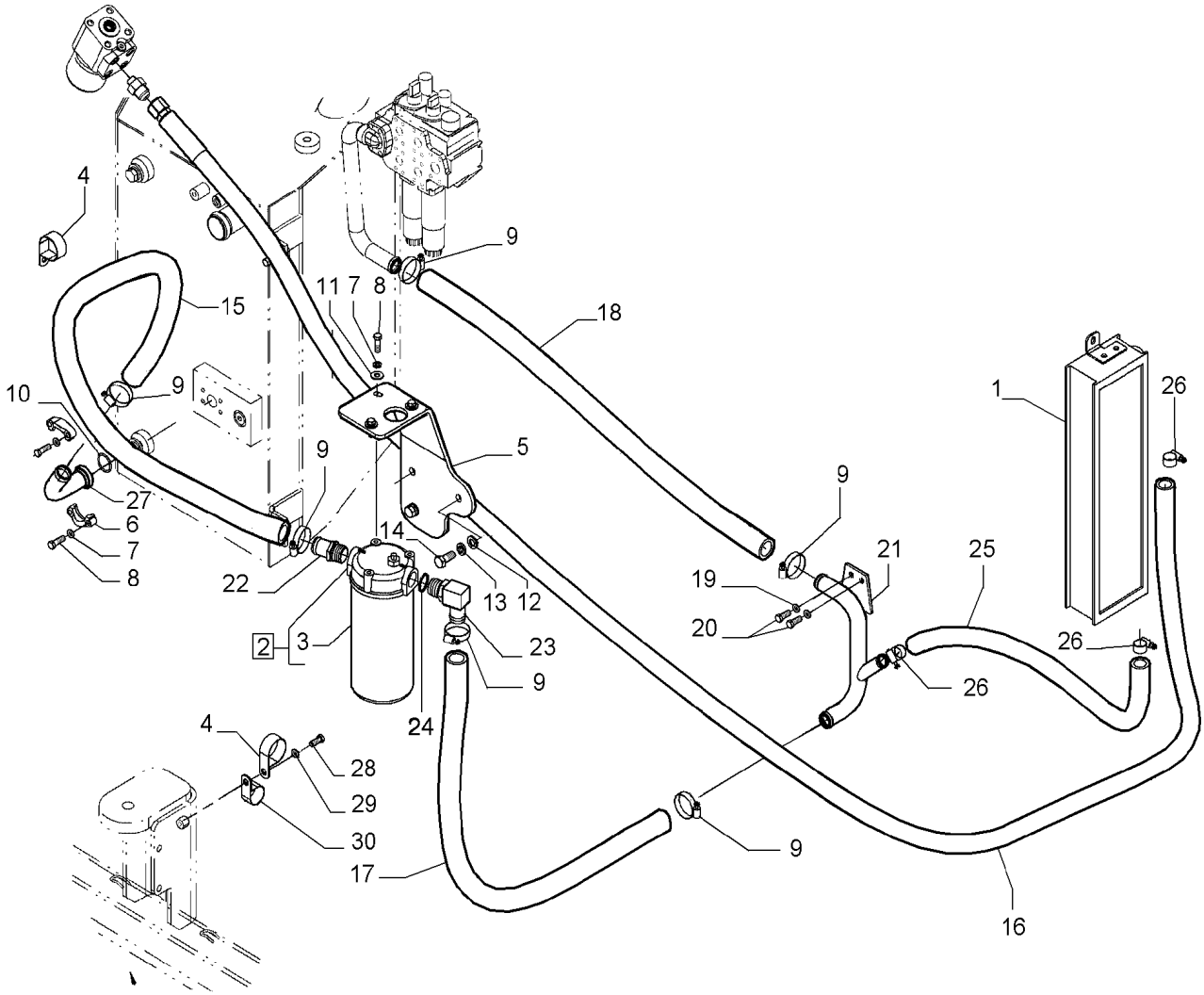

OIL COOLER, HEAT EXCHANGER

REF	FN	PART NUMBER	YR/SN	QTY	DESCRIPTION
1		87382507		1	RESFRIADOR DO ÓLEO
2		47485493		1	MONTAGEM DO FILTRO Incl 3
3		47508028		1	ELEMENTO
4		86634189		2	BRAÇADEIRA 2", Insul, 1/2" Bolt
5		47483116		1	SUPORTE
6		A12306		2	FLANGE
7		492-11038		7	TRAVA DA ARRUELA 3/8"
8		413-620		7	PARAFUSO Hex, 3/8" - 16 x 1 1/4", Gr 5
9		70921912		6	BLOCO DE LIGAÇÃO
10		14463780		1	O-RING 32.92mm ID x 3.53" Width
11		495-21044		3	ARRUELA PLANA 3/8"
12		10520101		3	ARRUELA PLANA M14 x 26 x 3
13		10572079		3	TRAVA DA ARRUELA M14
14		11115631		3	PARAFUSO Hex, M14 x 35, 10.9, Full Thd
15		47623421		1	MANGUEIRA 31.50mm ID x 1740mm L, SAE 100R3
16		47509345		1	MANGUEIRA DO RADIADOR 25mm ID x 3800mm L, SAE 100R3
17		47509758		1	MANGUEIRA DO RADIADOR 31.50mm ID x 1000mm L, SAE 100R3
18		47509569		1	MANGUEIRA DO RADIADOR 31.50mm ID x 1070mm L, SAE 100R3
19		14496621		2	ARRUELA PLANA Flat, 10.50mm ID x 21.00mm OD x 2.00mm, R80, ZND
20		614-10020		2	PARAFUSO Hex, M10 x 1.5 x 20mm, Cl 8.8, Full Thd
21		47484655		1	TUBO
22		217-184		1	CONEXÃO 1 1/4" Hose X 1 5/16"-12 ORB, Beaded
23		70931240		1	COTOVELO
24		237-6016		2	O-RING 0.614" ID x 0.754" OD x 0.07"
25		47509744		1	MANGUEIRA DO RADIADOR 25mm ID x 920mm L, SAE 100R3
26		87482165		3	BRAÇADEIRA MANGUEIRA
27		87462911		1	TUBO
28		426-616		1	PARAFUSO Hex, 3/8" - 16 x 1", Gr 8
29		495-11034		1	ARRUELA PLANA 5/16", SAE

OIL COOLER, HEAT EXCHANGER

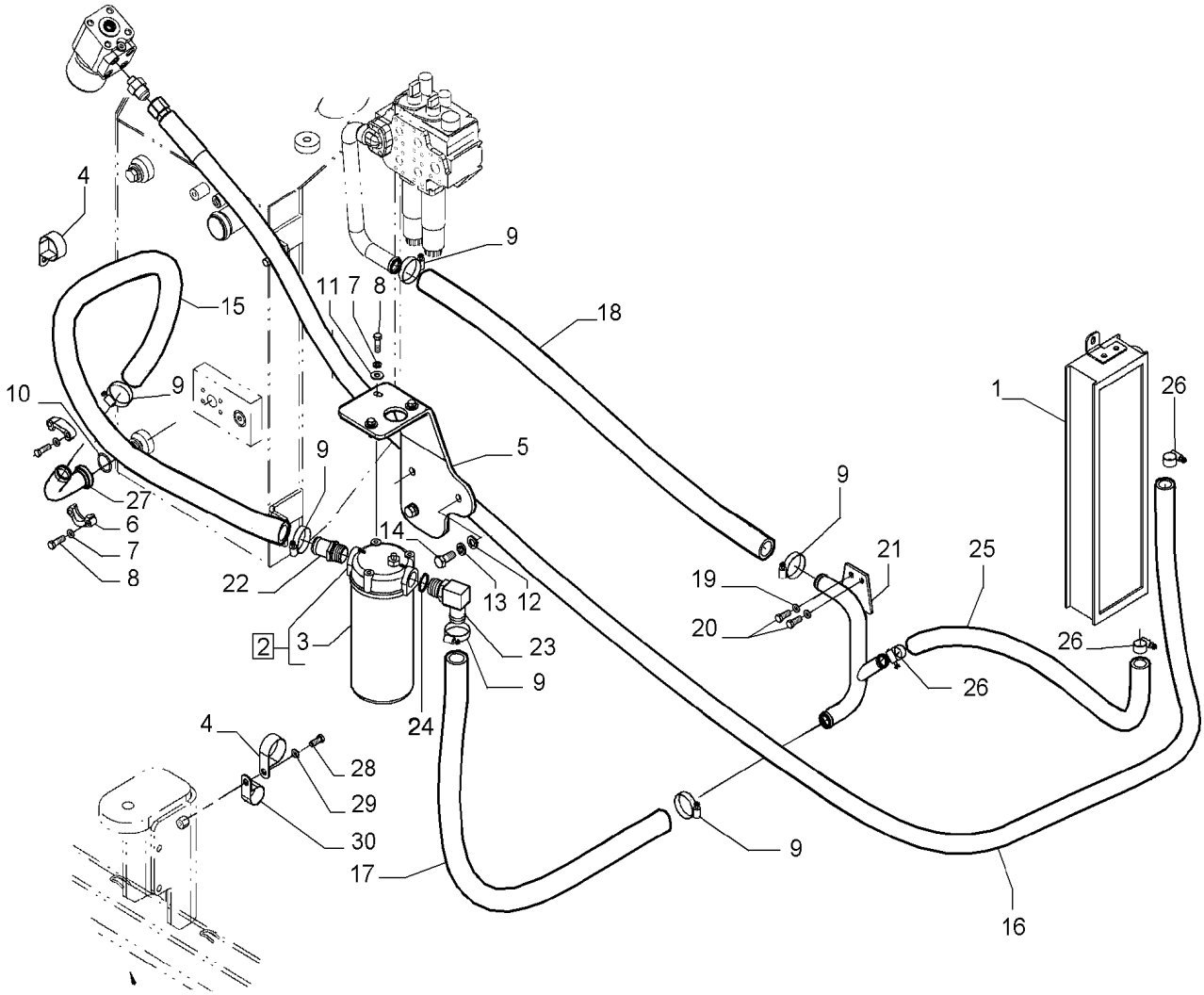

OIL COOLER, HEAT EXCHANGER

REF	FN	PART NUMBER	YR/SN	QTY	DESCRIPTION
30		A171099		1	BRAÇADEIRA MANGUEIRA

35.300.AN	01	p1	1/2014

OIL FILTER

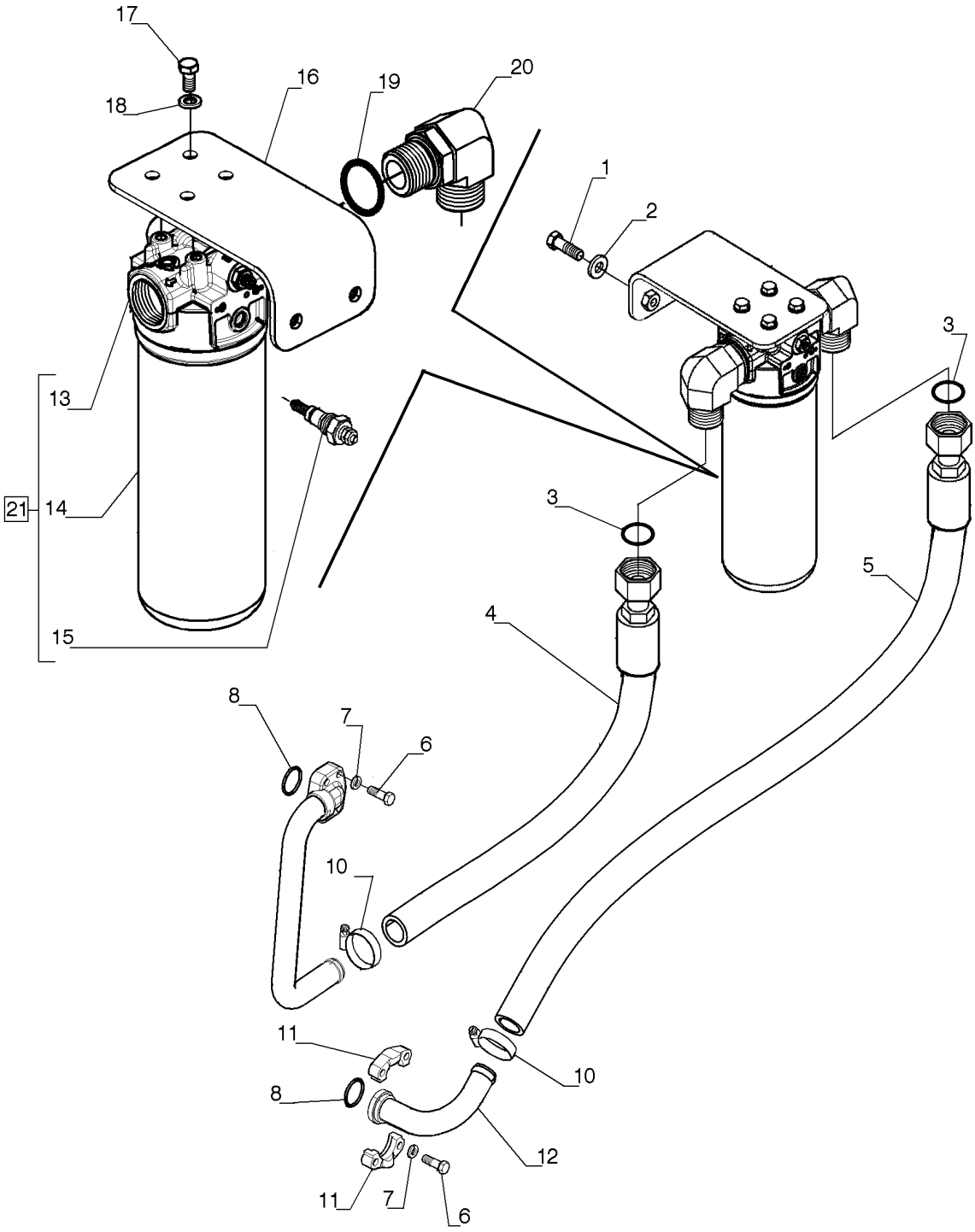

OIL FILTER

REF	FN	PART NUMBER	YR/SN	QTY	DESCRIPTION
1		627-12040		2	PARAFUSO Hex, M12 x 1.75 x 40mm, Cl 10.9, Full Thd
2		896-15012		2	ARRUELA PLANA M12 x 28.5 x 4, HT
3		9824051		2	O-RING 1.176" ID x 1.316" OD x 0.07"
4		84575408		1	MANGUEIRA HIDRÁULICA
5		84575409		1	MANGUEIRA ADMISSÃO DE AR
6		413-620		8	PARAFUSO Hex, 3/8" - 16 x 1 1/4", Gr 5
7		492-11038		8	TRAVA DA ARRUELA 3/8"
8		14463780		2	O-RING 32.92mm ID x 3.53" Width
9		84575395		1	TUBO
10		70921912		2	BLOCO DE LIGAÇÃO
11		A12306		2	FLANGE
12		87462911		1	TUBO
13		84189322		1	CABEÇA DO FILTRO
14		84189327		1	FILTRO
15		N6755		1	INDICADOR
16		84575402		1	SUPORTE
17		614-10020		4	PARAFUSO Hex, M10 x 1.5 x 20mm, Cl 8.8, Full Thd
18		895-11010		4	ARRUELA PLANA M10 x 20 x 2
19		237-6016		2	O-RING 0.614" ID x 0.754" OD x 0.07"
20		86579700		2	COTOVELO 90º, 1 11/16"-12 ORFS x M42 x 2 ORB
21		84189321		1	MONTAGEM DO FILTRO Incl 13 - 15

35.300.AN	02	p1	1/2014

OIL FILTER - FERTILIZER

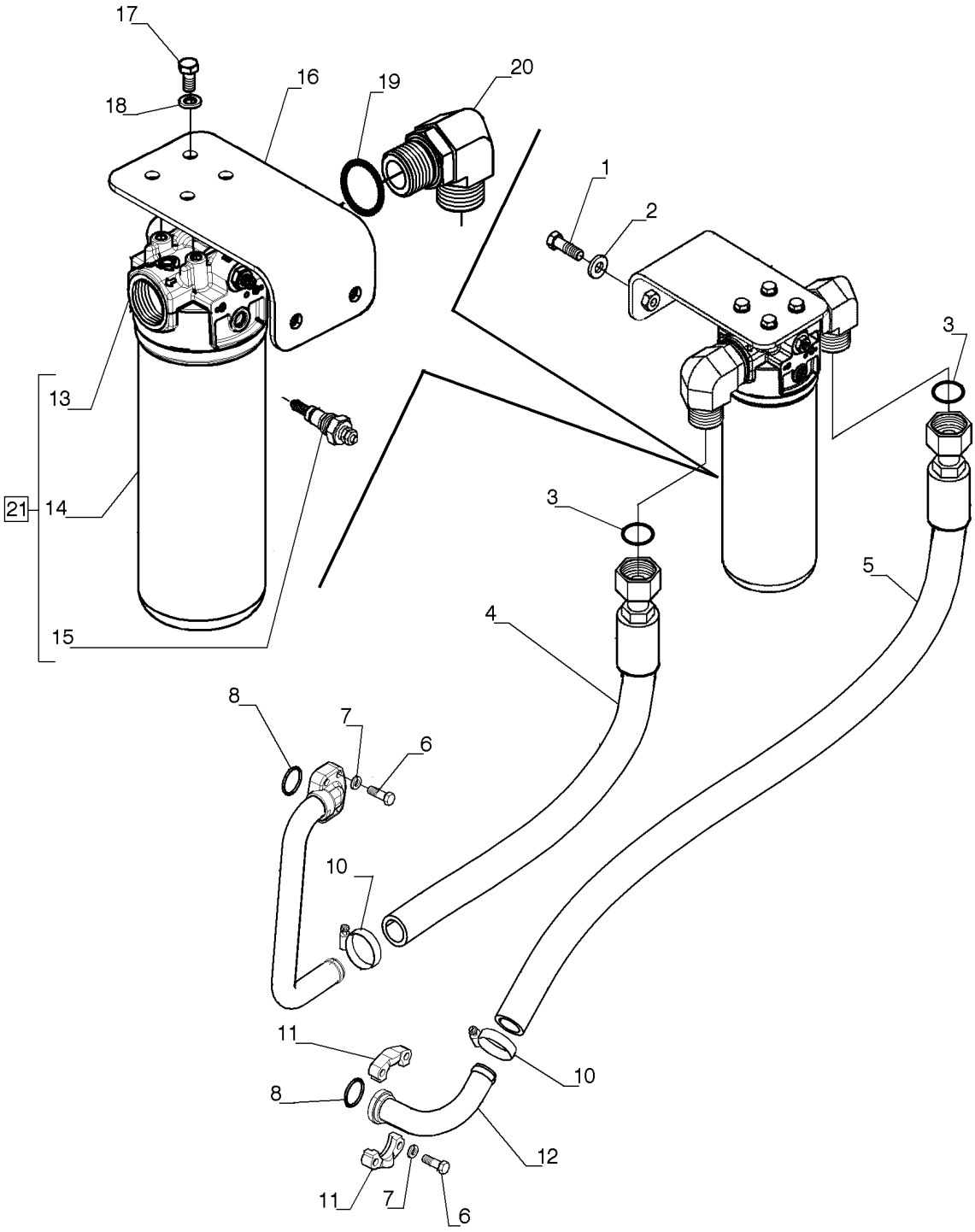

OIL FILTER - FERTILIZER

REF	FN	PART NUMBER	YR/SN	QTY	DESCRIPTION
1		627-12040		2	PARAFUSO Hex, M12 x 1.75 x 40mm, Cl 10.9, Full Thd
2		896-15012		2	ARRUELA PLANA M12 x 28.5 x 4, HT
3		9824051		2	O-RING 1.176" ID x 1.316" OD x 0.07"
4		84575408		1	MANGUEIRA HIDRÁULICA
5		84575409		1	MANGUEIRA ADMISSÃO DE AR
6		413-620		8	PARAFUSO Hex, 3/8" - 16 x 1 1/4", Gr 5
7		492-11038		8	TRAVA DA ARRUELA 3/8"
8		14463780		2	O-RING 32.92mm ID x 3.53" Width
9		47411604		1	TUBO
10		70921912		2	BLOCO DE LIGAÇÃO
11		A12306		2	FLANGE
12		87462911		1	TUBO
13		84189322		1	CABEÇA DO FILTRO
14		84189327		1	FILTRO
15		N6755		1	INDICADOR
16		84575402		1	SUPORTE
17		614-10020		4	PARAFUSO Hex, M10 x 1.5 x 20mm, Cl 8.8, Full Thd
18		895-11010		4	ARRUELA PLANA M10 x 20 x 2
19		237-6016		2	O-RING 0.614" ID x 0.754" OD x 0.07"
20		86579700		2	COTOVELO 90º, 1 11/16"-12 ORFS x M42 x 2 ORB
21		84189321		1	MONTAGEM DO FILTRO Incl 13 - 15

35.300.AQ	01	p1	1/2014

HYDRAULIC OIL RESERVOIR

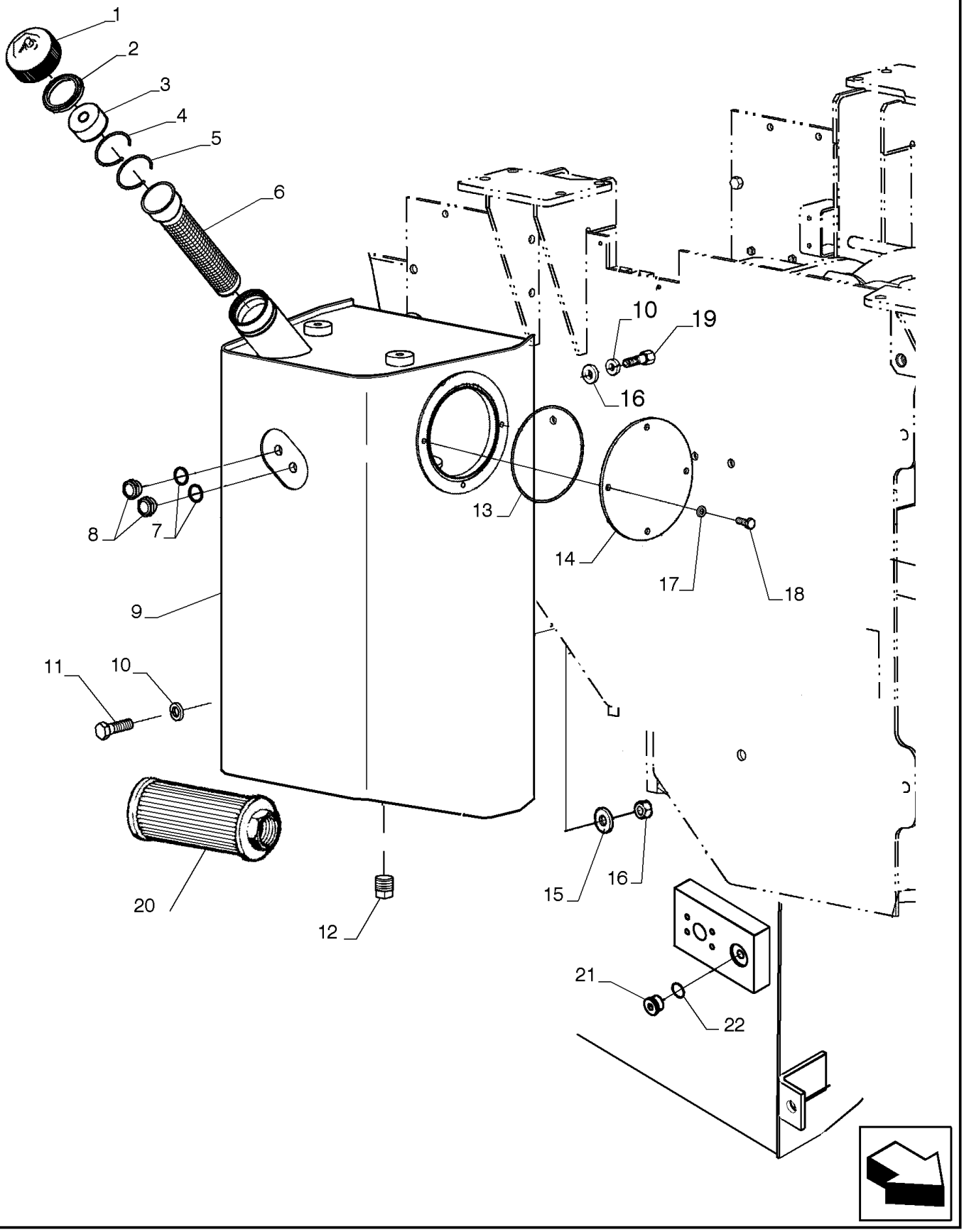

HYDRAULIC OIL RESERVOIR

REF	FN	PART NUMBER	YR/SN	QTY	DESCRIPTION
1		79104494		1	TAMPA
2		79019060		1	JUNTA
3		79110132		1	ELEMENTO
4		79019065		1	ANEL
5		4971843		1	ANEL ELÁSTICO
6		79107317		1	REDE PARA FILTROS
7		10264660		2	VEDAÇÃO M26.4 x 32 x 1.5, Copper
8		75214200		2	LUZ DE ADVERTÊNCIA
9		47363531		1	RESERVATÓRIO DE ÓLEO HIDR
10		70912942		3	TRAVA DA ARRUELA
11		70921403		2	PARAFUSO
12		70912768		1	BUJÃO
13		14467980		1	O-RING 6.734" ID x 7.012" OD x 0.139"
14		75265754		1	COBERTURA
15		70927275		5	ARRUELA PLANA
16		70911029		2	PORCA
17		10516870		4	TRAVA DA ARRUELA
18		11106031		4	PARAFUSO Hex, M10 x 20, 10.9, Full Thd
19		70928166		2	PARAFUSO
20		47536366		1	MONTAGEM DO FILTRO
21		86625138		1	BUJÃO Hex Soc, 7/8"-14 ORB
22		167269		1	O-RING 0.755" ID x 0.097" Width

35.300.AQ	02	p1	1/2014

HYDRAULIC OIL RESERVOIR

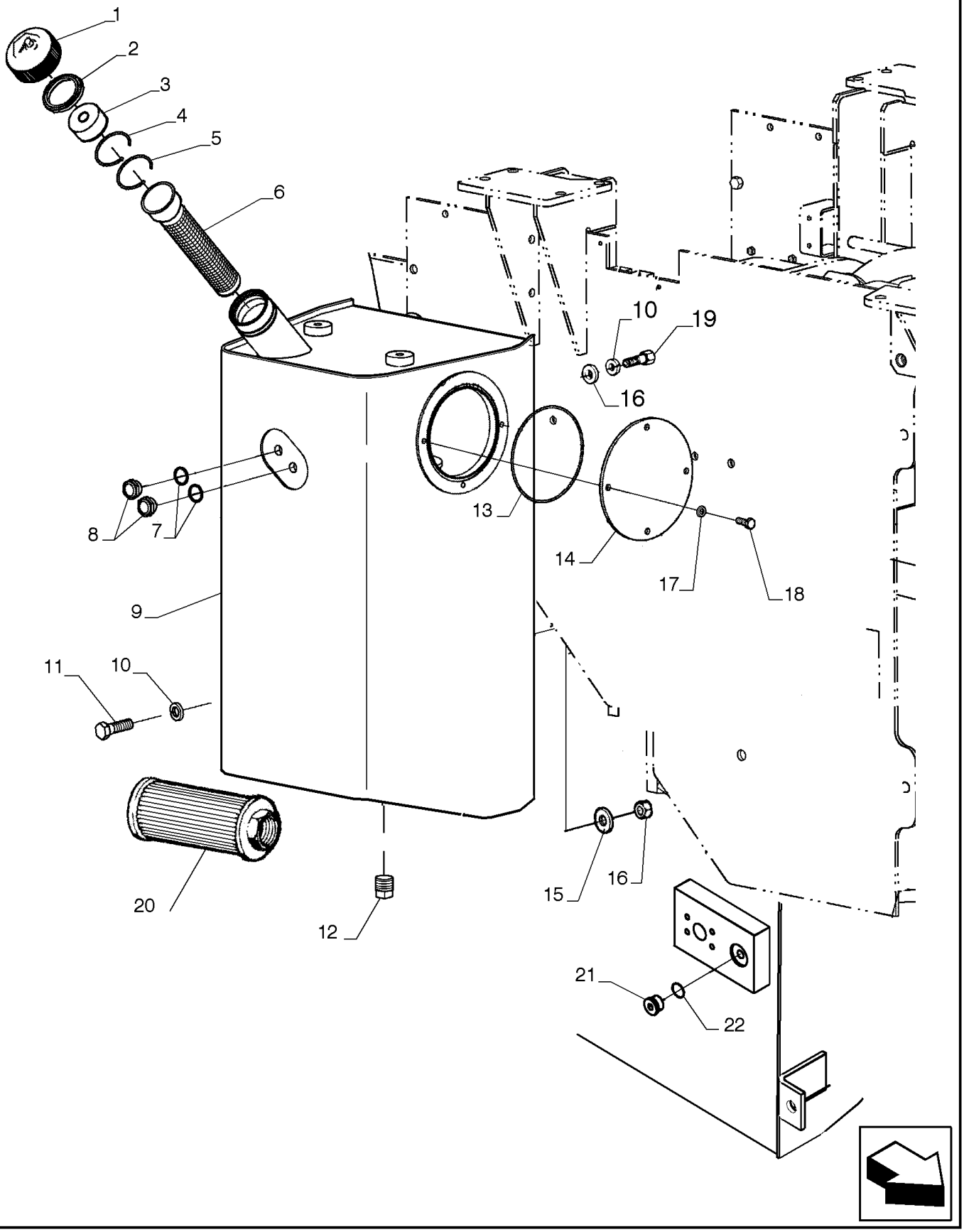

HYDRAULIC OIL RESERVOIR

REF	FN	PART NUMBER	YR/SN	QTY	DESCRIPTION
1		79104494		1	TAMPA
2		79019060		1	JUNTA
3		79110132		1	ELEMENTO
4		79019065		1	ANEL
5		4971843		1	ANEL ELÁSTICO
6		79107317		1	REDE PARA FILTROS
7		10264660		2	VEDAÇÃO M26.4 x 32 x 1.5, Copper
8		75214200		2	LUZ DE ADVERTÊNCIA
9		47363532		1	RESERVATÓRIO DE ÓLEO HIDR
10		70912942		3	TRAVA DA ARRUELA
11		70921403		2	PARAFUSO
12		70912768		1	BUJÃO
13		14467980		1	O-RING 6.734" ID x 7.012" OD x 0.139"
14		84288073		1	COBERTURA
15		70927275		5	ARRUELA PLANA
16		70911029		2	PORCA
17		10516870		4	TRAVA DA ARRUELA
18		11106031		4	PARAFUSO Hex, M10 x 20, 10.9, Full Thd
19		70928166		2	PARAFUSO
20		47536366		1	MONTAGEM DO FILTRO
21		86625138		1	BUJÃO Hex Soc, 7/8"-14 ORB
22		167269		1	O-RING 0.755" ID x 0.097" Width

35.310.AA	01	p1	1/2014

HYDRAULIC LINE

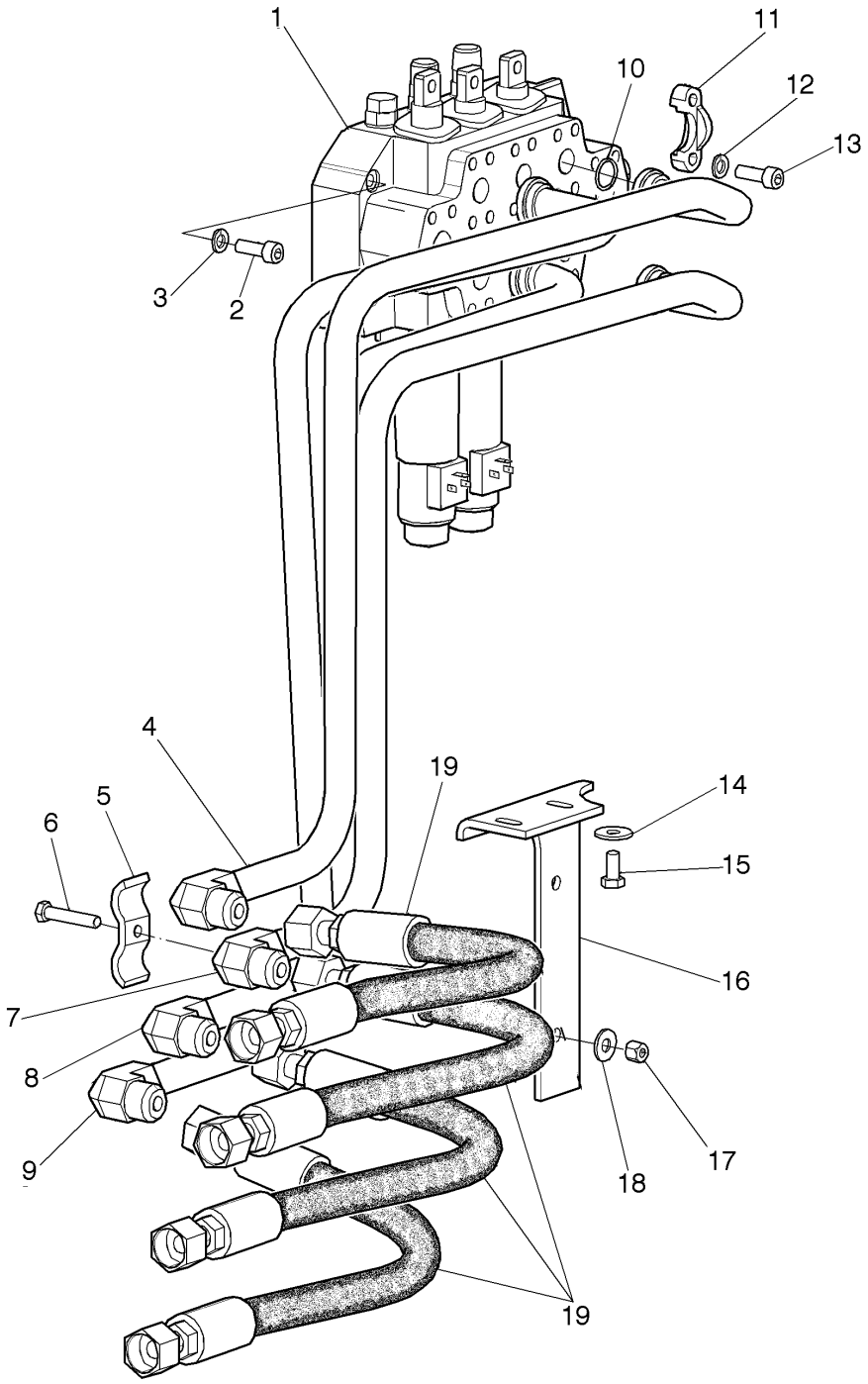

HYDRAULIC LINE

REF	FN	PART NUMBER	YR/SN	QTY	DESCRIPTION
1		75327504		1	VÁLVULA CONTROLE 2 SPOOL
1		75254015		1	VÁLVULA HIDRÁULICA 3 SPOOL
2		16046131		3	PARAFUSO Hex, M8 x 100mm, Cl 10.9
3		14496531		3	ARRUELA PLANA M8 x 17 x 1.6
4		87489839		1	TUBO
5		R15257		2	BRAÇADEIRA
6		426-632		2	PARAFUSO Hex, 3/8" - 16 x 2", Gr 8
7		87489835		1	TUBO
8		87489837		1	TUBO
9		87489833		1	TUBO
10		14463280		4	O-RING 24.99mm ID x 3.53" Width
11		70921115		8	SEMI-FLANGE
12		10516870		16	TRAVA DA ARRUELA
13		14420230		16	PARAFUSO ALLEN M10 x 1.5 x 30mm, Cl 10.9, Full Thd
14		895-25010		2	ARRUELA PLANA M11 x 30 x 2.5
15		614-10020		2	PARAFUSO Hex, M10 x 1.5 x 20mm, Cl 8.8, Full Thd
16		87489853		1	SUPORTE
17		231-1446		2	PORCA 3/8"-16, GB
18		495-21044		2	ARRUELA PLANA 3/8"
19		87489852		4	MANGUEIRA

35.310.AA	02	p1	1/2014

DISTRIBUTOR, 3 CONTROL VALVES

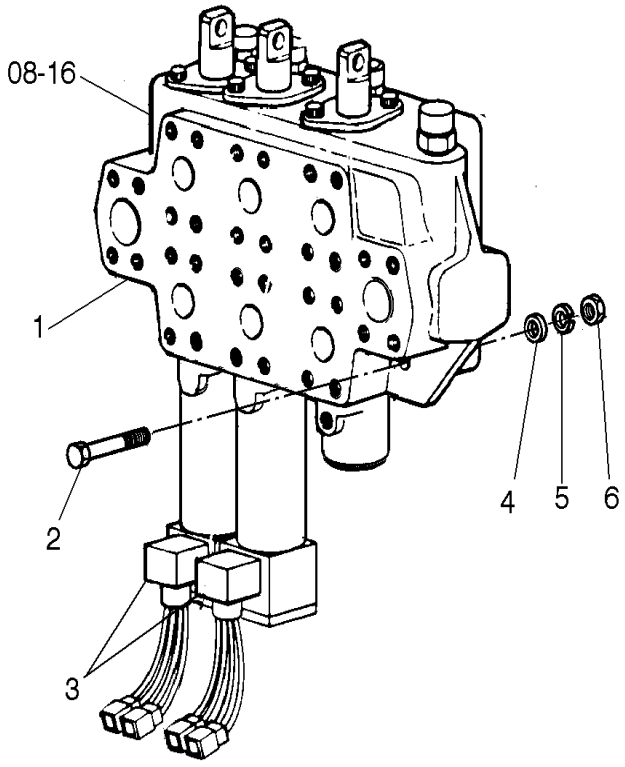

DISTRIBUTOR, 3 CONTROL VALVES

REF	FN	PART NUMBER	YR/SN	QTY	DESCRIPTION
1		75254015		1	VÁLVULA HIDRÁULICA
2		16046131		3	PARAFUSO Hex, M8 x 100mm, Cl 10.9
3		75250070		2	CONECTOR HIDRÁUL
4		14496531		3	ARRUELA PLANA M8 x 17 x 1.6
5		10516673		3	ARRUELA PLANA
6		16100821		3	PORCA M8, Cl 10

35.310.AA	03	p1	1/2014

DISTRIBUTOR, 2-LEVER LOADER CONTROL, HYDRAULIC SYSTEM - 2-WAY CONTROL VALVE

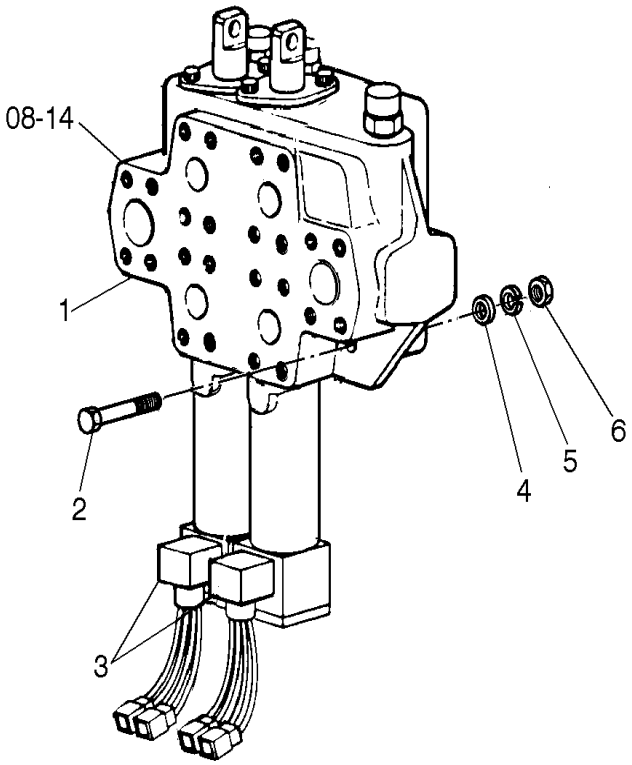

DISTRIBUTOR, 2-LEVER LOADER CONTROL, HYDRAULIC SYSTEM - 2-WAY CONTROL VALVE

REF	FN	PART NUMBER	YR/SN	QTY	DESCRIPTION
1		75327504		1	VÁLVULA CONTROLE
2		16046131		3	PARAFUSO Hex, M8 x 100mm, Cl 10.9
3		75250070		2	CONECTOR HIDRÁUL
4		14496531		3	ARRUELA PLANA M8 x 17 x 1.6
5		10516671		3	TRAVA DA ARRUELA
6		16100821		3	PORCA M8, Cl 10

35.310.AA	04	p1	1/2014

DISTRIBUTOR, 2 CONTROL VALVES LEVER, CONTROL VALVE - 75327504

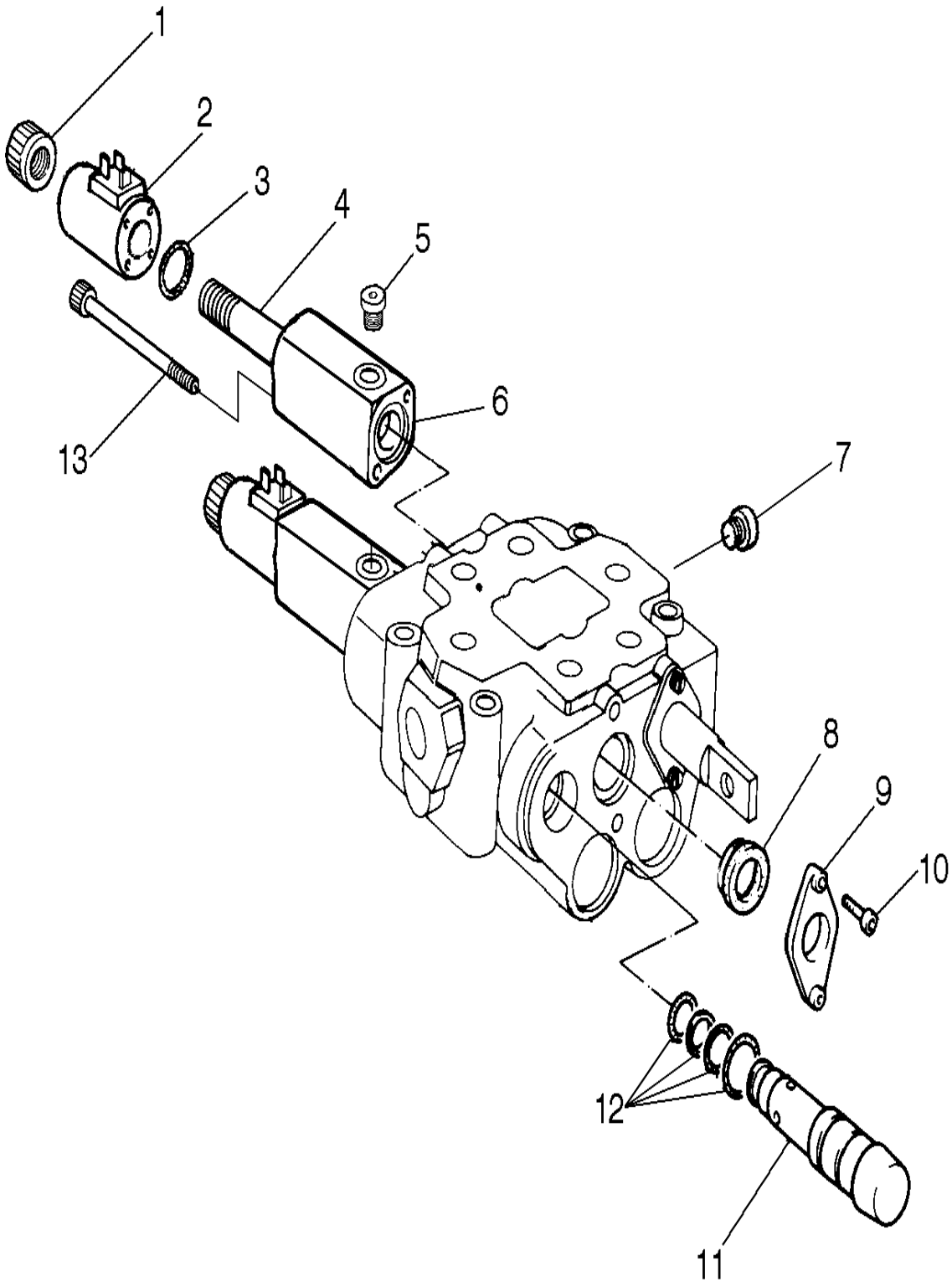

DISTRIBUTOR, 2 CONTROL VALVES LEVER, CONTROL VALVE - 75327504

REF	FN	PART NUMBER	YR/SN	QTY	DESCRIPTION
1		75311250		2	PORCA
2		75311251		2	SOLENOIDE
3		71103428		2	O-RING
4		71103029		2	TUBO
5		71103430		1	BUJÃO
6		71103031		2	COBERTURA
7		71103025		1	BUJÃO
8		79107889		2	KIT DE VEDAÇÃO
9		71103021		2	FLANGE
10		71102734		4	PARAFUSO
11		71103026		1	VÁLVULA
12		71103035		1	KIT DE REVISÃO DO MOTOR
13		71103032		4	PARAFUSO

35.310.AA	05	p1	1/2014

DISTRIBUTOR, 3 CONTROL VALVES

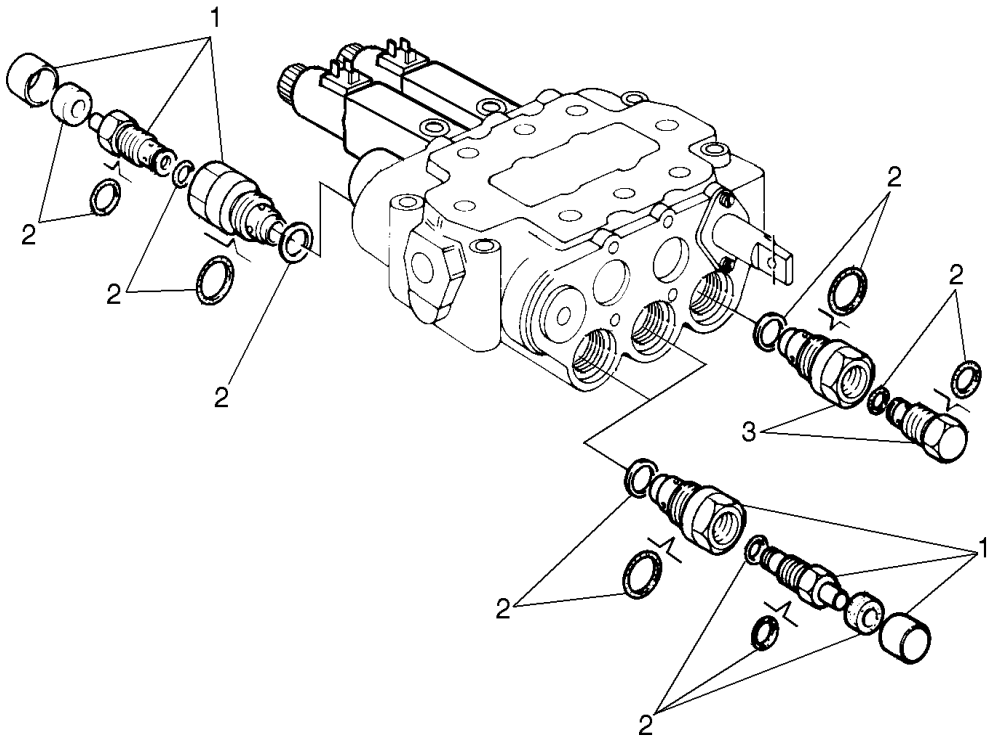

DISTRIBUTOR, 3 CONTROL VALVES

REF	FN	PART NUMBER	YR/SN	QTY	DESCRIPTION
1		71103427		5	VÁLVULA HIDRÁULICA
2		71103037		6	KIT DE REVISÃO DO MOTOR
3		71103027		1	VÁLVULA

3 CONTROL VALVES

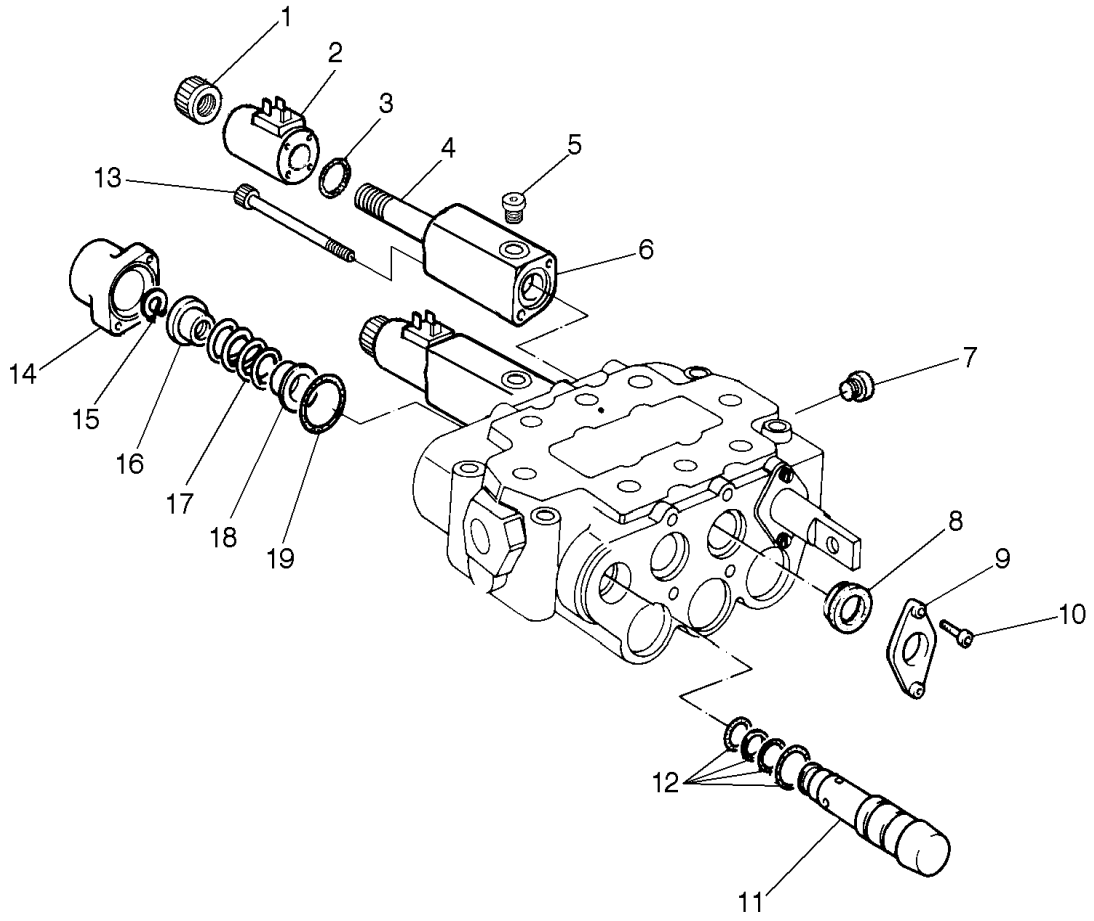

3 CONTROL VALVES

REF	FN	PART NUMBER	YR/SN	QTY	DESCRIPTION
1		75311250		2	PORCA
2		75311251		2	SOLENOIDE
3		71103428		2	O-RING
4		71103029		2	TUBO
5		71103430		2	BUJÃO
6		71103034		2	COBERTURA
7		71103025		1	BUJÃO
8		79107889		3	KIT DE VEDAÇÃO
9		71103021		3	FLANGE
10		71102734		8	PARAFUSO
11		71103026		1	VÁLVULA
12		71103035		1	KIT DE REVISÃO DO MOTOR
13		71103032		4	PARAFUSO
14		71103033		1	COBERTURA
15		71312437		1	O-RING
16		79081889		1	COPO
17		79081890		1	MOLA
18		71312434		1	COPO
19		14458880		1	O-RING 40.94mm ID x 2.62" Width

35.310.AA	07	p1	1/2014

2-LEVER LOADER CONTROL

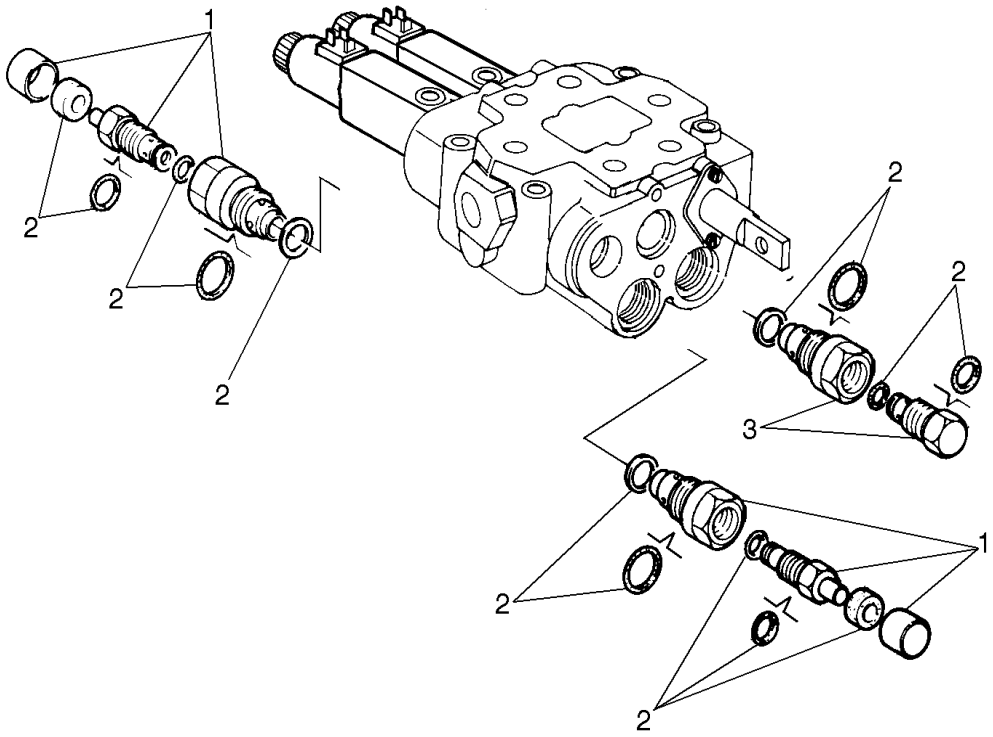

2-LEVER LOADER CONTROL

REF	FN	PART NUMBER	YR/SN	QTY	DESCRIPTION
1		71103427		3	VÁLVULA HIDRÁULICA
2		71103037		4	KIT DE REVISÃO DO MOTOR
3		71103027		1	VÁLVULA

35.359.AF	01	p1	1/2014

CONTROL LEVER

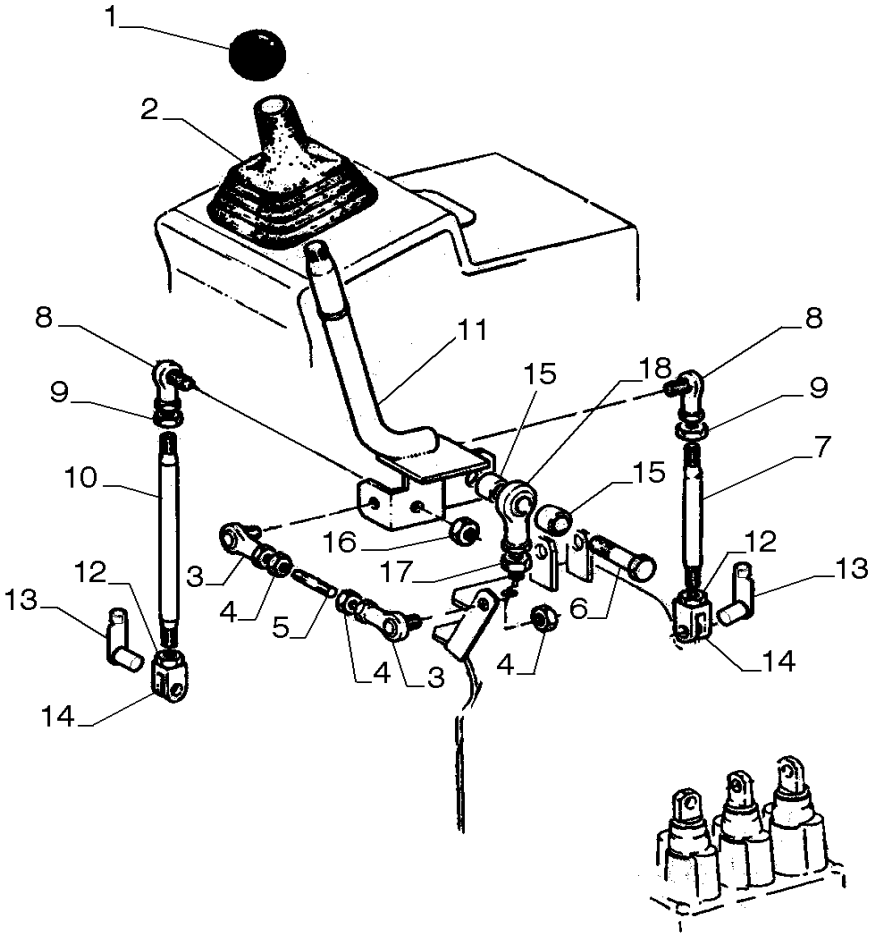

CONTROL LEVER

REF	FN	PART NUMBER	YR/SN	QTY	DESCRIPTION
1		4970504		1	EMPUNHADURA
2		75214658		1	CAPA
3		70686384		2	JUNTA ESFÉRICA
4		70910267		4	PORCA
5		75249448		1	TIRANTE
6		70927543		1	PARAFUSO
7		75236301		1	TIRANTE
8		70653570		2	ARTICULAÇÃO
9		70910329		2	PORCA
10		75236300		1	TIRANTE
11		87515339		1	ALAVANCA
12		70910329		2	PORCA
13		906087R1		2	PINO
14		10000871		2	GARFO
15		75235481		2	ESPAÇADOR
16		70910329		2	PORCA
17		70913177		1	PORCA-TRAVA
18		70638732		1	TIRANTE

35.359.AF	02	p1	1/2014

CONTROL LEVER

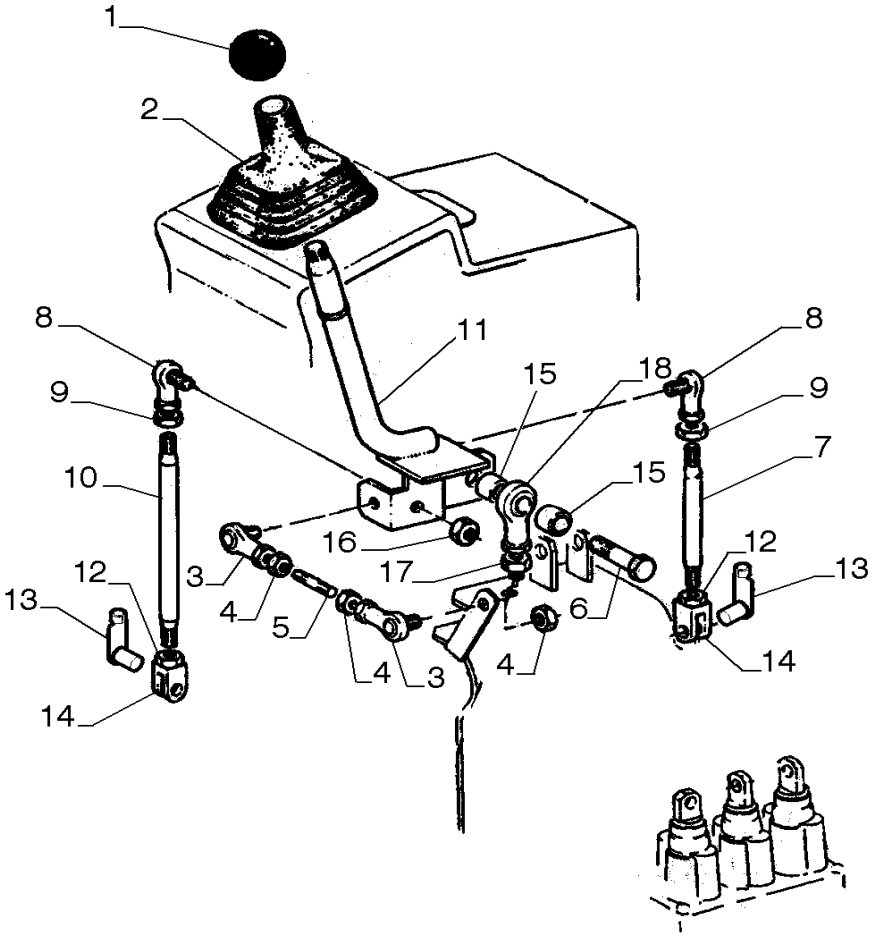

CONTROL LEVER

REF	FN	PART NUMBER	YR/SN	QTY	DESCRIPTION
1		4970504		1	EMPUNHADURA
2		75214658		1	CAPA
3		70686384		2	JUNTA ESFÉRICA
4		70910267		4	PORCA
5		75249448		1	TIRANTE
6		70927543		1	PARAFUSO
7		84300711		1	TIRANTE
8		70653570		2	ARTICULAÇÃO
9		70910329		2	PORCA
10		84300706		1	TIRANTE
11		87515339		1	ALAVANCA
12		70910329		2	PORCA
13		906087R1		2	PINO
14		10000871		2	GARFO
15		75235481		2	ESPAÇADOR
16		70910329		2	PORCA
17		70913177		1	PORCA-TRAVA
18		70638732		1	TIRANTE

35.723.AA		p1	1/2014

BUCKET CYLINDER

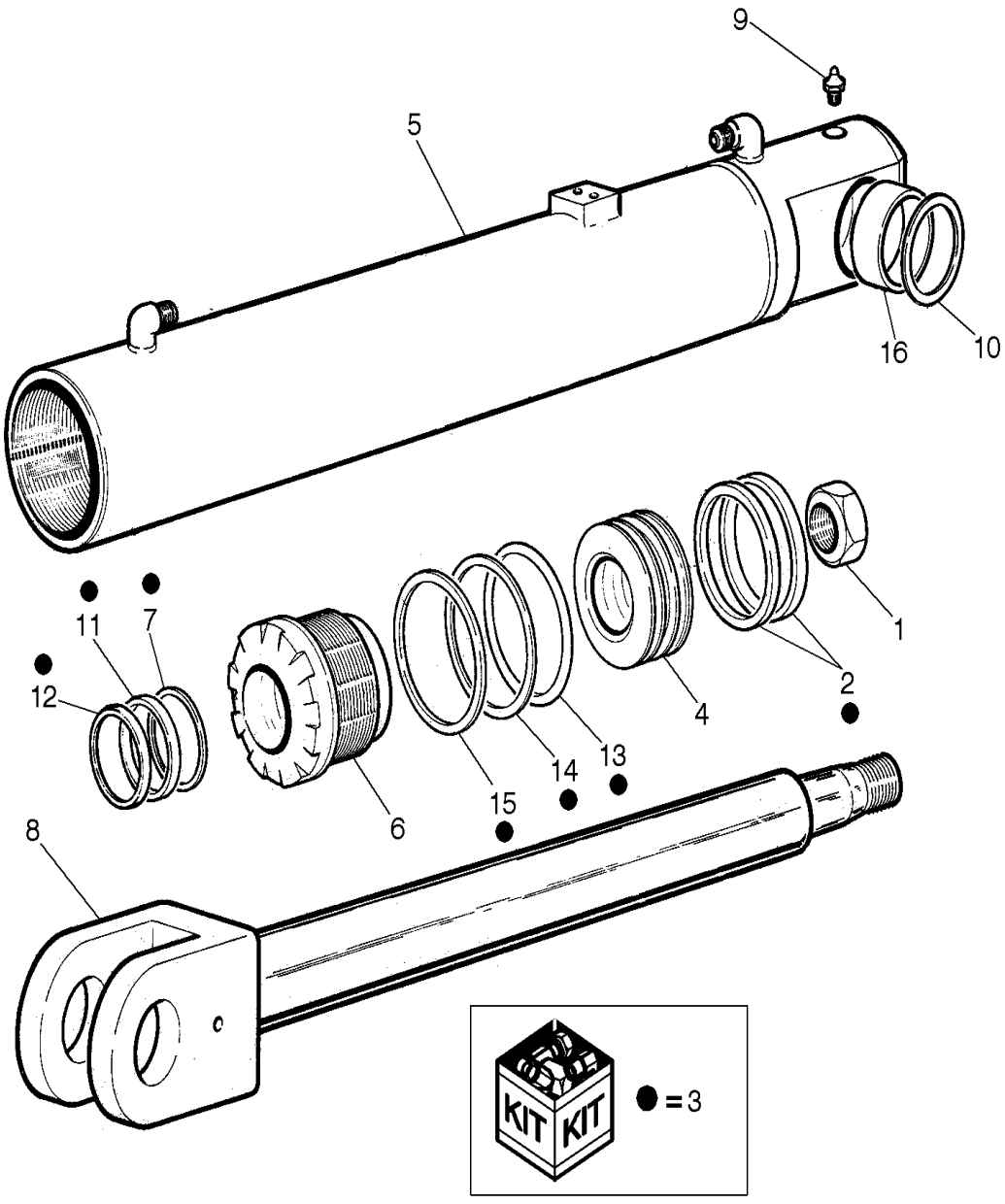

BUCKET CYLINDER

REF	FN	PART NUMBER	YR/SN	QTY	DESCRIPTION
		84341141		1	CILINDRO HIDRÁULICO LH
		84341081		1	CILINDRO HIDRÁULICO RH
1		84531432		1	PORCA
2		84532712		1	VEDAÇÃO
3		84341159		1	KIT DE REPARO
4		84532715		1	PISTÃO
5		84532734		1	CORPO DO CILINDRO LH
5		84532718		1	CORPO DO CILINDRO RH
6		84532732		1	COBERTURA
7		84528614		1	ANEL
8		84532716		1	HASTE PISTÃO
9		84531430		1	GRAXEIRA
10		75222317		4	ARRUELA PLANA
11		84528617		1	ANEL
12		84528622		1	VEDAÇÃO
13		84532719		1	O-RING
14		84532720		1	ANEL
15		84532726		1	O-RING

SECTION INDEX

FRAMES & BALLASTING

39.100.AN	01	ARTICULATION, CENTER PIVOT
39.100.AN	02	ARTICULATION, CENTER PIVOT
39.100.AS	01	REAR FRAME
39.100.AS	02	REAR FRAME - FERTILIZER
39.100.AT	01	LOCKING BAR
39.100.AT	02	LOCKING BAR - FERTILIZER
39.100.AX	01	FRONT FRAME
39.100.AX	02	FRONT FRAME - FERTILIZER
39.110.AJ		LADDER
39.140.AM		COUNTERWEIGHT

39.100.AN	01	p1	1/2014

ARTICULATION, CENTER PIVOT

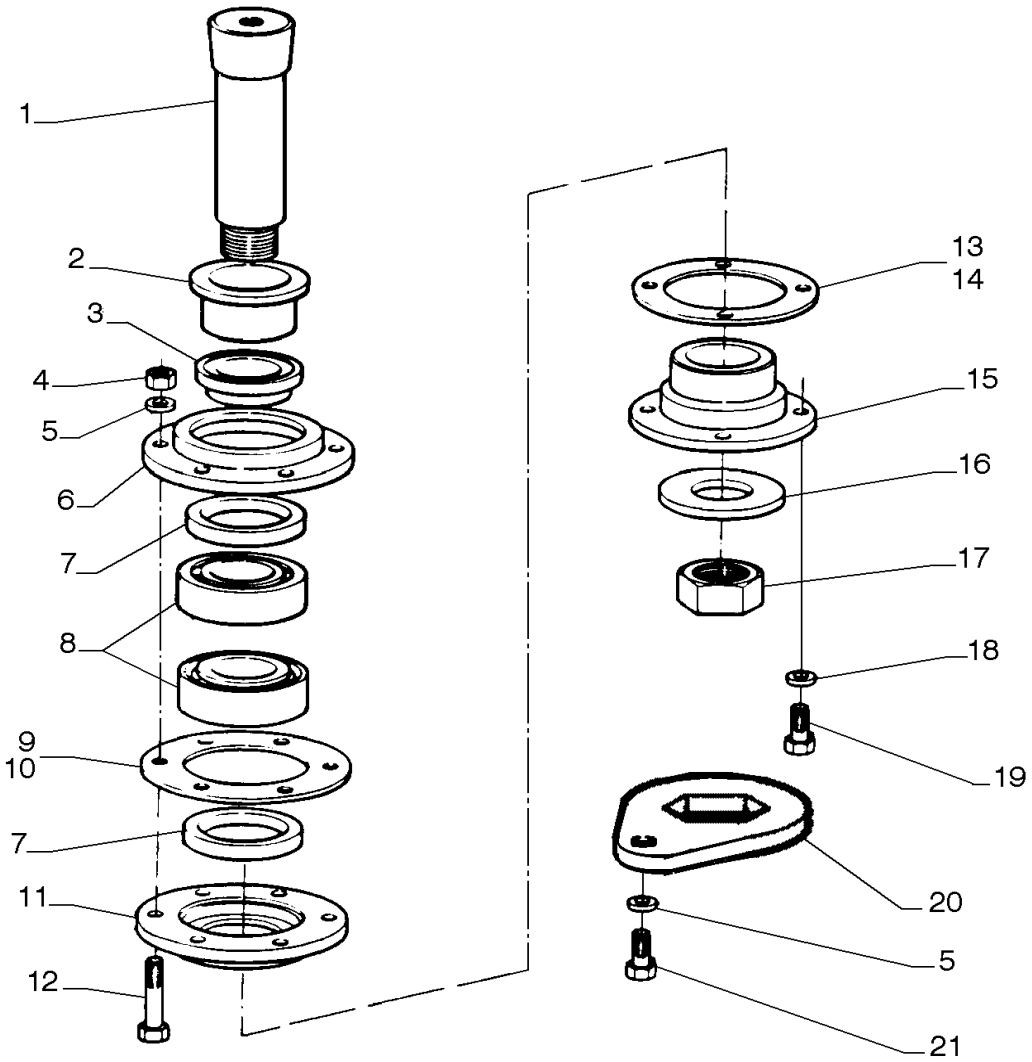

ARTICULATION, CENTER PIVOT

REF	FN	PART NUMBER	YR/SN	QTY	DESCRIPTION
1		75216669		1	PINO
2		75216668		1	BUCHA
3		75216670		1	FLANGE
4		12164121		6	PORCA M16 x 1.5, Cl 10
5		10517179		8	ARRUELA PLANA
6		75216666		1	COBERTURA
7		75216667		2	RETENTOR DE VEDAÇÃO
8		75216664		2	ROLAMENTO
9		75212861		AR	CALÇO DE AFINAÇÃO 0.1mm Thk
10		75221871		AR	CALÇO DE AFINAÇÃO 0.25mm Thk
11		75216665		1	COBERTURA
12		15981631		6	PARAFUSO Hex, M16 x 1.5 x 100, 10.9
13		75212867		AR	ESPAÇADOR 0.4MM
14		75212860		AR	CALÇO DE AFINAÇÃO 0.2mm Thk
15		75216671		1	FLANGE
16		75216672		1	ARRUELA PLANA
17		75212927		1	PORCA
18		10517279		4	TRAVA DA ARRUELA
19		11255931		4	PARAFUSO Hex, M14 x 1.5 x 40, 10.9, Full Thd
20		75216673		1	TRINCO
21		15860131		1	PARAFUSO Hex, M14 x 1.5 x 50mm, Cl 10.9

39.100.AN	02	p1	1/2014

ARTICULATION, CENTER PIVOT

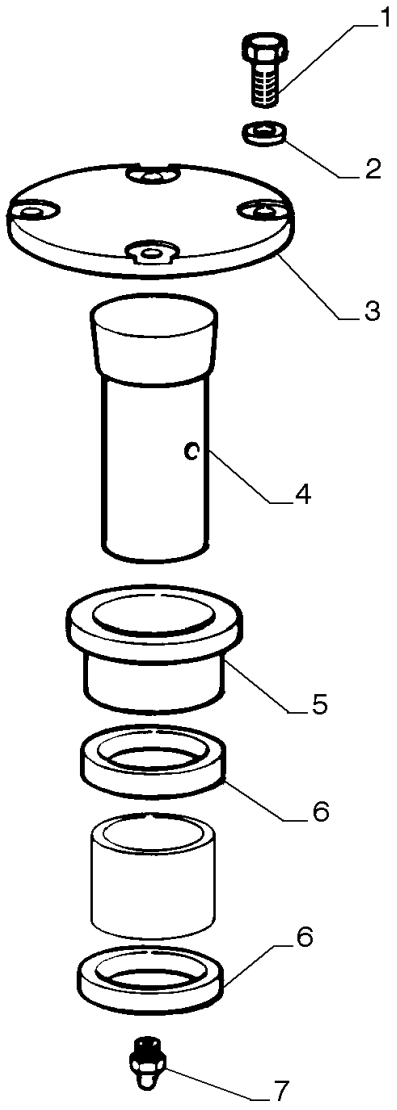

ARTICULATION, CENTER PIVOT

REF	FN	PART NUMBER	YR/SN	QTY	DESCRIPTION
1		11255931		4	PARAFUSO Hex, M14 x 1.5 x 40, 10.9, Full Thd
2		10517279		4	TRAVA DA ARRUELA
3		75235320		1	COBERTURA
4		75216674		1	PINO
5		75216676		1	BUCHA
6		75216677		2	RETENTOR DE VEDAÇÃO
7		70914465		1	GRAXEIRA

39.100.AS	01	p1	1/2014

REAR FRAME

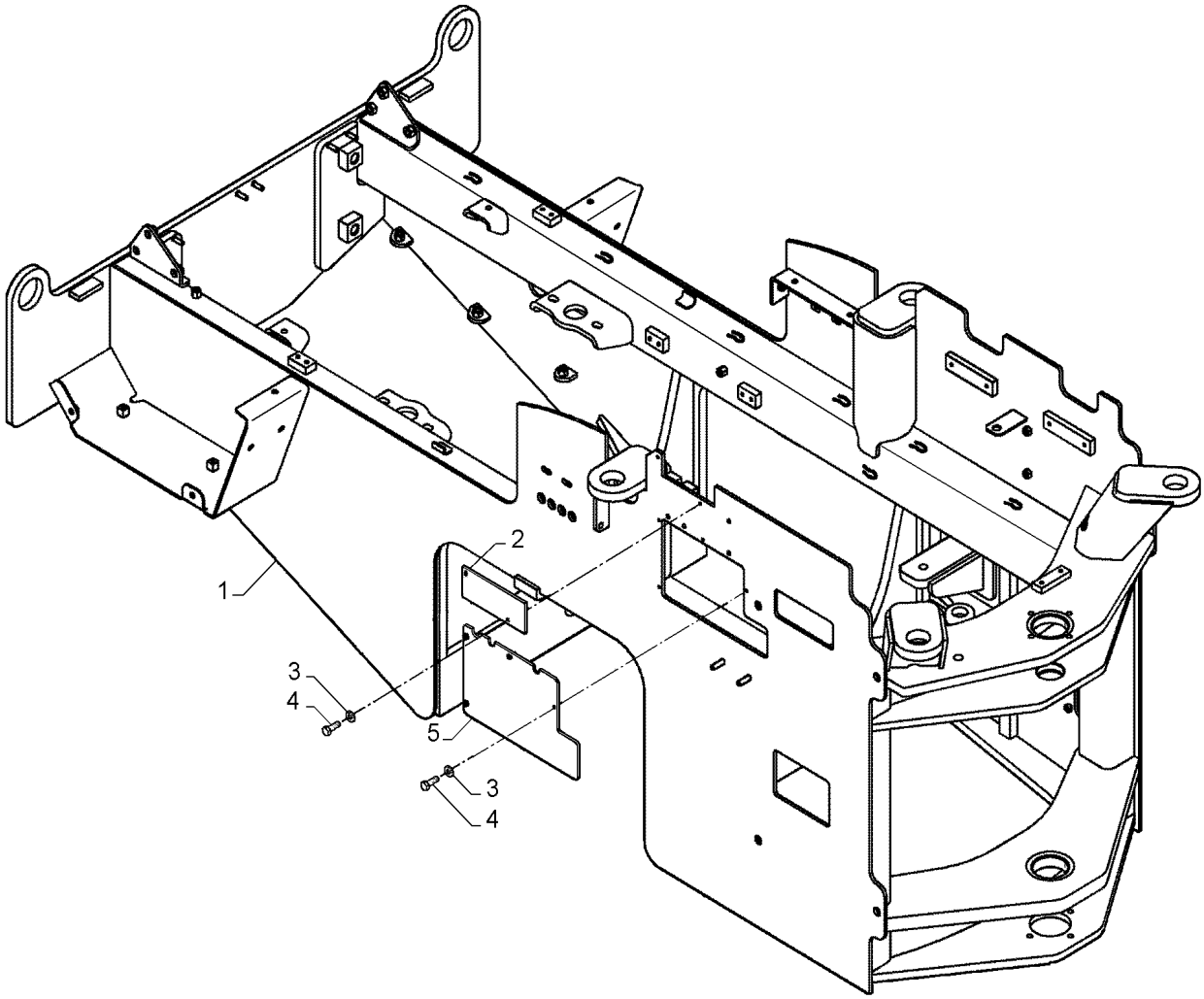

REAR FRAME

REF	FN	PART NUMBER	YR/SN	QTY	DESCRIPTION
1		84587171		1	ESTRUTURA
2		75265847		1	PLACA
3		10516471		6	TRAVA DA ARRUELA
4		627-6016		6	PARAFUSO Hex, M6 x 1 x 16mm, Cl 10.9, Full Thd
5		84293485		1	COBERTURA

39.100.AS	02	p1	1/2014

REAR FRAME - FERTILIZER

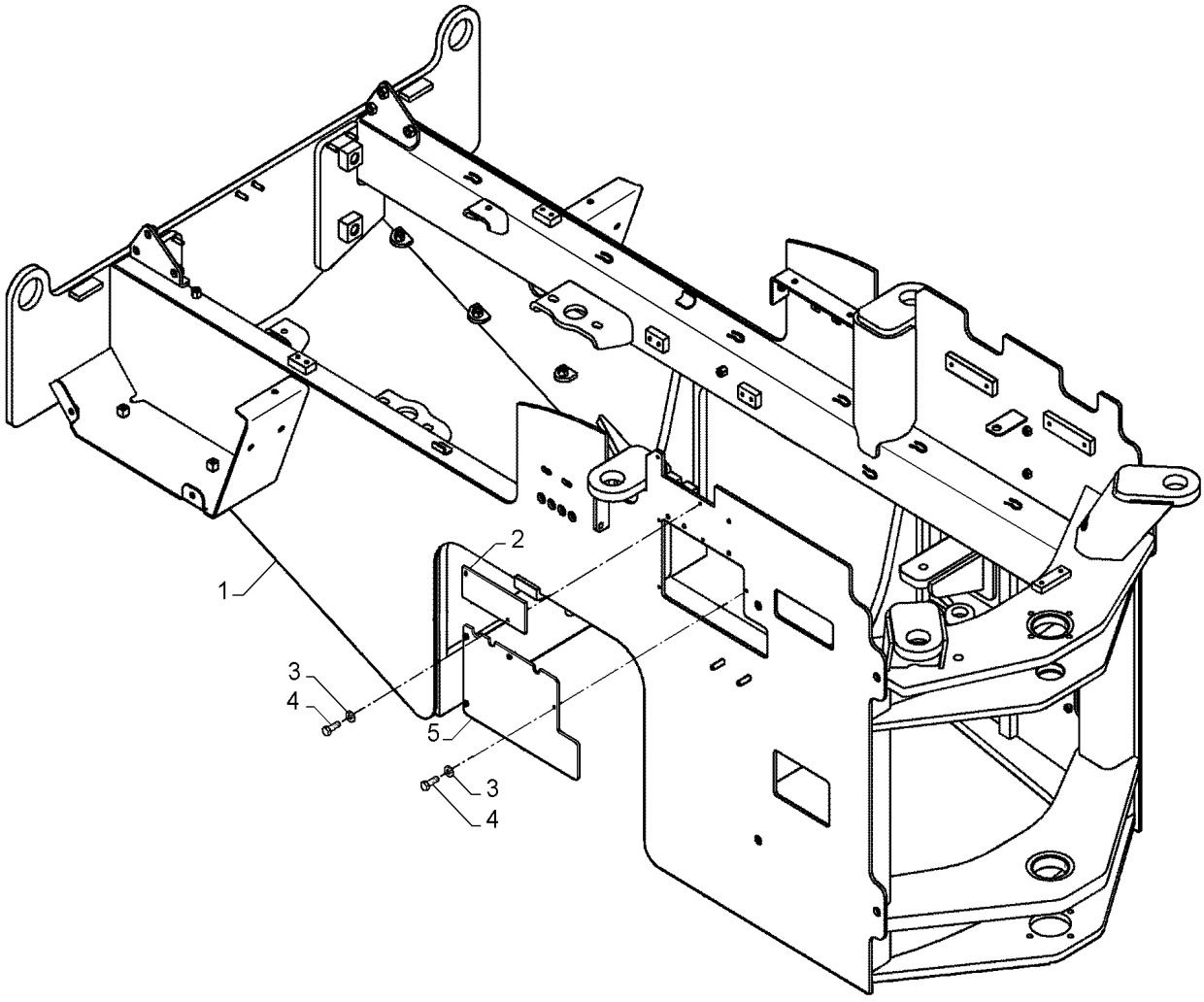

REAR FRAME - FERTILIZER

REF	FN	PART NUMBER	YR/SN	QTY	DESCRIPTION
1		84587172		1	ESTRUTURA
2		84297466		1	PLACA
3		10516471		6	TRAVA DA ARRUELA
4		627-6016		6	PARAFUSO Hex, M6 x 1 x 16mm, Cl 10.9, Full Thd
5		84293487		1	COBERTURA

39.100.AT	01	p1	1/2014

LOCKING BAR

.

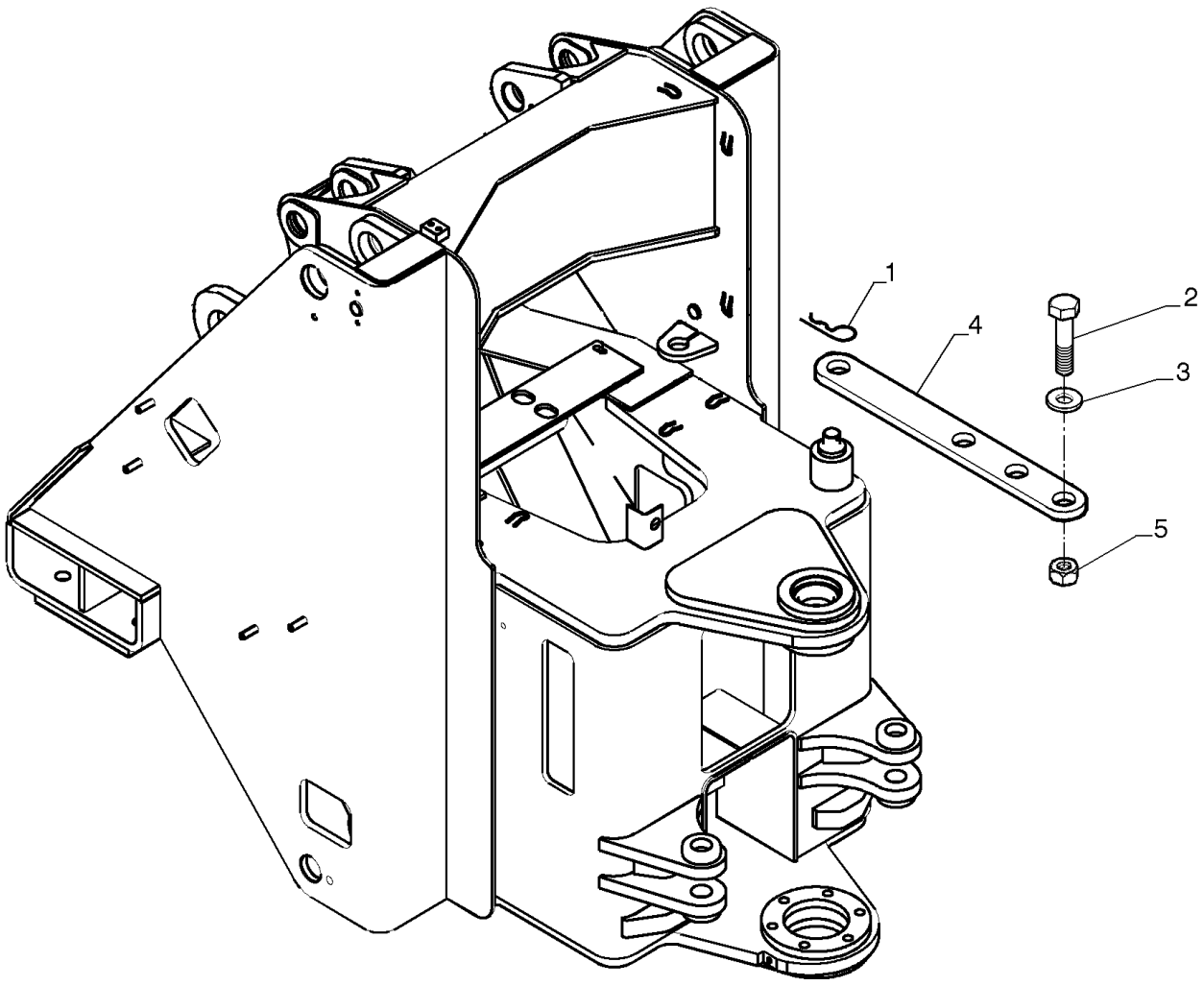

LOCKING BAR

REF	FN	PART NUMBER	YR/SN	QTY	DESCRIPTION
1		A56393		1	PINO
2		73125522		1	PARAFUSO
3		14497331		1	ARRUELA PLANA
4		84517732		1	PLACA DE TRAVAMENTO
5		70911031		1	PORCA

39.100.AT	02	p1	1/2014

LOCKING BAR - FERTILIZER

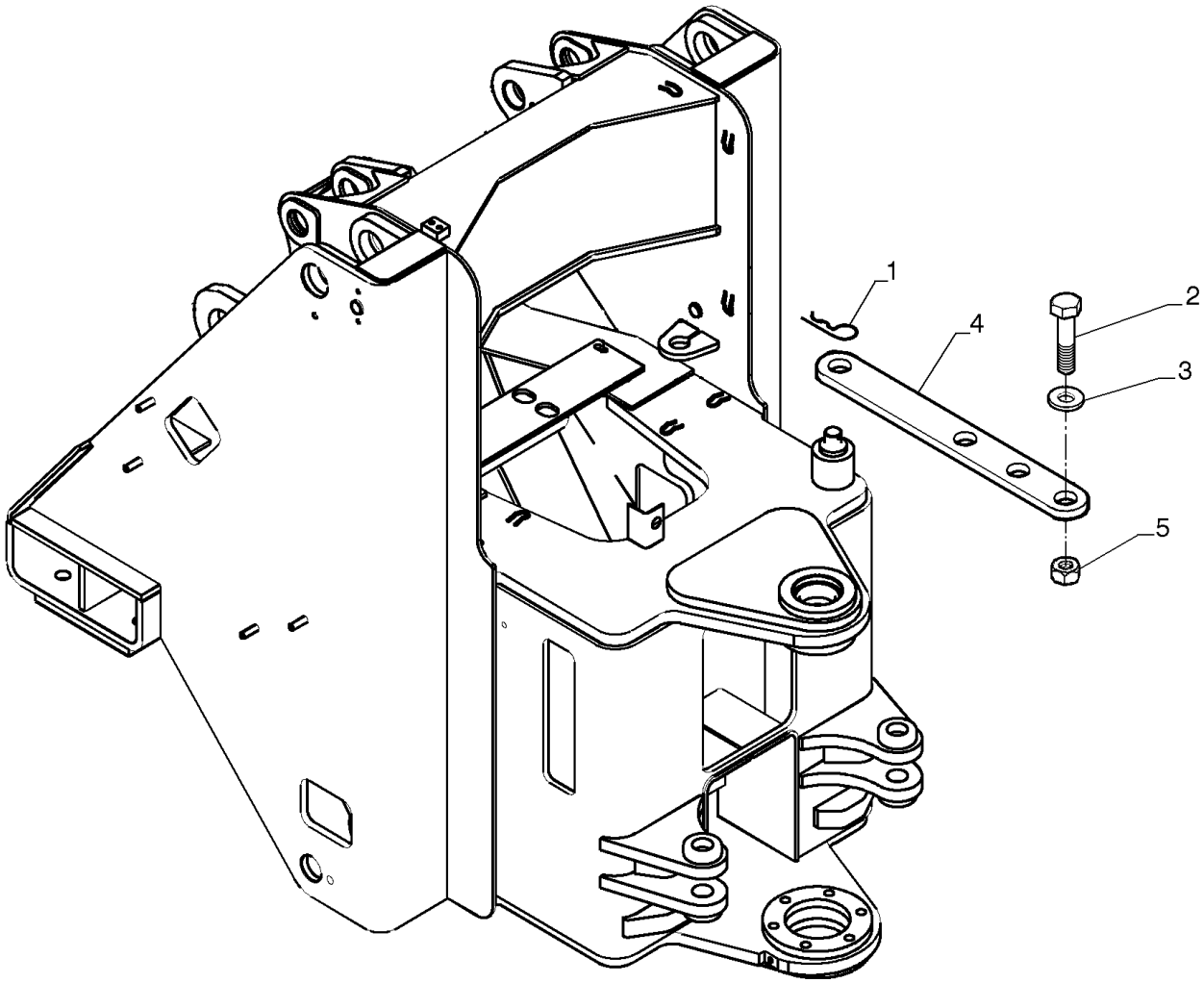

LOCKING BAR - FERTILIZER

REF	FN	PART NUMBER	YR/SN	QTY	DESCRIPTION
1		A56393		1	PINO
2		73125522		1	PARAFUSO
3		14497331		1	ARRUELA PLANA
4		84517734		1	PLACA DE TRAVAMENTO
5		70911031		1	PORCA

39.100.AX	01	p1	1/2014

FRONT FRAME

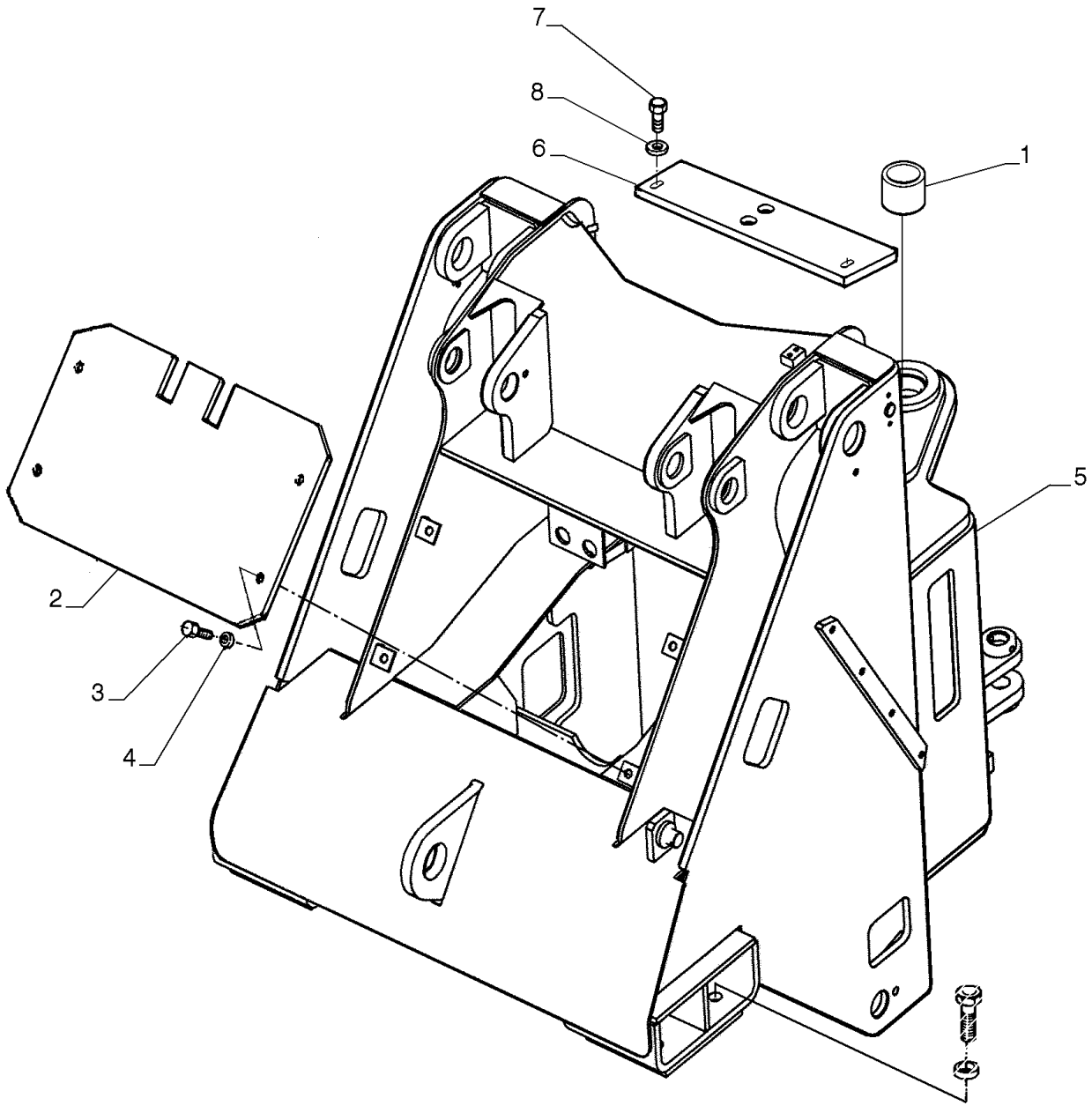

FRONT FRAME

REF	FN	PART NUMBER	YR/SN	QTY	DESCRIPTION
1		75216695		1	BUCHA
2		75218331		1	COBERTURA
2		87365400		1	COBERTURA
3		70922763		6	PARAFUSO
4		70916965		6	ARRUELA PLANA
5		84587242		1	ESTRUTURA
6		75265840		1	SUPORTE
7		70921565		2	PARAFUSO
8		70677004		2	ARRUELA PLANA

39.100.AX	02	p1	1/2014

FRONT FRAME - FERTILIZER

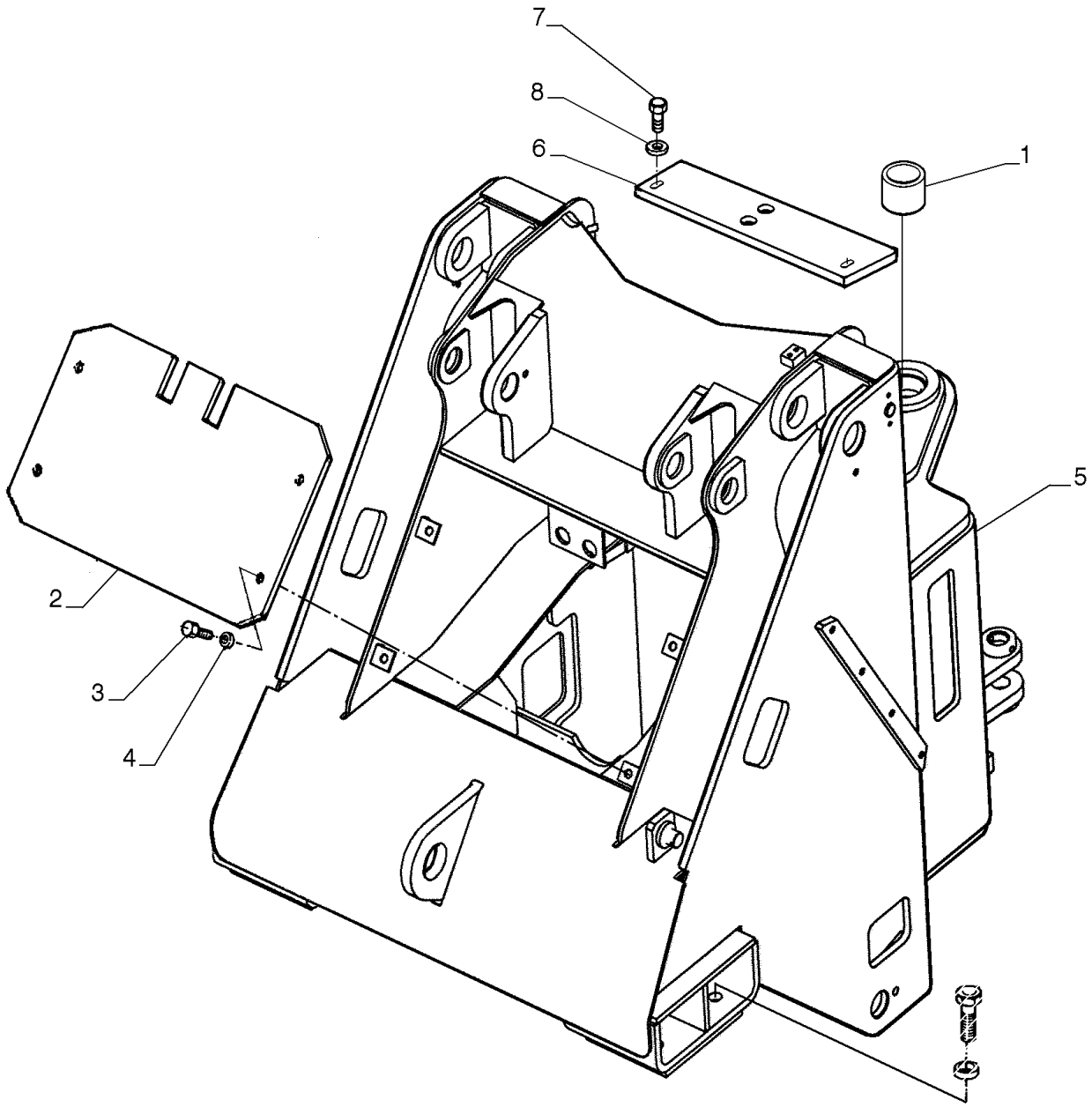

FRONT FRAME - FERTILIZER

REF	FN	PART NUMBER	YR/SN	QTY	DESCRIPTION
1		75216695		1	BUCHA
2		84144679		1	COBERTURA
3		70922763		6	PARAFUSO
4		70916965		6	ARRUELA PLANA
5		84587243		1	ESTRUTURA
6		84293777		1	SUPORTE
7		70921565		2	PARAFUSO
8		70677004		2	ARRUELA PLANA

39.110.AJ		p1	1/2014

LADDER

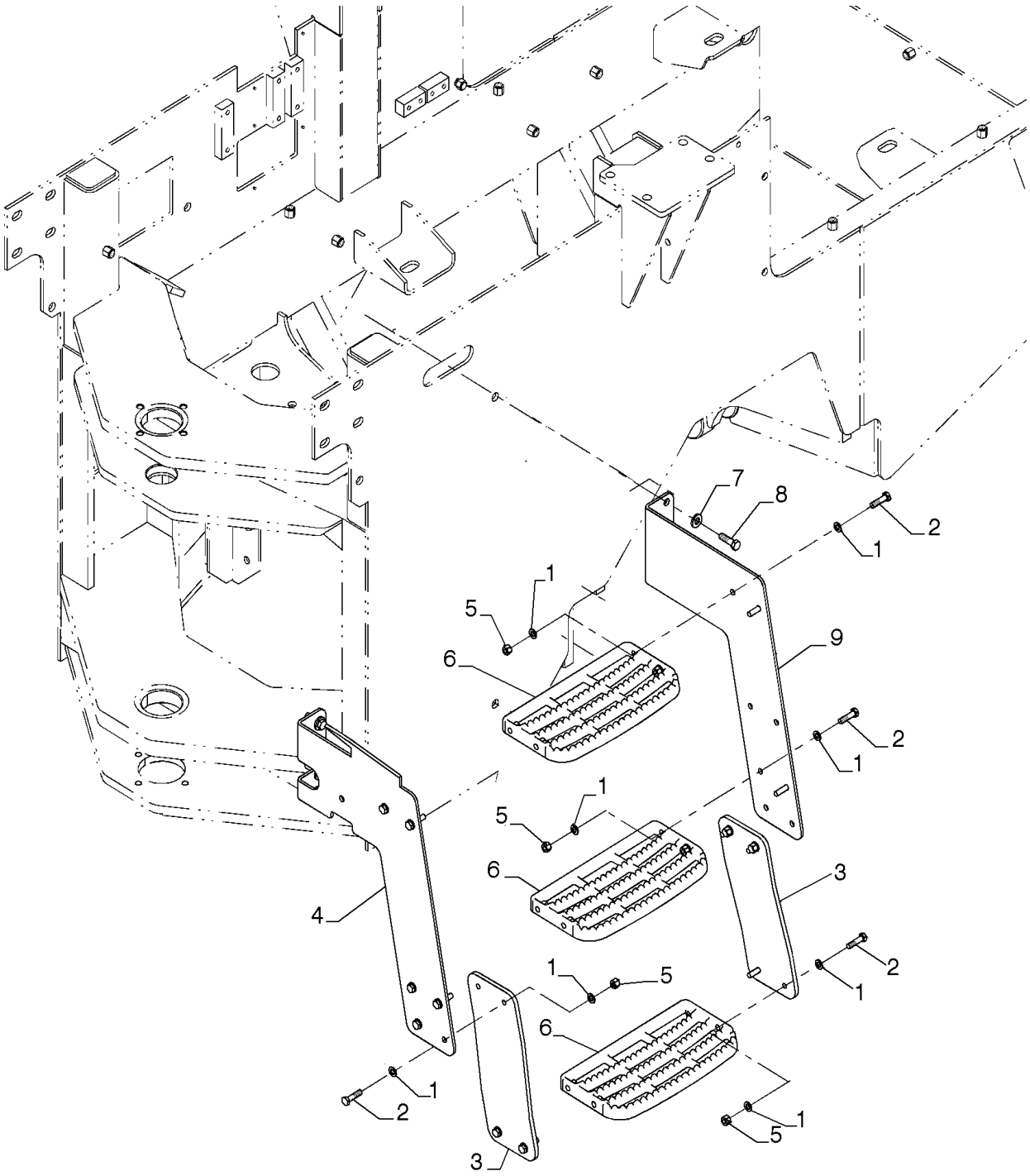

LADDER

REF	FN	PART NUMBER	YR/SN	QTY	DESCRIPTION
1		895-11010		32	ARRUELA PLANA M10 x 20 x 2
2		827-10040		16	PARAFUSO Hex, M10 x 1.5 x 40mm, Cl 10.9
3		384129A1		2	SUPORTE
4		87457516		1	SUPORTE
5		832-10410		16	PORCA M10 x 1.5, Cl 8
6		257375A1		3	ESTRIBO
7		896-15012		4	ARRUELA PLANA M12 x 28.5 x 4, HT
8		627-12040		4	PARAFUSO Hex, M12 x 1.75 x 40mm, Cl 10.9, Full Thd
9		87457519		1	SUPORTE

COUNTERWEIGHT

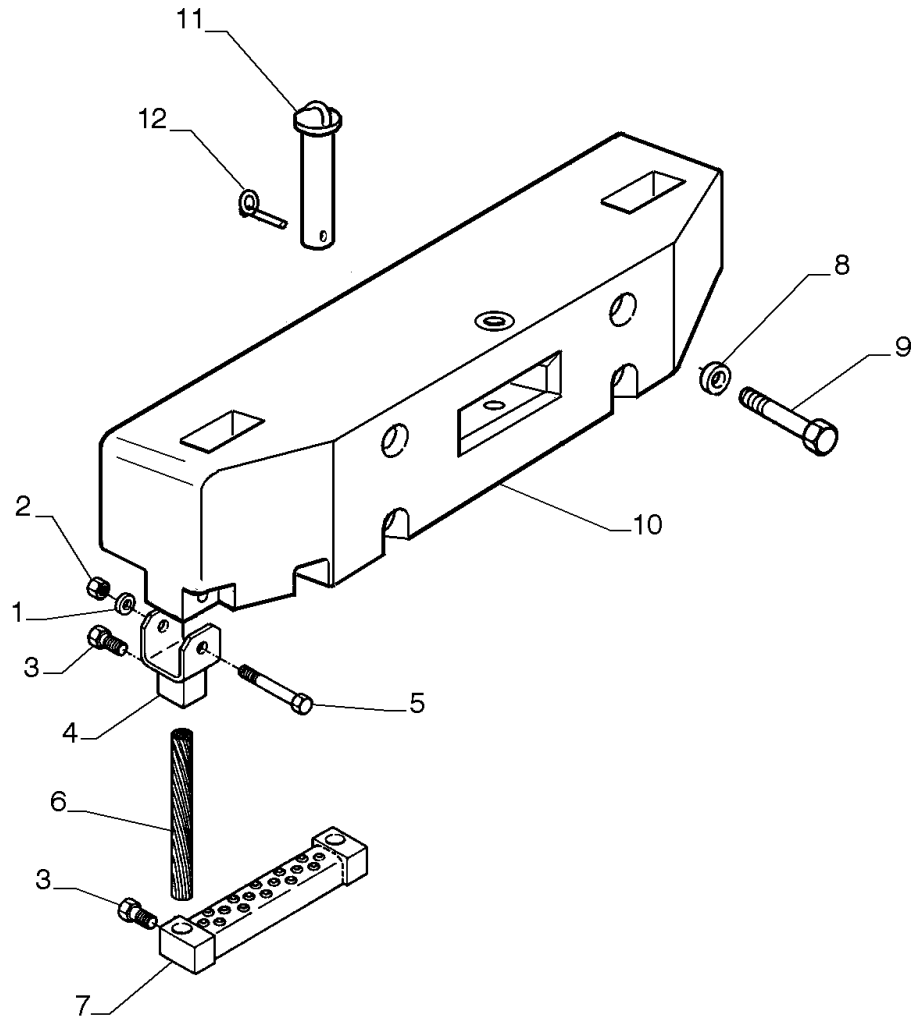

COUNTERWEIGHT

REF	FN	PART NUMBER	YR/SN	QTY	DESCRIPTION
1		10615779		2	TRAVA DA ARRUELA Ext Tooth, M10
2		11701721		2	PORCA M10, Cl 10
3		70927219		4	PARAFUSO
4		75265967		2	SUPORTE
5		11108231		2	PARAFUSO Hex, M10 x 100, 10.9
6		75267664		2	ELO
7		87365411		1	ESTRIBO
8		15999331		4	PARAFUSO Hex, M24 x 2 x 260mm, Cl 10.9
9		79005245		4	ARRUELA PLANA
10		87611771		1	CONTRAPESO
11		75322082		1	PINO
12		75246114		1	PINO

SECTION INDEX

STEERING

41.101.AB	01	STEERING COLUMN
41.101.AB	02	STEERING COLUMN
41.200.AE		STEERING CONTROL VALVE
41.200.AO		HYDRAULIC STEERING, LINE
41.216.AB		STEERING CYLINDER & TIE ROD
41.216.AN		STEERING CYLINDER

41.101.AB	01	p1	1/2014

STEERING COLUMN

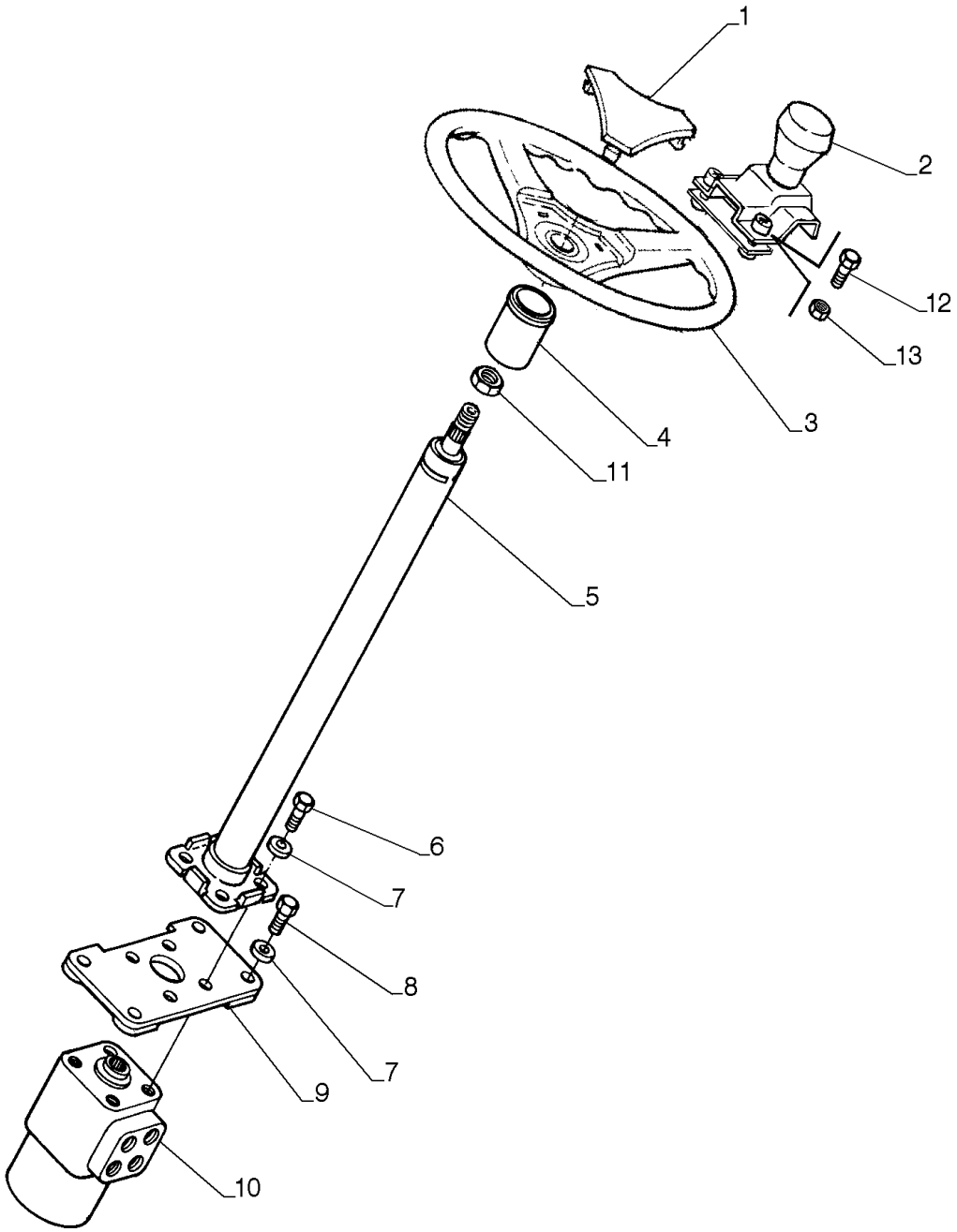

STEERING COLUMN

REF	FN	PART NUMBER	YR/SN	QTY	DESCRIPTION
1		87357508		1	TAMPA
2		75251837		1	MANIPULADOR
3		87357502		1	WHEEL (STEERING)
4		87364003		1	BUCHA
5		87355476		1	COLUNA DE DIREÇÃO
6		11106031		4	PARAFUSO Hex, M10 x 20, 10.9, Full Thd
7		14496621		8	ARRUELA PLANA Flat, 10.50mm ID x 21.00mm OD x 2.00mm, R80, ZND
8		11106431		4	PARAFUSO Hex, M10 x 1.5 x 30 mm, Cl 10.9, Full Thd
9		87367490		1	SUPORTE
10		87355426		1	VÁLVULA
11		V35594		1	PORCA
12		11106031		1	PARAFUSO Hex, M10 x 20, 10.9, Full Thd
13		11701721		1	PORCA M10, Cl 10

41.101.AB	02	p1	1/2014

STEERING COLUMN

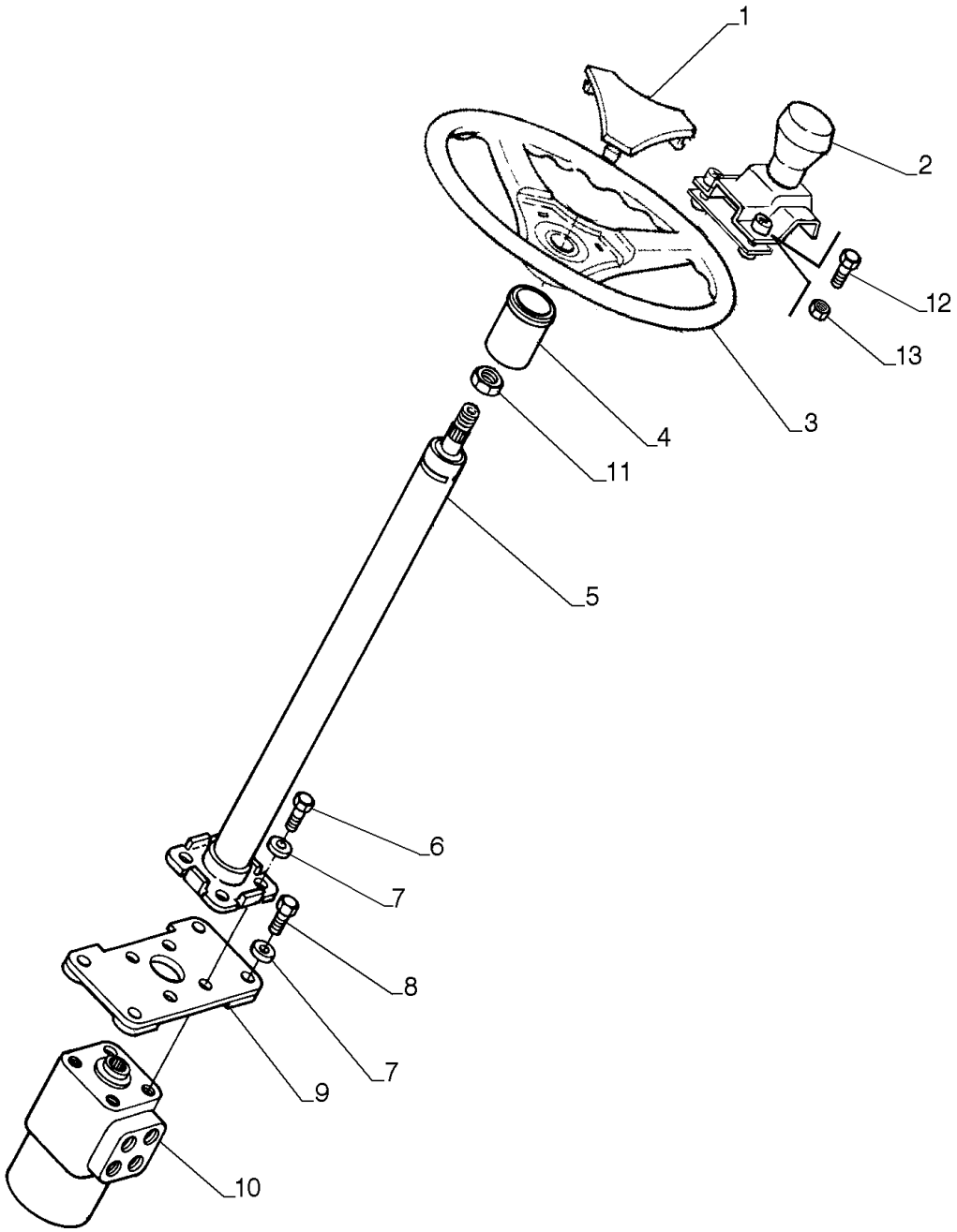

STEERING COLUMN

REF	FN	PART NUMBER	YR/SN	QTY	DESCRIPTION
1		87357508		1	TAMPA
2		75251837		1	MANIPULADOR
3		87357502		1	WHEEL (STEERING)
4		87364003		1	BUCHA
5		87355476		1	COLUNA DE DIREÇÃO
6		11106031		4	PARAFUSO Hex, M10 x 20, 10.9, Full Thd
7		14496621		8	ARRUELA PLANA Flat, 10.50mm ID x 21.00mm OD x 2.00mm, R80, ZND
8		11106431		4	PARAFUSO Hex, M10 x 1.5 x 30 mm, Cl 10.9, Full Thd
9		84145548		1	SUPORTE
10		87355426		1	VÁLVULA
11		V35594		1	PORCA
12		11106031		1	PARAFUSO Hex, M10 x 20, 10.9, Full Thd
13		11701721		1	PORCA M10, Cl 10

STEERING CONTROL VALVE

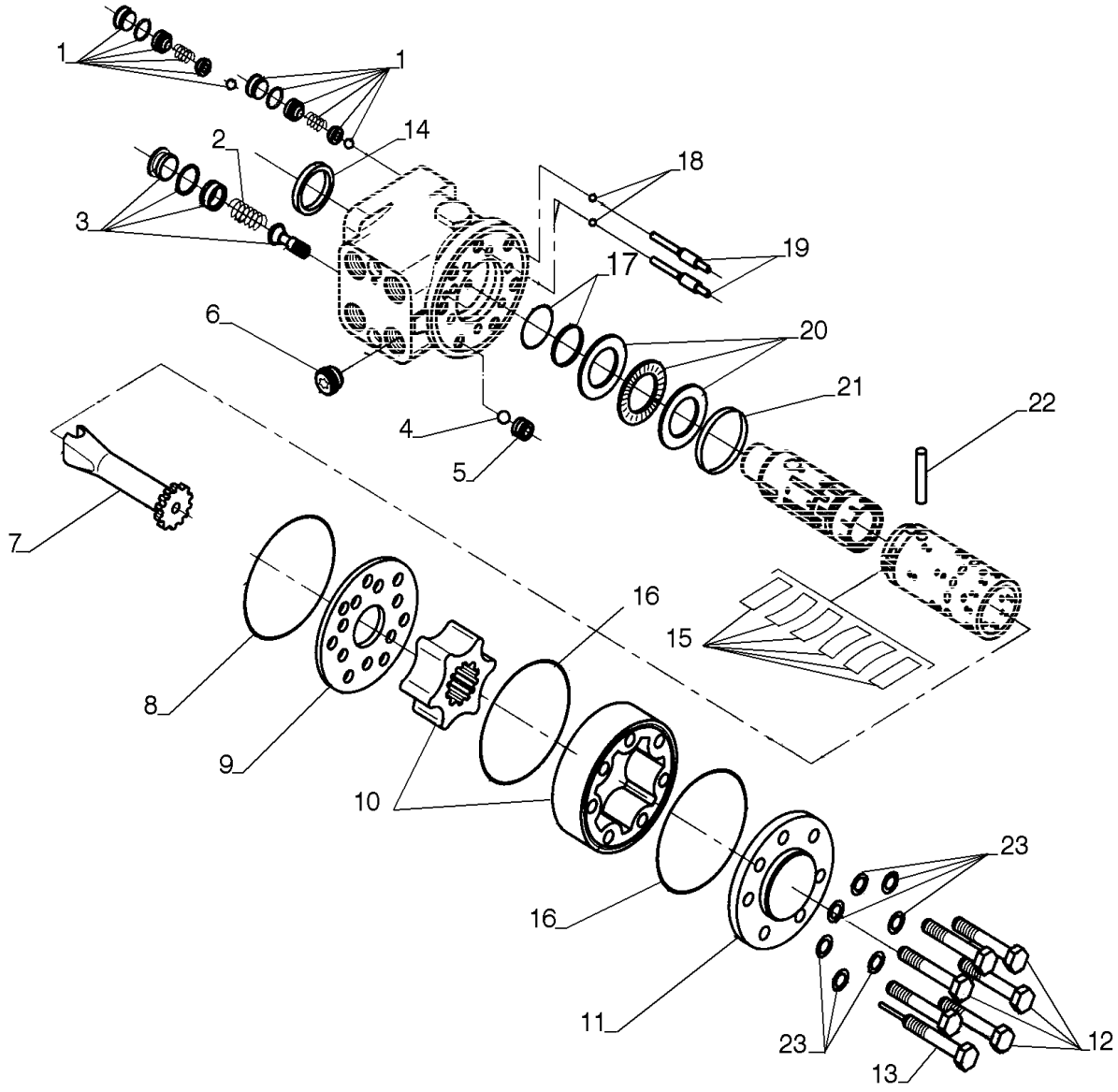

STEERING CONTROL VALVE

REF	FN	PART NUMBER	YR/SN	QTY	DESCRIPTION
1		185021A1		2	VÁLVULA DO OBTURADOR
2		P2282125V		1	MOLA
3		P3743305K		1	VÁLVULA
4		1272794C1		7	ESFERA
5		1272793C1		1	BUCHA
6		313752A1		1	VÁLVULA DO OBTURADOR
7		71103134		1	EIXO
8		P1630405E		1	O-RING
9		1346022C1		1	PLACA
10		71103135		1	IMPULSOR
11		3112273R1		1	COBERTURA
12		3143566R1		6	PARAFUSO
13		3143565R1		1	PARAFUSO
14		P1545306F		1	VEDAÇÃO DE BORRACHA
15		71103136		1	KIT DE REVISÃO DO MOTOR
16		85812111		2	O-RING
17		313747A1		1	JUNTA
18		N14222		2	ESFERA
19		1971684C1		2	BUCHA
20		81864329		1	ROLAMENTO DE AGULHAS
21		1272795C1		1	O-RING 39.6mm ID x 41mm OD x 4.5mm
22		1272796C1		1	PINO CRUZETA
23		71103137		7	ARRUELA PLANA

41.200.AO		p1	1/2014

HYDRAULIC STEERING, LINE

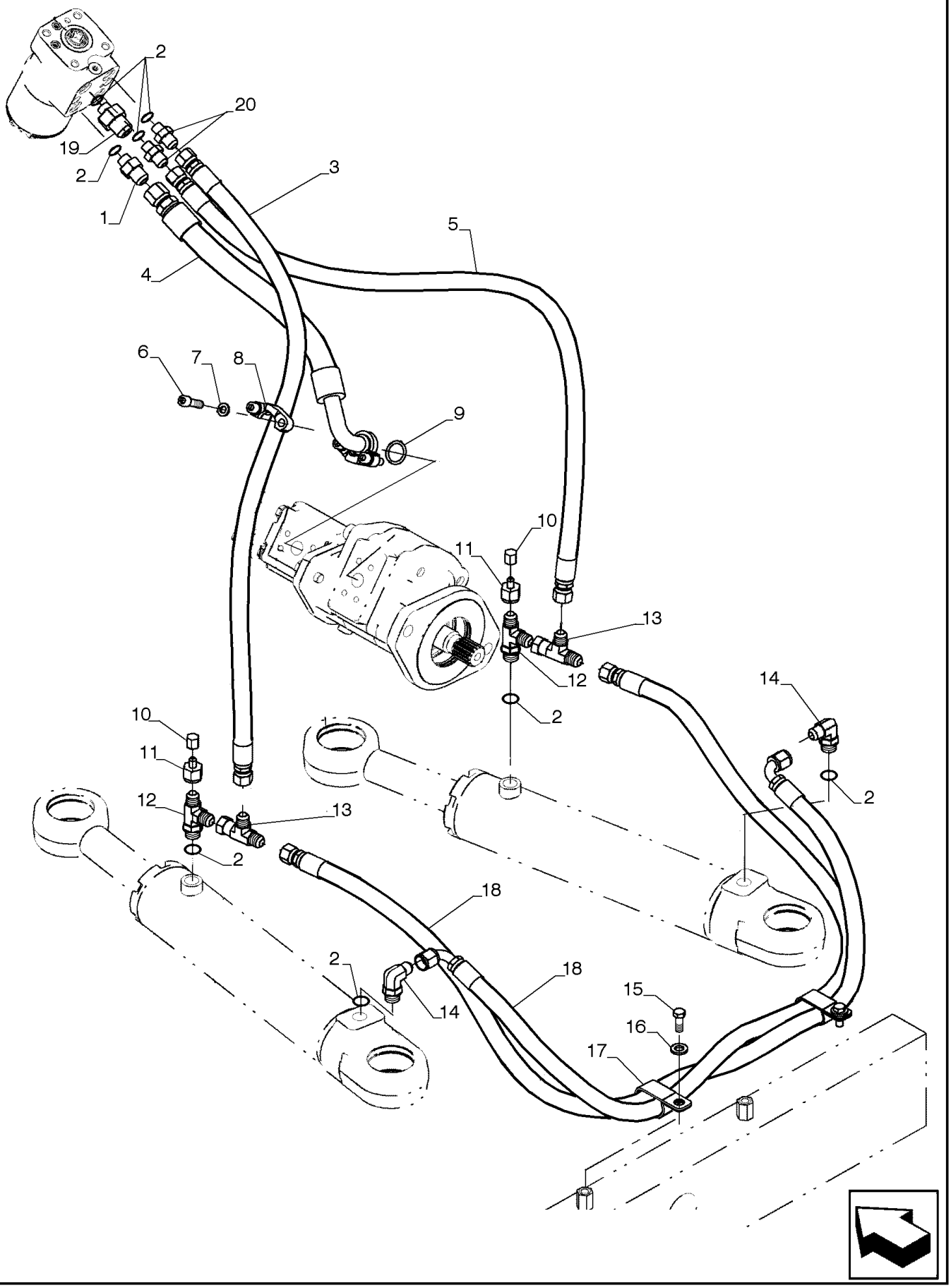

HYDRAULIC STEERING, LINE

REF	FN	PART NUMBER	YR/SN	QTY	DESCRIPTION
1		218-5066		1	CONECTOR HIDRÁUL 7/8"-14, 37º x 3/4"-16, O-Ring
2		70921349		8	O-RING 8-1, 90 Duro, .644" ID x .087" Thk
3		87364010		1	MANGUEIRA
4		84587238		1	CONJ. MANGUEIRA
5		84173599		1	MANGUEIRA
6		70917733		4	PARAFUSO
7		70904206		4	TRAVA DA ARRUELA
8		70921115		2	SEMI-FLANGE
9		14463280		1	O-RING 24.99mm ID x 3.53" Width
10		70921467		2	BUJÃO
11		70923102		2	REDUTOR
12		70922792		2	CONEXÃO DE 3 VIAS
13		70921298		2	CONEXÃO DE 3 VIAS
14		218-5106		2	COTOVELO 90º, 3/4"-16, 37º x 3/4"-16, O-Ring
15		413-616		2	PARAFUSO Hex, 3/8" - 16 x 1", Gr 5
16		10520021		2	ARRUELA PLANA M12 x 22 x 3
17		70933135		2	BRAÇADEIRA
18		84587239		2	CONJ. MANGUEIRA
19		70922935		1	CONECTOR HIDRÁUL
20		70921409		2	CONECTOR HIDRÁUL

STEERING CYLINDER & TIE ROD

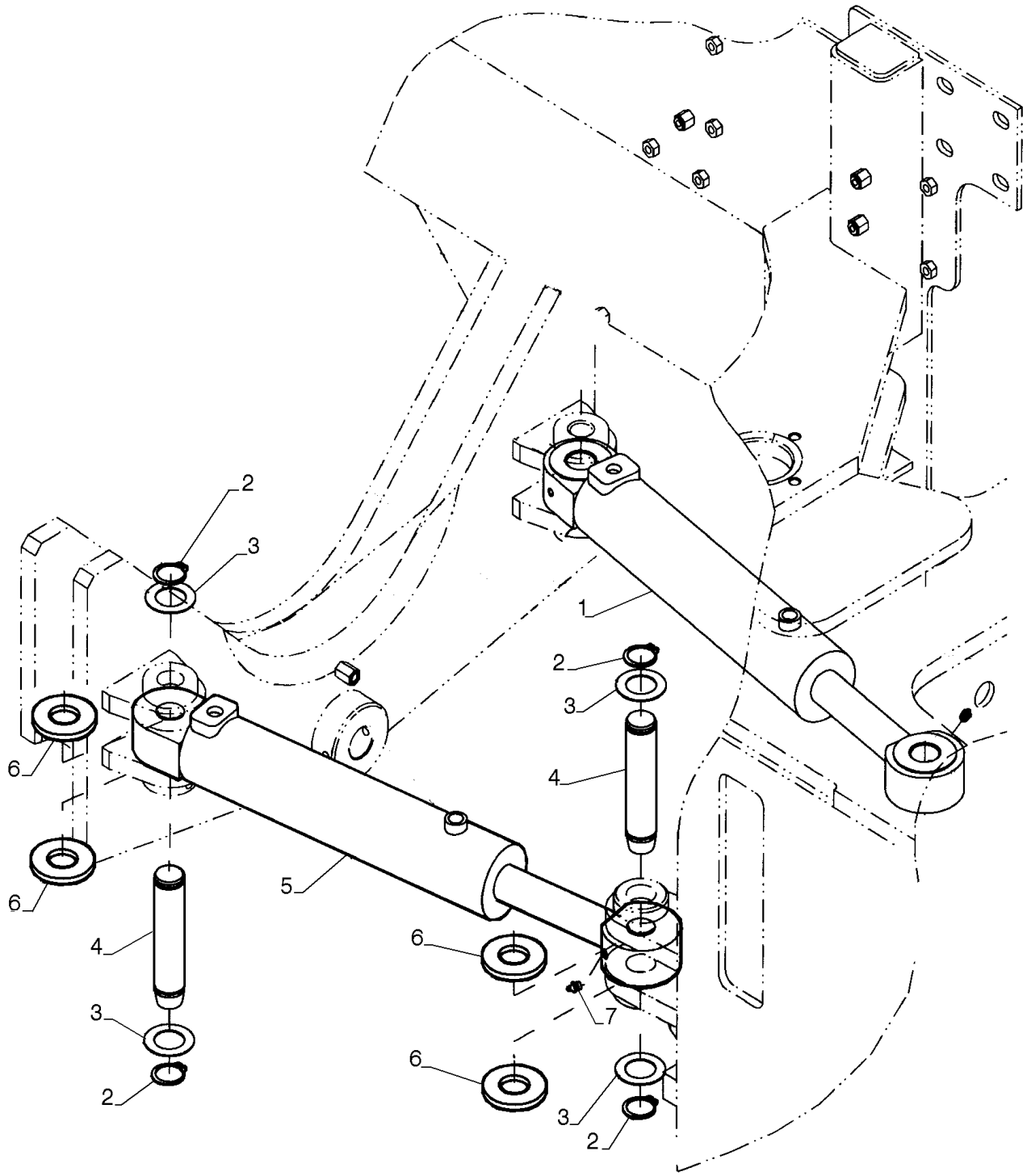

STEERING CYLINDER & TIE ROD

REF	FN	PART NUMBER	YR/SN	QTY	DESCRIPTION
1		75270814		1	CILINDRO
2		D25279		8	ANEL DE PRESSÃO
3		D143324		8	WASHER
4		84345297		4	PINO
5		75270815		1	CILINDRO RH
6		75213767		20	CALÇO DE AFINAÇÃO LH
7		219-1		2	GRAXEIRA 1/8"-27 x .66 lg

41.216.AN		p1	1/2014

STEERING CYLINDER

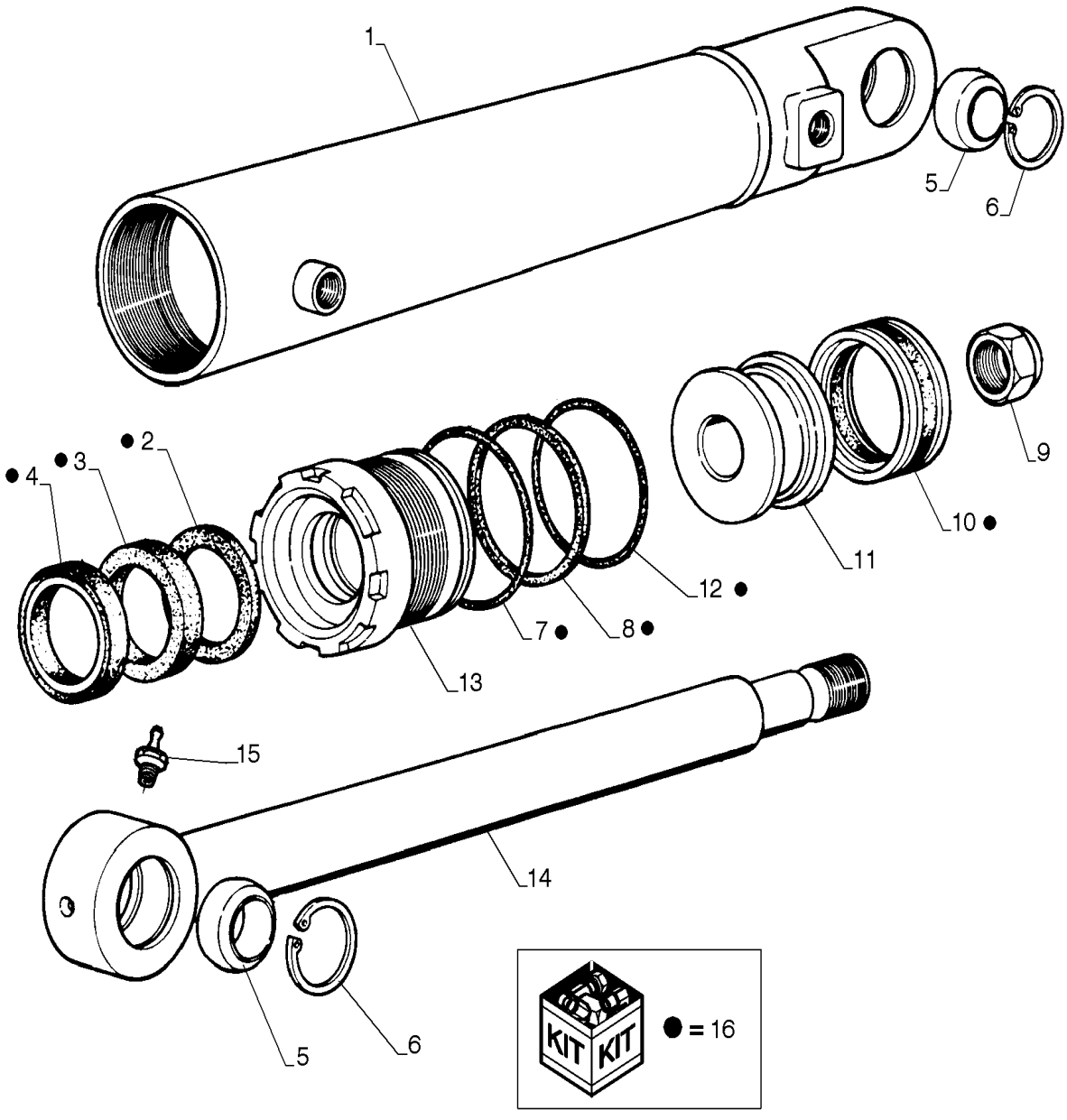

STEERING CYLINDER

REF	FN	PART NUMBER	YR/SN	QTY	DESCRIPTION
1		75219151		1	TUBO LH
1		75217746		1	TUBO RH
2		8297296		2	ANEL
3		8297294		2	JUNTA
4		8297295		2	ANEL
5		70928851		4	CONJUNTO DO ROLAMENTO
6		11061076		8	ANEL DE PRESSÃO M62, Int
7		14465480		2	O-RING 3.234" ID x 3.512" OD x 0.139"
8		8297295		2	ANEL
9		8281325		2	PORCA
10		8291506		2	ANEL VEDADOR SEALRING
11		79038730		2	PISTÃO
12		14465180		2	O-RING 72.62mm ID x 3.53mm Width
13		79047725		2	PLACA DE FUNDO
14		75217747		2	HASTE
15		70914465		2	GRAXEIRA
16		75287812		1	KIT DE REPARO

SECTION INDEX

WHEELS

44.511.AE	01	WHEEL, FRONT
44.511.AE	02	WHEEL, FRONT
44.520.AB	01	WHEEL, REAR
44.520.AB	02	WHEEL, REAR

44.511.AE	01	p1	1/2014

WHEEL, FRONT

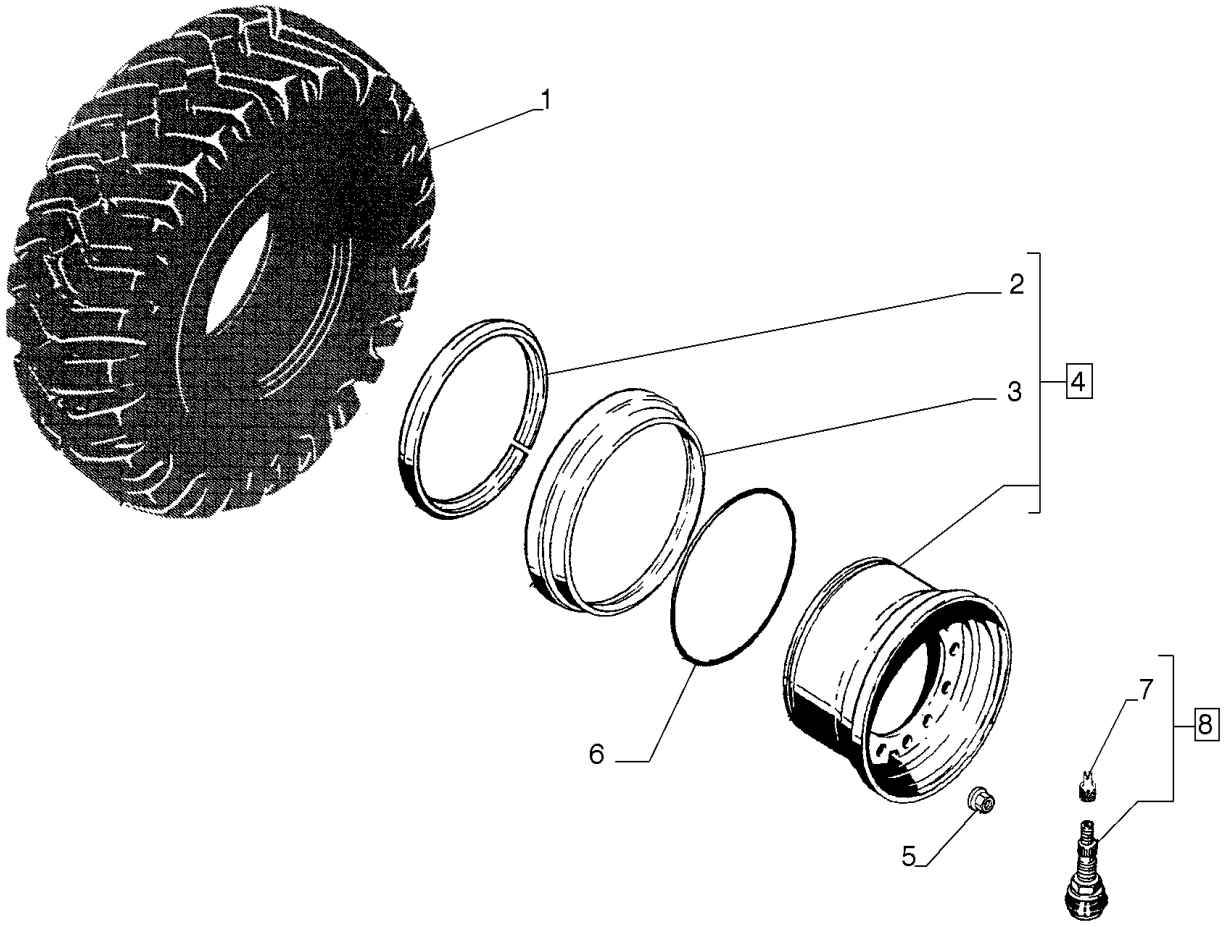

WHEEL, FRONT

REF	FN	PART NUMBER	YR/SN	QTY	DESCRIPTION
1		75223772		2	PNEU Firestone 25-16 PR L3
1		148117A1		2	PNEU Pirelli 17.5x25 12PR L2
1		8320758		2	PNEU Firestone 17.5x25 12PR L2
1		84360537		2	PNEU Galaxy Giraffe 17.5x25 12PR
1		75265186		2	PNEU 17.5x25 16 L L3
1		{84175781}		2	Galaxy 17.5x25 16 L L3
2		148682A1		2	ANEL
3		148681A1		2	ANEL
4		87460448		2	RODA VEICULAR Incl 2, 3
5		748961		24	PORCA DE RODA
6		73038765		2	O-RING
7		L19664		2	BUJÃO
8		A20058		2	HASTE DA VÁLVULA Incl 7

WHEEL, FRONT

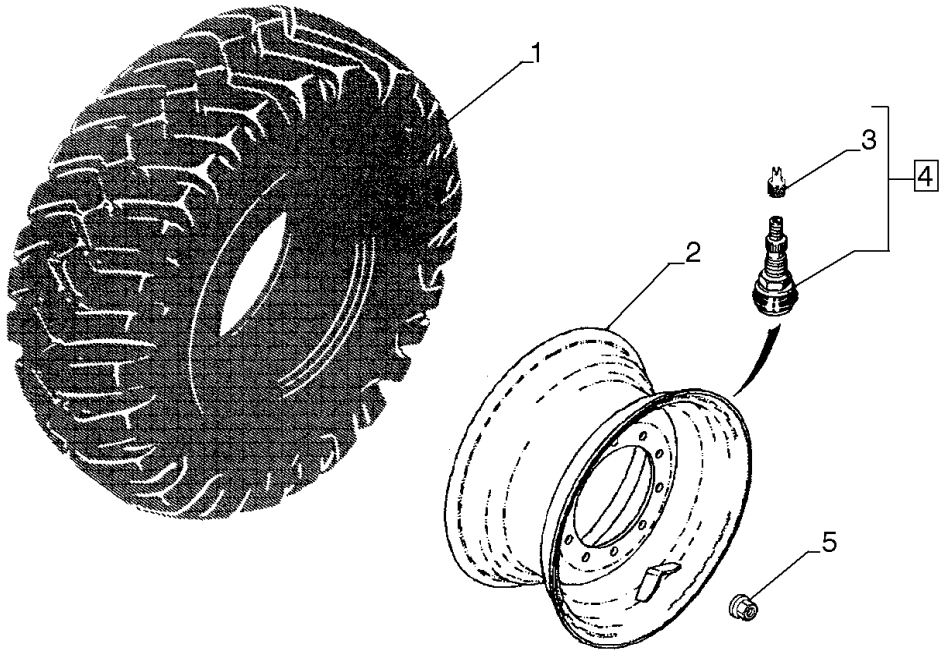

WHEEL, FRONT

REF	FN	PART NUMBER	YR/SN	QTY	DESCRIPTION
1		84360537		2	PNEU Galaxy 17.5x25 12PR
1		148117A1		2	PNEU Pirelli 17.5x25 12PR L2
1		8320758		2	PNEU 17.5x25 12PR
2		87457241		2	RODA VEICULAR 14x25/1.3L
3		L19664		2	BUJÃO
4		A20058		2	HASTE DA VÁLVULA Incl 3
5		748961		24	PORCA DE RODA

44.520.AB	01	p1	1/2014

WHEEL, REAR

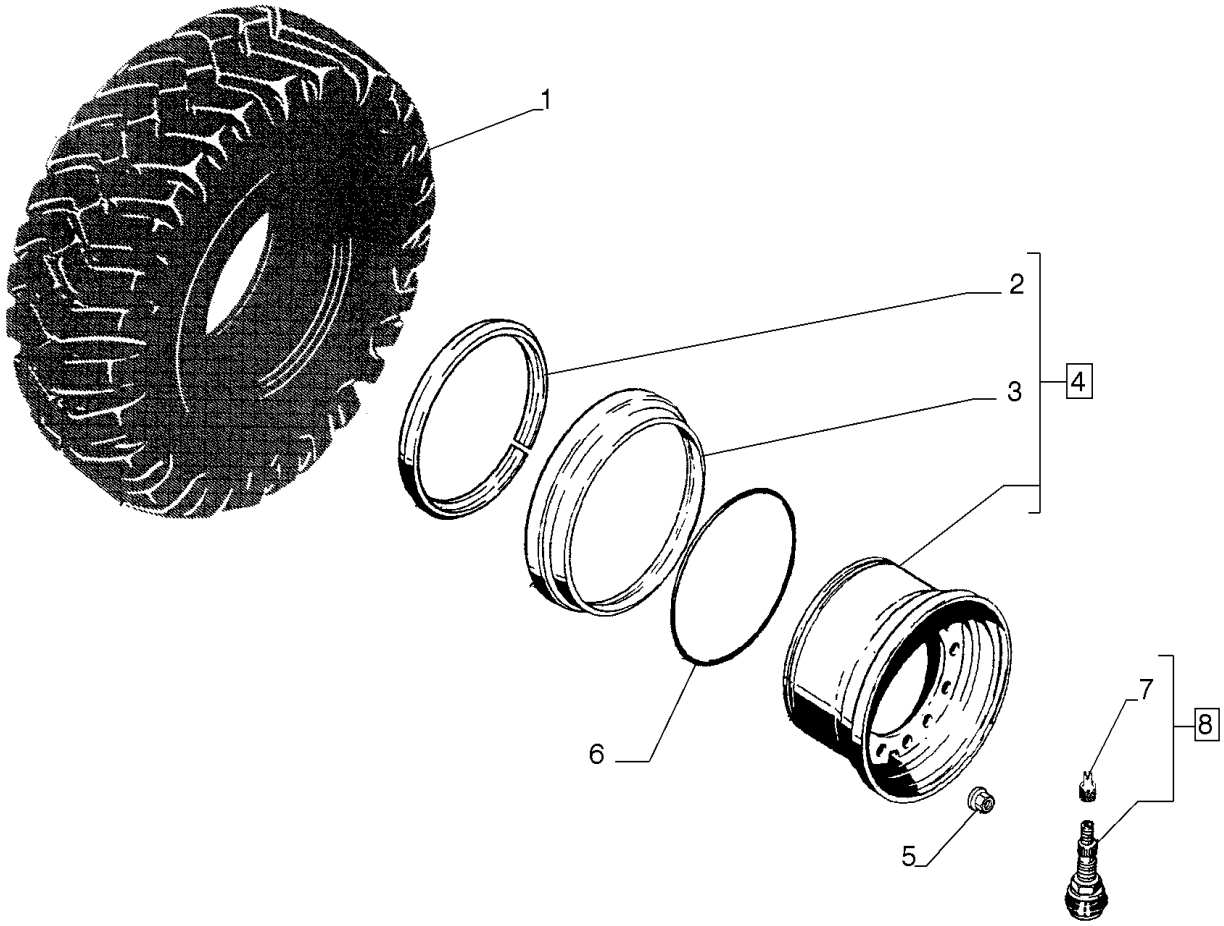

WHEEL, REAR

REF	FN	PART NUMBER	YR/SN	QTY	DESCRIPTION
1		75223772		2	PNEU Firestone 25-16 PR L3
1		148117A1		2	PNEU Pirelli 17.5x25 12PR L2
1		8320758		2	PNEU Firestone 17.5x25 12PR L2
1		84360537		2	PNEU Galaxy Giraffe 17.5x25 12PR
1		75265186		2	PNEU 17.5x25 16 L L3
1		{84175781}		2	Galaxy 17.5x25 16 L L3
2		148682A1		2	ANEL
3		148681A1		2	ANEL
4		87460448		2	RODA VEICULAR Incl 2, 3
5		748961		24	PORCA DE RODA
6		73038765		2	O-RING
7		L19664		2	BUJÃO
8		A20058		2	HASTE DA VÁLVULA Incl 7

WHEEL, REAR

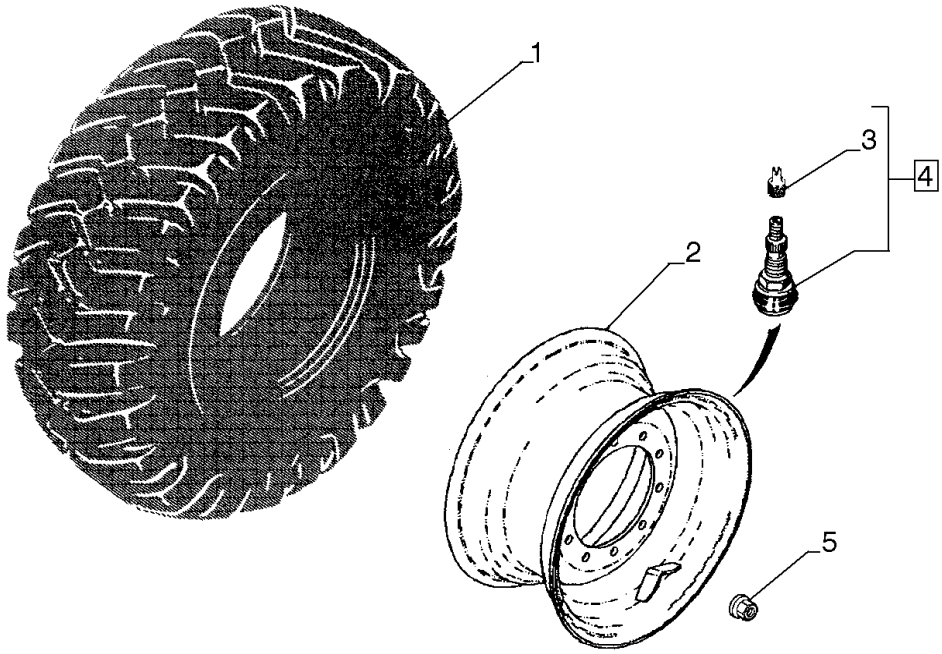

WHEEL, REAR

REF	FN	PART NUMBER	YR/SN	QTY	DESCRIPTION
1		84360537		2	PNEU Galaxy 17.5x25 12PR
1		148117A1		2	PNEU Pirelli 17.5x25 12PR L2
1		8320758		2	PNEU 17.5x25 12PR
2		87457241		2	RODA VEICULAR 14x25/1.3L
3		L19664		2	BUJÃO
4		A20058		2	HASTE DA VÁLVULA Incl 3
5		748961		24	PORCA DE RODA

SECTION INDEX

CAB CLIMATE CONTROL

50.200.AA		AIR CONDITIONER, COMPRESSOR
50.200.AB		AIR CONDITIONER, COMPRESSOR, LINES
50.200.AK		AIR CONDITIONER, CONDENSER
50.200.AN	01	AIR CONDITIONER, RECEIVER-DRYER
50.200.AN	02	AIR CONDITIONER, RECEIVER-DRYER
50.200.BB		CONDENSER, LINES
50.200.CA		AIR CONDITIONER, EVAPORATOR

50.200.AA		p1	1/2014

AIR CONDITIONER, COMPRESSOR

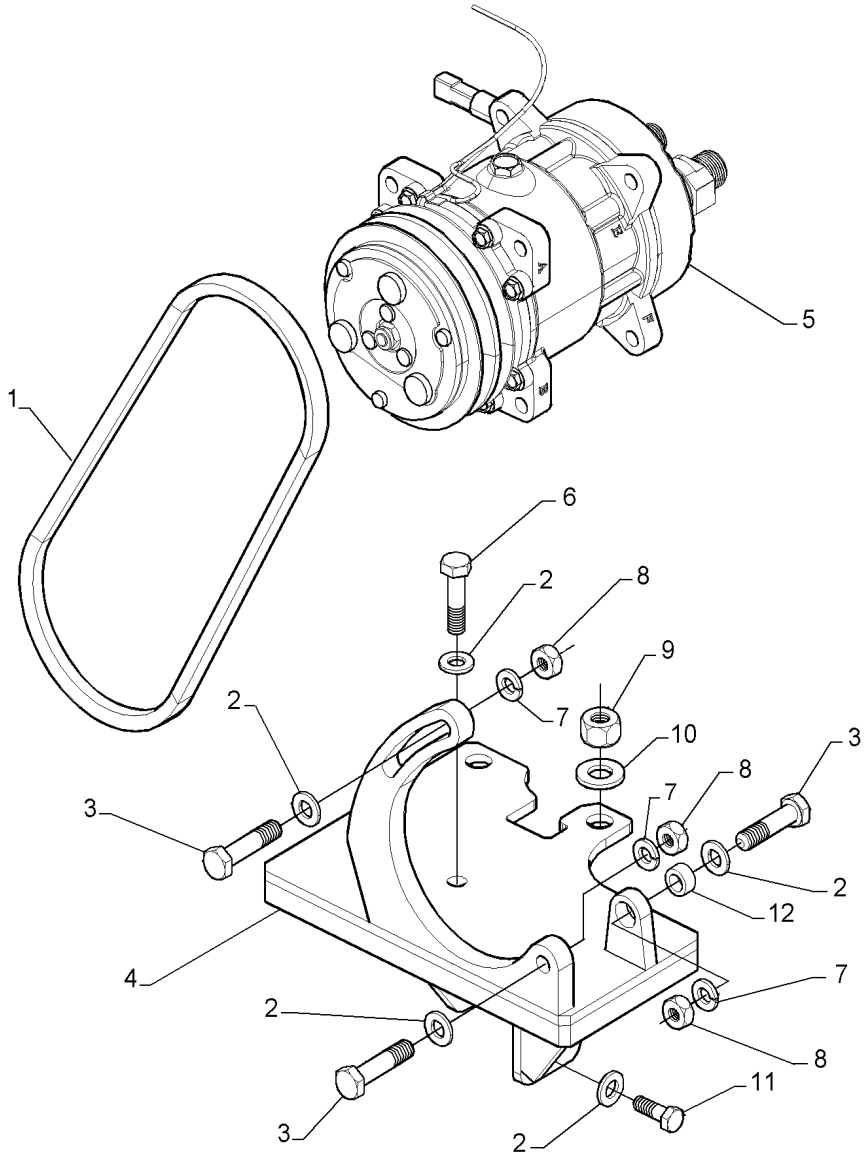

AIR CONDITIONER, COMPRESSOR

REF	FN	PART NUMBER	YR/SN	QTY	DESCRIPTION
1		84598440		1	CORREIA
2		895-11010		7	ARRUELA PLANA M10 x 20 x 2
3		11234731		3	PARAFUSO Hex, M10 x 1.25 x 45, 10.9
4		84585096		1	SUPORTE
5		87673999		1	COMPRESSOR
6		627-10040		2	PARAFUSO Hex, M10 x 1.5 x 40mm, Cl 10.9, Full Thd
7		892-11010		5	TRAVA DA ARRUELA M10
8		12164721		3	PORCA M10 x 1.25, Cl 10
9		825-1414		2	PORCA M14, Cl 8
10		14496821		2	ARRUELA PLANA M14 x 28 x 2.5
11		614-8025		2	PARAFUSO Hex, M8 x 1.25 x 25mm, Cl 8.8, Full Thd
12		79114762		1	BUCHA

AIR CONDITIONER, COMPRESSOR, LINES

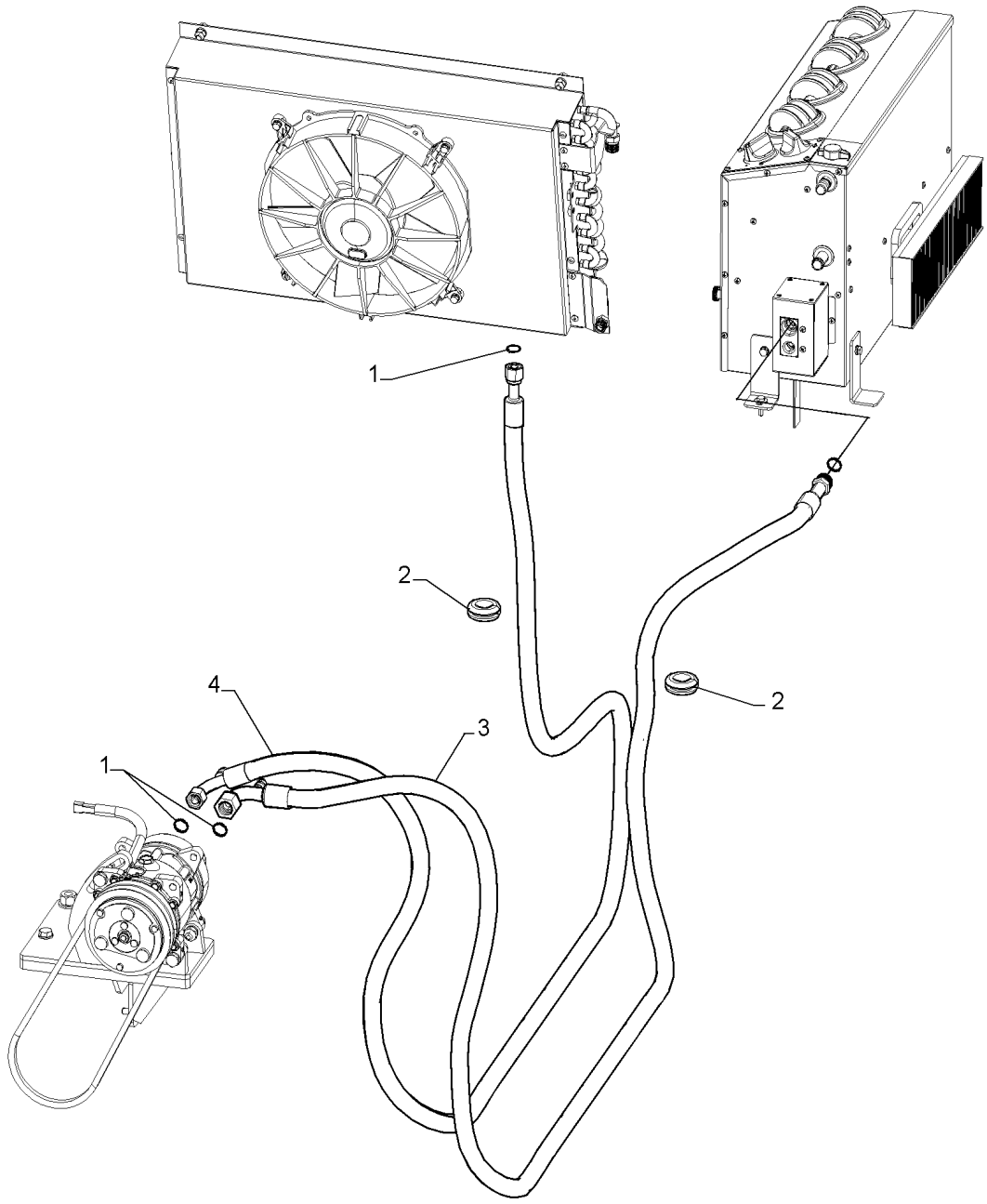

AIR CONDITIONER, COMPRESSOR, LINES

REF	FN	PART NUMBER	YR/SN	QTY	DESCRIPTION
1		128484A1		4	O-RING 10.82mm ID x 1.78mm Width
2		87369667		5	CASQUILHO ISOLADOR
3		84586934		1	CONJ. MANGUEIRA
4		84586926		1	CONJ. MANGUEIRA

50.200.AK		p1	1/2014

AIR CONDITIONER, CONDENSER

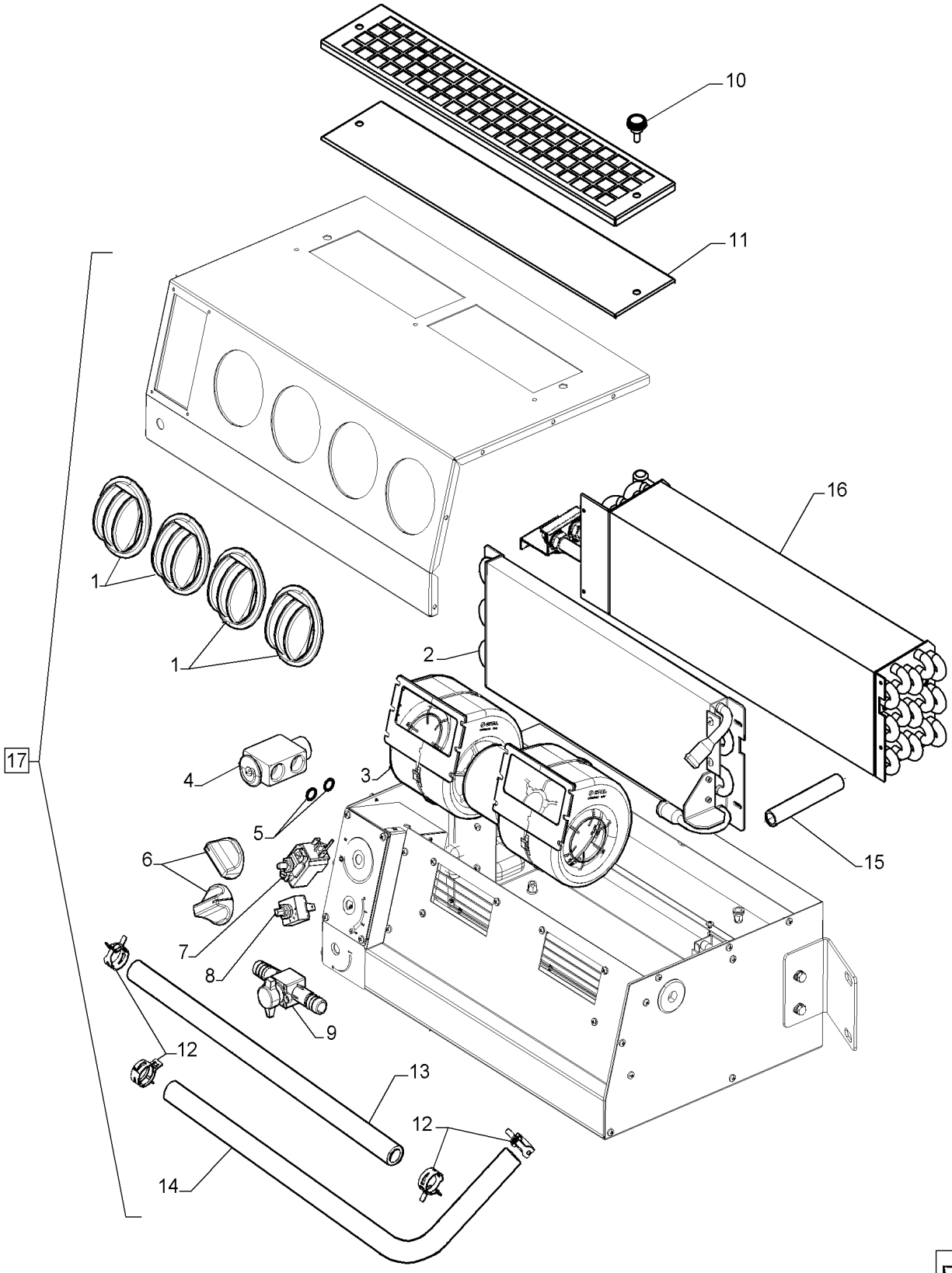

AIR CONDITIONER, CONDENSER

REF	FN	PART NUMBER	YR/SN	QTY	DESCRIPTION
1		87674004		4	COBERTURA
2		87674013		1	CONDENSADOR
3		87674003		1	COLETOR DE EXAUSTÃO
4		75252027		1	VÁLVULA HIDRÁULICA
5		75258842		2	O-RING
6		87674015		2	REGULADOR
7		87674006		1	INTERRUP ALTA PRESSÃO AC
8		87674014		1	INTERRUP ALTA PRESSÃO AC
9		87674005		1	SENSOR
10		47613734		2	BUJÃO
11		47613733		1	TELA
12		47613731		4	BRAÇADEIRA
13		47613732		1	MANGUEIRA
14		47613730		1	MANGUEIRA
15		47611414		1	MANGUEIRA 12.70mm ID x 100mm L
16		87674011		1	CONDENSADOR
17		84585148		1	AR-CONDICIONADO Assy Incl 1 - 16

50.200.AN	01	p1	1/2014

AIR CONDITIONER, RECEIVER-DRYER

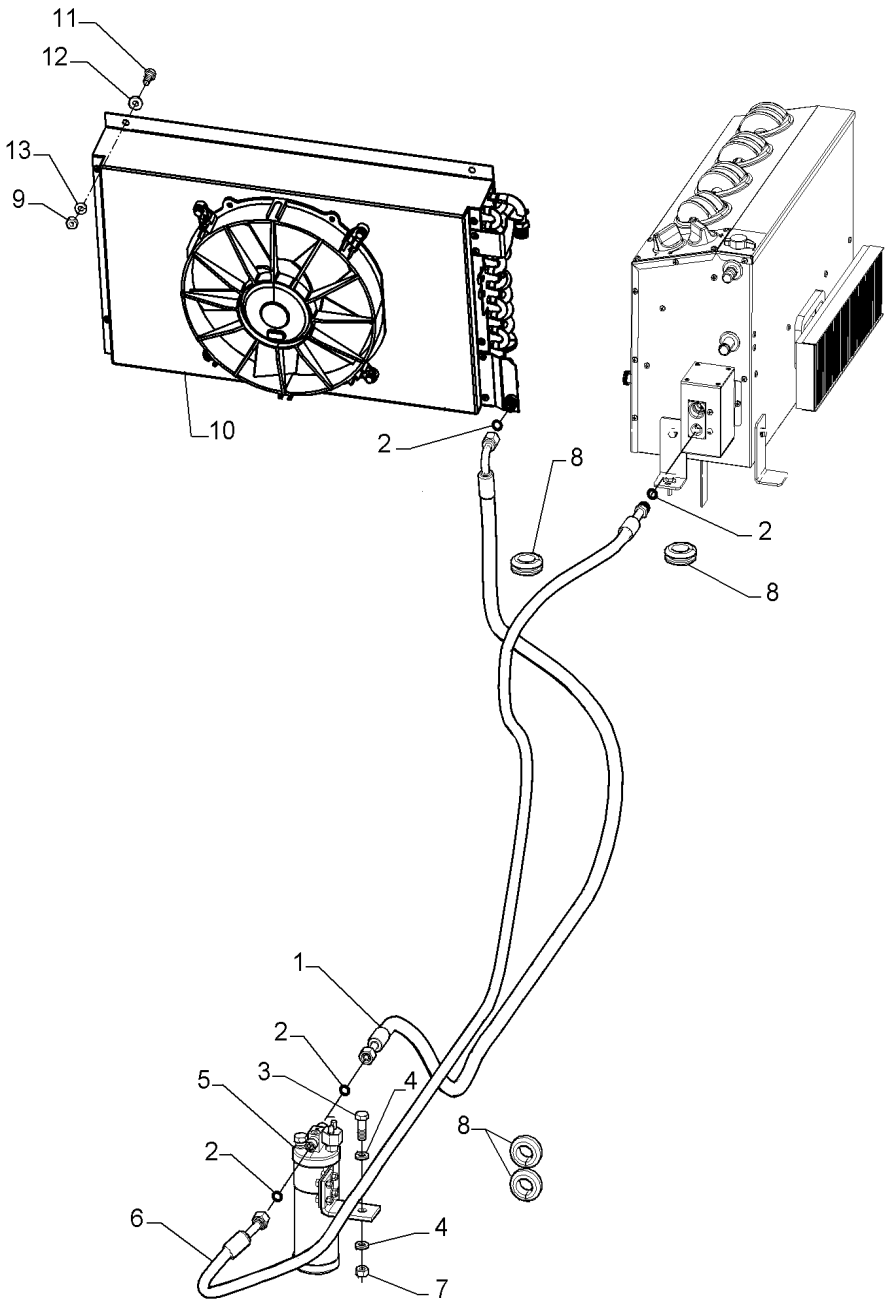

AIR CONDITIONER, RECEIVER-DRYER

REF	FN	PART NUMBER	YR/SN	QTY	DESCRIPTION
1		84586944		1	CONJ. MANGUEIRA
2		128484A1		4	O-RING 10.82mm ID x 1.78mm Width
3		70922300		1	PARAFUSO
4		892-11010		2	TRAVA DA ARRUELA M10
5		84597788		1	RESERVATÓRIO Assy
6		84586937		1	CONJ. MANGUEIRA
7		825-1410		1	PORCA M10, Cl 8
8		87369667		4	CASQUILHO ISOLADOR
9		16100811		4	PORCA Hex, M8, 6.80mm, Cl 8, ZND
10		84587806		1	CONDENSADOR
11		614-8020		4	PARAFUSO Hex, M8 x 1.25 x 20mm, Cl 8.8, Full Thd
12		10519621		4	ARRUELA PLANA M8 x 17 x 2
13		10516671		4	TRAVA DA ARRUELA

50.200.AN	02	p1	1/2014

AIR CONDITIONER, RECEIVER-DRYER

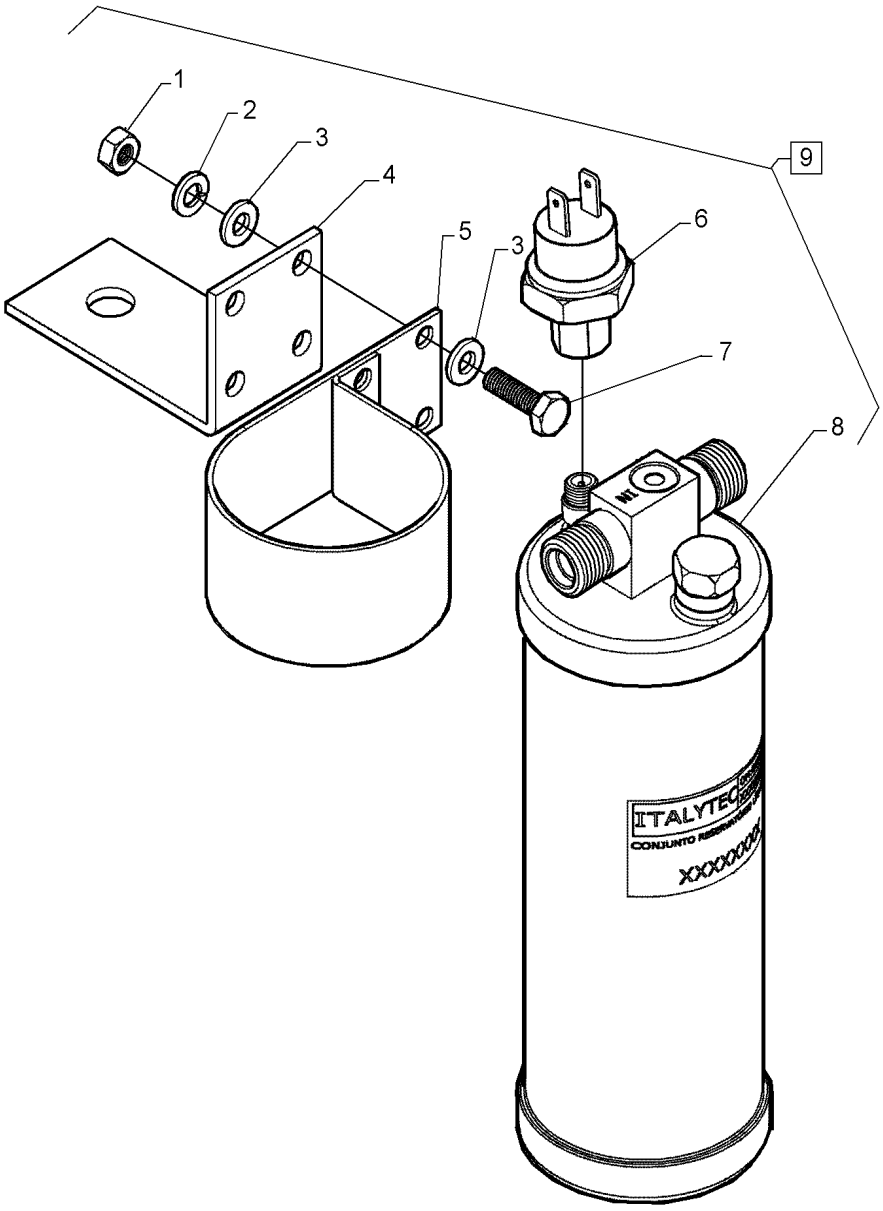

AIR CONDITIONER, RECEIVER-DRYER

REF	FN	PART NUMBER	YR/SN	QTY	DESCRIPTION
1		829-1406		4	PORCA M6, Cl 10
2		892-11006		4	TRAVA DA ARRUELA M6
3		895-11006		8	ARRUELA PLANA M6
4		84204221		1	SUPORTE
5		84204219		1	BRAÇADEIRA
6		87674059		1	TERMOSTATO
7		614-6020		4	PARAFUSO Hex, M6 x 1 x 20mm, Cl 8.8, Full Thd
8		75251998		1	FILTRO
9		84597788		1	RESERVATÓRIO Incl 1 - 8

50.200.BB		p1	1/2014

CONDENSER, LINES

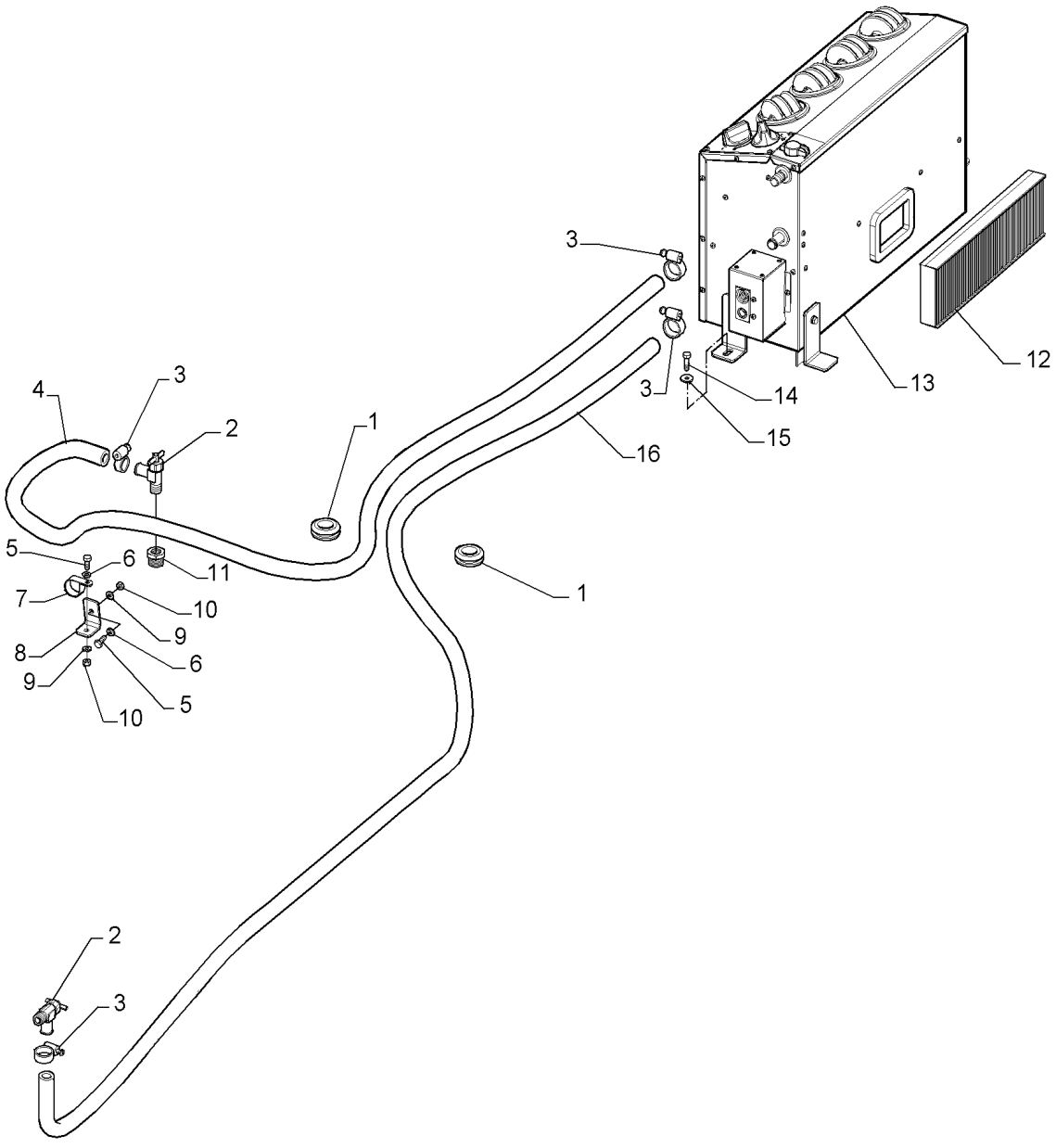

CONDENSER, LINES

REF	FN	PART NUMBER	YR/SN	QTY	DESCRIPTION
1		87369667		4	CASQUILHO ISOLADOR
2		87674057		2	VÁLVULA
3		214-1410		4	BRAÇADEIRA MANGUEIRA #10, 0.56/1.06 Type F Worm
4		84586980		1	CONJ. MANGUEIRA
5		614-6016		2	PARAFUSO Hex, M6 x 1 x 16mm, Cl 8.8, Full Thd
6		895-11006		2	ARRUELA PLANA M6
7		87612756		1	BRAÇADEIRA
8		47379597		1	SUPORTE
9		892-11006		2	TRAVA DA ARRUELA M6
10		829-1406		2	PORCA M6, Cl 10
11		84597786		1	ADAPTADOR
12		84602004		1	ELEMENTO
13		84585148		1	AR-CONDICIONADO Assy
14		614-8030		4	PARAFUSO Hex, M8 x 1.25 x 30mm, Cl 8.8, Full Thd
15		10519621		4	ARRUELA PLANA M8 x 17 x 2
16		84587029		1	CONJ. MANGUEIRA

50.200.CA		p1	1/2014

AIR CONDITIONER, EVAPORATOR

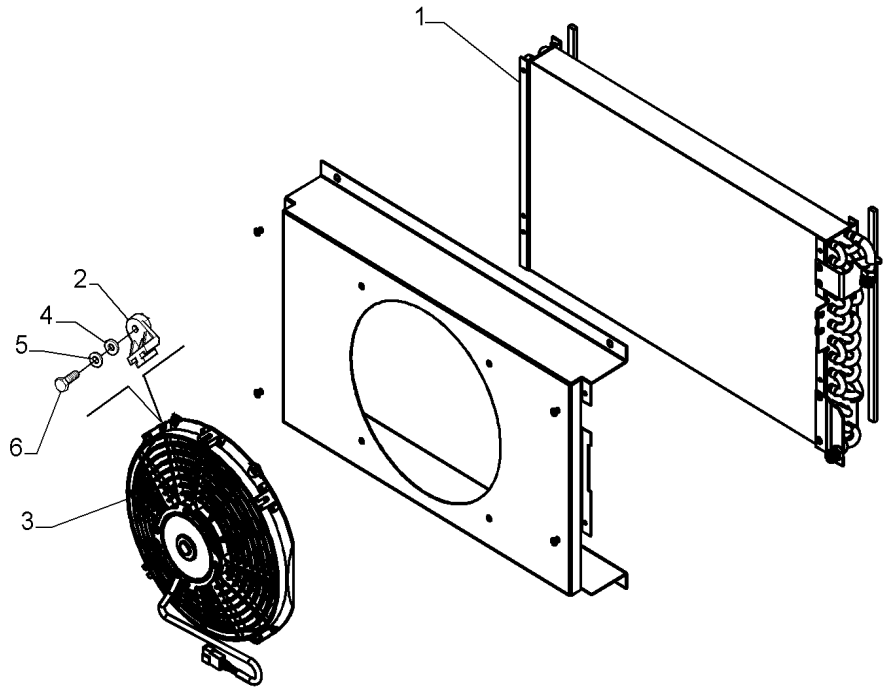

AIR CONDITIONER, EVAPORATOR

REF	FN	PART NUMBER	YR/SN	QTY	DESCRIPTION
1		47613249		1	CONDENSADOR
2		47385453		4	FIXADOR
3		87674039		1	VENTILADOR
4		10523401		4	ARRUELA PLANA Flat, 6.15mm ID x 18.00mm OD x 2.00mm, Carbon Steel, ZND
5		10571579		4	TRAVA DA ARRUELA M6
6		86977786		4	PARAFUSO Hex, M6 x 1 x 25mm, Cl 8.8, Full Thd

SECTION INDEX

ELECTRICAL SYSTEMS

55.201.AE		STARTER MOTOR
55.202.AH		COLD WEATHER STARTING SYSTEM
55.301.AA		ALTERNATOR
55.301.AB		ALTERNATOR & REGULATOR
55.302.AH		BATTERY - BOX
55.404.AL	01	FRONT LIGHT
55.404.AL	02	FRONT LIGHT
55.404.AQ		HEADLIGHT
55.991.AA		MODULE, TELEMATICS

STARTER MOTOR

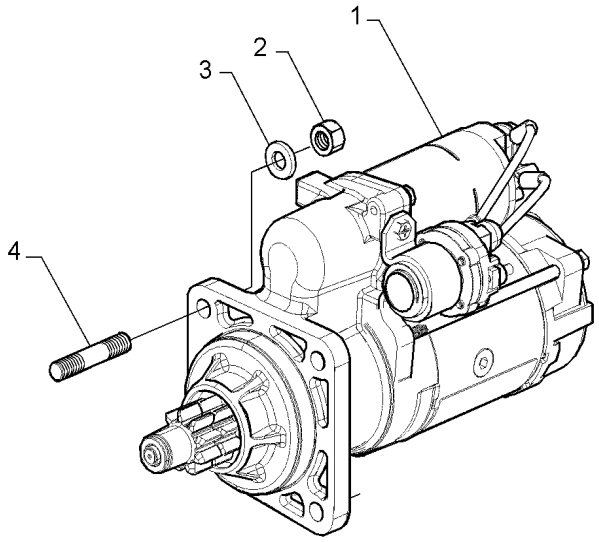

STARTER MOTOR

REF	FN	PART NUMBER	YR/SN	QTY	DESCRIPTION
1		75327465		1	MOTOR DE PARTIDA
2		11701711		3	PORCA Hex, M10, Cl 8, ZND
3		10516870		3	TRAVA DA ARRUELA
4		75205193		3	PRISIONEIRO

COLD WEATHER STARTING SYSTEM

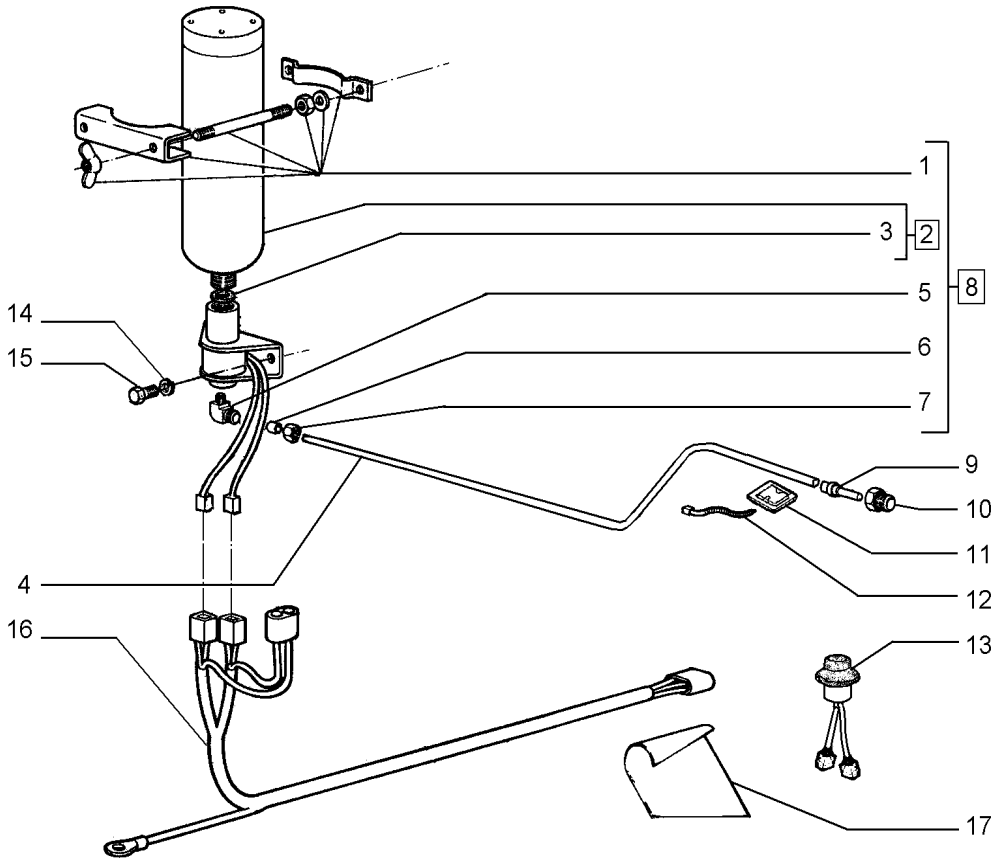

KIT KIT = 18

COLD WEATHER STARTING SYSTEM

REF	FN	PART NUMBER	YR/SN	QTY	DESCRIPTION
1		70669359		1	SUPORTE
2		73132158		1	CILINDRO Incl 3
3		73070169		1	JUNTA
4		75238276		1	TUBO RÍGIDO 1.5 mm ID, 3.1 mm OD, 2000 mm Length
5		73052086		1	COTOVELO
6		70911841		2	ADAPTADOR CÔNICO
7		70912589		2	PORCA
8		75252437		1	CONJUNTO Incl 1 - 3, 5 - 7
9		75221690		1	CONEXÃO
10		75237978		1	CONECTOR HIDRÁUL
11		73125890		4	PLACA DE COBERTURA
12		75201642		5	BRAÇADEIRA
13		A135520		1	INTERRUPTOR
14		10615479		2	TRAVA DA ARRUELA Externally Serrated, 6.40mm ID x 11.00mm OD x 0.70mm, Carbon Steel, ZND
15		10902431		2	PARAFUSO Hex, M6 x 20, 10.9
16		75238277		1	CABO ELÉTRICO
17		278925A1		1	DECAL
18		71250364		1	CONJUNTO

55.301.AA		p1	1/2014

ALTERNATOR

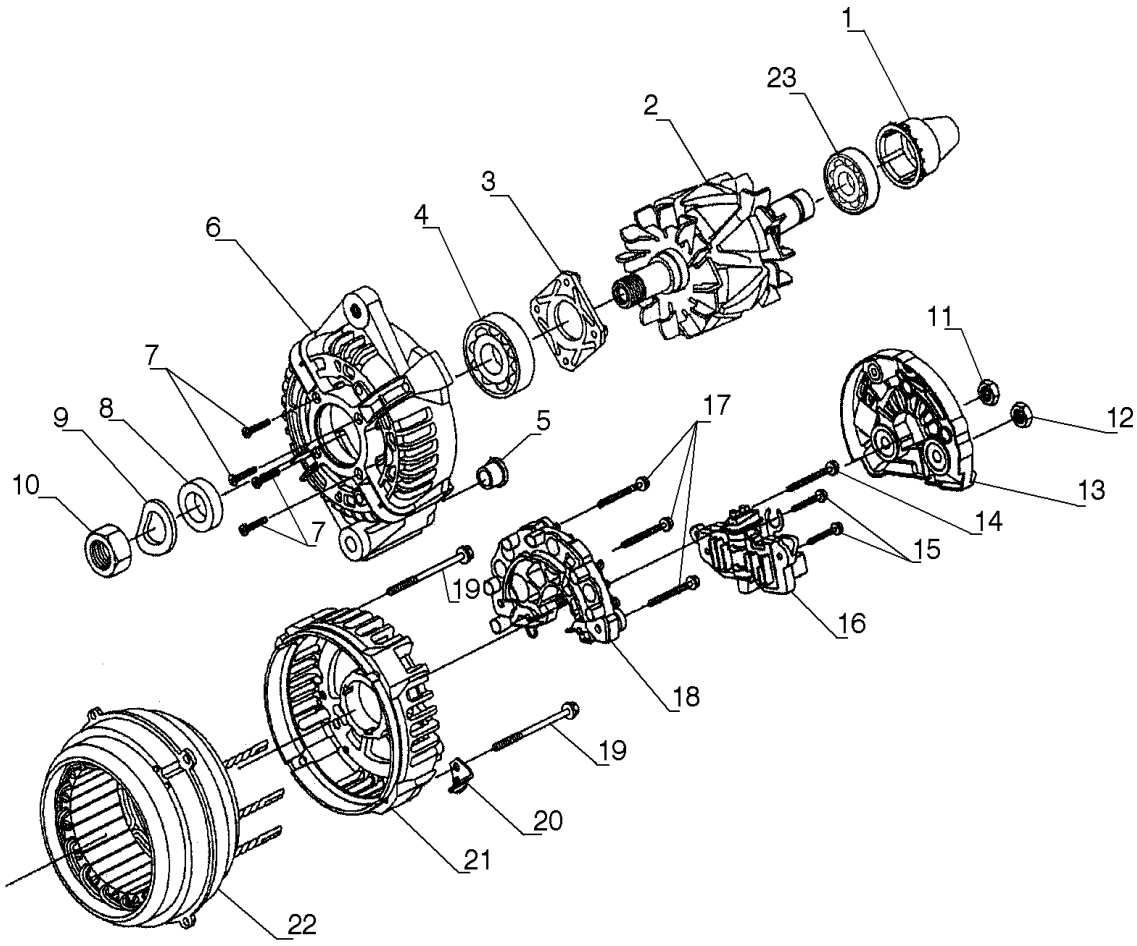

ALTERNATOR

REF	FN	PART NUMBER	YR/SN	QTY	DESCRIPTION
1		71101872		1	COBERTURA
2		71101884		1	ROTOR Includes ref. 23
3		87458812		1	PLACA
4		87458811		1	ROLAMENTO
5		87458817		1	BUCHA
6		87458810		1	SUPORTE
7		87458813		4	PARAFUSO
8		87458814		1	ESPAÇADOR
9		71101877		1	ARRUELA PLANA
10		71101878		1	PORCA
11		87458827		1	PORCA
12		87458826		1	PORCA
13		71101879		1	PROTEÇÃO
14		87458824		1	PARAFUSO
15		87458823		2	PARAFUSO
16		71101881		1	REGULADOR
17		87458821		3	PARAFUSO
18		71101885		1	RETIFICADOR
19		87458828		4	PARAFUSO
20		87458829		1	SUPORTE
21		71101886		1	SUPORTE
22		71101887		1	ESTATOR
23		87458832		1	ROLAMENTO

ALTERNATOR & REGULATOR

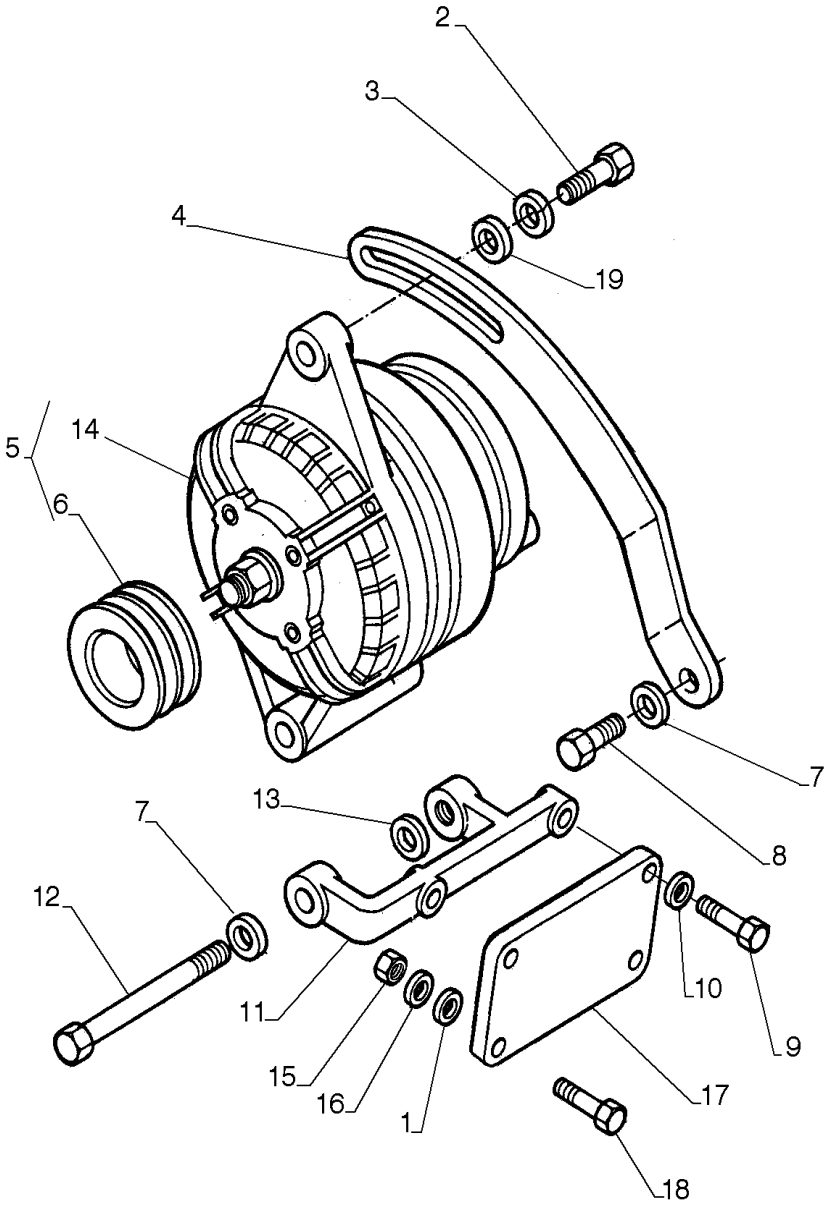

ALTERNATOR & REGULATOR

REF	FN	PART NUMBER	YR/SN	QTY	DESCRIPTION
1		895-11010		2	ARRUELA PLANA M10 x 20 x 2
2		11106231		1	PARAFUSO Hex, M10 x 25, 10.9, Full Thd
3		10615779		1	TRAVA DA ARRUELA Ext Tooth, M10
4		75240862		1	TENSOR DE CORREIA
5		75325696		1	ALTERNADOR
6		75325606		1	POLIA
7		10516879		2	TRAVA DA ARRUELA
8		11106031		1	PARAFUSO Hex, M10 x 20, 10.9, Full Thd
9		16043231		2	PARAFUSO Hex, M8 x 16mm, Cl 10.9, Full Thd
10		10615679		2	TRAVA DA ARRUELA Ext Tooth, M8
11		75202867		1	SUPORTE
12		75205209		1	PARAFUSO
13		12626231		2	ARRUELA PLANA M10.2 x 25 x 3 Thk, HT
14		75261183		1	ALTERNADOR
15		425-106		2	PORCA 3/8"-16, G5
16		70910287		2	TRAVA DA ARRUELA
17		75327420		1	PLACA
18		70921076		2	PARAFUSO 3/8"-16 x 1 1/4"
19		12646821		2	ARRUELA PLANA M10 x 25 x 2

55.302.AH		p1	1/2014

BATTERY - BOX

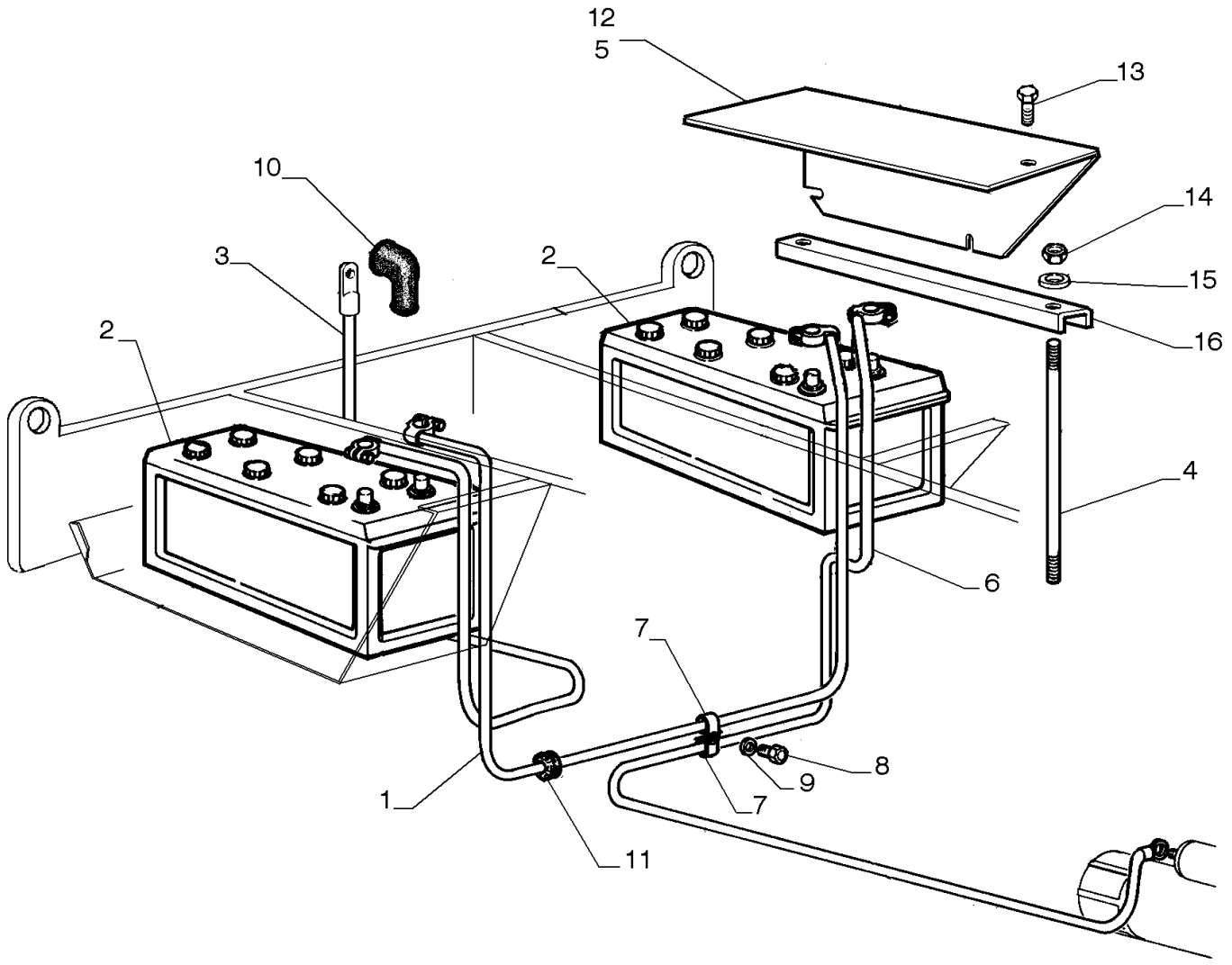

BATTERY - BOX

REF	FN	PART NUMBER	YR/SN	QTY	DESCRIPTION
1		75221919		1	CABO
2		75327748		2	BATERIA
3		87623170		1	CABO ELÉTRICO
4		75268541		4	TIRANTE FILETADO
5		87367253		1	COBERTURA DIREITA
6		76022498		1	CABO ELÉTRICO
7		70928656		9	BRAÇADEIRA
8		70922300		5	PARAFUSO
9		70677006		6	ARRUELA PLANA
10		357906A1		1	CAPA
11		75239483		2	VEDAÇÃO
12		87367301		1	COBERTURA ESQUERDA
13		11106231		6	PARAFUSO Hex, M10 x 25, 10.9, Full Thd
14		16104121		4	PORCA M8 x 1.25, Cl 10
15		12645031		4	ARRUELA PLANA M8.45 x 21 x 3 Thk, HT
16		75268534		2	SUPORTE

55.404.AL	01	p1	1/2014

FRONT LIGHT

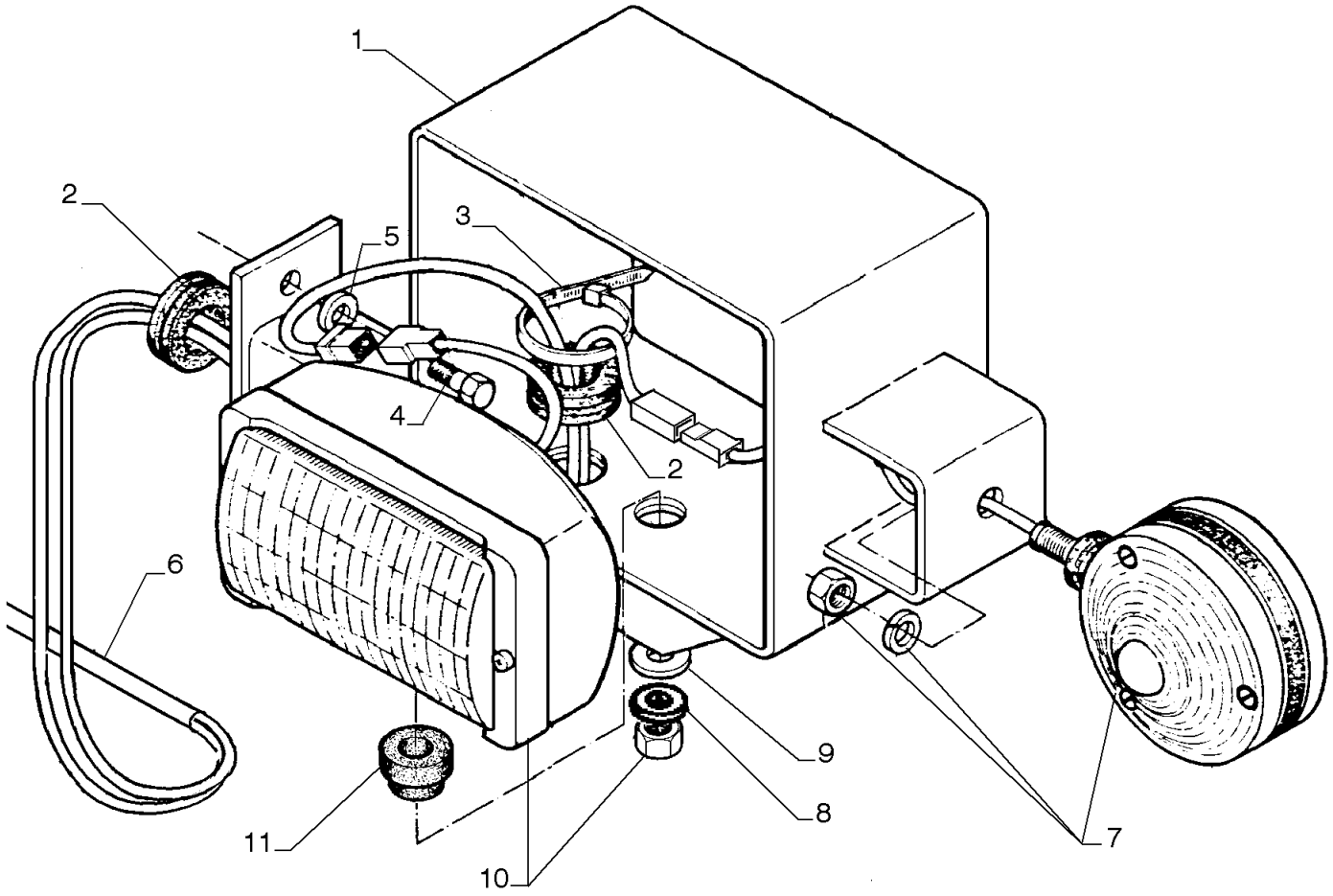

FRONT LIGHT

REF	FN	PART NUMBER	YR/SN	QTY	DESCRIPTION
1		87365495		1	SUPORTE RH
1		87365494		1	SUPORTE LH
2		76021800		4	ANEL
3		L18331		10	PRENDEDOR DE CABOS
4		16043431		4	PARAFUSO Hex, M8 x 1.25 x 20mm, Cl 10.9, Full Thd
5		10519601		4	ARRUELA PLANA M8 x 17 x 2
6		47365557		1	CHICOTE
7		87623169		2	LUZ
8		75252602		2	ARRUELA PLANA
9		70925311		1	ARRUELA PLANA
10		75247405		2	LÂMPADA Front
11		79089658		2	PASTILHA

55.404.AL	02	p1	1/2014

FRONT LIGHT

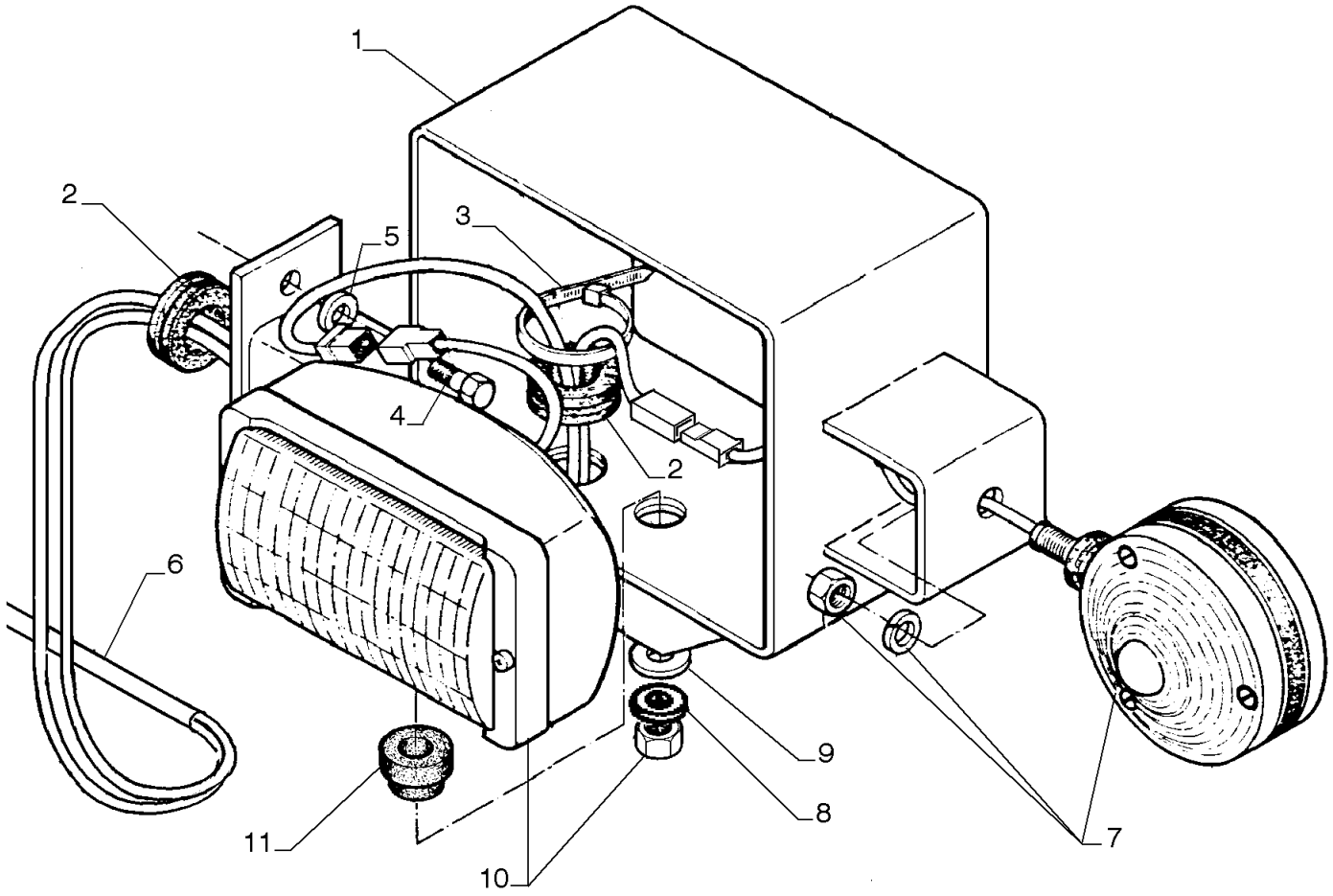

FRONT LIGHT

REF	FN	PART NUMBER	YR/SN	QTY	DESCRIPTION
1		84301094		1	SUPORTE RH
1		84301103		1	SUPORTE LH
2		76021800		4	ANEL
3		L18331		10	PRENDEDOR DE CABOS
4		16043431		4	PARAFUSO Hex, M8 x 1.25 x 20mm, Cl 10.9, Full Thd
5		10519601		4	ARRUELA PLANA M8 x 17 x 2
6		47365557		1	CHICOTE
7		87623169		2	LUZ
8		75252602		2	ARRUELA PLANA
9		70925311		1	ARRUELA PLANA
10		75247405		2	LÂMPADA Front
11		79089658		2	PASTILHA

55.404.AQ		p1	1/2014

HEADLIGHT

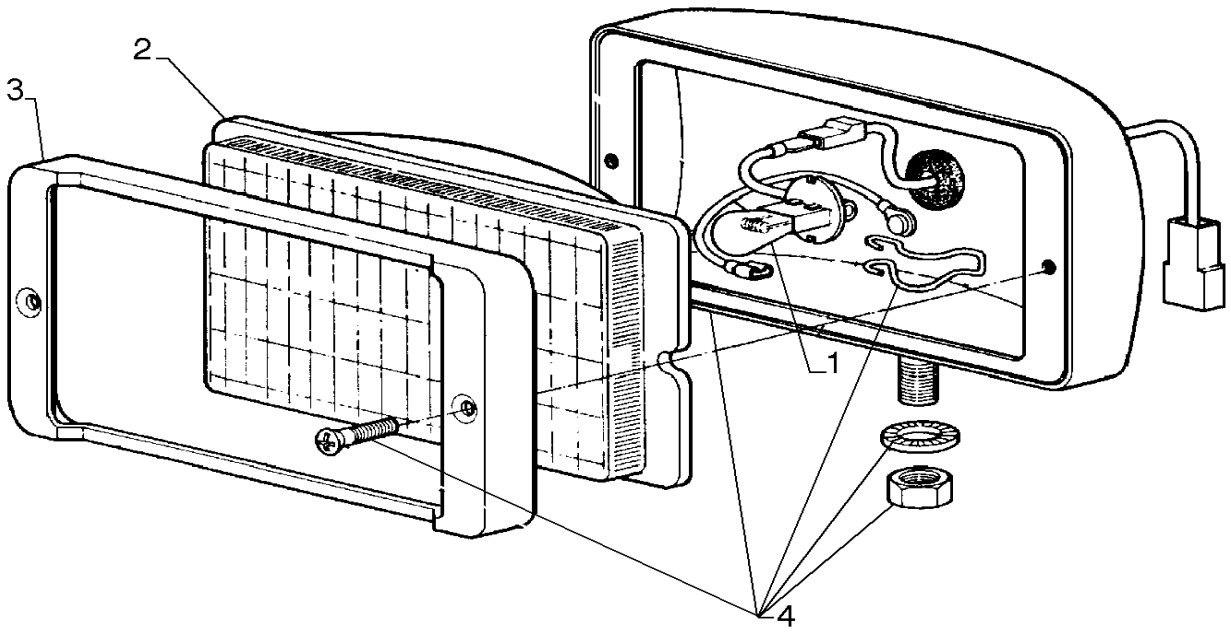

HEADLIGHT

REF	FN	PART NUMBER	YR/SN	QTY	DESCRIPTION
1		75288330		1	LÂMPADA
2		75288328		1	LENTE
3		75288329		1	BISEL
4		75247405		1	LÂMPADA

55.991.AA		p1	1/2014

MODULE, TELEMATICS

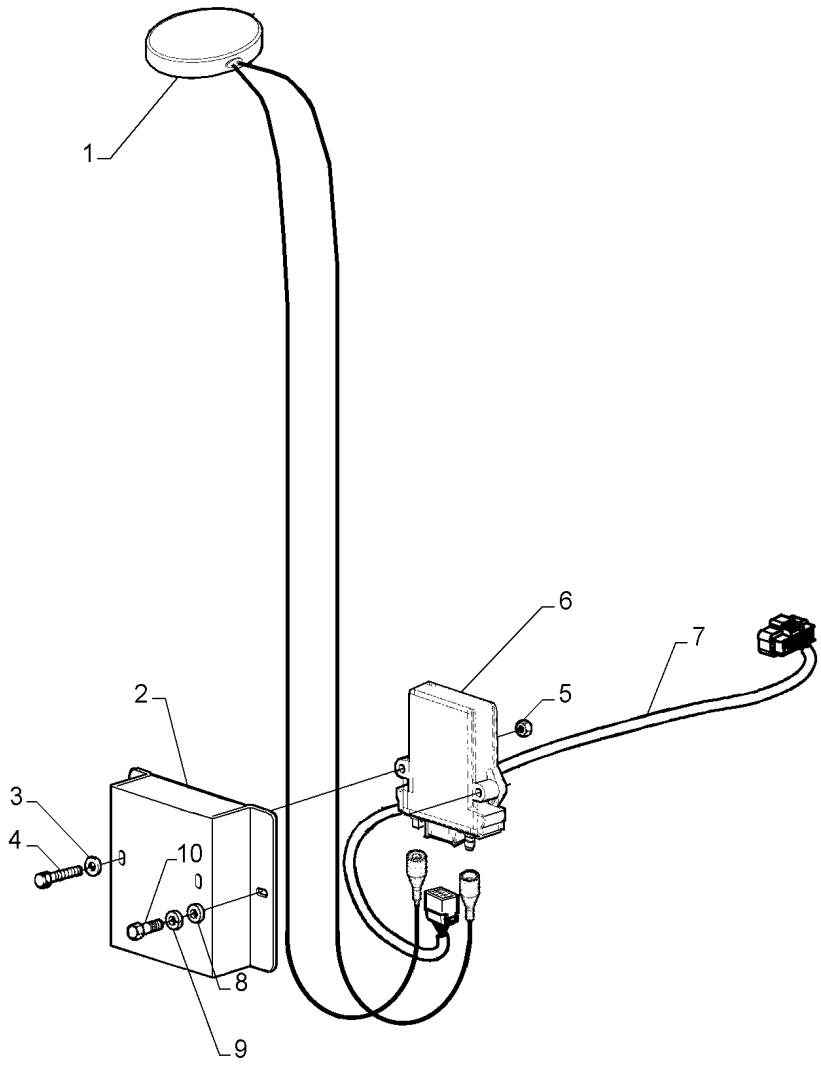

MODULE, TELEMATICS

REF	FN	PART NUMBER	YR/SN	QTY	DESCRIPTION
1		84556851		1	ANTENA
2		47581910		1	COBERTURA
3		12644421		2	ARRUELA PLANA M6 x 15 x 1
4		10902821		2	PARAFUSO Hex, M6 x 30, 8.8
5		86500688		2	PORCA Hex, M6, 1mm Pitch, 5.20mm High, Cl 10, ZND
6		84570393		1	ECU
7		47599128		1	CHICOTE
8		895-11006		2	ARRUELA PLANA M6
9		892-11006		2	TRAVA DA ARRUELA M6
10		614-6020		2	PARAFUSO Hex, M6 x 1 x 20mm, Cl 8.8, Full Thd

SECTION INDEX

LUBRICATION SYSTEM

71.460.AF	01	LUBRICATION LINE
71.460.AF	02	LUBRICANT, LINES

71.460.AF	01	p1	1/2014

LUBRICATION LINE

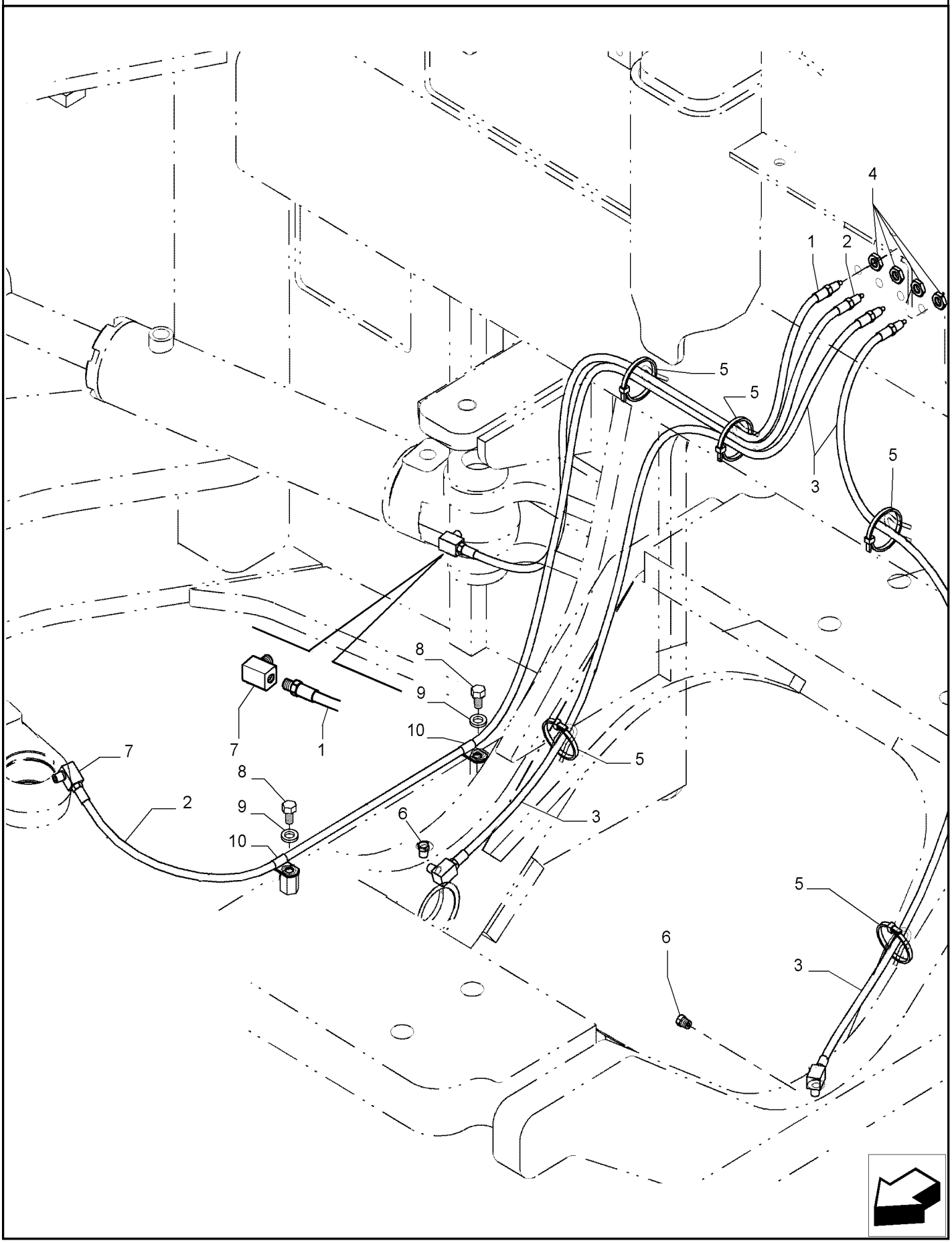

LUBRICATION LINE

REF	FN	PART NUMBER	YR/SN	QTY	DESCRIPTION
1		L54694		1	MANGUEIRA
2		318012A1		1	TUBO FLEXÍVEL
3		L111706		2	MANGUEIRA
4		F53473		4	CONTRA PORCA
5		L11541		5	PRENDEDOR DE CABOS 4.80mm W x 187.30mm L, Nylon
6		217-402		2	BUJÃO Hex Hd, 1/8"-27 NPTF
7		217-1014		4	COTOVELO 90º, 1/8"-27 Female x 1/8"-27 Male
8		413-616		2	PARAFUSO Hex, 3/8" - 16 x 1", Gr 5
9		10520021		2	ARRUELA PLANA M12 x 22 x 3
10		515-2379		2	BRAÇADEIRA 5/16", Insul, 3/8" Bolt

71.460.AF	02	p1	1/2014

LUBRICANT, LINES

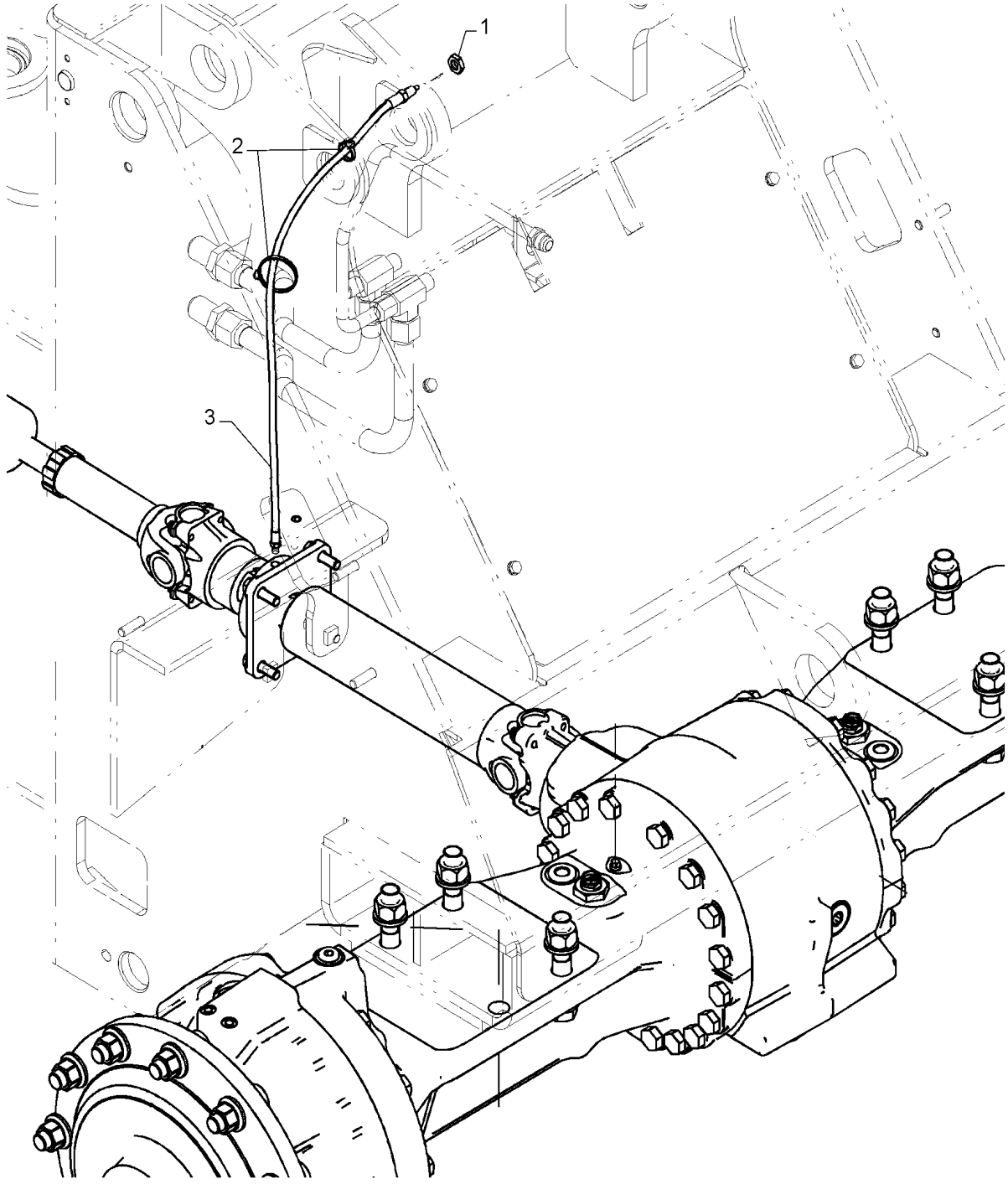

LUBRICANT, LINES

REF	FN	PART NUMBER	YR/SN	QTY	DESCRIPTION
1		F53473		1	CONTRA PORCA
2		L11541		2	PRENDEDOR DE CABOS 4.80mm W x 187.30mm L, Nylon
3		313683A1		1	TUBO FLEXÍVEL

SECTION INDEX

FRONT LOADER & BUCKET

82.100.AF	01	LOADER ARM
82.100.AF	02	LOADER ARM
82.100.AI	01	LOADER ARM, LINK & ROD
82.100.AI	02	LOADER ARM, LINK & ROD
82.300.AN	01	BUCKET 1.9 M3
82.300.AN	02	BUCKET 2.3 M3

82.100.AF	01	p1	1/2014

LOADER ARM

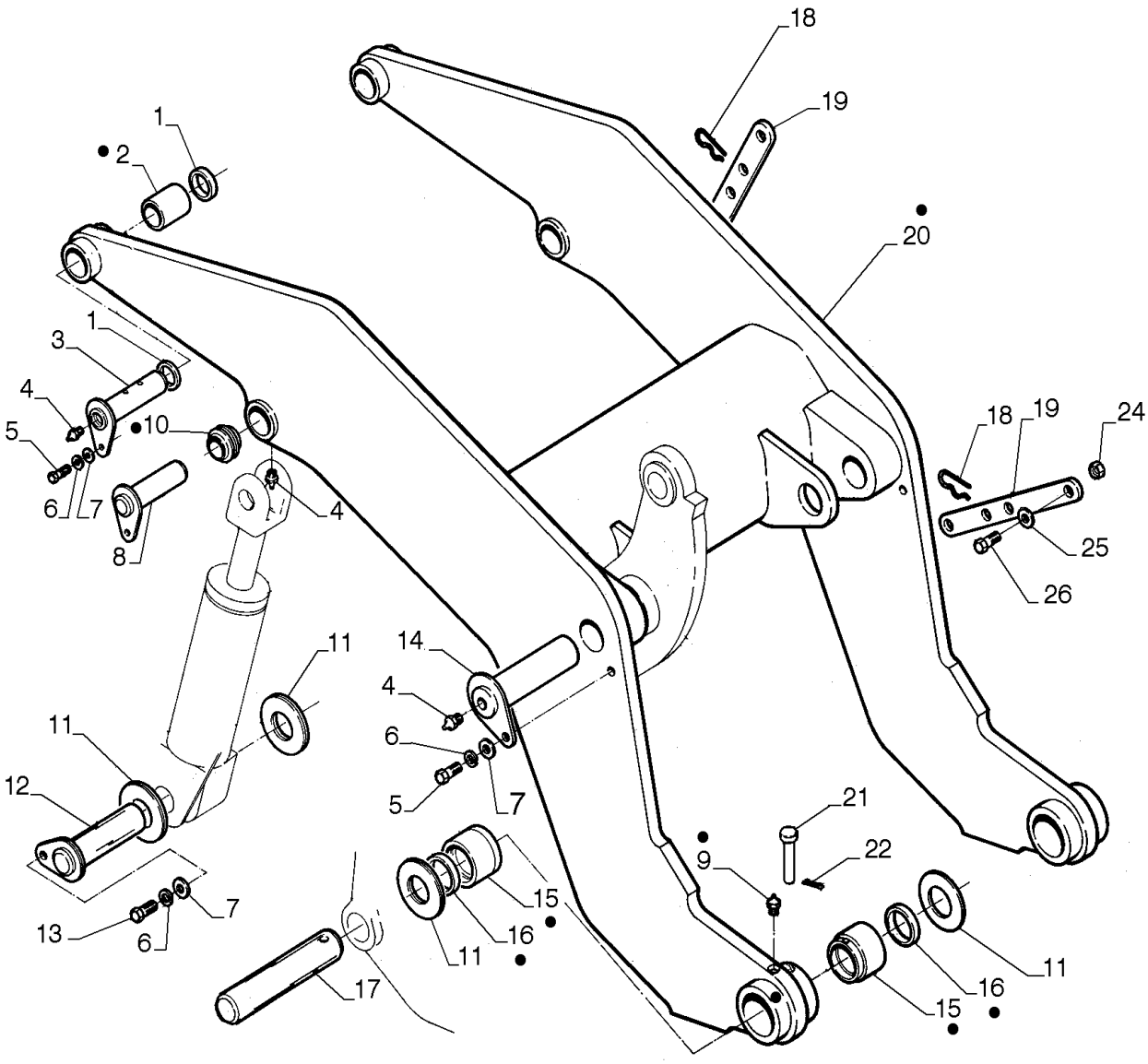

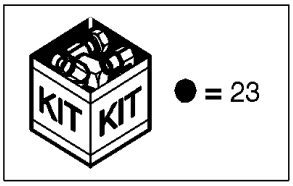

LOADER ARM

REF	FN	PART NUMBER	YR/SN	QTY	DESCRIPTION
1		75222648		AR	ESPAÇADOR
2		75222645		2	BUCHA
3		75222646		2	PINO
4		70914465		10	GRAXEIRA
5		70927172		4	PARAFUSO
6		70916966		18	ARRUELA PLANA
7		70928178		16	ARRUELA PLANA
8		75219869		4	PINO
9		70914465		1	GRAXEIRA
10		75219071		2	BUCHA
11		75213290		AR	CALÇO DE AFINAÇÃO
12		75218614		2	PINO
13		70921556		2	PARAFUSO
14		75255363		2	PINO
15		75216645		4	BUCHA
16		75216644		4	RETENTOR DE VEDAÇÃO
17		75239509		2	PINO
18		A56393		4	PINO
19		84517732		2	PLACA DE TRAVAMENTO Máquina Fertilizante
20		87619338		1	BRAÇO DE LEVANTAMENTO
21		75239507		2	PINO
22		10796901		2	CONTRA PINO M4 x 22
23		75255413		1	BRAÇO
24		70911031		1	PORCA
25		14497331		1	ARRUELA PLANA
26		73125522		1	PARAFUSO

82.100.AF	02	p1	1/2014

LOADER ARM

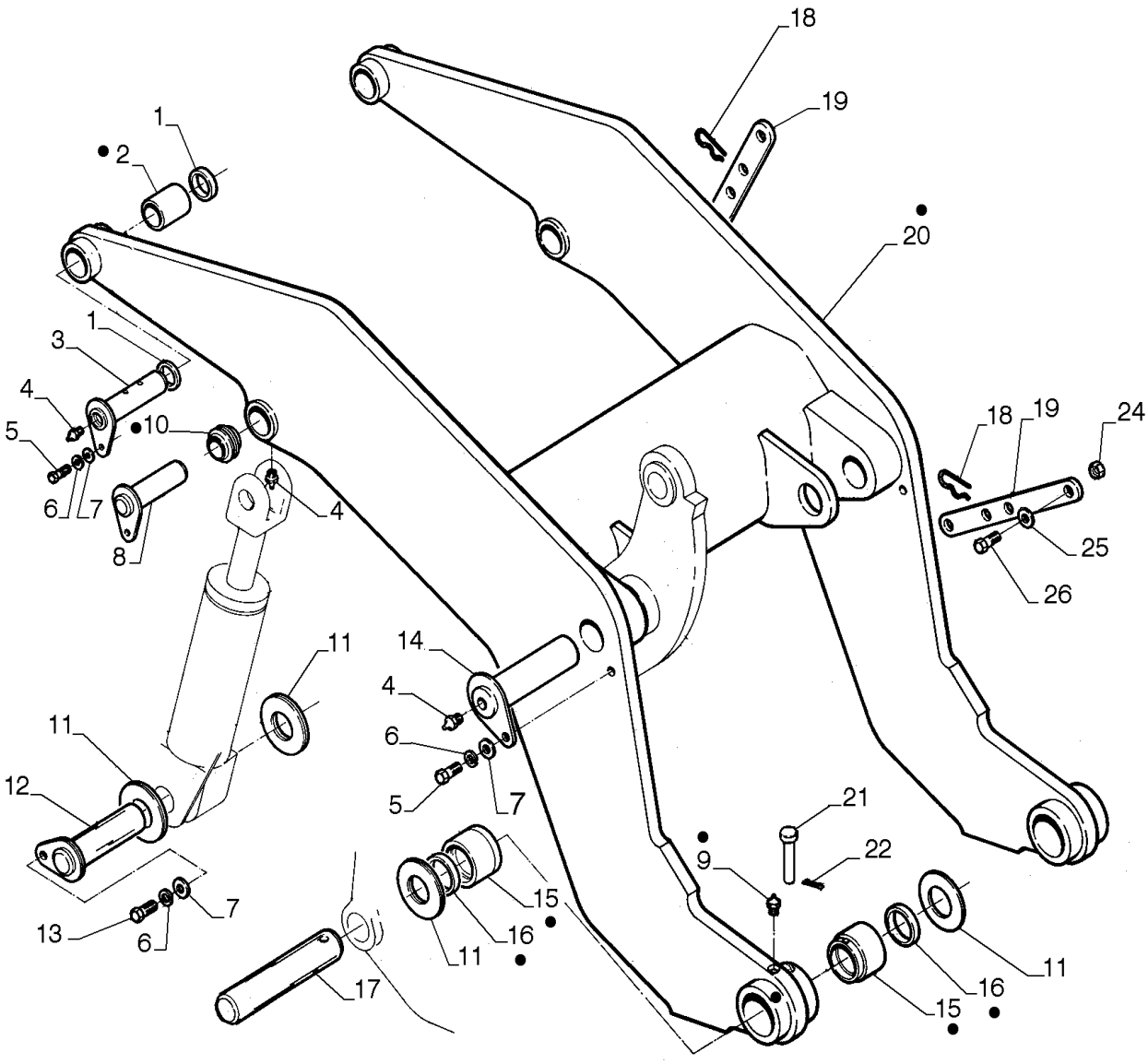

KIT KIT ● = 23

LOADER ARM

REF	FN	PART NUMBER	YR/SN	QTY	DESCRIPTION
1		75222648		AR	ESPAÇADOR
2		75222645		2	BUCHA
3		84307284		2	PINO
4		70914465		10	GRAXEIRA
5		70927172		4	PARAFUSO
6		70916966		18	ARRUELA PLANA
7		70928178		16	ARRUELA PLANA
8		84307283		4	PINO
9		219-1		1	GRAXEIRA 1/8"-27 x .66 lg
10		75219071		2	BUCHA
11		75213290		AR	CALÇO DE AFINAÇÃO
12		84306953		2	PINO
13		70921556		2	PARAFUSO
14		84306962		2	PINO
15		75216645		4	BUCHA
16		75216644		4	RETENTOR DE VEDAÇÃO
17		75239509		2	PINO
18		A56393		4	PINO
19		84517734		2	PLACA DE TRAVAMENTO
20		84304705		1	BRAÇO
21		75239507		2	PINO
22		10796901		2	CONTRA PINO M4 x 22
23		84304681		1	BRAÇO
24		70911031		1	PORCA
25		14497331		1	ARRUELA PLANA
26		73125522		1	PARAFUSO

82.100.AI	01	p1	1/2014

LOADER ARM, LINK & ROD

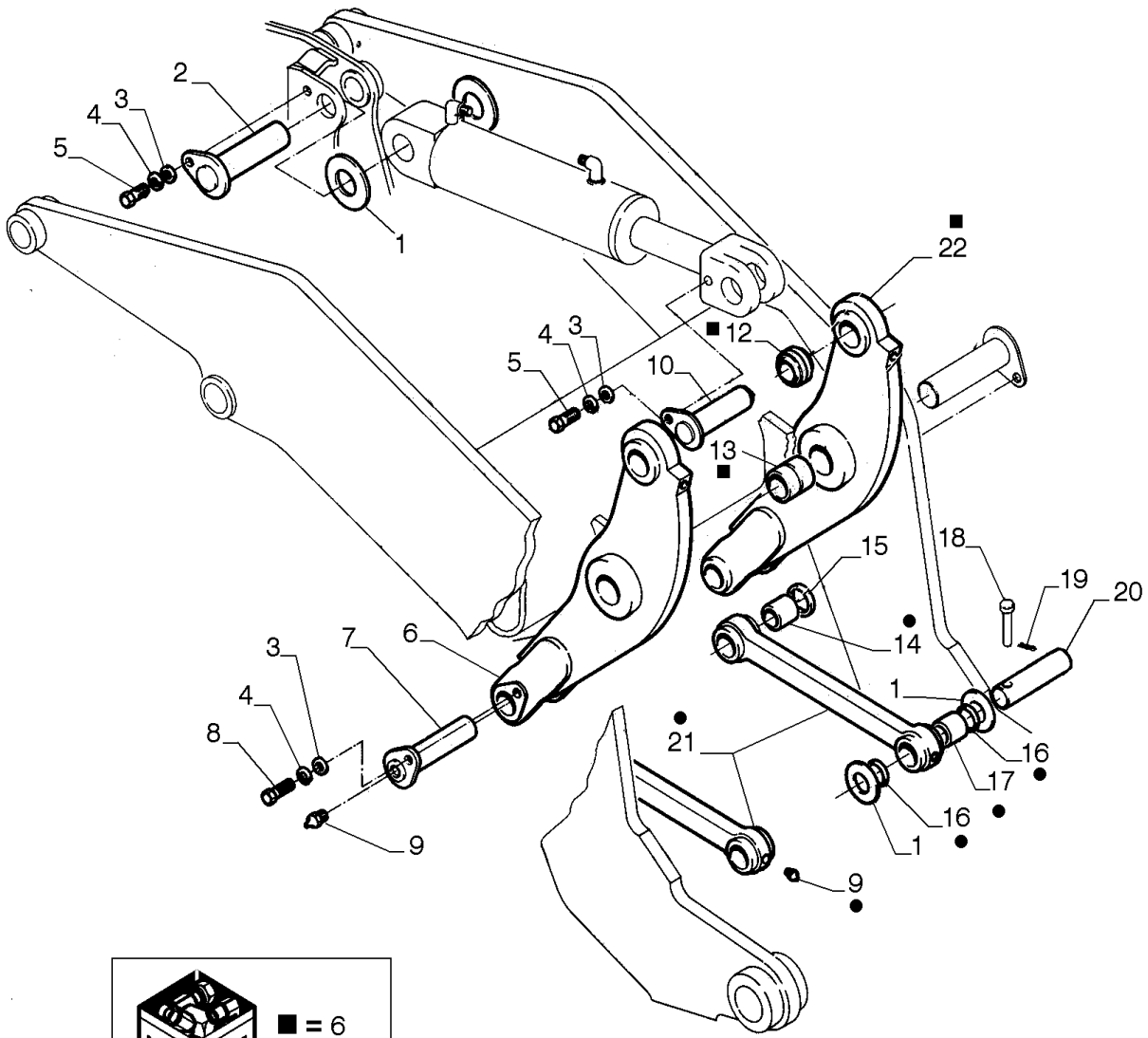

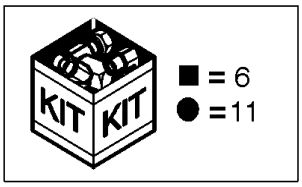

LOADER ARM, LINK & ROD

REF	FN	PART NUMBER	YR/SN	QTY	DESCRIPTION
1		75213290		AR	CALÇO DE AFINAÇÃO
2		75218614		2	PINO
3		70928178		16	ARRUELA PLANA
4		70916966		18	ARRUELA PLANA
5		70920584		4	PARAFUSO
6		75265774		2	BRAÇO
7		75218611		2	PINO
8		70921175		4	PARAFUSO
9		70914465		10	GRAXEIRA
10		75219869		4	PINO
11		75218130		2	ELO
12		75219071		2	BUCHA
13		75213179		2	BUCHA
14		8280391		2	BUCHA
15		75217637		4	ESPAÇADOR
16		75216644		4	RETENTOR DE VEDAÇÃO
17		75218127		2	BUCHA
18		75239507		2	PINO
19		10796901		2	CONTRA PINO M4 x 22
20		75239508		2	PINO
21		75270816		2	BIELA
22		75270817		2	BRAÇO

82.100.AI	02	p1	1/2014

LOADER ARM, LINK & ROD

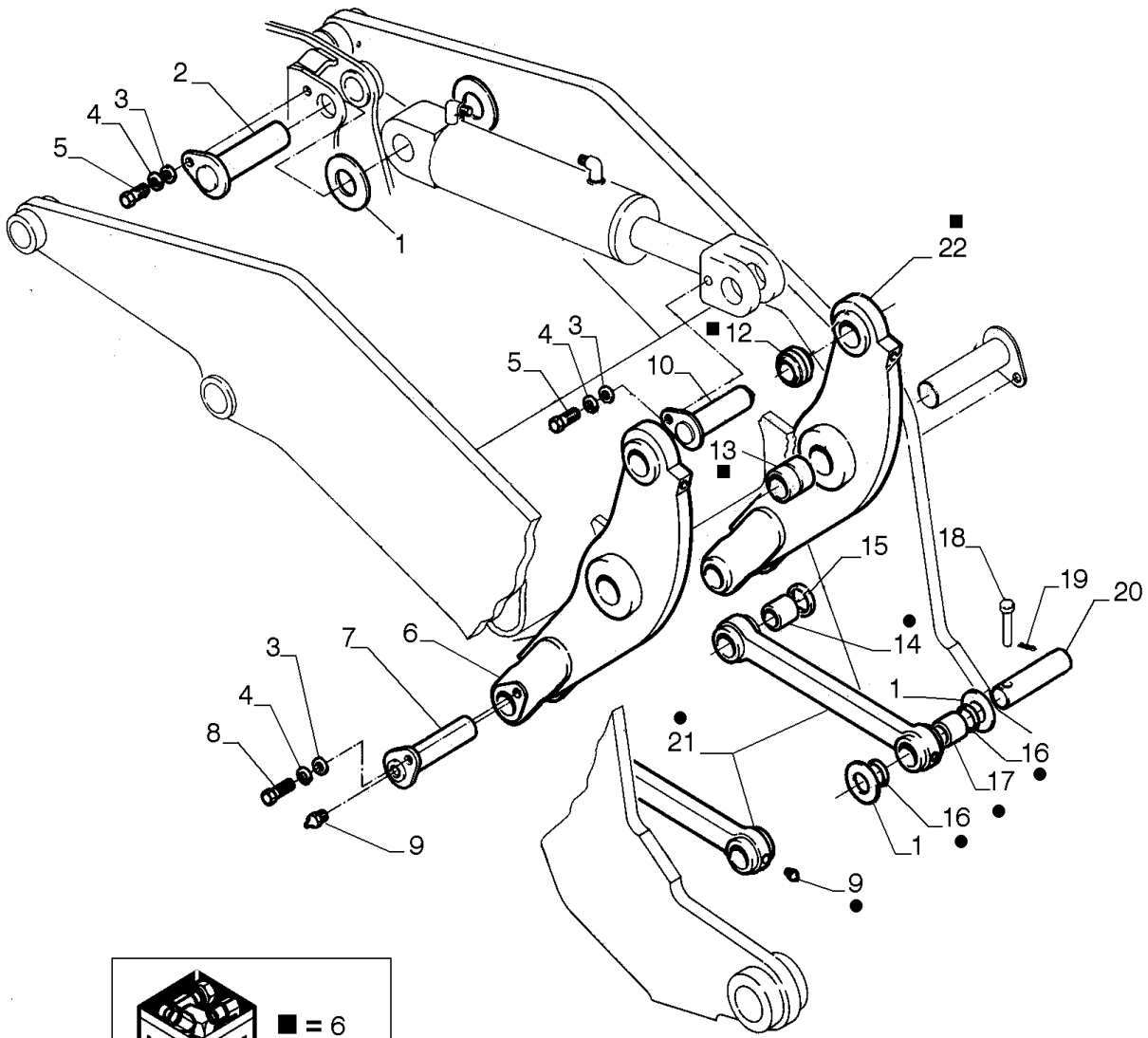

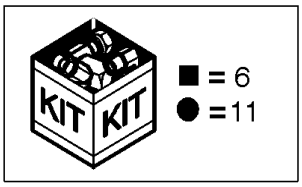

LOADER ARM, LINK & ROD

REF	FN	PART NUMBER	YR/SN	QTY	DESCRIPTION
1		75213290		AR	CALÇO DE AFINAÇÃO
2		84306953		2	PINO
3		70928178		16	ARRUELA PLANA
4		70916966		18	ARRUELA PLANA
5		70920584		4	PARAFUSO
6		84306874		2	BRAÇO
7		84307289		2	PINO
8		70921175		4	PARAFUSO
9		70914465		10	GRAXEIRA
10		84307283		4	PINO
11		84306710		2	BIELA
12		75219071		2	BUCHA
13		75213179		2	BUCHA
14		8280391		2	BUCHA
15		75217637		4	ESPAÇADOR
16		75216644		4	RETENTOR DE VEDAÇÃO
17		75218127		2	BUCHA
18		75239507		2	PINO
19		10796901		2	CONTRA PINO M4 x 22
20		75239508		2	PINO
21		84306728		2	BIELA
22		84306876		2	BRAÇO

82.300.AN	01	p1	1/2014

BUCKET 1.9 M3

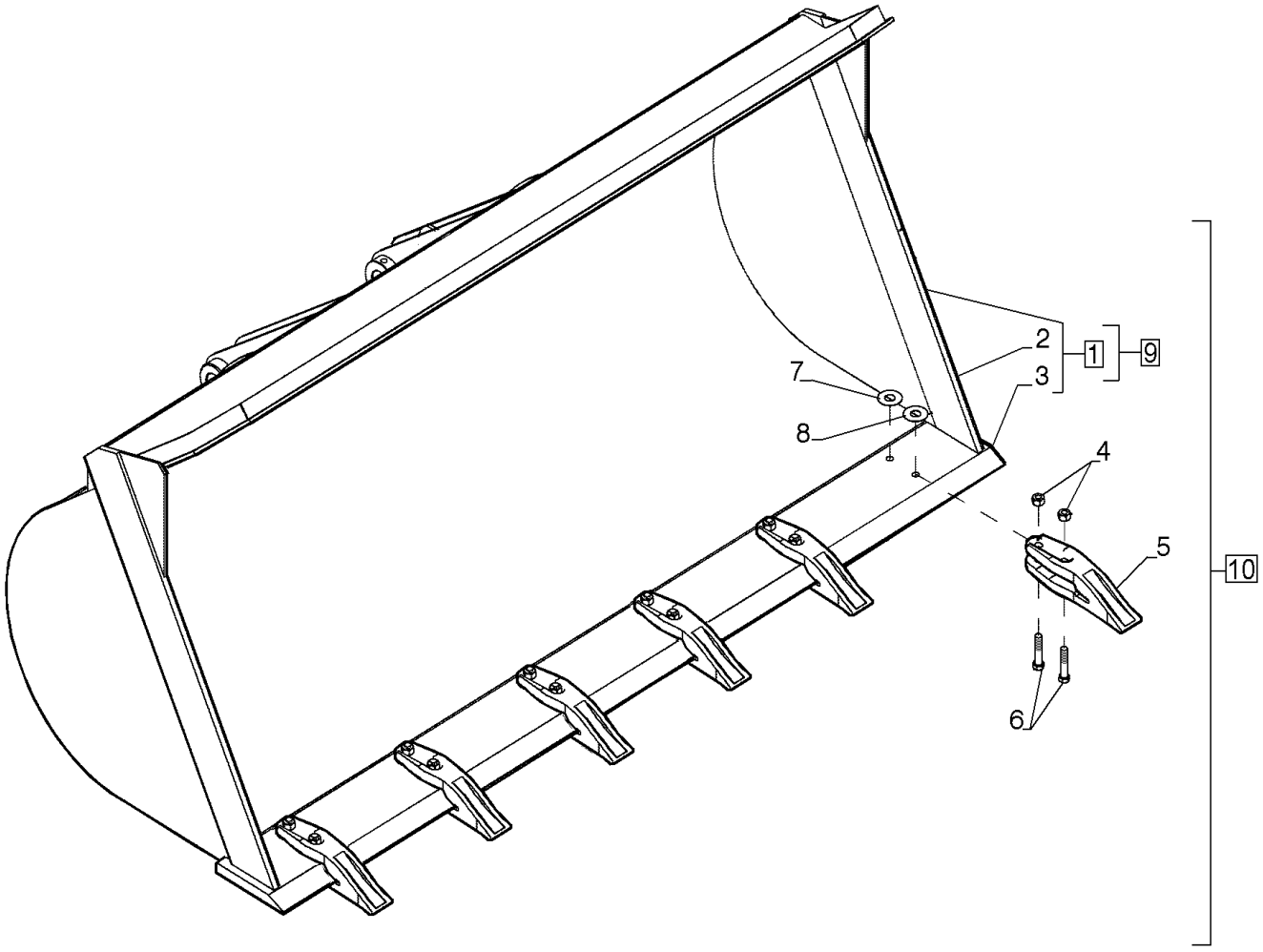

BUCKET 1.9 M3

REF	FN	PART NUMBER	YR/SN	QTY	DESCRIPTION
1		75219115		2	PLACA Incl 2, 3
2		75219114		2	CUNHA
3		75216635		1	BORDA CORTANTE
4		70911029		12	PORCA
5		47405617		6	DENTE DA NAVALHA
6		70921597		12	PARAFUSO
7		8286216		AR	ARRUELA PLANA
8		8286217		AR	ARRUELA PLANA
9		75270824		1	CAÇAMBA Incl 1 - 3
10		47405182		1	CAÇAMBA Com dente, Incl 1 - 9

82.300.AN	02	p1	1/2014

BUCKET 2.3 M3

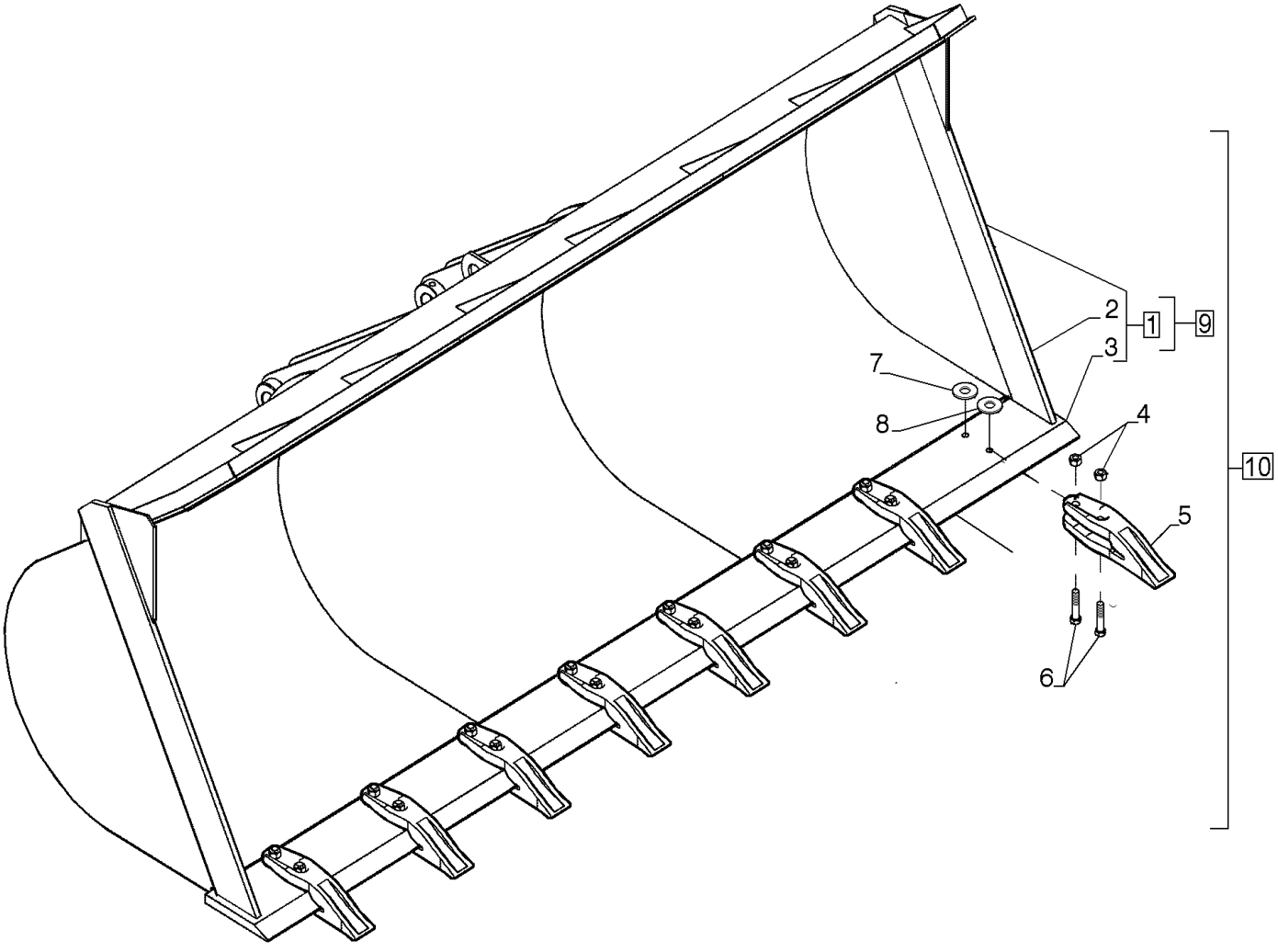

BUCKET 2.3 M3

REF	FN	PART NUMBER	YR/SN	QTY	DESCRIPTION
1		75219115		2	PLACA Incl 2, 3
2		75219114		2	CUNHA
3		75237942		1	BORDA CORTANTE
4		70911029		16	PORCA
5		47405617		8	DENTE DA NAVALHA
6		70921597		16	PARAFUSO
7		8286216		AR	ARRUELA PLANA
8		8286217		AR	ARRUELA PLANA
9		75270819		1	CAÇAMBA Incl 1 - 3
10		47405845		1	CAÇAMBA Com dente, Incl 1 - 9

SECTION INDEX

ACCESSORIES

88.100.AC LICENSE PLATE LAMP & SUPPORT

88.100.AC		p1	1/2014

LICENSE PLATE LAMP & SUPPORT

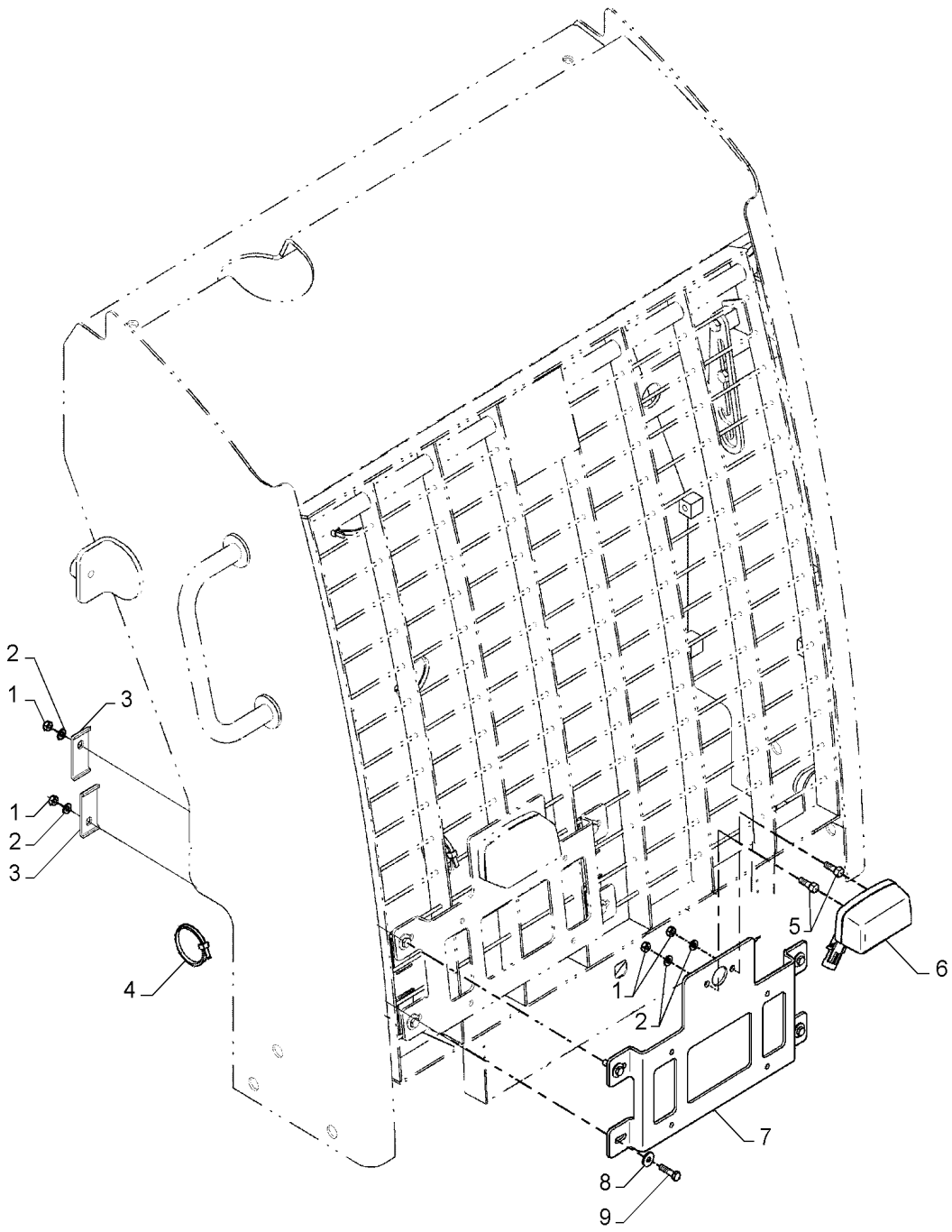

LICENSE PLATE LAMP & SUPPORT

REF	FN	PART NUMBER	YR/SN	QTY	DESCRIPTION
1		829-1406		6	PORCA M6, Cl 10
2		892-11006		6	TRAVA DA ARRUELA M6
3		47600654		4	SUPORTE
4		L11541		3	PRENDEDOR DE CABOS 4.80mm W x 187.30mm L, Nylon
5		614-6020		2	PARAFUSO Hex, M6 x 1 x 20mm, Cl 8.8, Full Thd
6		120229A1		1	LUZ
7		84291197		1	SUPORTE
8		895-25006		4	ARRUELA PLANA M6 x 18 x 1.6
9		614-6025		4	PARAFUSO Hex, M6 x 1 x 25mm, Cl 8.8, Full Thd

SECTION INDEX

PLATFORM, CAB, BODYWORK & DECALS

90.100.AC	01	ENGINE HOOD, SIDE PANEL
90.100.AC	02	ENGINE HOOD, SIDE PANEL - FERTILIZER
90.100.AC	03	ENGINE HOOD PANEL, RH
90.100.AC	04	ENGINE HOOD PANEL, RH
90.100.AC	05	ENGINE HOOD PANEL, LH
90.100.AC	06	ENGINE HOOD PANEL, LH
90.100.AU	01	ENGINE HOOD
90.100.AU	02	ENGINE HOOD - FERTILIZER
90.100.AU	03	ENGINE HOOD, UPPER
90.100.AU	04	ENGINE HOOD, UPPER - FERTILIZER
90.102.AM	01	FAN GUARD
90.102.AM	02	FAN GUARD
90.108.AB		DECALS, MODEL
90.108.AC	01	DECALS
90.108.AC	02	DECALS
90.108.AC	03	DECALS
90.116.AC	01	FRONT FENDER
90.116.AC	02	FRONT FENDER - FERTILIZER
90.116.AC	03	REAR FENDER
90.116.AC	04	REAR FENDER - FERTILIZER
90.120.AD		SEAT, MECHANICAL SUSPENSION
90.150.AB		CAB
90.150.AD	01	CAB, PANEL
90.150.AD	02	CAB, PANEL
90.150.AE	01	CAB, MOUNT
90.150.AE	02	CAB, MOUNT
90.150.AE	03	CAB, MOUNT
90.150.AE	04	CAB, MOUNT
90.150.AO		CAB FASTENERS
90.150.AW	01	CAB FLOOR
90.150.AW	02	CAB FLOOR
90.150.AW	03	CAB FLOOR, MAT
90.150.BG		CAB ROOF
90.151.AK		REAR VIEW MIRROR
90.151.AP	01	CONSOLE, RIGHT SIDE

SECTION INDEX

PLATFORM, CAB, BODYWORK & DECALS

90.154.AA	01	DOOR, CAB
90.154.AA	02	CAB DOOR, WINDOW
90.154.AM		WINDOW, CAB
90.154.AV		CAB GLASS

90.100.AC	01	p1	1/2014

ENGINE HOOD, SIDE PANEL

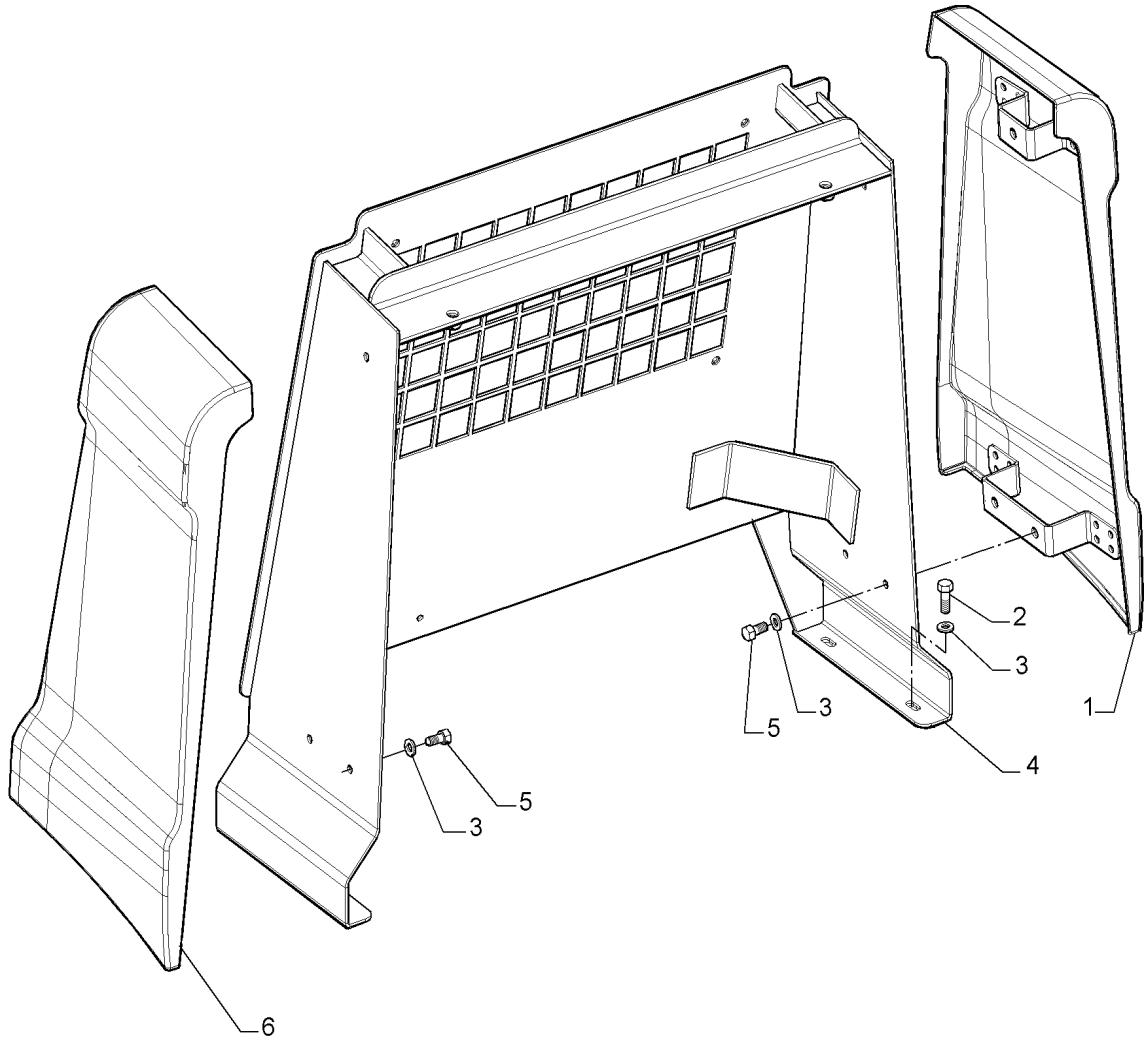

ENGINE HOOD, SIDE PANEL

REF	FN	PART NUMBER	YR/SN	QTY	DESCRIPTION
1		84578936		1	CAPÔ DO MOTOR LD
2		614-10030		4	PARAFUSO Hex, M10 x 1.5 x 30mm, Cl 8.8, Full Thd
3		86624176		10	ARRUELA PLANA M10 x 20 x 2
4		84578370		1	CAPÔ DO MOTOR
5		614-10020		6	PARAFUSO Hex, M10 x 1.5 x 20mm, Cl 8.8, Full Thd
6		84578692		1	CAPÔ DO MOTOR LE

90.100.AC	02	p1	1/2014

ENGINE HOOD, SIDE PANEL - FERTILIZER

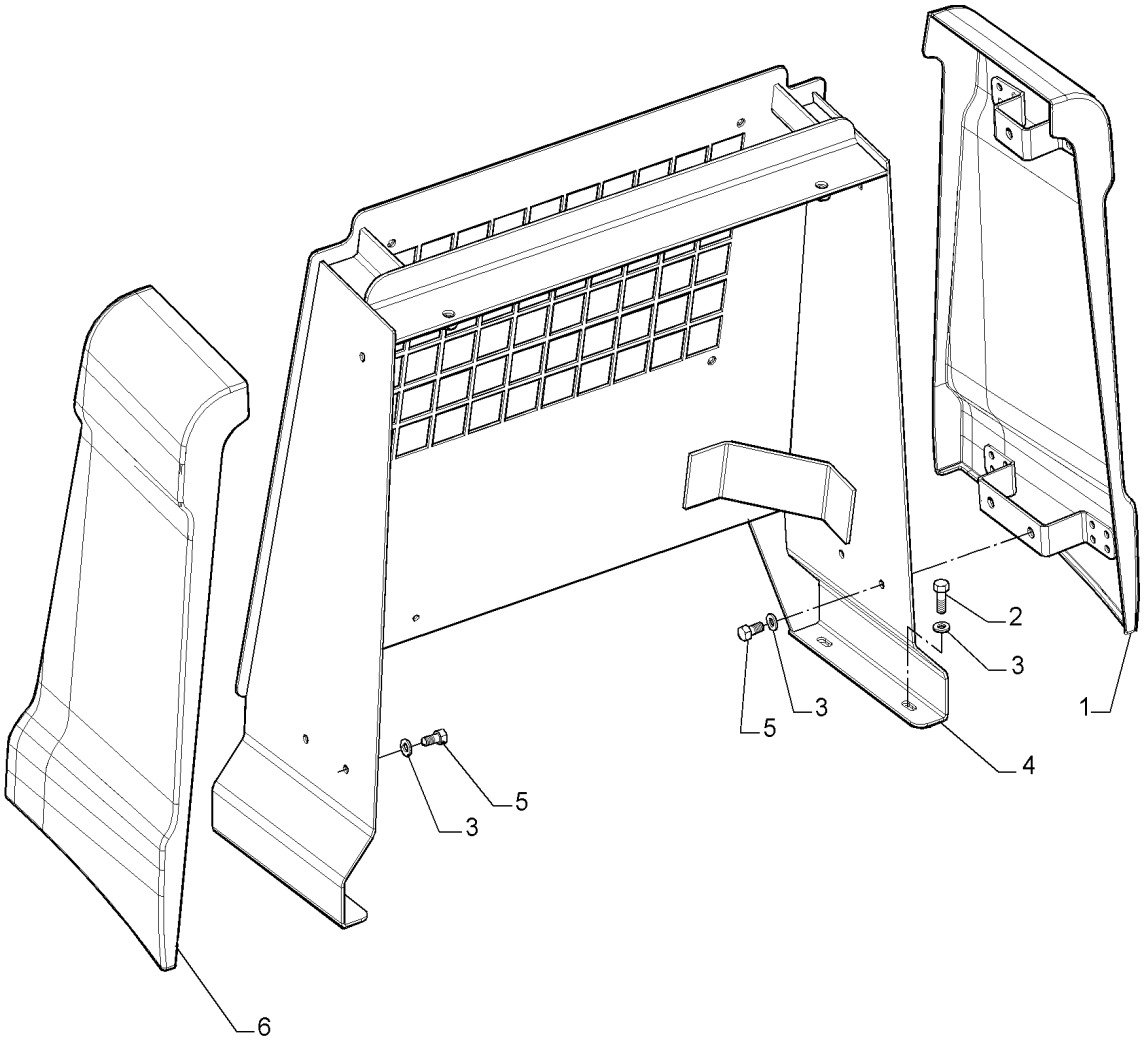

ENGINE HOOD, SIDE PANEL - FERTILIZER

REF	FN	PART NUMBER	YR/SN	QTY	DESCRIPTION
1		84578936		1	CAPÔ DO MOTOR LD
2		614-10030		4	PARAFUSO Hex, M10 x 1.5 x 30mm, Cl 8.8, Full Thd
3		86624176		10	ARRUELA PLANA M10 x 20 x 2
4		47358447		1	SUPORTE
5		614-10020		6	PARAFUSO Hex, M10 x 1.5 x 20mm, Cl 8.8, Full Thd
6		84578692		1	CAPÔ DO MOTOR LE

90.100.AC	03	p1	1/2014

ENGINE HOOD PANEL, RH

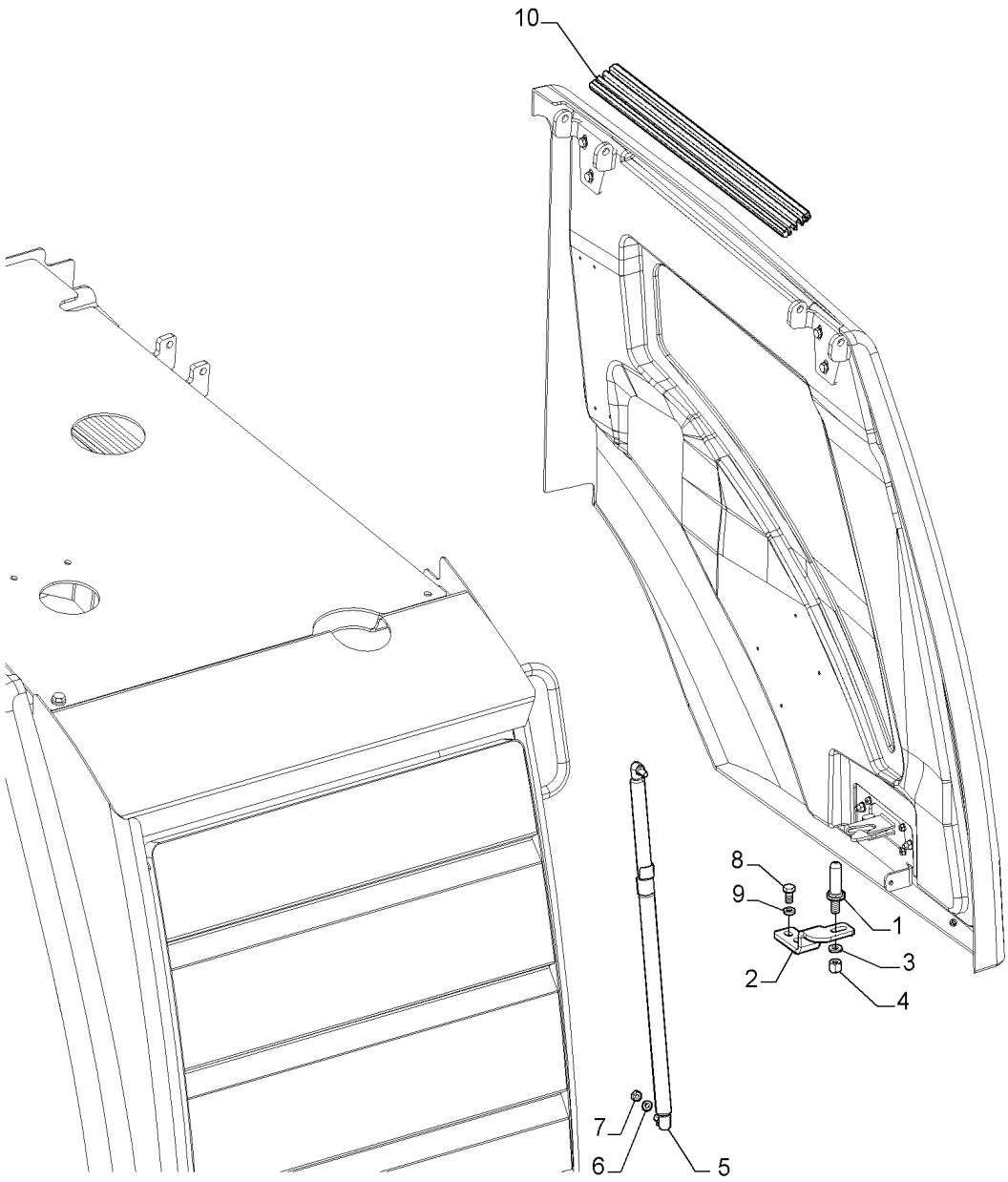

ENGINE HOOD PANEL, RH

REF	FN	PART NUMBER	YR/SN	QTY	DESCRIPTION
1		87426927		1	PARAFUSO Hex Washer , M12 x 1.75 x 85mm
2		47378502		1	SUPORTE
3		896-11010		1	ARRUELA PLANA M10 x 21.5 x 2.5, HT
4		832-10412		1	PORCA M12 x 1.75, Cl 8
5		87383908		1	COMPASSO
6		86624184		1	ARRUELA PLANA Flat, 9.00mm ID x 16.00mm OD x 1.60mm, CST, ZND
7		16100811		1	PORCA Hex, M8, 6.80mm, Cl 8, ZND
8		614-10020		2	PARAFUSO Hex, M10 x 1.5 x 20mm, Cl 8.8, Full Thd
9		892-11010		2	TRAVA DA ARRUELA M10
10		87609197		1	PERFIL DE BORRACHA

90.100.AC	04	p1	1/2014

ENGINE HOOD PANEL, RH

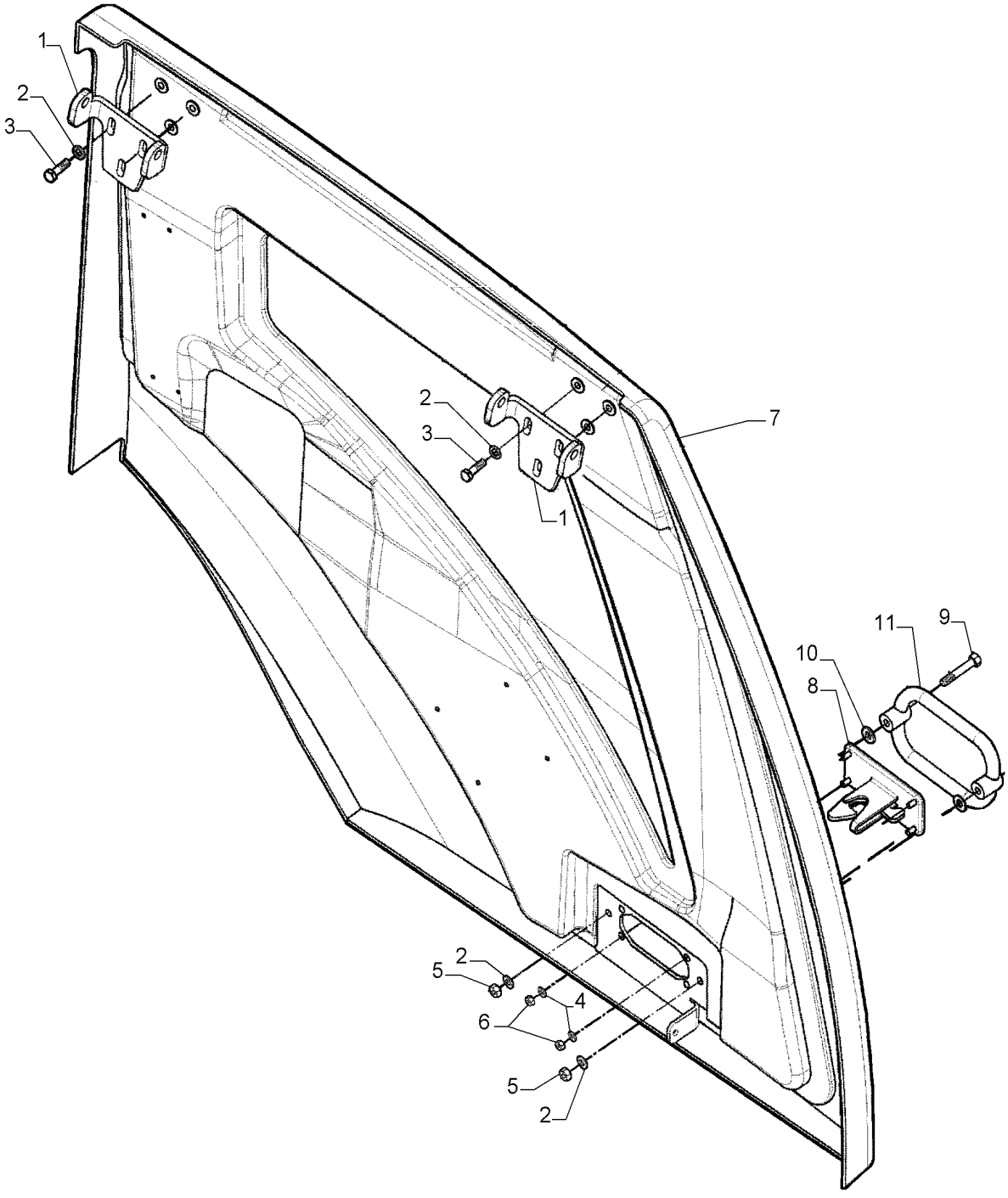

ENGINE HOOD PANEL, RH

REF	FN	PART NUMBER	YR/SN	QTY	DESCRIPTION
1		87364660		2	DOBRADIÇA
2		895-11008		8	ARRUELA PLANA M8 x 16 x 1.6
3		627-8030		6	PARAFUSO Hex, M8 x 1.25 x 30mm, Cl 10.9, Full Thd
4		895-11006		4	ARRUELA PLANA M6
5		829-1408		2	PORCA M8, Cl 10
6		829-1406		4	PORCA M6, Cl 10
7		47600792		1	COBERTURA
8		87619047		1	TRAVA
9		827-8050		2	PARAFUSO Hex, M8 x 1.25 x 50mm, Cl 10.9
10		895-15008		2	ARRUELA PLANA M8 x 20 x 1.6
11		76030114		1	MANILHA

90.100.AC	05	p1	1/2014

ENGINE HOOD PANEL, LH

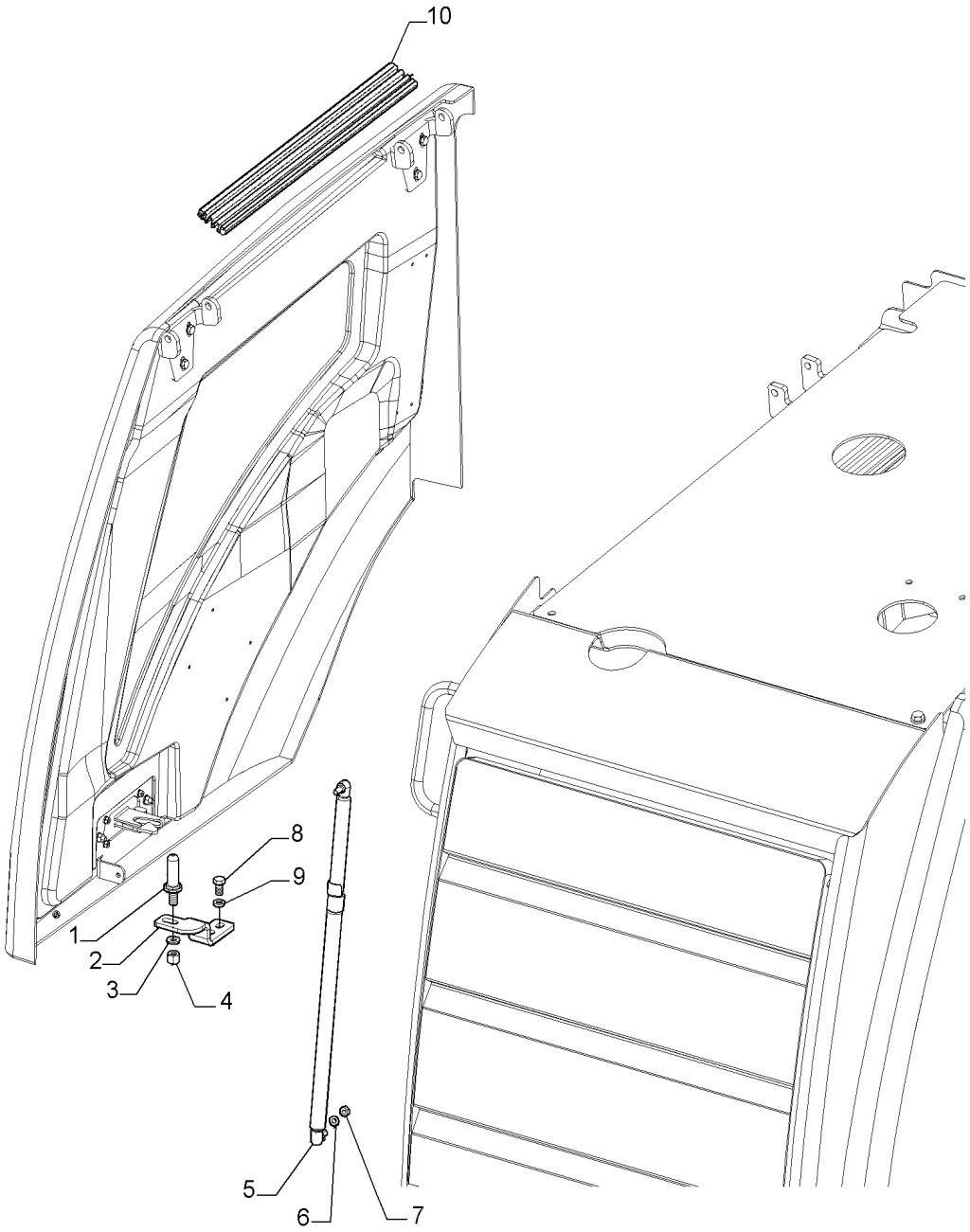

ENGINE HOOD PANEL, LH

REF	FN	PART NUMBER	YR/SN	QTY	DESCRIPTION
1		87426927		1	PARAFUSO Hex Washer , M12 x 1.75 x 85mm
2		47378508		1	SUPORTE
3		896-11010		1	ARRUELA PLANA M10 x 21.5 x 2.5, HT
4		832-10412		1	PORCA M12 x 1.75, Cl 8
5		87383908		1	COMPASSO
6		86624184		1	ARRUELA PLANA Flat, 9.00mm ID x 16.00mm OD x 1.60mm, CST, ZND
7		16100811		1	PORCA Hex, M8, 6.80mm, Cl 8, ZND
8		614-10020		2	PARAFUSO Hex, M10 x 1.5 x 20mm, Cl 8.8, Full Thd
9		892-11010		2	TRAVA DA ARRUELA M10
10		87609197		1	PERFIL DE BORRACHA

90.100.AC	06	p1	1/2014

ENGINE HOOD PANEL, LH

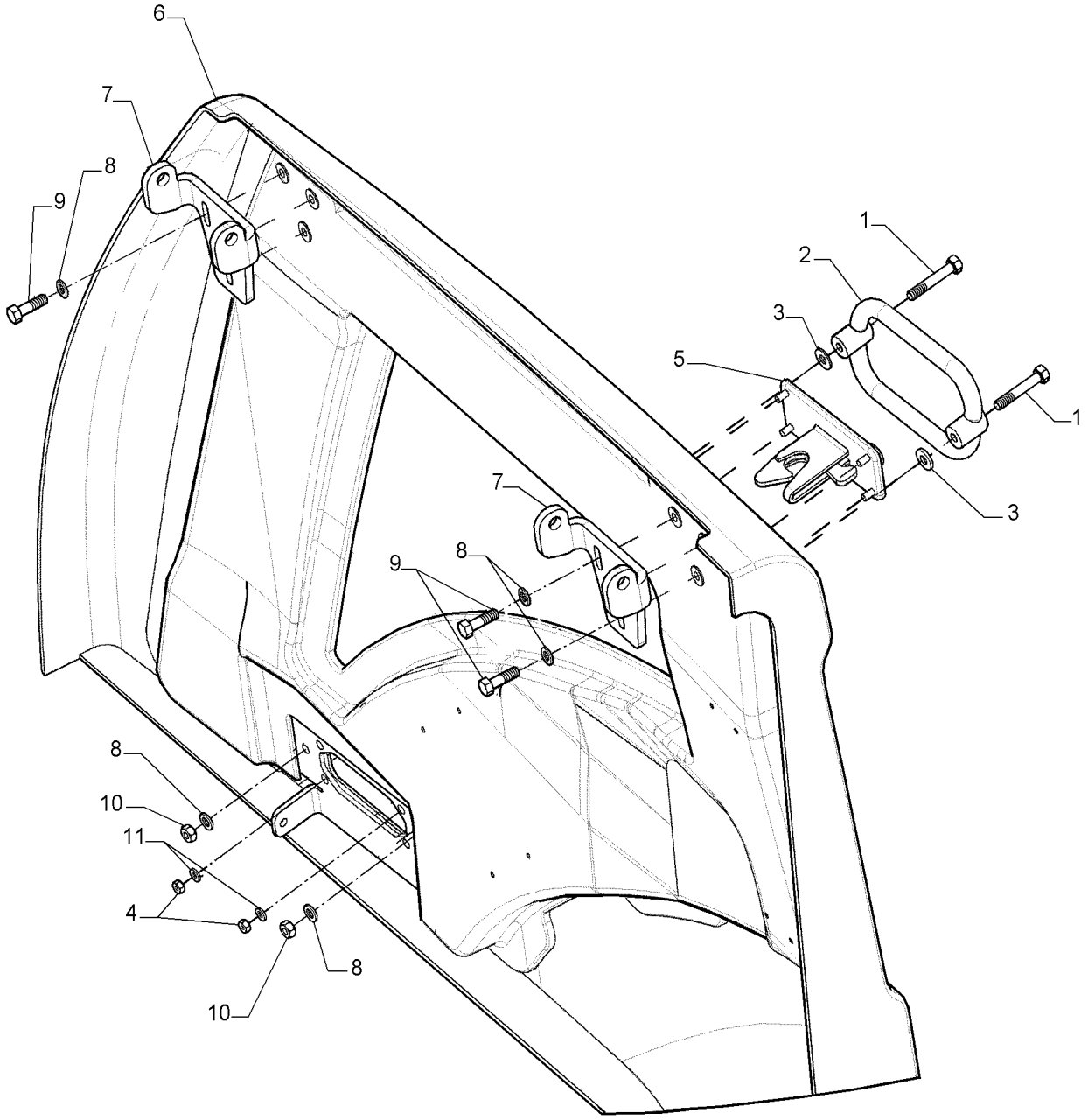

ENGINE HOOD PANEL, LH

REF	FN	PART NUMBER	YR/SN	QTY	DESCRIPTION
1		827-8050		2	PARAFUSO Hex, M8 x 1.25 x 50mm, Cl 10.9
2		76030114		1	MANILHA
3		895-15008		2	ARRUELA PLANA M8 x 20 x 1.6
4		829-1406		4	PORCA M6, Cl 10
5		87619047		1	TRAVA
6		47528510		1	TAMPA DE ACESSO Porta Esquerda
7		87364660		2	DOBRADIÇA
8		895-11008		8	ARRUELA PLANA M8 x 16 x 1.6
9		627-8030		6	PARAFUSO Hex, M8 x 1.25 x 30mm, Cl 10.9, Full Thd
10		829-1408		2	PORCA M8, Cl 10
11		895-11006		4	ARRUELA PLANA M6

90.100.AU	01	p1	1/2014

ENGINE HOOD

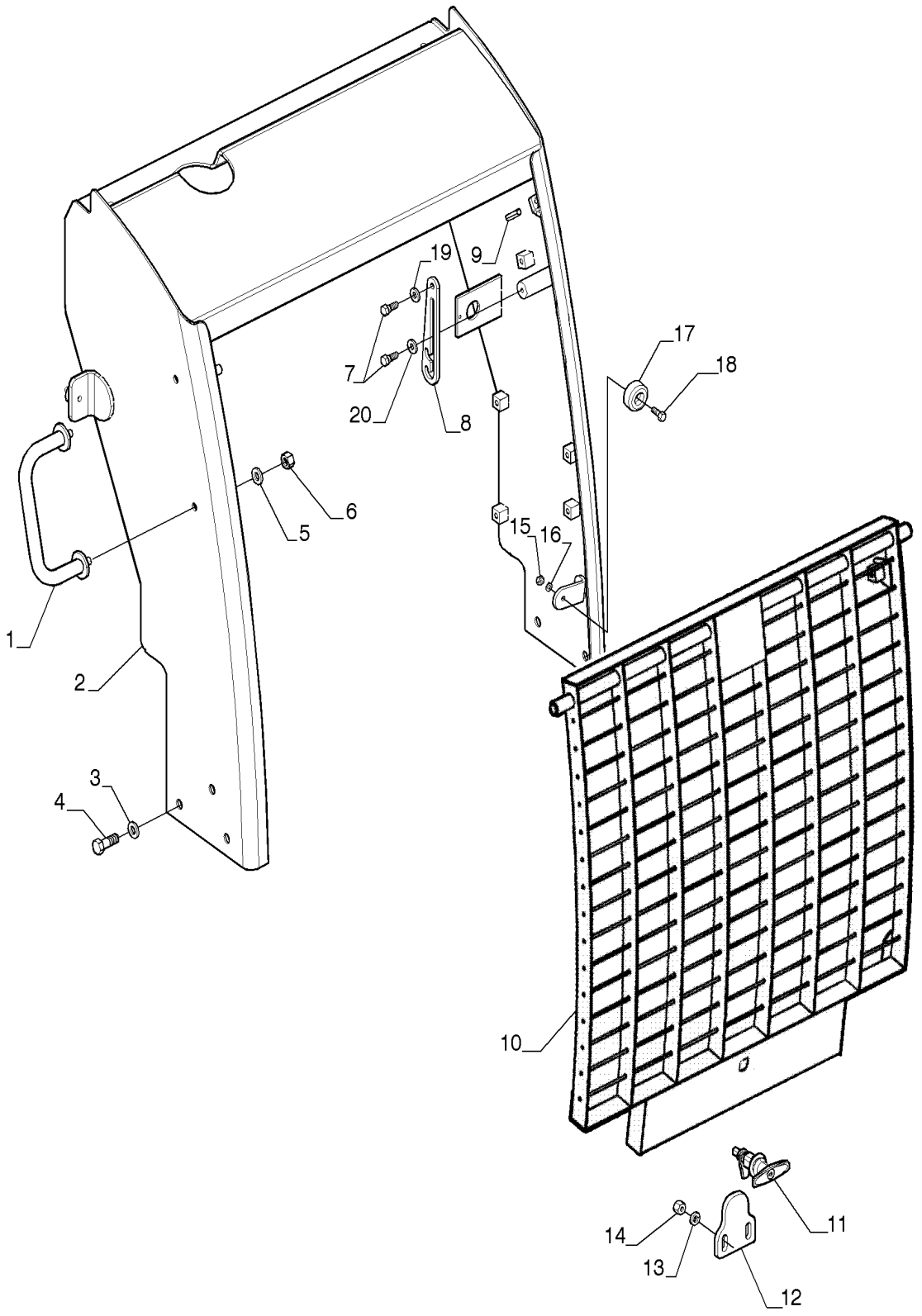

ENGINE HOOD

REF	FN	PART NUMBER	YR/SN	QTY	DESCRIPTION
1		87540660		1	MANILHA
2		84582462		1	COBERTURA
3		86625255		6	ARRUELA PLANA M13.5 x 24.5 x 3, HT
4		326-824		6	PARAFUSO Hex, 1/2" - 13 x 1 1/2", Gr 8
5		895-15010		2	ARRUELA PLANA M11 x 24 x 2
6		86500689		2	PORCA M10, Cl 10
7		84580544		2	PINO
8		84580663		1	TRAVA DE PARADA
9		838-3640		2	PINO M6 x 40, Coiled
10		84583048		1	COBERTURA
11		47513953		1	TRINCO
12		47378512		1	SUPORTE
13		892-11010		2	TRAVA DA ARRUELA M10
14		832-10410		2	PORCA M10 x 1.5, Cl 8
15		15896221		2	PORCA M6, Cl 10
16		12639701		2	ARRUELA PLANA M6 x 11 x 1
17		73066804		2	PASTILHA
18		10902431		2	PARAFUSO Hex, M6 x 20, 10.9
19		12626201		1	ARRUELA PLANA M10 x 25 x 3
20		14496621		1	ARRUELA PLANA Flat, 10.50mm ID x 21.00mm OD x 2.00mm, R80, ZND

90.100.AU	02	p1	1/2014

ENGINE HOOD - FERTILIZER

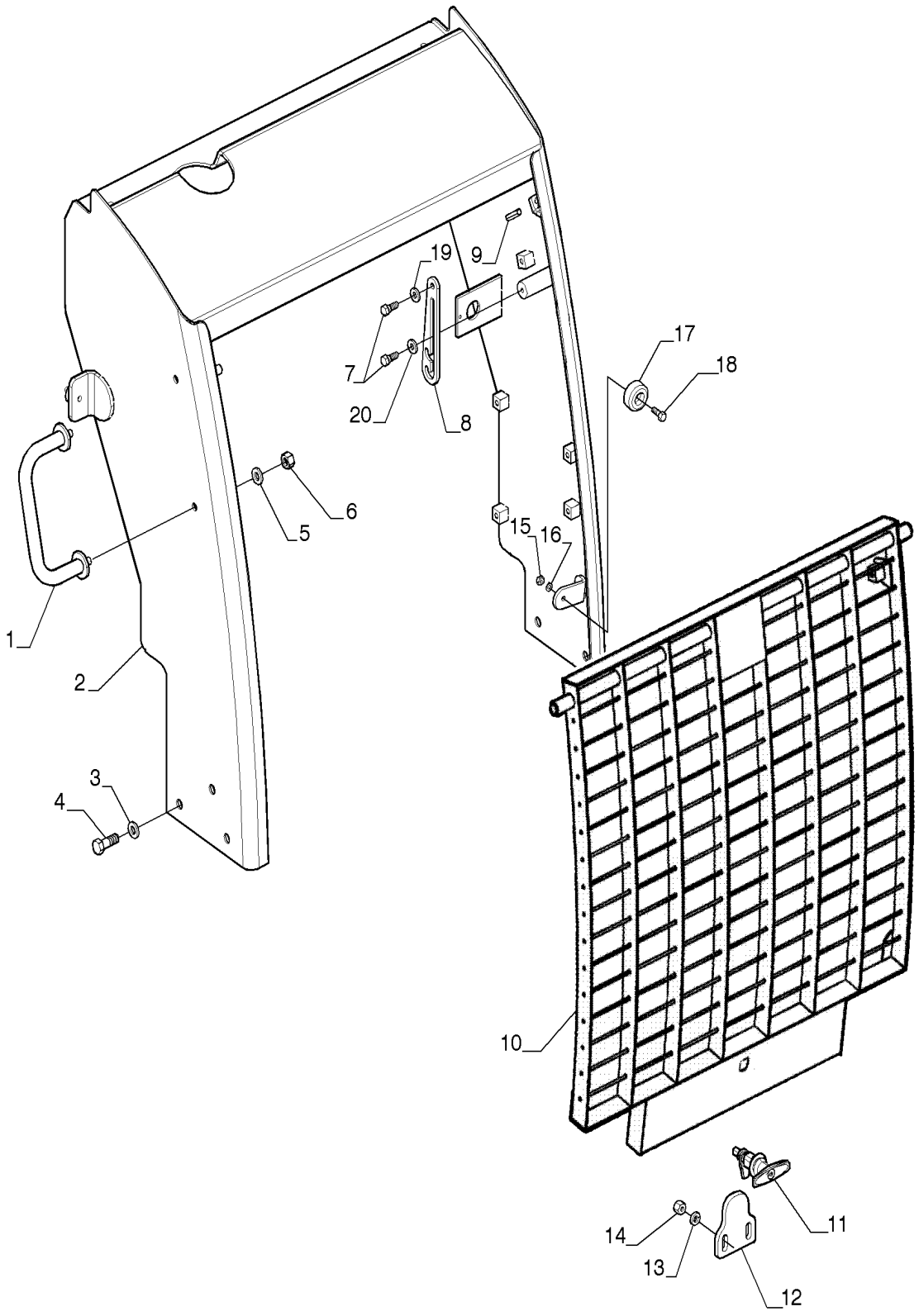

ENGINE HOOD - FERTILIZER

REF	FN	PART NUMBER	YR/SN	QTY	DESCRIPTION
1		84146650		1	MANILHA
2		47358791		1	SUPORTE
3		86625255		6	ARRUELA PLANA M13.5 x 24.5 x 3, HT
4		326-824		6	PARAFUSO Hex, 1/2" - 13 x 1 1/2", Gr 8
5		895-15010		2	ARRUELA PLANA M11 x 24 x 2
6		86500689		2	PORCA M10, Cl 10
7		84580544		2	PINO
8		84580663		1	TRAVA DE PARADA
9		838-3640		2	PINO M6 x 40, Coiled
10		84587030		1	GRELHA DE RADIADOR
11		47513953		1	TRINCO
12		47378512		1	SUPORTE
13		892-11010		2	TRAVA DA ARRUELA M10
14		832-10410		2	PORCA M10 x 1.5, Cl 8
15		15896221		2	PORCA M6, Cl 10
16		12639701		2	ARRUELA PLANA M6 x 11 x 1
17		73066804		2	PASTILHA
18		10902431		2	PARAFUSO Hex, M6 x 20, 10.9
19		12626201		1	ARRUELA PLANA M10 x 25 x 3
20		14496621		1	ARRUELA PLANA Flat, 10.50mm ID x 21.00mm OD x 2.00mm, R80, ZND

90.100.AU	03	p1	1/2014

ENGINE HOOD, UPPER

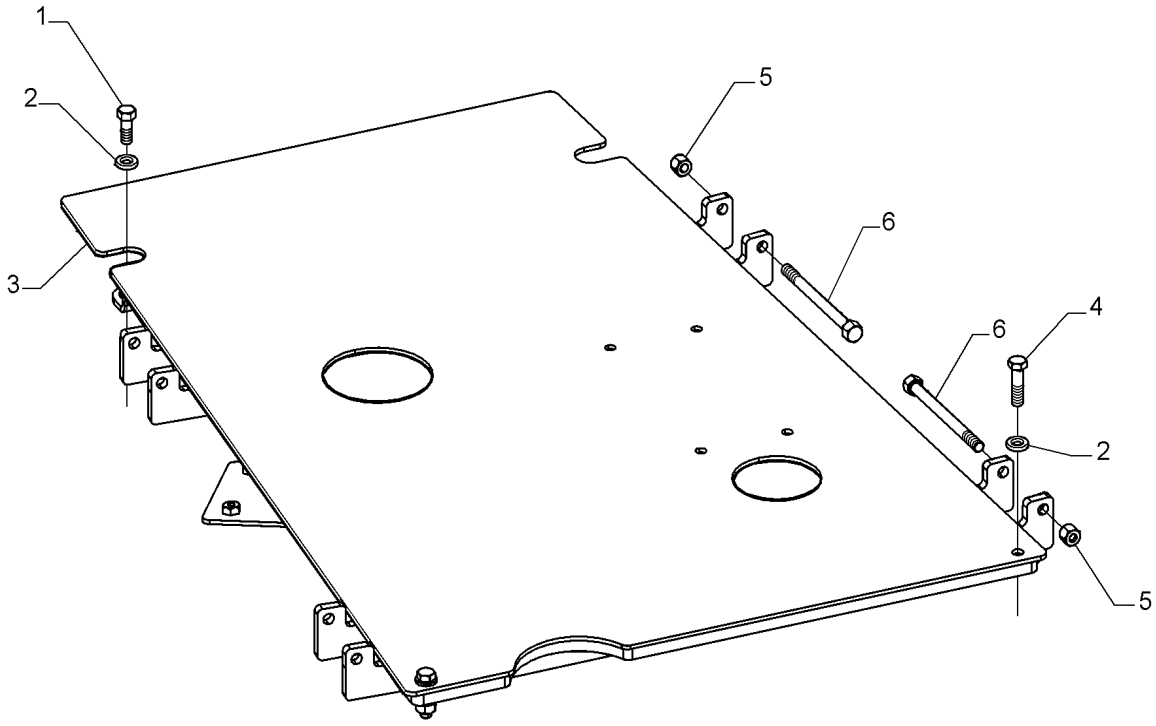

ENGINE HOOD, UPPER

REF	FN	PART NUMBER	YR/SN	QTY	DESCRIPTION
1		614-12030		4	PARAFUSO Hex, M12 x 1.75 x 30mm, Cl 8.8, Full Thd
2		86625255		10	ARRUELA PLANA M13.5 x 24.5 x 3, HT
3		84576921		1	CAPÔ DO MOTOR Upper
4		614-12045		2	PARAFUSO Hex, M12 x 1.75 x 45mm, Cl 8.8, Full Thd
5		832-10412		4	PORCA M12 x 1.75, Cl 8
6		827-12150		4	PARAFUSO Hex, M12 x 1.75 x 150mm, Cl 10.9
7		614-12045		2	PARAFUSO Hex, M12 x 1.75 x 45mm, Cl 8.8, Full Thd

90.100.AU	04	p1	1/2014

ENGINE HOOD, UPPER - FERTILIZER

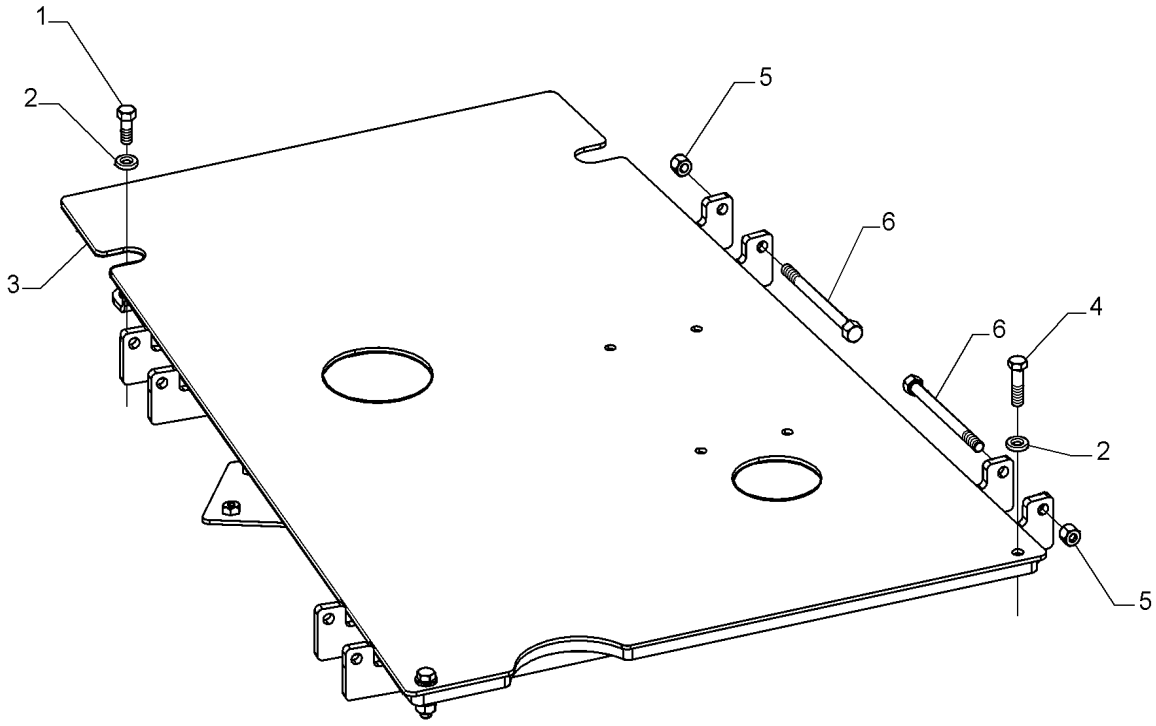

ENGINE HOOD, UPPER - FERTILIZER

REF	FN	PART NUMBER	YR/SN	QTY	DESCRIPTION
1		614-12030		4	PARAFUSO Hex, M12 x 1.75 x 30mm, Cl 8.8, Full Thd
2		86625255		10	ARRUELA PLANA M13.5 x 24.5 x 3, HT
3		47358691		1	CAPÔ DO MOTOR Upper
4		614-12045		2	PARAFUSO Hex, M12 x 1.75 x 45mm, Cl 8.8, Full Thd
5		832-10412		4	PORCA M12 x 1.75, Cl 8
6		827-12150		4	PARAFUSO Hex, M12 x 1.75 x 150mm, Cl 10.9
7		614-12045		2	PARAFUSO Hex, M12 x 1.75 x 45mm, Cl 8.8, Full Thd

90.102.AM	01	p1	1/2014

FAN GUARD

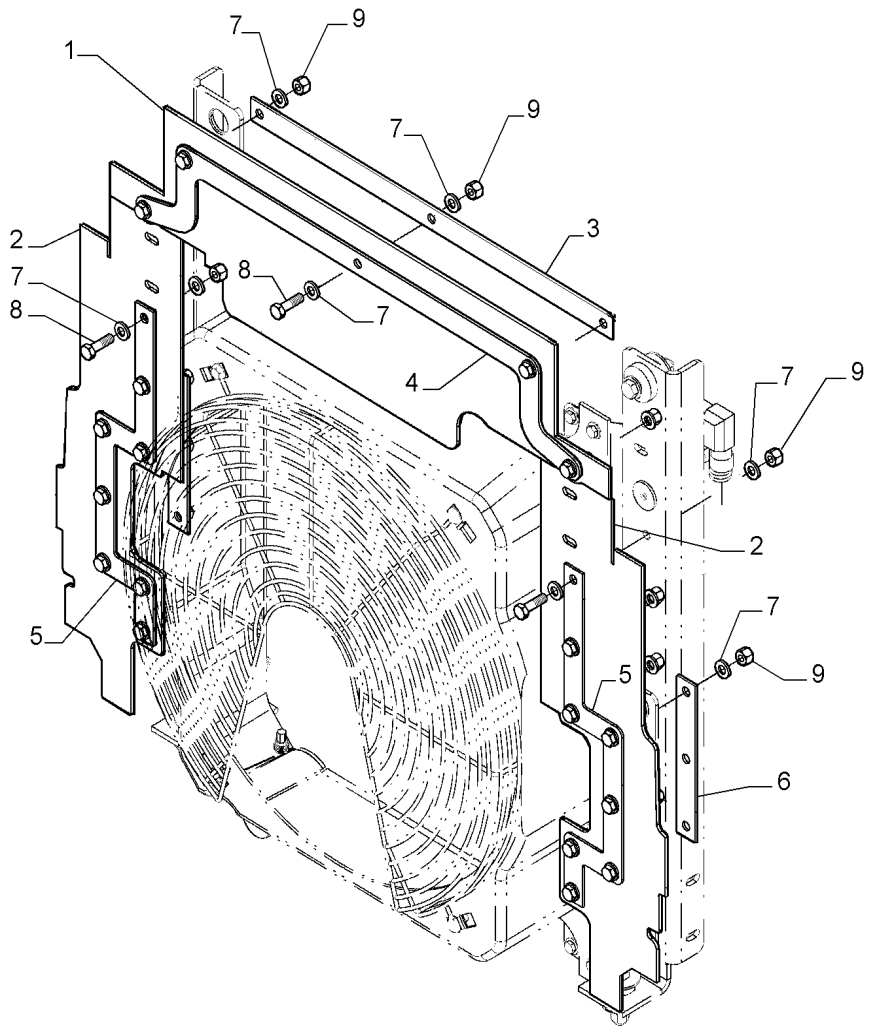

FAN GUARD

REF	FN	PART NUMBER	YR/SN	QTY	DESCRIPTION
1		47522682		1	PROTEÇÃO
2		47522718		2	PROTEÇÃO
3		47523514		1	PLACA
4		47523511		1	PLACA
5		47523512		2	PLACA
6		47523515		2	PLACA
7		896-11010		42	ARRUELA PLANA M10 x 21.5 x 2.5, HT
8		627-10035		21	PARAFUSO Hex, M10 x 1.5 x 35mm, Cl 10.9, Full Thd
9		832-10410		21	PORCA M10 x 1.5, Cl 8

90.102.AM	02	p1	1/2014

FAN GUARD

ART

NOT

AVAILABLE

FAN GUARD

REF	FN	PART NUMBER	YR/SN	QTY	DESCRIPTION
1		47520388		2	VEDAÇÃO
2		47523790		2	VEDAÇÃO
3		47524289		1	VEDAÇÃO
4		47523899		1	VEDAÇÃO
5		47523792		1	VEDAÇÃO
6		47523818		1	VEDAÇÃO

DECALS, MODEL

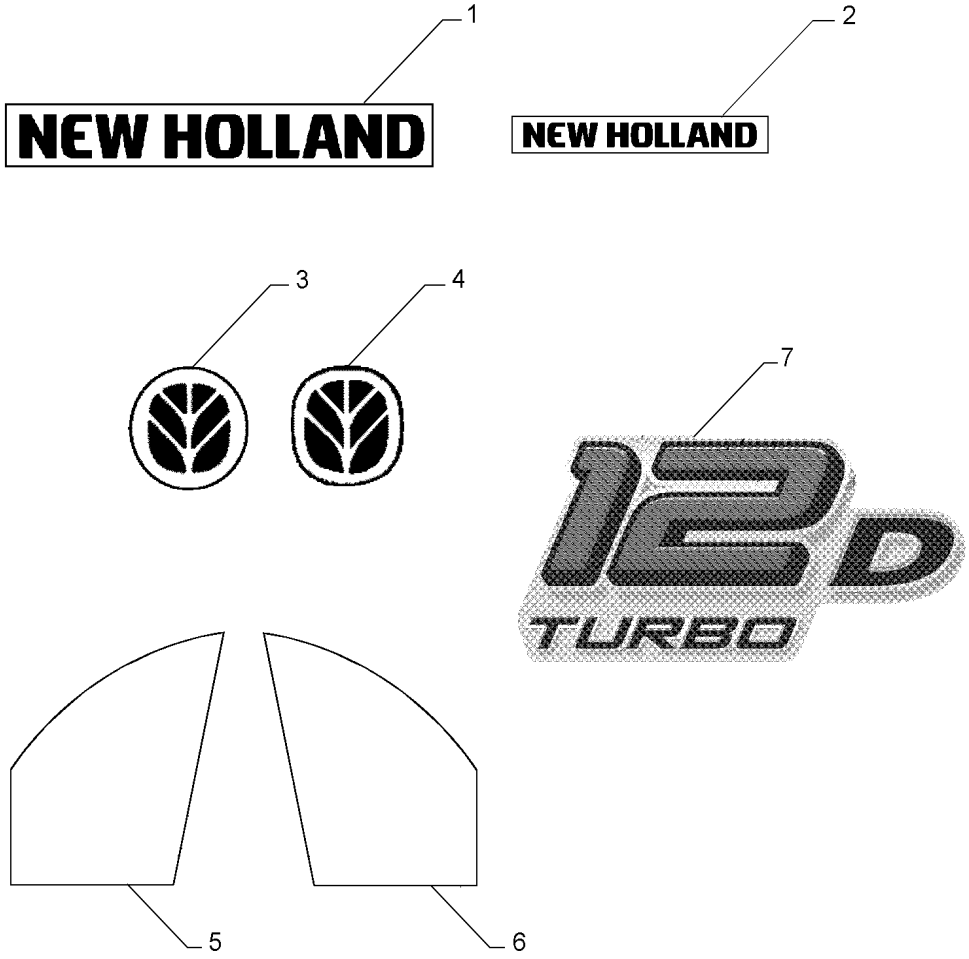

DECALS, MODEL

REF	FN	PART NUMBER	YR/SN	QTY	DESCRIPTION
1		87626503		2	PLAQUETA Braço
2		47373900		1	ARRUELA PLANA Dianteiro Cabine
3		84323000		1	ADESIVO Volante
4		86594515		1	ADESIVO Logo Dianteiro
5		47373989		1	ADESIVO Cabine LD
6		47373988		1	ADESIVO Cabine LE
7		47576140		2	ADESIVO 12D Turbo

DECALS

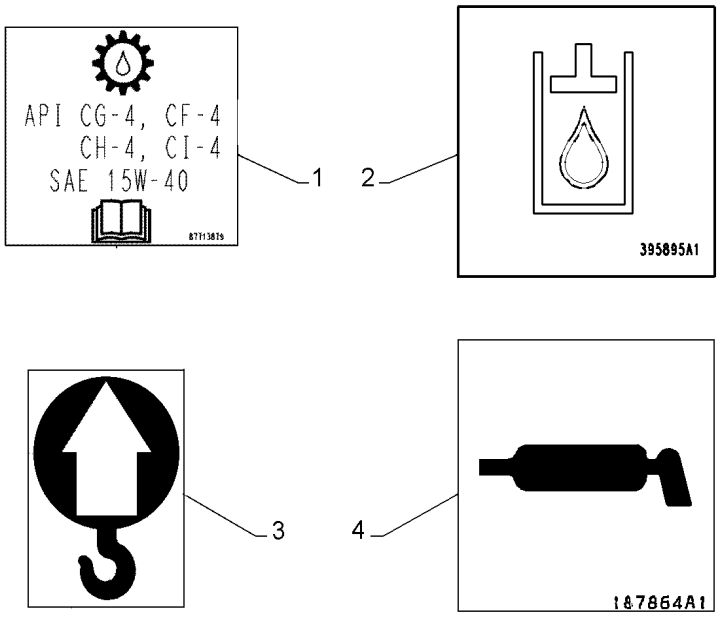
API CG-4, CF-4
CH-4, CI-4
SAE 15W-40
87T13879
1
2
395895A1
3
4
187864A1

DECALS

REF	FN	PART NUMBER	YR/SN	QTY	DESCRIPTION
1		87713879		1	ADESIVO 15W-40
2		395895A1		1	DECAL Óleo Hidráulico
3		75235158		3	ADESIVO Içamento
4		187864A1		2	DECAL Pontos de Lubrificação

DECALS

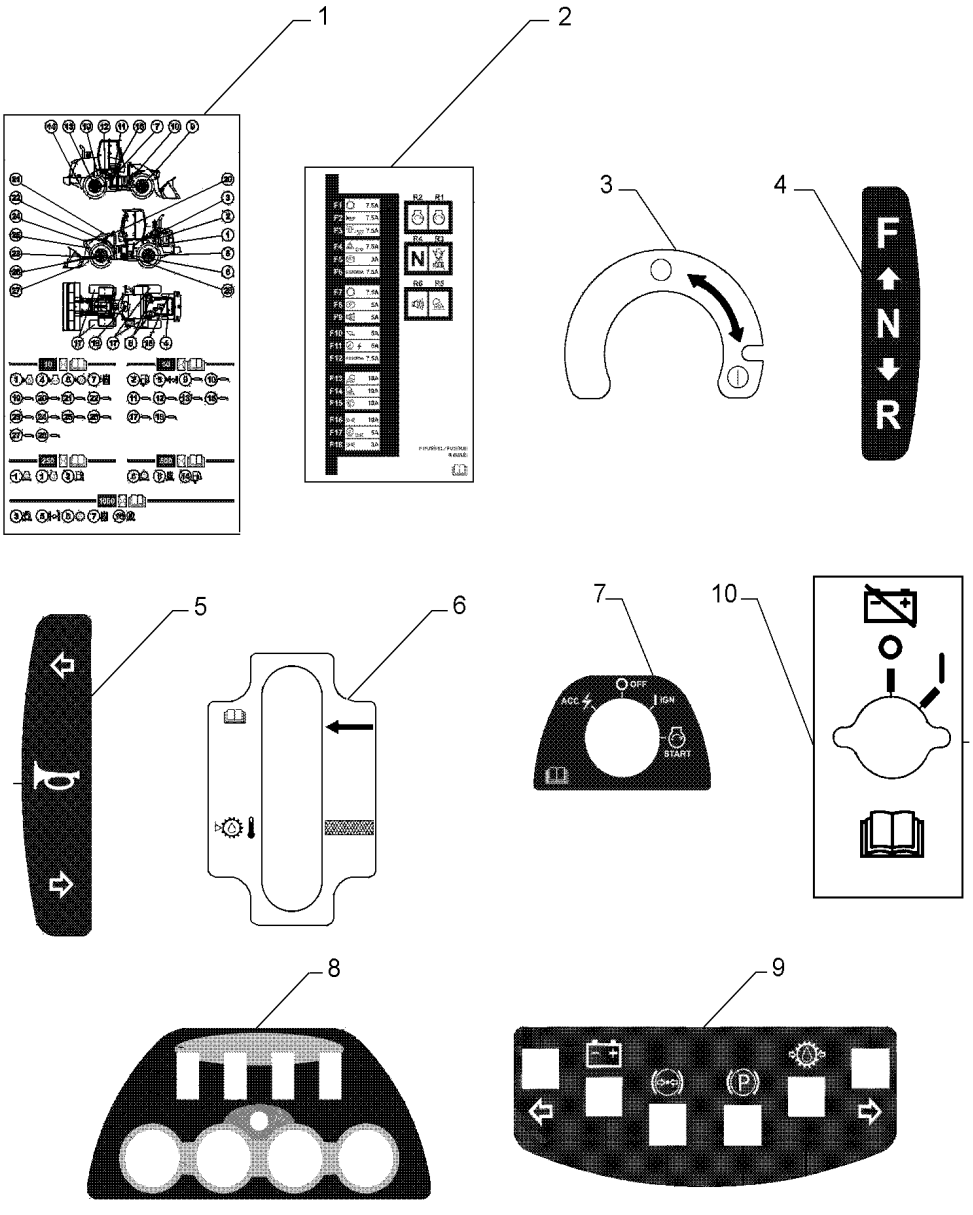

DECALS

REF	FN	PART NUMBER	YR/SN	QTY	DESCRIPTION
1		47373997		1	ADESIVO Manutenção
2		47373991		1	ADESIVO Identificação do Fusível
3		75269475		1	ADESIVO Chave Geral
4		47373994		1	ADESIVO Posição da Marcha
5		47373995		1	ADESIVO Posição do Sinal
6		47373998		1	ADESIVO Nível do Óleo da Transmissão
7		47373996		1	ADESIVO Chave de Ignição
8		47373992		1	ADESIVO Painel de Instrumentos
9		47373993		1	ADESIVO Painel da Transmissão
10		329019A1		1	DECAL Bateria

DECALS

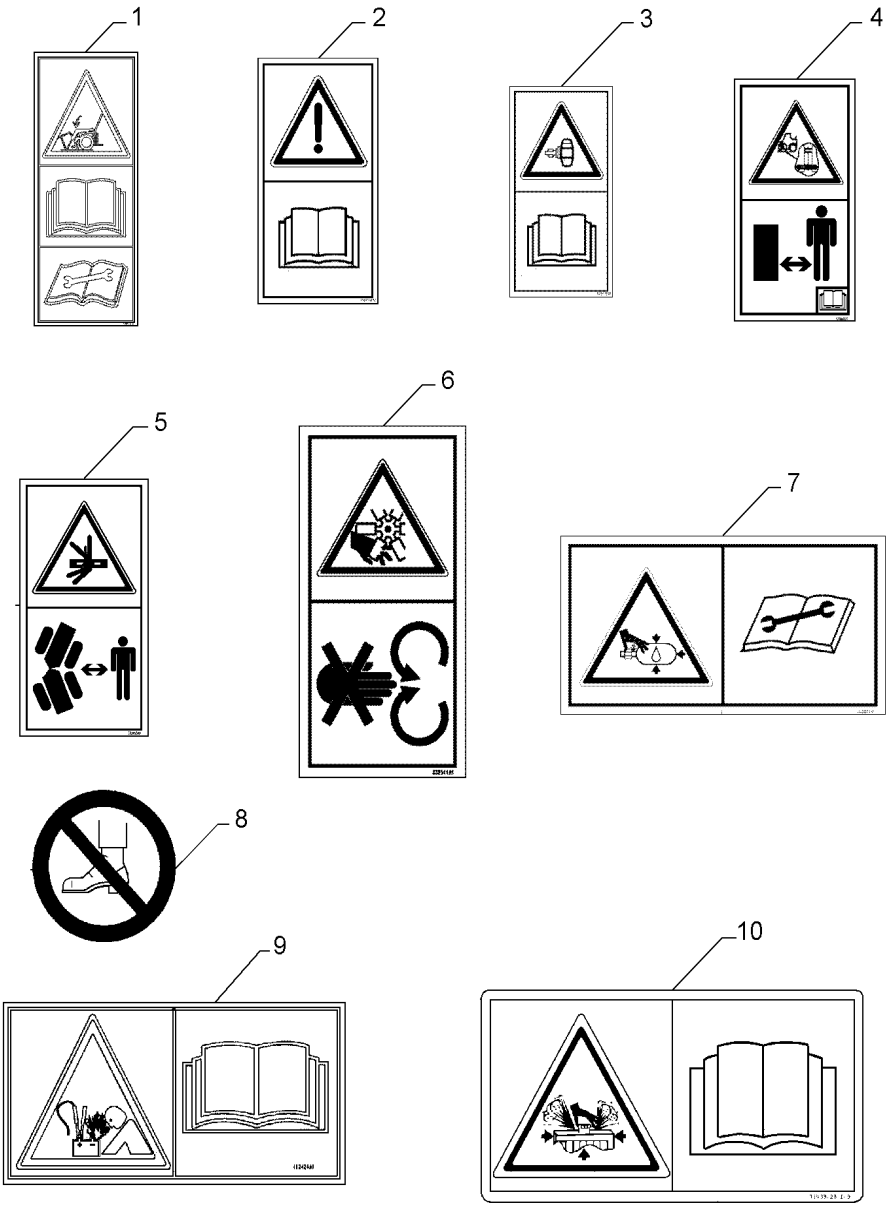

DECALS

REF	FN	PART NUMBER	YR/SN	QTY	DESCRIPTION
1		87453136		1	DECAL Perigo
2		256147A1		1	ADESIVO Ler Manual
3		75327893		1	PLAQUETA
4		329048A1		1	DECAL Trava Articulada
5		323695A1		2	DECAL
6		332511A1		2	DECAL Cilindro Ventilador
7		328903A1		1	DECAL Acumulador Fluido
8		E134402		2	DECAL
9		412476A1		2	DECAL Perigo Explosão
10		329045A1		1	ADESIVO DE ADVERTÊNCIA Atenção Radiador

90.116.AC	01	p1	1/2014

FRONT FENDER

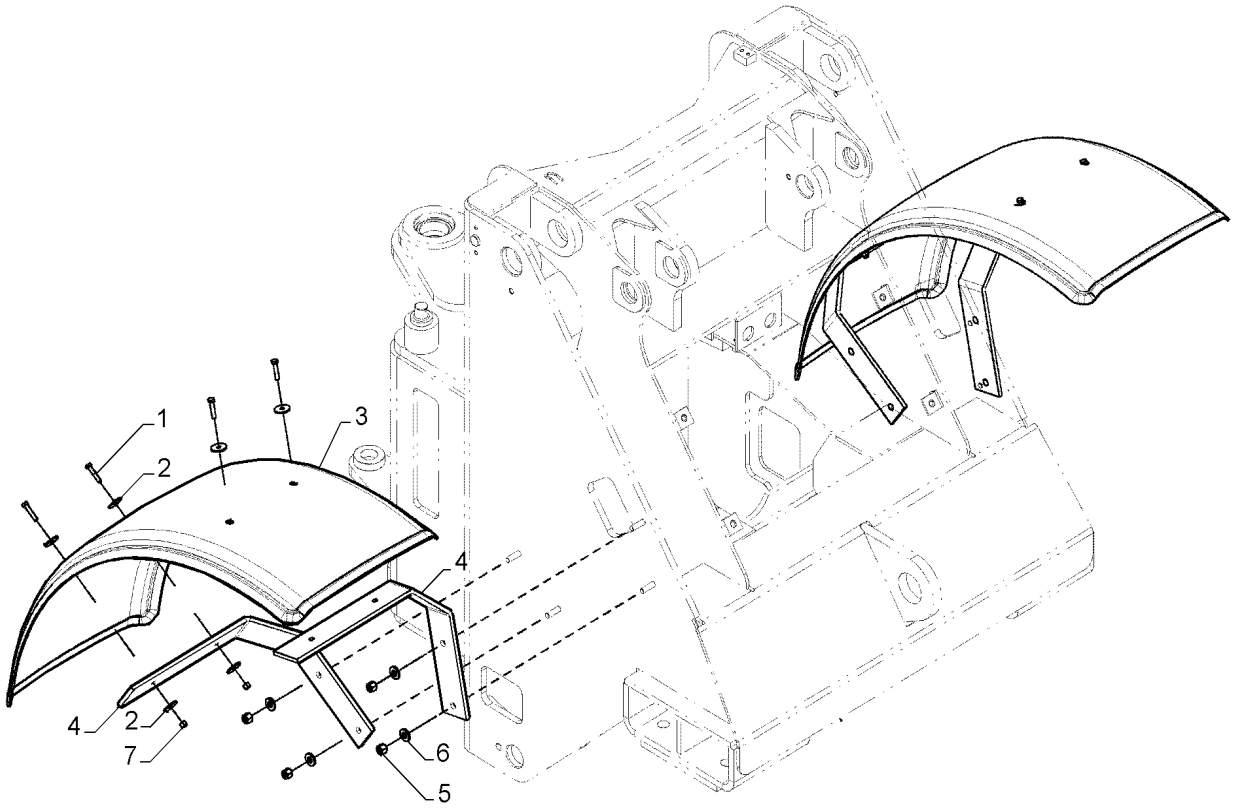

FRONT FENDER

REF	FN	PART NUMBER	YR/SN	QTY	DESCRIPTION
1		16044031		8	PARAFUSO Hex, M8 x 1.25 x 40mm, Cl 10.9
2		70925927		16	ARRUELA PLANA
3		87462783		2	PARA-LAMA
4		87556228		4	SUPORTE
5		832-10412		8	PORCA M12 x 1.75, Cl 8
6		896-15012		8	ARRUELA PLANA M12 x 28.5 x 4, HT
7		832-10408		8	PORCA M8 x 1.25, Cl 8

90.116.AC	02	p1	1/2014

FRONT FENDER - FERTILIZER

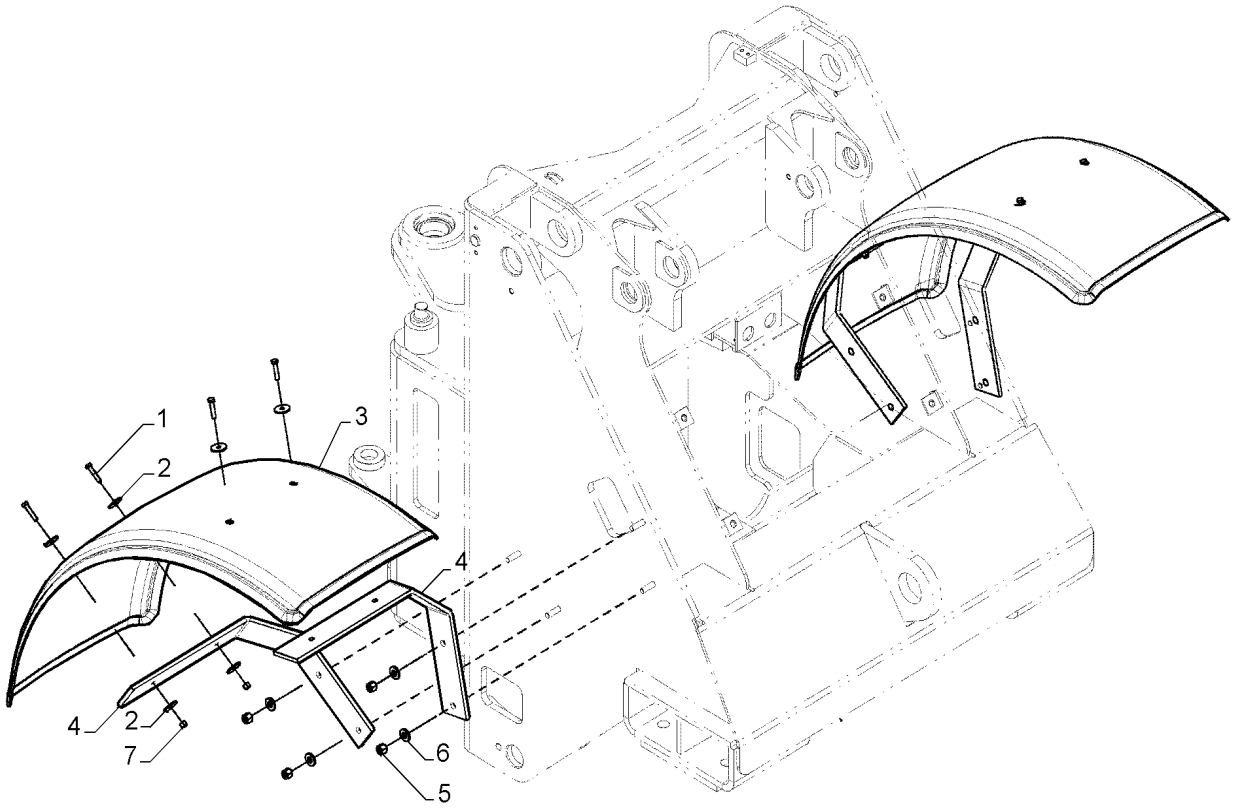

FRONT FENDER - FERTILIZER

REF	FN	PART NUMBER	YR/SN	QTY	DESCRIPTION
1		16044031		8	PARAFUSO Hex, M8 x 1.25 x 40mm, Cl 10.9
2		70925927		16	ARRUELA PLANA
3		87462783		2	PARA-LAMA
4		87664561		4	SUPORTE
5		832-10412		8	PORCA M12 x 1.75, Cl 8
6		896-15012		8	ARRUELA PLANA M12 x 28.5 x 4, HT
7		832-10408		8	PORCA M8 x 1.25, Cl 8

90.116.AC	03	p1	1/2014

REAR FENDER

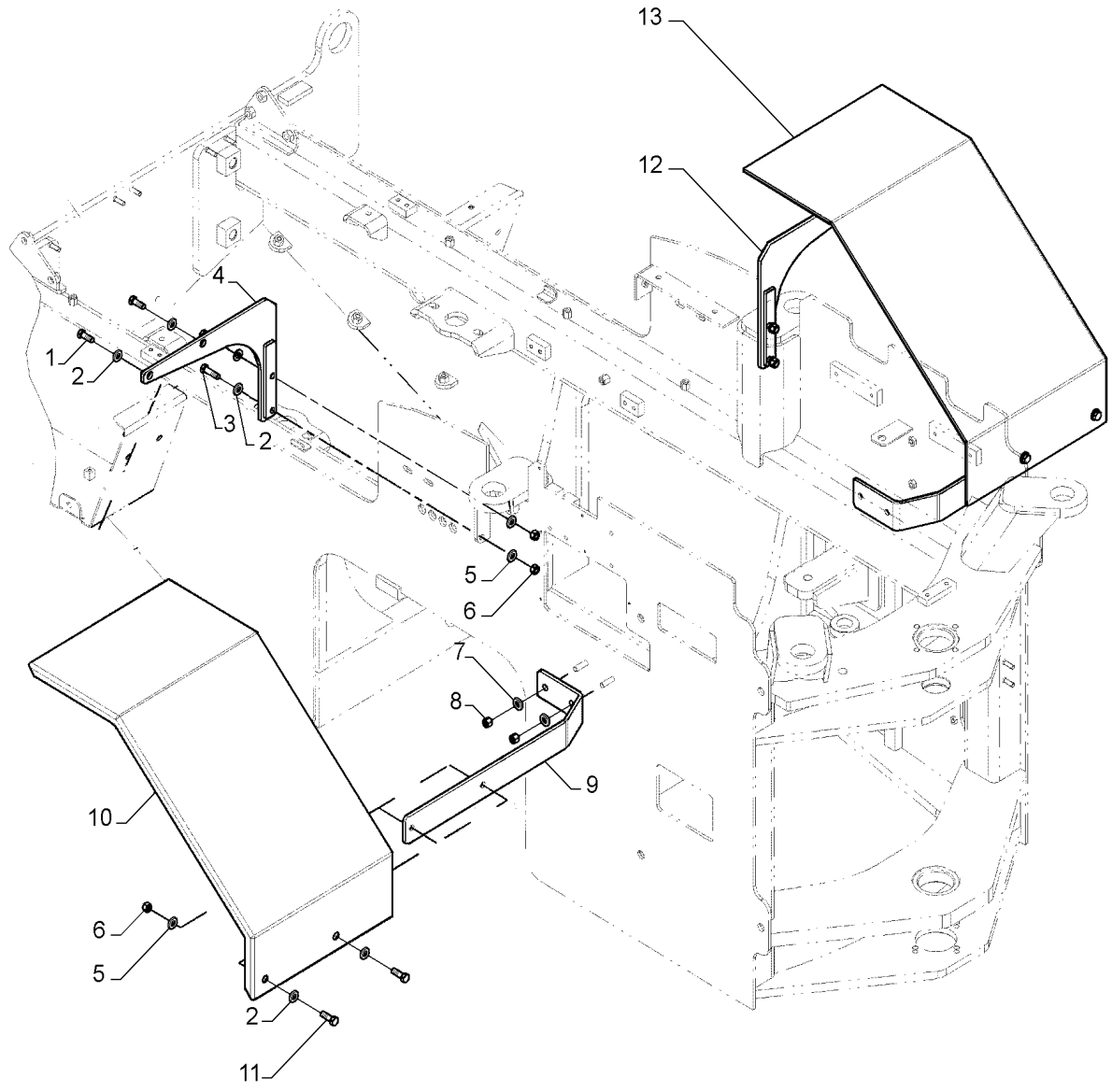

REAR FENDER

REF	FN	PART NUMBER	YR/SN	QTY	DESCRIPTION
1		426-820		4	PARAFUSO Hex, 1/2" - 13 x 1 1/4", Gr 8
2		70928188		12	ARRUELA PLANA
3		70920574		4	PARAFUSO
4		47435737		1	SUPORTE LD
5		70912441		8	TRAVA DA ARRUELA
6		425-108		8	PORCA 1/2"-13, G5
7		896-15012		12	ARRUELA PLANA M12 x 28.5 x 4, HT
8		832-10412		12	PORCA M12 x 1.75, Cl 8
9		47435760		2	SUPORTE
10		75265981		1	PARA-LAMA TRASEIRO LD
11		70920585		4	PARAFUSO
12		47435757		1	SUPORTE LE
13		75265983		1	PARA-LAMA TRASEIRO LE

90.116.AC	04	p1	1/2014

REAR FENDER - FERTILIZER

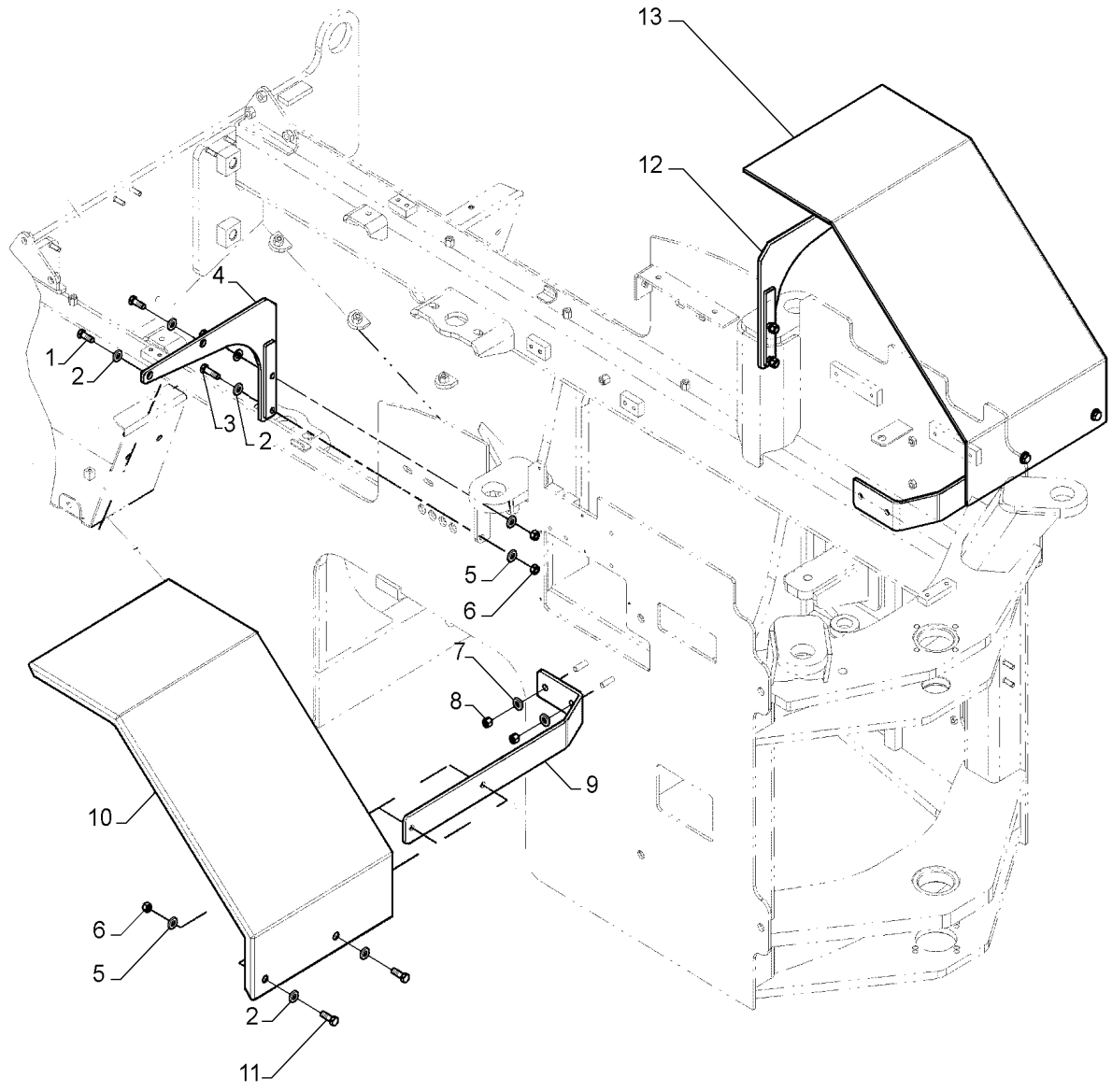

REAR FENDER - FERTILIZER

REF	FN	PART NUMBER	YR/SN	QTY	DESCRIPTION
1		426-820		4	PARAFUSO Hex, 1/2" - 13 x 1 1/4", Gr 8
2		70928188		12	ARRUELA PLANA
3		70920574		4	PARAFUSO
4		47435866		1	SUPORTE LD
5		70912441		8	TRAVA DA ARRUELA
6		425-108		8	PORCA 1/2"-13, G5
7		896-15012		12	ARRUELA PLANA M12 x 28.5 x 4, HT
8		832-10412		12	PORCA M12 x 1.75, Cl 8
9		47435761		2	SUPORTE
10		84148918		1	PARA-LAMA TRASEIRO LD
11		70920585		4	PARAFUSO
12		47435867		1	SUPORTE LE
13		84148935		1	PARA-LAMA TRASEIRO LE

SEAT, MECHANICAL SUSPENSION

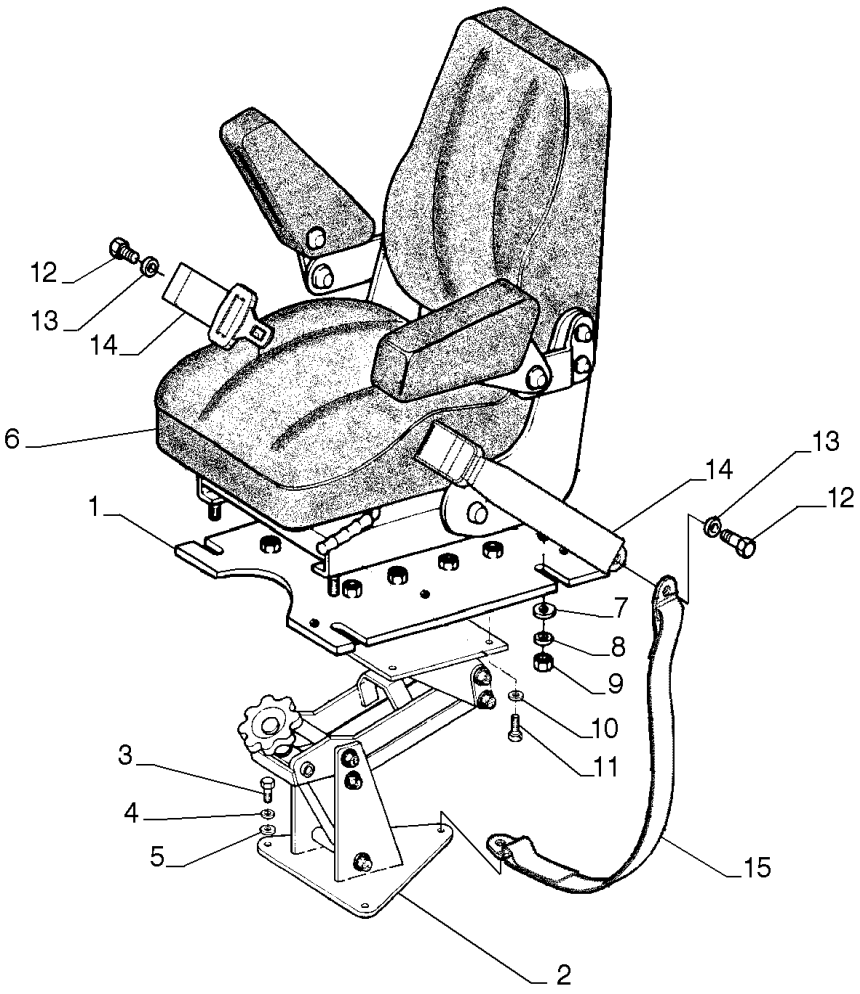

SEAT, MECHANICAL SUSPENSION

REF	FN	PART NUMBER	YR/SN	QTY	DESCRIPTION
1		75265945		1	PLACA DE COBERTURA
2		75247488		1	SUPORTE
3		11106431		3	PARAFUSO Hex, M10 x 1.5 x 30 mm, Cl 10.9, Full Thd
4		10516871		3	TRAVA DA ARRUELA
5		12646821		3	ARRUELA PLANA M10 x 25 x 2
6		75266220		1	ASSENTO
7		10571771		4	TRAVA DA ARRUELA M8
8		10519601		6	ARRUELA PLANA M8 x 17 x 2
9		16100814		6	PORCA M8, Cl 8, DAC
10		10519601		4	ARRUELA PLANA M8 x 17 x 2
11		16043631		4	PARAFUSO Hex, M8 x 25mm, Cl 10.9, Full Thd
12		70928380		2	PARAFUSO
13		70919382		4	ARRUELA PLANA
14		147035A1		1	CINTO DE SEGURANÇA 48.00 mm W
15		75323972		1	CINTO DE SEGURANÇA 45.00 mm W

90.150.AB		p1	1/2014

CAB

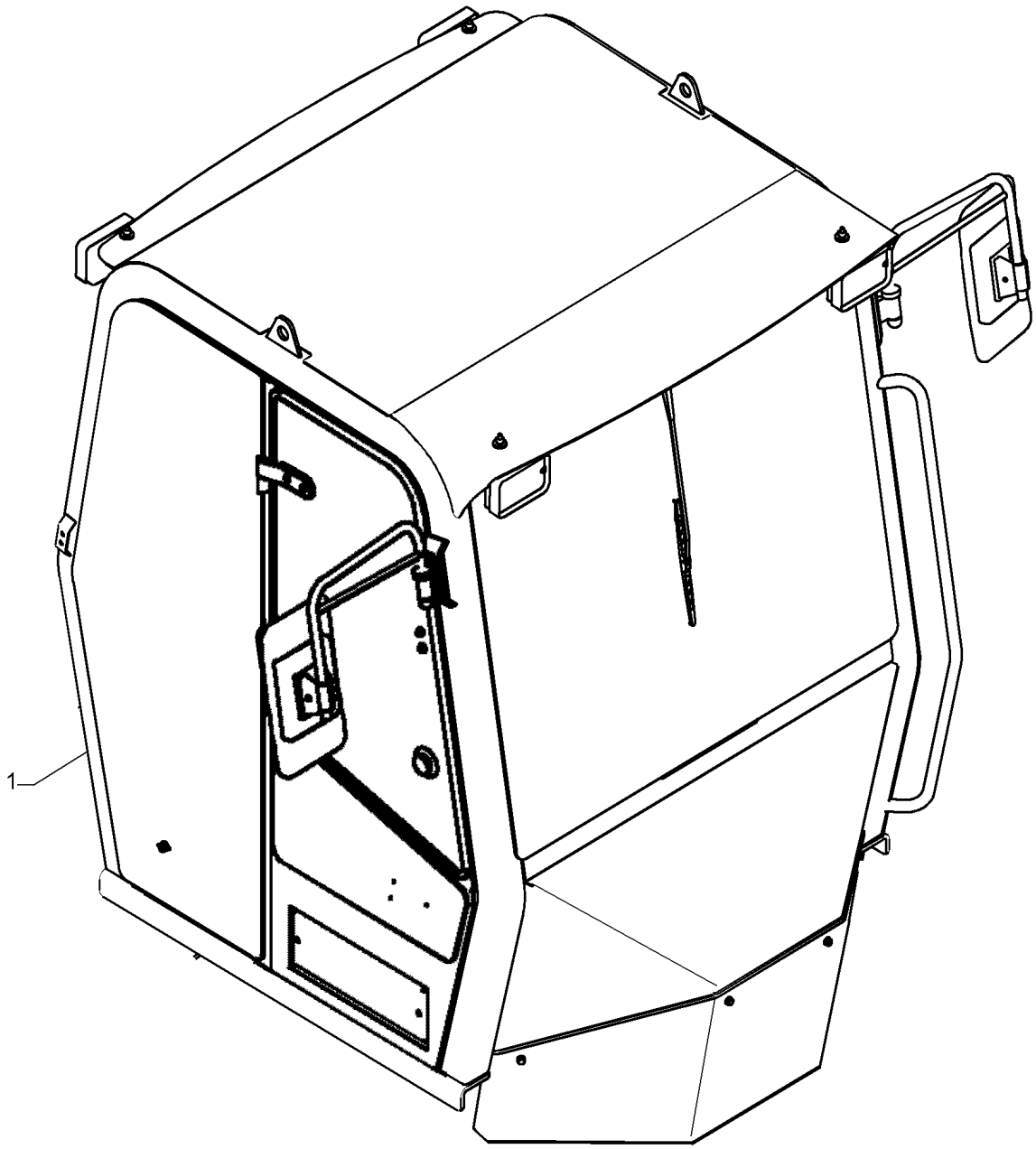

CAB

REF	FN	PART NUMBER	YR/SN	QTY	DESCRIPTION
1		47415703		1	CABINE Fechada com Ar Condicionado
1		47415702		1	CABINE Aberta

90.150.AD	01	p1	1/2014

CAB, PANEL

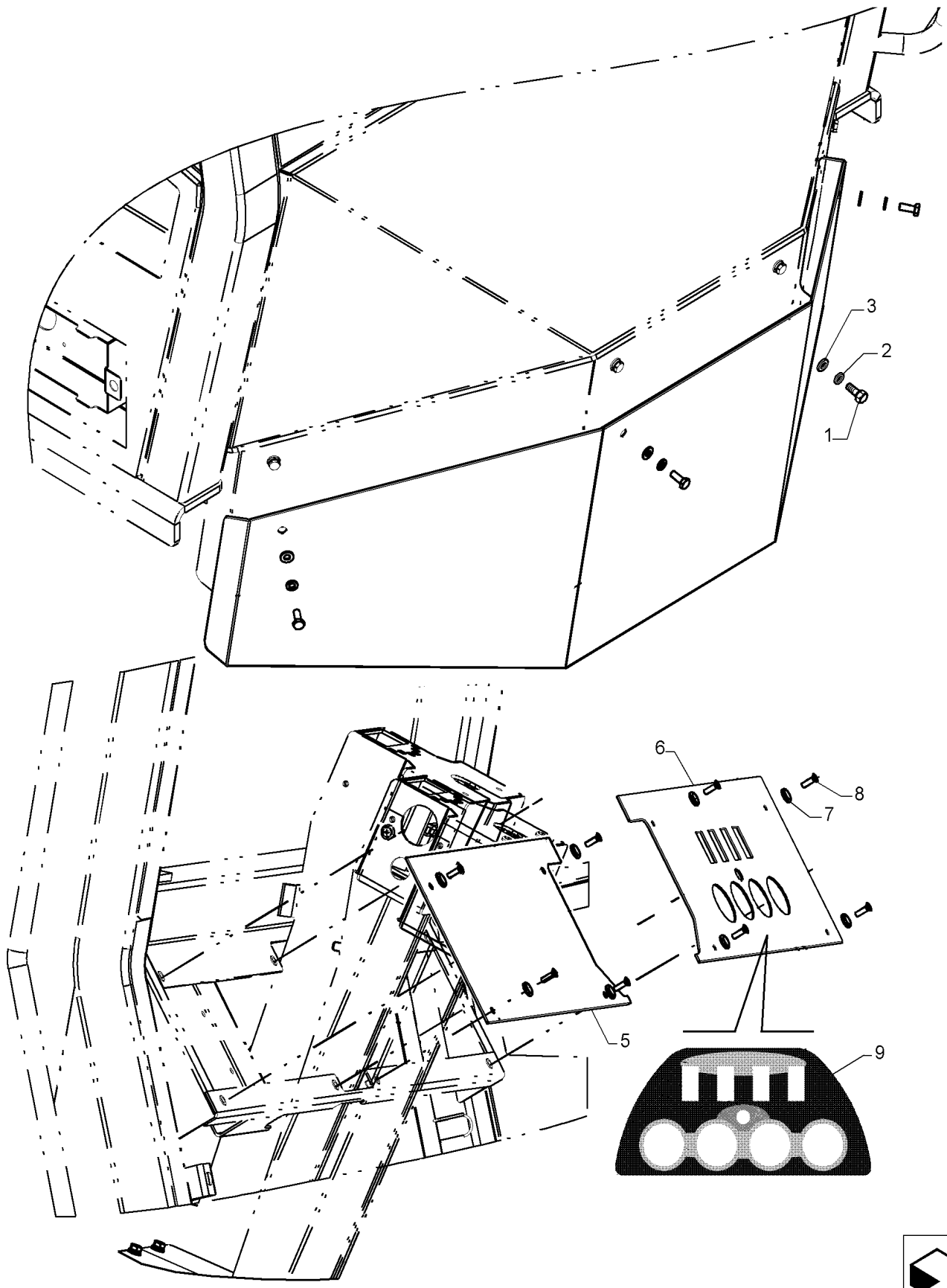

CAB, PANEL

REF	FN	PART NUMBER	YR/SN	QTY	DESCRIPTION
1		614-8020		4	PARAFUSO Hex, M8 x 1.25 x 20mm, Cl 8.8, Full Thd
2		10516671		4	TRAVA DA ARRUELA
3		10519621		4	ARRUELA PLANA M8 x 17 x 2
4		47367435		1	COBERTURA
5		47367406		1	CHAPA LE
6		47367408		1	CHAPA LD
7		85801991		8	ARRUELA PLANA
8		13313217		8	PARAFUSO Pozidriv Oval Csk Hd, M6 x 20mm, Cl 5.8, Full Thd
9		47373992		1	ADESIVO

90.150.AD	02	p1	1/2014

CAB, PANEL

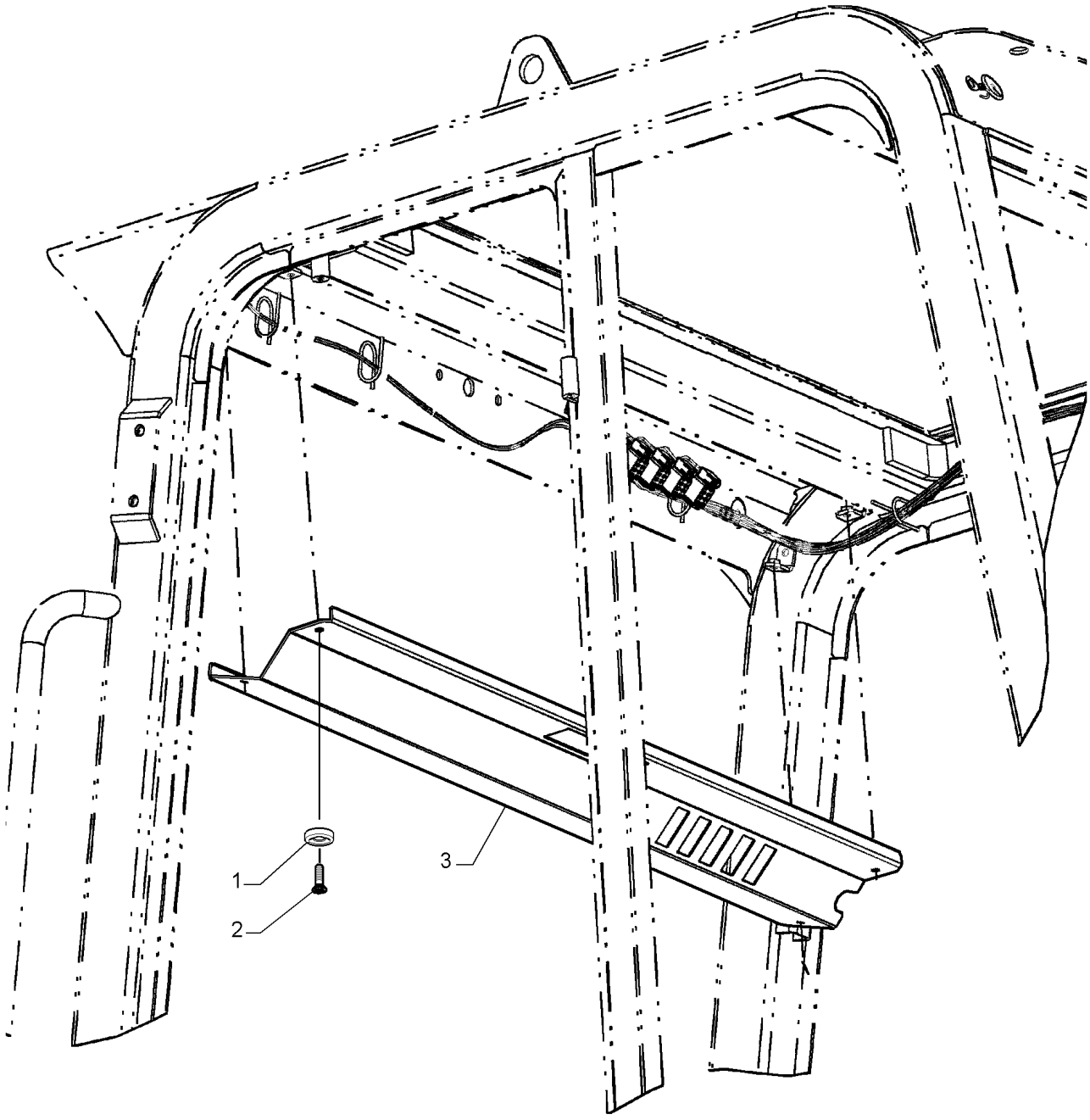

CAB, PANEL

REF	FN	PART NUMBER	YR/SN	QTY	DESCRIPTION
1		85801991		4	ARRUELA PLANA
2		13313217		4	PARAFUSO Pozidriv Oval Csk Hd, M6 x 20mm, Cl 5.8, Full Thd
3		84598902		1	CHAPA

90.150.AE	01	p1	1/2014

CAB, MOUNT

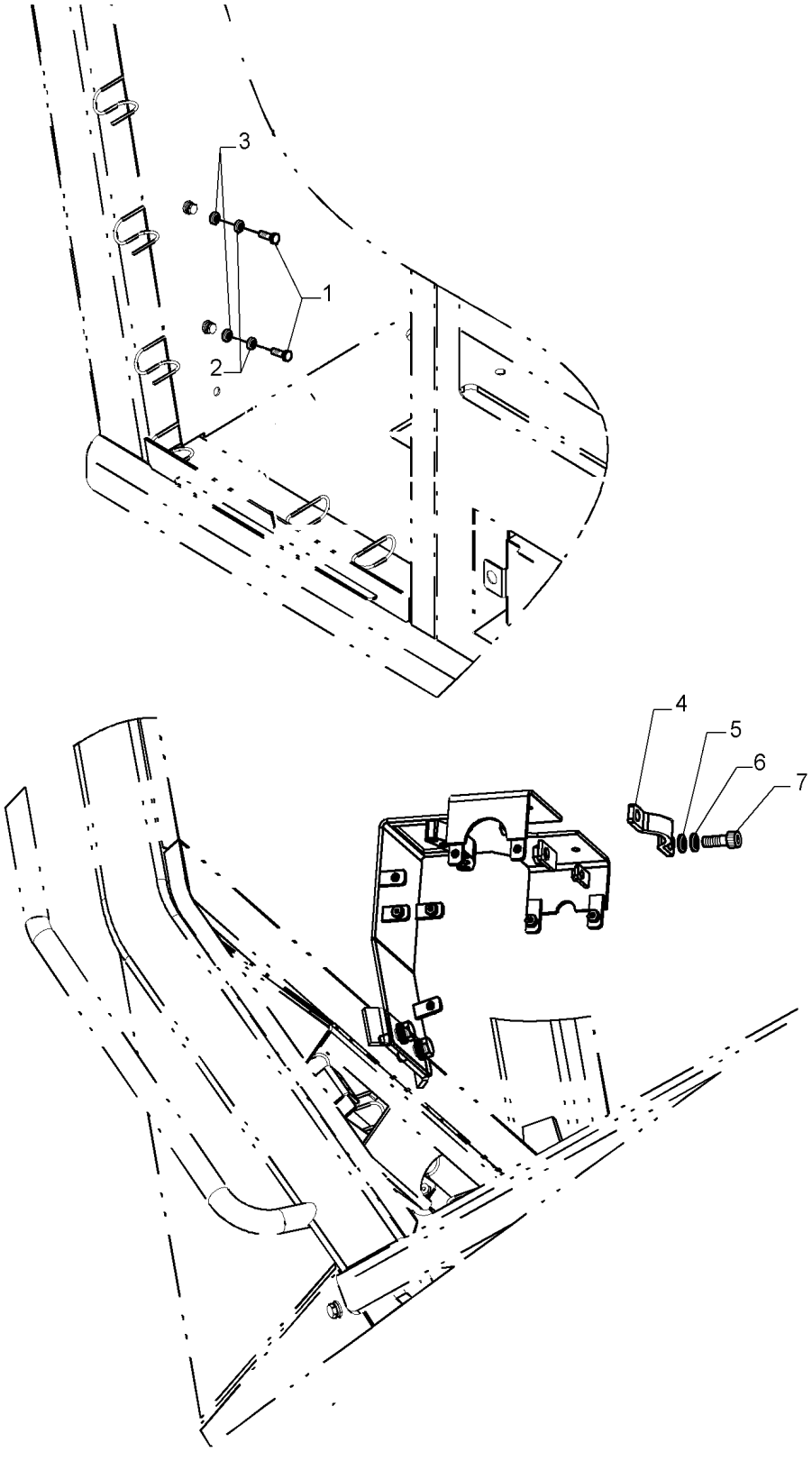

CAB, MOUNT

REF	FN	PART NUMBER	YR/SN	QTY	DESCRIPTION
1		614-6020		4	PARAFUSO Hex, M6 x 1 x 20mm, Cl 8.8, Full Thd
2		892-11006		4	TRAVA DA ARRUELA M6
3		895-11006		4	ARRUELA PLANA M6
4		47367431		1	BRAÇADEIRA
5		12638601		2	ARRUELA PLANA M10 x 18 x 2
6		10516871		2	TRAVA DA ARRUELA
7		864-10030		2	PARAFUSO ALLEN M10 x 30mm, Cl 8.8

90.150.AE	02	p1	1/2014

CAB, MOUNT

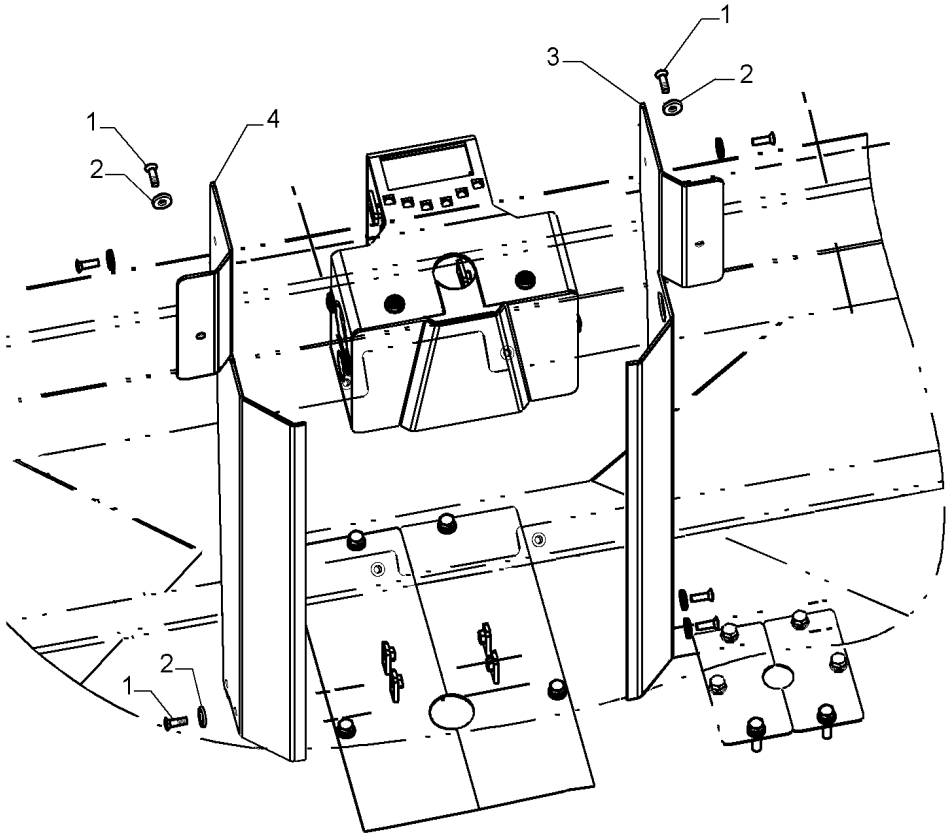

CAB, MOUNT

REF	FN	PART NUMBER	YR/SN	QTY	DESCRIPTION
1		13313217		8	PARAFUSO Pozidriv Oval Csk Hd, M6 x 20mm, Cl 5.8, Full Thd
2		85801991		8	ARRUELA PLANA
3		47367429		1	COBERTURA LD
4		47367427		1	COBERTURA

90.150.AE	03	p1	1/2014

CAB, MOUNT

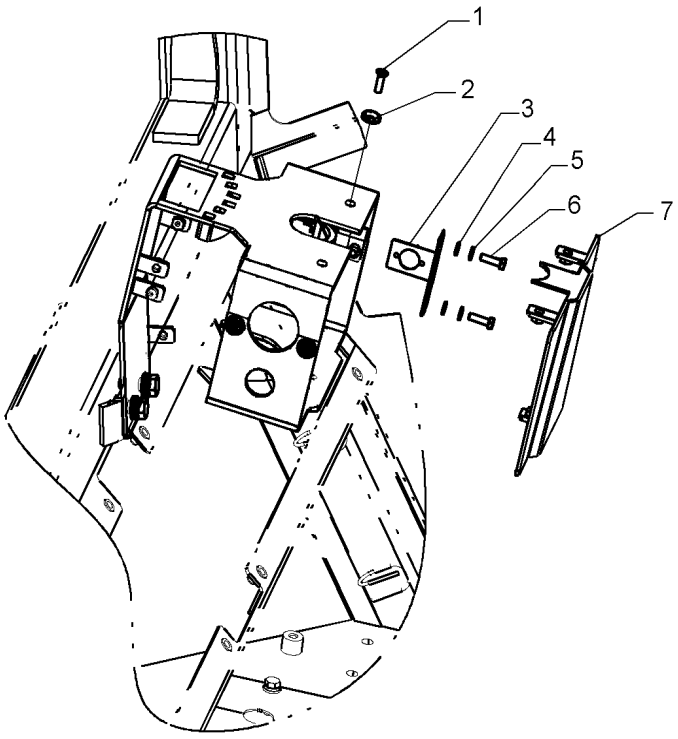

CAB, MOUNT

REF	FN	PART NUMBER	YR/SN	QTY	DESCRIPTION
1		13313217		2	PARAFUSO Pozidriv Oval Csk Hd, M6 x 20mm, Cl 5.8, Full Thd
2		85801991		2	ARRUELA PLANA
3		47367433		1	SUPORTE
4		895-11006		2	ARRUELA PLANA M6
5		892-11006		2	TRAVA DA ARRUELA M6
6		614-6020		2	PARAFUSO Hex, M6 x 1 x 20mm, Cl 8.8, Full Thd
7		47367425		1	COBERTURA

90.150.AE	04	p1	1/2014

CAB, MOUNT

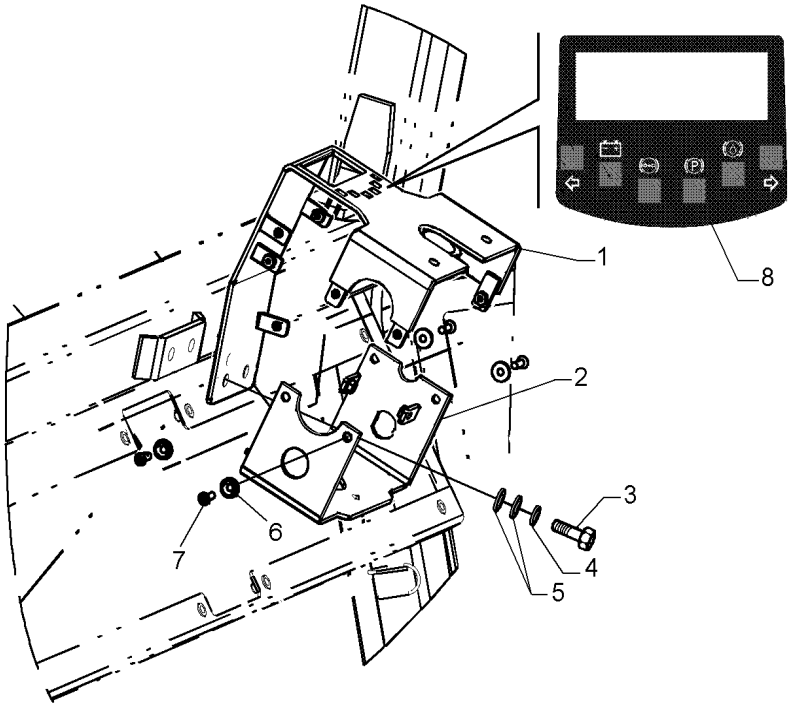

CAB, MOUNT

REF	FN	PART NUMBER	YR/SN	QTY	DESCRIPTION
1		47367415		1	COBERTURA Coluna
2		47367419		1	COBERTURA Coluna Inferior
3		11106431		2	PARAFUSO Hex, M10 x 1.5 x 30 mm, Cl 10.9, Full Thd
4		10516871		2	TRAVA DA ARRUELA
5		14496621		4	ARRUELA PLANA Flat, 10.50mm ID x 21.00mm OD x 2.00mm, R80, ZND
6		85801991		4	ARRUELA PLANA
7		13313217		4	PARAFUSO Pozidriv Oval Csk Hd, M6 x 20mm, Cl 5.8, Full Thd
8		47373993		1	ADESIVO

90.150.AO		p1	1/2014

CAB FASTENERS

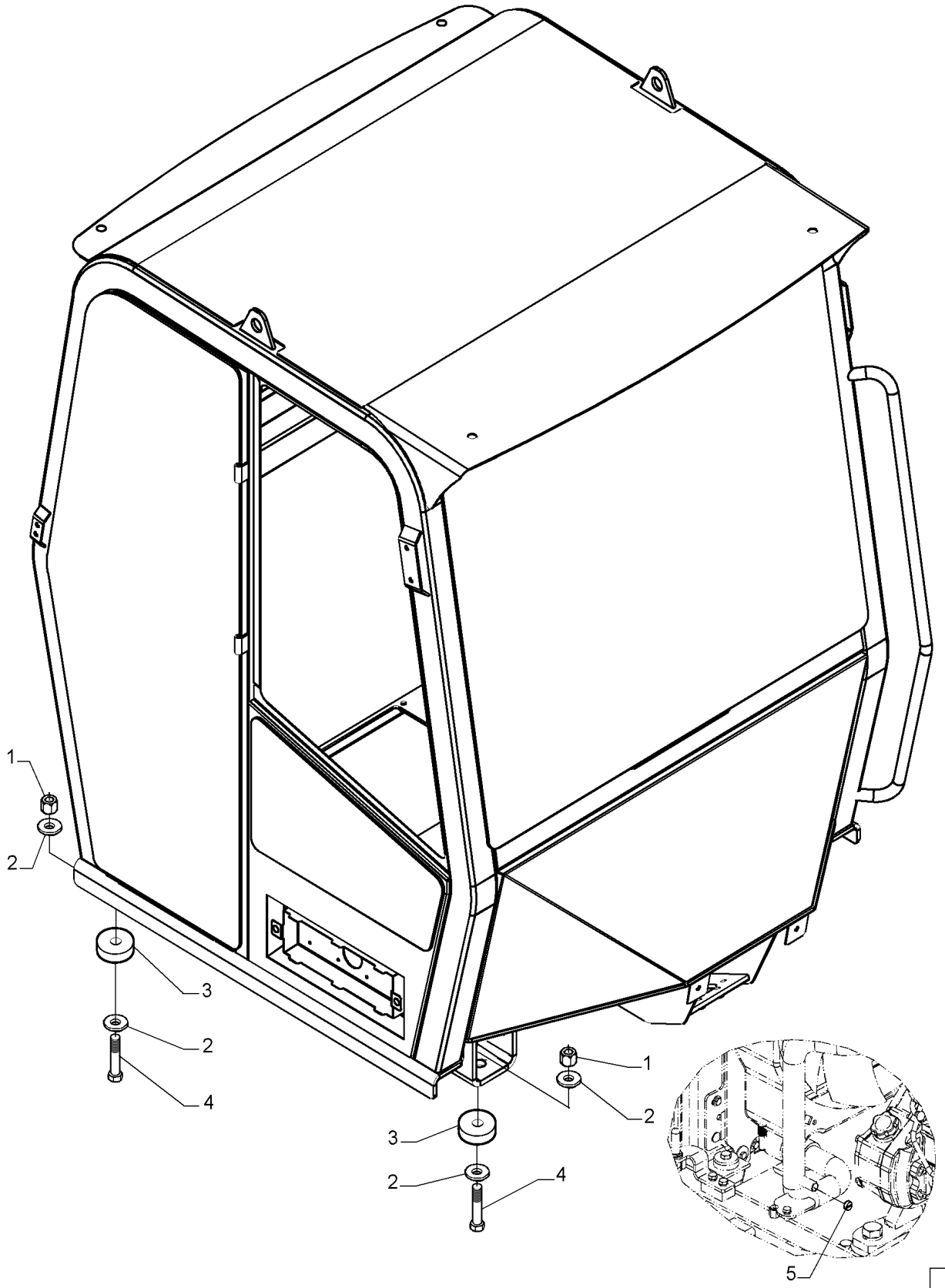

CAB FASTENERS

REF	FN	PART NUMBER	YR/SN	QTY	DESCRIPTION
1		79087989		4	PORCA
2		79081332		8	ARRUELA PLANA
3		47533379		4	ESPAÇADOR
4		15993631		4	PARAFUSO Hex, M22 x 1.5 x 110mm, Cl 10.9
5		10150850		1	BUJÃO Cabine Aberta

90.150.AW	01	p1	1/2014

CAB FLOOR

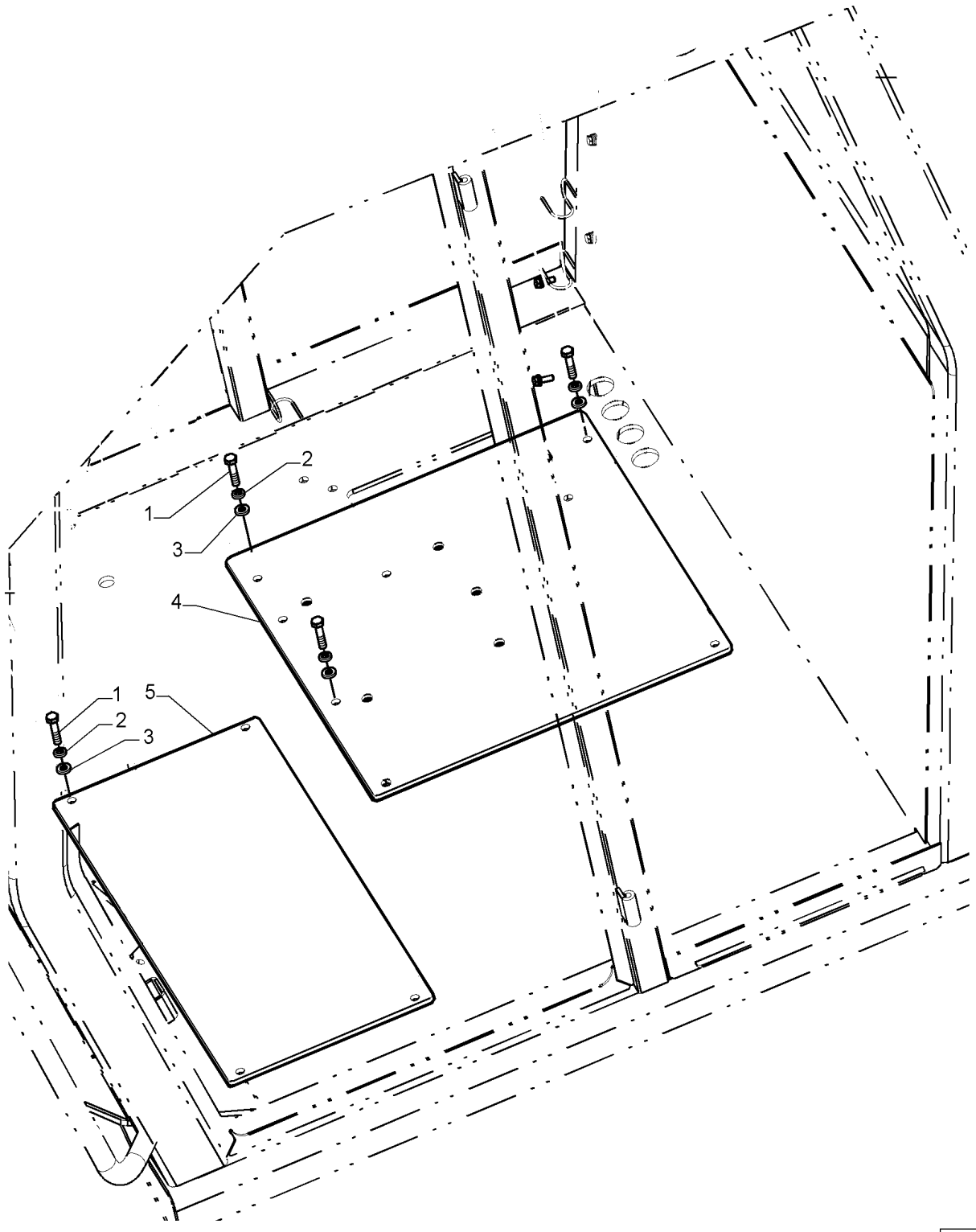

CAB FLOOR

REF	FN	PART NUMBER	YR/SN	QTY	DESCRIPTION
1		614-8030		10	PARAFUSO Hex, M8 x 1.25 x 30mm, Cl 8.8, Full Thd
2		10516671		10	TRAVA DA ARRUELA
3		10519621		10	ARRUELA PLANA M8 x 17 x 2
4		47367390		1	SUPORTE
5		47367392		1	CHAPA

90.150.AW	02	p1	1/2014

CAB FLOOR

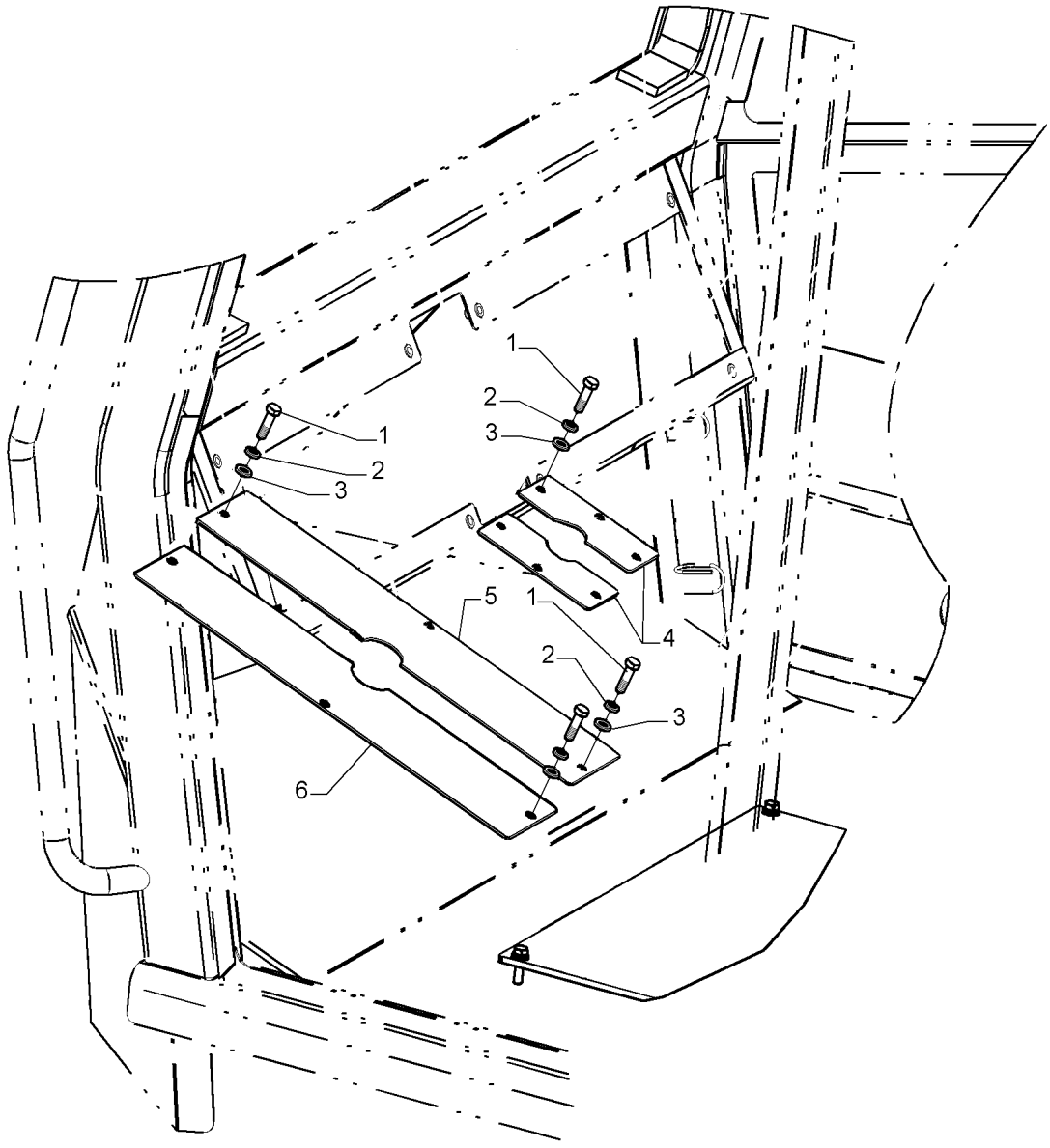

CAB FLOOR

REF	FN	PART NUMBER	YR/SN	QTY	DESCRIPTION
1		614-8030		12	PARAFUSO Hex, M8 x 1.25 x 30mm, Cl 8.8, Full Thd
2		10516671		12	TRAVA DA ARRUELA
3		10519621		12	ARRUELA PLANA M8 x 17 x 2
4		47367394		2	CHAPA
5		47367400		1	CHAPA
6		47367398		1	CHAPA

90.150.AW	03	p1	1/2014

CAB FLOOR, MAT

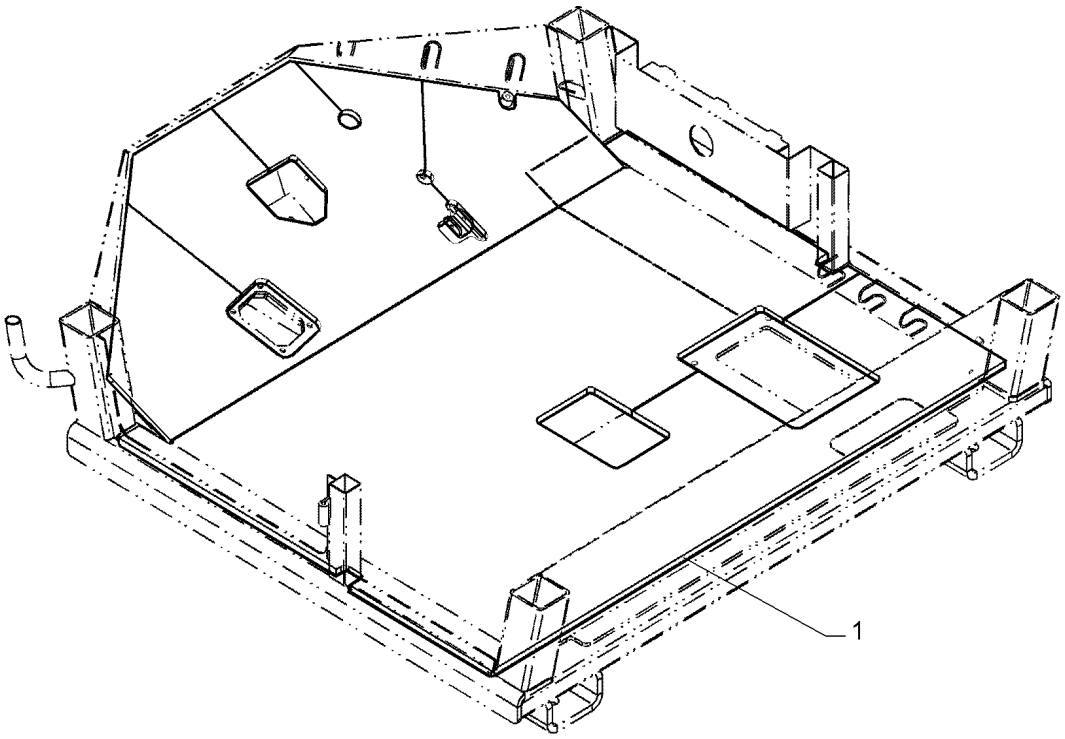

CAB FLOOR, MAT

REF	FN	PART NUMBER	YR/SN	QTY	DESCRIPTION
1		47367404		1	TAPETE DO PISO

90.150.BG		p1	1/2014

CAB ROOF

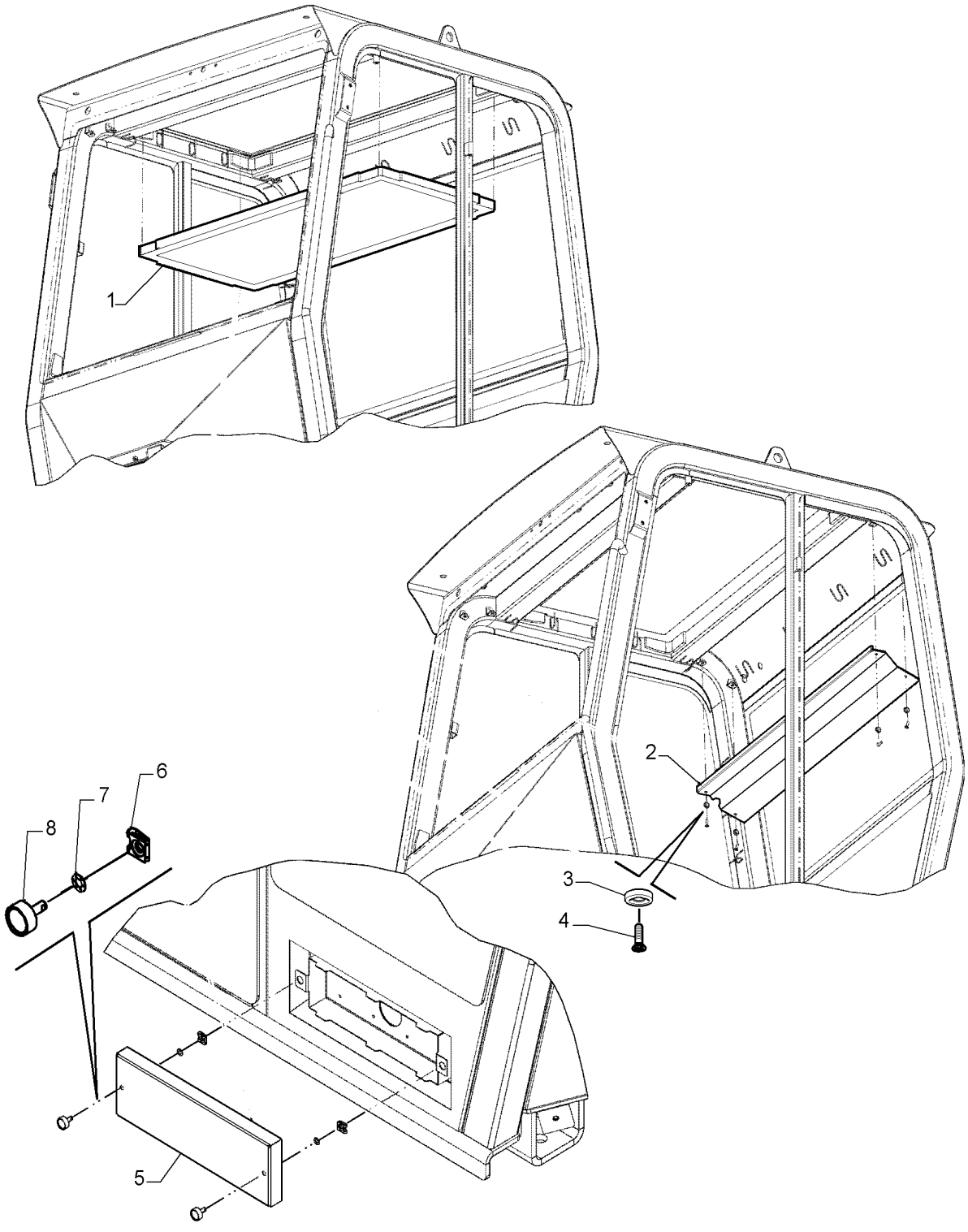

CAB ROOF

REF	FN	PART NUMBER	YR/SN	QTY	DESCRIPTION
1		87603358		1	PROTEÇÃO
2		84598904		1	CHAPA
3		85801991		4	ARRUELA PLANA
4		13313217		4	PARAFUSO Pozidriv Oval Csk Hd, M6 x 20mm, Cl 5.8, Full Thd
5	1	84595568		1	COBERTURA
6	1	76303320		2	GRAMPO
7	1	76303319		2	ARRUELA PLANA
8	1	76303321		2	PINO

(1) Cabine Fechada

90.151.AK		p1	1/2014

REAR VIEW MIRROR

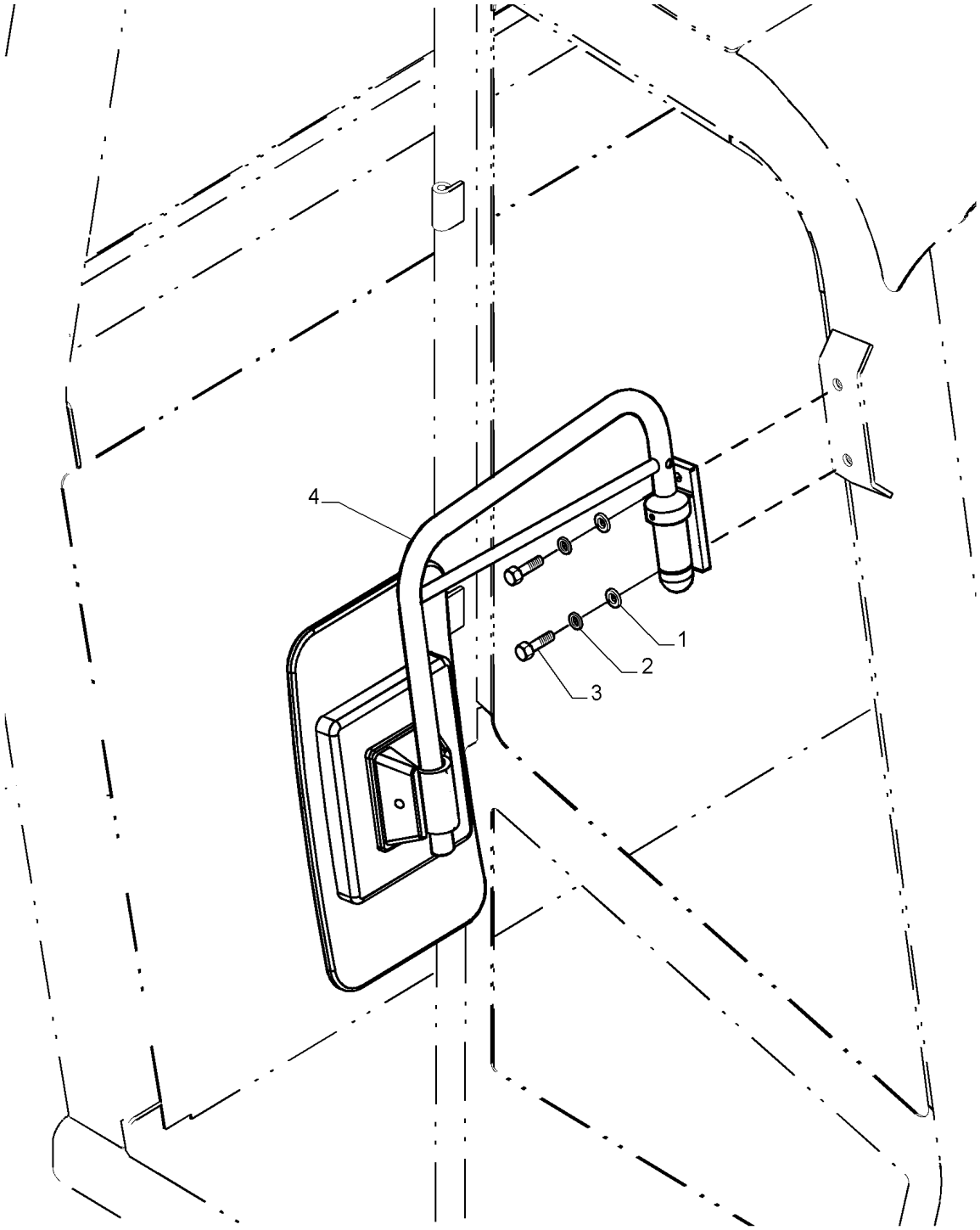

REAR VIEW MIRROR

REF	FN	PART NUMBER	YR/SN	QTY	DESCRIPTION
1		10519621		2	ARRUELA PLANA M8 x 17 x 2
2		10516671		2	TRAVA DA ARRUELA
3		614-8030		2	PARAFUSO Hex, M8 x 1.25 x 30mm, Cl 8.8, Full Thd
4		76303267		1	ESPELHO DIREITO
4		76303266		1	ESPELHO ESQUERDO

90.151.AP	01	p1	1/2014

CONSOLE, RIGHT SIDE

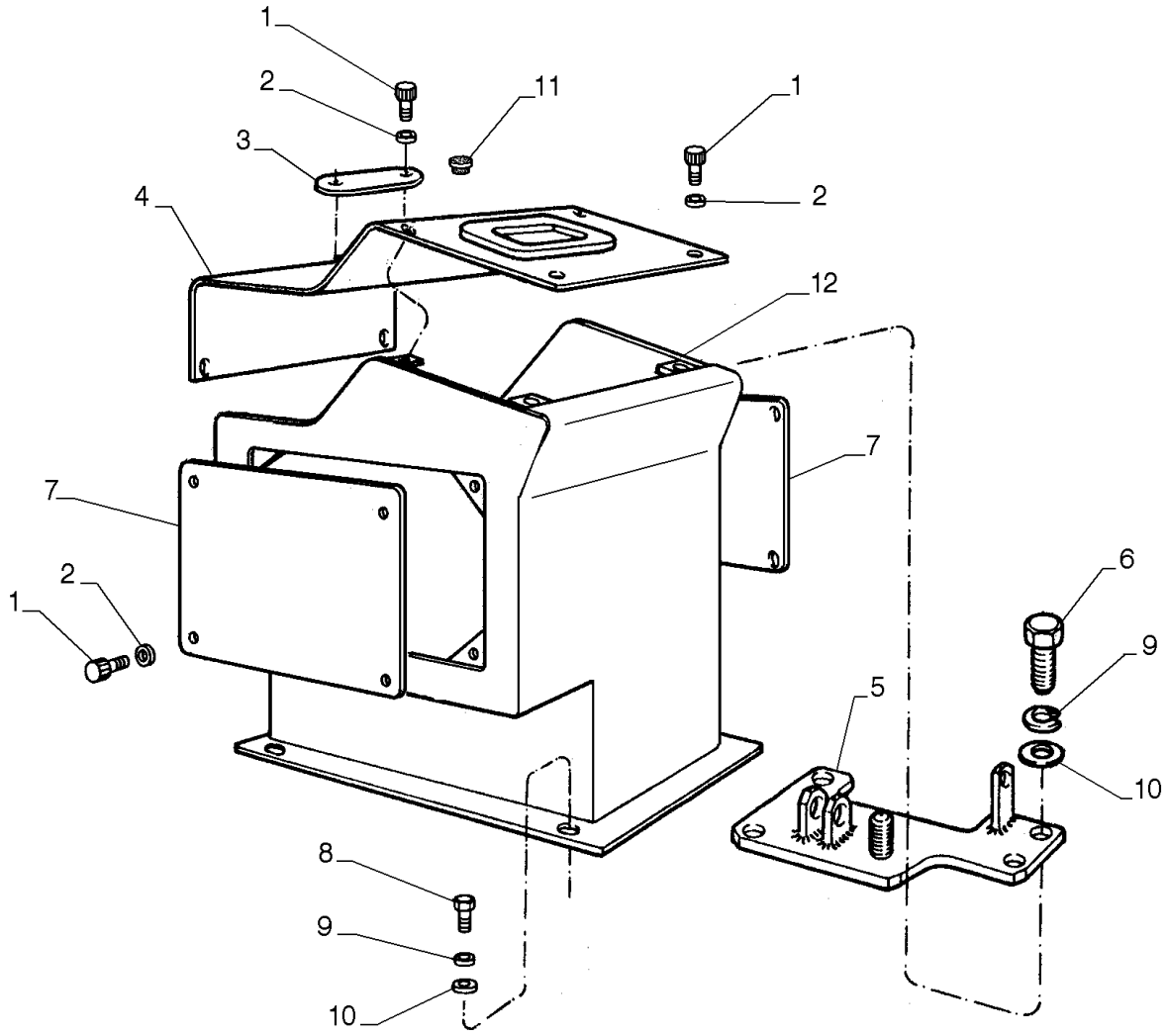

CONSOLE, RIGHT SIDE

REF	FN	PART NUMBER	YR/SN	QTY	DESCRIPTION
1		14305431		21	PARAFUSO ALLEN M6 x 25mm, Cl 10.9, Full Thd
2		10516479		21	TRAVA DA ARRUELA
3		75235495		1	PLACA
4		75239879		1	COBERTURA
5		75265919		1	SUPORTE
6		16043831		4	PARAFUSO Hex, M8 x 1.25 x 30mm, Cl 10.9, Full Thd
7		75236302		2	PLACA
8		16043631		4	PARAFUSO Hex, M8 x 25mm, Cl 10.9, Full Thd
9		10516671		8	TRAVA DA ARRUELA
10		10519601		8	ARRUELA PLANA M8 x 17 x 2
11		14507687		1	BUJÃO
12		87627831		1	CONSOLE

90.154.AA	01	p1	1/2014

DOOR, CAB

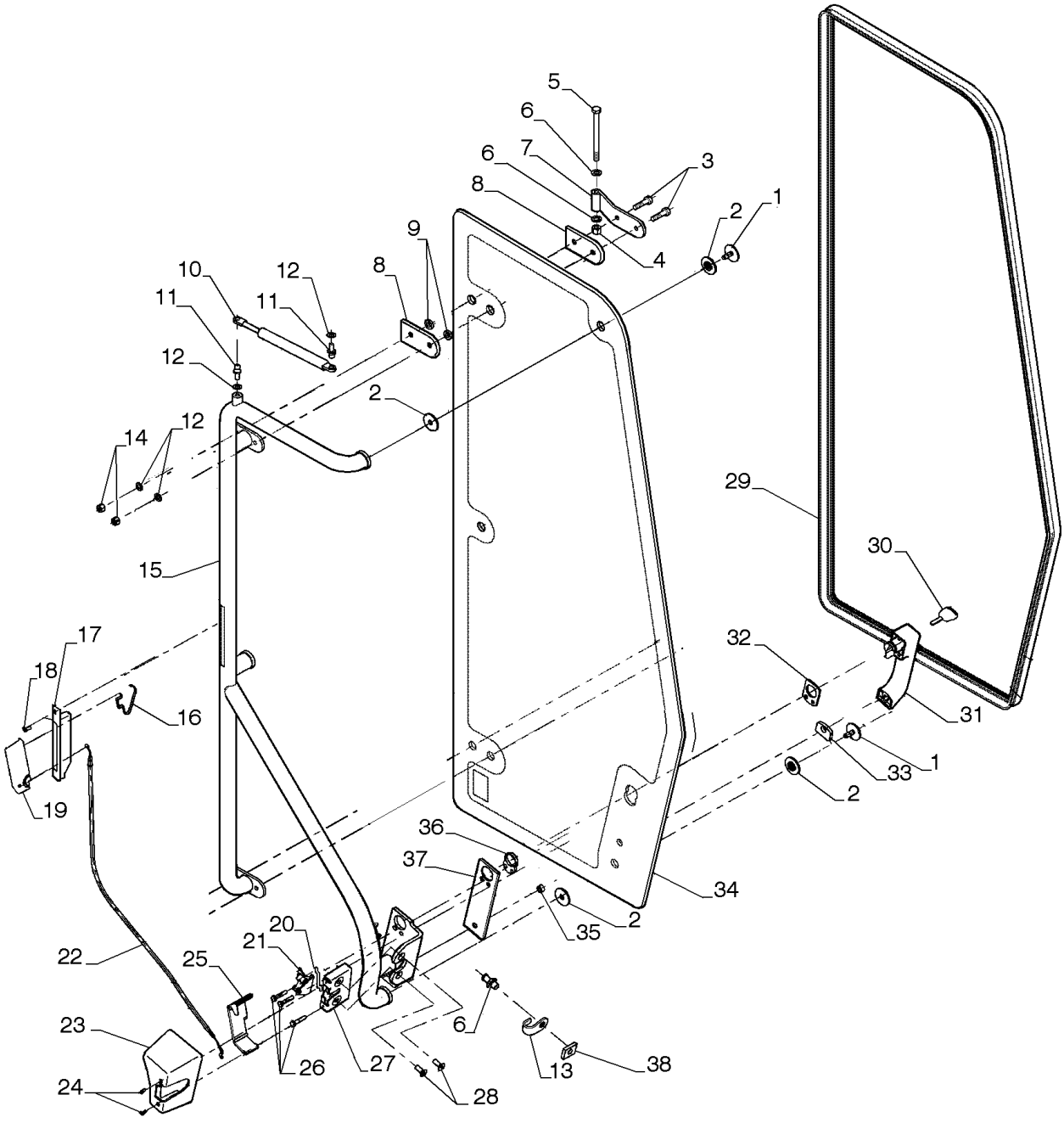

DOOR, CAB

REF	FN	PART NUMBER	YR/SN	QTY	DESCRIPTION
1		82013304		3	PARAFUSO Pan, M8 x 1 x 22mm
2		81868323		6	ARRUELA PLANA
3		87604054		4	PARAFUSO M8 x 1.25 x 35mm, Cl 10.9
4		87597953		4	PORCA M8, 1.25 Pitch, 10.6mm High, Cl 8, ZND
5		627-8100		2	PARAFUSO Hex, M8 x 1.25 x 100mm, Cl 10.9, Full Thd
6		895-11008		4	ARRUELA PLANA M8 x 16 x 1.6
7		87603366		2	PLACA
8		82016389		4	JUNTA
9		87610593		4	BUCHA
10		84195650		1	AMORTECEDOR
11		87376566		2	PINO
12		895-11008		6	ARRUELA PLANA M8 x 16 x 1.6
13		82019370		2	COBERTURA
14		832-10408		4	PORCA M8 x 1.25, Cl 8
15		84600748		1	PORTA DA CABINE DIREITA
16		82035974		1	MOLA
17		82016408		1	ALOJAMENTO
18		15688004		1	PARAFUSO Pan Hd, M8 x 13
19		82016406		1	ALAVANCA
20		87338383		1	HASTE
21		82018477		1	SUPORTE
22		47443024		1	CABO
23		82016450		1	COBERTURA
24		83956457		2	PARAFUSO M4 x 10, 4.8
25		82018466		1	COBERTURA
26		16050621		3	PARAFUSO Hex, M6 x 30mm, Cl 8.8, Full Thd
27		82017323		1	TRINCO
28		14442034		2	PARAFUSO Flat Csk Hd, M8 x 1.25 x 20mm, Cl 10.9
29		84600743		1	PERFILADO DE BORRACHA
30		87612765		1	CHAVE
31		82019604		1	MANILHA
32		82010403		1	JUNTA
33		82010402		1	JUNTA
34		84600742		1	VIDRO
35		83961987		1	ESPAÇADOR

90.154.AA	01	p2	1/2014

DOOR, CAB

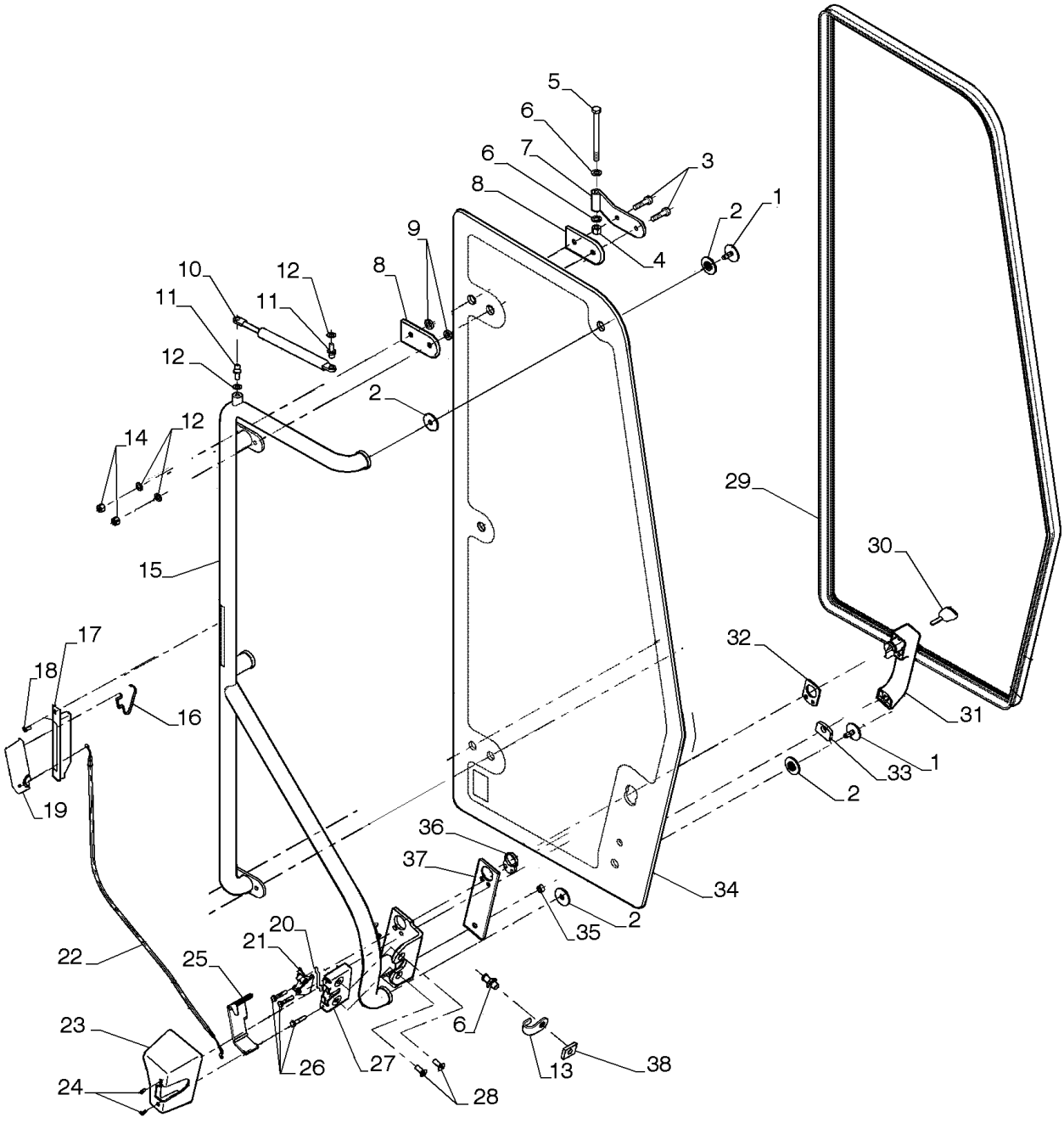

DOOR, CAB

REF	FN	PART NUMBER	YR/SN	QTY	DESCRIPTION
36		83994024		1	JUNTA
37		82016392		1	JUNTA
38		83994378		1	PORCA

90.154.AA	02	p1	1/2014

CAB DOOR, WINDOW

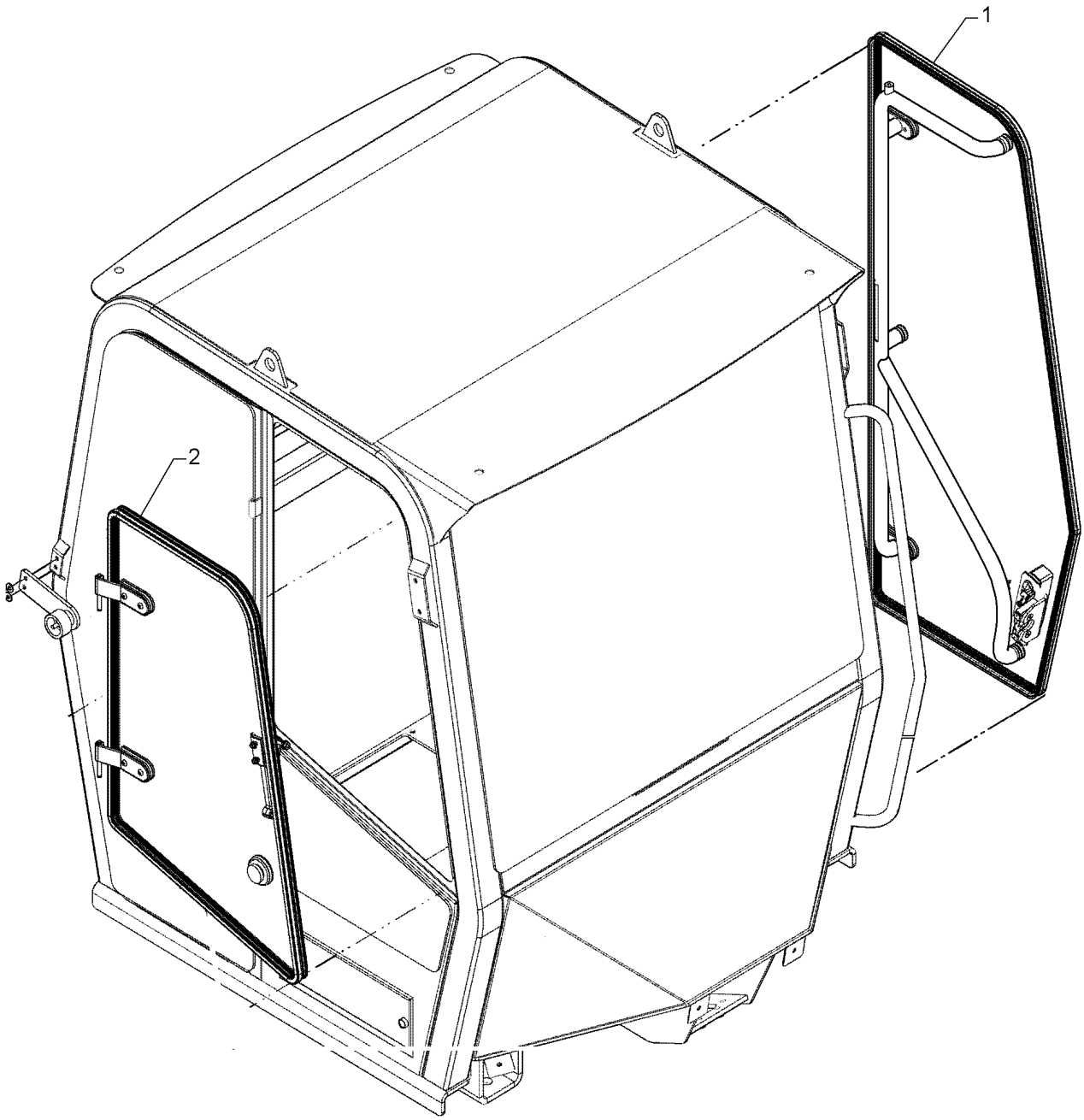

CAB DOOR, WINDOW

REF	FN	PART NUMBER	YR/SN	QTY	DESCRIPTION
1		84595566		1	PORTA DA CABINE DIREITA
2		84575374		1	VIDRO

90.154.AM		p1	1/2014

WINDOW, CAB

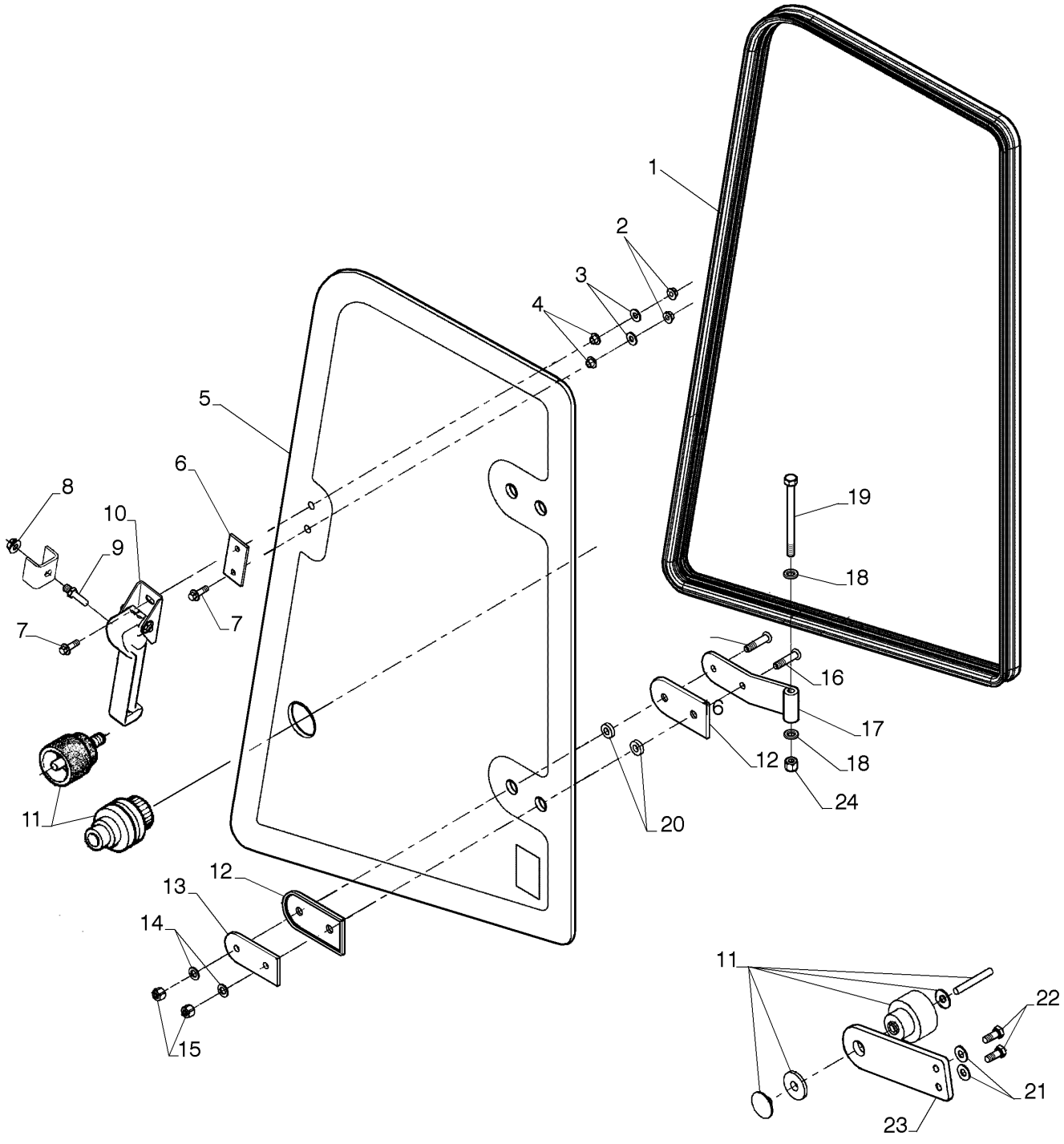

WINDOW, CAB

REF	FN	PART NUMBER	YR/SN	QTY	DESCRIPTION
1		84575372		1	SEAL, GLASS
2		97005C1		2	PORCA FLANGEADA
3		225913A1		2	ARRUELA PLANA
4		109171C1		2	BUCHA
5		84575371		1	VIDRO
6		194190A2		1	JUNTA
7		97006C1		2	PARAFUSO Hex, M6 x 20mm, Cl 8.8
8		825-5148		1	PORCA SERRILHADA M8, Flg Ser
9		117724A1		1	PINO
10		317171A1		1	ALAVANCA
11		85804617		1	CONJUNTO
12		82016389		4	JUNTA
13		87606946		2	PLACA
14		895-11008		4	ARRUELA PLANA M8 x 16 x 1.6
15		832-10408		4	PORCA M8 x 1.25, Cl 8
16		87604054		4	PARAFUSO M8 x 1.25 x 35mm, Cl 10.9
17		87603366		2	PLACA
18		895-11008		4	ARRUELA PLANA M8 x 16 x 1.6
19		627-8100		2	PARAFUSO Hex, M8 x 1.25 x 100mm, Cl 10.9, Full Thd
20		87610593		4	BUCHA
21		895-15008		2	ARRUELA PLANA M8 x 20 x 1.6
22		627-8020		2	PARAFUSO Hex, M8 x 1.25 x 20mm, Cl 10.9, Full Thd
23		84196198		1	SUPORTE
24		87597953		2	PORCA M8, 1.25 Pitch, 10.6mm High, Cl 8, ZND

90.154.AV		p1	1/2014

CAB GLASS

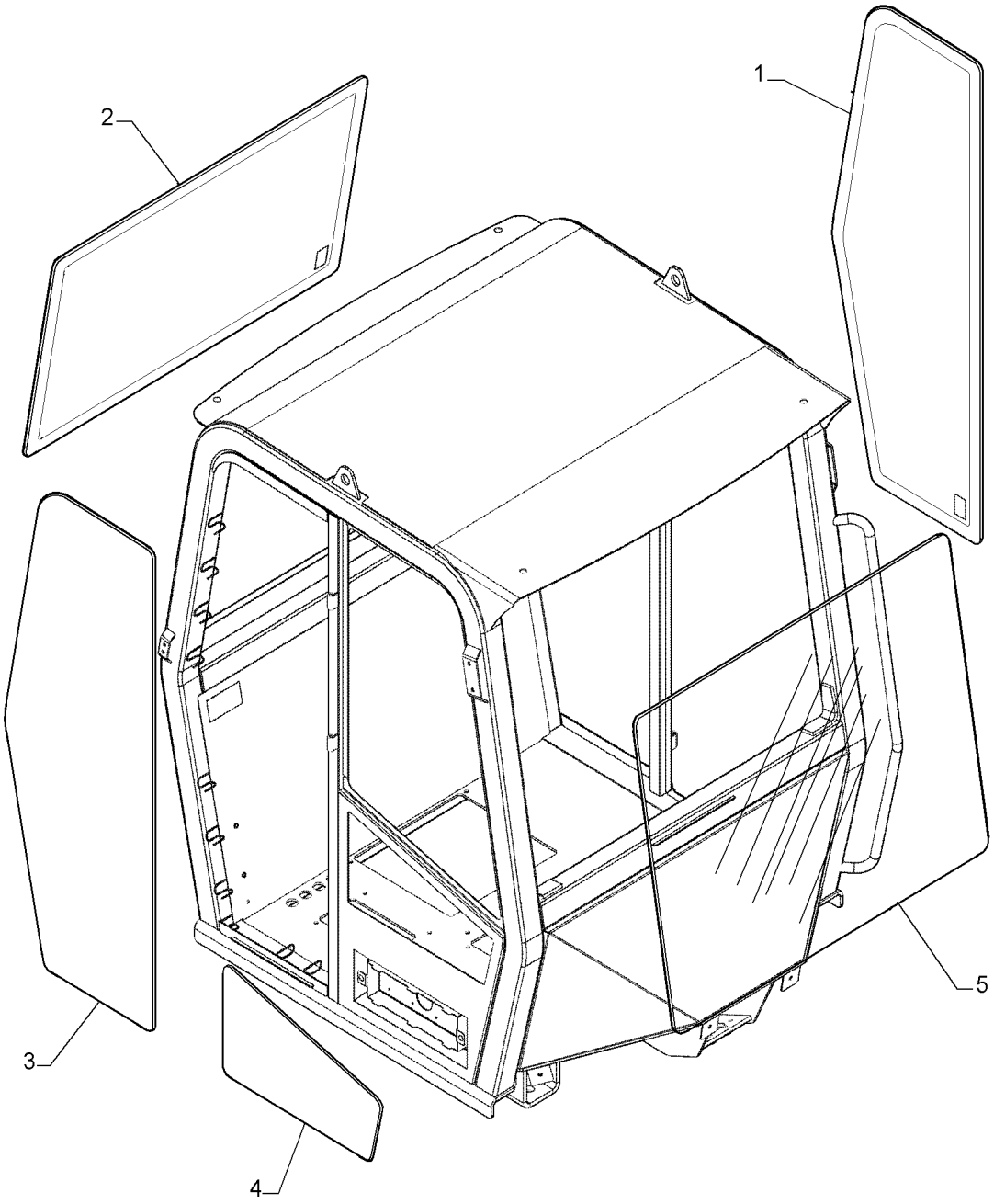

CAB GLASS

REF	FN	PART NUMBER	YR/SN	QTY	DESCRIPTION
1		84575379		1	VIDRO
2		84575376		1	VIDRO
3		84575378		1	VIDRO
4	1	84575377		1	VIDRO
5		84575375		1	VIDRO

(1) Cabine Fechada

Number	Figure	Sequence	Ref.	Number	Figure	Sequence	Ref.
	33.202.AK	01	8	10516871	21.113.AS		2
	33.202.AK	01	9	10516871	90.120.AD		4
	33.202.AK	02	8	10516871	90.150.AE	01	6
	33.202.AK	02	9	10516871	90.150.AE	04	4
10000871	35.128.AD	01	11	10516879	55.301.AB		7
10000871	35.359.AF	01	14	10517179	39.100.AN	01	5
10000871	35.359.AF	02	14	10517271	10.001.AK	01	5
100080A1	25.100.AA	02	9	10517271	10.001.AK	02	5
100113A1	25.100.AA	02	3	10517279	39.100.AN	01	18
10150850	90.150.AO		5	10517279	39.100.AN	02	2
10257060	10.400.BB	01	21	10517671	10.001.AK	01	2
10260060	10.102.BB	01	17	10517671	10.001.AK	02	2
10260060	10.102.BB	02	1	10519201	10.220.AM	01	3
10260060	10.210.AF	01	2	10519201	10.220.AM	02	3
10264660	35.300.AQ	01	7	10519401	35.000.AA	01	20
10264660	35.300.AQ	02	7	10519401	35.000.AA	02	20
10280060	10.001.AB		2	10519601	55.404.AL	01	5
10280060	10.210.AF	01	4	10519601	55.404.AL	02	5
10280060	10.210.AF	02	8	10519601	90.120.AD		10
10280060	10.400.BB	01	2	10519601	90.120.AD		8
10298350	10.101.AB		1	10519601	90.151.AP	01	10
10298350	10.408.AO		19	10519621	33.202.BN	02	10
103846A1	10.400.BI		15	10519621	33.202.BT		13
10445021	10.220.AM	01	4	10519621	35.204.BB	02	15
10445021	10.220.AM	02	4	10519621	50.200.AN	01	12
10516471	10.220.AM	01	7	10519621	50.200.BB		15
10516471	10.220.AM	02	7	10519621	90.150.AD	01	3
10516471	39.100.AS	01	3	10519621	90.150.AW	01	3
10516471	39.100.AS	02	3	10519621	90.150.AW	02	3
10516479	90.151.AP	01	2	10519621	90.151.AK		1
10516671	35.128.AD	02	11	10520021	41.200.AO		16
10516671	35.310.AA	03	5	10520021	71.460.AF	01	9
10516671	50.200.AN	01	13	10520101	35.300.AB		12
10516671	90.150.AD	01	2	10520201	10.001.AK	01	11
10516671	90.150.AW	01	2	10520201	10.001.AK	02	11
10516671	90.150.AW	02	2	10520201	21.118.AA		11
10516671	90.151.AK		2	10520221	10.001.AK	01	4
10516671	90.151.AP	01	9	10520221	10.001.AK	02	4
10516673	35.310.AA	02	5	10523401	50.200.CA		4
10516679	10.254.AI		5	10571579	10.218.AQ		48
10516870	10.102.AP		2	10571579	10.220.AM	03	61
10516870	35.300.AQ	01	17	10571579	50.200.CA		5
10516870	35.300.AQ	02	17	10571771	90.120.AD		7
10516870	35.310.AA	01	12	10572079	35.300.AB		13
10516870	55.201.AE		3	10615479	55.202.AH		14
10516871	10.202.AB	01	2	10615679	55.301.AB		10
10516871	10.220.AA	01	7	10615779	39.140.AM		1
10516871	10.220.AA	02	7	10615779	55.301.AB		3
10516871	21.113.AD	01	2	10791021	35.128.AD	01	9
10516871	21.113.AD	02	2	10794001	10.220.AM	01	5

INDEX - INDICE - INDEX - ZAHLENVERZEICHNIS - INDICE - INDICE - INDHOLD - INHOUD

Number	Figure	Sequence	Ref.	Number	Figure	Sequence	Ref.
10794001	10.220.AM	02	5	11701721	41.101.AB	02	13
10796901	82.100.AF	01	22	117724A1	90.154.AM		9
10796901	82.100.AF	02	22	120229A1	88.100.AC	01	6
10796901	82.100.AI	01	19	120229A1	88.100.AC	02	6
10796901	82.100.AI	02	22	12164121	10.001.AK	01	6
10902021	10.220.AM	03	56	12164121	10.001.AK	02	6
10902021	10.250.AD		4	12164121	39.100.AN	01	4
10902431	10.220.AM	01	9	12164521	10.001.AK	01	1
10902431	10.220.AM	02	9	12164521	10.001.AK	02	1
10902431	55.202.AH		15	12164721	50.200.AA		8
10902431	90.100.AU	01	18	12179490	10.400.BI		6
10902431	90.100.AU	02	18	12179490	21.118.AH		4
10902821	55.991.AA		4	12601571	10.102.AP		12
10903031	35.000.AA	01	19	12626201	90.100.AU	01	19
10903031	35.000.AA	02	19	12626201	90.100.AU	02	19
10903731	35.204.BB	02	20	12626231	55.301.AB		13
109171C1	90.154.AM		4	12638601	10.220.AM	01	11
11061076	41.216.AN		6	12638601	10.220.AM	02	11
11106031	10.220.AM	01	10	12638601	90.150.AE	01	5
11106031	10.220.AM	02	10	12639701	10.220.AM	01	8
11106031	35.300.AQ	01	18	12639701	10.220.AM	02	8
11106031	35.300.AQ	02	18	12639701	35.204.BB	02	21
11106031	41.101.AB	01	12	12639701	90.100.AU	01	16
11106031	41.101.AB	01	6	12639701	90.100.AU	02	16
11106031	41.101.AB	02	12	12644421	55.991.AA		3
11106031	41.101.AB	02	6	12645031	55.302.AH		15
11106031	55.301.AB		8	12646821	10.216.BB	01	3
11106231	10.220.AA	01	8	12646821	10.216.BB	02	3
11106231	10.220.AA	02	8	12646821	55.301.AB		19
11106231	55.301.AB		2	12646821	90.120.AD		5
11106231	55.302.AH		13	1272793C1	41.200.AE		5
11106431	10.216.BB	01	2	1272794C1	41.200.AE		4
11106431	10.216.BB	02	2	1272795C1	41.200.AE		21
11106431	41.101.AB	01	8	1272796C1	41.200.AE		22
11106431	41.101.AB	02	8	128484A1	50.200.AB		1
11106431	90.120.AD		3	128484A1	50.200.AN	01	2
11106431	90.150.AE	04	3	131-43	27.100.AT	01	7
11108231	39.140.AM		5	131-43	27.100.AT	02	7
11115631	35.300.AB		14	131987A1	88.100.AC	02	4
11163770	10.105.AB		5	13313217	90.150.AD	01	8
11234731	50.200.AA		3	13313217	90.150.AD	02	2
11255931	39.100.AN	01	19	13313217	90.150.AE	02	1
11255931	39.100.AN	02	1	13313217	90.150.AE	03	1
11390531	10.001.AK	01	10	13313217	90.150.AE	04	7
11390531	10.001.AK	02	10	13313217	90.150.BG		4
11398137	10.001.AK	01	8	1346022C1	41.200.AE		9
11398137	10.001.AK	02	8	140028	10.254.AI		9
11701711	55.201.AE		2	140028	35.128.AD	02	16
11701721	39.140.AM		2	14163670	10.103.AG		3
11701721	41.101.AB	01	13	14163670	10.106.AM		8

INDEX - INDICE - INDEX - ZAHLENVERZEICHNIS - INDICE - INDICE - INDHOLD - INHOUD

Number	Figure	Sequence	Ref.	Number	Figure	Sequence	Ref.
14305431	90.151.AP	01	1	148117A1	44.520.AB	02	1
14306331	10.400.BF		22	148681A1	44.511.AE	01	3
14306421	33.202.BN	02	9	148681A1	44.520.AB	01	3
14306421	33.202.BT		12	148682A1	44.511.AE	01	2
14420131	21.113.AS		4	148682A1	44.520.AB	01	2
14420230	35.128.AD	02	17	1493416	21.113.AD	03	22
14420230	35.310.AA	01	13	1547924C1	10.400.BI		14
14437785	33.202.BN	02	5	15688004	90.154.AA	01	18
14437785	33.202.BT		15	15860131	39.100.AN	01	21
14442034	90.154.AA	01	28	15896221	90.100.AU	01	15
14458880	35.310.AA	06	19	15896221	90.100.AU	02	15
14463280	35.000.AA	01	26	15981631	39.100.AN	01	12
14463280	35.000.AA	02	26	15993631	90.150.AO		4
14463280	35.128.AD	02	10	15999331	39.140.AM		8
14463280	35.310.AA	01	10	16043031	35.204.BB	02	14
14463280	41.200.AO		9	16043231	55.301.AB		9
14463780	35.000.AA	01	1	16043421	10.304.AC		8
14463780	35.000.AA	02	1	16043431	10.250.AE		4
14463780	35.300.AB		10	16043431	55.404.AL	01	4
14463780	35.300.AN	01	8	16043431	55.404.AL	02	4
14463780	35.300.AN	02	8	16043631	90.120.AD		11
14465180	41.216.AN		12	16043631	90.151.AP	01	8
14465480	41.216.AN		7	16043831	10.254.AI		4
14467980	35.300.AQ	01	13	16043831	90.151.AP	01	6
14467980	35.300.AQ	02	13	16044031	90.116.AC	01	1
14496401	10.220.AA	01	4	16044031	90.116.AC	02	1
14496401	10.220.AA	02	4	16044421	10.102.BB	01	22
14496401	10.220.AM	03	39	16045021	10.102.BB	02	2
14496531	35.128.AD	02	13	16046131	35.128.AD	02	14
14496531	35.310.AA	01	3	16046131	35.310.AA	01	2
14496531	35.310.AA	02	4	16046131	35.310.AA	02	2
14496531	35.310.AA	03	4	16046131	35.310.AA	03	2
14496621	35.300.AB		19	16050621	90.154.AA	01	26
14496621	41.101.AB	01	7	16100811	50.200.AN	01	9
14496621	41.101.AB	02	7	16100811	90.100.AC	03	7
14496621	90.100.AU	01	20	16100811	90.100.AC	05	7
14496621	90.100.AU	02	20	16100814	90.120.AD		9
14496621	90.150.AE	04	5	16100821	35.128.AD	02	12
14496821	50.200.AA		10	16100821	35.310.AA	02	6
14497331	39.100.AT	01	3	16100821	35.310.AA	03	6
14497331	39.100.AT	02	3	16104121	55.302.AH		14
14497331	82.100.AF	01	25	167269	35.300.AQ	01	22
14497331	82.100.AF	02	25	167269	35.300.AQ	02	22
14497331	82.100.AI	02	25	184716A1	25.102.AD		14
14507687	90.151.AP	01	11	184716A1	27.106.AB		14
146927A1	35.204.BB	01	3	185021A1	41.200.AE		1
147035A1	90.120.AD		14	185439A1	21.155.AN	02	16
148117A1	44.511.AE	01	1	185439A1	21.155.AN	03	13
148117A1	44.511.AE	02	1	185439A1	21.155.AN	04	26
148117A1	44.520.AB	01	1	185442A1	21.155.AN	02	16

INDEX - INDICE - INDEX - ZAHLENVERZEICHNIS - INDICE - INDICE - INDHOLD - INHOUD

Number	Figure	Sequence	Ref.	Number	Figure	Sequence	Ref.
185442A1	21.155.AN	03	13	278925A1	55.202.AH		17
185442A1	21.155.AN	04	26	282497A1	35.000.AA	01	10
185446A1	21.155.AN	02	16	282497A1	35.000.AA	02	10
185446A1	21.155.AN	03	13	3112273R1	41.200.AE		11
185446A1	21.155.AN	04	26	313683A1	71.460.AF	02	3
187864A1	90.108.AC	01	4	313747A1	41.200.AE		17
19-6247	23.314.AG		4	313752A1	41.200.AE		6
194190A2	90.154.AM		6	3143565R1	41.200.AE		13
1971684C1	41.200.AE		19	3143566R1	41.200.AE		12
201-105	21.109.AK		7	317171A1	90.154.AM		10
214-1410	50.200.BB		3	318012A1	71.460.AF	01	2
214-1428	10.400.AY		12	323695A1	90.108.AC	03	5
214-1428	10.400.AY		9	326-824	90.100.AU	01	4
214-1706	10.216.BB	01	7	326-824	90.100.AU	02	4
214-1706	10.216.BB	02	7	328903A1	90.108.AC	03	7
214-2144	35.000.AA	01	9	329019A1	90.108.AC	02	10
214-2144	35.000.AA	02	9	329045A1	90.108.AC	03	10
217-1014	71.460.AF	01	7	329048A1	90.108.AC	03	4
217-152	21.118.AH		3	331384A1	21.155.AN	01	13
217-184	35.300.AB		22	331385A1	21.155.AN	01	14
217-312	21.118.AH		14	331417A1	21.155.AN	02	22
217-347	21.118.AH		9	331417A1	21.155.AN	03	16
217-380	10.216.BB	01	6	331417A1	21.155.AN	04	19
217-380	10.216.BB	02	6	331418A1	21.155.AN	02	12
217-402	71.460.AF	01	6	331418A1	21.155.AN	03	7
218-5066	41.200.AO		1	331418A1	21.155.AN	04	18
218-5106	41.200.AO		14	331420A1	21.155.AN	02	18
218-774	35.204.BB	02	1	331420A1	21.155.AN	02	20
219-1	41.216.AB		7	331420A1	21.155.AN	03	10
219-1	82.100.AF	02	9	331420A1	21.155.AN	04	22
225913A1	90.154.AM		3	331420A1	21.155.AN	04	24
226616A1	10.400.BI		8	331421A1	21.155.AN	02	15
231-1446	35.128.AD	02	1	331421A1	21.155.AN	03	11
231-1446	35.310.AA	01	17	331421A1	21.155.AN	04	12
231-1448	10.400.BF		15	331422A1	21.155.AN	02	19
237-6006	21.118.AH		10	331422A1	21.155.AN	03	14
237-6016	35.300.AB		24	331422A1	21.155.AN	04	23
237-6016	35.300.AN	01	19	331424A1	21.155.AN	02	16
237-6016	35.300.AN	02	19	331424A1	21.155.AN	03	13
237-6021	21.109.AK		19	331424A1	21.155.AN	04	26
238-5225	35.000.AA	01	22	331425A1	21.155.AN	02	16
238-5225	35.000.AA	02	22	331425A1	21.155.AN	03	13
238-6011	35.204.BB	01	8	331425A1	21.155.AN	04	26
238-6012	33.202.BN	01	3	331426A1	21.155.AN	02	16
238-6014	21.118.AH		13	331426A1	21.155.AN	03	13
238-6014	33.202.BE		1	331426A1	21.155.AN	04	26
238-6014	33.202.BT		11	331427A1	21.155.AN	02	16
254409A1	10.400.BE		6	331427A1	21.155.AN	03	13
256147A1	90.108.AC	03	2	331427A1	21.155.AN	04	26
257375A1	39.110.AJ		6	331428A1	21.155.AN	02	16

INDEX - INDICE - INDEX - ZAHLENVERZEICHNIS - INDICE - INDICE - INDHOLD - INHOUD

Number	Figure	Sequence	Ref.	Number	Figure	Sequence	Ref.
331428A1	21.155.AN	03	13	412476A1	90.108.AC	03	9
331428A1	21.155.AN	04	26	413-1024	35.104.AA		2
331429A1	21.155.AN	02	16	413-616	41.200.AO		15
331429A1	21.155.AN	03	13	413-616	71.460.AF	01	8
331429A1	21.155.AN	04	26	413-620	35.000.AA	01	16
331430A1	21.155.AN	02	16	413-620	35.000.AA	02	16
331430A1	21.155.AN	03	13	413-620	35.300.AB		8
331430A1	21.155.AN	04	26	413-620	35.300.AN	01	6
331431A1	21.155.AN	02	16	413-620	35.300.AN	02	6
331431A1	21.155.AN	03	13	413-840	10.400.BF		19
331431A1	21.155.AN	04	26	425-106	55.301.AB		15
331432A1	21.155.AN	02	16	425-108	90.116.AC	03	6
331432A1	21.155.AN	03	13	425-108	90.116.AC	04	6
331432A1	21.155.AN	04	26	426-616	21.109.AK		15
331433A1	21.155.AN	02	16	426-616	35.300.AB		28
331433A1	21.155.AN	03	13	426-632	35.128.AD	02	7
331433A1	21.155.AN	04	26	426-632	35.310.AA	01	6
331434A1	21.155.AN	02	16	426-820	90.116.AC	03	1
331434A1	21.155.AN	03	13	426-820	90.116.AC	04	1
331434A1	21.155.AN	04	26	43139	10.254.AI		10
331435A1	21.155.AN	02	16	443565A1	21.118.AA		1
331435A1	21.155.AN	03	13	47357236	21.118.AH		11
331435A1	21.155.AN	04	26	47357407	21.118.AA		4
332511A1	90.108.AC	03	6	47358447	90.100.AC	02	4
336371A1	21.113.AD	01	11	47358691	90.100.AU	04	3
336371A1	21.113.AD	02	11	47358791	90.100.AU	02	2
347611A3	10.400.AY		4	47358800	21.118.AA		8
347611A3	10.400.BE			47358809	21.118.AA		6
347611A3	10.400.BF		1	47361183	10.400.BF		6
347611A3	10.400.BI		1	47362128	10.400.BF		8
357906A1	55.302.AH		10	47362176	10.400.BF		7
361187A1	21.113.AD	01	7	47362835	10.400.AY		14
361187A1	21.113.AD	02	7	47362864	10.400.AY		16
366904A1	10.216.BA	01	8	47363531	35.300.AQ	01	9
366904A1	10.216.BA	02	8	47363532	35.300.AQ	02	9
366905A1	10.216.BA	01	7	47365557	55.404.AL	01	6
366905A1	10.216.BA	02	7	47365557	55.404.AL	02	6
369712A1	27.100.AT	01	5	47367390	90.150.AW	01	4
369712A1	27.100.AT	02	5	47367392	90.150.AW	01	5
370013	21.155.AN	05	2	47367394	90.150.AW	02	4
370013	21.162.AB		2	47367398	90.150.AW	02	6
379611A1	21.113.AD	01	6	47367400	90.150.AW	02	5
379611A1	21.113.AD	02	6	47367404	90.150.AW	03	1
384129A1	39.110.AJ		3	47367406	90.150.AD	01	5
395895A1	90.108.AC	01	2	47367408	90.150.AD	01	6
396120A1	10.400.BI		7	47367415	90.150.AE	04	1
403767A1	10.400.BE		2	47367419	90.150.AE	04	2
403768A1	10.400.BE		5	47367425	90.150.AE	03	7
403769A1	10.400.BE		4	47367427	90.150.AE	02	4
403770A1	10.400.BE		1	47367429	90.150.AE	02	3

INDEX - INDICE - INDEX - ZAHLENVERZEICHNIS - INDICE - INDICE - INDHOLD - INHOUD

Number	Figure	Sequence	Ref.	Number	Figure	Sequence	Ref.
47367431	90.150.AE	01	4	47444625	21.113.AS		5
47367433	90.150.AE	03	3	47458424	10.216.BA	01	13
47367435	90.150.AD	01	4	47461168	10.216.BA	02	13
47367619	35.104.AA		1	47462536	10.216.BA	01	18
47373152	21.113.AD	01	8	47462536	10.216.BA	02	18
47373153	21.113.AD	02	3	47466725	10.216.BB	01	8
47373157	21.113.AS		3	47466725	10.216.BB	02	8
47373158	21.113.AD	01	3	47481601	10.254.AI		2
47373159	21.113.AD	02	8	47483116	35.300.AB		5
47373900	90.108.AB		2	47484655	35.300.AB		21
47373988	90.108.AB		6	47485493	35.300.AB		2
47373989	90.108.AB		5	47501891	21.118.AH		8
47373991	90.108.AC	02	2	47508026	21.118.AH		17
47373992	90.108.AC	02	8	47508028	35.300.AB		3
47373992	90.150.AD	01	9	47509345	35.300.AB		16
47373993	90.108.AC	02	9	47509569	35.300.AB		18
47373993	90.150.AE	04	8	47509744	35.300.AB		25
47373994	90.108.AC	02	4	47509758	35.300.AB		17
47373995	90.108.AC	02	5	47513953	90.100.AU	01	11
47373996	90.108.AC	02	7	47513953	90.100.AU	02	11
47373997	90.108.AC	02	1	47520388	90.102.AM	02	1
47373998	90.108.AC	02	6	47521670	23.314.AG		9
47378502	90.100.AC	03	2	47521822	23.314.AG		5
47378508	90.100.AC	05	2	47522682	90.102.AM	01	1
47378512	90.100.AU	01	12	47522718	90.102.AM	01	2
47378512	90.100.AU	02	12	47523511	90.102.AM	01	4
47379597	50.200.BB		8	47523512	90.102.AM	01	5
47385453	50.200.CA		2	47523514	90.102.AM	01	3
47393899	33.202.BN	02	11	47523515	90.102.AM	01	6
47397134	10.254.AI		1	47523790	90.102.AM	02	2
47397135	10.254.AI		7	47523792	90.102.AM	02	5
47397145	10.254.AI		3	47523818	90.102.AM	02	6
47405182	82.300.AN	01	10	47523899	90.102.AM	02	4
47405617	82.300.AN	01	5	47524038	10.400.BF		4
47405617	82.300.AN	02	5	47524040	10.400.BF		5
47405845	82.300.AN	02	10	47524042	10.400.BF		10
47411281	35.000.AA	02	11	47524289	90.102.AM	02	3
47411604	35.300.AN	02	9	47525606	21.109.AK		12
47415702	90.150.AB		1	47525616	21.109.AK		11
47415703	90.150.AB		1	47528510	90.100.AC	06	6
47429542	10.216.BA	01	4	47533379	90.150.AO		3
47429542	10.216.BA	02	4	47535105	21.700.AA		5
47435737	90.116.AC	03	4	47535110	21.700.AA		1
47435757	90.116.AC	03	12	47535113	21.700.AA		3
47435760	90.116.AC	03	9	47535137	21.700.AA		4
47435761	90.116.AC	04	9	47535203	25.102.AC		11
47435866	90.116.AC	04	4	47535237	25.108.AB		7
47435867	90.116.AC	04	12	47535237	27.124.AB		17
47443024	90.154.AA	01	22	47535286	25.108.AB		15
47444625	21.113.AD	02	1	47535286	27.124.AB		16

INDEX - INDICE - INDEX - ZAHLENVERZEICHNIS - INDICE - INDICE - INDHOLD - INHOUD

Number	Figure	Sequence	Ref.	Number	Figure	Sequence	Ref.
47535314	27.106.AA		11	495-21044	35.300.AB		11
47536366	35.300.AQ	01	20	495-21044	35.310.AA	01	18
47536366	35.300.AQ	02	20	495-31056	10.400.BF		18
47566244	25.100.AA	01	6	4955094	10.001.AK	01	7
47566244	25.100.AA	02	11	4955094	10.001.AK	02	7
47566244	27.100.AK		6	4970504	35.128.AD	01	1
47576140	90.108.AB		7	4970504	35.359.AF	01	1
47581528	27.100.AT	01	3	4970504	35.359.AF	02	1
47581528	27.100.AT	02	3	4971843	35.300.AQ	01	5
47581910	55.991.AA		2	4971843	35.300.AQ	02	5
47586136	10.202.AB	02	6	514-1107	25.100.AD		7
47586137	10.202.AB	02	7	514-1107	27.100.AB		7
47586140	10.202.AB	02	5	515-2379	71.460.AF	01	10
47586143	10.202.AB	02	4	577149	10.220.AA	01	5
47586145	10.202.AB	02	9	577149	10.220.AA	02	5
47586146	10.202.AB	02	1	585914	10.210.AF	01	13
47586146	10.202.AB	02	12	585914	10.210.AF	02	12
47586148	10.202.AB	02	10	614-10020	35.128.AD	02	3
47586150	10.202.AB	02	11	614-10020	35.300.AB		20
47586151	10.202.AB	02	3	614-10020	35.300.AN	01	17
47586152	10.202.AB	02	2	614-10020	35.300.AN	02	17
47595427	10.414.AC		3	614-10020	35.310.AA	01	15
47599128	55.991.AA		7	614-10020	90.100.AC	01	5
47600654	88.100.AC	01	3	614-10020	90.100.AC	02	5
47600792	90.100.AC	04	7	614-10020	90.100.AC	03	8
47609689	21.113.AS		6	614-10020	90.100.AC	05	8
47611414	50.200.AK		15	614-10025	21.118.AH		16
47613249	50.200.CA		1	614-10030	90.100.AC	01	2
47613730	50.200.AK		14	614-10030	90.100.AC	02	2
47613731	50.200.AK		12	614-10080	10.220.AA	01	11
47613732	50.200.AK		13	614-10080	10.220.AA	02	11
47613733	50.200.AK		11	614-12030	90.100.AU	03	1
47613734	50.200.AK		10	614-12030	90.100.AU	04	1
47619741	10.400.BB	01	5	614-12045	90.100.AU	03	4
47619748	10.400.BB	01	12	614-12045	90.100.AU	03	7
47619774	10.103.AA		5	614-12045	90.100.AU	04	4
47622883	21.109.AK		6	614-12045	90.100.AU	04	7
47623421	35.300.AB		15	614-6016	50.200.BB		5
47651501	10.414.AD		1	614-6020	50.200.AN	02	7
47651562	10.206.AG		1	614-6020	55.991.AA		10
492-11038	35.000.AA	01	18	614-6020	88.100.AC	01	5
492-11038	35.000.AA	02	18	614-6020	88.100.AC	02	7
492-11038	35.300.AB		7	614-6020	90.150.AE	01	1
492-11038	35.300.AN	01	7	614-6020	90.150.AE	03	6
492-11038	35.300.AN	02	7	614-6025	88.100.AC	01	9
492-11062	35.104.AA		3	614-6025	88.100.AC	02	10
495-11034	21.109.AK		16	614-8020	50.200.AN	01	11
495-11034	35.300.AB		29	614-8020	90.150.AD	01	1
495-11053	10.400.BF		16	614-8025	50.200.AA		11
495-21044	35.128.AD	02	2	614-8030	50.200.BB		14

INDEX - INDICE - INDEX - ZAHLENVERZEICHNIS - INDICE - INDICE - INDHOLD - INHOUD

Number	Figure	Sequence	Ref.	Number	Figure	Sequence	Ref.
614-8030	90.150.AW	01	1	70638732	35.359.AF	02	18
614-8030	90.150.AW	02	1	70639314	10.220.AM	01	12
614-8030	90.151.AK		3	70639314	10.220.AM	02	12
627-10025	10.202.AB	01	3	70639314	10.400.BI		5
627-10030	10.216.BA	01	16	70653570	35.128.AD	01	6
627-10030	10.216.BA	02	16	70653570	35.359.AF	01	8
627-10030	21.113.AD	01	1	70653570	35.359.AF	02	8
627-10030	21.113.AS		1	70669359	55.202.AH		1
627-10035	90.102.AM	01	8	70677004	39.100.AX	01	8
627-10040	50.200.AA		6	70677004	39.100.AX	02	8
627-12040	10.216.BA	01	6	70677006	10.216.BA	01	1
627-12040	10.216.BA	02	6	70677006	10.216.BA	02	1
627-12040	35.300.AN	01	1	70677006	55.302.AH		9
627-12040	35.300.AN	02	1	70686384	35.359.AF	01	3
627-12040	39.110.AJ		8	70686384	35.359.AF	02	3
627-20050	21.113.AD	01	4	70900816	10.220.AA	01	17
627-20050	21.113.AD	02	4	70900816	10.220.AA	02	17
627-6016	39.100.AS	01	4	70900970	10.220.AA	01	2
627-6016	39.100.AS	02	4	70900970	10.220.AA	02	2
627-8020	10.400.BI		3	70904206	10.400.AY		11
627-8020	21.118.AH		6	70904206	35.100.AB	01	3
627-8020	90.154.AM		22	70904206	35.100.AB	02	3
627-8025	10.400.AY		3	70904206	41.200.AO		7
627-8025	10.400.BF		13	70910267	35.359.AF	01	4
627-8030	90.100.AC	04	3	70910267	35.359.AF	02	4
627-8030	90.100.AC	06	9	70910287	55.301.AB		16
627-8100	90.154.AA	01	5	70910324	35.100.AB	01	5
627-8100	90.154.AM		19	70910324	35.100.AB	02	5
637-63113	35.204.BB	01	7	70910329	35.128.AD	01	7
637-63133	33.202.BN	01	5	70910329	35.359.AF	01	12
637-63153	33.202.BE		5	70910329	35.359.AF	01	16
637-63153	33.202.BT		9	70910329	35.359.AF	01	9
700-153	10.400.BI		12	70910329	35.359.AF	02	12
700-153	33.202.BN	01	6	70910329	35.359.AF	02	16
700-153	35.204.BB	01	6	70910329	35.359.AF	02	9
700-305	33.202.BE		4	70911029	35.300.AQ	01	16
700-305	33.202.BT		10	70911029	35.300.AQ	02	16
700-412	33.202.BE		6	70911029	82.300.AN	01	4
700-412	33.202.BT		7	70911029	82.300.AN	02	4
70050748	10.216.BB	01	1	70911031	39.100.AT	01	5
70050748	10.216.BB	02	1	70911031	39.100.AT	02	5
70050748	21.118.AH		1	70911031	82.100.AF	01	24
70078908	35.128.AD	01	2	70911031	82.100.AF	02	24
701-320	33.202.BE		2	70911031	82.100.AI	02	24
701-320	33.202.BT		6	70911043	10.216.BB	01	5
701-909	33.202.BN	01	2	70911043	10.216.BB	02	5
705636	10.210.AO		24	70911841	55.202.AH		6
70623355	35.100.AB	01	4	70912441	35.000.AA	01	13
70623355	35.100.AB	02	4	70912441	35.000.AA	02	13
70638732	35.359.AF	01	18	70912441	90.116.AC	03	5

INDEX - INDICE - INDEX - ZAHLENVERZEICHNIS - INDICE - INDICE - INDHOLD - INHOUD

Number	Figure	Sequence	Ref.	Number	Figure	Sequence	Ref.
70912441	90.116.AC	04	5	70921115	41.200.AO		8
70912589	55.202.AH		7	70921175	82.100.AI	01	8
70912768	35.300.AQ	01	12	70921244	35.128.AD	03	1
70912768	35.300.AQ	02	12	70921298	41.200.AO		13
70912942	35.300.AQ	01	10	70921349	41.200.AO		2
70912942	35.300.AQ	02	10	70921403	35.300.AQ	01	11
70913177	35.359.AF	01	17	70921403	35.300.AQ	02	11
70913177	35.359.AF	02	17	70921409	41.200.AO		20
70914465	39.100.AN	02	7	70921467	41.200.AO		10
70914465	41.216.AN		15	70921556	82.100.AF	01	13
70914465	82.100.AF	01	4	70921556	82.100.AI	02	13
70914465	82.100.AF	01	9	70921565	35.100.AB	01	9
70914465	82.100.AF	02	4	70921565	35.100.AB	02	9
70914465	82.100.AI	01	9	70921565	39.100.AX	01	7
70914465	82.100.AI	02	4	70921565	39.100.AX	02	7
70914465	82.100.AI	02	9	70921597	82.300.AN	01	6
70915815	35.100.AB	01	6	70921597	82.300.AN	02	6
70915815	35.100.AB	02	6	70921885	35.204.BB	02	3
70916965	39.100.AX	01	4	70921910	10.216.BA	01	3
70916965	39.100.AX	02	4	70921910	10.216.BA	02	3
70916966	82.100.AF	01	6	70921912	21.118.AA		5
70916966	82.100.AF	02	6	70921912	35.000.AA	01	14
70916966	82.100.AI	01	4	70921912	35.000.AA	02	14
70916966	82.100.AI	02	6	70921912	35.300.AB		9
70917644	10.220.AA	01	15	70921912	35.300.AN	01	10
70917644	10.220.AA	02	15	70921912	35.300.AN	02	10
70917662	10.220.AA	01	3	70922300	10.216.BA	01	2
70917662	10.220.AA	02	3	70922300	10.216.BA	02	2
70917733	41.200.AO		6	70922300	10.400.AY		10
70919062	35.000.AA	01	8	70922300	50.200.AN	01	3
70919062	35.000.AA	02	8	70922300	55.302.AH		8
70919134	27.100.AT	01	2	70922522	35.204.BB	02	2
70919134	27.100.AT	02	2	70922763	39.100.AX	01	3
70919173	35.000.AA	01	5	70922763	39.100.AX	02	3
70919173	35.000.AA	02	5	70922792	41.200.AO		12
70919382	90.120.AD		13	70922935	41.200.AO		19
70919625	35.128.AD	03	4	70923102	41.200.AO		11
70920416	21.109.AK		2	70923841	33.202.BT		14
70920574	90.116.AC	03	3	70923841	35.204.BB	01	14
70920574	90.116.AC	04	3	70923952	33.202.BN	02	3
70920584	82.100.AI	01	5	70923952	35.204.BB	01	11
70920585	90.116.AC	03	11	70924048	35.204.BB	02	7
70920585	90.116.AC	04	11	70924851	35.100.AB	01	22
70920995	35.100.AB	01	15	70924851	35.100.AB	02	22
70920995	35.100.AB	02	15	70924851	35.128.AD	03	5
70921076	55.301.AB		18	70925311	55.404.AL	01	9
70921115	35.000.AA	01	23	70925311	55.404.AL	02	9
70921115	35.000.AA	02	23	70925927	10.400.AY		17
70921115	35.128.AD	02	15	70925927	90.116.AC	01	2
70921115	35.310.AA	01	11	70925927	90.116.AC	02	2

INDEX - INDICE - INDEX - ZAHLENVERZEICHNIS - INDICE - INDICE - INDHOLD - INHOUD

Number	Figure	Sequence	Ref.	Number	Figure	Sequence	Ref.
70927063	35.128.AD	03	2	71103009	10.218.AQ		13
70927172	82.100.AF	01	5	71103010	10.218.AQ		23
70927172	82.100.AF	02	5	71103011	10.218.AQ		37
70927172	82.100.AI	02	5	71103012	10.220.AM	03	54
70927219	39.140.AM		3	71103013	10.220.AM	03	19
70927275	35.300.AQ	01	15	71103014	10.220.AM	03	14
70927275	35.300.AQ	02	15	71103015	10.220.AM	03	1
70927539	35.100.AB	01	13	71103016	10.220.AM	03	25
70927539	35.100.AB	02	13	71103017	10.220.AM	03	9
70927539	35.100.AB	03	2	71103018	10.220.AM	03	36
70927543	35.359.AF	01	6	71103021	35.310.AA	04	9
70927543	35.359.AF	02	6	71103021	35.310.AA	06	9
70928166	35.300.AQ	01	19	71103025	35.310.AA	04	7
70928166	35.300.AQ	02	19	71103025	35.310.AA	06	7
70928178	82.100.AF	01	7	71103026	35.310.AA	04	11
70928178	82.100.AF	02	7	71103026	35.310.AA	06	11
70928178	82.100.AI	01	3	71103027	35.310.AA	05	3
70928178	82.100.AI	02	7	71103027	35.310.AA	07	3
70928188	90.116.AC	03	2	71103029	35.310.AA	04	4
70928188	90.116.AC	04	2	71103029	35.310.AA	06	4
70928380	90.120.AD		12	71103031	35.310.AA	04	6
70928656	55.302.AH		7	71103032	35.310.AA	04	13
70928851	41.216.AN		5	71103032	35.310.AA	06	13
70929156	10.220.AA	01	13	71103033	35.310.AA	06	14
70929156	10.220.AA	02	13	71103034	35.310.AA	06	6
70931240	35.300.AB		23	71103035	35.310.AA	04	12
70931713	10.400.BI		9	71103035	35.310.AA	06	12
70933135	41.200.AO		17	71103037	35.310.AA	05	2
70935188	10.220.AM	01	2	71103037	35.310.AA	07	2
70935188	10.220.AM	02	2	71103134	41.200.AE		7
71101819	33.202.BN	02	1	71103135	41.200.AE		10
71101819	35.204.BB	01	9	71103136	41.200.AE		15
71101872	55.301.AA		1	71103137	41.200.AE		23
71101877	55.301.AA		9	71103427	35.310.AA	05	1
71101878	55.301.AA		10	71103427	35.310.AA	07	1
71101879	55.301.AA		13	71103428	35.310.AA	04	3
71101881	55.301.AA		16	71103428	35.310.AA	06	3
71101884	55.301.AA		2	71103430	35.310.AA	04	5
71101885	55.301.AA		18	71103430	35.310.AA	06	5
71101886	55.301.AA		21	71103432	33.202.CT	01	1
71101887	55.301.AA		22	71103432	33.202.CT	02	1
71101949	10.206.AG		5	71103433	33.202.CT	01	2
71102734	35.310.AA	04	10	71103433	33.202.CT	02	2
71102734	35.310.AA	06	10	71103434	10.216.AI		1
71103004	10.218.AQ		50	71103434	10.216.BA	01	9
71103005	10.218.AQ		33	71103434	10.216.BA	02	9
71103006	10.218.AQ		12	71103435	10.216.AI		7
71103007	10.218.AQ		14	71103436	10.216.AI		2
71103007	10.220.AM	03	18	71103437	10.216.AI		4
71103008	10.218.AQ		25	71103438	10.216.AI		3

INDEX - INDICE - INDEX - ZAHLENVERZEICHNIS - INDICE - INDICE - INDHOLD - INHOUD

Number	Figure	Sequence	Ref.	Number	Figure	Sequence	Ref.
71103439	10.216.AI		5	73153453	10.216.BB	02	4
71103460	33.202.CT	01	3	73153453	21.118.AH		2
71103460	33.202.CT	02	3	73159102	35.100.AR		3
71103464	33.202.CT	01	4	733-3220	35.128.AD	01	5
71103464	33.202.CT	02	4	74060150	10.218.AQ		47
71103584	33.202.CT	01	5	74060151	10.218.AQ		51
71103584	33.202.CT	02	5	74060325	10.218.AQ		22
71103633	33.202.CT	01	6	74060325	10.220.AM	03	7
71103633	33.202.CT	02	6	74061045	10.218.AQ		40
71103634	33.202.CT	01	7	746189	10.210.AO		12
71103634	33.202.CT	02	7	748961	25.100.AA	01	4
71103635	33.202.CT	01	8	748961	27.100.AK		4
71103635	33.202.CT	02	8	748961	44.511.AE	01	5
71103636	33.202.CT	01	9	748961	44.511.AE	02	5
71103636	33.202.CT	02	9	748961	44.520.AB	01	5
71103637	33.202.CT	01	10	748961	44.520.AB	02	5
71103637	33.202.CT	02	10	75201624	10.216.BA	01	11
71103638	33.202.CT	01	11	75201624	10.216.BA	02	11
71103638	33.202.CT	02	11	75201642	21.118.AH		7
71250364	55.202.AH		18	75201642	35.204.BB	02	13
71312434	35.310.AA	06	18	75201642	55.202.AH		12
71312437	35.310.AA	06	15	75202505	10.101.AB		7
71448875	25.100.AD		5	75202512	10.102.BB	01	24
71448875	27.100.AB		5	75202525	10.400.BB	01	11
72204116	10.218.AQ		18	75202530	10.101.AA		2
73038765	44.511.AE	01	6	75202531	10.106.AO		4
73038765	44.520.AB	01	6	75202549	10.106.AA		2
73052086	55.202.AH		5	75202550	10.106.AA		1
73066804	90.100.AU	01	17	75202554	10.001.AB		12
73066804	90.100.AU	02	17	75202560	10.218.AI		13
73070169	55.202.AH		3	75202564	10.001.AB		30
73113425	35.100.AR		4	75202565	10.106.AM		7
73122994	35.100.AR		1	75202568	10.106.AM		6
73124881	35.100.AR		5	75202569	10.103.AA		4
73124881	35.204.BB	02	4	75202572	10.102.BB	02	4
73125522	39.100.AT	01	2	75202573	10.102.AP		9
73125522	39.100.AT	02	2	75202574	10.102.BB	02	5
73125522	82.100.AF	01	26	75202575	10.102.BB	01	18
73125522	82.100.AF	02	26	75202608	10.400.BB	02	3
73125522	82.100.AI	02	26	75202616	10.400.BB	02	1
73125890	55.202.AH		11	75202619	10.400.BB	02	7
73128150	35.100.AR		2	75202624	10.106.AO		1
73132158	55.202.AH		2	75202625	10.106.AO		2
73142964	21.155.AN	02	14	75202628	10.101.AA		12
73142964	21.155.AN	03	15	75202631	10.400.BB	02	6
73142964	21.155.AN	04	13	75202636	10.001.AB		17
73142965	21.155.AN	02	13	75202650	10.102.BB	01	19
73142965	21.155.AN	03	8	75202650	10.104.AP		6
73142965	21.155.AN	04	20	75202675	10.210.AF	02	4
73153453	10.216.BB	01	4	75202677	10.101.AA		12

INDEX - INDICE - INDEX - ZAHLENVERZEICHNIS - INDICE - INDICE - INDHOLD - INHOUD

Number	Figure	Sequence	Ref.	Number	Figure	Sequence	Ref.
75202715	10.106.AM		1	75202889	10.104.AP		2
75202729	10.210.AF	02	5	75202893	10.218.AI		20
75202731	10.001.AB		15	75202895	10.218.AI		21
75202731	10.001.AB		19	75202897	10.218.AF		1
75202732	10.001.AB		18	75202907	10.001.AB		16
75202780	10.001.AB		11	75202910	10.250.AD		5
75202782	10.001.AB		13	75202919	10.106.AA		5
75202783	10.001.AB		7	75202921	10.106.AA		3
75202789	10.101.AA		20	75202922	10.001.AB		25
75202790	10.101.AA		5	75202923	10.001.AB		24
75202791	10.101.AA		6	75202926	10.400.BB	01	10
75202792	10.101.AA		21	75202928	10.254.AC		2
75202794	10.101.AA		17	75202932	10.001.AB		22
75202796	10.101.AA		18	75202933	10.001.AB		20
75202800	10.102.BB	01	10	75202934	10.001.AB		10
75202801	10.102.BB	01	14	75202934	10.001.AB		28
75202802	10.102.BB	01	15	75202936	10.001.AB		32
75202803	10.102.BB	01	7	75202939	10.001.AB		29
75202804	10.102.BB	01	21	75202942	10.102.AP		8
75202807	10.104.AP		3	75202943	10.102.AP		3
75202808	10.102.BB	01	3	75202944	10.102.AP		10
75202811	10.102.BB	01	13	75202945	10.102.AP		11
75202812	10.103.AA		3	75202948	10.102.AP		19
75202816	10.106.AM		9	75202949	10.102.AP		16
75202817	10.103.AG		2	75202949	10.102.AP		22
75202818	10.103.AG		8	75202949	10.102.BB	01	1
75202819	10.103.AG		7	75202949	10.102.BB	02	3
75202821	10.103.AA		1	75202949	10.106.AM		2
75202822	10.103.AA		1	75202949	10.106.AM		5
75202823	10.103.AA		1	75202949	10.250.AD		2
75202824	10.103.AA		1	75202949	10.250.AE		1
75202825	10.103.AA		1	75202949	10.400.BB	01	14
75202826	10.103.AA		7	75202958	10.210.AF	01	12
75202827	10.103.AA		7	75202959	10.210.AF	01	14
75202830	10.105.AB		7	75202961	10.210.AF	01	7
75202831	10.105.AB		1	75202962	10.210.AF	01	6
75202832	10.105.AB		1	75202963	10.210.AF	01	15
75202833	10.105.AB		1	75202964	10.210.AF	01	8
75202834	10.105.AB		1	75202965	10.206.AG		3
75202835	10.105.AB		1	75203559	10.210.AO		18
75202836	10.105.AB		4	75203560	10.210.AO		16
75202861	10.408.AO		15	75203562	10.210.AO		23
75202867	55.301.AB		11	75204026	10.218.AF		3
75202871	10.218.AF		9	75204034	10.218.AQ		42
75202873	10.218.AF		8	75204036	10.218.AF		5
75202881	10.250.AC		1	75204037	10.218.AF		5
75202882	10.250.AC		3	75204038	10.218.AF		5
75202883	10.250.AC		5	75204039	10.218.AF		5
75202885	10.250.AD		3	75204040	10.218.AF		5
75202887	10.250.AE		7	75204041	10.218.AF		5

INDEX - INDICE - INDEX - ZAHLENVERZEICHNIS - INDICE - INDICE - INDHOLD - INHOUD

Number	Figure	Sequence	Ref.	Number	Figure	Sequence	Ref.
75204042	10.218.AF		5	75204396	10.218.AQ		7
75204043	10.218.AF		5	75204410	10.218.AQ		38
75204044	10.218.AF		5	75204423	10.218.AQ		1
75204045	10.218.AF		5	75204947	10.102.BB	01	12
75204046	10.218.AF		5	75204955	10.218.AQ		31
75204047	10.218.AF		5	75205122	10.206.AG		4
75204048	10.218.AF		5	75205142	10.105.AB		6
75204049	10.218.AF		5	75205145	10.103.AA		8
75204050	10.218.AF		5	75205146	10.106.AO		10
75204051	10.218.AF		5	75205148	10.001.AK	01	9
75204052	10.218.AF		5	75205148	10.001.AK	02	9
75204053	10.218.AF		5	75205151	10.218.AF		14
75204054	10.218.AF		5	75205152	10.102.AP		21
75204055	10.218.AF		5	75205153	10.101.AA		19
75204059	10.210.AO			75205157	10.101.AA		8
75204067	10.206.AG		2	75205157	10.414.AC		2
75204075	10.218.AQ		10	75205158	10.106.AO		8
75204083	10.218.AQ		30	75205159	10.001.AB		14
75204084	10.218.AQ		32	75205159	10.001.AB		23
75204087	10.218.AQ		11	75205163	10.101.AA		10
75204107	10.218.AQ		2	75205164	10.101.AA		3
75204113	10.218.AQ		6	75205165	10.102.BB	01	8
75204121	10.218.AQ		35	75205166	10.101.AA		13
75204122	10.218.AQ		9	75205170	10.103.AA		2
75204124	10.218.AQ		8	75205171	10.210.AF	01	3
75204126	10.220.AM	03	40	75205182	10.400.BB	01	4
75204130	10.218.AQ		16	75205183	10.400.BB	01	6
75204134	10.218.AQ		39	75205184	10.101.AA		7
75204143	10.220.AM	03	35	75205184	10.106.AO		9
75204144	10.220.AM	03	3	75205184	10.250.AE		5
75204145	10.220.AM	03	31	75205186	10.101.AB		3
75204157	10.220.AM	03	32	75205186	10.104.AP		5
75204163	10.220.AM	03	20	75205186	10.250.AE		2
75204164	10.220.AM	03	17	75205187	10.210.AF	01	5
75204170	10.220.AM	03	67	75205187	10.210.AF	02	9
75204230	10.220.AM	03	49	75205191	10.001.AB		9
75204233	10.220.AM	03	45	75205193	55.201.AE		4
75204298	10.218.AQ		34	75205194	10.001.AB		21
75204364	10.220.AM	03	65	75205195	10.102.BB	01	4
75204367	10.220.AM	03	66	75205197	10.001.AB		33
75204368	10.220.AM	03	63	75205197	10.250.AD		12
75204370	10.220.AM	03	60	75205200	10.001.AB		26
75204372	10.220.AM	03	43	75205200	10.102.AP		7
75204379	10.220.AM	03	55	75205200	10.102.BB	01	5
75204383	10.210.AO		11	75205200	10.304.AC		2
75204385	10.210.AO		5	75205200	10.408.AO		6
75204388	10.210.AO		17	75205205	10.102.AP		20
75204389	10.210.AO		19	75205206	10.254.AC		7
75204390	10.210.AO		21	75205206	10.254.AM		4
75204391	10.210.AO		22	75205209	55.301.AB		12

INDEX - INDICE - INDEX - ZAHLENVERZEICHNIS - INDICE - INDICE - INDHOLD - INHOUD

Number	Figure	Sequence	Ref.	Number	Figure	Sequence	Ref.
75205213	10.102.AP		14	75207456	10.102.AP		13
75205213	10.102.AP		23	75207456	10.102.BB	01	25
75205213	10.102.BB	01	6	75207456	10.210.AF	01	9
75205215	10.210.AF	01	10	75207456	10.210.AF	02	11
75205216	10.102.AP		1	75207456	10.218.AI		24
75205224	10.218.AF		13	75207610	10.220.AM	03	41
75205241	10.220.AM	03	64	75207611	10.220.AM	03	24
75205242	10.220.AM	03	11	75207824	10.218.AI		16
75205245	10.220.AM	03	12	75207833	10.218.AQ		44
75205246	10.220.AM	03	13	75207834	10.218.AQ		45
75205249	10.220.AM	03	23	75207835	10.218.AQ		46
75205251	10.220.AM	03	15	75207835	10.220.AM	03	58
75205252	10.220.AM	03	50	75207948	10.106.AO		5
75205259	10.220.AM	03	33	75207949	10.106.AO		6
75205260	10.220.AM	03	48	75207951	10.210.AO		7
75205293	10.220.AM	03	37	75207971	10.218.AQ		4
75205345	10.001.AB		6	75207976	10.220.AM	03	59
75205346	10.101.AA		11	75207977	10.220.AM	03	27
75205351	10.102.AP		17	75207978	10.220.AM	03	28
75205353	10.103.AG		6	75207979	10.220.AM	03	29
75205356	10.101.AB		5	75207980	10.220.AM	03	26
75205356	10.106.AO		11	75207981	10.220.AM	03	53
75205358	10.210.AF	01	1	75207982	10.220.AM	03	51
75205359	10.218.AF		10	75207983	10.220.AM	03	42
75205360	10.218.AF		2	75207994	10.220.AM	03	21
75205361	10.400.BB	01	9	75212825	10.254.AI		6
75205363	10.254.AC		3	75212860	39.100.AN	01	14
75205363	10.254.AM		2	75212861	39.100.AN	01	9
75205363	10.408.AO		22	75212867	39.100.AN	01	13
75205365	10.101.AA		9	75212927	39.100.AN	01	17
75205365	10.250.AD		11	75213179	82.100.AI	01	13
75205366	10.250.AC		4	75213290	82.100.AF	01	11
75205366	10.400.BB	01	1	75213290	82.100.AF	02	11
75205368	10.250.AD		10	75213290	82.100.AI	01	1
75205370	10.101.AA		1	75213290	82.100.AI	02	11
75205371	10.218.AI		1	75213399	10.220.AA	01	18
75205372	10.218.AF		11	75213399	10.220.AA	02	18
75205373	10.001.AB		3	75213401	10.220.AA	01	9
75205373	10.400.BB	01	19	75213401	10.220.AA	02	9
75205373	10.408.AO		9	75213767	41.216.AB		6
75205690	10.218.AI		17	75214200	35.300.AQ	01	8
75205691	10.218.AI		18	75214200	35.300.AQ	02	8
75205692	10.218.AI		19	75214532	10.408.AO		17
75205695	10.218.AI		22	75214532	33.202.BN	02	12
75205696	10.218.AI		23	75214658	35.359.AF	01	2
75205703	10.105.AB		2	75214658	35.359.AF	02	2
75206969	10.001.AB		8	75216635	82.300.AN	01	3
75206973	10.101.AB		2	75216644	35.100.BI		10
75206974	10.101.AB		6	75216644	82.100.AF	01	16
75207456	10.001.AB		4	75216644	82.100.AF	02	16

Number	Figure	Sequence	Ref.	Number	Figure	Sequence	Ref.
75216644	82.100.AI	01	16	75219869	82.100.AF	01	8
75216644	82.100.AI	02	16	75219869	82.100.AI	01	10
75216645	82.100.AF	01	15	75221690	55.202.AH		9
75216645	82.100.AF	02	15	75221871	39.100.AN	01	10
75216645	82.100.AI	02	15	75221919	55.302.AH		1
75216664	39.100.AN	01	8	75222317	35.723.AA		10
75216665	39.100.AN	01	11	75222645	82.100.AF	01	2
75216666	39.100.AN	01	6	75222645	82.100.AF	02	2
75216667	39.100.AN	01	7	75222645	82.100.AI	02	2
75216668	39.100.AN	01	2	75222646	82.100.AF	01	3
75216669	39.100.AN	01	1	75222646	82.100.AI	02	3
75216670	39.100.AN	01	3	75222648	82.100.AF	01	1
75216671	39.100.AN	01	15	75222648	82.100.AF	02	1
75216672	39.100.AN	01	16	75222648	82.100.AI	02	1
75216673	39.100.AN	01	20	75223772	44.511.AE	01	1
75216674	39.100.AN	02	4	75223772	44.520.AB	01	1
75216676	39.100.AN	02	5	75235158	90.108.AC	01	3
75216677	39.100.AN	02	6	75235320	39.100.AN	02	3
75216695	39.100.AX	01	1	75235481	35.359.AF	01	15
75216695	39.100.AX	02	1	75235481	35.359.AF	02	15
75217637	82.100.AI	01	15	75235486	35.128.AD	01	4
75217746	41.216.AN		1	75235495	90.151.AP	01	3
75217747	41.216.AN		14	75236111	21.109.AK		4
75218127	82.100.AI	01	17	75236112	10.408.AO		10
75218130	82.100.AI	01	11	75236113	10.400.BB	01	20
75218331	39.100.AX	01	2	75236191	35.128.AD	03	3
75218331	39.100.AX	02	2	75236214	35.000.AA	01	7
75218371	35.100.AB	01	12	75236214	35.000.AA	02	7
75218371	35.100.AB	02	12	75236229	35.100.AB	01	21
75218371	35.100.AB	03	1	75236230	35.100.AB	01	14
75218389	35.100.AB	03	3	75236302	90.151.AP	01	7
75218390	35.100.AB	03	4	75236340	35.128.AD	01	3
75218396	35.100.AB	01	18	75236343	35.128.AD	01	8
75218398	35.100.AB	01	7	75236345	35.128.AD	02	19
75218416	35.100.AB	01	16	75236345	35.128.AD	03	6
75218416	35.100.AB	02	16	75236346	35.128.AD	03	8
75218611	82.100.AI	01	7	75236646	10.220.AA	01	14
75218614	82.100.AF	01	12	75237813	10.220.AA	01	6
75218614	82.100.AI	01	2	75237846	10.220.AA	01	1
75218792	10.220.AM	01	1	75237846	10.220.AA	02	1
75218792	10.220.AM	02	1	75237942	82.300.AN	02	3
75219071	82.100.AF	01	10	75237978	55.202.AH		10
75219071	82.100.AF	02	10	75238276	55.202.AH		4
75219071	82.100.AI	01	12	75238277	55.202.AH		16
75219071	82.100.AI	02	10	75238459	10.400.AY		13
75219114	82.300.AN	01	2	75239483	55.302.AH		11
75219114	82.300.AN	02	2	75239507	82.100.AF	01	21
75219115	82.300.AN	01	1	75239507	82.100.AF	02	21
75219115	82.300.AN	02	1	75239507	82.100.AI	01	18
75219151	41.216.AN		1	75239507	82.100.AI	02	21

INDEX - INDICE - INDEX - ZAHLENVERZEICHNIS - INDICE - INDICE - INDHOLD - INHOUD

Number	Figure	Sequence	Ref.	Number	Figure	Sequence	Ref.
75239508	82.100.AI	01	20	75265114	33.202.BE		7
75239509	82.100.AF	01	17	75265114	33.202.BT		5
75239509	82.100.AF	02	17	75265186	44.511.AE	01	1
75239509	82.100.AI	02	17	75265186	44.520.AB	01	1
75239803	33.202.BT		3	75265754	35.300.AQ	01	14
75239879	90.151.AP	01	4	75265769	82.100.AI	02	20
75240576	35.100.AB	01	10	75265774	82.100.AI	01	6
75240578	35.100.AB	01	11	75265840	39.100.AX	01	6
75240580	35.100.AB	01	19	75265840	39.100.AX	02	6
75240582	35.100.AB	01	20	75265847	39.100.AS	01	2
75240584	35.100.AB	01	1	75265919	90.151.AP	01	5
75240586	35.100.AB	01	17	75265945	90.120.AD		1
75240700	35.000.AA	01	3	75265967	39.140.AM		4
75240700	35.000.AA	02	3	75265981	90.116.AC	03	10
75240862	55.301.AB		4	75265983	90.116.AC	03	13
75242533	35.000.AA	01	24	75266220	90.120.AD		6
75242533	35.000.AA	02	24	75267664	39.140.AM		6
75246114	39.140.AM		12	75268534	55.302.AH		16
75246170	33.202.BE		8	75268541	55.302.AH		4
75246170	33.202.BT		2	75269475	90.108.AC	02	3
75247405	55.404.AL	01	10	75270814	41.216.AB		1
75247405	55.404.AL	02	10	75270815	41.216.AB		5
75247405	55.404.AQ		4	75270816	82.100.AI	01	21
75247488	90.120.AD		2	75270817	82.100.AI	01	22
75248762	10.202.AB	01	4	75270819	82.300.AN	02	9
75248762	10.202.AM		14	75270824	82.300.AN	01	9
75248763	10.202.AB	02	8	75285150	10.210.AO		25
75249448	35.359.AF	01	5	75285210	10.254.AM		5
75249448	35.359.AF	02	5	75285212	10.001.AB		1
75250070	35.310.AA	02	3	75285220	10.408.AO		1
75250070	35.310.AA	03	3	75285221	10.408.AO		2
75251376	33.202.BT		1	75285222	10.408.AO		3
75251837	41.101.AB	01	2	75285223	10.408.AO		11
75251837	41.101.AB	02	2	75285224	10.408.AO		4
75251998	50.200.AN	02	8	75285225	10.408.AO		5
75252027	50.200.AK		4	75285226	10.408.AO		7
75252437	55.202.AH		8	75285227	10.001.AD	02	1
75252602	55.404.AL	01	8	75285228	10.304.AE		1
75252602	55.404.AL	02	8	75285229	10.408.AO		13
75254015	35.128.AD	02	18	75285240	10.102.AP		15
75254015	35.310.AA	01	1	75285240	10.102.BB	01	9
75254015	35.310.AA	02	1	75285241	10.102.AP		18
75255363	82.100.AF	01	14	75285246	10.102.AP		5
75255363	82.100.AI	02	14	75285252	10.106.AA		4
75255413	82.100.AF	01	23	75285253	10.101.AB		4
75255413	82.100.AI	02	23	75285254	10.101.AA		15
75255691	10.400.BI		13	75285255	10.101.AA		14
75258842	50.200.AK		5	75285256	10.101.AA		16
75261183	55.301.AB		14	75285257	10.304.AC		5
75264019	33.202.BN	02	7	75285257	10.304.AC		9

INDEX - INDICE - INDEX - ZAHLENVERZEICHNIS - INDICE - INDICE - INDHOLD - INHOUD

Number	Figure	Sequence	Ref.	Number	Figure	Sequence	Ref.
75285258	10.304.AC		1	75285334	10.250.AE		11
75285259	10.304.AC		3	75285335	10.250.AE		9
75285264	10.408.AO		14	75285342	10.218.AI		8
75285265	10.408.AO		16	75285343	10.210.AO		13
75285266	10.408.AO		18	75285343	10.218.AI		9
75285272	10.106.AO		3	75285343	10.250.AD		7
75285272	10.210.AF	01	11	75285344	10.254.AC		1
75285272	10.210.AF	02	2	75285345	10.254.AC		5
75285272	10.250.AE		10	75285346	10.254.AC		6
75285273	10.408.AO		21	75285347	10.254.AC		8
75285274	10.408.AO		12	75285348	10.254.AM		3
75285276	10.103.AG		1	75285362	10.001.AB		27
75285277	10.102.BB	01	11	75285362	10.102.AP		23
75285277	10.210.AF	02	6	75285362	10.102.AP		6
75285279	10.210.AF	02	1	75285362	10.102.BB	02	6
75285279	10.250.AE		12	75285362	10.106.AM		3
75285280	10.210.AF	02	3	75285362	10.250.AD		1
75285282	10.210.AF	02	10	75285362	10.304.AC		4
75285285	10.218.AQ		28	75285362	10.400.BB	01	16
75285286	10.250.AD		13	75285362	10.408.AO		8
75285289	10.218.AI		2	75285364	10.218.AF		6
75285290	10.218.AI		3	75285367	10.250.AD		9
75285291	10.218.AI		4	75285413	10.254.AC		4
75285292	10.218.AI		5	75285452	10.102.AP		4
75285293	10.218.AI		6	75285453	10.102.AP		24
75285294	10.218.AI		7	75285456	10.102.BB	01	2
75285298	10.218.AI		12	75285458	10.102.BB	01	20
75285300	10.102.BB	01	16	75285458	10.102.BB	01	23
75285300	10.218.AI		14	75285470	10.106.AO		7
75285300	10.250.AD		8	75285471	10.106.AM		4
75285301	10.218.AI		10	75285476	10.101.AA		4
75285302	10.218.AI		15	75285504	10.304.AC		7
75285303	10.400.BB	01	3	75285539	10.218.AF		4
75285304	10.400.BB	01	17	75285540	10.218.AF		7
75285305	10.400.BB	01	8	75285542	10.210.AO		27
75285306	10.400.BB	01	18	75285543	10.210.AO		8
75285307	10.400.BB	02	4	75285544	10.210.AO		9
75285309	10.400.BB	01	13	75285545	10.210.AO		10
75285309	10.400.BB	02	5	75285555	10.218.AQ		17
75285311	10.400.BB	01	15	75285563	10.218.AF		12
75285312	10.400.BB	01	15	75286439	10.254.AM		1
75285313	10.400.BB	01	15	75286440	10.250.AC		2
75285317	10.400.BB	01	7	75286467	10.210.AO		2
75285318	10.414.AC		1	75286546	10.250.AD		6
75285319	10.414.AC		4	75286550	10.001.AB		5
75285324	10.001.AB		31	75286552	10.104.AP		4
75285329	10.250.AE		8	75286554	10.103.AG		5
75285330	10.104.AP		1	75286555	10.103.AG		4
75285330	10.250.AE		3	75286557	10.103.AA		6
75285331	10.250.AE		6	75286561	10.105.AB		3

INDEX - INDICE - INDEX - ZAHLENVERZEICHNIS - INDICE - INDICE - INDHOLD - INHOUD

Number	Figure	Sequence	Ref.	Number	Figure	Sequence	Ref.
75286563	10.105.AB		8	75288764	10.202.AM		1
75286564	10.304.AC		6	75288765	10.202.AK		2
75286566	10.210.AO		4	75288765	10.202.AM		2
75286568	10.210.AO		3	75288766	10.202.AK		3
75286569	10.210.AO		14	75288766	10.202.AM		3
75286573	10.210.AF	02	7	75288767	10.202.AK		4
75286579	10.218.AQ		19	75288767	10.202.AM		4
75286580	10.218.AQ		27	75288768	10.202.AK		5
75286581	10.218.AQ		26	75288768	10.202.AM		5
75286582	10.218.AQ		41	75288769	10.202.AK		10
75286583	10.218.AQ		15	75288769	10.202.AM		10
75286585	10.218.AI		11	75288770	10.202.AK		11
75286588	10.400.BB	02	2	75288770	10.202.AM		11
75287160	10.220.AM	03	4	75288771	10.202.AK		12
75287645	10.408.AO		20	75288771	10.202.AM		12
75287812	41.216.AN		16	75288772	10.202.AK		13
75288143	10.220.AM	03	6	75288772	10.202.AM		13
75288145	10.220.AM	03	8	75311250	35.310.AA	04	1
75288148	10.220.AM	03	5	75311250	35.310.AA	06	1
75288149	10.220.AM	03	52	75311251	35.310.AA	04	2
75288150	10.220.AM	03	46	75311251	35.310.AA	06	2
75288153	10.218.AQ		49	75320586	10.400.BI		11
75288153	10.220.AM	03	44	75320693	33.202.BN	02	2
75288155	10.220.AM	03	47	75320693	35.204.BB	01	10
75288158	10.220.AM	03	22	75320808	10.400.AY		8
75288159	10.220.AM	03	2	75322082	39.140.AM		11
75288160	10.220.AM	03	10	75323134	21.109.AK		3
75288161	10.220.AM	03	30	75323972	90.120.AD		15
75288162	10.220.AM	03	16	75324429	35.204.BB	01	1
75288162	10.220.AM	03	57	75325181	10.400.BI		10
75288166	10.220.AM	03	34	75325606	10.414.AD		3
75288169	10.218.AQ		5	75325606	55.301.AB		6
75288172	10.218.AQ		21	75325696	55.301.AB		5
75288181	10.218.AQ		24	75326233	35.204.BB	02	18
75288182	10.218.AQ		29	75326234	35.204.BB	02	19
75288183	10.218.AQ		3	75327264	33.202.BN	02	4
75288188	10.218.AQ		43	75327264	35.204.BB	01	16
75288190	10.218.AQ		20	75327420	55.301.AB		17
75288328	55.404.AQ		2	75327421	10.414.AD		2
75288329	55.404.AQ		3	75327465	55.201.AE		1
75288330	55.404.AQ		1	75327504	35.310.AA	01	1
75288400	10.202.AK		6	75327504	35.310.AA	03	1
75288400	10.202.AM		6	75327748	55.302.AH		2
75288401	10.202.AK		7	75327893	90.108.AC	03	3
75288401	10.202.AM		7	753762	10.210.AO		26
75288402	10.202.AK		8	76021244	35.204.BB	02	5
75288402	10.202.AM		8	76021800	55.404.AL	01	2
75288403	10.202.AK		9	76021800	55.404.AL	02	2
75288403	10.202.AM		9	76022370	35.204.BB	02	6
75288764	10.202.AK		1	76022498	55.302.AH		6

INDEX - INDICE - INDEX - ZAHLENVERZEICHNIS - INDICE - INDICE - INDHOLD - INHOUD

Number	Figure	Sequence	Ref.	Number	Figure	Sequence	Ref.
760239	10.210.AO		1	800-1170	21.155.AN	01	21
76030114	90.100.AC	04	11	80165202	35.204.BB	02	9
76030114	90.100.AC	06	2	81864329	41.200.AE		20
76081003	21.700.AA		2	81868323	90.154.AA	01	2
76088742	25.108.AB		2	82010402	90.154.AA	01	33
76088742	27.124.AB		3	82010403	90.154.AA	01	32
76303266	90.151.AK		4	82013304	90.154.AA	01	1
76303267	90.151.AK		4	82016389	90.154.AA	01	8
76303319	90.150.BG		7	82016389	90.154.AM		12
76303320	90.150.BG		6	82016392	90.154.AA	01	37
76303321	90.150.BG		8	82016406	90.154.AA	01	19
766903	10.210.AO		20	82016408	90.154.AA	01	17
78100008	33.202.BT		4	82016450	90.154.AA	01	23
78100054	35.204.BB	01	15	82017323	90.154.AA	01	27
79005245	39.140.AM		9	82018466	90.154.AA	01	25
79005934	10.220.AA	01	16	82018477	90.154.AA	01	21
79005934	10.220.AA	02	16	82019370	90.154.AA	01	13
79019060	35.300.AQ	01	2	82019604	90.154.AA	01	31
79019060	35.300.AQ	02	2	82035974	90.154.AA	01	16
79019065	35.300.AQ	01	4	825-1410	50.200.AN	01	7
79019065	35.300.AQ	02	4	825-1414	50.200.AA		9
79038730	41.216.AN		11	825-5148	90.154.AM		8
79046272	10.220.AM	03	38	827-10040	39.110.AJ		2
79046274	10.220.AM	03	62	827-12045	23.314.AG		6
79047725	41.216.AN		13	827-12150	90.100.AU	03	6
79053316	10.218.AQ		36	827-12150	90.100.AU	04	6
79066938	35.000.AA	01	21	827-22130	21.113.AD	01	5
79066938	35.000.AA	02	21	827-22130	21.113.AD	02	5
79081332	90.150.AO		2	827-24130	25.100.AA	01	3
79081889	35.310.AA	06	16	827-24160	27.100.AK		5
79081890	35.310.AA	06	17	827-8035	10.400.AY		15
79083848	10.202.AB	01	9	827-8035	10.400.BF		14
79083852	10.202.AB	01	7	827-8050	21.118.AA		9
79087360	33.202.BN	02	6	827-8050	90.100.AC	04	9
79087360	35.000.AA	01	6	827-8050	90.100.AC	06	1
79087360	35.000.AA	02	6	8280391	82.100.AI	01	14
79087989	90.150.AO		1	8281325	41.216.AN		9
79089658	55.404.AL	01	11	8286216	82.300.AN	01	7
79089658	55.404.AL	02	11	8286216	82.300.AN	02	7
79096828	25.100.AA	02	2	8286217	82.300.AN	01	8
79104494	35.300.AQ	01	1	8286217	82.300.AN	02	8
79104494	35.300.AQ	02	1	829-1406	50.200.AN	02	1
79107317	35.300.AQ	01	6	829-1406	50.200.BB		10
79107317	35.300.AQ	02	6	829-1406	88.100.AC	01	1
79107839	25.100.AA	02	6	829-1406	88.100.AC	02	2
79107889	35.310.AA	04	8	829-1406	90.100.AC	04	6
79107889	35.310.AA	06	8	829-1406	90.100.AC	06	4
79110132	35.300.AQ	01	3	829-1408	90.100.AC	04	5
79110132	35.300.AQ	02	3	829-1408	90.100.AC	06	10
79114762	50.200.AA		12	829-1410	21.113.AS		7

INDEX - INDICE - INDEX - ZAHLENVERZEICHNIS - INDICE - INDICE - INDHOLD - INHOUD

Number	Figure	Sequence	Ref.	Number	Figure	Sequence	Ref.
829-1424	25.100.AA	01	5	84142667	35.100.AB	02	21
829-1424	27.100.AK		3	84142899	35.100.AB	02	10
8291506	41.216.AN		10	84142904	35.100.AB	02	11
8297294	41.216.AN		3	84142909	35.100.AB	02	19
8297295	41.216.AN		4	84142913	35.100.AB	02	7
8297295	41.216.AN		8	84142920	35.100.AB	02	17
8297296	41.216.AN		2	84142928	35.100.AB	02	18
832-10408	10.400.AY		1	84142947	35.100.AB	02	1
832-10408	10.400.BF		11	84142955	35.100.AB	02	20
832-10408	90.116.AC	01	7	84145548	41.101.AB	02	9
832-10408	90.116.AC	02	7	84146008	10.001.AK	01	3
832-10408	90.154.AA	01	14	84146650	90.100.AU	02	1
832-10408	90.154.AM		15	84147441	21.113.AD	03	14
832-10410	10.216.BA	01	17	84148918	90.116.AC	04	10
832-10410	10.216.BA	02	17	84148935	90.116.AC	04	13
832-10410	21.118.AA		2	84150625	25.100.AD		2
832-10410	39.110.AJ		5	84150625	27.100.AB		2
832-10410	90.100.AU	01	14	84150626	25.100.AD		2
832-10410	90.100.AU	02	14	84150626	27.100.AB		2
832-10410	90.102.AM	01	9	84150627	25.100.AD		2
832-10412	23.314.AG		8	84150627	27.100.AB		2
832-10412	90.100.AC	03	4	84150628	25.100.AD		2
832-10412	90.100.AC	05	4	84150628	27.100.AB		2
832-10412	90.100.AU	03	5	84150629	25.100.AD		2
832-10412	90.100.AU	04	5	84150629	27.100.AB		2
832-10412	90.116.AC	01	5	84150630	25.100.AD		2
832-10412	90.116.AC	02	5	84150630	27.100.AB		2
832-10412	90.116.AC	03	8	84150632	25.100.AD		2
832-10412	90.116.AC	04	8	84150632	27.100.AB		2
8320237	10.210.AO		6	84150633	25.100.AD		2
8320238	10.210.AO		15	84150633	27.100.AB		2
8320758	44.511.AE	01	1	84150634	25.108.AB		3
8320758	44.511.AE	02	1	84150634	27.124.AB		4
8320758	44.520.AB	01	1	84150637	33.202.AK	01	7
8320758	44.520.AB	02	1	84150637	33.202.AK	02	7
838-3640	90.100.AU	01	9	84171195	27.100.AT	01	8
838-3640	90.100.AU	02	9	84171195	27.100.AT	02	8
83956457	90.154.AA	01	24	84173599	41.200.AO		5
83961987	90.154.AA	01	35	84175781	44.511.AE	01	1
83994024	90.154.AA	01	36	84175781	44.520.AB	01	1
83994378	90.154.AA	01	38	84179125	10.220.AM	01	6
84138750	21.109.AK		10	84189321	35.300.AN	01	21
84140877	10.001.AK	02	3	84189321	35.300.AN	02	21
84141012	35.100.AB	02	14	84189322	35.300.AN	01	13
84141982	21.155.AN	05	12	84189322	35.300.AN	02	13
84141982	21.162.AB		12	84189327	35.300.AN	01	14
84141985	21.155.AN	05	13	84189327	35.300.AN	02	14
84141985	21.162.AB		13	84195650	90.154.AA	01	10
84141988	21.155.AN	05	24	84196198	90.154.AM		23
84141988	21.162.AB		24	84204219	50.200.AN	02	5

INDEX - INDICE - INDEX - ZAHLENVERZEICHNIS - INDICE - INDICE - INDHOLD - INHOUD

Number	Figure	Sequence	Ref.	Number	Figure	Sequence	Ref.
84204221	50.200.AN	02	4	84341081	35.100.AB	01	2
84228807	33.202.BN	02	13	84341081	35.100.AB	02	2
84252191	21.113.AD	03	21	84341081	35.723.AA		
84261668	88.100.AC	02	1	84341141	35.100.AB	01	8
84262309	25.102.AC		12	84341141	35.100.AB	02	8
84262309	27.106.AA		12	84341141	35.723.AA		
84262309	27.106.AA		9	84341159	35.100.AB	01	23
84268416	10.105.AB		9	84341159	35.100.AB	02	23
84269532	21.109.AK		9	84341159	35.723.AA		3
84272334	21.109.AK		14	84341410	35.100.BI		18
84288073	35.300.AQ	02	14	84341510	35.100.AB	03	5
84288497	10.220.AA	02	6	84341510	35.100.BI		
84288502	10.220.AM	02	6	84345297	41.216.AB		4
84288505	10.220.AA	02	14	84352083	25.100.AD		9
84291197	88.100.AC	01	7	84352083	27.100.AB		9
84291197	88.100.AC	02	8	84352088	25.100.AA	02	1
84293485	39.100.AS	01	5	84357352	21.113.AD	03	17
84293487	39.100.AS	02	5	84357391	21.135.AQ	03	1
84297466	39.100.AS	02	2	84357396	21.135.AQ	03	4
84300706	35.359.AF	01	10	84360537	44.511.AE	01	1
84300706	35.359.AF	02	10	84360537	44.511.AE	02	1
84300711	35.359.AF	01	7	84360537	44.520.AB	01	1
84300711	35.359.AF	02	7	84360537	44.520.AB	02	1
84301094	55.404.AL	02	1	84382114	10.400.AY		6
84301103	55.404.AL	02	1	84395182	21.155.AN	05	17
84304681	82.100.AF	02	23	84395182	21.162.AB		17
84304681	82.100.AI	02	23	84395183	21.155.AN	02	17
84304705	82.100.AF	02	20	84395183	21.155.AN	03	12
84304705	82.100.AI	02	20	84395183	21.155.AN	04	25
84306953	82.100.AF	02	12	84395185	21.155.AH		6
84306953	82.100.AI	02	12	84395185	21.155.AN	03	20
84306962	82.100.AF	02	14	84395185	21.155.AY		2
84307283	82.100.AF	02	8	84395186	21.155.AN	01	24
84307283	82.100.AI	02	8	84395186	21.155.AN	01	4
84307284	82.100.AF	02	3	84395186	21.155.AN	02	24
84307284	82.100.AI	02	3	84395186	21.155.AN	02	4
84323000	90.108.AB		3	84395186	21.155.AN	03	6
84329402	25.100.AA	02	8	84395186	21.155.AN	04	15
84329409	25.108.AB		4	84395186	21.155.AN	04	9
84329409	27.124.AB		6	84395186	21.155.AN	05	25
84329412	25.108.AB		8	84395186	21.155.AN	05	8
84329412	27.124.AB		10	84395186	21.162.AB		25
84329418	25.108.AB		17	84395186	21.162.AB		8
84329418	27.124.AB		5	84395227	21.155.AN	01	3
84329424	33.202.AK	01	11	84395231	21.155.AN	02	3
84329424	33.202.AK	02	11	84395234	21.155.AN	03	23
84329425	33.202.AK	01	12	84395235	21.155.AN	04	8
84329425	33.202.AK	02	12	84395236	21.155.AN	05	7
84329427	33.202.AK	01	13	84395237	21.162.AB		7
84329427	33.202.AK	02	13	84395432	25.108.AB		12

INDEX - INDICE - INDEX - ZAHLENVERZEICHNIS - INDICE - INDICE - INDHOLD - INHOUD

Number	Figure	Sequence	Ref.	Number	Figure	Sequence	Ref.
84395432	27.124.AB		13	84528622	35.100.BI		17
84395439	27.124.AB		15	84528622	35.723.AA		12
84395757	25.100.AD		1	84531430	35.100.BI		9
84395757	27.100.AB		1	84531430	35.723.AA		9
84395924	33.202.AK	01	14	84531431	35.100.BI		11
84395924	33.202.AK	02	14	84531432	35.100.BI		1
84396188	33.202.AK	01	1	84531432	35.723.AA		1
84396188	33.202.AK	02	1	84531433	35.100.BI		3
84396193	21.105.BC		5	84531434	35.100.BI		2
84396310	21.155.AN	01	17	84531435	35.100.BI		5
84396311	21.113.AD	03	5	84531436	35.100.BI		8
84475471	25.102.AD		9	84531437	35.100.BI		12
84475471	27.106.AB		9	84532712	35.723.AA		2
84478167	21.109.AK		13	84532715	35.723.AA		4
84496901	25.102.AD		7	84532716	35.723.AA		8
84496901	27.106.AB		7	84532718	35.723.AA		5
84496902	25.102.AD		3	84532719	35.723.AA		13
84496902	27.106.AB		3	84532720	35.723.AA		14
84496904	25.102.AD		2	84532726	35.723.AA		15
84496904	27.106.AB		2	84532732	35.723.AA		6
84496905	25.102.AD		13	84532734	35.723.AA		5
84496905	27.106.AB		13	84534766	35.100.BI		4
84496906	25.102.AD		4	84556851	55.991.AA		1
84496906	27.106.AB		4	84570393	55.991.AA		6
84496911	25.102.AD		1	84572904	33.202.AK	01	15
84496911	27.106.AB		1	84572904	33.202.AK	02	15
84496956	25.108.AB		1	84575371	90.154.AM		5
84496956	27.124.AB		1	84575372	90.154.AM		1
84496957	25.108.AB		6	84575374	90.154.AA	02	2
84496957	27.124.AB		8	84575375	90.154.AV		5
84496962	25.100.AD		2	84575376	90.154.AV		2
84496962	27.100.AB		2	84575377	90.154.AV		4
84497842	25.108.AB		13	84575378	90.154.AV		3
84497842	27.124.AB		14	84575379	90.154.AV		1
84497844	25.108.AB		14	84575391	35.128.AD	02	9
84517732	39.100.AT	01	4	84575393	35.128.AD	02	8
84517732	39.100.AT	02	4	84575395	35.300.AN	01	9
84517732	82.100.AF	01	19	84575397	35.000.AA	01	11
84517734	82.100.AF	02	19	84575401	35.000.AA	01	25
84517734	82.100.AI	02	19	84575401	35.000.AA	02	25
84525576	25.102.AC		1	84575402	35.300.AN	01	16
84525576	27.106.AA		1	84575402	35.300.AN	02	16
84528609	35.100.BI		13	84575407	35.000.AA	01	15
84528610	35.100.BI		15	84575407	35.000.AA	02	15
84528612	35.100.BI		6	84575408	35.300.AN	01	4
84528614	35.100.BI		7	84575408	35.300.AN	02	4
84528614	35.723.AA		7	84575409	35.300.AN	01	5
84528617	35.100.BI		16	84575409	35.300.AN	02	5
84528617	35.723.AA		11	84576921	90.100.AU	03	3
84528621	35.100.BI		14	84578370	90.100.AC	01	4

INDEX - INDICE - INDEX - ZAHLENVERZEICHNIS - INDICE - INDICE - INDHOLD - INHOUD

Number	Figure	Sequence	Ref.	Number	Figure	Sequence	Ref.
84578692	90.100.AC	01	6	84600743	90.154.AA	01	29
84578692	90.100.AC	02	6	84600748	90.154.AA	01	15
84578936	90.100.AC	01	1	84602004	50.200.BB		12
84578936	90.100.AC	02	1	8479611	21.155.AN	02	11
84580251	10.220.AA	02	10	8479611	21.155.AN	03	17
84580544	90.100.AU	01	7	8479611	21.155.AN	04	17
84580544	90.100.AU	02	7	8500209	33.202.BN	01	1
84580663	90.100.AU	01	8	8501295	10.400.BF		2
84580663	90.100.AU	02	8	8501295	21.109.AK		20
84582462	90.100.AU	01	2	85801991	90.150.AD	01	7
84583048	90.100.AU	01	10	85801991	90.150.AD	02	1
84584569	10.001.AD	01	1	85801991	90.150.AE	02	2
84585096	50.200.AA		4	85801991	90.150.AE	03	2
84585148	50.200.AK		17	85801991	90.150.AE	04	6
84585148	50.200.BB		13	85801991	90.150.BG		3
84585219	33.202.BN	01	4	85802803	35.204.BB	02	10
84586926	50.200.AB		4	85804617	90.154.AM		11
84586934	50.200.AB		3	85812111	41.200.AE		16
84586937	50.200.AN	01	6	8603182	21.135.AQ	03	14
84586944	50.200.AN	01	1	8603183	21.135.AQ	02	3
84586980	50.200.BB		4	8603184	21.135.AQ	03	9
84586999	10.202.AB	01	6	8603185	21.135.AQ	03	8
84587001	10.202.AB	01	8	8603208	25.100.AD		10
84587029	50.200.BB		16	8603208	25.108.AB		18
84587030	90.100.AU	02	10	8603208	27.100.AB		10
84587171	39.100.AS	01	1	8603208	27.124.AB		5A
84587172	39.100.AS	02	1	8603209	21.155.AN	04	14
84587236	27.100.AT	01	1	8603214	21.113.AD	03	6
84587236	27.100.AT	02	1	8603215	21.135.AQ	01	3
84587238	41.200.AO		4	8603215	21.135.AQ	03	2
84587239	41.200.AO		18	8603217	21.105.BC		6
84587242	39.100.AX	01	5	8603218	21.135.AQ	01	18
84587243	39.100.AX	02	5	8603219	21.155.AY		6
84587806	50.200.AN	01	10	8603220	21.155.AY		7
84588903	27.100.AT	01	4	8603222	25.102.AD		10
84588904	27.100.AT	02	4	8603222	27.106.AB		10
84595566	90.154.AA	02	1	8603223	21.155.AY		3
84595568	90.150.BG		5	8603239	25.102.AC		3
84597786	50.200.BB		11	8603239	27.106.AA		3
84597788	50.200.AN	01	5	8603240	25.102.AC		3
84597788	50.200.AN	02	9	8603240	27.106.AA		3
84597940	23.314.AG		1	8603241	25.102.AC		3
84598440	50.200.AA		1	8603241	27.106.AA		3
84598536	25.100.AA	01	1	8603242	25.102.AC		3
84598537	27.100.AK		1	8603242	27.106.AA		3
84598696	21.113.AD	01	9	8603243	25.102.AC		3
84598696	21.113.AD	02	9	8603243	27.106.AA		3
84598902	90.150.AD	02	3	8603244	25.102.AC		3
84598904	90.150.BG		2	8603244	27.106.AA		3
84600742	90.154.AA	01	34	8603247	25.102.AC		6

Number	Figure	Sequence	Ref.	Number	Figure	Sequence	Ref.
8603247	27.106.AA		6	8603308	21.113.AD	03	13
8603248	25.102.AC		7	8603308	21.135.AQ	03	6
8603248	27.106.AA		7	8603309	21.113.AD	03	7
8603257	25.102.AC		2	8603310	21.113.AD	03	12
8603257	27.106.AA		2	8603311	21.105.BC		4
8603258	25.102.AC		4	8603311	21.113.AD	03	10
8603258	27.106.AA		4	8603315	21.135.AQ	03	7
8603259	25.102.AC		5	8603316	21.113.AD	03	9
8603259	27.106.AA		5	8603318	21.113.AD	03	16
8603260	25.102.AC		5	8603325	21.155.AY		8
8603260	27.106.AA		5	8603352	31.110.AK		6
8603261	25.102.AC		5	8603353	31.110.AK		5
8603261	27.106.AA		5	8603354	31.110.AK		4
8603262	25.102.AC		5	8603358	21.135.AQ	03	5
8603262	27.106.AA		5	8603359	21.135.AQ	01	19
8603264	25.102.AC		5	8603360	21.135.AQ	01	23
8603264	27.106.AA		5	8603361	21.135.AQ	01	22
8603266	27.106.AA		13	8603362	21.135.AQ	01	24
8603281	21.105.BC		7	8603363	21.135.AQ	02	4
8603281	21.118.AA		7	8603365	21.135.AQ	01	1
8603283	25.102.AC		5	8603366	21.135.AQ	01	2
8603283	27.106.AA		5	8603367	21.135.AQ	01	4
8603284	25.102.AC		5	8603368	21.135.AQ	01	5
8603284	27.106.AA		5	8603369	21.135.AQ	01	6
8603285	25.102.AC		5	8603370	21.135.AQ	01	7
8603285	27.106.AA		5	8603371	21.135.AQ	01	8
8603286	25.102.AC		5	8603372	21.135.AQ	01	9
8603286	27.106.AA		5	8603374	21.135.AQ	01	10
8603287	25.102.AC		5	8603375	21.135.AQ	01	12
8603287	27.106.AA		5	8603376	21.135.AQ	01	14
8603288	25.102.AC		5	8603377	21.135.AQ	01	15
8603288	27.106.AA		5	8603378	21.135.AQ	04	1
8603289	25.102.AC		5	8603380	21.135.AQ	04	5
8603289	27.106.AA		5	8603381	21.135.AQ	04	2
8603290	25.102.AC		5	8603382	21.135.AQ	04	3
8603290	27.106.AA		5	8603383	21.135.AQ	04	4
8603291	25.102.AC		5	8603384	21.105.BK		5
8603291	27.106.AA		5	8603385	21.105.BK		4
8603292	21.700.AA		6	8603391	21.105.BK		2
8603294	31.110.AK		1	8603393	21.135.AQ	04	9
8603296	21.155.AH		1	8603395	21.135.AQ	04	8
8603297	21.155.AH		2	8603396	21.135.AQ	04	10
8603298	21.155.AH		3	8603402	21.135.AQ	04	7
8603299	21.155.AH		4	8603403	21.105.BC		2
8603300	21.155.AH		5	8603407	21.155.AN	01	2
8603302	21.155.AH		7	8603407	21.155.AN	02	2
8603304	21.113.AD	03	24	8603407	21.155.AN	03	22
8603305	21.113.AD	03	15	8603407	21.155.AN	04	10
8603306	21.113.AD	03	2	8603407	21.155.AN	05	9
8603306	21.113.AD	03	23	8603407	21.162.AB		9

INDEX - INDICE - INDEX - ZAHLENVERZEICHNIS - INDICE - INDICE - INDHOLD - INHOUD

Number	Figure	Sequence	Ref.	Number	Figure	Sequence	Ref.
8603408	21.155.AN	01	22	8603424	21.162.AB		18
8603408	21.155.AN	05	23	8603425	21.155.AN	01	16
8603408	21.162.AB		23	8603425	21.155.AN	05	18
8603409	21.155.AN	01	12	8603425	21.162.AB		18
8603409	21.155.AN	05	22	8603426	21.155.AN	01	16
8603409	21.162.AB		22	8603426	21.155.AN	05	18
8603410	21.155.AN	01	11	8603426	21.162.AB		18
8603410	21.155.AN	05	21	8603427	21.155.AN	01	16
8603410	21.162.AB		21	8603427	21.155.AN	05	18
8603411	21.155.AN	01	18	8603427	21.162.AB		18
8603411	21.155.AN	01	20	8603428	21.155.AN	01	16
8603411	21.155.AN	05	14	8603428	21.155.AN	05	18
8603411	21.155.AN	05	16	8603428	21.162.AB		18
8603411	21.162.AB		14	8603429	21.155.AN	01	16
8603411	21.162.AB		16	8603429	21.155.AN	05	18
8603412	21.155.AN	01	15	8603429	21.162.AB		18
8603412	21.155.AN	05	15	8603430	21.155.AN	01	9
8603412	21.162.AB		15	8603431	21.155.AN	01	8
8603413	21.155.AN	01	19	8603432	21.155.AN	01	7
8603413	21.155.AN	05	20	8603434	21.155.AN	01	23
8603413	21.162.AB		20	8603436	21.155.AN	01	1
8603415	21.155.AN	01	16	8603436	21.155.AN	02	1
8603415	21.155.AN	05	18	8603436	21.155.AN	03	21
8603415	21.162.AB		18	8603436	21.155.AN	04	7
8603416	21.155.AN	01	16	8603436	21.155.AN	05	6
8603416	21.155.AN	05	18	8603436	21.162.AB		6
8603416	21.162.AB		18	8603438	21.155.AN	02	9
8603417	21.155.AN	01	16	8603438	21.155.AN	03	1
8603417	21.155.AN	05	18	8603438	21.155.AN	04	1
8603417	21.162.AB		18	8603439	21.155.AN	02	8
8603418	21.155.AN	01	16	8603439	21.155.AN	03	2
8603418	21.155.AN	05	18	8603439	21.155.AN	04	2
8603418	21.162.AB		18	8603440	21.155.AN	02	7
8603419	21.155.AN	01	16	8603440	21.155.AN	03	3
8603419	21.155.AN	05	18	8603440	21.155.AN	04	3
8603419	21.162.AB		18	8603441	21.155.AN	02	5
8603420	21.155.AN	01	16	8603441	21.155.AN	03	5
8603420	21.155.AN	05	18	8603441	21.155.AN	04	5
8603420	21.162.AB		18	8603442	21.155.AN	02	23
8603421	21.155.AN	01	16	8603444	21.155.AN	03	4
8603421	21.155.AN	05	18	8603446	21.155.AN	04	6
8603421	21.162.AB		18	8603447	21.155.AN	04	4
8603422	21.155.AN	01	16	8603449	21.155.AN	05	4
8603422	21.155.AN	05	18	8603449	21.162.AB		4
8603422	21.162.AB		18	8603450	21.155.AN	05	5
8603423	21.155.AN	01	16	8603450	21.162.AB		5
8603423	21.155.AN	05	18	8603452	21.155.AN	05	1
8603423	21.162.AB		18	8603452	21.162.AB		1
8603424	21.155.AN	01	16	8603453	21.155.AN	05	10
8603424	21.155.AN	05	18	8603453	21.162.AB		10

Number	Figure	Sequence	Ref.	Number	Figure	Sequence	Ref.
8603454	21.155.AN	05	11	8603793	25.102.AC		3
8603454	21.162.AB		11	8603793	27.106.AA		3
8603469	21.113.AD	03	19	8603794	25.102.AC		3
8603469	21.113.AD	03	8	8603794	27.106.AA		3
8603526	31.110.AK		2	8604433	23.314.AG		2
8603527	25.108.AB		11	8604714	21.135.AQ	03	10
8603527	27.124.AB		12	8604716	21.155.AN	05	3
8603527	31.110.AK		3	8604716	21.162.AB		3
8603533	21.135.AQ	03	12	8605280	21.113.AD	03	4
8603534	21.135.AQ	03	11	8605281	21.113.AD	03	3
8603537	21.135.AQ	03	13	8605282	21.155.AN	01	6
8603538	21.135.AQ	01	17	8605314	33.202.AK	01	2
8603567	25.108.AB		10	8605314	33.202.AK	02	2
8603577	33.202.AK	01	3	8605315	33.202.AK	01	4
8603577	33.202.AK	02	3	8605315	33.202.AK	02	4
8603579	33.202.AK	01	5	8605616	25.102.AC		8
8603579	33.202.AK	02	5	8605616	27.106.AA		8
8603580	33.202.AK	01	6	8605636	25.102.AC		13
8603580	33.202.AK	02	6	8605636	27.106.AA		10
8603619	25.100.AA	02	5	864-10030	90.150.AE	01	7
8603623	21.135.AQ	01	11	86500688	55.991.AA		5
8603624	21.135.AQ	01	16	86500689	10.220.AA	01	12
8603625	21.135.AQ	01	20	86500689	10.220.AA	02	12
8603628	21.135.AQ	02	1	86500689	90.100.AU	01	6
8603643	21.155.AN	01	5	86500689	90.100.AU	02	6
8603648	21.155.AY		4	86579700	35.300.AN	01	20
8603651	21.155.AY		5	86579700	35.300.AN	02	20
8603655	31.110.AK		7	86594406	10.216.BA	01	5
8603669	25.100.AD		4	86594406	10.216.BA	02	5
8603669	27.100.AB		4	86594515	90.108.AB		4
8603673	27.124.AB		2	86624176	90.100.AC	01	3
8603674	25.100.AD		8	86624176	90.100.AC	02	3
8603674	27.100.AB		8	86624184	90.100.AC	03	6
8603725	21.113.AD	03	1	86624184	90.100.AC	05	6
8603730	25.100.AD		4	86625138	35.300.AQ	01	21
8603730	27.100.AB		4	86625138	35.300.AQ	02	21
8603731	25.100.AD		4	86625255	90.100.AU	01	3
8603731	27.100.AB		4	86625255	90.100.AU	02	3
8603732	25.100.AD		4	86625255	90.100.AU	03	2
8603732	27.100.AB		4	86625255	90.100.AU	04	2
8603778	21.155.AH		8	86634189	35.300.AB		4
8603779	21.135.AQ	04	11	86639006	21.109.AK		17
8603786	21.135.AQ	01	13	86639325	21.118.AA		3
8603787	21.135.AQ	01	21	86977786	50.200.CA		6
8603789	25.102.AC		3	86988366	21.118.AH		12
8603789	27.106.AA		3	87338383	90.154.AA	01	20
8603791	25.102.AC		3	87355426	41.101.AB	01	10
8603791	27.106.AA		3	87355426	41.101.AB	02	10
8603792	25.102.AC		3	87355476	41.101.AB	01	5
8603792	27.106.AA		3	87355476	41.101.AB	02	5

INDEX - INDICE - INDEX - ZAHLENVERZEICHNIS - INDICE - INDICE - INDHOLD - INHOUD

Number	Figure	Sequence	Ref.	Number	Figure	Sequence	Ref.
87356140	10.220.AA	01	10	87458812	55.301.AA		3
87357502	41.101.AB	01	3	87458813	55.301.AA		7
87357502	41.101.AB	02	3	87458814	55.301.AA		8
87357508	41.101.AB	01	1	87458817	55.301.AA		5
87357508	41.101.AB	02	1	87458821	55.301.AA		17
87358698	25.108.AB		16	87458823	55.301.AA		15
87358698	27.124.AB		18	87458824	55.301.AA		14
87364003	41.101.AB	01	4	87458826	55.301.AA		12
87364003	41.101.AB	02	4	87458827	55.301.AA		11
87364010	41.200.AO		3	87458828	55.301.AA		19
87364660	90.100.AC	04	1	87458829	55.301.AA		20
87364660	90.100.AC	06	7	87458832	55.301.AA		23
87365400	39.100.AX	01	2	87460448	44.511.AE	01	4
87365400	39.100.AX	02	2	87460448	44.520.AB	01	4
87365411	39.140.AM		7	87462783	90.116.AC	01	3
87365494	55.404.AL	01	1	87462783	90.116.AC	02	3
87365495	55.404.AL	01	1	87462911	35.300.AB		27
87367253	55.302.AH		5	87462911	35.300.AN	01	12
87367301	55.302.AH		12	87462911	35.300.AN	02	12
87367490	41.101.AB	01	9	87482165	21.109.AK		8
87369667	50.200.AB		2	87482165	35.300.AB		26
87369667	50.200.AN	01	8	87489833	35.310.AA	01	9
87369667	50.200.BB		1	87489835	35.310.AA	01	7
87376566	90.154.AA	01	11	87489837	35.310.AA	01	8
87382507	10.400.BF		3	87489839	35.310.AA	01	4
87382507	35.300.AB		1	87489852	35.310.AA	01	19
87383908	90.100.AC	03	5	87489853	35.310.AA	01	16
87383908	90.100.AC	05	5	87489854	35.128.AD	03	7
87393628	21.109.AK		1	87489855	35.128.AD	02	5
87426927	90.100.AC	03	1	87497757	35.000.AA	01	17
87426927	90.100.AC	05	1	87497757	35.000.AA	02	17
87430409	25.102.AC		9	87515339	35.359.AF	01	11
87447154	33.202.BN	01	9	87515339	35.359.AF	02	11
87447154	33.202.BN	02	8	87519452	21.105.BC		1
87449655	33.202.BN	01	7	87534106	35.000.AA	01	4
87453136	90.108.AC	03	1	87534106	35.000.AA	02	4
87453558	33.202.CM	01	4	87535798	21.113.AD	01	12
87453559	33.202.CM	01	1	87535798	21.113.AD	02	12
87453560	33.202.CM	01	2	87540660	90.100.AU	01	1
87453561	33.202.CM	01	3	87552628	33.202.BE		3
87453568	33.202.CM	01	6	87552628	33.202.BT		8
87453568	33.202.CM	02	2	87556228	90.116.AC	01	4
87453569	33.202.CM	01	5	87560264	21.155.AN	02	25
87453569	33.202.CM	02	1	87560264	21.155.AN	03	19
87457242	44.511.AE	02	2	87560621	21.155.AN	01	25
87457242	44.520.AB	02	2	87597953	90.154.AA	01	4
87457516	39.110.AJ		4	87597953	90.154.AM		24
87457519	39.110.AJ		9	87603358	90.150.BG		1
87458810	55.301.AA		6	87603366	90.154.AA	01	7
87458811	55.301.AA		4	87603366	90.154.AM		17

INDEX - INDICE - INDEX - ZAHLENVERZEICHNIS - INDICE - INDICE - INDHOLD - INHOUD

Number	Figure	Sequence	Ref.	Number	Figure	Sequence	Ref.
87604054	90.154.AA	01	3	87712653	21.155.AN	02	6
87604054	90.154.AM		16	87712657	21.155.AN	04	27
87606946	90.154.AM		13	87712662	21.155.AN	04	16
87609197	90.100.AC	03	10	87712664	21.155.AY		1
87609197	90.100.AC	05	10	87712665	21.135.AQ	03	3
87610010	10.216.BA	01	12	87712666	21.135.AQ	01	1
87610010	10.216.BA	02	12	87712667	21.135.AQ	02	2
87610593	90.154.AA	01	9	87712668	21.105.BK		3
87610593	90.154.AM		20	87712669	21.135.AQ	04	6
87611771	39.140.AM		10	87712670	21.105.BC		3
87612756	50.200.BB		7	87712679	21.155.AH		8
87612765	90.154.AA	01	30	87713879	90.108.AC	01	1
87614772	10.216.BA	01	10	87715358	21.113.AD	03	20
87614772	10.216.BA	02	10	87715359	21.113.AD	03	18
87619047	90.100.AC	04	8	87742373	21.155.AN	05	19
87619047	90.100.AC	06	5	87742373	21.162.AB		19
87619338	82.100.AF	01	20	87742939	25.102.AD		6
87619338	82.100.AI	02	20	87742939	27.106.AB		6
87621797	35.204.BB	01	2	87742940	25.102.AD		6
87621798	35.204.BB	01	13	87742940	27.106.AB		6
87621798	35.204.BB	02	8	87742941	25.102.AD		6
87621799	35.204.BB	01	12	87742941	27.106.AB		6
87621799	35.204.BB	02	12	87742942	25.102.AD		11
87623169	55.404.AL	01	7	87742942	27.106.AB		11
87623169	55.404.AL	02	7	87742943	25.102.AD		5
87623170	55.302.AH		3	87742943	27.106.AB		5
87626503	90.108.AB		1	87742958	25.102.AC		10
87626668	35.204.BB	01	4	87742960	25.102.AD		8
87626669	35.204.BB	01	5	87742960	27.106.AB		8
87626669	35.204.BB	02	17	87742961	25.102.AD		12
87627831	90.151.AP	01	12	87742961	27.106.AB		12
87661356	10.216.AI		6	87742964	25.100.AD		2
87664561	90.116.AC	02	4	87742964	27.100.AB		2
87673999	50.200.AA		5	87742965	25.100.AD		2
87674003	50.200.AK		3	87742965	27.100.AB		2
87674004	50.200.AK		1	87743201	25.100.AD		2
87674005	50.200.AK		9	87743201	27.100.AB		2
87674006	50.200.AK		7	87743202	25.100.AD		2
87674011	50.200.AK		16	87743202	27.100.AB		2
87674013	50.200.AK		2	87743203	25.100.AD		2
87674014	50.200.AK		8	87743203	27.100.AB		2
87674015	50.200.AK		6	87743204	25.100.AD		3
87674039	50.200.CA		3	87743204	27.100.AB		3
87674057	50.200.BB		2	87743205	25.100.AD		6
87674059	50.200.AN	02	6	87743205	27.100.AB		6
87711551	21.105.BK		1	87743209	25.108.AB		5
87712648	21.113.AD	03	11	87743209	27.124.AB		7
87712650	21.155.AN	01	10	87743211	25.108.AB		9
87712651	21.155.AN	02	10	87743211	27.124.AB		9
87712651	21.155.AN	03	18	87743218	33.202.AK	01	10

INDEX - INDICE - INDEX - ZAHLENVERZEICHNIS - INDICE - INDICE - INDHOLD - INHOUD

Number	Figure	Sequence	Ref.	Number	Figure	Sequence	Ref.
87743218	33.202.AK	02	10	895-18010	10.216.BA	02	14
87743748	25.100.AA	02	10	895-25006	88.100.AC	01	8
87743749	25.100.AA	02	7	895-25006	88.100.AC	02	9
87746031	25.100.AD		11	895-25010	35.128.AD	02	4
87746031	27.100.AB		11	895-25010	35.310.AA	01	14
87751830	21.109.AK		5	896-11010	90.100.AC	03	3
87752061	10.400.BF		9	896-11010	90.100.AC	05	3
892-11006	50.200.AN	02	2	896-11010	90.102.AM	01	7
892-11006	50.200.BB		9	896-11012	23.314.AG		7
892-11006	55.991.AA		9	896-11020	21.113.AD	01	10
892-11006	88.100.AC	01	2	896-11020	21.113.AD	02	10
892-11006	88.100.AC	02	3	896-11024	25.100.AA	01	2
892-11006	90.150.AE	01	2	896-11024	27.100.AK		2
892-11006	90.150.AE	03	5	896-15010	10.254.AI		8
892-11008	10.400.BF		21	896-15010	21.118.AH		15
892-11010	50.200.AA		7	896-15012	10.216.BA	01	15
892-11010	50.200.AN	01	4	896-15012	10.216.BA	02	15
892-11010	90.100.AC	03	9	896-15012	35.300.AN	01	2
892-11010	90.100.AC	05	9	896-15012	35.300.AN	02	2
892-11010	90.100.AU	01	13	896-15012	39.110.AJ		7
892-11010	90.100.AU	02	13	896-15012	90.116.AC	01	6
895-11006	50.200.AN	02	3	896-15012	90.116.AC	02	6
895-11006	50.200.BB		6	896-15012	90.116.AC	03	7
895-11006	55.991.AA		8	896-15012	90.116.AC	04	7
895-11006	90.100.AC	04	4	89825770	35.204.BB	02	11
895-11006	90.100.AC	06	11	906087R1	35.128.AD	01	10
895-11006	90.150.AE	01	3	906087R1	35.359.AF	01	13
895-11006	90.150.AE	03	4	906087R1	35.359.AF	02	13
895-11008	90.100.AC	04	2	933944R1	21.155.AN	02	21
895-11008	90.100.AC	06	8	933944R1	21.155.AN	03	9
895-11008	90.154.AA	01	12	933944R1	21.155.AN	04	21
895-11008	90.154.AA	01	6	9603567	27.124.AB		11
895-11008	90.154.AM		14	97005C1	90.154.AM		2
895-11008	90.154.AM		18	97006C1	90.154.AM		7
895-11010	35.300.AN	01	18	9790143	35.000.AA	01	12
895-11010	35.300.AN	02	18	9790143	35.000.AA	02	12
895-11010	39.110.AJ		1	9824050	21.109.AK		18
895-11010	50.200.AA		2	9824051	35.300.AN	01	3
895-11010	55.301.AB		1	9824051	35.300.AN	02	3
895-15008	10.400.AY		2	A12306	35.000.AA	01	2
895-15008	10.400.BF		12	A12306	35.000.AA	02	2
895-15008	10.400.BI		4	A12306	35.300.AB		6
895-15008	21.118.AH		5	A12306	35.300.AN	01	11
895-15008	90.100.AC	04	10	A12306	35.300.AN	02	11
895-15008	90.100.AC	06	3	A135520	55.202.AH		13
895-15008	90.154.AM		21	A170241	10.400.AY		5
895-15010	10.202.AB	01	1	A170241	10.400.BE		3
895-15010	90.100.AU	01	5	A171099	10.400.BI		2
895-15010	90.100.AU	02	5	A171099	35.300.AB		30
895-18010	10.216.BA	01	14	A20058	44.511.AE	01	8

INDEX - INDICE - INDEX - ZAHLENVERZEICHNIS - INDICE - INDICE - INDHOLD - INHOUD

Number	Figure	Sequence	Ref.	Number	Figure	Sequence	Ref.
A20058	44.511.AE	02	4				
A20058	44.520.AB	01	8				
A20058	44.520.AB	02	4				
A52231	25.100.AA	02	4				
A56393	39.100.AT	01	1				
A56393	39.100.AT	02	1				
A56393	82.100.AF	01	18				
A56393	82.100.AF	02	18				
A56393	82.100.AI	02	18				
D143324	41.216.AB		3				
D25279	41.216.AB		2				
D53692	35.104.AA		4				
E134402	90.108.AC	03	8				
E135229	21.118.AA		10				
E157575	10.202.AB	01	5				
E159690	10.400.BF		17				
F53473	71.460.AF	01	4				
F53473	71.460.AF	02	1				
L101181	35.204.BB	02	16				
L111706	71.460.AF	01	3				
L11541	33.202.BN	01	8				
L11541	71.460.AF	01	5				
L11541	71.460.AF	02	2				
L11541	88.100.AC	01	4				
L11541	88.100.AC	02	5				
L115548	10.400.AY		7				
L116943	23.314.AG		3				
L18331	55.404.AL	01	3				
L18331	55.404.AL	02	3				
L19664	44.511.AE	01	7				
L19664	44.511.AE	02	3				
L19664	44.520.AB	01	7				
L19664	44.520.AB	02	3				
L46821	10.400.BF		20				
L47224	27.100.AT	01	6				
L47224	27.100.AT	02	6				
L54694	71.460.AF	01	1				
N14222	41.200.AE		18				
N6755	35.300.AN	01	15				
N6755	35.300.AN	02	15				
P0236317R	21.155.AN	04	11				
P1545306F	41.200.AE		14				
P1630405E	41.200.AE		8				
P2282125V	41.200.AE		2				
P3743305K	41.200.AE		3				
R15257	35.128.AD	02	6				
R15257	35.310.AA	01	5				
V35594	41.101.AB	01	11				
V35594	41.101.AB	02	11				