FIAT trattori

RUTHZIL TRATOR COMERCIAL DE PEÇAS LTDA 11 97083-6812 ROL COMERCIAL DANDO CITRANGULO

SERIE 1300-1300 DT

CATALOGO PARTI DI RICAMBIO

CATALOGUE DES PIÈCES DETACHÉES SPARE PARTS CATALOGUE

ERSATZTEILKATALOG CATÁLOGO DE PIEZAS DE REPUESTO

DIVISIONE TRATTORI E MACCHINE MOVIMENTO TERRA - VIALE PUGLIA 35 - 10156 TORINO

https://tractormanualz.com/

INDICE GENERALE

— Norme per le ordinazioni . . . . . pag. 5
— Avvertenze generali per la consultazione del catalogo . . . . . » 8
— Elenco dei modelli *(su carta arancione)* . . » 11
— Indice dei sottogruppi » 17/1
— Indice dei numeri d'ordinazione . . . . . » 19/1

PARTI DI RICAMBIO

— Tavole
— Elenchi delle parti di Ricambio *(sopra alle tavole)*

MODIFICHE

— Tabelle . . . . . pag. 1M

TABELLE VARIE

— Cuscinetti . . . . . » 1T
— Cavi per impianto elettrico . . . . . » 3T
— Capicorda e cappucci isolanti per cavi elettrici . . . . . » 4T
— Tubi isolanti protezione cavi elettrici . . . . . » 5T

INDEX

— Commande de pièces détachées . . . . . page 5
— Règles générales pour la consultation du catalogue . . . . . » 7
— Liste des modèles *(sur papier orange)* . . » 11
— Index des sousgroupes » 17/1
— Liste numérique . . . » 19/1

PIÈCES DÉTACHÉES

— Planches
— Liste des pièces détachées *(au-dessus des planches)*

MODIFICATIONS

— Tableaux . . . . . page 1M

TABLEAUX DIVERS

— Roulements . . . . . » 1T
— Câbles électriques . . » 3T
— Cosses et capuchons isolants pour câbles électriques . . . . . » 4T
— Tubes isolants de câbles électriques . . . » 5T

VERZEICHNIS

— Anweisungen zur Bestellung . . . . . Seite 5
— Hinweise zum Gebrauch des Kataloges . » 8
— Liste der Modelle *(auf orangefarbigem Papier)* » 11
— Untergruppenverzeichnis » 17/1
— Nummernverzeichnis . » 19/1

ERSATZTEILE

— Bildtafeln
— Ersatzteilliste *(oberhalb der Bildtafeln)*

ÄNDERUNGEN

— Tabellen . . . . . Seite 1M

VERSCHIEDENES

— Wälzlager . . . . . Seite 1T
— Elektrische Leitungen » 3T
— Kabelschuhe und Schutzkappen . . . . » 4T
— Schutzhüllen für elektrische Leitungen . . » 5T

CONTENTS

— Ordering parts . . . . page 5
— Use of the catalog . . » 9
— Model list *(on orange paper)* . . » 11
— Subgroup index . . . » 17/1
— Numerical index . . . » 19/1

SPARE PARTS

— Plates
— Spare parts list *(above plates)*

MODIFICATIONS

— Tables . . . . . page 1M

MISCELLANEA

— Bearings . . . . . » 1T
— Electrical cables . . . » 3T
— Electrical cable terminals and boots . . » 4T
— Electrical cable insulation tubes . . . . . » 5T

INDICE GENERAL

— Pedidos de repuesto pág. 5
— Cómo se maneja el catálogo . . . . . » 10
— Lista de modelos *(papel naranja)* . . . . » 11
— Indice de subgrupos » 17/1
— Indice numérico . . . » 19/1

PIEZAS DE REPUESTO

— Láminas
— Listas de piezas de repuesto *(arriba de las láminas)*

MODIFICACIONES

— Tablas . . . . . pág 1M

TABLAS

— Rodamientos . . . . . » 1T
— Cables eléctricos . . . » 3T
— Terminales y capuchones aislantes de cables eléctricos . . . . » 4T
— Fundas aislantes de cables eléctricos . . . » 5T

https://tractormanualz.com/

IMPORTANTE

Vostre dirette organizzazioni in Italia e all'estero devono ordinare:

— Le voci stampate in nero a:

Direzione Vendite Ricambi
Lungo Stura Lazio, 15
10156 TORINO

— Le voci stampate in rosso a:

Divisione Trattori e Macchine Movimento Terra - Servizio Ricambi - Viale Torino, 2 - 10040 STUPINIGI (Torino)

IMPORTANT

Nos Réseaux d'Organisations en Italie et à l'étranger doivent adresser leurs commandes comme suit:

— pour les pièces imprimées en noir à:

Direzione Vendite Ricambi
Lungo Stura Lazio, 15
10156 TORINO

— pour les pièces imprimées en rouge à:

Divisione Trattori e Macchine Movimento Terra - Servizio Ricambi - Viale Torino, 2 - 10040 STUPINIGI (Torino)

ZUR BEACHTUNG

Die FIAT - Organisation in Italien und im Ausland soll die Ersatzteilbestellungen, wie folgt, richten:

— für die Ersatzteile in schwarz an:

Direzione Vendite Ricambi
Lungo Stura Lazio, 15
10156 TORINO

— für die Ersatzteile in rot an:

Divisione Trattori e Macchine Movimento Terra - Servizio Ricambi - Viale Torino, 2 - 10040 STUPINIGI (Torino)

IMPORTANT

Orders from our domestic and abroad organizations should be addressed as follows:

— For black printed items to:

Direzione Vendite Ricambi
Lungo Stura Lazio, 15
10156 TORINO

— For red printed items to:

Divisione Trattori e macchine Movimento Terra - Servizio Ricambi - Viale Torino, 2 - 10040 STUPINIGI (Torino)

IMPORTANTE

Nuestras directas Organizaciones en Italia y en el extranjero tienen que pedir:

— Las partes impresas en negro a:

Direzione Vendite Ricambi
Lungo Stura Lazio, 15
10156 TORINO

— Las partes impresas en rojo a:

Divisione Trattori e Macchine Movimento Terra - Servizio Ricambi - Viale Torino, 2 - 10040 STUPINIGI (Torino)

https://tractormanualz.com/

NORME PER LE ORDINAZIONI

Le **ordinazioni di parti di ricambio** devono essere corredate dalle seguenti indicazioni:

— Tipo del trattore (1)

— Numero dell'autotelaio (2)

— Tipo del motore (3)

— Numero del motore

— Numero di ordinazione della parte che si richiede (*come indicato nelle tavole e negli elenchi parti di ricambio*), in base al quale vengono evase le ordinazioni.

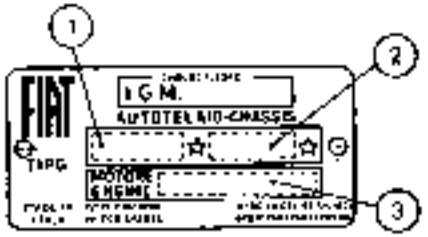

13551

COMMANDE DE PIÈCES DÉTACHÉES

Les commandes doivent nous parvenir complètes des indications suivantes:

— Type du tracteur (1)

— Numéro du châssis (2)

— Type du moteur (3)

— Numéro du moteur

— Numéro de commande de la pièce requise (*comme indiqué sur les planches et aux listes des pièces*), d'après lequel les commandes sont expédiées.

ANWEISUNGEN ZUR BESTELLUNG

Bei Bestellung bitten wir stets folgendes anzugeben:

— Typ des Schleppers (1)

— Fahrgestellnummer (2)

— Motorbaumuster (3)

— Motornummer

— Bestellnummer des gewünschten Ersatzteils (*lt. Bildtafeln u. Listen*), auf Grund derer die Lieferung erfolgt.

ORDERING PARTS

Orders for spare parts must include the following data:

— Tractor type (1)

— Chassis number (2)

— Engine type (3)

— Engine number

— Part number of the ordered spare, as given on plates and lists, that will be used to fill the order.

PEDIDOS DE REPUESTOS

En todos los pedidos de piezas de repuesto tienen que consignarse los datos siguientes:

— modelo del tractor (1)

— matrícula del chasis (2)

— modelo del motor (3)

— matrícula del motor

— número de pedido de la pieza requerida (*el que coincidirá con el reseñado en las listas de piezas de repuesto y las láminas*), en base al cual se evacúa el pedido.

https://tractormanualz.com/

AVVERTENZE GENERALI PER LA CONSULTAZIONE DEL CATALOGO

Ricerca delle parti di ricambio

Per una corretta ricerca delle parti di ricambio illustrate ed elencate nel catalogo, è necessario:

a) consultare l'«**Elenco dei modelli**» *(a pag. 11 su carta arancione)* per individuare il **codice numerico** del **modello** che interessa;

b) consultare le **tavole** e i relativi **elenchi delle parti di ricambio** del catalogo, come indicato ai successivi punti 2 e 3.

2 - Elenchi delle parti di ricambio *(sopra alla tavola)*

Elencano le parti di ricambio di ciascun sottogruppo, illustrate nelle tavole e le parti fornite come «Serie», le parti «SOST ... CON ...», «ELIM ...», «ERA ... VED ...», «ERA ...», ecc. **in ordine progressivo di n. di ordinazione.**

Per una più completa interpretazione delle denominazioni delle parti di ricambio è opportuno riferirsi alle illustrazioni della tavola.

Indicazioni e abbreviazioni usate negli elenchi:

SGR.	= sottogruppo	SUP.	= superiore
N.	= numero	INF.	= inferiore
COMPL.	= complessivo	EST.	= esterno
SP.	= spessore	INT.	= interno
S	= parte sinistra (*)	LAT.	= laterale
D	= parte destra (*)	CENTR.	= centrale
ANT.	= anteriore (*)	RM.	= retromarcia
POST.	= posteriore (*)	RAPP.	= rapporto
1A, 2A ...	= 1a, 2a, ... velocità		

SOST. ... CON ... = parte ... sostituita con ...
ELIM. ... = parte ... eliminata
*(per i tipi a catalogo e con segno ——— sulla tavola *)*
ERA ... VED. ... = parte ... soppressa, ved. ....
ERA ... = parte ... soppressa
*(per tutti i tipi o con segno >—< sulla tavola *)*
ERR. ... CORR. ... = parte ... errata, corrige ...
*(con segno ═══ sulla tavola *)*

CM = fornito a centimetri
M = fornito a metri
T = ved. «Tabelle varie»
S = esistenza di «Serie», ecc.

nella colonna «quant.»

3 - Tavole

Illustrano le parti di ricambio di ciascun sottogruppo.

Ogni tavola riporta *(a destra)* il **numero del sottogruppo** e l'eventuale numero di foglio, la **denominazione del sottogruppo** *(al centro)* e **le indicazioni di validità della tavola** *(a sinistra, con i codici dei modelli di cui al precedente punto 1a)*.

Le parti di ricambio illustrate sono contraddistinte dal **numero di ordinazione** con a fianco tutte le indicazioni *(modifiche, codici, ecc.)* sufficienti in generale per poter individuare le parti stesse direttamente sulle tavole.

Indicazioni e abbreviazioni usate nelle tavole:

500548	— parte di normale fornitura
552609-552603	— parti fornite in alternativa
567285 (D)	= parte propria del modello D
565465 0,5	— parte avente spessore 0,5 mm
578353 + 0,4	— parte maggiorata di 0,4 mm
553295	= complessivo
564648 A3.02	= complessivo le cui parti sono illustrate nel Sgr. A3.02
C 951 567390	= parte antemodifica 951
O 951 567484	= parte postmodifica 951
568717	— parte sostituita *(per i tipi a catalogo)* *
2256655	= parte soppressa *(per tutti i tipi)* *
4248668	— errata - corrige *
A3.01	— parte illustrata nel Sgr. A3.01
1, 2, ecc.	— vedere apposita tabella oppure elenco delle parti di ricambio
A, B, ecc.	

s = parte sinistra (*)
d = parte destra (*)
ø ... = diametro ... mm



=esistenza di «Serie», «Dotazioni», «Corredi», ecc.

Validità della tavola

con le indicazioni dei codici di cui al punto 1a

C 935 → **aut. n. 076284**

significa che la tavola vale «fino» al trattore con autotelaio n. 076284, in conseguenza della modifica 935

D 935 **aut. n. 076285** →

significa che la tavola vale «dal» trattore con autotelaio n. 076285, in conseguenza della modifica 935

(*) *rispetto alla direzione di marcia del trattore*
solo per i B.I.T.

4 - Tabelle «MODIFICHE»

Elencano tutte le modifiche apportate ai trattori durante il corso della produzione, le loro **applicazioni** *(con una eventuale illustrazione complessiva della modifica, quando si ritiene necessario)* e le **norme di ricambio.**

Indicazioni e abbreviazioni usate nelle tabelle modifiche:

colonna «**Modifica**»:
C ... = modifica n. ... *(per le parti antemodifica)*
O ... = modifica n. ... *(per le parti postmodifica)*

attuazioni:
→ **aut.** n. ... = «fino» al trattore con autotelaio n. ...
— **mot.** n. ... = «fino» al motore n. ...
aut. n. ... — = «dal» trattore con autotelaio n. ...
mot. n. ... → = «dal» motore n. ...
IX 1970 = dal mese di settembre 1970

colonna «**Sgr. interessati - Norma di ricambio**»:
C1.30 - C1.32 = sottogruppi interessati alla modifica
(B.I.T. ...) = n. del Bollettino Informazioni Tecniche con il quale viene segnalata la modifica

indicazioni usate per le norme di ricambio:
4555111 — **O 2072** *(per i tipi a catalogo)*
2554421 = **O 2072** *(per tutti i tipi)*
— applicare tutte le parti postmodifica **O 2072**
4076385 = **4086485 + 4092472** *(per i tipi a catalogo)*
2076385 — **4086485 + 4092472** *(per tutti i tipi)*
— applicare **4086486** più **4092472**
4082585 — **4074547** *(per tutti i tipi a catalogo)*
2082585 = **4082585 — 4074547** *(per tutti i tipi)*
— applicare **4082585** sfilmando **4074547**

nessun numero — le parti antemodifica vengono ancora fornite di ricambio

5 - «TABELLE VARIE»

Comprendono le tabelle da consultare per conoscere i dati relativi al «Cuscinetto», ecc.

6 - Nota per gli Enti FIAT

Il presente catalogo deve essere successivamente aggiornato, riportando a fianco di ciascuna parte interessata, sulle tavole e sugli elenchi, nella colonna «modif.» il n. delle eventuali modifiche che verranno segnalate nei B.I.T.

https://tractormanualz.com/

1 - Recherche des pièces détachées

Pour la recherche correcte des pièces de rechange illustrées et numérotées dans le catalogue, il faut:

a) consulter la **« Liste des modèles »** *(à la page II sur papier orange)* afin d'individuer le **code numérique du modèle** qui intéresse;

b) consulter les **planches et les listes des pièces détachées** correspondantes du catalogue, comme indiqué aux points 2 et 3 suivants.

2 - Liste des pièces détachées *(au-dessus des planches)*

Elle comprennent les pièces de rechange de chaque sous-groupe figurant sur les planches et les pièces livrées comme « Jeux », les pièces « SOST .. CON ... », « ELIM ... », « ERA ... VED ... », « ERA ... », etc., en ordre progressif de **n. de commande.**

Pour une interprétation plus correcte des **désignations** des pièces détachées, il est opportun de se reporter aux illustrations des planches.

Symboles et abréviations utilisés dans la liste *(dans la partie en italien seulement)*:

SGR.	= sousgroupe	SUP	= supérieur
N.	= numéro	INF.	= inférieur
COMPL.	= ensemble	EST	= extérieur
SP.	= épaisseur	INT.	= intérieur
S	= pièce gauche (*)	LAT.	= latéral
D	= pièce droite (*)	CENTR.	= central
ANT.	= avant (*)	R.M.	= marche AR
POST.	= arrière (*)	RAPP.	= rapport

1A, 2A ... = 1re, 2me ... vitesses

SOST ... CON ... = pièce ... remplacée par ...

ELIM ... = pièce ... éliminée

*(pour les types dans le catalogue et rappelée par le symbole ——— sur la planche *)*

ERA ... VED ... = pièce ... supprimée, voir ...

ERA ... = pièce ... supprimée

*(pour tous les types et rappelée par le symbole >—< sur la planche *)*

ERR ... CORR ... = pièce ... erratum, lire ...

*(rappelée par le symbole ═══ sur la planche *)*

CM	= livré par centimètres	*dans la colonne « quant. »*
M	= livré par mètres	
T	= voir « Tableaux divers »	
S	= existence de « Jeux », etc.	

3 - Planches

Elles représentent les pièces détachées de chaque sous-groupe.

Chaque planche reporte *(à droite)*, le numéro du sous-groupe et le numéro de feuille éventuel, la **désignation du sousgroupe** *(au centre)* et les **indications de validité de la planche** *(à gauche, avec les codes des modèles dont au point 1a précédent)*.

Les pièces représentées sont repérées par le **n. de commande** accompagné de toutes les indications *(modifications, codes, etc.)* suffisant en général à repérer les pièces elles-mêmes directement sur les planches.

Symboles et abréviations utilisés sur les planches:

569945	= pièce de fourniture standard
582669-582683	= pièces livrées en alternative
587285 (01)	= pièce propre au modèle 01
563665 0,5	= pièce de 0,8 mm d'épaisseur
578335 + 0,4	= pièce majorée de 0,4 mm
893295	= ensemble
564548 A3.02	= ensemble dont le pièces figurent dans le Sgr. A3.02
C rét. 587390	= pièce antérieure à la modification 851
D rét. 587494	= pièce postérieure à la modification 851
588115	= pièce remplacée *(pour les types dans le catalogue)* *
2066662	= pièce supprimée *(pour tous les types)* *
4066662	= erratum *
A3.01	= pièce illustrée au Sgr. A3.01
1, 2, etc.	= voir le tableau après ou bien la liste des pièces détachées.
A, B, etc.	

s = pièce gauche (*)

d = pièce droite (*)

Ø ... = diamètre ... mm



= existence de « Jeux », « Dotations », etc.

Validité de la planche

avec les indications des codes dont au point 1a

C 935 → **aut. n. 076204**

veut dire que cette planche est valable « jusqu'au » tracteur avec châssis 076204, par suite de la modification 935

D 935 **aut. n. 076205** →

veut dire que cette planche est valable « à partir du » tracteur avec châssis 076205, par suite de la modification 935

(*) *par rapport au sens de roulement du tracteur*

* *seulement pour les « B.I.T. »*

4 - Tableaux « MODIFICATIONS »

Dans ces tableaux sont reportées toutes les modifications apportées aux tracteurs en cours de leur production, leurs **applications** *(avec une illustration générale de la modification, quand cela est nécessaire)* ainsi que les **règles d'interchangeabilité.**

Symboles et abréviations utilisés dans les tableaux des modifications:

colonne « **Modific.** » *(modification)*:

C ... = modification n. ... *(pour les pièces anciennes)*

D ... = modification n. ... *(pour les pièces actuelles)*

effectuations:

→ **aut.** n. ... = « jusqu'au » tracteur avec châssis n. ...

→ **mot.** n. ... = « jusqu'au » moteur n. ...

aut. n. ... → = « à partir » du tracteur avec châssis n. ...

mot. n. ... → = « à partir » du moteur n. ...

IX 1970 = au mois de septembre 1970

colonne « **Sgr. interessati** » **e** « **Norme di ricambio** » *(Sgr. concernés et règles pour les remplacements)*:

C1.30 - C1.32 = sousgroupes concernés par la modification

(B.I.T. ...) = numéro du Bulletin d'Informations Techniques reportant la modification

symboles utilisés dans les règles pour les remplacements:

4064448 = D 2072 *(pour les types dans le catalogue)*

3064448 = D 2072 *(pour tous les types)*

= appliquer toutes les pièces actuelles D 2072

4074547 = 4066486 + 4092472 *(pour les types dans le catalogue)*

3074547 = 4066486 + 4092472 *(pour tous les types)*

= appliquer 4066486 et 4092472

4082585 = 4082585 → 4074547 *(pour les types dans le catalogue)*

3082585 = 4082585 → 4074547 *(pour tous les types)*

= appliquer 4082585 en éliminant 4074547

aucun chiffre = les pièces pré-modification sont encore livrées détachées

5 - « TABLEAUX DIVERS »

Ils comprennent les tableaux à consulter pour connaître les données se rapportant aux « Roulements », etc.

6 - Remarque pour le Réseau FIAT

Ce catalogue doit être mis à jour selon ce qui sera communiqué par le « B.I.T. », en reportant dans la colonne « modif. » *(modification)*, à côté de chaque pièce concernée, le numéro des modifications figurant dans le Bulletin.

https://tractormanualz.com/

1 - Auffinden der Ersatzteile

Zum Auffinden der in vorliegendem Katalog aufgeführten und abgebildeten Ersatzteile ist notwendig:

a) die n **Liste der Modelle** u *(auf orangefarbigem Papier, S. 11)* nachzuschlagen, um die **Kennummer** des in Frage kommenden **Modells** festzustellen;

b) die **Bildtafeln** und entsprechenden **Ersatzteillisten** nachzuschlagen, wie in den folgenden Punkten 2 u. 3 angegeben.

2 - Ersatzteilliste *(oberhalb der Bildtafeln)*

Die Listen führen die in den Bildtafeln abgebildeten Ersatzteile, die als « Satz », « SOST ... CON ... », « ELIM ... », « ERA ... VED ... », « ERA ... » usw., geliefert werden in **laufender Bestellnummernfolge** an.

Zur besseren Verständigung der **Benennung** der einzelnen Ersatzteile, siehe Bildtafeln.

Erläuterungen und **Abkürzungen** auf der Ersatzteilliste

SGR.	= Untergruppe	SUP.	= oben
N.	= Nummer	INF.	= unten
COMPL.	= Zusammenbau	EST.	= aussen
SP.	= Stärke	INT.	= innen
S	= links (°)	LAT.	= seitlich
D	= rechts (°)	CENTR.	= Mitte
ANT.	= vorn (°)	R.M.	= Rückwärtsgang
POST.	= hinten (°)	RAPP.	= Untersetzung

1A, 2A ... = 1., 2., ... Gang
SOST ... CON ... = Teil ... ersetzt durch ...
ELIM ... = Teil ... entfernt ...
*(für die im Katalog aufgeführten Typen und mit ——— auf der Bildtafel *)*
ERA VED ... ... = Teil weggefallen, siehe ...
ERA ... = Teil weggefallen
*(für alle Typen und mit ⟩—⟨ auf der Bildtafel *)*
ERR ... CORR ... = Teil ... Fehlerberichtigung ...
*(mit ═══ auf der Bildtafel *)*
CM = vom laufenden Zentimeter erhältlich
M = vom laufenden Meter erhältlich
T = siehe « Verschiedenes »
S = Vorhandensein von « Sätzen » usw.

In der Spalte « quant. » (Anzahl)

3 - Bildtafeln

Die Tafeln veranschaulichen die Ersatzteile jeder einzelnen Untergruppe.

Auf jeder Bildtafel ist folgendes angegeben: die **Untergruppennummer** *(rechts)* mit der eventuellen Seitennummer des Katalogblatts, die **Untergruppenbenennung** *(in der Mitte)*, sowie die **Gültigkeit der Bildtafel** *(links, mit den Kennummern der Modelle wie in Punkt 1a)*. Die abgebildeten Ersatzteile sind mit den **Bestellnummern** und sämtlichen Angaben versehen *(Änderungen, Kennummern usw.)*, die im allgemeinen ausreichen, die gewünschten **Teile** direkt auf den Bildtafeln zu ermitteln.

Erläuterungen und **Abkürzungen** auf den Bildtafeln:

563343	= normalerweise gelieferter Teil
552885-552403	= abwechselnd gelieferter Teil
587205 (01)	= Eigenteil des Modells 01
565865 0,5	= Teil von 0,5 mm Stärke
576333 + 0,4	= Teil mit 0,4 mm Übermass
893295	= Zusammenbau
564648 A3.02	= Zusammenbau, dessen Einzelteile in Utgr. A3.02 abgebildet sind
C 951 587390	= früherer Teil 951
D 951 587494	= gegenwärtiger Teil 951
569715	= Ersetzter Teil *(für die im Katalog aufgeführten Typen)* *
[illegible]	= Weggefallener Teil *(für alle Typen)* *
[illegible]	= Fehlerberichtigung *
A3.01	= in Utgr. A3.01 abgebildeter Teil
1, 2, usw., A, B, usw.	= siehe spezielle Tabelle oder Ersatzteilliste.

6 = links (°)
d = rechts (°)
Ø ... = mm Durchmesser



= Lieferbarkeit von Teilen als « Satz », « Serie », « Ausrüstung » usw.

Gültigkeit der Bildtafeln:

durch die im Punkt 1a angegebenen Kennummern angeführt

C 935 - aut. n. 076204

bedeutet: die Tafel gilt « bis » Schlepper mit Fahrgestell Nr. 076204, infolge der Änderung 935

D 935 aut. n. 076205 →

bedeutet: die Tafel gilt « ab » Schlepper mit Fahrgestell Nr. 076205 infolge der Änderung 935

In bezug auf die Fahrtrichtung des Schleppers
nur für technischen Mitteilungsblätter

4 - Tabellen n ÄNDERUNGEN u

In diesem Abschnitt sind sämtliche im Laufe der Produktion an den Schleppern vorgenommene **Änderungen** sowie ihre **Einführung** *(mit einer eventuellen, falls für notwendig gefundenen Gesamtabbildung der Änderung)* und die **Ersatzanweisungen** aufgeführt.

Hinweise und **Abkürzungen** in der Tabelle Änderungen:

Spalte u **Modifica** u *(Änderung)*
C ... = Änderungsnummer ... *(frühere Teile)*
D ... = Änderungsnummer ... *(gegenwärtige Teile)*

Einführung:
aut. n. ... → = « ab » Schlepper mit Fahrgestell-Nr....
mot. n. ... → = « ab » Motor-Nr. ...
aut. n. ... ← = « bis » Schlepper mit Fahrgestell-Nr....
mot. n. ... ← = « bis » Motor-Nr. ...
IX 1970 = September 1970

Spalte u **Sgr. Interessati** u **Norme di ricambio** u *(betreffende Untergruppen und Ersatzanweisung)*:
C1.30 - C1.32 = die Änderung betreffende Untergruppen
(B.I.T. ...) = Technisches Mitteilungsblatt, in welchem die Änderung beschrieben ist

Erläuterungen auf den Ersatzanweisungen:
[illegible] = D 2072 *(für die im Katalog aufgeführten Typen)*
[illegible] = D 2072 *(für alle Typen)*
= sämtliche neuen Teile D 2072 einbauen
[illegible] = 4088486 + 4092472 *(für die im Katalog aufgeführten Typen)*
[illegible] = 4088486 + 4092472 *(für alle Typen)*
= 4088486 und 4092472 einbauen
[illegible] = 4082585 — 4074547 *(für die im Katalog aufgeführten Typen)*
[illegible] = 4082585 — 4074547 *(für alle Typen)*
= 4082585 einbauen u. 4074547 zu entfernen ist

Keine Nummer = die früheren Teile sind weiterhin als Ersatzteile lieferbar

5 - « VERSCHIEDENES » u

Dieser Abschnitt enthält die Tabellen, in denen die Daten der « Wälzlager » usw. angegeben sind.

6 - Anmerkung für die FIAT-Dienststellen

Zur Berichtigung bzw. Vervollständigung vorliegenden Katalogs, sind auf den Bildtafeln und in der Ersatzteilliste und zwar in der Spalte « modif. » (*Änderung*) neben dem betreffenden Ersatzteil die Kennummern der eventuellen Änderungen, die in den Mitteilungsblättern b[illegible] gegeben werden, aufzuführen.

https://tractormanualz.com/

1 - How to locate spares

To find the spares shown and listed in the catalog, proceed as follows:

a) consult the « **Model list** » *(on page 11 on orange paper)* to find the **code number** of the **model** involved;

b) consult the **spare parts list** and the **plates** of the catalog, as directed below in 2 and 3.

2 - Spare parts list *(above plates)*

Lists the spare parts, illustrated in the plates and the parts supplied as « Set », « Kit », the parts « SOST..., CON..., « ELIM..., « ERA... VED..., « ERA..., etc. of each subgroup, according to the **progressive part number**. Refer to plate illustrations for a complete interpretation of spare description.

Indications and **abbreviations** used in the list *(only in the Italian section)*:

SGR.	= subgroup	SUP.	= upper
N.	= number	INF.	= lower
COMPL.	= assembly	EST.	= outer
SP.	= thickness	INT.	= inner
S	= left (*)	LAT.	= side
D	= right (*)	CENTR.	= center
ANT.	= front (*)	R.M.	= reverse
POST.	= rear (*)	RAPP.	= ratio

1A, 2A ... = 1st, 2nd ... gear

SOST... CON... — part ... replaced by ...

ELIM ... = part ... discarded
*(for types listed on the catalog and identified by ——— on the plate *)*

ERA ... VED ... — part ... suppressed, see ...

ERA ... = part ... suppressed
*(for all types and identified by ——— on the plate *)*

ERR... CORR... — part ... errata, corrige ...
*(identified by ——— on the plate *)*

CM	= supplied to the centimeter.	column « quant. »
M	= supplied to the meter	
T	= see « Miscellanea »	
S	= some parts are supplied as « Set », « Kit », etc.	

Plates

Illustrations show the spare parts of each subgroup. Below each plate there is the **Sgr. No.** *(right)* and sheet number, if any, the **Sgr. title** *(center)*, and plate applicability *(left, by codes - see para. 1a)*.

The spare parts illustrated are identified by respective part numbers together with other indications *(modifications, codes etc.)* generally sufficient for direct location of parts on plate.

Indications and abbreviations used in the plates:

599948	= standard supply part
592969-592969	= parts supplied as an alternative
597985 (01)	= part specific for model 01
595985 0,8	= 0,8 mm thick part
576553 + 54	= 0,4 mm o/s part
893295	= assembly
564848 A3.02	= assembly whose separate components are shown in Sgr. A3.02
C 951 967399	= ante-modification 951 part
D 951 597484	= post-modification 951 part
569717	= part replaced *(for types listed on the catalog)* *
[illegible]	= part suppressed *(for all types)* *
[illegible]	= errata corrige *
A3.01	= part shown in Sgr. A3.01
1, 2, etc., A. B, etc.	= see the proper table or spare parts list

s	= left (*)		= some parts are supplied as «Sets», «Kits», etc.
d	= right (*)		
ø ...	= ... mm dia.		

Plate applicability

by the specific indications of code as referred in para 1a.

C 835 — aut. n. 078204

means: consequently to modification 835 the plate is valid up to tractor with chassis No. 078204

D 835 aut. n. 078205 —

means: consequently to modification 835 the plate is valid from tractor with chassis No. 078205

(*) *determined by facing in the same direction as the driver*

* *only for T.I.B.*

4 - « MODIFICATIONS » tables

List all the **modifications** introduced on tractors during production, their **applicability** *(when necessary, show also a complete illustration of the modification as a whole)* and the **directions for replacement**.

Indications and **abbreviations** used in modification tables:

column « **Modific.** » *(modification)*:

C ... = modification No. ... *(for the A.M. parts)*

D ... = modification No. ... *(for the P.M. parts)*

effectiveness:

→ aut. n. ... = up to tractor with chassis No. ...

→ mot. n. ... = up to engine No. ...

aut. n. ... → = from tractor with chassis No. ...

mot. n. ... → = from engine No. ...

IX 1979 = introduced in september 1979

column « **Sgr. interessati** » « **Norme di risemblo** »
(Sgr. involved and directions for replacement):

C1.30 - C1.32 = subgroups involved in the modification

(**S.I.T. ...**) = Technical Information Bulletin in which the modification is described

Indications used in the directions for replacement:

4086488 = D 2072 *(for types listed on the catalog)*

4086488 = D 2072 *(for all types)*
= mount all post-modification D 2072 parts

4086488 = 4086488 + 4092472 *(for types listed on the catalog)*

4086488 = 4086488 + 4092472 *(for all types)*
= mount 4086488 and 4092472

4082585 = 4082585 — 4074547 *(for types listed on the catalog)*

4082585 = 4082585 — 4074547 *(for all types)*
= mount 4082585 discarding 4074547

ns number reported = supply of ante-modification parts is continued

5 - « MISCELLANEA »

This section includes the lists showing data relevant to « Bearings », etc.

6 - Notice to FIAT Agents

The present catalog must be brought up-to-date with all future Technical Information Bulletins by writing in line with the part involved — in the plates and in the column « modif. » *(modification)* of part lists — the number identifying each modification quoted in the Bulletins.

https://tractormanualz.com/

...con las piezas de repuesto

...s piezas de repuesto reseñadas en el ca-
...logo:

...el **número de código del modelo** que inte-
...resa figura en la « **Lista de modelos** » *(papel ..., pág. 7)*;

...**ultar la lista de piezas de repuesto y las lá-**
...**minas**, atendiendo a cuanto se explica en los pun-
...**tos 2 y 3.**

...a de piezas de repuesto *(arriba de las láminas)*

...comprende las piezas de repuesto de cada subgrupo ilustradas en las láminas y las piezas incluidas en «Juegos o», las piezas «SOST ... CON ... o, «ELIM. ...», «ERA ... VED ...», «ERA ...», etc., y reseñadas según el **orden progresivo del núm. de pedido.**

Para comprender mejor las **denominaciones** de las piezas de repuesto es oportuno mirar las ilustraciones de las láminas.

Notaciones y abreviaturas usadas en la lista en lengua italiana:

SGR.	= subgrupo	SUP.	= superior
N.	= número	INF.	= inferior
COMPL.	= conjunto	EST.	= exterior
SP.	= espesor, grueso	INT.	= interior
S	= parte izquierda (*)	LAT.	= lateral
D	= parte derecha (*)	CENTR.	= central
ANT.	= anterior (*)	R.M.	= marcha atrás
POST.	= posterior (*)	RAPP.	= reducción

1A, 2A, ... = 1a., 2a., ... velocidades

SOST ... CON ... = pieza ... reemplazada por ...

ELIM. ... = pieza ... anulada
*(para los tipos que abarca el catálogo y con ⟶ en la lámina *)*

ERA ... VED ... = pieza ... anulada, véase ...

ERA ... = pieza ... anulada
*(para todos los tipos y con ⟶ en la lámina *)*

ERA ... CON ... = pieza ... errónea, nueva ...
*(con ⟹ en la lámina *)*

CM = se suministra por centímetros
M = se suministra por metros
T = véase « Tablas »
S = solamente de « Juegos », etc.

en la columna « quant. » (= cantidad)

3 - Láminas

Representan las piezas de recambio de cada subgrupo. Al pie de cada hoja, tenemos: *en la parte derecha*, el número del subgrupo y el número de la hoja *(eventual)*; *en el centro*, la **denominación del subgrupo**, y *a la izquierda* las **indicaciones de validez de la lámina** y los códigos de los modelos a que se alude en el punto 1a.

Cada pieza de recambio representada lleva el **número de pedido** acompañado de todas las indicaciones *(modificaciones, códigos, etc.)* que generalmente son suficientes para reconocer las mismas piezas en la lámina.

Notaciones y abreviaturas usadas en las láminas:

569945	=	pieza de suministro normal
582989-582403	=	piezas de suministro alternativo
587205 (01)	—	pieza propia del modelo 01
565985 0,5	—	pieza de 0,5 mm de grueso
578333 + 0,4	=	pieza de 0,4 mm sobremedida
893285	=	conjunto
564648 A3.02	—	conjunto cuyo despiece se ilustra en el Sgr. A3.02
C 851 587380	=	pieza anterior a la modificación 851
D 851 587484	—	pieza posterior a la modificación 851
568913	—	pieza reemplazada *(para los tipos del catálogo)* *
4[illegible]	—	pieza anulada *(para todos los tipos)* *
4[illegible]	—	errónea *
A3.01	=	pieza ilustrada en el Sgr. A3.01
1, 2, etc., A, B, etc.	=	véase la tabla especial, o bien la lista de piezas de repuesto

s = parte izquierda (*)
d = parte derecha (*)
ø ... = diámetro en mm

= de algunas piezas se suministran « Juegos », « Equipos », etc.

Validez de la lámina

con las notaciones de los códigos citados en el punto 1a.

C 935 → **aut. n. 076204**
significa que la lámina es válida « hasta » el tractor con chasis núm. 076204, por efecto de la modificación 935

D 935 **aut. n. 076206** →
significa que la lámina es válida « a partir » del tractor con chasis núm. 076205, por efecto de la modificación 935

(*) *respecto de la dirección de la marcha del tractor*
solamente para los « B.I.T. »

4 - Tablas « MODIFICACIONES »

Comprenden todas las **modificaciones** habidas en los tractores durante su fabricación, **cómo se incorporaron** *(y cuando se estima bien, la ilustración general de la modificación)* y las **normas para los recambios.**

Notaciones y abreviaturas usadas en las tablas de modificaciones:

columna « **Modifica** » *(= modificaciones)*:
C ... = modificación núm. ... *(para las piezas antiguas)*
D ... = modificación núm. ... *(para las piezas nuevas)*

Incorporación:
→ aut. n. ... = chasis « hasta » el tractor con chasis núm. ...
→ mot. n. ... = « hasta » el motor con núm. ...
aut. n. ... → = « a partir » del tractor con chasis núm. ...
mot. n. ... → = « a partir » del motor con núm. ...
IX 1870 = en el mes de septiembre de 1870

columna « **Sgr. intercambi.** » « **Norme di ricambio** » *(= subgrupos afectados por la modificación y normas para los recambios)*:
C1.30 - C1.32 = subgrupos afectados por la modificación
(B.I.T. ...) = núm. del « Bollettino Informazioni Tecniche » *(= Boletín técnico)* en el que se da parte de la modificación habida

Notaciones usadas en las normas para los recambios:
4064117 — D 2072 *(para los tipos del catálogo)*
4064482 — D 2072 *(para todos los tipos)*
— colóquense todas las piezas D 2072
4076205 — 4066486 + 4092472 *(para los tipos del catálogo)*
4076206 — 4066486 + 4092472 *(para todos los tipos)*
= colóquense 4066485 y 4092472
4066587 = 4092585 — 4074547 *(para los tipos del catálogo)*
4066587 = 4092585 — 4074547 *(para todos los tipos)*
— colóquese 4092585 anulando 4074547
ningún número — siguen suministrándose recambios de las piezas antiguas

5 - « TABLAS »

Se reseñan los datos referentes a piezas de recambio de « Rodamientos », etc.

6 - Nota para los Organismos FIAT

El catálogo se pondrá al día apuntando en las láminas junto a los detalles afectados, y en la lista en el asiento que corresponda de la columna « modif. » *(= modificaciones)*, el número de las modificaciones de las que se irá dando parte en el « Bollettino Informazioni Tecniche (B.I.T.).

https://tractormanualz.com/

ELENCO DEI MODELLI 1300 - 1300 DT

Liste des modèles **Model list**
Liste der Modelle **Lista de modelos**

Modelli Modèles Models Modelle Modelos	Telaio Chassis Fahrgestell Chassis Chasis	Motore Moteur Motor Engine Motor	Codici numerici No. des codes Code No. Kennummern Códigos
1300	651.100	CP3/100 VAR. 15	01
1300 Francia	651.100.01	»	02
1300 DT	651.107	»	04
1300 DT Francia	651.107.01	»	05
1300 DT Germania	651.107.02	»	06

https://tractormanualz.com/

AVVERTENZE

Per una corretta ricerca delle parti di ricambio illustrate ed elencate nel catalogo è necessario:

a) consultare l'«Elenco dei modelli» *(a pag. 11 su carta arancione)* per individuare il codice numerico del modello che interessa;

b) consultare le tavole e i relativi elenchi delle parti di ricambio del catalogo, come indicato ai successivi punti 2 e 3 delle «Avvertenze generali per la consultazione del catalogo» *(pag. 6)*.

AVIS

Pour la recherche correcte des pièces de rechange illustrées et en liste dans le catalogue, il faut:

a) consulter la «**Liste des modèles**» *(à la page 11 sur papier orange)* afin d'individuer le code numérique du modèle qui intéresse;

b) consulter les planches et les listes des pièces détachées correspondantes du catalogue, comme indiqué aux points 2 et 3 des «*Règles générales pour la consultation du catalogue*» *(page 7)*.

ZUR BEACHTUNG

Zum Auffinden der in vorliegendem Katalog aufgeführten und abgebildeten Ersatzteile ist notwendig:

a) die «**Liste der Modelle**» *(auf orangefarbigem Papier S. 11)* nachzuschlagen, um die Kennnummer des zu Frage kommenden Modells festzustellen;

b) die Bildtafeln und entsprechenden Ersatzteillisten nachzuschlagen, wie in den Punkten 2 u. 3 des Abschnitts «Hinweise zum Gebrauch des Katalogs» *(Seite 8)* angegeben.

https://tractormanuals.com/

NOTICE

To find the spares shown and listed in the catalog, proceed as follows:

a) consult the « **Model list** » *(on page 11 on orange paper)* to find the **code number** of the **model** involved;

b) consult the **plates** and relevant **spare parts lists** of the catalog, as directed in 2 and 3, under « Use of the catalog » *(pag. 9)*.

ADVERTENCIAS

Para buscar las piezas de repuesto reseñadas en el catálogo, hay que:

a) conocer el número de código del modelo que interesa, el que figura en la « **Lista de modelos** » *(papel naranja pag. 11)*;

b) consultar las **láminas** y las **listas de piezas de repuesto** respectivas, atendiendo a cuanto se explica en los puntos 2 y 3 de la pág. 10 « Cómo se emplea el catálogo ».

https://tractormanualz.com/

INDICE DEI SOTTOGRUPPI	INDEX DES SOUSGROUPES	UNTERGRUPPEN-VERZEICHNIS	SUBGROUP INDEX	INDICE DE SUBGRUPOS
A	MOTORE	MOTEUR	MOTOR	ENGINE	MOTOR
A0	COMPLESSIVO MOTORE	ENSEMBLE MOTEUR	VOLLSTAENDIGER MOTOR	ENGINE ASSEMBLY	CONJUNTO DEL MOTOR
A000	MOTORE	MOTEUR	MOTOR	ENGINE	MOTOR
A1	ORGANI PRINCIPALI	ORGANES PRINCIPAUX	HAUPTORGANE	MAIN COMPONENTS	ORGANOS PRINCIPALES
A101	BASAMENTO E TESTA CILINDRI	BATI ET CULASSE	KURBELGEHAUSE UND ZYLINDERKOPF	CRANKCASE AND CYLINDER HEAD	BLOQUE DE CILINDROS Y CULATA
A102	COPPA E COPERCHI BASAMENTO	CARTER D'HUILE ET COUVERCLES DE BATI	OELWANNE UND DECKEL DES KURBELGEHAUSES	OIL SUMP AND CRANKCASE COVERS	CARTER DE ACEITE Y TAPAS DEL BLOQUE
A103	ALBERO E VOLANO MOTORE	VILEBREQUIN ET VOLANT MOTEUR	KURBELWELLE UND SCHWUNGRAD	CRANKSHAFT AND FLYWHEEL	CIGUENAL Y VOLANTE
A104	SMORZATORE PER ALBERO MOTORE	AMORTISSEUR DE VILEBREQUIN	SCHWINGUNGSDAEMPFER	DAMPER	AMORTIGUADOR DE CIGUENAL
A105	BIELLE E STANTUFFI	BIELLES ET PISTONS	PLEUELSTANGEN UND KOLBEN	CONNECTING RODS AND PISTONS	BIELAS Y EMBOLOS
A106	COMANDO DISTRIBUZIONE	COMMANDE DE DISTRIBUTION	STEUERUNGSANTRIEB	CAMSHAFT DRIVE	PIGNONES DE LA DISTRIBUCION
A107	DISTRIBUZIONE	DISTRIBUTION	STEUERUNG	VALVE GEAR	DISTRIBUCION
A108	COMANDO CRONOTACHIMETRO	COMMANDE D'HORO-TACHYMETRE	ANTRIEB F.STUNDENZAEHLER UND DREHZAHLMESSER	MULTIMETER DRIVE	ARRASTRE DEL CRONOTACOMETRO
A116	COMANDO POMPA INIEZIONE	COMMANDE DE POMPE D'INJECTION	EINSPRITZPUMPENANTRIEB	INJECTION PUMP DRIVE	ARRASTRE DE LA BOMBA DE INYECCION
A119	COMANDO ALTERNATORE	COMMANDE D'ALTERNATEUR	DREHSTROMLEICHTMASCHINENANTRIEB	ALTERNATOR DRIVE	ARRASTRE DEL ALTERNADOR
A2	ALIMENTAZIONE E SCARICO	ALIMENTATION ET ECHAPPEMENT	KRAFTSTOFFOERDERUNG UND AUSPUFF	FUEL AND EXHAUST SYSTEMS	ALIMENTACION Y ESCAPE
A201	SERBATOIO COMBUSTIBILE E TUBAZIONI	RESERVOIR ET CANALISATIONS COMBUSTIBLE	KRAFTSTOFFTANK UND LEITUNGEN	FUEL TANK AND LINES	DEPOSITO DE COMBUSTIBLE Y TUBERIAS
A221	COMANDI ACCELERATORE	COMMANDES D'ACCELERATEUR	GASREGULIERUNG	ACCELERATOR CONTROL LINKAGE	MANDOS DEL ACELERADOR

https://tractormanualz.com/

A227	FILTRO ARIA E TUBAZIONI	FILTRE A AIR ET CANALISATIONS	LUFTFILTER UND LEITUNGEN	AIR CLEANER AND DUCTS	FILTRO DE AIRE Y TUBERIAS
A223	FILTRO ARIA	FILTRE A AIR	LUFTFILTER	AIR CLEANER	FILTRO DE AIRE
A224	ALIMENTAZIONE AD INIEZIONE	ALIMENTATION PAR INJECTION	EINSPRITZAUSRUESTUNG	FUEL INJECTION SYSTEM	ALIMENTACION E INYECCION
A225	POMPA ALIMENTAZIONE	POMPE D'ALIMENTATION	KRAFTSTOFFPUMPE	FUEL PUMP	BOMBA DE ALIMENTACION
A226	FILTRO COMBUSTIBILE	FILTRE A COMBUSTIBLE	KRAFTSTOFFFILTER	FUEL FILTER	FILTRO DE COMBUSTIBLE
A227	POMPA INIEZIONE	POMPE D'INJECTION	EINSPRITZPUMPE	INJECTION PUMP	BOMBA DE INYECCION
A228	REGOLATORE DI VELOCITA	REGULATEUR DE VITESSE	DREHZAHLREGLER	SPEED GOVERNOR	REGULADOR DE VELOCIDAD
A235	PORTAPOLVERIZZATORE	PORTE-INJECTEUR	DUESENHALTER	NOZZLE HOLDER	PORTAINYECTOR
A237	DISPOSITIVO DI REGOLAZIONE	REGULATEUR CENTRIFUGE	REGLER	GOVERNOR WEIGHTS	CUERPOS CENTRIFUGOS DE REGULACION
A254	CONDOTTI ASPIRAZIONE E SCARICO	TUBULURES D'ASPIRATION ET D'ECHAPPEMENT	SAUG- UND AUSPUFF-KRUEMMER	INTAKE AND EXHAUST MANIFOLDS	COLECTORES DE ADMISION Y ESCAPE
A256	TUBAZIONE DI SCARICO	CANALISATION D'ECHAPPEMENT	AUSPUFFLEITUNG	EXHAUST PIPE	TUBERIA DE ESCAPE
A3	LUBRIFICAZIONE	GRAISSAGE	SCHMIERUNG	LUBRICATION SYSTEM	ENGRASE
A301	LUBRIFICAZIONE	GRAISSAGE	SCHMIERUNG	LUBRICATION SYSTEM	SISTEMA DE ENGRASE
A302	POMPA OLIO	POMPE A HUILE	OELPUMPE	OIL PUMP	BOMBA DE ACEITE
A303	FILTRO OLIO	FILTRE A HUILE	OELFILTER	OIL FILTER	FILTRO DE ACEITE
A4	RAFFREDDAMENTO	REFROIDISSEMENT	MOTORKUEHLUNG	COOLING SYSTEM	REFRIGERACION
A401	RADIATORE	RADIATEUR	KUEHLER	RADIATOR	RADIADOR
A402	POMPA ACQUA E TUBAZIONI	POMPE ET CANALISATIONS D'EAU	WASSERPUMPE UND LEITUNGEN	WATER PUMP AND LINES	BOMBA DE AGUA Y TUBERIAS
A403	POMPA ACQUA	POMPE A EAU	WASSERPUMPE	WATER PUMP	BOMBA DE AGUA
A409	VENTILATORE E SUO COMANDO	VENTILATEUR ET SA COMMANDE	LUEFTER UND LUEFTERANTRIEB	FAN AND FAN DRIVE	VENTILADOR Y SU MANDO

https://tractormanualz.com/

B	TRASMISSIONE	TRANSMISSION	KRAFTUEBERTRAGUNG	POWER TRAIN	TRANSMISION
B1	INNESTO	EMBRAYAGE	KUPPLUNG	CLUTCH	EMBRAGUE
B101	COMANDO DISINNESTO FRIZIONE	COMMANDE DE DEBRAYAGE	KUPPLUNGSBETAETIGUNG	CLUTCH RELEASE CONTROL	SISTEMA DE EMBRAGUE
B105	FRIZIONE	EMBRAYAGE	KUPPLUNG	CLUTCH	EMBRAGUE
B2	CAMBIO E RIDUTTORE	BOITE DE VITESSES ET REDUCTEUR	WECHSEL- UND UNTERSETZUNGSGETRIEBE	TRANSMISSION AND REDUCTION GEAR	CAMBIO DE VELOCIDADES Y REDUCTOR
B201	CORPO TRATTORE, SCATOLE E COPERCHI	CHASSIS-BERCEAU, CARTERS ET COUVERCLES	SCHLEPPERRUMPF UND SEINE DECKEL	TRACTOR BODY, CASING AND COVERS	CUERPO DEL TRACTOR, CAJAS Y TAPAS
B204	RUOTISMI CAMBIO DI VELOCITA	ENGRENAGES DE BOITE DE VITESSES	ZAHNRAEDER UND WELLEN DES WECHSELGETRIEBES	TRANSMISSION GEARS	ENGRANAJES DEL CAMBIO
B205	RUOTISMI RIDUTTORE CAMBIO	ENGRENAGES DE REDUCTEUR DE B.V.	RAEDER UND WELLEN DES ZUSATZGETRIEBES	REDUCTION GEARS	ENGRANAJES DEL REDUCTOR DEL CAMBIO
B207	COMANDI ESTERNI CAMBIO DI VELOCITA	COMMANDES EXTERIEURES DE BOITE DE VITESSES	AUSSERE GETRIEBE-SCHALTUNG	GEARSHIFT OUTER CONTROLS	MANDO DEL CAMBIO DE VELOCIDADES
B210	COMANDI INTERNI CAMBIO DI VELOCITA	COMMANDES INTERIEURES DE BOITE DE VITESSES	INNERE GETRIEBESCHALTUNG	GEARSHIFT INNER CONTROLS	BARRAS DEL CAMBIO DE VELOCIDADES
B213	COMANDO RIDUTTORE CAMBIO	COMMANDE DE REDUCTEUR DE B.V.	ZUSATZGETRIEBE-SCHALTUNG	REDUCTION GEAR CONTROL	MANDO DEL REDUCTOR DEL CAMBIO
B215	COMANDO INNESTO TRAZIONE ANTERIORE	COMMANDE D'ENCLENCHEMENT DE TRACTION AV	SCHALTUNG DES VORDERRADANTRIEBS	FRONT WHEEL DRIVE CONTROL	ACOPLO DE LA TRACCION ANTERIOR
B3	ALBERI, GIUNTI E RINVII	ARBRES, JOINTS ET RENVOIS	WELLEN, GELENKE UND GETRIEBE	SHAFTS, JOINTS AND IDLER UNITS	EJES, JUNTAS Y RECHVIOS
B301	TRASMISSIONE FRA FRIZIONE E CAMBIO	TRANSMISSION ENTRE EMBRAYAGE ET B.V.	UEBERTRAGUNGSWELLE ZWISCHEN KUPPLUNG UND GETRIEBE	CLUTCH-TO-TRANSMISSION PROPELLER SHAFT	ARBOL DE TRANSMISION ENTRE EMBRAGUE Y CAMBIO
B304	GRUPPO DI RINVIO, SCATOLA E COPERCHI	GROUPE DE RENVOI, CARTER ET COUVERCLES	ZWISCHENGETRIEBE-GEHAUSE UND DECKEL	IDLER UNIT, CASING AND COVERS	REENVIO, CAJA Y TAPAS
B305	RUOTISMI GRUPPO DI RINVIO	ENGRENAGES DE GROUPE DE RENVOI	ZAHNRAEDER UND WELLEN DES ZWISCHENGETRIEBES	IDLER UNIT GEARS	ENGRANAJES DEL REENVIO

https://tractormanualz.com/

8309	TRASMISSIONE TRA GRUPPO DI RINVIO E PONTE ANTERIORE	TRANSMISSION ENTRE GROUPE DE RENVOI ET PONT AV	UEBERTRAGUNGSWELLE ZWISCHEN ZWISCHENGETRIEBE UND VORDERACHSE	IDLER UNIT-TO-FRONT AXLE PROPELLER SHAFT	ARBOL DE TRANSMISION ENTRE REENVIO Y PUENTE ANTERIOR
8316	ALBERO DI TRASMISSIONE	ARBRE DE TRANSMISSION	UEBERTRAGUNGSWELLE	PROPELLER SHAFT	ARBOL DE TRANSMISION
84	PONTI	PONTS	ACHSEN	AXLES	PUENTES
8401	SEMIALBERI DIFFERENZIALE	ARBRES DE DIFFERENTIEL	ACHSWELLEN	AXLE SHAFTS	PALIERES DEL DIFERENCIAL
8401/ 1	PONTE ANTERIORE E SEMIALBERI DIFFERENZIALE	PONT AV ET ARBRES DE DIFFERENTIEL	VORDERACHSE UND ACHSWELLEN	FRONT AXLE AND AXLE SHAFTS	EJE DELANTERO Y PALIERES
8404	RUOTISMI RIDUZIONE E DIFFERENZIALE ANTERIORI	ENGRENAGES DE REDUCTION ET DIFFERENTIEL AV	VORDERACHSANTRIEB UND AUSGLEICHGETRIEBE	FRONT FINAL DRIVE AND DIFFERENTIAL GEARS	REDUCCION FINAL Y DIFFERENCIAL ANTERIORES
8406	RUOTISMI RIDUZIONE E DIFFERENZIALE POSTERIORI	ENGRENAGES DE REDUCTION ET DIFFERENTIEL AR	HINTERACHSANTRIEB UND AUSGLEICHGETRIEBE	REAR FINAL DRIVE AND DIFFERENTIAL GEARS	REDUCCION FINAL Y DIFERENCIAL POSTERIORES
8410	BLOCCAGGIO DIFFERENZIALE E SUO COMANDO	BLOCAGE DE DIFFERENTIEL E SA COMMANDE	DIFFERENTIALSPERRE UND DEREN BETAETIGUNG	DIFFERENTIAL LOCK SYSTEM	ENCLAVAMIENTO DEL DIFERENCIAL Y SU MANDO
8411	SCATOLE RIDUTTORI LATERALI POSTERIORI	CARTERS DE REDUCTEURS LATERAUX AR	GEHAUSE DER HINTEREN ENDANTRIEBE	REAR SIDE FINAL DRIVE CASES	CAJAS DE REDUCTORES LATERALES POSTERIORES
8411/ 1	SCATOLE RIDUTTORI LATERALI ANTERIORI	CARTERS DE REDUCTEURS LATERAUX AV	GEHAUSE DER VORDEREN ENDANTRIEBE	FRONT SIDE FINAL DRIVE CASES	CAJAS DE REDUCTORES LATERALES ANTERIORES
8412	RUOTISMI RIDUTTORI LATERALI POSTERIORI	ENGRENAGES DE REDUCTEURS LATERAUX AR	ZAHNRAEDER UND WELLEN DER HINTEREN ENDANTRIEBE	REAR SIDE FINAL DRIVE GEARS	ENGRANAJES DE REDUCTORES LATERALES POSTERIORES
8412/ 1	RUOTISMI RIDUTTORI LATERALI ANTERIORI	ENGRANAGES DE REDUCTEURS LATERAUX AV	ZAHNRAEDER UND WELLEN DER VORDEREN ENDANTRIEBE	FRONT SIDE FINAL DRIVE GEARS	ENGRANAJES DE REDUCTORES LATERALES ANTERIORES
C	FRENI	FREINS	BREMSEN	BRAKES	FRENOS
C1	FRENI RUOTE	FREINS AUX ROUES	RADBREMSEN	SERVICE BRAKES	FRENOS DE RUEDAS
C101	COMANDO A PEDALE FRENI	COMMANDE AU PIED DE FREINS	BREMSFUSSHEBEL	BRAKE FOOT CONTROL	PEDAL DE FRENO

https://tractormanualz.com/

C137	FRENI RUOTE POSTERIORI	FREINS DE ROUES AR	HINTERRADBREMSEN	REAR WHEEL BRAKES	FRENOS POSTERIORES
C135	COMANDO A MANO FRENI (C135/ 1 1)	COMMANDE DE FREINS A MAIN	HANDBREMSBETAETIGUNG	BRAKE HAND CONTROL	FRENO DE MANO
C2	FRENI AUSILIARI	FREINS AUXILIAIRES	HILFSBREMSEN	AUXILIARY BRAKES	FRENOS AUXILIARES
C209	COMANDO FRENO RIMORCHIO (C209/ 1 1)	COMMANDE DE FREIN DE REMORQUE	ANHAENGERBREMSE	TRAILER BRAKE CONTROL	FRENO DEL REMOLQUE
D	STERZO, SOSPENSIONI E RUOTE	DIRECTION, SUSPENSION ET ROUES	LENKUNG, AUFHAENGUNGEN UND RAEDER	STEERING, SUSPENSIONS AND WHEELS	DIRECCION, SUSPENSIONES Y RUEDAS
D1	TRAINO	REMORQUAGE	ZUGVORRICHTUNG	TOWING DEVICE	ENGANCHE
D102	GANCIO DI TRAINO RIMORCHIO (D102/ 1 1)	CROCHET ARRIERE	HINTERER ZUGHAKEN	REAR TOW HOOK	ENGANCHE DE REMOLQUE
D103	ORGANO DI TRAINO (D103/ 1 1)	ORGANE D'ATTELAGE	GERAETEKUPPLUNG	TOWING DEVICE	BARRA DE ARRASTRE
D2	STERZO	DIRECTION	LENKUNG	STEERING SYSTEM	DIRECCION
D201	COMANDO STERZO	COMMANDE DE DIRECTION	LENKGETRIEBE	STEERING GEAR	VOLANTE Y CAJA DE LA DIRECCION
D210	TIRANTERIA COMANDO STERZO	TIMONERIE DE DIRECTION	LENKGESTAENGE	STEERING LINKAGE	TIRANTERIA DE LA DIRECCION
D211	COMANDO IDRAULICO SERVOSTERZO	COMMANDE HYDRAULIQUE DE DIRECTION ASSISTEE	HYDRAUL.STEUERUNG DER SERVOLENKUNG	SERVO-ASSISTED STEERING HYDRAULIC SYSTEM	SISTEMA HIDRAULICO DE SERVODIRECCION
D212	CILINDRO SERVOSTERZO	CYLINDRE RECEPTEUR	ZYLINDER DER SERVO-LENKUNG	SERVO-ASSISTED STEERING CYLINDER	CILINDRO DE SERVO-DIRECCION
D213	POMPA	POMPE	PUMPE	PUMP	BOMBA
D214	SERBATOIO	RESERVOIR	BEHAELTER	TANK	DEPOSITO
D3	SOSPENSIONI E RUOTE	SUSPENSIONS ET ROUES	AUFHAENGUNGEN UND RAEDER	SUSPENSIONS AND WHEELS	SUSPENSIONES Y RUEDAS

https://tractormanualz.com/

D314	ASSALE ANTERIORE	ESSIEU AV	VORDERACHSE	FRONT AXLE	EJE DELANTERO
03147 1	FUSO A SNODO	FUSEE	ACHSSCHENKEL	STEERING KNUCKLE	MANGUETA
D316	RUOTE ANTERIORI	ROUES AV	VORDERRAEDER	FRONT WHEELS	RUEDAS ANTERIORES
D322	RUOTE POSTERIORI	ROUES AR	HINTERRAEDER	REAR WHEELS	RUEDAS POSTERIORES
E	ORGANI SUSSIDIARI	ORGANES SUBSIDIAIRES	NEBENORGANE	ACCESSORY EQUIPMENT	EQUIPOS ACCESORIOS
E105	VENTILAZIONE	AERATION	BELUEFTUNG	VENTILATION	VENTILACION
E2	PRESE DI FORZA, SOLLEVATORI E ANNESSI	PRISES DE FORCE, RELEVAGES ET ANNEXES	ZAPFWELLEN, KRAFTHEBER UND ZUBEHOER	PTOS, LIFTERS AND RELATED PARTS	TOMAS DE FUERZA, ELEVADORES Y ANEXOS
E215	COMANDO PRESA DI FORZA	COMMANDE DE PRISE DE FORCE	ANTRIEB DER ZAPFWELLE	PTO CONTROL	MANDO DE TOMA DE FUERZA
E216	PRESA DI FORZA	PRISE DE FORCE	ZAPFWELLE	POWER TAKE-OFF	TOMA DE FUERZA
E218	POMPA OLIO	POMPE A HUILE	OELPUMPE	OIL PUMP	BOMBA DE ACEITE
E219	FRIZIONE	EMBRAYAGE	KUPPLUNG	CLUTCH	EMBRAGUE
E220	SOLLEVATORE IDRAULICO	RELEVAGE HYDRAULIQUE	HYDRAULISCHER KRAFTHEBER	HYDRAULIC LIFTER	ELEVADOR HIDRAULICO
E221	POMPA	POMPE	PUMPE	PUMP	BOMBA
E223	CORPO SOLLEVATORE	CARTER DE RELEVAGE	KRAFTHEBERGEHAUSE	LIFTER BODY	CUERPO DEL ELEVADOR
E224	STANTUFFO E BRACCI SOLLEVATORE	PISTON ET BRAS DE RELEVAGE	KOLBEN UND ARME DES KRAFTHEBERS	LIFTER RAM AND LINKS	EMBOLO Y BRAZOS DEL ELEVADOR
E225	DISTRIBUTORE	DISTRIBUTEUR	STEUERGERAET	DISTRIBUTOR VALVE	VALVULA DISTRIBUIDORA
E227	COMANDI ESTERNI SOLLEVATORE	COMMANDES EXTERIEURES DE RELEVAGE	AUSSERE BETAETIGUNG DES KRAFTHEBERS	LIFTER OUTER CONTROLS	MANDOS EXTERIORES DEL ELEVADOR
E227/ 1	COMANDI DISTRIBUTORE	COMMANDES DE DISTRIBUTEUR	BETAETIGUNG DES STEUERGERAETS	DISTRIBUTOR CONTROLS	MANDOS DE LA VALVULA DISTRIBUIDORA
E228	COMANDI INTERNI SOLLEVATORE	COMMANDES INTERIEURES DE RELEVAGE	INNERE BETAETIGUNG DES KRAFTHEBERS	LIFTER INNER CONTROLS	MANDOS INTERIORES DEL ELEVADOR
E231	PRESA PRESSIONE SUPPLEMENTARE DAL SOLLEVATORE (E231/ 1 1	PRISE DE PRESSION SUPPLEMENTAIRE DU RELEVAGE	ZUSAETZLICHER DRUCKANSCHLUSS AM KRAFTHEBER	ADDITIONAL POWER OUTLET UNIT	TOMA DISTRIBUIDOR AUXILIAR DEL ELEVADOR

https://tractormanualz.com/

6235	DISPOSITIVO ATTACCO ATTREZZI	DISPOSITIF D'ATTELAGE DES OUTILS	ANHAENGEVORRICHTUNG	IMPLEMENT CARRIER	ENGANCHE DE LOS UTILES
6236	TIRANTE REGISTRABILE	TIRANT REGLABLE	VERSTELLB.HUBSTREBE	ADJUSTABLE TIEROD	MONTANTE REGULABLE
F	IMPIANTO ELETTRICO	INSTALLATION ELECTRIQUE	ELEKTRISCHE ANLAGE	ELECTRICAL SYSTEM	INSTALACION ELECTRICA
F2	AVVIAMENTO	DEMARRAGE	ANLASSEN	STARTING EQUIPMENT	ARRANQUE DEL MOTOR
F201	AVVIAMENTO MOTORE	LANCEMENT DU MOTEUR	ANLASSEN DES MOTORS	ENGINE STARTING EQUIPMENT	ARRANQUE DEL MOTOR
F3	GENERATORE	GENERATRICE	STROMERZEUGER	GENERATING EQUIPMENT	GENERADOR
F301	GENERAZIONE DI CORRENTE	GROUPE GENERATEUR DE COURANT	STROMERZEUGUNG	CURRENT GENERATING SYSTEM	GENERADOR DE CORRIENTE
F4	ILLUMINAZIONE	ECLAIRAGE	BELEUCHTUNG	LIGHTING EQUIPMENT	ALUMBRADO
F401	ILLUMINAZIONE (F402) E F	ECLAIRAGE	BELEUCHTUNG	LIGHTING SYSTEM	SISTEMA DE ALUMBRADO
F5	ACCESSORI	ACCESSOIRES	ZUBEHOER	ACCESSORIES	ACCESORIOS
F501	SEGNALAZIONE DI AVVISO E DI MANOVRA	DISPOSITIFS DE SIGNALISATION	SIGNALEINRICHTUNG	SIGNALLING DEVICES	APARATOS DE SEÑALIZACION
F503	SEGNALAZIONI DI FUNZIONAMENTO	TEMOINS DE FONCTIONNEMENT	ANZEIGEVORRICHTUNGEN	OPERATION INDICATORS	TESTIGOS DE FUNCIONAMIENTO
F505	ACCESSORI VARI	ACCESSOIRES DIVERS	VERSCHIEDENES ZUBEHOER	MISCELLANEOUS ACCESSORIES	ACCESORIOS VARIOS
F6	PARTI DI APPARECCHI	PIECES D'APPAREILS	GERAETEEINZELTEILE	COMPONENT PARTS	DESPIECE DE APARATOS
F603	ALTERNATORE	ALTERNATEUR	DREHSTROM-LICHT-MASCHINE	ALTERNATOR	ALTERNADOR
F638	MOTORINO DI AVVIAMENTO	DEMARREUR	ANLASSER	STARTER MOTOR	MOTOR DE ARRANQUE
F629	PROIETTORE POSTERIORE	PHARE ARRIERE	HINTERER SCHEINWERFER	REAR SPOT LAMP	FARO POSTERIOR

https://tractormanualz.com/

F629/ 1	PROIETTORE (F629/ 2)	PROJECTEUR	SCHEINWERFER	HEADLAMP	PROYECTOR
F632	FANALE ANTERIORE (F632/))	LANTERNE AV	VORDERE LEUCHTE	FRONT LAMP	LAMPARA ANTERIOR
F634	FANALE POSTERIORE	LANTERNE AR	HINTERE LEUCHTE	TAIL LAMP	LAMPARA POSTERIOR
F634/ 1	FANALE POSTERIORE E TARGA (F634/ 2)	LANTERNE AR ET DE PLAQUE	SCHLUSS- UND NUMMERN-SCHILDLEUCHTE	TAIL AND NUMBER PLATE LAMP	LAMPARA POSTERIOR Y DE MATRICULA
F634/ 3	FANALE POSTERIORE	LANTERNE AR	HINTERE LEUCHTE	TAIL LAMP	LAMPARA POSTERIOR
L	CARROZZERIA	CARROSSERIE	KAROSSERIETEILE	BODYWORK	CARROCERIA
LL	COFANATURA	CAPOT	HAUBE	HOOD	CAPOT
LL01	COFANATURA	CAPOT	HAUBE	HOOD	CAPOT
L104	CABINA	CABINE	FAHRERHAUS	CAB	CABINA
L130	INTELAIATURE PER SISTEMAZIONI VARIE	AMENAGEMENTS DIVERS	VERSCHIEDENE GESTELLE	AUXILIARY ARRANGEMENTS	SOPORTES VARIOS
L3	PROTEZIONE	PROTECTION	SCHUTZ- UND ABDECK-BLECHE	PROTECTIVE AND TRIM SHEETING	DEFENSES
L304	PARAFANGHI E PEDANE	AILES ET MARCHE-PIEDS	KOTFLUEGEL UND TRITTBRETTER	MUDGUARDS AND FOOT-BOARDS	GUARDABARROS Y ESTRIBOS
L4	ACCESSORI ESTERNI	ACCESSOIRES EXTERIEURS	AUSSERES ZUBEHOER	OUTER ACCESSORIES	ACCESORIOS EXTERIORES
L401	PORTATARGA	PORTE-PLAQUE DE POLICE	NUMMERNSCHILD-HALTER	NUMBER PLATE ARRANGEMENT	SOPORTE DE PLACA DE MATRICULA
ML	SEDILE	SIEGE	SITZ	SEAT	BUTACA
ML01	SEDILE CONDUTTORE	SIEGE DE CONDUCTEUR	FAHRERSITZ	DRIVER S SEAT	BUTACA DE CONDUCTOR
Z	DOTAZIONI	DOTATIONS	WERKZEUGE	KITS	EQUIPO
Z1	ATTREZZI	OUTILS	WERKZEUGE	TOOLS	HERRAMIENTAS
Z101	ATTREZZI	OUTILS	WERKZEUGE	TOOLS	HERRAMIENTAS

https://tractormanualz.com/

INDICE DELLE PARTI DI RICAMBIO
INDEX DES PIECES DETACHEES - ERSATZTEIL-VERZEICHNIS - SPARE PART INDEX - INDICE DE PIEZAS DE REPUESTO

N.ORDINAZ.	SGR.	N.ORDINAZ.	SGR.	N.ORDINAZ.	SGR.	N.ORDINAZ.	SGR.	N.ORDINAZ.	SGR.
1	6224	23803	D314/ 1	24802	B404	561743	0214	597834	L101
1	E235	23805	D314/ L	24981	B401/ L	563366	0214	593775	E227
1	F201	23806	D314/ L	24983	B401/ 1	563991	L101	595668	A301
1	F401	23807	D314/ L	25113	B411/ L	563591	LE03	596020	L101
1	F401/ 1	23808	D114/ L	25138	B401/ L	563991	E304	595210	B411/ L
2	6224	23809	D314/ L	25293	B412/ L	564855	A116	596211	B411/ L
2	F401	23824	B412/ L	25299	B413/ 1	564859	4116	596567	L101
2	F401/ 1	23855	B305	25340	B412/ L	564860	A116	596794	E223
3	F401	23857	B305	25346	B412/ L	565853	0211	596795	F223
3	F401/ L	23861	B305	25350	C314/ L	565154	0211	596854	E223
4	F401	23865	B215	25374	B411/ L	565333	A116	596976	E225
4	F401/ L	23866	B215	25379	B411/ L	566337	F401	597052	E210
5	F401/ 1	23867	B305	25451	B411/ 1	566337	F401/ L	597655	E218
6	F401/ L	23869	B304	25605	B305	566339	F401	597800	E219
7	F401/ 1	23870	B405	25619	B404	566339	F401/ L	598691	L101
8	F401/ L	23872	B304	25638	B401/ 1	566340	F401	599501	B773
9	F401/ L	23873	B305	25644	B401/ L	566340	F401/ L	599547	E229
10	F401/ L	23876	B305	25645	B401/ 1	566994	D214	599950	E228
23119	D314/ 1	23875	B305	25646	B401/ L	567004	D214	599954	E228
23242	D314/ L	23877	B215	25647	B401/ 1	567281	L131	599966	E228
23293	B401/ L	23878	B215	25648	B404	567406	D102	599962	E228
23319	B401/ L	23879	B304	25649	B401/ 1	567406	D103	599964	E228
23319	B411/ L	23881	B305	25649	B404	568162	D211	599965	E228
23408	D314/ L	23882	B305	25653	B401/ L	573202	D132	654829	A235
23409	B401/ L	23883	B305	25654	B401/ L	575094	E225	702537	A303
23409	B411/ L	23884	D304	25688	B304	577071	A291	705603	A225
23555	B404	23885	B215	25689	B305	577565	E231/ 1	705631	A225
23584	B404	23891	B412/ 1	25690	B215	581658	E218	705633	A225
23757	B404	23899	B305	25693	B215	582676	A103	705636	A225
23774	B404	24000	B305	25694	B215	582677	A103	705637	A225
23775	B404	24001	B305	25695	B215	582678	A103	705639	A225
23776	B404	24154	B411/ L	25696	B215	582679	A103	705726	A237
23777	B404	24158	B305	25773	B411/ 1	583188	E220	705736	A227
23781	B404	24164	D314/ L	25774	B412/ L	583191	E220	705737	A225
23782	B401/ 1	24304	B401/ L	25775	B412/ L	583192	E220	705737	A227
23782	B411/ L	24305	B401/ L	25776	B412/ L	583372	E220	705785	A227
23782	D314/ 1	24391	B401/ L	25777	B412/ L	583609	D211	705816	A227
23785	B404	24465	B411/ L	25814	B401/ L	583611	D211	706157	A228
23786	B404	24466	B411/ L	25815	B401/ L	583612	E211	706210	A237
23788	B401/ 1	24467	B411/ L	35855	B401/ 1	585815	A254	710890	A237
23790	B401/ L	24468	B411/ L	308363	D132	586166	E223	712764	A235
23791	B401/ L	24469	B411/ 1	308363	E235	587862	E224	722023	A229
23792	B401/ L	24472	B412/ L	497022	E226	589269	L101	722028	A235
23793	B401/ L	24473	B412/ 1	539120	A254	589468	0201	722027	A235
23794	B404	24483	B412/ 1	539120	A256	589743	A221	722282	A228
23797	D314/ L	24484	B412/ 1	541675	C301	590054	A401	722283	A228
23798	D314/ L	24512	B401/ L	553682	A223	590950	D201	722297	A226
23799	D314/ L	24512	D314/ L	560182	E227	591213	A115	722353	A237
23800	D314/ L	24772	B404	560664	A301	591516	F201	722962	A235
23801	D314/ L	24784	B404	561353	A224	591707	F218	723838	A229

https://tractormanualz.com/

N.ORDINAZ.	SGR.	N.ORDINAZ.	SGR.	N.ORDINAZ.	SGR.	N.ORDINAZ.	SGR.	N.ORDINAZ.	SGR.
723857	4237	759709	4224	765066	4227	767023	4227	4149474	F401/ 1
724361	4224	759880	4237	765067	4227	767314	4228	4149593	F403
724443	4235	759881	4237	765068	4227	767315	4228	4151242	4301
726380	4227	759882	4237	765069	4227	767404	4224	4151243	4301
726381	4227	759883	4237	765070	4227	767406	4224	4152069	F403/ 3
726381	4228	759884	4237	765256	4229	767451	4235	4158641	F401
726381	4235	759885	4237	765290	4237	767470	4228	4158641	F401/ 1
733484	4228	759886	4237	765291	4237	767977	4228	4161224	4301
741654	4224	759887	4237	765303	4227	767980	4228	4170341	F401
746152	4225	759888	4237	765304	4227	767981	4228	4170483	F503
746152	4227	759910	4228	765306	4227	767982	4228	4178363	4402
746155	4225	759941	4228	765342	4223	768043	4227	4178422	F401
746189	4225	759946	4228	765503	4228	768043	4228	4179474	F401
746214	4225	759966	4228	765504	4229	768069	4237	4178658	F401
746363	4227	760242	4227	765505	4228	768161	4228	4180376	F201
746366	4227	760257	4237	765815	4229	768378	4235	4181941	F505
746368	4227	760263	4228	765818	4228	768982	4227	4182461	F401/ 1
746370	4227	760334	4225	765819	4229	768972	4224	4187462	F401/ 1
746371	4227	760341	4225	765972	4227	769075	4227	4191122	F301
746373	4227	760356	4227	766061	4227	769557	4224	4191473	F201
746374	4227	760463	4227	766075	4228	769562	4225	4206950	F403
746379	4227	760472	4227	766093	4237	840498	4201	4220573	F401
746380	4227	760485	4227	766094	4237	895519	L101	4220847	F301
746389	4227	760508	4227	766095	4237	980067	B204	4222497	F401
746359	4227	760666	4228	765096	4237	980066	B204	4230515	F503
746993	4227	760862	4227	766193	4235	992773	A201	4230971	F401/ 3
747210	4228	760925	4228	766250	4227	992474	F401	4232606	4301
747568	4227	760926	4228	766268	4237	992474	F401/ 3	4234344	F401
749870	4227	763150	4224	766269	4237	1900535	A102	4234344	F401/ 1
751092	4225	763152	4225	766298	4237	1900645	A105	4234345	F401
751827	4227	763153	4225	766299	4237	1900646	A105	4234345	F401/ 5
752221	4227	763178	4225	766300	4237	1901021	A103	4234350	F401
752408	4235	763187	4228	766313	4227	1901022	A103	4234350	F401/ 1
752758	4237	763228	4237	766314	4227	1901023	A103	4234351	F401
753177	4227	763229	4237	766315	4227	1901024	A103	4234351	F401/ 1
753177	4228	763432	4228	766419	4227	1901025	A103	4242732	F403
753195	4228	763440	4228	766432	4228	4047107	F401	4247146	F603
753762	4225	763752	4228	766633	4229	4053247	F251	4247213	F401/ 1
754451	4227	763753	4228	766642	4237	4055615	F603	4247214	F401/ 1
754799	4227	763757	4228	766645	4237	4067155	4223	4248828	F301
755708	4227	764120	4225	766664	4228	4067156	4223	4248883	F301
755860	4227	764155	4227	766837	4235	4068085	4101	4254884	F301
756190	4227	764956	4225	766838	4235	4073460	F401	4254215	F603
756191	4227	764957	4225	766839	4235	4073460	F401/ 1	4262115	F603
756200	4227	764958	4225	766875	4225	4085212	F301	4262118	F603
756209	4227	764995	4228	766903	4225	4085213	F301	4267119	F403
756618	4224	764995	4227	766966	4228	4117018	F501	4262908	F603
757357	4228	765047	4227	766970	4229	4124626	4402	4263315	F603
758116	4224	765063	4227	766975	4228	4129674	F201	4263530	F603
758707	4227	765065	4227	766976	4228	4145204	F401/ 1	4268886	F603

https://tractormanualz.com/

N.ORDINAZ.	SGR.	N.ORDINAZ.	SGR.	N.ORDINAZ.	SGR.	N.ORDINAZ.	SGR.	N.ORDINAZ.	SGR.
4269887	F639	4950980	E228	4959834	E223	4965895	E210	4972352	E228
4270427	F401/ 1	4951080	D314	4956934	D314	4965896	E219	4973354	F228
4270430	F634/ 2	4951139	L101	4959139	D214	4966313	E215	4973359	E228
4270431	F634/ 2	4951144	F401	4959141	D214	4967412	F501	4973361	F225
4270432	F634/ 2	4951149	F401/ 1	4959143	D214	4967753	B401/ 1	4973387	E228
4270432	F634/ 3	4951188	F215	4959639	D211	4968048	E223	4973420	E228
4270433	F634/ 2	4951188	E227	4959643	E223	4968049	E223	4973545	A401
4270433	F634/ 3	4951381	F228	4959678	E223	4969505	E225	4973587	E220
4270439	F634/ 2	4951383	F224	4959684	B411/ 1	4970493	E229	4975018	L130
4270439	F634/ 3	4951381	E223	4959750	E231/ 1	4971380	A201	4975019	L130
4270445	F634/ 2	4951388	E223	4959776	E235	4971407	E228	4976403	E225
4270445	F634/ 3	4951417	E225	4960326	E231	4971521	A201	4976475	E225
4270473	F634/ 3	4951554	E225	4960390	B401/ 1	4971817	F228	4976722	A109
4270478	F401/ 1	4951619	D211	4961074	L401	4971818	E229	4976733	A108
4275868	F603	4951620	D211	4961368	F501	4971997	E227	4976738	A108
4278545	F603	4951959	D210	4962552	F501	4972004	E227	4977000	E215
4288834	F401	4952182	L101	4962553	F501	4972005	E227	4977014	E218
4288834	F401/ 1	4952441	E225	4962554	F501	4972006	E227	4977015	E218
4288989	F105	4952512	A401	4964338	A226	4972006	E227/ 1	4977016	F218
4290996	F301	4952572	F401/ 1	4964319	A226	4972007	F227	4977029	E218
4291167	E105	4952613	L101	4964320	A226	4972007	E227/ 1	4977033	E215
4291168	E105	4952688	A224	4964321	A226	4972008	F227	4977034	E219
4291474	E105	4952953	F401/ 1	4964322	A226	4972012	E224	4977255	E223
4294323	F105	4952761	E227	4964323	A226	4972013	E246	4977256	E225
4294332	E105	4952762	E227	4964381	D214	4972014	F228	4977257	E228
4298185	F503	4952769	E227	4964396	D214	4972015	E228	4977260	F227
4298186	F503	4952771	E227	4964486	A226	4972016	F228	4977261	F224
4298187	F503	4952773	E227	4964487	A226	4972078	E225	4977262	F224
4298189	F503	4952774	E227	4964501	A224	4972174	F227	4977263	E224
4298190	A201	4952775	E227	4964686	C220	4972178	E227	4977268	E224
4305449	F501	4952776	E227	4964689	L101	4972179	F227	4977765	F215
4321341	F401/ 1	4952777	E227	4964895	A402	4972180	E227	4977765	E227/ 1
4501840	B204	4952786	E227	4964909	E224	4972217	L130	4977787	E215
4501841	B204	4952796	F301	4965078	E228	4972224	L101	4977787	F227/ 1
4603870	A401	4954117	F501	4965120	A226	4972229	L101	4977787	F231
4622957	A119	4954118	F401/ 1	4965352	B401	4972234	E225	4977852	A201
4625547	A303	4954150	L101	4965353	B401	4972254	L130	4977927	L101
4648321	A303	4954341	E223	4965354	B401	4972238	F227	4977929	A201
4671001	A226	4954694	E228	4965554	E231/ 1	4972374	E223	4977950	L101
4950049	D314	4954834	E225	4965556	E231/ 1	4972399	E231	4978060	F227
4950094	L101	4955052	L101	4965566	E231/ 1	4972422	E231/ 1	4978060	E227
4950095	L101	4955405	F227	4965567	E231/ 1	4972439	E220	4978408	E227
4950096	L101	4955407	C227	4965568	E231/ 1	4972443	E225	4978411	F227
4950123	A256	4956122	F401	4965569	E231/ 1	4972708	E220	4978436	E227
4950259	F301	4956570	D211	4965570	E231/ 1	4972766	L101	4978441	E227
4950422	L101	4956684	E225	4965865	E231/ 1	4972926	L101	4978442	E227
4950423	L101	4958397	D211	4965866	E231/ 1	4973222	E228	4978448	E224
4950424	L101	4958825	E225	4965867	E231/ 1	4973223	E220	4978449	E227
4950442	L101	4958830	F225	4965893	E218	4976225	E228	4978450	E227
4950815	E225	4958831	E225	4965894	E218	4977302	E225	4978451	E227

https://tractormanualz.com/

N.ORDINAZ.	SGR.	N.ORDINAZ.	SGR.	N.ORDINAZ.	SGR.	N.ORDINAZ.	SGR.	N.ORDINAZ.	SGR.
4978453	E227	4980350	E218	4981508	D103	4990974	E219	8507624	A102
4978454	E227	4980350	E215	4981546	E224	4990975	C218	8807839	A301
4978458	E227	4980353	E215	4981549	E224	4990976	E219	8807997	A402
4978457	E227	4980355	E215	4982695	L401	4990978	E219	9808493	A101
4978458	E227	4980356	E215	4983978	F501	4990979	E219	8808494	A101
4978461	E227	4980357	E215	4984215	A256	4990980	F218	9809495	A101
4978464	E227	4980360	E215	4984214	A256	4990981	E219	8809920	A108
4978465	E227	4980361	E215	4984215	A256	8272209	E221	9813514	A224
4978468	E227	4980362	E215	4984216	A256	8272777	E221	8814697	A105
4978470	E227	4980363	E215	4984331	A222	8272785	E221	8814698	A105
4978475	E227/ 1	4980364	F215	4984768	B309	8272790	E221	8814699	A105
4978479	E227/ 1	4980365	E215	4984816	B309	8272788	F221	8814708	A107
4978483	E227/ 1	4980366	E215	4986712	A223	8272789	C221	8814707	A107
4978484	E227/ 1	4980370	E215	4987380	L130	8272790	F221	8814708	A107
4978486	E227/ 1	4980378	E215	4987383	D102	8272791	F221	8814754	A301
4978488	F227/ 1	4980381	E219	4987388	C102	8272792	E221	8814762	A302
4978584	L130	4980382	E218	4987597	A256	F273946	E221	8814770	A302
4978586	L130	4980384	E215	4987843	A256	8273908	D213	8814914	A107
4978614	E231	4980386	E215	4987876	A256	8273909	D213	8814921	A107
4978618	F231/ 1	4980398	E218	4988031	D211	8273910	D213	8815063	A303
4978620	F231/ 1	4980530	E219	4900065	L104	8273911	D213	8815220	A301
4978622	E231/ L	4980531	E219	4988118	L130	8273912	D211	8815228	A303
4978623	E227/ 1	4980532	E219	4988223	L101	8273913	D213	8815242	A106
4978623	E231	4980625	L101	4988727	L101	8273914	D213	8815935	A101
4978624	F231	4980635	A222	4988729	L101	8273915	D213	8815941	A105
4978626	E231/ L	4980637	A222	4988734	L101	8273916	D213	8815948	A303
4978870	F401	4980638	L130	4988241	L101	8273917	D213	8816260	A402
4978870	F401/ L	4980658	A222	4988268	L101	8273918	D213	8816458	A105
4978871	F401	4980670	E231/ 1	4988268	L101	8273919	D213	8817468	A301
4978873	F401/ L	4980775	E229	4988270	L101	8273920	D213	8817559	A106
4979441	A201	4980965	E401/ 1	4988334	E227	8273940	D213	8817615	A103
4979480	E225	4981282	F401	4988787	C209/ L	8274228	D213	8817683	F201
4979515	A223	4981282	F401/ L	4989618	F301	8274685	F221	8817760	A102
4979519	A223	4981283	F401	4989692	L101	8280168	D213	8817764	A104
4979520	A223	4981285	F401	4989711	L101	8280170	D213	8817848	A101
4979521	A223	4981286	F301	4990322	F505	8281201	D213	8817850	A101
4979522	A223	4981290	L130	4990323	F505	8281224	E221	8817854	A101
4979532	A201	4981291	L130	4990324	F505	8281225	E221	8817902	A105
4979587	E228	4981293	A221	4990332	F401	8281576	D213	8817903	A105
4979589	E223	4981463	E235	4990332	F401/ 1	8282293	E220	8817912	A107
4979691	E224	4981466	D102	4990333	F401	9282451	E221	8817913	A106
4979693	E220	4981467	D102	4990333	F401/ L	8282551	E220	8817915	A104
4979695	E224	4981468	D102	4990344	F401	8282553	C221	8817916	A104
4979696	E224	4981469	D102	4990344	F401/ L	8282555	E221	8817917	A104
4979697	E228	4981470	D103	4990408	F401	8282556	E221	8817924	A301
4979705	E224	4981477	D103	4990469	E219	8282559	E221	8817987	A106
4979726	E228	4981478	D103	4990570	E219	8283678	D213	8817989	A104
4980051	E215	4981491	D103	4990971	E219	8283933	E221	8818045	A116
4980091	E224	4981492	D102	4990972	E219	8507644	A106	8818052	A116
4980231	E218	4981497	D103	4990973	E219	8505175	A101	8818067	A102

https://tractormanualz.com/

N.ORDINAZ.	SGR.	N.ORDINAZ.	SGR.	N.ORDINAZ.	SGR.	N.ORDINAZ.	SGR.	N.ORDINAZ.	SGR.
8818068	A102	8822203	A103	8828659	A107	9918353	F608	9926110	F608
8818111	A105	8822205	A105	8829309	A105	9918354	F608	9926111	F608
8818131	A224	8822206	A105	8828844	A402	9918355	F608	9926112	F606
8818132	A224	8822207	A105	8828860	A407	9918358	F609	9926113	F608
8818132	A301	8822208	A105	8828968	A102	9918359	F608	9926114	F608
8818133	A224	8822283	A107	8828972	A409	9918360	F609	9926872	D212
8818239	A402	8822383	A107	8828975	A119	9918362	F608	9926873	D212
8818264	A301	8822385	A107	8828977	A000	9918429	F629	9926874	D212
8819504	A102	8822536	A254	8829085	A105	9918430	F629	9926876	D212
8819505	A102	8822704	A409	8829086	A105	9918431	F629	9926877	D212
8818605	A101	8822891	A301	8829321	A101	9918432	F629	9926878	D212
8818645	A101	8822953	A107	8829330	A403	9918433	F629	9926879	D212
8818651	A104	8823135	A301	8829331	A403	9918434	F629	9926880	D212
8818691	A107	8823263	A107	8829564	A402	9918437	F634/ 1	9926881	D212
8818732	A105	8823544	A107	8829612	A101	9918438	F632	9926882	D212
8818734	A105	8823548	A107	8829619	A101	9918439	F634	9926883	D212
8818941	A107	8823921	A119	8829763	A409	9918436	F634/ 1	9926884	D212
8818954	A107	8823930	A107	8829792	A403	9918439	F634	9926885	D212
8819078	A402	8823931	A107	8829805	A402	9918439	F634/ 1	9927008	B316
8819262	A402	8824993	A107	8829888	A103	9918440	F634	9927009	B316
8819395	A104	8824639	A119	8830502	A224	9918440	F634/ 1	9927010	B316
8819789	A103	8825048	A119	8830505	A224	9918442	F632/ 1	9927011	B316
8820061	A224	8825896	A102	8830555	A224	9918460	F629/ 2	9927012	B316
8820063	A224	8825898	A103	8830609	A224	9918595	F609	9927013	B316
8820064	A224	8825910	A402	8967687	F201	9918786	F401	9927014	B316
8820065	A224	8825923	A409	9024356	D212	9918786	F401/ 1	10005011	B101
8820072	A224	8825927	A254	9024362	D212	9920324	F608	10006705	F201
8820074	A224	8825934	A101	9024384	D212	9923015	F629/ 1	10032411	A221
8820457	A402	8825941	A402	9907159	F629	9923616	F629/ 1	10053510	A301
8820808	A108	8825963	A107	9907160	F629	9923263	F632/ 1	10053510	A302
8821017	A105	8826054	A403	9907161	F629	9923644	F632/ 1	10124511	F215
8821018	A105	8826073	A403	9907163	F629	9924738	F629/ 2	10124511	E227
8821316	A302	8826158	A301	9907824	F629/ 1	9924865	F632	10125576	F215
8821329	A301	8826162	A301	9911957	F629/ 1	9924885	F632/ 1	10125576	E227
8821439	A402	8826169	A402	9914613	F629/ 1	9924916	F632	10129085	A301
8821469	A254	8826171	A301	9914614	F629/ 1	9925005	F608	10152133	D211
8821490	A108	8826174	A301	9914617	F629/ 1	9926096	F608	10158400	4127
8821491	A105	8826411	A103	9914618	F629/ 1	9926097	F608	10158700	A301
8821492	A108	8826525	A116	9914619	F629/ 1	9926098	F608	10159300	B304
8821749	A254	8826578	A102	9914620	F629/ 1	9926099	F608	10160501	A101
8822170	A103	8826944	A301	9914621	F629/ 1	9926100	F608	10165340	A301
8822171	A103	8827472	A301	9916060	F608	9926101	F608	10166011	A301
8822172	A109	8827953	A101	9916091	F608	9926102	F608	10167451	A301
1195	A103	8828172	A101	9916099	F608	9926103	F608	10181811	A226
	A103	8828280	A107	9916100	F608	9926104	F608	10182611	E220
	A103	8828284	A107	9918335	F608	9926105	F608	10205820	E228
	A103	8828520	A105	9918341	F608	9926106	F608	10205890	F606
	A103	8828567	A224	9918342	F608	9926107	F608	10205920	C135
	A103	8828589	A106	9918348	F608	9926108	F608	10205920	C135/ 1
	A103	8828658	A107	9918351	F608	9926109	F608	10206010	0201

https://tractormanualz.com/

N.ORDINAZ.	SGR.	N.ORDINAZ.	SGR.	N.ORDINAZ.	SGR.	N.ORDINAZ.	SGR.	N.ORDINAZ.	SGR.
10206220	A227	10376711	A228	10516670	E225	10516871	L101	10519401	D211
10206420	B101	10376811	A228	10516671	A201	10516871	L130	10519401	E215
10256885	A226	10377611	A227	10516671	A221	10516877	B215	10519401	F301
10257050	A226	10376811	A225	10516671	A227	10517070	A227	10519601	A107
10257060	A402	10380201	L101	10516671	A256	10517070	A254	10519601	A401
10257460	B201	10380601	F401	10516671	A401	10517070	D210	10519601	D211
10257460	E223	10390811	A227	10516671	B201	10517071	A256	10519601	E220
10260050	A226	10396580	A105	10516671	B210	10517071	B201	10519601	L101
10260060	A102	10398260	E231	10516671	B213	10517071	B207	10520001	A254
10260060	A402	10405185	F401/ L	10516671	B406	10517071	B411	10520001	D201
10260060	E210	10405585	F301	10516671	B410	10517071	C101	10520001	E215
10262660	A102	10413771	F401	10516671	C101	10517071	D102	10520101	A207
10263360	E223	10413771	F401/ 1	10516671	C209	10517071	E216	10520101	B213
10263460	A254	10418600	F401	10516671	D211	10517071	E225	10520101	D201
10263460	A402	10418600	F401/ L	10516671	E220	10517071	E235	10520101	L130
10263460	B210	10440790	F401	10516671	E227	10517071	E236	10615271	B227
10263460	B213	10440790	F401/ 1	10516671	F231	10517071	F401	10615771	B101
10264560	E223	10441290	F401	10516671	F301	10517071	F401/ L	10617010	E228
10264660	A303	10441290	F401	10516671	F401	10517071	L101	10617310	E227
10268460	A303	10441290	F401/ 1	10516671	F401/ 1	10517071	L130	10725918	F603
10269650	A303	10441690	F401/ L	10516671	F501	10517071	L304	10726711	D201
10273101	A227	10442290	F401	10516677	L101	10517077	B215	10730101	A221
10275001	B210	10442290	F401/ 1	10516677	A102	10517077	E220	10730501	A221
10275001	B213	10445921	F603	10516677	F228	10517170	B401/ L	10730523	D314/ 1
10280050	A226	10450090	F201	10516870	A102	10517170	D210	10750701	L304
10281280	B201	10450390	F201	10516870	A104	10517171	B201	10733601	B201
10281585	A102	10450390	F301	10516870	A119	10517172	E224	10734101	A228
10282460	B210	10450693	F401	10516870	A224	10517171	L130	10734201	A221
10282460	B213	10450690	F401/ 1	10516870	B402	10517270	B401/ L	10734201	E228
10284585	A402	10450790	F401	10516870	A409	10517270	D314	10734301	A227
10284585	A403	10450790	F401/ 1	10516870	D210	10517271	B401/ 1	10734301	L191
10291290	A402	10516470	A224	10516870	D212	10517271	D102	10734401	A228
10291290	E220	10516470	A227	10516870	E223	10517271	D102	10738811	A224
10291290	F401	10516470	A226	10516870	F201	10517271	D102/ L	10756811	A228
10291290	F401/ 1	10516470	A301	10516871	A256	10517271	D105	10791011	A107
10292590	A402	10516473	C209	10516871	B201	10517271	D314	10791011	A201
10296685	D214	10516471	A221	10516871	B401/ L	10517271	E216	10791011	D210
10297185	D214	10516471	F231	10516871	C132	10517271	E220	10791011	F401
10298360	A301	10516471	F301	10516871	C209/ L	10517271	E227	10791011	F401/ L
10298460	A301	10516471	F401	10516871	D211	10517271	E235	10791311	L130
10300671	B210	10516471	F401/ 1	10516871	D314	10517271	L130	10791321	C335/ L
10300671	B213	10516471	F501	10516871	E216	10517271	L130	10791411	F401
10300771	D214	10516471	L101	10516871	E218	10517277	E220	10791411	F401/ L
10303460	E231/ L	10516670	A102	10516871	E220	10517277	E224	10794011	A201
10333710	E218	10516670	A108	10516871	E227	10517371	B401/ 1	10794011	F401/ L
10342101	F401/ L	10516670	A224	10516871	E228	10517371	D314	10794011	F603
10353501	E229	10516670	A301	10516871	F231	10517371	D314	10794011	F301
10374801	L401	10516670	A402	10516871	F501	10517471	D102	10794011	L401
10376611	A228	10516670	B201	10516871	F401	10517471	D103	10795701	A221
10376711	A227	10516670	E223	10516871	F401/ 1	10519201	L401	10795701	E231/ 1

https://tractormanualz.com/

N.ORDINAZ.	SGR.	N.ORDINAZ.	SGR.	N.ORDINAZ.	SGR.	N.ORDINAZ.	SGR.	N.ORDINAZ.	SGR.
10745701	L101	11066875	B410	11200373	F603	12052105	F401/ 2	12558371	F401/ 1
10796401	B215	11066875	C135	11215921	B401/ 3	12053790	F401/ 1	12599371	L101
10796401	C101	11066875	C135/ 1	11215921	D314	12053980	F401/ 3	12598771	L101
10796401	C209	11066875	E227	11215921	D314	12058880	F403	12598771	L101
10837510	B401/ 1	11066976	A107	11227831	E224	12164011	D210	12596771	L101
10837810	B401/ 1	11067070	B215	11234721	A104	12164012	F603	12601278	F603
10839510	A302	11067075	E215	11234721	A224	12164021	B201	12601471	L101
10839710	A102	11067375	C101	11234721	E228	12164111	D322	12601571	L304
10839710	D314	11067375	D211	11254121	C102	12164111	F401	12605271	F401
10839810	A101	11067375	F219	11254121	D103	12164113	F401/ 1	12605271	F401/ 1
10857790	F503	11067875	E220	11254121	E216	12164111	C130	12605271	L101
10857790	F503	11067875	B101	11255921	C130	12164121	B411	12605371	F401
10857790	A632	11067875	E205	11306921	B201	12164211	B401/ 3	12605371	F401/ 1
10857790	F632/ 1	11067875	C101	11306921	B201	12364211	D314	12605571	L401
10857790	F634	11067876	A106	11306921	B215	12164211	D314	12608001	B215
10857790	F634/ 1	11068075	B406	11306922	C209/ 3	12164211	D316	12638601	D214
10857790	F634/ 2	11068075	F216	11306971	D314/ 1	12164321	D102	12638601	E215
10857790	F634/ 3	11068375	B205	11306921	E220	12164321	D102	12638620	A224
10861290	F629	11068875	F216	11306921	C101	12164521	D322	12638620	A254
10902021	A301	11069075	C101	11306921	L101	12164711	A107	12638820	A432
10902021	F401	11069276	B401/ 1	11306921	L130	12164711	A1E9	12638880	A101
10902021	L101	11069575	E216	11306930	A102	12164731	A224	12639701	A223
10902121	A102	11069875	B204	11307021	A401	12164711	B101	12639770	A228
10902221	E231	11069875	B205	11307021	A409	12164711	B410	12642801	L101
10902311	A228	11069875	E224	11307021	B410	12164711	C209/ 1	12647910	A301
10902421	E231	11070075	B205	11307021	D314	12164711	D201	12668018	F603
10903021	D211	11070375	B209	11307021	E216	12164711	E224	12671101	E227
10978021	A224	11070375	B305	11343721	A107	12164711	F401	12723901	F401
10979421	A224	11070575	B412	11343821	A254	12164711	F401/ 1	12723901	F401/ 1
11052090	F401	11075475	B205	11343821	B101	12164711	L130	12726001	F401
11052040	F401/ 1	11075475	E216	11343821	D210	121/0890	A223	12726001	F401/ 1
11052190	F401/ 1	11075975	E216	11343823	E220	12173790	D211	12727011	F301
11052190	F403/ 1	11076475	B204	11343821	E231	12173990	A301	12740111	F501
11057475	A303	11076475	B205	11343821	F201	12174490	A232	12776201	F401
11058676	A103	11076475	E216	11369621	F216	12179490	A201	12776201	F401/ 1
11058875	E216	11087775	E228	11376230	E224	12541870	C101	12776401	F401
11059575	F221	11087875	E228	11390521	B102/ 1	12574111	F603	12776401	F401/ 1
11059976	A105	11098075	E224	11390521	D103	12574511	A301	12776801	A227
11061075	B205	11195370	F629	11390521	E220	12574511	A401	12779201	F227
11061075	B305	11195371	A201	11391521	B401/ 1	12574511	D103	12779401	L101
11061575	B305	11195371	L401	11391521	D102	12574511	E135	13301311	F503
11062415	B305	11195470	A224	11391521	D103	12574611	C135/ 1	13315051	L101
11062475	E216	11195470	A228	11391521	D314	12574611	C209	13400575	E231/ 1
11062575	E216	11195471	F401	11391521	E227	12574811	B207	13404711	E228
11062975	B204	11195471	F401/ 1	11391521	E235	12574811	B213	13404911	E224
11066075	F215	11197771	D211	11391521	L130	12574811	D201	13407211	B101
11066075	E228	11197773	F603	11491411	E231	12574821	B309	13407211	C103
11066275	E227	11198071	A101	11903211	B201	12575921	D210	13407511	D314
11066475	E218	11198673	A301	11903811	A301	12598373	L401	13407711	E227
11066675	E135/ 1	11198673	F301	11945008	F301	12598771	F401	13407211	C235

https://tractormanualz.com/

N.ORDINAZ.	SGR.	N.ORDINAZ.	SGR.	N.ORDINAZ.	SGR.	N.ORDINAZ.	SGR.	N.ORDINAZ.	SGR.
13407211	E236	14168970	E235	1445728J	E225	15541021	E223	15970921	F401/ L
13407811	B401/ J	1416A97C	E236	1445728I	E231	15541221	A221	15971321	E216
13407611	D213	14170170	C135	1445728I	E231	15541221	A391	1597L330	A256
13407811	E224	14170170	C135/ L	1445738C	E235	15541231	B201	15971821	C211
13408411	D314	14170370	C101	1445738I	E223	15541321	4256	1597L930	A256
13412190	B231	14173010	B412	1445748I	E225	15541521	E216	15973021	E231
13417190	B401/ L	14176770	E235	1445758C	E231	15541620	B211	1597T933	0210
13412193	E223	14169276	E227	1445758L	E225	15541621	A256	15978331	B201
13449810	A224	14196670	A107	1445758O	E22D	15835221	B401/ L	15980521	D322
13449820	A256	14198701	E215	1445768O	E228	15835221	D314	15981321	1130
13516621	E225	14199C0D	E224	1445778D	F223	15835221	E227	1598A321	L230
13550901	E227	14199100	E224	1445788O	E215	15840531	E220	15981521	B401/ J
13550401	C101	14233221	A107	1445798O	E231/ L	15866717	L130	15981521	D314
13550401	C209	14233620	C132	1445888I	E223	15896211	A227	15981521	E216
13565121	B401/ 1	14235721	B201	1446J188O	D211	15896211	4228	15983221	B401/ L
13565121	0314	14237821	E215	14464380	D201	15896211	4231	15983221	0314
13565121	0314	14237921	A106	1446578O	E220	15896211	E231	15985021	D314
13746210	A107	14236521	E218	1446598I	B209	15896711	F301	15988531	0103
13748610	A401	14236721	A116	14466580	B401/ I	15896211	F401	15989331	D102
13784811	9201	14238621	E218	1446708O	B401/ J	15896211	F401/ J	16047921	F301
13824611	4228	14242001	E215	14473181	E224	15896211	F501	16049D21	A201
14142340	F505	14254530	B401/ L	1454657D	E227	15896218	F301	16049021	F301
14147590	F629/ 1	14254530	B404	14905520	A221	15896411	F401	1604J021	F401
14147590	F629/ 2	14254730	A103	15540021	F401	15896611	F401/ L	16049021	F401/ L
14148190	F632/ 1	14255230	B401/ L	15540021	F401/ L	15970171	F301	16043121	A301
14148190	F634/ 2	14259630	A101	15540421	4256	15970121	L101	16049121	4302
14148190	F634/ 3	14271621	E223	15540421	L130	15970321	F401	16043121	4401
14156971	C135/ 1	14274651	C135/ L	15540421	L304	15970321	F401/ 1	16043171	E227
14159670	A237	14274730	A102	15540521	A301	15970321	L101	16049220	B201
14161370	E231/ 1	14276330	A102	15540521	B101	15970520	B205	16043220	B406
14161770	E227	14305320	C209	15540521	C101	15970520	B412	16043221	A401
14161970	4108	14306421	4102	15540621	B201	15970521	4224	16043221	B231
14161970	4228	14306621	A102	15540621	E236	15970521	0314/ 1	16043221	B410
14162170	B207	14307720	C132	15540721	B201	15970521	E220	16043221	C301
14162170	B213	14324803	D210	15540721	E220	15970521	F301	16043221	D211
14162170	E225	14328803	B201	15540721	E223	15970521	L101	16043221	E215
14163470	E218	14337531	B201	15540821	B207	15970521	L130	16043221	L101
14164170	A228	14452781	E225	15540821	B411	15970721	A407	16043221	L401
14164370	F228	14452980	E225	15540821	E220	15970721	B401/ 1	16043221	E231
14164721	E235	14453080	E228	15540821	E223	15970721	D211	16043421	A102
14164970	A108	14453781	E231/ J	15540821	L101	15970721	D314	16043421	4108
14165970	A221	14454380	F603	15540921	B201	15970721	E227	16043421	A221
14165970	E236	14456981	E231/ L	15540921	B102	15970721	F401	16043421	A256
14165971	C135	14457080	E215	15540921	D210	15970721	F401/ 1	16043421	A301
14166070	0410	14457180	D211	15540921	E215	15970721	L130	16043421	B210
14166170	A221	14457180	E220	15540921	E235	15970730	A119	16043421	B213
14166170	E236	14457181	E223	15540930	B406	15973421	A119	16043421	D211
14166371	A221	14457280	C209	15541021	B201	15970921	E218	16043421	E220
14167570	A101	14457280	E228	15541021	B215	15970921	E223	16043421	E225
14168170	E215	14457281	E223	15541021	E220	15970921	F401	16043421	F227

https://tractormanualz.com/

N.ORDINAZ.	SGR.	N.ORDINAZ.	SGR.	N.ORDINAZ.	SGR.	N.ORDINAZ.	SGR.	N.ORDINAZ.	SGR.
16043421	E231	16101540	A256	28041260	B305	44000420	E224	44011147	B207
16043421	F401	16102311	A221	28042240	8404	44000426	B401/ 1	44011147	B213
16043421	F401/ L	16102311	B215	28042260	8404	44000426	0103	44011153	B207
16043421	F501	16102311	E225	28042490	B116	44000426	0103/ 3	44011153	B213
16043621	A301	16102311	E227	28042500	A116	44000426	0324	44011210	B201
16043621	B101	16102311	E228	28042520	E216	44000426	E235	44011211	B201
16043621	B410	16102311	L101	28042540	C216	44002794	C101	44011212	B201
16043621	D211	16102321	E227	28042580	E216	44002794	C135	44011217	B201
16043621	E215	16104111	D201	28043459	B305	44002794	C135/ L	44011235	B406
16043621	E227	16104121	E220	30001037	A407	44002794	E209	44011247	B410
16043620	C132	16105011	A221	30001037	B403	44002815	B205	44011250	B410
16043621	A222	16105021	C216	30002804	A106	44002815	B412	44011280	C132
16043621	A301	16109221	B406	30003134	A254	44002815	C132	44011281	C132
16043821	E225	17689001	E227	30187486	A254	44002819	E220	44011286	C132
16043921	E220	19053082	A224	38802840	A301	44004217	B210	44011292	C132
16044021	A102	19053182	A201	38805184	A301	44004717	B213	44011293	C132
16044021	A221	19053382	A201	38806019	A102	44005023	B101	44011294	C132
16044021	A301	19053480	A401	38807988	A301	44006949	B410	44011316	C101
16044021	D211	20063390	C215	38809756	A301	44006949	C101	44011326	C101
16044021	E220	20063400	B210	38812528	A301	44006949	C135	44011329	C101
16044121	A107	20063400	B213	38812780	A107	44006949	C135/ 3	44011330	C101
16044121	E220	20063400	B215	38813916	A402	44006954	B410	44011331	C132
16044221	A107	20063460	E218	38814907	A107	44007661	B401/ 3	44011332	C132
16044721	A402	20063500	E223	38814976	A301	44007661	D102	44011335	C101
16044321	A102	20063520	C132	38815143	A301	44007661	D102/ 1	44011336	C101
16044321	E225	20063570	E213	38816064	A224	44007661	D103/ L	44011353	B204
16044421	E220	20065730	E216	38816065	A224	44007661	D314	44011363	B204
16044730	A102	20419313	A227	38817231	A116	44010063	B201	44011367	B204
16044821	E227	20645490	B205	38817708	A305	44010503	B205	44011368	B204
16045021	A102	20645493	B401	38817740	A101	44010517	F401	44011378	B204
16045321	A402	20915780	E216	38819032	A107	44010517	B401/ L	44011379	B204
16046230	A102	20973293	B204	38819123	A102	44011060	F216	44011381	B204
16100810	D211	22023051	E228	38819557	A119	44011061	F216	44011387	B305
16100811	A221	24902450	B406	38820290	A108	44011069	E216	44011608	E220
16100811	A224	24903730	B411/ L	38821480	A105	44011092	A201	44011615	A101
16100811	A401	24905120	A103	38822096	A102	44011082	D103	44011618	B101
16100811	D211	26642990	B204	38826118	A254	44011082	D103/ L	44011650	B401/ 1
16100811	E223	26794530	D211	38823504	A107	44011082	E216	44011658	D314
16100811	F401	26794730	B401	38824166	B403	44011082	E220	44012039	C132
16100811	F401/ 1	26795010	D211	38824256	A224	44011089	D316	44012068	E224
16100811	F501	26797590	E216	38824914	F301	44011120	B207	44012082	B207
16100811	L401	26798010	E216	38826315	A254	44011120	B213	44012087	B213
16100821	E220	26798350	B205	38826792	A402	44011120	B213	44012092	B215
16100840	A256	26799910	A227	38826793	A402	44011120	D201	44012084	B305
16101511	B101	26799960	D314	38829614	A107	44011120	L304	44012092	B210
16101511	L304	26900000	D314	38830418	A224	44011130	B210	44012092	B213
16101521	B201	26800020	B404	38830527	A224	44011133	B210	44012093	B210
16101521	D210	26800040	B406	38830612	A224	44011135	B213	44012100	B207
16101521	F301	26800840	D314	38983540	A402	44011146	B207	44012100	B213
16101521	L304	26800920	E236	40000320	B201	44011146	B213	44012104	B212

https://tractormanualz.com/

N.ORDINAZ.	SGR.	N.ORDINAZ.	SGR.	N.ORDINAZ.	SGR.	N.ORDINAZ.	SGR.	N.ORDINAZ.	SGR.
44012109	E216	44013382	C135/ 1	44015343	C205	44016420	B207	44016850	D314
44012124	E216	44013387	C135/ 1	44015354	C209	44016426	B207	44016853	D314
44012125	B406	44013388	C135/ 1	44015356	C205	44016427	B213	44016854	D314
44012126	B406	44013389	C135/ 1	44015431	C209	44016435	D201	44016855	D210
44012137	C101	44013390	C135/ 1	44015432	C209	44016437	D201	44016856	D210
44012140	C101	44013391	C135/ 1	44015509	B201	44016440	D201	44016878	D210
44012143	C101	44013395	C135/ 1	44015516	C209	44016444	D201	44016883	B201
44012164	E216	44013398	B201	44015804	C209	44016457	D316	44016884	B201
44012168	E216	44013428	C135/ 1	44015840	E220	44016475	D316	44016885	C220
44012292	B401/ 1	44013453	B207	44015841	E220	44016480	D314	44016912	B201
44012292	D103	44013453	B210	44015846	B401	44016490	B207	44016913	B201
44012292	D103/ 1	44013453	B213	44016033	B401	44016490	B213	44016914	B205
44012292	D314	44013453	B215	44016034	B201	44016499	D211	44016915	B211
44012292	E235	44013453	B410	44016083	B401	44016500	D211	44016918	B204
44012294	E235	44013453	Q201	44016191	B204	44016702	C101	44016919	B205
44012299	E235	44013612	B210	44016195	B201	44016704	C101	44016958	B204
44012300	E216	44013612	B213	44016200	B205	44016705	C101	44016963	B204
44012324	C135/ 1	44013613	B210	44016201	B205	44016706	C101	44016964	B204
44012415	B205	44013613	B213	44016202	B205	44016707	C101	44016965	B204
44012477	B204	44013757	B205	44016203	B205	44016708	C101	44016966	B204
44012507	L401	44013759	B205	44016204	B205	44016709	C101	44016967	B210
44012508	C132	44014052	E220	44016209	B205	44016710	C101	44016968	B205
44012509	C132	44014145	C135	44016227	B201	44016712	C101	44016969	B205
44012538	C101	44014145	C135/ 1	44016228	B201	44016713	C101	44016970	B205
44012539	C101	44014146	C135	44016229	B201	44016714	C101	44016972	B205
44012576	B401/ 1	44014146	C135/ 1	44016230	B201	44016715	C101	44016973	B205
44012576	D314	44014155	C135	44016231	B201	44016718	C135	44016974	B213
44012712	B101	44014155	C135/ 1	44016232	B201	44016719	C135	44016976	B213
44012763	E235	44014324	C101	44016233	B201	44016719	C135/ 1	44016982	B205
44012764	E235	44014604	A221	44016234	B201	44016742	C209	44016986	B213
44012765	E235	44014604	D201	44016248	E220	44016759	C209	44017015	B201
44012835	B204	44014604	E236	44016249	E220	44016762	B406	44017026	B101
44012836	B204	44014853	B201	44016292	B205	44016775	A241	44017050	E220
44012838	B204	44014903	B201	44016295	B205	44016776	A221	44017073	E220
44013185	D322	44014905	B201	44016315	B406	44016777	A221	44017078	E220
44013223	B210	44014905	E235	44016319	B406	44016782	A221	44017086	B201
44013223	B213	44015001	D314	44016323	B406	44016789	A221	44017095	B406
44013224	B210	44015002	B401/ 1	44016324	B406	44016798	A221	44017089	B201
44013224	B213	44015002	D314	44016325	B406	44016801	A221	44017095	D316
44013235	B210	44015003	B401/ 1	44016326	B406	44016808	B410	44017106	E216
44013235	B213	44015003	D314	44016328	B410	44015809	B410	44017107	D314
44013240	B210	44015004	B401/ 1	44016348	B201	44016811	B410	44017135	B201
44013240	B213	44015004	D314	44016364	B204	44016812	B410	44017136	C135/ 1
44013373	C135/ 1	44015011	D316	44016370	B204	44016813	C135	44017138	C135/ 1
44013374	C135/ 1	44015020	D210	44016406	B401	44016813	C135/ 1	44017139	C135/ 1
44013376	C135/ 1	44015096	D316	44016407	B401	44016814	B410	44017140	C135/ 1
44013377	C135/ 1	44015194	D211	44016408	B401	44016816	B410	44017141	C135/ 1
44013378	C135/ 1	44015221	D103/ 1	44016409	B401	44016819	B410	44017142	C135/ 1
44013379	C135/ 1	44015312	E220	44016414	B401	44016820	B410	44017144	C135/ 1
44013380	C135/ 1	44015336	C209	44016418	B213	44016846	D314	44017159	B204

https://tractormanualz.com/

N.ORDINAZ.	SGR.	N.ORDINAZ.	SGR.	N.ORDINAZ.	SGR.	N.ORDINAZ.	SGR.	N.ORDINAZ.	SGR.
44017160	B204	44017903	E236	44018479	B101	44018592	E220	44018760	B401/ L
44017161	B204	44017969	E224	44018480	B101	44018594	E224	44018760	B401/ 1
44017162	B201	44017990	A221	44018481	B101	44018598	D211	44018760	0314
44017165	B201	44017995	A221	44018496	E235	44018599	D211	44018760	D314
44017166	B201	44017996	A221	44018497	E235	44018600	D201	44018761	E231
44017172	B204	44017999	A221	44018498	E236	44018603	A401	44018764	E231
44017173	D314	44018002	A221	44018501	E235	44018606	E224	44018765	B401/ L
44017174	D314	44018003	A221	44018504	E235	44018609	E224	44018765	U314
44017175	D314	44018005	B207	44018507	E235	44018610	E235	44018767	B401/ 1
44017234	C135	44018012	D201	44018508	E235	44018611	E224	44018767	B401/ L
44017234	C135/ 1	44018013	D201	44018510	E231	44018615	E224	44018767	D314
44017235	C135	44018014	D201	44018511	E216	44018618	E216	44018767	U314
44017235	C135/ L	44018015	D201	44018512	E216	44018619	E216	44018768	B401/ 1
44017235	C135	44018016	D201	44018515	B201	44018620	E216	44018768	B401/ L
44017236	C135/ 1	44018017	D201	44018516	B701	44018621	E216	44018768	D314
44017238	C209	44018019	D231	44018519	C132	44018623	E216	44018768	U314
44017279	C132	44018022	D201	44018520	B406	44018634	E235	44018770	B401/ 1
44017282	U314	44018025	D201	44018521	B406	44018640	E235	44018770	U314
44017353	F231	44018026	D201	44018522	B411	44018642	E235	44018772	B401/ 1
44017363	D211	44018037	D322	44018524	B412	44018644	E235	44018772	D314
44017364	D211	44018038	D322	44018525	B412	44018649	D102	44018803	F401
44017366	D211	44018039	D322	44018528	B401	44018650	D102	44018814	F401/ 1
44017368	D211	44018040	D322	44018535	D201	44018651	D102	44018815	F401/ 1
44017370	E235	44018045	D322	44018536	D201	44018652	D102	44018824	B201
44017397	D211	44018046	D322	44018537	D201	44018659	D103/ 1	44018829	B201
44017398	E220	44018047	D322	44018539	L101	44018661	D103/ 1	44018832	L304
44017491	E235	44018048	C132	44018541	D211	44018664	D103/ 1	44018834	L304
44017501	B406	44018075	A221	44018542	D211	44018676	D102/ 1	44018843	L131
44017503	B406	44018085	E220	44018543	D711	44018678	D102	44018844	L101
44017504	B405	44018089	E220	44018547	D211	44018678	D102/ 1	44018850	E215
44017515	B205	44018093	E220	44018548	D211	44018683	D102	44018851	E215
44017516	B205	44018096	E220	44018549	D211	44018686	D102	44018852	F215
44017517	B205	44018108	B201	44018550	D211	44018687	D103/ 1	44018854	E231
44017518	B205	44018111	B412	44018551	D211	44018708	F401	44018855	E231
44017519	B205	44018112	B201	44018552	D211	44018709	F401/ L	44018856	C231
44017520	B205	44018112	B412	44018553	D211	44018734	D210	44018858	C132
44017521	B205	44018134	B406	44018554	D211	44018713	F216	44018881	C210
44017564	A221	44018135	B205	44018555	D211	44018714	E235	44018882	E216
44017575	F301	44018139	B401	44018556	D211	44018742	B401/ 1	44018883	E218
44017576	F301	44018139	E224	44018561	L130	44018742	B401/ L	44018891	A401
44017628	D103/ 1	44018263	A201	44018563	L130	44018742	D314	44018897	E231
44017673	E235	44018275	E231	44018565	E235	44018742	D314	44018900	B412
44017674	E216	44018277	D211	44018567	E235	44018747	E220	44018901	B412
44017675	E216	44018406	C209	44018568	E235	44018750	E220	44018902	B412
44017695	E216	44018427	F401	44018570	E236	44018751	E220	44018904	B412
44017696	E216	44018427	F401/ L	44018571	E235	44018753	E231	44018929	B412
44017699	E236	44018432	D322	44018571	E236	44018756	B401/ L	44018930	B412
44017900	E236	44018433	D322	44018580	B105	44018756	B401/ L	44018934	D103
44017901	E216	44018477	B101	44018581	B105	44018756	D314	44018947	A401
44017903	E235	44018478	B101	44018590	A221	44018756	D314	44018951	A401

https://tractormanualz.com/

N.ORDINAZ.	SGR.	N.ORDINAZ.	SGR.	N.ORDINAZ.	SGR.	N.ORDINAZ.	SGR.	N.ORDINAZ.	SGR.
44018952	A401	44019256	0102	44820588	D201	44882210	B713	62749008	C209
44018953	A401	44019278	B207	44830651	E220	44882213	C101	A2749009	C209
44018954	A401	44019278	B713	44850052	B204	44882217	E216	62749010	C209
44018955	A401	44019279	9215	44850107	E225	44882244	A221	A2749011	C209
44018957	A401	44019284	D103/ 1	44860107	E224	44882244	E219	62749012	C209
44018958	44D2	44019284	E236	44880349	C132	44882250	B101	A2749013	C209
44018977	D102	44019285	C135/ 1	44880355	D103/ L	44882250	B410	A2749014	C209
44019022	E231	44019286	C135/ 1	44880934	D701	44882250	C101	62749016	C209
44019067	E231	44019287	C136/ 1	44880953	B205	44882250	C135	A2749018	C209
44019090	E231	44019288	C135/ L	44880953	B412	44882250	C135/ L	A2749019	C209
44019092	E216	44019297	B207	44880953	E220	44882251	B101	62749020	C209
44019113	5215	44019298	E235	44880958	B201	44882251	C132	62749021	C209
44019129	E227	44019299	E235	44881192	B410	44882265	B201	A2749022	C209
44019132	B101	44019663	D210	44881193	C101	44882271	E235	62749023	C209
44019134	B101	44019665	0210	44881193	C209	44882352	B401	A2749025	C209
44019136	B101	44801039	D103/ L	44881239	D103/ L	44882495	3412	62749024	C209
44019161	D322	44803272	0103/ L	44881272	B101	44882495	B401	A2749027	C209
44019171	L304	44803441	D103/ L	44881289	B201	44882497	L130	62750017	D210
44019172	0314	44815004	A221	44881289	F201	44882504	E216	62750018	D210
44019174	0314	44815005	A221	44881311	C135/ L	44890304	3204	62750019	D210
44019177	B201	44815005	B410	44881691	B201	44850305	B205	62750020	D210
44019184	E227	44815005	C101	44882141	E220	61235172	L130	A2750021	D210
44019190	L130	44815005	C135	44882157	C135/ 1	61573795	L130	62750022	D210
44019199	L101	44815005	C135/ 1	44882162	E216	62749002	C209	A2750023	D210
44019201	L101	44815006	B101	44882167	B201	A2749003	C209		
44019220	A221	44815010	B410	44882203	B210	62749004	C209		
44019223	A221	44815168	B201	44882205	B213	62749006	C205		
44019224	L130	44815172	E220	44892210	B210	62749007	C209		

https://tractormanualz.com/

PARTI DI RICAMBIO

PIÈCES DÉTACHÉES	SPARE PARTS
ERSATZTEILE	PIEZAS DE REPUESTO

https://tractormanualz.com/

CODICI DAT (per uso "Tariffario delle riparazioni")

CODES DAT (à l'usage du "Temps de réparation")

DAT-KENNUMMERN (zum Gebrauch der "Reparatur-Richtsätze")

DAT CODES (to be used for "Service Time Schedule")

CÓDIGOS DAT (para uso del "Tiempos de reparaciones")

codice Sgr.	codice DAT	codice Sgr.	codice DAT	codice Sgr.	codice DAT
A0. 01, 02, ..	100 01, 02, ..	D1. 01, 02, ..	381 01, 02, ..	G0. 01, 02, ..	600 01, 02, ..
A1. 01, 02, ..	101 01, 02, ..	D2. 01, 02, ..	412 01, 02, ..	G1. 01, 02, ..	601 01, 02, ..
A2. 01, 02, ..	102 01, 02, ..	D3. 01, 02, ..	443 01, 02, ..	G2. 01, 02, ..	602 01, 02, ..
A3. 01, 02, ..	103 01, 02, ..	E1. 01, 02, ..	501 01, 02, ..	G3. 01, 02, ..	603 01, 02, ..
A4. 01, 02, ..	104 01, 02, ..	E2. 01, 02, ..	502 01, 02, ..	G4. 01, 02, ..	604 01, 02, ..
A5. 01, 02, ..	105 01, 02, ..	E3. 01, 02, ..	503 01, 02, ..	L1. 01, 02, ..	701 01, 02, ..
B1. 01, 02, ..	181 01, 02, ..	F0. 01, 02, ..	550 01, 02, ..	L2. 01, 02, ..	702 01, 02, ..
B2. 01, 02, ..	212 01, 02, ..	F1. 01, 02, ..	551 01, 02, ..	L3. 01, 02, ..	703 01, 02, ..
B3. 01, 02, ..	243 01, 02, ..	F2. 01, 02, ..	552 01, 02, ..	L4. 01, 02, ..	704 01, 02, ..
B4. 01, 02, ..	274 01, 02, ..	F3. 01, 02, ..	553 01, 02, ..	M1. 01, 02, ..	711 01, 02, ..
C1. 01, 02, ..	331 01, 02, ..	F4. 01, 02, ..	554 01, 02, ..	M2. 01, 02, ..	712 01, 02, ..
C2. 01, 02, ..	332 01, 02, ..	F5. 01, 02, ..	555 01, 02, ..	Z1. 01, 02, ..	901 01, 02, ..
		F6. 01, 02, ..	556 01, 02, ..	Z2. 01, 02, ..	902 01, 02, ..

Nota - Il codice **DAT** (*solo numerico*) viene riportato su tutte le tavole del presente catalogo, in alto a destra, a fianco del codice Sgr. (*alfa-numerico*).

L'Organizzazione assistenziale Fiat (DAT) include questo codice nella numerazione unificata delle operazioni di riparazione e manutenzione di autoveicoli, adottata nel «Tariffario delle riparazioni», per individuare il sottogruppo (Sgr.) del catalogo che comprende la parte di ricambio alla quale si riferisce ogni singola operazione assistenziale.

Note - Le code **DAT** (*seulement numérique*) est reporté dans toutes les planches de ce catalogue, en haut à droite, à côté du code de Sgr. (*alfa-numérique*).

Le réseau d'après-vente Fiat (DAT) comprend ce code dans la numérotation unifiée des opérations de réparation et d'entretien des véhicules, adoptée par le «Temps de réparation», pour repérer le sous-groupe (Sgr.) du catalogue comprenant la pièce détachée à laquelle chaque opération d'assistance se réfère.

Anmerkung - Auf jeder Bildtafel des Katalogs, ist die **DAT Kennummer** (*nur numerisch*) [illegible] (*alfa-numerisch*).

Der FIAT-Kundendienst hat die DAT-Kennummer in der normierten Bezeichnung der Kraftfahrzeugreparaturen, im Reparatur-Richtsatz angenommen, angeführt, um die Untergruppe (Sgr.) des Katalogs, die das Ersatzteil enthält, zu ermitteln.

Note - The **DAT code** (*digital only*) is reported on all plates of this catalog, on top right, along with the Sgr. code (*alphameric*).

The Fiat service organization (DAT) includes this code in the unified numeration system of maintenance and servicing operations, used for a Service Time Schedule», to identify the subgroup (Sgr.) of the catalog which lists the spare as named in each single service operation.

Nota - Se reseña el **código DAT** (*sólo numérico*) en todas las tablas del catálogo, arriba a la derecha, al lado del código Sgr. (*alfa-numérico*).

La organización para la asistencia Fiat (DAT) incluye este código en la numeración unificada de las operaciones de reparación y mantenimiento de los vehículos, la que se adoptó por el «Tiempos de reparaciones», para identificar el subgrupo (Sgr.) del catálogo que comprende la pieza de repuesto a la que cada operación de asistencia se refiere

https://tractormanualz.com/

Cod.	Q.	DÉNOMINAZIONE	DESIGNATION	BEZEICHNUNG	DESCRIPTION	DENOMINACIONES
6505175	20	DADO COMPL.	ECROU	MUTTER	NUT	TUERCA
8808493		ANELLO SP.0,95	BAGUE	RING	RING	ANILLO
8808494		ANELLO SP.0,075	BAGUE	RING	RING	ANILLO
8808495		ANELLO SP.0,10	BAGUE	RING	RING	ANILLO
9815939	6	CAMICIA	CHEMISE	ZYLINDERLAUF-BUECHSE	CYLINER	CAMISA
8817848	4	PRIGIONIERO	GOUJON	STIFTSCHRAUBE	STUD	ESPARRAGO
8817850	3	PRIGIONIERO	GOUJON	STIFTSCHRAUBE	STUD	ESPARRAGO
8817854	6	PRIGIONIERO	GOUJON	STIFTSCHRAUBE	STUD	ESPARRAGO
8818605	1	GUARNIZIONE	JOINT	DICHTUNG	GASKET	JUNTA
8818645	7	PRIGIONIERO	GOUJON	STIFTSCHRAUBE	STUD	ESPARRAGO
8825939	1	BASAMENTO DEL MOTORE COMPL.	BATI MOTEUR	KURBELGEHAUSE	CRANKCASE	BLOQUE DE CILINDROS
8827953	1	TESTA DEI CILINDRI COMPL.	CULASSE	ZYLINDERKOPF	CYLINDER HEAD	CULATA
8828172	8	GUARNIZIONE	JOINT	DICHTUNG	GASKET	JUNTA
8829321	2	GUARNIZIONE	JOINT	DICHTUNG	GASKET	JUNTA
8829612	1	COPERCHIO SUP.POST.	COUVERCLE	DECKEL	COVER	TAPA
8829619	1	COPERCHIO ANT.COMPL.	COUVERCLE	DECKEL	COVER	TAPA
L0158700	20	TAPPO	BOUCHON	STOPFEN	PLUG	TAPON
L0160501	1	TAPPO	BOUCHON	STOPFEN	PLUG	TAPON
L0839810	3	GRANO	ERGOT	PASSTIFT	DOWEL	PITON
L2574511	4	DADO	ECROU	MUTTER	NUT	TUERCA
L2638660	4	RUSELLA	RONDELLE	SCHEIBE	WASHER	ARANDELA
L4187570	2	GRANO	ERGOT	PASSTIFT	DOWEL	PITON
L4299630	14	VITE	VIS	SCHRAUBE	SCREW	TORNILLO
3881740	1	TAPPO	BOUCHON	STOPFEN	PLUG	TAPON

https://tractormanualz.com/

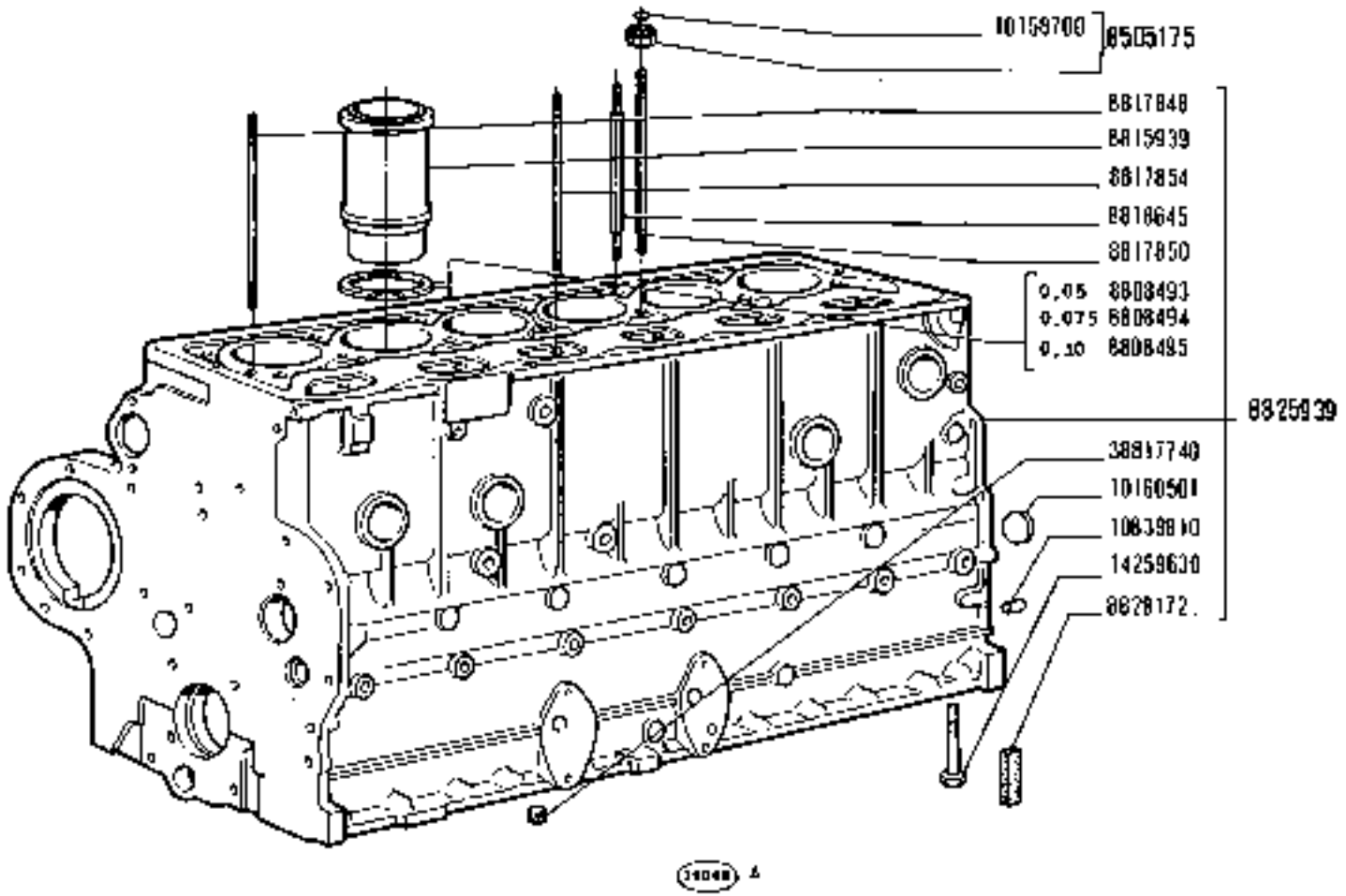

https://tractormanualz.com/

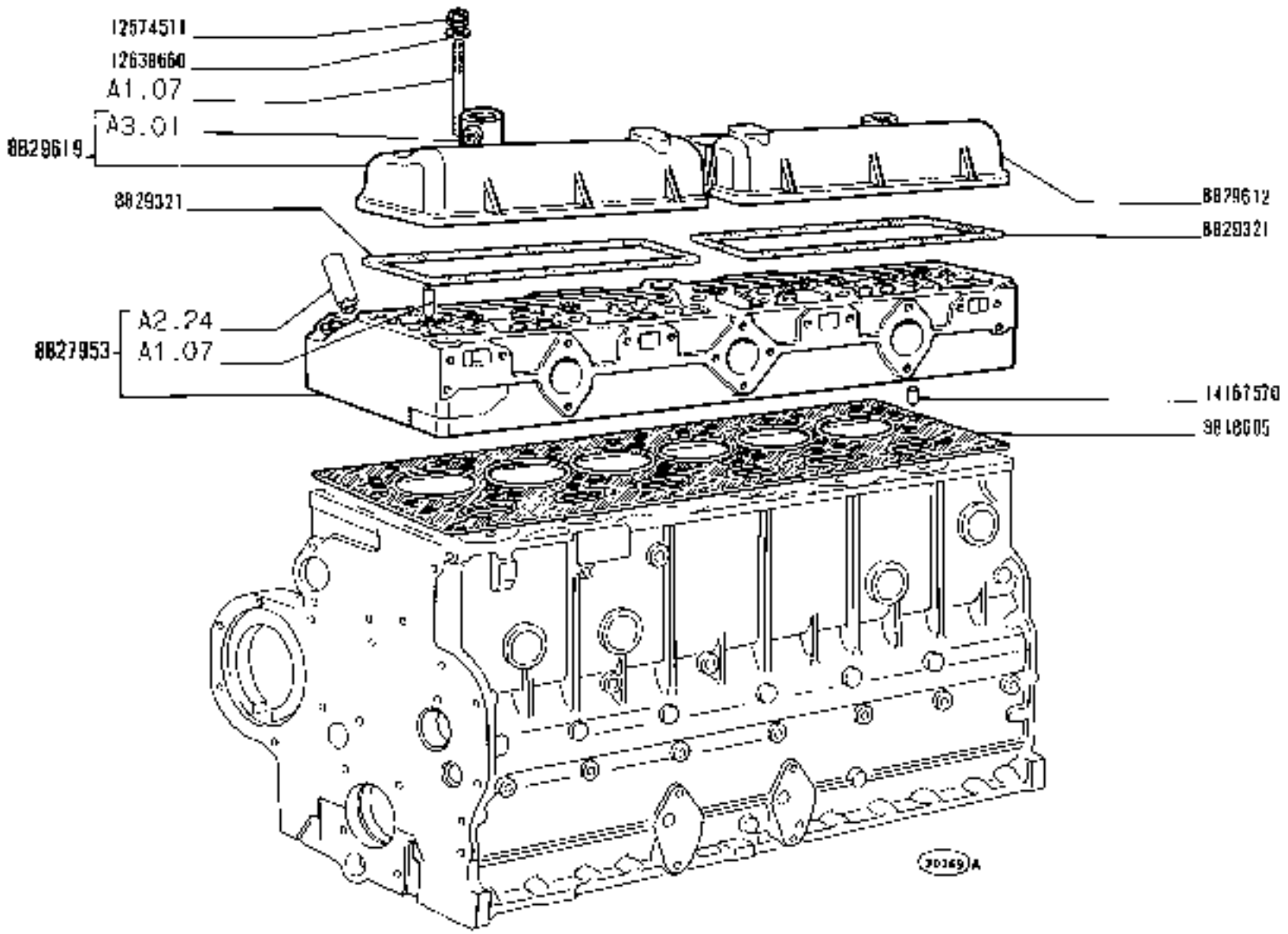

https://tractormanualz.com/

MODIF	N.ORDINAZ.	Q.	DENOMINAZIONE	DESIGNATION	BENENNUNG	DESCRIPTION	DENOMINACIONES
	L900635	5	GUARNIZIONI	JOINTS	DICHTUNGEN	GASKETS	JUNTAS
	8507624	1	COPERCHIO	COUVERCLE	DECKEL	COVER	TAPA
	8817760	1	GUARNIZIONE	JOINT	DICHTUNG	GASKET	JUNTA
	8818067	2	GUARNIZIONE	JOINT	DICHTUNG	GASKET	JUNTA
	8818068	2	COPERCHIO	COUVERCLE	DECKEL	COVER	TAPA
	8818504	1	COPERCHIO	COUVERCLE	DECKEL	COVER	TAPA
	8818505	1	GUARNIZIONE	JOINT	DICHTUNG	GASKET	JUNTA
	8825896	1	COPPA OLIO	CARTER A HUILE	OELWANNE	OIL SUMP	CARTER DE ACEITE
	8825963	1	GUARNIZIONE	JOINT	DICHTUNG	GASKET	JUNTA
	8826578	1	SUPPORTO POST.COMPL.	SUPPORT	LAGER	SUPPORT	SOPORTE
	8828968	1	COPERCHIO ANT.COMPL.	COUVERCLE	DECKEL	COVER	TAPA
	L0260060	2	ROSETTA DI TENUTA	JOINT D'ETANCHEITE	DICHTRING	GASKET	JUNTA HERMETICA
	L0262660	2	ROSETTA DI TENUTA	JOINT D'ETANCHEITE	DICHTRING	GASKET	JUNTA HERMETICA
	L0281585	1	ROSETTA DI TENUTA	JOINT D'ETANCHEITE	DICHTRING	GASKET	JUNTA HERMETICA
	L0516670	49	ROSETTA DI SICUREZZA	RONDELLE FREIN	SICHERUNGSRING	LOCKWASHER	ARANDELA DE FRENO
	L0516677	5	ROSETTA DI SICUREZZA	RONDELLE FREIN	SICHERUNGSRING	LOCKWASHER	ARANDELA DE FRENO
	L0516870	2	ROSETTA DI SICUREZZA	RONDELLE FREIN	SICHERUNGSRING	LOCKWASHER	ARANDELA DE FRENO
	L0519601	3	ROSETTA	RONDELLE	SCHEIBE	WASHER	ARANDELA
	L0839760	2	PERNO	PROUT	PASSTEFT	DOWEL	PITON
	13902121	2	VITE	VIS	SCHRAUBE	SCREW	TORNILLO
	L1306930	2	VITE	VIS	SCHRAUBE	SCREW	TORNILLO
	14274730	6	VITE	VIS	SCHRAUBE	SCREW	TORNILLO
	14276330	2	VITE	VIS	SCHRAUBE	SCREW	TORNILLO
	14306421	1	VITE	VIS	SCHRAUBE	SCREW	TORNILLO
	14306621	1	VITE	VIS	SCHRAUBE	SCREW	TORNILLO
	15043421	11	VITE	VIS	SCHRAUBE	SCREW	TORNILLO
	16044021	2	VITE	VIS	SCHRAUBE	SCREW	TORNILLO
	16044121	1	VITE	VIS	SCHRAUBE	SCREW	TORNILLO
	16044221	3	VITE	VIS	SCHRAUBE	SCREW	TORNILLO
	16044321	3	VITE	VIS	SCHRAUBE	SCREW	TORNILLO
	16044730	23	VITE	VIS	SCHRAUBE	SCREW	TORNILLO
	15045021	4	VITE	VIS	SCHRAUBE	SCREW	TORNILLO
	16046230	7	VITE	VIS	SCHRAUBE	SCREW	TORNILLO
	38806019	1	TAPPO	BOUCHON	STOPFEN	PLUG	TAPON
	38819123	1	ANELLO DI TENUTA	JOINT D'ETANCHEITE	DICHTRING	SEAL	JUNTA HERMETICA
	38822096	1	TAPPO DI SCARICO	BOUCHON DE VIDANGE	VERSCHLUSSSCHRAUBE FUER OELABLASS	DRAIN PLUG	TAPON DE VACIADO

https://tractormanualz.com/

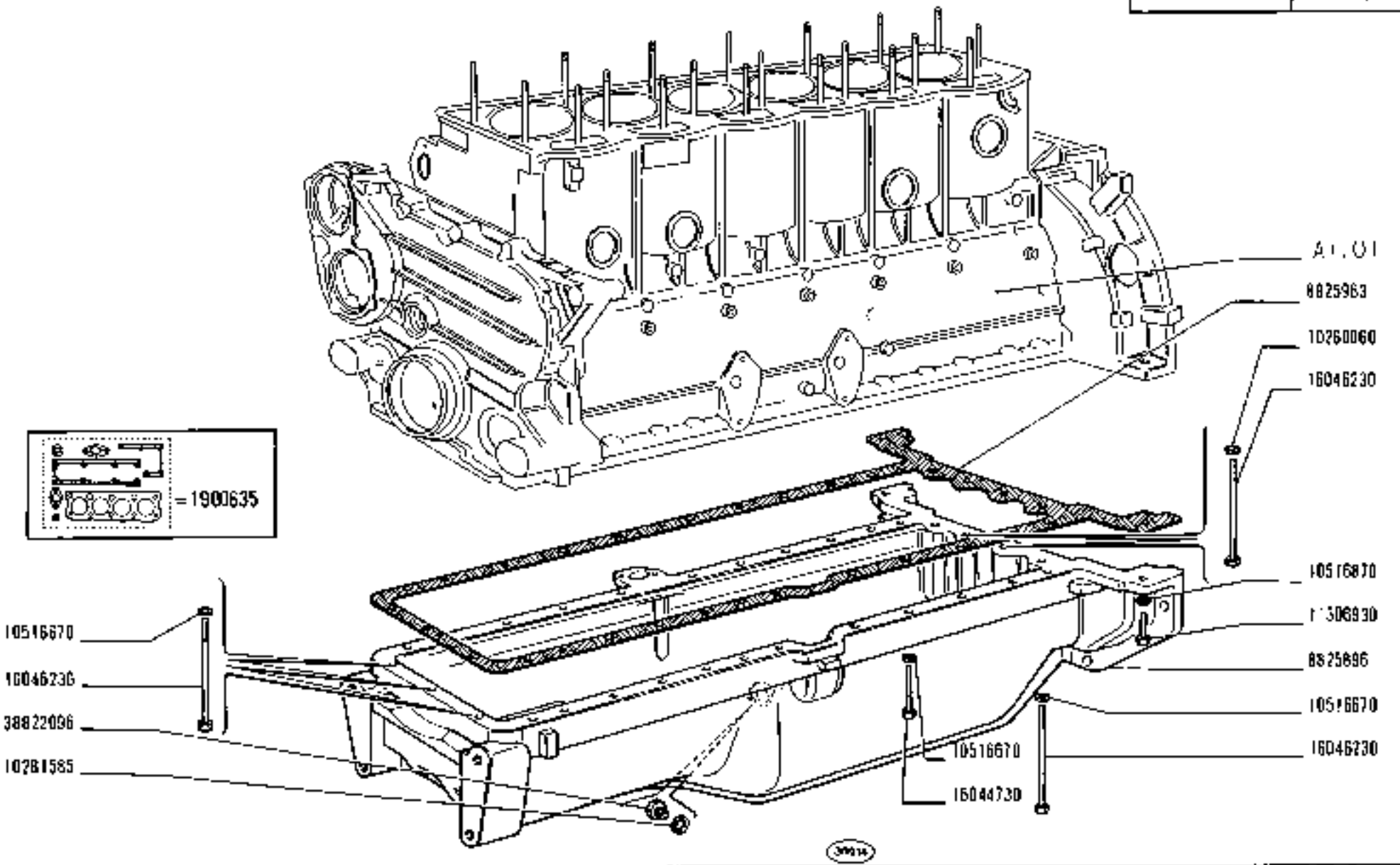

COPPA E COPERCHI BASAMENTO

Carter d'huile et couvercles de bâti — *Oil Sump and Crankcase Covers*
Ölwanne und Deckel des Kurbelgehäuses — *Carter de aceite y tapas del bloque*

https://tractormanualz.com/

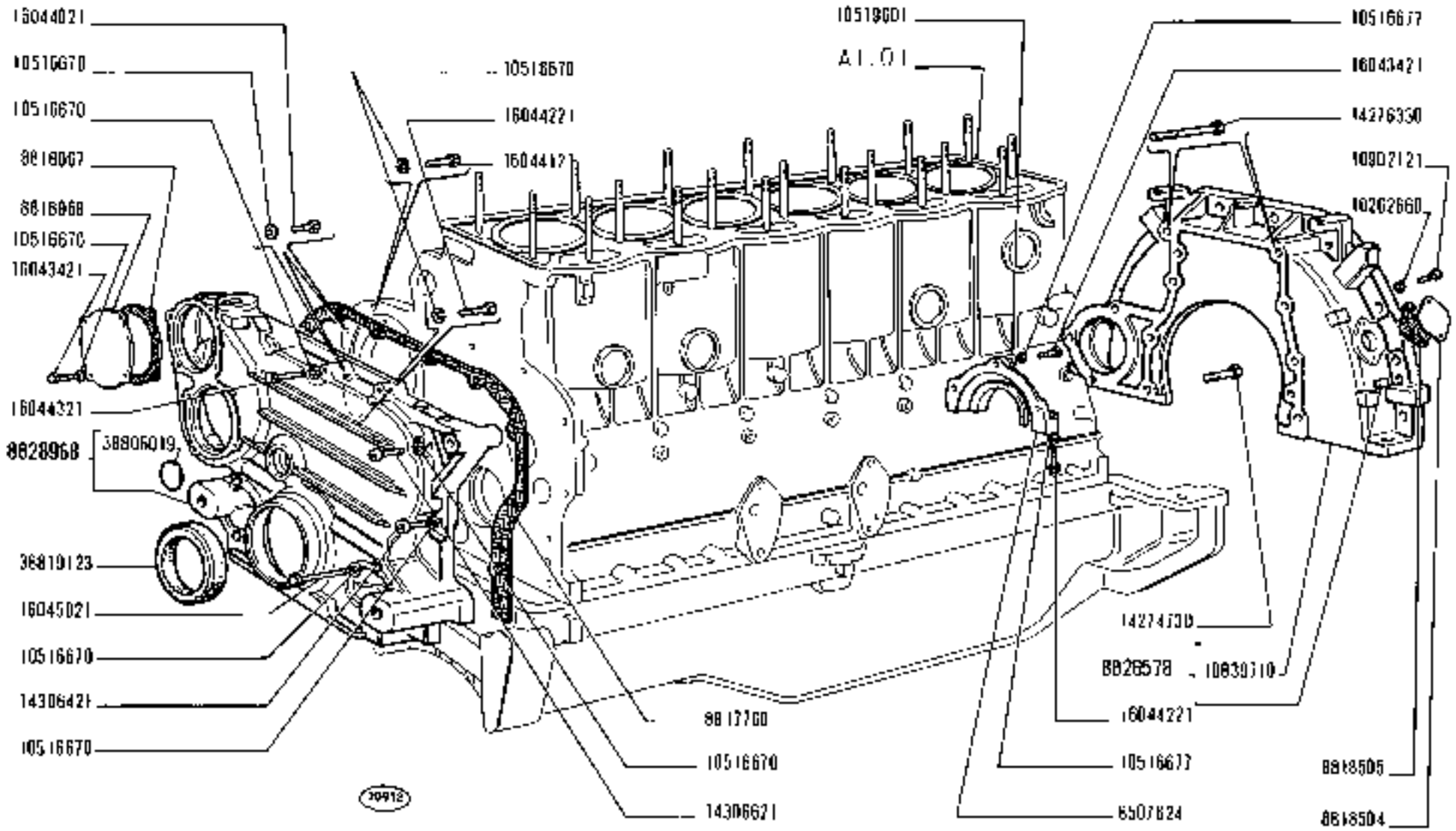

https://tractormanualz.com/

MODIF	N.ORDINAZ.	Q.	DENOMINAZIONE	DESIGNATION	BENENNUNG	DESCRIPTION	DENOMINACIONES
	582676	5	SEMIANELLI	DEMI-BAGUES	RINGHAELFTE	HALF RINGS	SEMIANILLOS
	582677	5	SEMIANELLI +0,101	DEMI-BAGUES	RINGHAELFTE	HALF RINGS	SEMIANILLOS
	582678	5	SEMIANELLI +0,254	DEMI-BAGUES	RINGHAELFTE	HALF RINGS	SEMIANILLOS
	582679	5	SEMIANELLI +0,508	DEMI-BAGUES	RINGHAELFTE	HALF RINGS	SEMIANILLOS
	1901021	5	SEMICUSCINETTI	DEMI-COUSSINETS	SCHALENHAELFTE	HALF-BEARINGS	SEMICOJINETES
	1901022	5	SEMICUSCINETTI -0,254	DEMI-COUSSINETS	SCHALENHAELFTE	HALF-BEARINGS	SEMICOJINETES
	1901023	5	SEMICUSCINETTI -0,508	DEMI-COUSSINETS	SCHALENHAELFTE	HALF-BEARINGS	SEMICOJINETES
	1901024	5	SEMICUSCINETTI -0,762	DEMI-COUSSINETS	SCHALENHAELFTE	HALF-BEARINGS	SEMICOJINETES
	1901025	5	SEMICUSCINETTI -1,016	DEMI-COUSSINETS	SCHALENHAELFTE	HALF-BEARINGS	SEMICOJINETES
	8817615	1	ALBERO MOTORE COMPL.	VILEBREQUIN	KURBELWELLE	CRANKSHAFT	CIGUEÑAL
	8819789	1	CORONA DENTATA	COURONNE DENTEE	ZAHNKRANZ	RING GEAR	CORONA DENTADA
	8822170	8	SEMICUSCINETTO	DEMI-COUSSINET	SCHALENHAELFTE	HALF-BEARING	SEMICOJINETE
	8822171	8	SEMICUSCINETTO	DEMI-COUSSINET	SCHALENHAELFTE	HALF-BEARING	SEMICOJINETE
	8822195	8	SEMICUSCINETTO -0,254	DEMI-COUSSINET	SCHALENHAELFTE	HALF-BEARING	SEMICOJINETE
	8822196	8	SEMICUSCINETTO -0,508	DEMI-COUSSINET	SCHALENHAELFTE	HALF-BEARING	SEMICOJINETE
	8822197	8	SEMICUSCINETTO -0,762	DEMI-COUSSINET	SCHALENHAELFTE	HALF-BEARING	SEMICOJINETE
	8822198	8	SEMICUSCINETTO -1,016	DEMI-COUSSINET	SCHALENHAELFTE	HALF-BEARING	SEMICOJINETE
	8822200	6	SEMICUSCINETTO -0,254	DEMI-COUSSINET	SCHALENHAELFTE	HALF-BEARING	SEMICOJINETE
	8822201	6	SEMICUSCINETTO -0,508	DEMI-COUSSINET	SCHALENHAELFTE	HALF-BEARING	SEMICOJINETE
	8822202	6	SEMICUSCINETTO -0,762	DEMI-COUSSINET	SCHALENHAELFTE	HALF-BEARING	SEMICOJINETE
	8822203	6	SEMICUSCINETTO -1,016	DEMI-COUSSINET	SCHALENHAELFTE	HALF-BEARING	SEMICOJINETE
	8825898	1	VOLANO DEL MOTORE COMPL.	VOLANT DU MOTEUR	SCHWUNGRAD	FLYWHEEL	VOLANTE DEL MOTOR
	8826411	2	GRANO	ERGOT	PASSTIFT	DOWEL	PITON
	8829886	1	FLANGIA	BRIDE	FLANSCH	FLANGE	BRIDA
	11058676	1	ANELLO DI SICUREZZA	ARRETOIR	SICHERUNGSRING	LOCKRING	ANILLO DE FRENO
	14254730	6	VITE	VIS	SCHRAUBE	SCREW	TORNILLO
	24905120	1	CUSCINETTO	ROULEMENT	LAGER	BEARING	RODAMIENTO

https://tractormanualz.com/

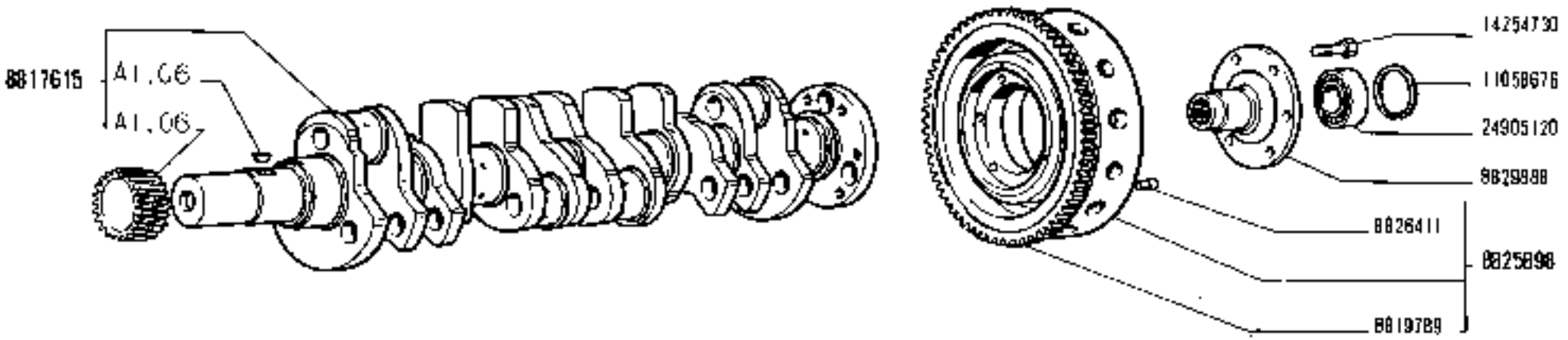

1614789 Rumpf hou. 8819718
BAT 460 + 2/10/75

https://tractormanualz.com/

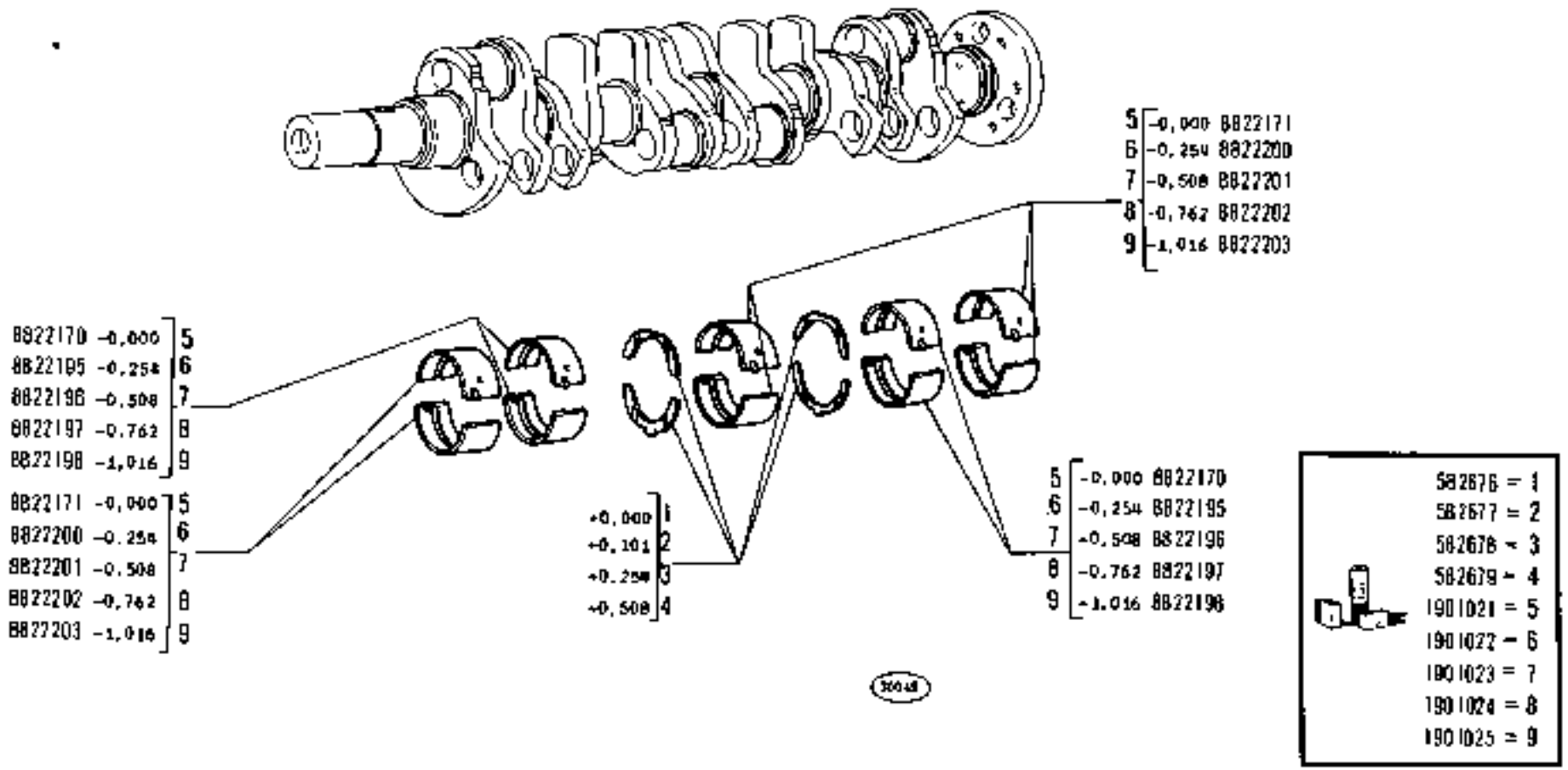

https://tractormanualz.com/

MODIF	N.ORDINAZ.	Q.	DENOMINAZIONE	DESIGNATION	BENENNUNG	DESCRIPTION	DENOMINACIONES
	8817915	1	VITE	VIS	SCHRAUBE	SCREW	TORNILLO
	8817916	1	ROSETTA	RONDELLE	SCHEIBE	WASHER	ARANDELA
	8817917	1	ANELLO	BAGUE	RING	RING	ANILLO
	8817989	1	DISTANZIALE	ENTRETOISE	ABSTANDSTUECK	SPACER	SEPARADOR
	8818651	1	SMORZATORE	AMORTISSEUR	SCHWINGUNGS-DAEMPFER	DAMPER	ANTIVIBRADOR
	8819395	1	MOZZO	MOYEU	NABE	HUB	BUJE
	10516870	6	ROSETTA DI SICUREZZA	RONDELLE FREIN	SICHERUNGSRING	LOCKWASHER	ARANDELA DE FRENO
	11234721	6	VITE	VIS	SCHRAUBE	SCREW	TORNILLO

https://tractormanualz.com/

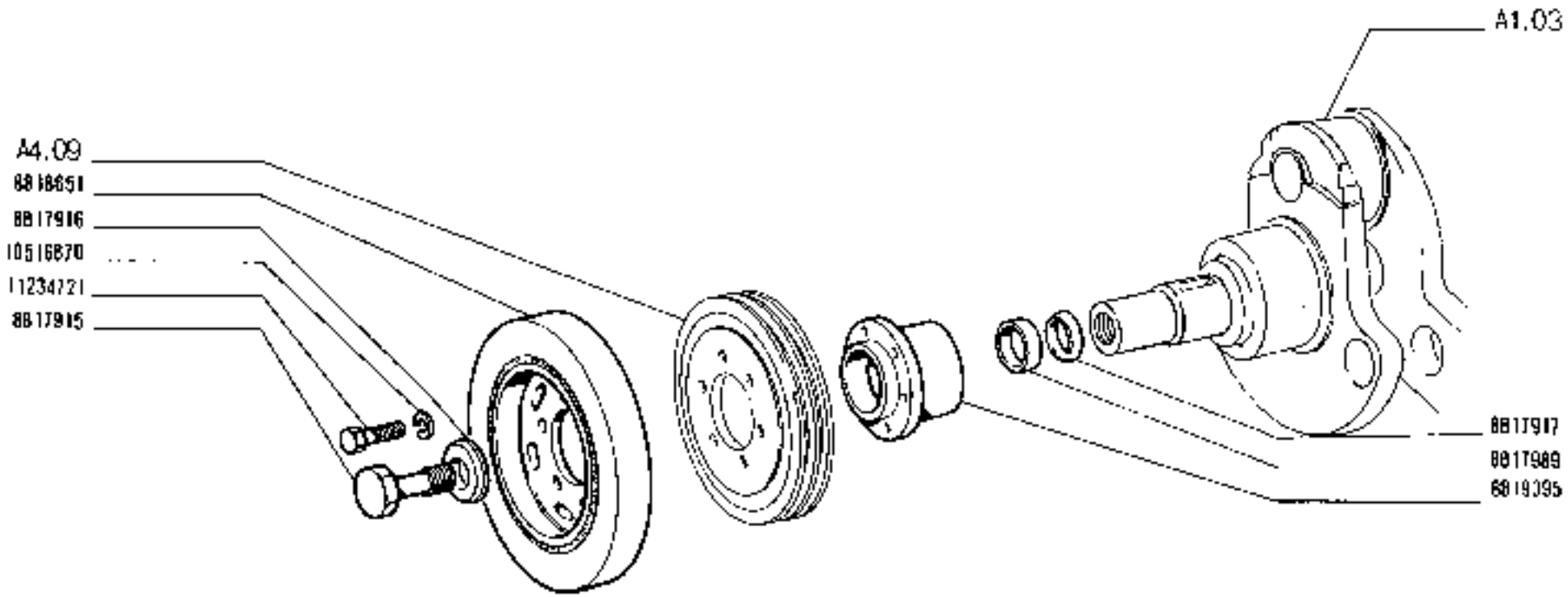

24582 A

SMORZATORE PER ALBERO MOTORE

Amortisseur de vilebrequin — *Damper*
Schwingungsdämpfer — *Amortiguador de cigüeñal*

https://tractormanualz.com/

1300 - 1300 DT
01 02 04 05 06

1

A1.04

MODIF	N.ORDINAZ.	Q.	DENOMINAZIONE	DESIGNATION	BENENNUNG	DESCRIPTION	DENOMINACIONES
	1900645	5	ANELLI STANTUFFO +0,6	SEGMENTS	KOLBENRINGE	PISTON RINGS	AROS DE EMBOLO
	1900646	5	ANELLI STANTUFFO +0,8	SEGMENTS	KOLBENRINGE	PISTON RINGS	AROS DE EMBOLO
	8814697	6	PERNO DELLO STANTUFFO	AXE DE PISTON	KOLBENBOLZEN	PISTON PIN	BULON DEL EMBOLO
	8814698	6	PERNO DELLO STANTUFFO +0,2	AXE DE PISTON	KOLBENBOLZEN	PISTON PIN	BULON DEL EMBOLO
	8814699	6	PERNO DELLO STANTUFFO +0,5	AXE DE PISTON	KOLBENBOLZEN	PISTON PIN	BULON DEL EMBOLO
	8815941	6	BIELLA COMPL.	BIELLE	PLEUEL	CONNECTING ROD	BIELA
	8816453	12	BOCCOLA	DOUILLE	BUECHSE	BUSH	CASQUILLO
	8817902	6	ANELLO STANTUFFO	SEGMENT	KOLBENRING	PISTON RING	ARO DE EMBOLO
	8817903	6	ANELLO RASCHIAOLIO	SEGMENT RACLEUR	OELABSTREIFRING	OILSCRAPER RING	ARO DE ENGRASE
	8818111	12	VITE	VIS	SCHRAUBE	SCREW	TORNILLO
	8818712	6	ANELLO RASCHIAOLIO	SEGMENT RACLEUR	OELABSTREIFRING	OILSCRAPER RING	ARO DE ENGRASE
	8818714	6	ANELLO RASCHIAOLIO +0,6	SEGMENT RACLEUR	OELABSTREIFRING	OILSCRAPER RING	ARO DE ENGRASE
	8821017	6	ANELLO STANTUFFO +0,6	SEGMENT	KOLBENRING	PISTON RING	ARO DE EMBOLO
	8821018	5	ANELLO RASCHIAOLIO +0,6	SEGMENT RACLEUR	OELABSTREIFRING	OILSCRAPER RING	ARO DE ENGRASE
	8822172	12	SEMICUSCINETTO	DEMI-COUSSINET	SCHALENHAELFTE	HALF-BEARING	SEMICOJINETE
	8822205	12	SEMICUSCINETTO -0,254	DEMI-COUSSINET	SCHALENHAELFTE	HALF-BEARING	SEMICOJINETE
	8822206	12	SEMICUSCINETTO -0,508	DEMI-COUSSINET	SCHALENHAELFTE	HALF-BEARING	SEMICOJINETE
	8822207	12	SEMICUSCINETTO +0,762	DEMI-COUSSINET	SCHALENHAELFTE	HALF-BEARING	SEMICOJINETE
	8822208	12	SEMICUSCINETTO -1,016	DEMI-COUSSINET	SCHALENHAELFTE	HALF-BEARING	SEMICOJINETE
	8828520	6	ANELLO STANTUFFO CROMATO	SEGMENT CHROME	KOLBERING, VERCHROMT	CR/PLTD/RING	ARO DE EMBOLO CROMADO
	8828809	6	ANELLO STANTUFFO CROMATO +0,6	SEGMENT CHROME	KOLBERING, VERCHROMT	CR/PLTD/RING	ARO DE EMBOLO CROMADO
	8829085	6	STANTUFFO	PISTON	KOLBEN	PISTON	EMBOLO
	8829086	6	STANTUFFO +0,6	PISTON	KOLBEN	PISTON	EMBOLO
	11059976	12	ANELLO DI SICUREZZA	ARRETOIR	SICHERUNGSRING	LOCKRING	ANILLO DE FRENO

https://tractormanualz.com/

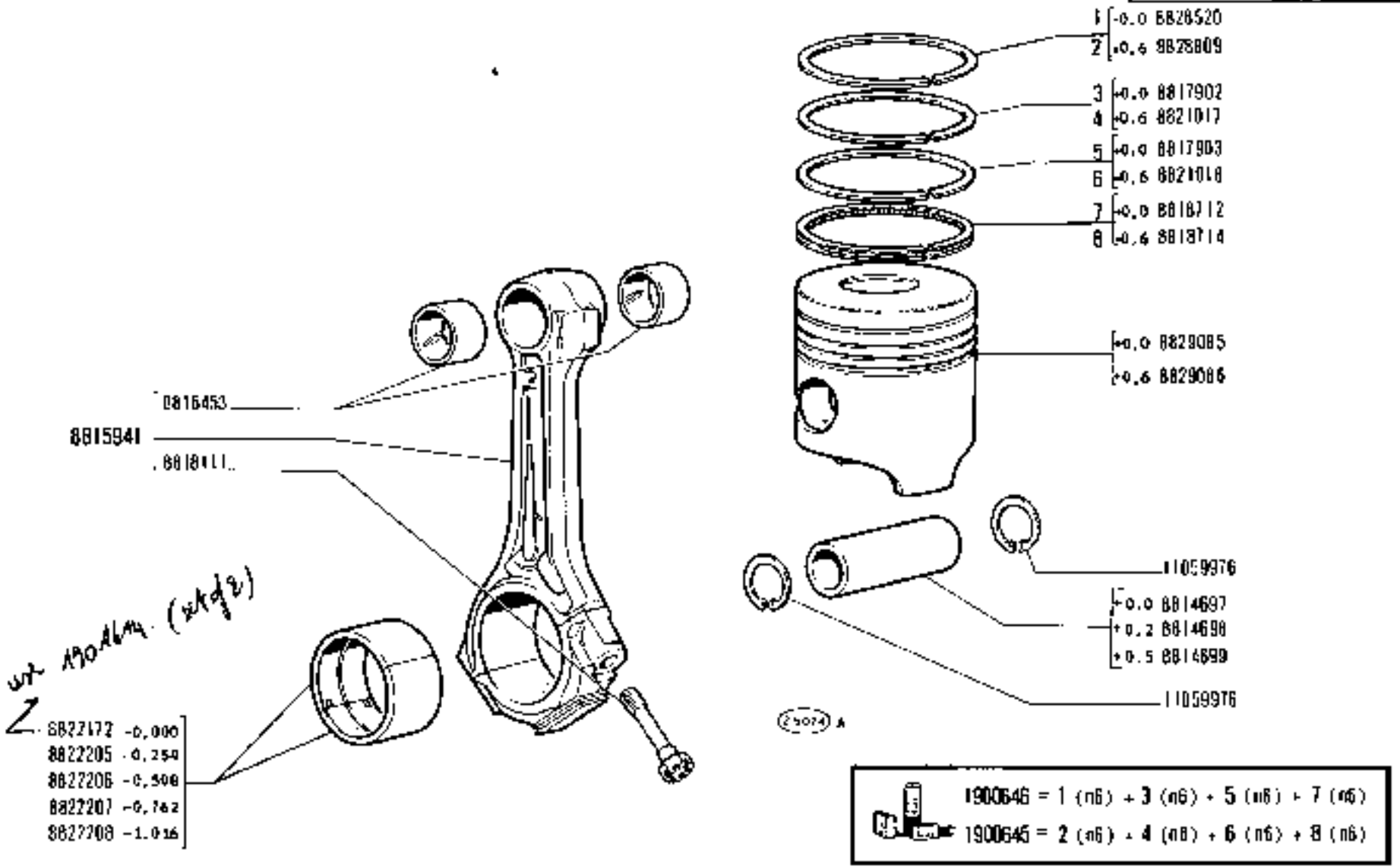

https://tractormanualz.com/

MODIF	N.ORIGINAL.	Q.	DENOMINAZIONE	DESIGNATION	BENENNUNG	DESCRIPTION	DENOMINACIONES
	8502645	2	BOCCOLA	DOUILLE	BUECHSE	BUSH	CASQUILLO
	8815242	1	ROSETTA	RONDELLE	SCHEIBE	WASHER	ARANDELA
	8817559	1	INGRANAGGIO CONDOTTO	PIGNON CONDUIT	ANGETRIEBENES ZAHNRAD	DRIVEN GEAR	PINON CONDUCIDO
	8817764	1	PERNO	AXE	BOLZEN	PIN	EJE
	8817913	1	LINGUETTA	LINGUET	SCHEIBENFEDER	KEY	CHAVETA
	8817987	1	INGRANAGGIO CONDUTTORE	PIGNON CONDUCTEUR	TREIBENDES ZAHNRAD	DRIVING GEAR	PINON CONDUCTOR
	8828589	1	INGRANAGGIO COMPL.	PIGNON	ZAHNRAD	GEAR	PINON
	11067876	1	ANELLO DI SICUREZZA	ARRETOIR	SICHERUNGSRING	LOCKRING	ANILLO DE FRENO
	4237921	3	VITE	VIS	SCHRAUBE	SCREW	TORNILLO
	3D002804	1	LINGUETTA	LINGUET	SCHEIBENFEDER	KEY	CHAVETA

https://tractormanualz.com/

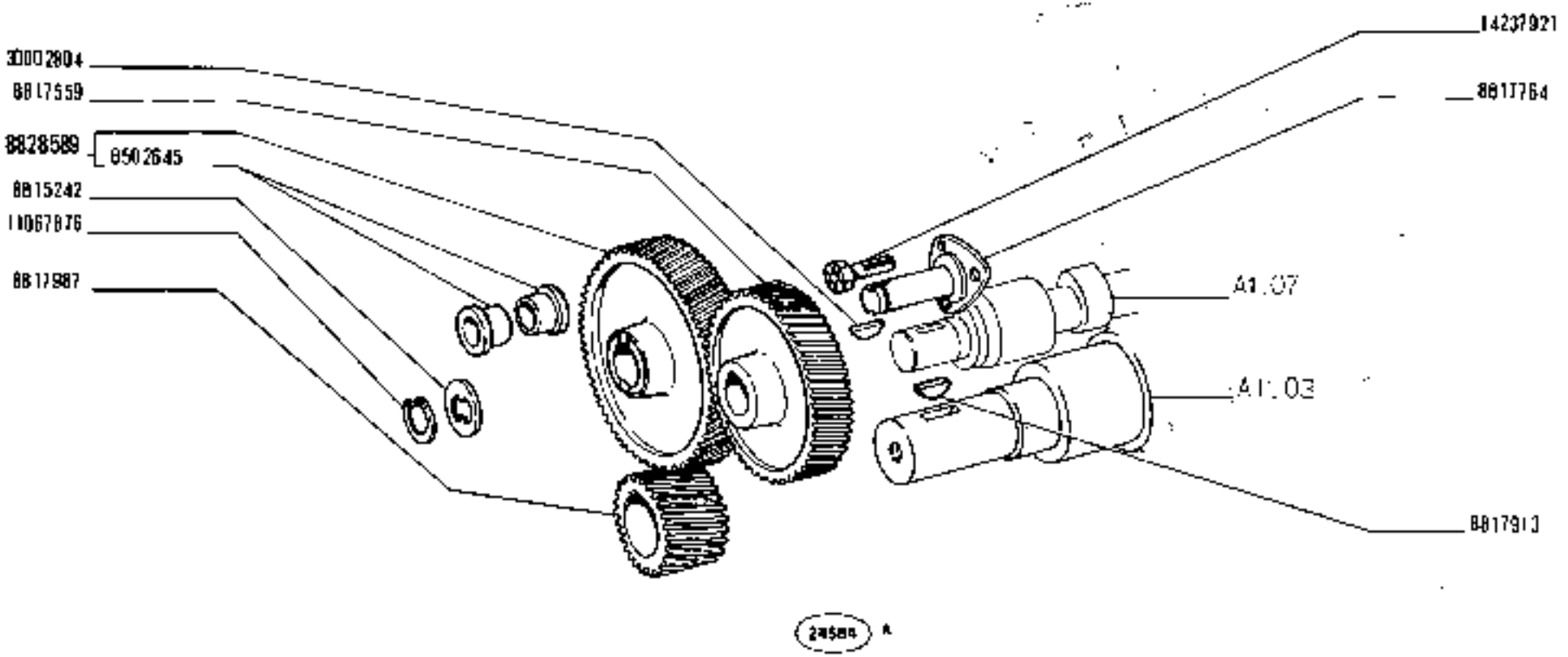

https://tractormanualz.com/

MODIF	N.ORDINAZ.	Q.	DENOMINAZIONE	DESIGNATION	BENENNUNG	DESCRIPTION	DENOMINACIONES
	8814706	1	CUSCINETTO ANT.	COUSSINET	LAGERSCHALE	BEARING	COJINETE
	8814707	5	CUSCINETTO	COUSSINET	LAGERSCHALE	BEARING	COJINETE
	8814708	1	CUSCINETTO POST.	COUSSINET	LAGERSCHALE	BEARING	COJINETE
	8814914	1	FLANGIA	BRIDE	FLANSCH	FLANGE	BRIDA
	8814921	2	ALBERINO COMPL.	ARBRE	WELLE	SHAFT	ARBOL
	8817912	1	ALBERO AD ECCENTRICI COMPL.	ARBRE A CAMES	EXZENTERWELLE	CAMSHAFT	ARBOL DE LEVAS
	8818691	12	SCODELLINO SUP.	CUVETTE	TELLERSCHEIBE	CUP	PLATILLO
	8819941	12	VITE	VIS	SCHRAUBE	SCREW	TORNILLO
	8818954	12	MOLLA	RESSORT	FEDER	SPRING	RESORTE
	8822383	6	GUIDA DELLA VALVOLA DI ASPIRAZIONE	GUIDE DE SOUPAPE D'ADMISSION	EINLASSVENTIL-FUEHRUNG	INTAKE VALVE GUIDE	GUIA DE LA VALVULA DE ADMISION
	8822385	6	SCODELLINO INF.	CUVETTE	TELLERSCHEIBE	CUP	PLATILLO
	8822963	6	SCODELLINO INF.	CUVETTE	TELLERSCHEIBE	CUP	PLATILLO
	8823263	6	GUIDA DELLA VALVOLA DI SCARICO	GUIDE DE SOUPAPE D'ECHAPPEMENT	AUSLASSVENTIL-FUEHRUNG	EXHAUST VALVE GUIDE	GUIA DE LA VALVULA DE ESCAPE
	8823544	6	VALVOLA DI SCARICO	SOUPAPE D'ECHAPPEMENT	AUSLASSVENTIL	EXHAUST VALVE	VALVULA DE ESCAPE
	8823548	6	VALVOLA DI ASPIRAZIONE	SOUPAPE D'ADMISSION	EINLASSVENTIL	INTAKE VALVE	VALVULA DE ADMISION
	8823930	2	SUPPORTO ANT.E POST.	SUPPORT	LAGER	SUPPORT	SOPORTE
	8823931	4	SUPPORTO	SUPPORT	LAGER	SUPPORT	SOPORTE
	8823993	12	BILANCIERE	CULBUTEUR	KIPPHEBEL	ROCKER	BALANCIN
	8828260	12	PUNTERIA	POUSSOIR	STOESSEL	TAPPET	EMPUJADOR
	6828284	12	ASTA	TIGE	STANGE	ROD	VARILLA
	8828658	12	PUNTERIA +0,2	POUSSOIR	STOESSEL	TAPPET	EMPUJADOR
	8829659	12	PUNTERIA +0,4	POUSSOIR	STOESSEL	TAPPET	EMPUJADOR
	L0158400	4	TAPPO	BOUCHON	STOPFEN	PLUG	TAPON
	E0791011	12	DADO	ECROU	MUTTER	NUT	TUERCA
	L1066976	4	ANELLO DI SICUREZZA	ARRETOIR	SICHERUNGSRING	LOCKRING	ANILLO DE FRENO
	11343721	2	VITE	VIS	SCHRAUBE	SCREW	TORNILLO
	L2164711	4	DADO	ECROU	MUTTER	NUT	TUERCA
	13746210	2	GRANO	ERGOT	PASSTIFT	DOWEL	PITON
	L4196670	24	SEMICONO	DEMI-CONE	KEGELSTUECK	LOCK CONE	CHAVETA CONICA
	14233221	2	VITE	VIS	SCHRAUBE	SCREW	TORNILLO
	38812780	4	MOLLA	RESSORT	FEDER	SPRING	RESORTE
	38814907	4	ROSETTA	RONDELLE	SCHEIBE	WASHER	ARANDELA
	38819032	8	GRANO	ERGOT	PASSTIFT	DOWEL	PITON
	38823504	6	PIASTRINA DI SICUREZZA	PLAQUETTE FREEN	SICHERUNGSBLECH	LOCKPLATE	PLACA DE FRENO
	38829614	4	PRIGIONIERO	GOUJON	STIFTSCHRAUBE	STUD	ESPARRAGO

https://tractormanualz.com/

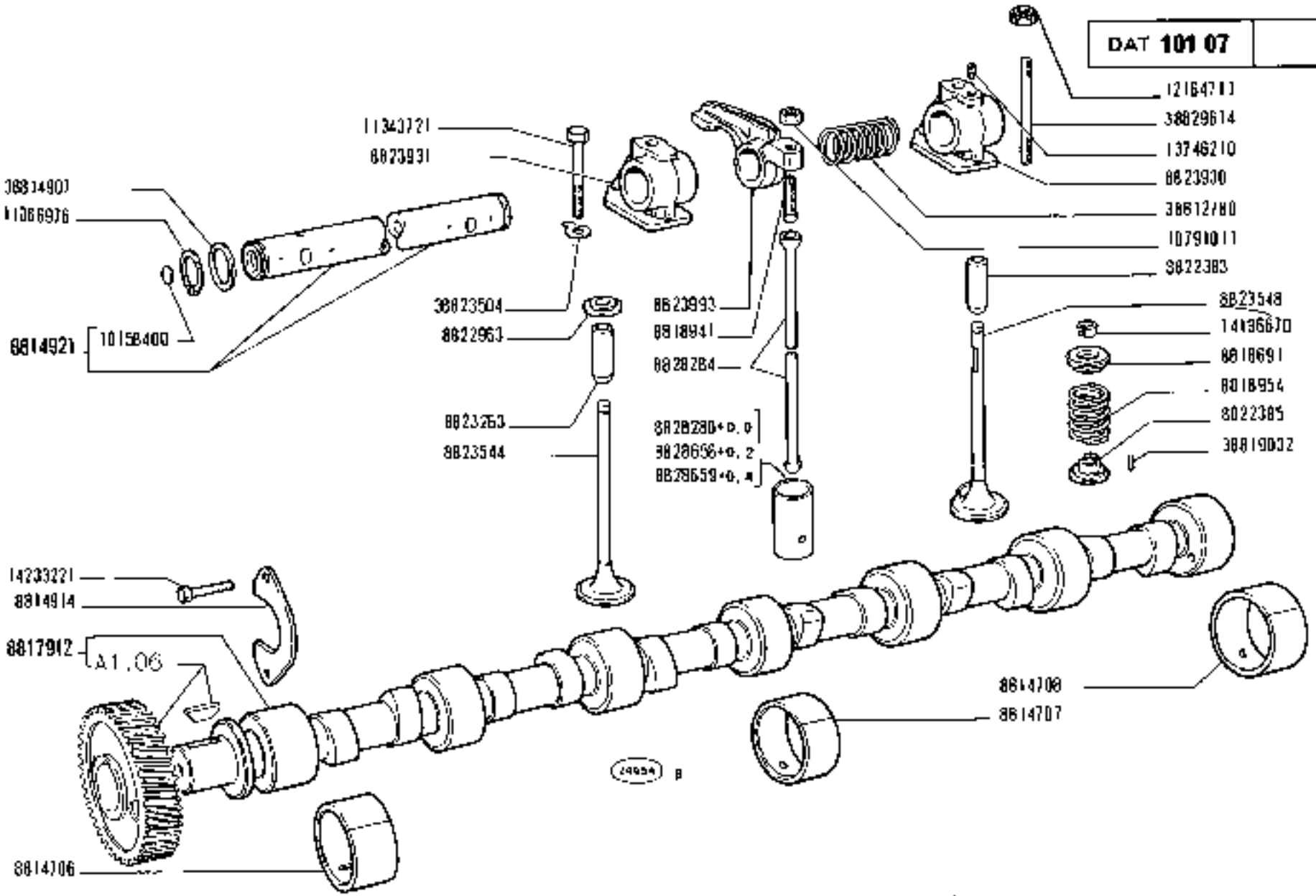

https://tractormanualz.com/

MODIF	N.ORDINAZ.	Q.	DENOMINAZIONE	DESIGNATION	BENENNUNG	DESCRIPTION	DENOMINACIONES
	4976727	1	ROSETTA DI TENUTA	JOINT D'ETANCHEITE	DICHTRING	GASKET	JUNTA HERMETICA
	4976737	1	TRASMISSIONE FLESSIBILE COMPL.	TRANSMISSION FLEXIBLE	BIEGSAME WELLE	FLEXIBLE SHAFT	ARBOL FLEXIBLE
	4976738	1	TRASMISSIONE FLESSIBILE INT.	TRANSMISSION FLEXIBLE	BIEGSAME WELLE	FLEXIBLE SHAFT	ARBOL FLEXIBLE
	8809920	1	INGRANAGGIO CONDOTTO	PIGNON CONDUIT	ANGETRIEBENES ZAHNRAD	DRIVEN GEAR	PINON CONDUCIDO
	8820898	1	INGRANAGGIO CONDUTTORE	PIGNON CONDUCTEUR	TREIBENDES ZAHNRAD	DRIVING GEAR	PINON CONDUCTOR
	8821490	1	ALBERINO	ARBRE	WELLE	SHAFT	ARBOL
	8821491	1	SUPPORTO	SUPPORT	LAGER	SUPPORT	SOPORTE
	8821492	1	RACCORDO	RACCORD	STUTZEN	CONNECTION	RACOR
	10396580	1	ANELLO ISOLANTE	BAGUE ISOLANTE	ISOLIERRING	INSULATING RING	ANILLO AISLADOR
	10516670	2	ROSETTA DI SICUREZZA	RONDELLE FREIN	SICHERUNGSRING	LOCKWASHER	ARANDELA DE FRENO
	14161970	1	SPINA	GOUPILLE	STIFT	PIN	PASADOR
	14364970	1	SPINA	GOUPILLE	STIFT	PIN	PASADOR
	16049421	2	VITE	VIS	SCHRAUBE	SCREW	TORNILLO
	38820298	1	GUARNIZIONE	JOINT	DICHTUNG	GASKET	JUNTA
	38821480	1	ANELLO DI TENUTA	JOINT D'ETANCHEITE	DICHTUNG	SEAL	JUNTA HERMETICA

https://tractormanualz.com/

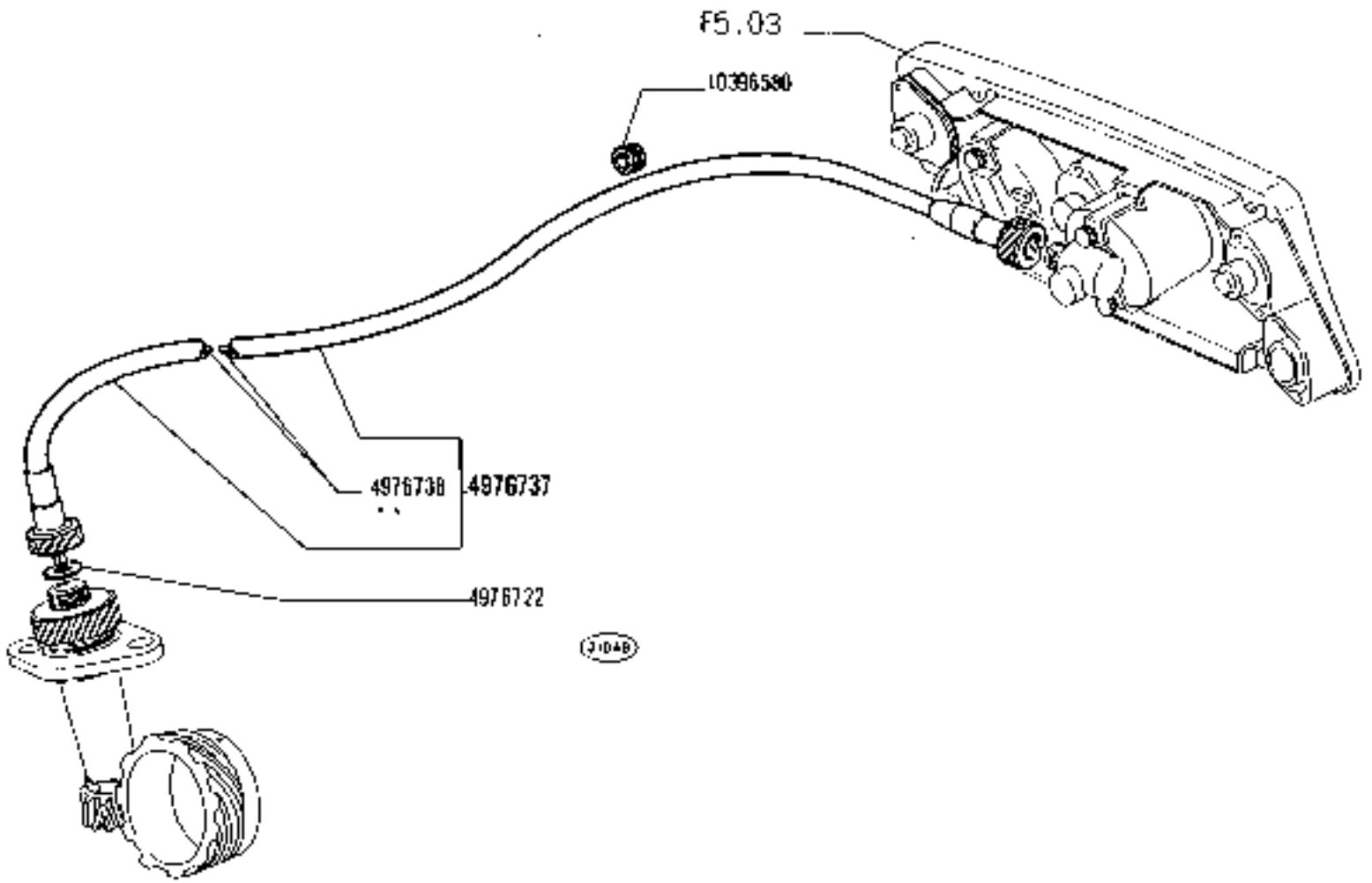

COMANDO CRONOGIROMETRO

Commande d'horo-tachymètre *Multimeter Drive*
Antrieb für Stundenzähler und Drehzahlmesser *Arrastre del cronotacómetro*

https://tractormanualz.com/

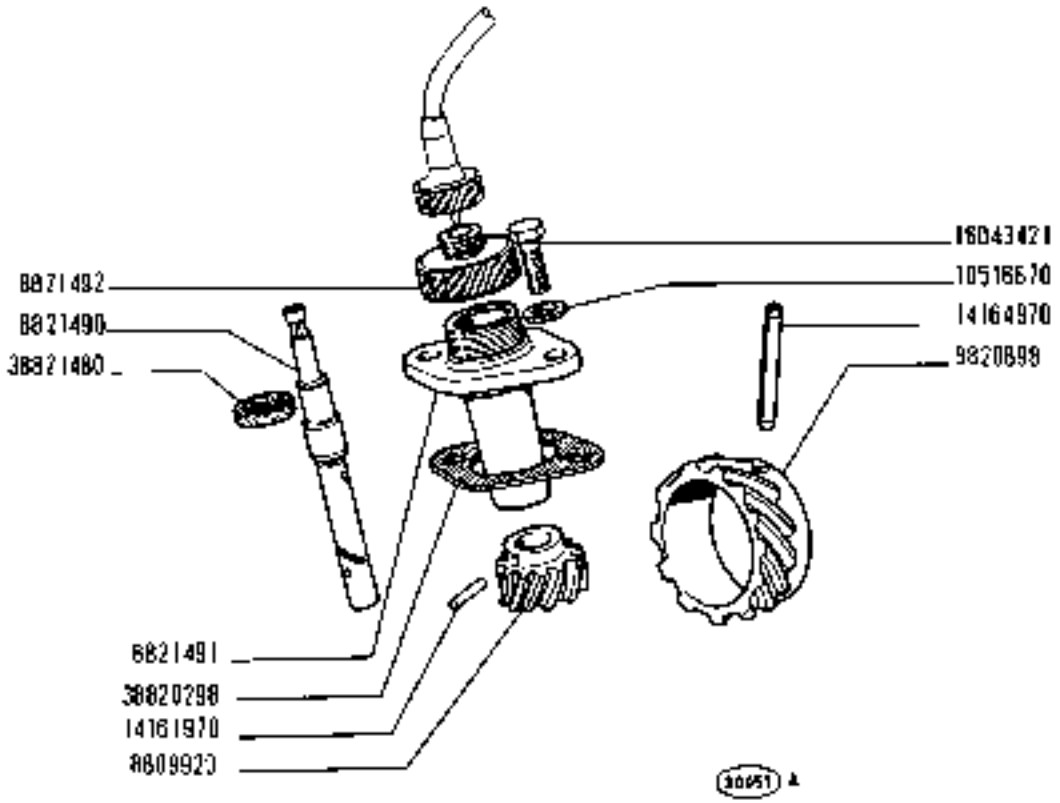

https://tractormanualz.com/

MODIF	M.ORDINAZ.	Q.	DENOMINAZIONE	DESIGNATION	BENENNUNG	DESCRIPTION	DENOMINACIONES
	564855	1	MANICOTTO	MANCHON	MUFFENHNER	SLEEVE	MANGUITO
	564859	1	DISTANZIALE	ENTRETOISE	ABSTANDSSTUECK	SPACER	SEPARADOR
	564860	1	VITE	VIS	SCHRAUBE	SCREW	TORNILLO
	565333	1	GIUNTO	ACCOUPLEMENT	KUPPLUNG	COUPLING	ARRASTRE
	591213	4	VITE	VIS	SCHRAUBE	SCREW	TORNELLO
	8818045	1	INGRANAGGIO	PIGNON	ZAHNRAD	GEAR	PINON
	8818052	5	VITE	VIS	SCHRAUBE	SCREW	TORNILLO
	8824639	1	INGRANAGGIO COMPL.	PIGNON	ZAHNRAD	GEAR	PINON
	8826525	1	SUPPORTO	SUPPORT	LAGER	SUPPORT	SOPORTE
	14238721	6	VITE	VIS	SCHRAUBE	SCREW	TORNILLO
	28042490	1	CUSCINETTO POST.	ROULEMENT	LAGER	BEARING	RODAMIENTO
	28042500	1	CUSCINETTO ANT.	ROULEMENT	LAGER	BEARING	RODAMIENTO
	38817231	1	ANELLO DI TENUTA	JOINT D'ETANCHEITE	DICHTRING	SEAL	JUNTA HERMETICA

https://tractormanualz.com/

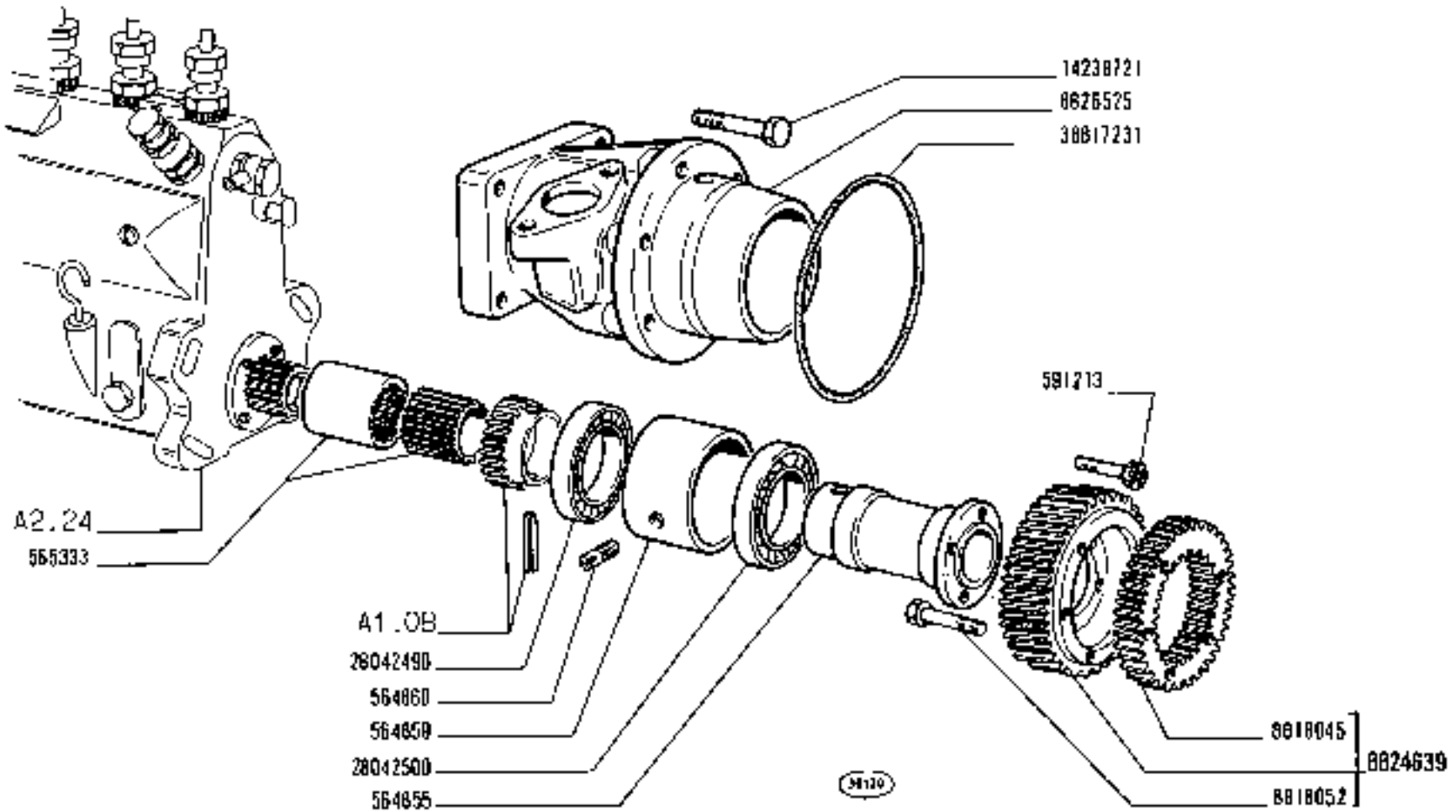

1300 - 1300 DT

01 02 04 05 06

COMANDO POMPA INIEZIONE

Commande de pompe d'injection — *Injection Pump Drive*

Einspritzpumpenantrieb — *Mando de la bomba de inyección*

https://tractormanualz.com/

MODIF	N.ORDINAZ.	D.	DENOMINAZIONE	DESIGNATION	BENENNUNG	DESCRIPTION	DENOMINACIONES
	4622957	1	DISTANZIALE	ENTRETOISE	ABSTANDSTUECK	SPACER	SEPARADOR
	8823921	1	VENTOLA	SOUFFLERIE	GEBLAESE	BLOWER	VENTILADOR
	8825D46	1	PULEGGIA	POULIE	RIEMENSCHEIBE	PULLEY	POLEA
	8826975	1	TENDICINGHIA	TENDEUR DE COURROIE	RIEMENSPANNER	BELT STRETCHER	TENSOR DE CORREA
	10516BTO	2	ROSETTA DI SICUREZZA	RONDELLE FREIN	STCHERUNGSRING	LOCKWASHER	ARANDELA DE FRENO
	12164711	1	DADO	ECROU	MUTTER	NUT	TUERCA
	15930730	1	VITE	VIS	SCHRAUBE	SCREW	TORNILLO
	15970921	1	VITE	VIS	SCHRAUBE	SCREW	TORNILLO
	38819551	1	ROSETTA	RONDELLE	SCHEIBE	WASHER	ARANDELA

https://tractormanualz.com/

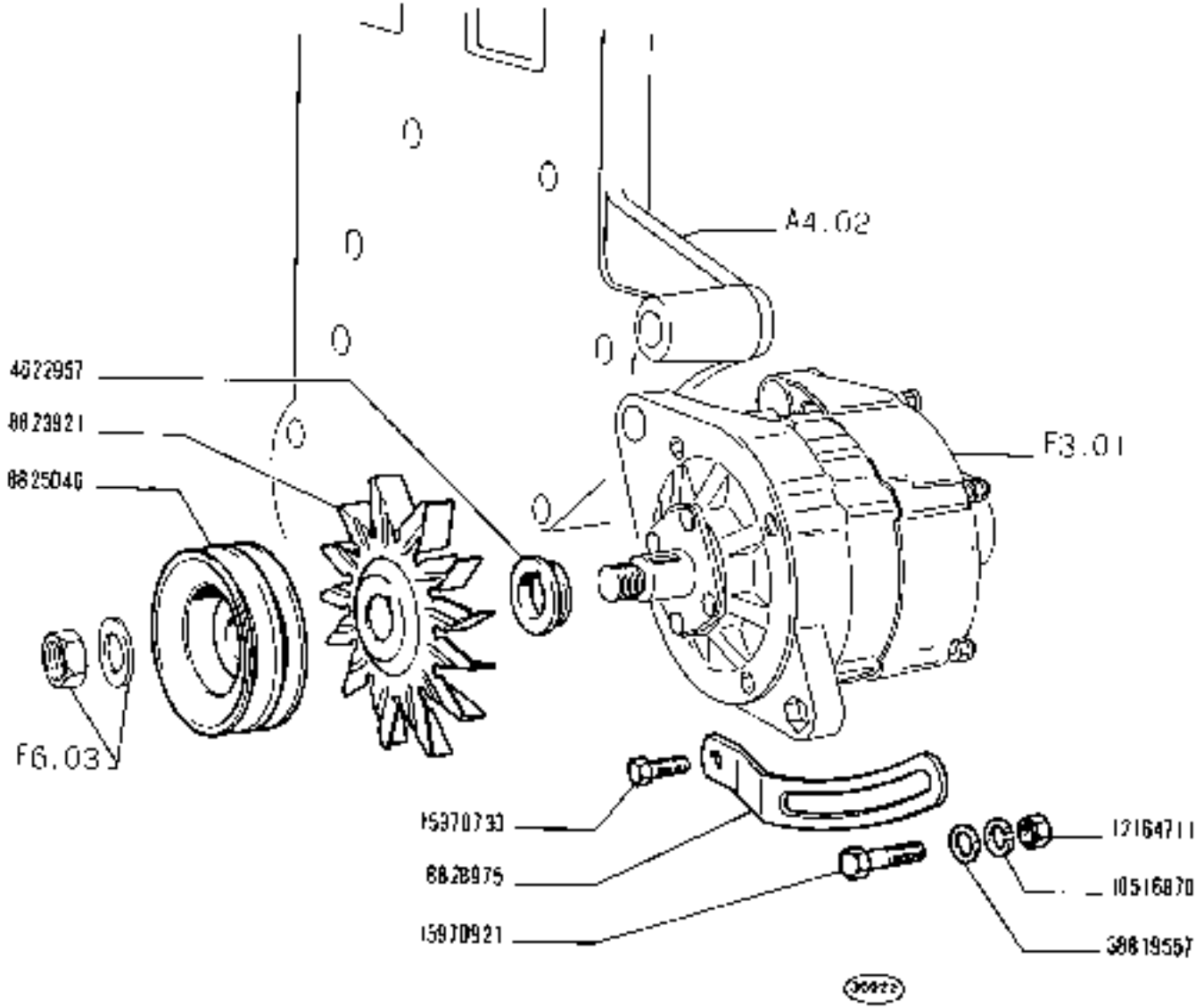

1300 - 1300 DT

01 02 04 05 06

COMANDO ALTERNATORE

Commande d'alternateur — *Alternator Drive*

Drehstromlichtmaschinenantrieb — *Comando del alternador*

https://tractormanualz.com/

MODIF	N.ORDINAL.	Q.	DENOMINAZIONE	DESIGNATION	BENENNUNG	DESCRIPTION	DENOMINACIONES
	5T6071	1	RUBINETTO	ROBINET	HAHN	COCK	GRIFO
	849496	1	ROSETTA DI TENUTA	JOINT D'ETANCHEITE	DICHTRING	GASKET	JUNTA HERMETICA
	992273	1	GUARNIZIONE	JOINT	DICHTUNG	GASKET	JUNTA
	4298190	1	COMANDO INDICATORE LIVELLO	COMMANDE DE JAUGE OF NIVEAU	STANDGEBER	SENDING UNIT	MANDO DEL INDICADOR DE NIVEL
	4971380	2	PROFILATO DI GOMMA	PROFILE CAOUTCHOUC	PROFILGUMMI	RUBBER WEATHER-STRIP	PERFIL DE GOMA
	4971521	1	RACCORDO	RACCORD	STUTZEN	CONNECTION	RACOR
	4977852	2	FELTRO	FEUTRE	FILZ	FELT	FIELTRO
	4977929	2	NASTRO COMPL.	RUBAN	BAND	STRAP	ABRAZADERA
	4979441	1	TAPPO COMPL.	BOUCHON	SCHRAUBDECKEL	CAP	TAPON
	4979532	1	SERBATOIO COMPL.	RESERVOIR	BEHAELTER	TANK	DEPOSITO
	4981293	1	RIPARO	PROTECTION	ABDECKUNG	PROTECTION	DEFENSA
	1D516671	2	ROSETTA DI SICUREZZA	RONDELLE FREIN	SICHERUNGSRING	LOCKWASHER	ARANDELA DE FRENO
	1D791D11	4	DADO	ECROU	MUTTER	NUT	TUERCA
	1D794D11	6	DADO	ECROU	MUTTER	NUT	TUERCA
	11195371	6	ROSETTA DI SICUREZZA	RONDELLE FREIN	SICHERUNGSRING	LOCKWASHER	ARANDELA DE FRENO
	12179490	8	COLLARE	COLLIER	SCHELLE	COLLAR	ABRAZADERA
	16043021	2	VITE	VIS	SCHRAUBE	SCREW	TORNILLO
	19053182	M	TUBO FLESSIBILE	TUYAU FLEXIBLE	SCHLAUCH	HOSE	MANGA FLEXIBLE
	19053382	N	TUBO FLESSIBILE 10X15	TUYAU FLEXIBLE	SCHLAUCH	HOSE	MANGA FLEXIBLE
	4401R763	2	RACCORDO	RACCORD	STUTZEN	CONNECTION	RACOR

https://tractormanualz.com/

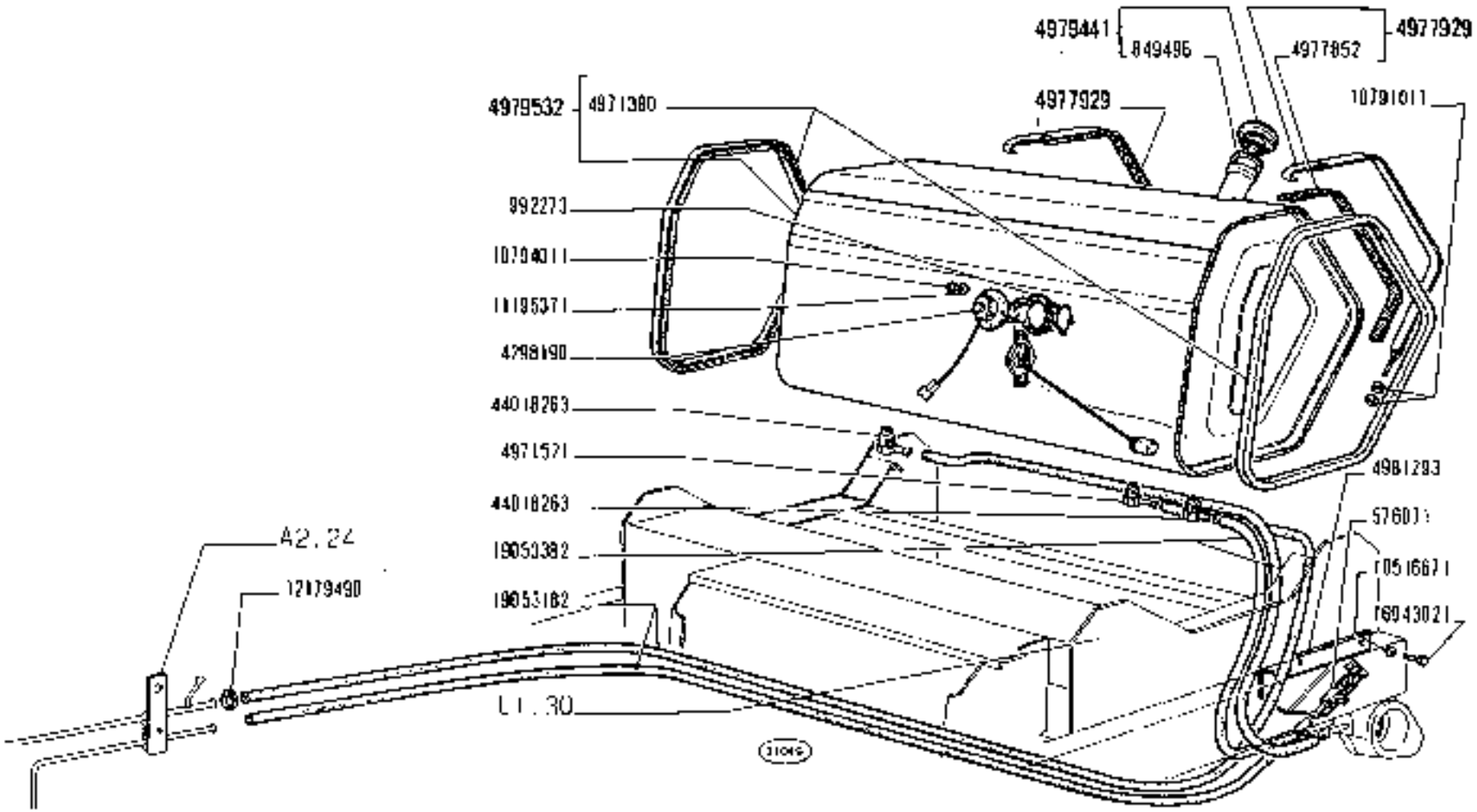

1300 - 1300 DT

01 02 04 05 06

SERBATOIO COMBUSTIBILE E TUBAZIONI

Réservoir et canalisations combustible
Kraftstofftank und Leitungen
Fuel Tank and Lines
Depósito de combustible y tuberías

https://tractormanualz.com/

A2.01

MODIF	N.ORDINAZ.	Q.	DENOMINAZIONE	DESIGNATION	BENENNUNG	DESCRIPTION	DENOMINACIONES
	589743	1	SCODELLINO	CUVETTE	BELLERSCHEIBE	CUP	PLATILLO
	10032411	1	PERNO DI FISSAGGIO	CHEVILLE	BOLZEN	PIN	PASADOR
	10516471	1	ROSETTA DI SICUREZZA	RONDELLE FREIN	SICHERUNGSRING	LOCKWASHER	ARANDELA DE FRENO
	10516671	2	ROSETTA DI SICUREZZA	RONDELLE FREIN	SICHERUNGSRING	LOCKWASHER	ARANDELA DE FRENO
	10730101	2	RUSELLA	RONDELLE	SCHEIBE	WASHER	ARANDELA
	10730501	2	ROSETTA	RONDELLE	SCHEIBE	WASHER	ARANDELA
	10734201	2	COPIGLIA	GOUPILLE FENDUE	SPLINT	SPLIT PIN	PASADOR ABIERTO
	10795701	2	COPIGLIA	GOUPILLE FENDUE	SPLINT	SPLIT PIN	PASADOR ABIERTO
	14165970	2	SPINA	GOUPILLE	STIFT	PIN	PASADOR
	14166170	1	SPINA	GOUPILLE	STIFT	PIN	PASADOR
	14166371	1	SPINA	GOUPILLE	STIFT	PIN	PASADOR
	14905520	3	VITE	VIS	SCHRAUBE	SCREW	TORNILLO
	15541221	1	VITE	VIS	SCHRAUBE	SCREW	TORNILLO
	16043421	3	VITE	VIS	SCHRAUBE	SCREW	TORNILLO
	16044071	2	VITE	VIS	SCHRAUBE	SCREW	TORNILLO
	16100811	1	DADO	ECROU	MUTTER	NUT	TUERCA
	16102311	1	DADO	ECROU	MUTTER	NUT	TUERCA
	16105011	1	DADO	ECROU	MUTTER	NUT	TUERCA
	44014604	1	IMPUGNATURA	POIGNEE	GRIFF	KNOB	BOTON
	44016775	2	DISCO	DISQUE	SCHEIBE	PLATE	DISCO
	44016776	1	DISCO	DISQUE	SCHEIBE	PLATE	DISCO
	44016777	1	MOLLA	RESSORT	FEDER	SPRING	RESORTE
	44016782	1	LEVA	LEVIER	HEBEL	LEVER	PALANCA
	44016789	1	MOLLA	RESSORT	FEDER	SPRING	RESORTE
	44016796	1	FORCELLINO	FOURCHE	GABEL	FORK	HORQUILLA
	44016801	1	DISTANZIALE	ENTRETOISE	ABSTANDSTUECK	SPACER	SEPARADOR
	44017564	1	LEVA	LEVIER	HEBEL	LEVER	PALANCA
	44017990	1	TIRANTE	TIRANT	STANGE	ROD	VARILLA
	44017995	1	TIRANTE	TIRANT	STANGE	ROD	VARILLA
	44017996	1	SUPPORTO	SUPPORT	LAGER	SUPPORT	SOPORTE
	44017999	1	LEVA	LEVIER	HEBEL	LEVER	PALANCA
	44018002	1	PUNTALE	TIGE	DRUCKSTANGE	ROD	VASTAGO
	44018003	2	MOLLA	RESSORT	FEDER	SPRING	RESORTE
	44018073	1	LEVA	LEVIER	HEBEL	LEVER	PALANCA
	44018590	1	LEVA	LEVIER	HEBEL	LEVER	PALANCA
	44019220	1	ALBERO	ARBRE	WELLE	SHAFT	ARBOL
	44019223	1	PEDALE	PEDALE	FUSSHEBEL	PEDAL	PEDAL
	44815004	1	ROSETTA	RONDELLE	SCHEIBE	WASHER	ARANDELA
	44815005	2	ROSETTA	RONDELLE	SCHEIBE	WASHER	ARANDELA
	44862244	9	COPIGLIA	GOUPILLE FENDUE	SPLINT	SPLIT PIN	PASADOR ABIERTO

https://tractormanualz.com/

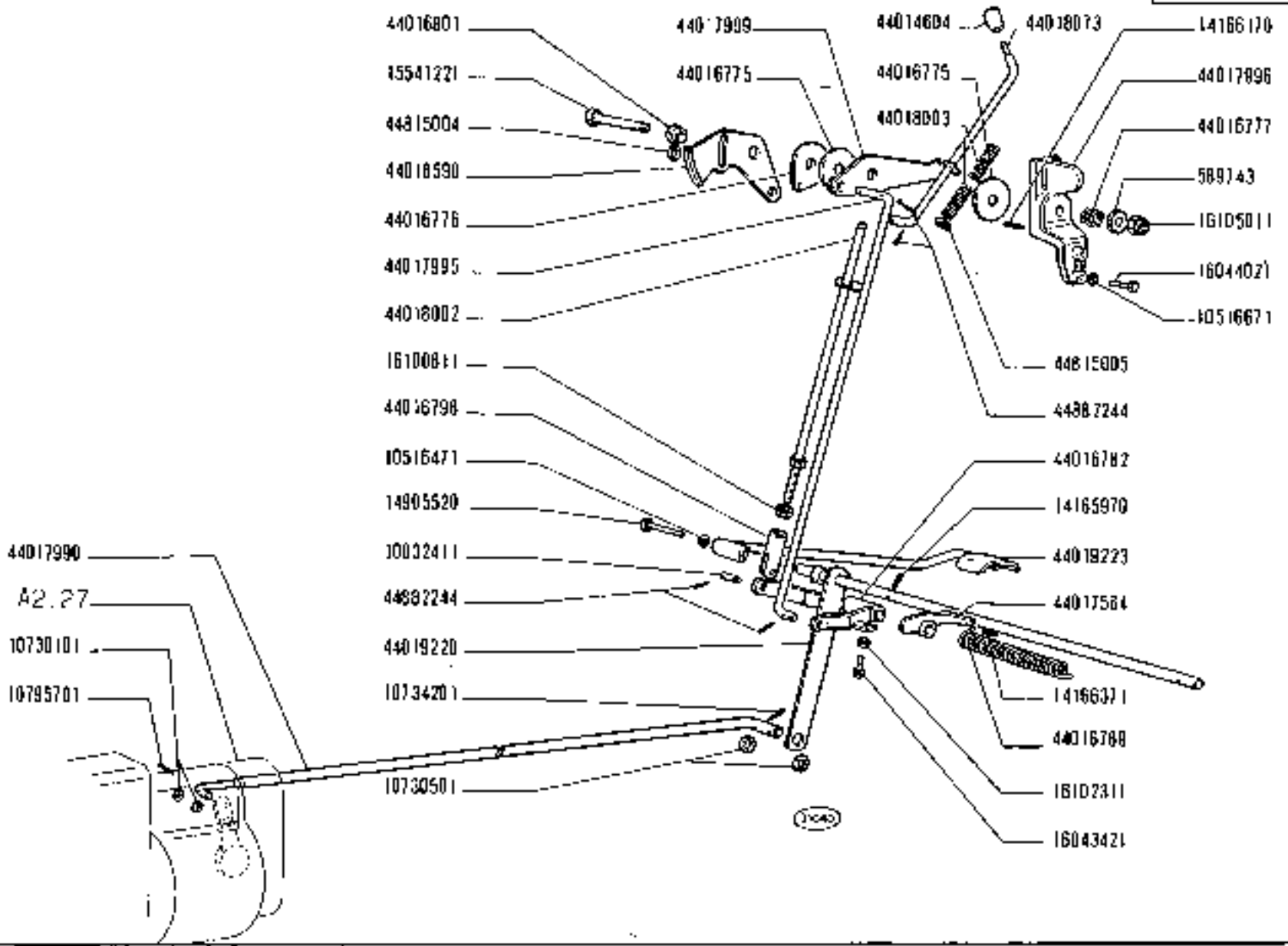

https://tractormanualz.com/

MODIF	N.ORDINAZ.	Q.	DENOMINAZIONE	DÉSIGNATION	BENENNUNG	DESCRIPTION	DENOMINACIONES
	4980635	1	STAFFA	ETRIER	HALTER	BRACKET	SOPORTE
	4980637	1	STAFFA	ETRIER	HALTER	BRACKET	SOPORTE
	4980658	1	FILTRO ARIA COMPL.	FILTRE A AIR	LUFTFILTER	AIR CLEANER	FILTRO DE AIRE
	4984331	1	TUBO	TUYAU	ROHR	PIPE	TUBO
	105816671	2	ROSETTA DI SICUREZZA	RONDELLE FREIN	SICHERUNGSRING	LOCKWASHER	ARANDELA DE FRENO
	12174490	2	COLLARE	COLLIER	SCHELLE	COLLAR	ABRAZADERA
	16047821	2	VITE	VIS	SCHRAUBE	SCREW	TORNILLO

https://tractormanualz.com/

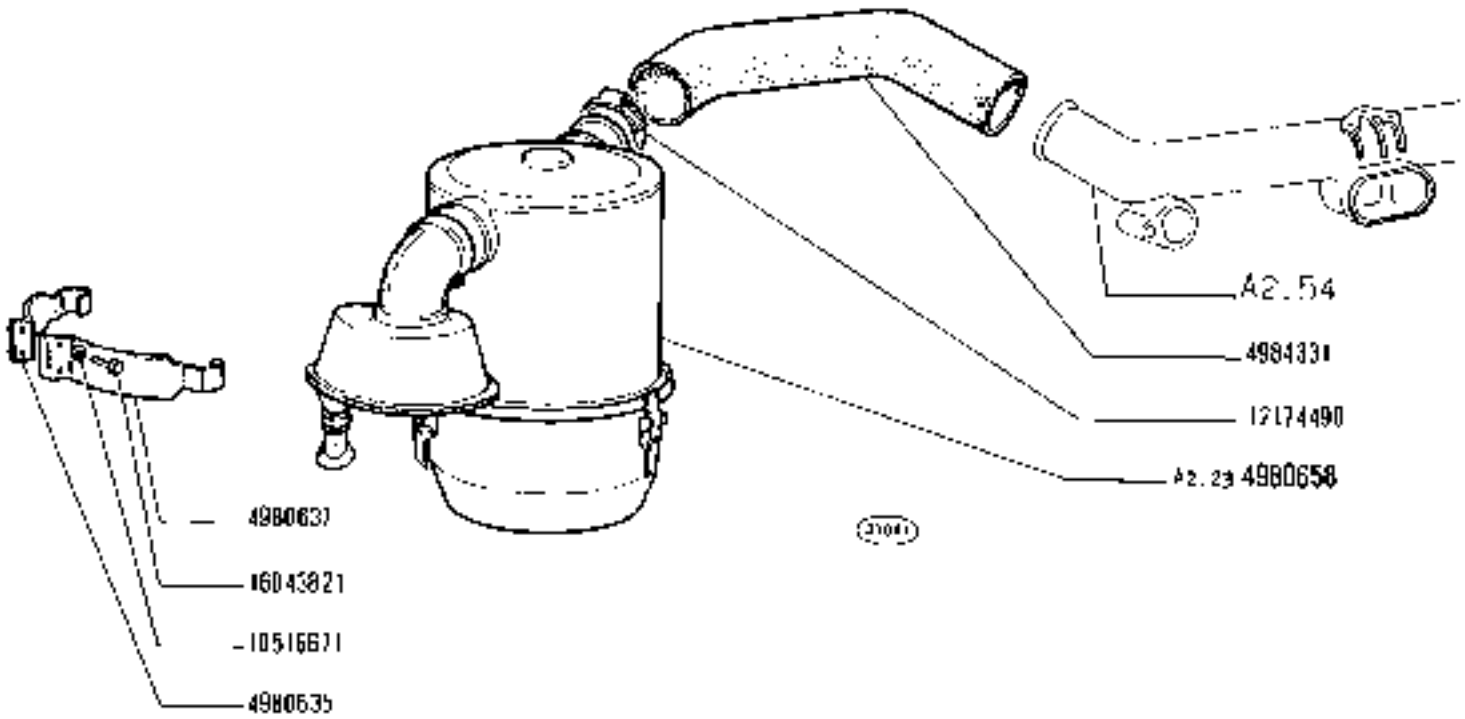

https://tractormanualz.com/

MODI#	N.ORDINAL.	Q.	DENOMINAZIONE	DESIGNATION	BENENNUNG	DESCRIPTION	DENOMINACIONES
	553662	3	GANCIO	CROCHET	HAKEN	HOOK	GANCHO
	599501	1	VALVOLA	SOUPAPE	VENTIL	VALVE	VALVULA
	4067155	1	BLOCCHETTO DI FISSAGGIO	TAQUET DE FIXATION	SPANNSTUECK	PAD	MULETILLA DE FIJACION
	4067156	1	BLOCCHETTO DI FISSAGGIO	TAQUET DE FIXATION	SPANNSTUECK	PAD	MULETILLA DE FIJACION
	4952488	1	VITE	VIS	SCHRAUBE	SCREW	TORNILLO
	4979515	1	VASCHETTA COMPL.	CUVE	GLOCKE	BOWL	TAZA
	4979519	1	ANELLO DI TENUTA	JOINT D'ETANCHEITE	DICHTRING	SEAL	JUNTA HERMETICA
	4979520	1	ANELLO DI TENUTA	JOINT D'ETANCHEITE	DICHTRING	SEAL	JUNTA HERMETICA
	4979521	1	PREFILTRO	PREFILTRE	VORREINIGER	PRECLEANER	PREFILTRO
	4979522	1	FASCETTA	COLLIER	HALTERING	STRAP	ABRAZADERA
	4986712	1	ELEMENTO FILTRANTE	ELEMENT FILTRANT	FILTEREINSATZ	FILTERING ELEMENT	FILTRO
	12170890	1	FASCETTA	COLLIER	HALTERING	STRAP	ABRAZADERA
	12639701	1	ROSETTA	RONDELLE	SCHEIBE	WASHER	ARANDELA

https://tractormanualz.com/

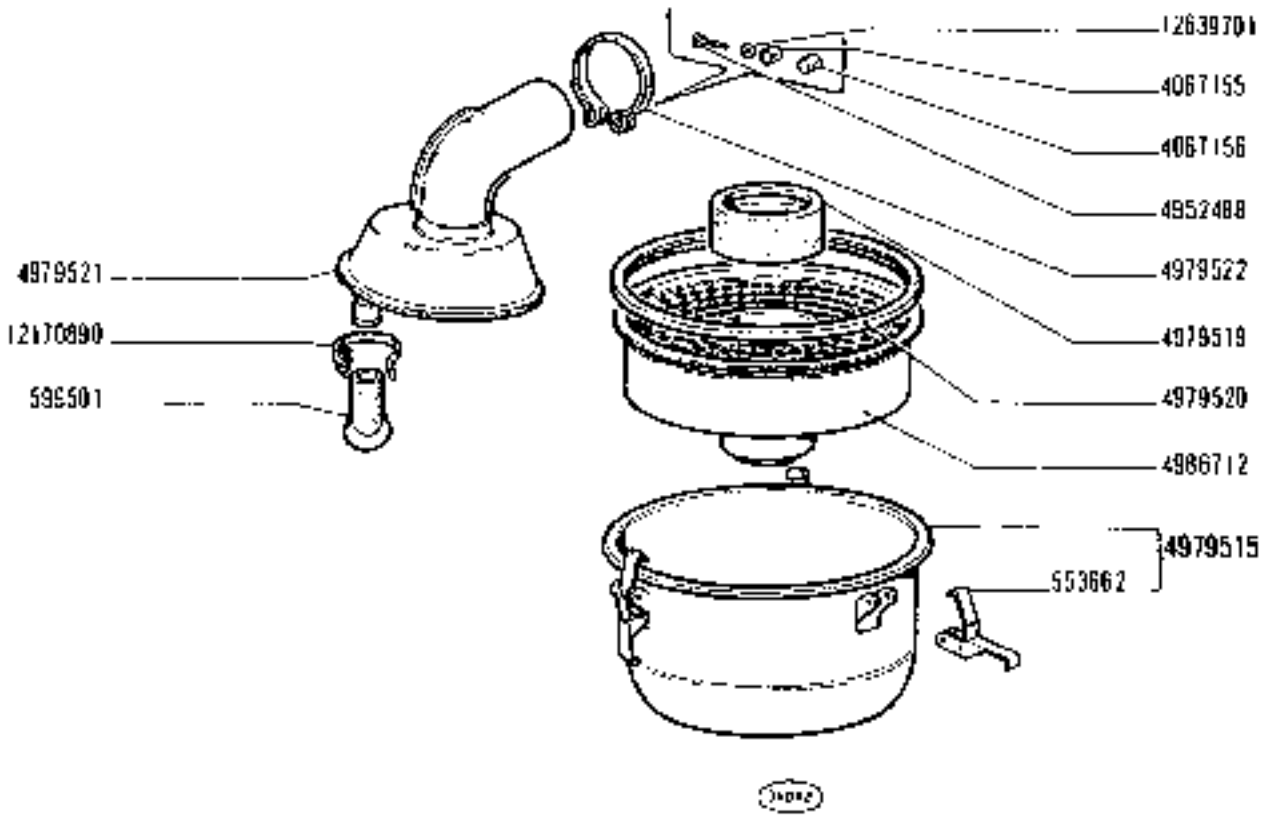

1300 - 1300 DT
01 02 04 05 06

Filtre à air
Luftfilter

FILTRO ARIA 4980658

Air Cleaner
Filtro de aire

https://tractormanualz.com/

MODIF	N.ORDINAZ.	Q.	DENOMINAZIONE	DESIGNATION	BENENNUNG	DESCRIPTION	DENOMINACIONES
	1	1	POMPA D'INIEZIONE COMPL.PE56A...B...F112 -SI FORNISCONO SOLO LE PARTI	POMPE D'INJECTION -EN LIVRE SEULEMENT SES PIECES	EINSPRITZPUMPE -NUR EINZELTEILE LIEFERBAR	INJECTION PUMP -ONLY SEPARATE PARTS ARE SERVICED	BOMBA DE INYECCION -SOLO SE SUMINIS-TRAN LAS PIEZAS SUELTAS
	2	1	REGOLATORE DI VELOCITA' COMPL.RPVA325-4D5OF114 -SI FORNISCONO SOLO LE PARTI	REGULATEUR DE VI-TESSE -EN LIVRE SEULEMENT SES PIECES	FLIEHKRAFTREGLER -NUR EINZELTEILE LIEFERBAR	SPEED GOVERNOR -ONLY SEPARATE PARTS ARE SERVICED	REGULADOR DE VELO-CIDAD -SOLO SE SUMINIS-TRAN LAS PIEZAS SUELTAS
	561353	1	GUARNIZIONE	JOINT	DICHTUNG	GASKET	JUNTA
	724361	6	STAFFA	ETRIER	HALTER	BRACKET	SOPORTE
	756618	12	ROSETTA	RONDELLE	SCHEIBE	WASHER	ARANDELA
	758116	1	BOCCOLA DENTATA	BAGUE DENTEE	ZAHNBUECHSE	SPLINED BUSH	MANGUITO DE ARRAS-TRE
	758709	1	ANELLO DI SICUREZZA	ARRETOIR	SICHERUNGSRING	LOCKRING	ANILLO DE FRENO
	763150	1	POMPA DI ALIMENTAZIONE COMPL.	POMPE D'ALIMENTA-TION	KRAFTSTOFFPUMPE	FUEL PUMP	BOMBA DE ALIMENTA-CION
	767404	6	POLVERIZZATORE	INJECTEUR	DUESE	NOZZLE	PULVERIZADOR
	767406	6	PORTAPOLVERIZZATORE COMPL.	PORTE-INJECTEUR	DUESENHALTER	NOZZLE HOLDER	PORTAINYECTOR
	768972	1	GRUPPO INIEZIONE COMPL. PE56A90B4L03L47131	GROUPE D'INJECTION	EINSPRITZAUS-RUESTUNG	INJECTION EQUIP-MENT	GRUPO DE INYECCION
	4964501	1	FILTRO COMBUSTIBILE COMPL.	FILTRE A COMBUSTI-BLE	KRAFTSTOFFILTER	FUEL FILTER	FILTRO DE COMBUS-TIBLE
	8813814	6	ASTUCCIO	ETUI	HUELSE	CASING	TUBO
	8818131	2	STAFFETTA	COLLIER	HALTER	RETAINER	ABRAZADERA
	8818132	11	TUBETTO	TUYAU	SCHLAUCH	HOSE	MANGA
	8818133	8	STAFFETTA	COLLIER	HALTER	RETAINER	ABRAZADERA
	8820861	1	TUBO	TUYAU	ROHR	PIPE	TUBO
	8820863	1	TUBO	TUYAU	ROHR	PIPE	TUBO
	8820864	1	TUBO	TUYAU	ROHR	PIPE	TUBO
	8820865	1	TUBO	TUYAU	ROHR	PIPE	TUBO
	8820872	1	TUBO	TUYAU	ROHR	PIPE	TUBO
	8820874	1	TUBO	TUYAU	ROHR	PIPE	TUBO
	8828567	1	TUBO	TUYAU	ROHR	PIPE	TUBO
	8830502	1	TUBO	TUYAU	ROHR	PIPE	TUBO
	8830505	1	TUBO	TUYAU	ROHR	PIPE	TUBO
	8830555	1	TUBO	TUYAU	ROHR	PIPE	TUBO
	8830609	1	TUBO	TUYAU	ROHR	PIPE	TUBO
	10516470	1	ROSETTA DI SICUREZZA	RONDELLE FREIN	SICHERUNGSRING	LOCKWASHER	ARANDELA DE FRENO
	10516670	12	ROSETTA DI SICUREZZA	RONDELLE FREIN	SICHERUNGSRING	LOCKWASHER	ARANDELA DE FRENO
	10516870	8	ROSETTA DI SICUREZZA	RONDELLE FREIN	SICHERUNGSRING	LOCKWASHER	ARANDELA DE FRENO
	10788811	6	DADO	ECROU	MUTTER	NUT	TUERCA

https://tractormanualz.com/

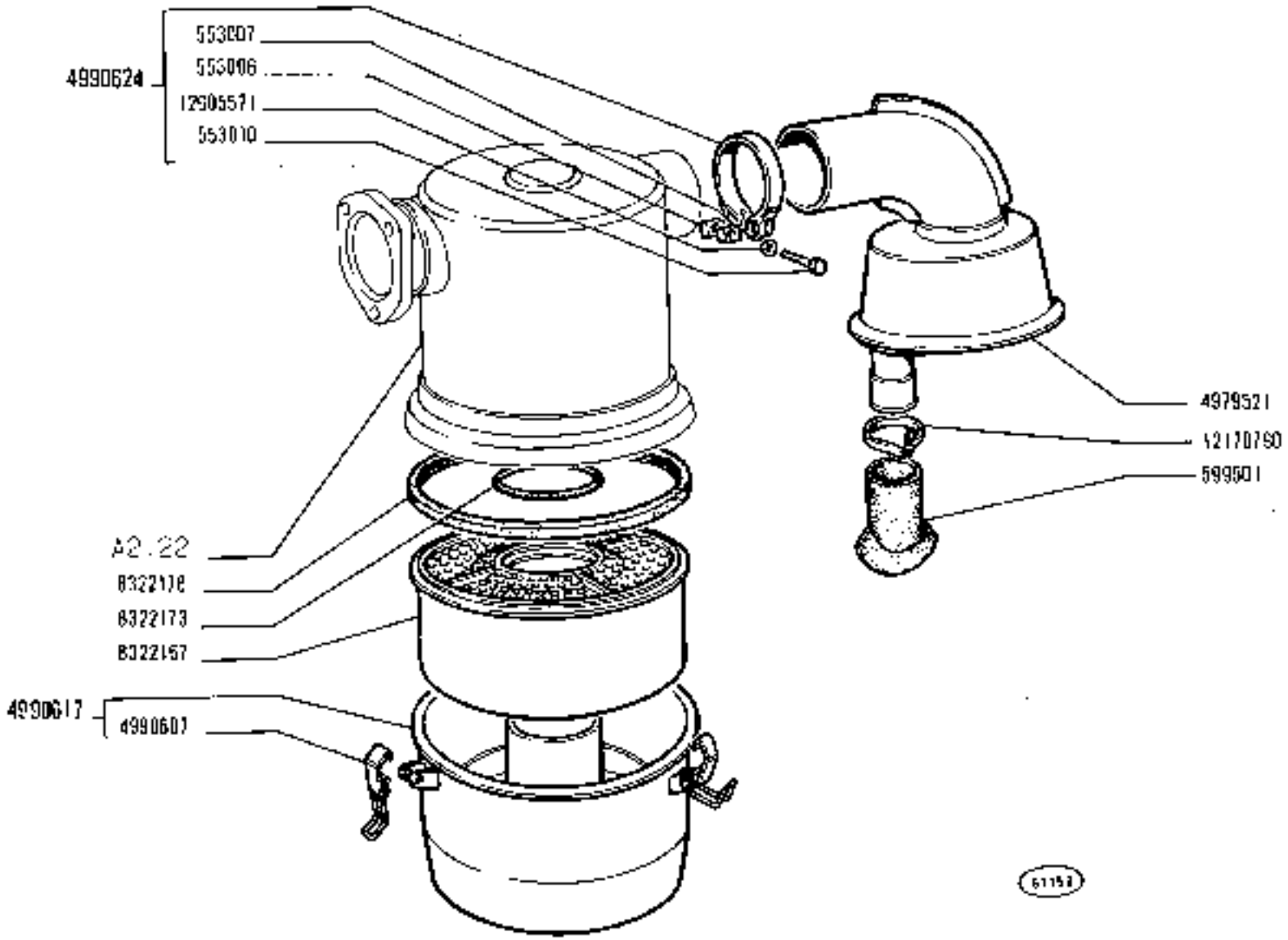

1300 - 1300 DT

01 02 04 05 06

FILTRO ARIA 8322098

Filtre à air
Luftfilter
Air Cleaner
Filtro de aire

https://tractormanualz.com/

MODULE	NUMERO	Q.	DENOMINAZIONE	DESIGNATION	BENENNUNG	DESCRIPTION	DENOMINACIONES
	558306	1	TASSELLO	TAMPON	BEILAGE	PAD	TACO
	558007	1	TASSELLO	TAMPON	BEILAGE	PAD	TACO
	559050	1	VITE	VIS	SCHRAUBE	SCREW	TORNILLO
	999501	1	VALVOLA	SOUPAPE	VENTIL	VALVE	VALVULA
	4079521	1	PREFILTRO	PREFILTRE	VORREINIGER	PRECLEANER	PREFILTRO
	4990607	1	GANCIO	CROCHET	HAKEN	HOOK	GANCHO
	4990617	1	VASCHETTA FILTRO COMPL.	CUVE	GLOCKE	BOWL	TAZA
	4990624	1	COLLARE COMPL.	COLLIER	SCHELLE	COLLAR	COLLAR
	8322167	1	ELEMENTO FILTRANTE	ELEMENT FILTRANT	FILTEREINSATZ	FILTERING ELEMENT	FILTRO
	8322173	1	ANELLO DI TENUTA	JOINT D'ETANCHEITE	DICHTRING	SEAL	JUNTA HERMETICA
	8322178	1	ANELLO DI TENUTA	JOINT D'ETANCHEITE	DICHTRING	SEAL	JUNTA HERMETICA
	12870790	1	COLLARE	COLLIER	SCHELLE	COLLAR	COLLAR
	12609531	1	ROSETTA DI SICUREZZA	RONDELLE FREIN	SICHERUNGSRING	LOCKWASHER	ARANDELA DE FRENO

https://tractormanualz.com/

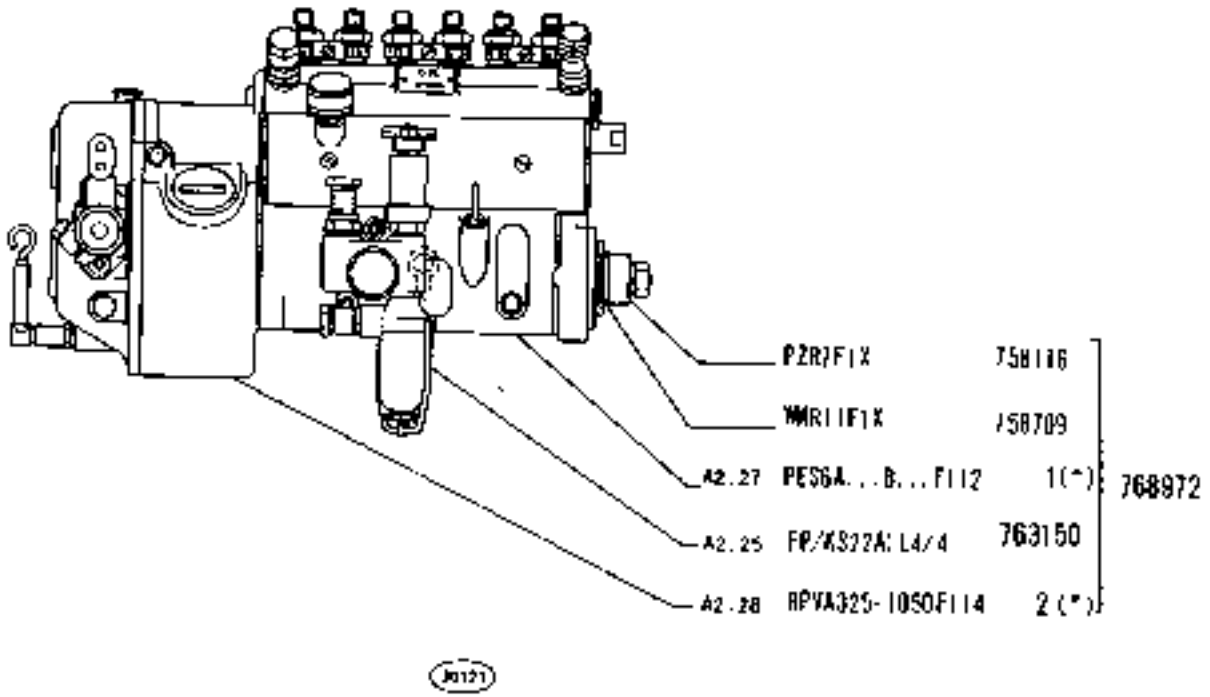

https://tractormanualz.com/

MODIF	N.ORDINAZ.	Q.	DENOMINAZIONE	DESIGNATION	BENENNUNG	DESCRIPTION	DENOMINACIONES
	10978021	6	VITE	VIS	SCHRAUBE	SCREW	TORNILLO
	10979421	1	VITE	VIS	SCHRAUBE	SCREW	TORNILLO
	11195470	6	ROSETTA DI SICUREZZA	RONDELLE FREIN	SICHERUNGSRING	LOCKWASHER	ARANDELA DE FRENO
	11234721	3	VITE	VIS	SCHRAUBE	SCREW	TORNILLO
	12164711	4	DADO	ECROU	MUTTER	NUT	TUERCA
	12638620	7	ROSETTA	RONDELLE	SCHEIBE	WASHER	ARANDELA
	13449810	4	PRIGIONIERO	GOUJON	STIFTSCHRAUBE	STUD	ESPARRAGO
	15970521	1	VITE	VIS	SCHRAUBE	SCREW	TORNILLO
	26100811	12	DADO	ECROU	MUTTER	NUT	TUERCA
	19053082	M	TUBO FLESSIBILE	TUYAU FLEXIBLE	SCHLAUCH	HOSE	MANGA FLEXIBLE
	38816064	1	RACCORDO ORIENTABILE	RACCORD REGLABLE	RINGSTUTZEN	CONNECTION	RACOR ORIENTABLE
	38816065	5	RACCORDO ORIENTABILE	RACCORD REGLABLE	RINGSTUTZEN	CONNECTION	RACOR ORIENTABLE
	38824256	1	STAFFETTA	COLLIER	HALTER	RETAINER	ABRAZADERA
	38830418	12	PRIGIONIERO	GOUJON	STIFTSCHRAUBE	STUD	ESPARRAGO
	38830927	1	PIASTRINA	PLAQUETTE	PLAETTCHEN	PLATE	PLACA
	38830812	1	STAFFETTA	COLLIER	HALTER	RETAINER	ABRAZADERA

https://tractormanualz.com/

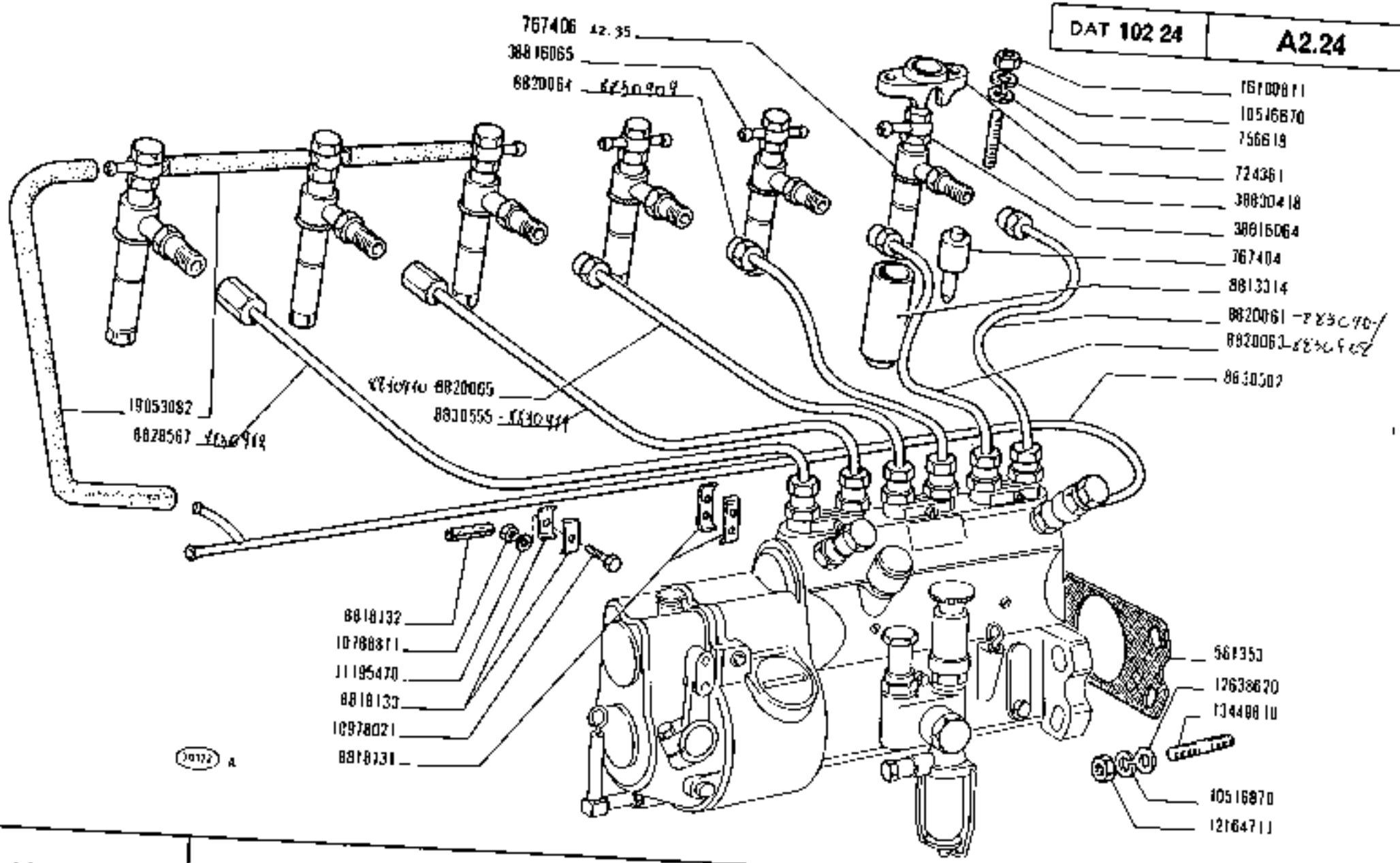

https://tractormanual2.com

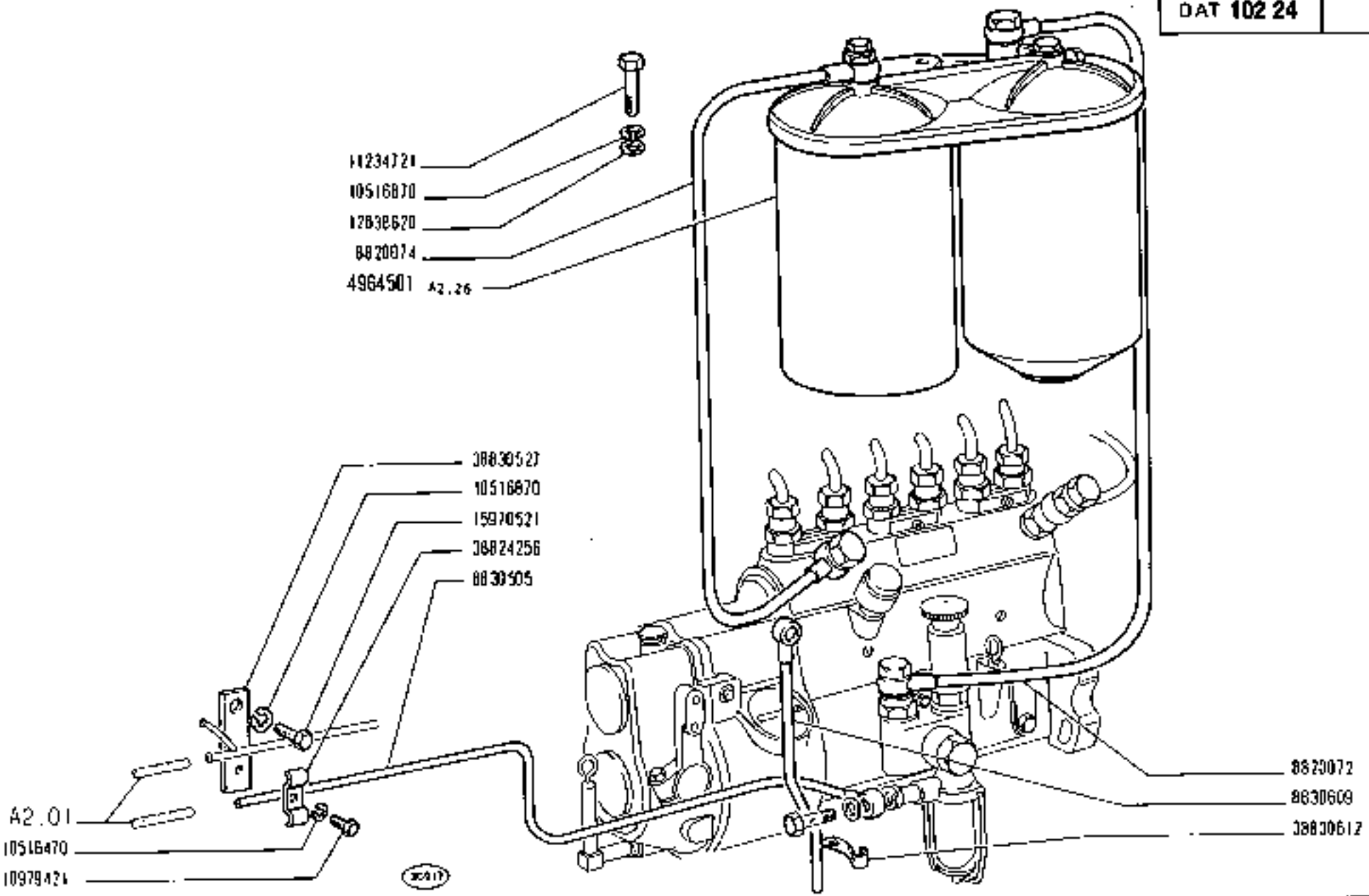

https://tractormanualz.com/

MODIF	N.ORDINAZ.	Q.	DENOMINAZIONE	DESIGNATION	BENENNUNG	DESCRIPTION	DENOMINACIONES
	705803	1	FILTRO	FILTRE	FILTER	FILTER	FILTRO
	705631	1	ROSETTA DI TENUTA	JOINT D'ETANCHEITE	DICHTRING	GASKET	JUNTA HERMETICA
	705633	1	RULLO	GALET	ROLLE	ROLLER	TUERCA
	705636	1	MOLLA	RESSORT	FEDER	SPRING	RESORTE
	705637	2	MOLLA	RESSORT	FEDER	SPRING	RESORTE
	705639	1	MOLLA	RESSORT	FEDER	SPRING	RESORTE
	705737	2	BOCCHETTONE	VIS-RACCORD	NOHLSCHRAUBE	UNION	RODILLA
	746152	5	ROSETTA DI TENUTA	JOINT D'ETANCHEITE	DICHTRING	GASKET	JUNTA HERMETICA
	746153	1	GUARNIZIONE	JOINT	DICHTUNG	GASKET	JUNTA
	746189	1	POMPA A MANO	POMPE A MAIN	HANDPOMPE	HAND PUMP	BOMBA DE MANO
	746214	2	ROSETTA DI TENUTA	JOINT D'ETANCHEITE	DICHTRING	GASKET	JUNTA HERMETICA
	751032	1	ANELLO DI SICUREZZA	ARRETOIR	SICHERUNGSRING	LOCKRING	ANILLO DE FRENO
	753752	1	TAPPO	BOUCHON	STOPFEN	PLUG	TAPON
	760239	1	RACCORDO	RACCORD	STUTZEN	CONNECTION	RACOR
	760241	1	ROSETTA DI TENUTA	JOINT D'ETANCHEITE	DICHTRING	GASKET	JUNTA HERMETICA
	761152	1	COPERCHIO	COUVERCLE	DECKEL	COVER	TAPA
	763153	1	BOCCHETTONE	VIS-RACCORD	NOHLSCHRAUBE	UNION	RODILLA
	761178	2	VALVOLA	SOUPAPE	VENTIL	VALVE	VALVULA
	764120	1	ANELLO DI TENUTA	JOINT D'ETANCHEITE	DICHTRING	SEAL	JUNTA HERMETICA
	764956	2	PATTINO	PATIN	GLEITSTEIN	PAD	PATIN
	764957	1	PUNTERIA A RULLO	POUSSOIR A GALET	ROLLENSTOESSEL	ROLLER TAPPET	EMPUJADOR DE RODILLO
	764958	1	PERNO	AXE	BOLZEN	PIN	EJE
	766875	1	VASCHETTA	CUVE	GLOCKE	BOWL	TAZA
	766993	1	STAFFA AD U	ETRIER PROFILE EN U	U-BOLZEN	U-BOLT	ABRAZ DE SECCION EN U

https://tractormanualz.com/

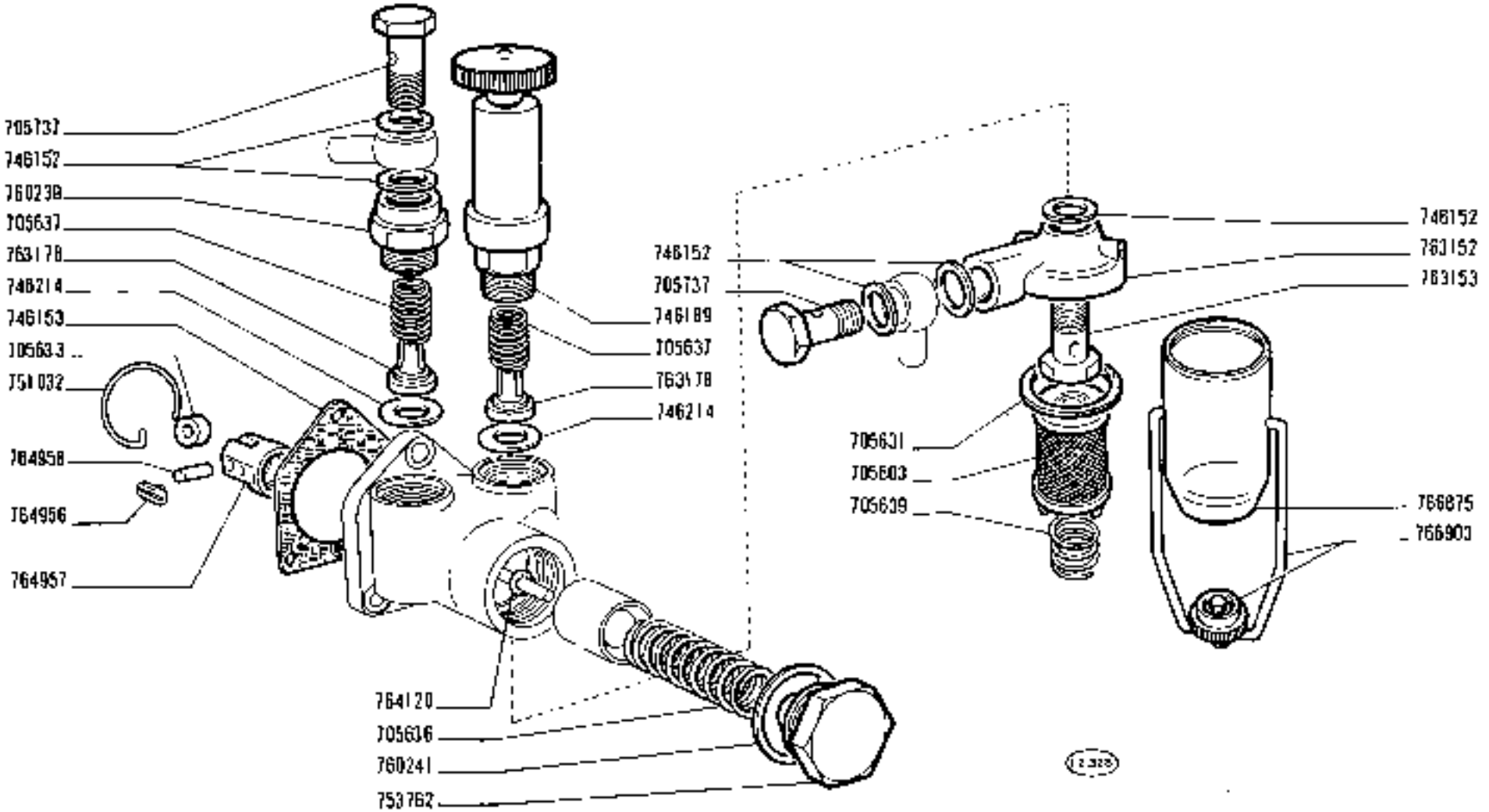

POMPA ALIMENTAZIONE 763150

Pompe d'alimentation — *Fuel Pump*
Kraftstoffpumpe — *Bomba de alimentación*

https://tractormanualz.com/

1300 - 1300 DT
01 02 04 05 06

A2.25

MODIF	N.ORDINAZ.	Q.	DENOMINAZIONE	DESIGNATION	BENENNUNG	DESCRIPTION	DENOMINACIONES
	4671001	1	ELEMENTO FILTRANTE	ÉLÉMENT FILTRANT	FILTEREINSATZ	FILTERING ELEMENT	FILTRO
	4964318	1	TAPPO	BOUCHON	STOPFEN	PLUG	TAPON
	4964319	1	TAPPO	BOUCHON	STOPFEN	PLUG	TAPON
	4964320	1	VITE	VIS	SCHRAUBE	SCREW	TORNILLO
	4964321	1	BOCCHETTONE	VIS-RACCORD	HOHLSCHRAUBE	UNION	BOQUILLA
	4964322	1	ELEMENTO FILTRANTE	ELEMENT FILTRANT	FILTEREINSATZ	FILTERING ELEMENT	FILTRO
	4964323	1	ELEMENTO FILTRANTE	ELÉMENT FILTRANT	FILTEREINSATZ	FILTERING ELEMENT	FILTRO
	4964486	1	ROSETTA DI TENUTA	JOINT D'ETANCHEITE	DICHTRING	GASKET	JUNTA HERMETICA
	4964487	1	CONTENITORE	BOITIER	GEHAELTER	SHELL	CUERPO
	4965120	1	MOLLA	RESSORT	FEDER	SPRING	RESORTE
	10181811	1	BOCCHETTONE	VIS-RACCORD	HOHLSCHRAUBE	UNION	BOQUILLA
	10256885	1	ROSETTA DI TENUTA	JOINT D'ETANCHEITE	DICHTRING	GASKET	JUNTA HERMETICA
	10257050	4	ROSETTA DI TENUTA	JOINT D'ETANCHEITE	DICHTRING	GASKET	JUNTA HERMETICA
	10260050	1	ROSETTA	RONDELLE	SCHEIBE	WASHER	ARANDELA
	10280050	1	ROSETTA	RONDELLE	SCHEIBE	WASHER	ARANDELA

https://tractormanualz.com/

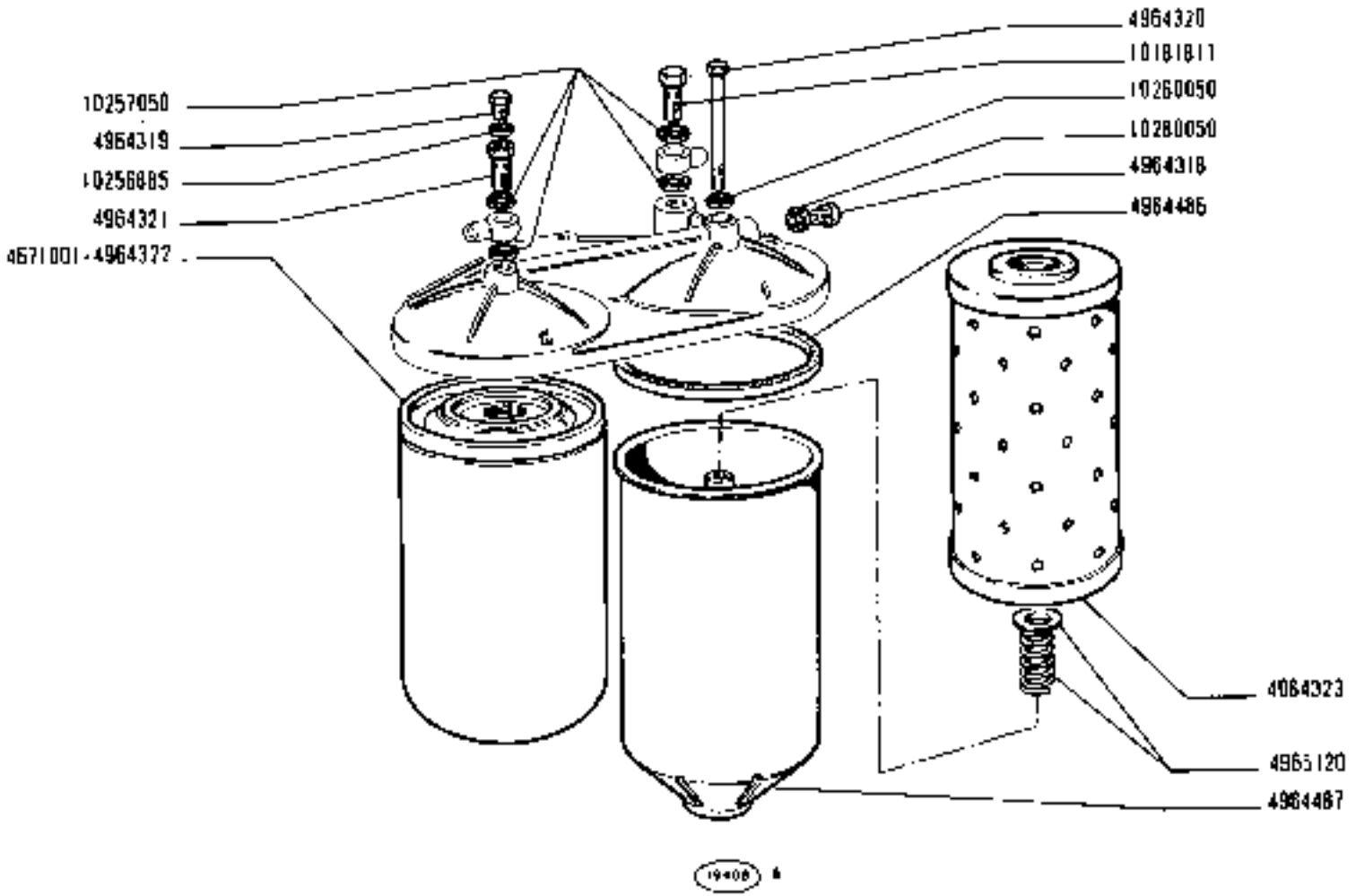

1300 - 1300 DT

01 02 04 05 06

FILTRO COMBUSTIBILE 4964501

Filtre à combustible — *Fuel Filter*

Kraftstoffilter — *Filtro de combustible*

https://tractormanualz.com/

MODIF	N.ORDINAZ.	Q.	DENOMINAZIONE	DESIGNATION	BENENNUNG	DESCRIPTION	DENOMINACIONES
	705736	1	BOCCHETTONE	VIS-RACCORD	HOHLSCHRAUBE	UNION	BOQUILLA
	705737	1	BOCCHETTONE	VIS-RACCORD	HOHLSCHRAUBE	UNION	BOQUILLA
	705785	3	PRIGIONIERO	GOUJON	STIFTSCHRAUBE	STUD	ESPARRAGO
	705916	6	VITE	VIS	SCHRAUBE	SCREW	TORNILLO
	726380	1	TAPPO	BOUCHON	STOPFEN	PLUG	TAPON
	726381	3	ROSETTA DI TENUTA	JOINT D'ETANCHEITE	DICHTRING	GASKET	JUNTA HERMETICA
	746152	5	ROSETTA DI TENUTA	JOINT D'ETANCHEITE	DICHTRING	GASKET	JUNTA HERMETICA
	746363	1	BOCCOLA FILETTATA	BAGUE FILETEE	GEWINDEBUECHSE	THREADED BUSH	TUERCA
	746366	6	SPINA	GOUPILLE	STIFT	PIN	PASADOR
	746368	6	RACCORDO	RACCORD	STUTZEN	CONNECTION	RACOR
	746370	1	VITE	VIS	SCHRAUBE	SCREW	TORNILLO
	746371	6	SETTORE DENTATO	SECTEUR DENTE	ZAHNBOGEN	SECTOR	RUEDA DENTADA
	746373	6	MANICOTTO	MANCHON	SPANNSCHLOSS	SLEEVE	TUERCA
	746374	6	PIATTELLO SUP.	COUPELLE	TELLERSCHEIBE	PLATE	PLATILLO
	746379	8	DADO	ECROU	MUTTER	NUT	TUERCA
	746380	6	VITE DI REGOLAZIONE	VIS DE REGLAGE	EINSTELLSCHRAUBE	ADJ/SCREW	TORNILLO DE REGLAJE
	746389	1	ANELLO DI TENUTA	JOINT D'ETANCHEITE	DICHTRING	SEAL	JUNTA HERMETICA
	746399	1	DADO	ECROU	MUTTER	NUT	TUERCA
	746993	3	ROSETTA DI TENUTA	JOINT D'ETANCHEITE	DICHTRING	GASKET	JUNTA HERMETICA
	747566	1	BOCCOLA FILETTATA	BAGUE FILETEE	GEWINDEBUECHSE	THREADED BUSH	TUERCA
	748670	6	TAPPO DI RIDUZIONE	BOUCHON DE REDUCTION	REDUZIERSTOPFEN	REDUCER ADAPTER	TAPON DE REDUCCION
	751627	1	MOLLA	RESSORT	FEDER	SPRING	RESORTE
	752221	1	FILTRO ARIA	FILTRE A AIR	LUFTFILTER	AIR CLEANER	FILTRO DE AIRE
	753177	2	ROSETTA DI TENUTA	JOINT D'ETANCHEITE	DICHTRING	GASKET	JUNTA HERMETICA
	754451	1	ANELLO DI TENUTA	JOINT D'ETANCHEITE	DICHTRING	SEAL	JUNTA HERMETICA
	754799	6	MOLLA	RESSORT	FEDER	SPRING	RESORTE
	755708	8	VALVOLA	SOUPAPE	VENTIL	VALVE	VALVULA
	755860	1	SCODELLINO	CUVETTE	TELLERSCHEIBE	CUP	PLATILLO
	756190	3	BLOCCHETTO DI FISSAGGIO	TAQUET DE FIXATION	SPANNSTUECK	PAD	MULETILLA DE FIJACION
	756191	3	BLOCCHETTO DI FISSAGGIO	TAQUET DE FIXATION	SPANNSTUECK	PAD	MULETILLA DE FIJACION
	756200	1	PIATTELLO	COUPELLE	TELLERSCHEIBE	PLATE	PLATILLO
	756203	2	BOCCOLA FILETTATA	BAGUE FILETEE	GEWINDEBUECHSE	THREADED BUSH	TUERCA
	758707	2	ROSETTA DI TENUTA	JOINT D'ETANCHEITE	DICHTRING	GASKET	JUNTA HERMETICA
	759242	1	GUARNIZIONE	JOINT	DICHTUNG	GASKET	JUNTA
	760356	6	PATTINO	PATIN	GLEITSTEIN	PAD	PATIN
	760463	1	ROSETTA DI TENUTA	JOINT D'ETANCHEITE	DICHTRING	GASKET	JUNTA HERMETICA
	760472	1	ASTA DI LIVELLO	JAUGE DE NIVEAU	MESSTAB	LEVEL ROD	VARILLA DE NIVEL
	760489	6	PIATTELLO INF.	COUPELLE	TELLERSCHEIBE	PLATE	PLATILLO
	760508	1	COPERCHIO	COUVERCLE	DECKEL	COVER	TAPA
	760862	8	ROSETTA DI TENUTA	JOINT D'ETANCHEITE	DICHTRING	GASKET	JUNTA HERMETICA
	764155	6	VITE	VIS	SCHRAUBE	SCREW	TORNILLO
	764995	4	ROSETTA DI TENUTA	JOINT D'ETANCHEITE	DICHTRING	GASKET	JUNTA HERMETICA

https://tractormanualz.com/

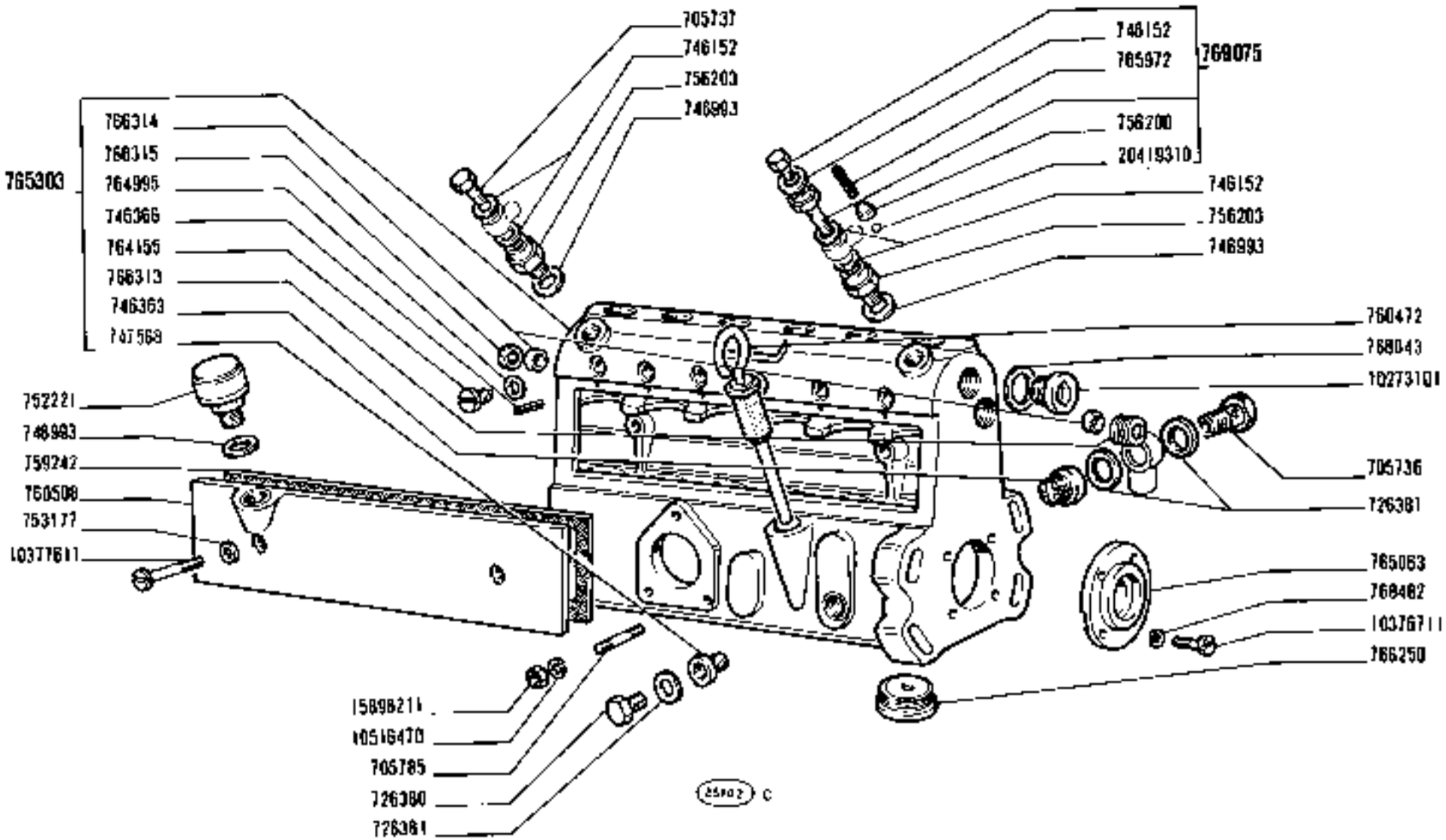

https://tractormanualz.com/

MODIF	N.ORDINAZ.	Q.	DENOMINAZIONE	DESIGNATION	BENENNUNG	DESCRIPTION	DENOMINACIONES
	765057	6	PUNTERIA COMPL.	POUSSOIR	STOESSEL	TAPPET	EMPUJADOR
	765063	1	COPERCHIO	COUVERCLE	DECKEL	COVER	TAPA
	765065	2	ANELLO	BAGUE	RING	RING	ANILLO
	765066		ROSETTA SP.0,10	RONDELLE	SCHEIBE	WASHER	ARANDELA
	765067		ROSETTA SP.0,12	RONDELLE	SCHEIBE	WASHER	ARANDELA
	765068		ROSETTA SP.0,14	RONDELLE	SCHEIBE	WASHER	ARANDELA
	765069		ROSETTA SP.0,16	RONDELLE	SCHEIBE	WASHER	ARANDELA
	765070		ROSETTA SP.0,18	RONDELLE	SCHEIBE	WASHER	ARANDELA
	765303	1	CORPO COMPL.	CORPS	GEHAUSE	BODY	CUERPO
	765304	1	ALBERO AD ECCENTRICI	ARBRE A CAMES	EXZENTERWELLE	CAMSHAFT	ARBOL DE LEVAS
	765306	1	SEMICUSCINETTO	DEMI-COUSSINET	SCHALENHAELFTE	HALF-BEARING	SEMICOJINETE
	765972	1	MOLLA	RESSORT	FEDER	SPRING	RESORTE
	766061	6	CILINDRO DELLA POMPA	CYLINDRE DE POMPE	PUMPENZYLINDER	PUMP BARREL	CILINDRO DE LA BOMBA
	766250	6	TAPPO	BOUCHON	STOPFEN	PLUG	TAPON
	766313	1	BOCCOLA FILETTATA	BAGUE FILETEE	GEWINDEBUECHSE	THREADED BUSH	CASQUILLO
	766314	2	BOCCOLA DI GUIDA	DOUILLE DE GUIDAGE	FUEHRUNGSBUECHSE	BUSHING	CASQUILLO GUIA
	766315	1	GHIERA	VEROLE	GEWINDERING	PLUG	VIROLA
	766419	6	MOLLA	RESSORT	FEDER	SPRING	RESORTE
	767023	1	ASTA DI REGOLAZIONE	TIGE DE REGLAGE	EINSTELLSTANGE	ADJUSTING ROD	VARILLA DE REGLAJE
	768043	1	ROSETTA DI TENUTA	JOINT D'ETANCHEITE	DICHTRING	GASKET	JUNTA HERMETICA
	768482	4	ROSETTA DI SICUREZZA	RONDELLE FREIN	SICHERUNGSRING	LOCKWASHER	ARANDELA DE FRENO
	769075	1	VALVOLA COMPL.	SOUPAPE	VENTIL	VALVE	VALVULA
	10206220	1	LINGUETTA	LINGUET	SCHEIBENFEDER	KEY	CHAVETA
	10273101	1	TAPPO	BOUCHON	STOPFEN	PLUG	TAPON
	10376711	4	VITE	VIS	SCHRAUBE	SCREW	TORNILLO
	10377611	2	VITE	VIS	SCHRAUBE	SCREW	TORNILLO
	10390811	2	VITE	VIS	SCHRAUBE	SCREW	TORNILLO
	10516470	3	ROSETTA DI SICUREZZA	RONDELLE FREIN	SICHERUNGSRING	LOCKWASHER	ARANDELA DE FRENO
	10517070	1	ROSETTA DI SICUREZZA	RONDELLE FREIN	SICHERUNGSRING	LOCKWASHER	ARANDELA DE FRENO
	10734301	1	COPIGLIA	GOUPILLE FENDUE	SPLINT	SPLIT PIN	PASADOR ABIERTO
	13276801	3	VITE	VIS	SCHRAUBE	SCREW	TORNILLO
	15896211	3	DADO	ECROU	MUTTER	NUT	TUERCA
	20419310	1	SFERA	BILLE	KUGEL	BALL	BOLA
	26799910	2	CUSCINETTO	ROULEMENT	LAGER	BEARING	RODAMIENTO

https://tractormanualz.com/

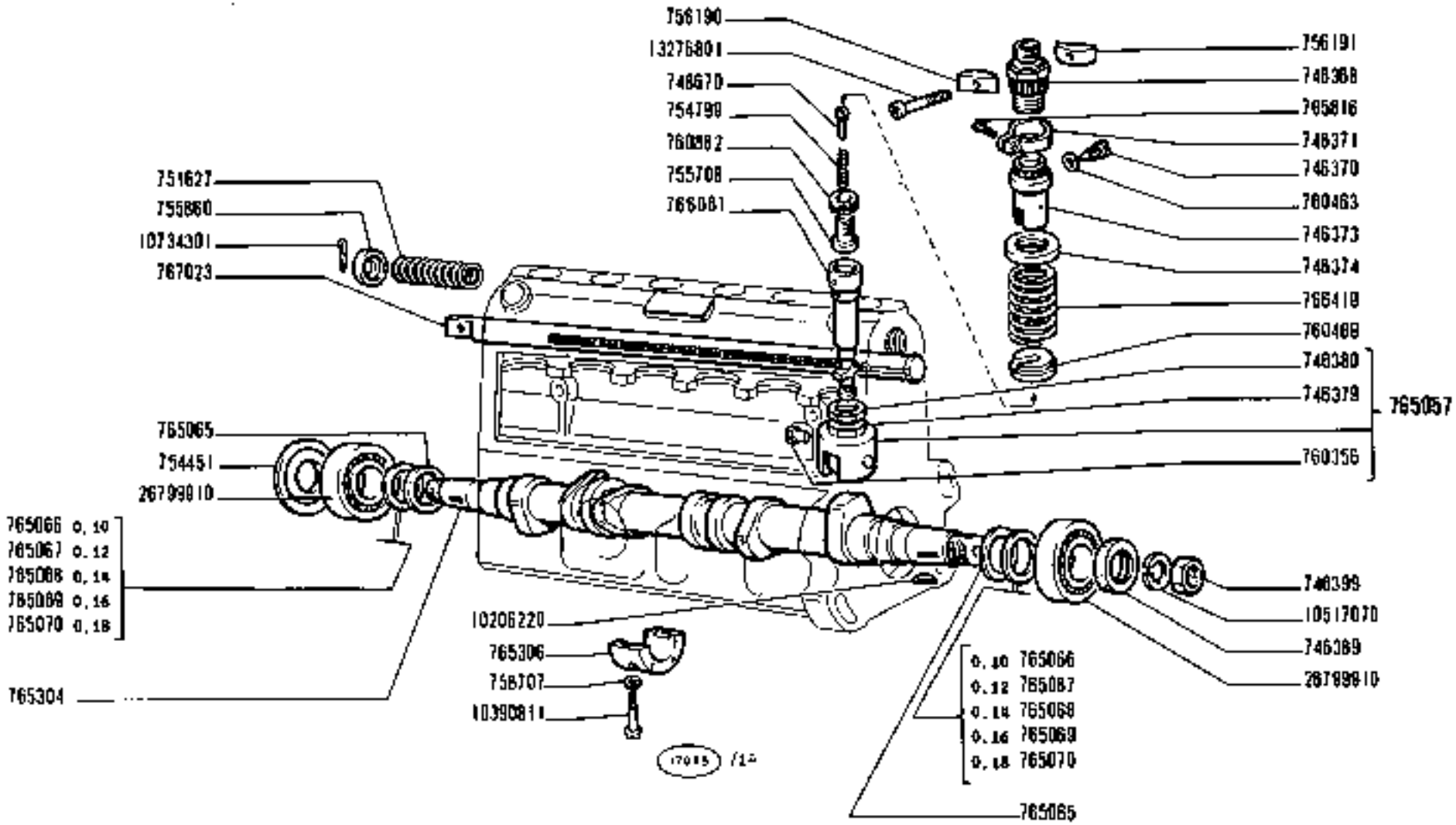

1300 - 1300 DT

01 02 04 05 06

POMPA INIEZIONE PES6A...8...F112 (*)

Pompe d'injection *Injection Pump*
Einspritzpumpe *Bomba de Inyección*

https://tractormanualz.com

MODIF	N.ORDINAZ.	Q.	DENOMINAZIONE	DESIGNATION	BENENNUNG	DESCRIPTION	DENOMINACIONES
	706197	1	BUCCOLA DI GUIDA	DOUILLE DE GUIDAGE	FUEHRUNGSBUECHSE	BUSHING	CASQUILLO GUIA
	722023	2	ROSETTA DI TENUTA	JOINT D'ETANCHEITE	DICHTRING	GASKET	JUNTA HERMETICA
	722287	1	PATTINO	PATIN	GLEITSTEIN	PAD	PATIN
	722283	1	ANELLO DI SICUREZZA	ARRETOIR	SICHERUNGSRING	LOCKRING	ANILLO DE FRENO
	722287	1	COPERCHIO	COUVERCLE	DECKEL	COVER	TAPA
	T23838	1	PERNO	AXE	BOLZEN	PIN	EJE
	726381	1	ROSETTA DI TENUTA	JOINT D'ETANCHEITE	DICHTRING	GASKET	JUNTA HERMETICA
	T33484	1	LEVA	LEVIER	HEBEL	LEVER	PALANCA
	747210	1	BOCCOLA FILETTATA	BAGUE FILETEE	GEWINDEBUECHSE	THREADED BUSH	TUERCA
	T53177	12	ROSETTA DI TENUTA	JOINT D'ETANCHEITE	DICHTRING	GASKET	JUNTA HERMETICA
	753195	1	ROSETTA	RONDELLE	SCHEIBE	WASHER	ARANDELA
	T57357	1	TAPPO	BOUCHON	STOPFEN	PLUG	TAPON
	T59014	1	SNODO	ARTICULATION	GELENK	ARTICULATION	ARTICULACION
	T59041	1	ARRESTO	BUTEE	ANSCHLAG	STOP	TOPE
	T59046	1	PERNO	AXE	BOLZEN	PIN	EJE
	T59146	1	ANELLO DI TENUTA	JOINT D'ETANCHEITE	DICHTRING	SEAL	JUNTA HERMETICA
	T60703	1	GUARNIZIONE	JOINT	DICHTUNG	GASKET	JUNTA
	760866	1	TAPPO	BOUCHON	STOPFEN	PLUG	TAPON
	760925	2	TAPPO	BOUCHON	STOPFEN	PLUG	TAPON
	760926	1	PERNO	AXE	BOLZEN	PIN	EJE
	T63187	1	PERNO ELASTICO	AXE ELASTIQUE	BOLZEN	PIN	EJE ELASTICO
	T63497	1	PERNO DI FISSAGGIO	CHEVILLE	BOLZEN	PIN	PASADOR
	T63440	1	TIRANTE	TIRANT	STANGE	ROD	VARILLA
	T63752	1	FORCELLA	FOURCHE	GABEL	FORK	HORQUILLA
	T63753	1	LEVA	LEVIER	HEBEL	LEVER	PALANCA
	763757	1	ARRESTO ELASTICO	BUTEE DE TIGE	FEDERNDER ANSCHLAG	ELASTIC STOP	TOPE ELASTICO
	764475	1	ASTA DI LIVELLO	JAUGE DE NIVEAU	MESSTAB	LEVEL ROD	VARILLA DE NIVEL
	765256	1	CONVOGLIATORE	CONVOYEUR	LEITBLECH	CONVEYOR	CANALIZADOR
	765342	1	GHIERA	ECROU	GEWINDERING	THREADED RING	TUERCA
	765503	1	ALBERO A EXCENTRICI	ARBRE A CAMES	EXZENTERWELLE	CAMSHAFT	ARBOL DE LEVAS
	T65504	1	BOCCOLA	DOUILLE	BUECHSE	BUSH	CASQUILLO
	765505	1	GRANO	ERGOT	PASSTIFT	DOWEL	PITON
	T65615	1	ASTUCCIO	ETUI	HUELSE	CASING	TUBO
	765618	1	DADO	ECROU	MUTTER	NUT	TUERCA
	765619	1	ANELLO DI TENUTA	JOINT D'ETANCHEITE	DICHTRING	SEAL	JUNTA HERMETICA
	766075	1	GUAINA	GAINE	MANTELROHR	LINER	CAMISA
	766432	2	GUARNIZIONE	JOINT	DICHTUNG	GASKET	JUNTA
	766633	1	INGRASSATORE	GRAISSEUR	SCHMIERNIPPEL	FITTING	ENGRASADOR
	766664	1	DISPOSITIVO DI REGOLAZIONE COMPL.	REGULATEUR CENTRIFUGE	REGLER	GOVERNOR WEIGHTS ASSY	DISPOSITIVO DE REGULACION DE CONTRAPOS CENTRIFUGOS
	T66966	1	SCATOLA	CARTER	GEHAUSE	CASE	CAJA
	766970	1	ALBERINO	ARBRE	WELLE	SHAFT	ARBOL
	T66975	1	ANELLO DI TENUTA	JOINT D'ETANCHEITE	DICHTRING	SEAL	JUNTA HERMETICA
	766976	1	ROSETTA	RONDELLE	SCHEIBE	WASHER	ARANDELA
	T67314	2	ROSETTA DI TENUTA	JOINT D'ETANCHEITE	DICHTRING	GASKET	JUNTA HERMETICA

https://tractormanualz.com/

(*) -SI FORNISCONO SOLO LE PARTI

-ON LIVRE SEULEMENT SES PIÈCES

-NUR EINZELTEILE LIEFERBAR

-ONLY SEPARATE PARTS ARE SERVICED

-SOLO SE SUMINISTRAN LAS PIEZAS SUELTAS

DAT 102 28 | A2.28

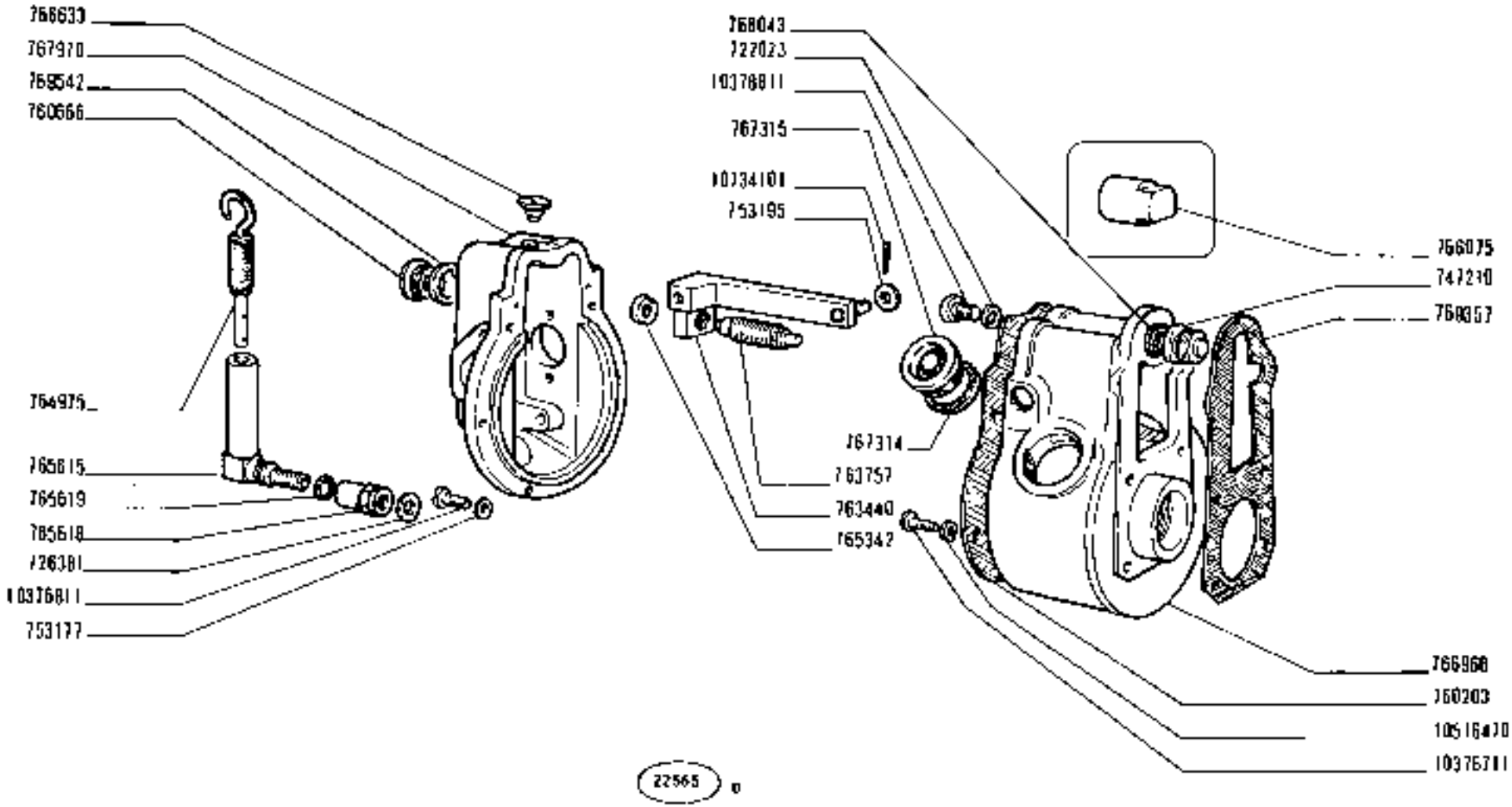

1300 - 1300 DT

01 02 04 05 06

REGOLATORE DI VELOCITÀ RPVA (*) 325-1050 F114

Régulateur de vitesse
Drehzahlregler
Speed Governor
Regulador de velocidad

https://tractormanualz.com/

A2.28

1

MODIF	N.ORDINAZ.	Q.	DENOMINAZIONE	DESIGNATION	BENENNUNG	DESCRIPTION	DENOMINACIONES
	767515	2	TAPPO	BOUCHON	STOPFEN	PLUG	TAPON
	767970	1	COPERCHIO	COUVERCLE	DECKEL	COVER	TAPA
	767977	1	DADO	ECROU	MUTTER	NUT	TUERCA
	767980	1	PERNO	AXE	BOLZEN	PIN	EJE
	767981	1	SUPPORTO	SUPPORT	LAGER	SUPPORT	SOPORTE
	767982	1	COMANDO COMPL.	COMMANDE	BETAETIGUNGS-VORRICHT.	CONTROL	MANDO
	768043	1	ROSETTA DI TENUTA	JOINT D'ETANCHEITE	DICHTRING	GASKET	JUNTA HERMETICA
	768161	1	MOLLA	RESSORT	FEDER	SPRING	RESORTE
	769357	1	GUARNIZIONE	JOINT	DICHTUNG	GASKET	JUNTA
	769542	1	ROSETTA DI TENUTA	JOINT D'ETANCHEITE	DICHTRING	GASKET	JUNTA HERMETICA
	10376611	4	VITE	VIS	SCHRAUBE	SCREW	TORNILLO
	10376711	4	VITE	VIS	SCHRAUBE	SCREW	TORNILLO
	10376811	6	VITE	VIS	SCHRAUBE	SCREW	TORNILLO
	10378811	8	VITE	VIS	SCHRAUBE	SCREW	TORNILLO
	10516470	6	ROSETTA DI SICUREZZA	RONDELLE FREIN	SICHERUNGSRING	LOCKWASHER	ARANDELA DE FRENO
	10734101	2	COPIGLIA	GOUPILLE FENDUE	SPLINT	SPLIT PIN	PASADOR ARTERIO
	10734401	1	COPIGLIA	GOUPILLE FENDUE	SPLINT	SPLIT PIN	PASADOR ABIERTO
	10788811	8	DADO	ECROU	MUTTER	NUT	TUERCA
	10902311	2	VITE	VIS	SCHRAUBE	SCREW	TORNILLO
	11195470	5	ROSETTA DI SICUREZZA	RONDELLE FREIN	SICHERUNGSRING	LOCKWASHER	ARANDELA DE FRENO
	12639770	1	ROSETTA	RONDELLE	SCHEIBE	WASHER	ARANDELA
	13824611	3	VITE CON ROSETTA	VIS AVEC RONDELLE	SCHRAUBE MIT SCHEIBE	SCREW AND WASHER ASSY	TORNILLO CON ARANDELA
	14161970	1	SPINA	GOUPILLE	STIFT	PIN	PASADOR
	14164170	1	SPINA	GOUPILLE	STIFT	PIN	PASADOR
	15896211	1	DADO	ECROU	MUTTER	NUT	TUERCA

https://tractormanualz.com/

(*) -SI FORNISCONO SOLO LE PARTI

-ON LIVRE SEULEMENT SES PIECES

-NUR EINZELTEILE LIEFERBAR

-ONLY SEPARATE PARTS ARE SERVICED

-SOLO SE SUMINIS-TRAN LAS PIEZAS SUELTAS

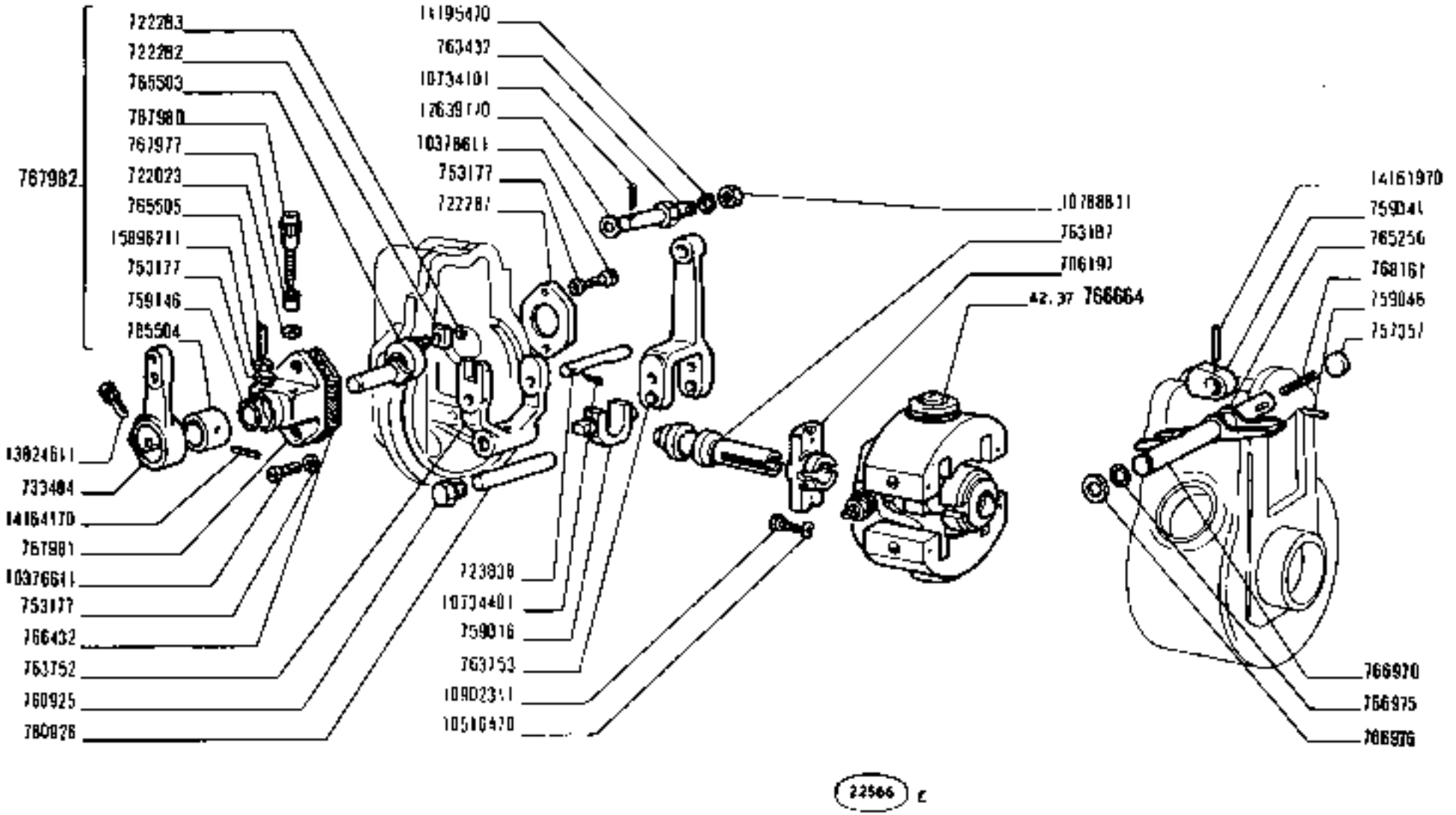

https://tractormanualz.com/

MODIF	N.ORDINAZ.	Q.	DENOMINAZIONE	DESIGNATION	BENENNUNG	DESCRIPTION	DENOMINACIONES
	656829	1	MOLLA	RESSORT	FEDER	SPRING	RESORTE
	712764	1	DADO	ECROU	MUTTER	NUT	TUERCA
	722023	2	ROSETTA DI TENUTA	JOINT D'ETANCHEITE	DICHTRING	GASKET	JUNTA HERMETICA
	722027	1	ROSETTA DI TENUTA	JOINT D'ETANCHEITE	DICHTRING	GASKET	JUNTA HERMETICA
	722962	1	ANELLO DI TENUTA	JOINT D'ETANCHEITE	DICHTRING	SEAL	JUNTA HERMETICA
	724443	1	ASTA	TIGE	STANGE	ROD	VARILLA
	726381	1	ROSETTA DI TENUTA	JOINT D'ETANCHEITE	DICHTRING	GASKET	JUNTA HERMETICA
	752408	1	RACCORDO	RACCORD	STUTZEN	CONNECTION	RACOR
	766199	1	FILTRO A BARRETTA	FILTRE A BARRETTE	STABFILTER	ROD FILTER	FILTRO DE BARRETA
	766837	1	DADO	ECROU	MUTTER	NUT	TUERCA
	766838	1	TAPPO	BOUCHON	STOPFEN	PLUG	TAPON
	766839	1	VITE DI REGOLAZIONE	VIS DE REGLAGE	EINSTELLSCHRAUBE	ADJ/SCREW	TORNILLO DE REGLAJE
	767451	1	BOCCHETTONE	VIS-RACCORD	HOHLSCHRAUBE	UNION	BOQUILLA
	769378	2	GRANO	ERGOT	PASSTIFT	DOWEL	PITON

https://tractormanualz.com/

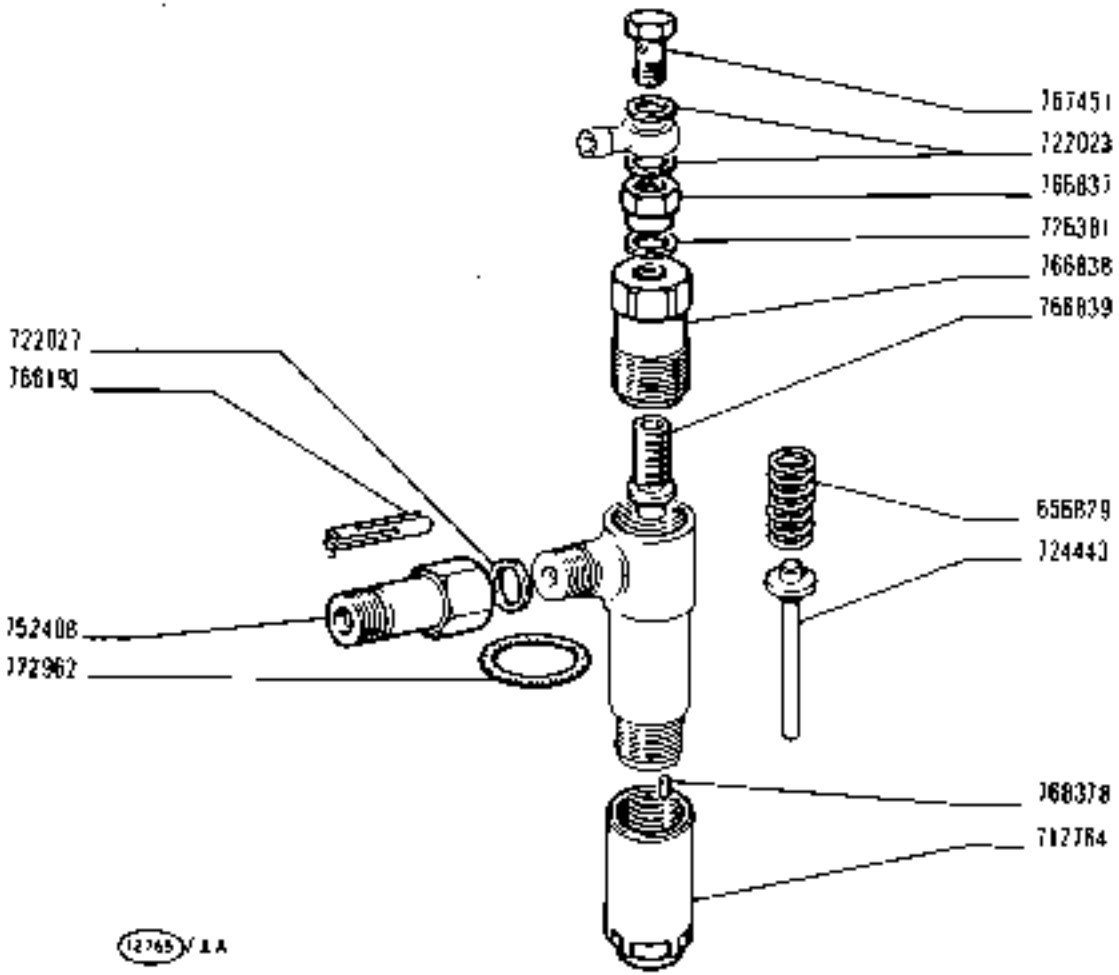

1300 - 1300 DT

01 02 04 05 06

PORTAPOLVERIZZATORE 767406

Porte-injecteur — *Nozzle Holder*

Düsenhalter — *Porta inyector*

https://tractormanualz.com/

MODIF	N.ORDINAZ.	Q.	DENOMINAZIONE	DESIGNATION	BENENNUNG	DESCRIPTION	DENOMINACIONES
	705726	1	ROSETTA	RONDELLE	SCHEIBE	WASHER	ARANDELA
	706210	2	GHIERA	ECROU	GEWINDERING	THREADED RING	TUERCA
	710890	2	BOCCOLA DI GUIDA	DOUILLE DE GUIDAGE	FUEHRUNGSBUECHSE	BUSHING	CASQUILLO GUIA
	722353	2	PERNO	AXE	BOLZEN	PIN	EJE
	723857	4	TASSELLO ELASTICO	TAMPON	GUMMISTUECK	PAD	ALMOHADILLA
	752758	1	ROSETTA	RONDELLE	SCHEIBE	WASHER	ARANDELA
	758880		ROSETTA SP.2,00	RONDELLE	SCHEIBE	WASHER	ARANDELA
	758881		ROSETTA SP.1,90	RONDELLE	SCHEIBE	WASHER	ARANDELA
	758882		ROSETTA SPC1,80	RONDELLE	SCHEIBE	WASHER	ARANDELA
	758883		ROSETTA SP.1,70	RONDELLE	SCHEIBE	WASHER	ARANDELA
	758884		ROSETTA SP.1,75	RONDELLE	SCHEIBE	WASHER	ARANDELA
	758885		ROSETTA SP.1,85	RONDELLE	SCHEIBE	WASHER	ARANDELA
	758886		ROSETTA SP.1,45	RONDELLE	SCHEIBE	WASHER	ARANDELA
	758887		ROSETTA SP.1,60	RONDELLE	SCHEIBE	WASHER	ARANDELA
	758888		ROSETTA SP.1,65	RONDELLE	SCHEIBE	WASHER	ARANDELA
	760157	1	PERNO	AXE	BOLZEN	PIN	EJE
	763228		PIATTELLO SEGNO -	COUPELLE	TELLERSCHEIBE	PLATE	PLATILLO
	763229		PIATTELLO SEGNO +	COUPELLE	TELLERSCHEIBE	PLATE	PLATILLO
	765290	2	LEVA	LEVIER	HEBEL	LEVER	PALANCA
	765291	2	LEVA	LEVIER	HEBEL	LEVER	PALANCA
	766093		ROSETTA SP.1,40	RONDELLE	SCHEIBE	WASHER	ARANDELA
	766094		ROSETTA SP.1,45	RONDELLE	SCHEIBE	WASHER	ARANDELA
	766095		ROSETTA SP.1,50	RONDELLE	SCHEIBE	WASHER	ARANDELA
	766096		ROSETTA SP.1,55	RONDELLE	SCHEIBE	WASHER	ARANDELA
	766268	2	MOLLA	RESSORT	FEDER	SPRING	RESORTE
	766269	2	MOLLA	RESSORT	FEDER	SPRING	RESORTE
	766298	1	CROCIERA	CROISILLON	KREUZSTUECK	SPIDER	CRUCETA
	766299	1	SCODELLINO	CUVETTE	TELLERSCHEIBE	CUP	PLATILLO
	766300	1	GHIERA	ECROU	GEWINDERING	THREADED RING	TUERCA
	766642	1	GIUNTO	ACCOUPLEMENT	KUPPLUNG	COUPLING	ARRASTRE
	766645	4	PERNO	AXE	BOLZEN	PIN	EJE
	768069	2	MASSA CENTRIFUGA COMPL.	MASSELOTTE	FLIEHGEWICHT	WEIGHT	CONTRAPESO
	L4159670	2	SPINA	GOUPILLE	STIFT	PIN	PASADOR
	L5098211	2	DADO	ECROU	MUTTER	NUT	TUERCA

https://tractormanualz.com/

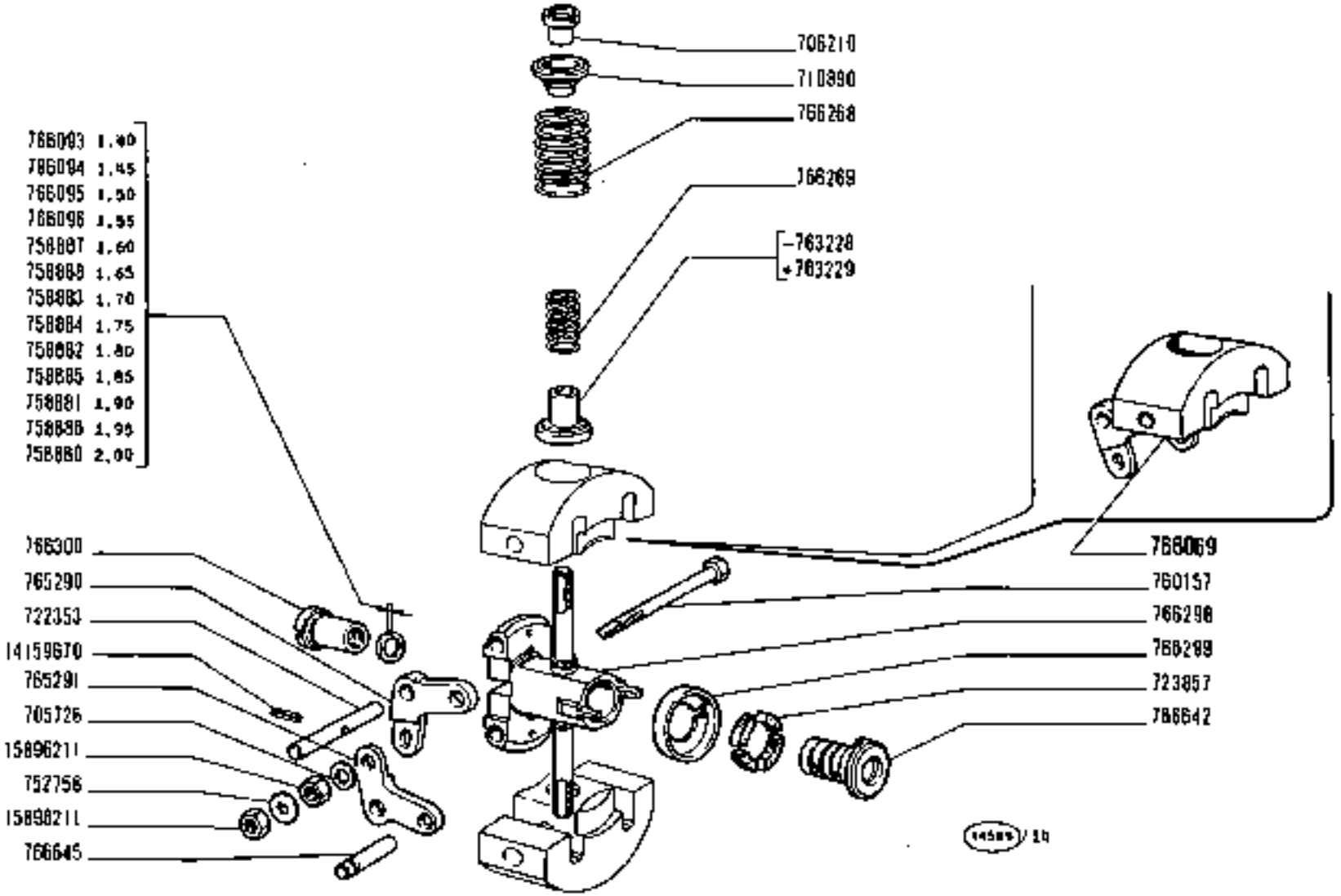

https://tractormanualz.com/

MODIF	N.ORDINAZ.	Q.	DENOMINAZIONE	DESIGNATION	BENENNUNG	DESCRIPTION	DENOMINACIONES
	539120	1	GUARNIZIONE	JOINT	DICHTUNG	GASKET	JUNTA
	585813	1	GUARNIZIONE	JOINT	DICHTUNG	GASKET	JUNTA
	8821469	1	CONDOTTO DI SCARICO COMPL.	CONDUIT D'ECHAPPEMENT	AUSPUFFROHR	EXHAUST MANIFOLD	COLECTOR DE ESCAPE
	8821549	1	VITE	VIS	SCHRAUBE	SCREW	TORNILLO
	8822536	1	COPERCHIO	COUVERCLE	DECKEL	COVER	TAPA
	8825927	1	CONDOTTO D'ASPIRAZIONE	CONDUIT D'ADMISSION	SAUGRUEHRER	INTAKE MANIFOLD	COLECTOR DE ADMISION
	10263460	2	ROSETTA DI TENUTA	JOINT D'ETANCHEITE	DICHTRING	GASKET	JUNTA HERMETICA
	10513070	1	ROSETTA DI SICUREZZA	RONDELLE FREIN	SICHERUNGSRING	LOCKWASHER	ARANDELA DE FRENO
	10520001	5	ROSETTA	RONDELLE	SCHEIBE	WASHER	ARANDELA
	11343821	4	VITE	VIS	SCHRAUBE	SCREW	TORNILLO
	12638620	6	ROSETTA	RONDELLE	SCHEIDE	WASHER	ARANDELA
	13449820	4	PRIGIONIERO	GOUJON	STIFTSCHRAUBE	STUD	ESPARRAGO
	15541321	1	VITE	VIS	SCHRAUBE	SCREW	TORNILLO
	15541621	2	VITE	VIS	SCHRAUBE	SCREW	TORNILLO
	15971330	4	VITE	VIS	SCHRAUBE	SCREW	TORNILLO
	15971930	2	VITE	VIS	SCHRAUBE	SCREW	TORNILLO
	30003164	4	DADO	ECROU	MUTTER	NUT	TUERCA
	30187486	2	GUARNIZIONE	JOINT	DICHTUNG	GASKET	JUNTA
	38823118	2	TAPPO	BOUCHON	STOPFEN	PLUG	TAPON
	38828315	2	TAPPO	BOUCHON	STOPFEN	PLUG	TAPON

https://tractormanualz.com/

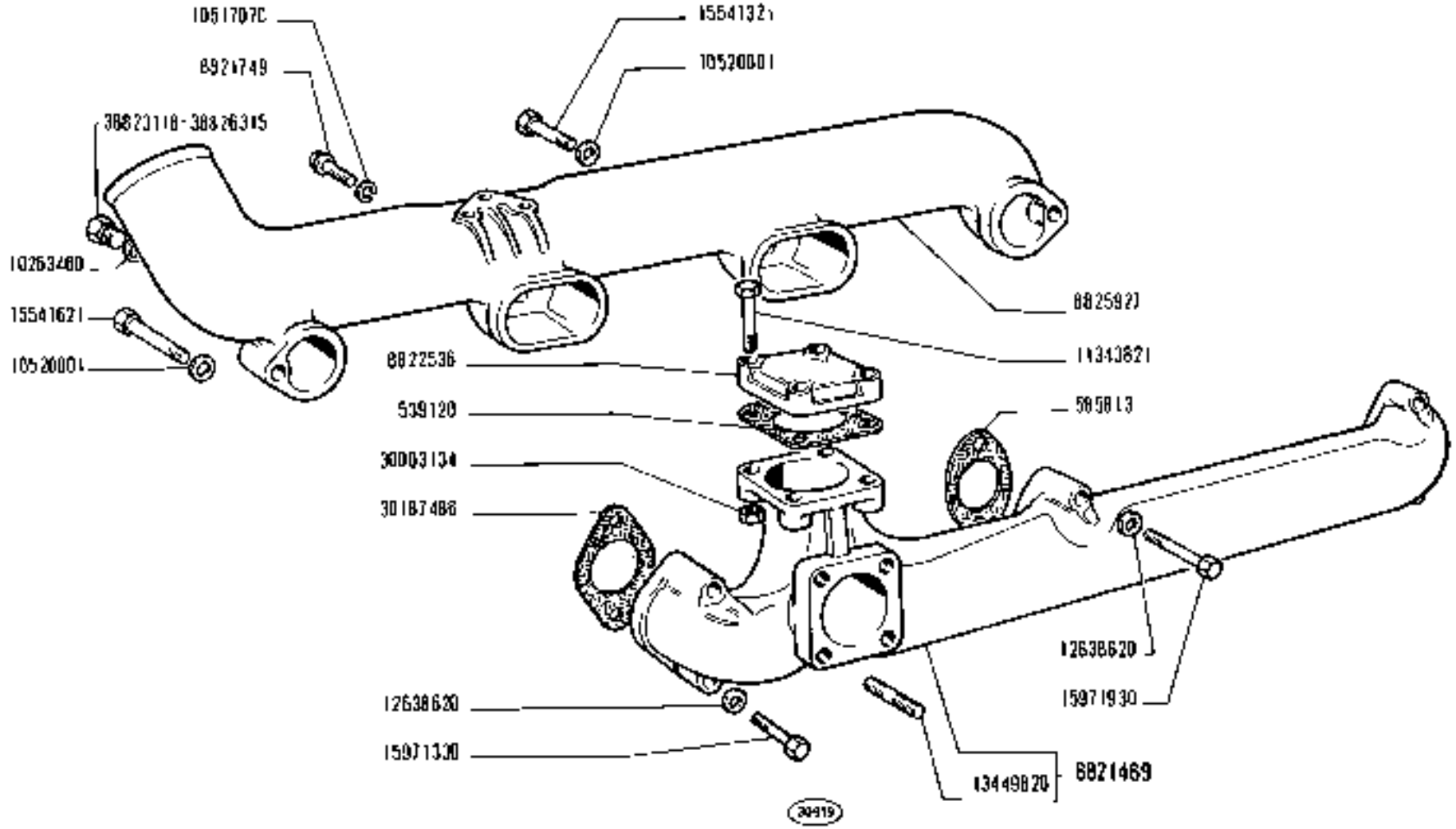

CONDOTTI ASPIRAZIONE E SCARICO

Tubulures d'admission et d'échappement — *Intake and Exhaust Manifolds*
Saug- und Auspuffkrümmer — *Colectores de admisión y escape*

1300 - 1300 DT
01 02 04 05 06

A2.54

https://tractormanualz.com/

MODIF	N.ORDINAZ.	Q.	DENOMINAZIONE	DESIGNATION	BENENNUNG	DESCRIPTION	DENOMINACIONES
	5391.20	1	GUARNIZIONE	JOINT	DICHTUNG	GASKET	JUNTA
	4850123	4	DADO	ECROU	MUTTER	NUT	TUERCA
	4984213	1	GOMITO	COUDE	KNIESTUECK	ELBOW	CODO
	4984214	1	TUBO (01-02-04-05)	TUYAU	ROHR	PIPE	TUBO
	4984215	1	COLLARE	COLLIER	SCHELLE	COLLAR	ABRAZADERA
	4984216	1	COLLARE INF.	COLLIER	SCHELLE	COLLAR	ABRAZADERA
	4987597	1	TUBO (06)	TUYAU	ROHR	PIPE	TUBO
	4987847	1	SILENZIATORE COMPL.(01-02-04-05)	SILENCIEUX	AUSPUFFTOPF	SILENCER	SILENCIADOR
	4987876	1	SILENZIATORE COMPL.(06)	SILENCIEUX	AUSPUFFTOPF	SILENCER	SILENCIADOR
	10516671	1	ROSETTA DI SICUREZZA	RONDELLE FREIN	SICHERUNGSRING	LOCKWASHER	ARANDELA DE FRENO
	10516871	4	ROSETTA DI SICUREZZA	RONDELLE FREIN	SICHERUNGSRING	LOCKWASHER	ARANDELA DE FRENO
	10517071	1	ROSETTA DI SICUREZZA	RONDELLE FREIN	SICHERUNGSRING	LOCKWASHER	ARANDELA DE FRENO
	15540421	1	VITE	VIS	SCHRAUBE	SCREW	TORNILLO
	16043471	1	VITE	VIS	SCHRAUBE	SCREW	TORNILLO
	16100840	3	DADO	ECROU	MUTTER	NUT	TUERCA
	16101540	1	DADO	ECROU	MUTTER	NUT	TUERCA

https://tractormanualz.com/

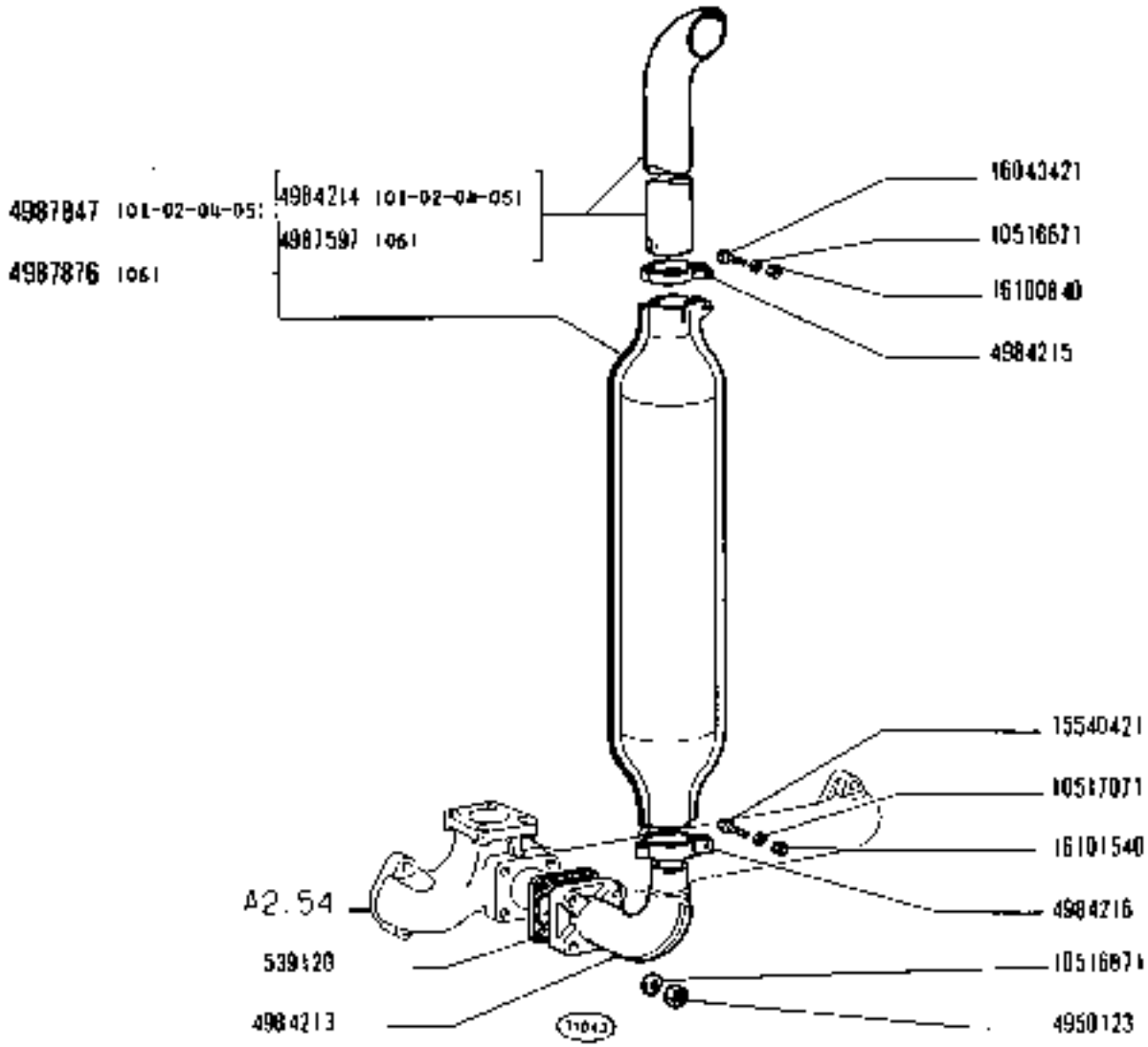

TUBAZIONE DI SCARICO

Canalisation d'échappement — *Exhaust Pipe*

Auspuffleitung — *Tubería de escape*

1300 - 1300 DT

01 02 04 05 06

A2.56

https://tractormanualz.com/

MODIF	M.ORDINAZ.	Q.	DENOMINAZIONE	DESIGNATION	BENENNUNG	DESCRIPTION	DENOMINACIONES
	560664	L	GUARNIZIONE	JOINT	DICHTUNG	GASKET	JUNTA
	595668	1	STAFFETTA	EFRIER	HALTER	BRACKET	SOPORTE
	4151242	L	CAPPUCCIO	CAPUCHON	SCHUTZKAPPE	BOOT	CAPUCHON
	4151243	L	INTERRUTTORE	INTERRUPTEUR	SCHALTER	SWITCH	INTERRUPTOR
	4161222	2	GUARNIZIONE	JOINT	DICHTUNG	GASKET	JUNTA
	4232606	L	TAPPO DI INTRODUZIONE COMPL.	BOUCHON DE REMPLISSAGE	SCHRAUBDECKEL	CAP	TAPON DE LLENADO
	8802839	L	GHIERA	VIROLE	GEWINDERING	PLUG	VIROLA
	8814756	1	POMPA OLIO COMPL.	POMPE A HUILE	OELPUMPE	OIL PUMP	BOMBA DE ACEITE
	8815220	L	INGRANAGGIO	PIGNON	ZAHNRAD	GEAR	PIÑON
	8815948	1	TUBO	TUYAU	ROHR	PIPE	TUBO
			-DI MANDATA	-DE REFOULEMENT	-ZULAUF	-DELIVERY	-DE ENVIO
	8817468	2	GUARNIZIONE	JOINT	DICHTUNG	GASKET	JUNTA
	8817924	L	TUBO	TUYAU	ROHR	PIPE	TUBO
	8818132	L	TUBETTO ISOLANTE	TUBE ISOLANT	ISOLIERHUELSE	LINER	TUBO AISLANTE
	8818266	1	TUBO DI SFIATO	TUBE D'EVENT	ENTLUEFTUNGSLEITUNG	VENT PIPE	TUBO DE VENTILACION
	8821329	1	TUBO	TUYAU	ROHR	PIPE	TUBO
			-DI MANDATA	-DE REFOULEMENT	-ZULAUF	-DELIVERY	-DE ENVIO
	8822891	1	BOCCHETTONE	VIS-RACCORD	HOHLSCHRAUBE	UNION	BOQUILLA
	8823136	1	TAPPO	BOUCHON	SCHRAUBDECKEL	CAP	TAPON
	8826158	1	TUBO	TUYAU	ROHR	PIPE	TUBO
			-DI MANDATA	-DE REFOULEMENT	-ZULAUF	-DELIVERY	-DE ENVIO
	8826162	1	TUBO	TUYAU	ROHR	PIPE	TUBO
	8826171	1	TUBO DI INTRODUZIONE	TUBULURE DE REMPLISSAGE	EINFUELLSTUTZEN	FILLER TUBE	CUELLO DE CARGA
	8826174	1	TAPPO DI INTRODUZIONE OLIO CON ASTA LIVELLO COMPL.	BOUCHON AVEC JAUGE D'HUILE	SCHRAUBDECKEL MIT MESSTAB	CAP W/OIL LEVEL ROD	TAPON CON VARILLA DE NIVEL DE ACEITE
	8826944	L	FILTRO OLIO COMPL.	FILTRE A HUILE	OELFILTER	OIL FILTER	FILTRO DE ACEITE
	10053510	3	ROSETTA DI SICUREZZA	RONDELLE FREIN	SICHERUNGSRING	LOCKWASHER	ARANDELA DE FRENO
	10129085	1	MANICOTTO	MANCHON	MUFFE	SLEEVE	MANGA
	10165340	1	ANELLO A DOPPIO CONO	BI-CONE	DICHTKEGEL	SLEEVE	ANILLO BICONICO
	10166011	L	DADO	ECROU	MUTTER	NUT	TUERCA
	10167411	1	RACCORDO	RACCORD	STUTZEN	CONNECTION	RACOR
	10298340	4	ROSETTA DI TENUTA	JOINT D'ETANCHEITE	DICHTRING	GASKET	JUNTA HERMETICA
	10298460	1	ROSETTA DI TENUTA	JOINT D'ETANCHEITE	DICHTRING	GASKET	JUNTA HERMETICA
	10516470	L	ROSETTA DI SICUREZZA	RONDELLE FREIN	SICHERUNGSRING	LOCKWASHER	ARANDELA DE FRENO
	10516670	10	ROSETTA DI SICUREZZA	RONDELLE FREIN	SICHERUNGSRING	LOCKWASHER	ARANDELA DE FRENO
	10902021	1	VITE	VIS	SCHRAUBE	SCREW	TORNILLO
	11198673	4	ROSETTA DI SICUREZZA	RONDELLE FREIN	SICHERUNGSRING	LOCKWASHER	ARANDELA DE FRENO
	11903811	3	BOCCHETTONE	VIS-RACCORD	HOHLSCHRAUBE	UNION	BOQUILLA
	12173990	2	COLLARE	COLLIER	SCHELLE	COLLAR	ABRAZADERA
	12947910	L	ROSETTA DI SICUREZZA	RONDELLE FREIN	SICHERUNGSRING	LOCKWASHER	ARANDELA DE FRENO
	15540521	3	VITE	VIS	SCHRAUBE	SCREW	TORNILLO
	15541221	L	VITE	VIS	SCHRAUBE	SCREW	TORNILLO

https://tractormanualz.com/

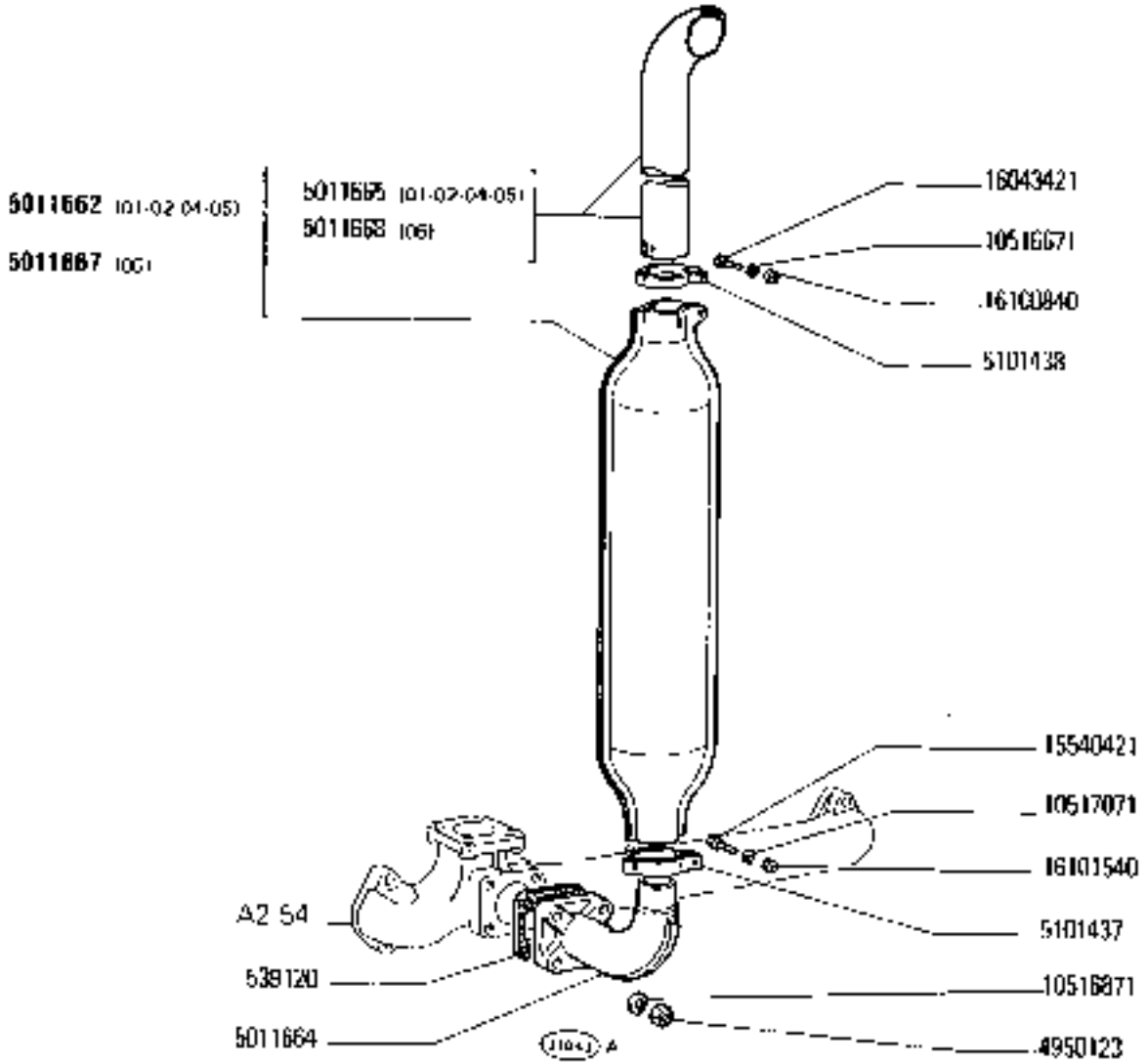

1300 - 1300 DT

01 02 04 05 06

TUBAZIONE DI SCARICO

Canalisation d'échappement
Auspuffleitung
Exhaust Pipe
Tubería de escape

A2.56

N.T.R. 255 T

https://tractormanualz.com/

MODIF	N.ORDINAL.	Q.	DENOMINAZIONE	DESIGNATION	BENENNUNG	DESCRIPTION	DENOMINACIONES
	539170	1	GUARNIZIONE	JOINT	DICHTUNG	GASKET	JUNTA
	4950123	4	DADO	ECROU	MUTTER	NUT	TUERCA
	4984213	1	GOMITO	COUDE	KNIESTUECK	ELBOW	CODO
	5011685	1	TUBO (01-02-04-05)	TUYAU	ROHR	PIPE	TUBO
5101438	4988600	1	COLLARE	COLLIER	SCHELLE	COLLAR	ABRAZADERA
5101437	4988795	1	COLLARE INF.	COLLIER	SCHELLE	COLLAR	ABRAZADERA
	5011668	1	TUBO (06)	TUYAU	ROHR	PIPE	TUBO
	5011662	1	SILENZIATORE COMPL.(01-02-04-05)	SILENCIEUX	AUSPUFFTOPF	SILENCER	SILENCIADOR
	5011667	1	SILENZIATORE COMPL.(06)	SILENCIEUX	AUSPUFFTOPF	SILENCER	SILENCIADOR
	10516671	1	ROSETTA DI SICUREZZA	RONDELLE FREIN	SICHERUNGSRING	LOCKWASHER	ARANDELA DE FRENO
	10516871	4	ROSETTA DI SICUREZZA	RONDELLE FREIN	SICHERUNGSRING	LOCKWASHER	ARANDELA DE FRENO
	10517071	1	ROSETTA DI SICUREZZA	RONDELLE FREIN	SICHERUNGSRING	LOCKWASHER	ARANDELA DE FRENO
	15540421	1	VITE	VIS	SCHRAUBE	SCREW	TORNILLO
	16043421	1	VITE	VIS	SCHRAUBE	SCREW	TORNILLO
	16100840	1	DADO	ECROU	MUTTER	NUT	TUERCA
	16101540	1	DADO	ECROU	MUTTER	NUT	TUERCA

https://tractormanualz.com/

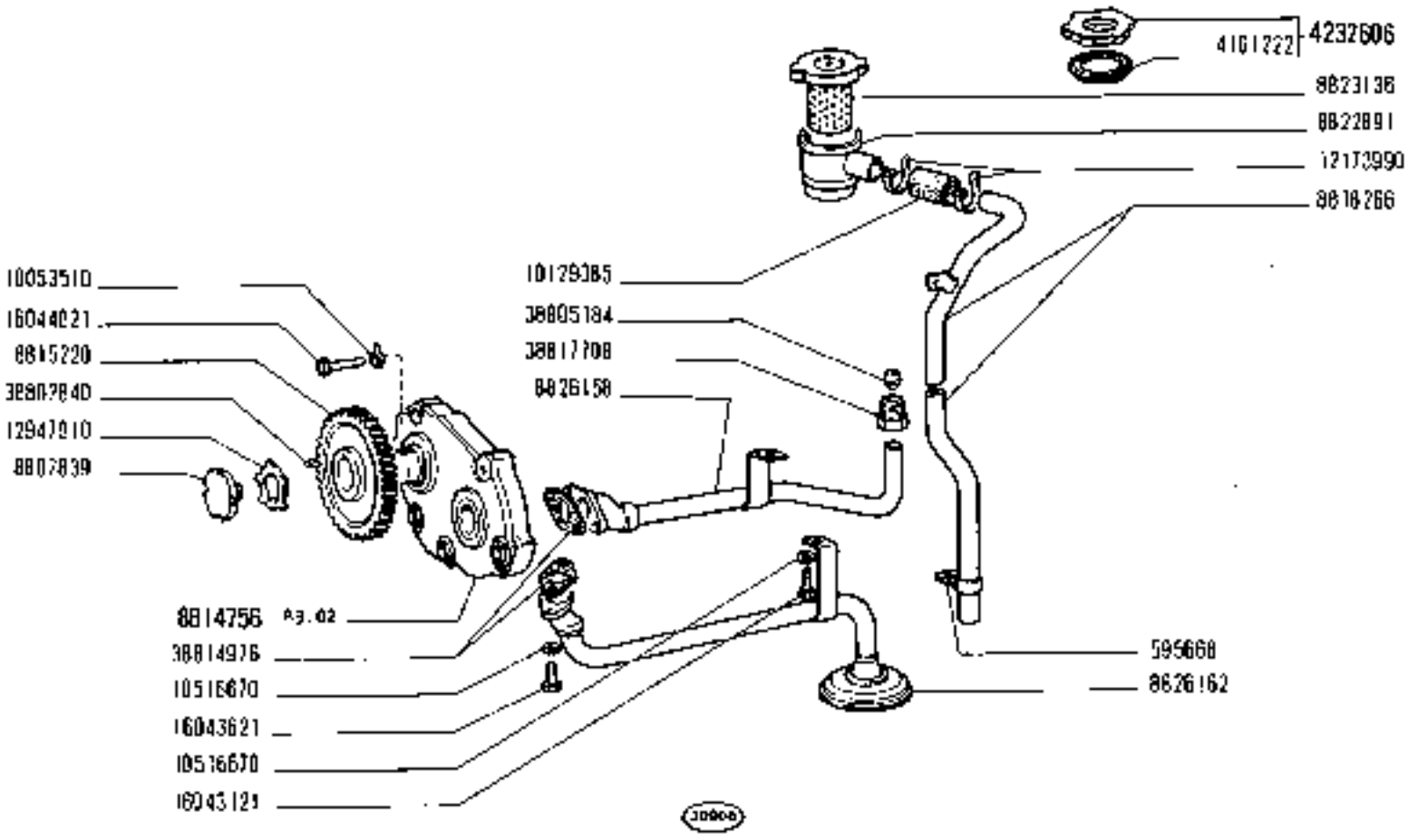

https://tractormanualz.com/

MODIF	N.ORDINAZ.	Q.	DENOMINAZIONE	DESIGNATION	BENENNUNG	DESCRIPTION	DENOMINACIONES
	16043121	2	VITE	VIS	SCHRAUBE	SCREW	TORNILLO
	16043421	2	VITE	VIS	SCHRAUBE	SCREW	TORNILLO
	16043621	6	VITE	VIS	SCHRAUBE	SCREW	TORNILLO
	16043821	2	VITE	VIS	SCHRAUBE	SCREW	TORNILLO
	16044021	3	VITE	VIS	SCHRAUBE	SCREW	TORNILLO
	38802640	1	LINGUETTA	LINGUET	SCHEIBENFEDER	KEY	CHAVETA
	38805184	1	ANELLO A DOPPIO CONO	BI-CONE	DICHTKEGEL	SLEEVE	ANILLO BICONICO
	38807988	1	STAFFETTA	COLLIER	HALTER	RETAINER	ABRAZADERA
	38809756	1	STAFFETTA	COLLIER	HALTER	RETAINER	ABRAZADERA
	38812520	2	PLASTRINA	PLAQUETTE	PLAETTCHEN	PLATE	PLACA
	38814976	2	GUARNIZIONE	JOINT	DICHTUNG	GASKET	JUNTA
	38819193	1	RACCORDO	RACCORD	STUTZEN	CONNECTION	RACOR
	38817708	1	BOCCHETTONE	VIS-RACCORD	HOHLSCHRAUBE	UNION	BOQUILLA

https://tractormanualz.com/

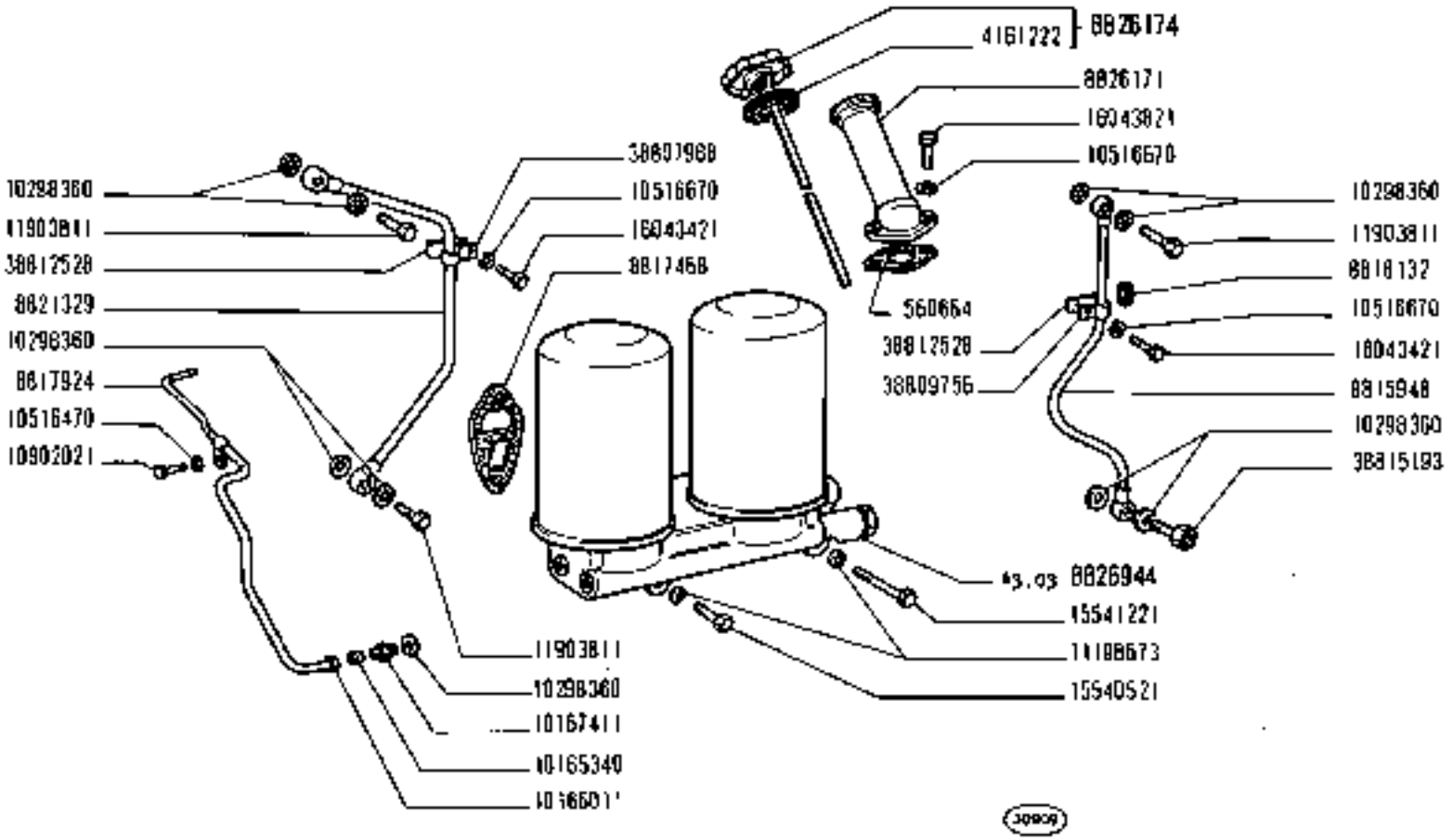

https://tractormanualz.com/

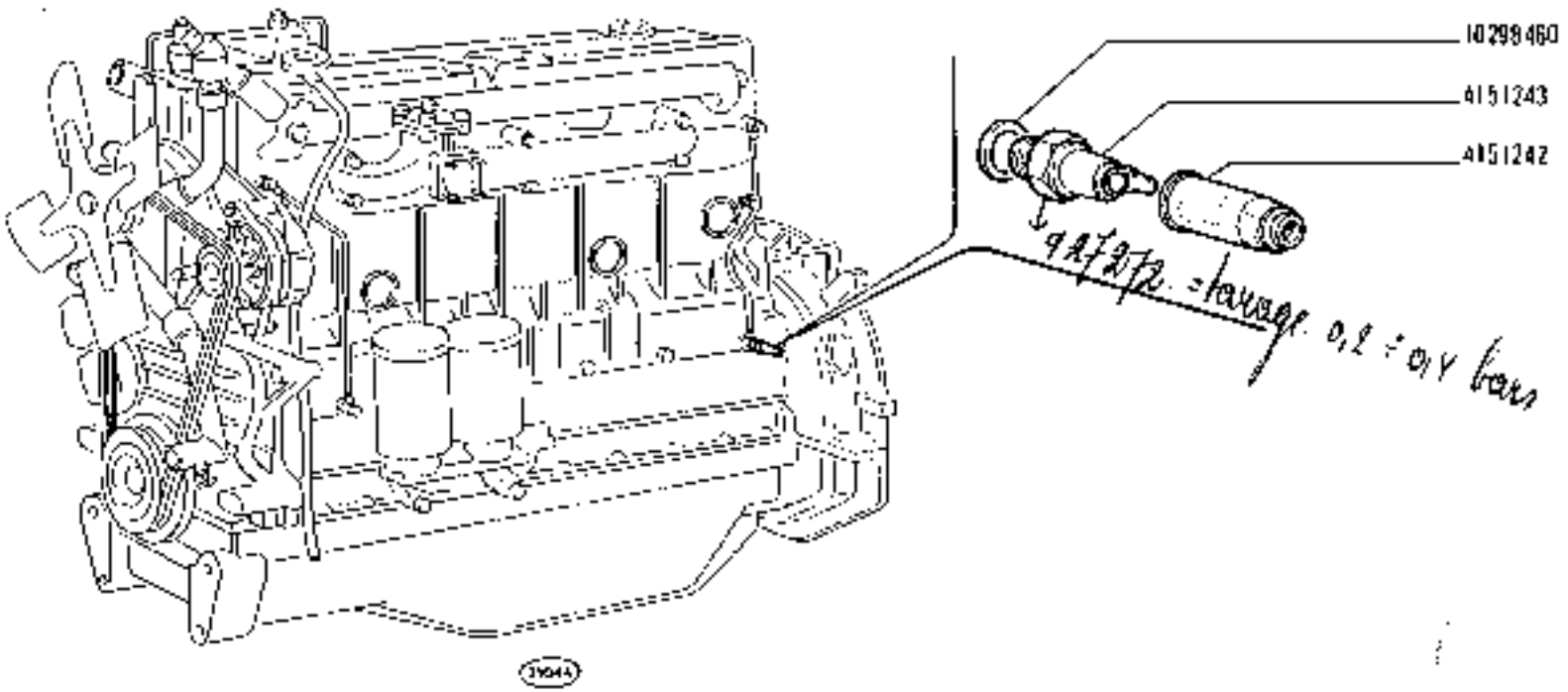

https://tractormanualz.com/

MODIF	N.ORDINAL.	Q.	DENOMINAZIONE	DESIGNATION	BENENNUNG	DESCRIPTION	DENOMINACIONES
	8814762	1	INGRANAGGIO CONDOTTO	PIGNON CONDUIT	ANGETRIEBENES ZAHNRAD	DRIVEN GEAR	PIÑON CONDUCIDO
	8814770	1	INGRANAGGIO CONDUTTORE	PIGNON CONDUCTEUR	TREIBENDES ZAHNRAD	DRIVING GEAR	PIÑON CONDUCTOR
	8821316	1	CORPO COMPL.	CORPS	GEHÄUSE	BODY	CUERPO
	10053510	3	ROSETTA DI SICUREZZA	RONDELLE FREIN	SICHERUNGSRING	LOCKWASHER	ARANDELA DE FRENO
	10839510	1	GRANO	ERGOT	PASSTIFT	DOWEL	PIÑON
	16043121	3	VITE	VIS	SCHRAUBE	SCREW	TORNILLO

https://tractormanualz.com/

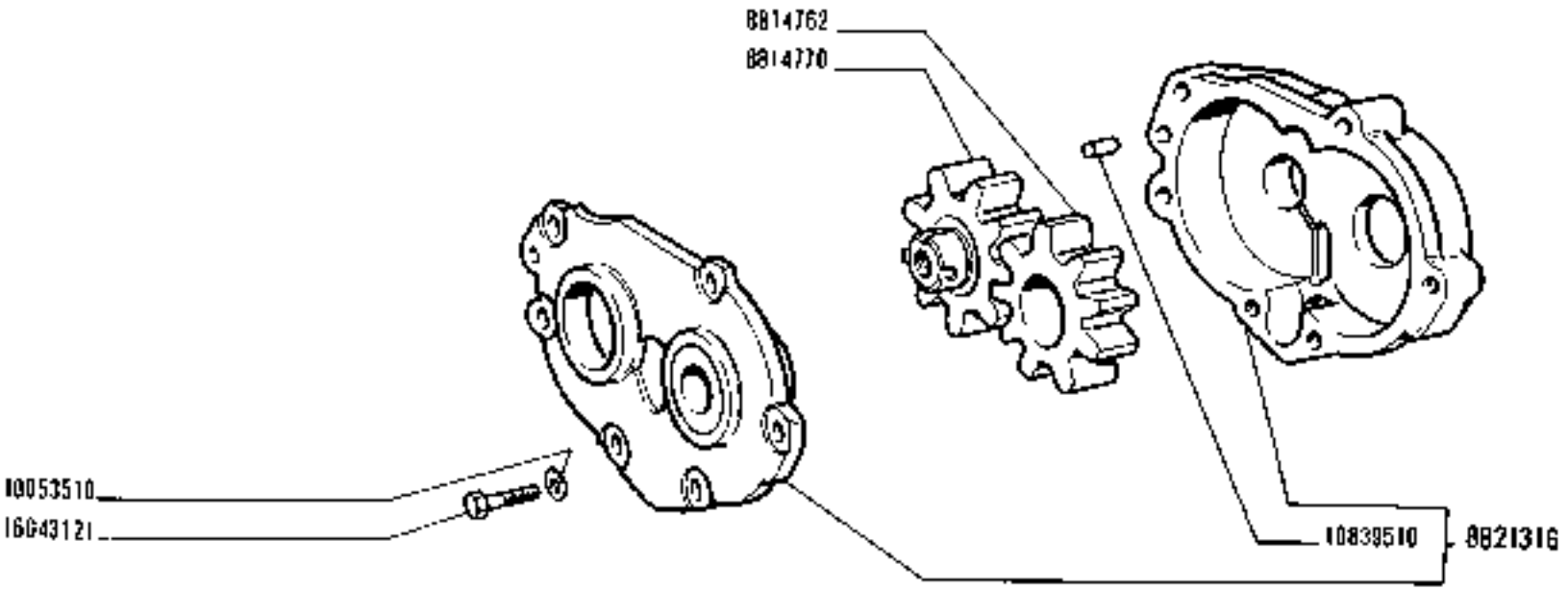

https://tractormanualz.com/

MODIF	N.ORDINAZ.	Q.	DENOMINAZIONE	DESIGNATION	BENENNUNG	DESCRIPTION	DENOMINACIONES
	702537	1	VALVOLA	SOUPAPE	VENTIL	VALVE	VALVULA
	4625547	2	ELEMENTO FILTRANTE	ELEMENT FILTRANT	FILTEREINSATZ	FILTERING ELEMENT	FILTRO
	4648371	2	ELEMENTO FILTRANTE	ELEMENT FILTRANT	FILTEREINSATZ	FILTERING ELEMENT	FILTRO
	8815069	1	MOLLA	RESSORT	FEDER	SPRING	RESORTE
	8815225	1	VALVOLA COMPL.	SOUPAPE	VENTIL	VALVE	VALVULA
	8822380	2	BOCCOLA FILETTATA	BAGUE FILETEE	GEWINDEBUECHSE	THREADED BUSH	TUERCA
	8827472	1	SUPPORTO COMPL.	SUPPORT	LAGER	SUPPORT	SOPORTE
	10264860	1	ROSETTA DI TENUTA	JOINT D'ETANCHEITE	DICHTRING	GASKET	JUNTA HERMETICA
	10268450	1	TAPPO	BOUCHON	STOPFEN	PLUG	TAPON
	10269650	4	TAPPO	BOUCHON	STOPFEN	PLUG	TAPON
	11057475	1	ANELLO DI SICUREZZA	ARRETOIR	SICHERUNGSRING	LOCKRING	ANILLO DE FRENO

https://tractormanualz.com/

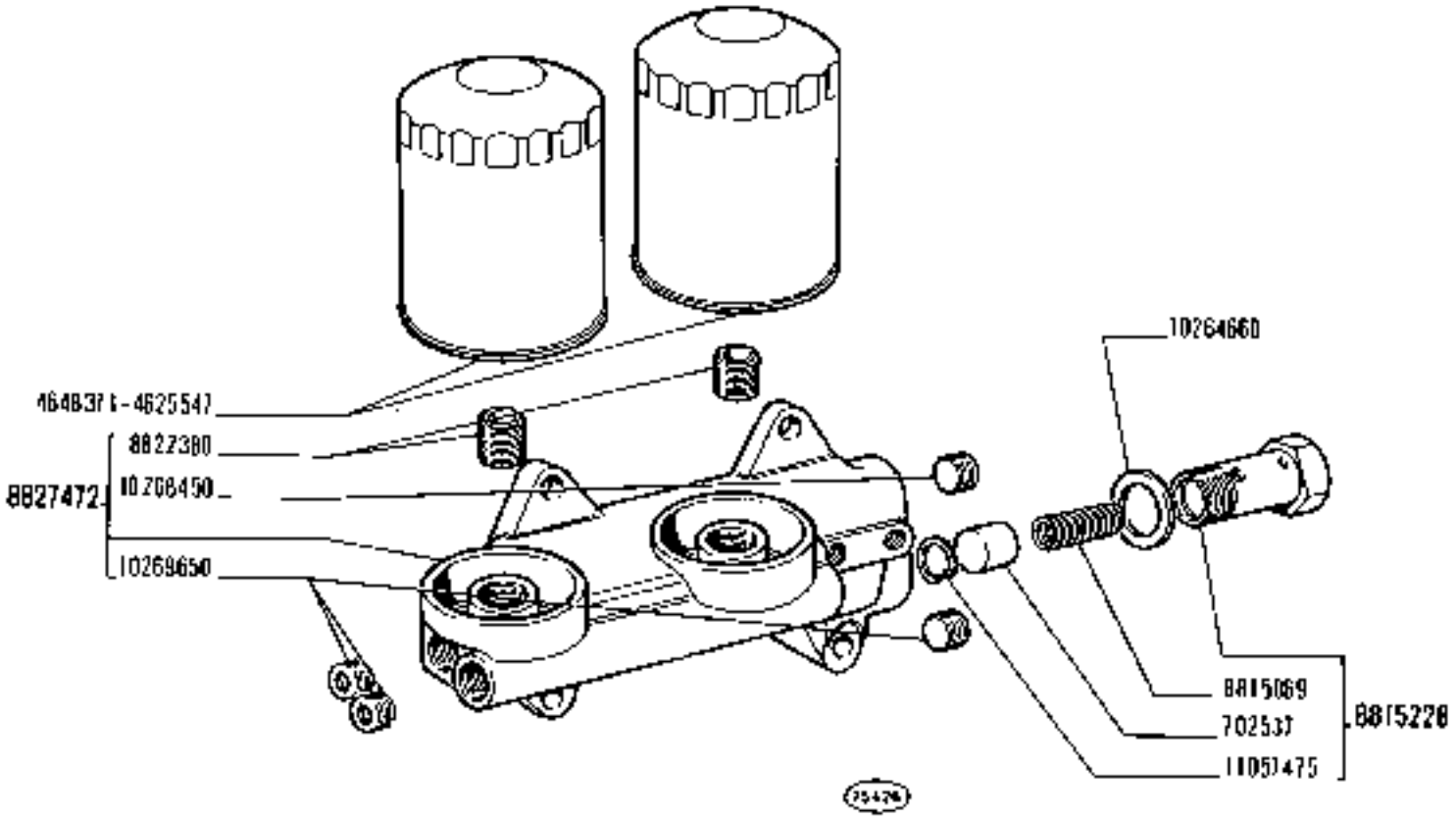

- 1300 DT
04 05 06

FILTRO OLIO 8826944

Filtre à huile
Oilfilter
Oil Filter
Filtro de aceite

https://tractormanualz.com/

MODIF	N.ORDINAZ.	Q.	DENOMINAZIONE	DESIGNATION	BENENNUNG	DESCRIPTION	DENOMINACIONES
	590054	1	TAPPO	BOUCHON	SCHRAUBDECKEL	CAP	TAPON
	4965352	1	ELEMENTO DI TENUTA SUP.D	JOINT D'ETANCHEITE	DICHTUNG	SEALING STRIP	BURLETE
	4965353	1	ELEMENTO DI TENUTA SUP.S	JOINT D'ETANCHEITE	DICHTUNG	SEALING STRIP	BURLETE
	4965354	2	ELEMENTO DI TENUTA LAT.	JOINT D'ETANCHEITE	DICHTUNG	SEALING STRIP	BURLETE
	4973545	2	ELEMENTO DI TENUTA INF.	JOINT D'ETANCHEITE	DICHTUNG	SEALING STRIP	BURLETE
	10516671	14	ROSETTA DI SICUREZZA	RONDELLE FREIN	SICHERUNGSRING	LOCKWASHER	ARANDELA DE FRENO
	10519601	10	ROSETTA	RONDELLE	SCHEIBE	WASHER	ARANDELA
	11307021	2	VITE	VIS	SCHRAUBE	SCREW	TORNILLO
	12574511	2	DADO	ECROU	MUTTER	NUT	TUERCA
	16043121	10	VITE	VIS	SCHRAUBE	SCREW	TORNILLO
	16043221	4	VITE	VIS	SCHRAUBE	SCREW	TORNILLO
	16100811	2	DADO	ECROU	MUTTER	NUT	TUERCA
	19053480	M	TUBO FLESSIBILE 5X7X945	TUYAU FLEXIBLE	SCHLAUCH	HOSE	MANGA FLEXIBLE
	44018603	1	SQUADRETTA D	EQUERRE	HALTER	BRACKET	APOYO
	44018891	1	SQUADRETTA S	EQUERRE	HALTER	BRACKET	APOYO
	44018947	1	RADIATORE COMPL.	RADIATEUR	KUEHLER	RADIATOR	RADIADOR
	44018951	2	STAFFA	ETRIER	HALTER	BRACKET	SOPORTE
	44018952	2	ANELLO DI GOMMA	BAGUE CAOUTCHOUC	GUMMIRING	RUBBER RING	GUARNICION DE CAUCHO
	44018953	1	TENDINA	STORE	ROLLVORHANG	CURTAIN	CORTINA
	44018954	1	FLESSIBILE	CABLE	ZUGDRAHT	WIRE	CABLE
	44018955	1	STAFFETTA	COLLIER	HALTER	RETAINER	ABRAZADERA
	44018957	1	CONVOGLIATORE	CONVOYEUR	LEITBLECH	CONVEYOR	CANALIZADOR

https://tractormanualz.com/

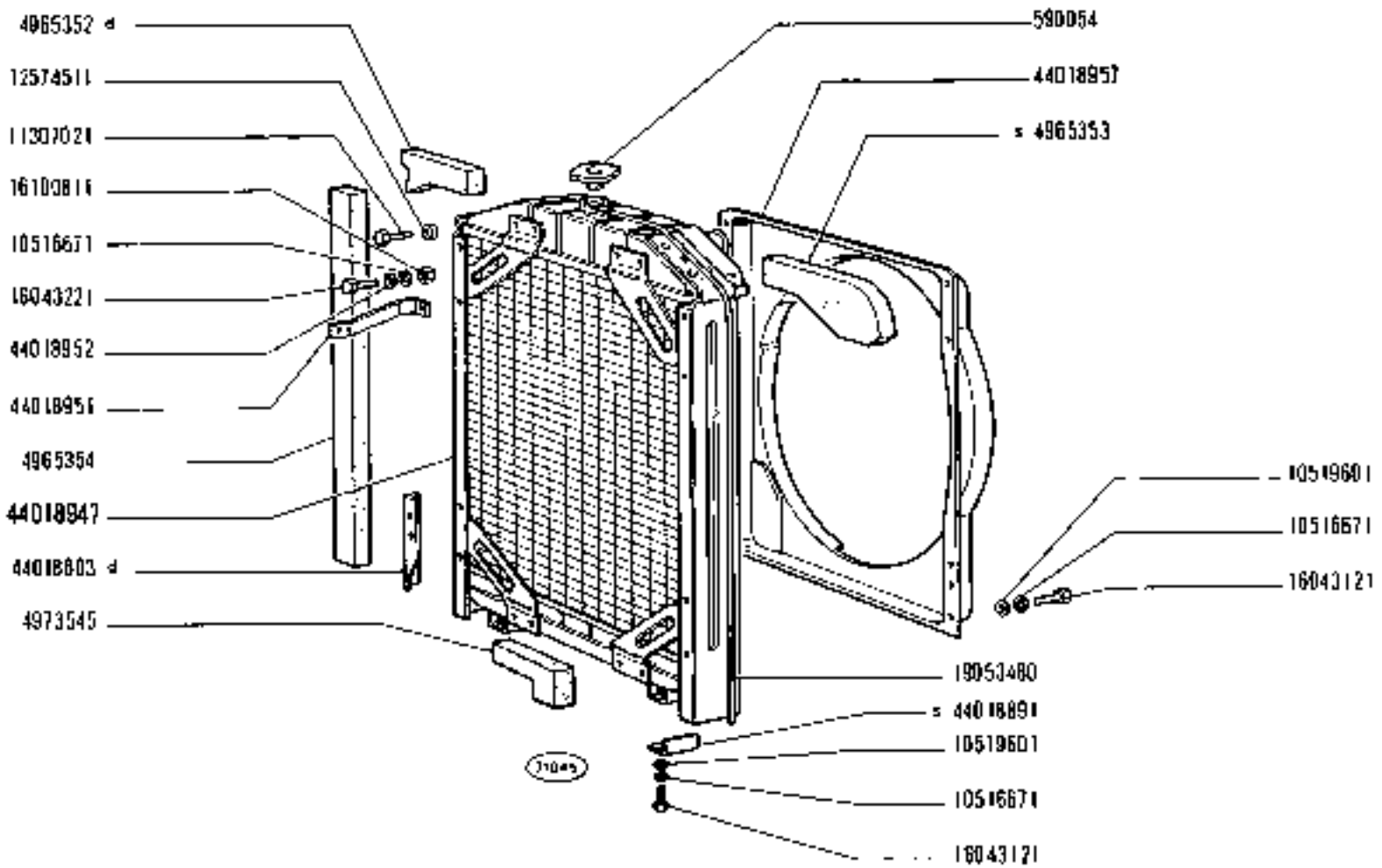

https://tractormanualz.com/

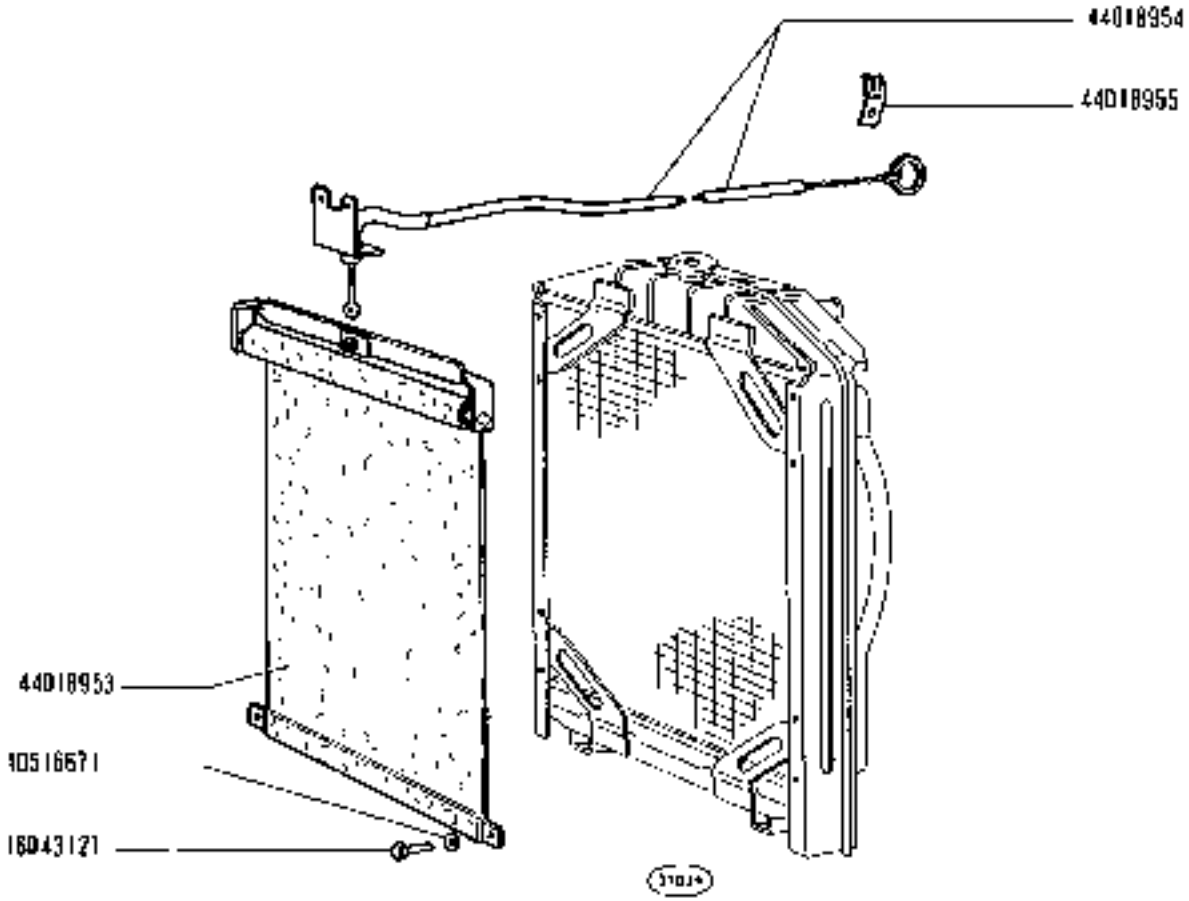

https://tractormanualz.com/

NODIF	N.ORDINAZ.	Q.	DENOMINAZIONE	DÉSIGNATION	BENENNUNG	DESCRIPTION	DENOMINACIONES
	4124626	1	CAPPUCCIO	CAPUCHON	SCHUTZKAPPE	BOOT	CAPUCHON
	4178363	1	TRASMETTITORE	CONTACTEUR	KONTAKTGEBER	SENDING UNIT	CONTACTOR
	4964895	1	MANICOTTO	MANCHON	MUFFE	SLEEVE	MANGA
	8802992	1	RUBINETTO	ROBINET	HAHN	COCK	GRIFO
	8816760	4	GUARNIZIONE	JOINT	DICHTUNG	GASKET	JUNTA
	8818239	1	GUARNIZIONE	JOINT	DICHTUNG	GASKET	JUNTA
	8819078	1	TERMOSTATO	THERMOSTAT	THERMOSTAT	THERMOSTAT	TERMOSTATO
	8819262	1	TUBO FLESSIBILE	TUYAU FLEXIBLE	SCHLAUCH	HOSE	MANGA FLEXIBLE
	8820457	1	RUBINETTO	ROBINET	HAHN	COCK	GRIFO
	8821438	1	GUARNIZIONE	JOINT	DICHTUNG	GASKET	JUNTA
	8825910	1	MANICOTTO	MANCHON	MUFFE	SLEEVE	MANGA
	8825941	1	TUBO	TUYAU	ROHR	PIPE	TUBO
	8826169	1	CONDOTTO	CONDUIT	LEITUNG	DUCTING	CONDUCTO
	8828844	1	MANICOTTO	MANCHON	MUFFE	SLEEVE	MANGA
	8828860	1	SUPPORTO	SUPPORT	LAGER	SUPPORT	SOPORTE
	8829584	1	TERMOSTATO	THERMOSTAT	THERMOSTAT	THERMOSTAT	TERMOSTATO
	8829805	1	POMPA ACQUA COMPL.	POMPE A EAU	WASSERPUMPE	WATER PUMP	BOMBA DE AGUA
	10257060	1	ROSETTA DI TENUTA	JOINT D'ETANCHEITE	DICHTRING	GASKET	JUNTA HERMETICA
	10260060	1	ROSETTA DI TENUTA	JOINT D'ETANCHEITE	DICHTRING	GASKET	JUNTA HERMETICA
	10263460	1	ROSETTA DI TENUTA	JOINT D'ETANCHEITE	DICHTRING	GASKET	JUNTA HERMETICA
	10284585	1	ROSETTA DI TENUTA	JOINT D'ETANCHEITE	DICHTRING	GASKET	JUNTA HERMETICA
	10291290	1	COLLARE	COLLIER	SCHELLE	COLLAR	ABRAZADERA
	10292190	3	COLLARE	COLLIER	SCHELLE	COLLAR	ABRAZADERA
	10516670	9	ROSETTA DI SICUREZZA	RONDELLE FREIN	SICHERUNGSRING	LOCKWASHER	ARANDELA DE FRENO
	10516870	8	ROSETTA DI SICUREZZA	RONDELLE FREIN	SICHERUNGSRING	LOCKWASHER	ARANDELA DE FRENO
	12638620	6	ROSETTA	RONDELLE	SCHEIBE	WASHER	ARANDELA
	15910721	8	VITE	VIS	SCHRAUBE	SCREW	TORNILLO
	16044221	5	VITE	VIS	SCHRAUBE	SCREW	TORNILLO
	16045321	5	VITE	VIS	SCHRAUBE	SCREW	TORNILLO
	30001037	1	TAPPO	BOUCHON	STOPFEN	PLUG	TAPON
	38813916	1	MANICOTTO	MANCHON	MUFFE	SLEEVE	MANGA
	38826792	5	COLLARE	COLLIER	SCHELLE	COLLAR	ABRAZADERA
	38826793	1	COLLARE	COLLIER	SCHELLE	COLLAR	ABRAZADERA
	38983540	1	STAFFETTA	ETRIER	HALTER	BRACKET	SOPORTE
	44018958	1	MANICOTTO	MANCHON	MUFFE	SLEEVE	MANGA

https://tractormanualz.com/

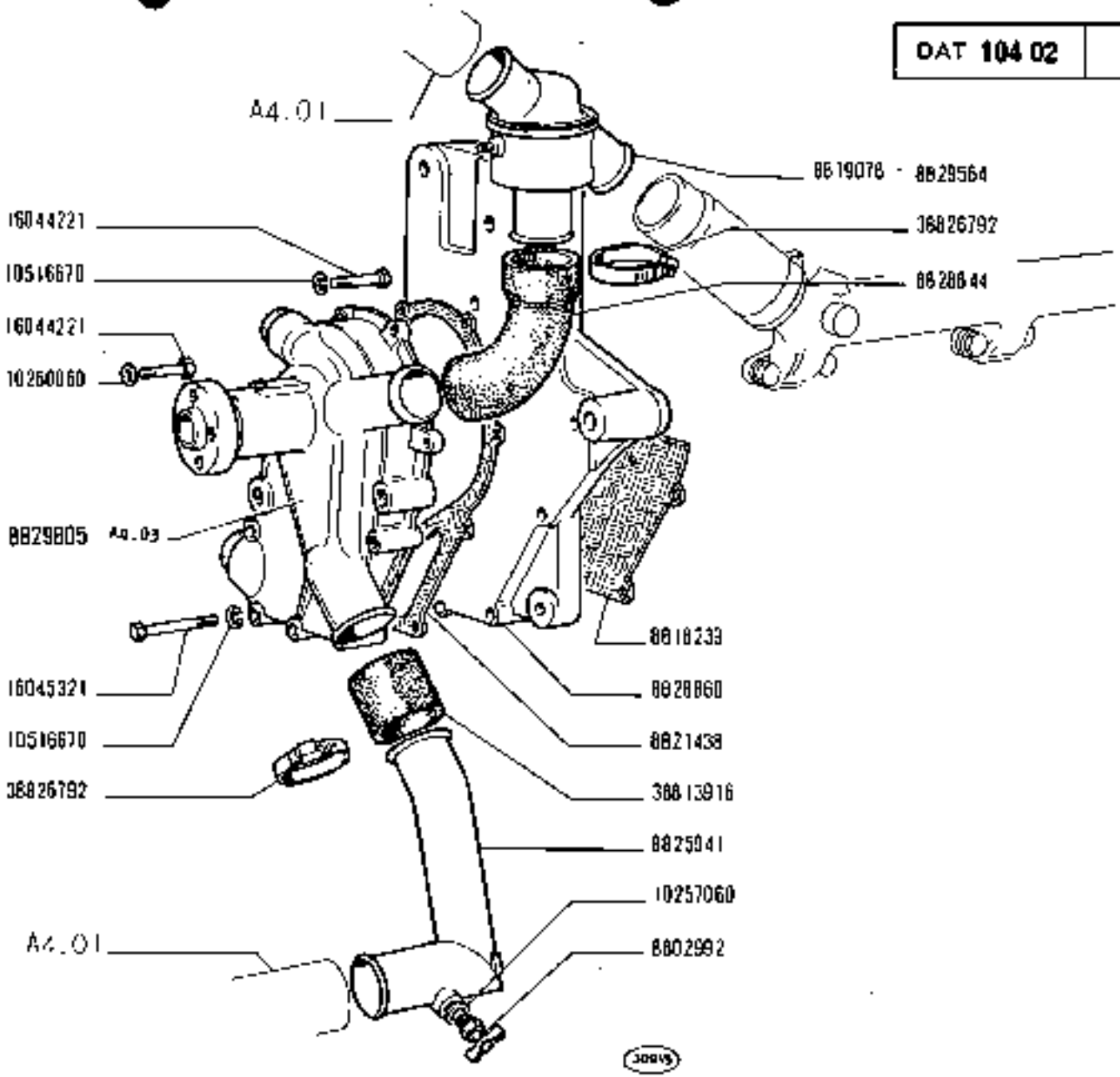

POMPA ACQUA E TUBAZIONI

Pompe et canalisations d'eau — *Water Pump and Lines*
Wasserpumpe und Leitungen — *Bomba de agua y tuberías*

https://tractormanualz.com/

1300 - 1300 DT
01 02 04 05 06

A4.02

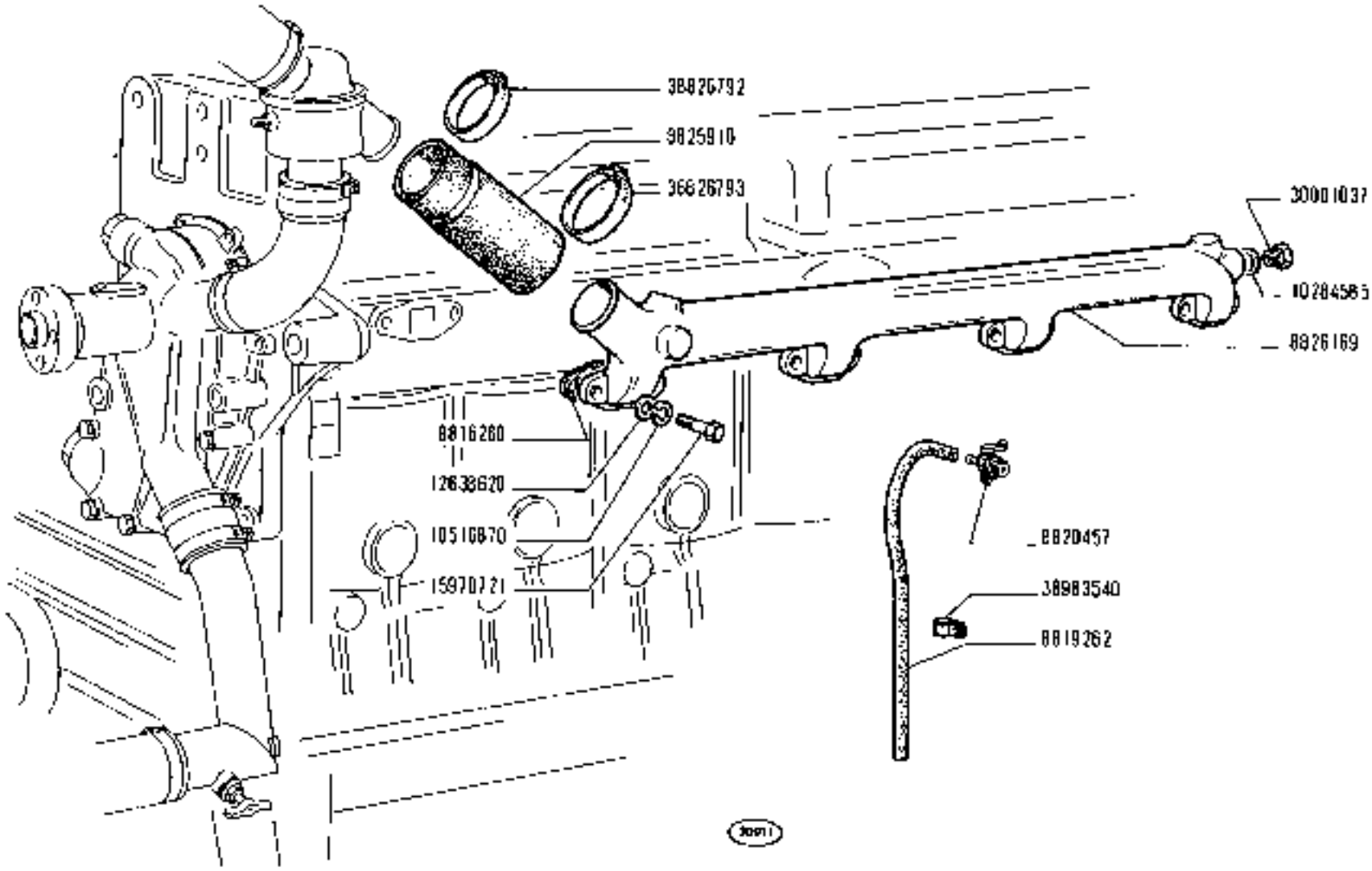

https://tractormanualz.com/

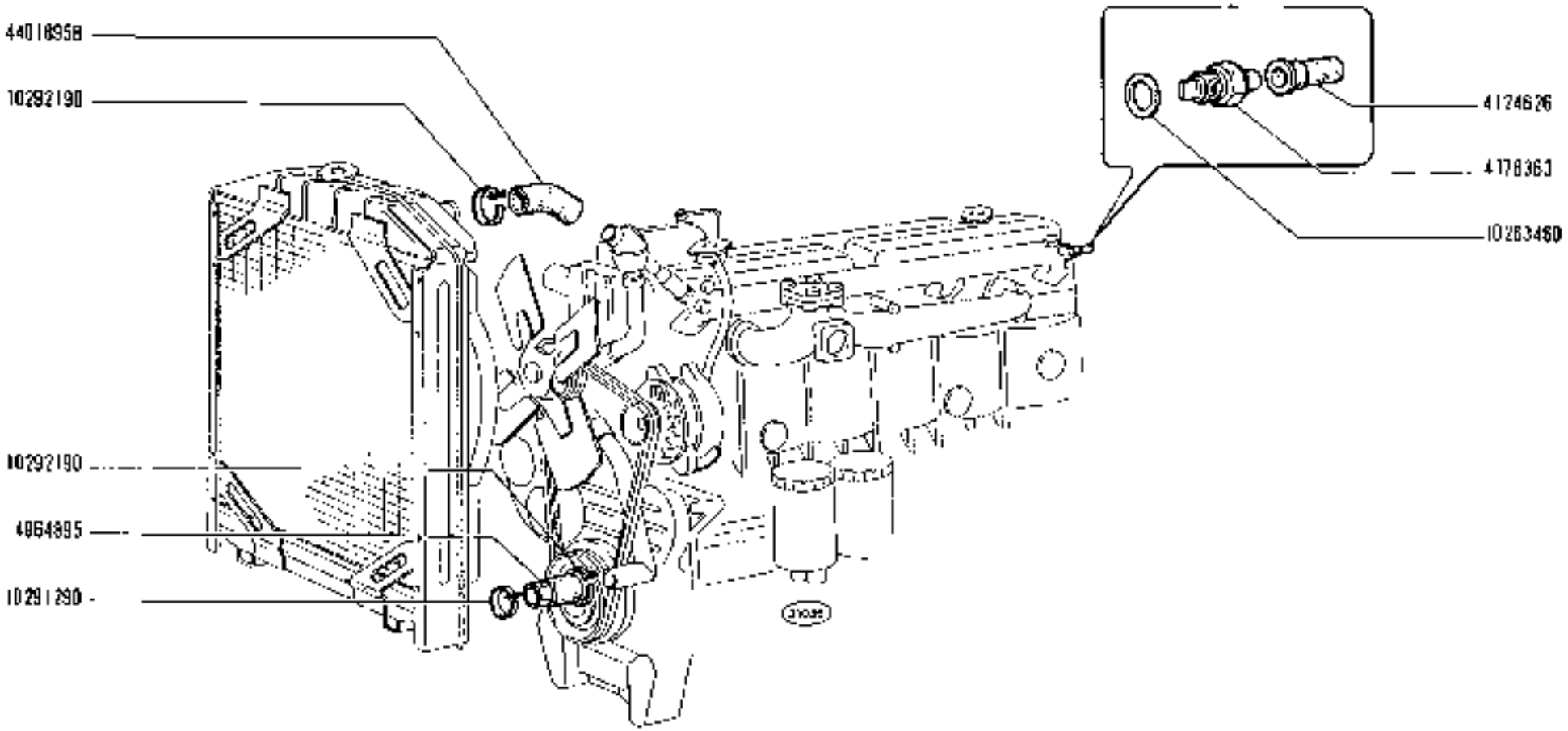

https://tractormanualz.com/

MODIF	N.ORDINAZ.	Q.	DENOMINAZIONE	DESIGNATION	BENENNUNG	DESCRIPTION	DENOMINACIONES
	4603670	1	ANELLO DI TENUTA	JOINT D'ETANCHEITE	DICHTRING	SEAL	JUNTA HERMETICA
	8826054	1	CORPO	CORPS	GEHÄUSE	BODY	CUERPO
	8826073	1	MOZZO	MOYEU	NABE	HUB	BUJE
	8829330	1	BOCCOLA	COUILLE	BUCHSE	BUSH	CASQUILLO
	8829331	1	GIRANTE COMPL.	ROTOR	PUMPENRAD	IMPELLER	IMPULSOR
	8829792	1	MOZZO COMPL.	MOYEU	NABE	HUB	BUJE
	10284585	1	ROSETTA DI TENUTA	JOINT D'ETANCHEITE	DICHTRING	GASKET	JUNTA HERMETICA
	13748610	1	GRANO	ERGOT	PASSTIFT	DOWEL	PITON
	3000103T	1	TAPPO	BOUCHON	STOPFEN	PLUG	TAPON
	3888241AA	1	TAPPO	BOUCHON	STOPFEN	PLUG	TAPON

https://tractormanualz.com/

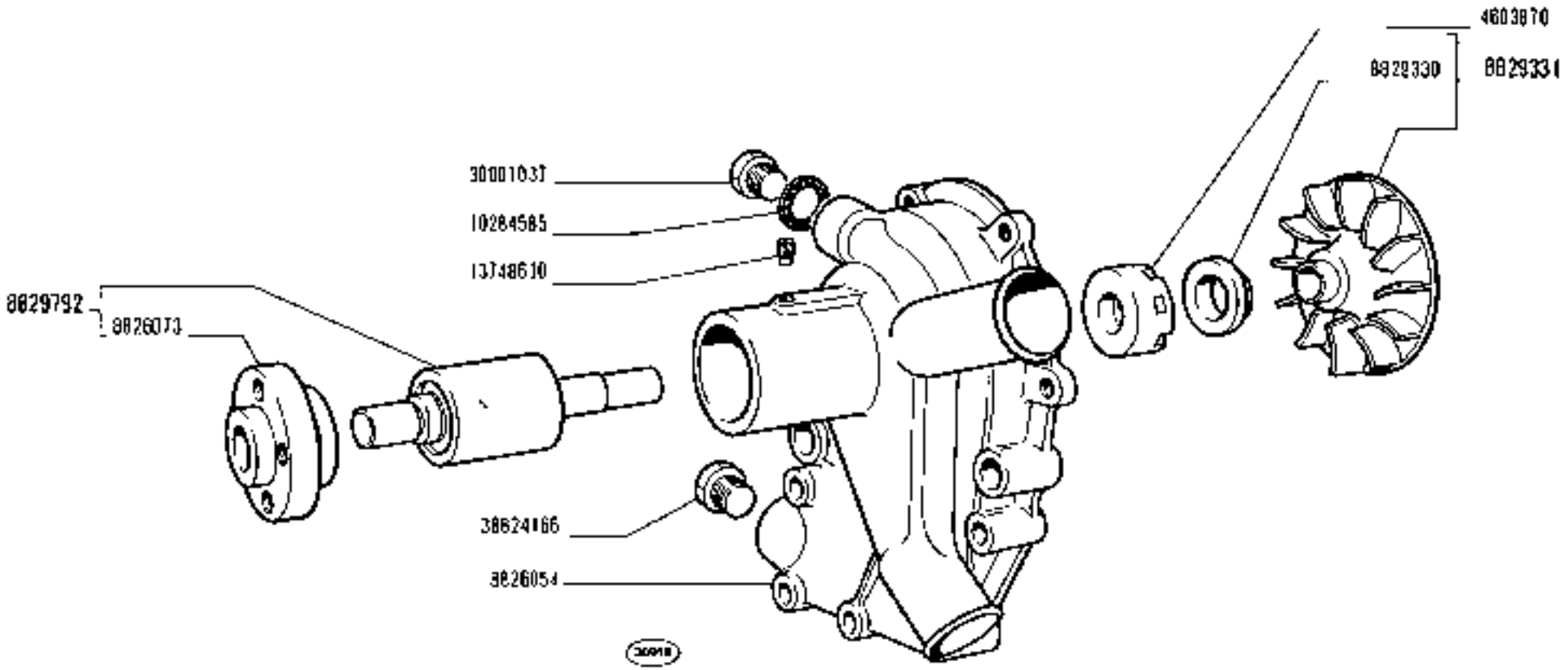

1300 - 1300 DT
01 02 04 05 06

POMPA ACQUA 8829805

Pompe à eau
Wasserpumpe
Water Pump
Bomba de agua

https://tractormanualz.com/

MODIF	N.ORDINAZ.	Q.	DENOMINAZIONE	DESIGNATION	BENENNUNG	DESCRIPTION	DENOMINACIONES
	8822704	5	CINGHIE	COURROIES	RIEMEN	BELTS	CORREAS
	8825923	1	PULEGGIA CONDUTTRICE	POULIE ENTRAINEUSE	RIEMENSCHEIBE, TREIBEND	DRIVING PULLEY	POLEA CONDUCTORA
	8828972	1	PULEGGIA CONDOTTA	POULIE ENTRAINEE	RIEMENSCHEIBE, GETRIEBEN	DRIVEN PULLEY	POLEA CONDUCIDA
	8829763	1	VENTILATORE	VENTILATEUR	LUEFTER	FAN	VENTILADOR
	L0516870	4	ROSETTA DI SICUREZZA	RONDELLE FREIN	SICHERUNGSRING	LOCKWASHER	ARANDELA DE FRENO
	11307021	4	VITE	VIS	SCHRAUBE	SCREW	TORNILLO

https://tractormanualz.com/

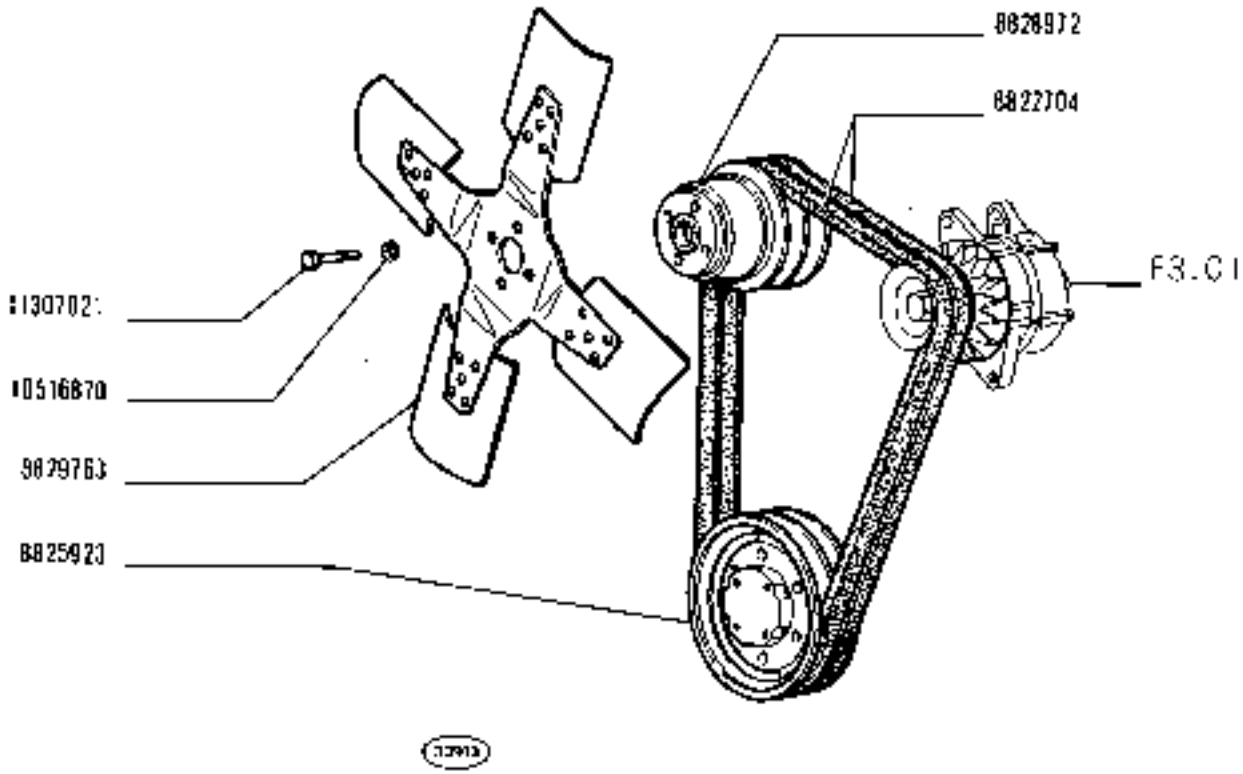

1300 - 1300 DT

01 02 04 05 06

VENTILATORE E SUO COMANDO

Ventilateur et sa commande — *Fan and fan drive*

Lüfter und Lüfterantrieb — *Ventilador y su mando*

https://tractormanualz.com

MODIF	M.ORIGINALE	Q.	DENOMINAZIONE	DESIGNATION	BENENNUNG	DESCRIPTION	DENOMINACIONES
	10005011	2	PERNO DI FISSAGGIO	CHEVILLE	BOLZEN	PIN	PASADOR
	10206420	1	LINGUETTA	LINGUET	SCHEIBENFEDER	KEY	CHAVETA
	10415771	1	ROSETTA DI SICUREZZA	RONDELLE FREIN	SICHERUNGSRING	LOCKWASHER	ARANDELA DE FREAD
	11067875	1	ANELLO DI SICUREZZA	ARRETOIR	SICHERUNGSRING	LOCKRING	ANILLO DE FRENO
	11148071	8	ROSETTA DI SICUREZZA	RONDELLE FREIN	SICHERUNGSRING	LOCKWASHER	ARANDELA DE FRENO
	11343821	1	VITE	VIS	SCHRAUBE	SCREW	TORNILLO
	12164711	1	DADO	ECROU	MUTTER	NUT	TUERCA
	13407211	1	INGRASSATORE	GRAISSEUR	SCHMIERNIPPEL	FITTING	ENGRASADOR
	13540521	2	VITE	VIS	SCHRAUBE	SCREW	TORNILLO
	16043621	8	VITE	VIS	SCHRAUBE	SCREW	TORNILLO
	16101511	3	DADO	ECROU	MUTTER	NUT	TUERCA
	44005023	2	BOCCOLA	DOUILLE	BUECHSE	BUSH	CASQUILLO
6	44011615	2	MOLLA	RESSORT	FEDER	SPRING	RESORTE
	44011618	1	FORCELLA	FOURCHE	GABEL	FORK	HORQUILLA
	44012712	1	FORCELLA	FOURCHE	GABEL	FORK	HORQUILLA
	44016033	1	FRIZIONE COMPL.	EMBRAYAGE	KUPPLUNG	CLUTCH	EMBRAGUE
	44016083	1	MANICOTTO	MANCHON	MUFFE	SLEEVE	MANGUITO
	44017026	1	MOLLA	RESSORT	FEDER	SPRING	RESORTE
	44018477	1	PERNO CON LEVA	AXE ET LEVIER	KURBEL	LEVEL AND PIN ASSY	EJE CON PALANCA
	44018478	1	PERNO	AXE	BOLZEN	PIN	EJE
	44018479	1	TIRANTE	TIRANT	STANGE	ROD	VARILLA
	44018480	1	PERNO	AXE	BOLZEN	PIN	EJE
	44018481	1	MOLLA	RESSORT	FEDER	SPRING	RESORTE
	44019132	1	PEDALE COMPL.	PEDALE	FUSSHEBEL	PEDAL	PEDAL
	44019134	1	TIRANTE	TIRANT	SPANNBOLZEN	TIEROD	PERNO
	44019136	1	ALBERO	ARBRE	WELLE	SHAFT	ARBOL
	44815006	3	ROSETTA	RONDELLE	SCHEIBE	WASHER	ARANDELA
	44891272	1	INGRASSATORE	GRAISSEUR	SCHMIERNIPPEL	FITTING	ENGRASADOR
	44882250	5	COPIGLIA	GOUPILLE FENDUE	SPLINT	SPLIT PIN	PASADOR ABIERTO
	44882251	2	COPIGLIA	GOUPILLE FENDUE	SPLINT	SPLIT PIN	PASADOR ABIERTO

https://tractormanualz.com/

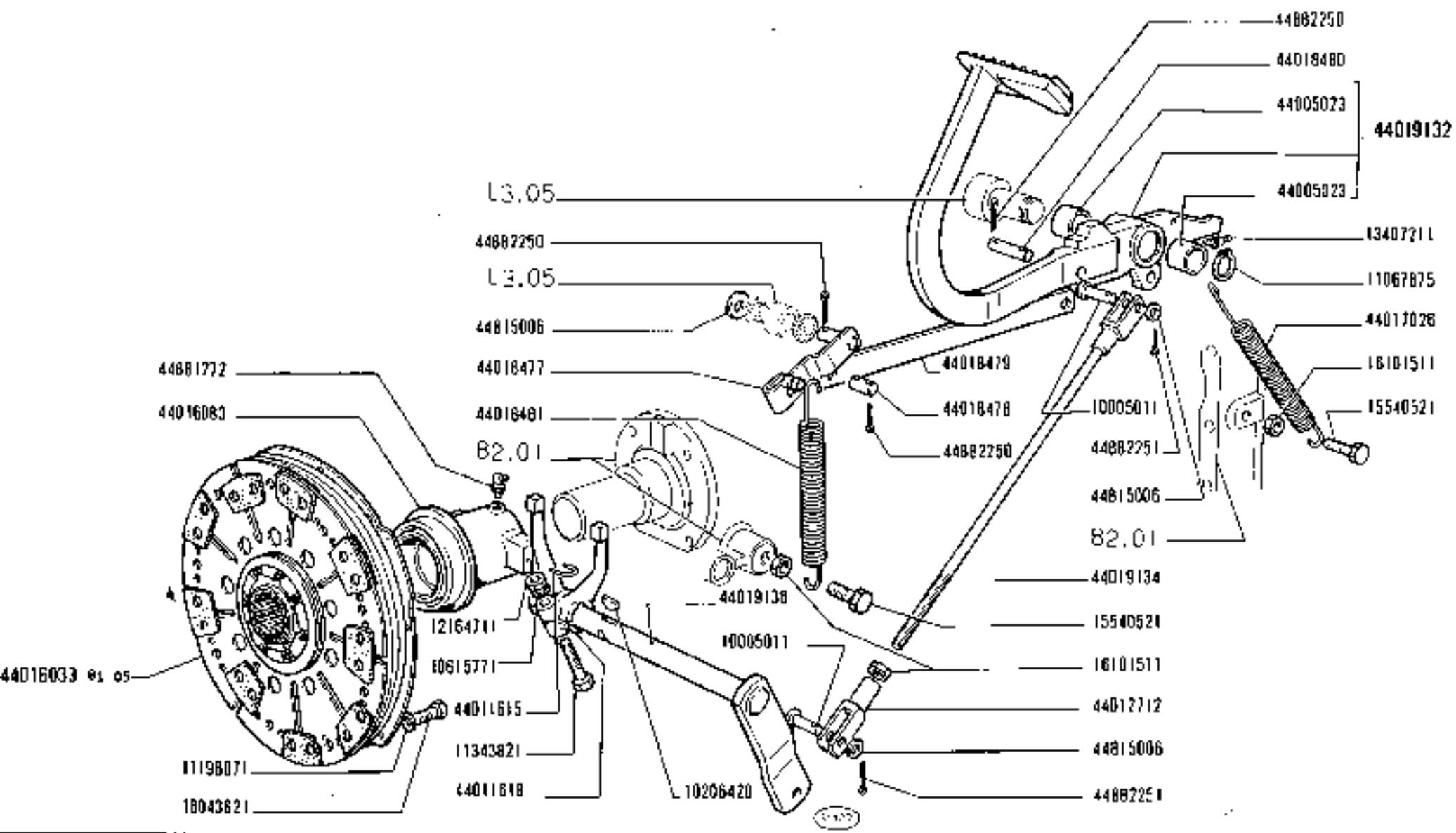

1300 - 1300 DT	COMANDO DISINNESTO FRIZIONE	B1.01
01 02 04 05 06	*Commande de débrayage* *Clutch Release Control* *Kupplungsbetätigung* *Sistema de embrague*	

https://tractormanualz.com/

MODIF	N.ORDINAZ.	Q.	DENOMINAZIONE	DESIGNATION	BENENNUNG	DESCRIPTION	DENOMINACIONES
	4401B560	1	ORGANI DI SPINTA	ORGANES DE PRESSION	DRUCKVORRICHTUNG	PRESSURE SYSTEM	SISTEMA DE EMPUJE
	4401B58L	1	DISCO CONDOTTO	DISQUE ENTRAINÉ	KUPPLUNGSSCHEIBE	DRIVEN PLATE	DISCO DE EMBRAGUE

https://tractormanualz.com/

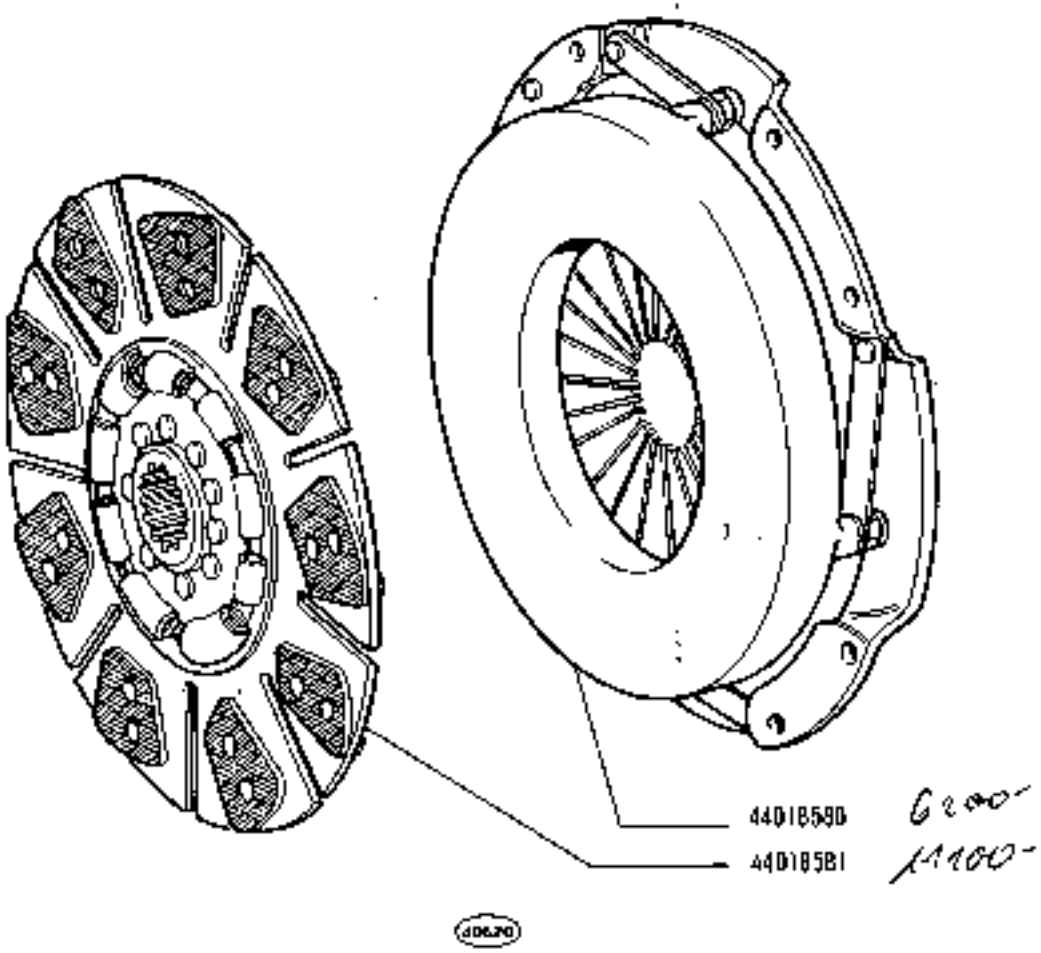

FRIZIONE 44016033 (Ferodo)

Embrayage
Kupplung
Clutch
Embrague

1300 - 1300 DT
01 02 04 05 06

https://tractormanualz.com/

MODIF	N.ORDINAZ.	Q.	DENOMINAZIONE	DESIGNATION	BENENNUNG	DESCRIPTION	DENOMINACIONES
	10297460	4	ROSETTA DI TENUTA	JOINT D'ETANCHEITE	DICHTRING	GASKET	JUNTA HERMETICA
	L0281280	1	ROSETTA DI TENUTA	JOINT D'ETANCHEITE	DICHTRING	GASKET	JUNTA HERMETICA
	L0516670	2	ROSETTA DI SICUREZZA	RONDELLE FREIN	SICHERUNGSRING	LOCKWASHER	ARANDELA DE FRENO
	L0516671	2	ROSETTA DI SICUREZZA	RONDELLE FREIN	SICHERUNGSRING	LOCKWASHER	ARANDELA DE FRENO
	L0516871	25	ROSETTA DI SICUREZZA	RONDELLE FREIN	SICHERUNGSRING	LOCKWASHER	ARANDELA DE FRENO
	L0517071	27	ROSETTA DI SICUREZZA	RONDELLE FREIN	SICHERUNGSRING	LOCKWASHER	ARANDELA DE FRENO
	L0517171	14	ROSETTA DI SICUREZZA	RONDELLE FREIN	SICHERUNGSRING	LOCKWASHER	ARANDELA DE FRENO
	L1306921	14	VITE	VIS	SCHRAUBE	SCREW	TORNILLO
	11306921	4	VITE (01-02)	VIS	SCHRAUBE	SCREW	TORNILLO
	L1903271	1	TAPPO	BOUCHON	STOPFEN	PLUG	TAPON
	12164021	11	DADO	ECROU	MUTTER	NUT	TUERCA
	L3412190	1	SFIATATOIO	RENIFLARD	ENTLUEFTER	VENT	RESPIRADERO
	14233721	5	VITE	VIS	SCHRAUBE	SCREW	TORNILLO
	L4328801	1	TAPPO	BOUCHON	STOPFEN	PLUG	TAPON
	L4337931	9	VITE	VIS	SCHRAUBE	SCREW	TORNILLO
	L5540621	4	VITE	VIS	SCHRAUBE	SCREW	TORNILLO
	15540721	3	VITE	VIS	SCHRAUBE	SCREW	TORNILLO
	L5540921	9	VITE	VIS	SCHRAUBE	SCREW	TORNILLO
	L5541021	1	VITE	VIS	SCHRAUBE	SCREW	TORNILLO
	15541231	10	VITE	VIS	SCHRAUBE	SCREW	TORNILLO
	15541620	2	VITE	VIS	SCHRAUBE	SCREW	TORNILLO
	L5978331	3	VITE	VIS	SCHRAUBE	SCREW	TORNILLO
	16043220	2	VITE	VIS	SCHRAUBE	SCREW	TORNILLO
	L6043221	2	VITE	VIS	SCHRAUBE	SCREW	TORNILLO
	16101521	10	DADO	ECROU	MUTTER	NUT	TUERCA
	40000320	1	ANELLO DI TENUTA	JOINT D'ETANCHEITE	DICHTRING	SEAL	JUNTA HERMETICA
	44010063	3	TAPPO	BOUCHON	STOPFEN	PLUG	TAPON
	44011082	6	GRANO	ERGOT	PASSTIFT	DOWEL	PITON
	44011210	1	BOCCOLA	DOUILLE	BUECHSE	BUSH	CASQUILLO
	44011211	1	BOCCOLA	DOUILLE	BUECHSE	BUSH	CASQUILLO
	44011212	1	TAPPO	BOUCHON	STOPFEN	PLUG	TAPON
	44011217	1	GUARNIZIONE	JOINT	DICHTUNG	GASKET	JUNTA
	44013398	1	COPERCHIO	COUVERCLE	DECKEL	COVER	TAPA
	44014853	2	BOCCOLA	DOUILLE	BUECHSE	BUSH	CASQUILLO
	44014903	1	ANELLO DI TENUTA	JOINT D'ETANCHEITE	DICHTRING	SEAL	JUNTA HERMETICA
	44014905	2	ANELLO DI TENUTA	JOINT D'ETANCHEITE	DICHTRING	SEAL	JUNTA HERMETICA
	44015509	2	GRANO	ERGOT	PASSTIFT	DOWEL	PITON
	44016034	1	MANICOTTO	MANCHON	MUFFE	SLEEVE	MANGUITO
	44016195	1	COPERCHIO	COUVERCLE	DECKEL	COVER	TAPA
	44016227	1	SCATOLA DEL CUSCINETTO	CUVETTE DE ROULEMENT	LAGERGEHAUSE	BEARING CASE	CAJA DE RODAMIENTO
	44016228	1	PIASTRA	PLAQUE	PLATTE	PLATE	PLACA
	44016229	2	ANELLO SP.1	BAGUE	RING	RING	ANILLO
	44016230	2	ANELLO SP.1,1	BAGUE	RING	RING	ANILLO
	44016231	2	ANELLO SP.1,2	BAGUE	RING	RING	ANILLO
	44016232	2	ANELLO SP.1,3	BAGUE	RING	RING	ANILLO

https://tractormanualz.com/

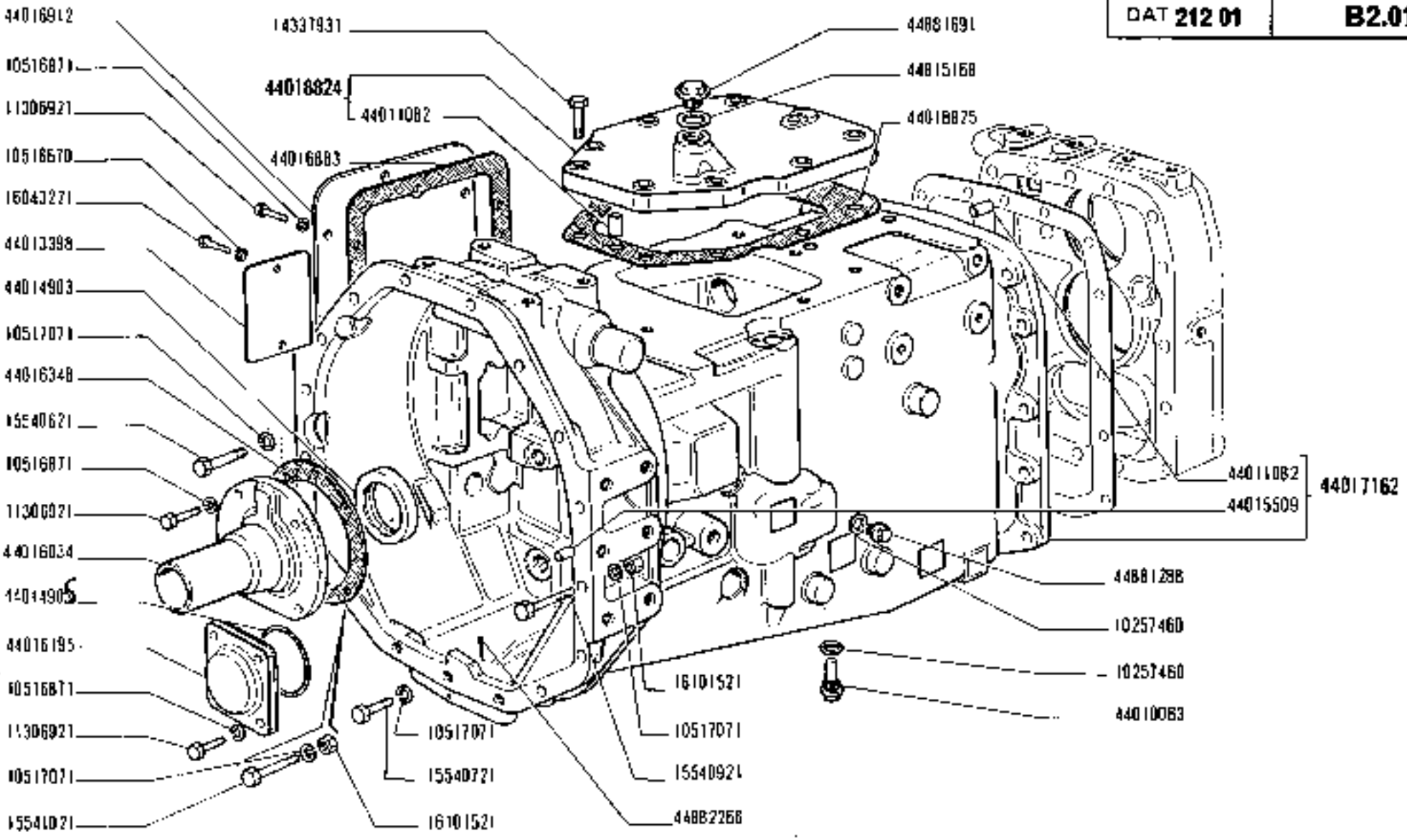

https://tractormanualz.com/

MODIF	N.ORDINAZ.	Q.	DENUMINAZIONE	DESIGNATION	BENENNUNG	DESCRIPTION	DENOMINACIONES
	44016233	2	ANELLO SP.1,4	BAGUE	RING	RING	ANILLO
	44016234	2	ANELLO SP.1,5	BAGUE	RING	RING	ANILLO
	44016548	1	GUARNIZIONE	JOINT	DICHTUNG	GASKET	JUNTA
	44016883	1	GUARNIZIONE	JOINT	DICHTUNG	GASKET	JUNTA
	44016884	1	GUARNIZIONE	JOINT	DICHTUNG	GASKET	JUNTA
	44016912	1	COPERCHIO LAT.	COUVERCLE	DECKEL	COVER	TAPA
	44016913	11	PRIGIONIERO	GOUJON	STIFTSCHRAUBE	STUD	ESPARRAGO
	44016915	2	GUARNIZIONE	JOINT	DICHTUNG	GASKET	JUNTA
	44017015	1	SCATOLA CENTR.COMPL.	CARTER	GEHAUSE	CASE	CAJA
	44017085	1	TUBO	TUYAU	ROHR	PIPE	TUBO
	44017089	1	COPERCHIO (01-02)	COUVERCLE	DECKEL	COVER	TAPA
	44017135	1	GUARNIZIONE	JOINT	DICHTUNG	GASKET	JUNTA
	44017162	1	SCATOLA ANT.COMPL.	CARTER	GEHAUSE	CASE	CAJA
	44017165	1	TAPPO DI ENTROD.ZIONE OLIO CON ASTA LIVELLO	BOUCHON AVEC JAUGE D'HUILE	SCHRAUBDECKEL MIT MESSTAB	CAP W/OIL LEVEL ROD	TAPON CON VARILLA DE NIVEL DE ACEITE
	44017166	1	GUARNIZIONE	JOINT	DICHTUNG	GASKET	JUNTA
	44018108	32	PRIGIONIERO	GOUJON	STIFTSCHRAUBE	STUD	ESPARRAGO
	44018112	4	ANELLO DI TENUTA	JOINT D'ETANCHEITE	DICHTRING	SEAL	JUNTA HERMETICA
	44018515	1	SCATOLA POST.COMPL.(01-02-04-05)	CARTER	GEHAUSE	CASE	CAJA
	44018516	1	COPERCHIO SUP.	COUVERCLE	DECKEL	COVER	TAPA
	44018924	1	COPERCHIO SUP.COMPL.	COUVERCLE	DECKEL	COVER	TAPA
	44018825	1	GUARNIZIONE	JOINT	DICHTUNG	GASKET	JUNTA
	44019177	1	SCATOLA POST. COMPL.(06)	CARTER	GEHAUSE	CASE	CAJA
	44815168	2	ROSETTA DI TENUTA	JOINT D'ETANCHEITE	DICHTRING	GASKET	JUNTA HERMETICA
	44880958	2	PIASTRINA DI SICUREZZA	PLAQUETTE FREIN	SICHERUNGSBLECH	LOCKPLATE	PLACA DE FRENO
	44881288	1	TAPPO	BOUCHON	STOPFEN	PLUG	TAPON
	44881691	1	TAPPO	BOUCHON	STOPFEN	PLUG	TAPON
	44882167	1	ANELLO DI TENUTA	JOINT D'ETANCHEITE	DICHTRING	SEAL	JUNTA HERMETICA
	44882266	1	COPIGLIA	GOUPILLE FENDUE	SPLINT	SPLIT PIN	PASADOR ABIERTO

https://tractormanualz.com/

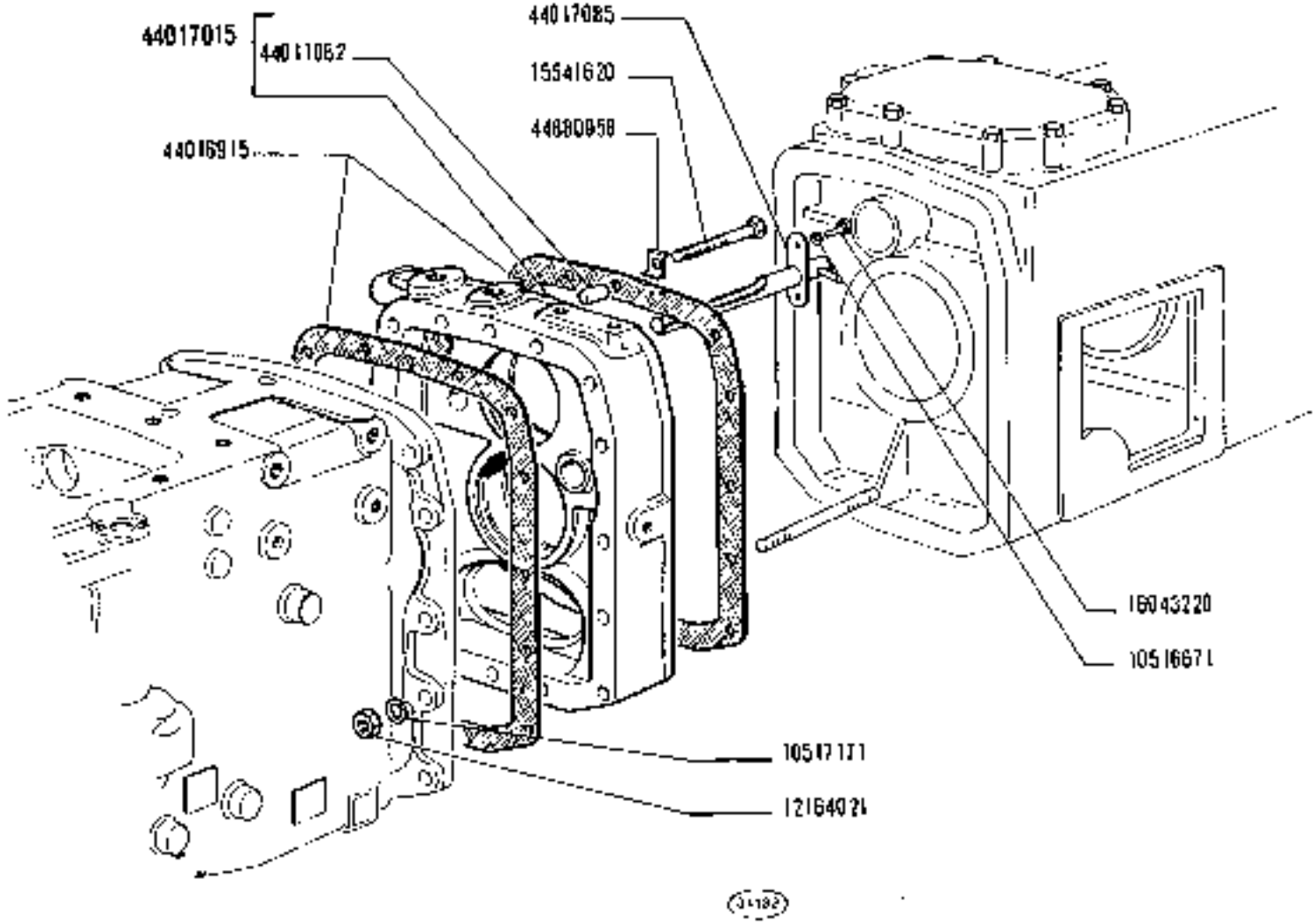

https://tractormanualz.com/

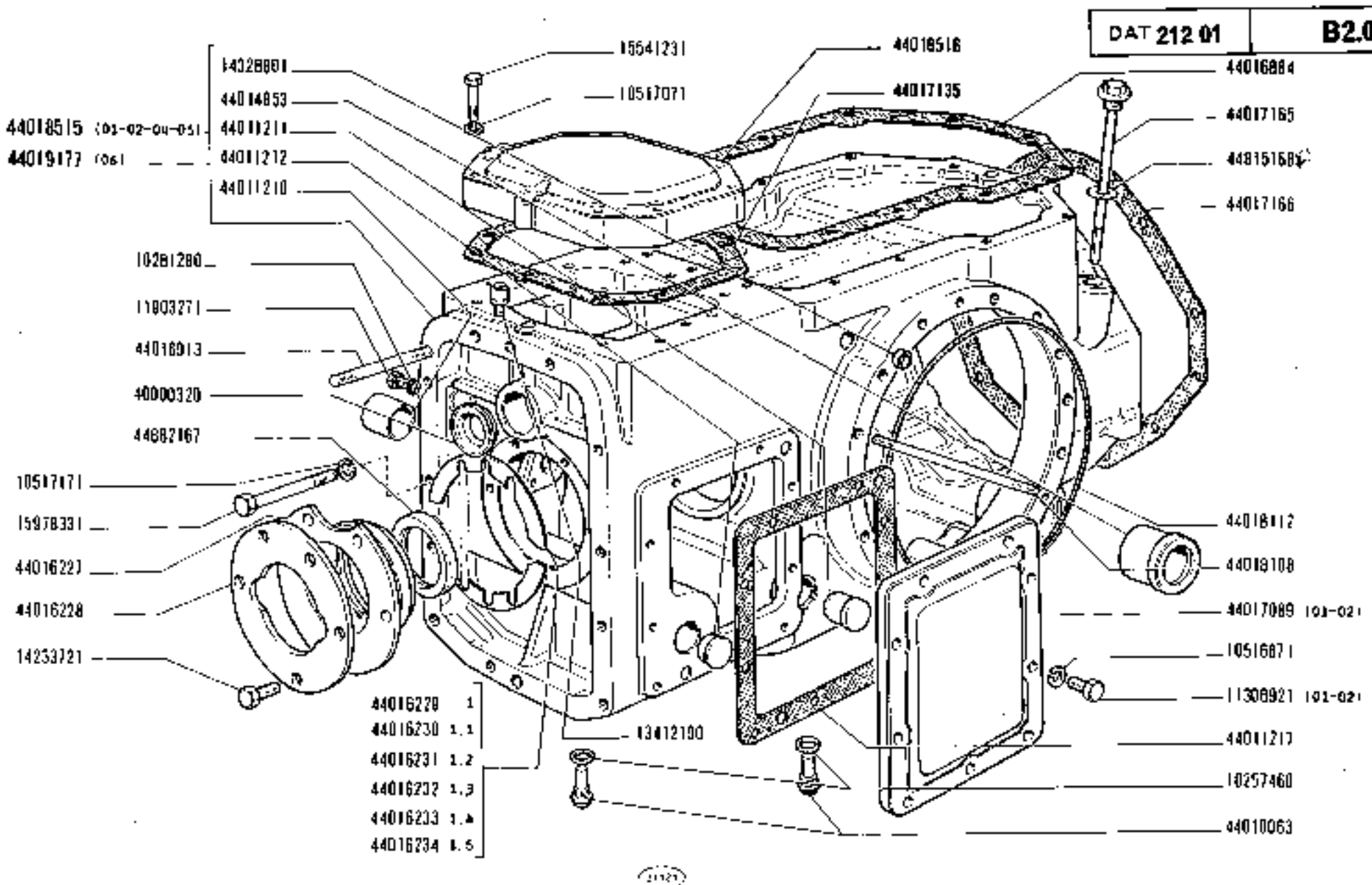

https://tractormanualz.com/

MODIF	N.ORDINAZ.	Q.	DENOMINAZIONE	DÉSIGNATION	BENENNUNG	DESCRIPTION	DENOMINACIONES
	980062	4	SINCRONIZZATORE	SYNCHRONISEUR	SYNCHRONISIERUNG	SYNCHRONIZER	SINCRONIZADOR
	980066	2	MANICOTTO	MANCHON	NEHMER	SLEEVE	MANGUITO
	4501840	8	SCODELLINO	CUVETTE	TELLERSCHEIBE	CUP	PLATILLO
	4501841	8	MOLLA	RESSORT	FEDER	SPRING	RESORTE
	11062975	1	ANELLO DI SICUREZZA	ARRETOIR	SICHERUNGSRING	LOCKRING	ANILLO DE FRENO
	11069875	2	ANELLO DI SICUREZZA	ARRETOIR	SICHERUNGSRING	LOCKRING	ANILLO DE FRENO
	11076475	1	ANELLO DI SICUREZZA	ARRETOIR	SICHERUNGSRING	LOCKRING	ANILLO DE FRENO
	1446598	1	ANELLO DI TENUTA	JOINT D'ETANCHEITE	DICHTRING	SEAL	JUNTA HERMETICA
	20973290	1	CUSCINETTO	ROULEMENT	LAGER	BEARING	RODAMIENTO
	26642990	1	CUSCINETTO	ROULEMENT	LAGER	BEARING	RODAMIENTO
	44011358	1	BOCCOLA	DOUILLE	BUCHSE	BUSH	CASQUILLO
	44011363	1	INGRANAGGIO CONDUTTORE 1A	PIGNON CONDUCTEUR	TREIBENDES ZAHNRAD	DRIVING GEAR	PINON CONDUCTOR
	44011367	2	ANELLO DI APPOGGIO	RONDELLE DE BUTEE	DRUCKSCHEIBE	THRUST RING	ANILLO DE APOYO
	44011368	2	DISTANZIALE	ENTRETOISE	ABSTANDSTUECK	SPACER	SEPARADOR
	44011378	2	DISTANZIALE	ENTRETOISE	ABSTANDSTUECK	SPACER	SEPARADOR
	44011379	2	MOZZO	MOYEU	NABE	HUB	BUJE
	44011381	1	DADO	ECROU	MUTTER	NUT	TUERCA
	44012477	1	ANELLO DI TENUTA	JOINT D'ETANCHEITE	DICHTRING	SEAL	JUNTA HERMETICA
	44012635	1	INGRANAGGIO CONDUTTORE 4A	PIGNON CONDUCTEUR	TREIBENDES ZAHNRAD	DRIVING GEAR	PINON CONDUCTOR
	44012636	1	INGRANAGGIO CONDOTTO 4A	PIGNON CONDUIT	ANGETRIEBENES ZAHNRAD	DRIVEN GEAR	PINON CONDUCIDO
	44012638	1	ANELLO DI APPOGGIO	RONDELLE DE BUTEE	DRUCKSCHEIBE	THRUST RING	ANILLO DE APOYO
	44016191	1	DISTANZIALE	ENTRETOISE	ABSTANDSTUECK	SPACER	SEPARADOR
	44016369	1	CUSCINETTO	ROULEMENT	LAGER	BEARING	RODAMIENTO
	44016370	1	CUSCINETTO	ROULEMENT	LAGER	BEARING	RODAMIENTO
	44016918	1	ALBERO CONDUTTORE COMPL.	ARBRE CONDUCTEUR	TREIBENDE WELLE	DRIVING SHAFT	ARBOL CONDUCTOR
	44016958	1	DISTANZIALE	ENTRETOISE	ABSTANDSTUECK	SPACER	SEPARADOR
	44016963	1	INGRANAGGIO CONDUTTORE 3A	PIGNON CONDUCTEUR	TREIBENDES ZAHNRAD	DRIVING GEAR	PINON CONDUCTOR
	44016964	1	INGRANAGGIO CONDOTTO 3A	PIGNON CONDUIT	ANGETRIEBENES ZAHNRAD	DRIVEN GEAR	PINON CONDUCIDO
	44016965	1	ALBERO CONDOTTO	ARBRE CONDUIT	ANGETRIEBENE WELLE	DRIVEN SHAFT	ARBOL CONDUCIDO
	44016966	1	INGRANAGGIO	PIGNON	ZAHNRAD	GEAR	PINON
	44017159	2	DISTANZIALE	ENTRETOISE	ABSTANDSTUECK	SPACER	SEPARADOR
	44017160	1	INGRANAGGIO CONDUTTORE 2A	PIGNON CONDUCTEUR	TREIBENDES ZAHNRAD	DRIVING GEAR	PINON CONDUCTOR
	44017161	1	INGRANAGGIO CONDOTTO 2A	PIGNON CONDUIT	ANGETRIEBENES ZAHNRAD	DRIVEN GEAR	PINON CONDUCIDO
	44017172	1	INGRANAGGIO CONDOTTO 1A	PIGNON CONDUIT	ANGETRIEBENES ZAHNRAD	DRIVEN GEAR	PINON CONDUCIDO
	44850052	1	ANELLO DI SICUREZZA	ARRETOIR	SICHERUNGSRING	LOCKRING	ANILLO DE FRENO
	44890304	1	CUSCINETTO	ROULEMENT	LAGER	BEARING	RODAMIENTO

https://tractormanualz.com/

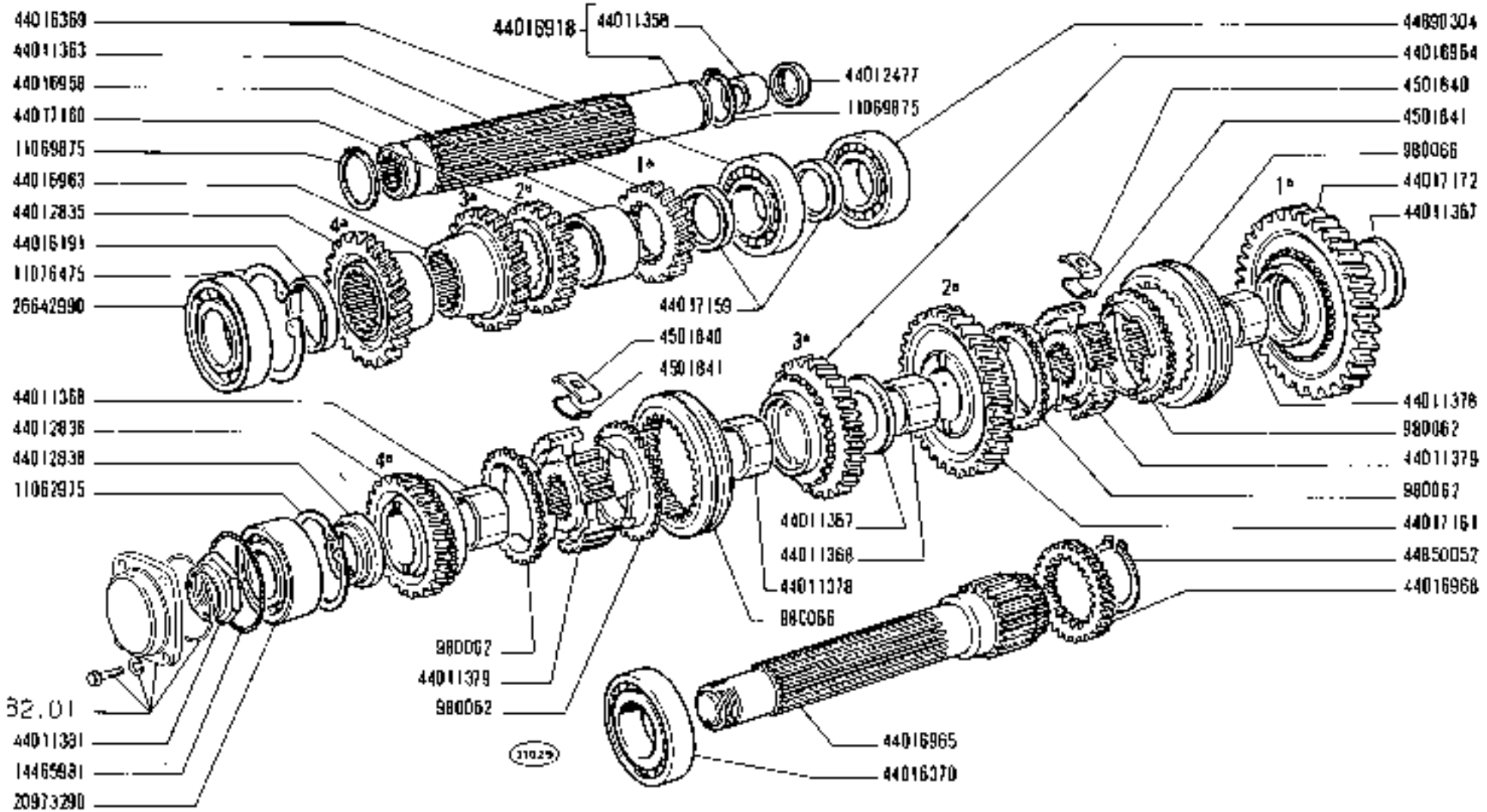

https://tractormanualz.com/

MODIF	N.ORDINAZ.	Q.	DENOMINAZIONE	DESIGNATION	BENENNUNG	DESCRIPTION	DENOMINACIONES
	L10610?5	2	ANELLO DI SICUREZZA	ARRETOIR	SICHERUNGSRING	LOCKRING	ANILLO DE FRENO
	11067875	1	ANELLO DI SICUREZZA	ARRETOIR	SICHERUNGSRING	LOCKRING	ANILLO DE FRENO
	L10683?5	1	ANELLO DI SICUREZZA	ARRETOIR	SICHERUNGSRING	LOCKRING	ANILLO DE FRENO
	11069875	1	ANELLO DI SICUREZZA	ARRETOIR	SICHERUNGSRING	LOCKRING	ANILLO DE FRENO
	11070075	2	ANELLO DI SICUREZZA	ARRETOIR	SICHERUNGSRING	LOCKRING	ANILLO DE FRENO
	11070975	1	ANELLO DI SICUREZZA	ARRETOIR	SICHERUNGSRING	LOCKRING	ANILLO DE FRENO
	11075475	3	ANELLO DI SICUREZZA	ARRETOIR	SICHERUNGSRING	LOCKRING	ANILLO DE FRENO
	11076475	2	ANELLO DI SICUREZZA	ARRETOIR	SICHERUNGSRING	LOCKRING	ANILLO DE FRENO
	L5970520	6	VITE	VIS	SCHRAUBE	SCREW	TORNILLO
	20645490	1	CUSCINETTO	ROULEMENT	LAGER	BEARING	RODAMIENTO
	26798350	1	CUSCINETTO	ROULEMENT	LAGER	BEARING	RODAMIENTO
	44002815	1	PIASTRINA DI SICUREZZA	PLAQUETTE FREIN	SICHERUNGSBLECH	LOCKPLATE	PLACA DE FRENO
	44010503	1	GABBIA A RULLI	CAGE A ROULEAUX	ROLLENKAEFIG	ROLLER CAGE	PORTARRODILLOS
	44012415	1	GABBIA A RULLI	CAGE A ROULEAUX	ROLLENKAEFIG	ROLLER CAGE	PORTARRODILLOS
	44013757	1	GABBIA A RULLI	CAGE A ROULEAUX	ROLLENKAEFIG	ROLLER CAGE	PORTARRODILLOS
	44013759	1	GABBIA A RULLI	CAGE A ROULEAUX	ROLLENKAEFIG	ROLLER CAGE	PORTARRODILLOS
	44016200	1	INGRANAGGIO	PIGNON	ZAHNRAD	GEAR	PINON
	44016201	1	MANICOTTO	MANCHON	MITNEHMER	SLEEVE	MANGUITO
	44016202	1	INGRANAGGIO CONDUTTORE R.M.	PIGNON CONDUCTEUR	TREIBENDES ZAHNRAD	DRIVING GEAR	PINON CONDUCTOR
	44016203	1	ANELLO ISOLANTE	BAGUE ISOLANTE	ISOLIERRING	INSULATING RING	ANILLO AISLADOR
	44016204	1	MANICOTTO	MANCHON	MITNEHMER	SLEEVE	MANGUITO
	44016209	1	INGRANAGGIO DI RINVIO	PIGNON DE RENVOI	ZWISCHENZAHNRAD	IDLE GEAR	PINON DE REENVIO
	44016292	1	MANICOTTO	MANCHON	MITNEHMER	SLEEVE	MANGUITO
	44016295	1	GABBIA A RULLI	CAGE A ROULEAUX	ROLLENKAEFIG	ROLLER CAGE	PORTARRODILLOS
	44016914	1	GABBIA A RULLI	CAGE A ROULEAUX	ROLLENKAEFIG	ROLLER CAGE	PORTARRODILLOS
	44016919	1	INGRANAGGIO	PIGNON	ZAHNRAD	GEAR	PINON
	44016968	1	INGRANAGGIO CONDUTTORE	PIGNON CONDUCTEUR	TREIBENDES ZAHNRAD	DRIVING GEAR	PINON CONDUCTOR
	44016969	1	ALBERO	ARBRE	WELLE	SHAFT	ARBOL
	44016970	1	MANICOTTO	MANCHON	MITNEHMER	SLEEVE	MANGUITO
	44016972	1	INGRANAGGIO CONDUTTO	PIGNON CONDUIT	ANGETRIEBENES ZAHNRAD	DRIVEN GEAR	PINON CONDUCIDO
	44016973	1	INGRANAGGIO CONDOTTO	PIGNON CONDUIT	ANGETRIEBENES ZAHNRAD	DRIVEN GEAR	PINON CONDUCIDO
	44016981	1	PERNO	AXE	BOLZEN	PIN	EJE
	44017515	3	ANELLO SP.1	BAGUE	RING	RING	ANILLO
	44017516	3	ANELLO SP.1.1	BAGUE	RING	RING	ANILLO
	44017517	3	ANELLO SP.1.2	BAGUE	RING	RING	ANILLO
	44017518	3	ANELLO SP.1.3	BAGUE	RING	RING	ANILLO
	44017519	3	ANELLO SP.1.4	BAGUE	RING	RING	ANILLO
	44017520	3	ANELLO SP.1.5	BAGUE	RING	RING	ANILLO
	44017521	1	DADO	ECROU	MUTTER	NUT	TUERCA
	44018115	1	ALBERO	ARBRE	WELLE	SHAFT	ARBOL
	44880953	1	PIASTRINA DI SICUREZZA	PLAQUETTE FREIN	SICHERUNGSBLECH	LOCKPLATE	PLACA DE FRENO
	44890306	2	CUSCINETTO	ROULEMENT	LAGER	BEARING	RODAMIENTO

https://tractormanualz.com/

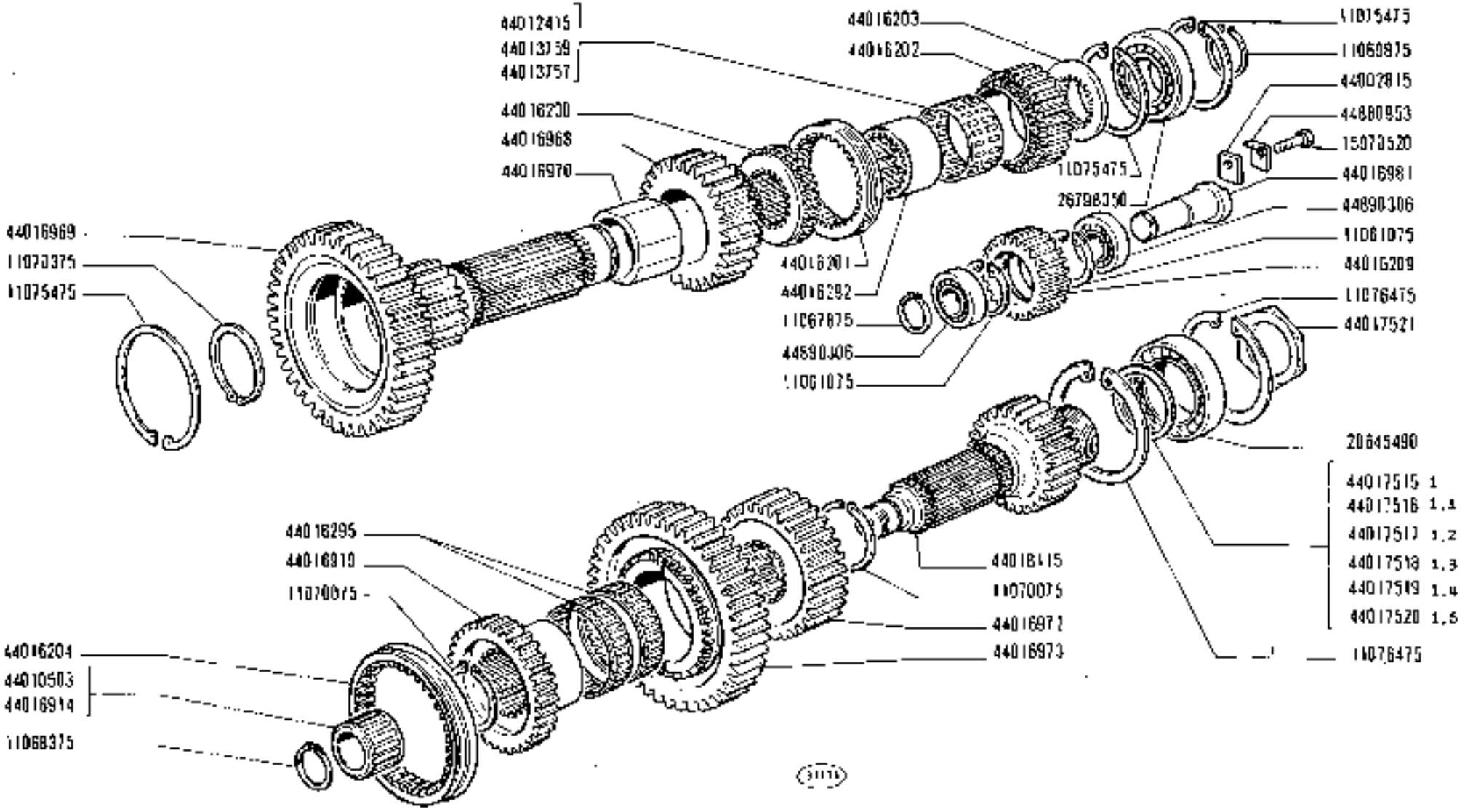

https://tractormanualz.com/

MODIF	N.ORDINAZ.	Q.	DENOMINAZIONE	DESIGNATION	BENENNUNG	DESCRIPTION	DENOMINACIONES
	10517071	4	ROSETTA DI SICUREZZA	RONDELLE FREIN	SICHERUNGSRING	LOCKWASHER	ARANDELA DE FREND
	10520101	3	ROSETTA	RONDELLE	SCHEIBE	WASHER	ARANDELA
	12574811	2	DADO	ECROU	MUTTER	NUT	TUERCA
	14167170	2	COPIGLIA	GOUPILLE FENDUE	SPLINT	SPLIT PIN	PASADOR ABIERTO
	15540821	4	VITE	VIS	SCHRAUBE	SCREW	TORNILLO
	44011120	9	BOCCOLA	DOUILLE	BUECHSE	BUSH	CASQUILLO
	44011146	1	PERNO DI FISSAGGIO	CHEVILLE	BOLZEN	PIN	PASADOR
	44011147	1	PERNO DI FISSAGGIO	CHEVILLE	BOLZEN	PIN	PASADOR
	44011153	1	TIRANTE	TIRANT	SPANNBOLZEN	TIEROD	PERNO
	44012082	1	IMPUGNATURA	POIGNEE	GRIFF	KNOB	BOTON
	44012100	1	PERNO DI FISSAGGIO	CHEVILLE	BOLZEN	PIN	PASADOR
	44013453	1	VITE	VIS	SCHRAUBE	SCREW	TORNILLO
	44016420	1	TIRANTE COMPL.	TIRANT	SPANNBOLZEN	TIEROD	PERNO
	44016426	1	LEVA	LEVIER	HEBEL	LEVER	PALANCA
	44016490	1	SNODO COMPL.	ARTICULATION	GELENK	ARTICULATION	ARTICULACION
	44018005	1	SUPPORTO COMPL.	SUPPORT	LAGER	SUPPORT	SOPORTE
	44019278	1	MOZZO COMPL.	MOYEU	NABE	HUB	BUJE
	44019297	1	PERNO DI FISSAGGIO	CHEVILLE	BOLZEN	PIN	PASADOR

https://tractormanualz.com/

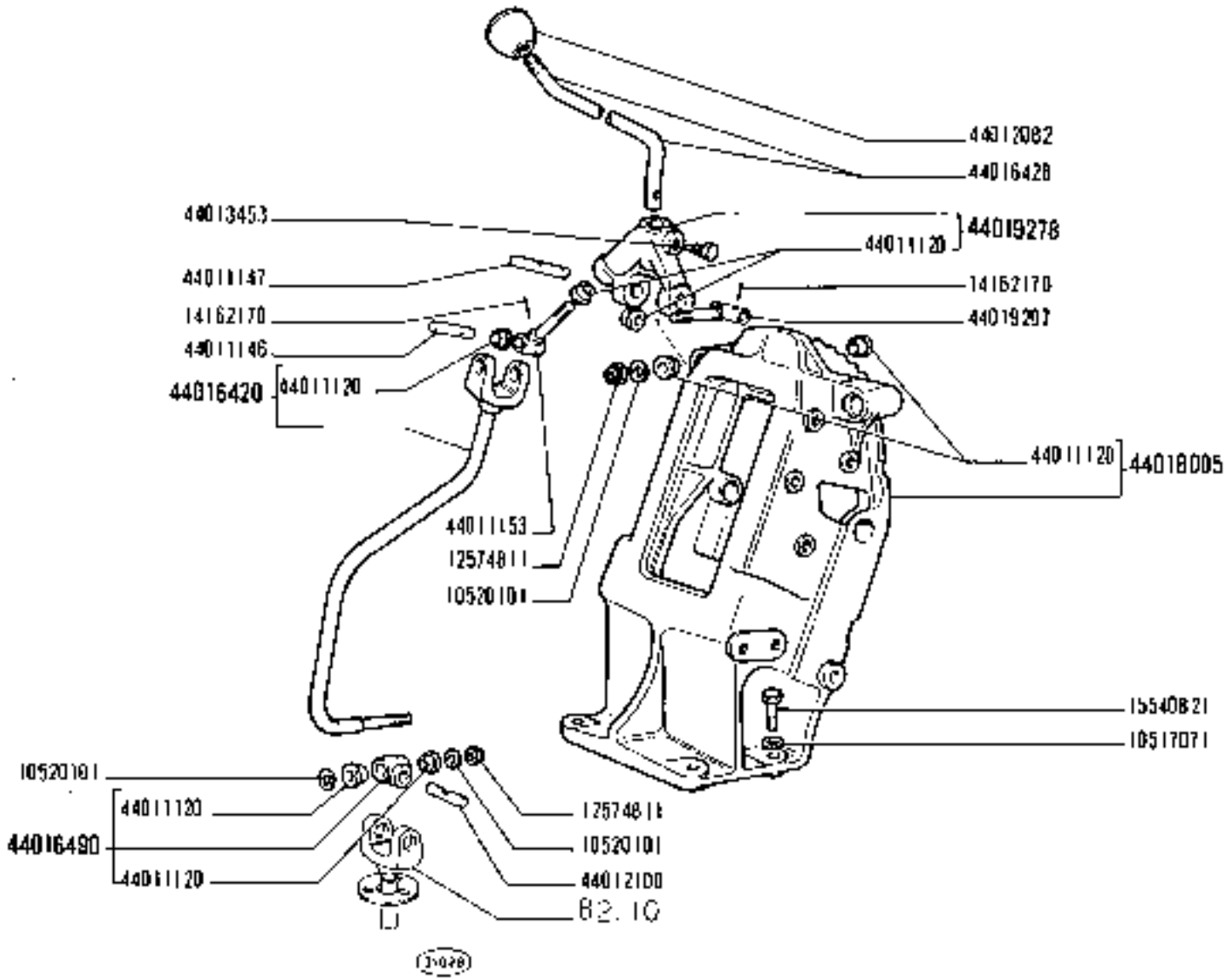

https://tractormanualz.com/

MODIF	N.ORDINAZ.	Q.	DENOMINAZIONE	DESIGNATION	BENENNUNG	DESCRIPTION	DENOMINACIONES
	10263460	1	ROSETTA DI TENUTA	JOINT D'ETANCHEITE	DICHTRING	GASKET	JUNTA HERMETICA
	10275001	1	TAPPO	BOUCHON	STOPFEN	PLUG	TAPON
	10282460	2	ROSETTA DI TENUTA	JOINT D'ETANCHEITE	DICHTRING	GASKET	JUNTA HERMETICA
	10300871	2	TAPPO	BOUCHON	STOPFEN	PLUG	TAPON
	10516671	3	ROSETTA DI SICUREZZA	RONDELLE FREIN	SICHERUNGSRING	LOCKWASHER	ARANDELA DE FRENO
	10943421	3	VITE	VIS	SCHRAUBE	SCREW	TORNILLO
	20063400	2	SFERA	BILLE	KUGEL	BALL	BOLA
	44004217	2	MOLLA	RESSORT	FEDER	SPRING	RESORTE
	44011120	2	BOCCOLA	DOUILLE	BUCHSE	BUSH	CASQUILLO
	44011130	1	ASTA 3a 4a	TIGE	STANGE	ROD	VARILLA
	44011133	2	FORCELLA	FOURCHE	GABEL	FORK	HORQUILLA
	44012092	1	BLOCCHETTO DI TRASCINAMENTO	BLOC D'ENTRAINEMENT	MITNEHMER	BLOCK	PIEZA DE ARRASTRE
	44012093	2	FORCELLA	FOURCHE	GABEL	FORK	HORQUILLA
	44013223	1	ANELLO DI TENUTA	JOINT D'ETANCHEITE	DICHTRING	SEAL	JUNTA HERMETICA
	44013224	1	ANELLO DI TENUTA	JOINT D'ETANCHEITE	DICHTRING	SEAL	JUNTA HERMETICA
	44013235	1	COPERCHIO	COUVERCLE	DECKEL	COVER	TAPA
	44013240	1	ALBERO COMPL.	ARBRE	WELLE	SHAFT	ARBOL
	44013453	5	VITE	VIS	SCHRAUBE	SCREW	TORNILLO
	44013612	1	MOLLA	RESSORT	FEDER	SPRING	RESORTE
	44013613	1	PERNO DI FISSAGGIO	CHEVILLE	BOLZEN	PIN	PASADOR
	44016947	1	ASTA 1a 2a	TIGE	STANGE	ROD	VARILLA
	44082203	2	ROSETTA DI TENUTA	JOINT D'ETANCHEITE	DICHTRING	GASKET	JUNTA HERMETICA
	44082210	2	TAPPO	BOUCHON	STOPFEN	PLUG	TAPON

https://tractormanualz.com/

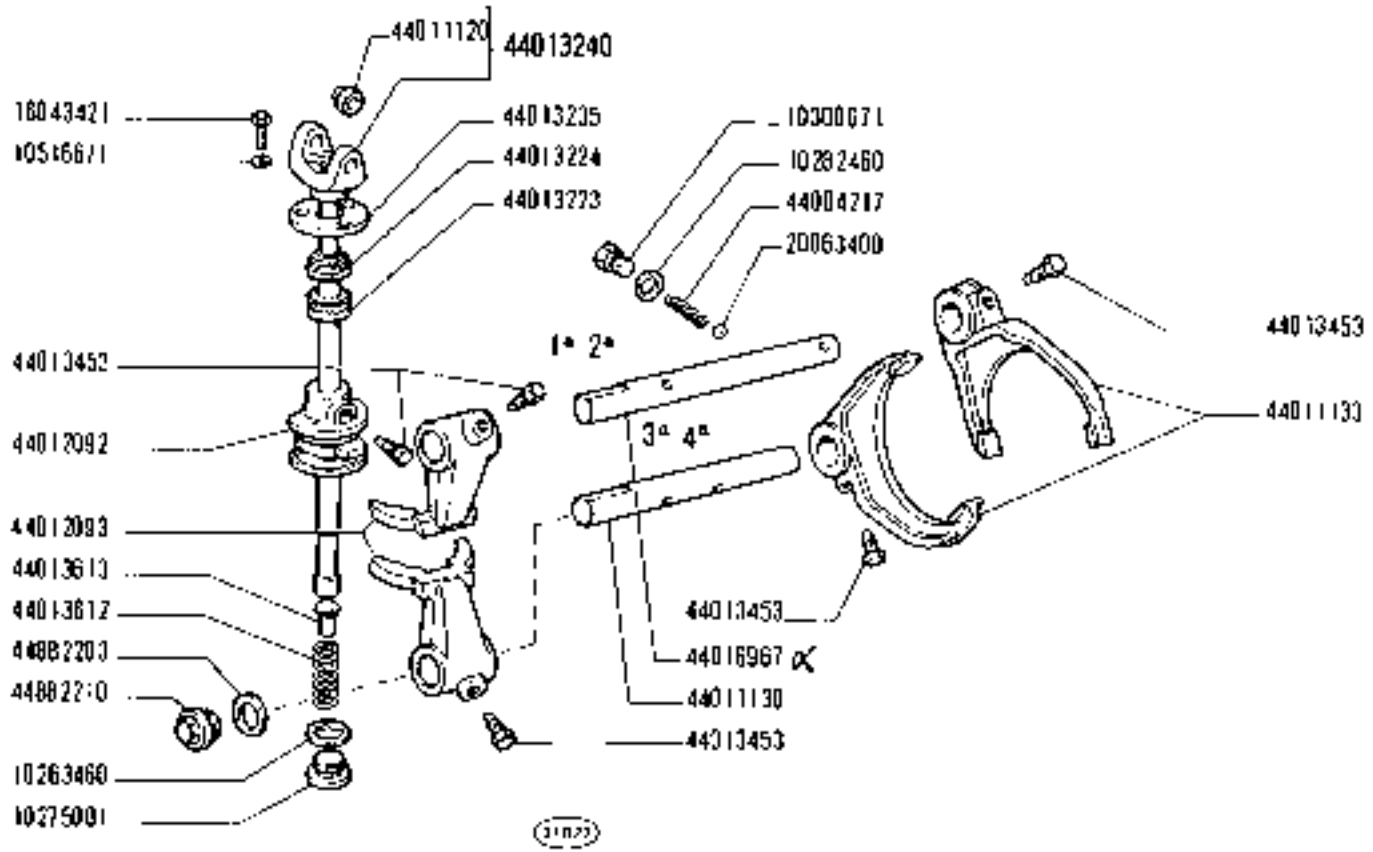

https://tractormanualz.com/

MODIF	N.ORDINAZ.	Q.	DENOMINAZIONE	DESIGNATION	BENENNUNG	DESCRIPTION	DENOMINACIONES
	10263460	1	ROSETTA DI TENUTA	JOINT D'ETANCHEITE	DICHTRING	GASKET	JUNTA HERMETICA
	10275001	1	TAPPO	BOUCHON	STOPFEN	PLUG	TAPON
	10282460	2	ROSETTA DI TENUTA	JOINT D'ETANCHEITE	DICHTRING	GASKET	JUNTA HERMETICA
	10300671	2	TAPPO	BOUCHON	STOPFEN	PLUG	TAPON
	10516671	3	ROSETTA DI SICUREZZA	RONDELLE FREIN	SICHERUNGSRING	LOCKWASHER	ARANDELA DE FRENO
	10520101	3	ROSETTA	RONDELLE	SCHEIBE	WASHER	ARANDELA
	12574611	2	DADO	ECROU	MUTTER	NUT	TUERCA
	14162170	2	SPINA	GOUPILLE	STIFT	PIN	PASADOR
	16049471	3	VITE	VIS	SCHRAUBE	SCREW	TORNILLO
	20063400	2	SFERA	BILLE	KUGEL	BALL	BOLA
	44004217	2	MOLLA	RESSORT	FEDER	SPRING	RESORTE
	44011120	9	BOCCOLA	DOUILLE	BUECHSE	BUSH	CASQUILLO
	44011135	1	FORCELLA	FOURCHE	GABEL	FORK	HORQUILLA
	44011146	1	PERNO DI FISSAGGIO	CHEVILLE	BOLZEN	PIN	PASADOR
	44011147	1	PERNO DI FISSAGGIO	CHEVILLE	BOLZEN	PIN	PASADOR
	44011153	1	TIRANTE	TIRANT	SPANNBOLZEN	TIEROD	PERNO
	44012092	1	IMPUGNATURA	POIGNEE	GRIFF	KNOB	BOTON
	44012097	1	LEVA	LEVIER	HEBEL	LEVER	PALANCA
	44012100	1	PERNO DI FISSAGGIO	CHEVILLE	BOLZEN	PIN	PASADOR
	44012104	2	SUPPORTO	SUPPORT	LAGER	SUPPORT	SOPORTE
	44013223	1	ANELLO DI TENUTA	JOINT D'ETANCHEITE	DICHTRING	SEAL	JUNTA HERMETICA
	44013224	1	ANELLO DI TENUTA	JOINT D'ETANCHEITE	DICHTRING	SEAL	JUNTA HERMETICA
	44013235	1	COPERCHIO	COUVERCLE	DECKEL	COVER	TAPA
	44013260	1	ALBERO COMPL.	ARBRE	WELLE	SHAFT	ARBOL
	44013453	6	VITE	VIS	SCHRAUBE	SCREW	TORNILLO
	44013617	1	MOLLA	RESSORT	FEDER	SPRING	RESORTE
	44013643	1	PERNO DI FISSAGGIO	CHEVILLE	BOLZEN	PIN	PASADOR
	44016418	1	TIRANTE COMPL.	TIRANT	SPANNBOLZEN	TIEROD	PERNO
	44016427	1	LEVA	LEVIER	HEBEL	LEVER	PALANCA
	44016490	1	SNODO COMPL.	ARTICULATION	GELENK	ARTICULATION	ARTICULACION
	44016974	1	ASTA	TIGE	STANGE	ROD	VARILLA
	44016975	1	ASTA	TIGE	STANGE	ROD	VARILLA
	44016986	1	FORCELLA	FOURCHE	GABEL	FORK	HORQUILLA
	44019278	1	MOZZO COMPL.	MOYEU	NABE	HUB	BUJE
	44019279	1	PERNO DI FISSAGGIO	CHEVILLE	BOLZEN	PIN	PASADOR
	44882203	2	ROSETTA DI TENUTA	JOINT D'ETANCHEITE	DICHTRING	GASKET	JUNTA HERMETICA
	44882210	2	TAPPO	BOUCHON	STOPFEN	PLUG	TAPON

https://tractormanualz.com/

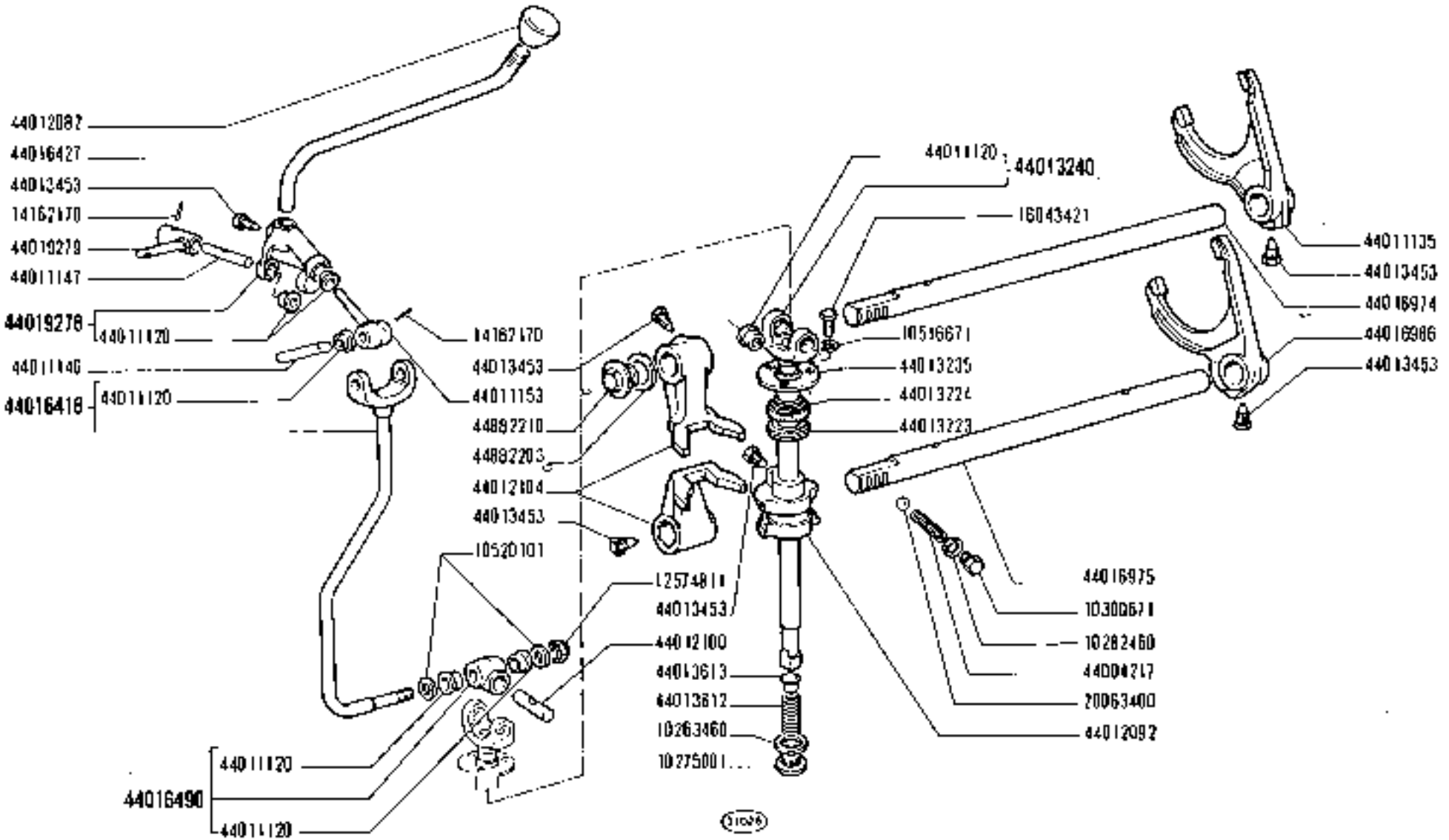

https://tractormanualz.com/

MODIF	N.ORDINAZ.	Q.	DENOMINAZIONE	DESIGNATION	BENENNUNG	DESCRIPTION	DENOMINACIONES
	23885	1	ALBERO	ARBRE	WELLE	SHAFT	ARBOL
	23886	1	FORCELLA INT.	FOURCHE	GABEL	FORK	HORQUILLA
	23877	1	DISTANZIALE	ENTRETOISE	ABSTANDSTUECK	SPACER	SEPARADOR
	23878	1	MOLLA	RESSORT	FEDER	SPRING	RESORTE
	23885	1	ANELLO DI TENUTA	JOINT D'ETANCHEITE	DICHTRING	SEAL	JUNTA HERMETICA
	25690	1	LEVA COMPL.	LEVIER	HEBEL	LEVER	PALANCA
	25693	1	SUPPORTO	SUPPORT	LAGER	SUPPORT	SOPORTE
	25694	1	TIRANTE	TIRANT	STANGE	ROD	VARILLA
	25695	1	LEVA	LEVIER	HEBEL	LEVER	PALANCA
	25696	1	BOCCOLA	DOUILLE	BUCHSE	BUSH	CASQUILLO
	10516877	3	ROSETTA DI SICUREZZA	RONDELLE FREIN	SICHERUNGSRING	LOCKWASHER	ARANDELA DE FRENO
	10517077	1	ROSETTA DI SICUREZZA	RONDELLE FREIN	SICHERUNGSRING	LOCKWASHER	ARANDELA DE FRENO
	10796401	2	COPIGLIA	GOUPILLE FENDUE	SPLINT	SPLIT PIN	PASADOR ABIERTO
	11067070	1	ANELLO DI SICUREZZA	ARRETOIR	SICHERUNGSRING	LOCKRING	ANILLO DE FRENO
	11306971	3	VITE	VIS	SCHRAUBE	SCREW	TORNILLO
	12638601	2	ROSETTA	RONDELLE	SCHEIBE	WASHER	ARANDELA
	15541021	1	VITE	VIS	SCHRAUBE	SCREW	TORNILLO
	20067400	1	SFERA	BILLE	KUGEL	BALL	BOLA
	44012082	1	IMPUGNATURA	POIGNEE	GRIFF	KNOB	BOTON
	44013453	1	VITE	VIS	SCHRAUBE	SCREW	TORNILLO

https://tractormanualz.com/

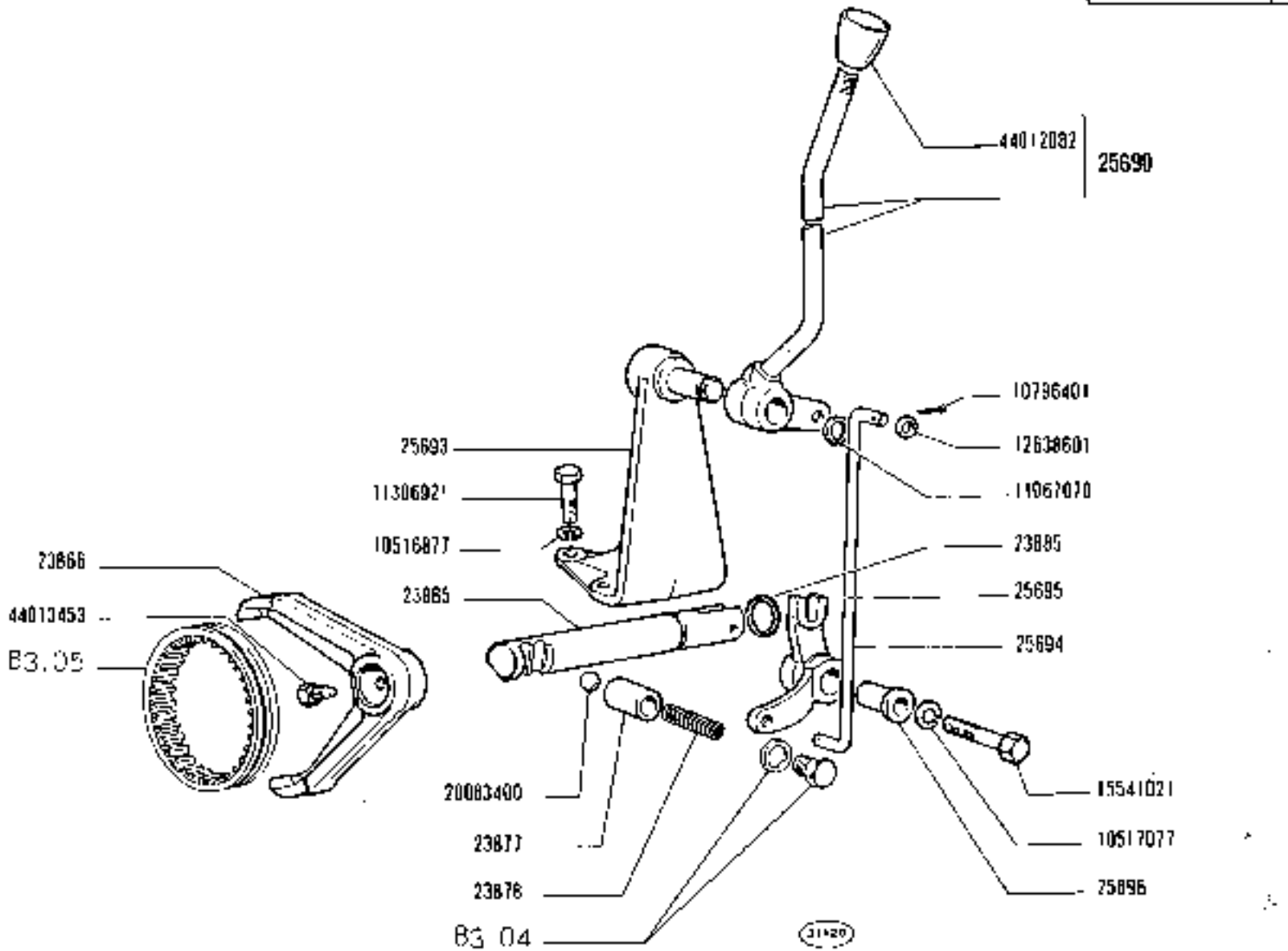

1300 - 1300 DT

04 05 06

COMANDO INNESTO TRAZIONE ANTERIORE

Commande d'enclenchement de traction AV — *Front Wheel Drive Control*

Schaltung des Vorderradantriebs — *Acoplo de la tracción anterior*

https://tractormanualz.com/

MODIF	N.ORDINAZ.	Q.	DENOMINAZIONE	DESIGNATION	BENENNUNG	DESCRIPTION	DENOMINACIONES
	4401564A	1	ALBERO	ARBRE	WELLE	SHAFT	ARBOL

https://tractormanualz.com/

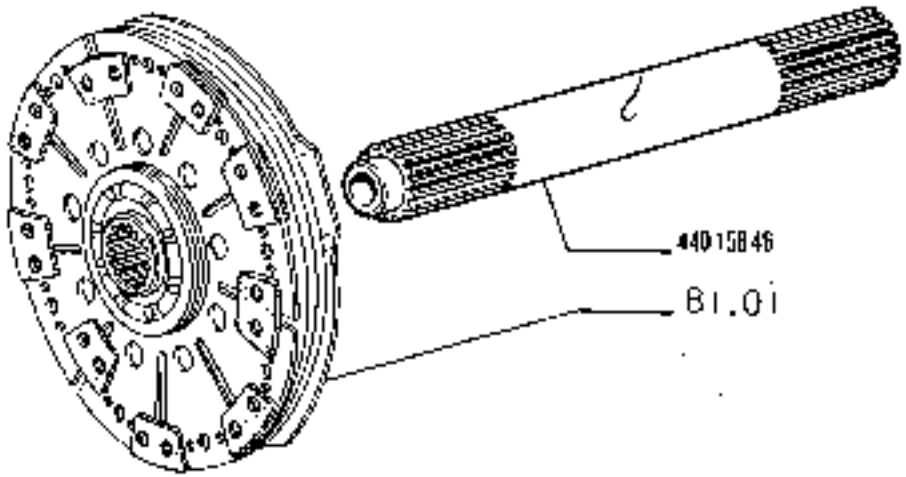

https://tractormanualz.com/

MODIF	N.ORDINAZ.	Q.	DENOMINAZIONE	DESIGNATION	BENENNUNG	DESCRIPTION	DENOMINACIONES
	23869	2	GRANO	ERGOT	PASSTIFT	DOWEL	PIEON
	23872	1	TAPPO	BOUCHON	STOPFEN	PLUG	TAPON
	23879	1	TAPPO	BOUCHON	STOPFEN	PLUG	TAPON
	23886	1	ROSETTA DI TENUTA	JOINT D'ETANCHEITE	DICHTRING	GASKET	JUNTA HERMETICA
	25688	1	SCATOLA COMPL.	CARTER	GEHAUSE	CASE	CAJA
	8015930D	1	TAPPO	BOUCHON	STOPFEN	PLUG	TAPON
	1597092A	9	VITE	VIS	SCHRAUBE	SCREW	TORNILLO

https://tractormanualz.com/

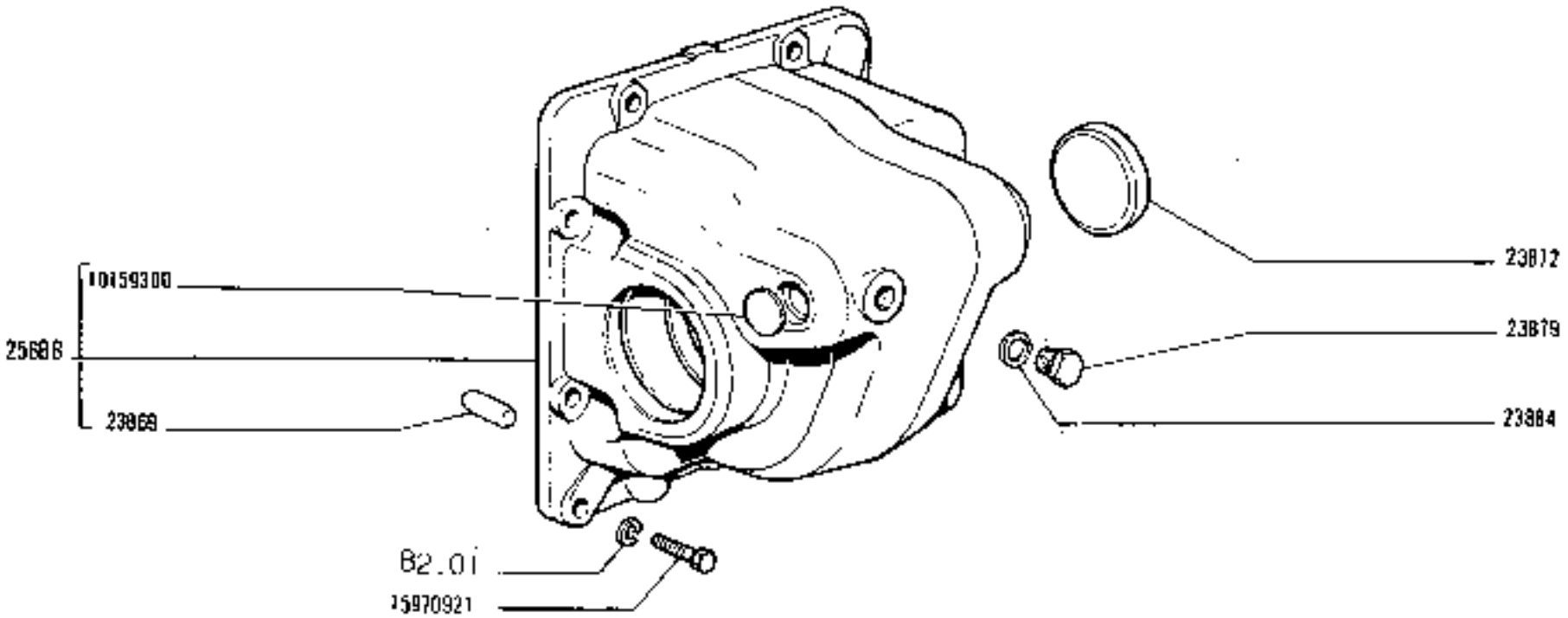

https://tractormanualz.com/

MODIF	N.ORDINAZ.	Q.	DENOMINAZIONE	DESIGNATION	BENENNUNG	DESCRIPTION	DENOMINACIONES
	23855	1	INGRANAGGIO	PIGNON	ZAHNRAD	GEAR	PINON
	23857	1	ALBERO	ARBRE	WELLE	SHAFT	ARBOL
	23861	1	ALBERO	ARBRE	WELLE	SHAFT	ARBOL
	23867	1	INGRANAGGIO CONDUTTORE	PIGNON CONDUCTEUR	TREIBRADES ZAHNRAD	DRIVING GEAR	PINON CONDUCTOR
	23870	1	DISTANZIALE	ENTRETOISE	ABSTANDSTUECK	SPACER	SEPARADOR
	23873	2	RALLA	CRAPAUDINE	DRUCKSCHEIBE	THRUST PLATE	CHUMACERA
	23874	1	DISTANZIALE	ENTRETOISE	ABSTANDSTUECK	SPACER	SEPARADOR
	23875	1	DISTANZIALE	ENTRETOISE	ABSTANDSTUECK	SPACER	SEPARADOR
	23881	1	ANELLO DI TENUTA	JOINT D'ETANCHEITE	DICHTRING	SEAL	JUNTA HERMETICA
	23882	1	GHIERA	ECROU	GEWINDERING	THREADED RING	TUERCA
	23883	1	ANELLO DI SICUREZZA	ARRETOIR	SICHERUNGSRING	LOCKRING	ANILLO DE FRENO
	23899	2	CUSCINETTO	ROULEMENT	LAGER	BEARING	RODAMIENTO
	24000	2	CUSCINETTO	ROULEMENT	LAGER	BEARING	RODAMIENTO
	24001	2	PIASTRINA	PLAQUETTE	PLAETTCHEN	PLATE	PLACA
	24158	1	MANICOTTO	MANCHON	MITNEHMER	SLEEVE	MANGUITO
	25605	1	INGRANAGGIO	PIGNON	ZAHNRAD	GEAR	PINON
	25684	1	INGRANAGGIO	PIGNON	ZAHNRAD	GEAR	PINON
	11061075	1	ANELLO DI SICUREZZA	ARRETOIR	SICHERUNGSRING	LOCKRING	ANILLO DE FRENO
	11061575	1	ANELLO DI SICUREZZA	ARRETOIR	SICHERUNGSRING	LOCKRING	ANILLO DE FRENO
	11062415	2	ANELLO DI SICUREZZA	ARRETOIR	SICHERUNGSRING	LOCKRING	ANILLO DE FRENO
	11070375	2	ANELLO DI SICUREZZA	ARRETOIR	SICHERUNGSRING	LOCKRING	ANILLO DE FRENO
	28041260	1	CUSCINETTO	ROULEMENT	LAGER	BEARING	RODAMIENTO
	28043450	1	CUSCINETTO	ROULEMENT	LAGER	BEARING	RODAMIENTO
	44011387	1	MANICOTTO	MANCHON	MITNEHMER	SLEEVE	MANGUITO
	44012084	1	DADO	ECROU	MUTTER	NUT	TUERCA

https://tractormanualz.com/

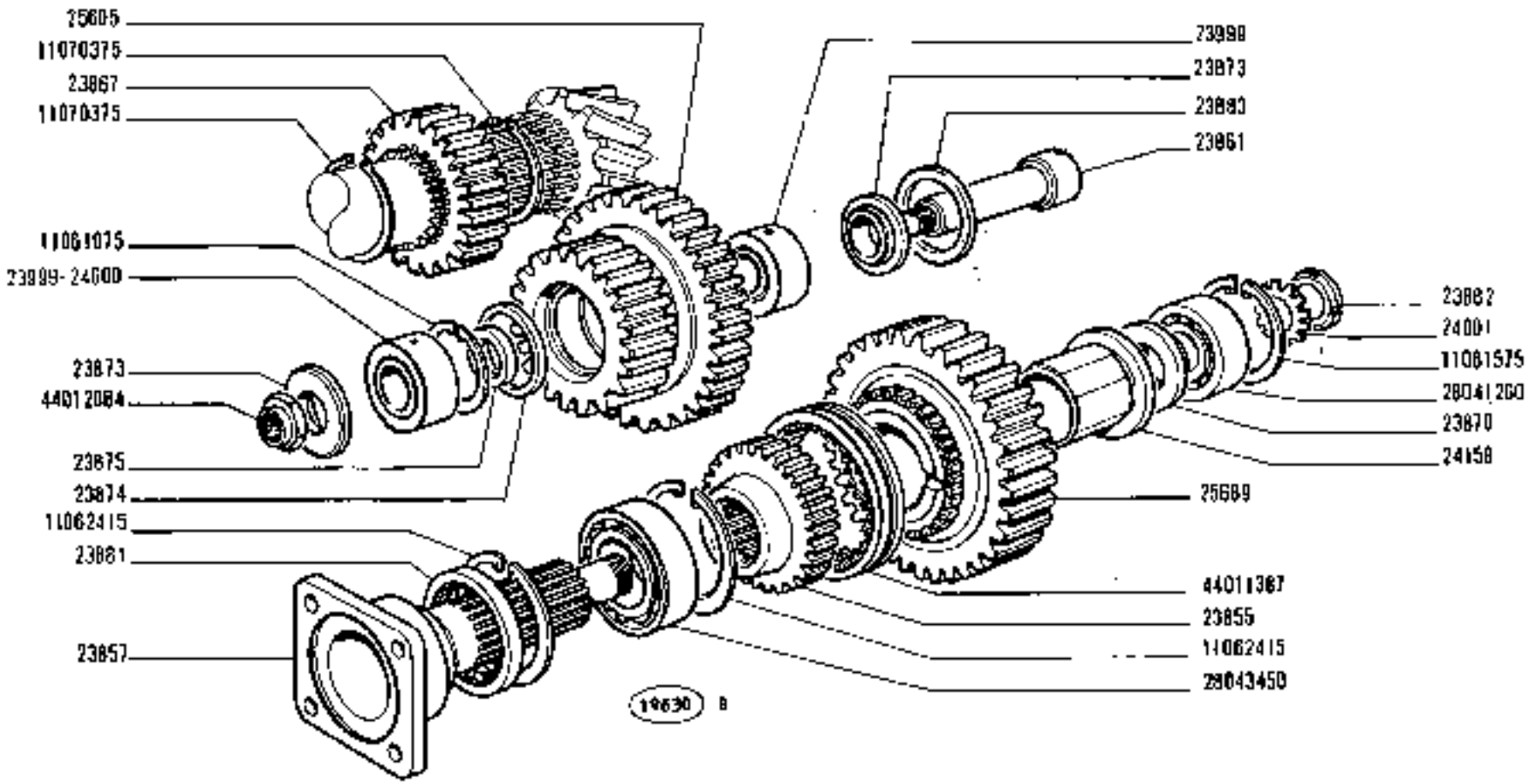

https://tractormanualz.com/

MODIF	N.ORDINAZ.	Q.	DENOMINAZIONE	DESIGNATION	BENENNUNG	DESCRIPTION	DENOMINACIONES
	4984768	1	ALBERO DI TRASMISSIONE COMPL.	ARBRE DE TRANSMISSION	UEBERTRAGUNGSWELLE	PROPELLER SHAFT	ARBOL DE TRANSMISION
	4984818	8	VITE	VIS	SCHRAUBE	SCREW	TORNILLO
	12534821	8	DADO	ECROU	MUTTER	NUT	TUERCA

https://tractormanualz.com/

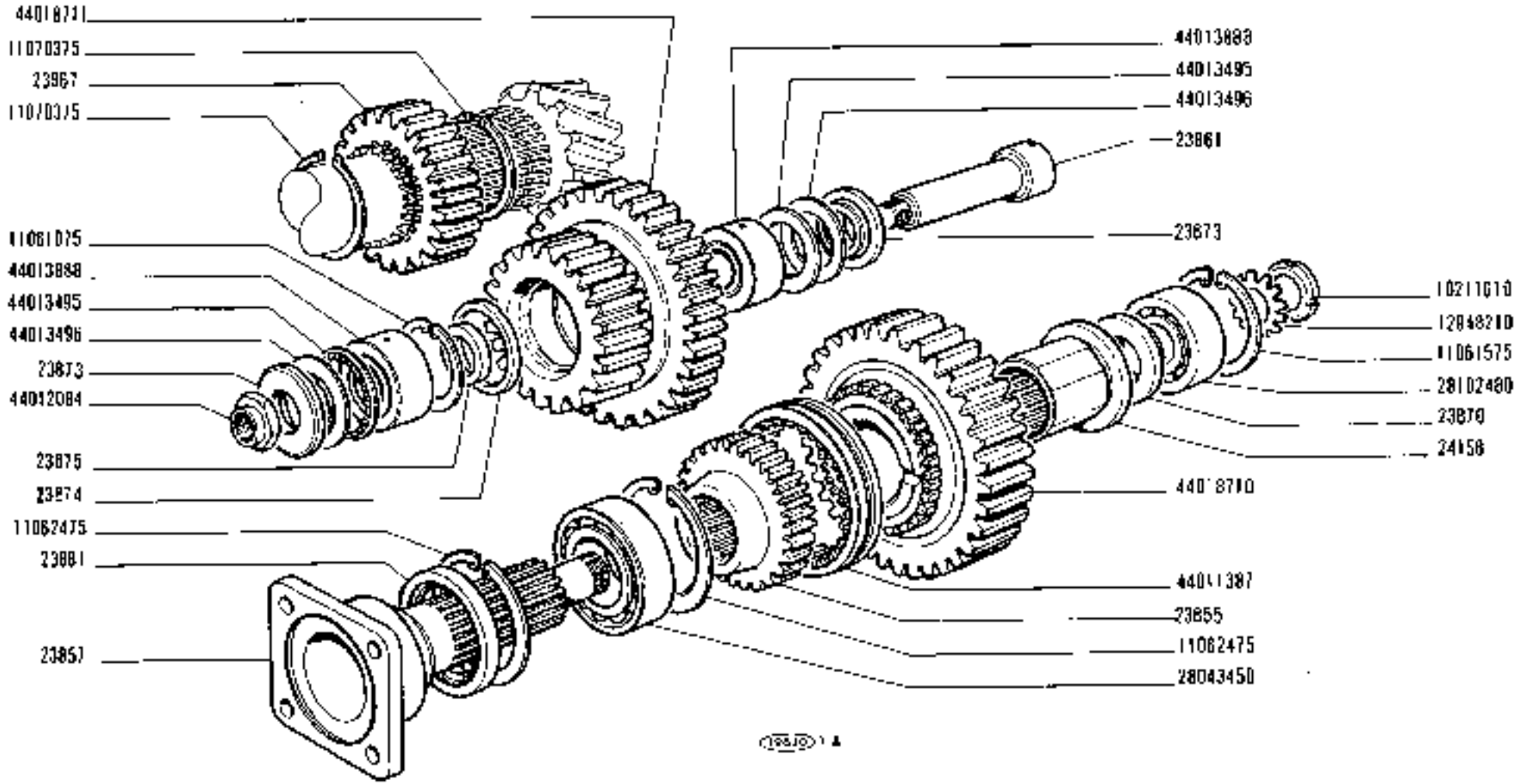

C 1972

https://tractormanualz.com/

MODIF	N.ORDINAZ.	Q.	DENOMINAZIONE	DESIGNATION	BENENNUNG	DESCRIPTION	DENOMINACIONES
	23855	1	ANELLO TRASCINAMENTO	CRABOTAGE	MITNEHMER	COUPLING	ANILLO DE ARRASTRE
	23857	1	ALBERO	ARBRE	WELLE	SHAFT	ARBOL
	23861	1	ALBERO	ARBRE	WELLE	SHAFT	ARBOL
	23867	1	INGRANAGGIO CONDUTTORE	PIGNON CONDUCTEUR	ANTREIBENDES ZAHNRAD	DRIVING GEAR	PIÑON CONDUCTOR
	23870	1	DISTANZIALE	ENTRETOISE	ABSTANDSTUECK	SPACER	SEPARADOR
	23873	2	ROLLO	CRAPAUDINE	DRUCKSCHEIBE	THRUST PLATE	CHUMACERA
	23874	1	DISTANZIALE	ENTRETOISE	ABSTANDSTUECK	SPACER	SEPARADOR
	23875	1	DISTANZIALE	ENTRETOISE	ABSTANDSTUECK	SPACER	SEPARADOR
	23881	1	ANELLO DI TENUTA	JOINT D'ETANCHEITE	DICHTRING	SEAL	JUNTA HERMETICA
	24158	1	CUSCINETTO	COUSSINET	LAGERSCHALE	BEARING	COJINETE
44018711	~~25609~~	1	PIGNONE	PIGNON	RITZEL	PINION	PIÑON
44016710	~~25609~~	1	PIGNONE	PIGNON	RITZEL	PINION	PIÑON
	10211610	1	GHIERA	ECROU	GEWINDERING	THREADED RING	TUERCA
	11061075	1	ANELLO DI SICUREZZA	ARRETOIR	SICHERUNGSRING	LOCKRING	ANILLO DE FRENO
	11061575	1	ANELLO DI SICUREZZA	ARRETOIR	SICHERUNGSRING	LOCKRING	ANILLO DE FRENO
	11062475	2	ANELLO DI SICUREZZA	ARRETOIR	SICHERUNGSRING	LOCKRING	ANILLO DE FRENO
	11070375	2	ANELLO DI SICUREZZA	ARRETOIR	SICHERUNGSRING	LOCKRING	ANILLO DE FRENO
	12948210	1	ROSETTA DI SICUREZZA	RONDELLE FREIN	SICHERUNGSRING	LOCKWASHER	ARANDELA DE FRENO
	28043450	1	CUSCINETTO	ROULEMENT	LAGER	BEARING	RODAMIENTO
	28102480	1	CUSCINETTO	ROULEMENT	LAGER	BEARING	RODAMIENTO
	44011387	1	MANICOTTO	MANCHON	HUELSE	SLEEVE	MANGUITO
	44012084	1	DADO	ECROU	MUTTER	NUT	TUERCA
	44013495	2	CUSCINETTO	ROULEMENT	LAGER	BEARING	RODAMIENTO
	44013496	2	ROSETTA SP.0,8	RONDELLE	SCHEIBE	WASHER	ARANDELA
	44013888	2	CUSCINETTO	ROULEMENT	LAGER	BEARING	RODAMIENTO

https://tractormanualz.com/

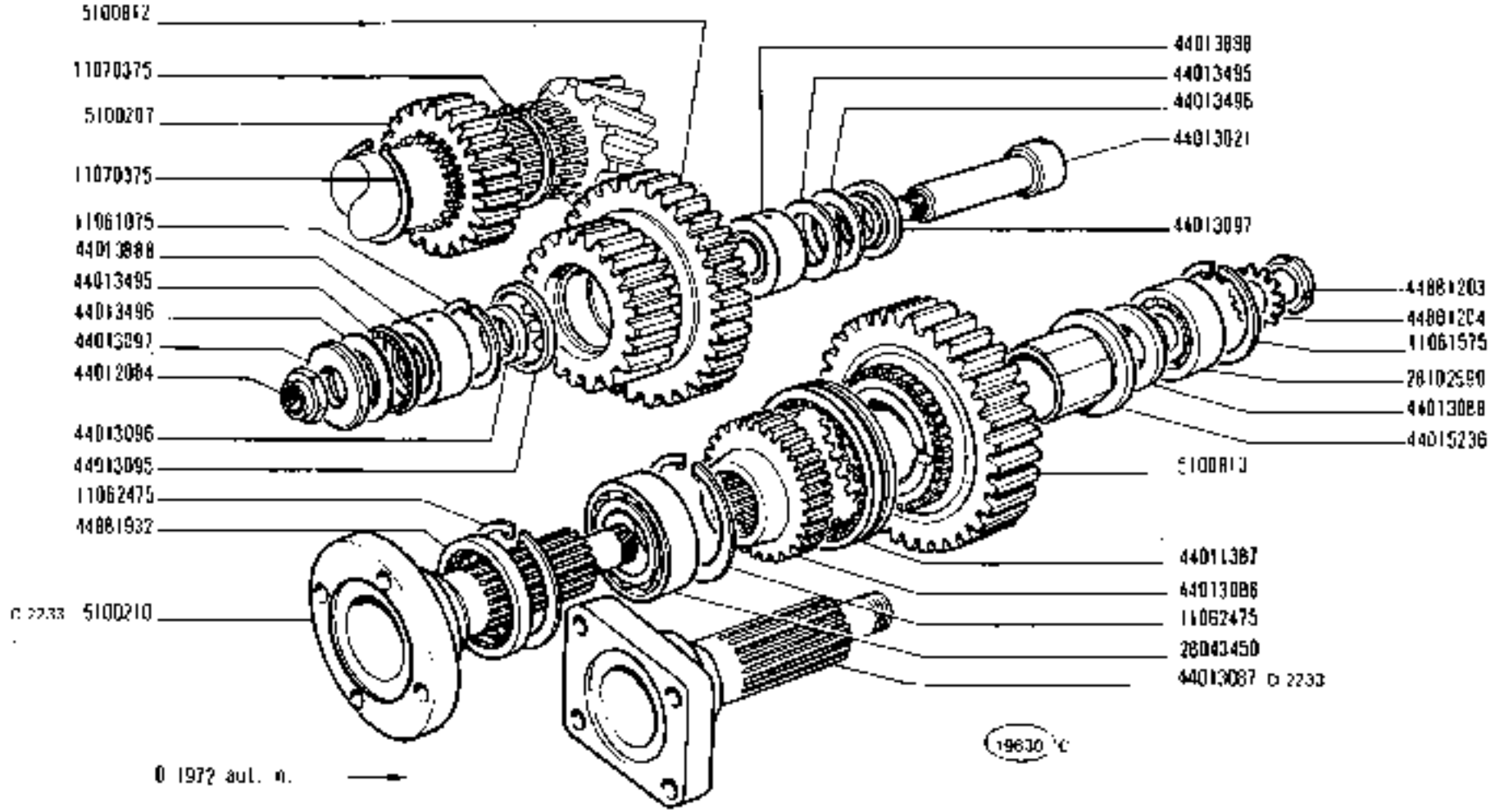

1300 - 1300 DT	RUOTISMI GRUPPO DI RINVIO	B3.05/A
04 05 06	*Engrenages de groupe de renvoi* — *Idler Unit Gears* *Zahnräder und Wellen des Zwischengetriebes* — *Engranajes del reenvio*	N.T.R. 258 T

https://tractormanualz.com/

RIF	N.ORDIN.	Q.	DENOMINAZIONE	DESIGNATION	BENENNUNG	DESCRIPTION	DENOMINACIONES
	5100207	1	INGRANAGGIO CONDUTTORE	PIGNON CONDUCTEUR	TREIBENDES ZAHNRAD	DRIVING GEAR	PINON CONDUCTOR
C2233	5800210	1	ALBERO DI COMANDO	ARBRE DE COMMANDE	ANTRIEBSWELLE	DRIVE SHAFT	ARBOL DE MANDO
	5800812	1	INGRANAGGIO	PIGNON	ZAHNRAD	GEAR	PINON
	5100813	1	INGRANAGGIO CONDUTTORE	PIGNON CONDUCTEUR	TREIBENDES ZAHNRAD	DRIVING GEAR	PINON CONDUCTOR
	11081075	1	ANELLO DI SICUREZZA	ARRETOIR	SICHERUNGSRING	LOCKRING	ANILLO DE FRENO
	11041575	1	ANELLO DI SICUREZZA	ARRETOIR	SICHERUNGSRING	LOCKRING	ANILLO DE FRENO
	11062475	2	ANELLO DI SICUREZZA	ARRETOIR	SICHERUNGSRING	LOCKRING	ANILLO DE FRENO
	11070375	2	ANELLO DI SICUREZZA	ARRETOIR	SICHERUNGSRING	LOCKRING	ANILLO DE FRENO
	28043450	1	CUSCINETTO	ROULEMENT	LAGER	BEARING	RODAMIENTO
	28102590	1	CUSCINETTO	ROULEMENT	LAGER	BEARING	RODAMIENTO
	44011387	1	MANICOTTO	MANCHON	MUFFE	SLEEVE	MANGUITO
	44012084	1	DADO	ECROU	MUTTER	NUT	TUERCA
	44012086	1	ANELLO TRASCINAMENTO	CRABOTAGE	MITNEHMER	COUPLING	ANILLO DE ARRASTRE
02233	44013087	1	ALBERO DI COMANDO	ARBRE DE COMMANDE	ANTRIEBSWELLE	DRIVE SHAFT	ARBOL DE MANDO
	44013088	1	DISTANZIALE	ENTRETOISE	ABSTANDSTUECK	SPACER	SEPARADOR
	44013095	1	DISTANZIALE	ENTRETOISE	ABSTANDSTUECK	SPACER	SEPARADOR
	44013096	1	DISTANZIALE	ENTRETOISE	ABSTANDSTUECK	SPACER	SEPARADOR
	44013097	2	ANELLO DI APPOGGIO	RONDELLE DE BUTEE	DRUCKSCHEIBE	THRUST RING	ANILLO DE APOYO
	44013495	2	CUSCINETTO	ROULEMENT	LAGER	BEARING	RODAMIENTO
	44013496	2	ROSETTA	RONDELLE	SCHEIBE	WASHER	ARANDELA
	44013888	2	CUSCINETTO	ROULEMENT	LAGER	BEARING	RODAMIENTO
	44015236	1	BOCCOLA	DOUILLE	BUECHSE	BUSH	CASQUILLO
	44881203	1	DADO	ECROU	MUTTER	NUT	TUERCA
	44881204	1	ROSETTA DI SICUREZZA	RONDELLE FREIN	SICHERUNGSRING	LOCKWASHER	ARANDELA DE FRENO
	44881432	1	ANELLO DI TENUTA	JOINT D'ETANCHEITE	DICHTRING	SEAL	JUNTA HERMETICA

https://tractormanualz.com/

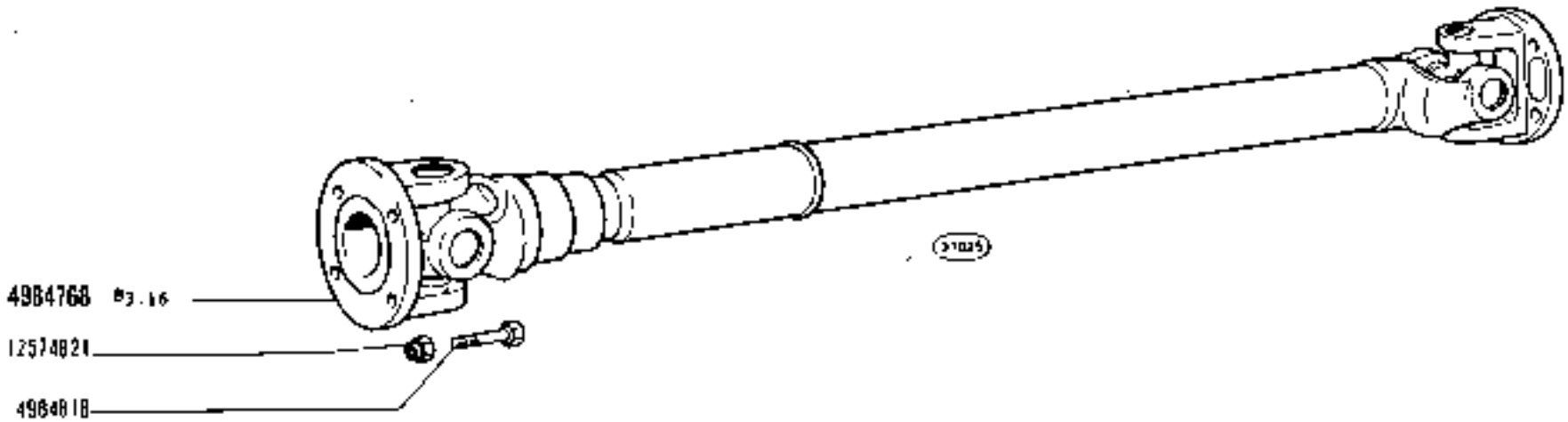

TRASMISSIONE TRA GRUPPO DI RINVIO E PONTE ANTERIORE

Transmission entre groupe de renvoi et pont AV — *Idler Unit-to-Front-Axle Propeller Shaft*
Übertragungswelle zwischen Zwischengetriebe und Vorderachse — *Árbol de transmisión entre reenvío y puente anterior*

https://tractormanualz.com/

MODIF	N.ORDINAZ.	Q.	DENOMINAZIONE	DESIGNATION	BENENNUNG	DESCRIPTION	DENOMINACIONES
	9927008	2	FORCELLA	FOURCHE	GABEL	YOKE	HORQUILLA
	9927009	1	ASTUCCIO	ETUI	HÜLSE	CASING	TUERCA
	9927010	2	CROCIERA	CROISILLON	KREUZSTUECK	SPIDER	CRUCETA
	9927011	2	GUARNIZIONE	JOINT	DICHTUNG	GASKET	JUNTA
	9927012	9	ANELLO DI SICUREZZA	ARRETOIR	SICHERUNGSRING	LOCKRING	ANILLO DE FRENO
	9927013	1	ALBERO	ARBRE	WELLE	SHAFT	ARBOL
	9927014	1	MANICOTTO	MANCHON	MITNEHMER	SLEEVE	MANGUITO

https://tractormanualz.com/

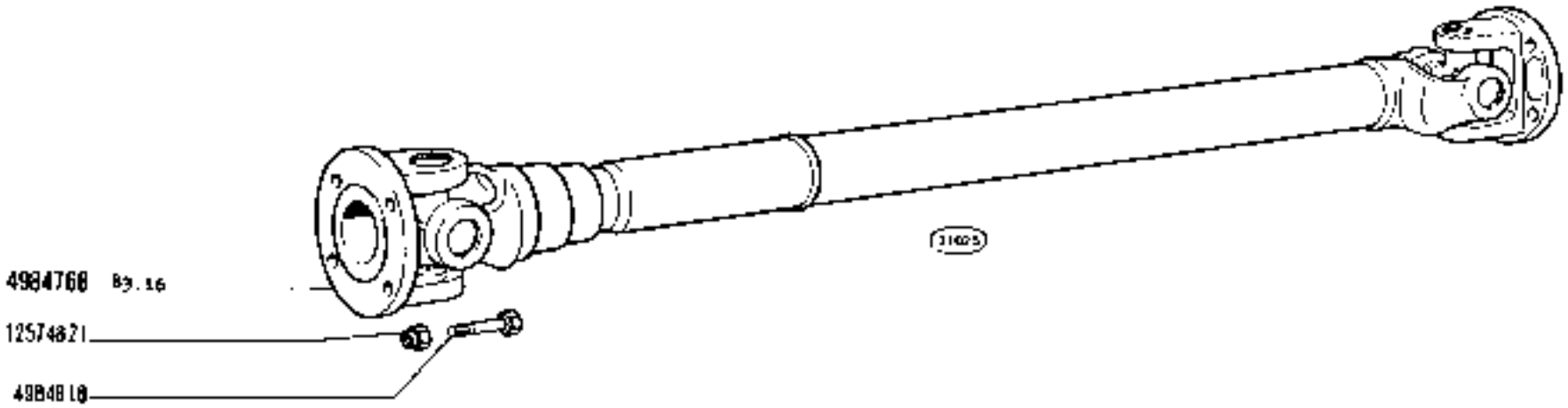

C1972

TRASMISSIONE TRA GRUPPO DI RINVIO E PONTE ANTERIORE

Transmission entre groupe de renvoi et pont AV *Idler Unit-to-Front-Axle Propeller Shaft*
Übertragungswelle zwischen Zwischengetriebe und Vorderachse *Árbol de transmisión entre reenvío y puente anterior*

https://tractormanualz.com/

MODIF	N.ORDINAZ.	Q.	DENOMINAZIONE	DESIGNATION	BENENNING	DESCRIPTION	DENOMINACIONES
	4984768	1	ALBERO DI TRASMISSIONE COMPL.	ARBRE DE TRANSMISSION	UEBERTRAGUNGSWELLE	PROPELLER SHAFT	ARBOL DE TRANSMISION
	4984838	6	VITE	VIS	SCHRAUBE	SCREW	TORNILLO
	1257821	8	DADO	ECROU	MUTTER	NUT	TUERCA

https://tractormanualz.com/

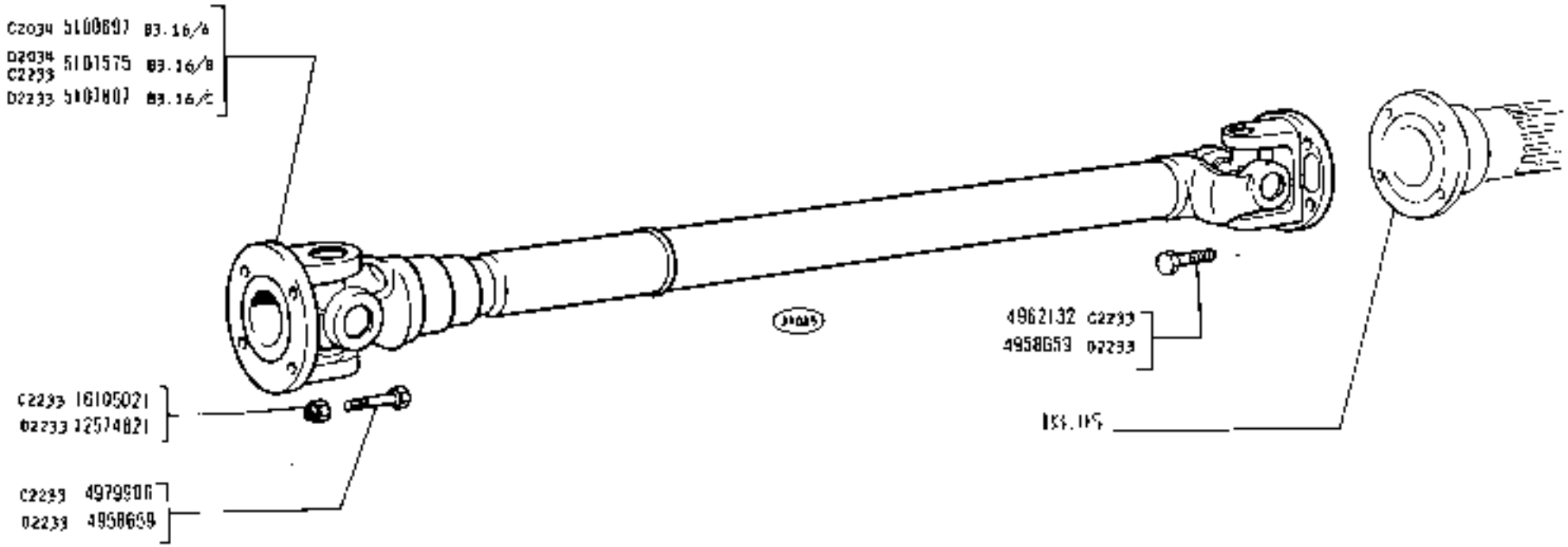

91972 AUT. N.

TRASMISSIONE TRA GRUPPO DI RINVIO E PONTE ANTERIORE

Transmission entre groupe de renvoi et pont AV *Idler Unit-to-Front-Axle Propeller Shaft*
Übertragungswelle zwischen Zwischengetriebe und Vorderachse *Árbol de transmisión entre reenvío y puente anterior*

https://tractormanualz.com/

MODIF	N.ORDIN.	Q.	DENOMINAZIONE	DESIGNATION	BENENNUNG	DESCRIPTION	DENOMINACIONES
02233	4958659	8	VITE	VIS	SCHRAUBE	SCREW	TORNILLO
02233	4962132	4	VITE	VIS	SCHRAUBE	SCREW	TORNILLO
02233	4979906	4	VITE	VIS	SCHRAUBE	SCREW	TORNILLO
02034	5100697	1	ALBERO DI TRASMISSIONE COMPL.	ARBRE DE TRANSMISSION	UEBERTRAGUNGSWELLE	PROPELLER SHAFT	ARBOL DE TRANSMISION
02233	5101575	1	ALBERO DI TRASMISSIONE COMPL.	ARBRE DE TRANSMISSION	UEBERTRAGUNGSWELLE	PROPELLER SHAFT	ARBOL DE TRANSMISION
02034							
02233	5107807	1	ALBERO DI TRASMISSIONE COMPL.	ARBRE DE TRANSMISSION	UEBERTRAGUNGSWELLE	PROPELLER SHAFT	ARBOL DE TRANSMISION
02233	12574821	8	DADO	ECROU	MUTTER	NUT	TUERCA
02233	16105021	8	DADO	ECROU	MUTTER	NUT	TUERCA

https://tractormanualz.com/

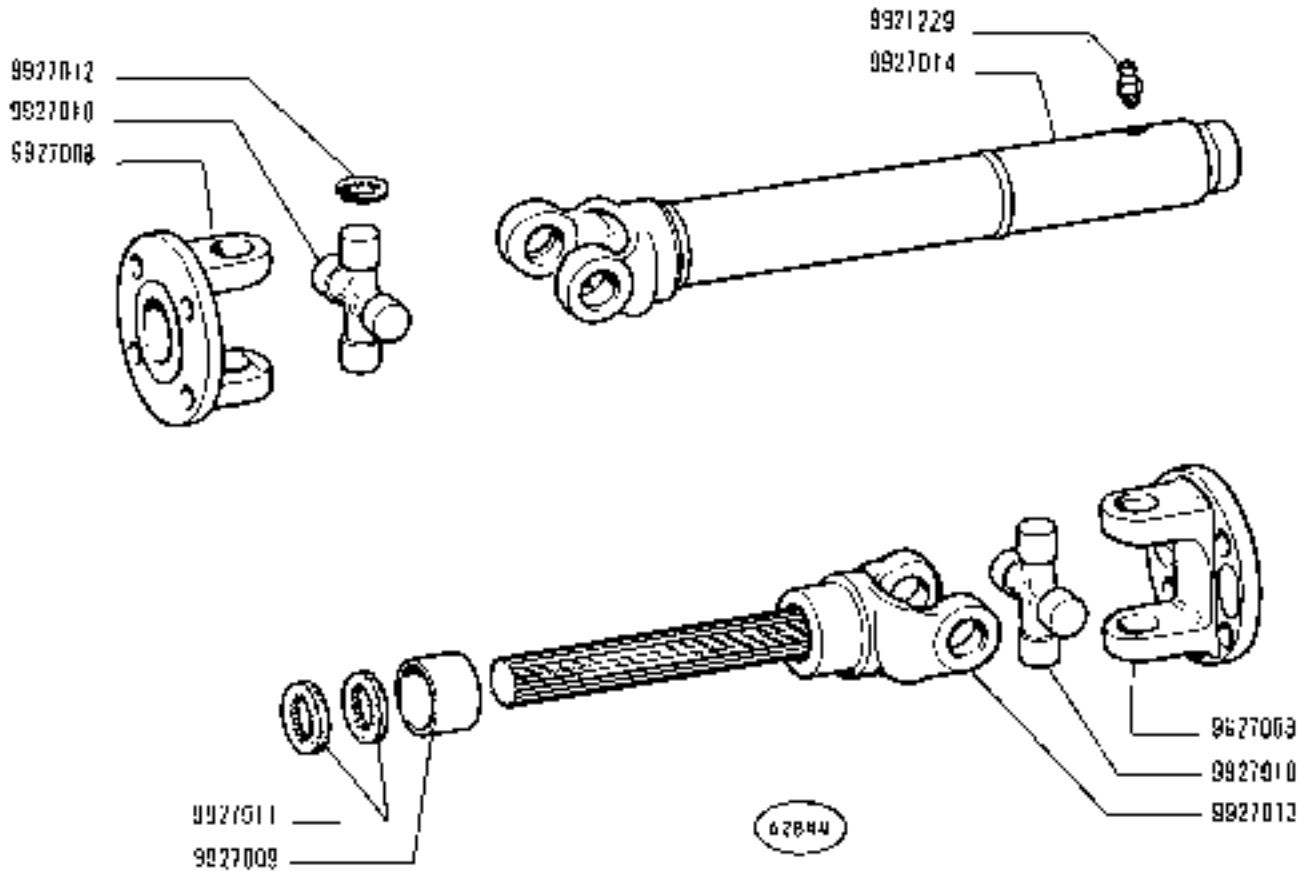

©1972

1300 - 1300 DT

04 05 06

ALBERO DI TRASMISSIONE 4984768 (Birfield)

Arbre de transmission — *Propeller Shaft*

Übertragungswelle — *Árbol de transmisión*

https://tractormanualz.com/

B3.16

N.T.R. 258 T

MODIF	N.ORDINAZ.	Q.	DENOMINAZIONE	DESIGNATION	BENENNUNG	DESCRIPTION	DENOMINACIONES
	9927008	2	FORCELLA	FOURCHE	GABEL	YOKE	HORQUILLA
	9927009	1	ASTUCCIO	ETUI	HUELSE	CASING	TUERCA
	9927010	2	CROCIERA	CROISILLON	KREUZSTUECK	SPIDER	CRUCETA
	9927011	2	GUARNIZIONE	JOINT	DICHTUNG	GASKET	JUNTA
	9927017	8	ANELLO DI SICUREZZA	ARRETOIR	SICHERUNGSRING	LOCKRING	ANILLO DE FRENO
	9927013	1	ALBERO	ARBRE	WELLE	SHAFT	ARBOL
	9927014	1	MANICOTTO	MANCHON	NIETNEHMER	SLEEVE	MANGUITO
	9921229	1	INGRASSATORE	GRAISSEUR	SCHMIERNIPPEL	FITTING	ENGRASADOR

https://tractormanualz.com/

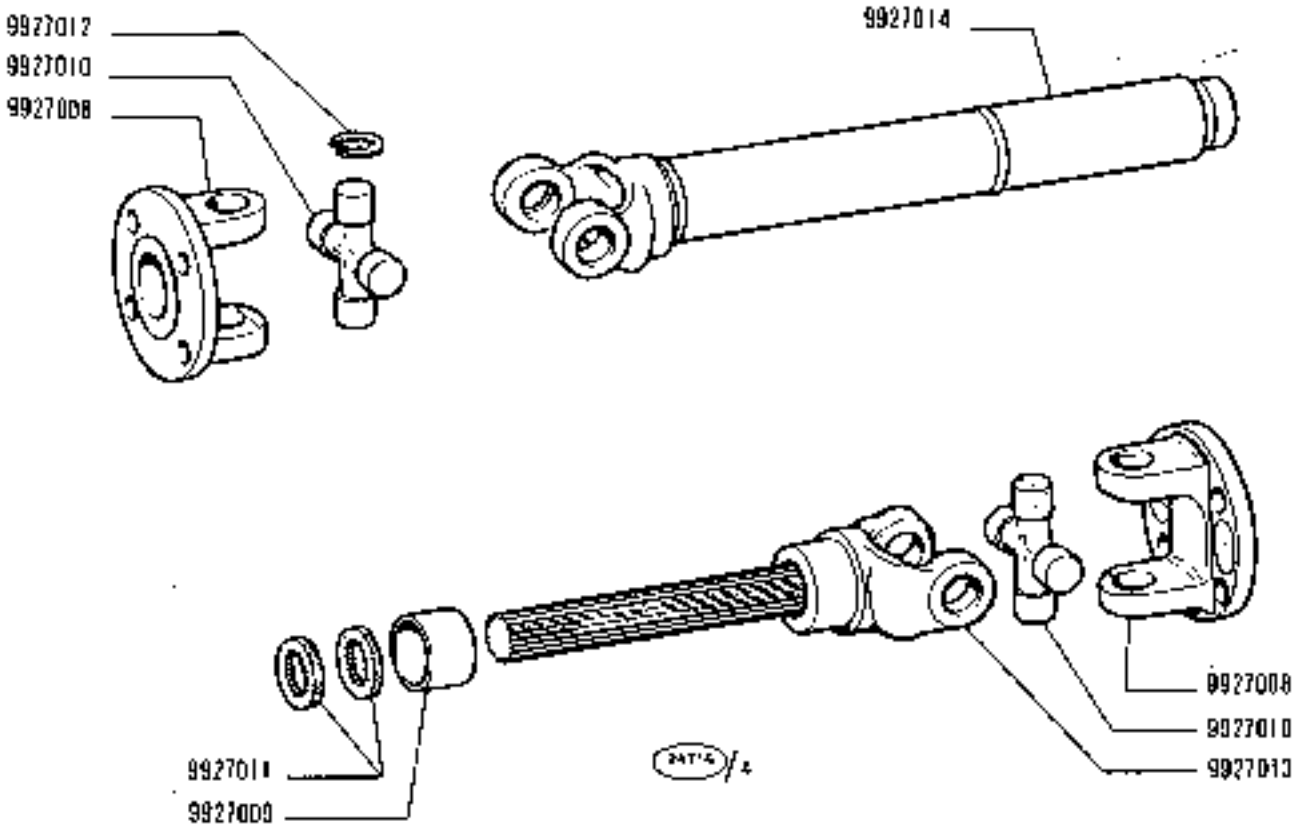

https://tractormanualz.com/

MODIF	N.ORDINAZ.	Q.	DENOMINAZIONE	DESIGNATION	BENENNUNG	DESCRIPTION	DENOMINACIONES
	20445490	2	CUSCINETTO	ROULEMENT	LAGER	BEARING	RODAMIENTO
	26T9473D	2	CUSCINETTO	ROULEMENT	LAGER	BEARING	RODAMIENTO
	44016407	2	ANELLO DI TENUTA	JOINT D'ETANCHEITE	DICHTRING	SEAL	JUNTA HERMETICA
	44016408	2	GHIERA	ECROU	GEWINDERING	THREADED RING	TUERCA
	44016409	16	COLONNETTA	COLONNETTE	BOLZEN	STUD	ESPARRAGO
	44016414	2	DISTANZIALE	ENTRETOISE	ABSTANDSTUECK	SPACER	SEPARADOR
	44018119	2	ANELLO DI TENUTA	JOINT D'ETANCHEITE	DICHTRING	SEAL	JUNTA HERMETICA
	44018528	2	ALBERO COMPL.	ARBRE	WELLE	SHAFT	ARBOL
	44882352	2	ANELLO DI TENUTA	JOINT D'ETANCHEITE	DICHTRING	SEAL	JUNTA HERMETICA
	44882496	2	ANELLO DI TENUTA	JOINT D'ETANCHEITE	DICHTRING	SEAL	JUNTA HERMETICA

https://tractormanualz.com/

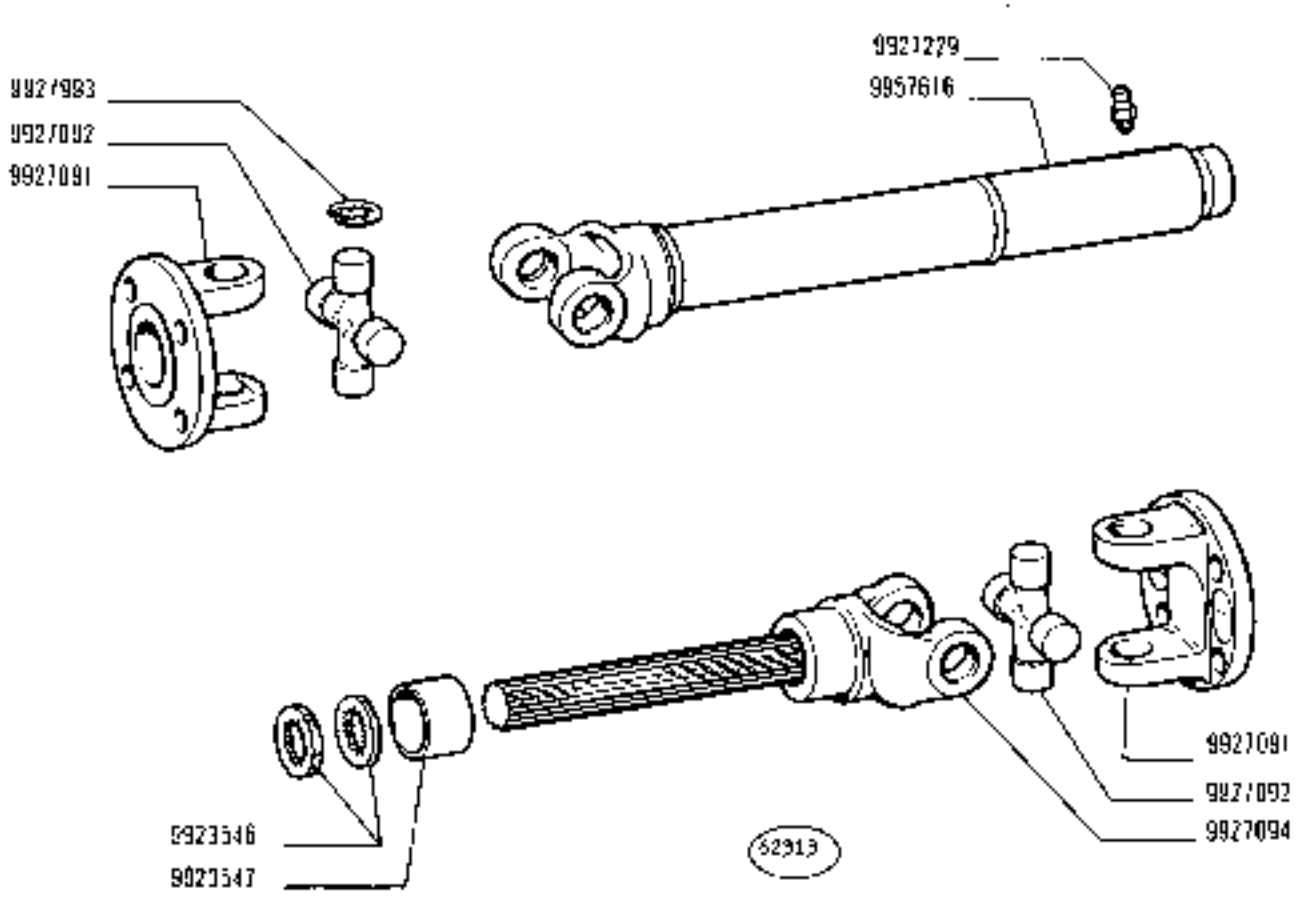

© 1972 - C 2094

https://tractormanualz.com/

MODIF	N.ORDINE	Q.	DENOMINAZIONE	DESIGNATION	BENENNUNG	DESCRIPTION	DENOMINACIONES
	9921329	1	INGRASSATORE	GRAISSEUR	SCHMIERNIPPEL	FITTING	ENGRASADOR
	9923548	1	GUARNIZIONE DI TENUTA	JOINT	DICHTUNG	GASKET	JUNTA
	9923567	1	ASTUCCIO	ETUI	HUELSE	CASE	ESTUCHE
	9927091	2	FORCELLA	FOURCHE	GABEL	FORK	HORQUILLA
	9927092	2	CROCIERA	CROISILLON	KREUZSTUECK	SPIDER	CRUCETA
	9927093	8	ANELLO DI SICUREZZA	ARRETOIR	SICHERUNGSRING	LOCKRING	ANILLO DE FRENO
	9927094	1	ALBERO	ARBRE	WELLE	SHAFT	ARBOL
	9957616	1	MANICOTTO	MANCHON	MUFFE	SLEEVE	MANGUITO

https://tractormanualz.com/

QUESTO SOTTOGRUPPO VERRÀ INSERITO NEL PROSSIMO AGGIORNAMENTO

Ce sousgroupe sera inséré dans la prochaine mise à jour

Diese Untergruppe wird bei einer der nächsten Änderungseinführungen veröffentlicht

This Subgroup will be listed in a future revision

Este subgrupo será pubblicado en la próxima revisión

C 203*

https://tractormanualz.com/

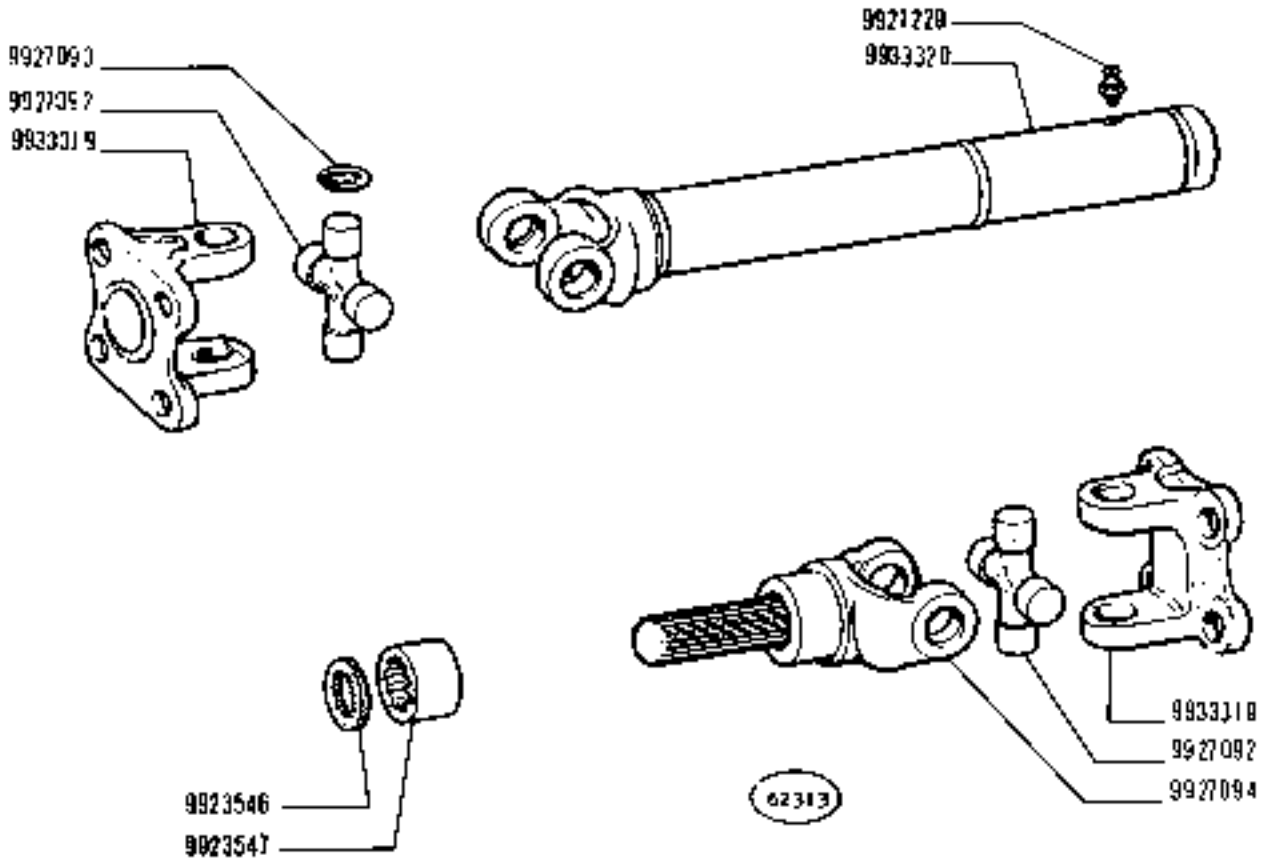

D2094 C2293

1300 - 1300 DT

04 05 06

ALBERO DI TRASMISSIONE 5101575 (Birfield)

Arbre de transmission — *Propeller Shaft*

Übertragungswelle — *Árbol de transmisión*

https://tractormanualz.com/

B3.16\B

N T R.
258 T

MODIF	N.ORDINAZ.	Q.	DENOMINAZIONE	DESIGNATION	BENENNUNG	DESCRIPTION	DENOMINACIONES
	9921229	1	INGRASSATORE	GRAISSEUR	SCHMIERNIPPEL	FITTING	ENGRASADOR
	9923546	1	GUARNIZIONE DI TENUTA	JOINT	DICHTUNG	GASKET	JUNTA
	9923947	1	ASTUCCIO	ETUI	HUELSE	CASING	TUERCA
	9927092	2	CROCIERA	CROISILLON	KREUZSTUECK	SPIDER	CRUCETA
	9927093	4	ANELLO DI SICUREZZA	ARRETOIR	SICHERUNGSRING	LOCKRING	ANILLO DE FRENO
	9927094	1	FORCELLA	FOURCHE	GABEL	FORK	HORQUILLA
	9933319	2	FORCELLA	FOURCHE	GABEL	FORK	HORQUILLA
	9933320	1	ALBERO	ARBRE	WELLE	SHAFT	ARBOL

https://tractormanualz.com/

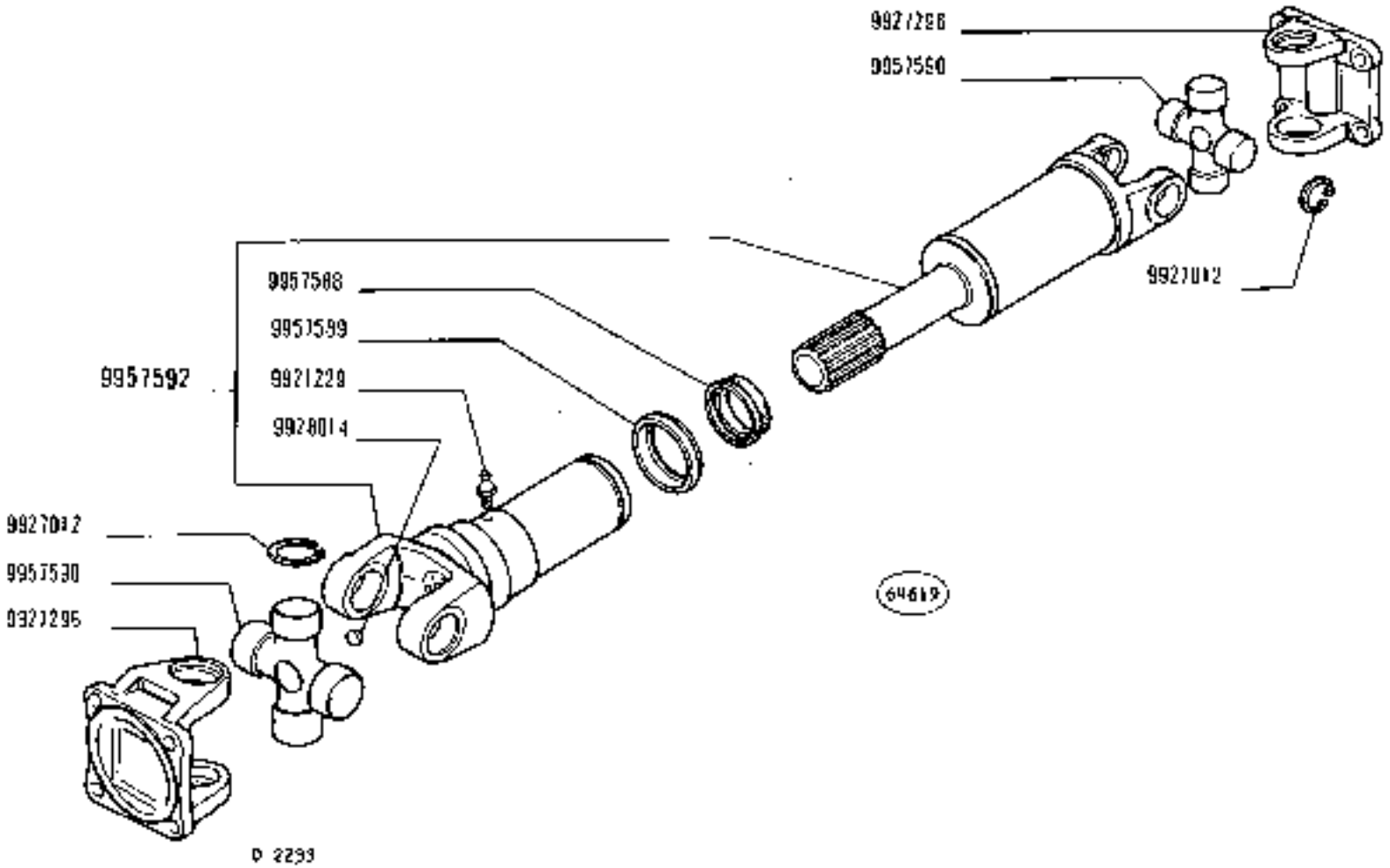

1300 - 1300 DT
04 05 06

ALBERO DI TRASMISSIONE 5107807 (Birfield)

Arbre de transmission
Übertragungswelle
Propeller Shaft
Árbol de transmisión

https://tractormanualz.com/

B3.16/C

N.T.R.
258 T

POS.	N.ORDIN.	Q.	DENOMINAZIONE	DESIGNATION	BENENNUNG	DESCRIPTION	DENOMINACIONES
	9521229	1	INGRASSATORE	GRAISSEUR	SCHMIERNIPPEL	FITTING	ENGRASADOR
	9923012	8	ANELLO DI SICUREZZA	ARRETOIR	SICHERUNGSRING	LOCKRING	ANILLO DE FRENO
	9927296	2	FORCELLA	FOURCHE	GABEL	FORK	HORQUILLA
	9928014	1	VALVOLA	SOUPAPE	VENTIL	VALVE	VALVULA
	9957500	1	ANELLO TRASCINAMENTO	CRAUDAGE	MITNEHMER	COUPLING	ANILLO DE ARRASTRE
	9957589	1	ANELLO DI TENUTA	JOINT D'ETANCHEITE	DICHTRING	SEAL	JUNTA HERMETICA
	9957590	2	CROCIERA	CROISILLON	KREUZSTUECK	SPIDER	CRUCETA
	9957591	1	ALBERO	ARBRE	WELLE	SHAFT	ARBOL

https://tractormanualz.com/

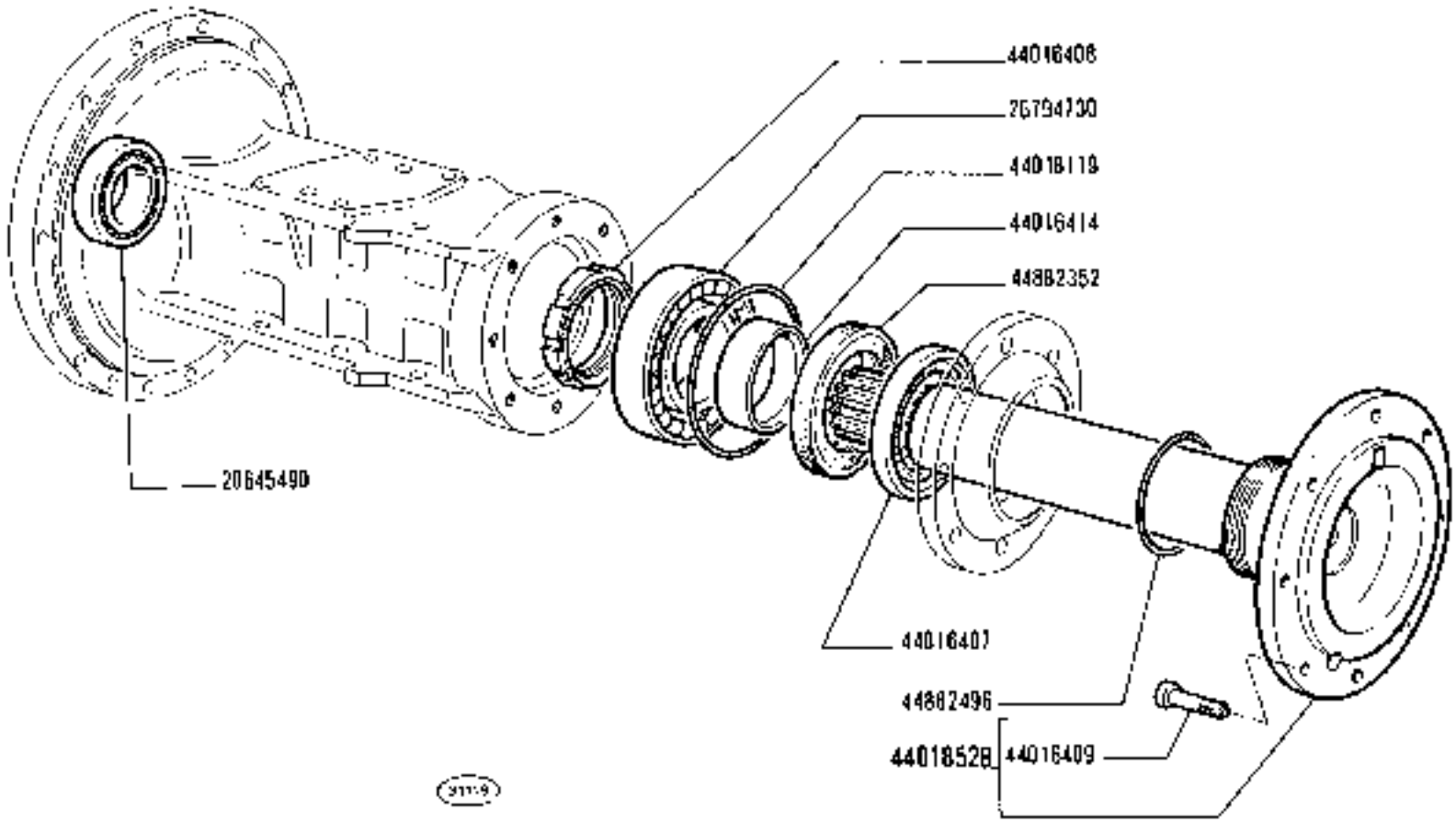

https://tractormanualz.com/

MODIF	N.ORDINAZ.	Q.	DENOMINAZIONE	DESIGNATION	BENENNUNG	DESCRIPTION	DENOMINACIONES
	23293	2	VITE	VIS	SCHRAUBE	SCREW	TORNILLO
	23510	2	TAPPO	BOUCHON	STOPFEN	PLUG	TAPON
	23609	2	ROSETTA DI TENUTA	JOINT D'ETANCHEITE	DICHTRING	GASKET	JUNTA HERMETICA
	23782	8	VITE	VIS	SCHRAUBE	SCREW	TORNILLO
	23788	2	SUPPORTO	SUPPORT	LAGER	SUPPORT	SOPORTE
	23790	2	RALLA	CRAPAUDINE	DRUCKSCHEIBE	THRUST PLATE	CHUMACERA
	23791	2	ANELLO DI TENUTA	JOINT D'ETANCHEITE	DICHTRING	SEAL	JUNTA HERMETICA
	23792	2	PIASTRINA DI SICUREZZA	PLAQUETTE FREIN	SICHERUNGSBLECH	LOCKPLATE	PLACA DE FRENO
	23793	2	DADO	ECROU	MUTTER	NUT	TUERCA
	24304	1	BOCCOLA	DOUILLE	BUECHSE	BUSH	CASQUILLO
	24305	1	BOCCOLA	DOUILLE	BUECHSE	BUSH	CASQUILLO
	24341	24	VITE	VIS	SCHRAUBE	SCREW	TORNILLO
	24512	2	BOCCOLA	DOUILLE	BUECHSE	BUSH	CASQUILLO
	24981	2	ANELLO DI SICUREZZA	ARRETOIR	SICHERUNGSRING	LOCKRING	ANILLO DE FRENO
	24983	2	DISTANZIALE	ENTRETOISE	ABSTANDSTUECK	SPACER	SEPARADOR
	25138	2	ANELLO DI SICUREZZA	ARRETOIR	SICHERUNGSRING	LOCKRING	ANILLO DE FRENO
	25638	1	SUPPORTO	SUPPORT	LAGER	SUPPORT	SOPORTE
	25644	1	ANELLO DI TENUTA	JOINT D'ETANCHEITE	DICHTRING	SEAL	JUNTA HERMETICA
	25645	2	ANELLO SP.0.15	BAGUE	RING	RING	ANILLO
	25646	2	ANELLO SP.0.20	BAGUE	RING	RING	ANILLO
	25647	2	ANELLO SP.0.50	BAGUE	RING	RING	ANILLO
	25649	1	GIUNTO OMOCINETICO COMPL.	JOINT HOMOCINETIQUE	GLEICHLAUFGELENK	CONSTANT VELOCITY UNIVERSAL JOINT	JUNTA HOMOCINETICA
	25653	1	ALBERO INT.S	ARBRE	WELLE	SHAFT	ARBOL
	25654	1	ALBERO INT.D	ARBRE	WELLE	SHAFT	ARBOL
	25814	1	SUPPORTO	SUPPORT	LAGER	SUPPORT	SOPORTE
	25815	1	ASSALE	ESSIEU	ACHSE	AXLE	EJE
	35955	2	VITE	VIS	SCHRAUBE	SCREW	TORNILLO
	4960390	4	CUSCINETTO	COUSSINET	LAGERSCHALE	BEARING	COJINETE
	4967753	4	CUSCINETTO	COUSSINET	LAGERSCHALE	BEARING	COJINETE
	4980965	1	PONTE ANT.COMPL.	PONT	TRIEBACHSE	AXLE	PUENTE
	305106871	2	ROSETTA DI SICUREZZA	RONDELLE FREIN	SICHERUNGSRING	LOCKWASHER	ARANDELA DE FRENO
	L0517170	2	ROSETTA DI SICUREZZA	RONDELLE FREIN	SICHERUNGSRING	LOCKWASHER	ARANDELA DE FRENO
	L0517270	4	ROSETTA DI SICUREZZA 104-061	RONDELLE FREIN	SICHERUNGSRING	LOCKWASHER	ARANDELA DE FRENO
	305172711	12	ROSETTA DI SICUREZZA	RONDELLE FREEN	SICHERUNGSRING	LOCKWASHER	ARANDELA DE FRENO
	L0517371	8	ROSETTA DI SICUREZZA (*)	RONDELLE FREIN	SICHERUNGSRING	LOCKWASHER	ARANDELA DE FRENO
	L0837510	4	GRANO	ERGOT	PASSTEFT	DOWEL	PITON
	30837810	2	GRANO	ERGOT	PASSTEFT	DOWEL	PITON
	L1069276	2	ANELLO DI SICUREZZA	ARRETOIR	SICHERUNGSRING	LOCKRING	ANILLO DE FRENO
	11215921	2	VITE (*)	VIS	SCHRAUBE	SCREW	TORNILLO
	L1391521	4	VITE 104-061	VIS	SCHRAUBE	SCREW	TORNILLO
	12164211	8	DADO (*)	ECROU	MUTTER	NUT	TUERCA
	L3407613	1	INGRASSATORE	GRAISSEUR	SCHMIERNIPPEL	FITTING	ENGRASADOR
	13412190	3	SFIATATOIO	RENIFLARD	ENTLUEFTER	VENT	RESPIRADERO

https://tractormanualz.com/

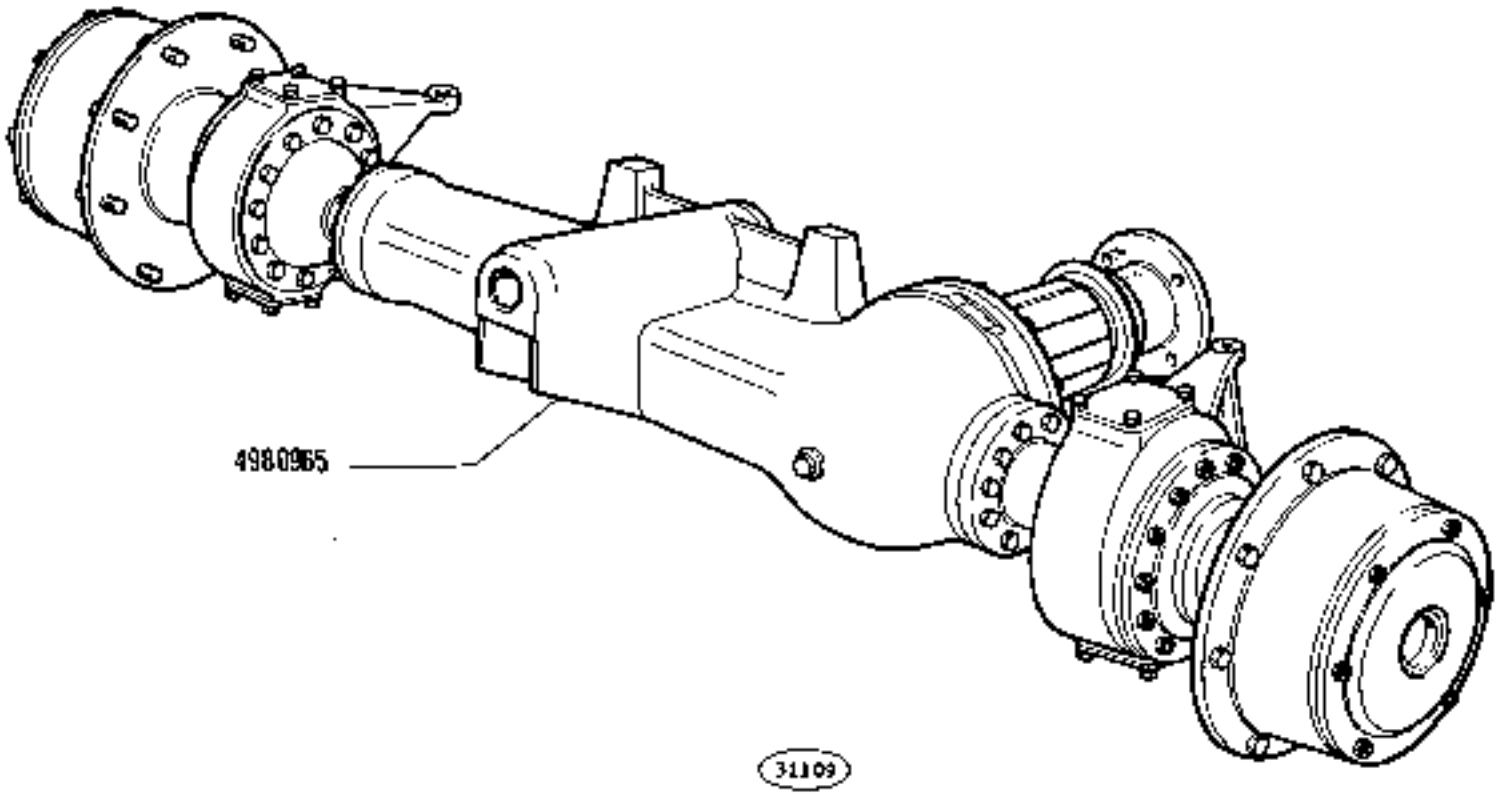

https://tractormanualz.com/

MODIF	N.ORDINAZ.	Q.	DENOMINAZIONE	DESIGNATION	BENENNUNG	DESCRIPTION	DENOMINACIONES
	13565121	8	PRIGIONIERO (*)	GOUJON	STIFTSCHRAUBE	STUD	ESPARRAGO
	14254430	5	VITE	VIS	SCHRAUBE	SCREW	TORNILLO
	14255230	4	VITE	VIS	SCHRAUBE	SCREW	TORNILLO
	14466580	2	ANELLO DI TENUTA	JOINT D'ETANCHEITE	DICHTRING	SEAL	JUNTA HERMETICA
	14467080	1	ANELLO DI TENUTA	JOINT D'ETANCHEITE	DICHTRING	SEAL	JUNTA HERMETICA
	15035221	2	VITE	VIS	SCHRAUBE	SCREW	TORNILLO
	15970121	2	VITE	VIS	SCHRAUBE	SCREW	TORNILLO
	15981521	8	VITE	VIS	SCHRAUBE	SCREW	TORNILLO
	15983221	2	VITE	VIS	SCHRAUBE	SCREW	TORNILLO
	44030426	3	SPINA (04-06)	GOUPILLE	STIFT	PIN	PASADOR
	44007661	1	COPIGLIA	GOUPILLE FENDUE	SPLINT	SPLIT PIN	PASADOR ABIERTO
	44011458	1	FORCELLA (04-06)	FOURCHE	GABEL	FORK	HORQUILLA
	44012292	1	ANELLO DI SICUREZZA (04-06)	ARRETOIR	SICHERUNGSRING	LOCKRING	ANILLO DE FRENO
	44012576	1	PERNO DI FISSAGGIO (04-06)	CHEVILLE	BOLZEN	PIN	PASADOR
	44015002	1	PERNO	AXE	BOLZEN	PIN	EJE
	44015003	2	DISTANZIALE	ENTRETOISE	ABSTANDSTUECK	SPACER	SEPARADOR
	44015004	1	PIASTRINA DI SICUREZZA	PLAQUETTE FREIN	SICHERUNGSBLECH	LOCKPLATE	PLACA DE FRENO
	44018742	1	DADO	ECROU	MUTTER	NUT	TUERCA
	44018742	1	DADO (*)	ECROU	MUTTER	NUT	TUERCA
	44018756	14	ZAVORRA	LEST	ZUSATZGEWICHT	BALLAST	LASTRE
	44018756	12	ZAVORRA (*)	LEST	ZUSATZGEWICHT	BALLAST	LASTRE
	44018760	1	TRAVERSA	TRAVERSE	TRAVERSE	CROSSRAIL	TRAVESANO
	44018760	1	TRAVERSA (*)	TRAVERSE	TRAVERSE	CROSSRAIL	TRAVESANO
	44018765	2	SUPPORTO	SUPPORT	LAGER	SUPPORT	SOPORTE
	44018767	1	COLONNETTA	COLONNETTE	BOLZEN	STUD	ESPARRAGO
	44018767	1	COLONNETTA (*)	COLONNETTE	BOLZEN	STUD	ESPARRAGO
	44018768	2	ROSETTA DI SICUREZZA	RONDELLE FREIN	SICHERUNGSRING	LOCKWASHER	ARANDELA DE FRENO
	44018768	2	ROSETTA DI SICUREZZA (*)	RONDELLE FREIN	SICHERUNGSRING	LOCKWASHER	ARANDELA DE FRENO
	44018770	1	PERNO	AXE	BOLZEN	PIN	EJE
	44018772	2	DISTANZIALE (*)	ENTRETOISE	ABSTANDSTUECK	SPACER	SEPARADOR
	(*)		-A RICHIESTA	-SUR DEMANDE	-AUF WUNSCH	-OPTIONAL EXTRA	-SOBRE PEDIDO

https://tractormanualz.com/

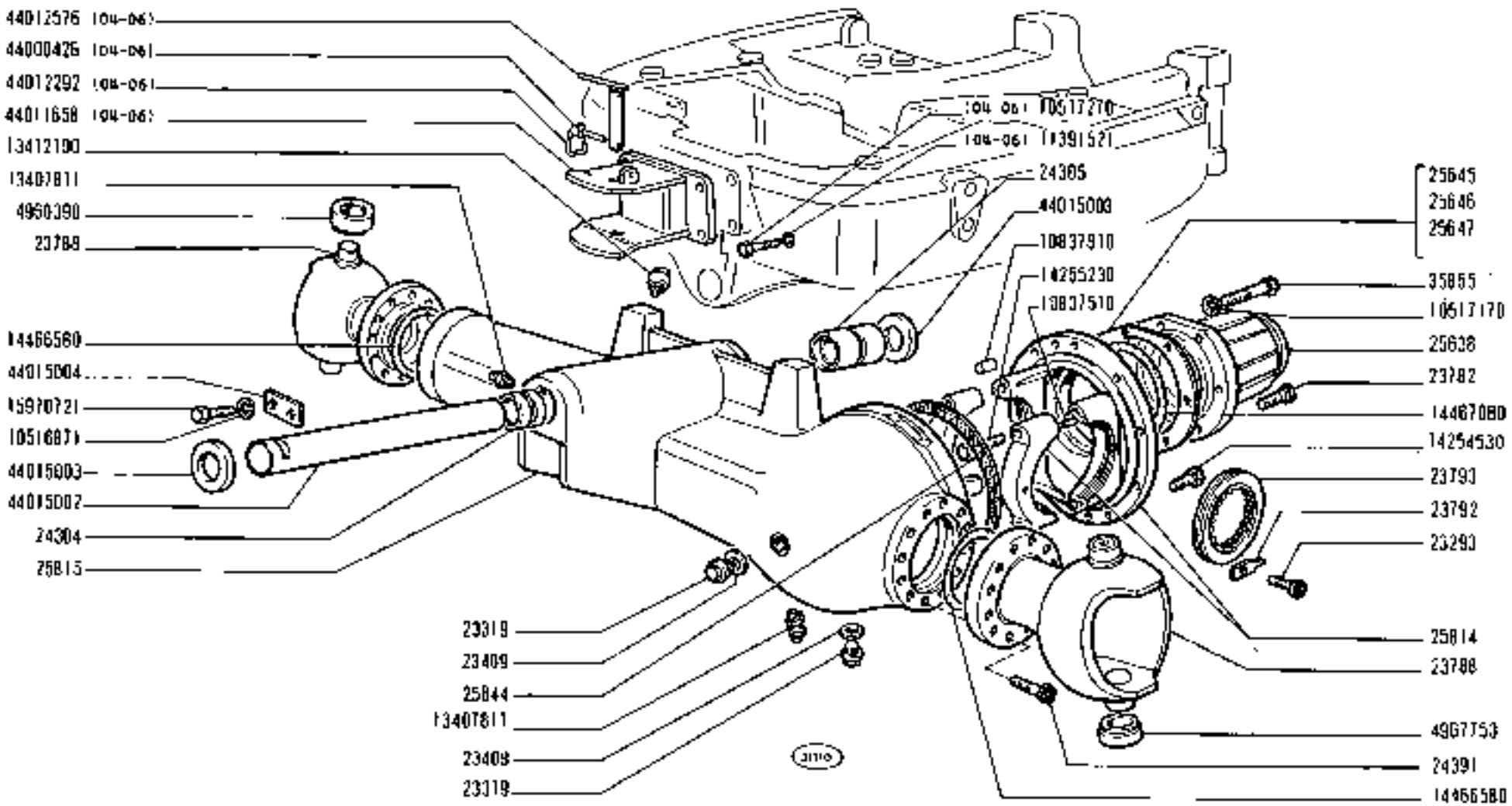

PONTE ANTERIORE E SEMIALBERI DIFFERENZIALE

Pont AV et arbres de différentiel — *Front Axle and Axle Shafts*

Vorderachse und Achswellen — *Eje delantero y palieres*

https://tractormanualz.com/

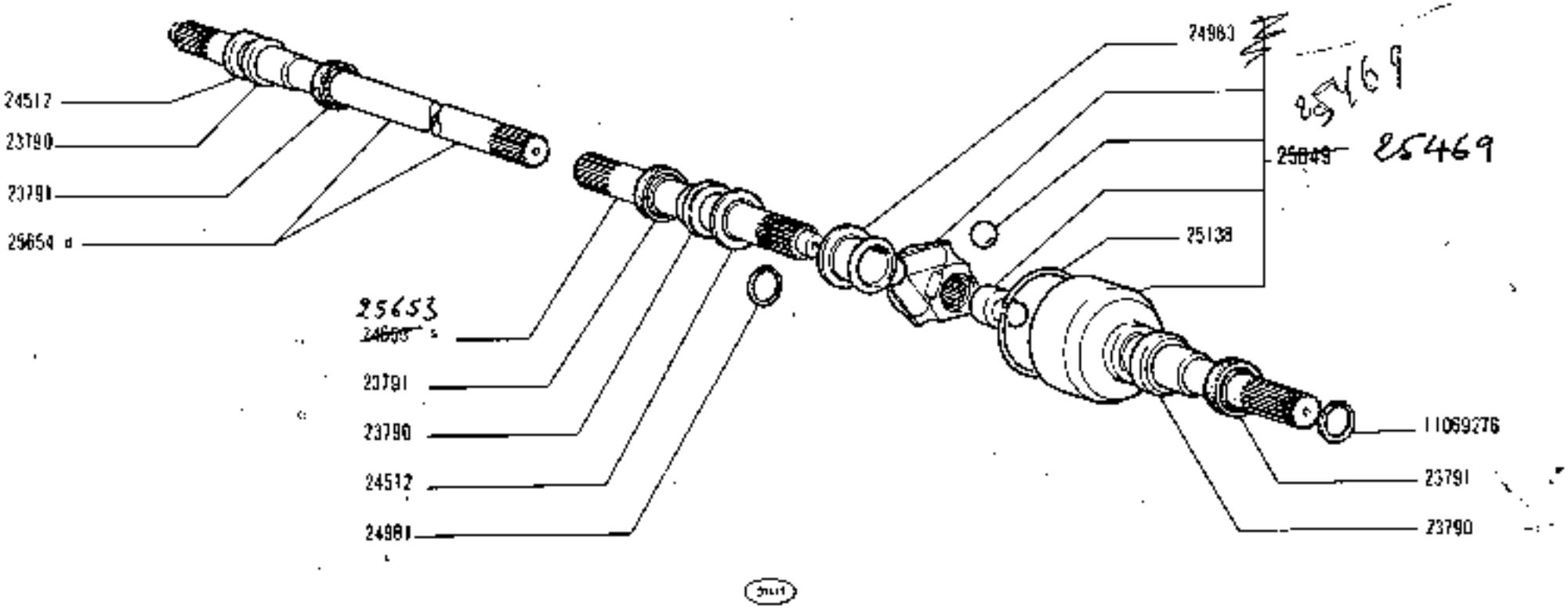

https://tractormanualz.com

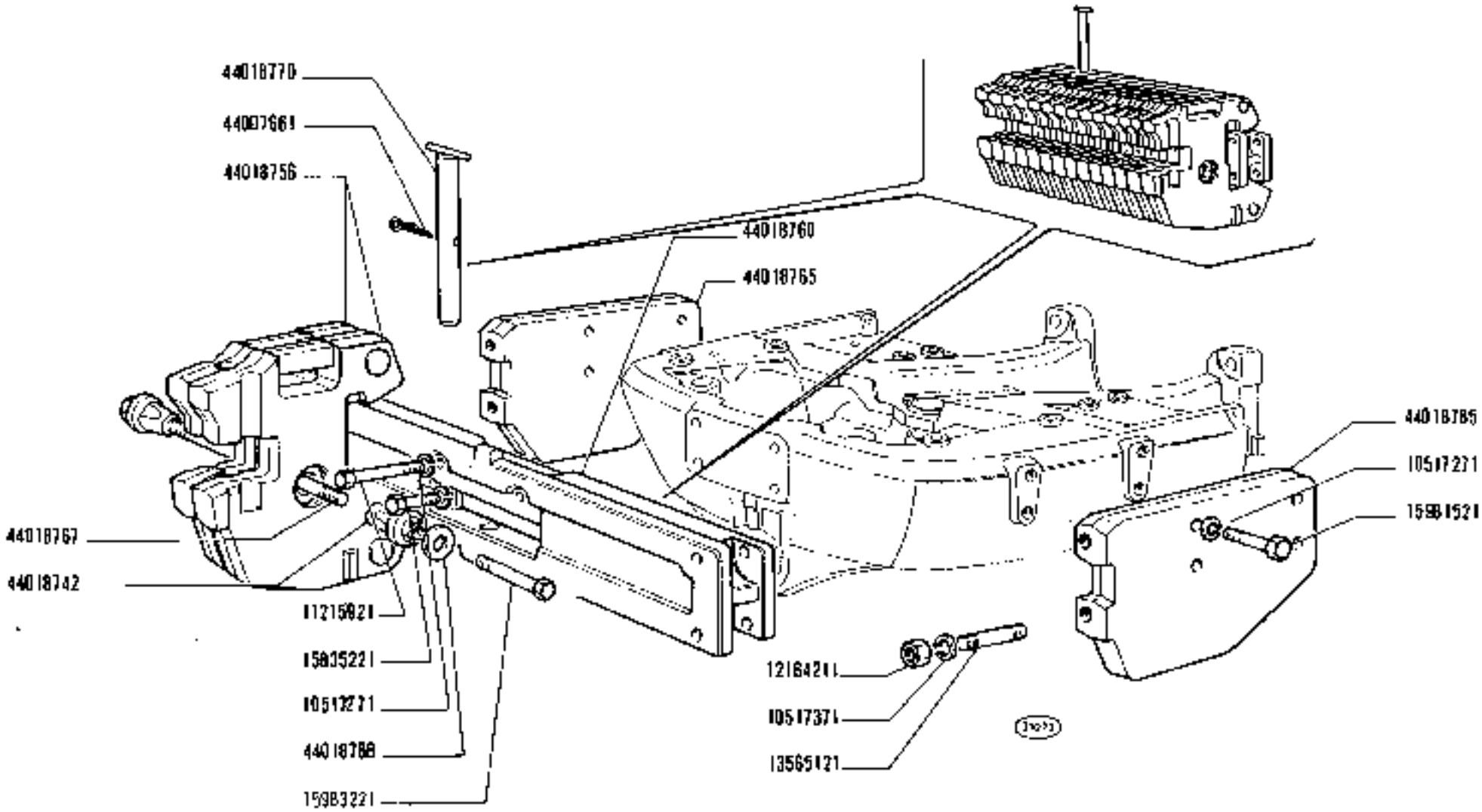

https://tractormanualz.com

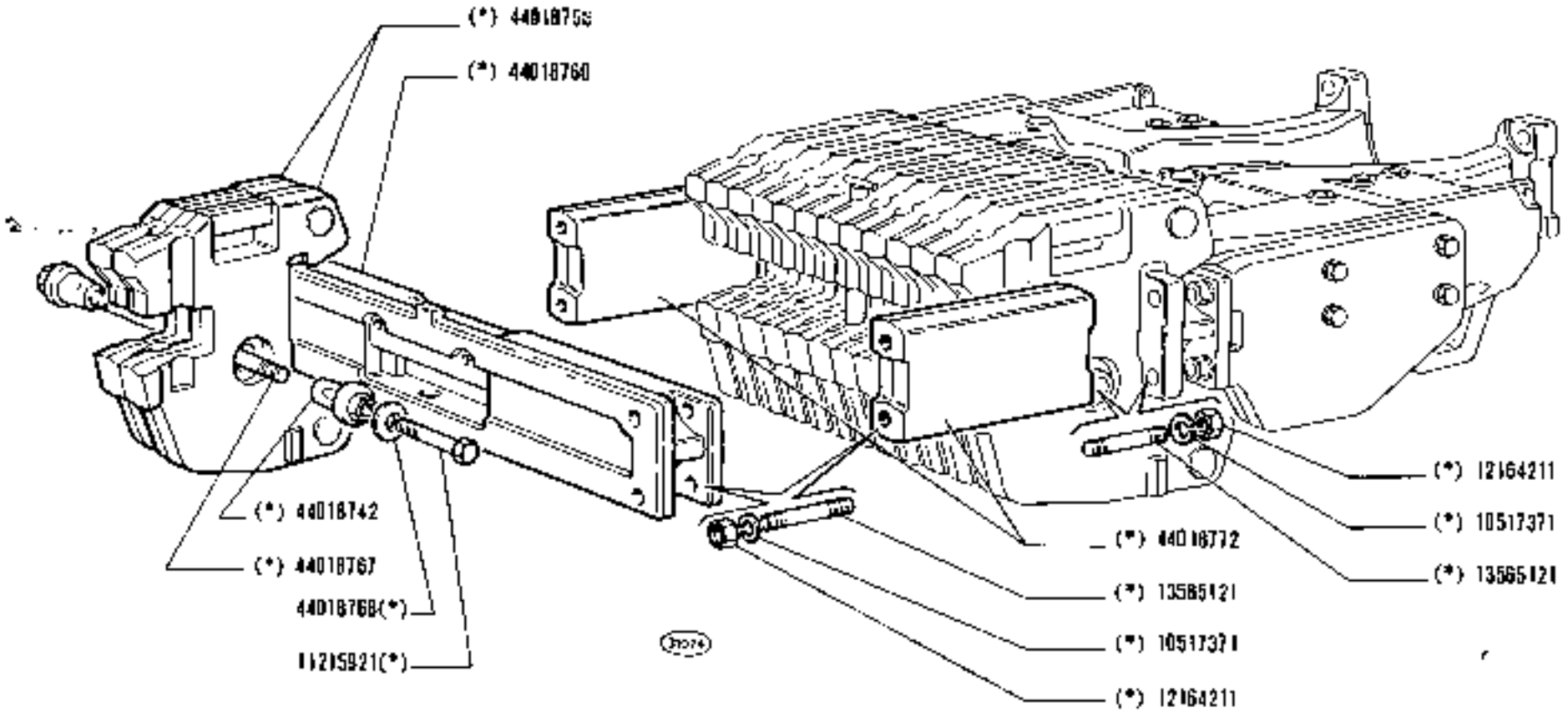

(*) Vedere elenco - Voir la liste - Siehe Tabelle - See list - Véase la lista

https://tractormanualz.com/

MODIF	N.ORDINAZ.	Q.	DENOMINAZIONE	DESIGNATION	BENENNUNG	DESCRIPTION	DENOMINACIONES
	23555	12	VITE	VIS	SCHRAUBE	SCREW	TORNILLO
	23584	1	DADO	ECROU	MUTTER	NUT	TUERCA
	23752	1	SCATOLA	CARTER	GEHAUSE	CASE	CAJA
	23774	2	ANELLO SP.1,05	BAGUE	RING	RING	ANILLO
	23775	2	ANELLO SP.1,10	BAGUE	RING	RING	ANILLO
	23776	2	ANELLO SP.1,15	BAGUE	RING	RING	ANILLO
	23777	2	ANELLO SP.1,20	BAGUE	RING	RING	ANILLO
	23781	1	ANELLO DI TENUTA	JOINT D'ETANCHEITE	DICHTRING	SEAL	JUNTA HERMETICA
	23785	1	ROSETTA	RONDELLE	SCHEIBE	WASHER	ARANDELA
	23786	1	MANICOTTO	MANCHON	MITNEHMER	SLEEVE	MANGUITO
	23794	2	PORTASATELLITI	PORTE-SATELLITES	PLANETENTRAEGER	PINION CARRIER SHAFT	EJE DE SATELITES
	24772	4	SATELLITE	SATELLITE	KEGELRAD	IDLE PINION	PINON SATELITE
	24789	4	ANELLO	BAGUE	RING	RING	ANILLO
	24802	2	RAILA	CRAPAUDINE	DRUCKSCHEIBE	THRUST PLATE	CHUMACERA
	25619	2	PLANETARIO	PLANETAIRE	ACHSWELLENRAD	SUN GEAR	PINON PLANETARIO
	25648	1	DISTANZIALE	ENTRETOISE	ABSTANDSTUECK	SPACER	SEPARADOR
	25649	1	COPPIA CONICA	COUPLE CONIQUE	KEGELRADPAARICO	BEVEL GEAR/PINION SET	PAR CONICO
	14254530	12	VITE	VIS	SCHRAUBE	SCREW	TORNILLO
	28000020	2	CUSCINETTO	ROULEMENT	LAGER	BEARING	RODAMIENTO
	28042240	1	CUSCINETTO	ROULEMENT	LAGER	BEARING	RODAMIENTO
	28042260	1	CUSCINETTO	ROULEMENT	LAGER	BEARING	RODAMIENTO

https://tractormanualz.com/

1	23774 1.05	23775 1.10	23776 1.15	23777 1.20

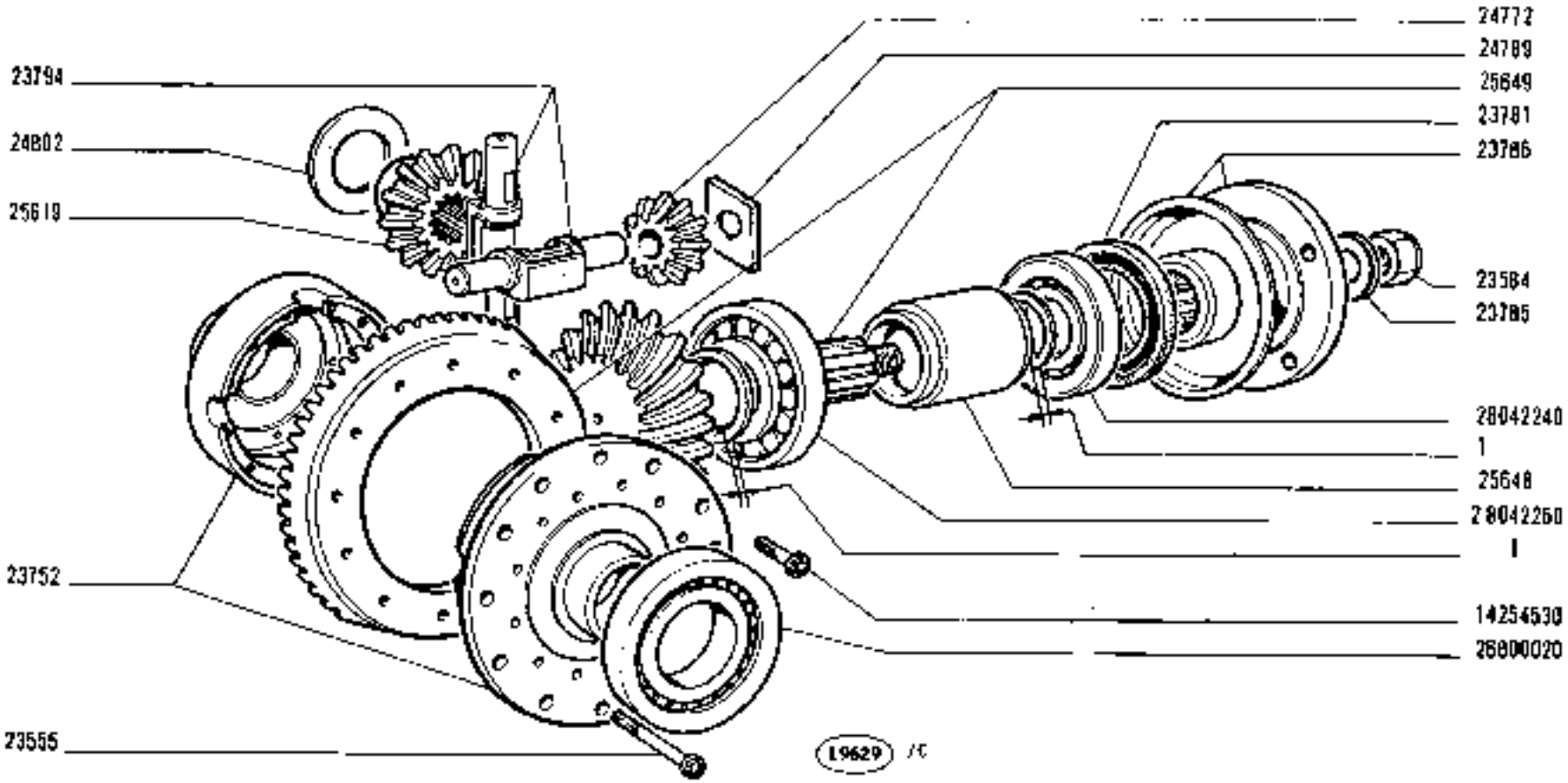

https://tractormanualz.com/

MODIF	N.ORDINAZ.	Q.	DENOMINAZIONE	DESIGNATION	BENENNUNG	DESCRIPTION	DENOMINACIONES
	10516671	2	ROSETTA DI SICUREZZA	RONDELLE FREIN	SICHERUNGSRING	LOCKWASHER	ARANDELA DE FRENO
	11068075	4	ANELLO DI SICUREZZA	ARRETOIR	SICHERUNGSRING	LOCKRING	ANILLO DE FRENO
	15540030	16	VITE	VIS	SCHRAUBE	SCREW	TORNILLO
	16043220	2	VITE	VIS	SCHRAUBE	SCREW	TORNILLO
	16109221	16	DADO	ECROU	MUTTER	NUT	TUERCA
	24902450	1	CUSCINETTO	ROULEMENT	LAGER	BEARING	RODAMIENTO
	26000040	2	CUSCINETTO	ROULEMENT	LAGER	BEARING	RODAMIENTO
	44011235	2	ROSETTA	RONDELLE	SCHEIBE	WASHER	ARANDELA
	44012125	1	ANELLO DI APPOGGIO	RONDELLE DE BUTEE	DRUCKSCHEIBE	THRUST RING	ANILLO DE APOYO
	44012126	1	DADO	ECROU	MUTTER	NUT	TUERCA
	44016318	1	SCATOLA	CARTER	GEHAUSE	CASE	CAJA
	44016319	1	COPERCHIO	COUVERCLE	DECKEL	COVER	TAPA
	44016323	2	ALBERO PORTASATELLITI	ARBRE DE PORTE-SATELLITES	PLANETENTRAEGER-WELLE	PLANETARY CARRIER SHAFT	ARBOL DE PORTA-SATELITES
	44016324	4	ROSETTA	RONDELLE	SCHEIBE	WASHER	ARANDELA
	44016325	4	BOCCOLA	DOUILLE	BUECHSE	BUSH	CASQUILLO
	44016326	8	SEMIANELLO	DEMI-BAGUE	RINGHAELFTE	HALF RING	SEMIANILLO
	44016762	1	CUSCINETTO	ROULEMENT	LAGER	BEARING	RODAMIENTO
	44017085	1	TUBO	TUYAU	ROHR	PIPE	TUBO
	44017501	1	PLANETARIO S	PLANETAIRE	ACHSWELLENRAD	SUN GEAR	PIÑON PLANETARIO
	44017503	1	PLANETARIO D	PLANETAIRE	ACHSWELLENRAD	SUN GEAR	PIÑON PLANETARIO
	44017504	4	SATELLITE	SATELLITE	KEGELRAD	BEVEL PINION	PIÑON SATELITE
	44018114	1	COPPIA CONICA RAPP.10/43	COUPLE CONIQUE	KEGELRADANTRIEB	BEVEL GEAR/PINION SET	PAR CONICO
	44018520	1	ALBERO D	ARBRE	WELLE	SHAFT	ARBOL
	44018521	1	ALBERO S	ARBRE	WELLE	SHAFT	ARBOL

https://tractormanualz.com/

23774 1.05	23775 1.10	23776 1.15	23777 1.20

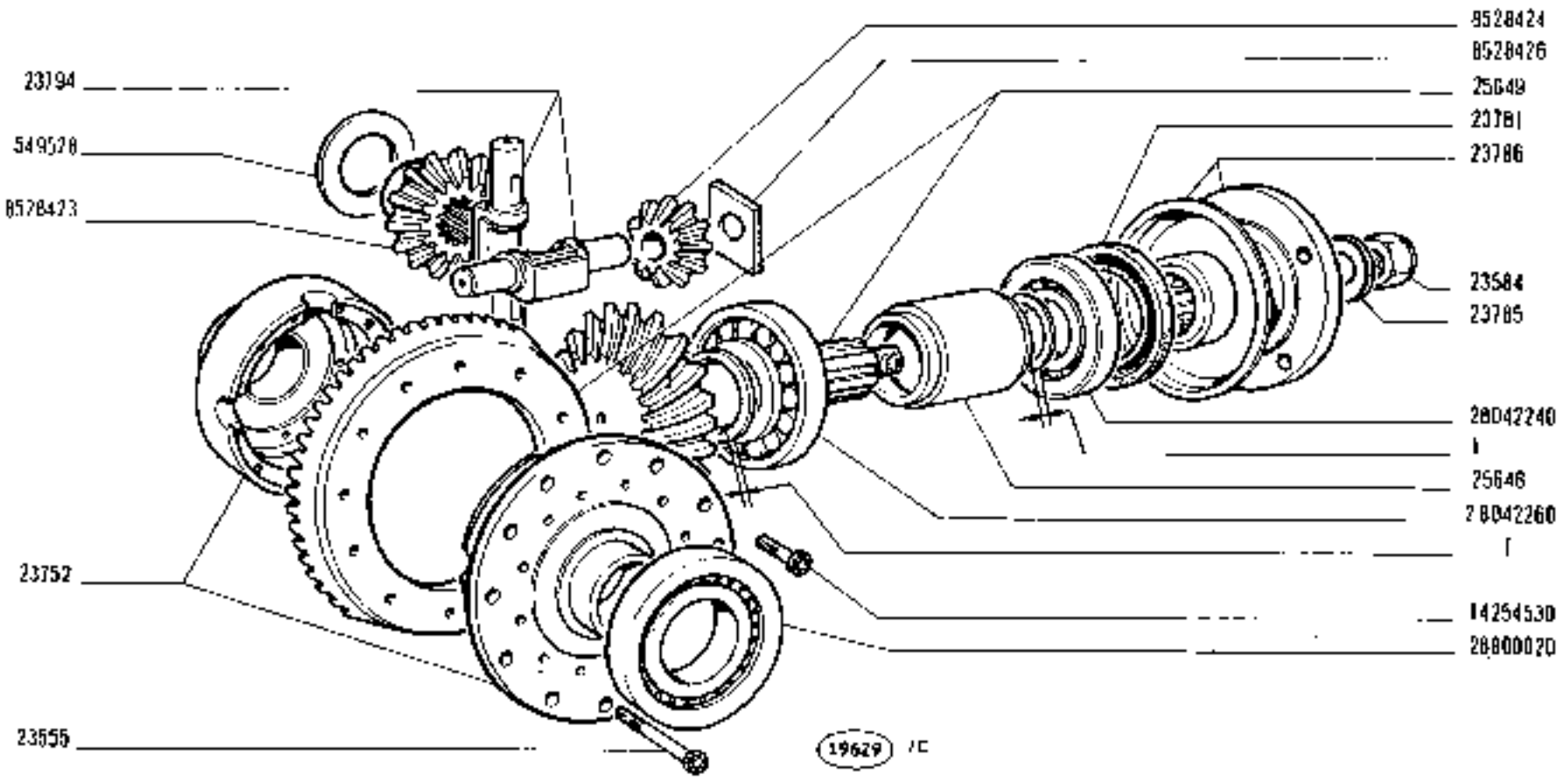

C1972

https://tractormanualz.com/

MODEF	N.ORDINAZ.	D.	DENOMINAZIONE	DESIGNATION	BENENNUNG	DESCRIPTION	DENOMINACIONES
	23555	12	VITE	VIS	SCHRAUBE	SCREW	TORNILLO
	23584	1	DADO	ECROU	MUTTER	NUT	TUERCA
	23752	1	SCATOLA	CARTER	GEHAUSE	CASE	Caja
	23774	2	ANELLO SP.1,05	BAGUE	RING	RING	ANILLO
	23775	2	ANELLO SP.1,10	BAGUE	RING	RING	ANILLO
	23776	2	ANELLO SP.1,15	BAGUE	RING	RING	ANILLO
	23777	2	ANELLO SP.1,20	BAGUE	RING	RING	ANILLO
	23781	1	ANELLO DI TENUTA	JOINT D'ETANCHEITE	DICHTRING	SEAL	JUNTA HERMETICA
	23785	1	ROSETTA	RONDELLE	SCHEIBE	WASHER	ARANDELA
	23786	1	MANICOTTO	MANCHON	MITNEHMER	SLEEVE	MANGUITO
	23794	2	PORTASATELLITI	PORTE-SATELLITES	PLANETENTRAEGER	PINION CARRIER SHAFT	EJE DE SATELITES
8528424	~~26772~~	4	SATELLITE	SATELLITE	KEGELRAD	IDLE PINION	PINON SATELITE
8528426	~~26799~~	4	ANELLO	BAGUE	RING	RING	ANILLO
549528	~~26802~~	2	RALLA	CRAPAUDINE	DRUCKSCHEIBE	THRUST PLATE	CHUMACERA
8528423	~~25439~~	2	PLANETARIO	PLANETAIRE	ACHSWELLENRAD	SUN GEAR	PINON PLANETARIO
	25648	1	DISTANZIALE	ENTRETOISE	ABSTANDSTUECK	SPACER	SEPARADOR
	25649	1	COPPIA CONICA	COUPLE CONIQUE	KEGELRADANTRIEB	BEVEL GEAR/PINION SET	PAR CONICO
	14254590	12	VITE	VIS	SCHRAUBE	SCREW	TORNILLO
	26800020	2	CUSCINETTO	ROULEMENT	LAGER	BEARING	RODAMIENTO
	28042240	1	CUSCINETTO	ROULEMENT	LAGER	BEARING	RODAMIENTO
	28042260	1	CUSCINETTO	ROULEMENT	LAGER	BEARING	RODAMIENTO

https://tractormanualz.com/

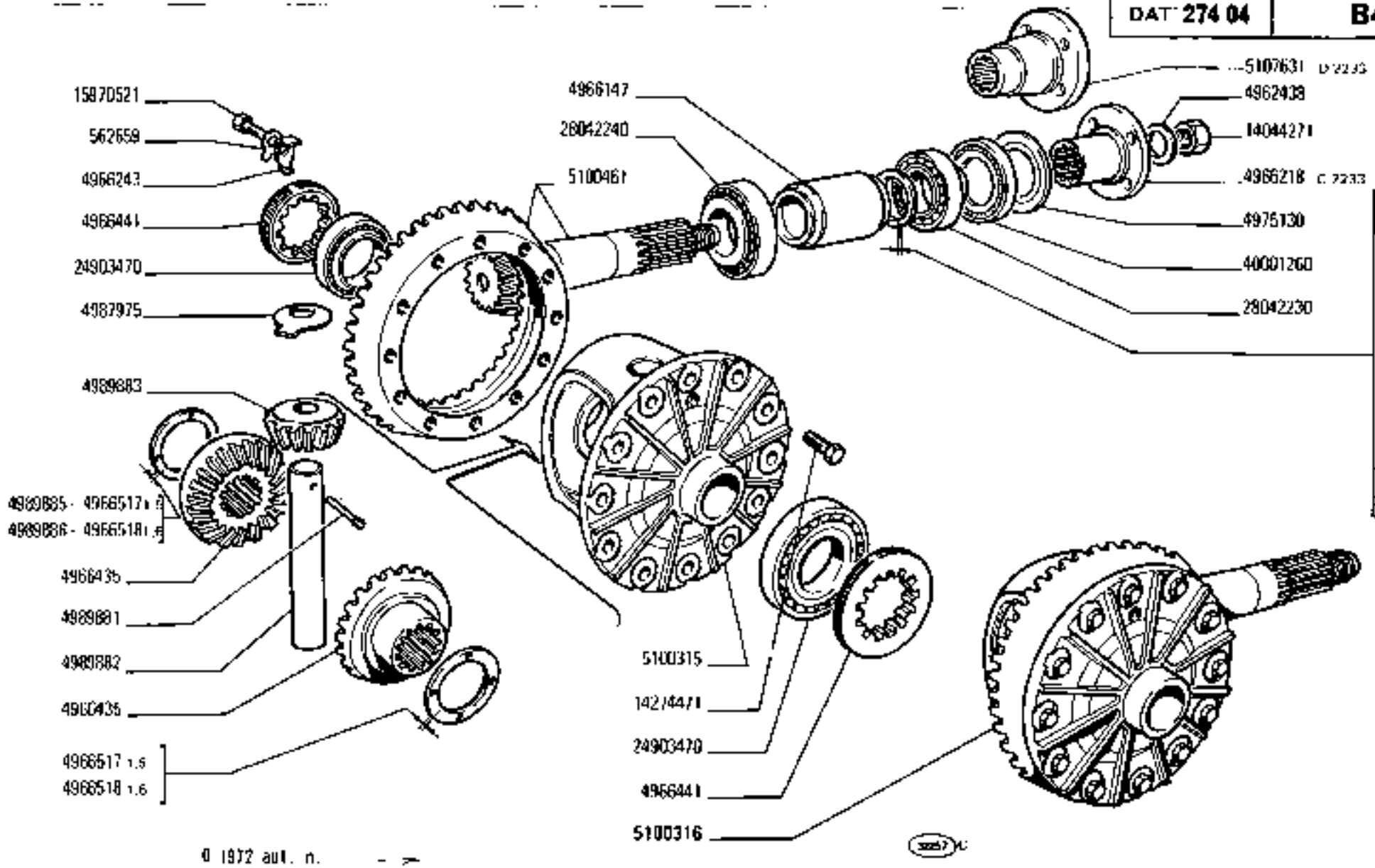

© 1972 aut. n.

https://tractormanualz.com/

MODIF	N.ORDIN.	Q.	DENOMINAZIONE	DESIGNATION	BENENNUNG	DESCRIPTION	DENOMINACIONES
	562659	2	PIASTRINA DI SICUREZZA	PLAQUETTE FREIN	SICHERUNGSBLECH	LOCKPLATE	PLACA DE FRENO
	563788	1	ANELLO SP.1,7	BAGUE	RING	RING	ANILLO
	563789	1	ANELLO SP.1,75	BAGUE	RING	RING	ANILLO
	563790	1	ANELLO SP.1,8	BAGUE	RING	RING	ANILLO
	563791	1	ANELLO SP.1,9	BAGUE	RING	RING	ANILLO
	563792	1	ANELLO SP.2	BAGUE	RING	RING	ANILLO
	563793	1	ANELLO SP.2,1	BAGUE	RING	RING	ANILLO
	563794	1	ANELLO SP.2,2	BAGUE	RING	RING	ANILLO
	563795	1	ANELLO SP.2,25	BAGUE	RING	RING	ANILLO
	563796	1	ANELLO SP.2,3	BAGUE	RING	RING	ANILLO
	597124	1	ANELLO SP.1	BAGUE	RING	RING	ANILLO
	597127	1	ANELLO SP.1,5	BAGUE	RING	RING	ANILLO
	4962438	1	ROSETTA	RONDELLE	SCHEIBE	WASHER	ARANDELA
	4966147	1	DISTANZIALE	ENTRETOISE	ABSTANDSTUECK	SPACER	SEPARADOR
C2233	4966218	1	MANICOTTO	MANCHON	MUFFE	SLEEVE	MANGUITO
	4966243	2	PIASTRINA DI SICUREZZA	PLAQUETTE FREIN	SICHERUNGSBLECH	LOCKPLATE	PLACA DE FRENO
	4966435	2	PLANETARIO	PLANETAIRE	ACHSNELLENRAD	SUN GEAR	PIÑON PLANETARIO
	4966441	2	GHIERA	VIROLE	GEWINDERING	PLUG	VIROLA
	4966517	2	ANELLO DI APPOGGIO SP.1,5	RONDELLE DE BUTEE	DRUCKSCHEIBE	THRUST RING	ANILLO DE APOYO
	4966518	2	ANELLO DI APPOGGIO SP.1,6	RONDELLE DE BUTEE	DRUCKSCHEIBE	THRUST RING	ANILLO DE APOYO
	4975130	1	ANELLO DI APPOGGIO	RONDELLE DE BUTEE	DRUCKSCHEIBE	THRUST RING	ANILLO DE APOYO
	4987975	2	RALLA	CHAPAUDINE	DRUCKSCHEIBE	THRUST PLATE	CHUMACERA
	4989881	1	SPINA	GOUPILLE	STIFT	PIN	PASADOR
	4989882	1	PERNO	AXE	BOLZEN	PIN	EJE
	4989883	2	SATELLITE	SATELLITE	KEGELRAD	IDLE PINION	PIÑON SATELITE
	4989885	2	ANELLO DI APPOGGIO SP.1,5	RONDELLE DE BUTEE	DRUCKSCHEIBE	THRUST RING	ANILLO DE APOYO
	4989886	2	ANELLO DI APPOGGIO SP.1,6	RONDELLE DE BUTEE	DRUCKSCHEIBE	THRUST RING	ANILLO DE APOYO
	5011843	1	SCATOLA COMPL.	CARTER	GEHAUSE	CASE	CAJA
	5100315	1	SCATOLA	CARTER	GEHAUSE	CASE	CAJA
	5100461	1	COPPIA CONICA	COUPLE CONIQUE	KEGELRADANTRIEB	BEVEL GEAR/PINION SET	PAR CONICO
D2233	5107631	1	MANICOTTO	MANCHON	MUFFE	SLEEVE	MANGUITO
	14044211	1	DADO	ECROU	MUTTER	NUT	TUERCA
	14274471	12	VITE	VIS	SCHRAUBE	SCREW	TORNILLO
	15970521	2	VITE	VIS	SCHRAUBE	SCREW	TORNILLO
	24903470	2	CUSCINETTO	ROULEMENT	LAGER	BEARING	RODAMIENTO
	28042230	1	CUSCINETTO	ROULEMENT	LAGER	BEARING	RODAMIENTO
	28042240	1	CUSCINETTO	ROULEMENT	LAGER	BEARING	RODAMIENTO
	40001260	1	ANELLO DI TENUTA	JOINT D'ETANCHEITE	DICHTRING	SEAL	JUNTA HERMETICA

https://tractormanualz.com/

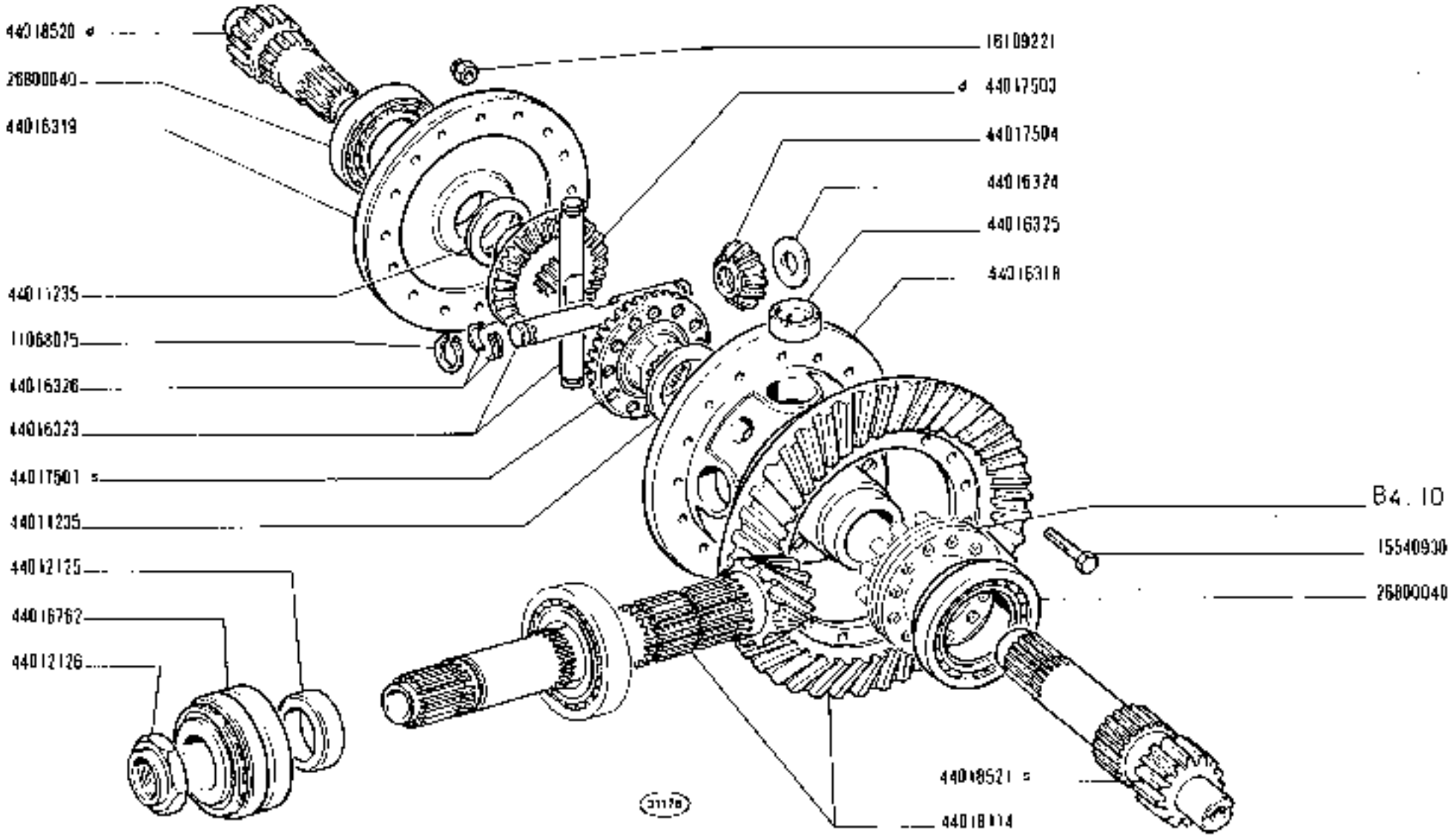

https://tractormanualz.com/

MODIF	N.ORDINAZ.	Q.	DENOMINAZIONE	DESIGNATION	BENENNUNG	DESCRIPTION	DENOMINACIONES
	10516671	4	ROSETTA DI SICUREZZA	RONDELLE FREIN	SICHERUNGSRING	LOCKWASHER	ARANDELA DE FRENO
	11066075	1	ANELLO DI SICUREZZA	ARRETOIR	SICHERUNGSRING	LOCKRING	ANILLO DE FRENO
	11307021	1	VITE	VIS	SCHRAUBE	SCREW	TORNILLO
	12164711	2	DADO	ECROU	MUTTER	NUT	TUERCA
	14166070	1	SPINA	GOUPILLE	STIFT	PIN	PASADOR
	16043221	1	VITE	VIS	SCHRAUBE	SCREW	TORNILLO
	16043621	3	VITE	VIS	SCHRAUBE	SCREW	TORNILLO
	44006949	1	PERNO	AXE	BOLZEN	PIN	EJE
	44006954	1	FORCELLINO	FOURCHE	GABEL	FORK	HORQUILLA
	44011247	1	FORCELLA	FOURCHE	GABEL	FORK	HORQUILLA
	44011250	1	MOLLA	RESSORT	FEDER	SPRING	RESORTE
	44013453	1	VITE	VIS	SCHRAUBE	SCREW	TORNILLO
	44016328	1	MANICOTTO	MANCHON	MITNEHMER	SLEEVE	MANGUITO
	44016808	1	PERNO	AXE	BOLZEN	PIN	EJE
	44016809	1	PERNO	AXE	BOLZEN	PIN	EJE
	44016811	4	BOCCOLA	DOUILLE	BUCHSE	BUSH	CASQUILLO
	44016812	1	SUPPORTO COMPL.	SUPPORT	LAGER	SUPPORT	SOPORTE
	44016814	1	TIRANTE	TIRANT	SPANNBOLZEN	TIEROD	PERNO
	44016816	1	PEDALE COMPL.	PEDALE	FUSSHEBEL	PEDAL	PEDAL
	44016819	1	PERNO	AXE	BOLZEN	PIN	EJE
	44016820	1	PERNO	AXE	BOLZEN	PIN	EJE
	44015005	2	ROSETTA	RONDELLE	SCHEIBE	WASHER	ARANDELA
	44015010	1	ROSETTA	RONDELLE	SCHEIBE	WASHER	ARANDELA
	44881192	1	ANELLO DI TENUTA	JOINT D'ETANCHEITE	DICHTUNG	SEAL	JUNTA HERMETICA
	44882250	2	COPIGLIA	GOUPILLE FENDUE	SPLINT	SPLIT PIN	PASADOR ABIERTO

https://tractormanualz.com/

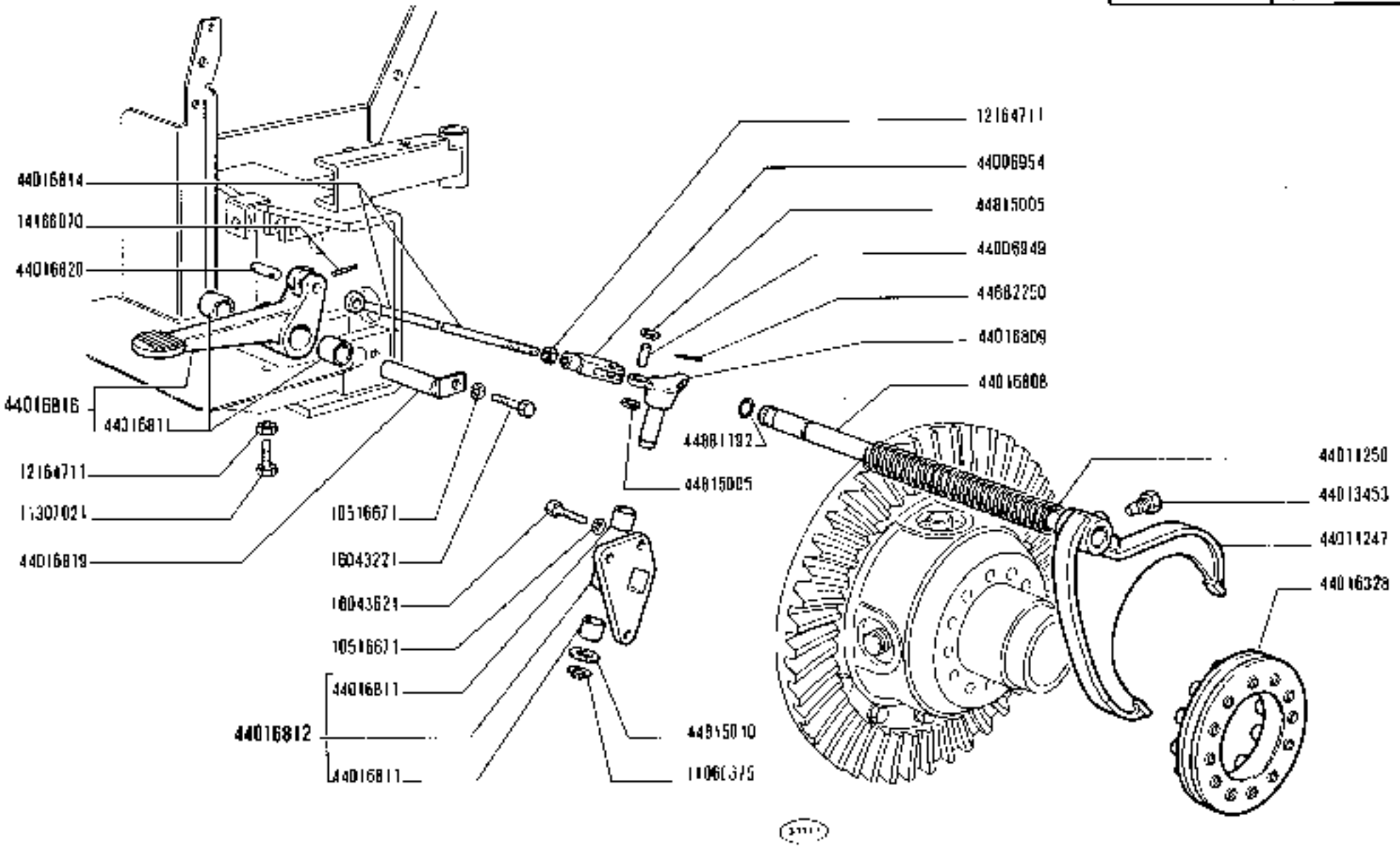

https://tractormanualz.com/

MODIF	N.ORDINAZ.	Q.	DENOMINAZIONE	DESIGNATION	BENENNUNG	DESCRIPTION	DENOMINACIONES
	10511011	16	ROSETTA DI SICUREZZA	RONDELLE FREIN	SICHERUNGSRING	LOCKWASHER	ARANDELA DE FRENO
	12184121	32	DADO	ECROU	MUTTER	NUT	TUERCA
	15540821	16	VITE	VIS	SCHRAUBE	SCREW	TORNILLO
	44016406	2	COPERCHIO	COUVERCLE	DECKEL	COVER	TAPA
	44015522	2	SCATOLA	CARTER	GEHAUSE	CASE	CAJA

https://tractormanualz.com/

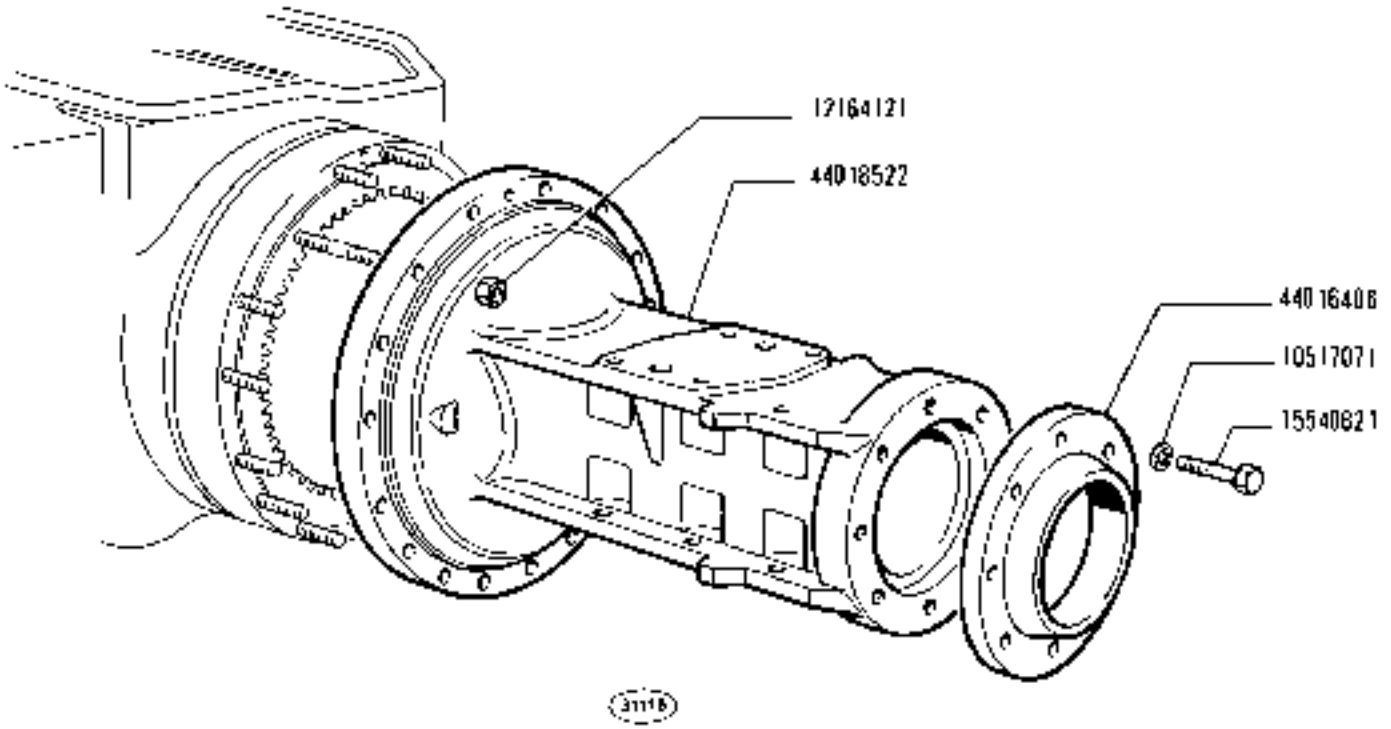

1300 - 1300 DT

01 02 04 05 06

SCATOLE RIDUTTORI LATERALI POSTERIORI

Carters de réducteurs latéraux AR — *Rear Side Final Drive Cases*

Gehäuse der hinteren Endgetriebe — *Cajas de reductores laterales posteriores*

https://tractormanualz.com/

MODIF	N.ORDINAZ.	Q.	DENOMINAZIONE	DESIGNATION	BENENNUNG	DESCRIPTION	DENOMINACIONES
	23319	2	TAPPO	BOUCHON	STOPFEN	PLUG	TAPON
	23409	2	ROSETTA DI TENUTA	JOINT D'ETANCHEITE	DICHTRING	GASKET	JUNTA HERMETICA
	23782	24	VITE	VIS	SCHRAUBE	SCREW	TORNILLO
	24154	2	ANELLO DI TENUTA	JOINT D'ETANCHEITE	DICHTRING	SEAL	JUNTA HERMETICA
	24465	2	ANELLO SP.0,10	BAGUE	RING	RING	ANILLO
	24466	2	ANELLO SP.0,15	BAGUE	RING	RING	ANILLO
	24467	2	ANELLO SP.0,20	BAGUE	RING	RING	ANILLO
	24468	2	ANELLO SP.0,25	BAGUE	RING	RING	ANILLO
	24469	2	ANELLO SP.0,30	BAGUE	RING	RING	ANILLO
	25111	2	SCATOLA	CARTER	GEHAUSE	CASE	CAJA
	25299	2	DISTANZIALE	ENTRETOISE	ABSTANDSTUECK	SPACER	SEPARADOR
	25374	2	ANELLO	BAGUE	RING	RING	ANILLO
	25378	4	SPINA	GOUPILLE	STIFT	PIN	PASADOR
	25451	2	ANELLO DI TENUTA	JOINT D'ETANCHEITE	DICHTRING	SEAL	JUNTA HERMETICA
	25773	2	SUPPORTO	SUPPORT	LAGER	SUPPORT	SOPORTE
	596210	2	ANELLO DI GOMMA	BAGUE CAOUTCHOUC	GUMMIRING	RUBBER RING	GUARNICION DE CAUCHO
	596211	2	ANELLO DI TENUTA	JOINT D'ETANCHEITE	DICHTRING	SEAL	JUNTA HERMETICA
	4959854	18	VITE	VIS	SCHRAUBE	SCREW	TORNILLO
	24903730	4	CUSCINETTO	ROULEMENT	LAGER	BEARING	RODAMIENTO

https://tractormanualz.com/

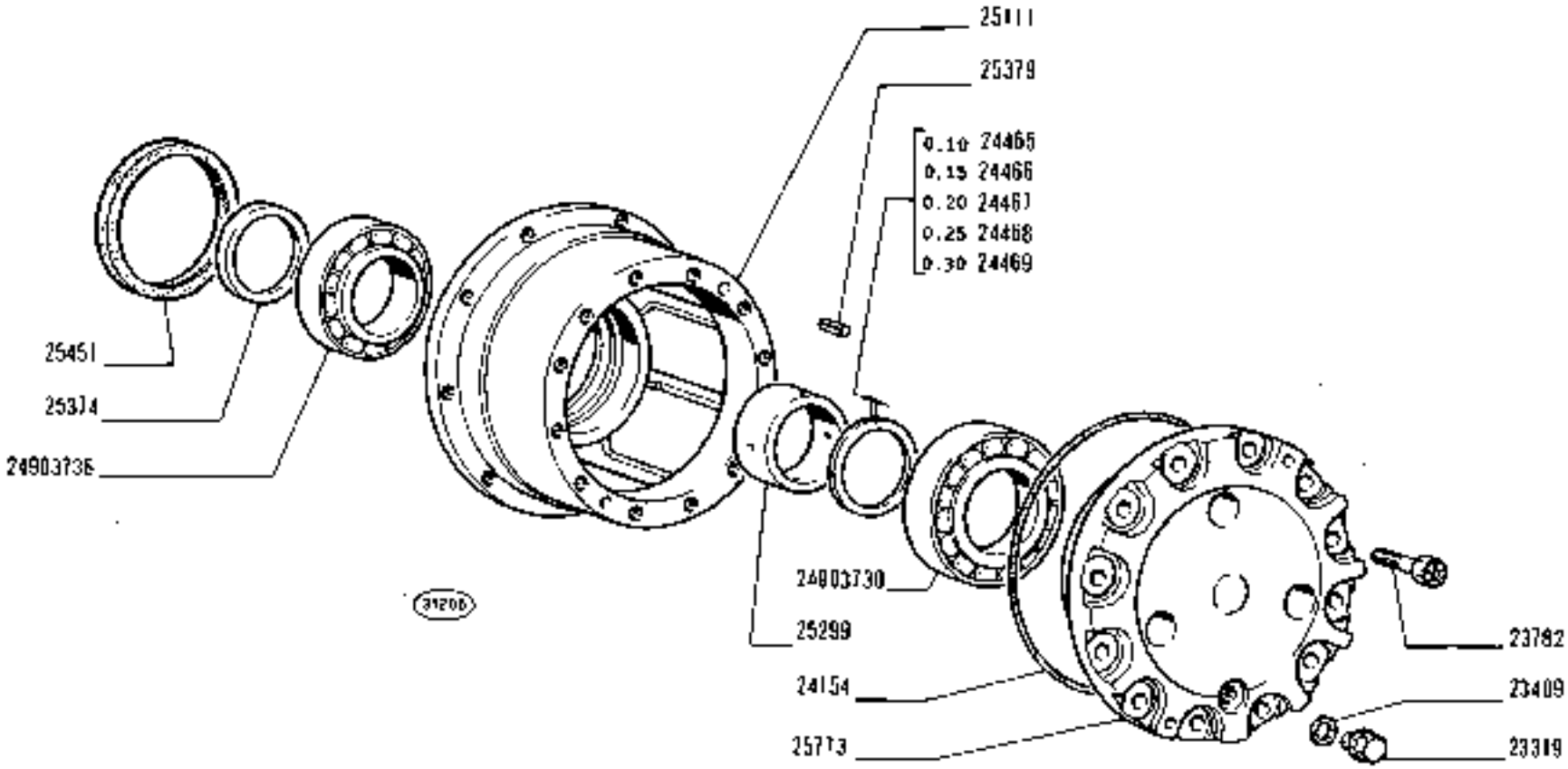

SCATOLE RIDUTTORI LATERALI ANTERIORI

Carters de réducteurs latéraux AV — *Front Side Final Drive Cases*

Gehäuse der vorderen Endantriebe — *Cajas de reductores laterales anteriores*

https://tractormanualz.com

MODIF	N.ORDINAZ.	Q.	DENOMINAZIONE	DESIGNATION	BENENNUNG	DESCRIPTION	DENOMINACIONES
	11070575	2	ANELLO DI SICUREZZA	ARRETOIR	SICHERUNGSRING	LOCKRING	ANILLO DE FRENO
	14173070	2	COPIGLIA	GOUPILLE FENDUE	SPLINT	SPLIT PIN	PASADOR ABIERTO
	15970520	6	VITE	VIS	SCHRAUBE	SCREW	TORNILLO
	44002815	6	PIASTRINA DI SICUREZZA	PLAQUETTE FREIN	SICHERUNGSBLECH	LOCKPLATE	PLACA DE FRENO
	44018111	4	GRANO	FROT	PASSTIFT	DOWEL	PITON
	44018112	4	ANELLO DI TENUTA	JOINT D'ETANCHEITE	DICHTUNG	SEAL	JUNTA HERMETICA
	44018524	2	DISTANZIALE COMPL.	ENTRETOISE	ABSTANDSTUECK	SPACER	SEPARADOR
	44018525	2	CORONA DENTATA	COURONNE DENTEE	ZAHNKRANZ	RING GEAR	CORONA DENTADA
	44018900	6	SATELLITE	SATELLITE	KEGELRAD	IDLE PINION	PIÑON SATELITE
	44018901	6	DISTANZIALE	ENTRETOISE	ABSTANDSTUECK	SPACER	SEPARADOR
	44018902	12	ROSETTA	RONDELLE	SCHEIBE	WASHER	ARANDELA
	44018904	6	GABBIA A RULLI	CAGE A ROULEAUX	ROLLENKAEFIG	ROLLER CAGE	PORTARRODILLOS
	44018929	6	PERNO DI FISSAGGIO	CHEVILLE	BOLZEN	PIN	PASADOR
	44018930	2	PORTASATELLITI	PORTE-SATELLITES	PLANETENTRAEGER	PINION CARRIER SHAFT	EJE DE SATELITES
	44880953	6	PIASTRINA DI SICUREZZA	PLAQUETTE FREIN	SICHERUNGSBLECH	LOCKPLATE	PLACA DE FRENO
	44882495	6	VITE	VIS	SCHRAUBE	SCREW	TORNILLO

https://tractormanualz.com/

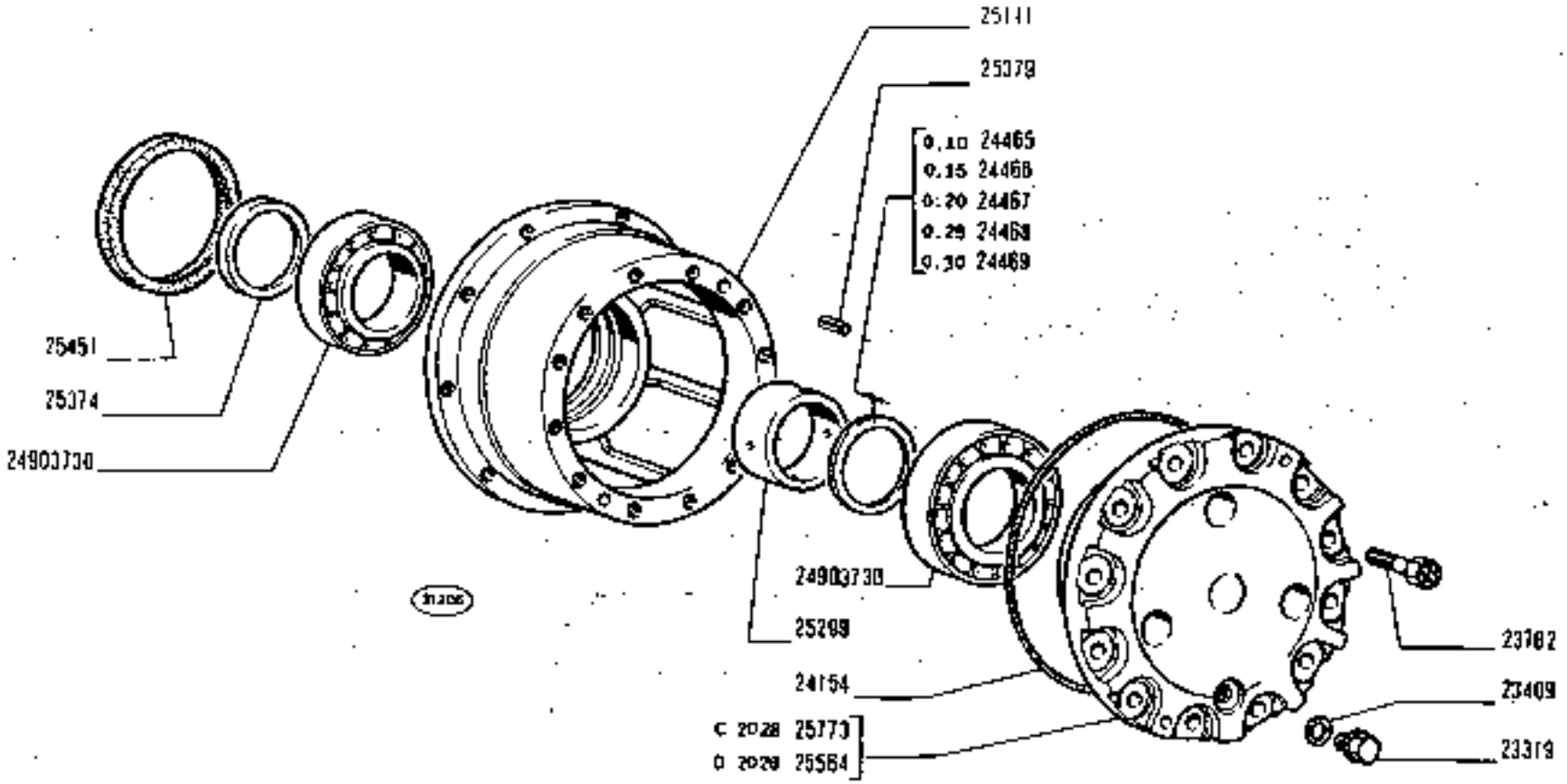

1300 - 1300 DT
04 05 06

SCATOLE RIDUTTORI LATERALI ANTERIORI

Carters de réducteurs latéraux AV
Front Side Final Drive Cases
Gehäuse der vorderen Endantriebe
Cajas de reductores laterales anteriores

B4.11/1

N.T.R.
225 T

https://tractormanualz.com/

https://tractormanualz.com/

MODIF	N.ORDINAZ.	Q.	DENOMINAZIONE	DESIGNATION	BENENNUNG	DESCRIPTION	DENOMINACIONES
	23319	2	TAPPO	BOUCHON	STOPFEN	PLUG	TAPON
	23409	2	ROSETTA DI TENUTA	JOINT D'ETANCHEITE	DICHTRING	GASKET	JUNTA HERMETICA
	23782	24	VITE	VIS	SCHRAUBE	SCREW	TORNILLO
	24154	2	ANELLO DI TENUTA	JOINT D'ETANCHEITE	DICHTRING	SEAL	JUNTA HERMETICA
	24465	2	ANELLO SP.0,10	BAGUE	RING	RING	ANILLO
	24466	2	ANELLO SP.0,15	BAGUE	RING	RING	ANILLO
	24467	2	ANELLO SP.0,20	BAGUE	RING	RING	ANILLO
	24468	2	ANELLO SP.0,25	BAGUE	RING	RING	ANILLO
	24469	2	ANELLO SP.0,30	BAGUE	RING	RING	ANILLO
	25111	2	SCATOLA	CARTER	GEHAUSE	CASE	CAJA
	25299	2	DISTANZIALE	ENTRETOISE	ABSTANDSTUECK	SPACER	SEPARADOR
	25374	2	ANELLO	BAGUE	RING	RING	ANILLO
	25379	4	SPINA	GOUPILLE	STIFT	PIN	PASADOR
	25451	2	ANELLO DI TENUTA	JOINT D'ETANCHEITE	DICHTRING	SEAL	JUNTA HERMETICA
C 2028	25773	2	SUPPORTO	SUPPORT	LAGER	SUPPORT	SOPORTE
	2490373D	4	CUSCINETTO	ROULEMENT	LAGER	BEARING	ROD&MIENTO
D 2028	25564	2	SUPPORTO	SUPPORT	LAGER	SUPPORT	SOPORTE

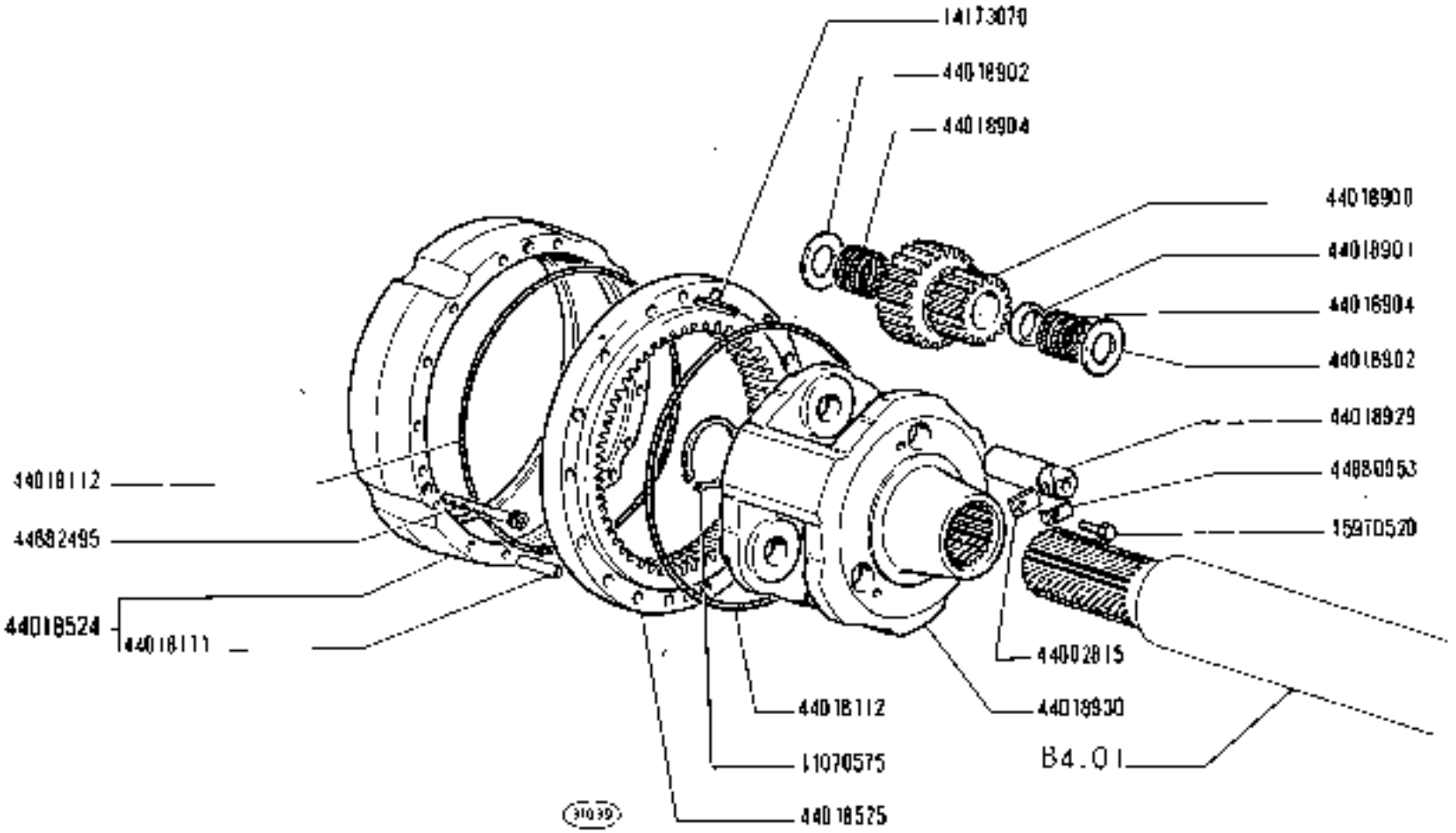

1300 - 1300 DT

01 02 04 05 06

RUOTISMI RIDUTTORI LATERALI POSTERIORI

Engrenages de réducteurs latéraux AR — *Rear Side Final Drive Gears*

Zahnräder und Wellen der hinteren Endantriebe — *Engranajes de reductores laterales posteriores*

https://tractormanualz.com/

MODIF	N.ORDINAZ.	Q.	DENOMINAZIONE	DESIGNATION	BENENNUNG	DESCRIPTION	DENOMINACIONES
	23829	12	RONDELLA	CRAPAUDINE	DRUCKSCHEIBE	THRUST PLATE	CHUMACERA
	23991	12	CUSCINETTO	ROULEMENT	LAGER	BEARING	RODAMIENTO
	24472	2	ANELLO DI SICUREZZA	ARRETOIR	SICHERUNGSRING	LOCKRING	ANILLO DE FRENO
	24473	2	ANELLO DI TENUTA	JOINT D'ETANCHEITE	DICHTRING	SEAL	JUNTA HERMETICA
	24483	2	PLANETARIO	PLANETAIRE	ACHSWELLENRAD	SUN GEAR	PINON PLANETARIO
	24484	2	ANELLO DI APPOGGIO INT.	RONDELLE DE BUTEE	DRUCKSCHEIBE	THRUST RING	ANILLO DE APOYO
	25293	2	INGRANAGGIO	PIGNON	ZAHNRAD	GEAR	PINON
	25340	2	GHIERA	ECROU	GEWINDERING	THREADED RING	TUERCA
	25346	2	CORONA DENTATA	COURONNE DENTEE	ZAHNKRANZ	RING GEAR	CORONA DENTADA
	25774	6	SATELLITE	SATELLITE	KEGELRAD	IDLER PINION	PINON SATELITE
	25775	6	PERNO	AXE	BOLZEN	PIN	EJE
	25776	6	ANELLO DI APPOGGIO	RONDELLE DE BUTEE	DRUCKSCHEIBE	THRUST RING	ANILLO DE APOYO
	25777	6	ANELLO DI APPOGGIO	RONDELLE DE BUTEE	DRUCKSCHEIBE	THRUST RING	ANILLO DE APOYO

https://tractormanualz.com/

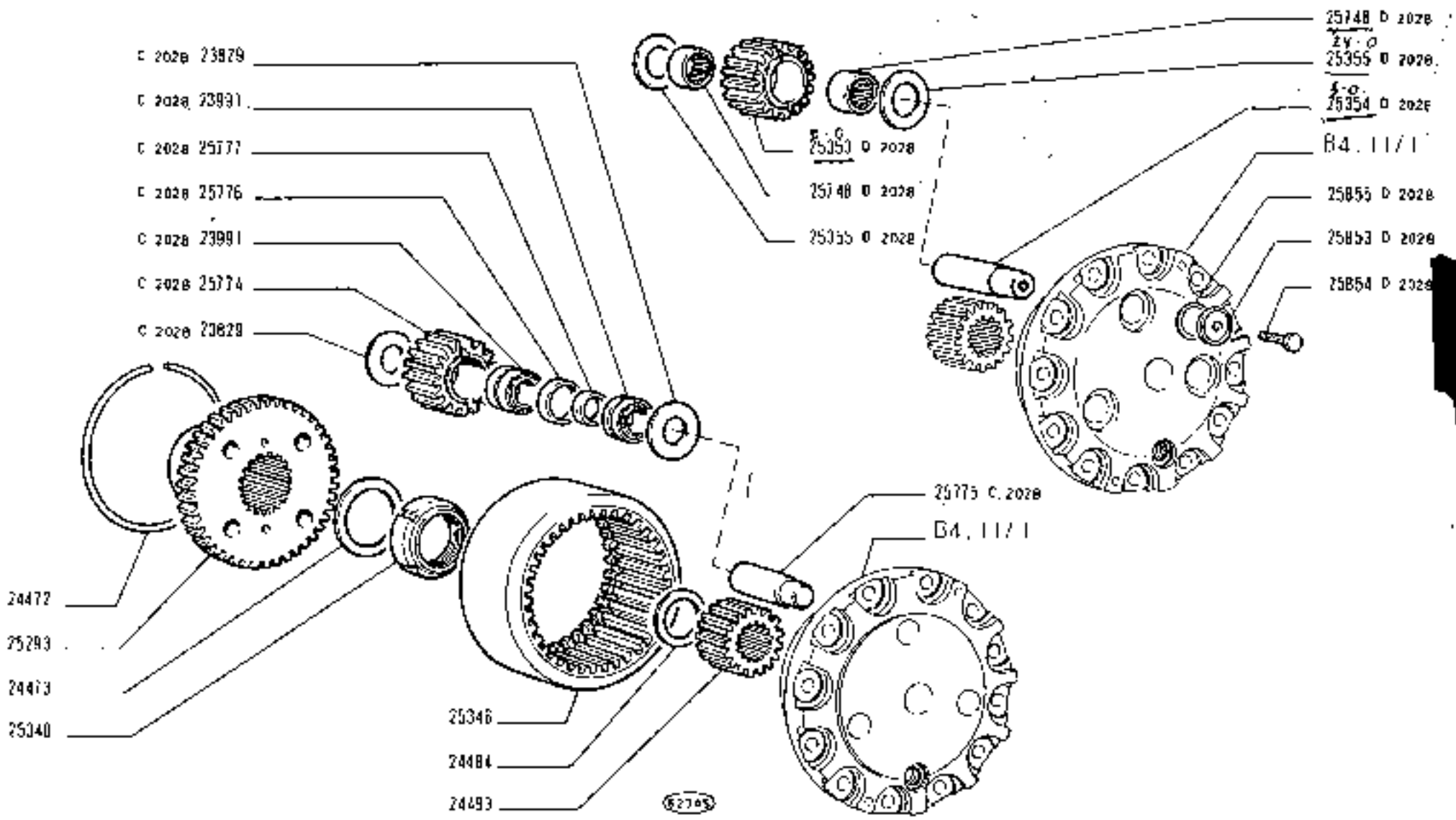

1300 - 1300 DT

04 05 06

RUOTISMI RIDUTTORI LATERALI ANTERIORI

Engranages de réducteurs latéraux AV — *Front Side Final Drive Gears*

Zahnräder und Wellen der vorderen Endantriebe — *Engranajes de reductores laterales anteriores*

B4.12/1

N.T.R. 225 T

https://tractormanualz.com/

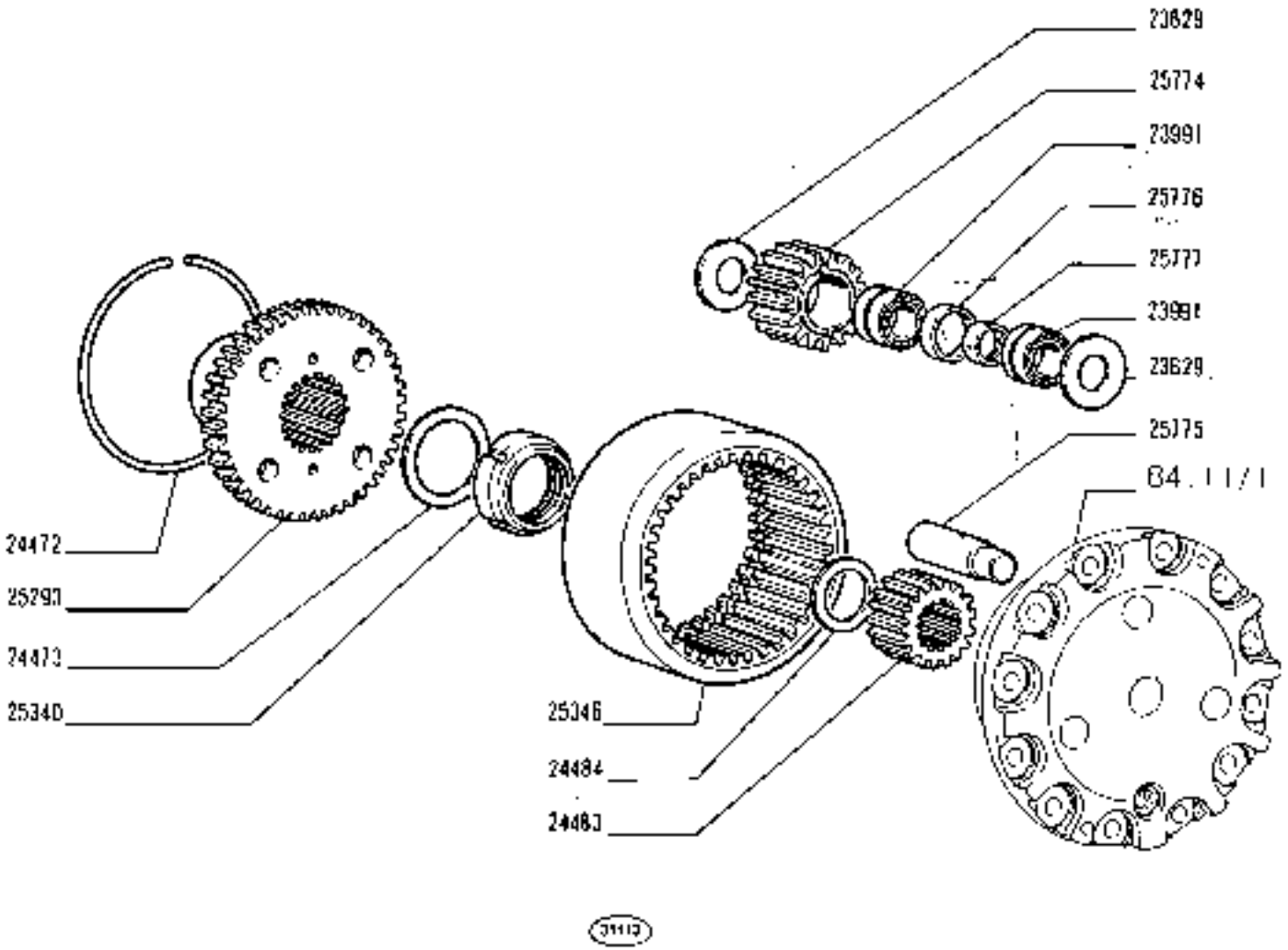

https://tractormanualz.com/

MODIF	N.ORDINAZ.	Q.	DENOMINAZIONE	DESIGNATION	BENENNUNG	DESCRIPTION	DENOMINACIONES
	10516671	1	ROSETTA DI SICUREZZA	RONDELLE ARRIN	SICHERUNGSRING	LOCKWASHER	ARANDELA DE FRENO
	10517071	3	ROSETTA DI SICUREZZA	RONDELLE FREIN	SICHERUNGSRING	LOCKWASHER	ARANDELA DE FRENO
	10796401	2	COPIGLIA 1061	GOUPILLE FENDUE	SPLINT	SPLIT PIN	PASADOR ABIERTO
	11067375	1	ANELLO DI SICUREZZA	ARRETOIR	SICHERUNGSRING	LOCKRING	ANILLO DE FRENO
	11067875	1	ANELLO DI SICUREZZA	ARRETOIR	SICHERUNGSRING	LOCKRING	ANILLO DE FRENO
	11069075	1	ANELLO DI SICUREZZA	ARRETOIR	SICHERUNGSRING	LOCKRING	ANILLO DE FRENO
	12541870	3	ROSETTA DI SICUREZZA	RONDELLE FREIN	SICHERUNGSRING	LOCKWASHER	ARANDELA DE FRENO
	12574511	2	DADO	ECROU	MUTTER	NUT	TUERCA
	13407211	2	INGRASSATORE	GRAISSEUR	SCHMIERNIPPEL	FITTING	ENGRASADOR
	13550401	2	ROSETTA 1061	RONDELLE	SCHEIBE	WASHER	ARANDELA
	14170370	1	SPINA	GOUPILLE	STIFT	PIN	PASADOR
	15540521	3	VITE	VIS	SCHRAUBE	SCREW	TORNILLO
	16043221	1	VITE	VIS	SCHRAUBE	SCREW	TORNILLO
	44002794	2	GIUNTO SFERICO	JOINT A ROTULE	KUGELGELENK	BALL JOINT	ARTICULACION
	44006969	2	PERNO 1061	AXE	BOLZEN	PIN	EJE
	44011316	8	BOCCOLA	DOUILLE	BUECHSE	BUSH	CASQUILLO
	44011326	1	LEVA D	LEVIER	HEBEL	LEVER	PALANCA
	44011328	1	ALBERO	ARBRE	WELLE	SHAFT	ARBOL
	44011330	1	LEVA S	LEVIER	HEBEL	LEVER	PALANCA
	44011335	2	TIRANTE	TIRANT	SPANNBOLZEN	TIEROD	PERNO
	44011336	2	PERNO 101-02-04-05	AXE	BOLZEN	PIN	EJE
	44012137	1	LEVA EST.S	LEVIER	HEBEL	LEVER	PALANCA
	44012140	1	LEVA EST.D	LEVIER	HEBEL	LEVER	PALANCA
	44012143	1	PERNO	AXE	BOLZEN	PIN	EJE
	44012538	1	ANELLO DI TENUTA	JOINT D'ETANCHEITE	DICHTRING	SEAL	JUNTA HERMETICA
	44012539	1	ANELLO DI TENUTA	JOINT D'ETANCHEITE	DICHTRING	SEAL	JUNTA HERMETICA
	44014329	1	BLOCCHETTO DI FISSAG-GIO	TAQUET DE FIXATION	SPANNSTUECK	PAD	TAQUETILLA DE FIJACION
	44016702	1	PEDALE D COMPL.	PEDALE	FUSSHEBEL	PEDAL	PEDAL
	44016704	1	PEDALE S COMPL.	PEDALE	FUSSHEBEL	PEDAL	PEDAL
	44016705	1	PERNO	AXE	BOLZEN	PIN	EJE
	44016706	1	DISTANZIALE	ENTRETOISE	ABSTANDSTUECK	SPACER	SEPARADOR
	44016707	1	PIASTRINA DI SICUREZZA	PLAQUETTE FREIN	SICHERUNGSBLECH	LOCKPLATE	PLACA DE FRENO
	44016708	2	MOLLA	RESSORT	FEDER	SPRING	RESORTE
	44016709	2	TIRANTE	TIRANT	STANGE	ROD	VARILLA
	44016710	4	PERNO	AXE	BOLZEN	PIN	EJE
	44016712	1	MOLLA	RESSORT	FEDER	SPRING	RESORTE
	44016713	1	GANCIO	CROCHET	HAKEN	HOOK	GANCHO
	44016714	1	SUPPORTO	SUPPORT	LAGER	SUPPORT	SOPORTE
	44016715	2	LEVA COMPL.	LEVIER	HEBEL	LEVER	PALANCA
	44815009	4	ROSETTA	RONDELLE	SCHEIBE	WASHER	ARANDELA
	44881193	1	ANELLO DI TENUTA	JOINT D'ETANCHEITE	DICHTRING	SEAL	JUNTA HERMETICA
	44882213	1	VITE	VIS	SCHRAUBE	SCREW	TORNILLO
	44882250	4	COPIGLIA	GOUPILLE FENDUE	SPLINT	SPLIT PIN	PASADOR ABIERTO

https://tractormanualz.com/

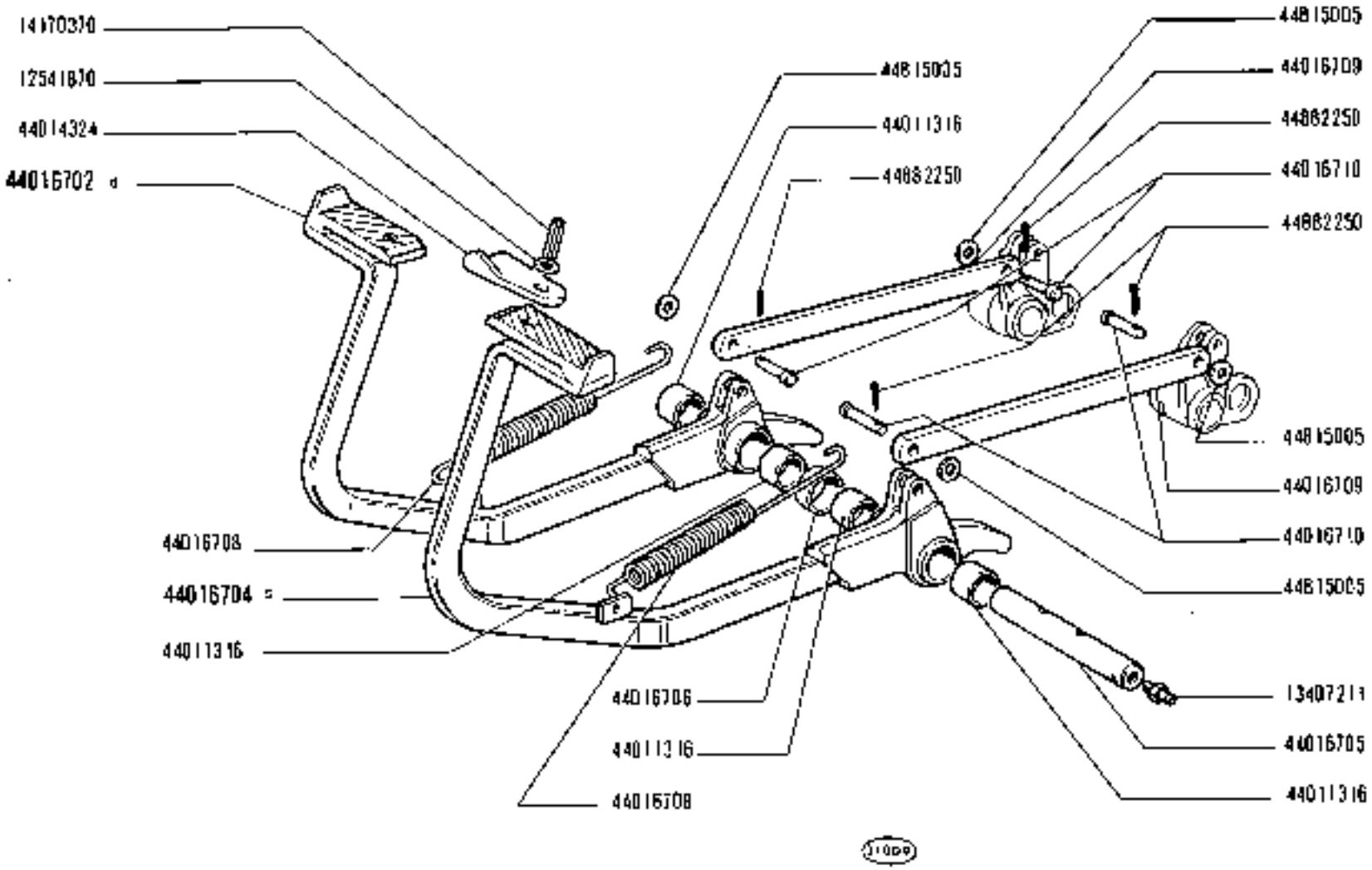

COMANDO A PEDALE FRENI

Commande au pied de freins — *Brake Foot Control*
Bremsfusshebel — *Pedal de freno*

https://tractormanualz.com/

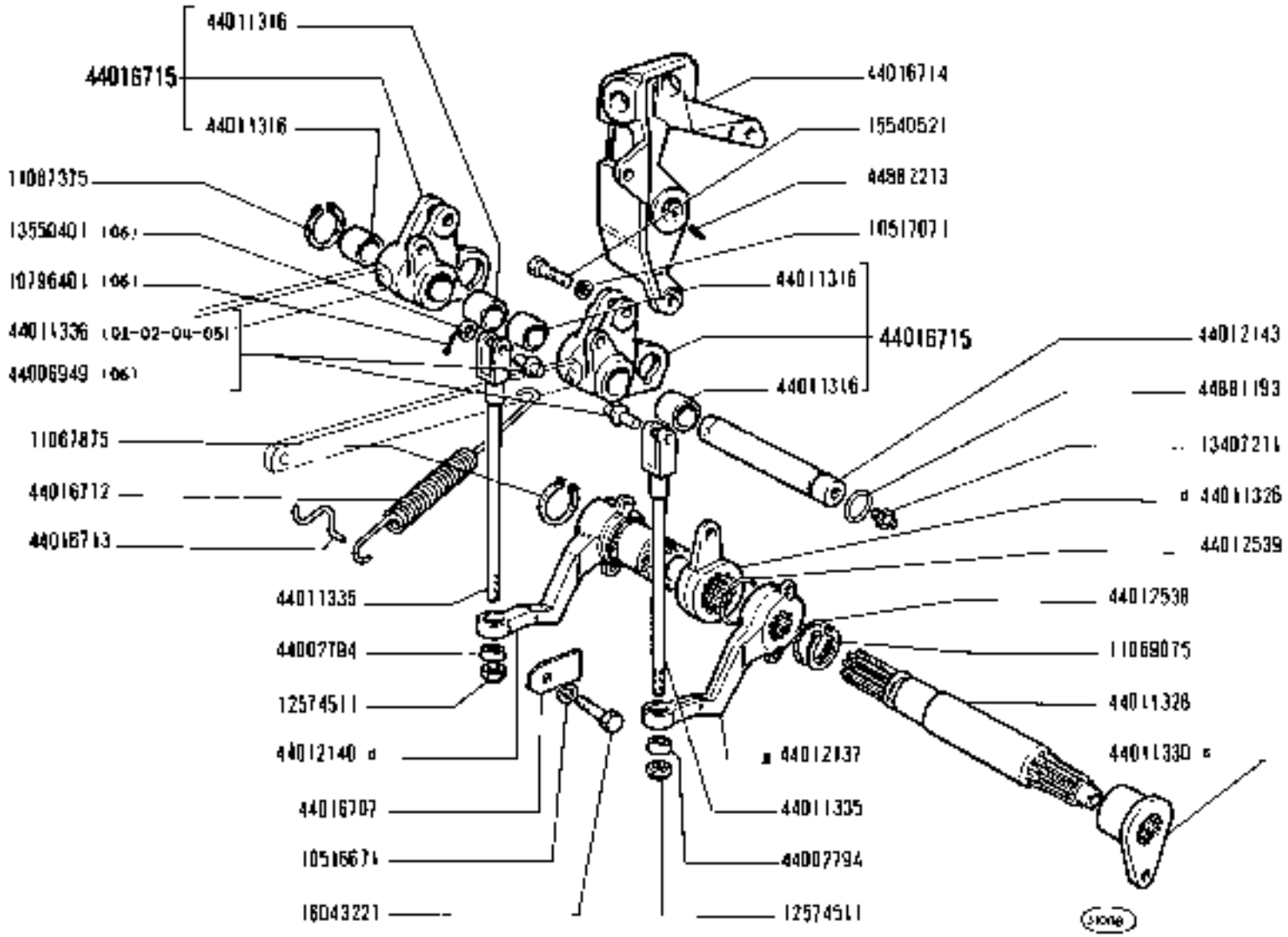

https://tractormanualz.com/

MODIF	N.OMOLOGAZ.	Q.	DENOMINAZIONE	DESIGNATION	BENENNUNG	DESCRIPTION	DENOMINACIONES
	10516871	2	ROSETTA DI SICUREZZA	RONDELLE FREIN	SICHERUNGSRING	LOCKWASHER	ARANDELA DE FRENO
	14233620	16	VITE	VIS	SCHRAUBE	SCREW	TORNILLO
	14307320	2	VITE	VIS	SCHRAUBE	SCREW	TORNILLO
	16043820	24	VITE	VIS	SCHRAUBE	SCREW	TORNILLO
	20063520	12	SFERA	BILLE	KUGEL	BALL	BOLA
	44002815	2	PIASTRINA DI SICUREZZA	PLAQUETTE FREIN	SICHERUNGSBLECH	LOCKPLATE	PLACA DE FRENO
	44011280	2	ANELLO SPINGIDISCO	PLATEAU DE PRESSION	DRUCKPLATTE	PRESSURE PLATE	PLATO DE EMPUJE
	44011281	2	DISCO	DISQUE	SCHEIBE	PLATE	DISCO
	44011286	8	RULLO	GALET	ROLLE	ROLLER	TUERCA
	44011292	6	DISCO PORTAFRENO	DISQUE PORTE-FREIN	BREMSTRAEGER	BRAKE BACK PLATE	DISCO PORTAFRENO
	44011293	4	DISCO	DISQUE	SCHEIBE	PLATE	DISCO
	44011294	2	DISCO	DISQUE	SCHEIBE	PLATE	DISCO
	44011331	4	TIRANTE	TIRANT	STANGE	ROD	VARILLA
	44011332	4	PERNO	AXE	BOLZEN	PIN	EJE
	44012039	6	PERNO DI FISSAGGIO	CHEVILLE	BOLZEN	PIN	PASADOR
	44012508	5	MOLLA	RESSORT	FEDER	SPRING	RESORTE
	44012509	12	SEDE SFERICA	SIEGE SPHERIQUE	KUGELPFANNE	BALL SOCKET	COJINETE ESFERICO
	44017279	2	DISCO COMPL.	DISQUE	SCHEIBE	PLATE	DISCO
	44018048	6	RIBADTINO	RIVET	NIET	RIVET	REMACHE
	44018519	2	SCATOLA COMPL.	CARTER	GEHAUSE	CASE	CAJA
	44018858	2	GHIERA	VIROLE	GEWINDERING	PLUG	VIROLA
	44880349	24	ROSETTA DI SICUREZZA	RONDELLE FREIN	SICHERUNGSRING	LOCKWASHER	ARANDELA DE FRENO
	44882251	8	COPIGLIA	GOUPILLE FENDUE	SPLINT	SPLIT PIN	PASADOR ABIERTO

https://tractormanualz.com/

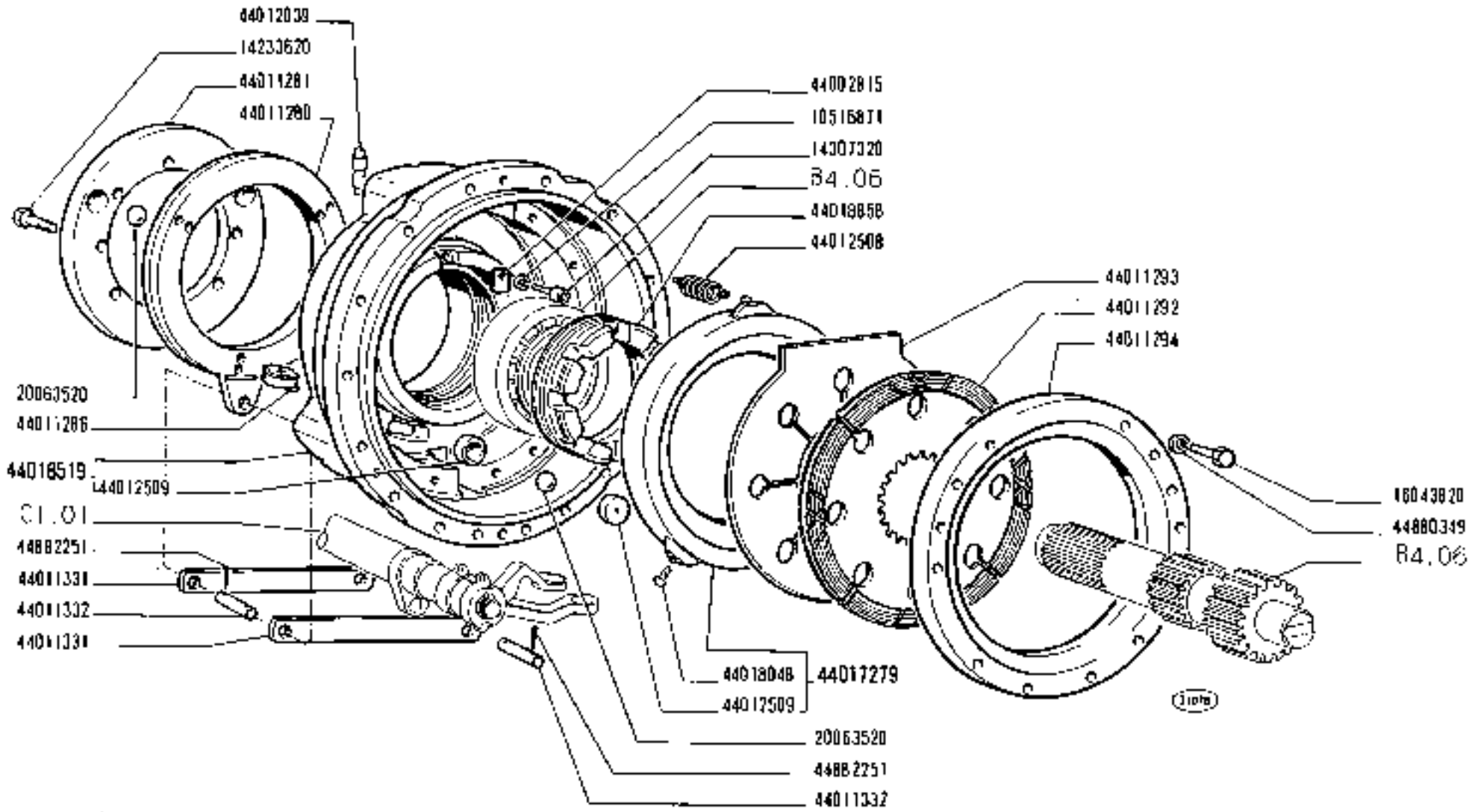

https://tractormanualz.com/

MODIF	N.ORDINAZ.	Q.	DENOMINAZIONE	DESIGNATION	BENENNUNG	DESCRIPTION	DENOMINACIONES
	10206920	1	LINGUETTA	LINGUET	SCHEIBENFEDER	KEY	CHAVETA
	11066875	1	ANELLO DI SICUREZZA	ARRETOIR	SICHERUNGSRING	LOCKRING	ANILLO DE FRENO
	12574511	1	DADO	ECROU	MUTTER	NUT	TUERCA
	14165911	2	SPINA	GOUPILLE	STIFT	PIN	PASADOR
	14170170	1	SPINA	GOUPILLE	STIFT	PIN	PASADOR
	44002794	1	GIUNTO SFERICO	JOINT A ROTULE	KUGELGELENK	BALL JOINT	ARTICULACION
	44006040	1	PERNO	AXE	BOLZEN	PIN	EJE
	44014145	1	FORCELLINO	FOURCHE	GABEL	FORK	HORQUILLA
	44014146	1	MOLLA	RESSORT	FEDER	SPRING	RESORTE
	44014155	1	IMPUGNATURA	POIGNEE	GRIFF	KNOB	BOTON
	44016718	1	TIRANTE	TIRANT	SPANNBOLZEN	TIEROD	PERNO
	44016719	1	PERNO	AXE	BOLZEN	PIN	EJE
	44016813	1	LEVA	LEVIER	HEBEL	LEVER	PALANCA
	44017234	1	TIRANTE	TIRANT	SPANNBOLZEN	TIEROD	PERNO
	44017235	1	NOTTOLINO	CLIQUET	KLINKE	PAWL	SEGURO
	44017236	1	MOLLA	RESSORT	FEDER	SPRING	RESORTE
	44815005	2	ROSETTA	RONDELLE	SCHEIBE	WASHER	ARANDELA
	44882250	2	COPIGLIA	GOUPILLE FENDUE	SPLINT	SPLIT PIN	PASADOR ABLEADO

https://tractormanualz.com/

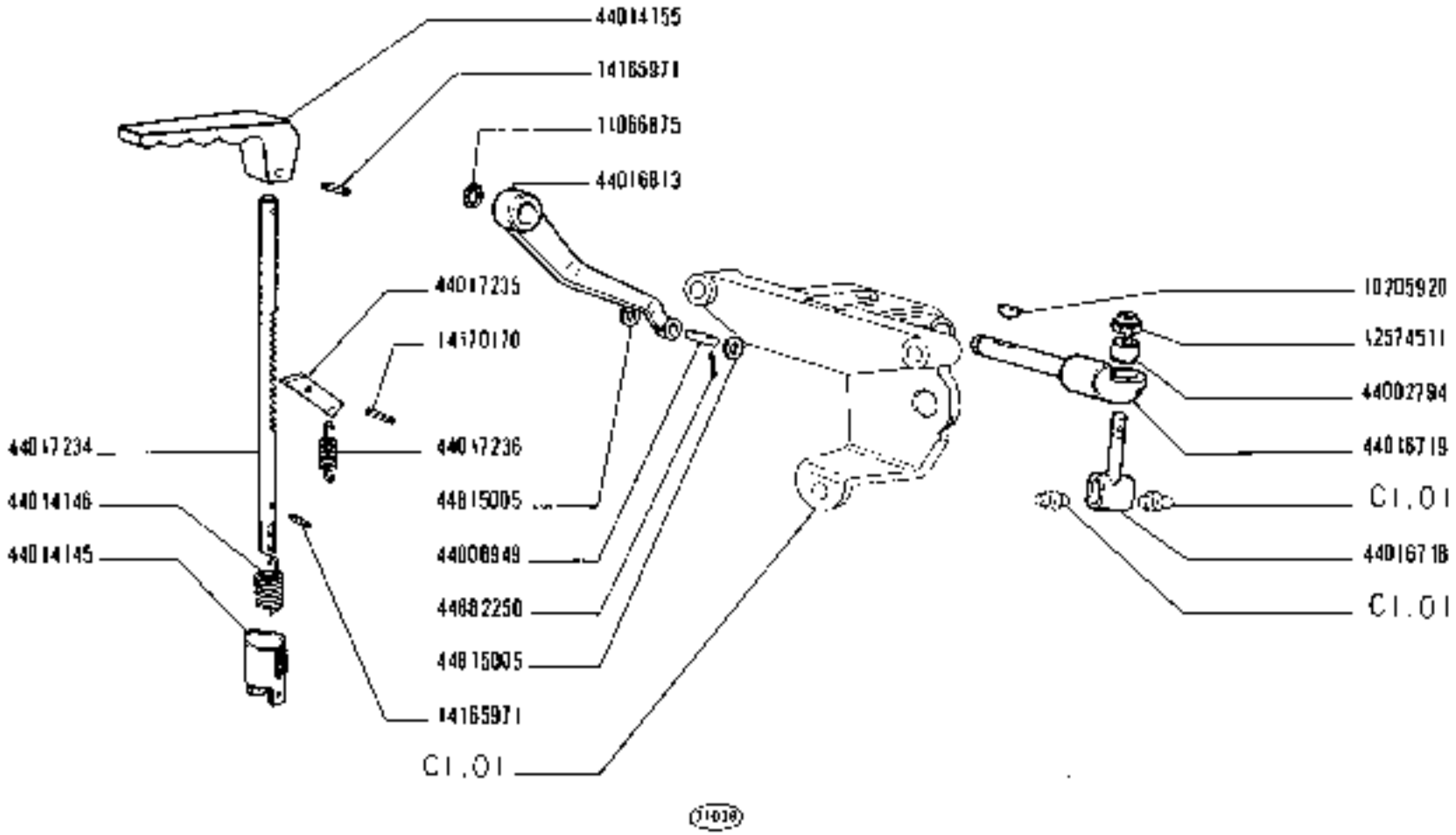

https://tractormanualz.com/

MODIF	N.ORDINAZ.	D.	DENOMINAZIONE	DESIGNATION	BENENNUNG	DESCRIPTION	DENOMINACIONES
	10205920	2	LINGUETTA	LINGUET	SCHEIBENFEDER	KEY	CHAVETA
	10741321	2	DADO	ECROU	MUTTER	NUT	TUERCA
	11066675	1	ANELLO DI SICUREZZA	ARRETOIR	SICHERUNGSRING	LOCKRING	ANILLO DE PRESO
	11086835	1	ANELLO DI SICUREZZA	ARRETOIR	SICHERUNGSRING	LOCKRING	ANILLO DE PRESO
	12574511	1	DADO	ECROU	MUTTER	NUT	TUERCA
	14156931	2	COPIGLIA	GOUPILLE FENDUE	SPLINT	SPLIT PIN	PASADOR ABIERTO
	14170170	1	COPIGLIA	GOUPILLE FENDUE	SPLINT	SPLIT PIN	PASADOR ABIERTO
	14274631	4	VITE	VIS	SCHRAUBE	SCREW	TORNILLO
	44002794	1	GIUNTO SFERICO	JOINT A ROTULE	KUGELGELENK	BALL JOINT	ARTICULACION
	44006949	1	PERNO	AXE	BOLZEN	PIN	EJE
	44012324	4	ROSETTA DI TENUTA	JOINT D'ETANCHEITE	DICHTRING	GASKET	JUNTA HERMETICA
	44013373	1	GRANO	ERGOT	PASSTIFT	DOWEL	PITON
	44013374	1	GRANO	ERGOT	PASSTIFT	DOWEL	PITON
	44013376	1	PIASTRINA	PLAQUETTE	PLAETTCHEN	PLATE	PLACA
	44013377	4	GUARNIZIONI	GARNITURES	BELAEGE	PADS	FORROS
	44013378	1	GUARNIZIONI ANT.	GARNITURES	BELAEGE	PADS	FORROS
	44013379	3	SPESSORE DI REGISTRO	CALE D'EPAISSEUR	DISTANZSCHEIBE	SHIM	SUPLEMENTO
	44013380	1	PIASTRA	PLAQUE	PLATTE	PLATE	PLACA
	44013382	2	MOLLA	RESSORT	FEDER	SPRING	RESORTE
	44013387	1	DISTANZIALE	ENTRETOISE	ABSTANDSTUECK	SPACER	SEPARADOR
	44013388	L	LEVA	LEVIER	HEBEL	LEVER	PALANCA
	44013389	1	PERNO	AXE	BOLZEN	PIN	EJE
	44013390	L	BOCCOLA FILETTATA	BAGUE FILETEE	GEWINDEBUECHSE	THREADED BUSH	TUERCA
	44013651	1	GHIERA	ECROU	GEWINDERING	THREADED RING	TUERCA
	44013695	L	PUNTALE	TIGE	DRUCKSTANGE	RUD	VASTAGO
	44013698	1	ROSETTA	RONDELLE	SCHEIBE	WASHER	ARANDELA
	44014145	L	FORCELLINO	FOURCHE	GABEL	FORK	HORQUILLA
	44014146	1	MOLLA	RESSORT	FEDER	SPRING	RESORTE
	44014155	L	IMPUGNATURA	POIGNEE	GRIFF	KNOB	BOTON
	44016719	1	PERNO	AXE	BOLZEN	PIN	EJE
	44016813	L	LEVA	LEVIER	HEBEL	LEVER	PALANCA
	44017136	1	MANICOTTO	MANCHON	MITNEHMER	SLEEVE	MANGUITO
	44017138	L	PRIGIONIERO	GOUJON	STIFTSCHRAUBE	STUD	ESPARRAGO
	44017139	1	SUPPORTO INT.COMPL.	SUPPORT	LAGER	SUPPORT	SOPORTE
	44017140	L	PERNO	AXE	BOLZEN	PIN	EJE
	44017141	1	TIRANTE	TIRANT	SPANNBOLZEN	TIEROD	PERNO
	44017142	L	MOLLA	RESSORT	FEDER	SPRING	RESORTE
	44017144	1	DISCO	DISQUE	SCHEIBE	PLATE	DISCO
	44017234	L	TIRANTE	TIRANT	SPANNBOLZEN	TIEROD	PERNO
	44017235	1	NOTTOLINO	CLIQUET	KLINKE	PAWL	SEGURO
	44017236	L	MOLLA	RESSORT	FEDER	SPRING	RESORTE
	44019285	1	PERNO COMPL.	AXE	BOLZEN	PIN	EJE
	44019286	L	GRANO	ERGOT	PASSTIFT	DOWEL	PITON
	44019287	1	LEVA INT.	LEVIER	HEBEL	LEVER	PALANCA
	44019288	4	DISCO	DISQUE	BREMSSCHEIBE	DISC	DISCO
	44815005	2	ROSETTA	RONDELLE	SCHEIBE	WASHER	ARANDELA
	44881311	L	ANELLO DI TENUTA	JOINT D'ETANCHEITE	DICHTRING	SEAL	JUNTA HERMETICA
	44882157	L	ANELLO DI TENUTA	JOINT D'ETANCHEITE	DICHTRING	SEAL	JUNTA HERMETICA
	44882250	2	COPIGLIA	GOUPILLE FENDUE	SPLINT	SPLIT PIN	PASADOR ABIERTO

https://tractormanualz.com/

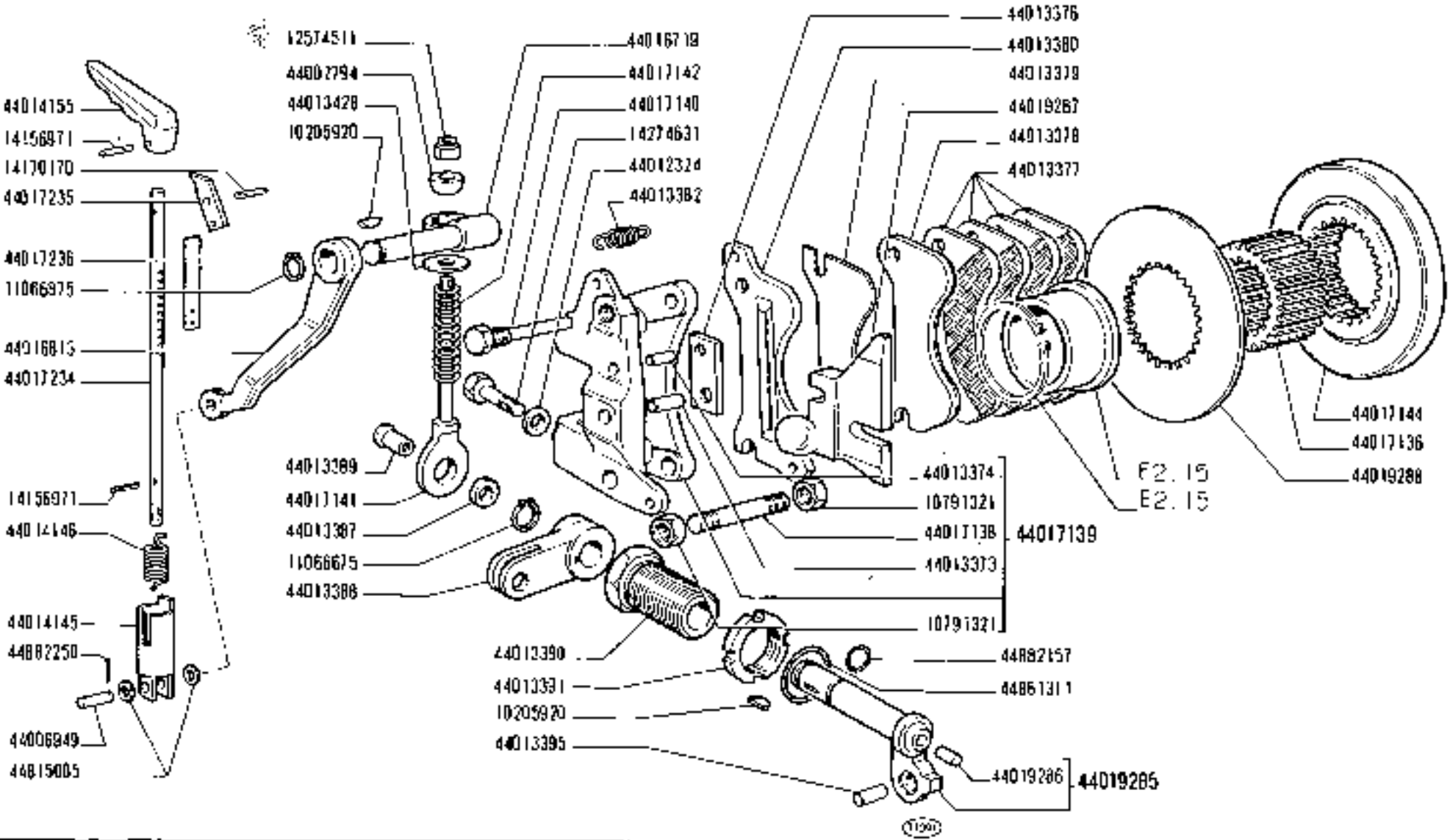

1300 - 1300 OT

06

COMANDO A MANO FRENI

Commande de freins à main — *Brake Hand Control*

Handbremsbetätigung — *Comando de mano*

https://tractormanualz.com/

C1.35/1

MODIF	N.ORDINAZ.	Q.	DENOMINAZIONE	DESIGNATION	BENENNUNG	DESCRIPTION	DENOMINACIONES
	10516470	4	ROSETTA DI SICUREZZA	RONDELLE FREIN	SICHERUNGSRING	LOCKWASHER	ARANDELA DE FRENO
	10816671	2	ROSETTA DI SICUREZZA	RONDELLE FREIN	SICHERUNGSRING	LOCKWASHER	ARANDELA DE FRENO
	10796401	2	COPIGLIA	GOUPILLE FENDUE	SPLINT	SPLIT PIN	PASADOR ABIERTO
	12574511	1	DADO	ECROU	MUTTER	NUT	TUERCA
	13550401	1	ROSETTA	RONDELLE	SCHEIBE	WASHER	ARANDELA
	14305320	4	VITE	VIS	SCHRAUBE	SCREW	TORNILLO
	14457280	8	ANELLO DI TENUTA	JOINT D'ETANCHEITE	DICHTRING	SEAL	JUNTA HERMETICA
	44002794	1	GIUNTO SFERICO	JOINT A ROTULE	KUGELGELENK	BALL JOINT	ARTICULACION
	44015336	1	SERVOFRENO COMPL.	SERVO-FREIN	SERVOBREMSE	BRAKE-SERVO	SERVOFRENO
	44015343	1	PERNO DI FISSAGGIO	CHEVILLE	BOLZEN	PIN	PASADOR
	44015354	1	VALVOLA	SOUPAPE	VENTIL	VALVE	VALVULA
	44015356	2	VITE	VIS	SCHRAUBE	SCREW	TORNILLO
	44015431	1	MOLLA DI FERMO	ARRET A RESSORT	RASTFEDER	STOP SPRING	CARRIL DE MUELLE
	44015432	1	LEVA	LEVIER	HEBEL	LEVER	PALANCA
	44015616	1	DADO	ECROU	MUTTER	NUT	TUERCA
	44015804	1	DISTANZIALE	ENTRETOISE	ABSTANDSTUECK	SPACER	SEPARADOR
	44016722	1	ESTREMITA DEL TIRANTE	EXTREMITE DU TIRANT	SPANNBOLZEN	TIEROD HEAD	EXTREMO DEL PERNO
	44016725	1	TIRANTE	TIRANT	SPANNBOLZEN	TIEROD	PERNO
	44017238	1	TUBO	TUYAU	ROHR	PIPE	TUBO
	44018406	1	VALVOLA	SOUPAPE	VENTIL	VALVE	VALVULA
	44881193	1	ANELLO DI TENUTA	JOINT D'ETANCHEITE	DICHTRING	SEAL	JUNTA HERMETICA
	62749002	1	PERNO	AXE	BOLZEN	PIN	EJE
	62749003	1	TAPPO	BOUCHON	STOPFEN	PLUG	TAPON
	62749004	1	MOLLA	RESSORT	FEDER	SPRING	RESORTE
	62749006	1	MOLLA	RESSORT	FEDER	SPRING	RESORTE
	62749007		ANELLO SP.1	BAGUE	RING	RING	ANILLO
	62749008		ANELLO SP.0,5	BAGUE	RING	RING	ANILLO
	62749009		ANELLO SP.0,2	BAGUE	RING	RING	ANILLO
	62749010	1	MOLLA	RESSORT	FEDER	SPRING	RESORTE
	62749011	1	DISTANZIALE	ENTRETOISE	ABSTANDSTUECK	SPACER	SEPARADOR
	62749012	1	ASTUCCIO	ETUI	ETUI	CASE	ESTUCHE
	62749013	1	DISTANZIALE	ENTRETOISE	ABSTANDSTUECK	SPACER	SEPARADOR
	62749014	1	PERNO	AXE	BOLZEN	PIN	EJE
	62749015	1	BOCCOLA DI GUIDA	DOUILLE DE GUIDAGE	FUEHRUNGSBUECHSE	BUSHING	CASQUILLO GUIA
	62749018	1	SUPPORTO	SUPPORT	LAGER	SUPPORT	SOPORTE
	62749019	1	ANELLO DI TENUTA	JOINT D'ETANCHEITE	DICHTRING	SEAL	JUNTA HERMETICA
	62749020	1	ANELLO DI TENUTA	JOINT D'ETANCHEITE	DICHTRING	SEAL	JUNTA HERMETICA
	62749021	1	ROSETTA DI TENUTA	JOINT D'ETANCHEITE	DICHTRING	GASKET	JUNTA HERMETICA
	62749022	1	DISTANZIALE	ENTRETOISE	ABSTANDSTUECK	SPACER	SEPARADOR
	62749023	1	ANELLO DI SICUREZZA	ARRETOIR	SICHERUNGSRING	LOCKRING	ANILLO DE FRENO
	62749025		ANELLO SP.0,5	BAGUE	RING	RING	ANILLO
	62749026		ANELLO SP.0,2	BAGUE	RING	RING	ANILLO
	62749027	1	GUIDA DELLA MOLLA	GUIDE-RESSORT	FEDERFUEHRUNG	SPRING GUIDE	GUIA DE RESORTE

https://tractormanualz.com/

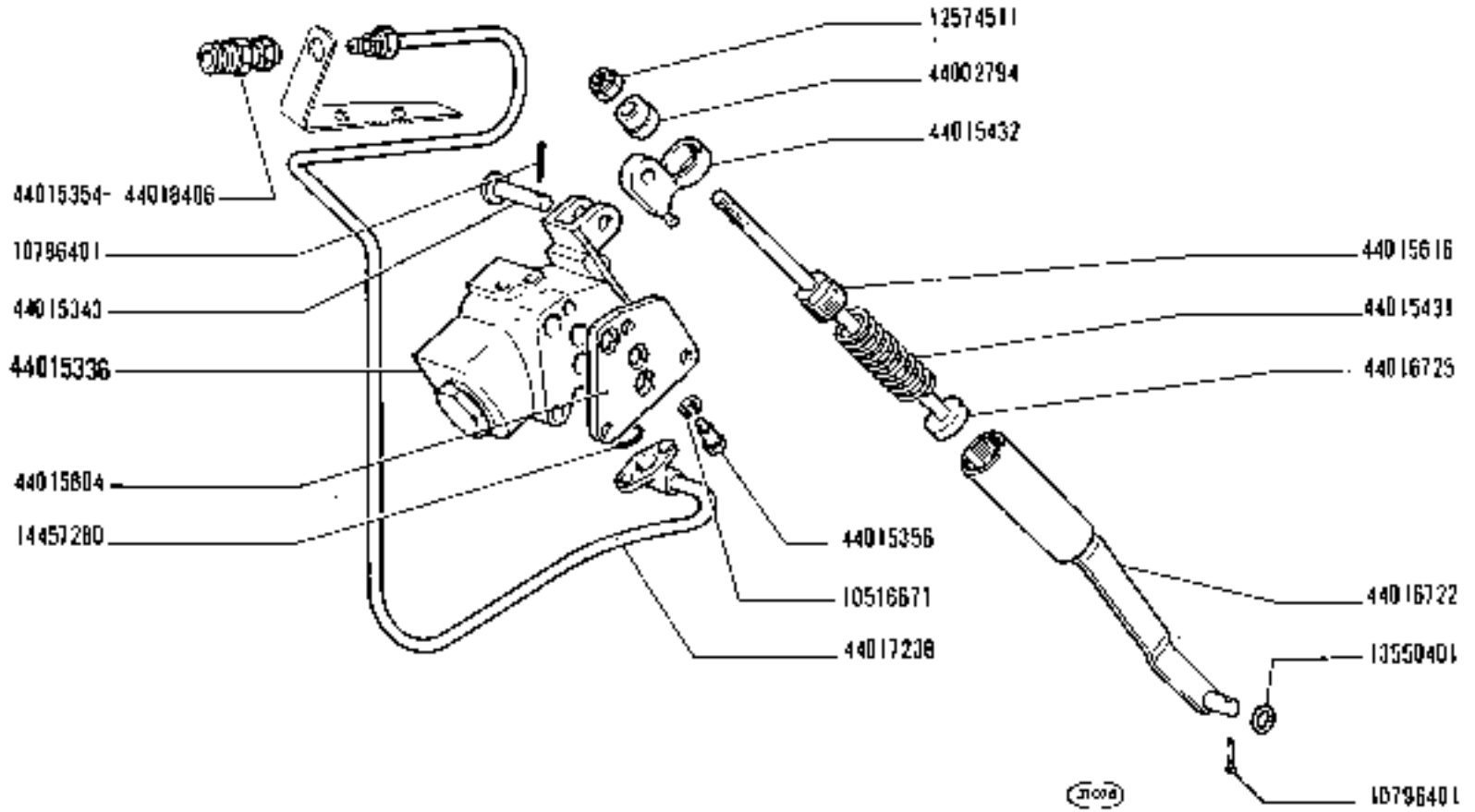

COMANDO FRENO RIMORCHIO

Commande de frein de remorque — *Trailer Brake Control*
Anhängerbremse — *Comando del remolque*

https://tractormanualz.com/

1300 - 1300 DT
01 02 04 05

C2.09

t

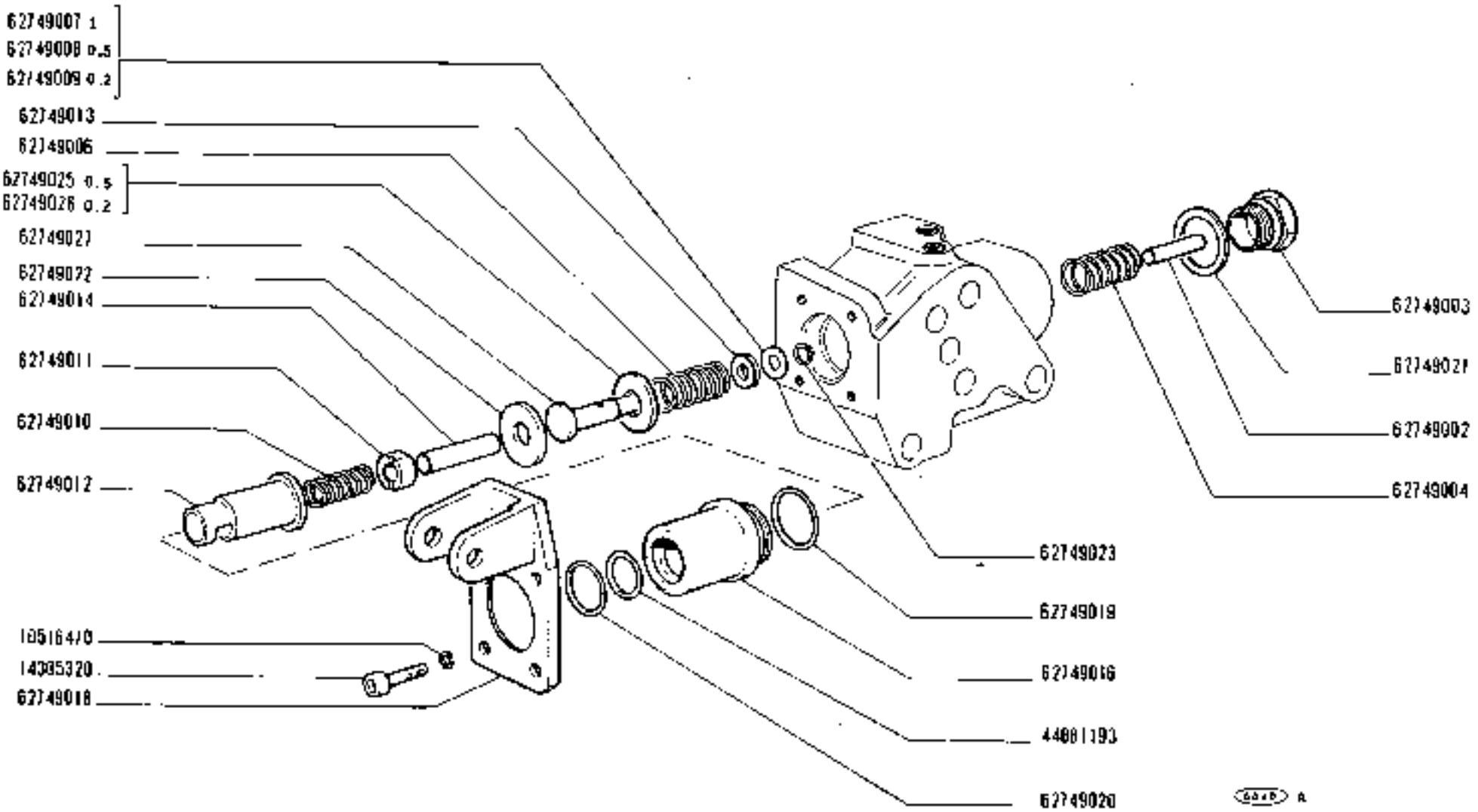

https://tractormanualz.com/

MODIF	N.ORDINAZ.	Q.	DENOMINAZIONE	DESIGNATION	BENENNUNG	DESCRIPTION	DENOMINACIONES
	4986787	1	SUPPORTO	SUPPORT	LAGER	SUPPORT	SOPORTE
	10516671	4	ROSETTA DI SICUREZZA	RONDELLE FREIN	SICHERUNGSRING	LOCKWASHER	ARANDELA DE FRENO
	11304921	4	VITE	VIS	SCHRAUBE	SCREW	TORNILLO
	12164711	4	DADO	ECROU	MUTTER	NUT	TUERCA
		(*)	-FORNITA CON IL RIMORCHIO	-FOURNIE AVEC LA REMORQUE	-MIT ANHAENGER GELIEFERT	-SUPPLIED WITH TRAILER	-SE ACOMPAÑA AL REMOLQUE

https://tractormanualz.com/

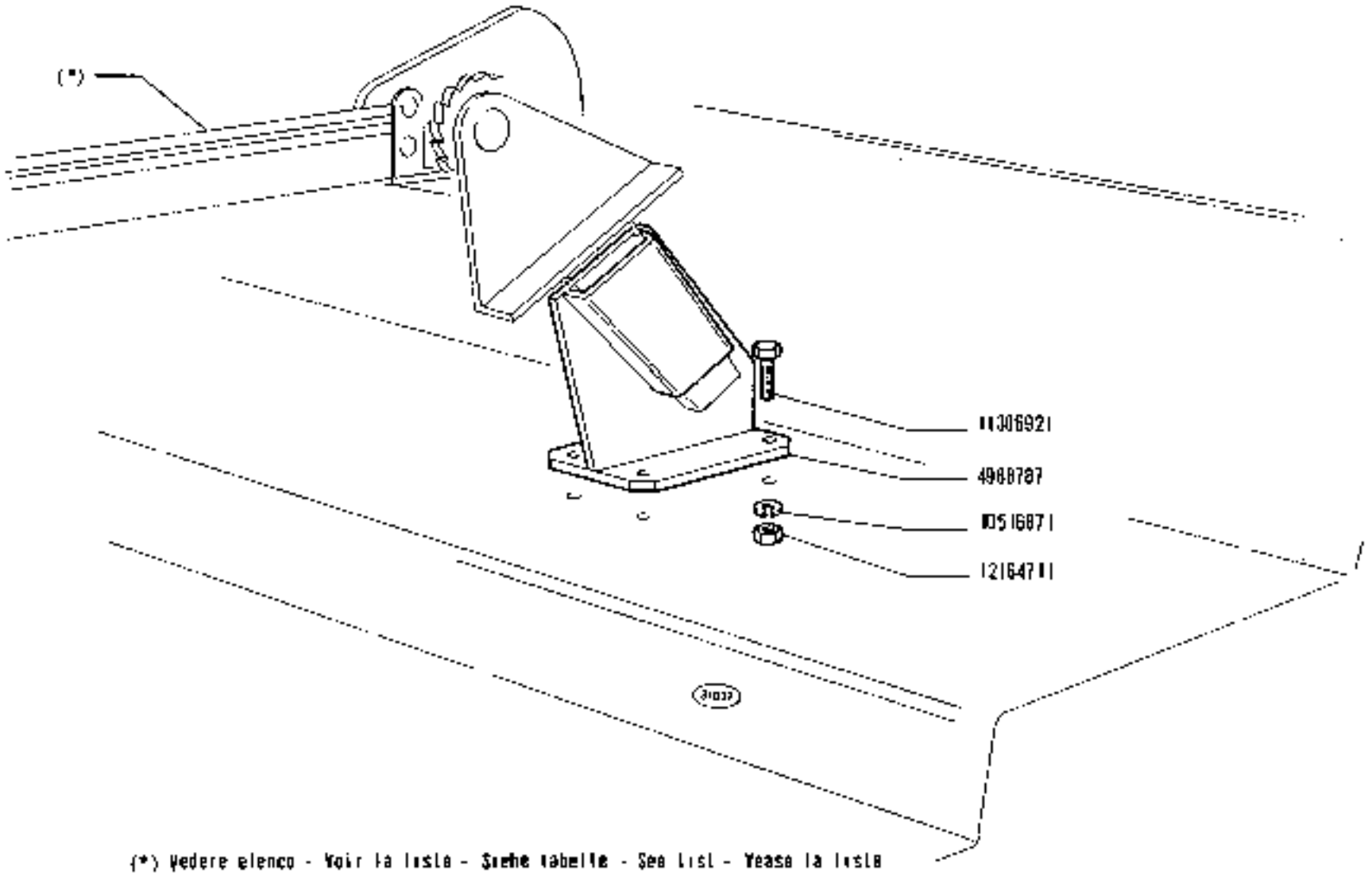

(*) Vedere elenco - Voir la liste - Siehe tabelle - See list - Vease la lista

COMANDO FRENO RIMORCHIO

Commande de frein de remorque — *Trailer Brake Control*
Anhängerbremse — *Freno del remolque*

1300 - 1300 DT
01 04

https://tractormanualz.com/

MODIF	N.ORDINAZ.	Q.	DENOMINAZIONE	DESIGNATION	BENENNUNG	DESCRIPTION	DENOMINACIONES
	308363	1	COPIGLIA (02-05)	GOUPILLE FENDUE	SPLINT	SPLIT PIN	PASADOR ABIERTO
	567406	1	COPIGLIA (01-04)	GOUPILLE FENDUE	SPLINT	SPLIT PIN	PASADOR ABIERTO
	573202	1	PERNO (01-04)	AXE	BOLZEN	PIN	EJE
	4981466	1	LIMITATORE D (01-04-06)	LIMITEUR	ANSCHLAG	TRAVEL LIMITER	TOPE
	4981467	1	LIMITATORE S (01-04-06)	LIMITEUR	ANSCHLAG	TRAVEL LIMITER	TOPE
	4981468	1	DISTANZIALE D (01-04-06)	ENTRETOISE	ABSTANDSTUECK	SPACER	SEPARADOR
	4981469	1	DISTANZIALE S (01-04-06)	ENTRETOISE	ABSTANDSTUECK	SPACER	SEPARADOR
	4981492	1	GANCIO DI TRAINO (01-04)	CROCHET D'ATTELAGE	ZUGHAKEN	TOW HOOK	ENGANCHE DE REMOLQUE
	4987383	1	SUPPORTO (06)	SUPPORT	LAGER	SUPPORT	SOPORTE
	4987388	1	SUPPORTO (06)	SUPPORT	LAGER	SUPPORT	SOPORTE
	10517071	4	ROSETTA DI SICUREZZA (01-04-06)	RONDELLE FREIN	SICHERUNGSRING	LOCKWASHER	ARANDELA DE FRENO
	10517271	4	ROSETTA DI SICUREZZA	RONDELLE FREIN	SICHERUNGSRING	LOCKWASHER	ARANDELA DE FRENO
	10517271	4	ROSETTA DI SICUREZZA (02-05)	RONDELLE FREIN	SICHERUNGSRING	LOCKWASHER	ARANDELA DE FRENO
	10517471	4	ROSETTA DI SICUREZZA (06)	RONDELLE FREIN	SICHERUNGSRING	LOCKWASHER	ARANDELA DE FRENO
	11254121	4	VITE (02-05)	VIS	SCHRAUBE	SCREW	TORNILLO
	11391521	4	VITE	VIS	SCHRAUBE	SCREW	TORNILLO
	12164321	4	DADO (06)	ECROU	MUTTER	NUT	TUERCA
	15540921	4	VITE (01-04-06)	VIS	SCHRAUBE	SCREW	TORNILLO
	15999331	4	VITE (06)	VIS	SCHRAUBE	SCREW	TORNILLO
	44007661	2	COPIGLIA (02-05)	GOUPILLE FENDUE	SPLINT	SPLIT PIN	PASADOR ABIERTO
	44018649	1	LIMITATORE D (02-05)	LIMITEUR	ANSCHLAG	TRAVEL LIMITER	TOPE
	44018650	1	LIMITATORE S (02-05)	LIMITEUR	ANSCHLAG	TRAVEL LIMITER	TOPE
	44018651	1	DISTANZIALE D (02-05)	ENTRETOISE	ABSTANDSTUECK	SPACER	SEPARADOR
	44018652	1	DISTANZIALE S (02-05)	ENTRETOISE	ABSTANDSTUECK	SPACER	SEPARADOR
	44018678	2	PERNO DI FISSAGGIO (02-05)	CHEVILLE	BOLZEN	PIN	PASADOR
	44019683	1	GANCIO DI TRAINO (02-05)	CROCHET D'ATTELAGE	ZUGHAKEN	TOW HOOK	ENGANCHE DE REMOLQUE
	44018686	1	PERNO DI FISSAGGIO (02-05)	CHEVILLE	BOLZEN	PIN	PASADOR
	44018977	4	PERNO DI FISSAGGIO (01-04-06)	CHEVILLE	BOLZEN	PIN	PASADOR
	44019256	1	GANCIO DI TRAINO (06)	CROCHET D'ATTELAGE	ZUGHAKEN	TOW HOOK	ENGANCHE DE REMOLQUE

https://tractormanualz.com/

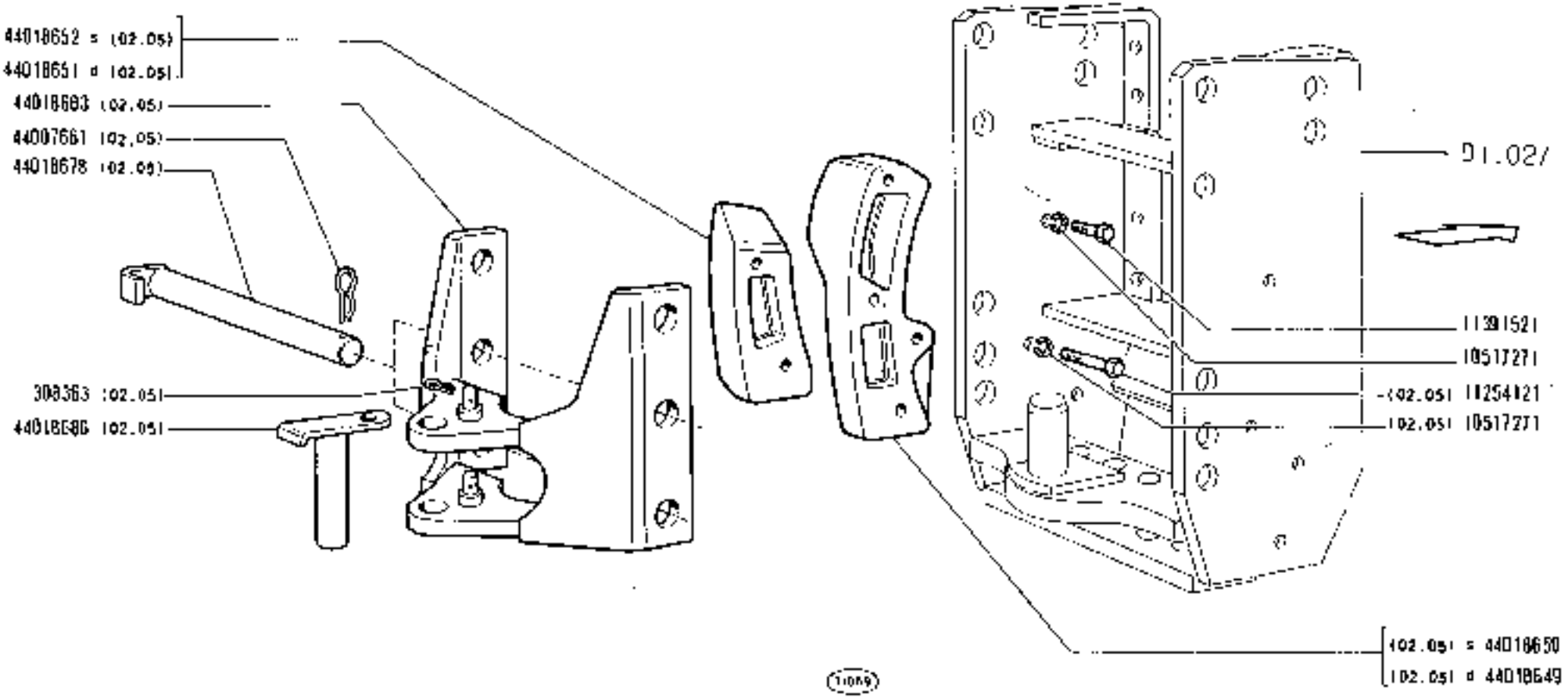

1300 - 1300 DT

01 02 04 05 06

GANCIO DI TRAINO RIMORCHIO

Crochet arriere — *Rear Tow Hook*

Hinterer Zughaken — *Attelage de remolque*

https://tractormanualz.com

D1.02

1

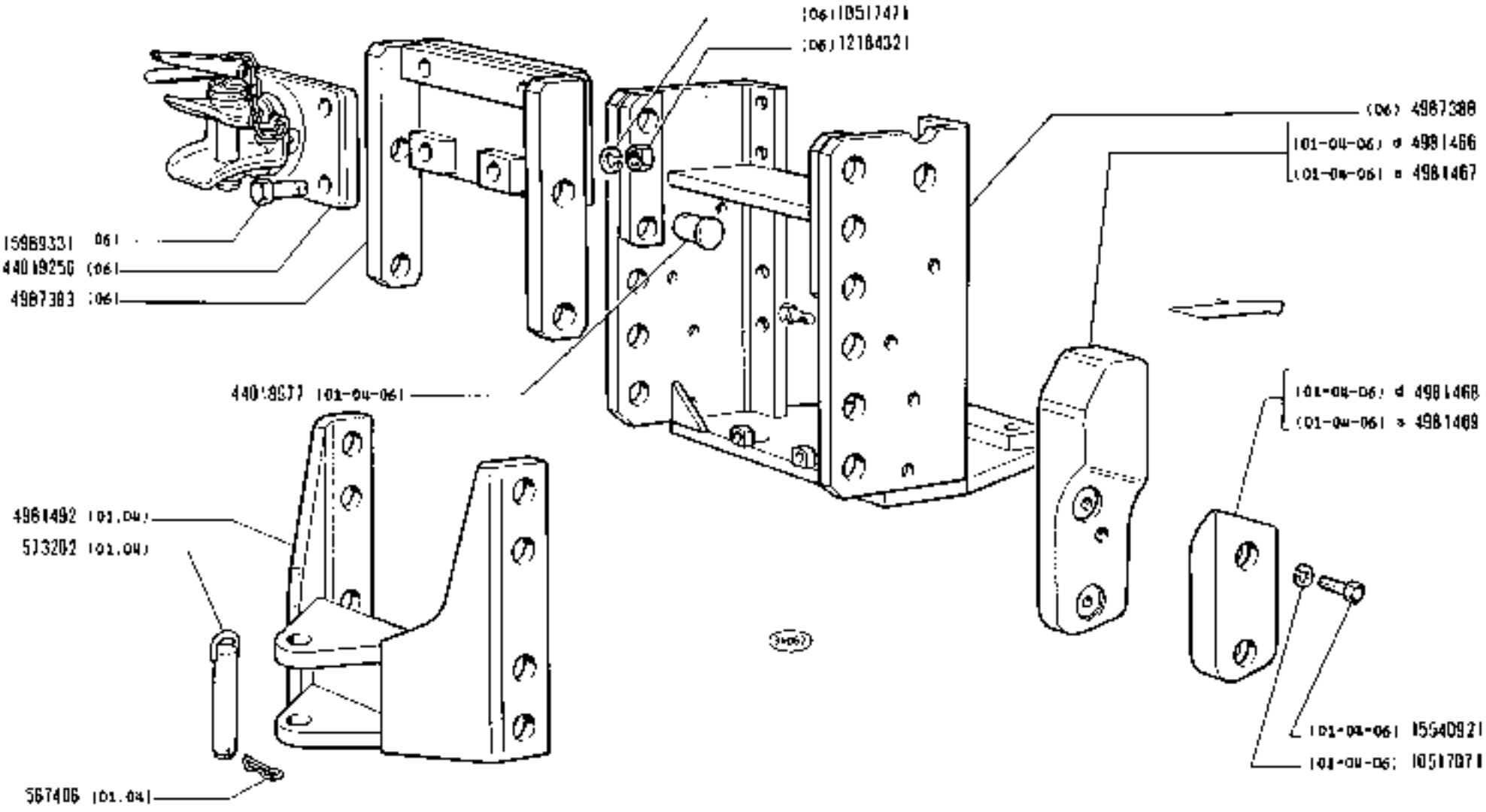

https://tractormanualz.com/

MODIF	N.ORDINAZ.	Q.	DENOMINAZIONE	DESIGNATION	BENENNUNG	DESCRIPTION	DENOMINACIONES
	L0517271	4	ROSETTA DI SICUREZZA	RONDELLE FREIN	SICHERUNGSRING	LOCKWASHER	ARANDELA DE FRENO
	L1390521	4	VITE	VIS	SCHRAUBE	SCREW	TORNILLO
	4400766]	1	COPIGLIA	GOUPILLE FENDUE	SPLINT	SPLIT PIN	PASADOR ABIERTO
	4401B076	1	GANCIO DI TRAINO	CROCHET D'ATTELAGE	ZUGHAKEN	TOW HOOK	ENGANCHE DE REMOLQUE
	4401B078	1	PERNO DI RISSAGGIO	CHEVILLE	BOLZEN	PIN	PASADOR

https://tractormanualz.com/

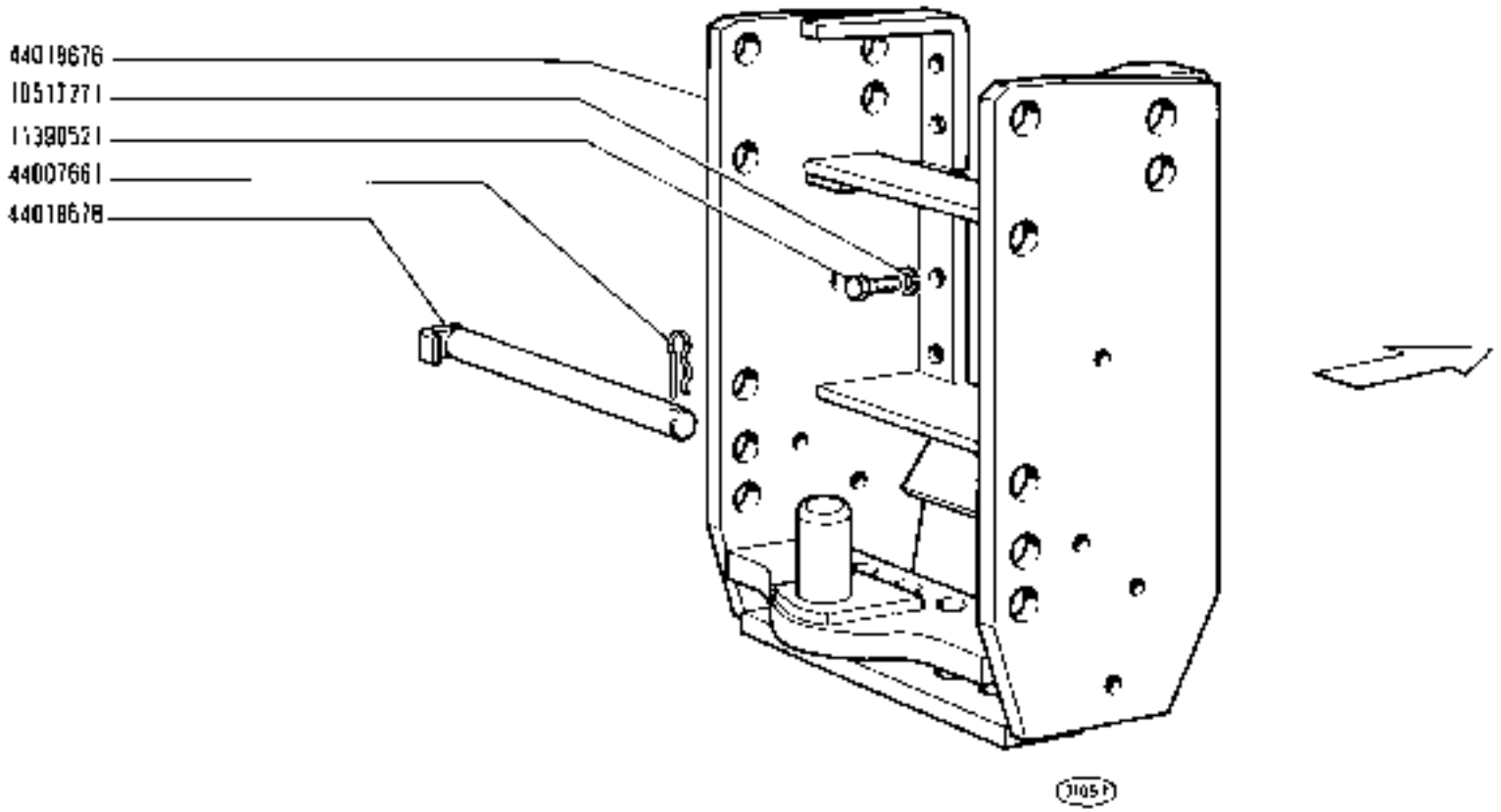

GANCIO DI TRAINO RIMORCHIO

Crochet arriere
Hinterer Zughaken
Rear Tow Hook
Enganche de remolque

https://tractormanualz.com/

1300 - 1300 DT

02 05

MODIF	N.ORDINAZ.	Q.	DENOMINAZIONE	DESIGNATION	BENENNUNG	DESCRIPTION	DENOMINACIONES
	567406	1	COPIGLIA	GOUPILLE FENDUE	SPLINT	SPLIT PIN	PASADOR ABIERTO
	4981470	1	BARRA DI TRAINO	BARRE D'ATTELAGE	ZUGBEADEL	DRAWBAR	LANZA DE REMOLQUE
	4981477	1	SUPPORTO ANT.COMPL.	SUPPORT	LAGER	SUPPORT	SOPORTE
	4981478	2	PERNO DI FISSAGGIO	CHEVILLE	BOLZEN	PIN	PASADOR
	4981491	1	PERNO DI FISSAGGIO	CHEVILLE	BOLZEN	PIN	PASADOR
	4981497	1	SUPPORTO POST.	SUPPORT	LAGER	SUPPORT	SOPORTE
	4981508	1	SETTORE	TIRANT	SPREIZSTANGE	STRUT	BIELA
	10517271	16	ROSETTA DI SICUREZZA	RONDELLE FREIN	SICHERUNGSRING	LOCKWASHER	ARANDELA DE FRENO
	10517471	2	ROSETTA DI SICUREZZA	RONDELLE FREIN	SICHERUNGSRING	LOCKWASHER	ARANDELA DE FRENO
	11254121	4	VITE	VIS	SCHRAUBE	SCREW	TORNILLO
	11390521	4	VITE	VIS	SCHRAUBE	SCREW	TORNILLO
	11391521	8	VITE	VIS	SCHRAUBE	SCREW	TORNILLO
	12164321	2	DADO	ECROU	MUTTER	NUT	TUERCA
	15988931	2	VITE	VIS	SCHRAUBE	SCREW	TORNILLO
	44000426	3	SPINA	GOUPILLE	STIFT	PIN	PASADOR
	44011082	2	GRANO	ERGOT	PASSTIFT	DOWEL	PITON
	44012292	3	ANELLO DI SICUREZZA	ARRETOIR	SICHERUNGSRING	LOCKRING	ANILLO DE FRENO
	44018934	1	SUPPORTO	SUPPORT	LAGER	SUPPORT	SOPORTE

https://tractormanualz.com/

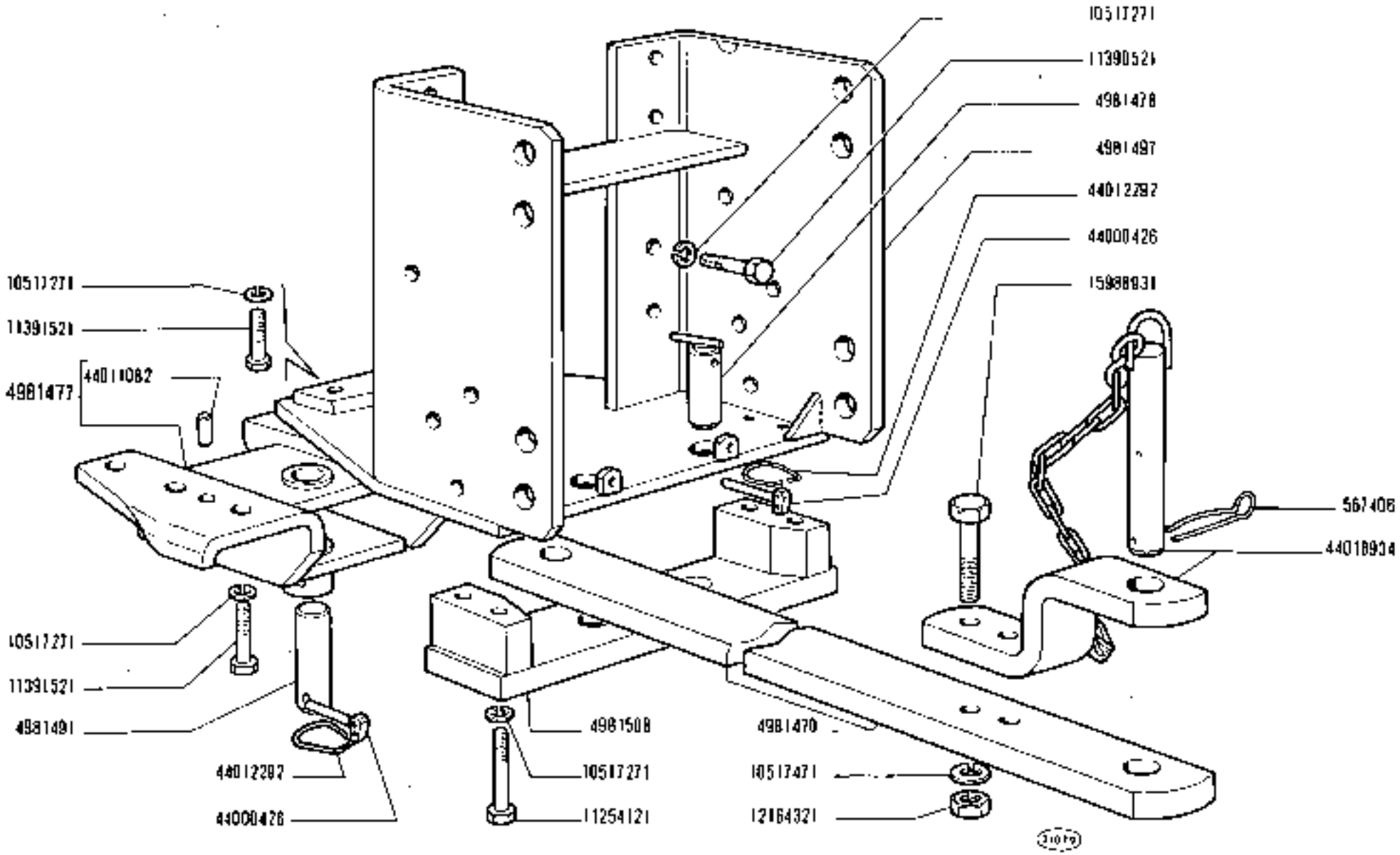

ORGANO DI TRAINO

Organe d'attelage | *Towing Device*
Gerätekupplung | *Barra de arrastre*

1300 - 1300 DT

01 06

D1.03

https://tractormanualz.com/

MODIF	N.ORDINAZ.	Q.	DENOMINAZIONE	DESIGNATION	BENENNUNG	DESCRIPTION	DENOMINACIONES
	44000926	1	SPINA	GOUPILLE	STIFT	PIN	PASADOR
	44007661	2	COPIGLIA	GOUPILLE FENDUE	SPLINT	SPLIT PIN	PASADOR ABIERTO
	44011082	2	GRANO	ERGOT	PASSTIFT	DOWEL	PIÑON
	44012292	1	ANELLO DI SICUREZZA	ARRETOIR	SICHERUNGSRING	LOCKRING	ANILLO DE FRENO
	44015221	1	PERNO DI FISSAGGIO	CHEVILLE	BOLZEN	PIN	PASADOR
	44017628	1	ESTREMITA DEL TIRANTE	EXTREMITE DU TIRANT	SPANNBOLZEN	TIEROD HEAD	EXTREMO DEL PERNO
	44018659	1	SUPPORTO COMPL.ANT.	SUPPORT	LAGER	SUPPORT	SOPORTE
	44018661	1	PERNO DI FISSAGGIO	CHEVILLE	BOLZEN	PIN	PASADOR
	44018654	2	PERNO DI FISSAGGIO	CHEVILLE	BOLZEN	PIN	PASADOR
	44018687	1	BARRA DI TRAINO	BARRE D'ATTELAGE	ZUGPENDEL	DRAWBAR	LANZA DE REMOLQUE
	44019284	1	GANCIO	CROCHET	HAKEN	HOOK	GANCHO
	44010019	2	DADO	ECROU	MUTTER	NUT	TUERCA
	44003272	4	VITE	VIS	SCHRAUBE	SCREW	TORNILLO
	44003441	2	VITE	VIS	SCHRAUBE	SCREW	TORNILLO
	44880355	4	ROSETTA DI SICUREZZA	RONDELLE FREIN	SICHERUNGSRING	LOCKWASHER	ARANDELA DE FRENO
	44881239	2	ROSETTA DI SICUREZZA	RONDELLE FREIN	SICHERUNGSRING	LOCKWASHER	ARANDELA DE FRENO

https://tractormanualz.com/

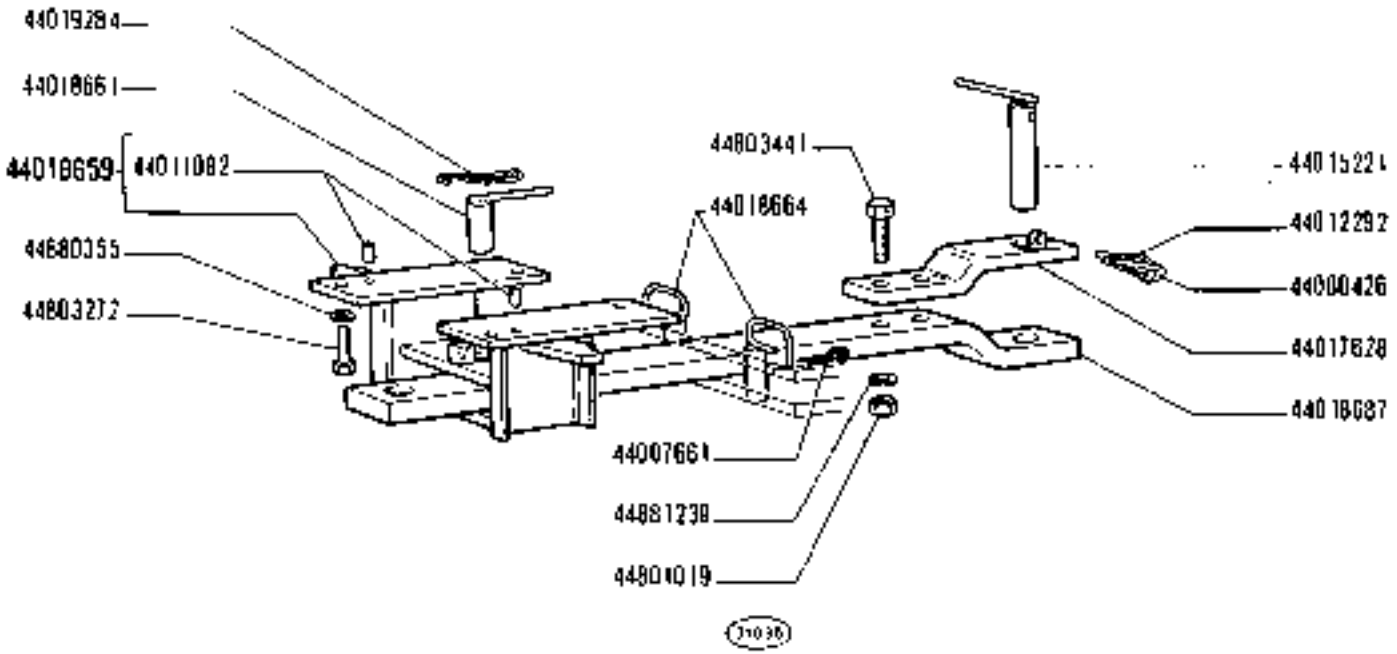

1300 - 1300 DT
02 05

ORGANO DI TRAINO

Organe d'attelage
Gerätekupplung
Towing Device
Barra de arrastre

https://tractormanualz.com/

MODIF	N.ORDINAZ.	Q.	DENOMINAZIONE	DESIGNATION	BENENNUNG	DESCRIPTION	DENOMINACIONES
	589468	1	VOLANTE DI GUIDA	VOLANT DE DIREC-TION	LENKRAD	STEERING WHEEL	VOLANTE DE DIREC-CION
	590950	1	COPERCHIO	COUVERCLE	DECKEL	COVER	TAPA
	10206010	1	LINGUETTA	LINGUET	SCHEIBENFEDER	KEY	CHAVETA
	10520001	1	ROSETTA	RONDELLE	SCHEIBE	WASHER	ARANDELA
	10520101	1	ROSETTA	RONDELLE	SCHEIBE	WASHER	ARANDELA
	10728113	5	DADO	ECROU	MUTTER	NUT	TUERCA
	10733601	1	COPIGLIA	GOUPILLE FENDUE	SPLINT	SPLIT PIN	PASADOR ABIERTO
	12164711	1	DADO	ÉCROU	MUTTER	NUT	TUERCA
	12574811	1	DADO	ECROU	MUTTER	NUT	TUERCA
	13784813	1	VITE	VIS	SCHRAUBE	SCREW	TORNILLO
	14464380	1	ANELLO DI TENUTA	JOINT D'ETANCHEITE	DICHTRING	SEAL	JUNTA HERMETICA
	16104111	1	DADO	ECROU	MUTTER	NUT	TUERCA
	44011120	4	BOCCOLA	DOUILLE	BUECHSE	BUSH	CASQUILLO
	44013453	5	VITE	VIS	SCHRAUBE	SCREW	TORNILLO
	44014604	1	IMPUGNATURA	POIGNEE	GRIFF	KNOB	BOTON
	44016435	1	PERNO	AXE	BOLZEN	PIN	EJE
	44016437	1	PERNO DI FISSAGGIO	CHEVILLE	BOLZEN	PIN	PASADOR
	44016440	1	MOLLA	RESSORT	FEDER	SPRING	RESORTE
	44016444	1	SPINA	GOUPILLE	STIFT	PIN	PASADOR
	44018012	1	BOCCOLA	DOUILLE	BUECHSE	BUSH	CASQUILLO
	44018013	1	TUBO COMPL.	TUYAU	ROHR	PIPE	TUBO
	44018014	1	SUPPORTO	SUPPORT	LAGER	SUPPORT	SOPORTE
	44018015	5	TIRANTE	TIRANT	SPANNBOLZEN	TIEROD	PERNO
	44018016	1	ROSETTA DI SICUREZZA	RONDELLE FREIN	SICHERUNGSRING	LOCKWASHER	ARANDELA DE FRENO
	44018017	1	ECCENTRICO	EXCENTRIQUE	EXZENTER	CAM	EXCENTRICA
	44018019	1	NOTTOLINO	CLIQUET	KLINKE	PAWL	SEGURO
	44019022	1	LEVA	LEVIER	HEBEL	LEVER	PALANCA
	44018025	1	SUPPORTO	SUPPORT	LAGER	SUPPORT	SOPORTE
	44018026	1	GUIDA DI SCORRIMENTO	COULISSE	LAUFSCHIENE	SLIDE GUIDE	GUIA DESLIZANTE
	44018535	1	ALBERO	ARBRE	WELLE	SHAFT	ARBOL
	44018536	1	IDROGUIDA	DIRECTION HYDRAU-LIQUE	HYDROLENKUNG	HYDRAULIC DRIVE	DIRECCION HIDRAU-LICA
	44018537	1	SUPPORTO	SUPPORT	LAGER	SUPPORT	SOPORTE
	44018600	4	VITE	VIS	SCHRAUBE	SCREW	TORNILLO
	44820588	1	SPINA	GOUPILLE	STIFT	PIN	PASADOR
	44880934	2	ROSETTA DI SICUREZZA	RONDELLE FREIN	SICHERUNGSRING	LOCKWASHER	ARANDELA DE FRENO

https://tractormanualz.com/

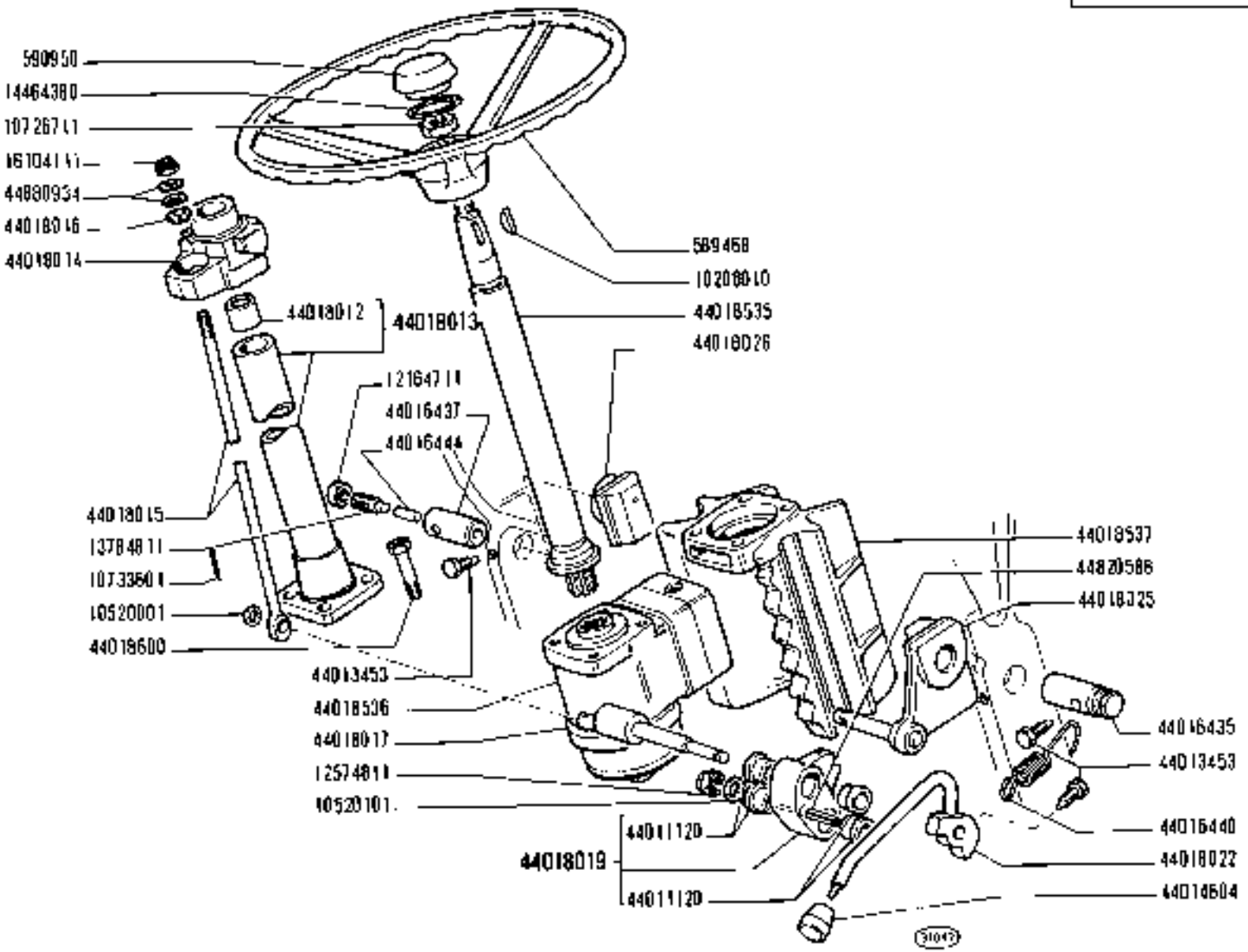

https://tractormanualz.com/

MODIF	N.ORDINAZ.	Q.	DENOMINAZIONE	DESIGNATION	BENENNUNG	DESCRIPTION	DENOMINACIONES
	4951959	1	VITE	VIS	SCHRAUBE	SCREW	TORNILLO
	10516870	2	ROSETTA DI SICUREZZA (04-05-06)	RONDELLE FREIN	SICHERUNGSRING	LOCKWASHER	ARANDELA DE FRENO
	10517070	4	ROSETTA DI SICUREZZA (01-02)	RONDELLE FREIN	SICHERUNGSRING	LOCKWASHER	ARANDELA DE FRENO
	10517170	2	ROSETTA DI SICUREZZA (01-02)	RONDELLE FREIN	SICHERUNGSRING	LOCKWASHER	ARANDELA DE FRENO
	10791011	2	DADO (04-05-06)	ECROU	MUTTER	NUT	TUERCA
	11343826	2	VITE (04-05-06)	VIS	SCHRAUBE	SCREW	TORNILLO
	12164011	2	DADO (01-02)	ECROU	MUTTER	NUT	TUERCA
	12575921	4	DADO	ECROU	MUTTER	NUT	TUERCA
	13407811	1	INGRASSATORE	GRAISSEUR	SCHMIERNIPPEL	FITTING	ENGRASADOR
	14374801	1	TAPPO	BOUCHON	STOPFEN	PLUG	TAPON
	15540921	4	VITE (01-02)	VIS	SCHRAUBE	SCREW	TORNILLO
	15977933	2	VITE (01-02)	VIS	SCHRAUBE	SCREW	TORNILLO
	16101521	4	DADO (01-02)	ECROU	MUTTER	NUT	TUERCA
	44015020	1	PERNO COMPL.	AXE	BOLZEN	PIN	EJE
	44016855	2	LEVA (01-02)	LEVIER	HEBEL	LEVER	PALANCA
	44016856	1	LEVA	LEVIER	HEBEL	LEVER	PALANCA
	44016878	2	TIRANTE DI STERZO TRASVERSALE COMPL.(01-02)	BARRE D'ACCOUPLEMENT	SPURSTANGE	TRACK ROD	BARRA DE ACOPLAMIENTO
	44018704	2	TIRANTE DI STERZO TRASVERSALE COMPL.(04-05-06)	BARRE D'ACCOUPLEMENT	SPURSTANGE	TRACK ROD	BARRA DE ACOPLAMIENTO
	44078663	4	CAPPUCCIO	CAPUCHON	SCHUTZKAPPE	BOOT	CAPUCHON
	44078665	2	COLLARE (04-05-06)	COLLIER	SCHELLE	COLLAR	ABRAZADERA
	62750017	2	TESTA A SNODO COMPL.(04-05-06)	JOINT A ROTULE	GELENKKOPF	HEAD	ARTICULACION
	62750018	2	TESTA A SNODO COMPL.(01-02)	JOINT A ROTULE	GELENKKOPF	HEAD	ARTICULACION
	62750019	2	COLLARE (01-02)	COLLIER	SCHELLE	COLLAR	ABRAZADERA
	62750020	2	COLLARE (01-02)	COLLIER	SCHELLE	COLLAR	ABRAZADERA
	62750021	2	TIRANTE DI STERZO TRASVERSALE (01-02)	BARRE D'ACCOUPLEMENT	SPURSTANGE	TRACK ROD	BARRA DE ACOPLAMIENTO
	62750022	2	TESTA A SNODO COMPL.(01-02)	JOINT A ROTULE	GELENKKOPF	HEAD	ARTICULACION
	62750023	2	TIRANTE DI STERZO TRASVERSALE COMPL.(04-05-06)	BARRE D'ACCOUPLEMENT	SPURSTANGE	TRACK ROD	BARRA DE ACOPLAMIENTO

https://tractormanualz.com/

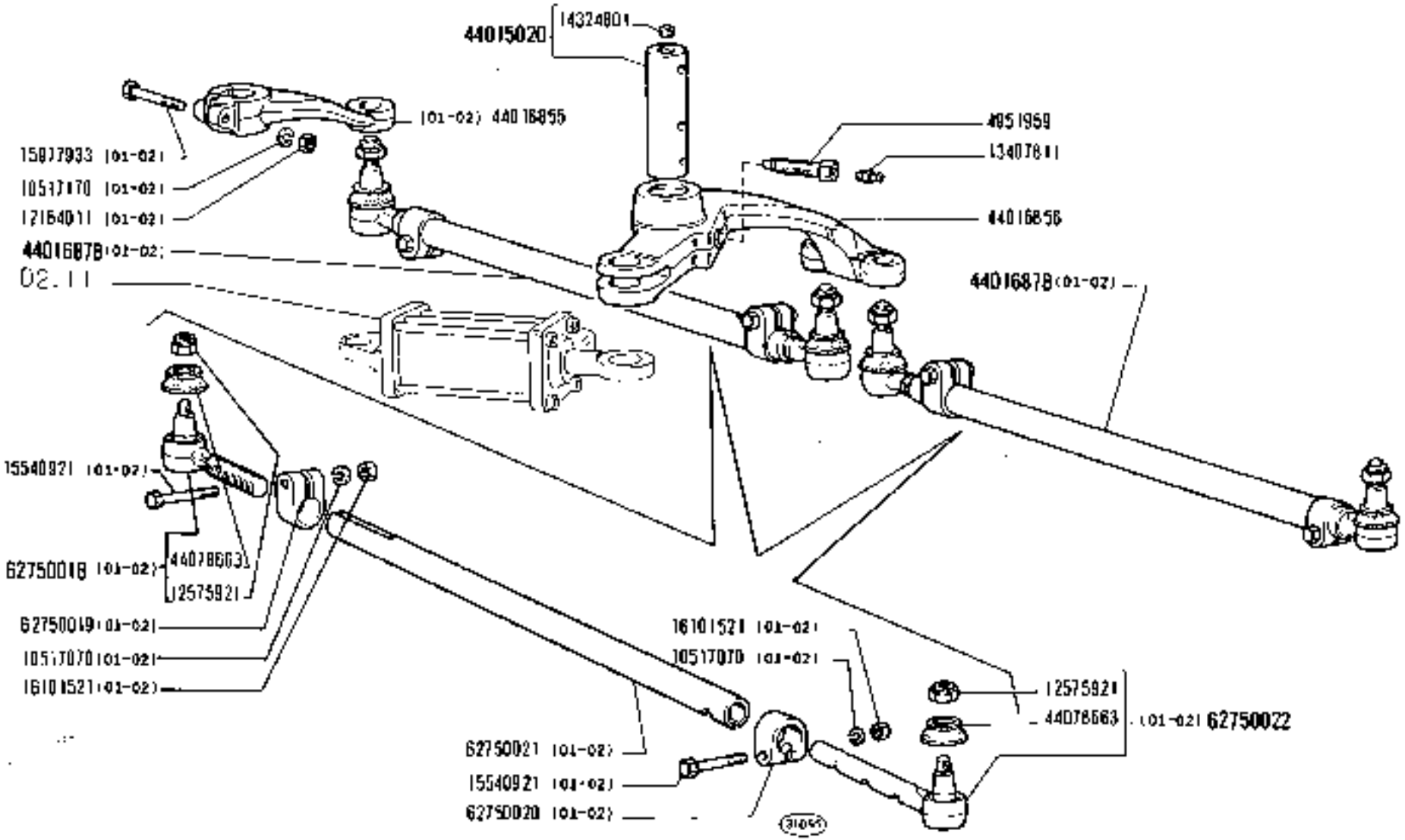

1300 - 1300 DT	TIRANTERIA COMANDO STERZO	D2.10
01 02 04 05 06	*Timonerie de direction* *Steering Linkage* *Lenkgestänge* *Timonería de la dirección*	1

https://tractormanualz.com/

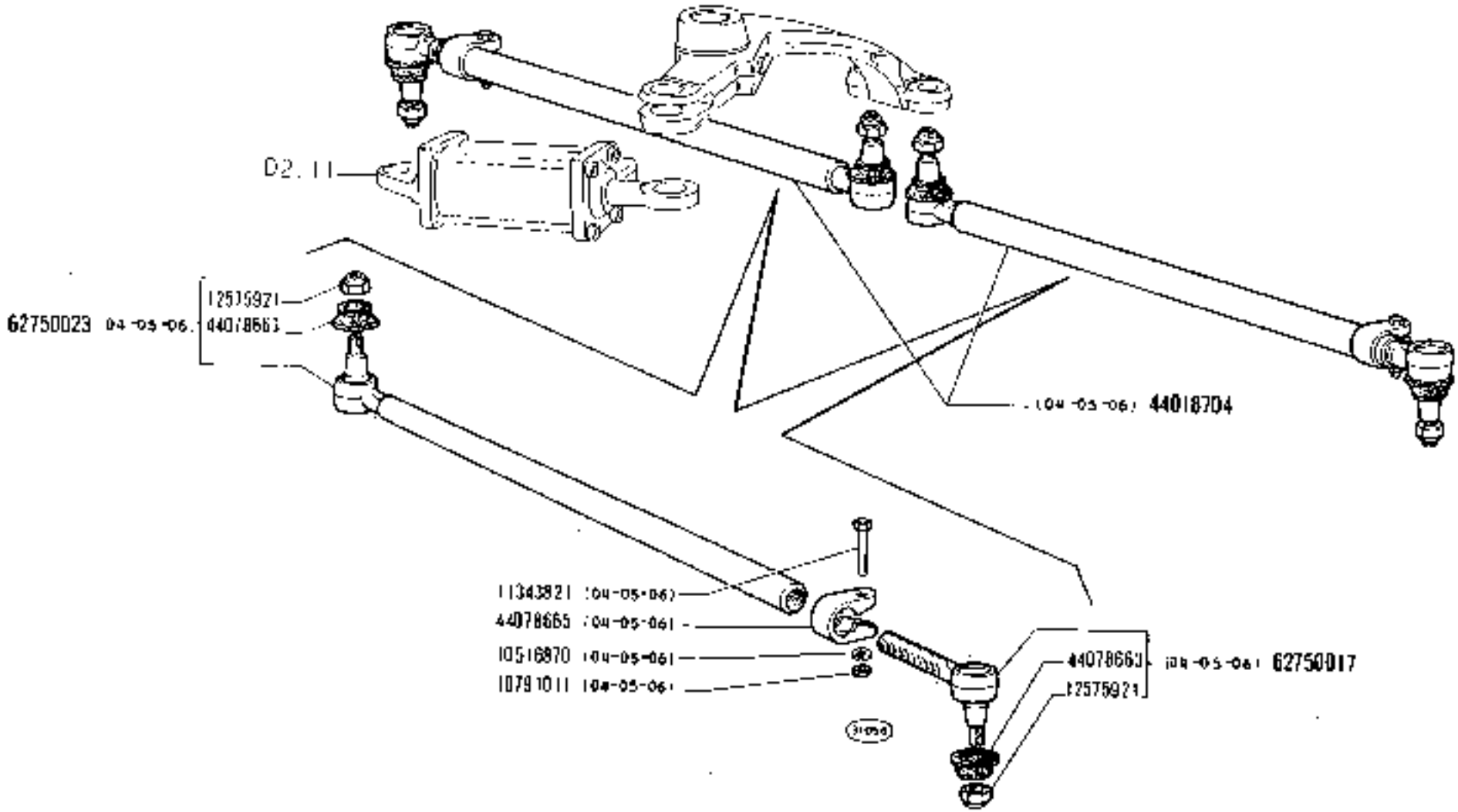

1300 - 1300 DT	TIRANTERIA COMANDO STERZO	D2.10
01 02 04 05 06	*Timonerie de direction* / *Steering Linkage* / *Lenkgestänge* / *Timonería de la dirección*	2

https://tractormanualz.com

MODIF	N.ORDINAZ.	P.	DENOMINAZIONE	DESIGNATION	BENENNUNG	DESCRIPTION	DENOMINACIONES
	565153	1	GUARNIZIONE	JOINT	DICHTUNG	GASKET	JUNTA
	565154	1	ANELLO	BAGUE	RING	RING	ANILLO
	568162	1	POMPA OLIO COMPL.	POMPE A HUILE	OELPUMPE	OIL PUMP	BOMBA DE ACEITE
	583609	1	ANELLO DENTATO	BAGUE DENTEE	ZAHNRING	SPLINED SLEEVE	ANILLO DE ARRASTRE
	583611	1	MANICOTTO	MANCHON	MITNEHMER	SLEEVE	MANGUITO
	583612	1	DISTANZIALE	ENTRETOISE	ABSTANDSTUECK	SPACER	SEPARADOR
	4951619	1	SUPPORTO	SUPPORT	LAGER	SUPPORT	SOPORTE
	4951620	1	PIGNONE	PIGNON	RITZEL	PINION	PINON
	4956570	1	MANICOTTO	MANCHON	MUFFE	SLEEVE	MANGA
	4958397	1	MANICOTTO	MANCHON	MUFFE	SLEEVE	MANGA
	4959439	1	SERBATOIO COMPL.	RESERVOIR	BEHAELTER	TANK	DEPOSITO
	4980031	1	SUPPORTO	SUPPORT	LAGER	SUPPORT	SOPORTE
	10152111	1	TAPPO	BOUCHON	STOPFEN	PLUG	TAPON
	10516671	16	ROSETTA DI SICUREZZA	RONDELLE FREIN	SICHERUNGSRING	LOCKWASHER	ARANDELA DE FRENO
	10516871	4	ROSETTA DI SICUREZZA	RONDELLE FREIN	SICHERUNGSRING	LOCKWASHER	ARANDELA DE FRENO
	10515401	6	ROSETTA	RONDELLE	SCHEIBE	WASHER	ARANDELA
	10519601	1	ROSETTA	RONDELLE	SCHEIBE	WASHER	ARANDELA
	10903021	4	VITE	VIS	SCHRAUBE	SCREW	TORNILLO
	11067375	1	ANELLO DI SICUREZZA	ARRETOIR	SICHERUNGSRING	LOCKRING	ANILLO DE FRENO
	11197771	4	ROSETTA DI SICUREZZA	RONDELLE FREIN	SICHERUNGSRING	LOCKWASHER	ARANDELA DE FRENO
	12175790	6	COLLARE	COLLIER	SCHELLE	COLLAR	ABRAZADERA
	14457180	2	ANELLO DI TENUTA	JOINT D'ETANCHEITE	DICHTRING	SEAL	JUNTA HERMETICA
	14461180	1	ANELLO DI TENUTA	JOINT D'ETANCHEITE	DICHTRING	SEAL	JUNTA HERMETICA
	15970721	4	VITE	VIS	SCHRAUBE	SCREW	TORNILLO
	16043221	2	VITE	VIS	SCHRAUBE	SCREW	TORNILLO
	16043421	2	VITE	VIS	SCHRAUBE	SCREW	TORNILLO
	16043621	2	VITE	VIS	SCHRAUBE	SCREW	TORNILLO
	16044021	5	VITE	VIS	SCHRAUBE	SCREW	TORNILLO
	16100810	4	DADO	ECROU	MUTTER	NUT	TUERCA
	16100811	1	DADO	ECROU	MUTTER	NUT	TUERCA
	26794530	1	CUSCINETTO	ROULEMENT	LAGER	BEARING	RODAMIENTO
	26795010	1	CUSCINETTO	ROULEMENT	LAGER	BEARING	RODAMIENTO
	44015194	1	PERNO DI FISSAGGIO COMPL.	CHEVILLE	BOLZEN	PIN	PASADOR
	44016499	1	DISTANZIALE	ENTRETOISE	ABSTANDSTUECK	SPACER	SEPARADOR
	44016500	1	PERNO DI FISSAGGIO	CHEVILLE	BOLZEN	PIN	PASADOR
	44017363	1	TUBO	TUYAU	ROHR	PIPE	TUBO
	44017364	1	TUBO	TUYAU	ROHR	PIPE	TUBO
	44017366	1	TUBO	TUYAU	ROHR	PIPE	TUBO
	44017368	1	TUBO	TUYAU	ROHR	PIPE	TUBO
	44017397	4	VITE	VIS	SCHRAUBE	SCREW	TORNILLO
	44018277	1	CILINDRO COMPL.	CYLINDRE	ZYLINDER	CYLINDER	CILINDRO
	44018541	1	TUBO	TUYAU	ROHR	PIPE	TUBO
	44018542	2	TUBO FLESSIBILE	TUYAU FLEXIBLE	SCHLAUCH	HOSE	MANGA FLEXIBLE
	44018543	3	STAFFETTA	COLLIER	HALTER	RETAINER	ABRAZADERA
	44018547	4	TASSELLO ELASTICO	TAMPON	GUMMISTUECK	PAD	ALMOHADILLA

https://tractormanualz.com/

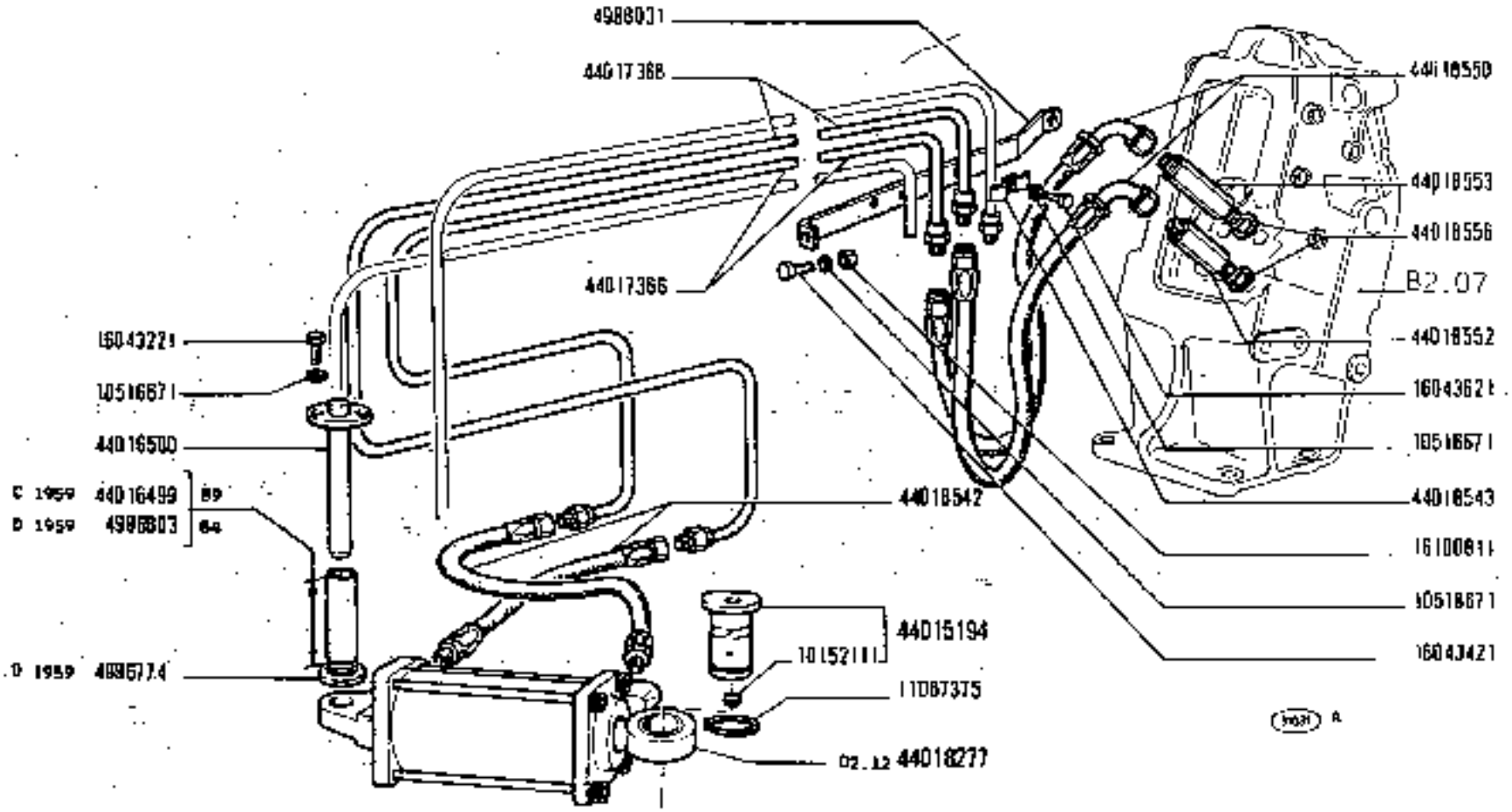

https://tractormanuals.com

MODIF	N.ORDINAZ.	Q.	DENOMINAZIONE	DESIGNATION	BENENNUNG	DESCRIPTION	DENOMINACIONES
	565153	1	GUARNIZIONE	JOINT	DICHTUNG	GASKET	JUNTA
	565154	1	ANELLO	BAGUE	RING	RING	ANILLO
	568162	1	POMPA OLIO COMPL.	POMPE A HUILE	OELPUMPE	OIL PUMP	BOMBA DE ACEITE
	583609	1	ANELLO DENTATO	BAGUE DENTEE	ZAHNRING	SPLINED SLEEVE	ANILLO DE ARRASTRE
	583611	1	MANICOTTO	MANCHON	MITNEHMER	SLEEVE	MANGUITO
	583612	1	DISTANZIALE	ENTRETOISE	ABSTANDSTUECK	SPACER	SEPARADOR
	4951619	1	SUPPORTO	SUPPORT	LAGER	SUPPORT	SOPORTE
	4951620	1	PIGNONE	PIGNON	RITZEL	PINION	PINON
	4958570	1	MANICOTTO	MANCHON	MUFFE	SLEEVE	MANGA
	4958397	1	MANICOTTO	MANCHON	MUFFE	SLEEVE	MANGA
	4959439	1	SERBATOIO COMPL.	RESERVOIR	BEHAELTER	TANK	DEPOSITO
	4989031	1	SUPPORTO	SUPPORT	LAGER	SUPPORT	SOPORTE
	L0152111	1	TAPPO	BOUCHON	STOPFEN	PLUG	TAPON
	10516671	16	ROSETTA DI SICUREZZA	RONDELLE FREIN	SICHERUNGSRING	LOCKWASHER	ARANDELA DE FRENO
	10516871	4	ROSETTA DI SICUREZZA	RONDELLE FREIN	SICHERUNGSRING	LOCKWASHER	ARANDELA DE FRENO
	10519401	4	ROSETTA	RONDELLE	SCHEIBE	WASHER	ARANDELA
	10519601	1	ROSETTA	RONDELLE	SCHEIBE	WASHER	ARANDELA
	L0903021	4	VITE	VIS	SCHRAUBE	SCREW	TORNILLO
	L1067375	1	ANELLO DI SICUREZZA	ARRETOIR	SICHERUNGSRING	LOCKRING	ANILLO DE FRENO
	L1197771	4	ROSETTA DI SICUREZZA	RONDELLE FREIN	SICHERUNGSRING	LOCKWASHER	ARANDELA DE FRENO
	L2173790	6	COLLARE	COLLIER	SCHELLE	COLLAR	ABRAZADERA
	14457180	2	ANELLO DI TENUTA	JOINT D'ETANCHEITE	DICHTRING	SEAL	JUNTA HERMETICA
	14461180	1	ANELLO DI TENUTA	JOINT D'ETANCHEITE	DICHTRING	SEAL	JUNTA HERMETICA
	15970721	4	VITE	VIS	SCHRAUBE	SCREW	TORNILLO
	16043221	2	VITE	VIS	SCHRAUBE	SCREW	TORNILLO
	16043421	2	VITE	VIS	SCHRAUBE	SCREW	TORNILLO
	16043621	3	VITE	VIS	SCHRAUBE	SCREW	TORNILLO
	16044021	5	VITE	VIS	SCHRAUBE	SCREW	TORNILLO
	16100810	4	DADO	ECROU	MUTTER	NUT	TUERCA
	16100811	1	DADO	ECROU	MUTTER	NUT	TUERCA
	26794530	1	CUSCINETTO	ROULEMENT	LAGER	BEARING	RODAMIENTO
	26795010	1	CUSCINETTO	ROULEMENT	LAGER	BEARING	RODAMIENTO
	44015194	1	PERNO DI FISSAGGIO COMPL.	CHEVILLE	BOLZEN	PIN	PASADOR
C 1959	44016499	1	DISTANZIALE	ENTRETOISE	ABSTANDSTUECK	SPACER	SEPARADOR
	44016500	1	PERNO DI FISSAGGIO	CHEVILLE	BOLZEN	PIN	PASADOR
	44017363	1	TUBO	TUYAU	ROHR	PIPE	TUBO
	44017364	1	TUBO	TUYAU	ROHR	PIPE	TUBO
	44017366	1	TUBO	TUYAU	ROHR	PIPE	TUBO
	44017368	1	TUBO	TUYAU	ROHR	PIPE	TUBO
	44017397	6	VITE	VIS	SCHRAUBE	SCREW	TORNILLO
	44018277	1	CILINDRO COMPL.	CILINDRE	ZYLINDER	CYLINDER	CILINDRO
	44018541	1	TUBO	TUYAU	ROHR	PIPE	TUBO
	44018542	2	TUBO FLESSIBILE	TUYAU FLEXIBLE	SCHLAUCH	HOSE	MANGA FLEXIBLE
	44018543	3	STAFFETTA	COLLIER	HALTER	RETAINER	ABRAZADERA
	44018547	4	TASSELLO ELASTICO	TAMPON	GUMMISTUECK	PAD	ALMOHADILLA

https://tractormanualz.com/

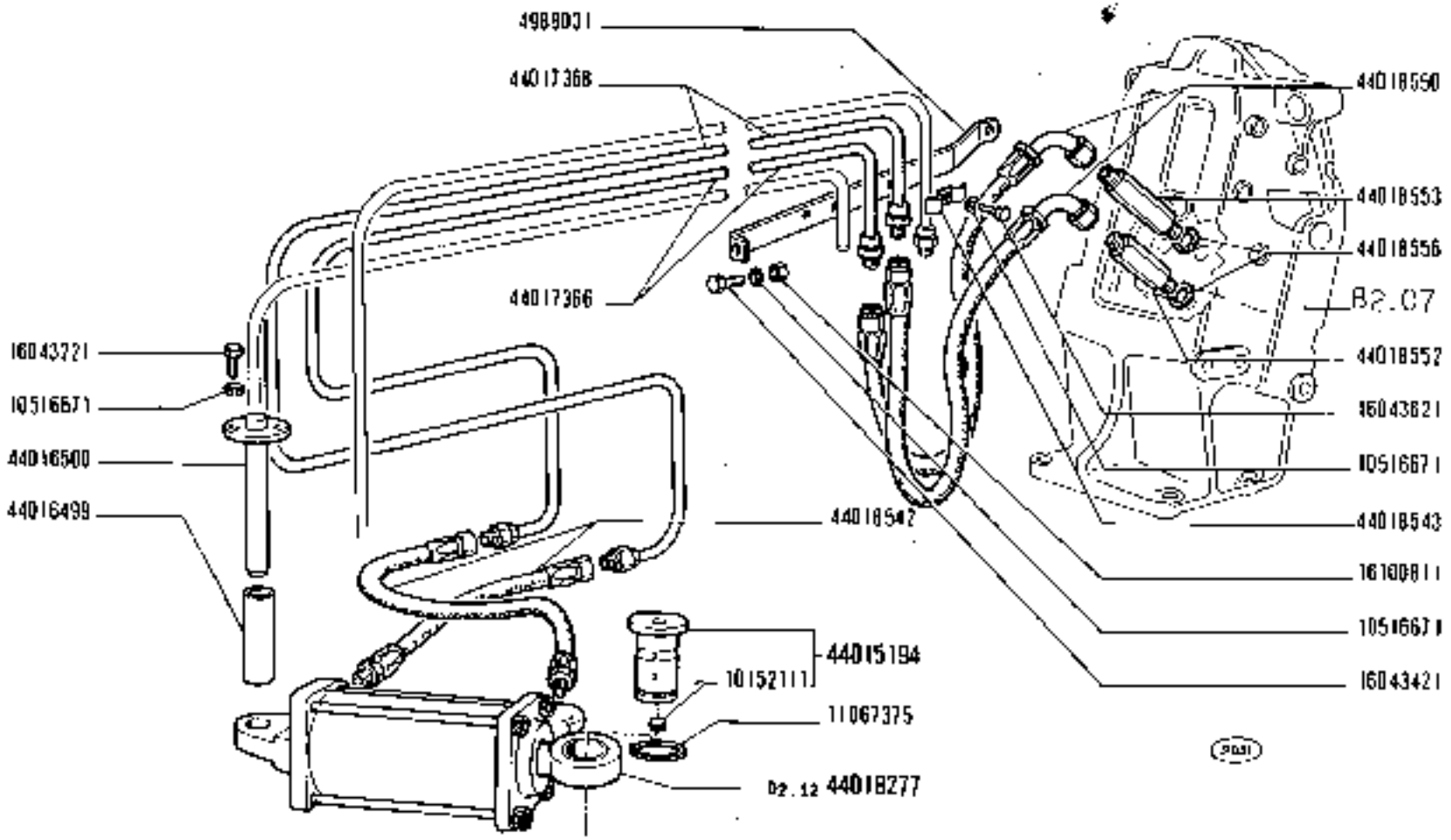

1300 - 1300 DT	COMANDO IDRAULICO SERVOSTERZO	D2.11
01 02 04 05 06	*Commande hydraulique de direction assistée* · *Servo-Assisted Steering Hydraulic System* · *Hydraulische Steuerung der Servolenkung* · *Sistema hidráulico de servodirección*	1

https://tractormanualz.com/

MODIF	N.ORDINAZ.	Q.	DENOMINAZIONE	DESIGNATION	BENENNUNG	DESCRIPTION	DENOMINACIONES
	4401B548	4	PIASTRINA	PLAQUETTE	PLAETTCHEN	PLATE	PLACA
	4401B549	1	TUBO FLESSIBILE	TUYAU FLEXIBLE	SCHLAUCH	HOSE	MANGA FLEXIBLE
	4401B550	3	TUBO FLESSIBILE	TUYAU FLEXIBLE	SCHLAUCH	HOSE	MANGA FLEXIBLE
	4401B551	1	TUBO	TUYAU	ROHR	PIPE	TUBO
	4401B552	2	RACCORDO	RACCORD	STUTZEN	CONNECTION	RACOR
	4401B553	1	RACCORDO	RACCORD	STUTZEN	CONNECTION	RACOR
	4401B554	1	RACCORDO	RACCORD	STUTZEN	CONNECTION	RACOR
	4401B555	1	DADO	ECROU	MUTTER	NUT	TUERCA
	4401B556	4	ROSETTA DI TENUTA	JOINT D'ETANCHEITE	DICHTRING	GASKET	JUNTA HERMETICA
	4401B598	1	SUPPORTO	SUPPORT	LAGER	SUPPORT	SOPORTE
	4401B599	1	COLLARE	COLLIER	SCHELLE	COLLAR	COLLAR

https://tractormanualz.com/

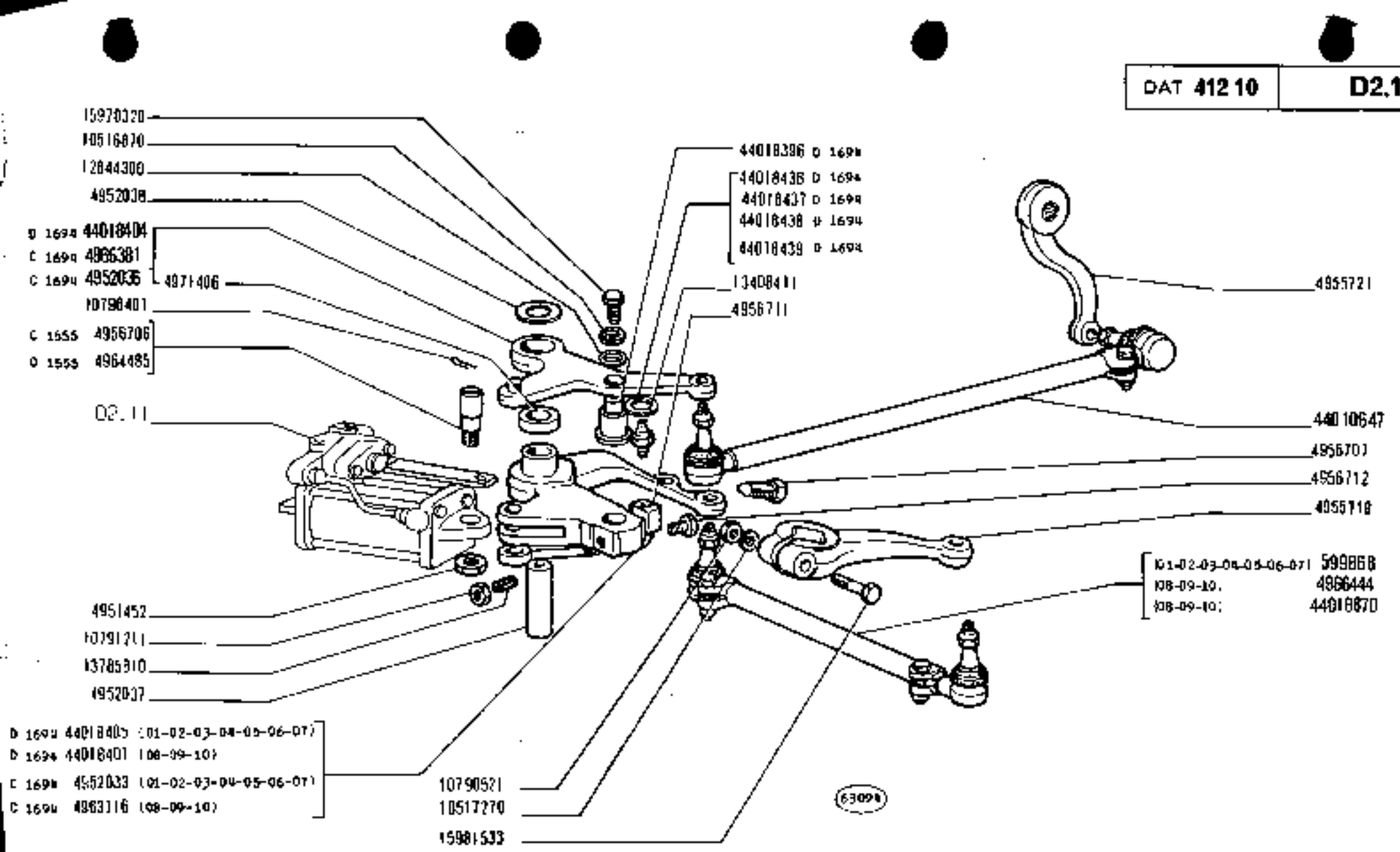

750 - 750 DT

01 02 03 04 05
07 08 09 10

TIRANTERIA COMANDO STERZO

Timonerie de direction — *Steering Linkage*
Lenkgestänge — *Timoneria de la dirección*

https://tractormanualz.com/

MODIF	NUMERO	Q.	DENOMINAZIONE	DESIGNATION	BENENNUNG	DESCRIPTION	DENOMINACIONES
	599868	2	TIRANTE DI STERZO TRASVERSALE COMPL.(01-02-03-04-05-06-07)	BARRE D'ACCOUPLEMENT	SPURSTANGE	TRACK ROD	BARRA DE ACOPLAMIENTO
	4951452	1	DADO	ECROU	MUTTER	NUT	TUERCA
C 1694	4952033	1	LEVA (01-02-03-04-05-06-07)	LEVIER	HEBEL	LEVER	PALANCA
C 1694	4952036	1	LEVA COMPL.	LEVIER	HEBEL	LEVER	PALANCA
	4952037	1	PERNO	AXE	BOLZEN	PIN	EJE
	4952038	1	ROSETTA	RONDELLE	SCHEIBE	WASHER	ARANDELA
	4955719	2	LEVA	LEVIER	HEBEL	LEVER	PALANCA
	4955721	1	LEVA	LEVIER	HEBEL	LEVER	PALANCA
C 1555	4956706	1	PERNO	AXE	BOLZEN	PIN	EJE
	4956707	1	VITE	VIS	SCHRAUBE	SCREW	TORNILLO
	4956711	1	TUBO	TUYAU	ROHR	PIPE	TUBO
	4956712	1	VITE	VIS	SCHRAUBE	SCREW	TORNILLO
C 1694	4963116	1	LEVA (08-09-10)	LEVIER	HEBEL	LEVER	PALANCA
D 1555	4964495	1	PERNO	AXE	BOLZEN	PIN	EJE
C 1694	4966381	1	LEVA COMPL.	LEVIER	HEBEL	LEVER	PALANCA
	4966444	2	TIRANTE DI STERZO TRASVERSALE COMPL.(08-09-10)	BARRE D'ACCOUPLEMENT	SPURSTANGE	TRACK ROD	BARRA DE ACOPLAMIENTO
	4971406	1	BOCCOLA	DOUILLE	BUCHSE	BUSH	CASQUILLO
	10516870	1	ROSETTA DI SICUREZZA	RONDELLE FREIN	SICHERUNGSRING	LOCKWASHER	ARANDELA DE FRENO
	10517270	2	ROSETTA DI SICUREZZA	RONDELLE FREIN	SICHERUNGSRING	LOCKWASHER	ARANDELA DE FRENO
	10790571	2	DADO	ECROU	MUTTER	NUT	TUERCA
	10791711	2	DADO	ECROU	MUTTER	NUT	TUERCA
	10794401	1	COPIGLIA	GOUPILLE FENDUE	SPLINT	SPLIT PIN	PASADOR ABIERTO
	12644300	1	ROSETTA	RONDELLE	SCHEIBE	WASHER	ARANDELA
	13408411	1	INGRASSATORE	GRAISSEUR	SCHMIERNIPPEL	FITTING	ENGRASADOR
	13705810	2	VITE	VIS	SCHRAUBE	SCREW	TORNILLO
	15970320	1	VITE	VIS	SCHRAUBE	SCREW	TORNILLO
	15981533	2	VITE	VIS	SCHRAUBE	SCREW	TORNILLO
	44010647	1	TIRANTE DI STERZO TRASVERSALE COMPL.	BARRE D'ACCOUPLEMENT	SPURSTANGE	TRACK ROD	BARRA DE ACOPLAMIENTO
D 1694	44018396	1	PERNO	AXE	BOLZEN	PIN	EJE
D 1694	44018401	1	LEVA (08-09-10)	LEVIER	HEBEL	LEVER	PALANCA
D 1694	44018404	1	LEVA COMPL.	LEVIER	HEBEL	LEVER	PALANCA
D 1694	44018405	1	LEVA (01-02-03-04-05-06-07)	LEVIER	HEBEL	LEVER	PALANCA
D 1694	44018436	1	ROSETTA	RONDELLE	SCHEIBE	WASHER	ARANDELA
D 1694	44018437	1	ROSETTA	RONDELLE	SCHEIBE	WASHER	ARANDELA
D 1694	44018438	1	ROSETTA	RONDELLE	SCHEIBE	WASHER	ARANDELA
D 1694	44018439	1	ROSETTA	RONDELLE	SCHEIBE	WASHER	ARANDELA
	44018870	2	TIRANTE DI STERZO TRASVERSALE COMPL.(02-09-10)	BARRE D'ACCOUPLEMENT	SPURSTANGE	TRACK ROD	BARRA DE ACOPLAMIENTO

https://tractormanualz.com/

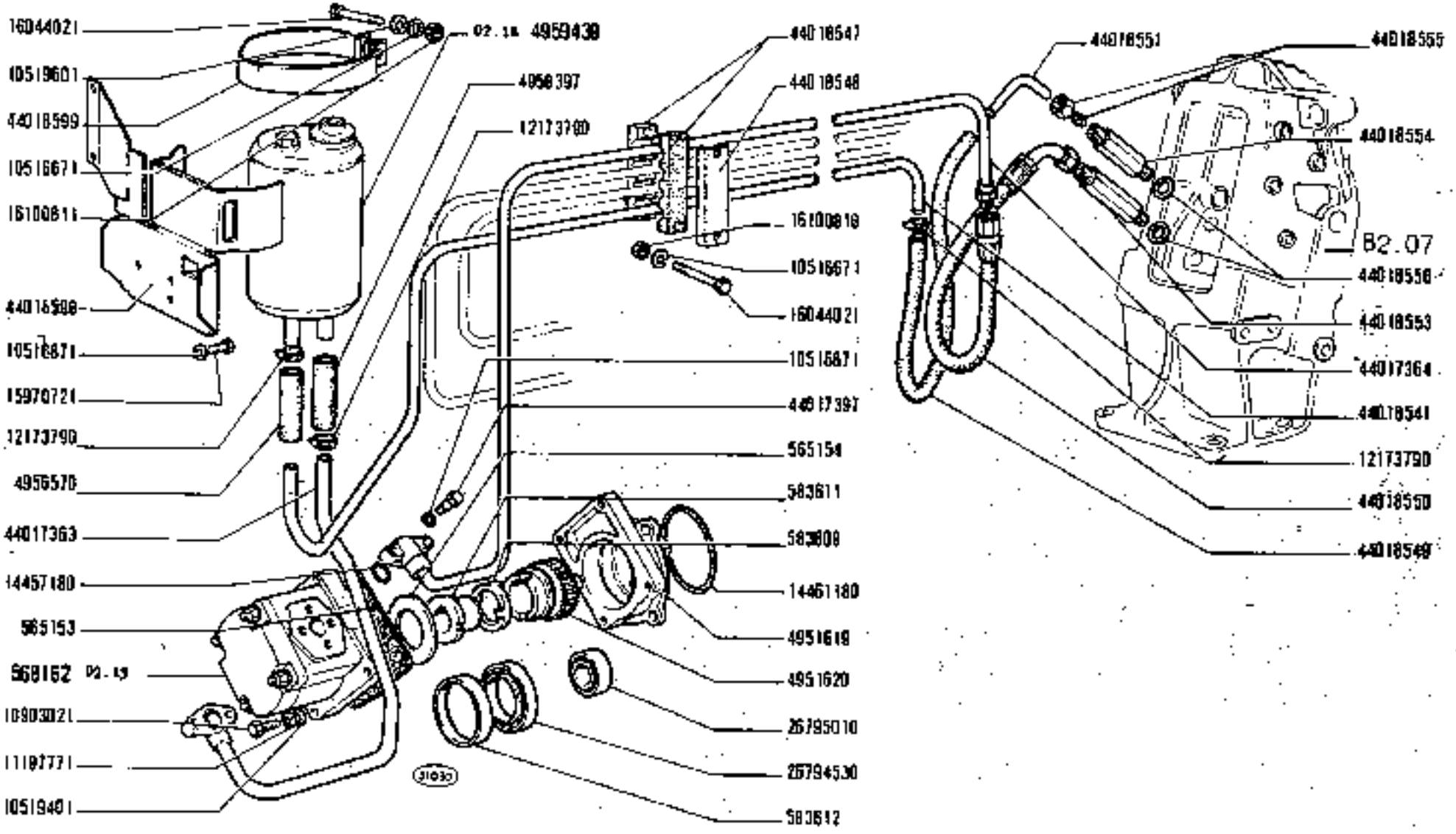

https://tractormanualz.com/

MODIF	N.ORDINAZ.	Q.	DENOMINAZIONE	DESIGNATION	BENENNUNG	DESCRIPTION	DENOMINACIONES
	44018548	4	PIASTRINA	PLAQUETTE	PLAETTCHEN	PLATE	PLACA
	44018549	1	TUBO FLESSIBILE	TUYAU FLEXIBLE	SCHLAUCH	HOSE	MANGA FLEXIBLE
	44018550	3	TUBO FLESSIBILE	TUYAU FLEXIBLE	SCHLAUCH	HOSE	MANGA FLEXIBLE
	44018551	1	TUBO	TUYAU	ROHR	PIPE	TUBO
	44018552	2	RACCORDO	RACCORD	STUTZEN	CONNECTION	RACOR
	44018553	1	RACCORDO	RACCORD	STUTZEN	CONNECTION	RACOR
	44018554	1	RACCORDO	RACCORD	STUTZEN	CONNECTION	RACOR
	44018555	1	DADO	ECROU	MUTTER	NUT	TUERCA
	44018556	4	ROSETTA DI TENUTA	JOINT D'ETANCHEITE	DICHTRING	GASKET	JUNTA HERMETICA
	44018598	1	SUPPORTO	SUPPORT	LAGER	SUPPORT	SOPORTE
	44018599	1	COLLARE	COLLIER	SCHELLE	COLLAR	COLLAR
D 1959	4896774	1	ROSETTA	RONDELLE	SCHEIBE	WASHER	ARANDELA
D 1959	4996803	1	DISTANZIALE	ENTRETOISE	ABSTANDSTUECK	SPACER	SEPARADOR

https://tractormanualz.com/

Modifica

C 1959 → aut. n. 825678

D 1959 aut. n. 825677 →

Sgr. interessati e Norme di scambio

D2.11

(N.T.R. - 215 T)

4996803 + 4996774

https://tractormanualz.com/

MODIF	N.ORDINAZ.	Q.	DENOMINAZIONE	DESIGNATION	BENENNUNG	DESCRIPTION	DENOMINACIONES
C 2025	23829	12	RALLA	CRAPAUDINE	DRUCKSCHEIBE	THRUST PLATE	CHUMACERA
C 2028	23981	12	CUSCINETTO	ROULEMENT	LAGER	BEARING	RODAMIENTO
	24472	2	ANELLO DI SICUREZZA	ARRETOIR	SICHERUNGSRING	LOCKRING	ANILLO DE FRENO
	24473	2	ANELLO DI TENUTA	JOINT D'ETANCHEITE	DICHTRING	SEAL	JUNTA HERMETICA
	24483	2	PLANETARIO	PLANETAIRE	ACHSMELLENRAD	SUN GEAR	PINON PLANETARIO
	24604	2	ANELLO DI APPOGGIO INT.	RONDELLE DE BUTEE	DRUCKSCHEIBE	THRUST RING	ANILLO DE APOYO
	25243	2	INGRANAGGIO	PIGNON	ZAHNRAD	GEAR	PINON
	25340	2	GHIERA	ECROU	GEWINDERING	THREADED RING	TUERCA
	25346	2	CORONA DENTATA	COURONNE DENTEE	ZAHNKRANZ	RING GEAR	CORONA DENTADA
C 2028	25776	6	SATELLITE	SATELLITE	KEGELRAD	IDLE PINION	PINON SATELITE
C 2028	25775	6	PERNO	AXE	BOLZEN	PIN	EJE
C 2028	25776	6	ANELLO DI APPOGGIO	RONDELLE DE BUTEE	DRUCKSCHEIBE	THRUST RING	ANILLO DE APOYO
C 2028	25777	6	ANELLO DI APPOGGIO	RONDELLE DE BUTEE	DRUCKSCHEIBE	THRUST RING	ANILLO DE APOYO
D 2028	25353	6	SATELLITE	SATELLITE	KEGELRAD	IDLE PINION	PINON SATELITE
D 2028	25354	6	PERNO	AXE	BOLZEN	PIN	EJE
D 2028	25355	12	RALLA	CRAPAUDINE	DRUCKSCHEIBE	THRUST PLATE	CHUMACERA
D 2028	25748	12	CUSCINETTO	ROULEMENT	LAGER	BEARING	RODAMIENTO
D 2028	25853	6	COPERCHIO	COUVERCLE	DECKEL	COVER	TAPA
D 2028	25854	6	VITE	VIS	SCHRAUBE	SCREW	TORNILLO
D 2028	25855	6	ANELLO DI TENUTA	JOINT D'ETANCHEITE	DICHTRING	SEAL	JUNTA HERMETICA

https://tractormanualz.com/

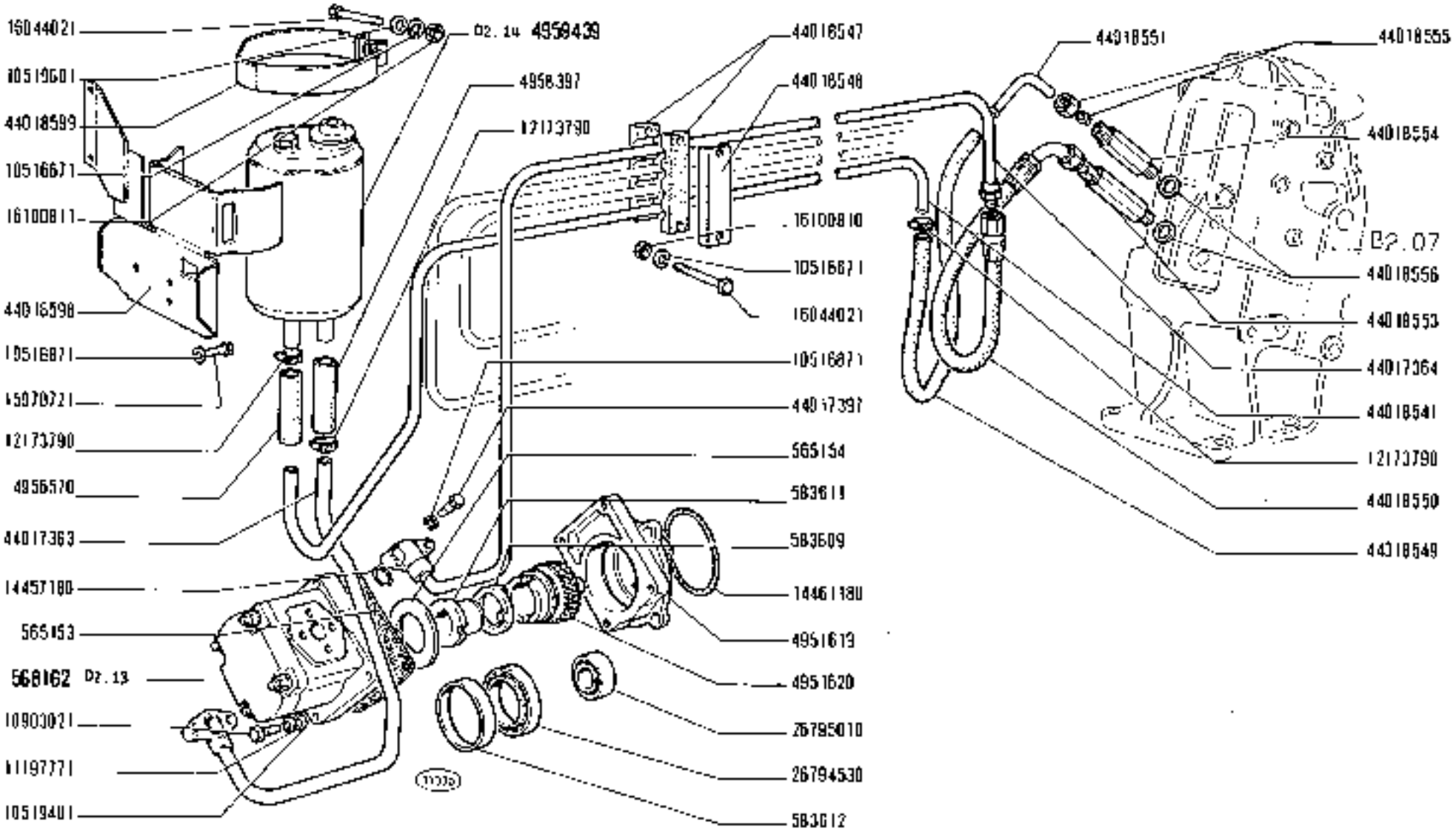

https://tractormanualz.com/

MODIF	N.ORDINAZ.	Q.	DENOMINAZIONE	DÉSIGNATION	BENENNUNG	DESCRIPTION	DENOMINACIONES
	9024356	4	TIRANTE	TIRANT	SPANNBOLZEN	STUD	PERNO
	9024362	1	ANELLO DI TENUTA	JOINT D'ETANCHEITE	DICHTRING	SEAL	JUNTA HERMETICA
	9024384	1	BOCCOLA	DOUILLE	BUECHSE	BUSH	CASQUILLO
	9026872	2	VALVOLA	SOUPAPE	VENTIL	VALVE	VALVULA
	9926873	1	ANELLO DI TENUTA	JOINT D'ETANCHEITE	DICHTRING	SEAL	JUNTA HERMETICA
	9926874	1	ANELLO DI TENUTA	JOINT D'ETANCHEITE	DICHTRING	SEAL	JUNTA HERMETICA
	9926876	1	ANELLO DI TENUTA	JOINT D'ETANCHEITE	DICHTRING	SEAL	JUNTA HERMETICA
	9926878	1	BOCCOLA	DOUILLE	BUECHSE	BUSH	CASQUILLO
	9926879	1	DADO	ECROU	MUTTER	NUT	TUERCA
	9926880	1	ANELLO DI TENUTA	JOINT D'ETANCHEITE	DICHTRING	SEAL	JUNTA HERMETICA
	9926881	1	STANTUFFO	PISTON	KOLBEN	PISTON	EMBOLO
	9926882	1	ASTA FILETTATA	TIGE FILETEE	STANGE	ROD	TORNILLO
	9926883	1	CORPO	CORPS	GEHAUSE	BODY	CUERPO
	9926884	1	COPERCHIO	COUVERCLE	DECKEL	COVER	TAPA
	9926885	1	COPERCHIO	COUVERCLE	DECKEL	COVER	TAPA
	105168/0	4	ROSETTA DI SICUREZZA	RONDELLE FREIN	SICHERUNGSRING	LOCKWASHER	ARANDELA DE FRENO
	1445D360	2	ANELLO DI TENUTA	JOINT D'ETANCHEITE	DICHTRING	SEAL	JUNTA HERMETICA

https://tractormanualz.com/

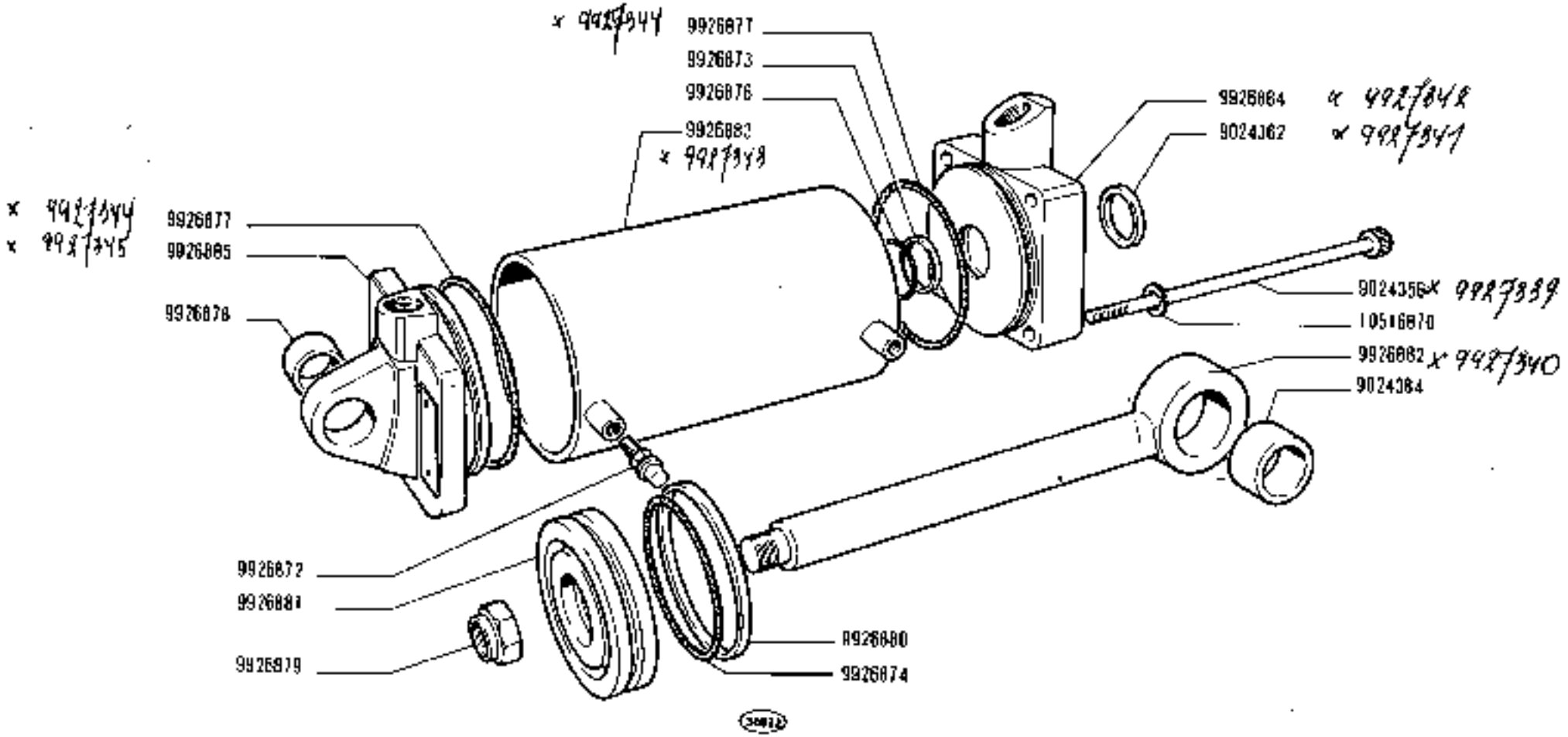

x 4496246 Vedi agg 151

https://tractormanualz.com/

MODIF	N.ORDINAZ.	Q.	DENOMINAZIONE	DÉSIGNATION	BENENNUNG	DESCRIPTION	DENOMINACIONES
	8273908	2	ANELLO DI TENUTA	JOINT D'ETANCHEITE	DICHTRING	SEAL	JUNTA HERMETICA
	8273909	2	ANELLO DI TENUTA	JOINT D'ETANCHEITE	DICHTRING	SEAL	JUNTA HERMETICA
	8273910	2	GUARNIZIONE	JOINT	DICHTUNG	GASKET	JUNTA
	8273911	1	ANELLO DI SICUREZZA	ARRETOIR	SICHERUNGSRING	LOCKRING	ANILLO DE FRENO
	8273912	4	BOCCOLA	DOUILLE	BUEGHSE	BUSH	CASQUILLO
	8273913	3	VITE	VIS	SCHRAUBE	SCREW	TORNILLO
	8273914	1	VITE	VIS	SCHRAUBE	SCREW	TORNILLO
	8273915	4	DADO	ECROU	MUTTER	NUT	TUERCA
	8273916	4	ROSETTA DI SICUREZZA	RONDELLE FREIN	SICHERUNGSRING	LOCKWASHER	ARANDELA DE FRENO
	8273917	4	ROSETTA DI TENUTA	JOINT D'ETANCHEITE	DICHTRING	GASKET	JUNTA HERMETICA
	8273918	1	LINGUETTA	LINGUET	SCHNAPPFEDER	KEY	CHAVETA
	8273919	1	DADO	ECROU	MUTTER	NUT	TUERCA
	8273920	1	ROSETTA DI SICUREZZA	RONDELLE FREIN	SICHERUNGSRING	LOCKWASHER	ARANDELA DE FRENO
	8273940	2	SUPPORTO	SUPPORT	LAGER	SUPPORT	SOPORTE
	8274731	1	COPPIA DI INGRANAGGI	COUPLE D'ENGRENAGES	ZAHNRADPAAR	GEAR SET	PAR DE ENGRANAJES
	8280168	1	DISTANZIALE	ENTRETOISE	ABSTANDSTUECK	SPACER	SEPARADOR
	8280170	1	FLANGIA	BRIDE	FLANSCH	FLANGE	BRIDA
	8281201	2	ANELLO DI TENUTA	JOINT D'ETANCHEITE	DICHTRING	SEAL	JUNTA HERMETICA
	8281576	5	CORREDO,COMPOSTO DA]	PIOCHETTE-COMPOSANT ...	AUSRUESTUNG BESTEHEND AUS ...	KIT-CONSISTING OF ...	EQUIPO-COMPUESTO DE ...
	8283478	1	COPERCHIO	COUVERCLE	DECKEL	COVER	TAPA

https://tractormanualz.com/

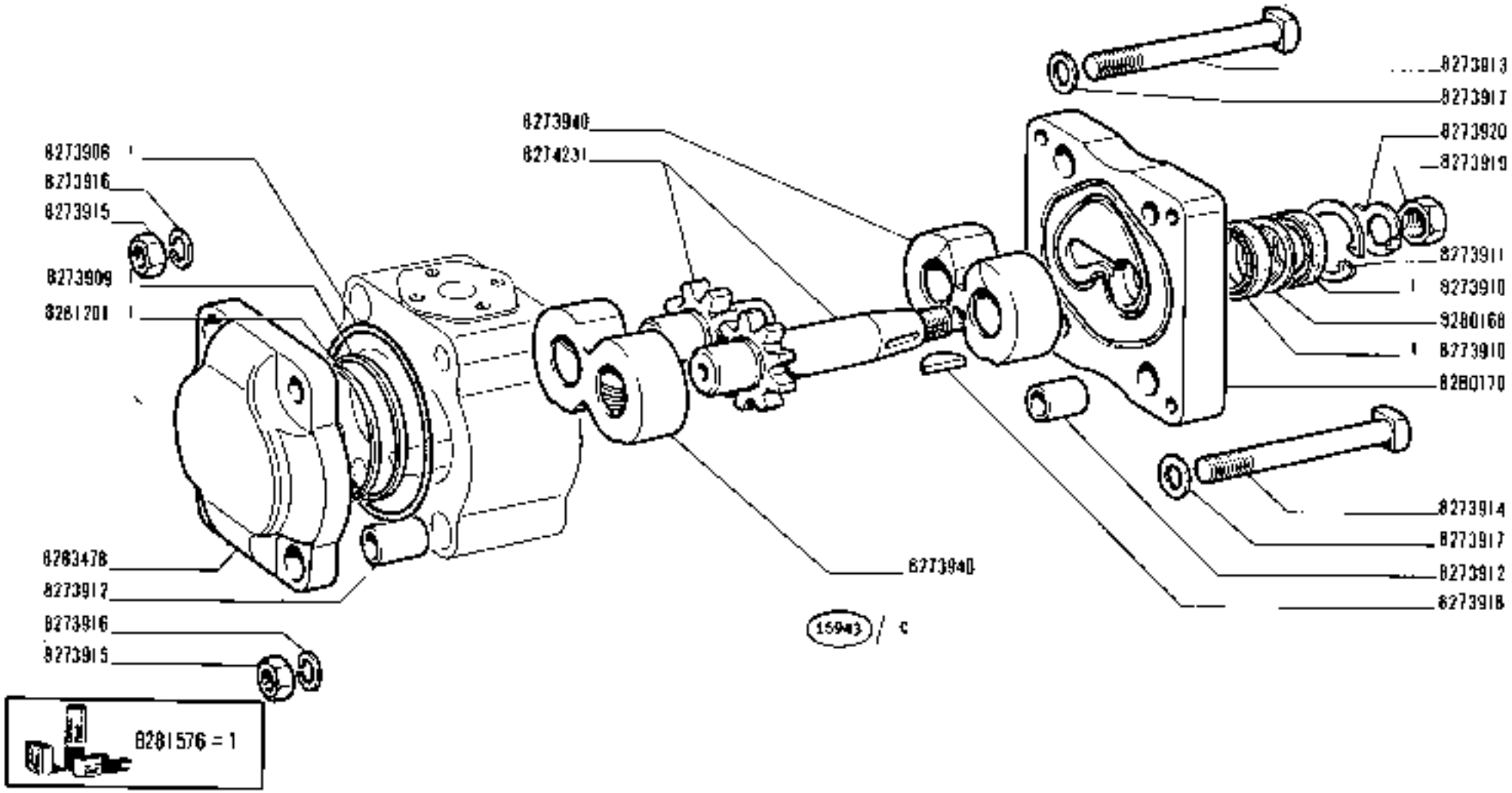

1300 - 1300 DT

01 02 04 05 06

Pompe
Pumpe

POMPA 568762

Pump
Bomba

https://tractormanualz.com/

MODIF	N.ORDINAZ.	Q.	DENOMINAZIONE	DESIGNATION	BENENNUNG	DESCRIPTION	DENOMINACIONES
	561743	1	ASTUCCIO	ETUI	ETUI	CASE	ESTUCHE
	563366	1	TAPPO	BOUCHON	STOPFEN	PLUG	TAPON
	566099	1	ELEMENTO FILTRANTE	ELEMENT FILTRANT	FILTEREINSATZ	FILTERING ELEMENT	FILTRO
	567004	1	ROSETTA DI TENUTA	JOINT D'ETANCHEITE	DICHTRING	GASKET	JUNTA HERMETICA
	4959139	1	MOLLA	RESSORT	FEDER	SPRING	RESORTE
	4959141	1	TAPPO DI INTRODUZIONE OLIO CON ASTA LIVELLO	BOUCHON AVEC JAUGE D'HUILE	SCHRAUBDECKEL MIT MESSTAB	CAP W/OIL LEVEL ROD	TAPON CON VARILLA DE NIVEL DE ACEITE
	4959143	1	TUBO	TUYAU	ROHR	PIPE	TUBO
	4964396	1	ROSETTA DI TENUTA	JOINT D'ETANCHEITE	DICHTRING	GASKET	JUNTA HERMETICA
	1029668S	2	ROSETTA DI TENUTA	JOINT D'ÉTANCHEITE	DICHTRING	GASKET	JUNTA HERMÉTICA
	LD297EB5	1	ROSETTA DI TENUTA	JOINT D'ETANCHEITE	DICHTRING	GASKET	JUNTA HERMETICA
	1030D771	1	TAPPO	BOUCHON	STOPFEN	PLUG	TAPÓN
	L263B601	1	ROSETTA	RONDELLE	SCHEIBE	WASHER	ARANDELA

https://tractormanualz.com/

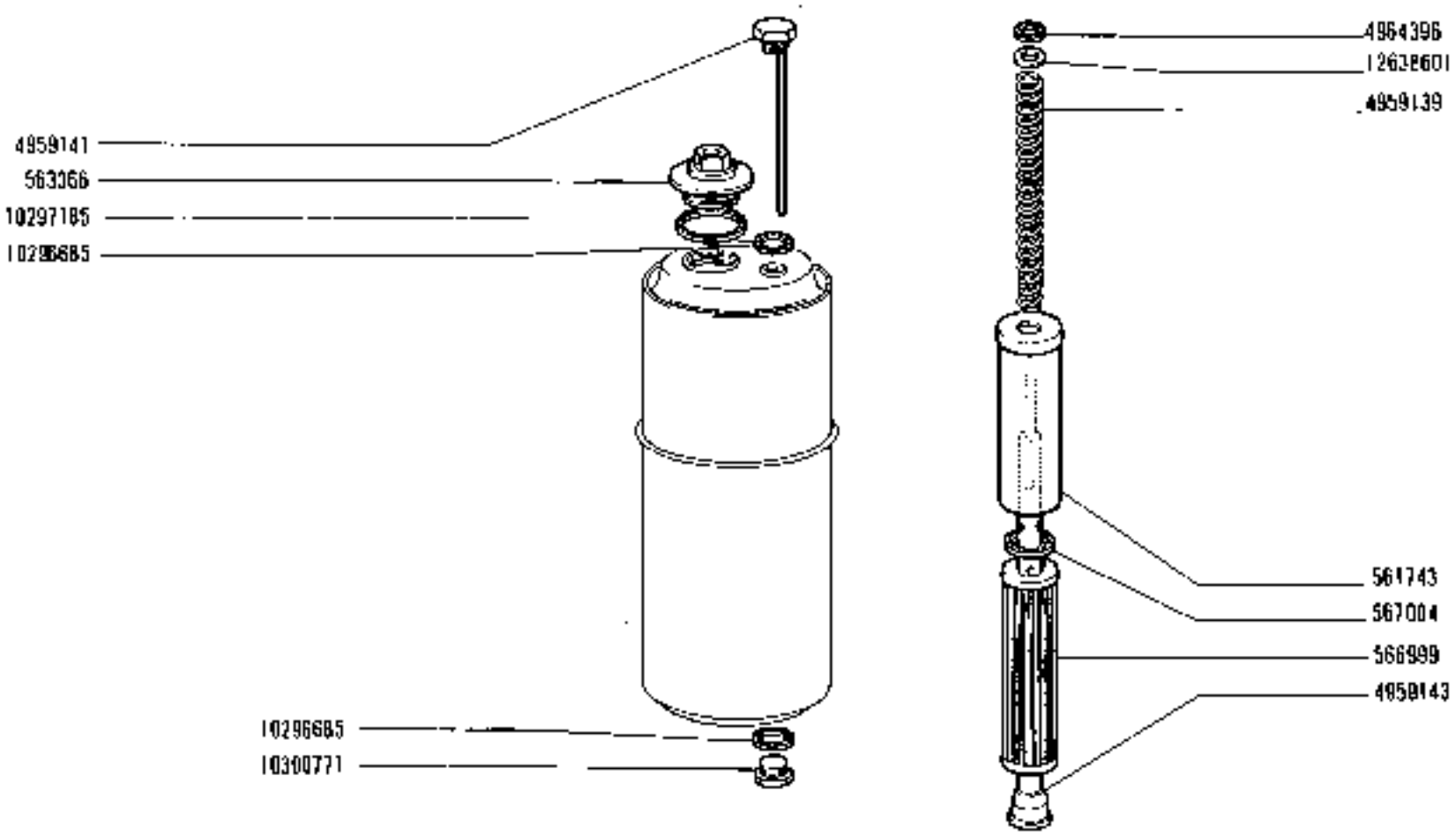

(1378) E

SERBATOIO 4959439

Réservoir *Tank*
Behälter *Depósito*

1300 - 1300 DT
01 02 04 05 06

https://tractormanualz.com/

MODIF	N.ORDINAZ.	Q.	DENOMINAZIONE	DESIGNATION	BENENNUNG	DESCRIPTION	DENOMINACIONES
	4950049	2	BOCCOLA	DOUILLE	BUECHSE	BUSH	CASQUILLO
	4951080	1	SUPPORTO COMPL.	SUPPORT	LAGER	SUPPORT	SOPORTE
	4958934	4	BOCCOLA	DOUILLE	BUECHSE	BUSH	CASQUILLO
	4964361	1	BOCCOLA	DOUILLE	BUECHSE	BUSH	CASQUILLO
	L0516671	4	ROSETTA DI SICUREZZA	RONDELLE FREIN	SICHERUNGSRING	LOCKWASHER	ARANDELA DE FRENO
	L0517270	4	ROSETTA DI SICUREZZA (DI)	RONDELLE FREIN	SICHERUNGSRING	LOCKWASHER	ARANDELA DE FRENO
	L0517271	12	ROSETTA DI SICUREZZA	RONDELLE FREIN	SICHERUNGSRING	LOCKWASHER	ARANDELA DE FRENO
	L0517371	8	ROSETTA DI SICUREZZA	RONDELLE FREIN	SICHERUNGSRING	LOCKWASHER	ARANDELA DE FRENO
	L0517371	8	ROSETTA DI SICUREZZA (M)	RONDELLE FREIN	SICHERUNGSRING	LOCKWASHER	ARANDELA DE FRENO
	L0839710	2	GRANO	ERGOT	PASSTIFT	DOWEL	PITON
	1121592	2	VITE	VIS	SCHRAUBE	SCREW	TORNILLO
	L1215921	2	VITE (M)	VIS	SCHRAUBE	SCREW	TORNILLO
	L1301021	2	VITE	VIS	SCHRAUBE	SCREW	TORNILLO
	L1391521	4	VITE (DI)	VIS	SCHRAUBE	SCREW	TORNILLO
	L2164211	6	DADO	ECROU	MUTTER	NUT	TUERCA
	L2164211	8	DADO (M)	ECROU	MUTTER	NUT	TUERCA
	L3407211	2	INGRASSATORE	GRAISSEUR	SCHMIERNIPPEL	FITTING	ENGRASADOR
	L3408411	1	INGRASSATORE	GRAISSEUR	SCHMIERNIPPEL	FITTING	ENGRASADOR
	L3565121	4	PRIGIONIERO	GOUJON	STIFTSCHRAUBE	STUD	ESPARRAGO
	L3565121	8	PRIGIONIERO (M)	GOUJON	STIFTSCHRAUBE	STUD	ESPARRAGO
	L5835221	2	VITE	VIS	SCHRAUBE	SCREW	TORNILLO
	L5970721	2	VITE	VIS	SCHRAUBE	SCREW	TORNILLO
	L598152.	8	VITE	VIS	SCHRAUBE	SCREW	TORNILLO
	L5983221	2	VITE	VIS	SCHRAUBE	SCREW	TORNILLO
	L5985821	4	VITE	VIS	SCHRAUBE	SCREW	TORNILLO
	26799960	2	CUSCINETTO	ROULEMENT	LAGER	BEARING	RODAMIENTO
	26800000	2	CUSCINETTO	ROULEMENT	LAGER	BEARING	RODAMIENTO
	26800840	2	CUSCINETTO	ROULEMENT	LAGER	BEARING	RODAMIENTO
	4400042G	1	SPINA (DI)	GOUPILLE	STIFT	PIN	PASADOR
	4400T661	1	COPIGLIA	GOUPILLE FENDUE	SPLINT	SPLIT PIN	PASADOR ABIERTO
	44011658	1	FORCELLA (DI)	FOURCHE	GABEL	FORK	HORQUILLA
	44012292	1	ANELLO DI SICUREZZA (DI)	ARRETOIR	SICHERUNGSRING	LOCKRING	ANILLO DE FRENO
	44012576	1	PERNO DI FISSAGGIO (DI)	CHEVILLE	BOLZEN	PIN	PASADOR
	44015001	2	BOCCOLA	DOUILLE	BUECHSE	BUSH	CASQUILLO
	44015002	1	PERNO	AXE	BOLZEN	PIN	EJE
	44015003	2	DISTANZIALE	ENTRETOISE	ABSTANDSTUECK	SPACER	SEPARADOR
	44015004	1	PIASTRINA DI SICUREZZA	PLAQUETTE FREIN	SICHERUNGSBLECH	LOCKPLATE	PLACA DE FRENO
	44016480	2	ANELLO DI TENUTA	JOINT D'ETANCHEITE	DICHTRING	SEAL	JUNTA HERMETICA
	44016846	2	ASSALE (AT.COMPL.	ESSIEU	ACHSE	AXLE	EJE
	44016850	1	ASSALE CENTR.COMPL.	ESSIEU	ACHSE	AXLE	EJE
	44016853	1	FUSO A SNODO D	FUSEE	ACHSSCHENKEL	STEERING KNUCKLE	MANGUETA
	44016854	1	FUSO A SNODO S	FUSEE	ACHSSCHENKEL	STEERING KNUCKLE	MANGUETA

https://tractormanualz.com/

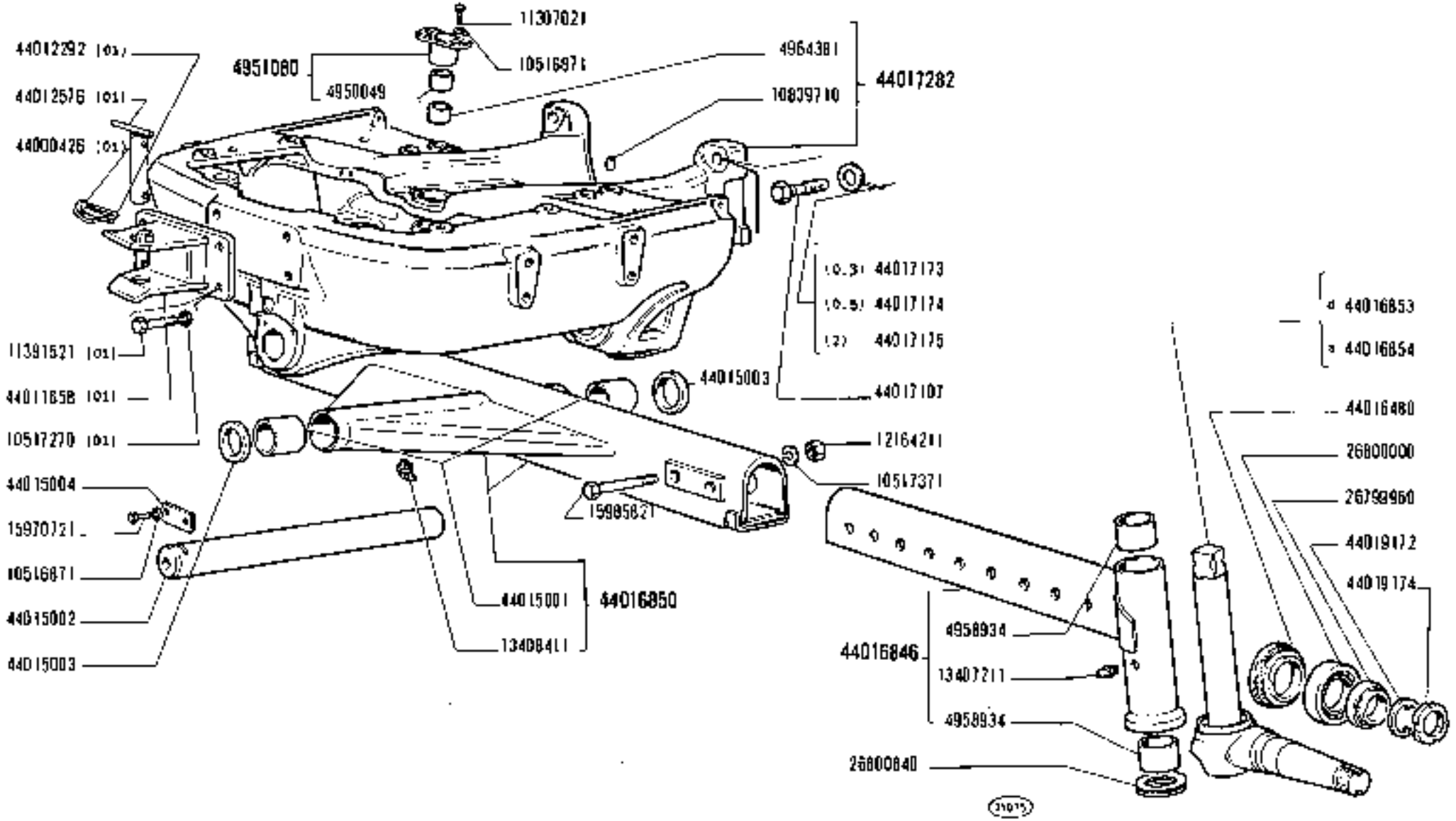

https://tractormanualz.com

MODIF	N.ORDINAZ.	Q.	DENOMINAZIONE	DESIGNATION	BENENNUNG	DESCRIPTION	DENOMINACIONES
	4401T10T	8	VITE	VIS	SCHRAUBE	SCREW	TORNILLO
	4401T173		ANELLO SP.0,3	BAGUE	RING	RING	ANILLO
	4401T174		ANELLO SP.0,5	BAGUE	RING	RING	ANILLO
	4401T175		ANELLO SP.2	BAGUE	RING	RING	ANILLO
	4401T282	1	SUPPORTO COMPL.	SUPPORT	LAGER	SUPPORT	SOPORTE
	4401B742	1	DADO	ECROU	MUTTER	NUT	TUERCA
	4401B74Z	1	DADO (*)	ECROU	MUTTER	NUT	TUERCA
	4401B75A	12	ZAVORRA (*)	LEST	ZUSATZGEWICHT	BALLAST	LASTRE
	4401B756	14	ZAVORRA	LEST	ZUSATZGEWICHT	BALLAST	LASTRE
	4401B760	1	TRAVERSA	TRAVERSE	TRAVERSE	CROSSRAIL	TRAVESANO
	4401B760	1	TRAVERSA (*)	TRAVERSE	TRAVERSE	CROSSRAIL	TRAVESANO
	4401B765	2	SUPPORTO	SUPPORT	LAGER	SUPPORT	SOPORTE
	4401B767	1	COLONNETTA	COLONNETTE	BOLZEN	STUD	ESPARRAGO
	4401B767	1	COLONNETTA (*)	COLONNETTE	BOLZEN	STUD	ESPARRAGO
	4401B768	2	ROSETTA DI SICUREZZA	RONDELLE FREIN	SICHERUNGSRING	LOCKWASHER	ARANDELA DE FRENO
	4401B768	2	ROSETTA DI SICUREZZA (*)	RONDELLE FREIN	SICHERUNGSRING	LOCKWASHER	ARANDELA DE FRENO
	4401B770	1	PERNO	AXE	BOLZEN	PIN	EJE
	4401B772	2	DISTANZIALE (*)	ENTRETOISE	ABSTANDSTUECK	SPACER	SEPARADOR
	44M9172	2	ROSETTA DI SICUREZZA	RONDELLE FREIN	SICHERUNGSRING	LOCKWASHER	ARANDELA DE FRENO
	4401917A	2	GHIERA	ECROU	GEWINDERING	THREADED RING	TUERCA
		(*)	-A RICHIESTA	-SUR DEMANDE	-AUF WUNSCH	-OPTIONAL EXTRA	-SOBRE PEDIDO

https://tractormanualz.com/

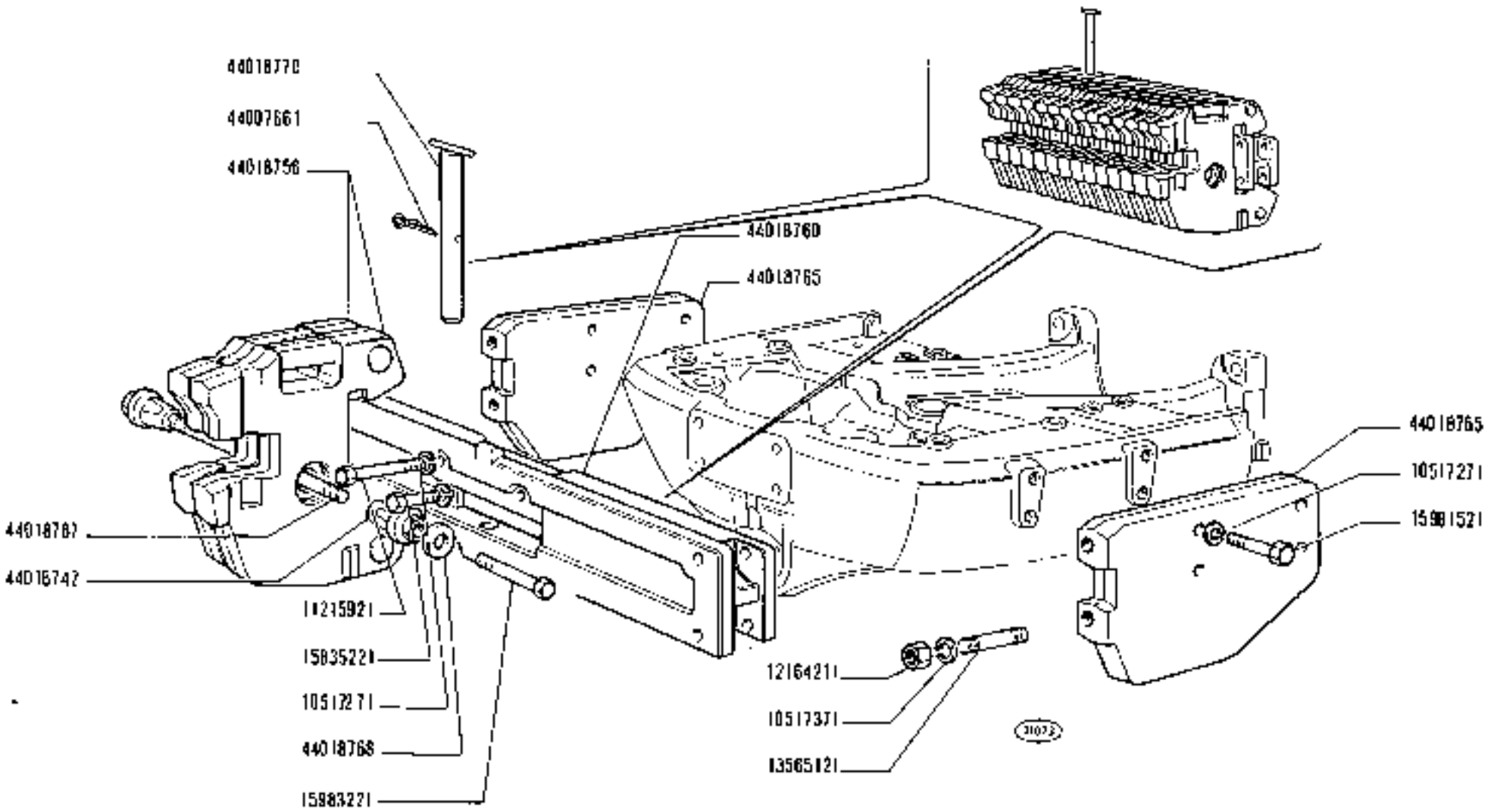

1300 - 1300 DT
01 02

ASSALE ANTERIORE

Essieu AV
Vorderachse
Front Axle
Eje delantero

https://tractormanualz.com

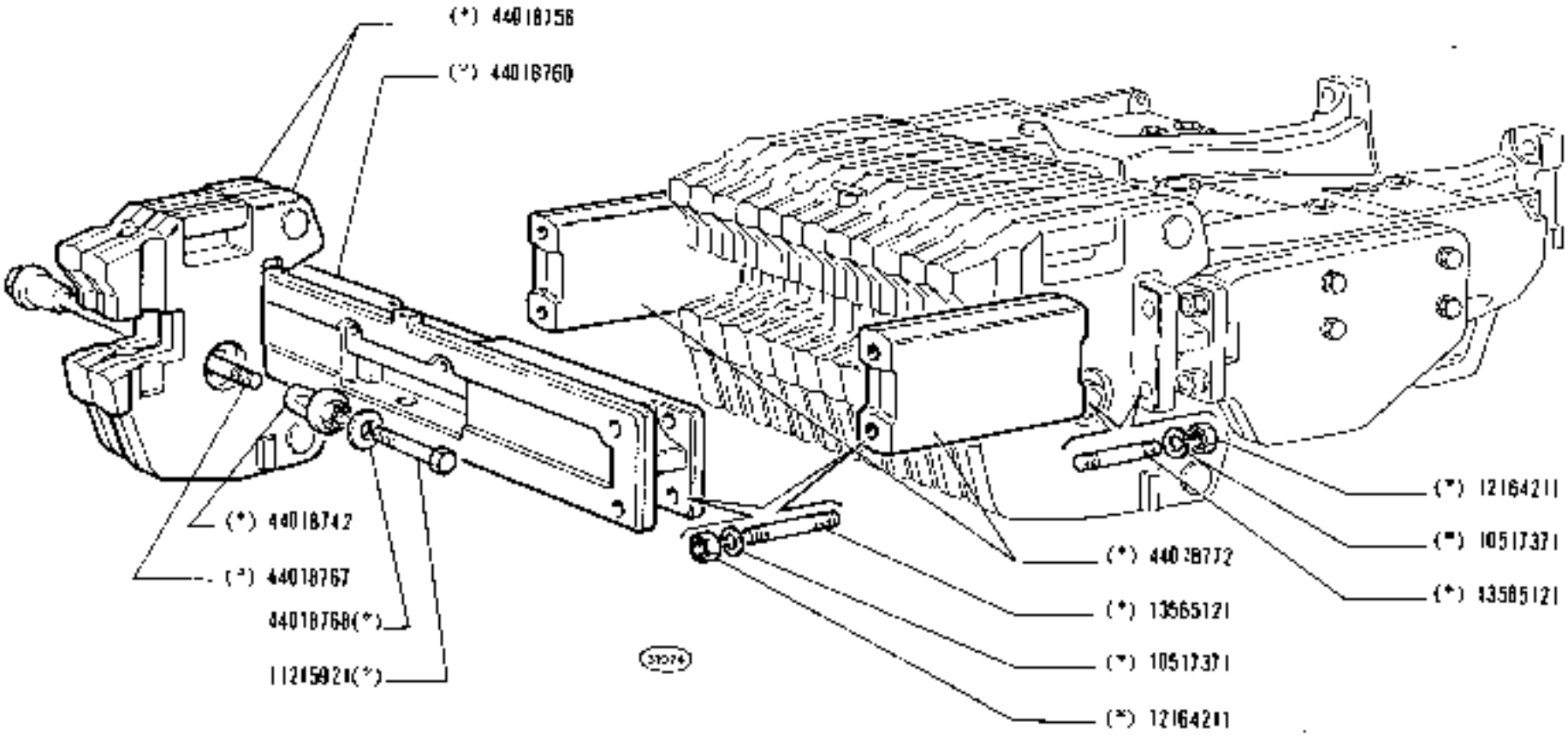

(*) Vedere elenco - Voir la liste - Siehe Tabelle - See list - Véase la lista

https://tractormanualz.com/

MODIF	N.ORDINAZ.	Q.	DENOMINAZIONE	DESIGNATION	BENENNUNG	DESCRIPTION	DENOMINACIONES
	23119	16	VITE	VIS	SCHRAUBE	SCREW	TORNILLO
	23242	2	TAPPO	BOUCHON	STOPFEN	PLUG	TAPON
	23408	2	ROSETTA DI TENUTA	JOINT D'ETANCHEITE	DICHTRING	GASKET	JUNTA HERMETICA
	23782	24	VITE	VIS	SCHRAUBE	SCREW	TORNILLO
	23797	4	SPESSORE DI REGISTRO SP.0,10	CALE D'EPAISSEUR	DISTANZSCHEIBE	SHIM	SUPLEMENTO
	23798	4	SPESSORE DI REGISTRO SP.0,15	CALE D'EPAISSEUR	DISTANZSCHEIBE	SHIM	SUPLEMENTO
	23799	4	SPESSORE DI REGISTRO SP.0,20	CALE D'EPAISSEUR	DISTANZSCHEIBE	SHIM	SUPLEMENTO
	23800	4	SPESSORE DI REGISTRO SP.0,25	CALE D'EPAISSEUR	DISTANZSCHEIBE	SHIM	SUPLEMENTO
	23801	4	SPESSORE DI REGISTRO SP.0,30	CALE D'EPAISSEUR	DISTANZSCHEIBE	SHIM	SUPLEMENTO
	23803	4	COPERCHIO	COUVERCLE	DECKEL	COVER	TAPA
	23805	1	SCATOLA D	CARTER	GEHAUSE	CASE	CAJA
	23806	1	SCATOLA S	CARTER	GEHAUSE	CASE	CAJA
	23807	2	GUARNIZIONE	JOINT	DICHTUNG	GASKET	JUNTA
	23808	2	TASSELLO D	TAMPON	BEILAGE	PAD	TACO
	23809	2	TASSELLO S	TAMPON	BEILAGE	PAD	TACO
	24164	4	CUSCINETTO	COUSSINET	LAGERSCHALE	BEARING	COJINETE
	24512	2	BOCCOLA	DOUILLE	BUECHSE	BUSH	CASQUILLO
	25350	2	FUSO COMPL.	FUSEE	ACHSSCHENKEL	STUB SHAFT	MANGUETA
	10730521	24	ROSETTA	RONDELLE	SCHEIBE	WASHER	ARANDELA
	11306921	8	VITE	VIS	SCHRAUBE	SCREW	TORNILLO
	15970521	16	VITE	VIS	SCHRAUBE	SCREW	TORNILLO

https://tractormanualz.com/

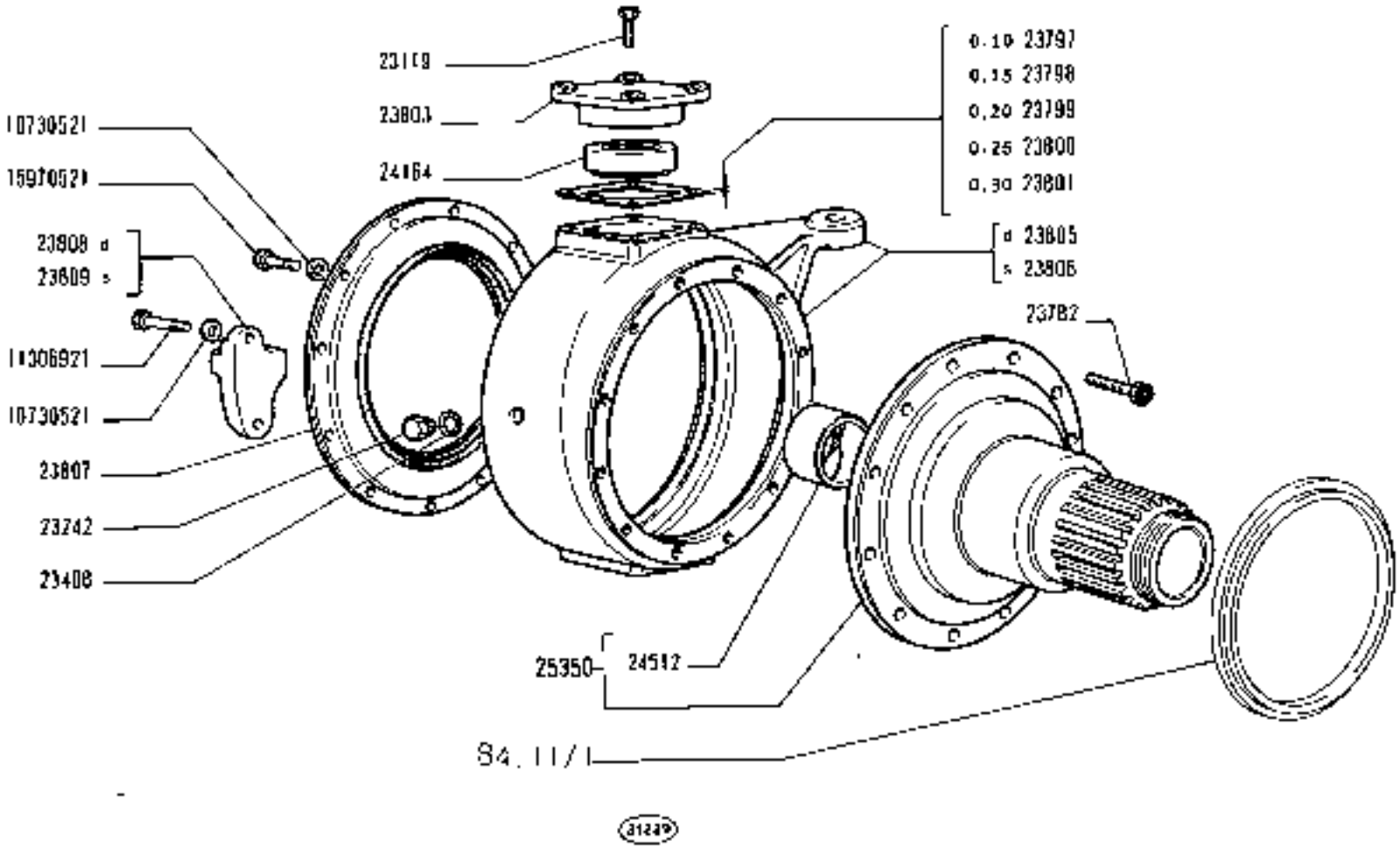

https://tractormanualz.com/

MODIF	N.ORDINAZ.	Q.	DENOMINAZIONE	DESIGNATION	BENENNUNG	DESCRIPTION	DENOMINACIONES
	12164211	12	DADO	ECROU	MUTTER	NUT	TUERCA
	4401[]089	12	COLONNETTA	COLONNETTE	BOLZEN	STUD	ESPARRAGO
	44015011	2	TAPPO	BOUCHON	STOPFEN	PLUG	TAPON
	44015098	2	RUOTA X 11-28 (04-05-06)	ROUE	RAD	WHEEL	RUEDA
-	44016457	2	RUOTA WR-14 (01-02)	ROUE	RAD	WHEEL	RUEDA
	44016475	2	MOZZO COMPL.	MOYEU	NABE	HUB	CUJE
	44017099	2	RUOTA 5.5D F 20 (01)	ROUE	RAD	WHEEL	RUEDA

https://tractormanualz.com/

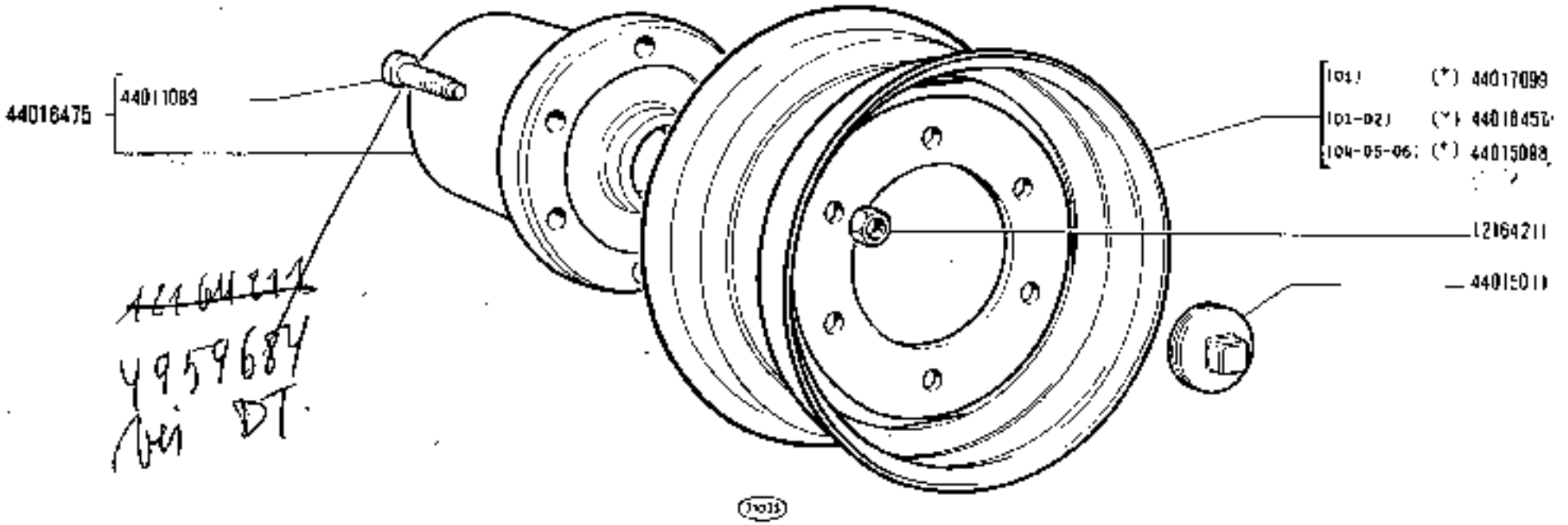

(*) Vedere elenco - Voir la liste - Siehe tabelle - See list - Vease la lista.

https://tractormanualz.com/

MODIF	N.ORDINAL.	Q.	DENOMINAZIONE	DESIGNATION	BENENNUNG	DESCRIPTION	DENOMINACIONES
	12164111	22	DADO	ECROU	MUTTER	NUT	TUERCA
	12164321	16	DADO	ECROU	MUTTER	NUT	TUERCA
	15980521	6	VITE	VIS	SCHRAUBE	SCREW	TORNILLO
	44013185	2	COLONNETTA	COLONNETTE	BOLZEN	STUD	ESPARRAGO
	44018037	2	RUOTA DN 16X38	ROUE	RAD	WHEEL	RUEDA
	44018038	2	DISCO DN 16X38	DISQUE	SCHEIBE	PLATE	DISCO
	44018039	32	ROSETTA	RONDELLE	SCHEIBE	WASHER	ARANDELA
	44018040	16	VITE	VIS	SCHRAUBE	SCREW	TORNILLO
	44018045		ZAVORRA (1*)	LEST	ZUSATZGEWICHT	BALLAST	LASTRE
	44018046	6	VITE	VIS	SCHRAUBE	SCREW	TORNILLO
	44018047		VITE (2*)	VIS	SCHRAUBE	SCREW	TORNILLO
	44018432	2	RUOTA DN 20X34	ROUE	RAD	WHEEL	RUEDA
	44018433	2	DISCO DN 20X34	DISQUE	SCHEIBE	PLATE	DISCO
	44019161	2	DISTANZIALE	ENTRETOISE	ABSTANDSTUECK	SPACER	SEPARADOR
		(1*)	-A RICHIESTA QUANT.2-4-6	-SUR DEMANDE	-AUF WUNSCH	-OPTIONAL EXTRA	-SOBRE PEDIDO
		(2*)	-A RICHIESTA QUANT.6-12	-SUR DEMANDE	-AUF WUNSCH	-OPTIONAL EXTRA	-SOBRE PEDIDO

https://tractormanualz.com/

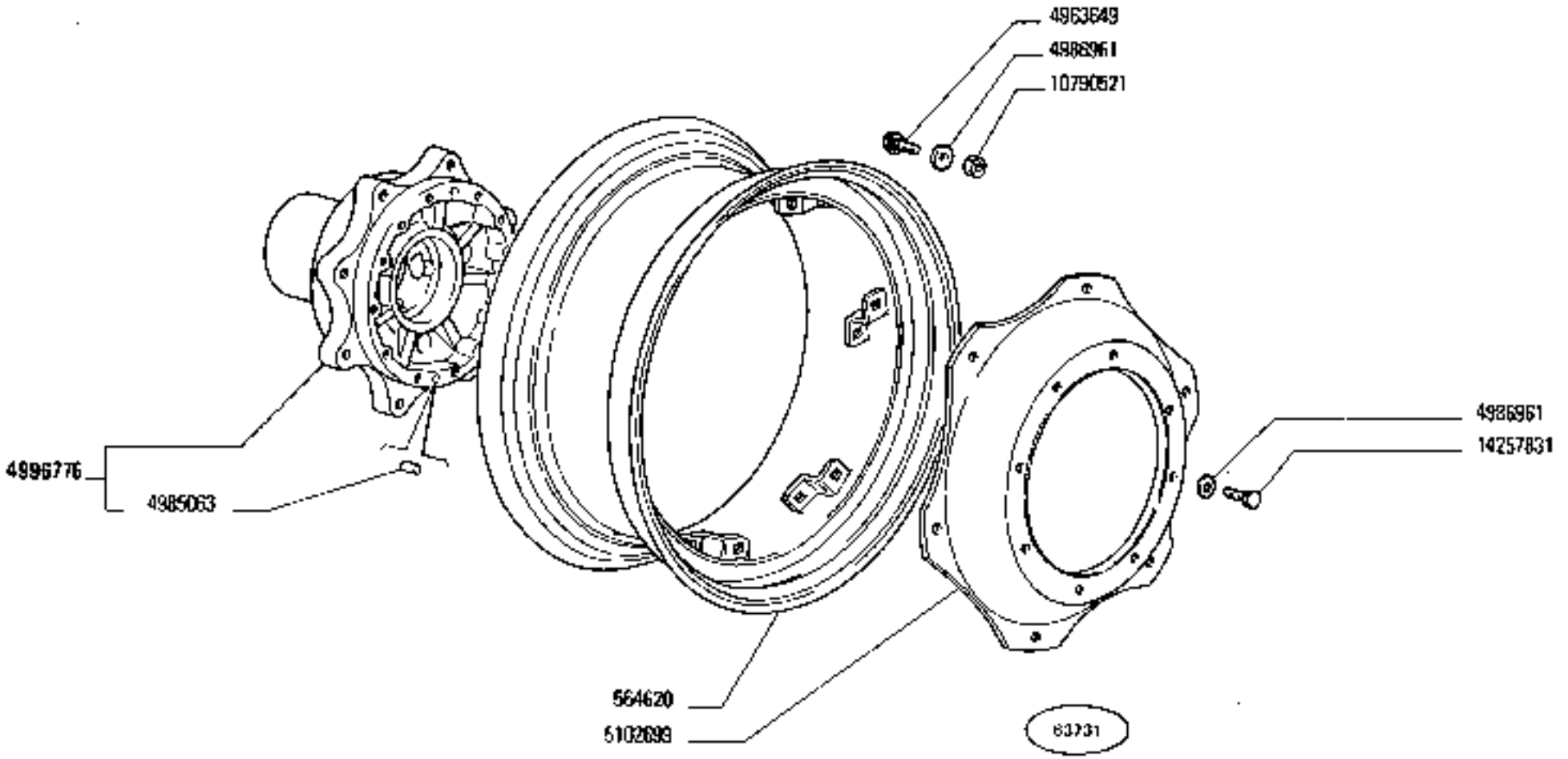

182-461

https://tractormanualz.com/

MODIF	N.ORDIN.	Q.	DENOMINAZIONE	DESIGNATION	BENENNUNG	DESCRIPTION	DENOMINACIONES
	564620	2	CERCHIONE N 10-28	JANTE	FELGE	RIM	LLANTA
	4963649	12	VITE	VIS	SCHRAUBE	SCREW	TORNILLO
	4985063	4	GRANO	ERGOT	PASSTIFT	DOWEL	PIION
	4986961	28	ROSETTA	RONDELLE	SCHEIBE	WASHER	ARANDELA
	4996776	2	MOZZO COMPL.	MOYEU	NABE	HUB	BUJE
	5102699	2	DISCO	DISQUE	SCHEIBE	PLATE	DISCO
	10790521	12	DADO	ECROU	MUTTER	NUT	TUERCA
	14257831	16	VITE	VIS	SCHRAUBE	SCREW	TORNILLO

https://tractormanualz.com/

Codice Code Kennnummer Code Código	VARIANTE	Variante Varianten	Variation Variante
864	Supporto e cunco arresto ruota	Support et sabot pour caler les roues Lager -und keil zum radanschlag	Support and chock Soporte y calzo para rueda
878	Telaio di sicurezza	Châssis de sécurité Überschlagbügel	Safety frame Bastidor de seguridad
889	Gancio di traino posteriore Rockinger e barra di traino	Crochet d'attelage AR Rockinger et barre d'attelage Anhängekupplung Rockinger und zugpendel	Rockinger rear tow hook and drawbar Gancho de remolque posterior Rockinger y barra de arrastre
890	Supporto e barra di traino categoria A	Support et barre d'attelage catégorie A Lager und zugpendel kategorie A	Support and category A drawbar Soporte y barra de arrastre categoria A
891	Supporto e gancio di traino categoria C	Support et crochet d'attelage catégorie C Lager und anhängekupplung kategorie C	Support and category C tow hook Soporte y gancho de remolque categoria C
893	Gancio per semirimorchio (Francia)	Crochet de semi-remorque (France) Zughaken für sattelanhänger	Tow hook for semitrailer (France) Gancho para semiremolque (Francia)
895	Supporto leva freno rimorchio	Support de levier de frein de remorque Lager für anhängerbremshebel	Support for trailer brake control lever Soporte de palanca del freno de remolque
906	Supporto e barra di traino categoria A, gancio di traino categoria C	Support et barre d'attelage catégorie A, crochet d'attelage catégorie C Lager und zugpendel kategorie A, anhängekupplung kategorie C	Support and category A drawbar, category C tow hook Soporte y barra de arrastre categoria A, gancho de remolque categoria C
82.48	Carreggiata variabile con pneumatici 12.4/11-28	Voie variable avec pneumatiques 12.4/11-28 Verstellbare spurweite mit reifen 12.4/11-28	Variable track, 12.4/11-28 Tyres Ancho de via variable con neumáticos 12.4/11-28

https://tractormanualz.com/

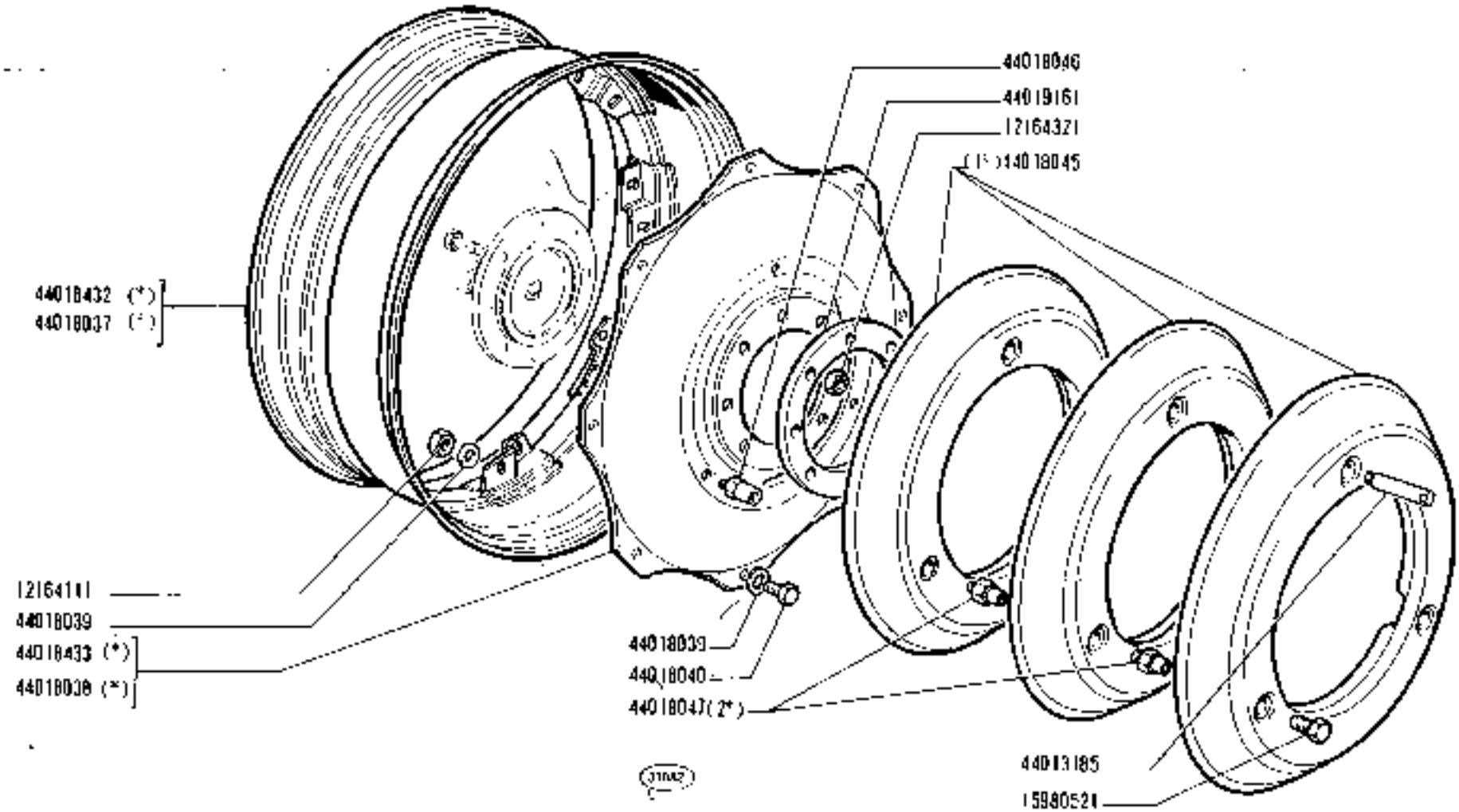

(*) (1°) (2°) Vedere elenco - Voir la liste - Siehe Tabelle - See list - Vease la lista

https://tractormanualz.com/

MODIF	N.ORDINAZ.	Q.	DENOMINAZIONE	DESIGNATION	BENENNUNG	DESCRIPTION	DENOMINACIONES
	4288985	1	REOSTATO	RHEOSTAT	RHEOSTAT	RHEOSTAT	REOSTATO
	4291167	2	CONVOGLIATORE	CONVOYEUR	LEITBLECH	CONVEYOR	CANALIZADOR
	4291168	4	COPERCHIO	COUVERCLE	DECKEL	COVER	TAPA
	4291474	2	VENTOLA	SOUFFLERIE	GEBLAESE	BLOWER	VENTILADOR
	4294323	1	COMMUTATORE	COMMUTATEUR	SCHALTER	SWITCH	CONMUTADOR
	4294332	1	MOTORINO ELETTRICO	MOTEUR ELECTRIQUE	ELEKTROMOTOR	MOTOR	MOTOR ELECTRICO

https://tractormanualz.com/

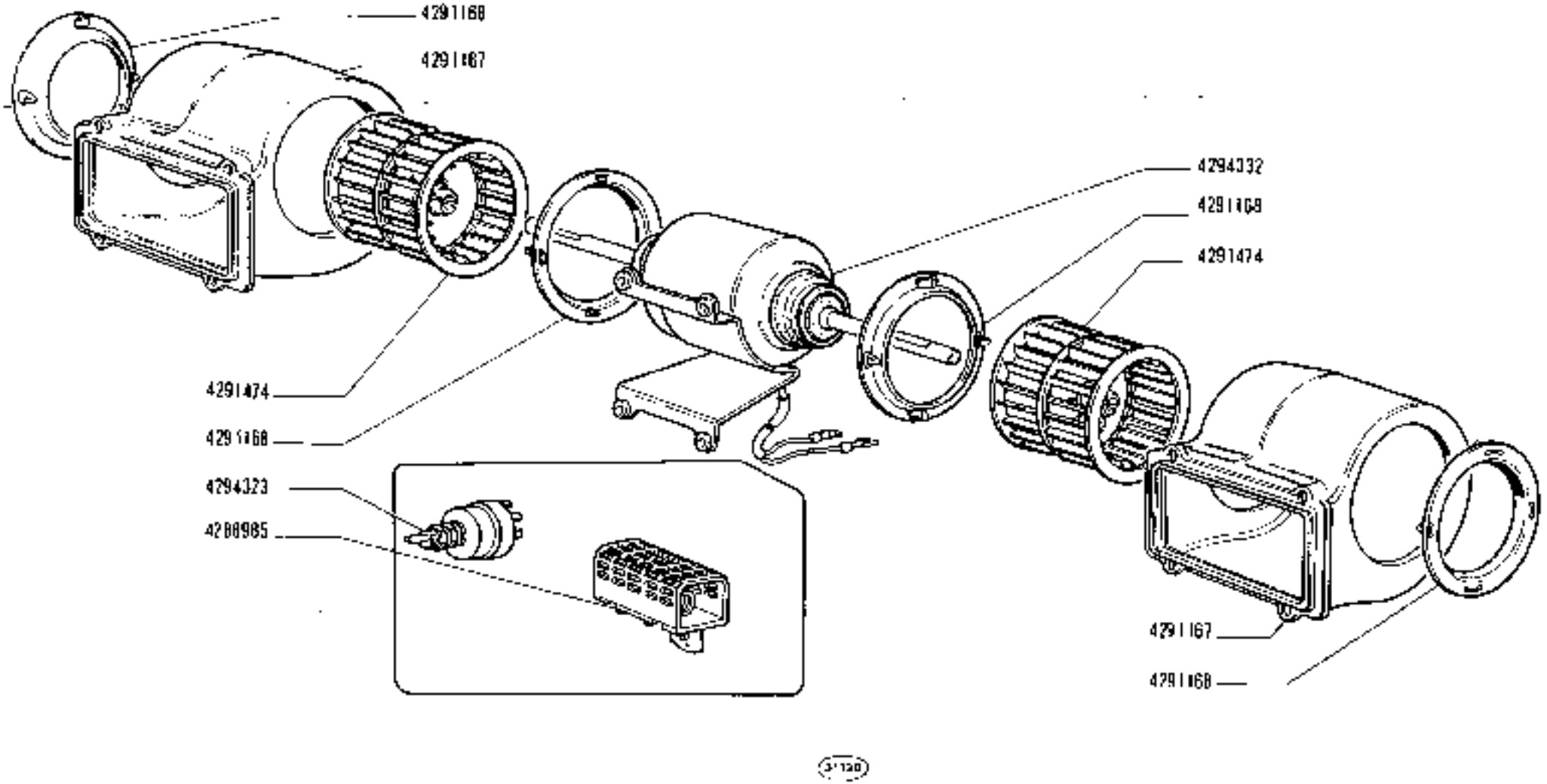

https://tractormanualz.com/

MODIF	N.ORDINAZ.	Q.	DENOMINAZIONE	DESIGNATION	BENENNUNG	DESCRIPTION	DENOMINACIONES
	597888	2	ANELLO DI SICUREZZA	ARRETOIR	SICHERUNGSRING	LOCKRING	ANILLO DE FRENO
	4951186	1	ROSETTA	RONDELLE	SCHEIBE	WASHER	ARANDELA
	4966713	2	DISTANZIALE	ENTRETOISE	ABSTANDSTUECK	SPACER	SEPARADOR
	4977000	1	ALBERO	ARBRE	WELLE	SHAFT	ARBOL
	4977013	1	INGRANAGGIO CONDUTTORE	PIGNON CONDUCTEUR	TREIBENDES ZAHNRAD	DRIVING GEAR	PINON CONDUCTOR
	4977765	2	BOCCOLA	DOUILLE	BUECHSE	BUSH	CASQUILLO
	4977787	1	ROSETTA	RONDELLE	SCHEIBE	WASHER	ARANDELA
	4980051	1	POMPA OLIO COMPL.	POMPE A HUILE	OELPUMPE	OIL PUMP	BOMBA DE ACEITE
	4980350	1	LEVA COMPL.	LEVIER	HEBEL	LEVER	PALANCA
	4980353	1	LEVA	LEVIER	HEBEL	LEVER	PALANCA
	4980355	1	VITE	VIS	SCHRAUBE	SCREW	TORNILLO
	4980356	1	TIRANTE	TIRANT	SPANNBOLZEN	TIEROD	PERNO
	4980357	1	TAMBURO	TAMBOUR	TROMMEL	DRUM	TAMBOR
	4980360	1	NASTRO DEL FRENO	BANDE DE FREIN	BREMSBAND	BRAKE BAND	CINTA DE FRENO
	4980361	1	STANTUFFO	PISTON	KOLBEN	PISTON	EMBOLO
	4980362	1	MOLLA	RESSORT	FEDER	SPRING	RESORTE
	4980363	1	LEVA	LEVIER	HEBEL	LEVER	PALANCA
	4980364	1	PIASTRINA	PLAQUETTE	PLAETTCHEN	PLATE	PLACA
	4980365	1	PERNO DI FISSAGGIO	CHEVILLE	BOLZEN	PIN	PASADOR
	4980366	1	TIRANTE	TIRANT	SPANNBOLZEN	TIEROD	PERNO
	4980370	1	TUBO	TUYAU	ROHR	PIPE	TUBO
	4980378	1	FRIZIONE COMPL.	EMBRAYAGE	KUPPLUNG	CLUTCH	EMBRAGUE
	4980384	1	LEVA INT.	LEVIER	HEBEL	LEVER	PALANCA
	4980386	1	PIASTRA	PLAQUE	PLATTE	PLATE	PLACA
	L0124511	2	GIUNTO SFERICO	JOINT A ROTULE	KUGELGELENK	BALL JOINT	ARTICULACION
	L0125576	2	MOLLA DI FERMO	ARRET A RESSORT	RASTFEDER	STOP SPRING	GARFIO DE MUELLE
	L0519401	1	ROSETTA	RONDELLE	SCHEIBE	WASHER	ARANDELA
	1052D001	1	ROSETTA	RONDELLE	SCHEIBE	WASHER	ARANDELA
	L1066076	1	ANELLO DI SICUREZZA	ARRETOIR	SICHERUNGSRING	LOCKRING	ANILLO DE FRENO
	L1067075	1	ANELLO DI SICUREZZA	ARRETOIR	SICHERUNGSRING	LOCKRING	ANILLO DE FRENO
	L2638601	1	RUSETTA	RONDELLE	SCHEIBE	WASHER	ARANDELA
	L4168170	1	COPIGLIA	GOUPILLE FENDUE	SPLINT	SPLIT PIN	PASADOR ABIERTO
	L4198701	3	PIASTRINA DI SICUREZZA	PLAQUETTE FREIN	SICHERUNGSBLECH	LOCKPLATE	PLACA DE FRENO
	L4237821	3	VITE	VIS	SCHRAUBE	SCREW	TORNILLO
	L4242001	1	PIASTRINA DI SICUREZZA	PLAQUETTE FREIN	SICHERUNGSBLECH	LOCKPLATE	PLACA DE FRENO
	L4457080	1	ANELLO DI TENUTA	JOINT D'ETANCHEITE	DICHTRING	SEAL	JUNTA HERMETICA
	L4457380	1	ANELLO DI TENUTA	JOINT D'ETANCHEITE	DICHTRING	SEAL	JUNTA HERMETICA
	L4457880	1	ANELLO DI TENUTA	JOINT D'ETANCHEITE	DICHTRING	SEAL	JUNTA HERMETICA
	L6043221	3	VITE	VIS	SCHRAUBE	SCREW	TORNILLO
	L6043621	2	VITE	VIS	SCHRAUBE	SCREW	TORNILLO
	L6102311	2	DADO	ECROU	MUTTER	NUT	TUERCA
	70063390	1	SFERA	BILLE	KUGEL	BALL	BOLA
	44018850	1	PERNO	AXE	BOLZEN	PIN	EJE
	44018851	1	PERNO	AXE	BOLZEN	PIN	EJE
	44018852	1	MOLLA	RESSORT	FEDER	SPRING	RESORTE
	44019113	1	ANELLO DI APPOGGIO	RONDELLE DE BUTEE	DRUCKSCHEIBE	THRUST RING	ANILLO DE APOYO

https://tractormanualz.com/

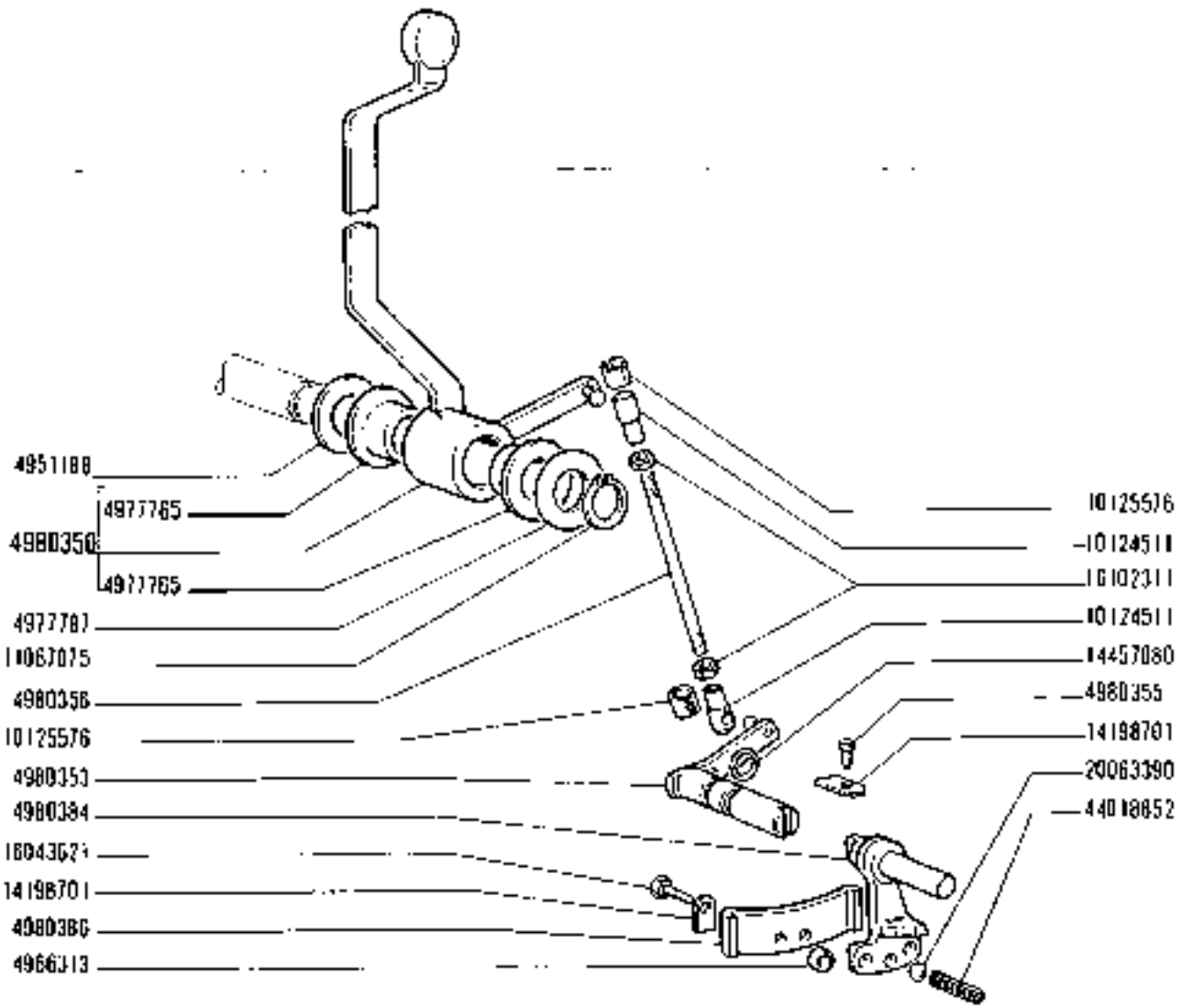

https://tractormanualz.com/

MODIF	N.ORDINAZ.	Q.	DENOMINAZIONE	DESIGNATION	BENENNUNG	DESCRIPCION	DENOMINACIONES
	4488 2244	2	COPIGLIA	GOUPILLE FENDUS	SPLINT	SPLIT PIN	PASADOR ABIERTO

https://tractormanualz.com/

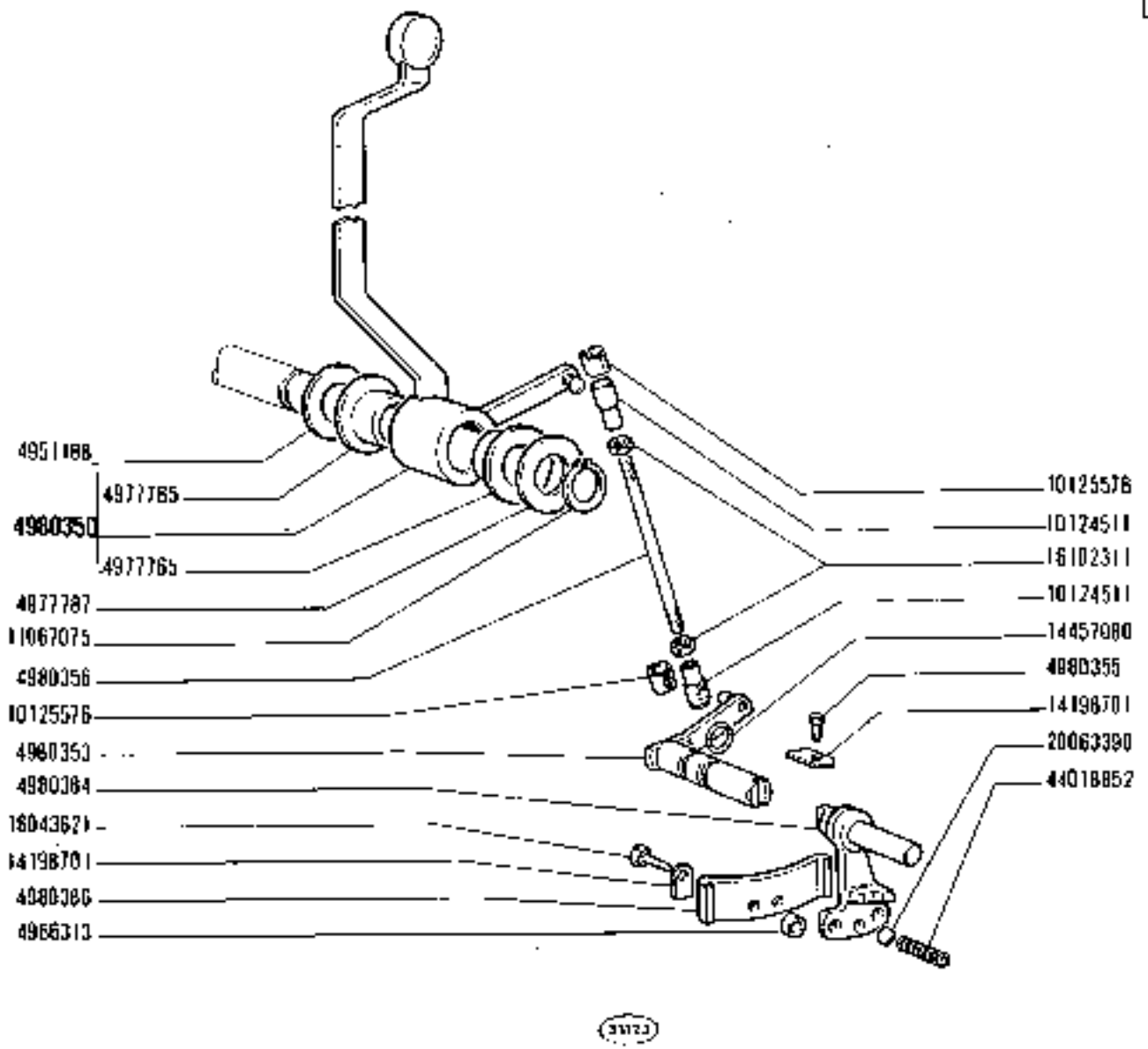

1300 - 1300 DT

01 02 04 05 06

COMANDO PRESA DI FORZA

Commande de prise de force — *PTO Control*

Antrieb der Zapfwelle — *Mando de toma de fuerza*

https://tractormanualz.com/

MODIF	N.ORDINAZ.	Q.	DENOMINAZIONE	DESIGNATION	BENENNUNG	DESCRIPTION	DENOMINACIONES
	5918888	2	ANELLO DI SICUREZZA	ARRETOIR	SICHERUNGSRING	LOCKRING	ANILLO DE FRENO
	4951188	1	ROSETTA	RONDELLE	SCHEIBE	WASHER	ARANDELA
	4966313	2	DISTANZIALE	ENTRETOISE	ABSTANDSTUECK	SPACER	SEPARADOR
	4977000	1	ALBERO	ARBRE	WELLE	SHAFT	ARBOL
	4977033	1	INGRANAGGIO CONDUTTORE	PIGNON CONDUCTEUR	ANTRIEBES ZAHNRAD	DRIVING GEAR	PINON CONDUCTOR
	4977165	2	BOCCOLA	DOUILLE	BUECHSE	BUSH	CASQUILLO
	4977787	1	ROSETTA	RONDELLE	SCHEIBE	WASHER	ARANDELA
	4980051	1	POMPA OLIO COMPL.	POMPE A HUILE	OELPUMPE	OIL PUMP	BOMBA DE ACEITE
	4980350	1	LEVA COMPL.	LEVIER	HEBEL	LEVER	PALANCA
	4980353	1	LEVA	LEVIER	HEBEL	LEVER	PALANCA
	4980355	1	VITE	VIS	SCHRAUBE	SCREW	TORNILLO
	4980356	1	TIRANTE	TIRANT	SPANNBOLZEN	TIEROD	PERNO
	4980357	1	TAMBURO	TAMBOUR	TROMMEL	DRUM	TAMBOR
	4980360	1	NASTRO DEL FRENO	BANDE DE FREIN	BREMSBAND	BRAKE BAND	CINTA DE FRENO
	4980361	1	STANTUFFO	PISTON	KOLBEN	PISTON	EMBOLO
	4980362	1	MOLLA	RESSORT	FEDER	SPRING	RESORTE
	4980363	1	LEVA	LEVIER	HEBEL	LEVER	PALANCA
	4980364	1	PIASTRINA	PLAQUETTE	PLAETTCHEN	PLATE	PLACA
	4980365	1	PERNO DI FISSAGGIO	CHEVILLE	BOLZEN	PIN	PASADOR
	4980366	1	TIRANTE	TIRANT	SPANNBOLZEN	TIEROD	PERNO
5011888	~~4980370~~	1	TUBO	TUYAU	ROHR	PIPE	TUBO
	4980378	1	FRIZIONE COMPL.	EMBRAYAGE	KUPPLUNG	CLUTCH	EMBRAGUE
	4980384	1	LEVA INT.	LEVIER	HEBEL	LEVER	PALANCA
	4980386	1	PIASTRA	PLAQUE	PLATTE	PLATE	PLACA
	10124511	2	GIUNTO SFERICO	JOINT A ROTULE	KUGELGELENK	BALL JOINT	ARTICULACION
	10128578	2	MOLLA DI FERMO	ARRET A RESSORT	RASTFEDER	STOP SPRING	GARFIO DE MUELLE
	10519401	1	ROSETTA	RONDELLE	SCHEIBE	WASHER	ARANDELA
	10520001	1	ROSETTA	RONDELLE	SCHEIBE	WASHER	ARANDELA
	11066075	1	ANELLO DI SICUREZZA	ARRETOIR	SICHERUNGSRING	LOCKRING	ANILLO DE FRENO
	11067075	1	ANELLO DI SICUREZZA	ARRETOIR	SICHERUNGSRING	LOCKRING	ANILLO DE FRENO
	12638601	1	ROSETTA	RONDELLE	SCHEIBE	WASHER	ARANDELA
	14166170	1	COPIGLIA	GOUPILLE FENDUE	SPLINT	SPLIT PIN	PASADOR ABIERTO
	14198701	3	PIASTRINA DI SICUREZZA	PLAQUETTE FREIN	SICHERUNGSBLECH	LOCKPLATE	PLACA DE FRENO
	14237821	3	VITE	VIS	SCHRAUBE	SCREW	TORNILLO
	14242001	1	PIASTRINA DI SICUREZZA	PLAQUETTE FREIN	SICHERUNGSBLECH	LOCKPLATE	PLACA DE FRENO
	14457080	2	ANELLO DI TENUTA	JOINT D'ETANCHEITE	DICHTRING	SEAL	JUNTA HERMETICA
	14457380	1	ANELLO DI TENUTA	JOINT D'ETANCHEITE	DICHTRING	SEAL	JUNTA HERMETICA
	14457880	1	ANELLO DI TENUTA	JOINT D'ETANCHEITE	DICHTRING	SEAL	JUNTA HERMETICA
	16043221	3	VITE	VIS	SCHRAUBE	SCREW	TORNILLO
	16043621	2	VITE	VIS	SCHRAUBE	SCREW	TORNILLO
	16102311	2	DADO	ECROU	MUTTER	NUT	TUERCA
	20063390	1	SFERA	BILLE	KUGEL	BALL	BOLA
	44018850	1	PERNO	AXE	BOLZEN	PIN	EJE
	44018851	1	PERNO	AXE	BOLZEN	PIN	EJE
	44018852	1	MOLLA	RESSORT	FEDER	SPRING	RESORTE
	44019113	1	ANELLO DI APPOGGIO	RONDELLE DE BUTEE	DRUCKSCHEIBE	THRUST RING	ANILLO DE APOYO

https://tractormanualz.com/

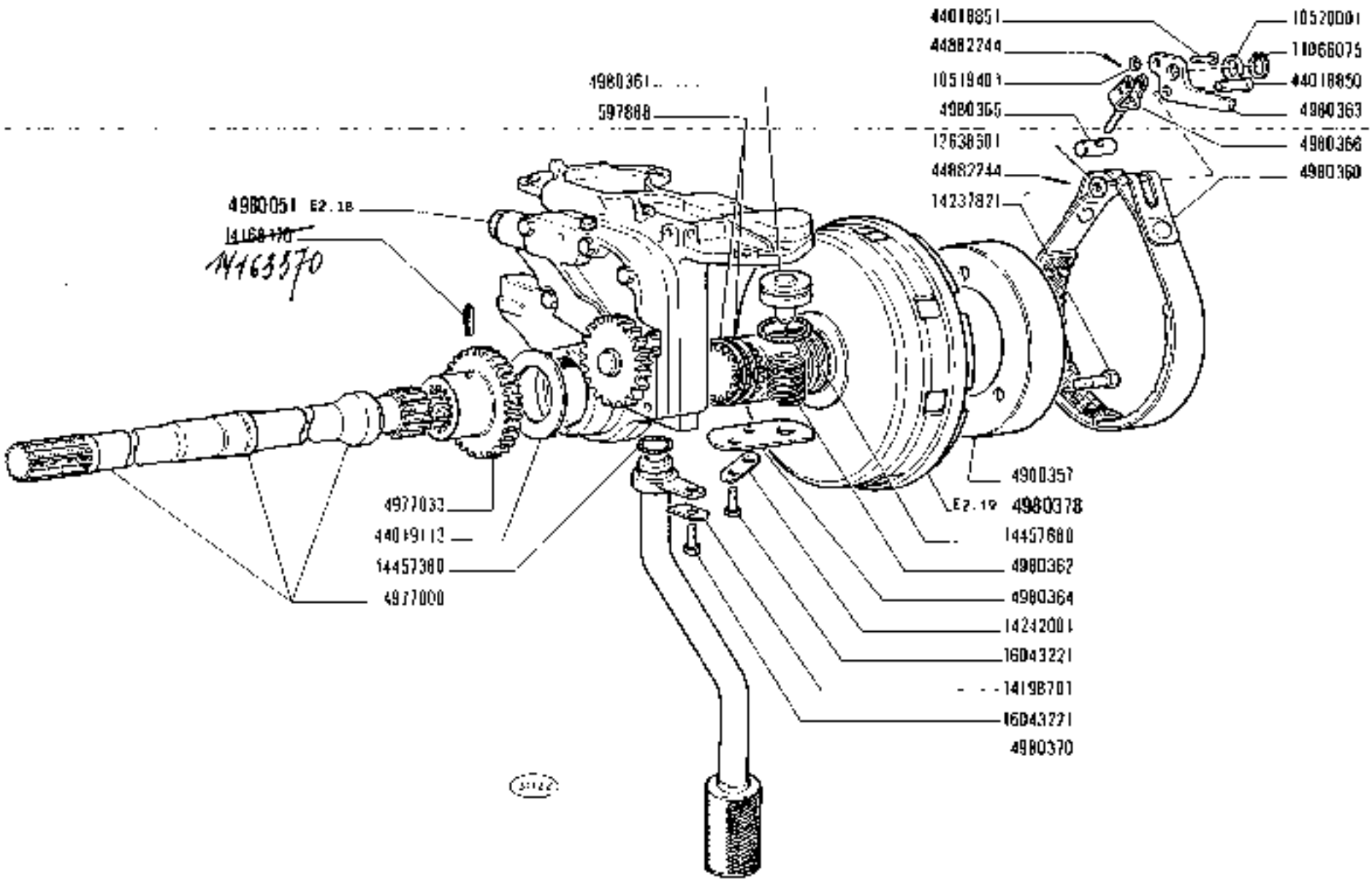

https://tractormanualz.com/

MODIF	N.ORDINAZ.	Q.	DENOMINAZIONE	DESIGNATION	BENENNUNG	DESCRIPTION	DENOMINACIONES
	10516871	4	ROSETTA DI SICUREZZA	RONDELLE FREIN	SICHERUNGSRING	LOCKWASHER	ARANDELA DE FRENO
	10517071	10	ROSETTA DI SICUREZZA	RONDELLE FREIN	SICHERUNGSRING	LOCKWASHER	ARANDELA DE FRENO
	10517271	6	ROSETTA DI SICUREZZA	RONDELLE FREIN	SICHERUNGSRING	LOCKWASHER	ARANDELA DE FRENO
	11058875	1	ANELLO DI SICUREZZA	ARRETOIR	SICHERUNGSRING	LOCKRING	ANILLO DE FRENO
	11062475	1	ANELLO DI SICUREZZA	ARRETOIR	SICHERUNGSRING	LOCKRING	ANILLO DE FRENO
	11062575	1	ANELLO DI SICUREZZA	ARRETOIR	SICHERUNGSRING	LOCKRING	ANILLO DE FRENO
	11068075	1	ANELLO DI SICUREZZA	ARRETOIR	SICHERUNGSRING	LOCKRING	ANILLO DE FRENO
	11068975	2	ANELLO DI SICUREZZA	ARRETOIR	SICHERUNGSRING	LOCKRING	ANILLO DE FRENO
	11069575	1	ANELLO DI SICUREZZA	ARRETOIR	SICHERUNGSRING	LOCKRING	ANILLO DE FRENO
	11075475	1	ANELLO DI SICUREZZA	ARRETOIR	SICHERUNGSRING	LOCKRING	ANILLO DE FRENO
	11075975	1	ANELLO DI SICUREZZA	ARRETOIR	SICHERUNGSRING	LOCKRING	ANILLO DE FRENO
	11076975	1	ANELLO DI SICUREZZA	ARRETOIR	SICHERUNGSRING	LOCKRING	ANILLO DE FRENO
	11254121	2	VITE (01-04-05-06)	VIS	SCHRAUBE	SCREW	TORNILLO
	11307021	4	VITE (01-04-05-06)	VIS	SCHRAUBE	SCREW	TORNILLO
	11369621	4	VITE	VIS	SCHRAUBE	SCREW	TORNILLO
	15540921	6	VITE	VIS	SCHRAUBE	SCREW	TORNILLO
	15541321	4	VITE	VIS	SCHRAUBE	SCREW	TORNILLO
	15571321	4	VITE	VIS	SCHRAUBE	SCREW	TORNILLO
	15981521	2	VITE (02)	VIS	SCHRAUBE	SCREW	TORNILLO
	16105021	2	DADO	ECROU	MUTTER	NUT	TUERCA
	20065735	1	CUSCINETTO	ROULEMENT	LAGER	BEARING	RODAMIENTO
	20915790	1	CUSCINETTO	ROULEMENT	LAGER	BEARING	RODAMIENTO
	26797990	1	CUSCINETTO	ROULEMENT	LAGER	BEARING	RODAMIENTO
	26798010	1	CUSCINETTO	ROULEMENT	LAGER	BEARING	RODAMIENTO
	28042520	1	CUSCINETTO	ROULEMENT	LAGER	BEARING	RODAMIENTO
	28042540	2	CUSCINETTO	ROULEMENT	LAGER	BEARING	RODAMIENTO
	28042580	1	CUSCINETTO	ROULEMENT	LAGER	BEARING	RODAMIENTO
	44011060	1	ROSETTA	RONDELLE	SCHEIBE	WASHER	ARANDELA
	44011061	1	ROSETTA	RONDELLE	SCHEIBE	WASHER	ARANDELA
	44011069	2	VITE	VIS	SCHRAUBE	SCREW	TORNILLO
	44011082	6	GRANO	EAGOI	PASSTIFT	DOWEL	PIION
	44012109	1	SCATOLA	CARTER	GEHAUSE	CASE	CAJA
	44012124	1	SCATOLA COMPL.	CARTER	GEHAUSE	CASE	CAJA
	44012164	1	ANELLO DI TENUTA	JOINT D'ETANCHEITE	DICHTRING	SEAL	JUNTA HERMETICA
	44012168	1	PROTEZIONE	PROTECTION	ABDECKUNG	SHIELD	DEFENSA
	44012300	3	COLONNETTA	COLONNETTE	BOLZEN	STUD	ESPARRAGO
	44017106	1	ALBERO 1-3/8 540 GIRI	ARBRE	WELLE	SHAFT	ARBOL
	44017874	1	ALBERO 1-3/8 1000 GIRI (01-04-05-06)	ARBRE	WELLE	SHAFT	ARBOL
	44017875	1	ALBERO 1"3/4 540 GIRI (05)	ARBRE	WELLE	SHAFT	ARBOL
	44018511	1	MANICOTTO	MANCHON	MUFFE	SLEEVE	MANGUITO
	44018512	2	DISTANZIALE	ENTRETOISE	ABSTANDSTUECK	SPACER	SEPARADOR
	44018618	1	SCATOLA COMPL.	CARTER	GEHAUSE	CASE	CAJA
	44018619	1	INGRANAGGIO CONDOTTO	PIGNON CONDUIT	ANGETRIEBENES ZAHNRAD	DRIVEN GEAR	PINON CONDUCIDO

https://tractormanualz.com/

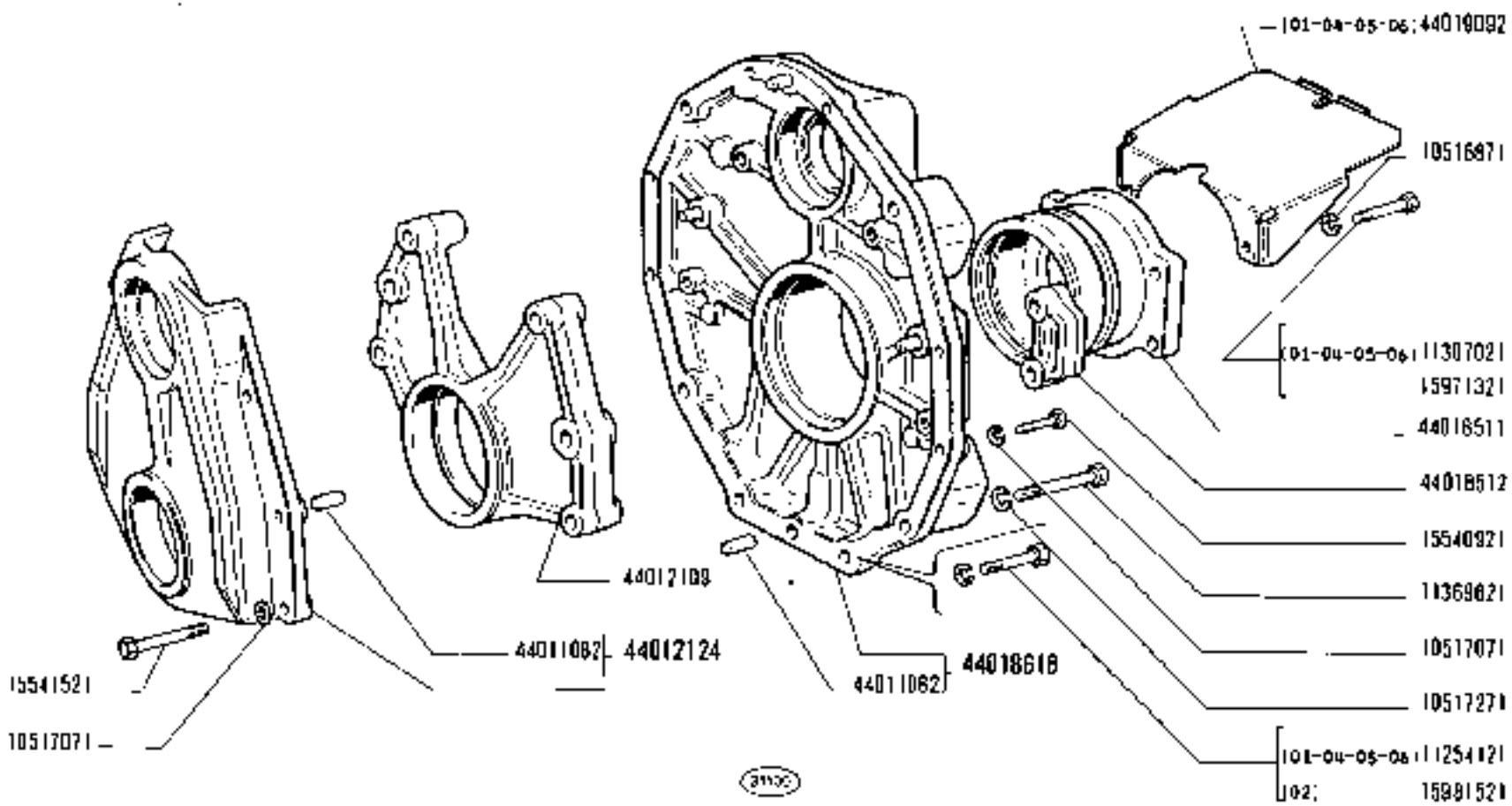

1300 - 1300 DT	PRESA DI FORZA	1	E2.16
01 02 04 05 06	*Prise de force* *Zapfwelle* *Power Take-off* *Toma de fuerza*		1

https://tractormanualz.com/

MODIF	N.ORDINAL.	Q.	DENOMINAZIONE	DESIGNATION	BENENNUNG	DESCRIPTION	DENOMINACIONES
	44018620	1	INGRANAGGIO CONDUTTORE	PIGNON CONDUCTEUR	TREIBENDES ZAHNRAD	DRIVING GEAR	PINON CONDUCTOR
	44018621	1	INGRANAGGIO CONDOTTO	PIGNON CONDUIT	ANGETRIEBENES ZAHNRAD	DRIVEN GEAR	PINON CONDUCIDO
	44018623	1	ALBERO COMPL.	ARBRE	WELLE	SHAFT	ARBOL
	44018713	1	ALBERO	ARBRE	WELLE	SHAFT	ARBOL
	44018714	1	GABBIA A RUL.]	CAGE A ROULEAUX	ROLLENKAEFIG	ROLLER CAGE	PORTARRODILLOS
	44019092	1	PROTEZIONE (01-04-05-06)	PROTECTION	ABDECKUNG	SHIELD	DEFENSA
	44882162	2	ANELLO DI RITEGNO	ARRETOIR	HALTERING	RETAINER	RETENEDOR
	44882217	1	ANELLO DI TENUTA	JOINT D'ETANCHEITE	DICHTRING	SEAL	JUNTA HERMETICA
	44882504	1	ANELLO DI TENUTA	JOINT D'ETANCHEITE	DICHTRING	SEAL	JUNTA HERMETICA

https://tractormanualz.com/

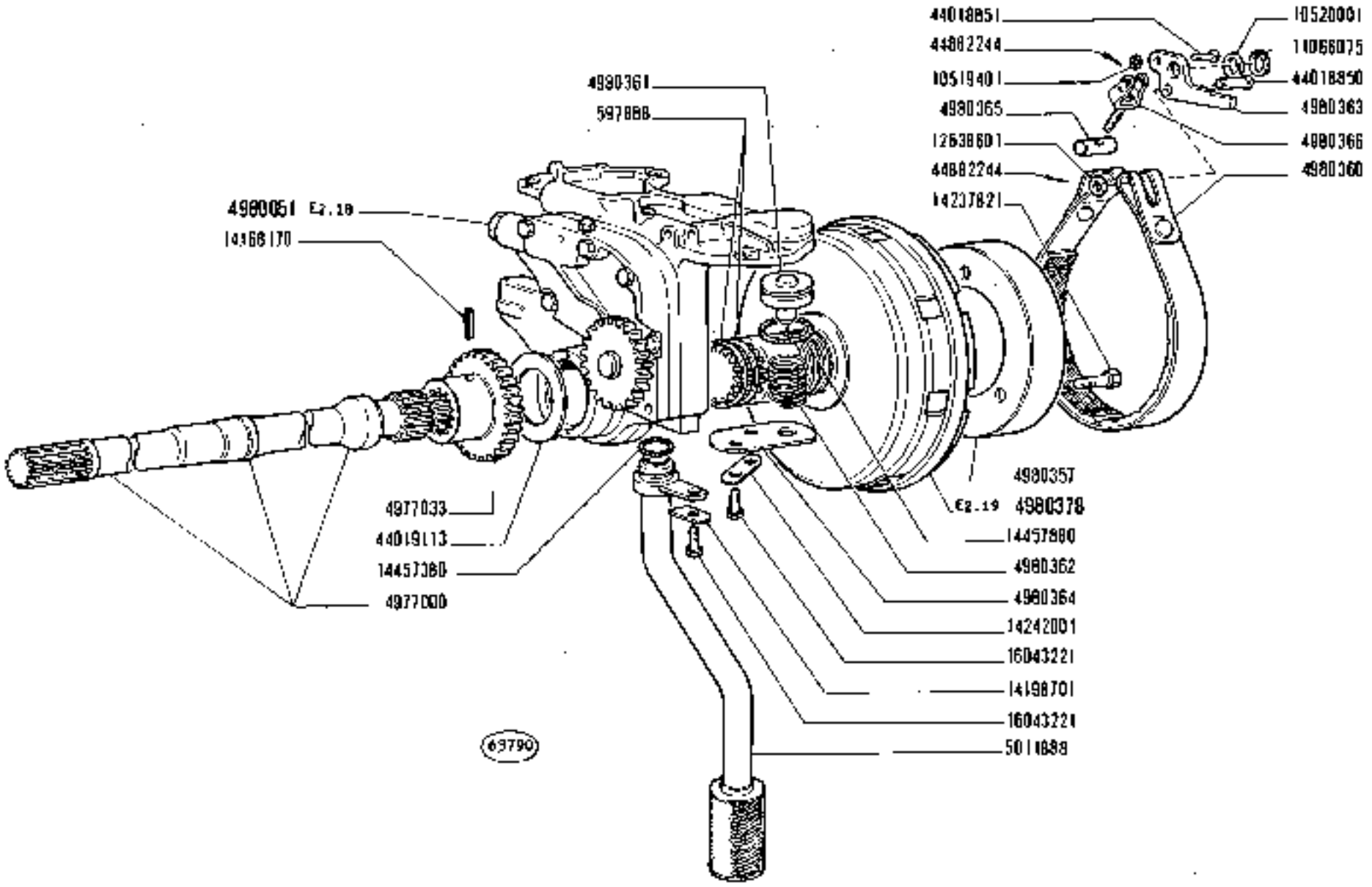

https://tractormanualz.com/

MODIF	N.ORDINAZ.	Q.	DENOMINAZIONE	DESIGNATION	BENENNUNG	DESCRIPTION	DENOMINACIONES
	44082244	2	COPIGLIA	GOUPILLE FENDUE	SPLINT	SPLIT PIN	PASADOR ABIERTO

https://tractormanualz.com/

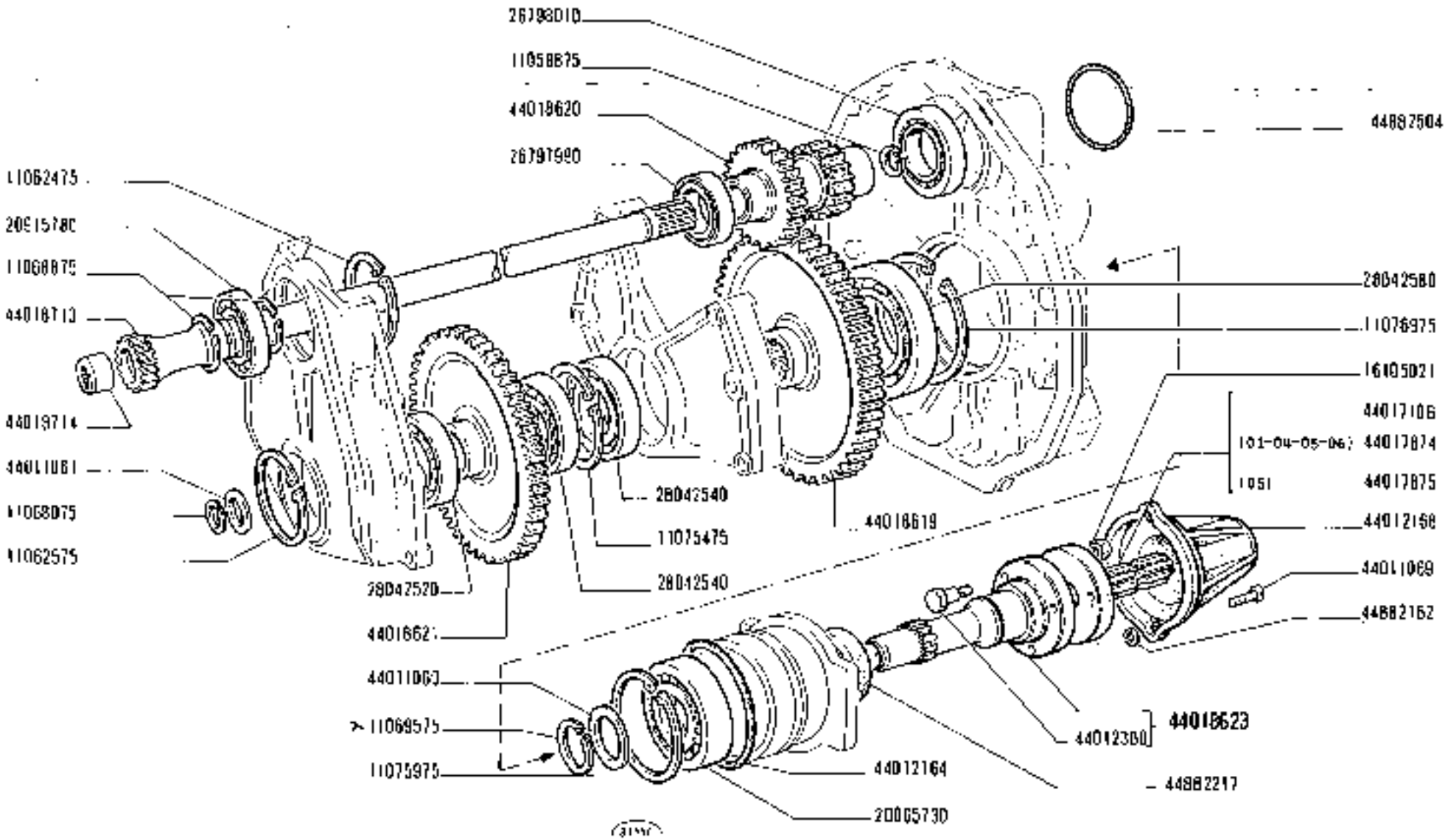

https://tractormanualz.com/

MODIF	N.ORDINAZ.	Q.	DENOMINAZIONE	DESIGNATION	BENENNUNG	DESCRIPTION	DENOMINACIONES
	581658	1	TAPPO	BOUCHON	STOPFEN	PLUG	TAPON
	591707	1	BOCCOLA	DOUILLE	BUECHSE	BUSH	CASQUILLO
	597652	3	BOCCOLA	DOUILLE	BUECHSE	BUSH	CASQUILLO
	597685	1	LINGUETTA	LINGUET	SCHEIBENFEDER	KEY	CHAVETA
	4965893	1	VALVOLA	SOUPAPE	VENTIL	VALVE	VALVULA
	4965894	2	TAPPO	BOUCHON	STOPFEN	PLUG	TAPON
	4965895		ROSETTA SP.0,3	RONDELLE	SCHEIBE	WASHER	ARANDELA
	4965896		ROSETTA SP.0,5	RONDELLE	SCHEIBE	WASHER	ARANDELA
	4977014	1	INGRANAGGIO CONDOTTO	PIGNON CONDUIT	ANGETRIEBENES ZAHNRAD	DRIVEN GEAR	PINON CONDUCIDO
	4977015	1	INGRANAGGIO CONDUTTORE	PIGNON CONDUCTEUR	TREIBENDES ZAHNRAD	DRIVING GEAR	PINON CONDUCTOR
	4977016	1	INGRANAGGIO CONDOTTO	PIGNON CONDUIT	ANGETRIEBENES ZAHNRAD	DRIVEN GEAR	PINON CONDUCIDO
	4977029	1	BOCCOLA	DOUILLE	BUECHSE	BUSH	CASQUILLO
	4977034	4	GRANO	ERGOT	PASSTIFT	DOWEL	PITON
	4980231	1	COPERCHIO COMPL.	COUVERCLE	DECKEL	COVER	TAPA
	4980380	1	STATORE	STATOR	STATOR	STATOR	ESTATOR
	4980382	1	VALVOLA	SOUPAPE	VENTIL	VALVE	VALVULA
	4980398	1	CORPO COMPL.	CORPS	GEHAUSE	BODY	CUERPO
	10260060	1	ROSETTA DI TENUTA	JOINT D'ETANCHEITE	DICHTRING	GASKET	JUNTA HERMETICA
	10333710	1	PERNO DI FISSAGGIO	CHEVILLE	BOLZEN	PIN	PASADOR
	10516871	3	ROSETTA DI SICUREZZA	RONDELLE FREIN	SICHERUNGSRING	LOCKWASHER	ARANDELA DE FRENO
	11066475	1	ANELLO DI SICUREZZA	ARRETOIR	SICHERUNGSRING	LOCKRING	ANILLO DE FRENO
	14163470	1	SPINA	GOUPILLE	STIFT	PIN	PASADOR
	14238521	4	VITE	VIS	SCHRAUBE	SCREW	TORNILLO
	14238821	3	VITE	VIS	SCHRAUBE	SCREW	TORNILLO
	15970921	3	VITE	VIS	SCHRAUBE	SCREW	TORNILLO
	20063460	5	SFERA	BILLE	KUGEL	BALL	BOLA
	20063570	1	SFERA	BILLE	KUGEL	BALL	BOLA
	44018881	1	MOLLA	RESSORT	FEDER	SPRING	RESORTE
	44018882	1	MOLLA	RESSORT	FEDER	SPRING	RESORTE
	44018883	1	MOLLA	RESSORT	FEDER	SPRING	RESORTE

https://tractormanualz.com/

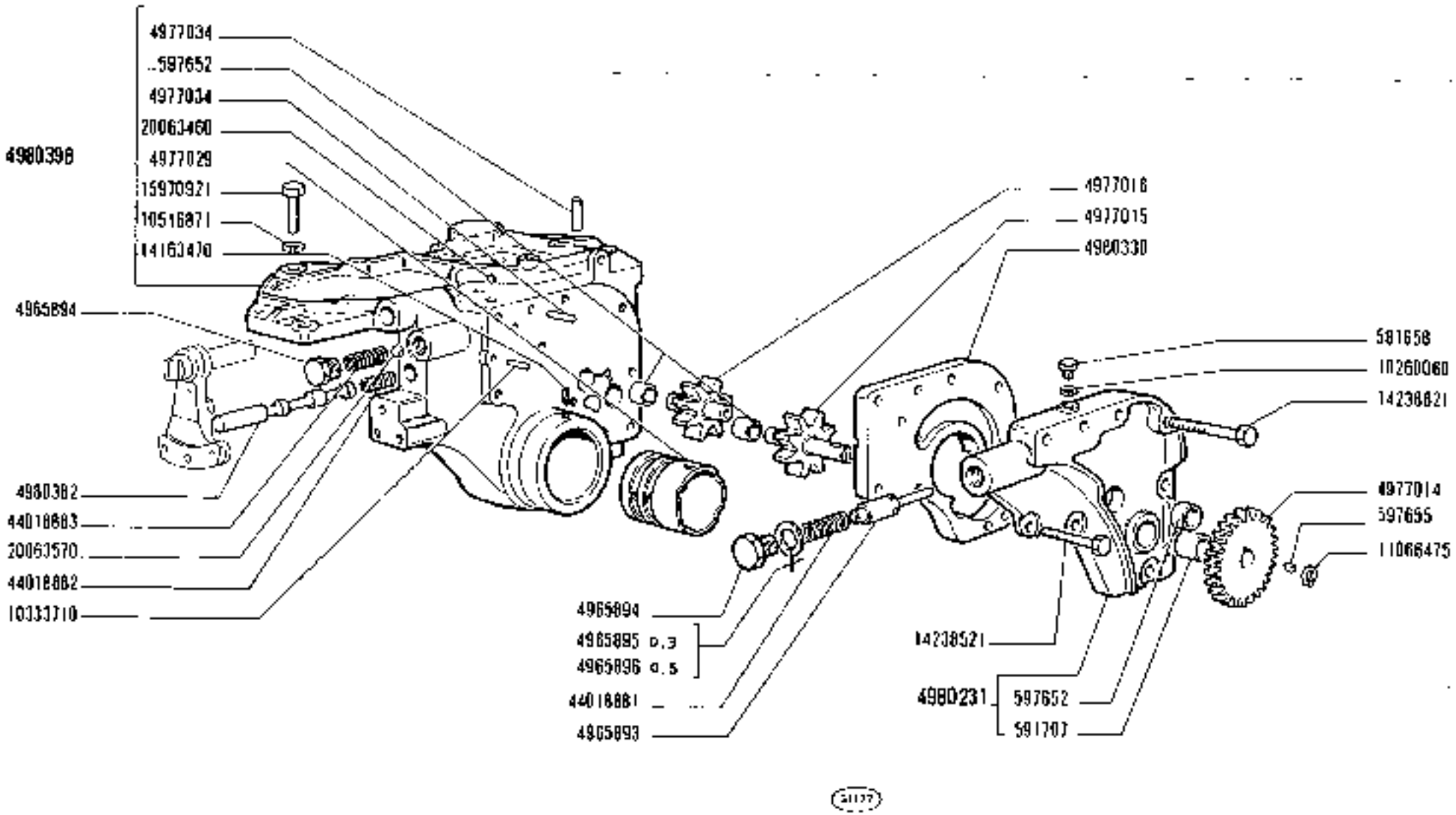

https://tractormanualz.com/

MODIF	N.ORDINAZ.	C.	DENOMINAZIONE	DESIGNATION	BENENNUNG	DESCRIPTION	DENOMINACIONES
	4980381	1	TAMBURO INT.	TAMBOUR	TROMMEL	DRUM	TAMBOR
	4980530	1	TAMBURO	TAMBOUR	TROMMEL	DRUM	TAMBOR
	4980531	1	ANELLO DI RITEGNO	ARRETOIR	HALTERING	RETAINER	RETENEDOR
	4980532	1	GABBIA A RULLI	CAGE A ROULEAUX	ROLLENKAEFIG	ROLLER CAGE	PORTARRODILLOS
	4990969	1	ASTUCCIO	ETUI	ETUI	CASE	ESTUCHE
	4990570	4	DISCO CONDOTTO	DISQUE ENTRAINE	KUPPLUNGSSCHEIBE	DRIVEN PLATE	DISCO DE EMBRAGUE
	4990571	4	DISCO CONDUTTORE	DISQUE ENTRAINEUR	KUPPLUNGSSCHEIBE	DRIVING PLATE	DISCO DE APRIETE
	4990572	1	STANTUFFO	PISTON	KOLBEN	PISTON	EMBOLO
	4990973	1	DISCO	DISQUE	SCHEIBE	PLATE	DISCO
	4990974	1	SCODELLINO	CUVETTE	TELLERSCHEIBE	CUP	PLATILLO
	4990975	12	MOLLA	RESSORT	FEDER	SPRING	RESORTE
	4990976	1	ANELLO DI SICUREZZA	ARRETOIR	SICHERUNGSRING	LOCKRING	ANILLO DE FRENO
	4990978	1	ANELLO DI TENUTA	JOINT D'ETANCHEITE	DICHTRING	SEAL	JUNTA HERMETICA
	4990979	1	ANELLO DI TENUTA	JOINT D'ETANCHEITE	DICHTRING	SEAL	JUNTA HERMETICA
	4990980	1	ANELLO DI SICUREZZA	ARRETOIR	SICHERUNGSRING	LOCKRING	ANILLO DE FRENO
	4990981	1	SFERA	BILLE	KUGEL	BALL	BOLA
	1306375	1	ANELLO DI SICUREZZA	ARRETOIR	SICHERUNGSRING	LOCKRING	ANILLO DE FRENO

https://tractormanualz.com/

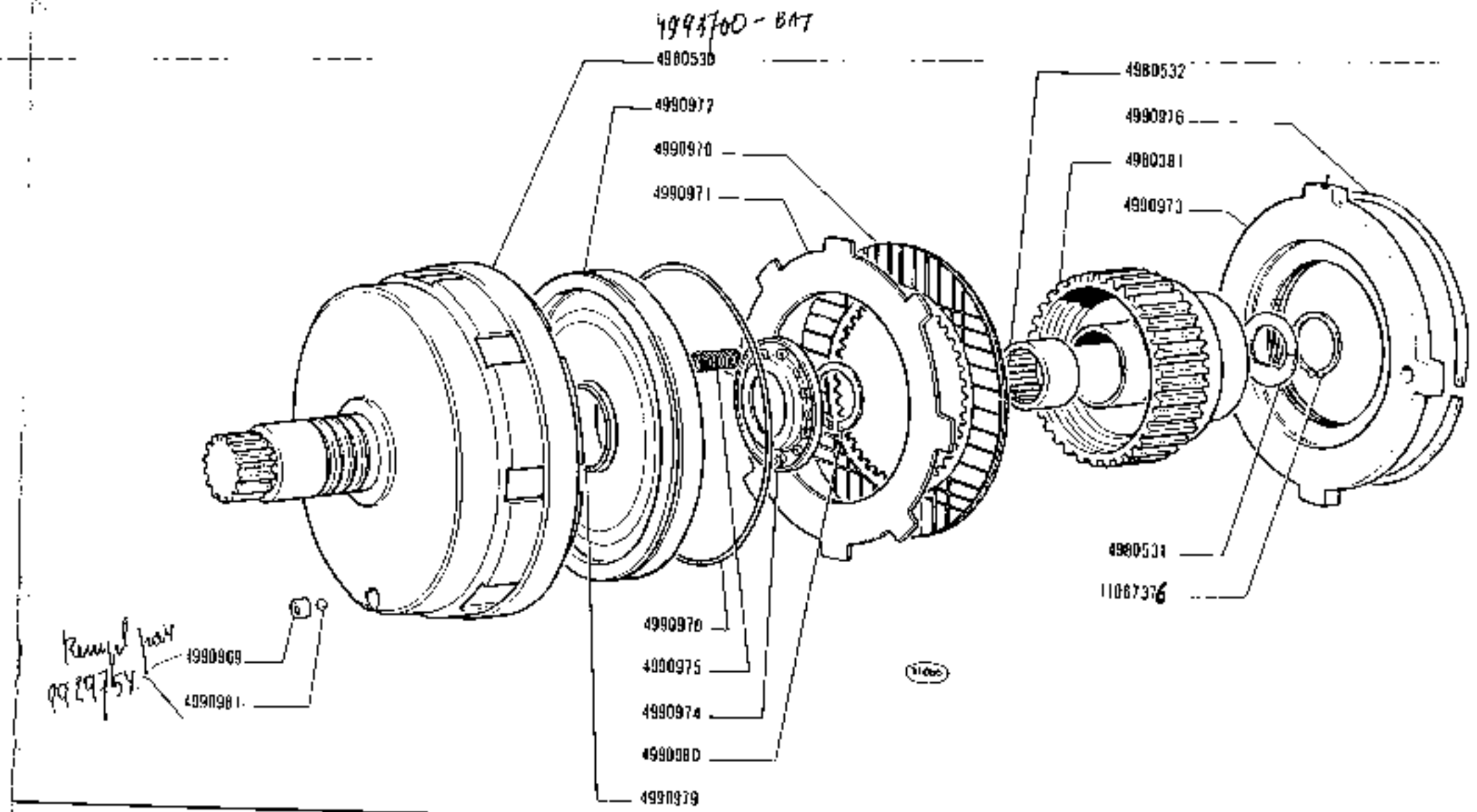

https://tractormanualz.com/

MODIF	NUMERO VAR.	Q.	DENOMINAZIONE	DESIGNATION	BENENNUNG	DESCRIPTION	DENOMINACIONES
	583188	1	MANICOTTO	MANCHON	MITNEHMER	SLEEVE	MANGUITO
	583191	4	BLOCCHETTO DI TRASCINAMENTO	BLOC D'ENTRAINEMENT	MITNEHMER	BLOCK	PIEZA DE ARRASTRE
	583192	1	MANICOTTO	MANCHON	MITNEHMER	SLEEVE	MANGUITO
	583372		SEMIANELLO	DEMI-BAGUE	RINGHAELFTE	HALF RING	SEMIANILLO
	4464886	1	ALBERO	ARBRE	WELLE	SHAFT	ARBOL
	4972639	1	TUBO	TUYAU	ROHR	PIPE	TUBO
	4972708	1	TUBAZIONE	TUYAU	LEITUNG	PIPE	TUBO
	4973587	1	DISTRIBUTORE COMPL.	DISTRIBUTEUR	STEUERGERAET	DISTRIBUTOR VALVE	VALVULA DISTRIBUIDORA
	4979693	2	CILINDRO OPERATORE	CYLINDRE DE COMMANDE	ZYLINDER	OPERATING CYLINDER	CILINDRO DE MANDO
	8282293	1	DISTANZIALE	ENTRETOISE	ABSTANDSTUECK	SPACER	SEPARADOR
	8282551	1	POMPA COMPL.	POMPE	PUMPE	PUMP	BOMBA
	10182611	1	RACCORDO	VIS-RACCORD	ROHLSCHRAUBE	UNION	ROSCILLA
	10291290	3	COLLARE	COLLIER	SCHELLE	COLLAR	ABRAZADERA
	10516671	7	ROSETTA DI SICUREZZA	RONDELLE FREIN	SICHERUNGSRING	LOCKWASHER	ARANDELA DE FRENO
	10516677	5	ROSETTA DI SICUREZZA	RONDELLE FREIN	SICHERUNGSRING	LOCKWASHER	ARANDELA DE FRENO
	10516871	6	ROSETTA DI SICUREZZA	RONDELLE FREIN	SICHERUNGSRING	LOCKWASHER	ARANDELA DE FRENO
	10517077	13	ROSETTA DI SICUREZZA	RONDELLE FREIN	SICHERUNGSRING	LOCKWASHER	ARANDELA DE FRENO
	10517271	6	ROSETTA DI SICUREZZA (*)	RONDELLE FREIN	SICHERUNGSRING	LOCKWASHER	ARANDELA DE FRENO
	10517277	3	ROSETTA DI SICUREZZA	RONDELLE FREIN	SICHERUNGSRING	LOCKWASHER	ARANDELA DE FRENO
	10519681	4	ROSETTA	RONDELLE	SCHEIBE	WASHER	ARANDELA
	11067675	2	ANELLO DI SICUREZZA	ARRETOIR	SICHERUNGSRING	LOCKRING	ANILLO DE FRENO
	11304921	4	VITE	VIS	SCHRAUBE	SCREW	TORNILLO
	11343821	2	VITE	VIS	SCHRAUBE	SCREW	TORNILLO
	11390521	3	VITE	VIS	SCHRAUBE	SCREW	TORNILLO
	14457180	1	ANELLO DI TENUTA	JOINT D'ETANCHEITE	DICHTRING	SEAL	JUNTA HERMETICA
	14457890	2	ANELLO DI TENUTA	JOINT D'ETANCHEITE	DICHTRING	SEAL	JUNTA HERMETICA
	14465780	1	ANELLO DI TENUTA	JOINT D'ETANCHEITE	DICHTRING	SEAL	JUNTA HERMETICA
	15540771	1	VITE	VIS	SCHRAUBE	SCREW	TORNILLO
	15540821	6	VITE	VIS	SCHRAUBE	SCREW	TORNILLO
	15541021	6	VITE	VIS	SCHRAUBE	SCREW	TORNILLO
	15840531	6	VITE (*)	VIS	SCHRAUBE	SCREW	TORNILLO
	15970521	2	VITE (*)	VIS	SCHRAUBE	SCREW	TORNILLO
	16043421	1	VITE	VIS	SCHRAUBE	SCREW	TORNILLO
	16043921	2	VITE	VIS	SCHRAUBE	SCREW	TORNILLO
	16044021	1	VITE	VIS	SCHRAUBE	SCREW	TORNILLO
	16044121	4	VITE	VIS	SCHRAUBE	SCREW	TORNILLO
	16044421	4	VITE	VIS	SCHRAUBE	SCREW	TORNILLO
	16100821	1	DADO	ECROU	MUTTER	NUT	TUERCA
	16104121	4	DADO	ECROU	MUTTER	NUT	TUERCA
	44002815	2	PIASTRINA DI SICUREZZA (*)	PLAQUETTE FREIN	SICHERUNGSBLECH	LOCKPLATE	PLACA DE FRENO
	44011082	2	SEMIANELLO (*)	DEMI-BAGUE	RINGHAELFTE	HALF RING	SEMIANILLO

https://tractormanualz.com/

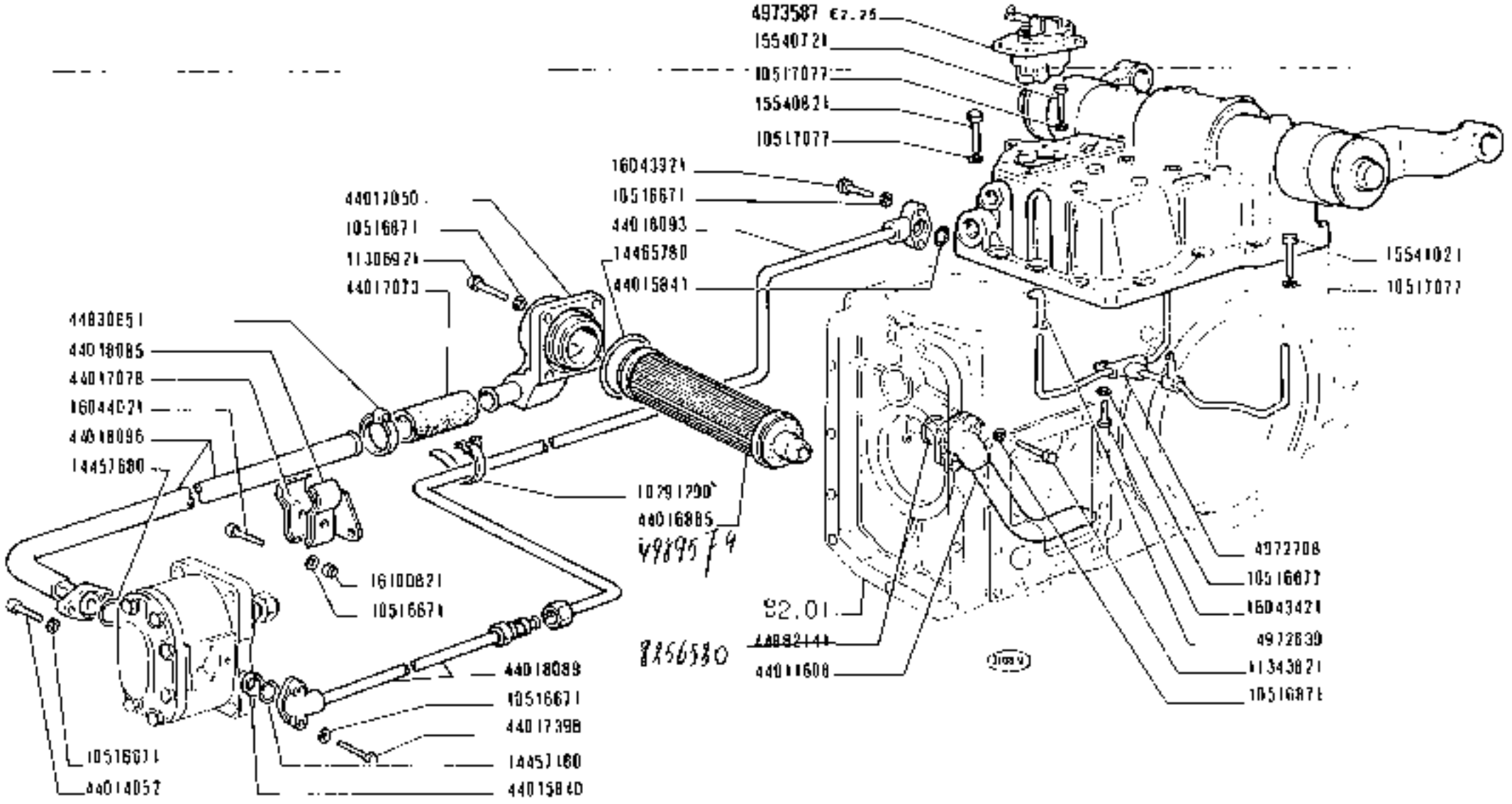

https://tractormanualz.com/

MOTIF	N.ORDINAZ.	Q.	DENOMINAZIONE	DESIGNATION	BENENNUNG	DESCRIPTION	DENOMINACIONES
	4401 3608	1	TUBO INT.	TUYAU	ROHR	PIPE	TUBO
	4401 4052	2	VITE	VIS	SCHRAUBE	SCREW	TORNILLO
	4401 5312	1	SUPPORTO	SUPPORT	LAGER	SUPPORT	SOPORTE
	4401 5840	1	ANELLO DI RITEGNO	ARRETOIR	HALTERING	RETAINER	RETENEDOR
	4401 5841	1	ANELLO DI TENUTA	JOINT D'ETANCHEITE	DICHTRING	SEAL	JUNTA HERMETICA
	4401 6248	2	PERNO DI FISSAGGIO (*)	CHEVILLE	BOLZEN	PIN	PASADOR
	4401 6249	2	TUBO FLESSIBILE	TUYAU FLEXIBLE	SCHLAUCH	HOSE	MANGA FLEXIBLE
	4401 6885	2	ELEMENTO FILTRANTE	ELEMENT FILTRANT	FILTEREINSATZ	FILTERING ELEMENT	FILTRO
	4401 7050	1	RACCORDO	RACCORD	STUTZEN	CONNECTION	RACOR
	4401 7071	1	MANICOTTO	MANCHON	MUFFE	SLEEVE	MANGA
	4401 7078	1	STAFFETTA	COLLIER	HALTER	RETAINER	ABRAZADERA
	4401 7398	2	VITE	VIS	SCHRAUBE	SCREW	TORNILLO
	4401 8085	1	STAFFA	ETRIER	HALTER	BRACKET	SOPORTE
	4401 8089	1	TUBO	TUYAU	ROHR	PIPE	TUBO
	4401 8093	1	TUBO	TUYAU	ROHR	PIPE	TUBO
	4401 8096	1	TUBO	TUYAU	ROHR	PIPE	TUBO
	4401 8592	2	SUPPORTO COMPLETO	SUPPORT	LAGER	SUPPORT	SOPORTE
	4401 8747	2	ROSETTA DI SICUREZZA	RONDELLE FREIN	SICHERUNGSRING	LOCKWASHER	ARANDELA DE FRENO
	4401 8750	2	COLLARE (*)	COLLIER	SCHELLE	COLLAR	ABRAZADERA
	4401 8751	1	TUBO (*)	TUYAU	ROHR	PIPE	TUBO
	4401 9177	2	ROSETTA DI TENUTA	JOINT D'ETANCHEITE	DICHTRING	GASKET	JUNTA HERMETICA
	4401 0951	2	COLLARE	COLLIER	SCHELLE	COLLAR	ABRAZADERA
	4401 0953	2	PIASTRINA DI SICUREZZA (*)	PLAQUETTE FREIN	SICHERUNGSBLECH	LOCKPLATE	PLACA DE FRENO
	4401 2143	1	ANELLO DI TENUTA	JOINT D'ETANCHEITE	DICHTRING	SEAL	JUNTA HERMETICA
		(*)	-PER CILINDRO N.4939693	-POUR CYLINDRE ...	-FUER ZYLINDER ...	-FOR CYLINDER ...	-PARA CILINDRO ...

https://tractormanualz.com/

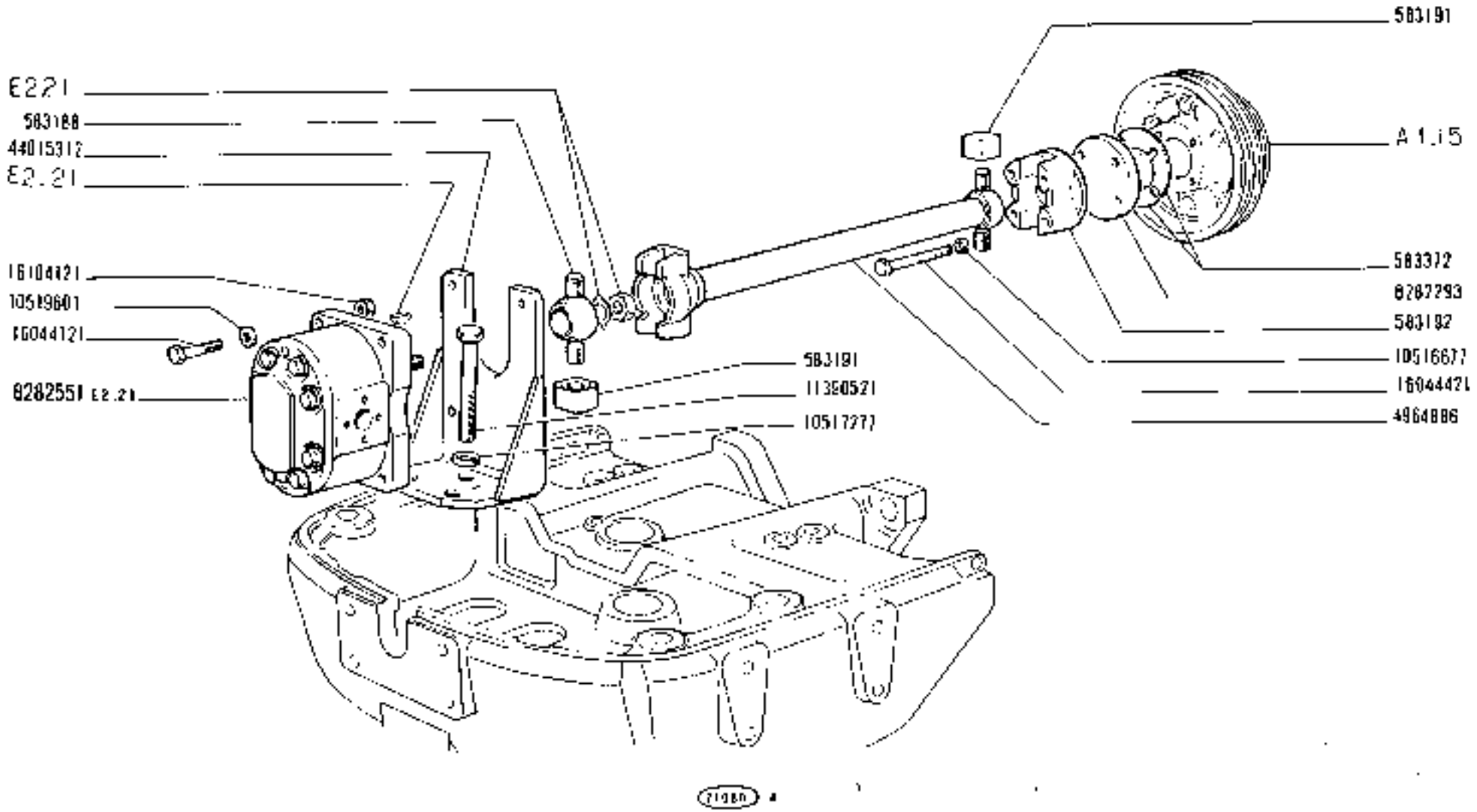

SOLLEVATORE IDRAULICO

Relevage hydraulique
Hydraulischer Kraftheber
Hydraulic Lifter
Elevador hidráulico

https://tractormanualz.com/

1300 - 1300 DT

01 02 04 05 06

1

E2.20

2

kit cpt · 5003452

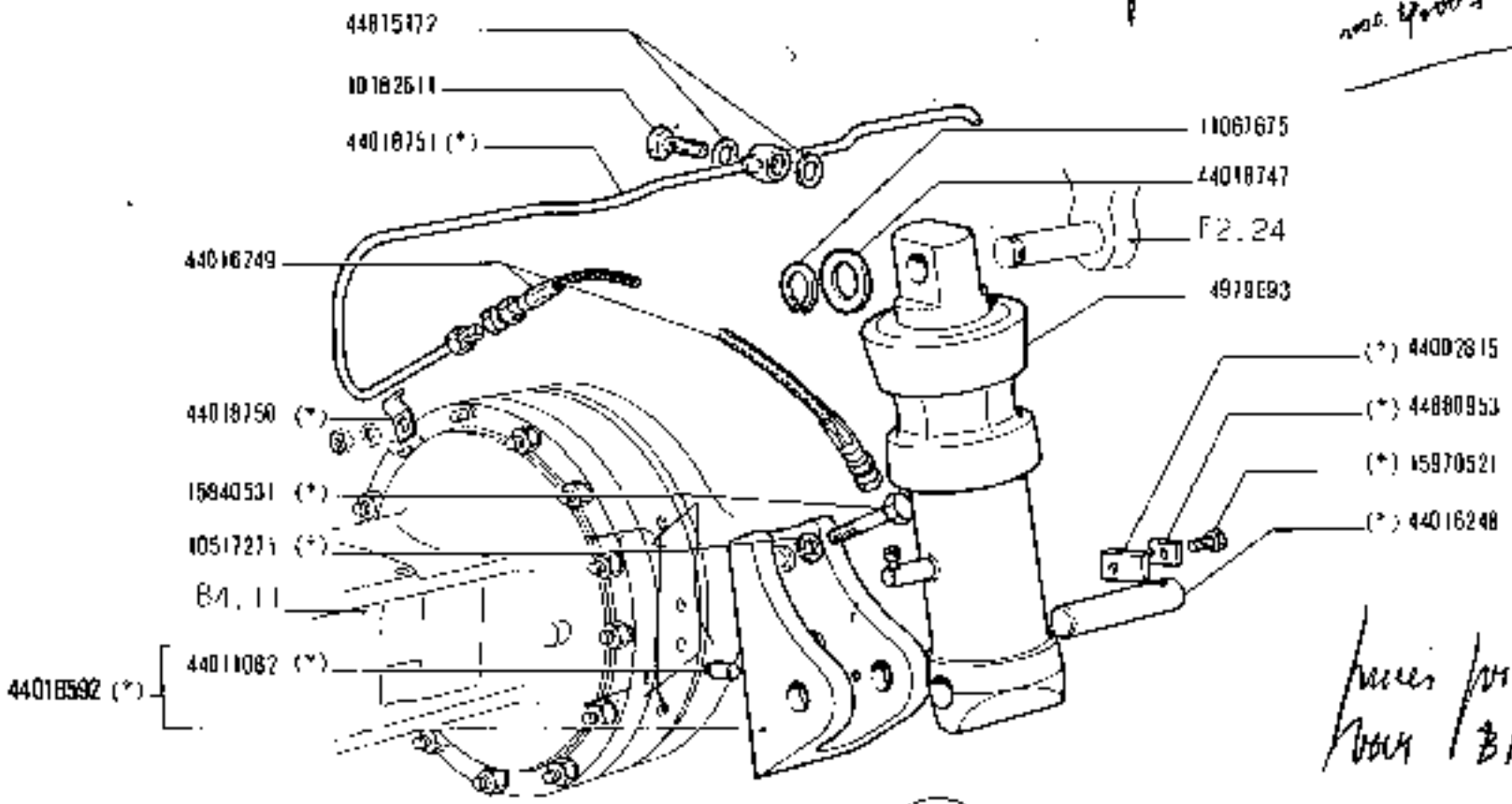

fino a m. 4979693
non BIT 218 T

(*) Vedere elenco - Voir la liste - Siehe tabelle - See list - Vease la lista

https://tractormanualz.com

MODIF	N.ORDINAZ.	Q.	DENOMINAZIONE	DESIGNATION	BENENNUNG	DESCRIPTION	DENOMINACIONES
	8272209	4	GRANO	ERGUI	PASSTIFT	DOWEL	PITON
	8272777	1	COPERCHIO POST.	COUVERCLE	DECKEL	COVER	TAPA
	8272785	2	ANELLO DI TENUTA EST.	JOINT D'ETANCHEITE	DICHTRING	SEAL	JUNTA HERMETICA
	8272787	2	ANELLO DI TENUTA	JOINT D'ETANCHEITE	DICHTRING	SEAL	JUNTA HERMETICA
	8272788	16	VITE	VIS	SCHRAUBE	SCREW	TORNILLO
	8272789	16	ROSETTA DI SICUREZZA	RONDELLE FREIN	SICHERUNGSRING	LOCKWASHER	ARANDELA DE FRENO
	8272790	1	LINGUETTA	LINGUET	SCHEIBENFEDER	KEY	CHAVETA
	8272791	1	DADO	ECROU	MUTTER	NUT	TUERCA
	8272792	1	PIASTRINA DI SICUREZZA	PLAQUETTE FREIN	SICHERUNGSBLECH	LOCKPLATE	PLACA DE FRENO
	8273346	1	DISTANZIALE	ENTRETOISE	ABSTANDSTUECK	SPACER	SEPARADOR
	8274085	2	ANELLO DI TENUTA INT.	JOINT D'ETANCHEITE	DICHTRING	SEAL	JUNTA HERMETICA
	8281224	2	ANELLO	BAGUE	RING	RING	ANILLO
	8281225	5	CORREDO-COMPOSTO DA 3	POCHETTE-CONTENANT ...	AUSRUESTUNG BESTEHEND AUS ...	KIT-CONSISTING OF ...	EQUIPO-COMPUESTO DE ...
	8282451	2	FERMAGLIO	AGRAFE	KLEMMSTUECK	CLIP	SUJETADOR
	8282553	1	CORPO COMPL.	CORPS	GEHAUSE	BODY	CUERPO
	8282555	4	BOCCOLA	DOUILLE	BUECHSE	BUSH	CASQUILLO
	8282556	2	SUPPORTO COMPL.	SUPPORT	LAGER	SUPPORT	SOPORTE
	8282559	1	COPPIA DI INGRANAGGI	COUPLE D'ENGRENAGES	ZAHNRADPAAR	GEAR SET	PAR DE ENGRANAJES
	8283933	1	COPERCHIO ANT.	COUVERCLE	DECKEL	COVER	TAPA
	11059575	1	ANELLO DI SICUREZZA	ARRETOIR	SICHERUNGSRING	LOCKRING	ANILLO DE FRENO

https://tractormanualz.com/

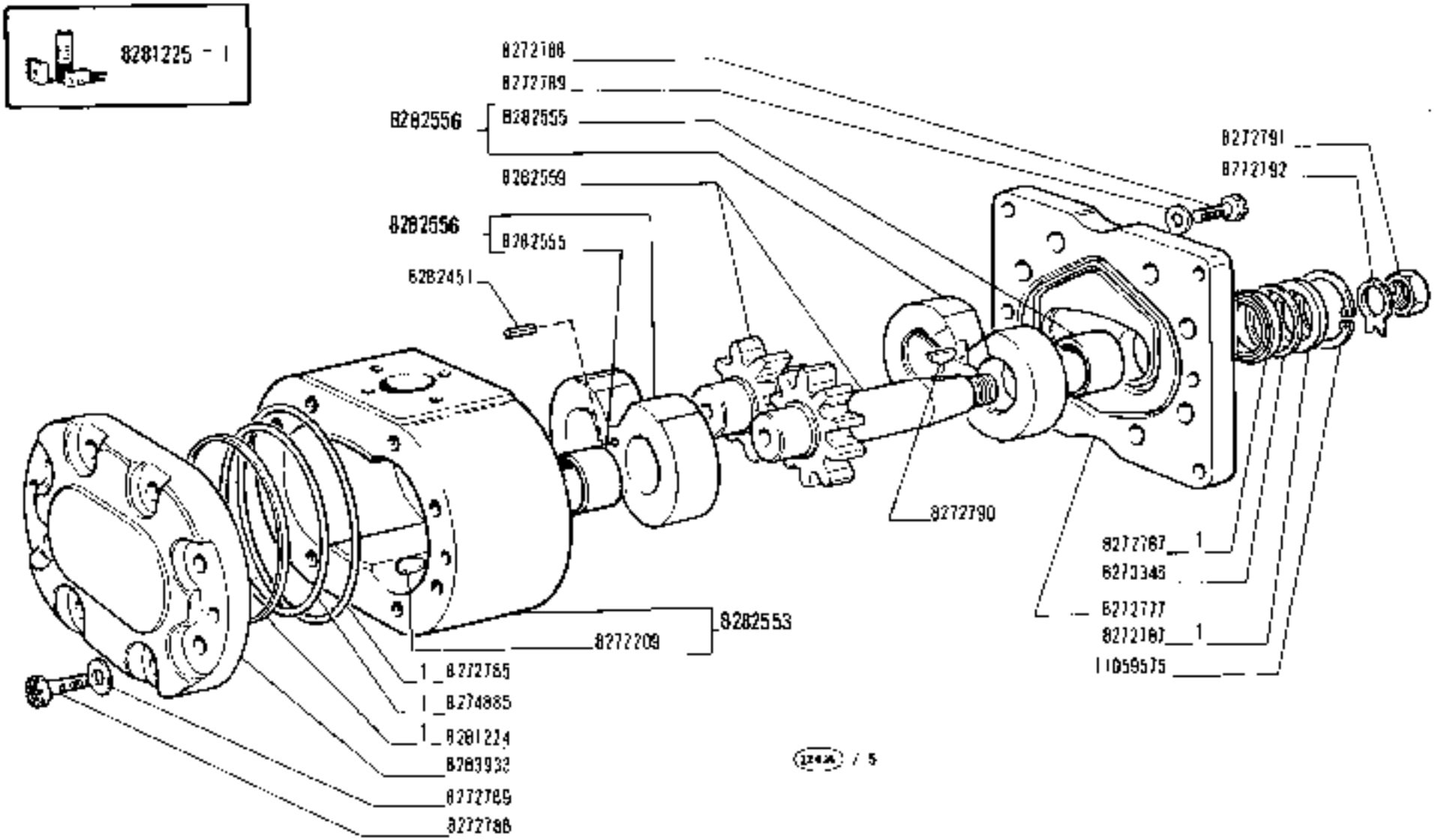

1300 - 1300 DT	POMPA 8282551	E2.21
01 02 04 05 06	*Pompe* / *Pump* / *Pumpe* / *Bomba*	

https://tractormanualz.com/

MODIF	N.ORIGINAL.	Q.	DENOMINAZIONE	DÉSIGNATION	BENENNUNG	DESCRIPTION	DENOMINACIONES
	586166	1	TAPPO	BOUCHON	STOPFEN	PLUG	TAPON
	596794	1	BOCCOLA D	DOUILLE	BUECHSE	BUSH	CASQUILLO
	596795	1	BOCCOLA S	DOUILLE	BUECHSE	BUSH	CASQUILLO
	596854	1	MOLLA	RESSORT	FEDER	SPRING	RESORTE
	4951397	1	GUARNIZIONE	JOINT	DICHTUNG	GASKET	JUNTA
	4951388	1	COPERCHIO	COUVERCLE	DECKEL	COVER	TAPA
	4954341	1	GRANO	ERGOT	PASSTIFT	DOWEL	PITON
	4958834	1	ANELLO DI RITEGNO	ARRETOIR	HALTERING	RETAINER	RETENEDOR
	4959643	1	COPERCHIO LAT.(*)	COUVERCLE	DECKEL	COVER	TAPA
	4959678	1	VALVOLA COMPL.	SOUPAPE	VENTIL	VALVE	VALVULA
	4968048	1	SEDE DELLA VALVOLA	SIEGE DE SOUPAPE	VENTILSITZ	VALVE SEAT	ASIENTO DE VALVULA
	4968049	1	ANELLO DI SICUREZZA	ARRETOIR	SICHERUNGSRING	LOCKRING	ANILLO DE FRENO
	4972374	1	TAPPO	BOUCHON	STOPFEN	PLUG	TAPON
	4977255	1	CORPO COMPL.	CORPS	GEHAUSE	BODY	CUERPO
	4977760	2	GRANO	ERGOT	PASSTIFT	DOWEL	PITON
	4979689	1	CAMICIA COMPL.	CHEMISE	ZYLINDERLAUF-BUECHSE	CYLINDER	CAMISA
	4980775	1	VALVOLA COMPL.	SOUPAPE	VENTIL	VALVE	VALVULA
	10257480	1	ROSETTA DI TENUTA	JOINT D'ETANCHEITE	DICHTRING	GASKET	JUNTA HERMETICA
	10269360	1	ROSETTA DI TENUTA	JOINT D'ETANCHEITE	DICHTRING	GASKET	JUNTA HERMETICA
	10269560	1	ROSETTA DI TENUTA	JOINT D'ETANCHEITE	DICHTRING	GASKET	JUNTA HERMETICA
	10516670	2	ROSETTA DI SICUREZZA	RONDELLE FREIN	SICHERUNGSRING	LOCKWASHER	ARANDELA DE FRENO
	10516870	3	ROSETTA DI SICUREZZA (*)	RONDELLE FREIN	SICHERUNGSRING	LOCKWASHER	ARANDELA DE FRENO
	10517071	13	ROSETTA DI SICUREZZA	RONDELLE FREIN	SICHERUNGSRING	LOCKWASHER	ARANDELA DE FRENO
	13412190	1	SFIATATOIO	RENIFLARD	ENTLUEFTER	VENT	RESPIRADERO
	13516621	2	PRIGIONIERO	GOUJON	STIFTSCHRAUBE	STUD	ESPARRAGO
	14271421	4	VITE	VIS	SCHRAUBE	SCREW	TORNILLO
	14457181	1	ANELLO DI TENUTA	JOINT D'ETANCHEITE	DICHTRING	SEAL	JUNTA HERMETICA
	14457281	2	ANELLO DI TENUTA	JOINT D'ETANCHEITE	DICHTRING	SEAL	JUNTA HERMETICA
	14457381	1	ANELLO DI TENUTA	JOINT D'ETANCHEITE	DICHTRING	SEAL	JUNTA HERMETICA
	14457780	1	ANELLO DI TENUTA	JOINT D'ETANCHEITE	DICHTRING	SEAL	JUNTA HERMETICA
	14458881	1	ANELLO DI TENUTA	JOINT D'ETANCHEITE	DICHTRING	SEAL	JUNTA HERMETICA
	15540721	1	VITE	VIS	SCHRAUBE	SCREW	TORNILLO
	15540821	4	VITE	VIS	SCHRAUBE	SCREW	TORNILLO
	15541021	6	VITE	VIS	SCHRAUBE	SCREW	TORNILLO
	15970921	3	VITE (*)	VIS	SCHRAUBE	SCREW	TORNILLO
	16100811	2	DADO	ECROU	MUTTER	NUT	TUERCA
	20063500	1	SFERA	BILLE	KUGEL	BALL	BOLA
	(*)		-TRATTORE SENZA PRESA PRESS.SUPPLEMENTARE	-SANS PRISE SUPPLEMENTAIRE DE PRESS.	-OHNE ZUSAETZLICHEN DRUCKOELANSCHLUSS	-W/O ADDITIONAL OUTLET UNIT	-SIN GRIFO DISTRIBUIDOR AUXILIAR

https://tractormanualz.com/

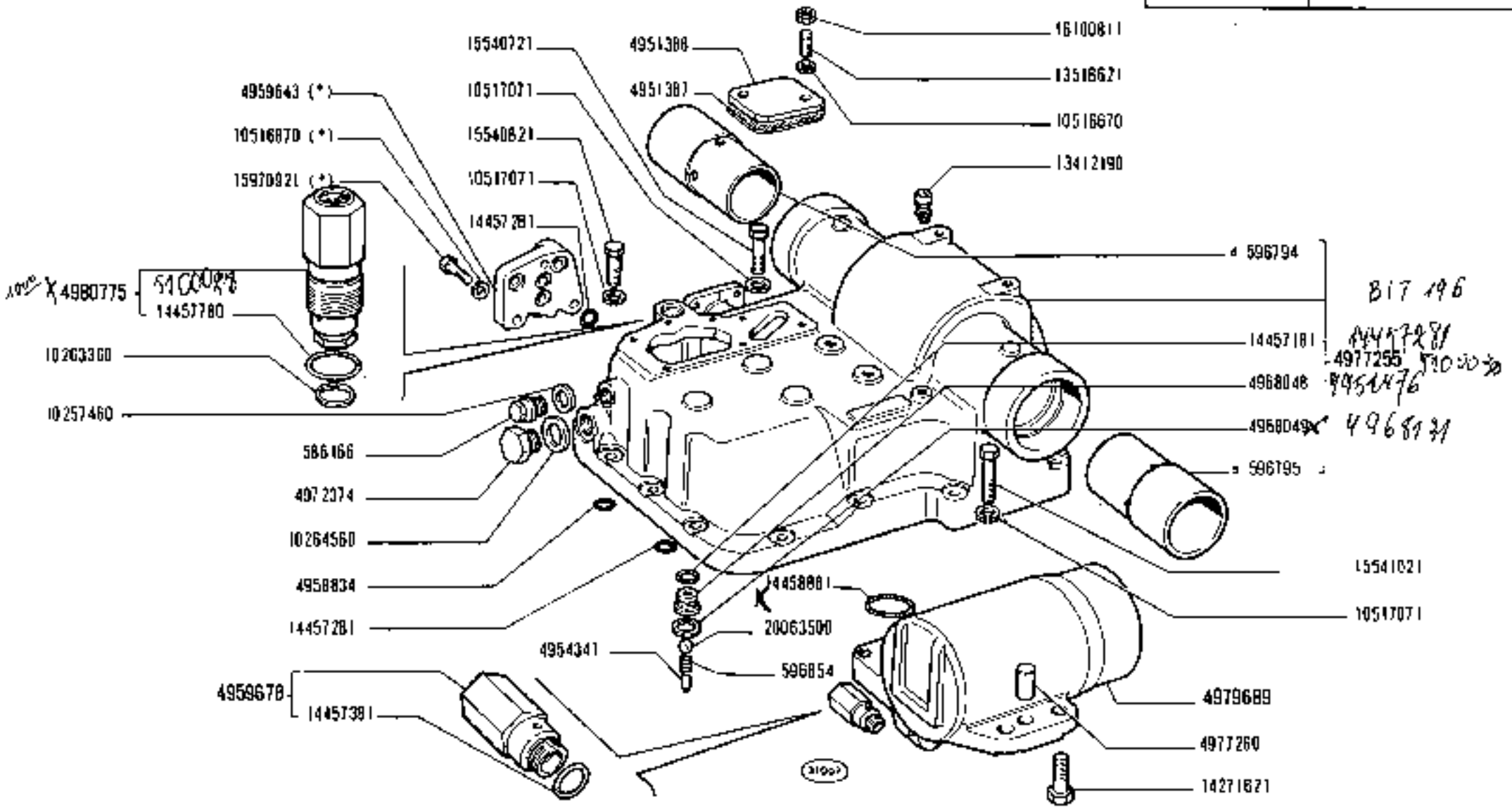

(*) Vedere elenco - Voir la liste - Siehe tabelle - See list - Vease la lista.

https://tractormanualz.com/

MODIF	N.ORDINAZ.	Q.	DENOMINAZIONE	DESIGNATION	BENENNUNG	DESCRIPTION	DENOMINACIONES
	497027	4	RULLO	GALET	ROLLE	ROLLER	TUERCA
	587962	1	VITE	VIS	SCHRAUBE	SCREW	TORNILLO
	741654	1	ANELLO DI TENUTA	JOINT D'ETANCHEITE	DICHTUNG	SEAL	JUNTA HERMETICA
	4951383	1	DISTANZIALE	ENTRETOISE	ABSTANDSTUECK	SPACER	SEPARADOR
	4964909	1	ANELLO DI APPOGGIO	RONDELLE DE BUTEE	DRUCKSCHEIBE	THRUST RING	ANILLO DE APOYO
	4977241	1	BRACCIO INT.	BRAS	ARM	ARM	BRAZO
	4977262	1	ALBERO	ARBRE	WELLE	SHAFT	ARBOL
	4977267	2	ROSETTA	RONDELLE	SCHEIBE	WASHER	ARANDELA
	4977268	1	GRANO	ERGOT	PASSFEDER	DOWEL	PITON
	4978448	1	PERNO	AXE	BOLZEN	PIN	EJE
	4979691	1	BRACCIO S COMPL.(*)	BRAS	ARM	ARM	BRAZO
	4979695	2	BRACCIO COMPL.	BRAS	ARM	ARM	BRAZO
	4979696	8	BOCCOLA	DOUILLE	BUECHSE	BUSH	CASQUILLO
	4979705	1	BRACCIO D COMPL.(*)	BRAS	ARM	ARM	BRAZO
	4980091	1	PUNTONE	ETAI	STREBE	STRUT	TORNAPUNTA
	4981546	1	PERNO	AXE	BOLZEN	PIN	EJE
	4981549	1	STANTUFFO	PISTON	KOLBEN	PISTON	EMBOLO
	10517171	4	ROSETTA DI SICUREZZA	RONDELLE FREIN	SICHERUNGSRING	LOCKWASHER	ARANDELA DE FRENO
	10517277	2	ROSETTA DI SICUREZZA	RONDELLE FREIN	SICHERUNGSRING	LOCKWASHER	ARANDELA DE FRENO
	11064875	2	ANELLO DI SICUREZZA	ARRETOIR	SICHERUNGSRING	LOCKRING	ANILLO DE FRENO
	11088075	1	ANELLO DI SICUREZZA	ARRETOIR	SICHERUNGSRING	LOCKRING	ANILLO DE FRENO
	11277031	4	VITE	VIS	SCHRAUBE	SCREW	TORNILLO
	11376230	2	VITE	VIS	SCHRAUBE	SCREW	TORNILLO
	13405911	1	INGRASSATORE	GRAISSEUR	SCHMIERNIPPEL	FITTING	ENGRASADOR
	13407211	2	INGRASSATORE	GRAISSEUR	SCHMIERNIPPEL	FITTING	ENGRASADOR
	14199000	1	PIASTRINA DI SICUREZZA	PLAQUETTE FREIN	SICHERUNGSBLECH	LOCKPLATE	PLACA DE FRENO
	14199100	1	PIASTRINA DI SICUREZZA	PLAQUETTE FREIN	SICHERUNGSBLECH	LOCKPLATE	PLACA DE FRENO
	14473101	5	ANELLO DI TENUTA	JOINT D'ETANCHEITE	DICHTRING	SEAL	JUNTA HERMETICA
	40000470	1	ANELLO DI TENUTA	JOINT D'ETANCHEITE	DICHTRING	SEAL	JUNTA HERMETICA
	44012068	2	ANELLO DI TENUTA	JOINT D'ETANCHEITE	DICHTRING	SEAL	JUNTA HERMETICA
	44017969	1	BUCCOLA	DOUILLE	BUECHSE	BUSH	CASQUILLO
	44019135	4	BOCCOLA	DOUILLE	BUECHSE	BUSH	CASQUILLO
	44018594	2	SUPPORTO COMPL.	SUPPORT	LAGER	SUPPORT	SOPORTE
	44018606	1	BRACCIO D COMPL.	BRAS	ARM	ARM	BRAZO
	44018609	1	BRACCIO S	BRAS	ARM	ARM	BRAZO
	44018611	1	ALBERO	ARBRE	WELLE	SHAFT	ARBOL
	44018616	2	BARRA DI TORSIONE	BARRE DE TORSION	DREHSTABFEDER	TORSION BAR	BARRA DE TORSION
	44860107	2	TAPPO	BOUCHON	STOPFEN	PLUG	TAPON
		(*)	-PER CILINDRO N.4979693	-POUR CYLINDRE ...	-FUER ZYLINDER ...	-FOR CYLINDER ...	-PARA CILINDRO ...

https://tractormanualz.com/

BIT 213 T.

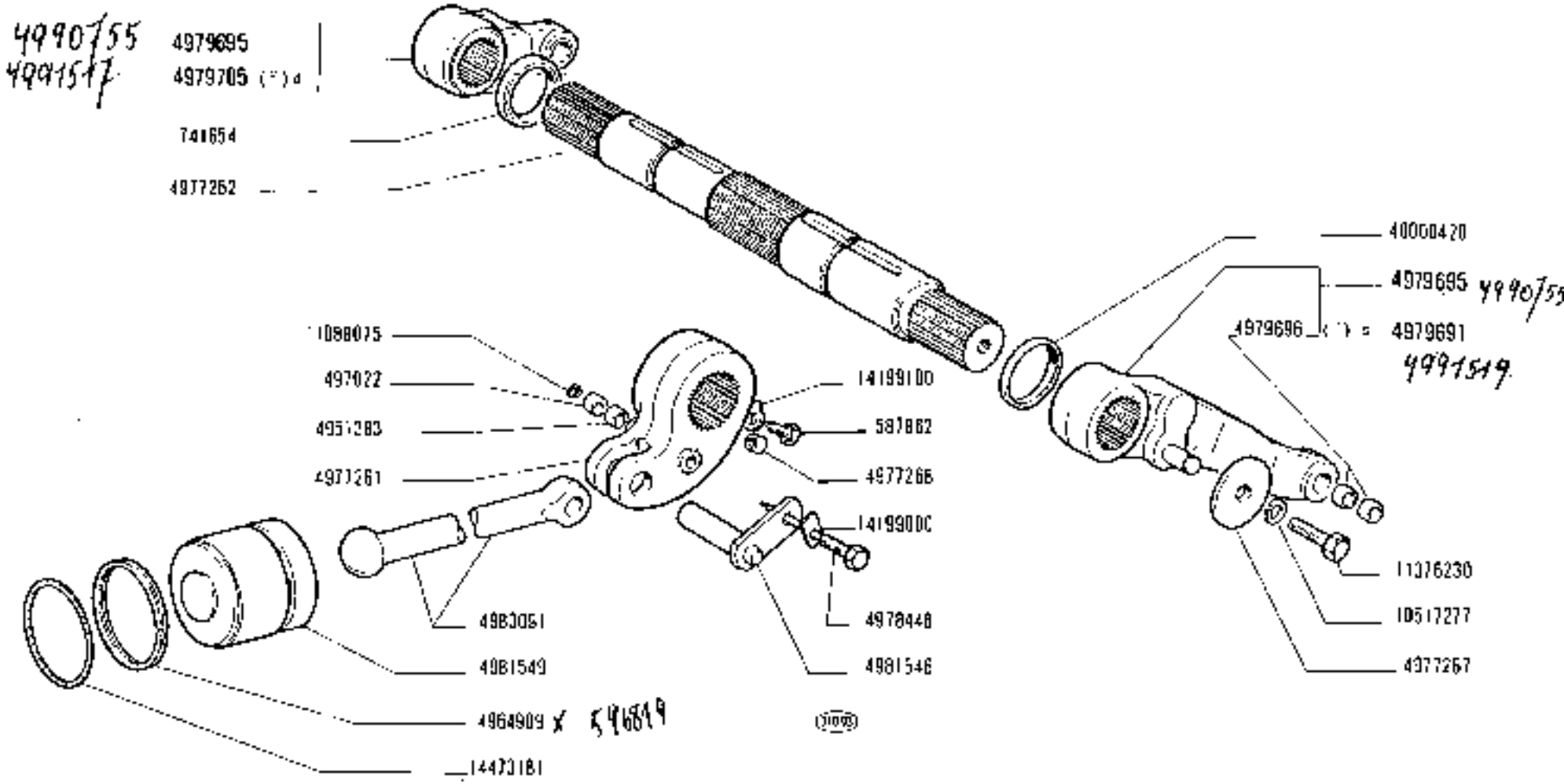

(*) Vedere elenco - Voir la liste - Siehe Tabelle - See list - Véase la lista

https://tractormanualz.com/

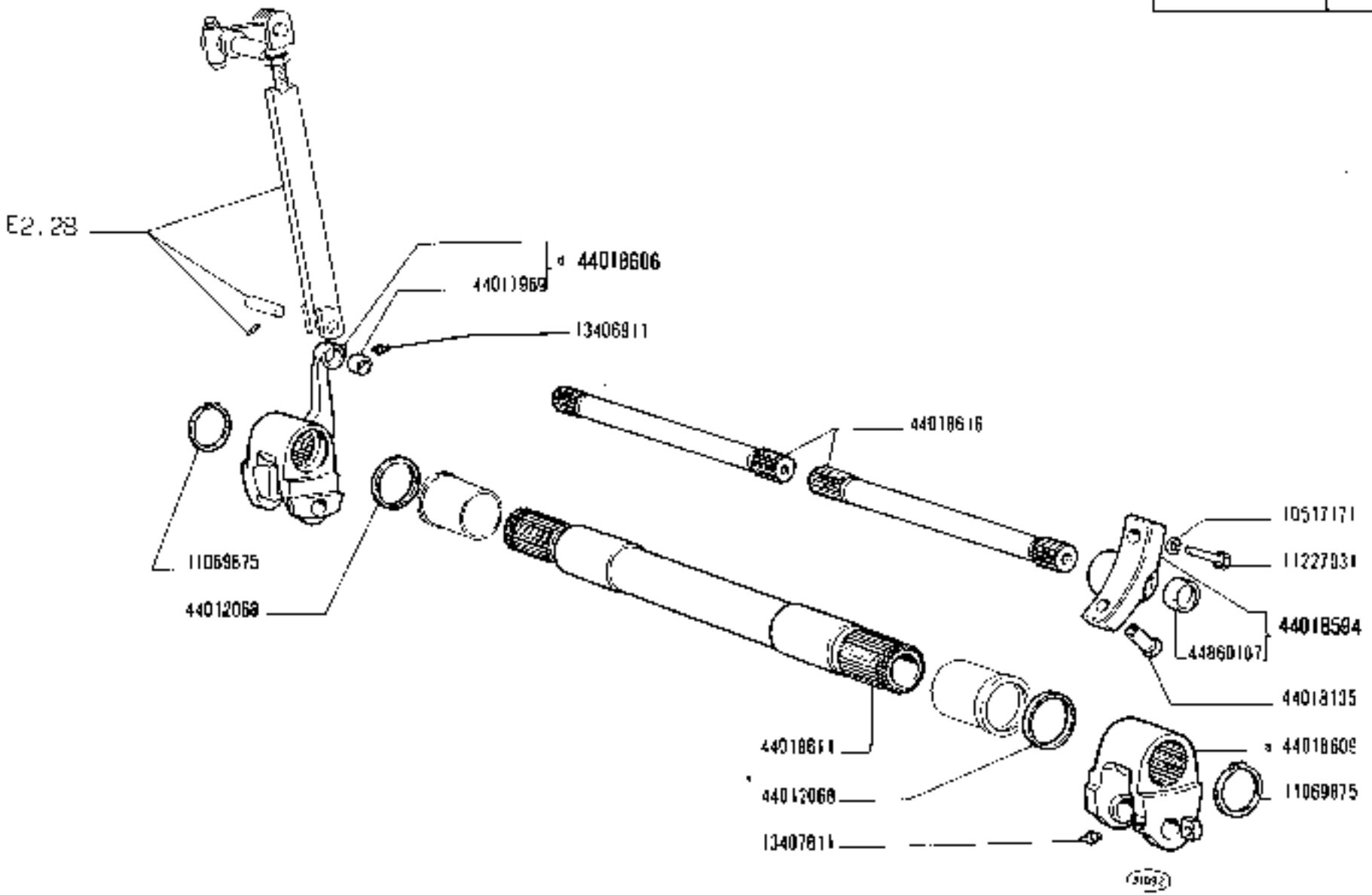

1300 - 1300 DT

01 02 04 05 06

STANTUFFO E BRACCI SOLLEVATORE

Piston et bras de relevage
Kolben und Arme des Krafthebers
Lifter Ram and Links
Émbolo y brazos del elevador

https://tractormanualz.com/

E2.24

MODIF	N.ORDINAZ.	Q.	DENOMINAZIONE	DESIGNATION	BENENNUNG	DESCRIPTION	DENOMINACIONES
	575094	1	ANELLO DI TENUTA	JOINT D'ETANCHEITE	DICHTRING	SEAL	JUNTA HERMETICA
	596976	1	GUARNIZIONE	JOINT	DICHTUNG	GASKET	JUNTA
	4950815	1	PUNTALE	TIGE	DRUCKSTANGE	ROD	VASTAGO
	4951437	1	MOLLA	RESSORT	FEDER	SPRING	RESORTE
	4951554	1	PIASTRINA	PLAQUETTE	PLAETTCHEN	PLATE	PLACA
	4952341	1	MOLLA	RESSORT	FEDER	SPRING	RESORTE
	4954834	1	VITE	VIS	SCHRAUBE	SCREW	TORNILLO
	4956864	1	ANELLO DI RITEGNO	ARRETOIR	HALTERING	RETAINER	RETENEDOR
	4958825	2	RACCORDO .	RACCORD	STUTZEN	CONNECTION	RACOR
	4958830	4	ANELLO DI APPOGGIO	RONDELLE DE BUTEE	DRUCKSCHEIBE	THRUST RING	ANILLO DE APOYO
	4958831	2	ANELLO DI APPOGGIO	RONDELLE DE BUTEE	DRUCKSCHEIBE	THRUST RING	ANILLO DE APOYO
	4969503	1	ROSETTA	RONDELLE	SCHEIBE	WASHER	ARANDELA
	4972028	1	LEVA	LEVIER	HEBEL	LEVER	PALANCA
	4972234	1	STAFFETTA	COLLIER	HALTER	RETAINER	ABRAZADERA
	4972643	1	MOLLA	RESSORT	FEDER	SPRING	RESORTE
	4973302	1	RULLO	GALET	ROLLE	ROLLER	RUEDA
	4973861	2	MOLLA	RESSORT	FEDER	SPRING	RESORTE
	4976403	1	COPERCHIO SUP.	COUVERCLE	DECKEL	COVER	TAPA
	4976475	1	FLOTTANTE	FLOTTEUR	VENTILTRAEGER	CARRIER	VALVULA FLOTANTE
	4977256	1	FLOTTANTE	FLOTTEUR	VENTILTRAEGER	CARRIER	VALVULA FLOTANTE
	4979480	1	CORPO COMPL.	CORPS	GEHAUSE	BODY	CUERPO
	10353501	1	VITE	VIS	SCHRAUBE	SCREW	TORNILLO
	10516670	8	ROSETTA DI SICUREZZA	RONDELLE FREIN	SICHERUNGSRING	LOCKWASHER	ARANDELA DE FRENO
	14162170	1	SPINA	GOUPILLE	STIFT	PIN	PASADOR
	14452781	1	ANELLO DI TENUTA	JOINT D'ETANCHEITE	DICHTRING	SEAL	JUNTA HERMETICA
	14452980	1	ANELLO DI TENUTA	JOINT D'ETANCHEITE	DICHTRING	SEAL	JUNTA HERMETICA
	14457281	4	ANELLO DI TENUTA	JOINT D'ETANCHEITE	DICHTRING	SEAL	JUNTA HERMETICA
	14457481	2	ANELLO DI TENUTA	JOINT D'ETANCHEITE	DICHTRING	SEAL	JUNTA HERMETICA
	14457581	2	ANELLO DI TENUTA	JOINT D'ETANCHEITE	DICHTRING	SEAL	JUNTA HERMETICA
	16043421	1	VITE	VIS	SCHRAUBE	SCREW	TORNILLO
	16043821	5	VITE	VIS	SCHRAUBE	SCREW	TORNILLO
	16044321	2	VITE	VIS	SCHRAUBE	SCREW	TORNILLO
	16102311	1	DADO	ECROU	MUTTER	NUT	TUERCA

https://tractormanualz.com/

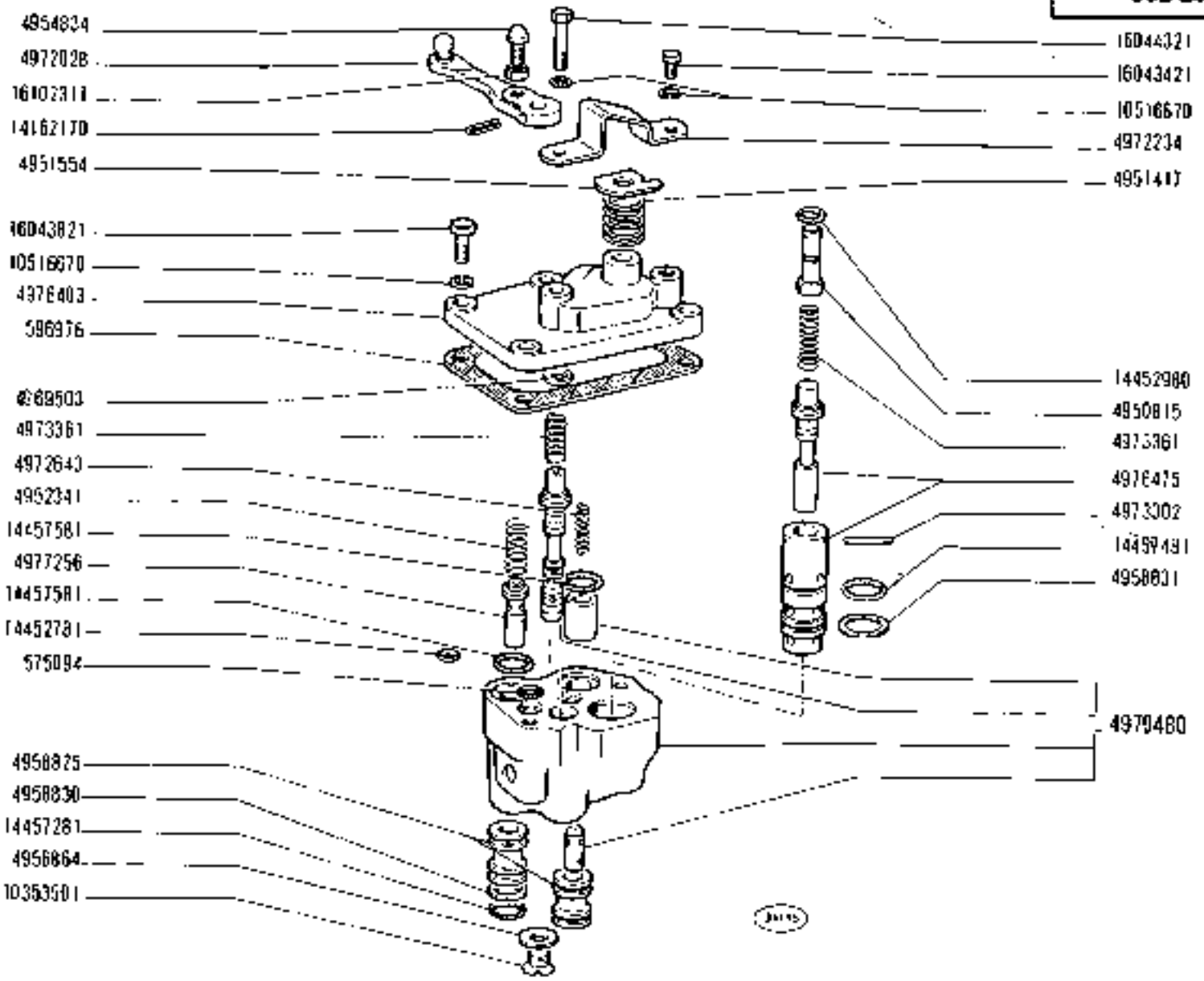

https://tractormanualz.com/

MODIF	N.ORDINAZ.	Q.	DENOMINAZIONE	DESIGNATION	BENENNUNG	DESCRIPTION	DENOMINACIONES
	560182	1	PIASTRINA DI SICUREZZA	PLAQUETTE FREIN	SICHERUNGSBLECH	LOCKPLATE	PLACA DE FRENO
	593775	1	VITE	VIS	SCHRAUBE	SCREW	TORNILLO
	4951388	2	ROSETTA	RONDELLE	SCHEIBE	WASHER	ARANDELA
	4952761	1	MOLLA	RESSORT	FEDER	SPRING	RESORTE
	4952762	1	SUPPORTO	SUPPORT	LAGER	SUPPORT	SOPORTE
	4952769	1	PERNO	AXE	BOLZEN	PIN	EJE
	4952771	1	ANELLO DI RITEGNO	ARRETOIR	HALTERING	RETAINER	RETENEDOR
	4952773	1	TASSELLO	TAMPON	BEILAGE	PAD	TACO
	4952774	1	PIASTRINA	PLAQUETTE	PLAETTCHEN	PLATE	PLACA
	4952775	1	PIASTRINA	PLAQUETTE	PLAETTCHEN	PLATE	PLACA
	4952776	2	DISTANZIALE	ENTRETOISE	ABSTANDSTUECK	SPACER	SEPARADOR
	4952777	9	MOLLA	RESSORT	FEDER	SPRING	RESORTE
	4952786	1	POMELLO	BOUTON	KNEBELGRIFF	KNOB	BOTON
	4955403	1	ECCENTRICO	EXCENTRIQUE	EXZENTER	CAM	EXCENTRICA
	4955407	1	BLOCCHETTO DI FISSAGGIO	TAQUET DE FIXATION	SPANNSTUECK	PAD	MULETILLA DE FIJACION
	4971997	1	LEVA EST.	LEVIER	HEBEL	LEVER	PALANCA
	4972004	2	FORCELLINO	FOURCHE	GABEL	FORK	HORQUILLA
	4972005	2	PERNO DI FISSAGGIO	CHEVILLE	BOLZEN	PIN	PASADOR
	4972006	2	PERNO	AXE	BOLZEN	PIN	EJE
	4972007	2	COPIGLIA	GOUPILLE FENDUE	SPLINT	SPLIT PIN	PASADOR ABIERTO
	4972008	1	LEVA	LEVIER	HEBEL	LEVER	PALANCA
	4972174	1	ESTREMITA	EXTREMITE	ENDE	END	EXTREMO
	4972178	1	DISTANZIALE	ENTRETOISE	ABSTANDSTUECK	SPACER	SEPARADOR
	4972179	3	ROSETTA	RONDELLE	SCHEIBE	WASHER	ARANDELA
	4972180	1	GHIERA	ECROU	GEWINDERING	THREADED RING	TUERCA
	4972288	1	SUPPORTO COMPL.	SUPPORT	LAGER	SUPPORT	SOPORTE
	4978050	3	SUPPORTO	SUPPORT	LAGER	SUPPORT	SOPORTE
	4978060	1	RIPARO INF.	PROTECTION	ABDECKUNG	PROTECTION	DEFENSA
	4978408	1	RIPARO SUP.	PROTECTION	ABDECKUNG	PROTECTION	DEFENSA
	4978410	1	RIPARO	PROTECTION	ABDECKUNG	PROTECTION	DEFENSA
	4978436	1	SETTORE DI RIFERIMENTO	SECTEUR DE REFERENCE	RASTENPLATTE	REFERENCE SECTOR	PLACA DE REFERENCIAS
	4978441	1	ALBERO	ARBRE	WELLE	SHAFT	ARBOL
	4978442	1	LEVA	LEVIER	HEBEL	LEVER	PALANCA
	4978449	1	STAFFETTA	COLLIER	HALTER	RETAINER	ABRAZADERA
	4978450	1	ALBERO	ARBRE	WELLE	SHAFT	ARBOL
	4978451	2	TIRANTE	TIRANT	SPANNBOLZEN	TIEROD	PERNO
	4978453	1	POMELLO	BOUTON	KNEBELGRIFF	KNOB	BOTON
	4978454	1	STAFFETTA	COLLIER	HALTER	RETAINER	ABRAZADERA
	4978456	2	ROSETTA	RONDELLE	SCHEIBE	WASHER	ARANDELA
	4978457	1	LEVA	LEVIER	HEBEL	LEVER	PALANCA
	4978458	1	LEVA	LEVIER	HEBEL	LEVER	PALANCA
	4978461	1	ALBERO COMPL.	ARBRE	WELLE	SHAFT	ARBOL
	4978464	1	POMELLO	BOUTON	KNEBELGRIFF	KNOB	BOTON
	4978465	1	LEVA	LEVIER	HEBEL	LEVER	PALANCA

https://tractormanualz.com/

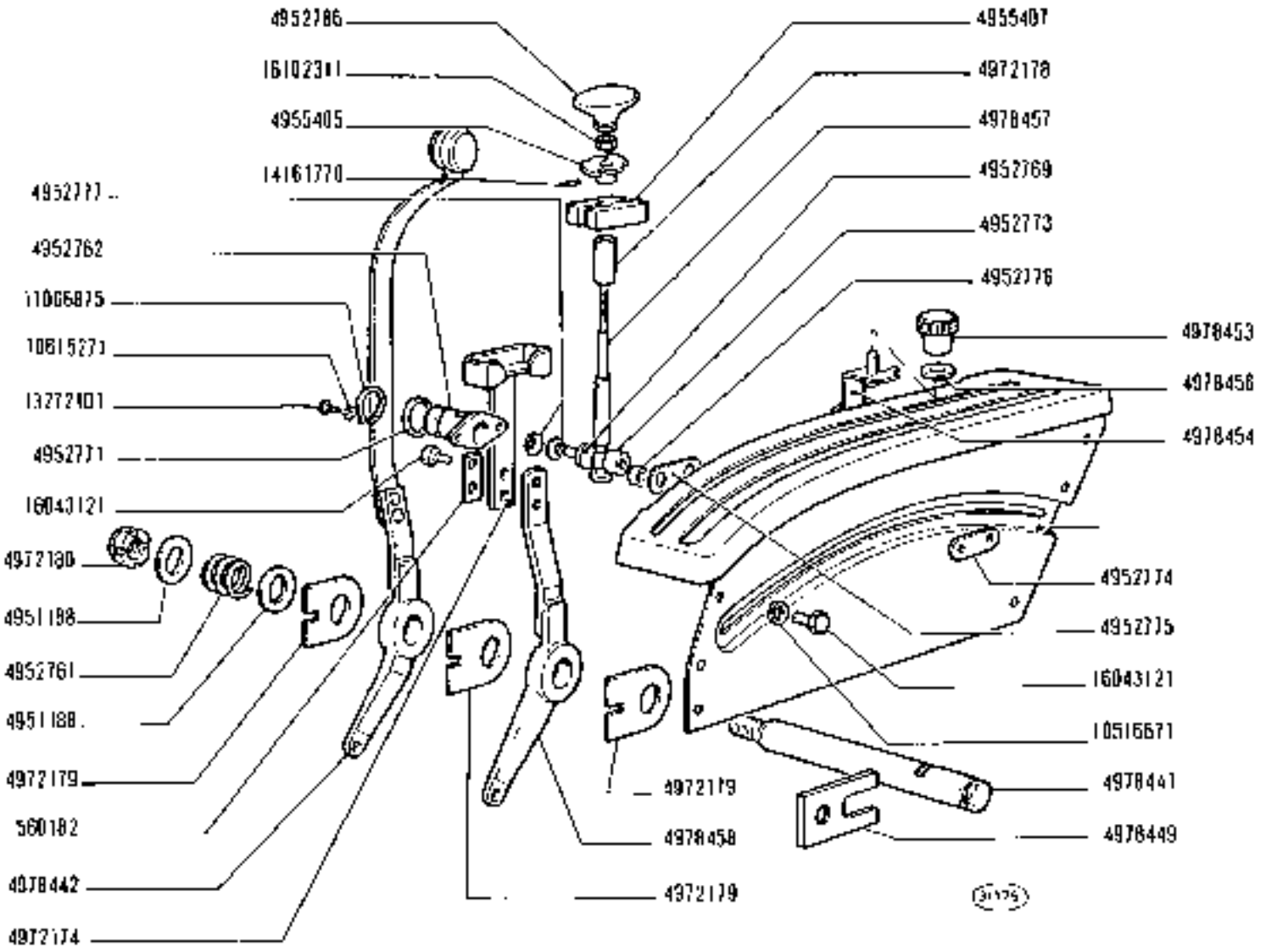

https://tractormanualz.com/

MODIF	N.ORDINAZ.	Q.	BENENNUNG	DESIGNATION	BENENNUNG	DESCRIPTION	DENOMINACIONES
	4978468	1	TIRANTE	TIRANT	SPANNBOLZEN	TIERRO	PERNO
	4978470	1	VITE	VIS	SCHRAUBE	SCREW	TORNILLO
	4988934	1	SUPPORTO COMPL.	SUPPORT	LAGER	SUPPORT	SOPORTE
	10124511	2	GIUNTO SFERICO	JOINT A ROTULE	KUGELGELENK	BALL JOINT	ARTICULACION
	10125576	2	MOLLA DI FERMO	ARRET A RESSORT	RASTFEDER	STOP SPRING	MUELLE DE FRENO
	10516671	12	ROSETTA DI SICUREZZA	RONDELLE FREIN	SICHERUNGSRING	LOCKWASHER	ARANDELA DE FRENO
	10516871	4	ROSETTA DI SICUREZZA	RONDELLE FREIN	SICHERUNGSRING	LOCKWASHER	ARANDELA DE FRENO
	10517271	4	ROSETTA DI SICUREZZA	RONDELLE FREIN	SICHERUNGSRING	LOCKWASHER	ARANDELA DE FRENO
	10615271	2	ROSETTA DI SICUREZZA	RONDELLE FREIN	SICHERUNGSRING	LOCKWASHER	ARANDELA DE FRENO
	10617310	1	LINGUETTA	LINGUET	SCHEIBENFEDER	KEY	CHAVETA
	10662?5	1	ANELLO DI SICUREZZA	ARRETOIR	SICHERUNGSRING	LOCKRING	ANILLO DE FRENO
	10668?5	1	ANELLO DI SICUREZZA	ARRETOIR	SICHERUNGSRING	LOCKRING	ANILLO DE FRENO
	11291521	2	VITE	VIS	SCHRAUBE	SCREW	TORNILLO
	13272101	2	VITE	VIS	SCHRAUBE	SCREW	TORNILLO
	13279201	3	VITE	VIS	SCHRAUBE	SCREW	TORNILLO
	13407211	1	INGRASSATORE	GRAISSEUR	SCHMIERNIPPEL	FITTING	ENGRASADOR
	13550301	2	ROSETTA	RONDELLE	SCHEIBE	WASHER	ARANDELA
	14161770	1	SPINA	GOUPILLE	STIFT	PIN	PASADOR
	14189276	4	PIASTRINA DI SICUREZZA	PLAQUETTE FREIN	SICHERUNGSBLECH	LOCKPLATE	PLACA DE FRENO
	14546530	4	BOCCOLA	DOUILLE	BUECHSE	BUSH	CASQUILLO
	15035221	2	VITE	VIS	SCHRAUBE	SCREW	TORNILLO
	15970721	4	VITE	VIS	SCHRAUBE	SCREW	TORNILLO
	16043121	5	VITE	VIS	SCHRAUBE	SCREW	TORNILLO
	16043421	2	VITE	VIS	SCHRAUBE	SCREW	TORNILLO
	16043621	3	VITE	VIS	SCHRAUBE	SCREW	TORNILLO
	16044821	2	VITE	VIS	SCHRAUBE	SCREW	TORNILLO
	16107311	3	DADO	ECROU	MUTTER	NUT	TUERCA
	16102321	2	DADO	ECROU	MUTTER	NUT	TUERCA
	17689001	4	VITE	VIS	SCHRAUBE	SCREW	TORNILLO
	44019129	2	BOCCOLA	DOUILLE	BUECHSE	BUSH	CASQUILLO
	44019194	1	SUPPORTO	SUPPORT	LAGER	SUPPORT	SOPORTE

https://tractormanualz.com/

Dour BTT213
↖ 14019319

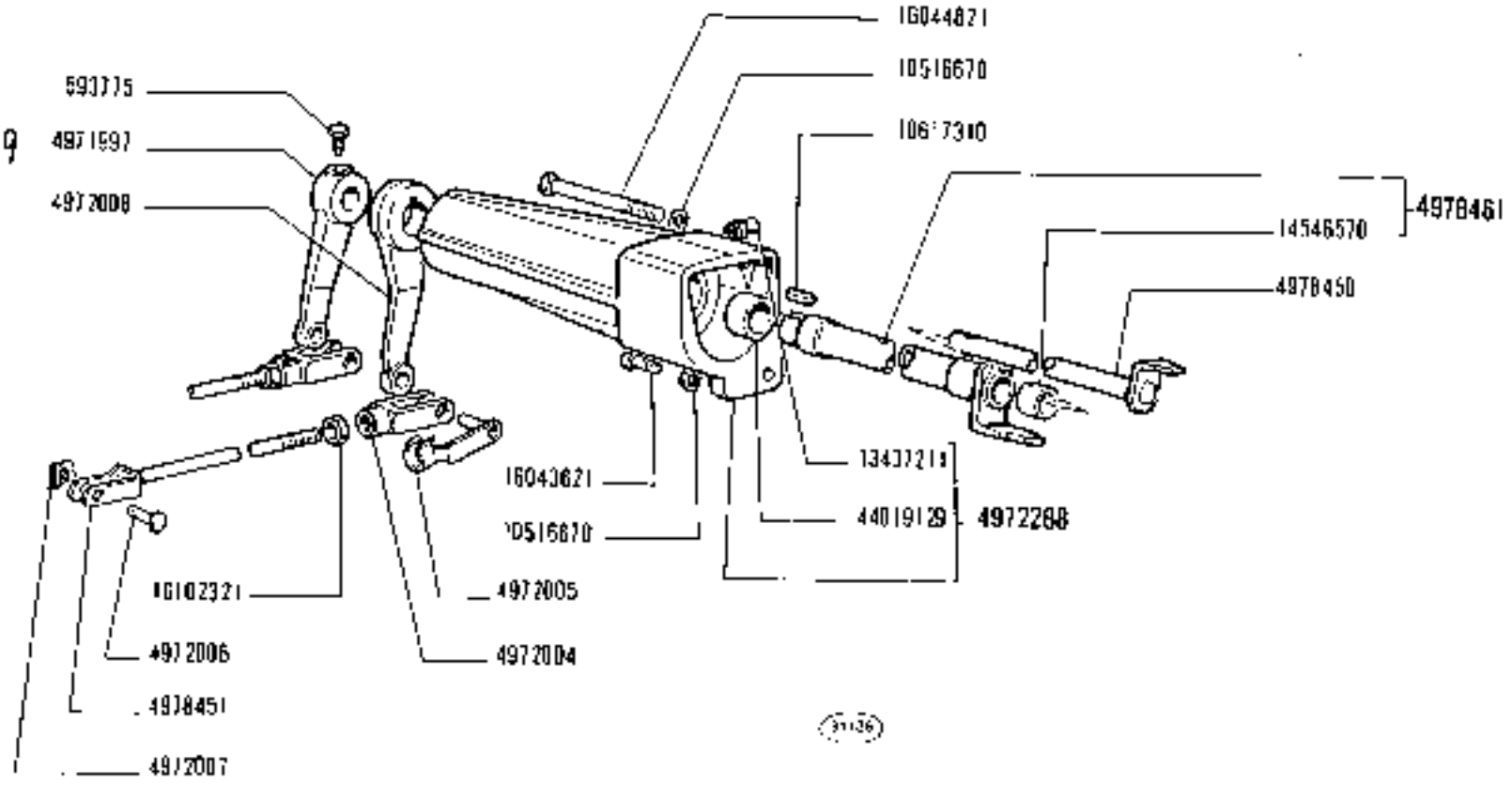

https://tractormanualz.com/

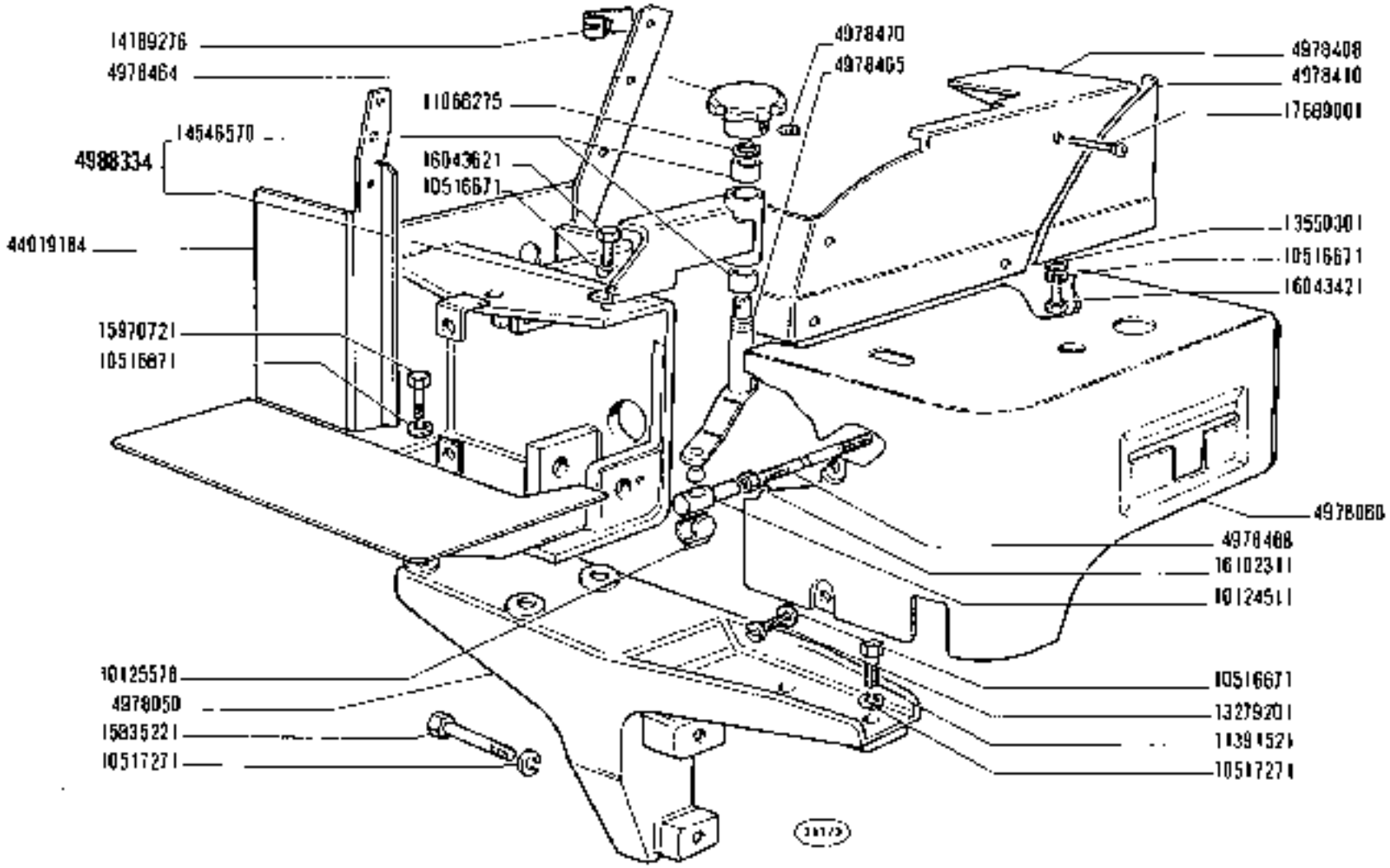

https://tractormanualz.com/

MODIF	N.ORDINAZ.	Q.	DENOMINAZIONE	DESIGNATION	BENENNUNG	DESCRIPTION	DENOMINACIONES
	4972006	2	PERNO (*) (1*) (2*) (01-04-06)	AXE	BOLZEN	PIN	EJE
	4972007	2	COPIGLIA (*) (1*) (2*) (01-04-06)	GOUPILLE FENDUE	SPLINT	SPLIT PIN	PASADOR ABIERTO
	4977765	1	BOCCOLA (*) (1*) (2*) (01-04-06)	DOUILLE	BUECHSE	BUSH	CASQUILLO
	4977787	2	ROSETTA (*) (01-04-06)	RONDELLE	SCHEIBE	WASHER	ARANDELA
	4978475	1	LEVA COMPL.(*) (01-04-06)	LEVIER	HEBEL	LEVER	PALANCA
	4978479	1	LEVA COMPL.(1*)	LEVIER	HEBEL	LEVER	PALANCA
	4978483	1	LEVA COMPL.(2*)	LEVIER	HEBEL	LEVER	PALANCA
	4978484	1	TIRANTE (*) (01-04-06)	TIRANT	STANGE	ROD	VARILLA
	4978486	1	TIRANTE (1*)	TIRANT	STANGE	ROD	VARILLA
	4978488	1	TIRANTE (2*)	TIRANT	STANGE	ROD	VARILLA
	4978623	2	DISTANZIALE (*) (01-02-04-05)	ENTRETOISE	ABSTANDSTUECK	SPACER	SEPARADOR
	(1*)	-PER DISTRIBUTORE	1	-POUR DISTRIBUTEUR	-FUER STEUERGERAET	-FOR DISTRIBUTOR	-PARA VALVULA DISTRIBUIDORA
	(1*)	-PER DISTRIBUTORE	2	-POUR DISTRIBUTEUR	-FUER STEUERGERAET	-FOR DISTRIBUTOR	-PARA VALVULA DISTRIBUIDORA
	(2*)	-PER DISTRIBUTORE	3	-POUR DISTRIBUTEUR	-FUER STEUERGERAET	-FOR DISTRIBUTOR	-PARA VALVULA DISTRIBUIDORA

https://tractormanualz.com/

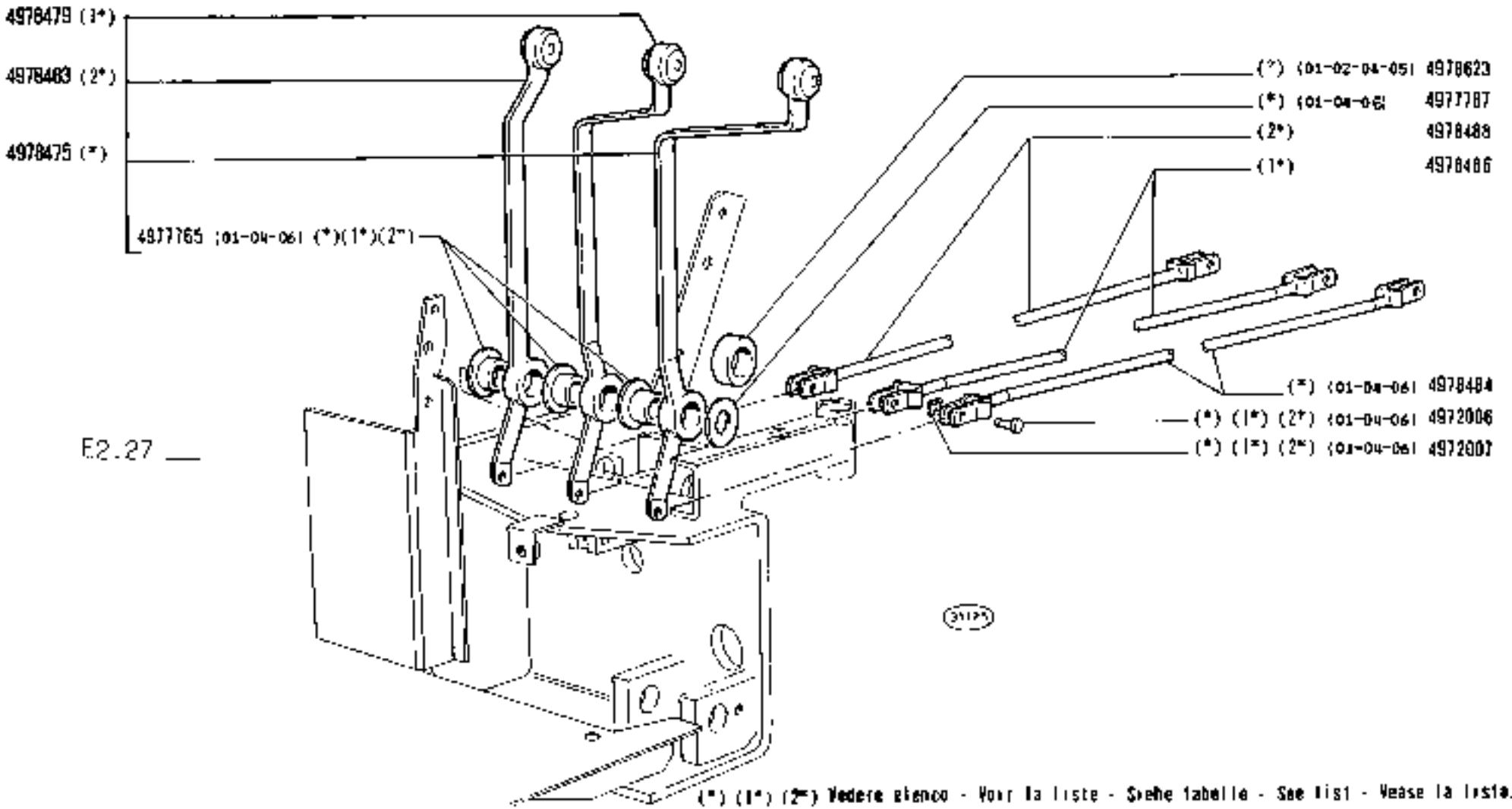

https://tractormanualz.com/

MODIF	N.ORDINAZ.	Q.	DENOMINAZIONE	DESIGNATION	BENENNUNG	DESCRIPTION	DENOMINACIONES
	599947	1	LEVA	LEVIER	HEBEL	LEVER	PALANCA
	599950	2	VITE	VIS	SCHRAUBE	SCREW	TORNILLO
	599954	2	BOCCOLA	DOUILLE	BUECHSE	BUSH	CASQUILLO
	599956	1	ASTUCCIO COMPL.	ETUI	ETUI	CASE	ESTUCHE
	599962	1	BOCCOLA	DOUILLE	BUECHSE	BUSH	CASQUILLO
	599964	1	PUNTALE ANT.	TIGE	DRUCKSTANGE	ROD	VASTAGO
	599965	1	PUNTALE POST.	TIGE	DRUCKSTANGE	ROD	VASTAGO
	4950980	1	LEVA	LEVIER	HEBEL	LEVER	PALANCA
	4951381	1	ROSETTA	RONDELLE	SCHEIBE	WASHER	ARANUELA
	4954644	2	BOCCOLA	DOUILLE	BUECHSE	BUSH	CASQUILLO
	4965078	2	SEMIANELLO	DEMI-BAGUE	RINGHAELFTE	HALF RING	SEMIANILLO
	4970483	2	BIELLA	BIELLE	LASCHE	LINK	BIELA
	4971407	1	BOCCOLA	DOUILLE	BUECHSE	BUSH	CASQUILLO
	4971817	1	FORCELLINO	FOURCHE	GABEL	FORK	HORQUILLA
	4971818	1	PERNO	AXE	BOLZEN	PIN	EJE
	4972012	1	LEVA	LEVIER	HEBEL	LEVER	PALANCA
	4972013	1	ALBERINO	ARBRE	WELLE	SHAFT	ARBOL
	4972014	1	PIASTRA	PLAQUE	PLATTE	PLATE	PLACA
	4972015	1	LEVA	LEVIER	HEBEL	LEVER	PALANCA
	4972016	1	ALBERO	ARBRE	WELLE	SHAFT	ARBOL
	4973222	2	PERNO	AXE	BOLZEN	PIN	EJE
	4973223	1	PERNO	AXE	BOLZEN	PIN	EJE
	4973225	1	PERNO	AXE	BOLZEN	PIN	EJE
	4973352	1	BRACCIO OSCILLANTE	BALANCIER	SCHWINGARM	SWINGING ARM	BRAZO OSCILANTE
	4973354	1	MOLLA EST.	RESSORT	FEDER	SPRING	RESORTE
	4973355	1	MOLLA INT.	RESSORT	FEDER	SPRING	RESORTE
	4973387	2	SCODELLINO	CUVETTE	TELLERSCHEIBE	CUP	PLATILLO
	4973420	1	LEVA	LEVIER	HEBEL	LEVER	PALANCA
	4973457	1	DISTANZIALE	ENTRETOISE	ABSTANDSTUECK	SPACER	SEPARADOR
	4979687	1	LEVA COMPL.EST.	LEVIER	HEBEL	LEVER	PALANCA
	4979697	1	TIRANTE	TIRANT	SPANNBOLZEN	TIEROD	PERNO
	4979776	1	LEVA INT.	LEVIER	HEBEL	LEVER	PALANCA
	10205820	1	LINGUETTA	LANGUET	SCHEIBENFEDER	KEY	CHAVETA
	10516871	1	ROSETTA DI SICUREZZA	RONDELLE FREIN	SICHERUNGSRING	LOCKWASHER	ARANDELA DE FRENO
	10617010	2	LINGUETTA	LANGUET	SCHEIBENFEDER	KEY	CHAVETA
	10734701	1	COPIGLIA	GOUPILLE FENDUE	SPLINT	SPLIT PIN	PASADOR ABIERTO
	11066075	1	ANELLO DI SICUREZZA	ARRETOIR	SICHERUNGSRING	LOCKRING	ANILLO DE FRENO
	11087775	4	ANELLO DI SICUREZZA	ARRETOIR	SICHERUNGSRING	LOCKRING	ANILLO DE FRENO
	11087875	5	ANELLO DI SICUREZZA	ARRETOIR	SICHERUNGSRING	LOCKRING	ANILLO DE FRENO
	11234721	1	VITE	VIS	SCHRAUBE	SCREW	TORNILLO
	12164711	1	DADO	ECROU	MUTTER	NUT	TUERCA
	13406711	1	INGRASSATORE	GRAISSEUR	SCHMIERNIPPEL	FITTING	ENGRASADOR
	14164370	2	SPINA	GOUPILLE	STIFT	PIN	PASADOR
	14453080	1	ANELLO DI TENUTA	JOINT D'ETANCHEITE	DICHTRING	SEAL	JUNTA HERMETICA
	14457280	3	ANELLO DI TENUTA	JOINT D'ETANCHEITE	DICHTRING	SEAL	JUNTA HERMETICA
	14457680	2	ANELLO DI TENUTA	JOINT D'ETANCHEITE	DICHTRING	SEAL	JUNTA HERMETICA

https://tractormanualz.com/

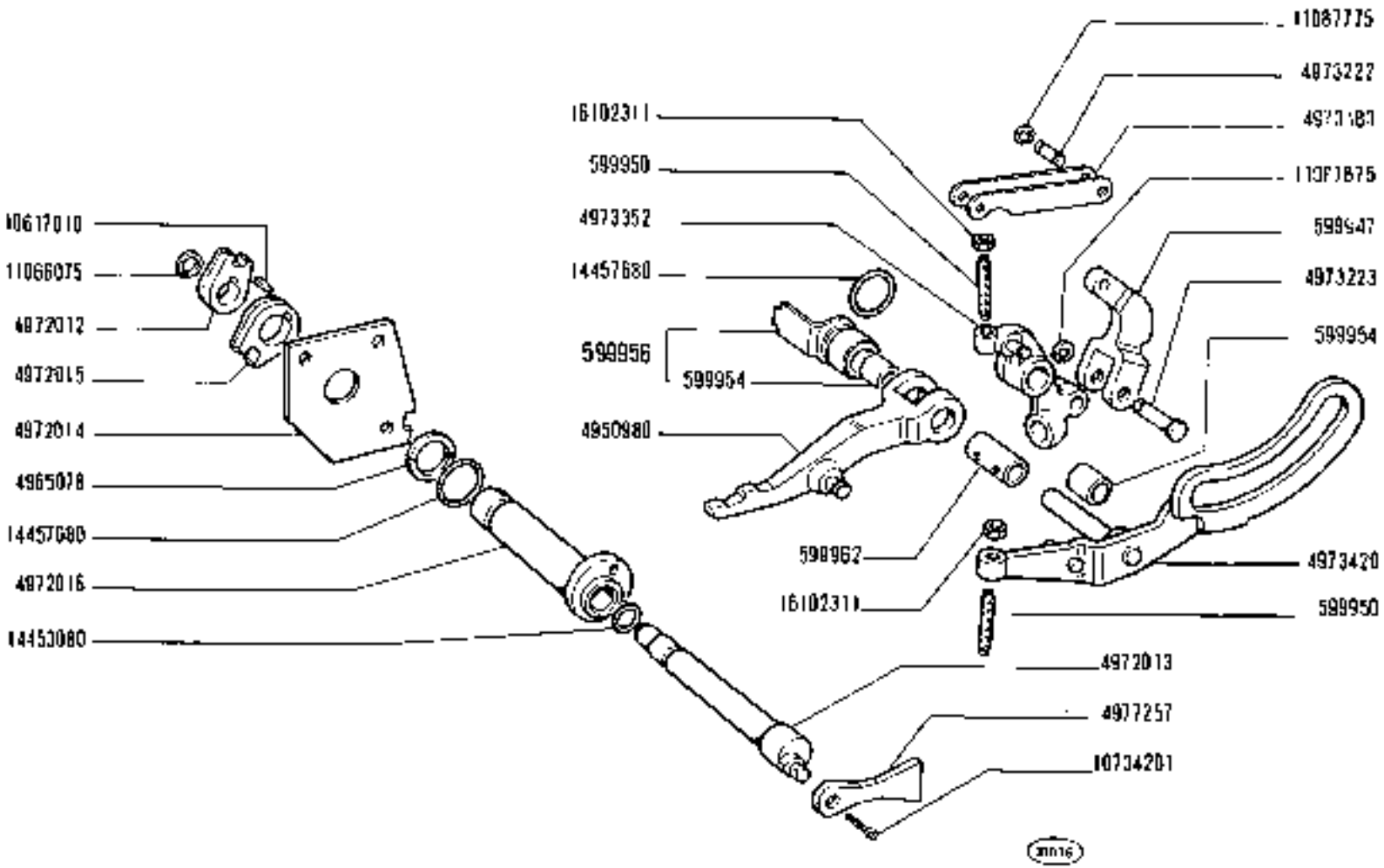

https://tractormanualz.com/

MODIF	N.ORIGINAL.	Q.	DENOMINAZIONE	DESIGNATION	BENENNUNG	DESCRIPTION	DENOMINACIONES
	16102311	2	DADO	ECROU	MUTTER	NUT	TUERCA
	22023051	1	DADO	ECROU	MUTTER	NUT	TUERCA

https://tractormanualz.com/

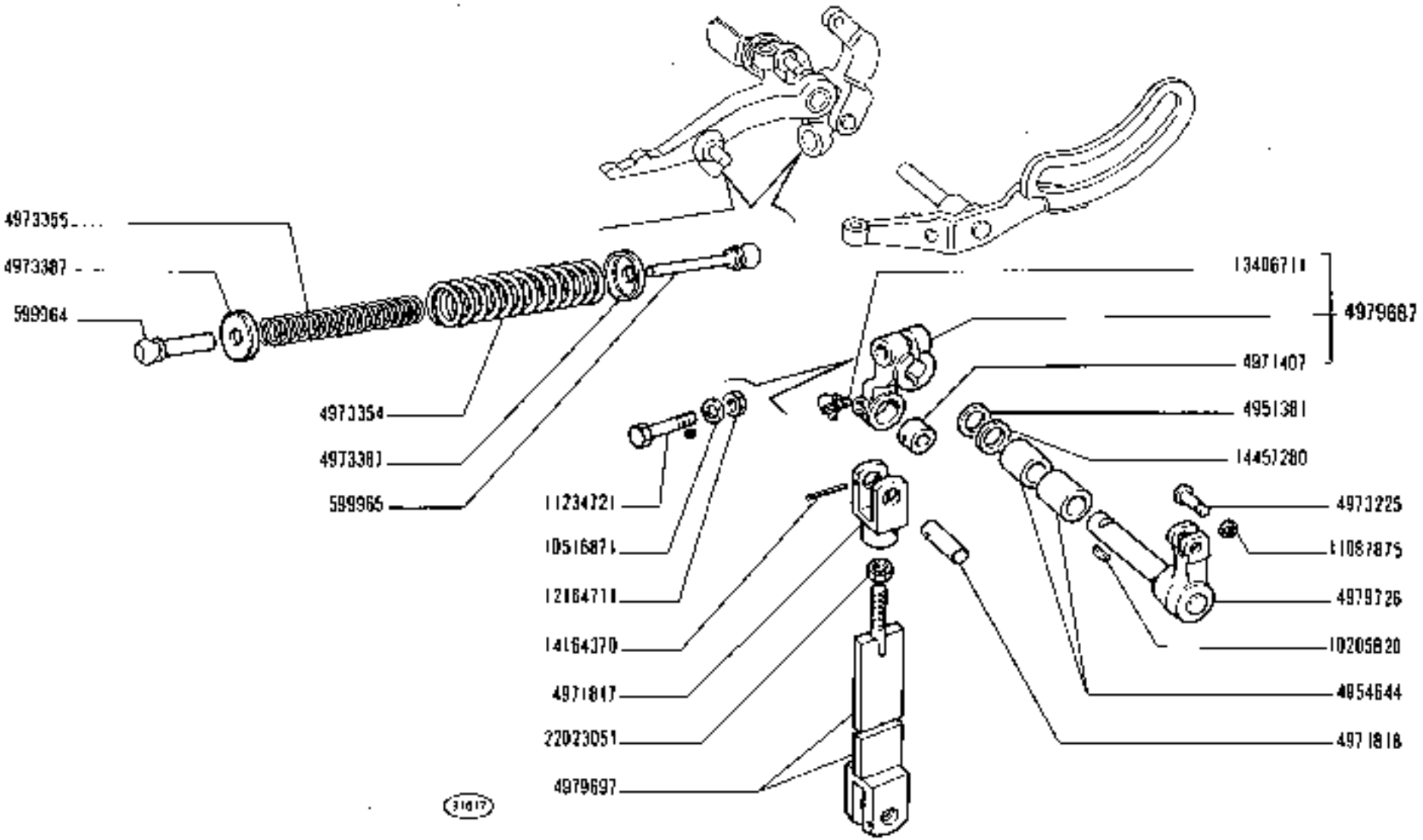

1300 - 1300 DT

01 02 04 05 06

COMANDI INTERNI SOLLEVATORE

Commandes intérieures de relevage — *Lifter Inner Controls*

Innere Betätigung des Krafthebers — *Mandos interiores del elevador*

https://tractormanualz.com/

E2.28

MODIF	N.ORDINAZ.	Q.	DENOMINAZIONE	DESIGNATION	BENENNUNG	DESCRIPTION	DENOMINACIONES
	4960326	2	RACCORDO (1*) (3*) (2*) (01-04-061	RACCORD	STUTZEN	CONNECTION	RACOR
	4972399	3	VITE (2*)	VIS	SCHRAUBE	SCREW	TORNILLO
	4977787	1	ROSETTA	RONDELLE	SCHEIBE	WASHER	ARANDELA
	4978614	1	DISTRIBUTORE	DISTRIBUTEUR	STEUERGERAET	DISTRIBUTOR VALVE	VALVULA DISTRIBUIDORA
			COMPL.(*01-04-061 (1*) (2*)				
	4978623	1	DISTANZIALE	ENTRETOISE	ABSTANDSTUECK	SPACER	SEPARADOR
	4978624	1	STAFFA	ETRIER	HALTER	BRACKET	SOPORTE
	10398280	1	ANELLO ISOLANTE	BAGUE ISOLANTE	ISOLIERRING	INSULATING RING	ANILLO AISLADOR
	10516471	8	ROSETTA DI SICUREZZA	RONDELLE FREIN	SICHERUNGSRING	LOCKWASHER	ARANDELA DE FRENO
	10516671	3	ROSETTA DI SICUREZZA	RONDELLE FREIN	SICHERUNGSRING	LOCKWASHER	ARANDELA DE FRENO
	10516871	2	ROSETTA DI SICUREZZA (1*) (3*) (2*)	RONDELLE FREIN	SICHERUNGSRING	LOCKWASHER	ARANDELA DE FRENO
	10902221	4	VITE	VIS	SCHRAUBE	SCREW	TORNILLO
	10902421	4	VITE	VIS	SCHRAUBE	SCREW	TORNILLO
	11341821	2	VITE (3) (1*) (2*)	VIS	SCHRAUBE	SCREW	TORNILLO
	11691411	2	DADO (4) (1*) (2*)	ECROU	MUTTER	NUT	TUERCA
	14451281	8	ANELLO DI TENUTA (2*)	JOINT D'ETANCHEITE	DICHTRING	SEAL	JUNTA HERMETICA
	14457281	4	ANELLO DI TENUTA (3*)	JOINT D'ETANCHEITE	DICHTRING	SEAL	JUNTA HERMETICA
	14457580	2	ANELLO DI TENUTA (4) (1*) (2*)	JOINT D'ETANCHEITE	DICHTRING	SEAL	JUNTA HERMETICA
	15896211	2	DADO	ECROU	MUTTER	NUT	TUERCA
	15971821	3	VITE (1) (01-04-06)	VIS	SCHRAUBE	SCREW	TORNILLO
	15973021	3	VITE (1)	VIS	SCHRAUBE	SCREW	TORNILLO
	16043221	1	VITE	VIS	SCHRAUBE	SCREW	TORNILLO
	16043421	2	VITE	VIS	SCHRAUBE	SCREW	TORNILLO
	44017353	4	RACCORDO (1*) (2*) (02-05)	RACCORD	STUTZEN	CONNECTION	RACOR
	44018275	1	SUPPORTO (*)	SUPPORT	LAGER	SUPPORT	SOPORTE
	44018810	1	PLASTRINA	PLAQUETTE	PLAETTCHEN	PLATE	PLACA
	44018753	1	SUPPORTO (1*)	SUPPORT	LAGER	SUPPORT	SOPORTE
	44018761	1	TUBO (1*) (02-05)	TUYAU	ROHR	PIPE	TUBO
	44018764	1	TUBO (2*) (02-05)	TUYAU	ROHR	PIPE	TUBO
	44018854	1	TUBO (*) (01-04-06)	TUYAU	ROHR	PIPE	TUBO
	44018855	1	TUBO (1*) (01-04-06)	TUYAU	ROHR	PIPE	TUBO
	44018856	1	TUBO (2*) (01-04-06)	TUYAU	ROHR	PIPE	TUBO
	44018897	4	RACCORDO (1*) (2*) (02-05)	RACCORD	STUTZEN	CONNECTION	RACOR
	44019022	1	COPERCHIO	COUVERCLE	DECKEL	COVER	TAPA
	44019067	1	MOLLA	RESSORT	FEDER	SPRING	RESORTE
	44019090	4	DISTANZIALE	ENTRETOISE	ABSTANDSTUECK	SPACER	SEPARADOR
		(*)	-PER DISTRIBUTORE 1	-POUR DISTRIBUTEUR	-FUER STEUERGERAET	-FOR DISTRIBUTOR	-PARA VALVULA DISTRIBUIDORA
		(1*)	-PER DISTRIBUTORE 2	-POUR DISTRIBUTEUR	-FUER STEUERGERAET	-FOR DISTRIBUTOR	-PARA VALVULA DISTRIBUIDORA
		(2*)	-PER DISTRIBUTORE 3	-POUR DISTRIBUTEUR	-FUER STEUERGERAET	-FOR DISTRIBUTOR	-PARA VALVULA DISTRIBUIDORA

https://tractormanualz.com/

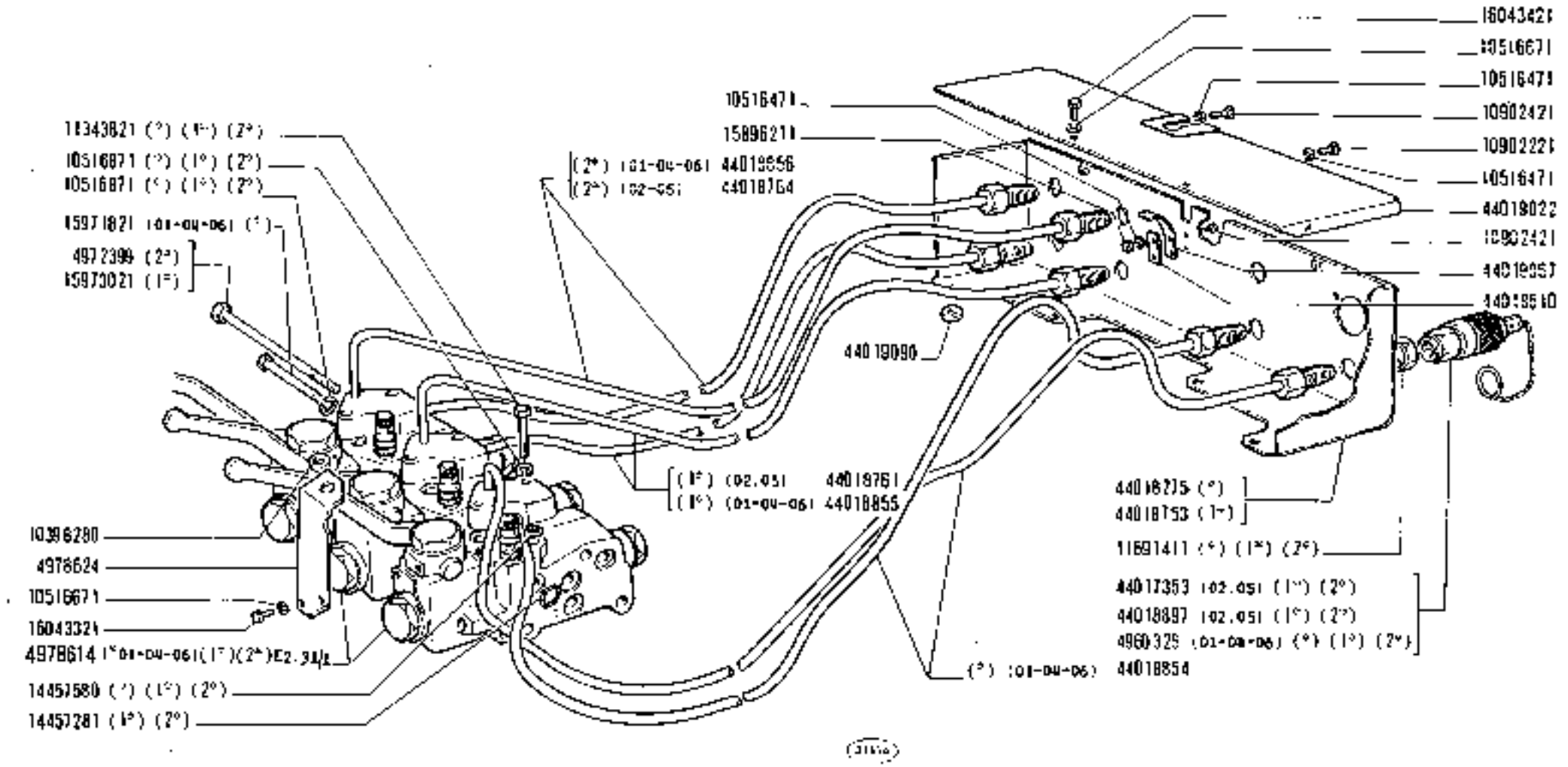

(°) (1°) (2°) Vedere elenco - Voir la liste - Siehe Tabelle - See list - Véase la liste

1300 - 1300 DT

01 02 04 05 06

PRESA PRESSIONE SUPPLEMENTARE DAL SOLLEVATORE

Prise de pression supplémentaire du relevage *Additional Power Outlet Unit*

Zusätzlicher Druckölanschluß für Kraftheber *Toma distribuidor auxiliar del elevador*

https://tractormanualz.com/

MODIF	N.ORDINAZ.	Q.	DENOMINAZIONE	DESIGNATION	BENENNUNG	DESCRIPTION	DENOMINACIONES
	= 577565	1	ANELLO DI TENUTA	JOINT D'ETANCHEITE	DICHTRING	SEAL	JUNTA HERMETICA
	▲4959750	1	CAPPUCCIO	CAPUCHON	SCHUTZKAPPE	BOOT	CAPUCHON
	4965554	1	VALVOLA ANT.	SOUPAPE	VENTIL	VALVE	VALVULA
	4965556	1	VALVOLA POST.	SOUPAPE	VENTIL	VALVE	VALVULA
	4965566	2	TAPPO	BOUCHON	STOPFEN	PLUG	TAPON
	4965567	2	ANELLO DI SICUREZZA	ARRETOIR	SICHERUNGSRING	LOCKRING	ANILLO DE FRENO
	4965568	1	BOCCOLA	DOUILLE	BUECHSE	BUSH	CASQUILLO
	4965569	1	TAPPO	BOUCHON	STOPFEN	PLUG	TAPON
	4965570	1	VITE	VIS	SCHRAUBE	SCREW	TORNILLO
	4965865	1	MOLLA	RESSORT	FEDER	SPRING	RESORTE
	4965866	1	DISTANZIALE	ENTRETOISE	ABSTANDSTUECK	SPACER	SEPARADOR
	4965867	1	ROSETTA	RONDELLE	SCHEIBE	WASHER	ARANDELA
	4972422	1	LEVA	LEVIER	HEBEL	LEVER	PALANCA
	4978618	1	CORPO	CORPS	GEHAUSE	BODY	CUERPO
	4978620	1	LEVA	LEVIER	HEBEL	LEVER	PALANCA
	4978622	1	STAFFETTA	COLLIER	HALTER	RETAINER	ABRAZADERA
	4978626	1	GANCIO	CROCHET	HAKEN	HOOK	GANCHO
	4980670	1	ASTA	TIGE	STANGE	ROD	VARILLA
	✱10303460	1	ROSETTA DI TENUTA	JOINT D'ETANCHEITE	DICHTRING	GASKET	JUNTA HERMETICA
	10795701	1	COPIGLIA	GOUPILLE FENDUE	SPLINT	SPLIT PIN	PASADOR ABIERTO
	13400575	1	ANELLO DI SICUREZZA	ARRETOIR	SICHERUNGSRING	LOCKRING	ANILLO DE FRENO
	14163370	1	SPINA	GOUPILLE	STIFT	PIN	PASADOR
	▲14453781	2	ANELLO DI TENUTA	JOINT D'ETANCHEITE	DICHTRING	SEAL	JUNTA HERMETICA
	✱14456981	2	ANELLO DI TENUTA	JOINT D'ETANCHEITE	DICHTRING	SEAL	JUNTA HERMETICA
	▲14457980	2	ANELLO DI TENUTA	JOINT D'ETANCHEITE	DICHTRING	SEAL	JUNTA HERMETICA

https://tractormanualz.com/

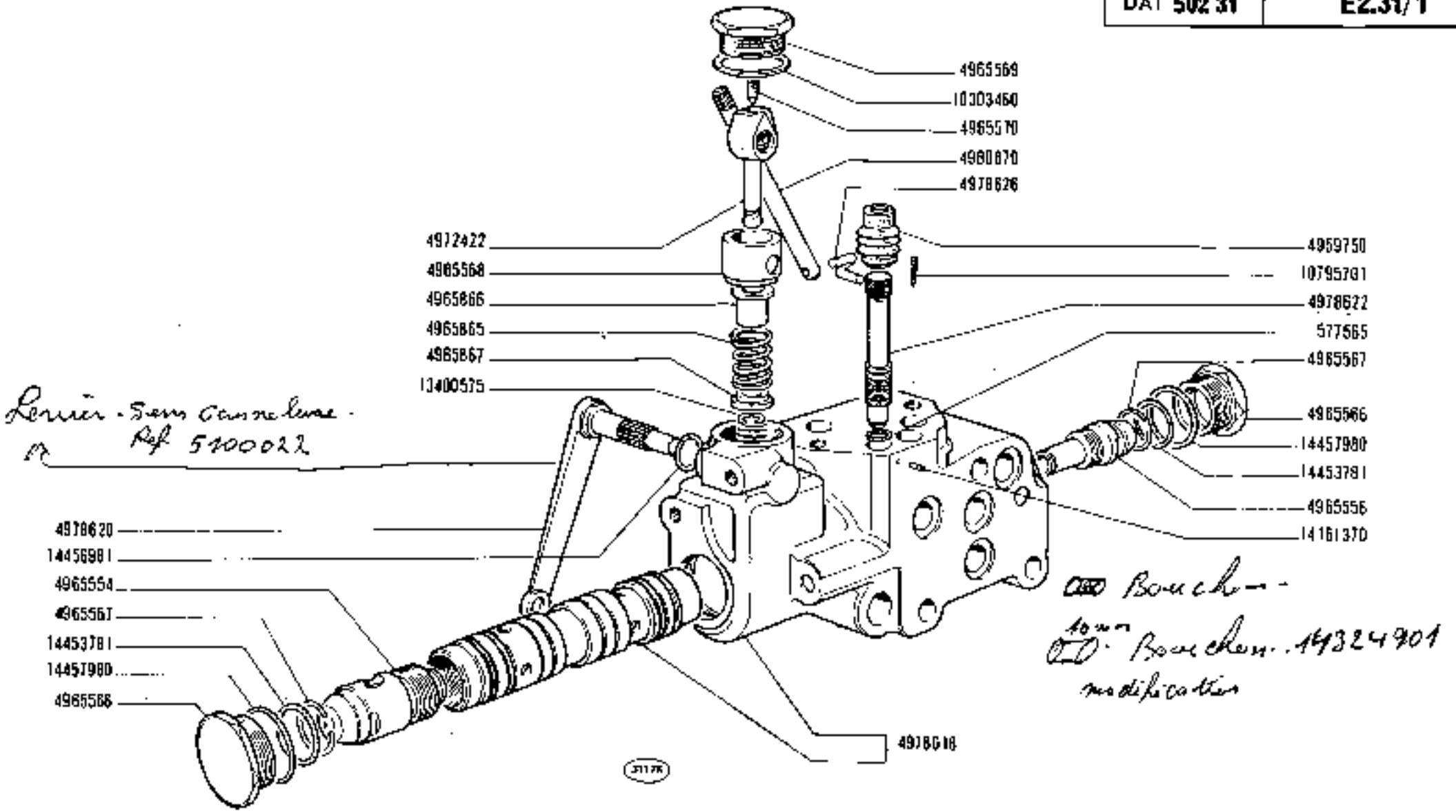

Levier - Sans cannelure -
Ref 5100022

Bouchon -

10 mm Bouchon - 14324701
modification

https://tractormanualz.com/

MODIF	N.ORDINAZ.	Q.	DENOMINAZIONE	DESIGNATION	BENENNUNG	DESCRIPTION	DENOMINACIONES
	1		TIRANTI COMPL.(*)	TIRANT	SPANNBOLZEN	TIEROD	PERNO
	308363	2	COPIGLIA	GOUPILLE FENDUE	SPLINT	SPLIT PIN	PASADOR ABIERTO
	4959776	1	MOLLA	RESSORT	FEDER	SPRING	RESORTE
	4981463	2	PATTINO (1*)	PATIN	GLEITSTEIN	PAD	PATIN
	10512071	4	ROSETTA DI SICUREZZA	RONDELLE FREIN	SICHERUNGSRING	LOCKWASHER	ARANDELA DE FRENO
	10517271	4	ROSETTA DI SICUREZZA	RONDELLE FREIN	SICHERUNGSRING	LOCKWASHER	ARANDELA DE FRENO
	11391521	4	VITE	VIS	SCHRAUBE	SCREW	TORNILLO
	13407251	6	INGRASSATORE	GRAISSEUR	SCHMIERNIPPEL	FITTING	ENGRASADOR
	14164771	6	SPINA	GOUPILLE	STIFT	PIN	PASADOR
	14168970	2	SPINA	GOUPILLE	STIFT	PIN	PASADOR
	14176770	1	SPINA	GOUPILLE	STIFT	PIN	PASADOR
	15540921	4	VITE	VIS	SCHRAUBE	SCREW	TORNILLO
	44000426	6	SPINA	GOUPILLE	STIFT	PIN	PASADOR
	44012292	6	ANELLO DI SICUREZZA	ARRETOIR	SICHERUNGSRING	LOCKRING	ANILLO DE FRENO
	44012294	1	PERNO (1*)	AXE	BOLZEN	PIN	EJE
	44012299	1	CATENELLA	CHAINETTE	KETTE	CHAIN	CADENA
	44012763	2	ARRESTO	BUTEE	ANSCHLAG	STOP	TOPE
	44012764	2	MOLLA	RESSORT	FEDER	SPRING	RESORTE
	44012765	4	BOCCOLA	DOUILLE	BUECHSE	BUSH	CASQUILLO
	44014905	1	ANELLO DI TENUTA	JOINT D'ETANCHEITE	DICHTRING	SEAL	JUNTA HERNETICA
	44017370	5	PERNO	AXE	BOLZEN	PIN	EJE
	44017491	2	PERNO CON LEVA	AXE ET LEVIER	KURBEL	LEVEL AND PIN ASSY	EJE CON PALANCA
	44017673	1	TIRANTE D (1*)	TIRANT	SPANNBOLZEN	TIEROD	PERNO
	44017903	2	TIRANTE	TIRANT	SPANNBOLZEN	TIEROD	PERNO
	44018496	1	SUPPORTO	SUPPORT	LAGER	SUPPORT	SOPORTE
	44018497	1	PERNO	AXE	BOLZEN	PIN	EJE
	44018498	1	SNODO	ARTICULATION	GELENK	ARTICULATION	ARTICULACION
	44018501	1	TIRANTE S	TIRANT	SPANNBOLZEN	TIEROD	PERNO
	44018504	1	MANICOTTO	MANCHON	MUFFE	SLEEVE	MANGUITO
	44018507	1	MANIGLIA	POIGNEE	KURBEL	HANDLE	MANIVELA
	44018508	1	GANCIO	CROCHET	HAKEN	HOOK	GANCHO
	44018565	2	FORCELLA	FOURCHE	GABEL	FORK	HORQUILLA
	44018567	1	FORCELLA COMPL.INF.	FOURCHE	GABEL	FORK	HORQUILLA
	44018568	1	MANICOTTO	MANCHON	MUFFE	SLEEVE	MANGUITO
	44018571	2	MANICOTTO	MANCHON	MUFFE	SLEEVE	MANGUITO
	44018610	2	PERNO COMPL.	AXE	BOLZEN	PIN	EJE
	44018639	1	BRACCIO D	BRAS	ARM	ARM	BRAZO
	44018640	1	BRACCIO S	BRAS	ARM	ARM	BRAZO
	44018642	1	ESTREMITA DEL TIRANTE D (1*)	EXTREMITE DU TIRANT	SPANNBOLZEN	TIEROD HEAD	EXTREMO DEL PERNO
	44018644	1	ESTREMITA DEL TIRANTE S (1*)	EXTREMITE DU TIRANT	SPANNBOLZEN	TIEROD HEAD	EXTREMO DEL PERNO
	44019298	1	BRACCIO D	BRAS	ARM	ARM	BRAZO
	44019299	1	BRACCIO S	BRAS	ARM	ARM	BRAZO
	44860102	2	TAPPO	BOUCHON	STOPFEN	PLUG	TAPON
	44882271	5	COPIGLIA	GOUPILLE FENDUE	SPLINT	SPLIT PIN	PASADOR ABIERTO
		(1*)	-SI FORNISCONO SOLO LE PARTI	-ON LIVRE SEULEMENT SES PIECES	-NUR EINZELTEILE LIEFERBAR	-ONLY SEPARATE PARTS ARE SERVICED	-SOLO SE SUMINIS-TRAN LAS PIEZAS SUELTAS
		(1*)	-2a CATEGORIA	-2ME CATEGORIE	-2.KATEGORIE	-2ND CATEGORY	-2a.CATEGORIA

https://tractormanualz.com/

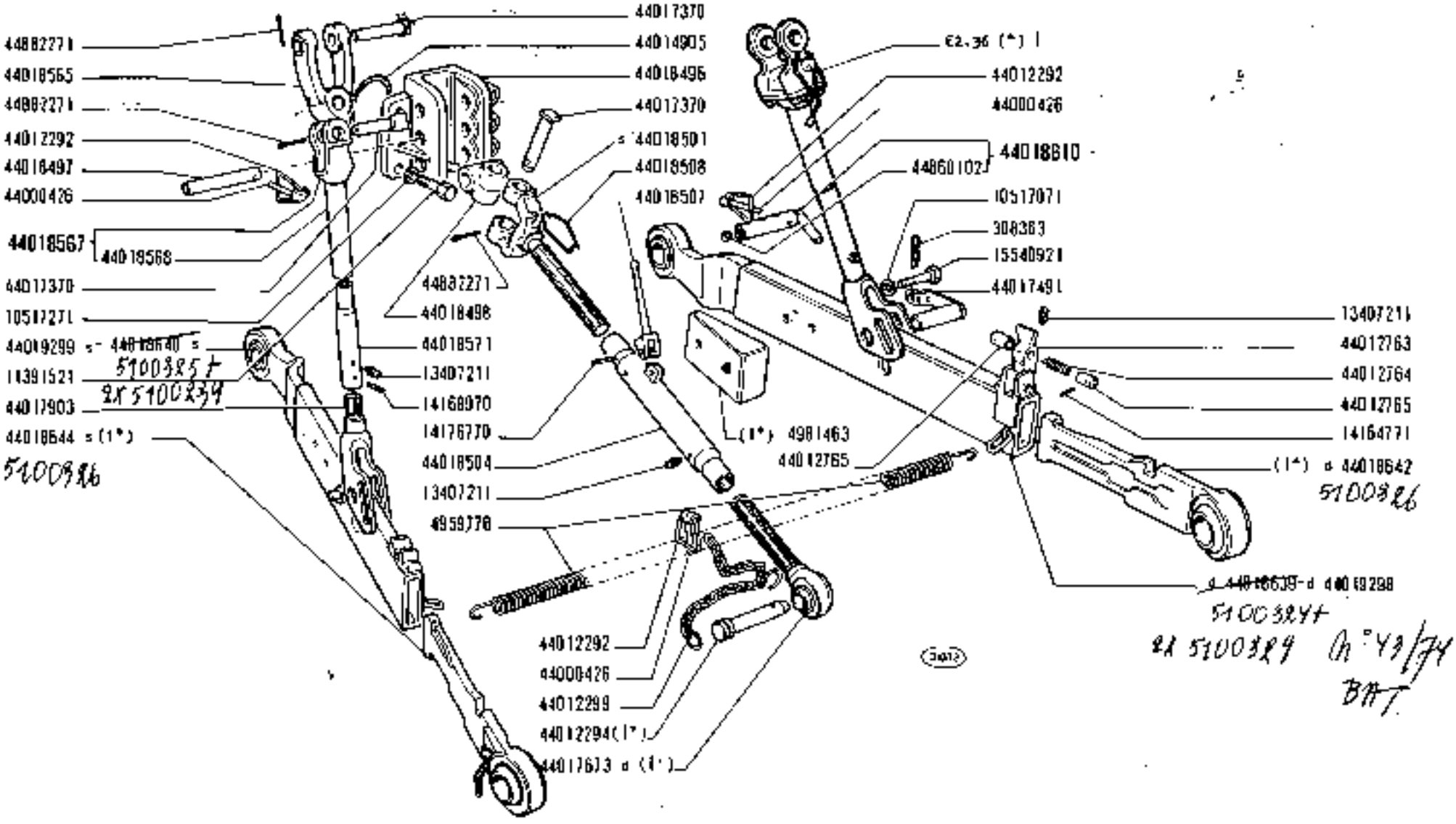

https://tractormanualz.com/

MODIF	N.ORDINAZ.	Q.	DENOMINAZIONE	DESIGNATION	BENENNUNG	DESCRIPTION	DENOMINACIONES
	10517071	4	ROSETTA DI SICUREZZa	RONDELLE FREIN	SICHERUNGSRING	LOCKWASHER	ARANDELA DE FRENO
	13407211	1	INGRASSATORE	GRAISSEUR	SCHMIERNIPPEL	FITTING	ENGRASADOR
	14165970	1	COPIGLIA	GOUPILLE FENDUE	SPLINT	SPLIT PIN	PASADOR ABIERTO
	14166170	1	SPINA	GOUPILLE	STIFT	PIN	PASADOR
	14168970	1	SPINA	GOUPILLE	STIFT	PIN	PASADOR
	15540621	4	VITE	VIS	SCHRAUBE	SCREW	TORNILLO
	28800920	1	CUSCINETTO	ROULEMENT	LAGER	BEARING	RODAMIENTO
	44014604	1	IMPUGNATURA	POIGNEE	GRIFF	KNOB	MOTON
	44017695	1	INGRANAGGIO CONDOTTO	PIGNON CONDUIT	ANGETRIEBENES 24ZAHNRAD	DRIVEN GEAR	PINON CONDUCIDO
	44017696	1	FORCELLA SUP.	FOURCHE	GABEL	FORK	HORQUILLA
	44017899	1	INGRANAGGIO CONDUTTORE	PIGNON CONDUCTEUR	TREIBENDES 24ZAHNRAD	DRIVING GEAR	PINON CONDUCTOR
	44017900	1	FORCELLINO	FOURCHE	GABEL	FORK	HORQUILLA
	44017901	1	MANIGLIA	POIGNEE	KURBEL	HANDLE	MANIVELA
	44017903	1	TIRANTE	TIRANT	SPANNBOLZEN	TIEROD	PERNO
	44018570	1	COPERCHIO	COUVERCLE	DECKEL	COVER	TAPA
	44018571	1	MANICOTTO	MANCHON	MUFFE	SLEEVE	MANGUITO
	44019284	1	GANCIO	CROCHET	HAKEN	HOOK	GANCHO

https://tractormanualz.com/

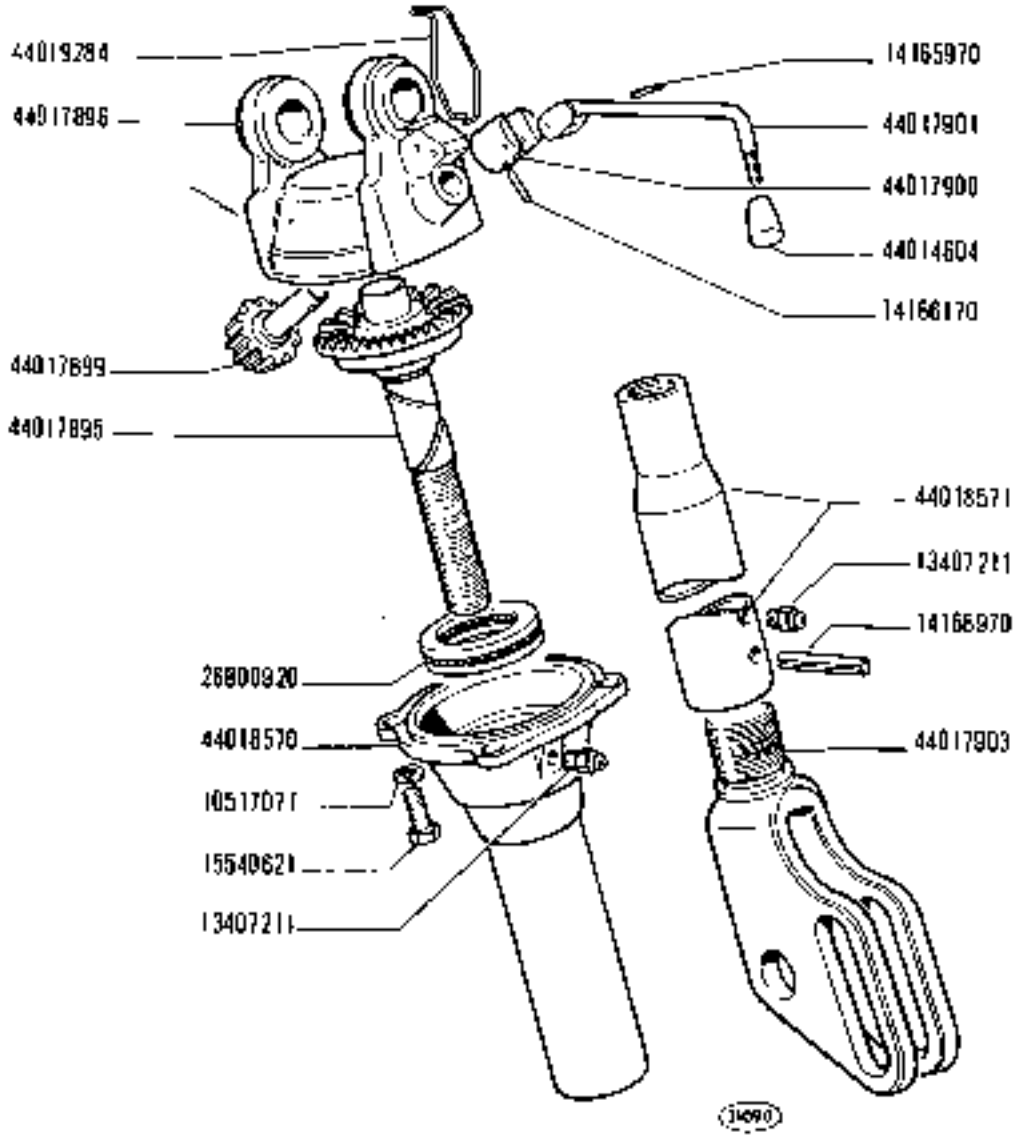

TIRANTE REGISTRABILE

Tirant réglable — *Adjustable Tierod*

Verstellbare Hubstrebe — *Montante regulable*

https://tractormanualz.com/

MODIF	N.ORDINAZ.	Q.	DENOMINAZIONE	DESIGNATION	BENENNUNG	DESCRIPTION	DENOMINACIONES
	1	1	CAVO 4401898	CABLE	LEITUNG	CABLE	CABLE
	593516	1	PIASTRINA	PLAQUETTE	PLAETTCHEN	PLATE	PLACA
	4053247	1	PULSANTE	BOUTON	DRUCKKNOPF	BUTTON	PULSADOR
	4129674	2	CANDELA DI PRERISCALDAMENTO	BOUGIE DE PRECHAUFFAGE	GLUEHKERZE	GLOW PLUG	BUJIA DE PRECALENTAMIENTO
	4180376	1	LEVA 191	LEVIER	HEBEL	LEVER	PALANCA
	4191473	1	PULSANTE (A)	BOUTON	DRUCKKNOPF	BUTTON	PULSADOR
	881/683	1	SUPPORTO	SUPPORT	LAGER	SUPPORT	SOPORTE
	8967687	1	MOTORINO DI AVVIAMENTO COMPL.	DEMARREUR	ANLASSER	STARTER MOTOR	MOTOR DE ARRANQUE
	10006705	2	COLLARE	COLLIER	SCHELLE	COLLAR	ABRAZADERA
	10450090	1	STAFFETTA	COLLIER	HALTER	RETAINER	ABRAZADERA
	10450390	2	STAFFETTA	COLLIER	HALTER	RETAINER	ABRAZADERA
	10516870	1	ROSETTA DI SICUREZZA	RONDELLE FREIN	SICHERUNGSRING	LOCKWASHER	ARANDELA DE FRENO
	11343821	3	VITE	VIS	SCHRAUBE	SCREW	TORNILLO
	4401289	2	ROSETTA DI TENUTA	JOINT D'ETANCHEITE	DICHTRING	GASKET	JUNTA HERMETICA
		(=)	-TRATTORE CON DISPOSITIVO AUSILIARIO DI AVVIAMENTO	-AVEC DISPOSITIF SUPPL.DE DEMARRAGE	-MIT ZUSAETZLICHER STARTEINR.	-AUXILIARY STARTING SYSTEM	-CON SISTEMA DE ARRANQUE AUXILIAR

https://tractormanualz.com/

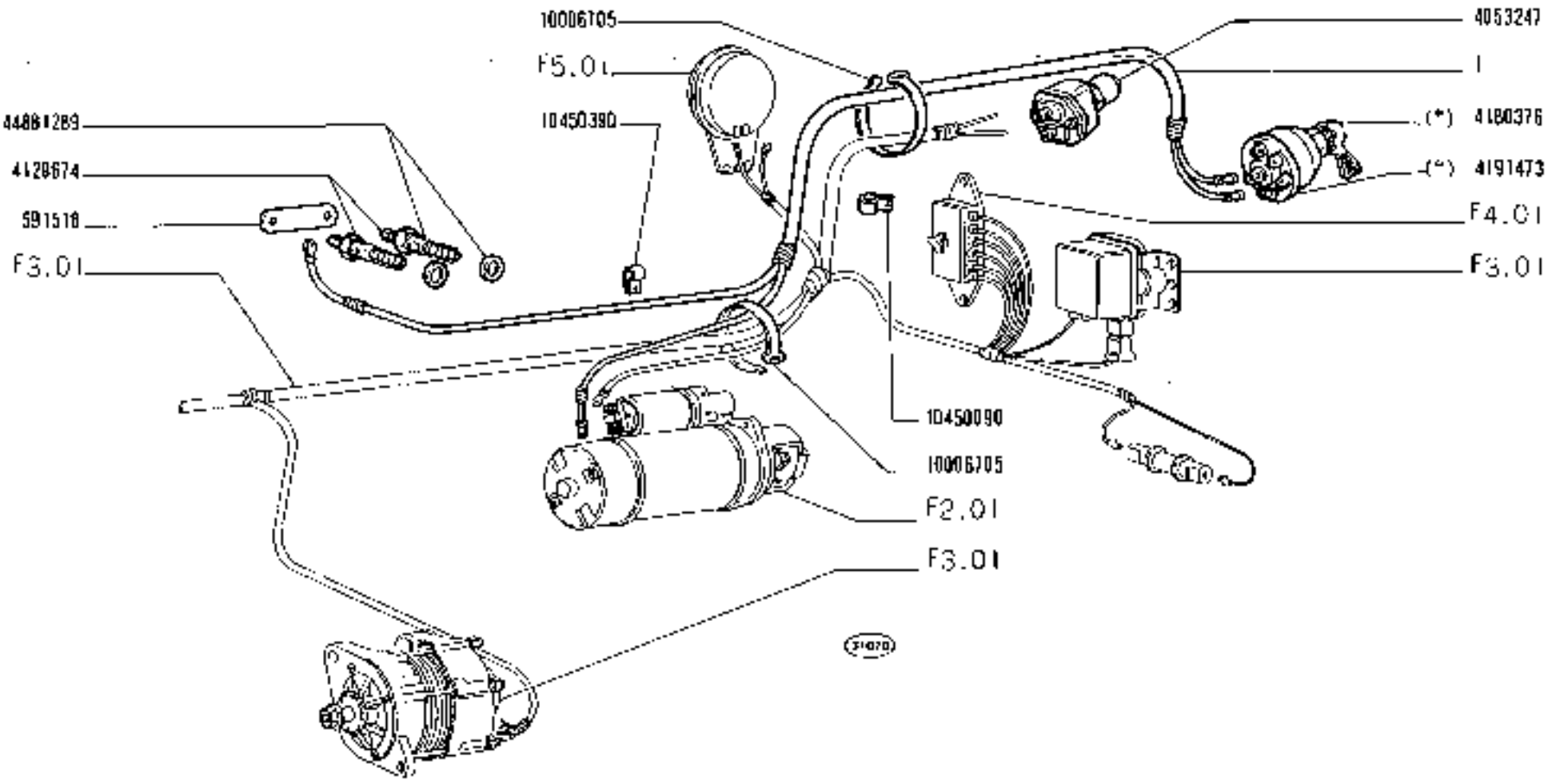

(*) Vedere elenco - Voir la liste - Siehe Tabelle - See list - Véase la lista

https://tractormanualz.com/

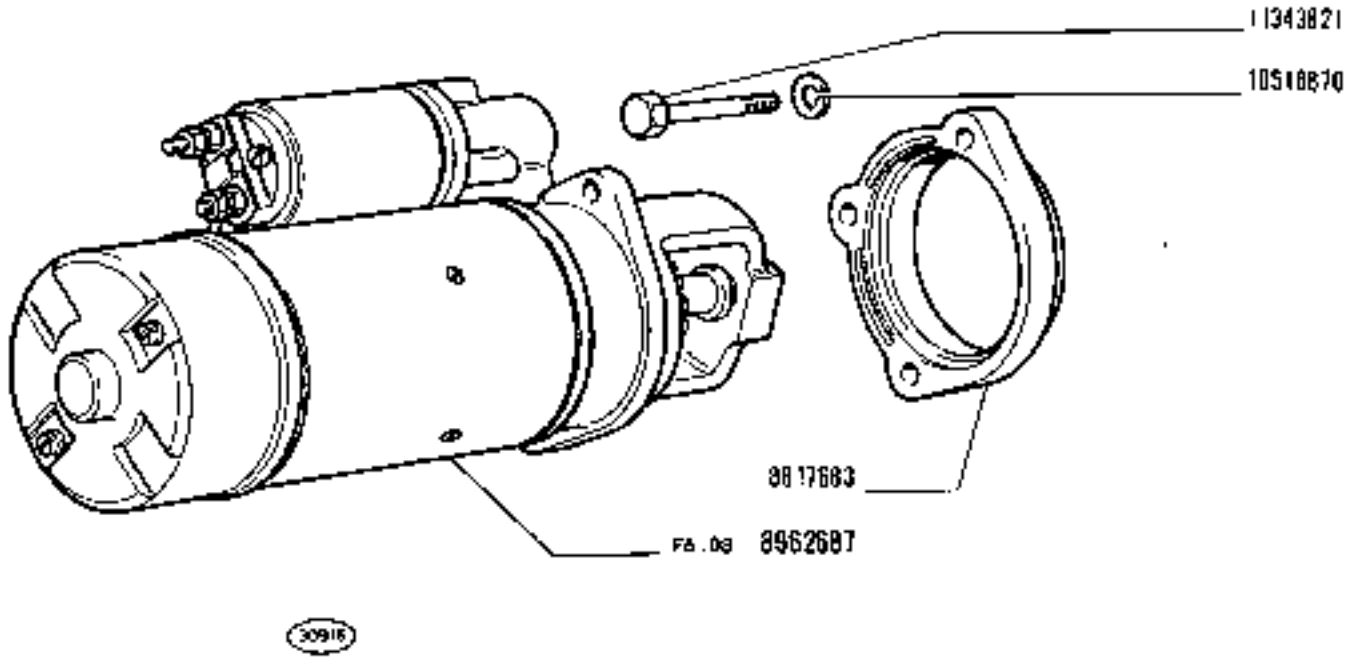

https://tractormanualz.com/

MODIF	N.ORDINAZ.	Q.	DENOMINAZIONE	DESIGNATION	BENENNUNG	DESCRIPTION	DENOMINACIONES
	5416TS	1	STAFFETTA	COLLIER	HALTER	RETAINER	ABRAZADERA
	4085212	1	BOCCOLA DI GOMMA	BAGUE CAOUTCHOUC	GUMMIBUCHSE	RUBBER BUSH	COJINETE DE CAUCHO
	4085213	1	MOZZO	MOYEU	NABE	HUB	BUJE
	4191122	1	REGOLATORE DI TENSIONE	REGULATEUR DE TENSION	SPANNUNGSREGLER	VOLTAGE REGULATOR	REGULADOR DE TENSION
	4220847	1	ROSETTA	RONDELLE	SCHEIBE	WASHER	ARANDELA
	4222697	1	ALTERNATORE COMPL.	ALTERNATEUR	DREHSTROMLICHT-MASCHINE	ALTERNATOR	ALTERNADOR
	4248828	1	TELERUTTORE	TELERUPTEUR	FERNSCHALTER	RELAY	TELERRUPTOR
	4248883	1	BATTERIA (01-04) 176 AH	BATTERIE	BATTERIE	BATTERY	BATERIA
	4248884	3	BATTERIA (*) (01-06) 176 AH	BATTERIE	BATTERIE	BATTERY	BATERIA
	4290996	1	TELERUTTORE	TELERUPTEUR	FERNSCHALTER	RELAY	TELERRUPTOR
	4950259	1	CAPPUCCIO	CAPUCHON	SCHUTZKAPPE	BOOT	CAPUCHON
	4952796	1	CAVO DI MASSA COMPL.	FIL DE MASSE	MASSEKABEL	GROUND CABLE	CABLE DE MASA
	4956122	1	CAPPUCCIO	CAPUCHON	SCHUTZKAPPE	BOOT	CAPUCHON
	4981286	1	CAVO COMPL.	CABLE	LEITUNG	CABLE	CABLE
	4989611	1	SUPPORTO	SUPPORT	LAGER	SUPPORT	SOPORTE
	LD405585	1	CAPPUCCIO	CAPUCHON	SCHUTZKAPPE	BOOT	CAPUCHON
	LD450390	2	STAFFETTA	COLLIER	HALTER	RETAINER	ABRAZADERA
	LD516471	5	ROSETTA DI SICUREZZA	RONDELLE FREIN	SICHERUNGSRING	LOCKWASHER	ARANDELA DE FRENO
	LD516671	5	ROSETTA DI SICUREZZA	RONDELLE FREIN	SICHERUNGSRING	LOCKWASHER	ARANDELA DE FRENO
	LD516871	4	ROSETTA DI SICUREZZA	RONDELLE FREIN	SICHERUNGSRING	LOCKWASHER	ARANDELA DE FRENO
	LD519401	3	ROSETTA	RONDELLE	SCHEIBE	WASHER	ARANDELA
	LL198673	1	ROSETTA DI SICUREZZA	RONDELLE FREIN	SICHERUNGSRING	LOCKWASHER	ARANDELA DE FRENO
	LL945008	4	VITE	VIS	SCHRAUBE	SCREW	TORNILLO
	L3276011	5	VITE	VIS	SCHRAUBE	SCREW	TORNILLO
	L5896211	5	DADO	ECROU	MUTTER	NUT	TUERCA
	L5896718	4	DADO	ECROU	MUTTER	NUT	TUERCA
	L5970121	3	VITE	VIS	SCHRAUBE	SCREW	TORNILLO
	L5970521	1	VITE	VIS	SCHRAUBE	SCREW	TORNILLO
	L6042921	2	VITE	VIS	SCHRAUBE	SCREW	TORNILLO
	L6043021	1	VITE	VIS	SCHRAUBE	SCREW	TORNILLO
	L6103521	1	DADO	ECROU	MUTTER	NUT	TUERCA
	3862491.4	1	VITE	VIS	SCHRAUBE	SCREW	TORNILLO
	4401757S	1	BATTERIA (01) 143 AH	BATTERIE	BATTERIE	BATTERY	BATERIA
	4401757S	1	BATTERIA (02-04-05-06) 176 AH	BATTERIE	BATTERIE	BATTERY	BATERIA
	(*)		-CLIMI TROPICALI	-CLIMAT TROPICAL	-TROPENKLIMA	-TROPICAL CLIMATES	-CLIMAS TROPICALES

https://tractormanualz.com/

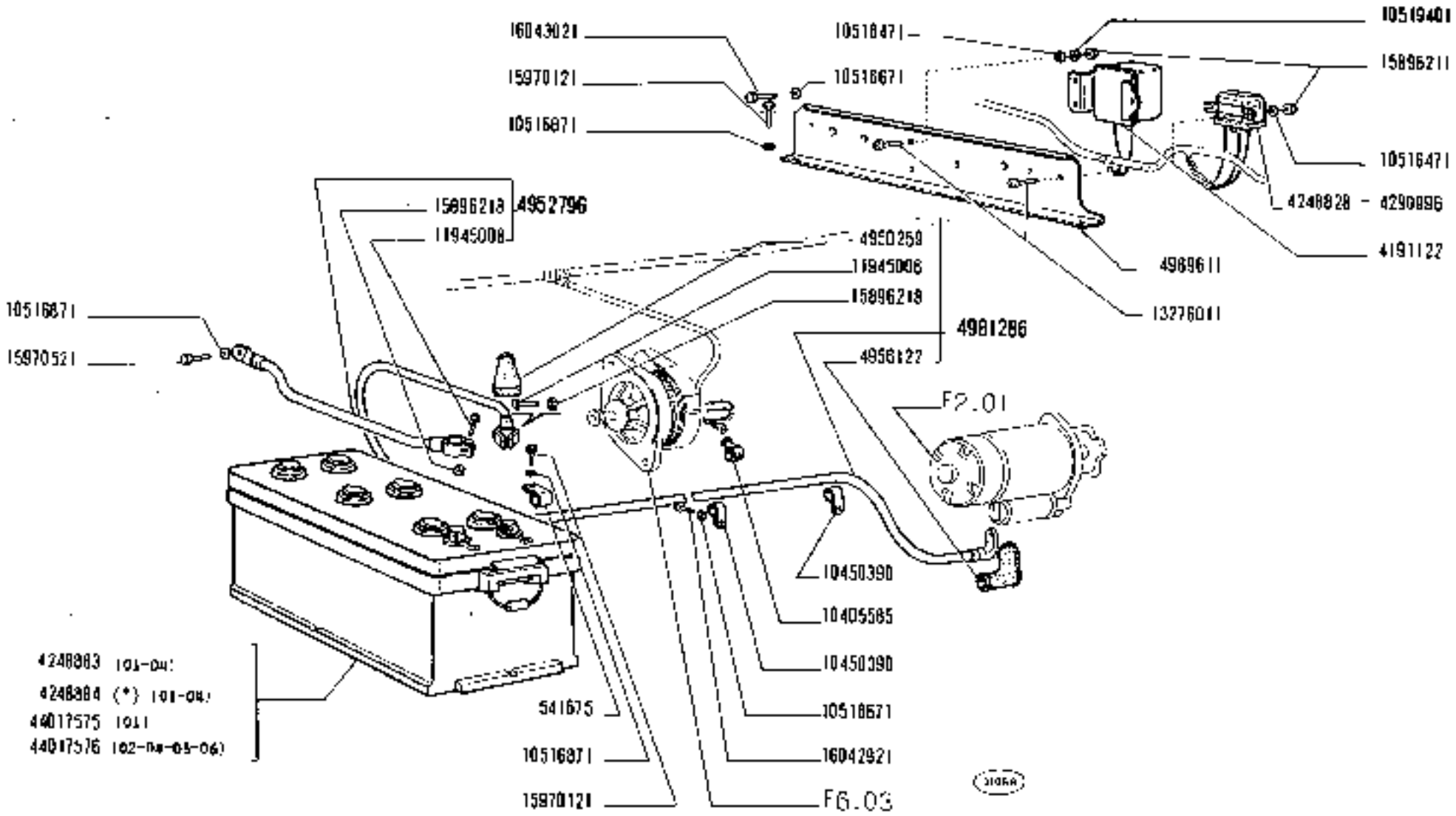

https://tractormanualz.com/

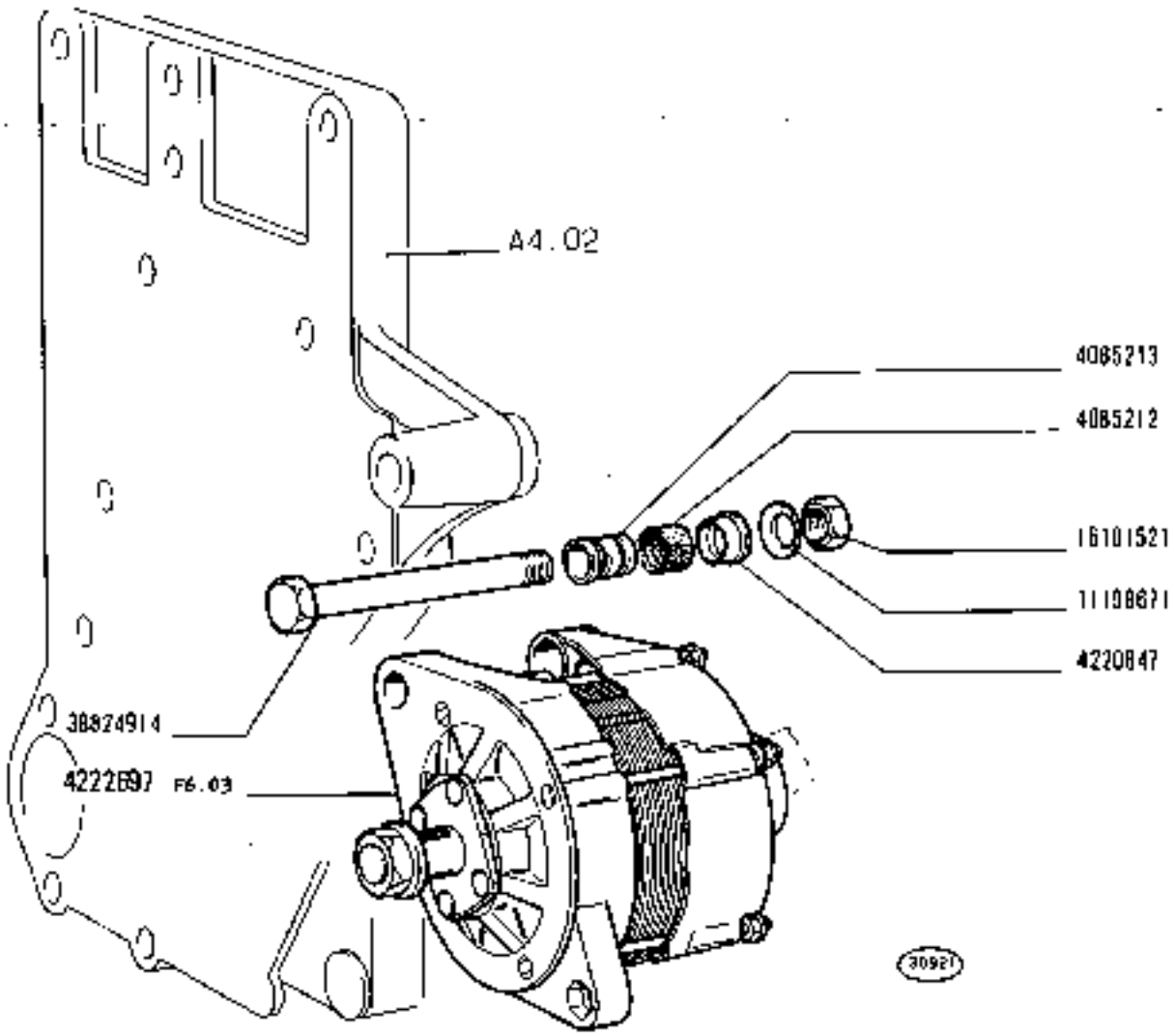

https://tractormanualz.com/

MODIF	N.ORIGINAL	Q.	DENOMINAZIONE	DESIGNATION	BENENNUNG	DESCRIPTION	DENOMINACIONES
	L	T	CAVO 4990325	CABLE	LEITUNG	CABLE	CABLE
	2	T	CAVO 4989984	CABLE	LEITUNG	CABLE	CABLE
	3	T	CAVO 4990327	CABLE	LEITUNG	CABLE	CABLE
	4	T	CAVO DI MASSA 4990331	FIL DE MASSE	MASSEKABEL	GROUND CABLE	CABLE DE MASA
	566337	1	SUPPORTO	SUPPORT	LAGER	SUPPORT	SOPORTE
	566339	2	TASSELLO ELASTICO	TAMPON	GUMMISTOPFEN	PAD	ALMOHADILLA
	566340	2	SCODELLINO	CUVETTE	TELLERSCHEIBE	CUP	PLATILLO
	992474	2	ROSETTA DI SICUREZZA	RONDELLE FREIN	SICHERUNGSRING	LOCKWASHER	ARANDELA DE FRENO
	4047107	1	CAPPUCCIO	CAPUCHON	SCHUTZKAPPE	BOOT	CAPUCHON
	4079460	2	CATADIOTTRO	CATADIOPTRE	RUECKSTRAHLER	REFLEX/REFLECTOR	CATAFAROS
	4158643	1	COMMUTATORE COMPL.	COMMUTATEUR	SCHALTER	SWITCH	CONMUTADOR
	4176341	1	GIUNTO BIPOLARE	JOINT A 2 POLES	2-POL-KUPPLUNGS-KOPF	2-POLE CONNECTOR	EMPALME DE 2 POLOS
	4178422	1	FANALE POSTERIORE D COMPL.	LANTERNE AR	HINTERE LEUCHTE	TAIL LAMP	LAMPARA POSTERIOR
	4178424	1	FANALE POSTERIORE E TARGA S COMPL.	LANTERNE AR ET DE PLAQUE	SCHLUSS- U. NUMMERNSCHEINLEUCHTE	TAIL AND NUMBER PLATE LAMP	LAMPARA POSTERIOR Y DE MATRICULA
	4178658	1	PROIETTORE POSTERIORE COMPL.	PHARE ARRIERE	HINTERER SCHEINWERFER	REAR SPOT LAMP	FARO POSTERIOR
	4220573	2	FANALE ANTERIORE COMPL.	LANTERNE AV	VORDERE LEUCHTE	FRONT LAMP	LAMPARA ANTERIOR
	4234344	1	PROIETTORE D COMPL.	PROJECTEUR	SCHEINWERFER	HEADLAMP	PROYECTOR
	4234345	1	PROIETTORE S COMPL.	PROJECTEUR	SCHEINWERFER	HEADLAMP	PROYECTOR
	4234350	1	PROIETTORE D COMPL.	PROJECTEUR	SCHEINWERFER	HEADLAMP	PROYECTOR
	4234351	1	PROIETTORE S COMPL.	PROJECTEUR	SCHEINWERFER	HEADLAMP	PROYECTOR
	4288834	1	PORTAFUSIBILE	PORTE-FUSIBLE	SICHERUNGSHALTER	FUSE HOLDER	PORTAFUSIBLE
	4951149	1	STAFFETTA	COLLIER	HALTER	RETAINER	ABRAZADERA
	4952372	1	ROSETTA	RONDELLE	SCHEIBE	WASHER	ARANDELA
	4978870	1	SUPPORTO D	SUPPORT	LAGER	SUPPORT	SOPORTE
	4978871	1	SUPPORTO S	SUPPORT	LAGER	SUPPORT	SOPORTE
	4981282	1	STAFFETTA	COLLIER	HALTER	RETAINER	ABRAZADERA
	4981283	2	STAFFETTA	COLLIER	HALTER	RETAINER	ABRAZADERA
	4981285	2	STAFFETTA	COLLIER	HALTER	RETAINER	ABRAZADERA
	4990332	1	STAFFETTA	COLLIER	HALTER	RETAINER	ABRAZADERA
	4990333	1	ANELLO DI GOMMA	BAGUE CAOUTCHOUC	GUMMIRING	RUBBER RING	GUARNICION DE CAUCHO
	4990344	1	STAFFETTA	COLLIER	HALTER	RETAINER	ABRAZADERA
	4990408	2	SUPPORTO	SUPPORT	LAGER	SUPPORT	SOPORTE
	9918796	1	CHIAVE	CLE	SCHLUESSEL	KEY	LLAVE
	10291290	5	COLLARE	COLLIER	SCHELLE	COLLAR	ABRAZADERA
	10389601	2	VITE	VIS	SCHRAUBE	SCREW	TORNILLO
	10413771	2	ROSETTA DI SICUREZZA	RONDELLE FREIN	SICHERUNGSRING	LOCKWASHER	ARANDELA DE FRENO
	10418600	2	STAFFETTA	COLLIER	HALTER	RETAINER	ABRAZADERA
	10440790	1	STAFFETTA	COLLIER	HALTER	RETAINER	ABRAZADERA
	10441190	4	STAFFETTA	COLLIER	HALTER	RETAINER	ABRAZADERA
	10441290	1	STAFFETTA	COLLIER	HALTER	RETAINER	ABRAZADERA

https://tractormanualz.com/

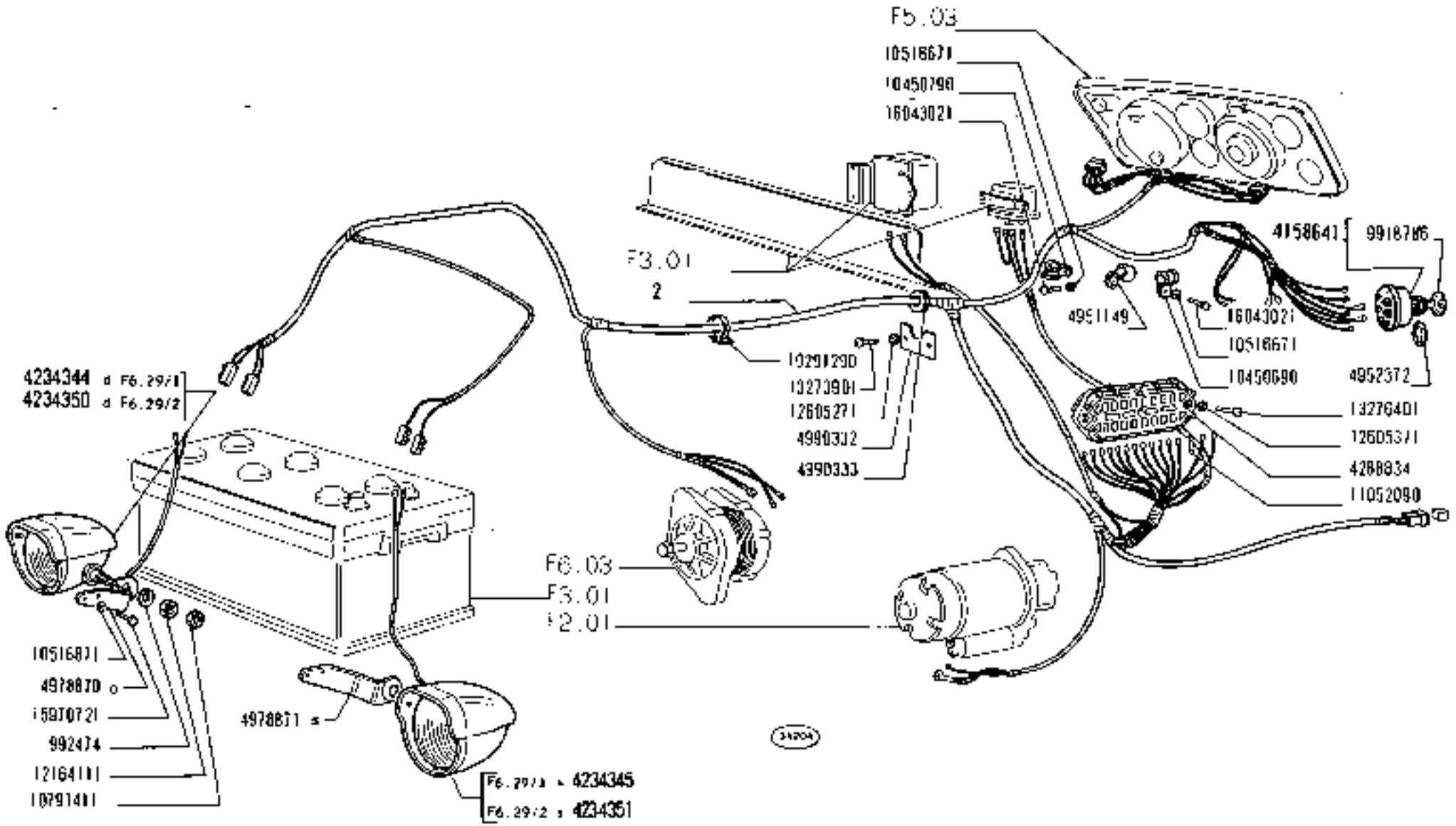

https://tractormanualz.com/

MODI#	N.ORDINAZ.	Q.	DENOMINAZIONE	DESIGNATION	BENENNUNG	DESCRIPTION	DENOMINACIONES
	10462290	1	STAFFETTA	COLLIER	HALTER	RETAINER	ABRAZADERA
	10450690	1	STAFFETTA	COLLIER	HALTER	RETAINER	ABRAZADERA
	10450790	1	STAFFETTA	COLLIER	HALTER	RETAINER	ABRAZADERA
	10516471	12	ROSETTA DI SICUREZZA	RONDELLE FREIN	SICHERUNGSRING	LOCKWASHER	ARANDELA DE FRENO
	10516671	3	ROSETTA DI SICUREZZA	RONDELLE FREIN	SICHERUNGSRING	LOCKWASHER	ARANDELA DE FRENO
	10516871	6	ROSETTA DI SICUREZZA	RONDELLE FREIN	SICHERUNGSRING	LOCKWASHER	ARANDELA DE FRENO
	10517071	1	ROSETTA DI SICUREZZA	RONDELLE FREIN	SICHERUNGSRING	LOCKWASHER	ARANDELA DE FRENO
	10791011	4	DADO	ECROU	MUTTER	NUT	TUERCA
	10791411	2	DADO	ECROU	MUTTER	NUT	TUERCA
	10932021	2	VITE	VIS	SCHRAUBE	SCREW	TORNILLO
	11032090	8	FUSIBILE	FUSIBLE	SICHERUNG	FUSE	FUSIBLE
	11195471	2	ROSETTA DI SICUREZZA	RONDELLE FREIN	SICHERUNGSRING	LOCKWASHER	ARANDELA DE FRENO
	12164111	2	DADO	ECROU	MUTTER	NUT	TUERCA
	12164711	1	DADO	ECROU	MUTTER	NUT	TUERCA
	12598371	4	ROSETTA DI SICUREZZA	RONDELLE FREIN	SICHERUNGSRING	LOCKWASHER	ARANDELA DE FRENO
	12605271	2	ROSETTA DI SICUREZZA	RONDELLE FREIN	SICHERUNGSRING	LOCKWASHER	ARANDELA DE FRENO
	12605371	7	ROSETTA DI SICUREZZA	RONDELLE FREIN	SICHERUNGSRING	LOCKWASHER	ARANDELA DE FRENO
	13273901	2	VITE	VIS	SCHRAUBE	SCREW	TORNILLO
	13276001	1	VITE	VIS	SCHRAUBE	SCREW	TORNILLO
	13276201	4	VITE	VIS	SCHRAUBE	SCREW	TORNILLO
	13276401	2	VITE	VIS	SCHRAUBE	SCREW	TORNILLO
	15540021	1	VITE	VIS	SCHRAUBE	SCREW	TORNILLO
	15894211	14	DADO	ECROU	MUTTER	NUT	TUERCA
	15896411	7	DADO	ECROU	MUTTER	NUT	TUERCA
	15970321	1	VITE	VIS	SCHRAUBE	SCREW	TORNILLO
	15970721	5	VITE	VIS	SCHRAUBE	SCREW	TORNILLO
	15970921	2	VITE	VIS	SCHRAUBE	SCREW	TORNILLO
	16043021	3	VITE	VIS	SCHRAUBE	SCREW	TORNILLO
	16043421	4	VITE	VIS	SCHRAUBE	SCREW	TORNILLO
	16180811	4	DADO	ECROU	MUTTER	NUT	TUERCA
	44010517	2	ANELLO DI GOMMA	BAGUE CAOUTCHOUC	GUMMIRING	RUBBER RING	GUARNICION DE CAUCHO
	44018427	2	SUPPORTO	SUPPORT	LAGER	SUPPORT	SOPORTE
	44018701	2	SUPPORTO	SUPPORT	LAGER	SUPPORT	SOPORTE
	44018803	1	ROSETTA	RONDELLE	SCHEIBE	WASHER	ARANDELA

https://tractormanualz.com/

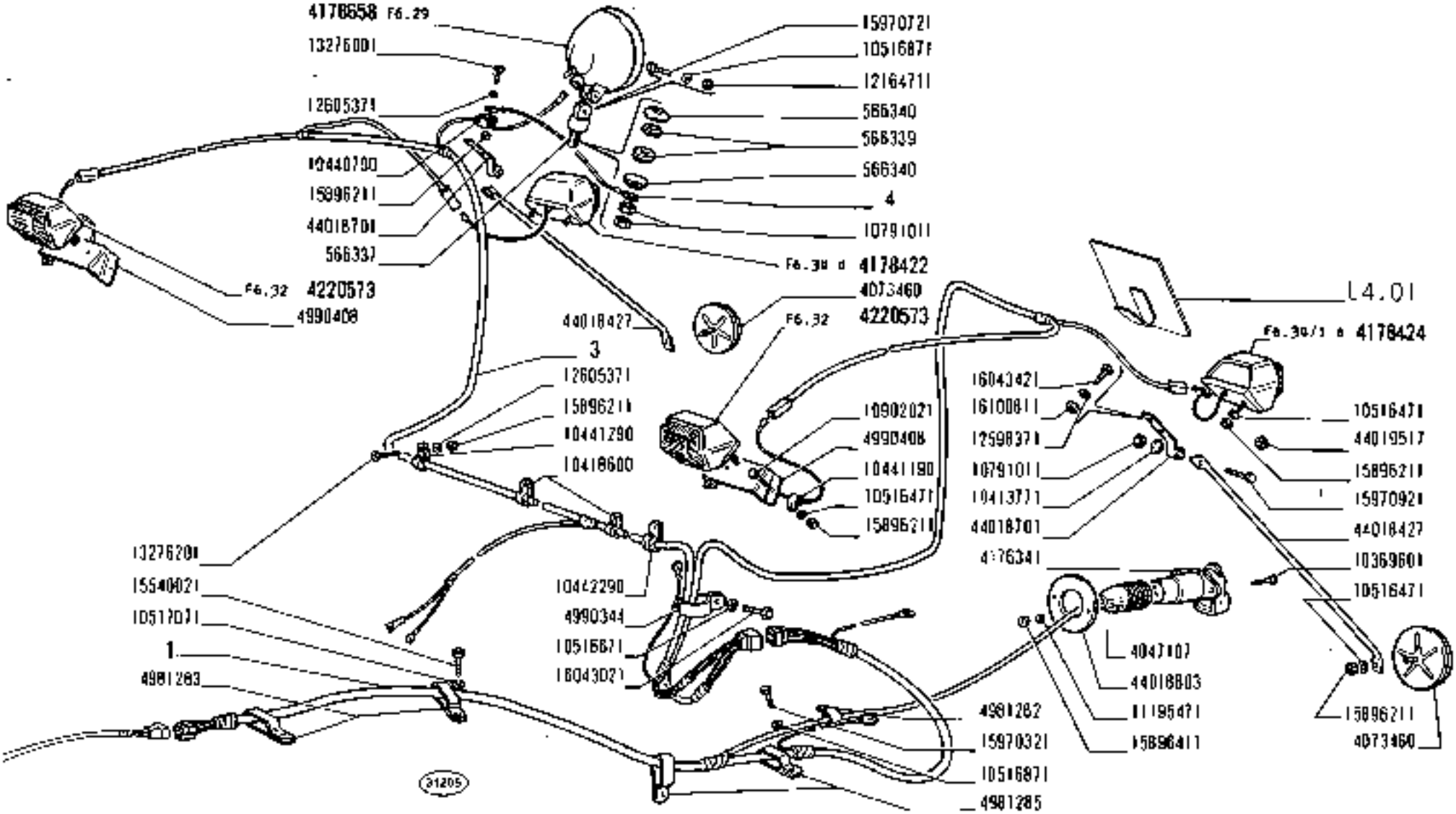

https://tractormanualz.com/

MODIF	N.ORDINAZ.	Q.	DENOMINAZIONE	DESIGNATION	BENENNUNG	DESCRIPTION	DENOMINACIONES
	1	1	CAVO 4990326	CABLE	LEITUNG	CABLE	CABLE
	2	1	CAVO 4989985 (01-02-04-05)	CABLE	LEITUNG	CABLE	CABLE
	3	1	CAVO 4990328 (1*1(T0)-02-04-051	CABLE	LEITUNG	CABLE	CABLE
	4	1	CAVO DI MASSA 4990331	FIL DE MASSE	MASSEKABEL	GROUND CABLE	CABLE DE MASA
	5	1	CAVO 4401881A (*)	CABLE	LEITUNG	CABLE	CABLE
	6	1	CAVO 4401881B (*) 102-05)	CABLE	LEITUNG	CABLE	CABLE
	7	1	CAVO 4990000 106)	CABLE	LEITUNG	CABLE	CABLE
	8	1	CAVO 4990444 (1*1106)	CABLE	LEITUNG	CABLE	CABLE
	9	1	CAVO 4990329 (2*)101-02-04-05)	CABLE	LEITUNG	CABLE	CABLE
	10	1	CAVO 4990445 (2*1106)	CABLE	LEITUNG	CABLE	CABLE
	566337	1	SUPPORTO	SUPPORT	LAGER	SUPPORT	SOPORTE
	566339	2	TASSELLO ELASTICO	TAMPON	GUMMISTUECK	PAD	BUNDADILLA
	566340	2	SCODELLINO	CUVETTE	TELLERSCHEIBE	CUP	PLATILLO
	992474	2	ROSETTA DI SICUREZZA	RONDELLE FREIN	SICHERUNGSRING	LOCKWASHER	ARANDELA DE FRENO
	4073460	2	CATADIOTTRO	CATADIOPTRE	RUECKSTRAHLER	REFLEX/REFLECTOR	CATAFAROS
	4145204	1	DEVIATORE A LEVA	COMBINATEUR	UMSCHALTER	SWITCH	INTERRUPTOR
	4149474	1	LEVA	LEVIER	HEBEL	LEVER	PALANCA
	4152949	1	ASTUCCIO 106)	ETUI	ETUI	CASE	ESTUCHE
	4158641	1	COMMUTATORE COMPL.	COMMUTATEUR	SCHALTER	SWITCH	CONMUTADOR
	4182461	1	SPINA 106)	COUPLIGE	STIFT	PIN	PASADOR
	4182462	1	PRESA DI CORRENTE (06)	PRISE DE COURANT	STECKDOSE	RECEPTACLE	ENCHUFE DE CORRIENTE
	4230971	1	PRESA DI CORRENTE (06)	PRISE DE COURANT	STECKDOSE	RECEPTACLE	ENCHUFF DE CORRIENTE
	4234344	1	PROIETTORE D COMPL.	PROJECTEUR	SCHEINWERFER	HEADLAMP	PROYECTOR
	4234345	1	PROIETTORE S COMPL.	PROJECTEUR	SCHEINWERFER	HEADLAMP	PROYECTOR
	4234350	1	PROIETTORE D COMPL.	PROJECTEUR	SCHEINWERFER	HEADLAMP	PROYECTOR
	4234351	1	PROIETTORE S COMPL.	PROJECTEUR	SCHEINWERFER	HEADLAMP	PROYECTOR
	4247213	1	FANALE ANTERIORE ANT.D COMPL.	LANTERNE AV	VORDERE LEUCHTE	FRONT LAMP	LAMPARA ANTERIOR
	4247214	1	FANALE ANTERIORE ANT.S COMPL.	LANTERNE AV	VORDERE LEUCHTE	FRONT LAMP	LAMPARA ANTERIOR
	4270427	1	FANALE POSTERIORE E TARGA S COMPL.	LANTERNE AR ET DE PLAQUE	SCHLUSS- U. NUMMERNSCHILDLEUCHTE	TAIL AND NUMBER PLATE LAMP	LAMPARA POSTERIOR Y DE MATRICULA
	4270478	1	FANALE POSTERIORE D COMPL.	LANTERNE AR	HINTERE LEUCHTE	TAIL LAMP	LAMPARA POSTERIOR
	4288934	1	PORTAFUSIBILE	PORTE-FUSIBILE	SICHERUNGSHALTER	FUSE HOLDER	PORTAFUSIBLE
	4321141	1	PROIETTORE POSTERIORE COMPL.	PHARE ARRIERE	HINTERER SCHEINWERFER	REAR SPOT LAMP	FARO POSTERIOR

https://tractormanualz.com/

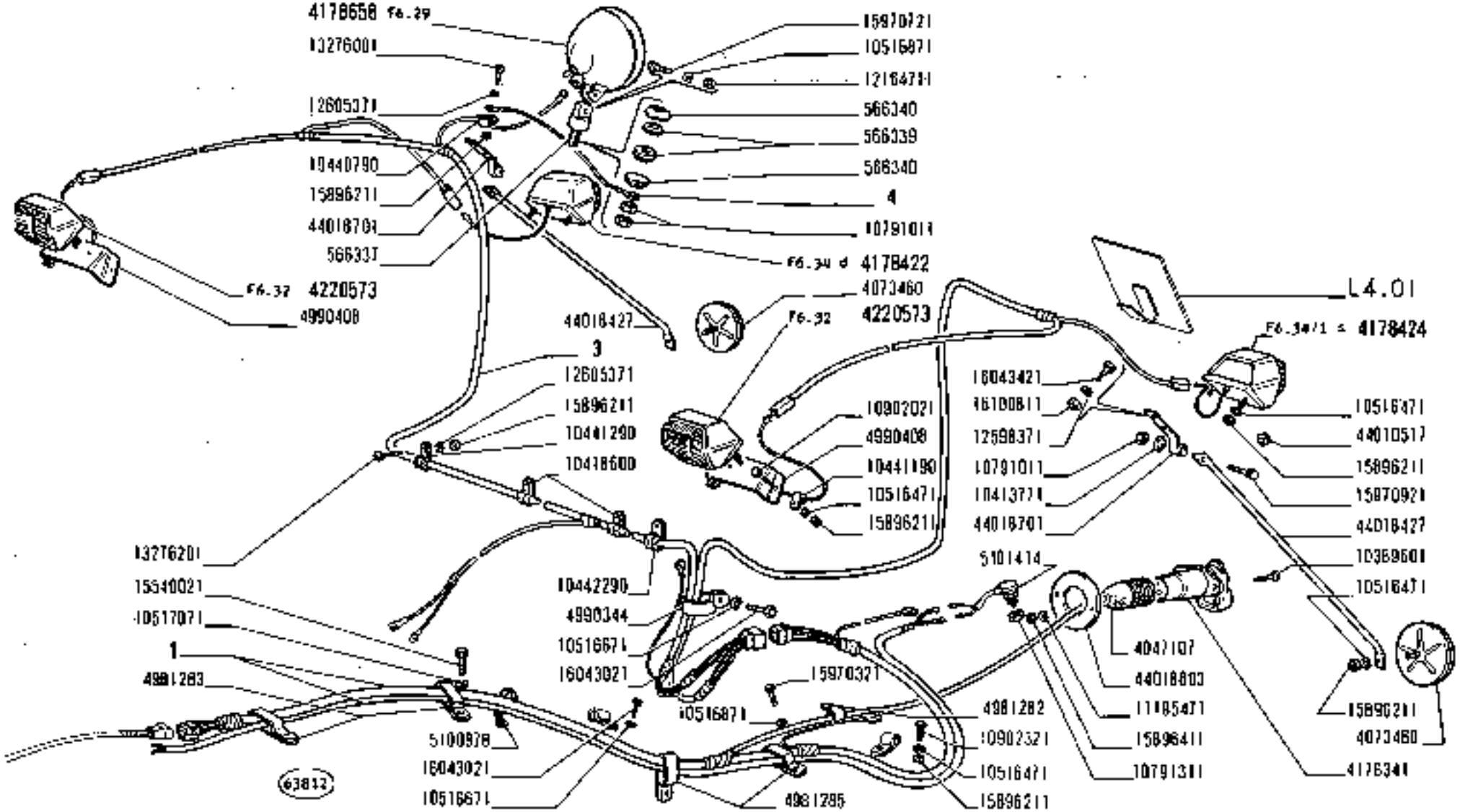

1300 - 1300 DT

01 04

ILLUMINAZIONE

Eclairage — *Lighting System*

Beleuchtung — *Sistema de alumbrado*

https://tractormanualz.com/

MODIF	N.ORDINAZ.	Q.ta	DENOMINAZIONE	DESIGNATION	BENENNUNG	DESCRIPTION	DENOMINACIONES
	10442290	1	STAFFETTA	COLLIER	HALTER	RETAINER	ABRAZADERA
	10450690	1	STAFFETTA	COLLIER	HALTER	RETAINER	ABRAZADERA
	10450790	1	STAFFETTA	COLLIER	HALTER	RETAINER	ABRAZADERA
	10516471	12	ROSETTA DI SICUREZZA	RONDELLE FREIN	SICHERUNGSRING	LOCKWASHER	ARANDELA DE FRENO
	10516671	3	ROSETTA DI SICUREZZA	RONDELLE FREIN	SICHERUNGSRING	LOCKWASHER	ARANDELA DE FRENO
	10516871	6	ROSETTA DI SICUREZZA	RONDELLE FREIN	SICHERUNGSRING	LOCKWASHER	ARANDELA DE FRENO
	10517071	1	ROSETTA DI SICUREZZA	RONDELLE FREIN	SICHERUNGSRING	LOCKWASHER	ARANDELA DE FRENO
	10791011	4	DADO	ECROU	MUTTER	NUT	TUERCA
	10791411	2	DADO	ECROU	MUTTER	NUT	TUERCA
	10902021	2	VITE	VIS	SCHRAUBE	SCREW	TORNILLO
	11052090	8	FUSIBILE	FUSIBLE	SICHERUNG	FUSE	FUSIBLE
	11195471	7	ROSETTA DI SICUREZZA	RONDELLE FREIN	SICHERUNGSRING	LOCKWASHER	ARANDELA DE FRENO
	12164111	2	DADO	ECROU	MUTTER	NUT	TUERCA
	12164711	1	DADO	ECROU	MUTTER	NUT	TUERCA
	12598371	4	ROSETTA DI SICUREZZA	RONDELLE FREIN	SICHERUNGSRING	LOCKWASHER	ARANDELA DE FRENO
	12605271	2	ROSETTA DI SICUREZZA	RONDELLE FREIN	SICHERUNGSRING	LOCKWASHER	ARANDELA DE FRENO
	12605371	7	ROSETTA DI SICUREZZA	RONDELLE FREIN	SICHERUNGSRING	LOCKWASHER	ARANDELA DE FRENO
	13273401	2	VITE	VIS	SCHRAUBE	SCREW	TORNILLO
	13276001	1	VITE	VIS	SCHRAUBE	SCREW	TORNILLO
	13276201	4	VITE	VIS	SCHRAUBE	SCREW	TORNILLO
	13276401	2	VITE	VIS	SCHRAUBE	SCREW	TORNILLO
	15540021	1	VITE	VIS	SCHRAUBE	SCREW	TORNILLO
	15896211	16	DADO	ECROU	MUTTER	NUT	TUERCA
	15896411	2	DADO	ECROU	MUTTER	NUT	TUERCA
	15970321	1	VITE	VIS	SCHRAUBE	SCREW	TORNILLO
	15970721	5	VITE	VIS	SCHRAUBE	SCREW	TORNILLO
	15970921	2	VITE	VIS	SCHRAUBE	SCREW	TORNILLO
	16043021	3	VITE	VIS	SCHRAUBE	SCREW	TORNILLO
	16043421	4	VITE .2	VIS	SCHRAUBE	SCREW	TORNILLO
	16100811	4	DADO	ECROU	MUTTER	NUT	TUERCA
	44010517	2	ANELLO DI GOMMA	BAGUE CAOUTCHOUC	GUMMIRING	RUBBER RING	GUARNICION DE CAUCHO
	44018427	2	SUPPORTO	SUPPORT	LAGER	SUPPORT	SOPORTE
	44018701	2	SUPPORTO	SUPPORT	LAGER	SUPPORT	SOPORTE
	44018803	1	ROSETTA	RONDELLE	SCHEIBE	WASHER	ARANDELA
	5101414	1	INTERRUTTORE	INTERRUPTEUR	SCHALTER	SWITCH	INTERRUPTOR
	5100978	4	FASCETTA	COLLIER	HALTEBAND	STRAP	ABRAZADERA
	10902321	2	VITE	VIS	SCHRAUBE	SCREW	TORNILLO
	15896211	2	DADO	ECROU	MUTTER	NUT	TUERCA
	10516471	2	ROSETTA DI SICUREZZA	RONDELLE FREIN	SICHERUNGSRING	LOCKWASHER	ARANDELA DE FRENO
	16043021	2	VITE	VIS	SCHRAUBE	SCREW	TORNILLO
	10516671	2	ROSETTA DI SICUREZZA	RONDELLE FREIN	SICHERUNGSRING	LOCKWASHER	ARANDELA DE FRENO
	10791311	1	DADO	ECROU	MUTTER	NUT	TUERCA

https://tractormanualz.com/

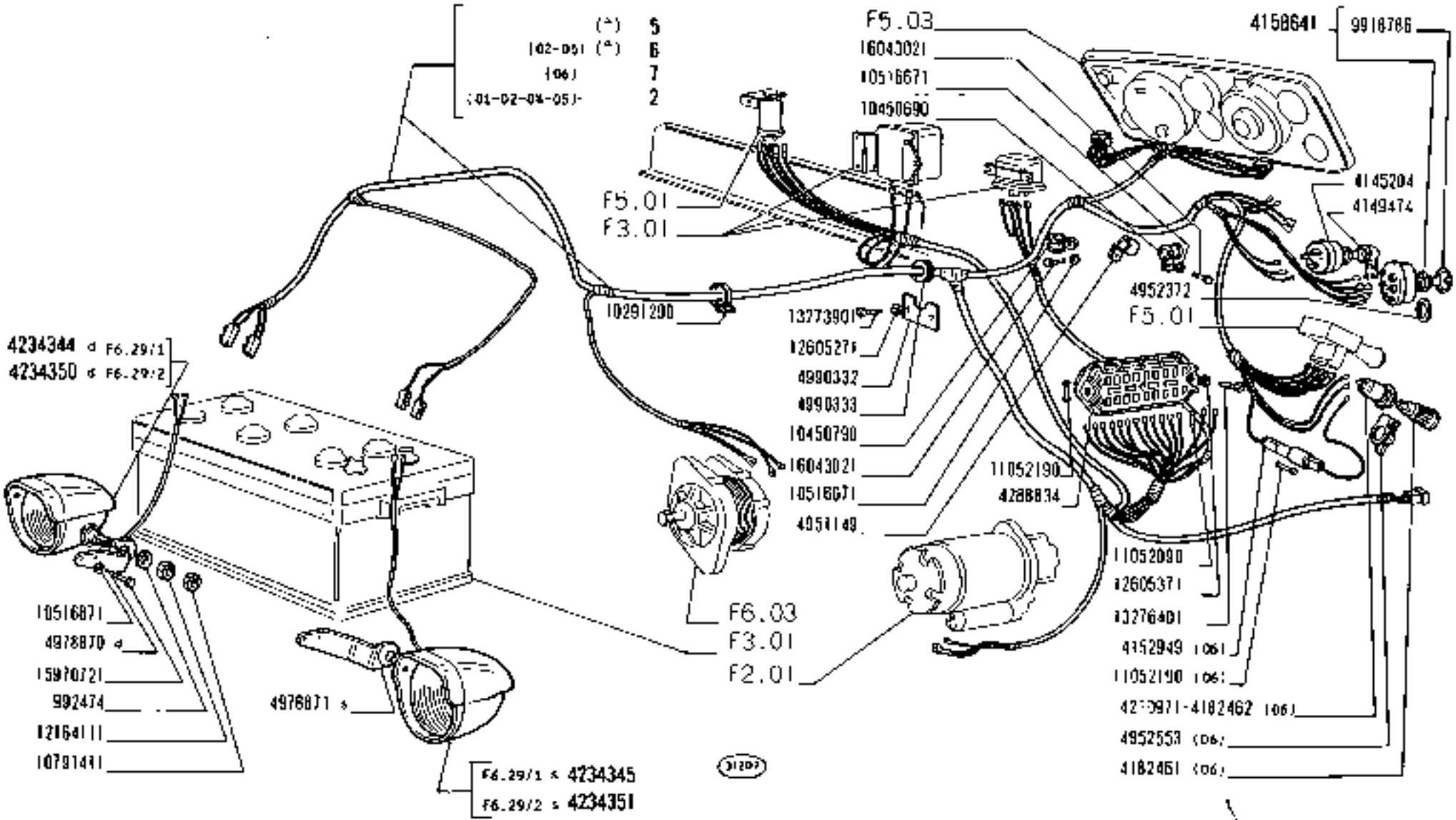

(*) - Vedere elenco - Voir la liste - Siehe Tabelle - See list - Vease la lista

https://tractormanualz.com/

MODIF	N.ORDINAZ.	Q.	DENOMINAZIONE	DESIGNATION	BENENNUNG	DESCRIPTION	DENOMINACIONES
	4981149	1	STAFFETTA	COLLIER	HALTER	RETAINER	ABRAZADERA
	4982372	1	ROSETTA	RONDELLE	SCHEIBE	WASHER	ARANDELA
	4982553	1	COPERCHIO (061	COUVERCLE	DECKEL	COVER	TAPA
	4984118	1	PULSANTE	BOUTON	DRUCKKNOPF	BUTTON	PULSADOR
	4988870	1	SUPPORTO C	SUPPORT	LAGER	SUPPORT	SOPORTE
	4988871	1	SUPPORTO S	SUPPORT	LAGER	SUPPORT	SOPORTE
	4981282	1	STAFFETTA	COLLIER	HALTER	RETAINER	ABRAZADERA
	4990332	1	STAFFETTA	COLLIER	HALTER	RETAINER	ABRAZADERA
	4990333	1	ANELLO DI GOMMA	BAGUE CAOUTCHOUC	GUMMIRING	RUBBER RING	GUARNICION DE CAUCHO
	4990344	1	STAFFETTA	COLLIER	HALTER	RETAINER	ABRAZADERA
	9918736	1	CHIAVE	CLE	SCHLUESSEL	KEY	LLAVE
	10291290	5	COLLARE	COLLIER	SCHELLE	COLLAR	ABRAZADERA
*	10342101	2	VITE	VIS	SCHRAUBE	SCREW	TORNILLO
	10405185	1	CAPPUCCIO	CAPUCHON	SCHUTZKAPPE	BOOT	CAPUCHON
	10413771	2	ROSETTA DI SICUREZZA	RONDELLE FREIN	SICHERUNGSRING	LOCKWASHER	ARANDELA DE FRENO
	10418600	2	STAFFETTA	COLLIER	HALTER	RETAINER	ABRAZADERA
	10440790	1	STAFFETTA	COLLIER	HALTER	RETAINER	ABRAZADERA
	10441290	1	STAFFETTA	COLLIER	HALTER	RETAINER	ABRAZADERA
	10441590	2	STAFFETTA	COLLIER	HALTER	RETAINER	ABRAZADERA
	10442290	1	STAFFETTA	COLLIER	HALTER	RETAINER	ABRAZADERA
	10450690	1	STAFFETTA	COLLIER	HALTER	RETAINER	ABRAZADERA
	10450790	1	STAFFETTA	COLLIER	HALTER	RETAINER	ABRAZADERA
	10516471	10	ROSETTA DI SICUREZZA	RONDELLE FREIN	SICHERUNGSRING	LOCKWASHER	ARANDELA DE FRENO
	10516671	3	ROSETTA DI SICUREZZA	RONDELLE FREIN	SICHERUNGSRING	LOCKWASHER	ARANDELA DE FRENO
	10516871	6	ROSETTA DI SICUREZZA	RONDELLE FREIN	SICHERUNGSRING	LOCKWASHER	ARANDELA DE FRENO
	10517071	1	ROSETTA DI SICUREZZA	RONDELLE FREIN	SICHERUNGSRING	LOCKWASHER	ARANDELA DE FRENO
	10791011	4	DADO	ECROU	MUTTER	NUT	TUERCA
	10791411	2	DADO	ECROU	MUTTER	NUT	TUERCA
	10794011	2	DADO	ECROU	MUTTER	NUT	TUERCA
	11052090	1	FUSIBILE	FUSIBLE	SICHERUNG	FUSE	FUSIBLE
	11052190	1	FUSIBILE	FUSIBLE	SICHERUNG	FUSE	FUSIBLE
	11052190	1	FUSIBILE (8A)	FUSIBLE	SICHERUNG	FUSE	FUSIBLE
	11195471	3	ROSETTA DI SICUREZZA	RONDELLE FREIN	SICHERUNGSRING	LOCKWASHER	ARANDELA DE FRENO
	12052185	1	CAPPUCCIO	CAPUCHON	SCHUTZKAPPE	BOOT	CAPUCHON
	12053790	1	GIUNTO MULTIPOLARE	JOINT MULTIPOLAIRE	MEHRPOL.KUPPLUNGS-KOPF	MULTIPOLE CONNECTOR	EMPALME MULTIPOLAR
	12053980	1	BLOCCHETTO CONNESSIONE	PLAQUE DE JONCTION	ANSCHLUSSDOSE	CONNECTION BLOCK	PLACA DE EMPALME
	12164111	2	DADO	ECROU	MUTTER	NUT	TUERCA
	12164711	1	DADO	ECROU	MUTTER	NUT	TUERCA
	12598371	4	ROSETTA DI SICUREZZA	RONDELLE FREIN	SICHERUNGSRING	LOCKWASHER	ARANDELA DE FRENO
	12605271	2	ROSETTA DI SICUREZZA	RONDELLE FREIN	SICHERUNGSRING	LOCKWASHER	ARANDELA DE FRENO
	12605371	7	ROSETTA DI SICUREZZA	RONDELLE FREIN	SICHERUNGSRING	LOCKWASHER	ARANDELA DE FRENO
	13273901	2	VITE	VIS	SCHRAUBE	SCREW	TORNILLO
	13276001	1	VITE	VIS	SCHRAUBE	SCREW	TORNILLO
	13276201	4	VITE	VIS	SCHRAUBE	SCREW	TORNILLO
*	10390201	3	VITE	VIS	SCHRAUBE	SCREW	TORNILLO

https://tractormanualz.com/

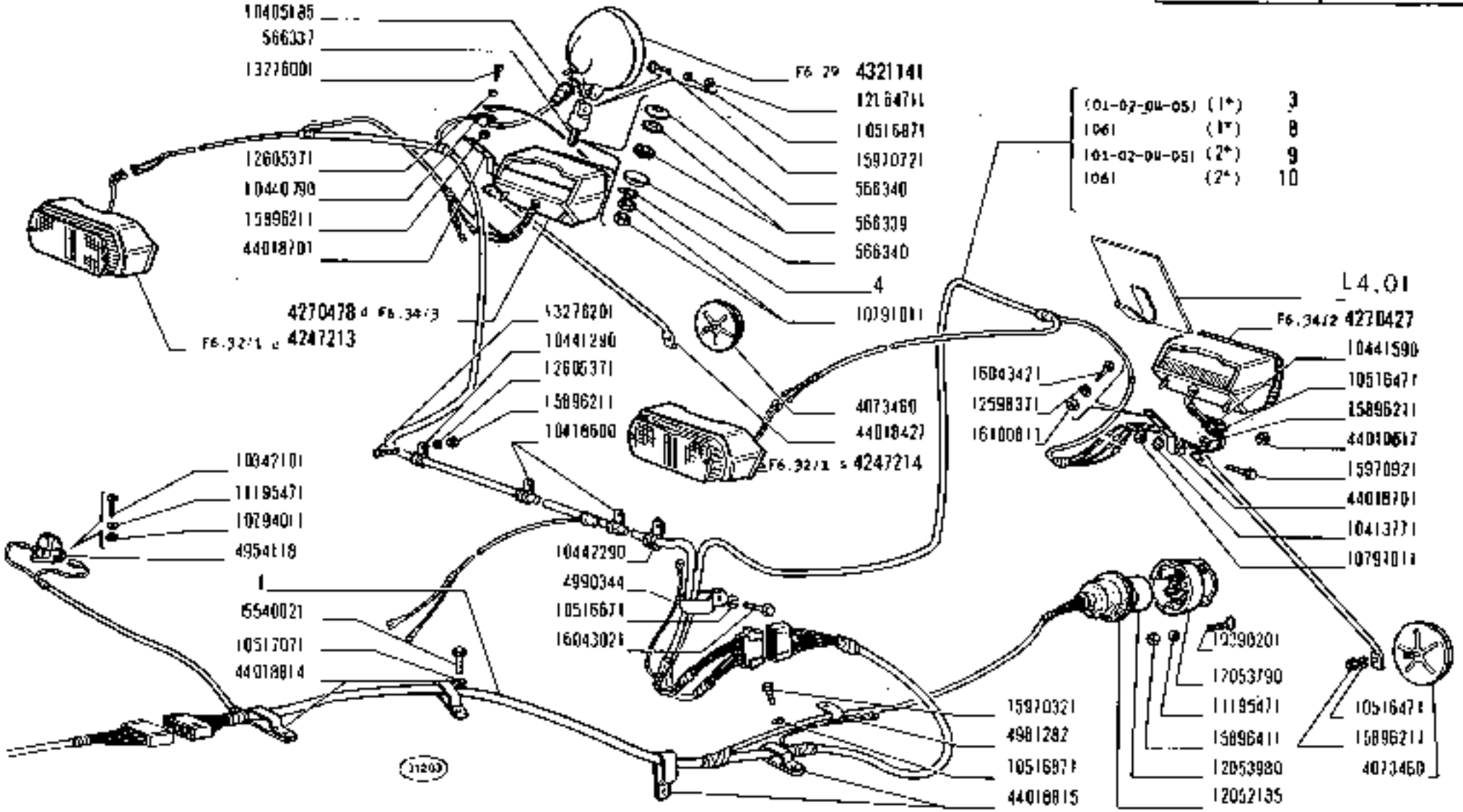

(1*) (2*) - Vedere elenco - Voir la liste - Siehe tabelle - See list - Vease la lista

https://tractormanualz.com/

MODIF	N.ORDINAZ.	Q.	DENOMINAZIONE	DESIGNATION	BENENNUNG	DESCRIPTION	DENOMINACIONES
	13276401	2	VITE	VIS	SCHRAUBE	SCREW	TORNILLO
	15540028	1	VITE	VIS	SCHRAUBE	SCREW	TORNILLO
	15896211	14	DADO	ECROU	MUTTER	NUT	TUERCA
	15896411	3	DADO	ECROU	MUTTER	NUT	TUERCA
	15970321	1	VITE	VIS	SCHRAUBE	SCREW	TORNILLO
	15970721	5	VITE	VIS	SCHRAUBE	SCREW	TORNILLO
	15970921	2	VITE	VIS	SCHRAUBE	SCREW	TORNILLO
	16043021	3	VITE	VIS	SCHRAUBE	SCREW	TORNILLO
	16043421	4	VITE	VIS	SCHRAUBE	SCREW	TORNILLO
	16100811	4	DADO	ECROU	MUTTER	NUT	TUERCA
	44010517	2	ANELLO DI GOMMA	BAGUE CAOUTCHOUC	GUMMIRING	RUBBER RING	GUARNICION DE CAUCHO
	44018427	2	SUPPORTO	SUPPORT	LAGER	SUPPORT	SOPORTE
	44018701	2	SUPPORTO	SUPPORT	LAGER	SUPPORT	SOPORTE
	44018814	2	STAFFETTA	COLLIER	HALTER	RETAINER	ABRAZADERA
	44018815	2	STAFFETTA	COLLIER	HALTER	RETAINER	ABRAZADERA
		(+)	-TRATTORE CON DISPOSITIVO AUSILIARIO DI AVVIAMENTO	-AVEC DISPOSITIF SUPPLIDE DEMARRAGE	-MIT ZUSAETZLICHER STARTHILFE	-W/AUXILIARY STARTING SYSTEM	-CON SISTEMA DE ARRANQUE AUXILIAR
		(+)	-TRATTORE SENZA CABINA	-SANS CABINE	-OHNE FAHRERHAUS	-W/O CAB	-SIN CABINA
		(+)	-TRATTORE CON CABINA	-AVEC CABINE	-MIT FAHRERHAUS	-W/CAB	-CON CABINA

https://tractormanualz.com/

MODIF	N.ORDINAZ.	Q.	DENOMINAZIONE	DESIGNATION	BENENNUNG	DESCRIPTION	DENOMINACIONES
	4117018	1	AVVISATORE	AVERTISSEUR	HORN	HORN	BOCINA
	4305449	1	INTERRUTTORE A PULSANTE	INTERRUPTEUR A POUSSOIR	KNOPFSCHALTER	PUSH BUTTON SWITCH	INTERRUPTOR A PULSADOR
	4954187	1	LAMPEGGIATORE COMPL.(A)	CLIGNOTANT	BLINKGEBER	FLASHER	RELE DE INTERMITENCIA
	4961368	1	CONNESSIONE (06)	CONNEXION	LEITUNG	CONNECTION	CABLE
	4962552	1	INTERRUTTORE COMPL.(06)	INTERRUPTEUR	SCHALTER	SWITCH	INTERRUPTOR
	4962553	1	LAMPADA (06)	LAMPE	LAMPE	BULB	BOMBILLA
	4962554	1	CAPPUCCIO (06)	CAPUCHON	SCHUTZKAPPE	BOOT	CAPUCHON
	4967412	1	COPERCHIO (A)	COUVERCLE	DECKEL	COVER	TAPA
	4983928	1	CAPPUCCIO	CAPUCHON	SCHUTZKAPPE	BOOT	CAPUCHON
	305164?1	1	ROSETTA DI SICUREZZA (A)	RONDELLE FREIN	SICHERUNGSRING	LOCKWASHER	ARANDELA DE FRENO
	E05166?1	2	ROSETTA DI SICUREZZA	RONDELLE FREIN	SICHERUNGSRING	LOCKWASHER	ARANDELA DE FRENO
	1327811	1	VITE (*)	VIS	SCHRAUBE	SCREW	TORNILLO
	E589621L	1	DADO (*)	ECROU	MUTTER	NUT	TUERCA
	16043421	2	VITE	VIS	SCHRAUBE	SCREW	TORNILLO
	1A100811	2	DADO	ECROU	MUTTER	NUT	TUERCA
		(*)	-TRATTURE CON INDICATORI DIREZIONE	-AVEC CLIGNOTEURS DE DIRECTION	-MIT BLINKLEUCHTEN	-W/DIRECTION INDICATORS	-CON INDICES DE DIRECCION

https://tractormanualz.com/

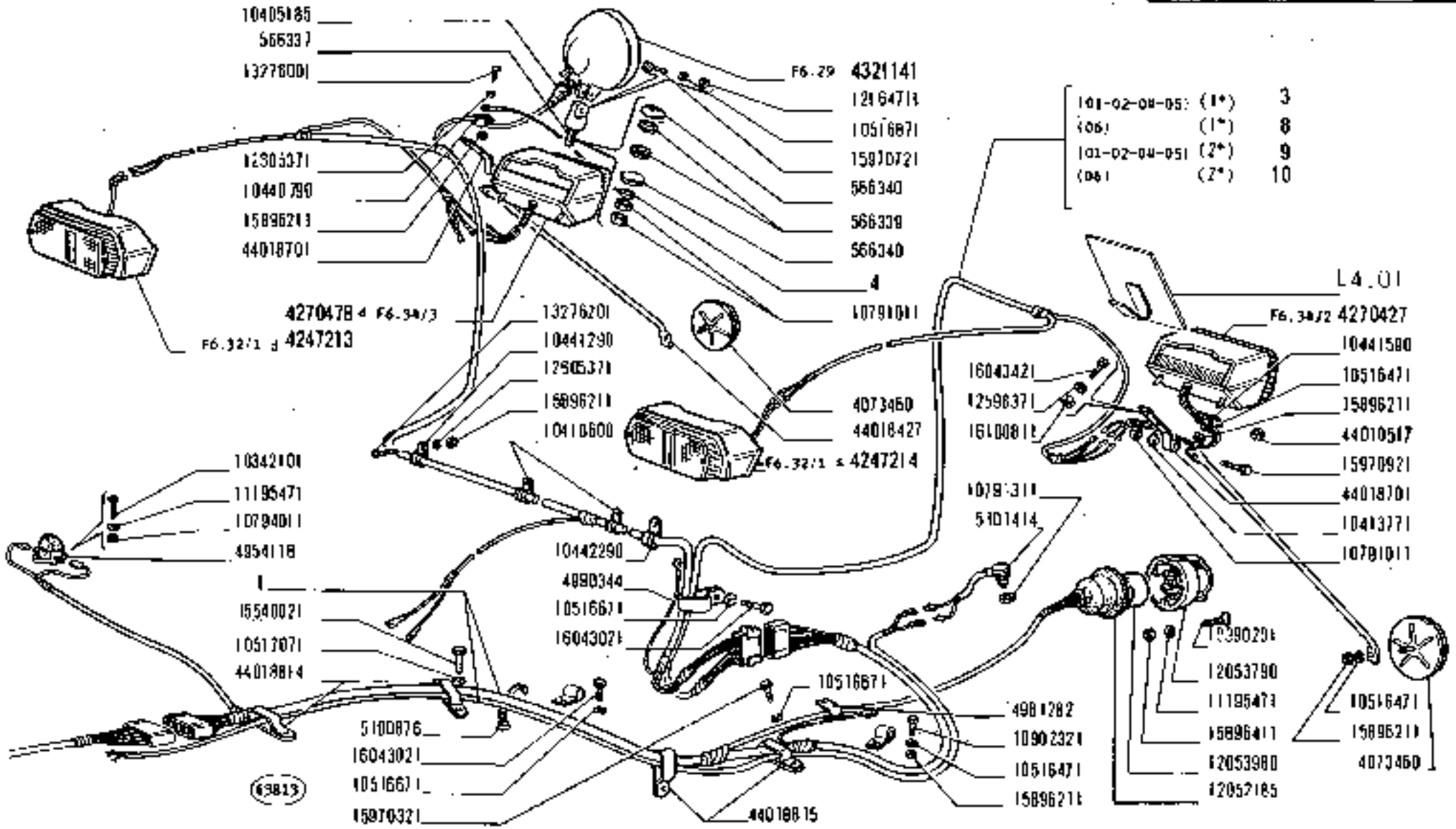

(1*) (2*) - Vedere elenco - Voir la liste - Siehe tabelle - See list - Véase la lista

https://tractormanualz.com/

MODIF	N.ORIGINAL.	Q.	DENOMINAZIONE	DESIGNATION	BEMENNUNG	DESCRIPTION	DENOMINACIONES
	4951149	1	STAFFETTA	COLLIER	HALTER	RETAINER	ABRAZADERA
	4952372	1	ROSETTA	RONDELLE	SCHEIBE	WASHER	ARANDELA
	4952553	1	COPERCHIO (06)	COUVERCLE	DECKEL	COVER	TAPA
	4954118	1	PULSANTE	BOUTON	DRUCKKNOPF	BUTTON	PULSADOR
	4978870	1	SUPPORTO D	SUPPORT	LAGER	SUPPORT	SOPORTE
	4978871	1	SUPPORTO S	SUPPORT	LAGER	SUPPORT	SOPORTE
	4981282	1	STAFFETTA	COLLIER	HALTER	RETAINER	ABRAZADERA
	4990332	1	STAFFETTA	COLLIER	HALTER	RETAINER	ABRAZADERA
	4990333	1	ANELLO DI GOMMA	BAGUE CAOUTCHOUC	GUMMIRING	RUBBER RING	GUARNICION DE CAUCHO
	4990344	1	STAFFETTA	COLLIER	HALTER	RETAINER	ABRAZADERA
	9918786	1	CHIAVE	CLE	SCHLÜSSEL	KEY	LLAVE
	10291290	5	COLLARE	COLLIER	SCHELLE	COLLAR	ABRAZADERA
*	10342101	2	VITE	VIS	SCHRAUBE	SCREW	TORNILLO
	10405185	1	CAPPUCCIO	CAPUCHON	SCHUTZKAPPE	BOOT	CAPUCHON
	10413771	2	ROSETTA DI SICUREZZA	RONDELLE FREIN	SICHERUNGSRING	LOCKWASHER	ARANDELA DE FRENO
	10418600	2	STAFFETTA	COLLIER	HALTER	RETAINER	ABRAZADERA
	10440790	1	STAFFETTA	COLLIER	HALTER	RETAINER	ABRAZADERA
	10441290	1	STAFFETTA	COLLIER	HALTER	RETAINER	ABRAZADERA
	10441590	2	STAFFETTA	COLLIER	HALTER	RETAINER	ABRAZADERA
	10442290	1	STAFFETTA	COLLIER	HALTER	RETAINER	ABRAZADERA
	10450690	1	STAFFETTA	COLLIER	HALTER	RETAINER	ABRAZADERA
	10450790	1	STAFFETTA	COLLIER	HALTER	RETAINER	ABRAZADERA
	10516471	10	ROSETTA DI SICUREZZA	RONDELLE FREIN	SICHERUNGSRING	LOCKWASHER	ARANDELA DE FRENO
	10516871	3	ROSETTA DI SICUREZZA	RONDELLE FREIN	SICHERUNGSRING	LOCKWASHER	ARANDELA DE FRENO
	10516871	6	ROSETTA DI SICUREZZA	RONDELLE FREIN	SICHERUNGSRING	LOCKWASHER	ARANDELA DE FRENO
	10517071	1	ROSETTA DI SICUREZZA	RONDELLE FREIN	SICHERUNGSRING	LOCKWASHER	ARANDELA DE FRENO
	10791011	4	DADO	ECROU	MUTTER	NUT	TUERCA
	10791411	2	DADO	ECROU	MUTTER	NUT	TUERCA
	10794011	2	DADO	ECROU	MUTTER	NUT	TUERCA
	11052090	T	FUSIBILE	FUSIBLE	SICHERUNG	FUSE	FUSIBLE
	11052190	1	FUSIBILE	FUSIBLE	SICHERUNG	FUSE	FUSIBLE
	11052150	1	FUSIBILE (06)	FUSIBLE	SICHERUNG	FUSE	FUSIBLE
	11195471	3	ROSETTA DI SICUREZZA	RONDELLE FREIN	SICHERUNGSRING	LOCKWASHER	ARANDELA DE FRENO
	12052185	1	CAPPUCCIO	CAPUCHON	SCHUTZKAPPE	BOOT	CAPUCHON
	12053790	1	GIUNTO MULTIPOLARE	JOINT MULTIPOLAIRE	MEHRPOL.KUPPLUNGS-KOPF	MULTIPOLE CONNECTOR	EMPALME MULTIPOLAR
	12053980	1	BLOCCHETTO CONNESSIONE	PLAQUE DE JONCTION	ANSCHLUSSDOSE	CONNECTION BLOCK	PLACA DE EMPALME
	12164411	2	DADO	ECROU	MUTTER	NUT	TUERCA
	12164711	1	DADO	ECROU	MUTTER	NUT	TUERCA
	12598371	4	ROSETTA DI SICUREZZA	RONDELLE FREIN	SICHERUNGSRING	LOCKWASHER	ARANDELA DE FRENO
	12605271	2	ROSETTA DI SICUREZZA	RONDELLE FREIN	SICHERUNGSRING	LOCKWASHER	ARANDELA DE FRENO
	12605371	7	ROSETTA DI SICUREZZA	RONDELLE FREIN	SICHERUNGSRING	LOCKWASHER	ARANDELA DE FRENO
	13273901	2	VITE	VIS	SCHRAUBE	SCREW	TORNILLO
	13276001	1	VITE	VIS	SCHRAUBE	SCREW	TORNILLO
	13276201	4	VITE	VIS	SCHRAUBE	SCREW	TORNILLO
*	10390201	3	VITE	VIS	SCHRAUBE	SCREW	TORNILLO

https://tractormanualz.com/

MODIF	N.ORDINAZ.	Q.	DENOMINAZIONE	DESIGNATION	BENENNUNG	DESCRIPTION	DENOMINACIONES
	13278401	2	VITE	VIS	SCHRAUBE	SCREW	TORNILLO
	15540021	1	VITE	VIS	SCHRAUBE	SCREW	TORNILLO
	15896211	14	DADO	ECROU	MUTTER	NUT	TUERCA
	15896411	3	DADO	ECROU	MUTTER	NUT	TUERCA
	15970321	1	VITE	VIS	SCHRAUBE	SCREW	TORNILLO
	15970721	5	VITE	VIS	SCHRAUBE	SCREW	TORNILLO
	15970921	2	VITE	VIS	SCHRAUBE	SCREW	TORNILLO
	16043021	3	VITE	VIS	SCHRAUBE	SCREW	TORNILLO
	16043421	4	VITE	VIS	SCHRAUBE	SCREW	TORNILLO
	16100811	4	DADO	ECROU	MUTTER	NUT	TUERCA
	44018517	2	ANELLO DI GOMMA	BAGUE CAOUTCHOUC	GUMMIRING	RUBBER RING	GUARNICION DE CAUCHO
	44018427	2	SUPPORTO	SUPPORT	LAGER	SUPPORT	SOPORTE
	44018701	2	SUPPORTO	SUPPORT	LAGER	SUPPORT	SOPORTE
	44018814	2	STAFFETTA	COLLIER	HALTER	RETAINER	ABRAZADERA
	44018815	2	STAFFETTA	COLLIER	HALTER	RETAINER	ABRAZADERA
	5101414	1	INTERRUTTORE	INTERRUPTEUR	SCHALTER	SWITCH	INTERRUPTOR
	6100878	4	FASCETTA	COLLIER	HALTEBAND	STRAP	ABRAZADERA
	10902321	2	VITE	VIS	SCHRAUBE	SCREW	TORNILLO
	15896211	2	DADO	ECROU	MUTTER	NUT	TUERCA
	10518471	2	ROSETTA DI SICUREZZA	RONDELLE FREIN	SICHERUNGSRING	LOCKWASHER	ARANDELA DE FRENO
	15043021	2	VITE	VIS	SCHRAUBE	SCREW	TORNILLO
	10518671	2	ROSETTA DI SICUREZZA	RONDELLE FREIN	SICHERUNGSRING	LOCKWASHER	ARANDELA DE FRENO
	10791311	1	DADO	ECROU	MUTTER	NUT	TUERCA
		(*)	-TRATTORE CON DISPOSITIVO AUSILIARIO DI AVVIAMENTO	-AVEC DISPOSITIF SUPPL.DE DEMARRAGE	-MIT ZUSAETZLICHER STARTHILFE	-W/AUXILIARY STARTING SYSTEM	-CON SISTEMA DE ARRANQUE AUXILIAR
		1(*)	-TRATTORE SENZA CABINA	-SANS CABINE	-OHNE FAHRERHAUS	-W/O CAB	-SIN CABINA
		2(*)	-TRATTORE CON CABINA	-AVEC CABINE	-MIT FAHRERHAUS	-W/CAB	-CON CABINA

https://tractormanualz.com/

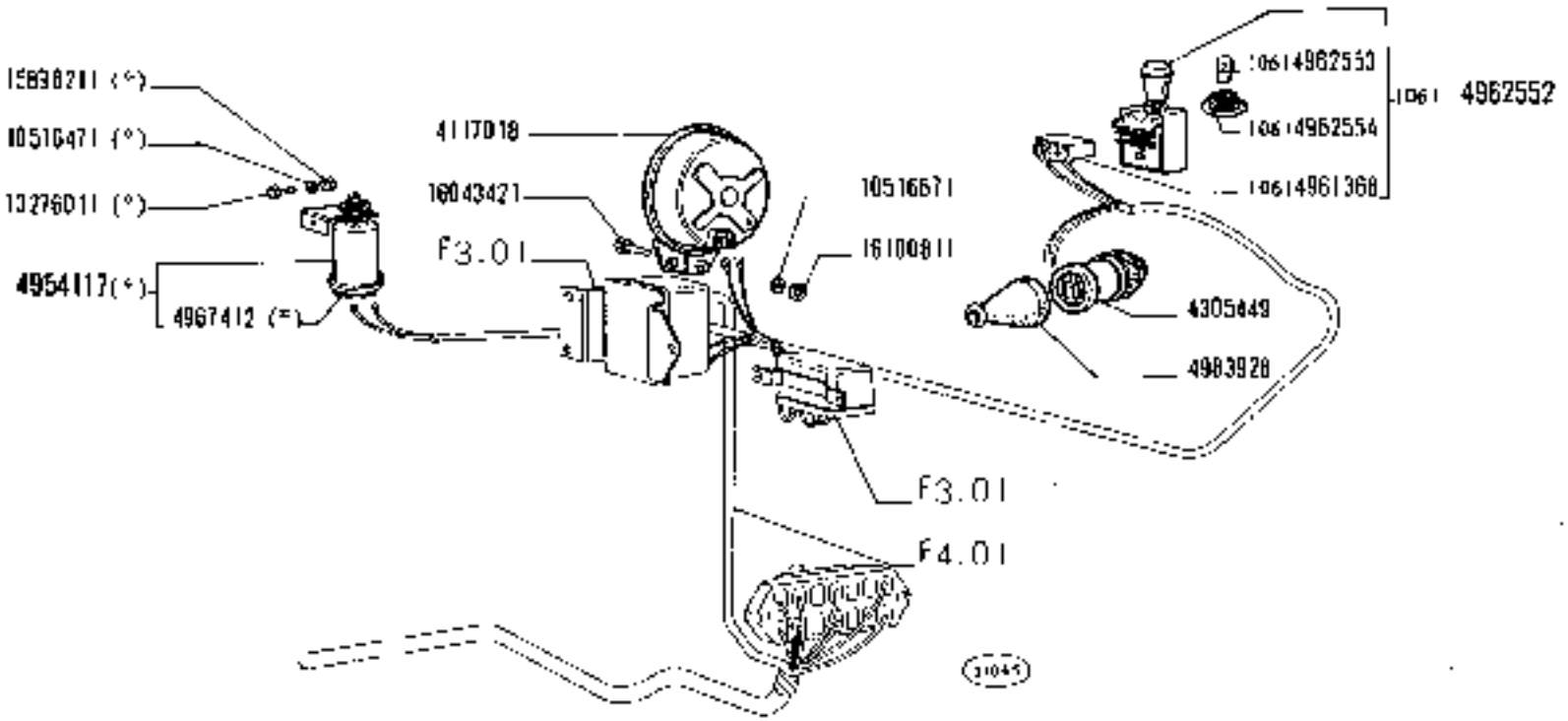

(*) Vedi elenco- Voir la liste - Siehe Tabelle - See list - Véase la lista

https://tractormanualz.com/

MODIF	N.ORDINAZ.	Q.	DENOMINAZIONE	DESIGNATION	BENENNUNG	DESCRIPTION	DENOMINACIONES
	4177663	1	RINVIO A LEVA	RENVOI A LEVIER	ZWISCHENBETAETIGUNG	IDLE LEVER	REENVIO DE PALANCA
	4298185	1	CRONOTACHIMETRO	HORO-TACHYMETRE	CHRONOGYROMETER	MULTIMETER	CRONOTACONETRO
	4298186	1	STRUMENTO A PIU INDICAZIONI	COMBINE DE BORD A PLUSIEURS INDICATIONS	KOMBIINSTRUMENT	INST/CLUSTER	CUADRO DE SENALIZACIONES CON INDICACIONES MULTIPLES
	4298187	1	STRUMENTO A PIU INDICAZIONI COMPL.	COMBINE DE BORD A PLUSIEURS INDICATIONS	KOMBIINSTRUMENT	INST/CLUSTER	CUADRO DE SENALIZACIONES CON INDICACIONES MULTIPLES
	4298189	1	STRUMENTO A PIU INDICAZIONI (*) COMPL.	COMBINE DE BORD A PLUSIEURS INDICATIONS	KOMBIINSTRUMENT	INST/CLUSTER	CUADRO DE SENALIZACIONES CON INDICACIONES MULTIPLES
	LD857790	3	LAMPADA	LAMPE	LAMPE	BULB	BOMBILLA
	10857790	3	LAMPADA (*)	LAMPE	LAMPE	BULB	BOMBILLA
	13301311	4	VITE	VIS	SCHRAUBE	SCREW	TORNILLO
		(*)	-TRATTORE CON INDICATORE DIREZIONE	-AVEC CLIGNOTEURS DE DIRECTION	-M.I BLINKLEUCHTEN	-W/DIRECTION INDICATORS	-CON LUCES DE DIRECCION

https://tractormanualz.com/

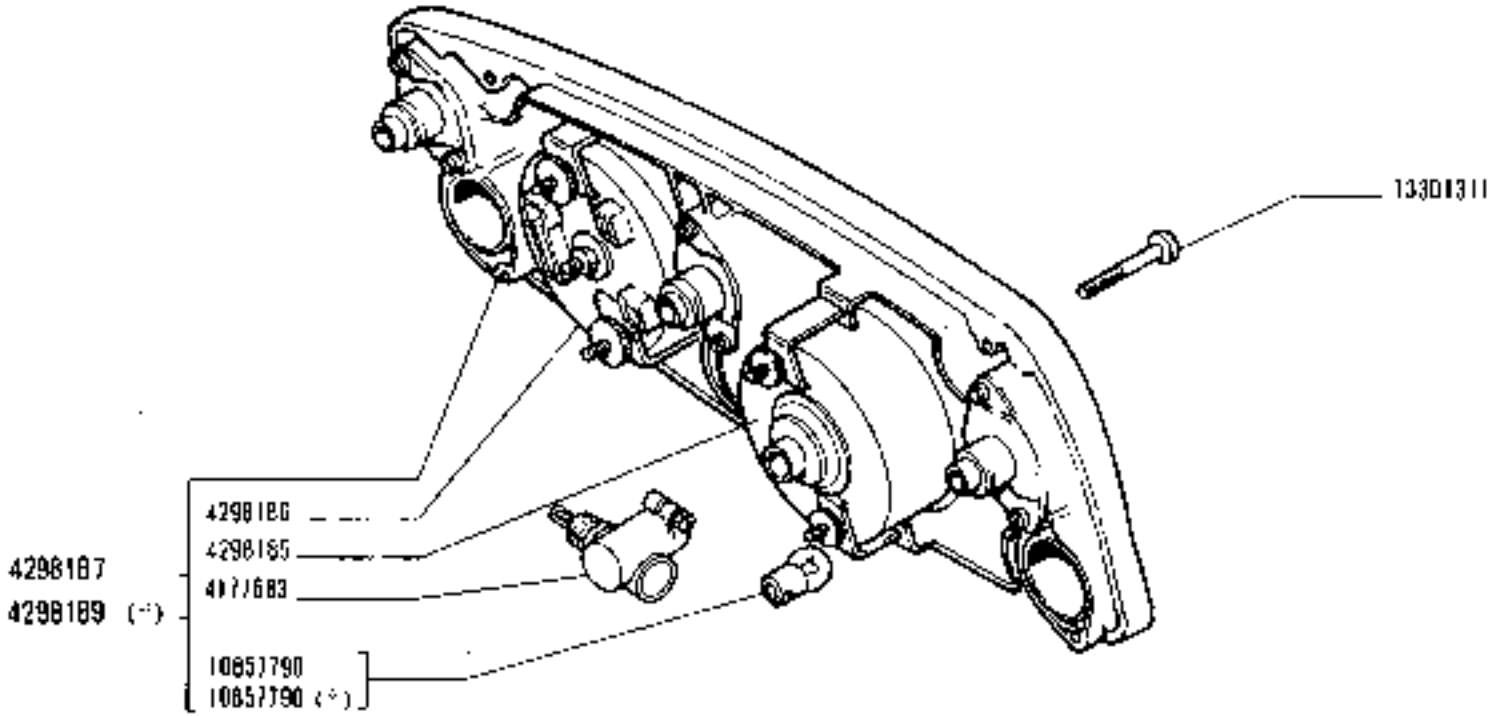

(*) Vedere elenco - Voir la liste - Siehe Tabelle - See list - Vease la lista

https://tractormanualz.com/

MODIF	N.ORDINAZ.	Q.	DENOMINAZIONE	DESIGNATION	BENENNUNG	DESCRIPTION	DENOMINACIONES
	4181841	1	ACCENDISIGARI	ALLUME-CIGARE	ZIGARRENANZUENDER	LIGHTER	ENCENDEDOR DE CIGARILLOS
	4990322	1	MOTORINO ELETTRICO	MOTEUR ELECTRIQUE	ELEKTROMOTOR	MOTOR	MOTOR ELECTRICO
	4990323	1	BRACCIO	BRAS	ARM	ARM	BRAZO
	4990324	1	SPATOLA DEL TERGICRI-STALLO	RACLETTE D'ESSUIE-GLACE	WISCHBLATT	WIPER BLADE	RASQUETA DEL LIMPIA-PARABRISAS
	14142390	1	LAMPADA	LAMPE	LAMPE	BULB	BOMBILLA

https://tractormanualz.com/

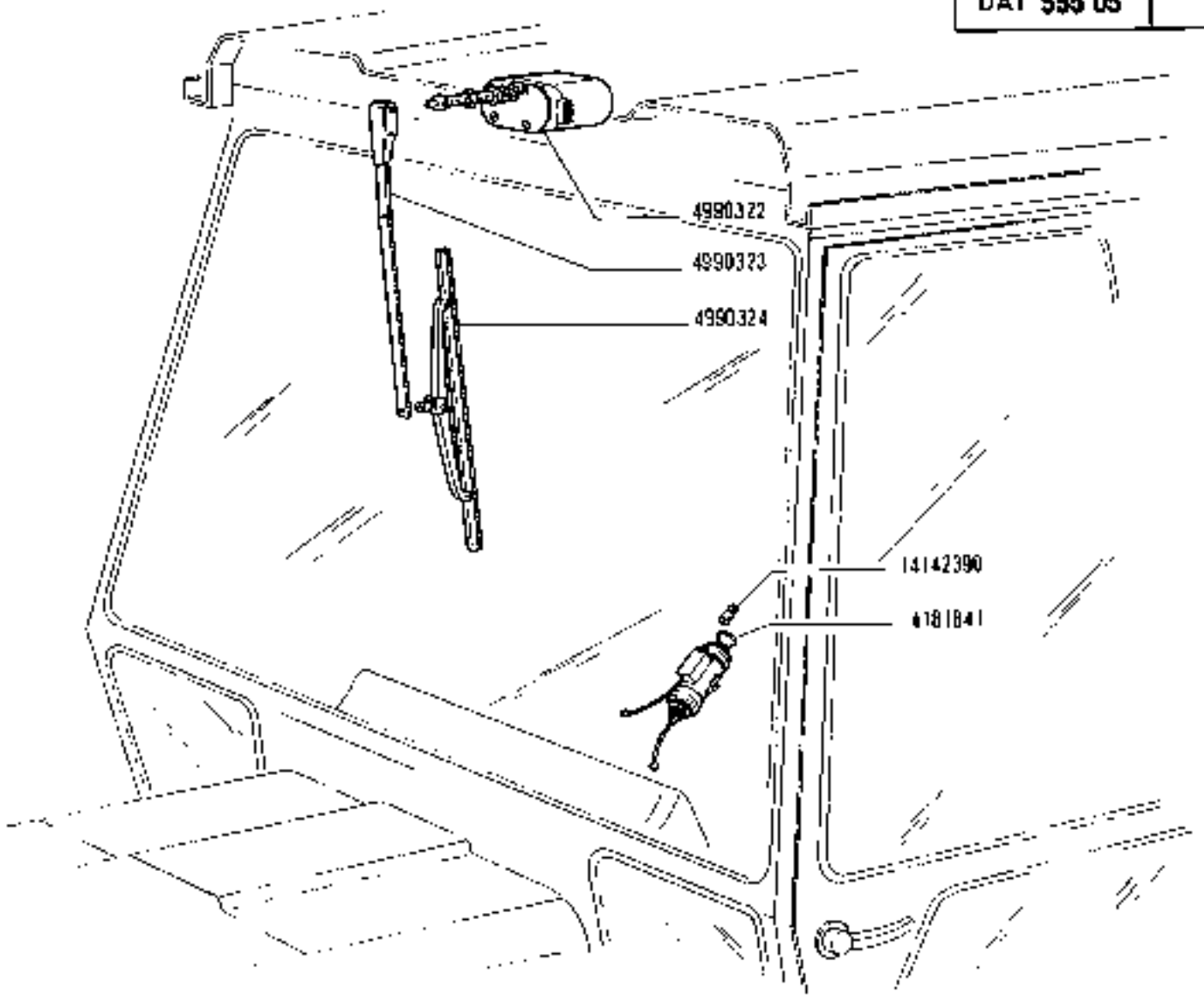

https://tractormanualz.com/

MODIF	N.ORDINAZ.	Q.	DENOMINAZIONE	DESIGNATION	BENENNUNG	DESCRIPTION	DENOMINACIONES
	4065615	1	ROSETTA	RONDELLE	SCHEIBE	WASHER	ARANDELA
	4149595	1	STATORE	STATOR	STATOR	STATOR	ESTATOR
	4206950	1	DISTANZIALE	ENTRETOISE	ABSTANDSTUECK	SPACER	SEPARADOR
	4230515	1	PORTASPAZZOLA	PORTE-BALAI	BUERSTENTRAEGER	BRUSH HOLDER	PORTAESCOBILLA
	4242732	1	ISOLANTE (TOSHIBA)	ISOLANT	ISOLIERUNG	INSULATOR	AISLADOR
	4247146	4	VITE	VIS	SCHRAUBE	SCREW	TORNILLO
	4254215	1	SUPPORTO	SUPPORT	LAGER	SUPPORT	SOPORTE
	4262115	1	ISOLANTE	ISOLANT	ISOLIERUNG	INSULATOR	AISLADOR
	4262118	1	ISOLANTE (TOSHIBA)	ISOLANT	ISOLIERUNG	INSULATOR	AISLADOR
	4262119	1	VITE	VIS	SCHRAUBE	SCREW	TORNILLO
	4262408	1	PIASTRA (TOSHIBA)	PLAQUE	PLATTE	PLATE	PLACA
	4263315	3	ISOLANTE	ISOLANT	ISOLIERUNG	INSULATOR	AISLADOR
	4263530	3	ROSETTA DI SICUREZZA	RONDELLE FREIN	SICHERUNGSRING	LOCKWASHER	ARANDELA DE FREND
	4268886	3	ROSETTA (TOSHIBA)	RONDELLE	SCHEIBE	WASHER	ARANDELA
	4268887	2	ISOLANTE (TOSHIBA)	ISOLANT	ISOLIERUNG	INSULATOR	AISLADOR
	4275866	1	SUPPORTO COMPL.(TOSHIBA)	SUPPORT	LAGER	SUPPORT	SOPORTE
	4278945	1	ROTORE	ROTOR	LAUFER	ROTOR	ROTOR
	10205890	1	LINGUETTA	LINGUET	SCHEIBENFEDER	KEY	CHAVETA
	10445221	3	VITE	VIS	SCHRAUBE	SCREW	TORNILLO
	10725918	2	DADO	ECROU	MUTTER	NUT	TUERCA
	10794011	3	DADO	ECROU	MUTTER	NUT	TUERCA
	11197773	2	ROSETTA DI SICUREZZA	RONDELLE FREIN	SICHERUNGSRING	LOCKWASHER	ARANDELA DE FRENO
	11200173	1	ROSETTA DI SICUREZZA	RONDELLE FREIN	SICHERUNGSRING	LOCKWASHER	ARANDELA DE FRENO
	12058660	1	GIUNTO	ACCOUPLEMENT	KUPPLUNG	COUPLING	ARRASTRE
	12164011	1	DADO	ECROU	MUTTER	NUT	TUERCA
	12574111	4	DADO	ECROU	MUTTER	NUT	TUERCA
	12601278	1	ROSETTA DI SICUREZZA	RONDELLE FREIN	SICHERUNGSRING	LOCKWASHER	ARANDELA DE FRENO
	13206018	1	VITE	VIS	SCHRAUBE	SCREW	TORNILLO
	14454380	1	ANELLO DI TENUTA	JOINT D'ETANCHEITE	DICHTRING	SEAL	JUNTA HERMETICA

https://tractormanualz.com/

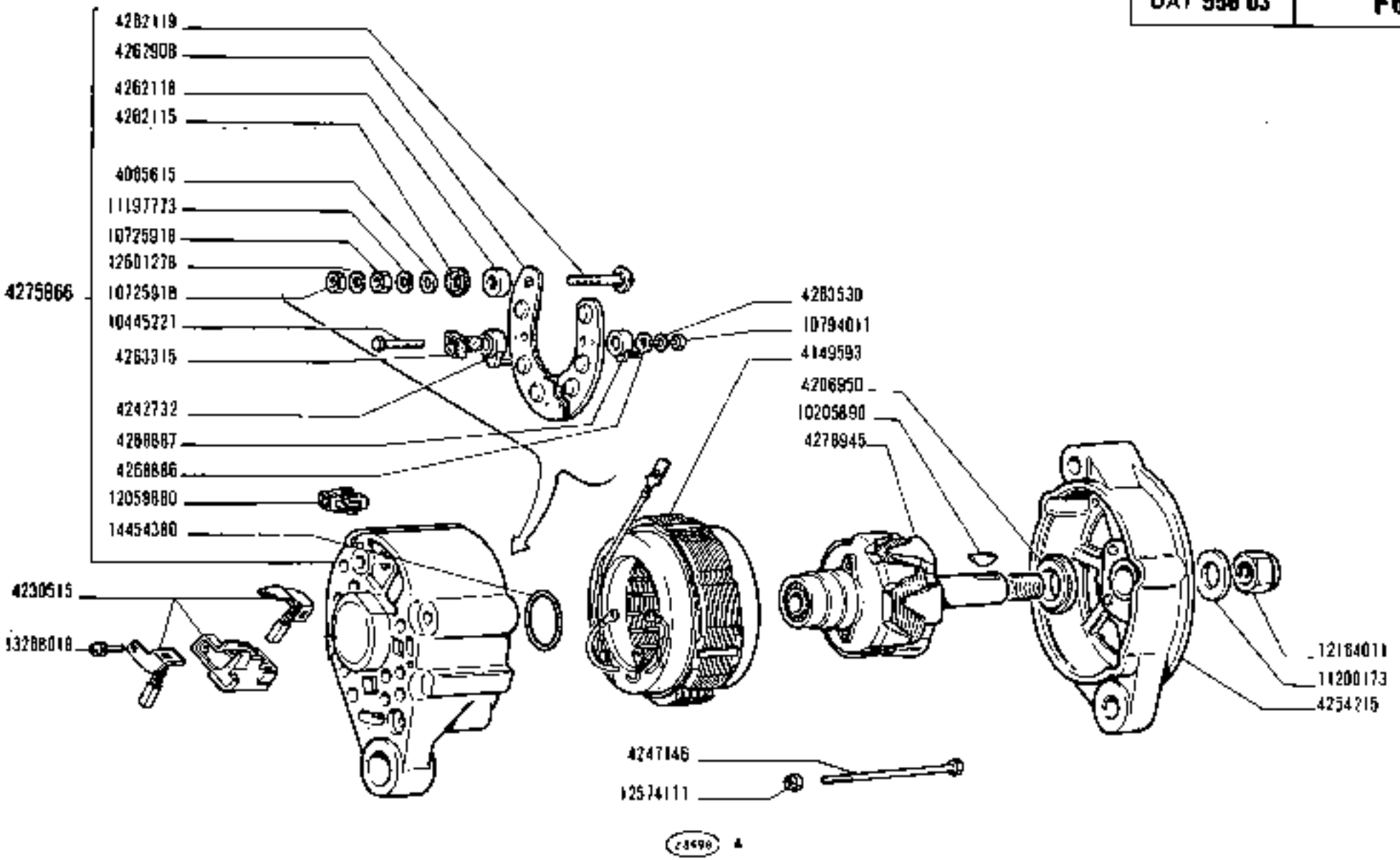

ALTERNATORE 4222697

Alternateur *Alternator*
Drehstrom-Lichtmaschine *Alternador*

https://tractormanualz.com/

MODIF	N.ORDINAZ.	Q.	DENOMINAZIONE	DESIGNATION	BENENNUNG	DESCRIPTION	DENOMINACIONES
	9916080	4	ROSETTA DI SICUREZZA	RONDELLE FREIN	SICHERUNGSRING	LOCKWASHER	ARANDELA DE FRENO
	9916091	1	VITE	VIS	SCHRAUBE	SCREW	TORNILLO
	9916099	1	ROSETTA DI SICUREZZA	RONDELLE FREIN	SICHERUNGSRING	LOCKWASHER	ARANDELA DE FRENO
	9916100	1	DADO	ÉCROU	MUTTER	NUT	TUERCA
	9918339	1	BOCCOLA	DOUILLE	BUCHSE	BUSH	CASQUILLO
	9918341	1	VITE	VIS	SCHRAUBE	SCREW	TORNILLO
	9918342	2	VITE	VIS	SCHRAUBE	SCREW	TORNILLO
	9918348	1	BOCCOLA	DOUILLE	BUCHSE	BUSH	CASQUILLO
	9918351	1	BOCCOLA	DOUILLE	BUCHSE	BUSH	CASQUILLO
	9918353	4	MOLLA	RESSORT	FEDER	SPRING	RESORTE
	9918354	1	COPERCHIO	COUVERCLE	DECKEL	COVER	TAPA
	9918355	1	GUARNIZIONE	JOINT	DICHTUNG	GASKET	JUNTA
	9918358	1	PIASTRINA	PLAQUETTE	PLAETTCHEN	PLATE	PLACA
	9918359	2	DADO	ECROU	MUTTER	NUT	TUERCA
	9918360	2	ROSETTA DI SICUREZZA	RONDELLE FREIN	SICHERUNGSRING	LOCKWASHER	ARANDELA DE FRENO
	9918362	1	CORREDO-COMPOSTO DA 1	POCHETTE-CONTE-NANT ...	AUSRUESTUNG BE-STEHEND AUS ...	KIT-CONSISTING OF ...	EQUIPO-COMPUESTO DE ...
	9918595	4	VITE	VIS	SCHRAUBE	SCREW	TORNILLO
	9920324	4	VITE	VIS	SCHRAUBE	SCREW	TORNILLO
	9926095	1	ELETTROMAGNETE COMPL.	ELECTRO	MAGNETSCHALTER	SOLENOID	MAGNETO
	9926096	2	ROSETTA	RONDELLE	SCHEIBE	WASHER	ARANDELA
	9926097	1	ANELLO DI TENUTA	JOINT D'ETANCHEITE	DICHTRING	SEAL	JUNTA HERMETICA
	9926098	1	ROSETTA DI TENUTA	JOINT D'ETANCHEITE	DICHTRING	GASKET	JUNTA HERMETICA
	9926099	1	SCODELLINO	CUVETTE	TELLERSCHEIBE	CUP	PLATILLO
	9926100	1	ROSETTA	RONDELLE	SCHEIBE	WASHER	ARANDELA
	9926101	1	BOCCOLA	DOUILLE	BUCHSE	BUSH	CASQUILLO
	9926102	1	ANELLO	BAGUE	RING	RING	ANILLO
	9926103	2	TUBETTO ISOLANTE	TUBE ISOLANT	ISOLIERROELLE	LINER	TUBO AISLANTE
	9926106	1	LEVA	LEVIER	HEBEL	LEVER	PALANCA
	9926105	3	VITE	VIS	SCHRAUBE	SCREW	TORNILLO
	9926106	1	INDOTTO	INDUIT	ANKER	ARMATURE	INDUCIDO
	9926107	1	AVVOLGIMENTO	ENROULEMENT	WICKLUNG	WINDING	BOBINA
	9926108	1	MOLLA	RESSORT	FEDER	SPRING	RESORTE
	9926109	1	SUPPORTO COMPL.	SUPPORT	LAGER	SUPPORT	SOPORTE
	9926110	1	SUPPORTO COMPL.	SUPPORT	LAGER	SUPPORT	SOPORTE
	9926111	1	SUPPORTO COMPL.	SUPPORT	LAGER	SUPPORT	SOPORTE
	9926112	1	INNESTO AVVIAMENTO COMPL.	ENCLENCHEMENT	RITZELTRIEB	DRIVE UNIT	ACOPLAMIENTO
	9926113	S	CORREDO-COMPOSTO DA 2	POCHETTE-CONTE-NANT ...	AUSRUESTUNG BE-STEHEND AUS ...	KIT-CONSISTING OF ...	EQUIPO-COMPUESTO DE ...
	9926114	S	CORREDO-COMPOSTO DA 3	POCHETTE-CONTE-NANT ...	AUSRUESTUNG BE-STEHEND AUS ...	KIT-CONSISTING OF ...	EQUIPO-COMPUESTO DE ...

https://tractormanualz.com/

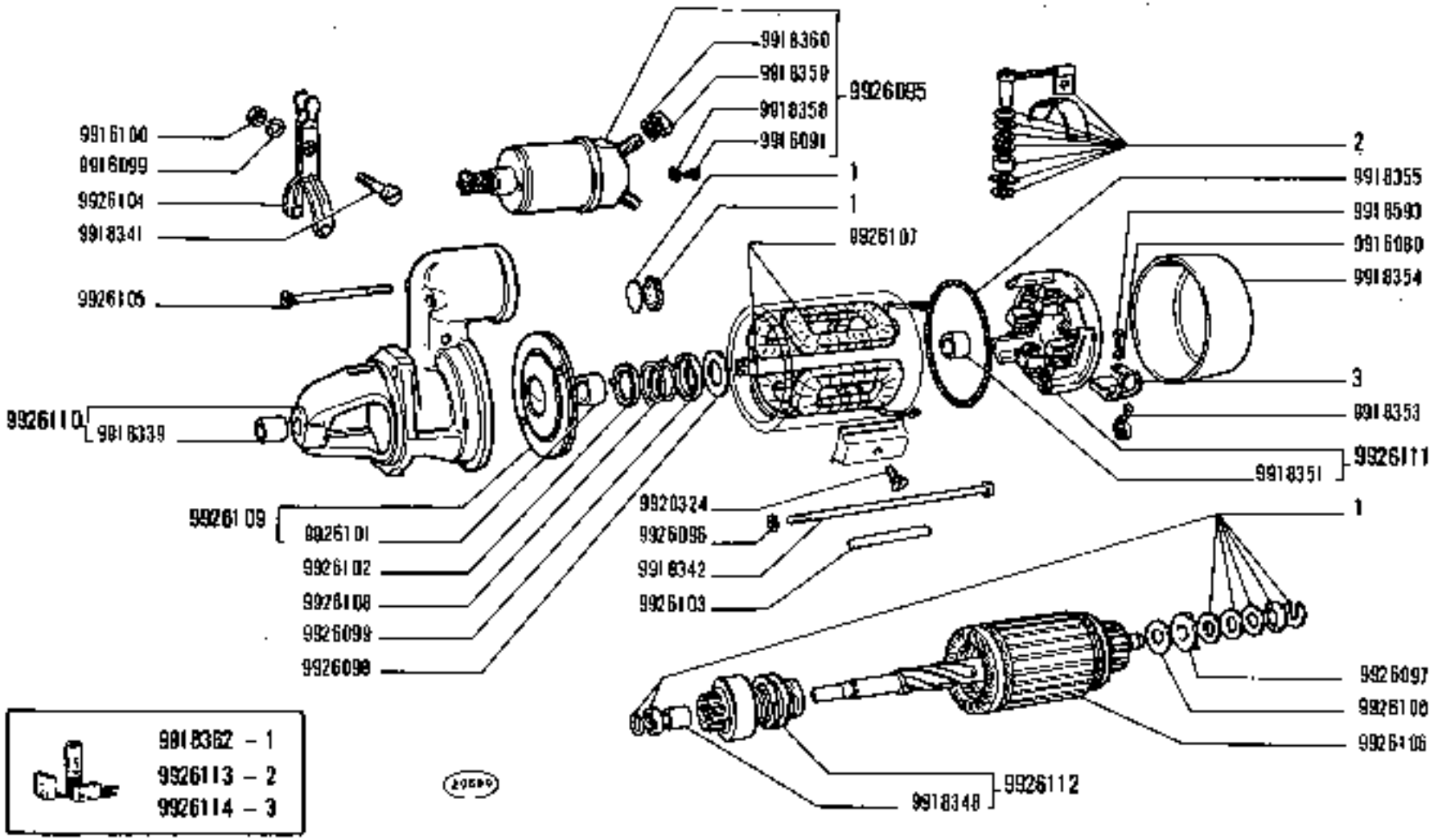

MOTORINO DI AVVIAMENTO 6962687 (Bosch)

Démarreur
Anlasser
Starter Motor
Motor de arranque

1300 - 1300 DT
01 02 04 05 06

F6.08

https://tractormanualz.com/

MODIF	N.ORDINAZ.	Q.	DENOMINAZIONE	DESIGNATION	BENENNUNG	DESCRIPTION	DENOMINACIONES
	9907159	6	FERMAGLIO	AGRAFE	KLEMMSTUECK	CLIP	SUJETADOR
	9907160	1	TRASPARENTE	TRANSPARENT	LICHTSCHEIBE	LENS	TAPA TRANSLUCIDA
	9907161	1	GUARNIZIONE	JOINT	DICHTUNG	GASKET	JUNTA
	9907163	2	VITE	VIS	SCHRAUBE	SCREW	TORNILLO
	9918429	1	CORNICE	MONTURE	RAHMEN	FRAME	MARCO
	9918430	1	PARABOLA	REFLECTEUR	PARABOLSPIEGEL	REFLECTOR	REFLECTOR
	9918431	1	PORTALAMPADA	PORTE-LAMPE	LAMPENFASSUNG	BULB HOLDER	PORTALAMPARA
	9918432	1	FERMAGLIO	AGRAFE	KLEMMSTUECK	CLIP	SUJETADOR
	9918433	1	INTERRUTTORE	INTERRUPTEUR	SCHALTER	SWITCH	INTERRUPTOR
	9918434	2	VITE	VIS	SCHRAUBE	SCREW	TORNILLO
	L08N1290	1	LAMPADA	LAMPE	LAMPE	BULB	BOMBILLA
	11195370	2	ROSETTA DI SICUREZZA	RONDELLE FREIN	SICHERUNGSRING	LOCKWASHER	ARANDELA DE PRESO

https://tractormanualz.com/

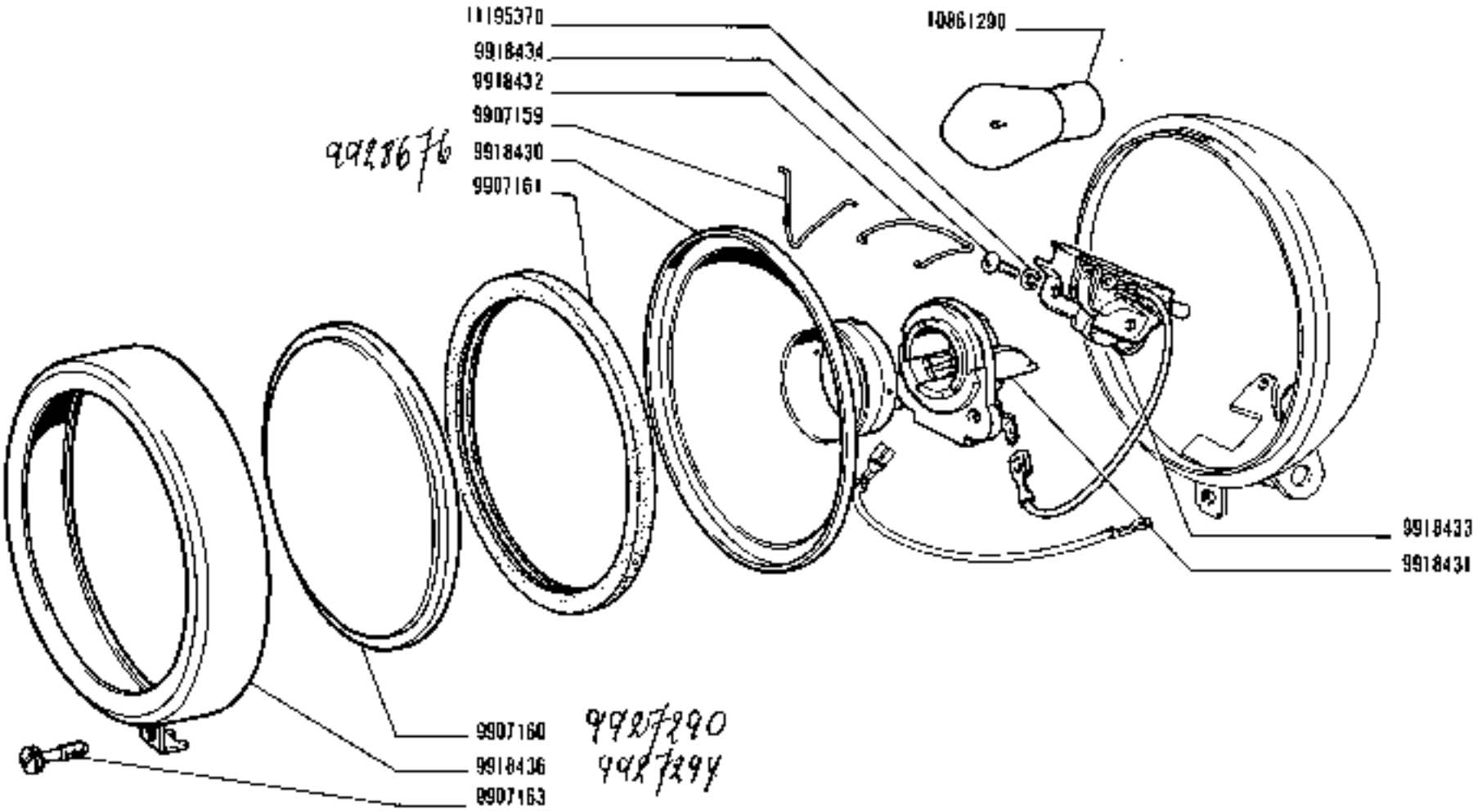

16316 A

1300 - 1300 DT	PROIETTORE POSTERIORE 4178658 - 4321141 (Olsa)	F6.29
01 02 04 05 06	*Phare arrière* / *Hinterer Scheinwerfer* / *Rear Spot Lamp* / *Faro posterior*	

https://tractormanualz.com/

MODIF	N.ORDINAZ.	Q.	DENOMINAZIONE	DESIGNATION	BENENNUNG	DESCRIPTION	DENOMINACIONES
	9907824	4	ROSETTA DI SICUREZZA	RONDELLE FREIN	SICHERUNGSRING	LOCKWASHER	ARANDELA DE FRENO
	9911957	2	FERMAGLIO	AGRAFE	KLEMMSTUECK	CLIP	SUJETADOR
	9914613	1	CORNICE	MONTURE	RAHMEN	FRAME	MARCO
	9914614	1	GUARNIZIONE	JOINT	DICHTUNG	GASKET	JUNTA
	9914615	2	VITE	VIS	SCHRAUBE	SCREW	TORNILLO
	9914618	1	VITE	VIS	SCHRAUBE	SCREW	TORNILLO
	9914619	1	PIASTRINA	PLAQUETTE	PLAETTCHEN	PLATE	PLACA
	9914620	3	ROSETTA	RONDELLE	SCHEIBE	WASHER	ARANDELA
	9914621	4	VITE	VIS	SCHRAUBE	SCREW	TORNILLO
	9923015	1	GRUPPO OTTICO	GROUPE OPTIQUE	EINSATZ	LENS/REFLECTOR UNIT	GRUPO OPTICO
	9923016	1	BLOCCHETTO DI FISSAGGIO	TAQUET DE FIXATION	SPANNSTUECK	PAD	MULETILLA DE FIJACION
	14147590	1	LAMPADA	LAMPE	LAMPE	BULB	BOMBILLA

https://tractormanualz.com/

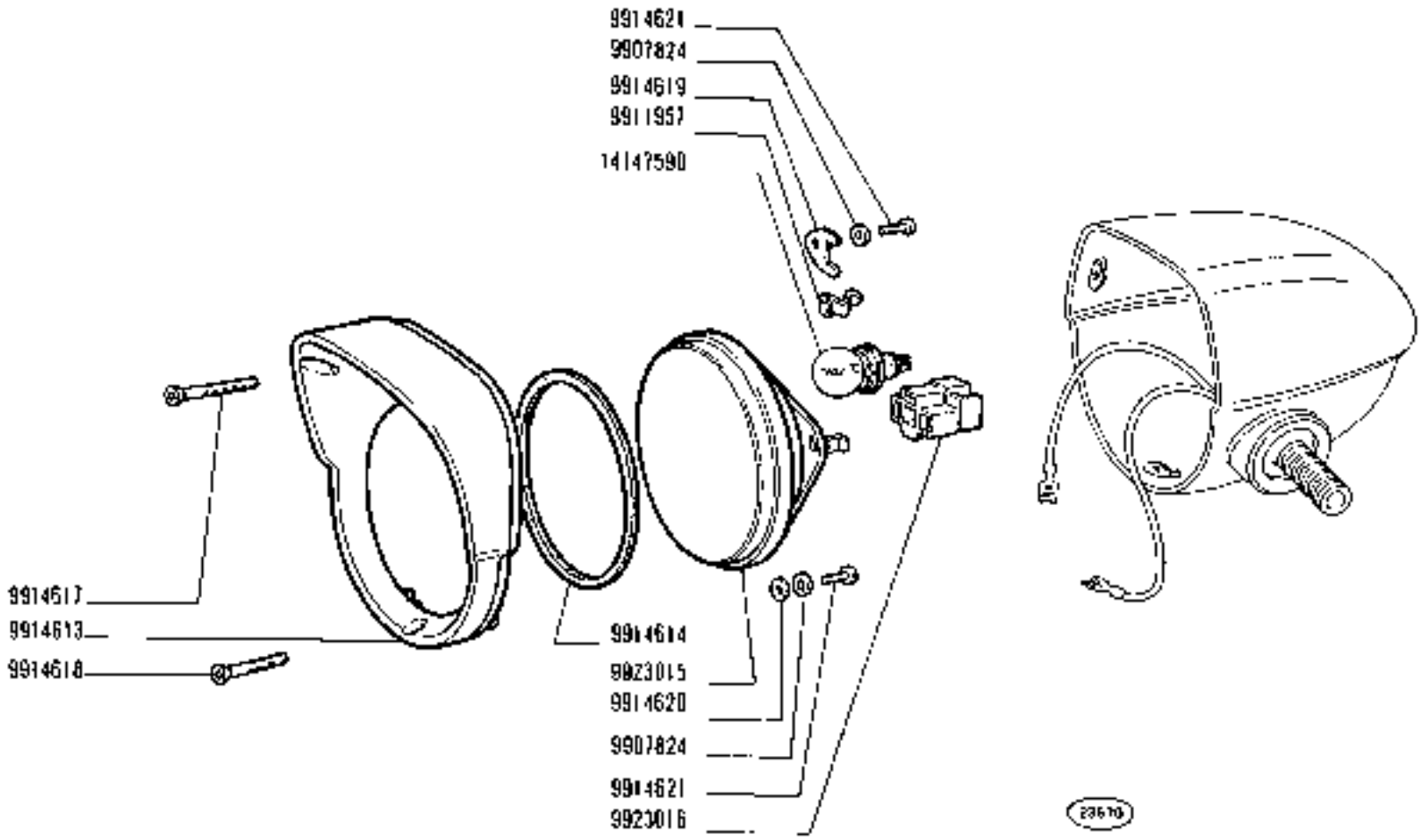

1300 - 1300 DT

01 02 04 05 06

PROIETTORE d. 4234344, s. 4234345 (Siem)

Projecteur
Scheinwerfer
Headlamp
Conjector

https://tractormanualz.com/

NOTE	N.URO INGR.	Q.	DENOMINAZIONE	DESIGNATION	BENENNUNG	DESCRIPTION	DENOMINACIONES
	9918466	1	CORNICE	MONTURE	RAHMEN	FRAME	MARCO
	9924730	1	GRUPPO OTTICO	GROUPE OPTIQUE	EINSATZ	LENS/REFLECTOR UNIT	GRUPO OPTICO
	4434590	1	LAMPADA	LAMPE	LAMPE	BULB	BOMBILLA

https://tractormanualz.com/

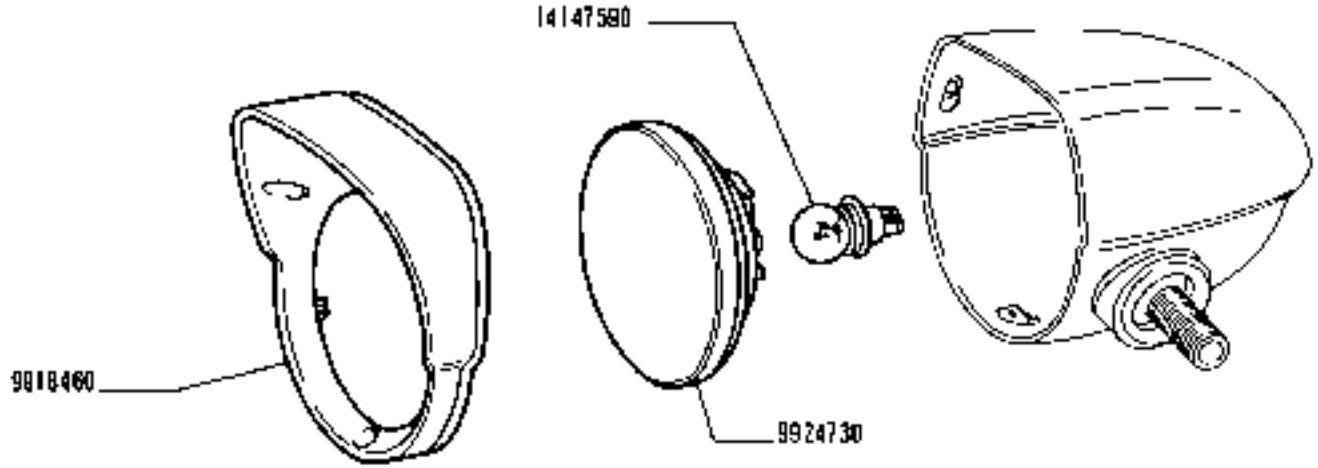

1

https://tractormanualz.com/

MODIF	N.ORDINAZ.	Q.	DENOMINAZIONE	DESIGNATION	BENENNUNG	DESCRIPTION	DENOMINACIONES
	9918438	1	GUARNIZIONE	JOINT	DICHTUNG	GASKET	JUNTA
	9924885	2	VITE	VIS	SCHRAUBE	SCREW	TORNILLO
	9924916	1	TRASPARENTE	TRANSPARENT	LICHTSCHEIBE	LENS	TAPA TRANSLUCIDA
	10857790	1	LAMPADA	LAMPE	LAMPE	BULB	BOMBILLA

https://tractormanualz.com/

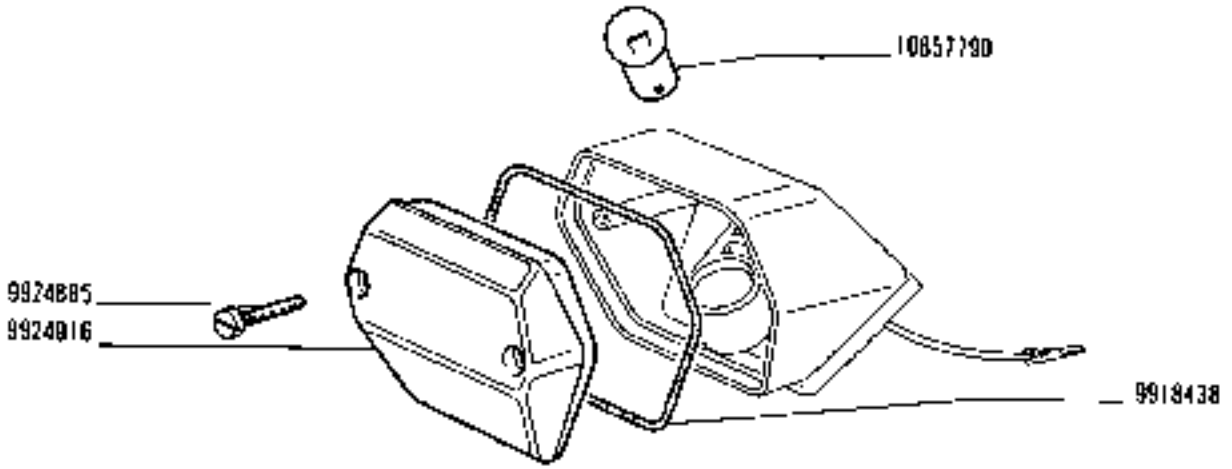

(18358) /2

1300 - 1300 DT

01 04

FANALE ANTERIORE 4220573 (Olsa)

Lanterne AV / *Front Lamp*
Vordere Leuchte / *Lámpara anterior*

https://tractormanualz.com/

F6.32

MODIF	N.ORDINAZ.	Q.	DENOMINAZIONE	DESIGNATION	BENENNUNG	DESCRIPTION	DENOMINACIONES
	9918442	1	GUARNIZIONE	JOINT	DICHTUNG	GASKET	JUNTA
	9923283	1	TRASPARENTE S	TRANSPARENT	LICHTSCHEIBE	LENS	TAPA TRANSLUCIDA
	9923284	1	TRASPARENTE D	TRANSPARENT	LICHTSCHEIBE	LENS	TAPA TRANSLUCIDA
	9924885	2	VITE	VIS	SCHRAUBE	SCREW	TORNILLO
	10857790	3	LAMPADA	LAMPE	LAMPE	BULB	BOMBILLA
	14148190	1	LAMPADA	LAMPE	LAMPE	BULB	BOMBILLA

https://tractormanualz.com/

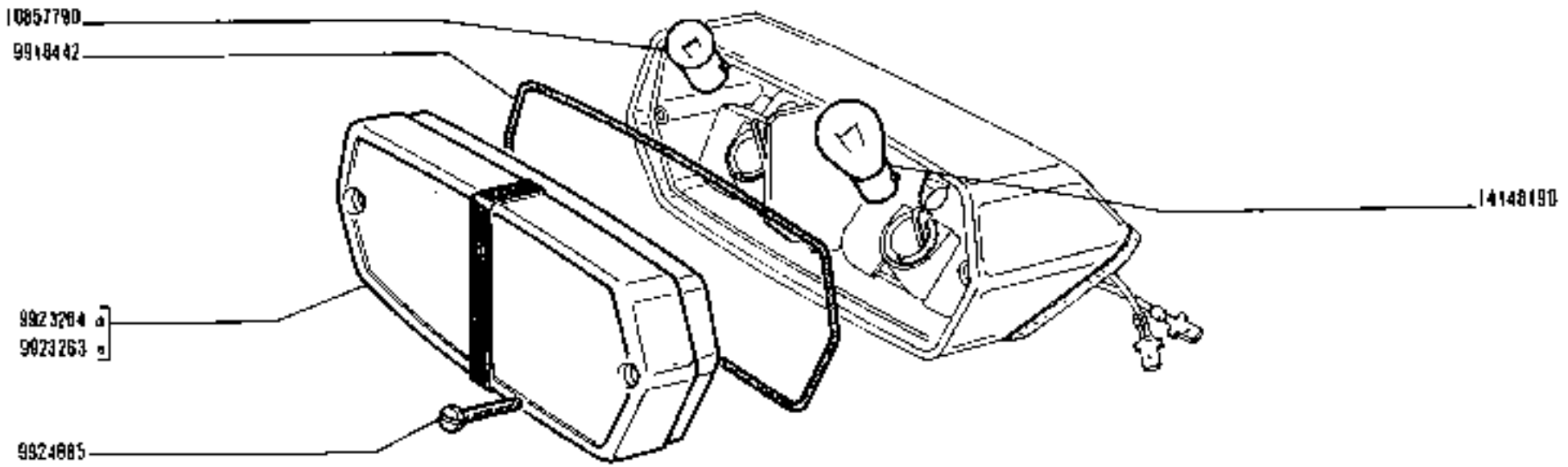

23470/3 A

FANALE ANTERIORE d. 4247213, s. 4247214 (Olsa)

Lanterne AV
Vordere Leuchte
Front Lamp
Lámpara anterior

https://tractormanualz.com/

MODIF	N.ORDINAZ.	Q.	DENOMINAZIONE	DESIGNATION	BENENNUNG	DESCRIPTION	DENOMINACIONES
	9918438	1	GUARNIZIONE	JOINT	DICHTUNG	GASKET	JUNTA
	9918439	1	TRASPARENTE	TRANSPARENT	LICHTSCHEIBE	LENS	TAPA TRANSLUCIDA
	9918440	2	VITE	VIS	SCHRAUBE	SCREW	TORNILLO
	30857790	1	LAMPADA	LAMPE	LAMPE	BULB	BOMBILLA

https://tractormanualz.com/

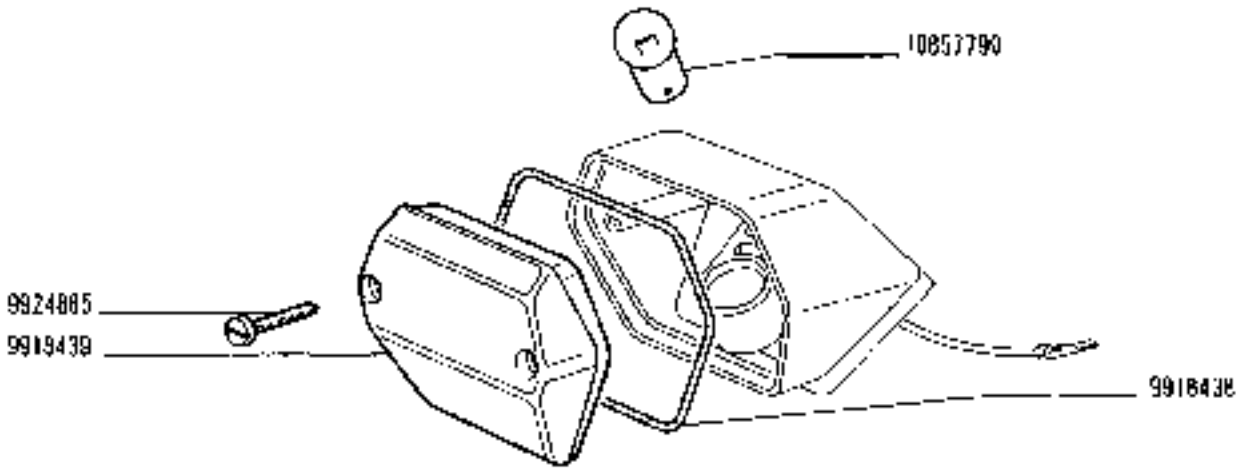

18359 A

FANALE POSTERIORE d. 4178422 (Olsa)

Lanterne AR
Schlussleuchte
Tail Lamp
Lámpara posterior

1300 - 1300 DT

01 04

https://tractormanualz.com/

MODIF	N.ORDINAZ.	Q.	DENOMINAZIONE	DESIGNATION	BENENNUNG	DESCRIPTION	DENOMINACIONES
	9918437	1	TRASPARENTE	TRANSPARENT	LICHTSCHEIBE	LENS	TAPA TRASLUCIDA
	9918438	1	GUARNIZIONE	JOINT	DICHTUNG	GASKET	JUNTA
	9918439	1	TRASPARENTE	TRANSPARENT	LICHTSCHEIBE	LENS	TAPA TRASLUCIDA
	9918440	2	VITE	VIS	SCHRAUBE	SCREW	TORNILLO
	10957790	1	LAMPADA	LAMPE	LAMPE	BULB	BOMBILLA

https://tractormanualz.com/

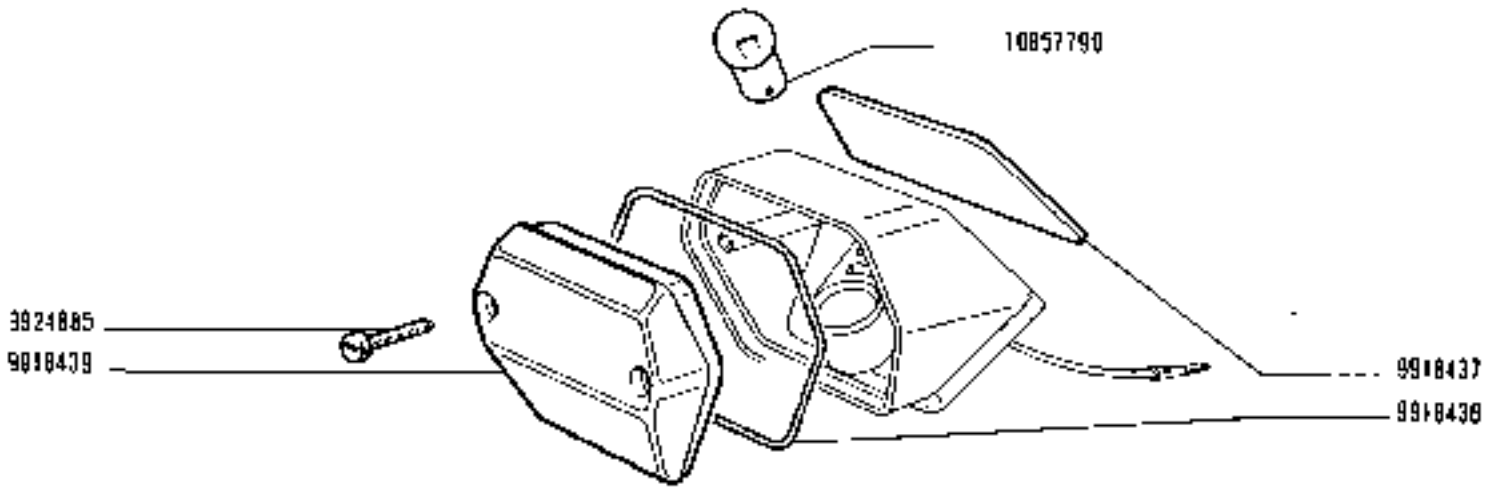

FANALE POSTERIORE E TARGA 6. 4178424 (Olsa)

Lanterne AR et de plaque — *Tail and number Plate Lamp*
Schluss- und Nummernbeleuchtung — *Luz trasera posterior y de matrícula*

https://tractormanualz.com/

MODIF	N.ORDINAZ.	Q.	DENOMINAZIONE	DESIGNATION	BENENNUNG	DESCRIPTION	DENOMINACIONES
	4270430	1	TRASPARENTE -A IOLSA)	TRANSPARENT	LICHTSCHEIBE	LENS	TAPA TRANSLUCIDA
	4270431	1	TRASPARENTE -A IOLSA)	TRANSPARENT	LICHTSCHEIBE	LENS	TAPA TRANSLUCIDA
	4270432	2	VITE	VIS	SCHRAUBE	SCREW	TORNILLO
	4270433	1	GUARNIZIONE	JOINT	DICHTUNG	GASKET	JUNTA
	4270439	2	VITE	VIS	SCHRAUBE	SCREW	TORNILLO
	4270445	1	GUARNIZIONE	JOINT	DICHTUNG	GASKET	JUNTA
	80857790	1	LAMPADA	LAMPE	LAMPE	BULB	BOMBILLA
	14148190	2	LAMPADA	LAMPE	LAMPE	BULB	BOMBILLA

https://tractormanualz.com/

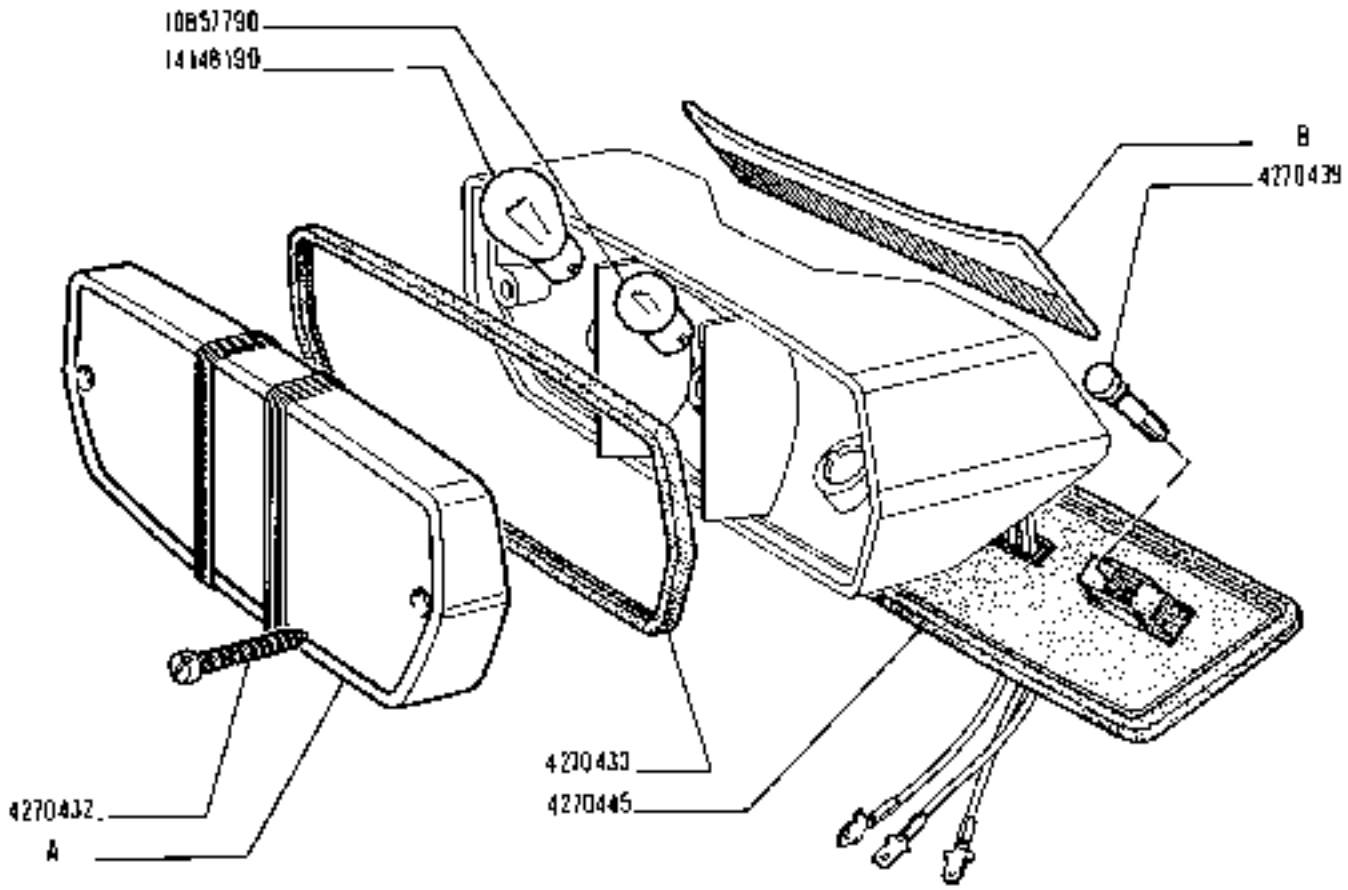

A	4270430 (Olsa)
B	4270431 (Olsa)

https://tractormanualz.com/

MODIF	N.ORDINAZ.	Q.	DÉNOMINAZIONE	DESIGNATION	BENENNUNG	DESCRIPTION	DENOMINACIONES
	4270432	2	VITE	VIS	SCHRAUBE	SCREW	TORNILLO
	4270433	1	GUARNIZIONE	JOINT	DICHTUNG	GASKET	JUNTA
	4270439	2	VITE	VIS	SCHRAUBE	SCREW	TORNILLO
	4270445	1	GUARNIZIONE	JOINT	DICHTUNG	GASKET	JUNTA
	4270473	1	TRASPARENTE -A ICL581	TRANSPARENT	LICHTSCHEIBE	LENS	TAPA TRANSLUCIDA
	10857790	1	LAMPADA	LAMPE	LAMPE	BULB	BOMBILLA
	14148190	2	LAMPADA	LAMPE	LAMPE	BULB	BOMBILLA

https://tractormanualz.com/

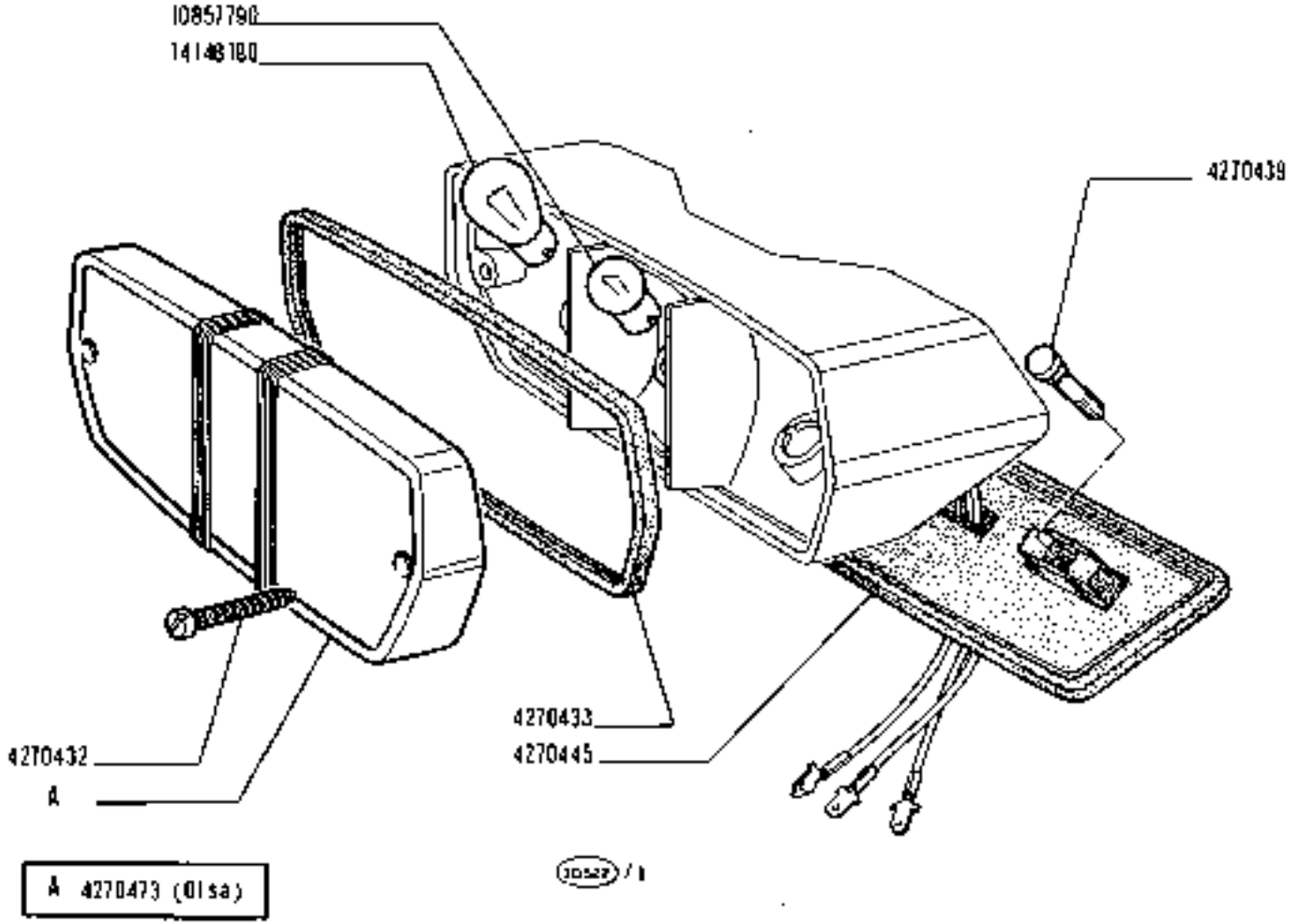

A 4270473 (Olsa)

FANALE POSTERIORE d. 4270478

Lanterne AR — *Tail Lamp*

Schlussleuchte — *Lámpara posterior*

https://tractormanualz.com/

1300 - 1300 DT

01 02 04 05 06

1

F6.34/3

MODIF	N.ORDINAZ.	Q.	DENOMINAZIONE	DESIGNATION	BENENNUNG	DESCRIPTION	DENOMINACIONES
	563941	6	VITE (061	VIS	SCHRAUBE	SCREW	TORNILLO
	563991	6	VITE (DA 101-02-04-05)	VIS	SCHRAUBE	SCREW	TORNILLO
	567281	1	MOLLA	RESSORT	FEDER	SPRING	RESORTE
	589269	2	ROSETTA	RONDELLE	SCHEIBE	WASHER	ARANDELA
	592834	2	MANIGLIA	POIGNEE	GRIFF	HANDLE	MANECILLA
	596020	2	PERNO DI FISSAGGIO	CHEVILLE	BOLZEN	PIN	PASADOR
	596567	1	SPORTELLO	VOLET	DECKEL	LID	TAPA
	598691	2	ANELLO DI GOMMA	BAGUE CAOUTCHOUC	GUMMIRING	RUBBER RING	GUARNICION DE CAUCHO
	895519	2	TASSELLO ELASTICO	TAMPON	GUMMISTUECK	PAD	ALMOHADILLA
	4068085	2	TAMPONE DI GOMMA	TAMPON CAOUTCHOUC	GUMMIPUFFER	RUBBER PAD	TOPE DE GOMA
	4950094	2	STAFFA	ETRIER	HALTER	BRACKET	SOPORTE
	4950095	1	PUNTELLO	BEQUILLE	STREBE	STAY	PUNTAL
	4950096	2	GANCIO	CROCHET	HAKEN	HOOK	GANCHO
	4950422	1	PERNO DI FISSAGGIO	CHEVILLE	BOLZEN	PIN	PASADOR
	4950423	5	MOLLA	RESSORT	FEDER	SPRING	RESORTE
	4950424	3	ANELLO DI ARRESTO	ARRETOIR	HALTERING	RETAINER	RETENEDOR
	4950442	5	TASSELLO ELASTICO	TAMPON	GUMMISTUECK	PAD	ALMOHADILLA
	4951819	2	PERNO DI FISSAGGIO	CHEVILLE	BOLZEN	PIN	PASADOR
	4952182	1	FIANCHETTO S	TABLIER	SEITENBLECH	SIDE PANEL	COSTADO
	4952413	1	ROSETTA	RONDELLE	SCHEIBE	WASHER	ARANDELA
	4954150	3	TASSELLO ELASTICO	TAMPON	GUMMISTUECK	PAD	ALMOHADILLA
	4955052	6	GUARNIZIONE	JOINT	DICHTUNG	GASKET	JUNTA
	4964889	1	SPORTELLO	VOLET	DECKEL	LID	TAPA
	4972224	1	STAFFA	ETRIER	HALTER	BRACKET	SOPORTE
	4972229	1	RIPARO INT.	PROTECTION	ABDECKUNG	PROTECTION	DEFENSA
	4972766	1	FIANCHETTO	TABLIER	SEITENBLECH	SIDE PANEL	COSTADO
	4972926	1	COFANO MOBILE	CAPOT AMOVIBLE	MOTORHAUBE	HOOD	CAPOT AMOVIBLE
	4977927	1	PLANCIA PORTASTRUMENTI	PLANCHE DE BORD	INSTRUMENTENBRETT	INSTRUMENT PANEL	TABLERO DE INSTRUMENTOS
	4977950	1	COFANO FISSO ANT.(DA 101-02-04-05)	AUVENT	FESTE HAUBE	COWL	CAPOT FIJO
	4980625	1	CALANDRA DEL RADIATORE	CALANDRE DE RADIATEUR	KUEHLERHAUBE	RADIATOR PANEL	CALANDRA DE RADIADOR
	4988223	1	RIPARO INF.	PROTECTION	ABDECKUNG	PROTECTION	DEFENSA
	4988227	1	RIPARO SUP.	PROTECTION	ABDECKUNG	PROTECTION	DEFENSA
	4988229	1	TRAVERSA CENTR.	TRAVERSE	TRAVERSE	CROSSRAIL	TRAVESANO
	4988234	1	RIPARO LAT.SUP.	PROTECTION	ABDECKUNG	PROTECTION	DEFENSA
	4988241	1	SUPPORTO	SUPPORT	LAGER	SUPPORT	SOPORTE
	4988268	1	COFANO FISSO POST.(061	AUVENT	FESTE HAUBE	COWL	CAPOT FIJO
	4988268	1	COFANO FISSO POST.(DA 101-02-04-05)	AUVENT	FESTE HAUBE	COWL	CAPOT FIJO
	4988270	1	PLANCIA POST.(DA 101-02-04-05)	PLANCHE	WAND	PANEL	TABLERO

https://tractormanualz.com/

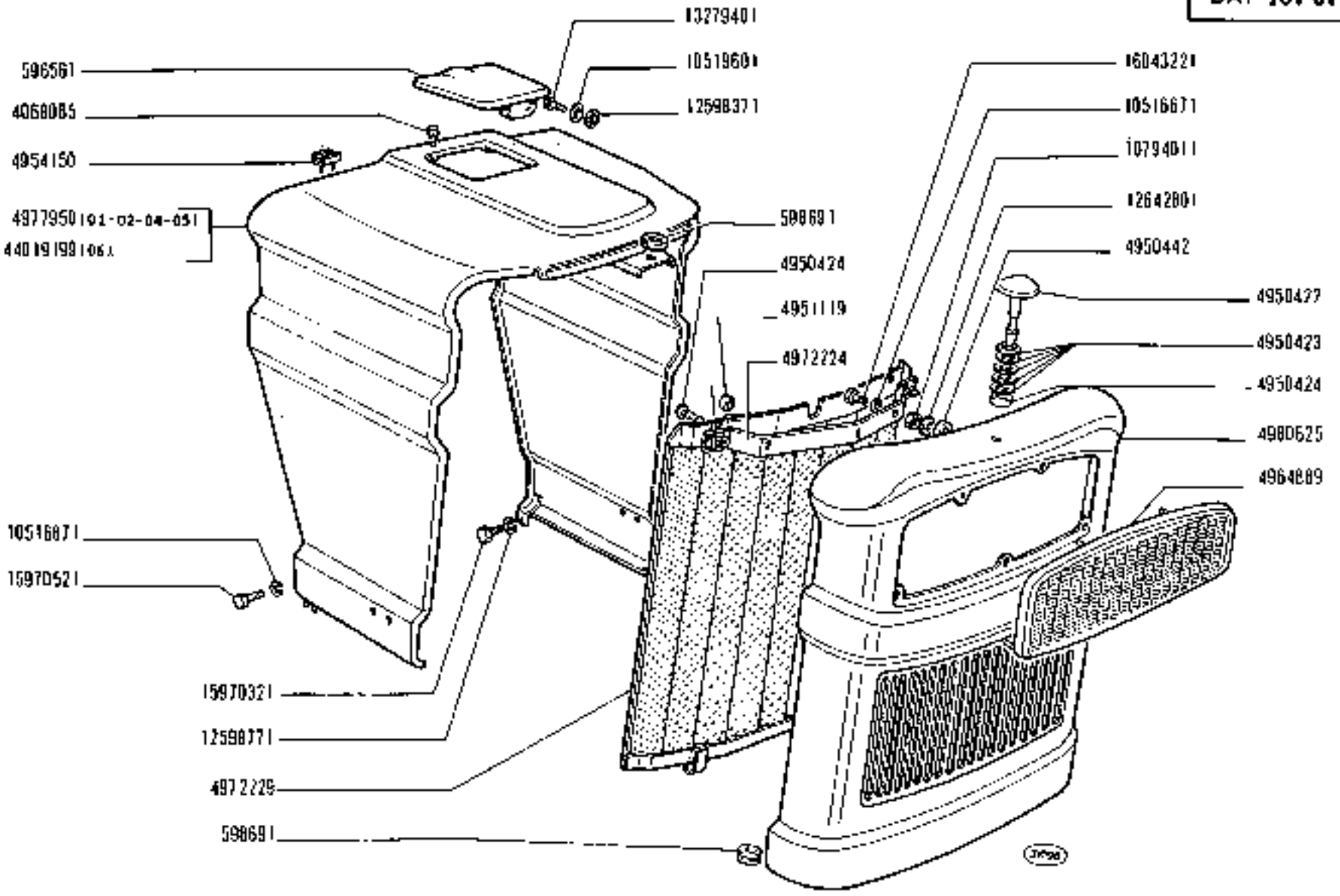

https://tractormanualz.com/

MODIF	N.ORDINAZ.	Q.	DENOMINAZIONE	DESIGNATION	BENENNUNG	DESCRIPTION	DENOMINACIONES
	4989692	1	PLANCIA POST.(*) (01-02-04-05)	PLANCHE	WAND	PANEL	TABLERO
	4989911	1	COFANO FISSO POST.(*) (01-02-04-05)	AUVENT	FESTE HAUBE	COWL	CAPOT FIJO
	10309201	2	VITE	VIS	SCHRAUBE	SCREW	TORNILLO
	10516471	2	ROSETTA DI SICUREZZA	RONDELLE FREIN	SICHERUNGSRING	LOCKWASHER	ARANDELA DE FRENO
	10516671	8	ROSETTA DI SICUREZZA	RONDELLE FREIN	SICHERUNGSRING	LOCKWASHER	ARANDELA DE FRENO
	10516871	15	ROSETTA DI SICUREZZA	RONDELLE FREIN	SICHERUNGSRING	LOCKWASHER	ARANDELA DE FRENO
	10517071	2	ROSETTA DI SICUREZZA	RONDELLE FREIN	SICHERUNGSRING	LOCKWASHER	ARANDELA DE FRENO
	10519601	9	ROSETTA	RONDELLE	SCHEIBE	WASHER	ARANDELA
	10734301	1	COPIGLIA	GOUPILLE FENDUE	SPLINT	SPLIT PIN	PASADOR ABIERTO
	10794011	5	DADO	ECROU	MUTTER	NUT	TUERCA
	10795701	2	COPIGLIA	GOUPILLE FENDUE	SPLINT	SPLIT PIN	PASADOR ABIERTO
	10902021	2	VITE	VIS	SCHRAUBE	SCREW	TORNILLO
	11306971	4	VITE	VIS	SCHRAUBE	SCREW	TORNILLO
	11306921	4	VITE (*)(01-02-04-05)	VIS	SCHRAUBE	SCREW	TORNILLO
	12598371	2	ROSETTA DI SICUREZZA	RONDELLE FREIN	SICHERUNGSRING	LOCKWASHER	ARANDELA DE FRENO
	12598771	12	ROSETTA DI SICUREZZA	RONDELLE FREIN	SICHERUNGSRING	LOCKWASHER	ARANDELA DE FRENO
	12598771	2	ROSETTA DI SICUREZZA (1*) (01-02-04-05)	RONDELLE FREIN	SICHERUNGSRING	LOCKWASHER	ARANDELA DE FRENO
	12598771	2	ROSETTA DI SICUREZZA (05)	RONDELLE FREIN	SICHERUNGSRING	LOCKWASHER	ARANDELA DE FRENO
	12601471	2	ROSETTA DI SICUREZZA	RONDELLE FREIN	SICHERUNGSRING	LOCKWASHER	ARANDELA DE FRENO
	12605271	2	ROSETTA DI SICUREZZA	RONDELLE FREIN	SICHERUNGSRING	LOCKWASHER	ARANDELA DE FRENO
	12642861	5	ROSETTA	RONDELLE	SCHEIBE	WASHER	ARANDELA
	13279401	2	VITE	VIS	SCHRAUBE	SCREW	TORNILLO
	13315011	4	VITE	VIS	SCHRAUBE	SCREW	TORNILLO
	15540621	2	VITE	VIS	SCHRAUBE	SCREW	TORNILLO
	15970121	2	VITE	VIS	SCHRAUBE	SCREW	TORNILLO
	15970321	15	VITE	VIS	SCHRAUBE	SCREW	TORNILLO
	15970521	2	VITE	VIS	SCHRAUBE	SCREW	TORNILLO
	16043221	6	VITE	VIS	SCHRAUBE	SCREW	TORNILLO
	16102311	2	DADO	ECROU	MUTTER	NUT	TUERCA
	44018539	2	SUPPORTO	SUPPORT	LAGER	SUPPORT	SOPORTE
	44018843	4	DISTANZIALE (*)(01-02-04-05)	ENTRETOISE	ABSTANDSBUECK	SPACER	SEPARADOR
	44018844	2	MANIGLIA (*)(01-02-04-05)	POIGNEE	GRIFF	HANDLE	MANECILLA
	44019199	1	COFANO FISSO ANT.1061	AUVENT	FESTE HAUBE	COWL	CAPOT FIJO
	44019201	1	PLANCIA POST.1061	PLANCHE	WAND	PANEL	TABLERO
	(*)		-TRATTORE SENZA CABINA	-SANS CABINE	-OHNE FAHRERHAUS	-W/O CAB	-SIN CABINA
	(*)		-TRATTORE CON CABINA	-AVEC CABINE	-MIT FAHRERHAUS	-W/CAB	-CON CABINA
◇	12598771	8	ROSETTA DI SICUREZZA (*) (01-02-04-05)	RONDELLE FREIN	SICHERUNGSRING	LOCKWASHER	ARANDELA DE FRENO

https://tractormanualz.com/

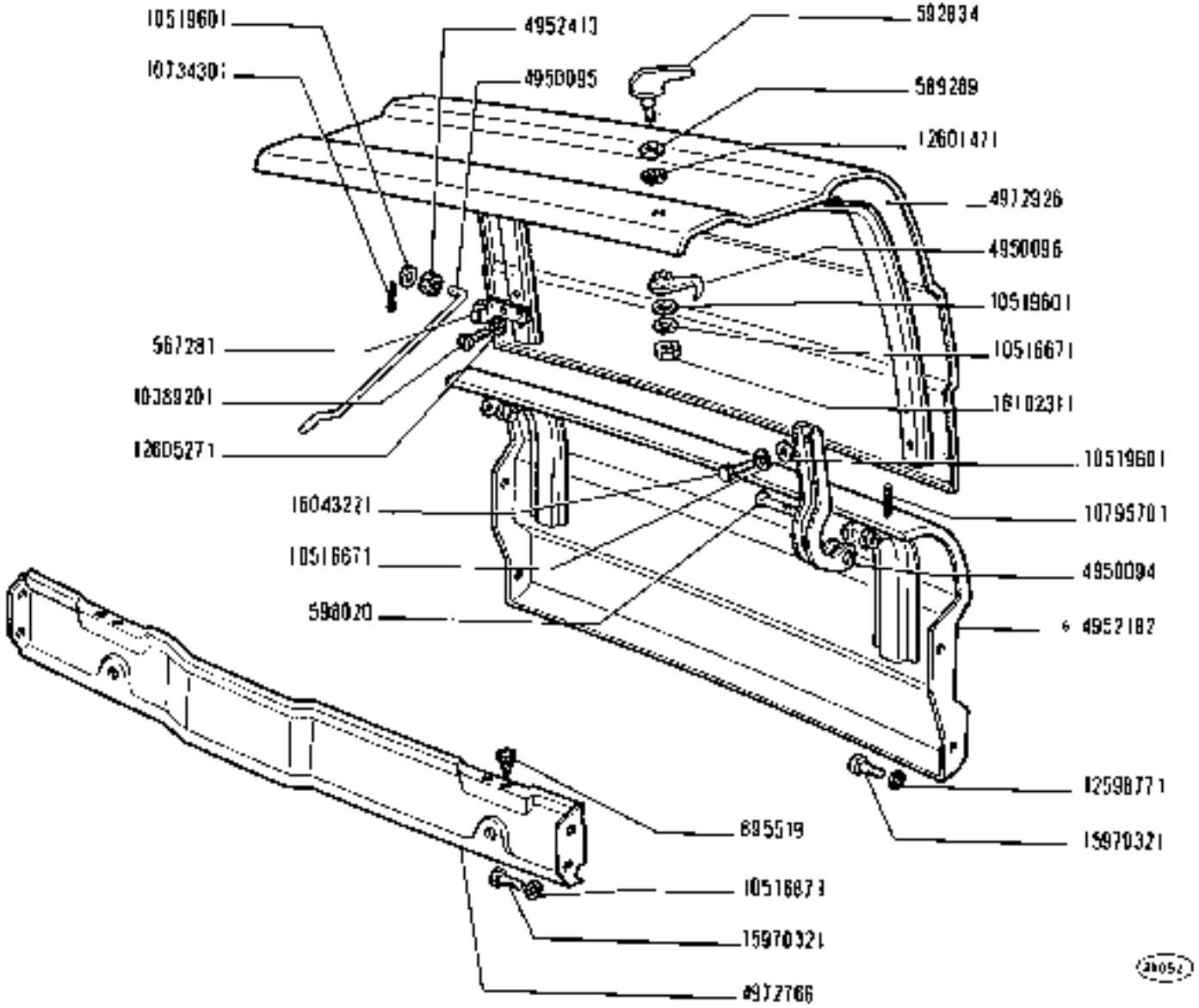

https://tractormanualz.com/

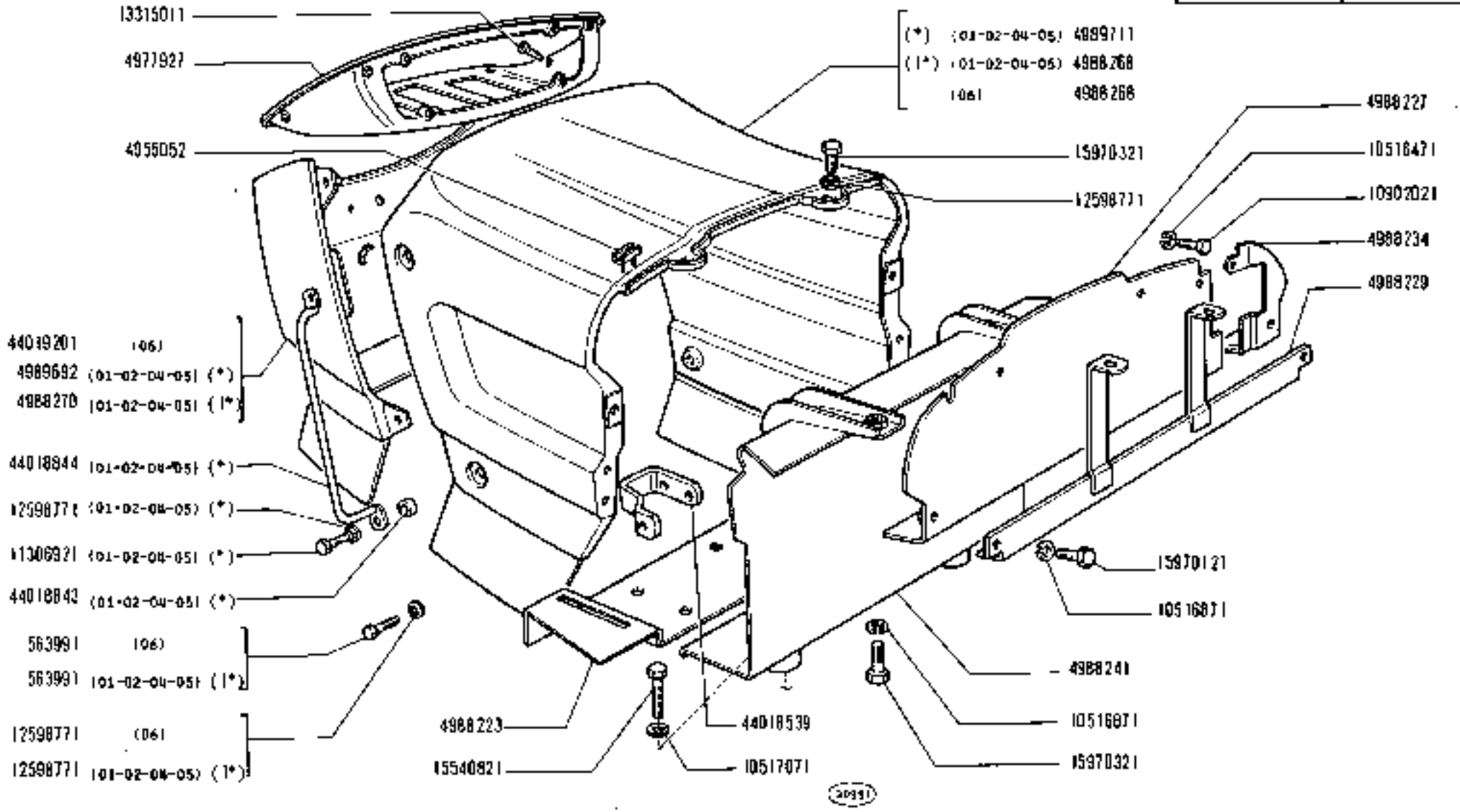

(*) (*) Vedere elenco - Voir la liste - Siehe Tabelle - See list - Vease la lista

https://tractormanualz.com/

MODIF	N.ORDINAZ.	Q.	DENOMINAZIONE	DESIGNATION	BENENNUNG	DESCRIPTION	DENOMINACIONES
	4988065	1	CABINA	CABINE	FAHRERHAUS	CAB	CABINA

https://tractormanualz.com/

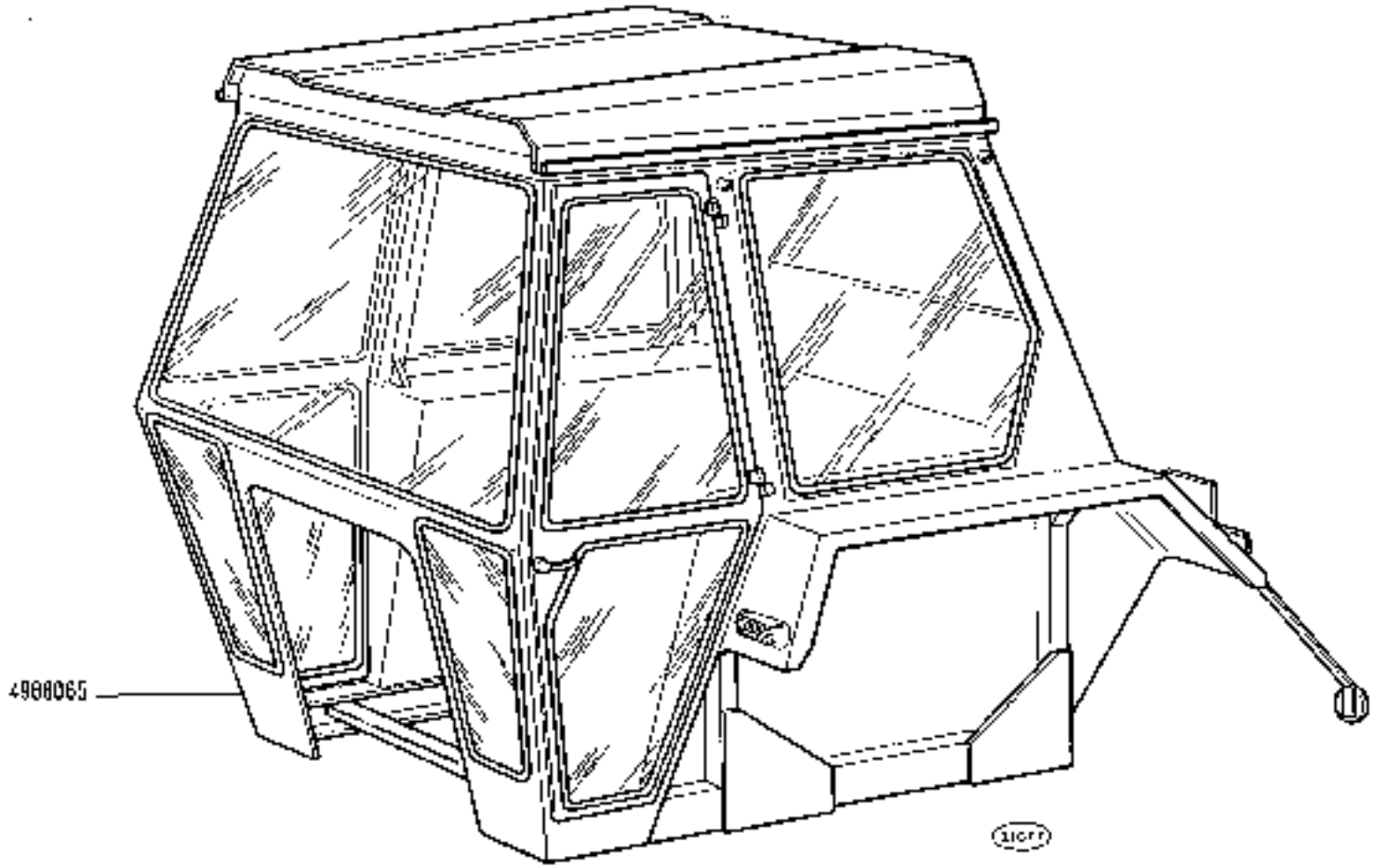

CABINA

Cabine / *Fahrerhaus* / *Cab* / *Cabina*

1300 - 1300 DT

01 02 04 05

https://tractormanualz.com/

a

MODIF	N.ORDINAZ.	Q.	DENOMINAZIONE	DESIGNATION	BENENNUNG	DESCRIPTION	DENOMINACIONES
	4972217	4	GRANO	ERGOT	ANSATZ	COWL	PIÑON
	4972254	1	PIANALE	PLATEAU	PLATTE	PANEL	PLATAFORMA
	4975018	1	TASSELLO PLASTICO	TAMPON	GUMMISTUECK	PAD	ALMOHADILLA
	4975019	1	PIASTRA	PLAQUE	PLATTE	PLATE	PLACA
	4978584	1	SUPPORTO D	SUPPORT	LAGER	SUPPORT	SOPORTE
	4978586	1	SUPPORTO S	SUPPORT	LAGER	SUPPORT	SOPORTE
	4980638	1	SUPPORTO	SUPPORT	LAGER	SUPPORT	SOPORTE
	4981290	1	TASSELLO ELASTICO	TAMPON	GUMMISTUECK	PAD	ALMOHADILLA
	4981241	1	TRAVERSA	TRAVERSE	TRAVERSE	CROSSRAIL	TRAVESANO
	4987380	1	INTELAIATURA (1*)(01-02-04-05)	CHASSIS	RAHMEN	FRAMING	BASTIDOR
	4988118	1	INTELAIATURA COMPL.(1*) (01-02-04-05)	CHASSIS	RAHMEN	FRAMING	BASTIDOR
	10516471	12	ROSETTA DI SICUREZZA	RONDELLE FREIN	SICHERUNGSRING	LOCKWASHER	ARANDELA DE FRENO
	10517071	6	ROSETTA DI SICUREZZA	RONDELLE FREIN	SICHERUNGSRING	LOCKWASHER	ARANDELA DE FRENO
	10517171	16	ROSETTA DI SICUREZZA (*)(01-02-04-05)	RONDELLE FREIN	SICHERUNGSRING	LOCKWASHER	ARANDELA DE FRENO
	10517271	12	ROSETTA DI SICUREZZA	RONDELLE FREIN	SICHERUNGSRING	LOCKWASHER	ARANDELA DE FRENO
	10517271	2	ROSETTA DI SICUREZZA (*)(01-02-04-05)	RONDELLE FREIN	SICHERUNGSRING	LOCKWASHER	ARANDELA DE FRENO
	10520101	16	ROSETTA (*)(01-02-04-05)	RONDELLE	SCHEIBE	WASHER	ARANDELA
	10791311	16	DADO (*)(01-02-04-05)	ECROU	MUTTER	NUT	TUERCA
	11255921	12	VITE (*)(01-02-04-05)	VIS	SCHRAUBE	SCREW	TORNILLO
	11306921	4	VITE	VIS	SCHRAUBE	SCREW	TORNILLO
	11391521	4	VITE	VIS	SCHRAUBE	SCREW	TORNILLO
	12164211	8	DADO	ECROU	MUTTER	NUT	TUERCA
	12164711	6	DADO	ECROU	MUTTER	NUT	TUERCA
	15540421	4	VITE	VIS	SCHRAUBE	SCREW	TORNILLO
	15862121	4	VITE (*)(01-02-04-05)	VIS	SCHRAUBE	SCREW	TORNILLO
	15970521	4	VITE	VIS	SCHRAUBE	SCREW	TORNILLO
	15970721	4	VITE	VIS	SCHRAUBE	SCREW	TORNILLO
	15981321	8	VITE	VIS	SCHRAUBE	SCREW	TORNILLO
	15981321	2	VITE (*)(01-02-04-05)	VIS	SCHRAUBE	SCREW	TORNILLO
	44018561	1	SUPPORTO D COMPL.	SUPPORT	LAGER	SUPPORT	SOPORTE
	44018563	1	SUPPORTO S COMPL.	SUPPORT	LAGER	SUPPORT	SOPORTE
	44019190	2	DISTANZIALE (*)(01-02-04-05)	ENTRETOISE	ABSTANDSTUECK	SPACER	SEPARADOR
	44019224	2	VITE	VIS	SCHRAUBE	SCREW	TORNILLO
	44082497	1	TAPPO	BOUCHON	STOPFEN	PLUG	TAPON
	61235172	2	TASSELLO ELASTICO	TAMPON	GUMMISTUECK	PAD	ALMOHADILLA
	61573785	2	SILENTBLOC	SILENTBLOC	SILENTBLOC	SILENTBLOC	SILENTBLOC
	(*)		-TRATTORE SENZA CABINA	-SANS CABINE	-OHNE FAHRERHAUS	-W/O CAB	-SIN CABINA
	(1*)		-TRATTORE CON CABINA	-AVEC CABINE	-MIT FAHRERHAUS	-W/CAB	-CON CABINA

https://tractormanualz.com/

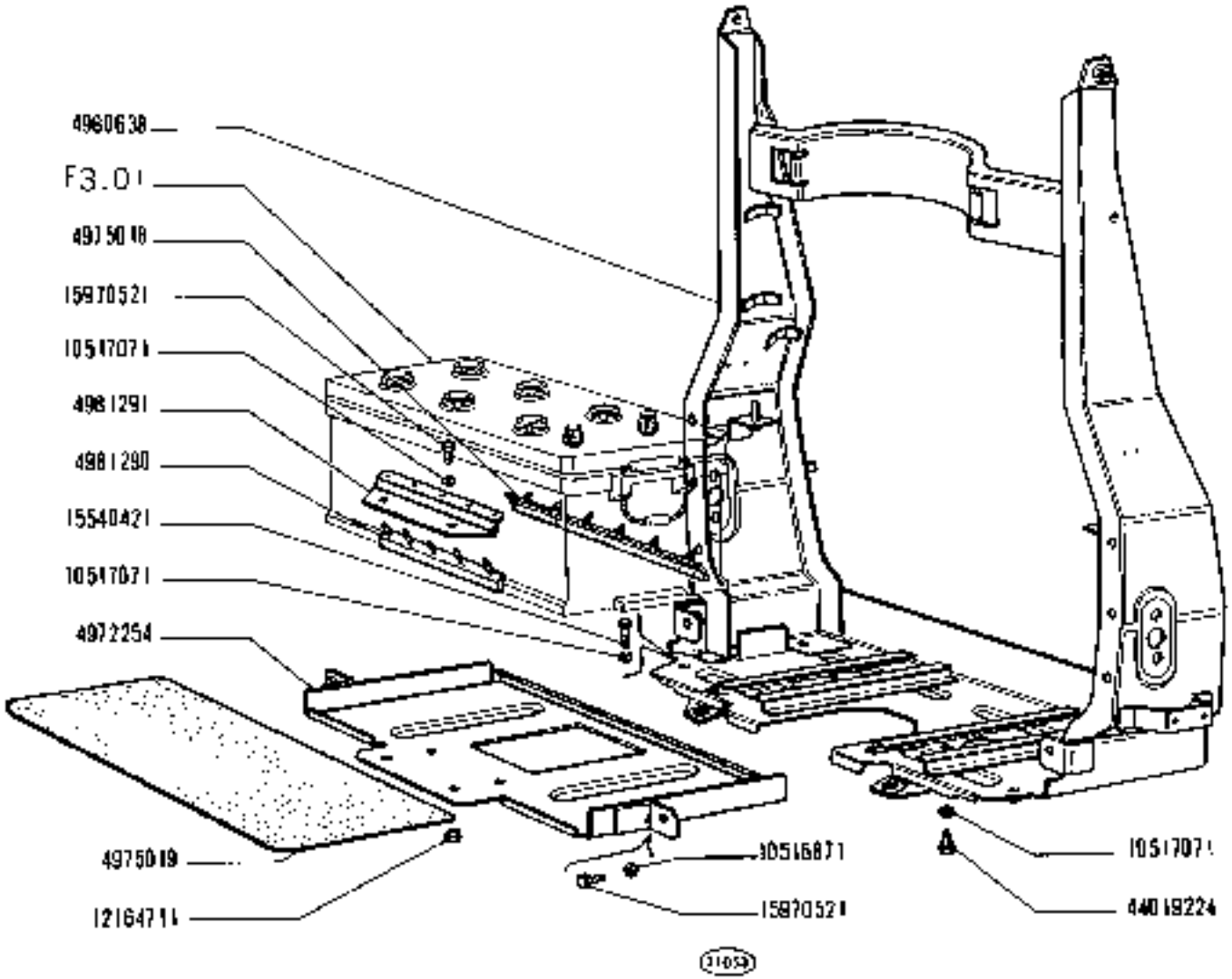

https://tractormanualz.com/

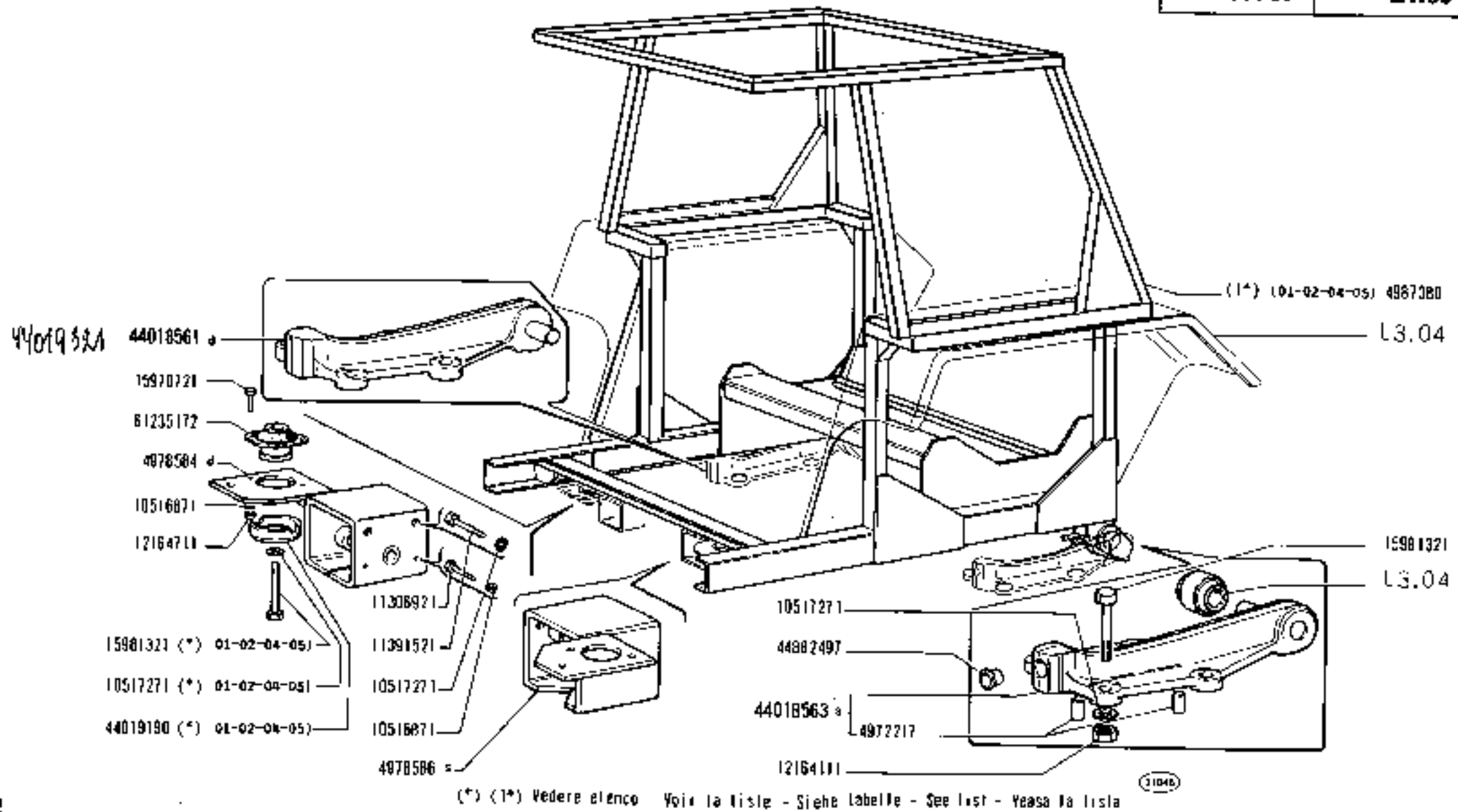

https://tractormanualz.com/

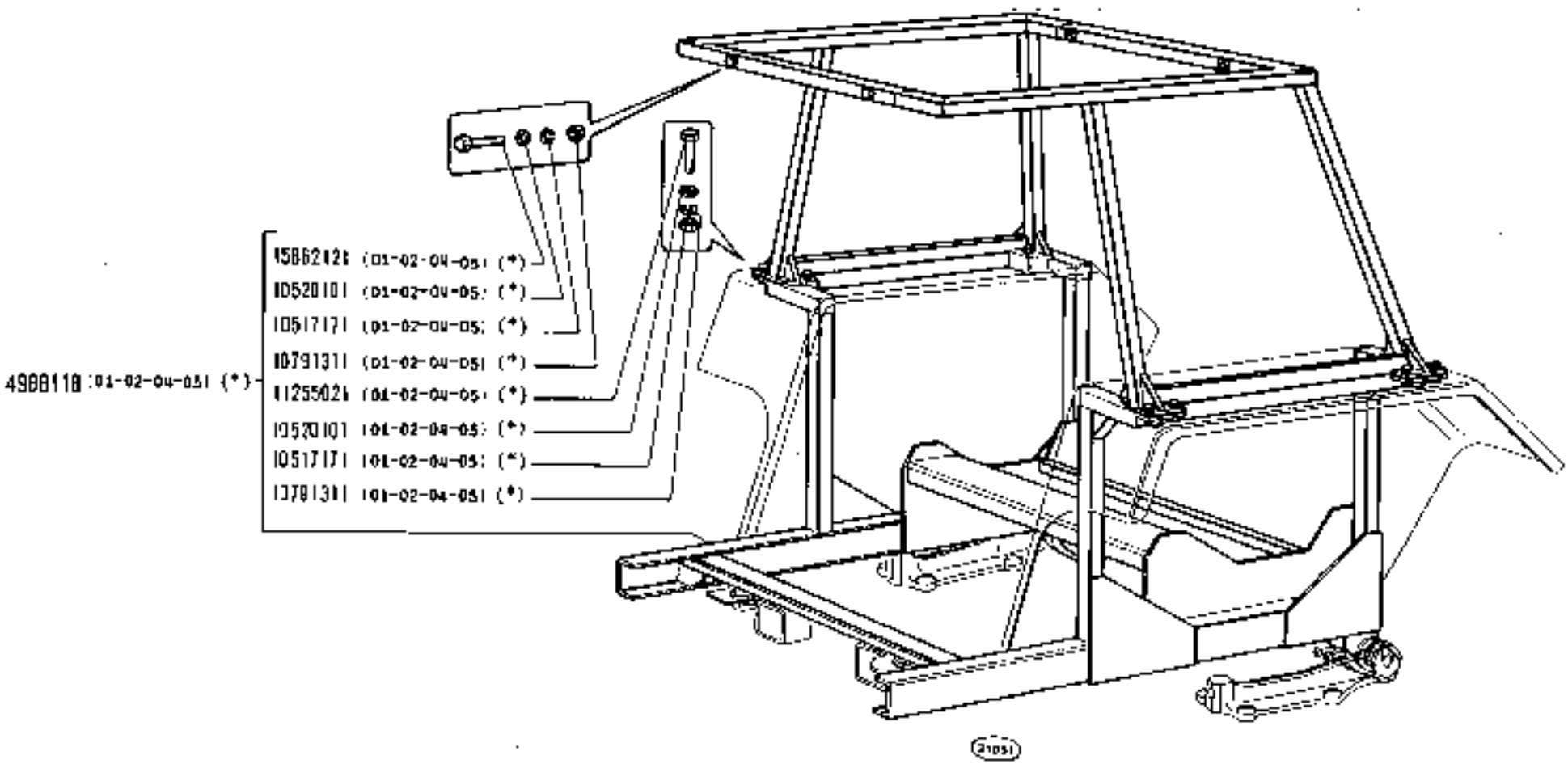

(*) Vedere elenco - Voir la liste - Siehe la tabelle - See list - Vease la lista

https://tractormanualz.com/

MODIF	N.ORDINAZ.	Q.	DENOMINAZIONE	DESIGNATION	BENENNUNG	DESCRIPTION	DENOMINACIONES
	563991	4	VITE	VIS	SCHRAUBE	SCREW	TORNILLO
	10537071	8	ROSETTA DI SICUREZZA	RONDELLE FREIN	SICHERUNGSRING	LOCKWASHER	ARANDELA DE FRENO
	10730701	2	ROSETTA DI SICUREZZA	RONDELLE FREIN	SICHERUNGSRING	LOCKWASHER	ARANDELA DE FRENO
	12601471	4	ROSETTA DI SICUREZZA	RONDELLE FREIN	SICHERUNGSRING	LOCKWASHER	ARANDELA DE FRENO
	15540421	8	VITE	VIS	SCHRAUBE	SCREW	TORNILLO
	16101511	4	DADO	ECROU	MUTTER	NUT	TUERCA
	16101521	2	DADO	ECROU	MUTTER	NUT	TUERCA
	44011120	2	BOCCOLA	DOUILLE	BUECHSE	BUSH	CASQUILLO
	44018832	1	TRAVERSA ANT.COMPL.	TRAVERSE	TRAVERSE	CROSSRAIL	TRAVESANO
	44018834	1	PEDANA	PLANCHER	TRITTBLECH	FOOTBOARD	ESTRIBO
	44019171	1	TRAVERSA	TRAVERSE	TRAVERSE	CROSSRAIL	TRAVESANO

https://tractormanualz.com/

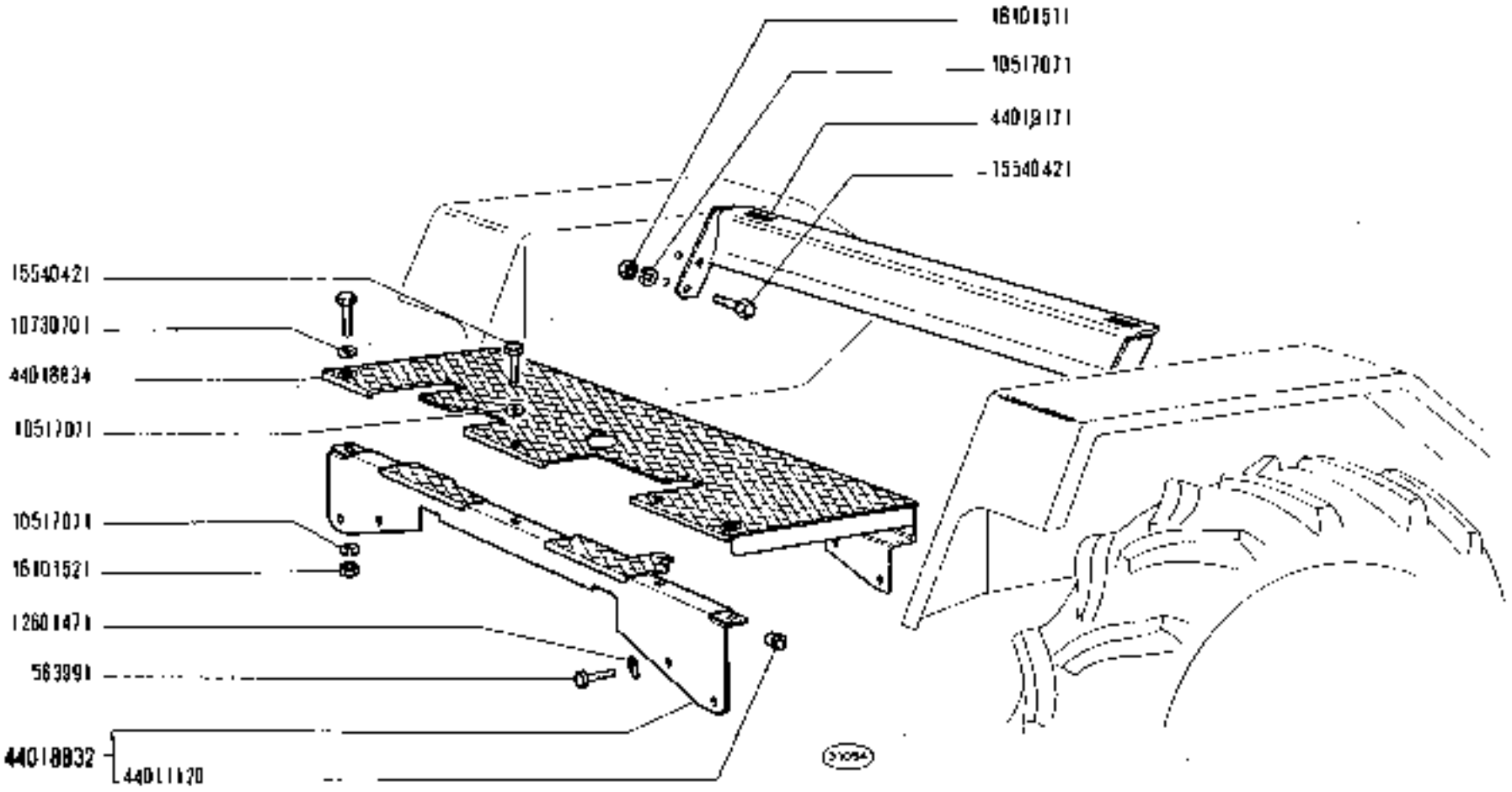

1300 - 1300 DT

01 02 04 05 06

PARAFANGHI E PEDANE

Ailes et marche-pieds
Kotflügel und Trittbretter
Mudguards and Footboards
Guardabarros y estribos

https://tractormanualz.com/

MODIF	N.ORDINAZ.	Q.	DENOMINAZIONE	DESIGNATION	BENENNUNG	DESCRIPTION	DENOMINACIONES
	4961074	1	PORTATARGA (01-04)	PORTE-PLAQUE	KENNZEICHENHALTER	PLATE SUPPORT	SOPORTE DE PLACA
	4982695	1	PORTATARGA (06)	PORTE-PLAQUE	KENNZEICHENHALTER	PLATE SUPPORT	SOPORTE DE PLACA
	L0374801	4	VITE 101-04-061	VIS	SCHRAUBE	SCREW	TORNILLO
	10519201	4	RUSELLA (01-04-05)	RONDELLE	SCHEIBE	WASHER	ARANDELA
	L0794011	4	DADO 101-04-061	ECROU	MUTTER	NUT	TUERCA
	11195371	4	ROSETTA DI SICUREZZA 101-04-061	RONDELLE FREIN	SICHERUNGSRING	LOCKWASHER	ARANDELA DE FRENO
	12593373	2	ROSETTA DI SICUREZZA (02-05)	RONDELLE FREIN	SICHERUNGSRING	LOCKWASHER	ARANDELA DE FRENO
	12635571	2	ROSETTA DI SICUREZZA 101-04-061	RONDELLE FREIN	SICHERUNGSRING	LOCKWASHER	ARANDELA DE FRENO
	10043771	2	VITE	VIS	SCHRAUBE	SCREW	TORNILLO
	10100011	2	DADO	ECROU	MUTTER	NUT	TUERCA
	44017507	1	PORTATARGA (02-05)	PORTE-PLAQUE	KENNZEICHENHALTER	PLATE SUPPORT	SOPORTE DE PLACA

https://tractormanualz.com/

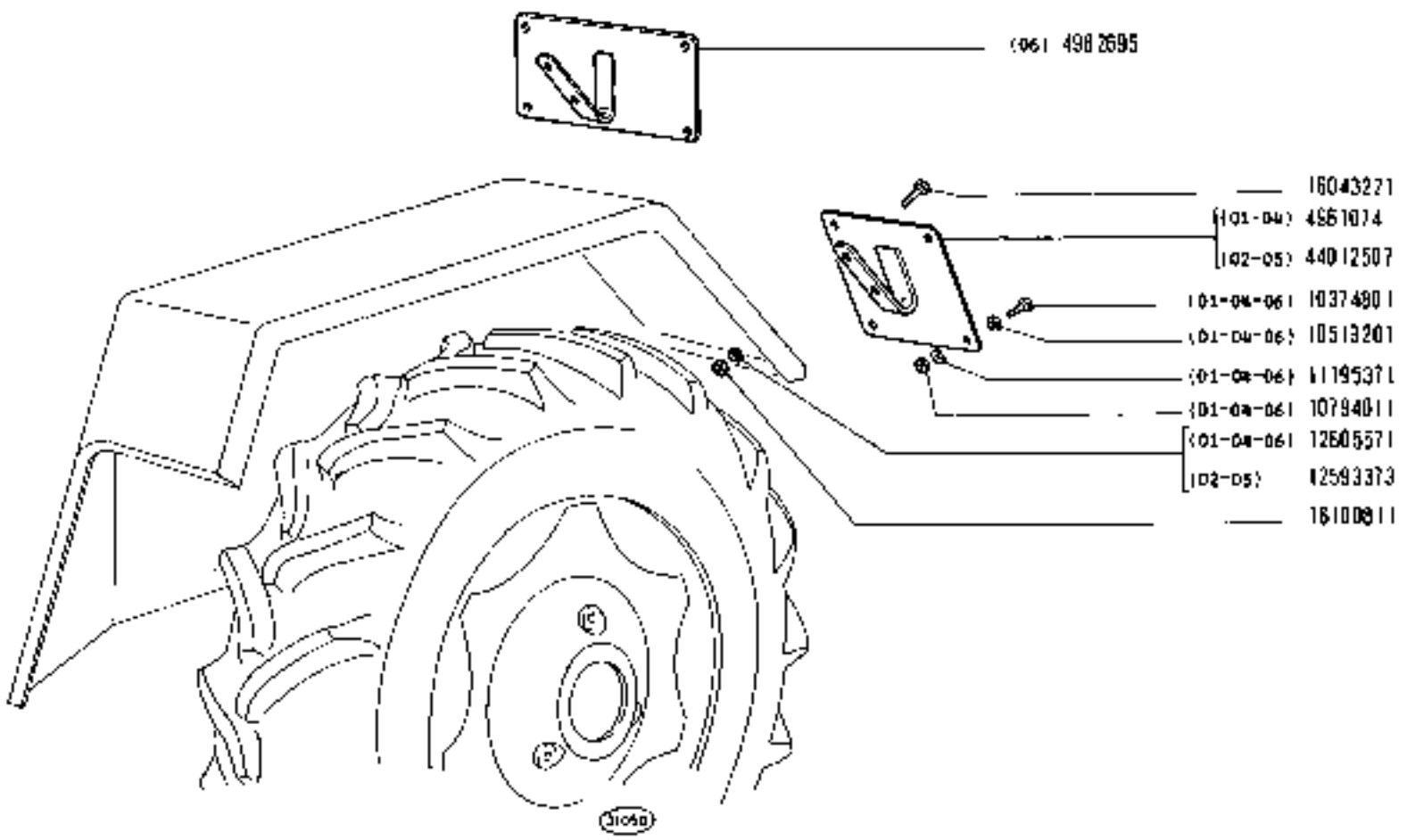

PORTATARGA

Porte-plaque de police
Nummernschildhalter
Number Plate Arrangement
Soporte de placa de matrícula

https://tractormanualz.com/

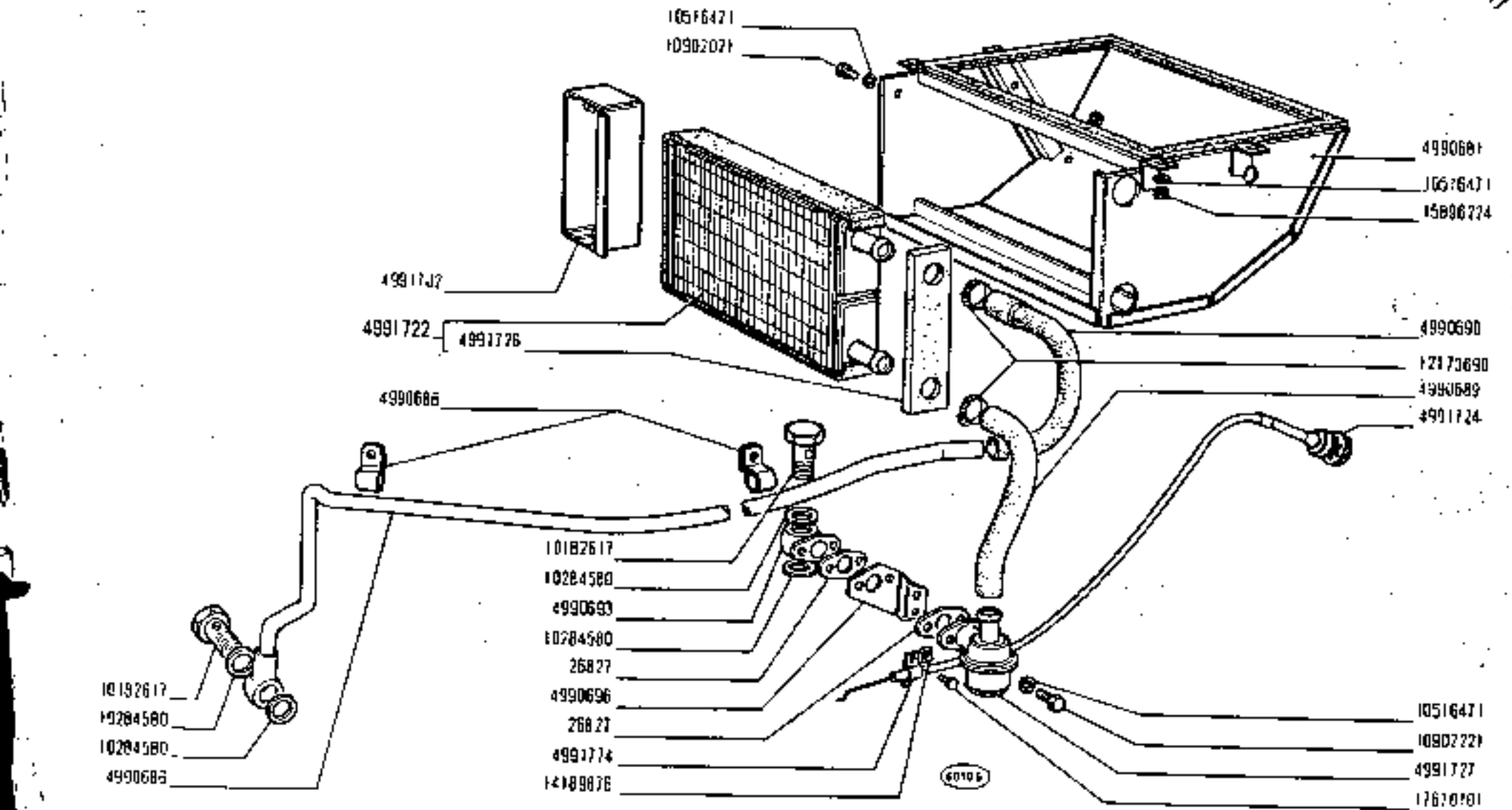

1300 - 1300DT

02 04 05

Système de chauffage
Luftheizungsanlage

RISCALDAMENTO ARIA

Heating equipment
Sistema de calefacción

E1.01

https://tractormanualz.com/

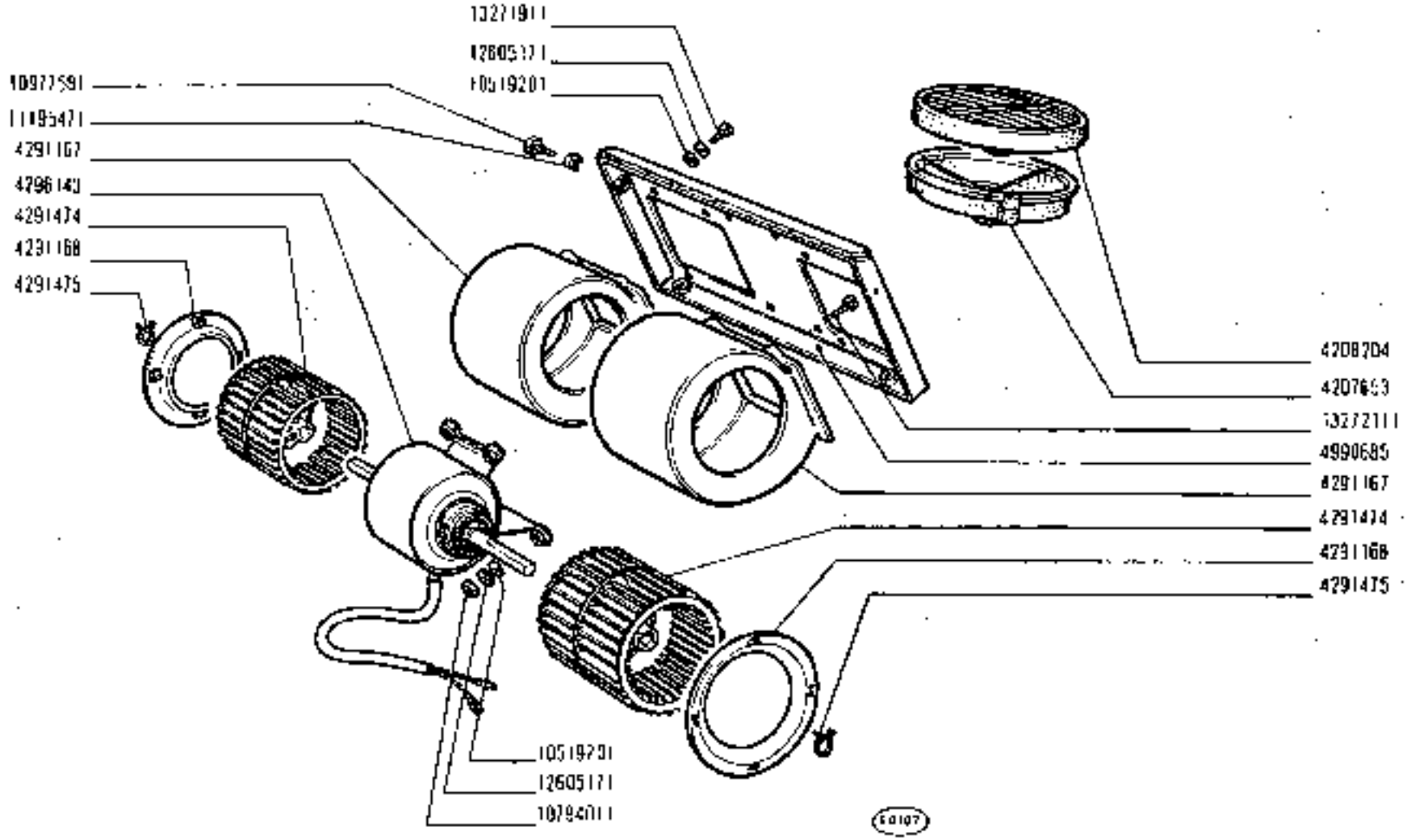

https://tractormanual2.com/

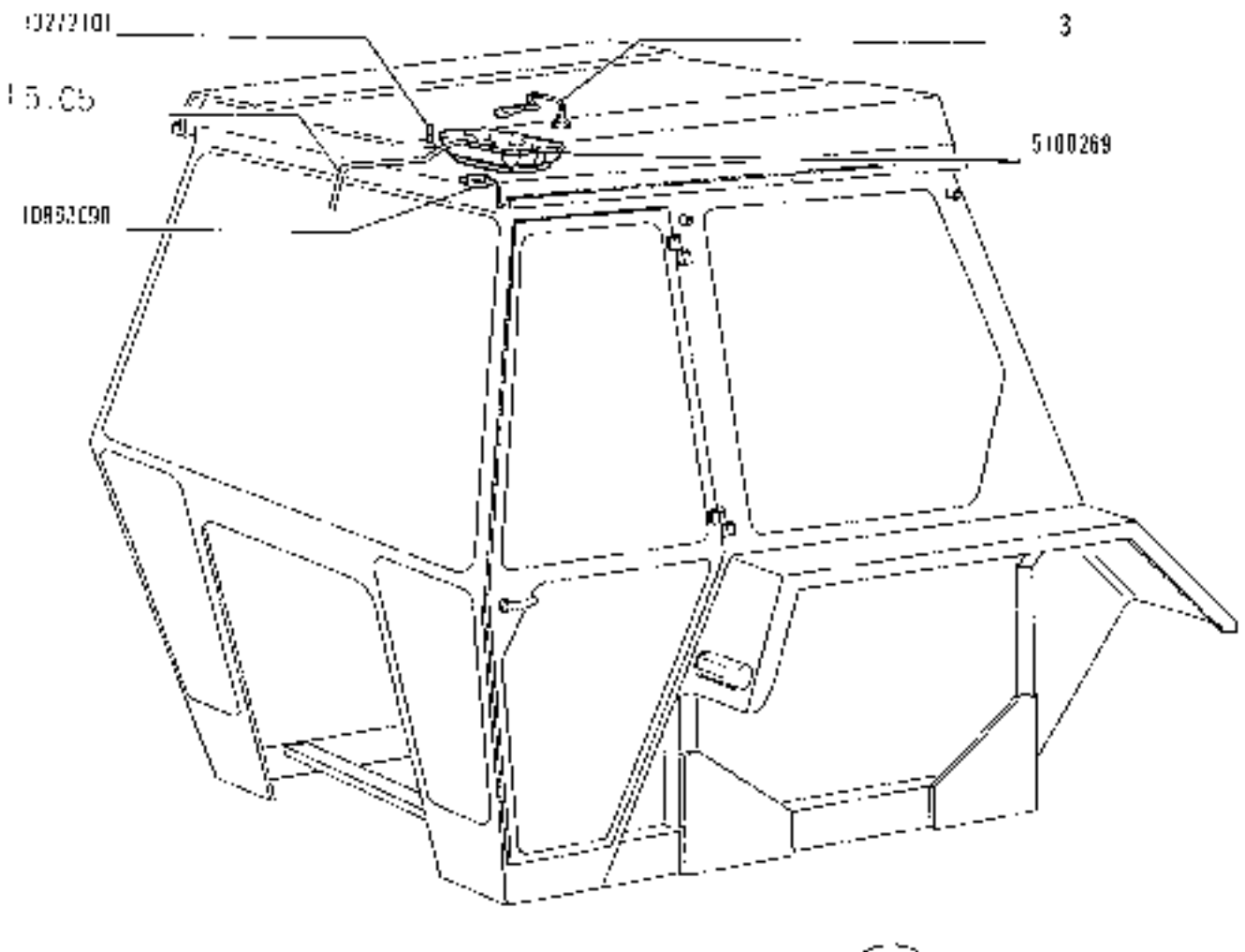

https://tractormanualz.com/

Sottogruppo che annulla e sostituisce quello del catalogo

Sousgroupe qui annule et remplace celui du catalogue

Untergruppe, die diejenige des Katalogs annulliert und ersetzt

This Subgroup supersedes the corresponding Subgroup in the Catalog

Subgrupo que anula y reemplaza a la del catálogo

F505

NUDO	N.ORDINAZ.	Q.	DENOMINAZIONE	DESIGNATION	BENENNUNG	DESCRIPTION	DENOMINACIONES
	1	1	CAVO DI MASSA 4991744	FIL DE MASSE	MASSEKABEL	GROUND CABLE	CABLE DE MASA
	2	1	CAVO 4991746	CABLE	LEITUNG	CABLE	CABLE
	4	1	CAVO 4991742	CABLE	LEITUNG	CABLE	CABLE
	5	1	CAVO DI MASSA 4990130	FIL DE MASSE	MASSEKABEL	GROUND CABLE	CABLE DE MASA
	6	1	CAVO 4991745	CABLE	LEITUNG	CABLE	CABLE
4181841		1	ACCENDISIGARI	ALLUME-CIGARE	ZIGARREMANZUENDER	LIGHTER	ENCENDEDOR DE CIGARILLOS
4254811		1	IMPUGNATURA	POIGNEE	GRIFF	KNOB	BOTON
4288985		1	REOSTATO	RHEOSTAT	RHEOSTAT	RHEOSTAT	REOSTATO
4294231		1	COMMUTATORE	COMMUTATEUR	SCHALTER	SWITCH	CONMUTADOR
4990322		1	MOTORINO ELETTRICO	MOTEUR ELECTRIQUE	ELEKTROMOTOR	MOTOR	MOTOR ELECTRICO
4990321		1	BRACCIO	BRAS	ARM	ARM	BRAZO
4990324		1	SPATOLA	RACLETTE	WISCHBLATT	WIPER BLADE	RASUOETA
10519401		1	ROSETTA	RONDELLE	SCHEIBE	WASHER	ARANDELA
12605711		1	ROSETTA DI SICUREZZA	RONDELLE FREIN	SICHERUNGSRING	LOCKWASHER	ARANDELA DE FRENO
13276011		1	VITE	VIS	SCHRAUBE	SCREW	TORNILLO
14142390		1	LAMPADA	LAMPE	LAMPE	BULB	BOMBILLA

https://tractormanualz.com/

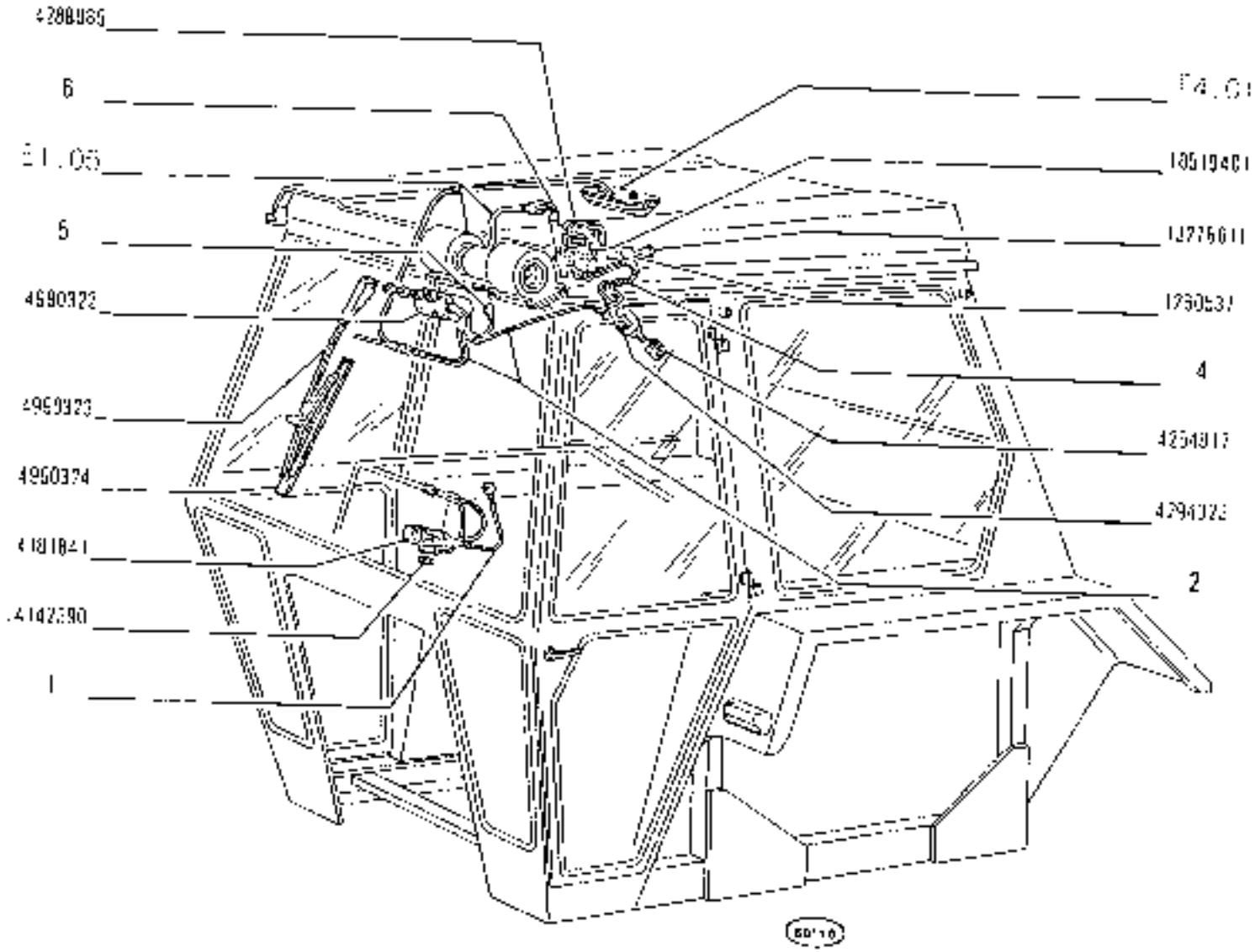

1300 - 1300 DT

01 02 04 05

Accessoires divers
Verschiedenes Zubehör

ACCESSOIRI VARI

Miscellaneous accessories
Accesorios varios

F2.03

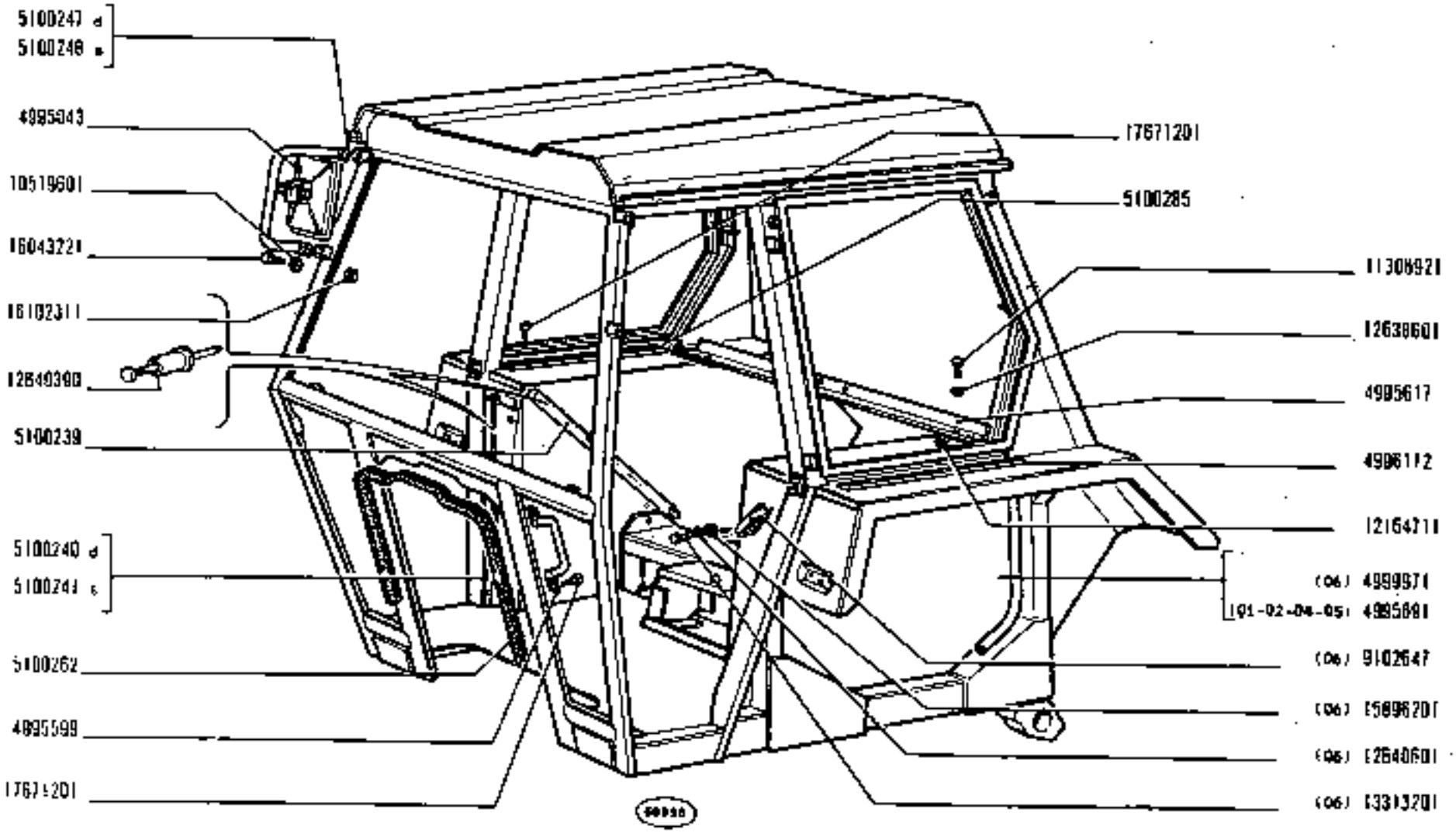

1300 - 1300 DT

01 02 04 05 06

Cabine
Fahrerhaus

CABINA

Cab
Cabine

L1.04

1 | N.T.R. 214T

https://tractormanualz.com/

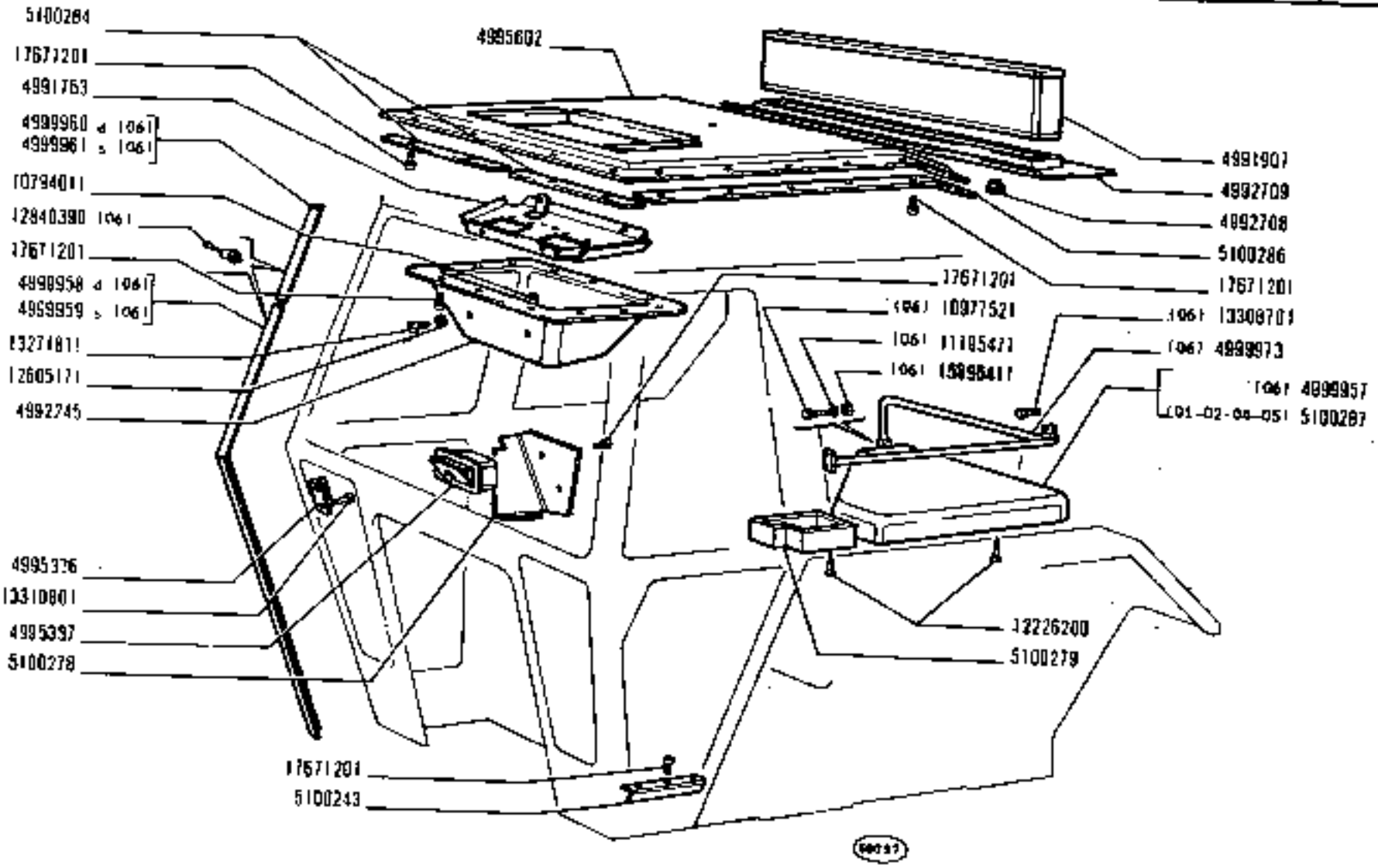

1300 - 1300DT

01 02 04 05 06

Cabina
Fahrerhaus

CABINA

Cab
Cabina

L1.04

Z | N.T.R. 214T

https://tractormanualz.com/

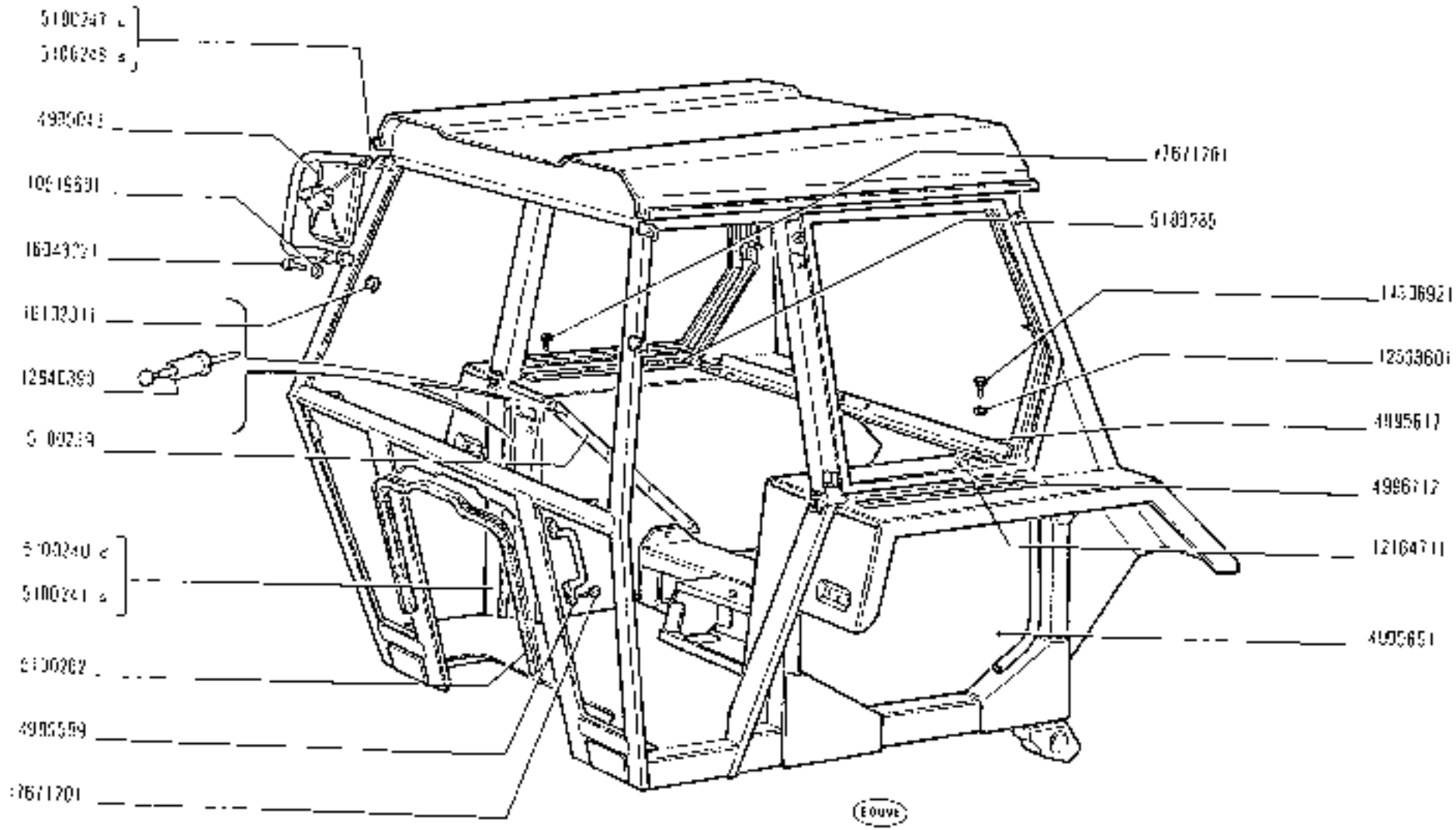
5100247 a
5100248 a
4995043
10919691
1604372
1613231
1254E393
5 002239
5100240 a
5100241 a
5100262
4995599
7671701
7671701
5100265
14136921
12503601
4995617
4996717
12164711
4995651
Ecuve

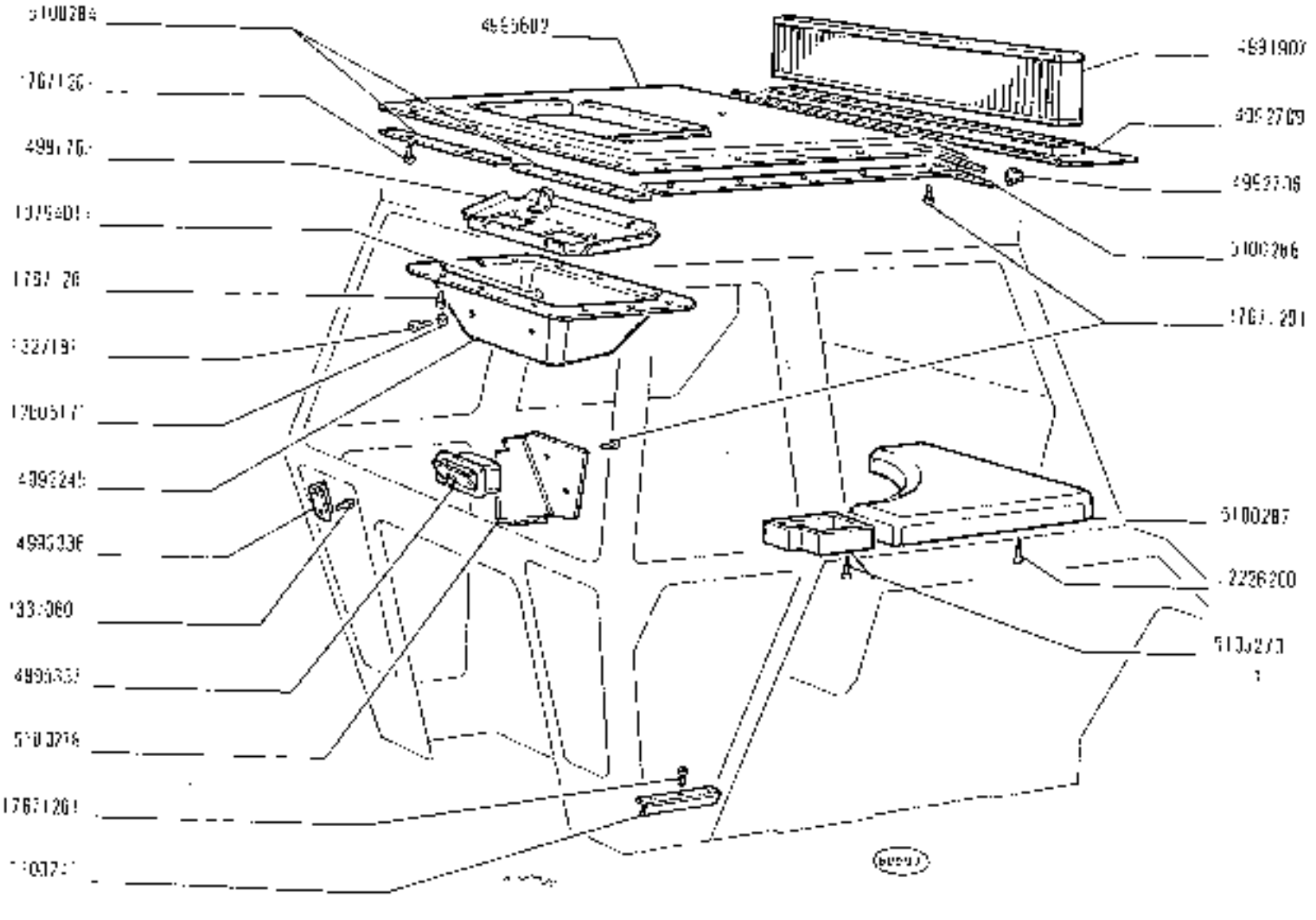

https://tractormanuals.com/

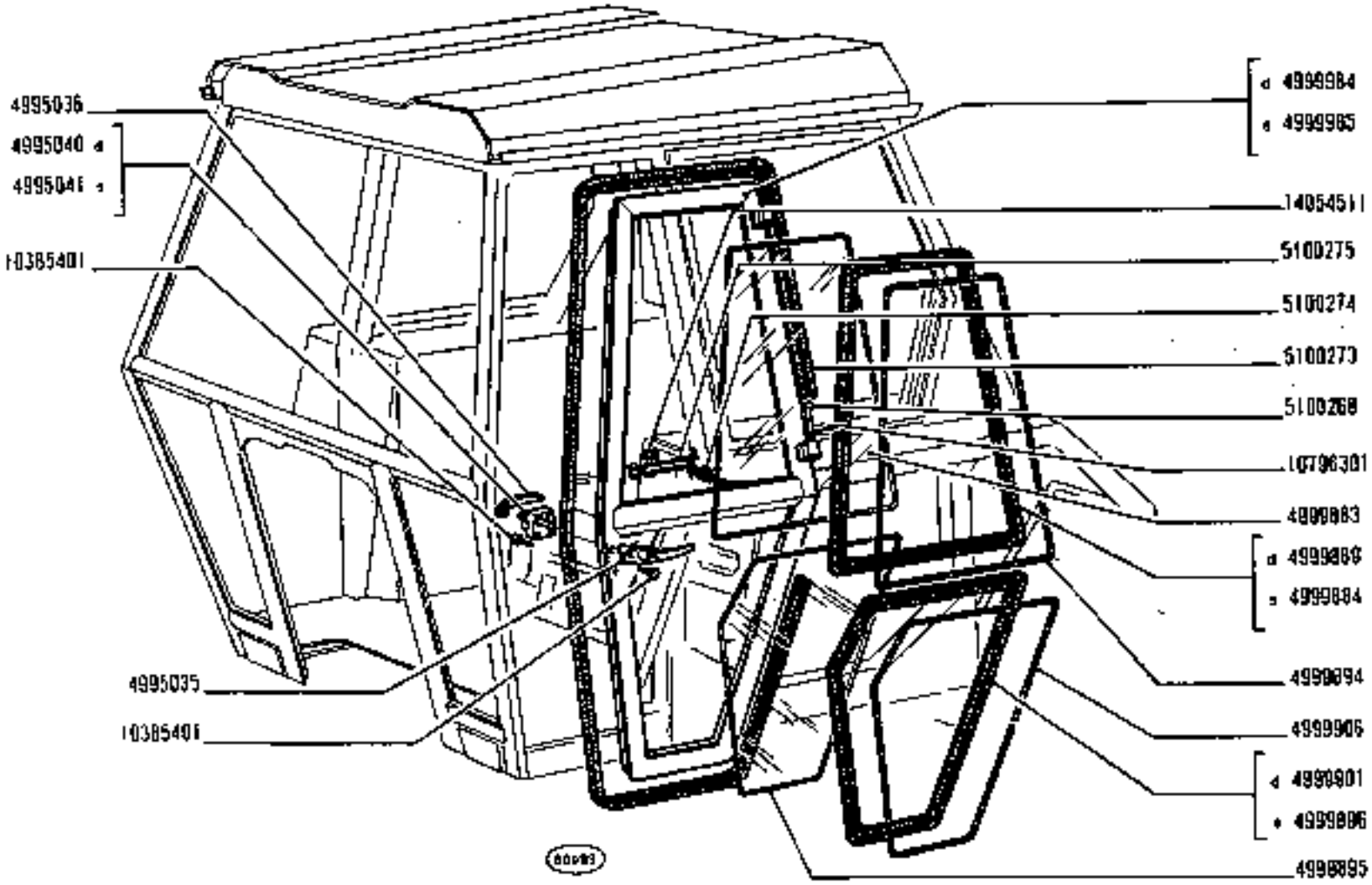

https://tractormanualz.com/

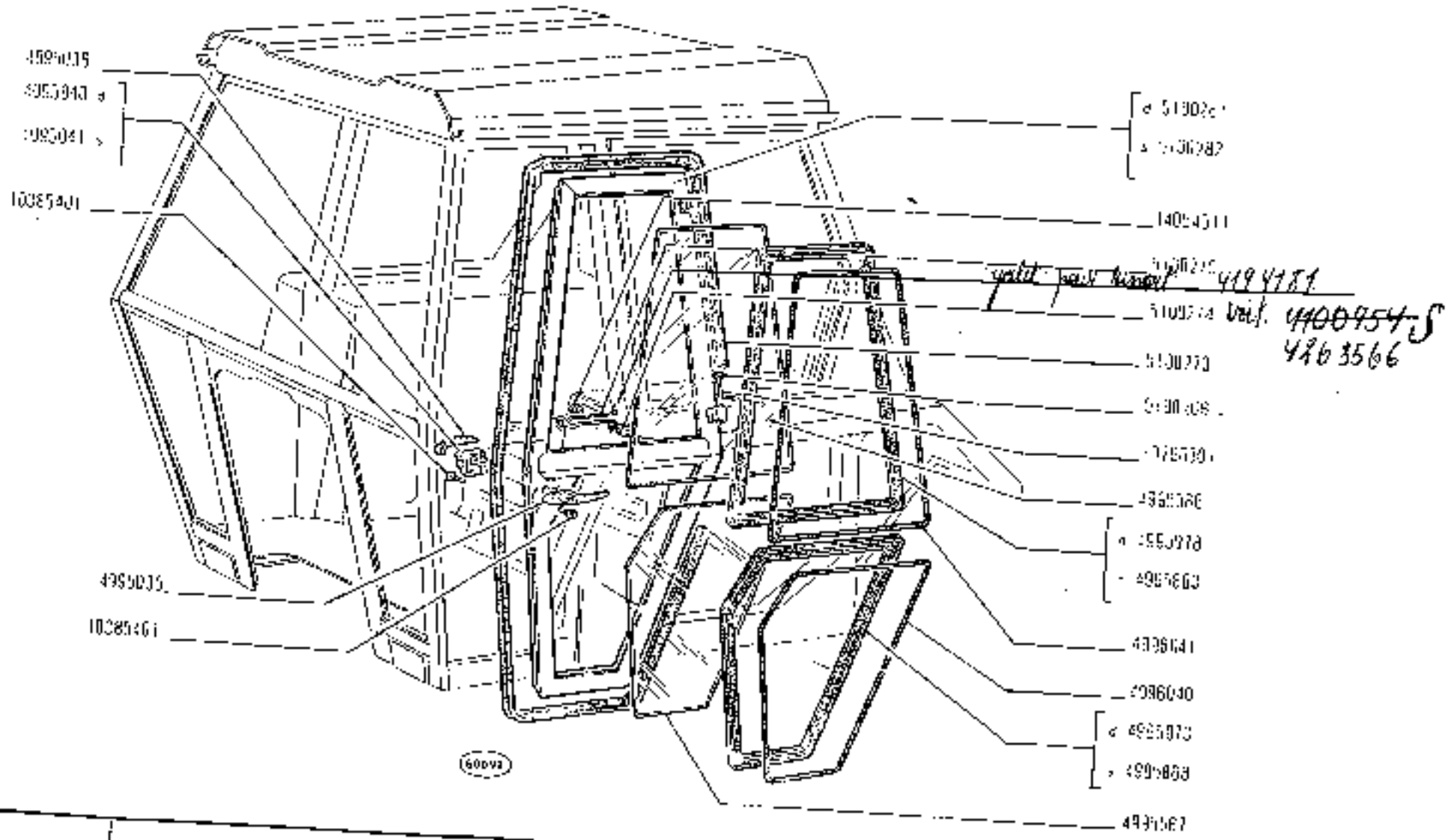

https://tractormanualz.com/

Portes
Türen
Doors

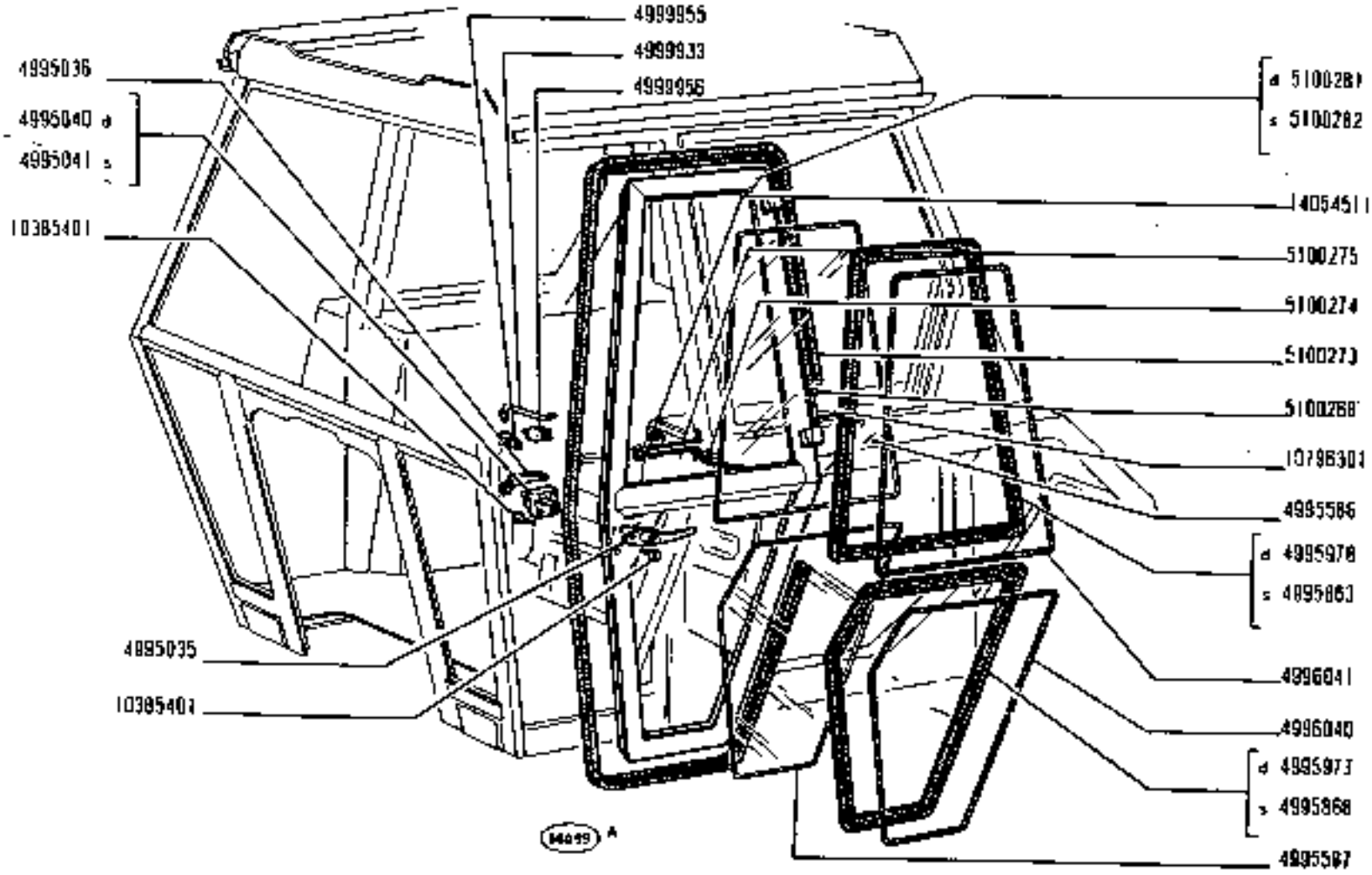

https://tractormanualz.com/

MODIF	N.ORDINAZ.	Q.	DENOMINAZIONE	DESIGNATION	BENENNUNG	DESCRIPTION	DENOMINACIONES
	4995285	8	SPORTELLO POST.	VOLET	DECKEL	LID	TAPA
	4995299	1	MANIGLIA	POIGNEE	GRIFF	HANDLE	MANECILLA
	4995302	1	PERNO	AXE	BOLZEN	PIN	EJE
	4995303	1	PERNO	AXE	BOLZEN	PIN	EJE
	4995304	1	MOLLA	RESSORT	FEDER	SPRING	RESORTE
	4995305	1	CORNICE	MONTURE	RAHMEN	FRAME	MARCO
	4995306	1	CORNICE	MONTURE	RAHMEN	FRAME	MARCO
	4995307	1	PROFILATO DI GOMMA	PROFILE CAOUTCHOUC	PROFILGUMMI	RUBBER WEATHER-STRIP	PERFIL DE GOMA
	4995308	1	PROFILATO DI GOMMA	PROFILE CAOUTCHOUC	PROFILGUMMI	RUBBER WEATHER-STRIP	PERFIL DE GOMA
	4995366	1	CRISTALLO INF.	GLACE	GLASSCHEIBE	GLASS	CRISTAL
	4995368	1	CRISTALLO SUP.	GLACE	GLASSCHEIBE	GLASS	CRISTAL
	4995430	1	CORNICE S	MONTURE	RAHMEN	FRAME	MARCO
	4995466	2	CRISTALLO	GLACE	GLASSCHEIBE	GLASS	CRISTAL
	4995487	1	CORNICE C	MONTURE	RAHMEN	FRAME	MARCO
	4995489	1	CRISTALLO	GLACE	GLASSCHEIBE	GLASS	CRISTAL
	4995873	1	CURVEGE	MONTURE	RAHMEN	FRAME	MARCO
	4995878	2	CRISTALLO	GLACE	GLASSCHEIBE	GLASS	CRISTAL
	4995879	1	CORNICE D	MONTURE	RAHMEN	FRAME	MARCO
	4995944	1	CORNICE S	MONTURE	RAHMEN	FRAME	MARCO
	4996042	2	PROFILATO DI GOMMA	PROFILE CAOUTCHOUC	PROFILGUMMI	RUBBER WEATHER-STRIP	PERFIL DE GOMA
	4996043	2	PROFILATO DI GOMMA	PROFILE CAOUTCHOUC	PROFILGUMMI	RUBBER WEATHER-STRIP	PERFIL DE GOMA
	4996044	1	PROFILATO DI GOMMA	PROFILE CAOUTCHOUC	PROFILGUMMI	RUBBER WEATHER-STRIP	PERFIL DE GOMA
	5100242	1	STAFFA	ETRIER	HALTER	BRACKET	SOPORTE
	5100244	1	PROFILATO DI GOMMA INF.	PROFILE CAOUTCHOUC	PROFILGUMMI	RUBBER WEATHER-STRIP	PERFIL DE GOMA
	5100245	1	PROFILATO DI GOMMA SUP.	PROFILE CAOUTCHOUC	PROFILGUMMI	RUBBER WEATHER-STRIP	PERFIL DE GOMA
	5100246	1	PERNO	AXE	BOLZEN	PIN	EJE
	5100260	2	PUNTELLO	BEQUILLE	STREBE	STAY	PUNTAL
	3051647	2	ROSETTA DI SICUREZZA	RONDELLE FREIN	SICHERUNGSRING	LOCKWASHER	ARANDELA DE FRENO
	1073420	7	COPIGLIA	GOUPILLE FENDUE	SPLINT	SPLIT PIN	PASADOR ABIERTO
	1019450	2	COPIGLIA	GOUPILLE FENDUE	SPLINT	SPLIT PIN	PASADOR ABIERTO
	3079570	2	COPIGLIA	GOUPILLE FENDUE	SPLINT	SPLIT PIN	PASADOR ABIERTO
	1264370	4	ROSETTA	RONDELLE	SCHEIBE	WASHER	ARANDELA
	1589621	6	DADO	ECROU	MUTTER	NUT	TUERCA
	1604328	2	VITE	VIS	SCHRAUBE	SCREW	TORNILLO

https://tractormanualz.com/

MODIF.	N.ORDINAZ.	Q.	DENOMINAZIONE	DESIGNATION	BENENNUNG	DESCRIPTION	DENOMINACIONES
	4995236V	1	SPORTELLO POST.	VOLET	DECKEL	LID	TAPA
	4995294V	1	MANIGLIA	POIGNEE	GRIFF	HANDLE	MANECILLA
	4995302V	1	PERNO	AXE	BOLZEN	PIN	EJE
	4995303V	1	PERNO	AXE	BOLZEN	PIN	EJE
	4995304V	1	MOLLA	PRESSOIR	FEDER	SPRING	RESORTE
	4995305V	1	CORNICE	MONTURE	RAHMEN	FRAME	MARCO
	4995306V	1	CORNICE	MONTURE	RAHMEN	FRAME	MARCO
	4995307V	1	PROFILATO DI GOMMA	PROFILE CAOUTCHOUC	PROFILGUMMI	RUBBER WEATHER-STRIP	PERFIL DE GOMA
	4995308V	1	PROFILATO DI GOMMA	PROFILE CAOUTCHOUC	PROFILGUMMI	RUBBER WEATHER-STRIP	PERFIL DE GOMA
	4995365V	1	CRISTALLO INF.	GLACE	GLASSCHEIBE	GLASS	CRISTAL
	4995366V	1	CR. CRISTALLO SUP.	GLACE	GLASSCHEIBE	GLASS	CRISTAL
	4995400V	1	CORNICE S	MONTURE	RAHMEN	FRAME	MARCO
	4995405V	2	CRISTALLO	GLACE	GLASSCHEIBE	GLASS	CRISTAL
	4995407V	1	CORNICE D	MONTURE	RAHMEN	FRAME	MARCO
	4995589V	1	CRISTALLO	GLACE	GLASSCHEIBE	GLASS	CRISTAL
	4995873V	1	CORNICE	MONTURE	RAHMEN	FRAME	MARCO
	4995876V	2	CRISTALLO	GLACE	GLASSCHEIBE	GLASS	CRISTAL
	4995875V	1	CORNICE D	MONTURE	RAHMEN	FRAME	MARCO
	4995963V	1	CORNICE S	MONTURE	RAHMEN	FRAME	MARCO
	4996042V	2	PROFILATO DI GOMMA	PROFILE CAOUTCHOUC	PROFILGUMMI	RUBBER WEATHER-STRIP	PERFIL DE GOMA
	4996043V	2	PROFILATO DI GOMMA	PROFILE CAOUTCHOUC	PROFILGUMMI	RUBBER WEATHER-STRIP	PERFIL DE GOMA
	4996044V	1	PROFILATO DI GOMMA	PROFILE CAOUTCHOUC	PROFILGUMMI	RUBBER WEATHER-STRIP	PERFIL DE GOMA
	5100242V	1	STAFFA	ETRIER	HALTER	BRACKET	SOPORTE
	5100244V	1	PROFILATO DI GOMMA INF.	PROFILE CAOUTCHOUC	PROFILGUMMI	RUBBER WEATHER-STRIP	PERFIL DE GOMA
	5100245V	1	PROFILATO DI GOMMA SUP.	PROFILE CAOUTCHOUC	PROFILGUMMI	RUBBER WEATHER-STRIP	PERFIL DE GOMA
	5100246V	1	PERNO	AXE	BOLZEN	PIN	EJE
	5100250	2	PUNTELLO	BROCHETTE	STIFTE	STAY	PUNTAL
	10515473V	2	RUSETTA DI SICUREZZA	RONDELLE FREIN	SICHERUNGSRING	LOCKWASHER	ARANDELA DE FRENO
	10734301V	2	COPIGLIA	GOUPILLE FENDUE	SPLINT	SPLIT PIN	PASADOR ABIERTO
	10794501V	2	COPIGLIA	GOUPILLE FENDUE	SPLINT	SPLIT PIN	PASADOR ABIERTO
	10795701V	2	COPIGLIA	GOUPILLE FENDUE	SPLINT	SPLIT PIN	PASADOR ABIERTO
	12643701V	4	RUSETTA	RONDELLE	SCHEIBE	WASHER	ARANDELA
	15096211V	6	DADO	ECROU	MUTTER	NUT	TUERCA
	16043223V	2	VITE	VIS	SCHRAUBE	SCREW	TORNILLO

https://tractormanualz.com/

AGGIF	N.ORDINAZ.	Q.	DENOMINAZIONE	DESIGNATION	BENENNUNG	DESCRIPTION	DENOMINACIONES
	4995286V	1	SPORTELLO POST.	VOLET	DECKEL	FLAP	Tapa
	4995299V	1	MANIGLIA	POIGNEE	GRIFF	HANDLE	MANECILLA
	4995302V	1	PERNO	AXE	BOLZEN	PIN	EJE
	4995303V	1	PERNO	AXE	BOLZEN	PIN	EJE
	4995304V	1	MOLLA	RESSORT	FEDER	SPRING	RESORTE
	4995305V	1	CORNICE	MONTURE	RAHMEN	FRAME	MARCO
	4995306V	1	CORNICE	MONTURE	RAHMEN	FRAME	MARCO
	4995307V	1	PROFILATO DI GOMMA	PROFILE CAOUTCHOUC	PROFILGUMMI	RUBBER WEATHER-STRIP	PERFIL DE GOMA
	4995308V	1	PROFILATO DI GOMMA	PROFILE CAOUTCHOUC	PROFILGUMMI	RUBBER WEATHER-STRIP	PERFIL DE GOMA
	4995365V	1	CRISTALLO INF.	GLACE	GLASSCHEIBE	GLASS	CRISTAL
	4995366V	1	CRISTALLO SUP.	GLACE	GLASSCHEIBE	GLASS	CRISTAL
	4995400V	1	CORNICE S	MONTURE	RAHMEN	FRAME	MARCO
	4995405V	2	CRISTALLO	GLACE	GLASSCHEIBE	GLASS	CRISTAL
	4995407V	1	CORNICE D	MONTURE	RAHMEN	FRAME	MARCO
	4995589V	1	CRISTALLO	GLACE	GLASSCHEIBE	GLASS	CRISTAL
	4995873V	1	CORNICE	MONTURE	RAHMEN	FRAME	MARCO
	4995879V	2	CRISTALLO	GLACE	GLASSCHEIBE	GLASS	CRISTAL
	4995960V	1	CORN CE D	MONTURE	RAHMEN	FRAME	MARCO
	4995960V	1	CORNICE S	MONTURE	RAHMEN	FRAME	MARCO
	4996042V	2	PROFILATO DI GOMMA	PROFILE CAOUTCHOUC	PROFILGUMMI	RUBBER WEATHER-STRIP	PERFIL DE GOMA
	4996043V	2	PROFILATO DI GOMMA	PROFILE CAOUTCHOUC	PROFILGUMMI	RUBBER WEATHER-STRIP	PERFIL DE GOMA
	4996044V	1	PROFILATO DI GOMMA	PROFILE CAOUTCHOUC	PROFILGUMMI	RUBBER WEATHER-STRIP	PERFIL DE GOMA
	5100242V	1	STAFFA	ETRIER	HALTER	BRACKET	SOPORTE
	5100244V	1	PROFILATO DI GOMMA INF.	PROFILE CAOUTCHOUC	PROFILGUMMI	RUBBER WEATHER-STRIP	PERFIL DE GOMA
	5100245V	1	PROFILATO DI GOMMA SUP.	PROFILE CAOUTCHOUC	PROFILGUMMI	RUBBER WEATHER-STRIP	PERFIL DE GOMA
	5100246V	1	PERNO	AXE	BOLZEN	PIN	EJE
	5100280V	3	PUNTELLO	BUCULLE	SPERRE	STOP	PUNTAL
	105164716V	2	RUSETTA DI SICUREZZA	RONDELLE FREIN	SICHERUNGSRING	LOCKWASHER	ARANDELA DE FRENO
	107342016V	2	COPIGLIA	GOUPILLE FENDUE	SPLINT	SPLIT PIN	PASADOR ABIERTO
	107945016V	2	COPIGLIA	GOUPILLE FENDUE	SPLINT	SPLIT PIN	PASADOR ABIERTO
	107957016V	2	COPIGLIA	GOUPILLE FENDUE	SPLINT	SPLIT PIN	PASADOR ABIERTO
	12643703V	4	ROSETTA	RONDELLE	SCHEIBE	WASHER	ARANDELA
	158962116V	6	DADO	ECROU	MUTTER	NUT	TUERCA
	160432216V	2	VITE	VIS	SCHRAUBE	SCREW	TORNILLO

https://tractormanualz.com/

97

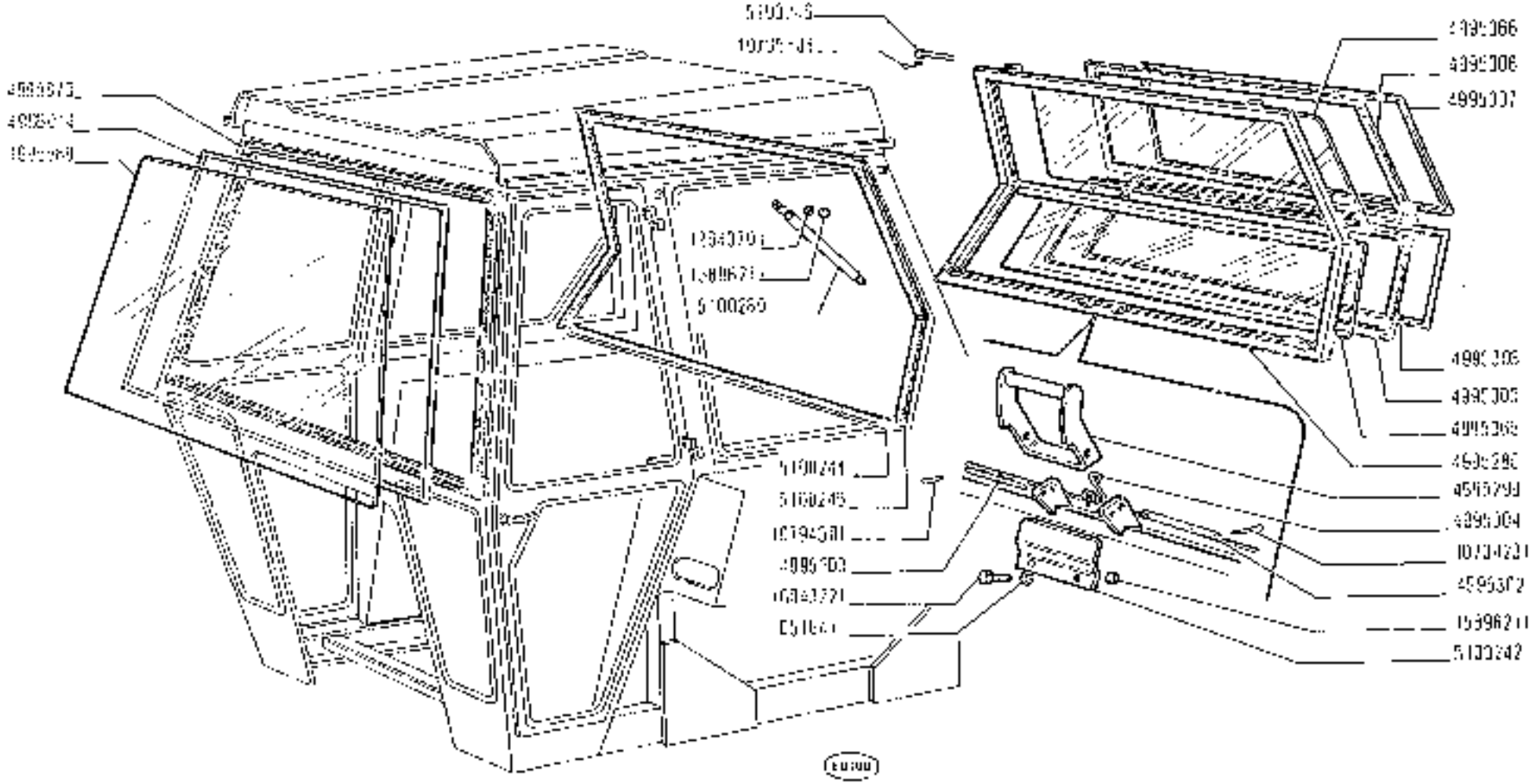

https://tractormanualz.com/

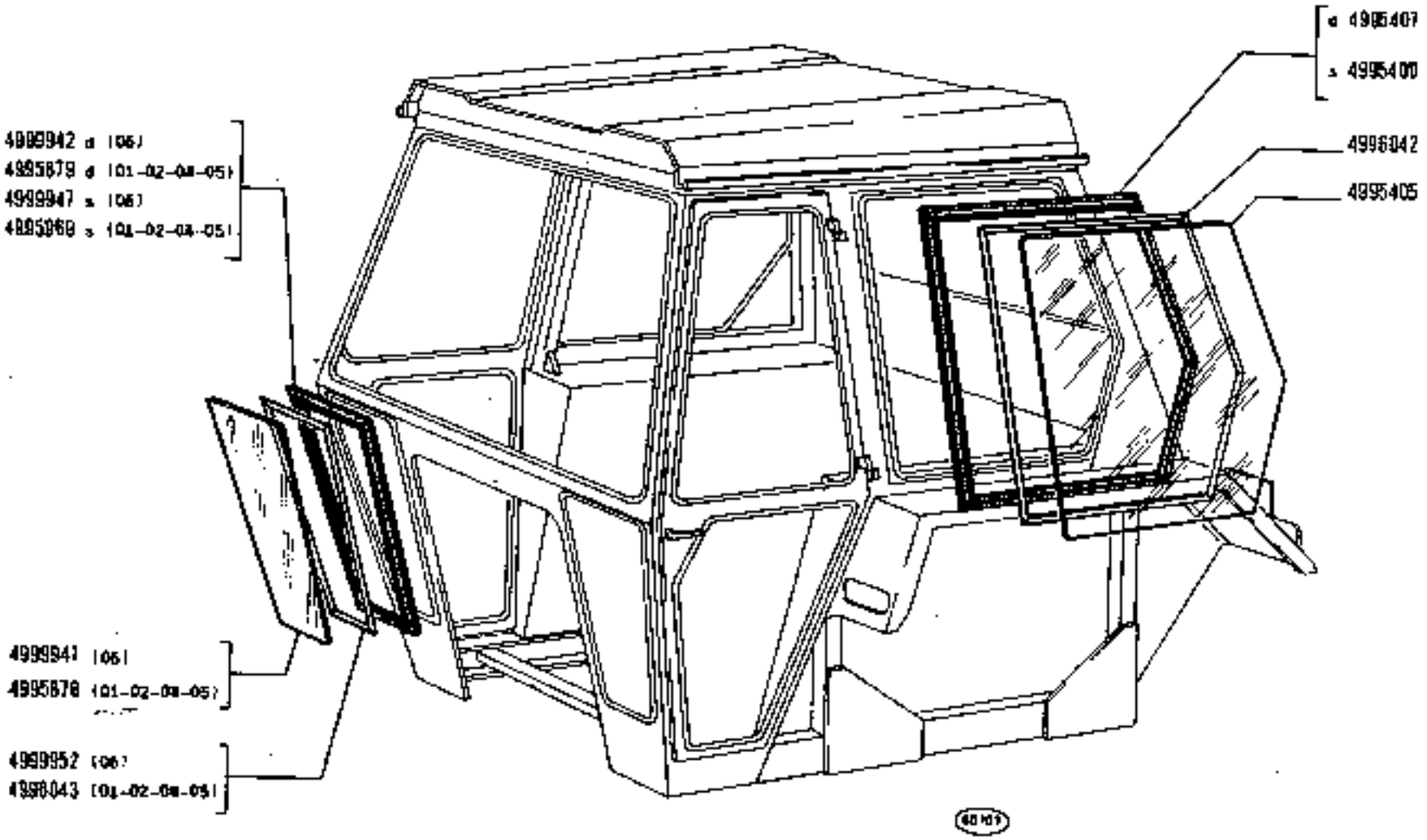

1300 - 1300DT

01 02 04 05 06

PARABREZZA E FINESTRE

Pare-brise et baies vitrées
Windschutzscheibe und Fenster
Windshield and Windows
Parabrisas y ventanas

https://tractormanualz.com/

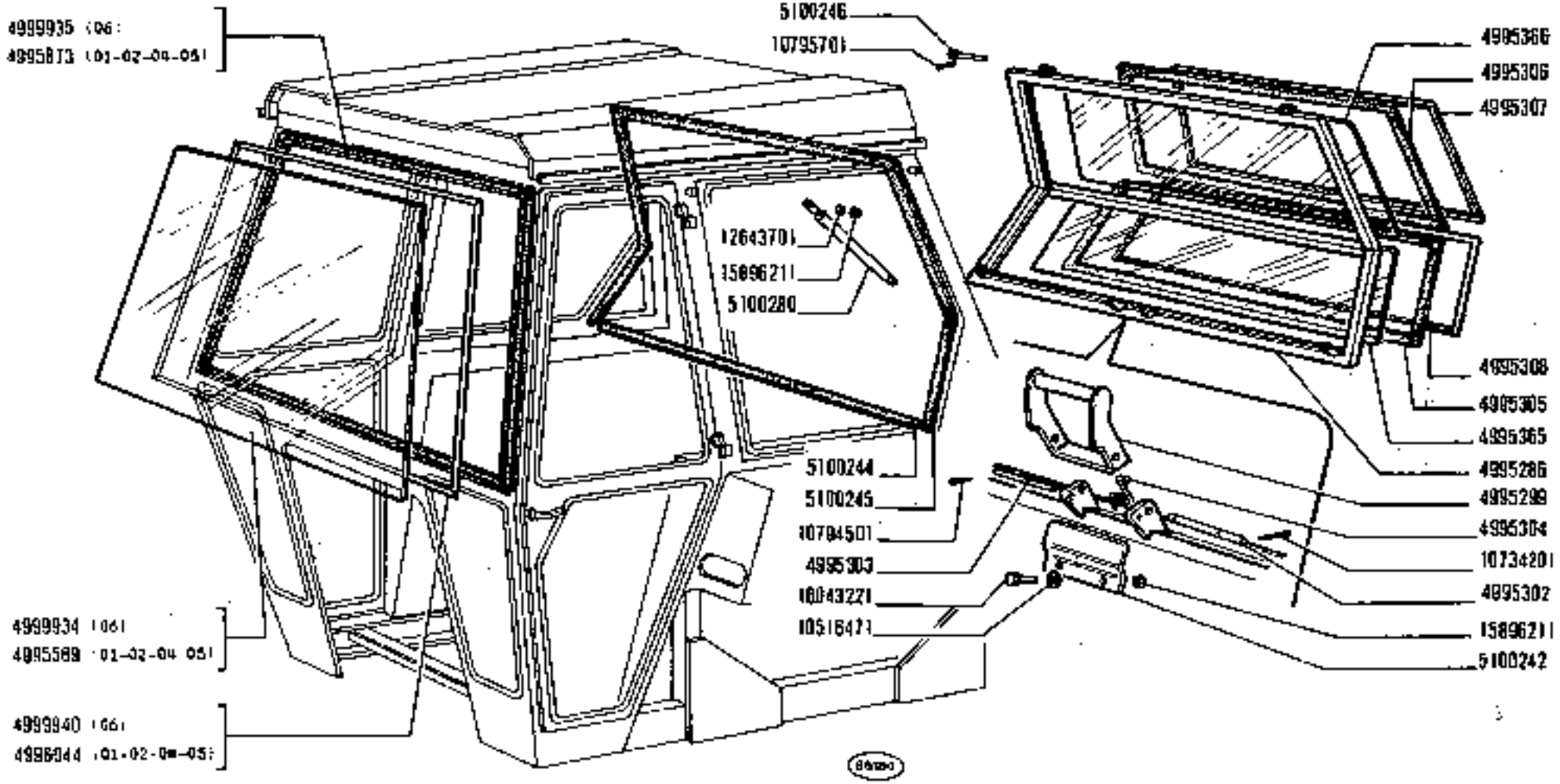

https://tractormanualz.com/

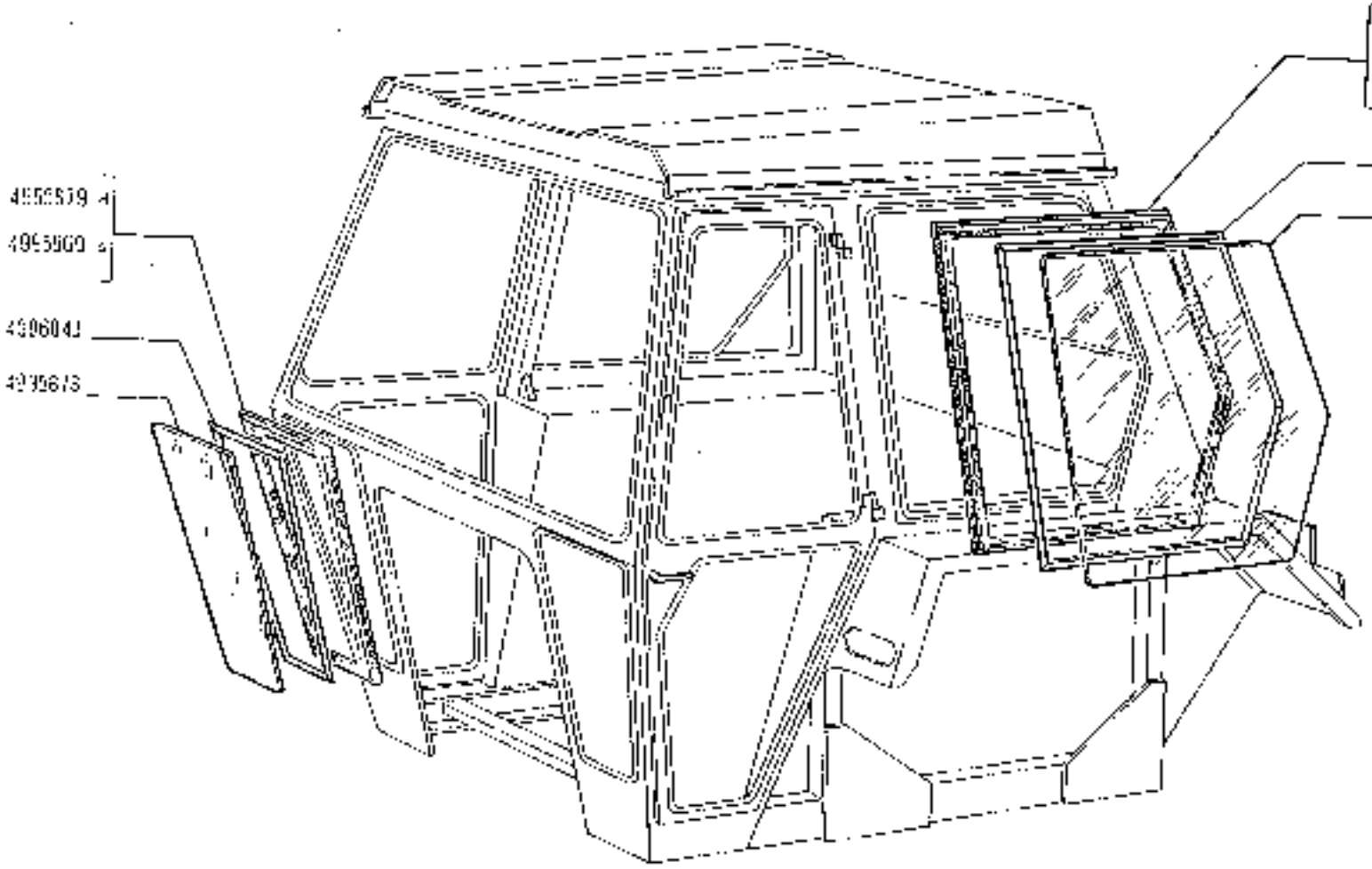

https://tractormanualz.com/

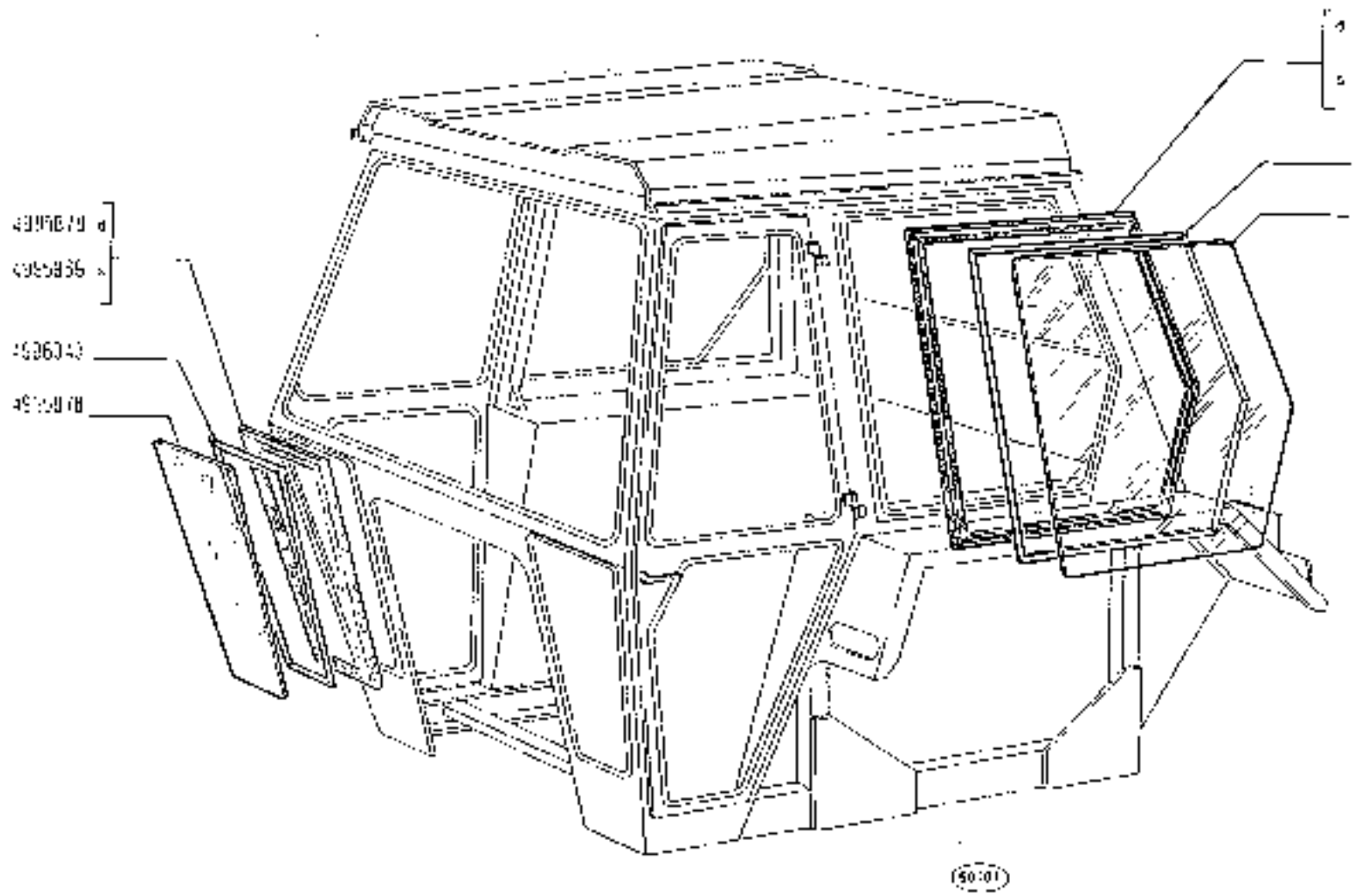

1900 - 1966 DT

01 02 04 05

PARABREZZA E FINESTRE

Pare-brise et baies vitrées
Windschutzscheibe und Fenster
Windshield and windows
Parabrisas y ventanas

L1.13

2

https://tractormanualz.com/

FIAT

Société Anonyme
FIAT BELGIO
Succursale Wemmelsesteenweg

TRACTEURS & MACHINES AGRICOLES
LANDBOUWTRACTOREN EN MACHINES

N° 459
22.10.75

BULLETIN D'ASSISTANCE TECHNIQUE

TRACTEUR MODELE 1300 ST DERIVES

Embrayage prise de force (52.19)

Le chanfrein, sur le tambour d'embrayage de la prise de force 4993700 (n° 4960530 mentionné dans le catalogue) a été réduit de 3 mm x 65° à 1 ± 0,15 mm x 45°.

MOTIF:

Pour améliorer le comportement et pour éviter des fêlures au fond de la gorge du logement du circlips.

INSTRUCTION DE REMPLACEMENT:

La nouvelle pièce est interchangeable avec l'ancienne.

J. KEPPENS.

https://tractormanualz.com/

TRATTORI MOD. 1300
tamburo frizione p.d.f.

Trommel koppeling aftakas

tambour d'embrayage de prise de force

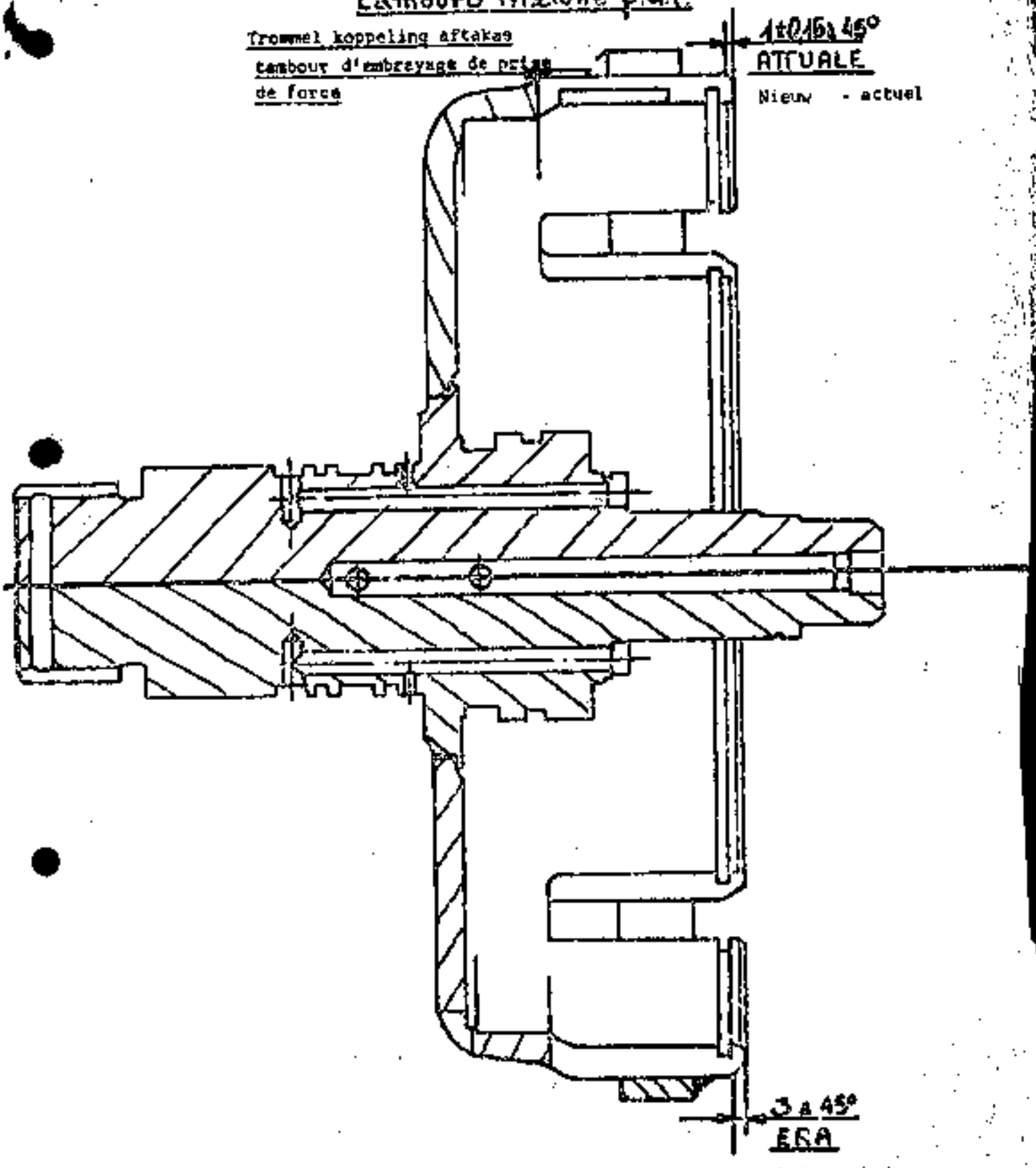

https://tractormanualz.com/

QUESTO SOTTOGRUPPO VERRÀ INSERITO NELLA PROSSIMA EDIZIONE

Ce sousgroupe sera inséré dans la prochaine édition

Diese Untergruppe wird in der nächsten Ausgabe veröffentlicht

This Subgroup will be listed in the next issue

Este subgrupo será publicado en la próxima edición

https://tractormanualz.com/

QUESTO SOTTOGRUPPO VERRÀ INSERITO NELLA PROSSIMA EDIZIONE

Ce sousgroupe sera inséré dans la prochaine édition

Diese Untergruppe wird in der nächsten Ausgabe veröffentlicht

This Subgroup will be listed in the next issue

Este subgrupo será publicado en la próxima edición

https://tractormanualz.com/

Modifica	Spr. interessati e Norma di ricambio

https://tractormanualz.com/

CUSCINETTI

Roulements — Wälzlager — Bearings — Rodamientos

Dimensioni mm — Dimensions — Abmessungen — Size — Dimensiones

Diametro interno Diamètre int. Innendurchmesser Inside diameter Diámetro interior	Diametro esterno Diamètre ext. Aussendurchmesser Outside diameter Diámetro exterior	Spessore Epaisseur Breite Width Ancho	n. ordinaz. FIAT	n. ordinaz. RIV	Sgr.
55	120	29	20065730	12 B	E2.16
75	130	25	20645490	12 A	B2.05 - B4.01
40	80	18	20915780	5 A	E2.16
45	100	36	20973290	10 BB	B2.04
70	150	35	24902450	8RS 70	B4.06
105	160	35	24903730	01/02/7121	B4.11/1
40	68	15	24905120	10 L 40	A1.03
60	130	31	26842980	13 B	B2.04
45	75	10	26794530	EL n 45	D2.11
110	200	38	26794730	19 A	B4.01
10	30	10	26795010	O 4 AA	D2.11
50	80	20	26797990	7 DAVO	E2.16
60	110	22	26798010	9 DAVO	E2.16
60	110	22	26798350	9 DAVX	B2.05
17	40	13,25	26799910	01/02/9203	A2.27
40	80	19,75	26799960	01/02/7209	D3.14
80	110	23,75	26800000	01/02/9212	D3.14
70	125	26,25	26800020	01/02/7214	B4.04
80	140	28,25	26800040	01/02/7216	B4.06
50	70	14	26800840	ELP 50	D2.11
40	68	19	26800920	LP 40	E2.36
30	72	27	28041200	7 DBBPV 30	B3.05
45	100	27,25	28042240	01/02/7609	B4.04
55	120	31,5	28042260	01/02/7611	B4.04
45	75	16	28042490	ELL 45	A1.16
50	80	16	28042500	ELL 50	A1.16
60	95	18	28042520	ELL 60	E2.16
70	110	20	28042540	ELL 70	E2.16
90	140	24	28042580	ELL 90	E2.16
30	90	30,2	28043450	7 AA NOn	B3.05

https://tractormanualz.com/

CAVI PER IMPIANTO ELETTRICO (forniti a metri)

Câbles électriques (livrés par mètres)
Elektrische Leitungen (vom laufenden Meter erhältlich)

Electrical cables (supplied to the meter)
Cables eléctricos que se suministran por metros

COLORE ISOLAMENTO	ISOLANT	ISOLIERUNG	COLOR AND INSULATION	COLORES DEL FORRO	Sezione in mm² / Section en mm² / Querschnitt in mm² / Cross-section in mm² / Secciones en mm²						
					0,5	1	1,5	2,5	4	6	10
					n. ordinaz.						
Grigio verde	Gris-vert	Graugrün	Green-grey	Gris-verde			1 91402 90				
Bianco	Blanc	Weiss	White	Blanco	1 91400 90	1 91420 90					
Nero	Noir	Schwarz	Black	Negro		1 91401 90		1 91431 90		1 91405 90	1 91406 90
Azzurro	Bleu	Blau	Blue	Azul		1 91421 90		1 91403 90			
Marrone	Marron	Braun	Brown	Pardo		1 91419 90		1 91436 90	1 91404 90		
Giallo	Jaune	Gelb	Yellow	Amarillo		1 91422 90					
Rosso	Rouge	Rot	Red	Rojo		1 91423 90		1 91433 90	1 91437 90		
Verde	Vert	Grün	Green	Verde		1 91424 90		1 91434 90			
Grigio	Gris	Grau	Gray	Gris		1 91425 90		1 91438 90			
Rosa	Rose	Rosa	Pink	Rosado		1 91426 90					
Bianco con rigatura nera	Blanc avec rayure noire	Weissschwarz	White with black tracer	Blanco y negro		1 91427 90					
Azzurro con rigatura nera	Bleu avec rayure noire	Blauschwarz	Blue with black tracer	Azul y negro		1 91428 90					
Giallo con rigatura nera	Jaune avec rayure noire	Gelbschwarz	Yellow with black tracer	Amarillo y negro		1 91429 90					
Verde con rigatura nera	Vert avec rayure noire	Grünschwarz	Green with black tracer	Verde y negro		1 91418 90					
Grigio con rigatura nera	Gris avec rayure noire	Grauschwarz	Gray with black tracer	Gris y negro		1 91439 90					
In resina sintetica per cavo accensione	En résine synthétique pour fils de bougies	Aus Kunstharz für Zündkabel	Synthetic resin, for engine ignition cable	De resina sintética: cable de encendido del motor		1 91100 94 1 91551 90 (33-35-39)					

https://tractormanualz.com/

CAPICORDA E CAPPUCCI ISOLANTI PER CAVI ELETTRICI

Cosses et capuchons isolants pour câbles électriques
Kabelschuhe und Schutzkappen

Electrical cable terminals and boots
Terminales y capuchones aislantes de cables eléctricos

n. ordinaz.



1 04015 90



1 20560 40



d	l_1	
3,2	22	1 04106 40
4,3	24	1 04107 40
6,4	29	1 04109 40
5,3	27	1 04110 40
8,4	33	1 04128 40

n. ordinaz.



1 04111 40



d	f	
6,2	3,8	1 04046 40
6,2	7	1 04047 40
5,2	3,2	1 04048 40
6,2	4,5	1 04049 40



a	h	
14	5,5	1 04017 44
15	7,5	1 04019 44

a. ordinap.



d	l	
3,85	17,2	1 05020 74
4,35	20,4	1 05022 74



h	l	
5,2	19,3	1 02497 40
6,4	19,7	1 02498 44



1 02501 40



1 02505 40

a. ordinap.



1 02506 40



D	d	
14	4,5	1 04051 86
14	6,5	1 04052 80



D	d	
10	7	1 04053 80
15	7	1 04054 85
15	10	1 04055 80
20	12,5	1 04056 80

https://tractormanualz.com/

TUBI ISOLANTI PROTEZIONE CAVI ELETTRICI

Tubes isolants de câbles électriques **Electrical Cable Insulation Tubes**

Schutzhüllen für elektrische Leitungen **Fundas aislantes de cables eléctricos**

Caratteristiche Caractéristiques Beschaffenheit Characteristics Características										n. ordinaz.	Diametro mm Diamètre Durchmesser Diametro	
											Interno intérieur innen inside interior	esterno extérieur aussen outside exterior
Colore	Couleur	Farbe	Color	Colores	Materiale	Matériau	Werkstoff	Material	Material			
Arancione	Orange	Orangefarbig	Orange	Naranja	Plastico Vinilico flessibile	Plastique Vinyl flexible	VC-Kunststoff biegsam	Flexible Vinyl resin	Plástico vinílico flexible	5 88305	6,2	8,6
Verde	Vert	Grün	Green	Verde	idem	idem	idem	idem	idem	1 91106 80	5	7
Nero	Noir	Schwarz	Black	Negro	idem	idem	idem	idem	idem	1 91203 80	3,5	4,5
idem	idem	idem	idem	idem	idem	idem	idem	idem	idem	1 91206 80	5,2	7,2
idem	idem	idem	idem	idem	idem	idem	idem	idem	idem	1 91208 80	8	9,2
idem	idem	idem	idem	idem	idem	idem	idem	idem	idem	1 91212 80	12	13,5
idem	idem	idem	idem	idem	idem	idem	idem	idem	idem	1 91215 80	15	16,6
idem	idem	idem	idem	idem	idem	idem	idem	idem	idem	1 91304 80	4,5	6,9
idem	idem	idem	idem	idem	idem	idem	idem	idem	idem	1 91306 80	6,2	8,6
idem	idem	idem	idem	idem	idem	idem	idem	idem	idem	1 91308 80	8	11
idem	idem	idem	idem	idem	idem	idem	idem	idem	idem	1 91310 80	10	11,2
idem	idem	idem	idem	idem	idem	idem	idem	idem	idem	1 91312 80	12	16
—	—	—	—	—	Metallico flessibile	Métallique flexible	Metallschlauch	Flexible metal	Metálico flexible	1 91006 01	6	8
—	—	—	—	—	idem	idem	idem	idem	idem	1 91009 01	9	11
—	—	—	—	—	idem	idem	idem	idem	idem	1 91010 01	10	12,5

https://tractormanualz.com/

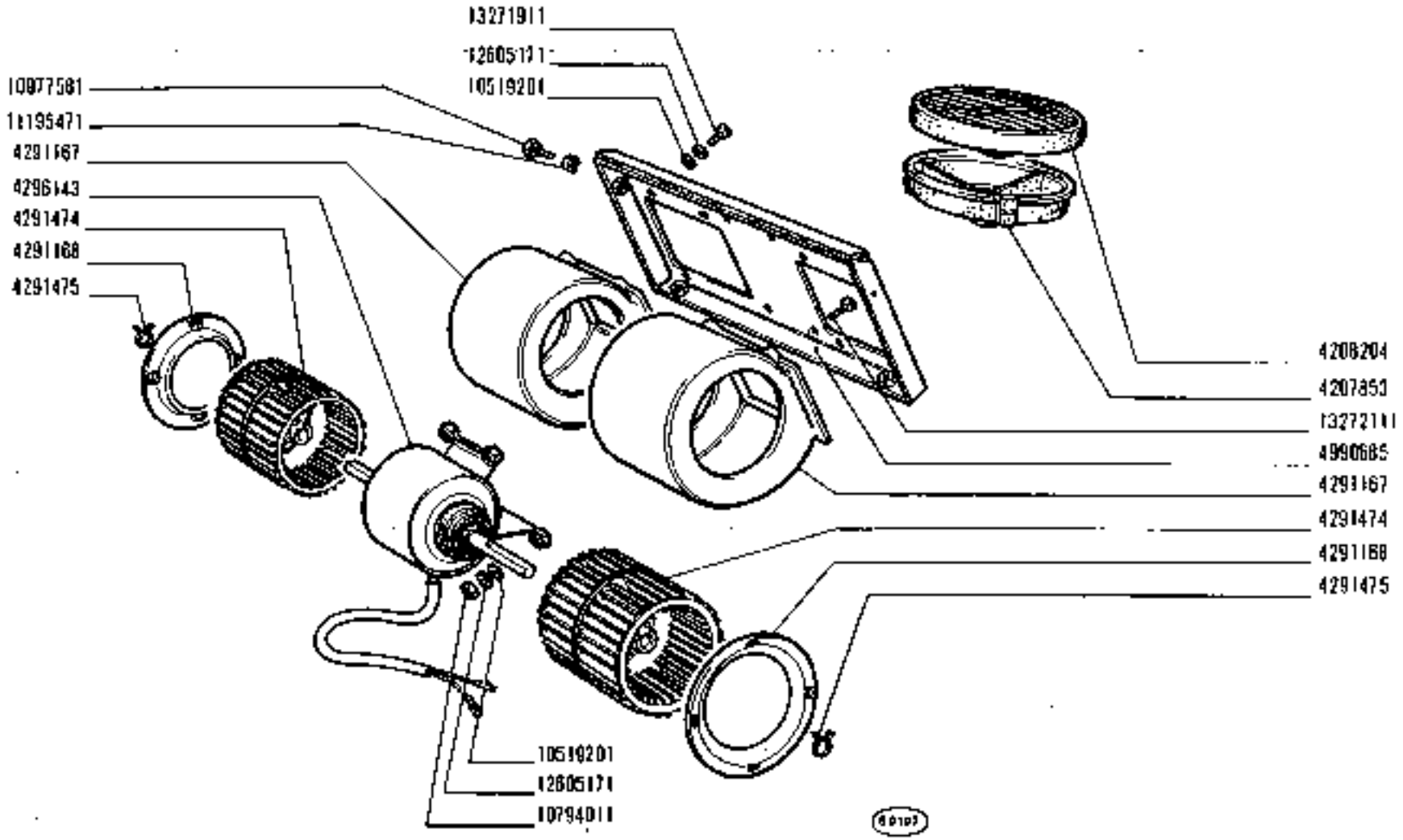

1300 - 1300DT

01 02 04 05 06

RISCALDAMENTO ARIA

Système de chauffage
Lufthelzungsanlage

Heating equipment
Sistema de calefacción

https://tractormanualz.com/

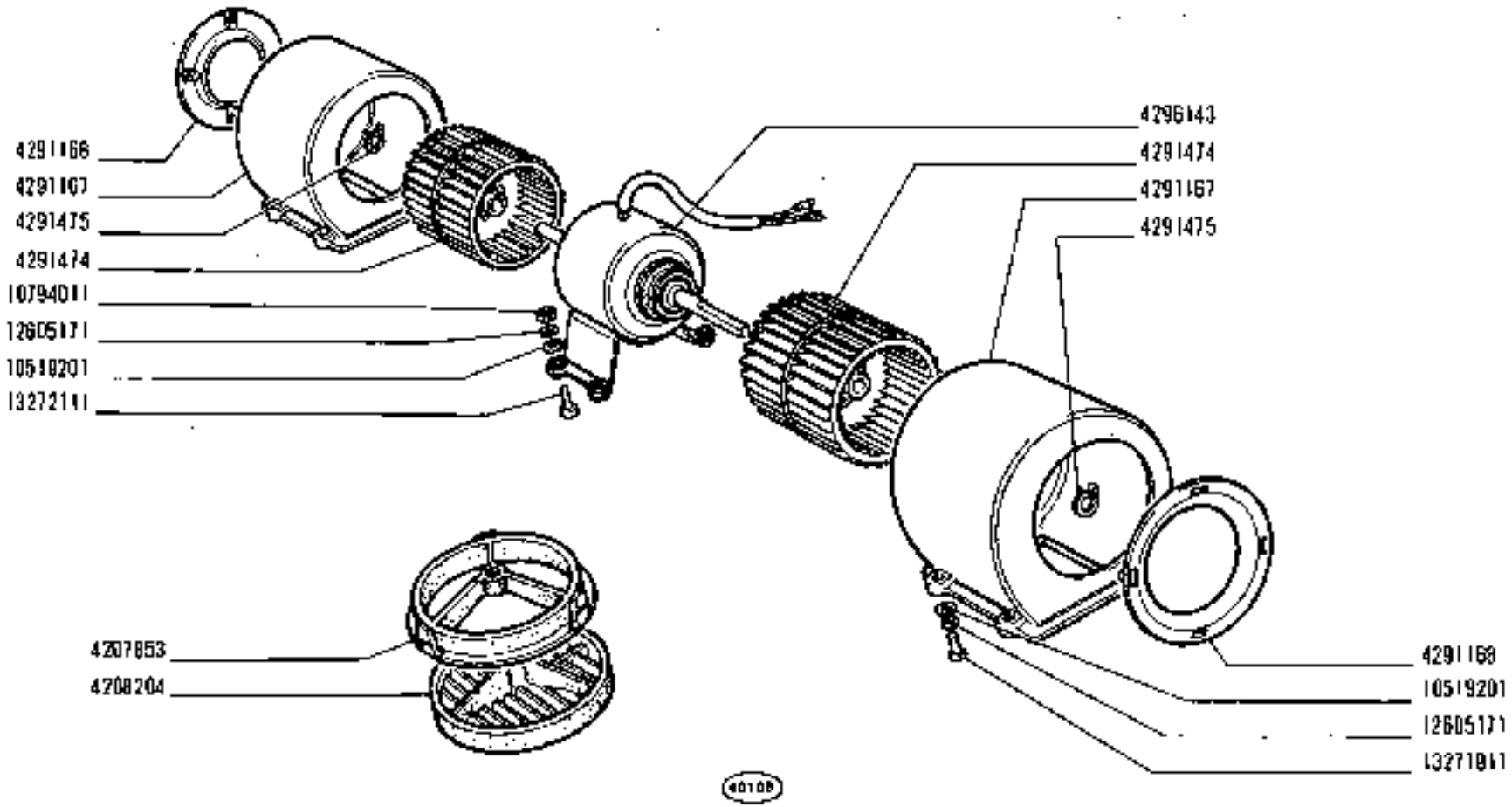

1300 - 1300 DT

01 02 04 05 06

VENTILAZIONE

Aération
Belüftung
Ventilation
Ventilación

https://tractormanual2.com/

E1.05

N.T.R. 214 T

MODIF	N.ORDINAZ.	Q.	DENOMINAZIONE	DESIGNATION	BENENNUNG	DESCRIPTION	DENOMINACIONES
	4207853	2	SUPPORTO	SUPPORT	LAGER	SUPPORT	SOPORTE
	4208204	2	DIFFUSORE ARIA ORIENTABILE	SOUFFLEUR ORIENTABLE	VERSTELLBARE LUFTDUESE	ADJUSTABLE AIR OUTLET	BOQUILLA ORIENTABLE
	4291167	2	CONVOGLIATORE	CONVOYEUR	LEITBLECH	CONVEYOR	CANALIZADOR
	4291168	2	COPERCHIO	COUVERCLE	DECKEL	COVER	TAPA
	4291474	2	VENTOLA	SOUFFLERIE	GEBLAESE	BLOWER	VENTILADOR
	4291475	2	ANELLO DI SICUREZZA	ARRETOIR	SICHERUNGSRING	LOCKRING	ANILLO DE FRENO
	4296143	1	MOTORINO ELETTRICO	MOTEUR ELECTRIQUE	ELEKTROMOTOR	MOTOR	MOTOR ELÉCTRICO
	10519208	12	ROSETTA	RONDELLE	SCHEIBE	WASHER	ARANDELA
	10794011	4	DADO	ECROU	MUTTER	NUT	TUERCA
	12605171	12	ROSETTA DI SICUREZZA	RONDELLE FREIN	SICHERUNGSRING	LOCKWASHER	ARANDELA DE FREAD
	13271911	8	VITE	VIS	SCHRAUBE	SCREW	TORNILLO
	13272111	4	VITE	VIS	SCHRAUBE	SCREW	TORNILLO

https://tractormanualz.com/

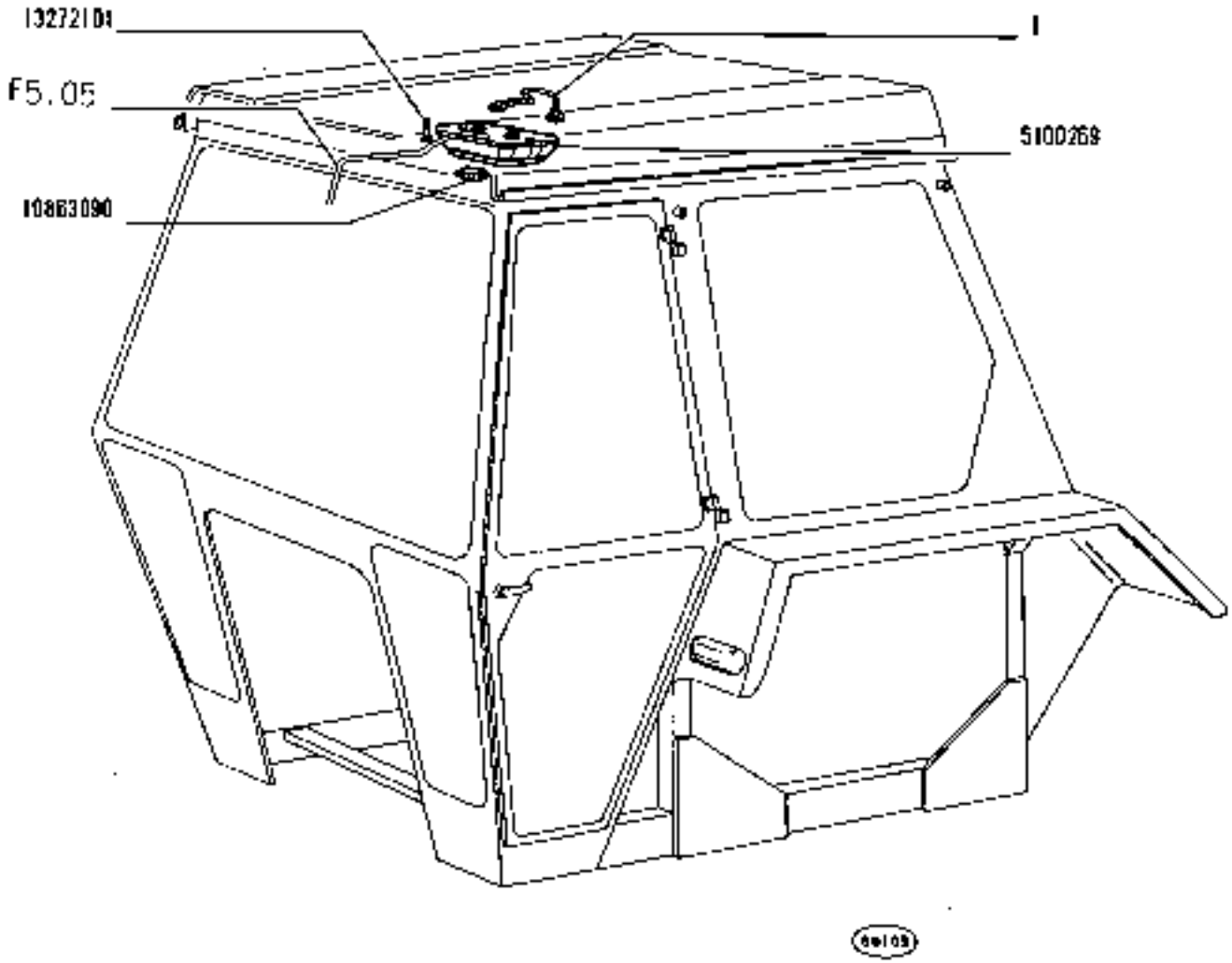

https://tractormanualz.com/

MODIF	N.ORDEN42.	Q.	DENOMINAZIONE	DESIGNATION	BENENNUNG	DESCRIPTION	DENOMINACIONES
	1	T	CAVO DI MASSA 4991741	FIL DE MASSE	MASSEKABEL	GROUND CABLE	CABLE DE MASA
	5108269	1	PLAFONIERA COMPL.	PLAFONNIER	DECKENLEUCHTE	CEILING LAMP	PANTALLA
	L0RA3090	2	LAMPADA	LAMPE	LAMPE	BULB	BOMBILLA
	L3272101	2	VITE	VIS	SCHRAUBE	SCREW	TORNILLO

https://tractormanualz.com/

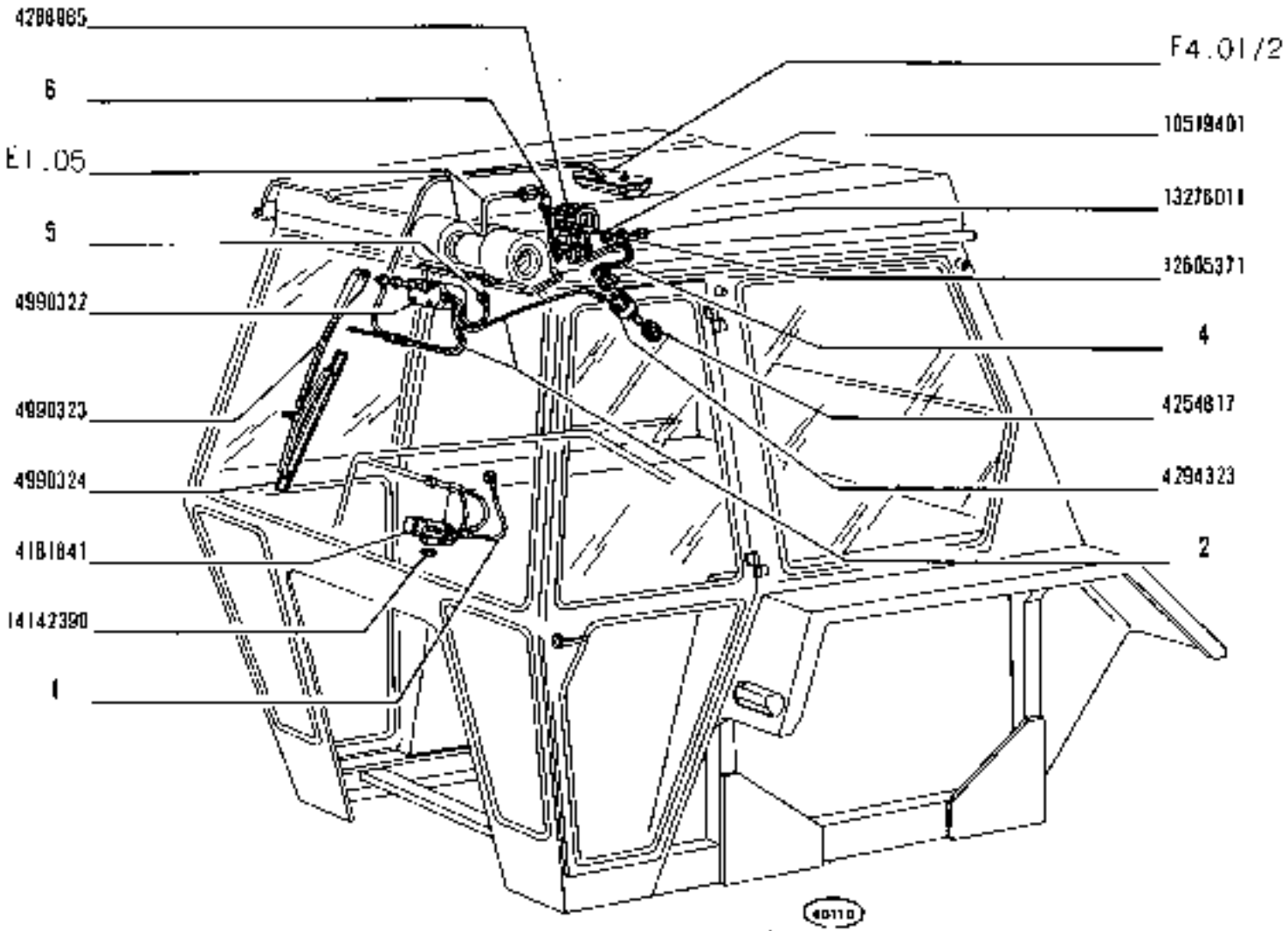

1300 - 1300 DT

01 02 04 05 06

ACCESSORI VARI

Accessoires divers
Verschiedenes Zubehör

Miscellaneous accessories
Accesorios varios

https://tractormanualz.com/

MODIF	N.ORDINAZ.	Q.	DENOMINAZIONE	DESIGNATION	BENENNUNG	DESCRIPTION	DENOMINACIONES
	1	T	CAVO DI MASSA 4991744	FIL DE MASSE	MASSEKABEL	GROUND CABLE	CABLE DE MASA
	2	T	CAVO 4991740	CABLE	LEITUNG	CABLE	CABLE
	4	T	CAVO 4991742	CABLE	LEITUNG	CABLE	CABLE
	5	T	CAVO DI MASSA 4990330	FIL DE MASSE	MASSEKABEL	GROUND CABLE	CABLE DE MASA
	6	T	CAVO 4991743	CABLE	LEITUNG	CABLE	CABLE
	4181041	T	ACCENDISIGARI	ALLUME-CIGARE	ZIGARRENANZUENDER	LIGHTER	ENCENDEDOR DE CIGARILLOS
	4254817	T	IMPUGNATURA	POIGNEE	GRIFF	KNOB	BOTON
	4288985	T	REOSTATO	RHEOSTAT	RHEOSTAT	RHEOSTAT	REOSTATO
	4294323	T	COMMUTATORE	COMMUTATEUR	SCHALTER	SWITCH	CONMUTADOR
	4990322	T	MOTORINO ELETTRICO	MOTEUR ELECTRIQUE	ELEKTROMOTOR	MOTOR	MOTOR ELECTRICO
	4990323	T	BRACCIO	BRAS	ARM	ARM	BRAZO
	4990324	T	SPATOLE	RACLETTE	WISCHBLATT	WIPER BLADE	RASQUETA
	10519401	T	ROSETTA	RONDELLE	SCHEIBE	WASHER	ARANDELA
	12A0537L	T	ROSETTA DI SICUREZZA	RONDELLE FREIN	SICHERUNGSRING	LOCKWASHER	ARANDELA DE FRENO
	13276011	T	VITE	VIS	SCHRAUBE	SCREW	TORNILLO
	14142390	T	LAMPADA	LAMPE	LAMPE	BULB	BOMBILLO

https://tractormanualz.com/

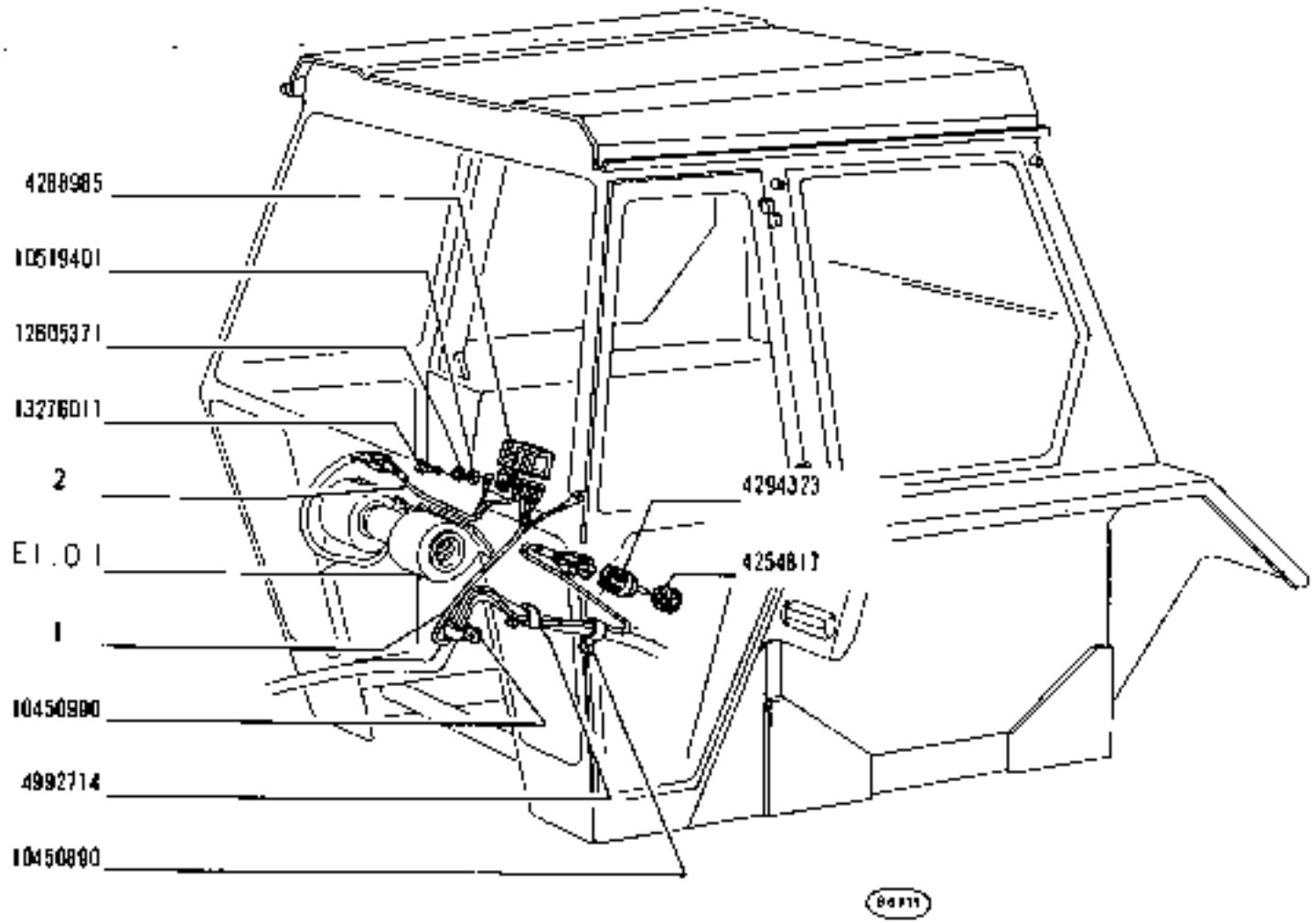

ACCESSORI VARI

https://tractormanualz.com/

MODIF	N.ORDINAZ.	Q.	DENUMINAZIONE	DESIGNATION	BENENNUNG	DESCRIPTION	DENOMINACIONES
	1	T	CAVO 4992713	CABLE	LEITUNG	CABLE	CABLE
	2	1	CAVO 4991743	CABLE	LEITUNG	CABLE	CABLE
	4264817	1	IMPUGNATURA	POIGNEE	GRIFF	KNOB	BOTON
	4288985	1	REOSTATO	RHEOSTAT	RHEOSTAT	RHEOSTAT	REOSTATO
	4294323	1	COMMUTATORE	COMMUTATEUR	SCHALTER	SWITCH	CONMUTADOR
	4992714	1	STAFFETTA	COLLIER	HALTER	RETAINER	ABRAZADERA
	L0450990	1	COLLARE	COLLIER	SCHELLE	COLLAR	ABRAZADERA
	10450990	1	COLLARE	COLLIER	SCHELLE	COLLAR	ABRAZADERA
	L0510401	1	ROSETTA	RONDELLE	SCHEIBE	WASHER	ARANDELA
	126053T1	1	ROSETTA DI SICUREZZA	RONDELLE FREIN	SICHERUNGSRING	LOCKWASHER	ARANDELA DE FRENO
	L3276011	1	VITE	VIS	SCHRAUBE	SCREW	TORNILLO

https://tractormanualz.com/

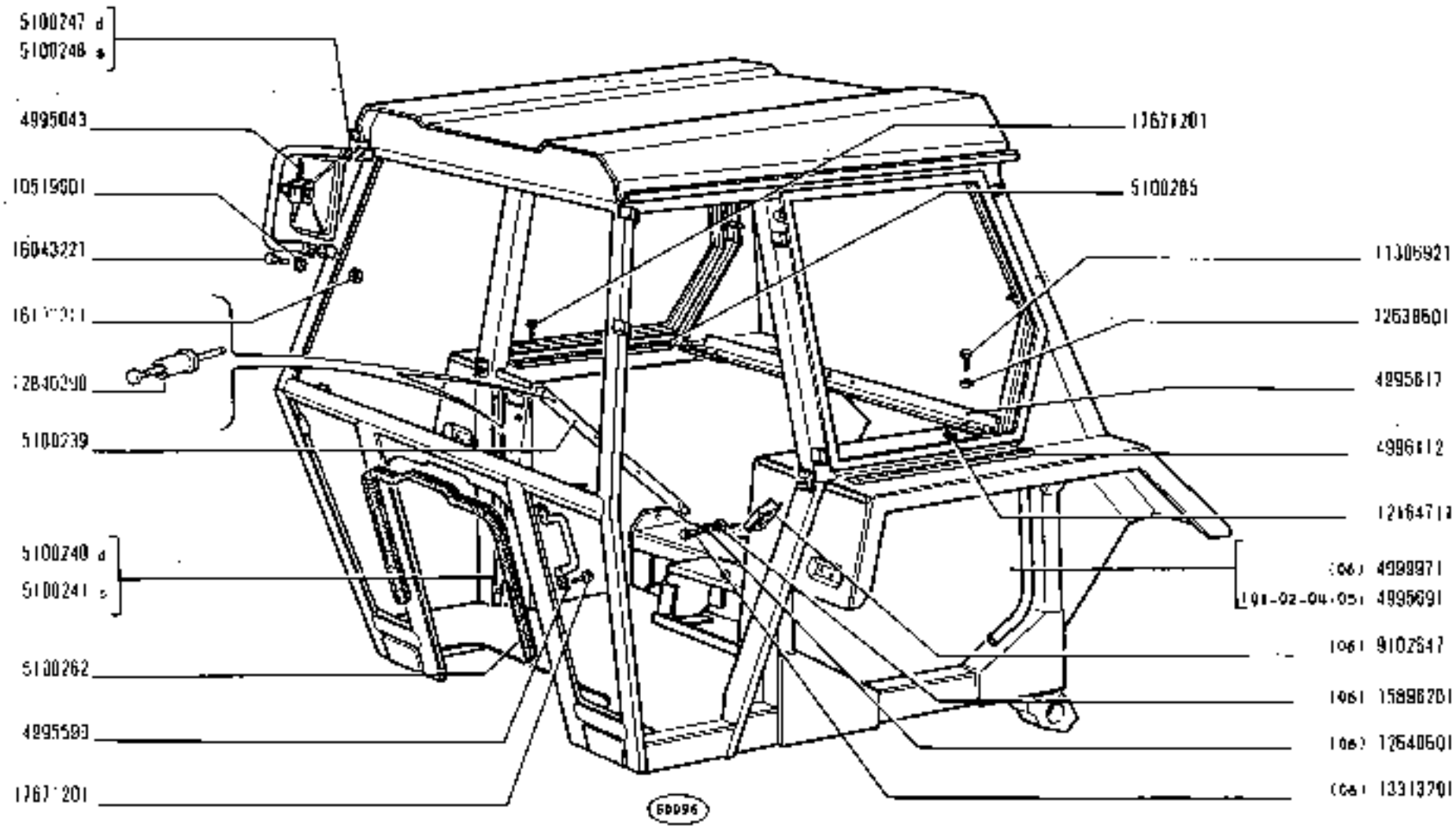

1300 - 1300 DT

01 02 04 05 06

Cabine
Fahrerhaus

CABINA

Cab
Cabine

https://tractormanualz.com/

NODO	N.ORDINAZ.	Q.	DENOMINAZIONE	DESIGNATION	BENENNUNG	DESCRIPTION	DENOMINACIONES
	4991763	1	SUPPORTO	SUPPORT	LAGER	SUPPORT	SOPORTE
	4991907	1	FILTRO ARIA	FILTRE A AIR	LUFTFILTER	AIR CLEANER	FILTRO DE AIRE
	4992245	1	SUPPORTO	SUPPORT	LAGER	SUPPORT	SOPORTE
	4992708	4	PONELLO DI FISSAGGIO	POMMEAU DE FIXATION	KLEMMKNOPF	KNOB	POMO DE FIJACION
	4992709	1	COPERCHIO	COUVERCLE	DECKEL	COVER	TAPA
	4995043	2	SPECCHIO RETROVISORE	RETROVISEUR	RUECKBLICKSPIEGEL	REAR VIEW MIRROR	ESPEJO RETROVISOR
	4995336	2	STAFFA	ETRIER	HALTER	BRACKET	SOPORTE
	4995337	1	PORTACENERE	CENDRIER	ASCHENBECHER	ASH RECEIVER	CENICERO
	4995599	2	MANIGLIA DI APPIGLIO	POIGNEE	HALTEGRIFF	GRAB HANDLE	ASA
	4995602	1	PADIGLIONE	PAVILLON	DACH	ROOF PANEL	TECHO
	4995617	1	TRAVERSA	TRAVERSE	TRAVERSE	CROSSRAIL	TRAVESANO
	4995691	1	CABINA 101-02-04-051	CABINE	FAHRERHAUS	CAB	CABINA
	4996112	2	COPRIGIUNTO	COUVRE-JOINT	LASCHE	FISHPLATE	CUBREJUNTAS
	4996957	1	SEDILINO (061	SIEGE	SITZ	SEAT	ASIENTO
	4999958	1	COPRIGIUNTO INF.D (061	COUVRE-JOINT	LASCHE	FISHPLATE	CUBREJUNTAS
	4999959	1	COPRIGIUNTO INF.S (061	COUVRE-JOINT	LASCHE	FISHPLATE	CUBREJUNTAS
	4999960	1	COPRIGIUNTO SUP.D (061	COUVRE-JOINT	LASCHE	FISHPLATE	CUBREJUNTAS
	4999961	1	COPRIGIUNTO SUP.S (061	COUVRE-JOINT	LASCHE	FISHPLATE	CUBREJUNTAS
	4999971	1	CABINA (061	CABINE	FAHRERHAUS	CAB	CABINA
	4999973	1	SCHIENALE (061	DOSSIER	RUECKENLEHNE	BACK	RESPALDO
	5100239	2	COPRIGIUNTO	COUVRE-JOINT	LASCHE	FISHPLATE	CUBREJUNTAS
	5100240	1	COPRIGIUNTO D	COUVRE-JOINT	LASCHE	FISHPLATE	CUBREJUNTAS
	5100241	1	COPRIGIUNTO S	COUVRE-JOINT	LASCHE	FISHPLATE	CUBREJUNTAS
	5100243	2	RIVESTIMENTO	REVETEMENT	VERKLEIDUNG	PANEL	PANEL
	5100247	1	STAFFA D	ETRIER	HALTER	BRACKET	SOPORTE
	5100248	1	STAFFA S	ETRIER	HALTER	BRACKET	SOPORTE
	5100262	1	PROFILATO DI GOMMA	PROFILE CAOUTCHOUC	PROFILGUMMI	RUBBER WEATHER-STRIP	PERFIL DE GOMA
	5100278	1	RIPARO	PROTECTION	ABDECKUNG	PROTECTION	DEFENSA
	5100279	1	PORTAUGGETTI	PORTE-OBJETS	ABLAGE	UTILITY HOLDER	PORTAOBJETOS
	5100284	2	COPRIGIUNTO ANT.	COUVRE-JOINT	LASCHE	FISHPLATE	CUBREJUNTAS
	5100285	1	COPRIGIUNTO LAT.	COUVRE-JOINT	LASCHE	FISHPLATE	CUBREJUNTAS
	5100286	2	COPRIGIUNTO LAT.	COUVRE-JOINT	LASCHE	FISHPLATE	CUBREJUNTAS
	5100287	1	SEDILINO 101-02-04-051	SIEGE	SITZ	SEAT	ASIENTO
	9102647	2	MANIGLIA DI APPIGLIO (061	POIGNEE	HALTEGRIFF	GRAB HANDLE	ASA
	10519601	4	ROSETTA	RONDELLE	SCHEIBE	WASHER	ARANDELA
	8079011	9	DADO	ECROU	MUTTER	NUT	TUERCA
	8997583	2	VITE (061	VIS	SCHRAUBE	SCREW	TORNILLO
	8895471	2	ROSETTA DI SICUREZZA (061	ROND.LLE FREIN	SICHERUNGSRING	LOCKWASHER	ARANDELA DE FRENO
	9930592	4	VITE	VIS	SCHRAUBE	SCREW	TORNILLO
	8216471	4	DADO	ECROU	MUTTER	NUT	TUERCA
	12226203	6	VITE	VIS	SCHRAUBE	SCREW	TORNILLO

https://tractormanualz.com/

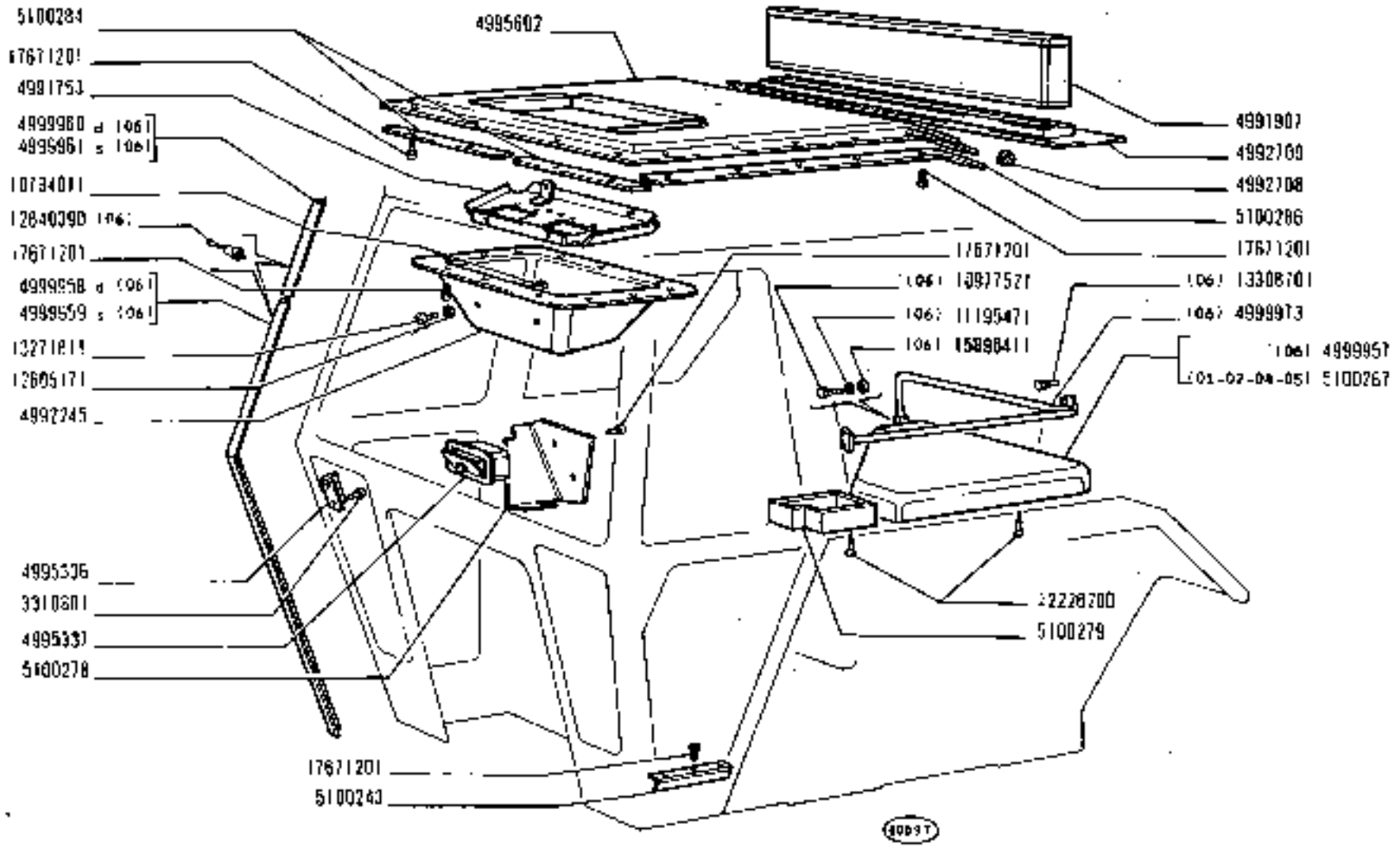

1300 – 1300DT

01 02 04 05 06

CABINA

Cabine
Fahrerhaus

Cab
Cabina

https://tractormanual2.com/

MODIF	N.ORDINAZ.	Q.	DENOMINAZIONE	DESIGNATION	BENENNUNG	DESCRIPTION	DENOMINACIONES
	12605171	8	ROSETTA DI SICUREZZA	RONDELLE FREIN	SICHERUNGSRING	LOCKWASHER	ARANDELA DE FRENO
	12638601	4	ROSETTA	RONDELLE	SCHEIBE	WASHER	ARANDELA
	12643601	4	ROSETTA 1061	RONDELLE	SCHEIBE	WASHER	ARANDELA
	12840340	22	RIBATTINO	RIVET	NIET	RIVET	REMACHE
	12840390	14	RIBATTINO 1061	RIVET	NIET	RIVET	REMACHE
	13271811	8	VITE	VIS	SCHRAUBE	SCREW	TORNILLO
	13308701	4	VITE 1061	VIS	SCHRAUBE	SCREW	TORNILLO
	13310801	4	VITE	VIS	SCHRAUBE	SCREW	TORNILLO
	13313201	4	VITE CONI	VIS	SCHRAUBE	SCREW	TORNILLO
	15896201	4	DADO 1061	ECROU	MUTTER	NUT	TUERCA
	15896401	2	DADO 1061	ECROU	MUTTER	NUT	TUERCA
	16043221	4	VITE	VIS	SCHRAUBE	SCREW	TORNILLO
	16102311	4	DADO	ECROU	MUTTER	NUT	TUERCA
	17571231	43	VITE	VIS	SCHRAUBE	SCREW	TORNILLO

https://tractormanualz.com/

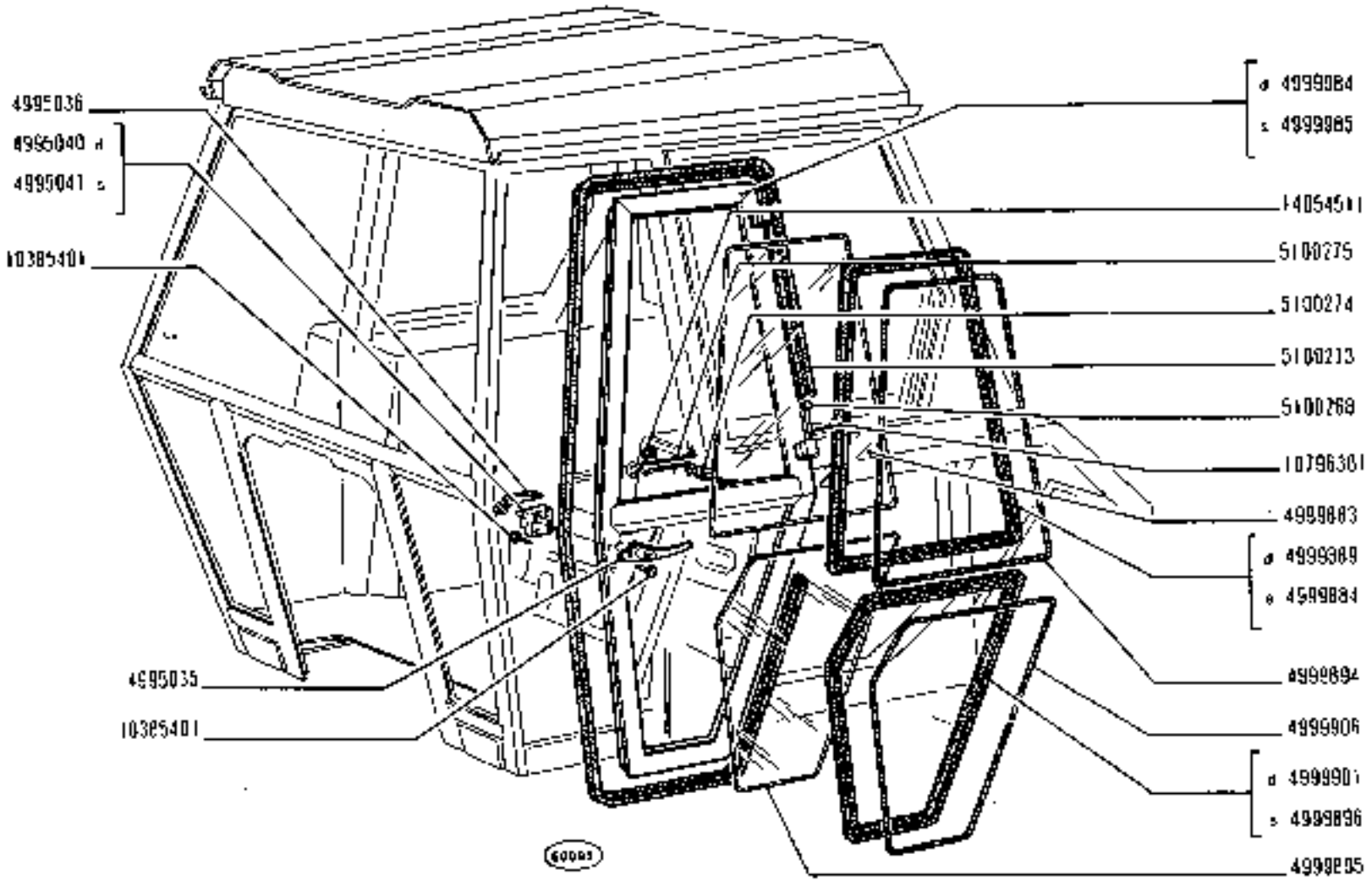

https://tractormanualz.com/

MODIF	N.ORDINAZIONE	Q.	DENOMINAZIONE	DESIGNATION	BENENNUNG	DESCRIPTION	DENOMINACIONES
	4995035	2	MANIGLIA EST.	POIGNEE	GRIFF	HANDLE	MANECILLA
	4995036	2	MANIGLIA INT.	POIGNEE	GRIFF	HANDLE	MANECILLA
	4995040	1	SERRATURA D	SERRURE	SCHLOSS	LOCK	CERRADURA
	4995041	1	SERRATURA S	SERRURE	SCHLOSS	LOCK	CERRADURA
	4999883	2	CRISTALLO	GLACE	GLASSCHEIBE	GLASS	CRISTAL
	4999884	1	CORNICE S	MONTURE	RAHMEN	FRAME	MARCO
	4999889	1	CORNICE D	MONTURE	RAHMEN	FRAME	MARCO
	4999894	2	PROFILATO DI GOMMA	PROFILE CAOUTCHOUC	PROFILGUMMI	RUBBER WEATHER-STRIP	PERFIL DE GOMA
	4999895	2	CRISTALLO	GLACE	GLASSCHEIBE	GLASS	CRISTAL
	4999896	1	CORNICE S	MONTURE	RAHMEN	FRAME	MARCO
	4999901	1	CORNICE D	MONTURE	RAHMEN	FRAME	MARCO
	4999906	2	PROFILATO DI GOMMA	PROFILE CAOUTCHOUC	PROFILGUMMI	RUBBER WEATHER-STRIP	PERFIL DE GOMA
	4999984	1	PORTA D	PORTE	TUER	DOOR	PUERTA
	4999985	1	PORTA S	PORTE	TUER	DOOR	PUERTA
	5100248	4	PERNO	AXE	BOLZEN	PIN	EJE
	5100273	2	PROFILATO DI GOMMA	PROFILE CAOUTCHOUC	PROFILGUMMI	RUBBER WEATHER-STRIP	PERFIL DE GOMA
	5100274	2	NOTTOLINO	CLIQUET	KLINKE	PAWL	SEGURO
	5100275	2	MOLLA	RESSORT	FEDER	SPRING	RESORTE
	L0555401	10	VITE	VIS	SCHRAUBE	SCREW	TORNILLO
	L0796301	2	COPIGLIA	GOUPILLE FENDUE	SPLINT	SPLIT PIN	PASADOR ABIERTO
	L4054511	2	DADO	ECROU	MUTTER	NUT	TUERCA

https://tractormanualz.com/

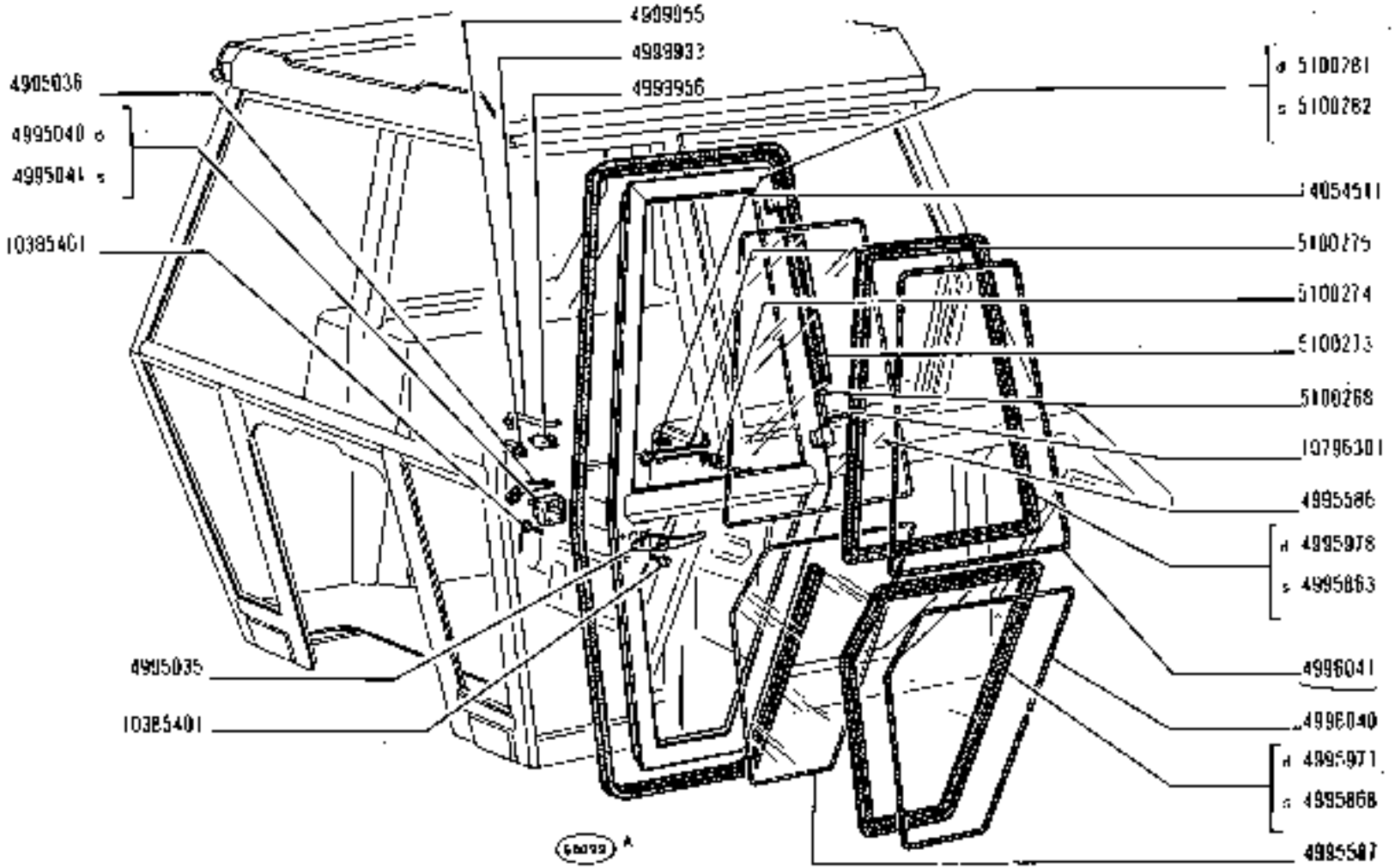

https://tractormanualz.com/

MODELLO	N.ORDINAZ.	Q.	DENOMINAZIONE	DESIGNATION	BENENNUNG	DESCRIPTION	DENOMINACIONES
	4995035	2	MANIGLIA EST.	POIGNEE	GRIFF	HANDLE	MANECILLA
	4995036	2	MANIGLIA INT.	POIGNEE	GRIFF	HANDLE	MANECILLA
	4995040	1	SERRATURA D	SERRURE	SCHLOSS	LOCK	CERRADURA
	4995041	1	SERRATURA S	SERRURE	SCHLOSS	LOCK	CERRADURA
	4995506	2	CRISTALLO	GLACE	GLASSCHEIBE	GLASS	CRISTAL
	4995507	2	CRISTALLO	GLACE	GLASSCHEIBE	GLASS	CRISTAL
	4995863	1	CORNICE S	MONTURE	RAHMEN	FRAME	MARCO
	4995868	1	CORNICE S	MONTURE	RAHMEN	FRAME	MARCO
	4995873	1	CORNICE D	MONTURE	RAHMEN	FRAME	MARCO
	4995878	1	CORNICE D	MONTURE	RAHMEN	FRAME	MARCO
	4996040	2	PROFILATO DI GOMMA	PROFILE CAOUTCHOUC	PROFILGUMMI	RUBBER WEATHER-STRIP	PERFIL DE GOMA
	4996041	2	PROFILATO DI GOMMA	PROFILE CAOUTCHOUC	PROFILGUMMI	RUBBER WEATHER-STRIP	PERFIL DE GOMA
	4999033	2	PUNTALE	TIGE	BRUCKSTANGE	ROD	VASTAGO
	4999059	2	STAFFETTA	ETRIER	HALTER	BRACKET	SOPORTE
	4999656	4	MOLLETTA	AGRAFE	KLEMMSTUECK	CLIP	SUJETADOR
	5100268	4	PERNO	AXE	BOLZEN	PIN	EJE
	5100273	2	PROFILATO DI GOMMA	PROFILE CAOUTCHOUC	PROFILGUMMI	RUBBER WEATHER-STRIP	PERFIL DE GOMA
	5100274	2	NOTTOLINO	CLIQUET	CLINKE	PAWL	SEGURO
	5100275	2	MOLLA	RESSORT	FEDER	SPRING	RESORTE
	5100281	1	PORTA D	PORTE	TUER	DOOR	PUERTA
	5100282	1	PORTA S	PORTE	TUER	DOOR	PUERTA
	20305401	10	VITE	VIS	SCHRAUBE	SCREW	TORNILLO
	1097830	2	COPIGLIA	COUPILLE FENDUE	SPLINT	SPLIT PIN	PASADOR ABIERTO
	24054511	2	DADO	ECROU	MUTTER	NUT	TUERCA

https://tractormanualz.com/

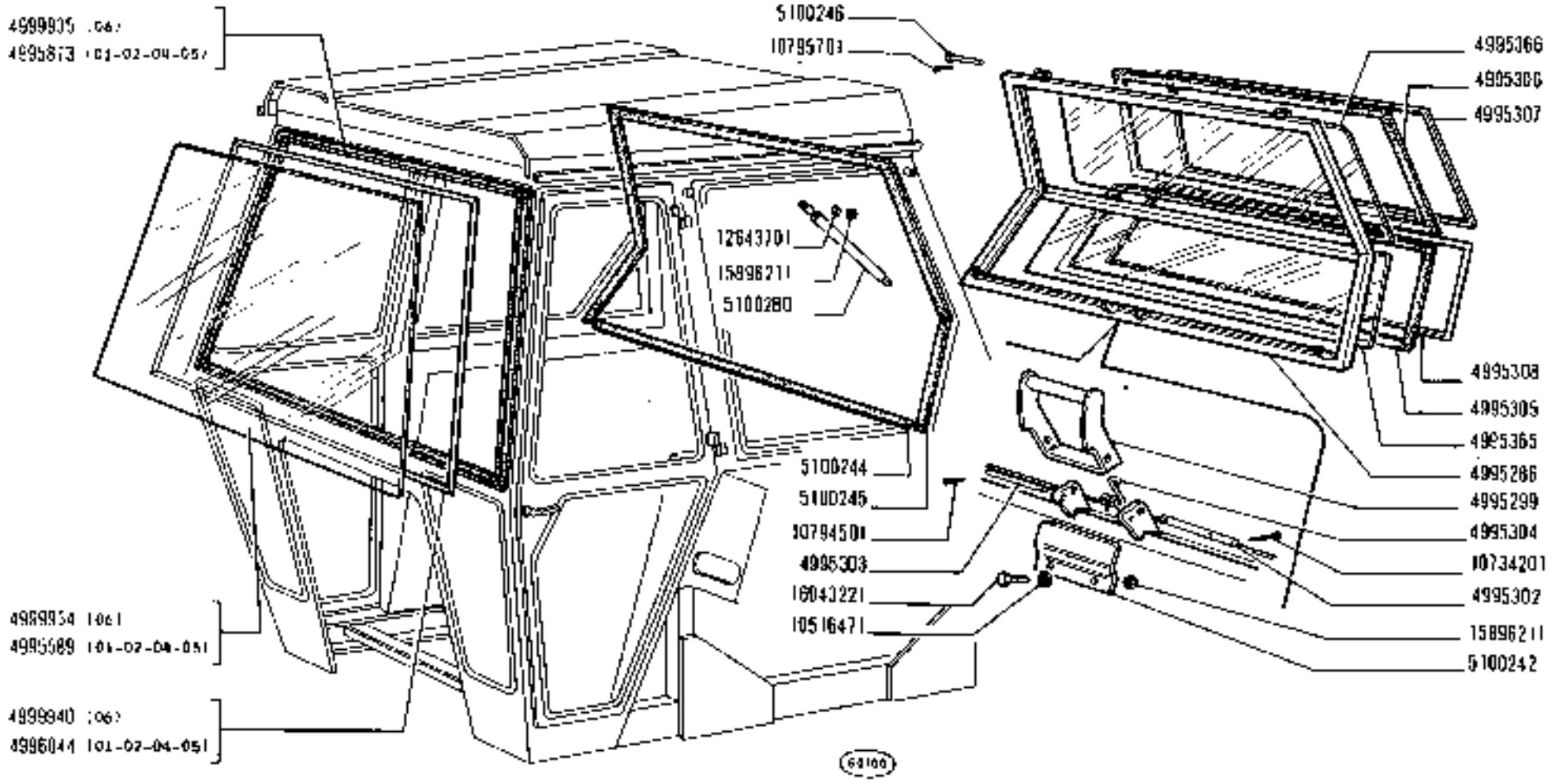

1300 - 1300DT

01 02 04 05 06

PARABREZZA E FINESTRE

Pare-brise et baies vitrées
Windschutzscheibe und Fenster
Windshield and Windows
Parabrisas y ventanas

https://tractormanualz.com/

MODIF	N.ORDINAZ.	Q.	DENOMINAZIONE	DESIGNATION	BENENNUNG	DESCRIPTION	DENOMINACIONES
	4995286	L	SPORTELLO POST.	VOLET	DECKEL	LID	TAPA
	4995299	1	MANIGLIA	POIGNEE	GRIFF	HANDLE	MANECILLA
	4995302	L	PERNO	AXE	BOLZEN	PIN	EJE
	4995303	L	PERNO	AXE	BOLZEN	PIN	EJE
	4995304	1	MOLLA	RESSORT	FEDER	SPRING	RESORTE
	4995305	L	CORNICE	MONTURE	RAHMEN	FRAME	MARCO
	4995306	L	CORNICE	MONTURE	RAHMEN	FRAME	MARCO
	4995307	L	PROFILATO DI GOMMA	PROFILE CAOUTCHOUC	PROFILGUMMI	RUBBER WEATHER-STRIP	PERFIL DE GOMA
	4995308	L	PROFILATO DI GOMMA	PROFILE CAOUTCHOUC	PROFILGUMMI	RUBBER WEATHER-STRIP	PERFIL DE GOMA
	4995365	L	CRISTALLO INF.	GLACE	GLASSCHEIBE	GLASS	CRISTAL
	4995366	1	CRISTALLO SUP.	GLACE	GLASSCHEIBE	GLASS	CRISTAL
	4995400	L	CORNICE S	MONTURE	RAHMEN	FRAME	MARCO
	4995405	2	CRISTALLO	GLACE	GLASSCHEIBE	GLASS	CRISTAL
	4995407	L	CORNICE D	MONTURE	RAHMEN	FRAME	MARCO
	4995589	1	CRISTALLO (01-02-04-05)	GLACE	GLASSCHEIBE	GLASS	CRISTAL
	4995873	1	CORNICE (01-02-04-05)	MONTURE	RAHMEN	FRAME	MARCO
	4995878	2	CRISTALLO (01-02-04-05)	GLACE	GLASSCHEIBE	GLASS	CRISTAL
	4995879	L	CORNICE D (01-02-04-05)	MONTURE	RAHMEN	FRAME	MARCO
	4995909	1	CORNICE S (01-02-04-05)	MONTURE	RAHMEN	FRAME	MARCO
	4996042	2	PROFILATO DI GOMMA	PROFILE CAOUTCHOUC	PROFILGUMMI	RUBBER WEATHER-STRIP	PERFIL DE GOMA
	4996043	2	PROFILATO DI GOMMA (01-02-04-05)	PROFILE CAOUTCHOUC	PROFILGUMMI	RUBBER WEATHER-STRIP	PERFIL DE GOMA
	4996044	L	PROFILATO DI GOMMA (01-02-04-05)	PROFILE CAOUTCHOUC	PROFILGUMMI	RUBBER WEATHER-STRIP	PERFIL DE GOMA
	4999934	1	CRISTALLO 1061	GLACE	GLASSCHEIBE	GLASS	CRISTAL
	4999935	L	CORNICE 1061	MONTURE	RAHMEN	FRAME	MARCO
	4999940	L	PROFILATO DI GOMMA 1061	PROFILE CAOUTCHOUC	PROFILGUMMI	RUBBER WEATHER-STRIP	PERFIL DE GOMA
	4999941	2	CRISTALLO 1061	GLACE	GLASSCHEIBE	GLASS	CRISTAL
	4999942	L	CORNICE 1061	MONTURE	RAHMEN	FRAME	MARCO
	4999947	1	CORNICE 1061	MONTURE	RAHMEN	FRAME	MARCO
	4999952	2	PROFILATO DI GOMMA 1061	PROFILE CAOUTCHOUC	PROFILGUMMI	RUBBER WEATHER-STRIP	PERFIL DE GOMA
	5100242	L	STAFFA	ETRIER	HALTER	BRACKET	SOPORTE
	5100244	1	PROFILATO DI GOMMA INF.	PROFILE CAOUTCHOUC	PROFILGUMMI	RUBBER WEATHER-STRIP	PERFIL DE GOMA
	5100245	1	PROFILATO DI GOMMA SUP.	PROFILE CAOUTCHOUC	PROFILGUMMI	RUBBER WEATHER-STRIP	PERFIL DE GOMA
	5100246	1	PERNO	AXE	BOLZEN	PIN	EJE

https://tractormanualz.com/

Modifica			Sgr. interessati e Norme di ricambio
C 2041 → aut. n.	**D 2041** aut. n.	→	**E2.27** (N.T.R. - 227 T) 4978464, 4978465 = D 2041
C 2042 → aut. n.	**D 2042** aut. n.	→	**E2.28** (N.T.R - 229 T) 4978882 = 5011774 + 5011782 4978883 = 5011775 + 5011783 4978885 = 5011777 + 5011783 4978886 = 5011779 + 5011783 4978887 = 5011780 + 5011783 4978888 = 5011781 + 5011783
C 2067 → aut. n.	**D 2067** aut. n.	→	**A1.08** (N.T.R. - 229 T)
C 2071 → aut. n.	**D 2071** aut. n.	→	**E2.24** (N.T.R. - 229 T) 4981549 = 4991556 4982991 = 4991557 + 4991558
C 2077 XI-1975	**D 2077** XI-1975		**E2.19** (N.T.R. - 230 T) 9929754 = 9955131

https://tractormanualz.com/

Modifica			Sgr. interessati e Norme di ricambio
C 1905 → aut. n.	**D 1905** aut. n.	→	**D2.11 - D2.12 - D2.12/A** (205 T) **D2.11:** -4416277 = 4996245
C 1918 → aut. n. 300196	**D 1918** aut. n. 300197	→	**A2.24** (N.T.R. - 210 T) -8828967 = 8830912 -8829865 = 8830910 -8829863 = 8830908 -8830555 = 8830911 -8829864 = 8830909 -8829861 = 8830907
C 1934 → aut. n.	**D 1934** aut. n.	→	**E2.27 - L1.30** (N.T.R. - 213 T) **E2.27:** -4971897 = 44019319 **L1.30:** -44018561 = 44019321
C 1935 → aut. n. 925391	**D 1935** aut. n. 925392	→	**E2.24** (N.T.R. - 213 T) -4979695 = n. 2 4990755 -4979700, -4979697 = 4991517 + 4991519
C 1939 → aut. n.	**D 1939** aut. n.	→	**E2.28** (N.T.R. - 213 T) -4972613 = 4988343 + n. 2 12842704
C 1951 → aut. n.	**D 1951** aut. n.	→	**F8.29** (N.T.R. - 213 T) -9907167 = 9927290 + 9927294 + 9928676 -9918430 = 9928676 + 9927290 + 9927294 -9918436 = 9927294 + 9927290 + 9928676

https://tractormanualz.com/

Modifica		Sgr. interessati e Norme di ricambio
C 1959 → aut. n. 925876	**D 1959** aut. n. 925877 →	**D2.11** (N.T.R. - 215 T) -44816499 = 4996803 + 4998776
C 1962 → aut. n.	**D 1962** aut. n. →	**F6.08** (N.T.R. - 217 T) -9926087 = 9928300 + 9928301 -9926100 = 9928301 + 9928300
C 1972 → aut. n.	**D 1972** aut. n. →	(N.T.R. - 258 T) **B3.05 - B3.05/A - B3.09 - B3.09/A - B4.04 - B4.04/A**
C 2025 → aut. n.	**D 2025** aut. n. →	**E2.23** (N.T.R. - 225 T) -5100028 = 4999255
C 2026 → aut. n.	**D 2026** aut. n. →	**E2.23** (N.T.R. - 225 T) -5100030 = 5011766 + 5011763
C 2028 → aut. n.	**D 2028** aut. n. →	**B4.11/1 - B4.12/1** (N.T.R. - 225 T)
C 2031 → aut. n. 927275	**D 2031** aut. n. 927276 →	**F5.03** (N.T.R. - 226 T) -4336937 = 4335941 -4336939 = 4335940
C 2034 → aut. n.	**D 2034** aut. n. →	**B3.16/A - B3.16/B - B3.69/A** (N.T.R. - 258 T)
C 2039 → aut. n.	**D 2039** aut. n. →	**A2.22 - A2.23/A - A4.01 - A4.02** (N.T.R. - 228 T)
C 2040 → aut. n.	**D 2040** aut. n. →	**L1.04 - L1.18** (N.T.R. - 227 T) **L1.04:** -4999977 = 5102877

https://tractormanualz.com/

Modifica			Sgr. interessati o Norme di scambio
C 2041 → aut. n.	**D 2041** aut. n.	→	**E2.27** (N.T.R. - 227 T) 4078454, 4078465 = D 2041
C 2042 → aut. n.	**D 2042** aut. n.	→	**E2.28** (N.T.R. - 229 T) 4073922 = 5011774 + 5011782 4073923 = 5011775 + 5011782 4073925 = 5011777 + 5011783 4068967 = 5011779 + 5011789 4073932 = 5011780 + 5011783 4073933 = 5011781 + 5011783
C 2067 → aut. n.	**D 2067** aut. n.	→	**A1.08** (N.T.R. - 229 T)
C 2071 → aut. n.	**D 2071** aut. n.	→	**E2.24** (N.T.R. - 229 T) 4021549 = 4991556 4060091 = 4991557 + 4991558
C 2077 XI-1976	**D 2077** XI-1976		**E2.19** (N.T.R. - 230 T) 2000751 = 9955131
C 2233 → aut. n.	**D 2233** aut. n.	→	(N.T.R. - 258 T) **B3.05/A - B3.09/A - B3.16/B - B3.16/C - B4.04/A**

https://tractormanualz.com/