JANEIRO 1980

FiatTrattori

FIAT

1° edizione
Stampato n. 603.14.240

RUTHZIL TRATOR COMERCIAL DE PEÇAS LTDA 11 97083-6812 ROLANDO

SERIE 1380-1380 DT

Catalogo parti di ricambio
Catalogue des pièces detachées
Spare parts catalogue
Ersatzteilkatalog
Catálogo de piezas de repuesto

FIAT TRATTORI S.p.A. - Viale delle Nazioni, 55 (San Matteo) - 41100 MODENA

https://tractormanualz.com/

Per una corretta interpretazione di questo catalogo vedere:
AVVERTENZE PER LA CONSULTAZIONE DEL CATALOGO *(pag. 6)*

Pour l'interprétation correcte de ce catalogue voyez:
RÈGLES POUR LA CONSULTATION DU CATALOGUE *(page 7)*

For proper interpretation see:
USE OF THE CATALOG *(page 9)*

Um den Katalog genau auslegen zu können, siehe:
HINWEISE ZUM GEBRAUCH DES KATALOGS *(Seite 8)*

Para la correcta lectura del catálogo véase:
CÓMO SE MANEJA EL CATÁLOGO *(pág. 10)*

I dati contenuti in questo catalogo sono forniti a titolo indicativo. La Fiat potrà apportare in qualunque momento modifiche ai modelli descritti in questo catalogo, per ragioni di natura tecnica o commerciale. Per ulteriore informazione, il cliente è pregato di rivolgersi al più vicino Concessionario o Sede Fiat.

Les données de cette brochure sont fournies à titre indicatif et pourraient se révéler caduques à la suite de modifications apportées par le constructeur, à n'importe quel moment, pour des raisons techniques ou commerciales ainsi que pour satisfaire aux normes en vigueur dans les différents Pays. Pour toute information, nous prions le client de bien vouloir s'adresser au Concessionnaire ou à la Filiale Fiat les plus proches.

Alle in diesem Prospekt enthaltenen Angaben sind Orientierungsdaten. Es können jedoch von Fiat soweit aus technischen und kaufmännischen Gründen als auch aus den Abgasvorschriften hervorgehenden gesetzlichen Erfordernissen der verschiedenen Länder zu berücksichtigen. Änderungen eingeführt werden. Der Kunde ist gebeten, sich für weitere Information an Vertragshändler oder Fiat-Niederlassungen zu wenden.

The information contained in this brochure is intended to be of a general nature only. The Fiat Company may at any time and from time to time, for technical or other necessary reasons, modify any of the details or specifications of the product described in this brochure. To be sure of getting accurate, detailed and up-to-date information, an intending buyer should consult his nearest Fiat dealer or distributor or branch.

Los datos contenidos en este catálogo se facilitan a título indicativo. Fiat podrá introducir, en cualquier momento, por razones de naturaleza técnica o comercial, modificaciones en los modelos descritos en este catálogo. Para mayor información, rogamos al cliente se dirija al Concesionario o Filial Fiat más próximo.

Tutti i diritti di riproduzione sono riservati alla Soc. p. Az. FIAT - TORINO

Tous droits réservés à la Soc. p. Az. FIAT - TURIN

All rights reserved by Soc. p. Az. FIAT - TURIN

Alle Urheberrechte sind von der FIAT Soc. p. Az. - TURIN - vorbehalten

Reservados todos los derechos para Soc. p. Az. FIAT - TURIN

Copyright by Soc. p. Az. FIAT TORINO

Printed in Italy

FIAT TRATTORI — Direzione Sviluppo Post-Vendita — Centro Ricambi ed Accessori

(Ufficio Arginio Pubblicazioni Tecniche)

FIAT 1380 - 1380 DT (1 Ed.)

Stampato n 603.14.260 XII 1979 2000

Elaborazioni Tecniche P.G.S. S.r.L. Modena

Stampato S.A.N. Torino

https://tractormanualz.com/

INDICE GENERALE

— Norme per le ordinazioni . . . . . pag. 5
— Avvertenze per la consultazione del catalogo » 6
— Elenco dei modelli *(su carta arancio)* . . . » 11
— Elenco delle varianti *(su carta arancio)* . . . » 13
— Indice dei sottogruppi » 17/1
— Indice delle parti di ricambio . . . . . » 19/1

PARTI DI RICAMBIO

— Tavole
— Elenchi delle parti di Ricambio

MODIFICHE

— Tabelle . . . . . pag. 1M

TABELLE VARIE

— Cuscinetti . . . . . » 1T
— Cavi elettrici . . . . . » 3T
— Capicorda e cappucci isolanti per cavi elettrici . . . . . » 5T
— Tubi isolanti protezione cavi elettrici . . . . . » 7T

INDEX

— Commande de pièces détachées . . . . . page 5
— Règles pour la consultation du catalogue . » 7
— Liste des modèles *(sur papier orange)* . . » 11
— Liste des variantes *(sur papier orange)* . . » 13
— Index des sousgroupes » 17/1
— Index des pièces détachées . . . . . » 19/1

PIÈCES DÉTACHÉES

— Planches
— Liste des pièces détachées

MODIFICATIONS

— Tableaux . . . . . page 1M

TABLEAUX DIVERS

— Roulements . . . . . » 1T
— Câbles électriques . . » 3T
— Cosses et capuchons isolants pour câbles électriques . . . . . » 5T
— Tubes isolants de câbles électriques . . . » 7T

VERZEICHNIS

— Anweisungen zur Bestellung . . . . . Seite 5
— Hinweise zum Gebrauch des Katalogs . » 8
— Liste der Modelle *(auf orangefarbigem Papier)* » 11
— Liste der varianten *(auf orangefarbigem Papier)* » 13
— Untergruppenverzeichnis » 17/1
— Ersatzteile Verzeichnis » 19/1

ERSATZTEILE

— Bildtafeln
— Ersatzteilliste

ÄNDERUNGEN

— Tabellen . . . . . Seite 1M

VERSCHIEDENES

— Wälzlager . . . . . » 1T
— Elektrische Leitungen » 3T
— Kabelschuhe und Schutzkappen . . . . » 5T
— Schutzhüllen für elektrische Leitungen . . » 7T

CONTENTS

— Ordering parts . . . . page 5
— Use of the catalog . . » 9
— Model list *(on orange paper)* . . » 11
— Variations list *(on orange paper)* . . . » 13
— Subgroup index . . . » 17/1
— Spare parts index . . » 19/1

SPARE PARTS

— Plates
— Spare parts list

MODIFICATIONS

— Tables . . . . . page 1M

MISCELLANEA

— Bearings . . . . . » 1T
— Electrical cables . . . » 3T
— Electrical cable terminals and boots . . » 5T
— Electrical cable insulation tubes . . . . . » 7T

ÍNDICE GENERAL

— Pedidos de repuesto . pág. 5
— Cómo se maneja el catálogo . . . . . » 10
— Lista de modelos *(papel naranja)* . . . . » 11
— Lista de variantes *(papel naranja)* . . . . » 13
— Índice de subgrupos . » 17/1
— Índice de piezas de repuesto . . . . . » 19/1

PIEZAS DE REPUESTO

— Láminas
— Listas de piezas de repuesto

MODIFICACIONES

— Tablas . . . . . pág. 1M

TABLAS

— Rodamientos . . . . » 1T
— Cables eléctricos . . » 3T
— Terminales y capuchones aislantes de cables eléctricos . . . . » 5T
— Fundas aislantes de cables eléctricos . . . » 7T

https://tractormanualz.com/

NORME PER LE ORDINAZIONI

Le ordinazioni di parti di ricambio devono essere corredate dalle seguenti indicazioni:

— Tipo del trattore (1)

— Numero dell'autotelaio (2)

— Tipo del motore (3)

— Numero del motore

— Numero di ordinazione della parte che si richiede *(come indicato nelle tavole e negli elenchi parti di ricambio)*, in base al quale vengono evase le ordinazioni.

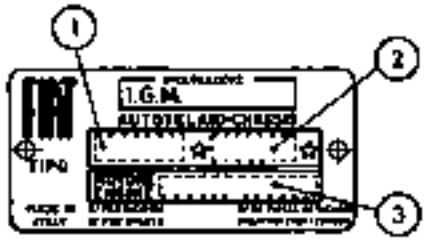

13551

COMMANDE DE PIÈCES DÉTACHÉES

Les commandes doivent nous parvenir complétées des indications suivantes:

— Type du tracteur (1)

— Numéro du châssis (2)

— Type du moteur (3)

— Numéro du moteur

— Numéro de commande de la pièce requise *(comme indiqué sur les planches et aux listes des pièces)*, d'après lequel les commandes sont expédiées.

ANWEISUNGEN ZUR BESTELLUNG

Bei Bestellung bitten wir stets folgendes anzugeben:

— Typ des Schleppers (1)

— Fahrgestellnummer (2)

— Motorbaumuster (3)

— Motornummer

— Bestellnummer des gewünschten Ersatzteils *(lt. Bildtafeln u. Listen)*, auf Grund derer die Lieferung erfolgt.

ORDERING PARTS

Orders for spare parts must include the following data:

— Tractor type (1)

— Chassis number (2)

— Engine type (3)

— Engine number

— Part number of the ordered spare, as given on plates and lists, that will be used to fill the order.

PEDIDOS DE REPUESTOS

En todos los pedidos de piezas de repuesto tienen que consignarse los datos siguientes:

— modelo del tractor (1)

— matrícula del chasis (2)

— modelo del motor (3)

— matrícula del motor

— número de pedido de la pieza requerida *(el que coincidirá con el reseñado en las listas de piezas de repuesto y las láminas)*, en base al cual se evacúa el pedido.

https://tractormanualz.com/

1 - Ricerca delle parti di ricambio

Per una corretta ricerca delle parti di ricambio illustrate ed elencate nel catalogo, è necessario:

a) consultare l'«**Elenco dei modelli**» *(a pag. 11 su carta arancio)* per individuare il **codice numerico del modello** che interessa;

b) consultare l'«**Elenco delle varianti**» *(a pag. 13 su carta arancio)* per individuare il **codice numerico della variante** che interessa;

c) consultare le **tavole** e i relativi **elenchi delle parti di ricambio** del catalogo, come indicato ai successivi punti 2 e 3.

2 - Elenchi delle parti di ricambio

Elencano le parti di ricambio di ciascun sottogruppo, illustrate nelle tavole e le parti fornite come «Serie», le parti «SOST ... CON ...», «ELIM. ...», «ERA ..., VED ...», «ERA ...», ecc. **in ordine progressivo di n. di ordinazione.**

Per una più completa interpretazione delle **denominazioni delle parti di ricambio** è opportuno riferirsi alle illustrazioni delle tavole.

Indicazioni e abbreviazioni usate negli elenchi:

SGR.	= sottogruppo	SUP.	= superiore
N.	= numero	INF.	= inferiore
COMPL.	= complessivo	EST.	= esterno
SP	= spessore	INT.	= interno
S	= parte sinistra (*)	LAT.	= laterale
D	= parte destra (*)	CENTR.	= centrale
ANT.	= anteriore (*)	RM	= retromarcia
POST.	= posteriore (*)	RAPP.	= rapporto
1A, 2A ...	= 1a, 2a, ... velocità		

SOST. ... CON ... = parte ... sostituita con ...
ELIM. ... = parte ... eliminata
(per i tipi a catalogo e con segno ———)

ERA ... VED. ... = parte ... soppressa, ved. ...
ERA ... = parte ... soppressa
(per tutti i tipi e con segno ═══)

ERA ... CORR. ... = parte ... errata, corrige ...
(con segno ═══)

CM = fornito a centimetri
M = fornito a metri
T = vedi «Tabelle varie»
S = esistenza di «Serie», ecc.

nella colonna «quant.»

3 - Tavole

Illustrano le parti di ricambio di ciascun sottogruppo.

Ogni tavola riporta *(a destra)* il **numero del sottogruppo** e l'eventuale numero di foglio, la **denominazione del sottogruppo** *(al centro)* e le **indicazioni di validità della tavola** *(a sinistra, con i codici dei modelli di cui al precedente punto 1a)*.

Le parti di ricambio illustrate sono contraddistinte dal **numero di ordinazione** con a fianco tutte le indicazioni *(modifiche, codici, ecc.)* sufficienti in generale per poter individuare le parti stesse direttamente sulle tavole.

Indicazioni e abbreviazioni usate nelle tavole:

999999	= parte di normale fornitura
999999-999999	— parti fornite in alternativa
987265 (01)	— parte propria del modello 01
999999 0,5	= parte avente spessore 0,5 mm
978533 + 0,4	= parte maggiorata di 0,4 mm
883285	— complessivo
564648 A3.02	— complessivo in cui parti sono illustrate nel Sgr. A3.02
C 951 987380	— parte antemodifica 951
D 951 987484	= parte postmodifica 951
A3.01	= parte illustrata nel Sgr. A3.01
1, 2, ecc.	= vedere apposita tabella oppure elenco
A, B, ecc.	delle parti di ricambio

s = parte sinistra (*)
d = parte destra (*)
ø ... = diametro ... mm



=esistenza di «Serie», «Dotazioni», «Corredi», ecc.

Validità della tavola

con le indicazioni dei codici di cui al punto 1a

C 935 → aut. n. 076204

significa che la tavola vale «fino» al trattore con autotelaio n. 076204, in conseguenza della modifica 935

D 935 aut. n. 076205 →

significa che la tavola vale «dal» trattore con autotelaio n. 076205, in conseguenza della modifica 935

(*) *rispetto alla direzione di marcia del trattore*

4 - Tabelle «MODIFICHE»

Elencano tutte le **modifiche** apportate ai trattori durante la produzione, le loro applicazioni e le **norme di ricambio.**

Indicazioni e abbreviazioni usate nelle tabelle modifiche:

colonna «**Modifica**»:

C ... = modifica n. ... *(per le parti antemodifica)*
D ... = modifica n. ... *(per le parti postmodifica)*

situazioni:

→ aut. n. ... — «fino» al trattore con autotelaio n. ...
— mot. n. ... — «fino» al motore n. ...
aut. n. ... → = «dal» trattore con autotelaio n. ...
mot. n. ... → = «dal» motore n. ...
IX 1970 = nel mese di settembre 1970
R = per ricambi

colonna «**Sgr. interessati**» e «**Norme di ricambio**»:

C1.30 - C1.32 = sottogruppi interessati alla modifica

(N.T.R. ...) = n. del Notiziario Tecnico Ricambi con il quale viene segnalata la modifica

Indicazioni usate per le norme di ricambio:

4065116 — D 2072 *(per i tipi a catalogo)*
4065116 — D 2072 *(per tutti i tipi)*
= applicare tutte le parti postmodifica D 2072

4065485 = 4065485 + 4065472 *(per i tipi a catalogo)*
4065485 — 4065485 + 4065472 *(per tutti i tipi)*
= applicare 4065485 più 4065472

4065585 = 4065585 — 4074547 *(per i tipi a catalogo)*
4065585 = 4065585 — 4074547 *(per tutti i tipi)*
= applicare 4065585 eliminando 4074547

nessun numero — le parti antemodifica vengono ancora fornite di ricambio

5 - «TABELLE VARIE»

Comprendono le tabelle da consultare per conoscere i dati relativi ai «Cuscinetti», ecc.

https://tractormanualz.com/

1 - Recherche des pièces détachées

Pour la recherche correcte des pièces de rechange illustrées et numérotées dans le catalogue, il faut:

a) consulter la « **Liste des modèles** » *(à page 11 sur papier orange)* afin d'individuer le code numérique du modèle qui intéresse;

b) consulter la « **Liste des variantes** » *(à page 13 sur papier orange)* afin d'individuer le code numérique de la variante qui intéresse;

c) consulter les **planches** et les **listes des pièces détachées** correspondantes du catalogue, comme indiqué aux points 2 et 3 suivants.

2 - Liste des pièces détachées

Elle comprennent les pièces de rechange de chaque sous-groupe figurant sur les planches et les pièces livrées comme « Jeux », les pièces « SOST ... CON ... », « ELIM ... », « ERA ... VED ... », « ERA ... », etc., **en ordre progressif de n. de commande.**

Pour une interprétation plus correcte des désignations des pièces détachées, il est opportun de se reporter aux illustrations des planches.

Symboles et abréviations utilisés dans la liste *(dans la partie en italien seulement)*:

SGR.	= sousgroupe	SUP.	= supérieur
N.	= numéro	INF.	= inférieur
COMPL.	= ensemble	EST.	= extérieur
SP.	= épaisseur	INT.	= intérieur
S	= pièce gauche (*)	LAT.	= latéral
D	= pièce droite (*)	CENTR.	= central
ANT.	= avant (*)	M.M.	= marche AR
POST.	= arrière (*)	RAPP.	= rapport

1A, 2A ... = 1ère, 2ème ... vitesses

SOST ... CON ... = pièce ... remplacé par ...

ELIM ... = pièce ... éliminée
(pour les types dans le catalogue et rappelée par le symbole ——)

ERA ... VED ... = pièce ... supprimée, voir ...

ERA ... = pièce ... supprimée
(pour tous les types et rappelée par le symbole ———)

ERR ... CORR ... = pièce ... erratum, lire ...
(rappelée par le symbole ———)

CM	= livré par centimètres	dans la colonne « QUANT. »
M	= livré par mètres	
T	= voir « Tableaux divers »	
S	= existence de « Jeux », etc.	

3 - Planches

Elles représentent les pièces détachées de chaque sous-groupe.

Chaque planche reporte *(à droite)*, le numéro du sous-groupe et le numéro de feuille éventuel, la désignation du sousgroupe *(au centre)* et les indications de validité de la planche *(à gauche, avec les codes des modèles dont au point 1a précédent)*.

Les pièces représentées sont reportées par le n. de commande accompagné de toutes les indications *(modifications, codes, etc.)* suffisant en général à repérer les pièces elles-mêmes directement sur les planches.

Symboles et abréviations utilisés sur les planches:

668048	= pièce de fourniture standard
380680-680683	= pièces livrées en alternative
987805 (m)	= pièce propre au modèle 01
668065 0,5	= pièce de 0,5 mm d'épaisseur
676333 + 0,4	= pièce majorée de 0,4 mm
8932285	= ensemble
984648 A3.02	= ensemble dont le pièces figurent dans le Sgr. A3.02
C 951 987339	= pièce antérieure à la modification 951
D 951 987484	= pièce postérieure à la modification 951
A3.01	= pièce illustrée au Sgr. A3.01
1, 2, etc., A, B, etc.	= voir le tableau suivant ou bien la liste des pièces détachées.

s = pièce gauche (*)
d = pièce droite (*)
ø ... = diamètre ... mm



= existence de « Jeux », « Dotations », etc.

Validité de la planche

avec les indications des codes dont au point 1a

C 935 → aut. n. 976204

veut dire que cette planche est valable « jusqu'au » tracteur avec châssis 976204, par suite de la modification 935

D 935 aut. n. 976805 →

veut dire que cette planche est valable « à partir du » tracteur avec châssis 976805, par suite de la modification 935

(*) *par rapport au sens de roulement du tracteur*

4 - Tableaux « MODIFICATIONS »

Dans ces tableaux sont reportées toutes les **modifications** apportées aux tracteurs en cours de leur production, leurs **applications** ainsi que les **règles d'interchangeabilité.**

Symboles et abréviations utilisés dans les tableaux des modifications:

colonne « **Modifica** » *(modification)*:

C ... = modification n. ... *(pour les pièces anciennes)*
D ... = modification n. ... *(pour les pièces actuelles)*

effectuations:

→ aut. n. ... = «jusqu'au » tracteur avec châssis n. ...
→ mot. n. ... = «jusqu'au » moteur n. ...
aut. n. ... → = « à partir » du tracteur avec châssis n. ...
mot. n. ... → = « à partir » du moteur n. ...
IX 1970 = au mois de septembre 1970
R = pour rechanges

colonne « **Sgr. interessati** » **Norme di ricambio** » *(Sgr. concernés et règles pour les remplacements)*:

C1.20 - C1.32 = sousgroupes concernés par la modification

(N.T.R. ...) = numéro du Bulletin de Pièces Détachées reportant la modification

symboles utilisés dans les règles pour les remplacements:

6886446 — D 2972 *(pour les types dans le catalogue)*
6886446 — D 2972 *(pour tous les types)*
= appliquer toutes les pièces actuelles D 2972
4086466 — 4086466 + 4082472 *(pour les types dans le catalogue)*
4086466 = 4086466 + 4082472 *(pour tous les types)*
= appliquer 4086466 et 4082472
4082565 = 4082565 — 4074547 *(pour les types dans le catalogue)*
4082565 — 4082565 — 4074547 *(pour tous les types)*
= appliquer 4082565 en éliminant 4074547
aucun chiffres = les pièces pré-modification sont encore livrées détachées

5 - « TABLEAUX DIVERS »

Ils comprennent les tableaux à consulter pour connaître les données se rapportant aux « Roulements », etc.

https://tractormanualz.com/

1 - Auffinden der Ersatzteile

Zum Auffinden der in vorliegendem Katalog aufgeführten und abgebildeten Ersatzteile ist notwendig:

a) die « **Liste der Modelle** » *(auf orangefarbigem Papier, S. 11)* nachzuschlagen, um die **Kennummer** des in Frage kommenden **Modells** festzustellen;

b) die « **Liste der varianten** » *(auf orangefarbigem Papier, S. 13)* nachzuschlagen, um der **Index der gewünschten varianten** zu erkennen;

c) die **Bildtafeln** und entsprechenden **Ersatzteillisten** nachzuschlagen, wie in den folgenden Punkten 2 u. 3 angegeben.

2 - Ersatzteilliste

Die Listen führen die in den Bildtafeln abgebildeten Ersatzteile, die als « Satz », « SOST ... CON ... », « ELIM ... », « ERA ... VED ... », « ERA ... », usw., geliefert werden in **laufender Ersatzteilnummernfolge** an.

Zur besseren Verständigung der **Benennung** der einzelnen Ersatzteile, siehe Bildtafeln.

Erläuterungen und **Abkürzungen** auf der Ersatzteilliste

SGR.	= Untergruppe	SUP.	= oben
N.	= Nummer	INF.	= unten
COMPL.	= Zusammenbau	EST.	= aussen
SP.	= Stärke	INT.	= innen
S	= links (*)	LAT.	= seitlich
D	= rechts (*)	CENTR.	= Mitte
ANT.	= vorn (*)	R.M.	= Rückwärtsgang
POST.	= hinten (*)	RAPP.	= Untersetzung

1A, 1A ... = 1., 2., ... Gang

SOST ... CON ... = Teil ... ersetzt durch ...
ELIM ... = Teil ... entfernt ...
(für die im Katalog aufgeführten Typen und mit ———)

ERA VED ... ... = Teil weggelassen, siehe ...
ERA ... = Teil weggelassen
(für alle Typen und mit ═══)

ERR ... CORR ... = Teil ... Fehlerberichtigung ...
(mit ═══)

CM = vom laufenden Zentimeter erhältlich
M = vom laufenden Meter erhältlich
T = siehe « Verschiedenes »
S = Vorhandensein von « Sätzen » usw.

In der Spalte « quant. » (Anzahl)

3 - Bildtafeln

Die Tafeln veranschaulichen die Ersatzteile jeder einzelnen Untergruppe.
Auf jeder Bildtafel ist folgendes angegeben: die **Untergruppennummer** *(rechts)* mit der eventuellen Seitennummer des Katalogblatts, die **Untergruppenbenennung** *(in der Mitte)*, sowie die **Gültigkeit der Bildtafel** *(links, mit den Kennummern der Modelle wie in Punkt 1a)*.
Die abgebildeten Ersatzteile sind mit den **Bestellnummern** und sämtlichen Angaben versehen *(Änderungen, Kennummern usw.)*, die im allgemeinen ausreichen, die gewünschten Teile direkt auf den Bildtafeln zu ermitteln.

Erläuterungen und **Abkürzungen** auf den Bildtafeln:

982048	= normalerweise gelieferter Teil
982098-982403	= abwechselnd gelieferter Teil
987205 (01)	= Eigenteil des Modells 01
985065 0,5	= Teil von 0,5 mm Stärke
978333 + 0,4	= Teil mit 0,4 mm Übermass
983295	= Zusammenbau
984848 A3.02	= Zusammenbau, dessen Einzelteile in Utgr. A3.02 abgebildet sind
C 951 987200	= früherer Teil 951
D 951 987494	= gegenwärtiger Teil 951
A3.01	= in Utgr. A3.01 abgebildeter Teil
1, 2, usw., A, B, usw.	= siehe spezielle Tabelle oder Ersatzteil-Satz.

s = links (*)
d = rechts (*)
Ø ... = mm Durchmesser



= Lieferbarkeit von Teilen als « Satz », « Serie », « Ausrüstung » usw.

Gültigkeit der Bildtafeln:

durch die im Punkt 1a angegebenen Kennummern angeführt

C 935 — ausl. n. 978294

bedeutet: die Tafel gilt « bis » Schlepper mit Fahrgestell Nr. 978294, infolge der Änderung 935

D 935 ausl. n. 978295 →

bedeutet: die Tafel gilt « ab » Schlepper mit Fahrgestell Nr. 978296 infolge der Änderung 935

(*) *In bezug auf die Fahrtrichtung des Schleppers*

4 - Tabellen « ÄNDERUNGEN »

In diesem Abschnitt sind sämtliche im Laufe der Produktion an den Schleppern vorgenommene **Änderungen** sowie ihre **Einführung** und die **Ersatzanweisungen** aufgeführt.

Hinweise und **Abkürzungen** in der Tabelle Änderungen:

Spalte « **Modifica** » *(Änderung)*

C ... = Änderungsnummer ... *(frühere Teile)*
D ... = Änderungsnummer ... *(gegenwärtige Teile)*

Einführung:

→ **aut.** n. ... = « ab » Schlepper mit Fahrgestell-Nr....
→ **mot.** n. ... = « ab » Motor-Nr. ...
aut. n. ... → = « ab » Schlepper mit Fahrgestell-Nr....
mot. n. ... → = « ab » Motor-Nr. ...
IX 1970 = September 1970
R = für Ersatzteile

Spalte « **Sgr. interessati** » « **Norme di ricambio** » *(betreffende Untergruppen und Ersatzanweisung)*:

C1.30 - C1.32 = die Änderung betreffende Untergruppen

(N.T.R. ...) = Mitteilungsblatt der Ersatzteilabteilung in welchem die Änderung beschrieben ist

Erläuterungen auf den Ersatzanweisungen:

4065112 = D 2072 *(für die im Katalog aufgeführten Typen)*
4065112 = D 2072 *(für alle Typen)*
— sämtliche neuen Teile D 2072 einbauen
4078286 — 4065486 + 4092472 *(für die im Katalog aufgeführten Typen)*
3090606 — 4065486 + 4092472 *(für alle Typen)*
— 4065486 und 4092472 einbauen
4082582 = 4082585 — 4074547 *(für die im Katalog aufgeführten Typen)*
3090606 = 4082585 — 4074547 *(für alle Typen)*
= 4082585 einbauen u. 4074547 zu entfernen ist

Keine Nummer = die früheren Teile sind weiterhin als Ersatzteile lieferbar

5 - « VERSCHIEDENES »

Dieser Abschnitt enthält die Tabellen, in denen die Daten der « Wälzlager » usw. angegeben sind.

https://tractormanualz.com/

1 - How to locate spares

To find the spares shown and listed in the catalog, proceed as follows:

a) consult the « **Model list** » *(on page 11 on orange paper)* to find the **code number of the model involved;**

b) consult the « **variations list** » *(on page 13 on orange paper)* to find the **code number of the variation involved;**

c) consult the **spare parts list and the plates of the catalog,** as directed below in 2 and 3.

2 - Spare parts list

Lists the spare parts, illustrated in the plates and the parts supplied as « Set », « Kit », the parts « SOST ... CON... », « ELIM... », « ERA ... VED... », « ERA... », etc. of each subgroup, according to the **progressive part number.**

Refer to plate illustrations for a complete interpretation of spare description.

Indications and abbreviations used in the list *(only in the Italian section)*:

SGR.	= subgroup	SUP.	= upper
N.	= number	INF.	= lower
COMPL.	= assembly	EST.	= outer
SP.	= thickness	INT.	= inner
S	= left (*)	LAT.	= side
D	= right (*)	CENTR.	= center
ANT.	= front (*)	R.M.	= reverse
POST.	= rear (*)	RAPP.	= ratio

1A, 2A ... = 1st, 2nd ... gear

SOST ... CON ... = part ... replaced by ...
ELIM ... = part ... discarded
(for types listed on the catalog and identified by ———)

ERA ... VED ... = part ... suppressed, see ...
ERA ... = part ... suppressed
(for all types and identified by >—<)

ERR ... CORR ... = part ... errata, corrige ...
(identified by ═══)

CM	= supplied to the centimeter.	column « quant. »
M	= supplied to the meter	
T	= see « Miscellanea »	
S	= some parts are supplied as « Set », « Kit », etc.	

3 - Plates

Illustrations show the spare parts of each subgroup.
Below each plate there is the **Sgr. No.** *(right)* and sheet number, if any, the **Sgr. title** *(center)*, and **plate applicability** *(left, by codes - see para. 1a)*.
The spare parts illustrated are identified by respective **part numbers** together with other indications *(modifications, codes etc.)* generally sufficient for direct location of parts on plate.

Indications and abbreviations used in the plates:

583948	— standard supply part
583680-585483	— parts supplied as an alternative
587206 (01)	= part specific for model 01
585985 0,8	= 0,5 mm thick part
576335 + 94	= 0,4 mm o/s part
593295	= assembly
584848 A3.02	— assembly whose separate components are shown in Sgr. A3.02
C prec 583398	= ante-modification 961 part
D from 587494	= post-modification 961 part
A3.01	= part shown in Sgr. A3.01
1, 2, etc., A, B, etc.	— see the proper table or spare parts list

s	= left (*)		= some parts are supplied as «Sets, «Kits, etc.
d	= right (*)		
⌀ ...	= ... mm dia.		

Plate applicability

by the specific indications of code as referred in para 1a

.C 935 → ast. n. 976294

means: consequently to modification 935 the plate is valid up to tractor with chassis No. 976294

D 935 ast. n. 976295 →

means: consequently to modification 935 the plate is valid from tractor with chassis No. 976295

(*) *determined by facing in the same direction as the driver*

4 - « MODIFICATIONS » tables

List all the **modifications** introduced on tractors during production, their **applicability** and the **directions for replacement.**

Indications and abbreviations used in modification tables:

column « **Modifica** » *(modification)*:

C ... = modification No. ... *(for the A.M. parts)*
D ... = modification No. ... *(for the P.M. parts)*

effectiveness:

— ast. n. ... = up to tractor with chassis No. ...
— mot. n. ... = up to engine No. ...
ast. n. ... → = from tractor with chassis No. ...
mot. n. ... → = from engine No. ...
IX 1970 = introduced in september 1970
R = For replacements

column « **Sgr. interessati** » **Numm di riconnbio** » *(Sgr. involved and directions for replacement)*:

C1.20 - C1.32 = subgroups involved in the modification

(N.T.R. ...) — Spare Parts Bulletin in which the modification is described

Indications used in the directions for replacement:

4085419 = D 2072 *(for types listed on the catalog)*
4085463 = D 2072 *(for all types)*
= mount all post-modification D 2072 parts
4085455 = 4085455 + 4082472 *(for types listed on the catalog)*
4085455 = 4085455 + 4082472 *(for all types)*
= mount 4085455 and 4082472
4082565 = 4082565 — 4074547 *(for types listed on the catalog)*
4082565 = 4082565 — 4074547 *(for all types)*
= mount 4082565 discarding 4074547
no number reported — supply of ante-modification parts is continued

5 - « MISCELLANEA »

This section includes the lists showing data relevant to « Bearings », etc.

https://tractormanualz.com/

1 - Cómo se buscan las piezas de repuesto

Para buscar las piezas de repuesto reseñadas en el catálogo, hay que:

a) consultar la «**Lista de modelos**» *(pág. 11, papel naranja)* para conocer el **número de código del modelo** que interesa;

b) consultar la «**lista de variantes**» *(pág. 13, papel naranja)* para conocer el **número de código de la variante** que interesa;

c) consultar la **lista de piezas de repuesto y las láminas**, obedeciendo a cuanto se explica en los puntos 2 y 3.

2 - Lista de piezas de repuesto

Comprende las piezas de repuesto de cada subgrupo ilustradas en las láminas y las piezas incluidas en «Juegos», las piezas «SOST ... CON ...», «ELIM ...», «ERA ... VED ...», «ERA ...», etc., y reseñadas según el orden progresivo del núm. de pedido.

Para comprender mejor las denominaciones de las piezas de repuesto es oportuno mirar las ilustraciones de las láminas.

Notaciones y abreviaturas usadas en la lista en lengua italiana:

SGR.	= subgrupo	SUP.	= superior
N.	= número	INF.	= inferior
COMPL.	= conjunto	EST.	= exterior
SP.	= espesor, grueso	INT.	= interior
S	= parte izquierda (*)	LAT.	= lateral
D	= parte derecha (*)	CENTR.	= central
ANT.	= anterior (*)	RIM.	= marcha atrás
POST.	= posterior (*)	RAPP.	= reducción

1A, 1A, ... = 1a., 2a., ... velocidades

SOST ... CON ... = pieza ... reemplazada por ...
ELIM ... = pieza ... anulada
(para los tipos que aparecen al catálogo y con ———)

ERA ... VED ... = pieza ... anulada, véase ...
ERA ... = pieza ... anulada
(para todos los tipos y con ═══)

ERR ... CORR ... = pieza ... errónea, nueva ...
(con ═══)

CM	= se suministra por centímetros	en la columna «quant.» (= cantidad)
M	= se suministra por metros	
T	= véase «Tablas»	
S	= existencia de «Juegos», etc.	

3 - Láminas

Representan las piezas de recambio de cada subgrupo.

Al pie de cada hoja, tenemos: *en la parte derecha*, el **número del subgrupo** y el número de la hoja *(eventual)*; *en el centro*, la **denominación del subgrupo**, y *a la izquierda* las **indicaciones de validez de la lámina** y los códigos de los modelos a que se alude en el punto 1a.

Cada pieza de recambio representada lleva el número de pedido acompañado de todas las indicaciones *(modificaciones, códigos, etc.)* que generalmente son suficientes para reconocer las mismas piezas en la lámina.

Notaciones y abreviaturas usadas en las láminas:

999999	= pieza de suministro normal
999999-999999	= piezas de suministro alternativo
999999 (01)	= pieza propia del modelo 01
999999 0,5	= pieza de 0,5 mm de grueso
999999 + 0,4	= pieza de 0,4 mm sobremedida
999999	= conjunto
999999 A3.02	= conjunto cuyo despiece se ilustra en el Sgr. A3.02
C del 999999	= pieza anterior a la modificación 951
D del 999999	= pieza posterior a la modificación 951
A.3.01	= pieza ilustrada en el Sgr. A3.01
1, 2, etc.,	= véase la tabla especial, o bien la
A, B, etc.	lista de piezas de repuesto

s = parte izquierda (*)
d = parte derecha (*)
Ø ... = diámetro en mm



= de algunas piezas se suministran «Juegos», «Equipos», etc

Validez de la lámina

con las notaciones de los códigos citados en el punto 1a.

C 935 → aut. n. 976994
significa que la lámina es válida «hasta» el tractor con chasis núm. 976994, por efecto de la modificación 935

D 935 aut. n. 976995 →
significa que la lámina es válida «a partir del» tractor con chasis núm. 976995, por efecto de la modificación 935

(*) *respecto de la dirección de la marcha del tractor*

4 - Tablas «MODIFICACIONES»

Comprenden todas las **modificaciones** habidas en los tractores durante su fabricación, **cómo se incorporan** y las **normas para los recambios.**

Notaciones y abreviaturas usadas en las tablas de modificaciones:

columna «**Modific.**» *(= modificaciones)*:

C ... = modificación núm. ... *(para las piezas antiguas)*
D ... = modificación núm. ... *(para las piezas nuevas)*

incorporación:

→ aut. n. ... = «hasta» el tractor con chasis núm. ...
→ mot. n. ... = «hasta» el motor con núm. ...
aut. n. ... → = «a partir» del tractor con chasis núm. ...
mot. n. ... → = «a partir» del motor con núm. ...
IX 1978 = en el mes de septiembre de 1978
R = para recambios

columna «**Sgr. interessati**» e «**Norme di ricambio**» *(= subgrupos afectados por la modificación y normas para los recambios)*:

C1.30 - C1.32 = subgrupos afectados por la modificación

(N.T.R. ...) = núm. del Noticiario Técnico de Recambios en el que se da parte de la modificación habida

Notaciones usadas en las normas para los recambios:

999999 = D 2072 *(para los tipos del catálogo)*
999999 = D 2072 *(para todos los tipos)*
= colóquense todas las piezas D 2072

999999 = 4086488 + 4092472 *(para los tipos del catálogo)*
999999 = 4086488 + 4092472 *(para todos los tipos)*
= colóquense 4086488 y 4092472

999999 = 4092585 — 4074547 *(para los tipos del catálogo)*
999999 = 4092585 — 4074547 *(para todos los tipos)*
= colóquese 4092585 anulando 4074547

ningún número = siguen suministrándose recambios de las piezas antiguas

5 - «TABLAS»

Se reseñan los datos referentes a piezas de recambio de «Rodamientos», etc.

https://tractormanualz.com/

ELENCO DEI MODELLI

Liste des modèles — Model list
Liste der Modelle — Lista de modelos

Modello Modèle Modell	Telaio Châssis Fahrgestell Chassis	Motore Moteur Motor Engine Motor	Codice Code Kennummer Código
1380	659.100.000	8065.24.000	01
1380 DT	659.127.000	8065.24.000	02

https://tractormanualz.com/

ELENCO DELLE VARIANTI

Liste des variantes **Variations list**
Liste der varianten **Lista de variantes**

Codice Code Kennummer	Code Código	VARIANTE	Variante Varianten	Variation Variante
002		Allestimento Germania	Equipement Allemagne Ausrüstung für Deutschland	German Version Tipo Alemania
110		Inversore meccanico	Inverseur mécanique Mechanische Wendegetriebe	Mecanic reverser Inversor mecánico
111		Riduttore supplementare	Réducteur supplémentaire Kriechganggetriebe	Additional reducer Reductor suplementario
225		Supporto zavorre	Support masses d'alourdissement Lager Belastungsgewichte	Support ballast Soporte lastre
227		Supporto e zavorre anteriori	Support et lest avant Halter und Frontballast	Front support and ballast Soporte y lastre anterior
326		Bloccaggio idraulico differenziale posteriore	Blocage hydraulique différentiel AR Hydraulische Differentialsperre, Hinten	Hydraulic rear differential lock Enclavamiento hidráulico diferencial posterior
332		Freno idraulico rimorchio	Commande hydraulique de frein de remorque Hydraulische anhaengerbremse	Trailer hydraulic brake Freno hidráulico de remolque
605		Cabina con ventilazione, riscaldamento e sedile passeggero (FIAT)	Cabine avec ventilation, réchauffage et siège pour passager (FIAT) Kabine mit belüftung, heizung beifahrersitz (FIAT)	Cab with ventilation, heating and passenger seat (FIAT) Cabina con ventilación, calefacción y asiento para pasajero (FIAT)

https://tractormanualz.com/

Codice Code Kennnummer Code Código	VARIANTE	Variante Varianten	Variation Variante
606	Cabina con ventilazione e riscaldamento (FIAT)	Cabine avec ventilation et réchauffage (FIAT) Kabine mit belüftung und heizung (FIAT)	Cab with ventilation and heating system Cabina con ventilación y calefacción
608	Cabina con condizionatore e sedile passeggero (FIAT)	Cabine avec climatiseur et siège pour passager (FIAT) Kabine mit klimagerät Beifahrersitz (FIAT)	Cab with air conditioner and passenger seat (FIAT) Cabina con climatizador y asiento para pasajero (FIAT)
613	Cabina con condizionatore (FIAT)	Cabine avec climatiseur (FIAT) Kabine mit Klimagerät (FIAT)	Cab with air conditioner (FIAT) Cabina con climatizador (FIAT)
783	Martinetto supplementare per sollevatore idraulico	Cylindre de commande supplementaire pour relevage hydraulique Zusätzlicher zylinder für hydraulischer Kraftheber	Auxiliary operating cylinder for hydraulic Cilindro de mando auxiliar para elevador hidráulico
829	Dispositivo attacco attrezzi (3ª cat.)	Dispositif d'attelage (3° cat.) Anhängevorrichtung (3° kat.)	Implement carrier (3° cat.) Enganche de los útiles (3° cat.)
883	Gancio di traino cat. C	Crochet d'attelage cat. C Anhängekupplung Kat. C	Tow hook cat. C Enganche de Cat. C
884	Registrazione idraulica 3° punto	Réglage hydraulique sur troisième point Hydraulische Einstellung des 3 Aufängungspunkts	Hydraulic top link adjustment 3 point Reglaje hidráulico 3° punto
890	Barra di traino e supporto	Barre d'attelage et support Zugpendel und Halter	Drawbar and support Lanza de remolque y soporte.
891	Supporto e gancio di traino cat. C	Support et crochet d'attelage cat. C Lager und anhängekupplung Kat. C	Support and cat. C tow hook Soporte y gancho de remolque cat. C
892	Gancio di traino anteriore	Chape de refoulement AV Vorderer Abschlepphaken	Pull hook Enganche de remolque anterior

https://tractormanualz.com/

Codice Code Kennnummer Code Código	VARIANTE	Variante Varianten	Variation Variante
895	Comando freno rimorchio	Commande de frein de remorque Betätigung für Anhängerbremse	Trailor brake connection Mando del freno de remolque
901	Placche antiscuotimento	Plaques anti-secouement Platte gegen Erschutterung	Anti-shake plates Placas antisacudimiento
906	Supporto e barra di traino, gancio di traino categoria C	Support et barre d'attelage, crochet d'attelage catègorie C Lager und zugpendel, anhängekupplung kalegorie C	Support and drawbar, category C low hook Soporte y barra de arrastre gancho de remolque categoria C
907	Barra di traino (cat. A)	Barre d'attelage (cal. A) Zugpendel (Kat. A)	Drawbar (cat. A) Lanza de remolque (cat. A)
908	Supporto	Support Lager	Support Soporte
910	Attacco rapido Walterscheid	Embrayage rapide Walterscheid Abreisskupplung Walterscheid	Walterscheid rapid coupling Acoplo rapido Walterscheid
81.14	Ruote direttrici con pneum. 10.00-16	Roues directrices avec pneus 10.00-16 Vorderräder mit Bereifung 10.00-16	Direction wheels with tyres 10.00-16 Ruedas directrices con neumáticos 10.00-16
81.15	Ruote direttrici con pneum. 11.00-16	Roues directrices avec pneus 11.00-16 Vorderräder mit Bereifung 11.00-16	Direction wheels with tyres 11.00-16 Ruedas directrices con neumáticos 11.00-16
83.67	Ruote motrici con pneum. 23.1/18-34	Roues motrices avec pneus 23 1/18-34 Hinterräder mit Bereifung 23.1/18-34	Drive wheels with tyres 23.1/18-34 Ruedas motrices con neumáticos 23 1/18-34
83.80	Ruote motrici con pneum. 20.8/38	Roues motrices avec pneus 20 8/38 Hinterräder mit Bereifung 20.8/38	Drive wheels with tyres 20.8/38 Ruedas motrices con neumáticos 20.8/38

https://tractormanualz.com/

	INDICE DEI SOTTOGRUPPI	INDEX DES SOUSGROUPES	UNTERGRUPPEN-VERZEICHNIS	SUBGROUP INDEX	INDICE DE SUBGRUPOS
A0	COMPLESSIVO MOTORE	ENSEMBLE MOTEUR	VOLLSTAENDIGER MOTOR	ENGINE ASSEMBLY	CONJUNTO DEL MOTOR
A000	MOTORE	MOTEUR	MOTOR	ENGINE	MOTOR
A1	ORGANI PRINCIPALI	ORGANES PRINCIPAUX	HAUPTORGANE	MAIN COMPONENTS	ORGANOS PRINCIPALES
A101	BASAMENTO E TESTA CILINDRI	BATI ET CULASSE	KURBELGEHAUSE UND ZYLINDERKOPF	CRANKCASE AND CYLINDER HEAD	BLOQUE DE CILINDROS Y CULATA
A102	COPPA E COPERCHI BASAMENTO	CARTER D'HUILE ET COUVERCLES DE BATI	OELWANNE UND DECKEL DES KURBELGEHAUSES	OIL SUMP AND CRANKCASE COVERS	CARTER DE ACEITE Y TAPAS DEL BLOQUE
A103	ALBERO E VOLANO MOTORE	VILEBREQUIN ET VOLANT MOTEUR	KURBELWELLE UND SCHWUNGRAD	CRANKSHAFT AND FLYWHEEL	CIGUENAL Y VOLANTE
A104	SMORZATORE PER ALBERO MOTORE	AMORTISSEUR DE VILEBREQUIN	SCHWINGUNGSDAEMPFER	DAMPER	ANTIVIBRADOR DE CIGUENAL
A105	BIELLE E STANTUFFI	BIELLES ET PISTONS	PLEUELSTANGEN UND KOLBEN	CONNECTING RODS AND PISTONS	BIELAS Y EMBOLOS
A106	COMANDO DISTRIBUZIONE	COMMANDE DE DISTRIBUTION	STEUERUNGSANTRIEB	CAMSHAFT DRIVE	PINONES DE LA DISTRIBUCION
A107	DISTRIBUZIONE	DISTRIBUTION	STEUERUNG	VALVE GEAR	DISTRIBUCION
A108	COMANDO CRONOTACHIMETRO	COMMANDE D'HORO-TACHYMETRE	ANTRIEB F. STUNDENZAEHLER UND DREHZAHLMESSER	MULTIMETER DRIVE	ARRASTRE DEL CRONOTACOMETRO
A115	COMANDI VARI	COMMANDES DIVERSES	VERSCHIEDENE ANTRIEBE	AUXILIARY DRIVES	MANDOS VARIOS
A116	COMANDO POMPA INIEZIONE	COMMANDE DE POMPE D'INJECTION	EINSPRITZPUMPENANTRIEB	INJECTION PUMP DRIVE	ARRASTRE DE LA BOMBA DE INYECCION
A2	ALIMENTAZIONE E SCARICO	ALIMENTATION ET ECHAPPEMENT	KRAFTSTOFFOERDERUNG UND AUSPUFF	FUEL AND EXHAUST SYSTEMS	ALIMENTACION Y ESCAPE
A201	SERBATOIO COMBUSTIBILE E TUBAZIONI	RESERVOIR ET CANALISATIONS COMBUSTIBLE	KRAFTSTOFFTANK UND LEITUNGEN	FUEL TANK AND LINES	DEPOSITO DE COMBUSTIBLE Y TUBERIAS

https://tractormanualz.com/

A221	COMANDI ACCELERATORE	COMMANDES D'ACCELERATEUR	GASREGULIERUNG	ACCELERATOR CONTROL LINKAGE	MANDOS DEL ACELERADOR
A222	FILTRO ARIA E TUBAZIONI	FILTRE A AIR ET CANALISATIONS	LUFTFILTER UND LEITUNGEN	AIR CLEANER AND DUCTS	FILTRO DE AIRE Y TUBERIAS
A223	FILTRO ARIA	FILTRE A AIR	LUFTFILTER	AIR CLEANER	FILTRO DE AIRE
A224	ALIMENTAZIONE AD INIEZIONE	ALIMENTATION PAR INJECTION	EINSPRITZAUSRUESTUNG	FUEL INJECTION SYSTEM	ALIMENTACION E INYECCION
A226	FILTRO COMBUSTIBILE	FILTRE A COMBUSTIBLE	KRAFTSTOFFILTER	FUEL FILTER	FILTRO DE COMBUSTIBLE
A226/ 1	FILTRO COMBUSTIBILE	FILTRE A COMBUSTIBLE	KRAFTSTOFFILTER	FUEL FILTER	FILTRO DE COMBUSTIBLE
A227	POMPA INIEZIONE	POMPE D'INJECTION	EINSPRITZPUMPE	INJECTION PUMP	BOMBA DE INYECCION
A235	PORTAPOLVERIZZATORE	PORTE-INJECTEUR	DUESENHALTER	NOZZLE HOLDER	PORTAINYECTOR
A235/ 1	PORTAPOLVERIZZATORE	PORTE-INJECTEUR	DUESENHALTER	NOZZLE HOLDER	PORTAINYECTOR
A235/ 2	PORTAPOLVERIZZATORE	PORTE-INJECTEUR	DUESENHALTER	NOZZLE HOLDER	PORTAINYECTOR
A235/ 3	PORTAPOLVERIZZATORE	PORTE-INJECTEUR	DUESENHALTER	NOZZLE HOLDER	PORTAINYECTOR
A243	DISPOSITIVI PER AVVIAMENTO A BASSA TEMPERATURA	DISPOSITIFS POUR DEMARRAGE PAR BASSE TEMPERATURE	ANLASSVORRICHTUNG BEI TIEFER TEMPERATUR	LOW TEMPERATURE STARTING AIDS	DISPOSITIVOS PARA EL ARRANQUE EN TIEMPO FRIO
A257	SOVRALIMENTAZIONE	SURALIMENTATION	AUFLADUNG	SUPERCHARGING SYSTEM	SOBREALIMENTACION
A254	CONDOTTO DI ASPIRAZIONE	CONDUIT D'ADMISSION	SAUGKRUEMMER	INTAKE MANIFOLD	COLECTOR DE ADMISION
A256	TUBAZIONE DI SCARICO	CANALISATION D'ECHAPPEMENT	AUSPUFFLEITUNG	EXHAUST PIPE	TUBERIA DE ESCAPE
A3	LUBRIFICAZIONE	GRAISSAGE	SCHMIERUNG	LUBRICATION SYSTEM	ENGRASE

https://tractormanualz.com/

A301	LUBRIFICAZIONE	GRAISSAGE	SCHMIERUNG	LUBRICATION SYSTEM	SISTEMA DE ENGRASE
A302	POMPA OLIO	POMPE A HUILE	OELPUMPE	OIL-PUMP	BOMBA DE ACEITE
A4	RAFFREDDAMENTO	REFROIDISSEMENT	MOTORKUEHLUNG	COOLING SYSTEM	REFRIGERACION
A401	RADIATORE	RADIATEUR	KUEHLER	RADIATOR	RADIADOR
A402	POMPA ACQUA E TUBAZIONI	POMPE ET CANALISATIONS D'EAU	WASSERPUMPE UND LEITUNGEN	WATER PUMP AND LINES	BOMBA DE AGUA Y TUBERIAS
A403	POMPA ACQUA	POMPE A EAU	WASSERPUMPE	WATER PUMP	BOMBA DE AGUA
A404	SCAMBIATORE DI CALORE	ECHANGEUR DE TEMPERATURE	WAERMETAUSCHER	HEAT EXCHANGER	CAMBIADOR DE CALOR
A409	VENTILATORE E SUO COMANDO	VENTILATEUR ET SA COMMANDE	LUEFTER UND LUEFTERANTRIEB	FAN AND FAN DRIVE	VENTILADOR Y SU MANDO
B1	INNESTO	EMBRAYAGE	KUPPLUNG	CLUTCH	EMBRAGUE
B101	COMANDO DISINNESTO FRIZIONE	COMMANDE DE DEBRAYAGE	KUPPLUNGSBETAETIGUNG	CLUTCH RELEASE CONTROL	SISTEMA DE EMBRAGUE
B105	FRIZIONE	EMBRAYAGE	KUPPLUNG	CLUTCH	EMBRAGUE
B105/ 1	FRIZIONE	EMBRAYAGE	KUPPLUNG	CLUTCH	EMBRAGUE
B2	CAMBIO E RIDUTTORE	BOITE DE VITESSES ET REDUCTEUR	WECHSEL- UND UNTERSETZUNGSGETRIEBE	TRANSMISSION AND REDUCTION GEAR	CAMBIO DE VELOCIDADES Y REDUCTOR
B201	CORPO TRATTORE, SCATOLE E COPERCHI	CHASSIS-BERCEAU, CARTERS ET COUVERCLES	SCHLEPPERRUMPF UND SEINE DECKEL	TRACTOR BODY, CASING AND COVERS	CUERPO DEL TRACTOR, CAJAS Y TAPAS
B202	INVERSORE CAMBIO, SCATOLA E COPERCHI	INVERSEUR, CARTER ET COUVERCLES	WENDEGETRIEBE, GEHAUSE UND DECKEL	REVERSER, CASING AND COVERS	INVERSOR, CAJA Y TAPA
B204	RUOTISMI CAMBIO DI VELOCITA	ENGRENAGES DE BOITE DE VITESSES	ZAHNRAEDER UND WELLEN DES WECHSELGETRIEBES	TRANSMISSION GEARS	ENGRANAJES DEL CAMBIO

https://tractormanualz.com/

B205	RUOTISMI RIDUTTORE CAMBIO	ENGRENAGES DE REDUCTEUR DE B.V	RAEDER UND WELLEN DES ZUSATZGETRIEBES	REDUCTION GEARS	ENGRANAJES DEL REDUCTOR DEL CAMBIO
B206	LUBRIFICAZIONE CAMBIO	GRAISSAGE DE B.v.	GETRIEBESCHMIERUNG	TRANSMISSION LUBRICATION SYSTEM	ENGRASE DEL CAMBIO
B207	COMANDI ESTERNI CAMBIO DI VELOCITA	COMMANDES EXTERIEURES DE BOITE DE VITESSES	AUSSERE GETRIEBESCHALTUNG	GEARSHIFT OUTER CONTROLS	VARILLAJE DEL CAMBIO DE VELOCIDADES
B210	COMANDI INTERNI CAMBIO DI VELOCITA	COMMANDES INTERIEURES DE BOITE DE VITESSES	INNERE GETRIEBESCHALTUNG	GEARSHIFT INNER CONTROLS	BARRAS DEL CAMBIO DE VELOCIDADES
B212	COMANDO INVERSORE CAMBIO .	COMMANDE D'INVERSEUR DE B.V.	WENDEGETRIEBESCHALTUNG	REVERSER CONTROL	MANDO DEL INVERSOR
B213	COMANDO RIDUTTORE CAMBIO	COMMANDE DE REDUCTEUR DE B.V.	ZUSATZGETRIEBESCHALTUNG	REDUCTION GEAR CONTROL	MANDO DEL REDUCTOR DEL CAMBIO
B213/ 1	COMANDO RIDUTTORE CAMBIO	COMMANDE DE REDUCTEUR DE B.V.	ZUSATZGETRIEBESCHALTUNG	REDUCTION GEAR CONTROL	MANDO DEL REDUCTOR DEL CAMBIO
B215	COMANDO INNESTO TRAZIONE ANTERIORE	COMMANDE D'ENCLENCHEMENT DE TRACTION AV	SCHALTUNG DES VORDERRADANTRIEBS	FRONT WHEEL DRIVE CONTROL	ACOPLO DE LA TRACCION ANTERIOR
B3	ALBERI E GIUNTI	ARBRES ET JOINTS	WELLEN UND GELENKE	SHAFTS AND JOINTS	ARBOLES Y JUNTAS
B304	GRUPPO DI RINVIO, SCATOLA E COPERCHI	GROUPE DE RENVOI, CARTER ET COUVERCLES	ZWISCHENGETRIEBEGEHAUSE UND DECKEL	IDLER UNIT, CASING AND COVERS	REENVIO, CAJA Y TAPAS
B305	RUOTISMI GRUPPO DI RINVIO	ENGRENAGES DE GROUPE DE RENVOI	ZAHNRAEDER UND WELLEN DES ZWISCHENGETRIEBES	IDLER UNIT GEARS	ENGRANAJES DEL REENVIO
B309	TRASMISSIONE TRA GRUPPO DI RINVIO E PONTE ANTERIORE	TRANSMISSION ENTRE GROUPE DE RENVOI ET PONT AV	UEBERTRAGUNGSWELLE ZWISCHEN ZWISCHENGETRIEBE UND VORDERACHSE	IDLER UNIT-TO-FRONT AXLE PROPELLER SHAFT	ARBOL DE TRANSMISION ENTRE REENVIO Y PUENTE ANTERIOR
B4	PONTI	PONTS	ACHSEN	AXLES	PUENTES

https://tractormanualz.com/

B401	SEMIALBERI DIFFERENZIALE	ARBRES DE DIFFERENTIEL	ACHSWELLEN	AXLE SHAFTS	PALIERES DEL DIFERENCIAL
B401/ 1	PONTE ANTERIORE E SEMIALBERI DIFFERENZIALE	PONT AV ET ARBRES DE DIFFERENTIEL	VORDERACHSE UND ACHSWELLEN	FRONT AXLE AND AXLE SHAFTS	EJE DELANTERO Y PALIERES
B404	RUOTISMI RIDUZIONE E DIFFERENZIALE DEL PONTE ANTERIORE	ENGRENAGES DE REDUCTION ET DIFFERENTIEL DE PONT AV	VORDERACHSANTRIEB UND AUSGLEICHGETRIEBE	FRONT AXLE FINAL DRIVE AND DIFFERENTIAL GEARS	REDUCCION DE EJE DELANTERO Y DIFERENCIAL
B406	RUOTISMI RIDUZIONE E DIFFERENZIALE POSTERIORI	ENGRENAGES DE REDUCTION ET DIFFERENTIEL AR	HINTERACHSANTRIEB UND AUSGLEICHGETRIEBE	REAR FINAL DRIVE AND DIFFERENTIAL GEARS	REDUCCION FINAL Y DIFERENCIAL POSTERIORES
B410	BLOCCAGGIO DIFFERENZIALE E SUO COMANDO	BLOCAGE DE DIFFERENTIEL E SA COMMANDE	DIFFERENTIALSPERR UND SEINE BETAETIGUNG	DIFFERENTIAL LOCK SYSTEM	ENCLAVAMIENTO DEL DIFERENCIAL Y SU MANDO
B411	SCATOLE RIDUTTORI LATERALI POSTERIORI	CARTERS DE REDUCTEURS LATERAUX AR	GEHAUSE DER HINTEREN ENDANTRIEBE	REAR SIDE FINAL DRIVE CASES	CAJAS DE REDUCTORES LATERALES POSTERIORES
B412	RUOTISMI RIDUTTORI LATERALI POSTERIORI	ENGRENAGES DE REDUCTEURS LATERAUX AR	ZAHNRAEDER UND WELLEN DER HINTEREN ENDANTRIEBE	REAR SIDE FINAL DRIVE GEARS	ENGRANAJES DE REDUCTORES LATERALES POSTERIORES
B412/ 1	RUOTISMI RIDUTTORI LATERALI ANTERIORI	ENGRANAGES DE REDUCTEURS LATERAUX AV	ZAHNRAEDER UND WELLEN DER VORDEREN ENDANTRIEBE	FRONT SIDE FINAL DRIVE GEARS	ENGRANAJES DE REDUCTORES LATERALES ANTERIORES
B415	SEMIALBERO SNODATO	ARBRE ARTICULE	GELENKWELLE	SHAFT WITH JOINT	ARBOL ARTICULADO
C1	FRENI PRINCIPALI	FREINS PRINCIPAUX	HAUPTBREMSEN	SERVICE BRAKES	FRENOS PRINCIPALES
C101	COMANDO A PEDALE FRENI	COMMANDE AU PIED DE FREINS	BREMSFUSSHEBEL	BRAKE FOOT CONTROL	PEDAL DE FRENO
C102	COMANDO IDRAULICO FRENI	COMMANDE HYDRAULIQUE DE FREINS	HYDRAULISCHE BREMSBETAETIGUNG	BRAKE HYDRAULIC SYSTEM	SISTEMA DE FRENO HIDRAULICO
C135	COMANDO A MANO FRENI	COMMANDE DE FREINS A MAIN	HANDBREMSBETAETIGUNG	BRAKE HAND CONTROL	FRENO DE MANO

https://tractormanualz.com/

C2	FRENI AUSILIARI	FREINS AUXILIAIRES	HILFSBREMSEN	AUXILIARY BRAKES	FRENOS AUXILIARES
C209	COMANDO FRENO RIMORCHIO	COMMANDE DE FREIN DE REMORQUE	ANHAENGERBREMSE	TRAILER BRAKE CONTROL	FRENO DEL REMOLQUE
C210	VALVOLA	SOUPAPE	VENTIL	VALVE	VALVULA
D1	TRAINO	REMORQUAGE	ZUGVORRICHTUNG	TOWING DEVICE	ENGANCHE
D102	GANCIO DI TRAINO RIMORCHIO	CROCHET ARRIERE	HINTERER ZUGHAKEN	REAR TOW HOOK	ENGANCHE DE REMOLQUE
D103	ORGANO DI TRAINO	ORGANE D'ATTELAGE	GERAETEKUPPLUNG	TOWING DEVICE	BARRA DE ARRASTRE
D2	STERZO	DIRECTION	LENKUNG	STEERING SYSTEM	DIRECCION
D201	COMANDO STERZO	COMMANDE DE DIRECTION	LENKGETRIEBE	STEERING GEAR	VOLANTE Y CAJA DE LA DIRECCION
D202	SCATOLA STERZO	BOITIER DE DIRECTION	LENKGEHAUSE	STEERING BOX	CAJA DE LA DIRECCION
D210	TIRANTERIA COMANDO STERZO	TIMONNERIE DE DIRECTION	LENKGESTAENGE	STEERING LINKAGE	TIMONERIA DE LA DIRECCION
D211	COMANDO IDRAULICO SERVOSTERZO	COMMANDE HYDRAULIQUE DE DIRECTION ASSISTEE	HYDRAUL.STEUERUNG DER SERVOLENKUNG	SERVO-ASSISTED STEERING HYDRAULIC SYSTEM	SISTEMA HIDRAULICO DE SERVODIRECCION
D212	CILINDRO SERVOSTERZO	CYLINDRE RECEPTEUR	ZYLINDER DER SERVO-LENKUNG	SERVO-ASSISTED STEERING CYLINDER	CILINDRO DE SERVO-DIRECCION
D212/ 1	CILINDRO SERVOSTERZO	CYLINDRE RECEPTEUR	ZYLINDER DER SERVO-LENKUNG	SERVO-ASSISTED STEERING CYLINDER	CILINDRO DE SERVO-DIRECCION
D213	POMPA	POMPE	PUMPE	PUMP	BOMBA
D214	SERBATOIO	RESERVOIR	BEHAELTER	TANK	DEPOSITO

https://tractormanualz.com/

03	SOSPENSIONI E RUOTE	SUSPENSIONS ET ROUES	AUFHAENGUNGEN UND RAEDER	SUSPENSIONS AND WHEELS	SUSPENSIONES Y RUEDAS
D314	ASSALE ANTERIORE	ESSIEU AV	VORDERACHSE	FRONT AXLE	EJE DELANTERO
D314/ 1	FUSO A SNODO	FUSEE	ACHSSCHENKEL	STEERING KNUCKLE	MANGUETA
D316	RUOTE ANTERIORI	ROUES AV	VORDERRAEDER	FRONT WHEELS	RUEDAS ANTERIORES
D316/ 1	RUOTE ANTERIORI	ROUES AV	VORDERRAEDER	FRONT WHEELS	RUEDAS ANTERIORES
D322	RUOTE POSTERIORI	ROUES AR	HINTERRAEDER	REAR WHEELS	RUEDAS POSTERIORES
D322/ 1	RUOTE POSTERIORI	ROUES AR	HINTERRAEDER	REAR WHEELS	RUEDAS POSTERIORES
E2	PRESE DI FORZA E ANNESSI	PRISES DE FORCE ET ANNEXES	ZAPFWELLEN UND ZUBEHOER	PTOS AND RELATED PARTS	TOMAS DE FUERZA Y ANEXOS
E215	COMANDO PRESA DI FORZA E PULEGGIA	COMMANDE DE PRISE DE FORCE ET DE POULIE	ANTRIEB DER ZAPFWELLE UND RIEMENSCHEIBE	PTO AND BELT PULLEY CONTROL	MANDO DE TOMA DE FUERZA Y POLEA
E216	PRESA DI FORZA	PRISE DE FORCE	ZAPFWELLE	POWER TAKE-OFF	TOMA DE FUERZA
E218	POMPA OLIO	POMPE A HUILE	OELPUMPE	OIL PUMP	BOMBA DE ACEITE
E219	FRIZIONE	EMBRAYAGE	KUPPLUNG	CLUTCH	EMBRAGUE
E220	SOLLEVATORE IDRAULICO	RELEVAGE HYDRAULIQUE	HYDRAULISCHER KRAFTHEBER	HYDRAULIC LIFTER	ELEVADOR HIDRAULICO
E221	POMPA	POMPE	PUMPE	PUMP	BOMBA
E223	CORPO SOLLEVATORE	CARTER DE RELEVAGE	KRAFTHEBERGEHAUSE	LIFTER BODY	CUERPO DEL ELEVADOR
E224	STANTUFFO E BRACCI SOLLEVATORE	PISTON ET BRAS DE RELEVAGE	KOLBEN UND ARME DES KRAFTHEBERS	LIFTER RAM AND LINKS	EMBOLO Y BRAZOS DEL ELEVADOR
E225	DISTRIBUTORE	DISTRIBUTEUR	STEUERGERAET	DISTRIBUTOR VALVE	VALVULA DISTRIBUIDORA
E226	CILINDRO	CYLINDRE	ZYLINDER	CYLINDER	CILINDRO

https://tractormanualz.com/

E227	COMANDI ESTERNI SOLLEVATORE	COMMANDES EXTERIEURES DE RELEVAGE	AUSSERE BETAETIGUNG DES KRAFTHEBERS	LIFTER OUTER CONTROLS	MANDOS EXTERIORES DEL ELEVADOR
E228	COMANDI INTERNI SOLLEVATORE	COMMANDES INTERIEURES DE RELEVAGE	INNERE BETAETIGUNG DES KRAFTHEBERS	LIFTER INNER CONTROLS	MANDOS INTERIORES DEL ELEVADOR
E231	PRESA PRESSIONE SUPPLEMENTARE DAL SOLLEVATORE	PRISE DE PRESSION SUPPLEMENTAIRE DU RELEVAGE	ZUSAETZLICHER DRUCKOELANSCHLUSS AN KRAFTHEBER	ADDITIONAL POWER OUTLET UNIT	GRIFO DISTRIBUIDOR AUXILIAR DEL ELEVADOR
E235	DISPOSITIVO ATTACCO ATTREZZI	DISPOSITIF D'ATTELAGE DES OUTILS	ANHAENGEVORRICHTUNG	IMPLEMENT CARRIER	ENGANCHE DE LOS UTILE
E236	TIRANTE REGISTRABILE	TIRANT REGLABLE	VERSTELLB.HUBSTREBE	ADJUSTABLE TIEROD	MONTANTE REGULABLE
F2	AVVIAMENTO	DEMARRAGE	ANLASSEN	STARTING EQUIPMENT	ARRANQUE DEL MOTOR
F201	AVVIAMENTO MOTORE	LANCEMENT DU MOTEUR	ANLASSEN DES MOTORS	ENGINE STARTING EQUIPMENT	ARRANQUE DEL MOTOR
F3	GENERATORE	GENERATRICE	STROMANLAGE	GENERATING EQUIPMENT	GENERADOR
F301	GENERAZIONE DI CORRENTE	GROUPE GENERATEUR DE COURANT	STROMERZEUGUNG	CURRENT GENERATING SYSTEM	GENERADOR DE CORRIENTE
F4	ILLUMINAZIONE	ECLAIRAGE	BELEUCHTUNG	LIGHTING EQUIPMENT	ALUMBRADO
F401	ILLUMINAZIONE	ECLAIRAGE	BELEUCHTUNG	LIGHTING SYSTEM	SISTEMA DE ALUMBRADO
F5	ACCESSORI	ACCESSOIRES	ZUBEHOER	ACCESSORIES	ACCESORIOS
F501	SEGNALAZIONE DI AVVISO E DI MANOVRA	DISPOSITIFS DE SIGNALISATION	SIGNALISIERVORRICHTUNG	SIGNALLING DEVICES	APARATOS DE SEMALIZACION
F503	SEGNALAZIONI DI FUNZIONAMENTO	TEMOINS DE FONCTIONNEMENT	ANZEIGEVORRICHTUNGEN	OPERATION INDICATORS	TESTIGOS DE FUNCIONAMIENTO

https://tractormanualz.com/

F6	PARTI DI APPARECCHI	PIECES D'APPAREILS	GERAETEEINZELTEILE	COMPONENT PARTS	DESPIEZO DE APARATOS
F603	ALTERNATORE	ALTERNATEUR	DREHSTROM-LICHT-MASCHINE	ALTERNATOR	ALTERNADOR
F603/ 1	ALTERNATORE	ALTERNATEUR	DREHSTROM-LICHT-MASCHINE	ALTERNATOR	ALTERNADOR
F608	MOTORINO DI AVVIAMENTO	DEMARREUR	ANLASSER	STARTER MOTOR	MOTOR DE ARRANQUE
F608/ 1	MOTORINO DI AVVIAMENTO	DEMARREUR	ANLASSER	STARTER MOTOR	MOTOR DE ARRANQUE
F629	PROIETTORE	PROJECTEUR	SCHEINWERFER	HEADLAMP	PROYECTOR
F629/ 1	PROIETTORE	PROJECTEUR	SCHEINWERFER	HEADLAMP	PROYECTOR
F629/ 2	PROIETTORE POSTERIORE	PHARE ARRIERE	HINTERER SCHEINWERFER	REAR SPOT LAMP	FARO POSTERIOR
F632	FANALE ANTERIORE	LANTERNE AV	VORDERE LEUCHTE	FRONT LAMP	LAMPARA ANTERIOR
F634	FANALE POSTERIORE	LANTERNE AR	HINTERE LEUCHTE	TAIL LAMP	LAMPARA POSTERIOR
F634/ 1	FANALE POSTERIORE E TARGA	LANTERNE AR ET DE PLAQUE	SCHLUSS- UND NUMMERN-SCHILDLEUCHTE	TAIL AND NUMBER PLATE LAMP	LAMPARA POSTERIOR Y DE MATRICULA
L1	COFANATURA	CAPOT	HAUBE	HOOD	CAPOT
L101	COFANATURA	CAPOT	HAUBE	HOOD	CAPOT
L130	INTELAIATURE PER SISTEMAZIONI VARIE	AMENAGEMENTS DIVERS	VERSCHIEDENE GESTELLE	AUXILIARY ARRANGEMENTS	SOPORTES VARIOS
L3	PROTEZIONE	PROTECTION	SCHUTZ- UND ABDECKBLECHE	PROTECTIVE AND TRIM SHEETING	DEFENSAS
L304	PARAFANGHI E PEDANE	AILES ET MARCHE-PIEDS	KOTFLUEGEL UND TRITTBRETTER	MUDGUARDS AND FOOTBOARDS	GUARDABARROS Y ESTRIBOS

https://tractormanualz.com/

M1	ARREDAMENTI INTERNI	GARNITURES INTERIEURES	INNENAUSSTATTUNG	INTERIOR TRIMMING	DECORADO INTERIOR
N101	SEDILE CONDUTTORE	SIEGE DE CONDUCTEUR	FAHRERSITZ	DRIVER S SEAT	BUTACA DE CONDUCTOR
N101/ 1	SEDILE CONDUTTORE	SIEGE DE CONDUCTEUR	FAHRERSITZ	DRIVER S SEAT	BUTACA DE CONDUCTOR
N101/ 2	SEDILE CONDUTTORE	SIEGE DE CONDUCTEUR	FAHRERSITZ	DRIVER S SEAT	BUTACA DE CONDUCTOR

https://tractormanualz.com/

INDICE DELLE PARTI DI RICAMBIO
INDEX DES PIECES DETACHEES - ERSATZTEIL-VERZEICHNIS - SPARE PART INDEX - INDICE DE PIEZAS DE REPUESTO

N.ORDIN.	SGR.	N.ORDIN.	SGR.	N.ORDIN.	SGR.	N.ORDIN.	SGR.	N.ORDIN.	SGR.
1	B101	597655	E218	768378	A235	4068085	L101	4599398	A107
559716	B103	599947	E228	770578	A224	4153008	A401	4599557	A403
559983	B212	599950	E228	770899	A224	4180561	C102	4599560	A403
559983	B213/ 1	599953	E228	770902	A224	4231247	A107	4599561	A402
559983	B215	599954	E228	770958	A224	4232051	A243	4599562	A402
561293	A301	599956	E228	770959	A224	4232606	A301	4599607	A101
561353	A224	599962	E228	771065	A224	4241483	F603/ 1	4599726	A108
562106	E235	599964	E228	771066	A224	4250530	F603/ 1	4599807	A106
562659	B104	599965	E228	771326	A224	4262887	A301	4599809	A402
563652	A107	656829	A235	814838	A221	4274034	A401	4600189	A104
566337	F401	656829	A235/ 3	992273	A201	4274763	F603/ 1	4600190	A104
566339	F401	705603	A226	1264271	E227	4274789	F603/ 1	4600328	A106
566340	F401	705631	A226	1377530	A252	4274791	F603/ 1	4600329	A106
566550	C227	705639	A226	1901270	A103	4274802	F603/ 1	4600753	A102
567406	A401/ 1	722023	A235	1901271	A103	4274805	F603/ 1	4600893	A301
567406	D102	722027	A235	1909172	A105	4275287	F603/ 1	4601061	A101
567406	D314	726381	A235	1909173	A105	4275291	F603/ 1	4601295	A107
573185	B401/ 1	735572	A226	1909174	A105	4293094	A401	4601296	A107
573185	D102	740314	A224	1909175	A105	4293253	F603/ 1	4601302	A107
573185	D314	741654	E224	1909176	A105	4317482	A301	4601390	A101
574526	A409	759850	A224	1909207	A105	4320331	B101	4601827	A254
575094	E225	765103	A235	1909214	A105	4338023	C102	4601834	A116
578668	D103	765640	A224	1909218	A105	4338920	A107	4601981	A254
580548	B212	766193	A235	1909222	A105	4412292	E235	4602186	A301
580548	B213/ 1	766837	A235	1909229	A105	4426515	A401	4602203	A103
583620	B213/ 1	766838	A235	1909466	A103	4474564	F603/ 1	4602259	A102
587862	E224	766839	A235	1909467	A103	4474827	F603/ 1	4602260	A102
588733	B210	766875	A226	1909468	A103	4475269	F603/ 1	4603190	A107
588733	B213	766903	A226	1909469	A103	4551099	A243	4603448	A107
590353	B201	767107	A224	1909470	A103	4551101	A243	4603449	A107
592934	D103	767110	A235	1909489	A105	4551493	A224	4603450	A107
593775	B210	767111	A235	1909490	A105	4557649	A243	4603451	A107
593775	B213	767112	A235	1909491	A105	4570798	A107	4603870	A403
596152	A402	767113	A235	1909492	A105	4570799	A107	4604833	A116
596377	B215	767373	A224	1909493	A105	4572859	B204	4605220	A301
596631	E224	767374	A224	1909612	A101	4578175	A107	4605293	A108
596794	E223	767408	A224	1909613	A101	4578950	A107	4605564	A102
596795	E223	767412	A224	4002890	A224	4584861	A409	4607511	A106
596820	E224	767414	A224	4002891	A224	4585990	A101	4607586	E220
596854	E223	767415	A224	4023904	A243	4587730	A302	4607590	A102
596976	E225	767416	A224	4023905	A243	4587731	A302	4607590	D211
597022	E228	767418	A224	4031577	A102	4592280	A224	4607590	E220
597411	E224	767451	A235	4033229	A252	4598124	A301	4607593	E220

https://tractormanualz.com/

N.ORDIN.	SGR.	N.ORDIN.	SGR.	N.ORDIN.	SGR.	N.ORDIN.	SGR.	N.ORDIN.	SGR.
4607638	A102	4631052	A254	4679201	A101	4698732	A105	4724741	A404
4607639	A102	4632108	A252	4679221	A105	4698733	A105	4724744	A404
4607663	A116	4632113	A252	4679224	A105	4698734	A105	4724747	A404
4607665	A116	4632117	A252	4679227	A105	4698787	A103	4724814	A404
4607670	A301	4632123	A252	4679242	A402	4698788	A103	4724831	A224
4607743	A106	4636339	A252	4679571	A105	4699023	E220	4724833	A224
4607786	A107	4638571	A224	4680242	A102	4699024	A107	4724835	A224
4607792	A224	4639096	A403	4681251	A107	4699025	E220	4725178	A404
4608971	A102	4639097	A403	4681988	A105	4699153	A224	4725179	A404
4609391	A101	4639661	A107	4681989	A105	4699155	A402	4725351	A301
4609451	A101	4641873	A224	4681990	A105	4699783	A107	4726233	A103
4609538	D211	4641874	A224	4682451	A301	4700829	A105	4728137	A103
4609538	E220	4647815	A224	4682972	A107	4703084	A402	4728604	A103
4612230	A224	4647959	A402	4683070	A107	4703276	A107	4728639	A402
4613296	A108	4648421	A107	4683771	A115	4703751	F201	4728716	A104
4613297	A108	4648422	A107	4684422	A107	4704462	A252	4730578	A301
4613352	A302	4651986	A226/ 1	4684423	A107	4705376	A115	4731276	A221
4613353	A302	4653282	A102	4689881	A107	4710517	A101	4737755	F201
4613792	A243	4653283	A102	4690226	A103	4710518	A101	4740735	A404
4614111	A301	4653346	A224	4690489	A105	4716900	A101	4741154	A301
4614160	A402	4654693	A102	4690490	A105	4717592	A254	4741157	A301
4617069	A224	4655011	A403	4690502	A105	4717596	A252	4741193	A224
4617099	A403	4655844	A103	4690503	A105	4717599	A254	4745266	A301
4617260	A243	4655847	A104	4690504	A105	4717654	A224	4745535	A402
4617262	A243	4657434	A102	4690505	A105	4717677	A108	4745893	A103
4617481	A301	4658055	A107	4690509	A107	4717707	A108	4746094	A000
4617482	A301	4658441	A102	4690510	A107	4717752	A116	4746765	A302
4619285	A115	4667450	A106	4690511	A107	4718129	A252	4746767	A302
4619286	A409	4667451	A106	4695922	A101	4719116	A252	4746768	A302
4619405	E220	4667457	F220	4696355	A101	4719237	A252	4746769	A302
4621358	D211	4667498	A116	4696510	A302	4719238	A252	4747055	A103
4621358	E220	4670063	A101	4696709	F301	4719705	A301	4747371	A102
4621740	A226/ 1	4670935	A106	4696710	A115	4720206	A409	4747763	A224
4622850	A107	4670937	A116	4698683	A103	4723890	A404	4748441	A252
4624702	A301	4671700	A201	4698685	A103	4724222	A404	4748820	A252
4625173	A107	4673610	A107	4698686	A103	4724223	A404	4748924	A252
4625546	A301	4673613	A116	4698689	A103	4724224	A404	4749133	A252
4628453	A101	4673807	A402	4698691	A103	4724225	A404	4749134	A252
4630430	A254	4673810	A402	4698692	A103	4724553	A404	4749135	A252
4630543	D211	4673819	A102	4698693	A103	4724554	A404	4749526	A221
4630543	E220	4673820	A102	4698694	A103	4724588	A404	4752399	A105
4630787	A301	4677044	A115	4698729	A105	4724739	A301	4752400	A105
4631051	A254	4677344	A409	4698731	A105	4724740	A301	4752401	A105

https://tractormanualz.com/

N.ORDIN.	SGR.	N.ORDIN.	SGR.	N.ORDIN.	SGR.	N.ORDIN.	SGR.	N.ORDIN.	SGR.
4752402	A105	4969503	E225	4991719	B404	4997152	A243	4998889	B101
4753170	A105	4972623	E220	4991737	C101	4997217	B305	4998890	F501
4753171	A105	4972639	E220	4994065	B309	4997232	B404	4998891	F401
4753172	A105	4972641	E220	4994066	B309	4997233	B404	4998892	F401
4753173	A105	4972643	E225	4994067	B309	4997234	B404	4999028	B401/ 1
4753175	A105	4973302	E225	4994068	B309	4997235	B404	4999028	D314
4753176	A105	4973354	E228	4994069	B309	4997236	B404	4999086	C102
4753177	A105	4973355	E228	4994070	B309	4997266	F401	4999173	L101
4753178	A105	4973361	E225	4994071	B309	4997267	F401	4999274	B401/ 1
4950255	F301	4973387	E228	4994072	B309	4997510	B205	4999274	D314
4950259	F301	4973419	E224	4994073	B309	4997635	B215	4999311	C102
4950815	E225	4974697	F501	4994075	B309	4997638	B215	4999374	B401/ 1
4951268	D314	4975010	E225	4994076	B309	4997674	C102	4999374	D314
4951383	E224	4975018	L130	4994077	B309	4997676	C102	4999443	C102
4951387	E223	4975019	L130	4994227	B305	4997678	C102	4999488	C102
4951388	E223	4976403	E225	4994228	B305	4997680	C102	4999492	C102
4951417	E225	4976475	E225	4994230	B305	4997684	C102	4999553	D211
4951476	E223	4977267	E224	4994233	B305	4997991	D214	4999554	D211
4951554	E225	4977268	E224	4994297	B305	4997992	D214	4999560	D211
4952341	E225	4977442	B204	4994472	E216	4998004	B101	4999611	D211
4952483	L304	4978731	L130	4994474	E216	4998010	B101	4999632	A221
4954117	F501	4979480	E225	4994476	E216	4998021	B412/ 1	4999682	A401
4954341	E223	4979696	E224	4995141	E216	4998022	B412/ 1	4999737	F401
4954834	E225	4982968	A101	4995694	B305	4998107	F401	4999738	F401
4956122	F301	4983660	E216	4995837	B212	4998250	A221	4999791	E231
4956716	E235	4983661	E216	4995837	B213/ 1	4998275	B201	4999792	E231
4956864	E225	4983677	E216	4996479	L101	4998310	B212	4999795	E231
4958825	E225	4984168	B204	4996778	B401/ 1	4998310	B213/ 1	4999853	F501
4958830	E225	4985067	B201	4996779	B401/ 1	4998310	B215	5011774	E228
4958831	E225	4985063	D316/ 1	4996783	B404	4998311	B212	5011775	E228
4958834	E224	4985122	C135	4996784	B404	4998311	B213/ 1	5011776	E228
4958905	D316	4985352	E224	4996785	B404	4998311	B215	5011777	E228
4959678	E224	4986355	B412/ 1	4996786	B404	4998352	L101	5011778	E224
4959776	E235	4986961	D316/ 1	4996787	B404	4998391	F503	5011779	E228
4962663	D314/ 1	4987772	D210	4996788	B404	4998475	E216	5011780	E228
4966231	B401/ 1	4988059	B404	4996789	B404	4998558	F401	5011781	E228
4966234	B401/ 1	4988170	B401/ 1	4996790	B404	4998563	E216	5011783	E228
4966243	B404	4988275	B101	4996791	B404	4998721	C101	5011827	F301
4966244	B401/ 1	4988275	C135	4996792	B404	4998722	C101	5011828	F603
4966427	B401/ 1	4988341	E225	4996793	B404	4998727	C101	5011828	F603/ 1
4967412	F501	4991652	B404	4997016	E216	4998760	C101	5011895	F501
4968131	E223	4991658	B404	4997078	B204	4998870	A108	5100019	E224
4968813	B101	4991695	B404	4997141	D103	4998876	F201	5100021	E224

https://tractormanualz.com/

N.ORDIN.	SGR.	N.ORDIN.	SGR.	N.ORDIN.	SGR.	N.ORDIN.	SGR.	N.ORDIN.	SGR.
5100029	E224	5102115	B404	5102259	B305	5102501	D210	5103215	E215
5100093	E220	5102116	B404	5102260	B305	5102502	D210	5103216	E215
5100222	E236	5102117	B404	5102321	B205	5102513	B205	5103218	E215
5100224	E235	5102118	B404	5102339	B204	5102515	B205	5103230	B201
5100224	E236	5102119	B404	5102349	E216	5102516	B205	5103234	E236
5100710	B101	5102120	B404	5102356	B101	5102517	B205	5103236	E235
5100849	B410	5102121	B404	5102364	B411	5102520	D316	5103239	E215
5100858	B215	5102122	B404	5102367	B305	5102522	B205	5103268	E235
5100941	D322	5102124	B401/ 1	5102371	B204	5102523	B205	5103269	E235
5100959	B410	5102125	B401/ 1	5102373	B204	5102525	B205	5103270	E235
5100984	C209	5102127	B412/ 1	5102442	B406	5102526	B205	5103426	E235
5100993	B410	5102128	B404	5102443	B406	5102527	B205	5103451	D102
5101000	L304	5102129	B412/ 1	5102444	B406	5102528	B205	5103497	B212
5101117	B401/ 1	5102130	B412/ 1	5102445	B406	5102570	A222	5103497	B213/ 1
5101113	B401/ 1	5102131	B412/ 1	5102446	B406	5102576	B205	5103500	D211
5101284	F501	5102132	B412/ 1	5102447	B406	5102597	E216	5103751	C135
5101312	B215	5102142	B204	5102448	B406	5102622	E216	5103752	C135
5101334	C102	5102144	B204	5102449	B406	5102637	E235	5103753	C135
5101337	C135	5102145	B204	5102450	B406	5102676	B411	5103904	C102
5101414	F201	5102146	B204	5102451	B406	5102702	A401	5103908	C102
5101437	A256	5102150	B204	5102452	B406	5102703	A401	5103909	C102
5101549	E216	5102151	B204	5102456	B406	5102705	A256	5103911	C102
5101688	B305	5102151	B205	5102457	B406	5102745	D322	5103956	D322
5101692	B412/ 1	5102152	B204	5102458	B406	5102745	D322/ 1	5103969	D322
5101693	B205	5102154	B204	5102459	B406	5102752	B101	5104051	B101
5101707	F301	5102156	F401	5102461	B412	5102768	E216	5104059	D316/ 1
5101715	C102	5102157	B204	5102462	B401	5102769	E216	5104059	D322
5101936	F401	5102158	B204	5102464	B412	5102770	E216	5104100	E215
5101991	B201	5102162	B205	5102465	B412	5102779	B201	5104175	B204
5101993	B201	5102165	B205	5102466	B412	5102783	C101	5104245	D314
5102081	B101	5102166	B205	5102467	B412	5102812	B101	5104469	E216
5102081	E228	5102169	B205	5102468	B412	5102832	F301	5104480	B410
5102085	E228	5102170	B205	5102469	B401	5102869	B210	5104939	D201
5102089	B401/ 1	5102171	B205	5102470	B201	5102890	B410	5104942	D201
5102090	D314/ 1	5102172	B205	5102472	D314	5102954	B101	5104943	D201
5102103	B401/ 1	5102173	B201	5102474	D314	5102955	B101	5104944	D201
5102108	B404	5102177	B412	5102481	D314	5103032	B206	5104945	D201
5102109	B404	5102178	B412	5102483	D314	5103058	D214	5104956	D201
5102110	B404	5102183	B205	5102491	D314	5103126	D211	5104958	L101
5102111	B404	5102231	B404	5102495	D314	5103128	D211	5105066	B205
5102112	B404	5102235	F401	5102496	D314	5103144	D211	5105067	B205
5102113	B404	5102237	A223	5102498	D314	5103154	B206	5105068	B205
5102114	B404	5102258	B305	5102499	D316	5103155	B206	5105221	B101

https://tractormanualz.com/

N.ORDIN.	SGR.	N.ORDIN.	SGR.	N.ORDIN.	SGR.	N.ORDIN.	SGR.	N.ORDIN.	SGR.
5105248	A221	5106838	B401/ 1	5106988	B406	5108191	L101	5109093	B212
5105280	C135	5106838	D314	5106990	E216	5108193	L101	5109093	B213/ 1
5105321	D314/ 1	5106871	B205	5107001	A402	5108195	L101	5109093	B215
5105346	A201	5106873	B205	5107088	D210	5108197	L101	5109093	E215
5105364	B205	5106874	B205	5107109	D210	5108199	L101	5109151	E223
5105365	B205	5106878	B204	5107111	D210	5108205	A402	5109153	E228
5105467	E227	5106879	B204	5107113	D210	5108206	A402	5109154	E228
5105635	C135	5106880	B204	5107114	D210	5108225	A401	5109155	E235
5105638	B205	5106881	B204	5107214	C135	5108267	F401	5109156	E235
5105699	D211	5106882	B204	5107215	B201	5108330	B215	5109160	E228
5105708	D211	5106883	B204	5107289	D211	5108331	B309	5109160	E235
5105710	D211	5106884	B204	5107305	B201	5108332	B309	5109162	E224
5105729	B101	5106885	B204	5107416	A222	5108333	B309	5109164	E224
5105729	C135	5106886	B204	5107417	A222	5108337	B213	5109165	E224
5105791	B204	5106887	B204	5107421	A222	5108740	B213	5109168	E235
5105895	E216	5106888	B204	5107422	A222	5108764	D103	5109169	E235
5105948	B401/ 1	5106889	B204	5107431	A222	5108767	D103	5109170	E235
5105985	F301	5106890	B204	5107494	E216	5108768	D102	5109172	E235
5105986	F301	5106891	B204	5107547	E216	5108768	D103	5109174	E235
5106027	E220	5106892	B204	5107549	B204	5108775	D103	5109176	E235
5106036	E226	5106893	B204	5107603	A301	5108776	D103	5109178	E235
5106037	E226	5106894	B204	5107610	B401/ 1	5108778	D102	5109179	E235
5106050	B101	5106895	B204	5107675	B201	5108803	E235	5109180	E235
5106051	D210	5106896	B204	5107682	E215	5108830	E231	5109187	E235
5106081	B305	5106897	B204	5107683	E216	5108831	D103	5109201	B406
5106136	A222	5106898	B204	5107686	C135	5108832	B401	5109207	E226
5106352	D322	5106899	B204	5107692	F501	5108835	B201	5109217	F235
5106354	D316/ 1	5106900	B204	5107693	E215	5108836	B201	5109213	E235
5106354	D322	5106901	B204	5107709	B204	5108935	E220	5109215	E235
5106505	D316/ 1	5106902	B204	5107710	B204	5108936	E226	5109215	E236
5106547	E215	5106903	B204	5107712	B204	5108938	E226	5109223	E215
5106549	E218	5106904	B204	5107713	B204	5108939	E226	5109224	E215
5106550	E218	5106905	B204	5107714	B204	5108940	E226	5109262	A401
5106551	E218	5106906	B204	5107715	B204	5108942	E226	5109274	B410
5106552	E218	5106907	B204	5107724	B204	5108944	E226	5109279	A401
5106553	E218	5106908	B204	5107725	B204	5108973	D322	5109280	A401
5106554	E218	5106909	B204	5107808	D314/ 1	5108974	D316/ 1	5109282	B309
5106557	E218	5106910	B204	5107837	B201	5108974	D322	5109294	A401
5106564	B101	5106911	B204	5107840	B201	5108990	F235	5109306	E216
5106615	B101	5106912	B204	5107940	E215	5108992	E235	5109309	B404
5106716	D210	5106913	B204	5108164	L130	5109007	B406	5109310	D314/ 1
5106724	C135	5106920	B205	5108180	F501	5109008	B406	5109311	B401/ 1
5106833	D314	5106987	B406	5108189	F501	5109092	E231	5109338	E231

https://tractormanualz.com/

N.ORDIN.	SGR.	N.ORDIN.	SGR.	N.ORDIN.	SGR.	N.ORDIN.	SGR.	N.ORDIN.	SGR.
5109344	D316/ 1	5110121	B404	5110662	B101	5111195	D201	5111465	D314
5109355	B304	5110128	F401	5110663	C101	5111200	D201	5111473	L101
5109356	F503	5110146	B101	5110680	B101	5111217	B213	5111488	L101
5109365	D314/ 1	5110153	C135	5110683	B101	5111230	E228	5111516	L101
5109382	B210	5110154	B101	5110685	B101	5111238	D103	5111517	L101
5109383	B210	5110154	C135	5110685	C101	5111240	E231	5111537	D314/ 1
5109383	B213	5110155	B101	5110722	B207	5111248	C101	5111546	L101
5109384	B210	5110157	B101	5110722	B213	5111255	E220	5111564	A256
5109384	B213	5110214	A221	5110723	B207	5111259	E231	5111566	A256
5109385	B213	5110219	B204	5110723	B213	5111271	B406	5111572	D211
5109386	B213	5110229	B212	5110724	B207	5111272	B204	5111573	D211
5109387	B213	5110229	B213/ 1	5110724	B213	5111272	B406	5111574	D211
5109388	B213	5110230	B212	5110725	B207	5111276	C135	5111576	D211
5109389	B210	5110230	B213/ 1	5110725	B213	5111278	B204	5111681	B101
5109390	B210	5110231	B205	5110728	B207	5111280	C101	5111687	C135
5109391	B210	5110317	D322	5110728	B213	5111281	C101	5111697	D211
5109392	B210	5110423	B404	5110729	B207	5111290	E216	5111698	D214
5109406	B411	5110434	D322	5110729	B213	5111302	L101	5111704	D214
5109408	C101	5110434	D322/ 1	5110730	B207	5111305	D314/ 1	5111767	B101
5109412	B406	5110478	E218	5110730	B213	5111309	B201	5111784	L304
5109413	B406	5110509	E227	5110733	B207	5111312	D314/ 1	5111787	L304
5109446	B201	5110515	E227	5110736	B213	5111313	D314/ 1	5111790	L304
5109460	C101	5110519	E227	5110738	D201	5111327	E215	5111793	L304
5109464	F401	5110524	E227	5110739	D201	5111331	B201	5111796	B410
5109478	B201	5110525	E227	5110742	D201	5111346	D201	5111797	B410
5109513	F401	5110526	E227	5110743	D201	5111352	D201	5111800	B410
5109544	D316/ 1	5110527	E227	5110746	L101	5111375	E235	5111801	B410
5109630	E220	5110529	E227	5110747	L101	5111377	B205	5111804	B410
5109649	E220	5110532	D316/ 1	5110757	B213	5111377	B406	5111805	B410
5109671	E220	5110538	B410	5110825	C102	5111378	E225	5111807	B410
5109672	E220	5110558	A201	5110826	C102	5111386	E224	5111809	B410
5109674	E220	5110571	A201	5110827	C101	5111388	B101	5111810	E231
5109679	E220	5110573	A201	5110834	B101	5111389	E235	5111811	L304
5109681	E220	5110585	A201	5110835	B101	5111394	B401/ 1	5111812	L304
5109682	F401	5110586	A201	5110838	B101	5111401	E227	5111818	L304
5109915	A256	5110587	A201	5110867	B101	5111412	C135	5111821	L304
5110000	D314/ 1	5110643	C101	5110903	B101	5111414	D314/ 1	5111823	C135
5110001	D314/ 1	5110646	B101	5110904	B101	5111415	B404	5111829	F501
5110002	D314/ 1	5110653	C101	5110935	D201	5111455	B401/ 1	5111852	B213
5110036	B201	5110658	B101	5110937	D201	5111455	D314	5111873	F629/ 1
5110087	A221	5110659	B101	5110938	D201	5111457	B204	5111886	B401/ 1
5110098	D314/ 1	5110660	B101	5110982	B101	5111459	L101	5111887	B401/ 1
5110099	D314/ 1	5110661	B101	5111197	D201	5111465	B401/ 1	5111893	C135

https://tractormanualz.com/

N.ORDIN.	SGR.	N.ORDIN.	SGR.	N.ORDIN.	SGR.	N.ORDIN.	SGR.	N.ORDIN.	SGR.
5111894	F501	5112124	F201	5112402	B101	5112843	B101	5112983	D211
5111895	B215	5112129	F401.	5112492	B410	5112859	E227	5112984	D211
5111897	B215	5112133	F401	5112513	E227	5112860	E227	5112988	D211
5111898	B215	5112142	A402	5112517	E235	5112861	E227	5112988	E220
5111899	B212	5112152	F629	5112521	E235	5112865	E227	5113008	E231
5111899	B213/ 1	5112170	E227	5112548	L101	5112866	E227	5113020	E227
5111901	B212	5112171	A256	5112549	L101	5112869	B406	5113045	L304
5111901	B213/ 1	5112172	A401	5112550	L101	5112870	B406	5113075	D211
5111901	B215	5112174	B207	5112559	E227	5112871	B406	5113081	B101
5111901	E215	5112174	B213	5112561	E227	5112872	B406	5113087	B212
5111902	C135	5112175	L101	5112563	E227	5112873	B406	5113087	B213/ 1
5111907	E227	5112179	A221	5112565	E227	5112874	B406	5113099	C135
5111908	E227	5112207	E227	5112573	E227	5112875	B406	5113100	E227
5111909	E227	5112210	E227	5112574	E227	5112876	B406	5113101	C135
5111912	E227	5112211	E227	5112605	B105/ 1	5112877	B406	5113101	E215
5111923	L101	5112213	E227	5112619	F501	5112878	B406	5113101	E227
5111928	A221	5112216	E227	5112625	E227	5112879	B406	5113102	E227
5111930	A221	5112218	E227	5112629	C135	5112880	B406	5113103	E227
5111930	E215	5112220	B101	5112644	A221	5112894	M101	5113104	A221
5111930	E227	5112227	B101	5112645	E231	5112896	L304	5113104	E215
5111931	E227	5112228	A221	5112646	E231	5112897	L304	5113104	E227
5111933	E231	5112232	C135	5112655	A108	5112898	L304	5113105	C135
5111938	E227	5112236	C135	5112656	A108	5112899	D211	5113105	E227
5112014	F401	5112241	E231	5112671	L101	5112920	E227	5113115	A221
5112025	C135	5112254	C135	5112673	L101	5112921	B410	5113117	D201
5112075	B205	5112257	D322	5112699	L101	5112921	E227	5113124	E231
5112076	B205	5112257	D322/ 1	5112704	L304	5112923	E231	5113141	A221
5112077	F401	5112259	F401	5112713	F201	5112931	E215	5113145	A221
5112080	F503	5112261	F401	5112714	F501	5112955	A201	5113147	A221
5112081	F503	5112263	L101	5112756	B202	5112962	E215	5113149	A221
5112082	F503	5112264	L101	5112765	E216	5112963	D211	5113150	A221
5112083	F503	5112268	D314	5112766	E216	5112964	D211	5113153	A221
5112085	A201	5112277	B207	5112767	E216	5112965	D211	5113154	A221
5112089	A201	5112290	E216	5112775	B202	5112967	D211	5113155	A221
5112094	A201	5112302	B401	5112776	B205	5112969	D211	5113157	A221
5112096	A201	5112306	E215	5112777	B205	5112970	D211	5113158	A221
5112101	A201	5112313	B410	5112778	B205	5112971	D211	5113159	A221
5112102	A201	5112320	B410	5112779	B205	5112972	D211	5113160	A221
5112116	A201	5112324	B410	5112798	B410	5112973	D211	5113161	A221
5112118	L101	5112329	B410	5112814	E231	5112975	D211	5113164	A221
5112119	L101	5112363	D314/ 1	5112825	A201	5112977	D211	5113165	C135
5112120	L101	5112392	D201	5112836	E215	5112979	D211	5113169	A201
5112123	B404	5112401	B105	5112840	E215	5112982	D211	5113172	B410

https://tractormanualz.com/

N.ORDIN.	SGR.	N.ORDIN.	SGR.	N.ORDIN.	SGR.	N.ORDIN.	SGR.	N.ORDIN.	SGR.
5113173	B4D6	5113534	L3D4	5114087	B103	9917978	D213	9926106	F608
5113174	B4D6	5113542	L101	5114097	L3D4	9918103	A226/ 1	9926107	F608
5113175	B4D6	5113545	E220	5114098	L3D4	9918104	A226/ 1	9926109	F608
5113189	B215	5113546	E220	5114099	L3D4	9918105	A226/ 1	9926113	F608
5113191	B212	5113548	L3D4	5114149	L3D4	9918107	A226/ 1	9926114	F608
5113191	B213/ 1	5113599	A221	5114160	C209	9918109	A226/ 1	9926834	F603
5113191	B215	5113604	M101	5114570	L101	9918110	A226/ 1	9927292	F629/ 2
5113198	B212	5113605	M101	5114800	E227	9918111	A226/ 1	9927787	F608/ 1
5113198	B213/ 1	5113615	L3D4	5114840	E227	9918118	A226/ 1	9927789	F608/ 1
5113198	B215	5113616	L3D4	5144569	L101	9918123	A226/ 1	9927790	F608/ 1
5113198	E215	5113617	L3D4	8181796	E218	9918124	A226/ 1	9927795	F608/ 1
5113208	B410	5113618	L3D4	8273909	E218	9918125	A226/ 1	9927796	F608/ 1
5113213	L101	5113703	A221	8273911	E218	9918145	A226/ 1	9927797	F608/ 1
5113232	A221	5113794	E231	8281201	E218	9918339	F608	9927798	F608/ 1
5113249	A221	5113796	F4D1	8281778	E218	9918342	F608	9927799	F608/ 1
5113253	A221	5113797	F4D1	8281796	E218	9918351	F608	9927800	F608/ 1
5113284	E220	5113798	F4D1	8281798	E218	9918354	F608	9927801	F608/ 1
5113296	C102	5113799	F4D1	8997806	F608	9918355	F608	9927802	F608/ 1
5113297	E220	5113800	F4D1	8998030	D202	9918358	F608	9927806	F608/ 1
5113305	B410	5113852	B2D7	8998033	D202	9918360	D213	9927813	F608/ 1
5113309	A221	5113882	C102	8998035	D202	9918360	F608	9927815	F608/ 1
5113312	A221	5113899	L1D1	9009403	A235/ 3	9918362	F608	9927935	F608
5113313	A221	5113906	E220	9009406	A235/ 3	9918385	A226/ 1	9928302	F608
5113314	A221	5113920	E220	9009583	F608	9918431	F629/ 2	9928366	A235/ 1
5113349	L3D4	5113924	E220	9288137	D202	9918641	D213	9928367	A235/ 1
5113350	L3D4	5113926	E231	9288146	D202	9919164	A226/ 1	9928369	A235/ 1
5113407	B410	5113930	E220	9288147	D202	9919502	F608	9928370	A235/ 1
5113427	L3D4	5113931	E220	9288148	D202	9920324	F608	9928371	A235/ 1
5113439	L3D4	5113967	B101	9288151	D202	9920630	F603	9928373	A235/ 1
5113441	L1D1	5113980	C209	9288154	D202	9921398	F603	9928374	A235/ 1
5113442	E220	5113981	C209	9288160	D202	9921401	F603	9928375	A235/ 1
5113444	E220	5113983	C209	9288161	D202	9921411	F603	9928376	A235/ 1
5113449	E220	5113984	C209	9587861	B415	9923271	F603	9928391	A235/ 2
5113452	E220	5113987	C209	9587862	B415	9923544	B415	9928392	A235/ 2
5113453	E220	5113990	C209	9587863	B415	9923580	B415	9928396	A235/ 1
5113454	E220	5113991	C209	9902481	F608/ 1	9924296	F603	9928448	F608/ 1
5113456	E220	5113995	C209	9909170	F608/ 1	9924299	F603	9928451	F608/ 1
5113457	E220	5113996	C209	9909440	F608/ 1	9924301	F603	9928452	F608/ 1
5113461	E220	5114000	E235	9909452	F608/ 1	9925693	F603	9928457	F608/ 1
5113505	A221	5114061	B101	9916080	F608	9926095	F608	9928595	F603
5113513	L1D1	5114078	C102	9916091	F608	9926101	F608	9928596	F603
5113514	L101	5114080	C102	9916100	F608	9926104	F608	9928597	F603
5113531	E231	5114082	C102	9916383	F603	9926105	F608	9928598	F603

https://tractormanualz.com/

N.ORDIN.	SGR.	N.ORDIN.	SGR.	N.ORDIN.	SGR.	N.ORDIN.	SGR.	N.ORDIN.	SGR.
9928599	F603	9933234	F608/ 1	9957888	A223	10182817	B206	10280060	D211
9928600	F603	9933235	F608/ 1	9957889	A223	10183211	A252	10296260	A201
9928601	F603	9933236	F608/ 1	9957966	D213	10184311	A224	10296260	B201
9928603	F603	9934288	F608/ 1	9957967	D213	10184317	B206	10298360	B210
9928604	F603	9934322	F608	9957968	D213	10184317	D211	10298360	B213
9928606	F603	9934331	A235/ 3	9957969	D213	10184517	E220	10298360	C102
9929080	F608/ 1	9955126	F608	9957970	D213	10202310	F603	10298460	A201
9929083	F608/ 1	9955127	F608	9957971	D213	10205710	D201	10298460	A252
9929127	D213	9955128	F608	9957972	D213	10205910	A106	10298460	A301
9929834	F634/ 1	9956285	F629/ 2	9957973	D213	10248711	B410	10298460	C209
9929835	F634	9956286	F629/ 2	9957974	D213	10248721	B410	10301580	B201
9929838	F629	9956287	F629/ 2	9957975	D213	10248771	B212	10304711	B201
9929839	F629	9956288	F629/ 2	9957976	D213	10248771	B213/ 1	10305171	A102
9929841	F629	9956344	F629/ 2	9957977	D213	10248771	B410	10305171	E235
9929842	F629	9956345	F629/ 2	9957979	E221	10248771	E215	10329910	A107
9929843	F629	9956346	F629/ 2	9957980	E221	10249210	B410	10334910	A221
9929844	F629	9956513	D202	9957981	E221	10257460	A404	10353501	E225
9929846	F629	9956519	A235/ 3	9957982	E221	10257460	E220	10375211	F603/ 1
9929847	F634	9956520	A235/ 3	9957983	E221	10259960	C209	10376711	E231
9929847	F634/ 1	9956521	A235/ 3	9957984	E221	10259960	D211	10378711	E231
9930019	A235/ 2	9956526	B415	9957985	E221	10259960	F731	10389311	F603/ 1
9930020	A235/ 2	9956559	F608/ 1	9957986	E221	10260060	A301	10389401	F603/ 1
9930021	A235/ 2	9956646	F629	9957987	E221	10260060	A404	10389901	A243
9930022	A235/ 2	9956678	F608	9957988	E221	10260160	A224	10390201	F401
9930023	A235/ 2	9956681	F608	9957989	E221	10263360	A404	10396280	F401
9930024	A235/ 2	9957611	F629/ 1	9957990	E221	10263460	A102	10399580	A221
9930025	A235/ 2	9957612	F629/ 1	9957991	E221	10263460	A402	10405185	F401
9930026	A235/ 2	9957705	F608/ 1	9957992	D213	10263460	B304	10516470	E215
9930027	A235/ 2	9957707	F608/ 1	10000871	E227	10263460	B401/ 1	10516471	B207
9930868	A235/ 3	9957708	F608/ 1	10033410	B212	10263460	B412/ 1	10516471	B212
9930870	A235/ 3	9957709	F608/ 1	10033410	B213/ 1	10263460	C209	10516471	B213/ 1
9930871	A235/ 3	9957710	F608/ 1	10033410	B410	10263460	E220	10516471	D211
9931247	A235/ 2	9957711	F608/ 1	10033410	E215	10264560	E220	10516471	E220
9932886	D202	9957800	D202	10033410	E227	10269150	E225	10516471	E235
9932887	D202	9957801	D202	10051711	E227	10269350	E225	10516471	F501
9932888	D202	9957802	D202	10124611	E215	10269450	E223	10516471	L101
9932889	D202	9957803	D202	10159200	B201	10275001	B304	10516471	L304
9932890	D202	9957824	F629/ 1	10160701	A101	10275001	B401/ 1	10516670	E215
9932893	D202	9957825	F629/ 1	10170990	C102	10275001	B412/ 1	10516670	E218
9933186	F603	9957826	F629/ 1	10181717	A201	10279560	E235	10516671	A222
9933187	F603	9957827	F629/ 1	10181717	C209	10280060	A201	10516671	A256
9933228	F608/ 1	9957828	F629/ 1	10182617	E220	10280060	A224	10516671	B101
9933229	F608/ 1	9957857	A223	10182811	A224	10280060	B206	10516671	B207

https://tractormanualz.com/

N.ORDIN.	SGR.	N.ORDIN.	SGR.	N.ORDIN.	SGR.	N.ORDIN.	SGR.	N.ORDIN.	SGR.
10516671	B213	10517271	D210	10730301	M101	10857790	F634/ 1	11065976	B410
10516671	B309	10517271	D314	10730321	D201	10858390	F503	11065976	D201
10516671	C135	10517271	E224	10730501	L304	10861290	F629/ 2	11066075	E228
10516671	D211	10517271	E235	10730521	A252	10902021	A401	11066076	B101
10516671	E216	10517271	L304	10731001	B410	10902221	A221	11066076	B410
10516671	E220	10517371	B401/ 1	10731021	B207	10902221	A252	11066476	B410
10516671	E223	10517371	D102	10731021	B213	10902221	B207	11066575	C101
10516671	E225	10517371	D103	10732601	B410	10902221	B213	11066575	E215
10516671	E227	10517371	D314	10733601	B410	10902221	D211	11066675	A107
10516671	F401	10517371	L101	10733601	E227	10902321	A224	11066676	B410
10516671	L101	10519001	B309	10735001	E235	10902411	D211	11066775	C135
10516671	L304	10519179	L101	10735001	E236	10902421	A221	11066875	D201
10516671	M101	10519301	F401	10788711	E227	10902611	D211	11066876	B101
10516677	E220	10519301	F603/ 1	10790511	D314	10902621	A102	11067375	D201
10516870	E218	10519301	F608/ 1	10790521	D210	10902621	A221	11067375	D211
10516871	A201	10519401	D211	10791001	B410	10902821	E220	11067676	E220
10516871	A221	10519401	F501	10791011	B212	10903021	D211	11067875	B205
10516871	A401	10519601	A254	10791011	B213/ 1	10903621	D211	11068075	B406
10516871	B101	10519601	A301	10791011	C101	10977511	A221	11068075	E215
10516871	B204	10519621	A402	10791011	E215	10977521	E227	11068076	E216
10516871	C135	10519660	A101	10791011	E227	10977621	F401	11068375	E216
10516871	D201	10520001	E216	10791011	F401	10977621	L101	11068476	E231
10516871	D210	10520201	B212	10791021	B410	10978021	A224	11068875	B401/ 1
10516871	D314	10520201	B213/ 1	10791311	F201	10978021	B101	11068875	C101
10516871	E215	10520201	E220	10791321	F603	10979421	A221	11069075	B205
10516871	F401	10520221	C102	10793511	D210	11048890	F401	11069375	A116
10516871	L130	10569070	E227	10794011	A201	11052090	F401	11069575	B205
10516871	L304	10569170	A221	10795001	L101	11052190	F401	11069575	B305
10517071	A201	10569270	E231	10796401	B212	11059375	A105	11071075	B205
10517071	A256	10569370	C209	10796401	B213/ 1	11059375	D201	11075475	E216
10517071	B101	10569370	E215	10796401	E215	11059975	B205	11088076	C101
10517071	B201	10569370	F220	10796401	E216	11060275	D201	11112621	L101
10517071	B202	10571770	L304	10798101	B201	11061075	B205	11125676	E215
10517071	B304	10615371	F401	10837710	B401/ 1	11061375	B401/ 1	11183517	E220
10517071	B410	10615671	F501	10839610	A102	11061675	B309	11193871	A221
10517071	E216	10717311	A221	10839610	A302	11061975	E216	11193871	B101
10517071	E220	10725911	A221	10839710	A102	11062475	B305	11193871	E220
10517071	E223	10726611	D201	10839710	B201	11062475	E216	11195371	A201
10517071	E236	10726911	D210	10839710	B202	11064076	A221	11195470	A224
10517071	L101	10726911	E227	10839710	B205	11065476	A221	11195470	F608/ 1
10517071	L304	10730101	B212	10839710	E216	11065675	C135	11195471	A243
10517171	L304	10730101	B213/ 1	10839810	B304	11065676	B410	11195471	B101
10517271	C102	10730301	B410	10857790	F634	11065975	E235	11195471	B410

https://tractormanualz.com/

N.ORDIN.	SGR.	N.ORDIN.	SGR.	N.ORDIN.	SGR.	N.ORDIN.	SGR.	N.ORDIN.	SGR.
11195471	E227	11288021	A115	12173890	A404	13276411	B212	13904570	B410
11195471	F401	11306921	A102	12174090	A301	13276411	B213/ 1	13904670	E227
11197771	A102	11306921	A201	12174090	A402	13299111	L101	13904970	B410
11197771	A221	11306921	C135	12174090	E220	13299311	L304	13907470	B207
11197771	A224	11306921	C209	12174490	A222	13299321	L304	13907470	B213
11197771	A252	11306921	F201	12174690	A222	13299411	L101	13910370	B212
11197771	A401	11307021	A224	12174711	A115	13300211	B410	13910370	B213/ 1
11197771	D211	11307021	B201	12174790	A402	13398375	E220	13910570	B210
11197771	E220	11343811	E218	12174890	A252	13398376	D211	13910570	B213
11198071	A101	11343821	A102	12174990	A222	13400575	A108	13942870	E227
11198071	A102	11343821	D210	12179090	A243	13400775	B101	13943070	E227
11198071	A107	11369621	L304	12179490	A201	13400775	C135	13975901	L101
11198071	A108	11376231	E224	12179490	A243	13406911	D211	14098800	L101
11198071	A116	11408321	A102	12179490	A401	13407211	B101	14147590	F629
11198071	A224	11408521	D316	12179990	D211	13407211	B401/ 1	14147590	F629/ 1
11198071	A243	11422321	L304	12574211	F608/ 1	13407211	B314	14147595	F629
11198071	A252	11479521	A102	12574811	A221	13407211	E227	14147595	F629/ 1
11198071	A254	11902011	A243	12577021	D211	13407211	E235	14148190	F634
11198071	A301	11902111	A224	12601178	F603/ 1	13407211	E236	14148190	F634/ 1
11198071	A302	11903171	B210	12605271	F401	13408411	D314	14161970	A221
11198071	A402	11945008	F301	12605571	L101	13413290	B201	14161970	E215
11198071	A404	12035370	F603/ 1	12605671	F301	13413290	E223	14162070	B213
11198071	A409	12035470	F603/ 1	12608579	A201	13449521	A252	14162170	E225
11198071	E220	12035570	F603	12636801	F301	13449720	B204	14164770	B101
11198071	F301	12053960	F401	12638601	B212	13449910	A402	14164770	E235
11198171	E220	12077086	A404	12638601	B213/ 1	13516221	A107	14165970	E236
11198371	A101	12164011	A102	12638621	A221	13516621	E223	14166070	E216
11198371	A102	12164111	B401/ 1	12643701	A221	13516811	A301	14169370	B305
11198371	A115	12164111	C102	12646201	L304	13516821	A102	14176770	E235
11198371	A224	12164111	D314	12646701	L101	13517320	A254	14196670	A107
11198371	A252	12164111	D322	12646801	A115	13517630	A224	14198810	E220
11198371	A402	12164111	D322/ 1	12646801	A201	13517720	A102	14199000	C135
11198371	A404	12164121	B411	12646801	F301	13518020	A101	14199000	E224
11198371	F201	12164221	D322	12646801	L304	13550201	F608/ 1	14199100	E224
11198371	F301	12164221	D322/ 1	12647011	C135	13550501	B410	14233621	B406
11198671	A224	12164711	A252	12895470	E227	13564130	B411	14254531	D314/ 1
11198971	A115	12164711	B204	13264201	F603/ 1	13564130	E220	14255331	B401/ 1
11200171	A102	12164711	D210	13271611	E227	13604011	B213/ 1	14258431	D316/ 1
11200271	D322	12164711	F401	13273901	F401	13748610	A403	14272034	B401/ 1
11200271	D322/ 1	12164711	L304	13274211	L101	13749210	A221	14274531	D314/ 1
11200471	D316/ 1	12164721	A201	13274861	F401	13899770	E215	14274621	B202
11234721	A402	12164740	A402	13275901	L101	13902470	B212	14274631	B412/ 1
11234721	A404	12173890	A252	13276001	F501	13902470	B213/ 1	14274671	B404

https://tractormanualz.com/

N.ORDIN.	SGR.	N.ORDIN.	SGR.	N.ORDIN.	SGR.	N.ORDIN.	SGR.	N.ORDIN.	SGR.
14274731	B401/ 1	14457180	B213	14722110	E227	15896211	B213/ 1	15983321	B401/ 1
14274821	B202	14457180	E220	15152211	E215	15896211	D211	15983321	D314
14275621	B205	14457280	B206	15503611	D201	15896211	E235	15984121	D102
14282370	A101	14457280	B210	15540321	B101	15896211	F501	15984121	D103
14282470	A101	14457281	A302	15540321	B201	15896211	L101	15984321	E235
14282770	A101	14457281	E223	15540321	B410	15896211	L304	15985031	B401/ 1
14282970	A101	14457281	F225	15540321	L101	15896218	F301	15985031	D314
14301620	C135	14457380	B410	15540421	A201	15896271	B213	15985821	E235
14302120	L304	14457380	C102	15540421	A224	15896411	B410	15990721	B201
14304020	A221	14457381	E224	15540421	B101	15896411	F401	15992440	B401
14305320	E215	14457480	C102	15540421	B201	15970171	A252	16040021	B401/ 1
14305320	L304	14457480	C135	15540421	L304	15970421	F301	16040021	D314
14305321	L304	14457481	A401	15540521	A256	15970421	L130	16043121	E220
14306420	B101	14457481	E215	15540521	B201	15970521	A101	16043121	L101
14306420	E218	14457481	E225	15540521	L304	15970521	A201	16043121	L304
14306520	E218	14457580	E228	15540621	B201	15970521	A221	16043221	A101
14306620	E218	14457581	A404	15540621	B304	15970521	B401/ 1	16043221	A222
14306620	E220	14457581	E225	15540621	B309	15970521	B404	16043221	A301
14307420	E215	14457680	D211	15540621	E236	15970521	E220	16043221	A404
14323911	A101	14457680	E220	15540721	E216	15970521	E224	16043271	B309
14324111	A101	14457980	C102	15540721	L304	15970721	A201	16043221	D211
14324211	A101	14458281	A404	15540821	B201	15970721	A402	16043221	E220
14324801	E224	14458680	E220	15540821	E220	15970721	B101	16043221	L101
14324901	E223	14458690	E220	15540821	E223	15970721	B201	16043321	A102
14325001	A402	14458881	E223	15540821	E235	15970721	C135	16043321	E220
14325001	A403	14460380	E218	15540921	B201	15970721	F401	16043321	F401
14325701	A402	14462882	A402	15540921	B202	15970921	A102	16043321	L101
14327101	E220	14463280	C102	15540930	B406	15970921	A402	16043421	A101
14328101	A103	14465080	E220	15541021	B201	15971421	A102	16043421	A102
14328101	A106	14472981	E224	15541121	E220	15971421	A402	16043421	A107
14328301	A107	14496501	L101	15541121	E235	15971621	A401	16043421	A116
14328501	A101	14567080	A221	15541521	E220	15971821	A402	16043421	A254
14328501	B201	14569880	A401	15541921	L304	15971821	B101	16043421	A301
14328701	A404	14575380	C102	15607901	L101	15972121	A404	16043421	A302
14329901	A101	14601070	E236	15770521	D314	15972521	F301	16043421	A402
14330260	A243	14601470	D103	15853721	A201	15980521	D322	16043421	C135
14358920	C135	14601470	E228	15860121	B201	15980521	D322/ 1	16043421	E215
14452781	E225	14601470	E235	15888721	A402	15981021	B201	16043421	E220
14452980	B201	14603670	D201	15893821	L101	15981221	E220	16043421	E225
14452981	E218	14604470	B410	15896211	A221	15981521	C102	16043421	F501
14452990	B201	14604670	E235	15896211	B207	15981631	D210	16043421	H101
14453080	E228	14604670	E236	15896211	B212	15981821	D314	16043521	B213
14453981	A224	14722010	E227	15896211	B213	15982321	C102	16043621	A102

https://tractormanualz.com/

N.ORDIN.	SGR.	N.ORDIN.	SGR.	N.ORDIN.	SGR.	N.ORDIN.	SGR.	N.ORDIN.	SGR.
16043621	A108	16044921	A301	16320421	B201	40001800	A102	44017900	E236
16043621	A116	16045421	E227	16569370	B101	44000426	E235	44017901	E236
16043621	A252	16045621	A301	19053182	A201	44007661	B401/ 1	44017903	E235
16043621	A402	16046121	E220	19053182	A243	44007661	D314	44017903	E236
16043621	B103	16100801	L304	19604011	B212	44011091	D316	44018037	D322
16043621	B207	16100811	A102	20063390	B210	44011235	B406	44018037	D322/ 1
16043621	E216	16100811	A107	20063390	B213	44011250	B410	44018040	D322
16043621	E227	16100811	A243	20063390	B213/ 1	44011391	B202	44018040	D322/ 1
16043621	L101	16100811	E220	20063450	C102	44011615	B101	44018045	D322
16043821	A102	16100811	E223	20063470	C102	44011752	B205	44018045	D322/ 1
16043821	A201	16100811	F501	20063500	C102	44012292	E235	44018046	D322
16043821	A243	16100811	L101	20063500	E223	44012294	E235	44018046	D322/ 1
16043821	A252	16100811	L304	20229990	E216	44012299	E235	44018047	D322
16043821	A256	16100821	A221	20943310	E216	44012763	E235	44018047	D322/ 1
16043821	A404	16100821	A224	24903470	B404	44012764	E235	44018432	D322
16043821	E220	16100821	A301	24903490	D314/ 1	44012765	E235	44018432	D322/ 1
16043821	E225	16100821	B101	24903500	D314/ 1	44013185	D322	44018501	E235
16043821	E235	16100821	C135	24905130	B309	44013185	D322/ 1	44018506	E235
16043821	L101	16100821	C209	24905270	D201	44014604	E236	44018507	E235
16043821	L304	16100821	M101	26797980	B305	44015354	C209	44018508	E235
16043921	A102	16100840	A254	26797990	E216	44015509	B201	44018570	E236
16043921	A404	16100840	A256	26799950	D314	44015788	E226	44018642	E235
16043921	E220	16101511	A201	26799970	D314	44015841	E220	44018644	E235
16044021	E235	16101511	L304	26800040	B401	44016249	D211	44018646	E235
16044221	A102	16101521	B201	26800040	B406	44016249	E220	44018647	E235
16044221	E220	16101540	A256	26800060	B401	44016318	B406	44018747	E220
16044321	A301	16102311	A221	26800140	B404	44016319	B406	44018768	B401/ 1
16044321	C225	16102311	E225	26800850	D314	44016323	B406	44018768	D314
16044321	F301	16102311	E228	26800920	E236	44016324	B406	44019090	E220
16044321	L101	16104111	A101	28042260	B404	44016325	B406	44019129	E227
16044421	A222	16105011	E235	28042480	B401/ 1	44016326	B406	44019139	D314
16044521	A107	16105021	E216	28042510	B305	44016328	B410	44019140	D314
16044521	B101	16105111	B401/ 1	28042730	F603/ 1	44016691	B101	44019284	E236
16044521	C209	16109221	B406	28995910	B205	44016827	B101	44019496	D211
16044521	E220	16161821	B401/ 1	28995920	B205	44017370	E235	44019762	E235
16044621	A102	16161821	D314	28996690	E216	44017370	E236	79007569	A222
16044721	A404	16162431	B401/ 1	40000010	A102	44017673	E235	79007570	A222
16044821	A409	16162431	D314	40000420	E224	44017899	E236		

https://tractormanualz.com/

PARTI DI RICAMBIO

PIÈCES DÉTACHÉES — **SPARE PARTS**

ERSATZTEILE — **PIEZAS DE REPUESTO**

vedere " CODICI DAT " (*sul retro*)

voir " CODES DAT " (*au verso*) — see " DAT CODES " (*on reverse*)

Siehe " DAT Kennzeichnen " (*auf der Rückseite*) — véase " CÓDIGOS DAT " (*en el dorso*)

https://tractormanualz.com/

CODICI DAT (per uso "Tariffario delle riparazioni")

CODES DAT (à l'usage du "Temps de réparation")

DAT-KENNUMMERN (zum Gebrauch der "Reparatur-Richtsätze")

DAT CODES (to be used for "Service Time Schedule")

CÓDIGOS DAT (para uso del "Tiempos de reparaciones")

codice Sgr.	codice DAT	codice Sgr.	codice DAT	codice Sgr.	codice DAT
A0. 01 02 ..	100 01 02 ..	D1. 01 02 ..	391 01 02 ..	G0. 01 02 ..	600 01 02 ..
A1. 01 02 ..	101 01 02 ..	D2. 01 02 ..	412 01 02 ..	G1. 01 02 ..	601 01 02 ..
A2. 01 02 ..	102 01 02 ..	D3. 01 02 ..	443 01 02 ..	G2. 01 02 ..	602 01 02 ..
A3. 01 02 ..	103 01 02 ..	E1. 01 02 ..	501 01 02 ..	G3. 01 02 ..	603 01 02 ..
A4. 01 02 ..	104 01 02 ..	E2. 01 02 ..	502 01 02 ..	G4. 01 02 ..	604 01 02 ..
A5. 01 02 ..	105 01 02 ..	E3. 01 02 ..	503 01 02 ..	L1. 01 02 ..	701 01 02 ..
B1. 01 02 ..	161 01 02 ..	F0. 01 02 ..	550 01 02 ..	L2. 01 02 ..	702 01 02 ..
B2. 01 02 ..	212 01 02 ..	F1. 01 02 ..	551 01 02 ..	L3. 01 02 ..	703 01 02 ..
B3. 01 02 ..	243 01 02 ..	F2. 01 02 ..	552 01 02 ..	L4. 01 02 ..	704 01 02 ..
B4. 01 02 ..	274 01 02 ..	F3. 01 02 ..	553 01 02 ..	M1. 01 02 ..	711 01 02 ..
C1. 01 02 ..	331 01 02 ..	F4. 01 02 ..	554 01 02 ..	M2. 01 02 ..	712 01 02 ..
C2. 01 02 ..	332 01 02 ..	F5. 01 02 ..	555 01 02 ..	Z1. 01 02 ..	901 01 02 ..
		F6. 01 02 ..	556 01 02 ..	Z2. 01 02 ..	902 01 02 ..

Nota - Il codice DAT (solo *numerico*) viene riportato su tutte le tavole del presente catalogo, in alto a destra, a fianco del codice Sgr. (*alfa-numerico*).

L'Organizzazione assistenziale Fiat (DAT) include questo codice nella numerazione unificata delle operazioni di riparazione e manutenzione di autoveicoli, adottata nel «Tariffario delle riparazioni», per individuare il sottogruppo (Sgr.) del catalogo che comprende la parte di ricambio alla quale si riferisce ogni singola operazione assistenziale.

Note - Le code DAT (*seulement numérique*) est reporté dans toutes les planches de ce catalogue, en haut à droite, à côté du code de Sgr. (*alfa-numérique*).

Le réseau d'après-vente Fiat (DAT) comprend ce code dans la numérotation unifiée des opérations de réparation et d'entretien des véhicules, adoptée par le «Temps de réparation», pour repérer le sous-groupe (Sgr.) du catalogue comprenant la pièce détachée à laquelle chaque opération d'assistance se réfère.

Anmerkung - Auf jeder Bildtafel des Kataloges, ist die DAT Kennummer (*nur numerisch*) hoch-rechts, seitlich der Utgr.-Kennummer (*alphanumerisch*).

Der FIAT-Kundendienst hat die DAT-Kennummer in der normierten Bezeichnung der Kraftfahrzeugreparaturen, im Reparatur-Richtsatz angenommen, angeführt, um die Untergruppe (Sgr.) des Kataloges, die das Ersatzteil enthält, zu ermitteln.

Note - The DAT code (*digital only*) is reported on all plates of this catalog, on top right, along with the Sgr. code (*alphameric*).

The Fiat service organization (DAT) includes this code in the unified numeration system of maintenance and servicing operations, used for «Service Time Schedule», to identify the subgroup (Sgr.) of the catalog which lists the spare as named in each single service operation.

Nota - Se reseña el código DAT (*sólo numérico*) en todas las tablas del catálogo, arriba a la derecha, al lado del código Sgr. (*alfa-numérico*).

La organización para la asistencia Fiat (DAT) incluye este código en la numeración unificada de las operaciones de reparación y mantenimiento de los vehículos, la que se adoptó por el «Tiempos de reparaciones», para identificar el subgrupo (Sgr.) del catálogo que comprende la pieza de repuesto a la que cada operación de asistencia se refiere.

https://tractormanualz.com/

Printed by: FROTSAE

Memo: 1380DT engine

From: ROTSAERT, F. (FRANKY)
To: WEEMAELS, M. (MICHEL)

--- Received from EERNEGEM.FROTSAE 32-59-295224 98-10-09 02.29 --

-> ZEDELGEM.MWEEMAE WEEMAELS, M (MICHEL) BNL-SERV

Goedemorgen Michel,

Kan jij dit bevestigen?
Dank, Franky

****

--- Received from MODENA.MFRIGNA 39-59-203088 98-10-07 09.33 --

-> EERNEGEM.FROTSAE ROTSAERT, F. (FRANKY) NH LOGIS

Hello Franky,

8065.24 is no longer serviced as assembly, and 8103769 is a combine version not suitable to tractors. I'm told it's possible to fit 8065.25 as complete engine (i.e.4769751 of 140.90) because only cylinders bore & stroke change. I think it's better to ask for confirmation to Service.

Regards,
Mauro.

****

--- Received from EERNEGEM.FROTSAE 32-59-295224 98-10-02 04.44

-> MODENA.MFRIGNA FRIGNATI, M. (MAURO) NHL

Hello Mauro,

I have a dealer who's looking to get an engine for his 1380DT from 1983.
On his engine were the following marks:
8065-24 *0000322873.
In the catalogue I found the p/n 4746094 This p/n is MSI.
So I had a look in a list with engines for Fiat machines and I found for a Combine 3600 with engine 8065.24 the p/n 8103769. This is still a good number (no stock). Now I want to know if this 8103769 will fitt in the 1380DT.

Thanks, Franky

---

https://tractormanualz.com/

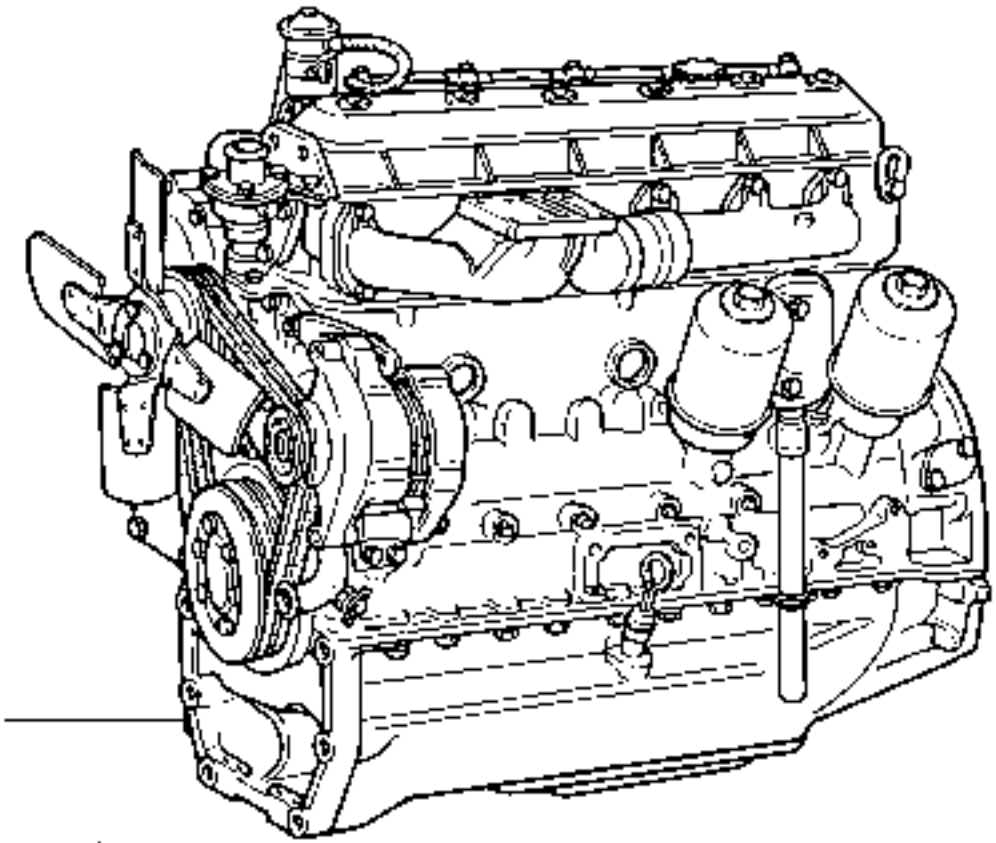

https://tractormanualz.com/

MODIF	ANT.MODIF	N.ORDIN.	Q.	DENOMINAZIONE	DESIGNATION	BENENNUNG	DESCRIPTION	DENOMINACIONES
		4746094	1	MOTORE COMPL.	MOTEUR	MOTOR	ENGINE	MOTOR

https://tractormanualz.com/

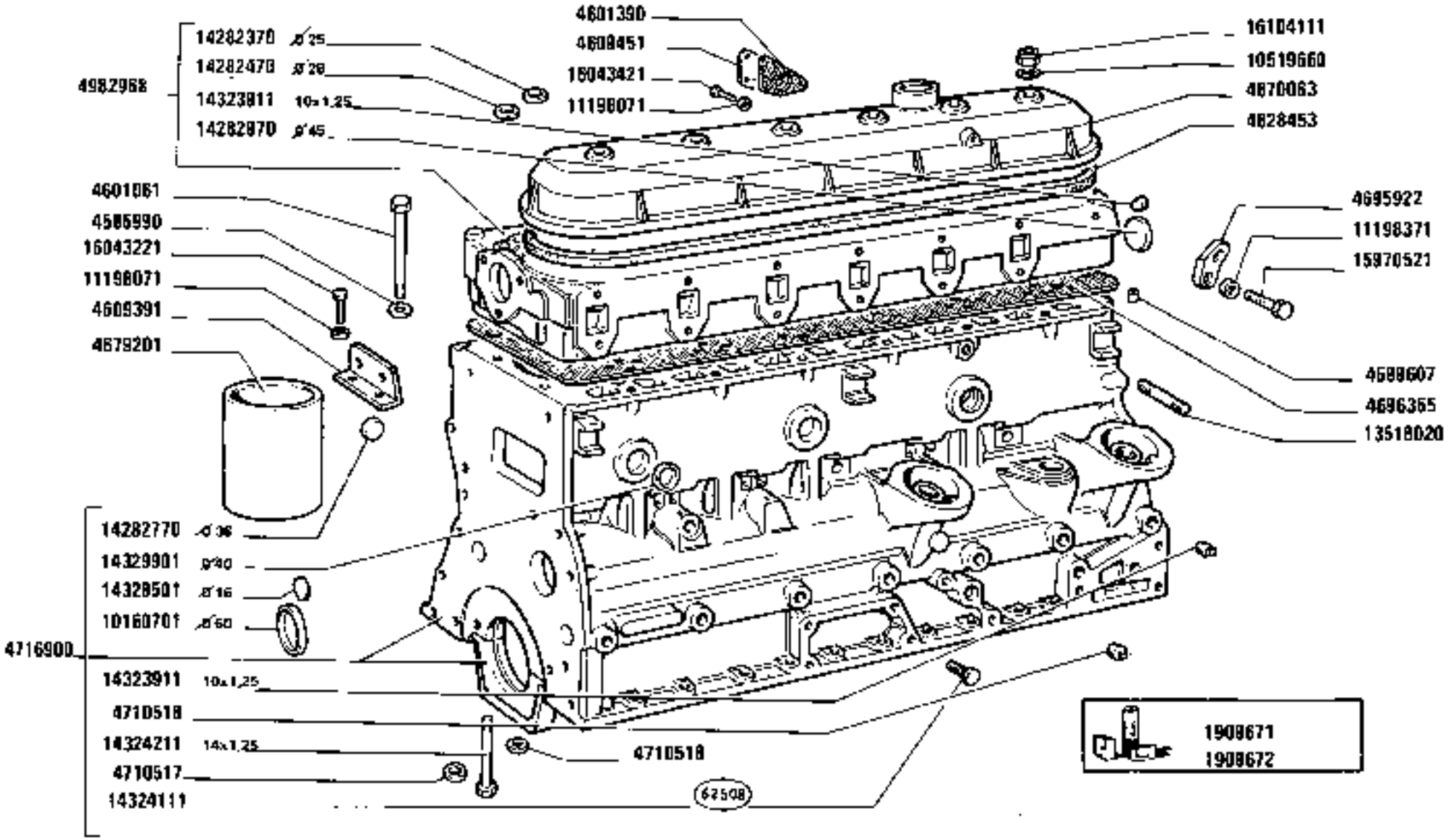

1380-1380 DT
01 02

BASAMENTO E TESTA CILINDRI

Bâti et culasse
Kurbelgehäuse und Zylinderkopf
Crankcase and Cylinder Head
Bloque de cilindros y culata

https://tractormanualz.com/

MODIF	ANT.MODIF	N.ORDIN.	Q.	DENOMINAZIONE	DESIGNATION	BENENNUNG	DESCRIPTION	DENOMINACIONES
		1909612	1	SERIE GUARNIZIONI MOTORE	POCHET JOINTS DU MOTEUR	MOTORDICHTUNGEN-SERIE	SET OF ENGINE GASKETS	SERIE GUARNICION MOTOR
		1909613	1	SERIE RETTIFICA VALVOLE	POCHET RECTIFIC. SOUPAPES	VENTILBERICHTIG. SERIE	SERIES/VALVE AMENDMENTS	SERIE RECTIFICA VALVULAS
		4585990	26	ROSETTA DI SICUREZZA	RONDELLE FREIN	SICHERUNGSRING	LOCKWASHER	ARANDELA DE FRENO
		4599607	1	GRANO	ERGOT	PASSTIFT	DOWEL	PITON
		4601061	26	VITE	VIS	SCHRAUBE	SCREW	TORNILLO
		4601390	1	GUARNIZIONE	GARNITURE	UNTERLAGE	LINING	FORRO
		4609391	1	OCCHIELLO	OEIL	OESE	EYE	OJO
		4609451	1	COPERCHIO	COUVERCLE	DECKEL	COVER	TAPA
		4628453	1	GUARNIZIONE TESTA CILINDRI	GARNITURE CULASSE	UNTERLAGEZYLINDER-KOPF	LINING CYLINDER HEAD	FORRO CULATA
		4670063	1	COPERCHIO	COUVERCLE	DECKEL	COVER	TAPA
		4679201	6	CAMICIA	CHEMISE	ZYLINDERLAUF-BUCHSE	CYL/LINER	CAMISA
		4695922	1	OCCHIELLO	OEIL	OESE	EYE	OJO
		4696355	1	GUARNIZIONE TESTA CILINDRI	GARNITURE CULASSE	UNTERLAGEZYLINDER-KOPF	LINING CYLINDER HEAD	FORRO CULATA
		4710517	14	ROSETTA	RONDELLE	SCHEIBE	WASHER	ARANDELA
		4710518	14	ROSETTA	RONDELLE	SCHEIBE	WASHER	ARANDELA
		4716900	1	BASAMENTO DEL MOTORE COMPL.	BATI MOTEUR	KURBELGEHAUSE	CRANKCASE	BLOQUE DE CILIN-DROS
		4982968	1	TESTA DEI CILINDRI COMPL.	CULASSE	ZYLINDERKOPF	CYLINDER HEAD	CULATA
		10160701	1	TAPPO D.60	BOUCHON	STOPFEN	PLUG	TAPON
		10519660	6	ROSETTA	RONDELLE	SCHEIBE	WASHER	ARANDELA
		11198071	4	ROSETTA	RONDELLE	SCHEIBE	WASHER	ARANDELA
		11198371	1	ROSETTA DI SICUREZZA	RONDELLE FREIN	SICHERUNGSRING	LOCKWASHER	ARANDELA DE FRENO
		13518020	2	PRIGIONIERO	GOUJON	STIFTSCHRAUBE	STUD	ESPARRAGO
		14282370	1	TAPPO D.25	BOUCHON	STOPFEN	PLUG	TAPON
		14282470	12	TAPPO D.28	BOUCHON	STOPFEN	PLUG	TAPON
		14282770	2	TAPPO D.36	BOUCHON	STOPFEN	PLUG	TAPON
		14282970	1	TAPPO D.45	BOUCHON	STOPFEN	PLUG	TAPON
		14323911	5	TAPPO 10X25	BOUCHON	STOPFEN	PLUG	TAPON
		14324111	1	TAPPO	BOUCHON	STOPFEN	PLUG	TAPON
		14324211	2	VITE 14X1,25	VIS	SCHRAUBE	SCREW	TORNILLO
		14328501	3	TAPPO D.16	BOUCHON	STOPFEN	PLUG	TAPON
		14329901	2	TAPPO D.40	BOUCHON	STOPFEN	PLUG	TAPON
		15970521	1	VITE	VIS	SCHRAUBE	SCREW	TORNILLO
		16043221	2	VITE	VIS	SCHRAUBE	SCREW	TORNILLO
		16043421	3	VITE	VIS	SCHRAUBE	SCREW	TORNILLO
		16104111	6	DADO	ECROU	MUTTER	NUT	TUERCA

https://tractormanualz.com/

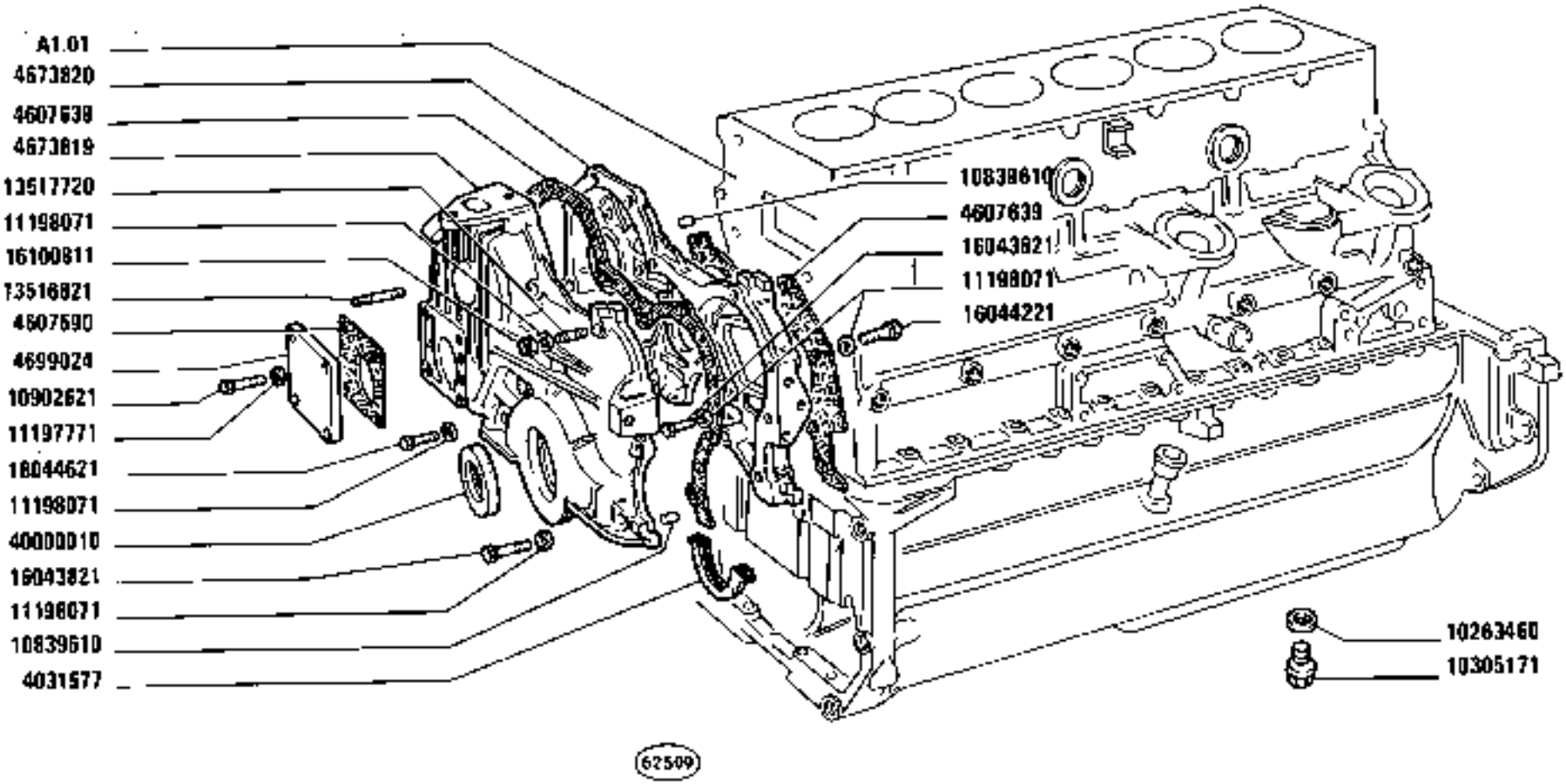

COPPA E COPERCHI BASAMENTO

Carter d'huile et couvercles de bâti — *Oil Sump and Crankcase Covers*
Ölwanne und Deckel des Kurbelgehäuses — *Cárter de aceite y tapas del bloque*

https://tractormanualz.com/

MODIF	ANT.MODIF	N ORDIN.	Q.	DENOMINAZIONE	DESIGNATION	BENENNUNG	DESCRIPTION	DENOMINACIONES
		4031577	1	GUARNIZIONE	GARNITURE	UNTERLAGE	LINING	FORRO
		4600753	1	GUARNIZIONE	GARNITURE	UNTERLAGE	LINING	FORRO
		4602259	1	SEMIGUARNIZIONE S	DEMI-JOINT	DICHTUNGSHAELFTE	GASKET	SEMIJUNTA
		4602260	1	SEMIGUARNIZIONE D	DEMI-JOINT	DICHTUNGSHAELFTE	GASKET	SEMIJUNTA
		4605564	1	GUARNIZIONE DI TENUTA	JOINT	DICHTUNG	GASKET	JUNTA
		4607590	1	GUARNIZIONE	GARNITURE	UNTERLAGE	LINING	FORRO
		4607638	1	GUARNIZIONE	GARNITURE	UNTERLAGE	LINING	FORRO
		4607639	1	GUARNIZIONE DI TENUTA	JOINT	DICHTUNG	GASKET	JUNTA
		4607786	1	COPERCHIO	COUVERCLE	DECKEL	COVER	TAPA
		4608971	7	VITE	VIS	SCHRAUBE	SCREW	TORNILLO
		4653282	1	COPERCHIO	COUVERCLE	DECKEL	COVER	TAPA
		4653283	1	GUARNIZIONE DI TENUTA	JOINT	DICHTUNG	GASKET	JUNTA
		4654693	1	SUPPORTO COMPL.	SUPPORT	LAGER	SUPPORT	SOPORTE
		4657434	1	GUARNIZIONE	GARNITURE	UNTERLAGE	LINING	FORRO
		4658491	2	GRANO	ERGOT	PASSTIFT	DOWEL	PITON
		4673819	1	COPERCHIO	COUVERCLE	DECKEL	COVER	TAPA
		4673820	1	SCATOLA	CARTER	GEHAUSE	CASE	CAJA
		4680242	1	COPERCHIO	COUVERCLE	DECKEL	COVER	TAPA
		4699024	1	COPERCHIO	COUVERCLE	DECKEL	COVER	TAPA
		4747371	1	COPPA OLIO	CARTER A HUILE	OELWANNE	OIL SUMP	CARTER DE ACEITE
		10263460	2	GUARNIZIONE DI TENUTA	JOINT	DICHTUNG	GASKET	JUNTA
		10305171	2	TAPPO	BOUCHON	STOPFEN	PLUG	TAPON
		10839610	4	GRANO	ERGOT	PASSTIFT	DOWEL	PITON
		10839710	2	GRANO	ERGOT	PASSTIFT	DOWEL	PITON
		10902621	4	VITE	VIS	SCHRAUBE	SCREW	TORNILLO
		11197771	4	ROSETTA	RONDELLE	SCHEIBE	WASHER	ARANDELA
		11198071	24	ROSETTA	RONDELLE	SCHEIBE	WASHER	ARANDELA
		11198371	4	ROSETTA DI SICUREZZA	RONDELLE FREIN	SICHERUNGSRING	LOCKWASHER	ARANDELA DE FRENO
		11200171	4	ROSETTA	RONDELLE	SCHEIBE	WASHER	ARANDELA
		11306921	4	VITE	VIS	SCHRAUBE	SCREW	TORNILLO
		11343821	24	VITE	VIS	SCHRAUBE	SCREW	TORNILLO
		11408321	2	VITE	VIS	SCHRAUBE	SCREW	TORNILLO
		11797521	2	PRIGIONIERO	GOUJON	STIFTSCHRAUBE	STUD	ESPARRAGO
		12164011	2	DADO	ECROU	MUTTER	NUT	TUERCA
		13516821	2	PRIGIONIERO	GOUJON	STIFTSCHRAUBE	STUD	ESPARRAGO
		13517720	1	PRIGIONIERO	GOUJON	STIFTSCHRAUBE	STUD	ESPARRAGO
		15970921	4	VITE	VIS	SCHRAUBE	SCREW	TORNILLO
		15971421	22	VITE	VIS	SCHRAUBE	SCREW	TORNILLO
		16043321	6	VITE	VIS	SCHRAUBE	SCREW	TORNILLO
		16043421	2	VITE	VIS	SCHRAUBE	SCREW	TORNILLO

https://tractormanualz.com/

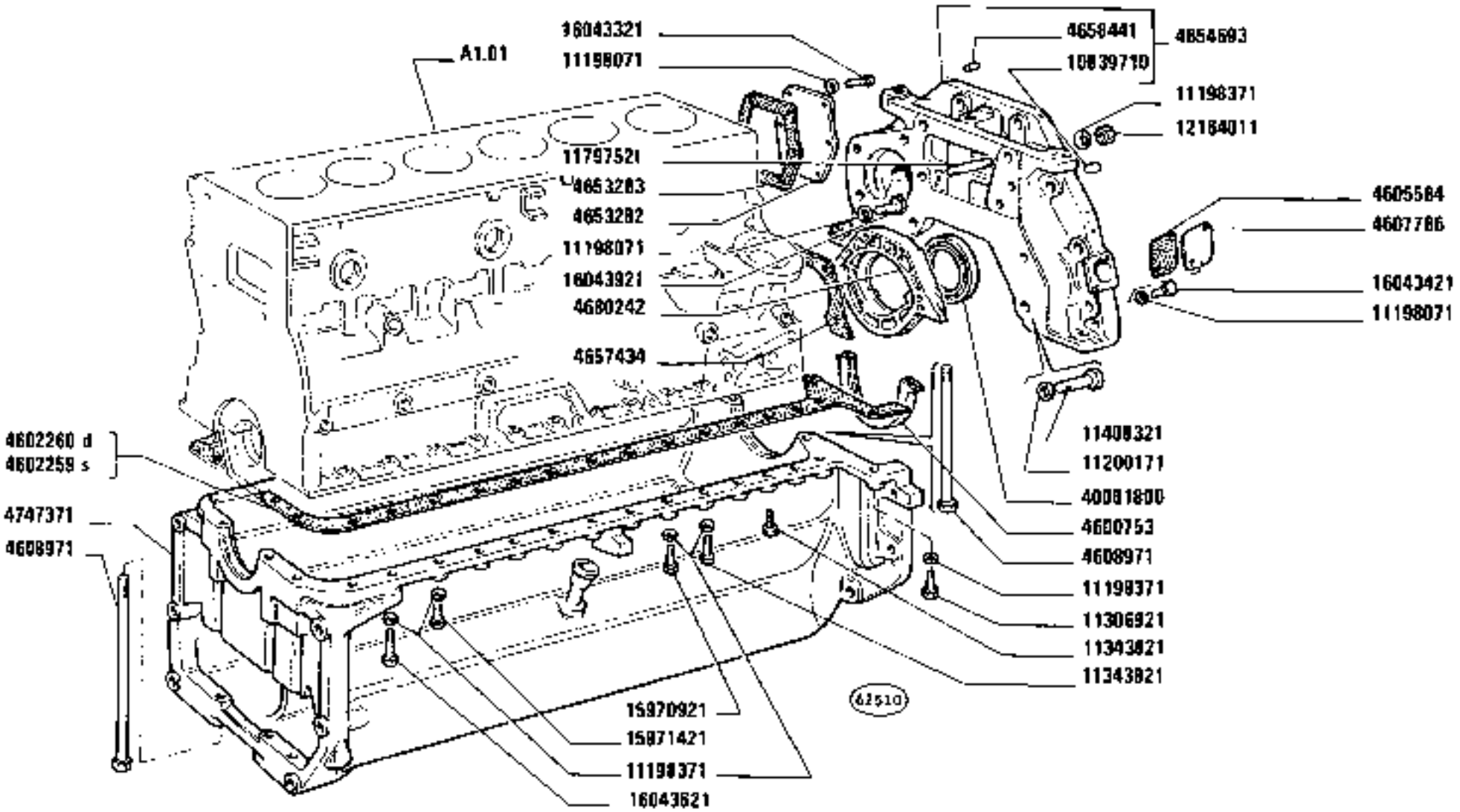

1380-1380 DT
01 02

COPPA E COPERCHI BASAMENTO

Carter d'huile et couvercles de bâti — *Oil Sump and Crankcase Covers*
Ölwanne und Deckel des Motorblockes — *Cárter de aceite y tapas del bloque*

https://tractormanualz.com/

A1.02

MODIF	ANT.MODIF	N.ORDIN.	Q.	DENOMINAZIONE	DESIGNATION	BENENNUNG	DESCRIPTION	DENOMINACIONES
		16043621	3	VITE	VIS	SCHRAUBE	SCREW	TORNILLO
		16043821	6	VITE	VIS	SCHRAUBE	SCREW	TORNILLO
		16043971	4	VITE	VIS	SCHRAUBE	SCREW	TORNILLO
		16044221	1	VITE	VIS	SCHRAUBE	SCREW	TORNILLO
		16044621	5	VITE	VIS	SCHRAUBE	SCREW	TORNILLO
		16100811	1	DADO	ECROU	MUTTER	NUT	TUERCA
		40000010	3	GUARNIZIONE	GARNITURE	UNTERLAGE	LINING	FORRO
		40001800	1	GUARNIZIONE	GARNITURE	UNTERLAGE	LINING	FORRO

https://tractormanualz.com/

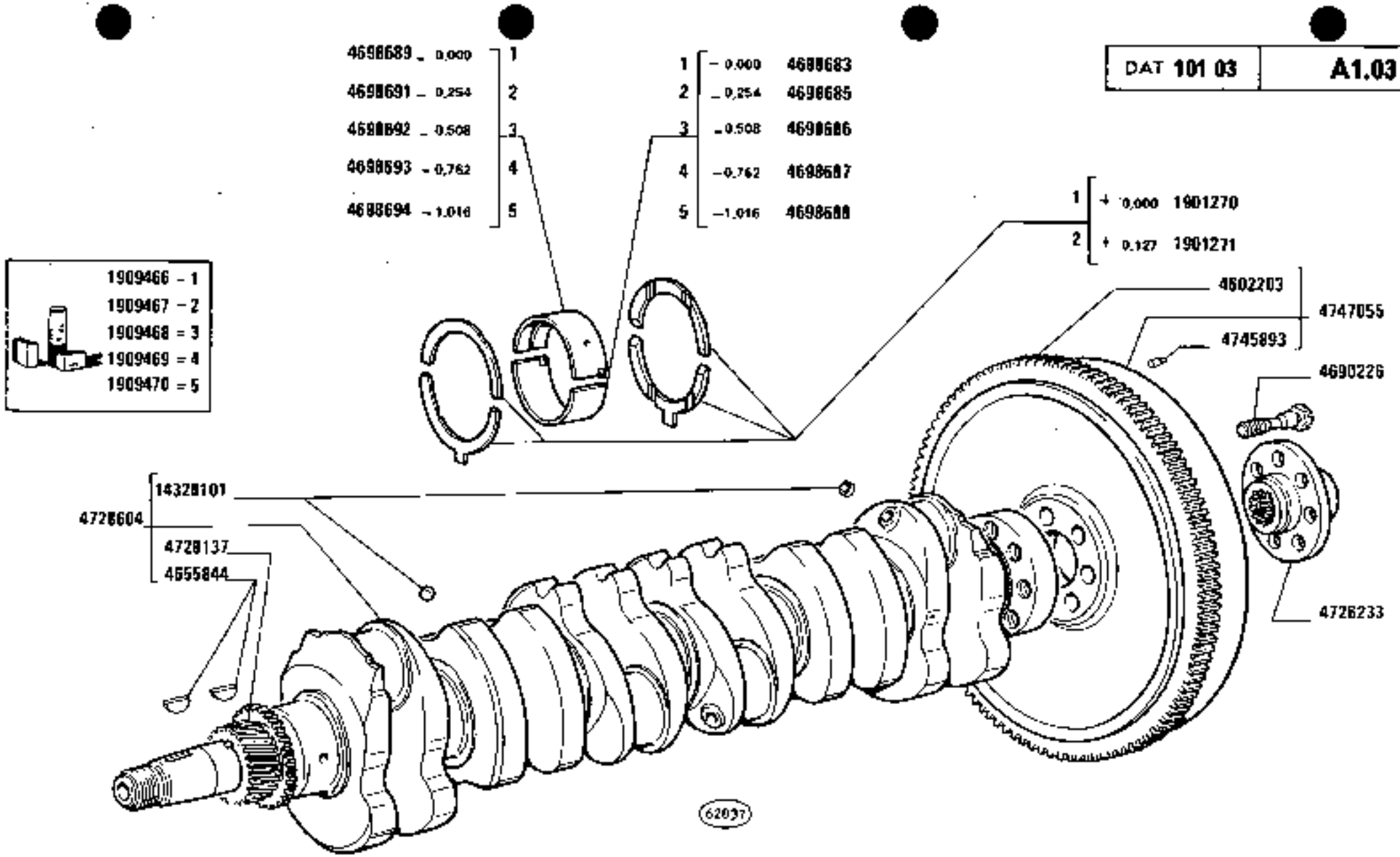

1380-1380 DT
01 02

ALBERO E VOLANO MOTORE

Vilebrequin et volant moteur
Kurbelwelle und Schwungrad
Crankshaft and Flywheel
Cigüeñal y volante

A1.03

https://tractormanualz.com/

MODIF	AMT.MODIF	N.ORDIN.	Q.	DENOMINAZIONE	DESIGNATION	BENENNUNG	DESCRIPTION	DENOMINACIONES
		1901270	1	SEMIANELLI +0,000	DEMI-BAGUES	RINGHAELFTE	HALF RINGS	SEMIANILLOS
		1901271	1	SEMIANELLI +0,127	DEMI-BAGUES	RINGHAELFTE	HALF RINGS	SEMIANILLOS
		1909466	1	SERIE SEMICUSCINETTI	JEU DE DEMI-COUSSINETS	SCHALENHAELFTESATS	SET OF HALF-BEARINGS	JUEGO DE SEMICOJINETES
		1909467	1	SERIE SEMICUSCINETTI -0,254	JEUX DE DEMI-COUSSINETS -0,254	SCHALENHAELFTE-SATS -0,254	SET OF HALF-BEARINGS -0,254	JUEGO DE SEMI-COJINETES -0,254
		1909468	1	SERIE SEMICUSCINETTI -0,508	JEUX DE DEMI-COUSSINETS -0,508	SCHALENHAELFTE-SATS -0,508	SET OF HALF-BEARINGS -0,508	JUEGO DE SEMI-COJINETES -0,508
		1909469	1	SERIE SEMICUSCINETTI -0,762	JEUX DE DEMI-COUSSINETS -0,762	SCHALENHAELFTE-SATS -0,762	SET OF HALF-BEARINGS -0,762	JUEGO DE SEMI-COJINETES -0,762
		1909470	1	SERIE SEMICUSCINETTI -1,016	JEUX DE DEMI-COUSSINETS -1,016	SCHALENHAELFTE-SATS -1,016	SET OF HALF-BEARINGS -1,016	JUEGO DE SEMI-COJINETES -1,016
		4602203	1	CORONA DENTATA	COURONNE DENTEE	ZAHNKRANZ	RING GEAR	CORONA DENTADA
		4655844	2	LINGUETTA	LINGUET	SCHEIBENFEDER	KEY	CHAVETA
		4690226	7	VITE	VIS	SCHRAUBE	SCREW	TORNILLO
		4698683	7	SEMICUSCINETTO -0,000	DEMI-COUSSINET	SCHALENHAELFTE	HALF-BEARING	SEMICOJINETE
		4698685	7	SEMICUSCINETTO -0,254	DEMI COUSSINET -0,254	SCHALENHAELFTE -0,254	HALF-BEARING -0,254	SEMICOJINETE -0,254
		4698686	7	SERIE SEMICUSCINETTI -0,508	JEUX DE DEMI-COUSSINETS -0,508	SCHALENHAELFTE-SATS -0,508	SET OF HALF-BEARINGS -0,508	JUEGO DE SEMI-COJINETES -0,508
		4698689	7	SEMICUSCINETTO -0,000 SUP.	DEMI-COUSSINET	SCHALENHAELFTE	HALF-BEARING	SEMICOJINETE
		4698691	7	SEMICUSCINETTO -0,254 SUP.	DEMI COUSSINET -0,254	SCHALENHAELFTE -0,254	HALF-BEARING -0,254	SEMICOJINETE -0,254
		4698692	7	SEMICUSCINETTO -0,508 SUP.	DEMI-COUSSINET -0,508	SCHALENHAELFTE -0,508	HALF-BEARING -0,508	SEMICOJINETE -0,508
		4698693	7	SEMICUSCINETTO -0,762 SUP.	DEMI-COUSSINET -0,762	SCHALENHAELFTE -0,762	HALF-BEARING -0,762	SEMICOJINETE -0,762
		4698694	7	SEMICUSCINETTO -1,016 SUP.	DEMI-COUSSINET -1,016	SCHALENHAELFTE -1,016	HALF-BEARING -1,016	SEMICOJINETE -1,016
		4698787	7	SERIE SEMICUSCINETTI -0,762	JEUX DE DEMI-COUSSINETS -0,762	SCHALENHAELFTE-SATS -0,762	SET OF HALF-BEARINGS -0,762	JUEGO DE SEMI-COJINETES -0,762
		4698788	7	SERIE SEMICUSCINETTI -1,016	JEUX DE DEMI-COUSSINETS -1,016	SCHALENHAELFTE-SATS -1,016	SET OF HALF-BEARINGS -1,016	JUEGO DE SEMI-COJINETES -1,016
		4726233	1	MOZZO	MOYEU	NABE	HUB	BUJE
		4728137	1	INGRANAGGIO CONDUTTORE	PIGNON CONDUCTEUR	TREIBENDES ZAHNRAD	DRIVING GEAR	PINON CONDUCTOR
		4728604	1	ALBERO MOTORE COMPL.	VILEBREQUIN	KURBELWELLE	CRANKSHAFT	CIGUEÑAL
		4745893	1	PERNO	AXE	BOLZEN	PIN	EJE
		4747055	1	VOLANO DEL MOTORE COMPL	VOLANT DU MOTEUR	SCHWUNGRAD	FLYWHEEL	VOLANTE DEL MOTOR
		14328101	6	TAPPO	BOUCHON	STOPFEN	PLUG	TAPON

https://tractormanualz.com/

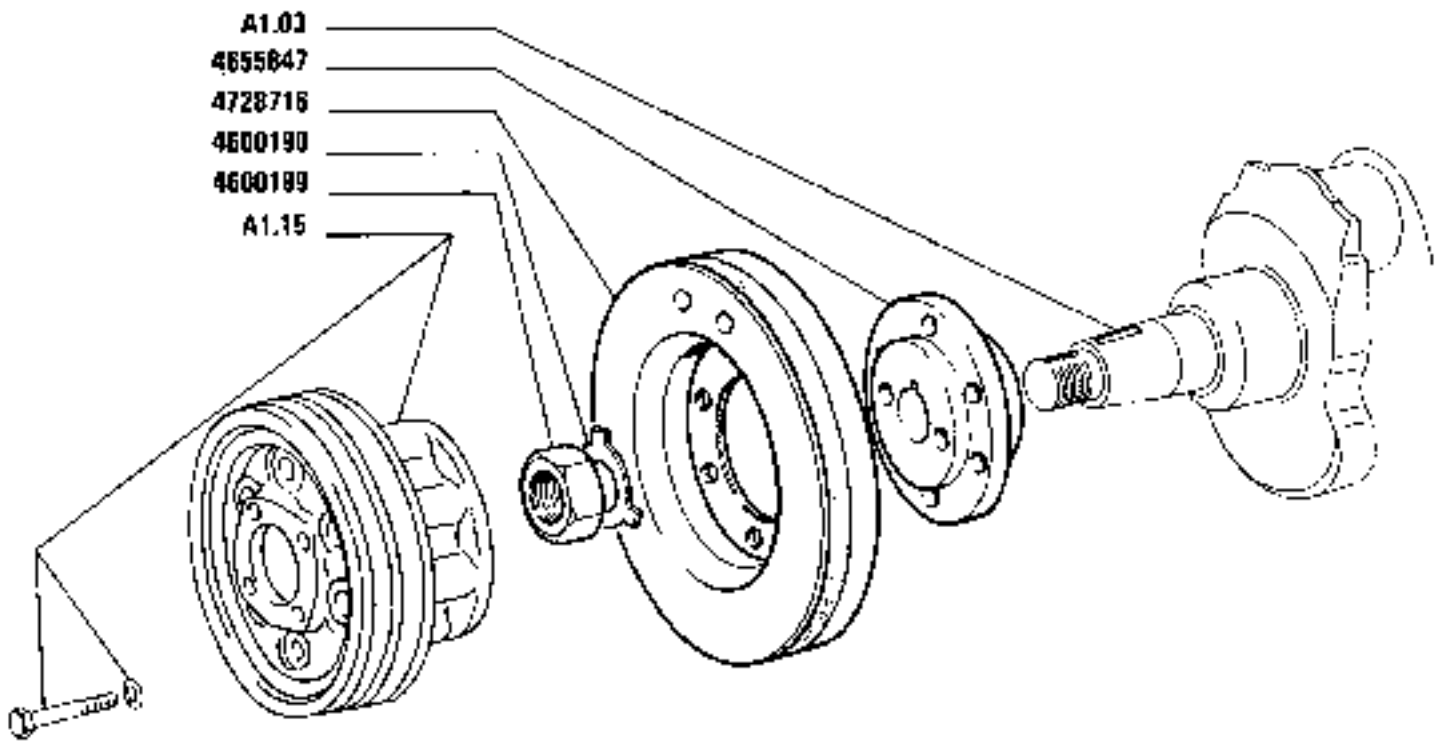

1380-1380 DT
01 02

SMORZATORE PER ALBERO MOTORE

Amortisseur de vilebrequin *Damper*
Schwingungsdämpfer *Antivibrador de cigüeñal*

https://tractormanualz.com/

NODIF	ANT.MODIF	N.ORDIN.	Q.	DENOMINAZIONE	DESIGNATION	BENENNUNG	DESCRIPTION	DENOMINACIONES
		4600189	1	DADO	ECROU	MUTTER	NUT	TUERCA
		4600190	1	PIASTRINA	PLAQUETTE	PLAETTCHEN	PLATE	PLACA
		4655847	1	MOZZO	MOYEU	NABE	HUB	BUJE
		4728716	1	SMORZATORE	AMORTISSEUR	SCHWINGUNGS-DAEMPFER	DAMPER	ANTIVIBRADOR

https://tractormanualz.com/

NEW HOLLAND

New Holland Logistics S.p.A.

a joint venture between New Holland and Ameriean Consulting

F A X

KERNEGEM BELGIUM
TECHNICAL CUSTOMER SUPPORT

URGENT

DATE: 25/6/96 PAGE: 1/2

FROM

min/to/a/an: G.L Laudi

FAXNUMBER:
PHONENUMBER:

TO

van/from/da/de/von: PAUL WYBOUW

FAXNUMBER : 0032(0)59295204
PHONENUMBER: 0032(0)59295226
MEMOID : PWYBOUW

NEW HOLLAND LOGISTICS
FABRIEKSWEG 1
8480 KERNEGEM

TECHNICAL CUSTOMER SUPPORT

onderwerp/subject/oggetto/sujet/betreff:

oil nozzles for 1300 turbo

opmerkingen/comments/testo/remarques/anmerkung:

In turbo engines there are nozzles for injecting oil to the pistons (as shown on page 2/2) this is a copy from a repair manual.
Can you give me the partnumber of these nozzles?

Thank you.
Ciao
P. Nybouw

PAUL,

THE P/N IS 4709361

AND IS AVAILABLE

CIAO
Laudi

https://tractormanualz.com/

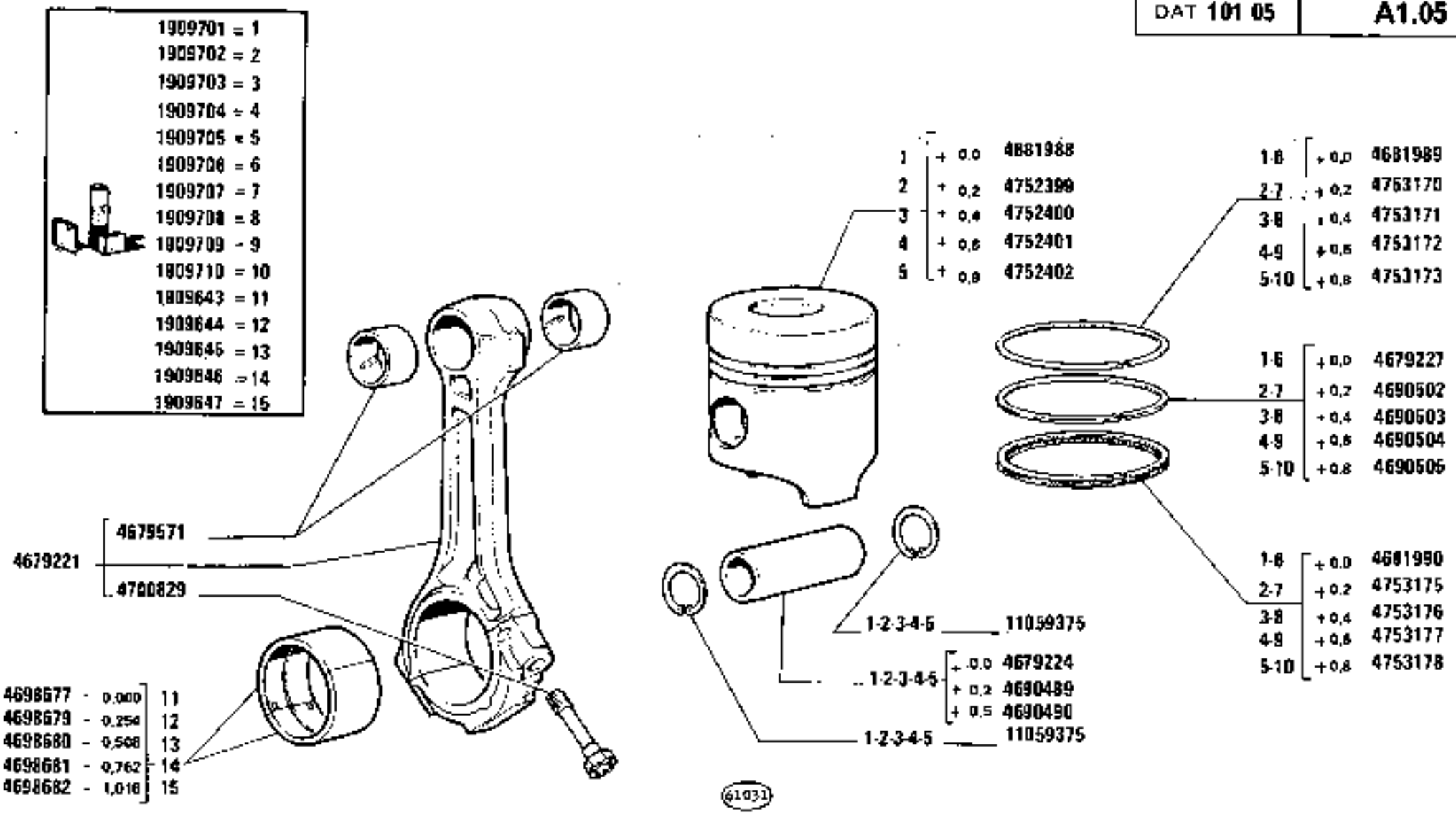

https://tractormanualz.com/

MODIF	ANT.MODIF	N.ORDIN.	Q.	DENOMINAZIONE	DESIGNATION	BENENNUNG	DESCRIPTION	DENOMINACIONES
		1909172	6	STANTUFFO COMPL. +0,0	PISTON	KOLBEN	PISTON	EMBOLO
		1909173	6	STANTUFFO COMPL.+0,2	PISTON +0,2	KOLBEN +0,2	PISTON +0,2	EMBOLO +0,2
		1909174	6	STANTUFFO COMPL.+0,4	PISTON +0,4	KOLBEN +0,4	PISTON +0,4	EMBOLO +0,4
		1909175	6	STANTUFFO COMPL.+0,6	PISTON +0,6	KOLBEN +0,6	PISTON +0,6	EMBOLO +0,6
		1909176	6	STANTUFFO COMPL.+0,8	PISTON +0,8	KOLBEN +0,8	PISTON +0,8	EMBOLO +0,8
		1909207	6	SERIE ANELLI	JEU DE SEGMENTS	KOLBENRINGESATS	PISTON RINGS SET	JUEGO DE AROS DE EMBOLO
		1909214	6	SERIE ANELLI +0,2	JEU DE SEGMENTS +0,2	KOLBENRINGESATS +0,2	PISTON RINGS SET +0,2	JUEGO DE AROS DE EMBOLO +0,2
		1909218	6	SERIE ANELLI +0,4	JEU DE SEGMENTS +0,4	KOLBENRINGESATS +0,4	PISTON RINGS SET +0,4	JUEGO DE AROS DE EMBOLO +0,4
		1909222	6	SERIE ANELLI +0,6	JEU DE SEGMENTS +0,6	KOLBENRINGESATS +0,6	PISTON RINGS SET +0,6	JUEGO DE AROS DE EMBOLO +0,6
		1909229	6	SERIE ANELLI +0,8	JEU DE SEGMENTS +0,8	KOLBENRINGESATS +0,8	PISTON RINGS SET +0,8	JUEGO DE AROS DE EMBOLO +0,8
		1909489	6	SERIE SEMICUSCINETTI +0,000	JEU DE DEMI-COUSSINETS	SCHALENHAELFTESATS	SET OF HALF-BEARINGS	JUEGO DE SEMICOJINETES
		1909490	6	SERIE SEMICUSCINETTI -0,254	JEUX DE DEMI-COUSSINETS -0,254	SCHALENHAELFTE-SATS -0,254	SET OF HALF-BEARINGS -0,254	JUEGO DE SEMI-COJINETES -0,254
		1909491	6	SERIE SEMICUSCINETTI -0,508	JEUX DE DEMI-COUSSINETS -0,508	SCHALENHAELFTE-SATS -0,508	SET OF HALF-BEARINGS -0,508	JUEGO DE SEMI-COJINETES -0,508
		1909492	6	SERIE SEMICUSCINETTI -0,762	JEUX DE DEMI-COUSSINETS -0,762	SCHALENHAELFTE-SATS -0,762	SET OF HALF-BEARINGS -0,762	JUEGO DE SEMI-COJINETES -0,762
		1909493	6	SERIE SEMICUSCINETTI -1,016	JEUX DE DEMI-COUSSINETS -1,016	SCHALENHAELFTE-SATS -1,016	SET OF HALF-BEARINGS -1,016	JUEGO DE SEMI-COJINETES -1,016
		4679221	6	BIELLA STANTUFFO COMPL.	BIELLE	PLEUEL	CONNECTING ROD	BIELA
		4679224	6	PERNO DELLO STANTUFFO +0,0	AXE DE PISTON	KOLBENBOLZEN	PISTON PIN	BULON DEL EMBOLO
		4679227	6	ANELLO RASCHIAOLIO +0,0	SEGMENT RACLEUR	OELABSTREIFRING	OILSCRAPER RING	ARO DE ENGRASE
		4679571	12	BOCCOLA	DOUILLE	BUECHSE	BUSH	CASQUILLO
		4681988	6	STANTUFFO +0,0	PISTON	KOLBEN	PISTON	EMBOLO
		4681989	6	ANELLO STANTUFFO +0,0	SEGMENT	KOLBENRING	PISTON RING	ARO DE EMBOLO
		4681990	6	ANELLO RASCHIAOLIO +0,0	SEGMENT RACLEUR	OELABSTREIFRING	OILSCRAPER RING	ARO DE ENGRASE
		4690489	6	PERNO STANTUFFO +0,2	AXE DE PISTON +0,2	KOLBENBOLZEN +0,2	PISTON PIN +0,2	BULON DEL EMBOLO +0,2
		4690490	6	PERNO STANTUFFO +0,5	AXE DE PISTON +0,5	KOLBENBOLZEN +0,5	PISTON PIN +0,5	BULON DEL EMBOLO +0,5

https://tractormanualz.com/

MODIF	ANT.MODIF	N.ORDIN.	Q.	DENOMINAZIONE	DESIGNATION	BENENNUNG	DESCRIPTION	DENOMINACIONES
		4690502	6	ANELLO RASCHIAOLIO +0,2	SEGMENT RACLEUR +0,2	OELABSTREIFRING +0,2	OILSCRAPER RING +0,2	ARO DE ENGRASE +0,2
		4690503	6	ANELLO RASCHIAOLIO +0,4	SEGMENT RACLEUR +0,4	OELABSTREIFRING +0,4	OILSCRAPER RING +0,4	ARO DE ENGRASE +0,4
		4690504	6	ANELLO RASCHIAOLIO +0,6	SEGMENT RACLEUR +0,6	OELABSTREIFRING +0,6	OILSCRAPER RING +0,6	ARO DE ENGRASE +0,6
		4690505	6	ANELLO RASCHIAOLIO +0,8	SEGMENT RACLEUR +0,8	OELABSTREIFRING +0,8	OILSCRAPER RING +0,8	ARO DE ENGRASE +0,8
		4698729	2	SEMICUSCINETTO -0,000	DEMI-COUSSINET	SCHALENHAELFTE	HALF-BEARING	SEMICOJINETE
		4698731	12	SEMICUSCINETTO -0,254	DEMI COUSSINET -0,254	SCHALENHAELFTE -0,254	HALF-BEARING -0,254	SEMICOJINETE -0,254
		4698732	12	SEMICUSCINETTO -0,508	DEMI-COUSSINET -0,508	SCHALENHAELFTE -0,508	HALF-BEARING -0,508	SEMICOJINETE -0,508
		4698733	12	SEMICUSCINETTO -0,762	DEMI-COUSSINET -0,762	SCHALENHAELFTE -0,762	HALF-BEARING -0,762	SEMICOJINETE -0,762
		4698734	12	SEMICUSCINETTO -1,016	DEMI-COUSSINET -1,016	SCHALENHAELFTE -1,016	HALF-BEARING -1,016	SEMICOJINETE -1,016
		4700829	12	VITE	VIS	SCHRAUBE	SCREW	TORNILLO
		4752399	6	STANTUFFO +0,2	PISTON	KOLBEN	PISTON	EMBOLO
		4752400	6	STANTUFFO +0,4	PISTON	KOLBEN	PISTON	EMBOLO
		4752401	6	STANTUFFO +0,6	PISTON	KOLBEN	PISTON	EMBOLO
		4752402	6	STANTUFFO +0,8	PISTON	KOLBEN	PISTON	EMBOLO
		4753170	6	ANELLO STANTUFFO +0,2	SEGMENT	KOLBENRING	PISTON RING	ARO DE EMBOLO
		4753171	6	ANELLO STANTUFFO +0,4	SEGMENT	KOLBENRING	PISTON RING	ARO DE EMBOLO
		4753172	6	ANELLO STANTUFFO +0,6	SEGMENT	KOLBENRING	PISTON RING	ARO DE EMBOLO
		4753173	6	ANELLO STANTUFFO +0,8	SEGMENT	KOLBENRING	PISTON RING	ARO DE EMBOLO
		4753175	6	ANELLO RASCHIAOLIO +0,2	SEGMENT RACLEUR +0,2	OELABSTREIFRING +0,2	OILSCRAPER RING +0,2	ARO DE ENGRASE +0,2
		4753176	6	ANELLO RASCHIAOLIO +0,4	SEGMENT RACLEUR +0,4	OELABSTREIFRING +0,4	OILSCRAPER RING +0,4	ARO DE ENGRASE +0,4
		4753177	6	ANELLO RASCHIAOLIO +0,6	SEGMENT RACLEUR +0,6	OELABSTREIFRING +0,6	OILSCRAPER RING +0,6	ARO DE ENGRASE +0,6
		4753178	6	ANELLO RASCHIAOLIO +0,8	SEGMENT RACLEUR +0,8	OELABSTREIFRING +0,8	OILSCRAPER RING +0,8	ARO DE ENGRASE +0,8
		11059375	12	ANELLO DI SICUREZZA	ARRETOIR	SICHERUNGSRING	LOCKRING	ANILLO DE FRENO

https://tractormanualz.com/

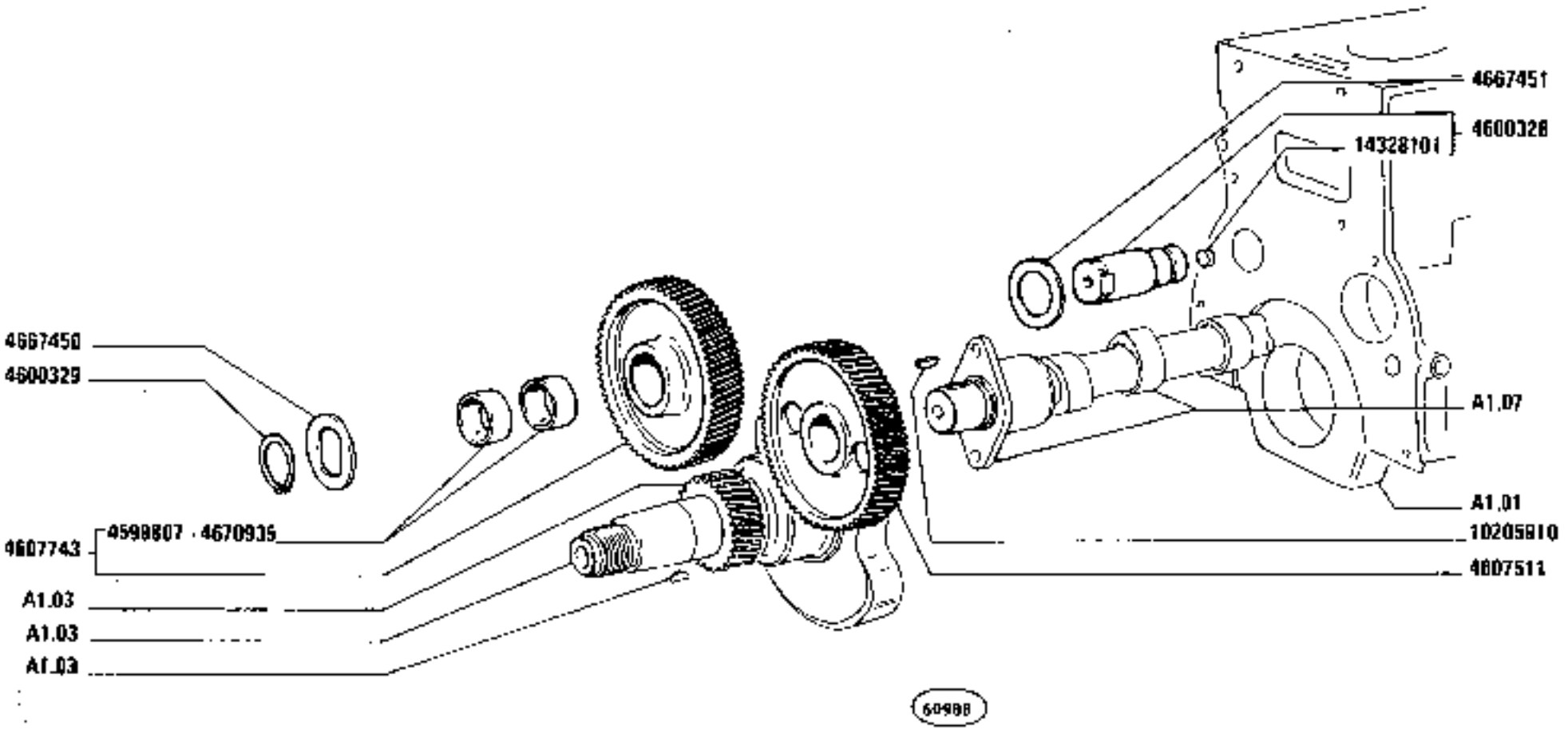

https://tractormanualz.com/

MODIF	ANT.MODIF	N.ORDIN.	Q.	DENOMINAZIONE	DESIGNATION	BENENNUNG	DESCRIPTION	DENOMINACIONES
		4599807	2	BOCCOLA	DOUILLE	BUECHSE	BUSH	CASQUILLO
		4600328	1	PERNO	AXE	BOLZEN	PIN	EJE
		4600329	1	ANELLO	BAGUE	RING	RING	ANILLO
		4607511	1	INGRANAGGIO CONDUTTORE	PIGNON CONDUCTEUR	TREIBENDES ZAHNRAD	DRIVING GEAR	PINON CONDUCTOR
		4607743	1	INGRANAGGIO COMPL.	PIGNON	ZAHNRAD	GEAR	PINON
		4667450	1	ROSETTA	RONDELLE	SCHEIBE	WASHER	ARANDELA
		4667451	1	ROSETTA	RONDELLE	SCHEIBE	WASHER	ARANDELA
		4670935	2	BOCCOLA	DOUILLE	BUECHSE	BUSH	CASQUILLO
		10205910	1	LINGUETTA	LINGUET	SCHEIBENFEDER	KEY	CHAVETA
		14328101	1	TAPPO	BOUCHON	STOPFEN	PLUG	TAPON

https://tractormanualz.com/

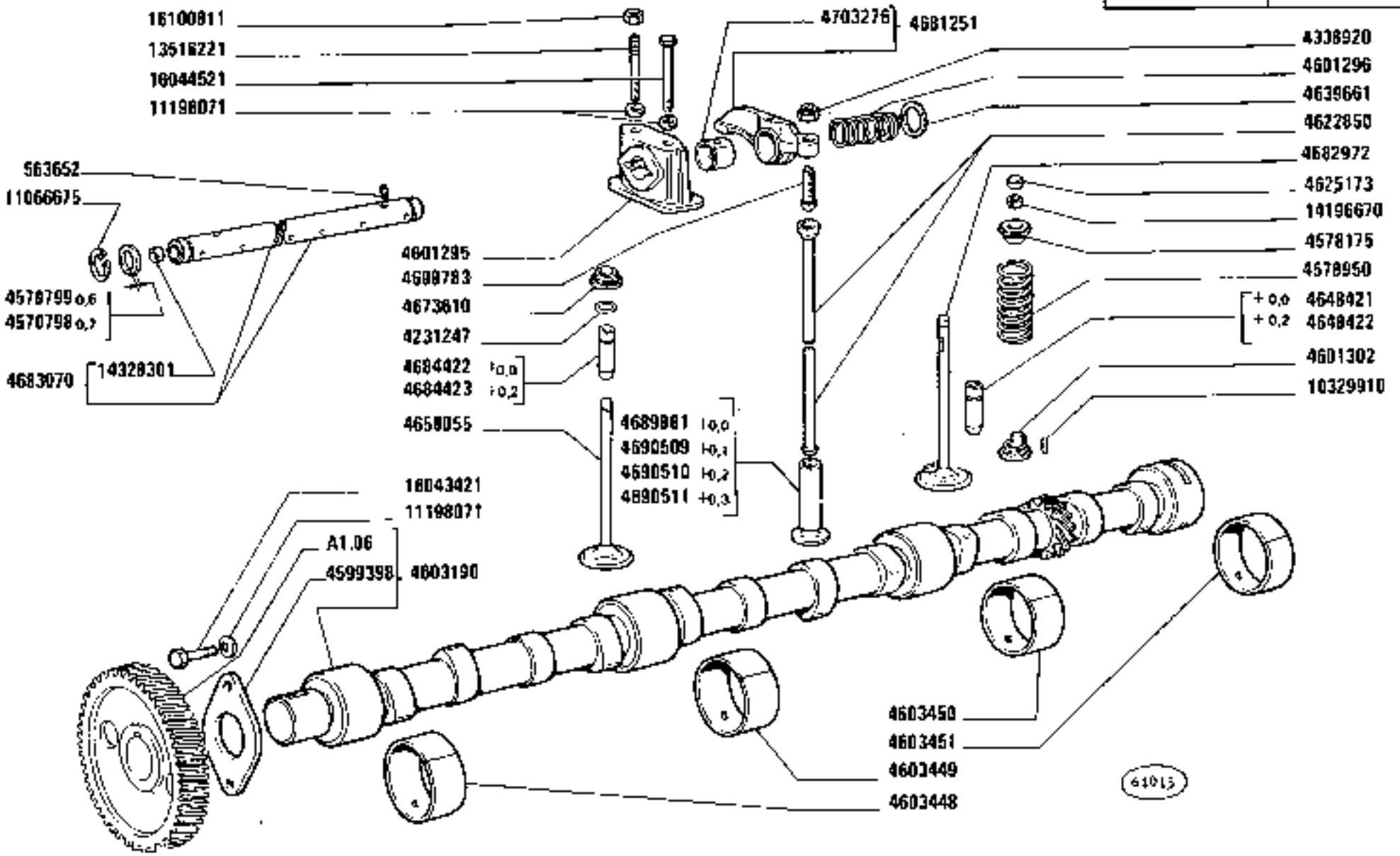

https://tractormanualz.com/

MODIF	ANT.MODIF	N.ORDIN.	Q.	DENOMINAZIONE	DESIGNATION	BENENNUNG	DESCRIPTION	DENOMINACIONES
		563652	1	VITE	VIS	SCHRAUBE	SCREW	TORNILLO
		4231247	12	ANELLO	BAGUE	RING	RING	ANILLO
		4338920	12	DADO	ECROU	MUTTER	NUT	TUERCA
		4570798	10	ROSETTA SP 0,7	RONDELLE	SCHEIBE	WASHER	ARANDELA
		4570799	10	ROSETTA SP.0,5	RONDELLE	SCHEIBE	WASHER	ARANDELA
		4578175	12	SCODELLINO DI RITEGNO	ARRETOIR	HALTERING	RETAINER	RETENEDOR
		457A950	12	MOLLA	RESSORT	FEDER	SPRING	RESORTE
		4599398	1	PIASTRA	PLAQUE	PLATTE	PLATE	PLACA
		4601295	6	SUPPORTO	SUPPORT	LAGER	SUPPORT	SOPORTE
		4601296	5	MOLLA	RESSORT	FEDER	SPRING	RESORTE
		4601302	6	SCODELLINO DI RITEGNO	ARRETOIR	HALTERING	RETAINER	RETENEDOR
		4603190	1	ALBERO AD ECCENTRICI COMPL.	ARBRE A CAMES	EXZENTERWELLE	CAMSHAFT	ARBOL DE LEVAS
		4603448	1	CUSCINETTO	COUSSINET	LAGERSCHALE	BEARING	COJINETE
		4603449	1	CUSCINETTO	COUSSINET	LAGERSCHALE	BEARING	COJINETE
		4603450	1	CUSCINETTO	COUSSINET	LAGERSCHALE	BEARING	COJINETE
		4603451	1	CUSCINETTO	COUSSINET	LAGERSCHALE	BEARING	COJINETE
		4622850	12	ASTA	TIGE	STANGE	ROD	VARILLA
		4625173	12	CAPPELLETTO	CHAPEAU	SCHUTZKAPPE	CAP	CAPUCHON
		4639661	10	ROSETTA	RONDELLE	SCHEIBE	WASHER	ARANDELA
		4648421	12	GUIDA DELLA VALVOLA DI ASPIRAZIONE +0,0	GUIDE DE SOUPAPE D'ADMISSION	EINLASSVENTIL-FUEHRUNG	INTAKE VALVE GUIDE	GUIA DE LA VALVULA DE ADMISION
		4648422	12	GUIDA DELLA VALVOLA DI ASPIRAZIONE +0,2	GUIDE DE SOUPAPE D'ADMISSION	EINLASSVENTIL-FUEHRUNG	INTAKE VALVE GUIDE	GUIA DE LA VALVULA DE ADMISION
		4658055	6	VALVOLA DI SCARICO	SOUPAPE D'ECHAPPEMENT	AUSLASSVENTIL	EXHAUST VALVE	VALVULA DE ESCAPE
		4673610	6	SCODELLINO DI RITEGNO	ARRETOIR	HALTERING	RETAINER	RETENEDOR
		4681251	12	BILANCIERE COMPL.	CULBUTEUR	KIPPHEBEL	ROCKER	BALANCIN
		4682972	6	VALVOLA DI SCARICO	SOUPAPE D'ECHAPPEMENT	AUSLASSVENTIL	EXHAUST VALVE	VALVULA DE ESCAPE
		4683070	1	ALBERO COMPL.	ARBRE	WELLE	SHAFT	ARBOL
		4684422	6	GUIDA DELLA VALVOLA DI SCARICO +0,0	GUIDE DE SOUPAPE D'ECHAPPEMENT	AUSLASSVENTIL-FUEHRUNG	EXHAUST VALVE GUIDE	GUIA DE LA VALVULA DE ESCAPE
		4684423	6	GUIDA DELLA VALVOLA DI SCARICO +0,2	GUIDE DE SOUPAPE D'ECHAPPEMENT	AUSLASSVENTIL-FUEHRUNG	EXHAUST VALVE GUIDE	GUIA DE LA VALVULA DE ESCAPE
		4689881	12	PIATTELLO	COUPELLE	TELLERSCHEIBE	PLATE	PLATILLO
		4690509	12	PIATTELLO	COUPELLE	TELLERSCHEIBE	PLATE	PLATILLO
		4690510	12	PIATTELLO	COUPELLE	TELLERSCHEIBE	PLATE	PLATILLO
		4690511	12	PIATTELLO	COUPELLE	TELLERSCHEIBE	PLATE	PLATILLO
		4699783	12	VITE	VIS	SCHRAUBE	SCREW	TORNILLO

https://tractormanualz.com/

MODIF	ANT.MODIF	N.ORDIN.	Q.	DENOMINAZIONE	DESIGNATION	BENENNUNG	DESCRIPTION	DENOMINACIONES
		4703276	12	BOCCOLA	DOUILLE	BUECHSE	BUSH	CASQUILLO
		10329910	6	PERNO	AXE	BOLZEN	PIN	EJE
		11066675	2	ANELLO	BAGUE	RING	RING	ANILLO
		11198071	14	ROSETTA	ROUELLE	SCHEIBE	WASHER	ARANDELA
		13516221	6	PRIGIONIERO	GOUJON	STIFTSCHRAUBE	STUD	ESPARRAGO
		14196670	24	SEMICONO	DEMI-CONE	KEGELSTUECK	LOCK CONE	CHAVETA CONICA
		14328301	2	TAPPO	BOUCHON	STOPFEN	PLUG	TAPON
		16043421	2	VITE	VIS	SCHRAUBE	SCREW	TORNILLO
		16044521	6	VITE	VIS	SCHRAUBE	SCREW	TORNILLO
		16100811	6	DADO	ECROU	MUTTER	NUT	TUERCA

https://tractormanualz.com/

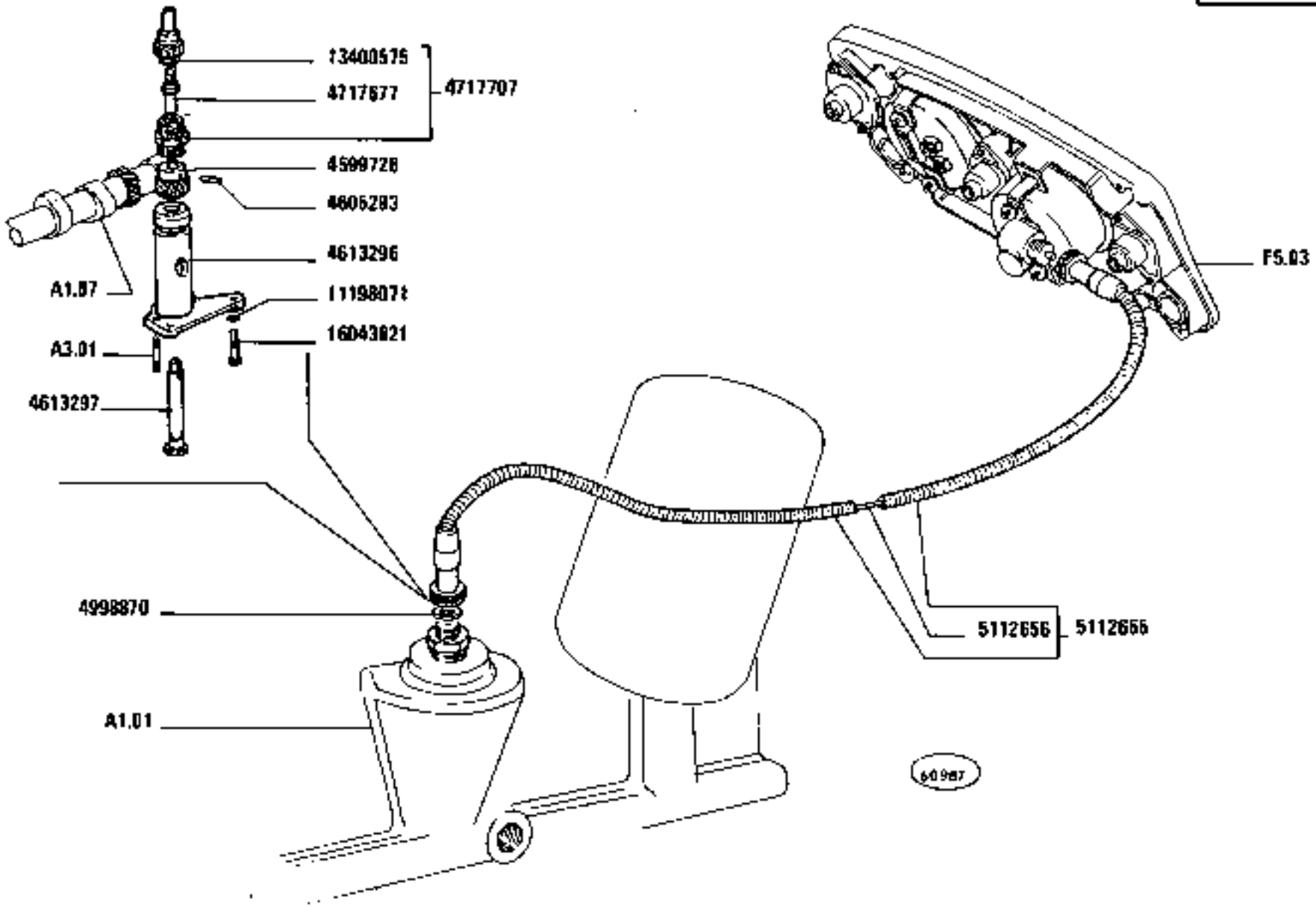

1380-1380 DT
01 02

COMANDO CRONOGIROMETRO

Commande d'horo-tachymètre — *Multimeter Drive*
Antrieb für Stundenzähler und Drehzahlmesser — *Accionamiento del cronotacómetro*

https://tractormanualz.com/

MODIF	ANT.MODIF	N.ORDIN.	Q.	DENOMINAZIONE	DESIGNATION	BENENNUNG	DESCRIPTION	DENOMINACIONES
		4599726	1	INGRANAGGIO CONDOTTO	PIGNON CONDUIT	ANGETRIEBENES ZAHNRAD	DRIVEN GEAR	PINON CONDUCIDO
		4605293	1	SPINA	GOUPILLE	STIFT	PIN	PASADOR
		4613296	1	SUPPORTO	SUPPORT	LAGER	SUPPORT	SOPORTE
		4613297	1	ALBERINO	ARBRE	WELLE	SHAFT	ARBOL
		4717677	1	ALBERINO	ARBRE	WELLE	SHAFT	ARBOL
		4717707	1	RACCORDO COMPL.	RACCORD	STUTZEN	CONNECTION	RACOR
		4998870	1	GUARNIZIONE	GARNITURE	UNTERLAGE	LINING	FORRO
		5112655	1	TRASMISSIONE FLESSIBILE COMPL.	TRANSMISSION FLEXIBLE	BIEGSAME WELLE	FLEXIBLE SHAFT	ARBOL FLEXIBLE
		5112656	1	TRASMISSIONE FLESSIBILE	TRANSMISSION FLEXIBLE	BIEGSAME WELLE	FLEXIBLE SHAFT	ARBOL FLEXIBLE
		11198071	2	ROSETTA	RONDELLE	SCHEIBE	WASHER	ARANDELA
		13400575	1	ANELLO	BAGUE	RING	RING	ANILLO
		16043621	2	VITE	VIS	SCHRAUBE	SCREW	TORNILLO

https://tractormanualz.com/

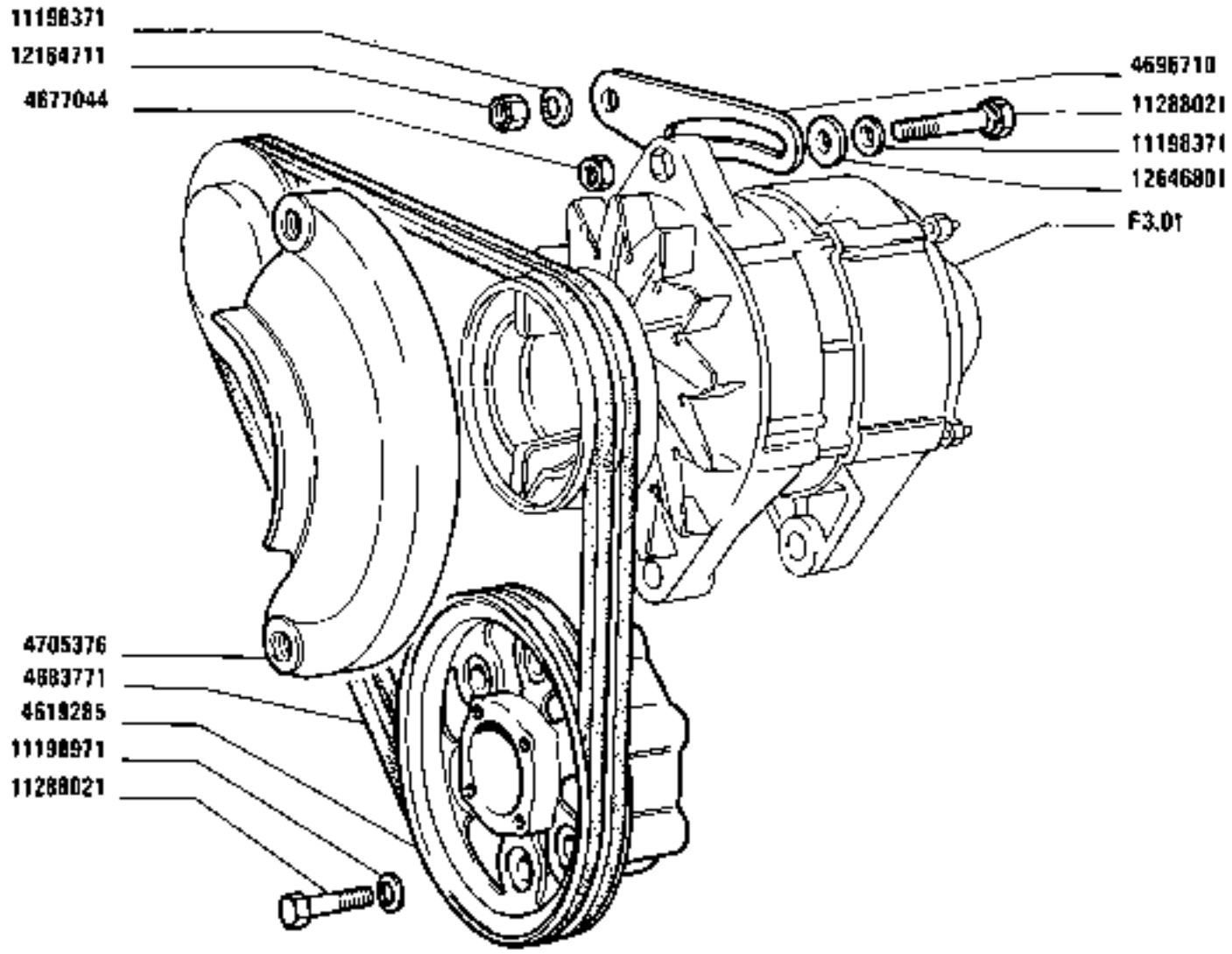

https://tractormanualz.com/

MODIF	ANT.MODIF	N.ORDIN.	Q.	DENOMINAZIONE	DESIGNATION	BENENNUNG	DESCRIPTION	DENOMINACIONES
		4619285	1	PULEGGIA	POULIE	RIEMENSCHEIBE	PULLEY	POLEA
		4677044	1	DISTANZIALE	ENTRETOISE	ABSTANDSTUECK	SPACER	SEPARADOR
		4683771	1	CINGHIE	COURROIES	RIEMEN	BELTS	CORREAS
		4696710	1	TENDICINGHIA	TENDEUR DE COURROIE	RIEMENSPANNER	BELT STRETCHER	TENSOR DE CORREA
		4705376	1	RIPARO	PROTECTION	ABDECKUNG	PROTECTION	DEFENSA
		11198371	8	ROSETTA	RONDELLE	SCHEIBE	WASHER	ARANDELA
		11198971	1	ROSETTA	RONDELLE	SCHEIBE	WASHER	ARANDELA
		11288021	7	VITE	VIS	SCHRAUBE	SCREW	TORNILLO
		12174711	1	DADO	ECROU	MUTTER	NUT	TUERCA
		12646801	1	ANELLO	BAGUE	RING	RING	ANILLO

https://tractormanualz.com/

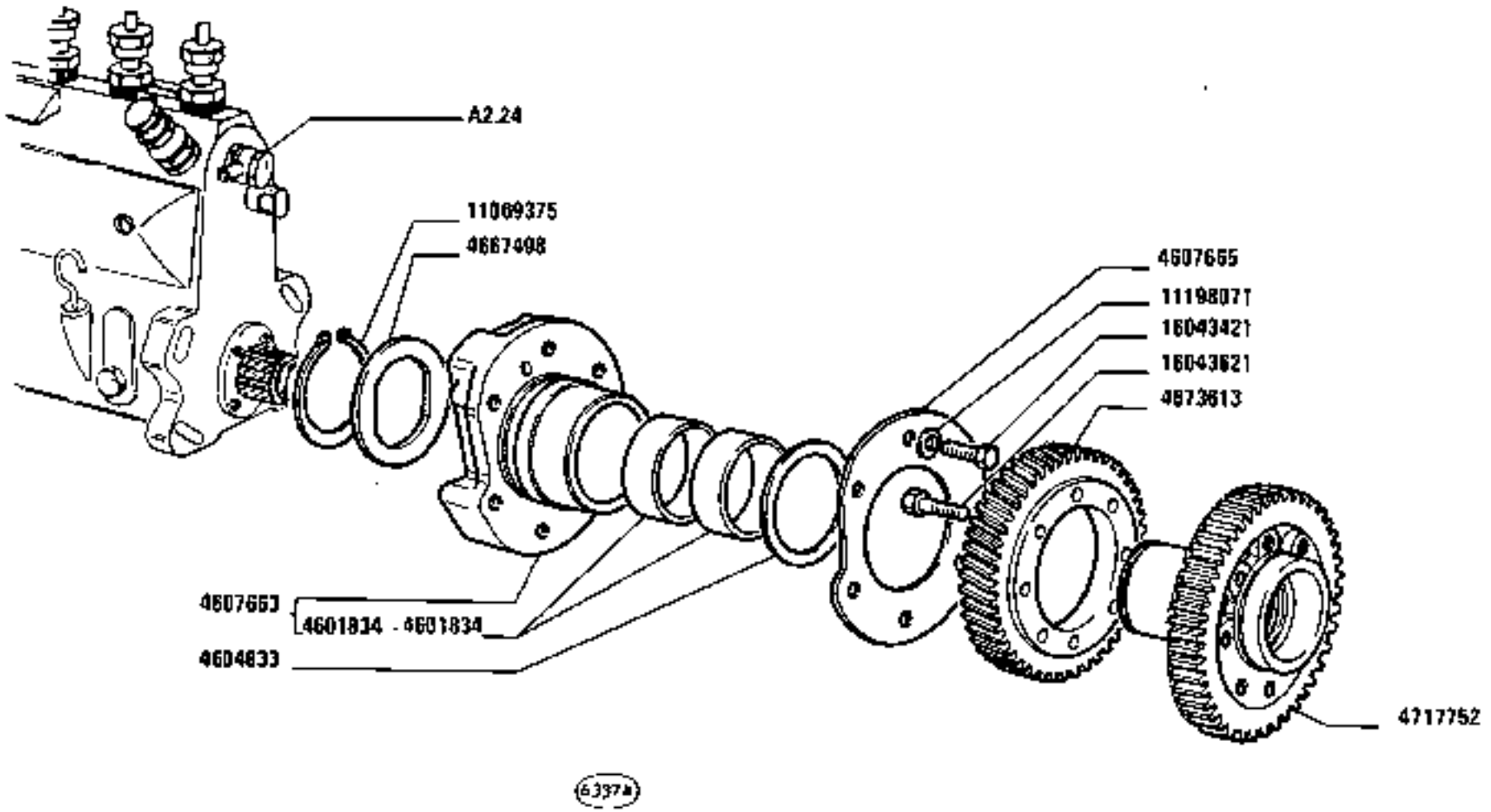

https://tractormanualz.com/

MODIF	ANT.MODIF	N.ORDIN.	Q.	DENOMINAZIONE	DESIGNATION	BENENNUNG	DESCRIPTION	DENOMINACIONES
		4601834	2	BOCCOLA	DOUILLE	BUECHSE	BUSH	CASQUILLO
		4604833	1	ROSETTA	RONDELLE	SCHEIBE	WASHER	ARANDELA
		4607663	1	SUPPORTO COMPL.	SUPPORT	LAGER	SUPPORT	SOPORTE
		4607665	1	GUARNIZIONE	GARNITURE	UNTERLAGE	LINING	FORRO
		4667498	1	ROSETTA	RONDELLE	SCHEIBE	WASHER	ARANDELA
		4670937	2	BOCCOLA	DOUILLE	BUECHSE	BUSH	CASQUILLO
		4673613	1	INGRANAGGIO CONDUTTORE	PIGNON CONDUCTEUR	TREIBENDES ZAHNRAD	DRIVING GEAR	PINON CONDUCTOR
		4717752	1	MANICOTTO	MANCHON	MUFFE	SLEEVE	MANGA
		11069375	1	ANELLO DI SICUREZZA	ARRETOIR	SICHERUNGSRING	LOCKRING	ANILLO DE FRENO
		11198071	6	ROSETTA	RONDELLE	SCHEIBE	WASHER	ARANDELA
		16043421	6	VITE	VIS	SCHRAUBE	SCREW	TORNILLO
		16043621	8	VITE	VIS	SCHRAUBE	SCREW	TORNILLO

https://tractormanualz.com/

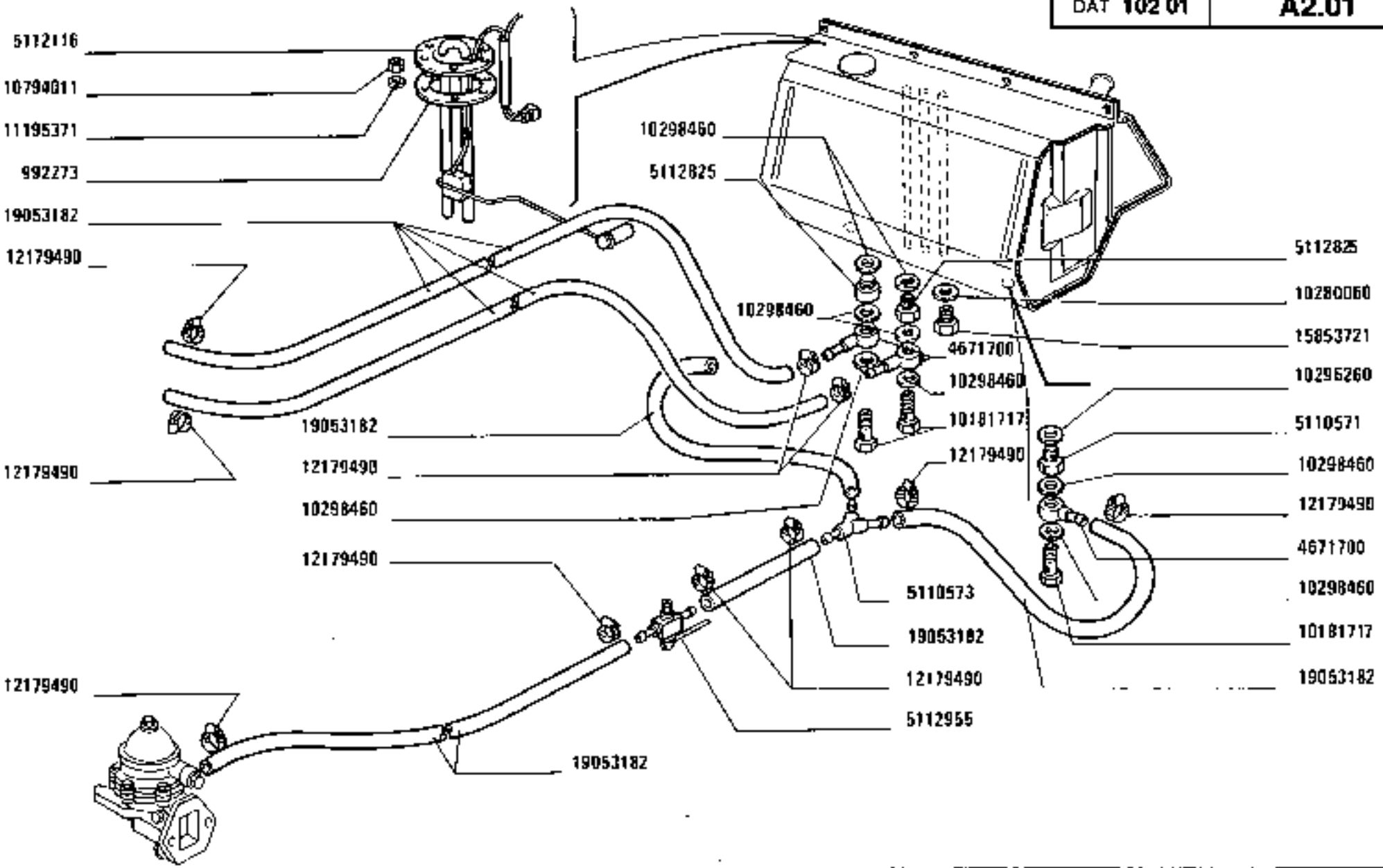

1380-1380 DT
01 02

SERBATOIO COMBUSTIBILE E TUBAZIONI

Réservoir et canalisations combustible
Kraftstofftank und Leitungen
Fuel Tank and Lines
Depósito de combustible y tuberías

https://tractormanualz.com/

MODIF	ANT.MODIF	N.ORDIN.	Q.	DENOMINAZIONE	DESIGNATION	BENENNUNG	DESCRIPTION	DENOMINACIONES
		992273	2	GUARNIZIONE	GARNITURE	UNTERLAGE	LINING	FORRO
		4671700	2	RACCORDO	RACCORD	STUTZEN	CONNECTION	RACOR
		5105346	1	TAPPO DI INTRODUZIONE	BOUCHON DE REMPLISSAGE	SCHRAUBDECKEL	CAP	TAPON DE LLENADO
		5110558	1	SERBATOIO	RESERVOIR	BEHAELTER	RESERVOIR	DEPOSITO
		5110571	2	RIDUTTORE	REDUCTEUR	UNTERSETZUNGS-GETRIEBE	REDUCTION GEAR	REDUCTOR
		5110573	1	RACCORDO A 3 VIE	RACCORD A 3 VOIES	HOSENROHR	THREE-WAY CONNECTION	RACOR DE 3 BOCAS
		5110585	1	PROFILATO	PROFILE	PROFIL	CHANNEL	PERFIL
		5110586	2	GUARNIZIONE	GARNITURE	UNTERLAGE	LINING	FORRO
		5110587	4	DISTANZIALE	ENTRETOISE	ABSTANDSTUECK	SPACER	SEPARADOR
		5112085	1	MENSOLA	CONSOLE	STUETZE	REINFORCEMENT	REFUERZO
		5112089	1	MENSOLA	CONSOLE	STUETZE	REINFORCEMENT	REFUERZO
		5112094	1	TRAVERSA COMPL.	TRAVERSE	TRAVERSE	CROSSRAIL	TRAVESANO
		5112096	1	TRAVERSA COMPL.	TRAVERSE	TRAVERSE	CROSSRAIL	TRAVESANO
		5112101	1	GUARNIZIONE	GARNITURE	UNTERLAGE	LINING	FORRO
		5112102	1	GUARNIZIONE	GARNITURE	UNTERLAGE	LINING	FORRO
		5112116	1	COMANDO	COMMANDE	BETAETIGUNGS-VORRICHT.	CONTROL	MANDO
		5112825	2	DISTANZIALE	ENTRETOISE	ABSTANDSTUECK	SPACER	SEPARADOR
		5112955	1	RUBINETTO	ROBINET	HAHN	COCK	GRIFO
		5113169	2	TAMPONE DI GOMMA	TAMPON CAOUTCHOUC	GUMMIPUFFER	RUBBER PAD	TOPE DE GOMA
		10161717	2	BOCCHETTONE	VIS CREUSE	HOHLSCHRAUBE	UNION	BOQUILLA
		10280060	1	GUARNIZIONE	GARNITURE	UNTERLAGE	LINING	FORRO
		10296260	2	GUARNIZIONE	GARNITURE	UNTERLAGE	LINING	FORRO
		10298460	6	GUARNIZIONE	GARNITURE	UNTERLAGE	LINING	FORRO
		10516871	16	ROSETTA DI SICUREZZA	RONDELLE FREIN	SICHERUNGSRING	LOCKWASHER	ARANDELA DE FRENO
		10517071	8	ROSETTA	RONDELLE	SCHEIBE	WASHER	ARANDELA
		10794011	12	DADO	ECROU	MUTTER	NUT	TUERCA
		11195371	12	ROSETTA DI TENUTA	JOINT D'ETANCHEITE	DICHTRING	GASKET	JUNTA HERMETICA
		11306921	4	VITE	VIS	SCHRAUBE	SCREW	TORNILLO
		12164721	8	DADO	ECROU	MUTTER	NUT	TUERCA
		12179490	10	COLLARE	COLLIER	SCHELLE	COLLAR	COLLAR
		12408579	4	ROSETTA DI SICUREZZA	RONDELLE FREIN	SICHERUNGSRING	LOCKWASHER	ARANDELA DE FRENO
		12646801	8	ROSETTA	RONDELLE	SCHEIBE	WASHER	ARANDELA
		15540421	8	VITE	VIS	SCHRAUBE	SCREW	TORNILLO
		15853721	1	VITE	VIS	SCHRAUBE	SCREW	TORNILLO
		15970521	4	VITE	VIS	SCHRAUBE	SCREW	TORNILLO
		15970721	8	VITE	VIS	SCHRAUBE	SCREW	TORNILLO

https://tractormanualz.com/

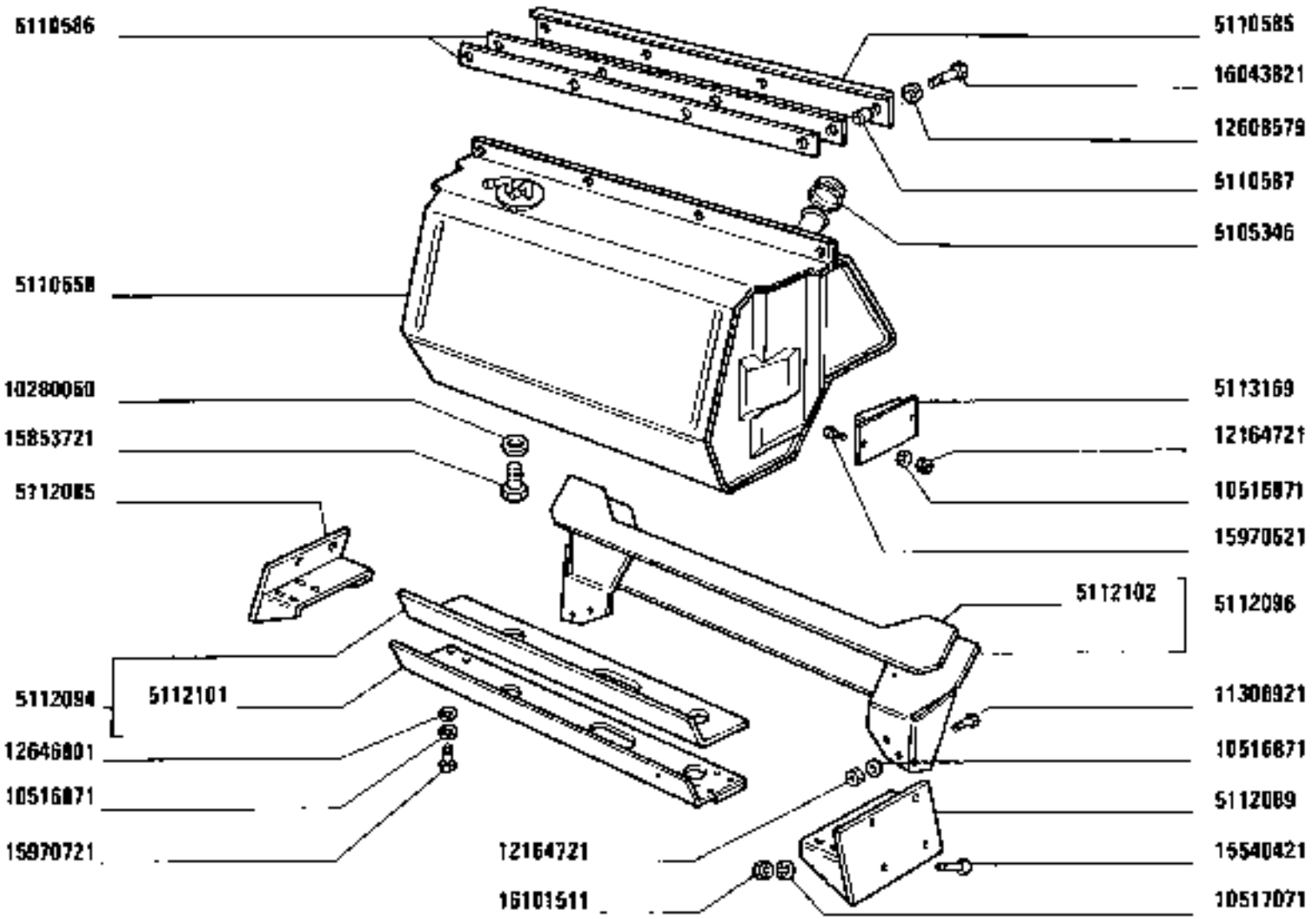

https://tractormanualz.com/

MODIF	ANT.MODIF	N.ORDIN.	Q.	DENOMINAZIONE	DESIGNATION	BENENNUNG	DESCRIPTION	DENOMINACIONES
		16043821	4	VITE	VIS	SCHRAUBE	SCREW	TORNILLO
		16101511	8	DADO	ECROU	MUTTER	NUT	TUERCA
		19053182	M	TUBO FLESSIBILE	TUYAU FLEXIBLE	SCHLAUCH	HOSE	MANGA FLEXIBLE

https://tractormanualz.com/

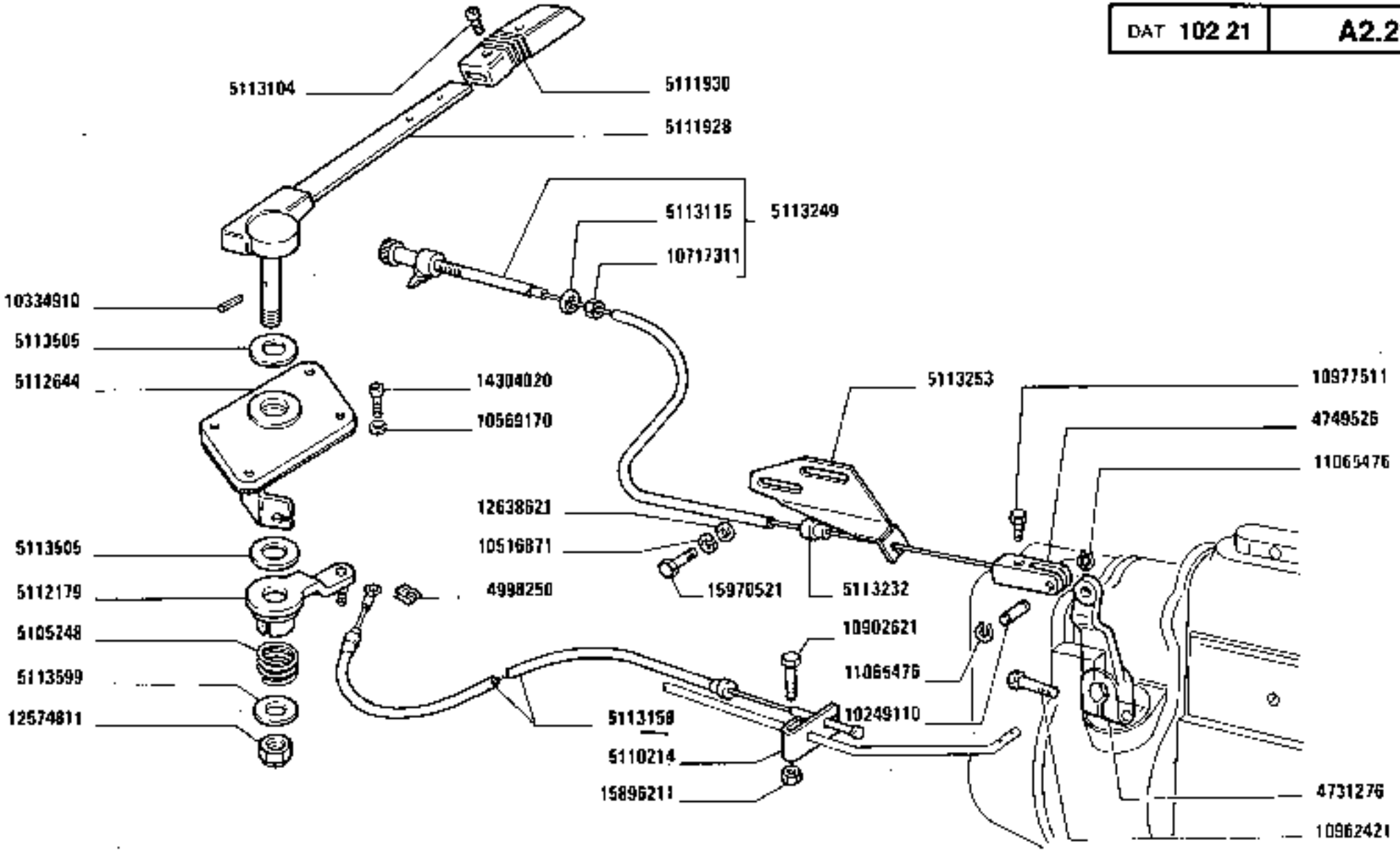

1380-1380 DT
01 02

COMANDI ACCELERATORE

Commandes d'accélérateur
Gasregulierung
Accelerator Control Linkage
Mandos del acelerador

https://tractormanualz.com/

MODIF	ANT. MODIF	N. ORDIN.	Q.	DENOMINAZIONE	DESIGNATION	BENENNUNG	DESCRIPTION	DENOMINACIONES
		814838	2	FERMAGLIO	AGRAFE	KLEMMSTUECK	CLIP	SUJETADOR
		4731276	1	LEVA	LEVIER	HEBEL	LEVER	PALANCA
		4749526	1	FORCELLA	FOURCHE	GABEL	FORK	HORQUILLA
		4998250	1	MOLLA	RESSORT	FEDER	SPRING	RESORTE
		4999632	1	STAFFETTA FISSAGGIO	COLLIER	HALTER	RETAINER	ABRAZADERA
		5105248	1	MOLLA	RESSORT	FEDER	SPRING	RESORTE
		5110087	1	BOCCOLA	DOUILLE	BUECHSE	BUSH	CASQUILLO
		5110214	1	STAFFA	ETRIER	HALTER	BRACKET	SOPORTE
		5111928	1	LEVA	LEVIER	HEBEL	LEVER	PALANCA
		5111930	1	POMELLO	BOUTON	KNEBELGRIFF	KNOB	BOTON
		5112179	1	LEVA	LEVIER	HEBEL	LEVER	PALANCA
		5112228	1	CUFFIA (605)(606)(608)(613)	CAPUCHON	MANSCHETTE	BOOT	CAPUCHON
		5112644	1	COPERCHIO	COUVERCLE	DECKEL	COVER	TAPA
		5113104	2	VITE	VIS	SCHRAUBE	SCREW	TORNILLO
		5113115	1	DISTANZIALE	ENTRETOISE	ABSTANDSTUECK	SPACER	SEPARADOR
		5113141	1	PEDALE	PEDALE	FUSSHEBEL	PEDAL	PEDAL
		5113145	1	ALBERINO	ARBRE	WELLE	SHAFT	ARBOL
		5113147	1	SUPPORTO	SUPPORT	LAGER	SUPPORT	SOPORTE
		5113149	1	TIRANTE	TIRANT	STANGE	ROD	VARILLA
		5113150	1	LEVA	LEVIER	HEBEL	LEVER	PALANCA
		5113153	1	MOLLA	RESSORT	FEDER	SPRING	RESORTE
		5113154	1	PERNO	AXE	BOLZEN	PIN	EJE
		5113155	1	DISTANZIALE	ENTRETOISE	ABSTANDSTUECK	SPACER	SEPARADOR
		5113157	1	STAFFETTA FISSAGGIO	COLLIER	HALTER	RETAINER	ABRAZADERA
		5113158	1	FLESSIBILE	CABLE	ZUGORAHT	WIRE	CABLE
		5113159	1	BOCCOLA	DOUILLE	BUECHSE	BUSH	CASQUILLO
		5113160	1	SUPPORTO (605)(606)(608)(613)	SUPPORT	LAGER	SUPPORT	SOPORTE
		5113161	1	DISTANZIALE (605)(606)(608)(613)	ENTRETOISE	ABSTANDSTUECK	SPACER	SEPARADOR
		5113164	1	TIRANTE (605)(606)(608)(613)	TIRANT	STANGE	ROD	VARILLA
		5113232	1	BOCCOLA	DOUILLE	BUECHSE	BUSH	CASQUILLO
		5113249	1	COMANDO A MANO COMPL.	COMMANDE A MAIN	HANDBETAETIGUNG	HAND CONTROL	MANDO MANUAL
		5113253	1	STAFFA	ETRIER	HALTER	BRACKET	SOPORTE
		5113309	1	TIRANTE	TIRANT	STANGE	ROD	VARILLA
		5113312	1	MOLLA	RESSORT	FEDER	SPRING	RESORTE
		5113313	1	POMELLO	BOUTON	KNEBELGRIFF	KNOB	BOTON
		5113314	1	STAFFETTA FISSAGGIO	COLLIER	HALTER	RETAINER	ABRAZADERA

https://tractormanualz.com/

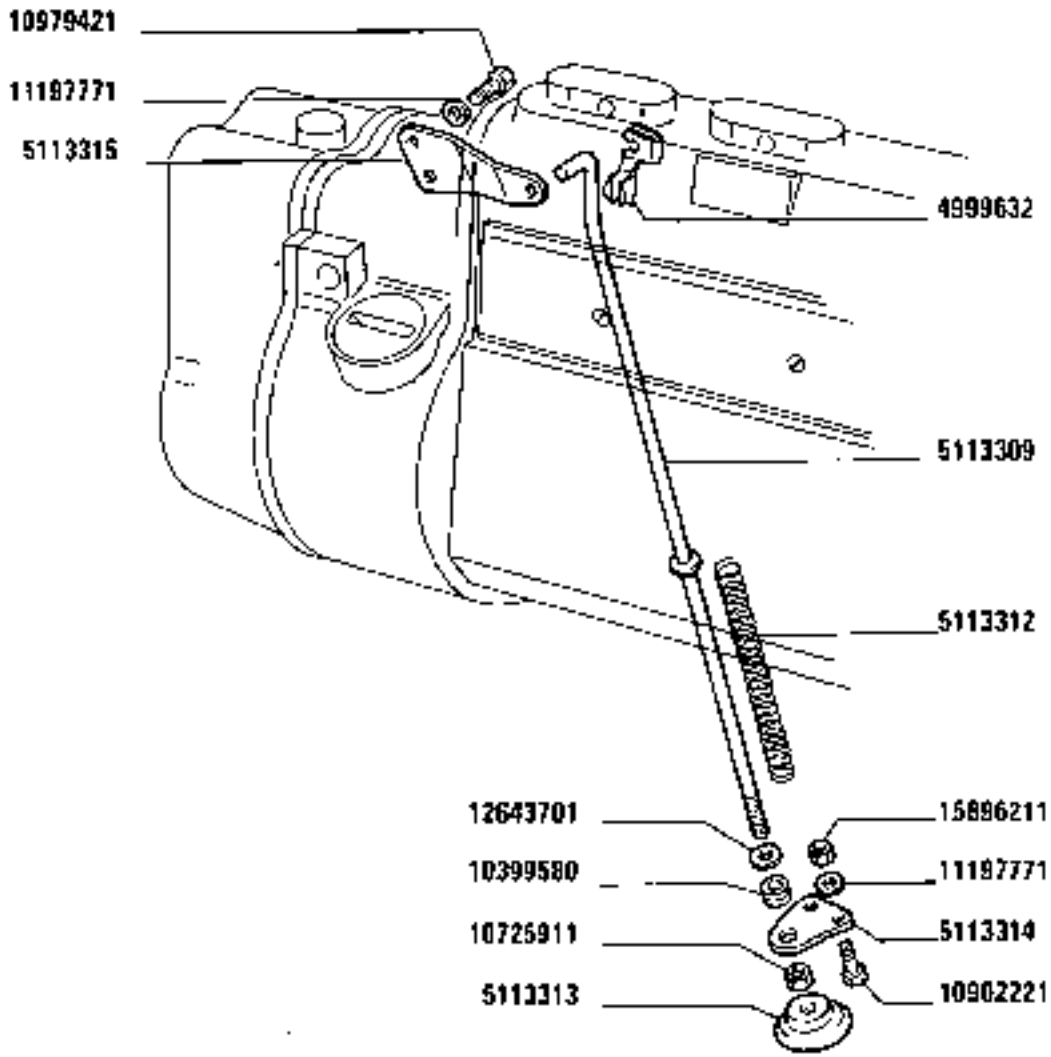

https://tractormanualz.com/

MODIF	AMT.MODIF	N.ORDIN.	Q.	DENOMINAZIONE	DESIGNATION	BENENNUNG	DESCRIPTION	DENOMINACIONES
		5113505	2	DISCO	DISQUE	SCHEIBE	PLATE	DISCO
		5113599	1	ROSETTA	RONDELLE	SCHEIBE	WASHER	ARANDELA
		5113703	1	TIRANTE (605)(606)(608)(613)	TIRANT	STANGE	ROD	VARILLA
		10334910	1	SPINA	GOUPILLE	STIFT	PIN	PASADOR
		10399580	1	ANELLO	BAGUE	RING	RING	ANILLO
		10516871	2	ROSETTA DI SICUREZZA	RONDELLE FREIN	SICHERUNGSRING	LOCKWASHER	ARANDELA DE FRENO
		10569170	4	ROSETTA DI SICUREZZA	RONDELLE FREIN	SICHERUNGSRING	LOCKWASHER	ARANDELA DE FRENO
		10717311	1	DADO	ECROU	MUTTER	NUT	TUERCA
		10725911	1	DADO	ECROU	MUTTER	NUT	TUERCA
		10902221	2	VITE	VIS	SCHRAUBE	SCREW	TORNILLO
		10902421	1	VITE	VIS	SCHRAUBE	SCREW	TORNILLO
		10902621	1	VITE	VIS	SCHRAUBE	SCREW	TORNILLO
		10977511	1	VITE	VIS	SCHRAUBE	SCREW	TORNILLO
		10979421	2	VITE	VIS	SCHRAUBE	SCREW	TORNILLO
		11064076	2	FERMAGLIO	AGRAFE	KLEMMSTUECK	CLIP	SUJETADOR
		11065476	2	ANELLO	BAGUE	RING	RING	ANILLO
		11193871	2	ROSETTA DI TENUTA	JOINT D'ETANCHEITE	DICHTRING	GASKET	JUNTA HERMETICA
		11197771	4	ROSETTA	RONDELLE	SCHEIBE	WASHER	ARANDELA
		12574811	1	DADO	ECROU	MUTTER	NUT	TUERCA
		12638621	2	ROSETTA	RONDELLE	SCHEIBE	WASHER	ARANDELA
		12643701	1	ROSETTA	RONDELLE	SCHEIBE	WASHER	ARANDELA
		13749210	1	VITE	VIS	SCHRAUBE	SCREW	TORNILLO
		14161970	2	SPINA	GOUPILLE	STIFT	PIN	PASADOR
		14304070	4	VITE	VIS	SCHRAUBE	SCREW	TORNILLO
		14567060	1	BOTTONE	BOUTON	KNOPF	BUTTON	BOTON
		15896211	2	DADO	ECROU	MUTTER	NUT	TUERCA
		15970521	2	VITE	VIS	SCHRAUBE	SCREW	TORNILLO
		16100821	2	DADO	ECROU	MUTTER	NUT	TUERCA
		16102311	1	DADO	ECROU	MUTTER	NUT	TUERCA

https://tractormanualz.com/

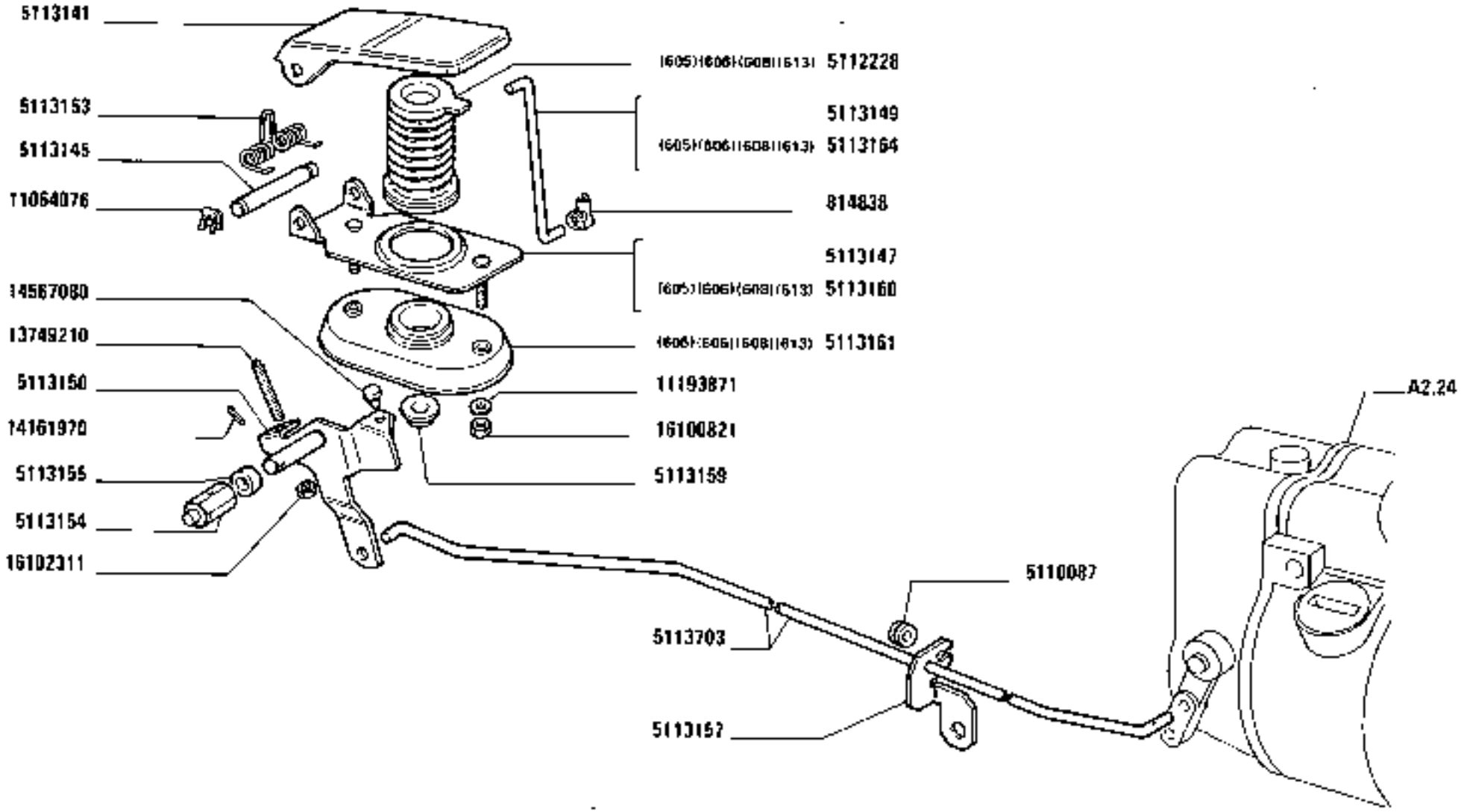

https://tractormanualz.com/

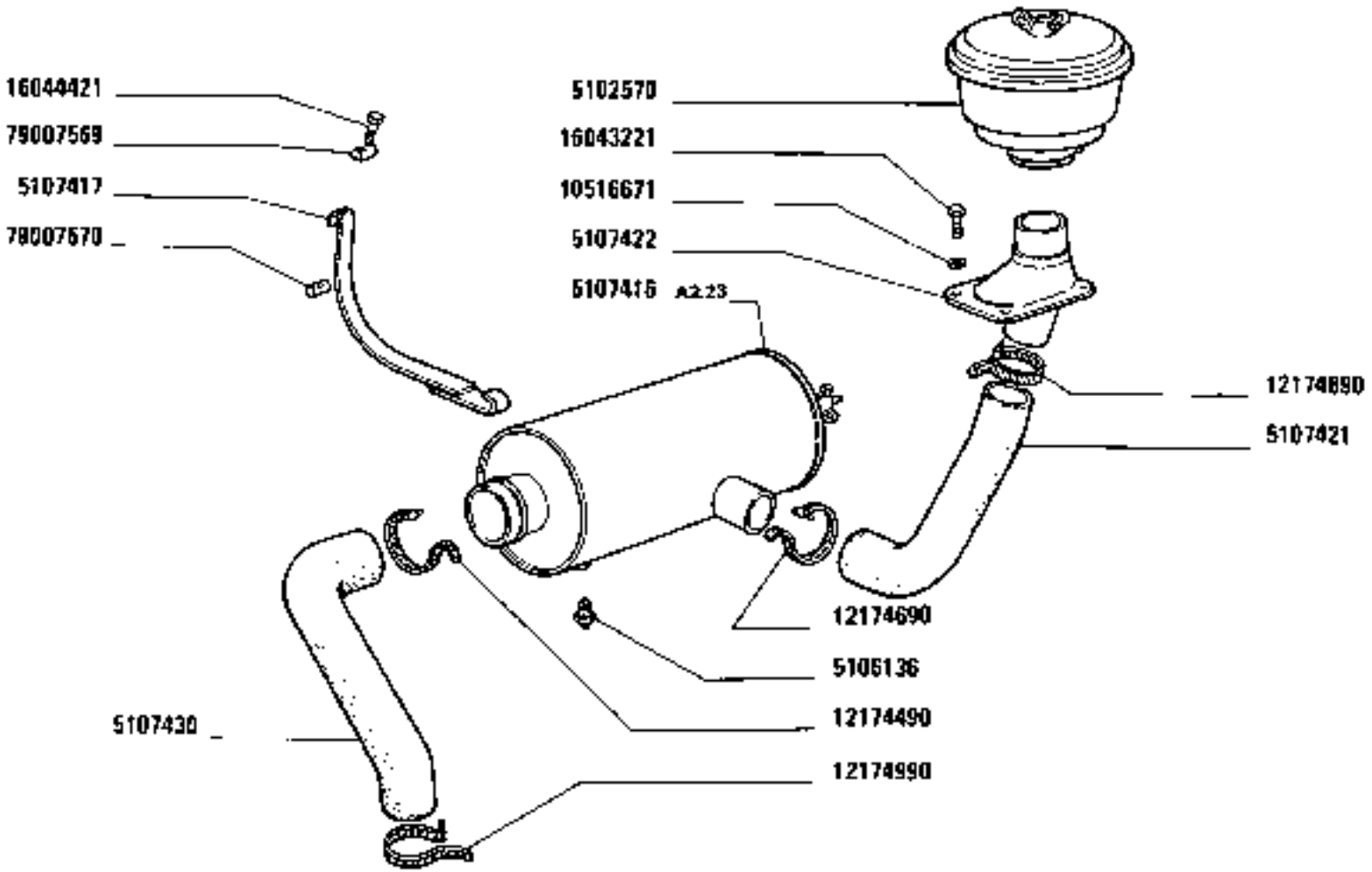

1380-1380 DT
01 02

FILTRO ARIA E TUBAZIONI

Filtre à air et canalisations
Luftfilter und Leitungen
Air Cleaner and Ducts
Filtro de aire y tuberías

https://tractormanualz.com/

MODIF	ANT.MODIF	N.ORDIN.	Q.	DENOMINAZIONE	DESIGNATION	BENENNUNG	DESCRIPTION	DENOMINACIONES
		5102570	1	PREFILTRO	PREFILTRE	VORREINIGER	PRECLEANER	PREFILTRO
		5106136	1	SEGNALATORE	TEMOIN	ANZEIGER	INDICATOR	TESTIGO
		5107416	1	FILTRO ARIA COMPL.	FILTRE A AIR	LUFTFILTER	AIR CLEANER	FILTRO DE AIRE
		5107417	4	NASTRO DI FISSAGGIO	RUBAN DE FIXATION	SPANNBAND	SECURING TRAP	TIRA DE FIJACION
		5107421	1	MANICOTTO	MANCHON	MUFFE	SLEEVE	MANGA
		5107422	1	SUPPORTO	SUPPORT	LAGER	SUPPORT	SOPORTE
		5107431	1	MANICOTTO	MANCHON	MUFFE	SLEEVE	MANGA
		10516671	4	ROSETTA	RONDELLE	SCHEIBE	WASHER	ARANDELA
		12174490	1	COLLARE	COLLIER	SCHELLE	COLLAR	COLLAR
		12174690	2	COLLARE	COLLIER	SCHELLE	COLLAR	COLLAR
		12174990	1	COLLARE	COLLIER	SCHELLE	COLLAR	COLLAR
		16043221	4	VITE	VIS	SCHRAUBE	SCREW	TORNILLO
		16044421	2	VITE	VIS	SCHRAUBE	SCREW	TORNILLO
		79007569	2	PERNO	AXE	BOLZEN	PIN	EJE
		79007570	2	PERNO	AXE	BOLZEN	PIN	EJE

https://tractormanualz.com/

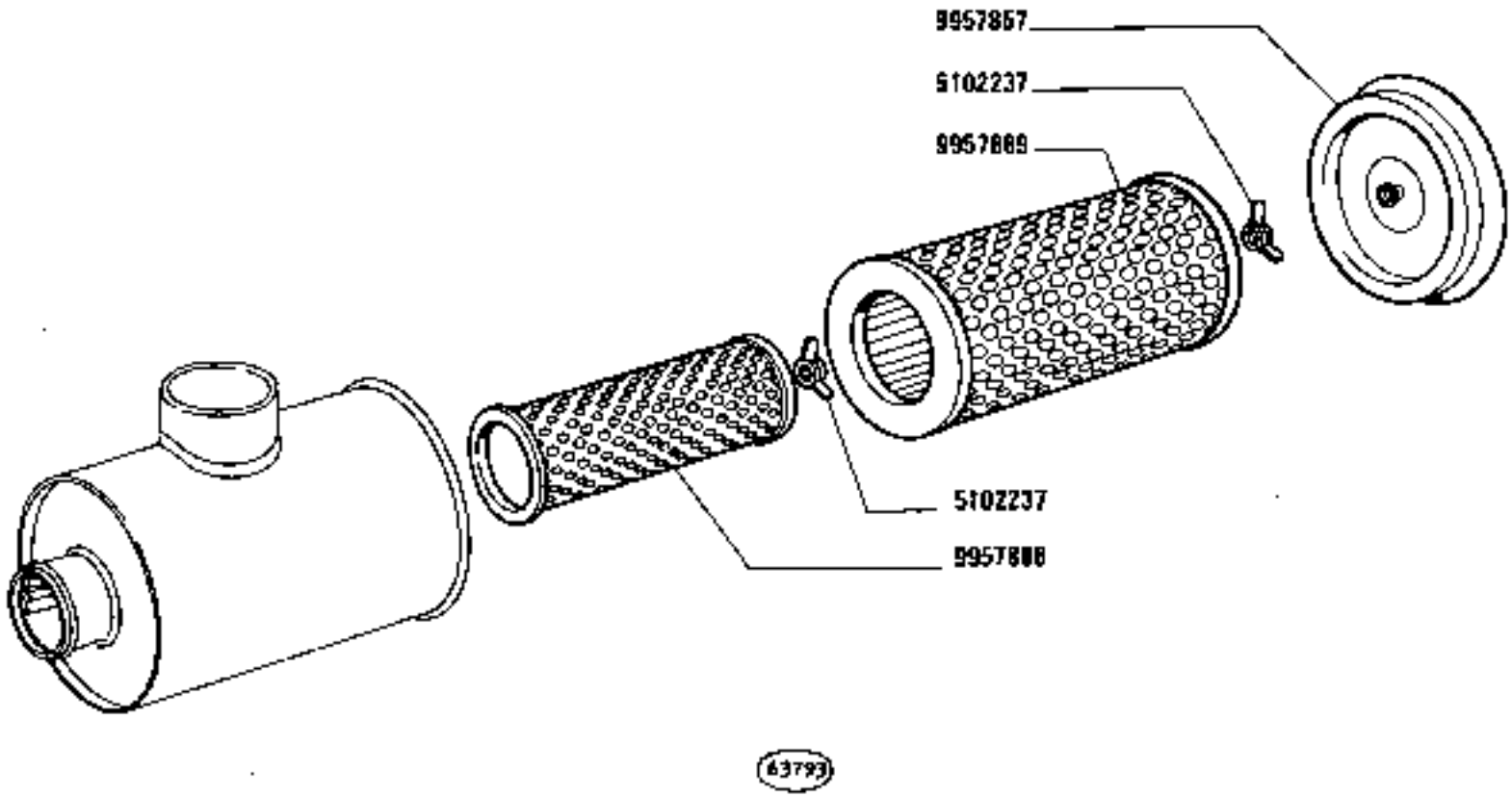

1380-1380 DT
01 02

Filtre à air
Luftfilter

FILTRO ARIA 5107416 (Donaldson)

Air Cleaner
Filtro de aire

https://tractormanualz.com

MODIF	AMT.MODIF	N.ORDIN.	Q.	DENOMINAZIONE	DESIGNATION	BENENNUNG	DESCRIPTION	DENOMINACIONES
		5102237	2	DADO	ECROU	MUTTER	NUT	TUERCA
		9957857	1	COPERCHIO	COUVERCLE	DECKEL	COVER	TAPA
		9957888	1	ELEMENTO FILTRANTE	ELEMENT FILTRANT	FILTEREINSATZ	FILTERING ELEMENT	FILTRO
		9957889	1	ELEMENTO FILTRANTE	ELEMENT FILTRANT	FILTEREINSATZ	FILTERING ELEMENT	FILTRO

https://tractormanualz.com/

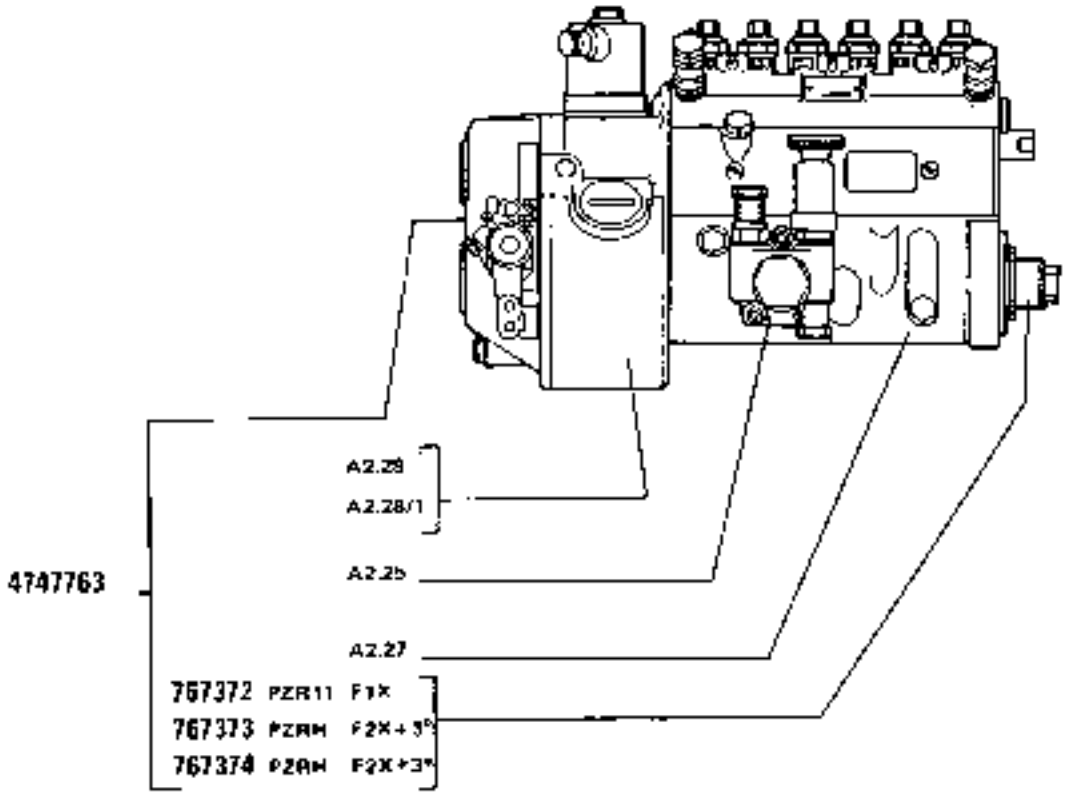

https://tractormanualz.com/

MODIF	ANT.MODIF	N.ORDIN.	Q.	DENOMINAZIONE	DESIGNATION	BENENNUNG	DESCRIPTION	DENOMINACIONES
		561353	1	GUARNIZIONE	GARNITURE	UNTERLAGE	LINING	FORRO
		740314	1	PREFILTRO	PREFILTRE	VORREINIGER	PRECLEANER	PREFILTRO
		759850	4	ROSETTA	RONDELLE	SCHEIBE	WASHER	ARANDELA
		765640	6	STAFFA	ETRIER	HALTER	BRACKET	SOPORTE
		767107	6	PORTAPOLVERIZZATORE	PORTE-INJECTEUR	DUESENHALTER	NOZZLE HOLDER	PORTAINYECTOR
		767373		BOCCOLA DENTATA	BAGUE DENTEE	ZAHNBUECHSE	SPLINED BUSH	MANGUITO DE ARRASTRE
		767374		BOCCOLA DENTATA	BAGUE DENTEE	ZAHNBUECHSE	SPLINED BUSH	MANGUITO DE ARRASTRE
		767408		TUBAZIONE	TUYAU	LEITUNG	PIPE	TUBO
		767412		TUBAZIONE	TUYAU	LEITUNG	PIPE	TUBO
		767414		TUBAZIONE	TUYAU	LEITUNG	PIPE	TUBO
		767415		TUBAZIONE	TUYAU	LEITUNG	PIPE	TUBO
		767416		TUBAZIONE	TUYAU	LEITUNG	PIPE	TUBO
		767418		TUBAZIONE	TUYAU	LEITUNG	PIPE	TUBO
		770578	6	POLVERIZZATORE	INJECTEUR	DUESE	NOZZLE	PULVERIZADOR
		770899	6	PORTAPOLVERIZZATORE	PORTE-INJECTEUR	DUESENHALTER	NOZZLE HOLDER	PORTAINYECTOR
		770902	6	POLVERIZZATORE	INJECTEUR	DUESE	NOZZLE	PULVERIZADOR
		770958	6	PORTAPOLVERIZZATORE	PORTE-INJECTEUR	DUESENHALTER	NOZZLE HOLDER	PORTAINYECTOR
		770959	6	POLVERIZZATORE	INJECTEUR	DUESE	NOZZLE	PULVERIZADOR
		771065	6	PORTAPOLVERIZZATORE	PORTE-INJECTEUR	DUESENHALTER	NOZZLE HOLDER	PORTAINYECTOR
		771066	6	POLVERIZZATORE	INJECTEUR	DUESE	NOZZLE	PULVERIZADOR
		771326	12	ROSETTA	RONDELLE	SCHEIBE	WASHER	ARANDELA
		4002890	1	MORSETTO	COLLIER	KLEMME	CLAMP	COLLAR
		4002891	1	MORSETTO	COLLIER	KLEMME	CLAMP	COLLAR
		4551493	2	RACCORDO	RACCORD	STUTZEN	CONNECTION	RACOR
		4592280	3	BLOCCHETTI DI CHIUSURA	BARILLETS DE SERRURE	SCHLOSSZYLINDER	LOCK CYLINDERS	CILINDROS DE CERRADURA
		4607792	1	BOCCHETTONE	VIS CREUSE	HOHLSCHRAUBE	UNION	BOQUILLA
		4612230	1	FILTRO COMBUSTIBILE	FILTRE A COMBUSTIBLE	KRAFTSTOFFILTER	FUEL FILTER	FILTRO DE COMBUSTIBLE
		4617069	1	STAFFA	ETRIER	HALTER	BRACKET	SOPORTE
		4638571	1	TUBO	TUYAU	ROHR	PIPE	TUBO
		4641873	3	MORSETTO	COLLIER	KLEMME	CLAMP	COLLAR
		4641874	3	MORSETTO	COLLIER	KLEMME	CLAMP	COLLAR
		4647815	1	TUBAZIONE	TUYAU	LEITUNG	PIPE	TUBO
		4653346	1	TUBO	TUYAU	ROHR	PIPE	TUBO
		4699153	6	ASTUCCIO	ETUI	HUELSE	CASE	ESTUCHE
		4717654	6	GUARNIZIONE DI TENUTA	JOINT	DICHTUNG	GASKET	JUNTA
		4724831	1	TUBO	TUYAU	ROHR	PIPE	TUBO

https://tractormanualz.com/

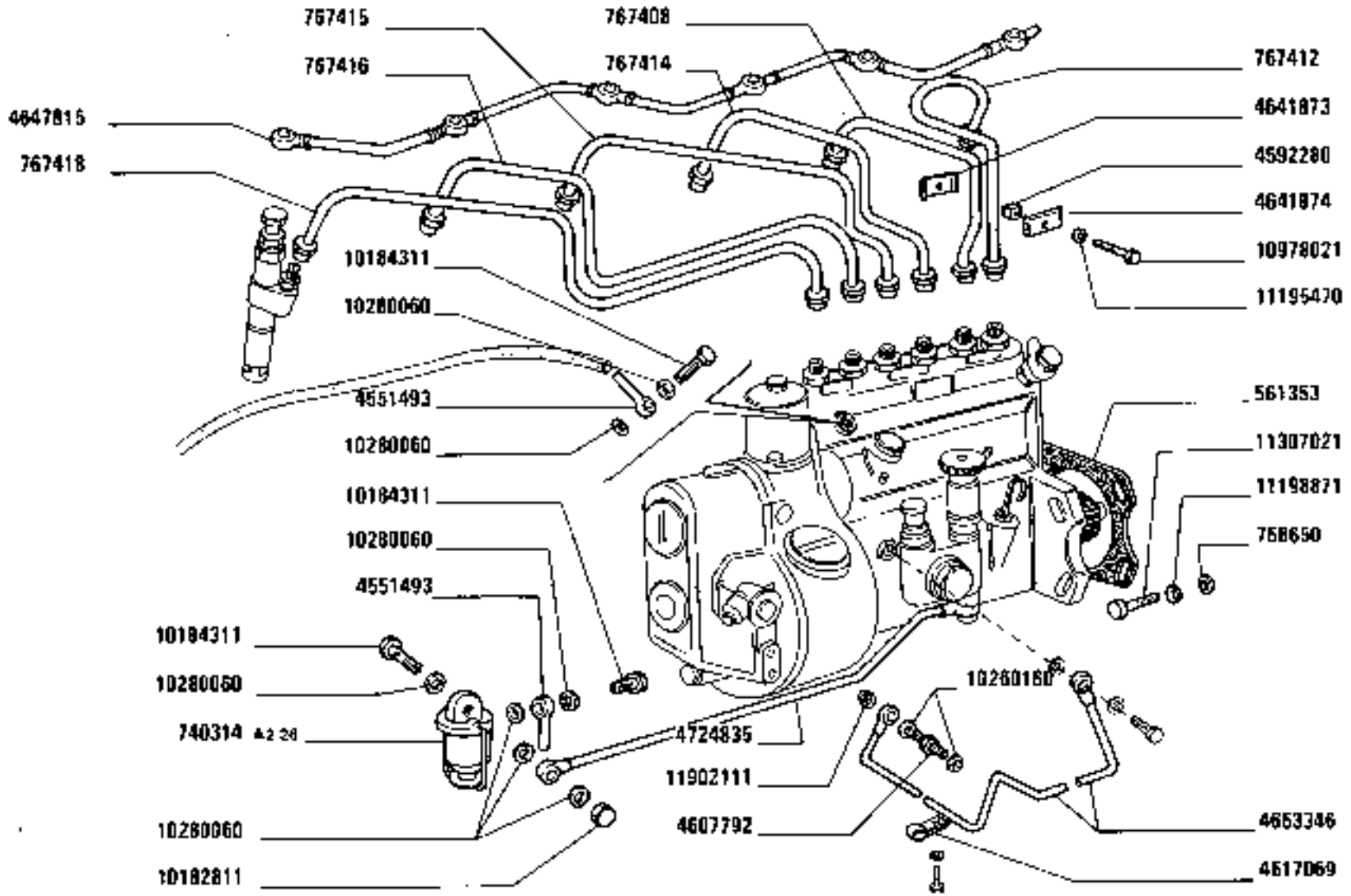

https://tractormanualz.com/

MODIF	ANT. MODIF	N. ORDIN.	Q.	DENOMINAZIONE	DESIGNATION	BENENNUNG	DESCRIPTION	DENOMINACIONES
		4724833	1	TUBO	TUYAU	ROHR	PIPE	TUBO
		4724835	1	TUBO	TUYAU	ROHR	PIPE	TUBO
		4741193	1	SUPPORTO	SUPPORT	LAGER	SUPPORT	SOPORTE
		4747763	1	POMPA D'INIEZIONE	POMPE D'INJECTION	EINSPRITZPUMPE	INJECTION PUMP	BOMBA DE INYECCION
		10182811	1	TAPPO	BOUCHON	STOPFEN	PLUG	TAPON
		10184311	4	BOCCHETTONE	VIS CREUSE	HOHLSCHRAUBE	UNION	BOQUILLA
		10260160	4	GUARNIZIONE	GARNITURE	UNTERLAGE	LINING	FORRO
		10280060	11	GUARNIZIONE	GARNITURE	UNTERLAGE	LINING	FORRO
		10902321	3	VITE	VIS	SCHRAUBE	SCREW	TORNILLO
		10978021	3	VITE	VIS	SCHRAUBE	SCREW	TORNILLO
		11195470	3	ROSETTA	RONDELLE	SCHEIBE	WASHER	ARANDELA
		11197771	4	ROSETTA	RONDELLE	SCHEIBE	WASHER	ARANDELA
		11198071	12	ROSETTA	RONDELLE	SCHEIBE	WASHER	ARANDELA
		11198371	7	ROSETTA DI SICUREZZA	RONDELLE FREIN	SICHERUNGSRING	LOCKWASHER	ARANDELA DE FRENO
		11198671	3	ROSETTA DI SICUREZZA	RONDELLE FREIN	SICHERUNGSRING	LOCKWASHER	ARANDELA DE FRENO
		11307021	4	VITE	VIS	SCHRAUBE	SCREW	TORNILLO
		11902111	1	TAPPO	BOUCHON	STOPFEN	PLUG	TAPON
		13517630	12	PRIGIONIERO	GOUJON	STIFTSCHRAUBE	STUD	ESPARRAGO
		14453981	12	ANELLO DI TENUTA	JOINT D'ETANCHEITE	DICHTRING	SEAL	JUNTA HERMETICA
		15540421	3	VITE	VIS	SCHRAUBE	SCREW	TORNILLO
		16100821	12	DADO	ECROU	MUTTER	NUT	TUERCA

https://tractormanualz.com/

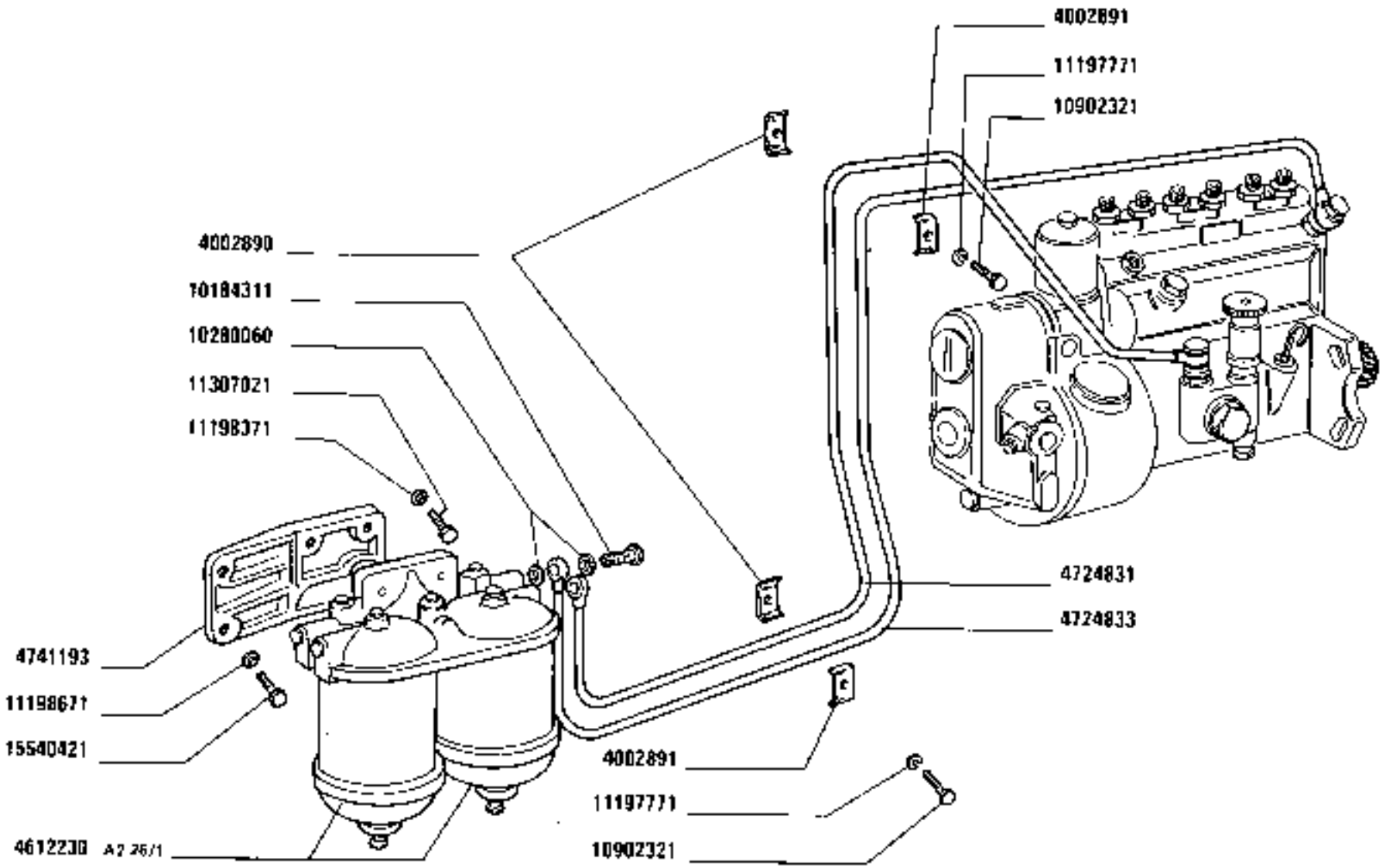

https://tractormanualz.com/

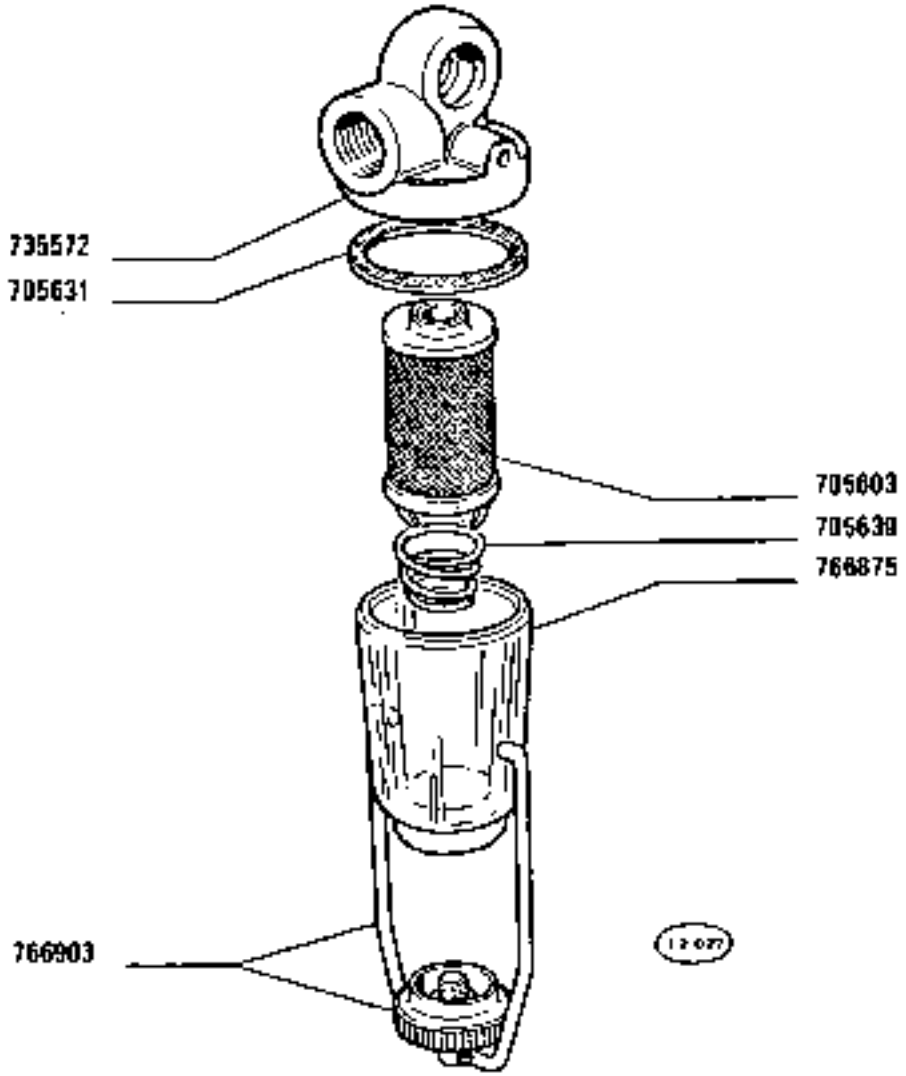

1380-1380 DT
01 02

FILTRO COMBUSTIBILE 740314

Filtre à combustible
Kraftstoffilter

https://tractormanualz.com/

Fuel Filter
Filtro de combustible

MODIF	ANT.MODIF	N.ORDIN.	Q.	DENOMINAZIONE	DESIGNATION	BENENNUNG	DESCRIPTION	DENOMINACIONES
		705603	1	FILTRO	FILTRE	FILTER	FILTER	FILTRO
		705631	1	ANELLO	BAGUE	RING	RING	ANILLO
		705639	1	MOLLA	RESSORT	FEDER	SPRING	RESORTE
		735572	1	RACCORDO	RACCORD	STUTZEN	CONNECTION	RACOR
		766875	1	VASCHETTA FILTRO	CUVE	GLOCKE	BOWL	TAZA
		766903	1	TAPPO	BOUCHON	STOPFEN	PLUG	TAPON

https://tractormanualz.com/

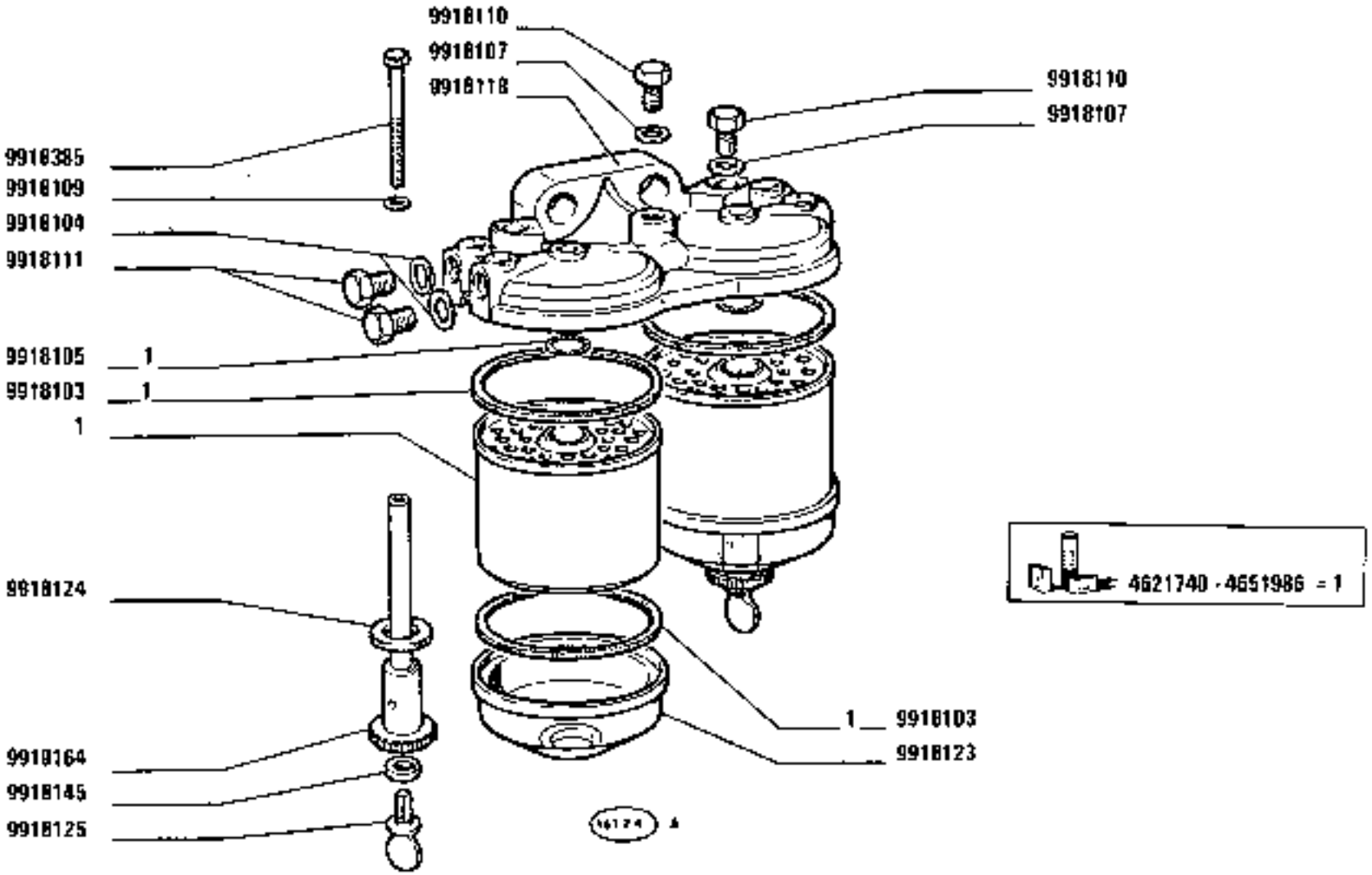

https://tractormanualz.com/

MODIF	ANT.MODIF	N.ORDIN.	Q.	DENOMINAZIONE	DESIGNATION	BENENNUNG	DESCRIPTION	DENOMINACIONES
		4621740	1	CORREDO,COMPOSTO DA 1	POCHETTE-CONTE-NANT ...	AUSRUESTUNG BE-STEHEND AUS ...	KIT-CONSISTING OF ...	EQUIPO-COMPUESTO DE ...
		4651986	1	CORREDO,COMPOSTO DA 1 (FISPA)	POCHETTE-CONTE-NANT ...	AUSRUESTUNG BE-STEHEND AUS ...	KIT-CONSISTING OF ...	EQUIPO-COMPUESTO DE ...
		9918103	4	ROSETTA	RONDELLE	SCHEIBE	WASHER	ARANDELA
		9918104	2	ROSETTA	RONDELLE	SCHEIBE	WASHER	ARANDELA
		9918105	2	ANELLO	BAGUE	RING	RING	ANILLO
		9918107	3	ROSETTA	RONDELLE	SCHEIBE	WASHER	ARANDELA
		9918109	2	ROSETTA	RONDELLE	SCHEIBE	WASHER	ARANDELA
		9918110	3	TAPPO	BOUCHON	STOPFEN	PLUG	TAPON
		9918111	2	TAPPO	BOUCHON	STOPFEN	PLUG	TAPON
		9918118	1	COPERCHIO	COUVERCLE	DECKEL	COVER	TAPA
		9918123	2	VASCHETTA	CUVE	GEFASS	PAN	CUBA
		9918124	2	ROSETTA	RONDELLE	SCHEIBE	WASHER	ARANDELA
		9918125	2	VITE	VIS	SCHRAUBE	SCREW	TORNILLO
		9918145	2	ROSETTA	RONDELLE	SCHEIBE	WASHER	ARANDELA
		9918385	2	VITE	VIS	SCHRAUBE	SCREW	TORNILLO
		9919164	2	COLONNETTA	COLONNETTE	BOLZEN	STUD	ESPARRAGO

https://tractormanualz.com/

QUESTO SOTTOGRUPPO VERRÀ INSERITO NEL PROSSIMO AGGIORNAMENTO

Ce sousgroupe sera inséré dans la prochaine mise à jour

Diese Untergruppe wird bei einer der nächsten Änderungseinführungen veröffentlicht

This Subgroup will be listed in a future revision

Este subgrupo será pubblicado en la próxima revisión

https://tractormanualz.com/

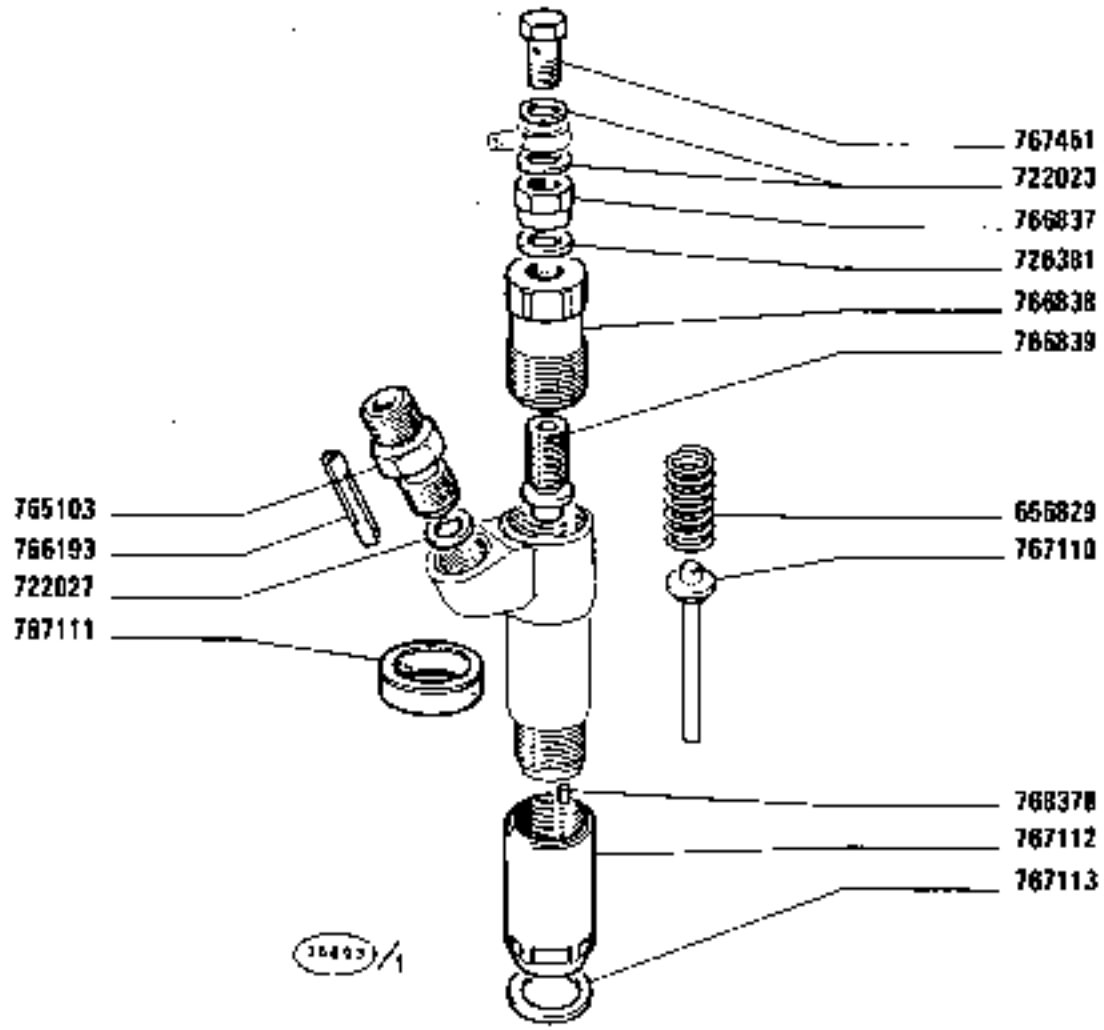

1380-1380 DT
01 02

PORTAPOLVERIZZATORE 767107

Porte-injecteur — *Nozzle Holder*
Düsenhalter — *Porta inyector*

https://tractormanualz.com/

MODIF	ANT. MODIF	N.ORDIN.	Q.	DENOMINAZIONE	DESIGNATION	BENENNUNG	DESCRIPTION	DENOMINACIONES
		656829	1	MOLLA	RESSORT	FEDER	SPRING	RESORTE
		722023	2	ROSETTA	RONDELLE	SCHEIBE	WASHER	ARANDELA
		722027	1	ROSETTA	RONDELLE	SCHEIBE	WASHER	ARANDELA
		726381	1	ROSETTA	RONDELLE	SCHEIBE	WASHER	ARANDELA
		765103	1	RACCORDO	RACCORD	STUTZEN	CONNECTION	RACOR
		766193	1	FILTRO	FILTRE	FILTER	FILTER	FILTRO
		766837	1	DADO	ECROU	MUTTER	NUT	TUERCA
		766838	1	TAPPO	BOUCHON	STOPFEN	PLUG	TAPON
		766839	1	VITE	VIS	SCHRAUBE	SCREW	TORNILLO
		767110	1	ASTA	TIGE	STANGE	ROD	VARILLA
		767111	1	ANELLO	BAGUE	RING	RING	ANILLO
		767112	1	DADO	ECROU	MUTTER	NUT	TUERCA
		767113	1	ROSETTA	RONDELLE	SCHEIBE	WASHER	ARANDELA
		767451	1	BOCCHETTONE	VIS CREUSE	HOHLSCHRAUBE	UNION	BOQUILLA
		768378	2	GIRANTE	ROTOR	PUMPENRAD	IMPELLER	IMPULSOR

https://tractormanualz.com/

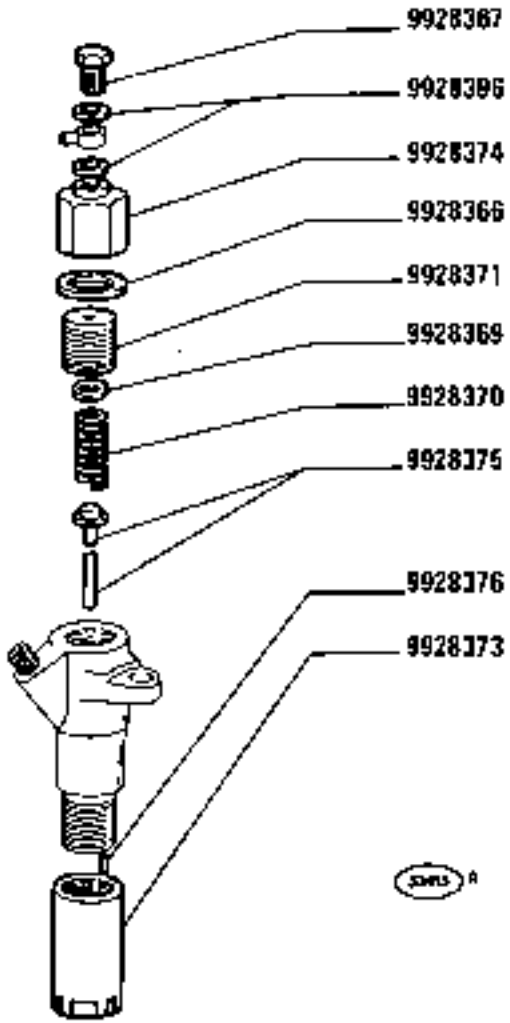

1380-1380 DT
01 02

PORTAPOLVERIZZATORE 770899 (CAV)

Porte-injecteur
Düsenhalter
Nozzle Holder
Porta inyector

https://tractormanualz.com/

MODIF	ANT.MODIF	N.ORDIN.	Q.	DENOMINAZIONE	DESIGNATION	BENENNUNG	DESCRIPTION	DENOMINACIONES
		9928366	1	ROSETTA	RONDELLE	SCHEIBE	WASHER	ARANDELA
		9928367	1	BOCCHETTONE	VIS CREUSE	HOHLSCHRAUBE	UNION	BOQUILLA
		9928369	1	DISTANZIALE	ENTRETOISE	ABSTANDSTUECK	SPACER	SEPARADOR
		9928370	1	MOLLA	RESSORT	FEDER	SPRING	RESORTE
		9928371	1	GHIERA	VIROLE	GEWINDERING	PLUG	VIROLA
		9928373	1	GHIERA	VIROLE	GEWINDERING	PLUG	VIROLA
		9928374	1	GHIERA	VIROLE	GEWINDERING	PLUG	VIROLA
		9928375	1	ASTA	TIGE	STANGE	ROD	VARILLA
		9928376	2	GRANO	ERGOT	PASSTIFT	DOWEL	PITON
		9928396	2	ROSETTA	RONDELLE	SCHEIBE	WASHER	ARANDELA

https://tractormanualz.com/

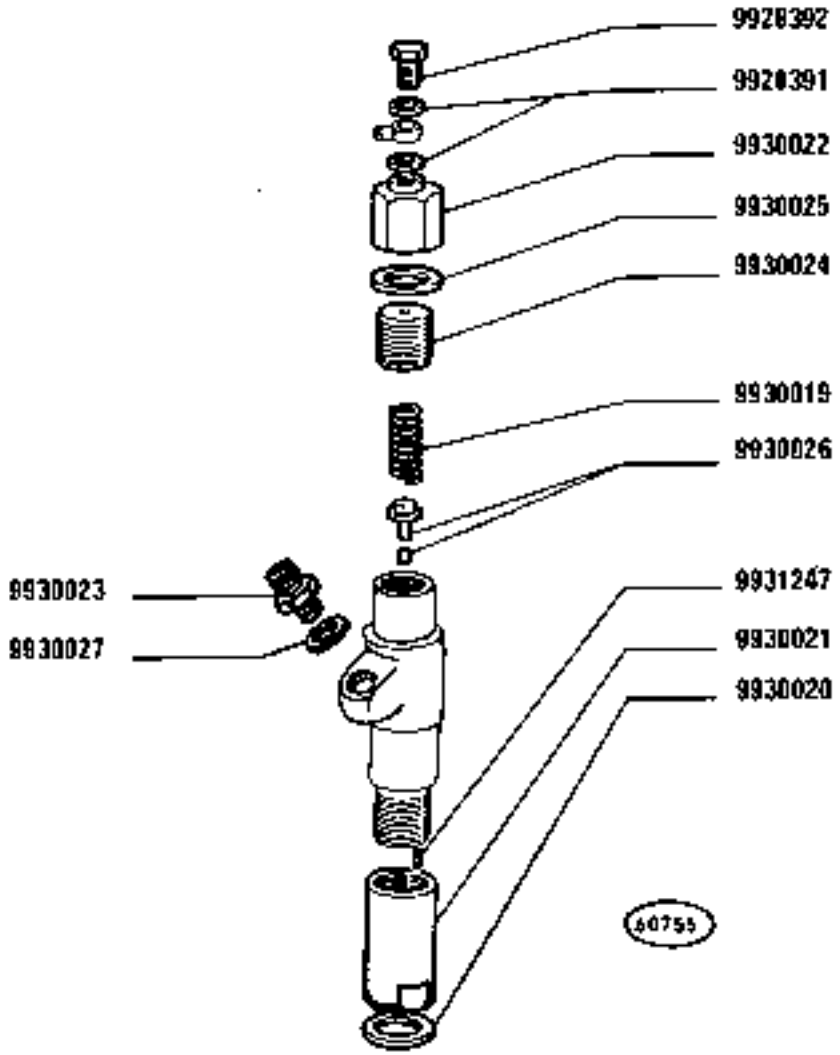

1380-1380 DT
01 02

PORTAPOLVERIZZATORE 770958 (OMAP)

Porte-injecteur
Düsenhalter
Nozzle Holder
Porta-inyector

https://tractormanualz.com/

MODIF	ANT MODIF	N.ORDIN.	Q.	DENOMINAZIONE	DESIGNATION	BENENNUNG	DESCRIPTION	DENOMINACIONES
		9926391	2	ROSETTA	RONDELLE	SCHEIBE	WASHER	ARANDELA
		9926392	1	RACCORDO	RACCORD	STUTZEN	CONNECTION	RACOR
		9930019	1	MOLLA	RESSORT	FEDER	SPRING	RESORTE
		9930020	1	ROSETTA	RONDELLE	SCHEIBE	WASHER	ARANDELA
		9930021	1	GHIERA	VIRDLE	GEWINDERING	PLUG	VIROLA
		9930022	1	ROCCHETTO	BOBINE	ZUENDSPULE	COIL	BOBINA
		9930023	1	ROCCHETTO	BOBINE	ZUENDSPULE	COIL	BOBINA
		9930024	1	ROCCHETTO	BOBINE	ZUENDSPULE	COIL	BOBINA
		9930025	1	ROSETTA	RONDELLE	SCHEIBE	WASHER	ARANDELA
		9930026	2	ASTA	TIGE	STANGE	ROD	VARILLA
		9930027	1	ROSETTA	RONDELLE	SCHEIBE	WASHER	ARANDELA
		9931247	2	SPINA	GOUPILLE	STIFT	PIN	PASADOR

https://tractormanualz.com/

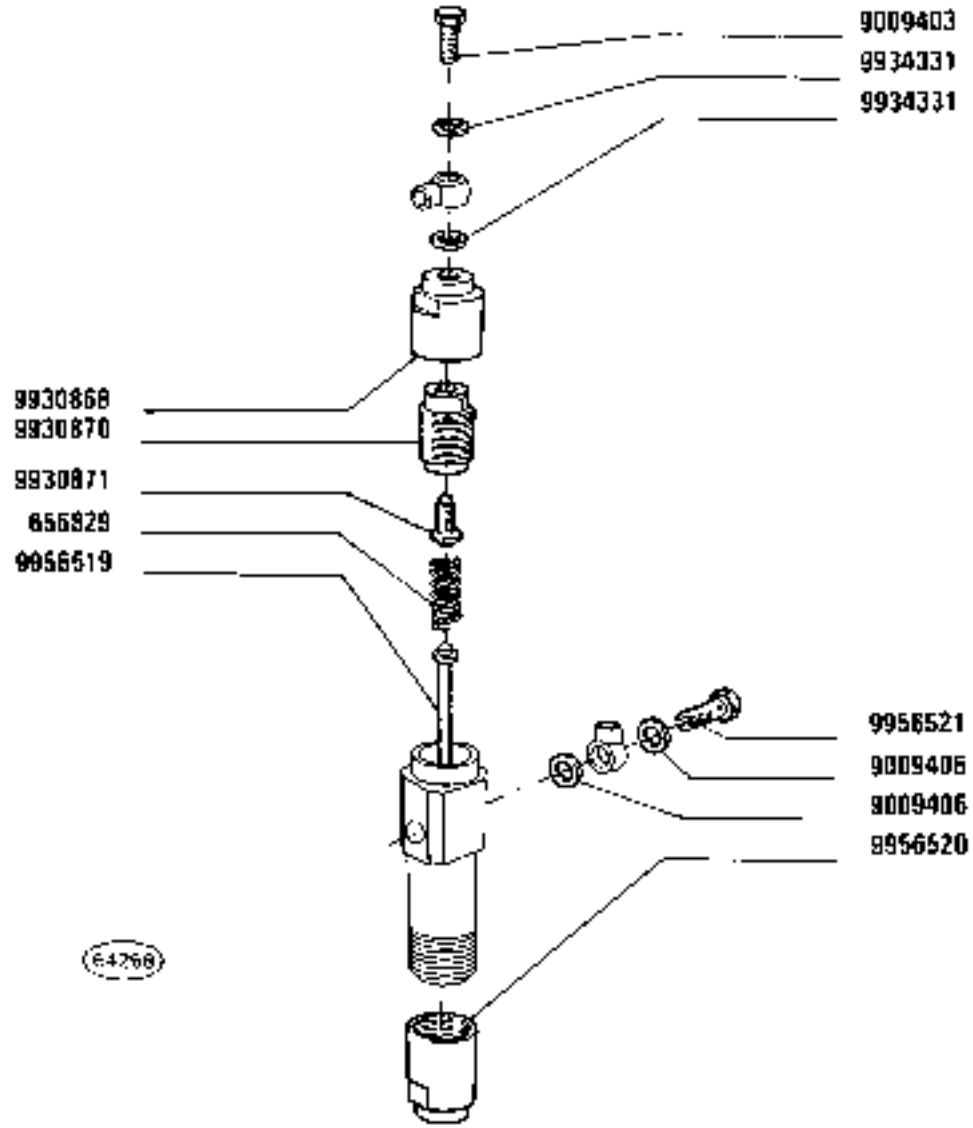

1380-1380 DT
01 02

PORTAPOLVERIZZATORE 771965 (Bosch)

Porte-injecteur
Düsenhalter
Nozzle Holder
Portal inyector

https://tractormanualz.com/

MODIF	ANT.MODIF	N.ORD	M.	Q.	DENOMINAZIONE	DESIGNATION	BENENNUNG	DESCRIPTION	DENOMINACIONES
		656829		1	MOLLA	RESSORT	FEDER	SPRING	RESORTE
		9009403		1	BOCCHETTONE	VIS CREUSE	HOHLSCHRAUBE	UNION	BOQUILLA
		9009406		2	ROSETTA	RONDELLE	SCHEIBE	WASHER	ARANDELA
		9930868		1	ROCCHETTO	BOBINE	ZUENDSPULE	COIL	BOBINA
		9930870		1	GHIERA	VIROLE	GEWINDERING	PLUG	VIROLA
		9930871		1	VITE	VIS	SCHRAUBE	SCREW	TORNILLO
		9934331		2	ROSETTA	RONDELLE	SCHEIBE	WASHER	ARANDELA
		9956519		1	PAVIMENTO	PLANCHER	BODENBLECH	FLOOR PAN	PISO
		9956520		1	GHIERA	VIROLE	GEWINDERING	PLUG	VIROLA
		9956521		1	BOCCOLA	DOUILLE	BUECHSE	BUSH	CASQUILLO

https://tractormanualz.com/

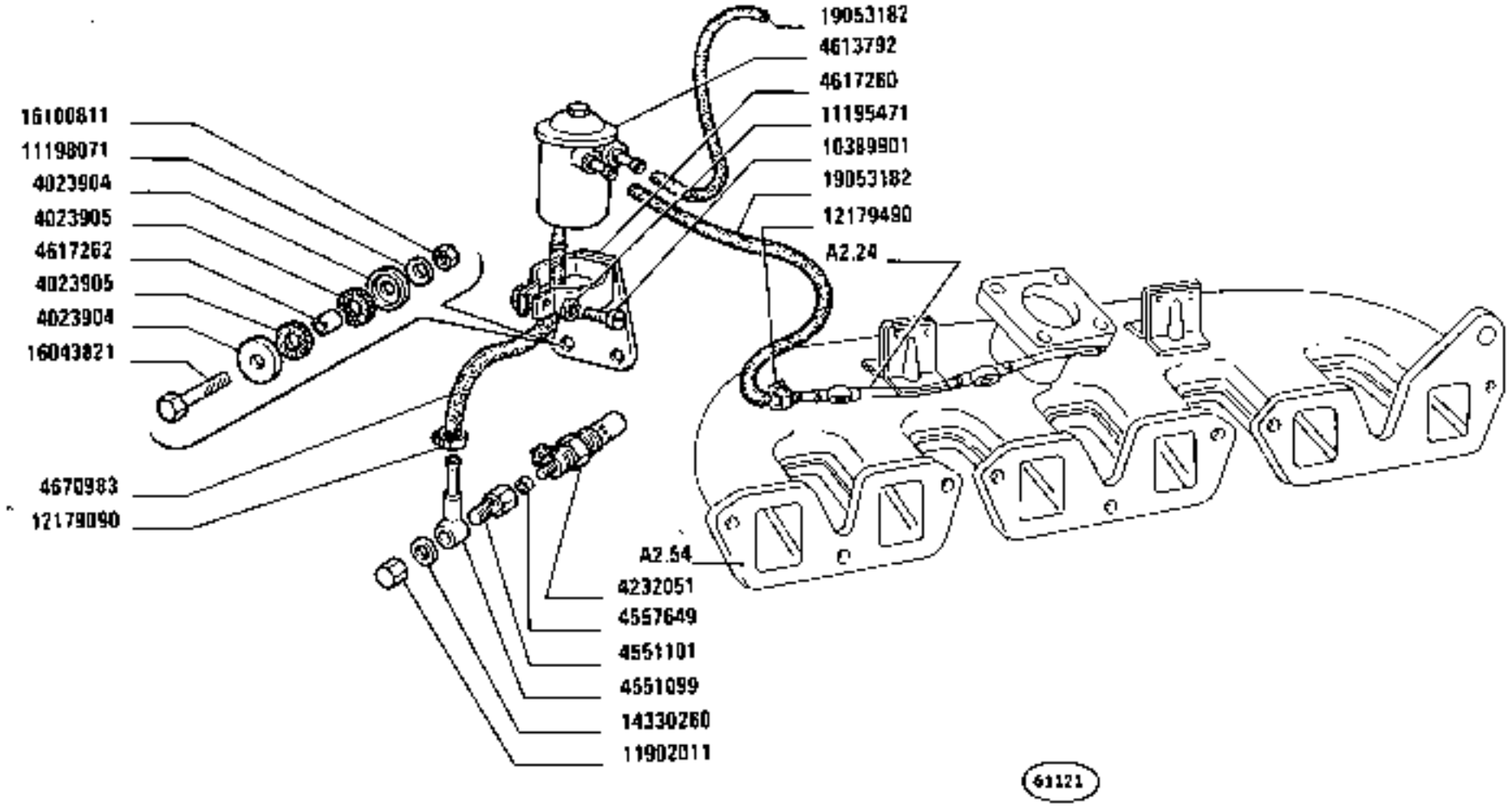

DISPOSITIVI PER AVVIAMENTO A BASSA TEMPERATURA

Dispositifs pour démarrage par basse température *Low Temperature Starting Aids*
Anlassvorrichtung bei tiefen Temperaturen *Dispositivos para el arranque en tiempo frío*

https://tractormanualz.com/

MODIF.	ANT.MODIF	N ORDIN.	Q.	DENOMINAZIONE	DESIGNATION	BENENNUNG	DESCRIPTION	DENOMINACIONES
		4023904	4	SCODELLINO	CUVETTE	TELLERSCHEIBE	CUP	PLATILLO
		4023905	4	TASSELLO	TAMPON	BEILAGE	PAD	TACO
		4232051	1	TERMOCOPPIA	THERMOCOUPLE	THERMOELEMENT	THERMOCOUPLE	PAR TERMICO
		4551099	1	RACCORDO	RACCORD	STUTZEN	CONNECTION	RACOR
		4551101	1	BOCCHETTONE	VIS CREUSE	HOHLSCHRAUBE	UNION	BOQUILLA
		4557649	1	GUARNIZIONE DI TENUTA	JOINT	DICHTUNG	GASKET	JUNTA
		4613792	1	SERBATOIO	RESERVOIR	BEHAELTER	RESERVOIR	DEPOSITO
		4617260	1	SUPPORTO	SUPPORT	LAGER	SUPPORT	SOPORTE
		4617262	2	DISTANZIALE	ENTRETOISE	ABSTANDSTUECK	SPACER	SEPARADOR
		4997152	1	TUBO	TUYAU	ROHR	PIPE	TUBO
		10389901	1	VITE	VIS	SCHRAUBE	SCREW	TORNILLO
		11195471	1	ROSETTA	RONDELLE	SCHEIBE	WASHER	ARANDELA
		11198071	2	ROSETTA DI SICUREZZA	RONDELLE FREIN	SICHERUNGSRING	LOCKWASHER	ARANDELA DE FRENO
		11902011	1	TAPPO	BOUCHON	STOPFEN	PLUG	TAPON
		12179090	2	COLLARE	COLLIER	SCHELLE	COLLAR	COLLAR
		12179490	1	COLLARE	COLLIER	SCHELLE	COLLAR	COLLAR
		14330260	2	GUARNIZIONE DI TENUTA	JOINT	DICHTUNG	GASKET	JUNTA
		16043821	2	VITE	VIS	SCHRAUBE	SCREW	TORNILLO
		16100811	2	DADO	ECROU	MUTTER	NUT	TUERCA
		19053182	M	TUBO	TUYAU	ROHR	PIPE	TUBO

https://tractormanualz.com/

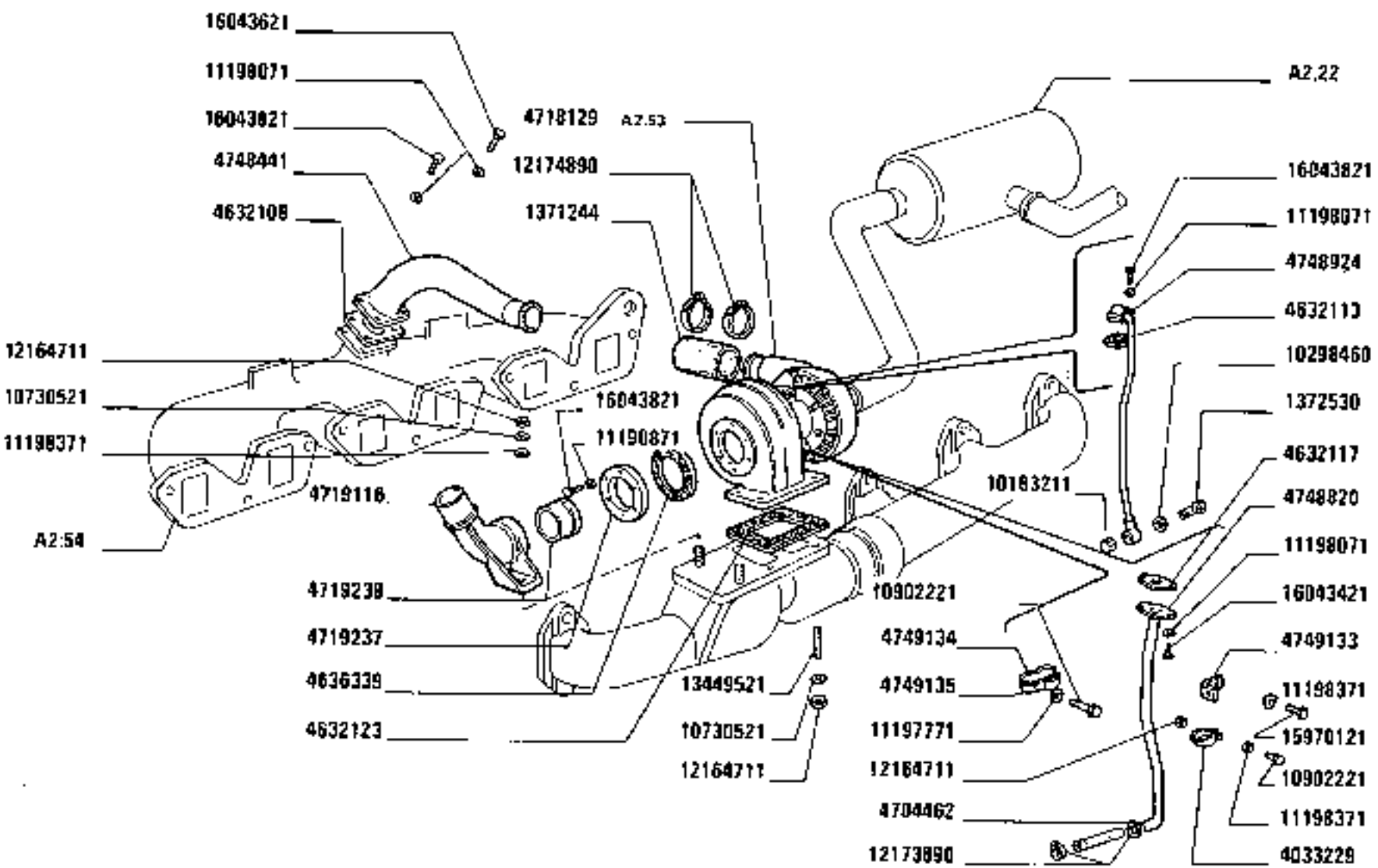

1380-1380 DT
01 02

SOVRALIMENTAZIONE

Suralimentation
Aufladung
Supercharging system
Sobrealimentación

https://tractormanual2.com/

A2.52

MODIF	ANT.MODIF	N.ORDIN.	Q.	DENOMINAZIONE	DESIGNATION	BENENNUNG	DESCRIPTION	DENOMINACIONES
		1372530	1	BOCCHETTONE	VIS CREUSE	HOHLSCHRAUBE	UNION	BOQUILLA
		4033229	1	COLLARE	COLLIER	SCHELLE	COLLAR	COLLAR
		4632108	1	GUARNIZIONE DI TENUTA	JOINT	DICHTUNG	GASKET	JUNTA
		4632113	1	GUARNIZIONE DI TENUTA	JOINT	DICHTUNG	GASKET	JUNTA
		4632117	1	GUARNIZIONE DI TENUTA	JOINT	DICHTUNG	GASKET	JUNTA
		4632123	1	GUARNIZIONE DI TENUTA	JOINT	DICHTUNG	GASKET	JUNTA
		4636339	1	GUARNIZIONE DI TENUTA	JOINT	DICHTUNG	GASKET	JUNTA
		4704462	1	MENSOLA	CONSOLE	STUETZE	REINFORCEMENT	REFUERZO
		4717596	1	COLLARE	COLLIER	SCHELLE	COLLAR	COLLAR
		4718129	1	TURBOCOMPRESSORE	TURBOCOMPRESSEUR	TURBINENLUFT-PRESSER	TURBOCHARGER	TURBOCOMPRESOR
		4719116	1	COLLARE	COLLIER	SCHELLE	COLLAR	COLLAR
		4719237	1	DISTANZIALE	ENTRETOISE	ABSTANDSTUECK	SPACER	SEPARADOR
		4719238	1	ANELLO	BAGUE	RING	RING	ANILLO
		4748441	1	TUBO	TUYAU	ROHR	PIPE	TUBO
		4748820	1	TUBO	TUYAU	ROHR	PIPE	TUBO
		4748924	1	TUBO	TUYAU	ROHR	PIPE	TUBO
		4749133	1	SQUADRETTA	EQUERRE	HALTER	BRACKET	APOYO
		4749134	1	STAFFETTA FISSAGGIO	COLLIER	HALTER	RETAINER	ABRAZADERA
		4749135	1	STAFFETTA FISSAGGIO	COLLIER	HALTER	RETAINER	ABRAZADERA
		10183211	1	TAPPO	BOUCHON	STOPFEN	PLUG	TAPON
		10298460	2	GUARNIZIONE DI TENUTA	JOINT	DICHTUNG	GASKET	JUNTA
		10730521	6	ROSETTA	RONDELLE	SCHEIBE	WASHER	ARANDELA
		10902221	1	VITE	VIS	SCHRAUBE	SCREW	TORNILLO
		11197771	1	DADO	ECROU	MUTTER	NUT	TUERCA
		11198071	14	ROSETTA DI SICUREZZA	RONDELLE FREIN	SICHERUNGSRING	LOCKWASHER	ARANDELA DE FRENO
		11198371	2	ROSETTA DI SICUREZZA	RONDELLE FREIN	SICHERUNGSRING	LOCKWASHER	ARANDELA DE FRENO
		12164711	6	DADO	ECROU	MUTTER	NUT	TUERCA
		12173890	2	COLLARE	COLLIER	SCHELLE	COLLAR	COLLAR
		12174890	2	COLLARE	COLLIER	SCHELLE	COLLAR	COLLAR
		13449521	6	VITE	VIS	SCHRAUBE	SCREW	TORNILLO
		15970121	1	VITE	VIS	SCHRAUBE	SCREW	TORNILLO
		16043621	2	VITE	VIS	SCHRAUBE	SCREW	TORNILLO
		16043821	10	VITE	VIS	SCHRAUBE	SCREW	TORNILLO

https://tractormanualz.com/

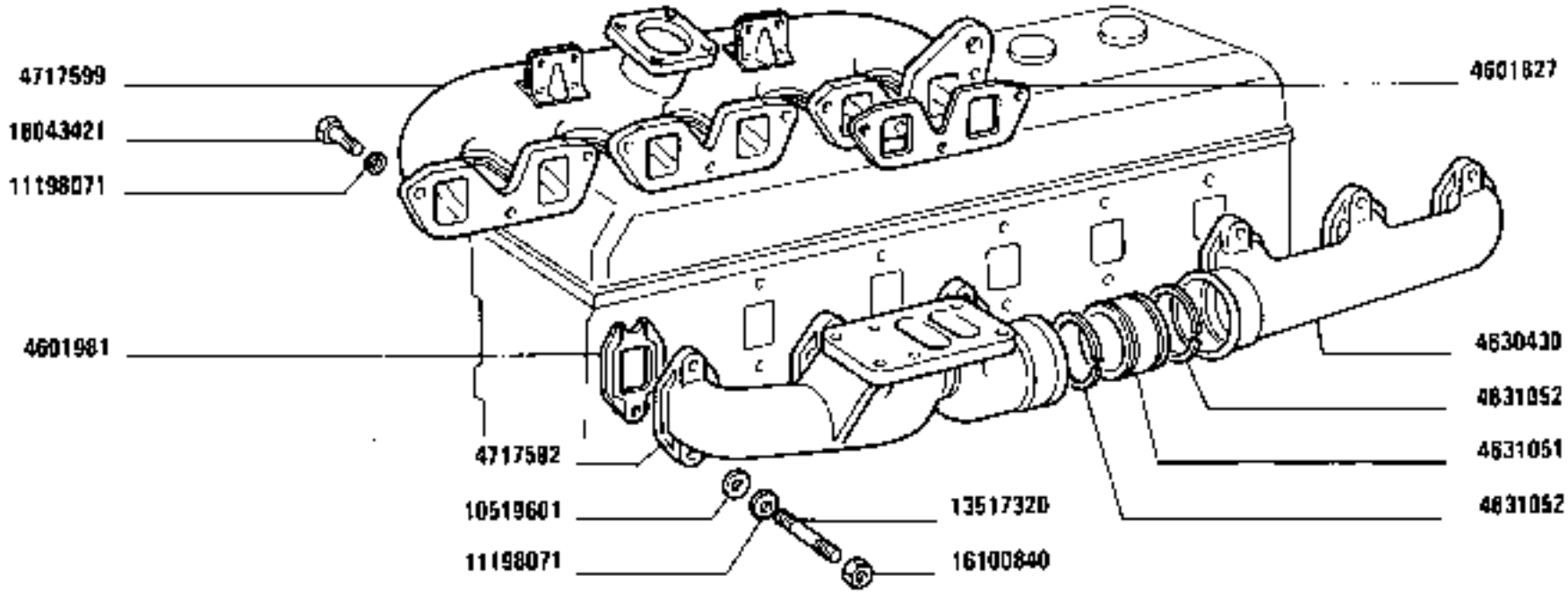

1380-1380 DT
01 02

CONDOTTO DI ASPIRAZIONE

Conduit d'admission
Saugkrummer

https://tractormanualz.com/

Intake manifold
Colector de admisión

MODIF	ANT.MODIF	N.ORDIN.	Q.	DENOMINAZIONE	DESIGNATION	BENENNUNG	DESCRIPTION	DENOMINACIONES
		4601827	3	GUARNIZIONE	GARNITURE	UNTERLAGE	LINING	FORRO
		4601981	6	GUARNIZIONE DI TENUTA	JOINT	DICHTUNG	GASKET	JUNTA
		4630430	1	CONDOTTO	CONDUIT	LEITUNG	DUCTING	CONDUCTO
		4631051	1	TUBO	TUYAU	ROHR	PIPE	TUBO
		4631052	4	ANELLO DI TENUTA	JOINT D'ETANCHEITE	DICHTRING	SEAL	JUNTA HERMETICA
		4717592	1	CONDOTTO DI SCARICO ANT.	CONDUIT D'ECHAPPEMENT	AUSPUFFROHR	EXHAUST MANIFOLD	COLECTOR DE ESCAPE
		4717599	1	CONDOTTO D'ASPIRAZIONE	CONDUIT D'ADMISSION	SAUGKRUEMMER	INTAKE MANIFOLD	COLECTOR DE ADMISION
		10519601	12	ROSETTA	RONDELLE	SCHEIBE	WASHER	ARANDELA
		11198071	24	ROSETTA	RONDELLE	SCHEIBE	WASHER	ARANDELA
		13517320	12	VITE	VIS	SCHRAUBE	SCREW	TORNILLO
		16043421	9	VITE	VIS	SCHRAUBE	SCREW	TORNILLO
		16100840	12	DADO	ECROU	MUTTER	NUT	TUERCA

https://tractormanualz.com/

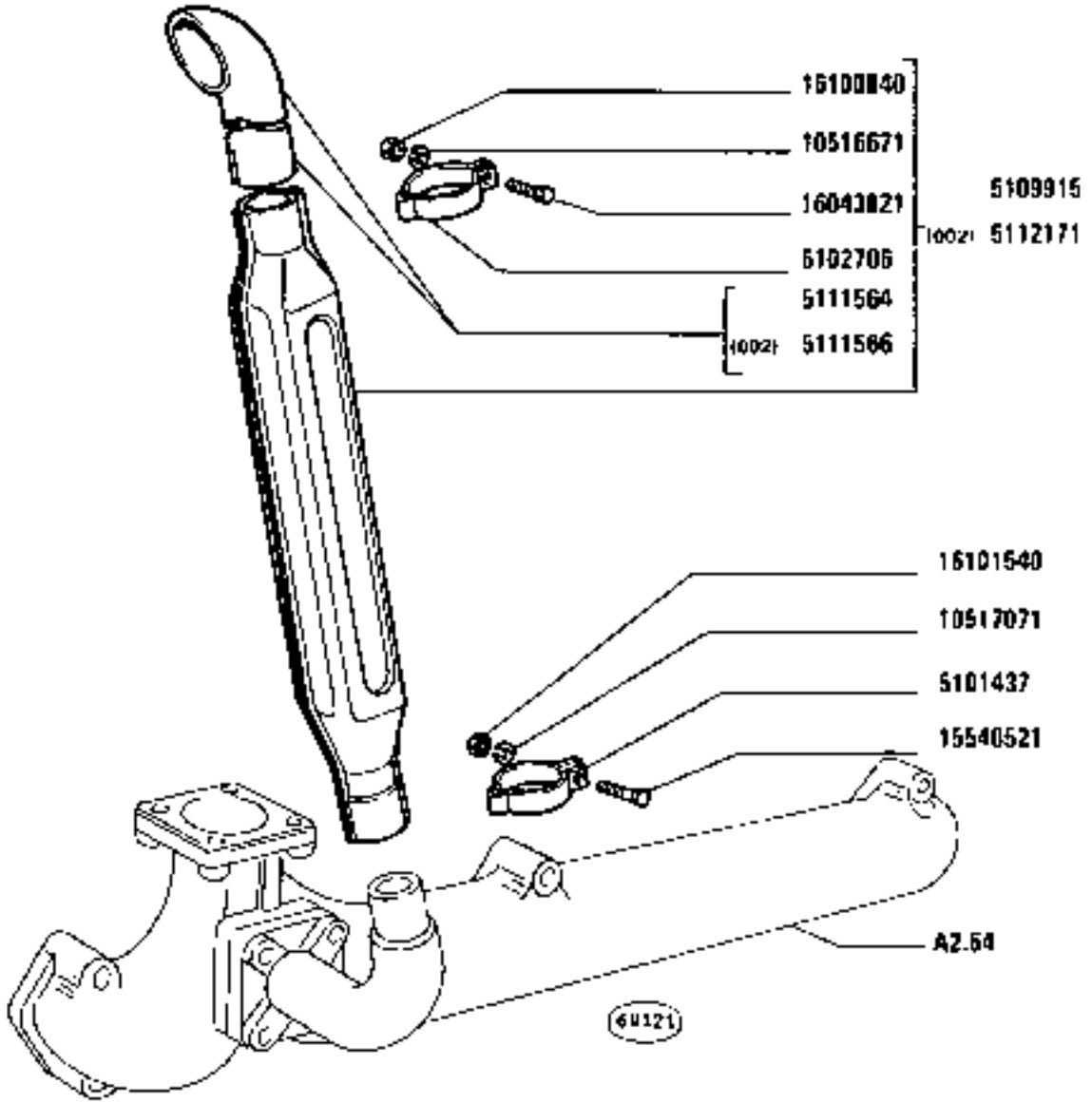

1380-1380 DT
01 02

TUBAZIONE DI SCARICO

Canalisation d'échappement — *Exhaust Pipe*
Auspuffleitung — *Tubería de escape*

https://tractormanualz.com/

MODIF	ANT MODIF	M.ORDIN.	Q.	DENOMINAZIONE	DESIGNATION	BENENNUNG	DESCRIPTION	DENOMINACIONES
		5101437	1	COLLARE	COLLIER	SCHELLE	COLLAR	COLLAR
		5102706	1	COLLARE (DDZ)	COLLIER	SCHELLE	COLLAR	COLLAR
		5109915	1	SILENZIATORE COMPL.	SILENCIEUX	AUSPUFFTOPF	SILENCER	SILENCIADOR
		5111564	1	PROLUNGA PER IMBUTO	RALLONGE D'ENTONNOIR	VERLAENGERUNGSROHR FUER TRICHTER	FUNNEL EXTENSION	EXTENSION DE EMBUDO
		5111566	1	PROLUNGA PER IMBUTO (DDZ)	RALLONGE D'ENTONNOIR	VERLAENGERUNGSROHR FUER TRICHTER	FUNNEL EXTENSION	EXTENSION DE EMBUDO
		5112171	1	SILENZIATORE COMPL.(DD2)	SILENCIEUX	AUSPUFFTOPF	SILENCER	SILENCIADOR
		10516671	1	ROSETTA	RONDELLE	SCHEIBE	WASHER	ARANDELA
		10517071	1	ROSETTA	RONDELLE	SCHEIBE	WASHER	ARANDELA
		15540521	1	VITE	VIS	SCHRAUBE	SCREW	TORNILLO
		16043821	1	VITE	VIS	SCHRAUBE	SCREW	TORNILLO
		16100840	1	DADO	ECROU	MUTTER	NUT	TUERCA
		16101540	1	DADO	ECROU	MUTTER	NUT	TUERCA

https://tractormanualz.com/

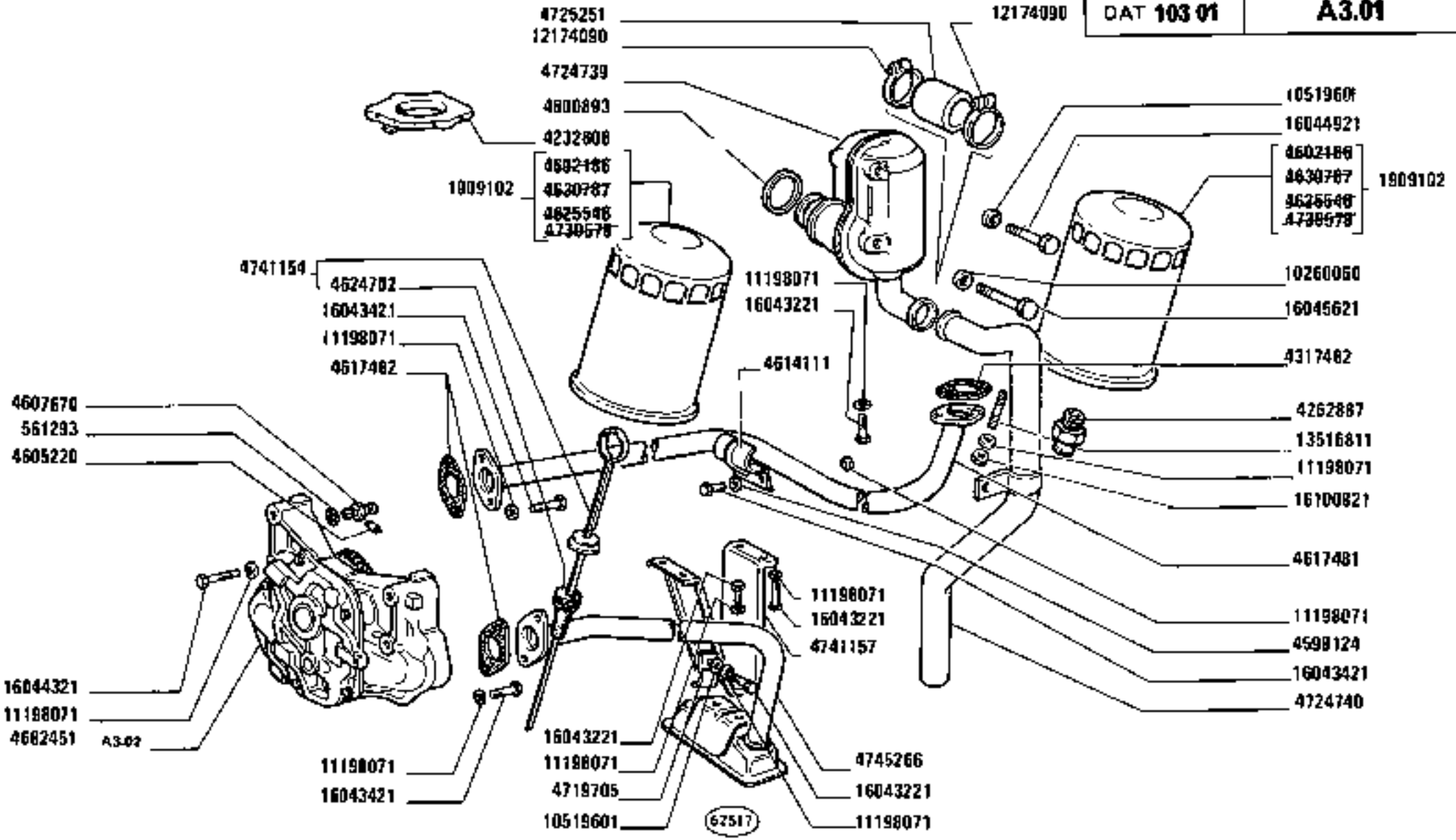

https://tractormanualz.com/

MODIF	ANT.MODIF	N.ORDIN.	Q.	DENOMINAZIONE	DESIGNATION	BENENNUNG	DESCRIPTION	DENOMINACIONES
		561293	1	ANELLO DI GOMMA	BAGUE CAOUTCHOUC	GUMMIRING	RUBBER RING	GUARNICION DE CAUCHO
		4232606	1	TAPPO	BOUCHON	STOPFEN	PLUG	TAPON
		4262887	1	RACCORDO	RACCORD	STUTZEN	CONNECTION	RACOR
		4317482	1	GUARNIZIONE	GARNITURE	UNTERLAGE	LINING	FORRO
		4598124	2	ROSETTA	RONDELLE	SCHEIBE	WASHER	ARANDELA
		4600893	1	GUARNIZIONE DI TENUTA	JOINT	DICHTUNG	GASKET	JUNTA
		4602186	2	ELEMENTO FILTRANTE	ELEMENT FILTRANT	FILTEREINSATZ	FILTERING ELEMENT	FILTRO
		4605220	1	UGELLO	GICLEUR	DUESE	JET	BOQUILLA
		4607670	1	BOCCHETTONE	VIS CREUSE	HOHLSCHRAUBE	UNION	BOQUILLA
		4614111	1	COLLARE	COLLIER	SCHELLE	COLLAR	COLLAR
		4617481	1	TUBAZIONE	TUYAU	LEITUNG	PIPE	TUBO
		4617482	3	GUARNIZIONE	GARNITURE	UNTERLAGE	LINING	FORRO
		4624702	1	GUARNIZIONE	GARNITURE	UNTERLAGE	LINING	FORRO
		4625546	2	ELEMENTO FILTRANTE	ELEMENT FILTRANT	FILTEREINSATZ	FILTERING ELEMENT	FILTRO
		4630787	2	ELEMENTO FILTRANTE	ELEMENT FILTRANT	FILTEREINSATZ	FILTERING ELEMENT	FILTRO
		4682451	1	POMPA OLIO COMPL.	POMPE A HUILE	OELPUMPE	OIL PUMP	BOMBA DE ACEITE
		4719705	1	STAFFETTA FISSAGGIO	COLLIER	HALTER	RETAINER	ABRAZADERA
		4724739	1	SFIATATOIO	RENIFLARD	ENTLUEFTER	VENT	RESPIRADERO
		4724740	1	TUBO	TUYAU	ROHR	PIPE	TUBO
		4725351	1	MANICOTTO	MANCHON	MUFFE	SLEEVE	MANGA
		4730578	2	ELEMENTO FILTRANTE	ELEMENT FILTRANT	FILTEREINSATZ	FILTERING ELEMENT	FILTRO
		4741154	1	ASTA DI LIVELLO COMPL.	JAUGE DE NIVEAU	MESSTAB	LEVEL ROD	VARILLA DE NIVEL
		4741157	1	STAFFA	ETRIER	HALTER	BRACKET	SOPORTE
		4745266	1	TUBO	TUYAU	ROHR	PIPE	TUBO
		5107603	1	INTERRUTTORE	INTERRUPTEUR	SCHALTER	SWITCH	INTERRUPTOR
		10260060	3	ROSETTA	RONDELLE	SCHEIBE	WASHER	ARANDELA
		10298460	3	GUARNIZIONE	GARNITURE	UNTERLAGE	LINING	FORRO
		10519601	4	ROSETTA	RONDELLE	SCHEIBE	WASHER	ARANDELA
		11198071	26	ROSETTA	RONDELLE	SCHEIBE	WASHER	ARANDELA
		12174090	2	COLLARE	COLLIER	SCHELLE	COLLAR	COLLAR
		13516811	2	PRIGIONIERO	GOUJON	STIFTSCHRAUBE	STUD	ESPARRAGO
		16043221	9	VITE	VIS	SCHRAUBE	SCREW	TORNILLO
		16043421	8	VITE	VIS	SCHRAUBE	SCREW	TORNILLO
		16044321	4	VITE	VIS	SCHRAUBE	SCREW	TORNILLO
		16044921	1	VITE	VIS	SCHRAUBE	SCREW	TORNILLO
		16045621	1	VITE	VIS	SCHRAUBE	SCREW	TORNILLO
		16100821	6	DADO	ECROU	MUTTER	NUT	TUERCA

https://tractormanualz.com/

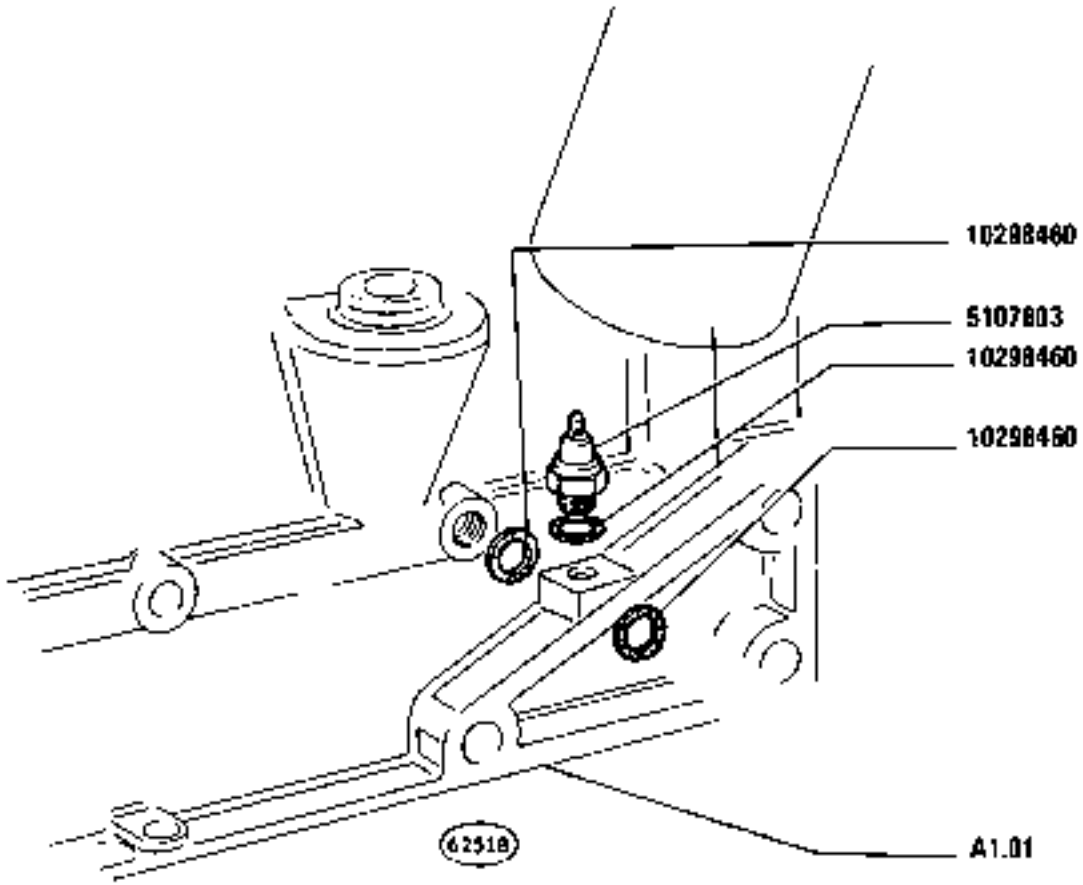

https://tractormanualz.com/

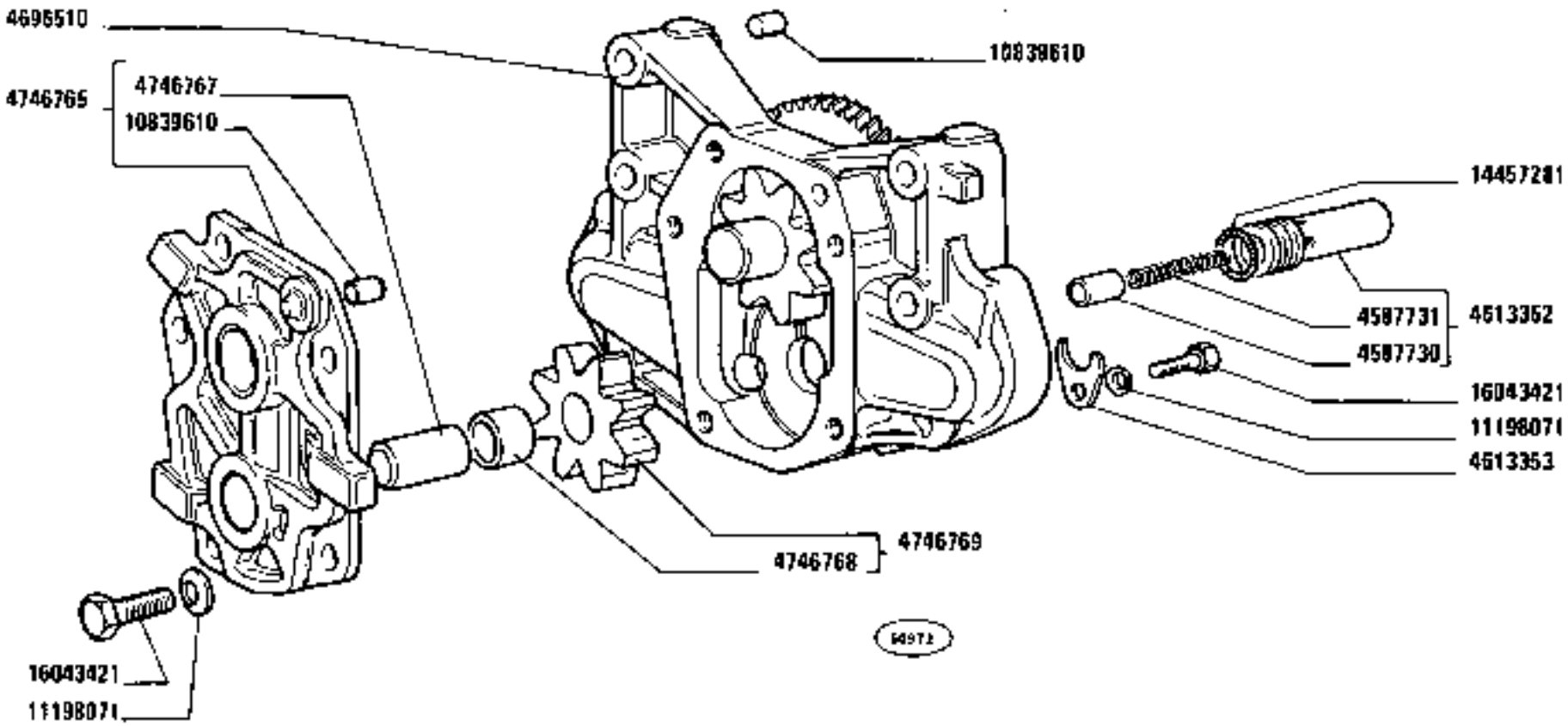

1380-1380 DT
01 02

POMPA OLIO 4699371

Pompe à huile
Ölpumpe
Oil Pump
Bomba de aceite

https://tractormanualz.com/

MODIF	ANT. MODIF	N.ORDIN.	Q.	DENOMINAZIONE	DESIGNATION	BENENNUNG	DESCRIPTION	DENOMINACIONES
		4587730	1	VALVOLA	SOUPAPE	VENTIL	VALVE	VALVULA
		4587731	1	MOLLA	RESSORT	FEDER	SPRING	RESORTE
		4613352	1	VALVOLA	SOUPAPE	VENTIL	VALVE	VALVULA
		4613353	1	FORCELLA	FOURCHE	GABEL	FORK	HORQUILLA
		4696510	1	CORPO COMPL.	CORPS	GEHAUSE	BODY	CUERPO
		4746765	1	COPERCHIO	COUVERCLE	DECKEL	COVER	TAPA
		4746767	1	PERNO	AXE	BOLZEN	PIN	EJE
		4746768	1	BOCCOLA	DOUILLE	BUECHSE	BUSH	CASQUILLO
		4746769	1	INGRANAGGIO	PIGNON	ZAHNRAD	GEAR	PINON
		10839610	3	GRANO	ERGOT	PASSTIFT	DOWEL	PIION
		11198071	6	ROSETTA	RONDELLE	SCHEIBE	WASHER	ARANDELA
		14457281	1	GUARNIZIONE DI TENUTA	JOINT	DICHTUNG	GASKET	JUNTA
		16043421	6	VITE	VIS	SCHRAUBE	SCREW	TORNILLO

https://tractormanualz.com/

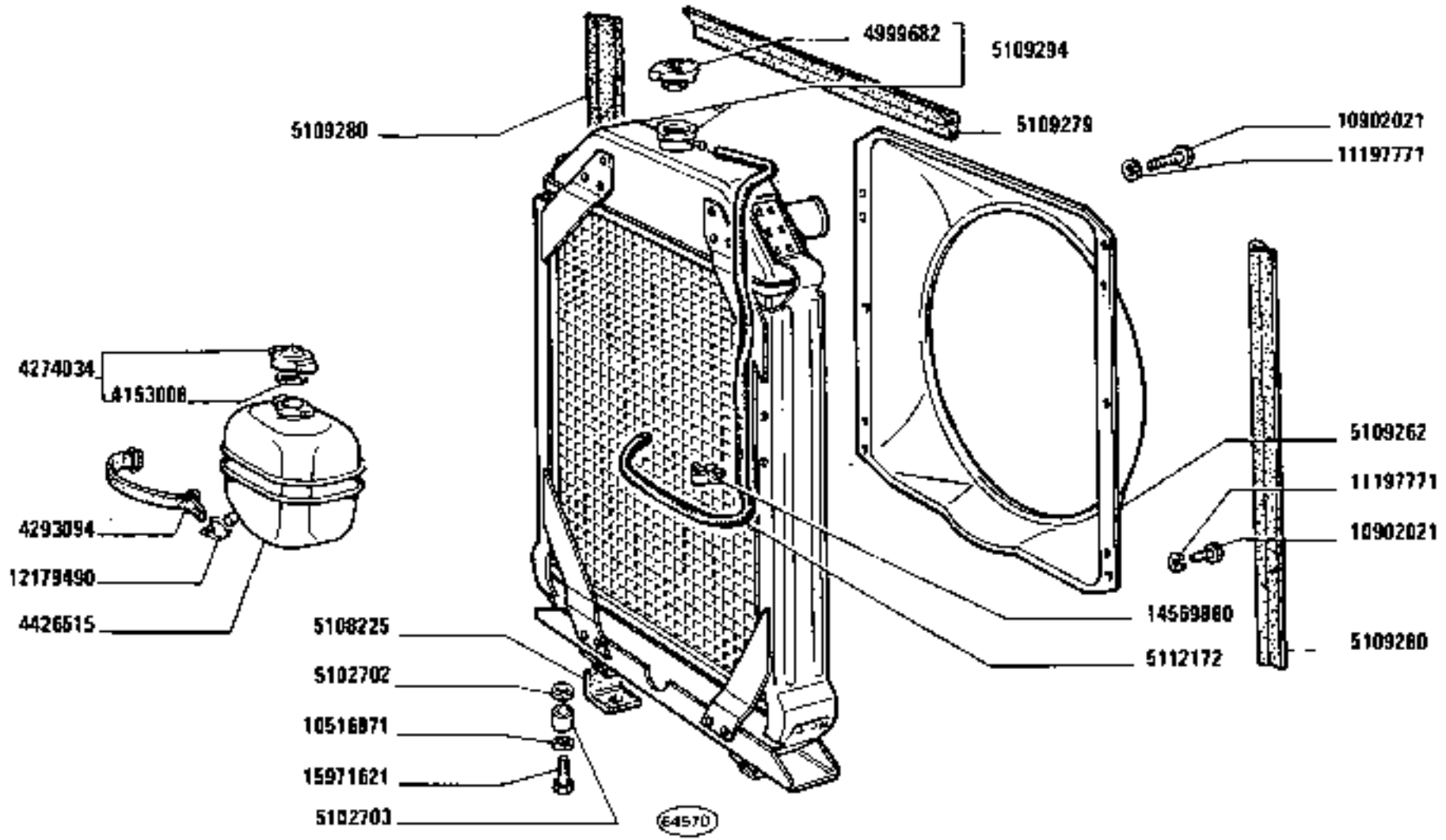

1380-1380 DT
01 02

RADIATORE

Radiateur
Kühler
Radiator
Radiador

https://tractormanualz.com/

MODIF	AMT.MODIF	N.ORDIN.	Q.	DENOMINAZIONE	DESIGNATION	BENENNUNG	DESCRIPTION	DENOMINACIONES
		4153008	1	GUARNIZIONE	GARNITURE	UNTERLAGE	LINING	FORRO
		4274034	1	TAPPO COMPL.	BOUCHON	STOPFEN	PLUG	TAPON
		4293094	1	CINGHIA DI FISSAGGIO	SANGLE DE FIXATION	HALTERIEMEN	SECURING STRAP	CORREA DE FIJACION
		4426515	1	SERBATOIO	RESERVOIR	BEHAELTER	RESERVOIR	DEPOSITO
		4999682	1	TAPPO	BOUCHON	STOPFEN	PLUG	TAPON
		5102702	4	ROSETTA	RONDELLE	SCHEIBE	WASHER	ARANDELA
		5102703	2	DISTANZIALE	ENTRETOISE	ABSTANDSTUECK	SPACER	SEPARADOR
		5108225	4	TASSELLO	TAMPON	BEILAGE	PAD	TACO
		5109262	1	CONVOGLIATORE	CONVOYEUR	LEITBLECH	CONVEYOR	CANALIZADOR
		5109279	1	GUARNIZIONE DI TENUTA	JOINT	DICHTUNG	GASKET	JUNTA
		5109280	2	GUARNIZIONE DI TENUTA	JOINT	DICHTUNG	GASKET	JUNTA
		5109294	1	RADIATORE COMPL.	RADIATEUR	KUEHLER	RADIATOR	RADIADOR
		5112172	1	TUBO FLESSIBILE	TUYAU FLEXIBLE	SCHLAUCH	HOSE	MANGA FLEXIBLE
		10516871	2	ROSETTA DI SICUREZZA	RONDELLE FREIN	SICHERUNGSRING	LOCKWASHER	ARANDELA DE FRENO
		10902021	8	VITE	VIS	SCHRAUBE	SCREW	TORNILLO
		11197771	8	ROSETTA	RONDELLE	SCHEIBE	WASHER	ARANDELA
		12179490	2	COLLARE	COLLIER	SCHELLE	COLLAR	COLLAR
		14569880	2	FERMAGLIO	AGRAFE	KLEMMSTUECK	CLIP	SUJETADOR
		15971621	2	VITE	VIS	SCHRAUBE	SCREW	TORNILLO

https://tractormanualz.com/

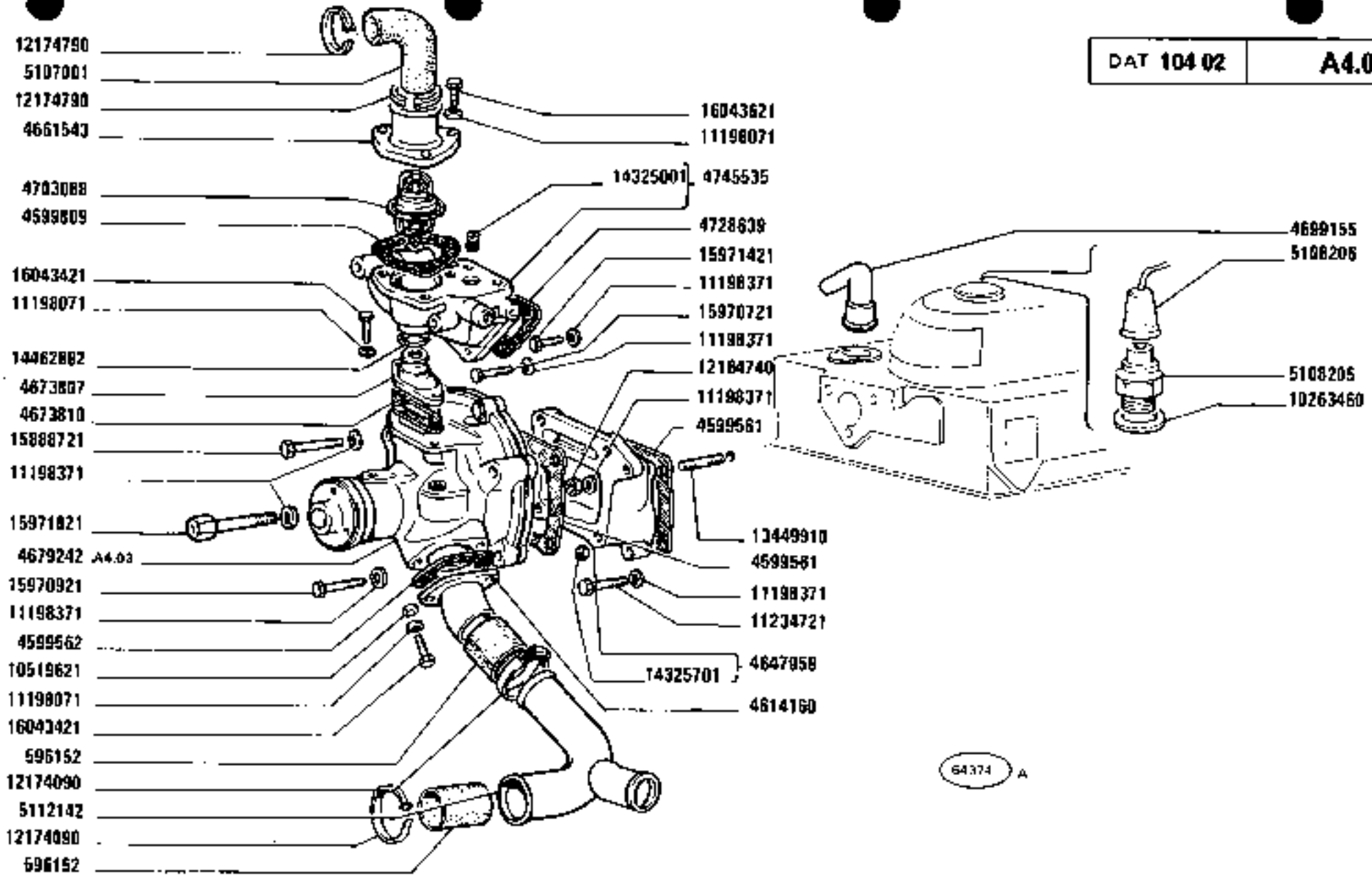

https://tractormanualz.com/

MODIF	ANT.MODIF	N.ORDIN.	Q	DENOMINAZIONE	DESIGNATION	BENENNUNG	DESCRIPTION	DENOMINACIONES
		596152	2	MANICOTTO	MANCHON	MUFFF	SLEEVE	MANGA
		4599561	2	GUARNIZIONE	GARNITURE	UNTERLAGE	LINING	FORRO
		4599562	1	GUARNIZIONE	GARNITURE	UNTERLAGE	LINING	FORRO
		4599809	1	GUARNIZIONE	GARNITURE	UNTERLAGE	LINING	FORRO
		4614160	1	TUBAZIONE COMPL.	TUYAU	LEITUNG	PIPE	TUBO
		4647959	1	SUPPORTO COMPL.	SUPPORT	LAGER	SUPPORT	SOPORTE
		4673807	1	TUBAZIONE	TUYAU	LEITUNG	PIPE	TUBO
		4673810	1	GUARNIZIONE DI TENUTA	JOINT	DICHTUNG	GASKET	JUNTA
		4679242	1	POMPA ACQUA COMPL.	POMPE A EAU	WASSERPUMPE	WATER PUMP	BOMBA DE AGUA
		4699155	6	DEFLETTORE DEPURATORE	DEFLECTEUR FILTRE	STUTZEN M.FILTER	FILTER/DEFLECTOR	DEFLECTOR FILTRO
		4703686	1	TERMOSTATO	THERMOSTAT	THERMOSTAT	THERMOSTAT	TERMOSTATO
		4728639	1	GUARNIZIONE DI TENUTA	JOINT	DICHTUNG	GASKET	JUNTA
		4745535	1	BOCCHETTONE COMPL.	VIS CREUSE	HOHLSCHRAUBE	UNION	BOQUILLA
		5107001	1	MANICOTTO	MANCHON	MUFFE	SLEEVE	MANGA
		5108205	1	TRASMETTITORE	CONTACTEUR	KONTAKTGEBER	SENDING UNIT	CONTACTOR
		5108206	1	CAPPUCCIO	CAPUCHON	SCHUTZKAPPE	BOOT	CAPUCHON
		5112142	1	TUBO	TUYAU	ROHR	PIPE	TUBO
		10261460	1	GUARNIZIONE	GARNITURE	UNTERLAGE	LINING	FORRO
		10519621	2	ROSETTA	RONDELLE	SCHEIBE	WASHER	ARANDELA
		11198071	7	ROSETTA	RONDELLE	SCHEIBE	WASHER	ARANDELA
		11198371	13	ROSETTA DI SICUREZZA	RONDELLE FREIN	SICHERUNGSRING	LOCKWASHER	ARANDELA DE FRENO
		11234721	3	VITE	VIS	SCHRAUBE	SCREW	TORNILLO
		12164740	1	DADO	ECROU	MUTTER	NUT	TUERCA
		12174090	4	COLLARE	COLLIER	SCHELLE	COLLAR	COLLAR
		12174790	2	COLLARE	COLLIER	SCHELLE	COLLAR	COLLAR
		13449910	1	PRIGIONIERO	GOUJON	STIFTSCHRAUBE	STUD	ESPARRAGO
		14325001	1	TAPPO	BOUCHON	STOPFEN	PLUG	TAPON
		14325701	1	TAPPO	BOUCHON	STOPFEN	PLUG	TAPON
		14462882	1	GUARNIZIONE	GARNITURE	UNTERLAGE	LINING	FORRO
		15888721	3	VITE	VIS	SCHRAUBE	SCREW	TORNILLO
		15970721	2	VITE	VIS	SCHRAUBE	SCREW	TORNILLO
		15970921	1	VITE	VIS	SCHRAUBE	SCREW	TORNILLO
		15971421	1	VITE	VIS	SCHRAUBE	SCREW	TORNILLO
		15971821	1	VITE	VIS	SCHRAUBE	SCREW	TORNILLO
		16043421	6	VITE	VIS	SCHRAUBE	SCREW	TORNILLO
		16043621	3	VITE	VIS	SCHRAUBE	SCREW	TORNILLO

https://tractormanualz.com/

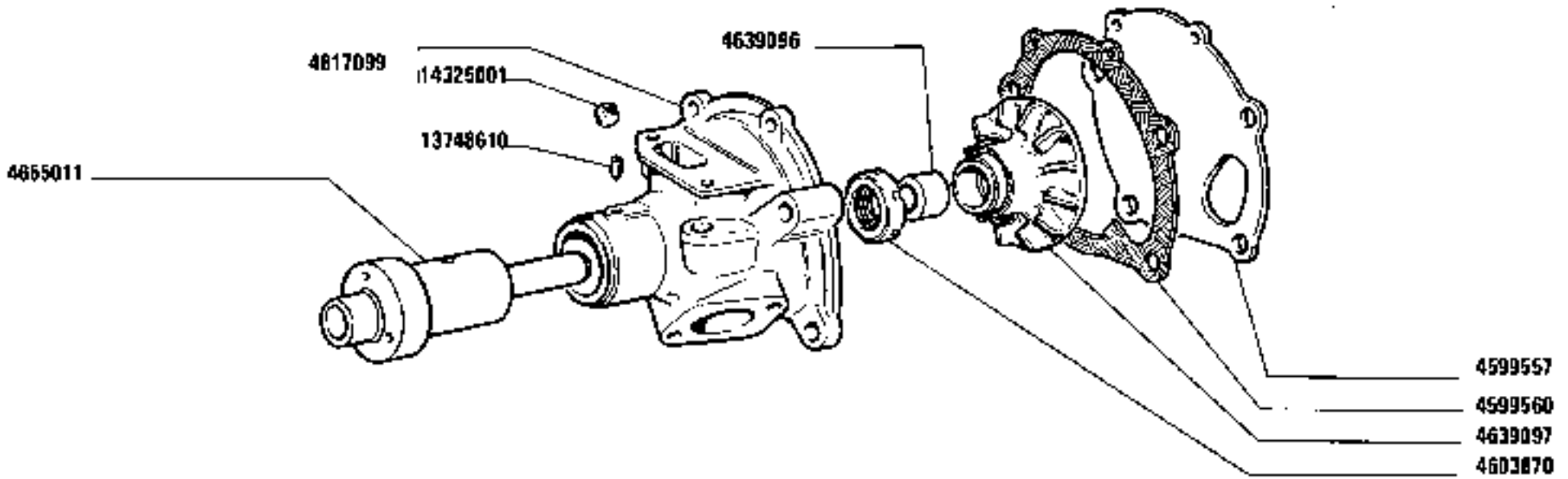

13036 / 1

https://tractormanualz.com/

MODIF	ANT.MODIF	N.ORDIN.	Q.	DENOMINAZIONE	DESIGNATION	BENENNUNG	DESCRIPTION	DENOMINACIONES
		4599557	1	COPERCHIO	COUVERCLE	DECKEL	COVER	TAPA
		4599560	1	GUARNIZIONE	GARNITURE	UNTERLAGE	LINING	FORRO
		4603870	1	GUARNIZIONE DI TENUTA	JOINT	DICHTUNG	GASKET	JUNTA
		4617099	1	CORPO COMPL.	CORPS	GEHAUSE	BODY	CUERPO
		4639096		BOCCOLA	DOUILLE	BUECHSE	BUSH	CASQUILLO
		4639097	1	GIRANTE	ROTOR	PUMPENRAD	IMPELLER	IMPULSOR
		4655011	1	ALBERO	ARBRE	WELLE	SHAFT	ARBOL
		13748610	1	VITE	VIS	SCHRAUBE	SCREW	TORNILLO
		14325001	2	TAPPO	BOUCHON	STOPFEN	PLUG	TAPON

https://tractormanualz.com/

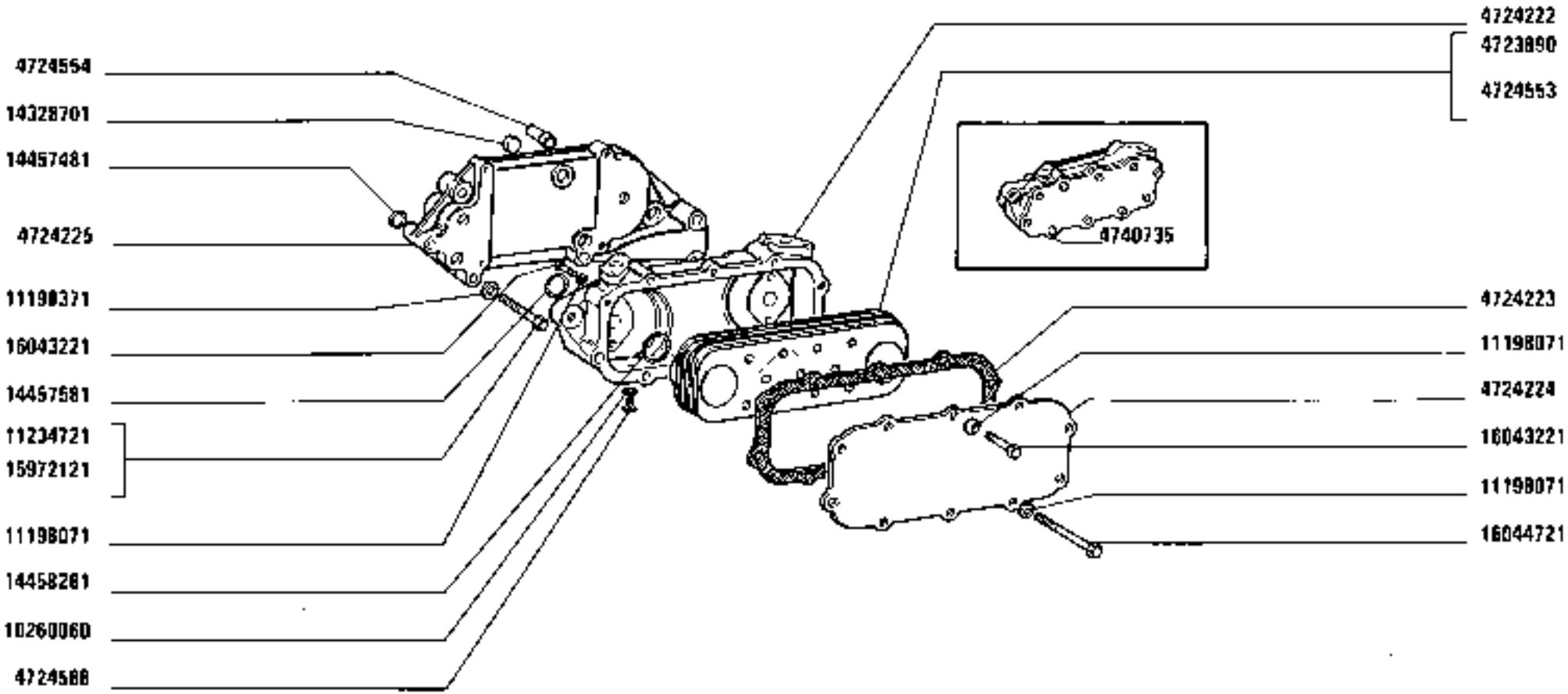

SCAMBIATORE DI CALORE

Echangeur de température
Wärmetauscher
Heat exchanger
Cambiador de calor

1380-1380 DT
01 02

A4.04

1

https://tractormanual2.com/

MODIF	ANT.MODIF	N.ORDIN.	Q.	DENOMINAZIONE	DESIGNATION	BENENNUNG	DESCRIPTION	DENOMINACIONES
		4723890	1	ELEMENTO COLLEGAMENTO	ELEMENT DE LIAISON	VERBINDUNGSTEIL	JOINING ELEMENT	ELEMENTO DE UNION
		4724222	1	CORPO	CORPS	GEHAUSE	BODY	CUERPO
		4724223	1	GUARNIZIONE DI TENUTA	JOINT	DICHTUNG	GASKET	JUNTA
		4724224	1	COPERCHIO	COUVERCLE	DECKEL	COVER	TAPA
		4724225	1	SCATOLA	CARTER	GEHAUSE	CASE	CAJA
		4724553	1	ELEMENTO COLLEGAMENTO	ELEMENT DE LIAISON	VERBINDUNGSTEIL	JOINING ELEMENT	ELEMENTO DE UNION
		4724554	1	TUBO	TUYAU	ROHR	PIPE	TUBO
		4724588	1	TAPPO	BOUCHON	STOPFEN	PLUG	TAPON
		4724741	1	TUBO	TUYAU	ROHR	PIPE	TUBO
		4724744	1	TUBO	TUYAU	ROHR	PIPE	TUBO
		4724747	1	RACCORDO	RACCORD	STUTZEN	CONNECTION	RACOR
		4724814	2	GUARNIZIONE DI TENUTA	JOINT	DICHTUNG	GASKET	JUNTA
		4725178	1	STAFFETTA FISSAGGIO	COLLIER	HALTER	RETAINER	ABRAZADERA
		4725179	1	STAFFETTA FISSAGGIO	COLLIER	HALTER	RETAINER	ABRAZADERA
		4740735	1	SCAMBIATORE DI CALORE COMPL.	ECHANGEUR DE TEMPERATURE	WAERMETAUSCHER	HEAT EXCHANGER	CAMBIADOR DE CALOR
		10257460	1	GUARNIZIONE DI TENUTA SP.1,5	JOINT	DICHTUNG	GASKET	JUNTA
		10260060	1	GUARNIZIONE DI TENUTA	JOINT	DICHTUNG	GASKET	JUNTA
		10263360	1	GUARNIZIONE DI TENUTA SP.1	JOINT	DICHTUNG	GASKET	JUNTA
		11198071	14	ROSETTA DI SICUREZZA	RONDELLE FREIN	SICHERUNGSRING	LOCKWASHER	ARANDELA DE FRENO
		11198371	3	ROSETTA DI SICUREZZA	RONDELLE FREIN	SICHERUNGSRING	LOCKWASHER	ARANDELA DE FRENO
		11234721	1	VITE	VIS	SCHRAUBE	SCREW	TORNILLO
		12077086	1	MANICOTTO	MANCHON	MUFFE	SLEEVE	MANGA
		12173690	2	COLLARE	COLLIER	SCHELLE	COLLAR	COLLAR
		14328701	1	TAPPO	BOUCHON	STOPFEN	PLUG	TAPON
		14457481	3	GUARNIZIONE DI TENUTA	JOINT	DICHTUNG	GASKET	JUNTA
		14457581	2	GUARNIZIONE DI TENUTA	JOINT	DICHTUNG	GASKET	JUNTA
		14458281	2	GUARNIZIONE DI TENUTA	JOINT	DICHTUNG	GASKET	JUNTA
		15972121	1	VITE	VIS	SCHRAUBE	SCREW	TORNILLO
		16043221	4	VITE	VIS	SCHRAUBE	SCREW	TORNILLO
		16043821	1	VITE	VIS	SCHRAUBE	SCREW	TORNILLO
		16043921	4	VITE	VIS	SCHRAUBE	SCREW	TORNILLO
		16044721	4	VITE	VIS	SCHRAUBE	SCREW	TORNILLO

https://tractormanualz.com/

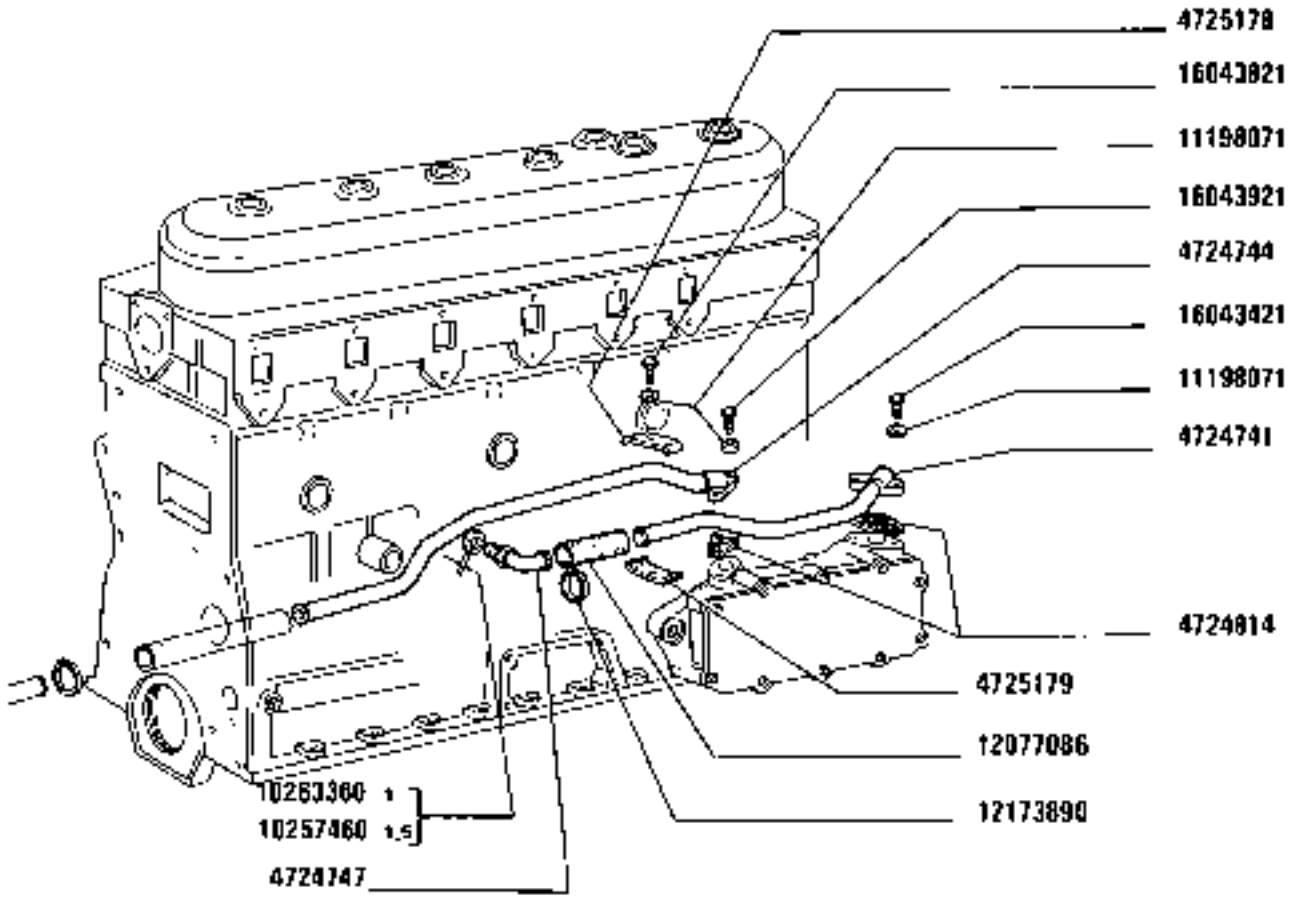

1380-1380 DT
01 02

SCAMBIATORE DI CALORE

Échangeur de température
Wärmetauscher
Heat exchanger
Cambiador de calor

https://tractormanualz.com/

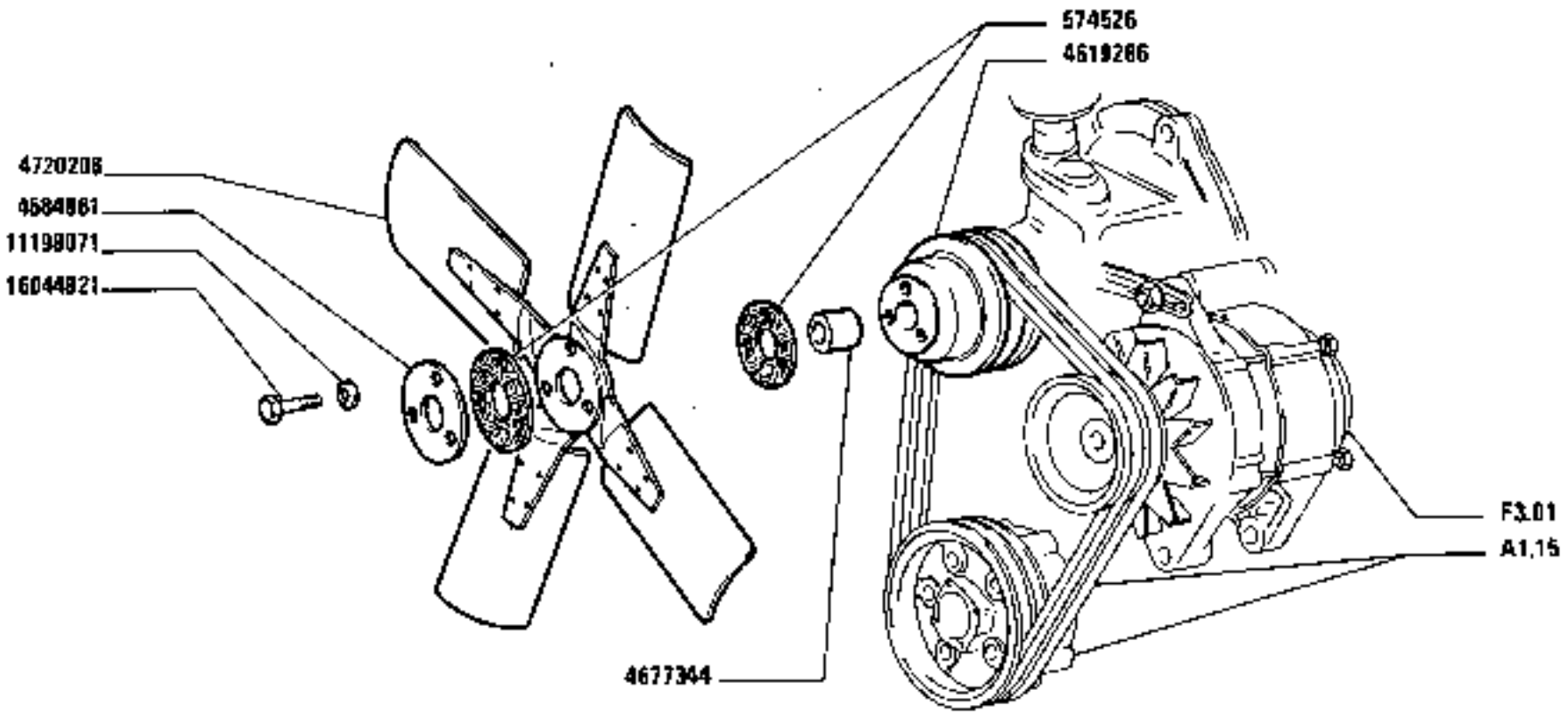

62812

1380-1380 DT

01 02

VENTILATORE

Ventilateur — *Fan*

Lüfter — *Ventilador*

https://tractormanualz.com/

MODIF	ANT MODIF	N. GRDIN	Q.	DENOMINAZIONE	DESIGNATION	BENENNUNG	DESCRIPTION	DENOMINACIONES
		574526	2	ROSETTA	RONDELLE	SCHEIBE	WASHER	ARANDELA
		4584861	1	ROSETTA	RONDELLE	SCHEIBE	WASHER	ARANDELA
		4619286	1	PULEGGIA	POULIE	RIEMENSCHEIBE	PULLEY	POLEA
		4677344	1	DISTANZIALE	ENTRETOISE	ABSTANDSTUECK	SPACER	SEPARADOR
		4720206	1	VENTILATORE	VENTILATEUR	LUEFTER	FAN	VENTILADOR
		11198071	3	ROSETTA	RONDELLE	SCHEIBE	WASHER	ARANDELA
		16044821	3	VITE	VIS	SCHRAUBE	SCREW	TORNILLO

https://tractormanualz.com/

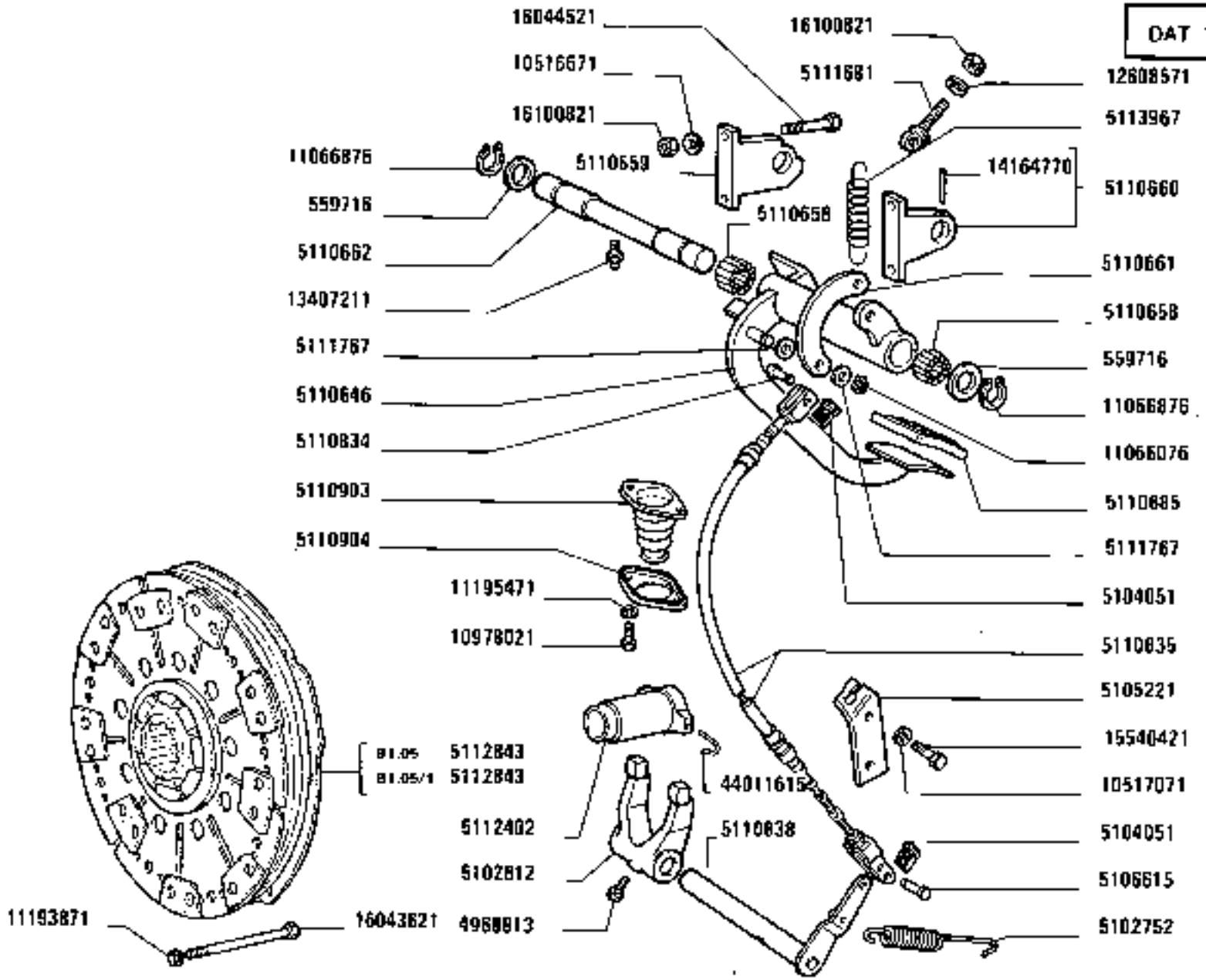

https://tractormanualz.com/

MODIF	ANT.MODIF	M.ORDIN.	Q.	DENOMINAZIONE	DESIGNATION	BENENNUNG	DESCRIPTION	DENOMINACIONES
		1	1	FRIZIONE COMPL.	EMBRAYAGE	KUPPLUNG	CLUTCH	EMBRAGUE
		559716	2	ROSETTA	RONDELLE	SCHEIBE	WASHER	ARANDELA
		4320331	1	DADO	ECROU	MUTTER	NUT	TUERCA
		4968813	1	VITE	VIS	SCHRAUBE	SCREW	TORNILLO
		4988275	1	PERNO	AXE	BOLZEN	PIN	EJE
		4996004	1	PERNO	AXE	BOLZEN	PIN	EJE
		4998010	2	PERNO	AXE	BOLZEN	PIN	EJE
		4998889	1	PERNO	AXE	BOLZEN	PIN	EJE
		5100710	1	STAFFA	ETRIER	HALTER	BRACKET	SOPORTE
		5102081	1	MOLLA	RESSORT	FEDER	SPRING	RESORTE
		5102356	1	MOLLA	RESSORT	FEDER	SPRING	RESORTE
		5102752	1	MOLLA	RESSORT	FEDER	SPRING	RESORTE
		5102812	1	LEVA	LEVIER	HEBEL	LEVER	PALANCA
		5102954	1	FORCELLA	FOURCHE	GABEL	FORK	HORQUILLA
		5102955	2	MANICOTTO	MANCHON	MUFFE	SLEEVE	MANGA
		5104051	2	MOLLA	RESSORT	FEDER	SPRING	RESORTE
		5105221	1	STAFFA	ETRIER	HALTER	BRACKET	SOPORTE
		5105729	1	MOLLA	RESSORT	FEDER	SPRING	RESORTE
		5106050	1	CUSCINETTO	COUSSINET	LAGERSCHALE	BEARING	COJINETE
		5106564	1	COLLARE	COLLIER	SCHELLE	COLLAR	COLLAR
		5106615	1	PERNO DI FISSAGGIO	CHEVILLE	BOLZEN	PIN	PASADOR
		5110146	1	SUPPORTO	SUPPORT	LAGER	SUPPORT	SOPORTE
		5110154	2	ANELLO	BAGUE	RING	RING	ANILLO
		5110155	1	STAFFA	ETRIER	HALTER	BRACKET	SOPORTE
		5110157	1	PERNO	AXE	BOLZEN	PIN	EJE
		5110646	1	PEDALE	PEDALE	FUSSHEBEL	PEDAL	PEDAL
		5110658	2	ASTUCCIO PORTARULLI	ETUI PORTE-GALETS	HUELSE	ROLLER CASING	CARTER PORTARRODILLOS
		5110659	1	STAFFA D	ETRIER	HALTER	BRACKET	SOPORTE
		5110660	1	STAFFA COMPL.S	ETRIER	HALTER	BRACKET	SOPORTE
		5110661	1	LINGUETTA	LINGUET	SCHEIBENFEDER	KEY	CHAVETA
		5110662	1	PERNO	AXE	BOLZEN	PIN	EJE
		5110680	1	STAFFA	ETRIER	HALTER	BRACKET	SOPORTE
		5110683	1	TUBO	TUYAU	ROHR	PIPE	TUBO
		5110685	1	RIVESTIMENTO	REVETEMENT	VERKLEIDUNG	COVERING	FORRO
		5110834	1	PERNO DI FISSAGGIO	CHEVILLE	BOLZEN	PIN	PASADOR
		5110835	1	FLESSIBILE	CABLE	ZUGDRAHT	WIRE	CABLE
		5110838	1	ALBERO	ARBRE	WELLE	SHAFT	ARBOL
		5110867	1	PEDALE	PEDALE	FUSSHEBEL	PEDAL	PEDAL
		5110903	1	CUFFIA	CAPUCHON	MANSCHETTE	BOOT	CAPUCHON

https://tractormanualz.com/

MODIF	ANT. MODIF	N.ORDIN	Q.	DENOMINAZIONE	DESIGNATION	BENENNUNG	DESCRIPTION	DENOMINACIONES
		5110904	1	FLANGIA	BRIDE	FLANSCH	FLANGE	BRIDA
		5110982	1	MANICOTTO	MANCHON	MUFFE	SLEEVE	MANGA
		5111388	1	STAFFA	ETRIER	HALTER	BRACKET	SOPORTE
		5111681	1	GANCIO	CROCHET	HAKEN	HOOK	GANCHO
		5111767	3	SPESSORE DI REGISTRO	CALE D'EPAISSEUR	DISTANZSCHEIBE	SHIM	SUPLEMENTO
		5112220	1	LEVA COMPL.	LEVIER	HEBEL	LEVER	PALANCA
		5112227	1	SETTORE DI RIFERIMENTO	SECTEUR DE REFE-RENCE	RASTENPLATTE	REFERENCE SECTOR	PLACA DE REFEREN-CIAS
		5112402	1	MANICOTTO	MANCHON	MUFFE	SLEEVE	MANGA
		5112843	1	FRIZIONE 5112400 (FERODO 14")	EMBRAYAGE	KUPPLUNG	CLUTCH	EMBRAGUE
		5112843	1	FRIZIONE 5112564 (LUX 14")	EMBRAYAGE	KUPPLUNG	CLUTCH	EMBRAGUE
		5113081	1	SUPPORTO	SUPPORT	LAGER	SUPPORT	SOPORTE
		5113967	1	MOLLA	RESSORT	FEDER	SPRING	RESORTE
		5114061	1	MOLLA	RESSORT	FEDER	SPRING	RESORTE
		10516671	2	ROSETTA	RONDELLE	SCHEIBE	WASHER	ARANDELA
		10516871	1	ROSETTA	RONDELLE	SCHEIBE	WASHER	ARANDELA
		10517071	2	ROSETTA	RONDELLE	SCHEIBE	WASHER	ARANDELA
		10978021	2	VITE	VIS	SCHRAUBE	SCREW	TORNILLO
		11066076	1	ANELLO DI SICUREZZA	ARRETOIR	SICHERUNGSRING	LOCKRING	ANILLO DE FRENO
		11066876	2	ANELLO DI SICUREZZA	ARRETOIR	SICHERUNGSRING	LOCKRING	ANILLO DE FRENO
		11193871	9	ROSETTA	RONDELLE	SCHEIBE	WASHER	ARANDELA
		11195471	2	ROSETTA	RONDELLE	SCHEIBE	WASHER	ARANDELA
		13400775	2	ROSETTA	RONDELLE	SCHEIBE	WASHER	ARANDELA
		13407211	1	INGRASSATORE	GRAISSEUR	SCHMIERNIPPEL	FITTING	ENGRASADOR
		14164770	1	SPINA	GOUPILLE	STIFT	PIN	PASADOR
		14306420	1	VITE	VIS	SCHRAUBE	SCREW	TORNILLO
		15540321	1	VITE	VIS	SCHRAUBE	SCREW	TORNILLO
		15540421	2	VITE	VIS	SCHRAUBE	SCREW	TORNILLO
		15970721	3	VITE	VIS	SCHRAUBE	SCREW	TORNILLO
		15971821	1	VITE	VIS	SCHRAUBE	SCREW	TORNILLO
		16043621	9	VITE	VIS	SCHRAUBE	SCREW	TORNILLO
		16044521	4	VITE	VIS	SCHRAUBE	SCREW	TORNILLO
		16100821	3	DADO	ECROU	MUTTER	NUT	TUERCA
		16569370	1	ROSETTA	RONDELLE	SCHEIBE	WASHER	ARANDELA
		44011615	2	MOLLA	RESSORT	FEDER	SPRING	RESORTE
		44016691	1	MANICOTTO	MANCHON	MUFFE	SLEEVE	MANGA
		44016827	1	CUSCINETTO	COUSSINET	LAGERSCHALE	BEARING	COJINETE

https://tractormanualz.com/

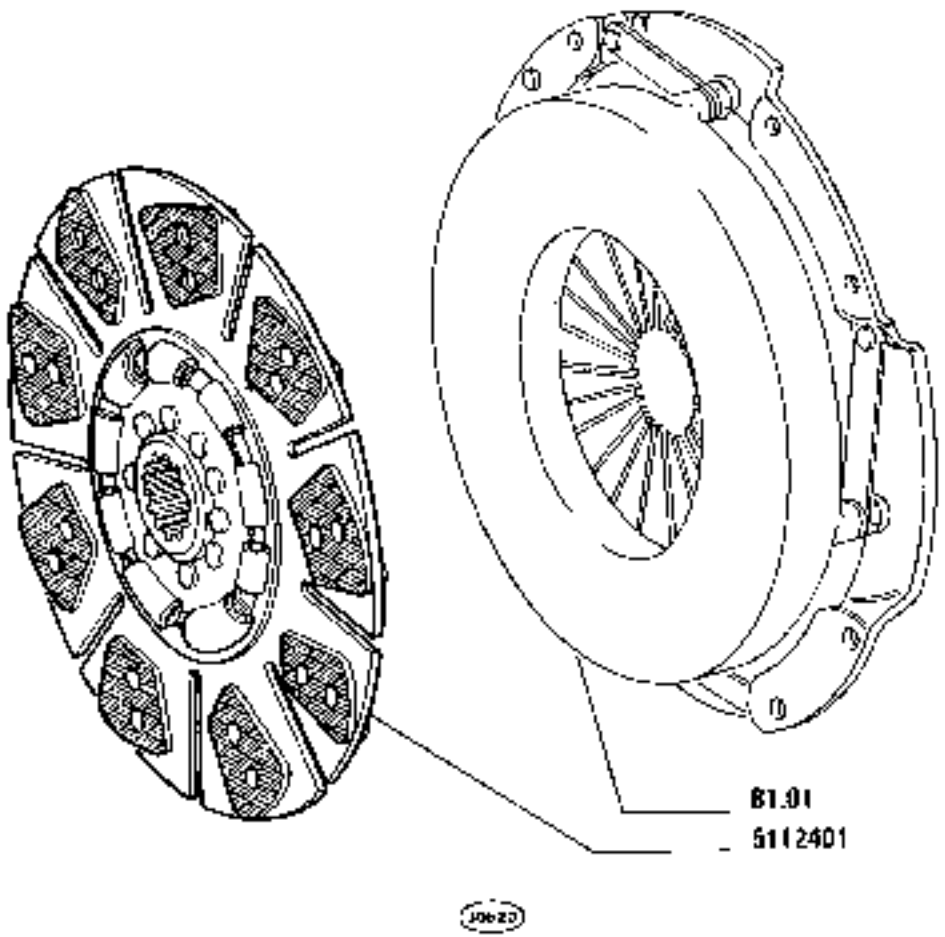

https://tractormanualz.com/

MODIF	ANT.MODIF	N.ORDIN.	Q.	DENOMINAZIONE	DESIGNATION	BENENNUNG	DESCRIPTION	DENOMINACIONES
		5112401	1	DISCO CONDOTTO FRI-ZIONE	DISQUE ENTRAINE DE EMBRAYAGE	KUPPLUNGSSCHEIBE	CLUTCH DRIVEN PLATE	DISCO DE EMBRAGUE

https://tractormanualz.com/

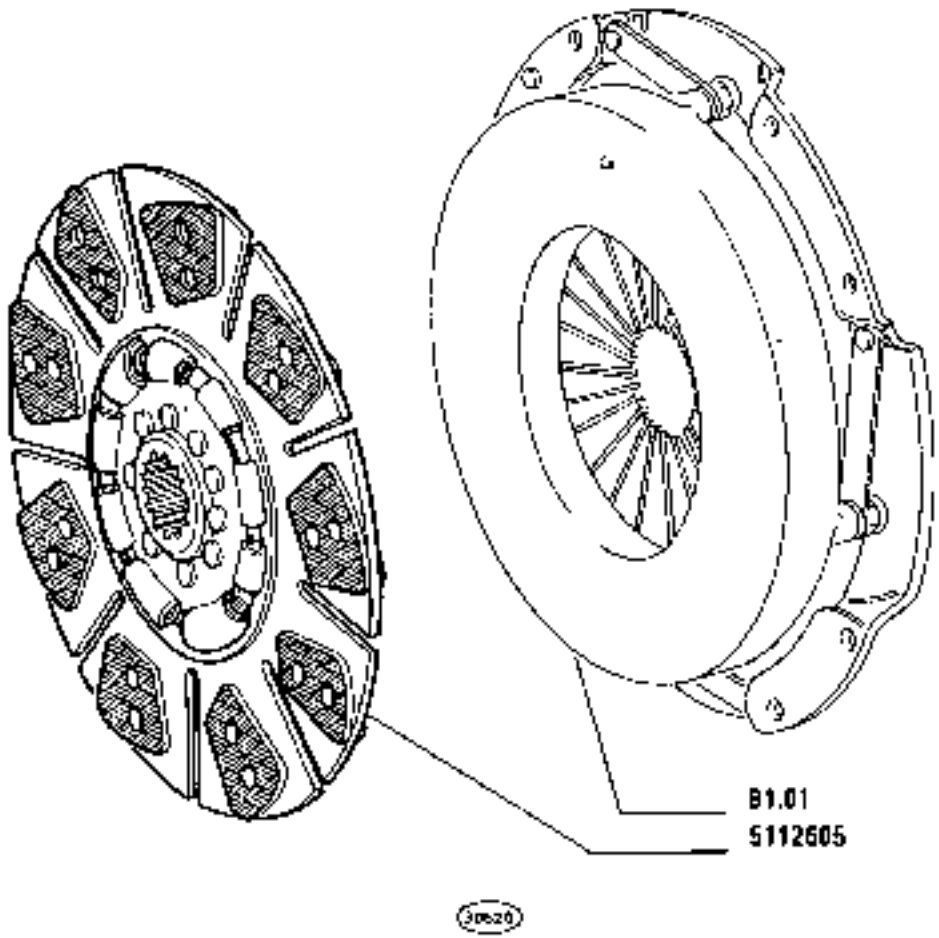

FRIZIONE 5112843 (Luk)

Embrayage
Kupplung
Clutch
Embrague

https://tractormanualz.com/

MODIF.	ANT.MODIF	N.ORDIN.	Q.	DENOMINAZIONE	DESIGNATION	BENENNUNG	DESCRIPTION	DENOMINACIONES
		5112605	1	DISCO CONDOTTO FRIZIONE	DISQUE ENTRAINE DE EMBRAYAGE	KUPPLUNGSSCHEIBE	CLUTCH DRIVEN PLATE	DISCO DE EMBRAGUE

https://tractormanualz.com/

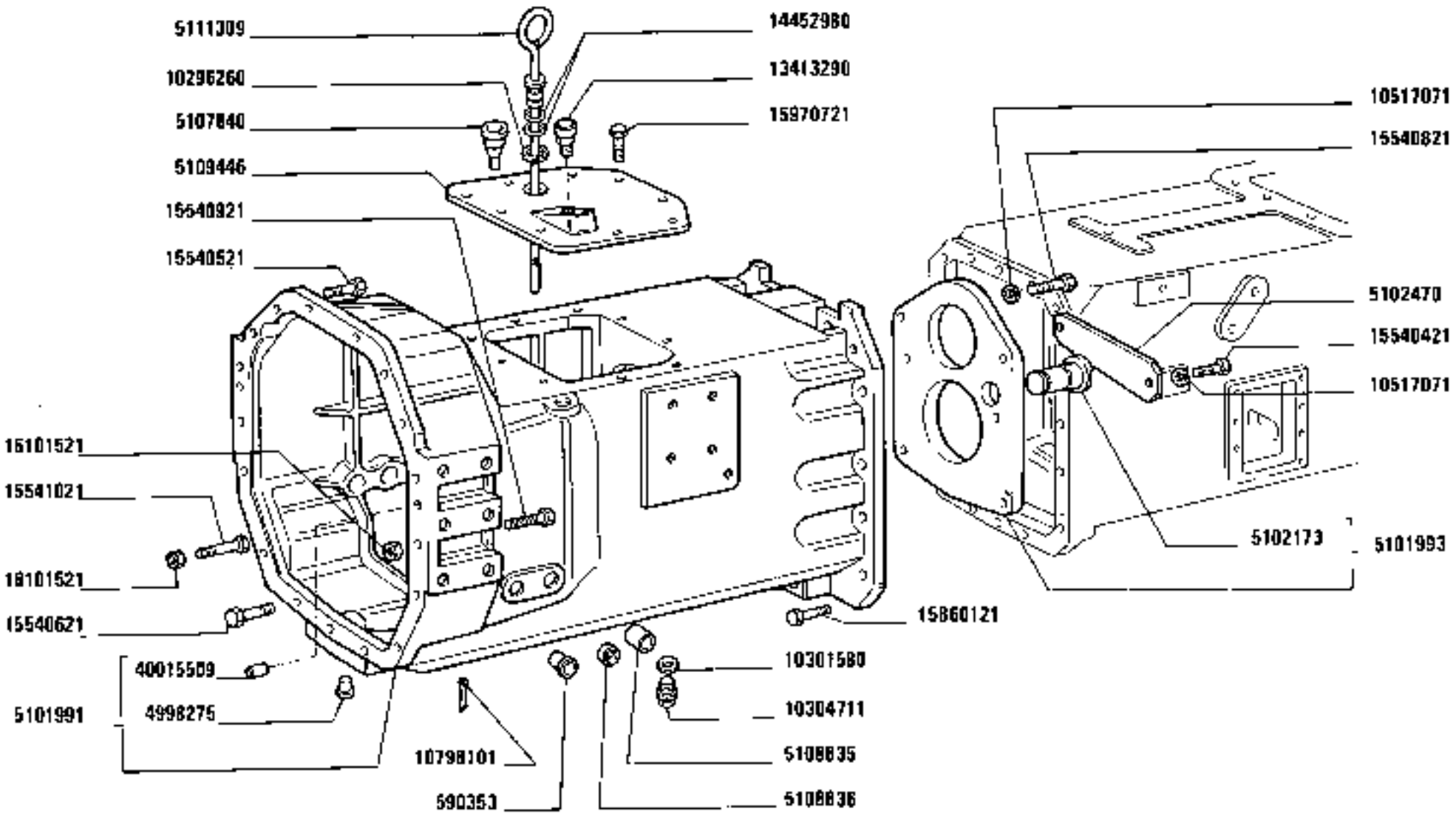

https://tractormanualz.com/

MODIF	ANT.MODIF	N.ORDIN.	Q.	DENOMINAZIONE	DESIGNATION	BENENNUNG	DESCRIPTION	DENOMINACIONES
		590353	12	TAPPO	BOUCHON	STOPFEN	PLUG	TAPON
		4985062	4	GRANO	ERGOT	PASSTIFT	DOWEL	PITON
		4998275	2	TAPPO	BOUCHON	STOPFEN	PLUG	TAPON
		5101991	1	SCATOLA COMPL.	CARTER	GEHAUSE	CASE	CAJA
		5101993	1	COPERCHIO COMPL.	COUVERCLE	DECKEL	COVER	TAPA
		5102173	1	ALBERO DI RINVIO	ARBRE DE RENVOI	ZWISCHENWELLE	IDLE SHAFT	ARBOL DE REENVIO
		5102470	1	PIASTRINA DI SICUREZZA	PLAQUETTE FREIN	SICHERUNGSBLECH	LOCKPLATE	PLACA DE FRENO
		5102779	1	COPERCHIO INF.(01)	COUVERCLE	DECKEL	COVER	TAPA
		5103230	1	ANELLO DI TENUTA	JOINT D'ETANCHEITE	DICHTRING	SEAL	JUNTA HERMETICA
		5107215	1	COPERCHIO LAT.(02)	COUVERCLE	DECKEL	COVER	TAPA
		5107305	1	PARETE COMPL.POST.	PAROI	WAND	WALL	TABIQUE
		5107675	1	SCATOLA COMPL.	CARTER	GEHAUSE	CASE	CAJA
		5107837	1	ASTA COMPL.	TIGE	STANGE	ROD	VARILLA
		5107840	2	TAPPO	BOUCHON	STOPFEN	PLUG	TAPON
		5108835	2	BOCCOLA	DOUILLE	BUECHSE	BUSH	CASQUILLO
		5108836	2	TAPPO	BOUCHON	STOPFEN	PLUG	TAPON
		5109446	1	COPERCHIO COMPL.	COUVERCLE	DECKEL	COVER	TAPA
		5109478	4	GRANO	ERGOT	PASSTIFT	DOWEL	PITON
		5110036	1	SOLLEVATORE	RELEVAGE	KRAFTHEBER	LIFTER	ELEVADOR
		5111309	1	ASTA	TIGE	STANGE	ROD	VARILLA
		5111331	1	TUBO FLESSIBILE	TUYAU FLEXIBLE	SCHLAUCH	HOSE	MANGA FLEXIBLE
		10159200	1	TAPPO	BOUCHON	STOPFEN	PLUG	TAPON
		10296260	2	GUARNIZIONE	GARNITURE	UNTERLAGE	LINING	FORRO
		10301580	2	ROSETTA DI TENUTA	JOINT D'ETANCHEITE	DICHTRING	GASKET	JUNTA HERMETICA
		10304711	2	TAPPO	BOUCHON	STOPFEN	PLUG	TAPON
		10517071	6	ROSETTA	RONDELLE	SCHEIBE	WASHER	ARANDELA
		10798101	1	COPIGLIA	GOUPILLE FENDUE	SPLINT	SPLIT PIN	PASADOR ABIERTO
		10839710	6	GRANO	ERGOT	PASSTIFT	DOWEL	PITON
		11307021	8	VITE	VIS	SCHRAUBE	SCREW	TORNILLO
		13413290	1	SFIATATOIO	RENIFLARD	ENTLUEFTER	VENT	RESPIRADERO
		14328501	1	TAPPO	BOUCHON	STOPFEN	PLUG	TAPON
		14452980	2	ANELLO DI TENUTA	JOINT D'ETANCHEITE	DICHTRING	SEAL	JUNTA HERMETICA
		14452990	2	ANELLO DI TENUTA	JOINT D'ETANCHEITE	DICHTRING	SEAL	JUNTA HERMETICA
		15540321	8	VITE (01)	VIS	SCHRAUBE	SCREW	TORNILLO
		15540421	2	VITE	VIS	SCHRAUBE	SCREW	TORNILLO
		15540521	4	VITE	VIS	SCHRAUBE	SCREW	TORNILLO
		15540621	3	VITE	VIS	SCHRAUBE	SCREW	TORNILLO
		15540821	4	VITE	VIS	SCHRAUBE	SCREW	TORNILLO
		15540921	9	VITE	VIS	SCHRAUBE	SCREW	TORNILLO
		15541021	1	VITE	VIS	SCHRAUBE	SCREW	TORNILLO

https://tractormanualz.com/

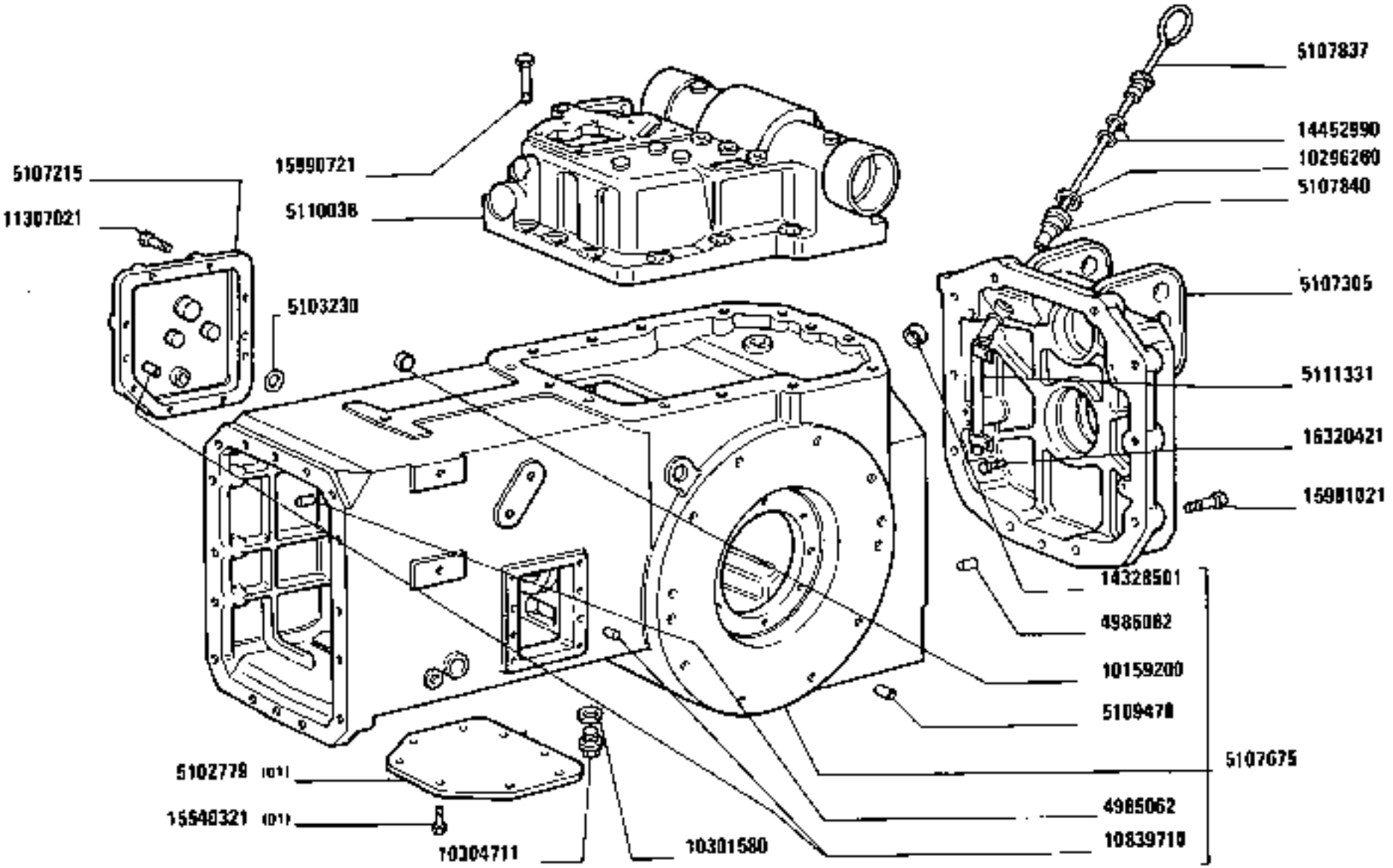

https://tractormanualz.com/

MODIF	ANT.MODIF	N.ORDIN.	Q.	DENOMINAZIONE	DESIGNATION	BENENNUNG	DESCRIPTION	DENOMINACIONES
		15960121	14	VITE	VIS	SCHRAUBE	SCREW	TORNILLO
		15970721	9	VITE	VIS	SCHRAUBE	SCREW	TORNILLO
		15981021	10	VITE	VIS	SCHRAUBE	SCREW	TORNILLO
		15990721	12	VITE	VIS	SCHRAUBE	SCREW	TORNILLO
		16101521	10	DADO	ECROU	MUTTER	NUT	TUERCA
		16320421	2	VITE	VIS	SCHRAUBE	SCREW	TORNILLO
		44015509	2	GRANO	ERGOT	PASSTIFT	DOWEL	PITON

https://tractormanualz.com/

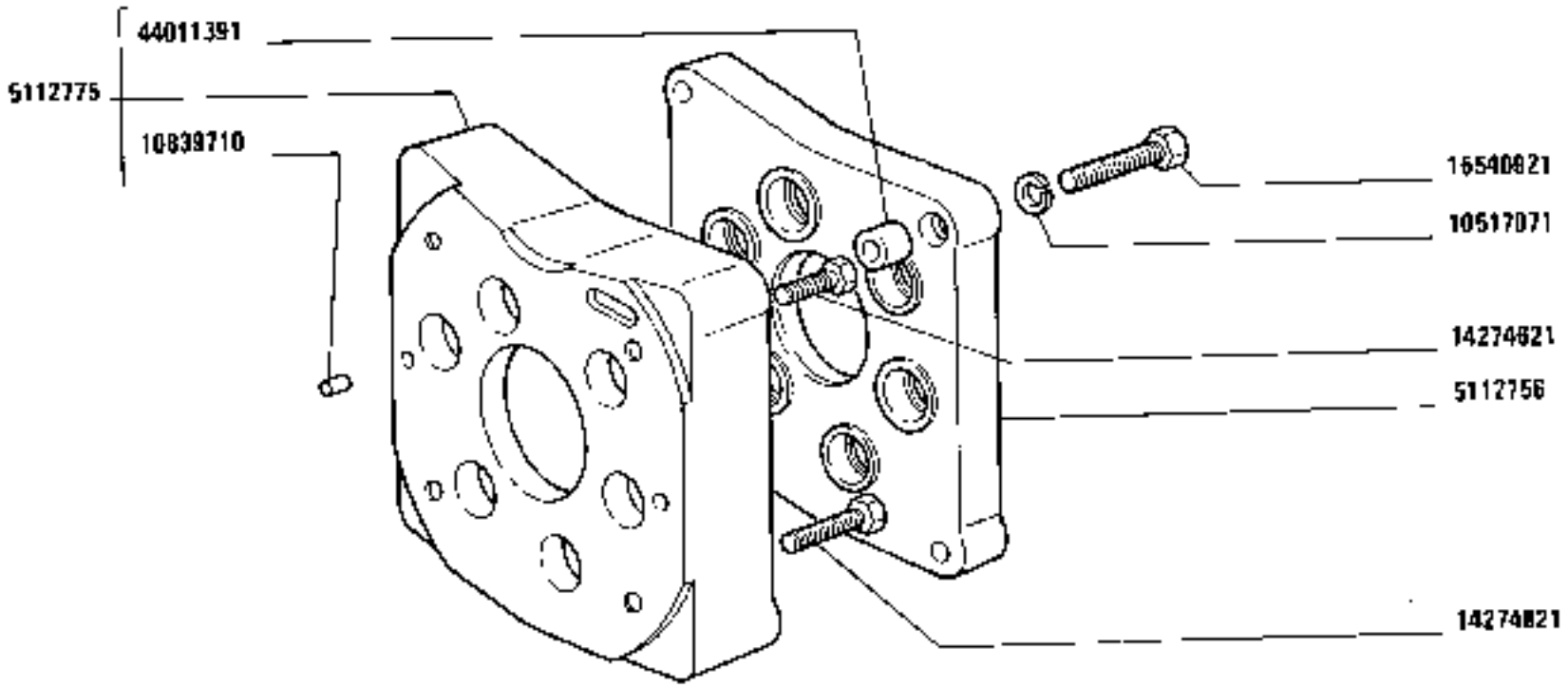

(110)

https://tractormanualz.com/

MODIF	ANT.MODIF	N.ORDIN	Q	DENOMINAZIONE	DESIGNATION	BENENNUNG	DESCRIPTION	DENOMINACIONES
		5112756	1	SUPPORTO	SUPPORT	LAGER	SUPPORT	SOPORTE
		5112775	1	SUPPORTO COMPL.	SUPPORT	LAGER	SUPPORT	SOPORTE
		10517071	4	ROSETTA	RONDELLE	SCHEIBE	WASHER	ARANDELA
		10839710	2	GRANO	ERGOT	PASSTIFT	DOWEL	PITON
		14274621	4	VITE	VIS	SCHRAUBE	SCREW	TORNILLO
		14274821	2	VITE	VIS	SCHRAUBE	SCREW	TORNILLO
		15540921	4	VITE	VIS	SCHRAUBE	SCREW	TORNILLO
		44011391	2	PERNO	AXE	BOLZEN	PIN	EJE

https://tractormanualz.com/

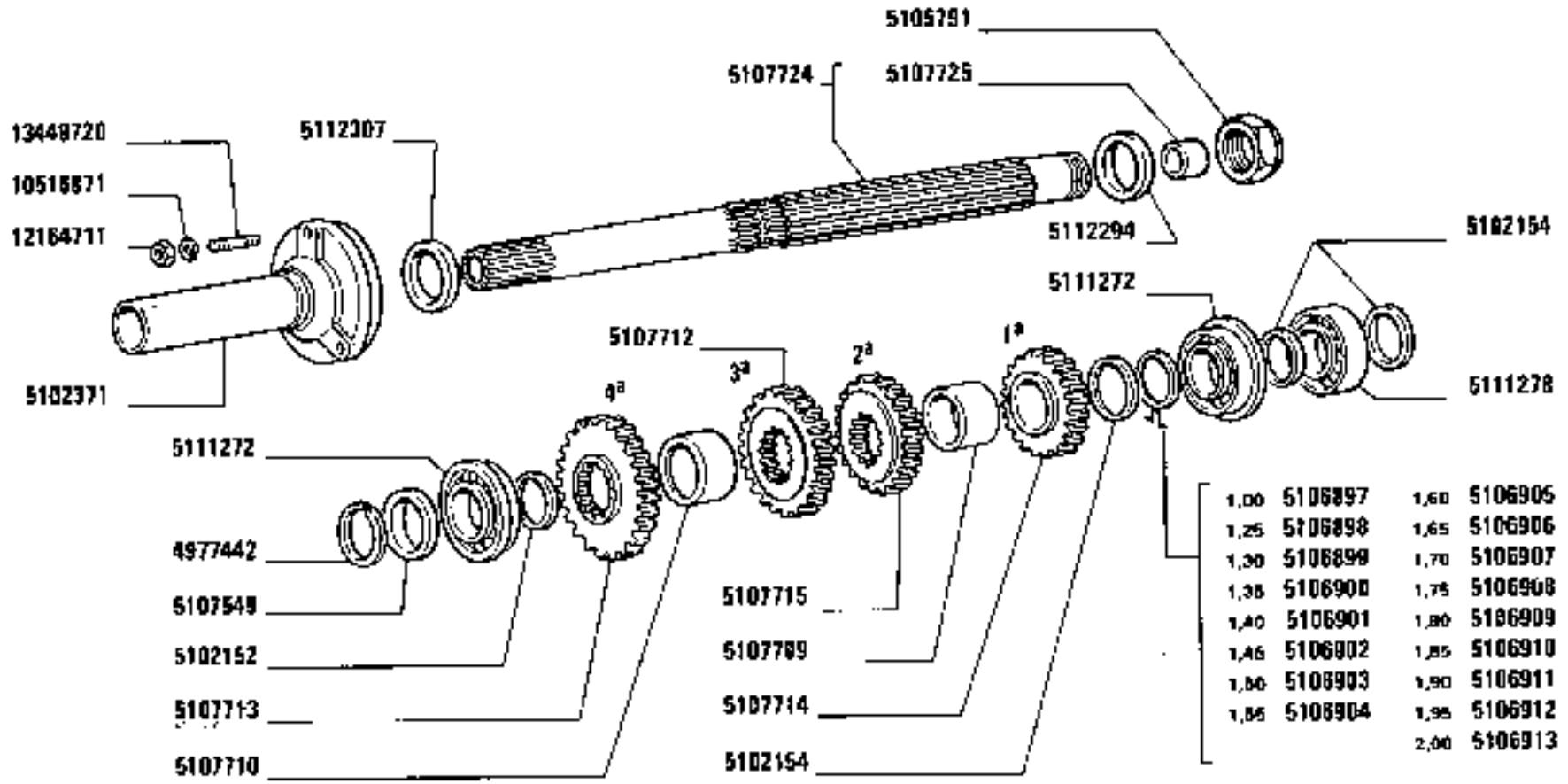

https://tractormanualz.com/

MODIF.	ANT.MODIF	M.ORDIN.	Q.	DENOMINAZIONE	DESIGNATION	BENENNUNG	DESCRIPTION	DENOMINACIONES
		4572859	4	SINCRONIZZATORE	SYNCHRONISEUR	SYNCHRONISIERUNG	SYNCHRONIZER	SINCRONIZADOR
		4977442	2	SEMIANELLO	DEMI-BAGUE	RINGHAELFTE	HALF RING	SEMIANILLO
		4984168	1	DADO	ECROU	MUTTER	NUT	TUERCA
		4997078	1	CUSCINETTO	COUSSINET	LAGERSCHALE	BEARING	COJINETE
		5102142	1	ALBERO CONDOTTO	ARBRE CONDUIT	ANGETRIEBENE WELLE	DRIVEN SHAFT	ARBOL CONDUCIDO
		5102144	1	INGRANAGGIO CONDOTTO	PIGNON CONDUIT	ANGETRIEBENES ZAHNRAD	DRIVEN GEAR	PINON CONDUCIDO
		5102145	1	INGRANAGGIO CONDOTTO	PIGNON CONDUIT	ANGETRIEBENES ZAHNRAD	DRIVEN GEAR	PINON CONDUCIDO
		5102146	1	INGRANAGGIO CONDOTTO	PIGNON CONDUIT	ANGETRIEBENES ZAHNRAD	DRIVEN GEAR	PINON CONDUCIDO
		5102150	6	SCODELLINO	CUVETTE	TELLERSCHEIBE	CUP	PLATILLO
		5102151	4	ANELLO DI TENUTA	JOINT D'ETANCHEITE	DICHTRING	SEAL	JUNTA HERMETICA
		5102152	1	RALLA	CRAPAUDINE	DRUCKSCHEIBE	THRUST PLATE	CHUMACERA
		5102154	3	RALLA	CRAPAUDINE	DRUCKSCHEIBE	THRUST PLATE	CHUMACERA
		5102157	1	RALLA	CRAPAUDINE	DRUCKSCHEIBE	THRUST PLATE	CHUMACERA
		5102158	1	RALLA	CRAPAUDINE	DRUCKSCHEIBE	THRUST PLATE	CHUMACERA
		5102339	2	MANICOTTO	MANCHON	MUFFE	SLEEVE	MANGA
		5102371	1	COPERCHIO COMPL.	COUVERCLE	DECKEL	COVER	TAPA
		5102373	1	COPERCHIO	COUVERCLE	DECKEL	COVER	TAPA.
		5104175	1	INGRANAGGIO CONDOTTO	PIGNON CONDUIT	ANGETRIEBENES ZAHNRAD	DRIVEN GEAR	PINON CONDUCIDO
		5105791	1	DADO	ECROU	MUTTER	NUT	TUERCA
		5106878	1	SPESSORE DI REGISTRO SP.1,50	CALE D'EPAISSEUR	DISTANZSCHEIBE	SHIM	SUPLEMENTO
		5106879	1	SPESSORE DI REGISTRO SP.1,55	CALE D'EPAISSEUR	DISTANZSCHEIBE	SHIM	SUPLEMENTO
		5106880	1	SPESSORE DI REGISTRO SP.1,60	CALE D'EPAISSEUR	DISTANZSCHEIBE	SHIM	SUPLEMENTO
		5106881	1	SPESSORE DI REGISTRO SP.1,65	CALE D'EPAISSEUR	DISTANZSCHEIBE	SHIM	SUPLEMENTO
		5106882	1	SPESSORE DI REGISTRO SP.1,70	CALE D'EPAISSEUR	DISTANZSCHEIBE	SHIM	SUPLEMENTO
		5106883	1	SPESSORE DI REGISTRO SP.1,75	CALE D'EPAISSEUR	DISTANZSCHEIBE	SHIM	SUPLEMENTO
		5106884	1	SPESSORE DI REGISTRO SP.1,80	CALE D'EPAISSEUR	DISTANZSCHEIBE	SHIM	SUPLEMENTO
		5106885	1	SPESSORE DI REGISTRO SP.1,85	CALE D'EPAISSEUR	DISTANZSCHEIBE	SHIM	SUPLEMENTO
		5106886	1	SPESSORE DI REGISTRO SP.1,90	CALE D'EPAISSEUR	DISTANZSCHEIBE	SHIM	SUPLEMENTO

https://tractormanualz.com/

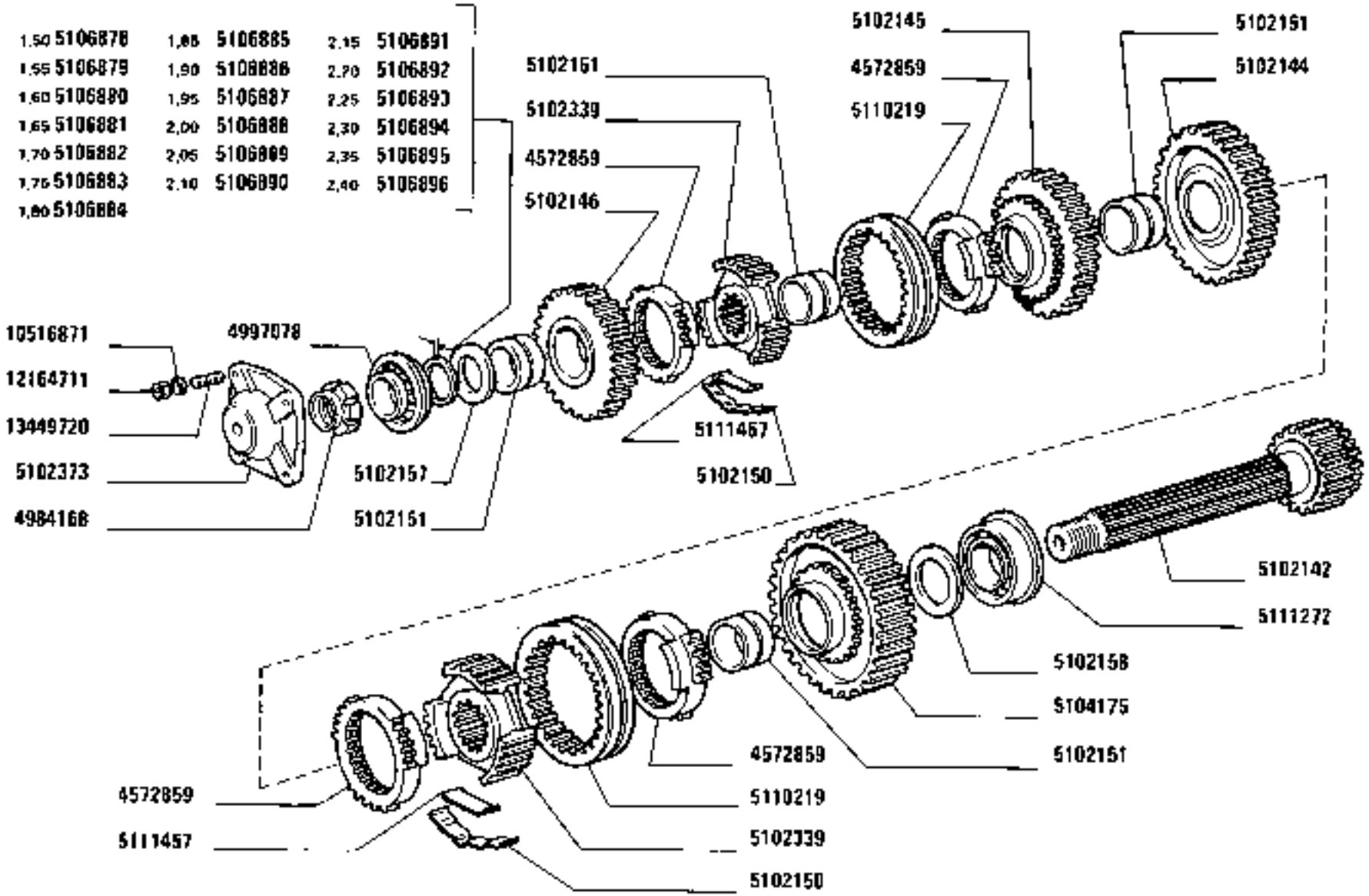

1380-1380 DT
01 02

RUOTISMI CAMBIO DI VELOCITÀ

Engrenages de boîte de vitesses
Zahnräder und Wellen des Getriebes
Transmission Gears
Engranajes del cambio

https://tractormanualz.com/

MODIF	ANT.MODIF	M.ORDIN.	Q.	DENOMINAZIONE	DESIGNATION	BENENNUNG	DESCRIPTION	DENOMINACIONES
		5106887	1	SPESSORE DI REGISTRO SP.1,95	CALE D'EPAISSEUR	DISTANZSCHEIBE	SHIM	SUPLEMENTO
		5106888	1	SPESSORE DI REGISTRO SP.2,00	CALE D'EPAISSEUR	DISTANZSCHEIBE	SHIM	SUPLEMENTO
		5106889	1	SPESSORE DI REGISTRO SP.2,05	CALE D'EPAISSEUR	DISTANZSCHEIBE	SHIM	SUPLEMENTO
		5106890	1	SPESSORE DI REGISTRO SP.2,10	CALE D'EPAISSEUR	DISTANZSCHEIBE	SHIM	SUPLEMENTO
		5106891	1	SPESSORE DI REGISTRO SP.2,15	CALE D'EPAISSEUR	DISTANZSCHEIBE	SHIM	SUPLEMENTO
		5106892	1	SPESSORE DI REGISTRO SP 2,20	CALE D'EPAISSEUR	DISTANZSCHEIBE	SHIM	SUPLEMENTO
		5106893	1	SPESSORE DI REGISTRO SP.2,25	CALE D'EPAISSEUR	DISTANZSCHEIBE	SHIM	SUPLEMENTO
		5106894	1	SPESSORE DI REGISTRO SP.2,30	CALE D'EPAISSEUR	DISTANZSCHEIBE	SHIM	SUPLEMENTO
		5106895	1	SPESSORE DI REGISTRO SP 2,35	CALE D'EPAISSEUR	DISTANZSCHEIBE	SHIM	SUPLEMENTO
		5106896	1	SPESSORE DI REGISTRO SP.2,40	CALE D'EPAISSEUR	DISTANZSCHEIBE	SHIM	SUPLEMENTO
		5106897	1	SPESSORE DI REGISTRO SP.1,00	CALE D'EPAISSEUR	DISTANZSCHEIBE	SHIM	SUPLEMENTO
		5106898	1	SPESSORE DI REGISTRO SP.1,25	CALE D'EPAISSEUR	DISTANZSCHEIBE	SHIM	SUPLEMENTO
		5106899	1	SPESSORE DI REGISTRO SP.1,30	CALE D'EPAISSEUR	DISTANZSCHEIBE	SHIM	SUPLEMENTO
		5106900	1	SPESSORE DI REGISTRO SP.1,35	CALE D'EPAISSEUR	DISTANZSCHEIBE	SHIM	SUPLEMENTO
		5106901	1	SPESSORE DI REGISTRO SP.1,40	CALE D'EPAISSEUR	DISTANZSCHEIBE	SHIM	SUPLEMENTO
		5106902	1	SPESSORE DI REGISTRO SP.1,45	CALE D'EPAISSEUR	DISTANZSCHEIBE	SHIM	SUPLEMENTO
		5106903	1	SPESSORE DI REGISTRO SP.1,50	CALE D'EPAISSEUR	DISTANZSCHEIBE	SHIM	SUPLEMENTO
		5106904	1	SPESSORE DI REGISTRO SP.1,55	CALE D'EPAISSEUR	DISTANZSCHEIBE	SHIM	SUPLEMENTO
		5106905	1	SPESSORE DI REGISTRO SP.1,60	CALE D'EPAISSEUR	DISTANZSCHEIBE	SHIM	SUPLEMENTO
		5106906	1	SPESSORE DI REGISTRO SP.1,65	CALE D'EPAISSEUR	DISTANZSCHEIBE	SHIM	SUPLEMENTO

https://tractormanualz.com/

MODIF	ANT.MODIF	N.ORDIN	Q	DENOMINAZIONE	DESIGNATION	BENENNUNG	DESCRIPTION	DENOMINACIONES
		5106907	1	SPESSORE DI REGISTRO SP.1,70	CALE D'EPAISSEUR	DISTANZSCHEIBE	SHIM	SUPLEMENTO
		5106908	1	SPESSORE DI REGISTRO SP.1,75	CALE D'EPAISSEUR	DISTANZSCHEIBE	SHIM	SUPLEMENTO
		5106909	1	SPESSORE DI REGISTRO SP.1,80	CALE D'EPAISSEUR	DISTANZSCHEIBE	SHIM	SUPLEMENTO
		5106910	1	SPESSORE DI REGISTRO SP.1,85	CALE D'EPAISSEUR	DISTANZSCHEIBE	SHIM	SUPLEMENTO
		5106911	1	SPESSORE DI REGISTRO SP.1,90	CALE D'EPAISSEUR	DISTANZSCHEIBE	SHIM	SUPLEMENTO
		5106912	1	SPESSORE DI REGISTRO SP.1,95	CALE D'EPAISSEUR	DISTANZSCHEIBE	SHIM	SUPLEMENTO
		5106913	1	SPESSORE DI REGISTRO SP.2,00	CALE D'EPAISSEUR	DISTANZSCHEIBE	SHIM	SUPLEMENTO
		5107549	1	ANELLO DI SICUREZZA	ANNEIOIH	SICHERUNGSRING	LOCKRING	ANILLO DE FRENO
		5107709	1	RALLA	CRAPAUDINE	DRUCKSCHEIBE	THRUST PLATE	CHUMACERA
		5107710	1	RALLA	CRAPAUDINE	DRUCKSCHEIBE	THRUST PLATE	CHUMACERA
		5107712	1	INGRANAGGIO CONDUTTORE	PIGNON CONDUCTEUR	TREIBENDES ZAHNRAD	DRIVING GEAR	PINON CONDUCTOR
		5107713	1	INGRANAGGIO CONDUTTORE	PIGNON CONDUCTEUR	TREIBENDES ZAHNRAD	DRIVING GEAR	PINON CONDUCTOR
		5107714	1	INGRANAGGIO CONDUTTORE	PIGNON CONDUCTEUR	TREIBENDES ZAHNRAD	DRIVING GEAR	PINON CONDUCTOR
		5107715	1	INGRANAGGIO CONDUTTORE	PIGNON CONDUCTEUR	TREIBENDES ZAHNRAD	DRIVING GEAR	PINON CONDUCTOR
		5107724	1	ALBERO COMPL.	ARBRE	WELLE	SHAFT	ARBOL
		5107725	1	BOCCOLA DI GUIDA	DOUILLE DE GUIDAGE	FUEHRUNGSBUECHSE	BUSHING	CASQUILLO GUIA
		5110219	2	MANICOTTO DI REGO-LAZIONE	MANCHON DE REGLAGE	SPANNSCHLOSS	ADJUSTMENT SLEEVE	TUERCA DE REGLAJE
		5111272	3	CUSCINETTO	COUSSINET	LAGERSCHALE	BEARING	COJINETE
		5111270	3	CUSCINETTO	COUSSINET	LAGERSCHALE	BEARING	COJINETE
		5111457	6	MOLLA	RESSORT	FEDER	SPRING	RESORTE
		10516871	8	RONDELLA DI SICUREZZA	RONDELLE FREIN	SICHERUNGSRING	LOCKWASHER	ARANDELA DE FRENO
		12164711	8	DADO	ECROU	MUTTER	NUT	TUERCA
		13449720	8	VITE	VIS	SCHRAUBE	SCREW	TORNILLO

https://tractormanualz.com/

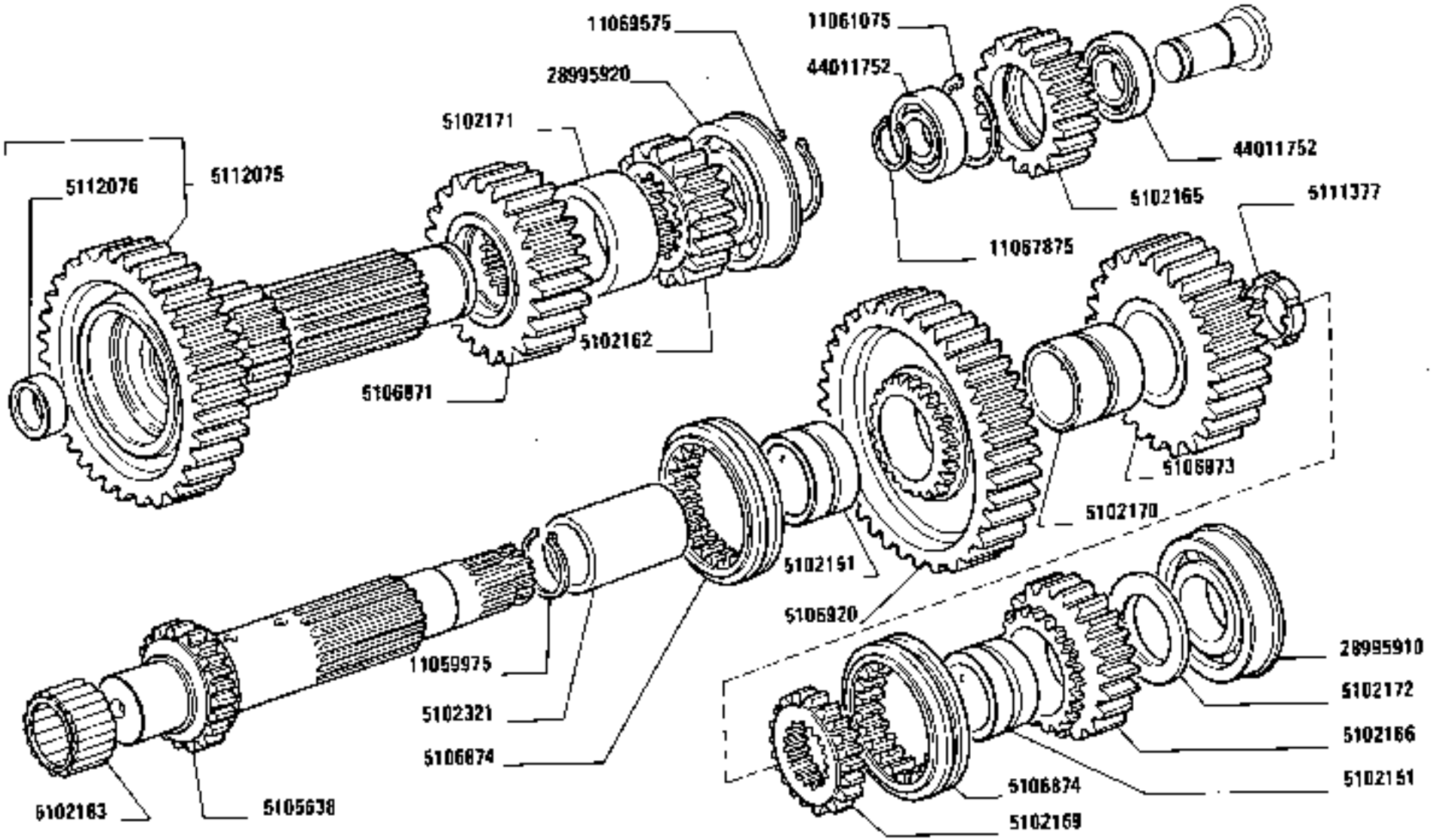

1380-1380 DT
01 02

RUOTISMI RIDUTTORE CAMBIO

Engrenages de réducteur de boîte de vitesses
Räder und Wellen des Getriebegehäuses
Reduction Gears
Engranajes del reductor del cambio

https://tractormanualz.com/

MODIF	AMT.MODIF	N.ORDIN.	Q.	DENOMINAZIONE	DESIGNATION	BENENNUNG	DESCRIPTION	DENOMINACIONES
		4997510	6	ANELLO (111)	BAGUE	RING	RING	ANILLO
		5101693	3	CUSCINETTO (111)	COUSSINET	LAGERSCHALE	BEARING	COJINETE
		5102151	2	ANELLO	BAGUE	RING	RING	ANILLO
		5102162	1	INGRANAGGIO CONDUTTORE	PIGNON CONDUCTEUR	TREIBENDES ZAHNRAD	DRIVING GEAR	PINON CONDUCTOR
		5102165	1	INGRANAGGIO DI RINVIO	PIGNON DE RENVOI	ZWISCHENZAHNRAD	IDLE GEAR	PINON DE REENVIO
		5102166	1	INGRANAGGIO CONDOTTO	PIGNON CONDUIT	ANGETRIEBENES ZAHNRAD	DRIVEN GEAR	PINON CONDUCIDO
		5102169	1	MANICOTTO	MANCHON	MUFFE	SLEEVE	MANGA
		5102170	1	ANELLO	BAGUE	RING	RING	ANILLO
		5102171	1	DISTANZIALE	ENTRETOISE	ABSTANDSTUECK	SPACER	SEPARADOR
		5102172	1	RALLA	CRAPAUDINE	DRUCKSCHEIBE	THRUST PLATE	CHUMACERA
		5102183	1	GABBIA A RULLI	CAGE A ROULEAUX	ROLLENKAEFIG	ROLLER CAGE	PORTARRODILLOS
		5102321	1	DISTANZIALE	ENTRETOISE	ABSTANDSTUECK	SPACER	SEPARADOR
		5102513	1	INGRANAGGIO (111)	PIGNON	ZAHNRAD	GEAR	PINON
		5102515	1	INGRANAGGIO (111)	PIGNON	ZAHNRAD	GEAR	PINON
		5102516	1	MANICOTTO DI REGOLAZIONE (110)	MANCHON DE REGLAGE	SPANNSCHLOSS	ADJUSTMENT SLEEVE	TUERCA DE REGLAJE
		5102517	3	INGRANAGGIO (111)	PIGNON	ZAHNRAD	GEAR	PINON
		5102522	1	DISCO (111)	DISQUE	SCHEIBE	PLATE	DISCO
		5102523	3	PERNO (111)	AXE	BOLZEN	PIN	EJE
		5102525	1	SPINA (111)	GOUPILLE	STIFT	PIN	PASADOR
		5102526	1	DISCO	DISQUE	SCHEIBE	PLATE	DISCO
		5102527	1	ANELLO (111)	BAGUE	RING	RING	ANILLO
		5102528	1	ANELLO (111)	BAGUE	RING	RING	ANILLO
		5102576	1	DISCO (111)	DISQUE	SCHEIBE	PLATE	DISCO
		5105066	3	ANELLO (110)	BAGUE	RING	RING	ANILLO
		5105067	12	RALLA (110)	CRAPAUDINE	DRUCKSCHEIBE	THRUST PLATE	CHUMACERA
		5105068	12	CERNIERA FISSA (110)	CHARNIERE FIXE	SCHARNIER, FEST	FIXED HINGE	BISAGRA, FIJA
		5105364	1	DISTANZIALE (110)	ENTRETOISE	ABSTANDSTUECK	SPACER	SEPARADOR
		5105365	1	DISTANZIALE (110)	ENTRETOISE	ABSTANDSTUECK	SPACER	SEPARADOR
		5105638	1	ALBERO CONDOTTO	ARBRE CONDUIT	ANGETRIEBENE WELLE	DRIVEN SHAFT	ARBOL CONDUCIDO
		5106871	1	INGRANAGGIO CONDUTTORE	PIGNON CONDUCTEUR	TREIBENDES ZAHNRAD	DRIVING GEAR	PINON CONDUCTOR
		5106873	1	INGRANAGGIO CONDOTTO	PIGNON CONDUIT	ANGETRIEBENES ZAHNRAD	DRIVEN GEAR	PINON CONDUCIDO
		5106874	2	MANICOTTO DI REGOLAZIONE	MANCHON DE REGLAGE	SPANNSCHLOSS	ADJUSTMENT SLEEVE	TUERCA DE REGLAJE
		5106920	1	INGRANAGGIO CONDOTTO	PIGNON CONDUIT	ANGETRIEBENES ZAHNRAD	DRIVEN GEAR	PINON CONDUCIDO
		5110231	1	MANICOTTO DI REGOLAZIONE (111)	MANCHON DE REGLAGE	SPANNSCHLOSS	ADJUSTMENT SLEEVE	TUERCA DE REGLAJE

https://tractormanualz.com/

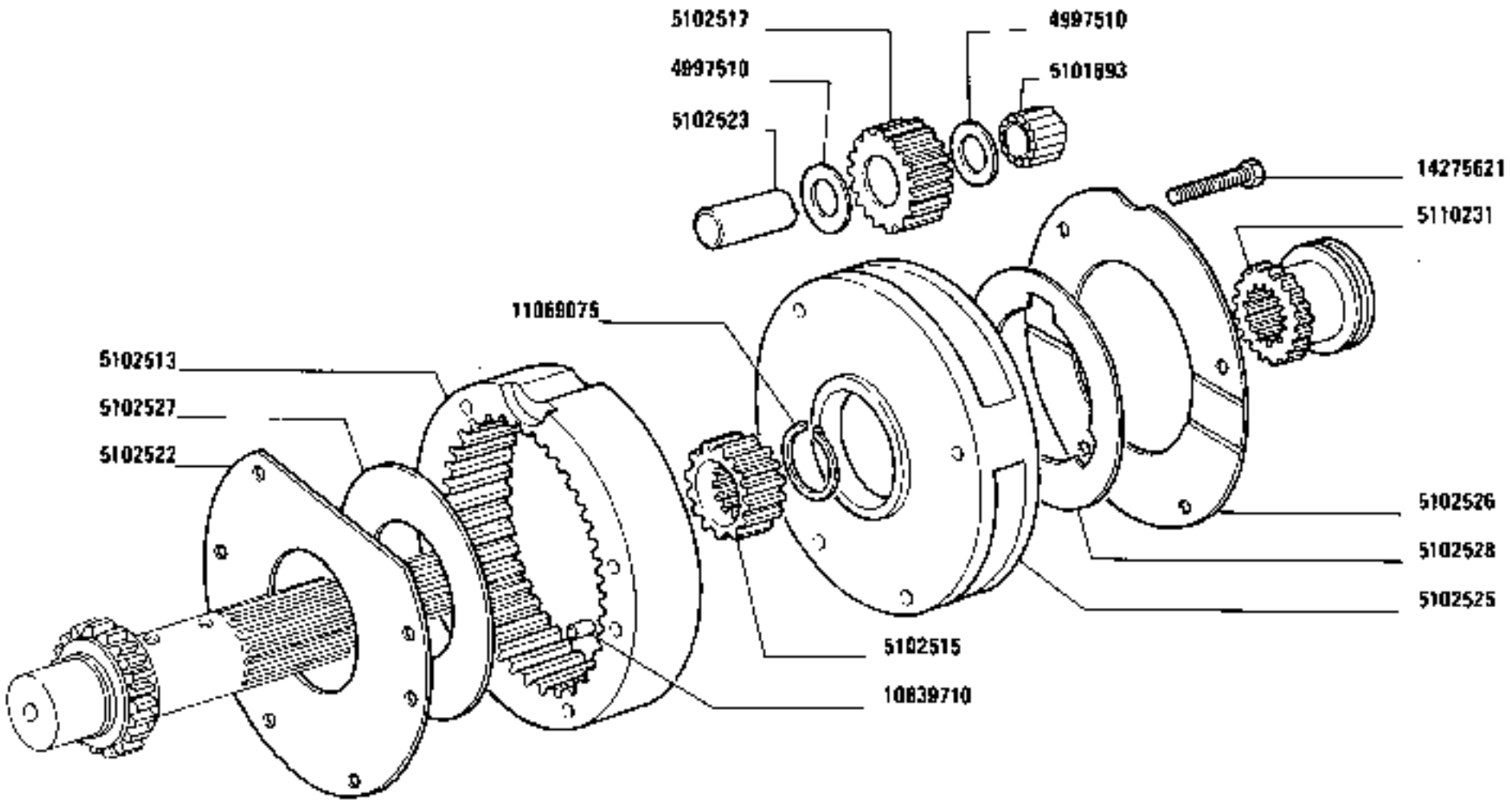

11111

https://tractormanualz.com/

MODIF	ANT. MODIF	N. ORDIN.	Q.	DENOMINAZIONE	DESIGNATION	BENENNUNG	DESCRIPTION	DENOMINACIONES
		5111377	1	DADO	ECROU	MUTTER	NUT	TUERCA
		5112075	1	ALBERO COMPL.	ARBRE	WELLE	SHAFT	ARBOL .
		5112076	1	BOCCOLA DI GUIDA	DOUILLE DE GUIDAGE	FUEHRUNGSBUECHSE	BUSHING	CASQUILLO GUIA
		5112776	3	INGRANAGGIO CONDOTTO (110)	PIGNON CONDUIT	ANGETRIEBENES ZAHNRAD	DRIVEN GEAR	PINON CONDUCIDO
		5112777	1	INGRANAGGIO CONDOTTO (110)	PIGNON CONDUIT	ANGETRIEBENES ZAHNRAD	DRIVEN GEAR	PINON CONDUCIDO
		5112778	1	INGRANAGGIO DI RINVIO (110)	PIGNON DE RENVOI	ZWISCHENZAHNRAD	IDLE GEAR	PINON DE REENVIO
		5112779	3	INGRANAGGIO DI RINVIO (110)	PIGNON DE RENVOI	ZWISCHENZAHNRAD	IDLE GEAR	PINON DE REENVIO
		10839/10	2	GRANO (111)	ERGOT	PASSTIFT	DOWEL	PITON
		11059075	1	ANELLO DI APPOGGIO	RONDELLE DE BUTEE	DRUCKSCHEIBE	THRUST RING	ANILLO DE APOYO
		11061075	1	ANELLO DI SICUREZZA	ARRETOIR	SICHERUNGSRING	LOCKRING	ANILLO DE FRENO
		11067875	1	ANELLO	BAGUE	RING	RING	ANILLO
		11069075	1	ANELLO DI SICUREZZA	ARRETOIR	SICHERUNGSRING	LOCKRING	ANILLO DE FRENO
		11069575	1	ANELLO DI SICUREZZA	ARRETOIR	SICHERUNGSRING	LOCKRING	ANILLO DE FRENO
		11071075	1	ANELLO DI SICUREZZA	ARRETOIR	SICHERUNGSRING	LOCKRING	ANILLO DE FRENO
		14275621	4	VITE (111)	VIS	SCHRAUBE	SCREW	TORNILLO
		28995910	1	CUSCINETTO	COUSSINET	LAGERSCHALE	BEARING	COJINETE
		28995920	1	CUSCINETTO	COUSSINET	LAGERSCHALE	BEARING	COJINETE
		44011752	2	CUSCINETTO	COUSSINET	LAGERSCHALE	BEARING	COJINETE

https://tractormanualz.com/

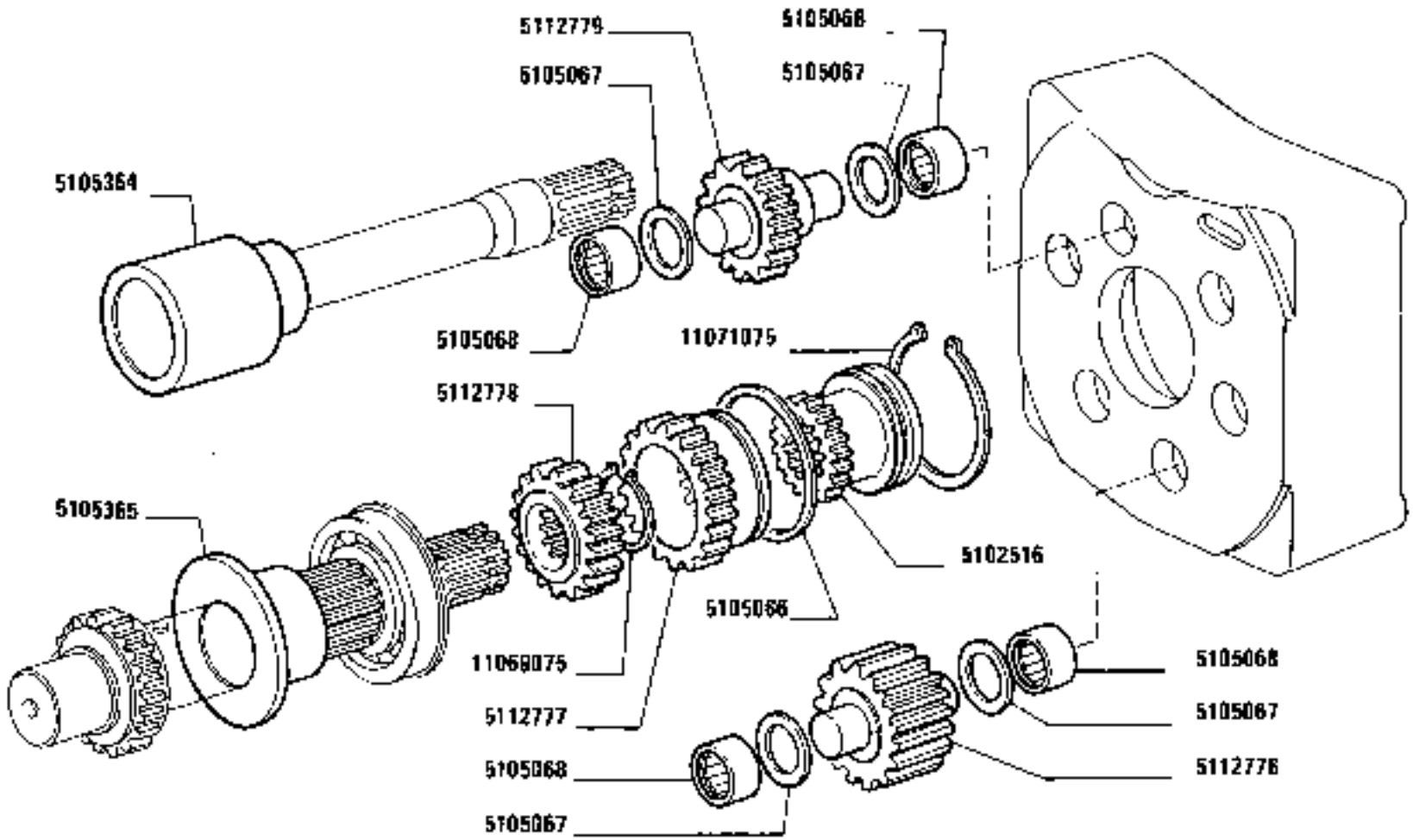

(110)

https://tractormanualz.com/

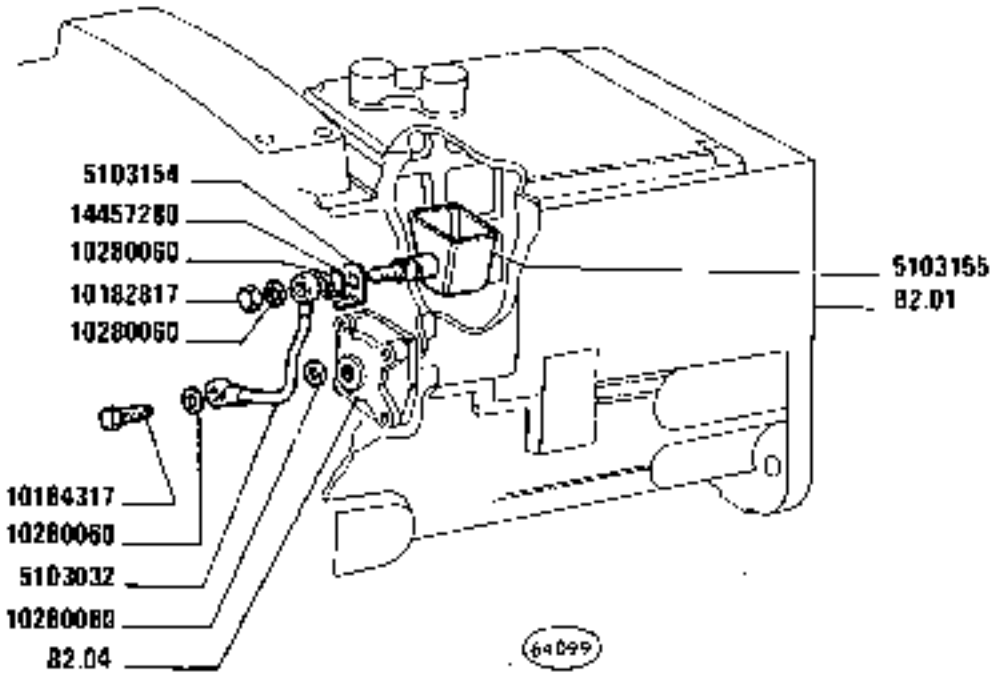

https://tractormanualz.com/

MODIF	ANT.MODIF	N ORDIN.	Q.	DENOMINAZIONE	DESIGNATION	BENENNUNG	DESCRIPTION	DENOMINACIONES
		5103032	1	TUBO	TUYAU	ROHR	PIPE	TUBO
		5103154	1	STAFFETTA FISSAGGIO	COLLIER	HALTER	RETAINER	ABRAZADERA
		5103155	1	VASCHETTA	CUVE	GEFASS	PAN	CUBA
		10182817	1	TAPPO	BOUCHON	STOPFEN	PLUG	TAPON
		10184317	1	BOCCHETTONE	VIS CREUSE	HOHLSCHRAUBE	UNION	BOQUILLA
		10280060	4	GUARNIZIONE	GARNITURE	UNTERLAGE	LINING	FORRO
		14457280	1	GUARNIZIONE	GARNITURE	UNTERLAGE	LINING	FORRO

https://tractormanualz.com/

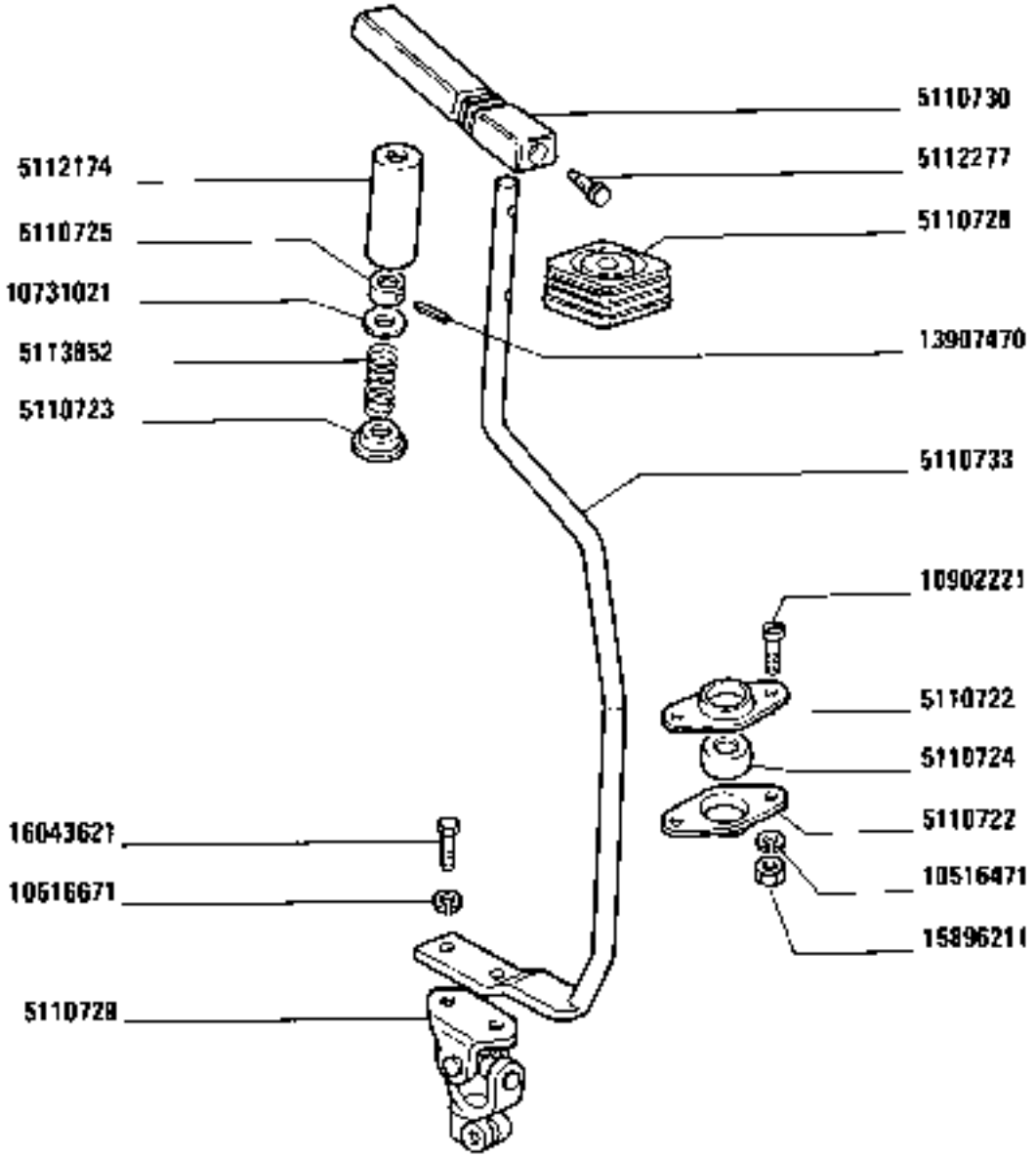

1380-1380 DT
01 02

COMANDI ESTERNI CAMBIO DI VELOCITÀ

Commandes extérieures de boîte de vitesses · *Gearshift Outer Controls*
Äussere Getriebeschaltung · *Varillaje del cambio de velocidades*

https://tractormanualz.com/

MODIF	ANT.MODIF	N.ORDIN.	Q.	DENOMINAZIONE	DESIGNATION	BENENNUNG	DESCRIPTION	DENOMINACIONES
		5110722	2	SCODELLINO	CUVETTE	TELLERSCHEIBE	CUP	PLATILLO
		5110723	1	SCODELLINO	CUVETTE	TELLERSCHEIBE	CUP	PLATILLO
		5110724	1	BOCCOLA DI GUIDA	DOUILLE DE GUIDAGE	FUEHRUNGSBUECHSE	BUSHING	CASQUILLO GUIA
		5110725	1	BOCCOLA	DOUILLE	BUECHSE	BUSH	CASQUILLO
		5110728	1	CUFFIA	CAPUCHON	MANSCHETTE	BOOT	CAPUCHON
		5110729	1	GIUNTO CARDANICO	JOINT DE CARDAN	KARDANGELENK	UNIVERSAL JOINT	JUNTA UNIVERSAL
		5110730	1	IMPUGNATURA	POIGNEE	GRIFF	KNOB	BOTON
		5110733	1	ASTA	TIGE	STANGE	ROD	VARILLA
		5112174	1	PROTEZIONE	PROTECTION	ABDECKUNG	SHIELD	DEFENSA
		5112277	2	VITE	VIS	SCHRAUBE	SCREW	TORNILLO
		5113852	1	MOLLA	RESSORT	FEDER	SPRING	RESORTE
		10516471	2	ROSETTA	RONDELLE	SCHEIBE	WASHER	ARANDELA
		10516671	2	ROSETTA	RONDELLE	SCHEIBE	WASHER	ARANDELA
		10731021	2	ROSETTA	RONDELLE	SCHEIBE	WASHER	ARANDELA
		10902221	2	VITE	VIS	SCHRAUBE	SCREW	TORNILLO
		13907470	1	SPINA	GOUPILLE	STIFT	PIN	PASADOR
		15896211	2	DADO	ECROU	MUTTER	NUT	TUERCA
		16043621	2	VITE	VIS	SCHRAUBE	SCREW	TORNILLO

https://tractormanualz.com/

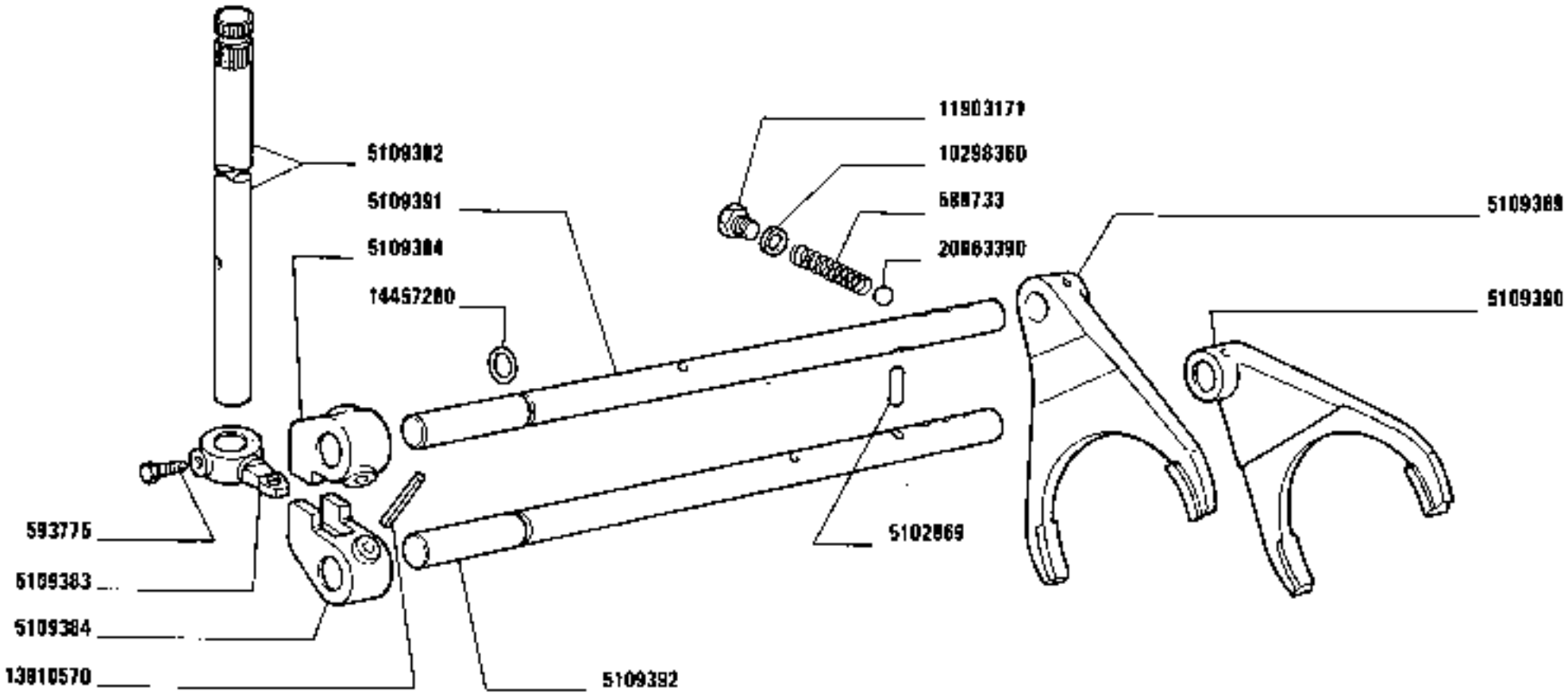

1380-1380 DT
01 02

COMANDI INTERNI CAMBIO DI VELOCITÀ

Commandes intérieures de boîte de vitesses
Innere Getriebeschaltung
Gearshift Inner Controls
Barras del cambio de velocidades

https://tractormanualz.com/

MODIF	ANT MODIF	N.ORDIN.	Q.	DENOMINAZIONE	DESIGNATION	BENENNUNG	DESCRIPTION	DENOMINACIONES
		588733	2	MOLLA	RESSORT	FEDER	SPRING	RESORTE
		593775	1	VITE	VIS	SCHRAUBE	SCREW	TORNILLO
		5102869	1	NOTTOLINO	CLIQUET	KLINKE	PAWL	SEGURO
		5109382	1	ASTA	TIGE	STANGE	ROD	VARILLA
		5109383	1	NASELLO	TENON	ANSCHLAG	DOG	TOPE
		5109384	2	FORCELLINO	FOURCHE	GABEL	FORK	HORQUILLA
		5109389	1	FORCELLA	FOURCHE	GABEL	FORK	HORQUILLA
		5109390	1	FORCELLA	FOURCHE	GABEL	FORK	HORQUILLA
		5109391	1	ASTA	TIGE	STANGE	ROD	VARILLA
		5109392	1	ASTA	TIGE	STANGE	ROD	VARILLA
		10298360	2	GUARNIZIONE	GARNITURE	UNTERLAGE	LINING	FORRO
		11903171	2	TAPPO	BOUCHON	STOPFEN	PLUG	TAPON
		13910570	4	SPINA	GOUPILLE	STIFT	PIN	PASADOR
		14457280	2	GUARNIZIONE	GARNITURE	UNTERLAGE	LINING	FORRO
		20063390	2	SFERA	BILLE	KUGEL	BALL	BOLA

https://tractormanualz.com/

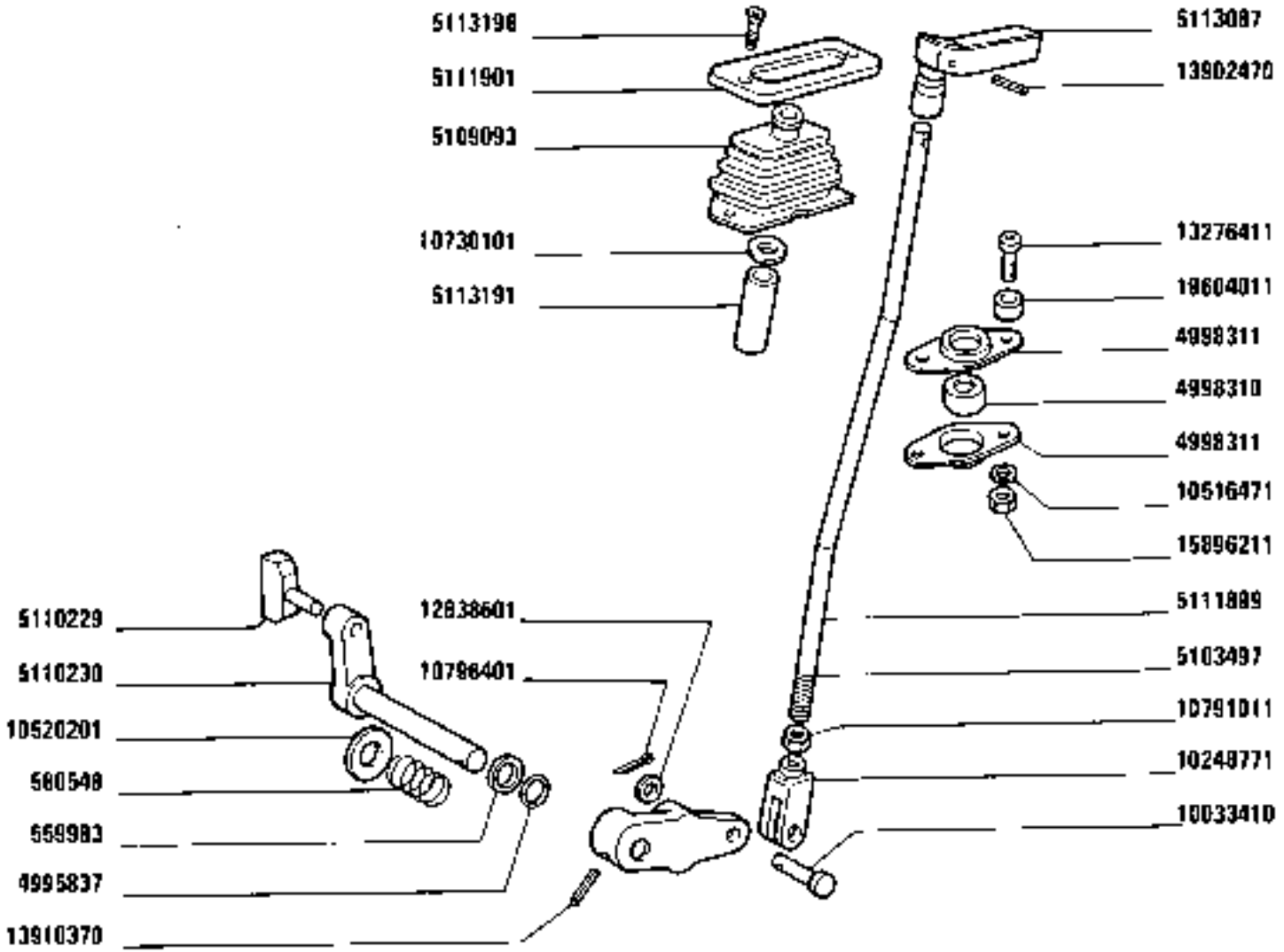

1380-1380 DT
01 02

COMANDO INVERSORE CAMBIO

Commande d'inverseur de boite de vitesses *Reverser Control*
Wendegetriebeschaltung *Mando del inversor*

https://tractormanualz.com/

MODIF	ANT.MODIF	N.ORDIN.	Q.	DENOMINAZIONE	DÉSIGNATION	BENENNUNG	DESCRIPTION	DENOMINACIONES
		559983	1	GUARNIZIONE	GARNITURE	UNTERLAGE	LINING	FORRO
		580548	1	MOLLA	RESSORT	FEDER	SPRING	RESORTE
		4995837	1	ANELLO	BAGUE	RING	RING	ANILLO
		4998310	1	BOCCOLA	DOUILLE	BUCHSE	BUSH	CASQUILLO
		4998311	2	SEDE	SIÈGE	SITZ	SEAT	ASIENTO
		5103497	1	LEVA	LEVIER	HEBEL	LEVER	PALANCA
		5109093	1	CUFFIA	CAPUCHON	MANSCHETTE	BOOT	CAPUCHON
		5110229	1	PATTINO	PATIN	GLEITSTEIN	PAD	PATIN
		5110230	1	PERNO	AXE	BOLZEN	PIN	EJE
		5111899	1	TIRANTE	TIRANT	STANGE	ROD	VARILLA
		5111901	1	PIASTRA	PLAQUE	PLATTE	PLATE	PLACA
		5113087	1	POMELLO	BOUTON	KNEBELGRIFF	KNOB	BOTON
		5113191	1	TUBO	TUYAU	ROHR	PIPE	TUBO
		5113198	2	VITE	VIS	SCHRAUBE	SCREW	TORNILLO
		10033410	1	PERNO	AXE	BOLZEN	PIN	EJE
		10248771	2	FORCELLA	FOURCHE	GABEL	FORK	HORQUILLA
		10516471	2	ROSETTA	RONDELLE	SCHEIBE	WASHER	ARANDELA
		10520201	1	ROSETTA	RONDELLE	SCHEIBE	WASHER	ARANDELA
		10730101	1	ROSETTA	RONDELLE	SCHEIBE	WASHER	ARANDELA
		10791011	1	DADO	ECROU	MUTTER	NUT	TUERCA
		10796401	1	COPIGLIA	GOUPILLE FENDUE	SPLINT	SPLIT PIN	PASADOR ABIERTO
		12638601	1	ROSETTA	RONDELLE	SCHEIBE	WASHER	ARANDELA
		13276411	2	VITE	VIS	SCHRAUBE	SCREW	TORNILLO
		13902470	1	SPINA	GOUPILLE	STIFT	PIN	PASADOR
		13910370	1	SPINA	GOUPILLE	STIFT	PIN	PASADOR
		15896211	2	DADO	ECROU	MUTTER	NUT	TUERCA
		19604011	2	DISTANZIALE	ENTRETOISE	ABSTANDSTUECK	SPACER	SEPARADOR

https://tractormanualz.com/

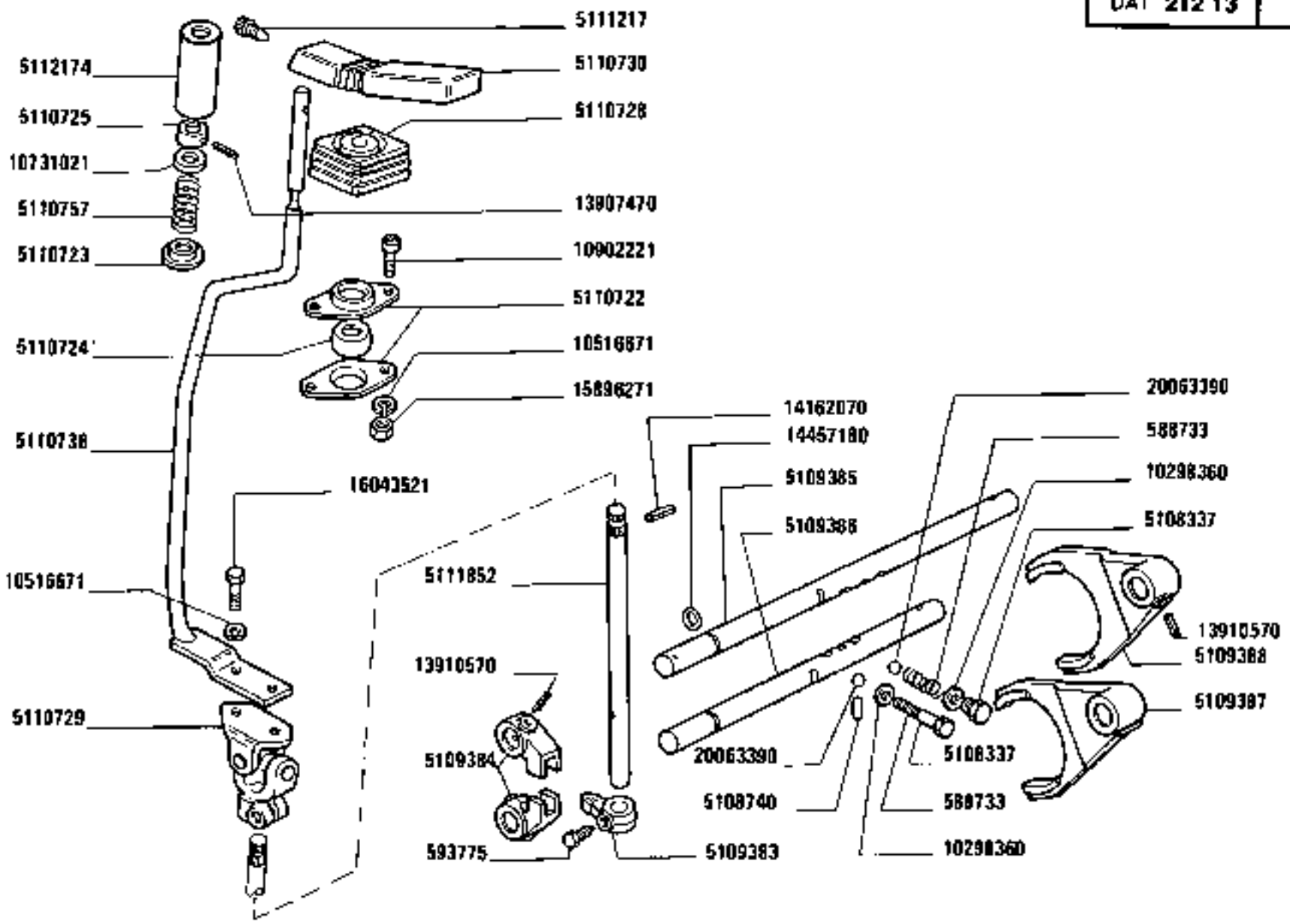

1380-1380 DT
01 02

COMANDO RIDUTTORE CAMBIO

Commande de réducteur de boîte de vitesses
Zusatzgetriebeschaltung
Reduction Gear Control
Mando del reductor del cambio

https://tractormanualz.com/

MODIF	ANT.MODIF	N.ORDIN.	Q.	DENOMINAZIONE	DESIGNATION	BENENNUNG	DESCRIPTION	DENOMINACIONES
		588733	2	MOLLA	RESSORT	FEDER	SPRING	RESORTE
		593775	1	SPINA	GOUPILLE	STIFT	PIN	PASADOR
		5108337	1	VITE	VIS	SCHRAUBE	SCREW	TORNILLO
		5108740	2	NOTTOLINO	CLIQUET	KLINKE	PAWL	SEGURO
		5109383	1	NASELLO	TENON	ANSCHLAG	DOG	TOPE
		5109384	2	FORCELLA	FOURCHE	GABEL	FORK	HORQUILLA
		5109385	1	ASTA	TIGE	STANGE	ROD	VARILLA
		5109386	1	ASTA	TIGE	STANGE	ROD	VARILLA
		5109387	1	FORCELLA	FOURCHE	GABEL	FORK	HORQUILLA
		5109388	1	FORCELLA	FOURCHE	GABEL	FORK	HORQUILLA
		5110722	2	SCODELLINO DI RITEGNO	ARRETOIR	HALTERING	RETAINER	RETENEDOR
		5110723	1	SCODELLINO DI RITEGNO	ARRETOIR	HALTERING	RETAINER	RETENEDOR
		5110724	1	BOCCOLA	DOUILLE	BUCHSE	BUSH	CASQUILLO
		5110725	1	BOCCOLA	DOUILLE	BUCHSE	BUSH	CASQUILLO
		5110728	1	CUFFIA	CAPUCHON	MANSCHETTE	BOOT	CAPUCHON
		5110729	1	GIUNTO CARDANICO	JOINT DE CARDAN	KARDANGELENK	UNIVERSAL JOINT	JUNTA UNIVERSAL
		5110730	1	IMPUGNATURA	POIGNEE	GRIFF	KNOB	BOTON
		5110736	1	ASTA	TIGE	STANGE	ROD	VARILLA
		5110757	1	MOLLA	RESSORT	FEDER	SPRING	RESORTE
		5111217	1	VITE	VIS	SCHRAUBE	SCREW	TORNILLO
		5111852		ASTA	TIGE	STANGE	ROD	VARILLA
		5112174	1	PROTEZIONE	PROTECTION	ABDECKUNG	SHIELD	DEFENSA
		10298360	3	GUARNIZIONE	GARNITURE	UNTERLAGE	LINING	FORRO
		10516671	4	ROSETTA	RONDELLE	SCHEIBE	WASHER	ARANDELA
		10731021	1	ROSETTA	RONDELLE	SCHEIBE	WASHER	ARANDELA
		10902221	2	VITE	VIS	SCHRAUBE	SCREW	TORNILLO
		13907470	1	SUPPORTO	SUPPORT	LAGER	SUPPORT	SOPORTE
		13910570	4	SPINA	GOUPILLE	STIFT	PIN	PASADOR
		14162070	1	SPINA	GOUPILLE	STIFT	PIN	PASADOR
		14457180	2	ANELLO DI GOMMA	BAGUE CAOUTCHOUC	GUMMIRING	RUBBER RING	GUARNICION DE CAUCHO
		15896211	4	DADO	ECROU	MUTTER	NUT	TUERCA
		15896271	2	DADO	ECROU	MUTTER	NUT	TUERCA
		16043521	2	VITE	VIS	SCHRAUBE	SCREW	TORNILLO
		20063390	4	SFERA	BILLE	KUGEL	BALL	BOLA

https://tractormanualz.com/

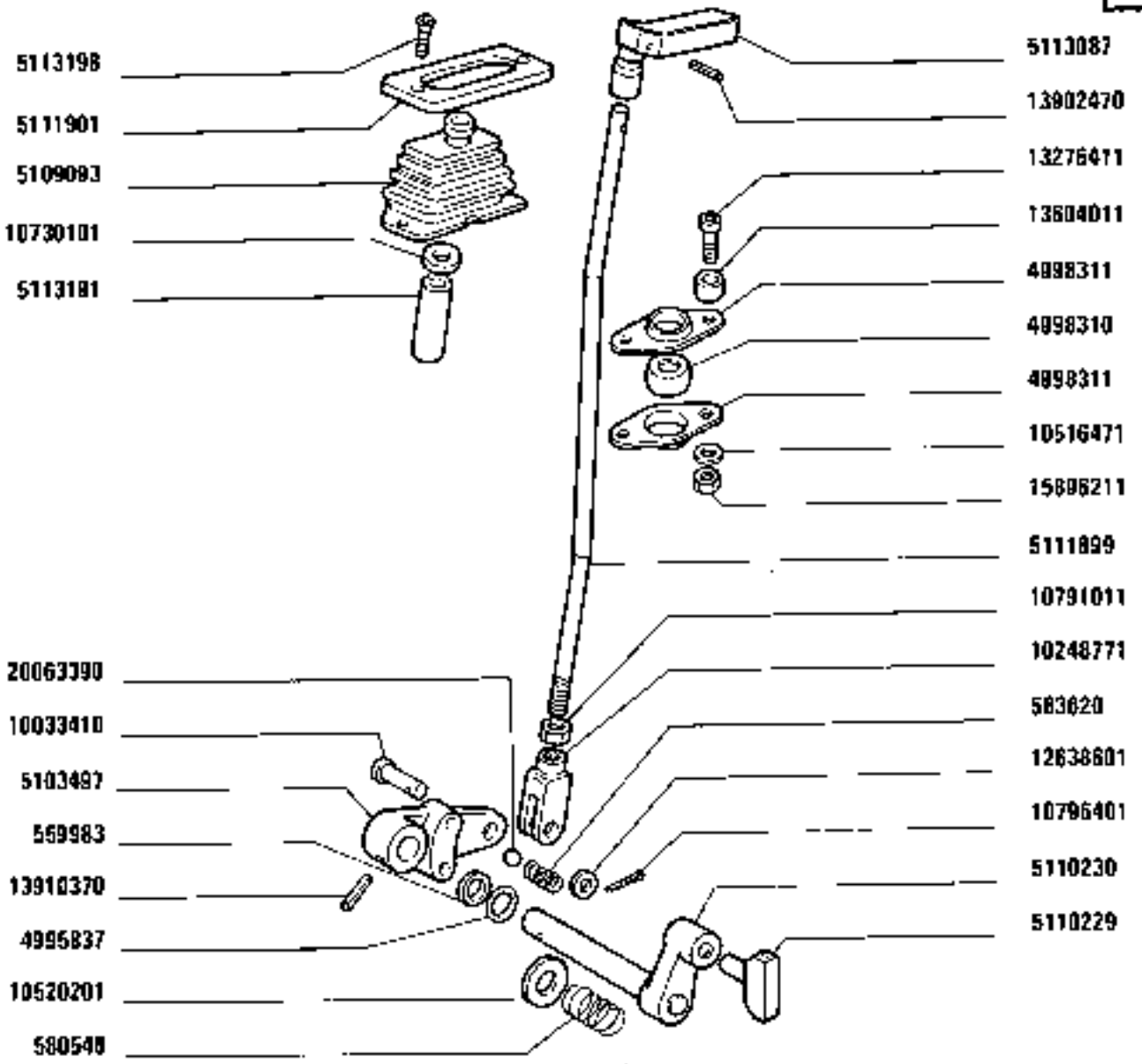

(111)

COMANDO RIDUTTORE CAMBIO

Commande de réducteur de boîte de vitesses
Zusatzgetriebeschaltung
Reduction Gear Control
Mando del reductor del cambio

https://tractormanualz.com/

MODIF	ANT.MODIF	N.ORDIN.	Q.	DENONINAZIONE	DESIGNATION	BENENNUNG	DESCRIPTION	DENOMINACIONES
		559983	1	GUARNIZIONE	GARNITURE	UNTERLAGE	LINING	FORRO
		580548	1	MOLLA	RESSORT	FEDER	SPRING	RESORTE
		583620	1	MOLLA	RESSORT	FEDER	SPRING	RESORTE
		4995837	1	ANELLO	BAGUE	RING	RING	ANILLO
		4998310	1	BOCCOLA	DOUILLE	BUECHSE	BUSH	CASQUILLO
		4998311	2	SEDE	SIEGE	SITZ	SEAT	ASIENTO
		5103497	1	LEVA	LEVIER	HEBEL	LEVER	PALANCA
		5109093	1	CUFFIA	CAPUCHON	MANSCHETTE	BOOT	CAPUCHON
		5110229	1	PATTINO	PATIN	GLEITSTEIN	PAD	PATIN
		5110230	1	PERNO	AXE	BOLZEN	PIN	EJE
		5111899	1	TIRANTE (111)	TIRANT	STANGE	ROD	VARILLA
		5111901	1	PIASTRA (111)	PLAQUE	PLATTE	PLATE	PLACA
		5113087	1	POMELLO COMPL.(111)	BOUTON	KNEBELGRIFF	KNOB	BOTON
		5113191	1	PERNO	AXE	BOLZEN	PIN	EJE
		5113198	2	VITE (111)	VIS	SCHRAUBE	SCREW	TORNILLO
		10033410	1	PERNO (111)	AXE	BOLZEN	PIN	EJE
		10248771	1	FORCELLA (111)	FOURCHE	GABEL	FORK	HORQUILLA
		10516471	2	ROSETTA (111)	RONDELLE	SCHEIBE	WASHER	ARANDELA
		10520201	1	ROSETTA (111)	RONDELLE	SCHEIBE	WASHER	ARANDELA
		10730101	1	ANELLO	BAGUE	RING	RING	ANILLO
		10791031	1	DADO (111)	ECROU	MUTTER	NUT	TUERCA
		10796401	1	COPIGLIA (111)	GOUPILLE FENDUE	SPLINT	SPLIT PIN	PASADOR ABIERTO
		12638601	1	ROSETTA (111)	RONDELLE	SCHEIBE	WASHER	ARANDELA
		13276411	2	VITE (111)	VIS	SCHRAUBE	SCREW	TORNILLO
		13604011	2	BOCCOLA	DOUILLE	BUECHSE	BUSH	CASQUILLO
		13902470	1	SPINA (111)	GOUPILLE	STIFT	PIN	PASADOR
		13910370	1	SPINA (111)	GOUPILLE	STIFT	PIN	PASADOR
		15696211	2	DADO (111)	ECROU	MUTTER	NUT	TUERCA
		20063390	1	SFERA (111)	BILLE	KUGEL	BALL	BOLA

https://tractormanualz.com/

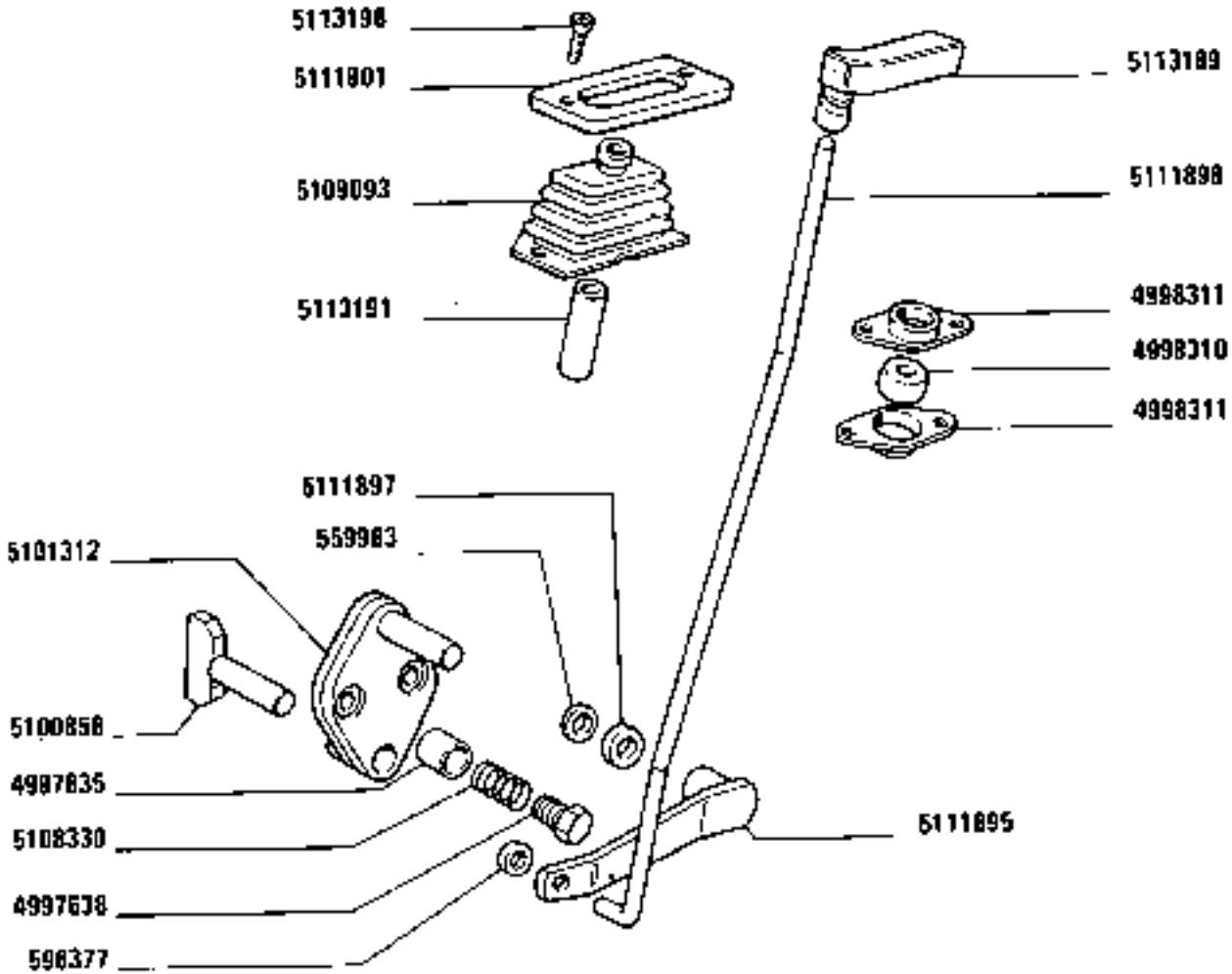

https://tractormanualz.com/

MODIF	ANT. MODIF	N.ORDIN.	Q.	DENOMINAZIONE	DESIGNATION	BENENNUNG	DESCRIPTION	DENOMINACIONES
		559983	1	GUARNIZIONE	GARNITURE	UNTERLAGE	LINING	FORRO
		596377	1	ROSETTA	RONDELLE	SCHEIBE	WASHER	ARANDELA
		4997635	1	LEVA	LEVIER	HEBEL	LEVER	PALANCA
		4997638	1	VITE	VIS	SCHRAUBE	SCREW	TORNILLO
		4998310	1	BOCCOLA	DOUILLE	BUECHSE	BUSH	CASQUILLO
		4998311	2	SEDE	SIEGE	SITZ	SEAT	ASIENTO
		5100858	1	PATTINO	PATIN	GLEITSTEIN	PAD	PATIN
		5101312	1	LEVA COMPL.	LEVIER	HEBEL	LEVER	PALANCA
		5108330	1	MOLLA	RESSORT	FEDER	SPRING	RESORTE
		5109093	1	CUFFIA	CAPUCHON	MANSCHETTE	BOOT	CAPUCHON
		5111895	1	LEVA	LEVIER	HEBEL	LEVER	PALANCA
		5111897	1	BOCCOLA	DOUILLE	BUECHSE	BUSH	CASQUILLO
		5111898	1	TIRANTE	TIRANT	STANGE	ROD	VARILLA
		5111901	1	CORNICE	MONTURE	RAHMEN	FRAME	MARCO
		5113189	1	POMELLO	BOUTON	KNEBELGRIFF	KNOB	BOTON
		5113191	1	TUBO	TUYAU	ROHR	PIPE	TUBO
		5113198	2	VITE	VIS	SCHRAUBE	SCREW	TORNILLO

https://tractormanualz.com/

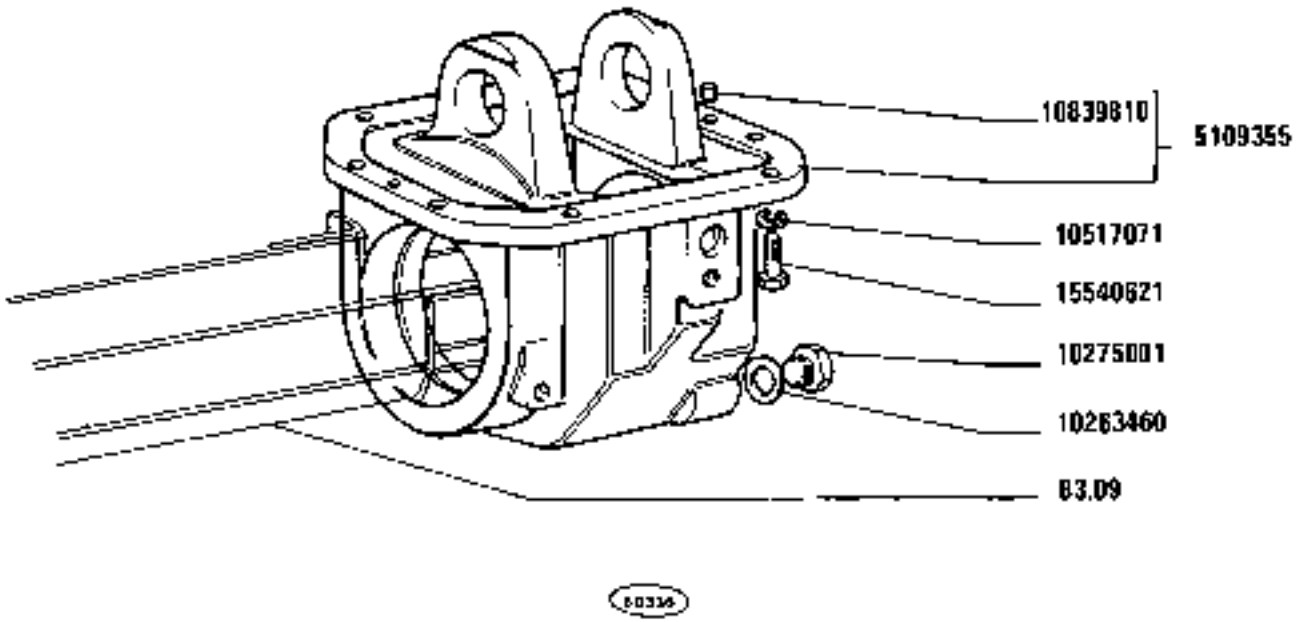

https://tractormanualz.com/

MODIF	AMT.MODIF	N.ORDINE.	Q.	DENOMINAZIONE	DESIGNATION	BENENNUNG	DESCRIPTION	DENOMINACIONES
		5109355	1	SCATOLA COMPL.	CARTER	GEHAUSE	CASE	CAJA
		10263460	1	GUARNIZIONE	GARNITURE	UNTERLAGE	LINING	FORRO
		10275001	1	TAPPO	BOUCHON	STOPFEN	PLUG	TAPON
		10517071	6	ROSETTA	RONDELLE	SCHEIBE	WASHER	ARANDELA
		10839810	2	GRANO	ERGOT	PASSTIFT	DOWEL	PITON
		15540621	8	VITE	VIS	SCHRAUBE	SCREW	TORNILLO

https://tractormanualz.com/

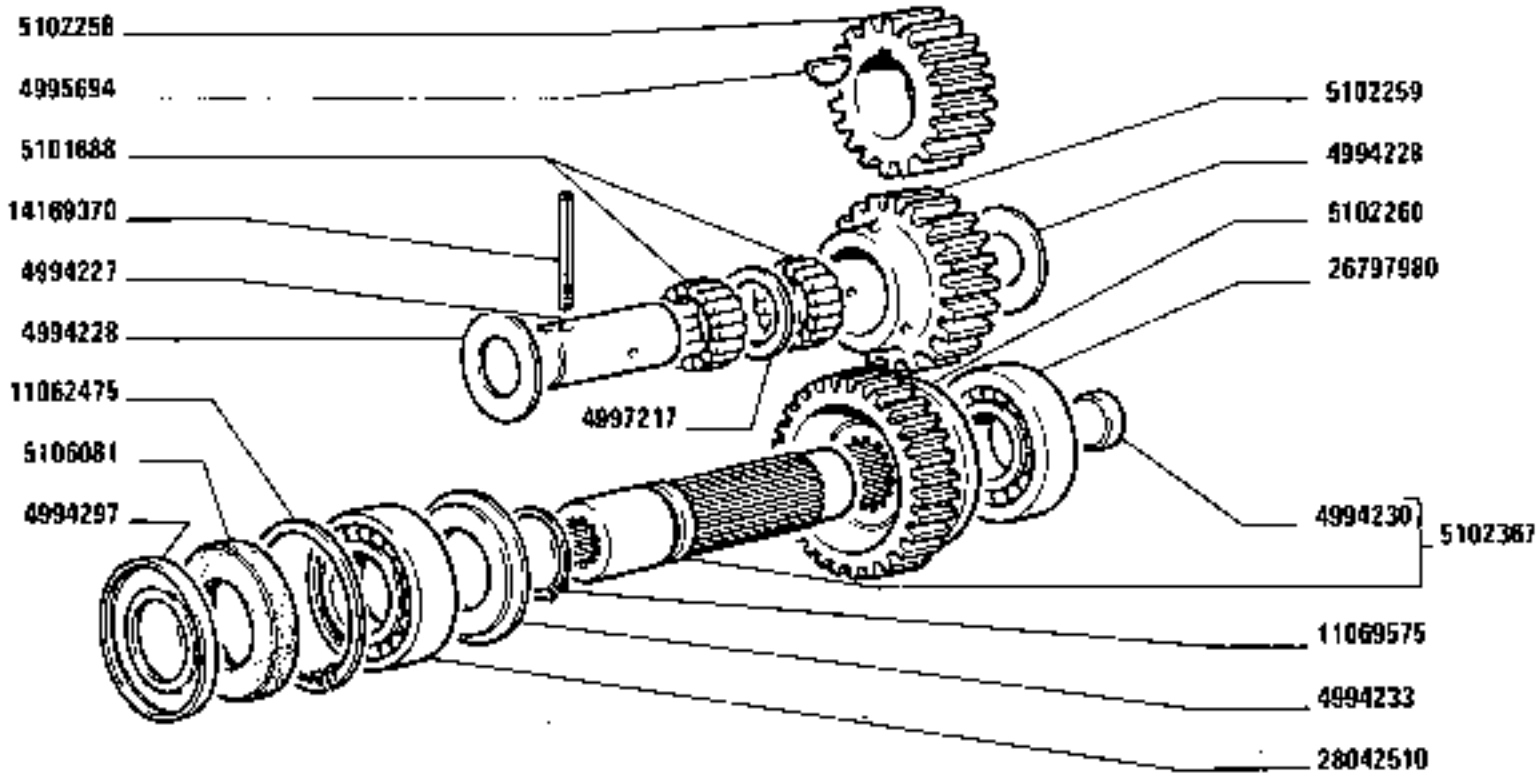

https://tractormanualz.com/

MODIF	ANT. MODIF	N.ORDIN.	Q.	DENOMINAZIONE	DESIGNATION	BENENNUNG	DESCRIPTION	DENOMINACIONES
		4994227	1	ALBERO	ARBRE	WELLE	SHAFT	ARBOL
		4994228	2	ANELLO DI APPOGGIO	RONDELLE DE BUTEE	DRUCKSCHEIBE	THRUST RING	ANILLO DE APOYO
		4994230	1	TAPPO	BOUCHON	STOPFEN	PLUG	TAPON
		4994233	1	DISCO	DISQUE	SCHEIBE	PLATE	DISCO
		4994297	1	DISCO	DISQUE	SCHEIBE	PLATE	DISCO
		4995694	1	LINGUETTA	LINGUET	SCHEIBENFEDER	KEY	CHAVETA
		4997217	1	DISTANZIALE	ENTRETOISE	ABSTANDSTUECK	SPACER	SEPARADOR
		5101688	1	CUSCINETTO	COUSSINET	LAGERSCHALE	BEARING	COJINETE
		5102258	1	INGRANAGGIO CONDUTTORE	PIGNON CONDUCTEUR	TREIBENDES ZAHNRAD	DRIVING GEAR	PINON CONDUCTOR
		5102259	1	INGRANAGGIO DI RINVIO	PIGNON DE RENVOI	ZWISCHENZAHNRAD	IDLE GEAR	PINON DE REENVIO
		5102260	1	INGRANAGGIO CONDOTTO	PIGNON CONDUIT	ANGETRIEBENES ZAHNRAD	DRIVEN GEAR	PINON CONDUCIDO
		5102367	1	ALBERO DI COMANDO COMPL.	ARBRE DE COMMANDE	ANTRIEBSWELLE	DRIVE SHAFT	ARBOL DE MANDO
		5106081	1	ANELLO DI TENUTA	JOINT D'ETANCHEITE	DICHTRING	SEAL	JUNTA HERMETICA
		11062475	1	ANELLO DI SICUREZZA	ARRETOIR	SICHERUNGSRING	LOCKRING	ANILLO DE FRENO
		11069575	1	ANELLO DI SICUREZZA	ARRETOIR	SICHERUNGSRING	LOCKRING	ANILLO DE FRENO
		14169370	1	SPINA	GOUPILLE	STIFT	PIN	PASADOR
		26797980	1	CUSCINETTO	COUSSINET	LAGERSCHALE	BEARING	COJINETE
		28042510	1	CUSCINETTO	COUSSINET	LAGERSCHALE	BEARING	COJINETE

https://tractormanualz.com/

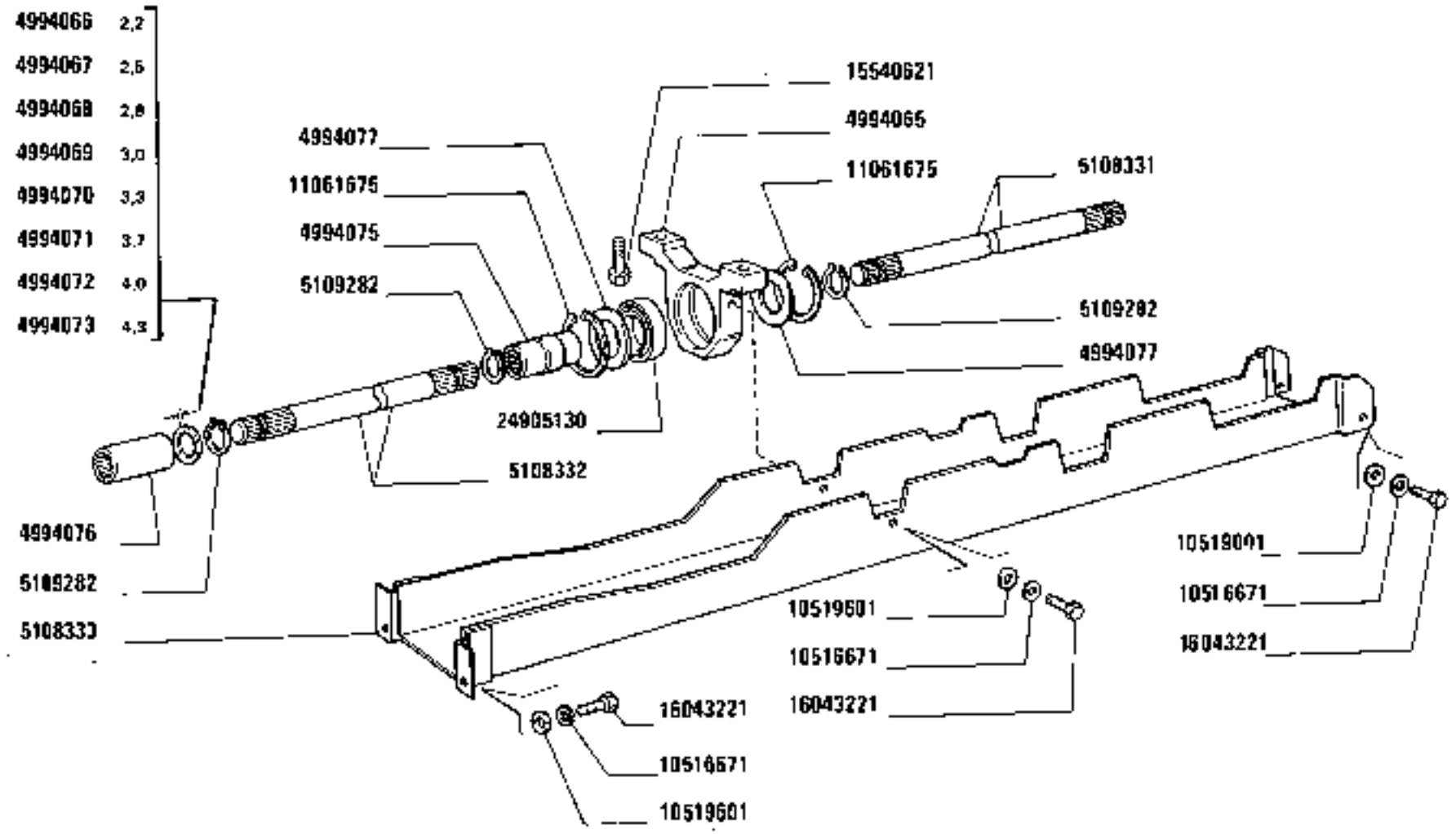

1380-1380 DT

02

TRASMISSIONE TRA GRUPPO DI RINVIO E PONTE ANTERIORE

Transmission entre groupe de renvoi et pont AV

Übertragungswelle zwischen Zwischengetriebe und Vorderachse

Idler Unit-to-Front-Axle Propeller Shaft

Árbol de transmisión entre reenvio y puente anterior

https://tractormanualz.com/

MODIF	AMT. MODIF	N. ORDIN.	Q.	DENOMINAZIONE	DESIGNATION	BENENNUNG	DESCRIPTION	DENOMINACIONES
		4994065	1	SUPPORTO	SUPPORT	LAGER	SUPPORT	SOPORTE
		4994066		PIASTRINA SP.2,2	PLAQUETTE	PLAETTCHEN	PLATE	PLACA
		4994067		PIASTRINA SP.2,5	PLAQUETTE	PLAETTCHEN	PLATE	PLACA
		4994068		PIASTRINA SP.2,8	PLAQUETTE	PLAETTCHEN	PLATE	PLACA
		4994069		PIASTRINA SP.3,0	PLAQUETTE	PLAETTCHEN	PLATE	PLACA
		4994070		PIASTRINA SP.3,1	PLAQUETTE	PLAETTCHEN	PLATE	PLACA
		4994071		PIASTRINA SP.3,7	PLAQUETTE	PLAETTCHEN	PLATE	PLACA
		4994072		PIASTRINA SP.4,0	PLAQUETTE	PLAETTCHEN	PLATE	PLACA
		4994073		PIASTRINA SP.4,3	PLAQUETTE	PLAETTCHEN	PLATE	PLACA
		4994075	1	MANICOTTO	MANCHON	MUFFE	SLEEVE	MANGA
		4994076	1	MANICOTTO	MANCHON	MUFFE	SLEEVE	MANGA
		4994077	2	ANELLO DI RITEGNO	ARRETOIR	HALTERING	RETAINER	RETENEDOR
		5108331	1	ALBERO DI TRASMISSIONE	ARBRE DE TRANSMIS-SION	UEBERTRAGUNGSWELLE	PROPELLER SHAFT	ARBOL DE TRANSMI-SION
		5108332	1	ALBERO DI TRASMISSIONE	ARBRE DE TRANSMIS-SION	UEBERTRAGUNGSWELLE	PROPELLER SHAFT	ARBOL DE TRANSMI-SION
		5108333	1	PROTEZIONE	PROTECTION	ABDECKUNG	SHIELD	DEFENSA
		5109282	5	ANELLO	BAGUE	RING	RING	ANILLO
		10516671	6	ROSETTA	RONDELLE	SCHEIBE	WASHER	ARANDELA
		10519001	6	ROSETTA	RONDELLE	SCHEIBE	WASHER	ARANDELA
		11061675	2	ANELLO DI SICUREZZA	ARRETOIR	SICHERUNGSRING	LOCKRING	ANILLO DE FRENO
		15540621	2	VITE	VIS	SCHRAUBE	SCREW	TORNILLO
		16043221	6	VITE	VIS	SCHRAUBE	SCREW	TORNILLO
		24905130	1	CUSCINETTO	COUSSINET	LAGERSCHALE	BEARING	COJINETE

https://tractormanualz.com/

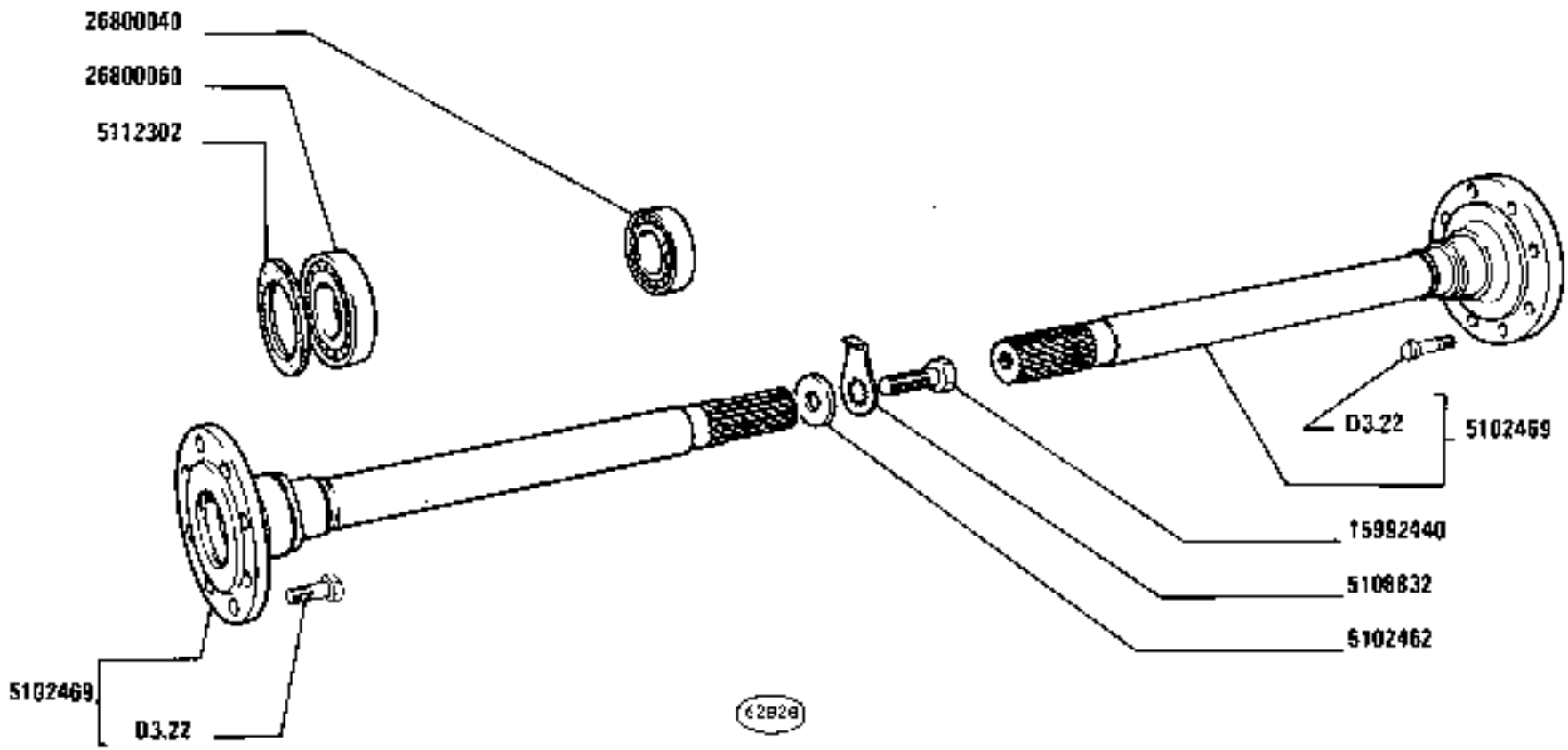

SEMIALBERI DIFFERENZIALE

Arbres de différentiel *Axle Shafts*
Achswellen *Semiejes del diferencial*

https://tractormanualz.com/

MODIF	ANT.MODIF	N.ORDIN.	Q.	DENOMINAZIONE	DESIGNATION	BENENNUNG	DESCRIPTION	DENOMINACIONES
		5102462	2	DISCO	DISQUE	SCHEIBE	PLATE	DISCO
		5102469	2	ALBERO COMPL.	ARBRE	WELLE	SHAFT	ARBOL
		5108832	2	PIASTRINA DI SICUREZZA	PLAQUETTE FREIN	SICHERUNGSBLECH	LOCKPLATE	PLACA DE FRENO
		5112302	2	GUARNIZIONE DI TENUTA	JOINT	DICHTUNG	GASKET	JUNTA
		15992440	2	VITE	VIS	SCHRAUBE	SCREW	TORNILLO
		26800040	2	CUSCINETTO	COUSSINET	LAGERSCHALE	BEARING	COJINETE
		26800060	2	CUSCINETTO	COUSSINET	LAGERSCHALE	BEARING	COJINETE

https://tractormanualz.com/

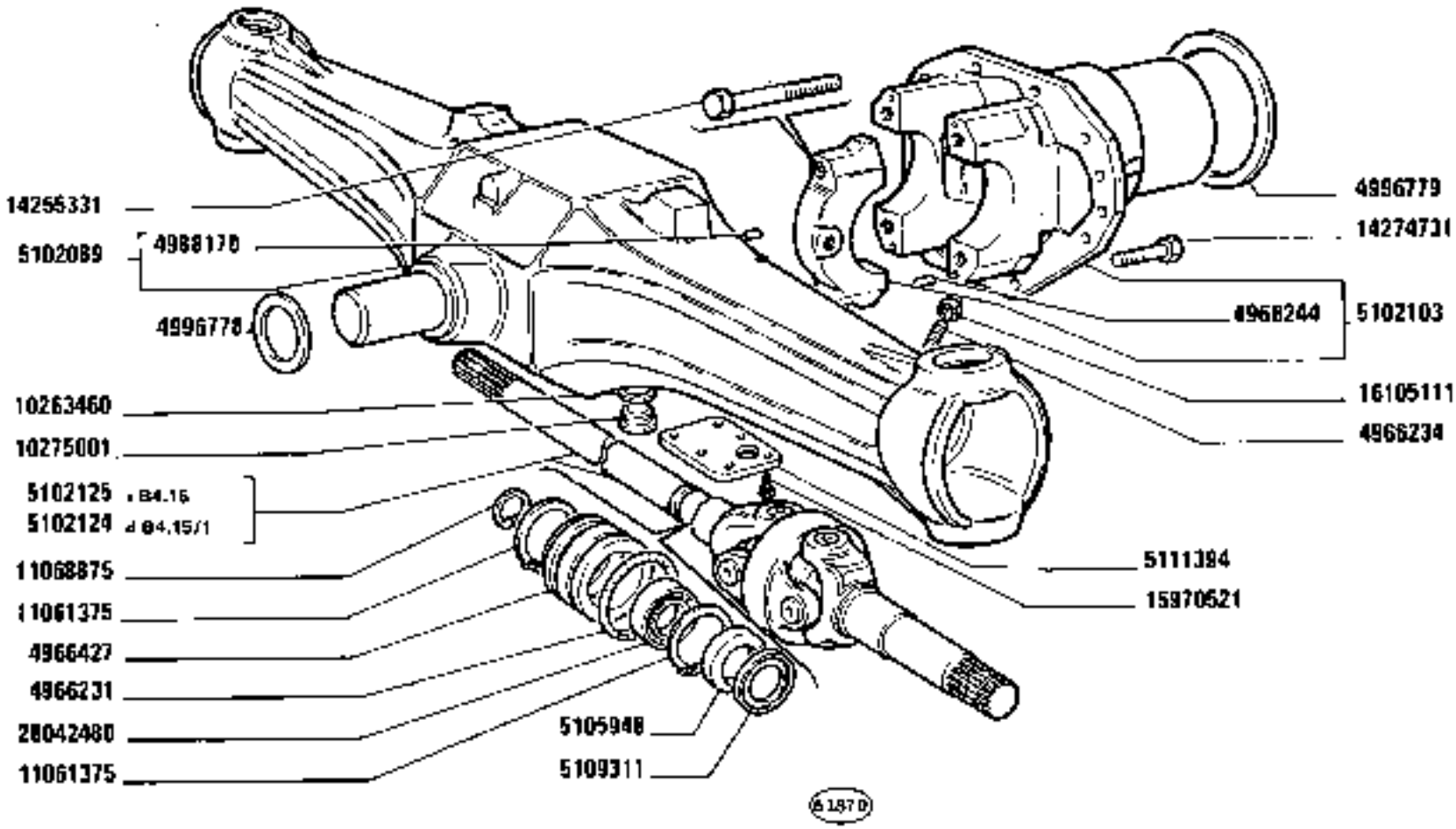

1380-1380 DT 02	PONTE ANTERIORE E SEMIALBERI DIFFERENZIALE *Pont AV et arbres de différentiel* — *Front Axle and Axle Shafts* *Vorderachse und Achswellen* — *Eje delantero y palieres*	B4.01 /1 1

https://tractormanualz.com/

MODIF	ANT.MODIF	N.ORDIN.	Q.	DENOMINAZIONE	DESIGNATION	BENENNUNG	DESCRIPTION	DENOMINACIONES
		567406	1	COPIGLIA (892)	GOUPILLE FENDUE	SPLINT	SPLIT PIN	PASADOR ABIERTO
		573185	1	PERNO (892)	AXE	BOLZEN	PIN	EJE
		4966231	2	GUARNIZIONE DI TENUTA	JOINT	DICHTUNG	GASKET	JUNTA
		4966234	2	VITE	VIS	SCHRAUBE	SCREW	TORNILLO
		4966244	4	GRANO	ERGOT	PASSTIFT	DOWEL	PITON
		4966427	2	BUSSOLA	DOUILLE	GEWINDEBUECHSE	BUSHING	CASQUILLO
		4988170	2	GRANO	ERGOT	PASSTIFT	DOWEL	PITON
		4996778	1	ANELLO	BAGUE	RING	RING	ANILLO
		4996779	1	ANELLO	BAGUE	RING	RING	ANILLO
		4999028	10	PIASTRA (227)	PLAQUE	PLATTE	PLATE	PLACA
		4999274	1	VITE (227)	VIS	SCHRAUBE	SCREW	TORNILLO
		4999374	1	PERNO (225)	AXE	BOLZEN	PIN	EJE
		5101112	1	BOCCOLA DENTATA	BAGUE DENTEE	ZAHNBUECHSE	SPLINED BUSH	MANGUITO DE ARRASTRE
		5101113	1	BOCCOLA	DOUILLE	BUECHSE	BUSH	CASQUILLO
		5102089	1	SCATOLA COMPL.	CARTER	GEHAUSE	CASE	CAJA
		5102103	1	SUPPORTO	SUPPORT	LAGER	SUPPORT	SOPORTE
		5102124	1	SEMIALBERO SNODATO D	ARBRE ARTICULE	GELENKWELLE	SHAFT WITH JOINT	ARBOL ARTICULADO
		5102125	1	SEMIALBERO SNODATO S	ARBRE ARTICULE	GELENKWELLE	SHAFT WITH JOINT	ARBOL ARTICULADO
		5105948	4	ANELLO DI TENUTA	JOINT D'ETANCHEITE	DICHTRING	SEAL	JUNTA HERMETICA
		5106838	4	PIASTRA	PLAQUE	PLATTE	PLATE	PLACA
		5107610	1	SUPPORTO	SUPPORT	LAGER	SUPPORT	SOPORTE
		5109311	2	DISCO	DISQUE	SCHEIBE	PLATE	DISCO
		5111394	1	COPERCHIO	COUVERCLE	DECKEL	COVER	TAPA
		5111455	1	SUPPORTO (227)(225)	SUPPORT	LAGER	SUPPORT	SOPORTE
		5111465	1	FORCELLA (892)	FOURCHE	GABEL	FORK	HORQUILLA
		5111886	1	SUPPORTO COMPL.	SUPPORT	LAGER	SUPPORT	SOPORTE
		5111887	1	SUPPORTO COMPL.	SUPPORT	LAGER	SUPPORT	SOPORTE
		10263460	4	GUARNIZIONE	GARNITURE	UNTERLAGE	LINING	FORRO
		10275001	4	TAPPO	BOUCHON	STOPFEN	PLUG	TAPON
		10517371	4	ROSETTA DI SICUREZZA (892)	RONDELLE FREIN	SICHERUNGSRING	LOCKWASHER	ARANDELA DE FRENO
		10517371	4	ROSETTA DI SICUREZZA (227)(225)	RONDELLE FREIN	SICHERUNGSRING	LOCKWASHER	ARANDELA DE FRENO
		10837710	4	GRANO	ERGOT	PASSTIFT	DOWEL	PITON
		11061375	4	ANELLO	BAGUE	RING	RING	ANILLO
		11068875	2	ANELLO	BAGUE	RING	RING	ANILLO
		12164111	1	VITE (227)	VIS	SCHRAUBE	SCREW	TORNILLO
		13407211	2	INGRASSATORE	GRAISSEUR	SCHMIERNIPPEL	FITTING	ENGRASADOR
		14255331	4	VITE	VIS	SCHRAUBE	SCREW	TORNILLO

https://tractormanualz.com/

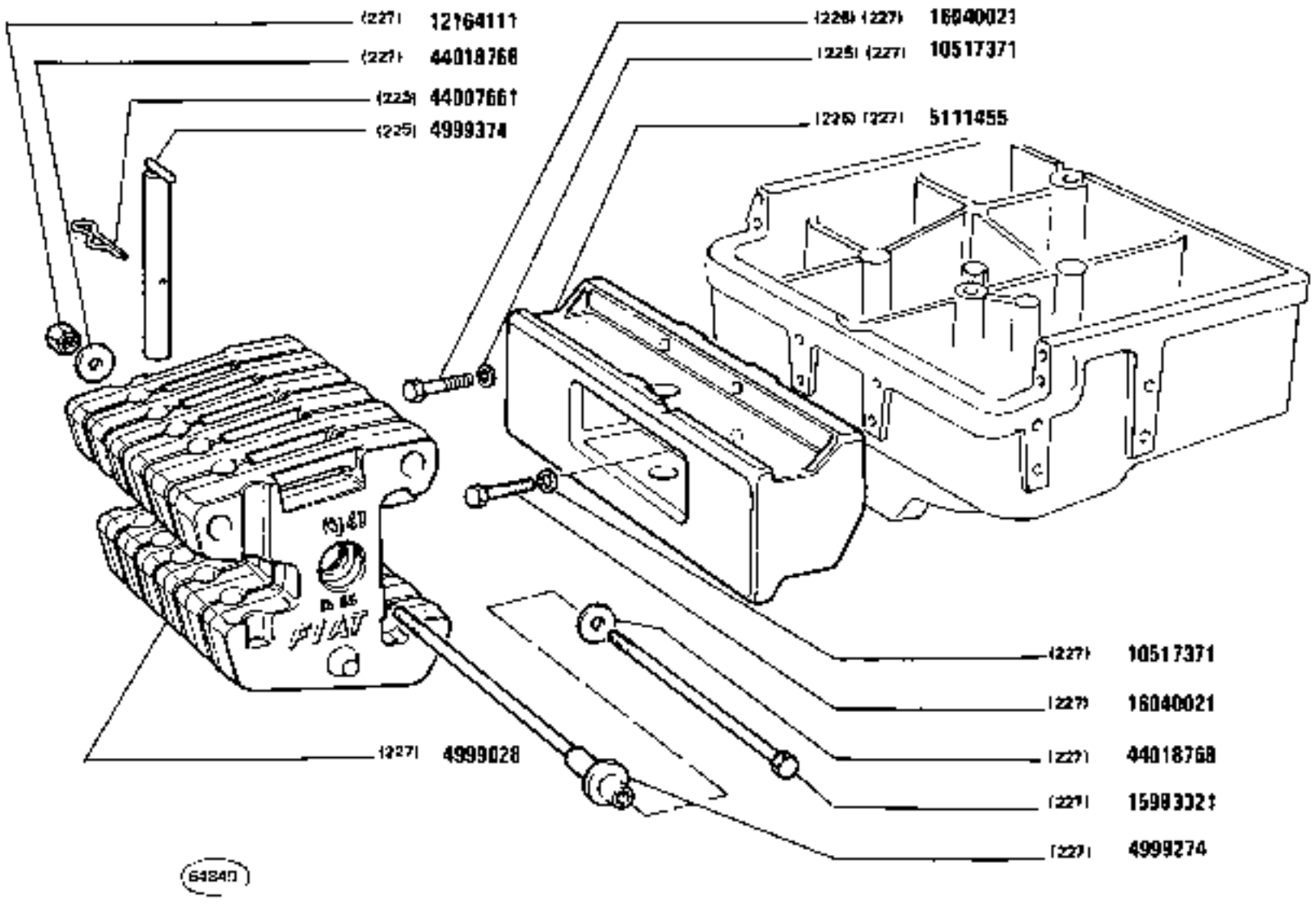

https://tractormanualz.com/

MODIF	ANT.MODIF	M.ORDIN.	Q.	DENOMINAZIONE	DESIGNATION	BENENNUNG	DESCRIPTION	DENOMINACIONES
		14272034	4	VITE	VIS	SCHRAUBE	SCREW	TORNILLO
		14274731	10	VITE	VIS	SCHRAUBE	SCREW	TORNILLO
		15970521	6	VITE	VIS	SCHRAUBE	SCREW	TORNILLO
		15983321	1	VITE (227)	VIS	SCHRAUBE	SCREW	TORNILLO
		15985031	6	VITE	VIS	SCHRAUBE	SCREW	TORNILLO
		16040021	4	VITE (227)(225)	VIS	SCHRAUBE	SCREW	TORNILLO
		16105111	2	DADO	ECROU	MUTTER	NUT	TUERCA
		16161621	1	VITE	VIS	SCHRAUBE	SCREW	TORNILLO
		16162431	4	VITE (892)	VIS	SCHRAUBE	SCREW	TORNILLO
		28042480	2	CUSCINETTO	COUSSINET	LAGERSCHALE	BEARING	COJINETE
		44007661	1	COPIGLIA (225)	GOUPILLE FENDUE	SPLINT	SPLIT PIN	PASADOR ABIERTO
		44018768	1	RONSETTA	RONDELLE	SCHEIBE	WASHER	ARANDELA
		44018766	2	RONSETTA (227)	RONDELLE	SCHEIBE	WASHER	ARANDELA

https://tractormanualz.com/

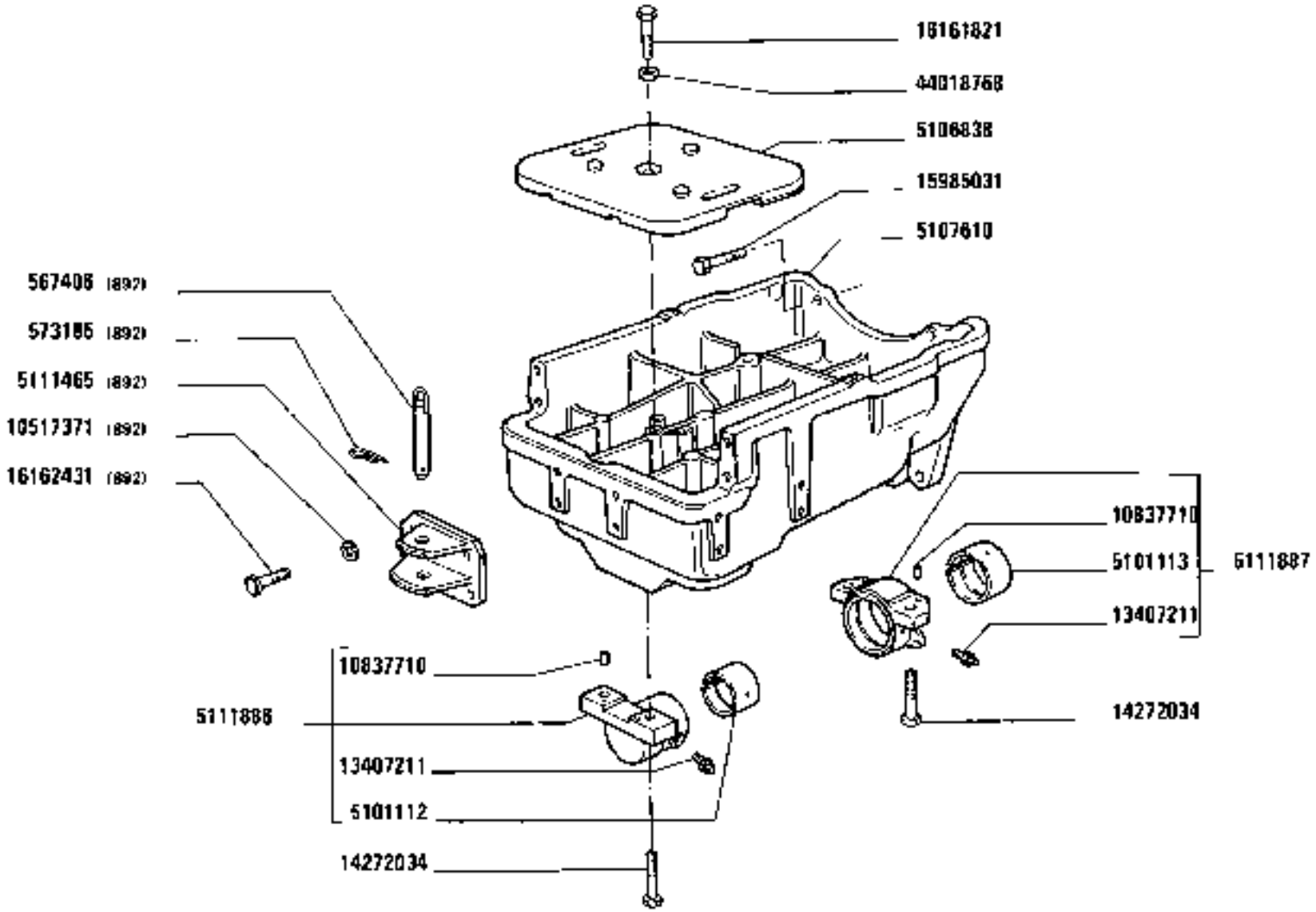

https://tractormanualz.com/

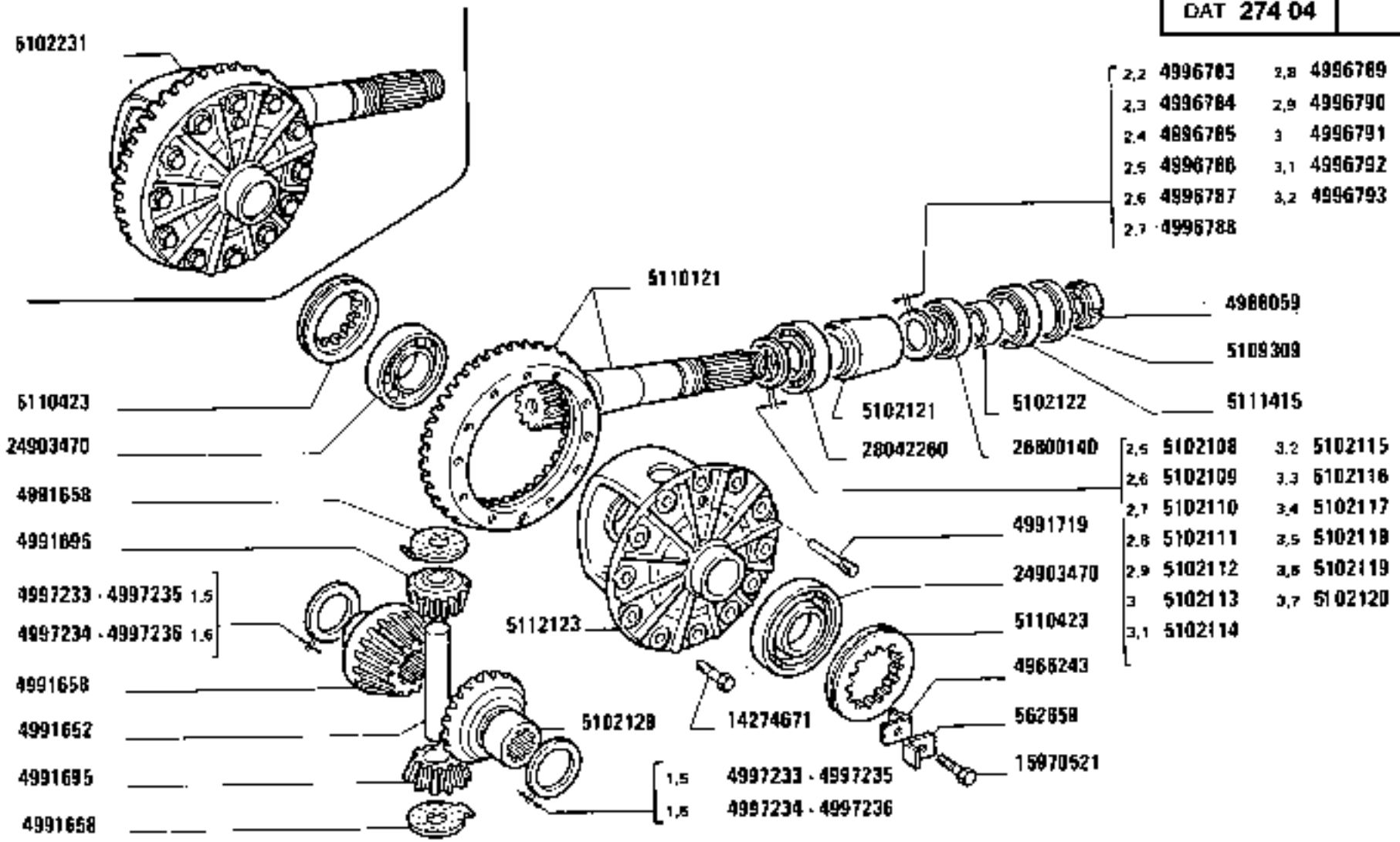

https://tractormanualz.com/

MODIF	ANT.MODIF	N.ORDIN.	Q.	DENOMINAZIONE	DESIGNATION	BENENNUNG	DESCRIPTION	DENOMINACIONES
		562659	2	PIASTRINA 655.127.000	PLAQUETTE	PLAETTCHEN	PLATE	PLACA
		4966243	2	PIASTRINA	PLAQUETTE	PLAETTCHEN	PLATE	PLACA
		4988059	1	GHIERA	VIROLE	GEWINDERING	PLUG	VIROLA
		4991652	1	PERNO	AXE	BOLZEN	PIN	EJE
		4991658	2	RALLA	CRAPAUDINE	DRUCKSCHEIBE	THRUST PLATE	CHUMACERA
		4991695	2	PIGNONE	PIGNON	RITZEL	PINION	PINON
		4991719	1	SPINA	GOUPILLE	STIFT	PIN	PASADOR
		4996783	1	ANELLO SP.2,2	BAGUE	RING	RING	ANILLO
		4996784	1	ANELLO SP.2,3	BAGUE	RING	RING	ANILLO
		4996785	1	ANELLO SP.2,4	BAGUE	RING	RING	ANILLO
		4996786	1	ANELLO SP.2,5	BAGUE	RING	RING	ANILLO
		4996787	1	ANELLO SP.2,6	BAGUE	RING	RING	ANILLO
		4996788	1	ANELLO SP.2,7	BAGUE	RING	RING	ANILLO
		4996789	1	ANELLO SP.2,8	BAGUE	RING	RING	ANILLO
		4996790	1	ANELLO SP.2,9	BAGUE	RING	RING	ANILLO
		4996791	1	ANELLO SP.3,0	BAGUE	RING	RING	ANILLO
		4996792	1	ANELLO SP.3,1	BAGUE	RING	RING	ANILLO
		4996793	1	ANELLO SP.3,2	BAGUE	RING	RING	ANILLO
		4997232	1	PLANETARIO	PLANETAIRE	ACHSWELLENRAD	SUN GEAR	PINON PLANETARIO
		4997233		ANELLO ISOLANTE SP.1,5	BAGUE ISOLANTE	ISOLIERRING	INSULATING RING	ANILLO AISLADOR
		4997234		ANELLO SP.1,6	BAGUE	RING	RING	ANILLO
		4997235		ANELLO SP.1,5	BAGUE	RING	RING	ANILLO
		4997236		ANELLO SP.1,6	BAGUE	RING	RING	ANILLO
		5102108		ANELLO SP.2,5	BAGUE	RING	RING	ANILLO
		5102109		ANELLO SP.2,6	BAGUE	RING	RING	ANILLO
		5102110		ANELLO SP.2,7	BAGUE	RING	RING	ANILLO
		5102111		ANELLO SP.2,8	BAGUE	RING	RING	ANILLO
		5102112		ANELLO SP.2,9	BAGUE	RING	RING	ANILLO
		5102113		ANELLO SP.3,0	BAGUE	RING	RING	ANILLO
		5102114		ANELLO SP.3,1	BAGUE	RING	RING	ANILLO
		5102115		ANELLO SP.3,2	BAGUE	RING	RING	ANILLO
		5102116		ANELLO SP.3,3	BAGUE	RING	RING	ANILLO
		5102117		ANELLO SP.3,4	BAGUE	RING	RING	ANILLO
		5102118		ANELLO SP.3,5	BAGUE	RING	RING	ANILLO
		5102119		ANELLO SP.3,6	BAGUE	RING	RING	ANILLO
		5102120		ANELLO SP.3,7	BAGUE	RING	RING	ANILLO
		5102121	1	DISTANZIALE	ENTRETOISE	ABSTANDSTUECK	SPACER	SEPARADOR
		5102122	1	ANELLO	BAGUE	RING	RING	ANILLO
		5102128	1	PLANETARIO	PLANETAIRE	ACHSWELLENRAD	SUN GEAR	PINON PLANETARIO
		5102231	1	SCATOLA E RUOTISMI COMPL.	CARTER ET PIGNONS	AUSGLEICHGETRIEBE	GEARS AND CASE	CAJA Y DIFERENCIAL

https://tractormanualz.com/

MODIF	ANT.MODIF	M.ORDIN.	Q.	DENOMINAZIONE	DESIGNATION	BENENNUNG	DESCRIPTION	DENOMINACIONES
		5109309	1	DISCO	DISQUE	SCHEIBE	PLATE	DISCO
		5110121	1	COPPIA CONICA	COUPLE CONIQUE	KEGELRADANTRIEB	BEVEL GEAR/PINION SET	PAR CONICO
		5110423	2	GHIERA	VIROLE	GEWINDERING	PLUG	VIROLA
		5111415	1	GUARNIZIONE DI TENUTA	JOINT	DICHTUNG	GASKET	JUNTA
		5112123	1	SCATOLA	CARTER	GEHAUSE	CASE	CAJA
		14274671	12	VITE	VIS	SCHRAUBE	SCREW	TORNILLO
		15970521	2	VITE	VIS	SCHRAUBE	SCREW	TORNILLO
		24903470	2	CUSCINETTO	COUSSINET	LAGERSCHALE	BEARING	COJINETE
		26800140	1	CUSCINETTO	COUSSINET	LAGERSCHALE	BEARING	COJINETE
		28042260	1	CUSCINETTO	COUSSINET	LAGERSCHALE	BEARING	COJINETE

https://tractormanualz.com/

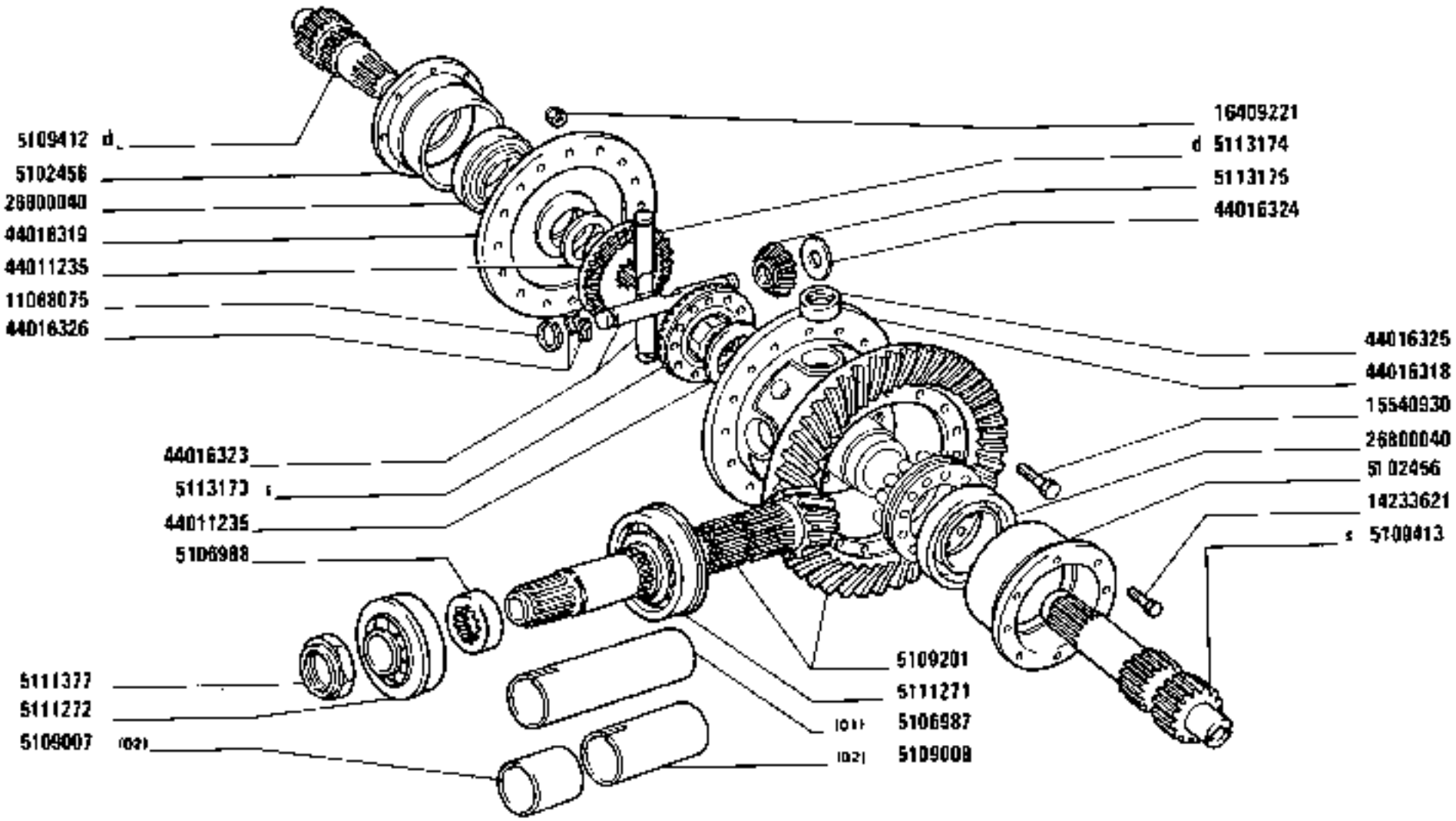

https://tractormanualz.com

MODIF	ANT.MODIF	N.ORDIN.	Q.	DENOMINAZIONE	DESIGNATION	BENENNUNG	DESCRIPTION	DENOMINACIONES
		5102442	1	SPESSORE DI REGISTRO 3,0	CALE D'EPAISSEUR	DISTANZSCHEIBE	SHIM	SUPLEMENTO
		5102443	1	SPESSORE DI REGISTRO 3,1	CALE D'EPAISSEUR	DISTANZSCHEIBE	SHIM	SUPLEMENTO
		5102444	1	SPESSORE DI REGISTRO 3,2	CALE D'EPAISSEUR	DISTANZSCHEIBE	SHIM	SUPLEMENTO
		5102445	1	SPESSORE DI REGISTRO 3,3	CALE D'EPAISSEUR	DISTANZSCHEIBE	SHIM	SUPLEMENTO
		5102446	1	SPESSORE DI REGISTRO 3,4	CALE D'EPAISSEUR	DISTANZSCHEIBE	SHIM	SUPLEMENTO
		5102447	1	SPESSORE DI REGISTRO 3,5	CALE D'EPAISSEUR	DISTANZSCHEIBE	SHIM	SUPLEMENTO
		5102448	1	SPESSORE DI REGISTRO 3,6	CALE D'EPAISSEUR	DISTANZSCHEIBE	SHIM	SUPLEMENTO
		5102449	1	SPESSORE DI REGISTRO 3,7	CALE D'EPAISSEUR	DISTANZSCHEIBE	SHIM	SUPLEMENTO
		5102450	1	SPESSORE DI REGISTRO 3,8	CALE D'EPAISSEUR	DISTANZSCHEIBE	SHIM	SUPLEMENTO
		5102451	1	SPESSORE DI REGISTRO 3,9	CALE D'EPAISSEUR	DISTANZSCHEIBE	SHIM	SUPLEMENTO
		5102452	1	SPESSORE DI REGISTRO 4,0	CALE D'EPAISSEUR	DISTANZSCHEIBE	SHIM	SUPLEMENTO
		5102456	2	SUPPORTO	SUPPORT	LAGER	SUPPORT	SOPORTE
		5102457		ANELLO SP.0,5	BAGUE	RING	RING	ANILLO
		5102458		ANELLO SP.0,2	BAGUE	RING	RING	ANILLO
		5102459		ANELLO SP.0,15	BAGUE	RING	RING	ANILLO
		5106987	1	DISTANZIALE (01)	ENTRETOISE	ABSTANDSTUECK	SPACER	SEPARADOR
		5106988	1	DISTANZIALE	ENTRETOISE	ABSTANDSTUECK	SPACER	SEPARADOR
		5109007	1	DISTANZIALE (02)	ENTRETOISE	ABSTANDSTUECK	SPACER	SEPARADOR
		5109008	1	DISTANZIALE (07)	ENTRETOISE	ABSTANDSTUECK	SPACER	SEPARADOR
		5109201	1	COPPIA CONICA	COUPLE CONIQUE	KEGELRADANTRIEB	BEVEL GEAR/PINION SET	PAR CONICO
		5109412	1	SEMIALBERO D	ARBRE	WELLE	SHAFT	ARBOL
		5109413	1	SEMIALBERO S	ARBRE	WELLE	SHAFT	ARBOL
		5111271	1	CUSCINETTO	COUSSINET	LAGERSCHALE	BEARING	COJINETE
		5111272	1	CUSCINETTO	COUSSINET	LAGERSCHALE	BEARING	COJINETE
		5111377	1	DADO	ECROU	MUTTER	NUT	TUERCA
		5112869	2	SPESSORE DI REGISTRO 1,75	CALE D'EPAISSEUR	DISTANZSCHEIBE	SHIM	SUPLEMENTO
		5112870	2	SPESSORE DI REGISTRO 1,80	CALE D'EPAISSEUR	DISTANZSCHEIBE	SHIM	SUPLEMENTO

https://tractormanualz.com/

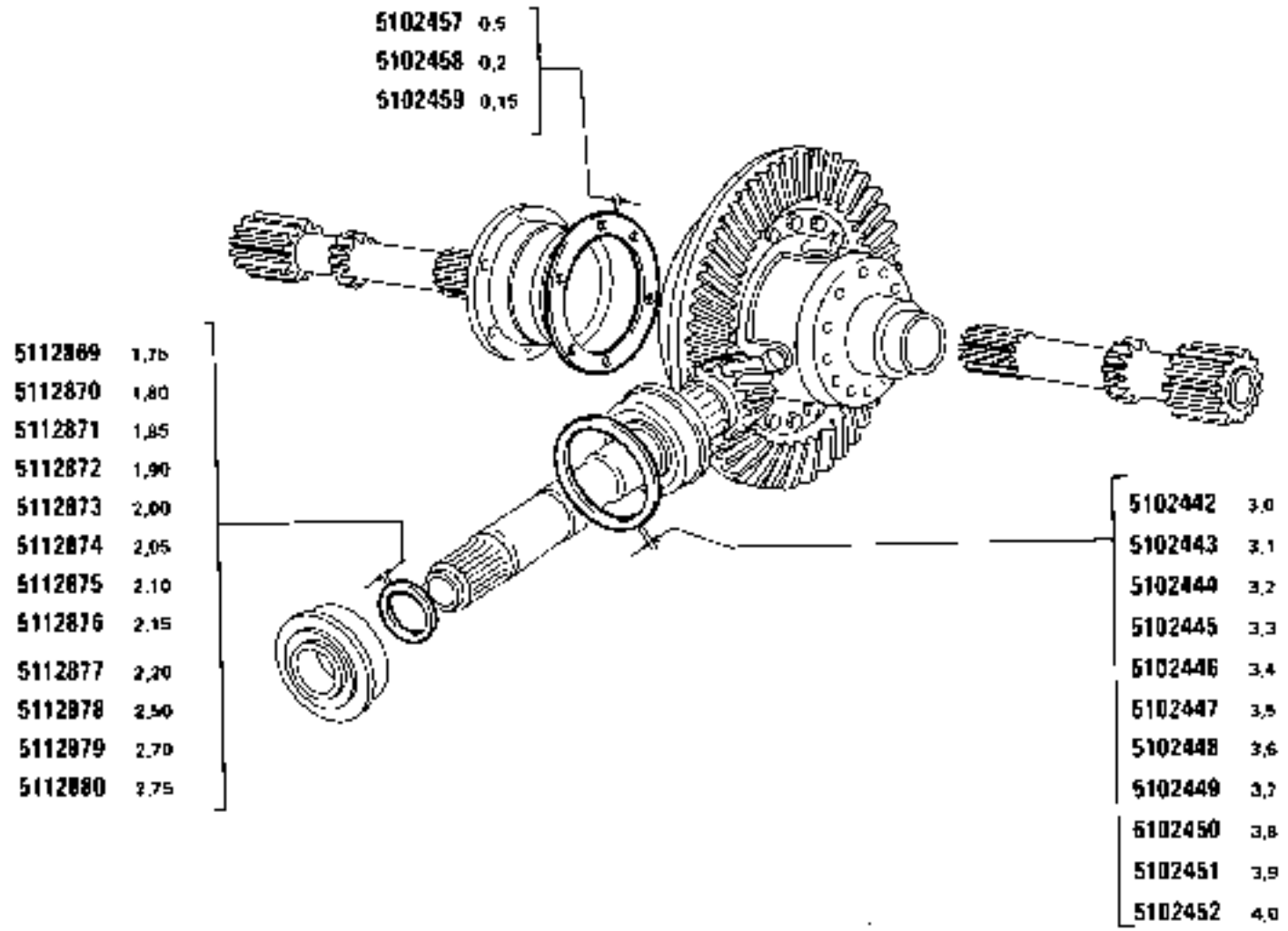

https://tractormanualz.com/

MODIF	ANT.MODIF	N.ORDIN.	Q.	DENOMINAZIONE	DESIGNATION	BENENNUNG	DESCRIPTION	DENOMINACIONES
		5112871	2	SPESSORE DI REGISTRO 1,85	CALE D'EPAISSEUR	DISTANZSCHEIBE	SHIM	SUPLEMENTO
		5112872	2	SPESSORE DI REGISTRO 1,90	CALE D'EPAISSEUR	DISTANZSCHEIBE	SHIM	SUPLEMENTO
		5112873	2	SPESSORE DI REGISTRO 2,00	CALE D'EPAISSEUR	DISTANZSCHEIBE	SHIM	SUPLEMENTO
		5112874	2	SPESSORE DI REGISTRO 2,05	CALE D'EPAISSEUR	DISTANZSCHEIBE	SHIM	SUPLEMENTO
		5112875	2	SPESSORE DI REGISTRO 2,10	CALE D'EPAISSEUR	DISTANZSCHEIBE	SHIM	SUPLEMENTO
		5112876	2	SPESSORE DI REGISTRO 2,15	CALE D'EPAISSEUR	DISTANZSCHEIBE	SHIM	SUPLEMENTO
		5112877	2	SPESSORE DI REGISTRO 2,20	CALE D'EPAISSEUR	DISTANZSCHEIBE	SHIM	SUPLEMENTO
		5112878	2	SPESSORE DI REGISTRO 2,50	CALE D'EPAISSEUR	DISTANZSCHEIBE	SHIM	SUPLEMENTO
		5112879	2	SPESSORE DI REGISTRO 2,70	CALE D'EPAISSEUR	DISTANZSCHEIBE	SHIM	SUPLEMENTO
		5112880	2	SPESSORE DI REGISTRO 2,75	CALE D'EPAISSEUR	DISTANZSCHEIBE	SHIM	SUPLEMENTO
		5113173	1	INGRANAGGIO CONDOTTO S	PIGNON CONDUIT	ANGETRIEBENES ZAHNRAD	DRIVEN GEAR	PINON CONDUCIDO
		5113174	1	INGRANAGGIO CONDOTTO D	PIGNON CONDUIT	ANGETRIEBENES ZAHNRAD	DRIVEN GEAR	PINON CONDUCIDO
		5113175	4	INGRANAGGIO CONDOTTO	PIGNON CONDUIT	ANGETRIEBENES ZAHNRAD	DRIVEN GEAR	PINON CONDUCIDO
		11068075	4	ANELLO	BAGUE	RING	RING	ANILLO
		14233621	16	VITE	VIS	SCHRAUBE	SCREW	TORNILLO
		15540930	16	VITE	VIS	SCHRAUBE	SCREW	TORNILLO
		16109221	16	DADO	ECROU	MUTTER	NUT	TUERCA
		26800040	2	CUSCINETTO	COUSSINET	LAGERSCHALE	BEARING	COJINETE
		44011235	2	ROSETTA	RONDELLE	SCHEIBE	WASHER	ARANDELA
		44016318	1	SCATOLA E RUOTISMI	CARTER ET PIGNONS	AUSGLEICHGETRIEBE	GEARS AND CASE	CAJA Y DIFERENCIAL
		44016319	1	COPERCHIO	COUVERCLE	DECKEL	COVER	TAPA
		44016323	2	PERNO	AXE	BOLZEN	PIN	EJE
		44016324	4	ROSETTA	RONDELLE	SCHEIBE	WASHER	ARANDELA
		44016325	4	ROSETTA	RONDELLE	SCHEIBE	WASHER	ARANDELA
		44016326	8	ANELLO DI SICUREZZA	ARRETOIR	SICHERUNGSRING	LOCKRING	ANILLO DE FRENO

https://tractormanualz.com/

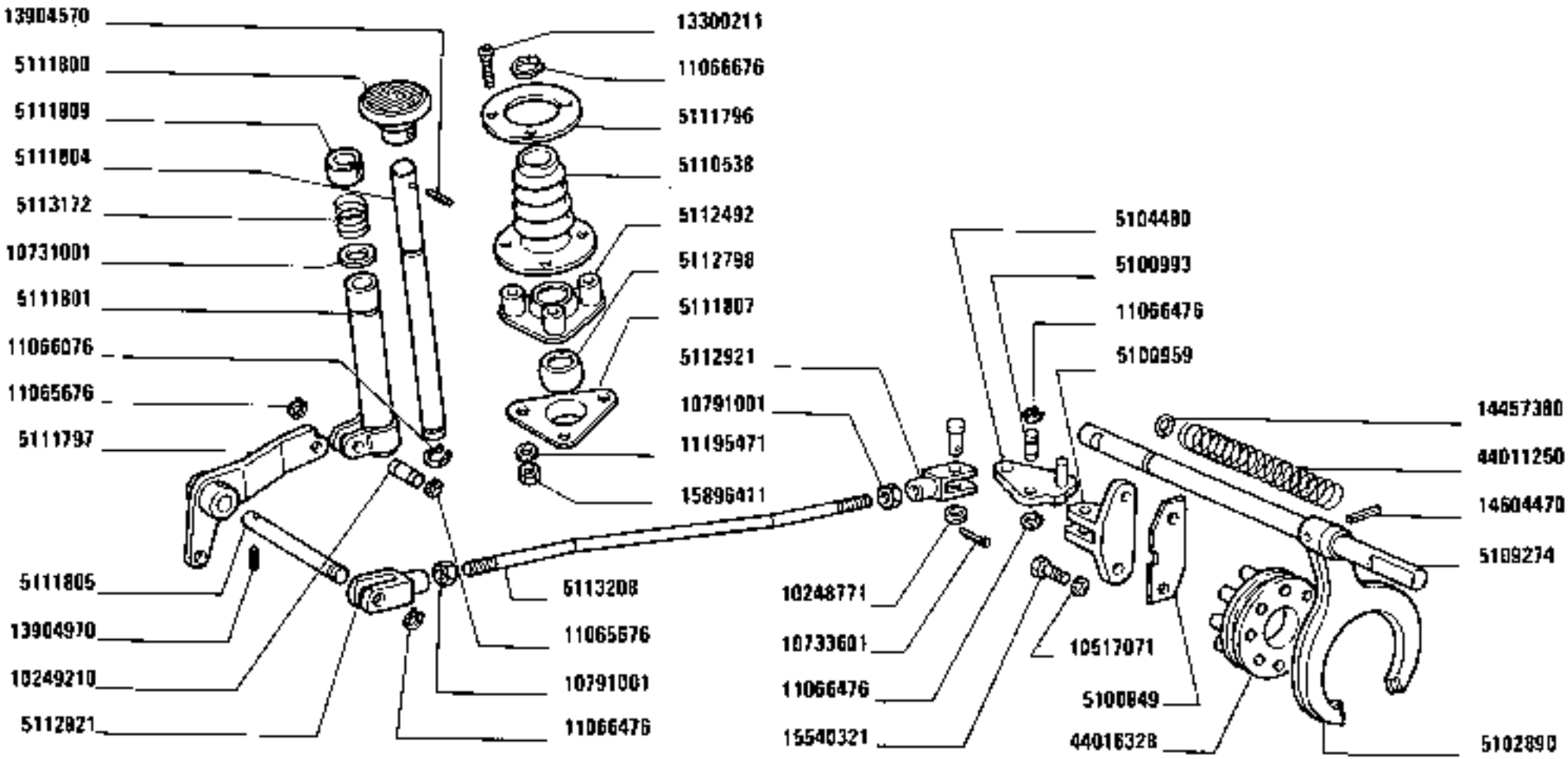

https://tractormanualz.com/

MODIF	ANT.MODIF	N.ORDIN.	Q.	DENOMINAZIONE	DESIGNATION	BENENNUNG	DESCRIPTION	DENOMINACIONES
		5100849		SPESSORE DI REGISTRO	CALE D'EPAISSEUR	DISTANZSCHEIBE	SHIM	SUPLEMENTO
		5100959	.	SUPPORTO	SUPPORT	LAGER	SUPPORT	SOPORTE
		5100993	1	PERNO	AXE	BOLZEN	PIN	EJE
		5102890	1	FORCELLA	FOURCHE	GABEL	FORK	HORQUILLA
		5104480	1	SUPPORTO	SUPPORT	LAGER	SUPPORT	SOPORTE
		5109274	1	ALBERO	ARBRE	WELLE	SHAFT	ARBOL
		5110538	1	CUFFIA	CAPUCHON	MANSCHETTE	BOOT	CAPUCHON
		5111796	1	ANELLO DI APPOGGIO	RONDELLE DE BUTEE	DRUCKSCHEIBE	THRUST RING	ANILLO DE APOYO
		5111797	1	LEVA	LEVIER	HEBEL	LEVER	PALANCA
		5111800	1	PEDALE	PEDALE	FUSSHEBEL	PEDAL	PEDAL
		5111801	1	TUBO	TUYAU	ROHR	PIPE	TUBO
		5111804	1	ASTA	TIGE	STANGE	ROD	VARILLA
		5111805	1	PERNO	AXE	BOLZEN	PIN	EJE
		5111807	1	SEDE	SIEGE	SITZ	SEAT	ASIENTO
		5111809	2	BOCCOLA SCANALATA	BAGUE CANNELEE	BUECHSE MIT NUTEN	GROOVED BUSH	CASQUILLO ACANALADO
		5112313	1	ANELLO (326)	BAGUE	RING	RING	ANILLO
		5112320	1	NOTTOLINO (326)	CLIQUET	KLINKE	PAWL	SEGURO
		5112324	1	MOLLA (326)	RESSORT	FEDER	SPRING	RESORTE
		5112329	1	LEVA (326)	LEVIER	HEBEL	LEVER	PALANCA
		5112492	1	SEDE	SIEGE	SITZ	SEAT	ASIENTO
		5112798	1	BOCCOLA DI GUIDA	DOUILLE DE GUIDAGE	FUEHRUNGSBUECHSE	BUSHING	CASQUILLO GUIA
		5112921	2	FORCELLA (326)	FOURCHE	GABEL	FORK	HORQUILLA
		5112921	2	FORCELLA	FOURCHE	GABEL	FORK	HORQUILLA
		5113172	1	MOLLA	RESSORT	FEDER	SPRING	RESORTE
		5113208	1	TIRANTE	TIRANT	STANGE	ROD	VARILLA
		5113305	1	TIRANTE (326)	TIRANT	STANGE	ROD	VARILLA
		5113407	1	MOLLA (326)	RESSORT	FEDER	SPRING	RESORTE
		10033410	4	PERNO (326)	AXE	BOLZEN	PIN	EJE
		10248711	2	ROSETTA	RONDELLE	SCHEIBE	WASHER	ARANDELA
		10248721	2	ANELLO DI SICUREZZA (326)	ARRETOIR	SICHERUNGSRING	LOCKRING	ANILLO DE FRENO
		10248771	1	FORCELLA	FOURCHE	GABEL	FORK	HORQUILLA
		10249210	2	PERNO	AXE	BOLZEN	PIN	EJE
		10517071	2	ROSETTA	RONDELLE	SCHEIBE	WASHER	ARANDELA
		10730301	2	ROSETTA (326)	RONDELLE	SCHEIBE	WASHER	ARANDELA
		10731001	1	ROSETTA	RONDELLE	SCHEIBE	WASHER	ARANDELA
		10732601	2	COPIGLIA (326)	GOUPILLE FENDUE	SPLINT	SPLIT PIN	PASADOR ABIERTO
		10733601	2	COPIGLIA	GOUPILLE FENDUE	SPLINT	SPLIT PIN	PASADOR ABIERTO
		10791001	1	DADO	ECROU	MUTTER	NUT	TUERCA

https://tractormanualz.com/

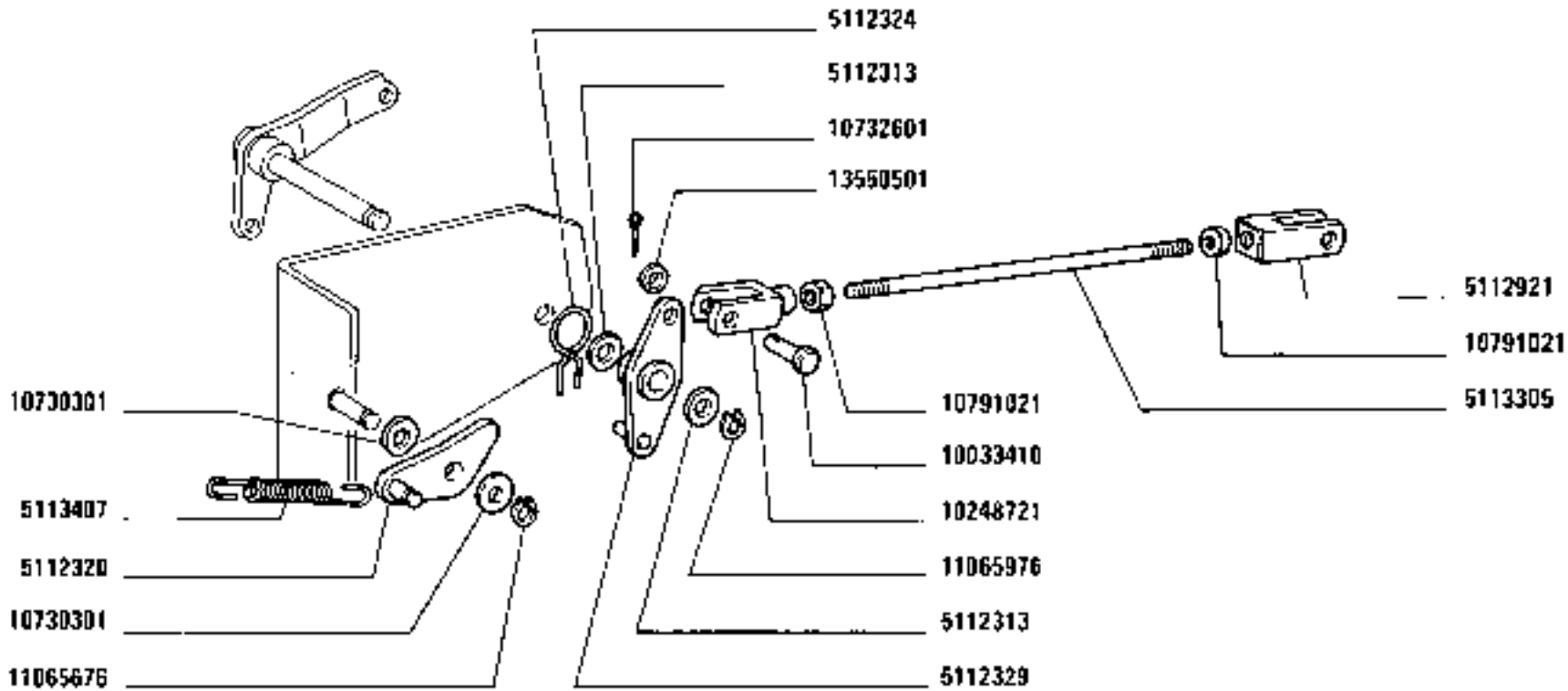

L3261

https://tractormanualz.com/

MODIF	ANT.MODIF	N.ORDIN.	Q.	DENOMINAZIONE	DESIGNATION	BENENNUNG	DESCRIPTION	DENOMINACIONES
		10791021	4	DADO (326)	ECROU	MUTTER	NUT	TUERCA
		10791021	1	DADO	ECROU	MUTTER	NUT	TUERCA
		11065676	3	ANELLO DI SICUREZZA (326)	ARRETOIR	SICHERUNGSRING	LOCKRING	ANILLO DE FRENO
		11065676	3	ANELLO DI SICUREZZA	ARRETOIR	SICHERUNGSRING	LOCKRING	ANILLO DE FRENO
		11065976	1	ANELLO (326)	BAGUE	RING	RING	ANILLO
		11066076	1	ANELLO DI SICUREZZA	ARRETOIR	SICHERUNGSRING	LOCKRING	ANILLO DE FRENO
		11066476	4	ANELLO DI SICUREZZA	ARRETOIR	SICHERUNGSRING	LOCKRING	ANILLO DE FRENO
		11066676	1	ANELLO DI SICUREZZA	ARRETOIR	SICHERUNGSRING	LOCKRING	ANILLO DE FRENO
		11195471	3	ROSETTA	RONDELLE	SCHEIBE	WASHER	ARANDELA
		13300211	6	VITE	VIS	SCHRAUBE	SCREW	TORNILLO
		13550501	1	ROSETTA (326)	RONDELLE	SCHEIBE	WASHER	ARANDELA
		13904570	2	SPINA	GOUPILLE	STIFT	PIN	PASADOR
		13904970	1	SPINA	GOUPILLE	STIFT	PIN	PASADOR
		14457380	1	GUARNIZIONE	GARNITURE	UNTERLAGE	LINING	FORRO
		14604470	1	ROSETTA	RONDELLE	SCHEIBE	WASHER	ARANDELA
		15540321	2	VITE	VIS	SCHRAUBE"	SCREW	TORNILLO
		15896411	3	DADO	ECROU	MUTTER	NUT	TUERCA
		44011250	1	MOLLA	RESSORT	FEDER	SPRING	RESORTE
		44016328	1	ANELLO DI SICUREZZA	ARRETOIR	SICHERUNGSRING	LOCKRING	ANILLO DE FRENO

https://tractormanualz.com/

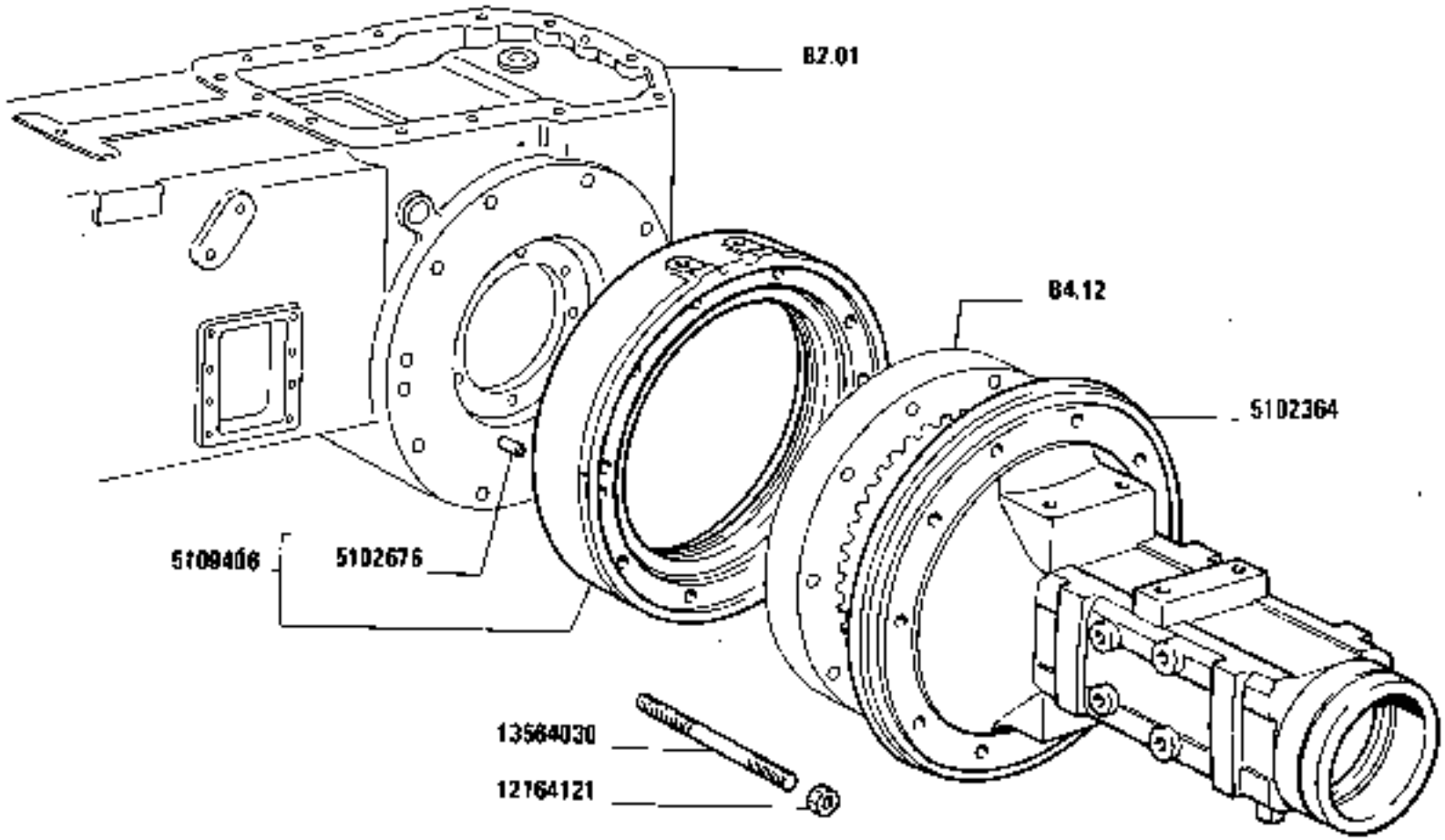

SCATOLE RIDUTTORI LATERALI POSTERIORI

Carters de réducteurs latéraux AR — *Rear Side Final Drive Cases*
Gehäuse der hinteren Endantriebe — *Cajas de reductores laterales posteriores*

https://tractormanualz.com/

MODIF	ANT.MODIF	N.ORDIN.	Q.	DENOMINAZIONE	DESIGNATION	BENENNUNG	DESCRIPTION	DENOMINACIONES
		5102364	2	SCATOLA	CARTER	GEHAUSE	CASE	CAJA
		5102676	6	GRANO	ERGOT	PASSTIFT	DOWEL	PITON
		5109406	2	DISTANZIALE COMPL.	ENTRETOISE	ABSTANDSTUECK	SPACER	SEPARADOR
		12164121	24	DADO	ECROU	MUTTER	NUT	TUERCA
		13564130	24	VITE	VIS	SCHRAUBE	SCREW	TORNILLO

https://tractormanualz.com/

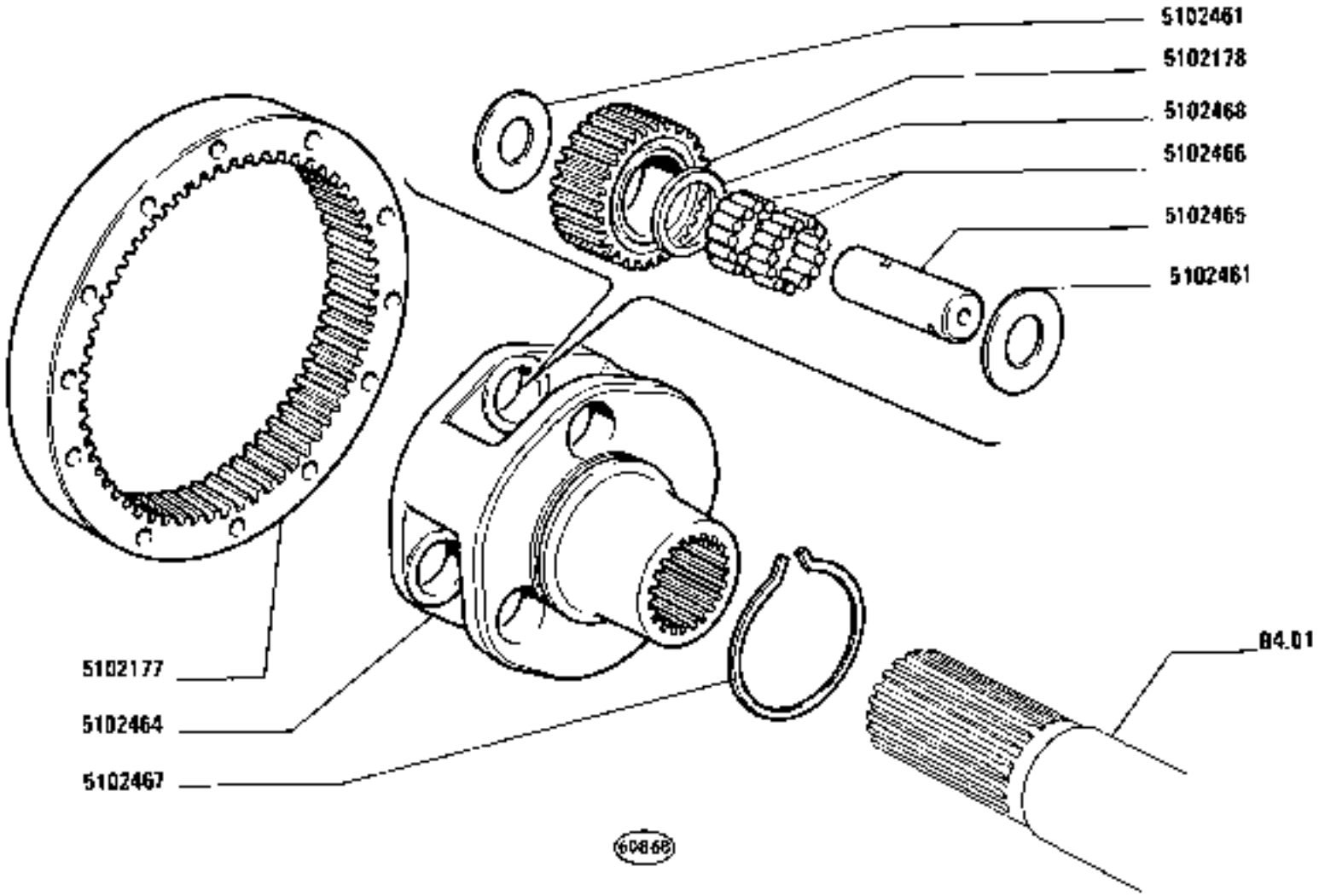

RUOTISMI RIDUTTORI LATERALI POSTERIORI

Engrenages de réducteurs latéraux AR — *Rear Side Final Drive Gears*
Zahnräder und Wellen der hinteren Endantriebe — *Engranajes de reductores laterales posteriores*

https://tractormanualz.com/

MODIF	ANT.MODIF	N.ORDIN.	Q.	DENOMINAZIONE	DESIGNATION	BENENNUNG	DESCRIPTION	DENOMINACIONES
		5102177	2	CORONA DENTATA	COURONNE DENTEE	ZAHNKRANZ	RING GEAR	CORONA DENTADA
		5102178	6	INGRANAGGIO	PIGNON	ZAHNRAD	GEAR	PINON
		5102461	12	RALLA	CRAPAUDINE	DRUCKSCHEIBE	THRUST PLATE	CHUMACERA
		5102464	2	SUPPORTO	SUPPORT	LAGER	SUPPORT	SOPORTE
		5102465	6	PERNO	AXE	BOLZEN	PIN	EJE
		5102466	6	CUSCINETTO	COUSSINET	LAGERSCHALE	BEARING	COJINETE
		5102467	2	ANELLO DI RITEGNO	ARRETOIR	HALTERING	RETAINER	RETENEDOR
		5102468	6	DISTANZIALE	ENTRETOISE	ABSTANDSTUECK	SPACER	SEPARADOR

https://tractormanualz.com/

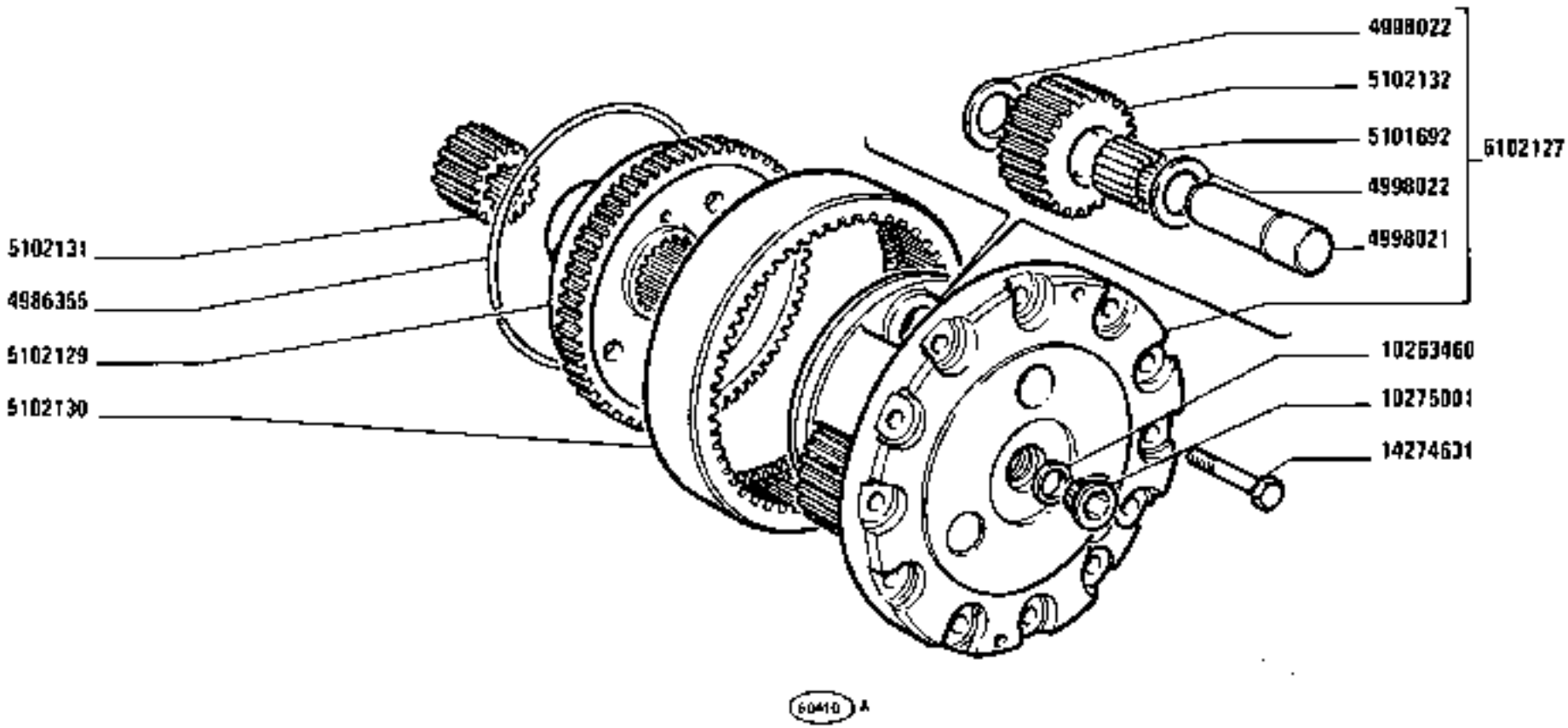

https://tractormanualz.com/

MODIF	ANT.MODIF	N.ORDIN.	Q.	DENOMINAZIONE	DESIGNATION	BENENNUNG	DESCRIPTION	DENOMINACIONES
		4986355	2	ANELLO	BAGUE	RING	RING	ANILLO
		4998021	3	PERNO	AXE	BOLZEN	PIN	EJE
		4998022	6	RALLA	CRAPAUDINE	DRUCKSCHEIBE	THRUST PLATE	CHUMACERA
		5101692	3	CUSCINETTO	COUSSINET	LAGERSCHALE	BEARING	COJINETE
		5102127	2	SUPPORTO COMPL.	SUPPORT	LAGER	SUPPORT	SOPORTE
		5102129	2	DISCO	DISQUE	SCHEIBE	PLATE	DISCO
		5102130	2	CORONA DENTATA	COURONNE DENTEE	ZAHNKRANZ	RING GEAR	CORONA DENTADA
		5102131	2	PLANETARIO	PLANETAIRE	ACHSWELLENRAD	SUN GEAR	PIMON PLANETARIO
		5102132	3	SATELLITE	SATELLITE	KEGELRAD	IDLE PINION	PIMON SATELITE
		10263460	2	GUARNIZIONE DI TENUTA	JOINT	DICHTUNG	GASKET	JUNTA
		10275001	2	TAPPO	BOUCHON	STOPFEN	PLUG	TAPON
		14274631	24	VITE	VIS	SCHRAUBE	SCREW	TORNILLO

https://tractormanualz.com/

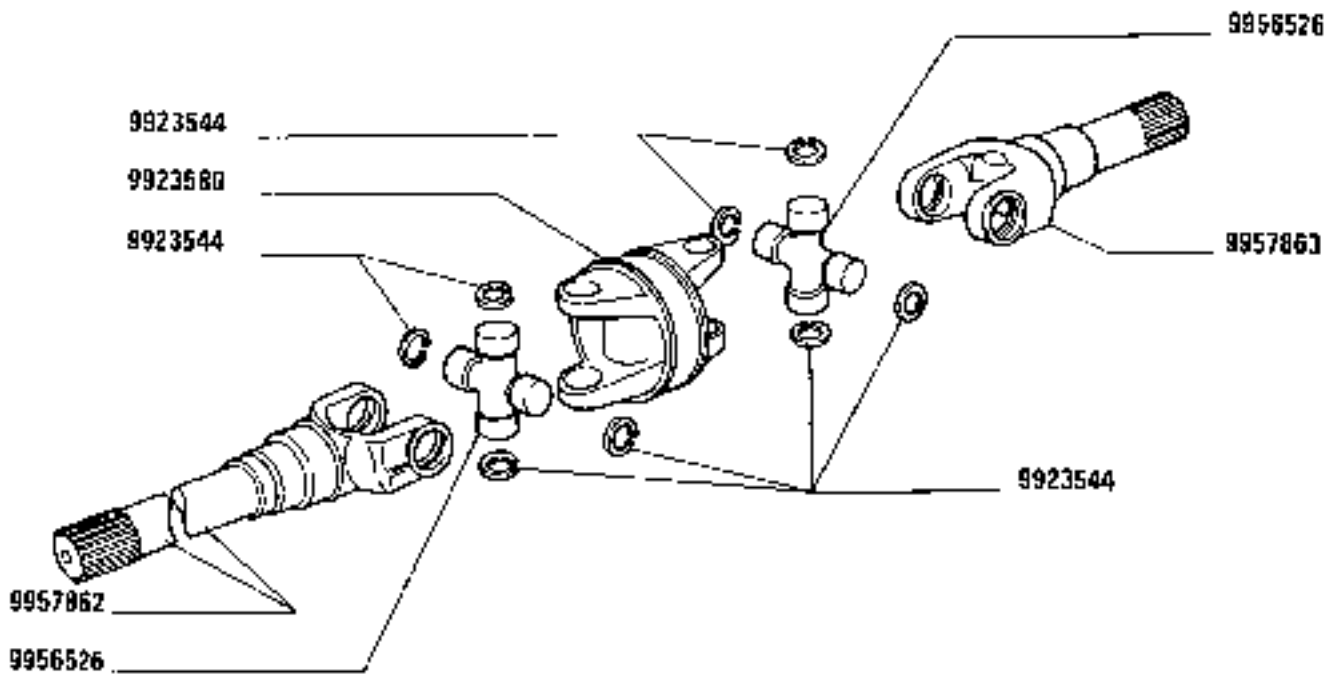

https://tractormanualz.com/

MODIF	ANT.MODIF	N.ORDIN.	Q.	DENOMINAZIONE	DESIGNATION	BENENNUNG	DESCRIPTION	DENOMINACIONES
		9587861	1	FORCELLA	FOURCHE	GABEL	FORK	HORQUILLA
		9587862	1	FORCELLA S	FOURCHE	GABEL	FORK	HORQUILLA
		9587863	1	FORCELLA D	FOURCHE	GABEL	FORK	HORQUILLA
		9923544	8	ANELLO DI SICUREZZA	ARRETOIR	SICHERUNGSRING	LOCKRING	ANILLO DE FRENO
		9923580	1	FORCELLA	FOURCHE	GABEL	FORK	HORQUILLA
		9956526	2	CROCIERA	CROISILLON	KREUZSTUECK	SPIDER	CRUCETA

https://tractormanualz.com/

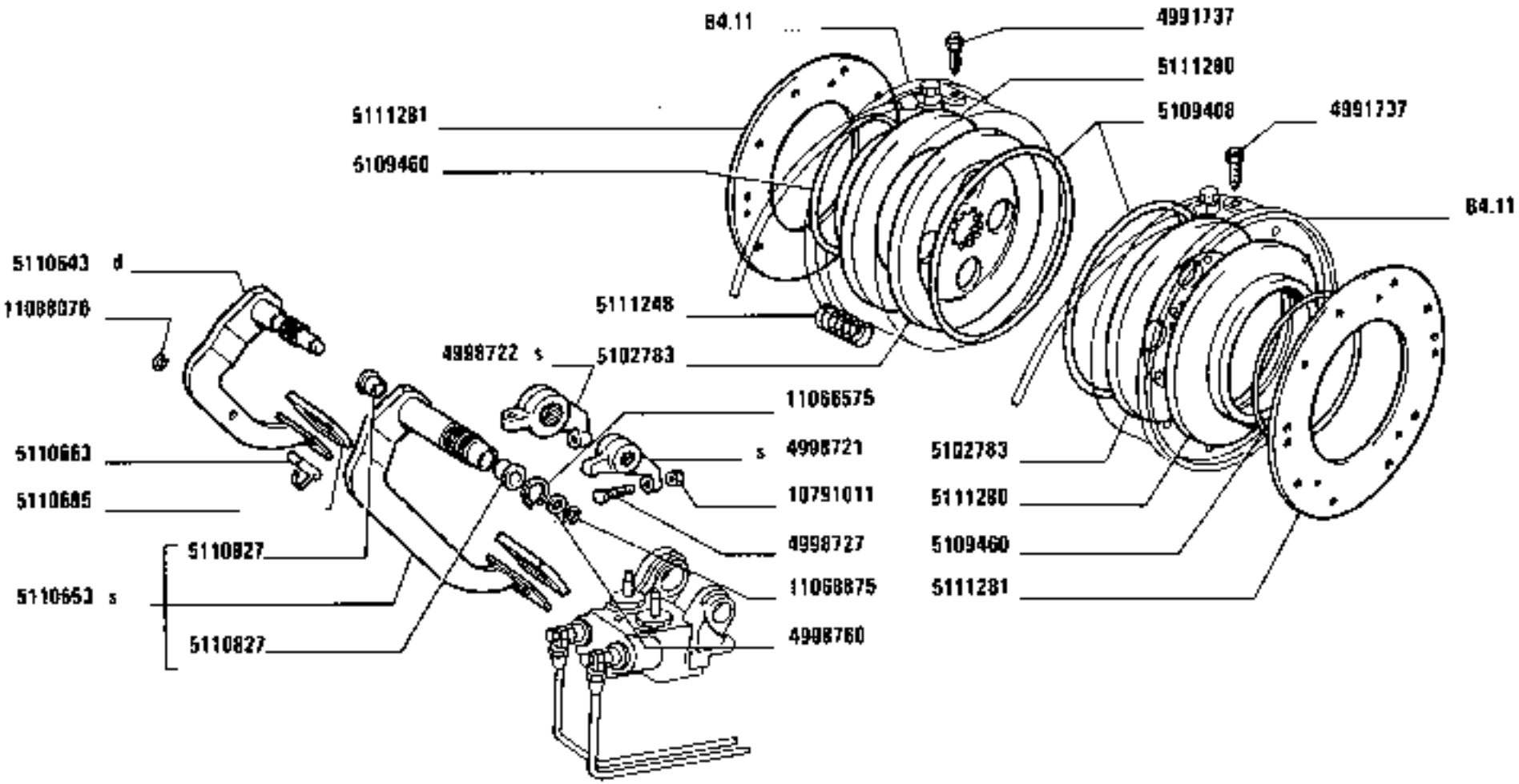

COMANDO A PEDALE FRENI

Commande au pied de freins
Bremsfusshebel
Brake Foot Control
Pedal de freno

https://tractormanualz.com/

MODIF	ANT. MODIF	N ORDIN.	Q.	DENOMINAZIONE	DESIGNATION	BENENNUNG	DESCRIPTION	DENOMINACIONES
		4991737	2	VITE	VIS	SCHRAUBE	SCREW	TORNILLO
		4998721	1	BRACCIO S	BRAS	ARM	ARM	BRAZO
		4998722	1	LEVA S	LEVIER	HEBEL	LEVER	PALANCA
		4998727	3	VITE	VIS	SCHRAUBE	SCREW	TORNILLO
		4998760	1	ROSETTA	RONDELLE	SCHEIBE	WASHER	ARANDELA
		5102783	2	DISCO FRENO	DISQUE DE FREIN	BREMSSCHEIBE	BRAKE DISC	DISCO DE FRENO
		5109408	2	GUARNIZIONE DI TENUTA	JOINT	DICHTUNG	GASKET	JUNTA
		5109460	2	GUARNIZIONE DI TENUTA	JOINT	DICHTUNG	GASKET	JUNTA
		5110643	1	PEDALE D	PEDALE	FUSSHEBEL	PEDAL	PEDAL
		5110653	1	PEDALE S COMPL.	PEDALE	FUSSHEBEL	PEDAL	PEDAL
		5110663	1	PERNO	AXE	BOLZEN	PIN	EJE
		5110685	2	RIVESTIMENTO	REVETEMENT	VERKLEIDUNG	COVERING	FORRO
		5110827	2	BOCCOLA DI GUIDA	DOUILLE DE GUIDAGE	FUEHRUNGSBUECHSE	BUSHING	CASQUILLO GUIA
		5111248	6	MOLLA	RESSORT	FEDER	SPRING	RESORTE
		5111250	2	PISTONCINO	PISTON	STOESSEL	PLUNGER	EMBOLO
		5111281	2	DISCO FRENO	DISQUE DE FREIN	BREMSSCHEIBE	BRAKE DISC	DISCO DE FRENO
		10791011	3	DADO	ECROU	MUTTER	NUT	TUERCA
		11066575	1	ANELLO	BAGUE	RING	RING	ANILLO
		11068875	1	ANELLO	BAGUE	RING	RING	ANILLO
		11088076	1	ANELLO DI SICUREZZA	ARRETOIR	SICHERUNGSRING	LOCKRING	ANILLO DE FRENO

https://tractormanualz.com/

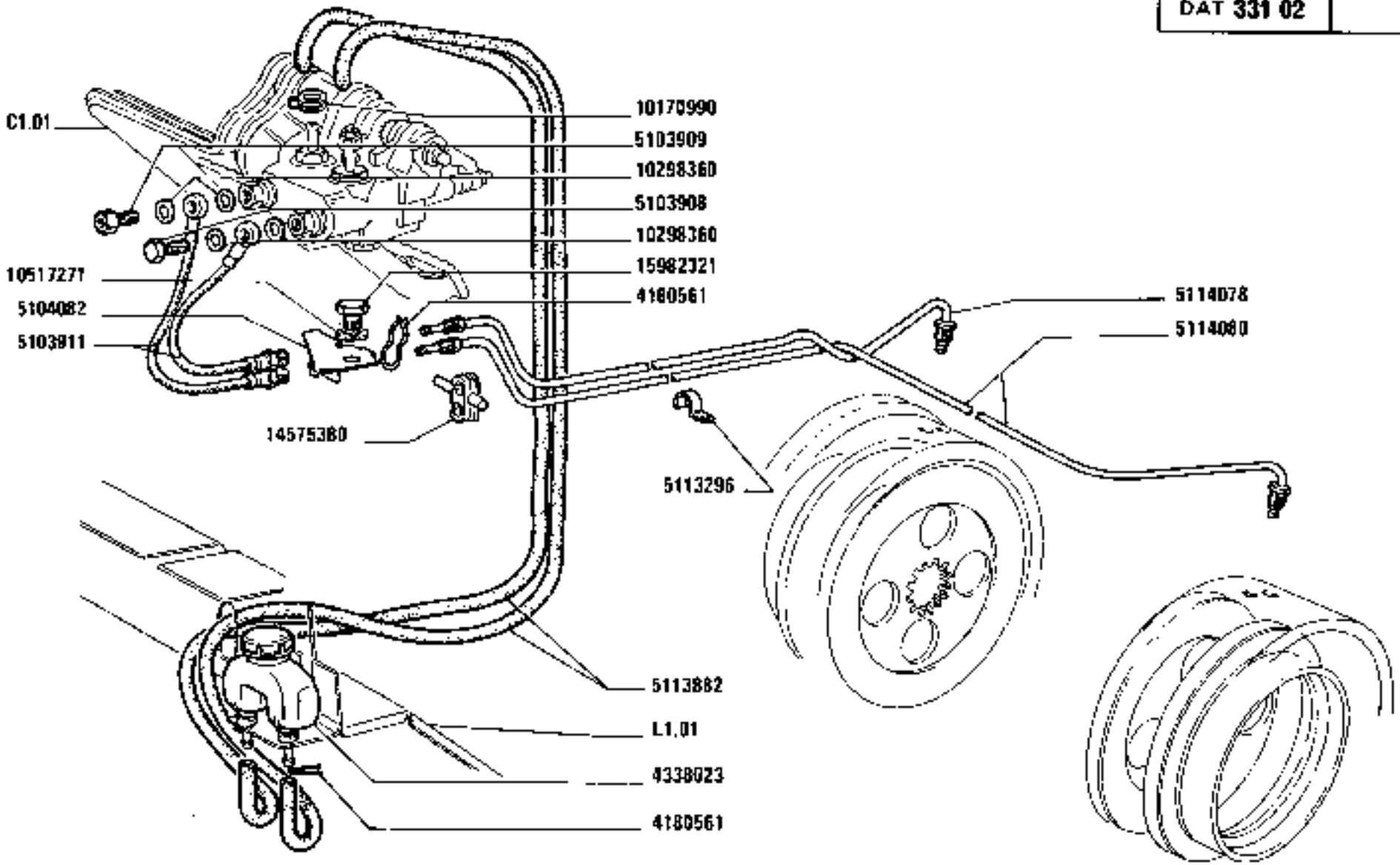

1380-1380 DT
01 02

COMANDO IDRAULICO FRENI

Commande hydraulique de freins — *Brake Hydraulic System*
Hydraulische Bremsbetätigung — *Sistema de freno hidráulico*

https://tractormanualz.com/

1

C1.02

1

MODIF	ANT. MODIF	N.ORDIN.	Q.	DENOMINAZIONE	DESIGNATION	BENENNUNG	DESCRIPTION	DENOMINACIONES
		4180561	4	MOLLA	RESSORT	FEDER	SPRING	RESORTE
		4338023	1	SERBATOIO OLIO COMPL.	RESERVOIR D'HUILE	OELBEHAELTER	OIL RESERVOIR	DEPOSITO DE ACEITE
		4997674	2	VALVOLA	SOUPAPE	VENTIL	VALVE	VALVULA
		4997676	2	SEDE DELLA VALVOLA	SIEGE DE SOUPAPE	VENTILSITZ	VALVE SEAT	ASIENTO DE VALVULA
		4997678	2	MOLLA	RESSORT	FEDER	SPRING	RESORTE
		4997680	2	TAPPETO	TAPIS	BELAG	MAT	ALFOMBRA
		4997684	2	ANELLO DI APPOGGIO	RONDELLE DE BUTEE	DRUCKSCHEIBE	THRUST RING	ANILLO DE APOYO
		4999086	1	DISTANZIALE	ENTRETOISE	ABSTANDSTUECK	SPACER	SEPARADOR
		4999311	2	MOLLA	RESSORT	FEDER	SPRING	RESORTE
		4999443	2	STANTUFFO	PISTON	KOLBEN	PISTON	EMBOLO
		4999488	2	MOLLA	RESSORT	FEDER	SPRING	RESORTE
		4999492	1	CORPO COMPL.	CORPS	GEHAUSE	BODY	CUERPO
		5101334	2	TAPPO	BOUCHON	STOPFEN	PLUG	TAPON
		5101715	2	MOLLA	RESSORT	FEDER	SPRING	RESORTE
		5103904	2	TAPPO	BOUCHON	STOPFEN	PLUG	TAPON
		5103908	1	VITE	VIS	SCHRAUBE	SCREW	TORNILLO
		5103909	1	VITE	VIS	SCHRAUBE	SCREW	TORNILLO
		5103911	2	TUBO FLESSIBILE	TUYAU FLEXIBLE	SCHLAUCH	HOSE	MANGA FLEXIBLE
		5110825	1	BOCCOLA	DOUILLE	BUECHSE	BUSH	CASQUILLO
		5110826	1	BOCCOLA	DOUILLE	BUECHSE	BUSH	CASQUILLO
		5113296	1	STAFFETTA FISSAGGIO	COLLIER	HALTER	RETAINER	ABRAZADERA
		5113882	2	TUBO FLESSIBILE	TUYAU FLEXIBLE	SCHLAUCH	HOSE	MANGA FLEXIBLE
		5114078	1	TUBO	TUYAU	ROHR	PIPE	TUBO
		5114080	1	TUBO	TUYAU	ROHR	PIPE	TUBO
		5114082	1	STAFFA	ETRIER	HALTER	BRACKET	SOPORTE
		10170990	4	COLLARE	COLLIER	SCHELLE	COLLAR	COLLAR
		10298360	4	GUARNIZIONE	GARNITURE	UNTERLAGE	LINING	FORRO
		10517271	2	ROSETTA DI SICUREZZA	RONDELLE FREIN	SICHERUNGSRING	LOCKWASHER	ARANDELA DE FRENO
		10520221	2	ROSETTA	RONDELLE	SCHEIBE	WASHER	ARANDELA
		12164111	2	DADO	ECROU	MUTTER	NUT	TUERCA
		14457380	2	GUARNIZIONE	GARNITURE	UNTERLAGE	LINING	FORRO
		14457480	2	GUARNIZIONE	GARNITURE	UNTERLAGE	LINING	FORRO
		14457980	2	GUARNIZIONE	GARNITURE	UNTERLAGE	LINING	FORRO
		14463280	2	GUARNIZIONE DI TENUTA	JOINT	DICHTUNG	GASKET	JUNTA
		14575380	2	MOLLETTA DI FISSAGGIO	AGRAFE	KLEMMSTUECK	CLIP	SUJETADOR
		15981521	2	VITE	VIS	SCHRAUBE	SCREW	TORNILLO
		15982321	2	VITE	VIS	SCHRAUBE	SCREW	TORNILLO
		20063450	2	SFERA	BILLE	KUGEL	BALL	BOLA
		20063470	1	SFERA	BILLE	KUGEL	BALL	BOLA
		20063500	2	SFERA	BILLE	KUGEL	BALL	BOLA

https://tractormanualz.com/

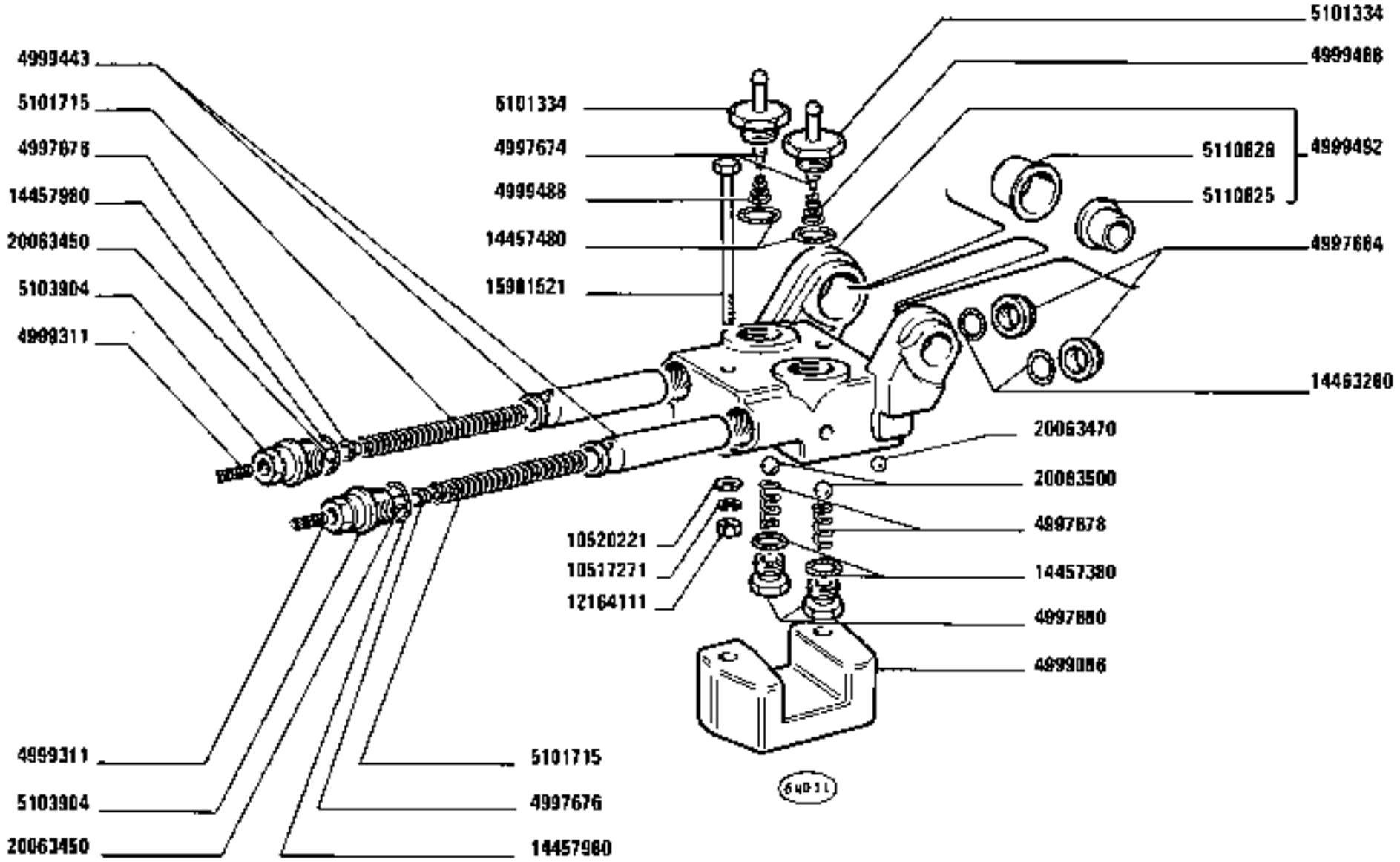

https://tractormanualz.com/

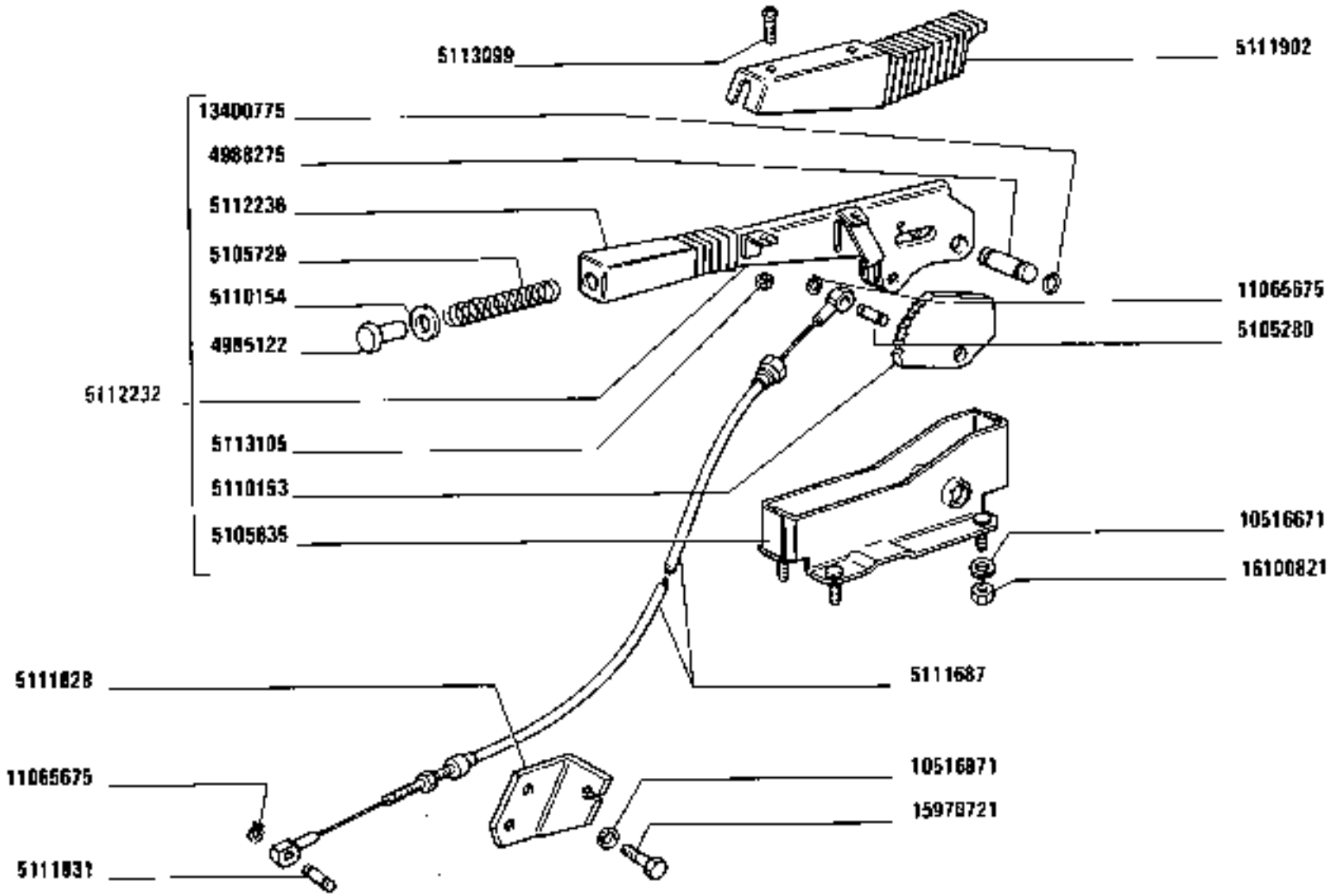

1380-1380 DT
01 02

COMANDO A MANO FRENI

Commande de freins à main
Handbremsbetätigung
Brake Hand Control
Freno de mano

https://tractormanualz.com/

MODIF	ANT.MODIF	N.ORDIN.	Q.	DENOMINAZIONE	DESIGNATION	BENENNUNG	DESCRIPTION	DENOMINACIONES
		4985122	1	PULSANTE	BOUTON	DRUCKKNOPF	BUTTON	PULSADOR
		4988275	1	PERNO	AXE	BOLZEN	PIN	EJE
		5101337	1	ROSETTA	RONDELLE	SCHEIBE	WASHER	ARANDELA
		5103751	2	GANASCIA DEI FRENI	MACHOIRE DE FREINS	BREMSBACKE	BRAKE SHOE	ZAPATA DE FRENOS
		5103752	1	SETTORE DENTATO	SECTEUR DENTE	ZAHNBOGEN	SECTOR	RUEDA DENTADA
		5103753	1	GANASCIA DEI FRENI	MACHOIRE DE FREINS	BREMSBACKE	BRAKE SHOE	ZAPATA DE FRENOS
		5105280	1	PERNO	AXE	BOLZEN	PIN	EJE
		5105635	1	SUPPORTO	SUPPORT	LAGER	SUPPORT	SOPORTE
		5105729	1	MOLLA	RESSORT	FEDER	SPRING	RESORTE
		5106724	1	MOZZO	MOYEU	NABE	HUB	BUJE
		5107214	1	SUPPORTO	SUPPORT	LAGER	SUPPORT	SOPORTE
		5107686	2	VITE	VIS	SCHRAUBE	SCREW	TORNILLO
		5110153	1	SETTORE DENTATO	SECTEUR DENTE	ZAHNBOGEN	SECTOR	RUEDA DENTADA
		5110154	1	ROSETTA	RONDELLE	SCHEIBE	WASHER	ARANDELA
		5111276	2	DISCO FRENO	DISQUE DE FREIN	BREMSSCHEIBE	BRAKE DISC	DISCO DE FRENO
		5111412	1	COPERTURA	ENJOLIVEUR	ABDECKUNG	COVER	EMBELLECEDOR
		5111687	1	FLESSIBILE	CABLE	ZUGDRAHT	WIRE	CABLE
		5111823	1	LEVA	LEVIER	HEBEL	LEVER	PALANCA
		5111893	1	PIASTRINA DI SICUREZZA	PLAQUETTE FREIN	SICHERUNGSBLECH	LOCKPLATE	PLACA DE FRENO
		5111902	1	COPERTURA	ENJOLIVEUR	ABDECKUNG	COVER	EMBELLECEDOR
		5112025	1	ANELLO	BAGUE	RING	RING	ANILLO
		5112232	1	LEVA COMPL.	LEVIER	HEBEL	LEVER	PALANCA
		5112236	1	IMPUGNATURA	POIGNEE	GRIFF	KNOB	BOTON
		5112254	1	TRAVERSA	TRAVERSE	TRAVERSE	CROSSRAIL	TRAVESANO
		5112629	1	LEVA	LEVIER	HEBEL	LEVER	PALANCA
		5113099	2	VITE	VIS	SCHRAUBE	SCREW	TORNILLO
		5113101	2	VITE	VIS	SCHRAUBE	SCREW	TORNILLO
		5113105	2	DADO	ECROU	MUTTER	NUT	TUERCA
		5113165	1	MOLLA	RESSORT	FEDER	SPRING	RESORTE
		10516671	5	ROSETTA	RONDELLE	SCHEIBE	WASHER	ARANDELA
		10516871	2	ROSETTA DI SICUREZZA	RONDELLE FREIN	SICHERUNGSRING	LOCKWASHER	ARANDELA DE FRENO
		11065675	4	ANELLO	BAGUE	RING	RING	ANILLO
		11066775	1	ANELLO	BAGUE	RING	RING	ANILLO
		11306921	6	VITE	VIS	SCHRAUBE	SCREW	TORNILLO
		12647011	2	ROSETTA DI SICUREZZA	RONDELLE FREIN	SICHERUNGSRING	LOCKWASHER	ARANDELA DE FRENO
		13400775	2	ANELLO	BAGUE	RING	RING	ANILLO
		14199000	2	PIASTRINA	PLAQUETTE	PLAETTCHEN	PLATE	PLACA
		14301620	1	VITE	VIS	SCHRAUBE	SCREW	TORNILLO
		14358920	1	VITE	VIS	SCHRAUBE	SCREW	TORNILLO
		14457480	1	GUARNIZIONE	GARNITURE	UNTERLAGE	LINING	FORRO

https://tractormanualz.com/

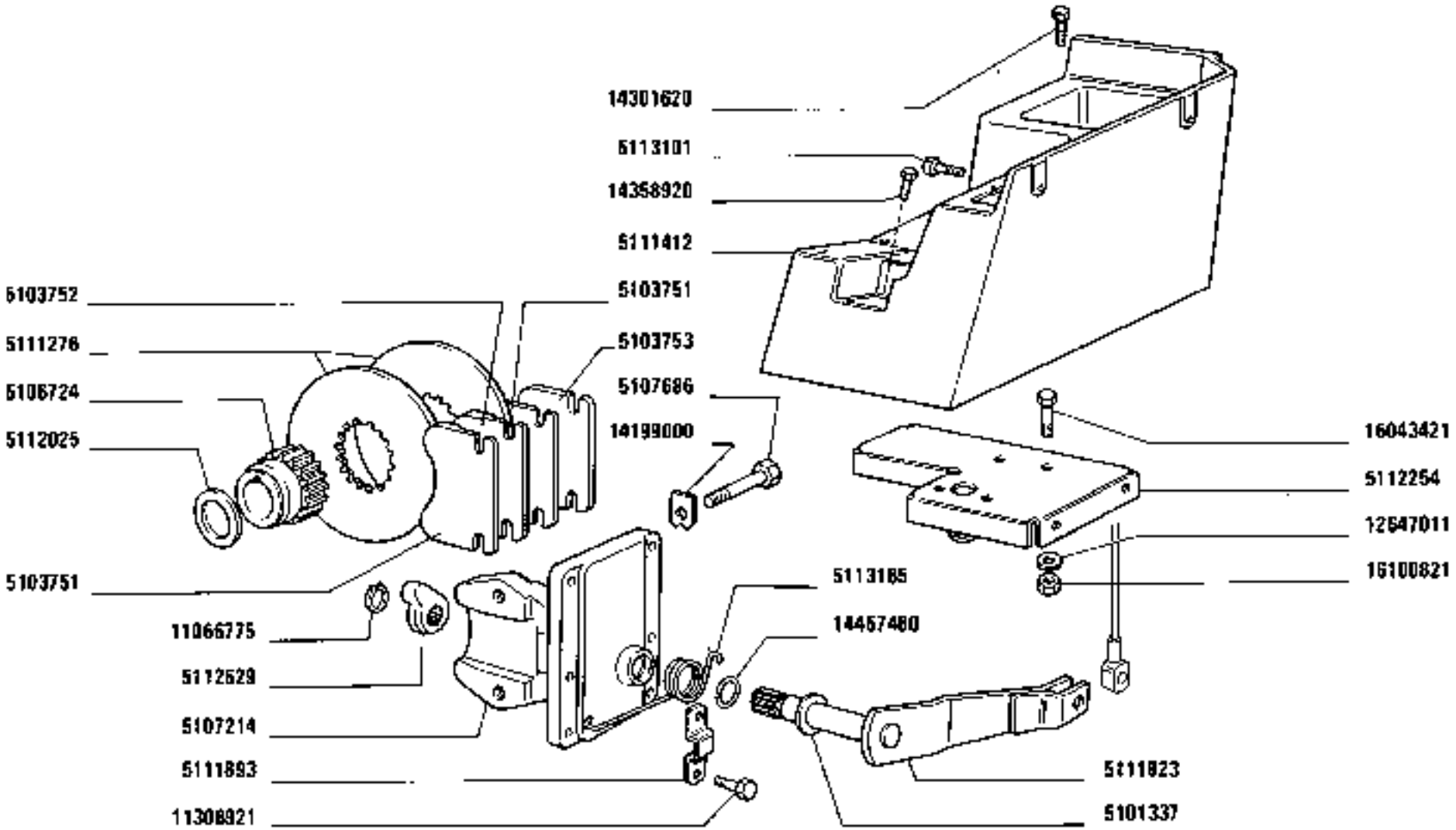

https://tractormanualz.com/

MODIF	ANT. MODIF	N.ORDIN.	Q.	DENOMINAZIONE	DESIGNATION	BENENNUNG	DESCRIPTION	DENOMINACIONES
		1597D721	2	VITE	VIS	SCHRAUBE	SCREW	TORNILLO
		16043421	3	VITE	VIS	SCHRAUBE	SCREW	TORNILLO
		16100621	7	DADO	ECROU	MUTTER	NUT	TUERCA

https://tractormanualz.com/

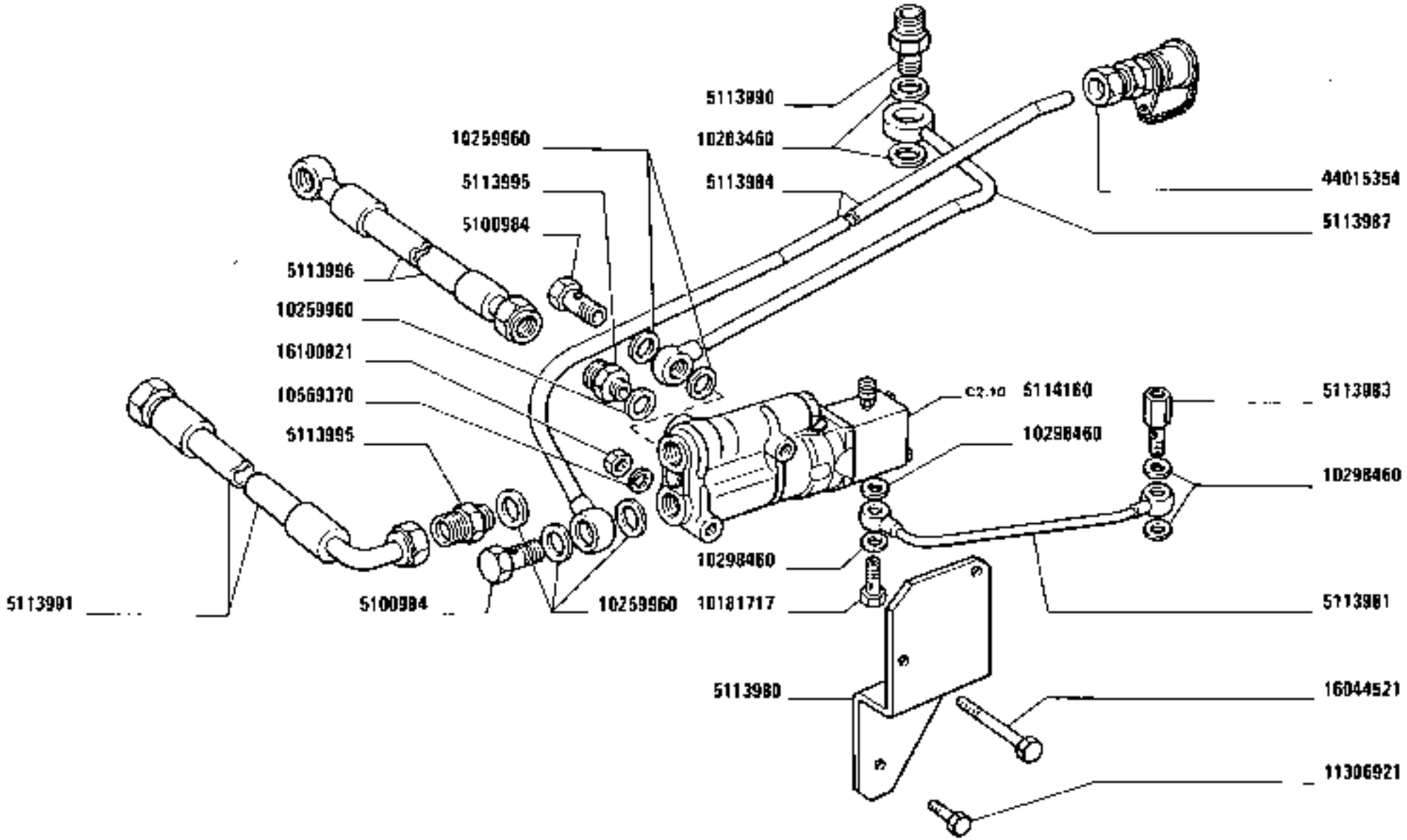

1380-1380 DT
D1 02

COMANDO FRENO RIMORCHIO

Commande de frein de remorque
Anhängerbremse

https://tractormanualz.com/

Trailer Brake Control
Freno del remolque

MODIF	ANT.MODIF	N.ORDIN.	Q.	DENOMINAZIONE	DESIGNATION	BENENNUNG	DESCRIPTION	DENOMINACIONES
		5100984	2	BOCCHETTONE	VIS CREUSE	HOHLSCHRAUBE	UNION	BOQUILLA
		5113980	1	SUPPORTO	SUPPORT	LAGER	SUPPORT	SOPORTE
		5113981	1	TUBO	TUYAU	ROHR	PIPE	TUBO
		5113983	1	RACCORDO	RACCORD	STUTZEN	CONNECTION	RACOR
		5113984	1	TUBO	TUYAU	ROHR	PIPE	TUBO
		5113987	1	TUBO	TUYAU	ROHR	PIPE	TUBO
		5113990	1	RACCORDO	RACCORD	STUTZEN	CONNECTION	RACOR
		5113991	1	TUBO	TUYAU	ROHR	PIPE	TUBO
		5113995	2	RACCORDO	RACCORD	STUTZEN	CONNECTION	RACOR
		5113996	1	TUBO	TUYAU	ROHR	PIPE	TUBO
		5124160	1	VALVOLA	SOUPAPE	VENTIL	VALVE	VALVULA
		10181717	1	BOCCHETTONE	VIS CREUSE	HOHLSCHRAUBE	UNION	BOQUILLA
		10259960	4	GUARNIZIONE	GARNITURE	UNTERLAGE	LINING	FORRO
		10263460	1	GUARNIZIONE	GARNITURE	UNTERLAGE	LINING	FORRO
		10298460	4	GUARNIZIONE	GARNITURE	UNTERLAGE	LINING	FORRO
		10569370	2	ROSETTA	RONDELLE	SCHEIBE	WASHER	ARANDELA
		11306921	2	VITE	VIS	SCHRAUBE	SCREW	TORNILLO
		16044521	2	VITE	VIS	SCHRAUBE	SCREW	TORNILLO
		16100821	2	DADO	ECROU	MUTTER	NUT	TUERCA
		44015354	1	GIUNTO (33Z)	ACCOUPLEMENT	KUPPLUNG	COUPLING	ARRASTRE

https://tractormanualz.com/

QUESTO SOTTOGRUPPO VERRÀ INSERITO NEL PROSSIMO AGGIORNAMENTO

Ce sousgroupe sera inséré dans la prochaine mise à jour

Diese Untergruppe wird bei einer der nächsten Änderungseinführungen veröffentlicht

This Subgroup will be listed in a future revision

Este subgrupo será publicado en la próxima revisión

https://tractormanualz.com/

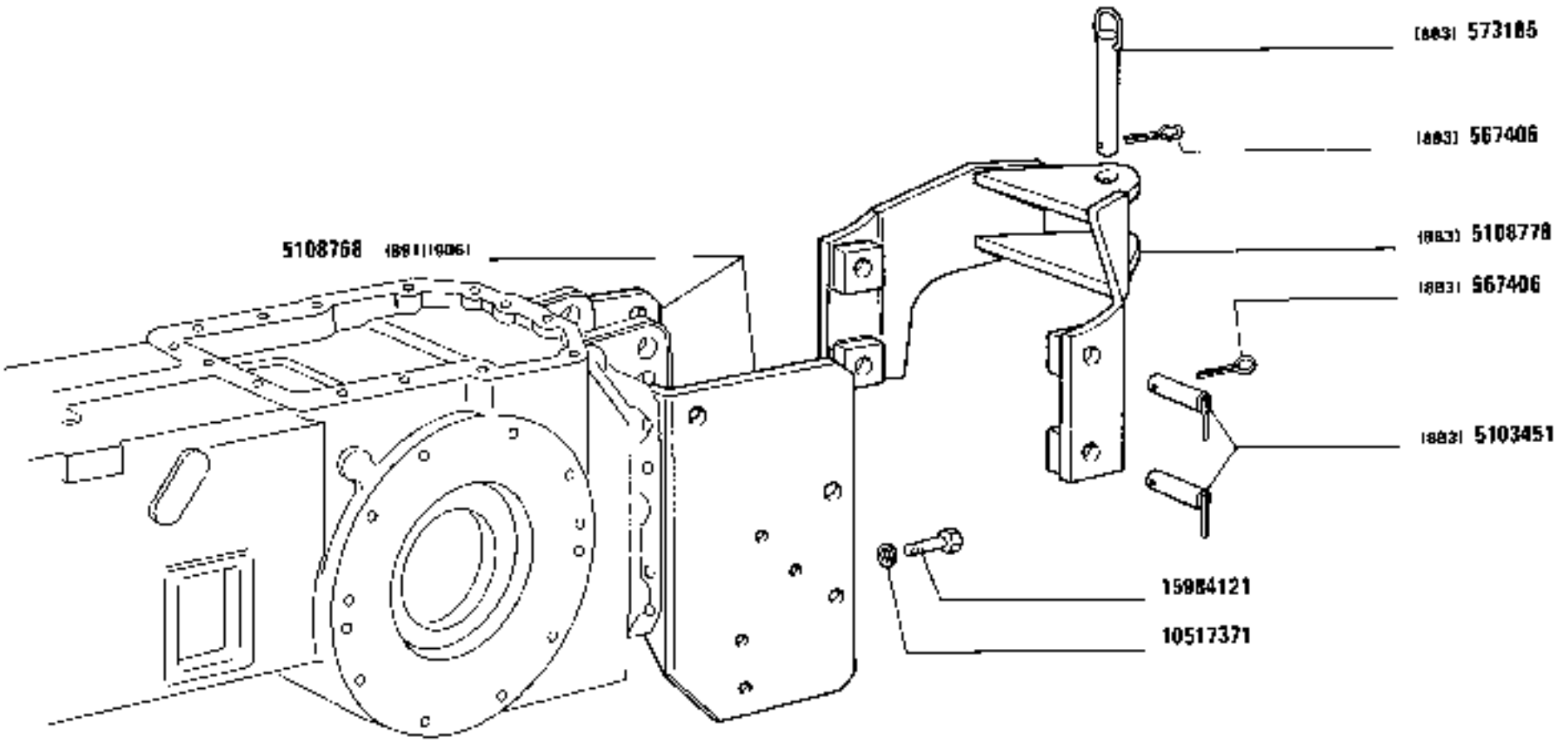

(891)(906)

1380-1380 DT

01 02

GANCIO DI TRAINO RIMORCHIO

Crochet arrière
Hinterer Zughaken
Rear Tow Hook
Enganche de remolque

https://tractormanualz.com/

MODIF	ANT.MODIF	N.ORDIN.	Q.	DENOMINAZIONE	DESIGNATION	BENENNUNG	DESCRIPTION	DENOMINACIONES
		567406	5	COPIGLIA (883)(891)(906)	GOUPILLE FENDUE	SPLINT	SPLIT PIN	PASADOR ABIERTO
		573185	1	PERNO (883)(891)(906)	AXE	BOLZEN	PIN	EJE
		5103451	4	PERNO (883)(891)(906)	AXE	BOLZEN	PIN	EJE
		5108768	1	SUPPORTO (891)(906)	SUPPORT	LAGER	SUPPORT	SOPORTE
		5108778	1	GANCIO DI TRAINO (883)(891)(906)	CROCHET D'ATTELAGE	ZUGHAKEN	TOW HOOK	ENGANCHE DE REMOLQUE
		10517371	8	ROSETTA DI SICUREZZA (891)(906)	RONDELLE FREIN	SICHERUNGSRING	LOCKWASHER	ARANDELA DE FRENO
		15984121	8	VITE (891)(906)	VIS	SCHRAUBE	SCREW	TORNILLO

https://tractormanualz.com/

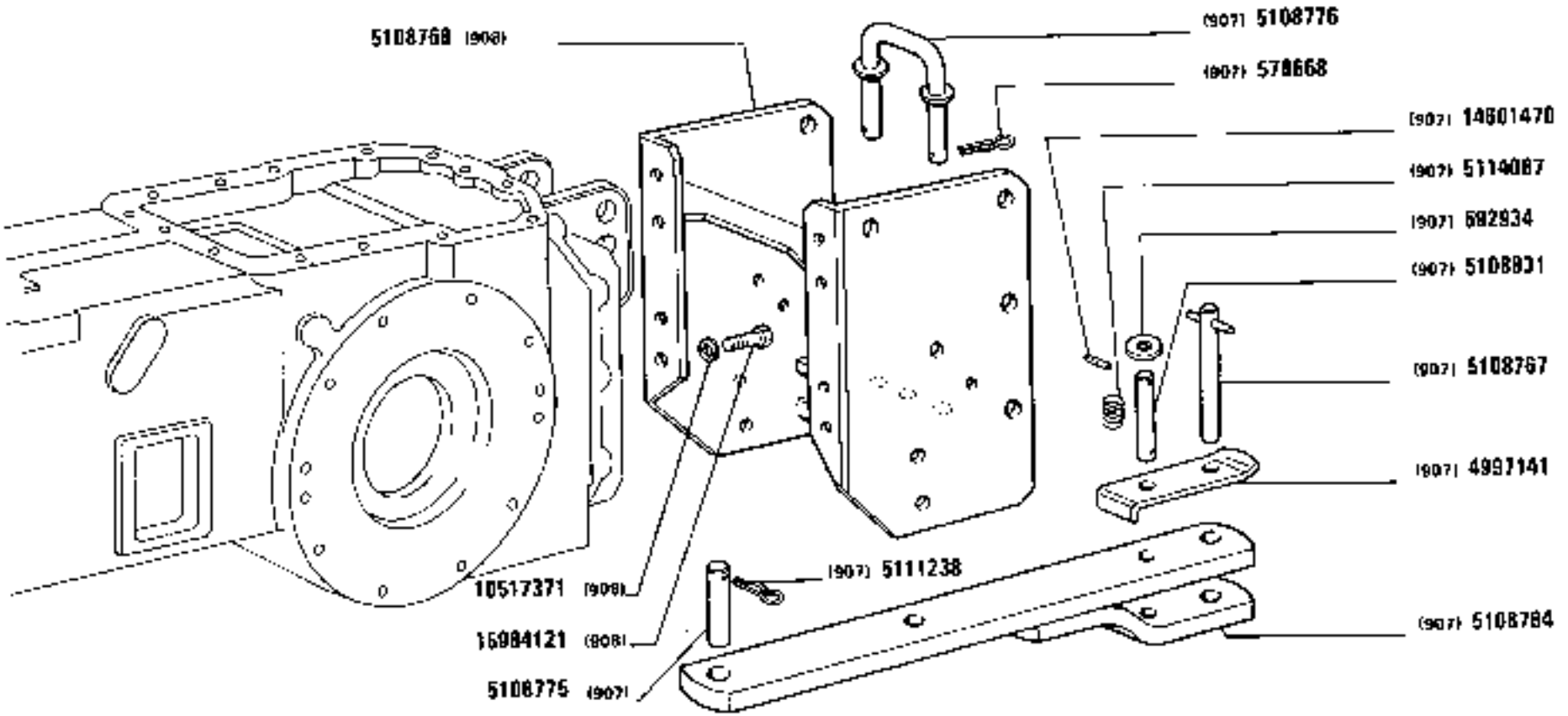

(880)(906)

https://tractormanualz.com/

MODIF	ANT. MODIF	N. ORDIN.	Q.	DENOMINAZIONE	DESIGNATION	BENENNUNG	DESCRIPTION	DENOMINACIONES
		578668	2	COPIGLIA (890)(906)(907)	GOUPILLE FENDUE	SPLINT	SPLIT PIN	PASADOR ABIERTO
		592934	1	SCODELLINO (890)(906)(907)	CUVETTE	TELLERSCHEIBE	CUP	PLATILLO
		4997141	1	STAFFA (890)(906)(907)	ETRIER	HALTER	BRACKET	SOPORTE
		5108764	1	BARRA DI TRAINO (890)(906)(907)	BARRE D'ATTELAGE	ZUGPENDEL	DRAWBAR	LANZA DE REMOLQUE
		5108767	1	PERNO (890)(906)(907)	AXE	BOLZEN	PIN	EJE
		5108768	1	SUPPORTO (890)(906)(908)	SUPPORT	LAGER	SUPPORT	SOPORTE
		5108775	1	PERNO (890)(906)(907)	AXE	BOLZEN	PIN	EJE
		5108776	1	PERNO (890)(906)(907)	AXE	BOLZEN	PIN	EJE
		5108831	1	PERNO (890)(906)(907)	AXE	BOLZEN	PIN	EJE
		5111238	1	COPIGLIA (890)(906)(907)	GOUPILLE FENDUE	SPLINT	SPLIT PIN	PASADOR ABIERTO
		5114087	1	MOLLA (890)(906)(907)	RESSORT	FEDER	SPRING	RESORTE
		10517371	8	ROSETTA DI SICUREZZA (890)(906)(908)	RONDELLE FREIN	SICHERUNGSRING	LOCKWASHER	ARANDELA DE FRENO
		14601470	2	SCODELLINO (890)(906)(907)	CUVETTE	TELLERSCHEIBE	CUP	PLATILLO
		15984121	8	VITE (890)(906)(908)	VIS	SCHRAUBE	SCREW	TORNILLO

https://tractormanualz.com/

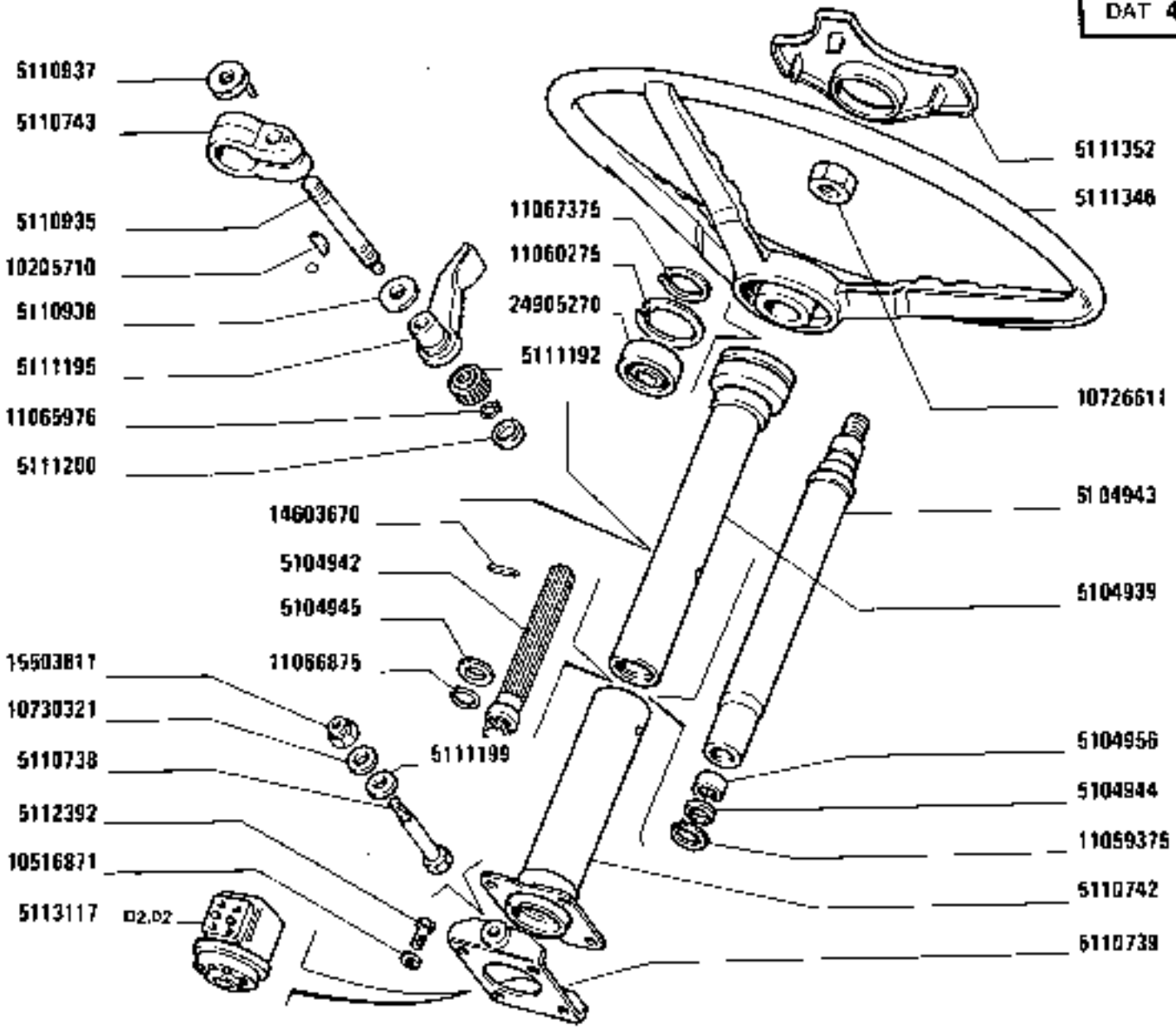

https://tractormanualz.com/

MODIF	ANT.MODIF	N.ORDIN.	Q.	DENOMINAZIONE	DESIGNATION	BENENNUNG	DESCRIPTION	DENOMINACIONES
		5104939	1	ELEMENTO COLLEGAMENTO	ELEMENT DE LIAISON	VERBINDUNGSTEIL	JOINING ELEMENT	ELEMENTO DE UNION
		5104942	1	ESTREMITA	EXTREMITE	ENDE	END	EXTREMO
		5104943	1	PARTE SUPERIORE	PARTIE SUPERIORE	OBIGES TEIL	UPPER PART	PARTE SUPERIOR
		5104944	1	DISTANZIALE	ENTRETOISE	ABSTANDSTUECK	SPACER	SEPARADOR
		5104945	1	DISTANZIALE	ENTRETOISE	ABSTANDSTUECK	SPACER	SEPARADOR
		5104956	1	ASTUCCIO PORTARULLI	ETUI PORTE-GALETS	HUELSE	ROLLER CASING	CARTER PORTARRODILLOS
		5110738	2	PERNO	AXE	BOLZEN	PIN	EJE
		5110739	1	STAFFA	ETRIER	HALTER	BRACKET	SOPORTE
		5110742	1	ELEMENTO COLLEGAMENTO COMPL.	ELEMENT DE LIAISON	VERBINDUNGSTEIL	JOINING ELEMENT	ELEMENTO DE UNION
		5110743	1	MENSOLA	CONSOLE	STUETZE	REINFORCEMENT	REFUERZO
		5110935	1	TIRANTE	TIRANT	STANGE	ROD	VARILLA
		5110937	1	BLOCCHETTO DI FISSAGGIO	TAQUET DE FIXATION	SPANNSTUECK	PAD	MULETILLA DE FIJACION
		5110938	1	ROSETTA	RONDELLE	SCHEIBE	WASHER	ARANDELA
		5111192	1	POMELLO	BOUTON	KNEBELGRIFF	KNOB	BOTON
		5111195	1	LEVA	LEVIER	HEBEL	LEVER	PALANCA
		5111200	1	TAPPO	BOUCHON	STOPFEN	PLUG	TAPON
		5111346	1	VOLANTE DI GUIDA	VOLANT DE DIRECTION	LENKRAD	STEERING WHEEL	VOLANTE DE DIRECCION
		5111352	1	COPERTURA	ENJOLIVEUR	ABDECKUNG	COVER	EMBELLECEDOR
		5112392	4	VITE	VIS	SCHRAUBE	SCREW	TORNILLO
		5113117	1	IDROGUIDA	DIRECTION HYDRAULIQUE	HYDROLENKUNG	HYDRAULIC DRIVE	DIRECCION HIDRAULICA
		10205710	1	LINGUETTA	LINGUET	SCHEIBENFEDER	KEY	CHAVETA
		10516871	4	ROSETTA DI SICUREZZA	RONDELLE FREIN	SICHERUNGSRING	LOCKWASHER	ARANDELA DE FRENO
		10726611	1	DADO	ECROU	MUTTER	NUT	TUERCA
		10730321	2	ROSETTA	RONDELLE	SCHEIBE	WASHER	ARANDELA
		11059375	1	ANELLO DI SICUREZZA	ARRETOIR	SICHERUNGSRING	LOCKRING	ANILLO DE FRENO
		11060275	1	ANELLO	BAGUE	RING	RING	ANILLO
		11065976	1	ANELLO DI SICUREZZA	ARRETOIR	SICHERUNGSRING	LOCKRING	ANILLO DE FRENO
		11066875	1	ANELLO	BAGUE	RING	RING	ANILLO
		11067375	1	ANELLO	BAGUE	RING	RING	ANILLO
		14603670	1	SPINA	GOUPILLE	STIFT	PIN	PASADOR
		15503611	2	DADO	ECROU	MUTTER	NUT	TUERCA
		2490527D	1	CUSCINETTO	COUSSINET	LAGERSCHALE	BEARING	COJINETE

https://tractormanualz.com/

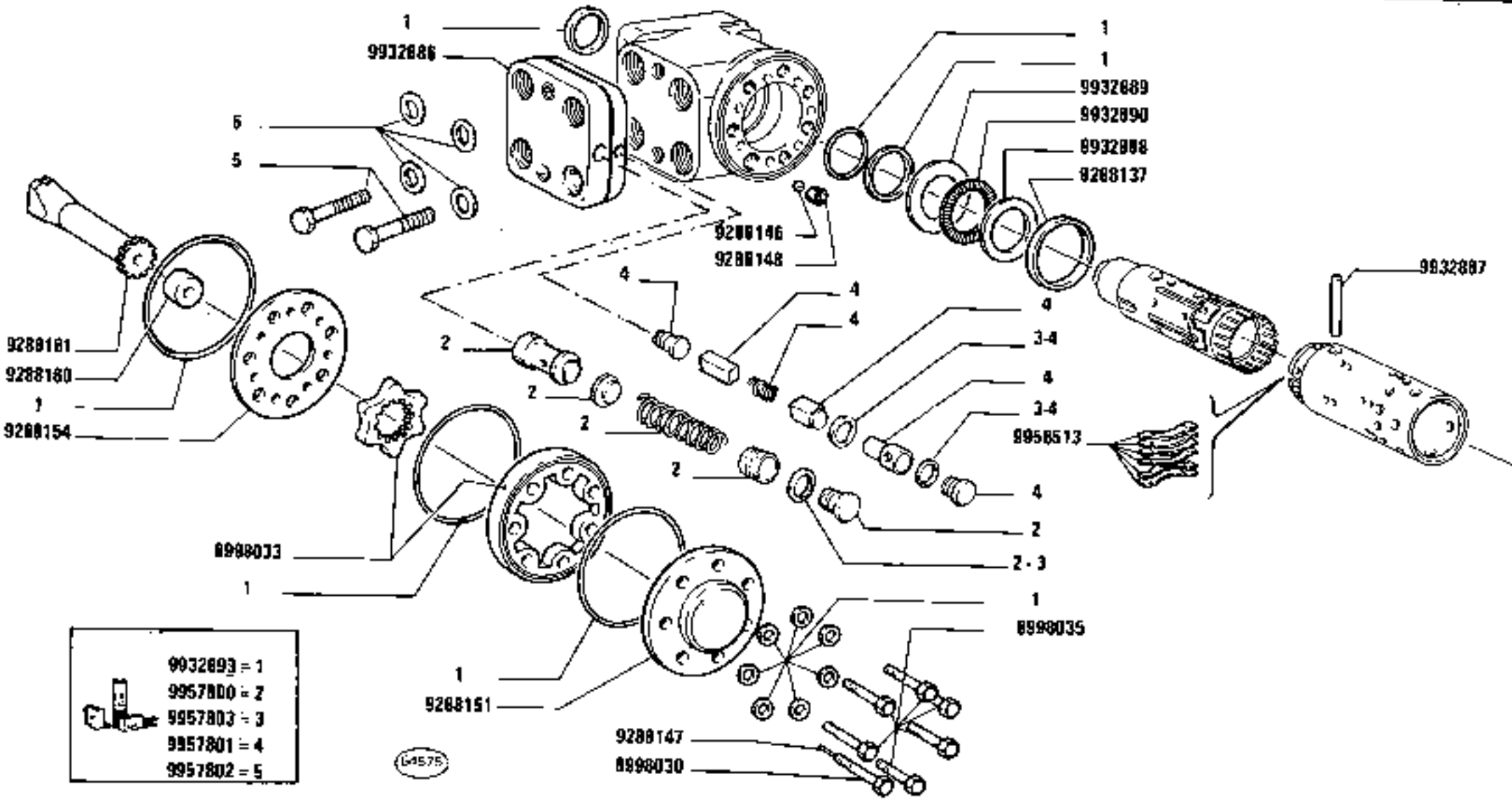

1380-1380 DT
01 02

SCATOLA STERZO 5113117 (Danfoss)

Boîtier de direction — *Steering Box*
Lenkgehäuse — *Caja de la dirección*

https://tractormanualz.com

MODIF	ANT.MODIF	N.ORDIN.	Q.	DENOMINAZIONE	DESIGNATION	BENENNUNG	DESCRIPTION	DENOMINACIONES
		8998030	1	VITE	VIS	SCHRAUBE	SCREW	TORNILLO
		8998033	1	INGRANAGGIO	PIGNON	ZAHNRAD	GEAR	PIÑON
		8998035	6	VITE	VIS	SCHRAUBE	SCREW	TORNILLO
		9288137	1	ANELLO DI TENUTA	JOINT D'ETANCHEITE	DICHTRING	SEAL	JUNTA HERMETICA
		9288146	1	SFERA	BILLE	KUGEL	BALL	BOLA
		9288147	1	SPINA	GOUPILLE	STIFT	PIN	PASADOR
		9288148	1	BUSSOLA	DOUILLE	GEWINDEBUECHSE	BUSHING	CASQUILLO
		9288151	1	COPERCHIO	COUVERCLE	DECKEL	COVER	TAPA
		9288154	1	DISTRIBUTORE	DISTRIBUTEUR	STEUERGERAET	DISTRIBUTOR VALVE	VALVULA DISTRIBUIDORA
		9288160	1	DISTANZIALE	ENTRETOISE	ABSTANDSTUECK	SPACER	SEPARADOR
		9288161	1	ALBERINO	ARBRE	WELLE	SHAFT	ARBOL
		9932886	1	VALVOLA	SOUPAPE	VENTIL	VALVE	VALVULA
		9932887	1	PERNO	AXE	BOLZEN	PIN	EJE
		9932888	1	ROSETTA	RONDELLE	SCHEIBE	WASHER	ARANDELA
		9932889	1	ROSETTA	RONDELLE	SCHEIBE	WASHER	ARANDELA
		9932890	1	CUSCINETTO	COUSSINET	LAGERSCHALE	BEARING	COJINETE
		9932893	1	CORREDO,COMPOSTO DA 1	POCHETTE-CONTENANT ...	AUSRUESTUNG BESTEHEND AUS ...	KIT-CONSISTING OF ...	EQUIPO-COMPUESTO DE ...
		9956513	1	MOLLA	RESSORT	FEDER	SPRING	RESORTE
		9957800	1	CORREDO,COMPOSTO DA 2	POCHETTE-CONTENANT ...	AUSRUESTUNG BESTEHEND AUS ...	KIT-CONSISTING OF ...	EQUIPO-COMPUESTO DE ...
		9957801	1	CORREDO,COMPOSTO DA 4	POCHETTE-CONTENANT ...	AUSRUESTUNG BESTEHEND AUS ...	KIT-CONSISTING OF ...	EQUIPO-COMPUESTO DE ...
		9957802	1	CORREDO,COMPOSTO DA 5	POCHETTE-CONTENANT ...	AUSRUESTUNG BESTEHEND AUS ...	KIT-CONSISTING OF ...	EQUIPO-COMPUESTO DE ...
		9957803	1	CORREDO,COMPOSTO DA 3	POCHETTE-CONTENANT ...	AUSRUESTUNG BESTEHEND AUS ...	KIT-CONSISTING OF ...	EQUIPO-COMPUESTO DE ...

https://tractormanualz.com/

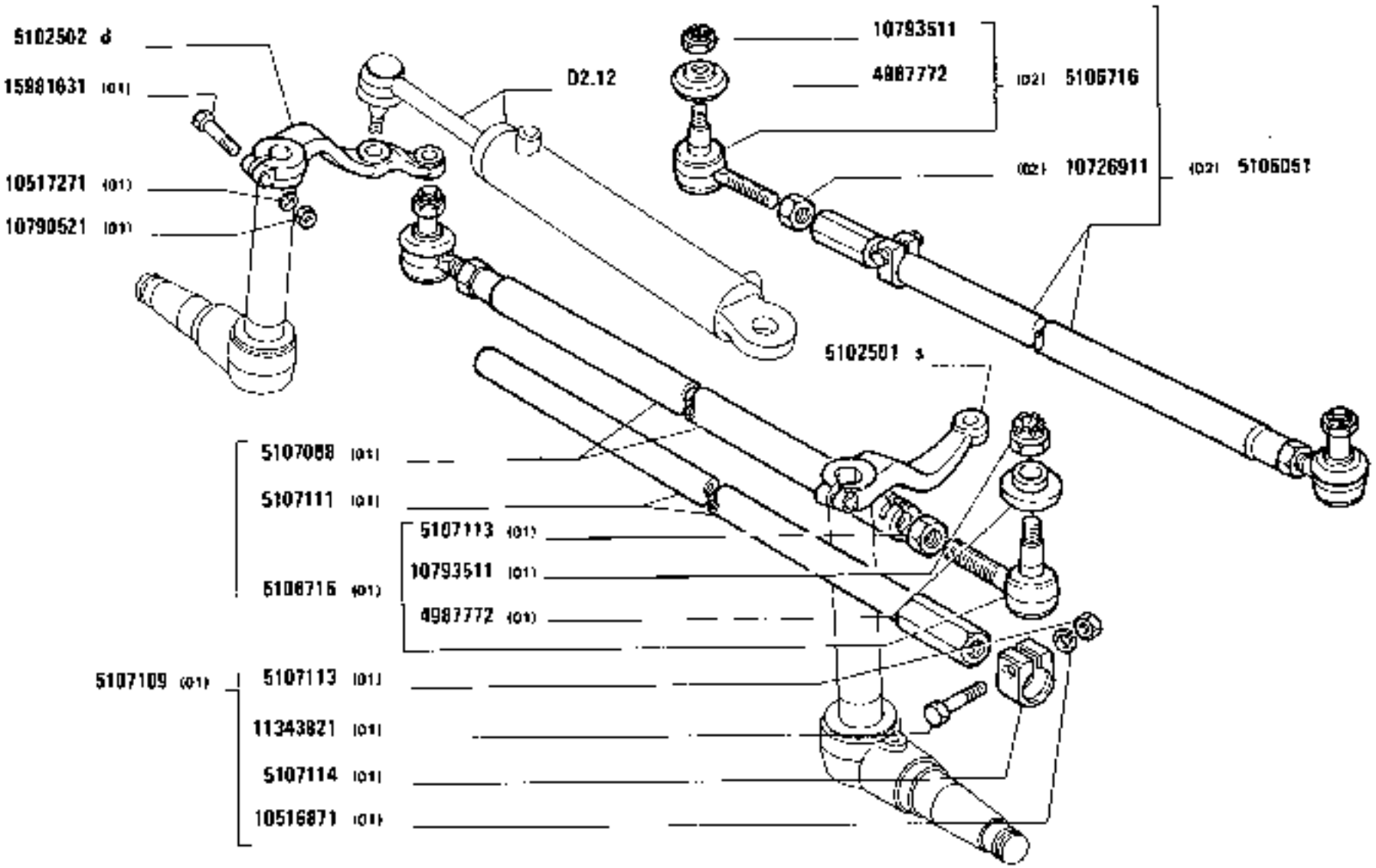

1380-1380 DT
01 02

TIRANTERIA COMANDO STERZO

Timonerie de direction
Lenkgestänge
Steering Linkage
Timonería de la dirección

https://tractormanualz.com/

MODIF	AMT.MODIF	N.ORDIN.	Q.	DENOMINAZIONE	DESIGNATION	BENENNUNG	DESCRIPTION	DENOMINACIONES
		4987772	2	CAPPUCCIO PARAPOLVERE	CAPUCHON CACHE-POUSSIERE	STAUBSCHUTZKAPPE	DUST CAP	CAPUCHON GUARDA-POLVO
		5102501	1	LEVA S	LEVIER	HEBEL	LEVER	PALANCA
		5102502	1	LEVA D	LEVIER	HEBEL	LEVER	PALANCA
		5106051	1	TIRANTE DI STERZO TRASVERSALE COMPL.(02)	BARRE D'ACCOUPLEMENT	SPURSTANGE	TRACK ROD	BARRA DE ACOPLAMIENTO
		5106716	2	TESTA A SNODO COMPL.(02)	JOINT A ROTULE	GELENKKOPF	HEAD	ARTICULACION
		5107088	1	TUBO DI INTRODUZIONE (01)	TUBULURE DE REMPLISSAGE	EINFUELLSTUTZEN	FILLER TUBE	CUELLO DE CARGA
		5107109	1	TIRANTE DI STERZO TRASVERSALE	BARRE D'ACCOUPLEMENT	SPURSTANGE	TRACK ROD	BARRA DE ACOPLAMIENTO
		5107111	1	ESTREMITA (01)	EXTREMITE	ENDE	END	EXTREMO
		5107113	2	DADO (01)	ECROU	MUTTER	NUT	TUERCA
		5107114	1	MORSETTO (01)	COLLIER	KLEMME	CLAMP	COLLAR
		10516871	1	ROSETTA DI SICUREZZA (01)	RONDELLE FREIN	SICHERUNGSRING	LOCKWASHER	ARANDELA DE FRENO
		10517271	2	ROSETTA DI SICUREZZA (01)	RONDELLE FREIN	SICHERUNGSRING	LOCKWASHER	ARANDELA DE FRENO
		10726911	1	DADO (02)	ECROU	MUTTER	NUT	TUERCA
		10790521	2	DADO (01)	ECROU	MUTTER	NUT	TUERCA
		10793511	2	DADO	ECROU	MUTTER	NUT	TUERCA
		11343821	1	VITE (01)	VIS	SCHRAUBE	SCREW	TORNILLO
		12164711	1	DADO	ECROU	MUTTER	NUT	TUERCA
		15981631	2	VITE (01)	VIS	SCHRAUBE	SCREW	TORNILLO

https://tractormanualz.com/

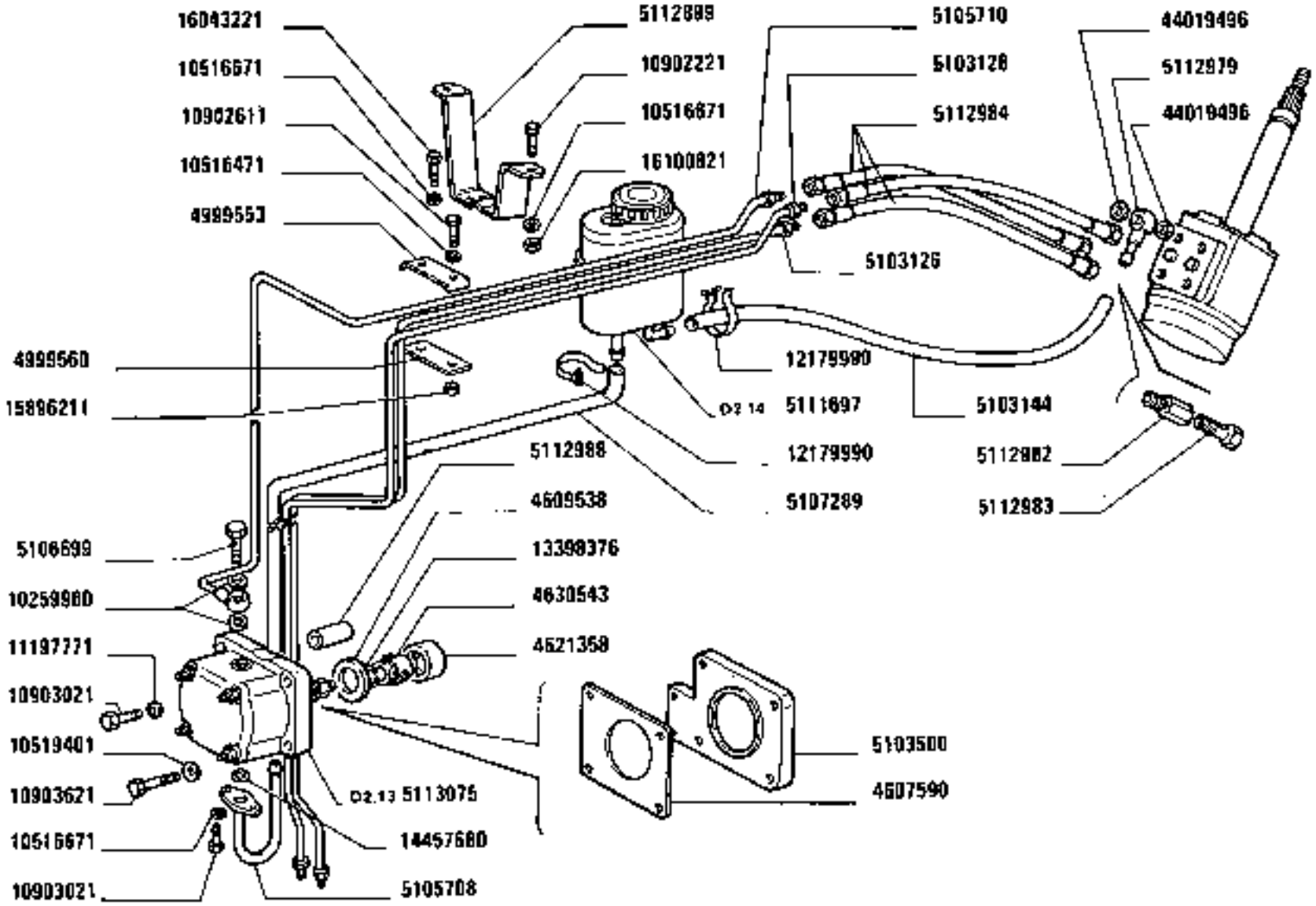

1380-1380 DT
01 02

COMANDO IDRAULICO SERVOSTERZO

Commande hydrauliques de direction assistée *Servo-Assisted Steering Hydraulic System*
Hydraulische Steuerung *Sistema hidráulico de servodirección*

https://tractormanualz.com/

MODIF	ANT.MODIF	N.ORDIN.	Q.	DENOMINAZIONE	DESIGNATION	BENENNUNG	DESCRIPTION	DENOMINACIONES
		4607590	1	GUARNIZIONE	GARNITURE	UNTERLAGE	LINING	FORRO
		4609538	1	ANELLO	BAGUE	RING	RING	ANILLO
		4621358	1	ANELLO	BAGUE	RING	RING	ANILLO
		4630543	1	MOZZO	MOYEU	NABE	HUB	BUJE
		4999553	2	STAFFETTA FISSAGGIO	COLLIER	HALTER	RETAINER	ABRAZADERA
		4999554	2	STAFFETTA FISSAGGIO	COLLIER	HALTER	RETAINER	ABRAZADERA
		4999560	1	SUPPORTO	SUPPORT	LAGER	SUPPORT	SOPORTE
		4999611	1	SUPPORTO (02)	SUPPORT	LAGER	SUPPORT	SOPORTE
		5103126	1	TUBO D	TUYAU	ROHR	PIPE	TUBO
		5103128	1	TUBO S	TUYAU	ROHR	PIPE	TUBO
		5103144	1	TUBO FLESSIBILE	TUYAU FLEXIBLE	SCHLAUCH	HOSE	MANGA FLEXIBLE
		5103500	1	DISTANZIALE	ENTRETOISE	ABSTANDSTUECK	SPACER	SEPARADOR
		5105699	1	BOCCHETTONE	VIS CREUSE	HOHLSCHRAUBE	UNION	BOQUILLA
		5105708	1	TUBO	TUYAU	ROHR	PIPE	TUBO
		5105710	1	TUBO	TUYAU	ROHR	PIPE	TUBO
		5107289	1	TUBO FLESSIBILE	TUYAU FLEXIBLE	SCHLAUCH	HOSE	MANGA FLEXIBLE
		5111572	1	PERNO (02)	AXE	BOLZEN	PIN	EJE
		5111573	2	ROSETTA DI SICUREZZA (02)	RONDELLE FREIN	SICHERUNGSRING	LOCKWASHER	ARANDELA DE FRENO
		5111574	1	PERNO (02)	AXE	BOLZEN	PIN	EJE
		5111576	1	ROSETTA DI SICUREZZA (02)	RONDELLE FREIN	SICHERUNGSRING	LOCKWASHER	ARANDELA DE FRENO
		5111697	1	SERBATOIO COMPL.	RESERVOIR	BEHAELTER	RESERVOIR	DEPOSITO
		5112899	1	SUPPORTO	SUPPORT	LAGER	SUPPORT	SOPORTE
		5112963	1	CILINDRO DEL SERVO-STERZO COMPL.(01)	CYLINDRE RECEPTEUR	ZYLINDER DER SERVOLENKUNG	SERVO-ASSYSTED STEERING CYLINDER	CILINDRO DE SERVO-DIRECCION
		5112964	1	PERNO DELLO STANTUFFO (01)	AXE DE PISTON	KOLBENBOLZEN	PISTON PIN	BULON DEL EMBOLO
		5112965	1	TUBAZIONE S(01)	TUYAU	LEITUNG	PIPE	TUBO
		5112967	1	TUBAZIONE D(01)	TUYAU	LEITUNG	PIPE	TUBO
		5112969	1	BOCCOLA	DOUILLE	BUECHSE	BUSH	CASQUILLO
		5112970	1	ROSETTA (01)	RONDELLE	SCHEIBE	WASHER	ARANDELA
		5112971	1	FASCETTA (01)	COLLIER	HALTEBAND	STRAP	ABRAZADERA
		5112972	1	CILINDRO DEL SERVO-STERZO COMPL.(02)	CYLINDRE RECEPTEUR	ZYLINDER DER SERVOLENKUNG	SERVO-ASSYSTED STEERING CYLINDER	CILINDRO DE SERVO-DIRECCION
		5112973	1	TUBO S(02)	TUYAU	ROHR	PIPE	TUBO
		5112975	1	TUBO D(02)	TUYAU	ROHR	PIPE	TUBO
		5112977	1	FASCETTA (02)	COLLIER	HALTEBAND	STRAP	ABRAZADERA
		5112979	1	TUBO	TUYAU	ROHR	PIPE	TUBO
		5112982	2	RACCORDO	RACCORD	STUTZEN	CONNECTION	RACOR

https://tractormanualz.com/

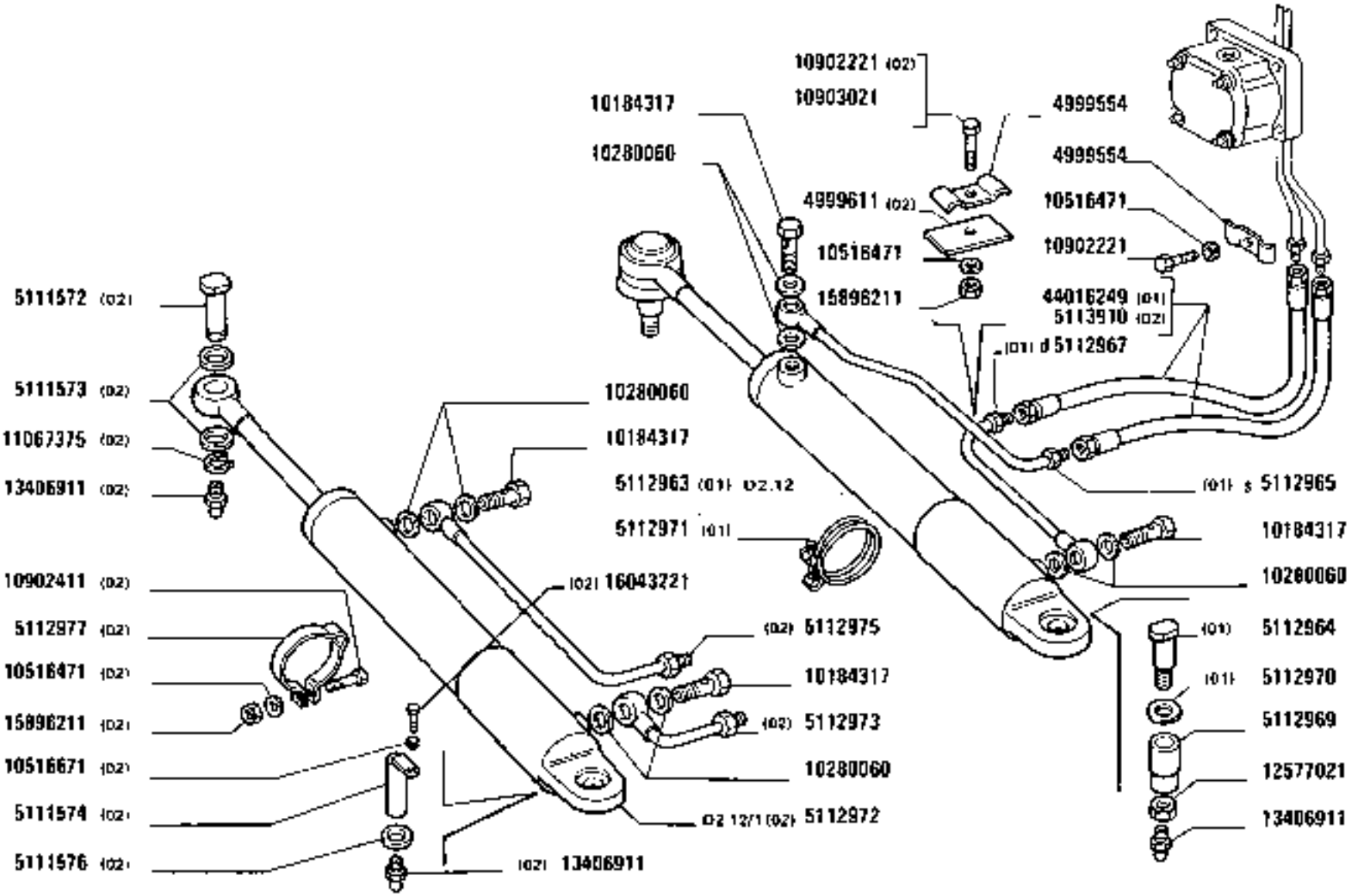

https://tractormanualz.com/

MODIF	ANT.MODIF	N.ORDIN.	Q.	DENOMINAZIONE	DESIGNATION	BENENNUNG	DESCRIPTION	DENOMINACIONES
		5112983	4	BOCCHETTONE	VIS CREUSE	HOHLSCHRAUBE	UNION	BOQUILLA
		5112984	3	TUBO FLESSIBILE	TUYAU FLEXIBLE	SCHLAUCH	HOSE	MANGA FLEXIBLE
		5112988	1	TUBETTO	TUBE	ROHR	PIPE	TUBO
		5113075	1	POMPA OLIO COMPL.	POMPE A HUILE	OELPUMPE	OIL PUMP	BOMBA DE ACEITE
		10184317	1	BOCCHETTONE	VIS CREUSE	HOHLSCHRAUBE	UNION	BOQUILLA
		10259960	2	GUARNIZIONE	GARNITURE	UNTERLAGE	LINING	FORRO
		10280060	8	GUARNIZIONE	GARNITURE	UNTERLAGE	LINING	FORRO
		10516471	8	ROSETTA	RONDELLE	SCHEIBE	WASHER	ARANDELA
		10516471	8	ROSETTA (02)	RONDELLE	SCHEIBE	WASHER	ARANDELA
		10516671	5	ROSETTA	RONDELLE	SCHEIBE	WASHER	ARANDELA
		10516671	1	ROSETTA (02)	RONDELLE	SCHEIBE	WASHER	ARANDELA
		10519401	4	ROSETTA	RONDELLE	SCHEIBE	WASHER	ARANDELA
		10902221	2	VITE (02)	VIS	SCHRAUBE	SCREW	TORNILLO
		10902411	1	VITE (02)	VIS	SCHRAUBE	SCREW	TORNILLO
		10902611	4	VITE	VIS	SCHRAUBE	SCREW	TORNILLO
		10903021	6	VITE	VIS	SCHRAUBE	SCREW	TORNILLO
		10903621	3	VITE	VIS	SCHRAUBE	SCREW	TORNILLO
		11067375	1	ANELLO (02)	BAGUE	RING	RING	ANILLO
		11197771	7	ROSETTA	RONDELLE	SCHEIBE	WASHER	ARANDELA
		12179990	4	COLLARE	COLLIER	SCHELLE	COLLAR	COLLAR
		12577021	1	DADO	ECROU	MUTTER	NUT	TUERCA
		13398376	1	ANELLO	BAGUE	RING	RING	ANILLO
		13406911	1	INGRASSATORE (01)	GRAISSEUR	SCHMIERNIPPEL	FITTING	ENGRASADOR
		13406911	2	INGRASSATORE (02)	GRAISSEUR	SCHMIERNIPPEL	FITTING	ENGRASADOR
		14457680	1	GUARNIZIONE	GARNITURE	UNTERLAGE	LINING	FORRO
		15896211	4	DADO	ECROU	MUTTER	NUT	TUERCA
		15896211	4	DADO (02)	ECROU	MUTTER	NUT	TUERCA
		16043221	3	VITE	VIS	SCHRAUBE	SCREW	TORNILLO
		16043221	1	VITE (02)	VIS	SCHRAUBE	SCREW	TORNILLO
		44016249	2	TUBO FLESSIBILE (01)	TUYAU FLEXIBLE	SCHLAUCH	HOSE	MANGA FLEXIBLE
		44019496	10	GUARNIZIONE	GARNITURE	UNTERLAGE	LINING	FORRO

https://tractormanualz.com/

QUESTO SOTTOGRUPPO VERRÀ INSERITO NEL PROSSIMO AGGIORNAMENTO

Ce sousgroupe sera inséré dans la prochaine mise à jour

Diese Untergruppe wird bei einer der nächsten Änderungseinführungen veröffentlicht

This Subgroup will be listed in a future revision

Este subgrupo será pubblicado en la próxima revisión

https://tractormanualz.com/

QUESTO SOTTOGRUPPO VERRÀ INSERITO NEL PROSSIMO AGGIORNAMENTO

Ce sousgroupe sera inséré dans la prochaine mise à jour

Diese Untergruppe wird bei einer der nächsten Änderungseinführungen veröffentlicht

This Subgroup will be listed in a future revision

Este subgrupo será pubblicado en la próxima revisión

https://tractormanualz.com/

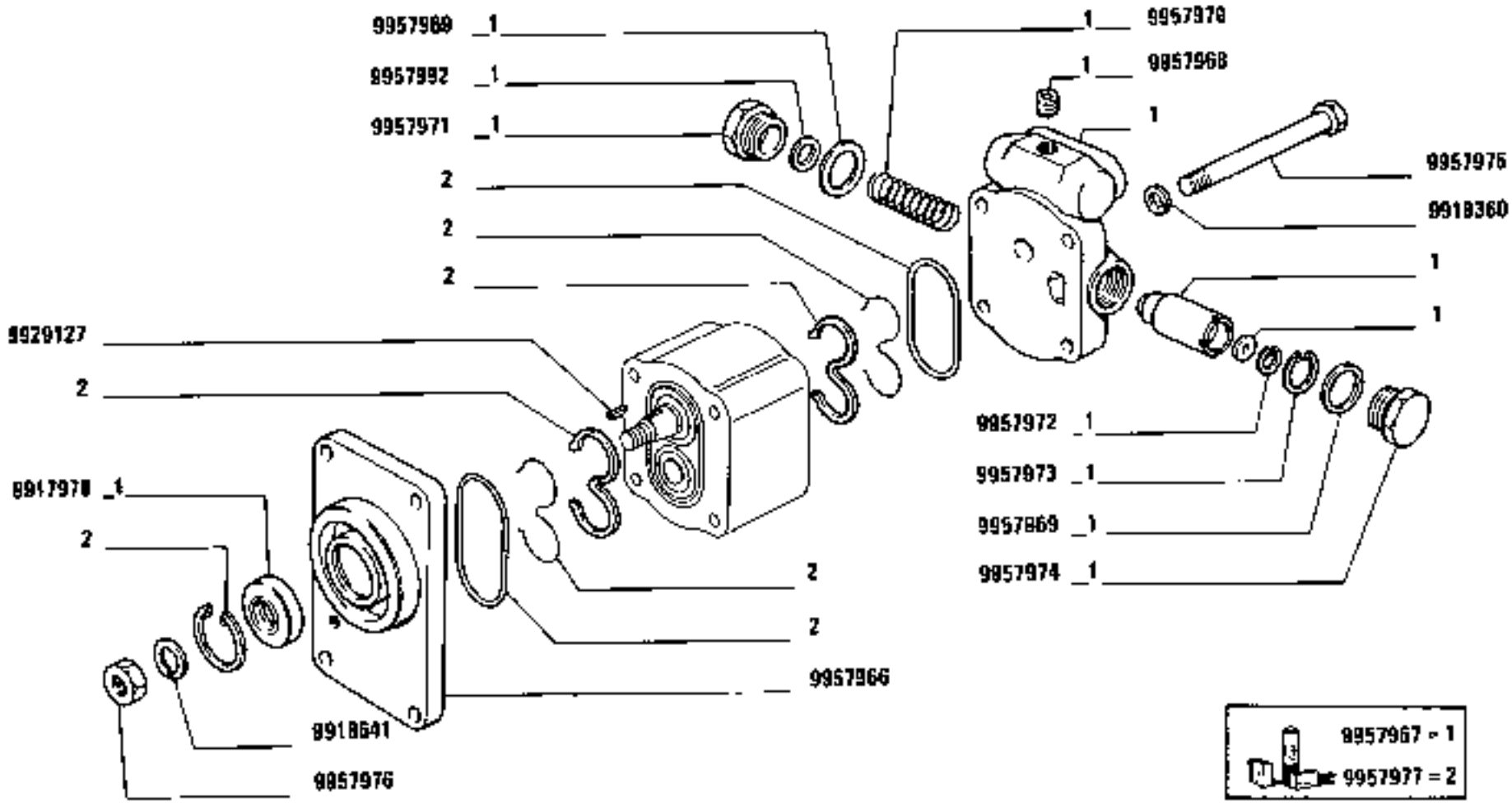

https://tractormanualz.com/

MODIF	ANT.MODIF	N.ORDIN.	Q.	DENOMINAZIONE	DESIGNATION	BENENNUNG	DESCRIPTION	DENOMINACIONES
		9917978	1	GUARNIZIONE DI TENUTA	JOINT	DICHTUNG	GASKET	JUNTA
		9918360	4	ROSETTA DI SICUREZZA	RONDELLE FREIN	SICHERUNGSRING	LOCKWASHER	ARANDELA DE FRENO
		9918641	1	ROSETTA	RONDELLE	SCHEIBE	WASHER	ARANDELA
		9929127	1	LINGUETTA	LINGUET	SCHEIBENFEDER	KEY	CHAVETA
		9957966	1	COPERCHIO	COUVERCLE	DECKEL	COVER	TAPA
		9957967	1	CORREDO	EQUIPEMENT	SATZ	KIT	JUEGO
		9957968	1	TAPPO	BOUCHON	STOPFEN	PLUG	TAPON
		9957969	2	DISTANZIALE	ENTRETOISE	ABSTANDSTUECK	SPACER	SEPARADOR
		9957970	1	MOLLA	RESSORT	FEDER	SPRING	RESORTE
		9957971	1	TAPPO	BOUCHON	STOPFEN	PLUG	TAPON
		9957972	1	ANELLO DI SICUREZZA	ARRETOIR	SICHERUNGSRING	LOCKRING	ANILLO DE FRENO
		9957973	1	ANELLO DI SICUREZZA	ARRETOIR	SICHERUNGSRING	LOCKRING	ANILLO DE FRENO
		9957974	1	TAPPO	BOUCHON	STOPFEN	PLUG	TAPON
		9957975	4	VITE	VIS	SCHRAUBE	SCREW	TORNILLO
		9957976	1	DADO	ECROU	MUTTER	NUT	TUERCA
		9957977	1	CORREDO	EQUIPEMENT	SATZ	KIT	JUEGO
		9957992	1	SPESSORE DI REGISTRO	CALE D'EPAISSEUR	DISTANZSCHEIBE	SHIM	SUPLEMENTO

https://tractormanualz.com/

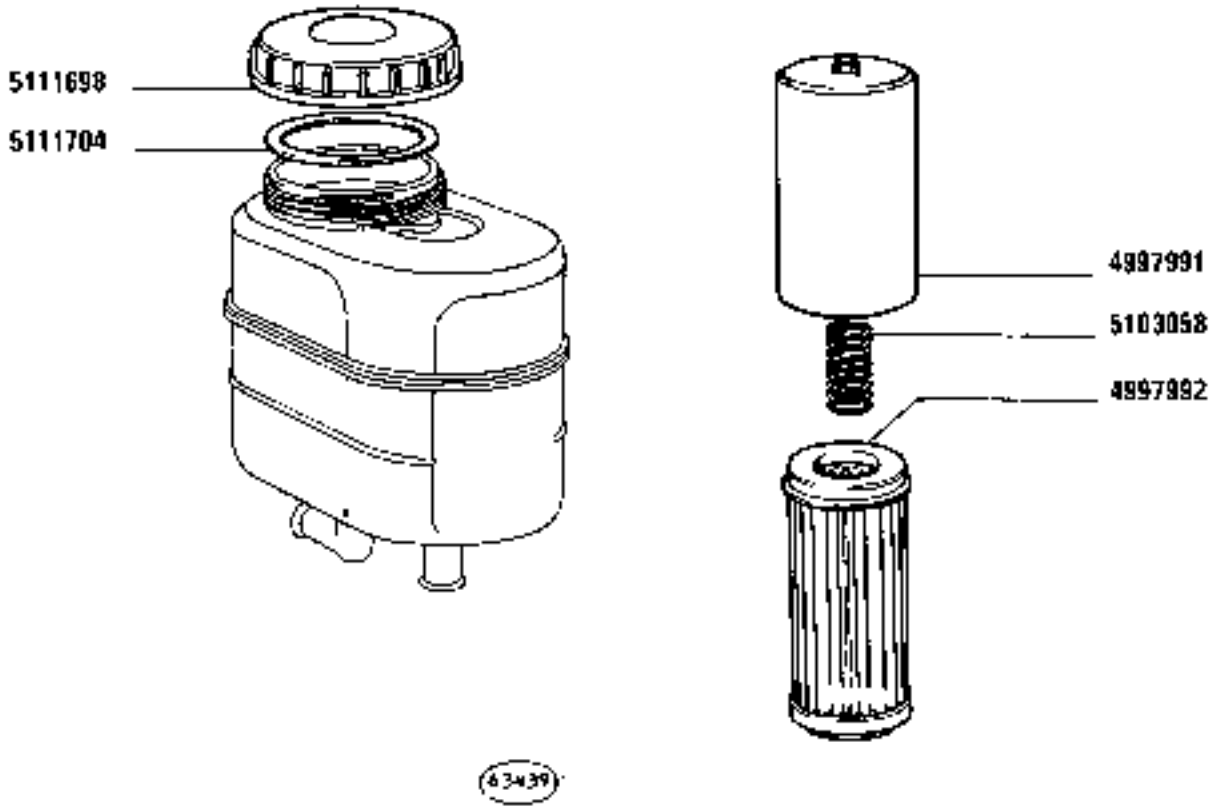

1380-1380 DT
01 02

SERBATOIO 5111697

Réservoir
Behälter
Tank
Depósito

https://tractormanualz.com/

MODIF	ANT.MODIF	N.ORDIN.	Q.	DENOMINAZIONE	DESIGNATION	BENENNUNG	DESCRIPTION	DENOMINACIONES
		4997991	1	ASTUCCIO	ÉTUI	HUÉLSE	CASE	ESTUCHE
		4997992	1	ELEMENTO FILTRANTE	ELEMENT FILTRANT	FILTEREINSATZ	FILTERING ELEMENT	FILTRO
		5103058	1	MOLLA	RESSORT	FEDER	SPRING	RESORTE
		5111698	1	TAPPO DI INTRODUZIONE OLIO CON ASTA LIVELLO	BOUCHON AVEC JAUGE D'HUILE	SCHRAUBDECKEL MIT MESSTAB	CAP W/OIL LEVEL ROD	TAPON CON VARILLA DE NIVEL DE ACEITE
		5111704	1	ROSETTA DI SICUREZZA	RONDELLE FREIN	SICHERUNGSRING	LOCKWASHER	ARANDELA DE FRENO

https://tractormanualz.com/

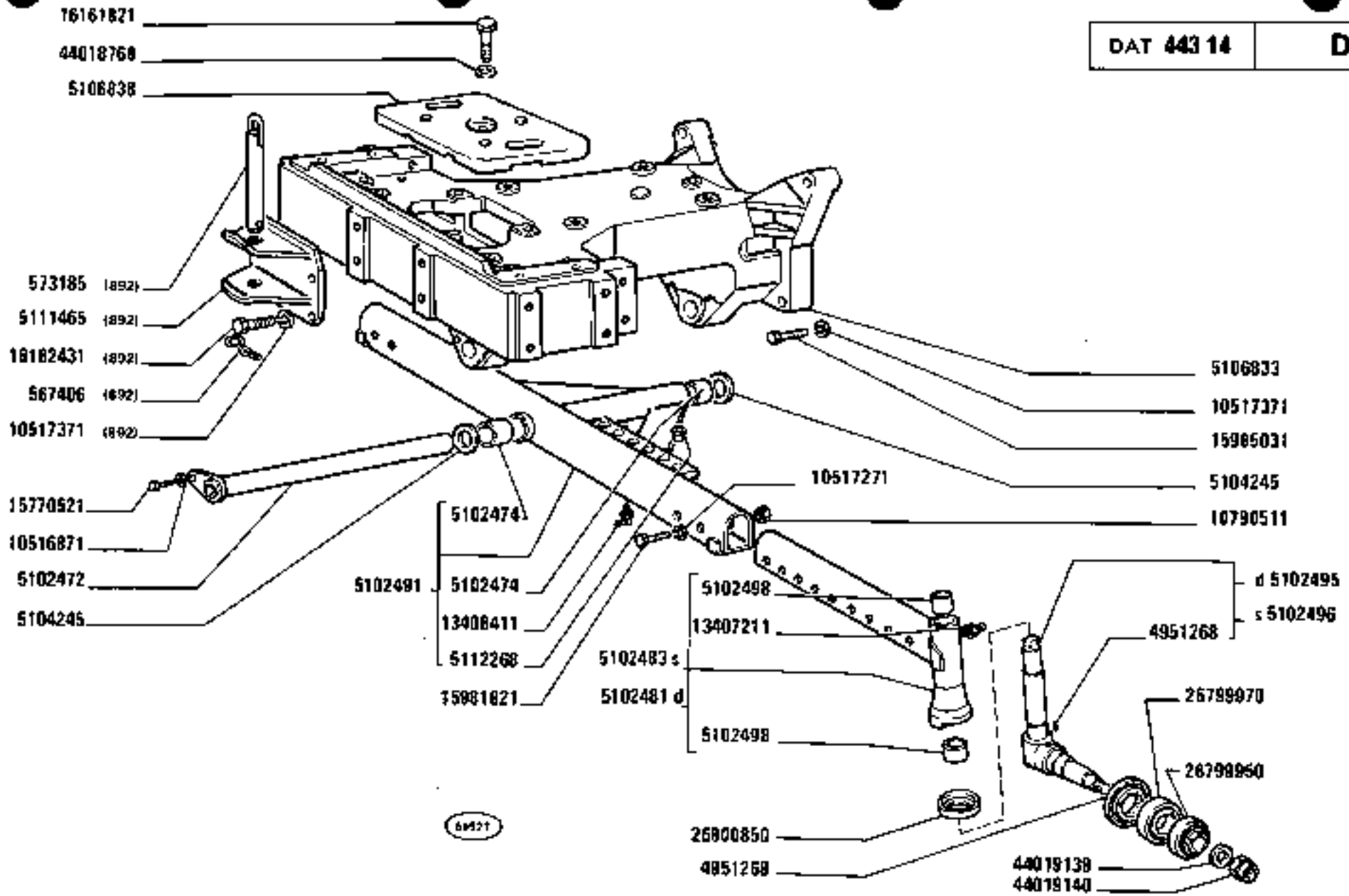

https://tractormanualz.com/

MODIF	ANT.MODIF	M.ORIGIN.	Q.	DENOMINAZIONE	DESIGNATION	BENENNUNG	DESCRIPTION	DENOMINACIONES
		567406	1	COPIGLIA (892)	GOUPILLE FENDUE	SPLINT	SPLIT PIN	PASADOR ABIERTO
		573185	1	PERNO (892)	AXE	BOLZEN	PIN	EJE
		4951268	2	GUARNIZIONE	GARNITURE	UNTERLAGE	LINING	FORRO
		4999078	10	PIASTRA (227)	PLAQUE	PLATTE	PLATE	PLACA
		4999274	1	VITE (227)	VIS	SCHRAUBE	SCREW	TORNILLO
		4999374	1	PERNO (225)	AXE	BOLZEN	PIN	EJE
		5102472	1	PERNO	AXE	BOLZEN	PIN	EJE
		5102474	2	BOCCOLA	DOUILLE	BUECHSE	BUSH	CASQUILLO
		5102481	1	ESTREMITA COMPL.S	EXTREMITE	ENDE	END	EXTREMO
		5102483	1	ESTREMITA COMPL.S	EXTREMITE	ENDE	END	EXTREMO
		5102491	1	CORPO COMPL.	CORPS	GEHAUSE	BODY	CUERPO
		5102495	1	FUSO A SNODO COMPL D	FUSEE	ACHSSCHENKEL	STEERING KNUCKLE	MANGUETA
		5102496	1	FUSO A SNODO COMPL.S	FUSEE	ACHSSCHENKEL	STEERING KNUCKLE	MANGUETA
		5102498	4	BOCCOLA DI GUIDA	DOUILLE DE GUIDAGE	FUEHRUNGSBUECHSE	BUSHING	CASQUILLO GUIA
		5104245	4	DISTANZIALE	ENTRETOISE	ABSTANDSTUECK	SPACER	SEPARADOR
		5106833	1	SUPPORTO	SUPPORT	LAGER	SUPPORT	SOPORTE
		5106838	4	PIASTRA	PLAQUE	PLATTE	PLATE	PLACA
		5111455	1	SUPPORTO (225)(227)	SUPPORT	LAGER	SUPPORT	SOPORTE
		5111465	1	PERNO (892)	AXE	BOLZEN	PIN	EJE
		5112268	5	TAPPO	BOUCHON	STOPFEN	PLUG	TAPON
		10516871	1	ROSETTA DI SICUREZZA	RONDELLE FREIN	SICHERUNGSRING	LOCKWASHER	ARANDELA DE FRENO
		10517271	4	ROSETTA DI SICUREZZA	RONDELLE FREIN	SICHERUNGSRING	LOCKWASHER	ARANDELA DE FRENO
		10517371	8	ROSETTA (225)(227)	RONDELLE	SCHEIBE	WASHER	ARANDELA
		10517371	4	ROSETTA (892)	RONDELLE	SCHEIBE	WASHER	ARANDELA
		10517371	4	ROSETTA	RONDELLE	SCHEIBE	WASHER	ARANDELA
		10790511	4	DADO	ECROU	MUTTER	NUT	TUERCA
		12164111	6	DADO (225)	ECROU	MUTTER	NUT	TUERCA
		13407211	1	INGRASSATORE	GRAISSEUR	SCHMIERNIPPEL	FITTING	ENGRASADOR
		13408411	1	INGRASSATORE	GRAISSEUR	SCHMIERNIPPEL	FITTING	ENGRASADOR
		15770521	1	VITE	VIS	SCHRAUBE	SCREW	TORNILLO
		15981821	4	VITE	VIS	SCHRAUBE	SCREW	TORNILLO
		15983321	1	VITE (227)	VIS	SCHRAUBE	SCREW	TORNILLO
		15985031	6	VITE	VIS	SCHRAUBE	SCREW	TORNILLO
		16040021	4	VITE (225)(227)	VIS	SCHRAUBE	SCREW	TORNILLO
		16161821	1	VITE	VIS	SCHRAUBE	SCREW	TORNILLO
		16162431	4	VITE (892)	VIS	SCHRAUBE	SCREW	TORNILLO
		26799950	2	CUSCINETTO	COUSSINET	LAGERSCHALE	BEARING	COJINETE
		26799970	2	CUSCINETTO	COUSSINET	LAGERSCHALE	BEARING	COJINETE
		26800850	2	BOCCOLA DI GUIDA	DOUILLE DE GUIDAGE	FUEHRUNGSBUECHSE	BUSHING	CASQUILLO GUIA
		44007661	1	COPIGLIA (225)	GOUPILLE FENDUE	SPLINT	SPLIT PIN	PASADOR ABIERTO

https://tractormanualz.com/

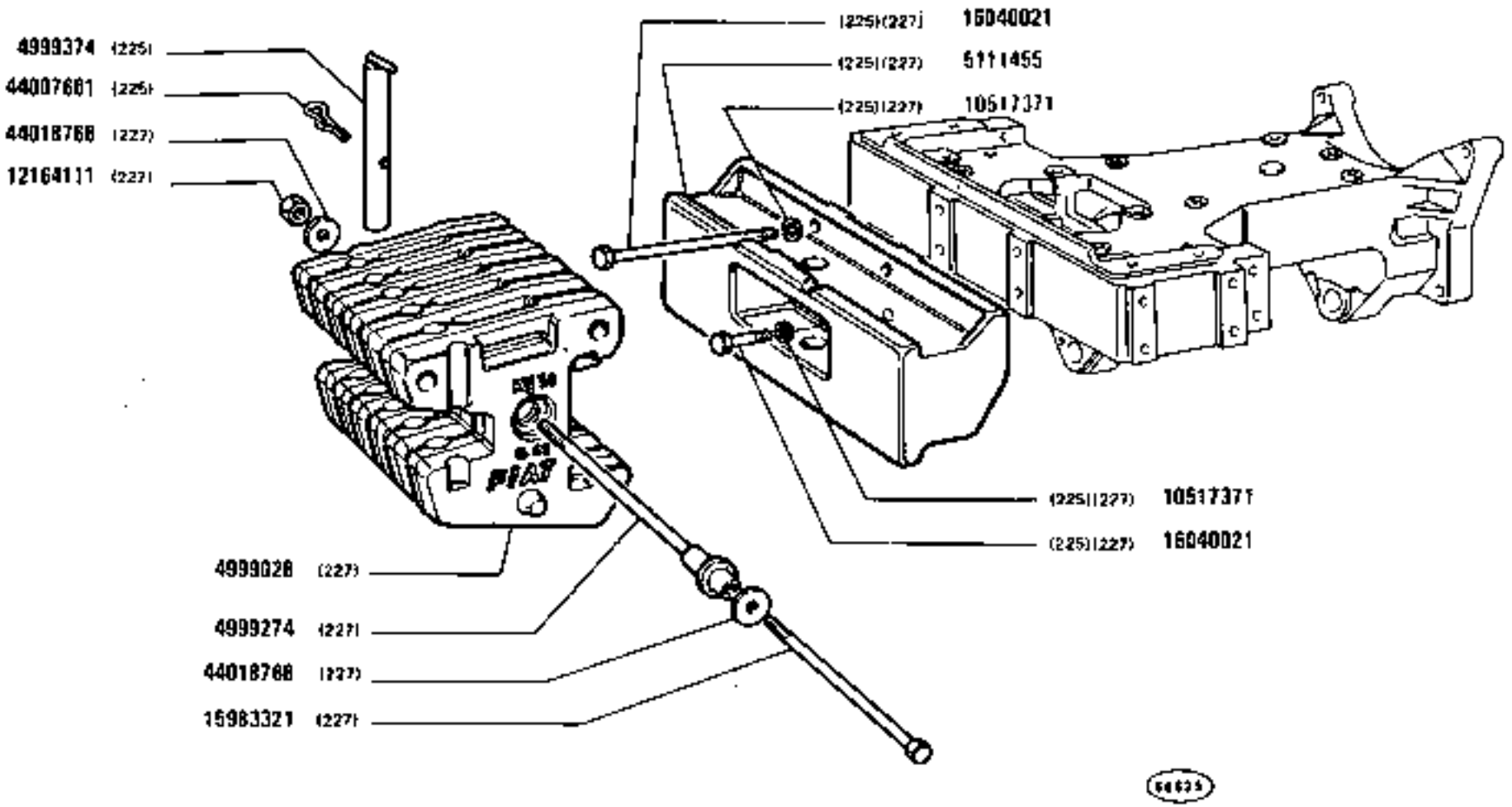

https://tractormanualz.com/

MODIF	AMT.MODIF	N.ORDIN.	Q.	DENOMINAZIONE	DESIGNATION	BENENNUNG	DESCRIPTION	DENOMINACIONES
		44018768	1	ROSETTA	RONDELLE	SCHEIBE	WASHER	ARANDELA
		44018768	2	ROSETTA (227)	RONDELLE	SCHEIBE	WASHER	ARANDELA
		44019139	2	ROSETTA	RONDELLE	SCHEIBE	WASHER	ARANDELA
		44019140	2	DADO	ECROU	MUTTER	NUT	TUERCA

https://tractormanualz.com/

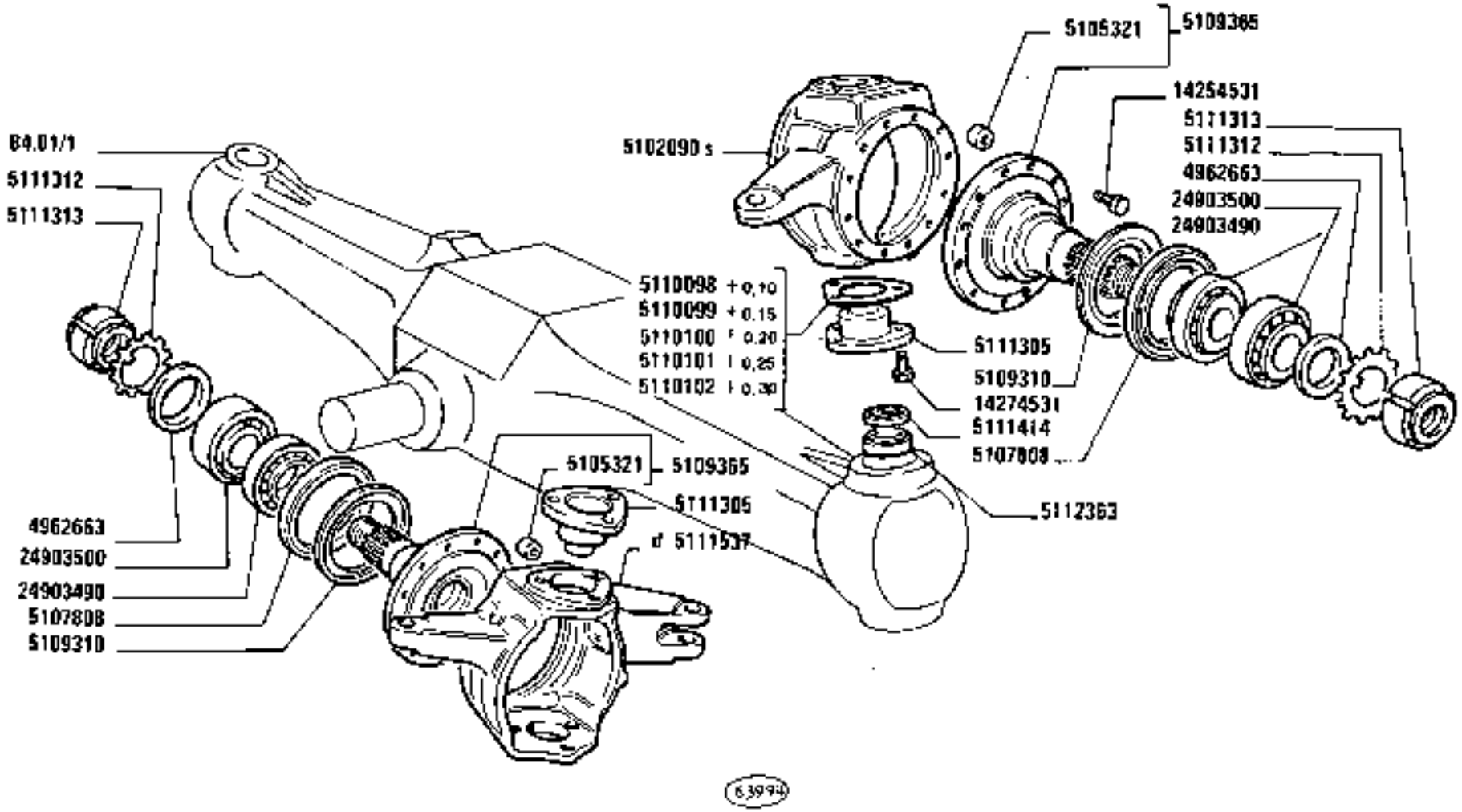

1380-1380 DT	FUSO A SNODO	1	D3.14 /1
02	*Fusée* *Achsschenkel* *Steering Knuckle* *Mangueta*		

https://tractormanualz.com/

MODIF	ANT.MODIF	N ORDIN	Q	DENOMINAZIONE	DESIGNATION	BENENNUNG	DESCRIPTION	DENOMINACIONES
		4962663	2	ROSETTA	RONDELLE	SCHEIBE	WASHER	ARANDELA
		5102090	1	FUSO A SNODO S	FUSEE	ACHSSCHENKEL	STEERING KNUCKLE	MANGUETA
		5105321	2	BOCCOLA	DOUILLE	BUECHSE	BUSH	CASQUILLO
		5107808	2	GUARNIZIONE DI TENUTA	JOINT	DICHTUNG	GASKET	JUNTA
		5109310	2	DISCO	DISQUE	SCHEIBE	PLATE	DISCO
		5109365	1	ALBERO	ARBRE	WELLE	SHAFT	ARBOL
		5110000		SPESSORE DI REGISTRO SP.0,20	CALE D'EPAISSEUR	DISTANZSCHEIBE	SHIM	SUPLEMENTO
		5110001		SPESSORE DI REGISTRO SP.0,25	CALE D'EPAISSEUR	DISTANZSCHEIBE	SHIM	SUPLEMENTO
		5110002		SPESSORE DI REGISTRO SP.0,30	CALE D'EPAISSEUR	DISTANZSCHEIBE	SHIM	SUPLEMENTO
		5110098		SPESSORE DI REGISTRO SP.0,10	CALE D'EPAISSEUR	DISTANZSCHEIBE	SHIM	SUPLEMENTO
		5110099		SPESSORE DI REGISTRO SP.0,15	CALE D'EPAISSEUR	DISTANZSCHEIBE	SHIM	SUPLEMENTO
		5111305	4	PERNO DEL GIUNTO SFERICO COMPL.	ROTULE	KUGELBOLZEN	BALL PIN	ROTULA
		5111312	2	ROSETTA DI SICUREZZA	ROWDELLE FREIN	SICHERUNGSRING	LOCKWASHER	ARANDELA DE FRENO
		5111313	2	GHIERA FILETTATA	ECROU	GEWINDERING	THREADED RING	TUERCA
		5111414	4	GUARNIZIONE DI TENUTA	JOINT	DICHTUNG	GASKET	JUNTA
		5111537	1	FUSO A SNODO D	FUSEE	ACHSSCHENKEL	STEERING KNUCKLE	MANGUETA
		5112363	1	CUSCINETTO	COUSSINET	LAGERSCHALE	BEARING	COJINETE
		14254531	24	VITE	VIS	SCHRAUBE	SCREW	TORNILLO
		14274531	12	VITE	VIS	SCHRAUBE	SCREW	TORNILLO
		24903490	2	CUSCINETTO	COUSSINET	LAGERSCHALE	BEARING	COJINETE
		24903500	2	CUSCINETTO	COUSSINET	LAGERSCHALE	BEARING	COJINETE

https://tractormanualz.com/

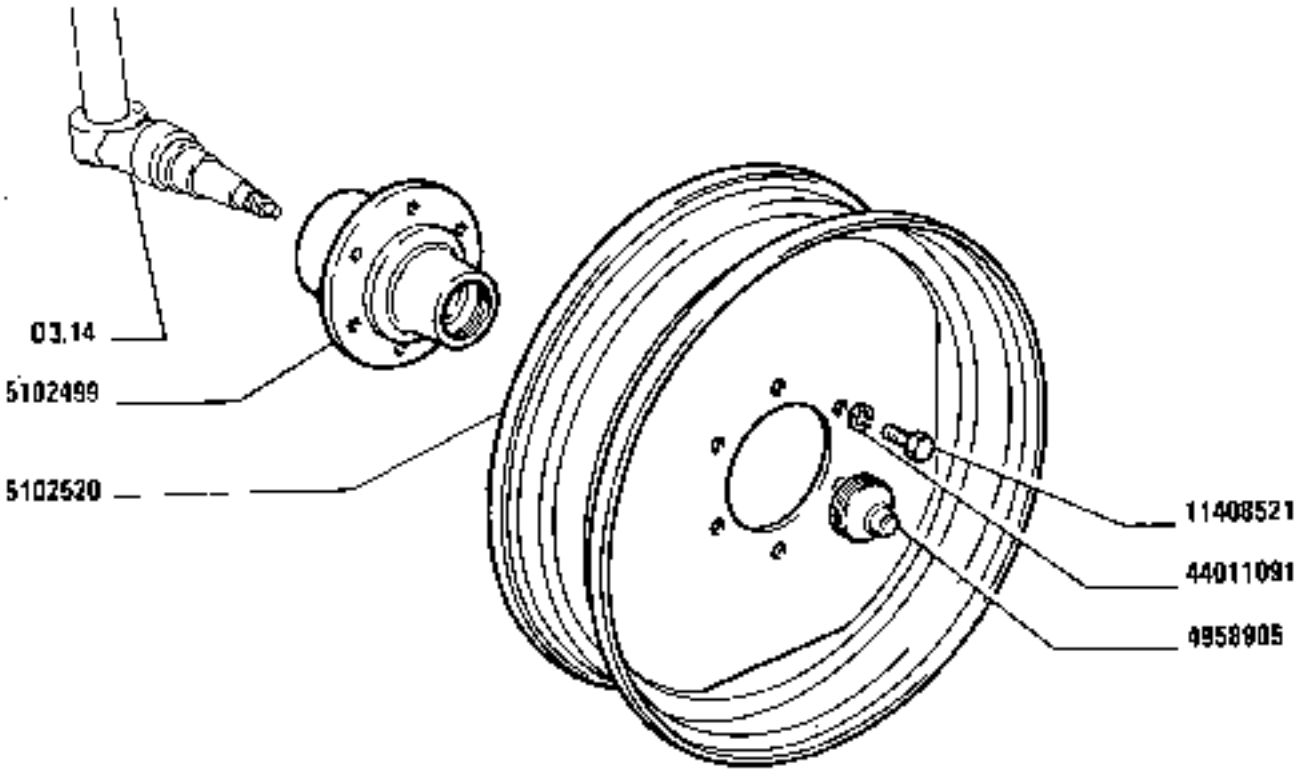

44129 A

https://tractormanualz.com/

MODIF	ANT.MODIF	N.ORDIN.	Q.	DENOMINAZIONE	DESIGNATION	BENENNUNG	DESCRIPTION	DENOMINACIONES
		4958905	2	COPERCHIO	COUVERCLE	DECKEL	COVER	TAPA
		5102499	2	MOZZO	MOYEU	NABE	HUB	BUJE
		5102520	2	CERCHIONE	JANTE	FELGE	RIM	LLANTA
		11408521	12	VITE	VIS	SCHRAUBE	SCREW	TORNILLO
		44011091	12	ROSETTA	RONDELLE	SCHEIBE	WASHER	ARANDELA

https://tractormanualz.com/

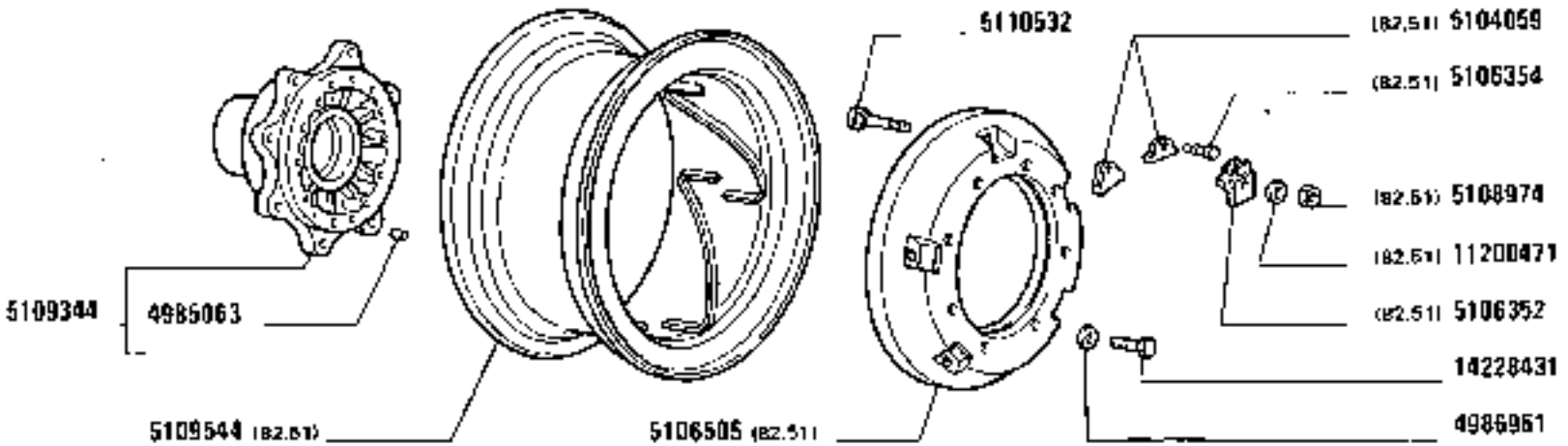

https://tractormanualz.com/

MODIF	AMT. MODIF	N. ORDIN.	Q.	DENOMINAZIONE	DESIGNATION	BENENNUNG	DESCRIPTION	DENOMINACIONES
		4985063	2	GRANO	ERGOT	PASSTIFT	DOWEL	PITON
		4986961	10	ROSETTA (82.51)	RONDELLE	SCHEIBE	WASHER	ARANDELA
		5104059	4	TASSELLO (82.51)	TAMPON	BEILAGE	PAD	TACO
		5106354	10	TASSELLO (82.51)	TAMPON	BEILAGE	PAD	TACO
		5106505	7	DISCO (82.51)	DISQUE	SCHEIBE	PLATE	DISCO
		5108974	10	DADO (82.51)	ECROU	MUTTER	NUT	TUERCA
		5109344	2	MOZZO COMPL.	MOYEU	NABE	HUB	BUJE
		5109544	2	CERCHIONE (82 51)	JANTE	FELGE	RIM	LLANTA
		5110532	10	VITE (82.51)	VIS	SCHRAUBE	SCREW	TORNILLO
		71200471	10	ROSETTA (82.51)	RONDELLE	SCHEIBE	WASHER	ARANDELA
		84258431	16	VITE (82.51)	VIS	SCHRAUBE	SCREW	TORNILLO

https://tractormanualz.com/

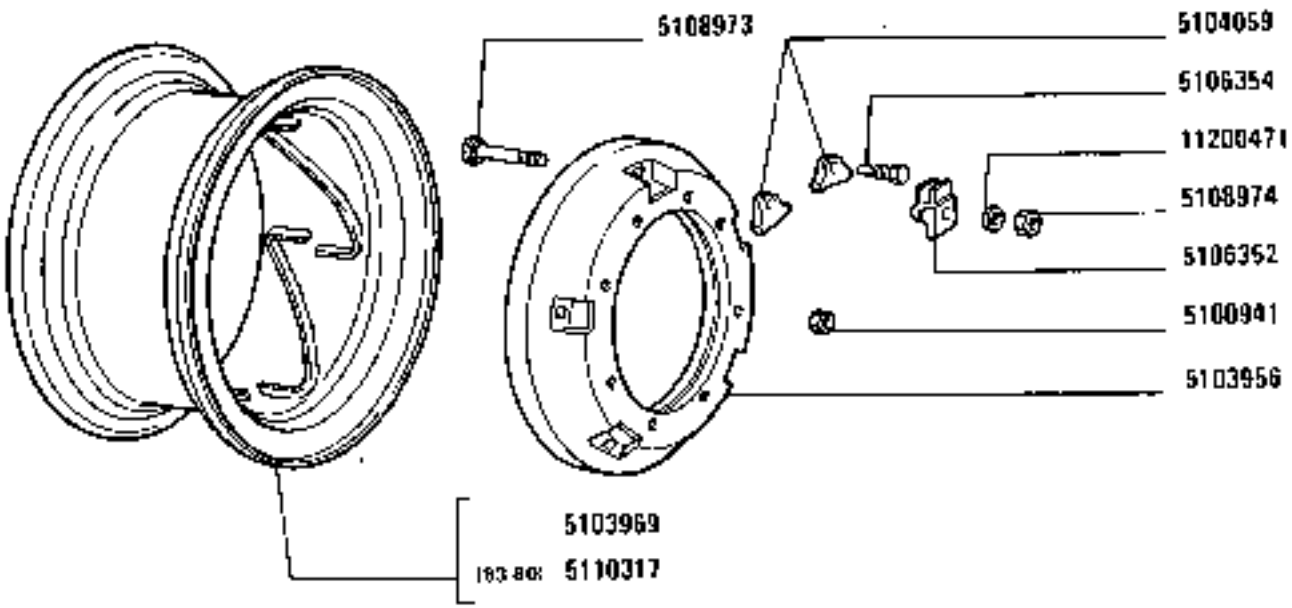

https://tractormanualz.com/

MODIF	ANT.MODIF	N.ORDIN.	Q.	DENOMINAZIONE	DESIGNATION	BENENNUNG	DESCRIPTION	DENOMINACIONES
		5100941	16	DADO	ECROU	MUTTER	NUT	TUERCA
		5102745	16	VITE	VIS	SCHRAUBE	SCREW	TORNILLO
		5103956	2	DISCO	DISQUE	SCHEIBE	PLATE	DISCO
		5103969	2	CERCHIONE RAIL W 16L-38	JANTE	FELGE	RIM	LLANTA
		5104059	8	TASSELLO	TAMPON	BEILAGE	PAD	TACO
		5106352	16	TASSELLO	TAMPON	BEILAGE	PAD	TACO
		5106354	8	VITE	VIS	SCHRAUBE	SCREW	TORNILLO
		5108973	16	VITE	VIS	SCHRAUBE	SCREW	TORNILLO
		5108974	16	DADO	ECROU	MUTTER	NUT	TUERCA
		5110317	2	CERCHIONE RAIL W 16 L-38 (83.80)	JANTE	FELGE	RIM	LLANTA
		5110434	1	CERCHIONE (83.75)	JANTE	FELGE	RIM	LLANTA
		5112257	1	DISCO (83.67)	DISQUE	SCHEIBE	PLATE	DISCO
		11200271	16	ROSETTA (83.67)	RONDELLE	SCHEIBE	WASHER	ARANDELA
		11200271	16	ROSETTA	RONDELLE	SCHEIBE	WASHER	ARANDELA
		12164111	1	DADO (470)(471)(472)	ECROU	MUTTER	NUT	TUERCA
		12164111	1	DADO (83.67)	ECROU	MUTTER	NUT	TUERCA
		12164221	1	DADO	ECROU	MUTTER	NUT	TUERCA
		15980521	1	VITE (470)(471)(472)	VIS	SCHRAUBE	SCREW	TORNILLO
		44013185	2	COLONNETTA (470)(471)(472)	COLONNETTE	BOLZEN	STUD	ESPARRAGO
		44018037	1	CERCHIONE (83.79)	JANTE	FELGE	RIM	LLANTA
		44018040	16	VITE (83.67)	VIS	SCHRAUBE	SCREW	TORNILLO
		44018045	3	ZAVORRA (470)(471)(472)	LEST	ZUSATZGEWICHT	BALLAST	LASTRE
		44018046	3	VITE (470)(471)(472)	VIS	SCHRAUBE	SCREW	TORNILLO
		44018047	6	VITE (471)(472)	VIS	SCHRAUBE	SCREW	TORNILLO
		44018432	1	CERCHIONE (83.67)	JANTE	FELGE	RIM	LLANTA

https://tractormanualz.com/

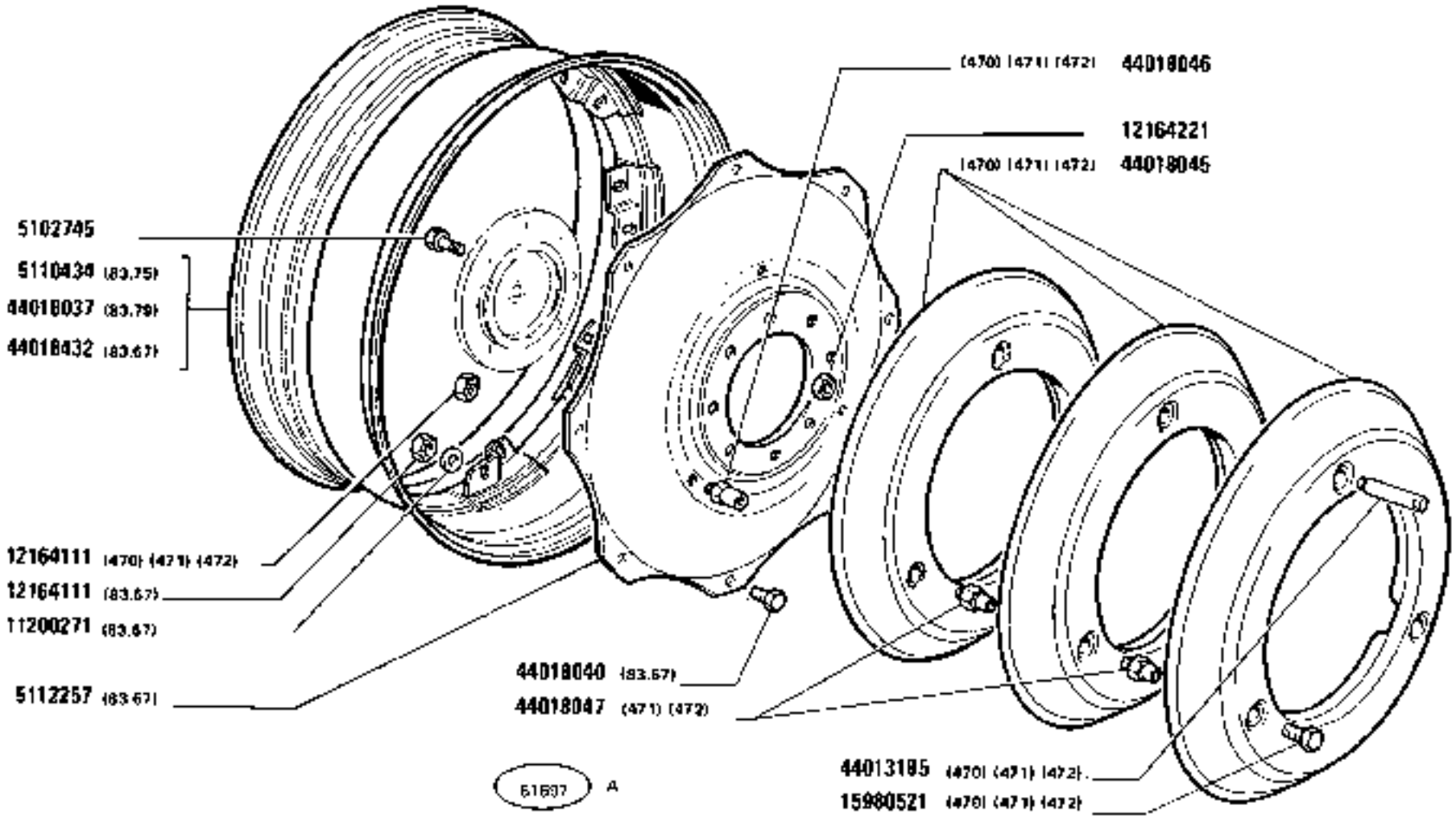

https://tractormanualz.com/

MODIF	ANT.MODIF	N.ORDINE	Q.	DENOMINAZIONE	DESIGNATION	BENENNUNG	DESCRIPTION	DENOMINACIONES
		5102745	16	VITE	VIS	SCHRAUBE	SCREW	TORNILLO
		5110434	1	CERCHIONE (83.75)	JANTE	FELGE	RIM	LLANTA
		5112257	2	DISCO (83.67)	DISQUE	SCHEIBE	PLATE	DISCO
		11200271	32	ROSETTA (83.67)	RONDELLE	SCHEIBE	WASHER	ARANDELA
		12164111	16	DADO (83.67)	ECROU	MUTTER	NUT	TUERCA
		12164111	6	DADO (470)(471)(472)	ECROU	MUTTER	NUT	TUERCA
		12164221	16	DADO	ECROU	MUTTER	NUT	TUERCA
		15980521	6	VITE (470)(471)(472)	VIS	SCHRAUBE	SCREW	TORNILLO
		44013185	2	BISCOTTINO (470)(471)(472)	JUMELLE	LASCHE	SHACKLE	BIELA
		44018037	1	CERCHIONE (83.79)	JANTE	FELGE	RIM	LLANTA
		44018040	16	VITE (83.67)	VIS	SCHRAUBE	SCREW	TORNILLO
		44018045	6	CERCHIONE (470)(471)(472)	JANTE	FELGE	RIM	LLANTA
		44018046	6	PERNO (470)(471)(472)	AXE	BOLZEN	PIN	EJE
		44018047	12	VITE (471)(472)	VIS	SCHRAUBE	SCREW	TORNILLO
		44018432	2	CERCHIONE (83.67)	JANTE	FELGE	RIM	LLANTA

https://tractormanualz.com/

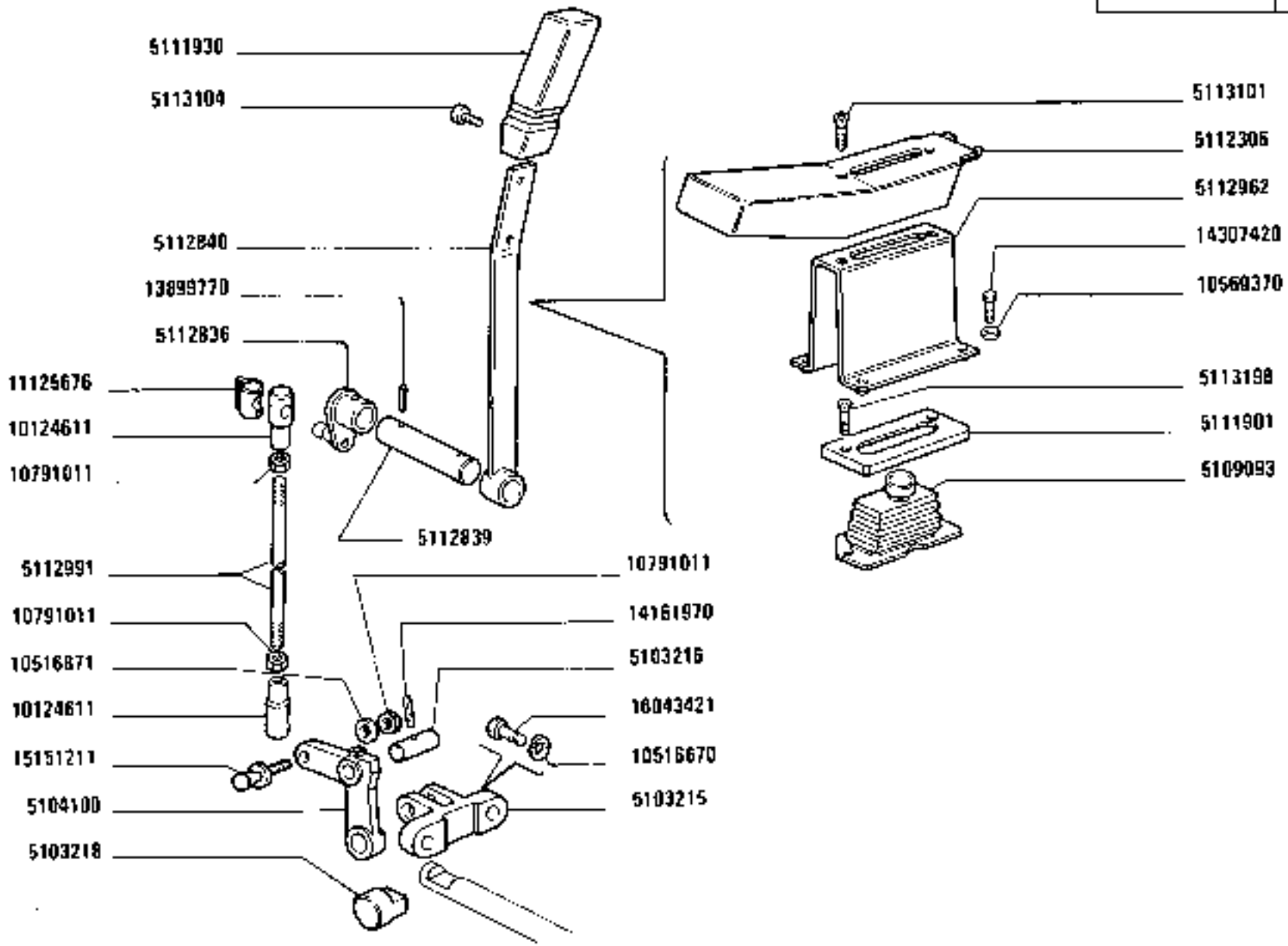

1380-1380 DT
01 02

COMANDO PRESA DI FORZA E PULEGGIA

Commande de prise de force et de poulie
Antrieb der Zapfwelle und Riemenscheibe
PTO and Belt Pulley Control
Mando de toma de fuerza y polea

https://tractormanualz.com/

MODIF	ANT.MODIF	N.ORDIN.	Q.	DENOMINAZIONE	DESIGNATION	BENENNUNG	DESCRIPTION	DENOMINACIONES
		5103215	1	SUPPORTO	SUPPORT	LAGER	SUPPORT	SOPORTE
		5103216	1	PERNO	AXE	BOLZEN	PIN	EJE
		5103218	1	PATTINO	PATIN	GLEITSTEIN	PAD	PATIN
		5103239	2	GRANO	ERGOT	PASSTIFT	DOWEL	PITON
		5104100	1	LEVA	LEVIER	HEBEL	LEVER	PALANCA
		5106547	1	POMPA OLIO	POMPE A HUILE	OELPUMPE	OIL PUMP	BOMBA DE ACEITE
		5107682	1	PERNO	AXE	BOLZEN	PIN	EJE
		5107693	1	ALBERO	ARBRE	WELLE	SHAFT	ARBOL
		5107940	1	FRIZIONE COMPL.	EMBRAYAGE	KUPPLUNG	CLUTCH	EMBRAGUE
		5109093	1	CUFFIA	CAPUCHON	MANSCHETTE	BOOT	CAPUCHON
		5109223	1	INGRANAGGIO CONDOTTO	PIGNON CONDUIT	ANGETRIEBENES ZAHNRAD	DRIVEN GEAR	PINON CONDUCIDO
		5109224	1	INGRANAGGIO CONDUTTORE	PIGNON CONDUCTEUR	TREIBENDES ZAHNRAD	DRIVING GEAR	PINON CONDUCTOR
		5111327	1	FILTRO	FILTRE	FILTER	FILTER	FILTRO
		5111901	1	GUARNIZIONE DI TENUTA	JOINT	DICHTUNG	GASKET	JUNTA
		5111930	1	POMELLO	BOUTON	KNEBELGRIFF	KNOB	BOTON
		5112306	7	COPERTURA	ENJOLIVEUR	ABDECKUNG	COVER	EMBELLECEDOR
		5112836	1	LEVA	LEVIER	HEBEL	LEVER	PALANCA
		5112840	1	LEVA	LEVIER	HEBEL	LEVER	PALANCA
		5112931	1	TIRANTE	TIRANT	STANGE	ROD	VARILLA
		5112962	1	SUPPORTO	SUPPORT	LAGER	SUPPORT	SOPORTE
		5113101	2	VITE	VIS	SCHRAUBE	SCREW	TORNILLO
		5113104	1	VITE	VIS	SCHRAUBE	SCREW	TORNILLO
		5113198	4	VITE	VIS	SCHRAUBE	SCREW	TORNILLO
		10033410	1	PERNO	AXE	BOLZEN	PIN	EJE
		10124611	2	GIUNTO	ACCOUPLEMENT	KUPPLUNG	COUPLING	ARRASTRE
		10248771	1	FORCELLA	FOURCHE	GABEL	FORK	HORQUILLA
		10516470	2	ROSETTA	RONDELLE	SCHEIBE	WASHER	ARANDELA
		10516670	2	ROSETTA	RONDELLE	SCHEIBE	WASHER	ARANDELA
		10516871	1	ROSETTA DI SICUREZZA	RONDELLE FREIN	SICHERUNGSRING	LOCKWASHER	ARANDELA DE FRENO
		10569370	4	ROSETTA DI SICUREZZA	RONDELLE FREIN	SICHERUNGSRING	LOCKWASHER	ARANDELA DE FRENO
		10791011	1	DADO	ECROU	MUTTER	NUT	TUERCA
		10796401	1	COPIGLIA	GOUPILLE FENDUE	SPLINT	SPLIT PIN	PASADOR ABIERTO
		11066575	2	ANELLO DI SICUREZZA	ARRETOIR	SICHERUNGSRING	LOCKRING	ANILLO DE FRENO
		11068075	2	ANELLO DI SICUREZZA	ARRETOIR	SICHERUNGSRING	LOCKRING	ANILLO DE FRENO
		11125676	2	MOLLETTA DI FISSAGGIO	AGRAFE	KLEMMSTUECK	CLIP	SUJETADOR
		13899770	2	SPINA	GOUPILLE	STIFT	PIN	PASADOR
		14161970	1	SPINA	GOUPILLE	STIFT	PIN	PASADOR
		14305320	2	VITE	VIS	SCHRAUBE	SCREW	TORNILLO
		14307420	4	VITE	VIS	SCHRAUBE	SCREW	TORNILLO

https://tractormanualz.com/

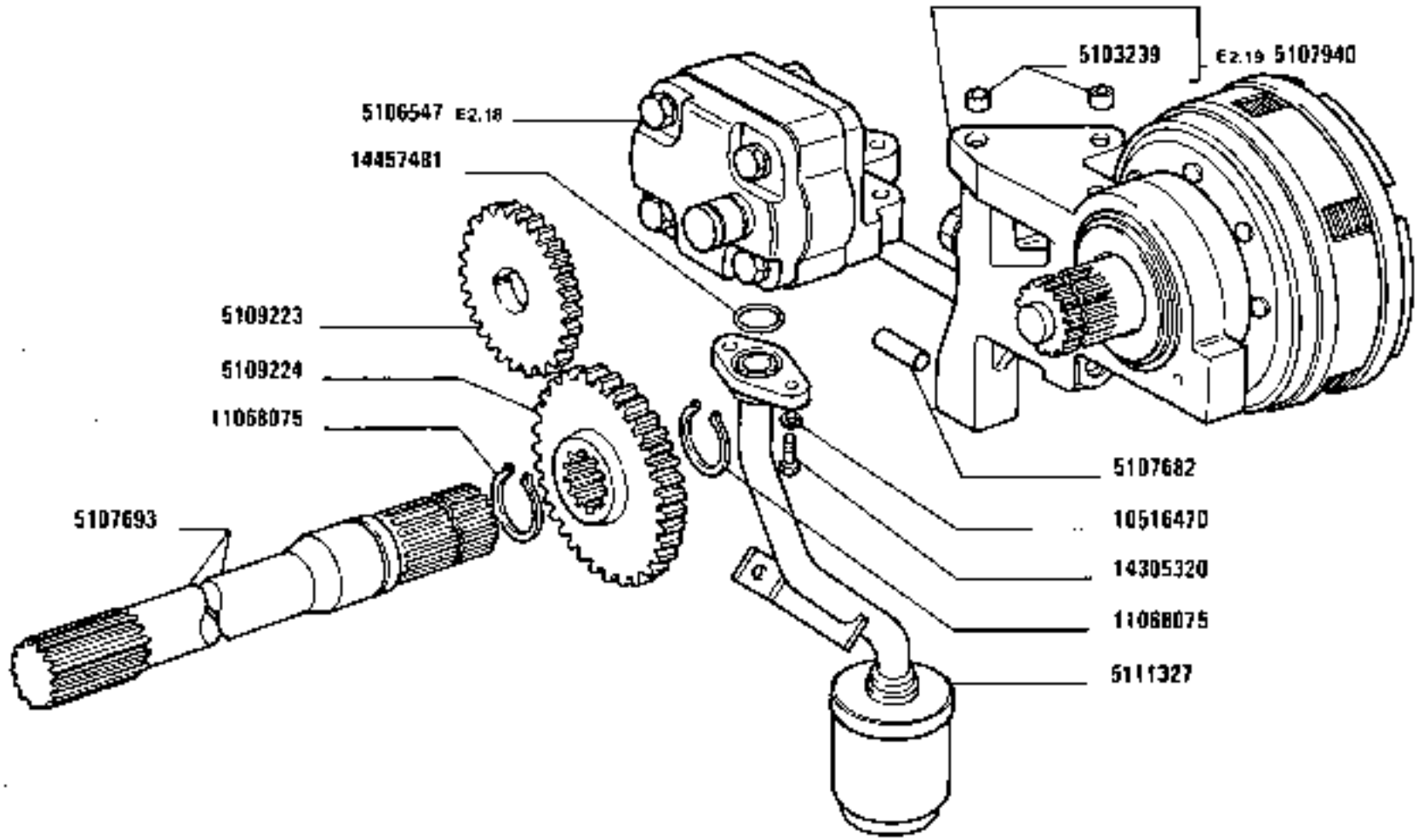

https://tractormanualz.com/

MODIF	ANT.MODIF	N.ORDIN.	Q.	DENOMINAZIONE	DESIGNATION	BENENNUNG	DESCRIPTION	DENOMINACIONES
		14457481	1	GUARNIZIONE DI TENUTA	JOINT	DICHTUNG	GASKET	JUNTA
		15157711	1	PERNO	AXE	BOLZEN	PIN	EJE
		16043421	2	VITE	VIS	SCHRAUBE	SCREW	TORNILLO

https://tractormanualz.com/

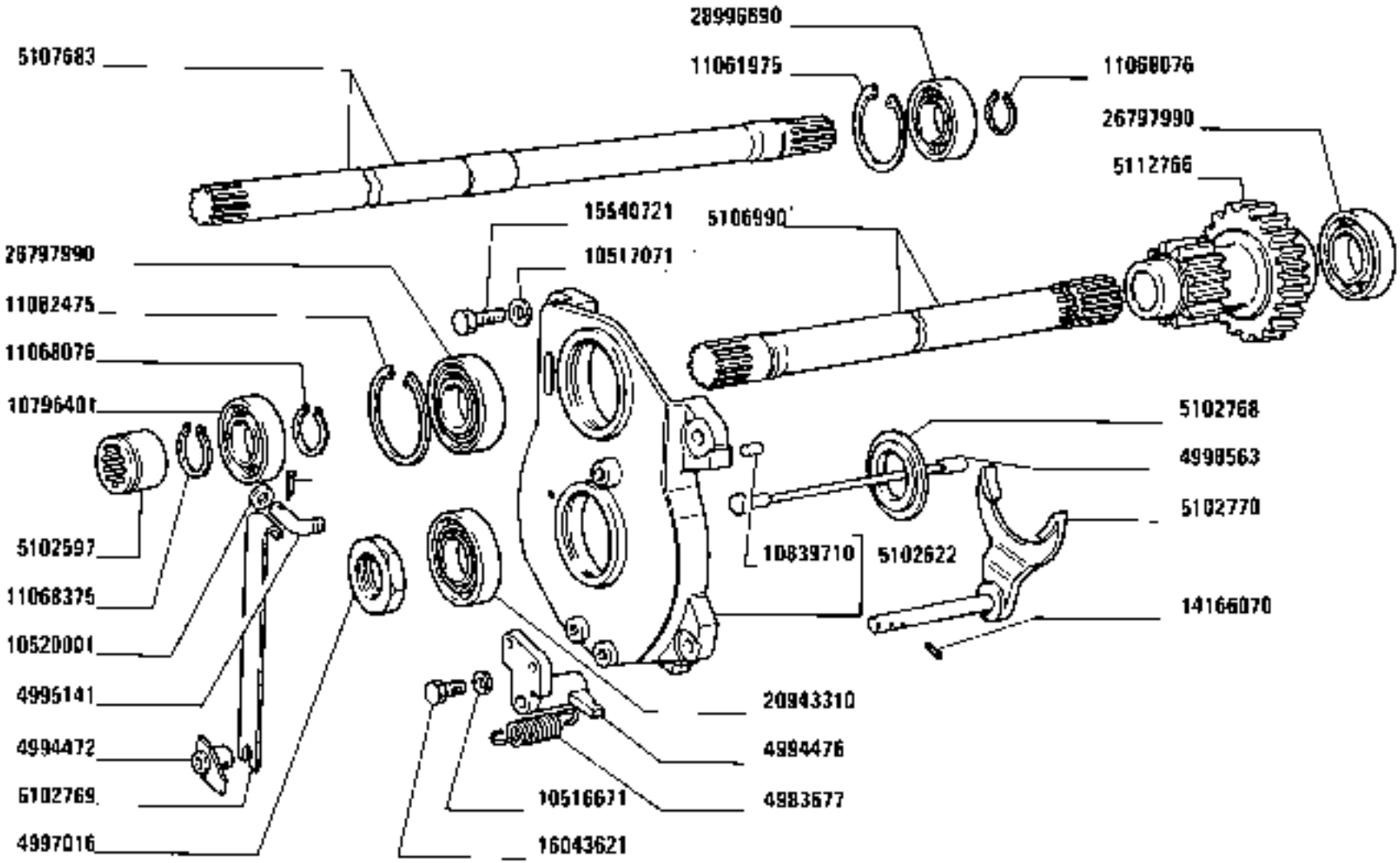

1380-1380 DT
01 02

PRESA DI FORZA

Prise de force
Zapfwelle

Power Take-off
Toma de fuerza

https://tractormanualz.com/

MODIF	ANT.MODIF	N.ORDIN.	Q.	DENOMINAZIONE	DESIGNATION	BENENNUNG	DESCRIPTION	DENOMINACIONES
		4983660	1	ALBERO	ARBRE	WELLE	SHAFT	ARBOL
		4983663	1	ALBERO DI TRASMISSIONE	ARBRE DE TRANSMISSION	UEBERTRAGUNGSWELLE	PROPELLER SHAFT	ARBOL DE TRANSMISION
		4983677	1	MOLLA	RESSORT	FEDER	SPRING	RESORTE
		4994472	1	SUPPORTO	SUPPORT	LAGER	SUPPORT	SOPORTE
		4994474	1	MANICOTTO	MANCHON	MUFFE	SLEEVE	MANGA
		4994476	1	GUIDA DI SCORRIMENTO	COULISSE	LAUFSCHIENE	SLIDE GUIDE	GUIA DESLIZANTE
		4995141	1	SUPPORTO	SUPPORT	LAGER	SUPPORT	SOPORTE
		4997016	1	GHIERA	VIROLE	GEWINDERING	PLUG	VIROLA
		4998475	1	PERNO	AXE	BOLZEN	PIN	EJE
		4998563	1	PERNO	AXE	BOLZEN	PIN	EJE
		5101549	2	ANELLO INT.	BAGUE	RING	RING	ANILLO
		5102349	1	ASTUCCIO	ETUI	HUELSE	CASE	ESTUCHE
		5102597	1	MANICOTTO	MANCHON	MUFFE	SLEEVE	MANGA
		5102622	1	SUPPORTO COMPL.	SUPPORT	LAGER	SUPPORT	SOPORTE
		5102768	1	RALLA	CRAPAUDINE	DRUCKSCHEIBE	THRUST PLATE	CHUMACERA
		5102769	1	MOLLA	RESSORT	FEDER	SPRING	RESORTE
		5102770	1	FORCELLA	FOURCHE	GABEL	FORK	HORQUILLA
		5104469	1	PROTEZIONE	PROTECTION	ABDECKUNG	SHIELD	DEFENSA
		5105895	1	ROSETTA	RONDELLE	SCHEIBE	WASHER	ARANDELA
		5106990	1	ALBERO	ARBRE	WELLE	SHAFT	ARBOL
		5107494	1	RALLA	CRAPAUDINE	DRUCKSCHEIBE	THRUST PLATE	CHUMACERA
		5107547	1	ALBERO COMPL.	ARBRE	WELLE	SHAFT	ARBOL
		5107683	1	ALBERO	ARBRE	WELLE	SHAFT	ARBOL
		5109306	1	RIPARO	PROTECTION	ABDECKUNG	PROTECTION	DEFENSA
		5111290	1	GUARNIZIONE DI TENUTA	JOINT	DICHTUNG	GASKET	JUNTA
		5112290	1	GUARNIZIONE DI TENUTA	JOINT	DICHTUNG	GASKET	JUNTA
		5112765	1	INGRANAGGIO	PIGNON	ZAHNRAD	GEAR	PINON
		5112766	1	INGRANAGGIO	PIGNON	ZAHNRAD	GEAR	PINON
		5112767	1	INGRANAGGIO	PIGNON	ZAHNRAD	GEAR	PINON
		10516671	2	ROSETTA	RONDELLE	SCHEIBE	WASHER	ARANDELA
		10517071	1	ROSETTA	RONDELLE	SCHEIBE	WASHER	ARANDELA
		10520801	1	ROSETTA	RONDELLE	SCHEIBE	WASHER	ARANDELA
		10796401	1	COPIGLIA	GOUPILLE FENDUE	SPLINT	SPLIT PIN	PASADOR ABIERTO
		10839710	1	GRANO	ERGOT	PASSTIFT	DOWEL	PITON
		11061975	1	ANELLO DI SICUREZZA	ARRETOIR	SICHERUNGSRING	LOCKRING	ANELLO DE FRENO
		11062475	1	ANELLO DI SICUREZZA	ARRETOIR	SICHERUNGSRING	LOCKRING	ANELLO DE FRENO
		11068076	2	ANELLO	BAGUE	RING	RING	ANILLO
		11068375	2	ANELLO	BAGUE	RING	RING	ANILLO
		11075475	1	ROSETTA	RONDELLE	SCHEIBE	WASHER	ARANDELA

https://tractormanualz.com/

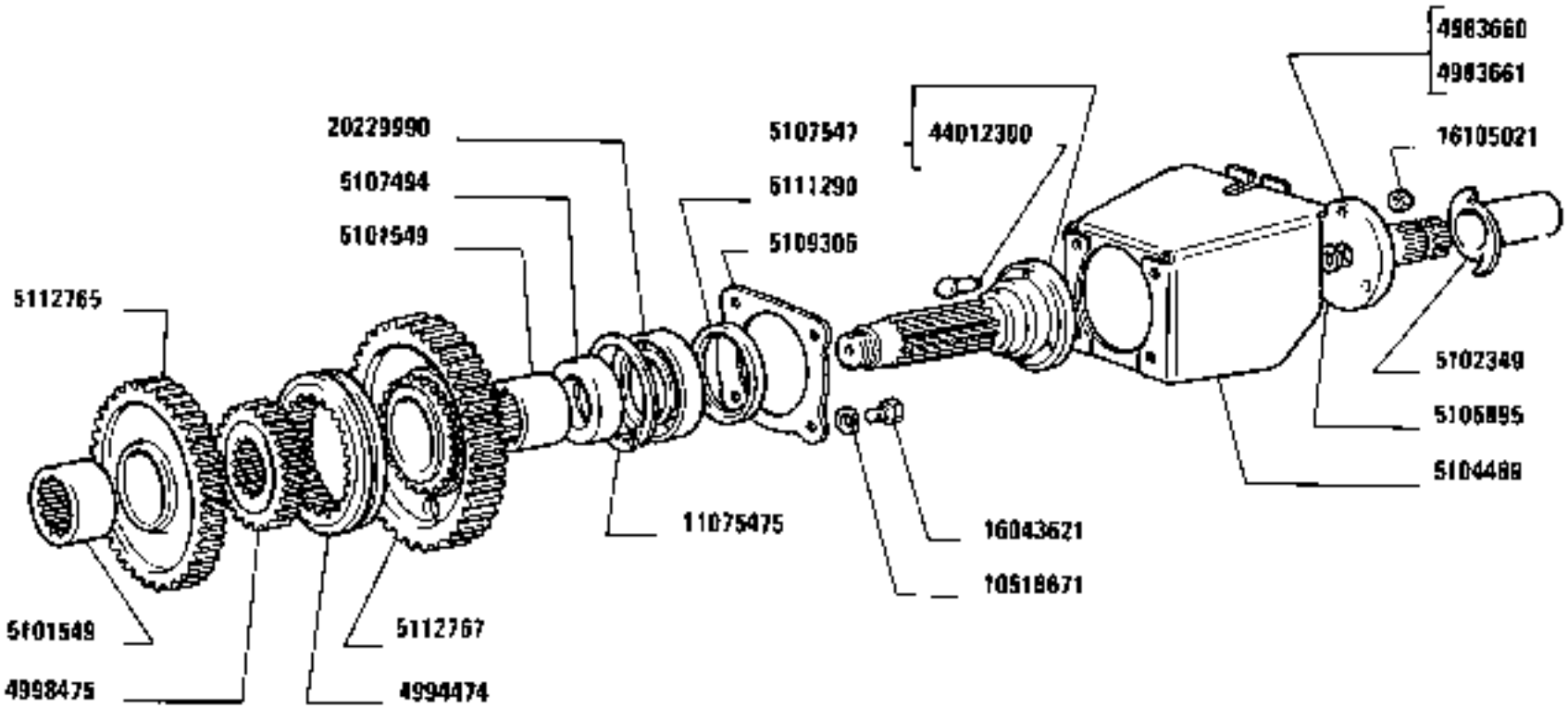

https://tractormanualz.com/

MODIF	ANT.MODIF	N.ORDIN.	Q.	DENOMINAZIONE	DESIGNATION	BENENNUNG	DESCRIPTION	DENOMINACIONES
		14166070	2	SPINA	GOUPILLE	STIFT	PIN	PASADOR
		15540721	1	VITE	VIS	SCHRAUBE	SCREW	TORNILLO
		16043621	2	VITE	VIS	SCHRAUBE	SCREW	TORNILLO
		16105021	3	DADO	ECROU	MUTTER	NUT	TUERCA
		20229990	1	CUSCINETTO	COUSSINET	LAGERSCHALE	BEARING	COJINETE
		20943310	1	CUSCINETTO	COUSSINET	LAGERSCHALE	BEARING	COJINETE
		26797990	2	CUSCINETTO	COUSSINET	LAGERSCHALE	BEARING	COJINETE
		28996690	1	CUSCINETTO	COUSSINET	LAGERSCHALE	BEARING	COJINETE

https://tractormanualz.com/

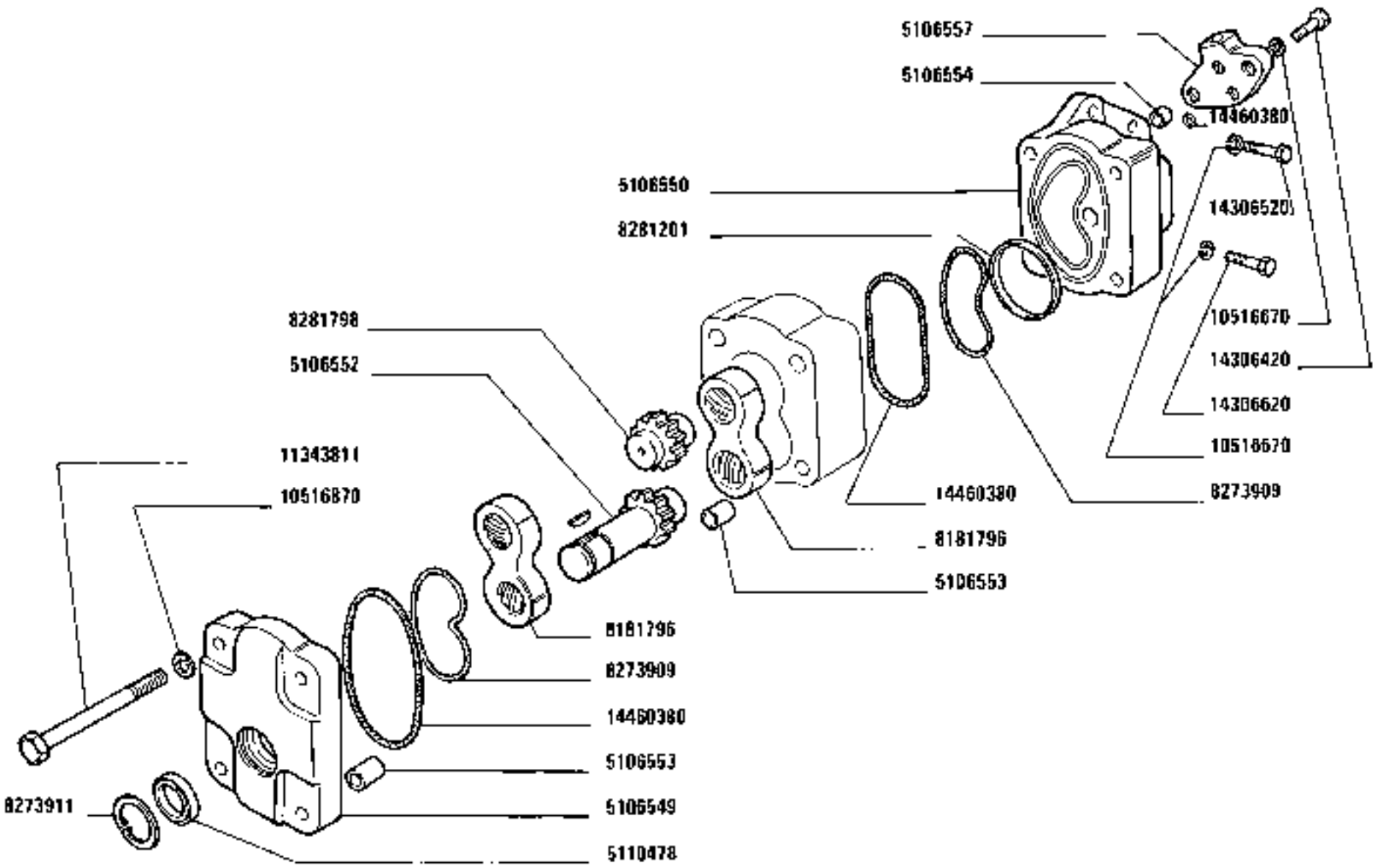

1380-1380 DT
01 02

POMPA 5106547

Pompe
Pumps

Pump
Bomba

https://tractormanualz.com/

MODIF	ANT.MODIF	N.ORDIN.	Q.	DENOMINAZIONE	DESIGNATION	BENENNUNG	DESCRIPTION	DENOMINACIONES
		597655	1	LINGUETTA	LINGUET	SCHEIBENFEDER	KEY	CHAVETA
		5106549	1	COPERCHIO	COUVERCLE	DECKEL	COVER	TAPA
		5106550	1	CORPO	CORPS	GEHAUSE	BODY	CUERPO
		5106551	1	COPERCHIO	COUVERCLE	DECKEL	COVER	TAPA
		5106552	1	INGRANAGGIO	PIGNON	ZAHNRAD	GEAR	PINON
		5106553	4	GRANO	ERGOT	PASSTIFT	DOWEL	PITON
		5106554	1	BOCCOLA	DOUILLE	BUECHSE	BUSH	CASQUILLO
		5106557	1	FLANGIA	BRIDE	FLANSCH	FLANGE	BRIDA
		5110478	1	GUARNIZIONE DI TENUTA	JOINT	DICHTUNG	GASKET	JUNTA
		8181796	1	SUPPORTO	SUPPORT	LAGER	SUPPORT	SOPORTE
		8273909	2	GUARNIZIONE	GARNITURE	BELAG	PAD	FORRO
		8273911	1	ANELLO	BAGUE	RING	RING	ANILLO
		8281201	2	ANELLO	BAGUE	RING	RING	ANILLO
		8281778	1	INGRANAGGIO	PIGNON	ZAHNRAD	GEAR	PINON
		8281796	2	SUPPORTO	SUPPORT	LAGER	SUPPORT	SOPORTE
		8281798	1	INGRANAGGIO	PIGNON	ZAHNRAD	GEAR	PINON
		10516670	2	ROSETTA	RONDELLE	SCHEIBE	WASHER	ARANDELA
		10516870	4	ROSETTA	RONDELLE	SCHEIBE	WASHER	ARANDELA
		11343811	4	VITE	VIS	SCHRAUBE	SCREW	TORNILLO
		14306420	1	VITE	VIS	SCHRAUBE	SCREW	TORNILLO
		14306520	1	VITE	VIS	SCHRAUBE	SCREW	TORNILLO
		14306620	1	VITE	VIS	SCHRAUBE	SCREW	TORNILLO
		14452981	2	GUARNIZIONE	GARNITURE	BELAG	PAD	FORRO
		14460380	2	GUARNIZIONE	GARNITURE	BELAG	PAD	FORRO

https://tractormanualz.com/

QUESTO SOTTOGRUPPO VERRÀ INSERITO NEL PROSSIMO AGGIORNAMENTO

Ce sousgroupe sera inséré dans la prochaine mise à jour

Diese Untergruppe wird bei einer der nächsten Änderungseinführungen veröffentlicht

This Subgroup will be listed in a future revision

Este subgrupo será pubblicado en la próxima revisión

https://tractormanualz.com/

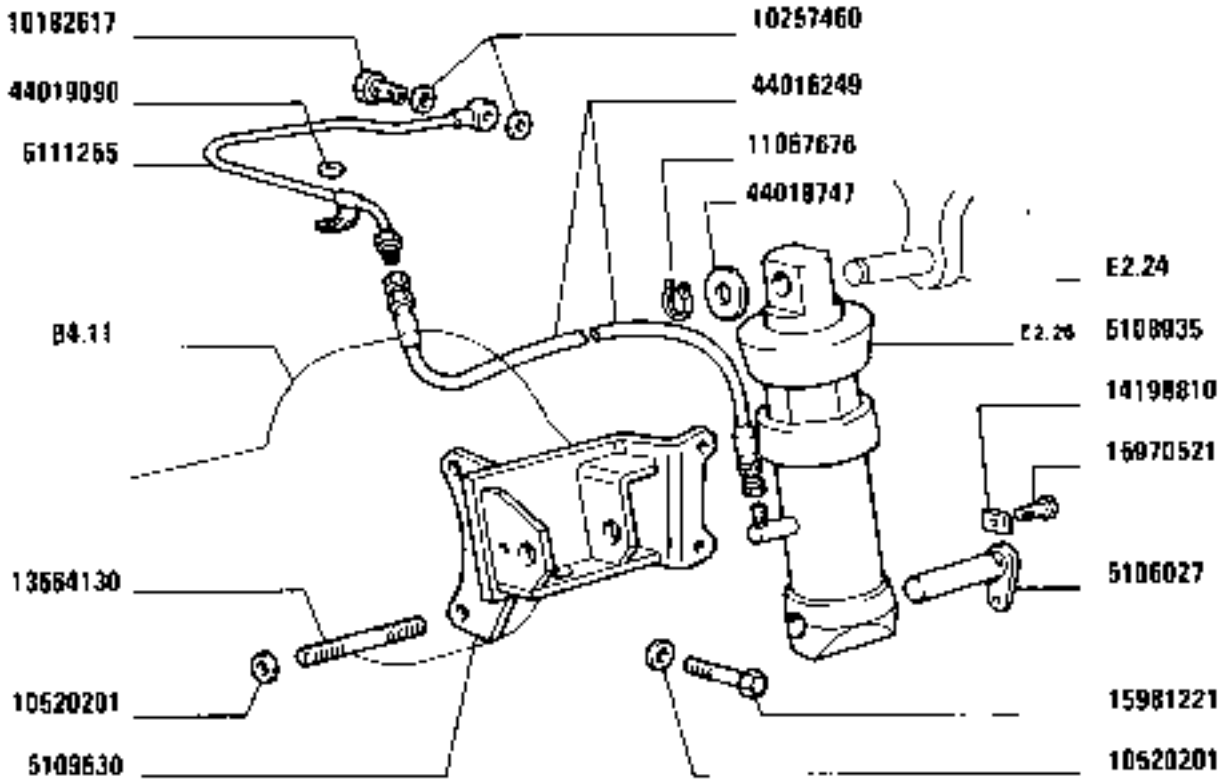

17831

https://tractormanualz.com/

MODIF	ANT.MODIF	N.ORDIN.	Q.	DENOMINAZIONE	DESIGNATION	BENENNUNG	DESCRIPTION	DENOMINACIONES
		4607586	2	BOCCOLA	DOUILLE	BUECHSE	BUSH	CASQUILLO
		4607590	1	GUARNIZIONE	GARNITURE	UNTERLAGE	LINING	FORRO
		4607593	1	SUPPORTO	SUPPORT	LAGER	SUPPORT	SOPORTE
		4609538	1	ROSETTA	RONDELLE	SCHEIBE	WASHER	ARANDELA
		4619405	1	GUARNIZIONE	GARNITURE	UNTERLAGE	LINING	FORRO
		4621358	1	BOCCOLA	DOUILLE	BUECHSE	BUSH	CASQUILLO
		4630543	1	BOCCOLA	DOUILLE	BUECHSE	BUSH	CASQUILLO
		4667452	2	ANELLO	BAGUE	RING	RING	ANILLO
		4699023	1	SUPPORTO	SUPPORT	LAGER	SUPPORT	SOPORTE
		4699025	1	ALBERO	ARBRE	WELLE	SHAFT	ARBOL
		4972623	1	TUBAZIONE	TUYAU	LEITUNG	PIPE	TUBO
		4972639	1	ESTREMITA	EXTREMITE	ENDE	END	EXTREMO
		4972641	1	MOLLA	RESSORT	FEDER	SPRING	RESORTE
		5100093		DISTRIBUTORE	DISTRIBUTEUR	STEUERGERAET	DISTRIBUTOR VALVE	VALVULA DISTRIBUIDORA
		5106027	1	PERNO (783)	AXE	BOLZEN	PIN	EJE
		5108935	1	MARTINELLO (783)	CRIC	WAGENHEBER	JACK	GATO
		5109630	1	SUPPORTO	SUPPORT	LAGER	SUPPORT	SOPORTE
		5109849	1	SUPPORTO	SUPPORT	LAGER	SUPPORT	SOPORTE
		5109871	1	TUBO (783)	TUYAU	ROHR	PIPE	TUBO
		5109872	1	TUBO	TUYAU	ROHR	PIPE	TUBO
		5109874	2	RACCORDO	RACCORD	STUTZEN	CONNECTION	RACOR
		5109879	2	TUBO	TUYAU	ROHR	PIPE	TUBO
		5109881	1	TUBO	TUYAU	ROHR	PIPE	TUBO
		5111255	1	TUBO	TUYAU	ROHR	PIPE	TUBO
		5112988	1	BOCCOLA	DOUILLE	BUECHSE	BUSH	CASQUILLO
		5113284	1	POMPA	POMPE	PUMPE	PUMP	BOMBA
		5113297	2	ELEMENTO FILTRANTE	ELEMENT FILTRANT	FILTEREINSATZ	FILTERING ELEMENT	FILTRO
		5113442	1	TUBO	TUYAU	ROHR	PIPE	TUBO
		5113444	1	TUBO (783)	TUYAU	ROHR	PIPE	TUBO
		5113449	1	TUBO	TUYAU	ROHR	PIPE	TUBO
		5113452	1	STAFFA	ETRIER	HALTER	BRACKET	SOPORTE
		5113453	1	RACCORDO	RACCORD	STUTZEN	CONNECTION	RACOR
		5113454	1	TUBO	TUYAU	ROHR	PIPE	TUBO
		5113456	1	STAFFA	ETRIER	HALTER	BRACKET	SOPORTE
		5113457	1	COLLARE	COLLIER	SCHELLE	COLLAR	COLLAR
		5113461	1	TUBO	TUYAU	ROHR	PIPE	TUBO
		5113545	1	STAFFA	ETRIER	HALTER	BRACKET	SOPORTE
		5113546	1	COLLARE	COLLIER	SCHELLE	COLLAR	COLLAR
		5113906	1	TUBO	TUYAU	ROHR	PIPE	TUBO

https://tractormanualz.com/

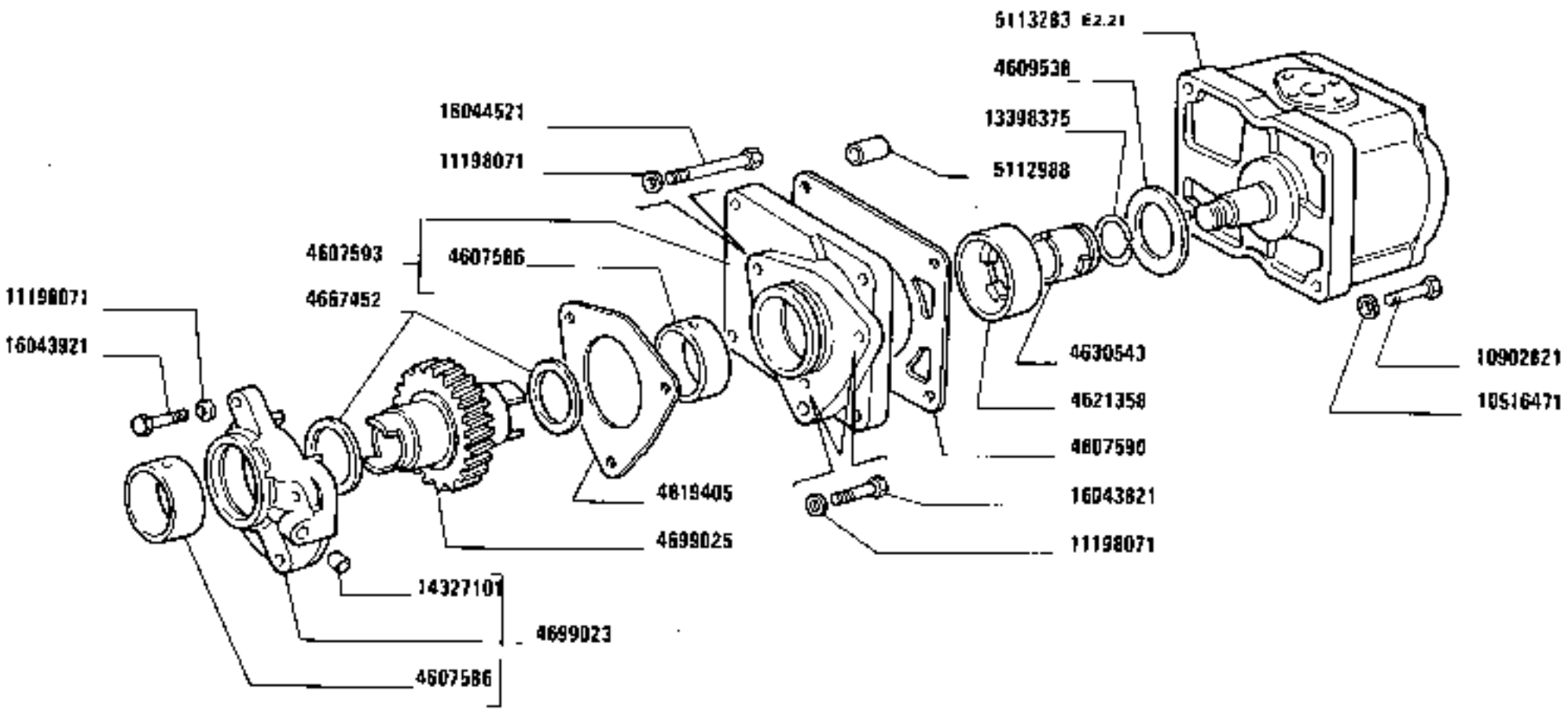

https://tractormanualz.com/

MODIF	ANT.MODIF	N.ORDIN.	Q.	DENOMINAZIONE	DESIGNATION	BENENNUNG	DESCRIPTION	DENOMINACIONES
		5113920	1	TUBO	TUYAU	ROHR	PIPE	TUBO
		5113924	1	TUBO	TUYAU	ROHR	PIPE	TUBO
		5113930	1	RACCORDO	RACCORD	STUTZEN	CONNECTION	RACOR
		5113931	1	RACCORDO	RACCORD	STUTZEN	CONNECTION	RACOR
		10182617	1	RACCORDO (783)	RACCORD	STUTZEN	CONNECTION	RACOR
		10184517	1	BOCCHETTONE	VIS CREUSE	HOHLSCHRAUBE	UNION	BOQUILLA
		10257460	2	GUARNIZIONE (783)	GARNITURE	UNTERLAGE	LINING	FORRO
		10263460	4	GUARNIZIONE DI TENUTA	JOINT	DICHTUNG	GASKET	JUNTA
		10264560	2	GUARNIZIONE DI TENUTA	JOINT	DICHTUNG	GASKET	JUNTA
		10516471	2	ROSETTA	RONDELLE	SCHEIBE	WASHER	ARANDELA
		10516671	7	ROSETTA	RONDELLE	SCHEIBE	WASHER	ARANDELA
		10516677	1	ROSETTA DI SICUREZZA	RONDELLE FREIN	SICHERUNGSRING	LOCKWASHER	ARANDELA DE FRENO
		10517071	1	ROSETTA	RONDELLE	SCHEIBE	WASHER	ARANDELA
		10520201	5	ROSETTA (783)	RONDELLE	SCHEIBE	WASHER	ARANDELA
		10569370	4	ROSETTA	RONDELLE	SCHEIBE	WASHER	ARANDELA
		10902821	2	VITE	VIS	SCHRAUBE	SCREW	TORNILLO
		11067676	1	ANELLO DI SICUREZZA (783)	ARRETOIR	SICHERUNGSRING	LOCKRING	ANILLO DE FRENO
		11383517	1	DADO	ECROU	MUTTER	NUT	TUERCA
		11193671	3	ROSETTA	RONDELLE	SCHEIBE	WASHER	ARANDELA
		11197771	4	ROSETTA	RONDELLE	SCHEIBE	WASHER	ARANDELA
		11198071	6	ROSETTA	RONDELLE	SCHEIBE	WASHER	ARANDELA
		11198171	2	ROSETTA	RONDELLE	SCHEIBE	WASHER	ARANDELA
		12174090	4	COLLARE	COLLIER	SCHELLE	COLLAR	COLLAR
		13398375	1	ROSETTA	RONDELLE	SCHEIBE	WASHER	ARANDELA
		13564130	3	VITE (783)	VIS	SCHRAUBE	SCREW	TORNILLO
		14198810	1	PIASTRINA DI SICUREZZA (783)	PLAQUETTE FREIN	SICHERUNGSBLECH	LOCKPLATE	PLACA DE FRENO
		14306620	2	VITE	VIS	SCHRAUBE	SCREW	TORNILLO
		14327101	1	BOCCOLA	DOUILLE	BUCHSE	BUSH	CASQUILLO
		14457180	1	GUARNIZIONE DI TENUTA	JOINT	DICHTUNG	GASKET	JUNTA
		14457680	1	GUARNIZIONE DI TENUTA	JOINT	DICHTUNG	GASKET	JUNTA
		14458680	2	GUARNIZIONE DI TENUTA	JOINT	DICHTUNG	GASKET	JUNTA
		14458690	1	ANELLO	BAGUE	RING	RING	ANILLO
		14465080	1	GUARNIZIONE DI TENUTA	JOINT	DICHTUNG	GASKET	JUNTA
		15540821	1	VITE	VIS	SCHRAUBE	SCREW	TORNILLO
		15541121	4	VITE	VIS	SCHRAUBE	SCREW	TORNILLO
		15541521	1	VITE	VIS	SCHRAUBE	SCREW	TORNILLO
		15970521	1	VITE (783)	VIS	SCHRAUBE	SCREW	TORNILLO
		15981221	2	VITE (783)	VIS	SCHRAUBE	SCREW	TORNILLO

https://tractormanualz.com/

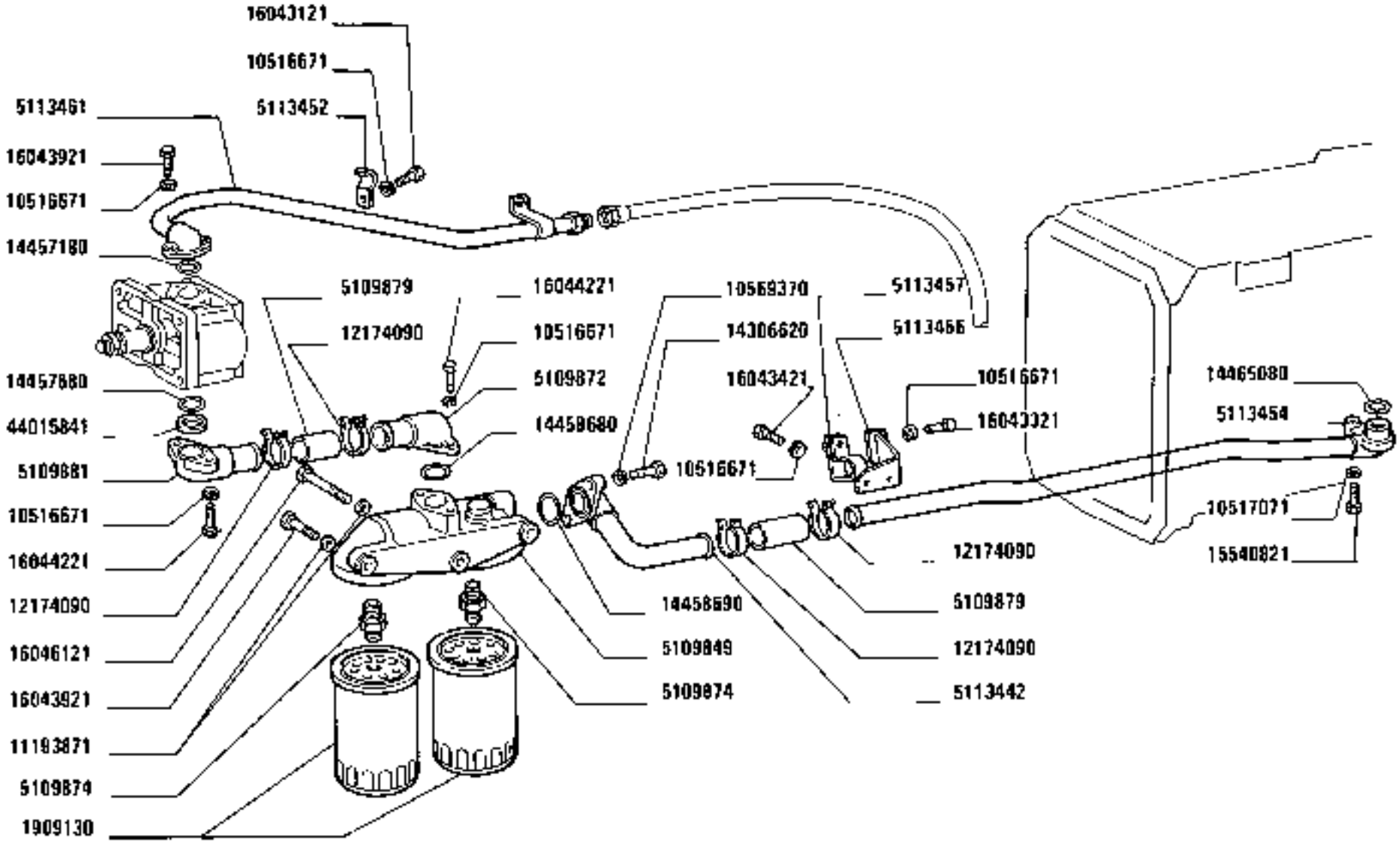

https://tractormanualz.com/

MODIF	ANT. MODIF	N. ORDIN.	Q.	DENOMINAZIONE	DESIGNATION	BENENNUNG	DESCRIPTION	DENOMINACIONES
		16043121	1	VITE	VIS	SCHRAUBE	SCREW	TORNILLO
		16043221	1	VITE	VIS	SCHRAUBE	SCREW	TORNILLO
		16043321	2	VITE	VIS	SCHRAUBE	SCREW	TORNILLO
		16043421	1	VITE	VIS	SCHRAUBE	SCREW	TORNILLO
		16043821	2	VITE	VIS	SCHRAUBE	SCREW	TORNILLO
		16043921	3	VITE	VIS	SCHRAUBE	SCREW	TORNILLO
		16044721	2	VITE	VIS	SCHRAUBE	SCREW	TORNILLO
		16044521	1	VITE	VIS	SCHRAUBE	SCREW	TORNILLO
		16046121	1	VITE	VIS	SCHRAUBE	SCREW	TORNILLO
		16100811	1	DADO	ECROU	MUTTER	NUT	TUERCA
		44015841	1	ANELLO	BAGUE	RING	RING	ANILLO
		44016249	1	TUBO FLESSIBILE (783)	TUYAU FLEXIBLE	SCHLAUCH	HOSE	MANGA FLEXIBLE
		44018747	1	ROSETTA (783)	RONDELLE	SCHEIBE	WASHER	ARANDELA
		44019090	1	DISTANZIALE (783)	ENTRETOISE	ABSTANDSTUECK	SPACER	SEPARADOR

https://tractormanualz.com/

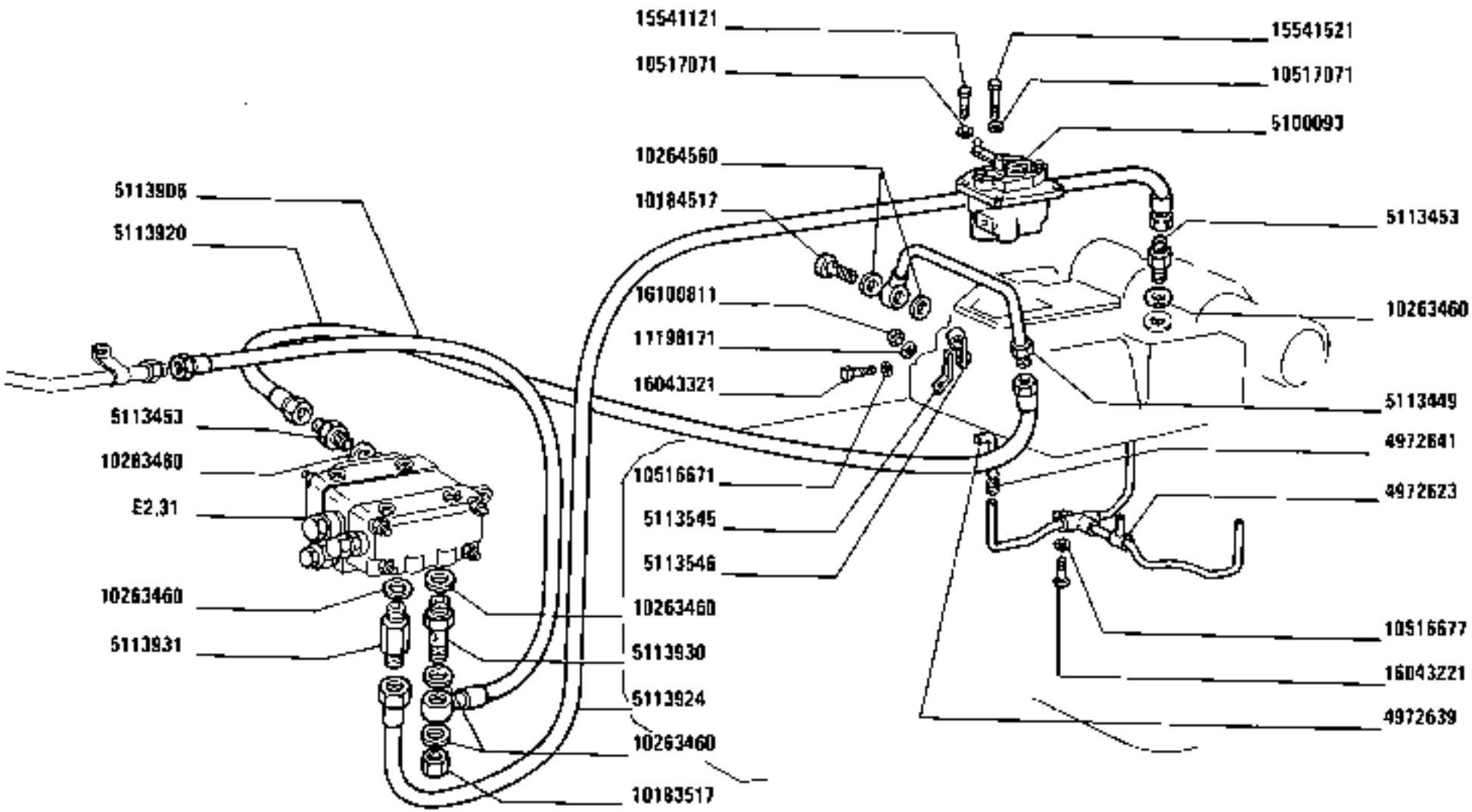

1380-1380 DT
01 02

SOLLEVATORE IDRAULICO

Relevage hydraulique
Hydraulischer Kraftheber
Hydraulic Lifter
Elevador hidráulico

https://tractormanualz.com/

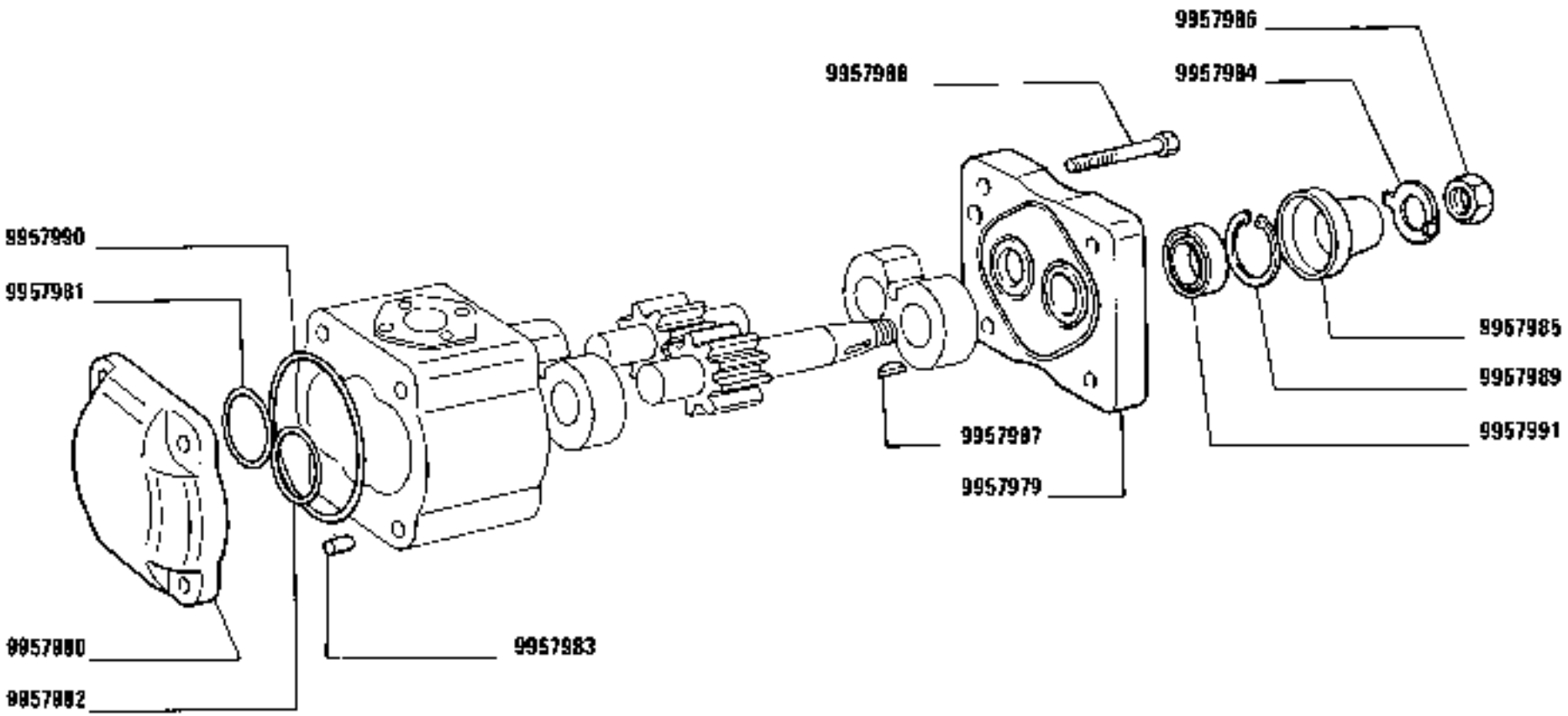

https://tractormanualz.com/

MODIF	ANT.MODIF	N.ORDIN.	Q.	DENOMINAZIONE	DESIGNATION	BENENNUNG	DESCRIPTION	DENOMINACIONES
		9957979	1	CORPO	CORPS	GEHAUSE	BODY	CUERPO
		9957980	1	COPERCHIO	COUVERCLE	DECKEL	COVER	TAPA
		9957981	2	ANELLO	BAGUE	RING	RING	ANILLO
		9957982	2	GUARNIZIONE	GARNITURE	BELAG	PAD	FORRO
		9957983	6	SPINA	GOUPILLE	STIFT	PIN	PASADOR
		9957984	1	ROSETTA	RONDELLE	SCHEIBE	WASHER	ARANDELA
		9957985	1	CAPPELLETTO	CHAPEAU	SCHUTZKAPPE	CAP	CAPUCHON
		9957986	1	DADO	ECROU	MUTTER	NUT	TUERCA
		9957987	1	LINGUETTA	LINGUET	SCHEIBENFEDER	KEY	CHAVETA
		9957988	16	VITE	VIS	SCHRAUBE	SCREW	TORNILLO
		9957989	1	ANELLO	BAGUE	RING	RING	ANILLO
		9957990	2	GUARNIZIONE	GARNITURE	BELAG	PAD	FORRO
		9957991	1	ANELLO DI TENUTA	JOINT D'ETANCHEITE	DICHTRING	SEAL	JUNTA HERMETICA

https://tractormanualz.com/

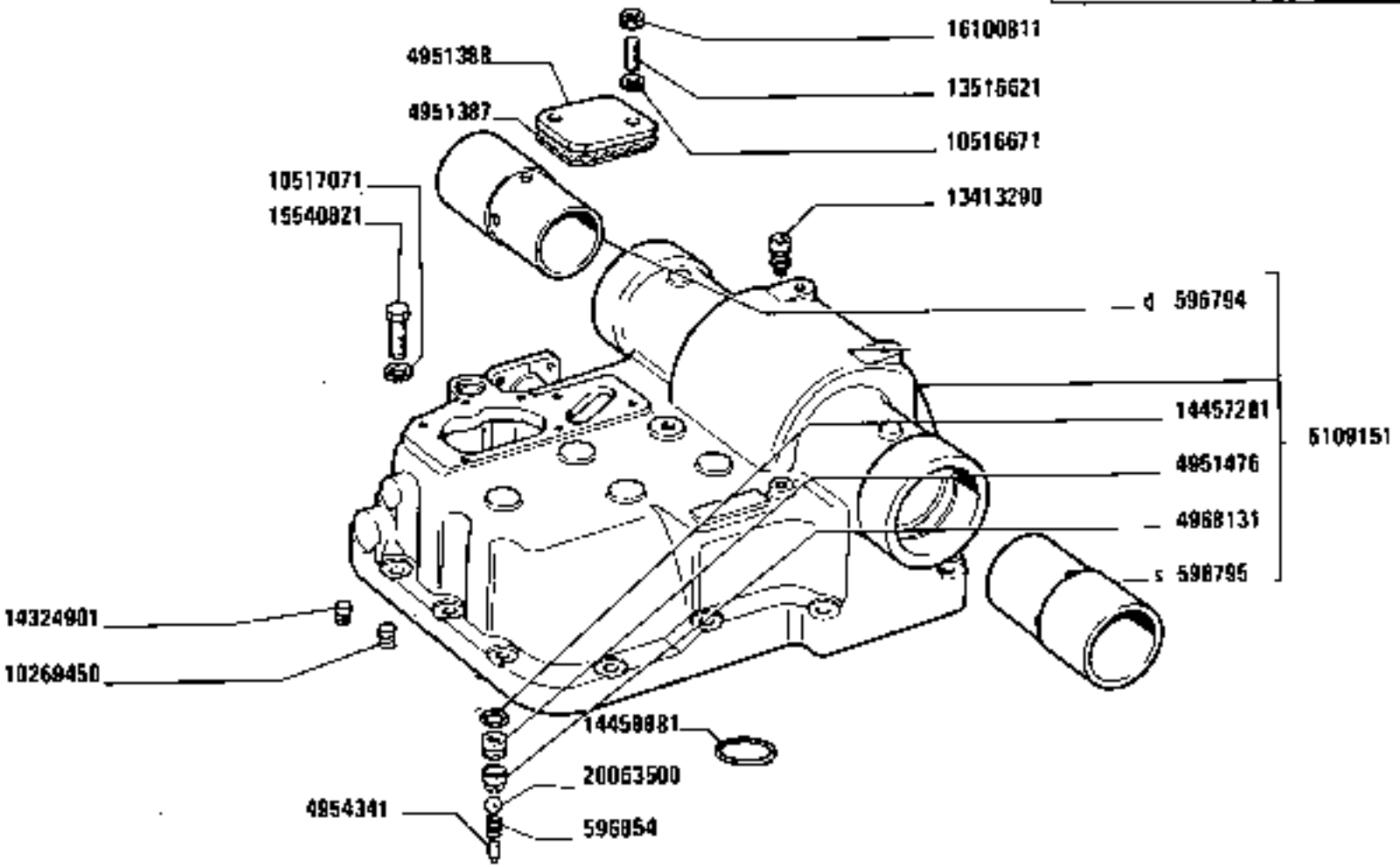

CORPO SOLLEVATORE

Carter de relevage
Kraftheberгehäuse
Lifter Body
Cuerpo del elevador

https://tractormanualz.com/

1380-1380 DT
01 02

E2.23

MODIF	ANT.MODIF	M.ORDIN.	Q.	DENOMINAZIONE	DESIGNATION	BENENNUNG	DESCRIPTION	DENOMINACIONES
		596794	1	BOCCOLA D	DOUILLE	BUECHSE	BUSH	CASQUILLO
		596795	1	BOCCOLA S	DOUILLE	BUECHSE	BUSH	CASQUILLO
		596854	1	MOLLA	RESSORT	FEDER	SPRING	RESORTE
		4951387	1	GUARNIZIONE	GARNITURE	UNTERLAGE	LINING	FORRO
		4951388	1	COPERCHIO	COUVERCLE	DECKEL	COVER	TAPA
		4951476	1	SEDE DELLA VALVOLA	SIEGE DE SOUPAPE	VENTILSITZ	VALVE SEAT	ASIENTO DE VALVULA
		4954341	1	GRANO	ERGOT	PASSTIFT	DOWEL	PITON
		4968131	1	DISTANZIALE	ENTRETOISE	ABSTANDSTUECK	SPACER	SEPARADOR
		5109151	1	COPERCHIO COMPL.	COUVERCLE	DECKEL	COVER	TAPA
		10269450	1	TAPPO	BOUCHON	STOPFEN	PLUG	TAPON
		10516671	2	ROSETTA	RONDELLE	SCHEIBE	WASHER	ARANDELA
		10517071	8	ROSETTA	RONDELLE	SCHEIBE	WASHER	ARANDELA
		13413290	1	SFIATATOIO	RENIFLARD	ENTLUEFTER	VENT	RESPIRADERO
		13516621	3	PRIGIONIERO	GOUJON	STIFTSCHRAUBE	STUD	ESPARRAGO
		14324901	1	TAPPO	BOUCHON	STOPFEN	PLUG	TAPON
		14457281	1	GUARNIZIONE	GARNITURE	UNTERLAGE	LINING	FORRO
		14458881	1	GUARNIZIONE	GARNITURE	UNTERLAGE	LINING	FORRO
		15540821	8	VITE	VIS	SCHRAUBE	SCREW	TORNILLO
		16100811	2	DADO	ECROU	MUTTER	NUT	TUERCA
		20063500	1	SFERA	BILLE	KUGEL	BALL	BOLA

https://tractormanualz.com/

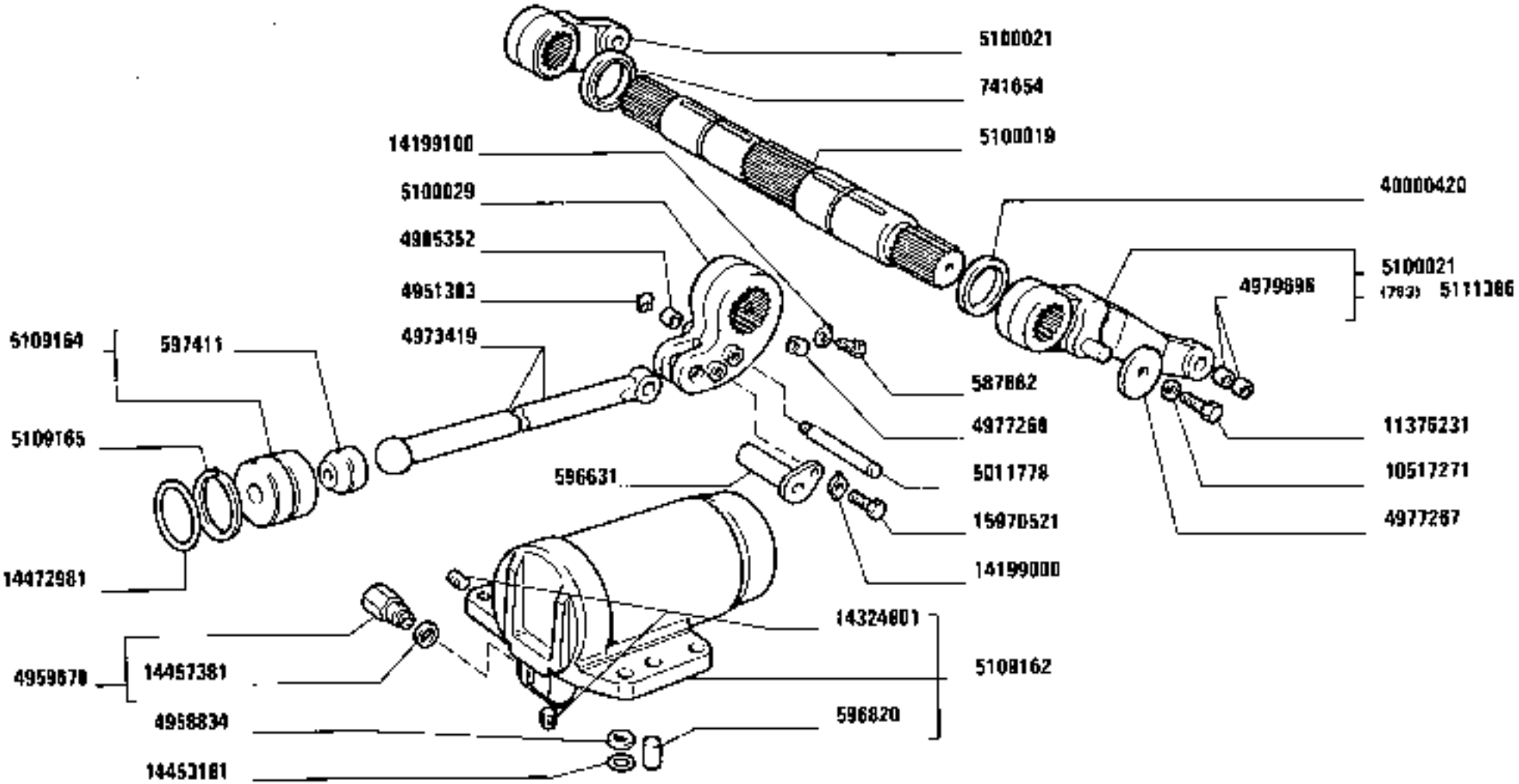

https://tractormanualz.com/

MODIF	ANT MODIF	N.ORDEN.	Q.	DENOMINAZIONE	DESIGNATION	BENENNUNG	DESCRIPTION	DENOMINACIONES
		587862	1	TAPPO	BOUCHON	STOPFEN	PLUG	TAPON
		596631	1	PERNO	AXE	BOLZEN	PIN	EJE
		596820	2	GRANO	ERGOT	PASSTIFT	DOWEL	PITON
		597411	1	SEDE	SIEGE	SITZ	SEAT	ASIENTO
		741654	1	GUARNIZIONE	GARNITURE	UNTERLAGE	LINING	FORRO
		4951383	1	DISTANZIALE	ENTRETOISE	ABSTANDSTUECK	SPACER	SEPARADOR
		4958834	1	ROSETTA	RONDELLE	SCHEIBE	WASHER	ARANDELA
		4959678	1	VALVOLA COMPL.	SOUPAPE	VENTIL	VALVE	VALVULA
		4973419	1	PUNTONE	ETAI	STREBE	STRUT	TORNAPUNTA
		4977267	1	ROSETTA	RONDELLE	SCHEIBE	WASHER	ARANDELA
		4977268	1	GRANO	ERGOT	PASSTIFT	DOWEL	PITON
		4979696	2	BOCCOLA	DOUILLE	BUECHSE	BUSH	CASQUILLO
		4985352	1	MOLLETTA DI FISSAGGIO	AGRAFE	KLEMMSTUECK	CLIP	SUJETADOR
		5011778	1	PERNO	AXE	BOLZEN	PIN	EJE
		5100019	1	ALBERO	ARBRE	WELLE	SHAFT	ARBOL
		5100021	2	BRACCIO COMPL.	BRAS	ARM	ARM	BRAZO
		5100029	1	BRACCIO	BRAS	ARM	ARM	BRAZO
		5109162	1	CILINDRO OPERATORE COMPL.	CYLINDRE DE COMMANDE	ZYLINDER	OPERATING CYLINDER	CILINDRO DE MANDO
		5109164	1	STANTUFFO COMPL.	PISTON	KOLBEN	PISTON	EMBOLO
		5109165	1	DISCO	DISQUE	SCHEIBE	PLATE	DISCO
		5111386	1	LEVA COMPL.S (7B3)	LEVIER	HEBEL	LEVER	PALANCA
		10517271	2	ROSETTA DI SICUREZZA	ROUDELLE FREIN	SICHERUNGSRING	LOCKWASHER	ARANDELA DE FRENO
		11376231	2	VITE	VIS	SCHRAUBE	SCREW	TORNILLO
		14199000	1	PIASTRINA	PLAQUETTE	PLAETTCHEN	PLATE	PLACA
		14199100	1	PIASTRINA	PLAQUETTE	PLAETTCHEN	PLATE	PLACA
		14324801	2	TAPPO	BOUCHON	STOPFEN	PLUG	TAPON
		14457381	1	ROSETTA	RONDELLE	SCHEIBE	WASHER	ARANDELA
		14472981	1	ANELLO DI TENUTA	JOINT D'ETANCHEITE	DICHTRING	SEAL	JUNTA HERMETICA
		15970521	1	VITE	VIS	SCHRAUBE	SCREW	TORNILLO
		40000420	1	GUARNIZIONE DI TENUTA	JOINT	DICHTUNG	GASKET	JUNTA

https://tractormanualz.com/

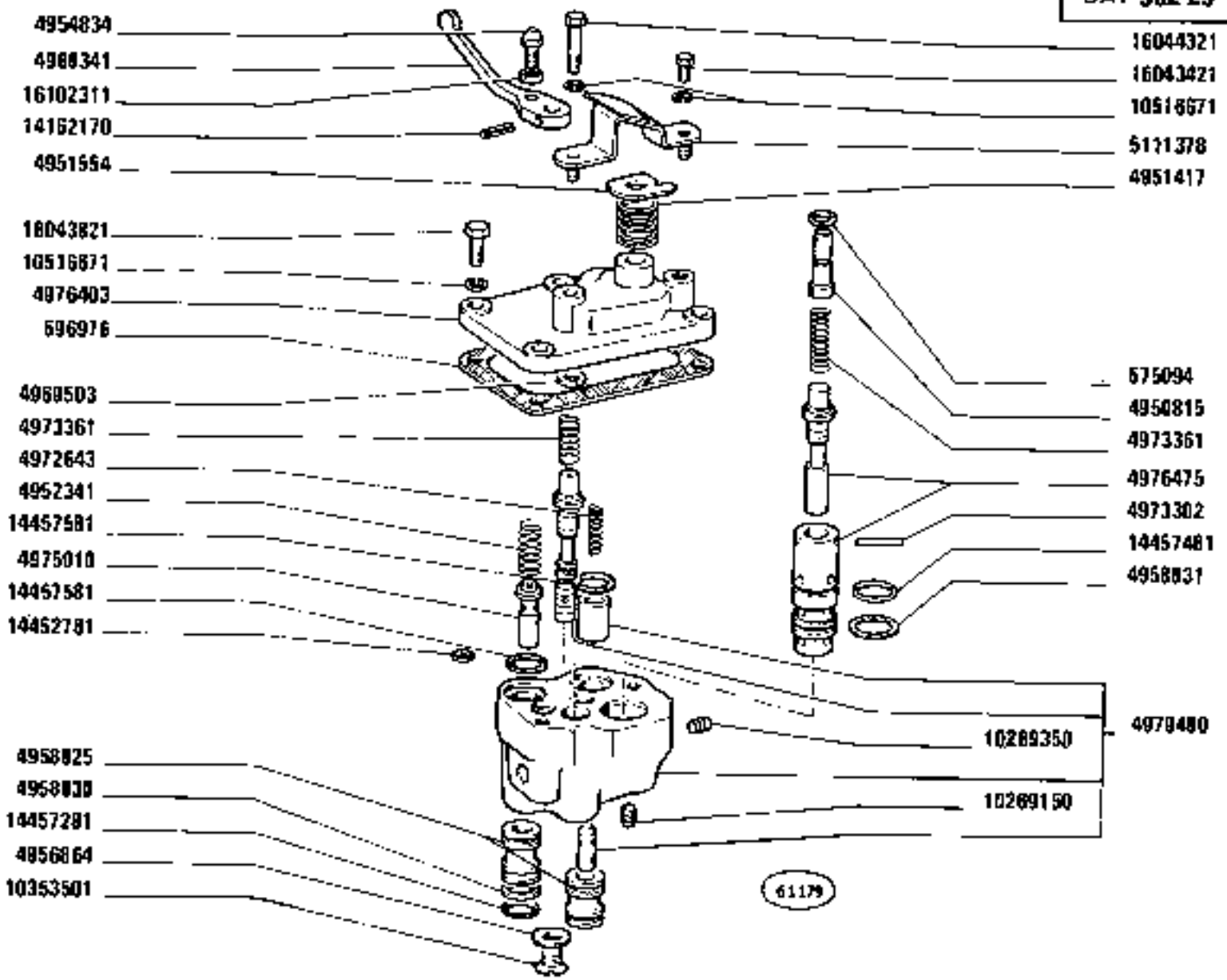

1380-1380 DT
01 02

DISTRIBUTORE 5100093

Distributeur
Steuergerät
Distributor Valve
Válvula distribuidora

https://tractormanualz.com/

MODIF	ANT.MODIF	N.ORDIN.	Q.	DENOMINAZIONE	DESIGNATION	BENENNUNG	DESCRIPTION	DENOMINACIONES
		575094	1	GUARNIZIONE	GARNITURE	UNTERLAGE	LINING	FORRO
		596976	1	GUARNIZIONE	GARNITURE	UNTERLAGE	LINING	FORRO
		4950815	1	PERNO	AXE	BOLZEN	PIN	EJE
		4951417	1	MOLLA	RESSORT	FEDER	SPRING	RESORTE
		4951554	1	PIASTRINA	PLAQUETTE	PLAETTCHEN	PLATE	PLACA
		4952341	1	MOLLA	RESSORT	FEDER	SPRING	RESORTE
		4954834	1	VITE	VIS	SCHRAUBE	SCREW	TORNILLO
		4956864	1	ANELLO DI RITEGNO	ARRETOIR	HALTERING	RETAINER	RETENEDOR
		4958825	2	RACCORDO	RACCORD	STUTZEN	CONNECTION	RACOR
		4958830	4	ANELLO DI RITEGNO	ARRETOIR	HALTERING	RETAINER	RETENEDOR
		4958831	2	ANELLO DI RITEGNO	ARRETOIR	HALTERING	RETAINER	RETENEDOR
		4969503	1	ROSETTA	RONDELLE	SCHEIBE	WASHER	ARANDELA
		4972643	1	MOLLA	RESSORT	FEDER	SPRING	RESORTE
		4973302	1	RUOTA	GALET	ROLLE	ROLLER	TUERCA
		4973361	2	MOLLA	RESSORT	FEDER	SPRING	RESORTE
		4975010	1	FLOTTANTE	FLOTTEUR	VENTILTRAEGER	CARRIER	VALVULA FLOTANTE
		4976403	1	COPERCHIO	COUVERCLE	DECKEL	COVER	TAPA
		4976475	1	FLOTTANTE	FLOTTEUR	VENTILTRAEGER	CARRIER	VALVULA FLOTANTE
		4979480	1	CORPO COMPL.	CORPS	GEHAUSE	BODY	CUERPO
		4988301	1	LEVA	LEVIER	HEBEL	LEVER	PALANCA
		5111378	1	STAFFA	ETRIER	HALTER	BRACKET	SOPORTE
		10269150	3	TAPPO	BOUCHON	STOPFEN	PLUG	TAPON
		10269350	1	TAPPO	BOUCHON	STOPFEN	PLUG	TAPON
		10353501	1	VITE	VIS	SCHRAUBE	SCREW	TORNILLO
		10516671	7	ROSETTA	RONDELLE	SCHEIBE	WASHER	ARANDELA
		14162170	1	SPINA	GOUPILLE	STIFT	PIN	PASADOR
		14452781	1	ANELLO DI GOMMA	BAGUE CAOUTCHOUC	GUMMIRING	RUBBER RING	GUARNICION DE CAUCHO
		14457281	5	GUARNIZIONE DI TENUTA	JOINT	DICHTUNG	GASKET	JUNTA
		14457481	2	ANELLO DI GOMMA	BAGUE CAOUTCHOUC	GUMMIRING	RUBBER RING	GUARNICION DE CAUCHO
		14457581	2	GUARNIZIONE	GARNITURE	UNTERLAGE	LINING	FORRO
		16043421	1	VITE	VIS	SCHRAUBE	SCREW	TORNILLO
		16043821	3	VITE	VIS	SCHRAUBE	SCREW	TORNILLO
		16044321	4	VITE	VIS	SCHRAUBE	SCREW	TORNILLO
		16102311	1	DADO	ECROU	MUTTER	NUT	TUERCA

https://tractormanualz.com/

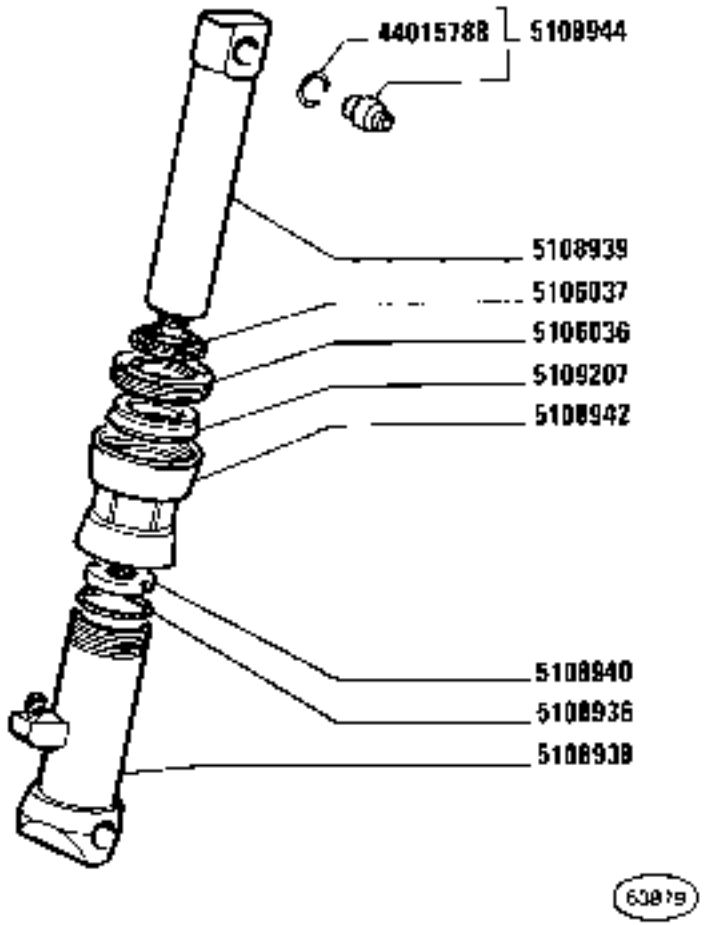

(783)

CILINDRO 5108935

Cylindre
Zylinder
Cylinder
Cilindro

https://tractormanualz.com/

MODIF	ANT.MODIF	N.ORDIN.	Q.	DENOMINAZIONE	DESIGNATION	BENENNUNG	DESCRIPTION	DENOMINACIONES
		5105036	1	GHIERA	VIROLE	GEWINDERING	PLUG	VIROLA
		5105037	1	GHIERA	VIROLE	GEWINDERING	PLUG	VIROLA
		5108936	1	ANELLO DI TENUTA	JOINT D'ETANCHEITE	DICHTRING	SEAL	JUNTA HERMETICA
		5108938	1	CORPO DEL CILINDRO INF.	CORPS DE CYLINDRE	ZYLINDER	BARREL	CUERPO DE CILINDRO
		5108939	1	PISTONCINO	PISTON	STOESSEL	PLUNGER	EMBOLO
		5108940	1	GHIERA	VIROLE	GEWINDERING	PLUG	VIROLA
		5108942	1	CORPO DEL CILINDRO SUP.	CORPS DE CYLINDRE	ZYLINDER	BARREL	CUERPO DE CILINDRO
		5108944	1	VALVOLA COMPL.	SOUPAPE	VENTIL	VALVE	VALVULA
		5109207	1	GUARNIZIONE DI TENUTA	JOINT	DICHTUNG	GASKET	JUNTA
		44015788	1	ANELLO	BAGUE	RING	RING	ANILLO

https://tractormanualz.com/

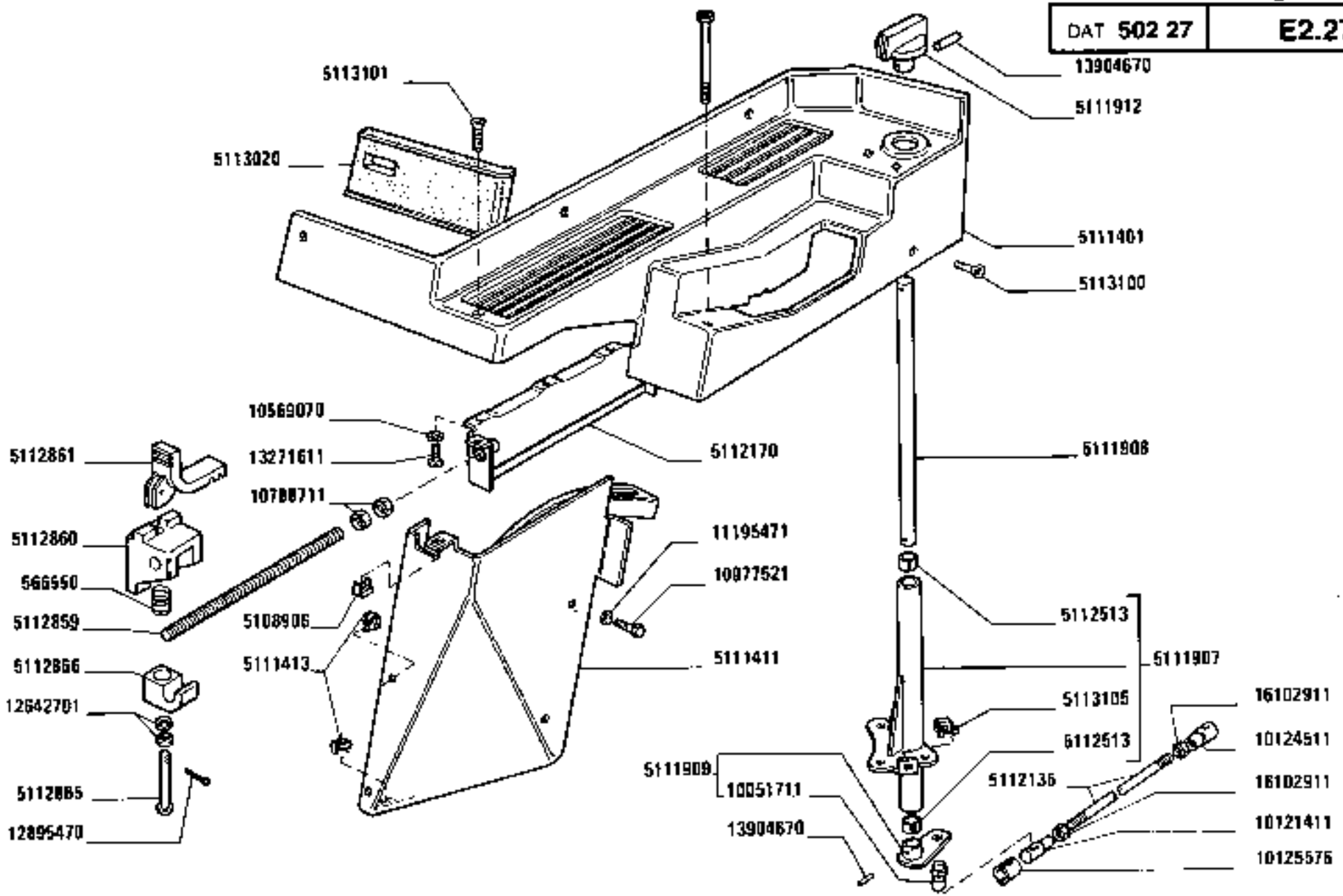

1380-1380 DT
01 02

COMANDI ESTERNI SOLLEVATORE

Commandes extérieures de relevage
Äussere Betätigung des Hydraulikkrafthebers
Lifter Outer Controls
Mandos exteriores del elevador

https://tractormanualz.com/

MODIF	AMT.MODIF	N.ORDIM.	Q.	DENOMINAZIONE	DESIGNATION	BENENNUNG	DESCRIPTION	DENOMINACIONES
		566550	1	MOLLA	RESSORT	FEDER	SPRING	RESORTE
		1264271	2	ROSETTA	RONDELLE	SCHEIBE	WASHER	ARANDELA
		5105467	2	BOCCOLA	DOUILLE	BUCHSE	BUSH	CASQUILLO
		5110509	1	SUPPORTO COMPL.	SUPPORT	LAGER	SUPPORT	SOPORTE
		5110515	1	ALBERO	ARBRE	WELLE	SHAFT	ARBOL
		5110519	2	BOCCOLA	DOUILLE	BUECHSE	BUSH	CASQUILLO
		5110524	1	LEVA	LEVIER	HEBEL	LEVER	PALANCA
		5110525	3	DISCO SUPPORTO FRI-ZIONE	DISQUE DE SUPPORT D'EMBRAYAGE	KUPPLUNG	CLUTCH PRESSURE PLATE	DISCO DE APOYO DEL EMBRAGUE
		5110526	1	DISCO SUPPORTO FRI-ZIONE	DISQUE DE SUPPORT D'EMBRAYAGE	KUPPLUNG	CLUTCH PRESSURE PLATE	DISCO DE APOYO DEL EMBRAGUE
		5110527	1	DISCO SUPPORTO FRI-ZIONE	DISQUE DE SUPPORT D'EMBRAYAGE	KUPPLUNG	CLUTCH PRESSURE PLATE	DISCO DE APOYO DEL EMBRAGUE
		5110529	5	MOLLA	RESSORT	FEDER	SPRING	RESORTE
		5111401	1	COPERTURA	ENJOLIVEUR	ABDECKUNG	COVER	EMBELLECEDOR
		5111907	1	TUBO COMPL.	TUYAU	ROHR	PIPE	TUBO
		5111908	1	PERNO	AXE	BOLZEN	PIN	EJE
		5111909	1	LEVA	LEVIER	HEBEL	LEVER	PALANCA
		5111912	1	PONELLO	BOUTON	KNEBELGRIFF	KNOB	BOTON
		5111930	1	PONELLO	BOUTON	KNEBELGRIFF	KNOB	BOTON
		5111931	1	PONELLO	BOUTON	KNEBELGRIFF	KNOB	BOTON
		5111938	1	ASTA DEL PDSIZIONATORE	TIGE DE POSITION-NEUR	STANGE DER RUECK-STELLVORRICHTUNG	POSITIONING ROD	VARILLA DE POSI-CIONADOR
		5112170	1	GUIDA DI SCORRIMENTO	COULISSE	LAUFSCHIENE	SLIDE GUIDE	GUIA DESLIZANTE
		5112207	1	LEVA	LEVIER	HEBEL	LEVER	PALANCA
		5112210	1	PERNO	AXE	BOLZEN	PIN	EJE
		5112211	1	LEVA	LEVIER	HEBEL	LEVER	PALANCA
		5112213	1	LEVA	LEVIER	HEBEL	LEVER	PALANCA
		5112216	1	LEVA	LEVIER	HEBEL	LEVER	PALANCA
		5112218	1	TUBO	TUYAU	ROHR	PIPE	TUBO
		5112513	2	BOCCOLA	DOUILLE	BUECHSE	BUSH	CASQUILLO
		5112559	1	VITE	VIS	SCHRAUBE	SCREW	TORNILLO
		5112561	1	ALBERO	ARBRE	WELLE	SHAFT	ARBOL
		5112563	1	LEVA	LEVIER	HEBEL	LEVER	PALANCA
		5112565	1	RIPARO	PROTECTION	ABDECKUNG	PROTECTION	DEFENSA
		5112573	1	FLANGIA COMPL.	BRIDE	FLANSCH	FLANGE	BRIDA
		5112574	1	VITE	VIS	SCHRAUBE	SCREW	TORNILLO
		5112625	1	ASTA	TIGE	STANGE	ROD	VARILLA
		5112859	1	BARRA STABILIZZATRICE	BARRE STABILISA-TRICE	STABILISATOR	STABILIZER BAR	BARRA ESTABILI-ZADORA

https://tractormanualz.com/

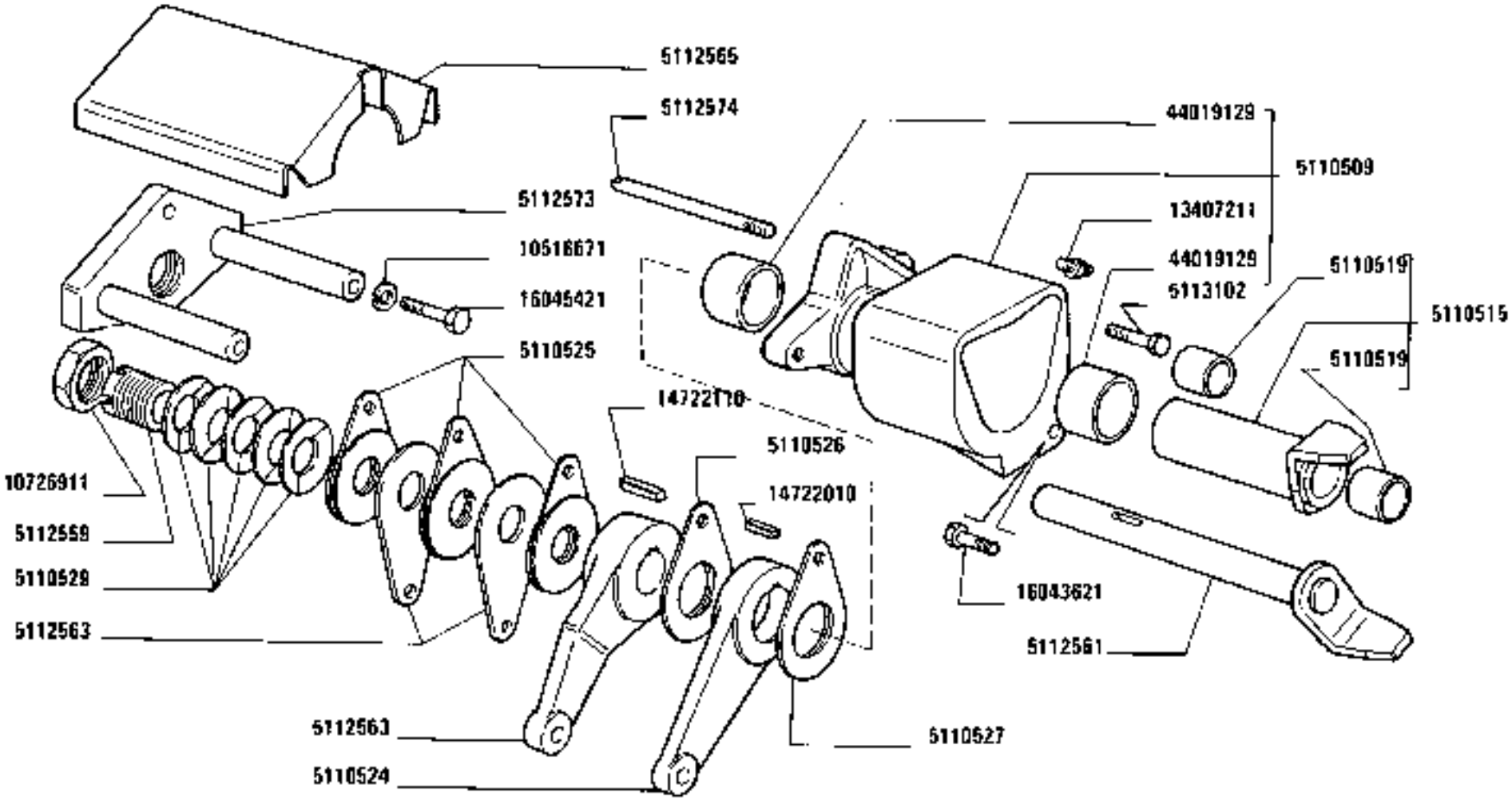

1380-1380 DT
01 02

COMANDI ESTERNI SOLLEVATORE

Commandes extérieures de relevage
Äussere Betätigung des Hydraulikkrafthebers
Lifter Outer Controls
Mandos exteriores del elevador

https://tractormanualz.com/

MODIF	ANT.MODIF	N.ORDIN.	Q.	DENOMINAZIONE	DESIGNATION	BENENNUNG	DESCRIPTION	DENOMINACIONES
		5112860	1	ARRESTO	BUTEE	ANSCHLAG	STOP	TOPE
		5112861	1	ECCENTRICO	EXCENTRIQUE	EXZENTER	CAM	EXCENTRICA
		5112865	1	PERNO	AXE	BOLZEN	PIN	EJE
		5112866	1	TASSELLO	TAMPON	BEILAGE	PAD	TACO
		5112920	2	TIRANTE	TIRANT	STANGE	ROD	VARILLA
		5112921	1	FORCELLA	FOURCHE	GABEL	FORK	HORQUILLA
		5113020	1	GUARNIZIONE DI TENUTA	JOINT	DICHTUNG	GASKET	JUNTA
		5113100	3	VITE	VIS	SCHRAUBE	SCREW	TORNILLO
		5113101	1	VITE	VIS	SCHRAUBE	SCREW	TORNILLO
		5113102	1	VITE	VIS	SCHRAUBE	SCREW	TORNILLO
		5113103	1	VITE	VIS	SCHRAUBE	SCREW	TORNILLO
		5113104	1	VITE	VIS	SCHRAUBE	SCREW	TORNILLO
		5113105	1	DADO	ECROU	MUTTER	NUT	TUERCA
		5114800	1	POMELLO	BOUTON	KNEBELGRIFF	KNOB	BOTON
		5114840	1	TIRANTE	TIRANT	STANGE	ROD	VARILLA
		10000871	2	FORCELLA	FOURCHE	GABEL	FORK	HORQUILLA
		10033410	4	PERNO	AXE	BOLZEN	PIN	EJE
		10051711	1	PERNO	AXE	BOLZEN	PIN	EJE
		10516671	3	ROSETTA	RONDELLE	SCHEIBE	WASHER	ARANDELA
		10569070	5	ROSETTA	RONDELLE	SCHEIBE	WASHER	ARANDELA
		10726911	1	DADO	ECROU	MUTTER	NUT	TUERCA
		10733601	4	COPIGLIA	GOUPILLE FENDUE	SPLINT	SPLIT PIN	PASADOR ABIERTO
		10788711	2	DADO	ECROU	MUTTER	NUT	TUERCA
		10791011	4	DADO	ECROU	MUTTER	NUT	TUERCA
		10977521	4	VITE	VIS	SCHRAUBE	SCREW	TORNILLO
		11195471	4	ROSETTA	RONDELLE	SCHEIBE	WASHER	ARANDELA
		12895470	1	SPINA	GOUPILLE	STIFT	PIN	PASADOR
		13271611	5	VITE	VIS	SCHRAUBE	SCREW	TORNILLO
		13407211	1	INGRASSATORE	GRAISSEUR	SCHMIERNIPPEL	FITTING	ENGRASADOR
		13904670	2	PERNO	AXE	BOLZEN	PIN	EJE
		13942870	1	PERNO	AXE	BOLZEN	PIN	EJE
		13943070	1	PERNO	AXE	BOLZEN	PIN	EJE
		14722010	1	PERNO	AXE	BOLZEN	PIN	EJE
		14722110	1	PERNO	AXE	BOLZEN	PIN	EJE
		16043621	1	VITE	VIS	SCHRAUBE	SCREW	TORNILLO
		16045421	3	VITE	VIS	SCHRAUBE	SCREW	TORNILLO
		44019129	2	BOCCOLA	DOUILLE	BUECHSE	BUSH	CASQUILLO

https://tractormanualz.com/

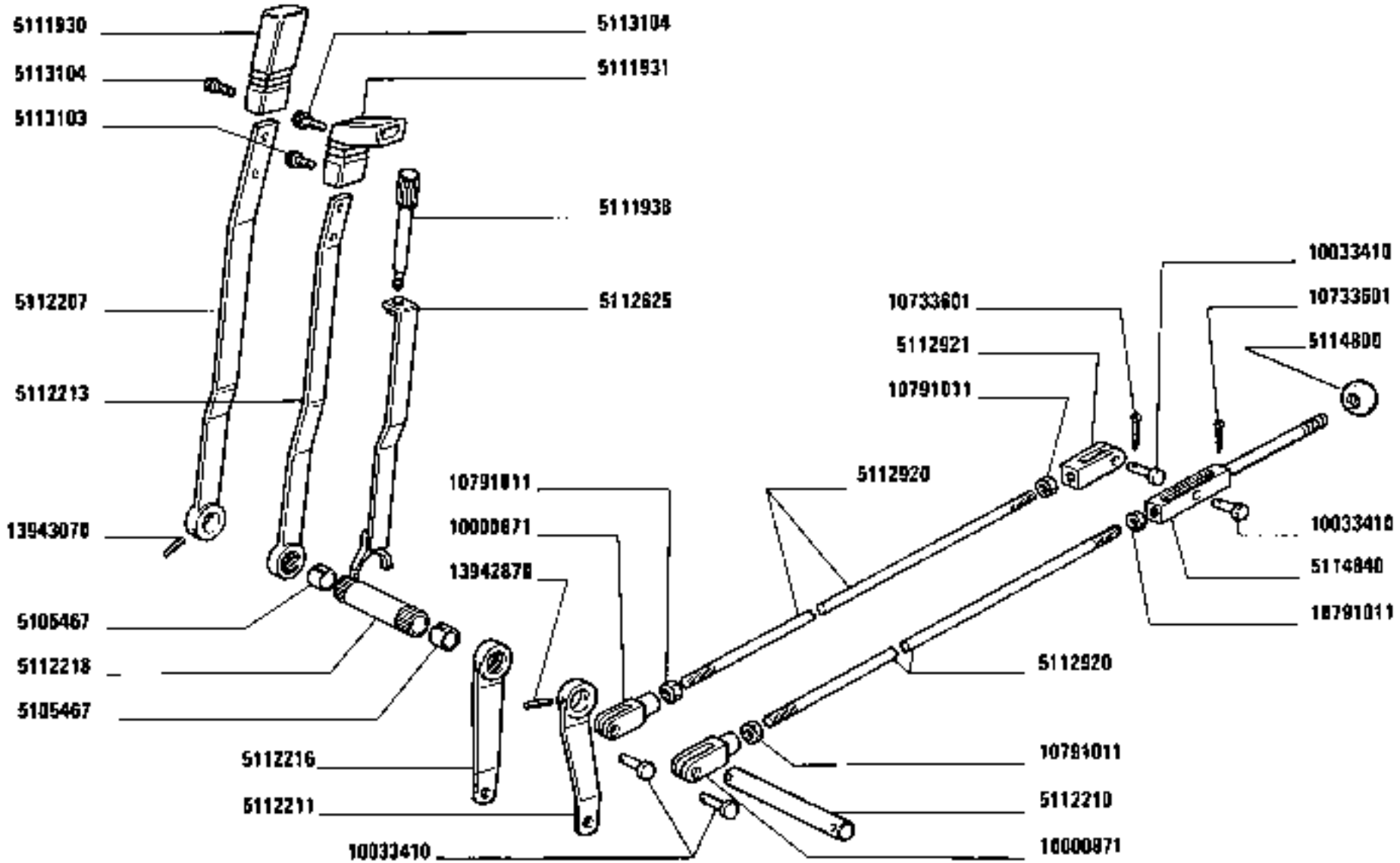

https://tractormanualz.com/

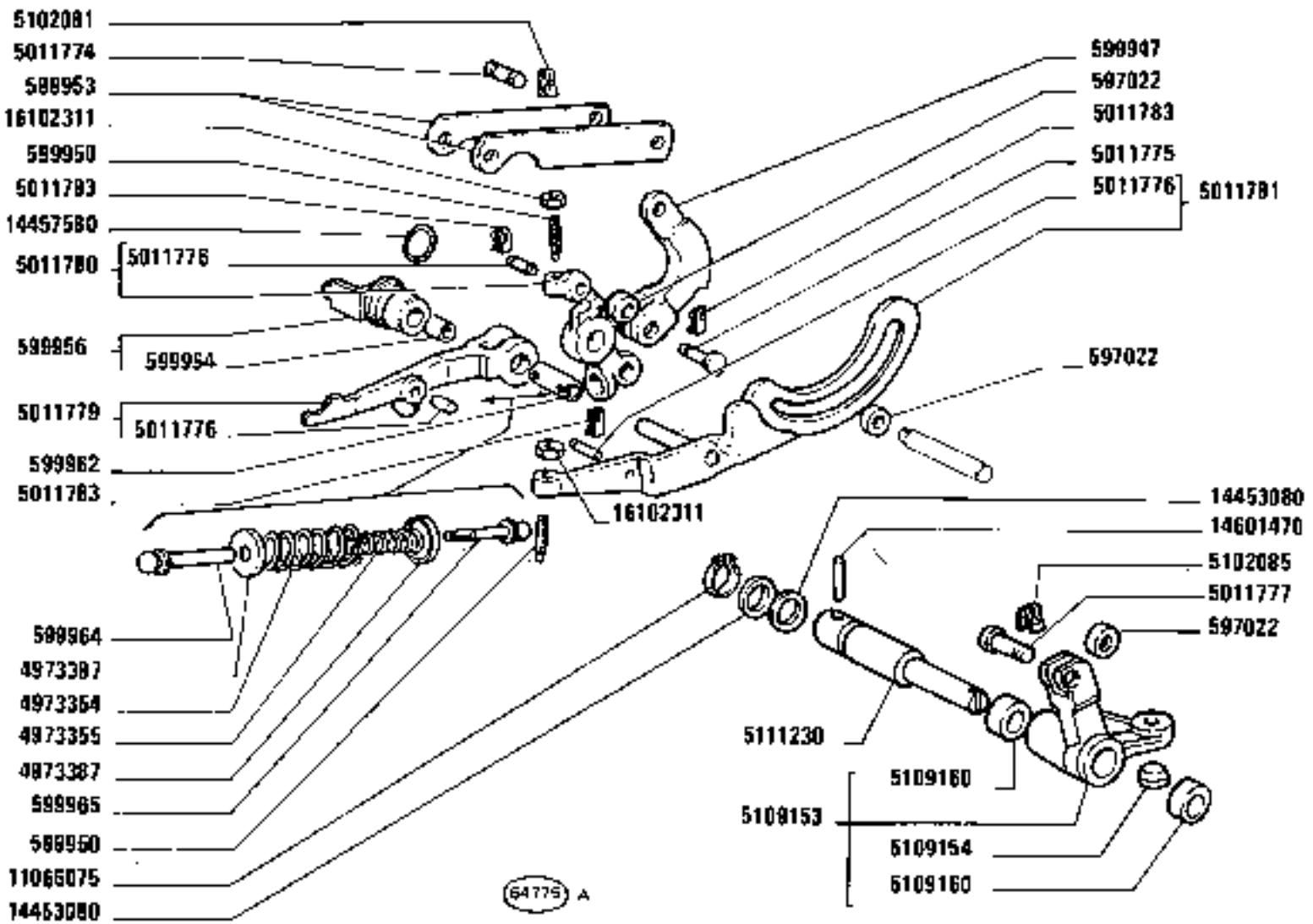

https://tractormanualz.com/

MODIF	ANT.MODIF	N.ORDIN.	Q.	DENOMINAZIONE	DESIGNATION	BENENNUNG	DESCRIPTION	DENOMINACIONES
		597022	4	RDSETTA	RONDELLE	SCHEIBE	WASHER	ARANDELA
		599947	1	LEVA	LEVIER	HEBEL	LEVER	PALANCA
		599950	2	VITE	VIS	SCHRAUBE	SCREW	TORNILLO
		599953	2	BIELLA	BIELLE	LASCHE	LINK	BIELA
		599954	1	BOCCOLA	DOUILLE	BUECHSE	BUSH	CASQUILLO
		599956	1	ASTUCCIO COMPL.	ETUI	HUELSE	CASE	ESTUCHE
		599962	1	BOCCOLA	DOUILLE	BUECHSE	BUSH	CASQUILLO
		599964	1	PUNTALE	TIGE	DRUCKSTANGE	ROD	VASTAGO
		599965	1	PUNTALE	TIGE	DRUCKSTANGE	ROD	VASTAGO
		4973354	1	MOLLA	RESSORT	FEDER	SPRING	RESORTE
		4973355	1	MOLLA	RESSORT	FEDER	SPRING	RESORTE
		4973387	2	SCODELLINO	CUVETTE	TELLERSCHEIBE	CUP	PLATILLO
		5011774	2	PERNO	AXE	BOLZEN	PIN	EJE
		5011775	1	PERNO	AXE	BOLZEN	PIN	EJE
		5011776	3	PERNO	AXE	BOLZEN	PIN	EJE
		5011777	1	PERNO	AXE	BOLZEN	PIN	EJE
		5011779	1	LEVA COMPL.	LEVIER	HEBEL	LEVER	PALANCA
		5011780	1	BRACCIO COMPL.	BRAS	ARM	ARM	BRAZO
		5011781	1	LEVA COMPL.	LEVIER	HEBEL	LEVER	PALANCA
		5011783	6	MOLLA	RESSORT	FEDER	SPRING	RESORTE
		5102081	4	MOLLA A LINGUETTE	RESSORT	TELLERFEDER	TAB SPRING	MUELLE
		5102085	1	MOLLA	RESSORT	FEDER	SPRING	RESORTE
		5109153	1	LEVA COMPL.	LEVIER	HEBEL	LEVER	PALANCA
		5109154	1	SEDE	SIEGE	SITZ	SEAT	ASIENTO
		5109160	2	BOCCOLA	DOUILLE	BUECHSE	BUSH	CASQUILLO
		5111230	1	PERNO	AXE	BOLZEN	PIN	EJE
		11066075	1	ANELLO	BAGUE	RING	RING	ANILLO
		14453080	1	GUARNIZIONE	GARNITURE	UNTERLAGE	LINING	FORRO
		14457580	1	GUARNIZIONE DI TENUTA	JOINT	DICHTUNG	GASKET	JUNTA
		14601470	1	SPINA	GOUPILLE	STIFT	PIN	PASADOR
		16102311	2	DADO	ECROU	MUTTER	NUT	TUERCA

https://tractormanualz.com/

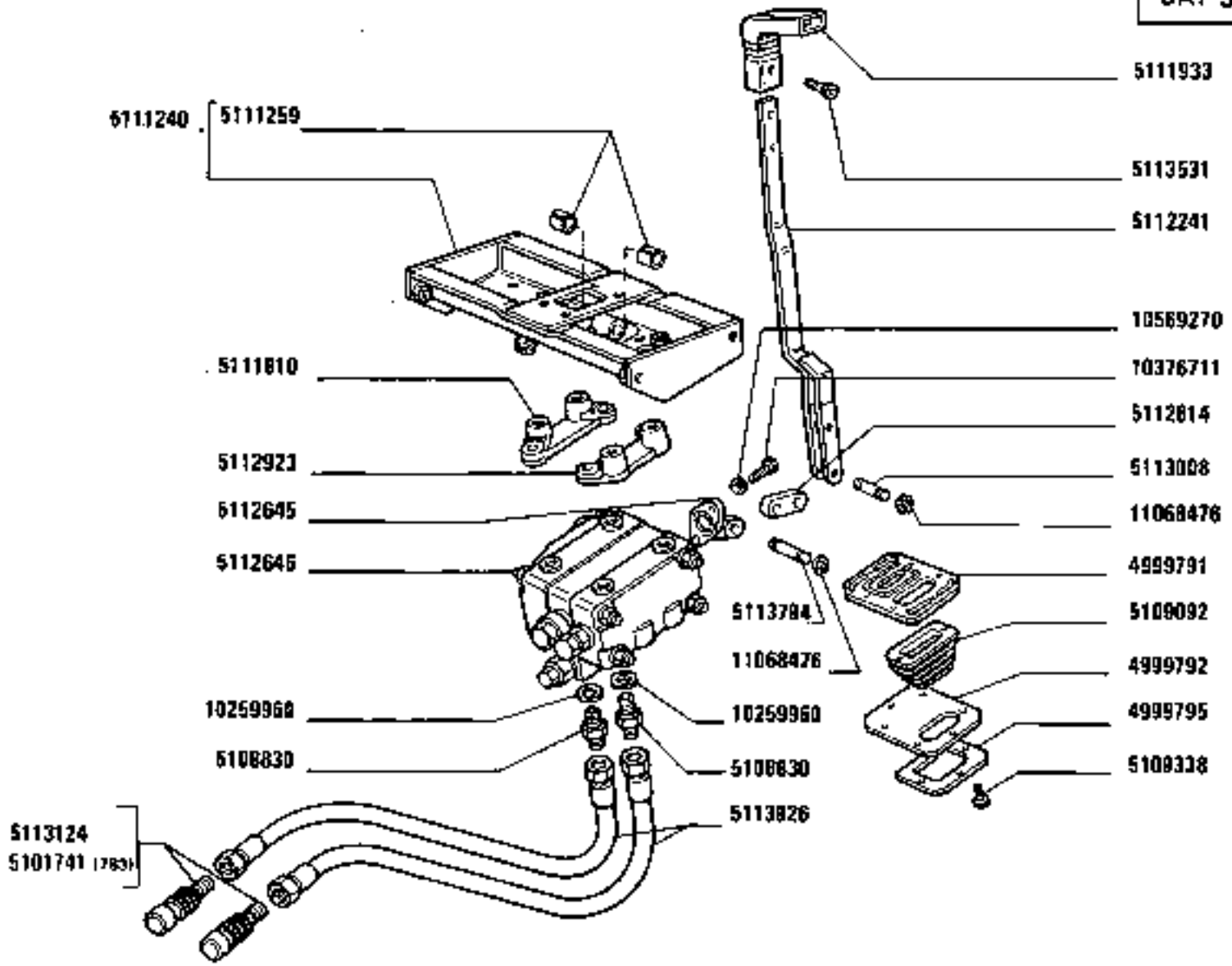

1380-1380 DT
01 02

PRESA PRESSIONE SUPPLEMENTARE DAL SOLLEVATORE

Prise de pression supplémentaire du relevage *Additional Power Outlet Unit*
Zusätzlicher Druckölanschluss für Kraftheber *Grifo distribuidor auxiliar del elevador*

https://tractormanualz.com/

E2.31

MODIF	ANT.MODIF	M.ORDIN.	Q.	DENOMINAZIONE	DESIGNATION	BENENNUNG	DESCRIPTION	DENOMINACIONES
		4999791	1	PIASTRA	PLAQUE	PLATTE	PLATE	PLACA
		4999792	1	PIASTRA	PLAQUE	PLATTE	PLATE	PLACA
		4999795	1	CORNICE	MONTURE	RAHMEN	FRAME	MARCO
		5108830	2	RACCORDO	RACCORD	STUTZEN	CONNECTION	RACOR
		5109092	1	CUFFIA	CAPUCHON	MANSCHETTE	BOOT	CAPUCHON
		5109338	7	VITE	VIS	SCHRAUBE	SCREW	TORNILLO
		5111240	1	TRAVERSA COMPL.	TRAVERSE	TRAVERSE	CROSSRAIL	TRAVESANO
		5111259	2	BOCCOLA DI GUIDA	DOUILLE DE GUIDAGE	FUEHRUNGSBUECHSE	BUSHING	CASQUILLO GUIA
		5111810	1	PIASTRA	PLAQUE	PLATTE	PLATE	PLACA
		5111933	1	POMELLO	BOUTON	KNEBELGRIFF	KNOB	BOTON
		5112241	1	LEVA	LEVIER	HEBEL	LEVER	PALANCA
		5112645	1	SUPPORTO	SUPPORT	LAGER	SUPPORT	SOPORTE
		5112646	1	DISTRIBUTORE COMPL.	DISTRIBUTEUR	STEUERGERAET	DISTRIBUTOR VALVE	VALVULA DISTRIBUIDORA
		5112814	1	BISCOTTINO	JUMELLE	LASCHE	SHACKLE	BIELA
		5112923	1	PIASTRA	PLAQUE	PLATTE	PLATE	PLACA
		5113008	2	PERNO	AXE	BOLZEN	PIN	EJE
		5113124	2	ATTACCO PER ATTREZZI	ATTELAGE DES OUTILS	GERAETEKUPPLUNG	IMPLEMENT MOUNTING	ENGANCHE DE LOS UTILES
		5113531	2	VITE	VIS	SCHRAUBE	SCREW	TORNILLO
		5113794	1	PERNO	AXE	BOLZEN	PIN	EJE
		5113926	2	TUBO FLESSIBILE	TUYAU FLEXIBLE	SCHLAUCH	HOSE	MANGA FLEXIBLE
		10259960	2	GUARNIZIONE	GARNITURE	UNTERLAGE	LINING	FORRO
		10376711	2	VITE	VIS	SCHRAUBE	SCREW	TORNILLO
		10378711	2	VITE	VIS	SCHRAUBE	SCREW	TORNILLO
		10569270	2	ROSETTA	RONDELLE	SCHEIBE	WASHER	ARANDELA
		11068476	4	ANELLO DI SICUREZZA	ARRETOIR	SICHERUNGSRING	LOCKRING	ANILLO DE FRENO

https://tractormanualz.com/

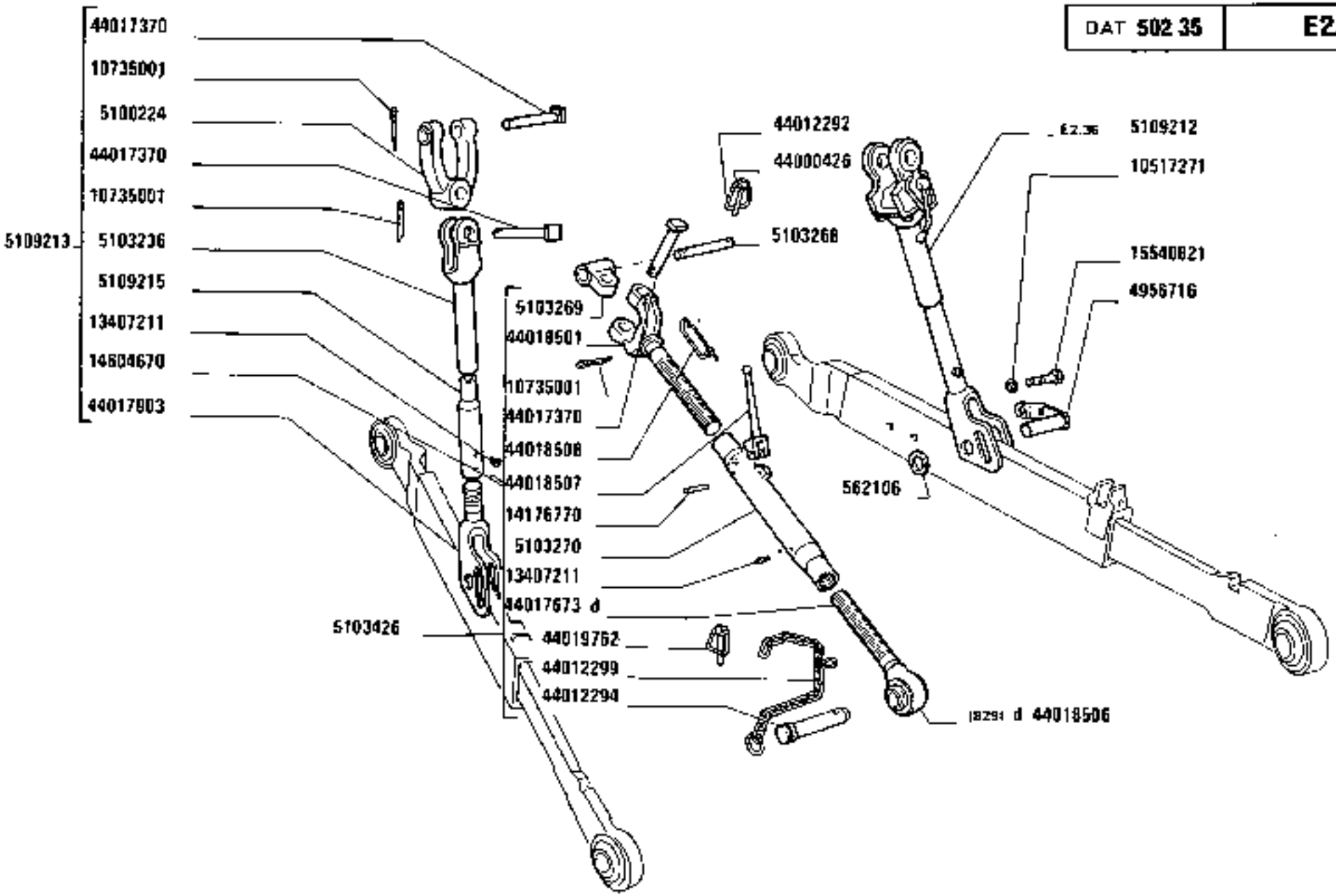

https://tractormanualz.com/

MODIF	ANT.MODIF	N.ORDIN.	Q.	DENOMINAZIONE	DESIGNATION	BENENNUNG	DESCRIPTION	DENOMINACIONES
		562106	2	ROSETTA	RONDELLE	SCHEIBE	WASHER	ARANDELA
		4412292	1	DADO	ECROU	MUTTER	NUT	TUERCA
		4956716	2	PERNO (901)	AXE	BOLZEN	PIN	EJE
		4959776	1	MOLLA (901)	RESSORT	FEDER	SPRING	RESORTE
		5100224	1	FORCELLA	FOURCHE	GABEL	FORK	HORQUILLA
		5102637	2	GRANO	ERGOT	PASSLIFT	DOWEL	PITON
		5103236	1	PARTE SUPERIORE S COMPL.	PARTIE SUPERIORE	OBIGES TEIL	UPPER PART	PARTE SUPERIOR
		5103268	1	PERNO	AXE	BOLZEN	PIN	EJE
		5103269	1	MANICOTTO	MANCHON	MUFFE	SLEEVE	MANGA
		5103270	1	MANICOTTO	MANCHON	MUFFE	SLEEVE	MANGA
		5103426	1	PUNTONE COMPL.	ETAI	STREBE	STRUT	TORNAPUNTA
		5108803	1	SUPPORTO COMPL.	SUPPORT	LAGER	SUPPORT	SOPORTE
		5108990	1	SUPPORTO	SUPPORT	LAGER	SUPPORT	SOPORTE
		5108992	1	STAFFA	ETRIER	HALTER	BRACKET	SOPORTE
		5109155	1	PERNO	AXE	BOLZEN	PIN	EJE
		5109156	1	RULLO	GALET	ROLLE	ROLLER	TUERCA
		5109160	2	BOCCOLA DI GUIDA	DOUILLE DE GUIDAGE	FUEHRUNGSBUECHSE	BUSHING	CASQUILLO GUIA
		5109168	1	BARRA STABILIZZATRICE	BARRE STABILISA-TRICE	STABILISATOR	STABILIZER BAR	BARRA ESTABILI-ZADORA
		5109169	2	BOCCOLA DI GUIDA	DOUILLE DE GUIDAGE	FUEHRUNGSBUECHSE	BUSHING	CASQUILLO GUIA
		5109170	2	BOCCOLA DI GUIDA	DOUILLE DE GUIDAGE	FUEHRUNGSBUECHSE	BUSHING	CASQUILLO GUIA
		5109172	2	PERNO	AXE	BOLZEN	PIN	EJE
		5109174	2	DISTANZIALE	ENTRETOISE	ABSTANDSTUECK	SPACER	SEPARADOR
		5109176	1	LEVA COMPL.	LEVIER	HEBEL	LEVER	PALANCA
		5109178	1	TUBO	TUYAU	ROHR	PIPE	TUBO
		5109179	1	ASTA COMPL	TIGE	STANGE	ROD	VARILLA
		5109180	1	ESTREMITA	EXTREMITE	ENDE	END	EXTREMO
		5109187	1	SUPPORTO	SUPPORT	LAGER	SUPPORT	SOPORTE
		5109212	1	TIRANTE D COMPL.	TIRANT	STANGE	ROD	VARILLA
		5109213	1	TIRANTE COMPL.	TIRANT	STANGE	ROD	VARILLA
		5109215	1	TUBO	TUYAU	ROHR	PIPE	TUBO
		5111375	1	BOCCOLA	DOUILLE	BUECHSE	BUSH	CASQUILLO
		5111389	1	GUARNIZIONE DI TENUTA	JOINT	DICHTUNG	GASKET	JUNTA
		5112517	1	BRACCIO D COMPL.	BRAS	ARM	ARM	BRAZO
		5112521	1	BRACCIO S COMPL.	BRAS	ARM	ARM	BRAZO
		5114000	2	GUARNIZIONE DI TENUTA	JOINT	DICHTUNG	GASKET	JUNTA
		10279560	1	GUARNIZIONE	GARNITURE	UNTERLAGE	LINING	FORRO
		10305171	1	TAPPO	BOUCHON	STOPFEN	PLUG	TAPON
		10516471	2	ROSETTA	RONDELLE	SCHEIBE	WASHER	ARANDELA

https://tractormanualz.com/

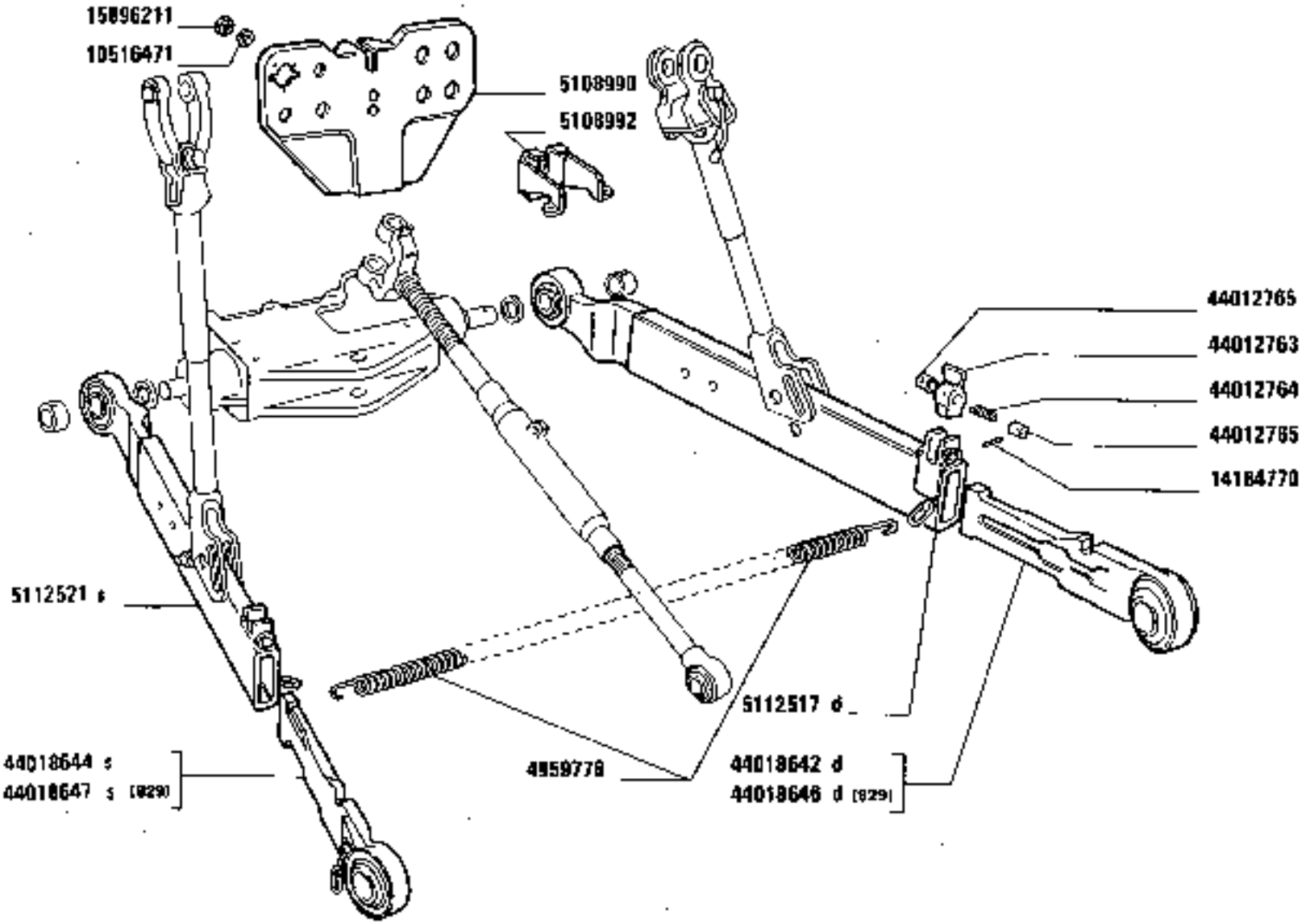

https://tractormanualz.com/

MODIF	ANT.MODIF	M.ORIGIN.	Q.	DENOMINAZIONE	DESIGNATION	BENENNUNG	DESCRIPTION	DENOMINACIONES
		10517271	4	ROSETTA DI SICUREZZA	RONDELLE FREIN	SICHERUNGSRING	LOCKWASHER	ARANDELA DE FRENO
		10735001	3	COPIGLIA	GOUPILLE FENDUE	SPLINT	SPLIT PIN	PASADOR ABIERTO
		11065975	2	ANELLO DI SICUREZZA	ARRETOIR	SICHERUNGSRING	LOCKRING	ANILLO DE FRENO
		13407211	5	INGRASSATORE	GRAISSEUR	SCHMIERNIPPEL	FITTING	ENGRASADOR
		14164770	6	SPINA	GOUPILLE	STIFT	PIN	PASADOR
		14176770	1	SPINA	GOUPILLE	STIFT	PIN	PASADOR
		14601470	1	SPINA	GOUPILLE	STIFT	PIN	PASADOR
		14604670	1	PERNO	AXE	BOLZEN	PIN	EJE
		15540821	1	VITE	VIS	SCHRAUBE	SCREW	TORNILLO
		15541121	1	VITE	VIS	SCHRAUBE	SCREW	TORNILLO
		15896211	2	DADO	ECROU	MUTTER	NUT	TUERCA
		15984321	8	VITE	VIS	SCHRAUBE	SCREW	TORNILLO
		15985821	8	VITE	VIS	SCHRAUBE	SCREW	TORNILLO
		16043821	2	VITE	VIS	SCHRAUBE	SCREW	TORNILLO
		16044021	2	VITE	VIS	SCHRAUBE	SCREW	TORNILLO
		16105011	1	DADO	ECROU	MUTTER	NUT	TUERCA
		44000426	1	CHIAVE	CLE	SCHLUESSEL	WRENCH	LLAVE
		44012292	1	ANELLO	BAGUE	RING	RING	ANILLO
		44012294	1	PERNO	AXE	BOLZEN	PIN	EJE
		44012299	1	CATENELLA	CHAINETTE	KETTE	CHAIN	CADENA
		44012763	2	ARRESTO	BUTEE	ANSCHLAG	STOP	TOPE
		44012764	2	MOLLA	RESSORT	FEDER	SPRING	RESORTE
		44012765	4	PERNO	AXE	BOLZEN	PIN	EJE
		44017370	4	PERNO	AXE	BOLZEN	PIN	EJE
		44017673	1	TIRANTE D	TIRANT	STANGE	ROD	VARILLA
		44017903	1	TIRANTE	TIRANT	STANGE	ROD	VARILLA
		44018501	1	TIRANTE	TIRANT	STANGE	ROD	VARILLA
		44018506	1	PUNTONE (829)	ETAI	STREBE	STRUT	TORNAPUNTA
		44018507	1	LEVA	LEVIER	HEBEL	LEVER	PALANCA
		44018508	1	SUPPORTO	SUPPORT	LAGER	SUPPORT	SOPORTE
		44018642	1	TIRANTE D	TIRANT	STANGE	ROD	VARILLA
		44018644	1	TIRANTE S	TIRANT	STANGE	ROD	VARILLA
		44018646	1	ESTREMITA D(829)	EXTREMITE	ENDE	END	EXTREMO
		44018647	1	ESTREMITA S(829)	EXTREMITE	ENDE	END	EXTREMO
		44019762	1	COPIGLIA	GOUPILLE FENDUE	SPLINT	SPLIT PIN	PASADOR ABIERTO

https://tractormanualz.com/

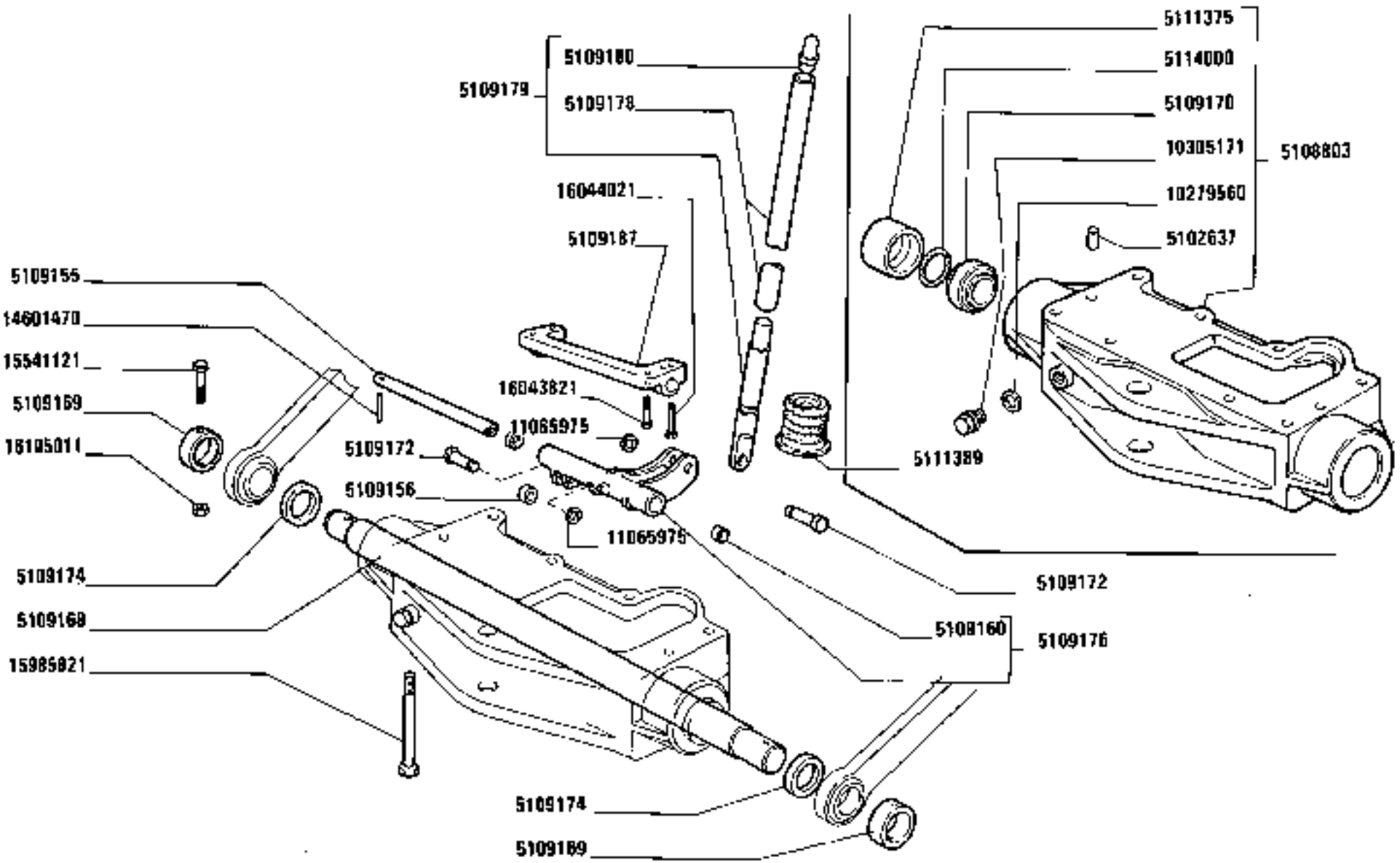

https://tractormanualz.com/

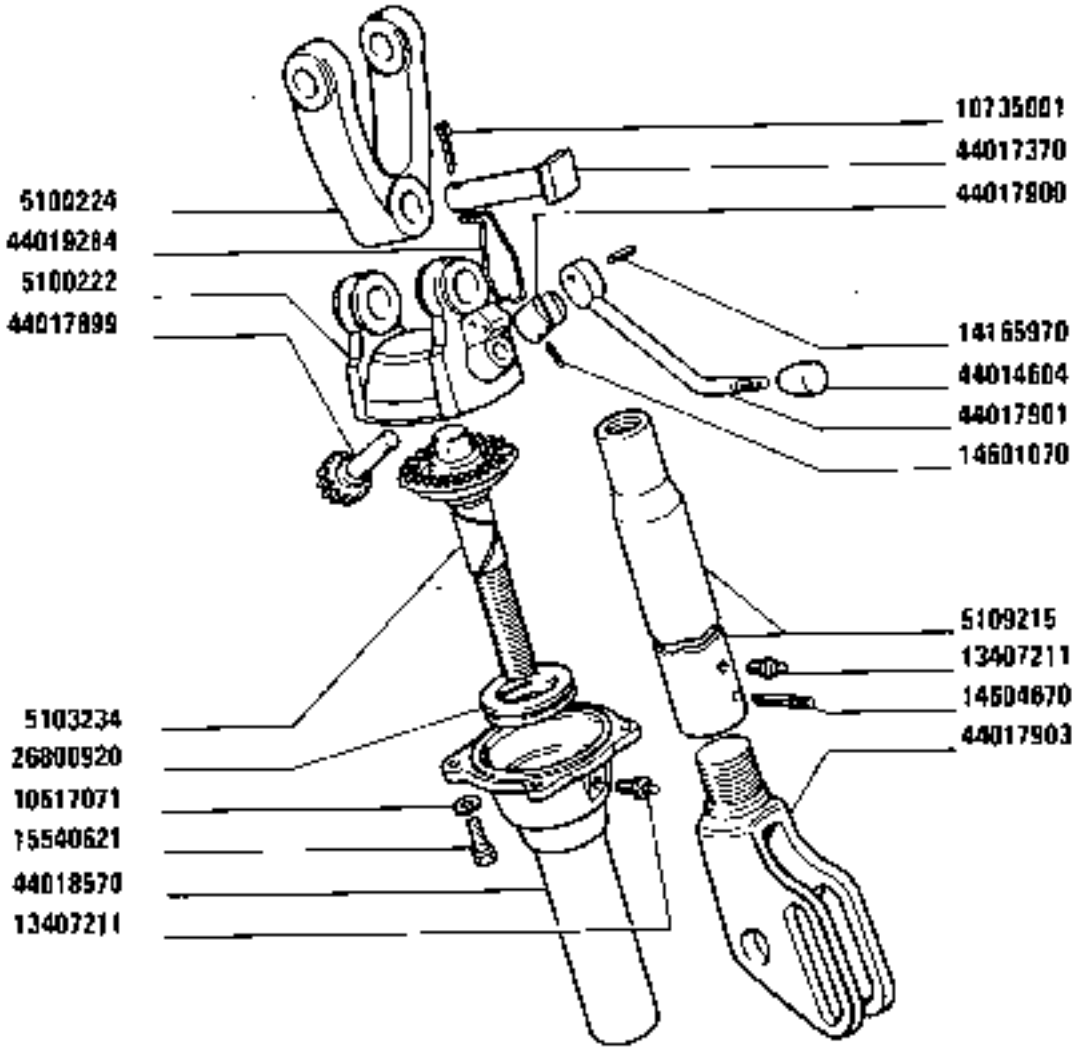

TIRANTE REGISTRABILE

Tirant réglable
Verstellbare Hubstrebe

Adjustable Tierod
Montante regulable

https://tractormanualz.com/

MODIF	ANT.MODIF	N.ORDIN.	Q.	DENOMINAZIONE	DESIGNATION	BENENNUNG	DESCRIPTION	DENOMINACIONES
		5100222	1	SCATOLA	CARTER	GEHAUSE	CASE	CAJA
		5100224	1	FORCELLA	FOURCHE	GABEL	FORK	HORQUILLA
		5103234	1	INGRANAGGIO CONDOTTO	PIGNON CONDUIT	ANGETRIEBENES ZAHNRAD	DRIVEN GEAR	PINON CONDUCIDO
		5109215	1	TUBO	TUYAU	ROHR	PIPE	TUBO
		10517071	4	ROSETTA	RONDELLE	SCHEIBE	WASHER	ARANDELA
		10735001	1	COPIGLIA	GOUPILLE FENDUE	SPLINT	SPLIT PIN	PASADOR ABIERTO
		13407211	2	INGRASSATORE	GRAISSEUR	SCHMIERNIPPEL	FITTING	ENGRASADOR
		14165970	1	SPINA	GOUPILLE	STIFT	PIN	PASADOR
		14601070	1	SPINA	GOUPILLE	STIFT	PIN	PASADOR
		14604670	1	SPINA	GOUPILLE	STIFT	PIN	PASADOR
		15540621	4	VITE	VIS	SCHRAUBE	SCREW	TORNILLO
		26800920	1	CUSCINETTO	COUSSINET	LAGERSCHALE	BEARING	COJINETE
		44014604	1	IMPUGNATURA	POIGNEE	GRIFF	KNOB	BOTON
		44017370	1	PERNO	AXE	BOLZEN	PIN	EJE
		44017899	1	INGRANAGGIO	PIGNON	ZAHNRAD	GEAR	PINON
		44017900	1	FORCELLINO	FOURCHE	GABEL	FORK	HORQUILLA
		44017901	1	LEVA	LEVIER	HEBEL	LEVER	PALANCA
		44017903	1	TIRANTE	TIRANT	STANGE	ROD	VARILLA
		44018570	1	COPERCHIO	COUVERCLE	DECKEL	COVER	TAPA
		44019284	1	GANCIO DI TRAINO	CROCHET D'ATTELAGE	ZUGHAKEN	TOW HOOK	ENGANCHE DE REMOLQUE

https://tractormanualz.com/

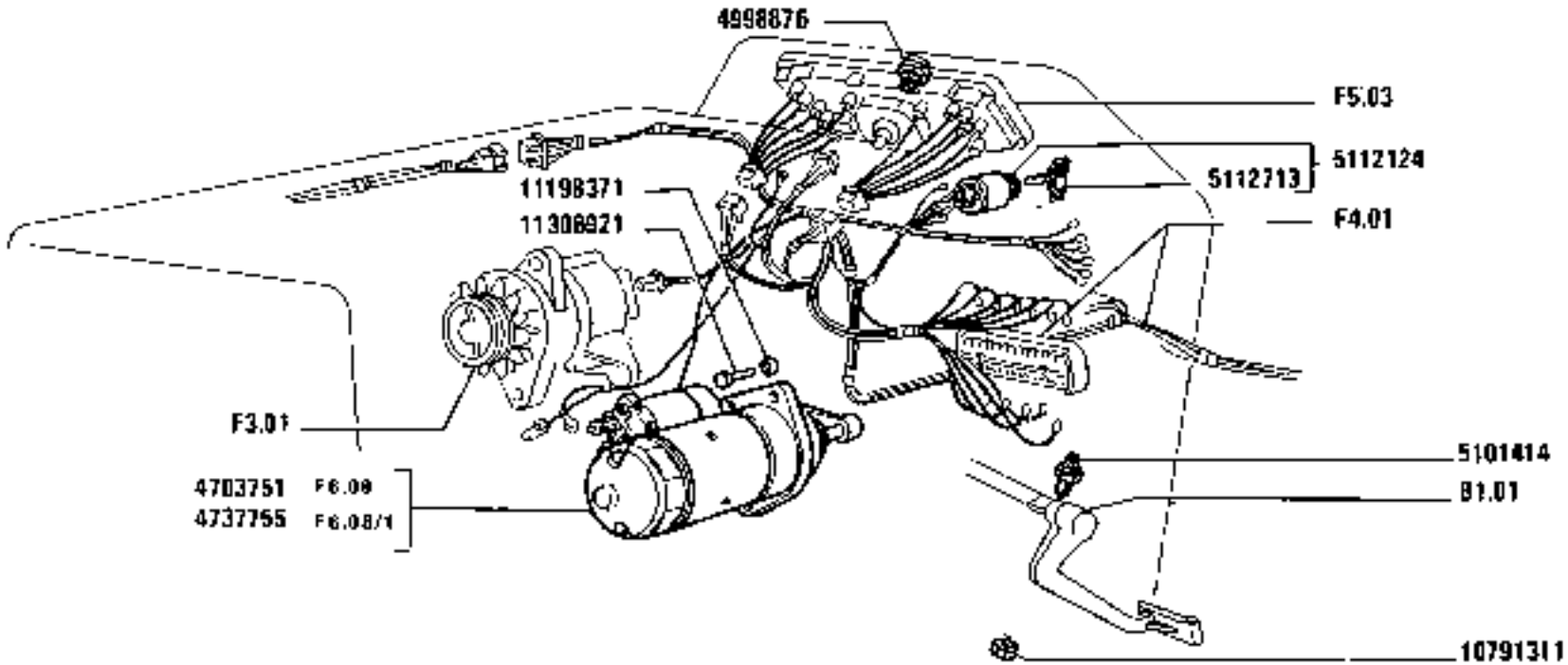

https://tractormanualz.com/

MODIF	ANT.MODIF	N.ORDIN.	Q.	DENOMINAZIONE	DESIGNATION	BENENNUNG	DESCRIPTION	DENOMINACIONES
		4703751	1	MOTORINO DI AVVIAMENTO	DEMARREUR	ANLASSER	STARTER MOTOR	MOTOR DE ARRANQUE
		4737755	1	MOTORINO DI AVVIAMENTO	DEMARREUR	ANLASSER	STARTER MOTOR	MOTOR DE ARRANQUE
		4998876	1	INTERRUTTORE	INTERRUPTEUR	SCHALTER	SWITCH	INTERRUPTOR
		5101414	1	INTERRUTTORE	INTERRUPTEUR	SCHALTER	SWITCH	INTERRUPTOR
		5112124	1	COMMUTATORE	COMMUTATEUR	SCHALTER	SWITCH	CONMUTADOR
		5112713	1	CHIAVE	CLE	SCHLUESSEL	WRENCH	LLAVE
		10791311	1	DADO	ECROU	MUTTER	NUT	TUERCA
		11198371	3	ROSETTA DI SICUREZZA	RONDELLE FREIN	SICHERUNGSRING	LOCKWASHER	ARANDELA DE FRENO
		11306921	3	VITE	VIS	SCHRAUBE	SCREW	TORNILLO

https://tractormanualz.com/

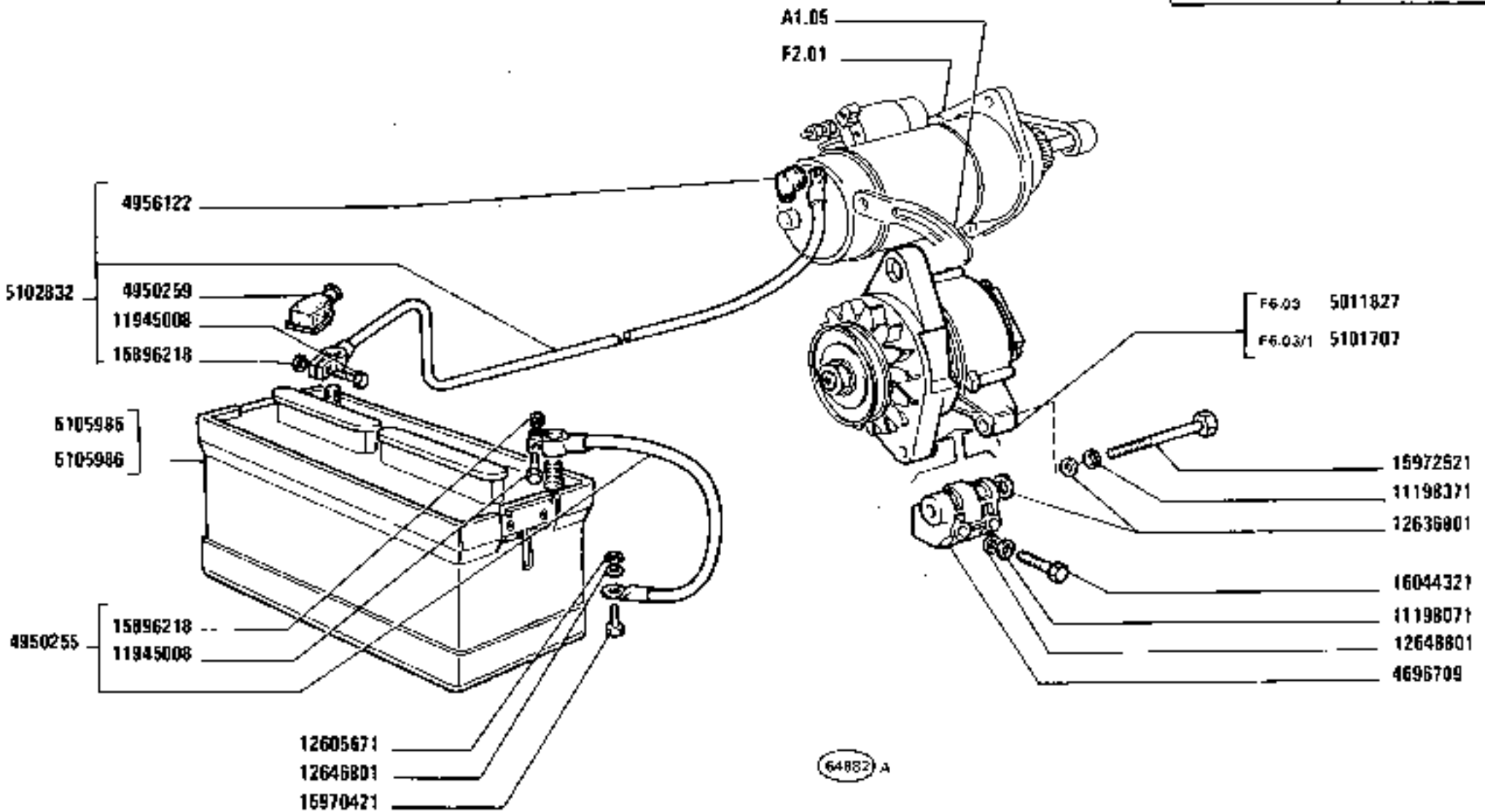

https://tractormanualz.com/

MODIF	ANT.MODIF	N.ORDIN.	Q.	DENOMINAZIONE	DESIGNATION	BENENNUNG	DESCRIPTION	DENOMINACIONES
		4696709	1	SUPPORTO	SUPPORT	LAGER	SUPPORT	SOPORTE
		4950255	1	CAVO COMPL.	CABLE	LEITUNG	CABLE	CABLE
		4950259	1	CAPPUCCIO	CAPUCHON	SCHUTZKAPPE	BOOT	CAPUCHON
		4956122	1	CAPPUCCIO	CAPUCHON	SCHUTZKAPPE	BOOT	CAPUCHON
		5011827	1	ALTERNATORE	ALTERNATEUR	DREHSTROMLICHT-MACHINE	ALTERNATOR	ALTERNADOR
		5101707	1	ALTERNATORE	ALTERNATEUR	DREHSTROMLICHT-MACHINE	ALTERNATOR	ALTERNADOR
		5102832	1	CAVO COMPL.	CABLE	LEITUNG	CABLE	CABLE
		5105985		BATTERIA	BATTERIE	BATTERIE	BATTERY	BATERIA
		5105986		BATTERIA	BATTERIE	BATTERIE	BATTERY	BATERIA
				-CLIMI TROPICALI	-CLIMAT TROPICAL	TROPENKLIMA	TROPICAL CLIMATES	CLIMAS TROPICALES
		11198071	2	ROSETTA	RONDELLE	SCHEIBE	WASHER	ARANDELA
		11198371	1	ROSETTA DI SICUREZZA	RONDELLE FREIN	SICHERUNGSRING	LOCKWASHER	ARANDELA DE FRENO
		11945008	2	VITE	VIS	SCHRAUBE	SCREW	TORNILLO
		12605671	1	ROSETTA DI SICUREZZA	RONDELLE FREIN	SICHERUNGSRING	LOCKWASHER	ARANDELA DE FRENO
		12636801	1	ROSETTA	RONDELLE	SCHEIBE	WASHER	ARANDELA
		12646801	3	ROSETTA	RONDELLE	SCHEIBE	WASHER	ARANDELA
		15896218	2	DADO	ECROU	MUTTER	NUT	TUERCA
		15970421	1	VITE	VIS	SCHRAUBE	SCREW	TORNILLO
		15972521	1	VITE	VIS	SCHRAUBE	SCREW	TORNILLO
		16044321	2	VITE	VIS	SCHRAUBE	SCREW	TORNILLO

https://tractormanualz.com/

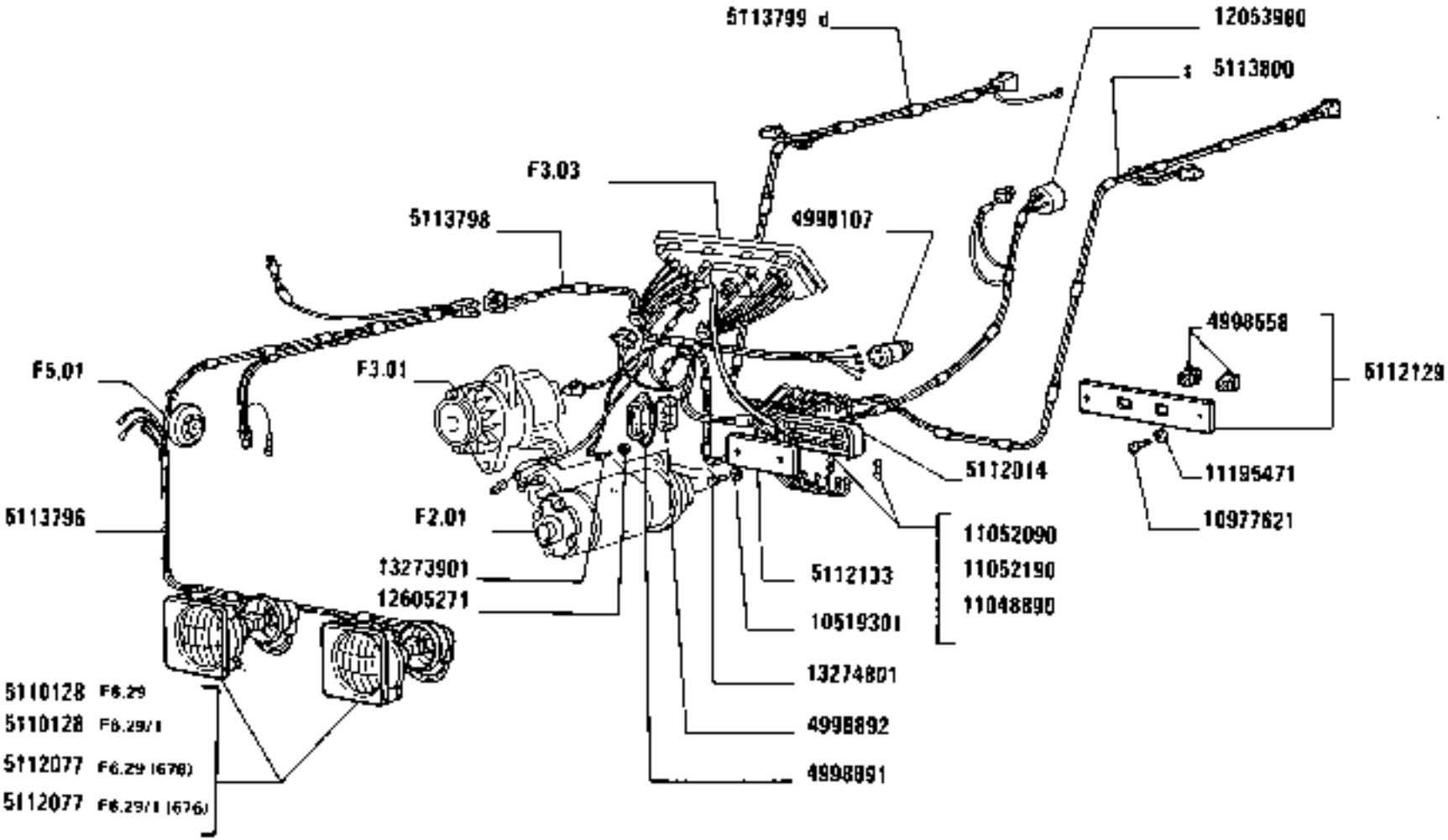

https://tractormanualz.com/

MODIF	ANT.MODIF	N.ORDIN.	Q	DENOMINAZIONE	DESIGNATION	BENENNUNG	DESCRIPTION	DENOMINACIONES
		566337	1	PERNO (767)	AXE	BOLZEN	PIN	EJE
		566339	2	TASSELLO (767)	TAMPON	BEILAGE	PAD	TACO
		566340	2	SCODELLINO (767)	CUVETTE	TELLERSCHEIBE	CUP	PLATILLO
		4997266	1	FANALE DELLA TARGA COMPL.	FEU DE PLAQUE	NUMMERNSCHILD-LEUCHTE	NUMBER PLATE LAMP	LAMPARA DE MATRICULA
		4997267	1	FANALE DELLA TARGA COMPL.	FEU DE PLAQUE	NUMMERNSCHILD-LEUCHTE	NUMBER PLATE LAMP	LAMPARA DE MATRICULA
		4998107	1	INTERRUTTORE	INTERRUPTEUR	SCHALTER	SWITCH	INTERRUPTOR
		4998558	2	DADO	ECROU	MUTTER	NUT	TUERCA
		4998891	1	RIPARO	PROTECTION	ABDECKUNG	PROTECTION	DEFENSA
		4998892	1	GUARNIZIONE	GARNITURE	UNTERLAGE	LINING	FORRO
		4999737	1	CAVO (767)	CABLE	LEITUNG	CABLE	CABLE
		4999738	2	PROIETTORE (767)	PROJECTEUR	SCHEINWERFER	HEADLAMP	PROYECTOR
		5101936	2	SUPPORTO	SUPPORT	LAGER	SUPPORT	SOPORTE
		5102156	1	GIUNTO MULTIPOLARE	JOINT MULTIPOLAIRE	MEHRPOL.KUPPLUNGS-KOPF	MULTIPOLE CONNECTOR	EMPALME MULTIPOLAR
		5102235	1	CAPPUCCIO	CAPUCHON	SCHUTZKAPPE	BOOT	CAPUCHON
		5108267	1	PRESA DI CORRENTE	PRISE DE COURANT	STECKDOSE	RECEPTACLE	ENCHUFE DE CORRIENTE
		5109464	1	STAFFA (767)	ETRIER	HALTER	BRACKET	SOPORTE
		5109513	4	CATADIOTTRO	CATADIOPTRE	RUECKSTRAHLER	REFLEX/REFLECTOR	CATAFAROS
		5109882	1	TASSELLO ELASTICO (767)	TAMPON	GUMMISTUECK	PAD	ALMOHADILLA
		5110128	2	PROIETTORE (5106275-OLSA) COMPL.	PROJECTEUR	SCHEINWERFER	HEADLAMP	PROYECTOR
		5110128	2	PROIETTORE (5110126-SIEM) COMPL.	PROJECTEUR	SCHEINWERFER	HEADLAMP	PROYECTOR
		5112014	1	SCATOLA	CARTER	GEHAUSE	CASE	CAJA
		5112077	2	PROIETTORE (676) (5106276-OLSA) COMPL.	PROJECTEUR	SCHEINWERFER	HEADLAMP	PROYECTOR
		5112077	2	PROIETTORE (676)(5110127-SIEM) COMPL.	PROJECTEUR	SCHEINWERFER	HEADLAMP	PROYECTOR
		5112129	1	SUPPORTO COMPL.	SUPPORT	LAGER	SUPPORT	SOPORTE
		5112133	1	PROTEZIONE	PROTECTION	ABDECKUNG	SHIELD	DEFENSA
		5112259	1	FANALE ANT.S	FEU	LEUCHTE	LAMP	LAMPARA
		5112261	1	FANALE ANT.D	FEU	LEUCHTE	LAMP	LAMPARA
		5113796	1	CAVO	CABLE	LEITUNG	CABLE	CABLE
		5113797	1	CAVO	CABLE	LEITUNG	CABLE	CABLE

https://tractormanualz.com/

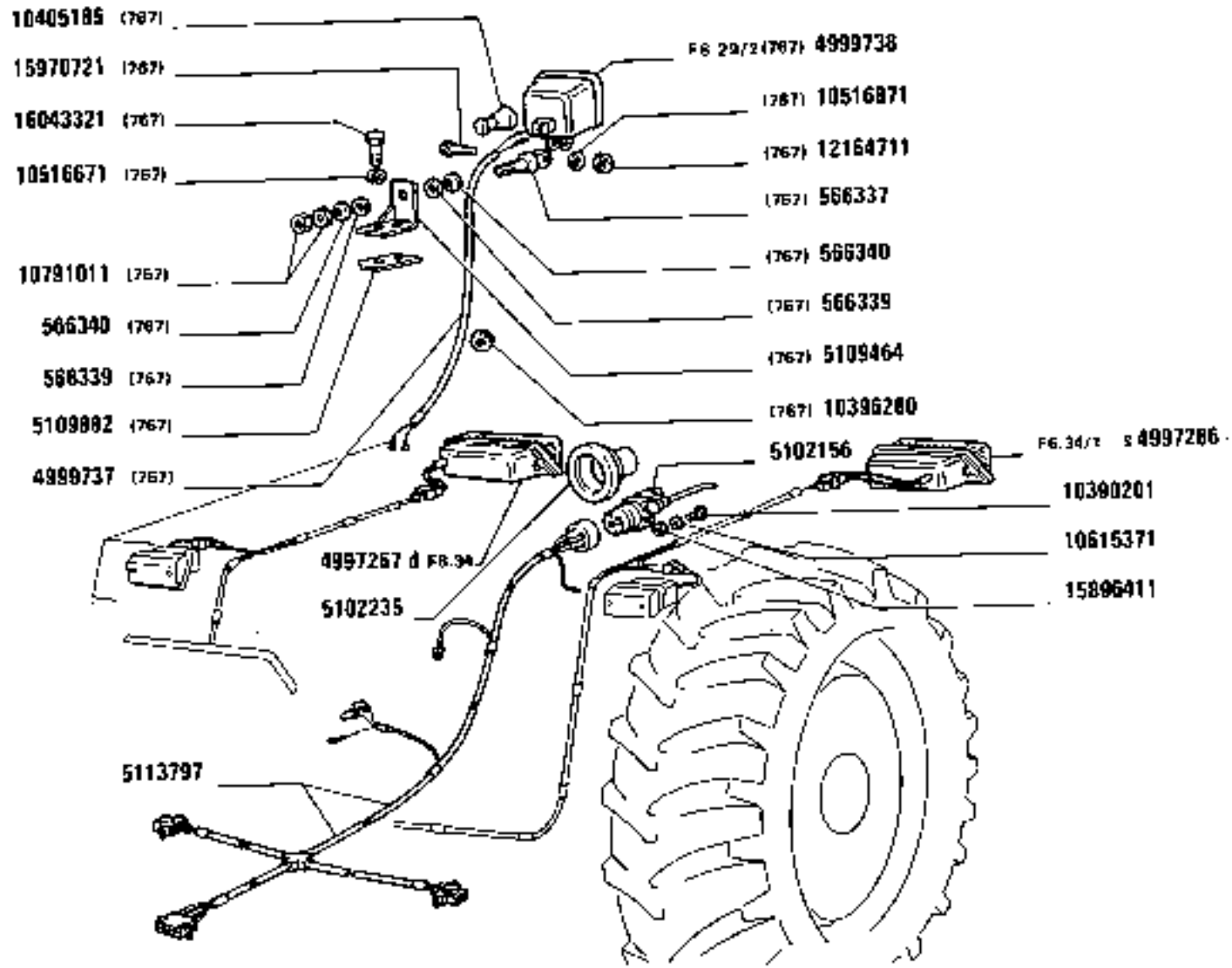

https://tractormanualz.com/

MODIF	AMT.MODIF	N.ORDIN.	Q.	DENOMINAZIONE	DESIGNATION	BENENNUNG	DESCRIPTION	DENOMINACIONES
		5113798	1	CAVO	CABLE	LEITUNG	CABLE	CABLE
		5113799	1	CAVO	CABLE	LEITUNG	CABLE	CABLE
		5113800	1	CAVO	CABLE	LEITUNG	CABLE	CABLE
		10390701	3	VITE	VIS	SCHRAUBE	SCREW	TORNILLO
		10396280	2	ANELLO (767)	BAGUE	RING	RING	ANILLO
		10405185	1	CAPPUCCIO (767)	CAPUCHON	SCHUTZKAPPE	BOOT	CAPUCHON
		10516671	2	ROSETTA (767)	RONDELLE	SCHEIBE	WASHER	ARANDELA
		10516871	1	ROSETTA DI SICUREZZA (767)	RONDELLE FREIN	SICHERUNGSRING	LOCKWASHER	ARANDELA DE FRENO
		10519301	2	ROSETTA	RONDELLE	SCHEIBE	WASHER	ARANDELA
		10615371	3	ROSETTA DI SICUREZZA	RONDELLE FREIN	SICHERUNGSRING	LOCKWASHER	ARANDELA DE FRENO
		10791011	2	DADO (767)	ECROU	MUTTER	NUT	TUERCA
		10977621	2	VITE	VIS	SCHRAUBE	SCREW	TORNILLO
		11048890	2	FUSIBILE 25AH	FUSIBLE	SICHERUNG	FUSE	FUSIBLE
		11052090	8	FUSIBILE 8AH	FUSIBLE	SICHERUNG	FUSE	FUSIBLE
		11052190	2	FUSIBILE 16AH	FUSIBLE	SICHERUNG	FUSE	FUSIBLE
		11195471	10	ROSETTA	RONDELLE	SCHEIBE	WASHER	ARANDELA
		12053980	1	BLOCCHETTO CONNESSIONE	PLAQUE DE JONCTION	ANSCHLUSSDOSE	CONNECTION BLOCK	PLACA DE EMPALME
		12164711	1	DADO (767)	ECROU	MUTTER	NUT	TUERCA
		12605271	2	ROSETTA DI SICUREZZA	RONDELLE FREIN	SICHERUNGSRING	LOCKWASHER	ARANDELA DE FRENO
		13273901	2	VITE	VIS	SCHRAUBE	SCREW	TORNILLO
		13274801	2	VITE	VIS	SCHRAUBE	SCREW	TORNILLO
		15896411	16	DADO	ECROU	MUTTER	NUT	TUERCA
		15970721	1	VITE (767)	VIS	SCHRAUBE	SCREW	TORNILLO
		16043321	2	VITE (767)	VIS	SCHRAUBE	SCREW	TORNILLO

https://tractormanualz.com/

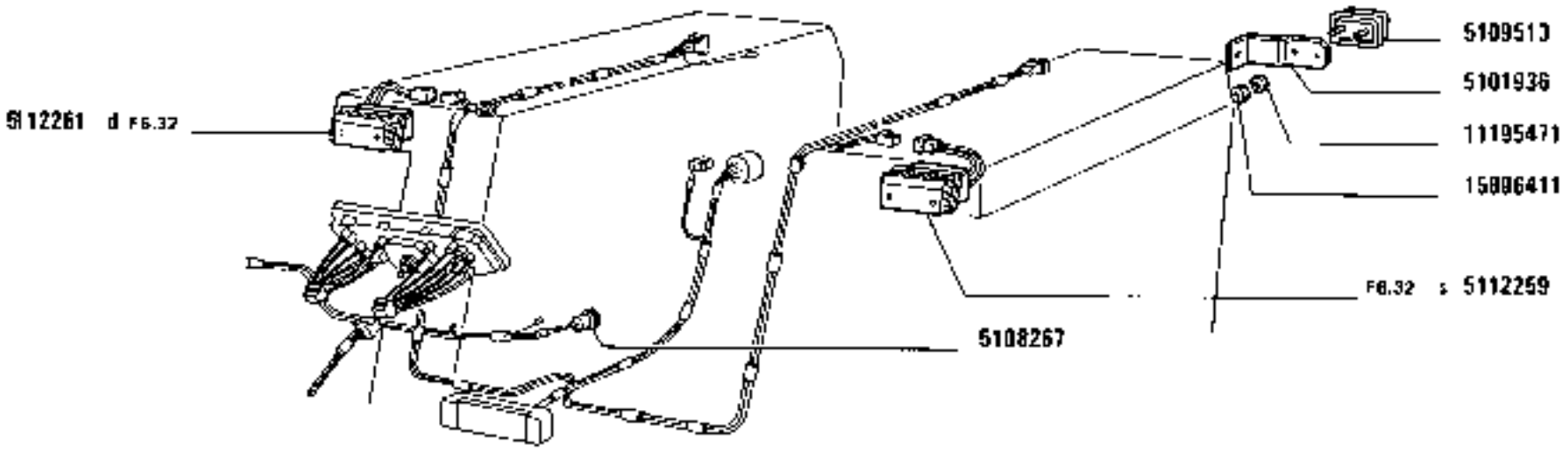

https://tractormanualz.com/

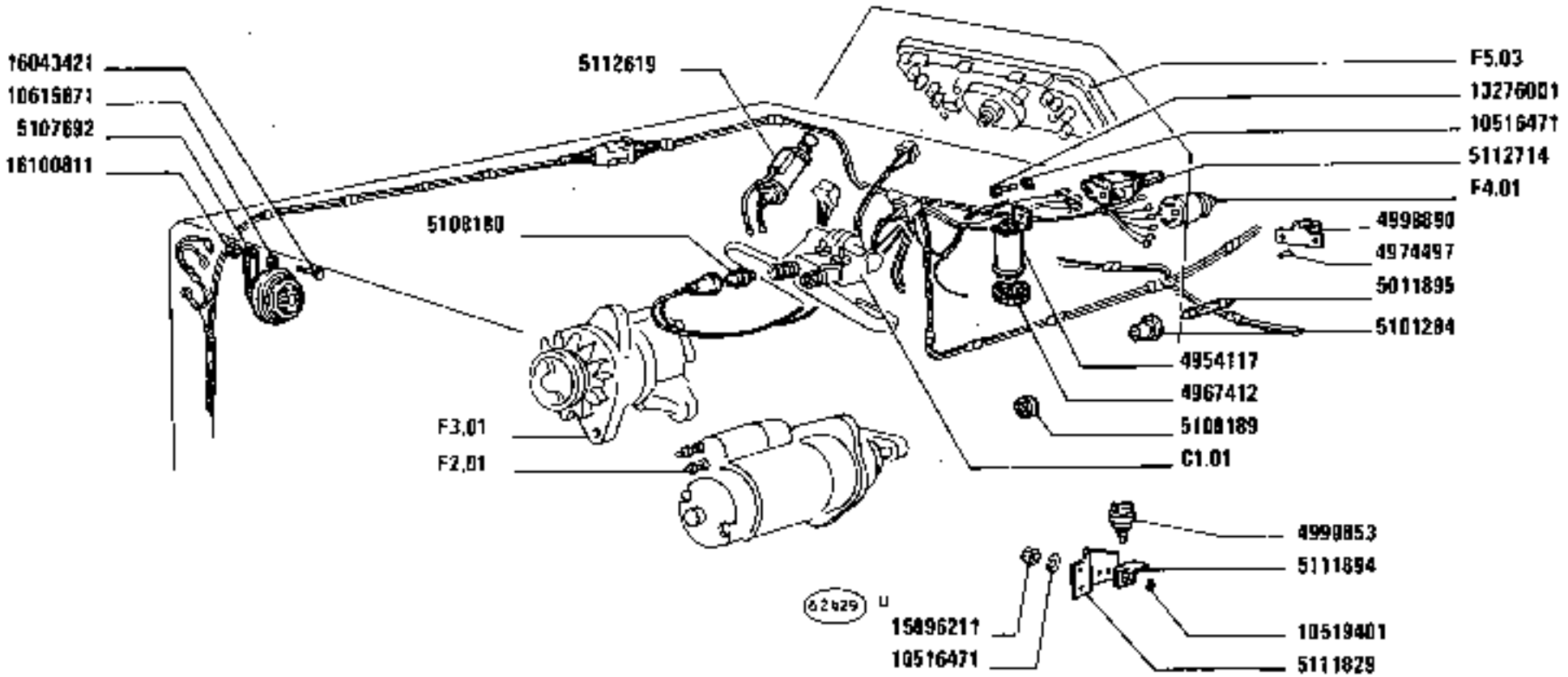

https://tractormanualz.com/

MODIF	ANT. MODIF	N. ORDIN.	Q.	DENOMINAZIONE	DESIGNATION	BENENNUNG	DESCRIPTION	DENOMINACIONES
		4954117	1	LAMPEGGIATORE	CLIGNOTANT	BLINKGEBER	FLASHER	RELE DE INTERMI-TENCIA
		4967412	1	COPERCHIO	COUVERCLE	DECKEL	COVER	TAPA
		4974697	2	SPINA	GOUPILLE	STIFT	PIN	PASADOR
		4998890	1	LAMPEGGIATORE	CLIGNOTANT	BLINKGEBER	FLASHER	RELE DE INTERMI-TENCIA
		4999853	1	INTERRUTTORE	INTERRUPTEUR	SCHALTER	SWITCH	INTERRUPTOR
		5011895	1	LAMPADA	LAMPE	LAMPE	BULB	BOMBILLA
		5101284	1	INTERRUTTORE A PUL-SANTE	INTERRUPTEUR A POUSSOIR	KNOPFSCHALTER	PUSH BUTTON SWITCH	INTERRUPTOR A PUL-SADOR
		5107692	1	AVVISATORE	AVERTISSEUR	HORN	HORN	BOCINA
		5108180	1	INTERRUTTORE	INTERRUPTEUR	SCHALTER	SWITCH	INTERRUPTOR
		5108189	1	LAMPEGGIATORE	CLIGNOTANT	BLINKGEBER	FLASHER	RELE DE INTERMI-TENCIA
		5111829	1	PIASTRA	PLAQUE	PLATTE	PLATE	PLACA
		5111894	1	SUPPORTO	SUPPORT	LAGER	SUPPORT	SOPORTE
		5112619	1	ACCENDISIGARI	ALLUME-CIGARE	ZIGARRENANZUENDER	LIGHTER	ENCENDEDOR DE CIGARILLOS
		5112714	1	DEVIATORE	DEVIATEUR	STEUERGERAET	VALVE	RELE DE DESVIACION
		10516471	4	ROSETTA	RONDELLE	SCHEIBE	WASHER	ARANDELA
		10519401	2	ROSETTA	RONDELLE	SCHEIBE	WASHER	ARANDELA
		10615671	1	ROSETTA DI TENUTA	JOINT D'ETANCHEITE	DICHTRING	GASKET	JUNTA HERMETICA
		13276001	1	VITE	VIS	SCHRAUBE	SCREW	TORNILLO
		15896211	2	DADO	ECROU	MUTTER	NUT	TUERCA
		16043421	1	VITE	VIS	SCHRAUBE	SCREW	TORNILLO
		16100811	1	DADO	ECROU	MUTTER	NUT	TUERCA

https://tractormanualz.com/

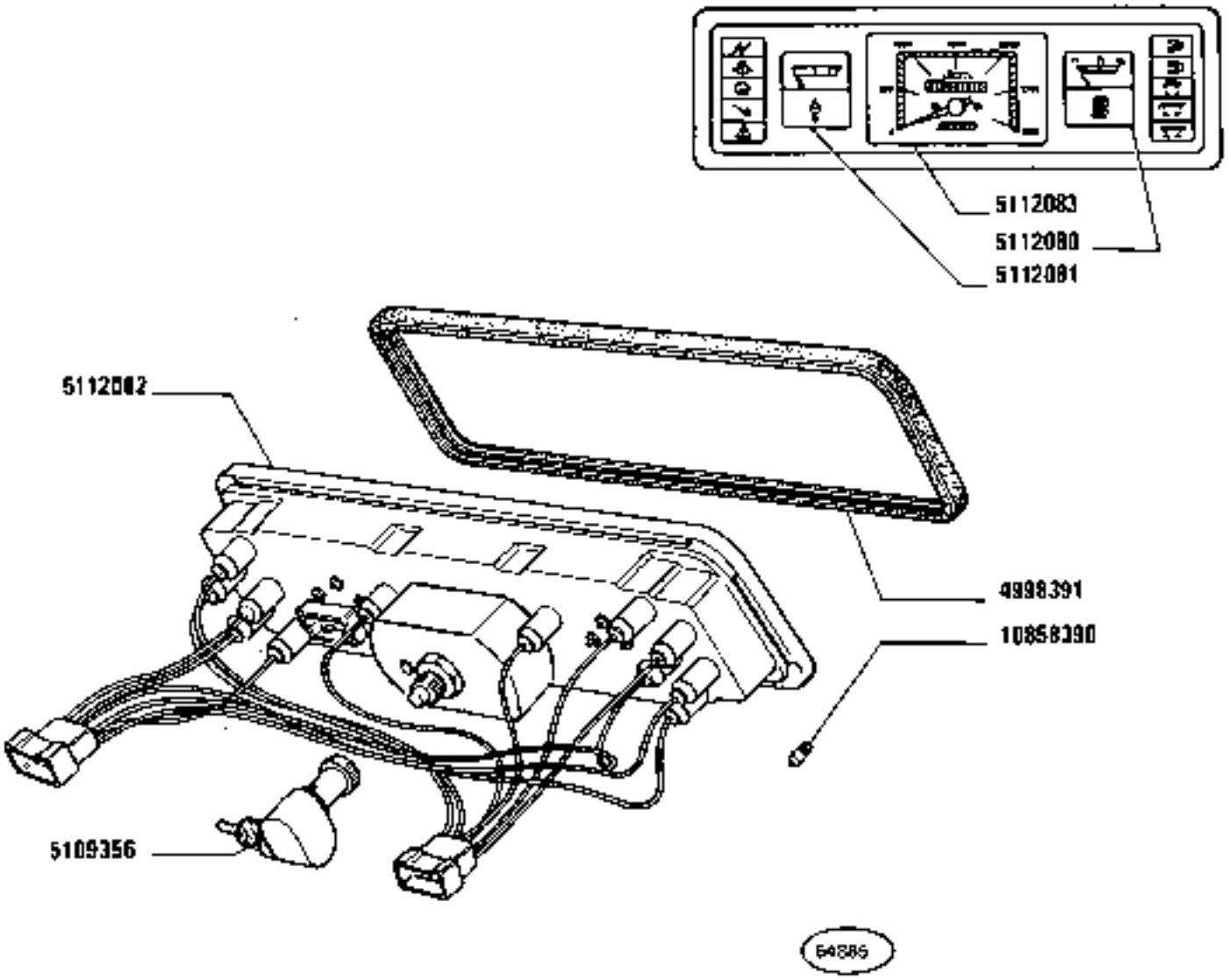

https://tractormanualz.com/

MODIF	AMT. MODIF	M. ORDIN.	Q.	DENOMINAZIONE	DESIGNATION	BENENNUNG	DESCRIPTION	DENOMINACIONES
		4998391	1	GUARNIZIONE	GARNITURE	UNTERLAGE	LINING	FORRO
		5109356	1	RINVIO ANGOLARE	RENVOI D'ANGLE	WINKELANTRIEB	MITER GEARING	REENVIO ANGULAR
		5112080	1	INDICATORE LIVELLO	INDICAT. DE NIVEAU	STANDANZEIGER	LEVEL GAUGE	INDICADOR DE NIVEL
		5112081	1	TERMOMETRO	THERMOMETRE	THERMOMETER	HEAT INDICATOR	TERMOMETRO
		5112082	1	STRUMENTO A PIU INDICAZIONI	COMBINE DE BORD A PLUSIEURS INDICATIONS	KOMBIINSTRUMENT	INST/CLUSTER	CUADRO DE SEMALIZACIONES CON INDICACIONES MULTIPLES
		5112083	1	CRONOGIROMETRO	HORD-TACHYMETRE	CHRONOGYROMETER	MULTIMETER	CRONOTACONETRO
		10958390	12	LAMPADA	LAMPE	LAMPE	BULB	BOMBILLA

https://tractormanualz.com/

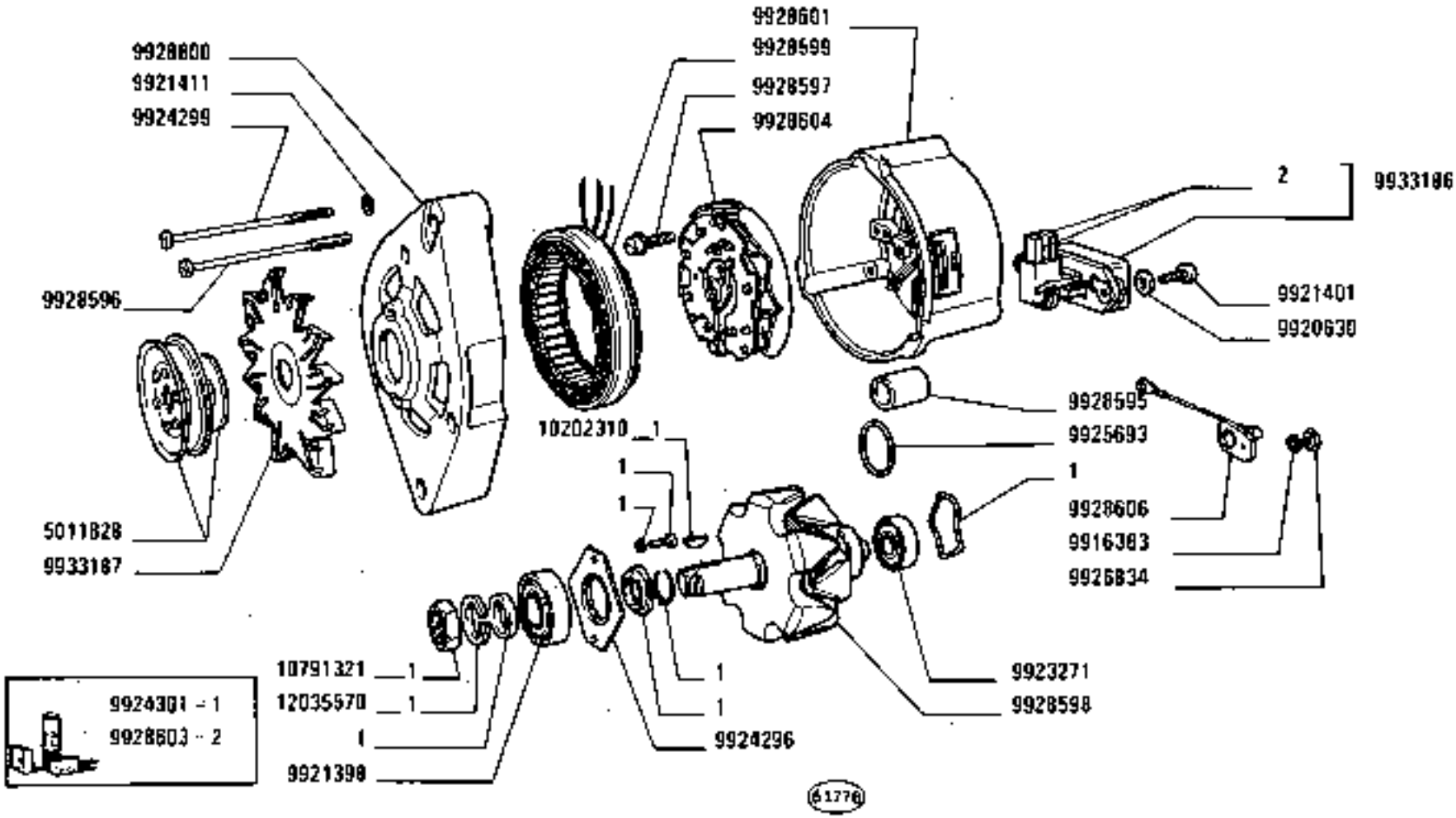

ALTERNATORE 5011827 (Bosch)

Alternateur *Alternator*
Drehstrom-Lichtmaschine *Alternador*

https://tractormanualz.com/

MODIF	ANT. MODIF	N. ORDIN.	Q.	DENOMINAZIONE	DESIGNATION	BENENNUNG	DESCRIPTION	DENOMINACIONES
		5011828	2	PULEGGIA	POULIE	RIEMENSCHEIBE	PULLEY	POLEA
		9916383	1	ROSETTA DI SICUREZZA	RONDELLE FREIN	SICHERUNGSRING	LOCKWASHER	ARANDELA DE FRENO
		9920630	2	ROSETTA DI SICUREZZA	RONDELLE FREIN	SICHERUNGSRING	LOCKWASHER	ARANDELA DE FRENO
		9921398	1	CUSCINETTO	COUSSINET	LAGERSCHALE	BEARING	COJINETE
		9921401	2	VITE	VIS	SCHRAUBE	SCREW	TORNILLO
		9921411	3	ROSETTA	RONDELLE	SCHEIBE	WASHER	ARANDELA
		9923271	1	CUSCINETTO	COUSSINET	LAGERSCHALE	BEARING	COJINETE
		9924296	1	PIASTRA	PLAQUE	PLATTE	PLATE	PLACA
		9924299	2	VITE	VIS	SCHRAUBE	SCREW	TORNILLO
		9924301	1	CORREDO,COMPOSTO DA 1	POCHETTE-CONTE-NANT ...	AUSRUESTUNG BE-STEHEND AUS ...	KIT-CONSISTING OF ...	EQUIPO-COMPUESTO DE ...
		9925693	1	ANELLO DI TENUTA	JOINT D'ETANCHEITE	DICHTRING	SEAL	JUNTA HERMETICA
		9926834	1	DADO	ECROU	MUTTER	NUT	TUERCA
		9928595	1	BUSSOLA	DOUILLE	GEWINDEBUECHSE	BUSHING	CASQUILLO
		9928596	1	TIRANTE FILETTATO	TIRANT	SPANNBOLZEN	TIEROD	PERNO
		9928597	4	VITE CON ROSETTA	VIS AVEC RONDELLE	SCHRAUBE MIT SCHEIBE	SCREW AND WASHER ASSY	TORNILLO CON ARANDELA
		9928598	1	ROTORE	ROTOR	LAUFER	ROTOR	ROTOR
		9928599	1	STATORE	STATOR	STATOR	STATOR	ESTATOR
		9928600	1	SUPPORTO	SUPPORT	LAGER	SUPPORT	SOPORTE
		9928601	1	SUPPORTO	SUPPORT	LAGER	SUPPORT	SOPORTE
		9928603	1	CORREDO,COMPOSTO DA 2	POCHETTE-CONTE-NANT ...	AUSRUESTUNG BE-STEHEND AUS ...	KIT-CONSISTING OF ...	EQUIPO-COMPUESTO DE ...
		9928604	1	PIASTRA	PLAQUE	PLATTE	PLATE	PLACA
		9928606	1	DIODO	DIODE	DIODE	DIODE	DIODO
		9933186	1	PORTASPAZZOLA COMPL.	PORTE-BALAI	UEBERSTENTRAEGER	BRUSH HOLDER	PORTAESCOBILLA
		9933187	1	VENTOLA	SOUFFLERIE	GEBLAESE	BLOWER	VENTILADOR
		10202310	1	LINGUETTA	LENGUET	SCHEIBENFEDER	KEY	CHAVETA
		10791321	1	DADO	ECROU	MUTTER	NUT	TUERCA
		12035570	1	ROSETTA	RONDELLE	SCHEIBE	WASHER	ARANDELA

https://tractormanualz.com/

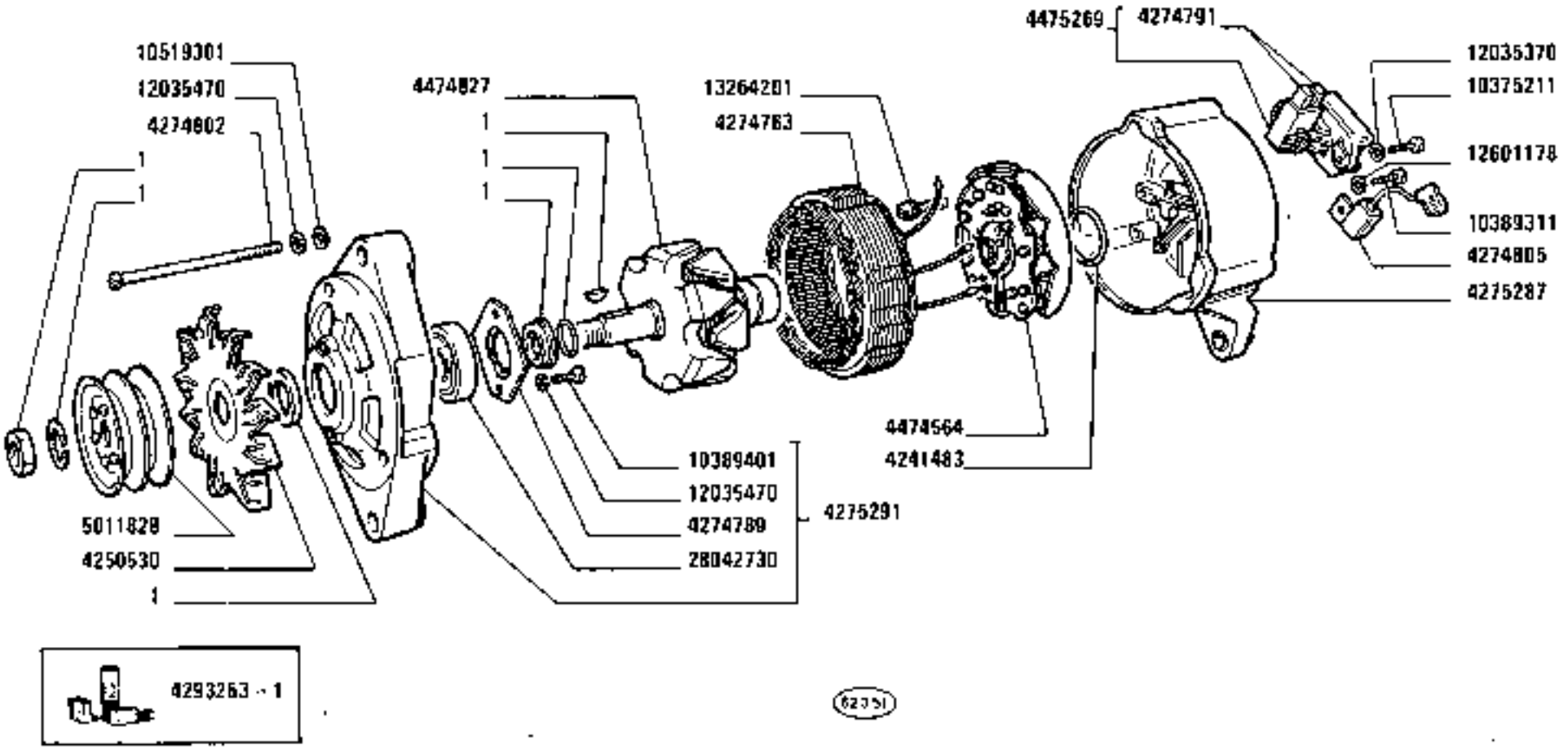

https://tractormanualz.com/

MODIF	ANT.MODIF	N ORDIN.	Q.	DENOMINAZIONE	DESIGNATION	BENENNUNG	DESCRIPTION	DENOMINACIONES
		4241483	1	ANELLO DI TENUTA	JOINT D'ETANCHEITE	DICHTRING	SEAL	JUNTA HERMETICA
		4250530	1	VENTILATORE	VENTILATEUR	LUEFTER	FAN	VENTILADOR
		4274763	1	STATORE	STATOR	STATOR	STATOR	ESTATOR
		4274789	1	PIASTRA	PLAQUE	PLATTE	PLATE	PLACA
		4274791	2	SPAZZOLA	BALAI	KOHLENBUERSTE	BRUSH	ESCOBILLA
		4274802	3	TIRANTE FILETTATO	TIRANT	SPANNBOLZEN	TIEROD	PERNO
		4274805	1	CONDENSATORE	CONDENSATEUR	KONDENSATOR	CONDENSER	CONDENSADOR
		4275287	1	SUPPORTO	SUPPORT	LAGER	SUPPORT	SOPORTE
		4275291	1	SUPPORTO COMPL	SUPPORT	LAGER	SUPPORT	SOPORTE
		4293253	1	CORREDO,COMPOSTO DA 1	POCHETTE-CONTE-NANT ...	AUSRUESTUNG BE-STEHEND AUS ...	KIT-CONSISTING OF ...	EQUIPO-COMPUESTO DE ...
		4474564	1	PIASTRA	PLAQUE	PLATTE	PLATE	PLACA
		4474827	1	ROTORE	ROTOR	LAUFER	ROTOR	ROTOR
		4475269	1	REGOLATORE DI TENSIONE COMPL.	REGULATEUR DE TENSION	SPANNUNGSREGLER	VOLTAGE REGULATOR	REGULADOR DE TENSION
		5011828	1	PULEGGIA	POULIE	RIEMENSCHEIBE	PULLEY	POLEA
		10375211	2	VITE	VIS	SCHRAUBE	SCREW	TORNILLO
		10389311	1	VITE	VIS	SCHRAUBE	SCREW	TORNILLO
		10389401	2	VITE	VIS	SCHRAUBE	SCREW	TORNILLO
		10519301	3	ROSETTA	RONDELLE	SCHEIBE	WASHER	ARANDELA
		12035370	2	ROSETTA DI SICUREZZA	RONDELLE FREIN	SICHERUNGSRING	LOCKWASHER	ARANDELA DE FRENO
		12035470	5	ROSETTA DI SICUREZZA	RONDELLE FREIN	SICHERUNGSRING	LOCKWASHER	ARANDELA DE FRENO
		12601178	1	ROSETTA DI SICUREZZA	RONDELLE FREIN	SICHERUNGSRING	LOCKWASHER	ARANDELA DE FRENO
		13264201	4	VITE CON ROSETTA	VIS AVEC RONDELLE	SCHRAUBE MIT SCHEIBE	SCREW AND WASHER ASSY	TORNILLO CON ARANDELA
		28042730	1	CUSCINETTO	COUSSINET	LAGERSCHALE	BEARING	COJINETE

https://tractormanualz.com/

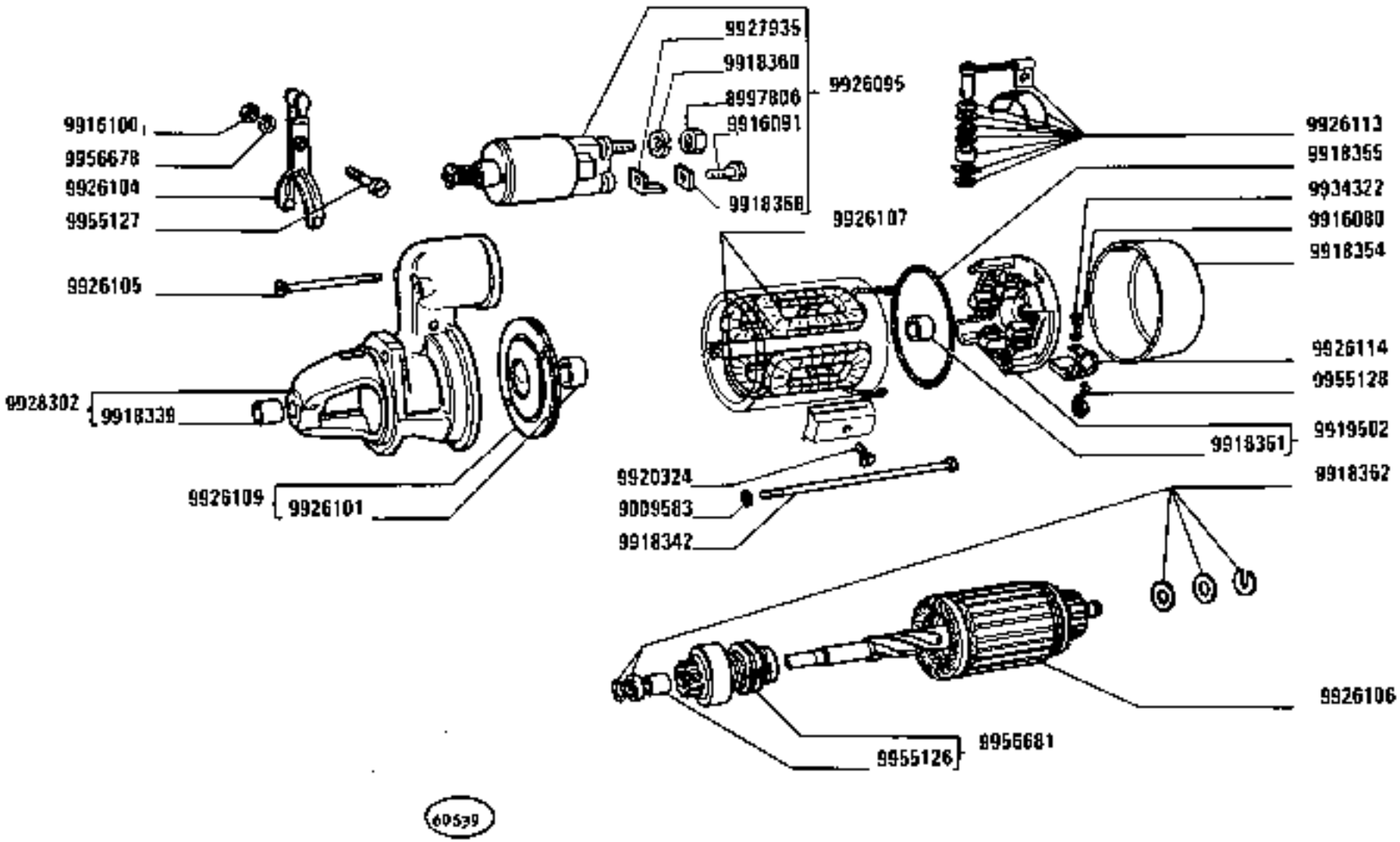

https://tractormanualz.com/

MODIF	ANT.MODIF	N.ORDIN.	Q.	DENOMINAZIONE	DESIGNATION	BENENNUNG	DESCRIPTION	DENOMINACIONES
		8997806	2	DADO	ECROU	MUTTER	NUT	TUERCA
		9009583	2	ROSETTA	RONDELLE	SCHEIBE	WASHER	ARANDELA
		9916080	4	ROSETTA DI SICUREZZA	RONDELLE FREIN	SICHERUNGSRING	LOCKWASHER	ARANDELA DE FRENO
		9916091	1	VITE	VIS	SCHRAUBE	SCREW	TORNILLO
		9916100	1	DADO	ECROU	MUTTER	NUT	TUERCA
		9918339	1	BOCCOLA	DOUILLE	BUECHSE	BUSH	CASQUILLO
		9918342	2	VITE	VIS	SCHRAUBE	SCREW	TORNILLO
		9918351	1	BOCCOLA	DOUILLE	BUECHSE	BUSH	CASQUILLO
		9918354	1	COPERCHIO	COUVERCLE	DECKEL	COVER	TAPA
		9918355	1	GUARNIZIONE DI TENUTA	JOINT	DICHTUNG	GASKET	JUNTA
		9918358	1	PIASTRINA	PLAQUETTE	PLAETTCHEN	PLATE	PLACA
		9918360	2	ROSETTA DI SICUREZZA	RONDELLE FREIN	SICHERUNGSRING	LOCKWASHER	ARANDELA DE FRENO
		9918362	1	CORREDO	EQUIPEMENT	SATZ	KIT	JUEGO
		9919502	1	SUPPORTO COMPL.	SUPPORT	LAGER	SUPPORT	SOPORTE
		9920324	4	VITE	VIS	SCHRAUBE	SCREW	TORNILLO
		9926095	1	ELETTROMAGNETE COMPL.	ELECTRO	MAGNETSCHALTER	SOLENOID	MAGNETO
		9926101	1	BOCCOLA	DOUILLE	BUECHSE	BUSH	CASQUILLO
		9926104	1	LEVA	LEVIER	HEBEL	LEVER	PALANCA
		9926105	3	VITE	VIS	SCHRAUBE	SCREW	TORNILLO
		9926106	1	INDOTTO	INDUIT	ANKER	ARMATURE	INDUCIDO
		9926107	1	AVVOLGIMENTO	ENROULEMENT	WICKLUNG	WINDING	BOBINA
		9926109	1	SUPPORTO COMPL.	SUPPORT	LAGER	SUPPORT	SOPORTE
		9926113	1	CORREDO	EQUIPEMENT	SATZ	KIT	JUEGO
		9926114	1	CORREDO	EQUIPEMENT	SATZ	KIT	JUEGO
		9927935	1	PIASTRINA	PLAQUETTE	PLAETTCHEN	PLATE	PLACA
		9928302	1	SUPPORTO COMPL.	SUPPORT	LAGER	SUPPORT	SOPORTE
		9934322	4	VITE	VIS	SCHRAUBE	SCREW	TORNILLO
		9955126	2	BOCCOLA	DOUILLE	BUECHSE	BUSH	CASQUILLO
		9955127	1	VITE	VIS	SCHRAUBE	SCREW	TORNILLO
		9955128	4	MOLLA	RESSORT	FEDER	SPRING	RESORTE
		9956678	1	ROSETTA DI SICUREZZA	RONDELLE FREIN	SICHERUNGSRING	LOCKWASHER	ARANDELA DE FRENO
		9956681	1	PIGNONE COMPL.	PIGNON	RITZEL	PINION	PINON

https://tractormanualz.com/

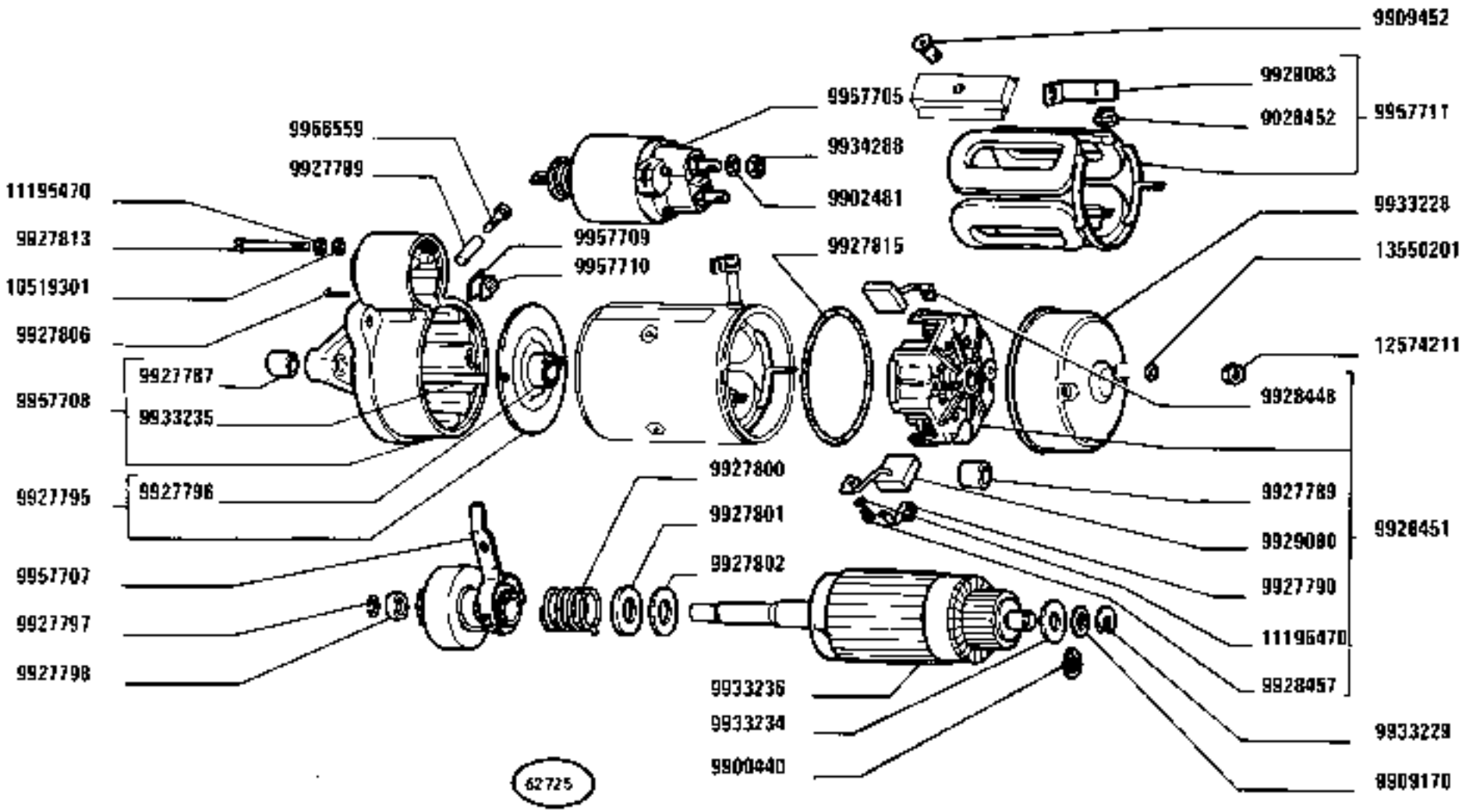

https://tractormanualz.com/

MODIF	ANT.MODIF	N.ORDIN.	Q.	DENOMINAZIONE	DESIGNATION	BENENNUNG	DESCRIPTION	DENOMINACIONES
		9902481	2	ROSETTA DI SICUREZZA	RONDELLE FREIN	SICHERUNGSRING.	LOCKWASHER	ARANDELA DE FRENO
		9909170	1	ROSETTA	RONDELLE	SCHEIBE	WASHER	ARANDELA
		9909440	1	ROSETTA	RONDELLE	SCHEIBE	WASHER	ARANDELA
		9909452	4	VITE	VIS	SCHRAUBE	SCREW	TORNILLO
		9927787	1	BOCCOLA	DOUILLE	BUECHSE	BUSH	CASQUILLO
		9927789	1	BOCCOLA	DOUILLE	BUECHSE	BUSH	CASQUILLO
		9927790	4	MOLLA	RESSORT	FEDER	SPRING	RESORTE
		9927795	1	SUPPORTO COMPL.	SUPPORT	LAGER	SUPPORT	SOPORTE
		9927796	1	BOCCOLA	DOUILLE	BUECHSE	BUSH	CASQUILLO
		9927797	1	ANELLO DI SICUREZZA	ARRETOIR	SICHERUNGSRING	LOCKRING	ANILLO DE FRENO
		9927798	1	ANELLO DI SICUREZZA	ARRETOIR	SICHERUNGSRING	LOCKRING	ANILLO DE FRENO
		9927799	1	PERNO	AXE	BOLZEN	PIN	EJE
		9927800	1	MOLLA	RESSORT	FEDER	SPRING	RESORTE
		9927801	1	SCODELLINO	CUVETTE	TELLERSCHEIBE	CUP	PLATILLO
		9927802	1	ROSETTA ISOLANTE	RONDELLE ISOLANTE	ISOLIERSCHEIBE	INSULATOR	ARANDELA AISLANTE
		9927806	1	SPINA	GOUPILLE	STIFT	PIN	PASADOR
		9927813	3	VITE	VIS	SCHRAUBE	SCREW	TORNILLO
		9927815	1	ANELLO DI TENUTA	JOINT D'ETANCHEITE	DICHTRING	SEAL	JUNTA HERMETICA
		9928448	2	SPAZZOLA	BALAI	KOHLENBUERSTE	BRUSH	ESCOBILLA
		9928451	1	SUPPORTO COMPL.	SUPPORT	LAGER	SUPPORT	SOPORTE
		9928452	1	ANELLO DI GOMMA	BAGUE CAOUTCHOUC	GUMMIRING	RUBBER RING	GUARNICION DE CAUCHO
		9928457	4	VITE	VIS	SCHRAUBE	SCREW	TORNILLO
		9929080	2	SPAZZOLA	BALAI	KOHLENBUERSTE	BRUSH	ESCOBILLA
		9929083	1	CONNESSIONE	CONNEXION	LEITUNG	CONNECTION	CABLE
		9933228	1	CALOTTA	CALOTTE	KAPPE	CAP	TAPA
		9933229	1	ROSETTA DI SICUREZZA	RONDELLE FREIN	SICHERUNGSRING	LOCKWASHER	ARANDELA DE FRENO
		9933234	1	ROSETTA	RONDELLE	SCHEIBE	WASHER	ARANDELA
		9933235	2	PRIGIONIERO	GOUJON	STIFTSCHRAUBE	STUD	ESPARRAGO
		9933236	1	INDOTTO	INDUIT	ANKER	ARMATURE	INDUCIDO
		9934288	2	DADO	ECROU	MUTTER	NUT	TUERCA
		9956559	1	TAPPO	BOUCHON	STOPFEN	PLUG	TAPON
		9957705	1	ELETTROMAGNETE	ELECTRO	MAGNETSCHALTER	SOLENOID	MAGNETO
		9957707	1	INNESTO ELETTROMAGNETICO	ENCLENCHEMENT ELECTRO-MAGNETIQUE	MAGNETKUPPLUNG	ELECTROMAGNETIC COUPLING	ACOPLO ELECTROMAGNETICO
		9957708	1	SUPPORTO COMPL.	SUPPORT	LAGER	SUPPORT	SOPORTE
		9957709	1	PIASTRINA	PLAQUETTE	PLAETTCHEN	PLATE	PLACA
		9957710	1	TASSELLO	TAMPON	BEILAGE	PAD	TACO
		9957711	1	BOBINA COMPL.	BOBINE	ZUENDSPULE	COIL	BOBINA
		10519301	3	ROSETTA	RONDELLE	SCHEIBE	WASHER	ARANDELA
		11195470	7	ROSETTA DI SICUREZZA	RONDELLE FREIN	SICHERUNGSRING	LOCKWASHER	ARANDELA DE FREND
		12574211	2	DADO	ECROU	MUTTER	NUT	TUERCA
		13550201	2	ROSETTA	RONDELLE	SCHEIBE	WASHER	ARANDELA

https://tractormanualz.com/

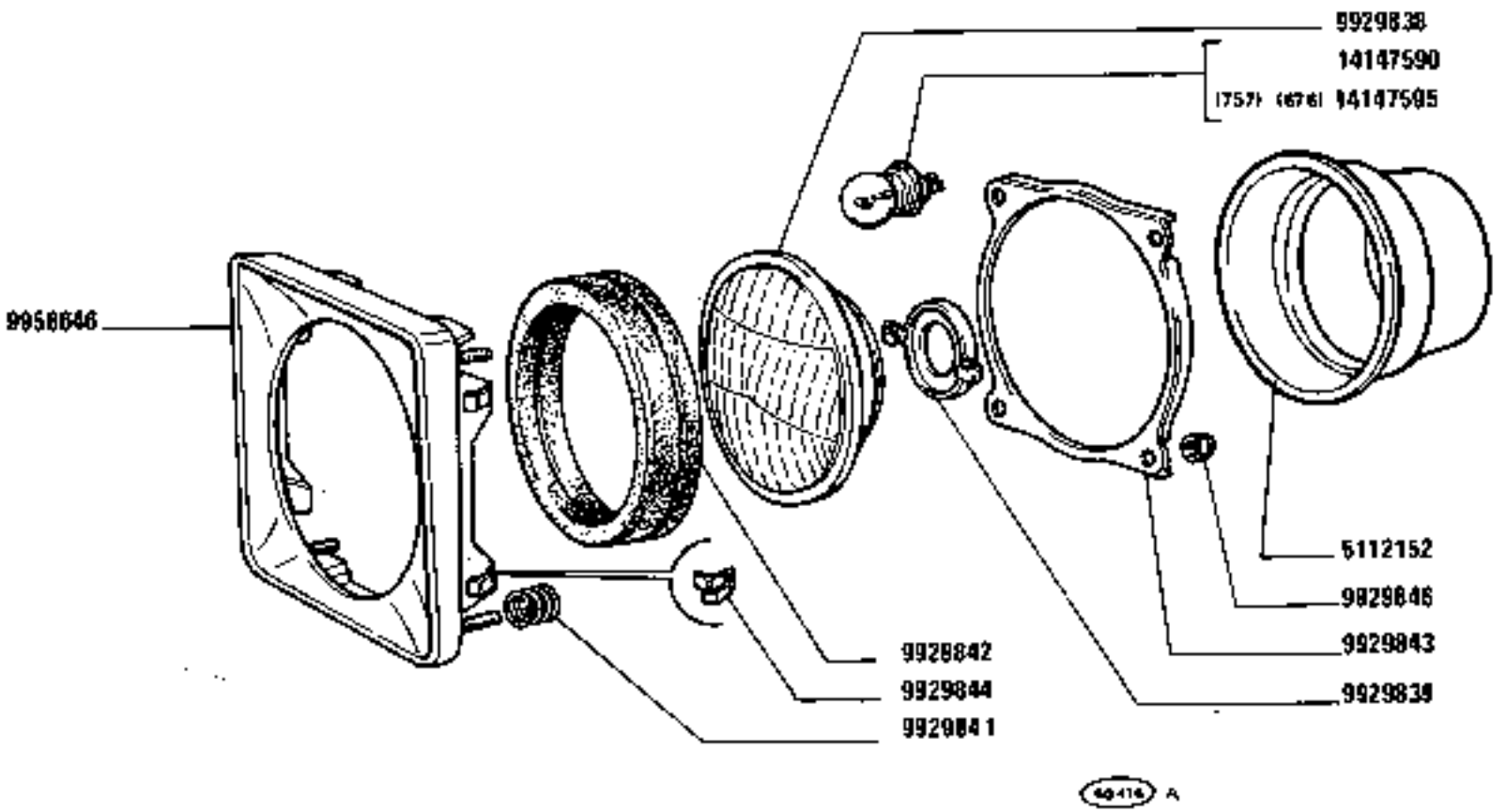

1380-1380 DT
01 02

PROIETTORE 5112077 - 5110128 (Olsa)

Projecteur
Scheinwerfer
Headlamp
Projector

https://tractormanualz.com/

MODIF	ANT.MODIF	N.ORDIN.	Q.	DENOMINAZIONE	DESIGNATION	BENENNUNG	DESCRIPTION	DENOMINACIONES
		5112152	2	CAPPUCCIO	CAPUCHON	SCHUTZKAPPE	BOOT	CAPUCHON
		9929838	1	GRUPPO OTTICO	GROUPE OPTIQUE	EINSATZ	LENS/REFLECTOR UNIT	GRUPO OPTICO
		9929839	1	SCODELLINO DI RITEGNO	ARRETOIR	HALTERING	RETAINER	RETENEDOR
		9929841	4	MOLLA	RESSORT	FEDER	SPRING	RESORTE
		9929842	1	GUARNIZIONE DI TENUTA	JOINT	DICHTUNG	GASKET	JUNTA
		9929843	1	SUPPORTO	SUPPORT	LAGER	SUPPORT	SOPORTE
		9929844	4	MOLLA DI FERMO	ARRET A RESSORT	RASTFEDER	STOP SPRING	GARFIO DE MUELLE
		9929846	4	DADO	ECROU	MUTTER	NUT	TUERCA
		9956646	1	CORNICE	MONTURE	RAHMEN	FRAME	MARCO
		14147590	1	LAMPADA	LAMPE	LAMPE	BULB	BOMBILLA
		14147595	1	LAMPADA (676)(757)	LAMPE	LAMPE	BULB	BOMBILLA

https://tractormanualz.com/

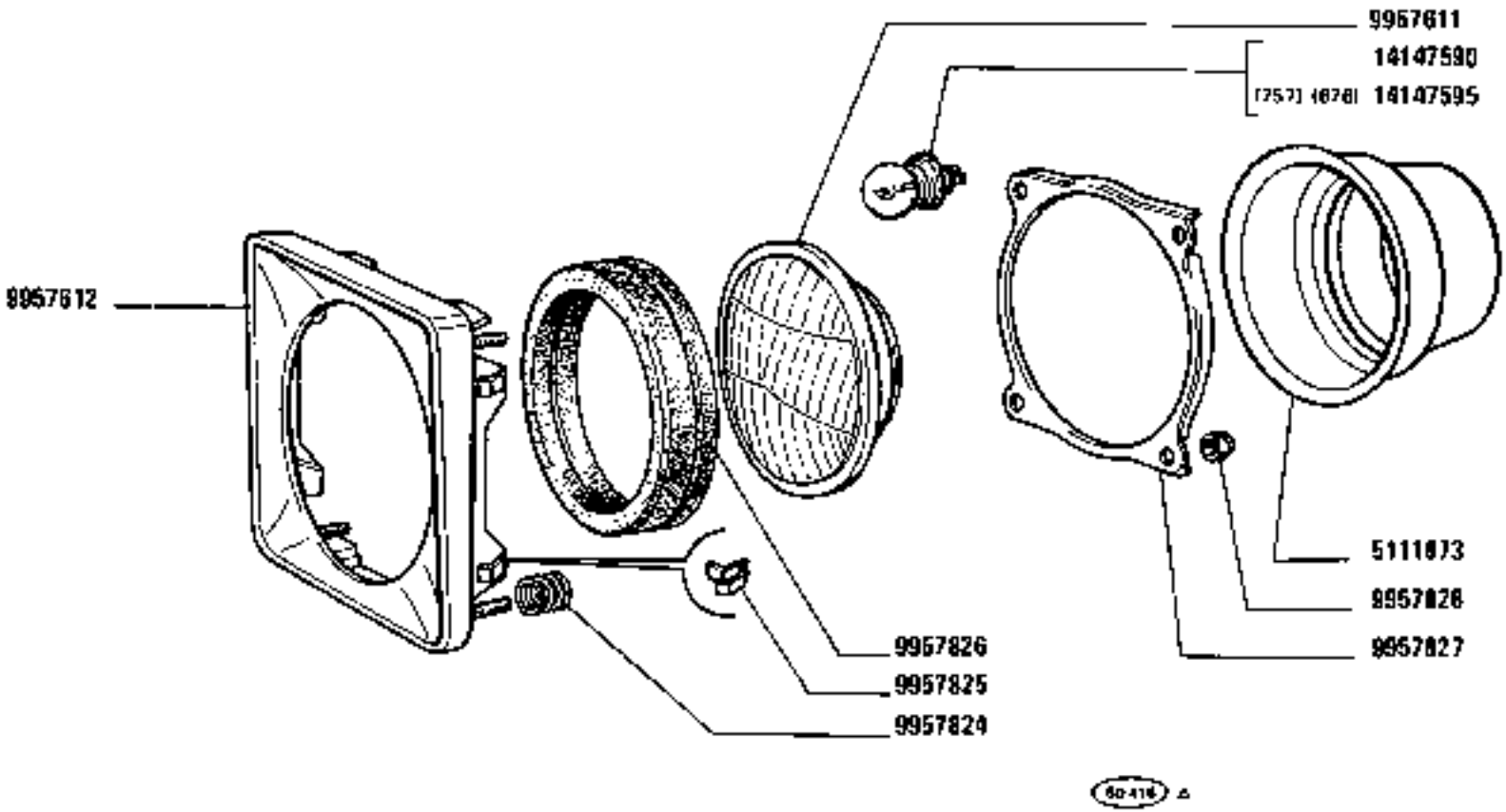

https://tractormanualz.com/

MODIF	ANT.MODIF	N.ORDIN.	Q.	DENOMINAZIONE	DESIGNATION	BENENNUNG	DESCRIPTION	DENOMINACIONES
		5111873	2	CAPPUCCIO	CAPUCHON	SCHUTZKAPPE	BOOT	CAPUCHON
		9957611	1	GRUPPO OTTICO	GROUPE OPTIQUE	EINSATZ	LENS/REFLECTOR UNIT	GRUPO OPTICO
		9957612	1	CORNICE	MONTURE	RAHMEN	FRAME	MARCO
		9957824	4	MOLLA	RESSORT	FEDER	SPRING	RESORTE
		9957825	4	MOLLA DI FERMO	ARRET A RESSORT	RASTFEDER	STOP SPRING	GARFIO DE MUELLE
		9957826	1	GUARNIZIONE DI TENUTA	JOINT	DICHTUNG	GASKET	JUNTA
		9957827	1	SUPPORTO	SUPPORT	LAGER	SUPPORT	SOPORTE
		9957828	4	DADO	ECROU	MUTTER	NUT	TUERCA
		14147590	1	LAMPADA	LAMPE	LAMPE	BULB	BOMBILLA
		14147595	1	LAMPADA (676)(757)	LAMPE	LAMPE	BULB	BOMBILLA

https://tractormanualz.com/

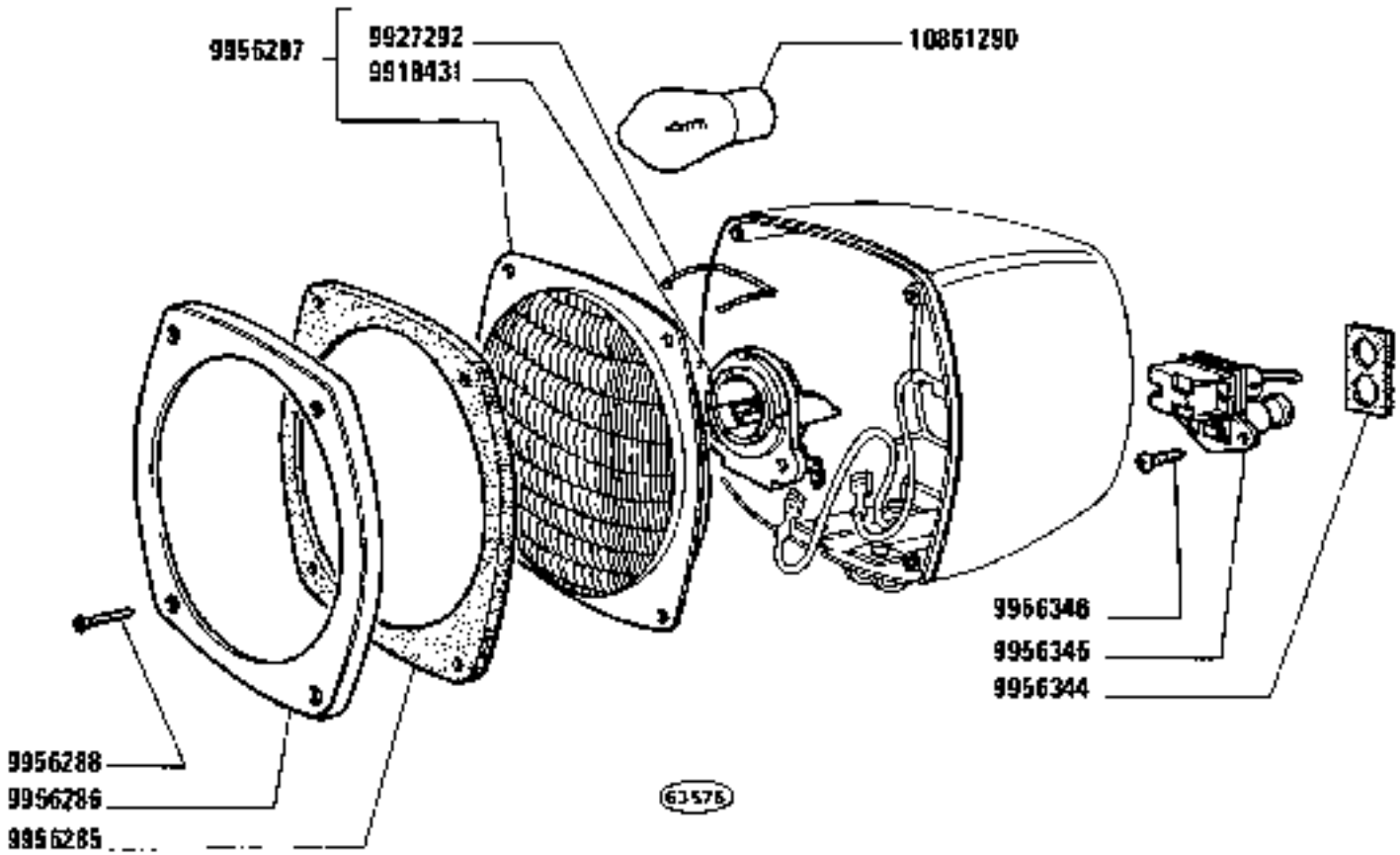

PROIETTORE POSTERIORE 4996738 (Otsa)

Phare arrière — *Rear Spot Lamp*
Hinterer Scheinwerfer — *Faro posterior*

https://tractormanualz.com/

MODIF	ANT. MODIF	N.ORDIN.	Q.	DENOMINAZIONE	DESIGNATION	BENENNUNG	DESCRIPTION	DENOMINACIONES
		9918431	1	PORTALAMPADA	PORTE-LAMPE	LAMPENFASSUNG	BULB HOLDER	PORTALAMPARA
		9927292	1	MOLLETTA DI FISSAGGIO	AGRAFE	KLEMMSTUECK	CLIP	SUJETADOR
		9956285	1	GUARNIZIONE DI TENUTA	JOINT	DICHTUNG	GASKET	JUNTA
		9956286	1	CORNICE	MONTURE	RAHMEN	FRAME	MARCO
		9956287	1	GRUPPO OTTICO COMPL.	GROUPE OPTIQUE	EINSATZ	LENS/REFLECTOR UNIT	GRUPO OPTICO
		9956288	4	VITE	VIS	SCHRAUBE	SCREW	TORNILLO
		9956344	1	GUARNIZIONE DI TENUTA	JOINT	DICHTUNG	GASKET	JUNTA
		9956345	1	INTERRUTTORE	INTERRUPTEUR	SCHALTER	SWITCH	INTERRUPTOR
		9956346	2	VITE	VIS	SCHRAUBE	SCREW	TORNILLO
		10861290	1	LAMPADA	LAMPE	LAMPE	BULB	BOMBILLA

https://tractormanualz.com/

QUESTO SOTTOGRUPPO VERRÀ INSERITO NEL PROSSIMO AGGIORNAMENTO

Ce sousgroupe sera inséré dans la prochaine mise à jour

Diese Untergruppe wird bei einer der nächsten Änderungseinführungen veröffentlicht

This Subgroup will be listed in a future revision

Este subgrupo será pubblicado en la próxima revisión

https://tractormanualz.com/

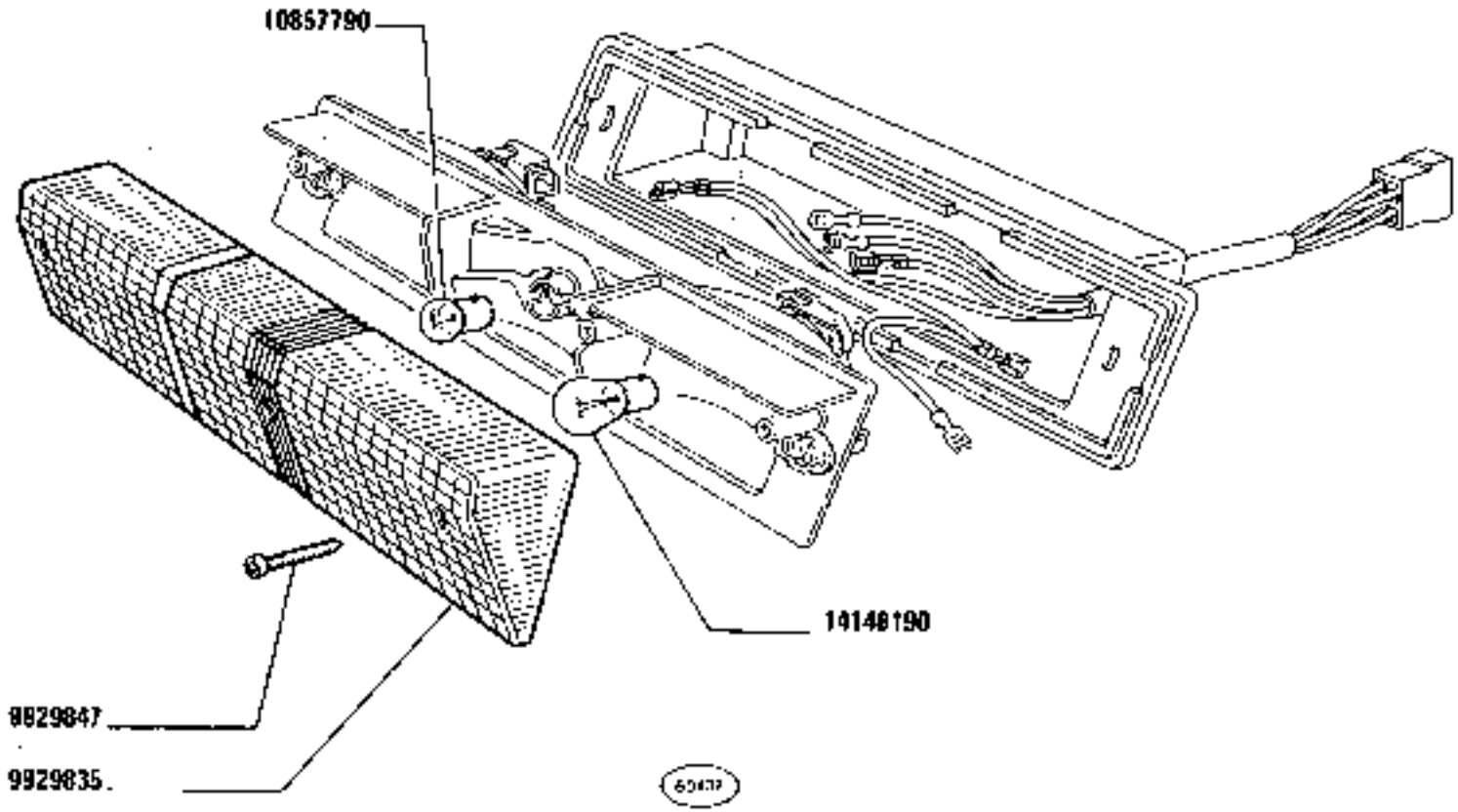

1380-1380 DT
01 02

FANALE POSTERIORE 4997267 (Olsa)

Lanterne AR
Schlussleuchte
Tail Lamp
Lámpara posterior

https://tractormanualz.com/

MODIF	ANT. MODIF	N.ORDIN.	Q.	DENOMINAZIONE	DESIGNATION	BENENNUNG	DESCRIPTION	DENOMINACIONES
		9929835	1	TRASPARENTE	TRANSPARENT	LICHTSCHEIBE	LENS	TAPA TRANSLUCIDA
		9929847	3	VITE	VIS	SCHRAUBE	SCREW	TORNILLO
		10857790	1	LAMPADA	LAMPE	LAMPE	BULB	BOMBILLA
		14148190	2	LAMPADA	LAMPE	LAMPE	BULB	BOMBILLA

https://tractormanualz.com/

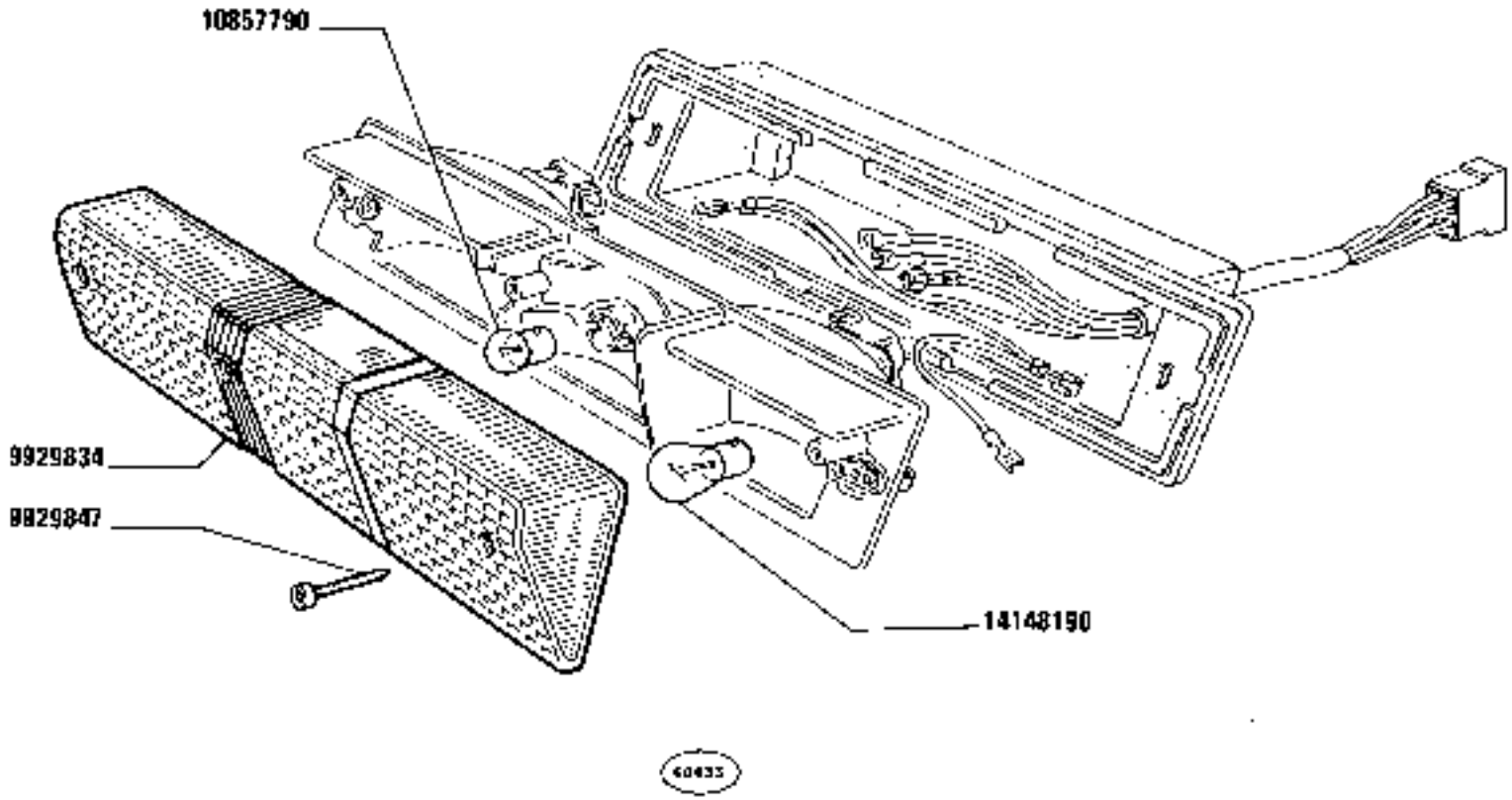

1380-1380 DT
01 02

FANALE POSTERIORE E TARGA 4997266 (Olsa)

Lanterne AR et de plaque — *Tail and number Plate Lamp*
Schluss- und Nummernschildleuchte — *Lámpara posterior y de matrícula*

https://tractormanualz.com/

MODIF	ANT.MODIF	N.ORDIN.	Q.	DENOMINAZIONE	DESIGNATION	BENENNUNG	DESCRIPTION	DENOMINACIONES
		9929834	1	TRASPARENTE	TRANSPARENT	LICHTSCHEIBE	LENS	TAPA TRANSLUCIDA
		9929847	3	VITE	VIS	SCHRAUBE	SCREW	TORNILLO
		10857790	1	LAMPADA	LAMPE	LAMPE	BULB	BOMBILLA
		14148190	2	LAMPADA	LAMPE	LAMPE	BULB	BOMBILLA

https://tractormanualz.com/

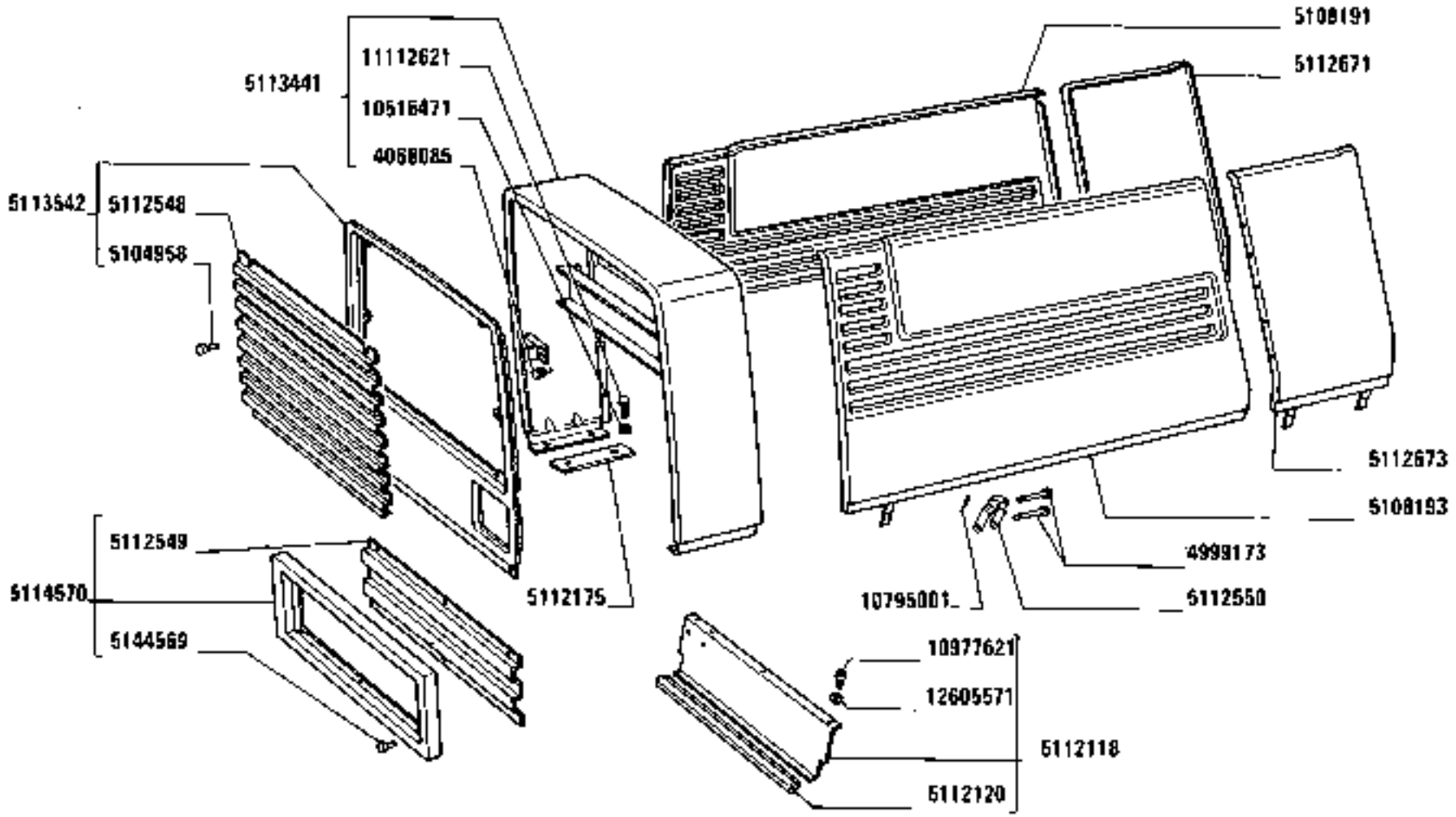

1380-1380 DT
01 02

COFANATURA

Capot
Haube

Hood
Capot

https://tractormanualz.com/

MODIF	ANT.MODIF	N.ORDIN.	Q.	DENOMINAZIONE	DESIGNATION	BENENNUNG	DESCRIPTION	DENOMINACIONES
		4068085	8	TASSELLO	TAMPON	BEILAGE	PAD	TACO
		4996479	2	GUARNIZIONE	GARNITURE	UNTERLAGE	LINING	FORRO
		4998352	6	GUARNIZIONE	GARNITURE	UNTERLAGE	LINING	FORRO
		4999173	2	PERNO	AXE	BOLZEN	PIN	EJE
		5104958	7	RIBATTINO	RIVET	NIET	RIVET	REMACHE
		5108191	1	FIANCHETTO D COMPL.	TABLIER	SEITENBLECH	SIDE PANEL	COSTADO
		5108193	1	FIANCHETTO CENTR.S	TABLIER	SEITENBLECH	SIDE PANEL	COSTADO
		5108195	1	LONGHERONE D	LONGERON	LAENGSTRAEGER	SIDE MEMBER	LARGUERO
		5108197	1	LONGHERONE S	LONGERON	LAENGSTRAEGER	SIDE MEMBER	LARGUERO
		5108199	1	SUPPORTO	SUPPORT	LAGER	SUPPORT	SOPORTE
		5110746	1	CUFFIA	CAPUCHON	MANSCHETTE	BOOT	CAPUCHON
		5110747	1	CORNICE	MONTURE	RAHMEN	FRAME	MARCO
		5111302	1	FIANCHETTO	TABLIER	SEITENBLECH	SIDE PANEL	COSTADO
		5111459	2	TASSELLO ELASTICO	TAMPON	GUMMISTUECK	PAD	ALMOHADILLA
		5111473	1	SPORTELLO	VOLET	DECKEL	LID	TAPA
		5111488	1	COPERTURA	ENJOLEVEUR	ABDECKUNG	COVER	EMBELLECEDOR
		5111516	1	COFANO FISSO	AUVENT	FESTE HAUBE	COWL	CAPOT FIJO
		5111517	1	FIANCHETTO	TABLIER	SEITENBLECH	SIDE PANEL	COSTADO
		5111546	1	TAPPO	BOUCHON	STOPFEN	PLUG	TAPON
		5111923	1	GUARNIZIONE DI TENUTA	JOINT	DICHTUNG	GASKET	JUNTA
		5112118	1	GRIGLIA COMPL.	GRILLE	GITTER	GRILLE	REJILLA
		5112119	1	GUARNIZIONE DI TENUTA	JOINT	DICHTUNG	GASKET	JUNTA
		5112120	1	GUARNIZIONE DI TENUTA	JOINT	DICHTUNG	GASKET	JUNTA
		5112175	2	DISTANZIALE	ENTRETOISE	ABSTANDSTUECK	SPACER	SEPARADOR
		5112263	1	MOSTRINA	MOTIF	ZIERSTUECK	ORNAMENT	EMBELLECEDOR
		5112264	1	MOSTRINA	MOTIF	ZIERSTUECK	ORNAMENT	EMBELLECEDOR
		5112548	1	GRIGLIA	GRILLE	GITTER	GRILLE	REJILLA
		5112549	1	GRIGLIA	GRILLE	GITTER	GRILLE	REJILLA
		5112550	2	STAFFETTA FISSAGGIO	COLLIER	HALTER	RETAINER	ABRAZADERA
		5112671	1	FIANCHETTO POST.D COMPL.	TABLIER	SEITENBLECH	SIDE PANEL	COSTADO
		5112673	1	FIANCHETTO POST.S COMPL.	TABLIER	SEITENBLECH	SIDE PANEL	COSTADO
		5112699	1	SUPPORTO	SUPPORT	LAGER	SUPPORT	SOPORTE
		5113213	1	COFANO FISSO CENTR.COMPL.	AUVENT	FESTE HAUBE	COWL	CAPOT FIJO
		5113441	1	COFANO FISSO COMPL.	AUVENT	FESTE HAUBE	COWL	CAPOT FIJO
		5113513	2	TAPPO	BOUCHON	STOPFEN	PLUG	TAPON
		5113514	1	TAPPO	BOUCHON	STOPFEN	PLUG	TAPON
		5113542	1	CALANDRA DEL RADIATORE COMPL.	CALANDRE DE RADIATEUR	KUEHLERHAUBE	RADIATOR PANEL	CALANDRA DE RADIADOR

https://tractormanualz.com/

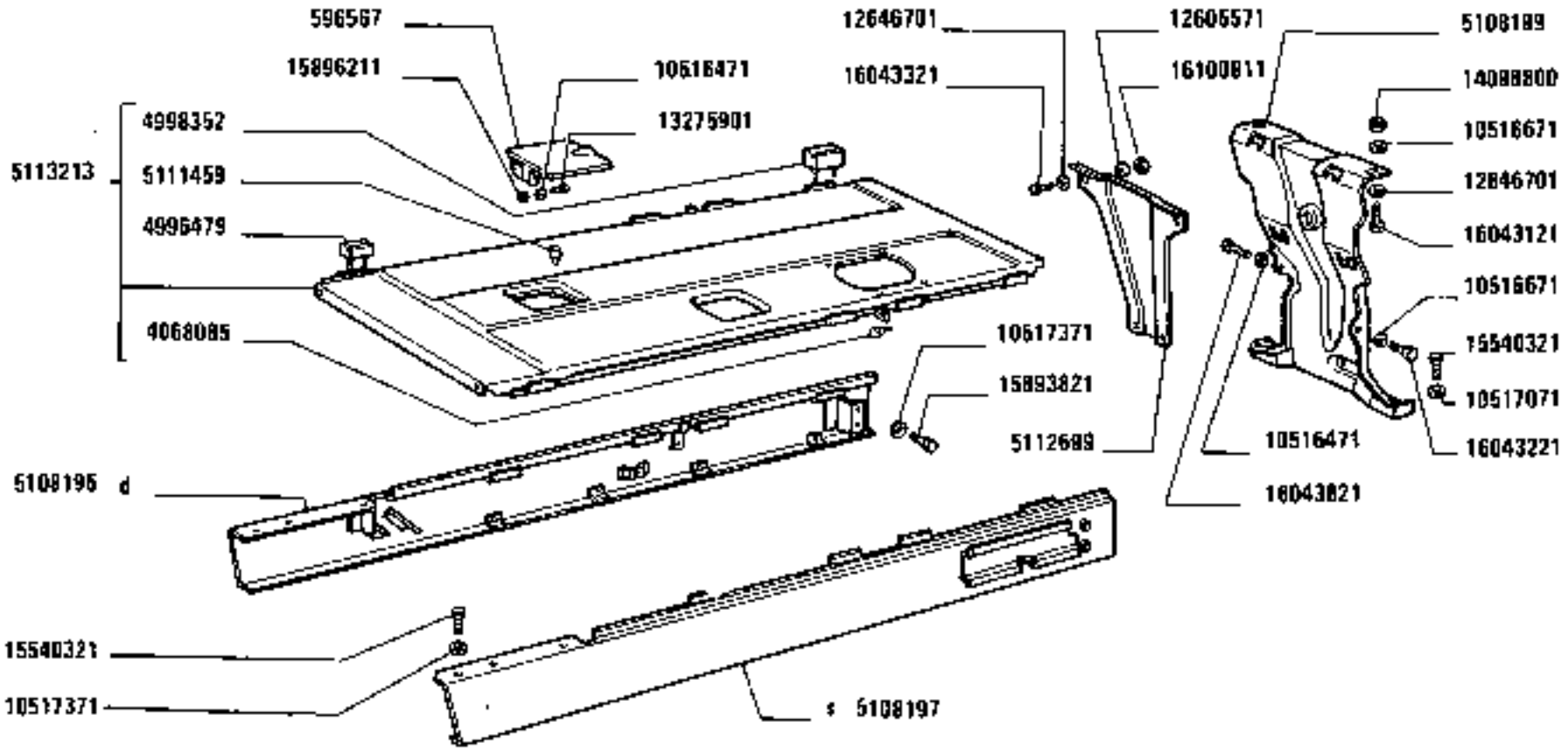

https://tractormanualz.com/

MODIF	ANT.MODIF	N.ORDIN.	Q.	DENOMINAZIONE	DESIGNATION	BENENNUNG	DESCRIPTION	DENOMINACIONES
		5113899	1	TAPPO	BOUCHON	STOPFEN	PLUG	TAPON
		5114570	1	COFANO FISSO COMPL.INF	AUVENT	FESTE HAUBE	COWL	CAPOT FIJO
		5144569	1	RIBATTINO	RIVET	NIET	RIVET	REMACHE
		10516471	2	ROSETTA	RONDELLE	SCHEIBE	WASHER	ARANDELA
		10516671	1	ROSETTA	RONDELLE	SCHEIBE	WASHER	ARANDELA
		10517071	4	ROSETTA	RONDELLE	SCHEIBE	WASHER	ARANDELA
		10517371	2	ROSETTA DI SICUREZZA	RONDELLE FREIN	SICHERUNGSRING	LOCKWASHER	ARANDELA DE FRENO
		10519170	8	ROSETTA	RONDELLE	SCHEIBE	WASHER	ARANDELA
		10795001	2	COPIGLIA	GOUPILLE FENDUE	SPLINT	SPLIT PIN	PASADOR ABIERTO
		10977621	3	VITE	VIS	SCHRAUBE	SCREW	TORNILLO
		11112621	4	VITE	VIS	SCHRAUBE	SCREW	TORNILLO
		12605571	8	ROSETTA	RONDELLE	SCHEIBE	WASHER	ARANDELA
		12646701	8	ROSETTA	RONDELLE	SCHEIBE	WASHER	ARANDELA
		13274211	4	VITE	VIS	SCHRAUBE	SCREW	TORNILLO
		13275901	2	VITE	VIS	SCHRAUBE	SCREW	TORNILLO
		13299111	8	VITE	VIS	SCHRAUBE	SCREW	TORNILLO
		13299411	2	VITE	VIS	SCHRAUBE	SCREW	TORNILLO
		13975901	2	VITE	VIS	SCHRAUBE	SCREW	TORNILLO
		14098800	2	DADO	ECROU	MUTTER	NUT	TUERCA
		14496501	6	ROSETTA	RONDELLE	SCHEIBE	WASHER	ARANDELA
		15540321	3	VITE	VIS	SCHRAUBE	SCREW	TORNILLO
		15687901	4	VITE	VIS	SCHRAUBE	SCREW	TORNILLO
		15893821	1	VITE	VIS	SCHRAUBE	SCREW	TORNILLO
		15896211	2	DADO	ECROU	MUTTER	NUT	TUERCA
		16043121	8	VITE	VIS	SCHRAUBE	SCREW	TORNILLO
		16043221	1	VITE	VIS	SCHRAUBE	SCREW	TORNILLO
		16043321	8	VITE	VIS	SCHRAUBE	SCREW	TORNILLO
		16043621	6	VITE	VIS	SCHRAUBE	SCREW	TORNILLO
		16043821	1	VITE	VIS	SCHRAUBE	SCREW	TORNILLO
		16044321	5	VITE	VIS	SCHRAUBE	SCREW	TORNILLO
		16100811	4	DADO	ECROU	MUTTER	NUT	TUERCA

https://tractormanualz.com/

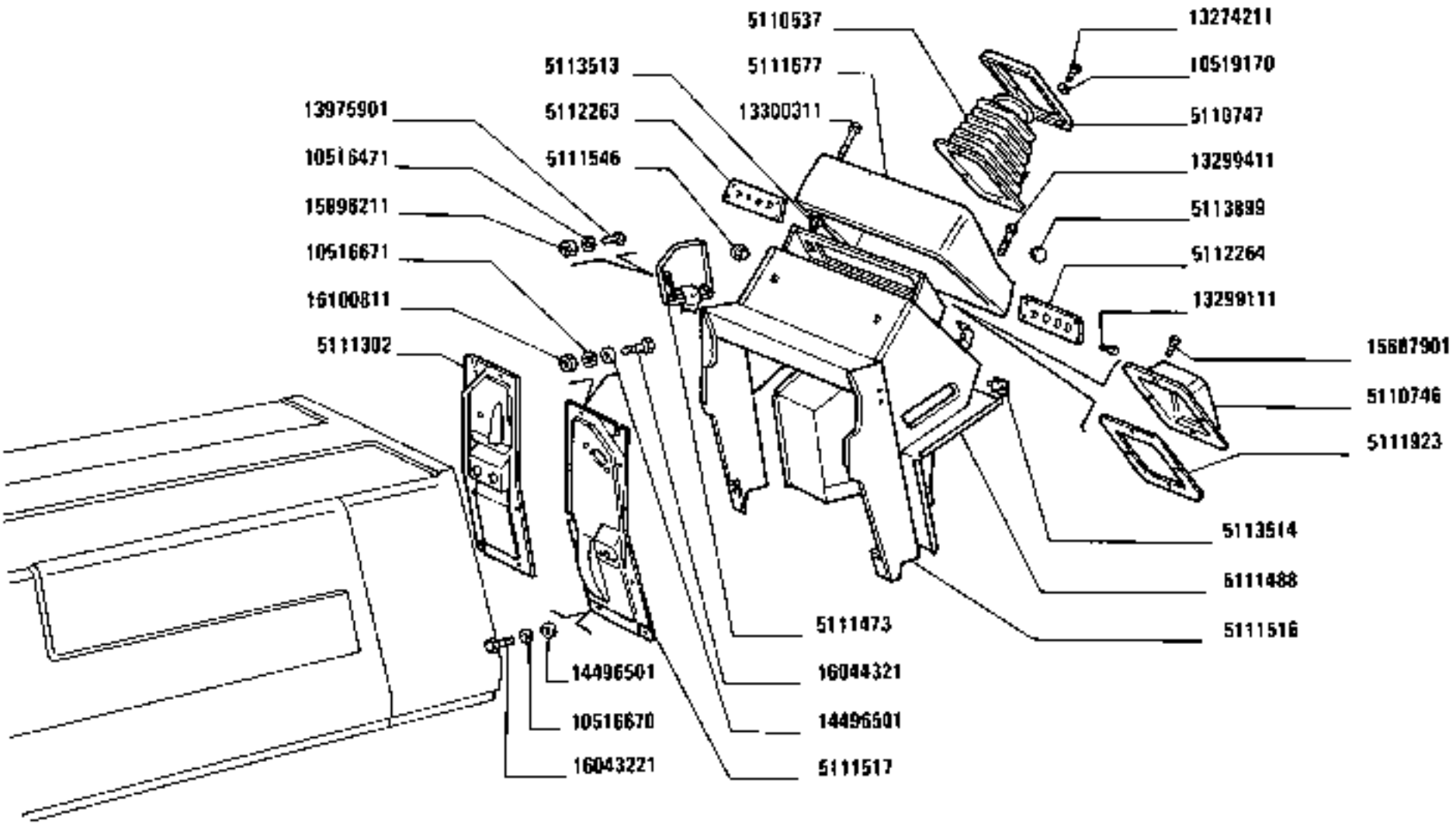

https://tractormanualz.com/

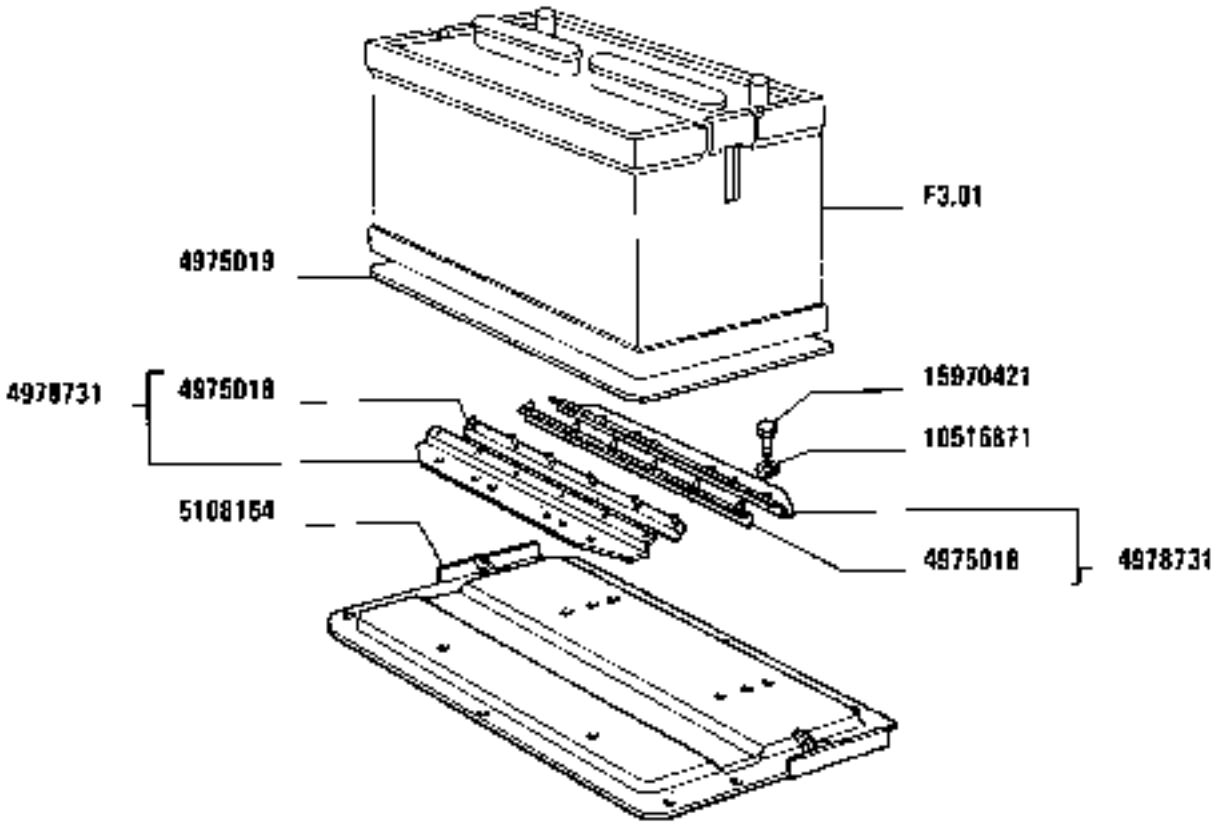

https://tractormanualz.com/

MODIF	ANT. MODIF	N.ORDIN.	Q.	DENOMINAZIONE	DESIGNATION	BENENNUNG	DESCRIPTION	DENOMINACIONES
		4975018	4	TASSELLO ELASTICO	TAMPON	GUMMISTUECK	PAD	ALMOHADILLA
		4975019	1	TASSELLO	TAMPON	BEILAGE	PAD	TACO
		4978731	2	STAFFA COMPL.	ETRIER	HALTER	BRACKET	SOPORTE
		5108164	1	SUPPORTO	SUPPORT	LAGER	SUPPORT	SOPORTE
		10516871	4	ROSETTA DI SICUREZZA	RONDELLE FREIN	SICHERUNGSRING	LOCKWASHER	ARANDELA DE FRENO
		15970421	4	VITE	VIS	SCHRAUBE	SCREW	TORNILLO

https://tractormanualz.com/

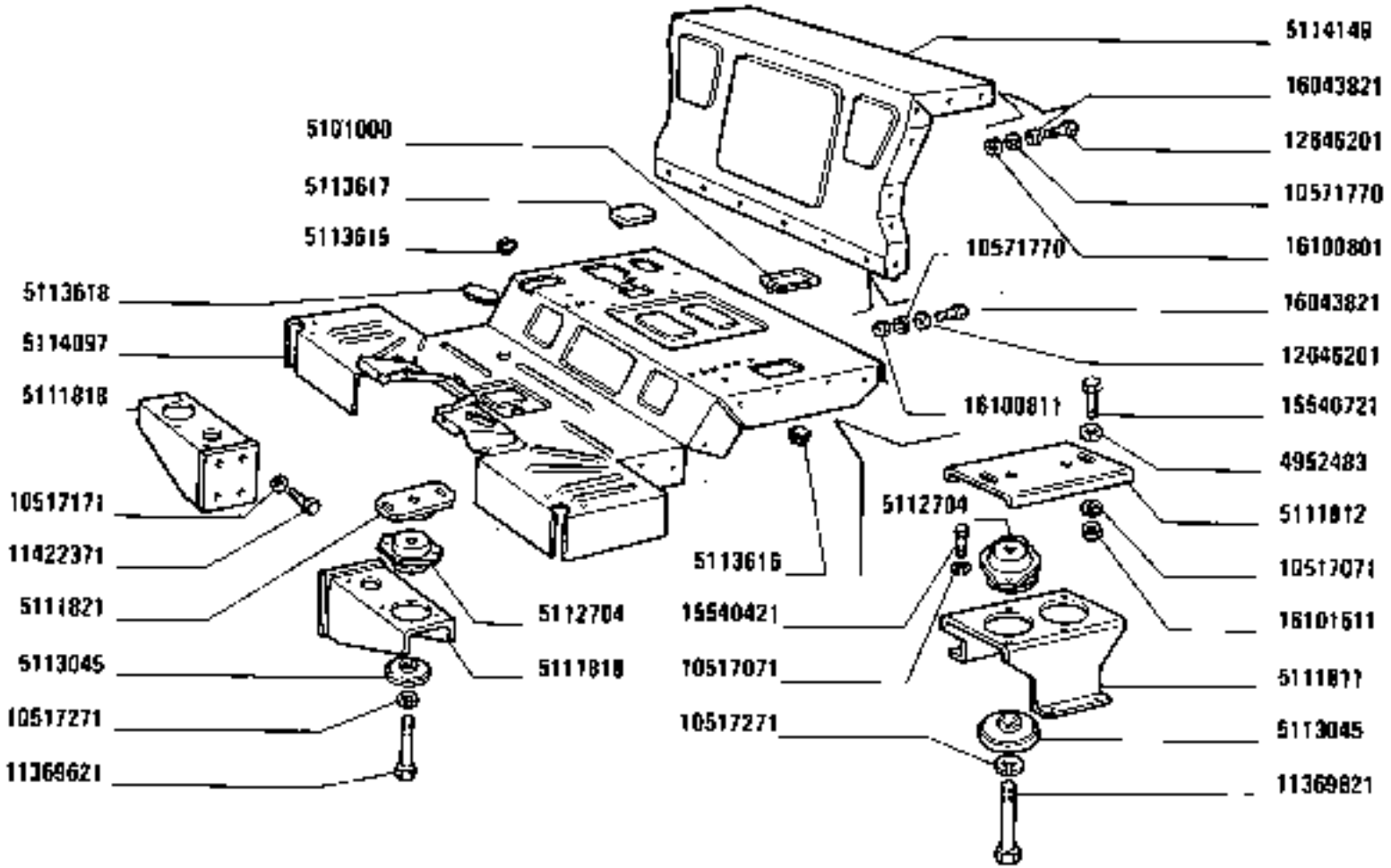

https://tractormanualz.com/

MODIF	ANT.MODIF	N.ORDIN.	Q.	DENOMINAZIONE	DESIGNATION	BENENNUNG	DESCRIPTION	DENOMINACIONES
		4952483	4	ROSETTA	RONDELLE	SCHEIBE	WASHER	ARANDELA
		5101000	2	TAPPO	BOUCHON	STOPFEN	PLUG	TAPON
		5111784	1	PROLUNGA S	RALLONGE	VERLAENGERUNGS	EXTENSION	EXTENSION
		5111787	1	PROLUNGA D	RALLONGE	VERLAENGERUNGS	EXTENSION	EXTENSION
		5111790	1	PIASTRA S	PLAQUE	PLATTE	PLATE	PLACA
		5111793	1	PIASTRA D	PLAQUE	PLATTE	PLATE	PLACA
		5111811	2	SUPPORTO	SUPPORT	LAGER	SUPPORT	SOPORTE
		5111812	2	PIASTRA	PLAQUE	PLATTE	PLATE	PLACA
		5111818	1	SUPPORTO	SUPPORT	LAGER	SUPPORT	SOPORTE
		5111821	2	PIASTRA	PLAQUE	PLATTE	PLATE	PLACA
		5112704	6	SUPPORTO ELASTICO	SUPPORT ELASTIQUE	FEDERTRAEGER	SUPPORT	APOYO ELASTICO
		5112896	1	CONTENITORE D	CONTAINEUR	BEHAELTER	CONTAINER	RECIPIENTE
		5112897	1	CONTENITORE S	CONTAINEUR	BEHAELTER	CONTAINER	RECIPIENTE
		5112898	2	PIASTRA	PLAQUE	PLATTE	PLATE	PLACA
		5113045	4	PIASTRA	PLAQUE	PLATTE	PLATE	PLACA
		5113349	10	TAPPO	BOUCHON	STOPFEN	PLUG	TAPON
		5113350	4	TAPPO	BOUCHON	STOPFEN	PLUG	TAPON
		5113427	1	MANCORRENTE S	MAIN COULANTE	HALTEGRIFF	HAND-RAIL	BARANDILLA
		5113439	1	MANCORRENTE D	MAIN COULANTE	HALTEGRIFF	HAND-RAIL	BARANDILLA
		5113534	1	APPOGGIAPIEDE S	REPOSE-PIEDS	FUSSRASTE	FOOTREST	DESCANSAPIE
		5113548	1	APPOGGIAPIEDE D	REPOSE-PIEDS	FUSSRASTE	FOOTREST	DESCANSAPIE
		5113615	1	TAPPO	BOUCHON	STOPFEN	PLUG	TAPON
		5113616	4	TAPPO	BOUCHON	STOPFEN	PLUG	TAPON
		5113617	1	TAPPO	BOUCHON	STOPFEN	PLUG	TAPON
		5113618	2	TAPPO	BOUCHON	STOPFEN	PLUG	TAPON
		5114097	1	PEDANA	PLANCHER	TRITTBLECH	FOOTBOARD	ESTRIBO
		5114098	1	PARAFANGO S	AILE	KOTFLUEGEL	MUDGUARD	GUARDABARROS
		5114099	1	PARAFANGO D	AILE	KOTFLUEGEL	MUDGUARD	GUARDABARROS
		5114149	1	PARETE	PAROI	WAND	WALL	TABIQUE
		10516471	12	ROSETTA	RONDELLE	SCHEIBE	WASHER	ARANDELA
		10516671	6	ROSETTA	RONDELLE	SCHEIBE	WASHER	ARANDELA
		10516871	10	ROSETTA DI SICUREZZA	RONDELLE FREIN	SICHERUNGSRING	LOCKWASHER	ARANDELA DE FRENO
		10517071	14	ROSETTA	RONDELLE	SCHEIBE	WASHER	ARANDELA
		10517171	8	ROSETTA DI SICUREZZA	RONDELLE FREIN	SICHERUNGSRING	LOCKWASHER	ARANDELA DE FRENO
		10517271	4	ROSETTA DI SICUREZZA	RONDELLE FREIN	SICHERUNGSRING	LOCKWASHER	ARANDELA DE FRENO
		10571770	1	ROSETTA	RONDELLE	SCHEIBE	WASHER	ARANDELA
		10730501	10	ROSETTA	RONDELLE	SCHEIBE	WASHER	ARANDELA
		11369621	4	VITE	VIS	SCHRAUBE	SCREW	TORNILLO
		11422321	8	VITE	VIS	SCHRAUBE	SCREW	TORNILLO
		12104711	6	DADO	ECROU	MUTTER	NUT	TUERCA

https://tractormanualz.com/

06/02/97 11:47 FAX 39 59 203682 NH LOG BERNEGEM P.001
06/02 '97 GIO 11:43 +32 59 255205 N.H. LOG.-Cust.Support A4-X84 06/02/97 09:54 Pg: 1/1
Fax sent by :

121.0
283 (16/12/95)

FIG B20a

Plastieken zuildop in zilver.
P/N for this plug
we have not in our catalogue
TAV i. GOODIN
Gelieve bestelnr aan dit stukje
te geven
Groeten Fernand
Dank U.

CDAT 783 00	L3.04

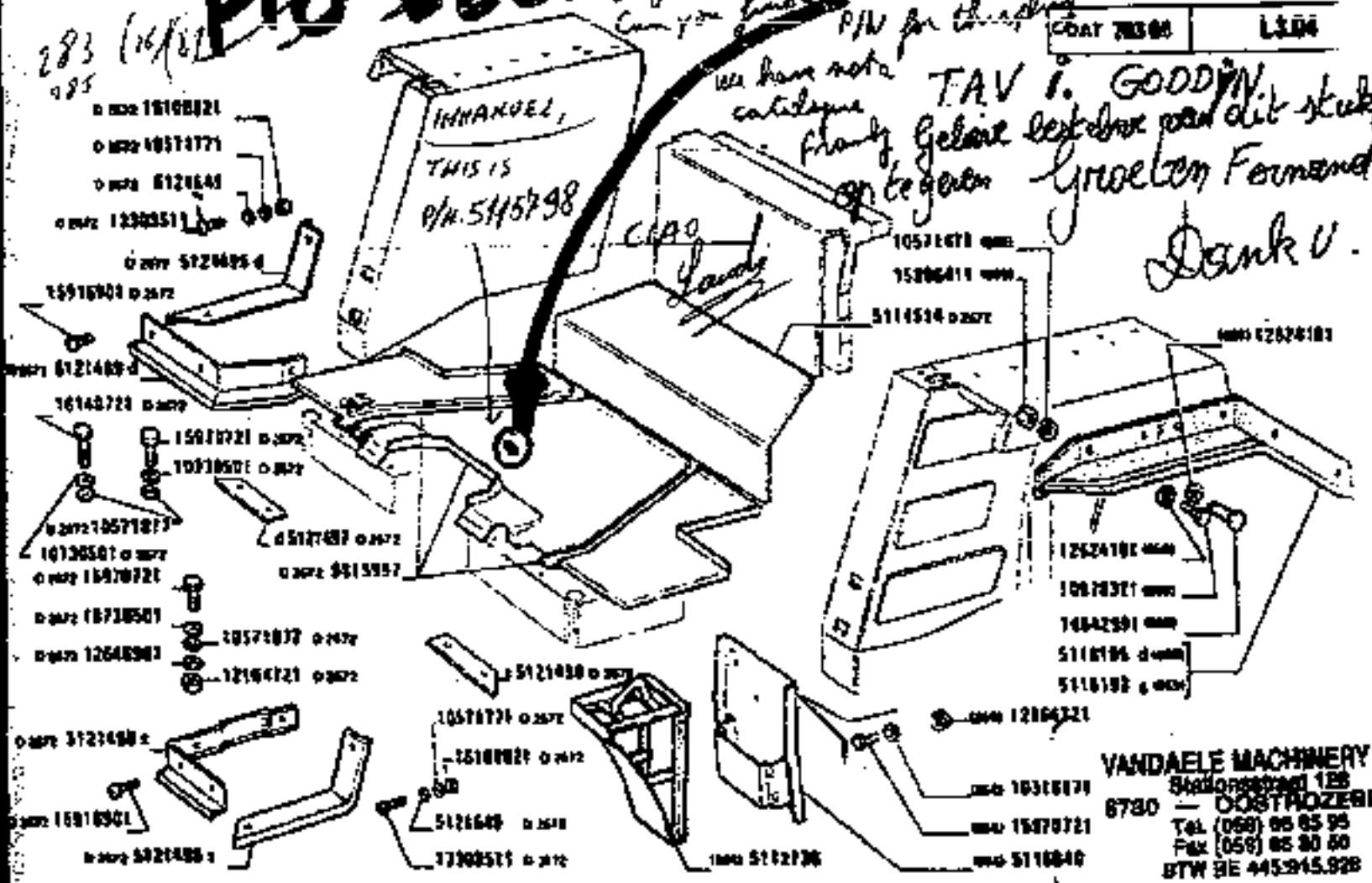

1680-1680 DT 01 02	PARAFANGHI E PEDANE Ailes et marche-pieds Kotflügel und Fußbretter Mudguards and Footboards Guardabarros y estribos	L3.04 J

VANDAELE MACHINERY 25/08/97 12:59 Pg: 1/1

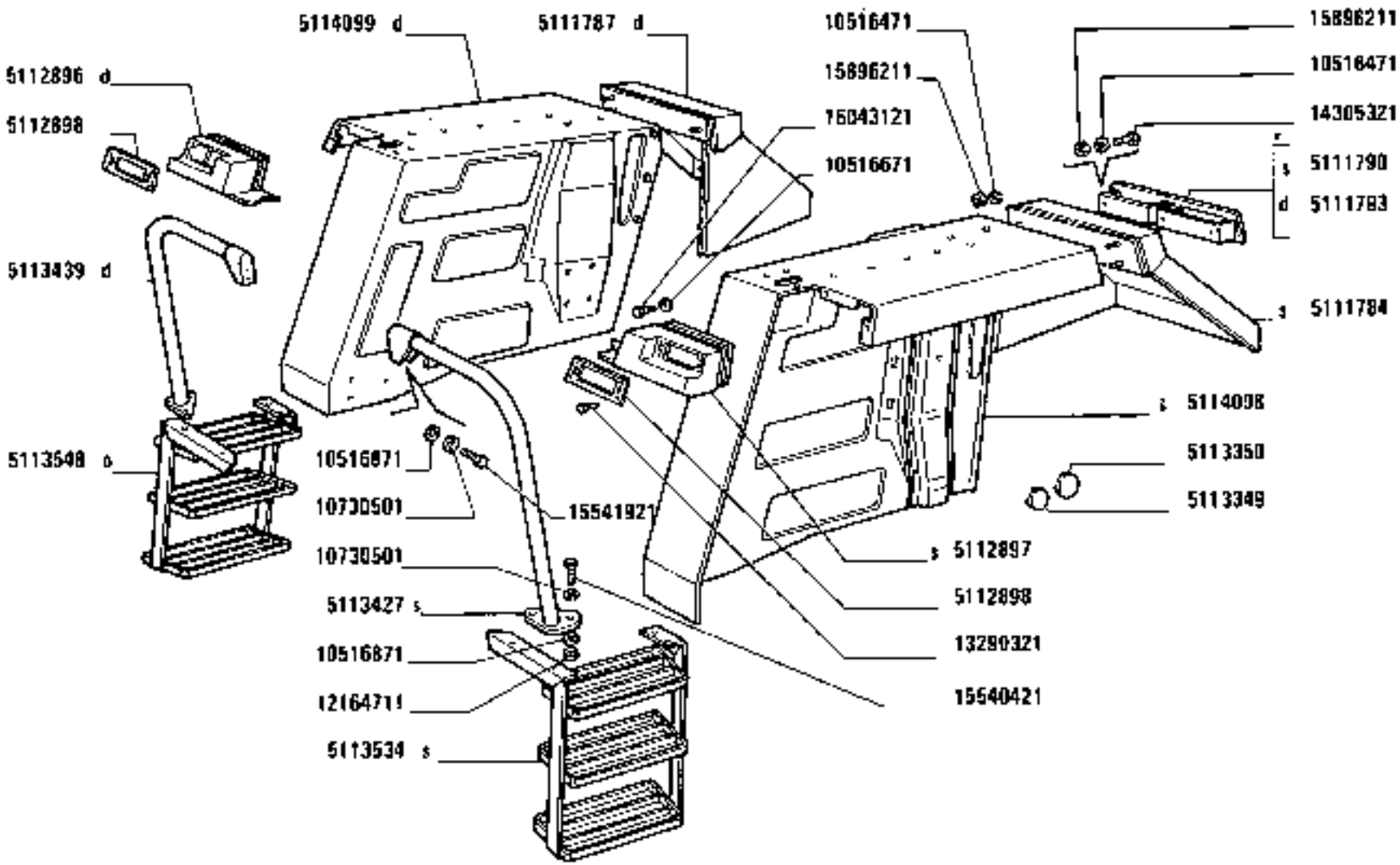

https://tractormanualz.com/

MODIF	ANT.MODIF	N ORIGIN.	Q.	DENOMINAZIONE	DESIGNATION	BENENNUNG	DESCRIPTION	DENOMINACIONES
		12646201	2	VITE	VIS	SCHRAUBE	SCREW	TORNILLO
		12646801	2	ROSETTA	RONDELLE	SCHEIBE	WASHER	ARANDELA
		13299311	8	VITE	VIS	SCHRAUBE	SCREW	TORNILLO
		13299321	2	VITE	VIS	SCHRAUBE	SCREW	TORNILLO
		14302120	2	VITE	VIS	SCHRAUBE	SCREW	TORNILLO
		14305320	6	VITE	VIS	SCHRAUBE	SCREW	TORNILLO
		14305371	1	VITE	VIS	SCHRAUBE	SCREW	TORNILLO
		15540421	6	VITE	VIS	SCHRAUBE	SCREW	TORNILLO
		15540521	23	VITE	VIS	SCHRAUBE	SCREW	TORNILLO
		15540721	4	VITE	VIS	SCHRAUBE	SCREW	TORNILLO
		15541921	4	VITE	VIS	SCHRAUBE	SCREW	TORNILLO
		15896211	12	DADO	ECROU	MUTTER	NUT	TUERCA
		16043121	6	VITE	VIS	SCHRAUBE	SCREW	TORNILLO
		16043821	2	ROSETTA	RONDELLE	SCHEIBE	WASHER	ARANDELA
		16100801	1	DADO	ECROU	MUTTER	NUT	TUERCA
		16100811	1	DADO	ECROU	MUTTER	NUT	TUERCA
		16101511	6	DADO	ECROU	MUTTER	NUT	TUERCA

https://tractormanualz.com/

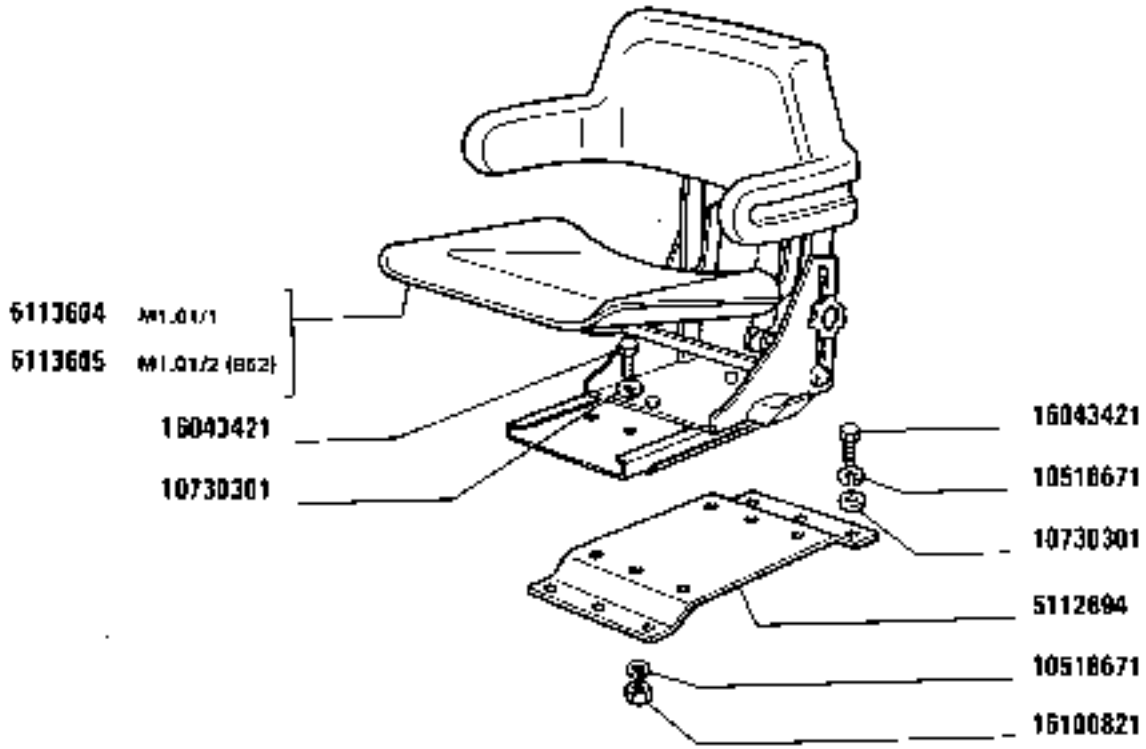

https://tractormanualz.com/

MODIF	ANT.MODIF	N.ORDIN.	Q.	DENOMINAZIONE	DESIGNATION	BENENNUNG	DESCRIPTION	DENOMINACIONES
		5112894	1	SUPPORTO	SUPPORT	LAGER	SUPPORT	SOPORTE
		5113604	1	SÉDILÉ COMPL.	SIÈGE	SITZ	SEAT	BUTACA
		5113605	1	SÉDILÉ COMPL.(852)	SIÈGE	SITZ	SEAT	BUTACA
		10516671	12	ROSETTA	RONDELLE	SCHEIBE	WASHER	ARANDELA
		10730301	18	ROSETTA	RONDELLE	SCHEIBE	WASHER	ARANDÉLA
		16043421	12	VITE	VIS	SCHRAUBE	SCREW	TORNILLO
		16100821	6	DADO	ECROU	MUTTER	NUT	TUERCA
MODIF	ANT.MODIF	N.ORDIN.	Q.	DENOMINAZIONE	DESIGNATION	BENENNUNG	DESCRIPTION	DENOMINACIONES

https://tractormanualz.com/

QUESTO SOTTOGRUPPO VERRÀ INSERITO NEL PROSSIMO AGGIORNAMENTO

Ce sousgroupe sera inséré dans la prochaine mise à jour

Diese Untergruppe wird bei einer der nächsten Änderungseinführungen veröffentlicht

This Subgroup will be listed in a future revision

Este subgrupo será pubblicado en la próxima revisión

https://tractormanualz.com/

QUESTO SOTTOGRUPPO VERRÀ INSERITO NEL PROSSIMO AGGIORNAMENTO

Ce sousgroupe sera inséré dans la prochaine mise à jour

Diese Untergruppe wird bei einer der nächsten Änderungseinführungen veröffentlicht

This Subgroup will be listed in a future revision

Este subgrupo será publicado en la próxima revisión

https://tractormanualz.com/

MODIFICHE

MODIFICATIONS
ÄNDERUNGEN
MODIFICATIONS
MODIFICACIONES

https://tractormanualz.com/

Modifiche		Sgr. interessati e Norme di Ricambio

https://tractormanualz.com/

TABELLE VARIE

TABLEAUX DIVERS

VERSCHIEDENES

MISCELLANEA

TABLAS

https://tractormanualz.com/

CAVI ELETTRICI (forniti a metri)

Câbles électriques (livrés par mètres)
Elektrische Leitungen (vom laufenden Meter erhältlich)

Electrical cables (supplied by the meter)
Cables eléctricos que se suministran por metros

COLORE ISOLAMENTO	ISOLANT	ISOLIERUNG	COLOR AND INSULATION	COLORES DEL FORRO	Sezione in mm² / Section en mm² / Querschnitt in mm² / Cross-section in sq.m² / Secciones en mm²									
					0,5	0,8	1	1,5	2,5	4	6	10	16	35
					N. ordinaz.									
Arancio	Orange	Orange	Orange	Naranja			1 91389 90		1 91384 90	1 91404 90				
Azzurro chiaro	Bleu Clair	Hellblau	Light blue	Azul claro	1 91394 90		1 91427 90		1 91405 90					
Bianco	Blanc	Weiss	White	Blanco	1 91400 90		1 91420 90	1 91368 90	1 91432 90					
Blu	Bleu	Blau	Dark blue	Azul oscuro	1 91436 90		1 91392 90		1 91380 90	1 91384 90				
Giallo	Jaune	Gelb	Yellow	Amarillo	1 91452 90		1 91422 90		1 91373 90					
Grigio	Gris	Grau	Gray	Gris			1 91425 90	1 91389 90	1 91438 90					
Grigioverde	Gris-vert	Grau/grün	Green-gray	Verde-gris			1 91363 90	1 91402 90	1 91365 90					
Marrone	Brun	Braun	Brown	Pardo	1 91395 90		1 91419 90		1 91436 90	1 91377 90	1 91442 90	1 91406 90	1 91407 90	1 91409 90
Nero	Noir	Schwarz	Black	Negro	1 91417 90		1 91401 90	1 91388 90	1 91431 90	1 91391 90	1 91405 90			
Nocciola	Noisette	Haselnussbraun	Walnut	Avellana			1 91374 90		1 91366 90					
Rosa	Rose	Rosa	Pink	Rosa	1 91392 90		1 91426 90		1 91435 90	1 91444 90				
Rosso	Rouge	Rot	Red	Rojo	1 91458 90		1 91423 90	1 91369 90	1 91433 90	1 91437 90	1 91443 90			
Verde	Vert	Grün	Green	Verde	1 91391 90		1 91424 90	1 91390 90	1 91434 90	1 91448 90				
Viola	Violet	Violett	Mauve	Morado			1 91385 90		1 91386 90	1 91387 90				
Arancio con rigatura bianca	Orange à rayures blanches	Orange/weiss-gestreift	Orange, white tracer	Naranja con raya blanca		1 91333 90								
Arancio con rigatura nera	Orange à rayures noires	Orange/schwarz-gestreift	Orange black tracer	Naranja con raya negra		1 91334 90	1 91376 90							
Azzurro con rigatura bianca	Bleu clair à rayures blanches	Hellblau/weiss-gestreift	Light blue, white tracer	Azul con raya blanca		1 91335 90	1 91415 90							
Azzurro con rigatura gialla	Bleu clair à rayures jaunes	Hellblau/gelb-gestreift	Light blue, yellow tracer	Azul con raya amarilla		1 91336 90								
Azzurro con rigatura rossa	Bleu clair à rayures rouges	Hellblau/rot-gestreift	Light blue, red tracer	Azul con raya roja		1 91337 90	1 91414 90							
Azzurro con rigatura nera	Bleu clair à rayures noires	Hellblau/schwarz-gestreift	Light blue, black tracer	Azul con raya negra	1 91397 90	1 91338 90	1 91428 90		1 91446 90	1 91448 90				
Bianco con rigatura nera	Blanc à rayures noires	Weiss/schwarz-gestreift	White, black tracer	Blanco con raya negra	1 91396 90	1 91339 90	1 91427 90	1 91372 90						
Bianco con rigatura rossa	Blanc à rayures rouges	Weiss/rot-gestreift	White, red tracer	Blanco con raya roja		1 91340 90								

https://tractormanualz.com/

10 m (3)

COLORE ISOLAMENTO	ISOLANT	ISOLIERUNG	COLOR AND INSULATION	COLORES DEL FORRO	Sezione in mm²		Section en mm²		Querschnitt in mm²		Cross-section in mm²		Secciones en mm²	
					0,5	0,8	1	1,5	2,5	4	6	10	16	25
					N. ordinar.									
Blu con rigatura rossa	Bleu à rayures rouges	Blau/rotgestreift	Blue, red tracer	Azul turquí con raya roja		1 91341 90								
Blu con rigatura nera	Bleu à rayures noires	Blau/schwarzgestreift	Blue, black tracer	Azul turquí con raya negra			1 91460 90							
Giallo con rigatura nera	Jaune à rayures noires	Gelb/schwarzgestreift	Yellow, black tracer	Amarillo con raya negra	1 91398 90	1 91342 90	1 91429 90							
Giallo con rigatura rossa	Jaune à rayures rouges	Gelb/rotgestreift	Yellow, red tracer	Amarillo con raya roja		1 91343 90								
Grigio con rigatura gialla	Gris à rayures jaunes	Grau/gelbgestreift	Gray, yellow tracer	Gris con raya amarilla		1 91344 90								
Grigio con rigatura nera	Gris à rayures noires	Grau/schwarzgestreift	Grey, black tracer	Gris con raya negra		1 91345 90	1 91439 90		1 91449 90					
Grigio con rigatura rossa	Gris à rayures rouges	Grau/rotgestreift	Grey, red tracer	Gris con raya roja		1 91346 90	1 91430 90		1 91445 90	1 91378 90				
Marrone con rigatura bianca	Brun à rayures blanches	Braun/weissgestreift	Brown, white tracer	Pardo con raya blanca		1 91347 90								
Nero con rigatura viola	Noir à rayures violettes	Schwarz/violettgestreift	Black, mauve tracer	Negro con raya morada		1 91348 90								
Rosa con rigatura gialla	Rose à rayures jaunes	Rosa/gelbgestreift	Pink, yellow tracer	Rosa con raya amarilla		1 91349 90								
Rosa con rigatura nera	Rose à rayures noires	Rosa/schwarzgestreift	Pink, black tracer	Rosa con raya negra		1 91350 90	1 91375 90							
Rosso con rigatura verde	Rouge à rayures vertes	Rot/grüngestreift	Red, green tracer	Rojo con raya verde		1 91351 90								
Rosso con rigatura nera	Rouge à rayures noires	Rot/schwarzgestreift	Red, black tracer	Rojo con raya negra		1 91352 90	1 91380 90							
Verde con rigatura bianca	Vert à rayures blanches	Grün/weissgestreift	Green, white tracer	Verde con raya blanca		1 91353 90								
Verde con rigatura nera	Vert à rayures noires	Grün/schwarzgestreift	Green, black tracer	Verde con raya negra	1 91399 90	1 91354 90	1 91418 90		1 91447 90	1 91441 90				
Viola con rigatura bianca	Violet à rayures blanches	Violett/weissgestreift	Mauve, white tracer	Morado con raya blanca		1 91355 90								
Viola con rigatura nera	Violet à rayures noires	Violett/schwarzgestreift	Mauve, black tracer	Morado con raya negra		1 91356 90								
In resina sintetica per cavo accensione	En résine synthétique pour fils de bougies	Aus Kunstharz für Zündkabel	Synthetic resin. for engine ignition cable	De resina sintética: cable de encendido del motor			1 91102 94 1 91552 90							

https://tractormanualz.com/

CAPICORDA E CAPPUCCI ISOLANTI PER CAVI ELETTRICI

Cosses et capuchons isolants pour câbles électriques
Kabelschuhe und Schutzkappen
Electrical cable terminals and boots
Terminales y capuchones aislantes de cables eléctricos



n. ordinaz.
10401590



n. ordinaz.
12056040



d	l	n. ordinaz.
3,2	22	10410640
4,3	24	10410740
5,4	29	10410840
5,3	27	10411040
8,4	33	10412840



n. ordinaz.
10411140



d	f	n. ordinaz.
8,2	3,6	10404640
5,2	5,2	10404740
5,2	3,8	10404840
6,2	4,5	10404940
8,2	5,2	10405740
8,2	7,2	10405840
6,2	7,2	10408640
8,2	3,8	12065040



l	h	n. ordinaz.
14	5,5	10401744
15	7,5	10401944



d	l	n. ordinaz.
3,85	17,2	10502074
4,35	20,4	10502274



h	l	n. ordinaz.
19	5,1	10249744
19	6,9	10249844
27,2	6,7	12057744



a	h	n. ordinaz.
6	5,1	10250140
7,1	7,1	12057840



a	h	n. ordinaz.
5,7	5,1	10250540
8,1	7	12058440



a	h	n. ordinaz.
5,7	5,1	10250640
8,9	6,9	12058340

https://tractormanualz.com/

n. ordinaz.



12056340



12056440



12060874

n. ordinaz.



l	h	
16	44	10439664
19	48	10439764



10439964

n. ordinaz.



D	d	
14	4,5	10405186
14	6,5	10405280

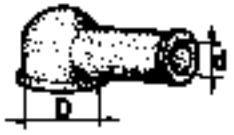

D	d	
10	7	10405380
15	7	10405485
15	10	10405580
20	12,5	10405680

n. ordinaz.



h	
46	12056285
34,5	12056985



12056885

https://tractormanualz.com/

n. ordinaz.



12056340



12056440



12060874

n. ordinaz.

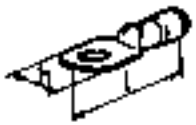

l	h	
18	44	10439884
18	46	10439764



10439864

n. ordinaz.



D	d	
14	4,5	10405186
14	6,5	10405280

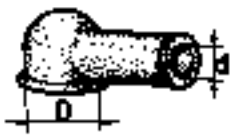

D	d	
10	7	10405380
15	7	10405485
15	10	10405580
20	12,5	10405680

n. ordinaz.



h	
46	12056286
34,5	12056985



12056885

https://tractormanualz.com/