FiatTrattori
FIAT

Stampato n. 603.14.338.00

RUTHZIL TRATOR COMERCIAL DE PEÇAS LTDA 11 97083-6812 ROLANDO

160-55

Catalogo parti di ricambio
Catalogue des pièces detachées
Ersatzteilkatalog
Spare parts catalogue
Catálogo de piezas de repuesto

FIAT TRATTORI S.p.A. - Viale delle Nazioni, 55 (San Matteo) - 41100 MODENA

https://tractormanualz.com/

Per una corretta interpretazione di questo catalogo vedere:
AVVERTENZE PER LA CONSULTAZIONE DEL CATALOGO *(pag. 6)*

Pour l'interprétation correcte de ce catalogue voyez:
RÈGLES POUR LA CONSULTATION DU CATALOGUE *(page 7)*

For proper interpretation see.
USE OF THE CATALOG *(page 9)*

Um den Katalog genau auslegen zu können, siehe:
HINWEISE ZUM GEBRAUCH DES KATALOGS *(Seite 8)*

Para la correcta lectura del catálogo véase.
CÓMO SE MANEJA EL CATÁLOGO *(pág. 10)*

Tutti i diritti sono riservati alla Soc. p. Az. FIAT TRATTORI - MODENA - ITALY
Il sistema di numerazione che individua i singoli particolari elencati nel presente catalogo non può essere adottato in alcun caso senza autorizzazione scritta della Soc. p. Az. FIAT TRATTORI. I dati contenuti in questo catalogo sono forniti a titolo indicativo. La Fiat Trattori potrà apportare in qualunque momento modifiche ai modelli descritti in questo catalogo, per ragioni di natura tecnica o commerciale. Per ulteriore informazione, il cliente è pregato di rivolgersi al più vicino Concessionario o Sede Fiat Trattori

Les données de cette brochure sont fournies à titre indicatif et pourraient se révéler caduques à la suite de modifications apportées par le constructeur, à n'importe quel moment, pour des raisons techniques ou commerciales ainsi que pour satisfaire aux normes en vigueur dans les différents Pays. Pour toute information, nous prions le client de bien vouloir s'adresser au Concessionnaire ou à la Filiale Fiat Trattori les plus proches. Tous droits réservés à la Soc. p. Az. FIAT TRATTORI
Le système de numérotation des pièces en liste dans ce catalogue ne peut être adopté en aucun cas, sans une autorisation écrite de la Soc. p. Az. FIAT TRATTORI

Alle in diesem Prospekt enthaltenen Angaben sind Orientierungsdaten. Es können jedoch von Fiat Trattori sowohl aus technischen und kaufmännischen Gründen als auch aus der Notwendigkeit heraus, geänderte gesetzliche Erfordernisse der verschiedenen Länder zu berücksichtigen, Änderungen eingeführt werden! Der Kunde ist gebeten, sich für weitere Information an Vertragshändler oder Fiat Trattori-Niederlassungen zu wenden.
Alle Urheberrechte sind von der FIAT TRATTORI Soc. p. Az. - vorbehalten.
Die Benutzung des Numerierungssystems zur Kennzeichnung der im vorliegenden Katalog aufgeführten Ersatzteile bedarf in jedem Falle der schriftlichen Genehmigung der FIAT TRATTORI Soc. p. Az.

The information contained in this brochure is intended to be of a general nature only. The Fiat Trattori Company may at any time and from time to time, for technical or other necessary reasons, modify any of the details or specifications of the product described in this brochure. To be sure of getting accurate, detailed and up-to-date information, an intending buyer should consult his nearest Fiat Trattori dealer or distributor or branch.
All rights reserved by Soc. p. Az. FIAT TRATTORI.
Single item numeration method used in this catalog cannot be used without written consent by Soc. p. Az. FIAT TRATTORI.

Los datos contenidos en este catálogo se facilitan a título indicativo. Fiat Trattori podrá introducir, en cualquier momento, por razones de naturaleza tanto técnica como comercial, modificaciones en los modelos descritos en este catálogo. Para mayor información, rogamos al cliente se dirija al Concesionario o Filial Fiat Trattori más próximo.
Reservados todos los derechos para Soc. p. Az. FIAT TRATTORI.
El sistema de numeración de las piezas reseñadas en el catálogo no puede ser objeto de imitación o copia en ningún caso sin autorización por escrito de Soc. p. Az. FIAT TRATTORI

Copyright by Soc. p. Az. FIAT TRATTORI MODENA

Printed in Italy

FIAT TRATTORI - Gestione Industriale Ricambi

Definizione Prodotto e Cataloghi

FIAT 160.65

Stampato n. | Imprimé N° | Druckschrift Nr. | Print No. | Impreso n° | 603.14.338.00

Elaborazioni Tecniche PGS S.r.L. Modena

https://tractormanualz.com/

INDICE GENERALE

	Pag.
Norme per le ordinazioni	4
Avvertenze per la consultazione del catalogo	6
Elenco dei modelli	11
Elenco delle varianti	15
Indice dei sottogruppi	17/1
Indice delle parti di ricambio	19/1

PARTI DI RICAMBIO

Tavole

Elenchi delle parti di Ricambio

INDEX

	Page
Commande de pièces détachées	4
Règles pour la consultation du catalogue	7
Liste des modèles	11
Liste des variantes	13
Index des sousgroupes	17/1
Index des pièces détachées	19/1

PIECES DETACHEES

Planches

Liste des pièces détachées

VERZEICHNIS

	Seite
Anweisungen zur Bestellung	4
Hinweise zum Gebrauch des Katalogs	8
Liste der Modelle	11
Liste der varianten	13
Untergruppenverzeichnis	17/1
Ersatzteile Verzeichnis	19/1

ERSATZTEILE

Bildtafeln

Ersatzteilliste

CONTENTS

	Page
Ordering parts	4
Use of the catalog	9
Model list	11
Variations list	13
Subgroup index	17/1
Spare parts Index	19/1

SPARE PARTS

Plates

Spare parts list

ÍNDICE GENERAL

	Pág.
Pedidos de repuesto	4
Cómo se maneja el catálogo	10
Lista de modelos	11
Lista de variantes	15
Índice de subgrupos	17/1
Índice de piezas de repuesto	19/1

PIEZAS DE REPUESTO

Láminas

Listas de piezas de repuesto

https://tractormanualz.com/

NORME PER LE ORDINAZIONI

Le **ordinazioni di parti di ricambio** devono essere corredate dalle seguenti indicazioni

— Tipo del trattore (1)

— Numero dell'autotelaio (2)

— Tipo del motore (3)

— Numero del motore

— Numero di ordinazione della parte che si richiede (come *indicato nelle tavole e negli elenchi parti di ricambio*), in base al quale vengono evase le ordinazioni.

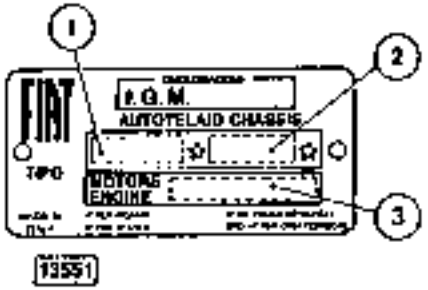

COMMANDE DE PIECES DETACHEES

Les **commandes** doivent nous parvenir complètes des indications suivantes:

— Type du tracteur (1)

— Numéro du châssis (2)

— Type du moteur (3)

— Numéro du moteur

— Numéro de commande de la pièce requise (*comme indiqué sur les planches et aux listes des pièces*), d'après lequel les commandes sont expédiées

ANWEISUNGEN ZUR BESTELLUNG

Bei Bestellung bitten wir stets folgendes anzugeben:

— Typ des Schleppers (1)

— Fahrgestellnummer (2)

— Motorbaumuster (3)

— Motornummer

— Bestellnummer des gewünschten Ersatzteils (*lt. Bildtafeln u. Listen*), auf Grund derer die Lieferung erfolgt.

ORDERING PARTS

Orders for spare parts must include the following data:

— Tractor type (1)

— Chassis number (2)

— Engine type (3)

— Engine number

— Part number of the ordered spare, as given on plates and lists, that will be used to fill the order.

PEDIDOS DE REPUESTOS

En todos los pedidos de piezas de repuesto tienen que consignarse los datos siguientes:

— modelo del tractor (1)

— matrícula del chasis (2)

— modelo del motor (3)

— matrícula del motor

— número de pedido de la pieza requerida (*el que coincidirá con el reseñado en las listas de piezas de repuesto y las láminas*), en base al cual se evacúa el pedido

https://tractormanualz.com/

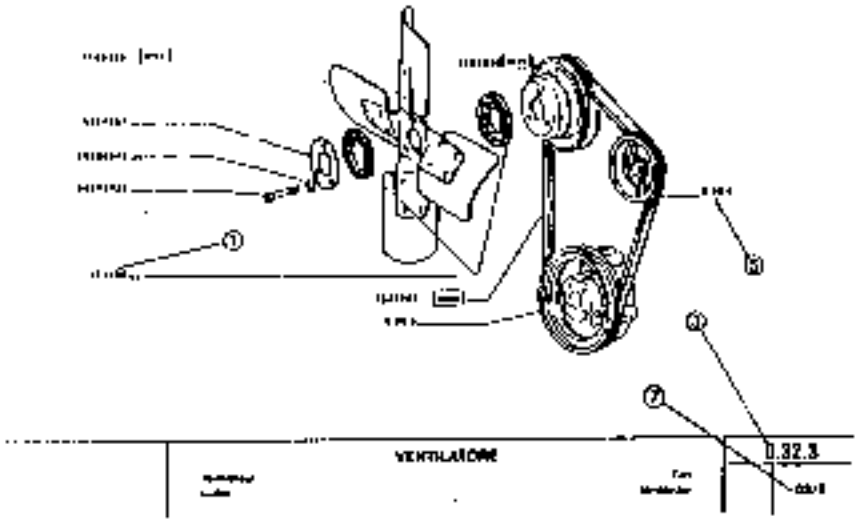

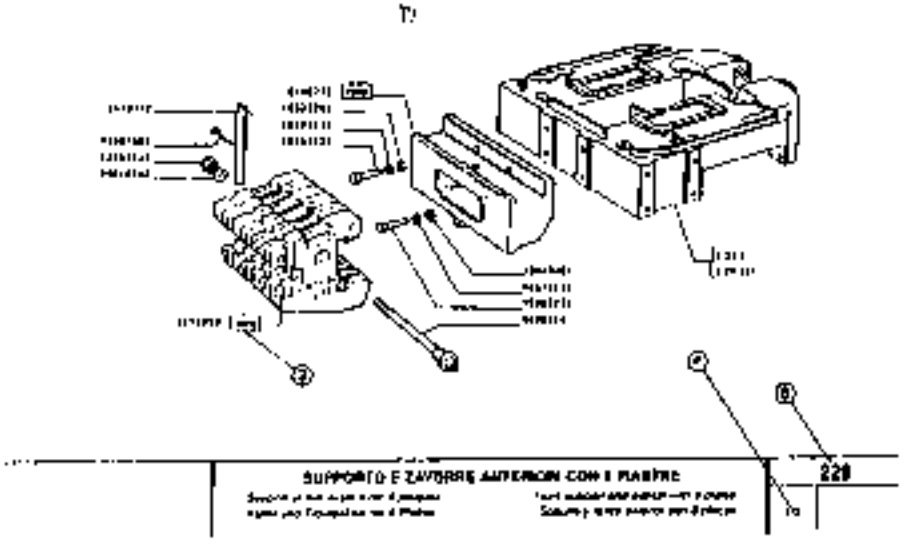

AVVERTENZE PER LA CONSULTAZIONE DEL CATALOGO
REGLES POUR LA CONSULTATION DU CATALOGUE
HINWEISE ZUM GEBRAUCH DES KATALOGS
USE OF THE CATALOG
CÓMO SE MANEJA EL CATÁLOGO

1 - Numero di ordinazione
Numéro de commande
Bestellnummernfolge
Part number
Número de pedido

2 - Codice parte per la «Codifica Inconvenienti»
Partie code pour la «Codification pannes»
Teilekode fuer die «Kodierung von Stoerungen»
Part code for "Trouble codeing"
Codigó de pieza para la «Codificación de fallas»

3 - I sottogruppi che iniziano per 0.XX.X indicano le parti motore, quelli che iniziano per 1.XX.X indicano le parti telaio

Les Sousgroupes qui commencant par 0.XX.X indiquent les pieces moteur, par 1.XX.X indiquent les pieces du chassis

Die Untergruppen die mit 0.XX.X beginnen, umfassen Motorteile, mit 1.XX.X beginnen umfassen Rahmenteile

The Subgroups identified by 0.XX.X list engine components; by 1.XX.X list chassis components

Los subgrupos che empesan par 0.XX.X indican las partes del motor; por 1.XX.X las partes del basbdor

4 - Numero di pagine del sottogruppo
Numero de page du sousgroup
Untergruppen Seite
Subgroup page number
Numero de paginas del subgrupo

5 - Richiami ad altri sottogruppi
Rappel a d'autre sousgroupes
Querverweis auf andere Untergruppen
Referring to other subgroups
Remandos a otros subgrupos

6 - Varianti
Variantes
Varianten
Variations
Variantes

7 - Codice di identificazione tavole
Code de identification des tables
Kodex identifizierung tafel
Plates identification code
Codigo de identificación de las laminas

https://tractormanualz.com/

AVVERTENZE PER LA CONSULTAZIONE DEL CATALOGO

1 - Ricerca delle parti di ricambio

Per una corretta ricerca delle parti di ricambio illustrate ed elencate nel catalogo, è necessario:

a) consultare l'«Elenco dei modelli» *(a pag. 11)* per individuare il codice numerico del modello che interessa;

b) consultare l'«Elenco delle varianti» *(a pag. 13)* per individuare il codice numerico della variante che interessa;

c) consultare, l'indice dei sottogruppi, pag. 17, l'indice delle parti di ricambio, pag. 19, le tavole e i relativi elenchi delle parti di ricambio del catalogo, come indicato ai successivi punti 2, 3 e 4.

2 - Elenchi delle parti di ricambio

Elencano le parti di ricambio di ciascun sottogruppo, illustrate nelle tavole e le parti fornite come «Serie» in ordine progressivo di n. di ordinazione.

Per una più completa interpretazione delle denominazioni delle parti di ricambio è opportuno riferirsi alle illustrazioni delle tavole.

Indicazioni e abbreviazioni usate negli elenchi:

SGR.	= sottogruppo	SUP	= superiore
N.	= numero	INF	= inferiore
COMPL	= complessivo	EST.	= esterno
SP	= spessore	INT	= interno
S	= parte sinistra (*)	LAT.	= laterale
D	= parte destra (*)	CENTR.	= centrale
ANT.	= anteriore (*)	R.M.	= retromarcia
POST	= posteriore (*)	RAPP.	= rapporto
1A, 2A, ..	= 1a, 2a, .. velocità		
DIAM	= diametro		

CM = Fornito a centimetri
M = Fornito a metri

3 - Indice delle parti di ricambio
Elenco dei particolari componenti il trattore

I particolari asteriscati sono i nuovi aggiunti dell'ultimo aggiornamento.

Nelle ultime pagine sono elencati gli «ERA .. VEO» ovvero quei particolari cessati e sostituiti da altri.

4 - Tavole

Illustrano le parti di ricambio di ciascun sottogruppo.

Ogni tavola riporta *a destra* il numero del sottogruppo e l'eventuale numero di foglio, la denominazione del sottogruppo *al centro* e le indicazioni di validità della tavola *a sinistra*, con i codici dei modelli di cui al precedente punto 1a).

Le parti di ricambio illustrate sono contraddistinte dal numero di ordinazione con a fianco tutte le indicazioni (*modifiche, codici, ecc.*) sufficienti in generale per poter individuare le parti stesse direttamente sulle tavole.

Indicazioni e abbreviazioni usate nelle tavole:

5609948	= parte di normale fornitura
582689-552405	= parti fornite in alternativa
587205 (01)	= parte propria del modello 01
566005 D 5	= parte avente spessore 0,5 mm
578333 + 0,4	= parte maggiorata di 0,4 mm
C 951 567390	= parte antemodifica 951
D 951 587494	= parte postmodifica 951
1.04.1	= parte illustrata nel Sgr. 1.04.1
0011	= codice inconveniente

S = parte sinistra (*)
d = parte destra (*)
Ø .. = diametro .. mm



= esistenza di «Serie», «Dotazioni», «Corredi», ecc.

Validità della tavola

con le indicazioni dei codici di cui al punto 1a)

C 935 » aut n 076204

significa che la tavola vale «fino» al trattore con autotelaio n. 076204, in conseguenza della modifica 935.

D 935 aut. n. 086205 →

significa che la tavola vale «dal» trattore con autotelaio n. 076205, in conseguenza della modifica 955.

(*) rispetto alla direzione di marcia del trattore

5 - Testi

Elencano, in ordine crescente, i numeri di particolare nell'ambito del sottogruppo. Nel caso di «ERA .. VEO .. » (vedi paragrafo 2) abbiamo il nuovo numero di ordinazione nella colonna «N. ORDIN.» e il vecchio nella colonna «ANT. MODIF.». Infine, i particolari interessati da modifiche, vengono contraddistinti da una lettera e da un numero nella colonna «MODIF.». La lettera (C ..) individua i particolari precedenti, la lettera (D ..) i particolari nuovi.

6 - Modifiche

Elencano tutte le modifiche apportate ai trattori durante la produzione, le loro applicazioni e le norme di ricambio.

Indicazioni e abbreviazioni usate nelle modifiche:

C .. = modifica n. .. *(per le parti antemodifica)*
D .. = modifica n. .. *(per le parti postmodifica)*

attuazioni:

→ aut. n. .. = «fino» al trattore con autotelaio n. ..
→ mot. n. .. = «fino» al motore n. ...
aut. n. ..→ = «dal» trattore con autotelaio n. ..
mot. n. ..→ = «dal» motore n. ..
IX 1970 = nel mese di settembre 1970
R = per ricambi

Sgr. interessati a norme di ricambio:

1.63.0 - 1.63.1 = sottogruppi interessati alla modifica

Indicazioni usate per le norme di ricambio:

4055118 – D 2072 *(per i tipi a catalogo)*
4055118C = D 2072 *(per tutti i tipi)*
= applicare tutte le parti postmodifica D 2072
4086486 » 4092472 *(per i tipi a catalogo)*
4086486 » 4092472 *(per tutti i tipi)*
= applicare 4086486 più 4092472
4082585 – 4074547 *(per i tipi a catalogo)*
4082585 – 4074547 *(per tutti i tipi)*
= applicare 4082585 eliminando 4074547
nessun numero = le parti antemodifica vengono ancora fornite da ricambio

https://tractormanualz.com/

RÈGLES POUR LA CONSULTATION DU CATALOGUE

1 - Recherche des pièces détachées

Pour la recherche correcte des pièces de rechange illustrées et numérotées dans le catalogue, il faut:

a) consulter la «Liste des modèles» (à page 11) afin d'individuer le code numérique du modèle qui intéresse;

b) consulter la «Liste des variantes» (à page 13) afin d'individuer le code numérique de la variante qui intéresse.

c) consulter l'index des sous groupes page 17, l'index des pièces détachées, page 19 les planches et les listes des pièces détachées correspondantes du catalogue comme indiqué aux points 2, 3 et 4 suivants.

2 - Listes des pièces détachées

Elles comprennent les pièces de rechange de chaque sous-groupe figurant sur les planches et les pièces livrées comme «Jeux» en ordre progressif de n. de commande.

Pour une interprétation plus correcte des désignations des pièces détachées, il est opportun de se reporter aux illustrations des planches.

Symboles et abréviations utilisés dans la liste (dans la partie en italien seulement)

SGR.	= sousgroupe	SUP	= supérieur
N	= numéro	INF	= inférieur
COMPL	= ensemble	EST	= extérieur
SP	= épaisseur	INT	= intérieur
S	= pièce gauche (*)	LAT	= latéral
D	= pièce droite (*)	CENTR.	= central
ANT	= avant (*)	R M.	= marche AR
POST.	= arrière (*)	RAPP.	= rapport
1A, 2A.	= 1re, 2me vitesses		
DIAM	= diamètre		

CM = livré par centimètres
M = livré par mètres

3 - Liste des pièces composantes du tracteur

Les pièces avec * sont des pièces nouvelles ajoutées à la dernière mise à jour.

Dans les dernières pages a été dressée la liste des «ERA -VED ...», c'est-à-dire des pièces épuisées et remplacées.

4 - Planches

Elles représentent les pièces détachées de chaque sous-groupe.

Chaque planche reporte (à droite) le numéro de sous-groupe et le numéro de feuille éventuel, la désignation du sousgroupe (au centre) et les indications de validité de la planche (à gauche, avec les codes des modèles dont au point 1a précédent).
Les pièces représentées sont repérées par le n. de commande accompagné de toutes les indications (modifications, codes, etc.) suffisant en général à repérer les pièces elles-mêmes directement sur les planches.

Symboles et abréviations utilisés sur les planches

569949	= pièce de fourniture standard
582689-562403	= pièces livrées en alternative
587205 (041	= pièce propre au modèle (11
565065 0,5	= pièce de 0,5 mm d'épaisseur
578335 + 0,4	= pièce majorée de 0,4 mm
C 951 567390	= pièce antérieure à la modification 951
D 951 587494	= pièce postérieure au modification 951
1.04.1	= pièce illustrée au Sgr. 1.04.1
0011	= code de l'inconvénient

S = pièce gauche (*)
d = pièce droite (*)
Ø = diamètre mm



= existence de «Jeux», «Options», etc.

Validité de la planche

avec les indications des codes dont au point 1a

C 955 → aut. n. 076204

veut dire que cette planche est valable «jusqu'au» tracteur avec châssis 076204, par suite de la modification 955

D 955 aut. n. 076205 →

veut dire que cette planche est valable «à partir du» tracteur avec châssis 076205, par suite de la modification 955

(*) par rapport au sens de roulement du tracteur

5 - Textes

Les textes dressent la liste, en ordre croissant des numéros de pièces dans le cadre du sous-ensemble.
Dans le cas «ERA ...-VED» (voir paragraphe 2) nous avons le nouveau numéro de commande sous la colonne «N ORD» et l'ancien numéro sous la colonne «ANT. MODIF.».
Enfin, les pièces intéressées par la modification sont distinguées par une lettre et par un numéro sous la colonne «MODIF». La lettre (C) il correspond aux anciennes pièces la lettre (D) aux nouvelles.

6 - Modifications

Dans ces tableaux sont reportées toutes les modifications apportées aux tracteurs en cours de leur production, les applications ainsi que les règles d'interchangeabilité.

Symboles et abréviations utilisés pour les modifications

C =	modification n. (pour les pièces anciennes)
D =	modification n. (pour les pièces actuelles)

effectuations

— aut. n.	= «jusqu'au» tracteur avec châssis n.
— mot. n.	= «jusqu'au» moteur n.
aut. n. ... →	= «à partir» du tracteur avec châssis n.
mot. n. ... →	= «à partir» du moteur n.
IX 1970	= au mois de septembre 1970
R	= pour rechanges

«Sgr. interessati a norma di ricambio»
(Sgr. concernés et Règles pour les remplacements)

1.63.0 - 1.63.1 = Sousgroupes concernés par la modification

Symboles utilisés dans les règles pour les remplacements

4055118* =	D 2072 (pour les types dans le catalogue)
4055118C =	D 2072 (pour tous les types)
=	appliquer toutes les pièces actuelles D 2072
4076308* =	4086486 + 4092472 (pour les types dans le catalogue)
4076308C =	4086486 + 4092472 (pour tous les types) appliquer 4086486 et 4092472
4066292* =	4082585 - 4074547 (pour les types dans le catalogue)
4066292C =	4082585 - 4074547 (pour tous les types) appliquer 4082585 en éliminant 4074547
aucun chiffres =	les pièces pré-modification sont encore livrées détachées

https://tractormanualz.com/

HINWEISE ZUM GEBRAUCH DES KATALOGS

1 - Auffinden der Ersatzteile

Zum Auffinden der in vorliegendem Katalog aufgeführten und abgebildeten Ersatzteile ist notwendig:

a) die «Liste der Modelle» *(auf Seite 17)* nachzuschlagen, um die Kennummer des in Frage kommenden Modells festzustellen,

b) die «Liste der Varianten» *(auf Seite 13)* nachzuschlagen, um den Kode der gewünschten Variante zu erkennen,

c) die Bildtafeln, das Verzeichnis der Untergruppen, auf Seite 17, der Ersatzteil den Verzeichnis, auf Seite 19, und entsprechenden Ersatzteillisten nachzuschlagen, wie in den folgenden Punkten 2 u. 5 angegeben

2 - Ersatzteilliste

Die Listen führen die in den Bildtafeln abgebildeten Ersatzteile, die als «Satz» usw. geliefert werden, in laufender Bestellnummernfolge an

Zur besseren Verständigung der Benennung der einzelnen Ersatzteile siehe Bildtafeln.

Erläuterungen und Abkürzungen auf der Ersatzteillisten

SGR.	= Untergruppe	SUP	= oben
N	= Nummer	INF	= unten
COMPL.	= Zusammenbau	EST	= aussen
SP.	= Stärke	INT	= innen
S	= links [1]	LAT	= seitlich
D	= rechts [1]	CENTR	= Mitte
ANT.	= vorn [1]	R.M.	= Rückwärtsgang
POST	= hinten [1]	RAPP	= Untersetzung
1A, 2A...	= 1., 2., ... Gang		
DURCHM	= Durchmesser		

CM = vom laufenden Zentimeter erhältlich
M = vom laufenden Meter erhältlich

3 - Liste der Bestandteile des Schleppers

Die Teile mit * wurden mit dem letzten Nachtrag neu Hinzugefügt

Auf den letzten Seiten sind die «ERA ...-VED ...» aufgeführt - d.h. die ersetzten Teile nachschlagen und sie durch andere ersetzen

4 - Bildtafeln

Die Tafeln veranschaulichen die Ersatzteile jeder einzelnen Untergruppe.

Auf jeder Bildtafel ist Folgendes angegeben: die Untergruppennummer *rechts* mit der eventuellen Seitenummer des Katalogblatts, die Untergruppenbenennung *in der Mitte*, sowie die Gültigkeit der Bildtafel *links mit den Kennummern der Modelle wie in Punkt 1b)*

Die abgebildeten Ersatzteile sind mit den Bestellnummern und sämtlichen Angaben versehen *(Änderungen, Kennummern, usw.)*, die im allgemeinen ausreichen, die gewünschten Teile direkt auf den Bildtafeln zu ermitteln.

Erläuterungen und Abkürzungen auf den Bildtafeln

569948	= normalerweise geliefertes Teil
582689-552403	= abwechselnd geliefertes Teil
587205 (01)	= Eigenteil des Models 01
565065 0,5	= Teil von 0,5 mm Stärke
578333 + 0,4	= Teil mit 0,4 mm Übermass
564648 1.04.1	= Zusammenbau, dessen Einzelteilliste in Utgr. 1.04.1 abgebildet sind
C 951 587390	= früheres Teil 951
C 951 587490	= gegenwärtiges Teil 951
1.04.1	= in Utgr. 1.04.1 abgebildetes Teil
D011	= Kennummer der Störung

s = links [1]
d = rechts [1]
Ø ... = mm Durchmesser



= Lieferbarkeit von Teilen als «Satz», «Stirie», «Ausrüstung», usw

Gültigkeit der Bildtafeln:

durch die im Punkt 1 a angegeben Kennummern angeführt

C 935 → aut. n. 076204

bedeutet: die Tafel gilt bis Schlepper mit Fahrgestell Nr. 076204, infolge der Änderung 935.

D 955 aut. n. 086205 →

bedeutet: die Tafel gilt «ab» Schlepper mit Fahrgestell Nr. 076205, infolge der Änderung 935

[1] *in bezug auf die Fahrtrichtung des Schleppers*

5 - Texte

Die Texte führen, in aufsteigender Reihenfolge, die Teile-Nr. innerhalb der Untergruppen auf.
Im Falle von «ERA ...-VED ...» (siehe Abs. 2) haben wir die neue Bestell Nr. in der Spalte «N. ORDIN.» und die alte Bestell-Nr. in der Spalte «ANT. MODIF.». Schließlich sind die durch Änderungen betroffenen Teile mit einem Buchstaben und mit einer Nummer in der Spalte «MODIF.» gekennzeichnet. Der Buchstabe (C ...) kennzeichnet die früheren Teile und der Buchstabe (D ...) die neuen Teile

6 - Änderungen

In diesem Abschnitt sind sämtliche im Laufe der Produktion an den Schleppern vorgenommenen Änderungen und die Ersatzanweisungen aufgeführt

Hinweise und Abkürzungen in der Änderungen

C ... = Änderungsnummer ... *(frühere Teile)*
D ... = Änderungsnummer ... *(gegenwärtige Teile)*

Einführung

→ aut. n. ...	= «bis» Schlepper mit Fahrgestell-Nr.
→ mot. n. ...	= «bis» Motor-Nr. ...
aut. n. ... →	= «ab» Schlepper mit Fahrgestell Nr. ..
mot. n. ... →	= «ab» Motor-Nr. ..
IX 1970	= September 1970
R	= für Ersatzfälle

«Sgr. interessati a norme di richiamo»
betreffende Untergruppen und Ersatzanweisung!

1.63.0 - 1.63.1 = die Änderung betreffende Untergruppen

Erläuterungen auf den Ersatzanweisungen:

4065118	= D 2072 *(für die im Katalog aufgeführten Typen)*
4065118	= D 2072 *(für alle Typen)*
	= sämtliche neuen Teile D 2702 einbauen
4078308	= 4086486 + 4092472 *(für die im Katalog aufgeführten Typen)*
4078308	= 4086486 + 4092472 *(für alle Typen)*
	= 4086486 und 4092472 einbauen
4066292	= 4082585 – 4074547 *(für die im Katalog aufgeführten Typen)*
4066292	= 4082585 – 4074547 *(für alle Typen)*
	= 4082585 einbauen u. 4074547 zu entfernen ist
Keine Nummer	= die früheren Teile sind weiterhin als Ersatzteile lieferbar

https://tractormanualz.com/

USE OF THE CATALOG

1 - How to locate spares

To find the spares shown and listed in the catalog, proceed as follows:

a) consult the «Model list» (on page 11) to find the code number of the model involved;

b) consult the «Variations list» (on page 13) to find the code number of the variation involved;

c) consult the subgroup index, page 17, the spare part index, page 19, the spare parts list and the plates of the catalog, as directed below in 2 and 3.

2 - Spare parts list

List the spare parts, illustrated in the plates and the parts supplied as «Set», «Kit», of each subgroup, according to the progressive part number.

Refer to plate illustration for a complete interpretation of spare description.

Indications and abbreviations used in the list (only in the Italian section):

SGR	= subgroup	SUP.	= upper
N	= number	INF.	= lower
COMPL.	= assembly	EST	= outer
SP.	= thickness	INT.	= inner
S	= left (*)	LAT.	= side
D	= right (*)	CENTR	= center
ANT	= front (*)	R.M.	= reverse
POST.	= rear (*)	RAPP	= ratio
1A 2A ...	= 1st, 2nd, ... gear		
DIAM.	= diameter		

CM = supplied to the centimeter
M = supplied to the meter

3 - Spare parts index
Tractor component list

Items marked by * are newly added in last revision.

«ERA ..-VEO» namely parts out of stock replaced by others, are listed at the end.

4 - Plates

Illustrations show the spare parts of each subgroup.

Below each plate there is the Sgr. No. (right) and sheet number, if any, the Sgr. title (center), and plate applicability (left, by codes - see para. 1 a).

The spare parts illustrated are identified by respective parts numbers together with other indications (modifications, codes, etc.) generally sufficient for direct location of parts on plate.

Indications and abbreviations used in the plates:

569948	= standard supply part
582689-552403	= parts supplied as an alternative
587205 (01)	= part specific for model 01
565065 0.5	= 0.5 mm thick part
578353 + 0.4	= 0.4 mm o/s part
C 951 567390	= ante-modification 951 part
D 951 587494	= post modification 951 part
1 04 1	= part shown in Sgr. 1 04 1
0011	= failure code
s = left (*)	= some parts are supplied as «Set», «Kit», etc.
d = right (*)	
Ø = .. mm dia	



Plate applicability

by the specific indications of code as referred in para. 1 a.

C 935 → aut. n. 076204

means: consequently to modification 935 the plate is valid up to tractor with chassis No 076204

D 935 aut. n. 076205 →

means: consequently to modification 935 the plate is valid from tractor with chassis No 076205

(*) determined by facing in the same direction as the driver

5 - Texts

List, in increasing order, part numbers within a subgroup. In the case of «ERA ..-VEO» (see para. 2) the new part no. is in «N. ORDIN.» column and the old part no. in «ANT. MODIF.» column.
Moreover, modified parts are identified with a letter and a number in «MODIF.» column. Letter (C ..) identifies old parts, letter (D ..) identifies new parts.

6 - Modifications

List all the modifications introduced on tractors during production, their applicability and the directions for replacement.

Indications and abbreviations used in modification tables:

C .. = modification No. .. (for the A.M. parts)
D .. = modification No. .. (for the P.M. parts)

effectiveness:

→ aut. n. ..	= up to tractor with chassis No. ..
→ mot. n. ..	= up to engine No. ..
aut. n. ... →	= from tractor with chassis No. ...
mot. n. ... →	= from engine No. ...
IX 1970	= introduced in september 1970
R	= for replacements

«Sgr. interessati a norme di ricambio»
(Sgr. involved and directions for replacement)

1 63 0-1 63.1 = subgroups involved in the modification

Indication used in the directions for replacement:

4055118	= D 2072 (for types listed on the catalog)
=4055118	= D 2072 (for all types)
	= mount all post-modification D 2072 parts
-4076305	→ 4086486 + 4092472 (for types listed on the catalog)
=4076305	= 4086486 + 4092472 (for all types)
	= mount 4086486 and 4092472
-4066282	= 4082585 → 4074547 (for types listed on the catalog)
=4066282	= 4082585 - 4074547 (for all types)
	= mount 4082585 discarding 4074547
no number reported	= supply of ante-modification parts is continued

https://tractormanualz.com/

1 · Como se buscan las piezas de repuesto

Para buscar las piezas de repuesto reseñadas en el catálogo, hay que

a) consultar la «Lista de modelos» *(pág. 11)* para conocer el número de código del modelo que interesa;

b) consultar la «Lista de variantes» *(pág. 13)* para conocer el número de código de la variante que interesa,

c) consultar, el índice de los subgrupos pág. 17, el índice de piezas de repuesto, pág. 19, la lista de piezas de repuesto y las láminas, atendiendo a cuanto se explica en los puntos 2 y 3

2 · Lista de piezas de repuesto

Comprende las piezas de repuesto de cada subgrupo ilustradas en las láminas y las piezas incluídas en «juegos», el orden progresivo del núm. de pedido.

Para comprender mejor las denominaciones de las piezas de repuesto es oportuno mirar las ilustraciones de las láminas

Notaciones y abreviaturas usadas en la lista en lengua italiana

SGR.	= subgrupo	SUP.	= superior
N	= número	INF	= inferior
COMPL	= conjunto	EST.	= exterior
SP	= espesor, grueso	INT.	= interior
S	= parte izquierda (*)	LAT	= lateral
D	= parte derecha (*)	CENTR.	= central
ANT.	= anterior (*)	R M	= marcha atrás
POST	= posterior (*)	RedP	= reducción
1A, 2A, ...	= 1a. 2a. velocidades		
DIAM.	= diámetro		

CM = se suministra por centímetros
M = se suministra por metros

3 · Lista de piezas del tractor

Las piezas con * son las nuevas propias de la última revisión

En las últimas páginas se enumeran los «ERA ... VED », es decir, las piezas agotadas y sustituidas por otras

4 · Láminas

Representan las piezas de recambio de cada subgrupo

Al pie de cada hoja, tenemos: *en la parte derecha*, el número del subgrupo y el número de la hoja *(eventual)*; *en el centro*, la denominación del subgrupo, y *a la izquierda*, las indicaciones de validez de la lámina y los códigos de los modelos a que se alude en el punto 1a.

Cada pieza de recambio representada lleva el número de pedido acompañado de todas las indicaciones *(modificaciones, códigos, etc.)* que generalmente son suficientes para reconocer las mismas piezas en la lámina.

Notaciones y abreviaturas usadas en las láminas:

569948	= pieza de suministro normal
582689-552405	= piezas de suministro alternativo
587205 (01)	= pieza propia del ensayo D1
S65065 0.5	= pieza de 0,5 mm de grueso
S78533 + 04	= pieza de 0,4 mm sobremedida
C 951 567590	= pieza anterior a la modificación 951
D 951 587494	= pieza posterior a la modificación 951
1 041	= pieza ilustrada en el Sgr. 1 04.1
0011	= código de la avería

S = parte izquierda (*)
d = parte derecha (*)
Ø. = diámetro en mm



= de algunas piezas se suministran «juegos»

Validez de la lámina

con las notaciones de los códigos citados en el punto 1a.

C 935 → aut. n. 076204

significa que la lámina es válida «hasta» el tractor con chasis núm. 076204, por efecto de la modificación 935

D 935 aut. n. 076205 →

significa que la lámina es válida «a partir» del tractor con chasis núm. 076205, por efecto de la modificación 935

(*) *respecto de la dirección de la marcha del tractor*

5 · Texto

Enumeran, en orden creciente, los números de pieza dentro del subgrupo.
En el caso de «ERA -VED. .» (véase el párrafo 2), el nuevo número de pedido se encuentra en la columna «N. ORDEN» y el viejo en la columna «ANT. MODIF.»
Por último, las piezas afectadas por modificaciones, se señalan con una letra y un número en la columna «MODIF.»: la letra (C ..) indica las piezas antiguas, la letra (D ..) indica las nuevas

6 · Modificaciones

Comprenden todas las modificaciones habidas en los tractores durante su fabricación, cómo se incorporaron y las normas para los recambios.

Notaciones y abreviaturas usadas en las tablas de modificaciones

C .. = modificación núm. .. *(para las piezas antiguas)*
D .. = modificación núm. .. *(para las piezas nuevas)*

Incorporación.

→ aut. n. ..	= «hasta» el tractor con chasis núm. ..
→ mot. n. ..	= «hasta» el motor con núm. ..
aut. n. .. →	= «a partir» del tractor con chasis núm. ..
mot. n. ... →	= «a partir» del motor con núm. ..
09 1970	= en el mes de septiembre 1970
R	= para recambios

«Sgr. interessati a norme di ricambio»

(= subgrupos afectados por la modificación y normas para los recambios)

1.63.0 · 1.63.1 = subgrupos afectados por la modificación

Notaciones usadas en las normas para los recambios.

4055118*	= D 2072 *(para los tipos del catálogo)*
4055118	= D 2072 *(para todos los tipos*
	= colóquense todas la piezas D 2072
4076308*	= 4086486 + 4092472 *(para los tipos del catálogo)*
4076308	= 4086486 + 4092472 *(para todos los tipos)*
	= colóquense 4086486 y 4092472
4066292*	= 4082585 – 4074547 *(para los tipos del catálogo)*
4066292	= 4082585 – 4074547 *(para todos los tipos)*
	= colóquense 4082585 anulando 4074547
ningún número	= siguen suministrándose recambios de las piezas antiguas

https://tractormanualz.com/



Elenco dei modelli
Liste des modèles
Liste der Modelle
Model list
Lista de modelos

https://tractormanualz.com/

ELENCO DEI MODELLI

Liste des modèles
Liste der Modelle

Model list
Lista de modelos

Modello Modele Modell	Telaio Châssis Fahrgestell Chassis Chasis	Motore Moteur Motor Engine Motor	Codice Code Kennummer Code Código
160.55	627.700.00.1	8366.25.590	

https://tractormanualz.com/

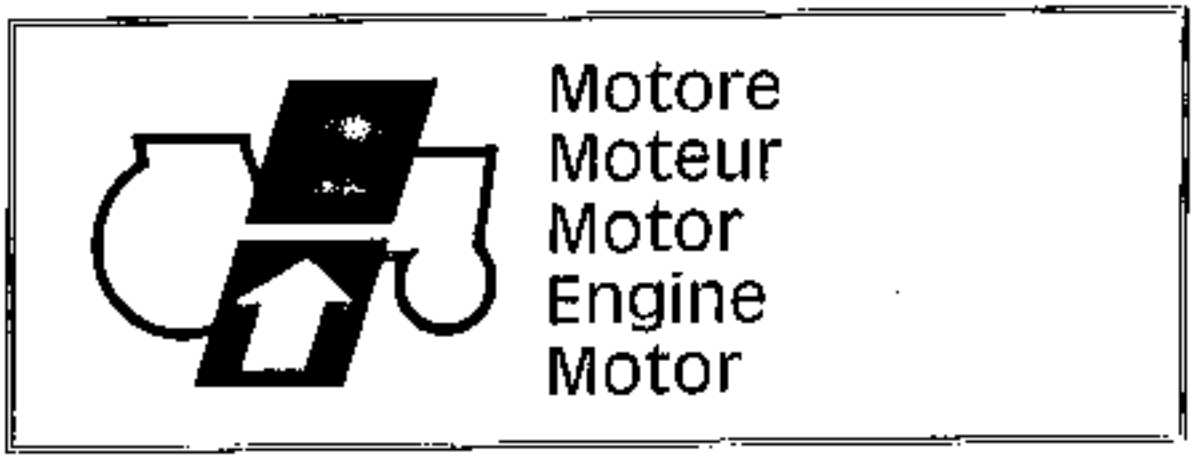

https://tractormanualz.com/

INDICE SCHEMATICO DEI GRUPPI

INDEX SCHEMATIQUE DES GROUPES
SCHEMATISCHE VERZEICHNIS DER GRUPPEN

GROUP SCHEMATIC INDEX
INDICE DE LOS GRUPOS ESQUEMATICO

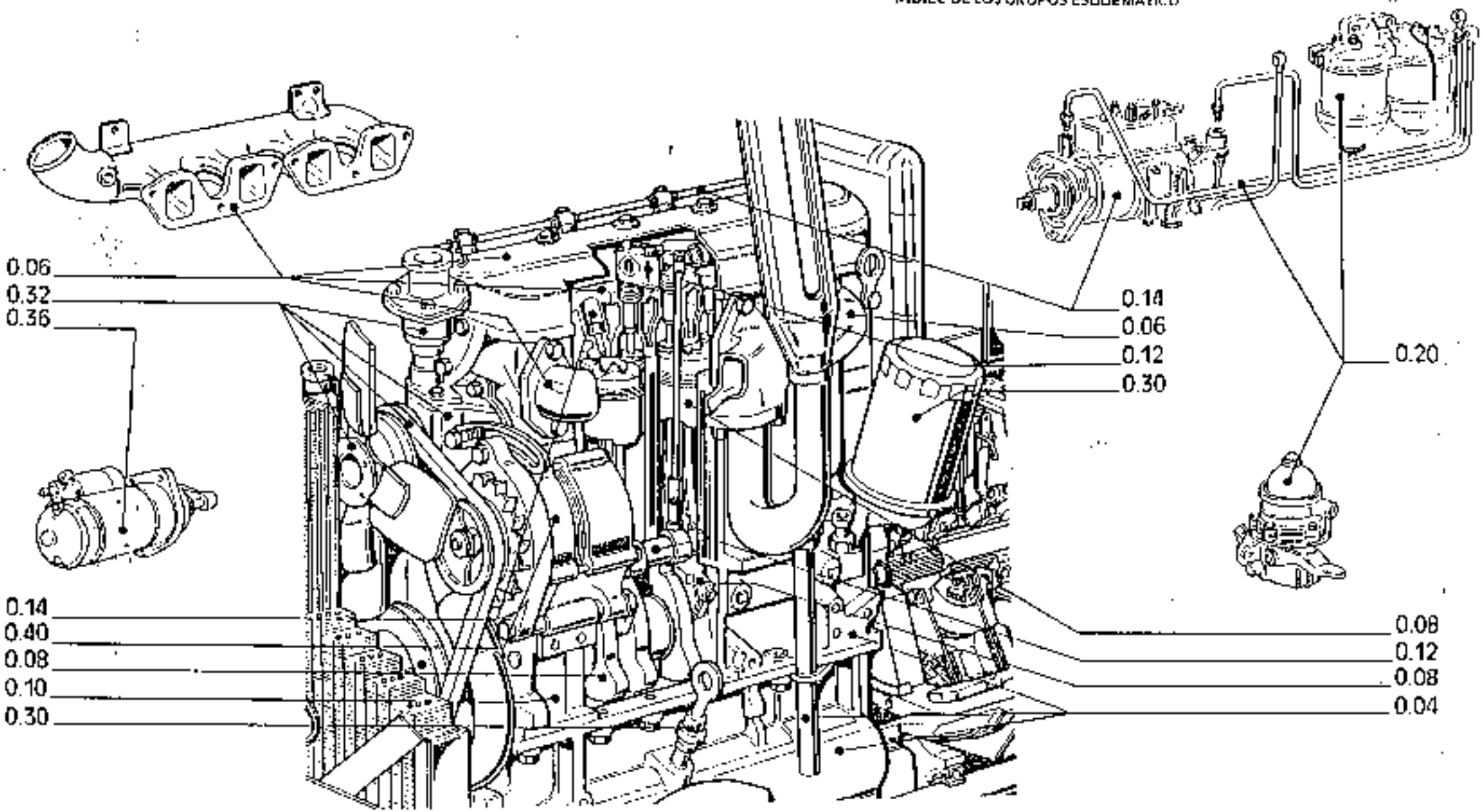

https://tractormanualz.com/

INDICE DEI SOTTOGRUPPI	INDEX DES SOUS-GROUPES	UNTERGRUPPEN VERZEICHNIS	SUBGROUP INDEX	INDICE DE SUBGRUPOS
0.02.1 MOTORE	MOTEUR	MOTOR	ENGINE	MOTOR
0.04.0 BASAMENTO - CILINDRI	EMBASE ET CULASSE	KURBELGEHAUSE UND ZYLINDER	CRANKASE AND CYLINDER	BLOQUE DE CILINDROS Y CULATA
0.04.2 COPPA OLIO	CARTER A HUILE	OELWANNE UND RICHTUNGEN	OIL SUMP	CARTER DE ACEITE
0.04.3 COPERCHI E SCATOLE	COUVERCLES ET BOITIERS	DECKEL UND GEHAUSE	HOUSING AND COVERS	TAPAS Y CAJAS
0.04.5 SFIATATOIO E AERAZIONE	EVENT ET AERATION	MOTOR - ENTLUEFTUNG	VENT AND AIRING	RESPIRADERO Y VENTILACION
0.06.0 TESTA CILINDRI	JOINT A CULASSE CYLINDRE	ZYLINDERKOPF	HEAD CYLINDER	CULATA
0.07.1 CONDOTTO DI ASPIRAZIONE	CONDUIT D'ADMISSION	ANSAUGKRUEMMER	INTAKE MANIFOLD	COLECTOR DE ADMISION
0.07.7 CONDOTTO DI SCARICO	CONDUIT D'ECHAPPEMENT	AUSPUFFKRUEMMER	EXHAUST MANIFOLD	COLECTOR DE ESCAPE
0.08.0 ALBERO MOTORE	VILEBREQUIN	KURBELWELLE	CRANKSHAFT	CIGUEÑAL
0.08.1 BIELLA	BIELLE	PLEUEL UND LAGER	CONNECTING ROD	BIELA
0.08.2 STANTUFFI	PISTONS	KOLBEN UND KOLBENRINGE	PISTONS	EMBOLOS
0.08.3 VOLANO	VOLANT	SCHWUNGSCHEIBE	FLYWHEEL	VOLANTE
0.08.4 SMORZATORE	AMORTISSEUR	PLEUELSCHEIBE	DAMPER	ANTIVIBRADOR
0.10.0 INGRANAGGI E ALBERI COMANDI INTERMEDI	ENGRENAGES ET ARBRES DE COMMANDES MEDIANS	ZAHNRAEDER UND WELLEN FUR MITTELANTRIEBE	INTERMEDIATE DRIVE GEARS AND SHAFTS	ENGRENAJES Y ARBOLES DE ARRASTRE INTERMEDIO
0.12.0 RUOTISMI DI COMANDO ASTE E PUNTERIE	PIGNONNERIE COMMANDE POUSSOIRS ET TIGES	ANTRIEBSRAEDER STOESSEL UND STANGEN	DRIVE-GEARING TAPPETS AND PUSHRODS	ENGRANAJES DE MANDO EMPUJADORES Y VARILLAS
0.14.0/A POMPA INIEZIONE	POMPE D'INJECTION	EINSPRITZPUMPE	INJECTION PUMP	ALIMENTACION DE INYECCION
0.14.0/B POMPA INIEZIONE	POMPE D'INJECTION	EINSPRITZPUMPE	INJECTION PUMP	ALIMENTACION DE INYECCION
0.14.0/C POMPA INIEZIONE	POMPE D'INJECTION	EINSPRITZPUMPE	INJECTION PUMP	ALIMENTACION DE INYECCION
0.14.3 POMPA INIEZIONE	POMPE D'INJECTION	EINSPRITZPUMPE	INJECTION PUMP	ALIMENTACION DE INYECCION
0.20.0/A FILTRO COMBUSTIBILE	FILTRE A COMBUSTIBLE	KRAFTSTOFFILTER	FUEL FILTER	FILTRO DE COMBUSTIBLE
0.20.0 FILTRO COMBUSTIBILE	FILTRE A COMBUSTIBLE	KRAFTSTOFFILTER	FUEL FILTER	FILTRO DE COMBUSTIBLE
0.20.2 FILTRO COMBUSTIBILE	FILTRE A COMBUSTIBLE	KRAFTSTOFFILTER	FUEL FILTER	FILTRO DE COMBUSTIBLE
0.20.3 TUBAZIONI COMBUSTIBILE	CANALISATIONS COMBUSTIBLE	KRAFTSTOFFLEITUNGEN	FUEL LINES	TUBERIAS DE COMBUSTIBLE
0.24.0/A SOVRALIMENTAZIONE	SURALIMENTATION	TURBOLADER	TURBOCHARGING	SOBREALIMENTACION
0.24.0 SOVRALIMENTAZIONE	SURALIMENTATION	TURBOLADER	TURBOCHARGING	SOBREALIMENTACION
0.24.1 TUBAZIONI SOVRALIMENTAZIONE	CANALISATIONS SURALIMENTATION	ANSAUGLEITUNG FUER TURBOLADER	TURBOCHARGING LINES	TUBERIAS SOBREALIMENTACION
0.27.0 INDICATORE LIVELLO OLIO	INDICATEUR DE NIVEAU D'HUILE	OELMESSTAB	OIL LEVEL GAUGE	INDICATOR DE NIVEL DE ACEITE
0.30.0 POMPA OLIO	POMPE A HUILE	MOTOR - OELPUMPE	OIL PUMP	BOMBA DE ACEITE
0.30.2 FILTRO OLIO	FILTRE A HUILE	OELFILTER	OIL FILTER	FILTRO DE ACEITE
0.30.5 TUBAZIONI	CANALISATIONS	ANSAUGLEITUNG	LINES	TUBERIAS
0.31.0 SCAMBIATORE DI CALORE	ECHANGEUR DE TEMPERATURE	WAERMETAUSCHER	OIL COOLER	CAMBIADOR DE CALOR
0.32.0/A POMPA ACQUA	POMPE A EAU	WASSERPUMPE	WATER PUMP	BOMBA DE AGUA
0.32.0 POMPA ACQUA	POMPE A EAU	WASSERPUMPE	WATER PUMP	BOMBA DE AGUA
0.32.3 TUBAZIONI	CANALISATIONS	LEITUNGEN FUER	COOLING SYSTEM LINE	TUBERIAS DE

https://tractormanualz.com/

INDICE DEI SOTTOGRUPPI	INDEX DES SOUSGROUPES	INHALTSVERZEICHNIS	SUBGROUP INDEX	INDICE DE SUBGRUPOS
	RAFFREDDAMENTO	KUHLUNGSEINRICHTUNG		REFRIGERACION
0.32.5	SCARICO ACQUA MOTORE	ECHAPPEMENT D'EAU DU MOTEUR	AUSPUFF WASSER MOTOR	WATER ENGINE EXHAUST	ESCAPE DE AGUA DE MOTOR
0.32.6	REGOLATORE DI TEMPERATURA	REGULATEUR DE TEMPERATURE	THERMOSTAT	TEMPERATURE CONTROL	REGULADOR DE TEMPERATURA
0.34.0	COMANDO POMPA ACQUA E VENTILATORE	COMMANDE DE POMPE A EAU ET VENTILATEUR	LUEFTERANTRIEB UND WASSERPUMPE	WATER PUMP AND FAN DRIVE	ARRASTRE BOMBA DE AGUA Y VENTILADOR
0.35.0	SCATOLE E COPERCHI PRESA DI MOTO	CARTER ET COUVERCLES PRISE DE MOUVEMENT	GEHAUSE, DECKEL UND ANTRIEB FUR HYDRAULIKPUMPE	ENGINE DRIVE TRAIN	CAJA Y TAPAS TOMA DE MOVIMIENTO
0.36.0/ A	MOTORINO D'AVVIAMENTO	DEMARREUR	ANLASSER	STARTER MOTOR	MOTOR DE ARRANQUE
0.36.0	MOTORINO D'AVVIAMENTO	DEMARREUR	ANLASSER	STARTER MOTOR	MOTOR DE ARRANQUE.
0.40.0/ A	ALTERNATORE	ALTERNATEUR	LICHT MASCHINE	ALTERNATOR	ALTERNADOR
0.40.0/ B	ALTERNATORE	ALTERNATEUR	LICHT MASCHINE	ALTERNATOR	ALTERNADOR
0.40.2	ALTERNATORE	ALTERNATEUR	LICHT MASCHINE	ALTERNATOR	ALTERNADOR
0.42.0	COMANDO CRONOGIROMETRO	COMMANDE D'HORO TACHYMETRE	ANTRIEB FUR STUNDENZAEHLER UND DREHZAHLMESSER	MULTIMETER DRIVE	ARRASTRE DEL CRONOTACOMETRO
1.02.0	MOTORE TERMICO CON VENTILATORE	MOTEUR AVEC VENTILATEUR	MOTOR MIT LUEFTER	ENGINE WITH FAN	MOTOR CON VENTILADOR
1.04.0	SERBATOIO COMBUSTIBILE	RESERVOIR	KRAFTSTOFFTANK	FUEL TANK	DEPOSITO DE COMBUSTIBLE
1.10.0	COMANDO ACCELERATORE	COMMANDE D'ACCELERATEUR	GASREGULIERUNG	THROTTLE CONTROL LINKAGE	COMANDO ACCELERADOR
1.15.1	SILENZIATORE VERTICALE	SILENCIEUX VERTICAL	AUSPUFFTOPF UND ROHR NACH OBEN	VERTICAL SILENCER	SILENCIADOR VERTICAL
1.17.0	RADIATORE	RADIATEUR	KUEHLER	RADIATOR	RADIADOR
1.17.1	SERBATOIO RAFFREDDAMENTO	RESERVOIR REFROIDISSEMENT	KUEHLWASSER-UEBERDRUCK BEHAELTER	COOLING, EXPANSION TANK	DEPOSITO REFRIGERACION
1.17.2	TUBAZIONI RAFFREDDAMENTO	CANALISATIONS REFROIDISSEMENT	KUEHLWASSERLEITUNGEN	COOLING, LINES	TUBERIAS REFRIGERACION
1.17.6	CONVOGLIATORE	CONVOYEUR	KUEHLER-LEITBLECH	COOLING, CONVEYOR	CANALIZADOR
1.19.1/ A	FILTRO ARIA A SECCO	FILTRE A' AIR A SEC	TROCKENER LUFTFILTER	AIR, DRY CLEANER	FILTRO DE AIRE SECO
1.19.1	FILTRO ARIA A SECCO	FILTRE A' AIR A SEC	TROCKENER LUFTFILTER	AIR, DRY CLEANER	FILTRO DE AIRE SECO
1.19.7	TUBAZIONI FILTRO ARIA	TUYAUX FILTRE A AIR	ROHRLEITUNGEN FUER LUFTFILTER	AIR, CLEANER HOSES	TUBERIAS FILTRO DE AIRE
1.21.1	SUPPORTO	SUPPORT	KONSTRUEGER	FRONT AXLE, SUPPORT	SOPORTE
1.27.0	SCATOLE E COPERCHI (INVERSORE)	CARTER ET COUVERCLES (INVERSEUR)	GEHAUSE UND DECKEL (WENDEGETRIEBE)	REVERSER, (SHUTTLE) HOUSING AND COVERS	CAJA Y TAPAS (INVERSOR)
1.27.1	RUOTISMI (INVERSORE)	PIGNONNERIE (INVERSEUR)	ZAHNRAEDER (WENDEGETRIEBE)	REVERSER, GEARS (SHUTTLE)	ENGRANAJES (INVERSOR)
1.27.2	INNESTO E FRENI	EMBRAYAGE ET FREINS	KUPPLUNG UND BREMSEN	REVERSER, CLUTCH AND BRAKES	EMBRAGUE Y FRENOS
1.27.3/ A	POMPA-VALVOLE E TUBAZIONI	POMPE-SOUPAPES ET CANALISATIONS	PUMPE-VENTIL UND LEITUNGEN	REVERSER, PUMP-VALVES AND LINES	BOMBA-VALVULAS Y TUBERIAS
1.27.3/ B	POMPA-VALVOLE E TUBAZIONI	POMPE-SOUPAPES ET CANALISATIONS	PUMPE-VENTIL UND LEITUNGEN	REVERSER, PUMP-VALVES AND LINES	BOMBA-VALVULAS Y TUBERIAS
1.27.3/ C	POMPA-VALVOLE E TUBAZIONI	POMPE-SOUPAPES ET CANALISATIONS	PUMPE-VENTIL UND LEITUNGEN	REVERSER, PUMP-VALVES AND LINES	BOMBA-VALVULAS Y TUBERIAS
1.27.3	POMPA-VALVOLE E	POMPE-SOUPAPES ET	PUMPE-VENTIL UND	REVERSER, PUMP-VALVES	BOMBA-VALVULAS Y

https://tractormanualz.com/

INDICE DEI SOTTOGRUPPI	INDEX DES SOUS-GROUPES	UNTERGRUPPEN VERZEICHNIS	SUBGROUP INDEX	INDICE DE SUBGRUPOS
	TUBAZIONI	CANALISATIONS	LEITUNGEN	AND LINES	TUBERIAS
1.27.5	INNESTO TRASMISSIONE COMANDI ESTERNI	ENGAGEMENT DE TRANSMISSION COMMANDES EXTERIEURES	GETRIEBESCHALTUNG UND GETRIEBESCHALTUNG	REVERSER, EXTERNAL SHIFTING CONTROL	ACOPLE TRANSMISION MANDOS EXTERIORES
1.27.7	SCAMBIATORE DI CALORE	ECHANGEUR DE TEMPERATURE	WAERMETAUSCHER	REVERSER, OIL COOLER	CAMBIADOR DE CALOR
1.28.1	RUOTISMI CAMBIO DI VELOCITA'	ENGRENAGES BOITE DE VITESSES	ZAHNRAEDER UND WELLEN DES WECHSELGETRIEBES	TRANSMISSION, GEARS	ENGRANAJES DEL CAMBIO
1.29.0	COMANDI INTERNI CAMBIO	COMMANDES INTERIEURES DE BOITE DE VITESSE	GETRIEBESCHALTUNG	TRANSMISSION, INTERNAL SHIFTING CONTROLS	COMANDOS INTERIORES DEL CAMBIO
1.29.1	COMANDI ESTERNI CAMBIO	COMMANDES EXTERIEURES	GETRIEBESCHALTUNG	TRANSMISSION, ESTERNAL SHIFTING CONTROLS	MANDOS EXTERIORES
1.32.0	SCATOLE,COPERCHI E SUPPORTI	CARTERS,COUVERCLES ET SUPPORTS	GEHAUSE,DECKEL UND ANTRIEBSWELLEN	TRANSMISSION, COVERS AND SUPPORTS	CAJAS,TAPAS Y SOPORTES
1.32.1	RUOTISMI RIDUTTORE CENTRALE	ENGRANGES DE REDUCTEUR CENTRAL	ZAHNRAEDER UND WELLEN DES DIFFERENTIALS	TRANSMISSION, RING GEAR AND PINION, SPLITTER	ENGRANAJES DEL REDUCTOR CENTRAL
1.37.0/A	FRENI SULLA TRASMISSIONE	FREINS SUR LA TRANSMISSION	BREMSBAND	TRANSMISSION, BRAKE	FRENO DE MANO
1.37.3/B	FRENI SULLA TRASMISSIONE	FREINS SUR LA TRANSMISSION	BREMSBAND	TRANSMISSION, BRAKE	FRENO DE MANO
1.37.0	FRENI SULLA TRASMISSIONE	FREINS SUR LA TRANSMISSION	BREMSBAND	TRANSMISSION, BRAKE	FRENO DE MANO
1.37.3	PEDALIERA FRENI	PEDALIER DE FREINS	BREMSHEBEL UND WELLEN	BRAKE FOOT CONTROL	PEDALES DE FRENOS
1.37.4	COMANDO A MANO FRENI	COMMANDE DE FREINS A' MAIN	HANDBREMSBETAETIGUNG	BRAKE HAND CONTROL	FRENO DE MANO
1.39.0	INNESTO A FRIZIONE	ENCLENCHEMENT D'EMBRAYAGE	KEILKUPPLUNG	TRANSMISSION, STEERING CLUTCHES	ACOPLE EMBRAGUE
1.39.2	COMANDO INNESTO TRASMISSIONE	COMMANDE D'ACTIONNEMENT DE TRANSMISSION	KEILHEBEL UND WELLEN	TRANSMISSION, STEERING CLUTCHES CONTROLS AND LINKAGES	MANDO ACOPLE TRANSMISION
1.39.7	TUBAZIONI	CANALISATIONS	LEITUNGEN	LINES	TUBERIAS
1.46.0	SCATOLA E COPERCHI RIDUTTORI LATERALI	CARTERS ET COUVERCLES REDUCTEURS LATERAUX	GEHAEUSE DES HINTEREN ENDANTRIEBES	FINAL DRIVE, HOUSING AND COVERS	CAJA Y TAPAS REDUCTORES LATERALES.
1.48.1	RUOTISMI RIDUTTORE LATERALE	PIGNONNERIE REDUCTEUR LATERAUX	ZAHNRAEDER UND WELLEN DES HINTEREN ENDANTRIEBES	FINAL DRIVE, GEARS AND SHAFTS	ENGRANAJES REDUCTOR LATERAL.
1.48.3	RUOTA MOTRICE	BARBOTIN MOTEUR	TREIBRAD	TRACK,SPROCKET AND ROLLERS	RUEDA MOTRIZ
1.50.0	RUOTA MOTRICE	BARBOTIN MOTEUR	TREIBRAD	TRACK, SPROCKET AND ROLLERS	CARRO DE ORUGAS
1.50.1	RULLI CARRELLO	GALETS DE CHARIOT	LAUFROLLE DER RAUPENKETTE	TRACK ROLLER	RODILLOS DE LA CARRETILLA
1.50.2	TENDICINGOLO	ROUE TENDEUSE	LEITRAD	TRACK, IDLER WHEEL	TENSOR CADENA ORUGAS.
1.50.3	CATENARIA	CHAINE ASSEMBLE	RAUPENKETTE	TRACK, ASSY	RODILLO SUPONTE ORUGAS
1.50.4	RIPARI CINGOLI	PROTECTIONS CHENILLES	SCHUTZHAUBE RAUPENKETTE	COVERS TRACKS	BLINDAJE CADENAS
1.50.5	RIPARI CINGOLI	PROTECTION DE CHENILLES	RAUPENKETTENSCHUTZ	TRACK, GUARDS	BLINDAJE DE CADENAS
1.50.1	SUPPORTI ANTERIORI	SUPPORTS AV	VORDERE LAGER	FRONT SUPPORT	SOPORTES ANTERIORES.

https://tractormanualz.com/

INDICE DEI SOTTOGRUPPI		N. DES SOUSGROUPES	INHALTSVERZEICHNIS	SUBGROUP INDEX	INDICE DE SUBGRUPOS
1.56.5	SUPPORTI POSTERIORI	SUPPORTS AR	RAUPENKETTEN-HINTERE LAGER	SUSPENSION, REAR SUPPORT	SOPORTES POSTERIORES
1.74.0	CAVI AVVIAMENTO	ELECTRIQUE-CABLES	BATTERIEKABEL	BATTERY, CABLES	CABLES ARRANQUE
1.75.0	COMANDI ELETTRICI	COMMANDES ELECTRIQUE	ELEKTRISCHE-ANLAGE	ELETRIC SYSTEM, CONTROLS	MANDOS ELECTRICOS
1.75.4	CAVI VARI	ELECTRIQUE-CABLES DIVERSES	KABELSATZE UND ANSCHLUSSLEITUNGEN	ELECTRIC SYSTEM, CABLES	CABLES VARIOS
1.75.67 A	APPARECCHI ILLUMINAZIONE	APPAREILS ECLAIRAGE	BELEUCHTUNG UND RUECKSTRAHLER	ELETRIC SYSTEM, LENSES	FAROS
1.75.67 B	APPARECCHI ILLUMINAZIONE	APPAREILS ECLAIRAGE	BELEUCHTUNG UND RUECKSTRAHLER	ELETRIC SYSTEM, LENSES	FAROS
1.75.67 C	APPARECCHI ILLUMINAZIONE	APPAREILS ECLAIRAGE	BELEUCHTUNG UND RUECKSTRAHLER	ELETRIC SYSTEM, LENSES	FAROS
1.75.67 D	APPARECCHI ILLUMINAZIONE	APPAREILS ECLAIRAGE	BELEUCHTUNG UND RUECKSTRAHLER	ELETRIC SYSTEM, LENSES	FAROS
1.75.67 E	APPARECCHI ILLUMINAZIONE	APPAREILS ECLAIRAGE	BELEUCHTUNG UND RUECKSTRAHLER	ELETRIC SYSTEM, LENSES	FAROS
1.75.67 F	APPARECCHI ILLUMINAZIONE	APPAREILS ECLAIRAGE	BELEUCHTUNG UND RUECKSTRAHLER	ELETRIC SYSTEM, LENSES	FAROS
1.75.6	APPARECCHI ILLUMINAZIONE	APPAREILS ECLAIRAGE	BELEUCHTUNG UND RUECKSTRAHLER	ELETRIC SYSTEM, LENSES	FAROS
1.82.1	TUBAZIONI SOLLEVATORE	CANALISATIONS DE RELEVAGE HYDRAULIQUE	HYDRAULIK-LEITUNGEN DES KRAFTHEBERS	LIFTER, LINES	TUBERIAS DE ELEVADOR HYDRAULICO
1.82.4	DISTRIBUTORE E VALVOLE SOLLEVATORE	DISTRIBUTEUR ET SOUPAPES ELEVATEUR	STEUERVENTIL DES KRAFTHEBERS	LIFTER, DISTRIBUTOR AND VALVES	DISTRIBUIDOR Y VALVULAS ELEVADOR
1.82.6	CILINDRI E STANTUFFI	CYLINDRES ET PISTONS	ZYLINDER UND KOLBEN DES KRAFTHEBERS	LIFTER, PISTON AND CYLINDER	CILINDROS Y EMBOLOS
1.83.0	COFANI	AUVENT	MOTORHAUBE UND VERKLEIDUNG	BODY, HOOD	CAPOT
1.84.0	CRUSCOTTO	TABLIER	STIRNWAND	DASH/PANEL	TABLERO
1.85.0	SEDILE	SIEGE	FAHRERSITZ	BODY, SEAT	BUTACA
1.85.2	SOSTEGNO RIPARI SEDILE	SUPPORT ET PROTECTIONS SIEGE	STUTZE UND ABDECKUNGEN SITZ	BODY, SEAT SUPPORT	SOPORTE Y PROTECCIONES BUTACA
1.87.0	PARAFANGHI E PEDANE	ATLES ET MARCHE PIEDS	KOTFLUEGEL UND TRITTURETTER	BODY, MUDGUARDS AND FOOTBOARDS	GUARDABARROS Y ESTRIBOS
1.87.1	PROTEZIONI POSTERIORI	PROTECTIONS ARRIERE	KOTFLUEGEL VERKLAENGERUNG	BODY, REAR GUARDS	PROTECCIONES POSTERIORES
1.89.0	BARRA DI TRAINO	BARRE D'ATTELAGE	ZUGPENDEL	DRAWBAR	BARRA DE ARRASTRE
1.98.2	SIGLE	MOTIVES	FIRMENKENNZEICHEN SCHILDER	MEDALLIONS	EMBLEMAS
1.99.2	ATTREZZI	OUTILS	WERKZEUGE	TOOLS	HERRAMIENTAS
213	SUPPORTI ZAVORRE ANTERIORI	SUPPORT LEST AVANT	FRONTGEWICHTTRAEGER	FRONT SUPPORT BALLAST	SOPORTE CONTRAPESO ANTERIOR
216	ZAVORRE ANTERIORI	MASSES D'ALOURDISSEMENT AV	VORDERE BELASTUNGSGEWICHTE	FRONT BALLAST	LASTRE ANTERIOR
535	SUOLE DA 600 MM	PATINS DE 600 MM	BODENPLATTEN 600 MM	SHOES 600 MM	ZAPATAS DE 600 MM
553	RIPARI CINGOLI	PROTECTIONS CHENILLES	SCHUTZBLECHE RAUPENKETTE	TRACKS PROTECTIONS	BLINDAJE CADENAS
745	PROIETTORI AUSILIARI	PROJECTEUR AUXILIAIRE	ZUSATZSCHEINWERFER	ADDITIONAL HEADLAMP	PROYECTOR AUXILIAR

https://tractormanualz.com/

INDICE DEL SOTTOGRUPPO	INDEX DES SOUSGROUPES	UNTERGRUPPEN VERZEICHNIS	SUBGROUP INDEX	INDICE DE SUBGRUPOS
E06	PRESA DI FORZA 540/1000 G/MIN SINCRONIZZATE AL CAMBIO	PRISE DE FORCE 540/1000 T/M SYNCHRON. A LA BOITE DE VITESSE	POWER TAKE-OFF GROUND SPEED	TOMA DE FUERZA 540/1000 R/M SINCRON. AL CAMBIO
E25	DISTRIBUTORE SUPPLEMENTARE A DOPPIO EFFETTO E TUBAZIONI	DISTRIBUTEURS SUPPLEMENTAIRE A DOUBLE EFFET ET	ZUSATZSTEUERGERÄT EINF/DOPP WIRKEND	DOUBLE ACTING REMOTE VALVE AND LINES	DISTRIBUIDOR SUPLEMENTARIO A DOBLE EFECTO Y TUBERIAS
E76	TELAIO DI SICUREZZA	CHASSIS DE SECURITE'	SICHERHEITSRAHMEN	SAFETY FRAME	BASTIDOR DE SEGURIDAD (FRITZMEIER)
E92	GANCIO DI TRAINO ANTERIORE	CHAPE DE REMORQUEMENT AV	VORDERES ZUGMAUL	PULL HOOK	ENGANCHE ANTERIOR PARA REMOLQUE.

https://tractormanualz.com/

DISEGNO	SGR.		DISEGNO	SGR.		DISEGNO	SGR.		DISEGNO	SGR.	
14697	1.39.1		571895	1.27.3/	A	579926	1.27.3		586157	1.27.3	
15265	1.27.1		571912	1.27.3/	A	5c0462	1.27.2		586166	1.37.0/	B
15627	1.39.1		571913	1.27.3/	A	5c0495	1.27.2		58617E	1.27.0	
544656	1.29.0		571915	1.27.3/	A	5c0496	1.27.2		586507	1.27.7	
547515	1.55.0		571916	1.29.3/	B	5c0496	1.27.1		586525	1.27.3/	A
552699	1.74.1		57 917	1.27.3/	A	5c0887	1.27.1		586578	1.39.0	
553351	1.39.2		571943	1.29.0		5c0890	1.27.1		586707	1.29.1	
556319	1.27.2		571252	1.27.3		5c0922	1.27.1		586707	1.37.0	
560017	1.59.1		577567	1.27.7		5c0923	1.27.1		590707	1.39.2	
562533	1.27.3/	C	577983	1.27.3/	A	5c0924	1.27.1		586750	1.39.0	
564530	0.35.0		571109	1.27.0		5c0925	1.27.1		587138	1.37.0/	B
567406	892		572021	1.27.3/	A	5c0927	1.27.1		587141	1.37.0/	B
569061	1.39.2		571250	D.06.3		5c1064	1.27.0		587142	1.37.0/	B
569503	1.27.3		572515	1.27.3		5c1065	1.27.0		587155	1.37.0/	B
571604	806		572316	1.27.3		5c1066	1.27.0		587158	1.37.0/	B
573165	892		571197	1.27.3		5c1067	1.27.2		587273	1.50.2	
575760	1.27.0		572568	1.27.3/	A	5c1068	1.27.2		587406	1.39.2	
575790	1.27.0		572646	1.27.0		5c1076	1.27.0		587408	1.39.2	
575793	1.27.0		572648	1.27.0		5c1138	1.27.1		587831	1.27.1	
575835	1.27.1		571649	1.27.0		5c2639	1.27.3/	A	590389	1.39.0	
575811	1.27.1		572650	1.27.0		5c2640	1.27.5		590390	1.39.0	
575816	1.27.2		576846	1.27.3		5c2642	1.27.5		590523	1.37.0	
575820	1.27.2		576968	1.27.0		5c3335	1.27.2		591112	1.37.0/	B
575863	1.27.3/	C	579017	1.27.0		5c3336	1.27.2		591115	1.37.0/	B
575865	1.27.3/	C	576053	1.27.7		5c3337	1.27.2		591126	1.37.0/	B
575866	1.27.3/	C	576056	1.27.7		5c4346	1.27.3/	C	591217	1.37.0/	B
575874	1.27.3/	A	579057	1.27.7		5c5319	1.27.0		591247	1.37.0/	B
575874	1.29.0		579058	1.27.7		5c5322	1.27.2		591693	1.99.2	
575874	1.37.0/	B	572231	1.27.2		5c5323	1.27.2		592044	1.27.3	
575881	1.27.3/	C	571367	1.27.5		5c5324	1.27.2		592509	1.50.1	
575884	1.27.3/	A	576387	1.82.4		5c5442	1.27.2		592517	1.50.1	
575885	1.27.3/	A	579387	826		5c6015	1.27.0		592519	1.50.1	
575888	1.27.3/	A	577467	1.27.1		5c6102	1.29.0		592544	1.50.2	
575888	1.37.0/	B	579794	1.29.0		5c6154	1.27.3		592564	1.50.3	
575892	1.27.3/	A	579936	1.27.3		5c6156	1.27.3		593602	1.29.1	

https://tractormanualz.com/

DISEGNO	SGA.		DISEGNO	SGA.		DISEGNO	SGA.		DISEGNO	SGA.	
594635	1.50.2		702537	L.30.2		772165	1.14.07	A	772627	D.14.07	A
594634	1.50.2		746371	D.14.07	A	772166	D.14.07	A	772621	D.14.07	A
594637	1.50.2		759550	D.14.0		772353	D.14.07	A	772648	D.14.07	A
594635	1.50.2		767111	D.14.0		772370	D.14.07	A	772649	D.14.07	A
594643	1.50.2		771326	D.14.0		772379	D.14.07	A	772652	D.14.07	A
594759	1.27.2		771574	D.14.0		772391	D.14.07	A	772712	D.14.07	A
594941	1.50.2		772036	D.14.07	B	772477	D.14.07	A	772758	D.14.07	A
594942	1.50.2		772039	D.14.07	B	772480	D.14.07	A	772761	D.14.07	A
595537	1.50.2		772058	D.14.07	C	772482	D.14.07	A	772823	D.14.07	A
595542	1.27.2/	C	772059	D.14.07	H	772483	D.14.07	A	772825	D.14.07	A
595544	1.27.2/	C	772040	D.14.07	B	772484	D.14.07	A	772826	D.14.07	A
595545	1.27.2/	C	772041	D.14.07	B	772485	D.14.07	A	772829	D.14.07	A
595546	1.27.2/	C	772044	D.14.07	B	772486	D.14.07	A	772847	D.14.07	A
595736	1.37.07	B	772047	D.14.07	B	772525	D.14.07	A	772873	D.14.07	A
595873	1.37.07	B	772047	D.14.07	C	772526	D.14.07	A	772902	D.14.07	A
596567	1.83.0		772051	D.14.07	A	772527	D.14.07	A	772923	D.14.07	A
597369	1.50.2		772055	D.14.07	A	772528	D.14.07	A	773032	D.14.07	A
597793	1.27.2/	A	772065	D.14.07	A	772529	D.14.07	A	773039	D.14.07	A
597794	1.27.2/	A	772067	D.14.07	A	772530	D.14.07	A	773153	D.14.07	A
597795	1.27.2/	A	772054	D.14.07	A	772531	D.14.07	A	773204	D.14.07	A
597796	1.27.2/	A	772114	D.14.07	A	772532	D.14.07	A	773218	D.14.07	A
597831	1.27.2/	A	772115	D.14.07	A	772533	D.14.07	A	773219	D.14.07	A
597832	1.27.2/	A	772117	D.14.07	A	772534	D.14.07	A	773220	D.14.07	A
597833	1.27.2/	A	772120	D.14.07	A	772535	D.14.07	A	773221	D.14.07	A
597834	1.27.1		772124	D.14.07	A	772566	D.14.07	A	773223	D.14.07	A
598295	1.27.2		772125	D.14.07	A	772567	D.14.07	A	773251	D.14.07	A
598340	1.27.2		772127	D.14.07	A	772568	D.14.07	A	773252	D.14.07	A
598362	1.27.0		772128	D.14.07	A	772577	D.14.07	A	773254	D.14.07	A
598496	1.32.0		772140	D.14.07	A	772579	D.14.07	A	773286	D.14.07	A
599296	1.37.0		772163	D.14.07	A	772580	D.14.07	A	773287	D.14.07	A
599299	1.37.0		772160	D.14.07	A	772581	D.14.07	A	773291	D.14.07	A
599300	1.37.0		772161	D.14.07	A	772609	D.14.07	A	773321	D.14.07	A
599301	1.37.0		772162	D.14.07	A	772611	D.14.07	A	773322	D.14.07	A
599302	1.37.0		772165	D.14.07	A	772618	D.14.07	A	773325	D.14.07	A
599307	1.37.0		772164	D.14.07	A	772619	D.14.07	A	773326	D.14.07	A

https://tractormanualz.com/

DISEGNO	SGA.		DISEGNO	SGA.		DISEGNO	SGA.		DISEGNO	SGA.	
773327	0.14.07	A	773855	0.14.07	A	1901534	0.08.0		4574771	0.32.3	
773328	0.14.07	A	773921	0.14.07	A	1901535	0.08.0		4592280	0.20.2	
773329	0.14.07	A	774059	0.14.07	A	1901536	0.05.0		4031536	0.10.0	
773330	0.14.07	A	774060	0.14.07	A	1901993	0.08.1		4015079	1.75.0	
773335	0.14.07	A	774061	0.14.07	A	1901994	0.08.1		4023039	1.02.0	
773344	0.14.07	A	774062	0.14.07	A	1901995	0.08.1		4026548	0.04.5	
773348	0.14.07	A	774063	0.14.07	A	1901996	0.08.1		4032823	0.04.0	
773350	0.14.07	A	774065	0.14.07	A	1901997	0.08.1		4041873	0.20.2	
773351	0.14.07	A	774080	0.14.07	A	1901103	0.20.07	A	4041874	0.20.2	
773353	0.14.07	A	774156	0.14.07	A	1901107	0.20.07	A	4041875	0.20.2	
773354	0.14.07	A	774189	0.14.07	A	1901137	0.30.2		4041876	0.20.2	
773356	0.14.07	A	774272	0.14.07	A	1901784	0.04.0		4047659	0.20.3	
773357	0.14.07	A	774339	0.14.07	A	1901785	0.04.0		4047660	0.20.3	
773358	0.14.07	A	774340	0.14.07	A	1901790	0.32.07	A	4047661	0.20.3	
773437	0.14.07	A	774349	0.14.07	A	1901953	1.27.37	B	4057459	0.20.2	
773439	0.14.07	A	774385	0.14.07	A	1901874	1.19.37	A	4057860	0.30.2	
773440	0.14.07	A	774393	0.14.07	A	1901875	1.19.37	A	4065029	0.31.0	
773441	0.14.07	A	774397	0.14.07	A	1902234	0.08.2		4067452	0.35.0	
773442	0.14.07	A	774399	0.14.07	A	1902244	0.08.2		4067492	0.10.0	
773445	0.14.07	A	774417	0.14.07	A	1902262	0.32.07	A	4067469	0.14.0	
773463	0.14.07	A	774495	0.14.0		1902262	0.32.0		4072937	0.10.0	
773469	0.14.07	A	774538	0.14.07	A	1902538	0.08.2		4072707	0.30.5	
773471	0.14.07	A	774548	0.14.07	A	1902539	0.08.2		4072711	0.30.5	
773627	0.14.07	A	775123	0.14.07	A	1902543	1.36.7		4074949	0.04.2	
773634	0.14.07	A	775333	0.14.07	A	1902544	1.36.7		4099521	0.12.0	
773714	0.14.07	A	775335	0.14.07	A	4161222	0.27.0		4730412	0.30.5	
773715	0.14.07	A	775336	0.14.07	A	4177981	1.29.0		4733645	0.30.2	
773813	0.14.07	B	775502	0.14.07	A	4181980	1.75.0		4706879	0.32.07	A
773838	0.14.0		1340713	0.14.0		4232670	0.27.0		4706880	0.32.07	A
773839	0.14.07	A	1901385	0.08.0		4470778	0.40.07	B	4707319	0.06.0	
773840	0.14.07	A	1901386	0.08.0		4479391	0.40.07	A	4707320	0.04.0	
773841	0.14.07	A	1901387	0.08.0		4513436	0.60.0		4707321	0.04.0	
773842	0.14.07	A	1901388	0.08.0		4532832	0.35.0		4707322	0.04.0	
773843	0.14.07	A	1901532	0.08.0		4543246	1.39.7		4708079	0.12.0	
773854	0.14.07	A	1901533	0.08.0		4560434	0.04.3		4706105	0.08.0	

https://tractormanualz.com/

DISEGNO	SGR.	DISEGNO	SGR.	DISEGNO	SGR.	DISEGNO	SGR.
4708205 *	0.14.0	4718323 *	0.04.0	4751414 *	0.04.0	4752190 *	0.06.0
4708206 *	0.14.0	4718324 *	0.04.0	4752094 *	0.20.3	4753520 *	0.12.0
4708209 *	0.14.0	4718711 *	0.04.3	4752724 *	0.30.5	4754C6P *	0.12.0
4709210 *	0.14.1	4720762 *	0.18.1	4753825 *	0.04.3	4754617 *	0.24.1
4708213 *	0.10.0	4722519 *	0.14.0	4726716 *	0.31..	4754649 *	0.24.0
4708213 *	0.14.0	4722521 *	0.14.0	4759146 *	1.02.0	4754651 *	0.24.0
4708423 *	0.10.0	4722527 *	0.07.1	4742406 *	0.07.7	4755621 *	0.35.0
4708424 *	0.10.0	4724162 *	0.35.0	4742406 *	0.07.7	4756509 *	0.12.0
4708555 *	0.04.3	4724459 *	0.30.5	4742412 *	0.30.5	4756501 *	0.12.0
4708556 *	0.04.3	4724729 *	0.24.1	4742421 *	0.32.3	4756615 *	0.14.0
4708557 *	0.04.3	4724732 *	0.04.3	4742025 *	0.07.1	4756616 *	0.14.0
4708557 *	0.04.3	4725095 *	0.24.1	4749132 *	0.04.2	4758794 *	0.06.0
4710408 *	0.30.0	4725414 *	0.35.0	4750416 *	0.14.0	4758795 *	0.06.0
4710545 *	0.28.4	4726361 *	0.32.0/ A	4750417 *	0.14.0	4758796 *	0.06.0
4710479 *	0.30.5	4726362 *	0.32.3	4750505 *	0.14.0	4758797 *	0.06.0
4711552 *	0.14.0	4726652 *	0.32.0/ A	4750644 *	0.14.0	4758798 *	0.06.0
4711596 *	0.42.0	4726905 *	0.04.0	4750806 *	0.04.0	4758799 *	0.06.0
4711597 *	0.12.0	4726951 *	0.08.4	4750807 *	0.04.0	4758800 *	0.06.0
4711767 *	0.08.4	4726953 *	0.32.3	4750808 *	0.04.0	4758801 *	0.06.0
4712007 *	0.35.0	4726956 *	0.32.0	4750809 *	0.04.0	4760489 *	0.06.0
4712012 *	0.04.2	4726957 *	0.08.4	4750810 *	0.04.0	4764705 *	0.04.0
4712063 *	0.32.0	4726958 *	0.34.0	4750811 *	0.04.0	4764706 *	0.04.0
4712521 *	0.40.0	4726959 *	0.34.0	4750812 *	0.04.0	4764707 *	0.04.0
4713475 *	0.32.3	4726962 *	0.40.0	4750813 *	0.04.0	4764708 *	0.04.0
4713556 *	0.06.0	4727031 *	0.08.3	4750814 *	0.04.0	4764709 *	0.04.0
4713668 *	0.04.3	4727145 *	0.32.0/ A	4750815 *	0.04.0	4764728 *	0.14.0
4716734 *	0.31.0	4727589 *	0.32.3	4750816 *	0.04.0	4765377 *	0.24.1
4717026 *	0.40.0/ A	4728091 *	0.20.0	4750817 *	0.04.0	4765726 *	0.40.0
4718316 *	0.04.0	4729026 *	0.24.1	4750818 *	0.04.0	4765728 *	0.40.0/ B
4718317 *	0.04.0	4729925 *	0.20.2	4750819 *	0.04.0	4766706 *	0.14.0
4718318 *	0.04.0	4729926 *	0.20.2	4750820 *	0.04.0	4766736 *	0.35.0
4718319 *	0.04.0	4729927 *	0.20.2	4750821 *	0.04.0	4766738 *	0.35.0
4718320 *	0.04.0	4729928 *	0.20.2	4750822 *	0.04.0	4766747 *	0.14.0
4718321 *	0.04.0	4729929 *	0.20.2	4751046 *	0.05.0	4766813 *	0.14.0
4718322 *	0.04.0	4729930 *	0.20.2	4752172 *	0.05.0	4766826 *	0.35.0

https://tractormanualz.com/

DISEGNO	SGH.		DISEGNO	SGH.		DISEGNO	SGH.		DISEGNO	SGH.	
4766827	D.35.5		4797395	G.20.3		4857391	0.24.3		4964869	1.27.3/	B
4766891	D.14.C		4797297	G.20.3		4857392	0.00.3		4964869	1.39.7	
4767038	D.35.5		4797320	1.02.0		4830394	0.56.0		4964870	1.27.3/	B
4770403	D.04.3		4796421	G.06.C		4830395	0.56.0		4964871	1.27.3/	B
4775976	D.32.7		4796427	0.07.7		4930396	0.35.0		4964872	1.27.3/	B
4776190	D.14.C		4796425	0.12.0		4932171	0.06.0		4964895	1.17.2	
4777060	D.14.C		4796426	C.06.0		4834322	0.14.0		4965120	0.20.0/	A
4777073	D.21.C		4796427	G.05.C		4834691	0.04.3		4955705	1.59.0	
4777375	D.31.0		4799609	0.07.7		4834712	0.06.3		4966040	1.48.0	
4778295	D.32.3		4799495	C.14.0		4843714	0.29.0		4966050	1.56.1	
4778458	D.30.2		4795203	0.31.0		4871771	0.20.3		4966127	1.5C.2	
4778479	D.32.1		4800402	0.08.2		4871773	0.25.3		4966128	1.5D.2	
4780206	D.24.C		4800403	0.03.2		4871774	0.20.3		4966305	806	
4783070	1.02.0		4801946	0.04.3		4950259	1.74.0		4966618	1.04.0	
4786841	D.06.C		4803098	0.24.1		4951641	1.37.0/	B	4967075	1.48.1	
4787587	D.04.3		4803132	0.32.3		4951916	1.27.3		4967197	1.56.T	
4787632	D.32.3		4805260	0.08.1		4952069	1.27.4		4967119	1.56.1	
4788057	D.35.C		4804643	0.06.0		4957894	1.37.0/	B	4967197	1.22.1	
4795296	D.14.C		4802121	0.24.1		4955605	1.50.0		4967211	1.48.0	
4795562	D.04.3		4805618	0.40.0		4959117	1.27.1		4967215	1.48.1	
4795303	D.04.3		4809727	0.22.6		4958134	1.37.0		4967219	1.39.0	
4795304	D.04.3		4809425	C.10.0		4958201	1.37.0		4967220	1.39.0	
4795308	D.04.3		4809425	0.14.0		4959339	1.50.3		4967305	1.39.7	
4795369	D.04.3		4811426	0.08.4		4960701	1.82.6		4967630	1.28.3	
4795358	D.21.0		4815586	0.24.0		4960701	876		4967707	1.32.0	
4795627	D.32.3		4817522	0.07.7		4962887	1.27.3		4967708	1.32.0	
4795627	1.17.2		4817523	0.14.0		4964254	1.50.1		4967709	1.32.0	
4796116	D.04.3		4818721	0.07.7		4964318	0.20.0/	A	4967710	1.32.0	
4796117	D.04.3		4818722	0.07.7		4964319	0.20.0/	A	4967729	1.32.0	
4796442	D.24.0		4820917	G.08.4		4964320	0.20.0/	A	4966331	1.32.0	
4796529	D.32.0/	A	4821454	0.05.1		4964321	0.20.0/	A	4968762	1.32.0	
4796534	D.32.0		4821968	0.04.0		4964396	1.39.7		4968959	1.59.0	
4796562	D.24.0		4824256	0.24.3		4964426	0.20.0/	A	4968962	1.39.0	
4796565	D.24.0		4830295	0.56.0		4964427	0.20.0/	A	4968964	1.39.0	
4796567	D.24.0		4830258	0.02.1		4964501	0.20.0		4968965	1.39.0	

https://tractormanualz.com/

DISEGNO	SGA.		DISEGNO	SGA.		DISEGNO	SGA.		DISEGNO	SGA.
4968966	1.39.C		4979711	1.35.7		5102442	1.3[illegible].1		5106205	1.75.0
4968967	1.39.C		4979713	1.[illegible].7		5102443	1.3[illegible].1		5106222	1.29.1
4968968	1.39.C		4979714	1.49.7		5102444	1.3[illegible].1		5106223	1.29.1
4968969	1.39.C		4979727	1.50.3		5102445	1.[illegible].1		5106225	1.17.0
4968970	1.39.C		4979782	1.51.3		5102446	1.3[illegible].1		5106266	1.75.0
4969024	1.50.3		4981622	1.99.2		5102447	1.3[illegible].1		5107053	1.75.6
4969076	1.50.2		4983746	1.99.2		5102448	1.3[illegible].1		5109221	1.75.0
4969091	1.56.5		4982082	1.50.1		5102449	1.3[illegible].1		5109263	1.15.1
4969114	1.50.2		4982082	1.50.2		5102450	1.32.1		5109279	1.17.6
4969127	1.50.C		4982514	1.02.0		5102451	1.32.1		5109280	1.17.6
4970225	1.37.C		4982514	1.17.2		5102452	1.3[illegible].1		5109305	806
4971059	1.27.5		4983237	1.69.2		5102630	806		5109306	806
4971059	1.37.4		4983497	1.27.1		5102601	806		5111271	1.32.1
4971716	1.56.1		4983511	1.48.7		5102702	1.37.0		5111455	213
4971843	1.04.0		4983513	1.37.2		5102766	806		5111459	1.83.0
4971873	1.27.0		4983940	1.56.5		5103446	1.99.2		5112290	806
4972667	1.27.5		4984175	1.32.1		5104469	806		5112606	1.89.0
4972543	1.56.1		4984176	1.32.1		5106521	1.32.1		5112653	1.75.0
4973882	1.89.0		4984177	1.32.1		5106522	1.32.1		5112654	1.75.0
4974266	1.32.0		4984178	1.32.1		5106523	1.32.1		5112851	806
4974267	1.32.0		4984180	1.32.1		5106524	1.32.1		5114569	1.83.0
4974269	1.32.1		4984223	1.29.1		5106525	1.32.1		5116017	1.50.3
4974269	1.39.3		4985062	806		5106526	1.32.1		5116017	1.82.6
4974271	1.39.0		4986576	1.27.5		5106829	1.17.2		5116018	1.50.3
4975018	1.74.5		4986481	1.27.3/	B	5106927	1.85.0		5117942	1.75.6
4975019	1.74.0		4986482	1.27.3/	B	5107140	1.93.0		5118018	1.37.4
4975810	1.27.5		4986484	1.27.3/	B	5107303	806		5118180	1.83.0
4976785	1.27.3/	A	4986485	1.27.3/	A	5107406	806		5118569	1.39.7
4977113	1.04.0		4979418	1.82.6		5107417	1.17.1		5118570	1.39.7
4978719	1.74.0		4993352	1.83.0		5107422	1.17.7		5118659	1.29.1
4979182	1.56.1		4996870	1.75.0		5107600	1.95.2		5119079	216
4979185	1.56.1		5011723	1.39.7		5107601	1.95.2		5119217	1.83.0
4979186	1.56.1		5011828	D.40.0/	A	5107603	1.75.0		5119218	1.83.0
4979187	1.56.1		5101919	1.32.1		5107649	1.25.3		5119667	1.83.0
4979370	925		5102349	806		5107692	1.75.0		5119669	1.83.0

https://tractormanualz.com/

DISEGNO	SGR.		DISEGNO	SGR.		DISEGNO	SGR.		DISEGNO	SGR.	
5119677	1.83.0		5126507	1.19.1		5141492	1.75.6/	C	8829611	D.06.0	
5119681	1.83.0		5126726	1.83.0		5141690	1.83.0		8830045	0.06.0	
5119689	1.65.0		5126793	1.17.1		5142747	1.74.0		8831256	0.08.4	
5120073	1.75.6		5126791	1.17.1		5142749	3.0		8831259	0.06.3	
5120201	1.65.0		5126892	1.17.1		5141634	1.17.2		8831260	1.27.1	
5120216	1.17.0		5129229	1.17.0		8122185	0.14.0		9007222	0.14.0/	C
5120217	1.17.0		5129231	1.17.0		8206176	1.27.7		9009403	0.14.0/	C
5120260	1.75.6		5129235	1.17.2		8208822	1.56.1		9027857	0.40.0/	B
5120380	1.17.6		5129295	1.17.2		8241836	1.55.5		9027840	0.40.0/	B
5120414	1.02.0		5129862	1.75.0		8243407	1.52.6		9030867	0.14.0/	C
5120754	1.15.1		5131161	1.10.0		8244287	1.27.5		9030868	0.14.0/	C
5120754	1.19.1		5132245	1.83.0		8247742	1.27.5		9030870	0.14.0/	C
5120755	1.15.1		5132284	1.17.2		8247745	1.10.0		9030871	0.14.0/	C
5120755	1.19.1		5132410	1.17.2		8297743	1.27.5		9036537	0.40.0/	B
5120756	1.19.1		5132420	1.83.0		8297968	1.50.2		9037700	0.40.0/	B
5121244	1.39.7		5132711	1.82.0		8815069	0.30.2		9038171	0.40.0/	B
5121671	1.75.6/	A	5133406	806		8817913	0.08.0		9038344	0.40.0/	B
5121875	1.83.0		5133407	206		8819691	0.06.0		9039826	0.40.0/	A
5121939	1.83.0		5133851	1.83.0		8840457	0.32.5		9040037	0.40.0/	B
5122379	1.75.6/	B	5134387	806		8822385	0.06.2		9040293	0.40.0/	A
5122379	1.75.6		5134406	1.75.0		8822963	0.06.0		9040298	0.40.0/	A
5123194	906		5135071	1.98.2		8823773	0.09.4		9040299	0.40.0/	A
5124772	216		5135159	1.74.0		8823774	0.08.4		9040300	0.40.0/	A
5125566	1.75.0		5135731	1.32.0		88c5993	0.05.0		9040729	0.40.0/	A
5125745	1.10.0		5135733	1.27.3/	A	8826149	0.32.0		9057963	0.40.0/	B
5125747	1.10.0		5135738	1.27.3		8826576	0.12.0		9058965	1.75.6/	E
5126395	1.39.2		5135738	1.57.0/	B	8828869	0.12.0		9058966	1.75.6/	D
5126395	1.65.0		5135738	1.29.7		8829237	0.05.0		9058968	1.75.6/	E
5127950	1.19.7		5135739	1.27.3/	A	8829262	0.05.0		9058966	1.75.6/	F
5127951	1.19.7		5135740	1.27.3		8829263	0.06.3		9058967	1.75.6/	E
5126427	1.19.1		5136799	806		8829321	0.06.0		9059346	1.75.6/	A
5125502	1.15.1		5136963	1.98.2		8829580	0.04.0		9059867	1.75.6/	A
5125503	1.15.1		5140119	806		8829581	0.04.0		9059868	1.75.6/	A
5126504	1.15.1		5140968	852		8829582	0.04.0		9059903	1.75.6/	B
5126505	1.15.1		5141169	1.75.6		8829588	0.04.0		9059904	1.75.6/	B

https://tractormanualz.com/

DISEGNO	SGR.		DISEGNO	SGR.		DISEGNO	SGR.		DISEGNO	SGR.	
9959905	1.75.6/	E	10152617	1.02.0		1026c950	1.37.0		10300611	0.14.0/	A
9960113	0.40.0/	B	10153317	0.24.0		1026c960	0.30.2		10300611	0.31.0	
9960119	0.40.0/	E	10154317	0.20.2		1026c960	1.32.2		10300711	0.31.0	
9960120	0.40.0/	E	10154311	1.02.0		1026c960	0.31.0		10300711	0.32.3	
9960174	0.40.0/	F	10154417	1.39.7		1026c35u	0.06.u		10303460	1.27.3/	A
9960179	0.40.0/	F	10154517	1.27.7		1026c35G	1.27.0		10304911	0.31.0	
9960189	0.40.0/	G	10205710	0.14.0/	A	1026c450	1.32.0		10304911	0.32.3	
9960583	1.19.1/	A	10205810	1.27.3/	C	1026c550	1.29.0		10305171	0.32.3	
9961822	0.40.0/	B	10204020	0.32.0		1026c550	1.32.0		10306371	1.48.0	
9961245	1.75.6/	C	10214510	1.28.1		1026c65u	1.32.0		10333360	0.14.0/	B
9961546	1.75.6/	C	10214610	1.27.5		1027c040	1.32.0		10334610	1.10.0	
9962534	1.75.6/	F	10246571	1.27.5		1027c140	1.43.5		10336210	1.39.0	
9962962	0.14.0/	C	10246371	806		1027c040	0.04.5		10336410	1.27.3/	C
9964028	0.14.0/	C	10256785	0.20.0/	A	10275040	0.30.2		10336811	0.14.0/	A
9964029	0.14.0/	C	10257060	0.20.0/	A	10276740	1.32.0		10377011	0.14.0/	A
9964030	0.14.0/	C	10257065	0.24.0		10279460	0.04.3		10377111	0.14.0/	A
10005031	1.39.2		10257060	0.31.0		10279560	0.04.3		10378411	1.27.3/	A
10033411	1.27.5		10257067	0.32.3		1026c060	0.20.0/	A	10379011	0.14.0/	A
10033411	806		10257069	1.27.0		1027c060	0.20.3		10379311	0.40.0/	B
10053610	1.27.1		10257060	1.27.3		1027c060	0.31.0		10379511	1.50.2	
10072001	1.27.3/	A	10257060	1.75.0		1026c060	1.27.3		10396580	1.17.2	
10092661	1.39.2		10257460	0.31.0		1026c060	1.39.7		10398560	1.75.6	
10119040	1.32.0		10257460	0.32.3		1027c355	1.99.2		10398580	745	
10138365	0.32.3		10257468	1.27.3		1026c160	1.37.0/	B	10399060	1.39.2	
10156200	1.27.1		10257460	1.37.0/	B	1026c160	1.75.0		10399580	1.10.0	
10158401	0.06.0		10260060	1.50.3		10256585	1.04.0		10399580	1.75.6	
10165240	1.27.3		10260060	1.82.6		10297085	1.49.0		10441190	1.75.4	
10165740	1.27.3		10263360	0.07.1		10296360	0.14.0		10441390	745	
10165940	1.27.3		10263460	0.30.2		1025c580	0.20.0/	A	10441690	1.75.4	
10166411	1.27.3		10263460	0.32.3		1029c360	0.30.5		10449890	0.50.5	
10181317	0.24.0		10263460	1.75.0		1025c360	1.29.3		10450090	0.14.0	
10181717	0.14.0		10263460	1.82.1		1029c460	0.14.0		10450490	0.24.0	
10181717	1.27.2		11.264085	1.48.3		1029c460	1.27.5		10450990	1.17.2	
10181817	0.26.0/	A	10264560	1.27.7		1030c341	0.02.1		10516471	0.14.0	
10182617	1.27.5		10264560	1.29.0		1030c341	1.37.0/	B	10516671	0.32.3	

https://tractormanualz.com/

DISEGNO	SGR.		DISEGNO	SGR.		DISEGNO	SGR.		DISEGNO	SGR.
10516671	1.27.3/	C	10791421	1.75.0		1090c221	1.75.4		11064076	806
10516671	1.37.2/	B	10791421	1.82.6		1090c221	1.82.6		11056876	1.27.1
10516671	3.04.2		10791611	1.37.2		1090c221	806		11063876	1.28.1
10516671	1.27.3/	C	10791611	1.27.3/	A	1090c321	0.24.2		11064876	806
10517471	1.50.2		10792511	1.27.5		1090c421	0.14.0/	A	11059876	1.27.1
10519601	0.24.1		10795001	0.14.0/	A	1090c421	1.85.0		11072876	1.28.1
10519601	1.37.0		10795701	0.14.0/	A	1090c521	0.14.0/	A	11071576	1.28.1
10520101	1.27.2		10796401	1.27.0		1090c621	0.04.3		11073476	806
10571471	0.28.2		10796401	1.29.2		1090c621	0.23.3		11075976	1.48.1
10571471	1.50.2		10796401	1.85.0		1090c621	1.84.5		11087576	1.29.0
10615371	1.75.6		10796401	806		1090c021	1.30.0		11086076	1.29.0
10615371	1.83.6		10797201	1.85.3		1090c321	1.39.7		11106021	1.39.2
10615679	1.75.0		10837610	0.35.0		1090c531	1.75.0		11106021	1.74.0
10615679	1.83.0		10837610	1.27.0		1090c021	1.30.5		11106221	1.50.4
10615679	1.85.2		10837910	0.04.3		1090c621	0.14.0/	A	11106221	1.56.1
10615679	1.87.1		10839510	1.27.0		1090c521	1.83.0		11106221	1.82.1
10615679	1.83.0		10839510	1.27.1		1090c021	0.23.2		11106221	1.85.0
10733701	0.09.1		10839510	1.39.0		1090c221	1.10.0		11106421	1.04.0
10733601	1.27.5		10839710	1.27.2		1090c421	1.75.4		11106431	1.84.0
10733601	1.37.0		10839710	1.29.0		11013600	1.50.2		11106431	1.69.0
10733701	1.27.3/	A	10839710	806		11030321	0.40.0/	A	11106821	1.62.6
10733701	1.27.5		10839810	0.04.0		1105c720	0.14.0/	A	11107031	1.27.5
10734201	0.14.0/	A	10839810	1.27.0		1105c876	1.37.0/	A	11107421	1.82.6
10734201	1.10.0		10857790	1.75.6/	B	11058876	0.12.0		11109021	1.82.6
10734231	1.37.0		10857790	1.75.6/	F	11059976	1.27.1		11112221	1.83.0
10734201	1.37.6		10902021	1.17.6		11060076	0.08.2		11112621	1.82.4
10734201	1.65.2		10902021	1.67.3		110c1076	1.37.0/	A	11112821	1.82.6
10734201	1.67.0		10902121	0.14.0		110c2476	806		11113321	1.69.0
10734301	1.83.0		10902131	1.10.0		1106c976	1.37.5		11114121	0.35.0
10734401	1.29.0		10902131	1.75.6		1106c976	506		11190526	0.36.0
10734601	1.37.3		10902221	0.14.0/	A	11066076	1.39.2		11190779	0.04.3
10788711	1.27.5		10902221	0.14.0		11066676	1.37.0		11190779	0.36.3
10791021	1.27.3/	C	10902221	0.35.0		11066876	1.39.2		11193871	0.04.3
10791211	1.39.2		10902221	1.27.5		1106c976	0.00.0		11193871	0.04.5
10791321	1.37.3		10902221	1.37.4		1106c976	1.37.5		11193871	0.14.0

https://tractormanualz.com/

DISEGNO	SGR.	DISEGNO	SGR.	DISEGNO	SGR.	DISEGNO	SGR.
11193671 *	0.24.0	11255931 *	1.48.3	11933171 *	0.30.5	12577214 *	1.27.5
11193671 *	0.24.1	11255931 *	1.50.3	11903711 *	1.27.5	12577511 *	1.69.0
11193671 *	0.30.5	11306921 *	1.24.2	11933711 *	1.75..	12578?9 *	1.39.2
11193271 *	0.24.0	11306931 *	1.03.0	11933617 *	1.04.3	12605379 *	1.27.3
11193871 *	0.35.0	11306931 *	1.27.3/ A	11933817 *	0.14.0	12033379 *	1.75.6
11193979 *	0.30.5	11306933 *	1.27.5	11933817 *	0.30.5	12605379 *	1.83.0
11194079 *	0.14.0	11306931 *	1.32.0	11933817 *	1.27.5	12605379 *	1.84.0
11194079 *	0.30.5	11306931 *	1.27.0	11946306 *	1.74..	12605579 *	1.27.3/ A
11194079 *	0.32.0/ A	11306951 *	1.48.0	12034571 *	0.14.0/ A	12629231 *	1.50.4
11194079 *	0.32.5	11306931 *	1.50.3	12034771 *	0.14.0/ A	12638101 *	1.50.2
11194079 *	0.32.6	11307021 *	0.20.0	12035471 *	0.14.0/ A	12638101 *	1.63.0
11197771 *	0.24.5	11307021 *	1.27.3/ A	12035670 *	0.14.0/ A	12638601 *	0.24.0
11197771 *	0.24.8	11307031 *	1.27.0	12103921 *	1.56.1	12638601 *	0.24.1
11197771 *	0.20.7	11307031 *	1.27.7	12104021 *	0.40.0/ A	12638601 *	1.39.7
11197771 *	0.24.0	11307031 *	1.32.0	12104021 *	1.27.0	12638621 *	0.07.7
11197771 *	0.35.5	11343721 *	0.06.0	12104021 *	1.90.3	12638660 *	0.06.0
11197771 *	1.17.6	11343731 *	1.27.0	12104121 *	1.56.1	12638660 *	0.14.0
11198071 *	0.30.0	11343821 *	0.56.0	12104121 *	216	12644921 *	1.10.0
11198071 *	0.42.0	11343831 *	1.27.3	12104121 *	543	12645031 *	1.39.2
11198371 *	0.04.1	11376231 *	5e3	12104321 *	1.89.0	12645031 *	1.85.2
11198371 *	0.04.5	11383631 *	1.50.2	12104721 *	0.06.0	12645031 *	1.87.1
11198371 *	0.02.4	11390531 *	1.48.0	12104721 *	0.14.0	12646701 *	0.30.5
11198371 *	0.14.0	11390531 *	5e3	12104721 *	0.24.0	12646801 *	0.06.0
11198371 *	0.28.0	11391531 *	1.67.0	12104721 *	0.24.1	12646901 *	0.40.0
11198371 *	0.24.9	11394321 *	1.33.0	12104721 *	1.27.7	12647001 *	1.37.0/ B
11198371 *	0.32.0	11438621 *	1.32.0	12104721 *	1.39.2	12648531 *	1.50.4
11198371 *	0.32.3	11422030 *	1.32.0	12104721 *	1.85.3	12948710 *	1.28.1
11198371 *	0.34.0	11500211 *	0.14.0/ A	12172890 *	0.24.0	13275911 *	1.83.0
11198371 *	0.35.0	11635721 *	745	12174090 *	0.04.5	13276011 *	1.27.3
11198371 *	0.40.0	11690911 *	1.27.5	12174790 *	0.24.1	13276111 *	1.75.6
11198671 *	0.36.0	11691421 *	1.84.0	12174790 *	0.32.3	13301311 *	1.27.1
11198671 *	0.40.0	11701721 *	1.82.6	12574821 *	0.06.0	13304917 *	1.84.0
11195771 *	0.30.2	11701721 *	50A	12574821 *	1.27.1	13309317 *	1.75.0
11200171 *	0.40.0/ A	11901717 *	0.14.0	12575311 *	1.87.0	13309317 *	1.75.6
11215921 *	1.56.1	11902117 *	0.14.0	12575821 *	1.10.0	13312917 *	1.75.0

https://tractormanualz.com/

DISEGNO	SGR.	
13313017	1.55.2	
13313217	1.27.3	
13313297	1.29.F	
13313217	1.62.4	
13313411	1.54.2	
13336307	1.75.0	
13336307	1.75.6	
13336707	1.55.2	
13401476	1.39.7	
13404476	1.39.7	
13407231	1.56.6	
13407211	1.56.2	
13413290	806	
13449821	0.14.0	
13453525	1.27.0	
13516829	0.32.3	
13517020	0.32.3	
13517630	0.06.0	
13543421	0.07.1	
13546421	0.04.3	
13550476	1.27.5	
13879740	1.37.0	
13895770	1.83.0	
13907970	806	
13907470	1.29.1	
13942070	1.50.1	
14048721	0.40.0	
14048721	1.27.0	
14054511	0.04.5	
14094211	0.40.0/	F
14142390	1.75.6	
14147590	1.75.6/	A
14147590	1.75.6/	B
14147593	1.75.6/	C
14148190	1.75.6/	D

DISEGNO	SGR.	
14156E190	1.75.6/	F
14164790	1.75.6/	E
14157470	1.37.0/	A
14160270	E06	
14163970	1.39.2	
14163170	E06	
14164770	1.65.0	
14165470	0.14.0	
14167570	0.04.0	
14169176	1.63.0	
14190090	1.75.6	
14190190	1.65.2	
14196670	0.06.0	
14199011	1.28.1	
14233021	0.12.0	
14233430	1.50.1	
14233431	1.32.0	
14233431	1.50.2	
14233431	1.50.3	
14233621	0.14.0	
14233630	1.37.0	
14236021	0.10.0	
14236021	1.32.0	
14236721	0.14.0	
14254431	1.32.1	
14257731	1.50.2	
14274431	1.39.0	
14274531	1.56.5	
14274631	1.56.1	
14274731	0.04.3	
14275130	0.04.3	
14276330	0.04.3	
14282470	0.06.0	
14282770	0.04.0	
14301721	0.51.3	

DISEGNO	SGR.	
14304137	1.75.6	
14304320	1.81.0	
14314921	0.04.5	
14306220	1.04.6	
14305321	806	
14306221	0.31.0	
14306221	1.39.7	
14306321	1.82.0	
14304330	1.55.2	
14306430	1.82.1	
14307421	1.83.0	
14311020	1.25.0	
14323913	0.04.0	
14323911	1.27.0	
14323911	1.37.0/	B
14324401	1.37.0/	B
14324901	1.37.0/	B
14325501	1.32.0	
14328701	0.14.0	
14328701	1.32.0	
14328801	0.04.0	
14330266	0.14.0/	B
14330260	0.14.0/	C
14330260	1.27.3	
14330260	1.75.0	
14347334	1.27.1	
14420320	1.82.5	
14420820	1.82.6	
14433320	1.84.0	
14453181	806	
14453551	0.42.0	
14453981	0.05.0	
14455880	1.39.7	
14456761	0.14.0	
14456960	1.27.3/	A

DISEGNO	SGR.	
14456980	1.37.0/	B
14456960	1.39.7	
14457161	1.27.3/	B
14457250	1.27.3	
14457260	1.37.0/	B
14457260	1.39.7	
14457261	1.29.0	
14457261	1.32.0	
14457581	0.14.0	
14457581	0.30.5	
14457680	0.30.2	
14457620	1.37.0/	A
14457680	1.39.7	
14457680	806	
14457980	1.27.3	
14458081	0.30.2	
14458281	0.35.0	
14458281	1.62.6	
14458485	1.50.3	
14458660	1.27.5	
14458660	1.32.0	
14459261	0.31.0	
14459361	0.12.0	
14459780	1.37.0/	A
14460181	0.35.0	
14463080	1.27.7	
14463161	0.10.0	
14463181	1.37.0	
14463881	0.14.0	
14463951	0.04.5	
14464080	1.39.7	
14464480	1.50.2	
14464780	1.82.6	
14465481	1.39.0	
14465680	1.50.1	

https://tractormanualz.com/

DISEGNO	SGR.	DISEGNO	SGR.	DISEGNO	SGR.	DISEGNO	SGR.
14465600	1.50.2	14496501	1.37.4	14496721	1.05.0	14601270	806
14465761	1.27.5	14496501	1.39.7	14496721	1.32.0	14601370	1.27.5
14466480	1.69.0	14496501	1.40.0	14496721	1.39.4	14601470	1.37.4
14466580	1.04.0	14496501	1.74.0	14496721	1.41.0	14603470	1.37.0
14467780	1.19.0	14496501	1.75.0	14496721	1.55.5	14634070	1.27.5
14468280	1.32.0	14496501	1.75.6	14496721	1.74.0	14634070	1.37.0
14470960	1.04.0	14496501	1.82.1	14496721	1.92.4	14804270	1.29.0
14470980	1.37.07 A	14496501	1.82.6	14496721	1.82.0	14804270	1.39.2
14472187	1.27.37 B	14496501	1.83.0	14496721	1.83.0	14824567	1.85.2
14472161	1.50.3	14496501	1.84.0	14496721	1.95.3	15240134	1.21.1
14472860	1.56.5	14496501	1.85.0	14496721	806	15540231	1.50.4
14496101	1.03.0	14496501	1.85.2	14496801	1.27.0	15540421	1.32.0
14496321	1.75.0	14496501	1.87.2	14496801	1.37.3	15540430	1.74.0
14496401	1.04.0	14496501	745	14496901	1.48.0	15540431	1.83.0
14496401	1.10.0	14496501	806	14496801	1.50.5	15540521	0.56.0
14496401	1.27.5	14496601	1.02.0	14496901	1.27.37 A	15540531	1.32.0
14496401	1.37.4	14496601	1.10.0	14496901	1.27.5	15540531	1.50.4
14496401	1.39.7	14496601	1.27.0	14496901	1.50.1	15540531	1.56.5
14496401	1.75.4	14496601	1.27.37 A	14496901	1.50.2	15540531	1.83.0
14496401	1.75.6	14496601	1.27.5	14496901	1.85.0	15540621	0.04.3
14496401	1.82.6	14496601	1.27.7	14496901	1.87.0	15543721	1.48.0
14496401	1.83.0	14496601	1.32.0	14496901	563	15543731	806
14496401	1.84.0	14496601	1.37.0	14497001	1.21.1	15540831	1.27.0
14496401	1.85.0	14496601	1.39.2	14497001	1.56.1	15541021	0.07.1
14496401	1.87.5	14496601	1.48.0	14497001	213	15541121	0.30.2
14496401	745	14496601	1.50.2	14497001	892	15541421	1.32.0
14496501	1.02.0	14496601	1.50.3	14497101	1.39.2	15541521	0.04.3
14496501	1.04.0	14496601	1.56.1	14497101	1.48.3	15541621	0.07.1
14496501	1.15.1	14496601	1.74.0	14497101	1.55.1	15541921	0.40.0
14496501	1.17.1	14496601	1.83.0	14497101	1.56.5	15545121	0.30.2
14496501	1.17.2	14496601	1.89.0	14497101	1.89.0	15643101	1.75.67 B
14496501	1.19.7	14496601	806	14497331	1.97.0	15688507	1.83.0
14496501	1.27.3	14496621	1.27.5	14507987	1.85.2	15840521	1.04.0
14496501	1.27.5	14496621	1.82.1	14543170	1.39.2	15840531	1.50.2
14496501	1.29.0	14496621	1.82.6	14600670	1.28.1	15840531	806

https://tractormanualz.com/

DISEGNO	SGR.		DISEGNO	SGR.		DISEGNO	SGR.		DISEGNO	SGR.	
15886731	1.59.7		15971731	1.47.7		16043421	0.30.0		16043921	0.24.0	
15596218	3.74.0		15671921	0.39.0		16043421	0.42.0		16043921	0.31.0	
15856221	0.14.0/	A	15972021	0.12.0		16043421	1.04.0		16043931	1.27.3/	C
15696221	0.35.0		15972021	0.35.0		16043421	1.17.1		16043931	1.37.0/	B
15696221	0.30.0		15972751	1.47.2		16043421	1.17.2		16043931	1.57.4	
15696221	1.75.6		15972021	1.47.0		16043430	1.02.0		16044021	0.04.3	
15296221	1.83.0		15972921	0.04.2		16043430	1.27.3		16044021	0.30.5	
15896421	0.14.0/	A	15973021	0.04.2		16043430	1.27.5		16044021	1.15.1	
15896421	1.30.0		15972921	1.50.3		16043430	1.29.0		16044021	1.27.7	
15896421	1.75.6		15976131	1.27.0		16043430	1.37.0/	B	16044021	1.39.7	
15896421	1.83.0		15976234	1.26.1		16043430	1.39.2		16044030	1.27.5	
15903831	1.53.0		15981721	876		16043430	1.46.0		16044121	0.04.3	
15911907	1.10.0		15981231	1.50.1		16043430	1.74.0		16044121	0.14.0	
15970331	1.02.0		15981521	1.04.0		16043430	1.75.0		16044121	1.82.6	
15970331	1.27.1		15983321	216		16043430	1.83.0		16044221	0.04.3	
15970331	1.83.0		15954331	852		16043430	1.84.0		16044221	0.30.0	
15970421	1.74.0		15986531	1.56.1		16043430	1.95.0		16044221	0.32.3	
15970521	0.20.0		15985221	213		16043430	1.83.2		16044321	0.04.3	
15970531	1.50.2		15987521	1.50.2		16043430	1.87.0		16044321	0.32.0/	A
15970721	0.32.1		15986321	1.56.5		16043430	1.87.1		16044521	1.15.1	
15970721	0.36.0		15988421	1.69.0		16043430	745		16044631	1.87.1	
15970721	0.40.0		15988721	1.56.1		16043430	806		16045021	0.04.3	
15970731	1.27.3		15989731	1.69.0		16043621	0.24.0		16046250	0.31.0	
15970731	1.32.0		15990721	1.23.1		16043621	0.30.2		16100821	0.04.5	
15970731	1.37.3		15993731	1.27.0		16043621	1.04.0		16100821	0.14.0	
15970921	0.40.0		16043021	1.27.5		16043621	1.15.1		16100821	0.24.0	
15970931	0.24.0		16043121	0.14.0		16043621	1.27.3/	C	16100821	0.24.1	
15970931	0.24.1		16043121	1.37.0/	B	16043621	1.32.0		16100821	0.32.3	
15970931	1.32.0		16043221	0.04.5		16043621	0.24.1		16100821	0.32.6	
15971351	0.08.4		16043221	1.19.7		16043621	0.35.0		16100821	1.15.1	
15971421	0.04.2		16043221	1.27.5		16043631	1.27.5		16100821	1.17.1	
15971521	0.04.3		16043221	1.63.0		16043631	1.65.2		16100821	1.27.7	
15971631	0.34.0		16043321	0.24.0		16043631	806		16100821	1.37.4	
15971631	1.82.6		16043321	0.30.5		16043921	0.04.3		16130821	1.39.2	
15971721	0.04.3		16043321	1.75.6		16043921	0.04.5		16130821	1.75.0	

https://tractormanualz.com/

DISEGNO	SGR.		DISEGNO	SGR.		DISEGNO	SGR.		DISEGNO	SGR.	
16100821	1.E3.0		3A312720	0.06.0		76004985	1.43.1		79005622	1.57.3	
16100821	1.51.0		3E2E4907	0.66.0		76004987	1.43.1		79004437	1.27.3/	A
16100821	806		3A015793	0.30.5		76004990	1.46.1		79005433	1.37.3/	B
16101581	0.40.3		3P5T9232	0.6A.0		76004999	1.46.1		79005168	1.3C.2	
16102311	1.27.3/	A	31622532	0.04.2		76005109	1.32.0		79005240	1.04.0	
16102321	1.27.5		3B623992	0.52.0/	A	76005141	1.37.7		79005240	806	
16102321	1.29.5		3E029694	0+06.3		76005153	1.50.0		79005243	1.21.1	
16102321	806		3P030379	0.30.5		76006310	1.50.1		79005244	1.04.0	
16103921	1.75.0		2B9B3540	0.32.5		76006510	1.50.0		79005245	1.04.0	
16104121	1.37.4		40000150	1.32.0		76006310	1.50.1		79005597	806	
16105021	806		40002440	0.04.3		76006315	1.50.2		79005965	1.37.4	
16105111	1.50.2		40003414	0+04.3		76007499	1.53.5		79006370	1.75.0	
16320421	806		42483342	0.40.0/	B	76007503	1.53.5		79007135	1.04.0	
19052982	0.30.2		44112300	806		76007937	1.39.0		79007451	1.5C.1	
19053582	0.32.5		44015509	0.04.3		76007942	1.32.0		79007451	1.5C.2	
19056687	1.02.0		44018768	216		76008199	1.59.0		79007451	1.50.3	
19056687	1.04.0		44903406	0.07.1		76008525	1.53.5		79007711	1.32.0	
19056787	1.02.0		44981087	1.75.6/	D	76008325	535		79009294	1.5C.1	
19056787	1.04.0		45015482	1.27.0		76008402	1.48.1		79010401	1.85.0	
20063000	1.37.0/	E	7067DD97	1.85.2		76008426	1.48.1		79010466	1.56.1	
20063390	1.37.0/	B	70933926	1.04.0		76009442	1.50.2		79010467	1.56.1	
20063460	1.50.2		76003935	1.5C.1		76009491	1.27.5		79010468	1.5C.1	
20063470	1.50.2		76003935	1.50.2		76009491	1.37.4		79010559	1.27.3/	A
20063500	1.27.3/	A	76004282	1.50.2		76009491	1.85.0		79011575	1.37.0	
20147000	1.48.1		76004404	563		76010291	1.37.0		79011578	1.37.0	
20229990	806		76004895	1.50.1		76011432	1.04.0		79011644	1.75.0	
20943310	806		76004900	1.50.1		76013437	1.37.0/	B	79011646	1.75.0	
23521100	1.28.1		76004902	1.50.1		76015395	1.27.1		79011648	1.75.0	
24905650	1.28.1		76004903	1.50.1		79000108	1.27.0		79011650	745	
24940150	1.48.1		76004978	1.48.0		79000356	1.27.3/	A	79012662	1.5C.2	
26797990	806		76004979	1.48.0		79000658	1.48.1		79012663	1.5C.2	
26799910	0.14.0/	A	76004980	1.48.0		79002004	1.37.0		79013164	1.37.0	
26800190	1.32.1		76004982	1.48.0		79002121	1.50.2		79013369	1.75.0	
28041310	1.48.1		76004983	1.48.1		79002500	1.82.1		79013422	1.04.0	
28042530	1.27.1		76004984	1.48.1		79003537	1.82.1		79013422	1.75.4	

https://tractormanualz.com/

DISEGNO	SGR.		DISEGNO	SGR.		DISEGNO	SGR.		DISEGNO	SGR.
79013422	749		79028977	1.99.2		79044252	1.27.1		79067219	1.50.2
79013965	1.37.07	E	79028981	1.99.2		79044255	1.27.1		79067390	1.50.4
79013965	1.37.07	A	79030562	1.37.07	B	79044256	1.27.1		79067400	1.50.4
79014013	1.37.7		79030739	1.82.6		79044257	1.27.1		79067561	1.82.6
79014027	1.37.0		79031502	1.50.5		79044258	1.27.1		79067571	1.82.6
79014270	1.37.07	A	79031606	535		79044345	1.75.0		79068035	1.56.1
79014392	1.37.2		79031906	1.50.2		79047068	1.59.2		79068178	1.64.0
79014619	1.57.0		79032207	1.04.0		79050262	1.37.4		79068201	1.75.0
79015026	1.37.0		79032445	1.27.07	B	79050262	876		79068581	1.12.0
79015095	1.37.07	A	79034204	1.50.5		79050704	1.32.6		79068583	1.56.1
79017173	1.74.0		79034204	535		79054137	1.75.6		79068587	1.56.1
79018679	1.37.0		79034211	1.50.5		79054238	1.39.7		79068696	1.56.1
79019062	1.82.1		79034212	1.50.5		79054427	1.39.7		79068698	1.56.1
79019444	1.50.2		79034215	1.50.5		79054532	1.84.6		79068701	1.56.1
79019445	1.50.2		79034939	1.27.37	B	79055534	1.84.6		79068927	563
79019803	1.84.0		79035411	1.64.0		79055700	1.37.07	B	79068928	563
79020354	1.74.0		79035416	1.75.0		79055914	1.27.7		79069358	1.32.0
79023515	1.29.0		79035725	1.34.0		79056028	1.50.5		79069952	1.32.0
79022468	0.40.07	E	79035959	1.02.0		79056226	1.50.5		79069955	1.32.0
79022480	0.40.07	E	79036697	1.75.67	D	79056376	1.04.6		79069972	1.32.0
79023017	1.50.2		79036697	1.75.67	F	79056898	1.75.0		79069973	1.32.0
79023563	0.14.07	A	79036352	1.39.7		79057150	1.39.7		79070173	1.28.1
79025453	1.85.0		79036683	1.22.6		79056684	1.39.2		79070174	1.28.1
79025458	1.85.0		79036683	824		79060282	1.39.0		79070175	1.28.1
79025470	1.85.2		79039254	1.82.6		79061912	1.89.6		79070176	1.28.1
79025494	0.40.07	B	79039236	824		79065377	1.56.5		79070177	1.28.1
79026148	1.85.0		79039293	1.27.1		79066283	1.87.0		79070178	1.28.1
79026153	1.85.0		79039484	1.27.2		79066284	1.87.0		79070179	1.28.1
79026154	1.85.0		79040193	1.28.1		79066285	1.87.0		79070180	1.28.1
79026864	1.27.5		79043172	806		79066554	1.37.4		79070182	1.28.1
79027056	1.85.0		79043173	806		79066554	1.85.2		79070183	1.28.1
79028299	1.82.1		79043802	1.50.2		79067215	1.50.2		79070184	1.28.1
79028319	1.85.0		79043879	1.04.0		79067215	1.50.2		79070185	1.28.1
79028347	1.85.0		79044250	1.27.0		79067216	1.50.2		79070186	1.28.1
79028953	1.39.7		79044251	1.27.1		79067217	1.50.2		79070187	1.28.1

https://tractormanualz.com/

DISEGNO	SGR.	DISEGNO	SGR.	DISEGNO	SGR.	DISEGNO	SGR.
79070192 •	1.28.1	79072637 •	1.37.3	79079016 •	1.83.0	79080266 •	1.82.6
79070193 •	1.28.1	79072639 •	1.37.3	79079021 •	1.83.0	79080267 •	1.82.6
79070194 •	1.28.1	79072685 •	1.58.2	79079025 •	1.35.0	79080268 •	1.82.6
79070195 •	1.28.1	79072707 •	1.37.0	79079025 •	1.23.0	79080298 •	1.75.6
79070196 •	1.28.1	79072708 •	1.37.0	79079241 •	1.27.5	79080299 •	1.75.6
79070197 •	1.28.1	79072709 •	1.37.0	79079270 •	1.27.5	79080377 •	1.63.0
79070198 •	1.28.1	79072710 •	1.37.0	79079282 •	1.27.5	79080411 •	745
79070259 •	1.32.1	79072711 •	1.37.0	79079285 •	1.27.5	79080413 •	745
79070315 •	1.39.2	79073022 •	745	79079289 •	1.27.5	79080474 •	1.75.6
79070365 •	0.40.07 A	79073023 •	745	79079300 •	1.27.5	79080558 •	745
79070496 •	1.37.0	79073024 •	745	79079334 •	1.04.0	79080693 •	745
79070497 •	1.37.0	79073025 •	745	79079345 •	1.04.0	79080694 •	745
79070498 •	1.37.0	79073887 •	806	79079357 •	1.04.0	79080758 •	1.27.1
79070527 •	1.32.0	79073888 •	806	79079361 •	1.04.0	79080760 •	1.28.1
79070566 •	1.27.2	79073889 •	806	79079657 •	1.85.2	79080761 •	1.28.1
79070607 •	1.29.0	79073890 •	806	79079660 •	1.85.2	79080763 •	1.28.1
79070611 •	1.32.0	79073893 •	806	79079678 •	1.82.6	79080769 •	1.29.0
79070714 •	1.27.2	79074509 •	1.37.4	79079679 •	1.82.6	79080772 •	1.29.0
79070715 •	1.27.7	79074509 •	806	79079680 •	1.82.5	79080774 •	1.29.0
79070718 •	1.27.7	79075685 •	0.40.07 B	79079681 •	1.52.6	79080785 •	1.32.0
79070774 •	1.37.0	79077589 •	1.10.0	79079682 •	826	79080796 •	1.32.0
79070817 •	1.75.6	79077666 •	1.56.5	79079683 •	1.32.6	79080787 •	1.39.7
79070818 •	1.75.0	79078312 •	1.75.1	79079684 •	1.82.6	79080790 •	1.39.7
79071619 •	1.27.5	79078396 •	1.82.1	79079685 •	1.82.6	79080792 •	1.39.7
79071619 •	1.37.4	79078467 •	1.84.0	79079686 •	1.82.6	79080794 •	1.39.7
79071709 •	1.39.7	79078629 •	1.29.0	79079687 •	826	79080795 •	1.39.7
79072562 •	1.32.0	79078630 •	1.29.0	79079689 •	1.82.6	79080796 •	1.39.7
79072563 •	1.87.0	79078643 •	1.29.0	79079725 •	1.87.0	79080811 •	1.75.0
79072569 •	1.52.6	79078658 •	1.82.1	79079730 •	1.87.0	79080812 •	1.75.0
79072603 •	1.32.0	79078814 •	1.75.0	79079740 •	1.82.6	79081248 •	1.29.1
79072606 •	1.32.0	79078815 •	1.75.0	79079764 •	1.85.2	79081280 •	1.29.1
79072607 •	1.32.0	79078898 •	1.87.0	79079910 •	1.37.4	79081558 •	876
79072608 •	1.32.0	79078916 •	1.39.2	79080156 •	1.87.0	79081579 •	1.89.0
79072610 •	1.32.0	79078917 •	1.39.2	79080191 •	1.75.6	79081580 •	1.89.0
79072636 •	1.37.3	79078980 •	1.10.0	79080192 •	1.75.6	79081584 •	1.89.0

https://tractormanualz.com/

DISEGNO	SGR.	DISEGNO	SGR.	DISEGNO	SGR.	DISEGNO	SGR.
79081991 *	906	79082845 *	1.62.6	79084876 *	1.39.2	79086265 *	1.27.5
79081992 *	1.27.5	79082846 *	1.37.2	79084877 *	1.51.2	79086278 *	1.50.3
79081992 *	1.29.0	79082846 *	1.62.6	79085121 *	1.39.2	79086316 *	1.50.2
79081996 *	1.27.5	79082847 *	1.37.2	79085211 *	1.50.0	79086416 *	1.27.5
79082006 *	1.27.5	79082849 *	1.39.7	79085256 *	1.87.0	79086417 *	1.27.5
79082064 *	1.98.2	79083852 *	1.39.7	79085312 *	1.85.2	79086419 *	1.27.5
79082067 *	1.98.2	79083853 *	1.39.7	79085323 *	1.85.2	79086420 *	1.27.5
79082068 *	1.98.2	79083869 *	1.37.0	79085326 *	1.85.2	79086677 *	1.37.4
79082069 *	1.95.2	79084012 *	826	79085329 *	1.85.2	79086681 *	1.50.4
79082164 *	1.82.6	79084015 *	1.82.6	79085333 *	1.85.2	79086689 *	1.50.4
79082164 *	826	79084016 *	1.82.6	79085345 *	1.85.2	79086922 *	1.82.6
79082165 *	1.82.4	79084111 *	1.39.7	79085406 *	1.85.2	79086995 *	1.82.6
79082246 *	1.27.5	79084203 *	1.39.7	79085542 *	1.02.0	79087019 *	1.82.6
79082246 *	1.29.1	79084370 *	1.27.5	79085605 *	1.84.0	79087196 *	1.27.5
79082247 *	1.27.5	79084536 *	1.29.1	79085607 *	1.84.0	79087197 *	1.27.3
79082247 *	1.29.1	79084542 *	1.29.1	79085615 *	1.80.0	79087229 *	1.27.3
79082267 *	1.50.5	79084568 *	1.27.5	79085646 *	1.02.0	79087419 *	1.39.2
79082335 *	1.82.6	79084584 *	1.85.0	79086011 *	1.29.0	79087420 *	1.39.2
79082552 *	1.49.3	79084585 *	1.85.0	79086012 *	1.29.0	79087421 *	1.39.2
79083397 *	1.82.6	79084589 *	1.85.0	79086013 *	1.87.1	79087422 *	1.39.2
79083599 *	1.39.2	79084594 *	1.85.0	79086014 *	1.82.4	79087452 *	1.56.1
79083600 *	1.39.2	79084597 *	1.85.0	79086023 *	1.10.0	79087467 *	1.04.0
79083629 *	1.82.1	79084627 *	1.39.2	79086044 *	1.37.4	79087468 *	1.04.0
79083652 *	1.21.1	79084633 *	1.39.2	79086045 *	1.37.4	79087471 *	1.02.0
79083653 *	1.21.1	79084753 *	1.02.0	79086046 *	1.82.4	79087477 *	1.39.7
79083678 *	1.17.1	79084753 *	1.04.0	79086049 *	1.82.4	79087624 *	1.37.0/ D
79083679 *	1.17.1	79084753 *	1.17.2	79086050 *	1.82.4	79087625 *	1.37.0
79083680 *	1.17.1	79084755 *	1.27.3	79086051 *	1.82.4	79087645 *	1.10.0
79083842 *	1.02.0	79084842 *	1.37.3	79086052 *	826	79087678 *	1.28.1
79083842 *	1.04.0	79084843 *	1.37.3	79086103 *	1.10.0	79087689 *	1.27.5
79083843 *	1.04.0	79084847 *	1.37.3	79086103 *	1.85.0	79087690 *	1.27.5
79083843 *	1.17.2	79084848 *	1.37.3	79086129 *	1.89.0	79087716 *	1.75.6
79083845 *	1.04.0	79084849 *	1.37.3	79086130 *	1.89.0	79087764 *	1.04.0
79083845 *	1.19.1	79084853 *	1.37.3	79086133 *	1.89.0	79087764 *	1.82.1
79083845 *	1.39.7	79084854 *	1.37.3	79086157 *	1.51.3	79087765 *	1.19.1

https://tractormanualz.com/

DISEGNO	SGR.	DISEGNO	SGR.	DISEGNO	SGR.	DISEGNO	SGR.
79CEE9B9	1.29.5	74.89427	1.39.7	79[illegible]0984	1.37.5	79687765	1.19.1

https://tractormanualz.com/

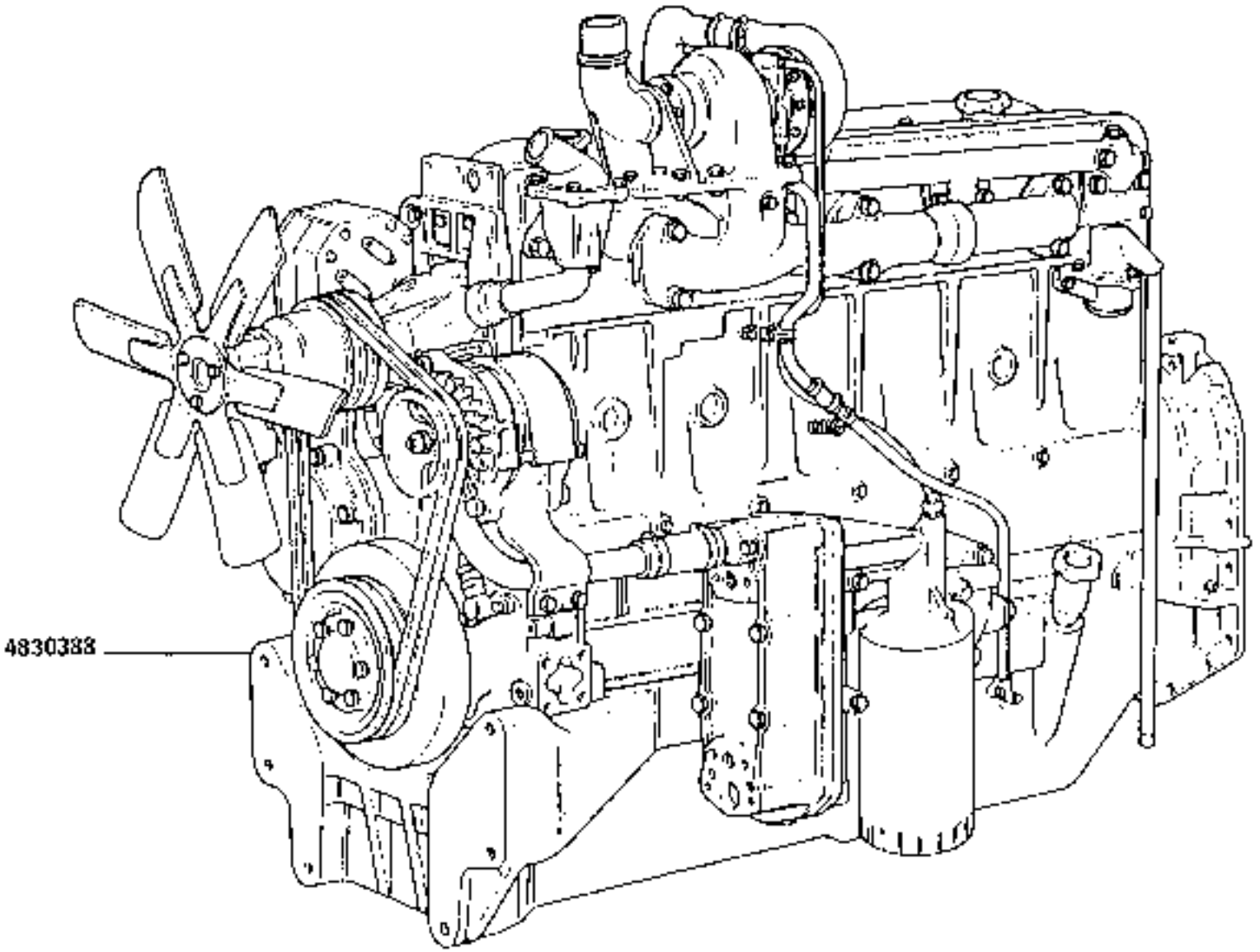

https://tractormanualz.com/

MODIF. ANT.MODIF.	N.OPE/NR	Q.	DESIGNATION	DESIGNATION	BENENNUNG	DESCRIPTION	DENOMINAZIONE
	4.1.328	1	MOTORE COMPL.	MOTEUR	MOTOR	ENGINE	MOTOR

https://tractormanualz.com/

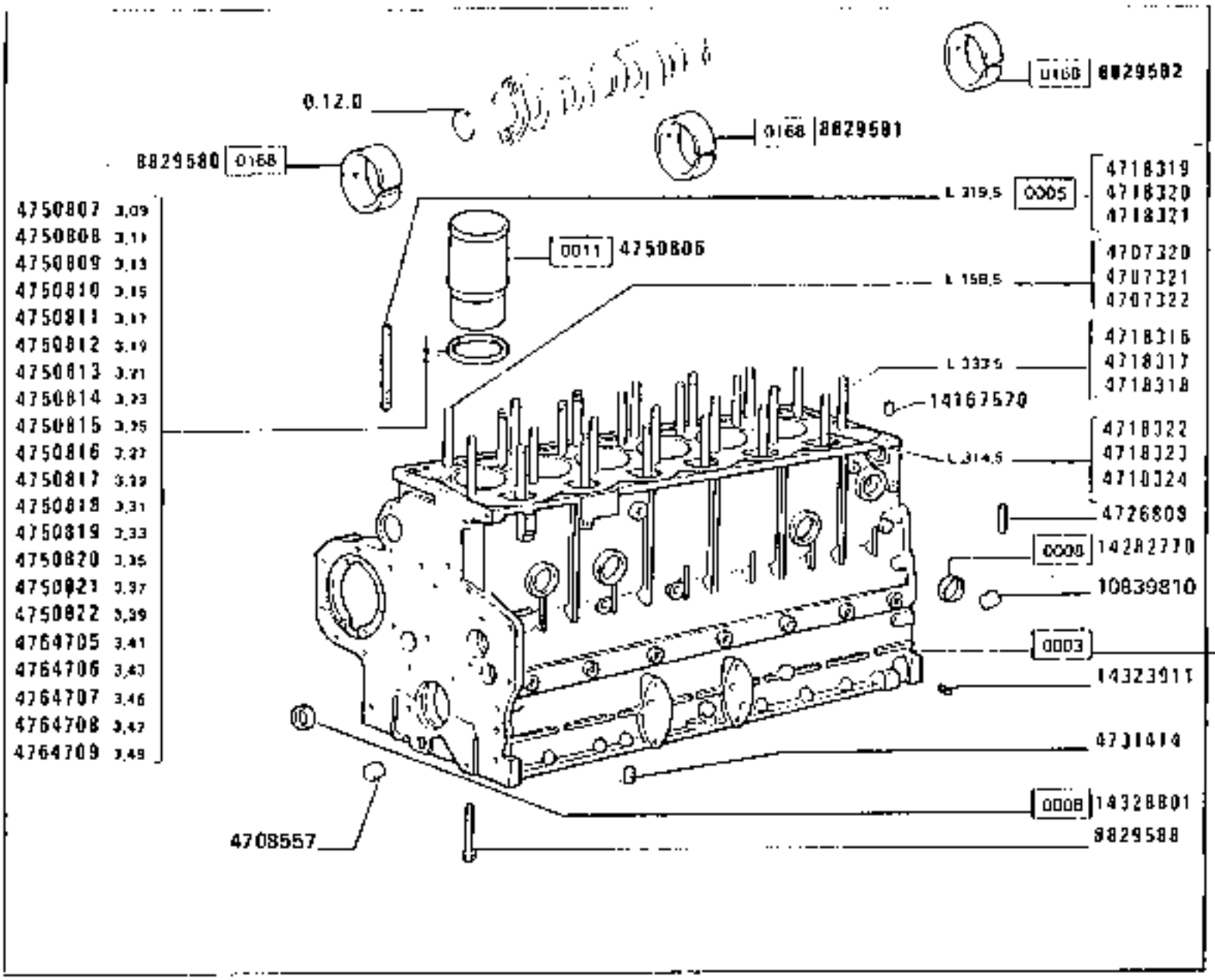

1909764
1909765

BASAMENTO E CILINDRI

Bâti et culasse
Kurbelgehäuse und Zylinder
Crankcase and cylinder
Bloque de cilindros y culata

160-55

0.04.0

https://tractormanualz.com/

MODELL. ART.MODIF.	CODICE	Q.TÀ	DESCRIZIONE	DESIGNATION	BENENNUNG	DESCRIPTION	DENOMINACIONES
	1509764	1	SERIE GUARNIZIONI MOTORE	POCHET.JOINTS DU MOTEUR	MOTORDICHTUNGENSERIE	ENGINE GASKET SET	SERIE GUARNICION MOTOR
	1509765	1	SERIE RETTIFICA V ALVOLE	POCH.RECTIFIC.SOUPAPES	VENTILBERICHTIG.SERIE	VALVE GASKET SET	SERIE RECTIFICA V ALVULAS
	4707720	6	PRIGIONIERO	GOUJON	STIFTSCHRAUBE	STUD	ESPARRAGO
	4707721	8	PRIGIONIERO	GOUJON	STIFTSCHRAUBE	STUD	ESPARRAGO
	4707722	6	PRIGIONIERO	GOUJON	STIFTSCHRAUBE	STUD	ESPARRAGO
	4708557	2	GRANO	ERGOT	PASSTIFT	DOWEL	PIION
	4716316	4	PRIGIONIERO	GOUJON	STIFTSCHRAUBE	STUD	ESPARRAGO
	4716317	4	PRIGIONIERO	GOUJON	STIFTSCHRAUBE	STUD	ESPARRAGO
	4716318	4	PRIGIONIERO	GOUJON	STIFTSCHRAUBE	STUD	ESPARRAGO
	4716319	12	PRIGIONIERO	GOUJON	STIFTSCHRAUBE	STUD	ESPARRAGO
	4716320	10	PRIGIONIERO	GOUJON	STIFTSCHRAUBE	STUD	ESPARRAGO
	4716321	10	PRIGIONIERO	GOUJON	STIFTSCHRAUBE	STUD	ESPARRAGO
	4716322	6	PRIGIONIERO	GOUJON	STIFTSCHRAUBE	STUD	ESPARRAGO
	4716323	6	PRIGIONIERO	GOUJON	STIFTSCHRAUBE	STUD	ESPARRAGO
	4716324	6	PRIGIONIERO	GOUJON	STIFTSCHRAUBE	STUD	ESPARRAGO
	4726908	6	UGELLO	GICLEUR	DUESE	JET	BOQUILLA
	4731414	1	TAPPO	BOUCHON	STOPFEN	PLUG	TAPON
	4750906	6	CAMICIA	CHEMISE	ZYLINDERLAUFBUECHSE	CYLINDER LINER	CAMISA
	4750907	1	SPESSORE DI REGISTRO SP.3,09	CALE D'EPAISSEUR	DISTANZSCHEIBE	SHIM	SUPLEMENTO
	4750908	1	SPESSORE DI REGISTRO SP.3,11	CALE D'EPAISSEUR	DISTANZSCHEIBE	SHIM	SUPLEMENTO
	4750909	1	SPESSORE DI REGISTRO SP.3,13	CALE D'EPAISSEUR	DISTANZSCHEIBE	SHIM	SUPLEMENTO
	4750910	1	SPESSORE DI REGISTRO SP.3,15	CALE D'EPAISSEUR	DISTANZSCHEIBE	SHIM	SUPLEMENTO
	4750911	1	SPESSORE DI REGISTRO SP.3,17	CALE D'EPAISSEUR	DISTANZSCHEIBE	SHIM	SUPLEMENTO
	4750912	1	SPESSORE DI REGISTRO SP.3,19	CALE D'EPAISSEUR	DISTANZSCHEIBE	SHIM	SUPLEMENTO
	4750913	1	SPESSORE DI REGISTRO SP.3,21	CALE D'EPAISSEUR	DISTANZSCHEIBE	SHIM	SUPLEMENTO
	4750914	1	SPESSORE DI REGISTRO SP.3,23	CALE D'EPAISSEUR	DISTANZSCHEIBE	SHIM	SUPLEMENTO
	4750915	1	SPESSORE DI REGISTRO SP.3,25	CALE D'EPAISSEUR	DISTANZSCHEIBE	SHIM	SUPLEMENTO
	4750916	1	SPESSORE DI REGISTRO SP.3,27	CALE D'EPAISSEUR	DISTANZSCHEIBE	SHIM	SUPLEMENTO
	4750917	1	SPESSORE DI REGISTRO SP.3,29	CALE D'EPAISSEUR	DISTANZSCHEIBE	SHIM	SUPLEMENTO
	4750918	1	SPESSORE DI REGISTRO SP.3,31	CALE D'EPAISSEUR	DISTANZSCHEIBE	SHIM	SUPLEMENTO
	4750919	1	SPESSORE DI REGISTRO SP.3,33	CALE D'EPAISSEUR	DISTANZSCHEIBE	SHIM	SUPLEMENTO
	4750920	1	SPESSORE DI REGISTRO SP.3,35	CALE D'EPAISSEUR	DISTANZSCHEIBE	SHIM	SUPLEMENTO

https://tractormanualz.com/

MODIF.	ANT.	MODIF.	N. OPLINE	N.	DESCRIZIONE	DESIGNATION	BENENNUNG	DESCRIPTION	DENOMINACIONES
			4256421	1	SPESSORE DI REGIS TRO SP.3,37	CALE D'EPAISSEUR	DISTANZSCHEIBE	SHIM	SUPLEMENTO
			4256422	1	SPESSORE DI REGIS TRO SP.3,39	CALE D'EPAISSEUR	DISTANZSCHEIBE	SHIM	SUPLEMENTO
			4764705	1	SPESSORE DI REGIS TRO SP.3,41	CALE D'EPAISSEUR	DISTANZSCHEIBE	SHIM	SUPLEMENTO
			4764706	1	SPESSORE DI REGIS TRO SP.3,43	CALE D'EPAISSEUR	DISTANZSCHEIBE	SHIM	SUPLEMENTO
			4764707	1	SPESSORE DI REGIS TRO SP.3,45	CALE D'EPAISSEUR	DISTANZSCHEIBE	SHIM	SUPLEMENTO
			4764708	1	SPESSORE DI REGIS TRO SP.3,47	CALE D'EPAISSEUR	DISTANZSCHEIBE	SHIM	SUPLEMENTO
			4764709	1	SPESSORE DI REGIS TRO SP.3,49	CALE D'EPAISSEUR	DISTANZSCHEIBE	SHIM	SUPLEMENTO
			4521948	1	BASAMENTO MOTORE COMPL.	BATI MOTEUR	KURBELGEHAEUSE	CRANKCASE	BLOQUE DE CILINDROS
			8529580	1	BOCCOLA ANT.	BOUILLE	BUECHSE	BUSHING	CASQUILLO
			8529581	5	BOCCOLA CENTR.	BOUILLE	BUECHSE	BUSHING	CASQUILLO
			8529582	1	BOCCOLA POST.	BOUILLE	BUECHSE	BUSHING	CASQUILLO
			8529586	14	VITE	VIS	SCHRAUBE	SCREW	TORNILLO
			10639810	3	GRANO	ERGOT	PASSTIFT	DOWEL	PITON
			14167570	2	SPINA	GOUPILLE	STIFT	PIN	PASADOR
			14292770	6	TAPPO	BOUCHON	STOPFEN	PLUG	TAPON
			14323711	4	TAPPO	BOUCHON	STOPFEN	PLUG	TAPON
			14526201	4	TAPPO	BOUCHON	STOPFEN	PLUG	TAPON

https://tractormanualz.com/

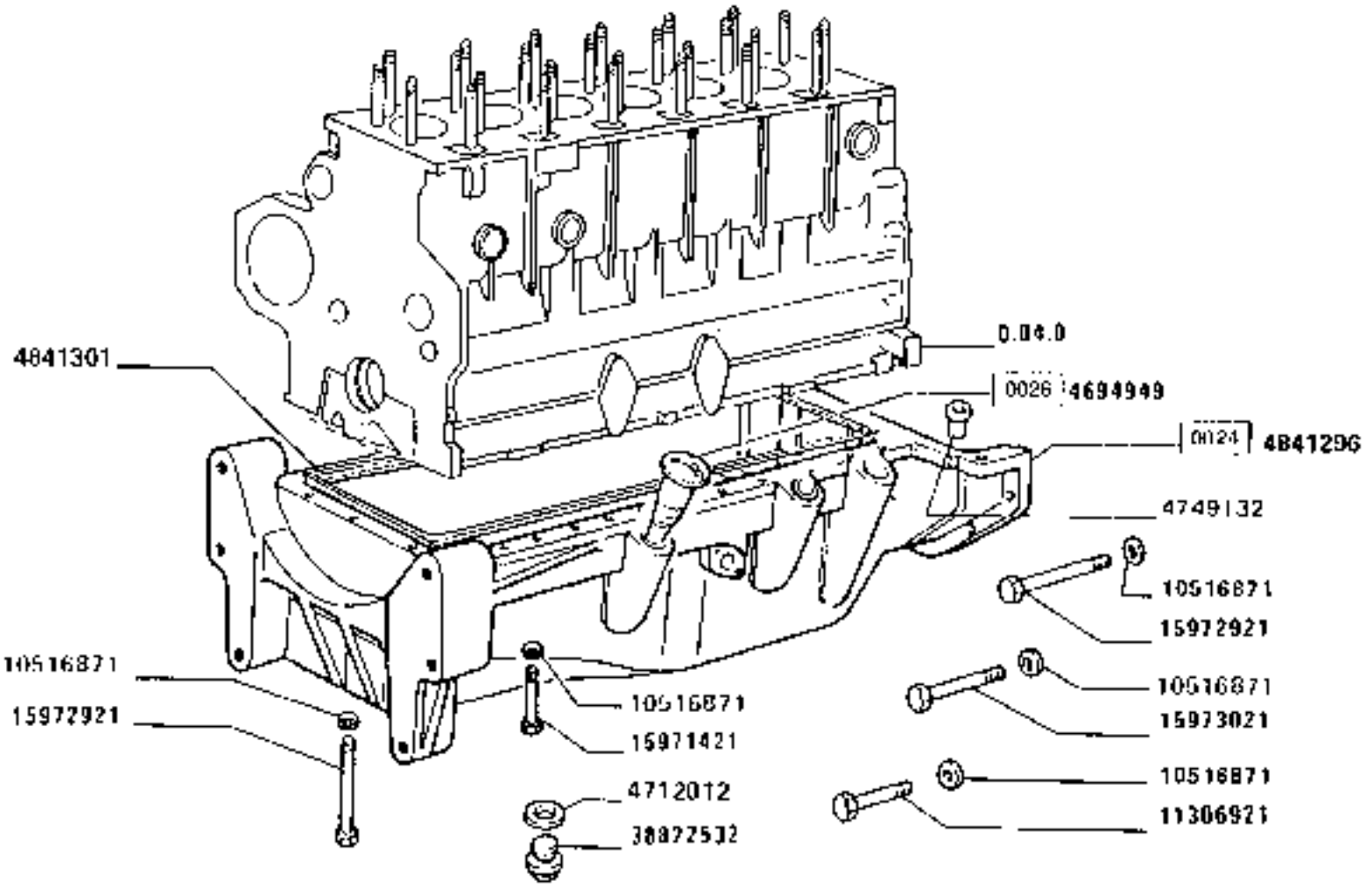

COPPA OLIO

Carter a huile
Oilvanne

Oil sump
Cárter de aceite

160-55

0.04.2

https://tractormanualz.com/

MODIF. ANT.MODIF.	CODICE	Q.	DESCRIZIONE	DESIGNATION	BENENNUNG	DESCRIPTION	DENOMINACIONES
	4696940	1	TUBO RIGIDO	TUYAU	ROHR	PIPE	TUBO
	4712712	1	GUARNIZIONE DI TE NUTA	JOINT	DICHTUNG	GASKET	JUNTA
	4749132	1	TUBO RIGIDO	TUYAU	ROHR	PIPE	TUBO
	4787569	1	COPPA OLIO COMPL	CARTER A HUILE	OELWANNE	OIL PAN	CARTER DE ACEITE
	1451639	32	ROSETTA DI SICUREZZA	RONDELLE FREIN	SICHERUNGSRING	LOCKWASHER	ARANDELA DE FRENO
	11206929	2	VITE	VIS	SCHRAUBE	SCREW	TORNILLO
	15971621	23	VITE	VIS	SCHRAUBE	SCREW	TORNILLO
	15972929	5	VITE	VIS	SCHRAUBE	SCREW	TORNILLO
	15973929	4	VITE	VIS	SCHRAUBE	SCREW	TORNILLO
	38622532	1	TAPPO	BOUCHON	STOPFEN	PLUG	TAPON

https://tractormanualz.com/

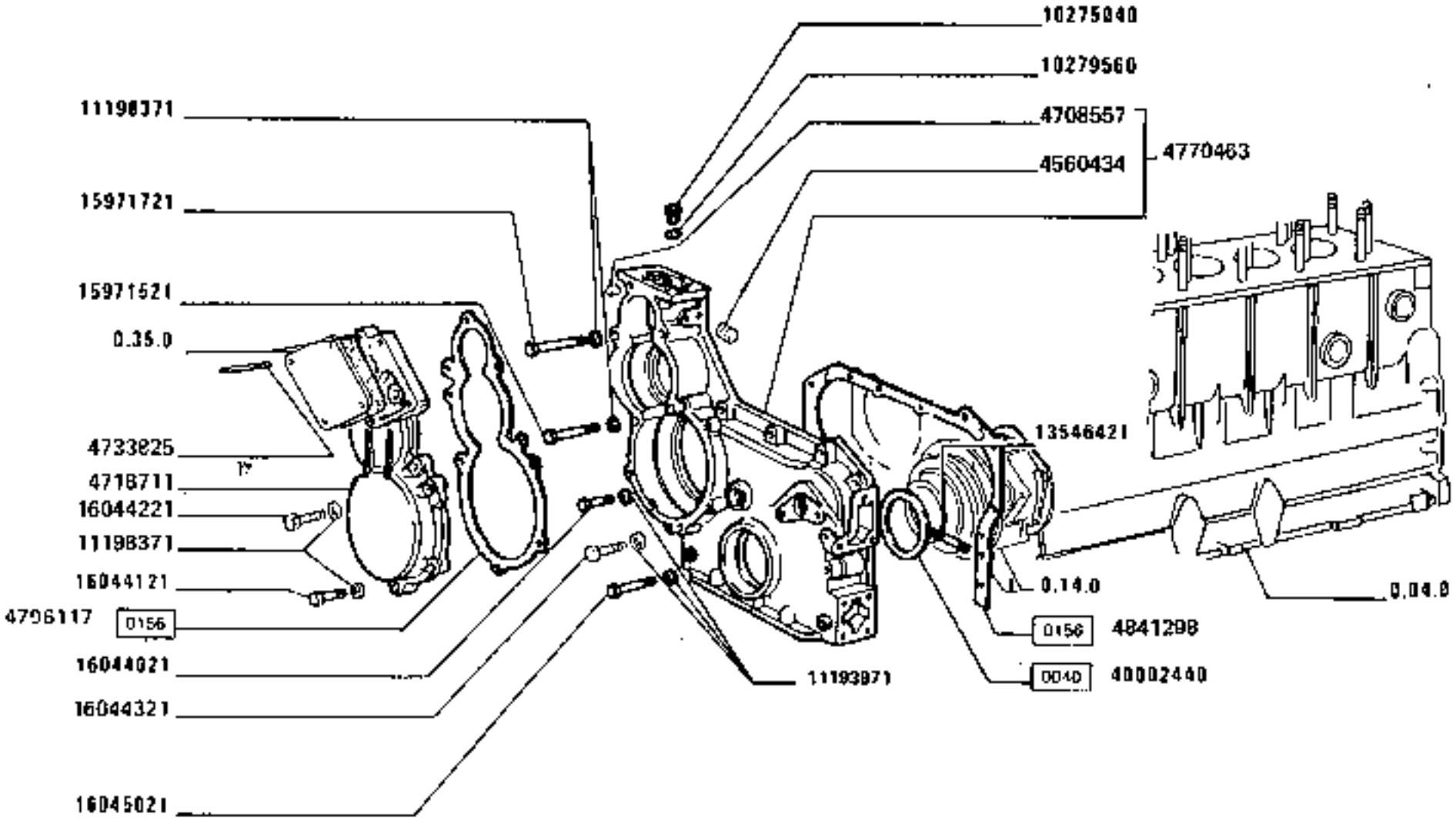

160-55

COPERCHI E SCATOLE

Couvercles et boîtiers
Deckel und Gehäuse
Covers and bolted
Tapas y cajas

https://tractormanualz.com/

MODIF. ANT. MODIF.	N.ORDINE	Q.	DESCRIZIONE	DESIGNATION	BENENNUNG	DESCRIPTION	DENOMINAZIONES
	4586434	1	TAPPO	BOUCHON	STOPFEN	PLUG	TAPON
	4706535	1	COPERCHIO	COUVERCLE	DECKEL	COVER	TAPA
	4706556	1	GUARNIZIONE DI TE NUTA	JOINT	DICHTUNG	GASKET	JUNTA
	4706557	1	GRANO	ERGOT	PASSTIFT	DOWEL	PITON
	4713668	1	TUBO RIGIDO	TUYAU	ROHR	PIPE	TUBO
	4716711	1	COPERCHIO COMPL.	COUVERCLE	DECKEL	COVER	TAPA
	4726732	1	COPERCHIO	COUVERCLE	DECKEL	COVER	TAPA
	4753425	4	PRIGIONIERO	GOUJON	STIFTSCHRAUBE	STUD	ESPARRAGO
	4770467	1	COPERCHIO COMPL.	COUVERCLE	DECKEL	COVER	TAPA
	4796716	1	GUARNIZIONE DI TE NUTA	JOINT	DICHTUNG	GASKET	JUNTA
	4796717	1	GUARNIZIONE DI TE NUTA	JOINT	DICHTUNG	GASKET	JUNTA
	4801548	1	BOCCOLA	DOUILLE	BUCHSE	BUSHING	CASQUILLO
	4830791	1	PIASTRA	PLAQUE	PLATTE	PLATE	PLACA
	4834591	1	COPERCHIO POST.	COUVERCLE	DECKEL	COVER	TAPA
	10279240	1	TAPPO	BOUCHON	STOPFEN	PLUG	TAPON
	10279460	4	GUARNIZIONE DI TE NUTA	JOINT	DICHTUNG	GASKET	JUNTA
	10279560	1	GUARNIZIONE DI TE NUTA	JOINT	DICHTUNG	GASKET	JUNTA
	10637910	2	GRANO	ERGOT	PASSTIFT	DOWEL	PITON
	10702521	1	VITE	VIS	SCHRAUBE	SCREW	TORNILLO
	11190779	17	ROSETTA DI SICURE ZZA	RONDELLE FREIN	SICHERUNGSRING	LOCKWASHER	ARANDELA DE FRENO
	11191371	24	ROSETTA DI SICURE ZZA	RONDELLE FREIN	SICHERUNGSRING	LOCKWASHER	ARANDELA DE FRENO
	11197771	3	ROSETTA DI SICURE ZZA	RONDELLE FREIN	SICHERUNGSRING	LOCKWASHER	ARANDELA DE FRENO
	11198371	4	ROSETTA DI SICURE ZZA	RONDELLE FREIN	SICHERUNGSRING	LOCKWASHER	ARANDELA DE FRENO
	11905717	2	BOCCHETTONE	VIS-RACCORD	HOHLSCHRAUBE	BANJO BOLT	BOQUILLA
	13346421	5	PRIGIONIERO	GOUJON	STIFTSCHRAUBE	STUD	ESPARRAGO
	14274731	4	VITE	VIS	SCHRAUBE	SCREW	TORNILLO
	14275830	2	VITE	VIS	SCHRAUBE	SCREW	TORNILLO
	14276330	2	VITE	VIS	SCHRAUBE	SCREW	TORNILLO
	15540629	14	VITE	VIS	SCHRAUBE	SCREW	TORNILLO
	15541524	3	VITE	VIS	SCHRAUBE	SCREW	TORNILLO
	15971521	2	VITE	VIS	SCHRAUBE	SCREW	TORNILLO
	15971721	2	VITE	VIS	SCHRAUBE	SCREW	TORNILLO
	15972721	4	VITE	VIS	SCHRAUBE	SCREW	TORNILLO
	16044721	7	VITE	VIS	SCHRAUBE	SCREW	TORNILLO
	16046321	9	VITE	VIS	SCHRAUBE	SCREW	TORNILLO
	16046721	1	VITE	VIS	SCHRAUBE	SCREW	TORNILLO
	16046921	1	VITE	VIS	SCHRAUBE	SCREW	TORNILLO

https://tractormanualz.com/

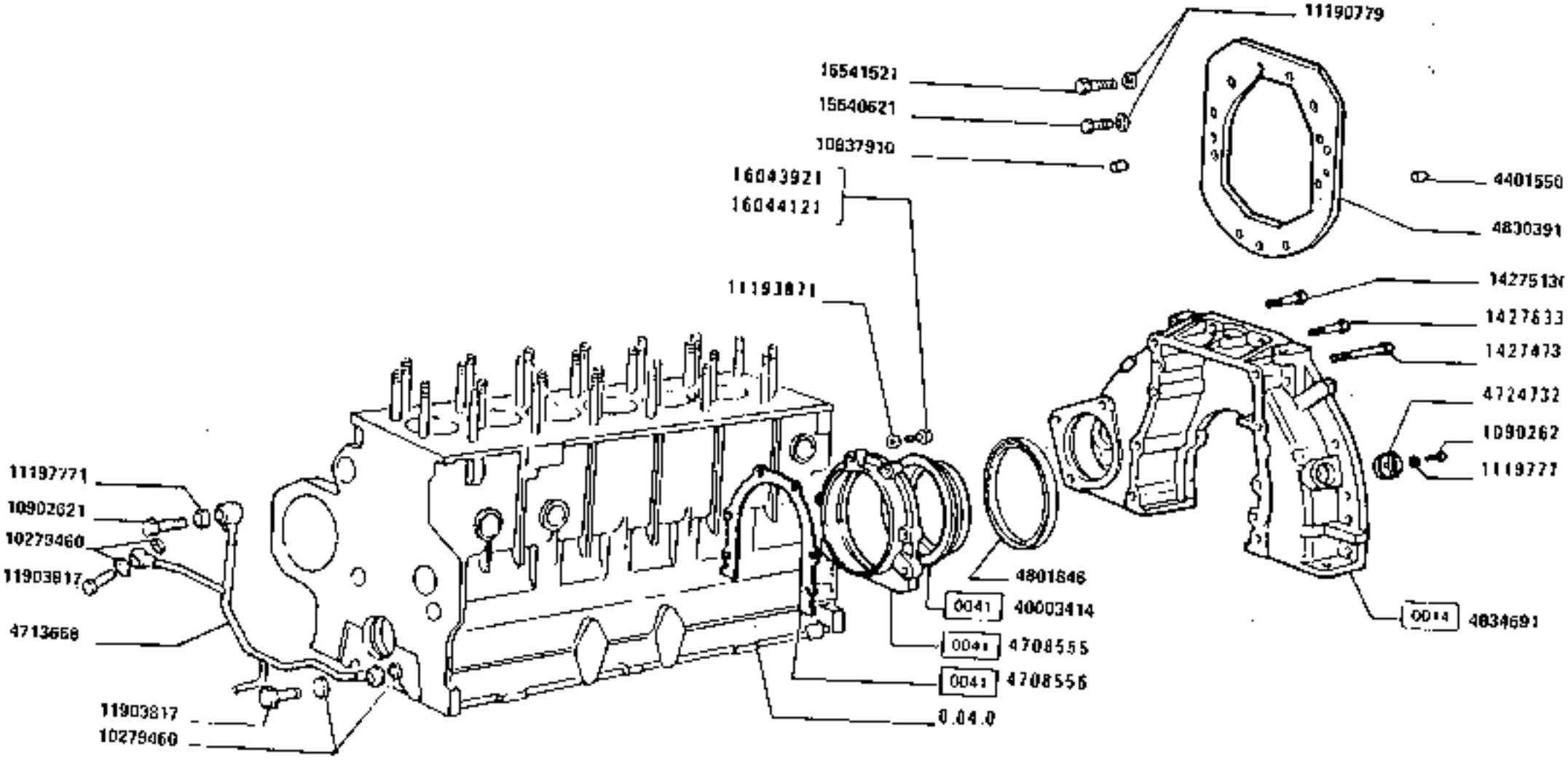

160-55

COPERCHI E SCATOLE

Couvercles et boîtiers
Deckel und Gehäuse
Covers and bolted
Tapas y cajas

https://tractormanualz.com/

MODIF. ART.MODIF.	N.POSIZ.	Q.	DESCRIZIONE	DESIGNATION	BENENNUNG	DESCRIPTION	DENOMINACIONES
	8606921	1	VITE	VIS	SCHRAUBE	SCREW	TORNILLO
	4302440	1	GUARNIZIONE DI TE NUTA 75X100X17	JOINT	DICHTUNG	GASKET	JUNTA
	4202486	1	GUARNIZIONE DI TE NUTA 165X195X15	JOINT	DICHTUNG	GASKET	JUNTA
	4401550	2	GRANO	ERGOT	PASSTIFT	DOWEL	PITON

https://tractormanualz.com/

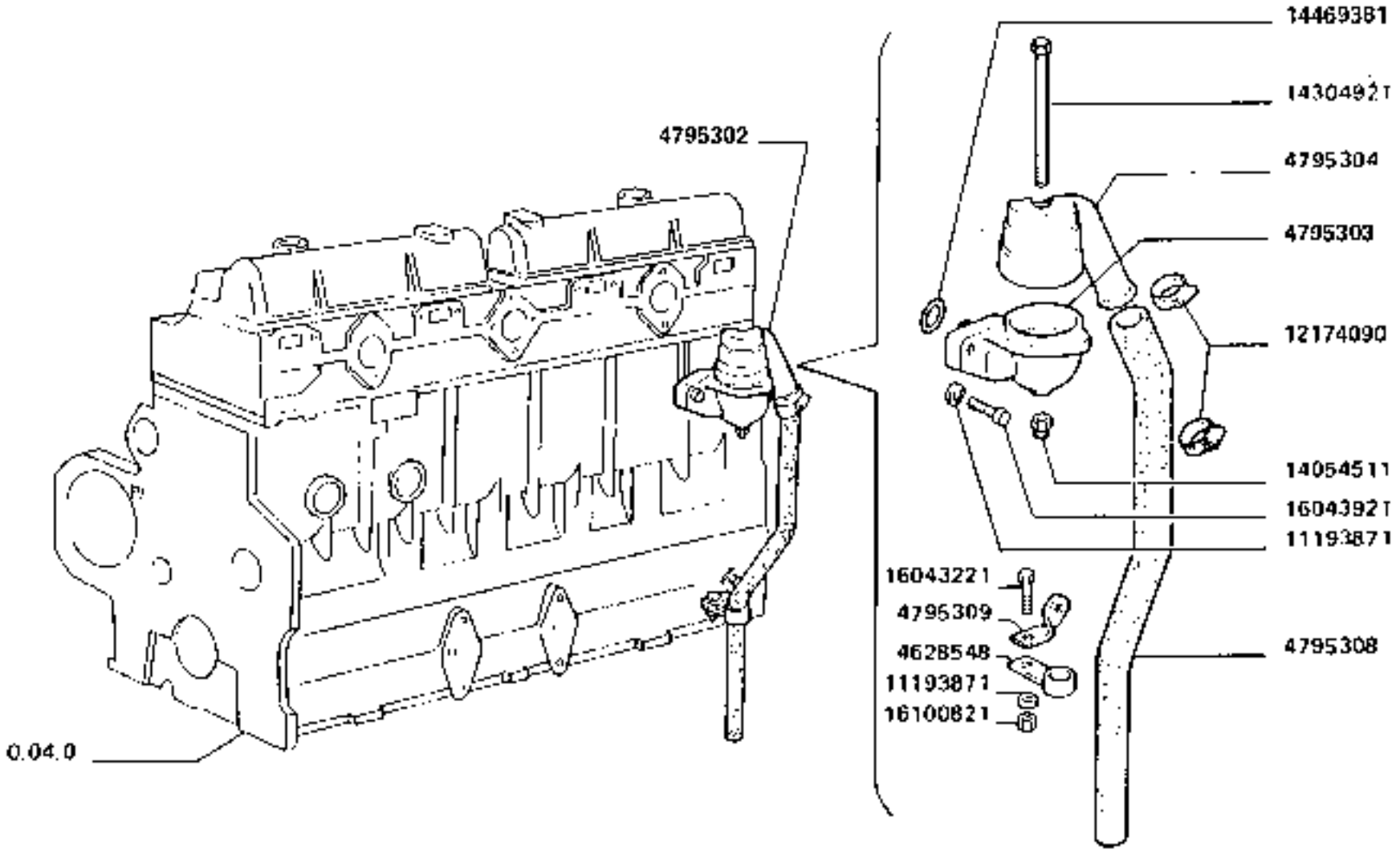

160-55

SFIATATOIO E AERAZIONE

Event el aeration
Entlueftung

Vent and airing
Respiradero y ventilación

0.04.5

https://tractormanualz.com/

FIAT 160.55 (03-84) 0.04.:

MODIF. ANT.	MODIF.	N. ORDINE	Q.	DESCRIZIONE	DESIGNATION	BENENNUNG	DESCRIPTION	DENOMINACIONES
		4622548	1	FERMAGLIO	AGRAFE	KLEMMSTUECK	CLIP	SUJETADOR
		4795302	1	SFIATATOIO	RENIFLARD	ENTLUEFTER	VENT	RESPIRADERO
		4795303	1	CORPO INF.	CORPS	GEHAEUSE	BODY	CUERPO
		4795304	1	CORPO SUP.	CORPS	GEHAEUSE	BODY	CUERPO
		4795305	1	TUBO FLESSIBILE	TUYAU FLEXIBLE	SCHLAUCH	HOSE	MANGA FLEXIBLE
		4796309	1	STAFFA	ETRIER	HALTER	BRACKET	SOPORTE
		11193927	3	ROSETTA DI SICURE ZZA	RONDELLE FREIN	SICHERUNGSRING	LOCKWASHER	ARANDELA DE FRENO
		11196927	1	ROSETTA DI SICURE ZZA	RONDELLE FREIN	SICHERUNGSRING	LOCKWASHER	ARANDELA DE FRENO
		12174050	2	COLLARE	COLLIER	SCHELLE	COLLAR	COLLAR
		14054511	1	DADO	ECROU	MUTTER	NUT	TUERCA
		14104921	1	VITE	VIS	SCHRAUBE	SCREW	TORNILLO
		14163751	1	GUARNIZIONE DI TE NUTA	JOINT	DICHTUNG	GASKET	JUNTA
		16013721	1	VITE	VIS	SCHRAUBE	SCREW	TORNILLO
		16043921	2	VITE	VIS	SCHRAUBE	SCREW	TORNILLO
		16170421	1	DADO	ECROU	MUTTER	NUT	TUERCA

https://tractormanualz.com/

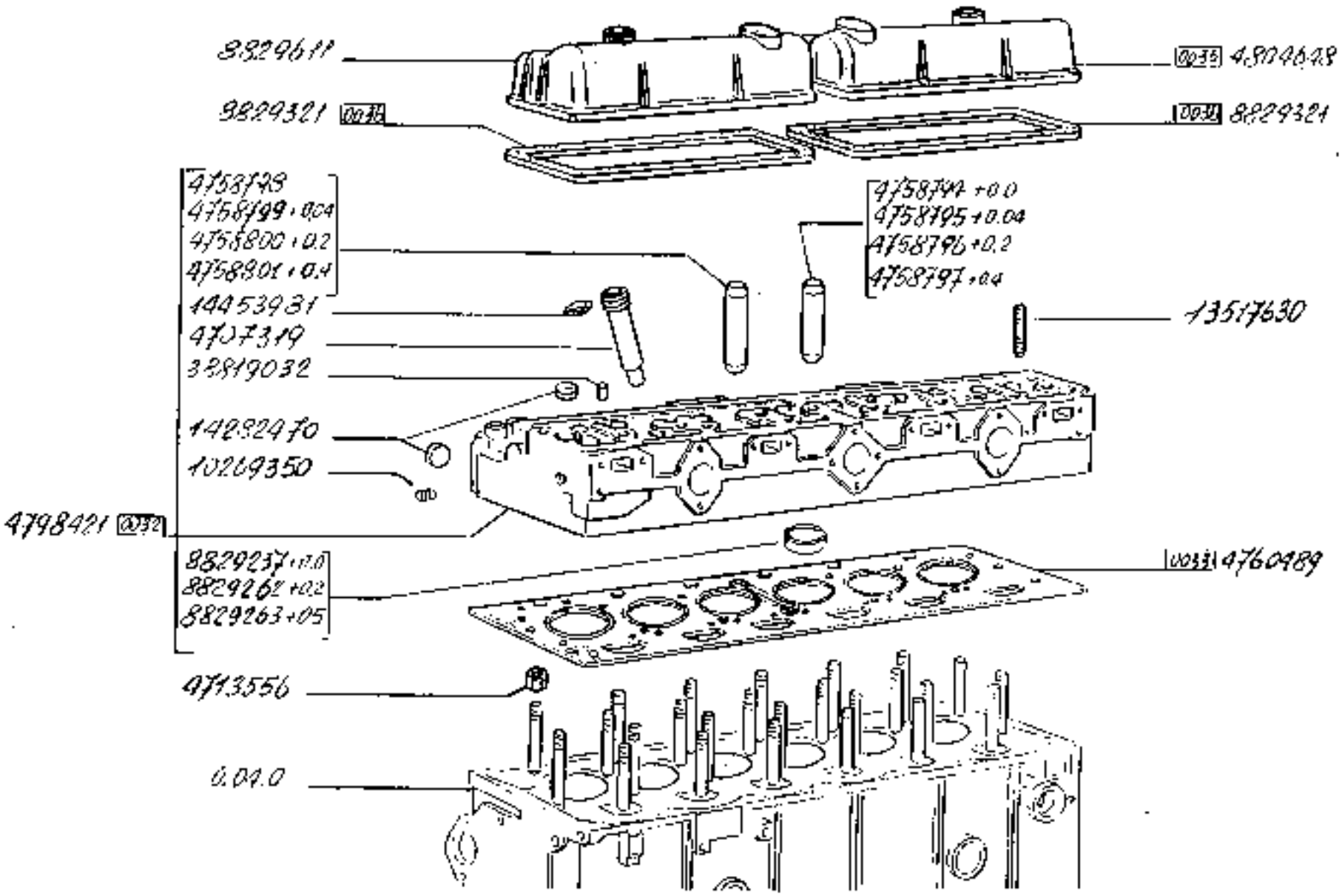

https://tractormanualz.com/

MODIF. ANT.MODIF.	N.SPECIFICHE	D.	DESCRIZIONE	DESIGNATION	BEZEICHNUNG	DESCRIPTION	DENOMINACIONES
	4702115	c	PUNTERIA	DOUILLE	GEWINDEBUECHSE	BUSHING	CASQUILLO
	4715554	2c	DADO	ECROU	MUTTER	NUT	TUERCA
	4751949	12	DADO	ECROU	MUTTER	NUT	TUERCA
	4752172	9	SUPPORTO	SUPPORT	LAGER	SUPPORT	SOPORTE
	4752190	2	ALBERO COMPL.	ARBRE	WELLE	SHAFT	ARBOL
	4752796	6	GUIDA VALVOLA ASP IN. +0,0	GUIDE SOUPAPE D'A DMISSIO	EINLASSVENTILFUEH RUNG	INTAKE VALVE GUID E	GUIA VALVULA DE A DMISION
	4752795	c	GUIDA VALVOLA ASP . MAGG.+0,04	GUIDE SOUPAPE D'A DMISSIO	EINLASSVENTILFUEH RUNG	OVERSIZE INTAKE V ALVE GU	GUIA VALVULA D'AD MISION
	4752796	6	GUIDA VALVOLA ASP . MAGG.+0,2	GUIDE SOUPAPE D'A DMISSIO	EINLASSVENTILFUEH RUNG	OVERSIZE INTAKE V ALVE GU	GUIA VALVULA D'AD MISION
	4752797	6	GUIDA VALVOLA ASP . MAGG.+0,4	GUIDE SOUPAPE D'A DMISSIO	EINLASSVENTILFUEH RUNG	OVERSIZE INTAKE V ALVE GU	GUIA VALVULA D'AD MISION
	4752798	6	GUIDA VALVOLA SCA R. +0,0	GUIDE SOUPAPE D'E CHAPPE.	AUSLASSVENTILFUEH RUNG	EXHAUST VALVE GUI DE	GUIA VALVULA DE E SCAPE
	4752799	c	GUIDA VALVOLA SCA R.MAGG.+0,04	GUIDE SOUPAPE D'E CHAPPE.	AUSLASSVENTILFUEH RUNG	OVERSIZE EXHAUST VALVE G	GUIA VALVULA DE E SCAPE
	4752800	6	GUIDA VALVOLA SCA R.MAGG.+0,2	GUIDE SOUPAPE D'E CHAPPE.	AUSLASSVENTILFUEH RUNG	OVERSIZE EXHAUST VALVE G	GUIA VALVULA DE E SCAPE
	4752801	6	GUIDA VALVOLA SCA R.MAGG.+0,4	GUIDE SOUPAPE D'E CHAPPE.	AUSLASSVENTILFUEH RUNG	OVERSIZE EXHAUST VALVE G	GUIA VALVULA DE E SCAPE
	4760489	1	GUARNIZIONE TESTA CILIN.	JOINT DE LA CULAS SE	ZYLINDER KOPFDICH TUNG	CYLINDERHEAD GASK ET	GUARNICION CABEZA CIL.
	4760341	12	VITE	VIS	SCHRAUBE	SCREW	TORNILLO
	4760421	1	TESTA CILINDRI COMPL.	CULASSE	ZYLINDERKOPF	CYLINDER HEAD	CULATA
	4760426	4	VALVOLA DI ASPIRAZIONE	SOUPAPE D'ADMISSI ON	EINLASSVENTIL	INTAKE VALVE	VALVULA DE ADMISI ON
	4760427	12	MOLLA	RESSORT	FEDER	SPRING	RESORTE
	4604648	1	COPERCHIO	COUVERCLE	DECKEL	COVER	TAPA
	9010691	12	SCODELLINO DI RIT EGNO	ARRETOIR	HALTERING	RETAINER	RETENEDOR
	9022795	4	SCODELLINO DI RIT EGNO	ARRETOIR	HALTERING	RETAINER	RETENEDOR
	8022903	6	SCODELLINO DI RIT EGNO	ARRETOIR	HALTERING	RETAINER	RETENEDOR
	5033393	12	BILANCERE	CULBUTEUR	KIPPHEBEL	ROCKER	BALANCIN
	8029957	c	SEDE VALVOLA +0, 0	SIEGE DE SOUPAPE	VENTILSITZ	VALVE SEAT	ASIENTO DE VALVUL A
	8029962	6	SEDE VALVOLA +0. 2	SIEGE DE SOUPAPE	VENTILSITZ	VALVE SEAT	ASIENTO DE VALVUL A
	5029963	6	SEDE VALVOLA +0, 5	SIEGE DE SOUPAPE	VENTILSITZ	VALVE SEAT	ASIENTO DE VALVUL A
	8029721	2	GUARNIZIONE DI TE NUTA	JOINT	DICHTUNG	GASKET	JUNTA
	5029611	1	COPERCHIO	COUVERCLE	DECKEL	COVER	TAPA
	5030045	6	VALVOLA DI SCARIC O	SOUPAPE D'ECHAPPE MENT	AUSLASSVENTIL	EXHAUST VALVE	VALVULA DE ESCAPE

https://tractormanualz.com/

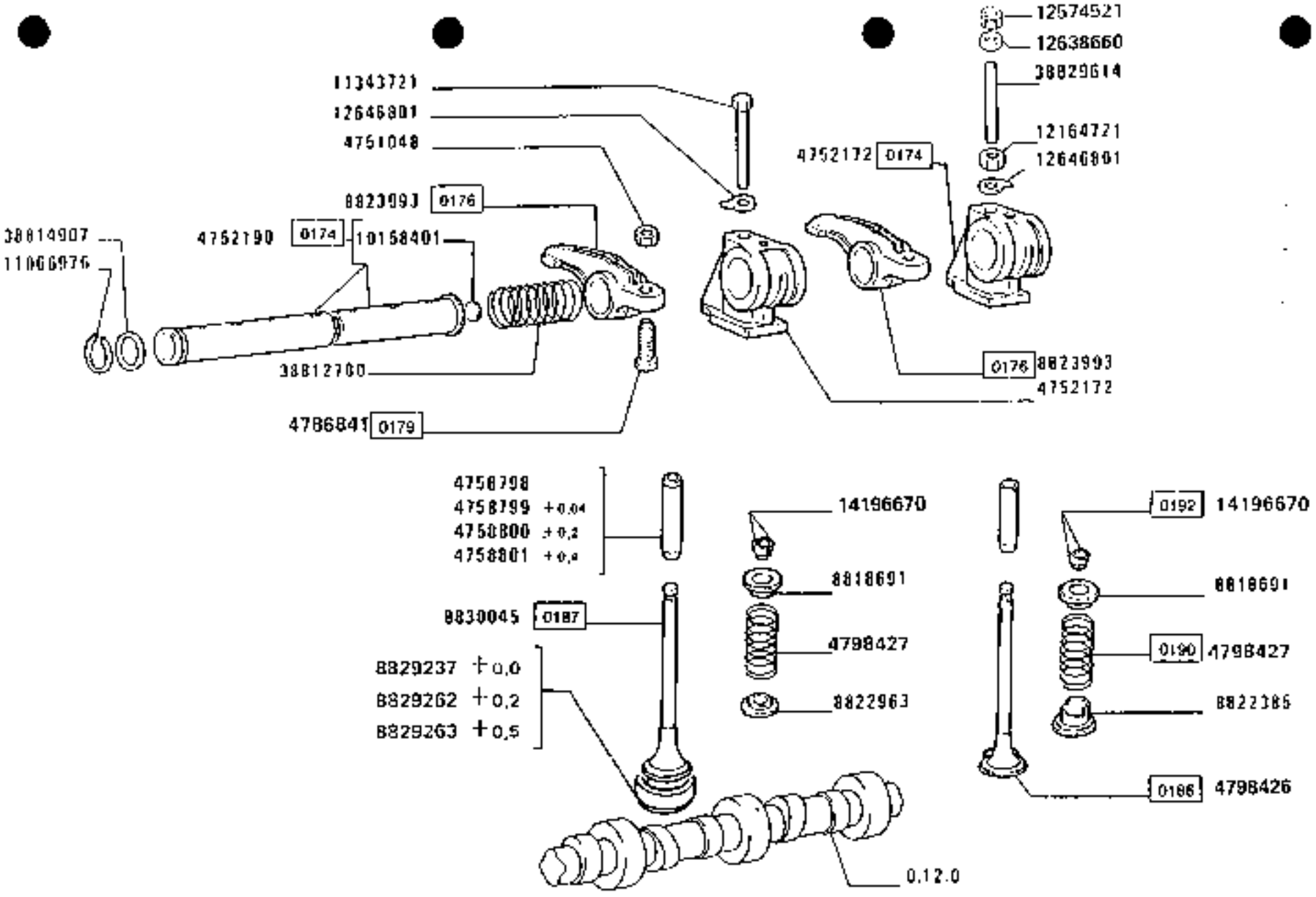

TESTA CILINDRI

160-55

Joint cylindre
Zylinderkopf

Head cylinder
Cilindros y culata

0.06.0

2

https://tractormanualz.com/

MODIF.	ART.MODIF.	N.POSIZIONE	Q.	DESCRIZIONE	DESIGNATION	BENENNUNG	DESCRIPTION	DESIGNAZIONES
		10150401	1	TAPPO	BOUCHON	STOPFEN	PLUG	TAPON
		10630390	2	TAPPO	BOUCHON	STOPFEN	PLUG	TAPON
		11660978	1	ANELLO DI SICUREZZA	ARRETOIR	SICHERUNGSRING	LOCKRING	ANILLO DE FRENO
		11363721	2	VITE	VIS	SCHRAUBE	SCREW	TORNILLO
		12164721	4	DADO	ECROU	MUTTER	NUT	TUERCA
		12574521	4	DADO	ECROU	MUTTER	NUT	TUERCA
		12636600	4	ROSETTA PIANA	RONDELLE	SCHEIBE	WASHER	ARANDELA
		12946501	6	ROSETTA PIANA	RONDELLE	SCHEIBE	WASHER	ARANDELA
		13517430	12	PRIGIONIERO	GOUJON	STIFTSCHRAUBE	STUD	ESPARRAGO
		14196420	24	SEMICONO PUNTERIE	DEMI-CONE	KEGELSTUECK	COTTER	CHAVETA CONICA
		14232470	19	TAPPO	BOUCHON	STOPFEN	PLUG	TAPON
		14453961	6	GUARNIZIONE DI TENUTA	JOINT	DICHTUNG	GASKET	JUNTA
		38612760	4	MOLLA	RESSORT	FEDER	SPRING	RESORTE
		38614907	2	ROSETTA PIANA	RONDELLE	SCHEIBE	WASHER	ARANDELA
		38619032	6	GRANO	ERGOT	PASSTIFT	DOWEL	PITON
		38629614	4	PRIGIONIERO	GOUJON	STIFTSCHRAUBE	STUD	ESPARRAGO

https://tractormanualz.com/

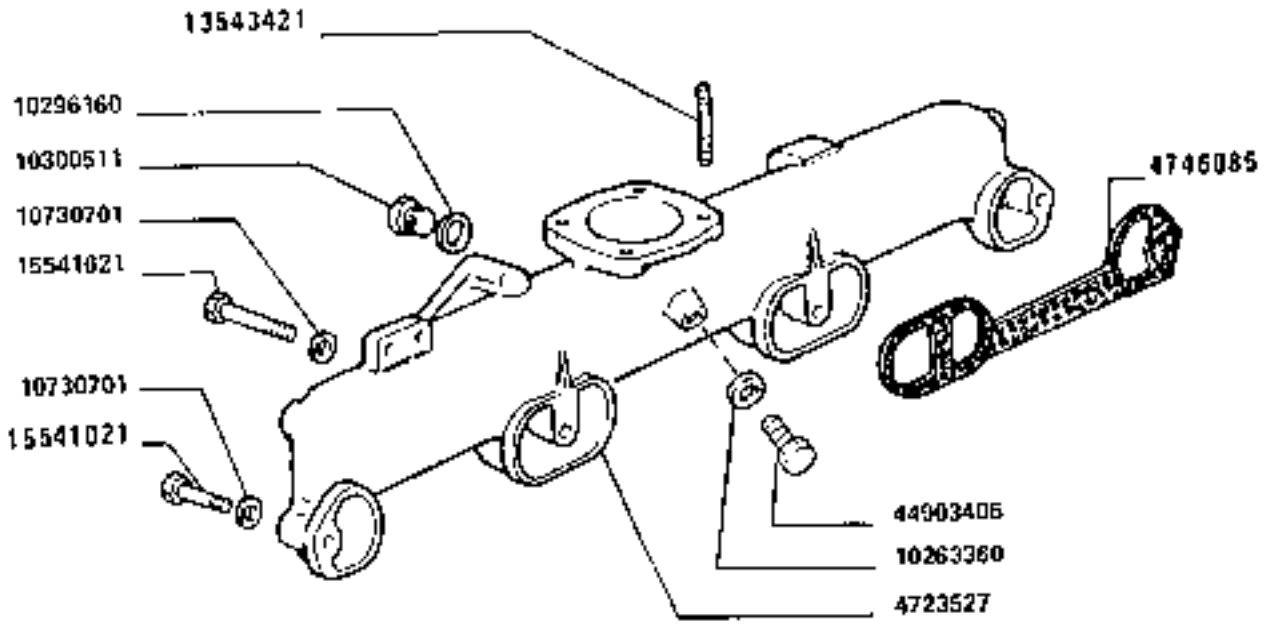

0319

CONDOTTO DI ASPIRAZIONE

Conduit d'admission
Saugkrümmer
Intake manifold
Colector de admisión

https://tractormanualz.com/

MODIF. ANT.MODIF.	NUMERO	Q.	DESCRIZIONE	DESIGNATION	BENENNUNG	DESCRIPTION	DENOMINAZIONES
	4725527	1	CORPO TTO D'ASPIRA ZIONE COMPL.	CORPS D'ADMISSI ON	SAUGKANNEHEN	INTAKE MANIFOLD	COLECTOR DE ADMIS ION
	4748765	2	GUARNIZIONE DI TE NUTA	JOINT	DICHTUNG	GASKET	JUNTA
	1026376	1	GUARNIZIONE DI TE NUTA	JOINT	DICHTUNG	GASKET	JUNTA
	1030511	1	TAPPO	BOUCHON	STOPFEN	PLUG	TAPON
	1071071	4	RONDELLA	RONDELLE	SCHEIBE	WASHER	ARANDELA
	1354321	4	PRIGIONIERO	GOUJON	STIFTSCHRAUBE	STUD	ESPARRAGO
	1541421	2	VITE	VIS	SCHRAUBE	SCREW	TORNILLO
	1541421	2	VITE	VIS	SCHRAUBE	SCREW	TORNILLO
	4490340	1	TAPPO 1/2"	BOUCHON	STOPFEN	PLUG	TAPON

https://tractormanualz.com/

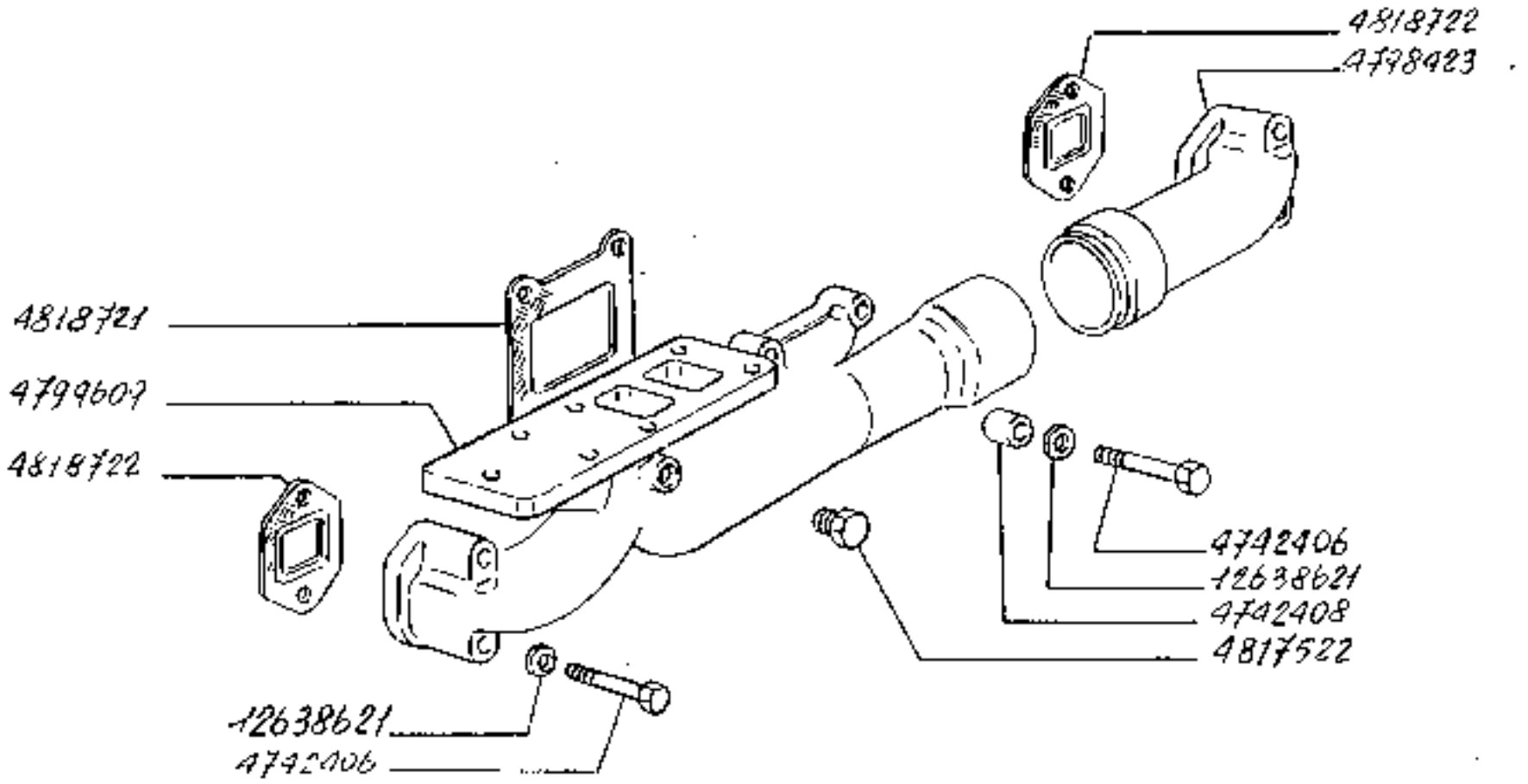

160-55

0553

CONDOTTO DI SCARICO

Conduit d'echappement
Auspuffkrümmer

Exhaust manifold
Colector de escape

0.07.7

https://tractormanualz.com/

MODIF. ANT.MODIF.	N.OPCIONE	Q.	DESCRIZIONE	DESIGNATION	BENENNUNG	DESCRIPTION	DENOMINACIONES
	4742408	3	VITE	VIS	SCHRAUBE	SCREW	TORNILLO
	4742408	4	DISTANZIALE	ENTRETOISE	ABSTANDSTUECK	SPACER	SEPARADOR
	4799a23	1	CONDOTTO DI SCARI CO POS1.	CONDUIT D'ECHAPPEMENT	AUSPUFFROHR	EXHAUST MANIFOLD	COLECTOR DE ESCAPE
	4799a09	1	CONDOTTO DI SCARI CO ANT.	CONDUIT D'ECHAPPEMENT	AUSPUFFROHR	EXHAUST MANIFOLD	COLECTOR DE ESCAPE
	4612522	1	TAPPO	BOUCHON	STOPFEN	PLUG	TAPON
	4614721	1	GUARNIZIONE DI TENUTA CENTR.	JOINT	DICHTUNG	GASKET	JUNTA
	4618722	2	GUARNIZIONE DI TENUTA LAT.	JOINT	DICHTUNG	GASKET	JUNTA
	12636621	2	ROSETTA PIANA	RONDELLE	SCHEIBE	WASHER	ARANDELA

https://tractormanualz.com/

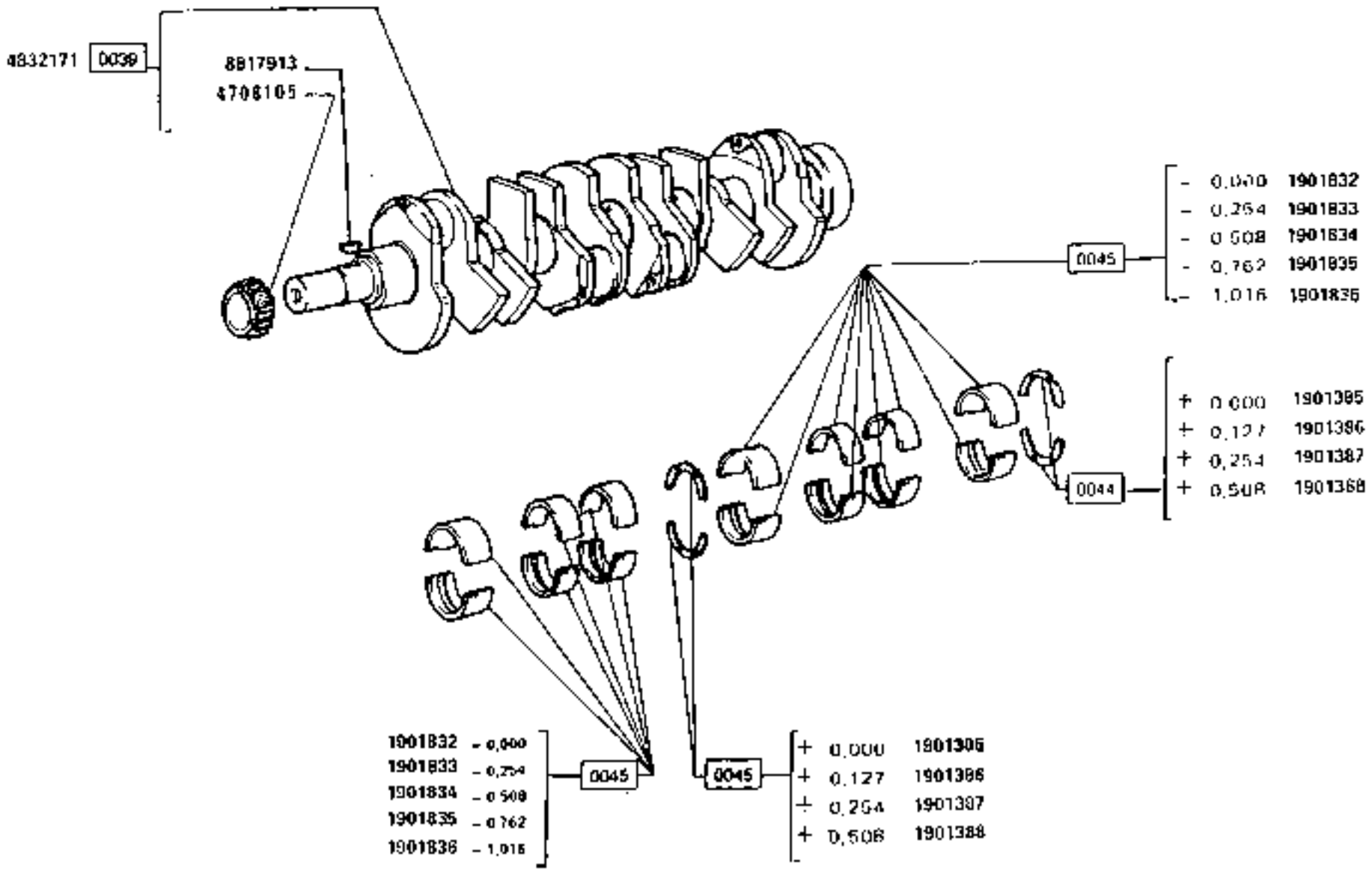

ALBERO MOTORE

Vilebrequin
Kurbelwelle
Crankshaft
Cigueñal

160-55

0.08.0

https://tractormanualz.com/

MODIF. ANT. MODIF.	CODICE	Q.	DESCRIZIONE	DESIGNATION	BENENNUNG	DESCRIPTION	DENOMINAZIONES
	1573785	1	SERIE SEMIANELLI +0,000	JEU DEMI-BAGUES	RINGHAELFTESATZ	HALF RINGS SET	JUEGO SEMIANILLOS
	1504386	1	SERIE SEMIANELLI + 0,102+0,127	JEU DEMI-BAGUES + 0,102	RINGHAELFTESATZ + 0,102	HALF RINGS SET + 0,102	JUEGO SEMIANILLOS +0,102
	1901787	1	SERIE SEMIANELLI + 0,254+0,254	JEU DEMI-BAGUES + 0,254	RINGHAELFTESATZ + 0,254	HALF RINGS SET + 0,254	JUEGO SEMIANILLOS +0,254
	1901788	1	SERIE SEMIANELLI +0,508 +0,508	JEU DEMI-BAGUES + 0,508	RINGHAELFTESATZ + 0,508	HALF RINGS SET + 0,508	JUEGO SEMIANILLOS +0,508
	1901832	1	SERIE SEMICUSCINE TTI -0,000	POCHET+DEMI-COUSS INETS	SCHALENHAELFTESER IE	SET OF HALF-BEARI NGS	SERIE SEMICOJENET ES
	1901833	1	SERIE SEMICUSCIN. -0,254-0,254	POCHET.DEMI-COUSS INETS	SCHALENHAELFTESER IE	SET OF SHELLS 254	SERIE SEMICOJENET ES
	1901834	1	SERIE SEMICUSCIN. -0,508-0,508	POCHET.DEMI-COUSS INETS	SCHALENHAELFTESER IE	SET OF SHELLS 508	SERIE SEMICOJENET ES
	1901835	1	SERIE SEMICUSCIN. -0,762-0,762	POCHET.DEMI-COUSS INETS	SCHALENHAELFTESER IE	SET OF SHELLS 762	SERIE SEMICOJENET ES
	1901836	1	SERIE SEMICUSCIN. -1,016-1,016	POCHET.DEMI-COUSS INETS.	SCHALENHAELFTESER IE	SET OF SHELLS 1.0 16	SERIE SEMICOJENET ES
	4702405	1	INGRANAGGIO CONDU TTORE	PIGNON CONDUCTEUR	TREIBENDES ZAHNRA D	DRIVING GEAR	PINON CONDUCTOR
	4322471	1	ALBERO MOTORE CO MPL.	VILEBREQUIN	KURBELWELLE	CRANKSHAFT	CIGUEÑAL
	8217913	1	LINGUETTA	LENGUET	SCHEIBENFEDER	KEY	CHAVETA

https://tractormanualz.com/

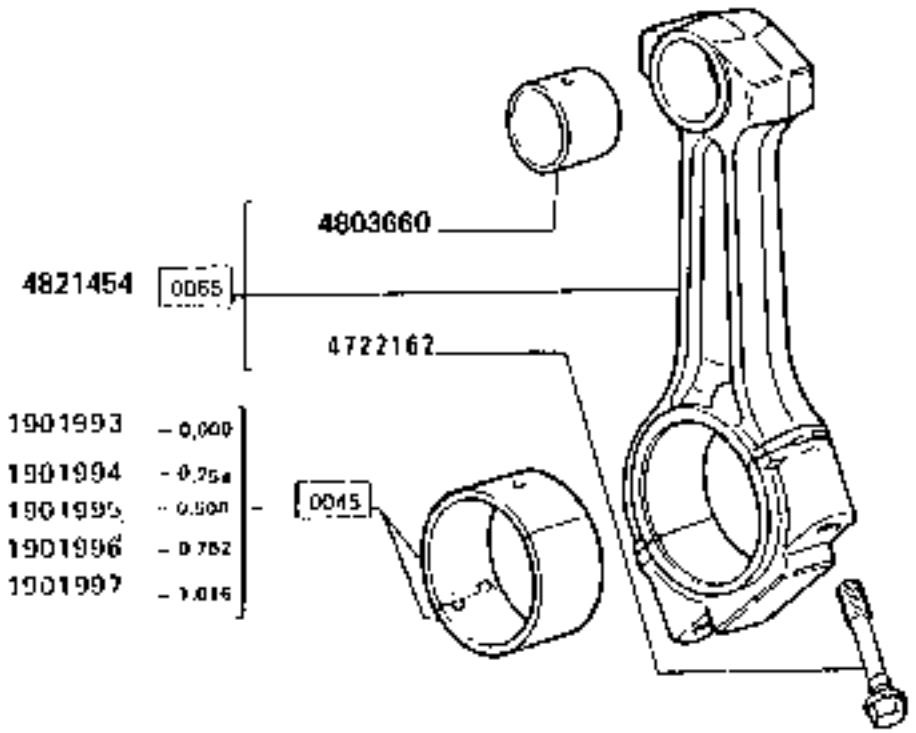

BIELLA

160-55

Bielle
Pleuel

Connecting rod
Biela

0.08.1

https://tractormanualz.com/

MODIF. ANT.MODIF.	NUMERO	Q.	DESCRIZIONE	DESIGNATION	BENENNUNG	DESCRIPTION	DENOMINAZIONES
	1701491	a	SERIE SEMICOSCINE TTI -0,010	POCHETTE DEMI-COUSSINETS	SCHALENHAELFTESAETZE	SET OF HALF-BEARINGS	SERIE SEMICOJINETES
	1701494	a	SERIE SEMICOSCIN. -0,254-0,254	POCHETTE DEMI-COUSSINETS	SCHALENHAELFTESAETZE	SET OF SHELLS 254	SERIE SEMICOJINETES
	1701495	a	SERIE SEMICOSCIN. -0,508-0,508	POCHETTE DEMI-COUSSINETS	SCHALENHAELFTESAETZE	SET OF SHELLS 508	SERIE SEMICOJINETES
	1701792	a	SERIE SEMICOSCIN. -0,762-0,762	POCHETTE DEMI-COUSSINETS	SCHALENHAELFTESAETZE	SET OF SHELLS 762	SERIE SEMICOJINETES
	1701957	a	SERIE SEMICOSCIN. -1,016-1,016	POCHETTE DEMI-COUSSINETS.	SCHALENHAELFTESAETZE	SET OF SHELLS 1.0 16	SERIE SEMICOJINETES
	4232162	4	VITE	VIS	SCHRAUBE	SCREW	TORNILLO
	4803508	c	BOCCOLA	DOUILLE	BUECHSE	BUSHING	CASQUILLO
	4021454	b	BIELLA STANDARD COMPL.	BIELLE	PLEUEL	CONNECTING ROD	BIELA

https://tractormanualz.com/

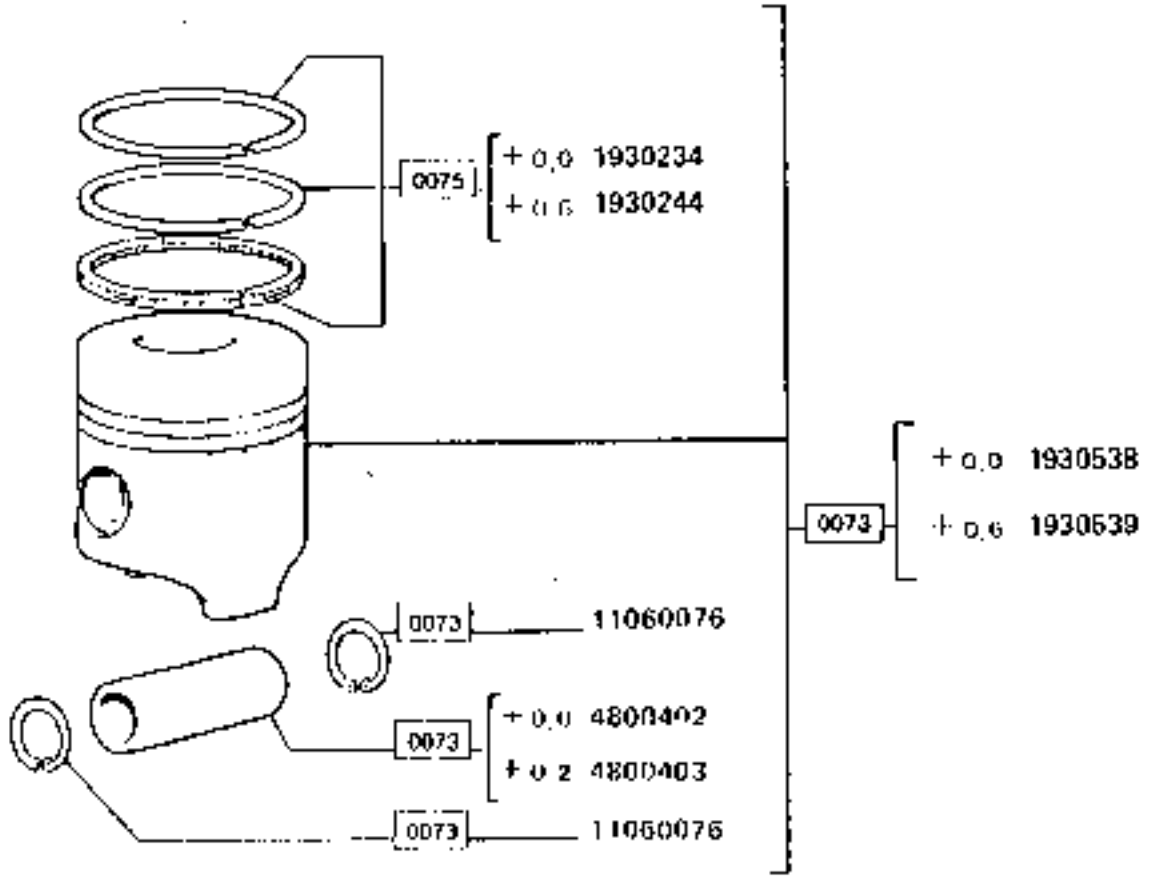

https://tractormanualz.com/

MODIF. ART.MODIF.	N.PROTINE	Q.	DESCRIZIONE	DESIGNATION	BENENNUNG	DESCRIPTION	DENOMINAZIONES
	1.30234	6	SERIE ANELLI +0,4 0	POCHET.SEGMENTS	RINGSATZ	SET OF RINGS	SERIE ANILLO
	1930244	6	SERIE ANELLI +0,6 +0,6	POCHET.SEGMENTS	RINGSATZ	SET OF RINGS .6	SERIE ANILLO
	1930538	6	STANTUFFO COMPLET D +0,0	PISTON COMPL	KOLBEN	PISTON ASSY.	EMBOLO COMPL
	1930539	6	STANTUFFO COMPLET D +0,4 +0,6	PISTON COMPL	KOLBEN	COMPL PISTON ASSY . +6	EMBOLO COMPL
	6a70402	6	PERNO DELLO STANTUFFO +0,3	AXE DE PISTON	KOLBENBOLZEN	PISTON PIN	BULON DEL EMBOLO
	6a70403	6	PERNO STANTUFFO + 0,2 +0,2	AXE DE PISTON	KOLBENBOLZEN	PISTON PIN .2	BULON DEL EMBOLO
	11060076	12	ANELLO DI SICUREZZA	ARRETOIR	SICHERUNGSRING	LOCKRING	ANILLO DE FRENO

https://tractormanualz.com/

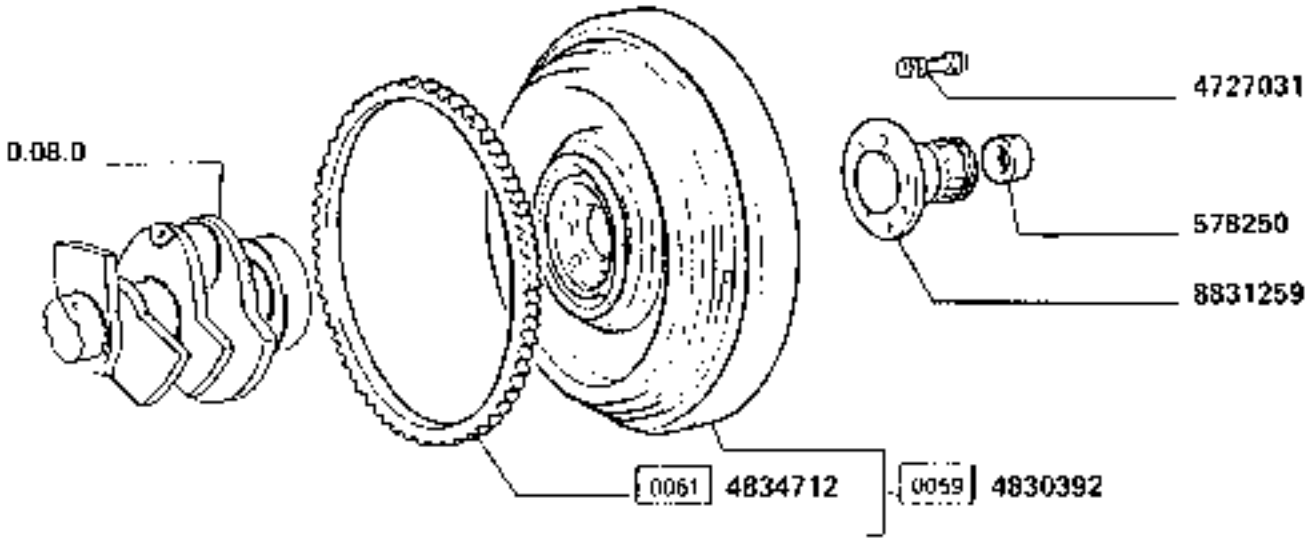

VOLANO

160-55

Volant
Schwungmasse
Flywheel
Volante

0.08.3

https://tractormanualz.com/

MODIF. ANT.MODIF.	N.RIFERIM.	Q.	DESCRIZIONE	DESIGNATION	BENENNUNG	DESCRIPTION	DENOMINAZIONES
	57625?	1	CUSCINETTO	ROULEMENT	LAGER	BEARING	RODAMIENTO
	4727031	7	VITE	VIS	SCHRAUBE	SCREW	TORNILLO
	4e3C?9?	1	VOLANO DEL MOTORE COMPL.	VOLANT DU MOTEUR	SCHWUNGRAD	FLYWHEEL	VOLANTE DEL MOTOR
	4636?12	1	CORONA DENTATA	COURONNE DENTEE	ZAHNKRANZ	RING GEAR	CORONA DENTADA
	5631?59	1	MOZZO	MOYEU	NABE	HUB	BUJE

https://tractormanualz.com/

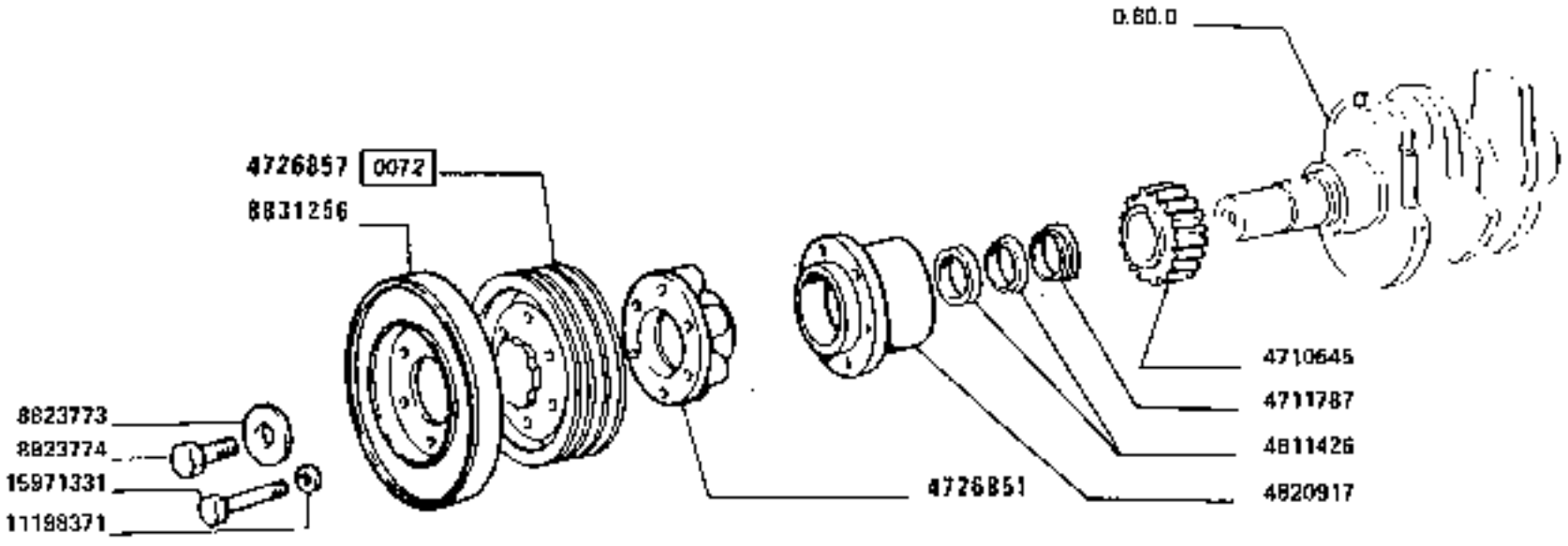

0048

SMORZATORE

Amortisseur
Schwingungsdämpfer

Damper
Antivibrador

https://tractormanualz.com/

MODIF.	ANT.MODIF.	N.OPLINE	Q.	DESCRIZIONE	DESIGNATION	BENENNUNG	DESCRIPTION	DENOMINAZIONES
		6710645	1	INGRANAGGIO	PIGNON	ZAHNRAD	GEAR	PIÑON
		6771787	1	DISTANZIALE	ENTRETOISE	ABSTANDSTUECK	SPACER	SEPARADOR
		6726251	1	MOZZO	MOYEU	NABE	HUB	BUJE
		6726457	1	PULEGGIA CONDUTTRICE	POULIE ENTRAINEUSE	RIEMENSCHEIBE TREIBEND	DRIVING PULLEY	POLEA CONDUCTORA
		6611426	2	DISTANZIALE	ENTRETOISE	ABSTANDSTUECK	SPACER	SEPARADOR
		6726917	1	MOZZO	MOYEU	NABE	HUB	BUJE
		5623723	4	ROSETTA PIANA	ROUDELLE	SCHEIBE	WASHER	ARANDELA
		5623774	1	VITE	VIS	SCHRAUBE	SCREW	TORNILLO
		6631752	1	SMORZATORE	AMORTISSEUR	SCHWINGUNGSDAEMPFER	DAMPER	ANTIVIBRADOR
		1117687?	6	ROSETTA DI SICUREZZA	RONDELLE FREIN	SICHERUNGSRING	LOCKWASHER	ARANDELA DE FRENO
		1597193?	6	VITE	VIS	SCHRAUBE	SCREW	TORNILLO

https://tractormanualz.com/

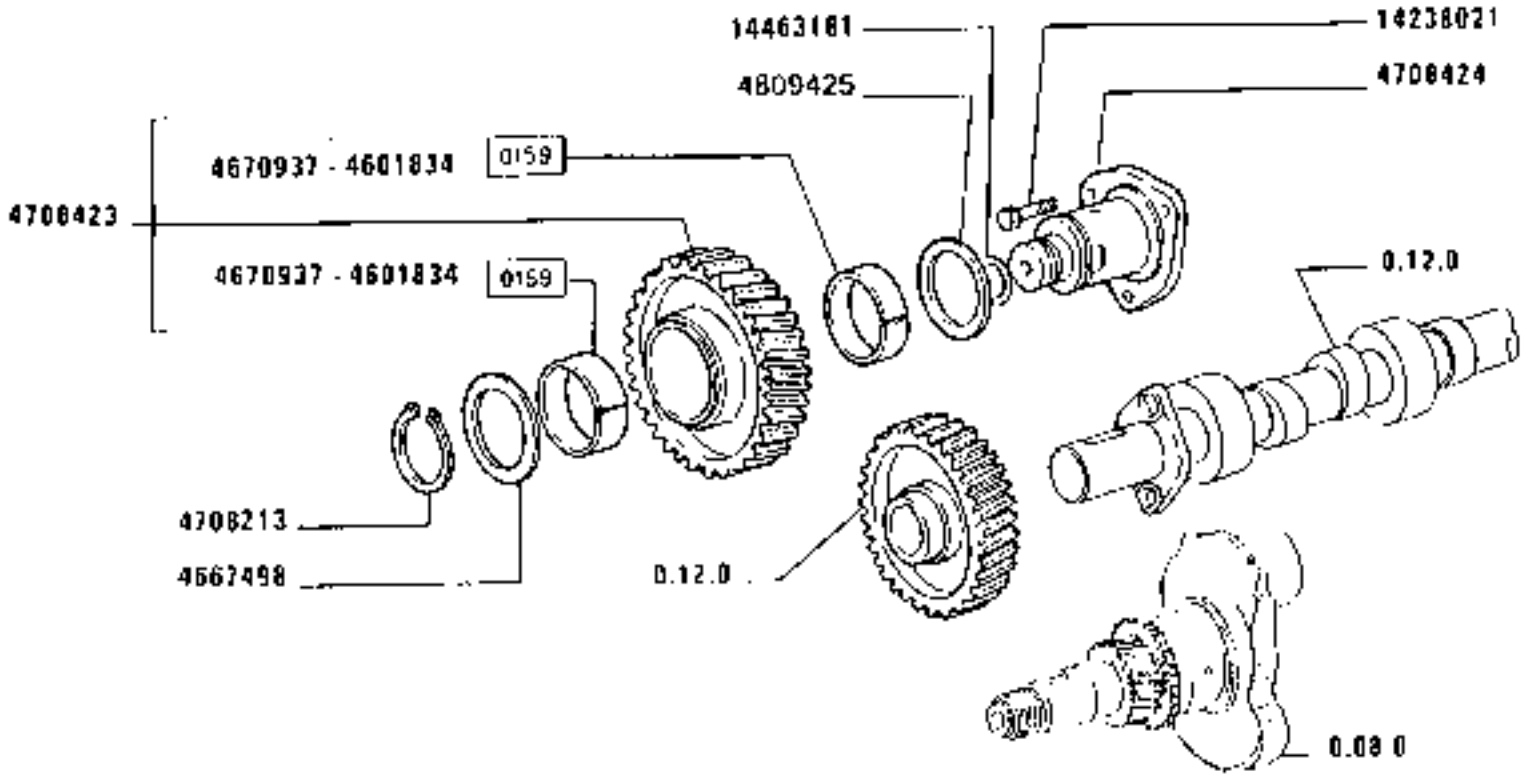

0158

INGRANAGGI E ALBERI COMANDI INTERMEDI

Engrenages et arbres de commandes médians — *Intermediate drive gears and shafts*

Zahnräder und Wellen für Mittelantriebe — *Engranajes y árboles de arrastre intermedios*

https://tractormanualz.com/

MODIF.	ANT.MODIF.	RIGHE	N.	DESCRIZIONE	DESIGNATION	BENENNUNG	DESCRIPTION	DENOMINACIONES
		4401F14	2	BOCCOLA	BOUILLE	BUECHSE	BUSHING	CASQUILLO
		4457498	1	ROSETTA PIANA	RONDELLE	SCHEIBE	WASHER	ARANDELA
		4e7,537	2	BOCCOLA	BOUILLE	BUECHSE	BUSHING	CASQUILLO
		470c313	1	ANELLO DI SICUREZZA	ARRETOIR	SICHERUNGSRING	LOCKRING	ANILLO DE FRENO
		4706423	1	INGRANAGGIO CONDOTTO COMPL.	PIGNON CONDUIT	ANGETRIEBENES ZAHNRAD	DRIVEN GEAR	PINON CONducido
		4704426	1	PERNO	AXE	BOLZEN	PIN	EJE
		4e96425	1	ROSETTA PIANA	RONDELLE	SCHEIBE	WASHER	ARANDELA
		14233721	2	VITE	VIS	SCHRAUBE	SCREW	TORNILLO
		8466151	1	GUARNIZIONE DI TENUTA	JOINT	DICHTUNG	GASKET	JUNTA

https://tractormanualz.com/

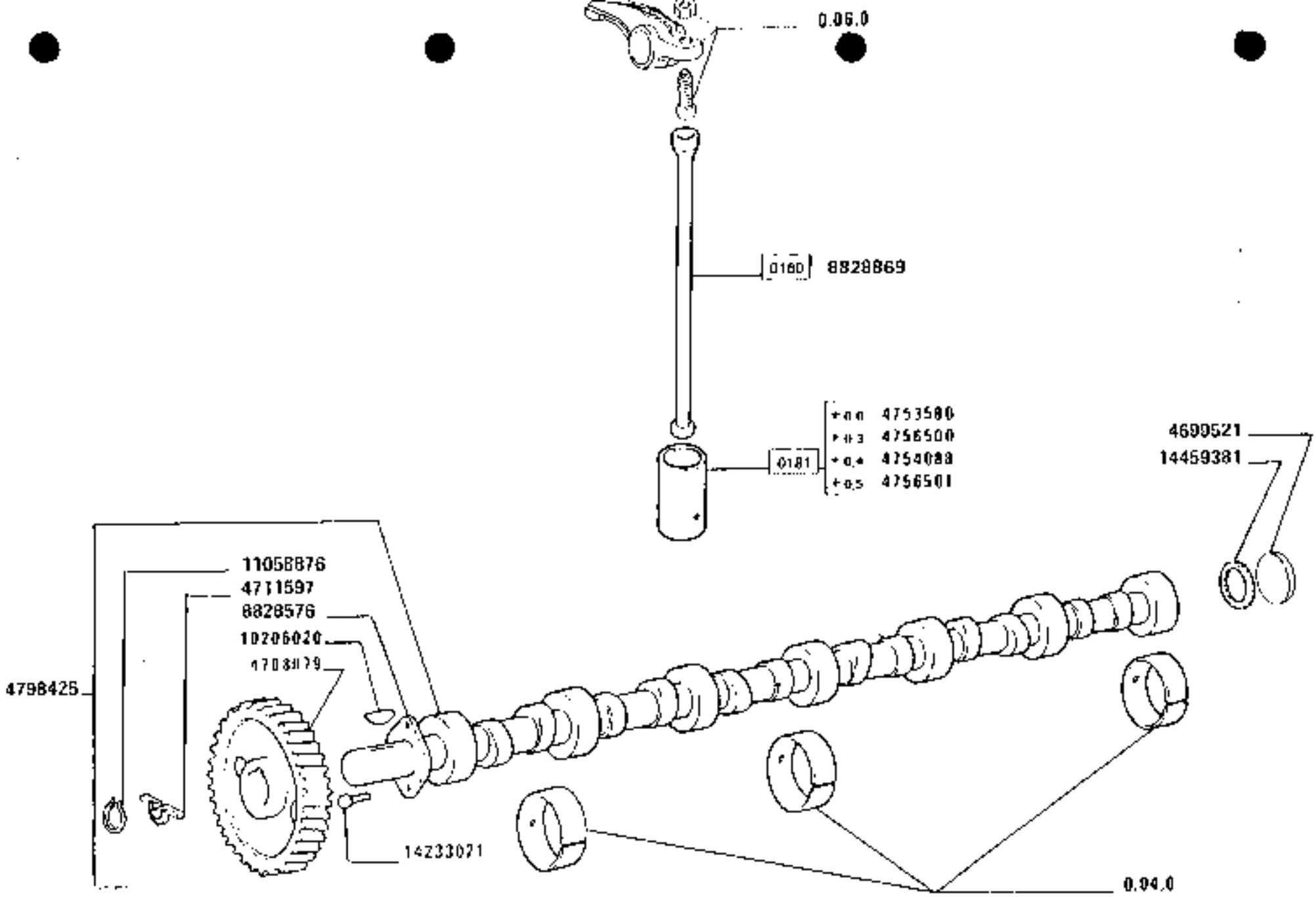

RUOTISMI DI COMANDO - ASTE E PUNTERIE

Pignonnerie de commande - poussoirs et tiges — *Drive-gearing - tappets and pushrods*

Antriebsraeder - stoessel und stangen — *Engranajes de mando - empujadores y varillas*

160-55

0.12.0

https://tractormanuaz.com/

MODIF. ANT.MODIF.	NUMERO	N.	DESCRIZIONE	DESIGNATION	BENENNUNG	DESCRIPTION	DENOMINAZIONES
	4096521	1	TAPPO	BOUCHON	STOPFEN	PLUG	TAPON
	4706379	1	INGRANAGGIO CONDOTTO	PIGNON CONDUIT	ANGETRIEBENES ZAHNRAD	DRIVEN GEAR	PIÑON CONDUCIDO
	4711797	1	BLOCCHETTO TRASCINAMENTO	BLOC D'ENTRAINEMENT	MITNEHMER	COUPLING BLOCK	PIEZA DE ARRASTRE
	4753580	12	PLATTELLO PUNTERIA +0,2	PASTILLE DE POUSSOIR	DISTANZSCH.FUER STOESSEL	TAPPET PLATE	PLATILLO DE EMPUJADOR
	4754028	12	PUNTERIA +0,4 +0,4	POUSSOIR	STOESSEL	TAPPET +,4	EMPUJADOR
	4756500	12	PUNTERIA + 0,2 + 0,3	POUSSOIR + 0,3	STOESSEL + 0,3	TAPPET + 0,3	EMPUJADOR + 0,3
	4756501	12	PUNTERIA + 0,5 + 0,5	POUSSOIR + 0,5	STOESSEL + 0,5	TAPPET + 0,5	EMPUJADOR + 0,5
	4796425	1	ALBERO AD ECCENTRICI COMPL.	ARBRE A CAMES	EXZENTERWELLE	CAMSHAFT	ARBOL DE LEVAS
	8026576	1	FLANGIA	BRIDE	FLANSCH	FLANGE	BRIDA
	9020569	12	ASTA	TIGE	STANGE	ROD	VARILLA
	19209020	1	LINGUETTA	LINGUET	SCHLIESSENFEDER	KEY	CHAVETA
	19056076	1	ANELLO DI SICUREZZA	ARRETOIR	SICHERUNGSRING	LOCKRING	ANILLO DE FRENO
	14233921	2	VITE	VIS	SCHRAUBE	SCREW	TORNILLO
	14459381	1	GUARNIZIONE DI TENUTA	JOINT	DICHTUNG	GASKET	JUNTA

https://tractormanualz.com/

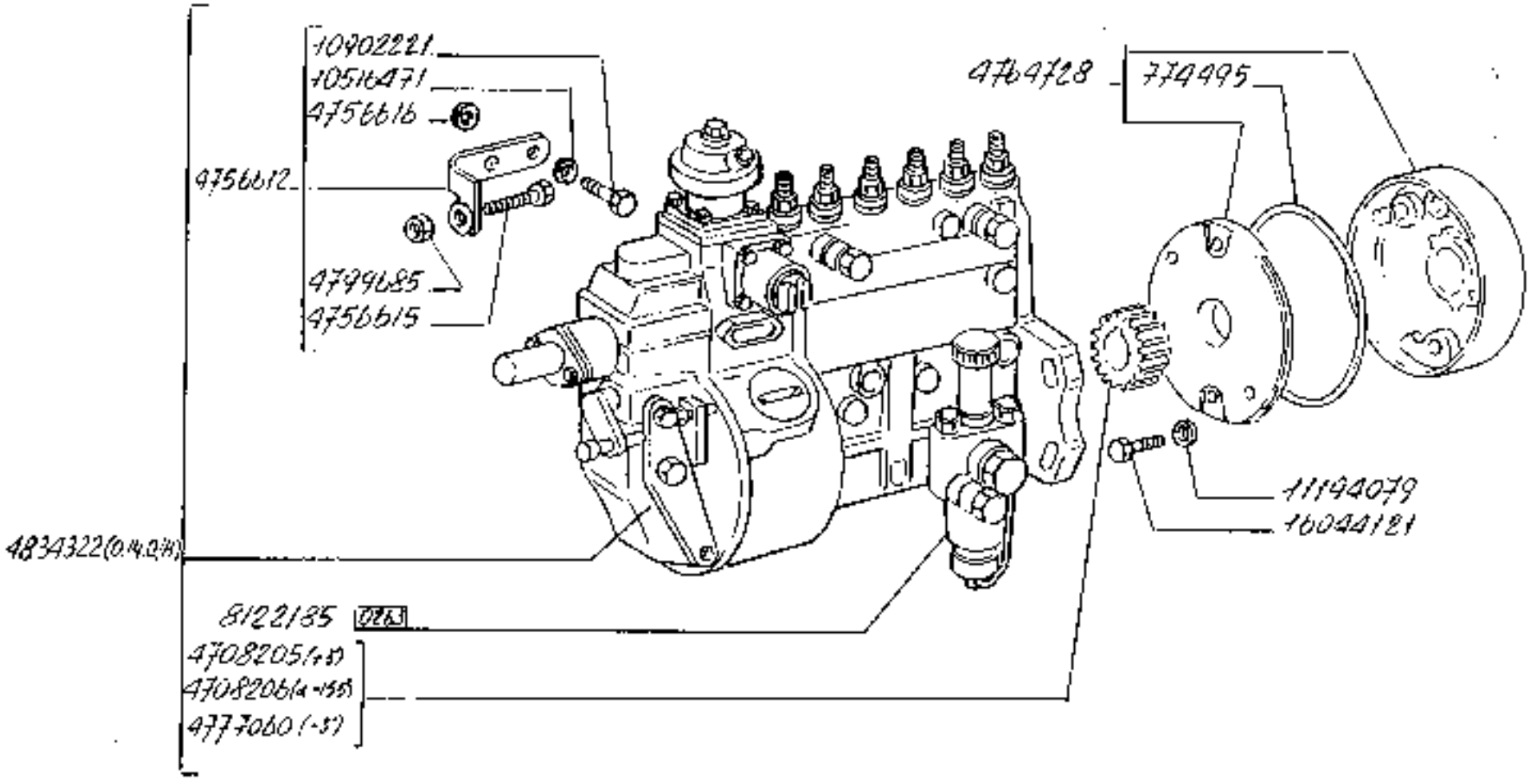

160-55

0504

POMPA INIEZIONE

Pompe d'injection
Einspritzpumpe
Injection pump
Bomba de inyección

0.14.0

1/4

https://tractormanualz.com/

MODIF.	ANT-MODIF.	GRUPPO	Q.	DESCRIZIONE	DESIGNATION	BENENNUNG	DESCRIPTION	DENOMINACIONES
			6	ROSETTA PIANA	RONDELLE	SCHEIBE	WASHER	ARANDELA
			1	GUARNIZIONE DI TENUTA	JOINT	DICHTUNG	GASKET	JUNTA
			12	ROSETTA PIANA	RONDELLE	SCHEIBE	WASHER	ARANDELA
			6	PORTAPOLVERIZZATORE COMPL.(BOSCH)	PORTE-INJECTEUR	DUESENHALTER	NOZZLE HOLDER	PORTAINYECTOR
			1	ANELLO DI TENUTA P/VARIANTI	JOINT D'ETANCHEITE	DICHTRING	O RING SEAL	JUNTA HERMETICA
			1	BOCCHETTONE M10X1X19	VIS-RACCORD	HOHLSCHRAUBE	BANJO BOLT	BOQUILLA
			1	ROSETTA PIANA	RONDELLE	SCHEIBE	WASHER	ARANDELA
			1	BOCCOLA DENTATA +3GR.	BAGUE DENTEE	ZAHNBUECHSE	SPLINED BUSHING	MANGUITO DE ARRASTRE
			1	BOCCOLA DENTATA 1250+	BAGUE DENTEE	ZAHNBUECHSE	SPLINED BUSHING	MANGUITO DE ARRASTRE
			1	ALBERO COMPL.	ARBRE	WELLE	SHAFT	ARBOL
			1	ANELLO	BAGUE	RING	RING	ANILLO
			1	ANELLO DI SICUREZZA	ARRETOIR	SICHERUNGSRING	LOCKRING	ANILLO DE FRENO
			1	COPERCHIO	COUVERCLE	DECKEL	COVER	TAPA
			1	INGRANAGGIO	PIGNON	ZAHNRAD	GEAR	PIÑON
			1	INGRANAGGIO	PIGNON	ZAHNRAD	GEAR	PIÑON
			6	POLVERIZZATORE	INJECTEUR	DUESE	NOZZLE	PULVERIZADOR
			6	PORTAPOLVERIZZATORE COMPL.(WEBER)	PORTE-INJECTEUR	DUESENHALTER	NOZZLE HOLDER	PORTAINYECTOR
			6	POLVERIZZATORE	INJECTEUR	DUESE	NOZZLE	PULVERIZADOR
			1	ANELLO DI SICUREZZA	ARRETOIR	SICHERUNGSRING	LOCKRING	ANILLO DE FRENO
			1	VITE	VIS	SCHRAUBE	SCREW	TORNILLO
			1	DADO	ECROU	MUTTER	NUT	TUERCA
			1	VARIATORE DI ANTICIPO COMPL.(WEBER)	CORRECTEUR D'AVANCE	SPRITZZEITVERSTELLER	ADVANCE VARIATOR	VARIADOR DE AVANCE
			1	ALBERO COMPL.	ARBRE	WELLE	SHAFT	ARBOL
			1	TUBO RIGIDO COMPL.	TUYAU	ROHR	PIPE	TUBO
			2	BOCCOLA	DOUILLE	BUCHSE	BUSHING	CASQUILLO
			1	SUPPORTO COMPL.	SUPPORT	LAGER	SUPPORT	SOPORTE
			1	TUBO RIGIDO COMPL.	TUYAU	ROHR	PIPE	TUBO
			1	BOCCOLA DENTATA -3GR.	BAGUE DENTEE	ZAHNBUECHSE	SPLINED BUSHING	MANGUITO DE ARRASTRE
			6	STAFFA	ETRIER	HALTER	BRACKET	SOPORTE
			2	ROSETTA PIANA	RONDELLE	SCHEIBE	WASHER	ARANDELA

https://tractormanualz.com/

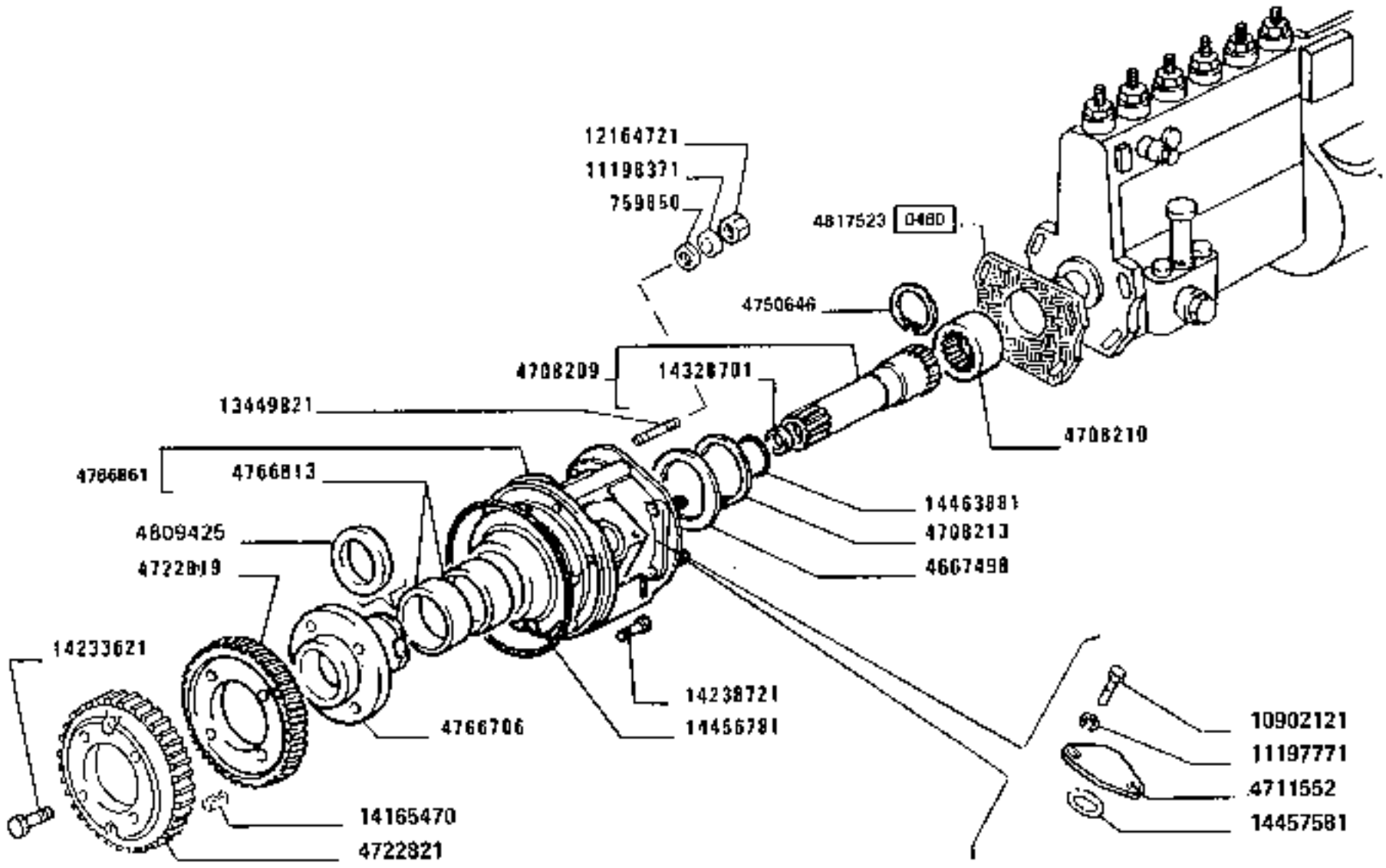

POMPA INIEZIONE

Pompe d'injection
Einspritzpumpe

Injection pump
Bomba de inyección

160-55

0.14.0

2

https://tractormanualz.com/

MODIF.	ANT.MODIF.	N.ORDINE	Q.	DESCRIZIONE	DESIGNATION	BENENNUNG	DESCRIPTION	DENOMINACIONES
		4.09425	1	ROSETTA PIANA	RONDELLE	SCHEIBE	WASHER	ARANDELA
		4.17523	2	GUARNIZIONE DI TENUTA	JOINT	DICHTUNG	GASKET	JUNTA
		4.34322	1	POMPA INIEZIONE COMPL.	POMPE D'INJECTION	EINSPRITZPUMPE	INJECTION PUMP	BOMBA DE INYECCION
		8122.365	1	POMPA DI ALIMENTAZIONE COMPL.	POMPE D'ALIMENTATION	KRAFTSTOFFPUMPE	FUEL PUMP	BOMBA DE ALIMENTACION
		10191717	2	BOCCHETTONE	VIS-RACCORD	HOHLSCHRAUBE	BANJO BOLT	BOQUILLA
		10296360	2	GUARNIZIONE DI TENUTA	JOINT	DICHTUNG	GASKET	JUNTA
		10298460	4	GUARNIZIONE DI TENUTA	JOINT	DICHTUNG	GASKET	JUNTA
		10450090	1	STAFFETTA FISSAGGIO	COLLIER	HALTER	RETAINER	ABRAZADERA
		10516471	2	ROSETTA DI SICUREZZA	RONDELLE FREIN	SICHERUNGSRING	LOCKWASHER	ARANDELA DE FRENO
		10902121	2	VITE	VIS	SCHRAUBE	SCREW	TORNILLO
		10902221	2	VITE	VIS	SCHRAUBE	SCREW	TORNILLO
		11193571	1	ROSETTA DI SICUREZZA	RONDELLE FREIN	SICHERUNGSRING	LOCKWASHER	ARANDELA DE FRENO
		11194079	2	ROSETTA DI SICUREZZA	RONDELLE FREIN	SICHERUNGSRING	LOCKWASHER	ARANDELA DE FRENO
		11197771	2	ROSETTA DI SICUREZZA	RONDELLE FREIN	SICHERUNGSRING	LOCKWASHER	ARANDELA DE FRENO
		11198371	6	ROSETTA DI SICUREZZA	RONDELLE FREIN	SICHERUNGSRING	LOCKWASHER	ARANDELA DE FRENO
		11901717	1	BOCCHETTONE	VIS-RACCORD	HOHLSCHRAUBE	BANJO BOLT	BOQUILLA
		11902117	1	TAPPO	BOUCHON	STOPFEN	PLUG	TAPON
		11903817	2	BOCCHETTONE	VIS-RACCORD	HOHLSCHRAUBE	BANJO BOLT	BOQUILLA
		12164721	4	DADO	ECROU	MUTTER	NUT	TUERCA
		12636660	1	ROSETTA PIANA	RONDELLE	SCHEIBE	WASHER	ARANDELA
		13449921	4	PRIGIONIERO	GOUJON	STIFTSCHRAUBE	STUD	ESPARRAGO
		14165470	1	SPINA	GOUPILLE	STIFT	PIN	PASADOR
		14233621	4	VITE	VIS	SCHRAUBE	SCREW	TORNILLO
		14236721	6	VITE	VIS	SCHRAUBE	SCREW	TORNILLO
		14326701	1	TAPPO	BOUCHON	STOPFEN	PLUG	TAPON
		14456761	1	GUARNIZIONE DI TENUTA	JOINT	DICHTUNG	GASKET	JUNTA
		14457581	1	GUARNIZIONE DI TENUTA	JOINT	DICHTUNG	GASKET	JUNTA
		14463961	1	GUARNIZIONE DI TENUTA	JOINT	DICHTUNG	GASKET	JUNTA
		16043121	1	VITE	VIS	SCHRAUBE	SCREW	TORNILLO
		16044121	2	VITE	VIS	SCHRAUBE	SCREW	TORNILLO
		16100821	12	DADO	ECROU	MUTTER	NUT	TUERCA

https://tractormanualz.com/

BOSCH

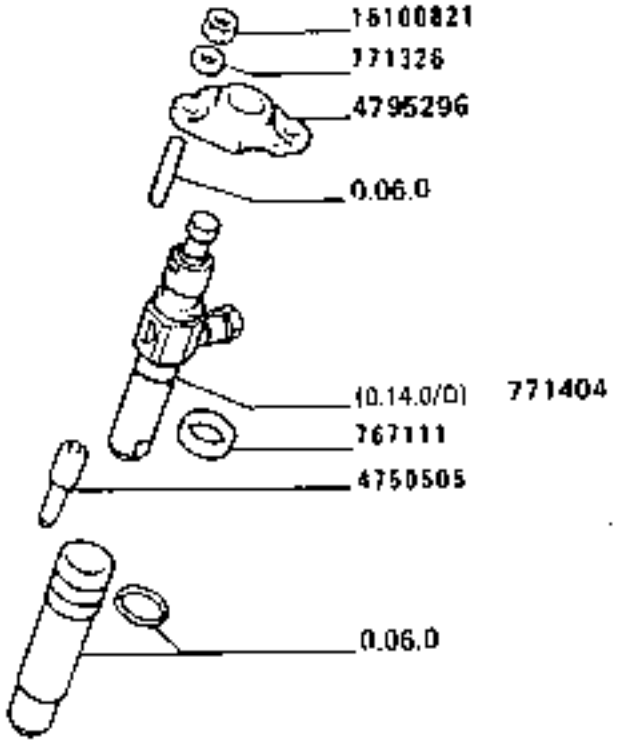

771404

WEBER ALTECNA

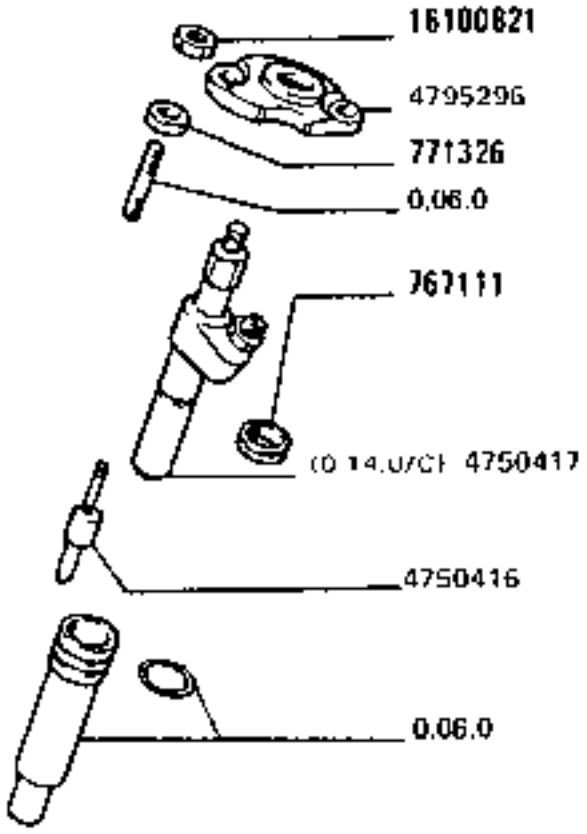

https://tractormanualz.com/

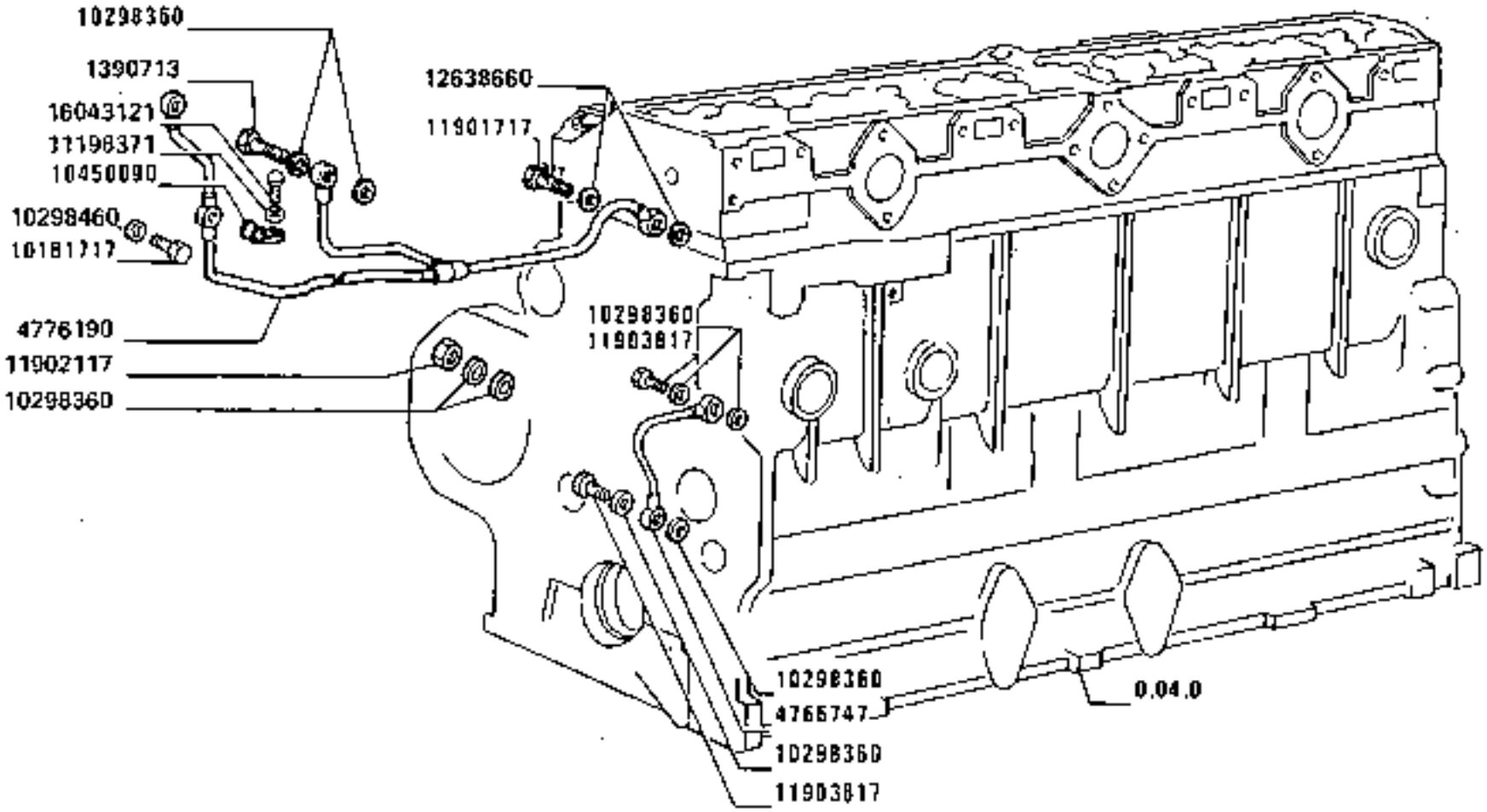
10298360
1390713
16043121
11198371
10450090
10298460
10181717
4776190
11902117
10298360
12638660
11901717
10298360
11903817
10298360
4766747
10298360
11903817
0.04.0

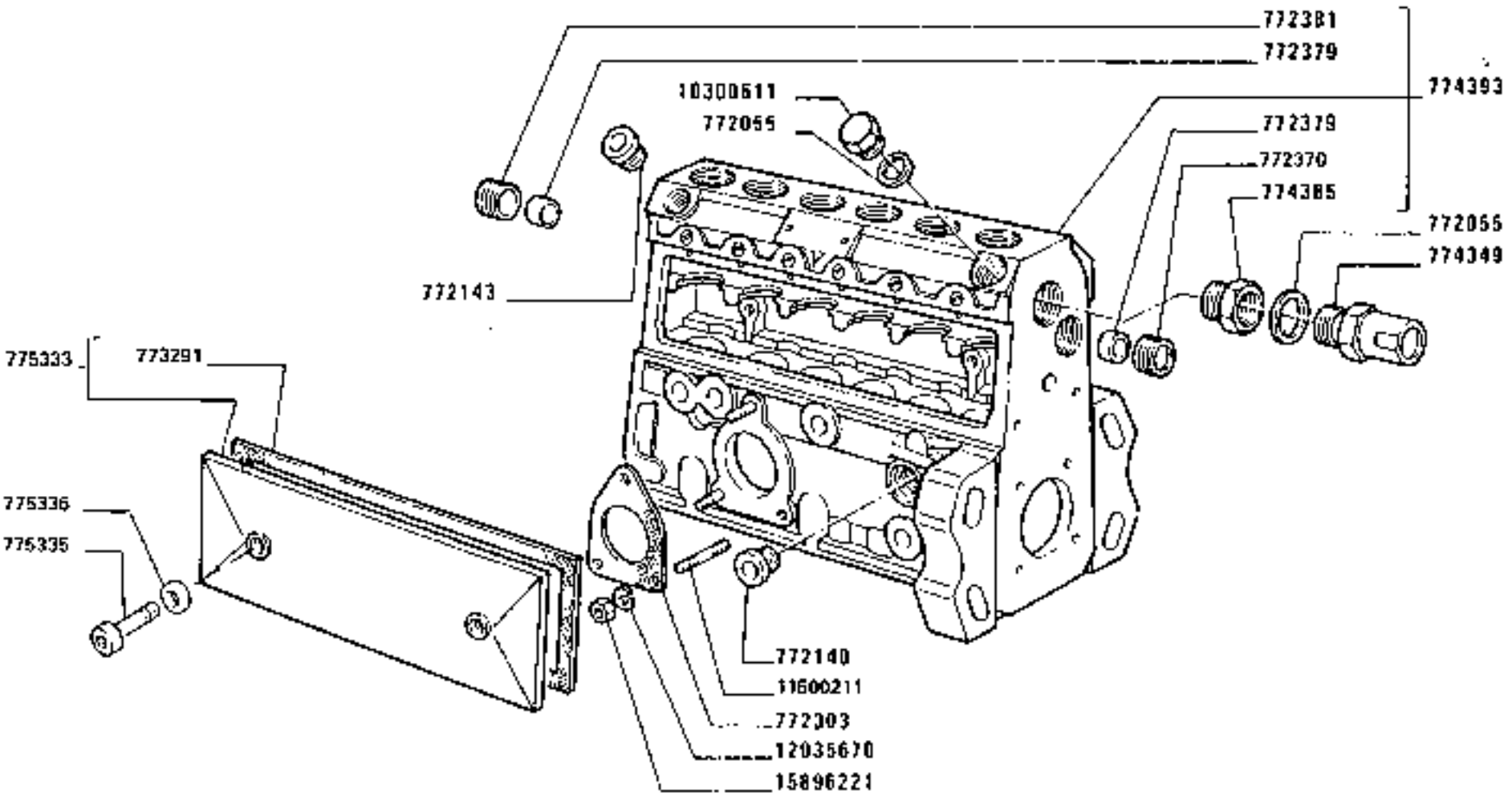

160-55

0417

POMPA INIEZIONE (Weber)

Pompe d'injection
Einspritzpumpe

Injection pump
Bomba de inyección

0.14.0 /A

1-5

https://tractormanualz.com/

MODIF.	INT. MODIF.	A.GRUPPO	Q.	DESCRIZIONE	DESIGNATION	BEZEICHNUNG	DESCRIPTION	DENOMINACIONES
		746371	1	SETTORE DENTATO	SECTEUR DENTE	ZAHNBOGEN	SECTOR GEAR	RUEDA DENTADA
		772056	1	GUARNIZIONE DI TENUTA	JOINT	DICHTUNG	GASKET	JUNTA
		772055	2	GUARNIZIONE DI TENUTA	JOINT	DICHTUNG	GASKET	JUNTA
		772067	1	TAPPO	BOUCHON	STOPFEN	PLUG	TAPON
		772114	1	MOLLA	RESSORT	FEDER	SPRING	RESORTE
		772115	1	GUARNIZIONE DI TENUTA	JOINT	DICHTUNG	GASKET	JUNTA
		772117	1	ANELLO DI TENUTA	JOINT D'ETANCHEITE	DICHTRING	O RING SEAL	JUNTA HERMETICA
		772121	1	PUNTERIA	POUSSOIR	STOESSEL	TAPPET	EMPUJADOR
		772124	1	ANELLO DI SICUREZZA	ARRETOIR	SICHERUNGSRING	LOCKRING	ANILLO DE FRENO
		772125	1	VALVOLA	SOUPAPE	VENTIL	VALVE	VALVULA
		772127	2	MOLLA	RESSORT	FEDER	SPRING	RESORTE
		772128	1	GUARNIZIONE DI TENUTA	JOINT	DICHTUNG	GASKET	JUNTA
		772140	1	TAPPO	BOUCHON	STOPFEN	PLUG	TAPON
		772143	3	TAPPO	BOUCHON	STOPFEN	PLUG	TAPON
		772160	1	FILTRO	FILTRE	FILTER	FILTER	FILTRO
		772161	1	MOLLA	RESSORT	FEDER	SPRING	RESORTE
		772162	1	GUARNIZIONE DI TENUTA	JOINT	DICHTUNG	GASKET	JUNTA
		772163	1	VASCHETTA FILTRO	CUVE	GLOCKE	BOWL	TAZA
		772164	1	DADO	ECROU	MUTTER	NUT	TUERCA
		772165	1	VITE	VIS	SCHRAUBE	SCREW	TORNILLO
		772166	1	STAFFA AD U	ETRIER PROFILE EN U	U-BOLZEN	BRACKET	BRIDA DE SECCION EN U
		772303	1	GUARNIZIONE DI TENUTA	JOINT	DICHTUNG	GASKET	JUNTA
		772370	1	BOCCOLA FILETTATA	BAGUE FILETEE	GEWINDEBUECHSE	THREADED BUSHING	TUERCA
		772379	2	BOCCOLA DI GUIDA	DOUILLE DE GUIDAGE	FUEHRUNGSBUECHSE	GUIDING BUSHING	CASQUILLO GUIA
		772381	1	BOCCOLA DI GUIDA	DOUILLE DE GUIDAGE	FUEHRUNGSBUECHSE	GUIDING BUSHING	CASQUILLO GUIA
		772427	1	ALBERINO	AXE	WELLE	SHAFT	ARBOL
		772450	1	VITE	VIS	SCHRAUBE	SCREW	TORNILLO
		772462	1	ANELLO	BAGUE	RING	RING	ANILLO
		772463	2	ROSETTA PIANA	RONDELLE	SCHEIBE	WASHER	ARANDELA
		772464	1	ROSETTA PIANA	RONDELLE	SCHEIBE	WASHER	ARANDELA
		772465	1	LINGUETTA	LINGUET	SCHNEIDENFEDER	KEY	CHAVETA
		772466	1	LEVA COMPL.	LEVIER	HEBEL	LEVER	PALANCA
		772525	1	ROSETTA PIANA SP .2,00	RONDELLE	SCHEIBE	WASHER	ARANDELA
		772526	1	ROSETTA PIANA SP .1,90	RONDELLE	SCHEIBE	WASHER	ARANDELA

https://tractormanualz.com/

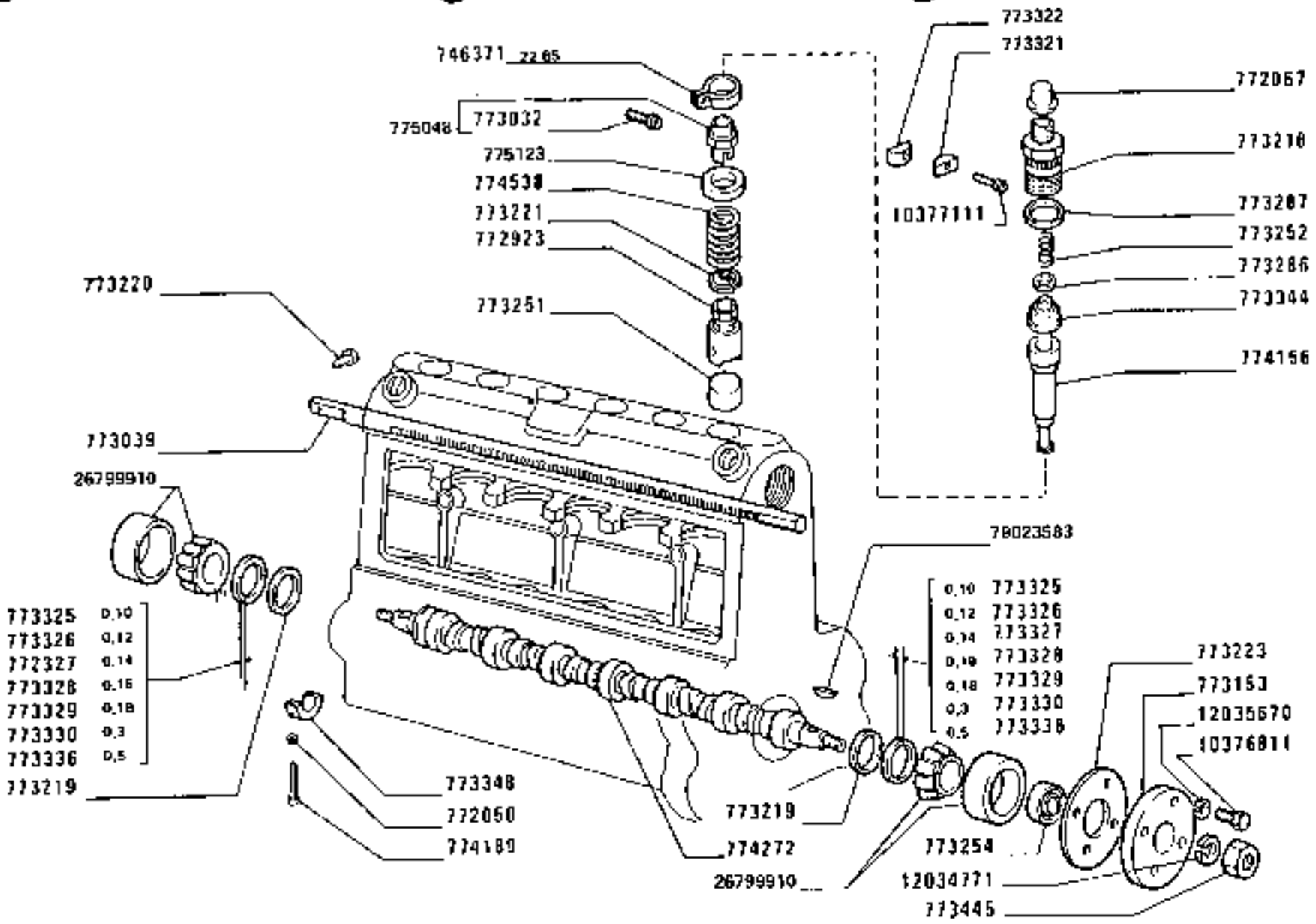

https://tractormanualz.com/

MODIF.	RIF.MODIF.	N.ORDINE	Q.	DESIGNAZIONE	DESIGNATION	BENENNUNG	DESCRIPTION	DENOMINACIONES
		772527	1	ROSETTA PIANA SP. 1,80	RONDELLE	SCHEIBE	WASHER	ARANDELA
		772528	1	ROSETTA PIANA SP. 1,70	RONDELLE	SCHEIBE	WASHER	ARANDELA
		772529	1	ROSETTA PIANA SP. 1,75	RONDELLE	SCHEIBE	WASHER	ARANDELA
		772530	1	ROSETTA PIANA SP. 2,55	RONDELLE	SCHEIBE	WASHER	ARANDELA
		772531	1	ROSETTA PIANA SP. 1,95	RONDELLE	SCHEIBE	WASHER	ARANDELA
		772532	1	ROSETTA PIANA SP. 1,60	RONDELLE	SCHEIBE	WASHER	ARANDELA
		772533	1	ROSETTA PIANA SP. 1,65	RONDELLE	SCHEIBE	WASHER	ARANDELA
		772534	1	ROSETTA PIANA SP. 2,05	RONDELLE	SCHEIBE	WASHER	ARANDELA
		772535	1	ROSETTA PIANA SP. 2,10	RONDELLE	SCHEIBE	WASHER	ARANDELA
		772566	1	SUPPORTO	SUPPORT	LAGER	SUPPORT	SOPORTE
		772567	1	PIASTRINA	PLAQUETTE	PLAETTCHEN	PLATE	PLACA
		772568	1	PERNO	AXE	BOLZEN	PIN	EJE
		772577	1	GUARNIZIONE DI TENUTA	JOINT	DICHTUNG	GASKET	JUNTA
		772579	1	PERNO	AXE	BOLZEN	PIN	EJE
		772580	1	ROSETTA PIANA	RONDELLE	SCHEIBE	WASHER	ARANDELA
		772581	1	ROSETTA PIANA	RONDELLE	SCHEIBE	WASHER	ARANDELA
		772609	1	ALBERO	ARBRE	WELLE	SHAFT	ARBOL
		772611	1	LEVA COMPL.	LEVIER	HEBEL	LEVER	PALANCA
		772618	2	ANELLO	BAGUE	RING	RING	ANILLO
		772619	2	PIASTRINA	PLAQUETTE	PLAETTCHEN	PLATE	PLACA
		772620	2	VITE	VIS	SCHRAUBE	SCREW	TORNILLO
		772621	2	TAPPO	BOUCHON	STOPFEN	PLUG	TAPON
		772648	2	ROSETTA DI TENUTA	JOINT D'ETANCHEITE	DICHTRING	GASKET	JUNTA HERMETICA
		772649	1	GUARNIZIONE DI TENUTA	JOINT	DICHTUNG	GASKET	JUNTA
		772652	2	BOCCOLA	DOUILLE	BUCHSE	BUSHING	CASQUILLO
		772702	1	VITE	VIS	SCHRAUBE	SCREW	TORNILLO
		772758	2	MOLLA	RESSORT	FEDER	SPRING	RESORTE
		772761	2	SPESSORE DI REGISTRO	CALE D'EPAISSEUR	DISTANZSCHEIBE	SHIM	SUPLEMENTO
		772783	1	GIUNTO	ACCOUPLEMENT	KUPPLUNG	COUPLING	ARRASTRE
		772785	1	SPESSORE DI REGISTRO SP.0,2	CALE D'EPAISSEUR	DISTANZSCHEIBE	SHIM	SUPLEMENTO
		772926	1	SPESSORE DI REGISTRO SP.0,3	CALE D'EPAISSEUR	DISTANZSCHEIBE	SHIM	SUPLEMENTO
		772929	1	VITE	VIS	SCHRAUBE	SCREW	TORNILLO

https://tractormanualz.com/

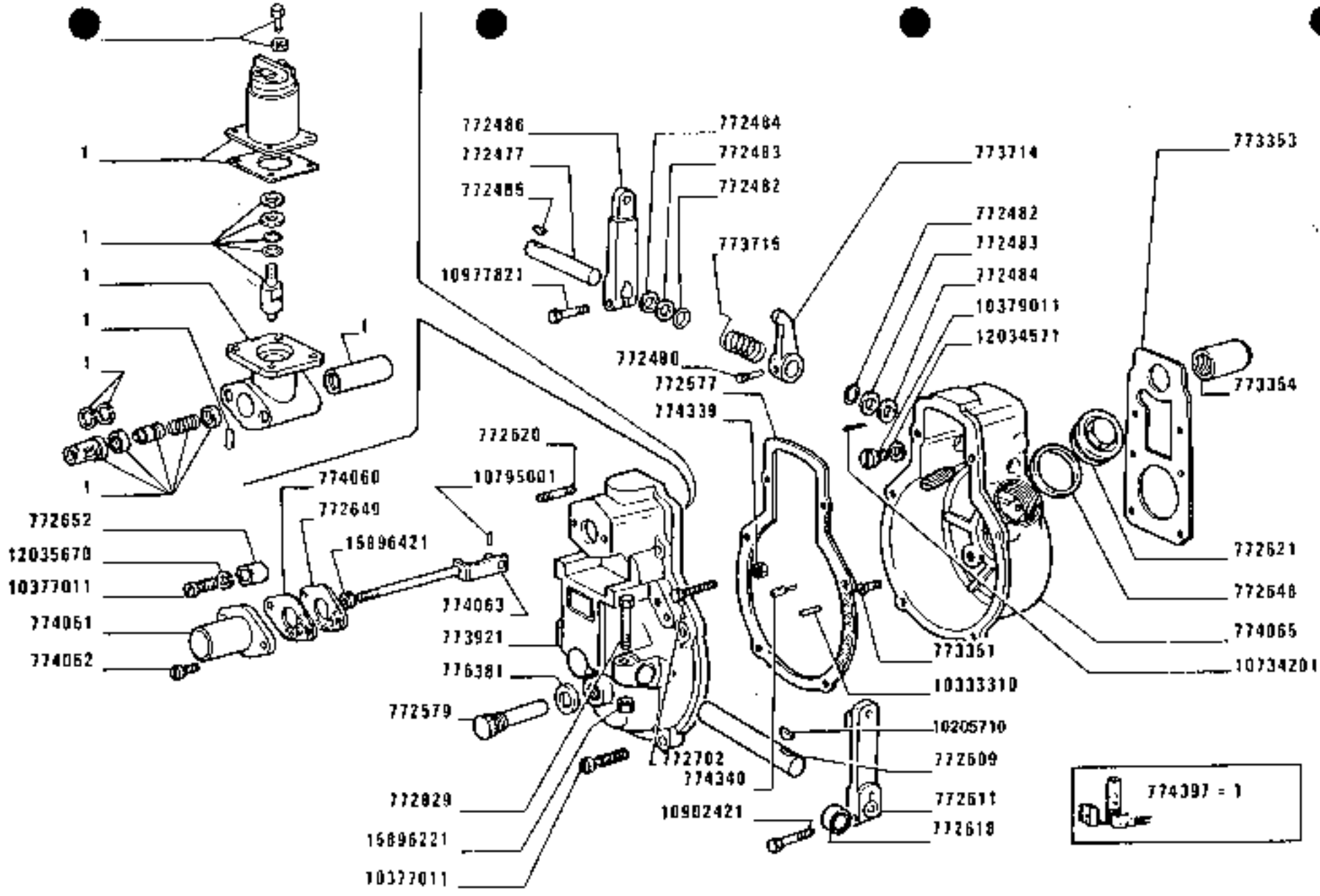

160-55

0435

POMPA INIEZIONE (Weber)

Pompe d'injection
Einspritzpumpe
Injection pump
Bomba de inyección

https://tractormanualz.com/

0.14.0 /A

3

MODIF. ART.MODIF.	N. POSIZ.	Q.	DESCRIZIONE	DESIGNATION	BENENNUNG	DESCRIPTION	DENOMINAZIONES
	772947	1	LEVA	LEVIER	HEBEL	LEVER	PALANCA
	772977	1	GIUNTO	ACCOUPLEMENT	KUPPLUNG	COUPLING	ARRASTRE
	772982	2	MOLLA	RESSORT	FEDER	SPRING	RESORTE
	772923	6	PUNTERIA A RULLO	POUSSOIR A GALET	ROLLENSTOESSEL	ROLLER TAPPET	EMPUJADOR DE RODILLO
	773032	6	VITE	VIS	SCHRAUBE	SCREW	TORNILLO
	773039	1	ASTA DI REGOLAZIONE	TIGE DE REGLAGE	EINSTELLSTANGE	ADJUSTING ROD	VARILLA DE REGLAJE
	773153	1	COPERCHIO	COUVERCLE	DECKEL	COVER	TAPA
	773164	1	PIASTRINA	PLAQUETTE	PLAETTCHEN	PLATE	PLACA
	773218	6	RACCORDO	RACCORD	STUTZEN	CONNECTION	RACOR
	773219	2	ANELLO	BAGUE	RING	RING	ANILLO
	773220	1	VITE	VIS	SCHRAUBE	SCREW	TORNILLO
	773221	6	PIATTELLO INF.	COUPELLE	TELLERSCHEIBE	CAP	PLATILLO
	773223	1	GUARNIZIONE DI TENUTA	JOINT	DICHTUNG	GASKET	JUNTA
	773251	6	TAPPO	BOUCHON	STOPFEN	PLUG	TAPON
	773252	6	MOLLA	RESSORT	FEDER	SPRING	RESORTE
	773254	1	ANELLO	BAGUE	RING	RING	ANILLO
	773286	6	ROSETTA PIANA	RONDELLE	SCHEIBE	WASHER	ARANDELA
	773287	6	ANELLO	BAGUE	RING	RING	ANILLO
	773291	1	GUARNIZIONE DI TENUTA	JOINT	DICHTUNG	GASKET	JUNTA
	773321	3	BLOCCHETTO DI FISSAGGIO	TAQUET DE FIXATION	SPANNSTUECK	FIXING PLATE	MORETILLA DE FIJACION
	773322	3	BLOCCHETTO DI FISSAGGIO	TAQUET DE FIXATION	SPANNSTUECK	FIXING PLATE	MORETILLA DE FIJACION
	773325	1	ROSETTA PIANA SP .0,10	RONDELLE	SCHEIBE	WASHER	ARANDELA
	773326	1	ROSETTA PIANA SP .0,12	RONDELLE	SCHEIBE	WASHER	ARANDELA
	773327	1	ROSETTA PIANA SP .0,14	RONDELLE	SCHEIBE	WASHER	ARANDELA
	773328	1	ROSETTA PIANA SP .0,16	RONDELLE	SCHEIBE	WASHER	ARANDELA
	773329	1	ROSETTA PIANA SP .0,18	RONDELLE	SCHEIBE	WASHER	ARANDELA
	773330	1	ROSETTA PIANA SP .0,20	RONDELLE	SCHEIBE	WASHER	ARANDELA
	773334	1	ROSETTA PIANA SP .0,50	RONDELLE	SCHEIBE	WASHER	ARANDELA
	773344	6	VALVOLA	SOUPAPE	VENTIL	VALVE	VALVULA
	773348	1	SUPPORTO	SUPPORT	LAGER	SUPPORT	SOPORTE
	773350	1	PERNO	AXE	BOLZEN	PIN	EJE
	773351	1	VITE	VIS	SCHRAUBE	SCREW	TORNILLO
	773353	1	GUARNIZIONE DI TENUTA	JOINT	DICHTUNG	GASKET	JUNTA
	773354	1	TAPPO	BOUCHON	STOPFEN	PLUG	TAPON

https://tractormanualz.com/

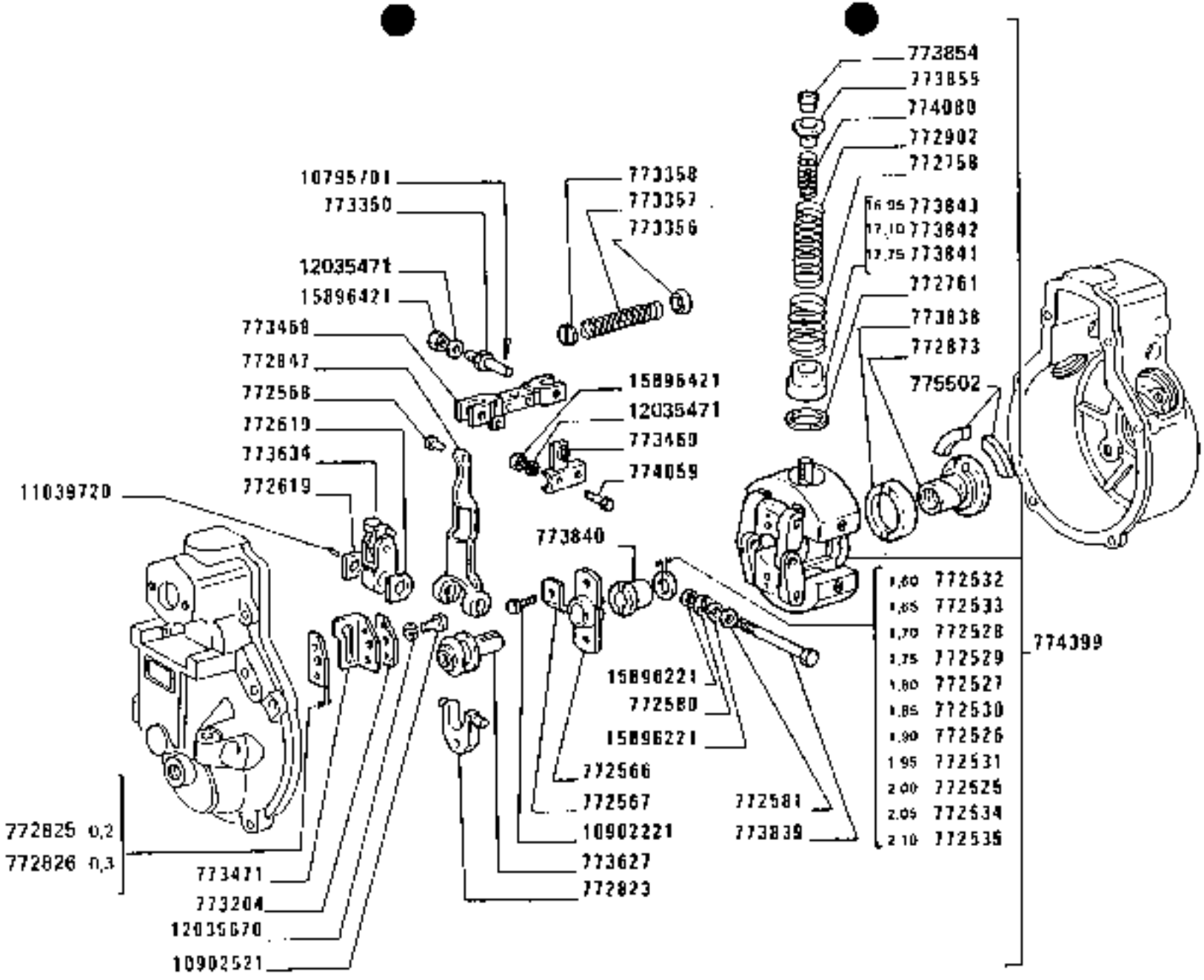

https://tractormanualz.com/

MODIF.	ANT.MODIF.	NUMERO	Q.	DESCRIZIONE	DESIGNATION	BENENNUNG	DESCRIPTION	DENOMINACIONES
		773756	1	PIATTELLO	COUPELLE	TELLERSCHEIBE	CAP	PLATILLO
		773757	1	MOLLA	RESSORT	FEDER	SPRING	RESORTE
		773758	1	PIATTELLO	COUPELLE	TELLERSCHEIBE	CAP	PLATILLO
		773457	1	TAPPO	BOUCHON	STOPFEN	PLUG	TAPON
		773459	1	PUNTERIA A RULLO	POUSSOIR A GALET	ROLLENSTOESSEL	ROLLER TAPPET	EMPUJADOR DE RODILLO
		773440	2	PATTINO	PATIN	GLEITSTEIN	PAD	PATIN
		773441	1	PERNO	AXE	BOLZEN	PIN	EJE
		773442	1	RACCORDO	RACCORD	STUTZEN	CONNECTION	RACOR
		773445	1	DADO	ECROU	MUTTER	NUT	TUERCA
		773446	1	FORCELLINO	FOURCHE	GABEL	FORK	HORQUILLA
		773449	1	DISTANZIALE	ENTRETOISE	ABSTANDSTUECK	SPACER	SEPARADOR
		773471	1	PIASTRINA	PLAQUETTE	PLAETTCHEN	PLATE	PLACA
		773427	1	PERNO	AXE	BOLZEN	PIN	EJE
		773434	1	LEVA	LEVIER	HEBEL	LEVER	PALANCA
		773436	1	LEVA	LEVIER	HEBEL	LEVER	PALANCA
		773415	1	MOLLA	RESSORT	FEDER	SPRING	RESORTE
		773438	1	SCODELLINO	CUVETTE	TELLERSCHEIBE	CUP	PLATILLO
		773439	1	PERNO	AXE	BOLZEN	PIN	EJE
		773460	1	GHIERA	VIROLE	GEWINDERING	GLAND NUT	VIROLA
		773441	2	PIATTELLO INF.	COUPELLE	TELLERSCHEIBE	CAP	PLATILLO
		773442	2	PIATTELLO INF.	COUPELLE	TELLERSCHEIBE	CAP	PLATILLO
		773443	2	PIATTELLO INF.	COUPELLE	TELLERSCHEIBE	CAP	PLATILLO
		773454	2	GHIERA	VIROLE	GEWINDERING	GLAND NUT	VIROLA
		773455	2	PIATTELLO SUP.	COUPELLE	TELLERSCHEIBE	CAP	PLATILLO
		773421	1	COPERCHIO COMPL.	COUVERCLE	DECKEL	COVER	TAPA
		774059	1	PERNO	AXE	BOLZEN	PIN	EJE
		774060	1	GUARNIZIONE DI TENUTA	JOINT	DICHTUNG	GASKET	JUNTA
		774061	1	CAPPELLETTO	CHAPEAU	SCHUTZKAPPE	CAP	CAPUCHON
		774062	1	VITE	VIS	SCHRAUBE	SCREW	TORNILLO
		774063	1	PERNO	AXE	BOLZEN	PIN	EJE
		774065	1	SCATOLA	CARTER	GEHAEUSE	BOX	CAJA
		774060	2	MOLLA	RESSORT	FEDER	SPRING	RESORTE
		774156	1	CILINDRO DELLA POMPA	CYLINDRE DE POMPE	PUMPENZYLINDER	PUMP BARREL	CILINDRO DE LA BOMBA
		774139	2	VITE	VIS	SCHRAUBE	SCREW	TORNILLO
		774272	1	ALBERO AD ECCENTRICI	ARBRE A CAMES	EXZENTERWELLE	CAMSHAFT	ARBOL DE LEVAS
		774259	1	DADO	ECROU	MUTTER	NUT	TUERCA
		774347	1	VITE	VIS	SCHRAUBE	SCREW	TORNILLO
		774349	1	VALVOLA DI SOVRAPPRESS. COMPL.	SOUPAPE DE SURPRESSION	UEBERDRUCKVENTIL	RELIEVE VALVE	VALVULA DE SOBREPRESION
		774355	1	BOCCOLA FILETTATA	DALLE FILETEE	GEWINDEBUECHSE	THREADED BUSHING	TUERCA
		774392	1	CORPO COMPL.	CORPS	GEHAEUSE	BODY	CUERPO
		774197	1	DISPOSITIVO DI REGOLAZ. COMPL.	DISPOSITIF DE REGLAGE	REGELGRUPPE	GOV.REGULATING ASSY.	DISPOS.DE REGULACION

https://tractormanualz.com/

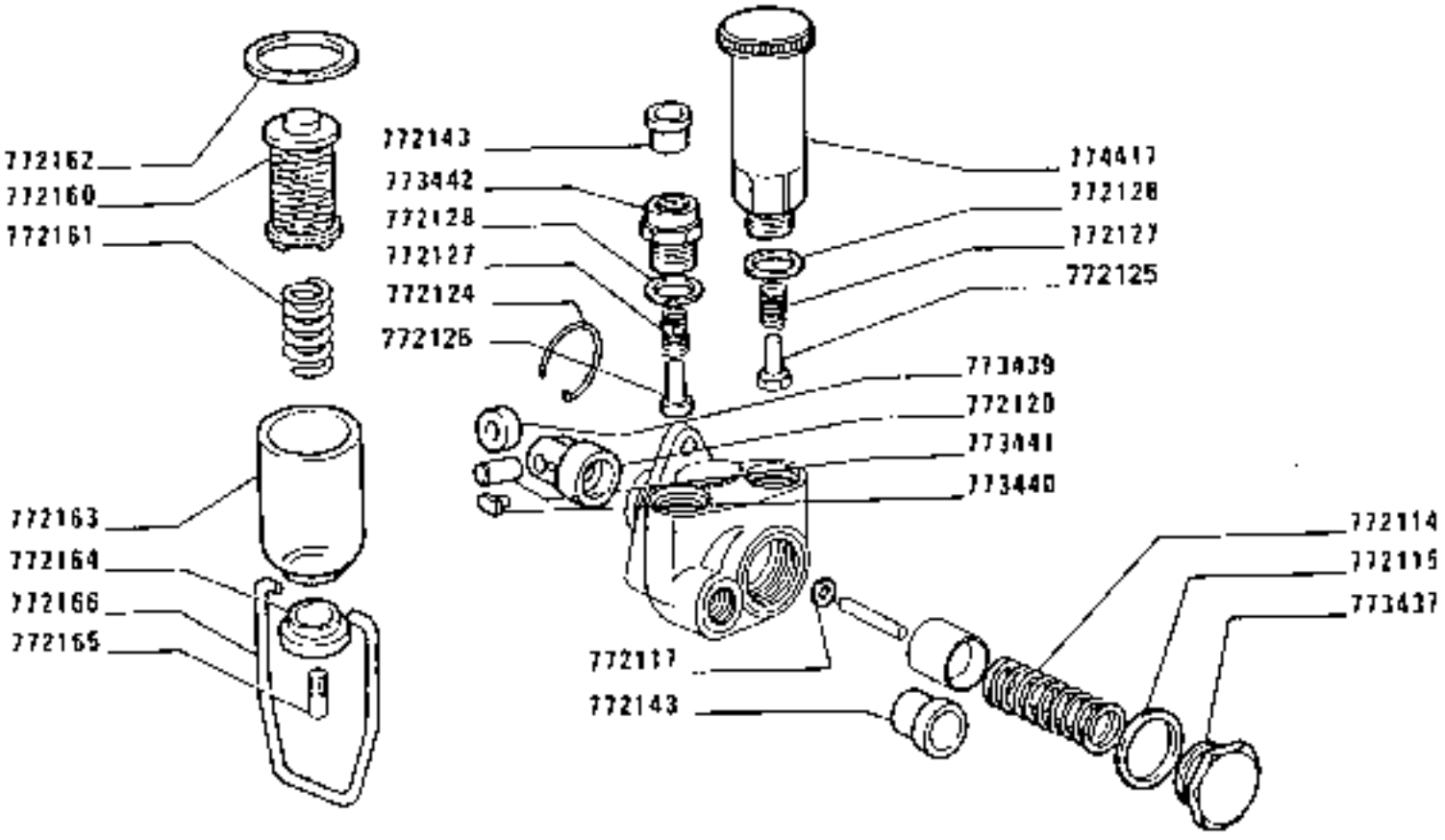

https://tractormanualz.com/

MODIF.	ANT.MODIF.	N.ORDINE	Q.	DESCRIZIONE	DESIGNATION	BENENNUNG	DESCRIPTION	DENOMINAZIONES
		774394	1	DISPOSITIVO DI REGOLAZ. COMPL.	DISPOSITIF DE REGLAGE	REGELGRUPPE	GOV.REGULATING ASSY.	DISPOS.DE REGULACION
		774417	1	POMPA	POMPE	PUMPE	PUMP	BOMBA
		774538	6	MOLLA	RESSORT	FEDER	SPRING	RESORTE
		775348	6	MANICOTTO RIGIDO COMPL.	MANCHON	MUFFE	FORMED HOSE	MANGUITO
		775425	6	PIATTELLO SUP.	COUPELLE	TELLERSCHEIBE	CAP	PLATILLO
		775453	1	COPERCHIO	COUVERCLE	DECKEL	COVER	TAPA
		775535	2	VITE	VIS	SCHRAUBE	SCREW	TORNILLO
		775536	2	GUARNIZIONE DI TENUTA	JOINT	DICHTUNG	GASKET	JUNTA
		775502	1	TASSELLO ELASTICO	TAMPON	GUMMISTOPFEN	RUBBER PAD	ALMONADILLA
		10205712	1	LINGUETTA	LINGUET	SCHEIBENFEDER	KEY	CHAVETA
		10300611	1	TAPPO	BOUCHON	STOPFEN	PLUG	TAPON
		10373310	2	PERNO	AXE	BOLZEN	PIN	EJE
		10376211	4	VITE	VIS	SCHRAUBE	SCREW	TORNILLO
		10377011	6	VITE	VIS	SCHRAUBE	SCREW	TORNILLO
		10377111	3	VITE	VIS	SCHRAUBE	SCREW	TORNILLO
		10379211	1	VITE	VIS	SCHRAUBE	SCREW	TORNILLO
		10734261	2	COPIGLIA	GOUPILLE	SPLINT	SPLIT PIN	PASADOR ABIERTO
		10795001	1	COPIGLIA	GOUPILLE	SPLINT	SPLIT PIN	PASADOR ABIERTO
		10795701	1	COPIGLIA	GOUPILLE	SPLINT	SPLIT PIN	PASADOR ABIERTO
		10902321	4	VITE	VIS	SCHRAUBE	SCREW	TORNILLO
		10902421	1	VITE	VIS	SCHRAUBE	SCREW	TORNILLO
		10902521	1	VITE	VIS	SCHRAUBE	SCREW	TORNILLO
		10927921	1	VITE	VIS	SCHRAUBE	SCREW	TORNILLO
		11039720	2	SPINA	GOUPILLE	STIFT	PIN	PASADOR
		11300211	3	PRIGIONIERO	GOUJON	STIFTSCHRAUBE	STUD	ESPARRAGO
		12074571	1	ROSETTA DI SICUREZZA	RONDELLE FREIN	SICHERUNGSRING	LOCKWASHER	ARANDELA DE FRENO
		12034771	1	ROSETTA DI SICUREZZA	RONDELLE FREIN	SICHERUNGSRING	LOCKWASHER	ARANDELA DE FRENO
		12035471	2	ROSETTA DI SICUREZZA	RONDELLE FREIN	SICHERUNGSRING	LOCKWASHER	ARANDELA DE FRENO
		12035670	TL	ROSETTA DI SICUREZZA	RONDELLE FREIN	SICHERUNGSRING	LOCKWASHER	ARANDELA DE FRENO
		15296221	6	DADO	ECROU	MUTTER	NUT	TUERCA
		15296421	5	DADO	ECROU	MUTTER	NUT	TUERCA
		28794913	2	CUSCINETTO	ROULEMENT	LAGER	BEARING	RODAMIENTO
		79023593	1	LINGUETTA	LINGUET	SCHEIBENFEDER	KEY	CHAVETA

https://tractormanualz.com/

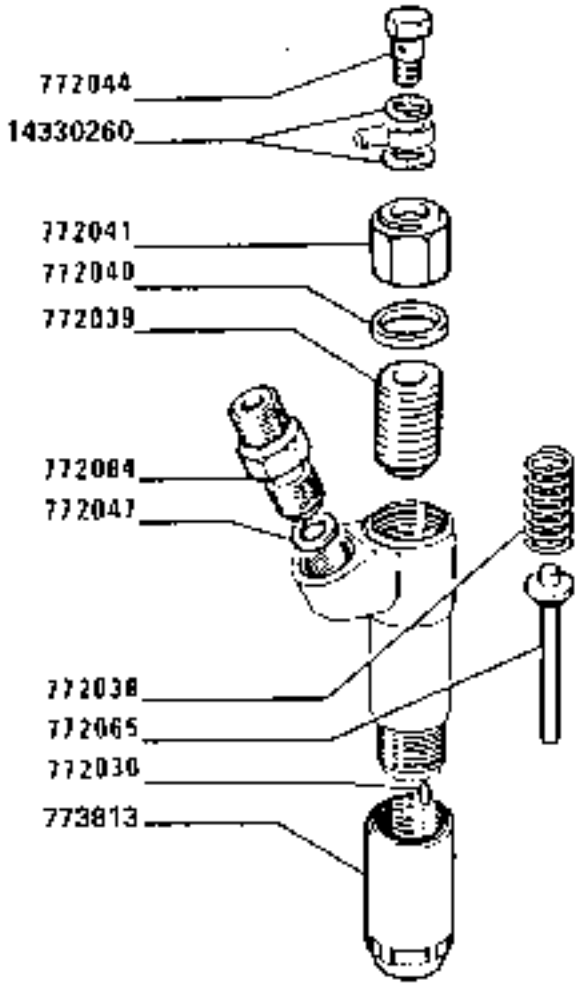

https://tractormanualz.com/

MODIF. ENT.MODIF.	NUMERO	Q.	DESIGNAZIONE	DESIGNATION	BENENNUNG	DESCRIPTION	DENOMINAZIONES
	772056	.	GRANO	GRAIN	PASSTIFT	DOWEL	PITON
	772058	1	MOLLA	RESSORT	FEDER	SPRING	RESORTE
	772059	1	VITE DI REGOLAZIONE	VIS DE REGLAGE	EINSTELLSCHRAUBE	ADJ/SCREW	TORNILLO DE REGLAGE
	772060	1	GUARNIZIONE DI TENUTA	JOINT	DICHTUNG	GASKET	JUNTA
	772343	1	DADO	ECROU	MUTTER	NUT	TUERCA
	772344	1	VITE	VIS	SCHRAUBE	SCREW	TORNILLO
	772047	1	ROSETTA PIANA	RONDELLE	SCHEIBE	WASHER	ARANDELA
	772065	1	ASTA	TIGE	STANGE	ROD	VARILLA
	772784	1	RACCORDO	RACCORD	STUTZEN	CONNECTION	RACOR
	773213	1	DADO	ECROU	MUTTER	NUT	TUERCA
	14330260	2	GUARNIZIONE DI TENUTA	JOINT	DICHTUNG	GASKET	JUNTA

https://tractormanualz.com/

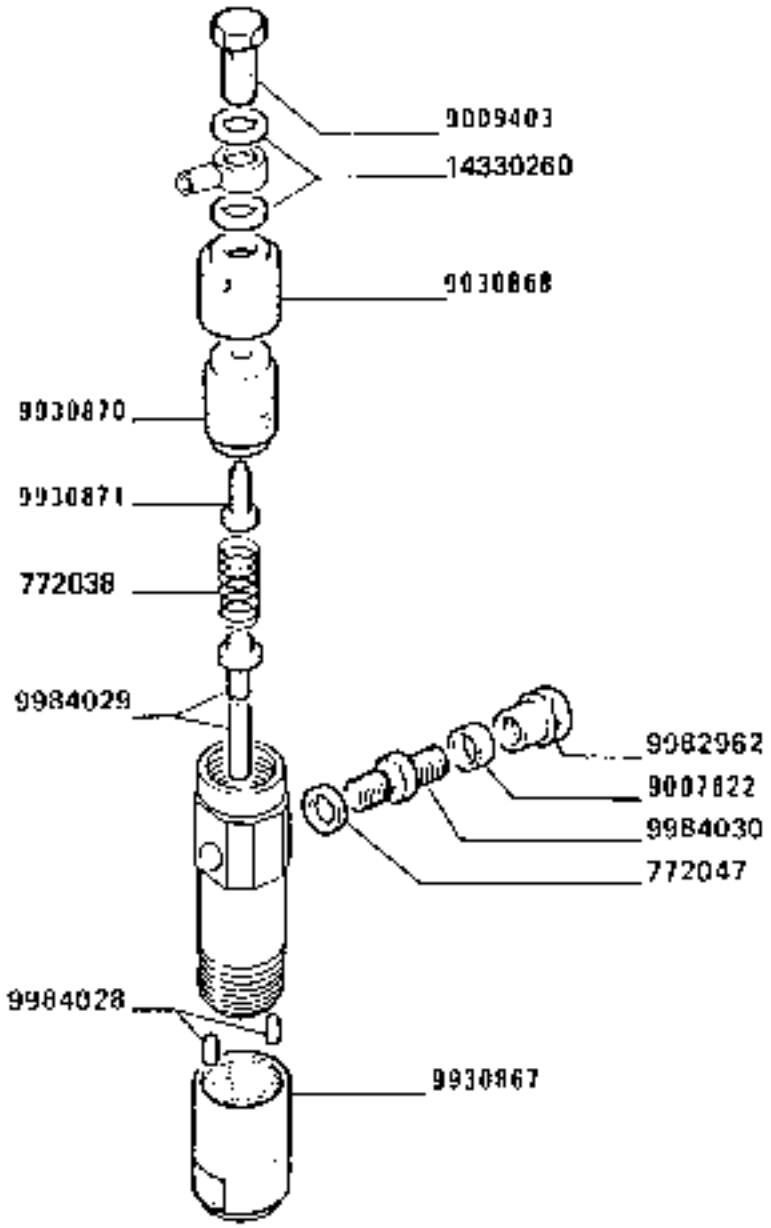

0500

POMPA INIEZIONE - PORTAPOLVERIZZATORE 771404 (Bosch)

Pompe d'injection - Porte-pulvérisateur
Einspritzpumpe - Zerstäuberhalter
Injection pump - Pulverizer-case
Bomba de inyección - Porta-pulverizador

https://tractormanualz.com/

MODIF.	ANT.MODIF.	N.ORDINE	Q.	DESCRIZIONE	DESIGNATION	BENENNUNG	DESCRIPTION	DENOMINAZIONES
		77 [illegible]38	1	MOLLA	RESSORT	FEDER	SPRING	RESORTE
		772047	1	ROSETTA PIANA	RONDELLE	SCHEIBE	WASHER	ARANDELA
		9007922	1	ROSETTA PIANA	RONDELLE	SCHEIBE	WASHER	ARANDELA
		9006403	1	BOCCHETTONE	VIS-RACCORD	HOHLSCHRAUBE	BANJO BOLT	BOQUILLA
		9910967	1	DADO	ECROU	MUTTER	NUT	TUERCA
		9[illegible]2762	1	RACCORDO	RACCORD	STUTZEN	CONNECTION	RACOR
		9930970	1	GHIERA	VIROLE	GERINDERING	GLAND NUT	VIROLA
		9930971	1	VITE	VIS	SCHRAUBE	SCRE-	TORNILLO
		9982962	1	RACCORDO	RACCORD	STUTZEN	CONNECTION	RACOR
		9984028	2	GUANCE	ERGOT	PASSIFF	DOWEL	PITON
		9984029	1	ASTA	TIGE	STANGE	ROD	VARILLA
		9984030	1	RACCORDO	RACCORD	STUTZEN	CONNECTION	RACOR
		1453020	2	GUARNIZIONE DI TE NUTA	JOINT	DICHTUNG	GASKET	JUNTA

https://tractormanualz.com/

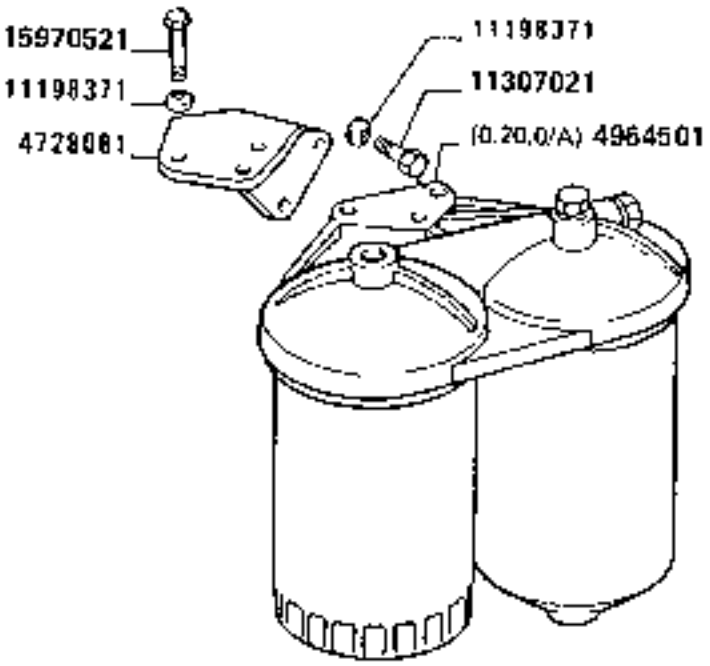

FILTRO COMBUSTIBILE

Filtre a combustible
Kraftstoffilter

Fuel filter
Filtro de combustible

https://tractormanualz.com/

MODIF.	ANT./SOST.	N.ORDINE	Q.	DESCRIZIONE	DESIGNATION	BENENNUNG	DESCRIPTION	DENOMINACIONES
		6721661	1	MENSOLA	CONSOLE	STUETZE	BRACKET	REPUESTO
		4464501	1	FILTRO COMBUSTIBILE COMPL.(FISPA)	FILTRE A COMBUSTIBLE	KRAFTSTOFFILTER	FUEL FILTER	FILTRO DE COMBUSTIBLE
		11198771	6	ROSETTA DI SICUREZZA	RONDELLE FREIN	SICHERUNGSRING	LOCKWASHER	ARANDELA DE FRENO
		11302021	1	VITE	VIS	SCHRAUBE	SCREW	TORNILLO
		1597521	1	VITE	VIS	SCHRAUBE	SCREW	TORNILLO

https://tractormanualz.com/

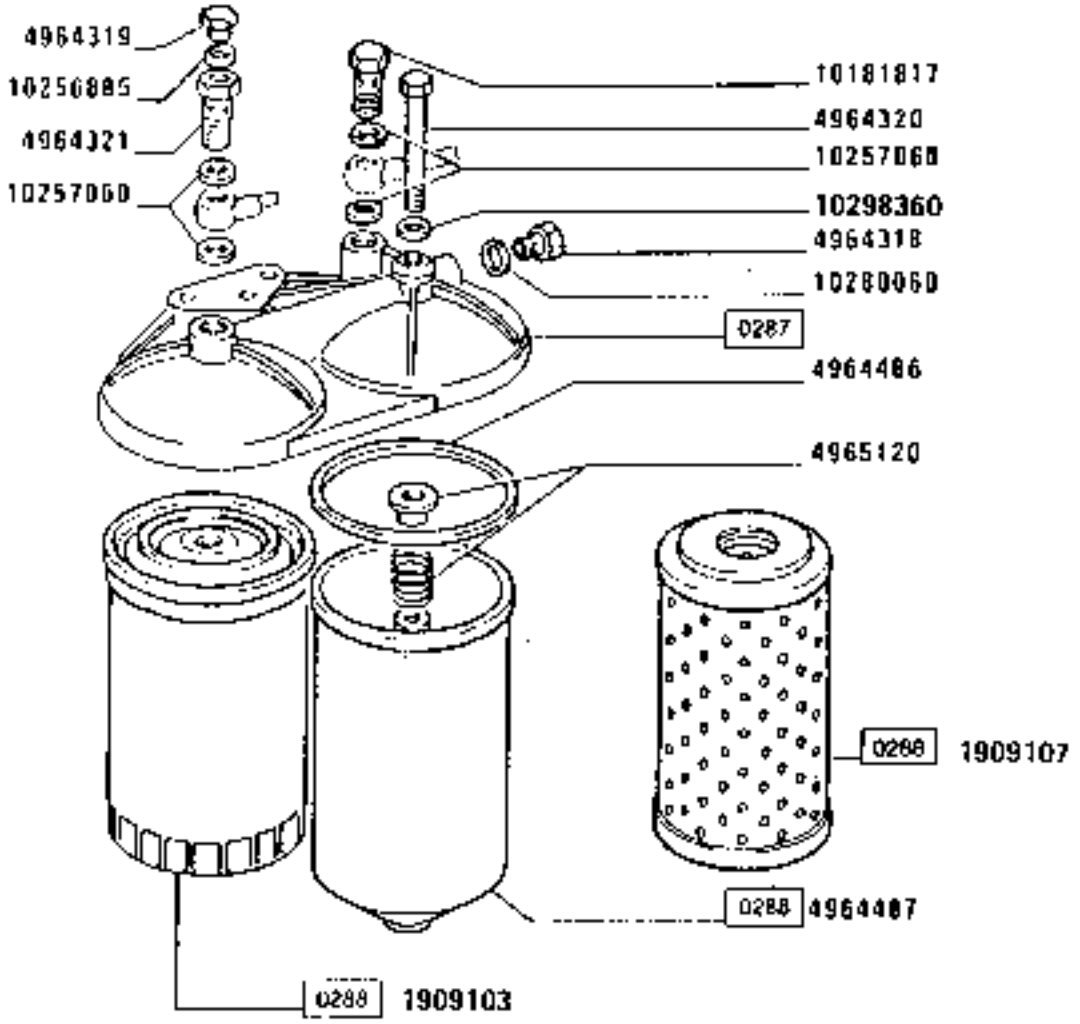

FILTRO COMBUSTIBILE 4964501 (Fispa)

Filtre a combustible
Kraftstoffilter
Fuel filter
Filtro de combustible

https://tractormanualz.com/

MODIF. ANT.MODIF.	N.RIGHE	Q.	DESCRIZIONE	DESIGNATION	BENENNUNG	DESCRIPTION	DENOMINAZIONES
	1609103	1	ELEMENTO FILTRANT E	ELEMENT FILTRANT	FILTEREINSATZ	FILTERING ELEMENT	FILTRO
	1609107	1	ELEMENTO FILTRANT E	ELEMENT FILTRANT	FILTEREINSATZ	FILTERING ELEMENT	FILTRO
	4964318	1	TAPPO	BOUCHON	STOPFEN	PLUG	TAPON
	4964319	1	TAPPO	BOUCHON	STOPFEN	PLUG	TAPON
	4964320	1	VITE	VIS	SCHRAUBE	SCREW	TORNILLO
	4964321	1	BOCCHETTONE	VIS-RACCORD	HOHLSCHRAUBE	BANJO BOLT	BOQUILLA
	4964486	1	GUARNIZIONE DI TE NUTA	JOINT	DICHTUNG	GASKET	JUNTA
	4964487	1	CONTENITORE	CONTAINER	BEHÄLTER	CONTAINER	RECIPIENTE
	4965120	1	MOLLA	RESSORT	FEDER	SPRING	RESORTE
	1511911?17	1	BOCCHETTONE	VIS-RACCORD	HOHLSCHRAUBE	BANJO BOLT	BOQUILLA
	10256855	1	GUARNIZIONE DI TE NUTA	JOINT	DICHTUNG	GASKET	JUNTA
	10257060	4	GUARNIZIONE DI TE NUTA	JOINT	DICHTUNG	GASKET	JUNTA
	10[*2]060	1	GUARNIZIONE DI TE NUTA	JOINT	DICHTUNG	GASKET	JUNTA
	10299360	1	GUARNIZIONE DI TE NUTA	JOINT	DICHTUNG	GASKET	JUNTA

https://tractormanualz.com/

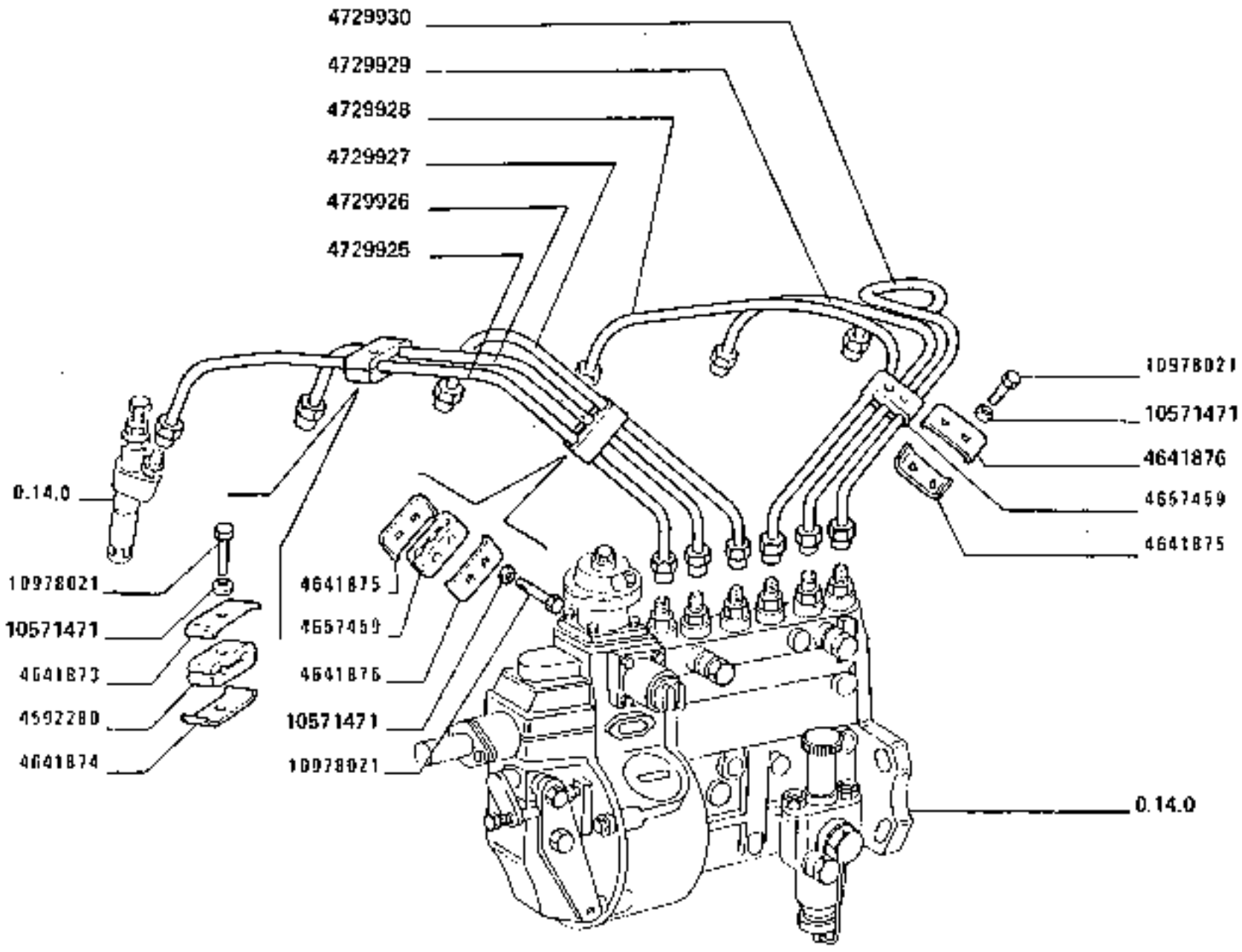

160-55

0504

TUBAZIONI PER INIEZIONE

Canalisations pour injection
Vornichtung Leitungen

Lines for injection system
Tuberias para inyección

https://tractormanualz.com/

0.20.2

MODIF.	ANT.MODIF.	N.ORDINE	Q.	DESCRIZIONE	DESIGNATION	BENENNUNG	DESCRIPTION	DENOMINACIONES
		4592260	1	BLOCCHETTI CHIUSU RA	BARILLETS DE SERR URE	SCHLOSSZYLINDER	LOCK CYLINDERS	CILINDROS DE CERR ADURA
		4641273	3	MORSETTO	COLLIER	KLEMME	CLAMP	COLLAR
		4641274	3	MORSETTO	COLLIER	KLEMME	CLAMP	COLLAR
		4641275	2	MORSETTO	COLLIER	KLEMME	CLAMP	COLLAR
		4641276	2	MORSETTO	COLLIER	KLEMME	CLAMP	COLLAR
		4657459	2	BLOCCHETTI CHIUSU RA	BARILLETS DE SERR URE	SCHLOSSZYLINDER	LOCK CYLINDERS	CILINDROS DE CERR ADURA
		4729925	1	TUBO RIGIDO (OIL INDRO N.1)	TUYAU	ROHR	PIPE	TUBO
		4729926	1	TUBO RIGIDO (OIL INDRO N.2)	TUYAU	ROHR	PIPE	TUBO
		4729927	1	TUBO RIGIDO (OIL INDRO N.3)	TUYAU	ROHR	PIPE	TUBO
		4729928	1	TUBO RIGIDO (OIL INDRO N.4)	TUYAU	ROHR	PIPE	TUBO
		4729929	1	TUBO RIGIDO (OIL INDRO N.5)	TUYAU	ROHR	PIPE	TUBO
		4729930	1	TUBO RIGIDO (OIL INDRO N.6)	TUYAU	ROHR	PIPE	TUBO
		10571471	6	ROSETTA DI SICURE ZZA	RONDELLE FREIN	SICHERUNGSRING	LOCKWASHER	ARANDELA DE FRENO
		10970321	6	VITE	VIS	SCHRAUBE	SCREW	TORNILLO

https://tractormanualz.com/

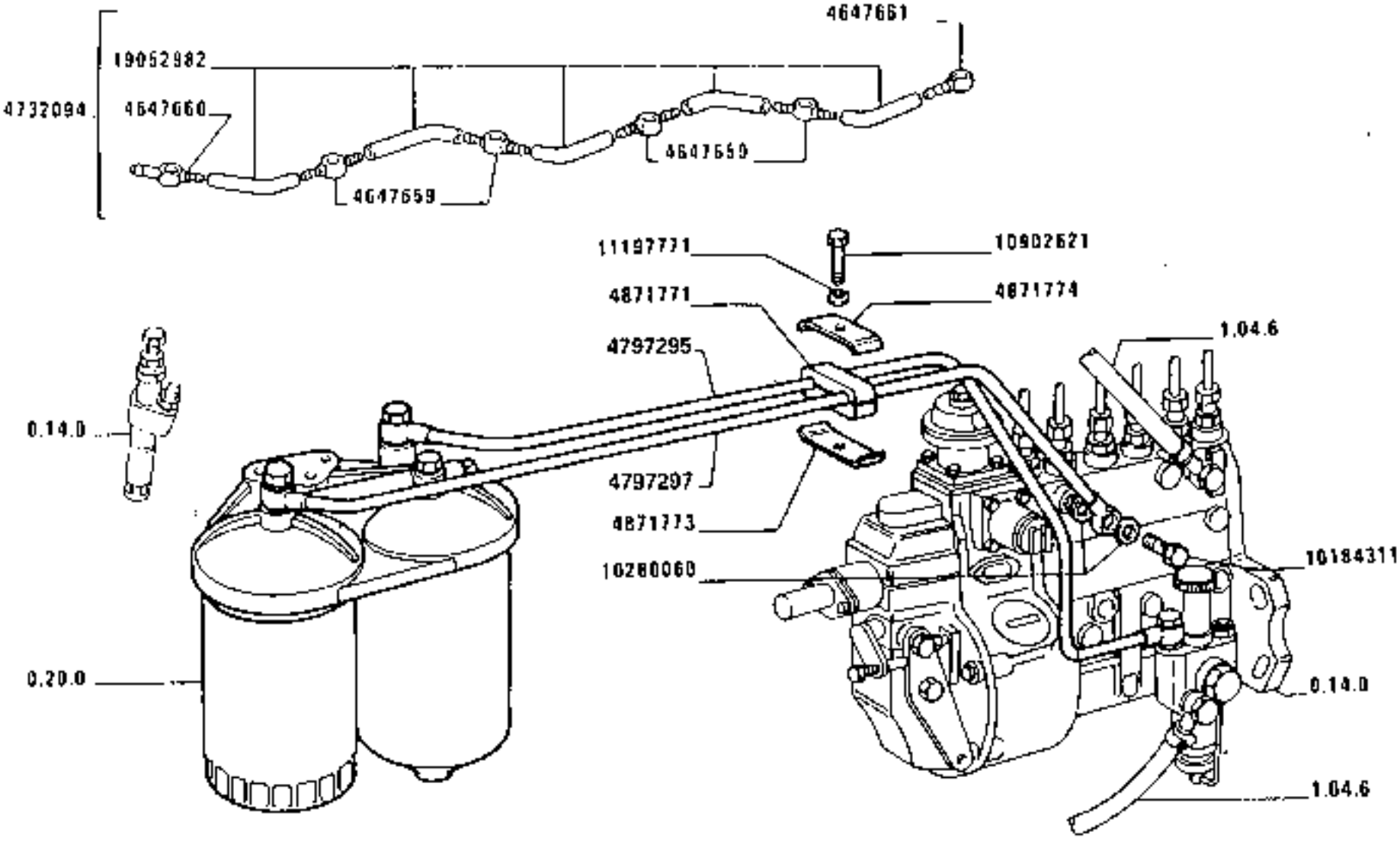

https://tractormanualz.com/

MODIF.	ANT.MODIF.	N.ORIGINE	Q.	DESCRIZIONE	DESIGNATION	BENENNUNG	DESCRIPTION	DENOMINAZIONES
		4647659	4	RACCORDO	RACCORD	STUTZEN	CONNECTION	RACOR
		4647660	1	RACCORDO	RACCORD	STUTZEN	CONNECTION	RACOR
		4647661	1	RACCORDO	RACCORD	STUTZEN	CONNECTION	RACOR
		4732094	1	TUBO FLESSIBILE COMPL.	TUYAU FLEXIBLE	SCHLAUCH	HOSE	MANGA FLEXIBLE
		4797295	1	TUBO RIGIDO MANO .AL FILTRO	TUYAU	ROHR	PIPE	TUBO
		4797297	1	TUBO RIGIDO ARR. A POMPA IN.	TUYAU	ROHR	PIPE	TUBO
		4871771	1	BLOCCHETTI CHIUSURA	JARILLETS DE SERRURE	SCHLOSSZYLINDER	LOCK CYLINDERS	CILINDROS DE CERRADURA
		4871773	1	MORSETTO INF.	COLLIER	KLEMME	CLAMP	COLLAR
		4871774	1	MORSETTO SUP.	COLLIER	KLEMME	CLAMP	COLLAR
		10134511	2	BOCCHETTONE	VIS-RACCORD	HOHLSCHRAUBE	BANJO BOLT	BOQUILLA
		10220063	4	GUARNIZIONE DI TENUTA	JOINT	DICHTUNG	GASKET	JUNTA
		10502521	1	VITE	VIS	SCHRAUBE	SCREW	TORNILLO
		11197771	1	ROSETTA DI SICUREZZA	RONDELLE FREIN	SICHERUNGSRING	LOCKWASHER	ARANDELA DE FRENO
		19152982	5	TUBO FLESSIBILE	TUYAU FLEXIBLE	SCHLAUCH	HOSE	MANGA FLEXIBLE

https://tractormanualz.com/

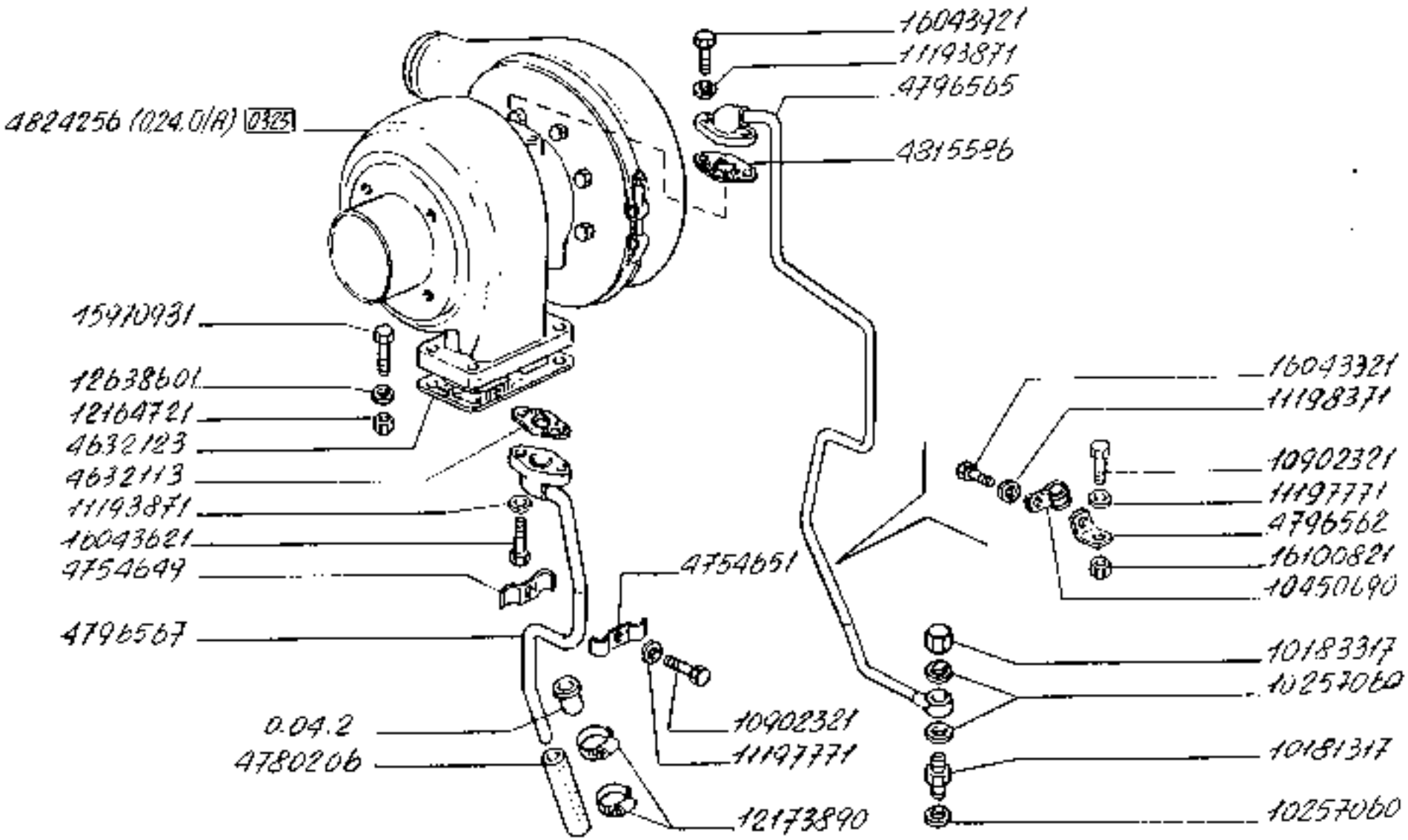

https://tractormanualz.com/

MODIF. ANT-MODIF.	N.ORDINE	Q.	DESCRIZIONE	DESIGNATION	BENENNUNG	DESCRIPTION	DENOMINAZIONES
	4672123	1	GUARNIZIONE DI TE NUTA	JOINT	DICHTUNG	GASKET	JUNTA
	4754646	1	STAFFA	ETRIER	HALTER	BRACKET	SOPORTE
	4754651	1	STAFFA	ETRIER	HALTER	BRACKET	SOPORTE
	4790290	1	MANICOTTO FLESSIB TLE	MANCHON	MUFFE	HOSE	MANGA
	4790562	1	STAFFA	ETRIER	HALTER	BRACKET	SOPORTE
	4790565	1	TUBO RIGIDO	TUYAU	ROHR	PIPE	TUBO
	4790567	1	TUBO RIGIDO	TUYAU	ROHR	PIPE	TUBO
	4815586	1	GUARNIZIONE DI TE NUTA	JOINT	DICHTUNG	GASKET	JUNTA
	4824256	1	TURBOCOMPRESSORE COMPL.(HOLSET)	TURBOCOMPRESSEUR	TURBINENLUFTPRESS ER	TURBOCHARGER	TURBOCOMPRESOR
	10191517	1	BOCCHETTONE	VIS-RACCORD	HOHLSCHRAUBE	BANJO BOLT	BOQUILLA
	10193117	1	TAPPO	BOUCHON	STOPFEN	PLUG	TAPON
	10459060	3	GUARNIZIONE DI TE NUTA	JOINT	DICHTUNG	GASKET	JUNTA
	10459490	1	STAFFETTA FISSAG GIO	COLLIER	HALTER	RETAINER	ABRAZADERA
	10902321	2	VITE	VIS	SCHRAUBE	SCREW	TORNILLO
	11193971	3	ROSETTA DI SICURE ZZA	RONDELLE FREIN	SICHERUNGSRING	LOCKWASHER	ARANDELA DE FRENO
	11197771	2	ROSETTA DI SICURE ZZA	RONDELLE FREIN	SICHERUNGSRING	LOCKWASHER	ARANDELA DE FRENO
	11198371	2	ROSETTA DI SICURE ZZA	RONDELLE FREIN	SICHERUNGSRING	LOCKWASHER	ARANDELA DE FRENO
	12164721	6	DADO	ECROU	MUTTER	NUT	TUERCA
	12173990	2	COLLARE	COLLIER	SCHELLE	COLLAR	COLLAR
	12636031	4	ROSETTA PIANA	RONDELLE	SCHEIBE	WASHER	ARANDELA
	13970731	4	VITE	VIS	SCHRAUBE	SCREW	TORNILLO
	14643321	1	VITE	VIS	SCHRAUBE	SCREW	TORNILLO
	15043621	1	VITE	VIS	SCHRAUBE	SCREW	TORNILLO
	16043921	2	VITE	VIS	SCHRAUBE	SCREW	TORNILLO
	16100921	1	DADO	ECROU	MUTTER	NUT	TUERCA

https://tractormanualz.com/

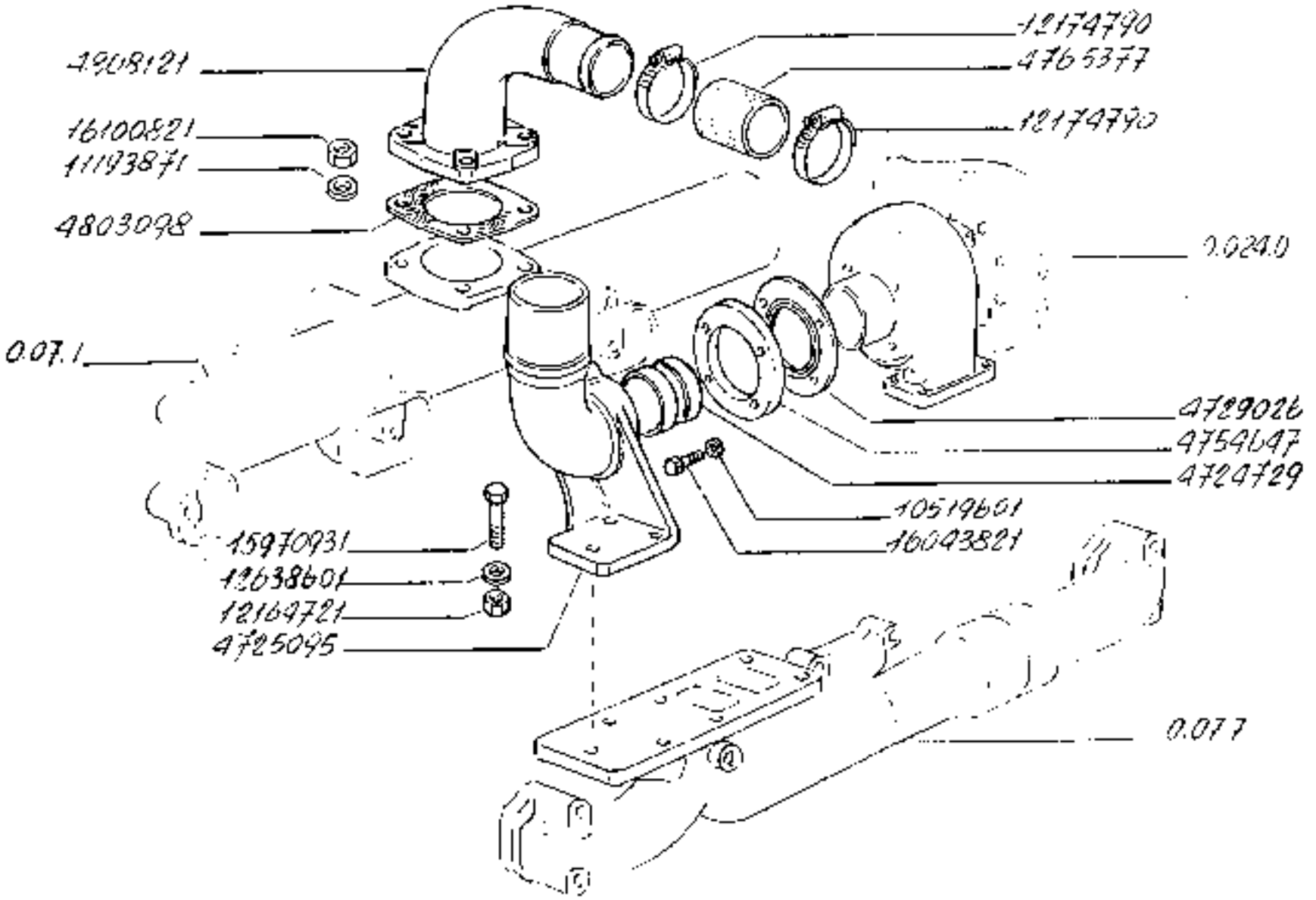

https://tractormanualz.com/

MODIF. NR. MODIF.	N.ORDINE	Q.	DESCRIZIONE	DESIGNATION	BENENNUNG	DESCRIPTION	DENOMINAZIONES
	4726726	1	ANELLO	BAGUE	RING	RING	ANILLO
	4725795	1	GOMITO	COUDE	KNIESTUECK	ELBOW	CODO
	4725926	1	GUARNIZIONE DI TE NUTA	JOINT	DICHTUNG	GASKET	JUNTA
	4754567	1	DISTANZIALE	ENTRETOISE	ABSTANDSTUECK	SPACER	SEPARADOR
	4765777	1	MANICOTTO FLESSIB ILE	MANCHON	MUFFE	HOSE	MANGA
	4803095	1	GUARNIZIONE DI TE NUTA	JOINT	DICHTUNG	GASKET	JUNTA
	4807E121	1	GOMITO	COUDE	KNIESTUECK	ELBOW	CODO
	10519401	4	ROSETTA PIANA	RONDELLE	SCHEIBE	WASHER	ARANDELA
	11193771	4	ROSETTA DI SICURE ZZA	RONDELLE FREIN	SICHERUNGSRING	LOCK WASHER	ARANDELA DE FRENO
	12156721	3	DADO	ECROU	MUTTER	NUT	TUERCA
	12174790	4	COLLARE	COLLIER	SCHELLE	COLLAR	COLLAR
	12631801	3	ROSETTA PIANA	RONDELLE	SCHEIBE	WASHER	ARANDELA
	15972433	2	VITE	VIS	SCHRAUBE	SCREW	TORNILLO
	16043921	4	VITE	VIS	SCHRAUBE	SCREW	TORNILLO
	16100921	4	DADO	ECROU	MUTTER	NUT	TUERCA

https://tractormanualz.com/

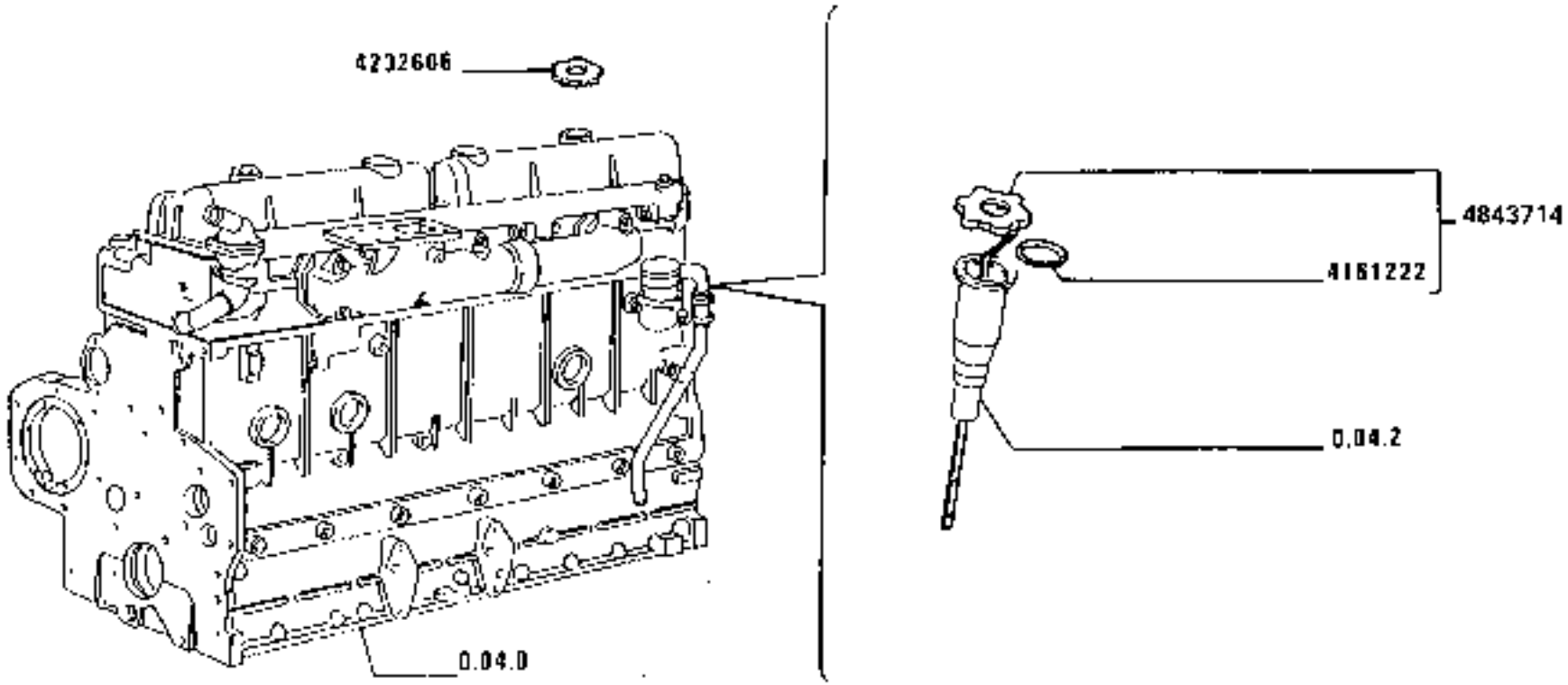

0646

INDICATORE LIVELLO OLIO

Indicateur de niveau d'huile
Oelstandanzeiger

Oil level gauge
Indicator de nivel de aceite

https://tractormanualz.com/

FIAT 1c0.55 (01-85) 0.22.0

MODIF. ANT.MODIF.	N.ORDINE	Q.	DESCRIZIONE	DESIGNATION	BENENNUNG	DESCRIPTION	DENOMINACIONES
	4161722	1	GUARNIZIONE DI TE TUTA	JOINT	DICHTUNG	GASKET	JUNTA
	4232506	2	TAPPO	BOUCHON	STOPFEN	PLUG	TAPON
	4043714	1	ASTA DI LIVELLO COMPL.	JAUGE DE NIVEAU	MESSTAB	LEVEL ROD	VARILLA DE NIVEL

https://tractormanualz.com/

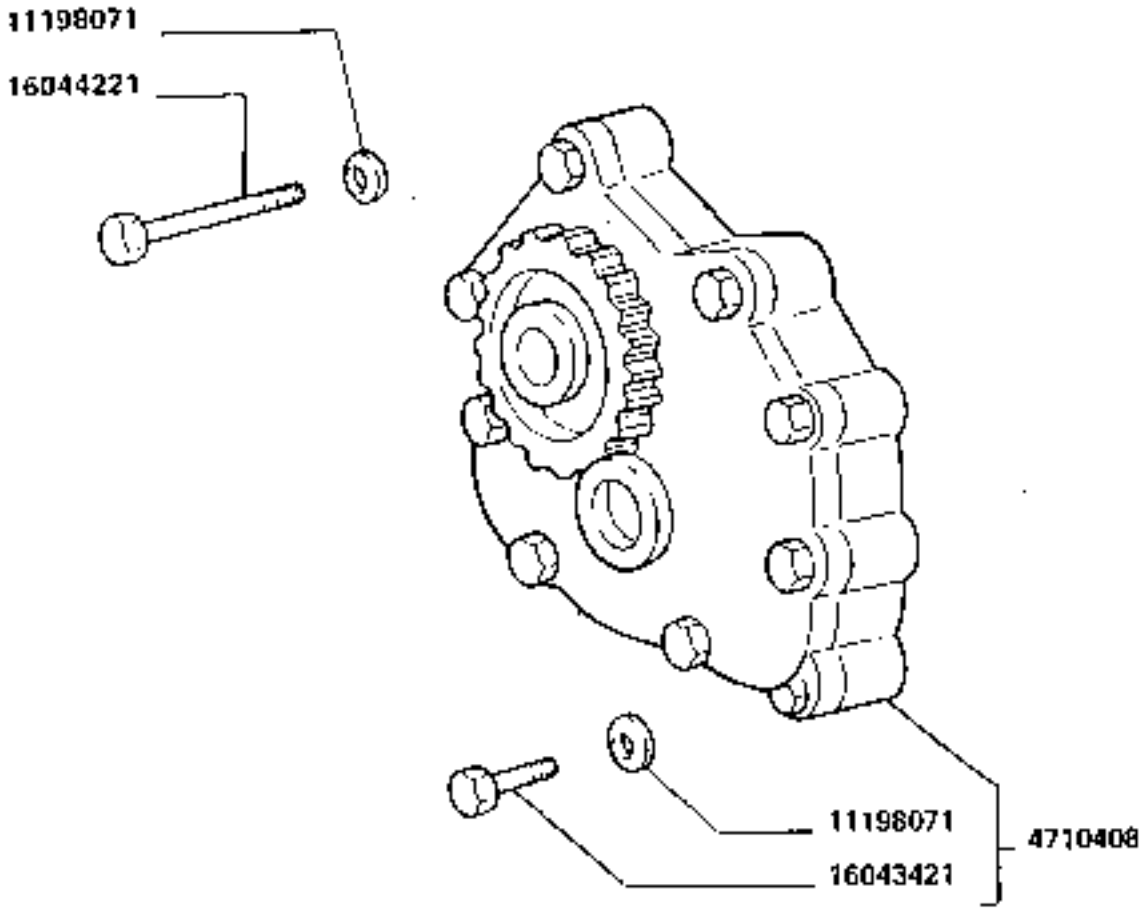

0610

POMPA OLIO

Pompe à huile
Ölpumpe
Oil pump
Bomba de aceite

0.30.0

https://tractormanualz.com/

MODIF. ANC. MODIF.	N.ORDINE	Q.	DESCRIZIONE	DESIGNATION	BENENNUNG	DESCRIPTION	DENOMINACIONES
	6710CC	1	POMPA OLIO COMPL	POMPE A HUILE	OELPUMPE	OIL PUMP	BOMBA DE ACEITE
	11198C71	8	ROSETTA DI SICURE 22A	RONDELLE FREIN	SICHERUNGSRING	LOCKWASHER	ARANDELA DE FRENO
	16C43421	4	VITE	VIS	SCHRAUBE	SCREW	TORNILLO
	16C44221	4	VITE	VIS	SCHRAUBE	SCREW	TORNILLO

https://tractormanualz.com/

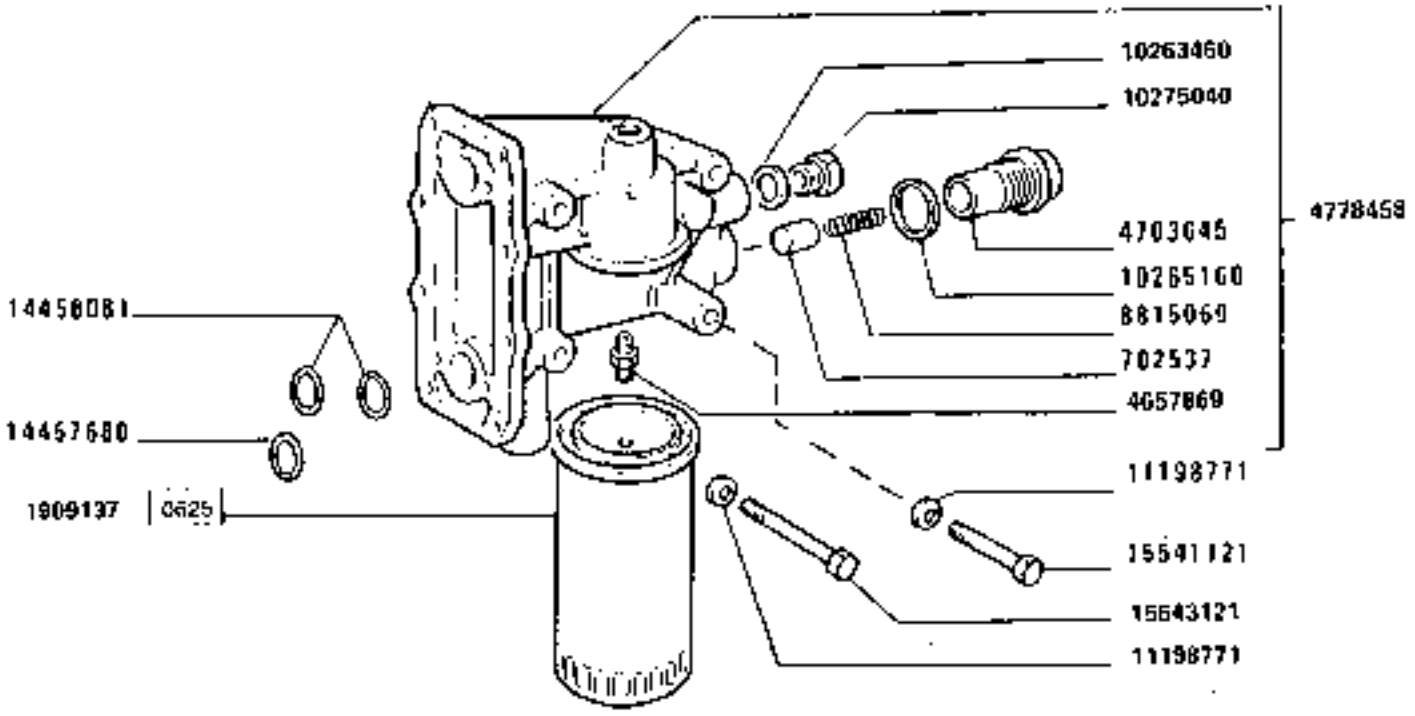

160-55

0625

Filtre à huile
Ölfilter

FILTRO OLIO

Oil filter
Filtro de aceite

0.30.2

https://tractormanualz.com/

MODIF. ANT.	MODIF.	N. PARTE	Q.	DESCRIZIONE	DESIGNATION	BENENNUNG	DESCRIPTION	DENOMINAZIONES
		7926937	1	VALVOLA	SOUPAPE	VENTIL	VALVE	VALVULA
		1904137	1	ELEMENTO FILTRANTE	ELEMENT FILTRANT	FILTEREINSATZ	FILTERING ELEMENT	FILTRO
		4657969	1	RACCORDO	RACCORD	STUTZEN	CONNECTION	RACOR
		4703845	1	CORPO P/VALVOLINA	CORPS	GEHAEUSE	BODY	CUERPO
		4774458	1	SUPPORTO COMPL.	SUPPORT	LAGER	SUPPORT	SOPORTE
		84755869	1	MOLLA	RESSORT	FEDER	SPRING	RESORTE
		1024 3460	3	GUARNIZIONE DI TENUTA	JOINT	DICHTUNG	GASKET	JUNTA
		1024 5260	1	GUARNIZIONE DI TENUTA	JOINT	DICHTUNG	GASKET	JUNTA
		1027 5240	3	TAPPO	BOUCHON	STOPFEN	PLUG	TAPON
		1119 4771	4	ROSETTA DI SICUREZZA	RONDELLE FREIN	SICHERUNGSRING	LOCKWASHER	ARANDELA DE FRENO
		1445 7480	1	GUARNIZIONE DI TENUTA	JOINT	DICHTUNG	GASKET	JUNTA
		1445 8089	2	GUARNIZIONE DI TENUTA	JOINT	DICHTUNG	GASKET	JUNTA
		1554 1123	1	VITE	VIS	SCHRAUBE	SCREW	TORNILLO
		1554 3129	3	VITE	VIS	SCHRAUBE	SCREW	TORNILLO

https://tractormanualz.com/

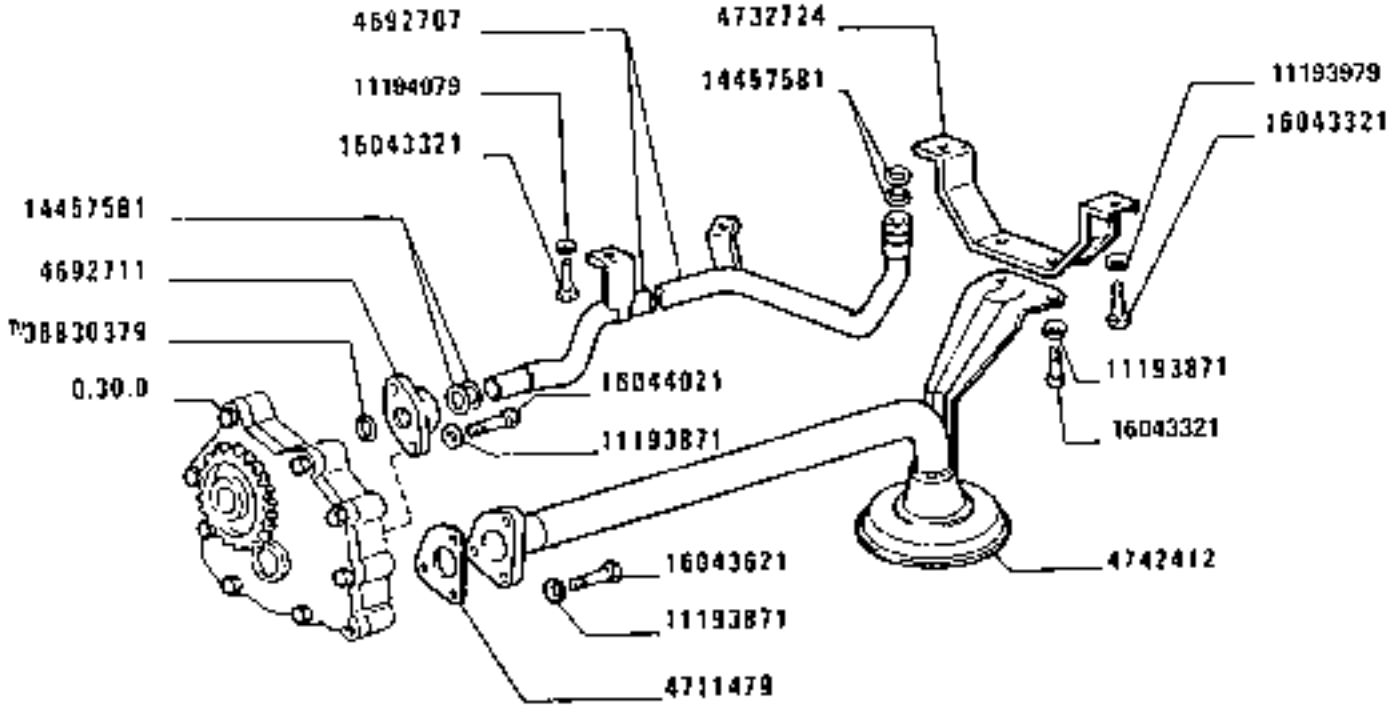

https://tractormanualz.com/

MODIF. ANT.MODIF.	N.OPRIVE	Q.	DESCRIZIONE	DESIGNATION	BENENNUNG	DESCRIPTION	DENOMINAZIONES
	4402207	1	TUBO RIGIDO	TUYAU	ROHR	PIPE	TUBO
	4402781	1	RACCORDO	RACCORD	STUTZEN	CONNECTION	RACOR
	4706412	1	TUBO RIGIDO	TUYAU	ROHR	PIPE	TUBO
	4711479	1	GUARNIZIONE DI TE NUTA	JOINT	DICHTUNG	GASKET	JUNTA
	4724938	1	TUBO RIGIDO	TUYAU	ROHR	PIPE	TUBO
	4744724	1	STAFFA	ETRIER	HALTER	BRACKET	SOPORTE
	4745412	1	TUBO RIGIDO	TUYAU	ROHR	PIPE	TUBO
	10298360	4	GUARNIZIONE DI TE NUTA	JOINT	DICHTUNG	GASKET	JUNTA
	10449890	4	STAFFETTTA FISSAG GIO	COLLIER	HALTER	RETAINER	ABRAZADERA
	11103771	4	ROSETTA DI SICURE ZZA	RONDELLE FREIN	SICHERUNGSRING	LOCKWASHER	ARANDELA DE FRENO
	11103979	2	ROSETTA DI SICURE ZZA	RONDELLE FREIN	SICHERUNGSRING	LOCKWASHER	ARANDELA DE FRENO
	11104029	2	ROSETTA DI SICURE ZZA	RONDELLE FREIN	SICHERUNGSRING	LOCKWASHER	ARANDELA DE FRENO
	11903171	1	TAPPO	BOUCHON	STOPFEN	PLUG	TAPON
	11903837	3	BOCCHETTONE	VIS-RACCORD	HOHLSCHRAUBE	BANJO BOLT	BOQUILLA
	12040751	8	ROSETTA PIANA	RONDELLE	SCHEIBE	WASHER	ARANDELA
	14457581	4	GUARNIZIONE DI TE NUTA	JOINT	DICHTUNG	GASKET	JUNTA
	16043221	7	VITE	VIS	SCHRAUBE	SCREW	TORNILLO
	16043521	3	VITE	VIS	SCHRAUBE	SCREW	TORNILLO
	16044021	2	VITE	VIS	SCHRAUBE	SCREW	TORNILLO
	38015193	1	RACCORDO	RACCORD	STUTZEN	CONNECTION	RACOR
	38030374	1	GUARNIZIONE DI TE NUTA	JOINT	DICHTUNG	GASKET	JUNTA

https://tractormanualz.com/

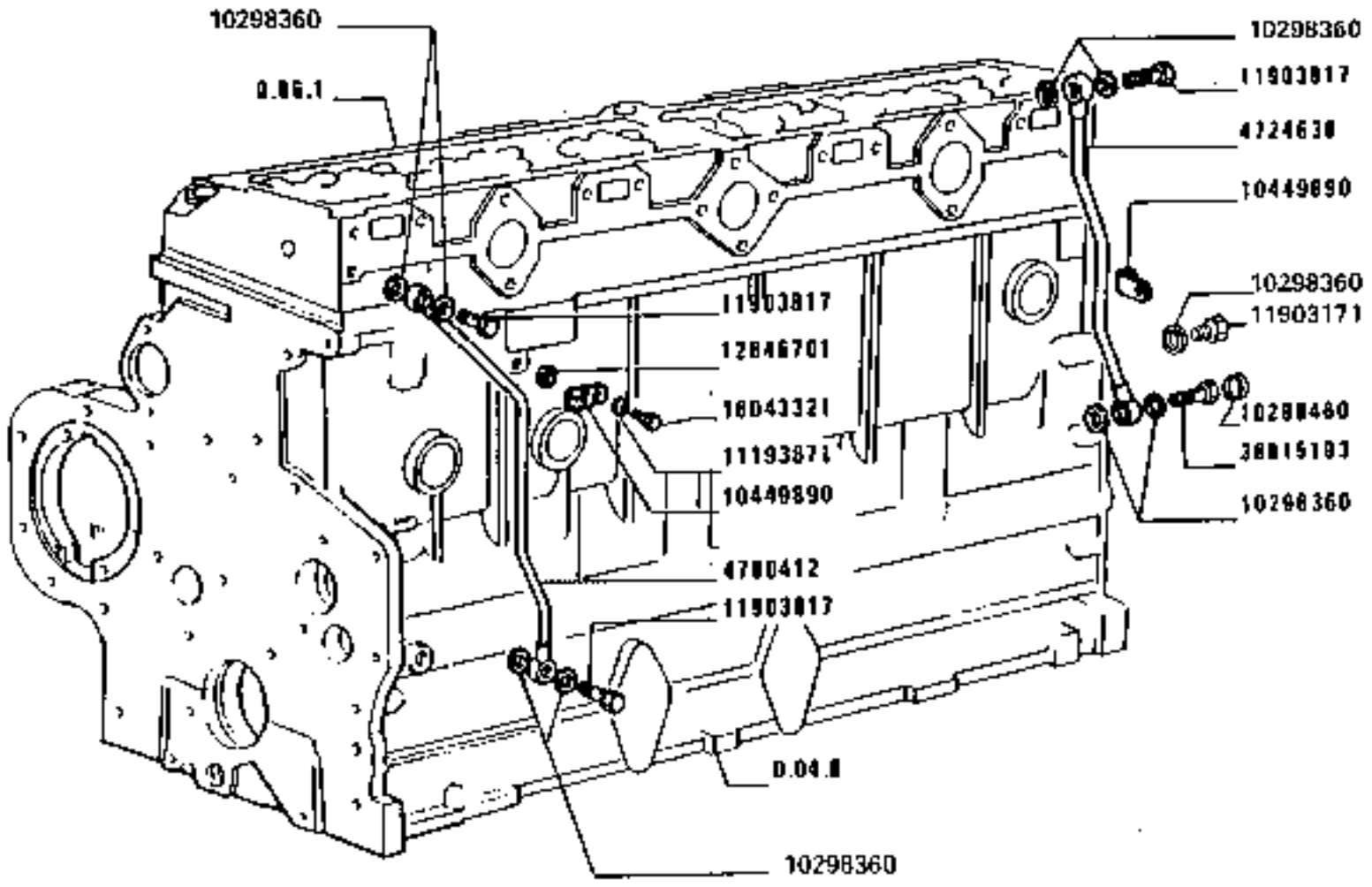

https://tractormanualz.com/

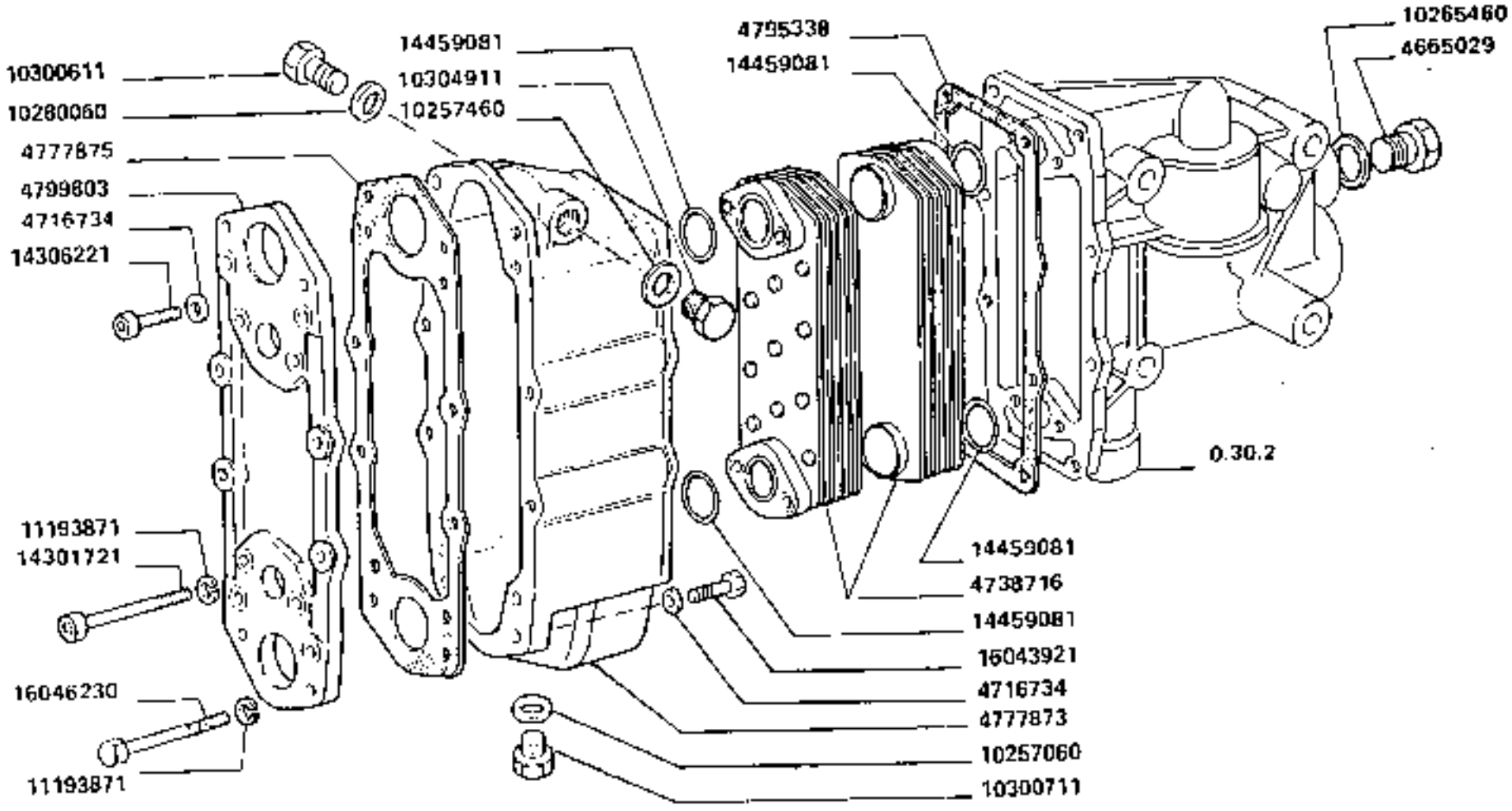

0726

SCAMBIATORE DI CALORE

Échangeur de température
Waermetauscher

Heat exchanger
Cambiador de calor

0.31.0

https://tractormanualz.com/

MODIF. ANT.MODIF.	N.CATENA	Q.	DESCRIZIONE	DESIGNATION	BENENNUNG	DESCRIPTION	DENOMINAZIONES
	4066726	1	TAPPO	BOUCHON	STOPFEN	PLUG	TAPON
	4716734	2	ROSETTA DI SICUREZZA	RONDELLE FREIN	SICHERUNGSRING	LOCKWASHER	ARANDELA DE FRENO
	4716716	2	ELEMENTO INT.SCAMBIATORE	ELEMENT INT.ECHANGEUR	WAERMETAUSCHER	INTERNAL EXCHANGER UNIT	ELEMENTO CAMBIADOR INT.
	4777472	1	SCATOLA	CARTER	GEHAEUSE	BOX	CAJA
	4777475	1	GUARNIZIONE DI TENUTA	JOINT	DICHTUNG	GASKET	JUNTA
	4779338	1	GUARNIZIONE DI TENUTA	JOINT	DICHTUNG	GASKET	JUNTA
	4799403	1	COPERCHIO	COUVERCLE	DECKEL	COVER	TAPA
	10257060	1	GUARNIZIONE DI TENUTA	JOINT	DICHTUNG	GASKET	JUNTA
	10257462	1	GUARNIZIONE DI TENUTA	JOINT	DICHTUNG	GASKET	JUNTA
	10265460	1	GUARNIZIONE DI TENUTA	JOINT	DICHTUNG	GASKET	JUNTA
	10280960	1	GUARNIZIONE DI TENUTA	JOINT	DICHTUNG	GASKET	JUNTA
	10390511	1	TAPPO	BOUCHON	STOPFEN	PLUG	TAPON
	10390711	1	TAPPO	BOUCHON	STOPFEN	PLUG	TAPON
	10394911	1	TAPPO	BOUCHON	STOPFEN	PLUG	TAPON
	11193971	2	ROSETTA DI SICUREZZA	RONDELLE FREIN	SICHERUNGSRING	LOCKWASHER	ARANDELA DE FRENO
	14331721	4	VITE	VIS	SCHRAUBE	SCREW	TORNILLO
	14506221	4	VITE	VIS	SCHRAUBE	SCREW	TORNILLO
	14559261	4	GUARNIZIONE DI TENUTA	JOINT	DICHTUNG	GASKET	JUNTA
	76043921	4	VITE	VIS	SCHRAUBE	SCREW	TORNILLO
	76346230	4	VITE	VIS	SCHRAUBE	SCREW	TORNILLO

https://tractormanualz.com/

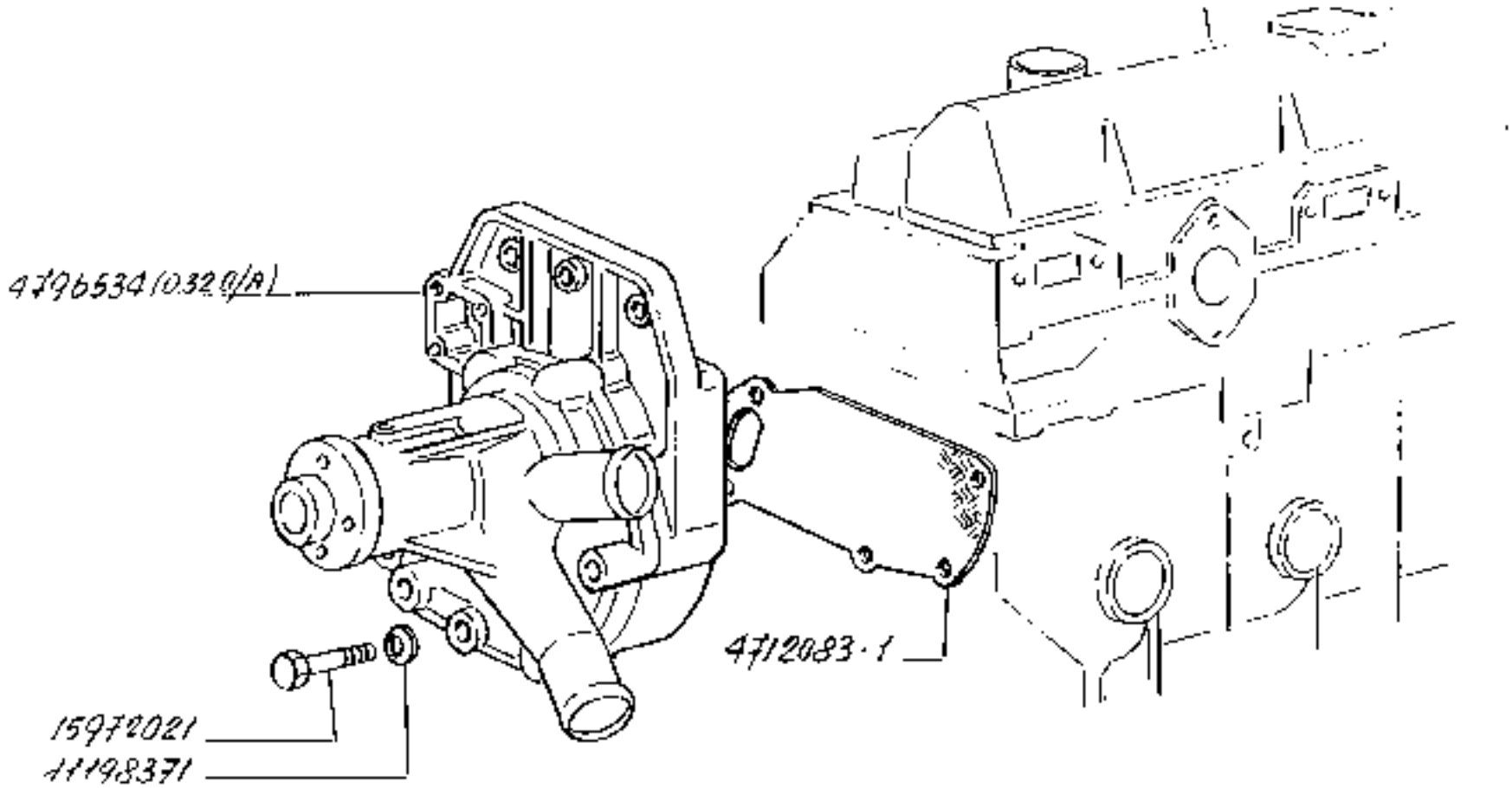

4930262-1	Sgrnt. 0.32.0/A

0721

POMPA ACQUA

Pompe à eau
Wasserpumpe
Water pump
Bomba de agua

https://tractormanualz.com/

MODIF.	N.RIFERIM.	Q.	DESCRIZIONE	DESIGNATION	BENENNUNG	DESCRIPTION	DENOMINACIONES
	1[illegible]382	1	CORREDO COMPOSTO DA 1	EQUIPEMENT	SATZ	KIT	JUEGO
	4712082	1	GUARNIZIONE DI TE NUTA	JOINT	DICHTUNG	GASKET	JUNTA
	4706534	1	POMPA ACQUA COMPL.	POMPE A EAU	WASSERPUMPE	WATER PUMP	BOMBA DE AGUA
	1119c371	5	ROSETTA DI SICURE ZZA	RONDELLE FREIN	SICHERUNGSRING	LOCKWASHER	ARANDELA DE FRENO
	15972021	5	VITE	VIS	SCHRAUBE	SCREW	TORNILLO

https://tractormanualz.com/

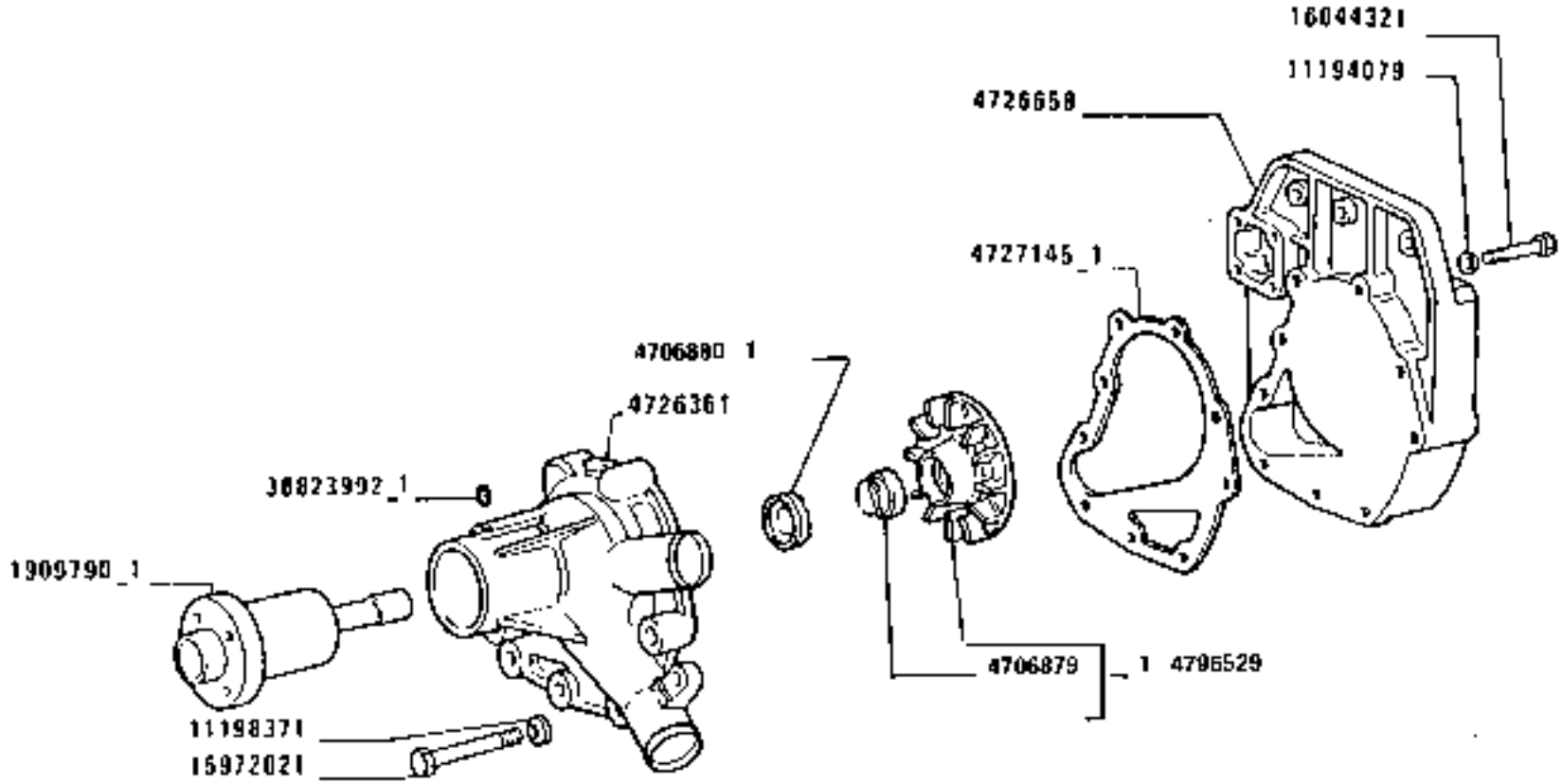

1930262 = 1	Syr.int. 0.32.0

0721

POMPA ACQUA 4796534

Pompe à eau
Wasserpumpe
Water pump
Bomba de agua

https://tractormanualz.com/

MODIF. ANTJRLOIF.	N.D'ORDINE	Q.	DESCRIZIONE	DESIGNATION	BEZEICHNUNG	DESCRIPTION	DENOMINAZIONES
	[illegible]	1	MOZZO	MOYEU	NABE	HUB	BUJE
	1.30262	1	CORREDO COMPOSTO DA 1	EQUIPEMENT	SATZ	KIT	JUEGO
	4706979	1	BOCCOLA	DOUILLE	BUECHSE	BUSHING	CASQUILLO
	4706980	1	GUARNIZIONE DI TE NUTA	JOINT	DICHTUNG	GASKET	JUNTA
	4726161	1	CORPO	CORPS	GEHAEUSE	BODY	CUERPO
	4726658	1	SUPPORTO	SUPPORT	LAGER	SUPPORT	SOPORTE
	4727145	1	GUARNIZIONE DI TE NUTA	JOINT	DICHTUNG	GASKET	JUNTA
	4796520	1	GIRANTE COMPL.	ROTOR	PUMPENRAD	IMPELLER	IMPULSOR
	11196079	4	ROSETTA DI SICURE ZZA	RONDELLE FREIN	SICHERUNGSRING	LOCKWASHER	ARANDELA DE FRENO
	16044721	4	VITE	VIS	SCHRAUBE	SCREW	TORNILLO
	3P+25092	1	SPANO	ERGOT	PASSTIFT	DOWEL	PITON

https://tractormanualz.com/

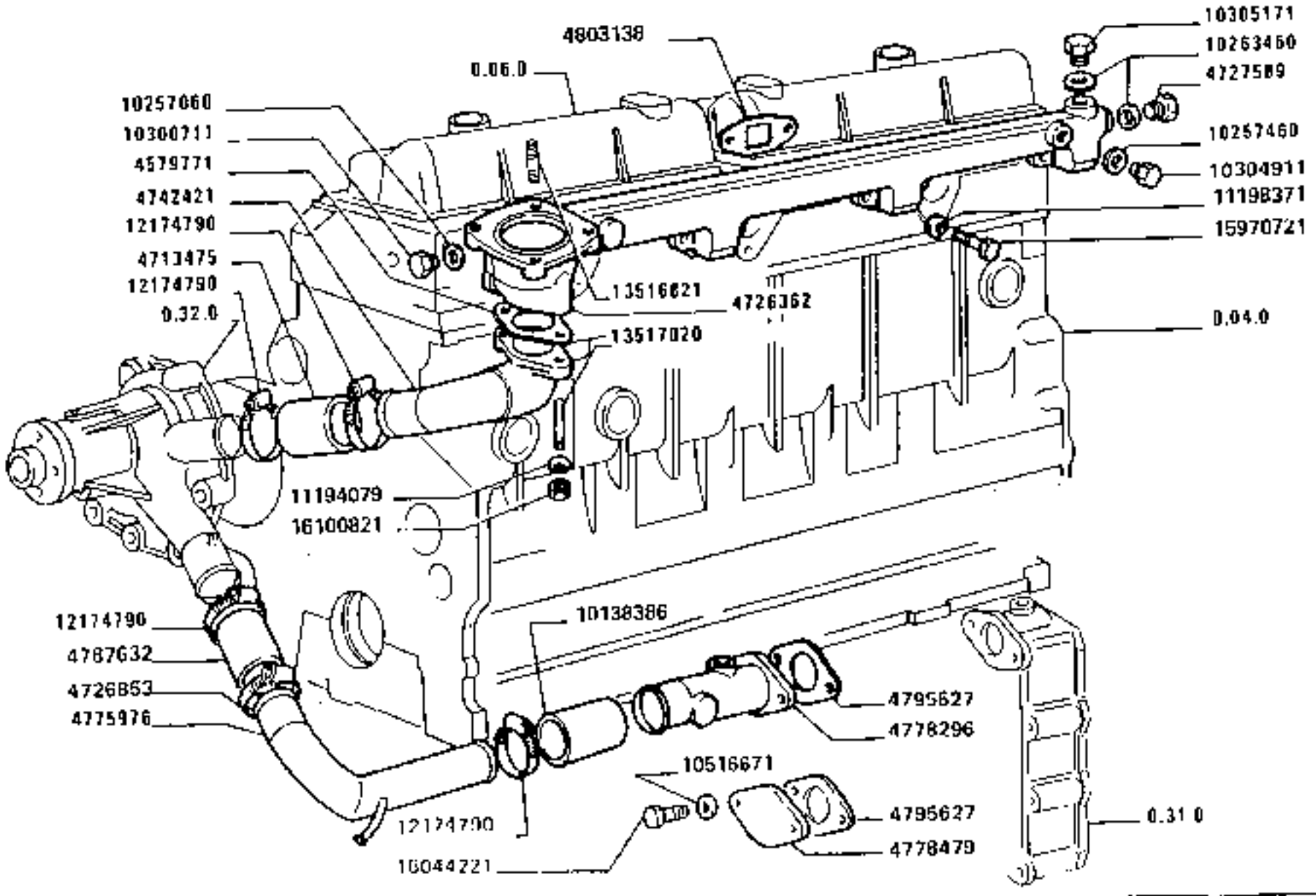

0731

TUBAZIONI RAFFREDDAMENTO

Canalisations refroidissement
Leitungen motorkuehlung
Cooling lines
Tuberías de refrigeración

https://tractormanualz.com/

MODELE ALT-MODELE	NUMERO	N.	DESCRIZIONE	BEZEICHNUNG	DESIGNATION	DESCRIPTION	DENOMINACIONES
	4576771	1	GUARNIZIONE DI TE NUTA	DICHTUNG	JOINT	GASKET	JUNTA
	4715479	1	MANICOTTO FLESSIB ILE	MUFFE	MANCHON	HOSE	MANGA
	4726262	1	CONDOTTO	LEITUNG	CONDUIT	DUCT	CONDUCTO
	4726953	1	COLLARE	SCHELLE	COLLIER	COLLAR	COLLAR
	4727589	1	TAPPO	STOPFEN	BOUCHON	PLUG	TAPON
	4744421	1	GOMITO	KNIESTUECK	COUDE	ELBOW	CODO
	4775976	1	TUBO RIGIDO ENTR ATA ACQUA	ROHR	TUYAU	PIPE	TUBO
	4776296	1	TUBO RIGIDO	ROHR	TUYAU	PIPE	TUBO
	4776479	1	FLANGIA	FLANSCH	BRIDE	FLANGE	BRIDA
	4797532	1	MANICOTTO FLESSIB ILE	MUFFE	MANCHON	HOSE	MANGA
	4795637	1	GUARNIZIONE DI TE NUTA	DICHTUNG	JOINT	GASKET	JUNTA
	4803139	1	GUARNIZIONE DI TE NUTA	DICHTUNG	JOINT	GASKET	JUNTA
	10135166	1	MANICOTTO TRASCIN AGENTO	KLINENMEF	MANCHON	DRIVE	MANGUITO
	10257060	1	GUARNIZIONE DI TE NUTA	DICHTUNG	JOINT	GASKET	JUNTA
	10257460	1	GUARNIZIONE DI TE NUTA	DICHTUNG	JOINT	GASKET	JUNTA
	10263460	2	GUARNIZIONE DI TE NUTA	DICHTUNG	JOINT	GASKET	JUNTA
	10300711	1	TAPPO	STOPFEN	BOUCHON	PLUG	TAPON
	10304911	1	TAPPO	STOPFEN	BOUCHON	PLUG	TAPON
	10305121	1	TAPPO	STOPFEN	BOUCHON	PLUG	TAPON
	10516671	1	ROSETTA DI SICURE ZZA	SICHERUNGSRING	RONDELLE FREIN	LOCKWASHER	ARANDELA DE FRENO
	11196079	1	ROSETTA DI SICURE ZZA	SICHERUNGSRING	RONDELLE FREIN	LOCKWASHER	ARANDELA DE FRENO
	11196271	1	ROSETTA DI SICURE ZZA	SICHERUNGSRING	RONDELLE FREIN	LOCKWASHER	ARANDELA DE FRENO
	12174790	1	COLLARE	SCHELLE	COLLIER	COLLAR	COLLAR
	15015721	4	PRIGIONIERO	STIFTSCHRAUBE	GOUJON	STUD	ESPARRAGO
	15017020	1	PRIGIONIERO	STIFTSCHRAUBE	GOUJON	STUD	ESPARRAGO
	15670721	5	VITE	SCHRAUBE	VIS	SCREW	TORNILLO
	16044721	4	VITE	SCHRAUBE	VIS	SCREW	TORNILLO
	16100921	1	DADO	MUTTER	ECROU	NUT	TUERCA

https://tractormanualz.com/

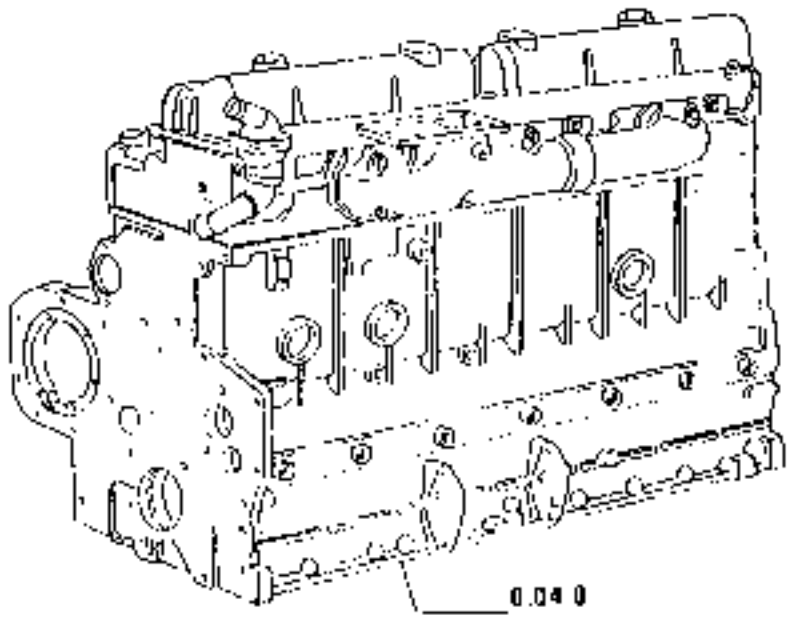

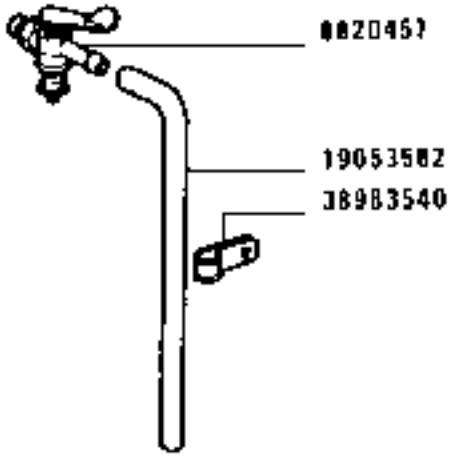

https://tractormanualz.com/

MODIF. AN.MODIF.	NUMERO	Q.	DESCRIZIONE	DESIGNATION	BENENNUNG	DESCRIPTION	DENOMINAZIONES
	5520457	1	RUBINETTO	ROBINET	HAHN	COCK	GRIFO
	1903553?2	MT.	TUBO FLESSIBILE	TUYAU FLEXIBLE	SCHLAUCH	HOSE	MANGA FLEXIBLE
	3E965540	1	FASCETTA	COLLIER	HALTEBAND	STRAP	ABRAZADERA

https://tractormanualz.com/

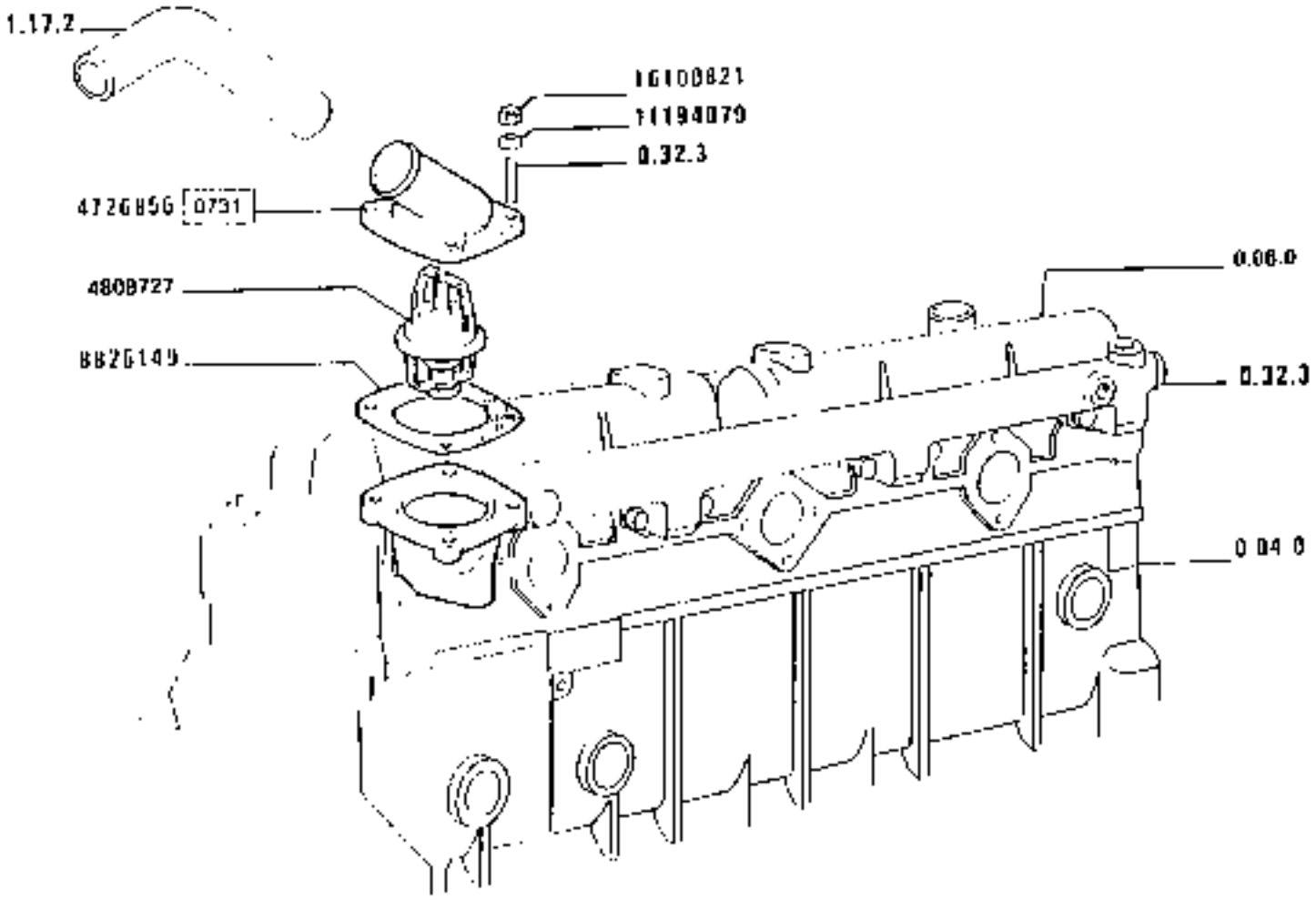

0737

REGOLATORE TEMPERATURA

Régulateur de température
Temperaturregler
Temperatur control
Regulador de temperatura

https://tractormanualz.com/

MODIF. ANT.MODIF.	N.RIFERIM.	Q.	DESCRIZIONE	DESIGNATION	BEZEICHNUNG	DESCRIPTION	DENOMINAZIONES
	4722756	1	GOMITO	COUDE	KNIETSTUECK	ELBOW	CODO
	4606727	1	TERMOSTATO	THERMOSTAT	THERMOSTAT	THERMOSTAT	TERMOSTATO
	6424149	1	GUARNIZIONE DI TE NUTA	JOINT	DICHTUNG	GASKET	JUNTA
	1311429	4	ROSETTA DI SICUREZZA	ROKDELLE FAEIN	SPRENGUNGSRING	LOCKWASHER	ARANDELA DE FRENO
	1610021	4	DADO	ECROU	MUTTER	NUT	TUERCA

https://tractormanualz.com/

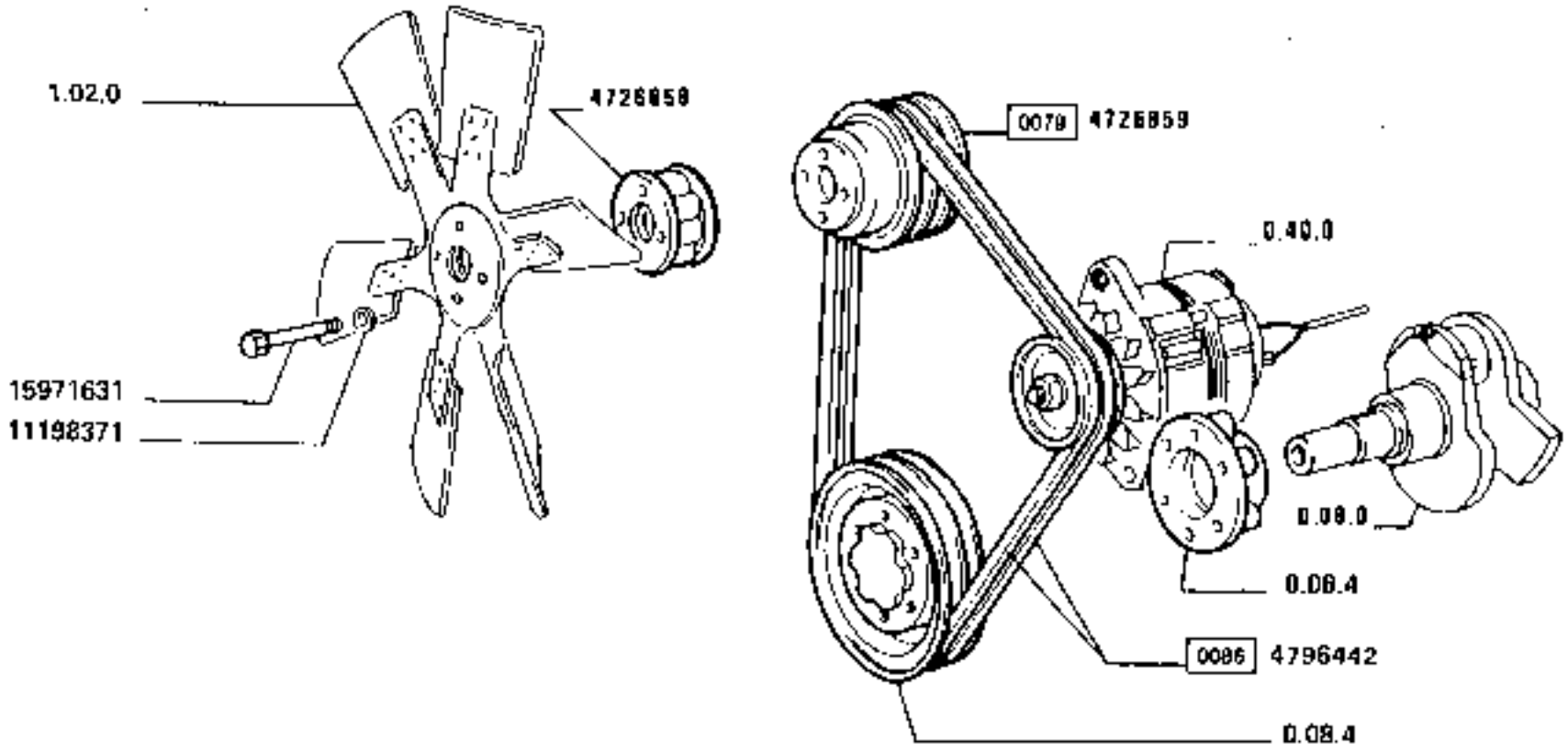

COMANDO POMPA ACQUA E VENTILATORE

Commande pompe à eau ventilateur
Wasserpumpenantrieb und Lüfter
Water pump control and fan
Mando bomba de agua y ventilador

160-55

0.34.0

https://tractormanualz.com/

MODIF.	ANT-MODIF.	N.ORDINE	Nr.	DESCRIZIONE	DESIGNATION	BENENNUNG	DESCRIPTION	DENOMINACIONES
		4726758	1	MOZZO	MOYEU	NABE	HUB	BUJE
		6726759	1	PULEGGIA CONDOTTA	POULIE MENANTE	ANTRIEBSSCHEIBE GET RIEBEN	DRIVEN PULLEY	POLEA CONDUCIDA
		4796442	1	GRUPPO CINGHIE	GROUPE DE COURROI ES	ANTRIEBSSA TZ	SET OF BELTS	GRUPO DE CORREAS
		19196371	12	ROSETTA DI SICURE ZZA	RONDELLE FREIN	SICHERUNGSRING	LOCKWASHER	ARANDELA DE FRENO
		15971631	4	VITE	VIS	SCHRAUBE	SCREW	TORNILLO

https://tractormanualz.com/

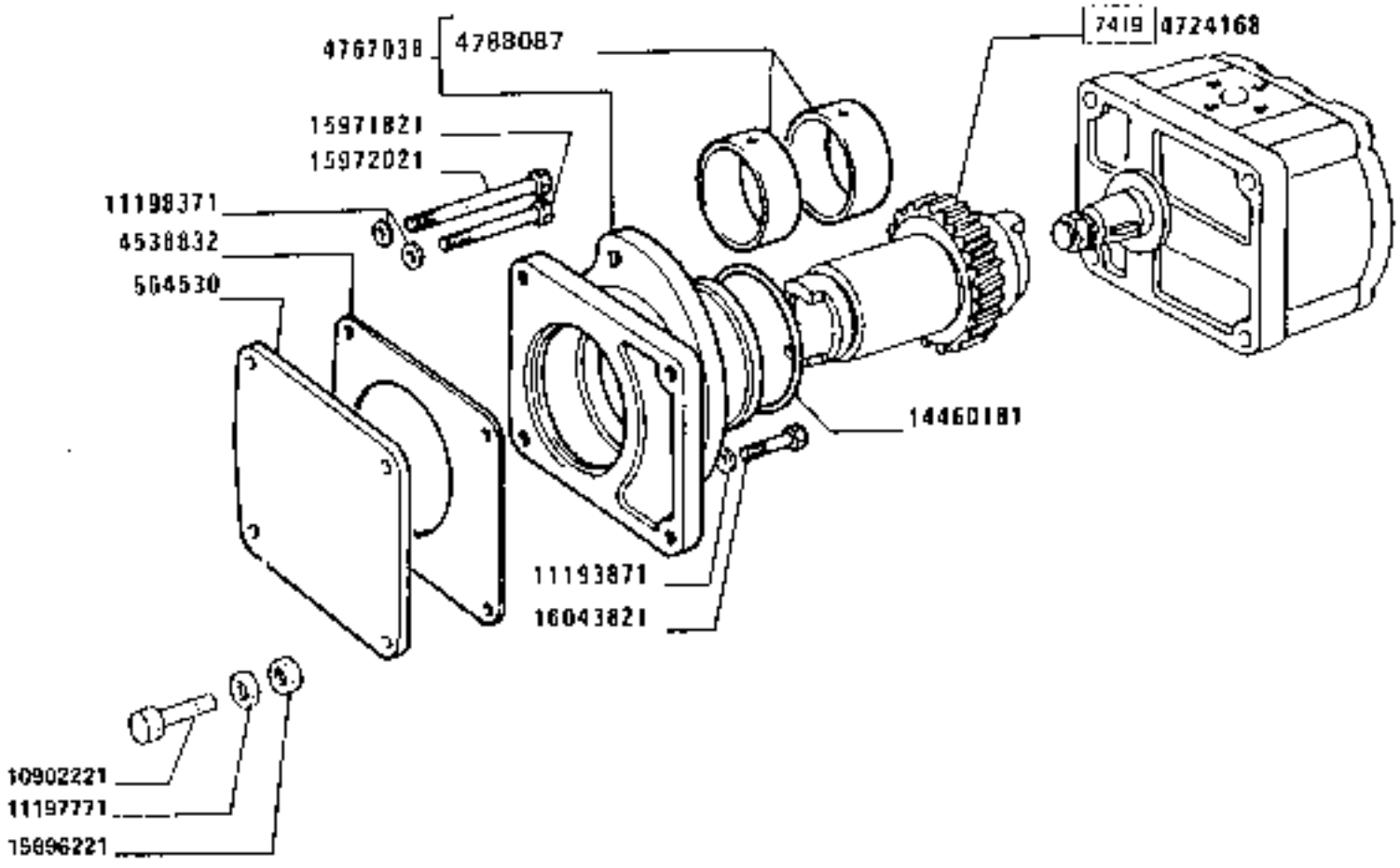

160-55

0158

SCATOLE E COPERCHI PRESA DI MOTO

Carter et couvercles prise de mouvement
Gehäuse und Deckel Antrieb
Casing and covers belt pulley drive
Caja y tapas toma de giro

0.35.0

1/2

https://tractormanualz.com/

MODELL ANT.MODELL.	N.CATALOGO	Q.	DESCRIZIONE	DESIGNATION	BENENNUNG	DESCRIPTION	DENOMINACIONES
	3445?C	1	COPERCHIO	COUVERCLE	DECKEL	COVER	TAPA
	45?6?32	2	GUARNIZIONE DI TE NUTA	JOINT	DICHTUNG	GASKET	JUNTA
	4667452	3	ROSETTA PIANA	RONDELLE	SCHEIBE	WASHER	ARANDELA
	4712?07	1	ROSETTA DI SICURE ZZA	RONDELLE FREIN	SICHERUNGSRING	LOCKWASHER	ARANDELA DE FRENO
	4724168	1	ALBERO	ARBRE	WELLE	SHAFT	ARBOL
	4725?16	1	ANELLO DI TENUTA	JOINT D'ETANCHEIT E	DICHTRING	O RING SEAL	JUNTA HERMETICA
	4755?29	1	BALLA	LAMPADUINE	DRUCKSCHEIBE	THRUST WASHER	CHUMACERA
	4766?56	1	PERNO	AXE	BOLZEN	PIN	EJE
	476?73E	1	DISTANZIALE	ENTRETOISE	ABSTANDSBUECK	SPACER	SEPARADOR
	4766926	1	INGRANAGGIO COMP L.	PIGNON	ZAHNRAD	GEAR	PINON
	476?527	1	SUPPORTO COMPL.	SUPPORT	LAGER	SUPPORT	SOPORTE
	4767C32	1	SUPPORTO COMPL.	SUPPORT	LAGER	SUPPORT	SOPORTE
	4796?67	4	BOCCOLA	DOUILLE	BUECHSE	BUSHING	CASQUILLO
	10?37?10	1	GRANO	ERGOT	PASSTEIF	DOWEL	PITON
	1?9?2?21	4	VITE	VIS	SCHRAUBE	SCREW	TORNILLO
	11114121	1	VITE	VIS	SCHRAUBE	SCREW	TORNILLO
	11193?71	1	ROSETTA DI SICURE ZZA	RONDELLE FREIN	SICHERUNGSRING	LOCKWASHER	ARANDELA DE FRENO
	11197771	8	ROSETTA DI SICURE ZZA	RONDELLE FREIN	SICHERUNGSRING	LOCKWASHER	ARANDELA DE FRENO
	11196?71	2	ROSETTA DI SICURE ZZA	RONDELLE FREIN	SICHERUNGSRING	LOCKWASHER	ARANDELA DE FRENO
	144?6?83	1	GUARNIZIONE DI TE NUTA	JOINT	DICHTUNG	GASKET	JUNTA
	1446C?81	1	GUARNIZIONE DI TE NUTA	JOINT	DICHTUNG	GASKET	JUNTA
	1569?221	4	DADO	ECROU	MUTTER	NUT	TUERCA
	15971?21	1	VITE	VIS	SCHRAUBE	SCREW	TORNILLO
	15972021	1	VITE	VIS	SCHRAUBE	SCREW	TORNILLO
	1?0?3921	1	VITE	VIS	SCHRAUBE	SCREW	TORNILLO

https://tractormanualz.com/

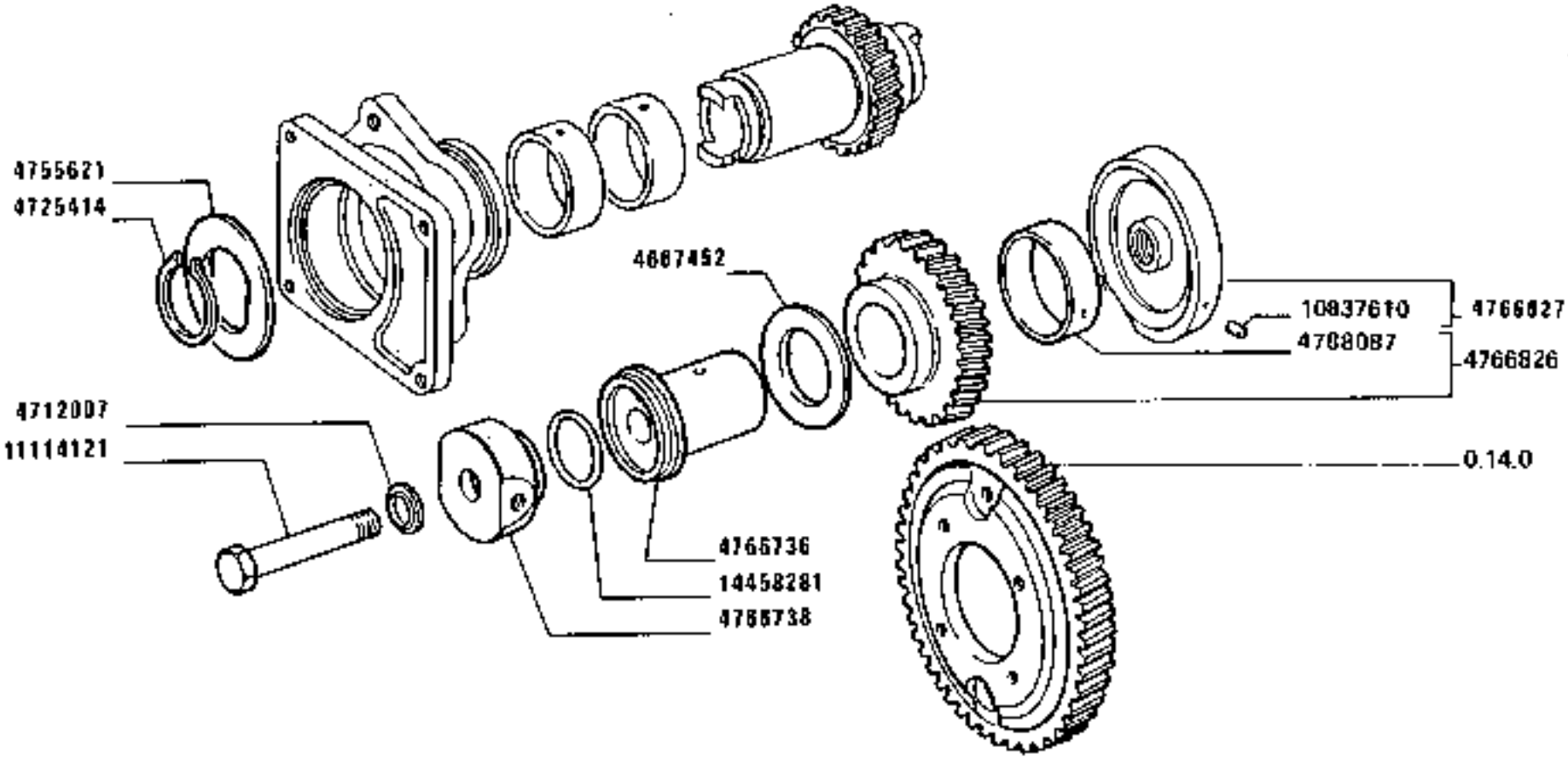

160-55

0158

SCATOLE E COPERCHI PRESA DI MOTO

Carter et couvercles prise de mouvement
Gehause und Deckel Antrieb
Casing and covers belt pulley drive
Caja y tapas toma de giro

0.35.0

2

https://tractormanualz.com/

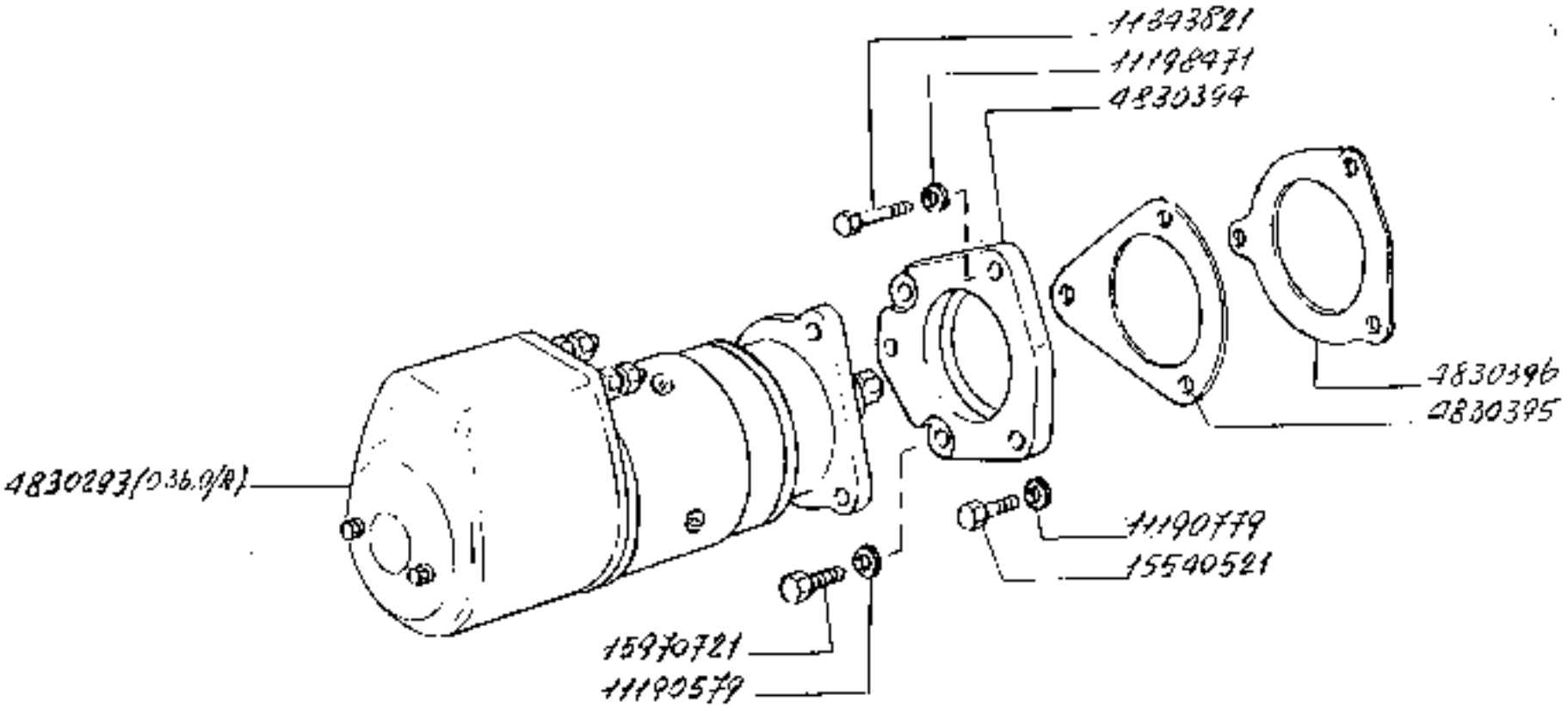

8004

Démarreur
Anlasser

MOTORINO D'AVVIAMENTO

Starter motor
Motor de arranque

0.36.0

https://tractormanualz.com/

MODIF.	ANT.MODIF.	N.RIFERIMENTO	Q.	DESCRIZIONE	DESIGNATION	BENENNUNG	DESCRIPTION	DENOMINAZIONES
		4e30293	1	MOTORINO AVVIAMENTO COMPL.(BOSCH)	DEMARREUR	ANLASSER	STARTER MOTOR	MOTOR DE ARRANQUE
		4e30594	1	ANELLO	JAGUE	RING	RING	ANILLO
		4e30595	1	GUARNIZIONE DI TENUTA	JOINT	DICHTUNG	GASKET	JUNTA
		4e30796	1	GUARNIZIONE DI TENUTA	JOINT	DICHTUNG	GASKET	JUNTA
		11190579	2	ROSETTA DI SICUREZZA	RONDELLE FREIN	SICHERUNGSRING	LOCKWASHER	ARANDELA DE FRENO
		11190779	2	ROSETTA DI SICUREZZA	RONDELLE FREIN	SICHERUNGSRING	LOCKWASHER	ARANDELA DE FRENO
		11196471	1	ROSETTA DI SICUREZZA	RONDELLE FREIN	SICHERUNGSRING	LOCKWASHER	ARANDELA DE FRENO
		11343521	1	VITE	VIS	SCHRAUBE	SCREW	TORNILLO
		11344521	1	VITE	VIS	SCHRAUBE	SCREW	TORNILLO
		11970721	2	VITE	VIS	SCHRAUBE	SCREW	TORNILLO

https://tractormanualz.com/

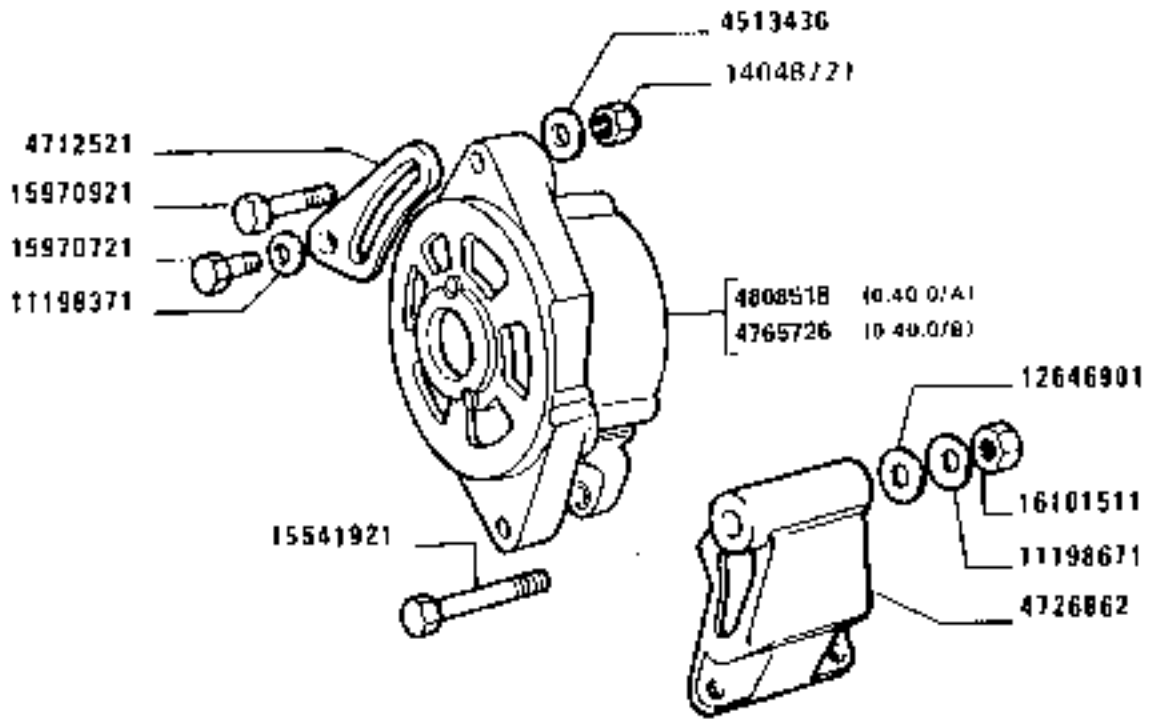

8061

ALTERNATORE

Alternateur
Wechselstromgenerator

Alternator
Alternador

0.40.0

https://tractormanualz.com/

MODIF. ANT.MODIF.	N.OGGETTO	Q.	DESCRIZIONE	DESIGNATION	BENENNUNG	DESCRIPTION	DENOMINACIONES
	4512438	1	ROSETTA DI SICURE ZZA	RONDELLE FREIN	SICHERUNGSRING	LOCK WASHER	ARANDELA DE FRENO
	4712529	1	RENDICINGHIA	TENDEUR DE COURRO IE	RIEMENSPANNER	BELT STRETCHER	TENSOR DE CORREA
	4726762	1	SUPPORTO	SUPPORT	LAGER	SUPPORT	SOPORTE
	4755726	1	ALTERNATORE COMP L.(BOSCH)	ALTERNATEUR	DREHSTROMLICHTMAS CHINE	ALTERNATOR	ALTERNADOR
	4[illegible]	1	ALTERNATORE COMP L.(MAGNELLI)	ALTERNATEUR	DREHSTROMLICHTMAS CHINE	ALTERNATOR	ALTERNADOR
	1114E771	1	ROSETTA DI SICURE ZZA	RONDELLE FREIN	SICHERUNGSRING	LOCKWASHER	ARANDELA DE FRENO
	1115c571	1	ROSETTA DI SICURE ZZA	RONDELLE FREIN	SICHERUNGSRING	LOCKWASHER	ARANDELA DE FRENO
	12c4c901	1	ROSETTA PIANA	RONDELLE	SCHEIBE	WASHER	ARANDELA
	1101c721	1	DADO	ECROU	MUTTER	NUT	TUERCA
	1553c721	1	VITE	VIS	SCHRAUBE	SCREW	TORNILLO
	1557c721	1	VITE	VIS	SCHRAUBE	SCREW	TORNILLO
	1572c721	1	VITE	VIS	SCHRAUBE	SCREW	TORNILLO
	1410111	1	DADO	ECROU	MUTTER	NUT	TUERCA

https://tractormanualz.com/

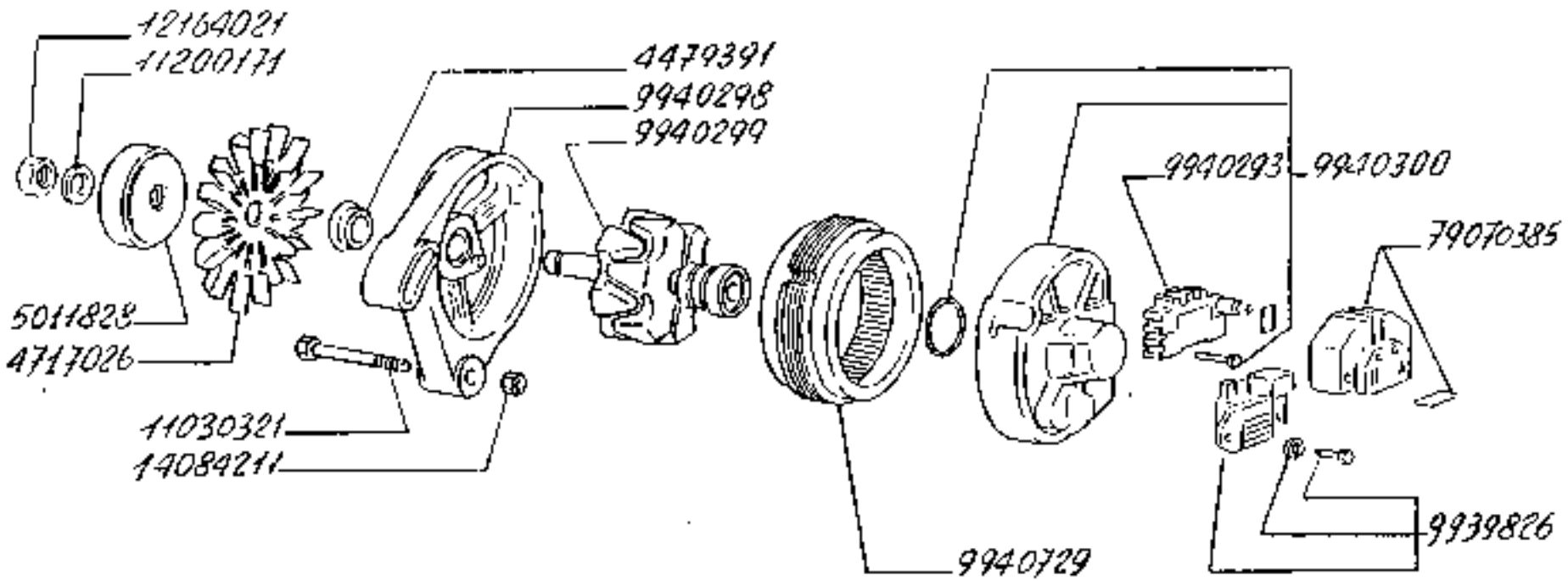

160-55

ALTERNATORE 4803518

Alternateur
Wechselstromgenerator
Alternator
Alternador

https://tractormanualz.com/

0.40.0 /A

MODIF. ANT. MODIF.	N. DISEGNO	Q.	DESCRIZIONE	DESIGNATION	BEZEICHNUNG	DESCRIPTION	DENOMINAZIONES
	[illegible]791	1	DISTANZIALE	ENTRETOISE	ABSTANDSTUECK	SPACER	SEPARADOR
	4717726	1	VENTOLA	SOUFFLERIE	GEBLAESE	BLOWER	VENTILADOR
	5[illegible]28	1	PULEGGIA	POULIE	RIEMENSCHEIBE	PULLEY	POLEA
	9919226	1	REGOLATORE DI TENSIONE	REGULATEUR DE TENSION	SPANNUNGSREGLER	VOLTAGE REGULATOR	REGULADOR DE TENSION
	9946293	1	PONTE	PONT	ACHSBRUECKE	AXLE	PUENTE
	9946298	1	SUPPORTO	SUPPORT	LAGER	SUPPORT	SOPORTE
	9946299	1	ROTORE	ROTOR	LAEUFER	ROTOR	ROTOR
	9946[illegible]00	1	SUPPORTO	SUPPORT	LAGER	SUPPORT	SOPORTE
	9946729	1	STATORE	STATOR	STATOR	STATOR	ESTATOR
	[illegible]70321	5	VITE	VIS	SCHRAUBE	SCREW	TORNILLO
	91200171	1	ROSETTA DI SICUREZZA	RONDELLE FREIN	SICHERUNGSRING	LOCKWASHER	ARANDELA DE FRENO
	12164029	1	DADO	ECROU	MUTTER	NUT	TUERCA
	14056211	3	DADO	ECROU	MUTTER	NUT	TUERCA
	79[illegible]585	1	KUPPREDO	EQUIPEMENT	SATZ	KIT	JUEGO

https://tractormanualz.com/

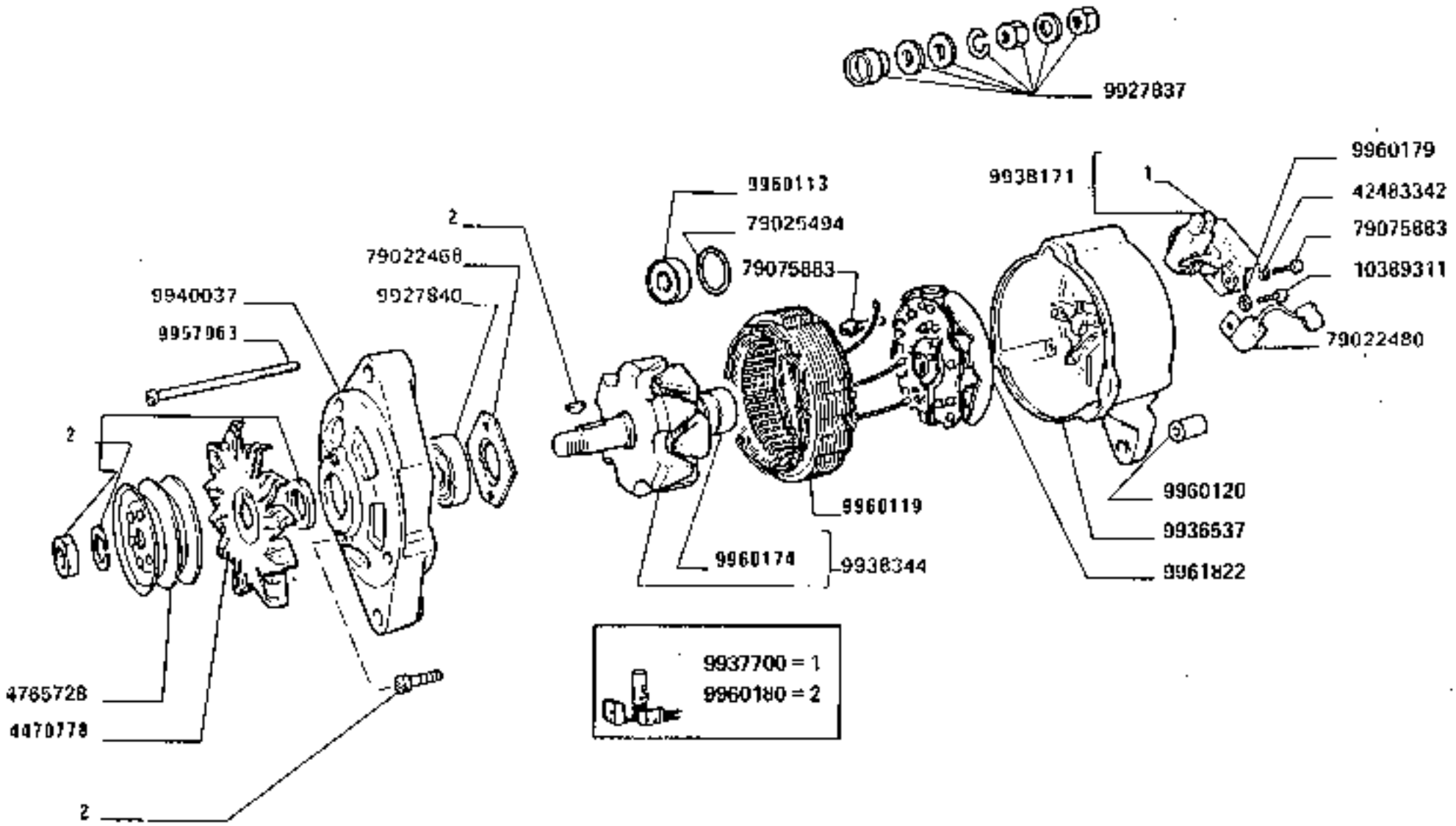

https://tractormanualz.com/

NO. RIF.	ANT. MODIF.	QUANTITÀ	POS.	DESCRIZIONE	DESIGNATION	BENENNUNG	DESCRIPTION	DENOMINAZIONES
		1		VENTOLA	SOUFFLERIE	GEBLAESE	BLOWER	VENTILADOR
		1		PULEGGIA	POULIE	RIEMENSCHEIBE	PULLEY	POLEA
		1		CORREDO	EQUIPEMENT	SATZ	KIT	JUEGO
		1		CUSCINETTO	ROULEMENT	LAGER	BEARING	RODAMIENTO
		1		SUPPORTO	SUPPORT	LAGER	SUPPORT	SOPORTE
		1		CORREDO COMPOSTO DA 1	EQUIPEMENT	SATZ	KIT	JUEGO
		1		PORTASPAZZOLA CO MPL.	PORTE-BALAI	BUERSTENTRAEGER	BRUSH HOLDER	PORTAESCOBILLA
		1		ROTORE	ROTOR	LAEUFER	ROTOR	ROTOR
		1		SUPPORTO	SUPPORT	LAGER	SUPPORT	SOPORTE
		4		TIRANTE FILETTATO	TIRANT	SPANNBOLZEN	TIEROD	PERNO
		1		CUSCINETTO	ROULEMENT	LAGER	BEARING	RODAMIENTO
		1		STATORE	STATOR	STATOR	STATOR	ESTATOR
		1		BOCCOLA	DOUILLE	BUECHSE	BUSHING	CASQUILLO
		1		ANELLO	BAGUE	RING	RING	ANILLO
		1		RONDELLA PIANA	RONDELLE	SCHEIBE	WASHER	ARANDELA
		1		CORREDO COMPOSTO DA 2	EQUIPEMENT	SATZ	KIT	JUEGO
		1		PONTE	PONT	TRIEBACHSE	AXLE	PUENTE
10329311		1		VITE	VIS	SCHRAUBE	SCREW	TORNILLO
624B3342		2		ROSETTA PIANA	RONDELLE	SCHEIBE	WASHER	ARANDELA
79022402		1		PIASTRA	PLAQUE	PLATTE	PLATE	PLACA
79022460		1		CONDENSATORE	CONDENSATEUR	KONDENSATOR	CONDENSER	CONDENSADOR
79025094		1		ANELLO	BAGUE	RING	RING	ANILLO
79075363		5		VITE	VIS	SCHRAUBE	SCREW	TORNILLO

https://tractormanualz.com/

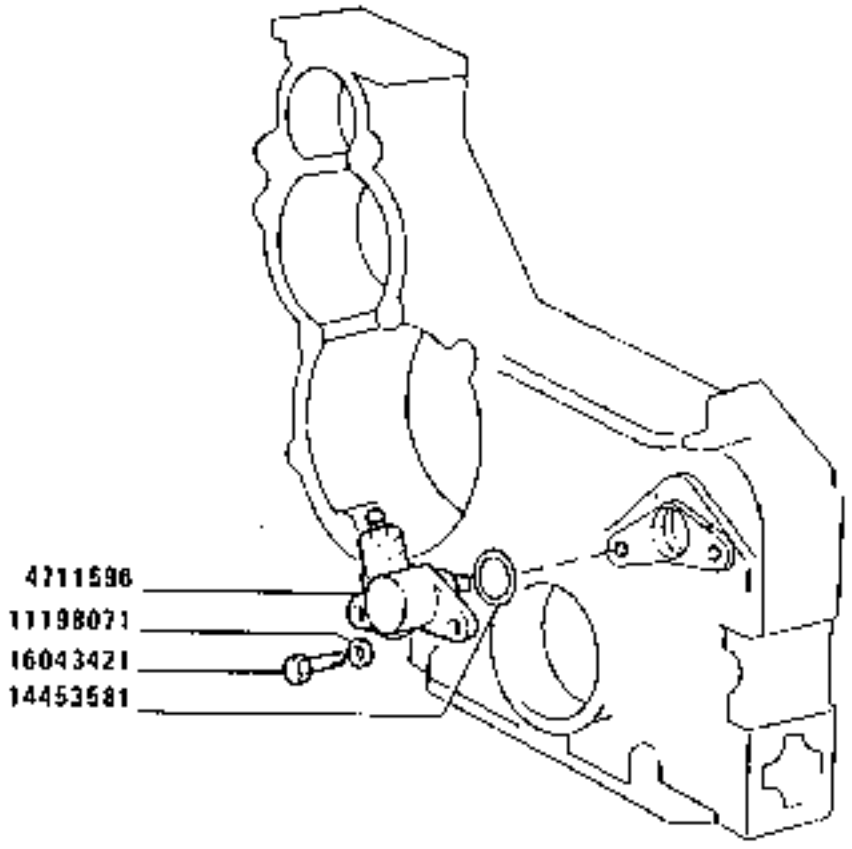

6207

COMANDO CRONOGIROMETRO

Commande d'orotachymètre
Antrieb für Stundenzähler und Drehzahlmesser
Multimeter drive
Arrastre del cronotacómetro

https://tractormanualz.com/

MODIF. ANT.MODIF.	N.CATALOGO	Q.	DESCRIZIONE	DESIGNATION	BENENNUNG	DESCRIPTION	DENOMINACIONES
	4711590	1	RINVIO ANGOLARE	RENVOI D'ANGLE	WINKELANTRIEB	DRIVE ASSY	RELEVIO ANGULAR
	1119070	2	ROSETTA DI SICURE ZZA	RONDELLE FREIN	SICHERUNGSRING	LOCKWASHER	ARANDELA DE FRENO
	1445358	1	GUARNIZIONE DI TE NUTA	JOINT	DICHTUNG	GASKET	JUNTA
	1503421	4	VITE	VIS	SCHRAUBE	SCREW	TORNILLO

https://tractormanualz.com/

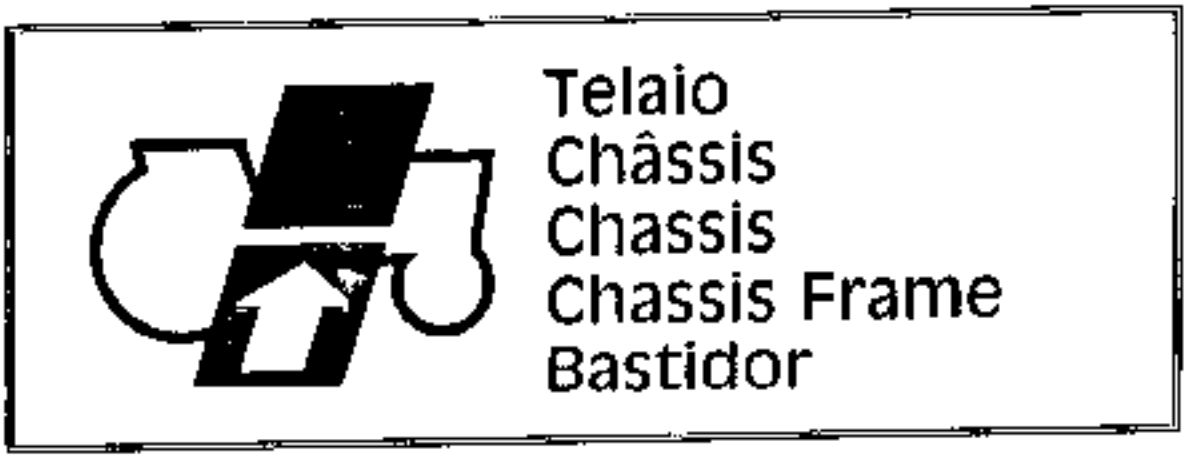

https://tractormanualz.com/

INDICE SCHEMATICO DEI GRUPPI

INDEX SCHEMATIQUE DES GROUPES
SCHEMATISCHE VERZEICHNIS DER GRUPPEN

GROUP SCHEMATIC INDEX
INDICE DE LOS GRUPOS ESQUEMÁTICO

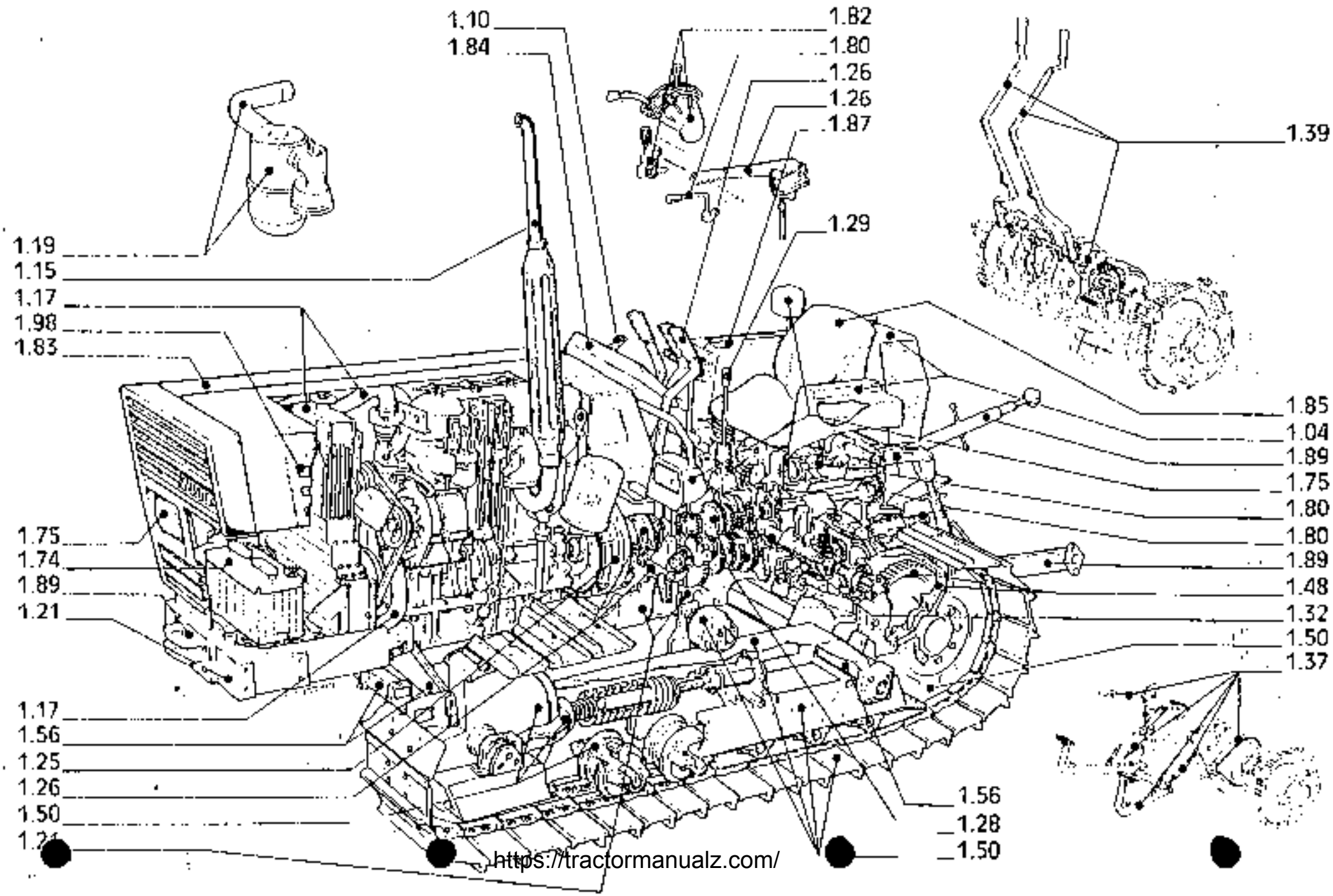

https://tractormanualz.com/

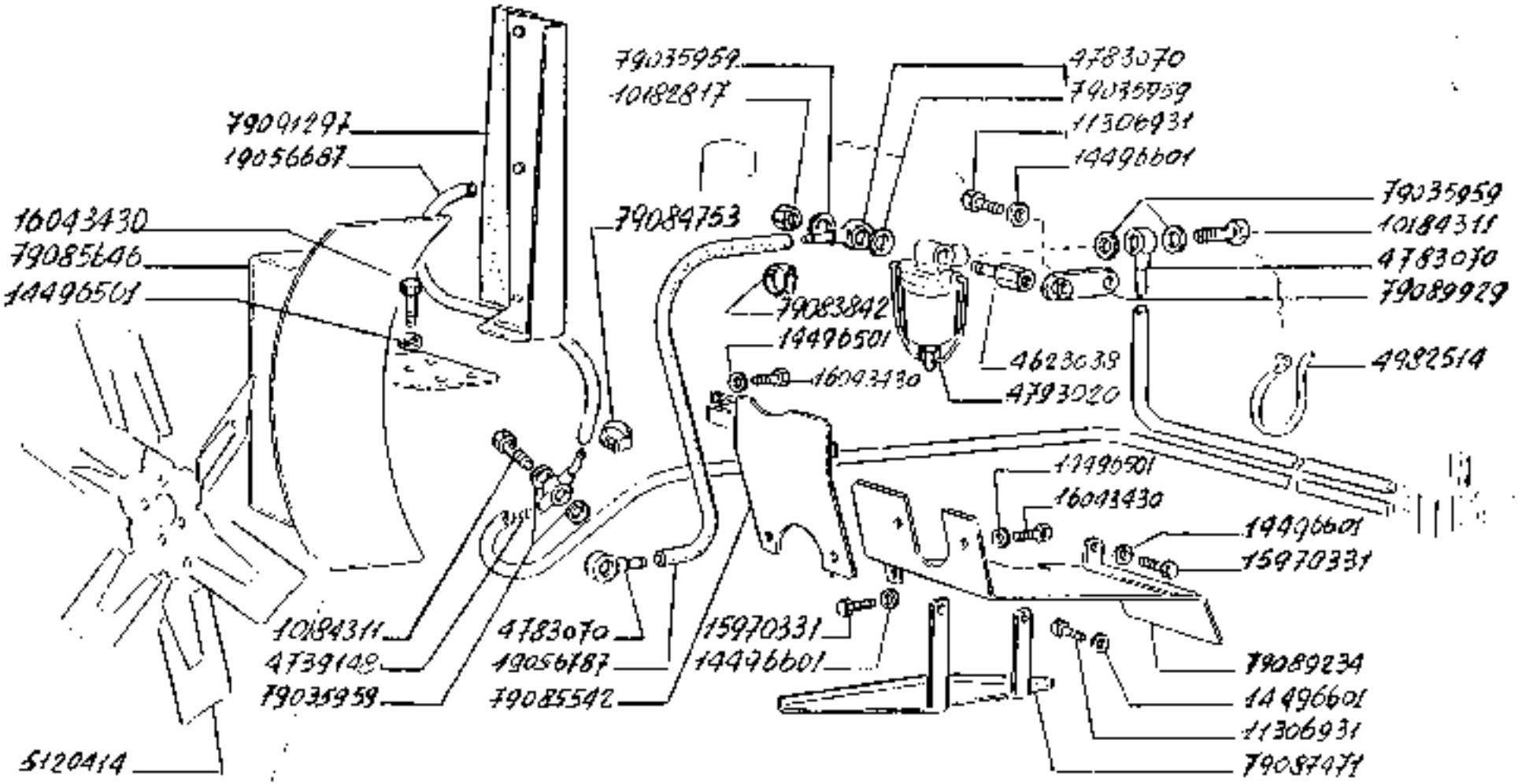

160-55

MOTORE TERMICO

MOTEUR AVEC VENTILATEUR
MOTOR MIT LUEFTER
ENGINE WITH FAN
MOTOR CON VENTILADOR

1.02.0

https://tractormanualz.com/

MODIF.	ANT.MODIF.	ORDINE	Q.	DESCRIZIONE	DESIGNATION	BEZEICHNUNG	DESCRIPTION	DENOMINAZIONES
		4023735	1	RACCORDO	RACCORD	STUTZEN	CONNECTION	RACOR
		4735148	1	TUBO RIGIDO SCAR ICO OLIO	TUYAU	ROHR	PIPE	TUBO
		4785770	3	RACCORDO	RACCORD	STUTZEN	CONNECTION	RACOR
		4797120	1	FILTRO	FILTRE	FILTER	FILTER	FILTRO
		4972514	6	FASCETTA	COLLIER	HALTEBAND	STRAP	ABRAZADERA
		5120414	1	VENTILATORE	VENTILATEUR	LUEFTER	FAN	VENTILADOR
		10192737	1	TAPPO	BOUCHON	STOPFEN	PLUG	TAPON
		10194211	3	BOCCHETTONE	VIS-RACCORD	HOHLSCHRAUBE	BANJO BOLT	BOQUILLA
		11506731	2	VITE	VIS	SCHRAUBE	SCREW	TORNILLO
		14496501	9	ROSETTA PIANA	RONDELLE	SCHEIBE	WASHER	ARANDELA
		14496801	5	ROSETTA PIANA	RONDELLE	SCHEIBE	WASHER	ARANDELA
		15976331	2	VITE	VIS	SCHRAUBE	SCREW	TORNILLO
		16043430	5	VITE	VIS	SCHRAUBE	SCREW	TORNILLO
		19656687	1	TUBO FLESSIBILE	TUYAU FLEXIBLE	SCHLAUCH	HOSE	MANGA FLEXIBLE
		19656727	1	TUBO FLESSIBILE	TUYAU FLEXIBLE	SCHLAUCH	HOSE	MANGA FLEXIBLE
		79035959	9	GUARNIZIONE DI TE NUTA	JOINT	DICHTUNG	GASKET	JUNTA
		79083342	2	COLLARE (MM 16/2 7)	COLLIER	SCHELLE	COLLAR	COLLAR
		79084753	2	COLLARE (MM 20/1 8)	COLLIER	SCHELLE	COLLAR	COLLAR
		79085642	1	RIPARO (COMPL.SUP .S.)	PROTECTION	ABDECKUNG	PROTECTION	DEFENSA
		79085646	1	RIPARO ARIA (COMP L.)	PROTECTION	ABDECKUNG	PROTECTION	DEFENSA
		79087471	1	RIPARO	PROTECTION	ABDECKUNG	PROTECTION	DEFENSA
		79089234	1	RIPARO COMPL.INF .S.	PROTECTION	ABDECKUNG	PROTECTION	DEFENSA
		79089929	1	STAFFA	EISTER	HALTER	BRACKET	SOPORTE
		79091297	1	SQUADRETTA	EQUERRE	HALTER	BRACKET	APOYO

https://tractormanualz.com/

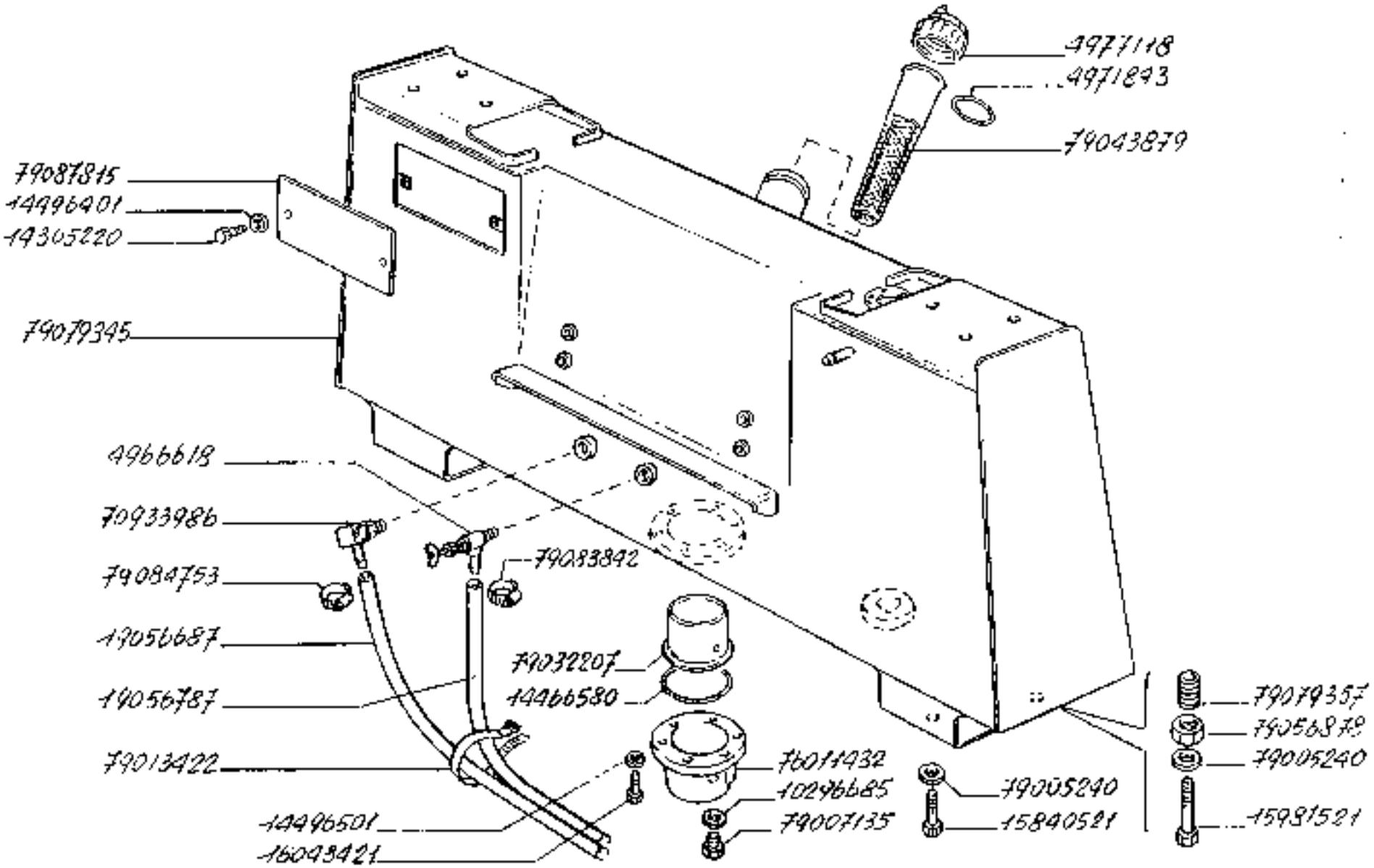

SERBATOIO COMBUSTIBILE

160-55

Réservoir
Kraftstofftank

Fuel tank
Depósito de combustible

https://tractormanualz.com/

1.04.0

1/2

MODIF.	ANT. MODIF.	N. POSIZIONE	Q.	DESCRIZIONE	DESIGNATION	BENENNUNG	DESCRIPTION	DENOMINAZIONES
		4906616	1	RUBINETTO	ROBINET	HAHN	COCK	GRIFO
		4971947	1	ANELLO	BAGUE	RING	RING	ANILLO
		4977918	1	TAPPO M8G1.2	BOUCHON	STOPFEN	PLUG	TAPON
		5496665	1	GUARNIZIONE DI TE NUTA	JOINT	DICHTUNG	GASKET	JUNTA
		9110c427	4	VITE	VIS	SCHRAUBE	SCREW	TORNILLO
		16505223	2	VITE	VIS	SCHRAUBE	SCREW	TORNILLO
		86660580	1	GUARNIZIONE DI TE NUTA	JOINT	DICHTUNG	GASKET	JUNTA
		86706760	2	GUARNIZIONE DI TE NUTA	JOINT	DICHTUNG	GASKET	JUNTA
		14496409	2	ROSETTA DI SICURE ZZA	RONDELLE FREIN	SICHERUNGSRING	LOCKWASHER	ARANDELA DE FRENO
		14496501	12	ROSETTA PIANA	RONDELLE	SCHEIBE	WASHER	ARANDELA
		15041529	4	VITE	VIS	SCHRAUBE	SCREW	TORNILLO
		15981521	2	VITE	VIS	SCHRAUBE	SCREW	TORNILLO
		16043421	6	VITE	VIS	SCHRAUBE	SCREW	TORNILLO
		16043423	6	VITE	VIS	SCHRAUBE	SCREW	TORNILLO
		19056667	1	TUBO FLESSIBILE RITORNO	TUYAU FLEXIBLE	SCHLAUCH	HOSE	MANGA FLEXIBLE
		19056787	1	TUBO FLESSIBILE ASPIRAZ.	TUYAU FLEXIBLE	SCHLAUCH	HOSE	MANGA FLEXIBLE
		70933496	1	RACCORDO	RACCORD	STUTZEN	CONNECTION	RACOR
		74011432	1	VASCHETTA EST.	CUVE	GEFAESS	PAN	CUBA
		79005240	8	ROSETTA PIANA DI AM.8	RONDELLE	SCHEIBE	WASHER	ARANDELA
		79005244	4	ROSETTA PIANA DI AM.10	RONDELLE	SCHEIBE	WASHER	ARANDELA
		79007135	1	TAPPO M16X1,25	BOUCHON	STOPFEN	PLUG	TAPON
		79013422	6	FASCETTA FMM 145	COLLIER	HALTEBAND	STRAP	ABRAZADERA
		79032209	1	TUBO RIGIDO FRAN GIFLUTT.	TUYAU	ROHR	PIPE	TUBO
		79045879	1	FILTRO COMBUSTIBILE COMPL.	FILTRE A COMBUSTIBLE	KRAFTSTOFFFILTER	FUEL FILTER	FILTRO DE COMBUSTIBLE
		79056998	1	DADO M39X1,5	ECROU	MUTTER	NUT	TUERCA
		79079934	1	SERBATOIO	RESERVOIR	BEHAELTER	TANK	DEPOSITO
		79079945	1	SERBATOIO	RESERVOIR	BEHAELTER	TANK	DEPOSITO
		79079957	4	GHIERA	VIROLE	GEWINDERING	GLAND NUT	VIROLA
		79079961	4	FLANGIA	BRIDE	FLANSCH	FLANGE	BRIDA
		79083942	2	COLLARE (MM 36/2 7)	COLLIER	SCHELLE	COLLAR	COLLAR
		79083943	2	COLLARE (MM 30/3 5)	COLLIER	SCHELLE	COLLAR	COLLAR
		79083945	2	COLLARE (MM 32/5 0)	COLLIER	SCHELLE	COLLAR	COLLAR
		79084953	2	COLLARE (MM 10/1 6)	COLLIER	SCHELLE	COLLAR	COLLAR
		79087467	1	MANICOTTO FLESSIBILE SUP.	MANCHON	MUFFE	HOSE	MANGA

https://tractormanualz.com/

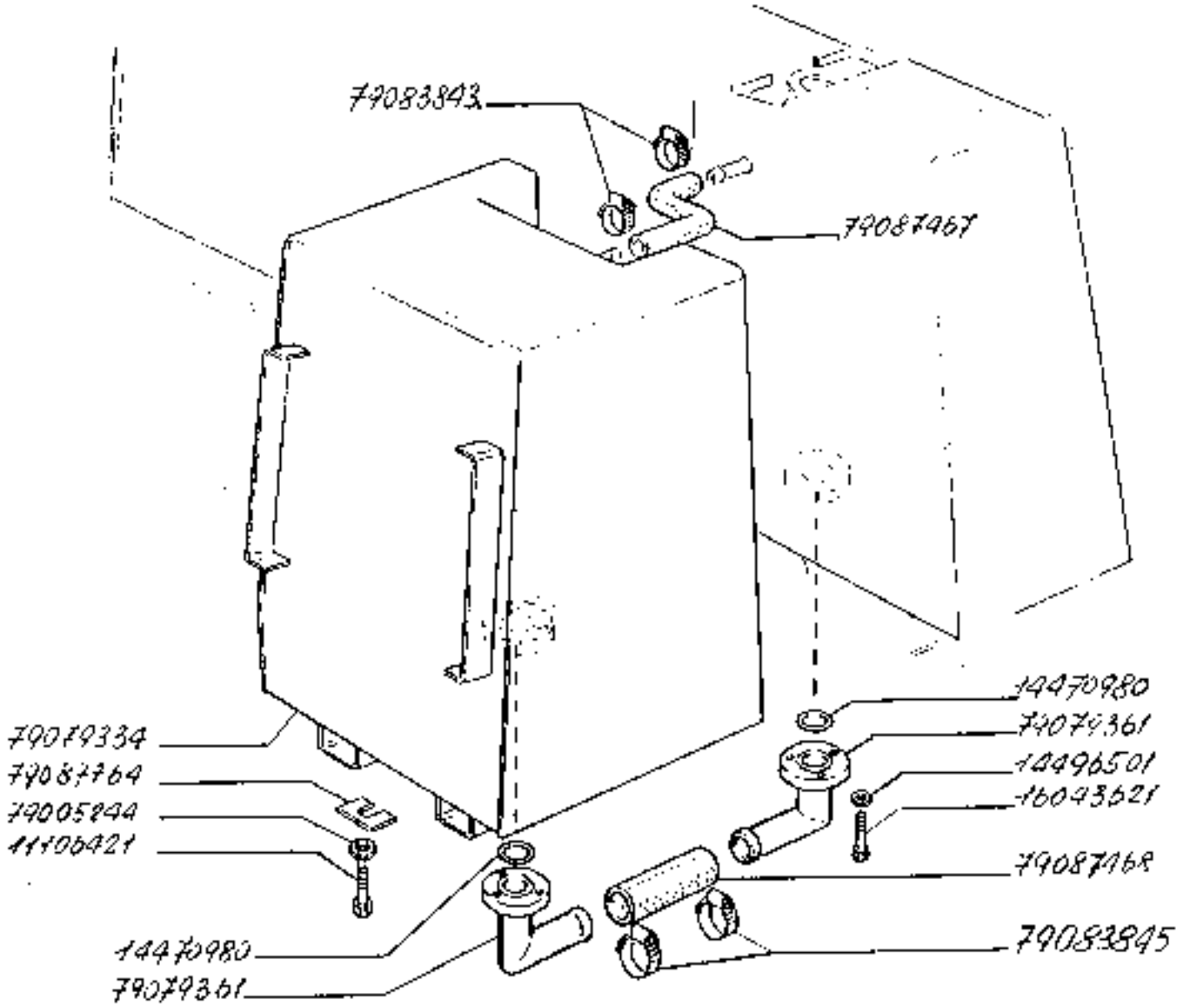

160-55

SERBATOIO COMBUSTIBILE

1.04.0

Réservoir
Kraftstofftank

Fuel tank
Depósito de combustible

https://tractormanualz.com/

MODIF.	ANT.MODIF.	N.ORDINE	Q.	DESCRIZIONE	DESIGNATION	BENENNUNG	DESCRIPTION	DENOMINAZIONES
		70L87468	1	TUBO FLESSIBILE INF.	TUYAU FLEXIBLE	SCHLAUCH	HOSE	MANGA FLEXIBLE
		70D87784	1	DISTANZIALE	ENTRETOISE	ABSTANDSTUECK	SPACER	SEPARADOR
		70L87315	1	COPERCHIO SUP.	COUVERCLE	DECKEL	COVER	TAPA

https://tractormanualz.com/

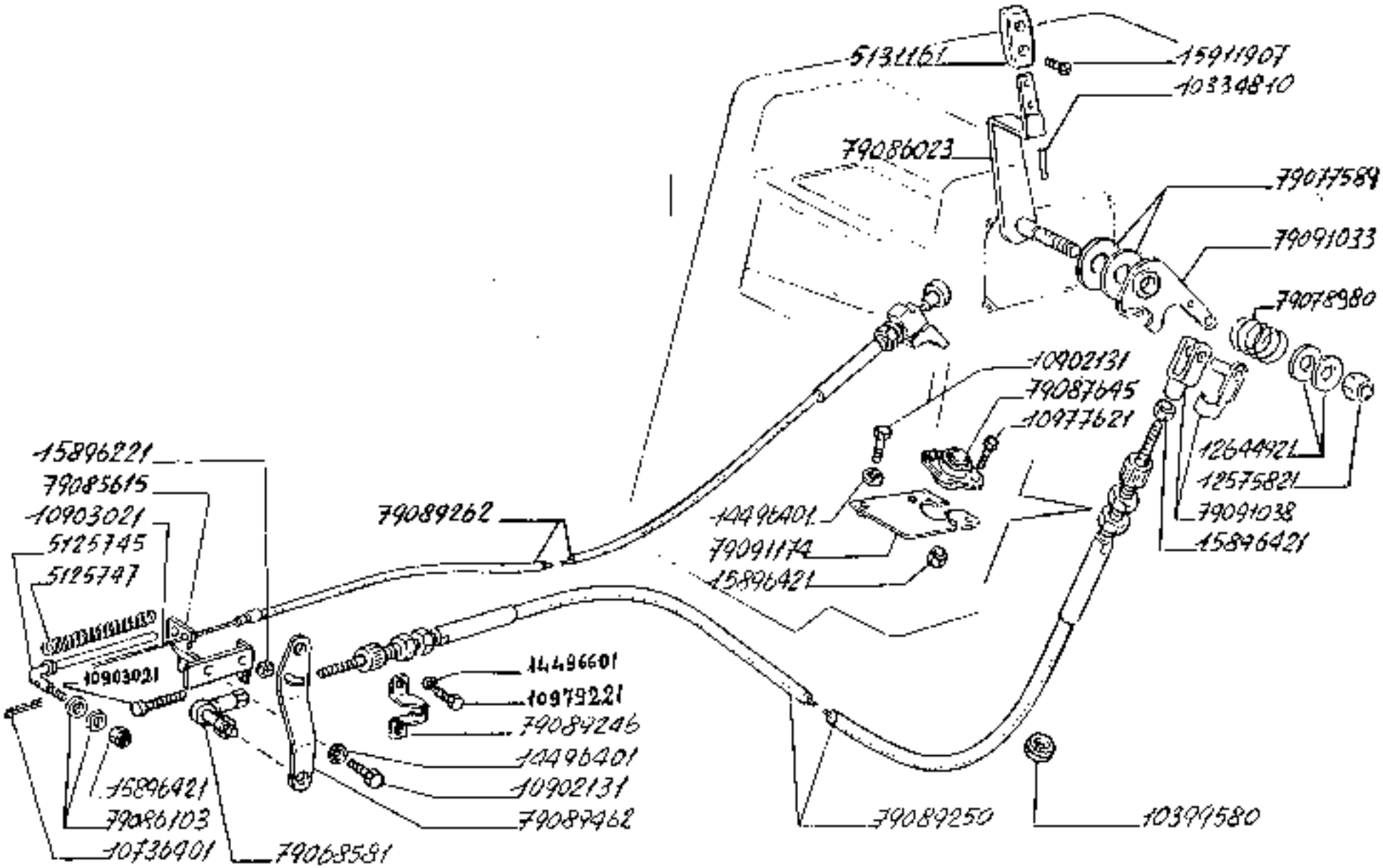

160-55

COMANDO ACCELERATORE

Commande d'accélérateur
Gasregulierung
Accelerator control linkage
Arrastre del acelerador

https://tractormanualz.com/

1.10.0

MODIF.	ANT.MODIF.	N.CODICE	Q.	DESCRIZIONE	DESIGNATION	BENENNUNG	DESCRIPTION	DENOMINACIONES
		5125745	1	TIRANTE	TIRANT	STANGE	ROD	VARILLA
		5125747	1	MOLLA	RESSORT	FEDER	SPRING	RESORTE
		5121161	1	IMPUGNATURA	POIGNEE	GRIFF	KNOB	BOTON
		8297745	1	PUNTALE	TIGE	DRUCKSTANGE	ROD	VASTAGO
		1053-21C	1	PERNO	AXE	BOLZEN	PIN	EJE
		10 99480	1	ANELLO ISOLANTE	BAGUE ISOLANTE	ISOLIERRING	INSULATING RING	ANILLO AISLADOR
		10234201	1	COPIGLIA	GOUPILLE	SPLINT	SPLIT PIN	PASADOR ABIERTO
		10902131	8	VITE	VIS	SCHRAUBE	SCREW	TORNILLO
		10903321	1	VITE	VIS	SCHRAUBE	SCREW	TORNILLO
		10977821	2	VITE	VIS	SCHRAUBE	SCREW	TORNILLO
		10979221	1	VITE	VIS	SCHRAUBE	SCREW	TORNILLO
		12575721	1	DADO	ECROU	MUTTER	NUT	TUERCA
		12944921	1	ROSETTA PIANA	RONDELLE	SCHEIBE	WASHER	ARANDELA
		14496401	4	ROSETTA DI SICUREZZA	RONDELLE FREIN	SICHERUNGSRING	LOCKWASHER	ARANDELA DE FRENO
		14496401	1	ROSETTA PIANA	RONDELLE	SCHEIBE	WASHER	ARANDELA
		15e96921	1	DADO	ECROU	MUTTER	NUT	TUERCA
		15a96421	1	DADO	ECROU	MUTTER	NUT	TUERCA
		15x81707	2	VITE	VIS	SCHRAUBE	SCREW	TORNILLO
		79466581	1	PERNO	AXE	BOLZEN	PIN	EJE
		79477789	2	DISCO	D SQUE	SCHEIBE	PLATE	DISCO
		79078980	1	MOLLA	RESSORT	FEDER	SPRING	RESORTE
		79025615	1	STAFFA	ETRIER	HALTER	BRACKET	SOPORTE
		79086123	1	LEVA EST.	LEVIER	HEBEL	LEVER	PALANCA
		79086103	3	SPESSORE DI REGISTRO	CALE D'EPAISSEUR	DISTANZSCHEIBE	SHIM	SUPLEMENTO
		79087065	1	OCCHIELLO	OEIL	OESE	EYELET	OJO
		79079246	1	SUPPORTO	SUPPORT	LAGER	SUPPORT	SOPORTE
		79089250	1	TRASMISSIONE FLESSIBILE	TRANSMISSION FLEXIBLE	BIEGSAME WELLE	FLEXIBLE SHAFT	ARBOL FLEXIBLE
		79089262	1	TRASMISSIONE FLESSIBILE	TRANSMISSION FLEXIBLE	BIEGSAME WELLE	FLEXIBLE SHAFT	ARBOL FLEXIBLE
		79086462	1	LEVA	LEVIER	HEBEL	LEVER	PALANCA
		79091052	1	LEVA INT.	LEVIER	HEBEL	LEVER	PALANCA
		79091038	1	FORCELLA	FOURCHE	GABEL	FORK	HORQUILLA
		79091174	1	PIASTRINA	PLAQUETTE	PLAETTCHEN	PLATE	PLACA

https://tractormanualz.com/

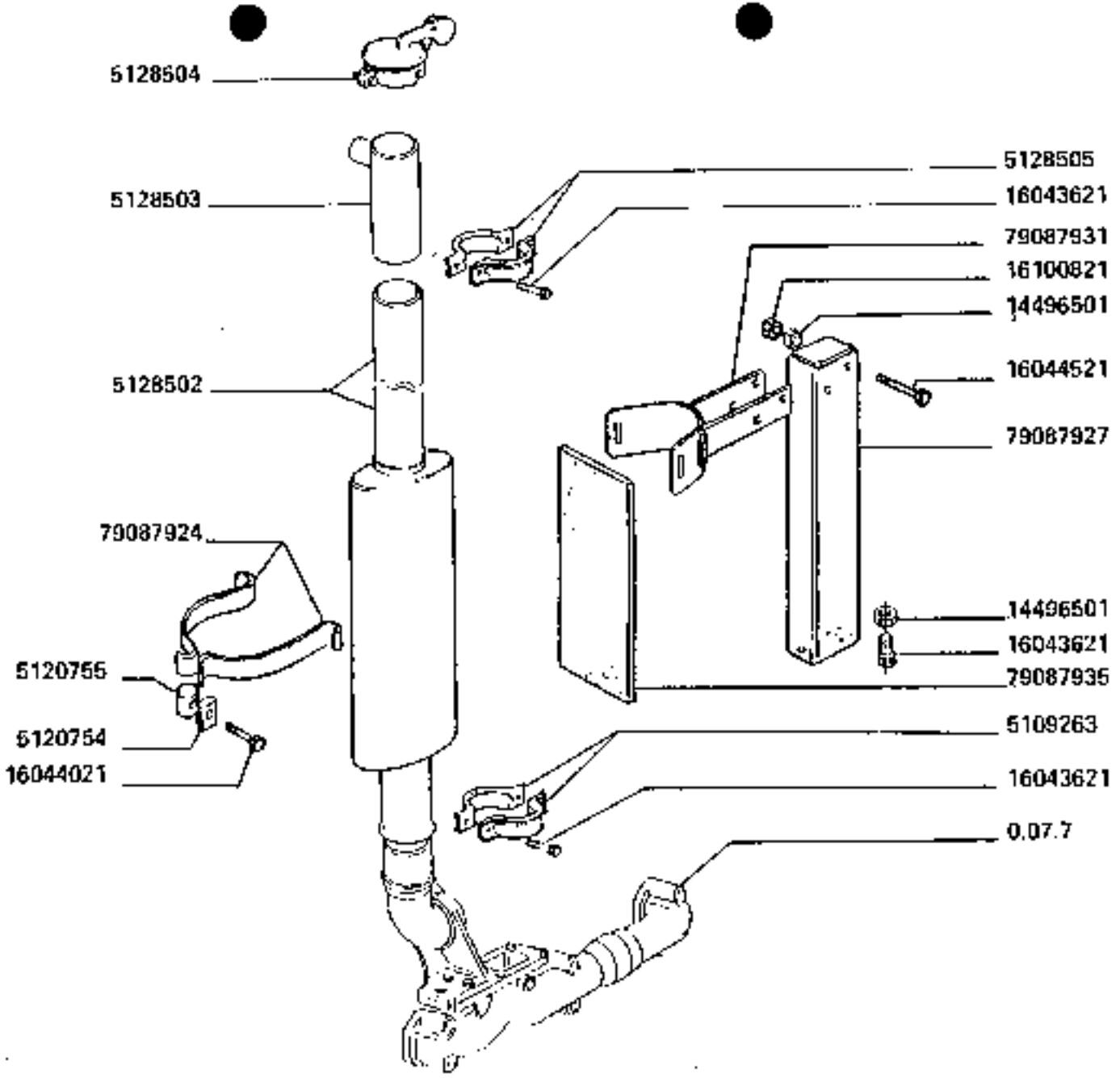

160-55

0560

SILENZIATORE VERTICALE

Silencieux vertical
Auspufftopf vertical

https://tractormanualz.com/

Vertical silencer
Silenciador vertical

1.15.1

MODIF. ART.MODIF.	N.ORDINE	Q.	DESCRIZIONE	DESIGNATION	BENENNUNG	DESCRIPTION	DENOMINAZIONES
	5126263	2	COLLARE	COLLIER	SCHELLE	COLLAR	COLLAR
	5126754	2	PERNO	AXE	BOLZEN	PIN	EJE
	5126755	2	PERNO	AXE	BOLZEN	PIN	EJE
	5126502	1	SILENZIATORE	SILENCIEUX	AUSPUFFTOPF	SILENCER	SILENCIADOR
	5126503	1	TUBO RIGIDO	TUYAU	ROHR	PIPE	TUBO
	5126504	1	COPERCHIO	COUVERCLE	DECKEL	COVER	TAPA
	5126505	2	COLLARE	COLLIER	SCHELLE	COLLAR	COLLAR
	14490501	6	ROSETTA PIANA	RONDELLE	SCHEIBE	WASHER	ARANDELA
	16645629	6	VITE	VIS	SCHRAUBE	SCREW	TORNILLO
	16644021	2	VITE	VIS	SCHRAUBE	SCREW	TORNILLO
	16644629	2	VITE	VIS	SCHRAUBE	SCREW	TORNILLO
	14170721	2	DADO	ECROU	MUTTER	NUT	TUERCA
	29047924	2	FASCETTA	COLLIER	HALTEBAND	STRAP	ABRAZADERA
	29047927	1	SUPPORTO	SUPPORT	LAGER	SUPPORT	SOPORTE
	29047931	1	STAFFA	ETRIER	HALTER	BRACKET	SOPORTE
	29047955	6	RIPARO	PROTECTION	ABDECKUNG	PROTECTION	DEFENSA

https://tractormanualz.com/

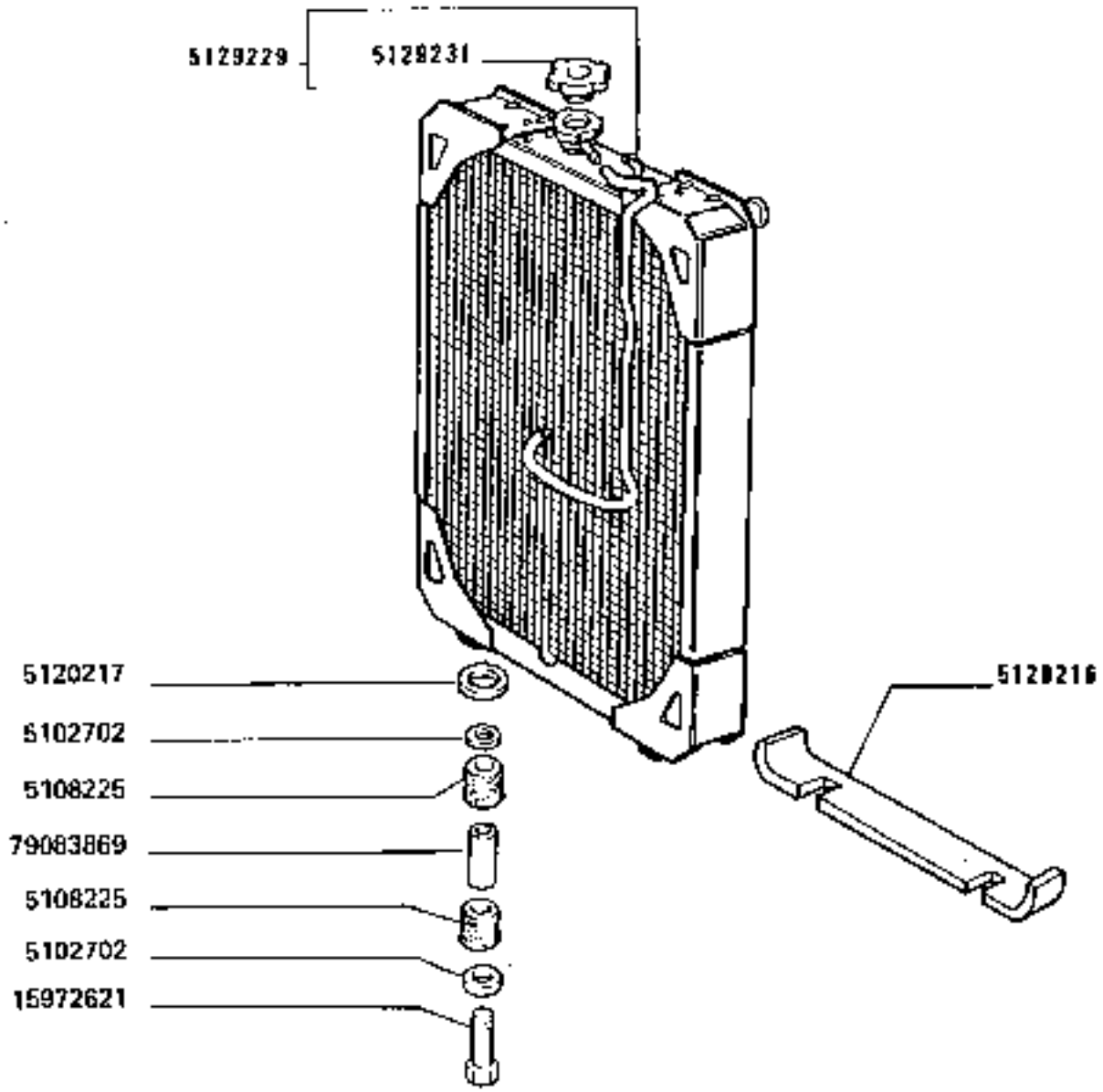

160-55

0702

RADIATORE

Radiateur
Kuehler

Radiator
Radiador

https://tractormanualz.com/

1.17.0

MODIF.	ANT.MODIF.	N.CROKIE	Q.	DESCRIZIONE	DESIGNATION	BENENNUNG	DESCRIPTION	DENOMINAZIONES
		5102702	4	RONDELLA PIANA	RONDELLE	SCHEIBE	WASHER	ARANDELA
		5102225	4	TASSELLO ELASTICO	TAMPON	GUMMISTOPFEN	RUBBER PAD	ALMOHADILLA
		5120216	3	GUARNIZIONE DI TE NUTA	JOINT	DICHTUNG	GASKET	JUNTA
		5120217	2	GUARNIZIONE DI TE NUTA	JOINT	DICHTUNG	GASKET	JUNTA
		5124329	1	RADIATORE RAFFRED DAMENTOCOMPL.	RADIATEUR	KUEHLER	RADIATOR	RADIADOR
		5129231	1	TAPPO	BOUCHON	STOPFEN	PLUG	TAPON
		15972021	2	VITE	VIS	SCHRAUBE	SCREW	TORNILLO
		70183869	2	DISTANZIALE	ENTRETOISE	ABSTANDSTUECK	SPACER	SEPARADOR

https://tractormanualz.com/

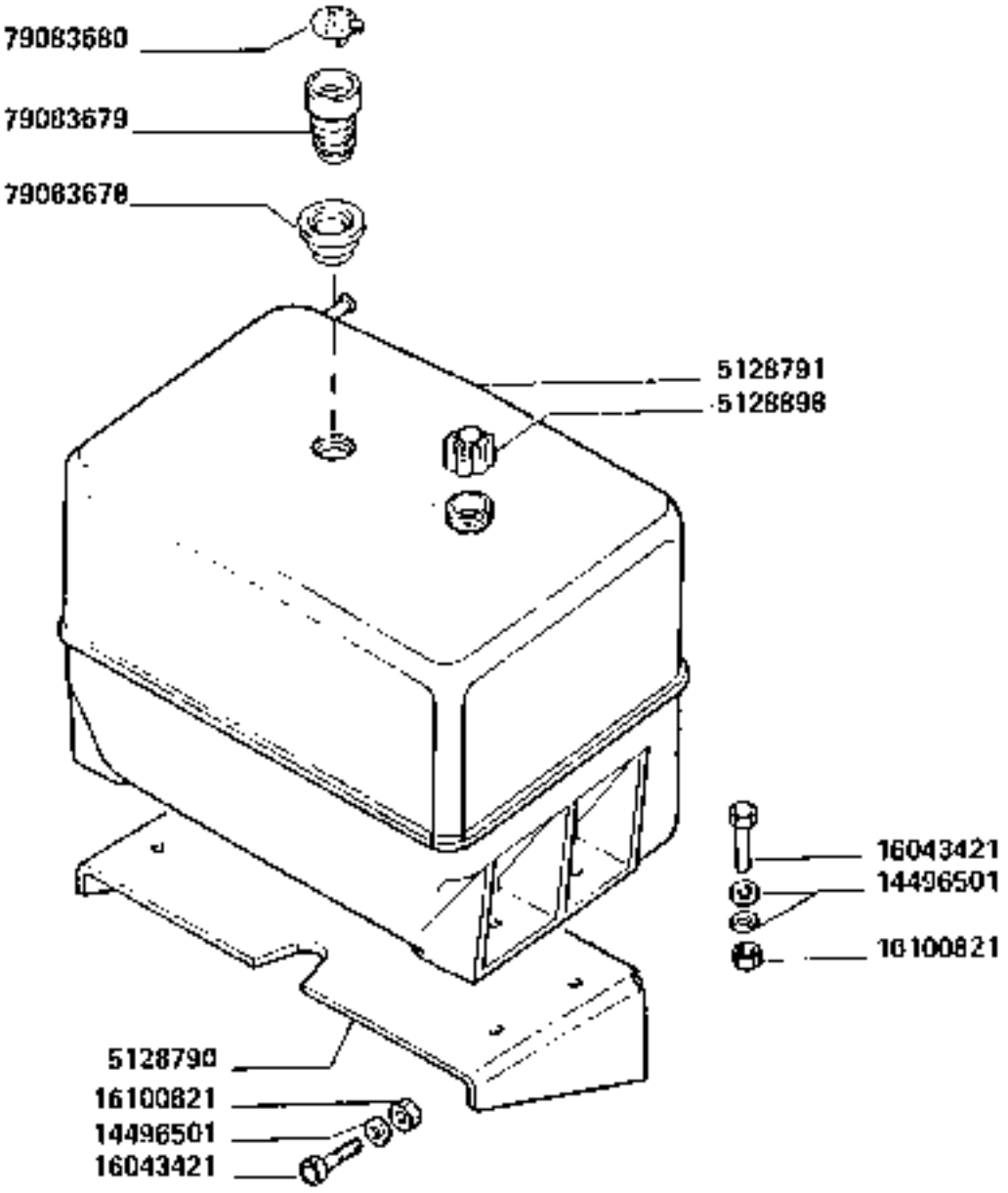

0733

SERBATOIO RAFFREDDAMENTO

Reservoir refroidissement
Behaelterkuehlung

Cooling tank
Deposito refrigeracion

https://tractormanualz.com/

MODIF.	ANT.MODIF.	NUMERO	Q.	DESCRIZIONE	DESIGNATION	BENENNUNG	DESCRIPTION	DENOMINAZIONES
		5126790	1	STAFFA	CARTER	HALTER	BRACKET	SOPORTE
		5126791	1	SERBATOIO A DEPRE SSIONE COMPL.	RESERVOIR DEPRESS EUR	UNTERDRUCKBEHAELT ER	VACUUM TANK	DEPOSITO DE VACIO
		5126795	1	TAPPO COMPL.	BOUCHON	STOPFEN	PLUG	TAPON
		1449650	11	ROSETTA PIANA	RONDELLE	SCHEIBE	WASHER	ARANDELA
		1245421	2	VITE	VIS	SCHRAUBE	SCREW	TORNILLO
		1010421	2	DADO	ECROU	MUTTER	NUT	TUERCA
		7902678	1	GUARNIZIONE DI TE NUTA	JOINT	DICHTUNG	GASKET	JUNTA
		7902679	1	CORPO SUP.	CORPS	GEHAEUSE	BODY	CUERPO
		7902680	1	COPERCHIO	COUVERCLE	DECKEL	COVER	TAPA

https://tractormanualz.com/

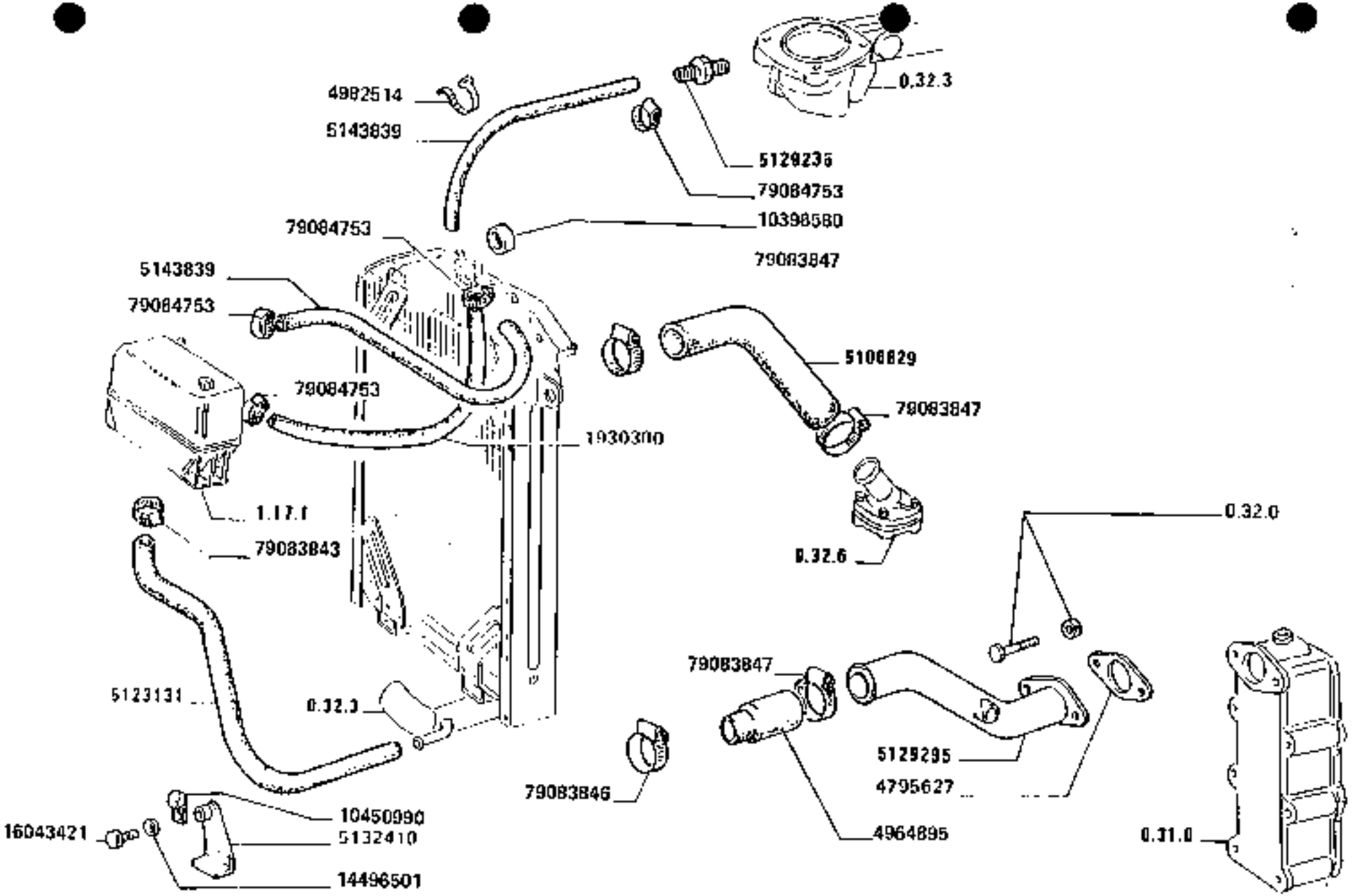
4982514
5143839
0.32.3
5129236
79084753
10398580
79083847
79084753
5143839
79084753
5106829
79083847
79084753
1930300
1.17.1
79083843
0.32.6
0.32.0
79083847
5123131
0.32.3
5129295
4795627
79083846
4964895
0.31.0
10450990
16043421
5132410
14496501

MODIF.	ANT.MODIF.	NUMERO	Q.	DESCRIZIONE	DESIGNATION	BENENNUNG	DESCRIPTION	DENOMINACIONES
		6795427	1	GUARNIZIONE DI TENUTA	JOINT	DICHTUNG	GASKET	JUNTA
		4956795	1	MANICOTTO FLESSIBILE	MANCHON	MUFFE	HOSE	MANGA
		6992514	1	FASCETTA	COLLIER	HALTEBAND	STRAP	ABRAZADERA
		5106729	1	MANICOTTO FLESSIBILE	MANCHON	MUFFE	HOSE	MANGA
		5129255	1	RACCORDO	RACCORD	STUTZEN	CONNECTION	RACOR
		5129295	1	TUBO RIGIDO	TUYAU	ROHR	PIPE	TUBO
		5132594	1	TUBO FLESSIBILE	TUYAU FLEXIBLE	SCHLAUCH	HOSE	MANGA FLEXIBLE
		5132615	1	STAFFA	ETRIER	HALTER	BRACKET	SOPORTE
		5145739	MT.	TUBO FLESSIBILE	TUYAU FLEXIBLE	SCHLAUCH	HOSE	MANGA FLEXIBLE
		10350580	1	ANELLO ISOLANTE	BAGUE ISOLANTE	ISOLIERRING	INSULATING RING	ANILLO AISLADOR
		10450990	1	STAFFETTA FISSAGGIO	COLLIER	HALTER	RETAINER	ABRAZADERA
		14690601	1	ROSETTA PIANA	RONDELLE	SCHEIBE	WASHER	ARANDELA
		16043421	1	VITE	VIS	SCHRAUBE	SCREW	TORNILLO
		79083945	2	COLLARE (MM.20X35)	COLLIER	SCHELLE	COLLAR	COLLAR
		79083946	1	COLLARE (MM.40/60)	COLLIER	SCHELLE	COLLAR	COLLAR
		79083947	3	COLLARE (MM.50/70)	COLLIER	SCHELLE	COLLAR	COLLAR
		79084753	6	COLLARE (MM.80/180)	COLLIER	SCHELLE	COLLAR	COLLAR

https://tractormanualz.com/

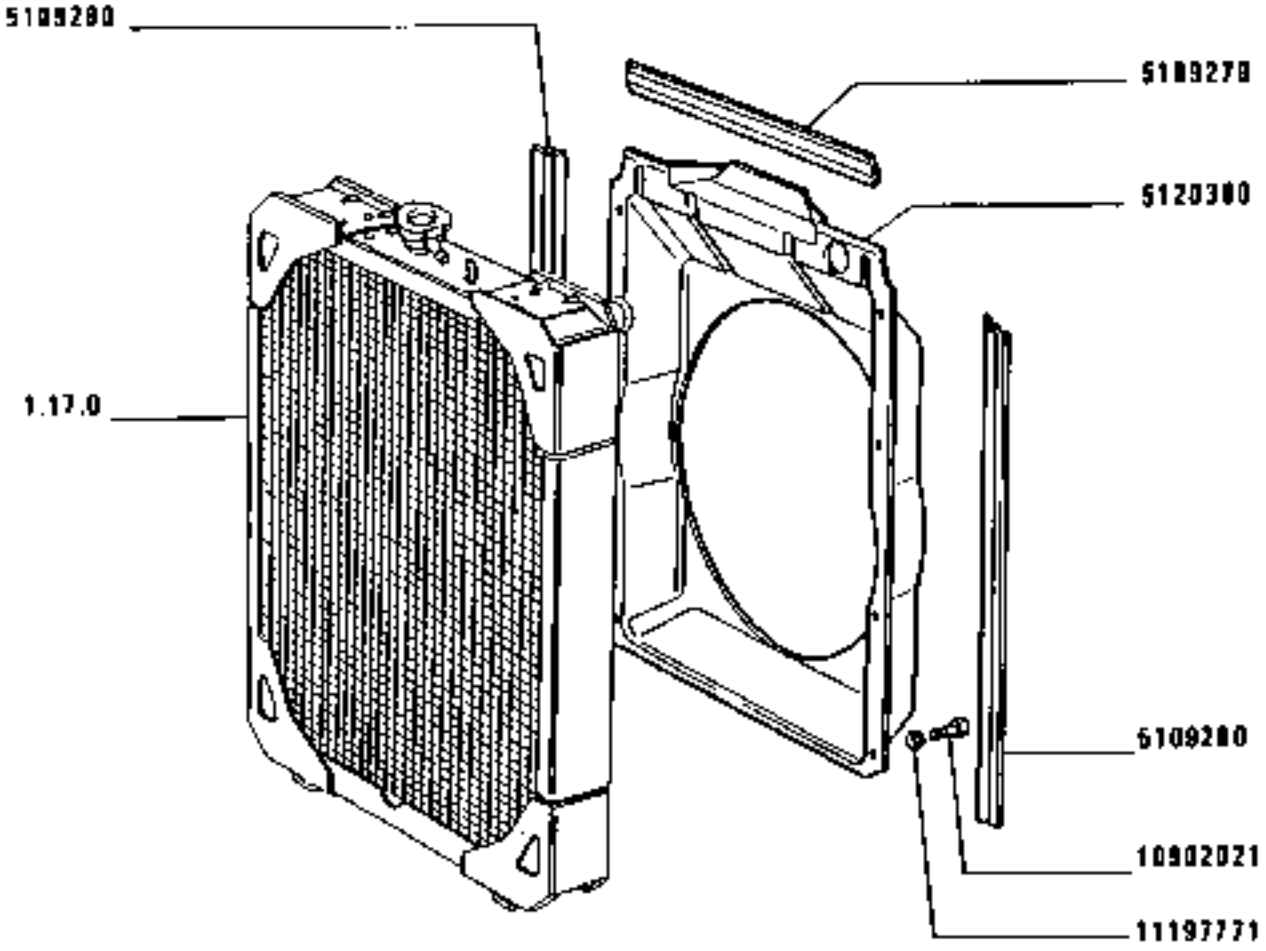

0702

CONVOGLIATORE

Convoyeur
Leitblech

Conveyor
Canalizador

https://tractormanualz.com/

MODIF. ANT.PROG.	N.CODICE	Q.	DESCRIZIONE	DESIGNATION	BENENNUNG	DESCRIPTION	DENOMINACIONES
	5136279	1	GUARNIZIONE DI TE NUTA	JOINT	DICHTUNG	GASKET	JUNTA
	5104360	2	GUARNIZIONE DI TE NUTA	JOINT	DICHTUNG	GASKET	JUNTA
	5136350	1	CONVOGLIATORE	CONVOYEUR	LEITBLECH	CONVEYOR	CANALIZADOR
	10902021	2	VITE	VIS	SCHRAUBE	SCREW	TORNILLO
	11197771	6	ROSETTA DI SICURE ZZA	RONDELLE FREIN	SICHERUNGSRING	LOCKWASHER	ARANDELA DE FRENO

https://tractormanualz.com/

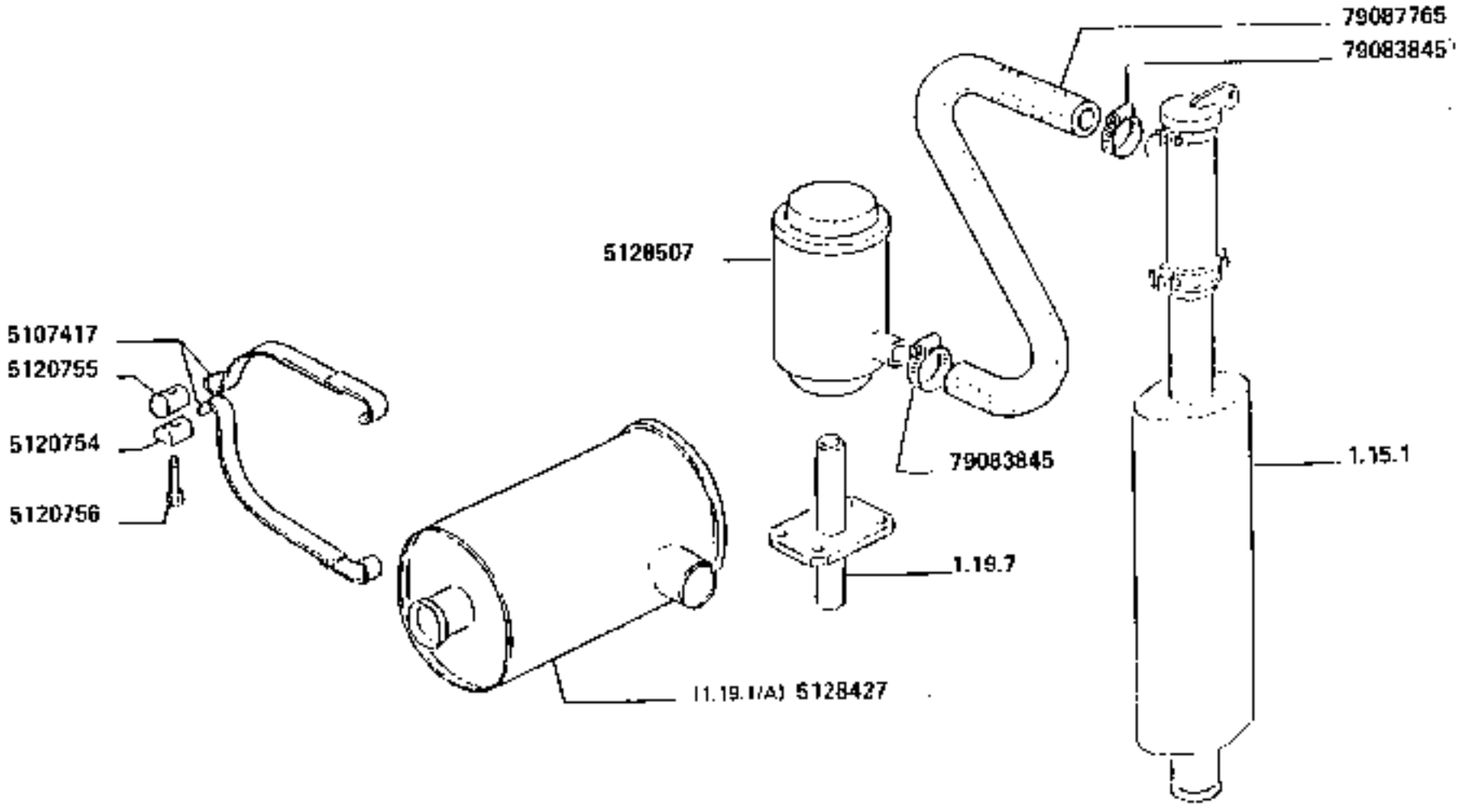

FILTRO ARIA A SECCO (Donaspin)

0364

Filtre à air sec
Trockener luftfilter

Dry-type air cleaner
Filtre de aire seco

https://tractormanualz.com/

MODIF. ANT.MODIF.	NUMERO	Q.	DESCRIZIONE	DESIGNATION	BEZEICHNUNG	DESCRIPTION	DENOMINACIONES
	5107437	4	STAFFA COMPL.	ETRIER	HALTER	BRACKET	SOPORTE
	5126754	2	PERNO	AXE	BOLZEN	PIN	EJE
	5126755	2	PERNO	AXE	BOLZEN	PIN	EJE
	5126756	1	VITE	VIS	SCHRAUBE	SCREW	TORNILLO
	5126427	1	FILTRO ARIA COMP L.	FILTRE A AIR	LUFTFILTER	AIR CLEANER	FILTRO DE AIRE
	5126507	1	PREFILTRO	PREFILTRE	VORREINIGER	PRECLEANER	PREFILTRO
	79087364	2	COLLARE (MM.127,5 D)	COLLIER	SCHELLE	COLLAR	COLLAR
	79087765	1	TUBO FLESSIBILE	TUYAU FLEXIBLE	SCHLAUCH	HOSE	MANGA FLEXIBLE

https://tractormanualz.com/

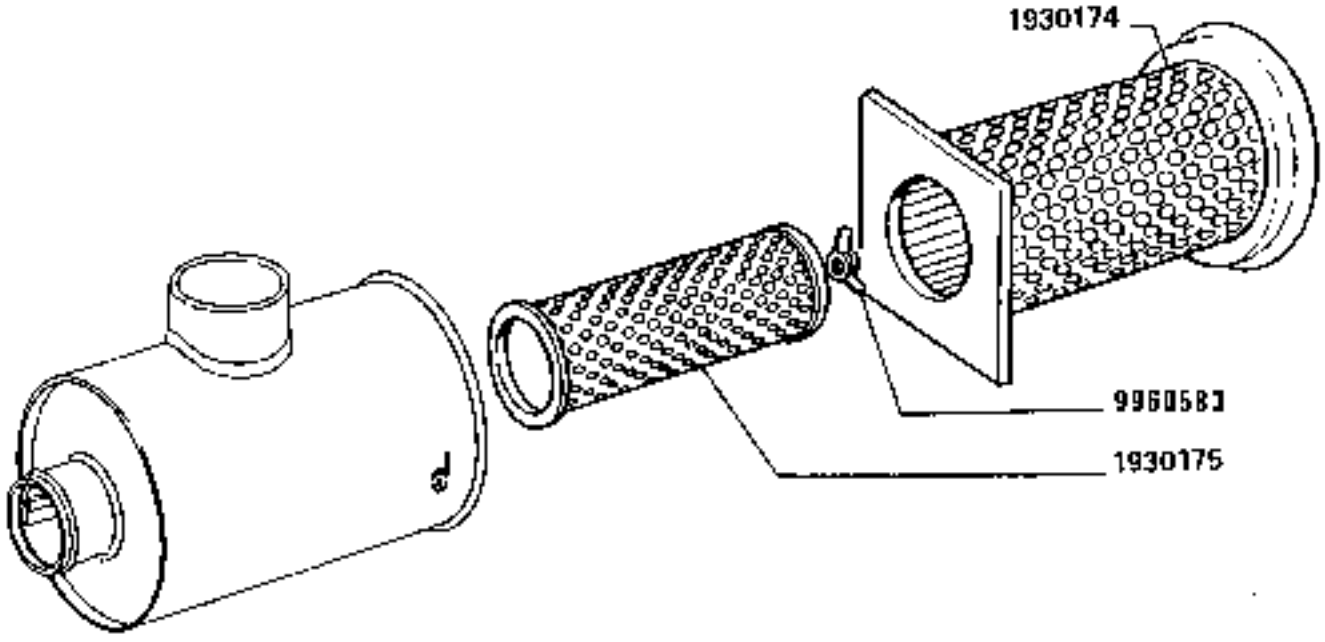

0304

FILTRO ARIA A SECCO 5128427 (Donaldson)

Filtre à air sec
Trockener luftfilter
Dry-type air cleaner
Filtro de aire seco

https://tractormanualz.com/

FIAT 160.55 (03-89) 1.19.37 A

MODIF. APP.MODIF.	N.CODICE	Q.	DESCRIZIONE	DESIGNATION	BEN.NAMNG	DESCRIPTION	DENOMINAZIONES
	1v30114	1	ELEMENTO FILTRANT E EST.	ELEMENT FILTRANT	FILTEREINSATZ	FILTERING ELEMENT	FILTRO
	1980175	1	ELEMENTO FILTRANT E INT.	ELEMENT FILTRANT	FILTEREINSATZ	FILTERING ELEMENT	FILTRO
	9960515	1	DADO	ECROU	MUTTER	NUT	TUERCA

https://tractormanualz.com/

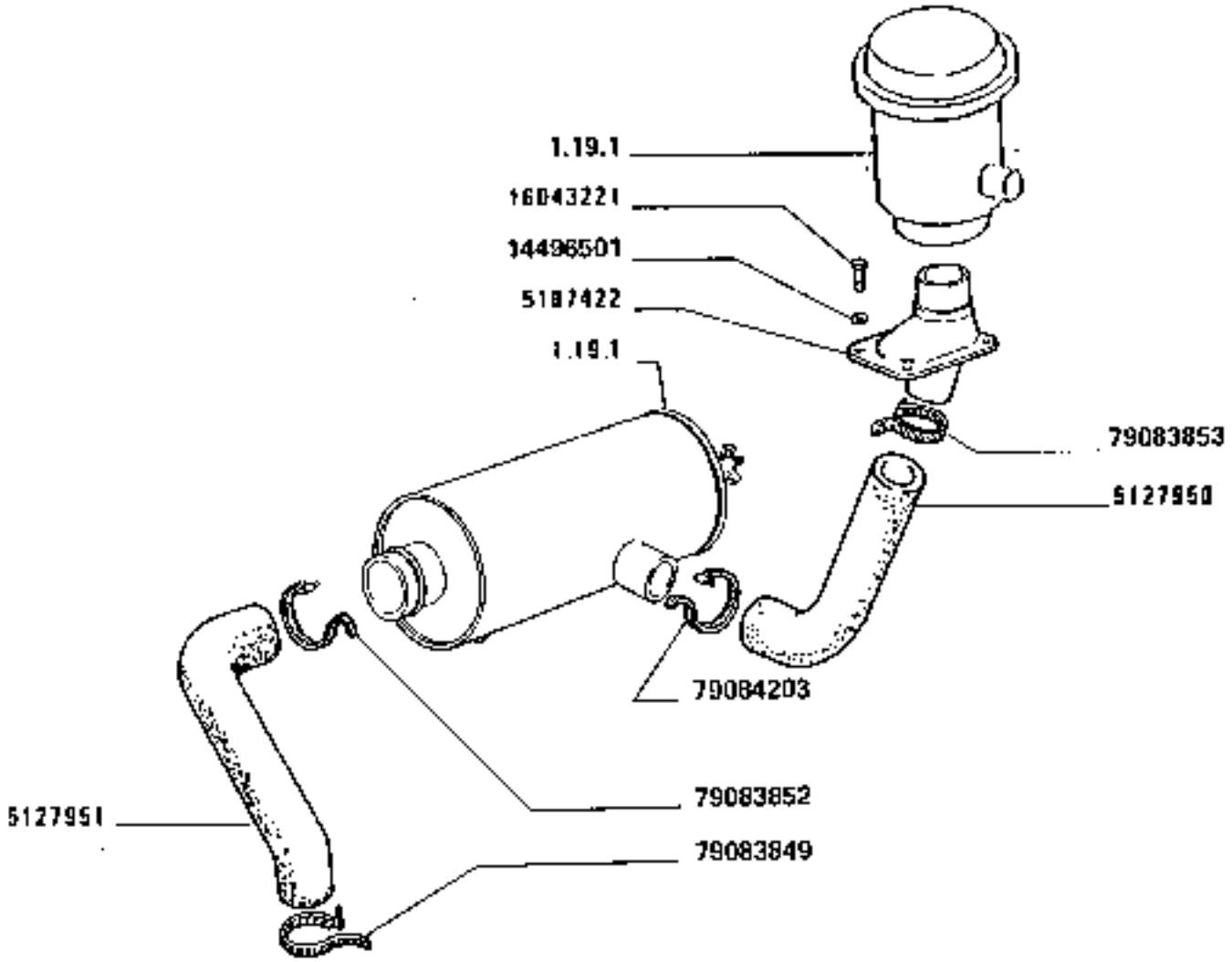

0307

TUBAZIONI FILTRO ARIA

Tuyaux filtre à air
Rohrleitungen Luftfilter
Air cleaner piping
Tuberías filtro de aire

https://tractormanualz.com/

MODIF. ART.MODIF.	NUMERO	N.	DESCRIZIONE	DESIGNATION	BENENNUNG	DESCRIPTION	DENOMINAZIONES
	5107422	1	SUPPORTO COMPL.	SUPPORT	LAGER	SUPPORT	SOPORTE
	5127350	1	MANICOTTO FLESSIBILE	MANCHON	MUFFE	HOSE	MANGA
	5127951	1	MANICOTTO FLESSIBILE	MANCHON	MUFFE	HOSE	MANGA
	1469a501	4	ROSETTA PIANA	RONDELLE	SCHEIBE	WASHER	ARANDELA
	16643221	4	VITE	VIS	SCHRAUBE	SCREW	TORNILLO
	79183249	1	COLLARE (MM.20/9 5)	COLLIER	SCHELLE	COLLAR	COLLAR
	79083452	1	COLLARE (MM.100/ 125)	COLLIER	SCHELLE	COLLAR	COLLAR
	79083953	1	COLLARE (MM.110/ 135)	COLLIER	SCHELLE	COLLAR	COLLAR
	79084203	1	COLLARE (MM.130/ 155)	COLLIER	SCHELLE	COLLAR	COLLAR

https://tractormanualz.com/

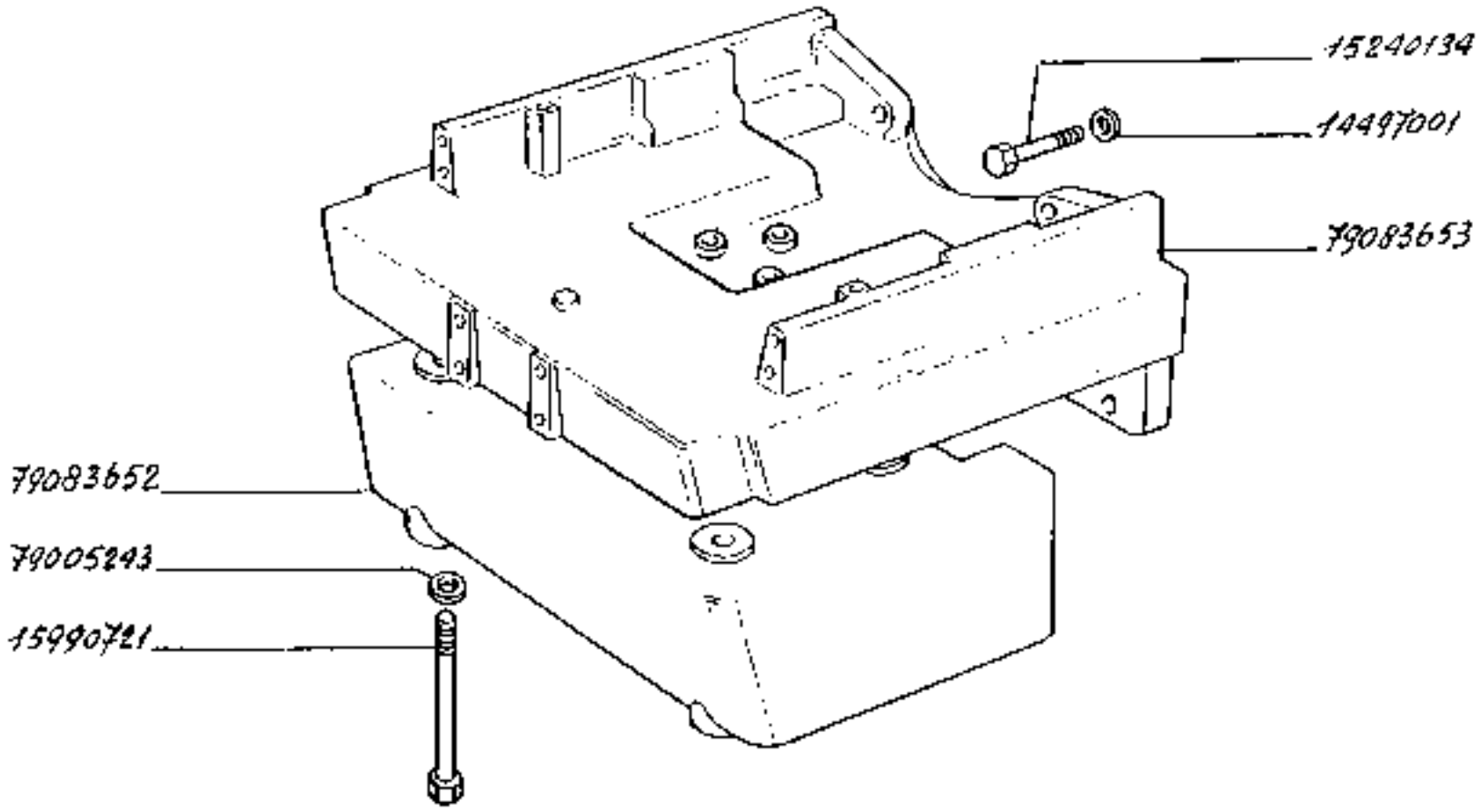

160-55

SUPPORTO

Support
Lager

Support
Soporte

1.21.1

https://tractormanualz.com/

MODIF. ANTINGOIF.	N.CPLIAE	Q.	DESCRIZIONE	DESIGNATION	BENENNUNG	DESCRIPTION	DENOMINAZIONES
	84497401	6	ROSETTA DI SICURE ZZA	RONDELLE FREIN	SICHERUNGSRING	LOCK-WASHER	ARANDELA DE FRENO
	85040134	6	VITE	VIS	SCHRAUBE	SCREW	TORNILLO
	15996721	6	VITE	VIS	SCHRAUBE	SCREW	TORNILLO
	79005243	6	ROSETTA PIANA	RONDELLE	SCHEIBE	WASHER	ARANDELA
	79053652	1	LAVORRA	LEST	BELASTGEWICHT	BALLAST	LASTRE
	79083653	1	SUPPORTO	SUPPORT	LAGER	SUPPORT	SOPORTE

https://tractormanualz.com/

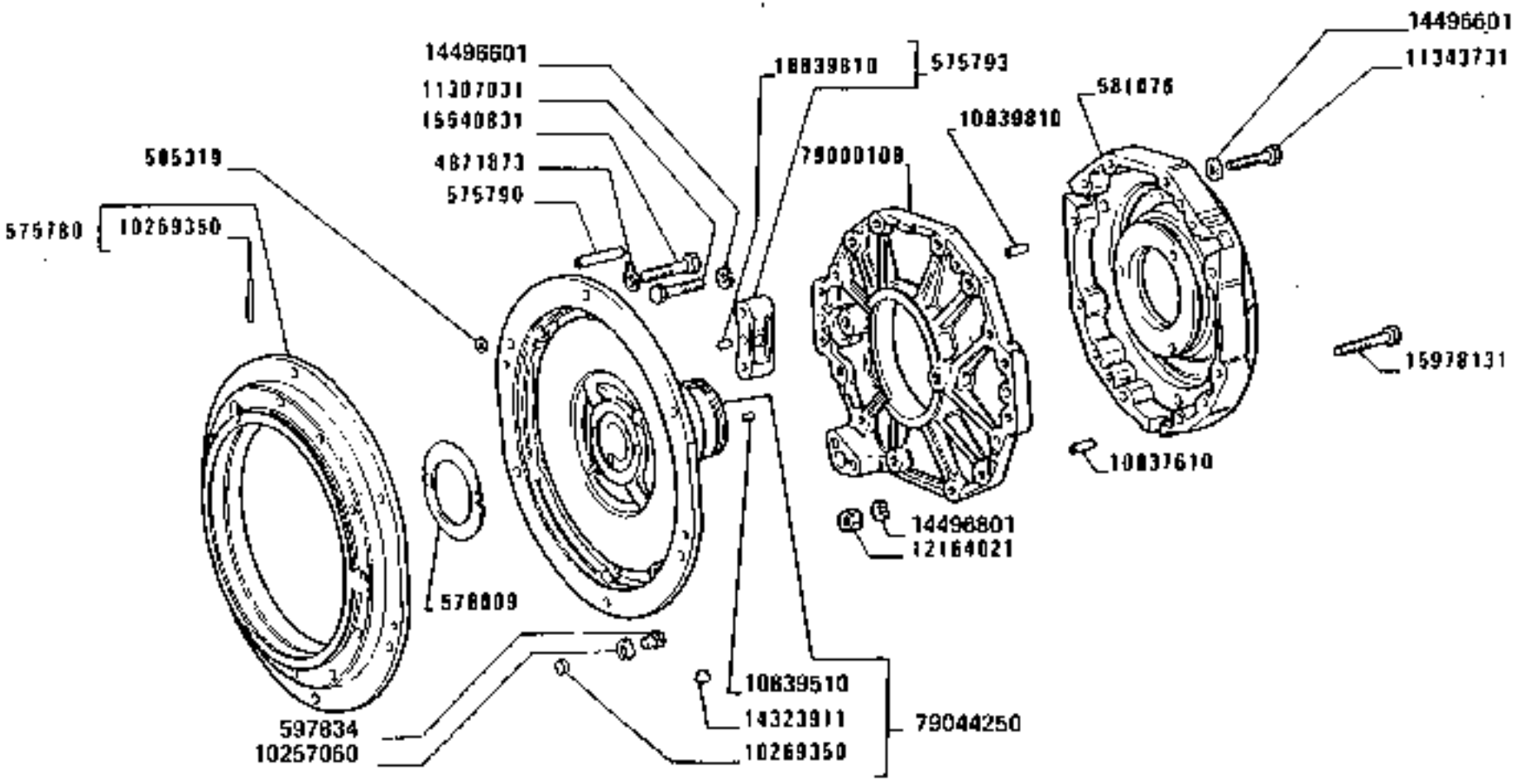

2901

SCATOLE E COPERCHI (INVERSORE)

Carter et couvercles (inverseur)
Gehäuse und Deckel (wendegetriebe)
Casing and covers (reverser)
Caja y tapas (inversor)

https://tractormanualz.com/

MODIF. ART.MODIF.	N.UNIFICATO	Q.	DESCRIZIONE	DESIGNATION	BENENNUNG	DESCRIPTION	DENOMINAZIONES
	575740	1	SUPPORTO	SUPPORT	LAGER	SUPPORT	SOPORTE
	575790	1	PERNO	AXE	BOLZEN	PIN	EJE
	575793	2	DISTANZIALE COMPL.	ENTRETOISE	ABSTANDSTUECK	SPACER	SEPARADOR
	575809	1	RALLA	CRAPAUDINE	DRUCKSCHEIBE	THRUST WASHER	CHUMACERA
	576446	2	RALLA	CRAPAUDINE	DRUCKSCHEIBE	THRUST WASHER	CHUMACERA
	576648	4	MOLLA	RESSORT	FEDER	SPRING	RESORTE
	576549	5	MOLLA	RESSORT	FEDER	SPRING	RESORTE
	576450	2	GRANO	ERGOT	PASSTIFT	DOWEL	PITON
	576668	1	RALLA	CRAPAUDINE	DRUCKSCHEIBE	THRUST WASHER	CHUMACERA
	576617	1	ANELLO APPOGGIO	RONDELLE DE BUTEE	DRUCKSCHEIBE	THRUST RING	ANILLO DE APOYO
	581004	2	RALLA	CRAPAUDINE	DRUCKSCHEIBE	THRUST WASHER	CHUMACERA
	581065	2	ANELLO	BAGUE	RING	RING	ANILLO
	581066	3	ANELLO	BAGUE	RING	RING	ANILLO
	581076	1	COPERCHIO	COUVERCLE	DECKEL	COVER	TAPA
	575315	1	GUARNIZIONE DI TENUTA	JOINT	DICHTUNG	GASKET	JUNTA
	586013	1	TASSELLO	TAMPON	BELAGE	PAD	TACO
	586178	1	PERNO	AXE	BOLZEN	PIN	EJE
	590562	1	COLLARE COMPL.	COLLIER	SCHELLE	COLLAR	COLLAR
	4471273	6	PIASTRINA	PLAQUETTE	PLAETTCHEN	PLATE	PLACA
	10257060	1	GUARNIZIONE DI TENUTA	JOINT	DICHTUNG	GASKET	JUNTA
	10269350	4	TAPPO	BOUCHON	STOPFEN	PLUG	TAPON
	10320101	1	ROSETTA PIANA	RONDELLE	SCHEIBE	WASHER	ARANDELA
	10796403	1	COPIGLIA	GOUPILLE	SPLINT	SPLIT PIN	PASADOR ABIERTO
	10837610	1	GRANO	ERGOT	PASSTIFT	DOWEL	PITON
	10839510	2	GRANO	ERGOT	PASSTIFT	DOWEL	PITON
	10239510	4	GRANO	ERGOT	PASSTIFT	DOWEL	PITON
	11307091	4	VITE	VIS	SCHRAUBE	SCREW	TORNILLO
	11343739	8	VITE	VIS	SCHRAUBE	SCREW	TORNILLO
	12164021	4	DADO	ECROU	MUTTER	NUT	TUERCA
	12453520	1	PRIGIONIERO	GOUJON	STIFTSCHRAUBE	STUD	ESPARRAGO
	14066721	1	DADO	ECROU	MUTTER	NUT	TUERCA
	14323911	2	TAPPO	BOUCHON	STOPFEN	PLUG	TAPON
	14415961	1	GUARNIZIONE DI TENUTA	JOINT	DICHTUNG	GASKET	JUNTA
	14479401	4	ROSETTA PIANA	RONDELLE	SCHEIBE	WASHER	ARANDELA
	14490501	6	ROSETTA DI SICUREZZA	RONDELLE FREIN	SICHERUNGSRING	LOCKWASHER	ARANDELA DE FRENO
	15540121	8	VITE	VIS	SCHRAUBE	SCREW	TORNILLO
	15571131	4	VITE	VIS	SCHRAUBE	SCREW	TORNILLO
	79300108	1	SUPPORTO	SUPPORT	LAGER	SUPPORT	SOPORTE
	79644250	1	COPERCHIO COMPL.	COUVERCLE	DECKEL	COVER	TAPA

https://tractormanualz.com/

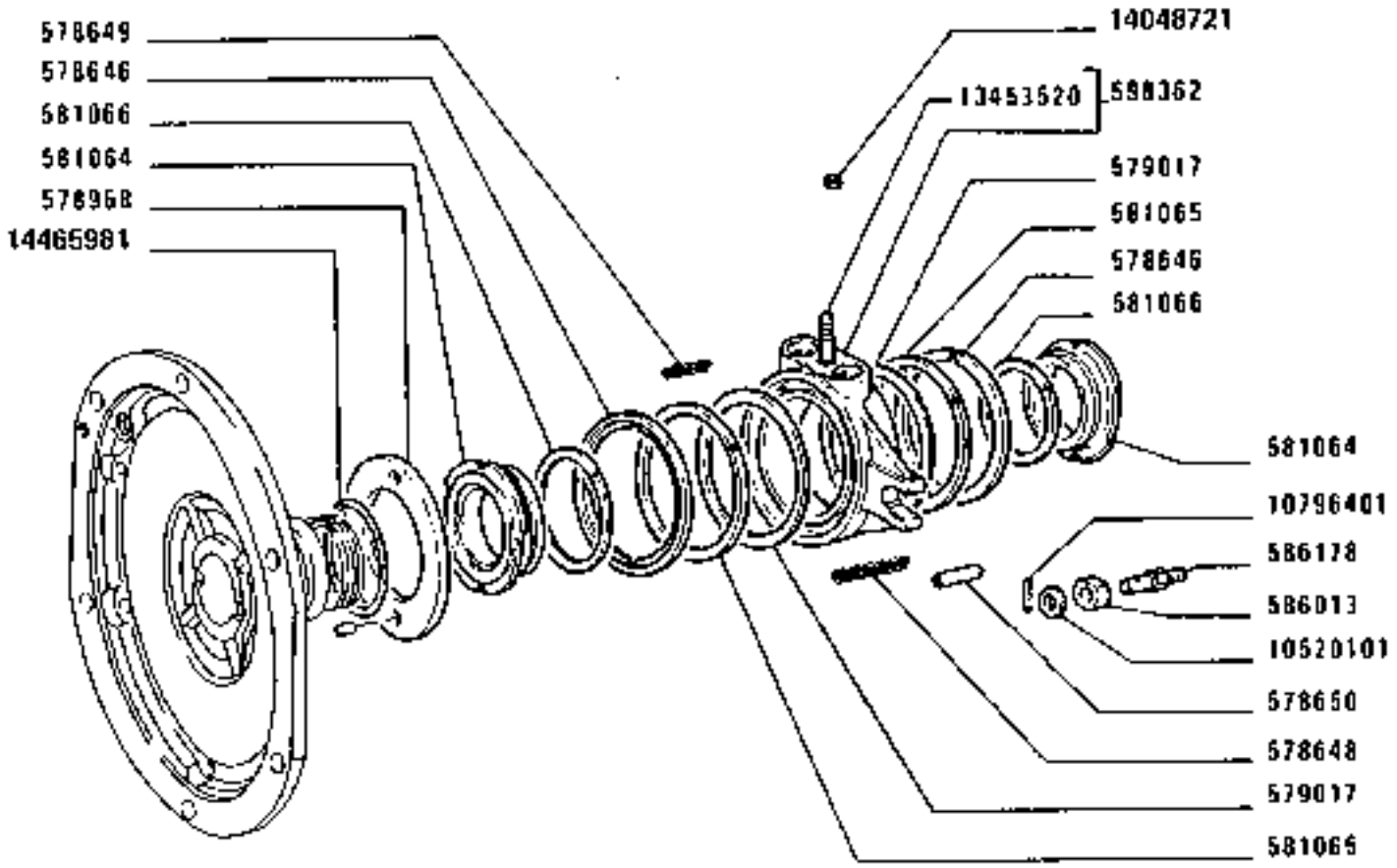

https://tractormanualz.com/

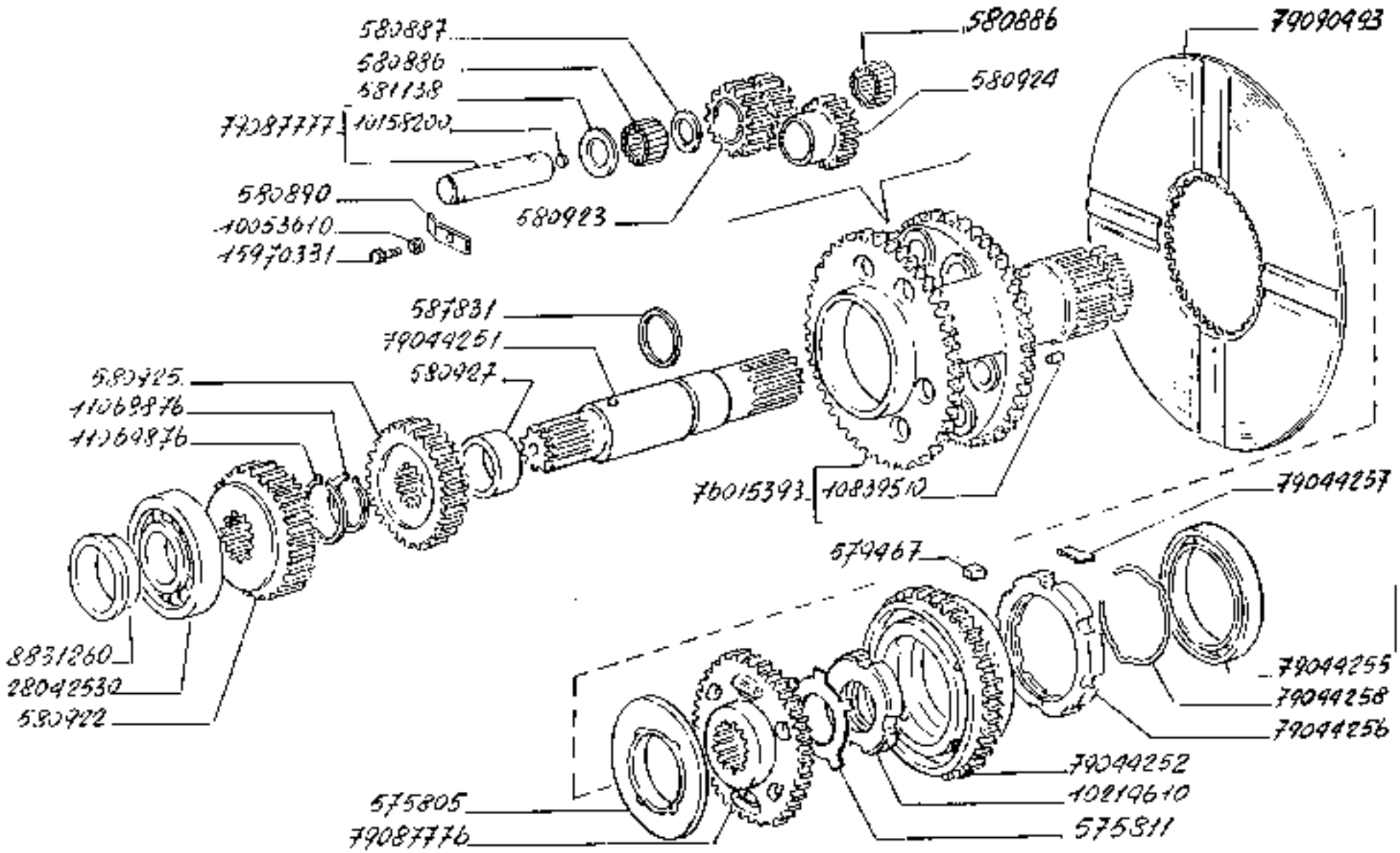

https://tractormanualz.com/

MODIF.	PART.MODIF.	N. RIFERIM.	Q.	DESCRIZIONE	DESIGNATION	BENENNUNG	DESCRIPTION	DENOMINACIONES
		85765	1	ANELLO	BAGUE	RING	RING	ANILLO
		575-05	1	RONDELLA	CHAPANDISE	DRUCKSCHEIBE	THRUST WASHER	CHUMACERA
		575911	1	ROSETTA DI SICUREZZA	RONDELLE FREEN	SICHERUNGSRING	LOCK-WASHER	ARANDELA DE FRENO
		579467	1	LINGUETTA	LINGUET	SCHEIBENFEDER	KEY	CHAVETA
		580966	25	ROLLINO CUSCINETTO	AIGUILLE DE ROULEMENT	NADEL FUER LAGER	NEEDLEROLLER FOR BEARING	AGUJA PARA RODAMIENTO
		580967	6	DISTANZIALE	ENTRETOISE	ABSTANDSTUECK	SPACER	SEPARADOR
		580980	2	PIASTRINA	PLAQUETTE	PLASTICHEN	PLATE	PLACA
		580922	1	INGRANAGGIO CONDOTTO INVERS.	PIGNON CONDUIT	ANGETRIEBENES ZAHNRAD	DRIVEN GEAR	PIÑON CONDUCIDO
		580927	2	INGRANAGGIO DI RINVIO RINVIO	PIGNON DE RENVOI	ZWISCHENZAHNRAD	IDLE GEAR	PIAON DE REENVIO
		580924	2	INGRANAGGIO DI RINVIO RENVOI	PIGACA DE RENVOI	ZWISCHENZAHNRAD	IDLE GEAR	PINON DE REENVIO
		580925	1	INGRANAGGIO CONDOTTO INVERS.	PIGNON CONDUIT	ANGETRIEBENES ZAHNRAD	DRIVEN GEAR	PINON CONDUCIDO
		580927	9	DISTANZIALE	ENTRETOISE	ABSTANDSTUECK	SPACER	SEPARADOR
		581938	12	RALLA INGR.RINVIO	CRAPAUDINE	DRUCKSCHEIBE	THRUST WASHER	CHUMACERA
		597131	2	SEMIANELLO	DEMI-BAGUE	RINGHAELFTE	HALF RING	SEMIANILLO
		597134	1	VALVOLA COMPL.	SOUPAPE	VENTIL	VALVE	VALVULA
		4957117	2	VITE	VIS	SCHRAUBE	SCREW	TORNILLO
		4983497	2	GUARNIZIONE DI TESTA	JOINT	DICHTUNG	GASKET	JUNTA
		8531260	1	ANELLO	BAGUE	RING	RING	ANILLO
		10053610	3	PIASTRINA DI SICUREZZA	PLAQUETTE FREIN	SICHERUNGSBLECH	LOCKPLATE	PLACA DE FRENO
		10156200	1	TAPPO	BOUCHON	STOPFEN	PLUG	TAPON
		10214610	1	GHIERA	VIROLE	GEWINDERING	GLAND NUT	VIROLA
		10539510	2	GRANO	ERGOT	PASSTIFT	DOWEL	PITON
		11066976	1	ANELLO DI SICUREZZA	ARRETOIR	SICHERUNGSRING	LOCKRING	ANILLO DE FRENO
		11065976	2	ANELLO DI SICUREZZA	ARRETOIR	SICHERUNGSRING	LOCKRING	ANILLO DE FREAO
		12574921	2	DADO	ECROU	MUTTER	NUT	TUERCA
		13301381	6	VITE	VIS	SCHRAUBE	SCREW	TORNILLO
		14347734	4	VITE	VIS	SCHRAUBE	SCREW	TORNILLO
		15470151	3	VITE	VIS	SCHRAUBE	SCREW	TORNILLO
		25042530	1	CUSCINETTO	ROULEMENT	LAGER	BEARING	RODAMIENTO
		25415193	1	INGRANAGGIO CONDUTTORE COMPL.	PIGNON CONDUCTEUR	ANGETRIEBENES ZAHNRAD	DRIVING GEAR	PIÑON CONDUCTOR
		25455293	1	LINGUETTA	LINGUET	SCHEIBENFEDER	KEY	CHAVETA
		25644251	1	ALBERO CONDOTTO INGR.COND.INV.	ARBRE CONDUIT	ANGETRIEBENE WELLE	DRIVEN SHAFT	ARBOL CONDUCIDO
		25644252	1	INGRANAGGIO CONDUTTORE	PIGNON CONDUCTEUR	ANGETRIEBENES ZAHNRAD	DRIVING GEAR	PIÑON CONDUCTOR
		25644255	1	CUSCINETTO 50X110X35	ROULEMENT	LAGER	BEARING	RODAMIENTO

https://tractormanualz.com/

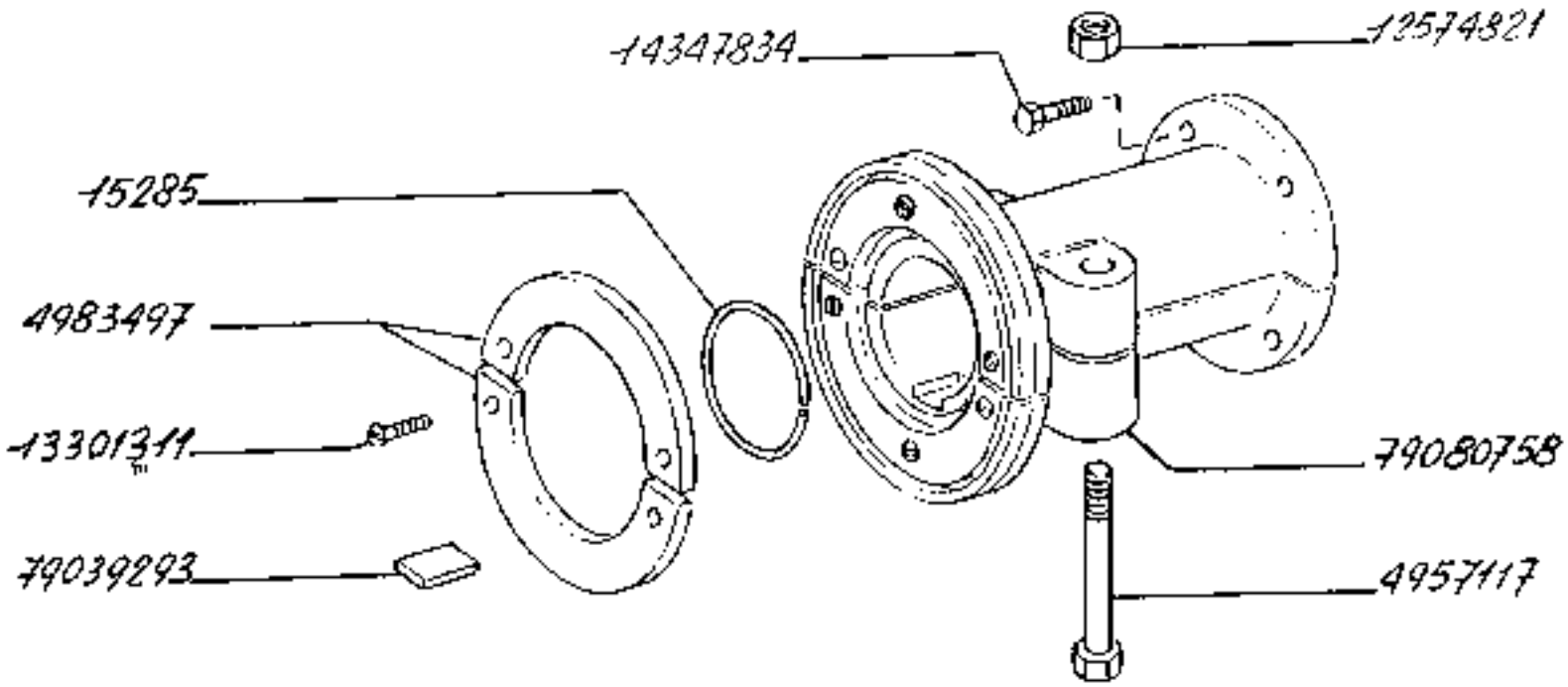

https://tractormanualz.com/

MODIF. ART.MODIF.	N.GRUPPO	Q.	DESCRIZIONE	DESIGNATION	BENENNUNG	DESCRIPTION	DENOMINACIONES
	79044256	1	GHIERA INGR.COND. POMPA	VIROLE	GEWINDERING	GLAND NUT	VIROLA
	79044257	4	MOLLETTINA	PLAQUETTE	PLAETTCHEN	PLATE	PLACA
	79044258	1	MOLLA	RESSORT	FEDER	SPRING	RESORTE
	79089758	1	GIUNTO COMPL.INV CANA.	ACCOUPLEMENT	KUPPLUNG	COUPLING	ARRASTRE
	79089776	1	PERNO R.M.	MOYEU	NABE	HUB	BUJE
	79089777	4	PERNO COMPL.INGR. KIMV	AXE	BOLZEN	PIN	EJE
	79090495	1	DISCO CONDOTTO FRIZIONE	DISQUE ENTRAINE EMBRAYAG	KUPPLUNGSSCHEIBE	CLUTCH DRIVEN PLATE	DISCO DE EMBRAGUE

https://tractormanualz.com/

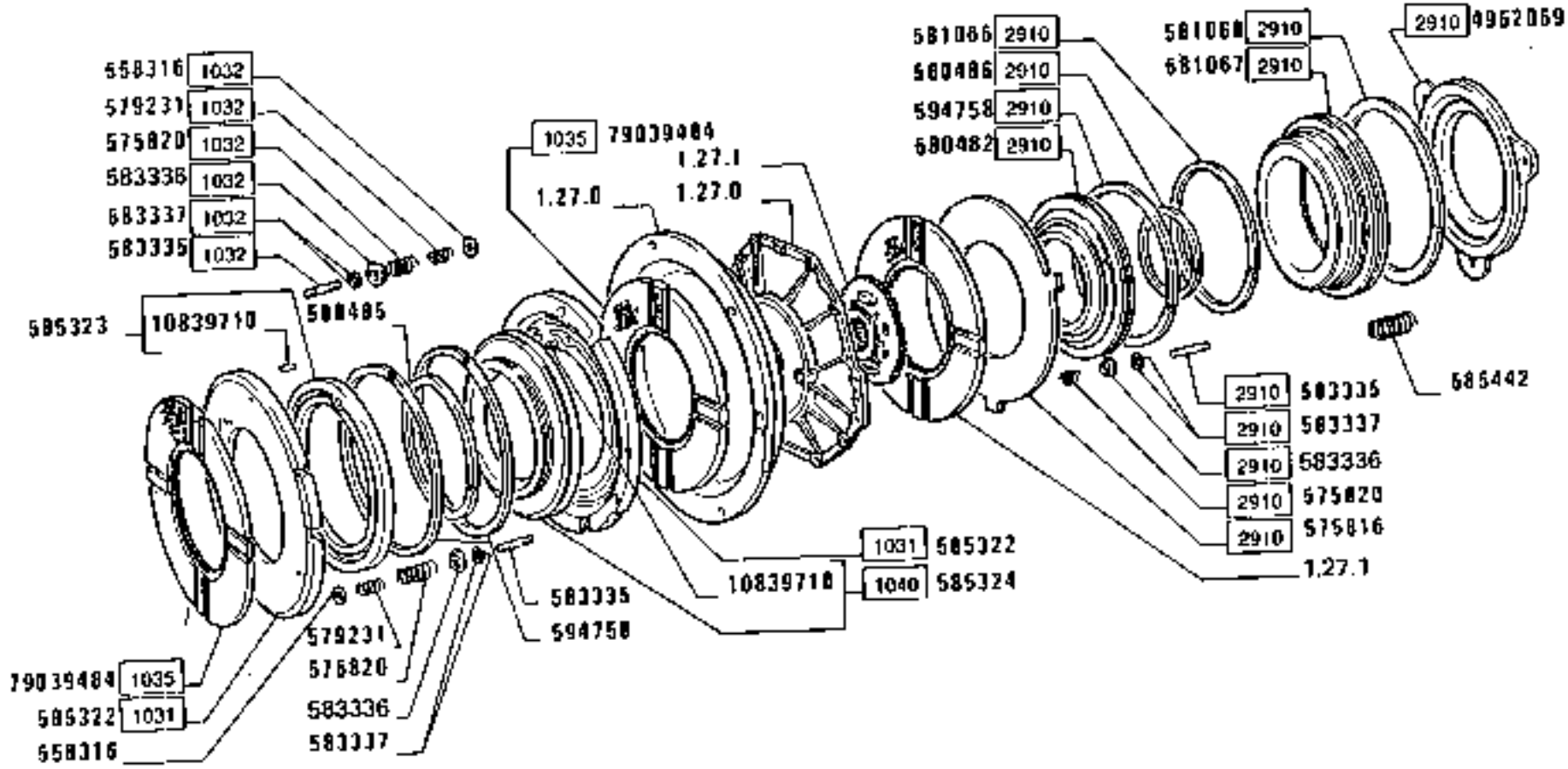

1030

INNESTO E FRENI

Embrayage et freins
Kupplung und Bremsen

Clutch and brakes
Embrague y frenos

1.27.2

https://tractormanualz.com/

MODIF. ANT.MODIF.	N.RIFERIMENTO	Q.	DESCRIZIONE	BEZEICHNUNG	BENENNUNG	DESCRIPTION	DENOMINAZIONES
	550716	2	ROSETTA PIANA	RONDELLE	SCHEIBE	WASHER	ARANDELA
	575696	1	ANELLO DI SICUREZZA	ARRETOIR	SICHERUNGSRING	LOCKRING	ANILLO DE FRENO
	575920	5	MOLLA	RESSORT	FEDER	SPRING	RESORTE
	576731	6	MOLLA	RESSORT	FEDER	SPRING	RESORTE
	580652	1	STANTUFFO	PISTON	KOLBEN	PISTON	EMBOLO
	580665	1	ANELLO DI SICUREZZA	ARRETOIR	SICHERUNGSRING	LOCKRING	ANILLO DE FRENO
	580656	1	ANELLO DI SICUREZZA	ARRETOIR	SICHERUNGSRING	LOCKRING	ANILLO DE FRENO
	591767	1	ANELLO	BAGUE	RING	RING	ANILLO
	591768	1	ANELLO DI TENUTA	JOINT D'ETANCHEITE	DICHTRING	O RING SEAL	JUNTA HERMETICA
	583335	12	PRIGIONIERO	GOUJON	STIFTSCHRAUBE	STUD	ESPARRAGO
	583336	12	SCODELLINO	CUVETTE	TELLERSCHEIBE	CUP	PLATILLO
	583337	24	SEMIANELLO	DEMI-BAGUE	HALBRINGSEITE	HALF RING	SEMIANILLO
	585722	2	ANELLO DI SICUREZZA	ARRETOIR	SICHERUNGSRING	LOCKRING	ANILLO DE FRENO
	585323	1	STANTUFFO COMPL.	PISTON	KOLBEN	PISTON	EMBOLO
	585324	1	STANTUFFO COMPL. POST.FRIZ	PISTON	KOLBEN	PISTON	EMBOLO
	585442	3	MOLLA	RESSORT	FEDER	SPRING	RESORTE
	586758	3	ANELLO DI SICUREZZA	ARRETOIR	SICHERUNGSRING	LOCKRING	ANILLO DE FRENO
	4952069	1	DISCO	DISQUE	SCHEIBE	PLATE	DISCO
	10039710	4	BARRO	ERGOT	PASSTIFT	DOWEL	PITON
	79039424	2	DISCO CONDOTTO FRIZIONE	DISQUE ENTRAINE EMBRAYAG	KUPPLUNGSSCHEIBE	CLUTCH DRIVEN PLATE	DISCO DE EMBRAGUE

https://tractormanualz.com/

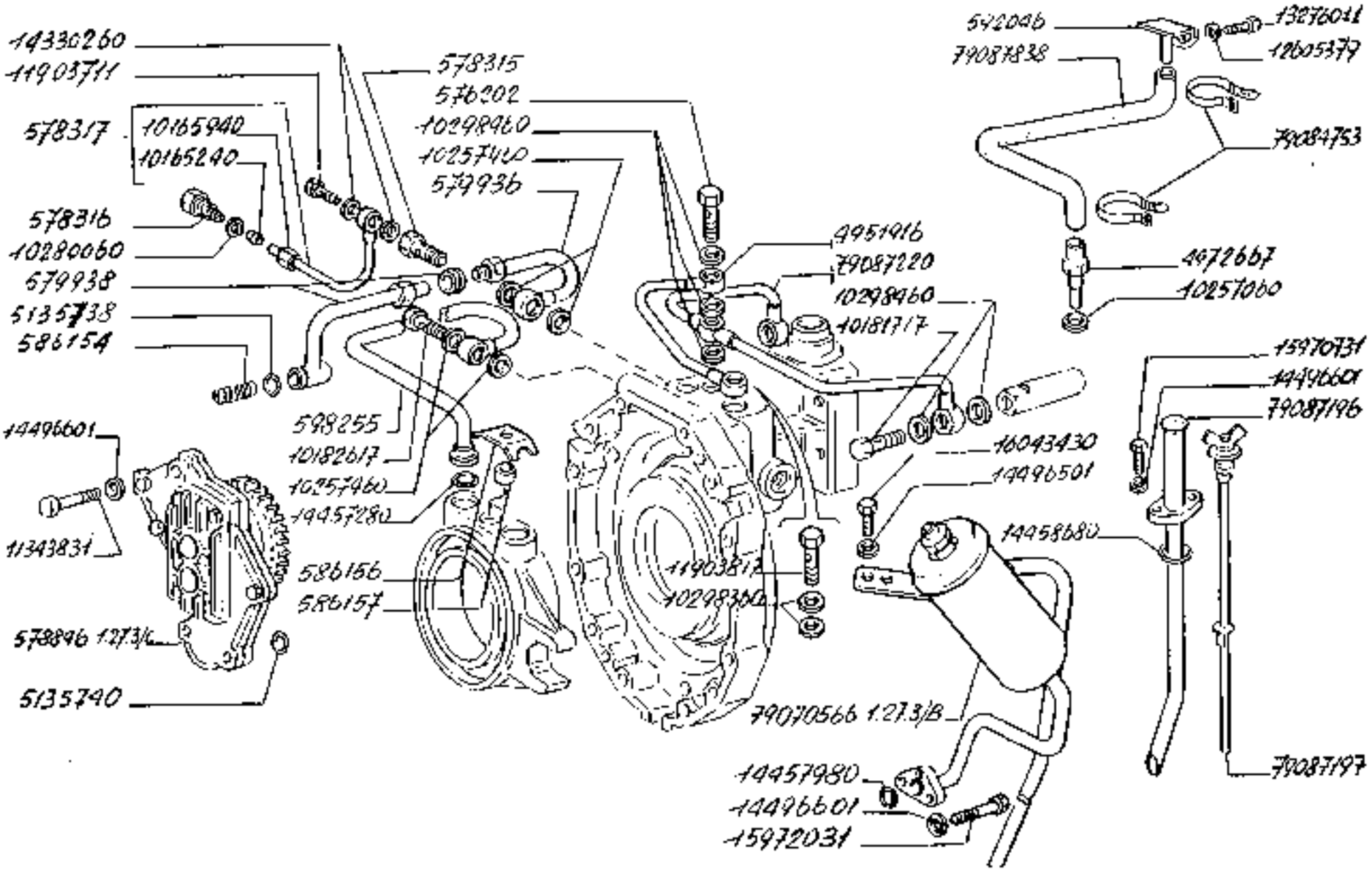

https://tractormanualz.com/

MODIF. ANT.MODIF.	N.UDDIAE	Q.	DESCRIZIONE	DESIGNATION	BENENNUNG	DESCRIPTION	DENOMINACIONES
	576742	1	BOCCHETTONE	VIS-RACCORD	HOHLSCHRAUBE	BANJO BOLT	BOQUILLA
	576515	1	RACCORDO	RACCORD	STUTZEN	CONNECTION	RACOR
	576516	1	RACCORDO	RACCORD	STUTZEN	CONNECTION	RACOR
	576517	1	TUBAZIONE RIGIDA COMPL.	TUYAU	LEITUNG	PIPE	TUBO
	571746	1	POMPA OLIO COMPL.	POMPE A HUILE	OELPUMPE	OIL PUMP	BOMBA DE ACEITE
	579736	1	TUBAZIONE RIGIDA	TUYAU	LEITUNG	PIPE	TUBO
	579935	1	TUBAZIONE RIGIDA	TUYAU	LEITUNG	PIPE	TUBO
	586154	1	MOLLA	RESSORT	FEDER	SPRING	RESORTE
	586156	1	SCHIFFETTTA FISSAGGIO	COLLIER	HALTER	RETAINER	ABRAZADERA
	586157	1	DISTANZIALE	ENTRETOISE	ABSTANDSTUECK	SPACER	SEPARADOR
	586244	1	FILTRO	FILTRE	FILTER	FILTER	FILTRO
	586255	1	TUBAZIONE RIGIDA	TUYAU	LEITUNG	PIPE	TUBO
	4451716	1	TUBAZIONE RIGIDA	TUYAU	LEITUNG	PIPE	TUBO
	5972667	1	RACCORDO	RACCORD	STUTZEN	CONNECTION	RACOR
	5135738	1	GUARNIZIONE DI TENUTA	JOINT	DICHTUNG	GASKET	JUNTA
	5135740	1	GUARNIZIONE DI TENUTA	JOINT	DICHTUNG	GASKET	JUNTA
	10155240	1	ANELLO DI TENUTA	JOINT D'ETANCHEITE	DICHTRING	O RING SEAL	JUNTA HERMETICA
	10165740	1	ANELLO DI TENUTA	JOINT D'ETANCHEITE	DICHTRING	O RING SEAL	JUNTA HERMETICA
	10165840	1	DADO	ECROU	MUTTER	NUT	TUERCA
	10166411	1	DADO	ECROU	MUTTER	NUT	TUERCA
	10181717	2	BOCCHETTONE	VIS-RACCORD	HOHLSCHRAUBE	BANJO BOLT	BOQUILLA
	10182417	1	BOCCHETTONE	VIS-RACCORD	HOHLSCHRAUBE	BANJO BOLT	BOQUILLA
	10257760	1	GUARNIZIONE DI TENUTA	JOINT	DICHTUNG	GASKET	JUNTA
	10257660	6	GUARNIZIONE DI TENUTA	JOINT	DICHTUNG	GASKET	JUNTA
	10296060	1	GUARNIZIONE DI TENUTA	JOINT	DICHTUNG	GASKET	JUNTA
	10296360	2	GUARNIZIONE DI TENUTA	JOINT	DICHTUNG	GASKET	JUNTA
	10296460	6	GUARNIZIONE DI TENUTA	JOINT	DICHTUNG	GASKET	JUNTA
	11343731	1	VITE	VIS	SCHRAUBE	SCREW	TORNILLO
	11903719	1	BOCCHETTONE	VIS-RACCORD	HOHLSCHRAUBE	BANJO BOLT	BOQUILLA
	11903917	1	BOCCHETTONE	VIS-RACCORD	HOHLSCHRAUBE	BANJO BOLT	BOQUILLA
	12105329	2	ROSETTA DI SICUREZZA	ROONDELLE FREIA	SICHERUNGSRING	LOCKWASHER	ARANDELA DE FRENO
	13274711	2	VITE	VIS	SCHRAUBE	SCREW	TORNILLO

https://tractormanualz.com/

MODIF. ANT.MODIF.	N.ORDINE	Q.	DESCRIZIONE	DESIGNATION	BENENNUNG	DESCRIPTION	DENOMINAZIONES
	[illegible]3[illegible]760	2	GUARNIZIONE DI TE NUTA	JOINT	DICHTUNG	GASKET	JUNTA
	144372[illegible]0	2	GUARNIZIONE DI TE NUTA	JOINT	DICHTUNG	GASKET	JUNTA
	144572[illegible]0	1	GUARNIZIONE DI TE NUTA	JOINT	DICHTUNG	GASKET	JUNTA
	144566[illegible]0	1	GUARNIZIONE DI TE NUTA	JOINT	DICHTUNG	GASKET	JUNTA
	144[illegible]6501	1	ROSETTA PIANA	RONDELLE	SCHEIBE	WASHER	ARANDELA
	144[illegible]6501	6	ROSETTA PIANA	RONDELLE	SCHEIBE	WASHER	ARANDELA
	1597[illegible]731	2	VITE	VIS	SCHRAUBE	SCREW	TORNILLO
	1597203[illegible]	3	VITE	VIS	SCHRAUBE	SCREW	TORNILLO
	160[illegible]436	1	VITE	VIS	SCHRAUBE	SCREW	TORNILLO
	79[illegible]7[illegible]566	1	TUBO RIGIDO COMP L.	TUYAU	ROHR	PIPE	TUBO
	79[illegible]84753	2	COLLARE (MM 1571 B)	COLLIER	SCHELLE	COLLAR	COLLAR
	79[illegible]87196	1	TUBO RIGIDO	TUYAU	ROHR	PIPE	TUBO
	79[illegible]87197	1	ASTA DI LIVELLO	JAUGE DE NIVEAU	MESSTAB	LEVEL ROD	VARILLA DE NIVEL
	79[illegible]87220	1	TUBO RIGIDO	TUYAU	ROHR	PIPE	TUBO
	79[illegible]87356	1	TUBO FLESSIBILE	TUYAU FLEXIBLE	SCHLAUCH	HOSE	MANGA FLEXIBLE

https://tractormanualz.com/

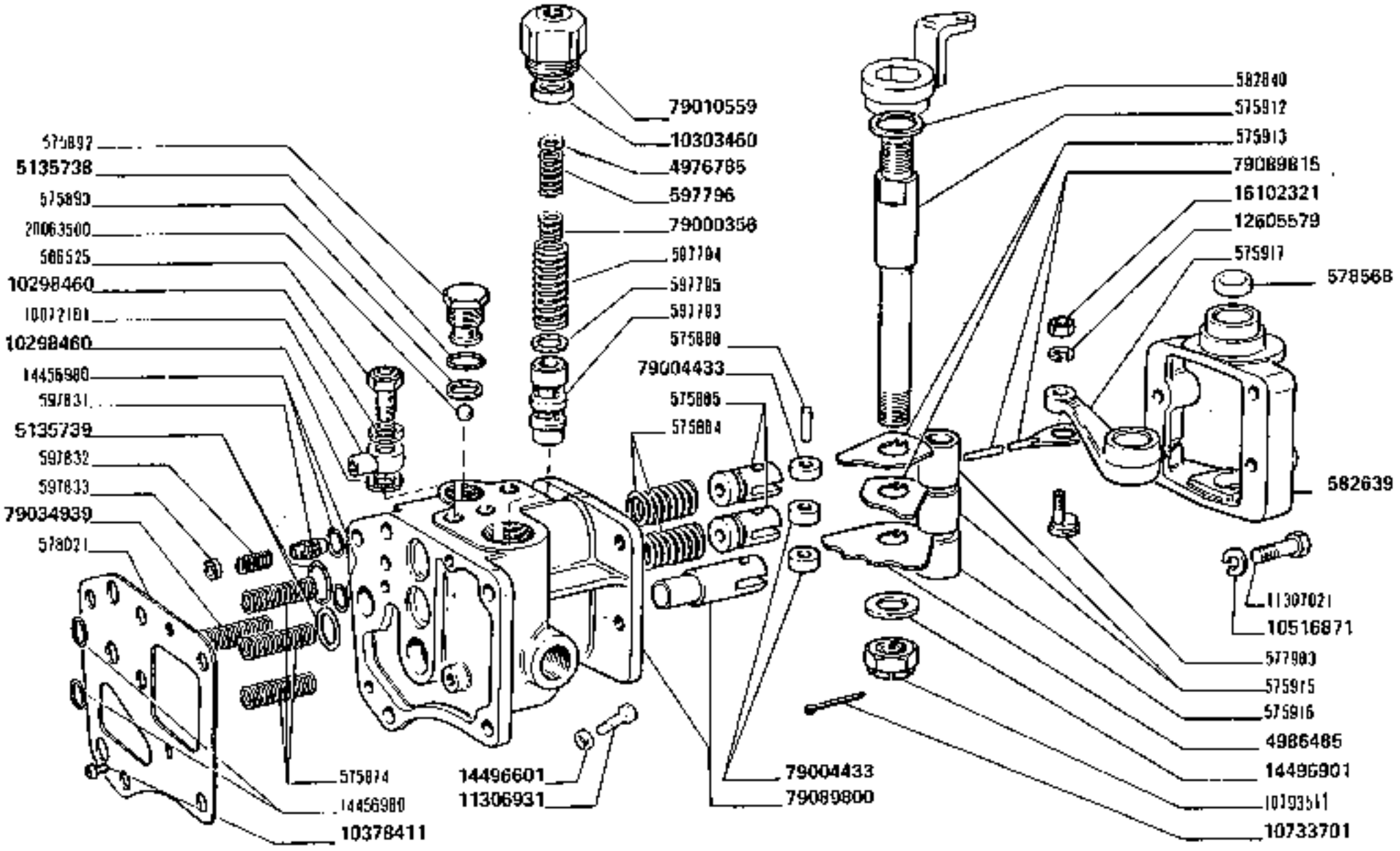

160-55

0560

DISTRIBUTORE E VALVOLE

Distributeur et ses soupapes — *Distributor and Valves*

Steuegerät un Ventile — *Válvula distribuidora y otras válvulas*

https://tractormanualz.com/

1.27.3 /A

NUMERO ARTICOLO	N.	DESCRIZIONE	DESIGNATION	BENENNUNG	DESCRIPTION	DENOMINACIONES
575976	1	MOLLA	RESSORT	FEDER	SPRING	RESORTE
575966	1	MOLLA	RESSORT	FEDER	SPRING	RESORTE
575985	2	PUNTERIA	POUSSOIR	STOESSEL	TAPPET	EMPUJADOR
575988	3	PERNO	AXE	BOLZEN	PIN	EJE
575992	3	TAPPO	BOUCHON	STOPFEN	PLUG	TAPON
575993	1	GUARNIZIONE DI TENUTA	JOINT	DICHTUNG	GASKET	JUNTA
575912	3	PERNO	AXE	BOLZEN	PIN	EJE
575913	4	ECCENTRICO	EXCENTRIQUE	EXZENTER	CAM	EXCENTRICA
575915	2	DISTANZIALE	ENTRETOISE	ABSTANDSTUECK	SPACER	SEPARADOR
575916	1	DISTANZIALE	ENTRETOISE	ABSTANDSTUECK	SPACER	SEPARADOR
575917	1	LEVA	LEVIER	HEBEL	LEVER	PALANCA
577983	1	ECCENTRICO	EXCENTRIQUE	EXZENTER	CAM	EXCENTRICA
578021	1	PIASTRA	PLAQUE	PLATTE	PLATE	PLACA
578508	3	GUARNIZIONE DI TENUTA	JOINT	DICHTUNG	GASKET	JUNTA
592639	1	SUPPORTO	SUPPORT	LAGER	SUPPORT	SOPORTE
589525	1	VALVOLA	SOUPAPE	VENTIL	VALVE	VALVULA
597793	1	PISTONCINO	PISTON	STOESSEL	PLUNGER	EMBOLO
597794	1	MOLLA	RESSORT	FEDER	SPRING	RESORTE
597795	1	ROSETTA PIANA	RONDELLE	SCHEIBE	WASHER	ARANDELA
597796	1	MOLLA	RESSORT	FEDER	SPRING	RESORTE
597851	1	UGELLO	GICLEUR	DUESE	JET	BOQUILLA
597852	1	MOLLA	RESSORT	FEDER	SPRING	RESORTE
597853	1	ANELLO	BAGUE	RING	RING	ANILLO
597785	1	ROSETTA PIANA	RONDELLE	SCHEIBE	WASHER	ARANDELA
597865	1	ECCENTRICO	EXCENTRIQUE	EXZENTER	CAM	EXCENTRICA
5135738	1	GUARNIZIONE DI TENUTA	JOINT	DICHTUNG	GASKET	JUNTA
5135739	2	GUARNIZIONE DI TENUTA	JOINT	DICHTUNG	GASKET	JUNTA
10072101	1	RACCORDO	RACCORD	STUTZEN	CONNECTION	RACOR
10303406	1	GUARNIZIONE DI TENUTA	JOINT	DICHTUNG	GASKET	JUNTA
10378419	2	VITE	VIS	SCHRAUBE	SCREW	TORNILLO
10516771	3	ROSETTA DI SICUREZZA	RONDELLE FREIN	SICHERUNGSRING	LOCKWASHER	ARANDELA DE FRENO
10733701	1	COPIGLIA	GOUPILLE	SPLINT	SPLIT PIN	PASADOR ABIERTO
10773511	1	DADO	ECROU	MUTTER	NUT	TUERCA
11306931	4	VITE	VIS	SCHRAUBE	SCREW	TORNILLO
11337021	2	VITE	VIS	SCHRAUBE	SCREW	TORNILLO
12605379	1	ROSETTA DI SICUREZZA	RONDELLE FREIN	SICHERUNGSRING	LOCKWASHER	ARANDELA DE FRENO
14450920	5	GUARNIZIONE DI TENUTA	JOINT	DICHTUNG	GASKET	JUNTA
14491401	4	ROSETTA PIANA	RONDELLE	SCHEIBE	WASHER	ARANDELA
14491903	1	ROSETTA PIANA	RONDELLE	SCHEIBE	WASHER	ARANDELA
16102718	1	DADO	ECROU	MUTTER	NUT	TUERCA

https://tractormanualz.com/

MODIF. ANT.MODIF.	N.POSIZ.	Q.	DESCRIZIONE	BEZEICHNUNG	DENEMAKO	DESCRIPTION	DENOMINAZIONES
	[illegible]	1	SFERA	BILLE	KUGEL	BALL	BOLA
	79050756	1	MOLLA	RESSORT	FEDER	SPRING	RESORTE
	79004432	2	DISTANZIALE	ENTRETOISE	ABSTANDSTUECK	SPACER	SEPARADOR
	79010555	1	PISTONCINO	PISTON	STOESSEL	PLUNGER	EMBOLO
	79024929	1	MOLLA	RESSORT	FEDER	SPRING	RESORTE
	74_99100	1	CORPO COMPL.	CORPS	GEHAEUSE	BODY	CUERPO
	79095015	1	PUNTALE	TIGE	DRUCKSTANGE	ROD	VASTAGO

https://tractormanualz.com/

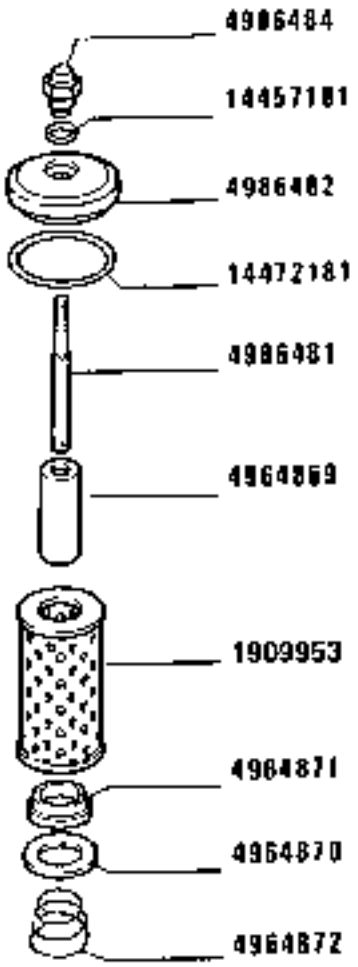

https://tractormanualz.com/

MODIF. ANT.MODIF.	NUMERO	Q.	DESCRIZIONE	DESIGNATION	BENENNUNG	DESCRIPTION	DENOMINAZIONES
	1979953	1	ELEMENTO FILTRANT E	ELEMENT FILTRANT	FILTEREINSATZ	FILTERING ELEMENT	FILTRO
	4564969	1	MANICOTTO RIGIDO	MANCHON	MUFFE	FORCE HOSE	MANGUITO
	4564970	1	ROSETTA PIANA	RONDELLE	SCHEIBE	WASHER	ARANDELA
	4564971	1	GUARNIZIONE DI TE NUTA	JOINT	DICHTUNG	GASKET	JUNTA
	4564972	1	MOLLA	RESSORT	FEDER	SPRING	RESORTE
	4980421	1	VITE	VIS	SCHRAUBE	SCREW	TORNILLO
	4980452	1	COPERCHIO	COUVERCLE	DECKEL	COVER	TAPA
	4980464	1	POMELLO	BOUTON	KNEBELGRIFF	KNOB	BOTON
	14457181	1	GUARNIZIONE DI TE NUTA	JOINT	DICHTUNG	GASKET	JUNTA
	16677181	1	GUARNIZIONE DI TE NUTA	JOINT	DICHTUNG	GASKET	JUNTA

https://tractormanualz.com/

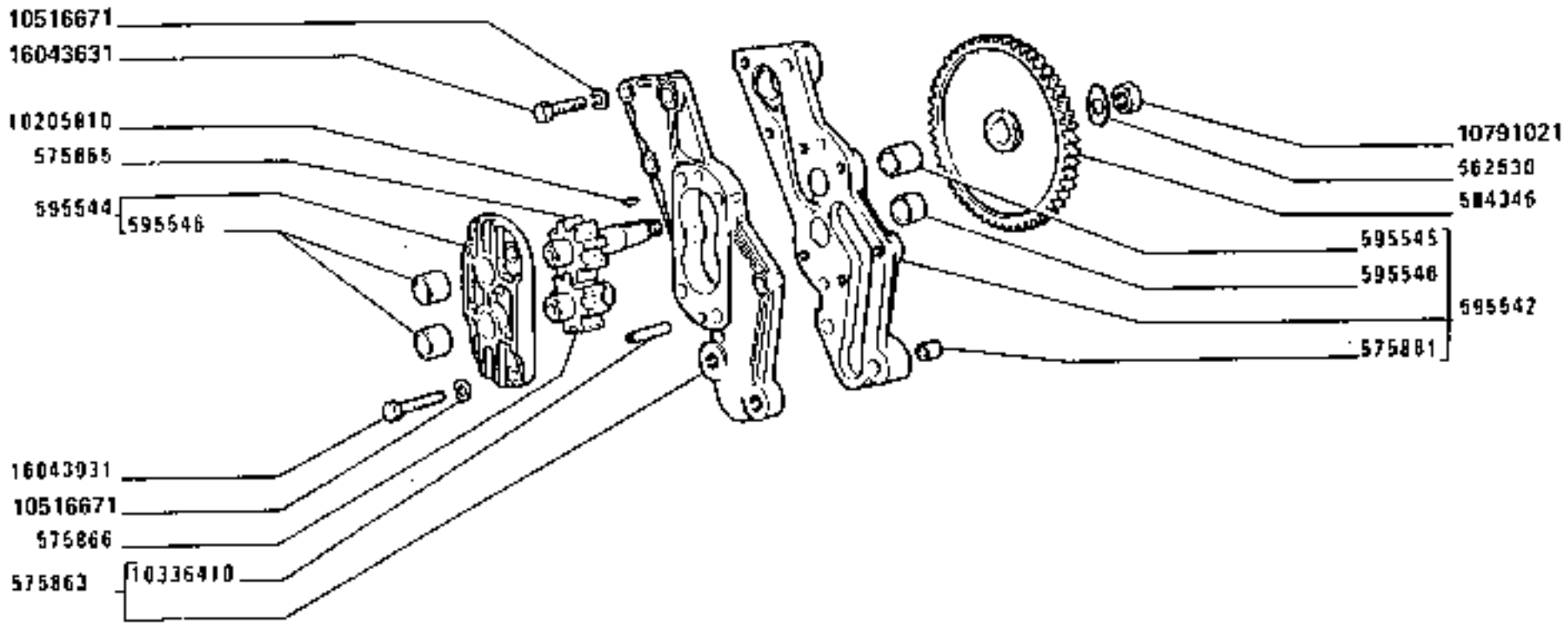

https://tractormanualz.com/

MODIF. ANT.MODIF.	NUMERO	C.	DESCRIZIONE	DESIGNATION	BENENNUNG	DESCRIPTION	DENOMINACIONES
	5[illegible]53[illegible]	1	PLASTRINA	PLAQUETTE	PLAETTCHEN	PLATE	PLACA
	575[illegible]3	1	COPERCHIO COMPL.	COUVERCLE	DECKEL	COVER	TAPA
	575965	1	INGRANAGGIO CONDUTTORE	PIGNON CONDUCTEUR	TREIBENDES ZAHNRAD	DRIVING GEAR	PINON CONDUCTOR
	575964	1	INGRANAGGIO CONDOTTO	PIGNON CONDUCT	ANGETRIEBENES ZAHNRAD	DRIVEN GEAR	PINON CONDUCIDO
	575981	2	GRANO	GROUT	PASSTIFT	DOWEL	PIVON
	584746	1	INGRANAGGIO	PIGNON	ZAHNRAD	GEAR	PINON
	595942	1	CORPO COMPL.	CORPS	GEHAEUSE	BODY	CUERPO
	595944	1	COPERCHIO	COUVERCLE	DECKEL	COVER	TAPA
	595945	1	BOCCOLA	DOUILLE	BUECHSE	BUSHING	CASQUILLO
	595946	1	BOCCOLA	DOUILLE	BUECHSE	BUSHING	CASQUILLO
	10[illegible]05780	1	LINGUETTA	LINGUET	SCHEIBENFEDER	KEY	CHAVETA
	10336410	2	PERNO	AXE	BOLZEN	PIN	EJE
	10516671	7	ROSETTA DI SICURE ZZA	RONDELLE FREIN	SICHERUNGSRING	LOCKWASHER	ARANDELA DE FRENO
	10791721	1	DADO	ECROU	MUTTER	NUT	TUERCA
	16[illegible]21	3	VITE	VIS	SCHRAUBE	SCREW	TORNILLO
	16[illegible]31	4	VITE	VIS	SCHRAUBE	SCREW	TORNILLO

https://tractormanualz.com/

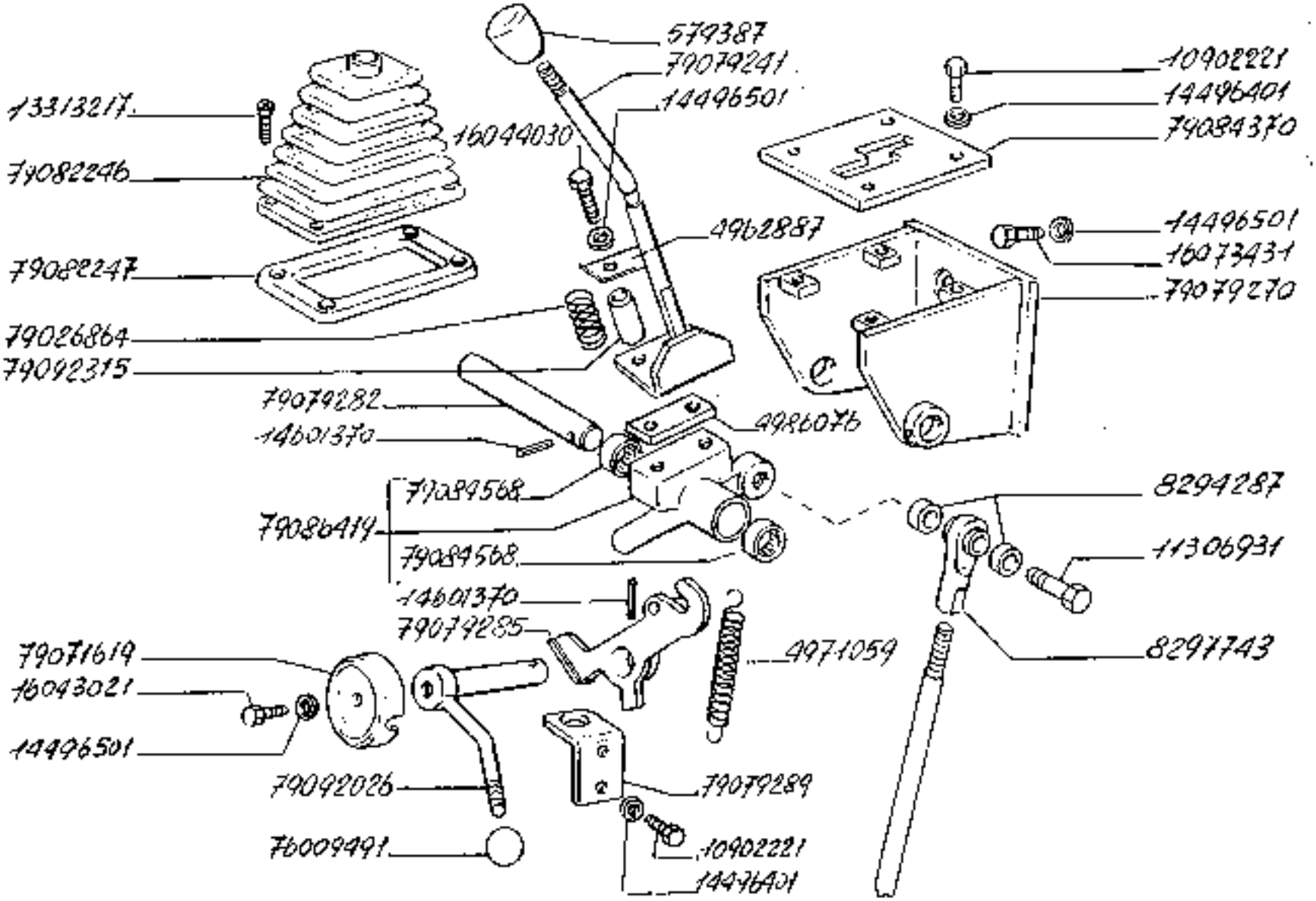

160-55

COMANDI ESTERNI INNESTO TRASMISSIONE

Commandes extérieures engagement de transmission — *Gear shifting external control*

Äussere Antriebe Einschaltgetriebe — *Mandos exteriores conexion de la transmisión*

https://tractormanualz.com/

1.27.5

1/2

MODIF. ART.-MODIF.	NUMERO	Q.	DESCRIZIONE	DESIGNATION	BENENNUNG	DESCRIPTION	DENOMINACIONES
	3554GG	1	RULLO	TAMPON	WALZE	ROLLER	RODILLO
	5763?7	1	IMPUGNATURA	POIGNEE	GRIFF	KNOB	BUTON
	3?L94?	1	RALLA	CRAPAUDINE	SPUERSCHEIBE	THRUST WASHER	CHUMACERA
	592442	1	GUARNIZIONE DI TE NUTA	JOINT	DICHTUNG	GASKET	JUNTA
	4?84?87	1	PIASTRA	PLAQUE	PLATTE	PLATE	PLACA
	4971059	1	MOLLA	RESSORT	FEDER	SPRING	RESORTE
	4?75?1C	1	CUFFIA	CAPUCHON	MANSCHETTE	BOOT	CAPUCHON
	4986?7e	1	TASSELLO	TAMPON	BEILAGE	PAD	TACO
	B294?27	c	DISTANZIALE	ENTRETOISE	ABSTANDSTUECK	SPACER	SEPARADOR
	B297?42	1	ESTREMITA'	EXTREMITE	ENDE	END	EXTREMO
	B297?43	2	PUNTALE	TIGE	DRUCKSTANGE	ROD	VASTAGO
	1C?33411	1	PERNO	AXE	BOLZEN	PIN	EJE
	1C2467?1	1	FORCELLINO	FOURCHE	GABEL	FORK	HORQUILLA
	10733601	1	COPIGLIA	GOUPILLE	SPLINT	SPLIT PIN.	PASADOR ABIERTO
	10723?01	1	COPIGLIA	GOUPELLE	SPLINT	SPLIT PIN	PASADOR ABIERTO
	1027?B?11	5	DADO	ECROU	MUTTER	NUT	TUERCA
	10?93511	1	DADO	ECROU	MUTTER	NUT	TUERCA
	1090?321	6	VITE	VIS	SCHRAUBE	SCREW	TORNILLO
	11107033	1	VITE	VIS	SCHRAUBE	SCREW	TORNILLO
	1130e?51	2	VITE	VIS	SCHRAUBE	SCREW	TORNILLO
	11e90911	1	DADO	ECROU	MUTTER	NUT	TUERCA
	12577211	1	DADO	ECROU	MUTTER	NUT	TUERCA
	13513217	4	VITE	VIS	SCHRAUBE	SCREW	TORNILLO
	1355U47e	1	ROSETTA PIANA	RONDELLE	SCHEIBE	WASHER	ARANDELA
	1449e401	6	ROSETTA DI SICURE ZZA	RONDELLE FREIN	SICHERUNGSRING	LOCK-WASHER	ARANDELA DE FRENO
	1449u5C1	14	ROSETTA PIANA	RONDELLE	SCHEIBE	WASHER	ARANDELA
	1449e621	1	ROSETTA PIANA	RONDELLE	SCHEIBE	WASHER	ARANDELA
	1449e?03	1	ROSETTA PIANA	RONDELLE	SCHEIBE	WASHER	ARANDELA
	1401137C	c	SPINA	GOUPILLE	STIFT	PIN	PASADOR
	14e04?7C	2	SPINA	GOUPILLE	STIFT	PIN	PASADOR
	1CL43?21	1	VITE	VIS	SCHRAUBE	SCREW	TORNILLO
	16043221	3	VITE	VIS	SCHRAUBE	SCREW	TORNILLO
	16G4?e30	7	VITE	VIS	SCHRAUBE	SCREW	TORNILLO
	1eC43?21	6	VITE	VIS	SCHRAUBE	SCREW	TORNILLO
	1403443?0	2	VITE	VIS	SCHRAUBE	SCREW	TORNILLO
	1617e321	.	DADO	ECROU	MUTTER	NUT	TUERCA
	7?C09491	1	POMELLO	GOUTON	KNEBELGRIFF	KNOB	BUTON
	79U2e?04	2	MOLLA	RESSORT	FEDER	SPRING	RESORTE
	79C71e19	1	RIPARO	PROTECTION	ABDECKUNG	PROTECTION	DEFENSA
	795?9241	1	LEVA INVERSORE	LEVIER	HEBEL	LEVER	PALANCA
	79L?9?0	1	SUPPORTO P/LEVA INV.	SUPPORT	LAGER	SUPP.RT	SOPORTE
	79079?E2	2	PERNO	AXE	BOLZEN	PIN	EJE
	79079?85	1	PIASTRA	PLAQUE	PLATTE	PLATE	PLACA
	79079?89	1	STAFFA	ETRIER	HALTER	BRACKET	SOPORTE

https://tractormanualz.com/

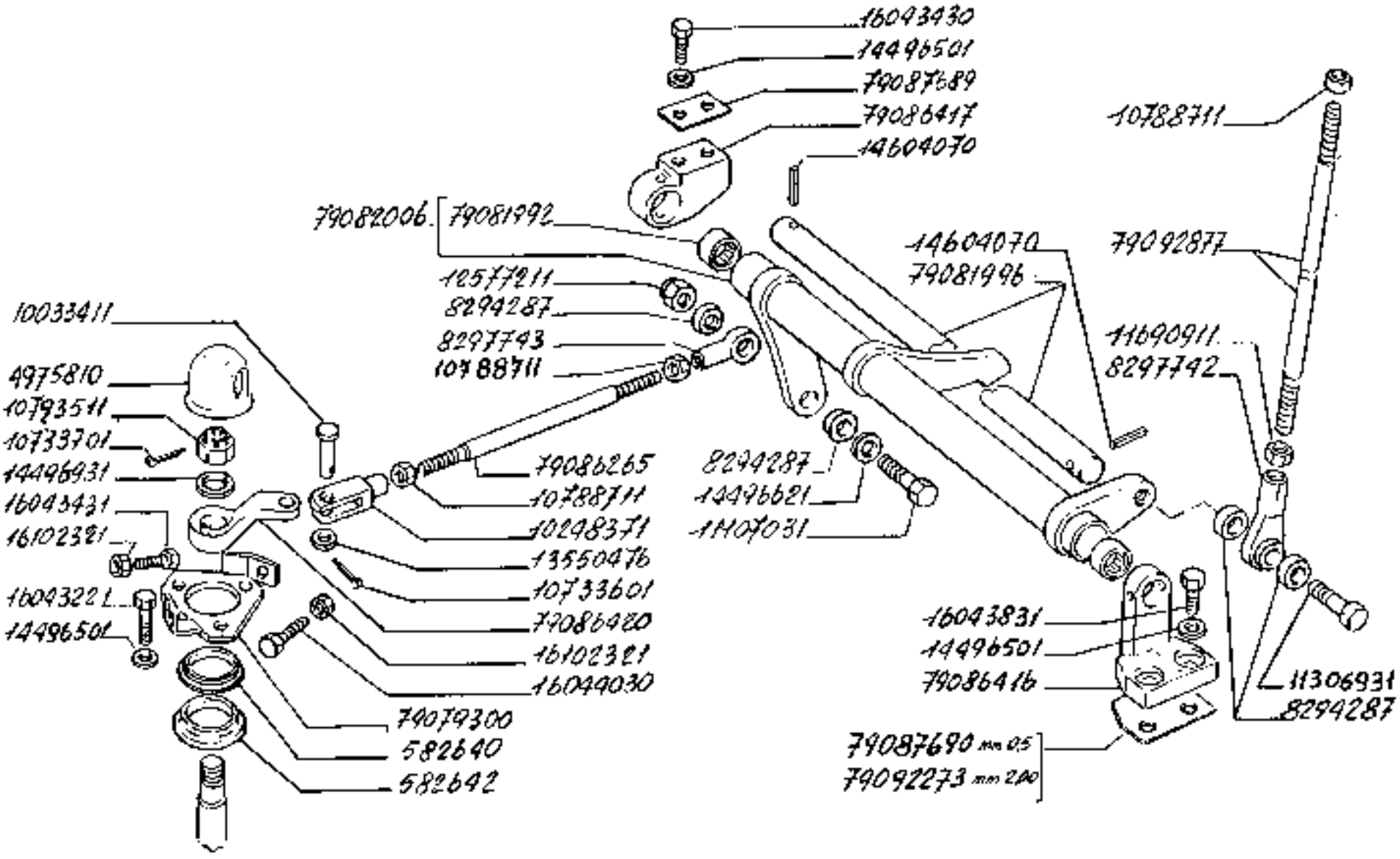

160-55

COMANDI ESTERNI INNESTO TRASMISSIONE

Commandes extérieures engagement de transmission
Äussere Antriebe Einschaltungsteile
Gear shifting external control
Mandos exteriores conexion de la transmisión

1.27.5

2

https://tractormanualz.com/

MODIF. AR.	MODIF.	N.CODICE	Q.	DESCRIZIONE	DESIGNATION	BENENNUNG	DESCRIPTION	DENOMINACIONES
		75075100	1	PIASTRA APP.LEVA	PLAQUE	PLATTE	PLATE	PLACA
		77081792	2	BOCCOLA	DOUILLE	BUCHSE	BUSHING	CASQUILLO
		75081796	1	ALBERO	ARBRE	WELLE	SHAFT	ARBOL
		79.82506	1	SUPPORTO COMPL.	SUPPORT	LAGER	SUPPORT	SOPORTE
		79092344	1	CUFFIA	CAPUCHON	MANSCHETTE	BOOT	CAPUCHON
		79033247	1	COPERCHIO	COUVERCLE	DECKEL	COVER	TAPA
		79084370	1	SETTORE	TIRANT	SPREIZSTANGE	SECTOR	BIELA
		79.81568	2	CUSCINETTO	ROULEMENT	LAGER	BEARING	RODAMIENTO
		79196265	8	TIRANTE RINVIO	TIRANT	STANGE	ROD	VARILLA
		79086416	1	SUPPORTO S.RINVI D.	SUPPORT	LAGER	SUPPORT	SOPORTE
		79.86417	1	SUPPORTO D.RINVI O	SUPPORT	LAGER	SUPPORT	SOPORTE
		79086419	1	SUPPORTO COMPL.	SUPPORT	LAGER	SUPPORT	SOPORTE
		79086420	1	LEVA INF.	LEVIER	HEBEL	LEVER	PALANCA
		79087289	1	SPESSORE DI REGIS TRO	CALE D'EPAISSEUR	DISTANZSCHEIBE	SHIM	SUPLEMENTO
		79087590	1	SPESSORE DI REGIS TRO	CALE D'EPAISSEUR	DISTANZSCHEIBE	SHIM	SUPLEMENTO
		79092026	1	LEVA COM.ARR.	LEVIER	HEBEL	LEVER	PALANCA
		79092273	1	SPESSORE DI REGIS TRO	CALE D'EPAISSEUR	DISTANZSCHEIBE	SHIM	SUPLEMENTO
		79092315	2	DISTANZIALE	ENTRETOISE	ABSTANDSTUECK	SPACER	SEPARADOR
		79092977	1	TIRANTE	TIRANT	STANGE	ROD	VARILLA

https://tractormanualz.com/

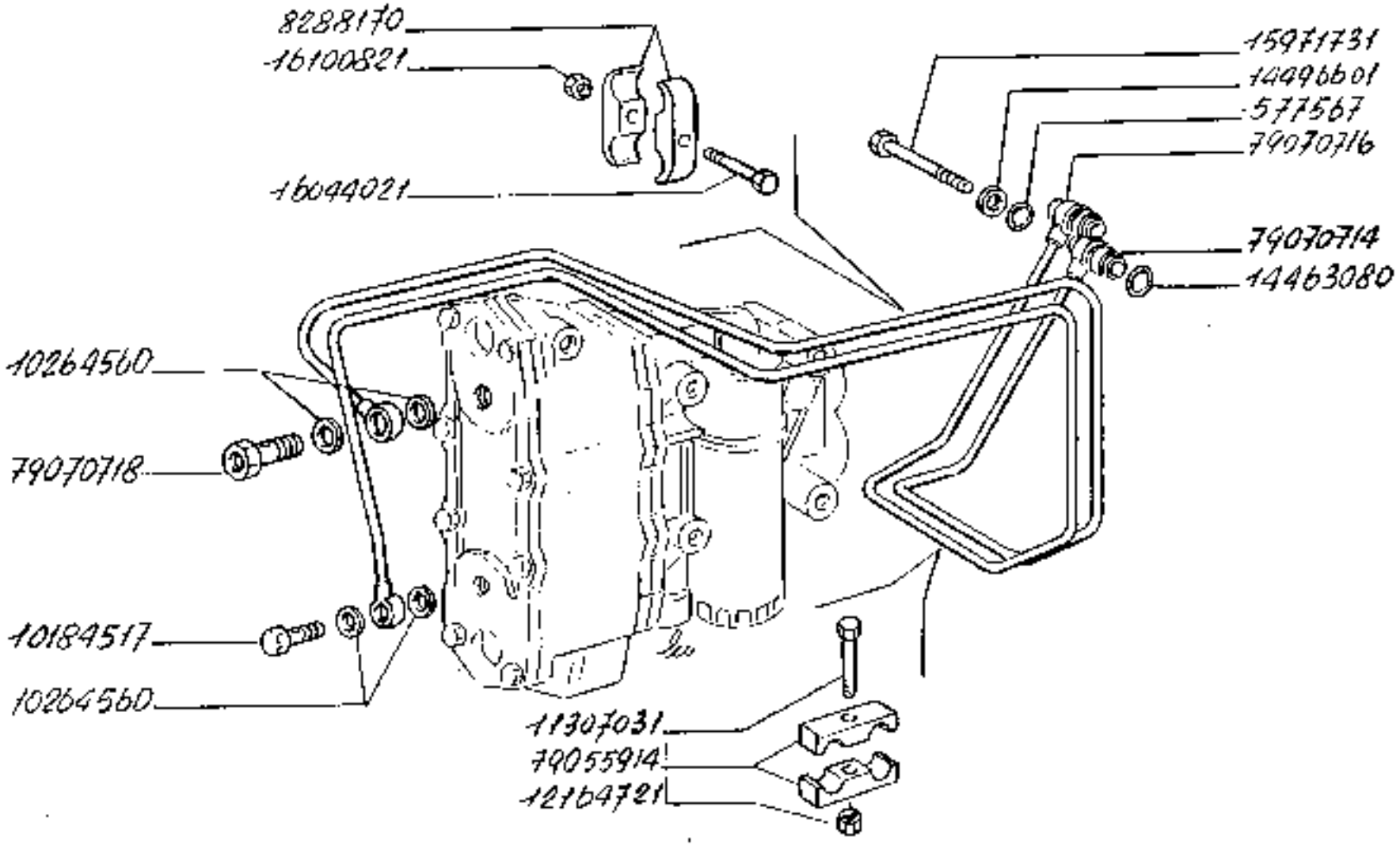

SCAMBIATORE DI CALORE

Echangeur de température
Wärmetauscher
Heat exchanger
Cambiador de calor

https://tractormanualz.com/

MODIF.	ART.MODIF.	NUMERO	Q.	DESCRIZIONE	DESIGNATION	BENENNUNG	DESCRIPTION	DENOMINACIONES
		577507	2	GUARNIZIONE DI TE NUTA	JOINT	DICHTUNG	GASKET	JUNTA
		579053	-	BOCCOLA	DOUILLE	BUCHSE	BUSHING	CASQUILLO
		579056	1	PIATTELLO	COUPELLE	TELLERSCHEIBE	CAP	PLATILLO
		579057	1	MOLLA	RESSORT	FEDER	SPRING	RESORTE
		579058	1	TUBO RIGIDO	TUYAU	ROHR	PIPE	TUBO
		580907	1	VALVOLA	SOUPAPE	VENTIL	VALVE	VALVULA
		582400	1	TUBAZIONE RIGIDA	TUYAU	LEITUNG	PIPE	TUBO
		5828170	3	BLOCCHETTO BRASCI NAMENTO	BLOC D'ENTRAINEME NT	MITNEHMER	COUPLING BLOCK	PIEZA DE ARRASTRE
		10186517	1	BOCCHETTONE	VIS-RACCORD	NOHLSCHRAUBE	BANJO BOLT	BOQUILLA
		10644569	4	GUARNIZIONE DI TE NUTA	JOINT	DICHTUNG	GASKET	JUNTA
		11307731	1	VITE	VIS	SCHRAUBE	SCREW	TORNILLO
		12164721	1	DADO	ECROU	MUTTER	NUT	TUERCA
		14663080	2	GUARNIZIONE DI TE NUTA	JOINT	DICHTUNG	GASKET	JUNTA
		14690401	2	ROSETTA PIANA	RONDELLE	SCHEIBE	WASHER	ARANDELA
		15271731	2	VITE	VIS	SCHRAUBE	SCREW	TORNILLO
		16044721	1	VITE	VIS	SCHRAUBE	SCREW	TORNILLO
		16100921	1	DADO	ECROU	MUTTER	NUT	TUERCA
		20055914	2	BLOCCHETTO TRASCI NAMENTO	BLOC D'ENTRAINEME NT	MITNEHMER	COUPLING BLOCK	PIEZA DE ARRASTRE
		79070714	1	TUBO RIGIDO MANO MA	TUYAU	ROHR	PIPE	TUBO
		79070716	1	TUBO RIGIDO RITO RNO	TUYAU	ROHR	PIPE	TUBO
		79070718	1	RACCORDO	RACCORD	STUTZEN	CONNECTION	RACOR

https://tractormanualz.com/

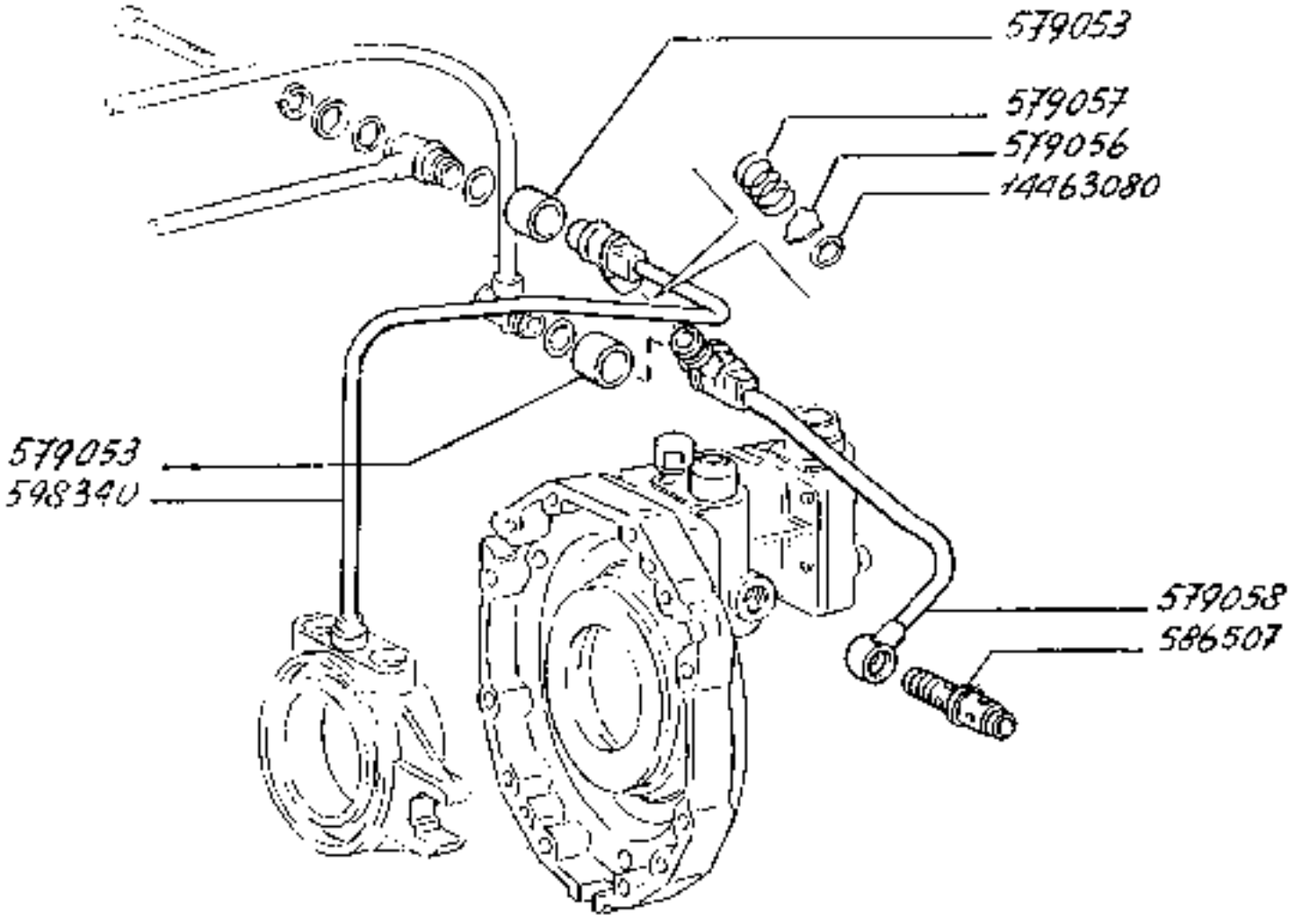

SCAMBIATORE DI CALORE

Echangeur de température
Wärmetauscher

Heat exchanger
Cambiador de calor

https://tractormanualz.com/

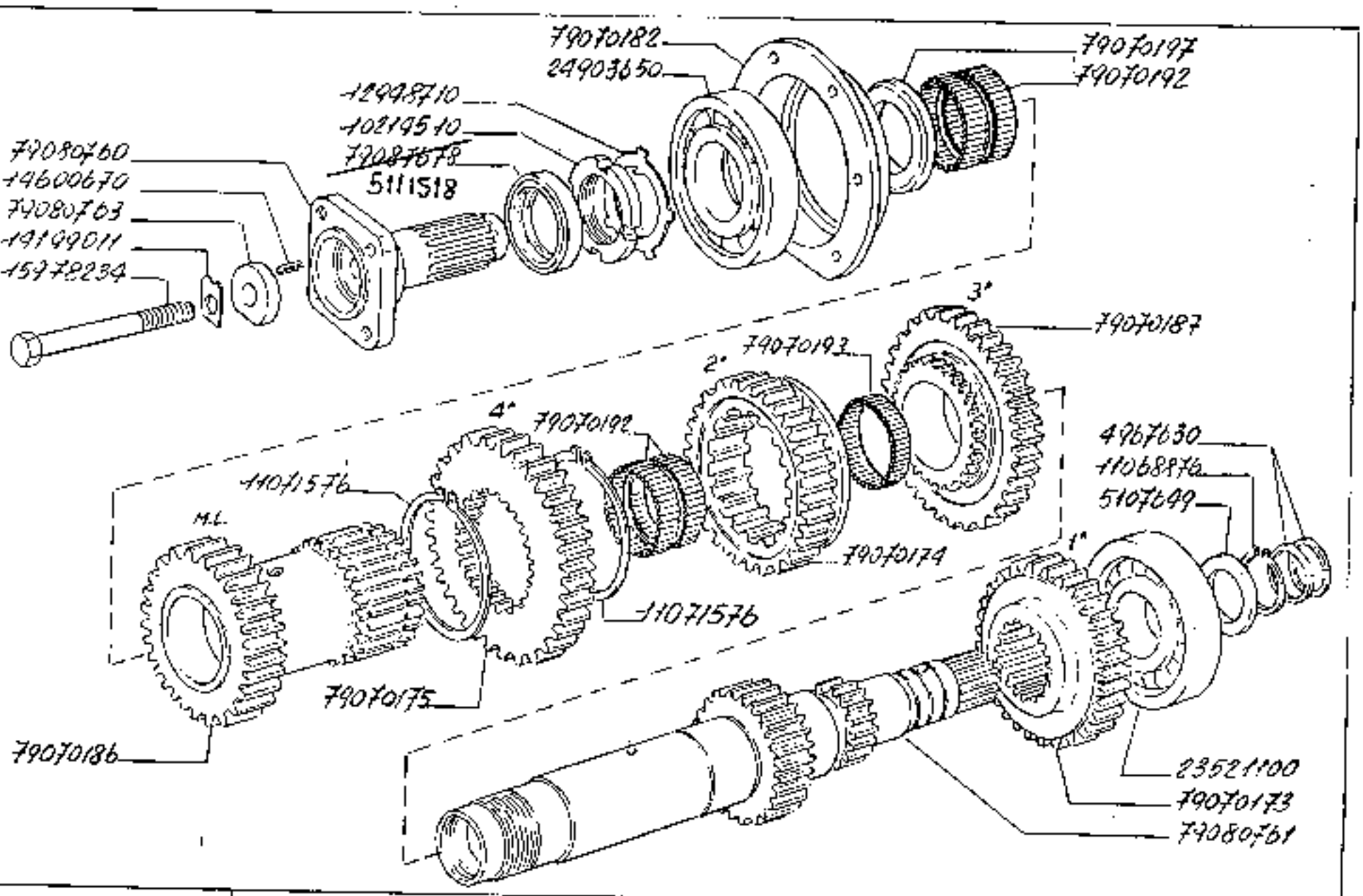

160-55

RUOTISMI CAMBIO DI VELOCITÀ

Engrenages de boîte de vitesses
Zahnräder der Wechselgetriebes
Transmission gears
Engranajes del cambio

1.28.1

1/2

https://tractormanualz.com/

MODIF. ANT.MODIF.	N.ORDINE	Q.	DESIGNAZIONE	DESIGNATION	BENENNUNG	DESCRIPTION	DENOMINACIONES
	4482650	2	ANELLI	JALLE	RING	RING	ANILLO
	5107549	1	PALLA	CARRUCCINE	DRUCKSCHEIBE	THRUST WASHER	CHUMACERA
	1041450	1	GHIERA	VIROLE	GEWINDERING	GLAND NUT	VEROLA
	1906e976	1	ANELLI DI SICUREZZA	ARRETOIR	SICHERUNGSRING	LOCKRING	ANILLO DE FRENO
	81070376	1	ANELLI DI SICUREZZA	ARRETOIR	SICHERUNGSRING	LOCKRING	ANILLO DE FRENO
	81071576	2	ANELLI DI SICUREZZA	ARRETOIR	SICHERUNGSRING	LOCKRING	ANILLO DE FRENO
	12942710	1	ROSETTA DI SICUREZZA	RONDELLE FREIN	SICHERUNGSRING	LOCKWASHER	ARANDELA DE FRENO
	1c109711	1	PIASTRINA DI SICUREZZA	PLAQUETTE FREIN	SICHERUNGSBLECH	LOCKPLATE	PLACA DE FRENO
	14e06670	1	SPINA	GOUPILLE	STIFT	PIN	PASADOR
	15978234	1	VITE	VIS	SCHRAUBE	SCREW	TORNILLO
	23521100	1	CUSCINETTO	ROULEMENT	LAGER	BEARING	RODAMIENTO
	24701650	1	CUSCINETTO	ROULEMENT	LAGER	BEARING	RODAMIENTO
	29040193	1	GHIERA	VIROLE	GEWINDERING	GLAND NUT	VEROLA
	79C70173	1	INGRANAGGIO CONDUTTORE (I VEL.)	PIGNON CONDUCTEUR	TREIBENDES ZAHNRAD	DRIVING GEAR	PINON CONDUCTOR
	79C70174	1	INGRANAGGIO CONDUTTORE (II VEL.)	PIGNON CONDUCTEUR	TREIBENDES ZAHNRAD	DRIVING GEAR	PINON CONDUCTOR
	79C70175	1	INGRANAGGIO CONDUTTORE (IV VEL.)	PIGNON CONDUCTEUR	TREIBENDES ZAHNRAD	DRIVING GEAR	PINON CONDUCTOR
	79070176	1	INGRANAGGIO CONDOTTO (IV VEL.)	PIGNON CONDUIT	ANGETRIEBENES ZAHNRAD	DRIVEN GEAR	PINON CONDUCIDO
	79070177	1	INGRANAGGIO CONDOTTO (I VEL.)	PIGNON CONDUIT	ANGETRIEBENES ZAHNRAD	DRIVEN GEAR	PINON CONDUCIDO
	79070178	1	INGRANAGGIO CONDOTTO (II VEL.)	PIGNON CONDUIT	ANGETRIEBENES ZAHNRAD	DRIVEN GEAR	PINON CONDUCIDO
	79C70179	1	INGRANAGGIO CONDOTTO (III VEL.)	PIGNON CONDUIT	ANGETRIEBENES ZAHNRAD	DRIVEN GEAR	PINON CONDUCIDO
	79070180	1	MANICOTTO TRASCINAMENTO MARCE LENTVVEL.	MANCHON	MITNEHMER	DRIVE	MANGUITO
	79070182	1	BUSSOLA P/CUSCINETTO.	DOUILLE	GEWINDEBUCHSE	BUSHING	CASQUILLO
	79070182	1	MANICOTTO TRASCINAMENTO MARCE LENTVVEL.	MANCHON	MITNEHMER	DRIVE	MANGUITO
	79070184	1	INGRANAGGIO CONDOTTO MARCE LENTE	PIGNON CONDUIT	ANGETRIEBENES ZAHNRAD	DRIVEN GEAR	PINON CONDUCIDO
	79070185	1	MANICOTTO TRASCINAMENTO P/INGR.CONDOTTE	MANCHON	MITNEHMER	DRIVE	MANGUITO
	79C70186	1	INGRANAGGIO CONDUTTORE MARCE LENTE	PIGNON CONDUCTEUR	TREIBENDES ZAHNRAD	DRIVING GEAR	PINON CONDUCTOR
	79C70187	1	INGRANAGGIO CONDUTTORE (III VEL.)	PIGNON CONDUCTEUR	TREIBENDES ZAHNRAD	DRIVING GEAR	PINON CONDUCTOR

https://tractormanualz.com/

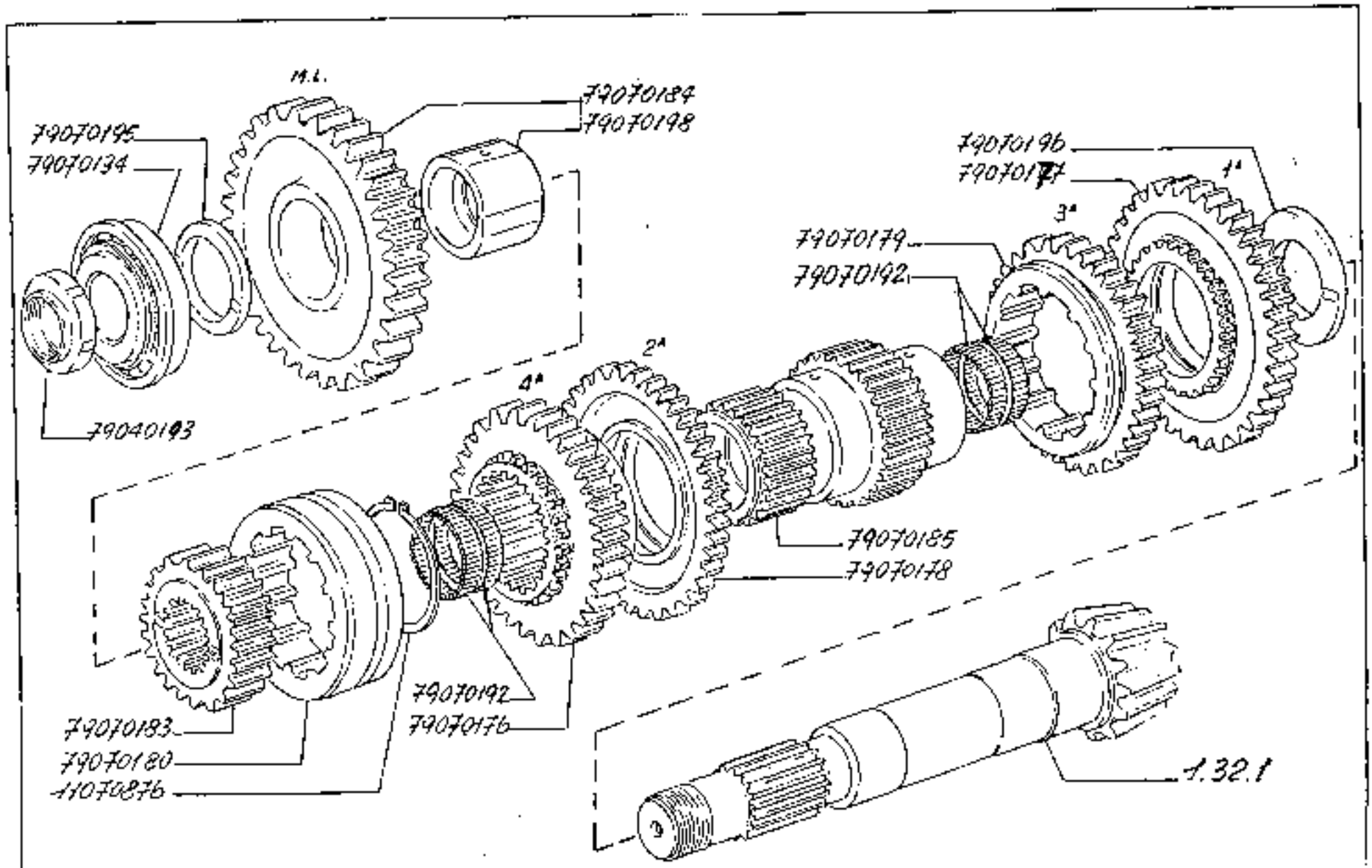

RUOTISMI CAMBIO DI VELOCITÀ

160-55

Engrenages de boîte de vitesses
Zahnräder der Wechselgetriebes
Transmission gears
Engranajes del cambio

1.28.1

2

https://tractormanualz.com/

MODIF.	ANT.MODIF.	N. RIFER.	Q.	DESCRIZIONE	DESIGNATION	BENENNUNG	DESCRIPTION	DENOMINACIONES
		79.70192	1	CUSCINETTO 50X65 X18	ROULEMENT	LAGER	BEARING	RODAMIENTO
		79.70193	1	CUSCINETTO 50X65 X32	ROULEMENT	LAGER	BEARING	RODAMIENTO
		79.70194	1	CUSCINETTO ANT.	ROULEMENT	LAGER	BEARING	RODAMIENTO
		79.70195	1	RALLA	CRAPAUDINE	DRUCKSCHEIBE	THRUST WASHER	CHUMACERA
		79.70196	1	RALLA	CRAPAUDINE	DRUCKSCHEIBE	THRUST WASHER	CHUMACERA
		79.70197	1	RALLA	CRAPAUDINE	DRUCKSCHEIBE	THRUST WASHER	CHUMACERA
		79.70198	1	BOCCOLA P/INGR.CONDOTTO	DOUILLE	BLECHSE	BUSHING	CASQUILLO
		79.80760	1	MANICOTTO TRASCINAMENTO	MANCHON	MITNEHMER	DRIVE	MANGUITO
		79.20761	1	ALBERO CONDUTTORE P/INGR.CONDUTT.	ARBRE CONDUCTEUR	TREIBENDE WELLE	DRIVING SHAFT	ARBOL CONDUCTOR
		79.20763	1	DISCO	DISQUE	SCHEIBE	PLATE	DISCO
		79.87678	1	GUARNIZIONE DI TENUTA 5.5X7.5X10	JOINT	DICHTUNG	GASKET	JUNTA

https://tractormanualz.com/

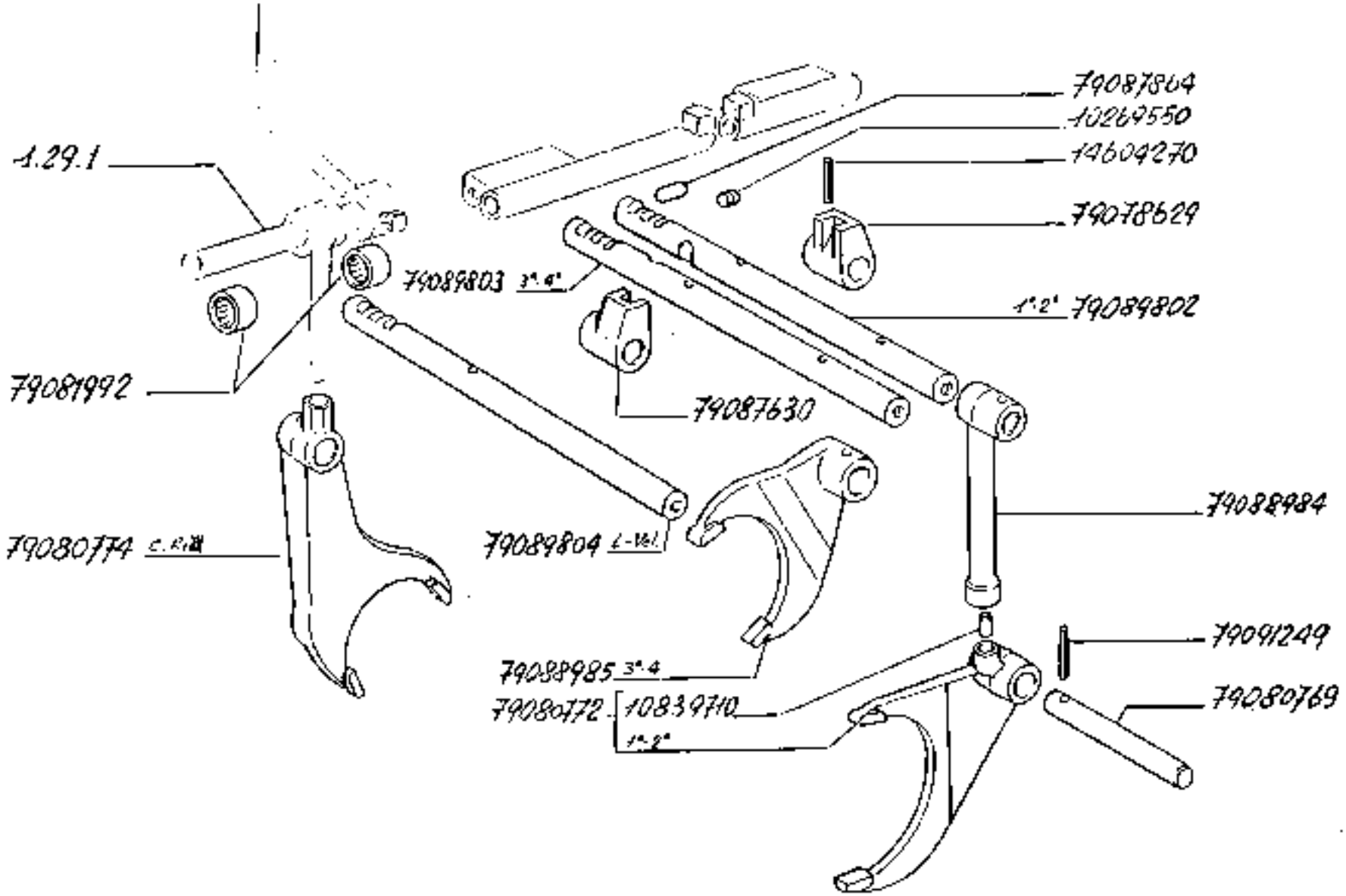

COMANDI INTERNI

Commandes intérieures
Innen Belehlungen
Interior control
Mandos interiores

https://tractormanualz.com/

MODIF. PAT.MODIF.	N.OPLIN8	Q.	DESCRIZIONE	DESIGNATION	BENENNUNG	DESCRIPTION	DENOMINACIONES
	5460455	1	MOLLA	RESSORT	FEDER	SPRING	RESORTE
	5759724	1	MOLLA	RESSORT	FEDER	SPRING	RESORTE
	5759463	1	SCODELLINO	COUVETTE	TELLERSCHEIBE	CUP	PLATILLO
	5759796	1	GUARNIZIONE DI TE NUTA	JOINT	DICHTUNG	GASKET	JUNTA
	5760102	1	PUNTALE	TIGE	DRUCKSTANGE	ROD	VASTAGO
	61777981	1	BOCCOLA	DOUILLE	BUCHSE	BUSHING	CASQUILLO
	10266560	3	GUARNIZIONE DI TE NUTA	JOINT	DICHTUNG	GASKET	JUNTA
	1C269350	1	TAPPO	BOUCHON	STOPFEN	PLUG	TAPON
	1C734601	1	COPIGLIA	GOUPILLE	SPLINT	SPLIT PIN	PASADOR ABIERTO
	10639710	1	GRANO	ERGOT	PASSTIFT	DOWEL	PITON
	11027526	4	ANELLO DI SICUREZ ZA	ARRETOIR	SICHERUNGSRING	LOCKRING	ANILLO DE FRENO
	11056074	2	ANELLO DI SICUREZ ZA	ARRETOIR	SICHERUNGSRING	LOCKRING	ANILLO DE FRENO
	14457261	3	GUARNIZIONE DI TE NUTA	JOINT	DICHTUNG	GASKET	JUNTA
	1C4P0501	2	ROSETTA PIANA	RONDELLE	SCHEIBE	WASHER	ARANDELA
	14C04270	6	SPINA	GOUPILLE	STIFT	PIN	PASADOR
	1644143D	4	VITE	VIS	SCHRAUBE	SCREW	TORNILLO
	16102721	1	DADO	ECROU	MUTTER	NUT	TUERCA
	79021515	2	MOLLA	RESSORT	FEDER	SPRING	RESORTE
	79070507	3	NOTTOLINO BLOCCA GGIO ASTE	CLIQUET	KLINKE	PAWL	SEGURO
	79076629	1	NASELLO (1-II VE L.)	TENON	ANSCHLAG	LUG	TOPE
	79076630	1	NASELLO (III-IV VEL.)	TENON	ANSCHLAG	LUG	TOPE
	79076963	3	TAPPO	BOUCHON	STOPFEN	PLUG	TAPON
	79080769	1	ASTA (II-IV VEL.)	TIGE	STANGE	ROD	VARILLA
	79080772	1	FORCELLA (II-IV VEL.)	FOURCHE	GABEL	FORK	HORQUILLA
	79090774	1	FORCELLA RIDUTTO RE	FOURCHE	GABEL	FORK	HORQUILLA
	79091092	2	BOCCOLA	DOUILLE	BUCHSE	BUSHING	CASQUILLO
	79096011	4	ROSETTA PIANA	RONDELLE	SCHEIBE	WASHER	ARANDELA
	79096012	4	CUSCINETTO	ROULEMENT	LAGER	BEARING	RODAMIENTO
	79097964	1	GRANO BLOCCAGGIO ASTE	ERGOT	PASSTIFT	DOWEL	PITON
	79099004	1	LEVA (I-II VEL.)	LEVIER	HEBEL	LEVER	PALANCA
	79099005	1	FORCELLA (III-IV VEL.)	FOURCHE	GABEL	FORK	HORQUILLA
	79099088	2	PERNO ASTE	AXE	BOLZEN	PIN	EJE
	79099794	1	LEVA D.	LEVIER	HEBEL	LEVER	PALANCA
	79099795	1	LEVA S.	LEVIER	HEBEL	LEVER	PALANCA

https://tractormanualz.com/

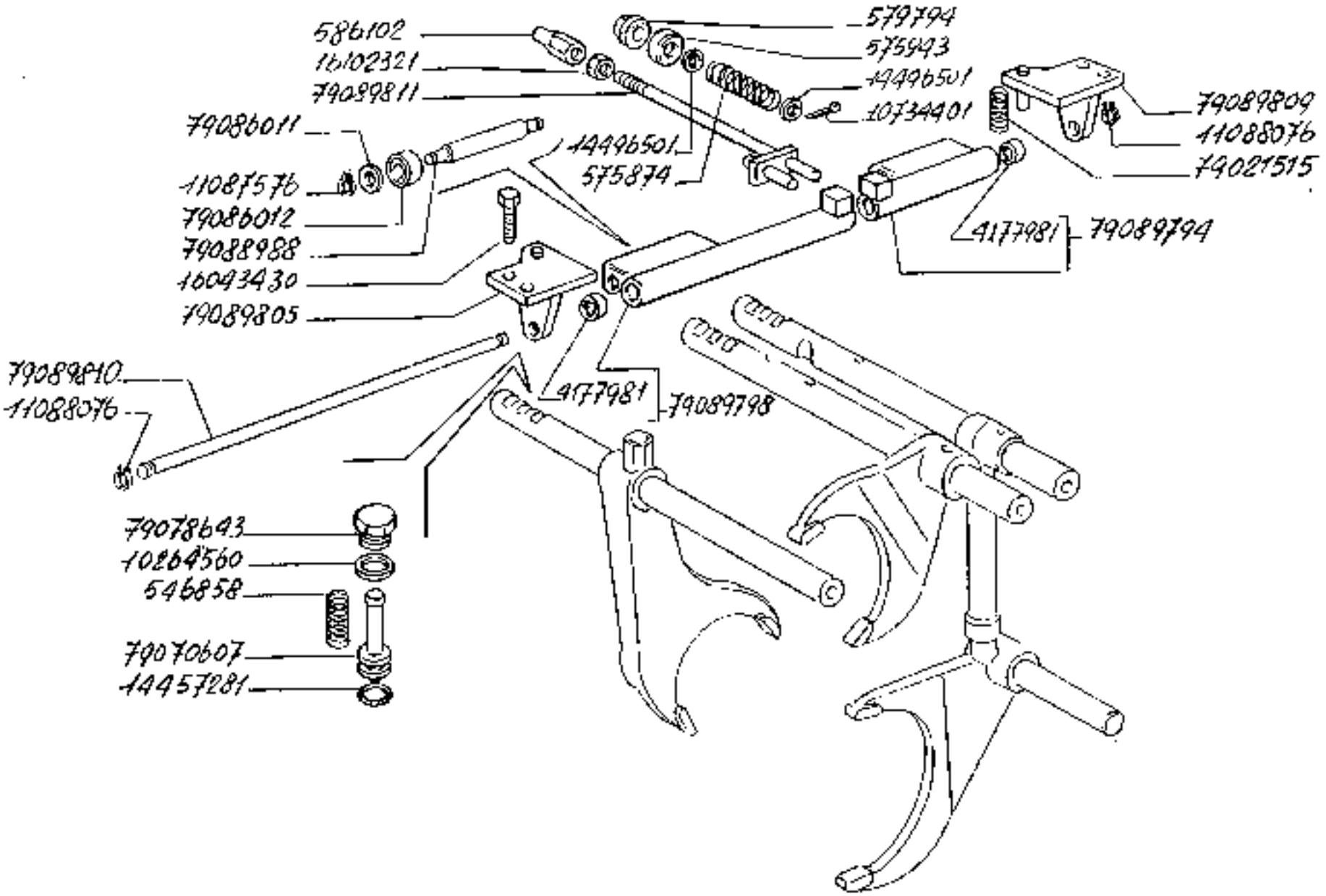

160-55

COMANDI INTERNI

Commandes intérieures
Innen Befehlungen
Interior control
Mandos interiores

https://tractormanualz.com/

1.29.0

2

MODIF.	ANT.MODIF.	N.RIFERIMENTO	Q.	DESIGNATION	DESIGNATION	BENENNUNG	DESCRIPTION	DEFINICIONES
		79489502	1	ASTA (I-II VEL.)	TIGE	STANGE	ROD	VARILLA
		79[illegible]03	1	ASTA (III-IV VEL.)	TIGE	STANGE	ROD	VARILLA
		79489504	1	ASTA VEL.LENTA	TIGE	STANGE	ROD	VARILLA
		79489505	1	SUPPORTO S.	SUPPORT	LAGER	SUPPORT	SOPORTE
		79489509	1	SUPPORTO D.	SUPPORT	LAGER	SUPPORT	SOPORTE
		79489510	1	ASTA COMANDO FRENO	TIGE	STANGE	ROD	VARILLA
		79489511	1	PUNTALE COM.VALV.FRENO	TIGE	BOLZENSTANGE	ROD	VASTAGO
		75091269	6	SPINA (MM 3,5X32)	GOUPILLE	STIFT	PIN	PASADOR

https://tractormanualz.com/

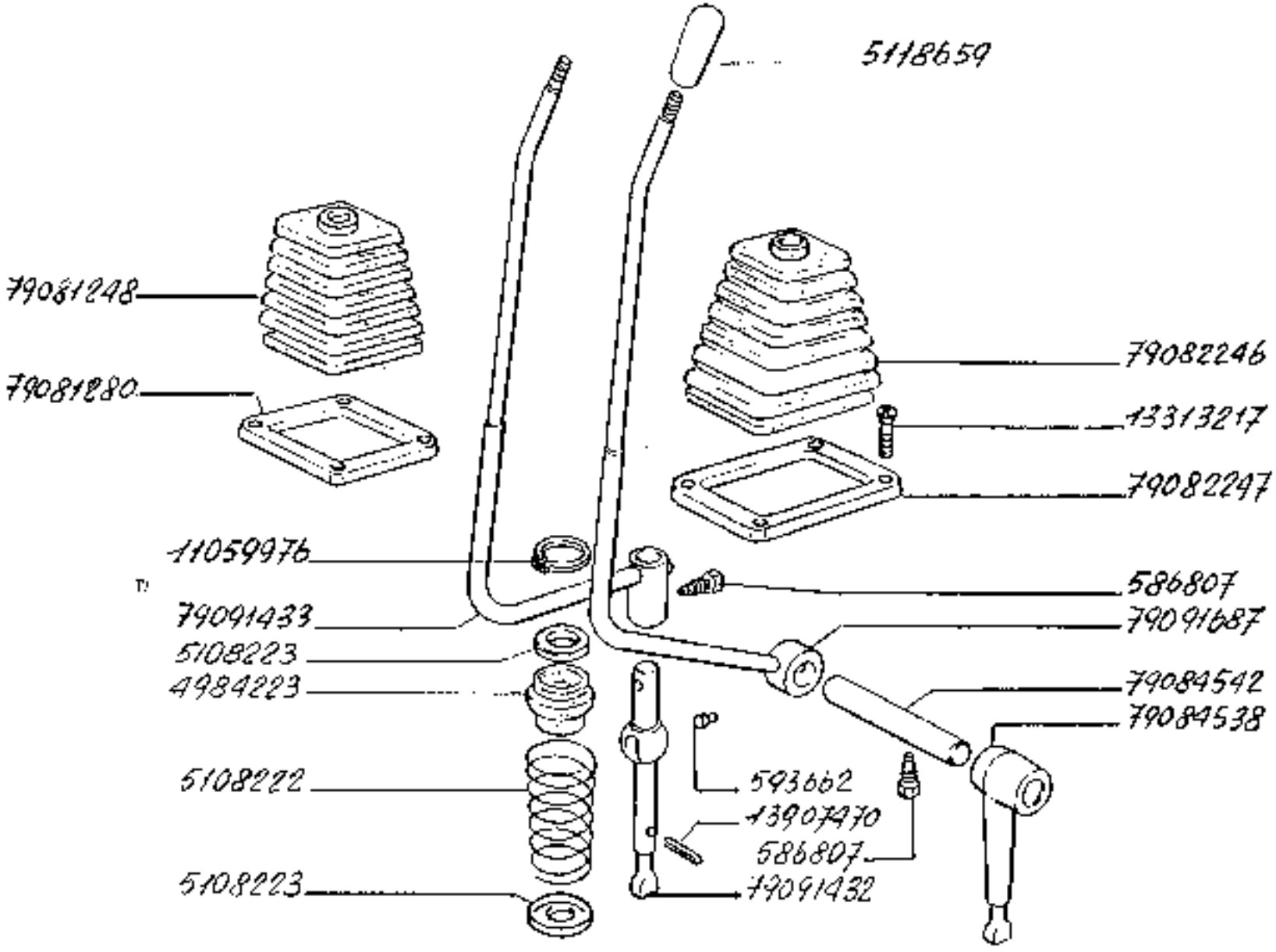

https://tractormanualz.com/

MODIF. ANN.MODIF.	N.ORDINE	Q.	DESCRIZIONE	DESIGNATION	BENENNUNG	DESCRIPTION	DENOMINAZIONES
	51[illegible]7	1	VITE	VIS	SCHRAUBE	SCRE=	TORNILLO
	593562	2	GRANO	ERGOT	PASSFEDT	DOWEL	PITON
	4,24323	1	GUARNIZIONE DI TENUTA	JOINT	DICHTUNG	GASKET	JUNTA
	5108222	1	MOLLA	RESSORT	FEDER	SPRING	RESORTE
	5106723	2	SCODELLINO	COUVETTE	TELLERSCHEIBE	CUP	PLATILLO
	5114459	4	IMPUGNATURA	POIGNEL	GRIFF	KNOB	BOTON
	11055978	1	ANELLO DI SICUREZZA	ARRETOIR	SICHERUNGSRING	LOCKRING	ANILLO DE FRENO
	11313217	4	VITE	VIS	SCHRAUBE	SCREW	TORNILLO
	13907470	1	SPINA	GOUPILLE	STIFT	PIN	PASADOR
	79[illegible]48	1	CUFFIA	CAPUCHON	MANSCHETTE	BOOT	CAPUCHON
	79[illegible]25D	1	CALOTTA	CALOTTE	KAPPE	CAP	TAPA
	79[illegible]26	1	CUFFIA	CAPUCHON	MANSCHETTE	BOOT	CAPUCHON
	79[illegible]247	1	COPERCHIO	COUVERCLE	DECKEL	COVER	TAPA
	79[illegible]532	1	LEVA INF.COM.RID VIT.	LEVIER	HEBEL	LEVER	PALANCA
	79[illegible]542	1	PERNO CON.RIDUTT ORE	AXE	BOLZEN	PIN	EJE
	79091452	1	LEVA INF.COM.CAM BIO	LEVIER	HEBEL	LEVER	PALANCA
	79[illegible]453	1	LEVA COMANDO CAM BIO	LEVIER	HEBEL	LEVER	PALANCA
	79091687	1	LEVA COM.RIDUTTORE	LEVIER	HEBEL	LEVER	PALANCA

https://tractormanualz.com/

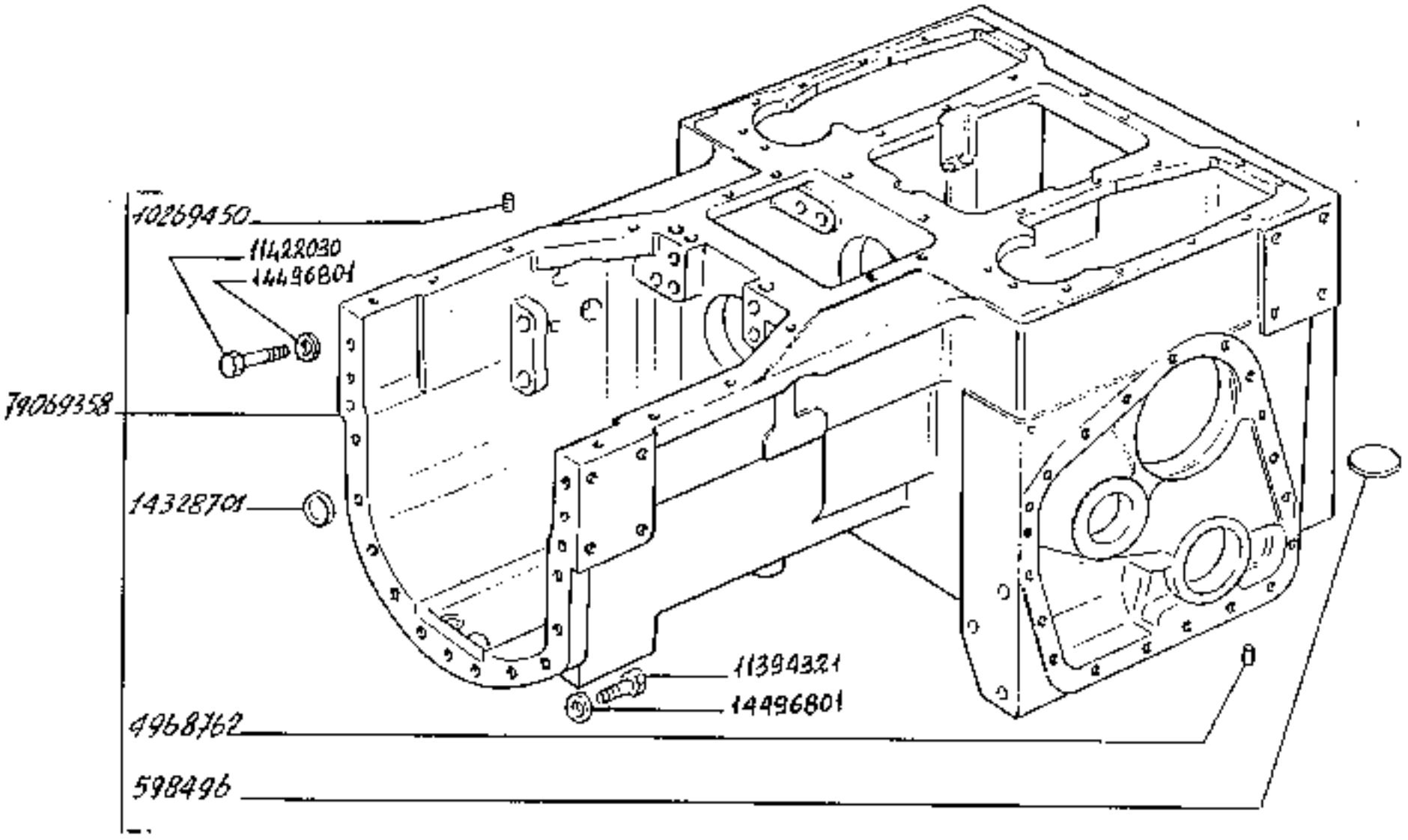

160-55

SCATOLE, COPERCHI E SUPPORTI

Carters, couvercles et supports
Gehäuse, Deckel und Auflage
Casings, covers and supports
Cajas, tapas y apoyos

1.32.0

1/3

https://tractormanualz.com/

MODIF. ANT.MODIF.	NUMERO	Q.	DESCRIZIONE	DESIGNATION	BENENNUNG	DESCRIPTION	DENOMINACIONES
	5[illegible]496	4	TAPPO	BOUCHON	STOPFEN	PLUG	TAPON
	4967767	1	DISTANZIALE SP.0 ,15	ENTRETOISE	ABSTANDSTUECK	SPACER	SEPARADOR
	4967708	1	DISTANZIALE SP.0 ,3	ENTRETOISE	ABSTANDSTUECK	SPACER	SEPARADOR
	4967709	1	DISTANZIALE SP.0 ,5	ENTRETOISE	ABSTANDSTUECK	SPACER	SEPARADOR
	4967710	1	DISTANZIALE SP.0 ,7	ENTRETOISE	ABSTANDSTUECK	SPACER	SEPARADOR
	4967729	4	BOCCOLA INT	DOUILLE	BUCHSE	BUSHING	CASQUILLO
	4968[illegible]51	2	COPERCHIO COMPL. LAT.inf.	COUVERCLE	DECKEL	COVER	TAPA
	4966762	2	GRANO	ERGOT	PASSTIFT	WOHEL	PITON
	4974268	3	SUPPORTO S.	SUPPORT	LAGER	SUPPORT	SOPORTE
	4974267	1	SUPPORTO D.	SUPPORT	LAGER	SUPPORT	SOPORTE
	5133731	4	GUARNIZIONE DI TENUTA	JOINT	DICHTUNG	GASKET	JUNTA
	10139040	2	TAPPO	BOUCHON	STOPFEN	PLUG	TAPON
	10265160	1	GUARNIZIONE DI TENUTA	JOINT	DICHTUNG	GASKET	JUNTA
	10266450	1	TAPPO	BOUCHON	STOPFEN	PLUG	TAPON
	10266150	1	TAPPO	BOUCHON	STOPFEN	PLUG	TAPON
	10266450	7	TAPPO	BOUCHON	STOPFEN	PLUG	TAPON
	10273040	2	TAPPO	BOUCHON	STOPFEN	PLUG	TAPON
	10276740	1	TAPPO	BOUCHON	STOPFEN	PLUG	TAPON
	11306931	23	VITE	VIS	SCHRAUBE	SCREW	TORNILLO
	11307331	6	VITE	VIS	SCHRAUBE	SCREW	TORNILLO
	11394321	14	VITE	VIS	SCHRAUBE	SCREW	TORNILLO
	11406621	24	VITE	VIS	SCHRAUBE	SCREW	TORNILLO
	11422030	7	VITE	VIS	SCHRAUBE	SCREW	TORNILLO
	14[illegible]3431	16	VITE	VIS	SCHRAUBE	SCREW	TORNILLO
	1423[illegible]921	6	VITE	VIS	SCHRAUBE	SCREW	TORNILLO
	14326501	1	TAPPO	BOUCHON	STOPFEN	PLUG	TAPON
	14326701	1	TAPPO	BOUCHON	STOPFEN	PLUG	TAPON
	14457361	1	GUARNIZIONE DI TENUTA	JOINT	DICHTUNG	GASKET	JUNTA
	14456580	1	GUARNIZIONE DI TENUTA	JOINT	DICHTUNG	GASKET	JUNTA
	14466290	2	GUARNIZIONE DI TENUTA	JOINT	DICHTUNG	GASKET	JUNTA
	14476501	4	ROSETTA PIANA	RONDELLE	SCHEIBE	WASHER	ARANDELA
	14[illegible]6721	27	ROSETTA PIANA	RONDELLE	SCHEIBE	WASHER	ARANDELA
	15540629	6	VITE	VIS	SCHRAUBE	SCREW	TORNILLO
	15540533	16	VITE	VIS	SCHRAUBE	SCREW	TORNILLO
	15541421	15	VITE	VIS	SCHRAUBE	SCREW	TORNILLO
	15[illegible]6751	6	VITE	VIS	SCHRAUBE	SCREW	TORNILLO
	15476931	21	VITE	VIS	SCHRAUBE	SCREW	TORNILLO
	16043621	4	VITE	VIS	SCHRAUBE	SCREW	TORNILLO
	60[illegible]0150	2	GUARNIZIONE DI TENUTA 12X32	JOINT	DICHTUNG	GASKET	JUNTA

https://tractormanualz.com/

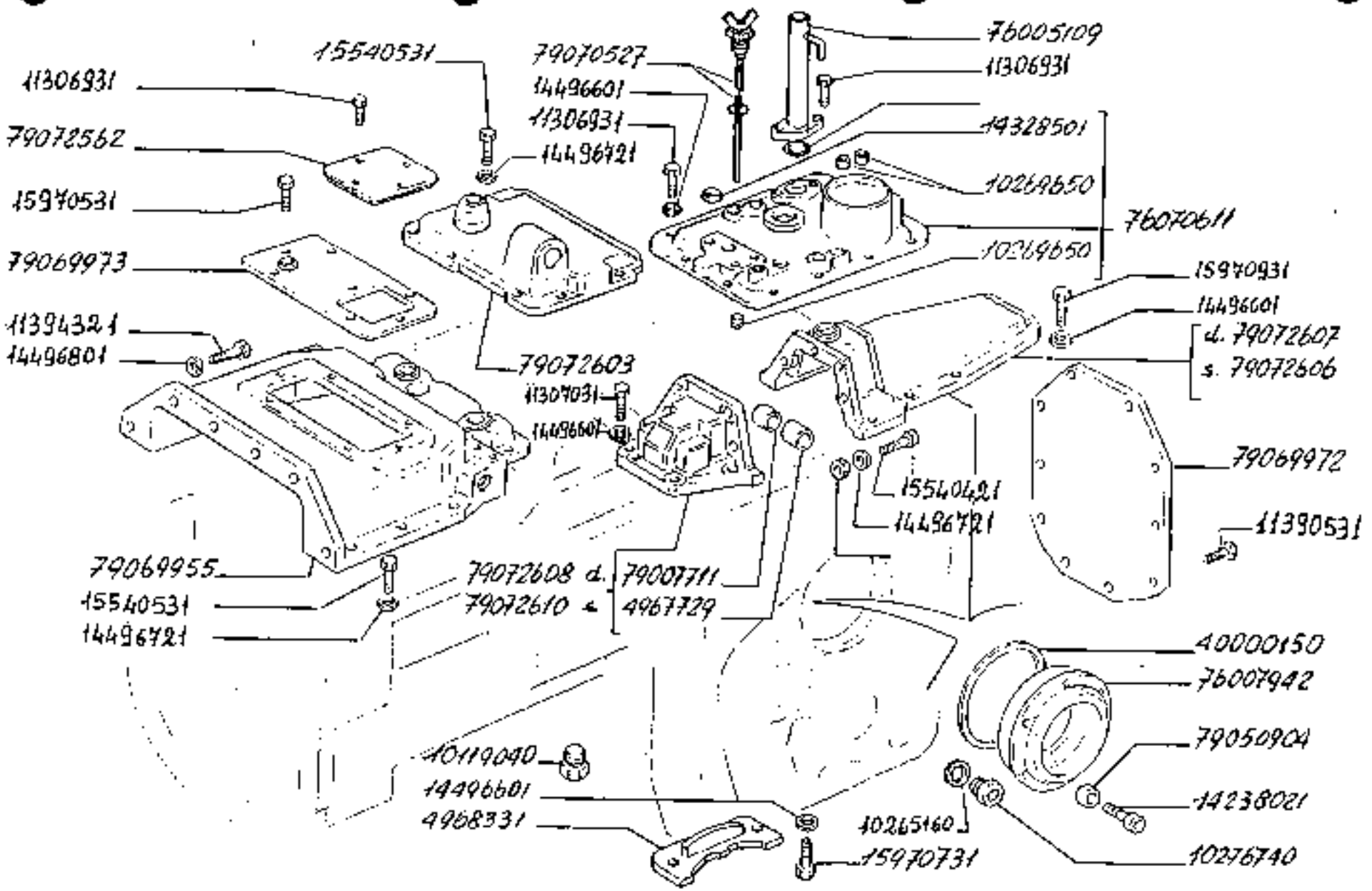

160-55

SCATOLE, COPERCHI E SUPPORTI

Carters, couvercles et supports
Gehäuse, Deckel und Auflage
Casings, covers and supports
Cajas, tapas y apoyos

1.32.0

2

https://tractormanualz.com/

MODIF. ANT.MODIF.	NUMERO	Q.	DESCRIZIONE	DESIGNATION	BENENNUNG	DESCRIPTION	DENOMINAZIONES
	79CD5409	1	TUBO RIGIDO	TUYAU	ROHR	PIPE	TUBO
	79L07742	1	SCATOLA GAT.	CARTER	GEHAEUSE	BOX	CAJA
	79L07711	1	BOCCOLA EST	DOUILLE	BUECHSE	BUSHING	CASQUILLO
	79C50904	1	ROSETTA PIANA	RONDELLE	SCHEIBE	WASHER	ARANDELA
	79L55356	1	SCATOLA COMPL.	CARTER	GEHAEUSE	BOX	CAJA
	79066952	1	SUPPORTO	SUPPORT	LAGER	SUPPORT	SOPORTE
	79L67955	1	COPERCHIO ANT.	COUVERCLE	DECKEL	COVER	TAPA
	79L66972	1	COPERCHIO POST.	COUVERCLE	DECKEL	COVER	TAPA
	79066973	1	COPERCHIO	COUVERCLE	DECKEL	COVER	TAPA
	79L70527	1	ASTA DI LIVELLO	JAUGE DE NIVEAU	MESSTAB	LEVEL ROD	VARILLA DE NIVEL
	79G7C411	1	COPERCHIO COMPL. CENTR.	COUVERCLE	DECKEL	COVER	TAPA
	79G72562	1	COPERCHIO	COUVERCLE	DECKEL	COVER	TAPA
	79D72503	1	COPERCHIO	COUVERCLE	DECKEL	COVER	TAPA
	79L72666	1	COPERCHIO POST.S.	COUVERCLE	DECKEL	COVER	TAPA
	79L72607	1	COPERCHIO POST.D.	COUVERCLE	DECKEL	COVER	TAPA
	79072608	1	COPERCHIO COMPL. D.	COUVERCLE	DECKEL	COVER	TAPA
	79072610	1	COPERCHIO COMPL. S.	COUVERCLE	DECKEL	COVER	TAPA
	79080785	1	COPERCHIO	COUVERCLE	DECKEL	COVER	TAPA
	79080786	1	COPERCHIO	COUVERCLE	DECKEL	COVER	TAPA

https://tractormanualz.com/

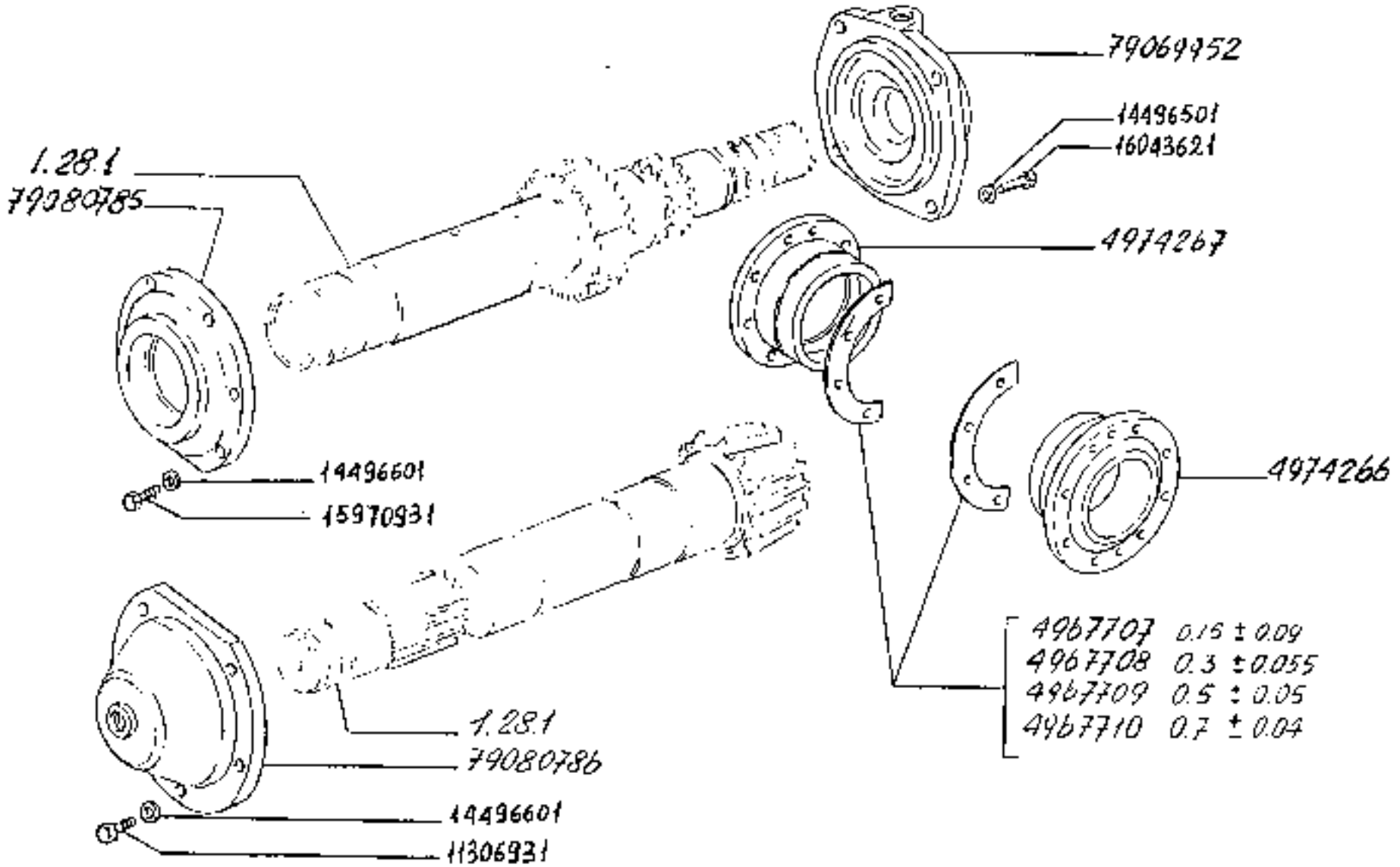

https://tractormanualz.com/

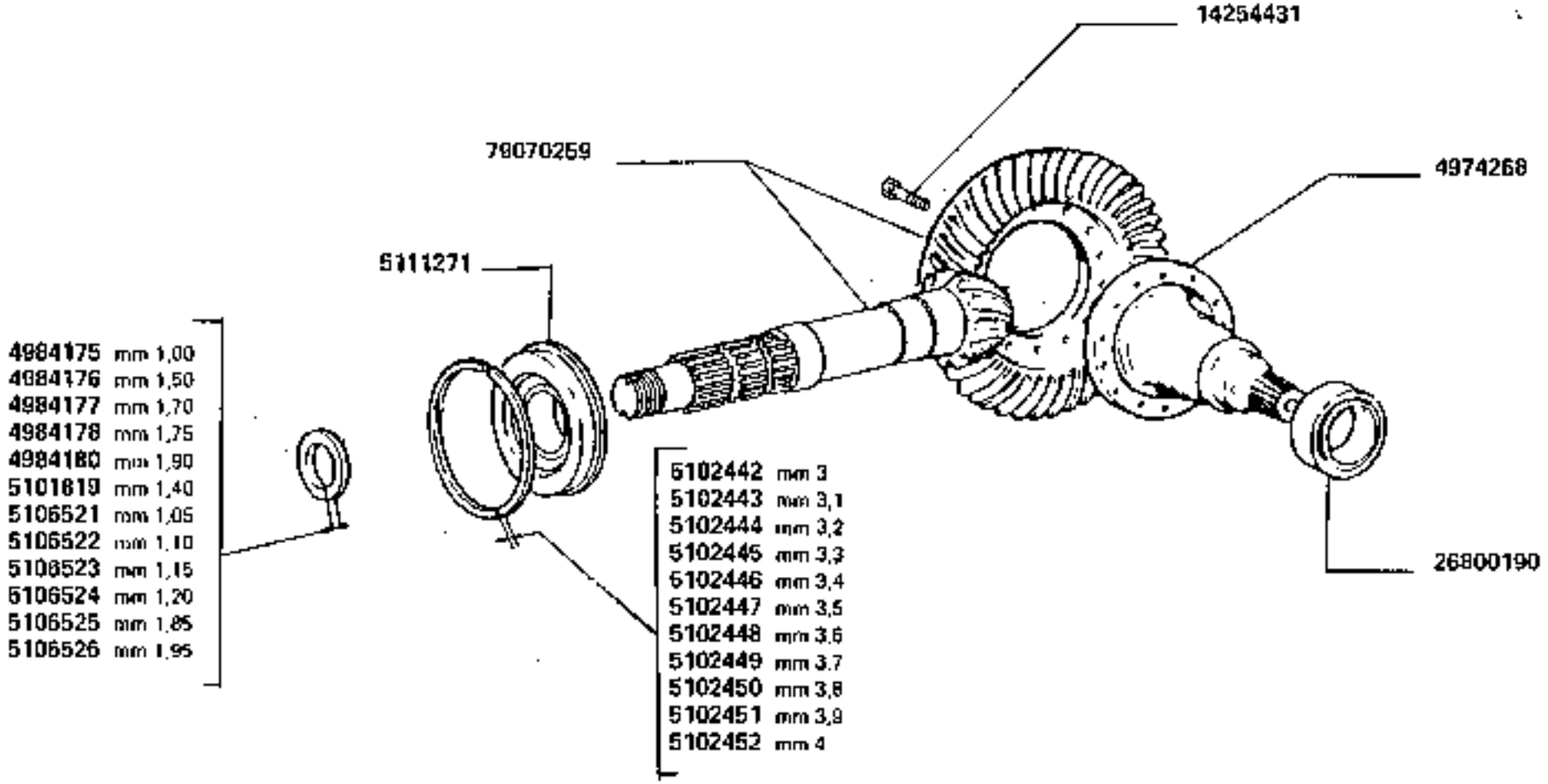

160-55

RUOTISMI RIDUTTORE CENTRALE

Engranges de reducteur central

Raeder und wellen des wechselgetriebes

Central reduction gears

Engranajes del reductor central

1.32.1

https://tractormanualz.com/

MODIF. AVT.MODIF.	A.GRUPPO	D. DESCRIZIONE	DESIGNATION	BENENNUNG	DESCRIPTION	DENOMINAZIONES
	6674269	3 ALBERO DI COMANDO	ARBRE DE COMMANDE	ANTRIEBSWELLE	DRIVE SHAFT	ARBOL DE MANDO
	4984175	1 ANELLO SP.1,60	BAGUE	RING	RING	ANILLO
	4984176	1 ANELLO SP.1,50	BAGUE	RING	RING	ANILLO
	4984177	1 ANELLO SP.1,70	BAGUE	RING	RING	ANILLO
	4984178	1 ANELLO SP.1,75	BAGUE	RING	RING	ANILLO
	4984187	1 ANELLO SP.1,90	BAGUE	RING	RING	ANILLO
	5102419	1 ANELLO APPOGGIO SP.1,40	RONDELLE DE BUTEE	DRUCKSCHEIBE	THRUST RING	ANILLO DE APOYO
	5102442	1 SPESSORE DI REGIS 1RO SP.3,0	CALE D'EPAISSEUR	DISTANZSCHEIBE	SHIM	SUPLEMENTO
	5102443	1 SPESSORE DI REGIS 1RO SP.3,1	CALE D'EPAISSEUR	DISTANZSCHEIBE	SHIM	SUPLEMENTO
	5102444	1 SPESSORE DI REGIS 1RO SP.3,2	CALE D'EPAISSEUR	DISTANZSCHEIBE	SHIM	SUPLEMENTO
	5102445	1 SPESSORE DI REGIS 1RO SP.3,3	CALE D'EPAISSEUR	DISTANZSCHEIBE	SHIM	SUPLEMENTO
	5102446	1 SPESSORE DI REGIS 1RO SP.3,4	CALE D'EPAISSEUR	DISTANZSCHEIBE	SHIM	SUPLEMENTO
	5102447	1 SPESSORE DI REGIS 1RO SP.3,5	CALE D'EPAISSEUR	DISTANZSCHEIBE	SHIM	SUPLEMENTO
	5102448	1 SPESSORE DI REGIS 1RO SP.3,6	CALE D'EPAISSEUR	DISTANZSCHEIBE	SHIM	SUPLEMENTO
	5102449	1 SPESSORE DI REGIS 1RO SP.3,7	CALE D'EPAISSEUR	DISTANZSCHEIBE	SHIM	SUPLEMENTO
	5102450	1 SPESSORE DI REGIS 1RO SP.3,8	CALE D'EPAISSEUR	DISTANZSCHEIBE	SHIM	SUPLEMENTO
	5102451	1 SPESSORE DI REGIS 1RO SP.3,9	CALE D'EPAISSEUR	DISTANZSCHEIBE	SHIM	SUPLEMENTO
	5102452	1 SPESSORE DI REGIS 1RO SP.4,0	CALE D'EPAISSEUR	DISTANZSCHEIBE	SHIM	SUPLEMENTO
	5106521	1 ANELLO SP.1,05	BAGUE	RING	RING	ANILLO
	5106522	1 ANELLO SP.1,10	BAGUE	RING	RING	ANILLO
	5106523	1 ANELLO SP.1,15	BAGUE	RING	RING	ANILLO
	5106524	1 ANELLO SP.1,20	BAGUE	RING	RING	ANILLO
	5106525	1 ANELLO SP.1,25	BAGUE	RING	RING	ANILLO
	5106526	1 ANELLO SP.1,95	BAGUE	RING	RING	ANILLO
	5113771	1 CUSCINETTO	ROULEMENT	LAGER	BEARING	RODAMIENTO
	7625A431	14 VITE	VIS	SCHRAUBE	SCREW	TORNILLO
	2600C190	2 CUSCINETTO	ROULEMENT	LAGER	BEARING	RODAMIENTO
	7607E259	1 COPPIA CONICA CR 1PP.13/43	COUPLE CONIQUE	KEGELRADANTRIEB	BEVEL GEAR/PINION SET	PAR CONICO

https://tractormanualz.com/

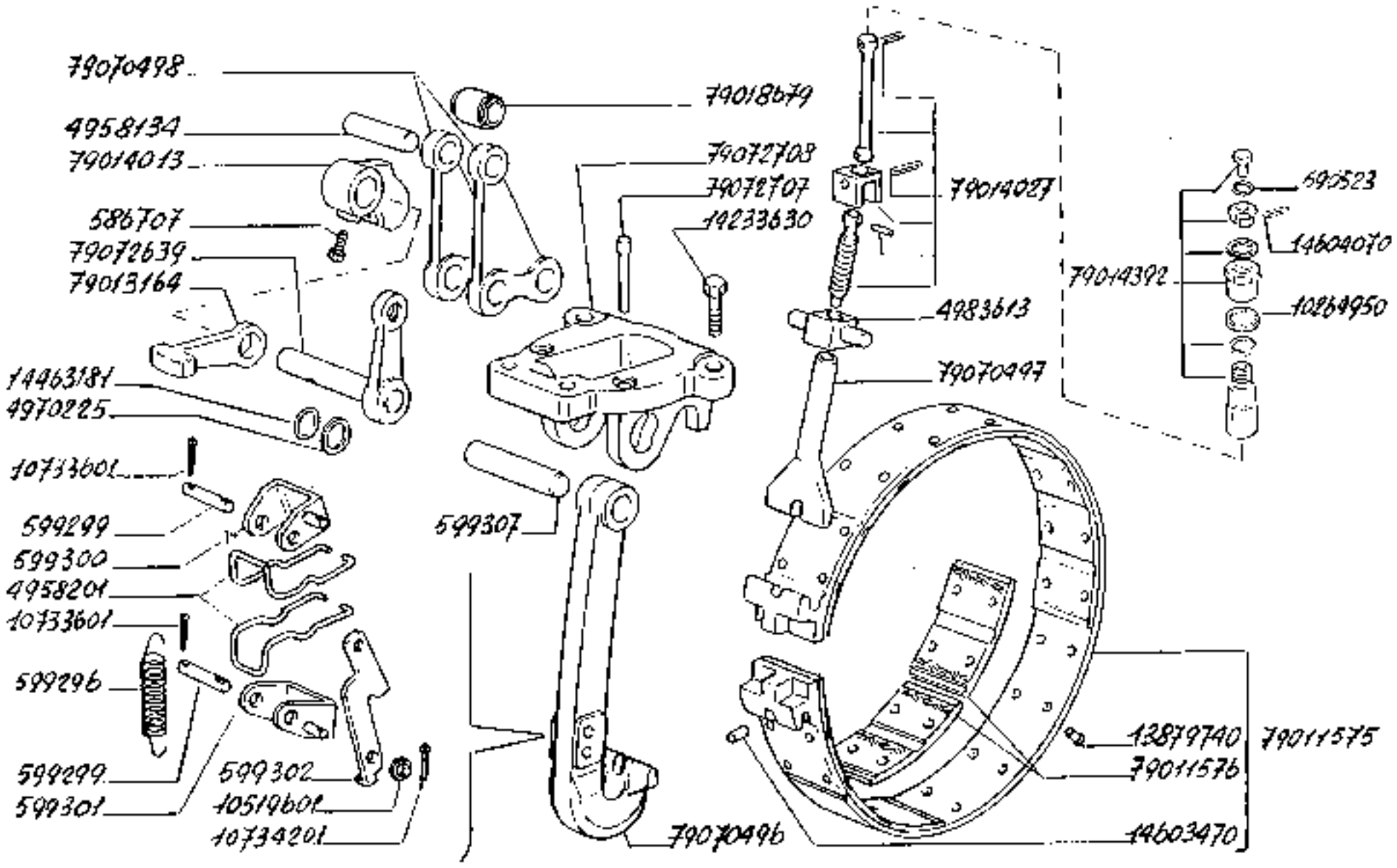

160-55

FRENI SULLA TRASMISSIONE

Freins sur la transmission
Getriebebremses

Transmission brake
Frenos de mano

https://tractormanualz.com/

MODEL. ANT.MODEL.	N.GRUPPO	N. DESCRIZIONE	DESIGNATION	BENENNUNG	DESCRIPTION	DENOMINAZIONES
	5	VITE	VIS	SCHRAUBE	SCREW	TORNILLO
	5	RUOTTA DI SICUREZZA	RONDELLE FREIN	SICHERUNGSRING	LOCKWASHER	ARANDELA DE FRENO
	2	MOLLA	RESSORT	FEDER	SPRING	RESORTE
	1	PERNO	AXE	BOLZEN	PIN	EJE
	2	FORCELLA SUP.	FOURCHE	GABEL	FORK	HORQUILLA
	2	FORCELLA INF.	FOURCHE	GABEL	FORK	HORQUILLA
	2	LEVA SGANCIO	LEVIER	HEBEL	LEVER	PALANCA
	2	PERNO	AXE	BOLZEN	PIN	EJE
	2	PERNO	AXE	BOLZEN	PIN	EJE
	4	MOLLA	RESSORT	FEDER	SPRING	RESORTE
	2	ANELLO	BAGUE	RING	RING	ANILLO
	2	PERNO	AXE	BOLZEN	PIN	EJE
	2	GUARNIZIONE DI TENUTA	JOINT	DICHTUNG	GASKET	JUNTA
	2	ROSETTA PIANA	RONDELLE	SCHEIBE	WASHER	ARANDELA
	6	COPIGLIA	GOUPILLE	SPLINT	SPLIT PIN	PASADOR ABIERTO
	2	COPIGLIA	GOUPILLE	SPLINT	SPLIT PIN	PASADOR ABIERTO
	2	ANELLO DI SICUREZZA	ARRETOIR	SICHERUNGSRING	LOCKRING	ANILLO DE FRENO
	6	VITE	VIS	SCHRAUBE	SCREW	TORNILLO
	100	RIBATTINO	RIVET	NIET	RIVET	REMACHE
	8	VITE	VIS	SCHRAUBE	SCREW	TORNILLO
	2	GUARNIZIONE DI TENUTA	JOINT	DICHTUNG	GASKET	JUNTA
	6	ROSETTA PIANA	RONDELLE	SCHEIBE	WASHER	ARANDELA
	6	SPINA	GOUPILLE	STIFT	PIN	PASADOR
	2	SPINA	GOUPILLE	STIFT	PIN	PASADOR
	1	GUARNIZIONE DI TENUTA	JOINT	DICHTUNG	GASKET	JUNTA
	4	SEMIANELLO	DEMI-BAGUE	HALBRINGLAGER	HALF RING	SEMIANILLO
	2	NASTRO DEL FRENO	BANDE DE FREIN	BREMSBAND	BRAKE BAND	CINTA DE FRENO
	10	GUARNIZIONE CEPPI	GARNITURE	BELAG	LINING	FORRO
	2	LEVA	LEVIER	HEBEL	LEVER	PALANCA
	2	ECCENTRICO	EXCENTRIQUE	EXZENTER	CAM	EXCENTRICA
	2	VITE	VIS	SCHRAUBE	SCREW	TORNILLO
	2	GUIDA DI SCORRIMENTO	COULISSE	SCHIEBEFÜHRUNG	SLIDE GUIDE	GUIA DESLIZANTE
	1	PERNO	AXE	BOLZEN	PIN	EJE
	2	RULLO CUSCINETTO	GALET POUR ROULEMENT	ROLLE FÜER LAGER	ROLLER FOR BEARING	RODILLO PARA RODAMIENTO
	2	TIRANTE	TIRANT	STANGE	ROD	VARILLA
	2	PERNO SUP.	TIGE	BOLZENSTANGE	ROD	VASTAGO
	4	LEVA	LEVIER	HEBEL	LEVER	PALANCA
	2	RACCORDO	RACCORD	STUTZEN	CONNECTION	RACOR

https://tractormanualz.com/

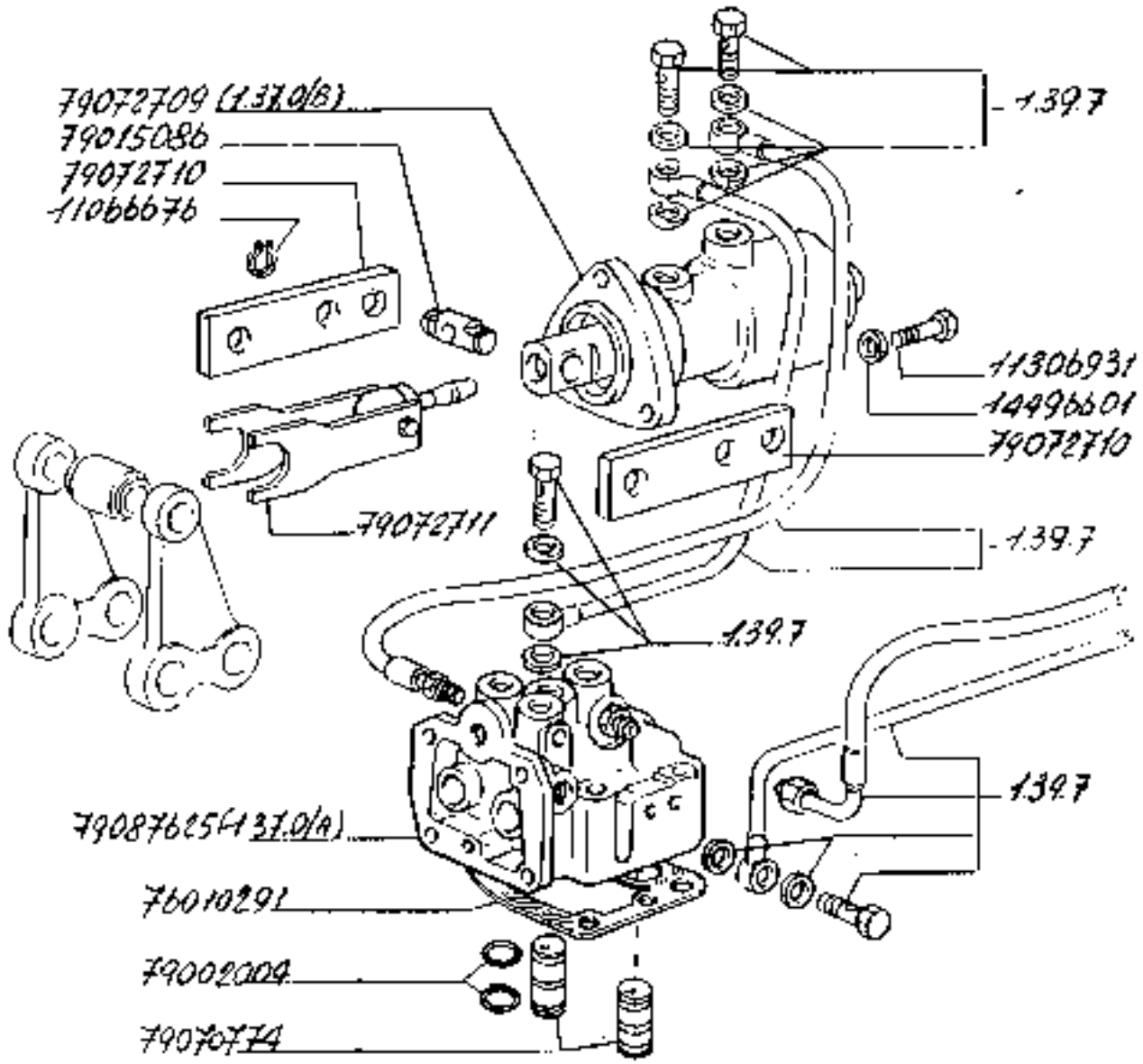

https://tractormanualz.com/

MODIF.	ANT.MODIF.	NUMERO	Q.	DESCRIZIONE	DESIGNATION	BENENNUNG	DESCRIPTION	DENOMINACIONES
		79072539	1	LEVA	LEVIER	HEBEL	LEVER	PALANCA
		79072707	4	GRANO	ERGOT	PASSTIFT	DOWEL	PITON
		79072708	2	SUPPORTO	SUPPORT	LAGER	SUPPORT	SOPORTE
		79072709	2	SERVOFRENO COMPL.	SERVO-FREIN	SERVOBREMSE	SERVO BRAKE	SERVOFRENO
		79072730	2	BISCOTTINO	JUMELLE	LASCHE	LINK	BIELA
		79072731	1	PERNO	AXE	BOLZEN	PIN	EJE
		79057625	1	DISTRIBUTORE COMPL.	DISTRIBUTEUR	STEUERGERAET	DISTRIBUTOR VALVE	VALVULA DISTRIBUIDORA

https://tractormanualz.com/

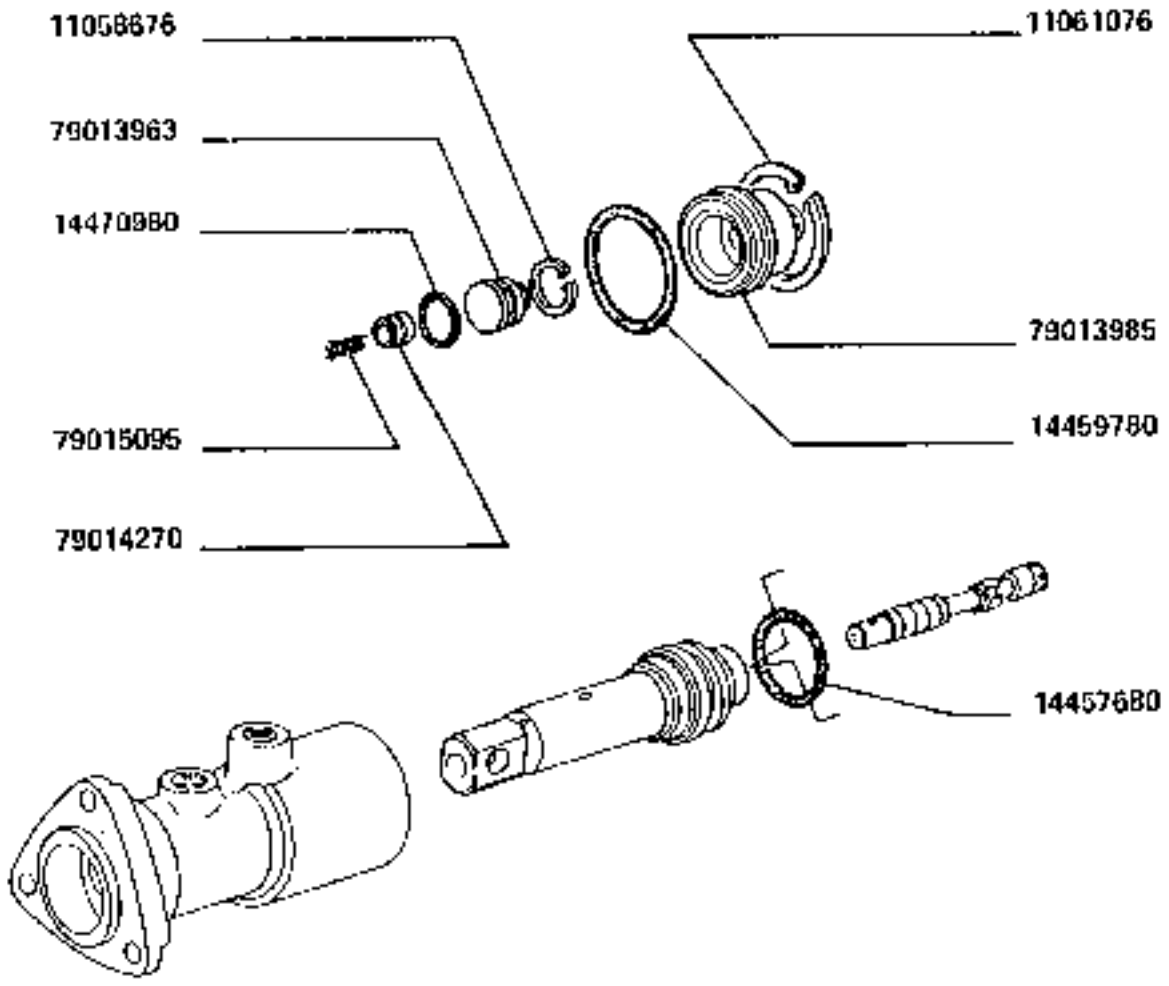

CILINDRO SERVOFRENO 79072709

Cilindre sevofrein
Bremsverstarkerzylinder
Brake Booster Cylinder
Cilindro servofreno

https://tractormanualz.com/

MODIF. ART.MODIF.	N.RIFERIM.	Q.	DESCRIZIONE	DESIGNATION	BENENNUNG	DESCRIPTION	DENOMINAZIONES
	11.5c570	1	ANELLO DI SICUREZ ZA	ARRETOIR	SICHERUNGSRING	LOCKRING	ANILLO DE FRENO
	11D61076	1	ANELLO DI SICUREZ ZA	ARRETOIR	SICHERUNGSRING	LOCKRING	ANILLO DE FRENO
	14457620	1	GUARNIZIONE DI TE NUTA	JOINT	DICHTUNG	GASKET	JUNTA
	14459780	1	ENDFINITO				
	14470980	1	GUARNIZIONE DI TE NUTA	JOINT	DICHTUNG	GASKET	JUNTA
	79613903	1	TAPPO	BOUCHON	STOPFEN	PLUG	TAPON
	79615965	1	TAPPO	BOUCHON	STOPFEN	PLUG	TAPON
	79614279	1	PISTONCINO	PISTON	STOESSEL	PLUNGER	EMBOLO
	79615095	1	MOLLA	RESSORT	FEDER	SPRING	RESORTE

https://tractormanualz.com/

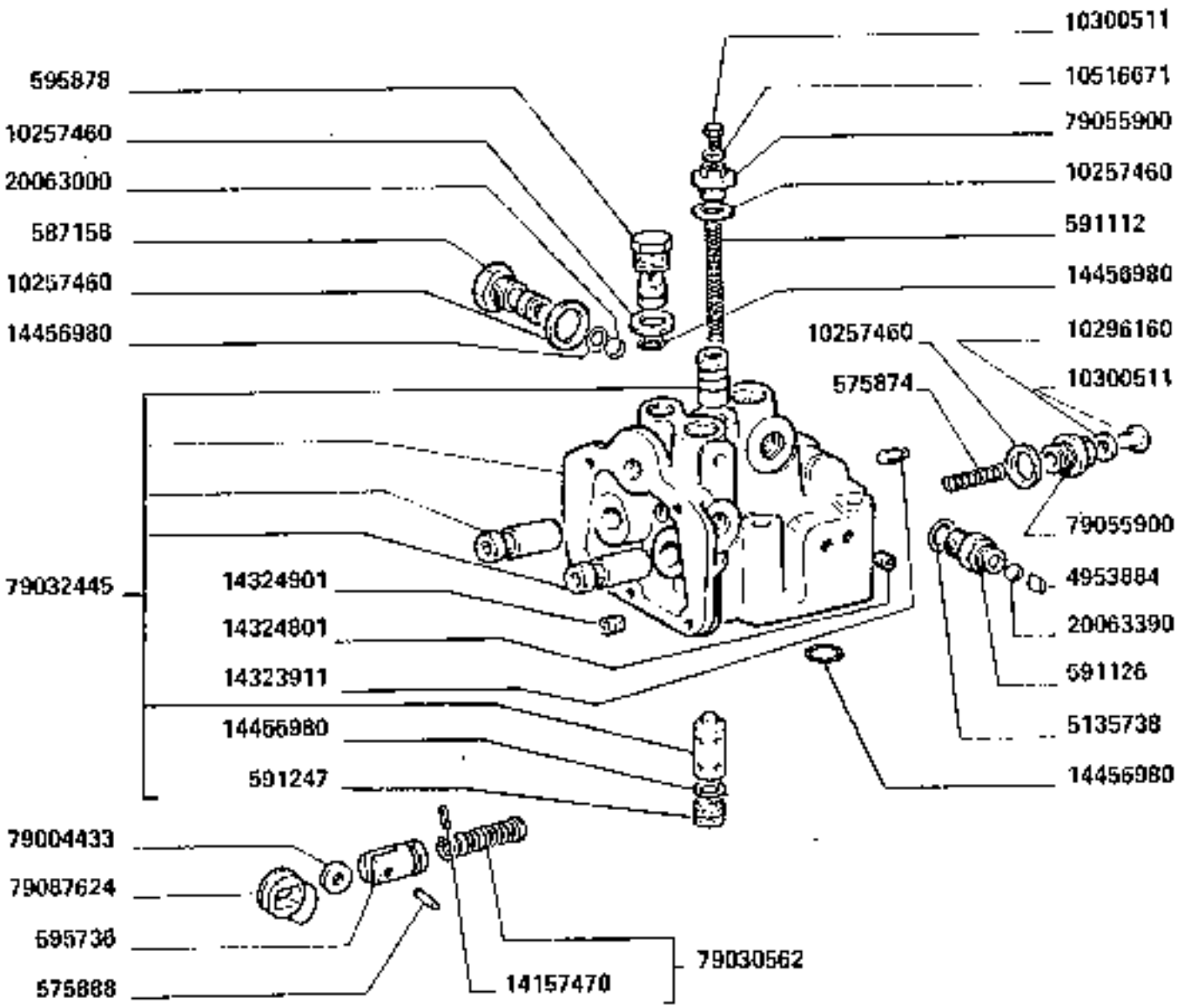

https://tractormanualz.com/

MODIF. ANT.MODIF.	N.ORDINE	Q.	DESCRIZIONE	DESIGNATION	BENENNUNG	DESCRIPTION	DENOMINAZIONES
	575476	1	MOLLA	RESSORT	FEDER	SPRING	RESORTE
	575482	2	PERNO	AXE	BOLZEN	PIN	EJE
	576166	1	TAPPO	BOUCHON	STOPFEN	PLUG	TAPON
	587138	1	BOCCOLA	DOUILLE	BUECHSE	BUSHING	CASQUILLO
	587161	1	DISTANZIALE	ENTRETOISE	ABSTANDSTUECK	SPACER	SEPARADOR
	587162	1	PERNO	AXE	BOLZEN	PIN	EJE
	587165	1	LEVA EST.D.	LEVIER	HEBEL	LEVER	PALANCA
	587168	2	TAPPO	BOUCHON	STOPFEN	PLUG	TAPON
	591162	1	MOLLA	RESSORT	FEDER	SPRING	RESORTE
	591165	1	GUARNIZIONE DI TE NUTA	JOINT	DICHTUNG	GASKET	JUNTA
	591824	2	RACCORDO	RACCORD	STUTZEN	CONNECTION	RACOR
	591217	1	LEVA EST.S.	LEVIER	HEBEL	LEVER	PALANCA
	591247	1	TAPPO	BOUCHON	STOPFEN	PLUG	TAPON
	595736	2	FORCELLINO	FOURCHE	GABEL	FORK	HORQUILLA
	595178	1	TAPPO	BOUCHON	STOPFEN	PLUG	TAPON
	4451341	1	COPERCHIO COMPL.	COUVERCLE	DECKEL	COVER	TAPA
	4453984	2	DISTANZIALE	ENTRETOISE	ABSTANDSTUECK	SPACER	SEPARADOR
	5135738	2	GUARNIZIONE DI TE NUTA	JOINT	DICHTUNG	GASKET	JUNTA
	10257460	7	GUARNIZIONE DI TE NUTA	JOINT	DICHTUNG	GASKET	JUNTA
	10296160	3	GUARNIZIONE DI TE NUTA	JOINT	DICHTUNG	GASKET	JUNTA
	10306511	3	TAPPO	BOUCHON	STOPFEN	PLUG	TAPON
	10516671	6	ROSETTA DI SICURE ZZA	RONDELLE FREIN	SICHERUNGSRING	LOCKWASHER	ARANDELA DE FRENO
	12647701	1	ROSETTA PIANA	RONDELLE	SCHEIBE	WASHER	ARANDELA
	14157470	1	SPINA	GOUPILLE	STIFT	PIN	PASADOR
	14323711	1	TAPPO	BOUCHON	STOPFEN	PLUG	TAPON
	14324501	2	TAPPO	BOUCHON	STOPFEN	PLUG	TAPON
	14324901	2	TAPPO	BOUCHON	STOPFEN	PLUG	TAPON
	14456760	6	GUARNIZIONE DI TE NUTA	JOINT	DICHTUNG	GASKET	JUNTA
	14457260	2	GUARNIZIONE DI TE NUTA	JOINT	DICHTUNG	GASKET	JUNTA
	[illegible]45121	1	VITE	VIS	SCHRAUBE	SCREW	TORNILLO
	16043430	2	VITE	VIS	SCHRAUBE	SCREW	TORNILLO
	16045731	2	VITE	VIS	SCHRAUBE	SCREW	TORNILLO
	20063000	3	SFERA	BILLE	KUGEL	BALL	BOLA
	20063960	2	SFERA	BILLE	KUGEL	BALL	BOLA
	78013437	1	VALVOLA	SOUPAPE	VENTIL	VALVE	VALVULA
	79004433	2	DISTANZIALE	ENTRETOISE	ABSTANDSTUECK	SPACER	SEPARADOR
	79020562	2	MOLLA COMPL.	RESSORT	FEDER	SPRING	RESORTE
	79032445	1	CORPO COMPL.	CORPS	GEHAEUSE	BODY	CUERPO
	79055900	3	TAPPO	BOUCHON	STOPFEN	PLUG	TAPON
	79087524	2	ECCENTRICO	EXCENTRIQUE	EXZENTER	CAM	EXCENTRICA

https://tractormanualz.com/

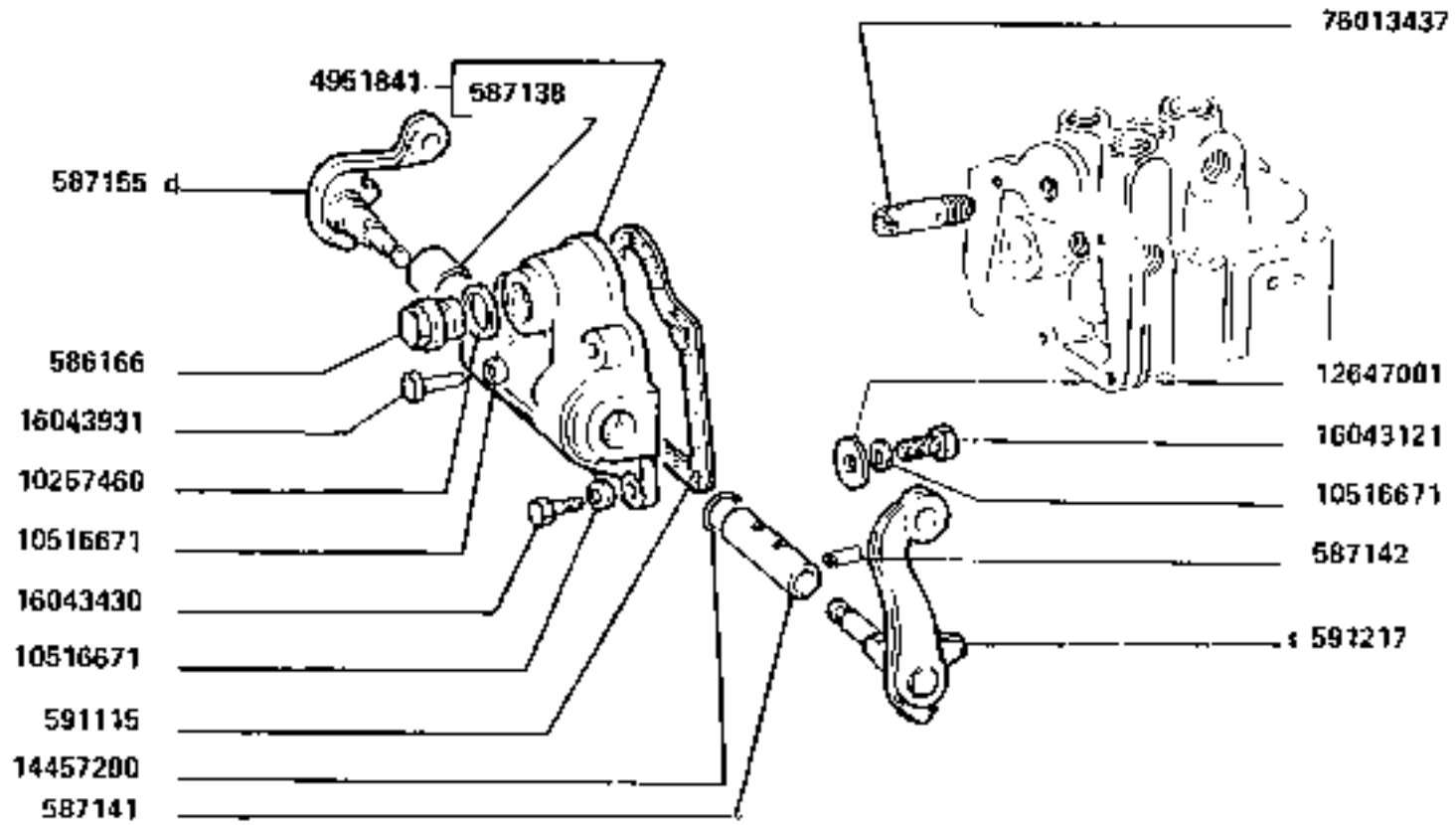

https://tractormanualz.com/

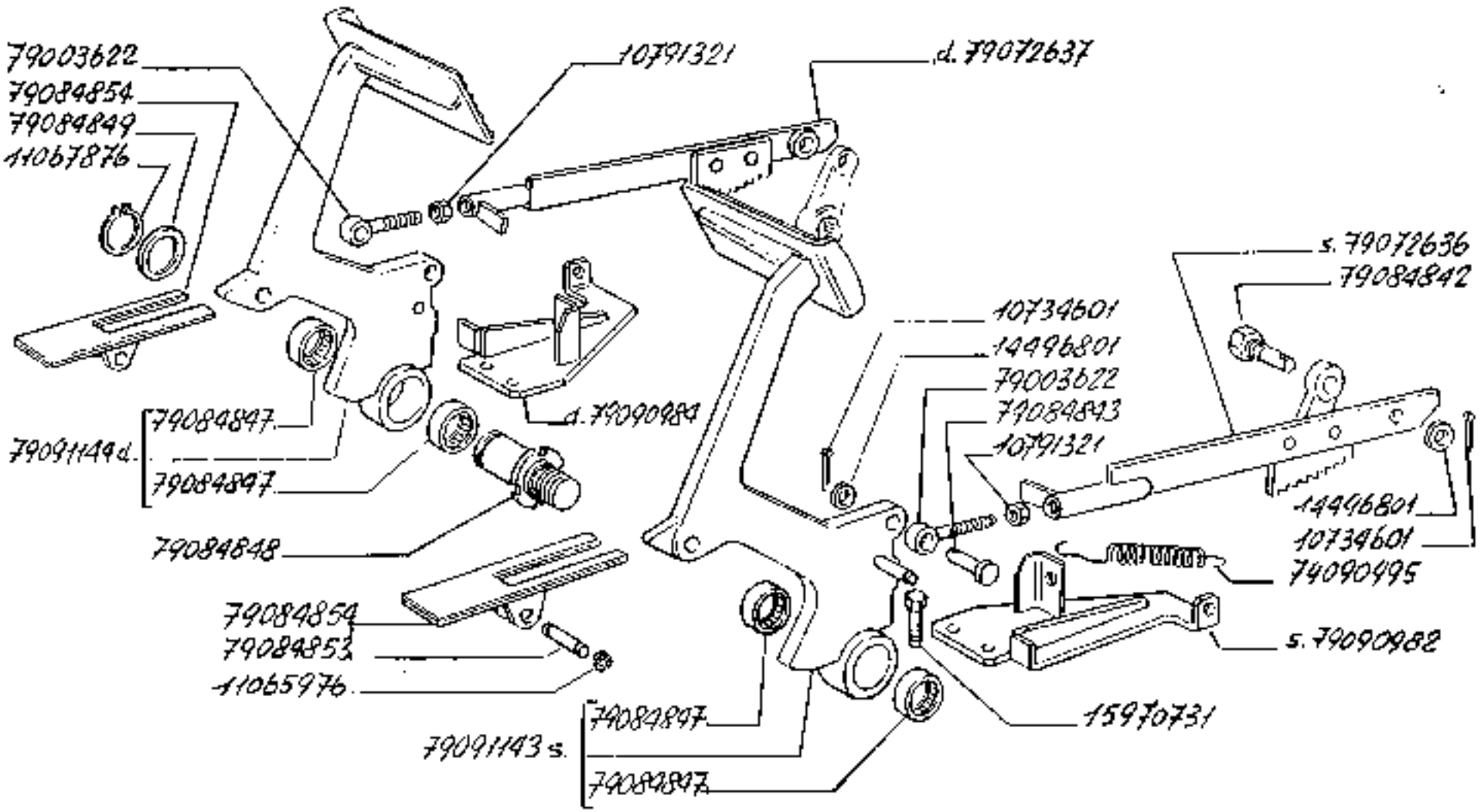

PEDALIERA FRENI

160-55	Pedalier de freins Pedalwerk der Bremse	Brake foot control Pedales de frenos	1.37.3

https://tractormanualz.com/

MODIF.	VAR.MODIF.	N.	CODICE	Q.	DESCRIZIONE	DESIGNATION	BENENNUNG	DESCRIPTION	DENOMINAZIONES
		10734701		1	COPIGLIA	GOUPILLE	SPLINT	SPLIT PIN	PASADOR ABIERTO
		10741121		2	DADO	ECROU	MUTTER	NUT	TUERCA
		11.55978		4	ANELLO DI SICUREZZA	ARRETOIR	SICHERUNGSRING	LOCKRING	ANILLO DE FRENO
		11.57176		2	ANELLO DI SICUREZZA	ARRETOIR	SICHERUNGSRING	LOCKRING	ANILLO DE FRENO
		14.96251		4	ROSETTA DI SICUREZZA	RONDELLE FREIN	SICHERUNGSRING	LOCKWASHER	ARANDELA DE FRENO
		15570731		4	VITE	VIS	SCHRAUBE	SCREW	TORNILLO
		79.03422		2	ESTREMITA'	EXTREMITE	ENDE	END	EXTREMO
		79.32436		1	TIRANTE COMPL.S.	TIRANT	STANGE	ROD	VARILLA
		79.32437		1	TIRANTE COMPL.D.	TIRANT	STANGE	ROD	VARILLA
		79.34962		2	VITE	VIS	SCHRAUBE	SCREW	TORNILLO
		79.34963		2	PERNO	AXE	BOLZEN	PIN	EJE
		79.34967		4	BOCCOLA	DOUILLE	BUCHSE	BUSHING	CASQUILLO
		79.34968		4	ALBERO	ARBRE	WELLE	SHAFT	ARBOL
		79.34969		2	ROSETTA PIANA	RONDELLE	SCHEIBE	WASHER	ARANDELA
		79.34955		2	PERNO	AXE	BOLZEN	PIN	EJE
		79.34956		2	RIPARO	PROTECTION	ABDECKUNG	PROTECTION	DEFENSA
		79.90782		1	STAFFA P/PEDALE S.	ETRIER	HALTER	BRACKET	SOPORTE
		79.90984		1	STAFFA P/PEDALE D.	ETRIER	HALTER	BRACKET	SOPORTE
		79.90995		2	MOLLA	RESSORT	FEDER	SPRING	RESORTE
		79.91943		1	PEDALE COMPL.S.	PEDALE	FUSSHEBEL	PEDAL	PEDAL
		79.91944		1	PEDALE COMPL.D.	PEDALE	FUSSHEBEL	PEDAL	PEDAL

https://tractormanualz.com/

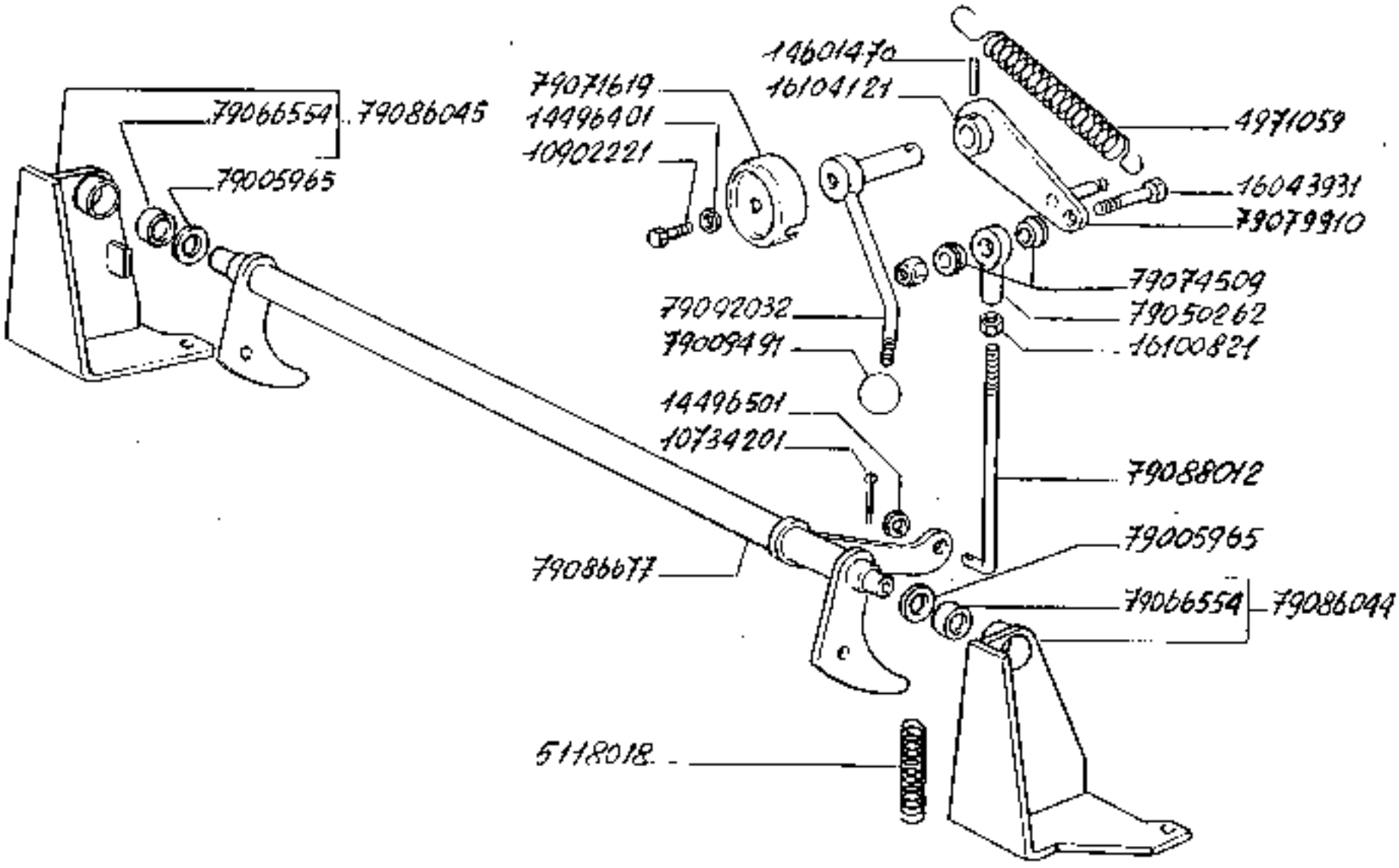

160-55

COMANDO A MANO FRENI

Commande de freins à main
Handbremsbetaetigung
Brake hand control
Freno de mano

1.37.4

https://tractormanualz.com/

MODIF. ANT.MODIF.	N.CODICE	Q.	DESCRIZIONE	DESIGNATION	BENENNUNG	DESCRIPTION	DENOMINAZIONES
	4571056	1	MOLLA	RESSORT	FEDER	SPRING	RESORTE
	5116068	2	MOLLA	RESSORT	FEDER	SPRING	RESORTE
	10734201	1	COPIGLIA	GOUPILLE	SPLINT	SPLIT PIN	PASADOR ABIERTO
	10702221	1	VITE	VIS	SCHRAUBE	SCRE-	TORNILLO
	1449a401	1	ROSETTA DI SICUREZZA	RONDELLE FREIN	SICHERUNGSRING	LOCKWASHER	ARANDELA DE FRENO
	1449a501	1	ROSETTA PIANA	RONDELLE	SCHEIBE	WASHER	ARANDELA
	14b01470	1	SPINA	GOUPILLE	STIFT	PIN	PASADOR
	16L43931	1	VITE	VIS	SCHRAUBE	SCRE-	TORNILLO
	16170921	1	DADO	ECROU	MUTTER	NUT	TUERCA
	16104121	1	DADO	ECROU	MUTTER	NUT	TUERCA
	76009491	1	POMELLO	BOUTON	KNEBELGRIFF	KNOB	BOTON
	79005965	1	DISTANZIALE	ENTRETOISE	ABSTANDSTUECK	SPACER	SEPARADOR
	79056262	1	SNODO D.	ARTICULATION	GELENK	ARTICULATION	ARTICULACION
	79056554	2	CUSCINETTO	ROULEMENT	LAGER	BEARING	RODAMIENTO
	79071619	1	RIPARO	PROJECTION	ABDECKUNG	PROTECTION	DEFENSA
	79074509	2	DISTANZIALE	ENTRETOISE	ABSTANDSTUECK	SPACER	SEPARADOR
	79079910	1	LEVA COM.TIRANTE	LEVIER	HEBEL	LEVER	PALANCA
	79086044	1	SUPPORTO COMPL.S	SUPPORT	LAGER	SUPPORT	SOPORTE
	79086045	1	SUPPORTO COMPL.D	SUPPORT	LAGER	SUPPORT	SOPORTE
	79086077	1	LEVA	LEVIER	HEBEL	LEVER	PALANCA
	79086012	1	TIRANTE FILETTATO	TIRANT	SPANNBOLZEN	TIEROD	PERNO
	79092032	1	LEVA COM.CANESTO	LEVIER	HEBEL	LEVER	PALANCA

https://tractormanualz.com/

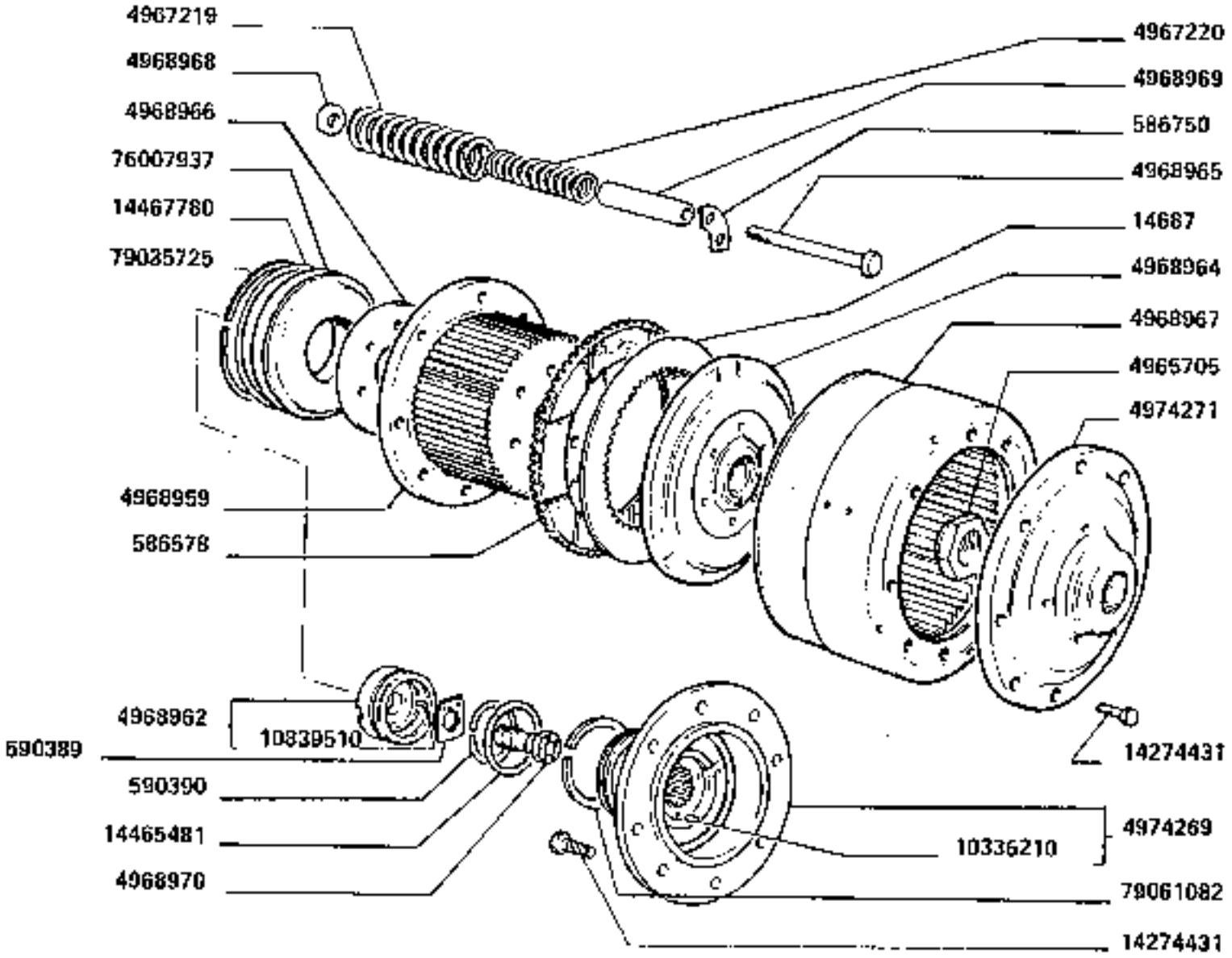

INNESTO A FRIZIONE

Enclenchement d'embrayage
Lenkungskupplung

Coupling clutch
Acoplo a embrague

https://tractormanualz.com/

MODIF. ANT.MODIF.	N.CPONENTE	Q.	DESIGNAZIONE	DESIGNATION	BENENNUNG	DESCRIPTION	DENOMINAZIONES
	14667	2	DISCO CONDUTT.FRIZIONE	DISQUE ENTRAINEUR EMBRAY	KUPPLUNGSSCHEIBE	CLUTCH DRIVING PLATE	DISCO DE APRIETE
	>86578	2	DISCO CONDOTTO FRIZIONE	DISQUE ENTRAINE E EMBRAYAG	KUPPLUNGSSCHEIBE	CLUTCH DRIVEN PLATE	DISCO DE EMBRAGUE
	5?o75C	2	PIASTRINA	PLAQUETTE	PLAETTCHEN	PLATE	PLACA
	59C169	2	PIASTRINA	PLAQUETTE	PLAETTCHEN	PLATE	PLACA
	59C39C	2	ANELLI DI SICUREZZA	ARRETOIR	SICHERUNGSRING	LOCKRING	ANILLO DE FRENO
	4965705	2	DADO	ECROU	MUTTER	NUT	TUERCA
	4967239	12	MOLLA	RESSORT	FEDER	SPRING	RESORTE
	4967220	12	MOLLA	RESSORT	FEDER	SPRING	RESORTE
	4968154	2	TAMBURO	TAMBOUR	TROMMEL	DRUM	TAMBON
	4968162	2	GUIDA DI SCORRIMENTO COMPL.	COULISSE	LAUFSCHIENE	SLIDE GUIDE	GUIA DESLIZANTE
	4968164	1	ANELLI SPRINGDISCO	PLATEAU DE PRESSION	DRUCKPLATTE	PRESSURE PLATE	PLATO DE EMPUJE
	4968965	12	COLONNETTA	COLONNETTE	BOLZEN	STUD	ESPARRAGO
	4968966	2	ANELLI	BAGUE	RING	RING	ANILLO
	4968967	2	TAMBURO	TAMBOUR	TROMMEL	DRUM	TAMBOR
	4968968	12	ROSETTA PIANA	RONDELLE	SCHEIBE	WASHER	ARANDELA
	4968969	12	DISTANZIALE	ENTRETOISE	ABSTANDSTUECK	SPACER	SEPARADOR
	4968970	2	VITE	VIS	SCHRAUBE	SCREW	TORNILLO
	4974269	2	MOZZO COMPL.	MOYEU	NABE	HUB	BUJE
	4974279	2	MOZZO	MOYEU	NABE	HUB	BUJE
	10336210	2	PERNO	AXE	BOLZEN	PIN	EJE
	10639510	2	SPINO	ERGOT	PASSTIFT	DOWEL	PITON
	34274451	36	VITE	VIS	SCHRAUBE	SCREW	TORNILLO
	14465461	2	GUARNIZIONE DI TENUTA	JOINT	DICHTUNG	GASKET	JUNTA
	14467760	2	GUARNIZIONE DI TENUTA	JOINT	DICHTUNG	GASKET	JUNTA
	76007937	2	STANTUFFO	PISTON	KOLBEN	PISTON	EMBOLO
	79035725	2	ANELLI	BAGUE	RING	RING	ANELLO
	79061082	6	ANELLI	BAGUE	RING	RING	ANILLO

https://tractormanualz.com/

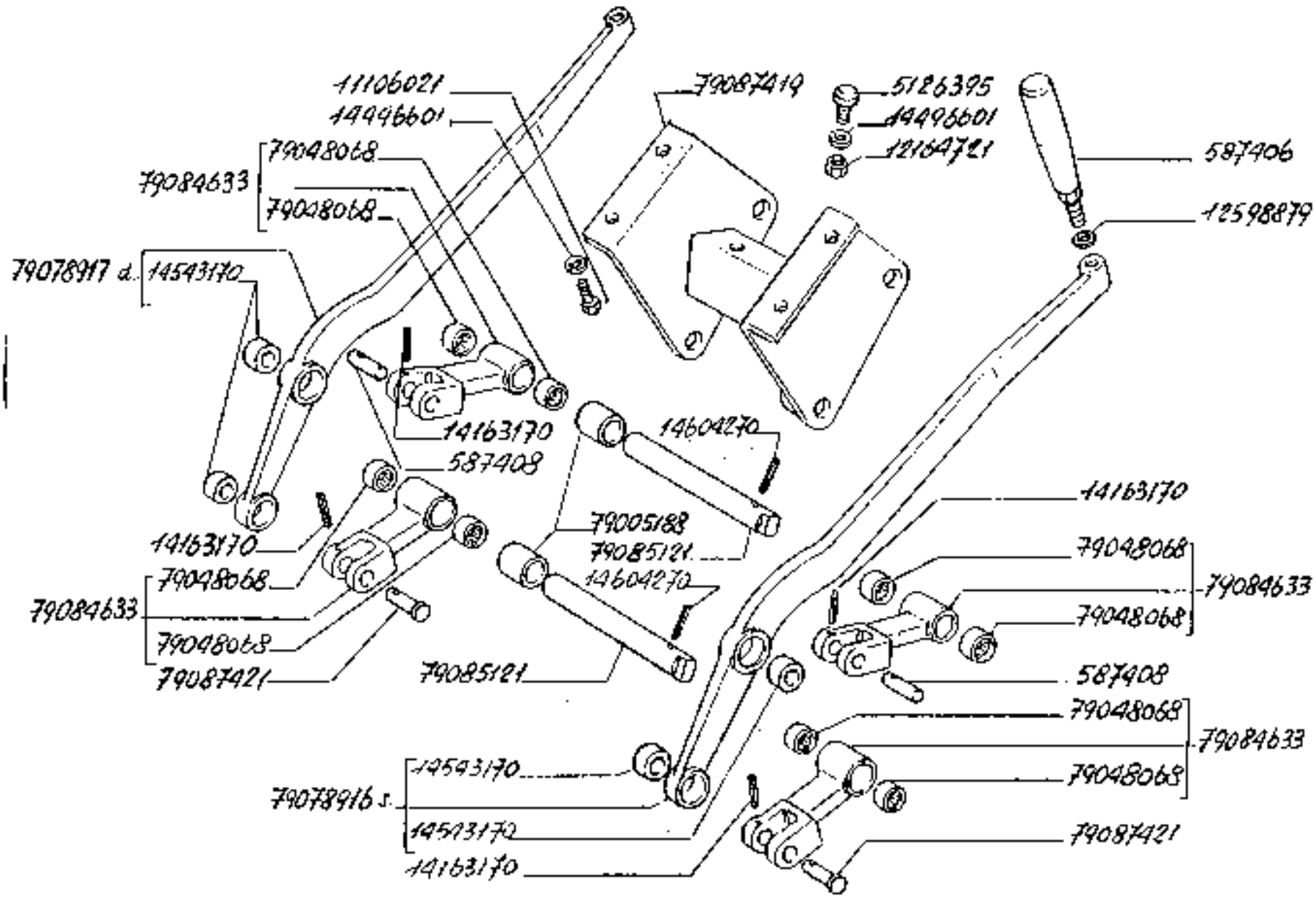

160-55

COMANDO INNESTO TRASMISSIONE

Commande d'actionnement de transmission
Schaltung Übertragungswelle

Gear shift control
Acoplo árbol de transmisión

https://tractormanualz.com/

MODIF. ANT.MODIF.	N.RIFERIM.	Q.	DESCRIZIONE	DESIGNATION	BENENNUNG	DESCRIPTION	DENOMINAZIONES
	4553131	1	MOLLA	RESSORT	FEDER	SPRING	RESORTE
	5666761	6	BOCCOLA	DOUILLE	BUCHSE	BUSHING	CASQUILLO
	5566707	1	VITE	VIS	SCHRAUBE	SCREW	TORNILLO
	5577406	2	IMPUGNATURA	POIGNEE	GRIFF	KNOB	MANDO
	5577408	2	PERNO	AXE	BOLZEN	PIN	EJE
	51266555	2	TASSELLO	TAMPON	BELAGE	PAD	TACO
	10095511	4	PERNO	AXE	BOLZEN	PIN	EJE
	10092611	2	MANICOTTO DI REGOLAZIONE	MANCHON DE REGLAGE	SPANNSCHLOSS	ADJUSTMENT SLEEVE	TUERCA DE REGLAJE
	10599086	1	ANELLO ISOLANTE	BAGUE ISOLANTE	ISOLIERRING	INSULATING RING	ANILLO AISLADOR
	10791211	4	DADO	ECROU	MUTTER	NUT	TUERCA
	10791911	6	DADO	ECROU	MUTTER	NUT	TUERCA
	10796401	6	COPIGLIA	GOUPILLE	SPLINT	SPLIT PIN	PASADOR ABIERTO
	11044076	4	ANELLO DI SICUREZZA	ARRETOIR	SICHERUNGSRING	LOCKRING	ANILLO DE FRENO
	11066776	2	ANELLO DI SICUREZZA	ARRETOIR	SICHERUNGSRING	LOCKRING	ANILLO DE FRENO
	11306021	4	VITE	VIS	SCHRAUBE	SCREW	TORNILLO
	12161721	8	DADO	ECROU	MUTTER	NUT	TUERCA
	12596779	2	ROSETTA DI SICUREZZA	RONDELLE FREIN	SICHERUNGSRING	LOCKWASHER	ARANDELA DE FRENO
	12645031	5	ROSETTA PIANA	RONDELLE	SCHEIBE	WASHER	ARANDELA
	14141170	4	SPINA	GOUPILLE	STIFT	PIN	PASADOR
	14496801	6	ROSETTA PIANA	RONDELLE	SCHEIBE	WASHER	ARANDELA
	14496721	6	ROSETTA PIANA	RONDELLE	SCHEIBE	WASHER	ARANDELA
	14497101	2	ROSETTA PIANA	RONDELLE	SCHEIBE	WASHER	ARANDELA
	14543170	4	BOCCOLA	DOUILLE	BUCHSE	BUSHING	CASQUILLO
	14604270	2	SPINA	GOUPILLE	STIFT	PIN	PASADOR
	82545450	3	VITE	VIS	SCHRAUBE	SCREW	TORNILLO
	16170921	2	DADO	ECROU	MUTTER	NUT	TUERCA
	79005188	4	DISTANZIALE	ENTRETOISE	ABSTANDSTUECK	SPACER	SEPARADOR
	79046062	12	CUSCINETTO	ROULEMENT	LAGER	BEARING	RODAMIENTO
	79059684	2	CUSCINETTO	ROULEMENT	LAGER	BEARING	RODAMIENTO
	79070315	2	TIRANTE COMPL.ANT.	TIRANT	STANGE	ROD	VARILLA
	79078916	1	LEVA COMPL.S.	LEVIER	HEBEL	LEVER	PALANCA
	79078917	1	LEVA COMPL.D.	LEVIER	HEBEL	LEVER	PALANCA
	79083599	1	LEVA COMPL.D.	LEVIER	HEBEL	LEVER	PALANCA
	79083600	1	LEVA COMPL.S.	LEVIER	HEBEL	LEVER	PALANCA
	79084627	2	TIRANTE COMPL.	TIRANT	STANGE	ROD	VARILLA
	79084633	4	LEVA COMPL.	LEVIER	HEBEL	LEVER	PALANCA
	79034070	2	CUSCINETTO	ROULEMENT	LAGER	BEARING	RODAMIENTO
	79085121	2	PERNO	AXE	BOLZEN	PIN	EJE
	79027419	1	SUPPORTO COMPL.	SUPPORT	LAGER	SUPPORT	SOPORTE
	79097420	1	ALBERO DI RINVIO	ARBRE DE RENVOI	ZWISCHENWELLE	IDLE SHAFT	ARBOL DE REENVIO

https://tractormanualz.com/

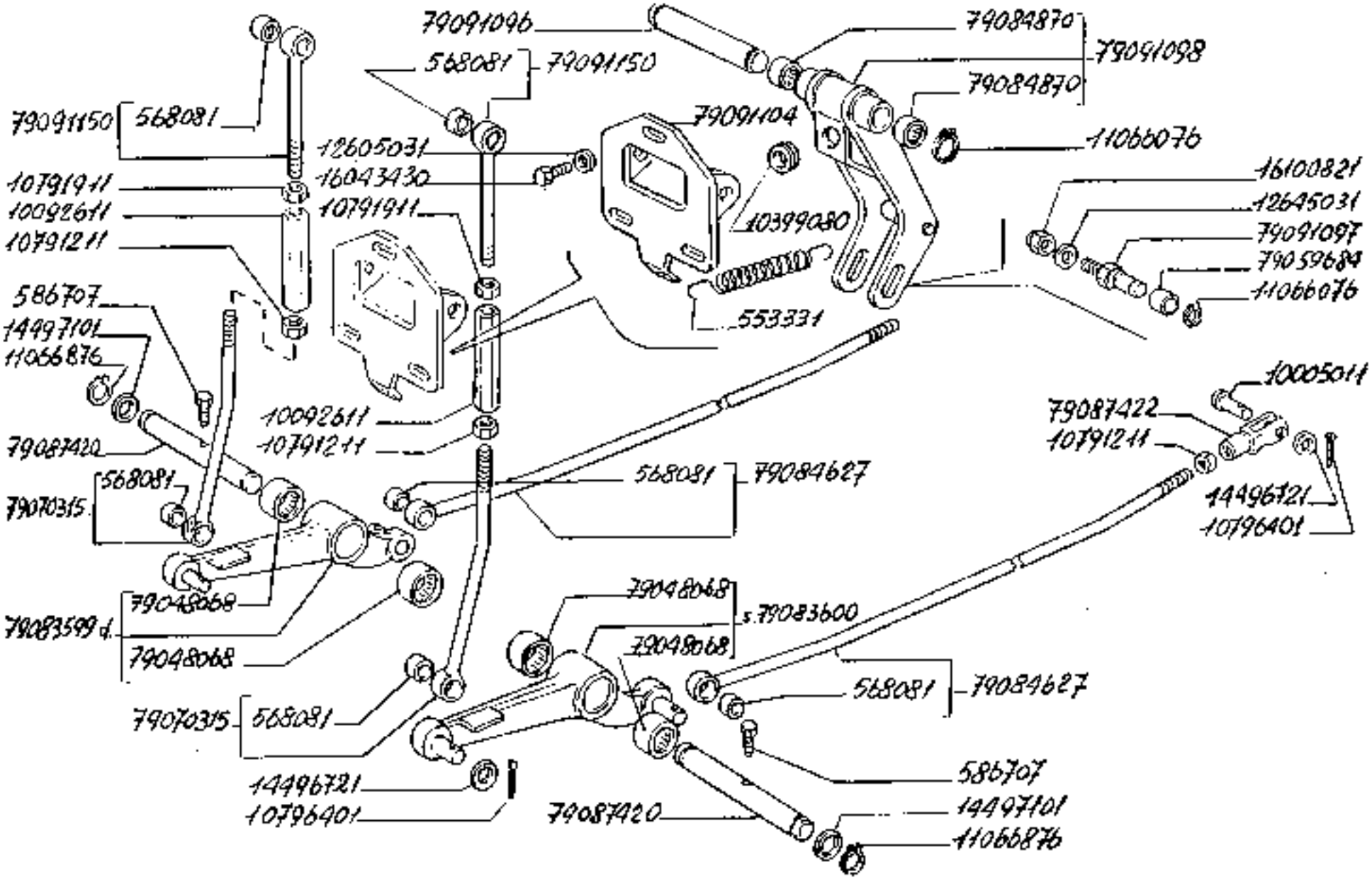

https://tractormanualz.com/

MODIF.	ANT.MODIF.	N.CODICE	Q.	DESCRIZIONE	DESIGNATION	BENENNUNG	DESCRIPTION	DENOMINACIONES
		79697421	2	PERNO	AXE	BOLZEN	PIN	EJE
		79697422	2	FORCELLA	FOURCHE	GABEL	FORK	HORQUILLA
		79691796	1	PERNO	AXE	BOLZEN	PIN	EJE
		79691097	2	PERNO	AXE	BOLZEN	PIN	EJE
		79691098	1	LEVA	LEVIER	HEBEL	LEVER	PALANCA
		79691104	1	SUPPORTO	SUPPORT	LAGER	SUPPORT	SOPORTE
		79691150	2	TIRANTE COMPL.	TIRANT	STANGE	ROD	VARILLA

https://tractormanualz.com/

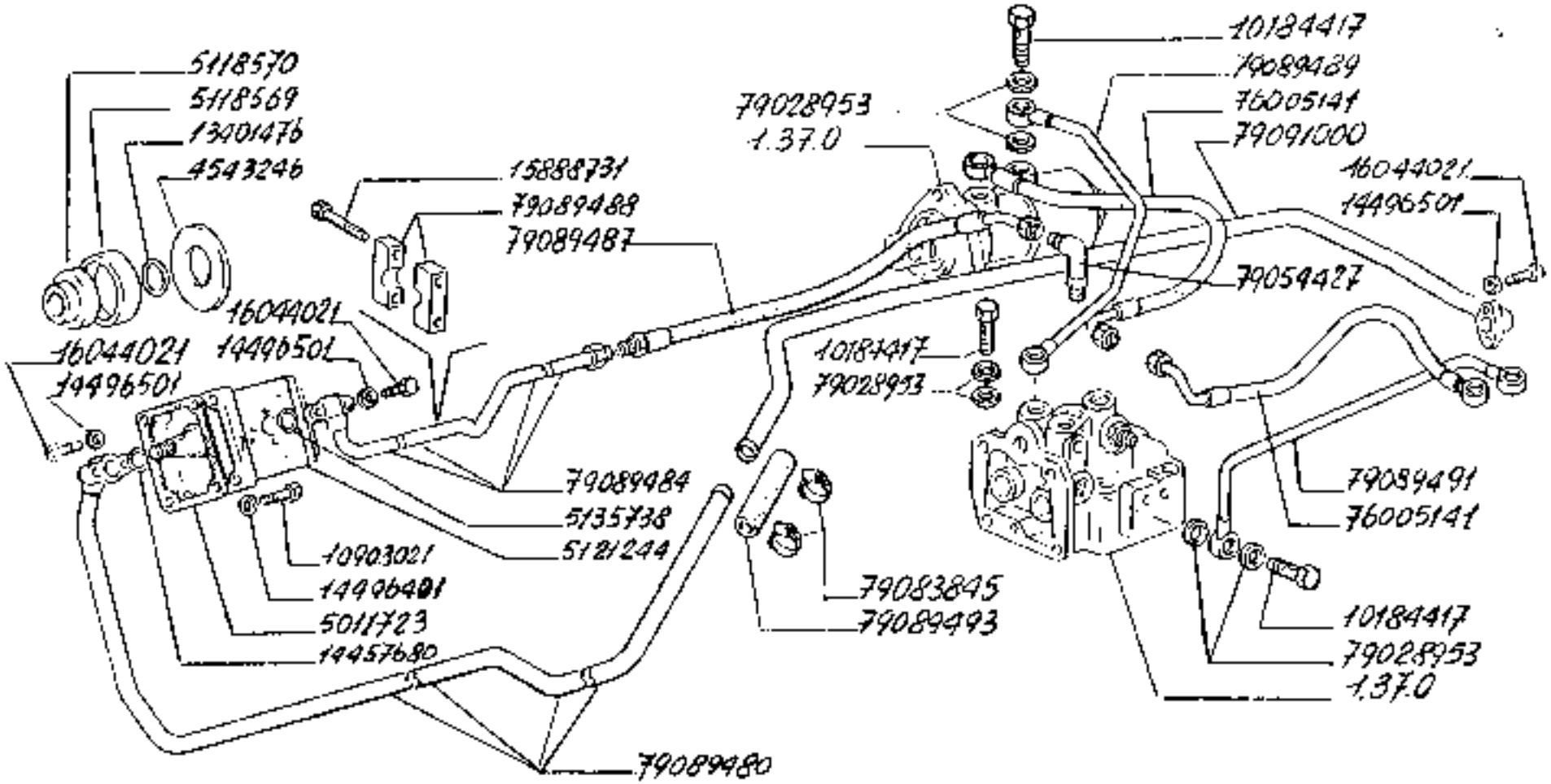

160-55

POMPA E TUBAZIONI

Pompe et canalisations
Pumpe und leitungen
Pump and lines
Bomba y tuberias

https://tractormanualz.com/

1.39.7

1/2

MODIF.	ANT.MODIF.	N.ORDINE	Q.	DESCRIZIONE	DESIGNATION	BENENNUNG	DESCRIPTION	DENOMINAZIONES
		1936343	1	ELEMENTO FILTRANTE	ELEMENT FILTRANT	FILTEREINSATZ	FILTERING ELEMENT	FILTRO
		1936544	1	FILTRO	FILTRE	FILTER	FILTER	FILTRO
		4543240	1	ANELLO	BAGUE	RING	RING	ANILLO
		4966396	1	GUARNIZIONE DI TENUTA	JOINT	DICHTUNG	GASKET	JUNTA
		4966369	1	MANICOTTO PIEGATO	MANCHON	MUFFE	FORMED HOSE	MANGUITO
		4967305	4	GUARNIZIONE DI TENUTA	JOINT	DICHTUNG	GASKET	JUNTA
		4979711	1	COPERCHIO	COUVERCLE	DECKEL	COVER	TAPA
		4979713	1	MOLLA	RESSORT	FEDER	SPRING	RESORTE
		4979714	1	GUARNIZIONE DI TENUTA	JOINT	DICHTUNG	GASKET	JUNTA
		5011723	1	GUARNIZIONE DI TENUTA	JOINT	DICHTUNG	GASKET	JUNTA
		5116569	1	GIUNTO	ACCOUPLEMENT	KUPPLUNG	COUPLING	ARRASTRE
		5116570	1	MOZZO	MOYEU	NABE	HUB	BUJE
		5121344	1	POMPA OLIO COMPL.	POMPE A HUILE	OELPUMPE	OIL PUMP	BOMBA DE ACEITE
		5135738	1	GUARNIZIONE DI TENUTA	JOINT	DICHTUNG	GASKET	JUNTA
		10186417	6	BOCCHETTONE	VIS-RACCORD	HOHLSCHRAUBE	BANJO BOLT	BOQUILLA
		10280760	2	GUARNIZIONE DI TENUTA	JOINT	DICHTUNG	GASKET	JUNTA
		10903721	6	VITE	VIS	SCHRAUBE	SCREW	TORNILLO
		12638601	1	ROSETTA PIANA	RONDELLE	SCHEIBE	WASHER	ARANDELA
		13401476	1	ANELLO DI SICUREZZA	ARRETOIR	SICHERUNGSRING	LOCKRING	ANILLO DE FRENO
		13404476	2	ANELLO DI SICUREZZA	ARRETOIR	SICHERUNGSRING	LOCKRING	ANILLO DE FRENO
		14306221	5	VITE	VIS	SCHRAUBE	SCREW	TORNILLO
		14455980	1	GUARNIZIONE DI TENUTA	JOINT	DICHTUNG	GASKET	JUNTA
		14456980	10	GUARNIZIONE DI TENUTA	JOINT	DICHTUNG	GASKET	JUNTA
		14457280	1	GUARNIZIONE DI TENUTA	JOINT	DICHTUNG	GASKET	JUNTA
		14457480	2	GUARNIZIONE DI TENUTA	JOINT	DICHTUNG	GASKET	JUNTA
		14464050	1	GUARNIZIONE DI TENUTA	JOINT	DICHTUNG	GASKET	JUNTA
		14490407	6	ROSETTA DI SICUREZZA	RONDELLE FREIN	SICHERUNGSRING	LOCKWASHER	ARANDELA DE FRENO
		14490501	4	ROSETTA PIANA	RONDELLE	SCHEIBE	WASHER	ARANDELA
		15088751	4	VITE	VIS	SCHRAUBE	SCREW	TORNILLO
		16044021	4	VITE	VIS	SCHRAUBE	SCREW	TORNILLO
		78005141	2	TUBO FLESSIBILE	TUYAU FLEXIBLE	SCHLAUCH	HOSE	MANGA FLEXIBLE

https://tractormanualz.com/

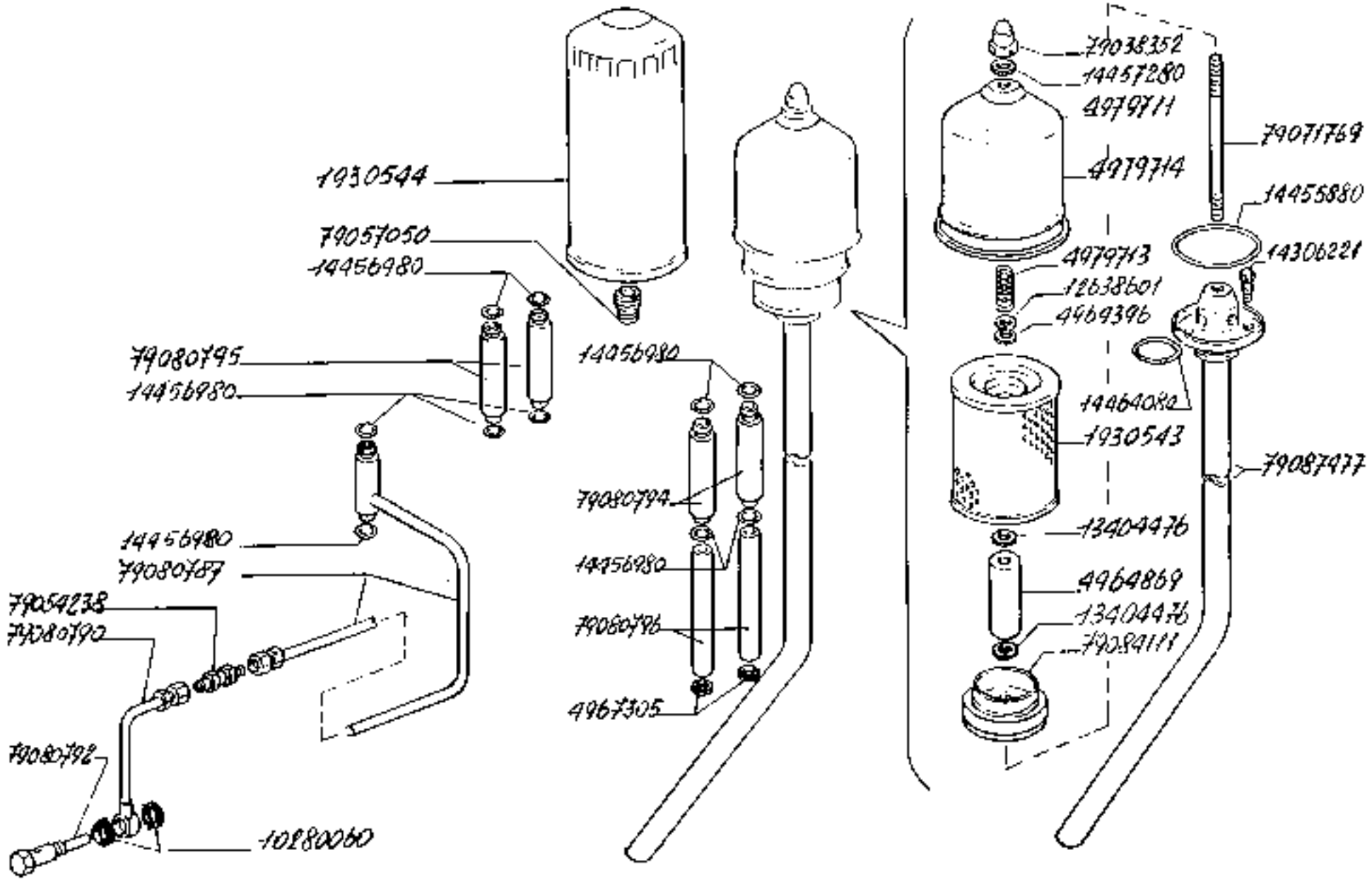

160-55

POMPA E TUBAZIONI

Pompe et canalisations
Pumpe und leitungen
Pump and lines
Bomba y tuberias

https://tractormanualz.com/

MODIF.	ANT.MODIF.	N.QUOTE	Q.	DESCRIZIONE	DESIGNATION	BENENNUNG	DESCRIPTION	DENOMINAZIONES
		75_2E553	RC	GUARNIZIONE DI TE PUTA	JOINT	DICHTUNG	GASKET	JUNTA
		79G3a352	1	DADO	ECROU	MUTTER	NUT	TUERCA
		79G54238	1	RACCORDO	RACCORD	STUTZEN	CONNECTION	RACOR
		79G56427	1	RACCORDO	RACCORD	STUTZEN	CONNECTION	RACOR
		79G57350	1	RACCORDO	RACCORD	STUTZEN	CONNECTION	RACOR
		79G71760	1	PRIGIONIERO M10X 1,25	GOUJON	STIFTSCHRAUBE	STUD	ESPARRAGO
		79G80767	1	TUBO RIGIDO LUCE IF.ALGERO	TUYAU	ROHR	PIPE	TUBO
		79G80790	1	TUBO RIGIDO ANT.	TUYAU	ROHR	PIPE	TUBO
		79G8G792	1	RACCORDO	RACCORD	STUTZEN	CONNECTION	RACOR
		79G8G794	2	RACCORDO	RACCORD	STUTZEN	CONNECTION	RACOR
		79G90795	2	RACCORDO	RACCORD	STUTZEN	CONNECTION	RACOR
		79G90796	2	DISTANZIALE	ENTRETOISE	ABSTANDSTUECK	SPACER	SEPARADOR
		79G93465	2	COLLARE 4MM 32/5 DJ	COLLIER	SCHELLE	COLLAR	COLLAR
		79G94111	1	ANELLO	JAGUE	RING	RING	ANILLO
		79GB7477	1	TUBO RIGIDO ASPI RAZ.	TUYAU	ROHR	PIPE	TUBO
		79GB9480	1	TUBO RIGIDO ANT. ASPIRAZIONE	TUYAU	ROHR	PIPE	TUBO
		79GB9484	1	TUBO RIGIDO ANT. MANDATA	TUYAU	ROHR	PIPE	TUBO
		79GB9487	1	TUBO FLESSIBILE	TUYAU FLEXIBLE	SCHLAUCH	HOSE	MANGA FLEXIBLE
		79GB9482	2	BLOCCHETTO TRASCI NAMENTO	BLOC D'ENTRAINEMENT	MITNEHMER	COUPLING BLOCK	PIEZA DE ARRASTRE
		79G94489	1	TUBO RIGIDO D.	TUYAU	ROHR	PIPE	TUBO
		79G95491	1	TUBO RIGIDO S.	TUYAU	ROHR	PIPE	TUBO
		79G89493	1	TUBO FLESSIBILE	TUYAU FLEXIBLE	SCHLAUCH	HOSE	MANGA FLEXIBLE
		79G91000	1	TUBO RIGIDO POSI	TUYAU	ROHR	PIPE	TUBO

https://tractormanualz.com/

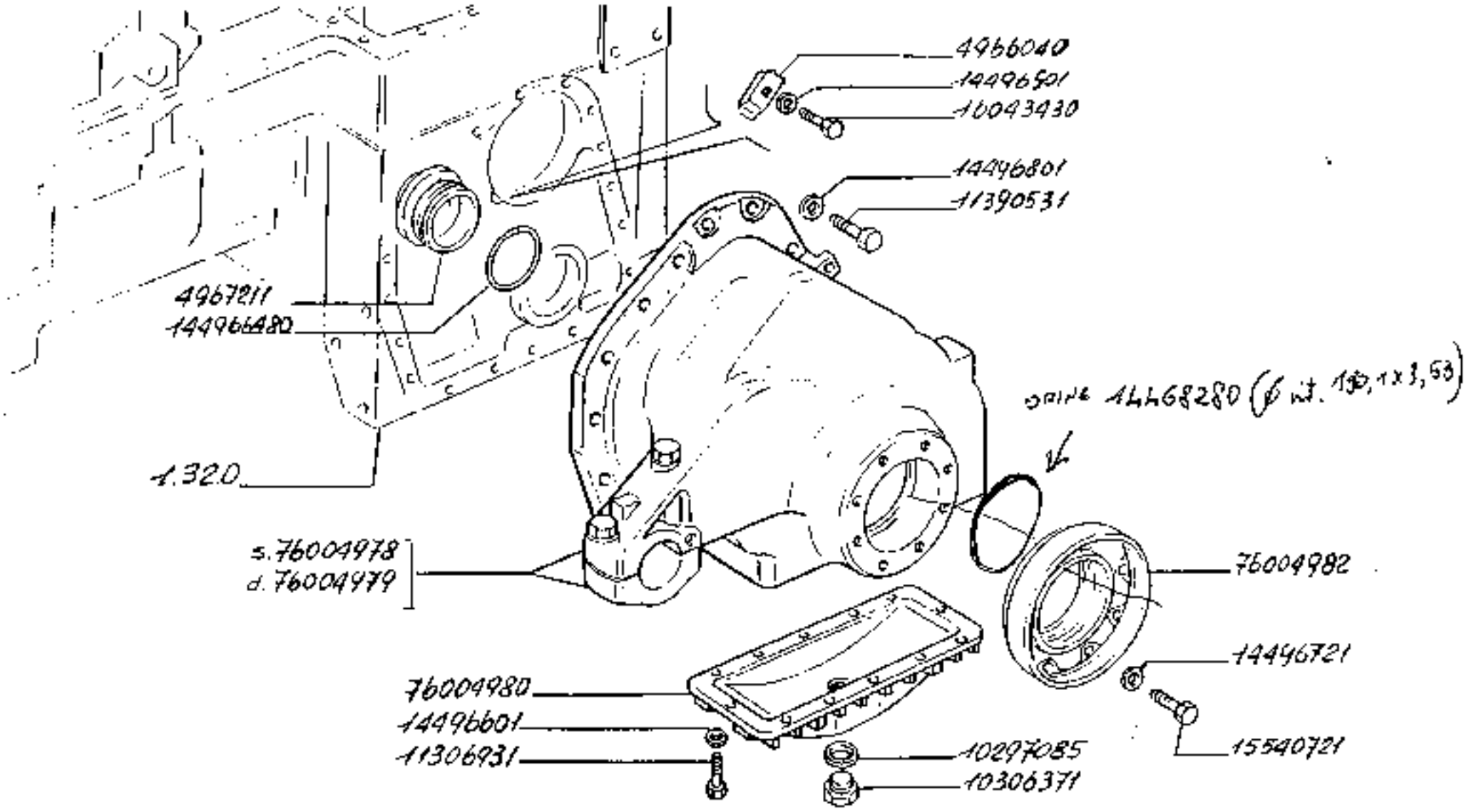

160-55

SCATOLA E COPERCHI RIDUTTORI LATERALI

Carters et couvercles réducteurs latérales — *Casing and covers side reduction units*

Gehäuse der hinteren Endantriebe — *Cajas y tapas conexiones con embrague*

1.48.0

https://tractormanualz.com/

NODIF.	QNT.	N.	DESCRIZIONE	DESIGNATION	BENENNUNG	DESCRIPTION	DESCRIPCIONES
	4566740	2	TEGOLO	DESSUS	OBERGANGSTUECK	TROUGH	TEJA
	4567211	2	COPERCHIO	COUVERCLE	DECKEL	COVER	TAPA
	1062085	4	GUARNIZIONE DI TE NUTA	JOINT	DICHTUNG	GASKET	JUNTA
	1030c371	2	TAPPO	BOUCHON	STOPFEN	PLUG	TAPON
	1130c931	24	VITE	VIS	SCHRAUBE	SCREW	TORNILLO
	1159u531	16	VITE	VIS	SCHRAUBE	SCREW	TORNILLO
	1446c480	2	GUARNIZIONE DI TE NUTA	JOINT	DICHTUNG	GASKET	JUNTA
	1449b501	4	ROSETTA PIANA	RONDELLE	SCHEIBE	WASHER	ARANDELA
	1449c6C1	82	ROSETTA PIANA	RONDELLE	SCHEIBE	WASHER	ARANDELA
	1449e721	45	ROSETTA PIANA	RONDELLE	SCHEIBE	WASHER	ARANDELA
	1449c901	59	ROSETTA DI SICURE ZZA	RONDELLE FREIN	SICHERUNGSRING	LOCKWASHER	ARANDELA DE FRENO
	1554G721	10	VITE	VIS	SCHRAUBE	SCREW	TORNILLO
	1A643430	4	VITE	VIS	SCHRAUBE	SCREW	TORNILLO
	76004978	1	SCATOLA COMPL.S.	CARTER	GEHAEUSE	BOX	CAJA
	76004979	1	SCATOLA COMPL.D.	CARTER	GEHAEUSE	BOX	CAJA
	76004980	2	COPERCHIO INF.	COUVERCLE	DECKEL	COVER	TAPA
	76004982	2	ANELLO	BAGUE	RING	RING	ANILLO

https://tractormanualz.com/

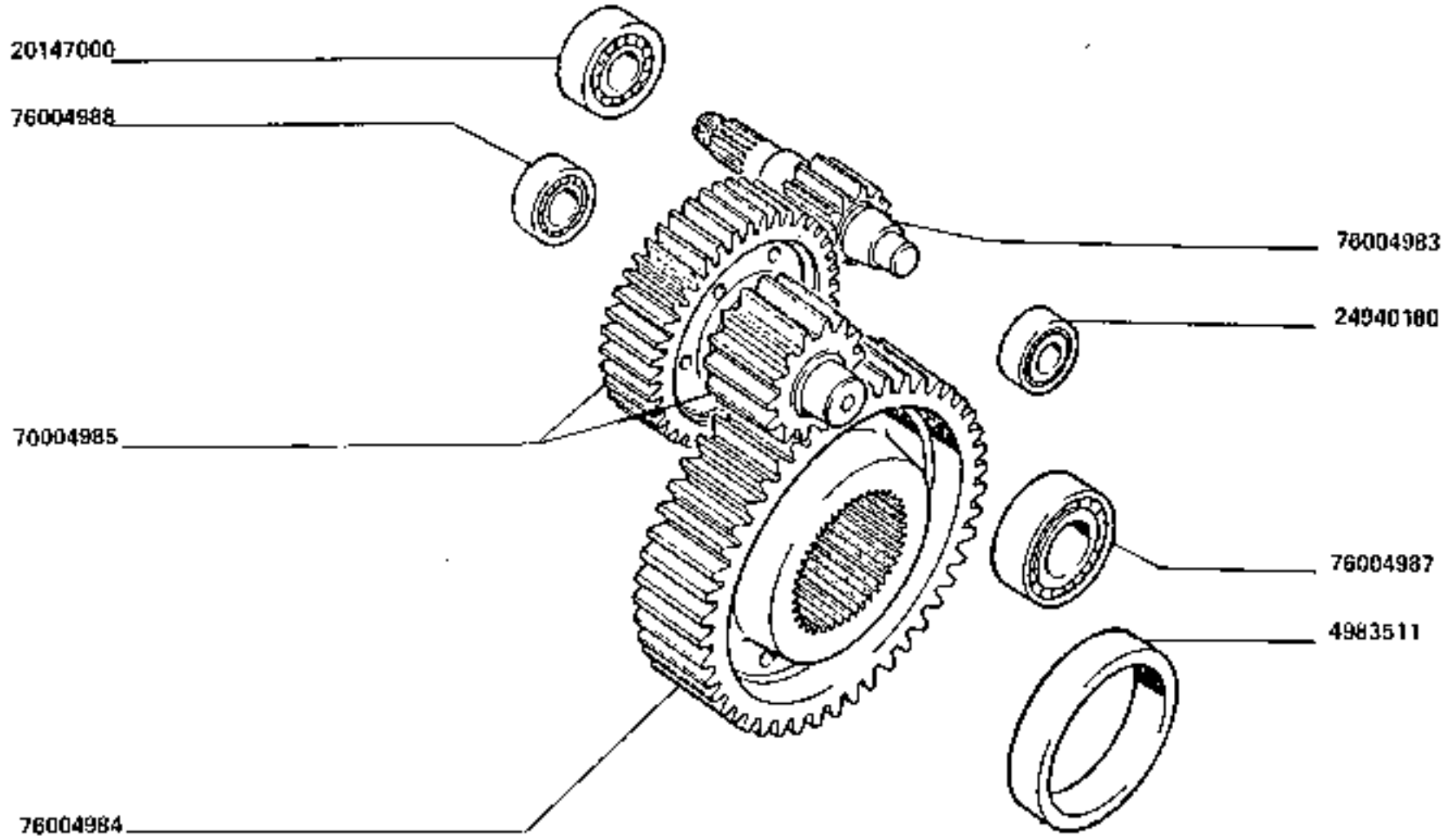

RUOTISMI RIDUTTORE CENTRALE LATERALE

Pignonnerie reducteur laterals

Zahnraeder und wellen der mittel/transformation

Gearing side reduction unit

Engranajos conexion con embrague

160-55

1.48.1

1/2

https://tractormanualz.com/

MODIF. ANT. MODIF.	N. RIFERIM.	N.	DESCRIZIONE	DESIGNATION	BENENNUNG	DESCRIPTION	DENOMINAZIONES
	4467075	2	CUSCINETTO	ROULEMENT	LAGER	BEARING	RODAMIENTO
	4467215	2	DADO	ECROU	MUTTER	NUT	TUERCA
	4493511	4	DISTANZIALE	ENTRETOISE	ABSTANDSTECK	SPACER	SEPARADOR
	1807907A	2	ANELLO DI SICUREZZA	ARRETOIR	SICHERUNGSRING	LOCKRING	ANILLO DE FRENO
	20147700	2	CUSCINETTO	ROULEMENT	LAGER	BEARING	RODAMIENTO
	2494U780	2	CUSCINETTO	ROULEMENT	LAGER	BEARING	RODAMIENTO
	20041510	2	CUSCINETTO	ROULEMENT	LAGER	BEARING	RODAMIENTO
	7600455	2	INGRANAGGIO CONDOTTO CONDUTTORE	PIGNON CONDUIT	ANTRIEBSRADER Z4H NAD	DRIVEN GEAR	PIÑON CONDUCIDO
	7500455A	2	INGRANAGGIO CONDOTTO CONDOTTO	PIGNON CONDUIT	ANTRIEBSRADER Z4H NAD	DRIVEN GEAR	PIÑON CONDUCIDO
	7500455	2	ALBERO DI COMANDO	ARBRE DE COMMANDE	ANTRIEBSWELLE	DRIVE SHAFT	ARBOL DE MANDO
	7600457	2	CUSCINETTO	ROULEMENT	LAGER	BEARING	RODAMIENTO
	7600788	2	CUSCINETTO	ROULEMENT	LAGER	BEARING	RODAMIENTO
	7600459	2	DISTANZIALE	ENTRETOISE	ABSTANDSTEECK	SPACER	SEPARADOR
	7500402	2	ANELLO	BAGUE	RING	RING	ANILLO
	7500426	2	ALBERO DI COMANDO	ARBRE DE COMMANDE	ANTRIEBSWELLE	DRIVE SHAFT	ARBOL DE MANDO
	7500456	2	GUARNIZIONE DI TENUTA	JOINT	DICHTUNG	GASKET	JUNTA

https://tractormanualz.com/

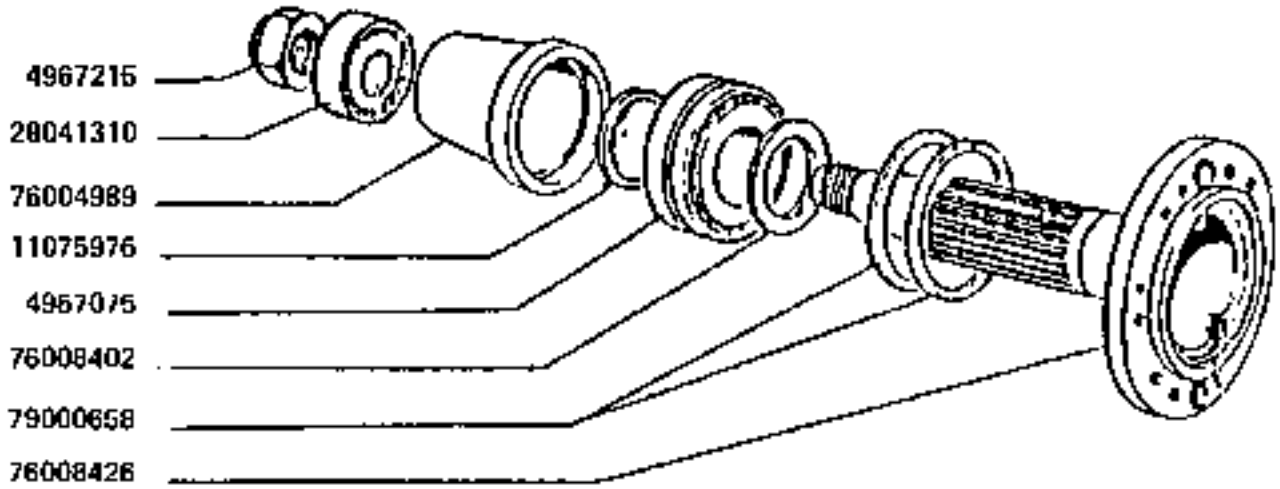

https://tractormanualz.com/

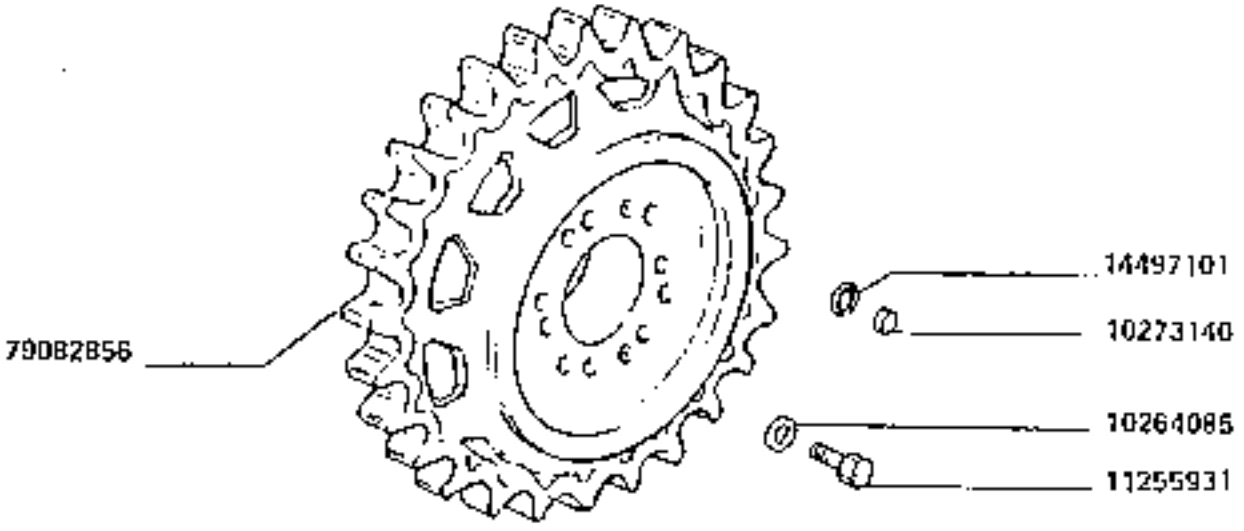

RUOTA MOTRICE

Side reduction unit drive sprocket
Reductor lateral rueda motriz

Barbotin moteur
Treibrad

160-55

1.48.3

https://tractormanualz.com/

MODEL. ART.MODEL.	N.PLENE	D.	DESCRIZIONE	DESIGNATION	BENENNUNG	DESCRIPTION	DENOMINAZIONES
	1CE64085	6	GUARNIZIONE DI TE NUTA	JOINT	DICHTUNG	GASKET	JUNTA
	1C273140	6	TAPPO	BOUCHON	STOPFEN	PLUG	TAPON
	1E55531	32	VITE	VIS	SCHRAUBE	SCREW	TORNILLO
	14697401	24	ROSETTA PIANA	RONDELLE	SCHEIBE	WASHER	ARANDELA
	79C62556	2	RUOTA MOTRICE	ROUE	TREIBRAD	DRIVE SPROCKET	RUEDA MOTRIZ

https://tractormanualz.com/

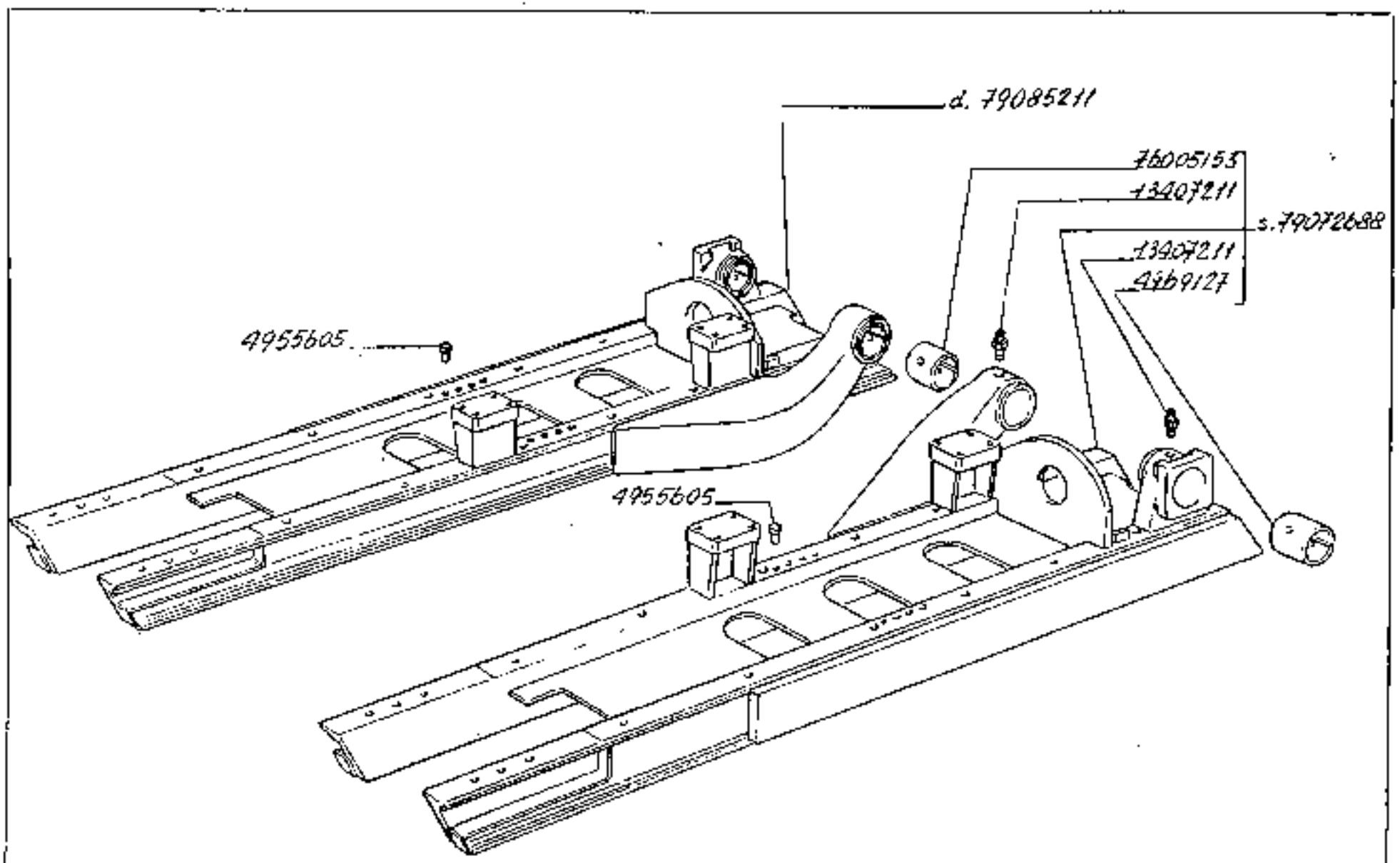

160-55

CARRELLO CINGOLO

Charriot chenille
Raupenfahrwerk rampenhafen

Carriage tracks
Chasis cadenas

1.50.0

https://tractormanualz.com/

FIAT 150.55 (82-85) 1.50.6

MODIF. ANT.MODIF.	N.ORDINE	Q.	DESCRIZIONE	DESIGNATION	BEZEICHNUNG	DESCRIPTION	DENOMINAZIONES
	4.55605	1	GRANO	ERGOT	PFOSTIFT	PIVOT	PETON
	4946127	2	BOCCOLA	DOUILLE	BUCHSE	DOUILLE	CASQUILLO
	1340721	1	INGRASSATORE	GRAISSEUR	SCHMIERNIPPEL	GRAISSEUR	ENGRASADOR
	7610519	2	BOCCOLA	DOUILLE	BUCHSE	BUSHING	CASQUILLO
	7500725	1	CORPO S.	CORPS	GEHAEUSE	BODY	CUERPO
	7906521	1	CORPO D.	CORPS	GEHAEUSE	BODY	CUERPO

https://tractormanualz.com/

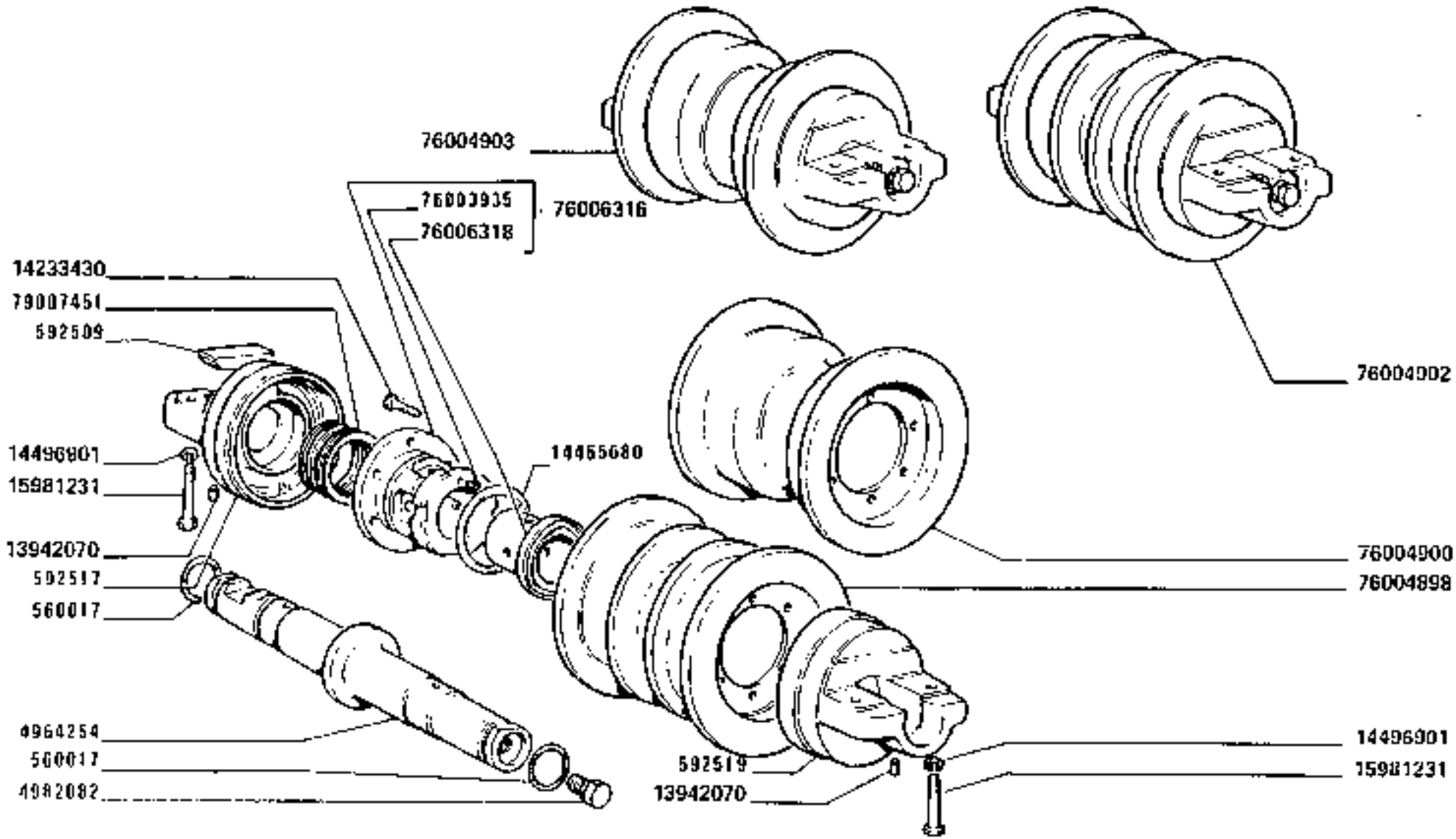

160-55

6757

RULLI CARRELLO

Galets de chariot
Laufrolle der Raupenkette
Track rollers
Rodillos de la carretilla

https://tractormanualz.com/

1.50.1

MODIF.	ANT.MODIF.	N.ORDINE	Q.	DESCRIZIONE	DESIGNATION	BENENNUNG	DESCRIPTION	DENOMINACIONES
		5A0717	24	GUARNIZIONE DI TE NUTA	JOINT	DICHTUNG	GASKET	JUNTA
		592509	12	LINGUETTA	LINGUET	SCHEIBENFEDER	KEY	CHAVETA
		592517	12	SUPPORTO	SUPPORT	LAGER	SUPPORT	SOPORTE
		592519	12	SUPPORTO	SUPPORT	LAGER	SUPPORT	SOPORTE
		4964254	12	ALBERO PORTAROLLO	ARBRE PORTE-GALET	LAUFROLLENWELLE	ROLLER SHAFT	EJE PORTARODILLO
		6482662	12	TAPPO	BOUCHON	STOPFEN	PLUG	TAPON
		71428170	24	SPINA	GOUPILLE	STIFT	PIN	PASADOR
		1623343C	144	VITE	VIS	SCHRAUBE	SCREW	TORNILLO
		1446568C	24	GUARNIZIONE DI TE NUTA	JOINT	DICHTUNG	GASKET	JUNTA
		1449&201	48	ROSETTA PIANA	RONDELLE	SCHEIBE	WASHER	ARANDELA
		15991031	48	VITE	VIS	SCHRAUBE	SCREW	TORNILLO
		76003035	48	GRANO	ERGOT	PASSTIFT	DOWEL	PITON
		76004498	4	RULLO PER CINGOLO (2 BORDI)	GALET POUR CHENILLE	RAUPENKETTENROLLE	TRACK ROLLER	RODILLO PARA CADENA
		76004900	6	RULLO PER CINGOLO (1 BORDO)	GALET POUR CHENILLE	RAUPENKETTENROLLE	TRACK ROLLER	RODILLO PARA CADENA
		76004902	2	RULLO PER CINGOLO (COMPL.(2 BORDI)	GALET POUR CHENILLE	RAUPENKETTENROLLE	TRACK ROLLER	RODILLO PARA CADENA
		76004903	6	RULLO PER CINGOLO COMPL.(1 BORDO)	GALET POUR CHENILLE	RAUPENKETTENROLLE	TRACK ROLLER	RODILLO PARA CADENA
		76006316	24	SCATOLA COMPL.	CARTER	GEHAEUSE	BOX	CAJA
		76006318	24	BOCCOLA	DOUILLE	BUCHSE	BUSHING	CASQUILLO
		76007451	24	GUARNIZIONE DI TE NUTA	JOINT	DICHTUNG	GASKET	JUNTA

https://tractormanualz.com/

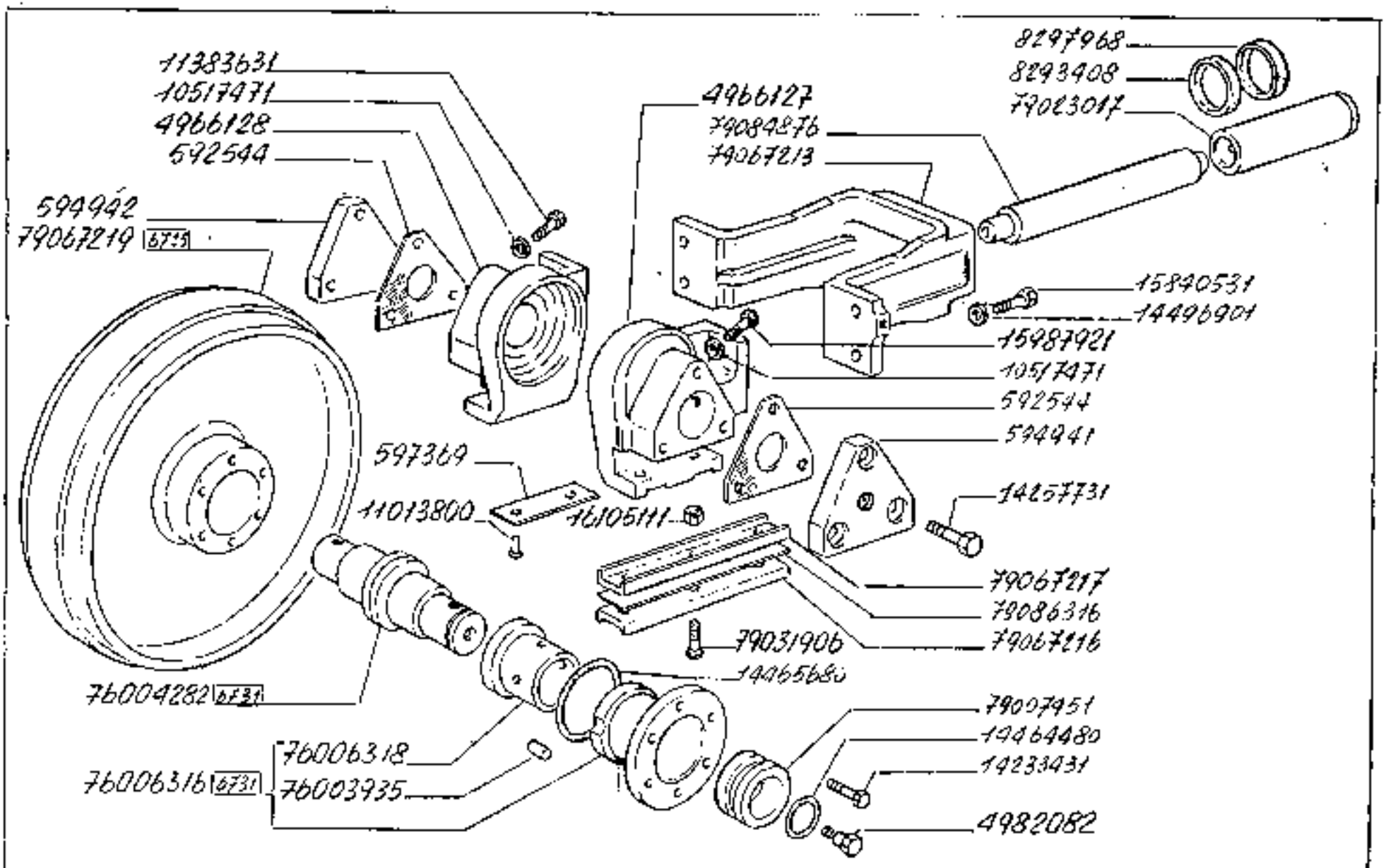

160-55

TENDICINGOLO

Roue tendeuse
Leitrad
Idler wheel
Rueda guia

1.50.2

1/2

https://tractormanualz.com/

MODIF.	ANN. MODIF.	N. ORDINE	Q.	DESCRIZIONE	DESIGNATION	BENENNUNG	DESCRIPTION	DENOMINAZIONES
		5[illegible]271	1	MOLLA	RESSORT	FEDER	SPRING	RESORTE
		3[illegible]542	1	SPESSORE DI REGIS TRO	CALE D'EPAISSEUR	DISTANZSCHEIBE	SHIM	SUPLEMENTO
		394653	2	RIPARO	PROTECTION	ABDECKUNG	PROTECTION	DEFENSA
		394634	2	ROSETTA PIANA	RONDELLE	SCHEIBE	WASHER	ARANDELA
		394637	1	VALVOLA	SOUPAPE	VENTIL	VALVE	VALVULA
		394635	16	MOLLA	RESSORT	FEDER	SPRING	RESORTE
		394640	1	PIASTRINA	PLAQUETTE	PLAETTCHEN	PLATE	PLACA
		394641	2	PIASTRA EST.	PLAQUE	PLATTE	PLATE	PLACA
		394642	2	PIASTRA INT.	PLAQUE	PLATTE	PLATE	PLACA
		397369	4	PATTINO	PATIN	GLEITSTEIN	PAD	PATIN
		4566127	2	SUPPORTO	SUPPORT	LAGER	SUPPORT	SOPORTE
		4566928	2	SUPPORTO	SUPPORT	LAGER	SUPPORT	SOPORTE
		4566066	2	DISCO	DISQUE	SCHEIBE	PLATE	DISCO
		4565074	2	DADO	ECROU	MUTTER	NUT	TUERCA
		4565194	2	MOLLA	RESSORT	FEDER	SPRING	RESORTE
		4562462	2	TAPPO	BOUCHON	STOPFEN	PLUG	TAPON
		4293405	4	GUARNIZIONE DI TE NUTA	JOINT	DICHTUNG	GASKET	JUNTA
		4297968	2	GUARNIZIONE DI TE NUTA 60X75x13	JOINT	DICHTUNG	GASKET	JUNTA
		10386587	2	VITE	VIS	SCHRAUBE	SCREW	TORNILLO
		10577471	4	ROSETTA DI SICURE ZZA	ROADELLE FREIN	SICHERUNGSRING	LOCKWASHER	ARANDELA DE FRENO
		10579479	2	ROSETTA DI SICURE ZZA	RONDELLE FREIN	SICHERUNGSRING	LOCKWASHER	ARANDELA DE FRENO
		11013300	8	RIPARTINO	RIVET	NIET	RIVET	REMACHE
		113[illegible]651	2	VITE	VIS	SCHRAUBE	SCREW	TORNILLO
		12035101	2	ROSETTA PIANA	RONDELLE	SCHEIBE	WASHER	ARANDELA
		12407211	2	INGRASSATORE	GRAISSER	SCHMIERNIPPEL	GREASE ZERK	ENGRASADOR
		14[illegible]3431	24	VITE	VIS	SCHRAUBE	SCREW	TORNILLO
		14[illegible]7731	32	VITE	VIS	SCHRAUBE	SCREW	TORNILLO
		14[illegible]630	4	GUARNIZIONE DI TE NUTA	JOINT	DICHTUNG	GASKET	JUNTA
		14[illegible]660	4	GUARNIZIONE DI TE NUTA	JOINT	DICHTUNG	GASKET	JUNTA
		14[illegible]1	2	ROSETTA PIANA	RONDELLE	SCHEIBE	WASHER	ARANDELA
		14[illegible]901	16	ROSETTA PIANA	RONDELLE	SCHEIBE	WASHER	ARANDELA
		15[illegible]339	16	VITE	VIS	SCHRAUBE	SCREW	TORNILLO
		15[illegible]531	2	VITE	VIS	SCHRAUBE	SCREW	TORNILLO
		15[illegible]921	2	VITE	VIS	SCHRAUBE	SCREW	TORNILLO
		1A1[illegible]111	12	DADO	ECROU	MUTTER	NUT	TUERCA
		20[illegible]460	2	SFERA	BILLE	KUGEL	BALL	BOLA
		20[illegible]470	2	SFERA	BILLE	KUGEL	BALL	BOLA
		7[illegible]2935	2	GRANO	ERGOT	PASSTIFT	DOWEL	PITON
		76[illegible]262	2	ALBERO	ARBRE	WELLE	SHAFT	ARBOL
		76[illegible]336	4	SCATOLA	CARTER	GEHAEUSE	BOX	CAJA
		76[illegible]516	4	BOCCOLA	DOUILLE	BUCHSE	BUSHING	CASQUILLO
		76[illegible]442	2	VALVOLA	SOUPAPE	VENTIL	VALVE	VALVULA

https://tractormanualz.com/

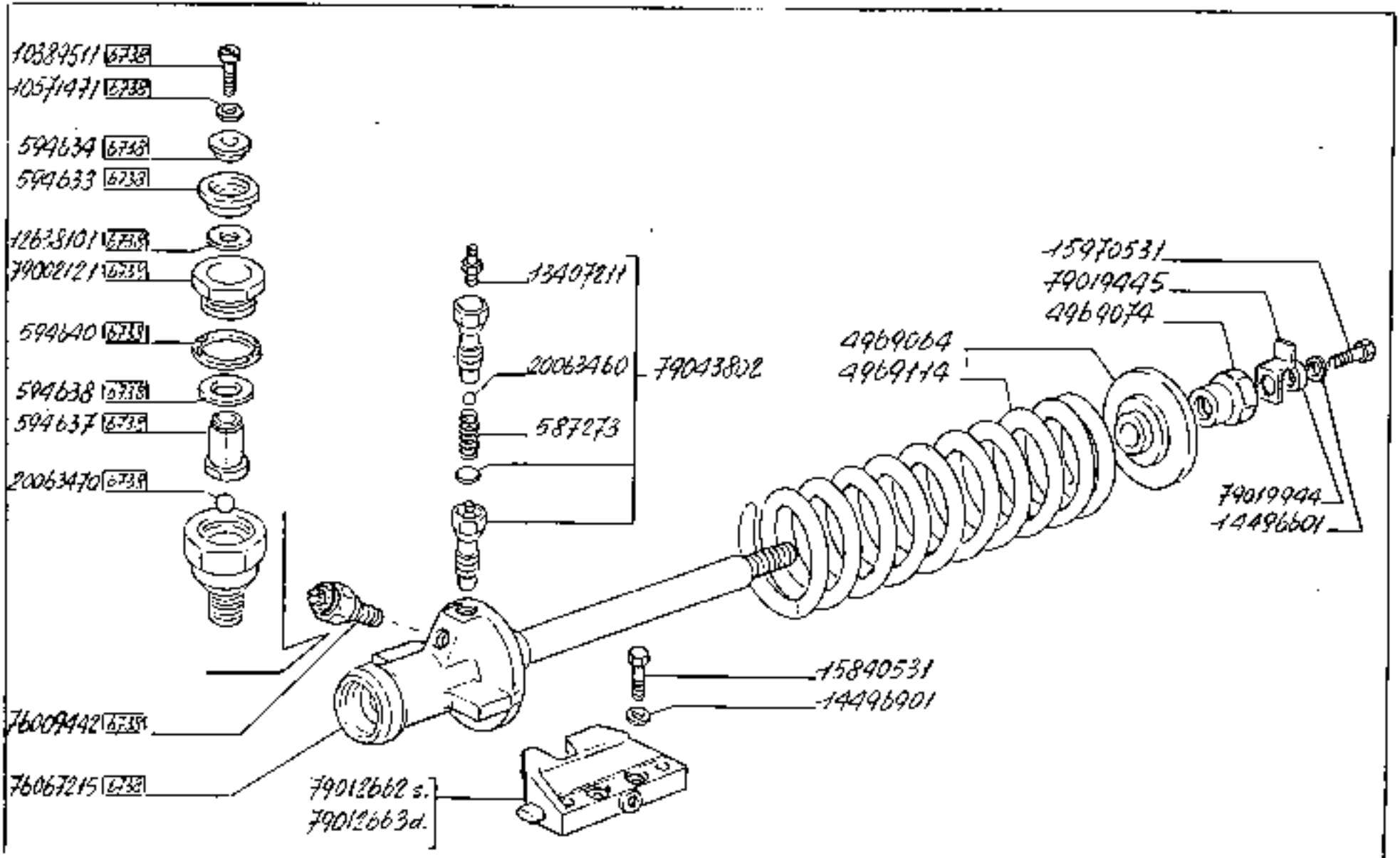

160-55

TENDICINGOLO

Roue tendeuse
Leitrad
Idler wheel
Rueda guia

1.50.2

2

https://tractormanualz.com/

MODIF. ANT.MODIF.	N.ORDINE	Q.	DESCRIZIONE	DESIGNATION	BENENNUNG	DESCRIPTION	DENOMINACIONES
	79002121	2	COPERCHIO	COUVERCLE	DECKEL	COVER	TAPA
	79007451	6	GUARNIZIONE DI TE NUTA	JOINT	DICHTUNG	GASKET	JUNTA
	79012462	2	SUPPORTO S.	SUPPORT	LAGER	SUPPORT	SOPORTE
	79012463	2	SUPPORTO D.	SUPPORT	LAGER	SUPPORT	SOPORTE
	79019444	2	ROSETTA PIANA	RONDELLE	SCHEIBE	WASHER	ARANDELA
	79019445	2	PIASTRINA	PLAQUETTE	PLAETTCHEN	PLATE	PLACA
	79023017	2	STANTUFFO	PISTON	KOLBEN	PISTON	EMBOLO
	79031906	12	VITE	VIS	SCHRAUBE	SCREW	TORNILLO
	79043922	1	VALVOLA	SOUPAPE	VENTIL	VALVE	VALVULA
	79067213	2	SUPPORTO	SUPPORT	LAGER	SUPPORT	SOPORTE
	79067215	2	CILINDRO COMPL.	CYLINDRE	ZYLINDER	CYLINDER	CILINDRO
	79067216	4	PATTINO	PATIN	GLEITSTEIN	PAD	PATIN
	79067217	1	GUIDA DI SCORRIME NTO	COULISSE	LAUFSCHIENE	SLIDE GUIDE	GUIA DESLIZANTE
	79067219	2	RUOTA TENDICINGOL O	GALET DE CHENILLE	RAUPENKETTENRAD	IDLER WHEEL	RUEDA TENSORA
	79084276	2	ASTA DI REGOLAZIO NE	TIGE DE REGLAGE	EINSTELLSTANGE	ADJUSTING ROD	VARILLA DE REGLAJ E
	79086316	1	SPESSORE DI REGIS TRO SP.MM 0,5	CALE D'EPAISSEUR	DISTANZSCHEIBE	SHIM	SUPLEMENTO

https://tractormanualz.com/

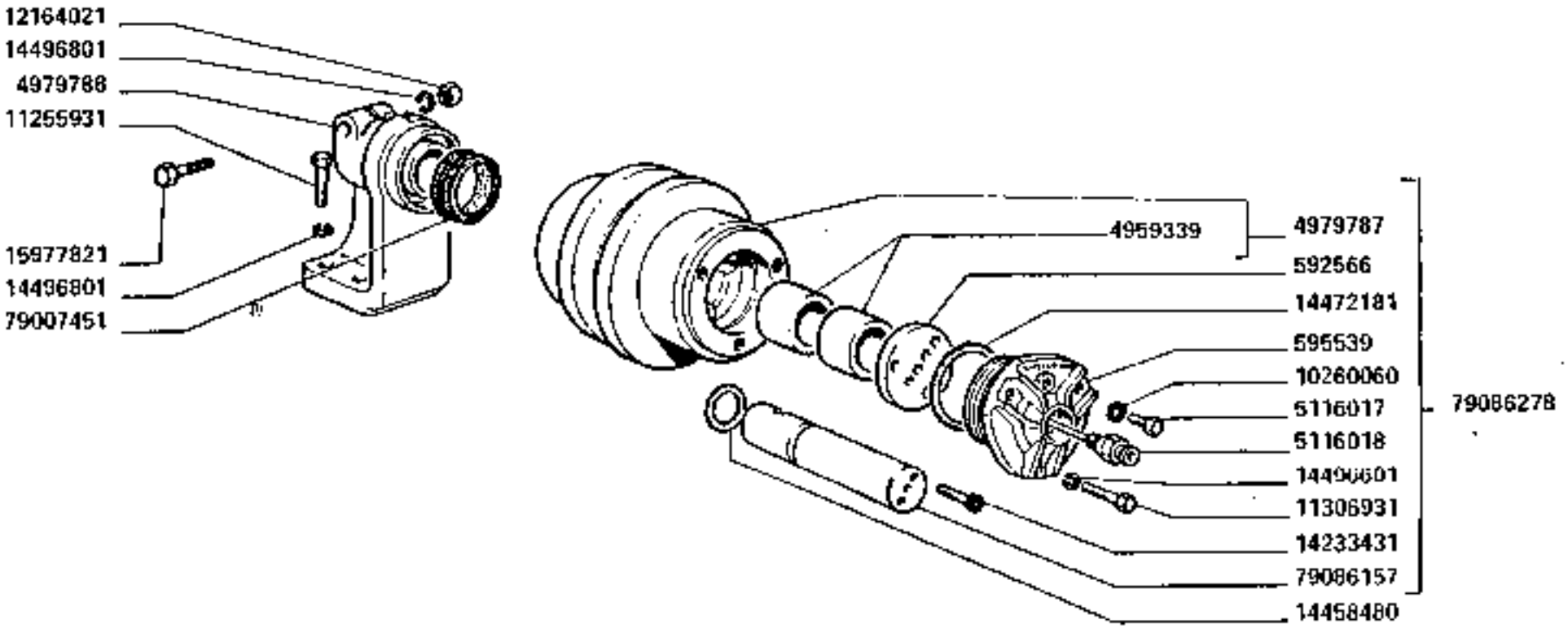

6746

RULLO SOSTEGNO CINGOLI

Galet de retour chenilles
Stützrolle raupenkette
Carrier roller tracks
Rodillo de soporte cadenas

https://tractormanualz.com/

MODIF. ANT.MODIF.	N.OGGETTO	Q.	DESCRIZIONE	DESIGNATION	BENENNUNG	DESCRIPTION	DENOMINAZIONES
	3925[illegible]	4	ANELLO	BAGUE	RING	RING	ANILLO
	5951[illegible]	4	COPERCHIO	COUVERCLE	DECKEL	COVER	TAPA
	4959139	8	BOCCOLA	DOUILLE	BUCHSE	BUSHING	CASQUILLO
	4976727	4	RULLO PER CINGOLO COMPL.	GALET POUR CHENILLE	RAUPENKETTENROLLE	TRACK ROLLER	RODILLO PARA CADENA
	4976728	4	SUPPORTO	SUPPORT	LAGER	SUPPORT	SOPORTE
	5110017	4	TAPPO	BOUCHON	STOPFEN	PLUG	TAPON
	5116[illegible]18	4	INGRASSATORE	GRAISSEUR	SCHMIERNIPPEL	GREASE FERM	ENGRASADOR
	10[illegible]60	4	GUARNIZIONE DI TENUTA	JOINT	DICHTUNG	GASKET	JUNTA
	11[illegible]931	10	VITE	VIS	SCHRAUBE	SCREW	TORNILLO
	11[illegible]731	12	VITE	VIS	SCHRAUBE	SCREW	TORNILLO
	12[illegible]021	4	DADO	ECROU	MUTTER	NUT	TUERCA
	14233451	6	VITE	VIS	SCHRAUBE	SCREW	TORNILLO
	14452420	4	GUARNIZIONE DI TENUTA	JOINT	DICHTUNG	GASKET	JUNTA
	14472181	4	GUARNIZIONE DI TENUTA	JOINT	DICHTUNG	GASKET	JUNTA
	14[illegible]401	12	ROSETTA PIANA	RONDELLE	SCHEIBE	WASHER	ARANDELA
	14[illegible]201	20	ROSETTA DI SICUREZZA	RONDELLE FREIN	SICHERUNGSRING	LOCKWASHER	ARANDELA DE FRENO
	15977921	4	VITE	VIS	SCHRAUBE	SCREW	TORNILLO
	79007451	4	GUARNIZIONE DI TENUTA	JOINT	DICHTUNG	GASKET	JUNTA
	79086157	4	ALBERO PORTARULLO	ARBRE PORTE-GALET	LAUFROLLENWELLE	ROLLER SHAFT	EJE PORTARODILLO
	79086278	4	RULLO PER CINGOLO COMPL.	GALET POUR CHENILLE	RAUPENKETTENROLLE	TRACK ROLLER	RODILLO PARA CADENA

https://tractormanualz.com/

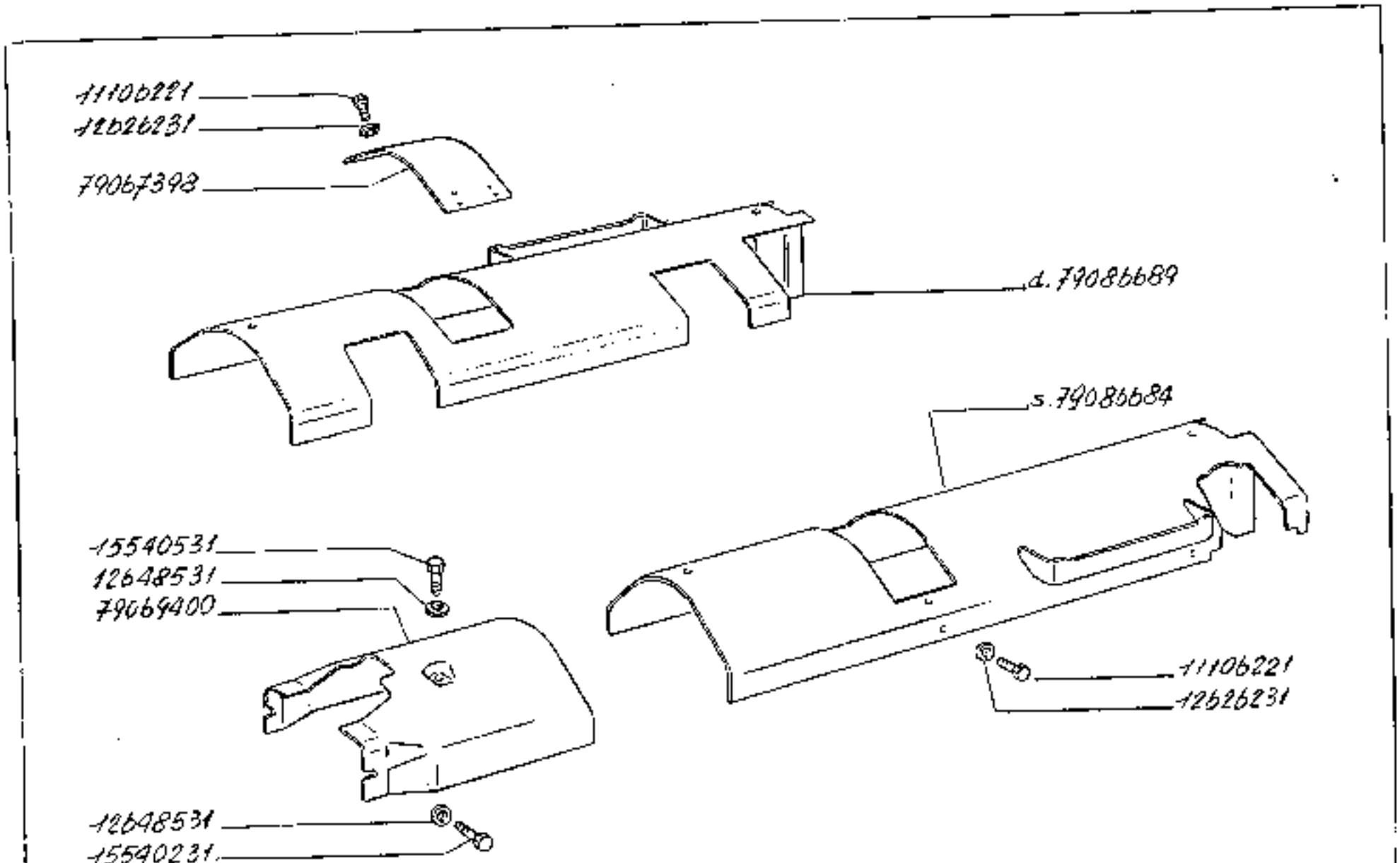

RIPARI CINGOLI

Protections chenilles
Schutzbleche raupenlauf

Covers tracks
Blindaje cadenas

160-55

1.50.4

https://tractormanualz.com/

MODIF. MAR.MODIF.	N.POSIZ.	Q.	DESCRIZIONE	DESIGNATION	BENENNUNG	DESCRIPTION	DENOMINAZIONES
	81130221	16	VITE	VIS	SCHRAUBE	SCREW	TORNILLO
	12628251	10	ROSETTA PIANA	RONDELLE	SCHEIBE	WASHER	ARANDELA
	12646931	4	ROSETTA PIANA	RONDELLE	SCHEIBE	WASHER	ARANDELA
	15540231	2	VITE	VIS	SCHRAUBE	SCREW	TORNILLO
	15540531	4	VITE	VIS	SCHRAUBE	SCREW	TORNILLO
	79067398	1	COPERCHIO	COUVERCLE	DECKEL	COVER	TAPA
	79067400	1	RIPARO ANT.	PROTECTION	ABDECKUNG	PROTECTION	DEFENSA
	79086484	1	RIPARO S.	PROTECTION	ABDECKUNG	PROTECTION	DEFENSA
	79086489	1	RIPARO D.	PROTECTION	ABDECKUNG	PROTECTION	DEFENSA

https://tractormanualz.com/

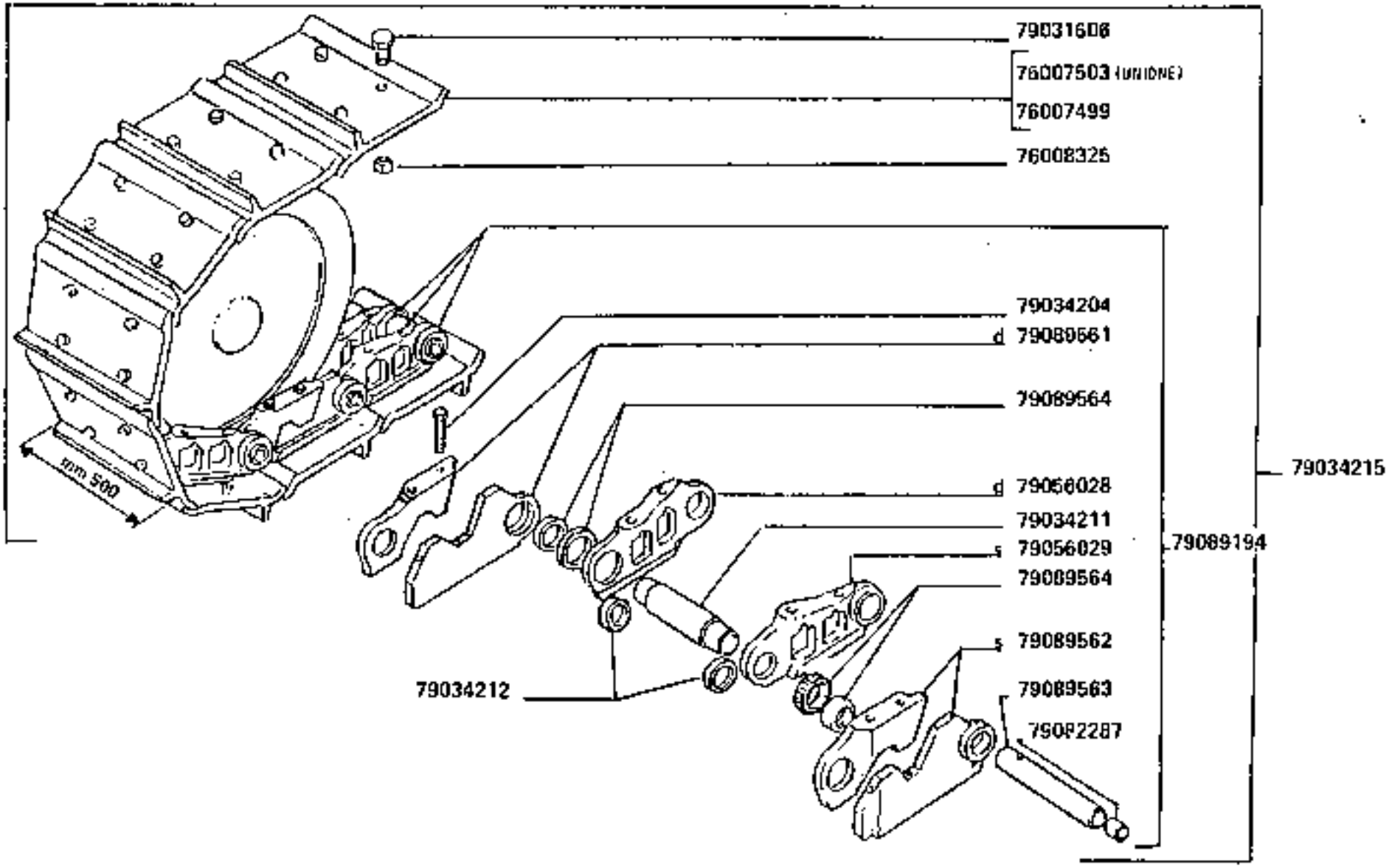

160-55

CATENARIA

Chaine assemblée
Raupenkette

Trak assy
Cadena

1.50.5

https://tractormanualz.com/

MODIF. ANT.MODIF.	N.GRUPPO	Q.	DESCRIZIONE	DESIGNATION	BENENNUNG	DESCRIPTION	DENOMINACIONES
	76607495	2	SUOLA DEL CINGOLO LARGH.MM 500	PATIN	BODENPLATTE	SHOE	ZAPATA
	76607503	2	SUOLA DEL CINGOLO UNIONE L=MM 500	PATIN	BODENPLATTE	SHOE	ZAPATA
	76606525	304	DADO 5/8"	ECROU	MUTTER	NUT	TUERCA
	79031606	304	VITE 5/8"	VIS	SCHRAUBE	SCREW	TORNILLO
	79034204	2	VITE	VIS	SCHRAUBE	SCREW	TORNILLO
	79074211	2	BOCCOLA	DOUILLE	BUECHSE	BUSHING	CASQUILLO
	79074212	156	DISTANZIALE	ENTRETOISE	ABSTANDSTUECK	SPACER	SEPARADOR
	79034215	2	CATENARIA COMPL.	CHAINE ASSEMBLEE	RAUPENKETTE	TRACK ASSY.	CADENA
	79050022	76	MAGLIA DEL CINGOLO D.	MAILLON	KETTENLASCHE	LINK	ESLABON
	79050029	76	MAGLIA DEL CINGOLO S.	MAILLON	KETTENLASCHE	LINK	ESLABON
	79082287	76	TAPPO	BOUCHON	STOPFEN	PLUG	TAPON
	79089194	2	CATENA SENZA SUOLE	CHAINE	KETTE	CHAIN	CADENA
	79089561	2	MAGLIA DEL CINGOLO GIUNZIONE D.	MAILLON	KETTENLASCHE	LINK	ESLABON
	79089562	2	MAGLIA DEL CINGOLO GIUNZIONE S.	MAILLON	KETTENLASCHE	LINK	ESLABON
	79089563	76	PERNO	AXE	BOLZEN	PIN	EJE
	79089564	156	GUARNIZIONE DI TENUTA	JOINT	DICHTUNG	GASKET	JUNTA

https://tractormanualz.com/

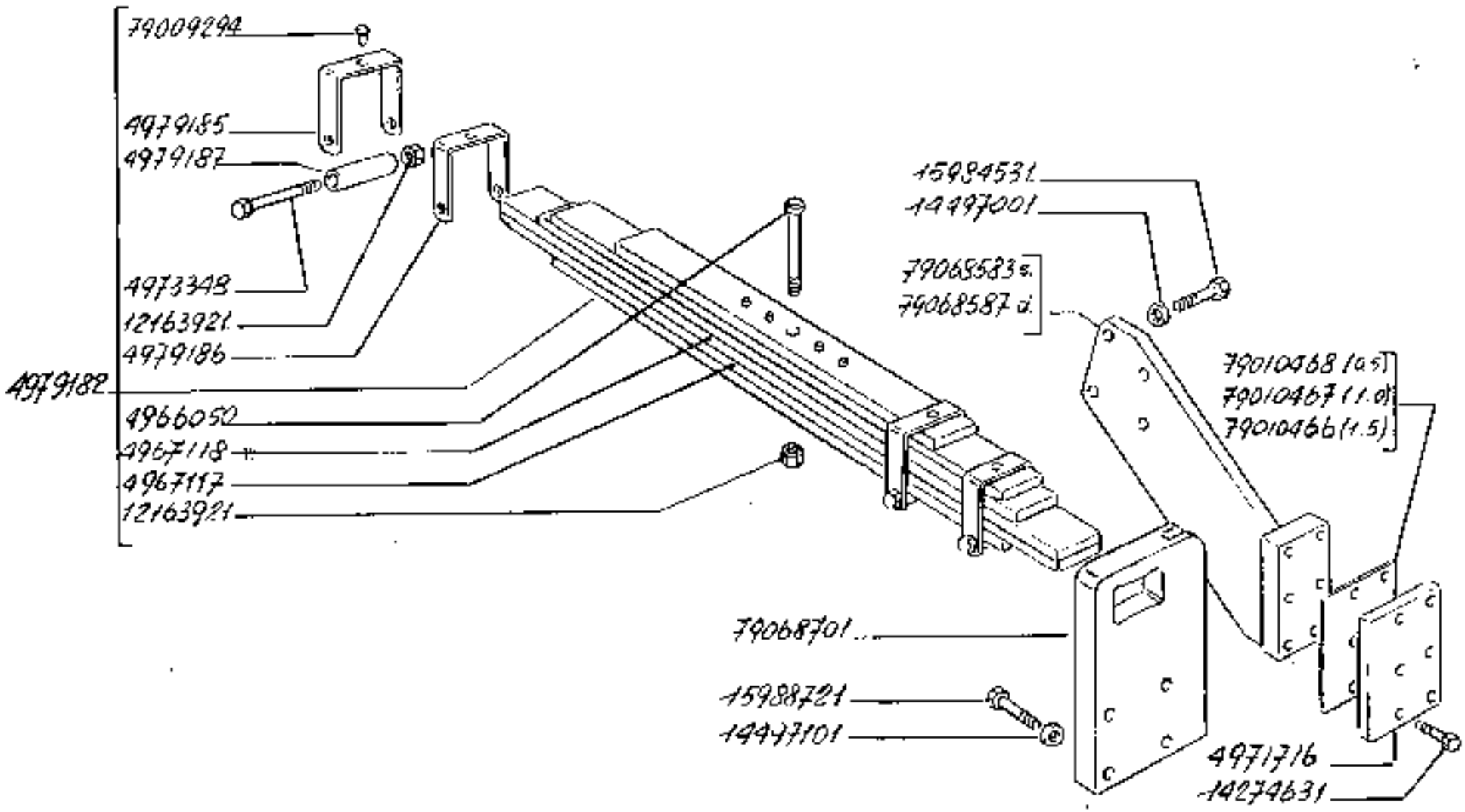

https://tractormanualz.com/

MODIF. ANT.MODIF.	N.CODICE	Q.	DESCRIZIONE	DESIGNATION	BENENNUNG	DESCRIPTION	DENOMINAZIONE
	4486150	1	DISTANZIALE	ENTRETOISE	ABSTANDSTUECK	SPACER	SEPARADOR
	4667117	1	LAMA BALESTRA	LAME	BLATTFEDER	LEAF SPRING	HOJA
	4667118	1	LAMA BALESTRA	LAME	BLATTFEDER	LEAF SPRING	HOJA
	4671716	2	GUIDA DI SCORRIMENTO	COULISSE	LAUFSCHIENE	SLIDE GUIDE	GUIA DESLIZANTE
	4973142	4	VITE	VIS	SCHRAUBE	SCREW	TORNILLO
	4976182	1	MOLLA ANT.COMPL.	RESSORT	FEDER	SPRING	RESORTE
	4976185	2	STAFFA	ETRIER	HALTER	BRACKET	SOPORTE
	4979186	2	STAFFA	ETRIER	HALTER	BRACKET	SOPORTE
	4979187	4	DISTANZIALE	ENTRETOISE	ABSTANDSTUECK	SPACER	SEPARADOR
	5296422	4	GUARNIZIONE DI TENUTA	JOINT	DICHTUNG	GASKET	JUNTA
	11106221	1	VITE	VIS	SCHRAUBE	SCREW	TORNILLO
	11215921	6	VITE	VIS	SCHRAUBE	SCREW	TORNILLO
	12163921	5	DADO	ECROU	MUTTER	NUT	TUERCA
	12164121	8	DADO	ECROU	MUTTER	NUT	TUERCA
	14274431	12	VITE	VIS	SCHRAUBE	SCREW	TORNILLO
	14496601	1	ROSETTA PIANA	RONDELLE	SCHEIBE	WASHER	ARANDELA
	14497701	8	ROSETTA DI SICUREZZA	RONDELLE FREIN	SICHERUNGSRING	LOCKWASHER	ARANDELA DE FRENO
	14497801	8	ROSETTA PIANA	RONDELLE	SCHEIBE	WASHER	ARANDELA
	15984531	8	VITE	VIS	SCHRAUBE	SCREW	TORNILLO
	15986721	8	VITE	VIS	SCHRAUBE	SCREW	TORNILLO
	79009394	4	GRANO	ERGOT	PASSTIFT	DOWEL	PITON
	79010466	1	SPESSORE DI REGISTRO SP.MM 1,5	CALE D'EPAISSEUR	DISTANZSCHEIBE	SHIM	SUPLEMENTO
	79010467	1	SPESSORE DI REGISTRO SP.MM 1,0	CALE D'EPAISSEUR	DISTANZSCHEIBE	SHIM	SUPLEMENTO
	79010468	1	SPESSORE DI REGISTRO SP.MM 0,5	CALE D'EPAISSEUR	DISTANZSCHEIBE	SHIM	SUPLEMENTO
	79068035	4	BOCCOLA	BOUCLE	BUECHSE	BUSHING	CASQUILLO
	79068583	1	SUPPORTO S.	SUPPORT	LAGER	SUPPORT	SOPORTE
	79068587	1	SUPPORTO D.	SUPPORT	LAGER	SUPPORT	SOPORTE
	79068678	1	SUPPORTO COMPL.	SUPPORT	LAGER	SUPPORT	SOPORTE
	79068698	1	PERNO	AXE	BOLZEN	PIN	EJE
	79068713	4	PIASTRA	PLAQUE	PLATTE	PLATE	PLACA
	79087452	1	PIASTRA INF.	PLAQUE	PLATTE	PLATE	PLACA

https://tractormanualz.com/

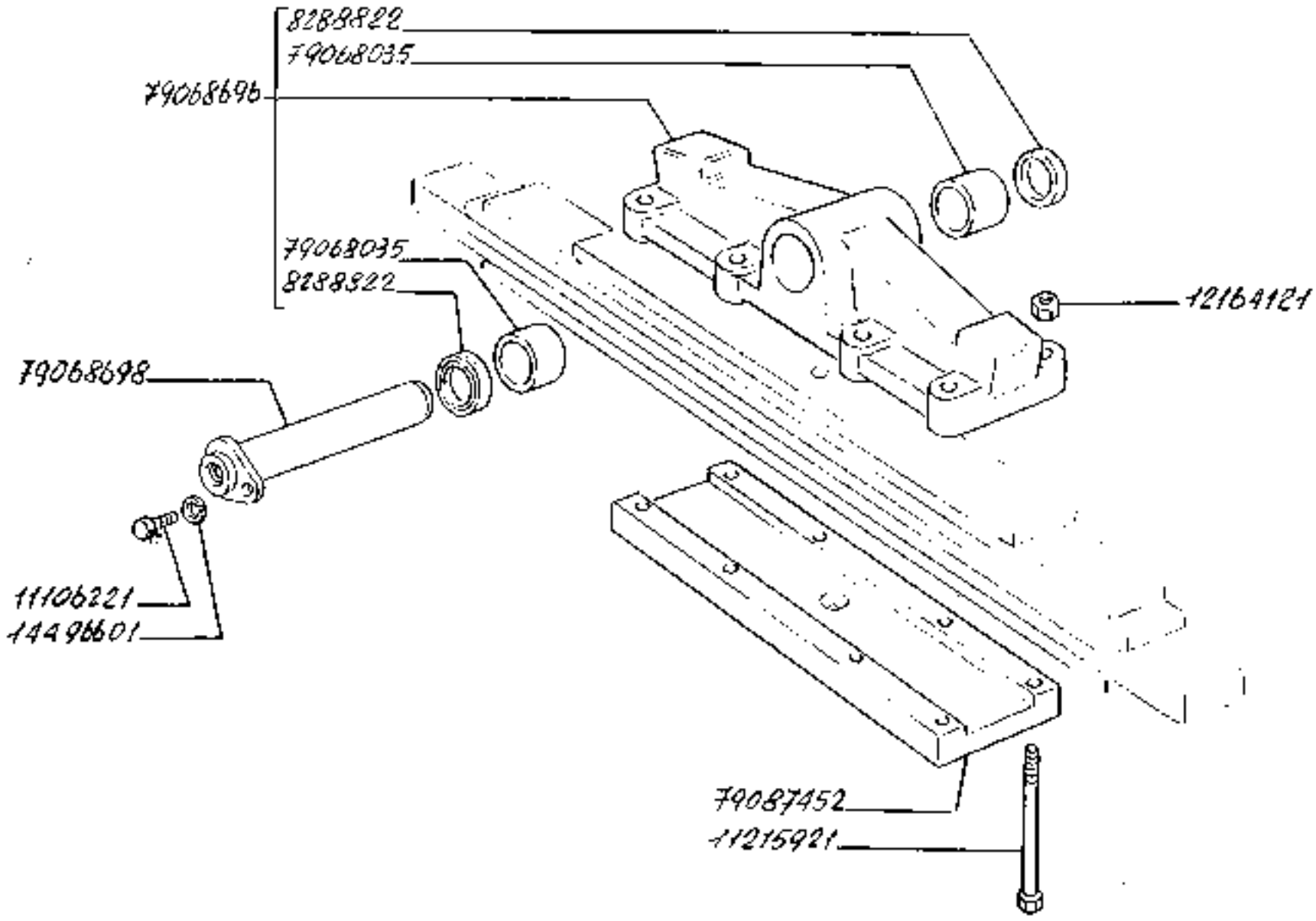

https://tractormanualz.com/

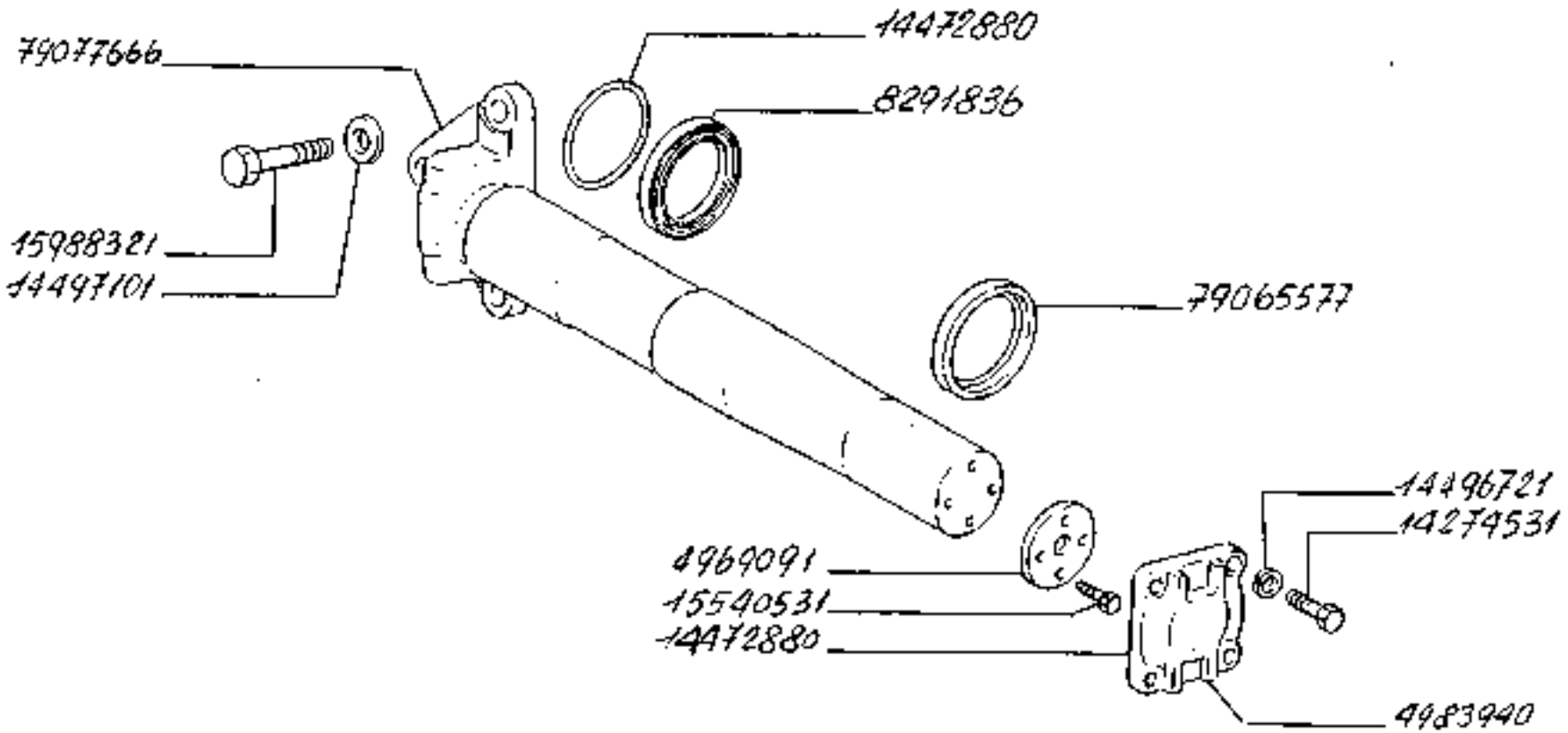

SUPPORTI POSTERIORI

160-55

Supports AR
Hintere Lager

https://tractormanualz.com/

Rear support
Soportes traseros

1.56.5

MODIF. ANT.MODIF.	N.CODICE	Q.	DESCRIZIONE	DESIGNATION	BENENNUNG	DESCRIPTION	DENOMINACIONES
	4469791	2	ROSETTA PIANA	RONDELLE	SCHEIBE	WASHER	ARANDELA
	4923940	2	COPERCHIO	COUVERCLE	DECKEL	COVER	TAPA
	8291936	2	GUARNIZIONE DI TE NUTA	JOINT	DICHTUNG	GASKET	JUNTA
	14276431	4	VITE	VIS	SCHRAUBE	SCREW	TORNILLO
	14472920	2	GUARNIZIONE DI TE NUTA	JOINT	DICHTUNG	GASKET	JUNTA
	14496721	2	ROSETTA PIANA	RONDELLE	SCHEIBE	WASHER	ARANDELA
	14497161	6	ROSETTA PIANA	RONDELLE	SCHEIBE	WASHER	ARANDELA
	15546531	6	VITE	VIS	SCHRAUBE	SCREW	TORNILLO
	15998321	6	VITE	VIS	SCHRAUBE	SCREW	TORNILLO
	79465577	2	GUARNIZIONE DI TE NUTA	JOINT	DICHTUNG	GASKET	JUNTA
	79477466	2	ASSALE	ESSIEU	ACHSE	AXLE	EJE

https://tractormanualz.com/

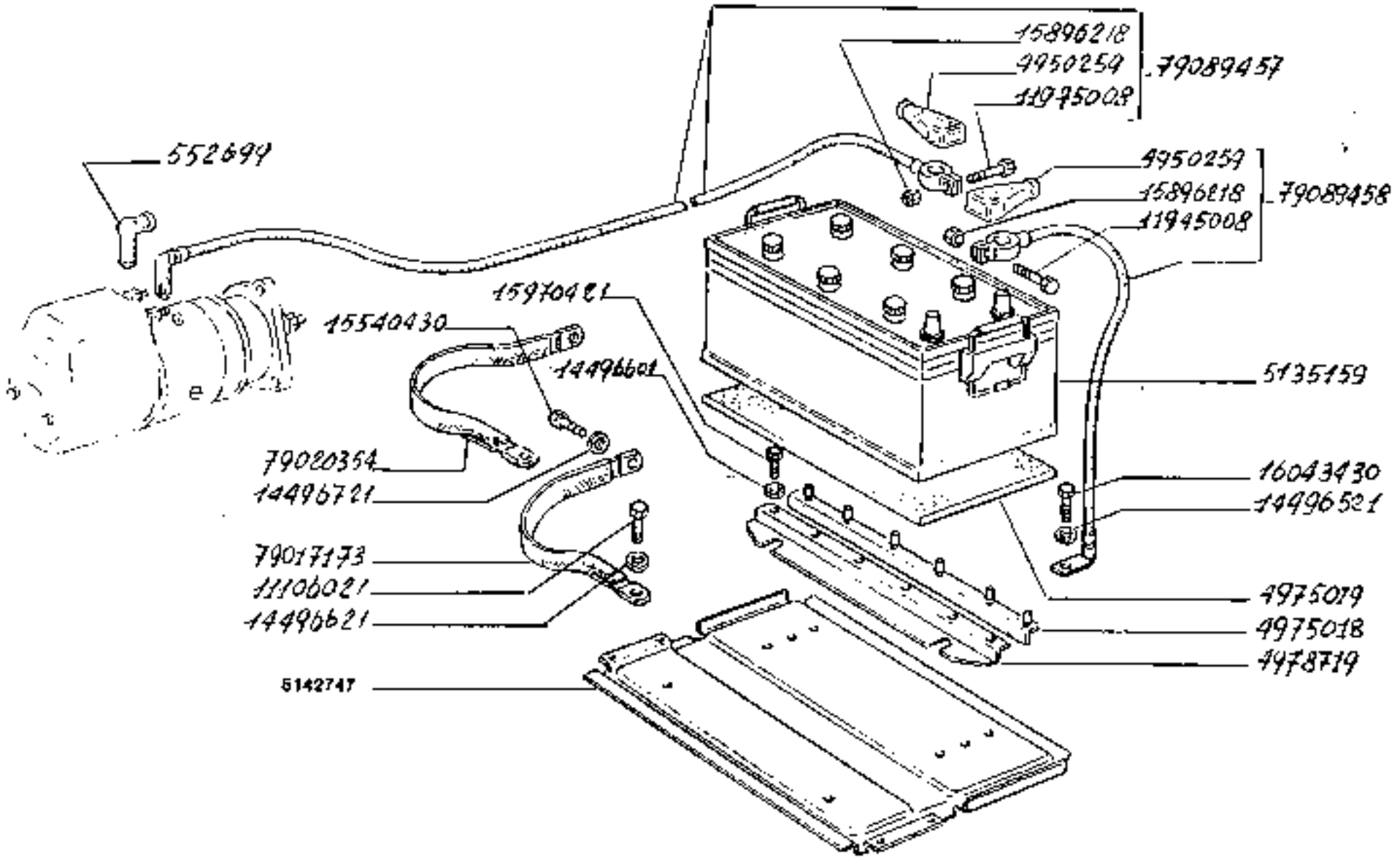

160-55

CAVI AVVIAMENTO

Cables électriquos lancement
Anlassen leitugen

https://tractormanualz.com/

Starting cables
Cables arranque

1.74.0

MODIF. ANT.MOD.F.	NUMERO	QUANTITE	DESIGNATION	BENENNUNG	DESCRIPTION	DENOMINAZIONES
	552699	1	CAPUCCIO	CAPUCHON	SCHUTZKAPPE	GOOT	CAPUCHON
	4950259	2	CAPUCCIO	CAPUCHON	SCHUTZKAPPE	GOOT	CAPUCHON
	4975019	2	TAMPONE GOMMA	TAMPON	GUMMIBUFFER	RUBBER PAD	ALMOHADILLA
	4975249	1	PIASTRA	PLAQUE	PLATTE	PLATE	PLACA
	4976719	2	TRAVERSA	TRAVERSE	TRAVERSE	CROSSRAIL	TRAVESAÑO
	5135959	1	BATTERIA 170AH-700	BATTERIE	BATTERIE	BATTERY	BATERIA
	5142747	1	SUPPORTO	SUPPORT	LAGER	SUPPORT	SOPORTE
	1111c421	2	VITE	VIS	SCHRAUBE	SCREW	TORNILLO
	1111450B	2	VITE	VIS	SCHRAUBE	SCREW	TORNILLO
	1111c501	1	ROSETTA PIANA	RONDELLE	SCHEIBE	WASHER	ARANDELA
	1111c3G1	6	ROSETTA PIANA	RONDELLE	SCHEIBE	WASHER	ARANDELA
	1111c421	2	ROSETTA PIANA	RONDELLE	SCHEIBE	WASHER	ARANDELA
	1111c433	4	VITE	VIS	SCHRAUBE	SCREW	TORNILLO
	15876218	4	DADO	ECROU	MUTTER	NUT	TUERCA
	15970421	4	VITE	VIS	SCHRAUBE	SCREW	TORNILLO
	15D43430	1	VITE	VIS	SCHRAUBE	SCREW	TORNILLO
	79017173	1	CAVO ELETTRICO (L=M 250)	CABLE ELECTRIQUE	LEITUNG	WIRE	CABLE
	79020354	1	CAVO ELETTRICO (L=M 350)	CABLE ELECTRIQUE	LEITUNG	WIRE	CABLE
	79089457	1	CAVO ELETTRICO CM=L.	CABLE ELECTRIQUE	LEITUNG	WIRE	CABLE
	79094458	1	CAVO ELETTRICO CM=L.	CABLE ELECTRIQUE	LEITUNG	WIRE	CABLE

https://tractormanualz.com/

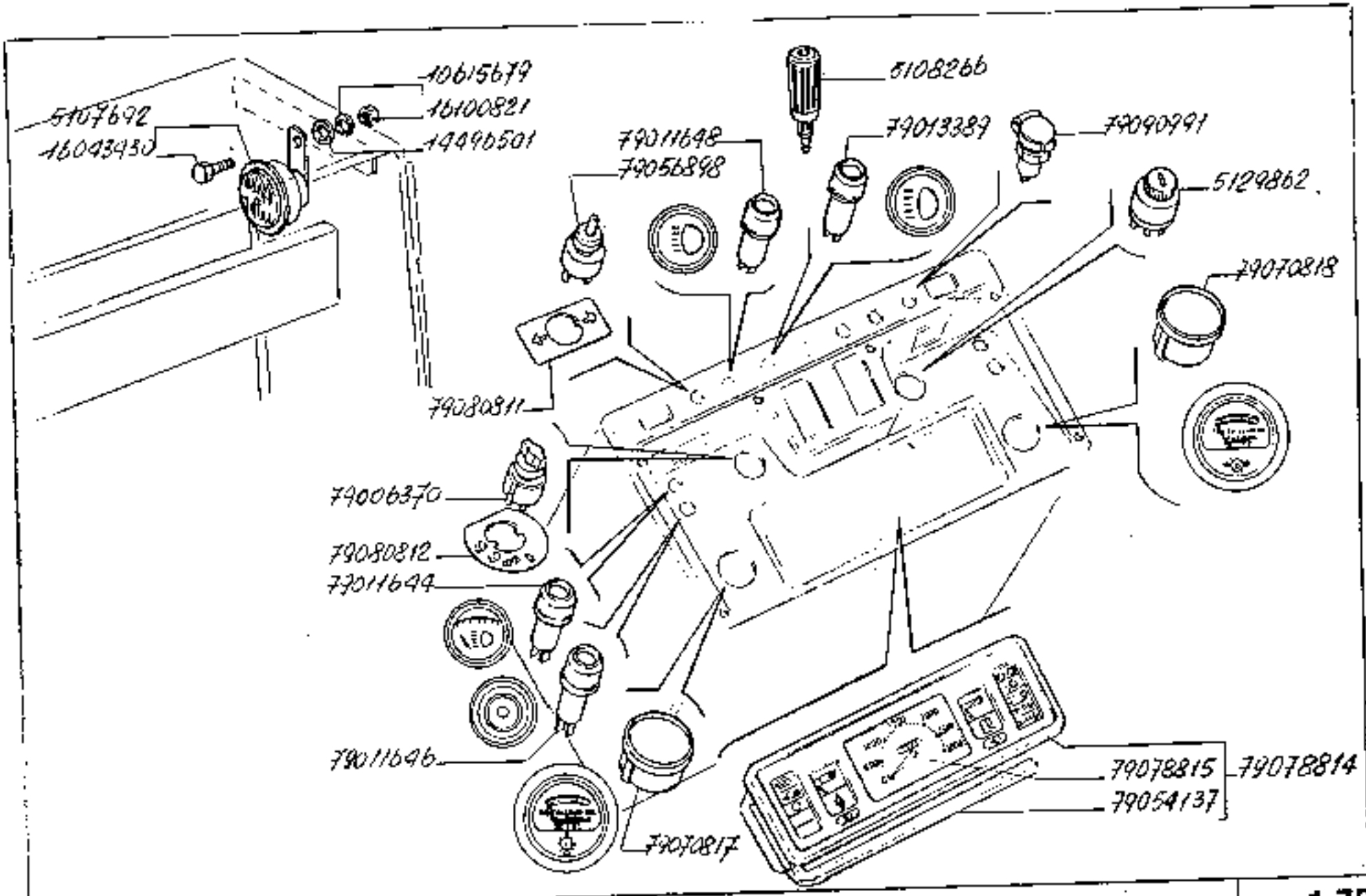

COMANDI ELETTRICI

Commandes électriques
Elektrische Antriebe

Electric controls
Mandos eléctricos

https://tractormanualz.com/

MODIF. ANT.MODIF.	N.RIFERIM.	Q.	DESCRIZIONE	DESIGNATION	BENENNUNG	DESCRIPTION	DENOMINACIONES
	4131980	2	INTERRUTTORE	INTERRUPTEUR	SCHALTER	SWITCH	INTERRUPTOR
	4415779	1	RACCORDO	RACCORD	STUTZEN	CONNECTION	RACOR
	4696337	1	GUARNIZIONE DI TENUTA	JOINT	DICHTUNG	GASKET	JUNTA
	5107607	1	INTERRUTTORE (BOETTE)	INTERRUPTEUR	SCHALTER	SWITCH	INTERRUPTOR
	5107592	1	AVVISATORE	AVERTISSEUR	HORN	HORN	BOCINA
	5106205	1	TRASMETTITORE (BOETTE)	CONTACTEUR	KONTAKTGEBER	SENDING UNIT	CONTACTOR
	5106366	1	SPINA (DLSA)	GOUPILLE	STIFT	PIN	PASADOR
	5109321	1	INTERRUTTORE A PULSANTE	INTERRUPTEUR A POUSSOIR	KNOPFSCHALTER	PUSH BUTTON SWITCH	INTERRUPTOR A PULSADOR
	5112553	1	TRASMISSIONE FLESSIBILE	TRANSMISSION FLEXIBLE	BIEGSAME WELLE	FLEXIBLE SHAFT	ARBOL FLEXIBLE
	5112554	1	TRASMISSIONE FLESSIBILE	TRANSMISSION FLEXIBLE	BIEGSAME WELLE	FLEXIBLE SHAFT	ARBOL FLEXIBLE
	5125566	1	LAMPEGGIATORE	CLIGNOTANT	BLINKGEBER	FLASHER	RELE DE INTERMITENCIA
	5124102	1	COMMUTATORE (CODC)	COMMUTATEUR	SCHALTER	SWITCH	CONMUTADOR
	5154406	1	SEGNALATORE (PUROLATORE)	TEMOIN	ANZEIGER	INDICATOR	TESTIGO
	10257060	1	GUARNIZIONE DI TENUTA	JOINT	DICHTUNG	GASKET	JUNTA
	10263460	1	GUARNIZIONE DI TENUTA	JOINT	DICHTUNG	GASKET	JUNTA
	10296160	1	GUARNIZIONE DI TENUTA	JOINT	DICHTUNG	GASKET	JUNTA
	10615679	1	ROSETTA DI SICUREZZA	RONDELLE FREIN	SICHERUNGSRING	LOCKWASHER	ARANDELA DE FRENO
	10791421	2	DADO	ECROU	MUTTER	NUT	TUERCA
	10977531	3	VITE	VIS	SCHRAUBE	SCREW	TORNILLO
	11905711	2	BOCCHETTONE	VIS-RACCORD	HOHLSCHRAUBE	BANJO BOLT	BOQUILLA
	13309117	5	VITE	VIS	SCHRAUBE	SCREW	TORNILLO
	13312917	1	VITE	VIS	SCHRAUBE	SCREW	TORNILLO
	13336327	2	ROSETTA DI SICUREZZA	RONDELLE FREIN	SICHERUNGSRING	LOCK-WASHER	ARANDELA DE FRENO
	14570200	4	GUARNIZIONE DI TENUTA	JOINT	DICHTUNG	GASKET	JUNTA
	14496321	3	ROSETTA PIANA	RONDELLE	SCHEIBE	WASHER	ARANDELA
	14496508	2	ROSETTA PIANA	RONDELLE	SCHEIBE	WASHER	ARANDELA
	14634430	2	VITE	VIS	SCHRAUBE	SCREW	TORNILLO
	14806321	4	DADO	ECROU	MUTTER	NUT	TUERCA
	15136521	1	DADO	ECROU	MUTTER	NUT	TUERCA
	79006370	1	COMMUTATORE (CODO)	COMMUTATEUR	SCHALTER	SWITCH	CONMUTADOR
	79011444	1	PORTAFUSIBILI (CLEMA)	PORTE FUSIBLES	SICHERUNGSHALTER	FUSE HOLDER	PORTAFUSIBLE
	79011446	1	PORTAFUSIBILI COMPL.(CLEMA)	PORTE FUSIBLES	SICHERUNGSHALTER	FUSE HOLDER	PORTAFUSIBLE

https://tractormanualz.com/

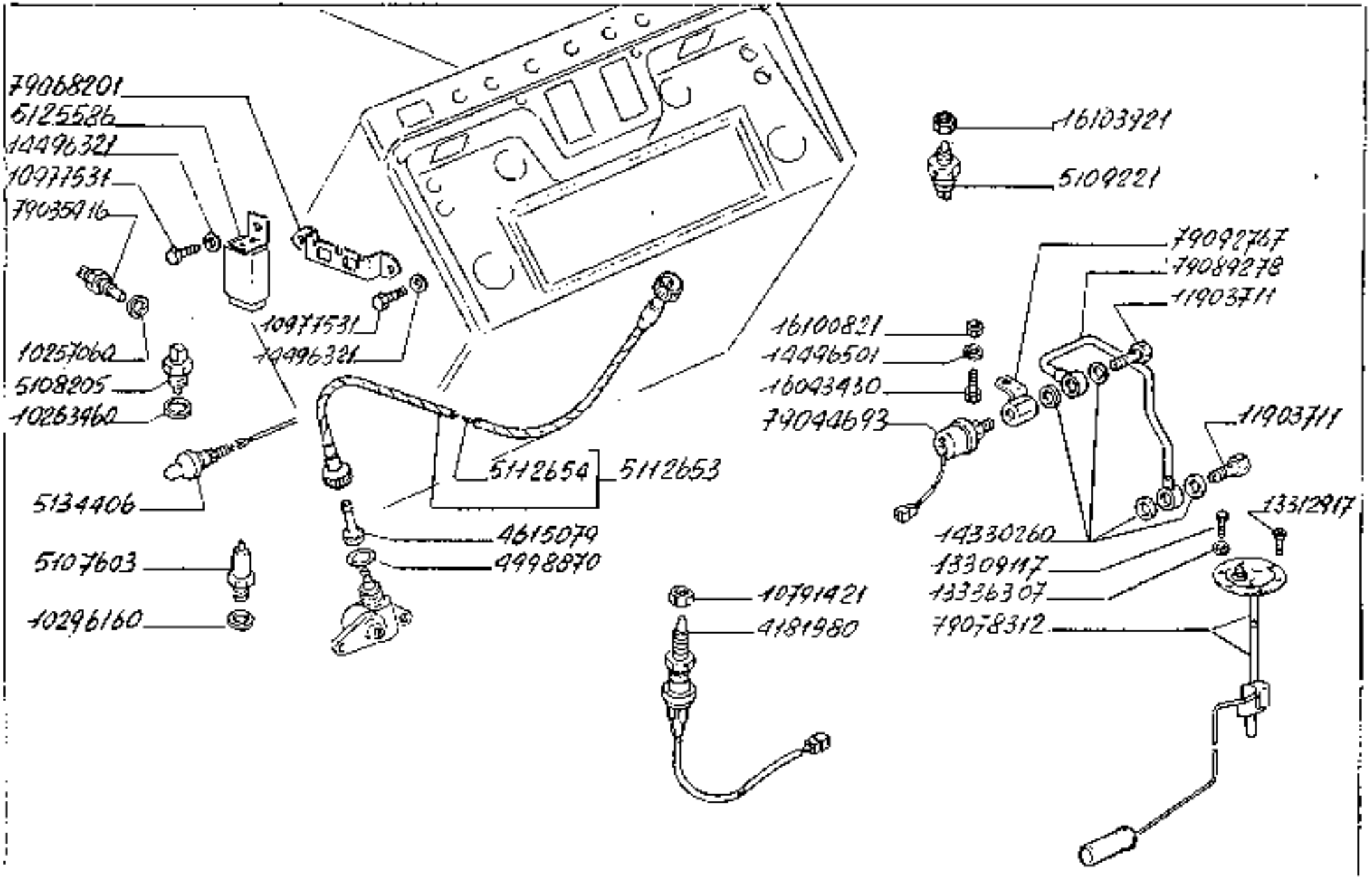

https://tractormanualz.com/

MODIF. ANT.MODIF.	N.QUINE	Q.	DESCRIZIONE	DESIGNATION	BENENNUNG	DESCRIPTION	DENOMINACIONES
	79611648	1	PORTAFUSIBILI CO MPL.(LEMA)	PORTE FUSIBLES	SICHERUNGSHALTER	FUSE HOLDER	PORTAFUSIBLE
	79613789	1	PORTAFUSIBILE CO MPL.P/PROJETT	PORTE FUSIBLES	SICHERUNGSHALTER	FUSE HOLDER	PORTAFUSIBLE
	79635416	1	TRASMETTITORE	CONTACTEUR	KONTAKTGEBER	SENDING UNIT	CONTACTOR
	79644692	2	TRASMETTITORE (B ORLETTI)	CONTACTEUR	KONTAKTGEBER	SENDING UNIT	CONTACTOR
	79654137	1	GUARNIZIONE DI TE NUTA	JOINT	DICHTUNG	GASKET	JUNTA
	79659986	1	COMMUTATORE	COMMUTATEUR	SCHALTER	SWITCH	COMMUTADOR
	79666201	1	STAFFA	ETRIER	HALTER	BRACKET	SOPORTE
	79670487	1	TRASMETTITORE (B ORLETTI)	CONTACTEUR	KONTAKTGEBER	SENDING UNIT	CONTACTOR
	79670388	1	TRASMETTITORE CO MPL.BORLETTI	CONTACTEUR	KONTAKTGEBER	SENDING UNIT	CONTACTOR
	79678512	1	COMANDO INDIC.LIV ELLO (CEM)	COMMANDE DE JAUGE NIVEAU	STANDGEBER	SENDING UNIT	MANDO INDICADOR D E NIVEL
	79679814	1	STRUMENTO A PIU I NDICAZ.COMPL.CONTA RS IND.	COMBINE A PLUSIEU RS IND.	KOMBIINSTRUMENT	INST/CLUSTER	CUADRO DE SENAL.M ULTIPLE
	79678815	1	CRONOTACHIMETRO	HORO-TACHYMETRE	CHRONOTACHIMETER	MULTIMETER	CRONOTACOMETRO
	79680311	1	PIASTRETTA	PLAQUETTE	SCHILD	PLATE	PLACA
	79680312	1	PIASTRETTA	PLAQUETTE	SCHILD	PLATE	PLACA
	79689278	1	TUBO RIGIDO	TUYAU	ROHR	PIPE	TUBO
	79690991	1	PRESA DI CORRENTE COMPL.	PRISE DE COURANT	STECKDOSE	RECEPTACLE	ENCHUFE DE CORRIE NTE
	79692767	1	SUPPORTO	SUPPORT	LAGER	SUPPORT	SOPORTE

https://tractormanualz.com/

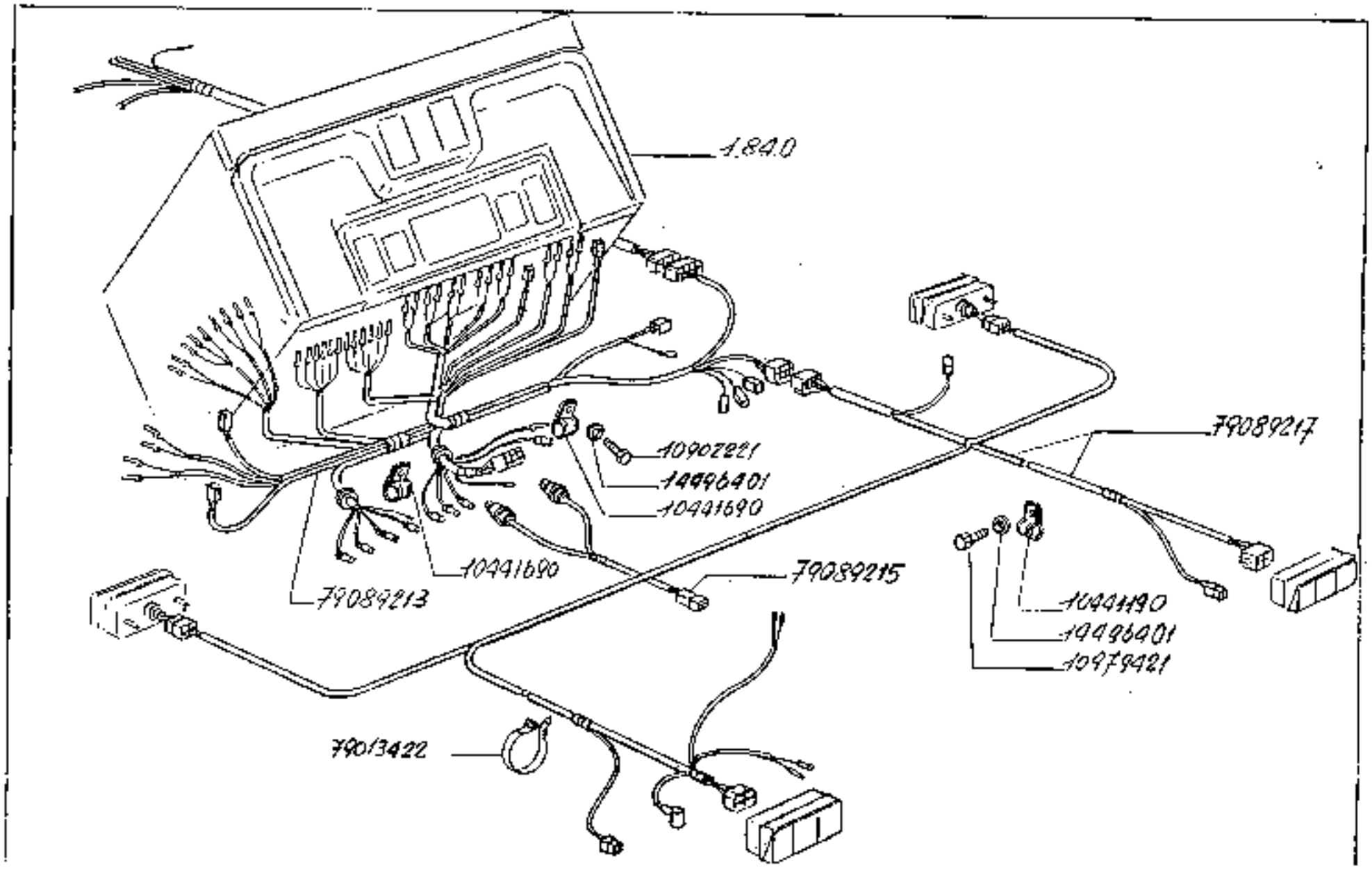

160-55

CAVI VARI

Cables électriques lancement
Batteriekabel

Auxiliary cables
Cables varios

1.75.4

1/2

https://tractormanualz.com/

MODIF. ANT. MODIF.	N. CODICE	N.	DESCRIZIONE	DESIGNATION	BEZEICHNUNG	DESCRIPTION	DENOMINACIONES
	1044150	2	STAFFETTA FISSAGGIO	COLLIER	HALTER	RETAINER	ABRAZADERA
	1044150	6	STAFFETTA FISSAGGIO	COLLIER	HALTER	RETAINER	ABRAZADERA
	1[illegible]221	12	VITE	VIS	SCHRAUBE	SCREW	TORNILLO
	1[illegible]421	2	VITE	VIS	SCHRAUBE	SCREW	TORNILLO
	144[illegible]401	14	ROSETTA DI SICUREZZA	RONDELLE FREIN	SICHERUNGSRING	LOCKWASHER	ARANDELA DE FRENO
	79013422	36	FASCETTA	COLLIER	HALTEBAND	STRAP	ABRAZADERA
	79[illegible]213	1	CAVO ELETTRICO	CABLE ELECTRIQUE	LEITUNG	WIRE	CABLE
	79086215	1	CAVO ELETTRICO	CABLE ELECTRIQUE	LEITUNG	WIRE	CABLE
	79086217	1	CAVO ELETTRICO	CABLE ELECTRIQUE	LEITUNG	WIRE	CABLE
	79086218	1	CAVO ELETTRICO	CABLE ELECTRIQUE	LEITUNG	WIRE	CABLE

https://tractormanualz.com/

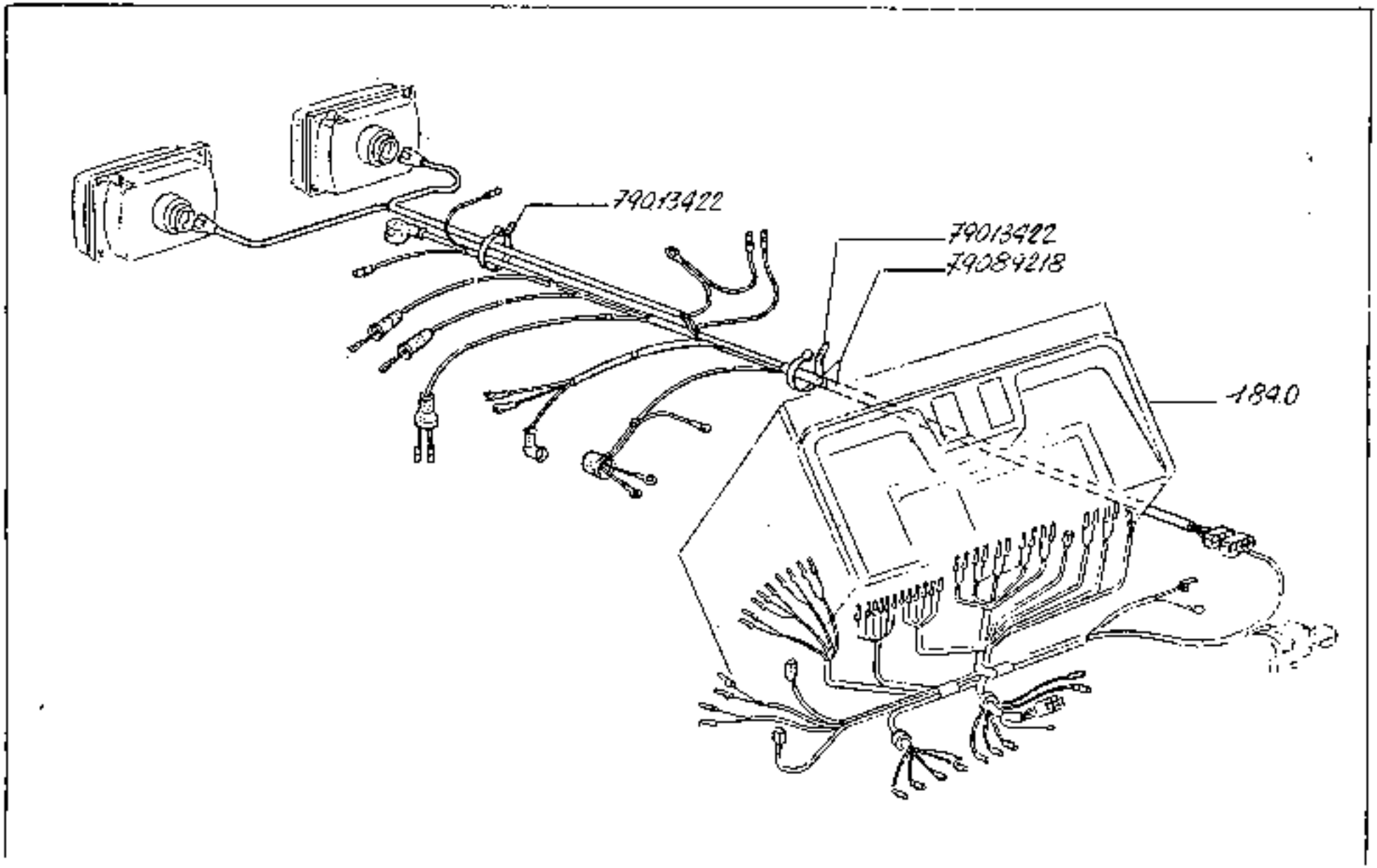

https://tractormanualz.com/

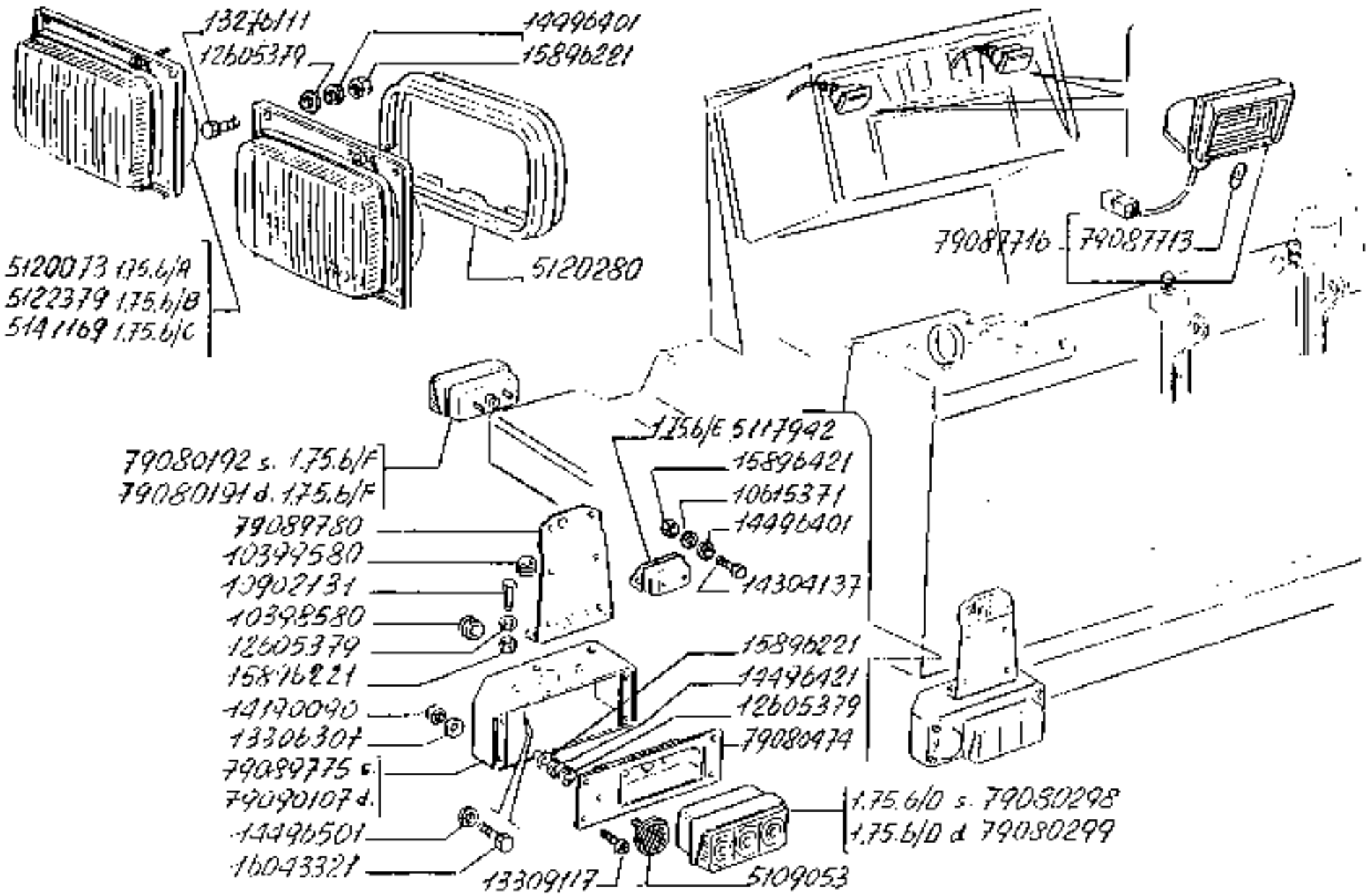

https://tractormanualz.com/

MODIF.	ANT.MODIF.	N.ORDINE	Q.	DESCRIZIONE	DESIGNATION	BENENNUNG	DESCRIPTION	DENOMINACIONES
		5105757	2	CATADIOTTRO (DLS 4)	CATADIOPTRE	RUECKSTRAHLER	REFLECTOR	CATAFARO
		5107742	1	FANALE DELLA TARG A (COMPL.(CODO)	FEU DE PLAQUE	NUMMERNSCHEILDLEUC HTE	NUMBER PLATE LAMP	LAMPARA DE MATRIC ULA
		5120277	1	PROIETTORE COMPL (CELMA)	PROJECTEUR	SCHEINWERFER	HEADLAMP	PROYECTOR
		5120360	2	GUARNIZIONE DI TE NUTA	JOINT	DICHTUNG	GASKET	JUNTA
		5122379	2	PROIETTORE COMPL (SIEM)	PROJECTEUR	SCHEINWERFER	HEADLAMP	PROYECTOR
		5141169	2	PROIETTORE COMPL (CARELLO)	PROJECTEUR	SCHEINWERFER	HEADLAMP	PROYECTOR
		10599580	2	ANELLO	BAGUE	RING	RING	ANILLO
		10399560	2	ANELLO ISOLANTE	BAGUE ISOLANTE	ISOLIERRING	INSULATING RING	ANILLO AISLADOR
		10015378	2	ROSETTA DI SICURE ZZA	RONDELLE FREIN	SICHERUNGSRING	LOCKWASHER	ARANDELA DE FRENO
		10702131	2	VITE	VIS	SCHRAUBE	SCREW	TORNILLO
		12605379	12	ROSETTA DI SICURE ZZA	RONDELLE FREIN	SICHERUNGSRING	LOCKWASHER	ARANDELA DE FRENO
		13270183	8	VITE	VIS	SCHRAUBE	SCREW	TORNILLO
		13306113	8	VITE	VIS	SCHRAUBE	SCREW	TORNILLO
		13536707	4	ROSETTA DI SICURE ZZA	RONDELLE FREIN	SICHERUNGSRING	LOCKWASHER	ARANDELA DE FRENO
		14142790	2	LAMPADA	LAMPE	LAMPE	BULB	BOMBILLA
		14190090	6	DADO	ECROU	MUTTER	NUT	TUERCA
		14306137	2	VITE	VIS	SCHRAUBE	SCREW	TORNILLO
		14496401	14	ROSETTA DI SICURE ZZA	RONDELLE FREIN	SICHERUNGSRING	LOCKWASHER	ARANDELA DE FRENO
		14696507	4	ROSETTA PIANA	RONDELLE	SCHEIBE	WASHER	ARANDELA
		15896221	10	DADO	ECROU	MUTTER	NUT	TUERCA
		15696421	2	DADO	ECROU	MUTTER	NUT	TUERCA
		16043321	4	VITE	VIS	SCHRAUBE	SCREW	TORNILLO
		79080191	1	FANALE ANTERIORE ANT.S.(CODO)	LANTERNE AV.	VORDERE LEUCHTE	FRONT LAMP	LAMPARA ANTERIOR
		79080192	1	FANALE ANTERIORE ANT.D.(CODO)	LANTERNE AV.	VORDERE LEUCHTE	FRONT LAMP	LAMPARA ANTERIOR
		79080298	1	FANALE POSTERIORE POST.S.(CODO)	LANTERNE AR.	HINTERE LEUCHTE	TAIL LAMP	LAMPARA POSTERIOR
		79080299	1	FANALE POSTERIORE POST.D.(CODO)	LANTERNE AR.	HINTERE LEUCHTE	TAIL LAMP	LAMPARA POSTERIOR
		79080474	4	SUPPORTO FANALE POST.	SUPPORT	LAGER	SUPPORT	SOPORTE
		79097716	2	FANALE DEL CRUSCO TTO (COM.P/CR.SCO TTO	LAMPE DE TABLIER	SCHALTBRETTLEUCHT E	INSTRUMENT LAMP	LAMPARA DEL TABLE RO
		79089775	1	RIPARO FANALE PO SI.S.	PROTECTION	ABDECKUNG	PROTECTION	DEFENSA
		79089780	1	SUPPORTO TARGA	SUPPORT	LAGER	SUPPORT	SOPORTE
		79090107	1	RIPARO FANALE PO SI.D.	PROTECTION	ABDECKUNG	PROTECTION	DEFENSA

https://tractormanualz.com/

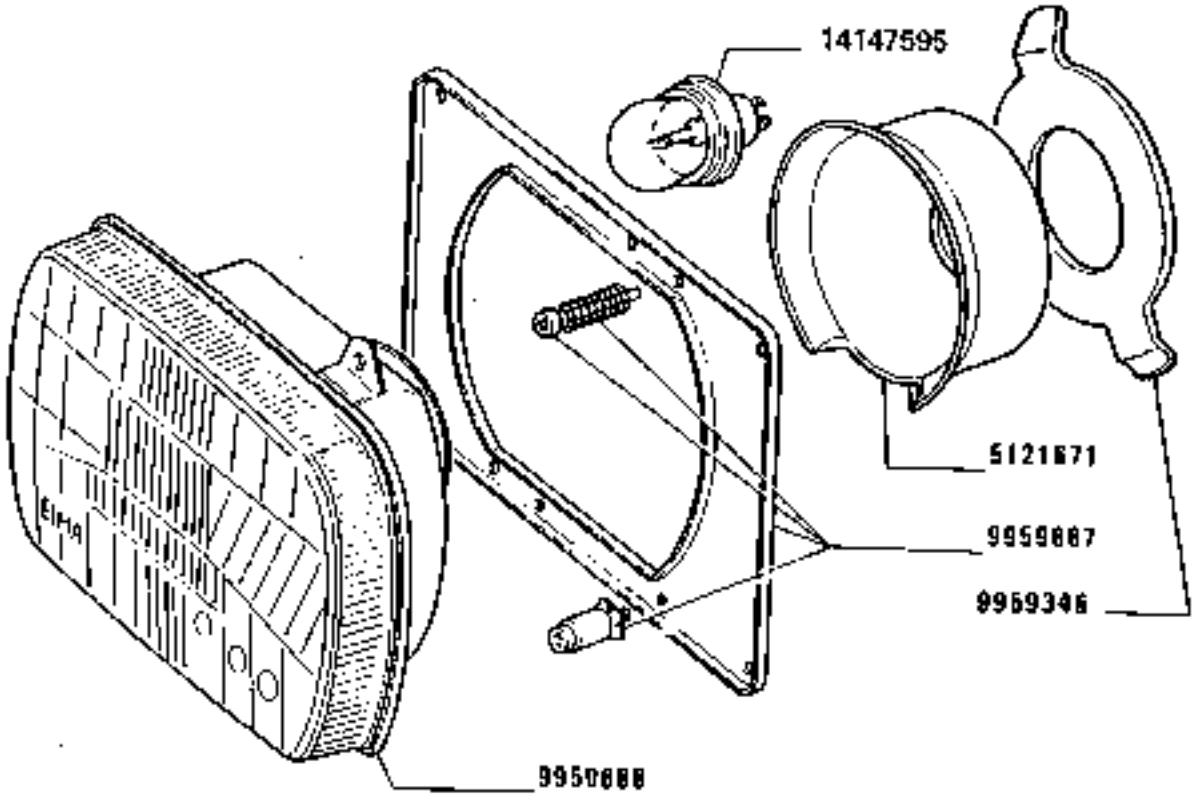

https://tractormanualz.com/

MODIF. ANT.MODIF.	N.ORDINE	Q.	DESCRIZIONE	DESIGNATION	BENENNUNG	DESCRIPTION	DENOMINAZIONES
	5121471	2	CAPPUCCIO	CAPUCHON	SCHUTZKAPPE	HOOD	CAPUCHON
	5559766	1	MOLLA	RESSORT	FEDER	SPRING	RESORTE
	9959387	1	CORNICE COMPL.	MONTURE	RAHMEN	FRAME	MARCO
	9959688	1	GRUPPO OTTICO	GROUPE OPTIQUE	EINSATZ	LENS/REFLECTOR UNIT	GRUPO OPTICO
	8414560	2	LAMPADA	LAMPE	LAMPE	BULB	BOMBILLA

https://tractormanualz.com/

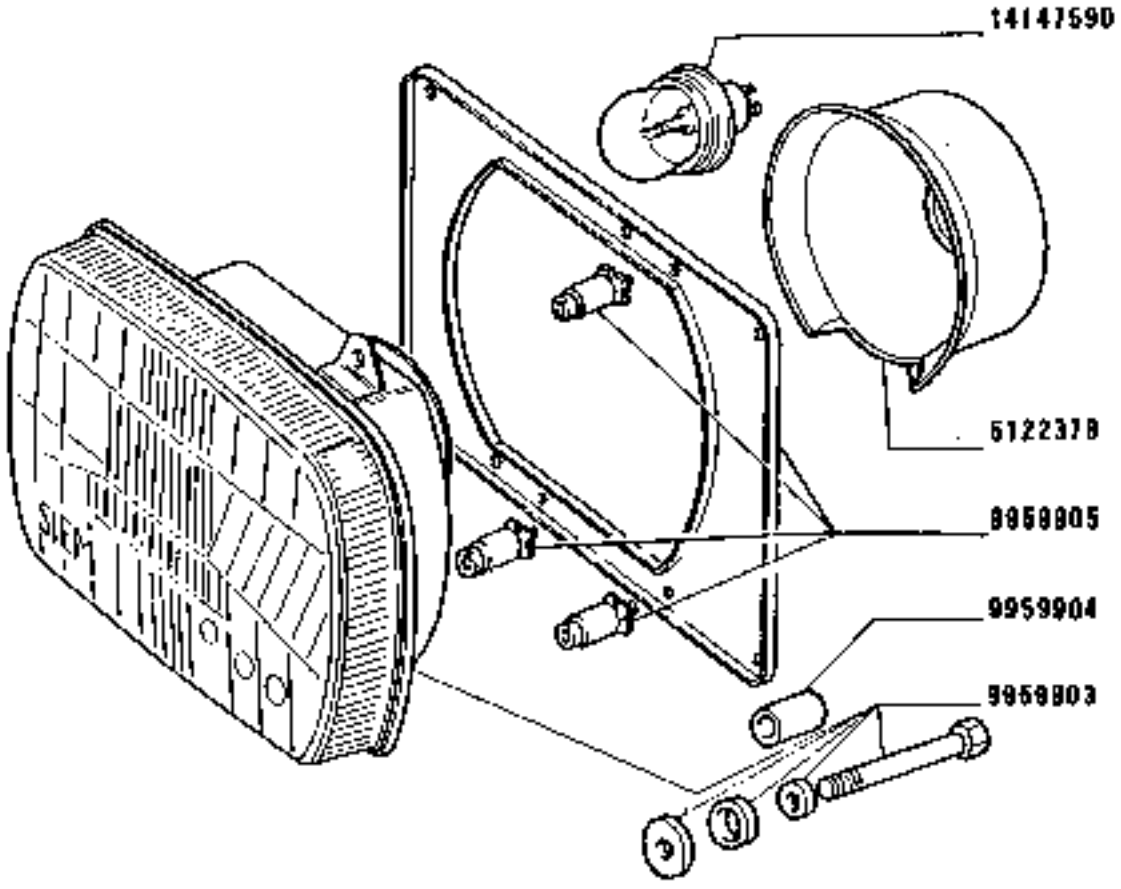

https://tractormanualz.com/

MODIF.	VAR.MODIF.	N. OPEIGE	Q.	DESCRIZIONE	DESIGNATION	BENENNUNG	DESCRIPTION	DENOMINAZIONES
		5122727	2	CAPPUCCIO	CAPUCHON	SCHUTZKAPPE	SCOT	CAPUCHON
		9959707	1	COMPLESSO	EQUIPEMENT	SATZ	KIT	JUEGO
		9959804	1	DISTANZIALE	ENTRETOISE	ABSTANDSTUECK	SPACER	SEPARADOR
		9959705	1	SUPPORTO COMPLE.	SUPPORT	LAGER	SUPPORT	SOPORTE
		8414759C	2	LAMPADA	LAMPE	LAMPE	LAMP	BOMBILLA

https://tractormanualz.com/

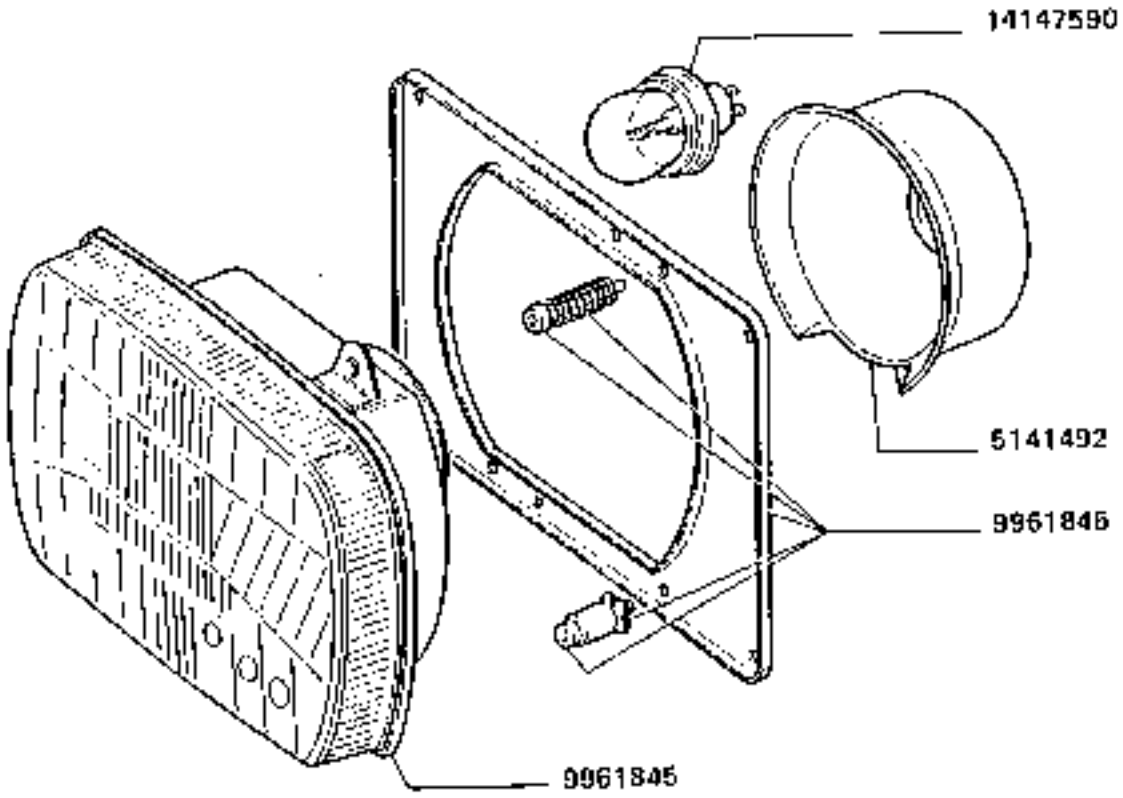

https://tractormanualz.com/

MODIF. AM1.MODIF.	N.CODICE	N.	DESCRIZIONE	DESIGNATION	BENENNUNG	DESCRIPTION	DENOMINAZIONES
	5141492	2	CAPPUCCIO	CAPUCHON	SCHUTZKAPPE	HOOD	CAPUCHON
	5761945	1	GRUPPO OTTICO	GROUPE OPTIQUE	EINSATZ	LENS/REFLECTOR UNIT	GRUPO OPTICO
	9561966	1	CORNICE	MONTURE	RAHMEN	FRAME	MARCO
	14147590	2	LAMPADA	LAMPE	LAMPE	BULB	BOMBILLA

https://tractormanualz.com/

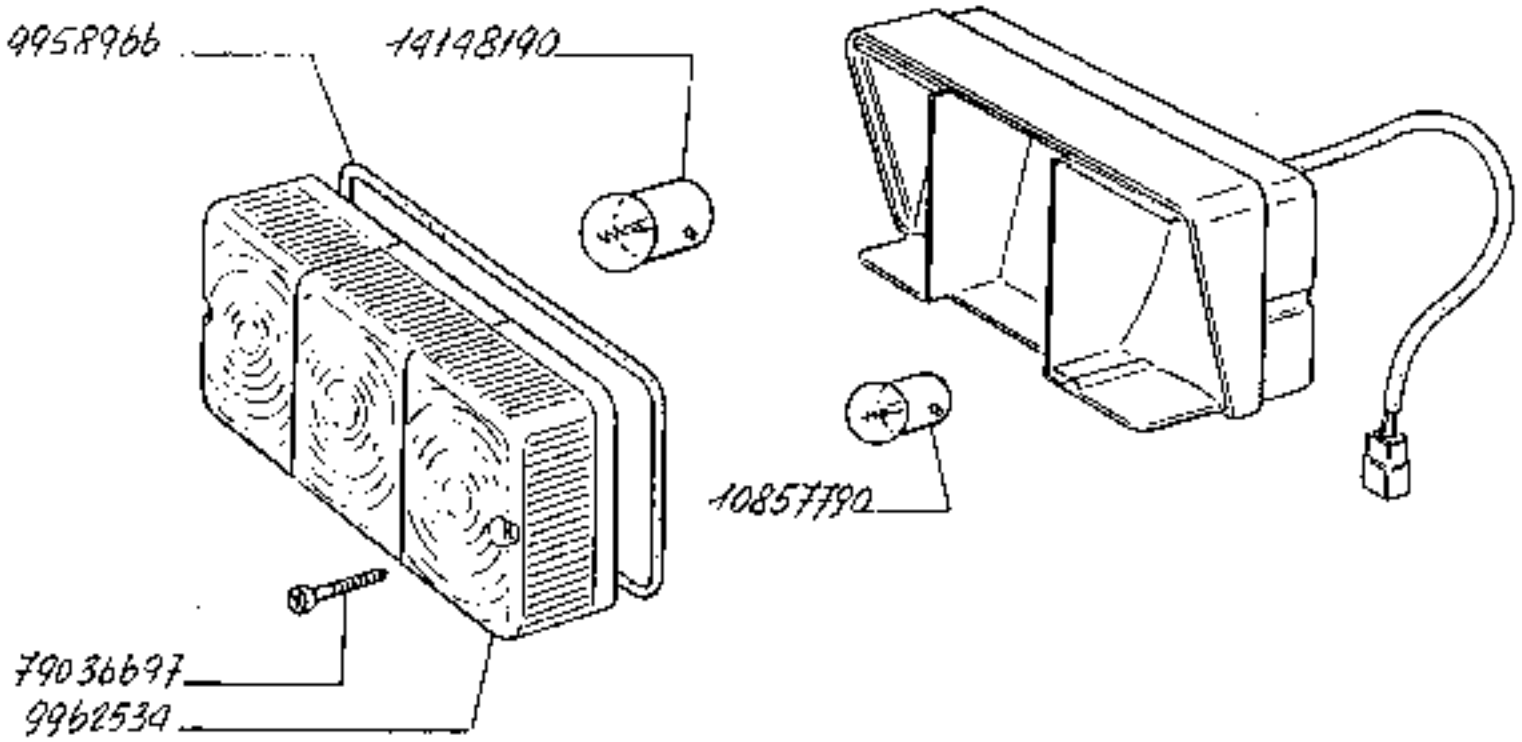

https://tractormanual2.com/

FIAT 563.55 (03-E3) 1.75.07 0

MODIF. ART.	MODIF.	N. ORDINE	Q.	DESCRIZIONE	DESIGNATION	BENENNUNG	DESCRIPTION	DENOMINAZIONES
		9958?04	1	PROFILATO DI GOMM A	PROFILE CAOUTCHOU C	PROFILGUMMI	RUBBER WEATHERSTR IP	PERFIL DE GOMA
		10857790	2	LAMPADA	LAMPE	LAMPE	BULB	BOMBILLA
		14146190	1	LAMPADA	LAMPE	LAMPE	BULB	BOMBILLA
		4492?067	1	TRASPARENTE	TRANSPARENT	LICHTSCHEIBE	LENS	TAPA TRANSLUCIDA
		7601?697	2	VITE	VIS	SCHRAUBE	SCREW	TORNILLO
		9962534	1	Trasparente				

https://tractormanualz.com/

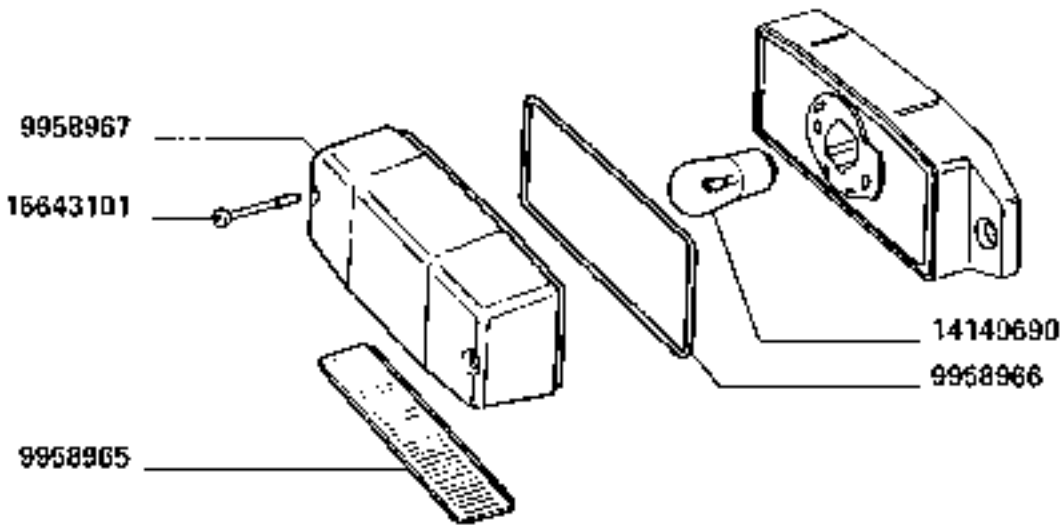

https://tractormanualz.com/

MODIF. ANT.MODIF.	N.ORDINE	Q.	DESCRIZIONE	DESIGNATION	BENENNUNG	DESCRIPTION	DENOMINAZIONES
	9955965	1	TRASPARENTE	TRANSPARENT	LICHTSCHEIBE	LENS	TAPA TRANSLUCIDA
	9956966	1	PROFILATO DI GOMM A	PROFILE CAOUTCHOU C	PROFILGUMMI	RUBBER WEATHERSTR IP	PERFIL DE GOMA
	9956967	1	COPERCHIO	COUVERCLE	DECKEL	COVER	TAPA
	9956967	1	LAMPADA	LAMPE	LAMPE	BULB	BOMBILLA
	15043101	2	VITE	VIS	SCHRAUBE	SCREW	TORNILLO

https://tractormanualz.com/

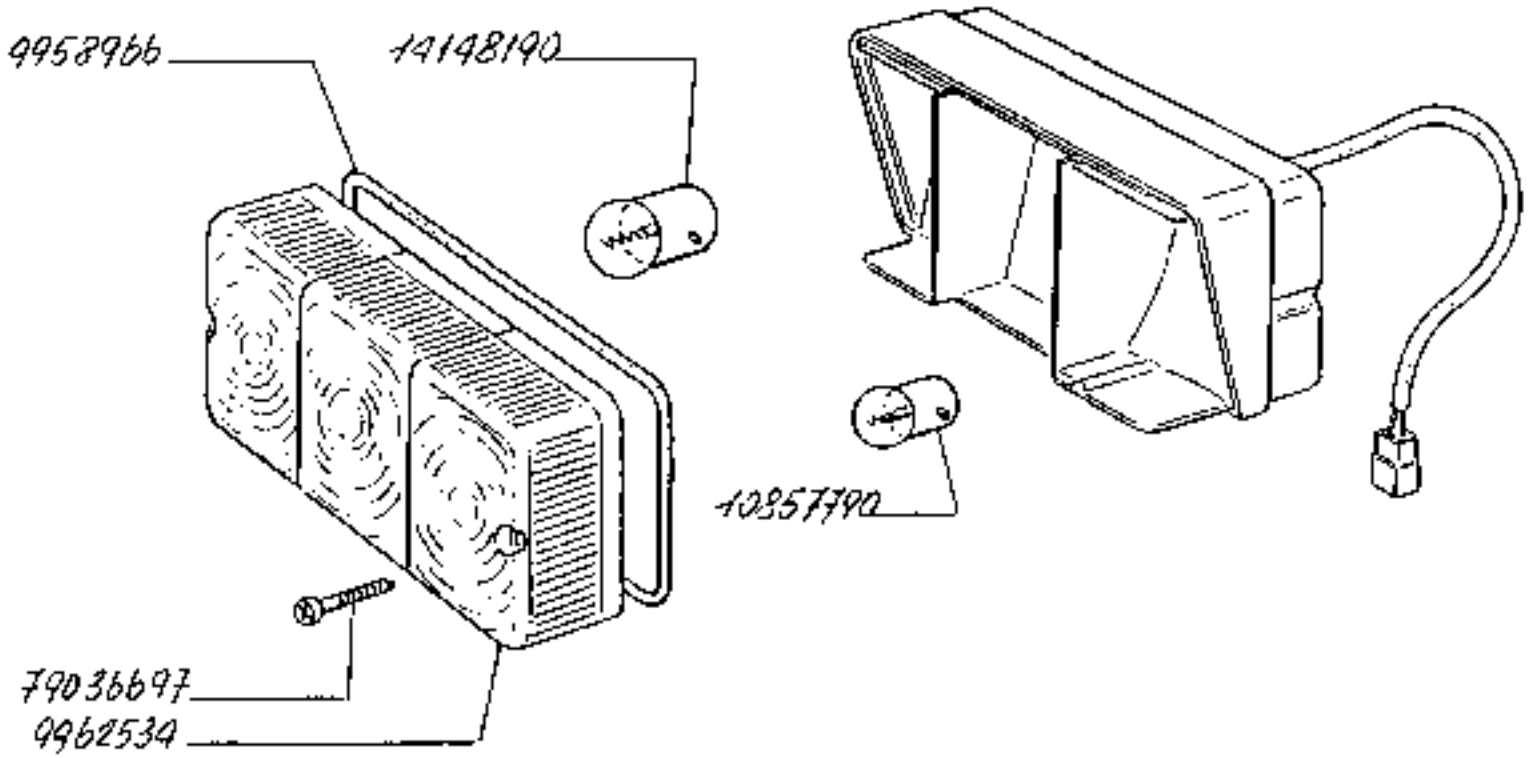

https://tractormanualz.com/

MODIF. ANT.MODIF.	N.ORDINE	Q.	DESCRIZIONE	DESIGNATION	BENENNUNG	DESCRIPTION	DENOMINAZIONES
	5956966	1	PROFILATO DI GOMM A	PROFIL EN CAOUTCHOU C	PROFILGUMMI	RUBBER WEATHERSTR IP	PERFIL DE GOMA
	0982534	1	TRASPARENTE	TRANSPARENT	LEICHTSCHEIDE	LENS	TAPA TRANSLUCIDA
	10057790	1	LAMPADA	LAMPE	LAMPE	BULB	BOMBILLA
	14164190	1	LAMPADA	LAMPE	LAMPE	BULB	BOMBILLA
	79036497	2	VITE	VIS	SCHRAUBE	SCREW	TORNILLO

https://tractormanualz.com/

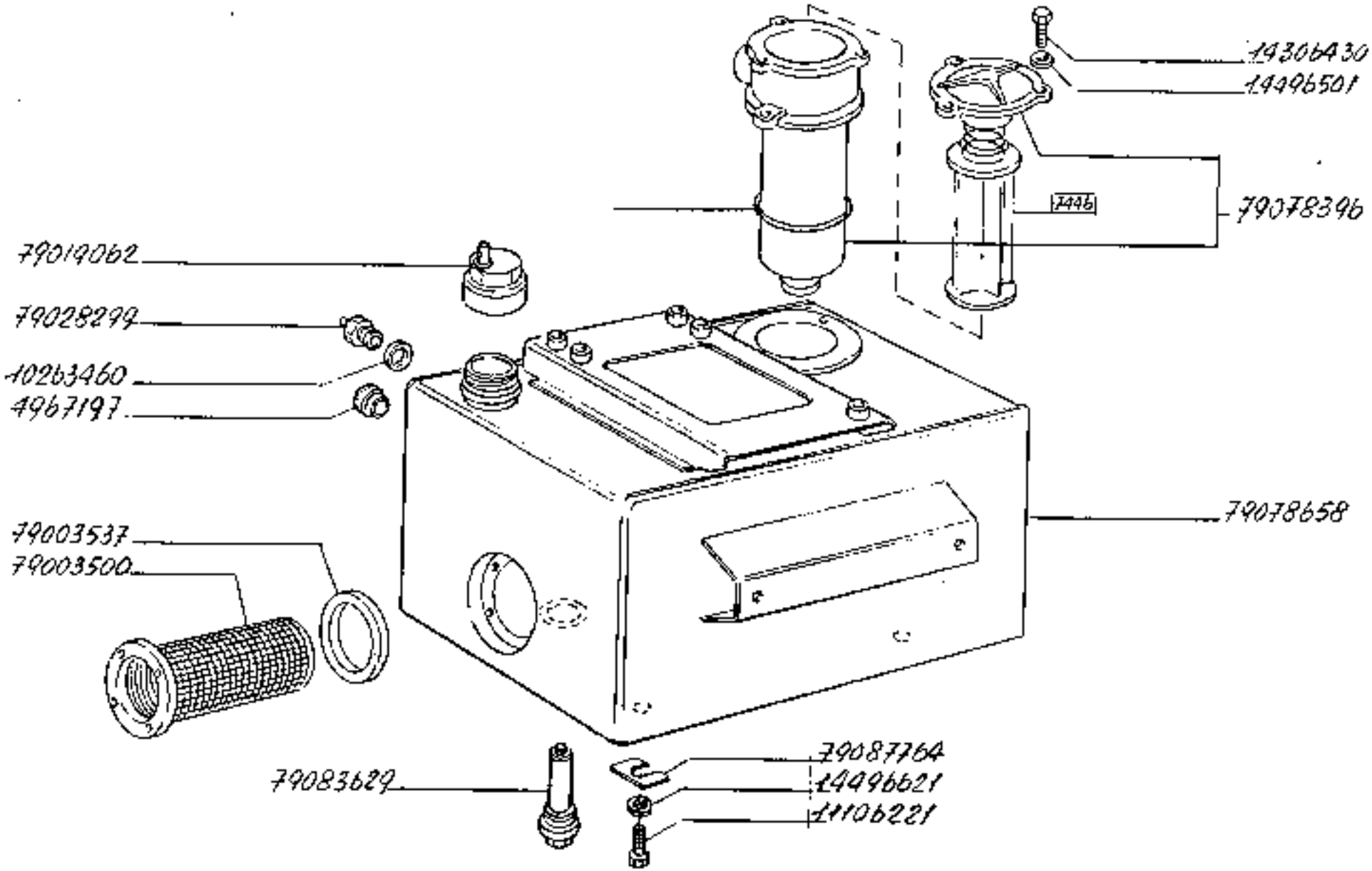

160-55

Réservoir d'huile
Ölbehälter

SERBATOIO OLIO

https://tractormanualz.com/

Oil Tank
Depósito de aceite

1.82.1

MODIF. ANT.MODIF.	QUANTITE	C.	DESCRIZIONE	DESIGNATION	BENENNUNG	DESCRIPTION	DENOMINAZIONES
	4467197	2	SEGNALATORE	JEMOIN	ANZEIGER	INDICATOR	TESTIGO
	1C2B3460	1	GUARNIZIONE DI TE NUTA	JOINT	DICHTUNG	GASKET	JUNTA
	1110e221	6	VITE	VIS	SCHRAUBE	SCREW	TORNILLO
	1430e450	6	VITE	VIS	SCHRAUBE	SCREW	TORNILLO
	1449e501	2	ROSETTA PIANA	RONDELLE	SCHEIBE	WASHER	ARANDELA
	1449e621	6	ROSETTA PIANA	RONDELLE	SCHEIBE	WASHER	ARANDELA
	79003500	1	ELEMENTO FILTRANT E	ELEMENT FILTRANT	FILTEREINSATZ	FILTERING ELEMENT	FILTRO
	79003537	1	GUARNIZIONE DI TE NUTA	JOINT	DICHTUNG	GASKET	JUNTA
	79019062	1	TAPPO	BOUCHON	STOPFEN	PLUG	TAPON
	79028299	1	VALVOLA	SOUPAPE	VENTIL	VALVE	VALVULA
	79076396	1	FILTRO OLIO COMPL.	FILTRE A HUILE	OELFILTER	OIL FILTER	FILTRO DE ACEITE
	79L76458	1	SERBATOIO OLIO	RESERVOIR D'HUILE	OELBEHAELTER	OIL RESERVOIR	DEPOSITO DE ACEITE
	79083429	1	TAPPO	BOUCHON	STOPFEN	PLUG	TAPON
	79L87764	1	DISTANZIALE	ENTRETOISE	ABSTANDSTUECK	SPACER	SEPARADOR

https://tractormanualz.com/

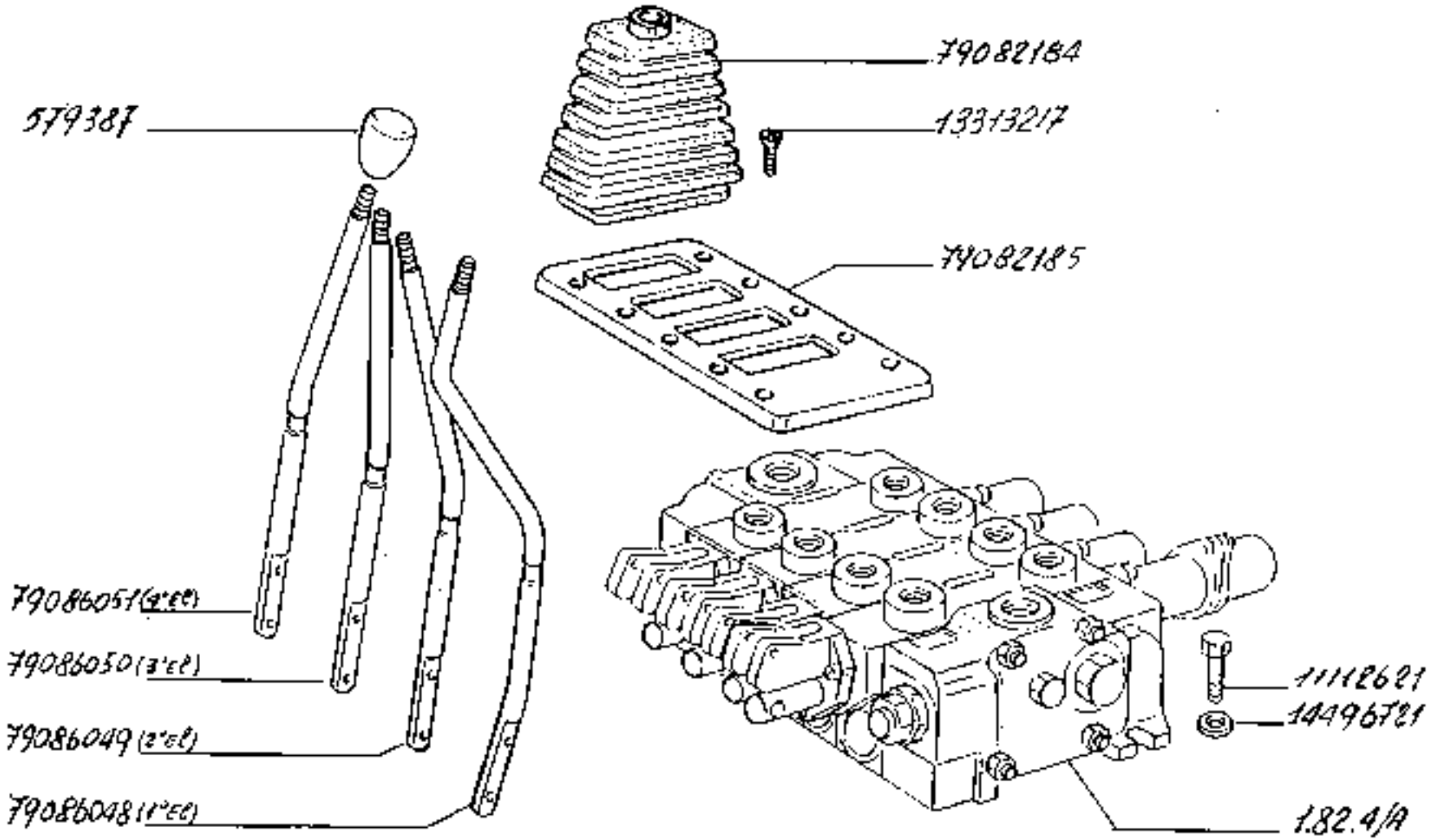

160-55

DISPOSITIVO IDRAULICO CON 4 COMANDI A DISTANZA

Dispositif hydraulique avec quatre commandes à distance — *Hydraulic equipment with four remote control*

Hydraulische Vorrichtung mit vier Fernbetätigung — *Dispositivo hidraulico con quatro mandos de distancia*

https://tractormanualz.com/

1.82.4

MODIF.	ANT.MODIF.	CODICE	Q.	DESCRIZIONE	DESIGNATION	BENENNUNG	DESCRIPTION	DENOMINAZIONES
		5?4?67	4	IMPUGNATURA	POIGNEE	GRIFF	KNOB	BOTON
		11113621	2	VITE	VIS	SCHRAUBE	SCREW	TORNILLO
		13313217	10	VITE	VIS	SCHRAUBE	SCREW	TORNILLO
		1?4?6721	3	ROSETTA PIANA	RONDELLE	SCHEIBE	WASHER	ARANDELA
		79?9?184	6	CUFFIA	CAPUCHON	MANSCHETTE	BOOT	CAPUCHON
		79?8?185	1	COPERCHIO	COUVERCLE	DECKEL	COVER	TAPA
		79?8?048	1	LEVA (1 ELEM.)	LEVIER	HEBEL	LEVER	PALANCA
		79?8?049	1	LEVA (2 ELEM.)	LEVIER	HEBEL	LEVER	PALANCA
		79?8?050	1	LEVA (2 ELEM.)	LEVIER	HEBEL	LEVER	PALANCA
		79?8?051	1	LEVA (4 ELEM.)	LEVIER	HEBEL	LEVER	PALANCA

https://tractormanualz.com/

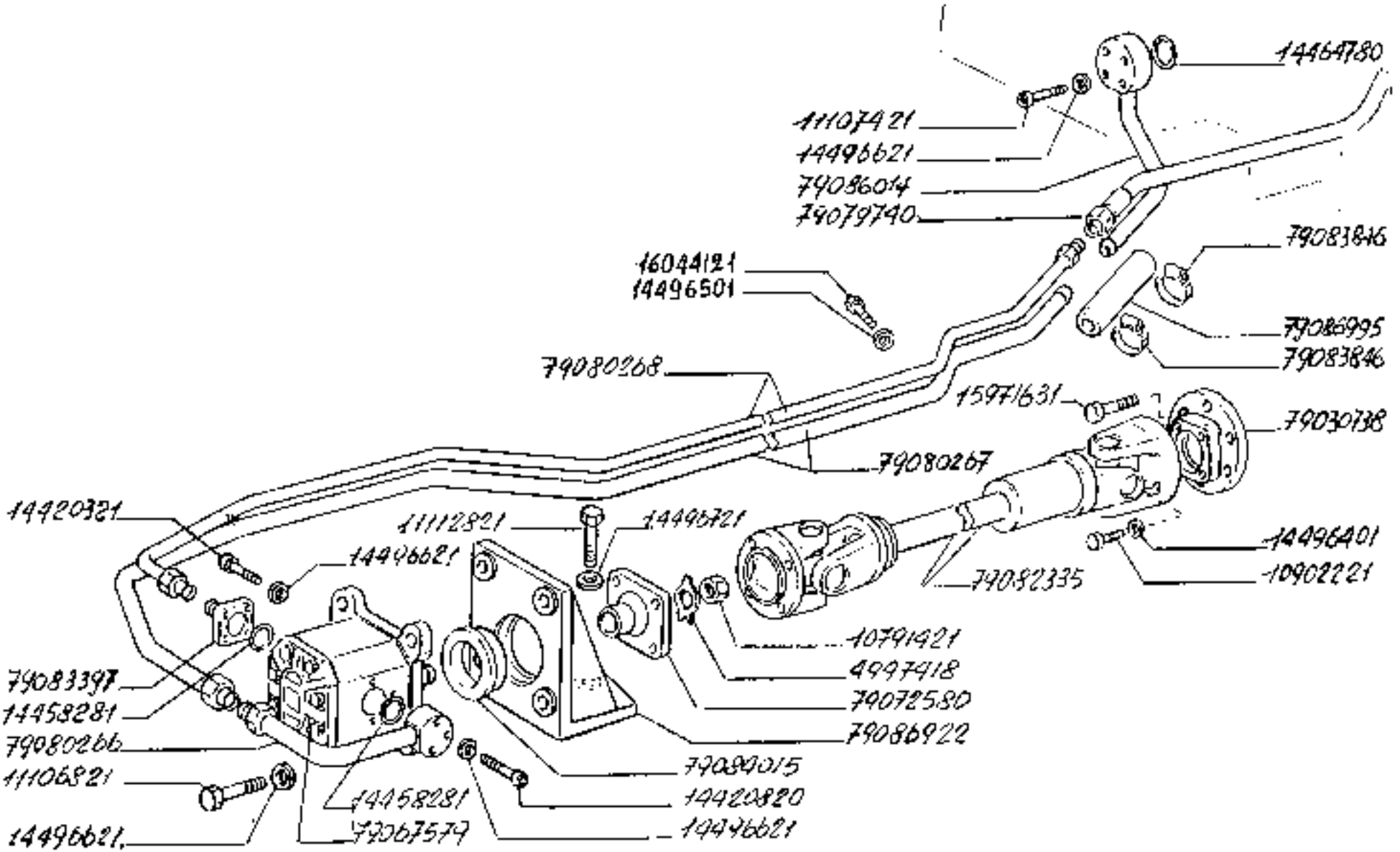

160-55

POMPA 'E TUBAZIONI

Pompe et canalisations
Pumps und leitungen

https://tractormanualz.com/

Pump and lines
Bomba y tuberles

1.82.6

MODIF. ANT.MODIF.	N.ORDINE	Q.	DESCRIZIONE	DESIGNATION	BENENNUNG	DESCRIPTION	DENOMINACIONES
	4460101	6	ATTACCO RAPIDO	PRISE RAPIDE	SCHNELLKUPPLUNG MALE	QUICK COUPLING	ATAQUE RAPIDO
	4497418	1	ROSETTA ISOLANTE	RONDELLE ISOLANTE	ISOLIERSCHEIBE	INSULATOR	ARANDELA AISLANTE
	5170017	1	TAPPO	BOUCHON	STOPFEN	PLUG	TAPON
	1524606E	1	GUARNIZIONE DI TENUTA	JOINT	DICHTUNG	GASKET	JUNTA
	1027 1421	1	DADO	ECROU	MUTTER	NUT	TUERCA
	1099 2221	1	VITE	VIS	SCHRAUBE	SCREW	TORNILLO
	1110 6721	6	VITE	VIS	SCHRAUBE	SCREW	TORNILLO
	1110 7421	4	VITE	VIS	SCHRAUBE	SCREW	TORNILLO
	1110 9921	2	VITE	VIS	SCHRAUBE	SCREW	TORNILLO
	1111 2921	3	VITE	VIS	SCHRAUBE	SCREW	TORNILLO
	1127 3721	_	DADO	ECROU	MUTTER	NUT	TUERCA
	1442 8320	4	VITE	VIS	SCHRAUBE	SCREW	TORNILLO
	1442 0920	1	VITE	VIS	SCHRAUBE	SCREW	TORNILLO
	1445 6261	2	GUARNIZIONE DI TENUTA	JOINT	DICHTUNG	GASKET	JUNTA
	1446 4780	1	GUARNIZIONE DI TENUTA	JOINT	DICHTUNG	GASKET	JUNTA
	1449 6401	6	ROSETTA DI SICUREZZA	RONDELLE FREIN	SICHERUNGSRING	LOCKWASHER	ARANDELA DE FRENO
	1449 6501	2	ROSETTA PIANA	RONDELLE	SCHEIBE	WASHER	ARANDELA
	1449 6521	21	ROSETTA PIANA	RONDELLE	SCHEIBE	WASHER	ARANDELA
	1449 6721	3	ROSETTA PIANA	RONDELLE	SCHEIBE	WASHER	ARANDELA
	1597 1631	6	VITE	VIS	SCHRAUBE	SCREW	TORNILLO
	1644 4121	2	VITE	VIS	SCHRAUBE	SCREW	TORNILLO
	7963 0738	1	FLANGIA	BRIDE	FLANSCH	FLANGE	BRIDA
	7963 6663	6	RACCORDO	RACCORD	STUTZEN	CONNECTION	RACOR
	7963 9236	4	RACCORDO	RACCORD	STUTZEN	CONNECTION	RACOR
	7966 7501	1	STAFFA	ETRIER	HALTER	BRACKET	SOPORTE
	7966 7579	1	POMPA OLIO COMPL.	POMPE A HUILE	OELPUMPE	OIL PUMP	BOMBA DE ACEITE
	7972 5601	1	FLANGIA INTERM.	BRIDE	FLANSCH	FLANGE	BRIDA
	7976 6478	1	TUBO RIGIDO ASSA S.I ELEM.	TUYAU	ROHR	PIPE	TUBO
	7976 6479	1	TUBO RIGIDO ASSA S.II ELEM.	TUYAU	ROHR	PIPE	TUBO
	7976 6560	1	TUBO RIGIDO ASSA S.III ELEM.	TUYAU	ROHR	PIPE	TUBO
	7976 6681	1	TUBO RIGIDO ASSA S.IV ELEM.	TUYAU	ROHR	PIPE	TUBO
	7976 6682	1	TUBO RIGIDO SOLL +I ELEM.	TUYAU	ROHR	PIPE	TUBO
	7976 6684	1	TUBO RIGIDO SOLL +II ELEM.	TUYAU	ROHR	PIPE	TUBO
	7976 6685	1	TUBO RIGIDO SOLL .III ELEM.	TUYAU	ROHR	PIPE	TUBO

https://tractormanualz.com/

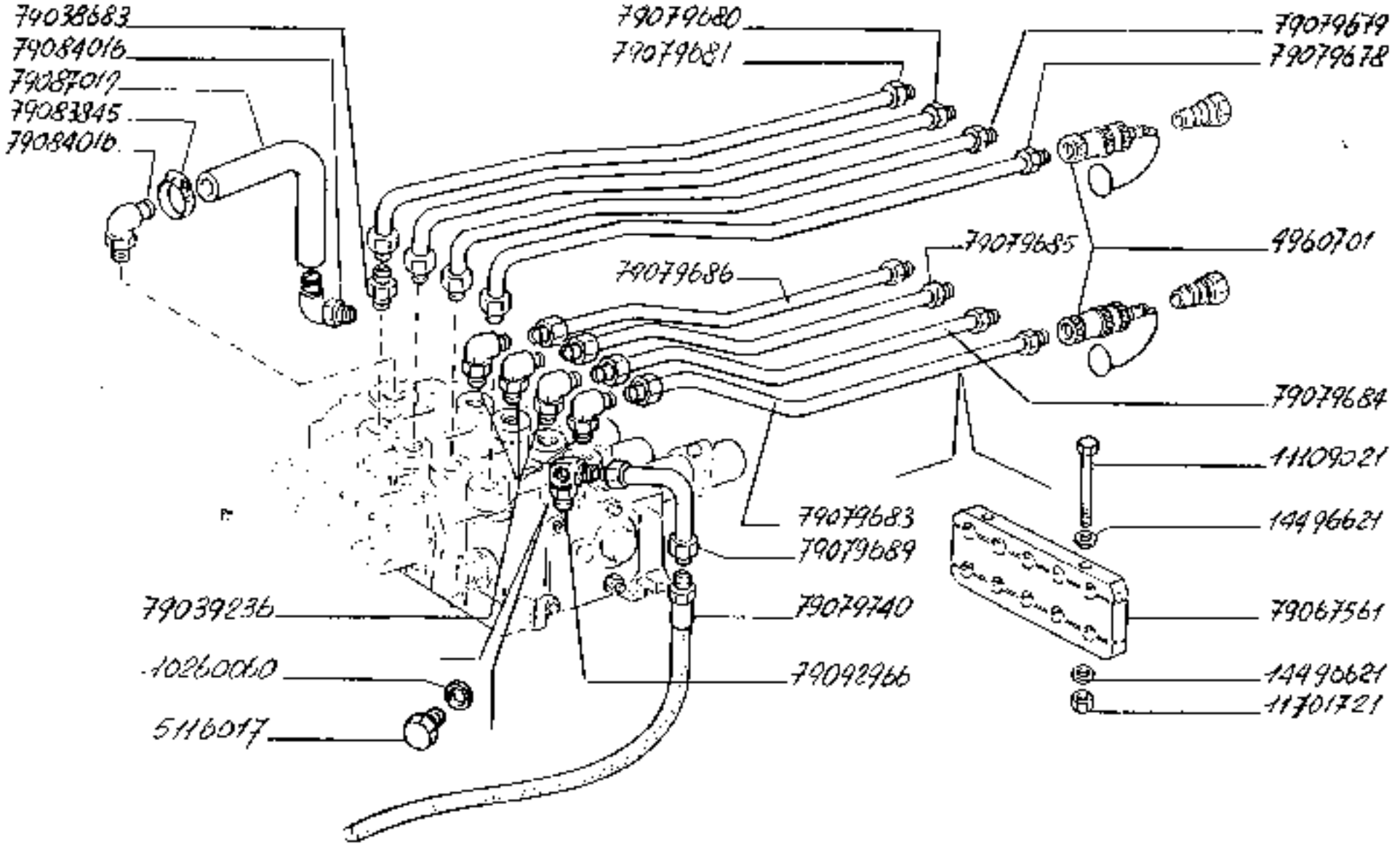

160-55

POMPA E TUBAZIONI

Pompe et canalisations
Pumpe und leitungen
Pump and lines
Bomba y tuberías

https://tractormanualz.com/

MODIF.	ANT.MODIF.	N.ORDINE	Q.	DESCRIZIONE	DESIGNATION	BENENNUNG	DESCRIPTION	DENOMINACIONES
		79C796E4	1	TUBO RIGIDO SOLL. ,IV ELEM.	TUYAU	ROHR	PIPE	TUBO
		79C796C9	1	TUBO RIGIDO MAND ATA DISTR.	TUYAU	ROHR	PIPE	TUBO
		79C79740	1	TUBO FLESSIBILE	TUYAU FLEXIBLE	SCHLAUCH	HOSE	MANGA FLEXIBLE
		79DAC36E	1	TUBO RIGIDO ASPI RAZ.POMPA	TUYAU	ROHR	PIPE	TUBO
		79C5C267	1	TUBO RIGIDO INTE RM.ASPIRAL.	TUYAU	ROHR	PIPE	TUBO
		79C90C6E	1	TUBO RIGIDO MAND AIR	TUYAU	ROHR	PIPE	TUBO
		79C82335	1	GIUNTO CARDANICO (UNIV.-GIUNTI)	JOINT DE CARDAN	KARDANGELENK	UNIVERSAL JOINT	JUNTA UNIVERSAL
		79C83397	3	FLANGIA	BRIDE	FLANSCH	FLANGE	BRIDA
		79C83945	2	COLLARE (MM 32/5 0)	COLLIER	SCHELLE	COLLAR	COLLAR
		79C83946	2	COLLARE (MM 40/6 0)	COLLIER	SCHELLE	COLLAR	COLLAR
		79C84015	1	DISTANZIALE	ENTRETOISE	ABSTANDSTUECK	SPACER	SEPARADOR
		79C84016	2	RACCORDO	RACCORD	STUTZEN	CONNECTION	RACOR
		79C86014	1	TUBO RIGIDO ASPI RAZ.	TUYAU	ROHR	PIPE	TUBO
		79C86022	1	SUPPORTO	SUPPORT	LAGER	SUPPORT	SOPORTE
		79C86095	1	TUBO FLESSIBILE	TUYAU FLEXIBLE	SCHLAUCH	HOSE	MANGA FLEXIBLE
		79C87015	1	TUBO FLESSIBILE	TUYAU FLEXIBLE	SCHLAUCH	HOSE	MANGA FLEXIBLE
		79C9C966	1	RACCORDO	RACCORD	STUTZEN	CONNECTION	RACOR

https://tractormanualz.com/

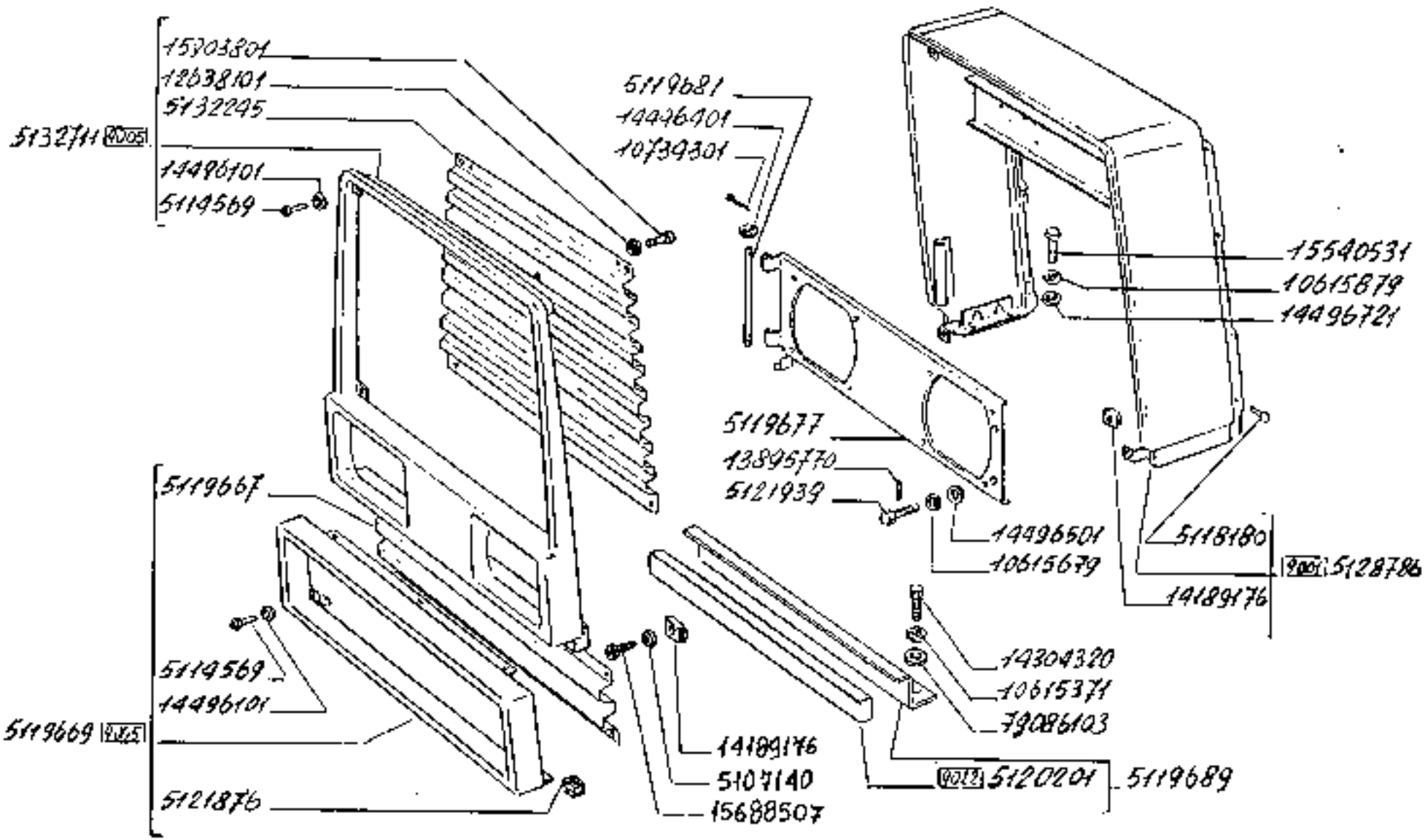

160-55

COFANI

Auvent
Haube

Hood
Capot

1.83.0

1/3

https://tractormanualz.com/

MODIF. ANT.MODIF.	N.CODICE	Q.	DESCRIZIONE	DESIGNATION	BENENNUNG	DESCRIPTION	DENOMINAZIONES
	59c567	1	SPORTELLO COMPL. (LP.	VOLET	DECKEL	LID	TAPA
	4y9c752	1	GUARNIZIONE DI TE NUTA	JOINT	DICHTUNG	GASKET	JUNTA
	510c727	4	GUARNIZIONE DI TE NUTA	JOINT	DICHTUNG	GASKET	JUNTA
	5177140	4	ROSETTA DI SICURE ZZA	RONDELLE FREIN	SICHERUNGSRING	LOCKWASHER	ARANDELA DE FRENO
	5111459	2	TASSELLO	TAMPON	BEILAGE	PAD	TACO
	5114569	13	RIVETTINO	RIVET	NIET	RIVET	REMACHE
	5116380	2	TASSELLO	TAMPON	BEILAGE	PAD	TACO
	5119217	1	STAFFA	GIRIER	HALTER	BRACKET	SOPORTE
	5119218	1	GUARNIZIONE DI TE NUTA	JOINT	DICHTUNG	GASKET	JUNTA
	5119567	1	GRIGLIA INF.	GRILLE	GITTER	GRILLE	REJILLA
	5119669	1	CALANDRA RADIATOR E COMPL.	CALANDRE RADIATEU R	KUEHLERHAUBE	RADIATOR PANEL	CALANDRA DE RADIA TOR
	5119677	1	SUPPORTO COMP.P/P ROIETT.	SUPPORT	LAGER	SUPPORT	SOPORTE
	5119681	1	PERNO	AXE	BOLZEN	PIN	EJE
	5119689	1	STAFFA	ETRIER	HALTER	BRACKET	SOPORTE
	5120201	1	GUARNIZIONE DI TE NUTA	JOINT	DICHTUNG	GASKET	JUNTA
	5121476	6	DADO	ECROU	MUTTER	NUT	TUERCA
	5121939	2	VITE M8X25	VIS	SCHRAUBE	SCREW	TORNILLO
	5126786	1	COFANO FISSO COM PL.ANTER.	AUVENT	FESTE HAUBE	COWL	CAPOT FIJO
	5132245	1	GRIGLIA ANT.SUP.	GRILLE	GITTER	GRILLE	REJILLA
	5132420	1	RIPARO	PROTECTION	ABDECKUNG	PROTECTION	DEFENSA
	5132711	1	CALANDRA RADIATOR E COMPL.	CALANDRE RADIATEU R	KUEHLERHAUBE	RADIATOR PANEL	CALANDRA DE RADIA TOR
	5133451	6	BOCCOLA	DOUILLE	BUECHSE	BUSHING	CASQUILLO
	5143690	6	MOLLA	RESSORT	FEDER	SPRING	RESORTE
	10c15371	17	ROSETTA DI SICURE ZZA	RONDELLE FREIN	SICHERUNGSRING	LOCKWASHER	ARANDELA DE FRENO
	10c15679	8	ROSETTA DI SICURE ZZA	RONDELLE FREIN	SICHERUNGSRING	LOCKWASHER	ARANDELA DE FRENO
	10c15979	4	ROSETTA DI SICURE ZZA	RONDELLE FREIN	SICHERUNGSRING	LOCKWASHER	ARANDELA DE FRENO
	10714501	2	COPIGLIA	GOUPILLE	SPLINT	SPLIT PIN	PASADOR ABIERTO
	10577921	24	VITE	VIS	SCHRAUBE	SCREW	TORNILLO
	1111221	4	VITE	VIS	SCHRAUBE	SCREW	TORNILLO
	12c05376	2	ROSETTA DI SICURE ZZA	RONDELLE FREIN	SICHERUNGSRING	LOCKWASHER	ARANDELA DE FRENO
	12c5c101	4	ROSETTA PIANA	RONDELLE	SCHEIBE	WASHER	ARANDELA
	13275911	4	VITE	VIS	SCHRAUBE	SCREW	TORNILLO
	13c95770	4	SPINA	GOUPILLE	STIFT	PIN	PASADOR

https://tractormanualz.com/

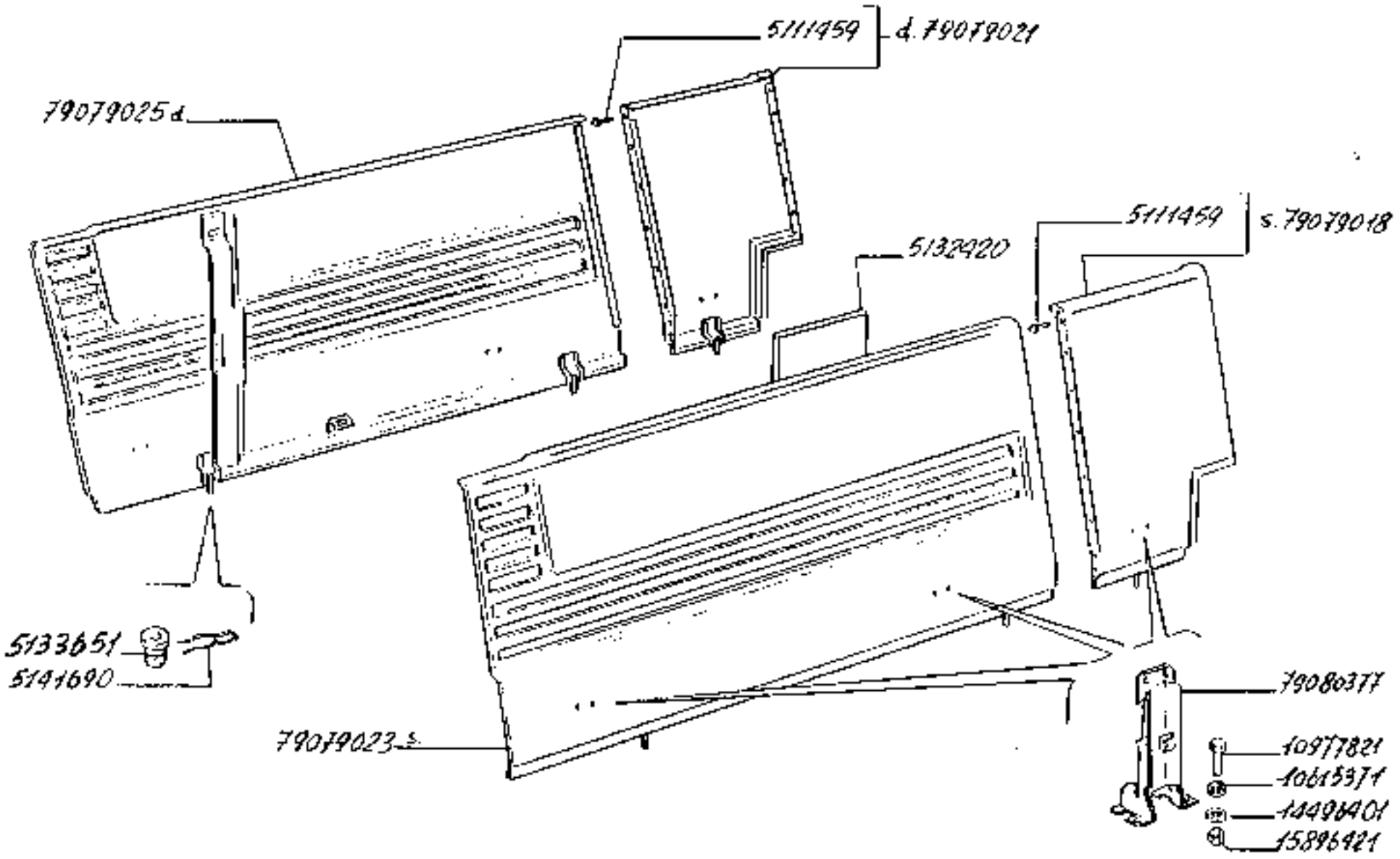

160-55

Auvent
Haube

COFANI

Hood
Capot

1.83.0

2

https://tractormanualz.com/

MODIF.	ANT.MODIF.	N.ORDINE	Q.	DESCRIZIONE	DESIGNATION	BENENNUNG	DESCRIPTION	DENOMINAZIONES
		14139172	4	STAFFETTA FISSAG GIO	COLLIER	HALTER	RETAINER	ABRAZADERA
		14304320	3	VITE	VIS	SCHRAUBE	SCREW	TORNILLO
		14307421	2	VITE	VIS	SCHRAUBE	SCREW	TORNILLO
		14490101	8	ROSETTA PIANA	RONDELLE	SCHEIBE	WASHER	ARANDELA
		14490401	26	ROSETTA DI SICURE ZZA	RONDELLE FREIN	SICHERUNGSRING	LOCKWASHER	ARANDELA DE FRENO
		14490501	10	ROSETTA PIANA	RONDELLE	SCHEIBE	WASHER	ARANDELA
		14490601	5	ROSETTA PIANA	RONDELLE	SCHEIBE	WASHER	ARANDELA
		14496721	10	ROSETTA PIANA	RONDELLE	SCHEIBE	WASHER	ARANDELA
		15540431	6	VITE	VIS	SCHRAUBE	SCREW	TORNILLO
		15540531	6	VITE	VIS	SCHRAUBE	SCREW	TORNILLO
		15688507	4	VITE	VIS	SCHRAUBE	SCREW	TORNILLO
		15696227	2	DADO	ECROU	MUTTER	NUT	TUERCA
		15696421	12	DADO	ECROU	MUTTER	NUT	TUERCA
		15903701	4	VITE	VIS	SCHRAUBE	SCREW	TORNILLO
		15970331	3	VITE	VIS	SCHRAUBE	SCREW	TORNILLO
		16043221	4	VITE	VIS	SCHRAUBE	SCREW	TORNILLO
		16043430	2	VITE	VIS	SCHRAUBE	SCREW	TORNILLO
		16100821	4	DADO	ECROU	MUTTER	NUT	TUERCA
		79079016	1	FIANCHETTO AT.POST.S.	COM.L TABLIER	SEITENBLECH	SIDE PANEL	COSTADO
		79079021	1	FIANCHETTO AT.POST.D.	COM.L TABLIER	SEITENBLECH	SIDE PANEL	COSTADO
		79079023	1	FIANCHETTO «CENTR.S.	COMPL TABLIER	SEITENBLECH	SIDE PANEL	COSTADO
		79L79025	1	FIANCHETTO «CENTR.D.	COMPL TABLIER	SEITENBLECH	SIDE PANEL	COSTADO
		79080177	6	GANCIO	CROCHET	HAKEN	HOOK	GANCHO
		79080103	3	SPESSORE DI REGIS TRO	CALE D'EPAISSEUR	DISTANZSCHEIBE	SHIM	SUPLEMENTO
		79088954	1	LONGHERONE COMPL «D»	LONGERON	LAENGSTRAEGER	SIDE MEMBER	LARGUERO
		79088964	1	LONGHERONE COMPL «S»	LONGERON	LAENGSTRAEGER	SIDE MEMBER	LARGUERO
		79088972	1	CIELO FISSO COM PL«SUP.CENTR	AUVENT	FESTE HAUBE	COMPL	CAPOT FIJO
		79089152	1	SUPPORTO COMPL.P OST.	SUPPORT	LAGER	SUPPORT	SOPORTE
		79089992	1	SUPPORTO COMPL.C ENTR.	SUPPORT	LAGER	SUPPORT	SOPORTE

https://tractormanualz.com/

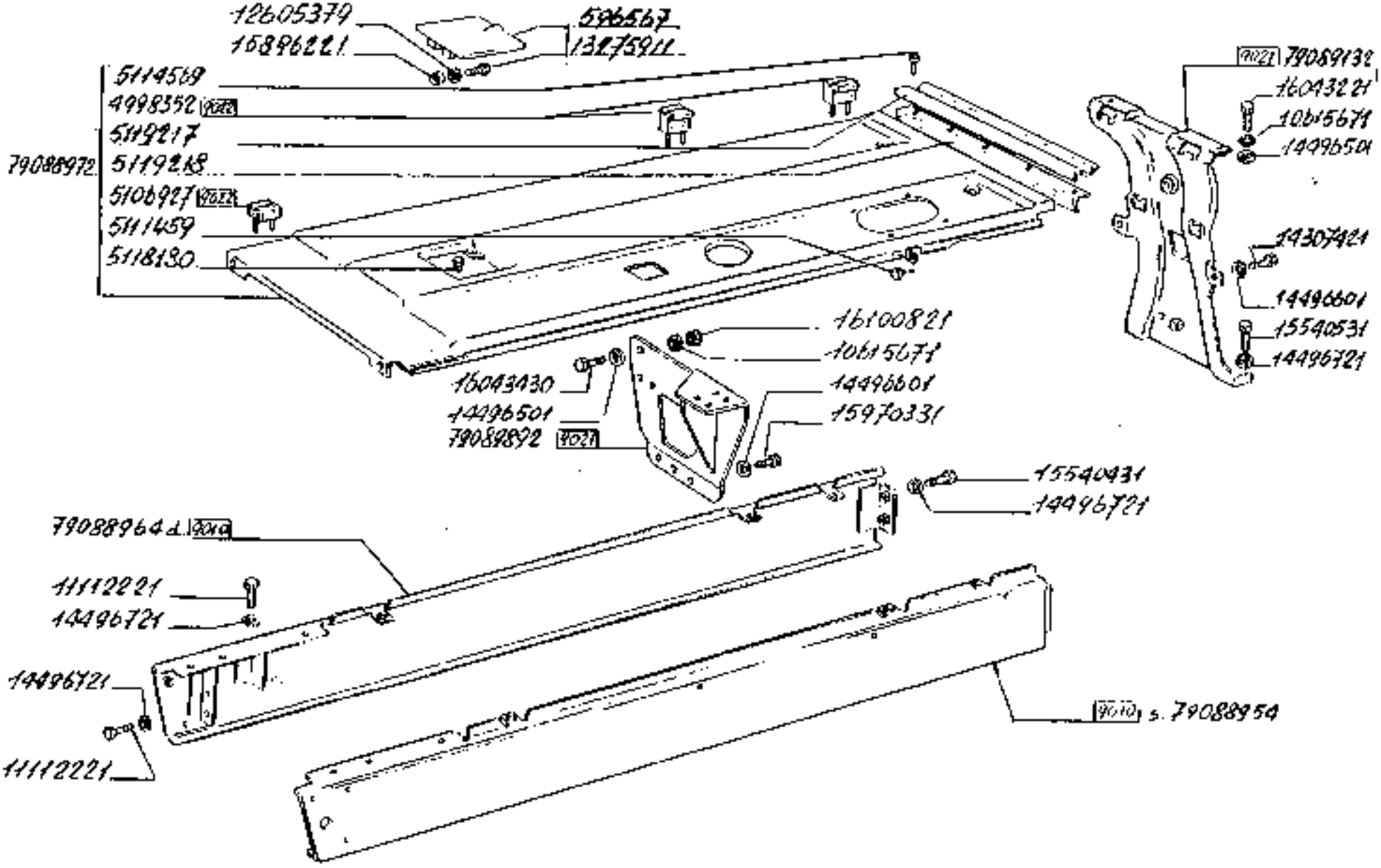

https://tractormanualz.com/

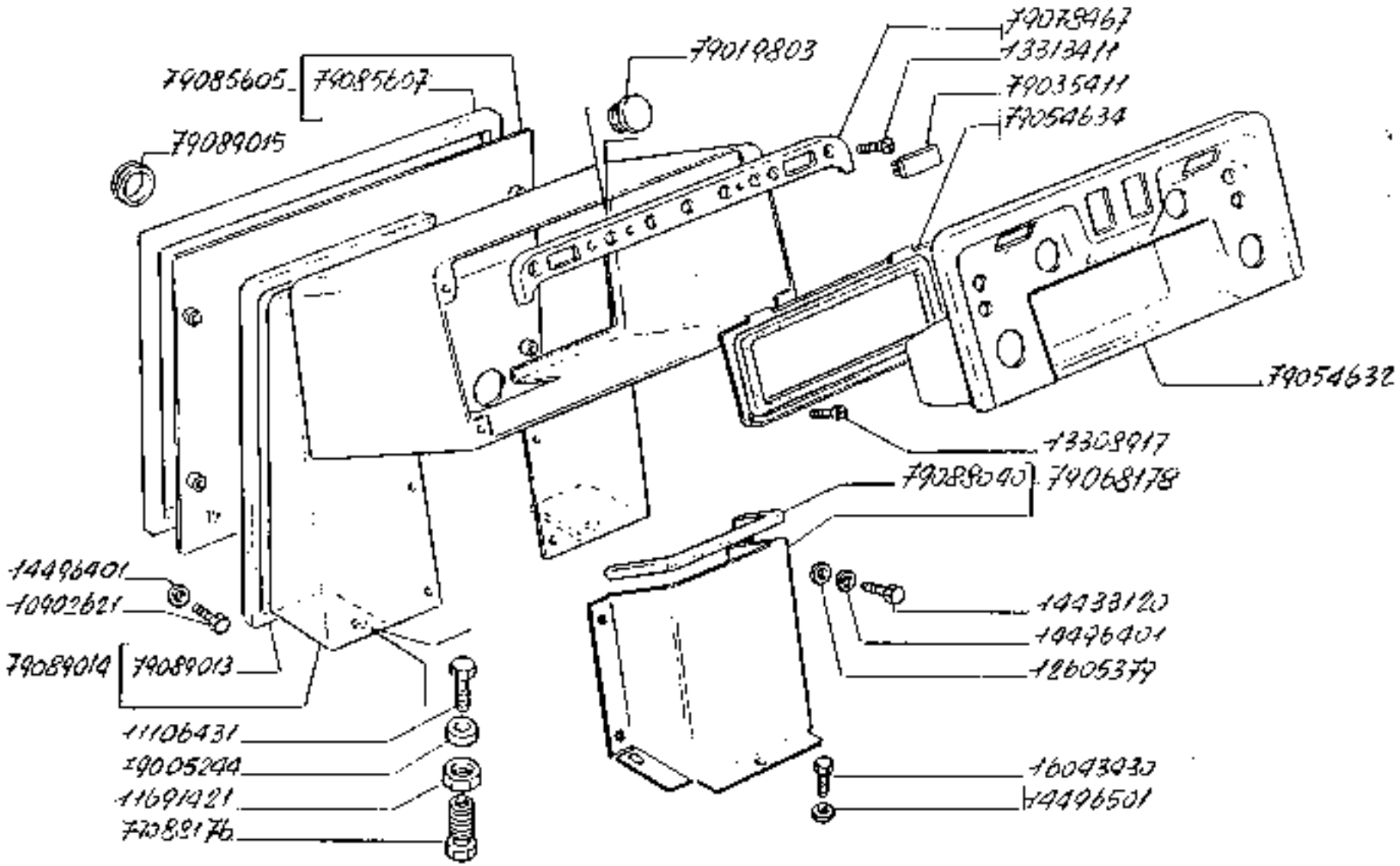

160-55

CRUSCOTTO

Tablier
Stirnwand
Dash/panel
Tablero

1.84.0

https://tractormanualz.com/

MODIF.	ANT.MODIF.	N.RICAMBIO	Q.	DESCRIZIONE	DESIGNATION	BENENNUNG	DESCRIPTION	DENOMINAZIONES
		80902421	4	VITE	VIS	SCHRAUBE	SCREW	TORNILLO
		11805431	4	VITE	VIS	SCHRAUBE	SCREW	TORNILLO
		11491421	2	DADO	ECROU	MUTTER	NUT	TUERCA
		12305779	4	ROSETTA DI SICURE ZZA	RONDELLE FREIN	SICHERUNGSRING	LOCKWASHER	ARANDELA DE FRENO
		15306917	2	VITE	VIS	SCHRAUBE	SCREW	TORNILLO
		17315411	12	VITE	VIS	SCHRAUBE	SCREW	TORNILLO
		14455423	4	VITE	VIS	SCHRAUBE	SCREW	TORNILLO
		14490401	3	ROSETTA DI SICURE ZZA	RONDELLE FREIN	SICHERUNGSRING	LOCKWASHER	ARANDELA DE FRENO
		14490503	2	ROSETTA PIANA	RONDELLE	SCHEIBE	WASHER	ARANDELA
		15041439	2	VITE	VIS	SCHRAUBE	SCREW	TORNILLO
		79005244	4	ROSETTA PIANA DI AM.10x25	RONDELLE	SCHEIBE	WASHER	ARANDELA
		79019303	2	TAPPO	BOUCHON	STOPFEN	PLUG	TAPON
		79035411	2	TAPPO	BOUCHON	STOPFEN	PLUG	TAPON
		79054632	1	PLANCIA PORTASTRUMENTI COMPL.	PLANCHE DE BORD	INSTRUMENTENBRETT	INSTRUMENT PANEL	TABLERO DE INSTRUMENTOS
		79054554	1	CORNICE COMPL.	MONTURE	RAHMEN	FRAME	MARCO
		79066778	1	COPERCHIO COMPL.	COUVERCLE	DECKEL	COVER	TAPA
		79078467	1	PLANCIA PORTASTRUMENTI	PLANCHE DE BORD	INSTRUMENTENBRETT	INSTRUMENT PANEL	TABLERO DE INSTRUMENTOS
		79085605	1	RIPARO COMPL.	PROTECTION	ABDECKUNG	PROTECTION	DEFENSA
		79095607	1	GUARNIZIONE DI TENUTA	JOINT	DICHTUNG	GASKET	JUNTA
		79088040	1	GUARNIZIONE DI TENUTA	JOINT	DICHTUNG	GASKET	JUNTA
		79086176	2	CHIAVA	VIROLE	GEWINDEHUELSE	BLAND AUI	VIROLA
		79089093	1	GUARNIZIONE DI TENUTA	JOINT	DICHTUNG	GASKET	JUNTA
		79089094	1	COFANO FISSO COMPL.	AUVENT	FESTE HAUBE	COWL	CAPOT FIJO
		79089095	1	ANELLO	BAGUE	RING	RING	ANILLO

https://tractormanualz.com/

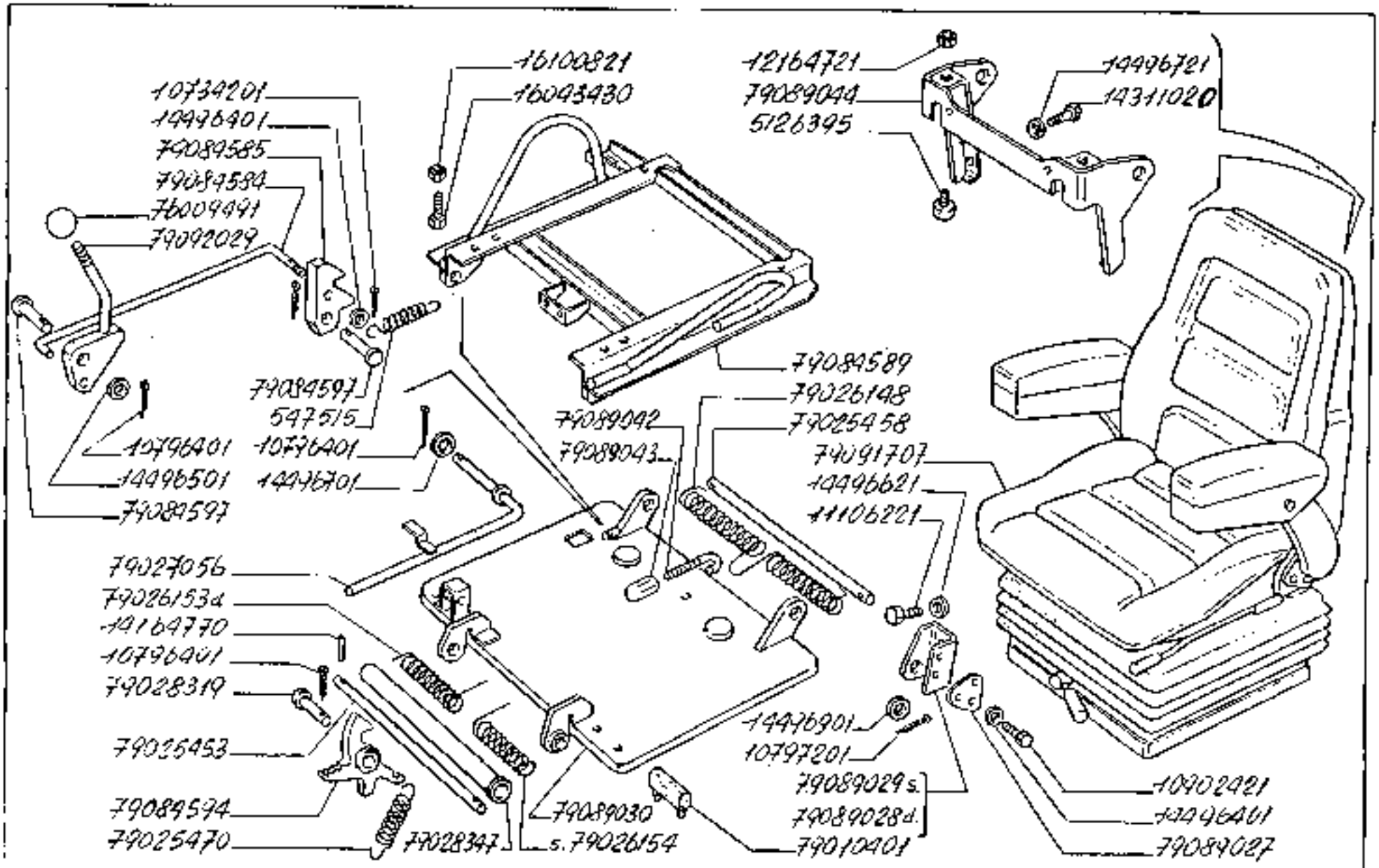

160-55

SEDILE

Siège
Sitz
Seat
Butaca

https://tractormanualz.com/

1.85.0

MODIF.	ANT.MODIF.	N.ORDINE	Q.	DESCRIZIONE	DESIGNATION	BENENNUNG	DESCRIPTION	DENOMINAZIONES
		5479[illegible]	1	MOLLA	RESSORT	FEDER	SPRING	RESORTE
		5126[illegible]5	4	TASSELLO	TAMPON	BEILAGE	PAD	TACO
		10734201	1	COPIGLIA	GOUPILLE	SPLINT	SPLIT PIN	PASADOR ABIERTO
		10796401	4	COPIGLIA	GOUPILLE	SPLINT	SPLIT PIN	PASADOR ABIERTO
		10797201	2	COPIGLIA	GOUPILLE	SPLINT	SPLIT PIN	PASADOR ABIERTO
		10901421	4	VITE	VIS	SCHRAUBE	SCREW	TORNILLO
		11104221	4	VITE	VIS	SCHRAUBE	SCREW	TORNILLO
		12154721	4	DADO	ECROU	MUTTER	NUT	TUERCA
		14154721	1	SPINA	GOUPILLE	STIFT	PIN	PASADOR
		14311921	4	VITE	VIS	SCHRAUBE	SCREW	TORNILLO
		14496401	5	ROSETTA DI SICUREZZA	RONDELLE FREIN	SICHERUNGSRING	LOCKWASHER	ARANDELA DE FRENO
		14496501	5	ROSETTA PIANA	RONDELLE	SCHEIBE	WASHER	ARANDELA
		14496421	4	ROSETTA PIANA	RONDELLE	SCHEIBE	WASHER	ARANDELA
		14496721	5	ROSETTA PIANA	RONDELLE	SCHEIBE	WASHER	ARANDELA
		14496701	2	ROSETTA PIANA	RONDELLE	SCHEIBE	WASHER	ARANDELA
		16643450	4	VITE	VIS	SCHRAUBE	SCREW	TORNILLO
		16170921	4	DADO	ECROU	MUTTER	NUT	TUERCA
		76009401	1	POMELLO	BOUTON	KNEBELGRIFF	KNOB	BOTON
		79013401	2	TASSELLO	TAMPON	BEILAGE	PAD	TACO
		79025453	1	ALBERINO	AXE	WELLE	SHAFT	ARBOL
		79025458	1	ALBERINO	AXE	WELLE	SHAFT	ARBOL
		79025470	1	MOLLETTA DI FISSAGGIO	AGRAFE	KLEMMSTUECK	CLIP	SUJETA DOR
		79026168	1	MOLLETTA DI FISSAGGIO	AGRAFE	KLEMMSTUECK	CLIP	SUJETA DOR
		79026153	1	MOLLETTA DI FISSAGGIO D.	AGRAFE	KLEMMSTUECK	CLIP	SUJETA DOR
		79026154	1	MOLLETTA DI FISSAGGIO S.	AGRAFE	KLEMMSTUECK	CLIP	SUJETA DOR
		79027056	1	PUNTALE	TIGE	DRUCKSTANGE	ROD	VASTAGO
		79026169	1	PERNO	AXE	BOLZEN	PIN	EJE
		79026147	2	DISTANZIALE	ENTRETOISE	ABSTANDSTUECK	SPACER	SEPARADOR
		79084524	1	TIRANTE	TIRANT	STANGE	ROD	VARILLA
		79084585	1	FERMAGLIO	AGRAFE	KLEMMSTUECK	CLIP	SUJETADOR
		79084589	1	INTELAIATURA COMPL.	CHASSIS	RAHMEN	FRAMING	BASTIDOR
		79084594	1	FERMAGLIO ANT.	AGRAFE	KLEMMSTUECK	CLIP	SUJETADOR
		79084597	2	PERNO	AXE	BOLZEN	PIN	EJE
		79089027	2	PIASTRA	PLAQUE	PLATTE	PLATE	PLACA
		79089028	1	STAFFA D.	ETRIER	HALTER	BRACKET	SOPORTE
		79089029	1	STAFFA S.	ETRIER	HALTER	BRACKET	SOPORTE
		79089030	1	COPERCHIO COMPL.	COUVERCLE	DECKEL	COVER	TAPA
		79089042	1	FERMAGLIO	AGRAFE	KLEMMSTUECK	CLIP	SUJETADOR
		79089043	1	DADO	ECROU	MUTTER	NUT	TUERCA

https://tractormanualz.com/

MODIF. AMD.MODIF.	N.OGGETTO	Q.	DESCRIZIONE	DESIGNATION	BENENNUNG	DESCRIPTION	DENOMINACIONES
	79[illegible]44	1	SUPPORTO COMPL.	SUPPORT	TRÄGER	SUPPORT	SOPORTE
	79[illegible]7[illegible]	1	SEDILE COMPL.(GR AMMER)	SIEGE	SITZ	SEAT	BUTACA
	79[illegible]029	1	LEVA SGANCIO	LEVIER	HEBEL	LEVER	PALANCA

https://tractormanualz.com/

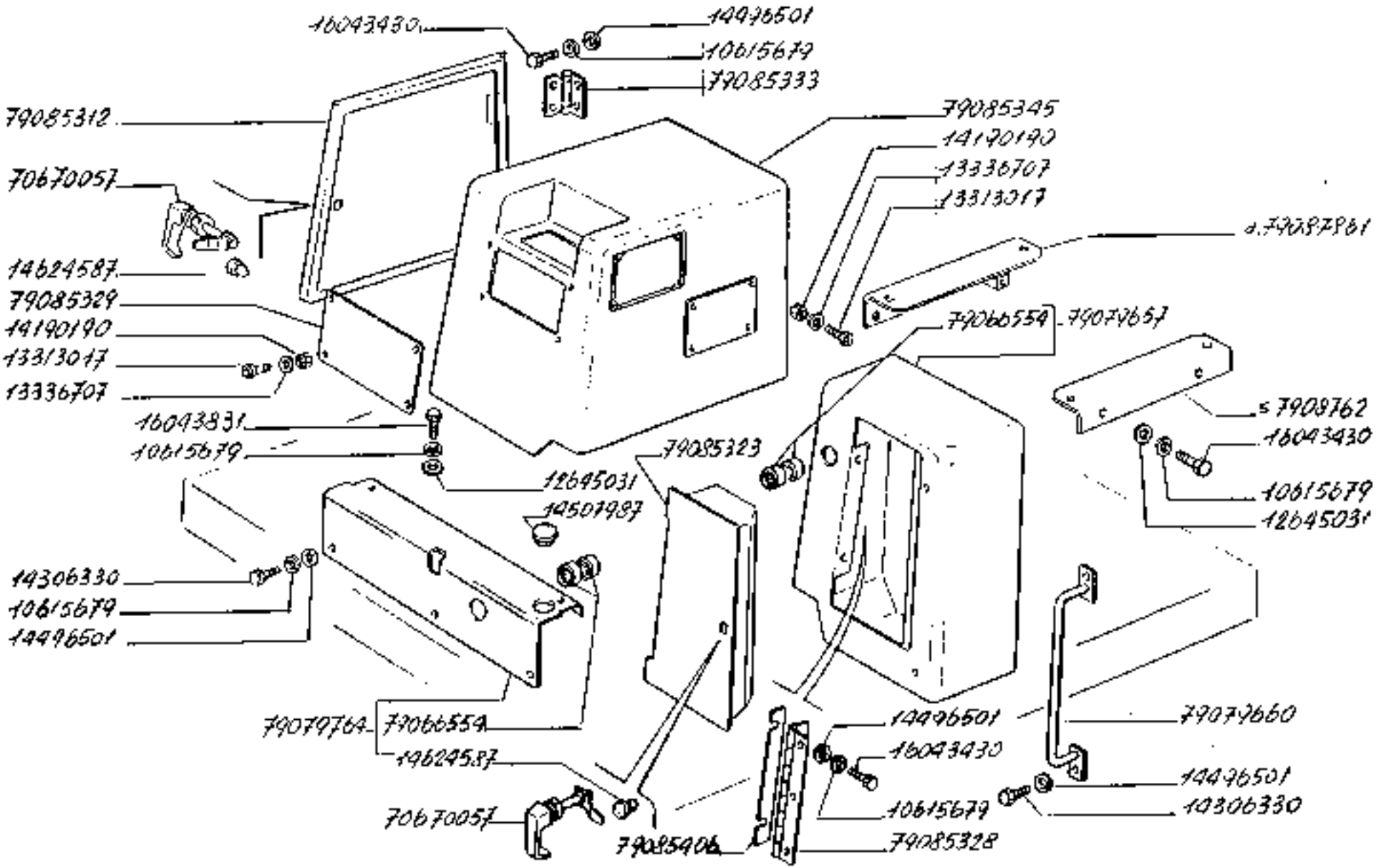

160-55

SOSTEGNO RIPARI SEDILE

Support et protections siège
Stütze und abdeckungen sitz
Support and aprons seat
Sosten y protecciones butaca

https://tractormanualz.com/

1.85.2

MODIF.	ANT.MODIF.	N.OTRINE	Q.	DESCRIZIONE	DESIGNATION	BEZEICHNUNG	DESCRIPTION	DENOMINACIONES
		1[[15670	1,	ROSETTA DI SICURE ZZA	RONDELLE FREIN	SICHERUNGSRING	LOCK-WASHER	ARANDELA DE FRENO
		12645731	1c	ROSETTA PIANA	RONDELLE	SCHEIBE	WASHER	ARANDELA
		12393417	e	VITE	VIS	SCHRAUBE	SCREW	TORNILLO
		1331c707	2	ROSETTA DI SICURE ZZA	RONDELLE FREIN	SICHERUNGSRING	LOCK-WASHER	ARANDELA DE FRENO
		14196190	8	DADO	ECROU	MUTTER	NUT	TUERCA
		14306130	7	VITE	VIS	SCHRAUBE	SCREW	TORNILLO
		14496501	20	ROSETTA PIANA	RONDELLE	SCHEIBE	WASHER	ARANDELA
		14577[illegible]7	1	TAPPO	BOUCHON	STOPFEN	PLUG	TAPON
		14624557	4	TAPPO	BOUCHON	STOPFEN	PLUG	TAPON
		15043030	25	VITE	VIS	SCHRAUBE	SCREW	TORNILLO
		15043731	2	VITE	VIS	SCHRAUBE	SCREW	TORNILLO
		70c7[illegible]057	2	MANIGLIA	POIGNEE	GRIFF	HANDLE	MANECILLA
		79[illegible]554	c	CUSCINETTO	ROULEMENT	LAGER	BEARING	RODAMIENTO
		79[illegible]557	1	MONTANTE COMPL.S.	MONTANT	SAEULE	PILLAR	MONTANTE
		79079560	2	MANCORRENTE	MAIN COULANTE	HALTEGRIFF	HAND-RAIL	BARANDILLA
		79079764	1	SUPPORTO COMPL.	SUPPORT	LAGER	SUPPORT	SOPORTE
		79095312	1	RIPARO D.	PROTECTION	ABDECKUNG	PROTECTION	DEFENSA
		79[illegible]123	1	CASSETTA PER ATTR E222	COFFRE A OUTILS	KASTEN FUR WERKZEUGE	TOOL BOX	CAJA DE HERRAMIENTAS
		79055328	1	CERNIERA	CHARNIERE	SCHARNIER	HINGE	BISAGRA
		79055329	2	RIPARO	PROTECTION	ABDECKUNG	PROTECTION	DEFENSA
		79[illegible]333	2	CERNIERA	CHARNIERE	SCHARNIER	HINGE	BISAGRA
		79085345	1	MONTANTE S.	MONTANT	SAEULE	PILLAR	MONTANTE
		79085406	1	DISTANZIALE	ENTRETOISE	ABSTANDSTUECK	SPACER	SEPARADOR
		79087[illegible]61	1	ANGOLARE D.	CORNIERE	WINKELSTUECK	ANGLE BAR	ANGULAR
		79087362	1	ANGOLARE S.	CORNIERE	WINKELSTUECK	ANGLE BAR	ANGULAR

https://tractormanualz.com/

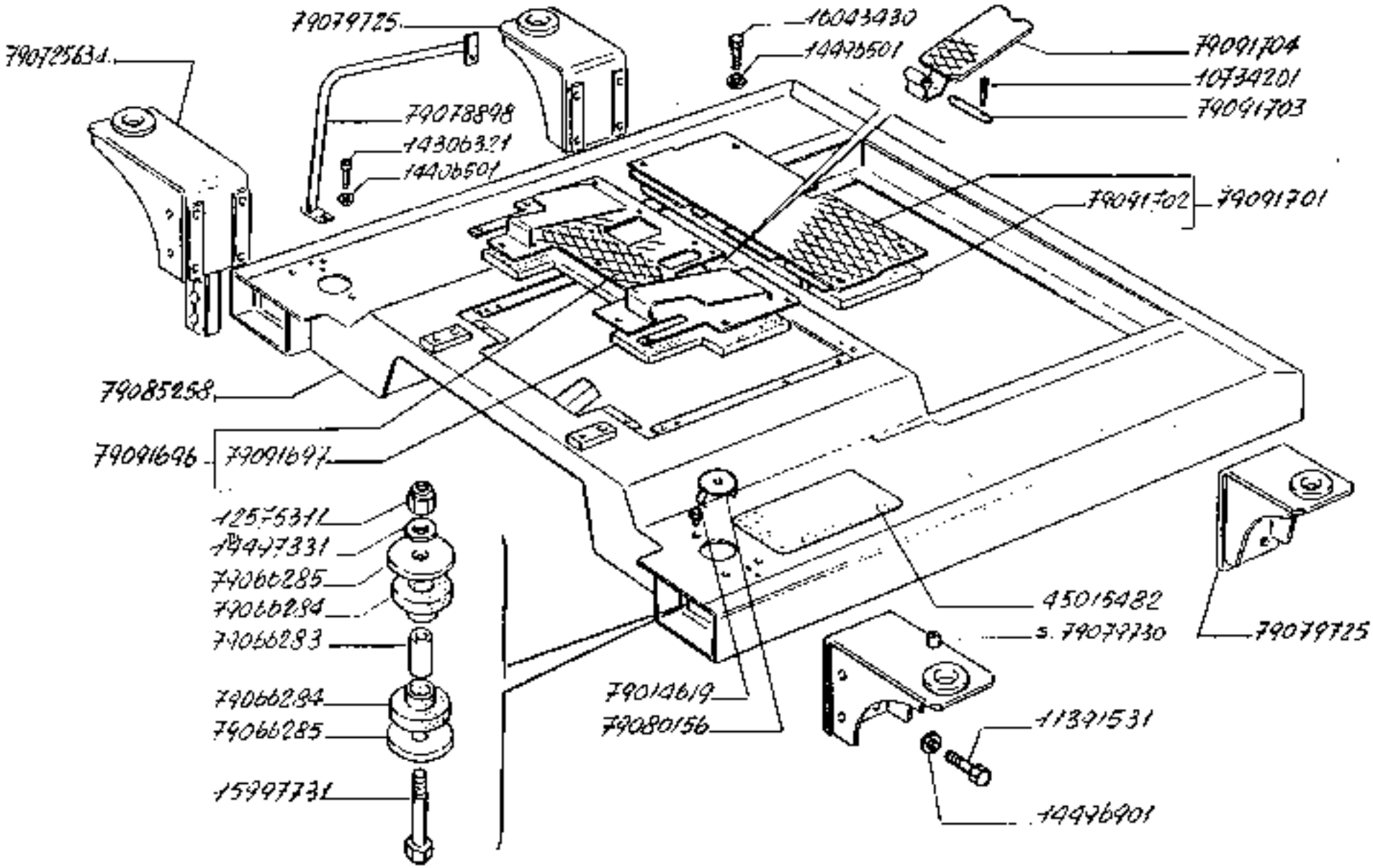

PARAFANGHI E PEDANE

Ailes et marche pieds
Kotflügel und Trittbretter
Mudguards and footboards
Guardabarros y estribos

160-55

1.87.0

https://tractormanualz.com/

MODIF.	ANT.MODIF.	N.ORDINE	Q.	DESCRIZIONE	DESIGNATION	BENENNUNG	DESCRIPTION	DENOMINAZIONES
		10734201	2	COPIGLIA	GOUPILLE	SPLINT	SPLIT PIN	PASADOR ABIERTO
		11391331	16	VITE	VIS	SCHRAUBE	SCREW	TORNILLO
		12375711	4	DADO	ECROU	MUTTER	NUT	TUERCA
		14506321	4	VITE	VIS	SCHRAUBE	SCREW	TORNILLO
		14494501	16	ROSETTA PIANA	RONDELLE	SCHEIBE	WASHER	ARANDELA
		14494901	16	ROSETTA PIANA	RONDELLE	SCHEIBE	WASHER	ARANDELA
		14497131	4	ROSETTA PIANA	RONDELLE	SCHEIBE	WASHER	ARANDELA
		15597731	4	VITE	VIS	SCHRAUBE	SCREW	TORNILLO
		16643431	12	VITE	VIS	SCHRAUBE	SCREW	TORNILLO
		45075462	2	RIVESTIMENTO	REVETEMENT	VERKLEIDUNG	UPHOSTERY	FORRO
		79014019	2	TAPPO	BOUCHON	STOPFEN	PLUG	TAPON
		79066283	4	DISTANZIALE	ENTRETOISE	ABSTANDSTUECK	SPACER	SEPARADOR
		79066284	8	RASSELLO S.	TAMPON	BELAGE	PAD	TACO
		79066285	5	ROSETTA PIANA	RONDELLE	SCHEIBE	WASHER	ARANDELA
		79072503	1	MENSOLA COMPL.AN T.D.	CONSOLE	STUETZE	BRACKET	REFUERZO
		79076398	2	MANCORRENTE	MAIN COULANTE	HANDLAUFF	HAND-RAIL	BARANDILLA
		79079725	2	MENSOLA POST.	CONSOLE	STUETZE	BRACKET	REFUERZO
		79079730	1	MENSOLA COMPL.AN T.S.	CONSOLE	STUETZE	BRACKET	REFUERZO
		79080156	2	COPERCHIO	COUVERCLE	DECKEL	COVER	TAPA
		79085258	1	PEDANA COMPL.	PLANCHER	TRITTBLECH	FOOTBOARD	ESTRIBO
		79091696	1	PEDANA COMPL.ANT.	PLANCHER	TRITTBLECH	FOOTBOARD	ESTRIBO
		79091697	1	ISOLANTE	ISOLANT	ISOLIERUNG	INSULATOR	AISLADOR
		79091701	1	PEDANA COMPL.POST.	PLANCHER	TRITTBLECH	FOOTBOARD	ESTRIBO
		79091702	1	ISOLANTE	ISOLANT	ISOLIERUNG	INSULATOR	AISLADOR
		79091703	1	PERNO	AXE	BOLZEN	PIN	EJE
		79091704	1	SPORTELLO	VOLET	DECKEL	LID	TAPA

https://tractormanualz.com/

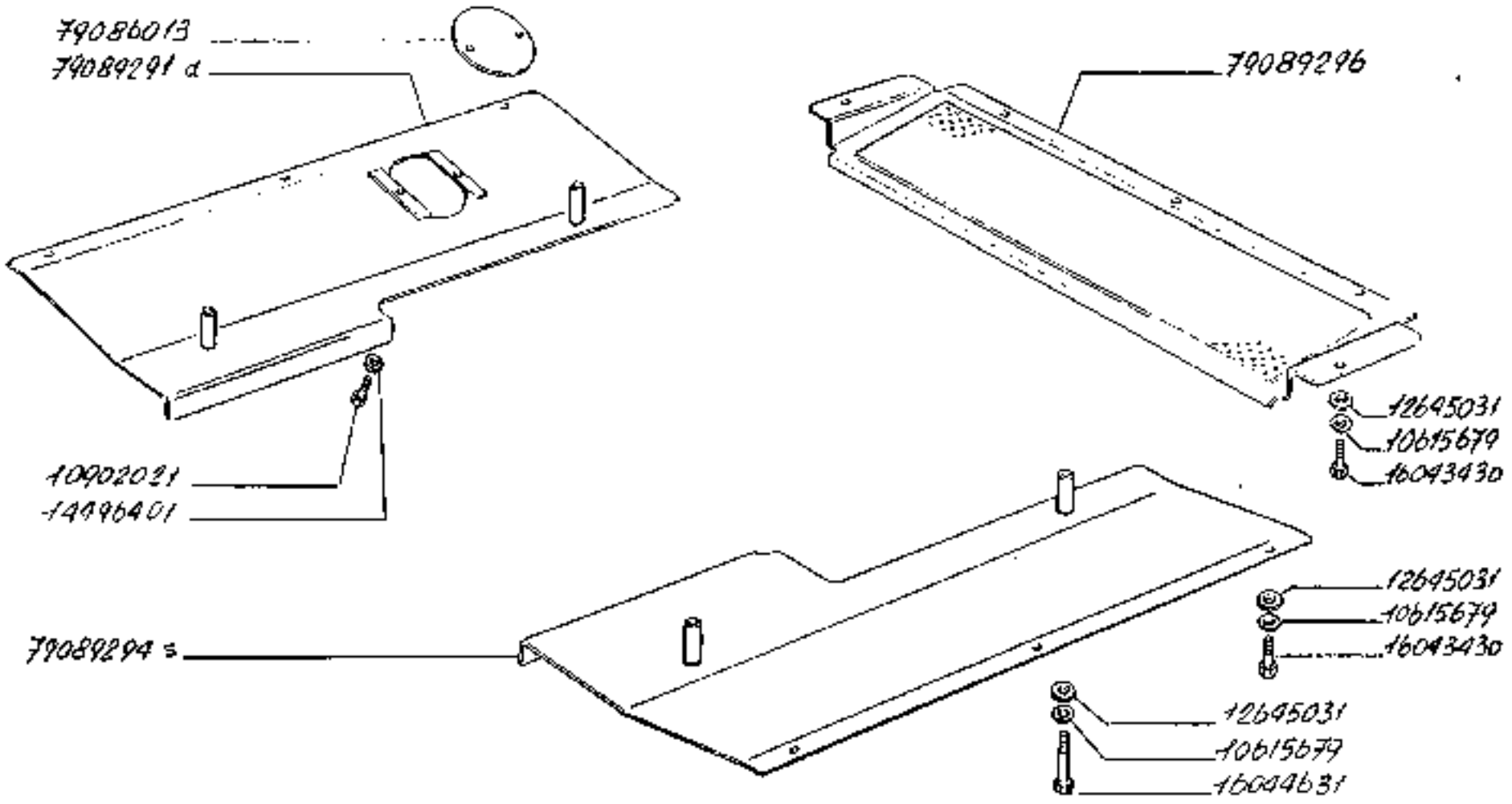

160-55

PROTEZIONI POSTERIORI

Protections arriere
Hintere Schutzvorrichtungen
Rear guards
Protecciones traseras

https://tractormanualz.com/

MODIF. ART.MODIF.	N.ORDINE	Q.	DESCRIZIONE	DESIGNATION	BENENNUNG	DESCRIPTION	DENOMINAZIONES
	[illegible]5579	1	ROSETTA DI SICURE ZZA	ROULELLE FREIN	SICHERUNGSRING	LOCK-WASHER	ARANDELA DE FRENO
	10v02021	2	VITE	VIS	SCHRAUBE	SCREW	TORNILLO
	12045031	15	ROSETTA PIANA	ROULELLE	SCHEIBE	WASHER	ARANDELA
	14[]0401	2	ROSETTA DI SICURE ZZA	ROULELLE FREIN	SICHERUNGSRING	LOCK-WASHER	ARANDELA DE FRENO
	16043430	11	VITE	VIS	SCHRAUBE	SCREW	TORNILLO
	16044431	4	VITE	VIS	SCHRAUBE	SCREW	TORNILLO
	79[]0[]13	1	SPORTELLO P/RIPA RO LAT.D.	VOLET	DECKEL	LID	TAPA
	79[]9291	1	RIPARO LAT.G.	PROTECTION	ABDECKUNG	PROTECTION	DEFENSA
	79[]9294	1	RIPARO LAT.S.	PROTECTION	ABDECKUNG	PROTECTION	DEFENSA
	79[]9296	1	RIPARO POST.	PROTECTION	ABDECKUNG	PROTECTION	DEFENSA

https://tractormanualz.com/

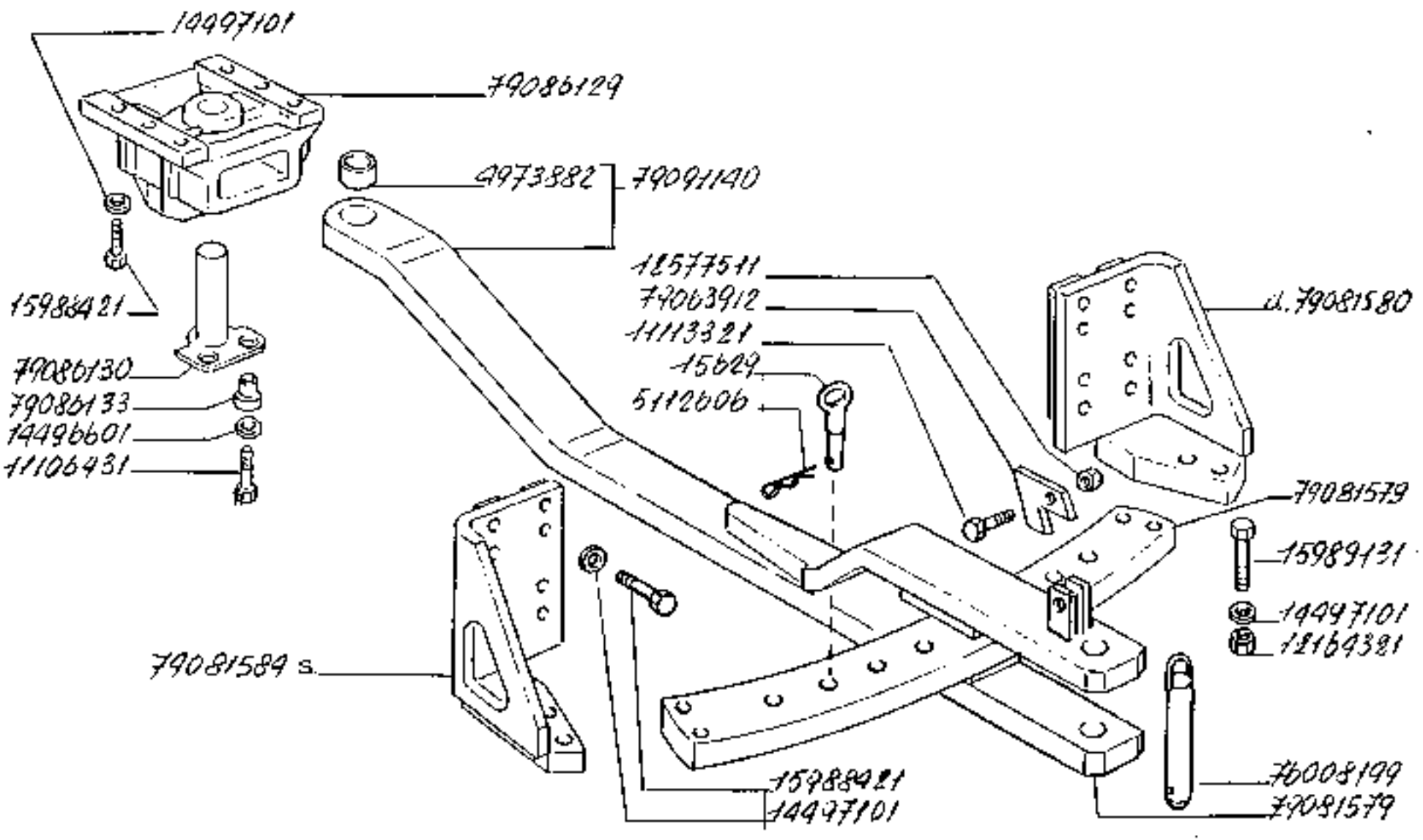

160-55

BARRA DI TRAINO

Barre d'attelage
Zugstange
Drawbar
Lanza de remolque

https://tractormanualz.com/

1.89.0

MODIF. ANT. MODIF.	N.OPGINE	Q.	DESCRIZIONE	DESIGNATION	BENENNUNG	DESCRIPTION	DENOMINACIONES
	9[429	.	P[·ND	AXE	BOLZEN	PIN	EJE
	4473782	1	BOCCOLA	DOUILLE	TUECHSE	BUSHING	CASQUILLO
	5112dDe	2	COPIGLIA	GOUPILLE	SPLINT	SPLIT PIN	PASADOR AGUJERADO
	911D6471	2	VITE	VIS	SCHRAUBE	SCREW	TORNILLO
	81173521	1	VITE	VIS	SCHRAUBE	SCREW	TORNILLO
	82154721	4	DADO	ECROU	MUTTER	NUT	TUERCA
	12577591	1	DADO	ECROU	MUTTER	NUT	TUERCA
	144Dc401	2	ROSETTA PIANA	RONDELLE	SCHEIBE	WASHER	ARANDELA
	86197101	1c	ROSETTA PIANA	RONDELLE	SCHEIBE	WASHER	ARANDELA
	1598b421	12	VITE	VIS	SCHRAUBE	SCREW	TORNILLO
	15989151	4	VITE	VIS	SCHRAUBE	SCREW	TORNILLO
	7GG0c199	1	PERNO	AXE	BOLZEN	PIN	EJE
	79G63c12	1	PIASTRA	PLAQUE	PLATTE	PLATE	PLACA
	79C81575	1	TRAVERSA DI TRAINO	TRAVERSE D'ATTELAGE	ACKERSCHIENE	DRAWBAR FRAME	TRAVIESA PERFORADA
	79L81580	1	MENSOLA D.	CONSOLE	STUETZE	BRACKET	REFUERZO
	79L81584	1	MENSOLA S.	CONSOLE	STUETZE	BRACKET	REFUERZO
	79D8a129	1	SUPPORTO ANT.	SUPPORT	LAGER	SUPPORT	SOPORTE
	79D8a130	1	PERNO ANT.	AXE	BOLZEN	PIN	EJE
	79L8a933	2	BOCCOLA	DOUILLE	BUECHSE	BUSHING	CASQUILLO
	79L91140	1	BARRA DI TRAINO COMPL.	BARRE D'ATTELAGE	ZUGPENDEL	DRAWBAR	LANZA DE REMOLQUE

https://tractormanualz.com/

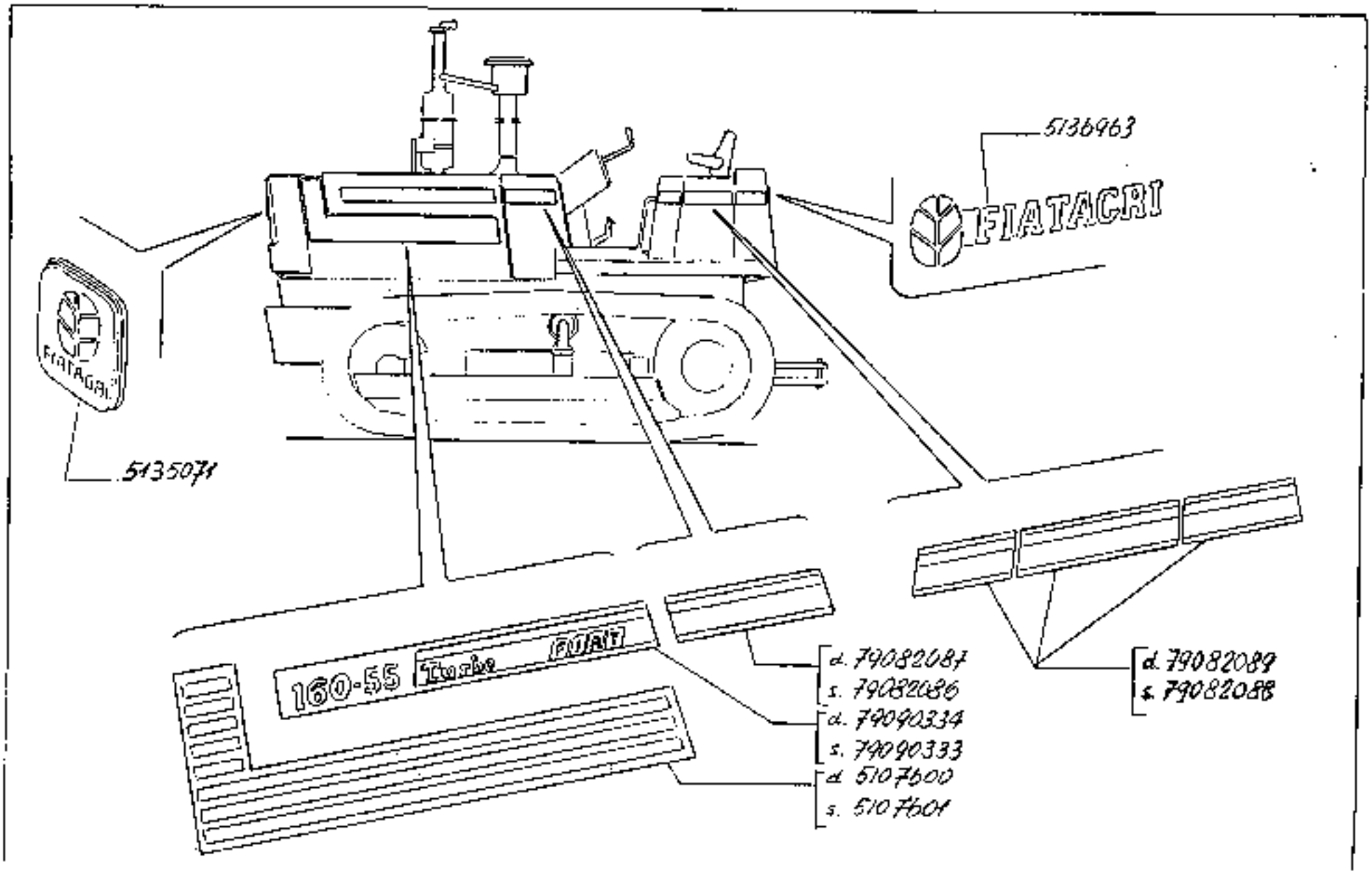

160-55

SIGLE

Motives
Firmenkennzeichen

Make medallions
Emblemas

https://tractormanualz.com/

1.98.2

MODIF.	ANT. MODIF.	NUMERO	Q.	DESCRIZIONE	DESIGNATION	BENENNUNG	DESCRIPTION	BENOMINAZIONES
		5107450	1	NASTRO C.	RUBAN	BAND	BAND	TIRA
		5107451	1	NASTRO S.	RUBAN	BAND	BAND	TIRA
		5135179	1	SIGLA DITTA ANTE PIORE	MOTIF	FIRMENKENNZEICHEN	MARKENMEDALLION	EMBLEMA
		5136963	1	SIGLA DITTA POST ERIORE	MOTIF	FIRMENKENNZEICHEN	MARKENMEDALLION	EMBLEMA
		7906 2026	1	DECALCOMANIA LAT .ANT.S.	DECALCOMANIE	DECIEMBILD	DECAL	CALCOMANIE
		7906 2057	1	DECALCOMANIA LAT .ANT.D.	DECALCOMANIE	DECIEMBILD	DECAL	CALCOMANIE
		7906 2088	1	DECALCOMANIA LAT .POST.S.	DECALCOMANIE	DECIEMBILD	DECAL	CALCOMANIE
		7906 2089	1	DECALCOMANIA LAT .POST.D.	DECALCOMANIE	DECIEMBILD	DECAL	CALCOMANIE
		7906 0732	1	SIGLA MODELLO LA T.S.	MOTIF	MODELLZEICHEN	TYPE PLATE	EMBLEMA
		7906 0734	1	SIGLA MODELLO LA T.D.	MOTIF	MODELLZEICHEN	TYPE PLATE	EMBLEMA

https://tractormanualz.com/

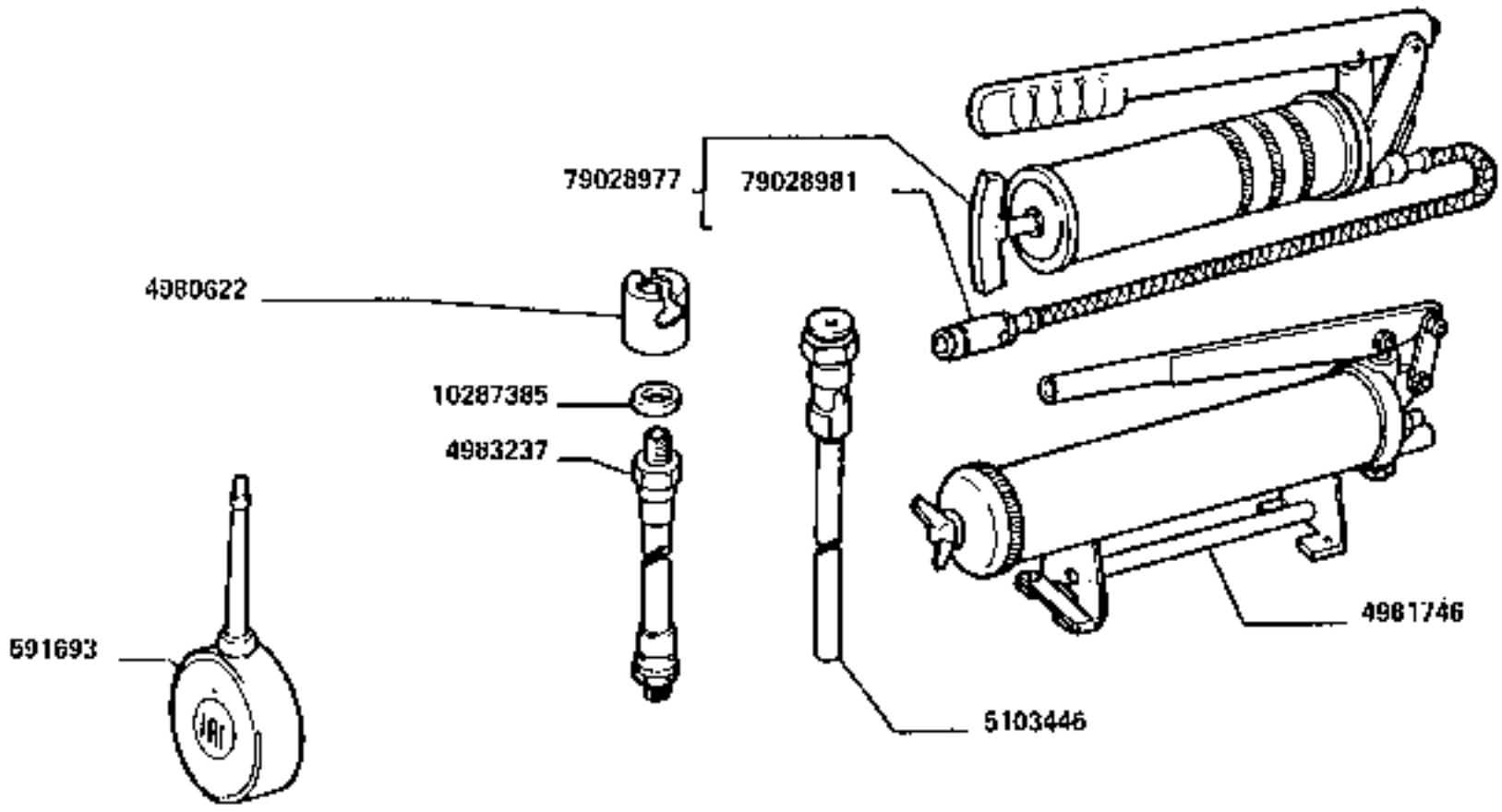

https://tractormanualz.com/

MODIF. ANT+MODIF.	A.CARLINE	Q.	DESCRIZIONE	DESIGNATION	BENENNUNG	DESCRIPTION	DENOMINAZIONES
	5?1543	1	OLIATORE	BURETTE	OELER	OIL CAN	ACEITERA
	4596422	3	RACCORDO	RACCORD	STUTZEN	CONNECTION	RACOR
	4981746	1	POMPA	POMPE	PUMPE	PUMP	BOMBA
	4593237	1	TUBO FLESSIBILE	TUYAU FLEXIBLE	SCHLAUCH	HOSE	MANGA FLEXIBLE
	5173446	1	TUBO DI INTRODUZIONE	BOUCHON DE REMPLISSAGE	EINFUELLSTUTZEN	FILLER TUBE	CUELLO DE CARGA
	80297765	2	GUARNIZIONE DI TESTA	JOINT	DICHTUNG	GASKET	JUNTA
	79536977	1	POMPA	POMPE	PUMPE	PUMP	BOMBA
	79026981	1	TUBETTO FLESSIBILE	TUYAU FLEXIBLE	SCHLAUCH	HOSE	MANGA FLEXIBLE

https://tractormanualz.com/

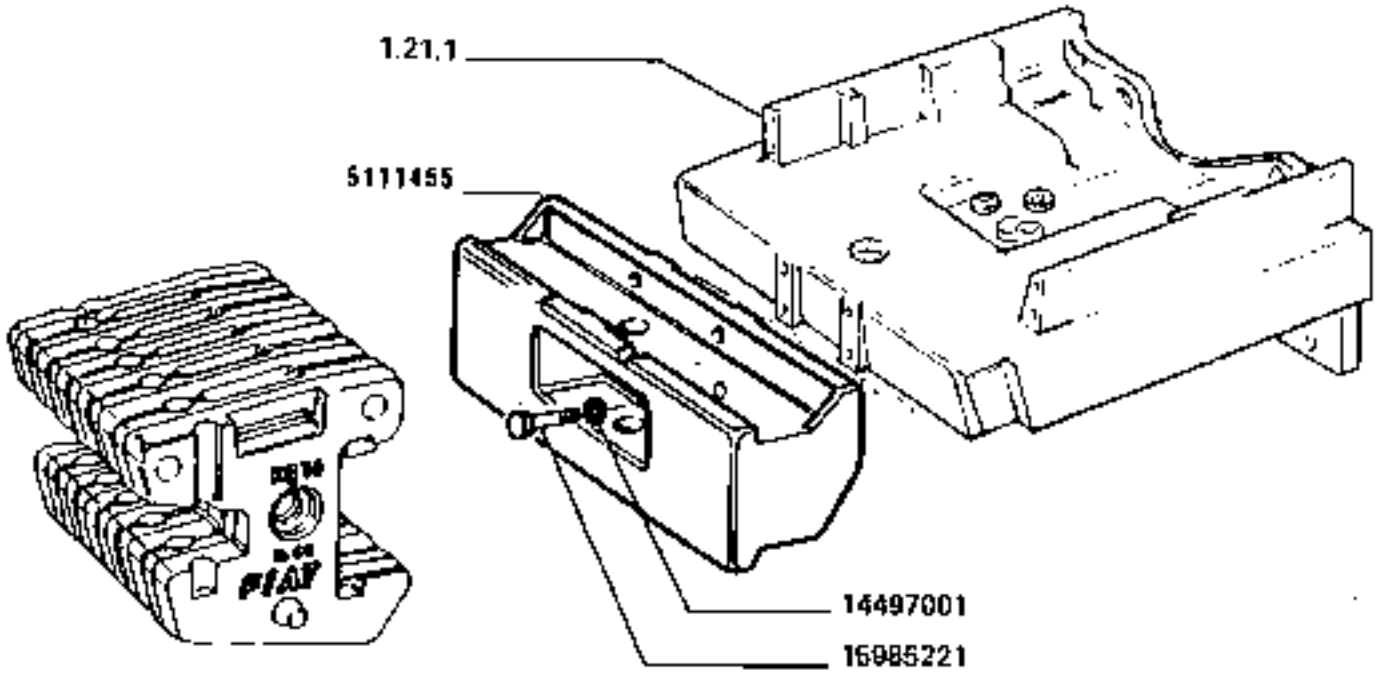

https://tractormanualz.com/

MODIF.	PART.NO	N.	Q.	DESCRIZIONE	DESIGNATION	BENENNUNG	DESCRIPTION	DENOMINACIONES
	5811435	1		SUPPORTO	SUPPORT	LAGER	SUPPORT	SOPORTE
	14497301	4		ROSETTA DI SICURE ZZA	RONDELLE FREIN	SICHERUNGSRING	LOCKWASHER	ARANDELA DE FRENO
	15925221	4		VITE	VIS	SCHRAUBE	SCREW	TORNILLO

https://tractormanualz.com/

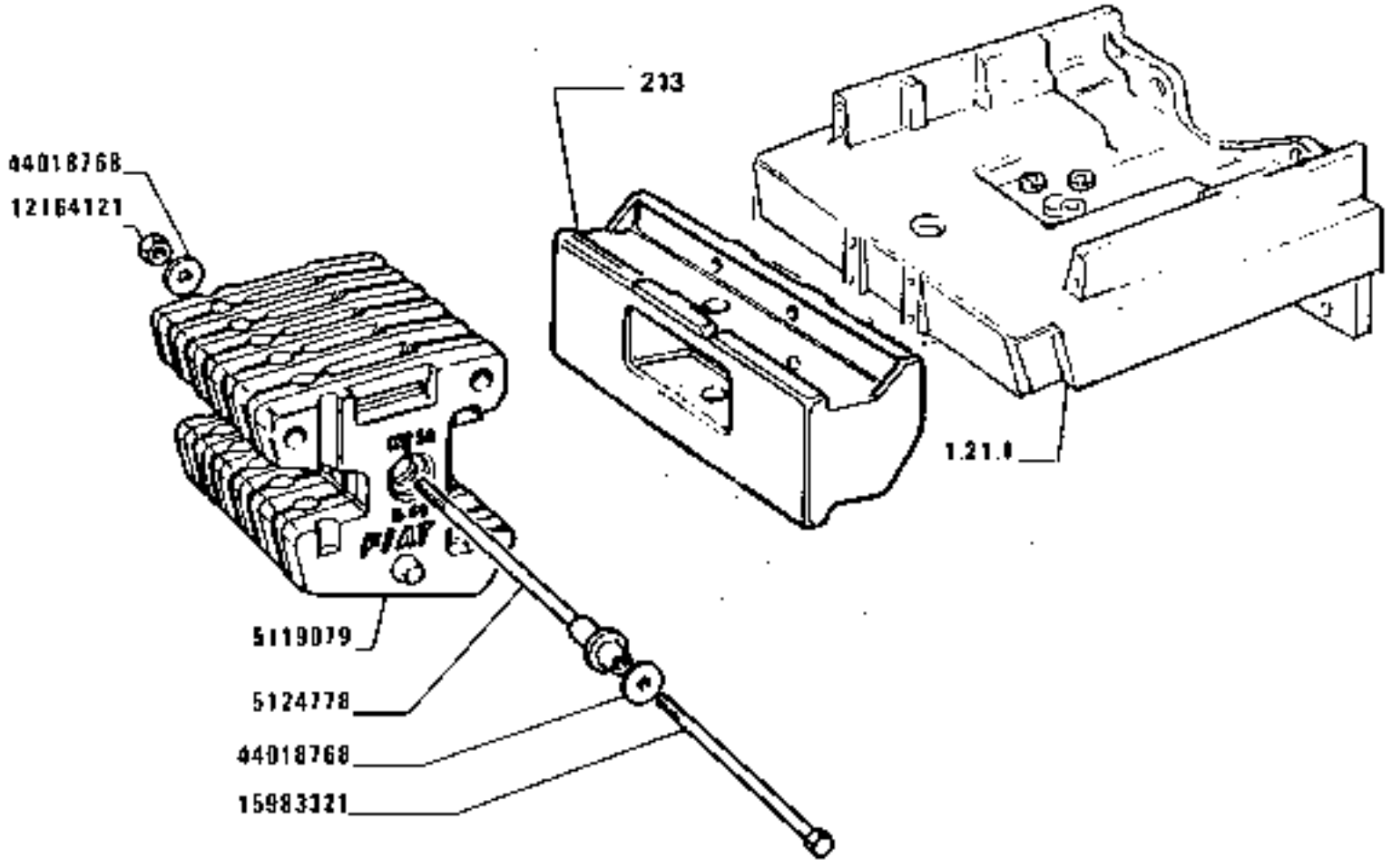

https://tractormanualz.com/

MODIF. ANT.MODIF.	NUMERO	Q.	DESCRIZIONE	DESIGNATION	BENENNUNG	DESCRIPTION	DENOMINAZIONES
	5119477	16	ZAVORRA	LEST	ZUSATZGEWICHT	BALLAST	LASTRE
	5124778	1	VITE	SCREW	SCHRAUBE	SCREW	TORNILLO
	3216412A	1	DADO	NUT	MUTTER	NUT	TUERCA
	3595[illegible]2A	3	VITE	SCREW	SCHRAUBE	SCREW	TORNILLO
	4401e768	6	ROSETTA PIANA	WASHER	SCHEIBE	WASHER	ARANDELA

https://tractormanualz.com/

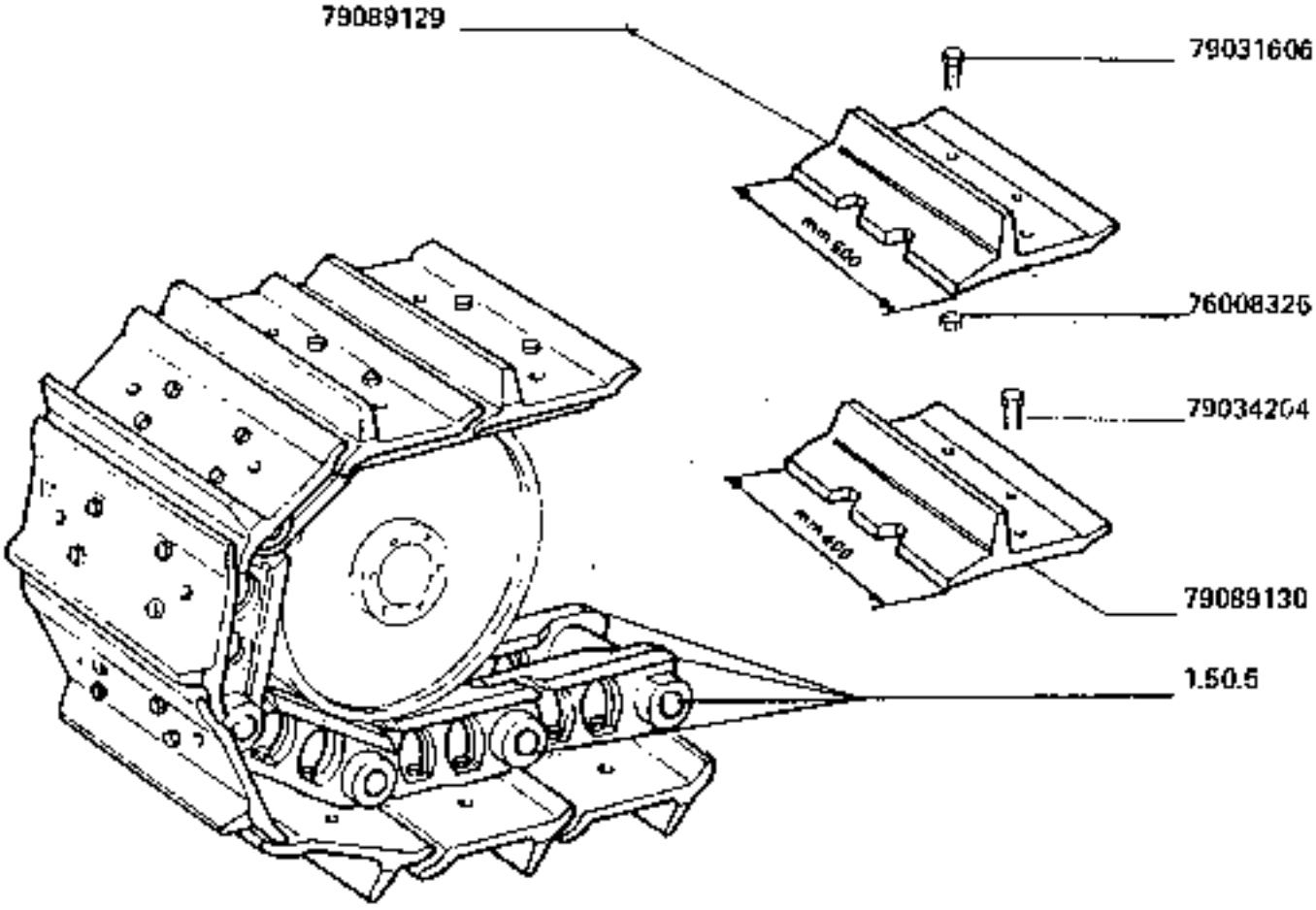

SUOLE DA 600 MM

Patin de 600 mm
Bodenplatte 600 mm
Shoe 600 mm
Zapata de 600 mm

https://tractormanualz.com/

MODIF. ANT.MODIF.	N.ORDINE	Q.	DESCRIZIONE	DESIGNATION	BENENNUNG	DESCRIPTION	DENOMINAZIONE
	76[illegible]725	304	CADR 5/8"	ECROU	MUTTER	NUT	TUERCA
	79031606	304	VITE 5/8"	VIS	SCHRAUBE	SCREW	TORNILLO
	79034204	8	VITE	VIS	SCHRAUBE	SCREW	TORNILLO
	79089829	2	SUOLA DEL CINGOLO (LARGH.MM 360)	PATIN	BODENPLATTE	SHOE	ZAPATA
	79089830	2	SUOLA DEL CINGOLO (LARGH.MM 400)	PATIN	BODENPLATTE	SHOE	ZAPATA

https://tractormanualz.com/

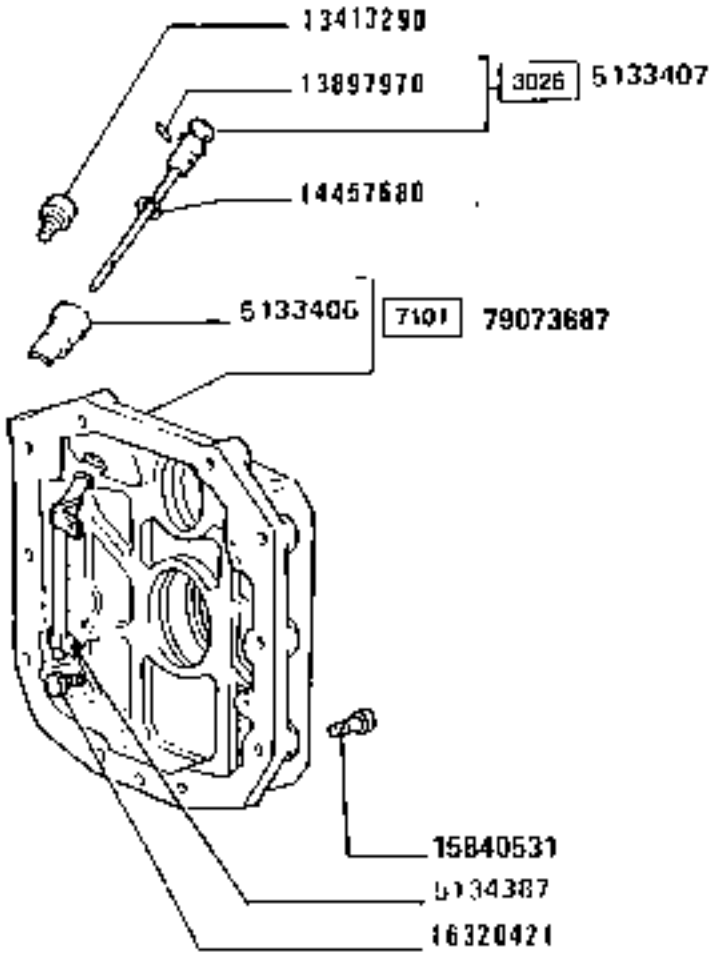

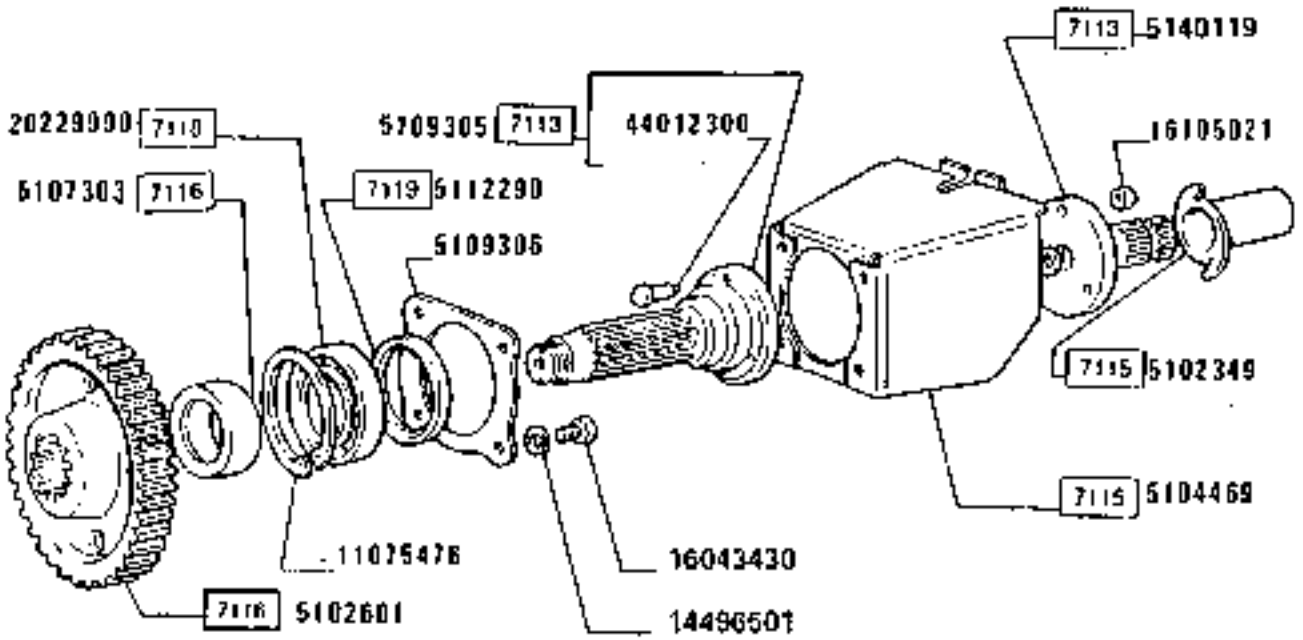

160-55

Prise de force
Zapfwelle

PRESA DI FORZA

https://tractormanualz.com/

Power take-off
Toma de fuerza

806

MODIF. ANT.MODIF.	N.RIFERIM.	Q.	DESCRIZIONE	DESIGNATION	BENENNUNG	DESCRIPTION	DENOMINACIONES
	5171564	1	MOLLA	RESSORT	FEDER	SPRING	RESORTE
	5446705	1	MOLLA	RESSORT	FEDER	SPRING	RESORTE
	5495362	2	GRANO	ERGOT	PASSTIFT	DOWEL	PITON
	5102749	1	ASTUCCIO	ETUI	HUELSE	CASE	ESTUCHE
	5102810	1	INGRANAGGIO CONDUTTORE	PIGNON CONDUCTEUR	TREIBENDES ZAHNRAD	DRIVING GEAR	PINON CONDUCTOR
	5102401	1	INGRANAGGIO CONDOTTO	PIGNON CONDUIT	ANGETRIEBENES ZAHNRAD	DRIVEN GEAR	PINON CONDUCIDO
	5102768	1	RALLA P/ENGR.CONDOTTO	CRAPAUDINE	DRUCKSCHEIBE	THRUST WASHER	CHUMACERA
	5104469	1	PROTEZIONE	PROTECTION	ABDECKUNG	SHIELD	DEFENSA
	5107103	2	DISTANZIALE	ENTRETOISE	ABSTANDSTUECK	SPACER	SEPARADOR
	5107466	1	CUSCINETTO	ROULEMENT	LAGER	BEARING	RODAMIENTO
	5106305	1	ALBERO	ARBRE	WELLE	SHAFT	ARBOL
	5109306	1	RIPARO P/GUARNIZ.POST.	PROTECTION	ABDECKUNG	PROTECTION	DEFENSA
	5112290	1	GUARNIZIONE DI TENUTA	JOINT	DICHTUNG	GASKET	JUNTA
	5112551	1	SOTTOLIVO	CALIBUET	KLINKE	PALL	SEGURO
	5123114	1	GHIERA	VIROLE	GEWINDERING	GRAD NUT	VIROLA
	5133406	1	TUBO RIGIDO	TUYAU	ROHR	PIPE	TUBO
	5133407	1	ASTA DI LIVELLO	JAUGE DE NIVEAU	MESSTAB	LEVEL ROD	VARILLA DE NIVEL
	5134387	1	TUBO RIGIDO	TUYAU	ROHR	PIPE	TUBO
	5136799	1	IMPUGNATURA	POIGNEE	GRIFF	KNOB	BOTON
	5140139	1	ALBERO	ARBRE	WELLE	SHAFT	ARBOL
	5143744	1	SUPPORTO	SUPPORT	LAGER	SUPPORT	SOPORTE
	10033481	2	PERNO	AXE	BOLZEN	PIN	EJE
	10246171	1	FORCELLINO	FOURCHE	GABEL	FORK	HORQUILLA
	10796401	1	COPIGLIA	GOUPILLE	SPLINT	SPLIT PIN	PASADOR ABIERTO
	10639710	1	GRANO	ERGOT	PASSTIFT	DOWEL	PITON
	10902251	2	VITE	VIS	SCHRAUBE	SCREW	TORNILLO
	11062476	1	ANELLO DI SICUREZZA	ARRETOIR	SICHERUNGSRING	LOCKRING	ANILLO DE FRENO
	11065836	1	ANELLO DI SICUREZZA	ARRETOIR	SICHERUNGSRING	LOCKRING	ANILLO DE FRENO
	11_61_76	1	ANELLO DI SICUREZZA	ARRETOIR	SICHERUNGSRING	LOCKRING	ANILLO DE FRENO
	11_66_92	1	ANELLO DI SICUREZZA	ARRETOIR	SICHERUNGSRING	LOCKRING	ANILLO DE FRENO
	11075476	1	ANELLO DI SICUREZZA	ARRETOIR	SICHERUNGSRING	LOCKRING	ANILLO DE FRENO
	11701721	1	DADO	ECROU	MUTTER	NUT	TUERCA
	11413290	1	SFIATATOIO	RENIFLARD	ENTLUEFTER	VENT	RESPIRADERO
	13697770	1	SPINA	GOUPILLE	STIFT	PIN	PASADOR
	14160370	1	SPINA	GOUPILLE	STIFT	PIN	PASADOR
	14365370	1	SPINA	GOUPILLE	STIFT	PIN	PASADOR
	14305221	6	VITE	VIS	SCHRAUBE	SCREW	TORNILLO

https://tractormanualz.com/

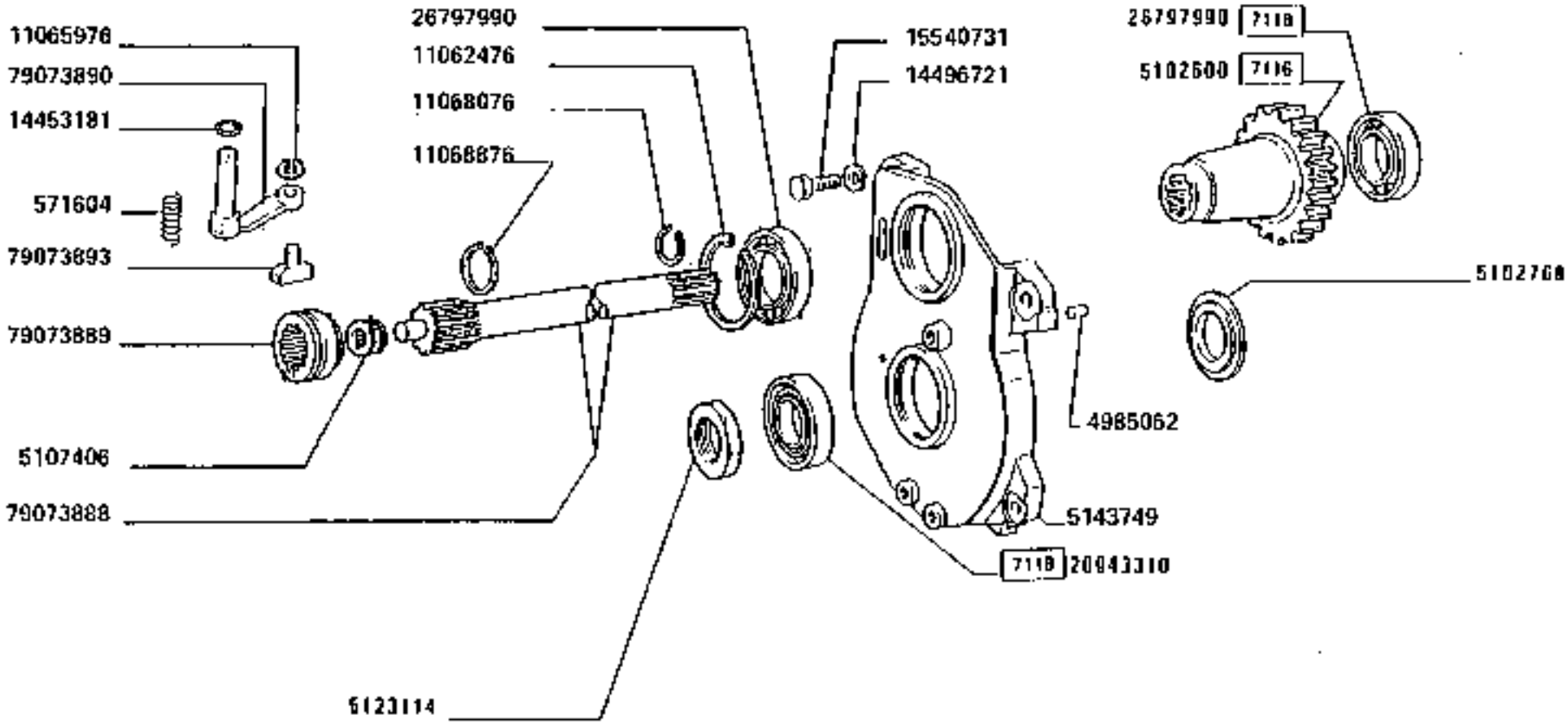

160-55

PRESA DI FORZA

Prise de force
Zapfwelle

Power take-off
Toma de fuerza

https://tractormanualz.com/

806

MODIF. ANT. MODIF.	NUMERO	Q.	DESCRIZIONE	DESIGNATION	BENENNUNG	DESCRIPTION	DENOMINAZIONES
	14455381	1	GUARNIZIONE DI TE TUTA	JOINT	DICHTUNG	GASKET	JUNTA
	14457580	1	GUARNIZIONE DI TE TUTA	JOINT	DICHTUNG	GASKET	JUNTA
	14496501	6	ROSETTA PIANA	RONDELLE	SCHEIBE	WASHER	ARANDELA
	14496501	1	ROSETTA PIANA	RONDELLE	SCHEIBE	WASHER	ARANDELA
	14496721	4	ROSETTA PIANA	RONDELLE	SCHEIBE	WASHER	ARANDELA
	14601270	1	SPINA	GOUPILLE	STIFT	PIN	PASADOR
	15540731	4	VITE	VIS	SCHRAUBE	SCREW	TORNILLO
	15540931	12	VITE	VIS	SCHRAUBE	SCREW	TORNILLO
	16043431	6	VITE	VIS	SCHRAUBE	SCREW	TORNILLO
	16043931	2	VITE	VIS	SCHRAUBE	SCREW	TORNILLO
	16102321	1	DADO	ECROU	MUTTER	NUT	TUERCA
	16102321	1	DADO	ECROU	MUTTER	NUT	TUERCA
	16105321	3	DADO	ECROU	MUTTER	NUT	TUERCA
	16326421	1	VITE	VIS	SCHRAUBE	SCREW	TORNILLO
	20229990	1	CUSCINETTO	ROULEMENT	LAGER	BEARING	RODAMIENTO
	20943310	1	CUSCINETTO	ROULEMENT	LAGER	BEARING	RODAMIENTO
	26797990	2	CUSCINETTO	ROULEMENT	LAGER	BEARING	RODAMIENTO
	44082500	1	VITE	VIS	SCHRAUBE	SCREW	TORNILLO
	79005597	2	BOCCOLA	DOUILLE	BUECHSE	BUSHING	CASQUILLO
	79043172	2	SEDE	SIEGE	SITZ	SEAT	ASIENTO
	79043173	1	BOCCOLA	DOUILLE	BUECHSE	BUSHING	CASQUILLO
	79050262	1	SNODO G.	ARTICULATION	GELENK	ARTICULATION	ARTICULACION
	79073287	1	SCATOLA	CARTER	GEHAEUSE	BOX	CAJA
	79073588	1	ALBERO	ARBRE	WELLE	SHAFT	ARBOL
	79073989	1	MANICOTTO RIGIDO	MANCHON	MUFFE	FORMED HOSE	MANGUITO
	79073990	1	LEVA	LEVIER	HEBEL	LEVER	PALANCA
	79073991	1	PATTINO	PATIN	GLEITSCHUH	PAD	PATIN
	79074566	4	DISTANZIALE	ENTRETOISE	ABSTANDSTUECK	SPACER	SEPARADOR
	79081991	1	MOZZO COMPL.	MOYEU	NABE	HUB	BUJE
	79089557	1	SNODO	ARTICULATION	GELENK	ARTICULATION	ARTICULACION
	79089558	1	BLOCCHETTO TRASCI NAMENTO	BLOC D'ENTRAINEMENT	MITNEHMER	COUPLING BLOCK	PIEZA DE ARRASTRE
	79089559	1	TIRANTE	TIRANT	STANGE	ROD	VARILLA
	79089588	1	LEVA EST.	LEVIER	HEBEL	LEVER	PALANCA
	79089587	1	SUPPORTO	SUPPORT	LAGER	SUPPORT	SOPORTE
	79089593	1	PERNO	AXE	BOLZEN	PIN	EJE

https://tractormanualz.com/

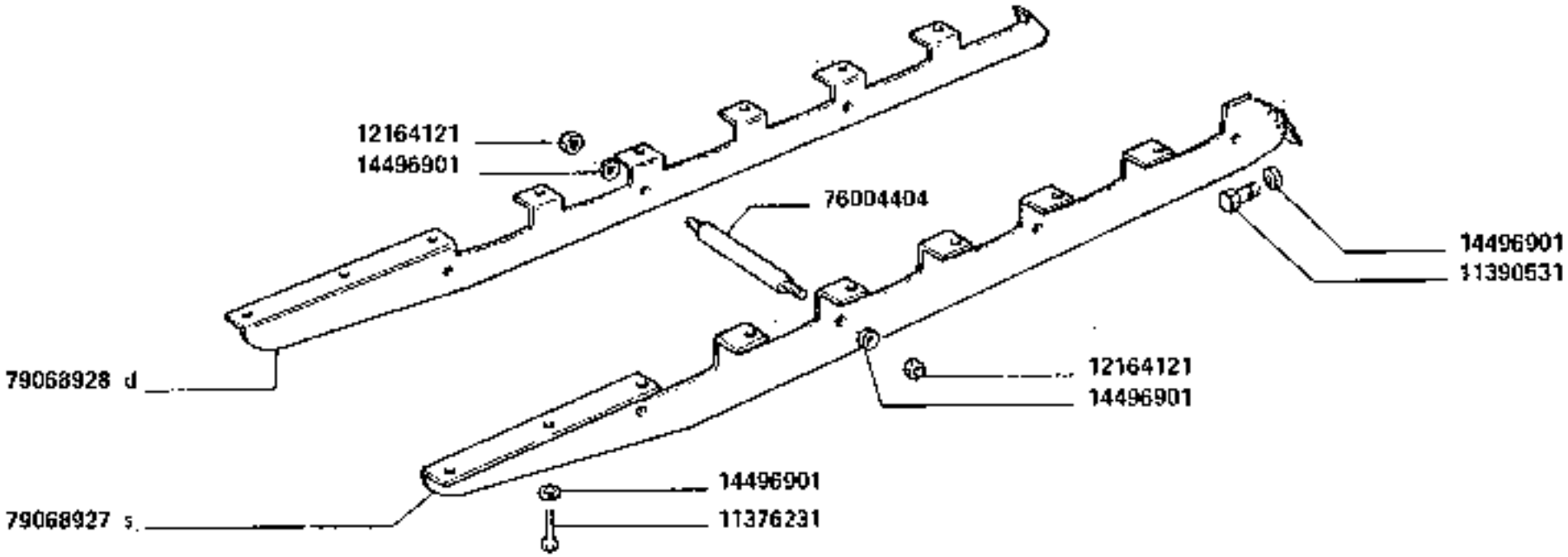

https://tractormanualz.com/

MODIF. ANT.MODIF.	NUMERO	Q.	DESCRIZIONE	DESIGNATION	BENENNUNG	DESCRIPTION	DENOMINAZIONES
	11[illegible]251	4	VITE	VIS	SCHRAUBE	SCREW	TORNILLO
	11[illegible]551	2	VITE	VIS	SCHRAUBE	SCREW	TORNILLO
	12164821	6	DADO	ECROU	MUTTER	NUT	TUERCA
	14[illegible]901	52	ROSETTA PIANA	RONDELLE	SCHEIBE	WASHER	ARANDELA
	76[illegible]404	8	PERNO	AXE	BOLZEN	PIN	EJE
	79[illegible]927	2	RIPARO S.	PROTECTION	ABDECKUNG	PROTECTION	DEFENSA
	79[illegible]928	2	RIPARO D.	PROTECTION	ABDECKUNG	PROTECTION	DEFENSA

https://tractormanualz.com/

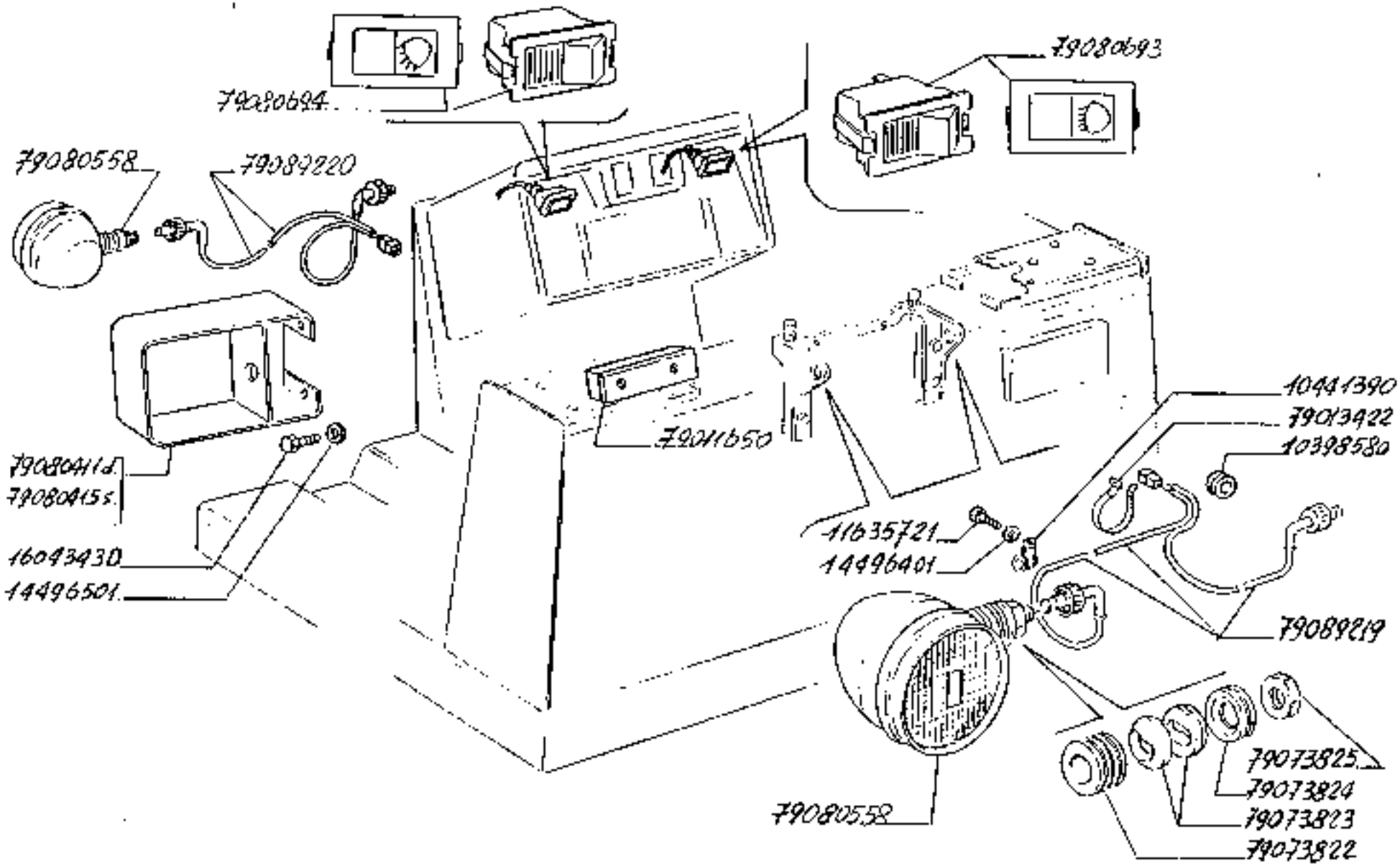

160-55

ALLESTIMENTO CON PROIETTORI AUSILIARI

Réalisation avec projecteur auxiliare
Zubereitung mit hilfs projektor

Outfit with headlamp additional
Versión con proyector auxiliar

https://tractormanualz.com/

MODEL. ANT.MODIF.	N.CODICE	Q.	DESCRIZIONE	DESIGNATION	BENENNUNG	DESCRIPTION	DENOMINAZIONES
	8[5[c520	1	ANELLO	JAGUÉ	RING	RING	ANILLO
	10421790	1	STAFFETTA FISSAG GIO	COLLIER	HALTER	RETAINER	ABRAZADERA
	11a35721	6	VITE	VIS	SCHRAUBE	SCREW	TORNILLO
	14492401	6	ROSETTA DI SICURE ZZA	RONDELLE FREIN	SICHERUNGSRING	LOCKWASHER	ARANDELA DE FRENO
	14496401	6	ROSETTA PIANA	RONDELLE	SCHEIBE	WASHER	ARANDELA
	16045453	6	VITE	VIS	SCHRAUBE	SCREW	TORNILLO
	79011450	2	PORTAFUSIBILI COMPL.	PORTE FUSIBLES	SICHERUNGSHALTER	FUSE HOLDER	PORTAFUSIBLE
	79013422	2	FASCETTA	COLLIER	HALTEBAND	STRAP	ABRAZADERA
	79073422	1	DISTANZIALE	ENTRETOISE	ABSTANDSTUECK	SPACER	SEPARADOR
	79073823	2	TASSELLO	TAMPON	BEILAGE	PAD	TACO
	79075726	1	ROSETTA PIANA	RONDELLE	SCHEIBE	WASHER	ARANDELA
	79073825	1	DADO	ECROU	MUTTER	NUT	TUERCA
	79080411	1	SUPPORTO P/PROIET.ANT.S.	SUPPORT	LAGER	SUPPORT	SOPORTE
	79080415	1	SUPPORTO P/PROIET.ANT.D.	SUPPORT	LAGER	SUPPORT	SOPORTE
	79080558	4	PROIETTORE COMPL.	PROJECTEUR	SCHEINWERFER	HEADLAMP	PROYECTOR
	79080693	1	INTERRUTTORE A PULSANTE	INTERRUPTEUR A POUSSOIR	KNOPFSCHALTER	PUSH BUTTON SWITCH	INTERRUPTOR A PULSADOR
	79080694	1	INTERRUTTORE A PULSANTE	INTERRUPTEUR A POUSSOIR	KNOPFSCHALTER	PUSH BUTTON SWITCH	INTERRUPTOR A PULSADOR
	79089219	1	CAVO ELETTRICO P/PROIETT.POST.	CABLE ELECTRIQUE	LEITUNG	WIRE	CABLE
	79089220	1	CAVO ELETTRICO P/PROIETT.ANT.	CABLE ELECTRIQUE	LEITUNG	WIRE	CABLE

https://tractormanualz.com/

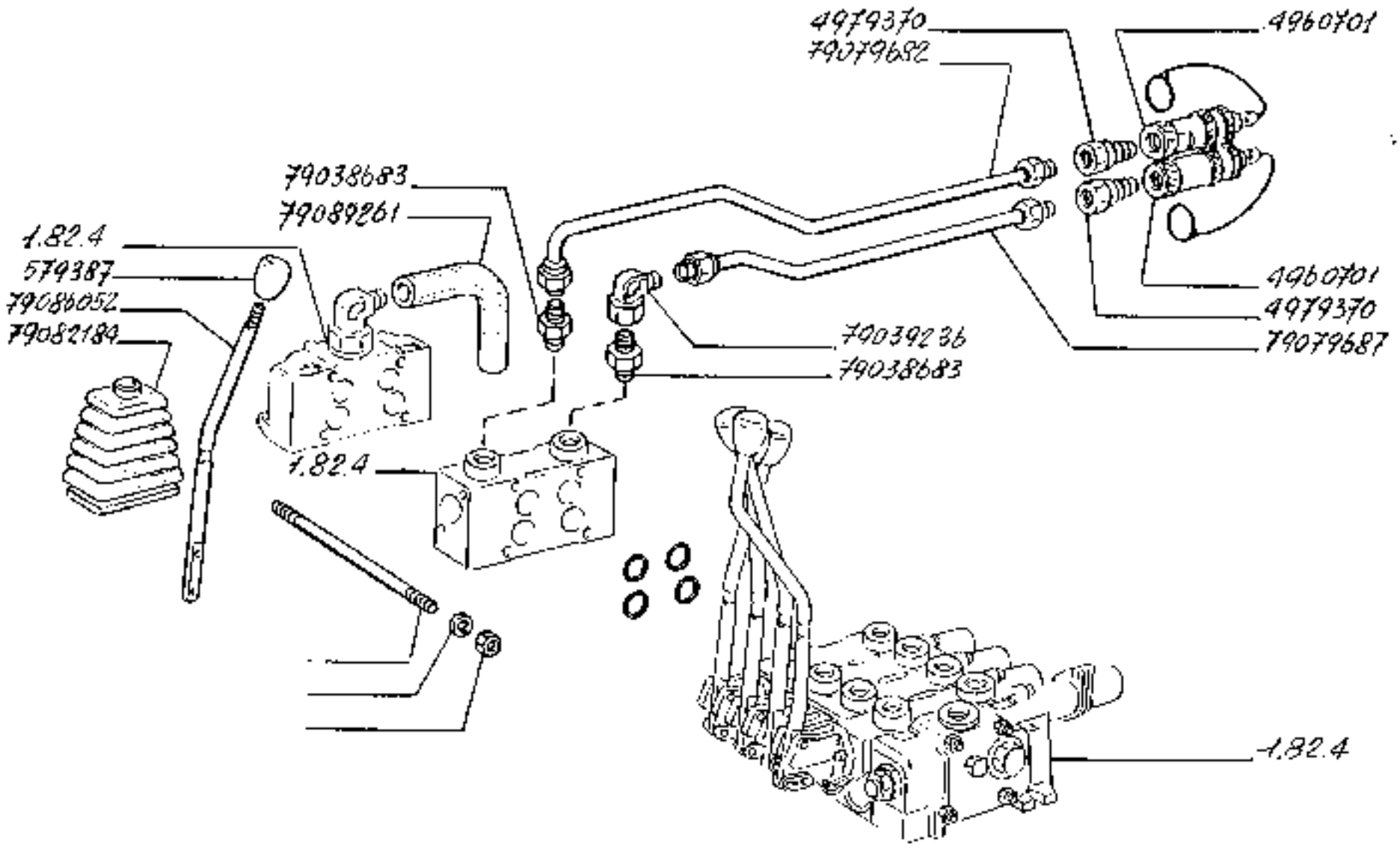

https://tractormanualz.com/

MODIF. ART.MODIF.	N.ORDINE	Q.	DESCRIZIONE	DESIGNATION	BENENNUNG	DESCRIPTION	DENOMINACIONES
	5795a7	1	IMPUGNATURA	POIGNEE	GRIFF	HOOB	PUNTO
	4450791	1	ATTACCO RAPIDO	PRISE RAPIDE	SCHNELLKUPPLUNGSVORRICHTUNG	QUICK COUPLING	ACOPLE RAPIDO
	4579370	2	RACCORDO	RACCORD	STUTZEN	CONNECTION	RACOR
	79035683	2	RACCORDO	RACCORD	STUTZEN	CONNECTION	RACOR
	79035236	1	RACCORDO	RACCORD	STUTZEN	CONNECTION	RACOR
	79079482	1	TUBO RIGIDO ASSIEMENTO	TUYAU	ROHR	PIPE	TUBO
	79079687	1	TUBO RIGIDO SOLL ESAMENTO	TUYAU	ROHR	PIPE	TUBO
	79082484	1	CUFFIA	CAPUCHON	MANSCHETTE	HOOD	CAPUCHON
	75029752	1	LEVA	LEVIER	HEBEL	LEVER	PALANCA
	79089361	1	TUBO FLESSIBILE RITORNO	TUYAU FLEXIBLE	SCHLAUCH	HOSE	MANGA FLEXIBLE

https://tractormanualz.com/

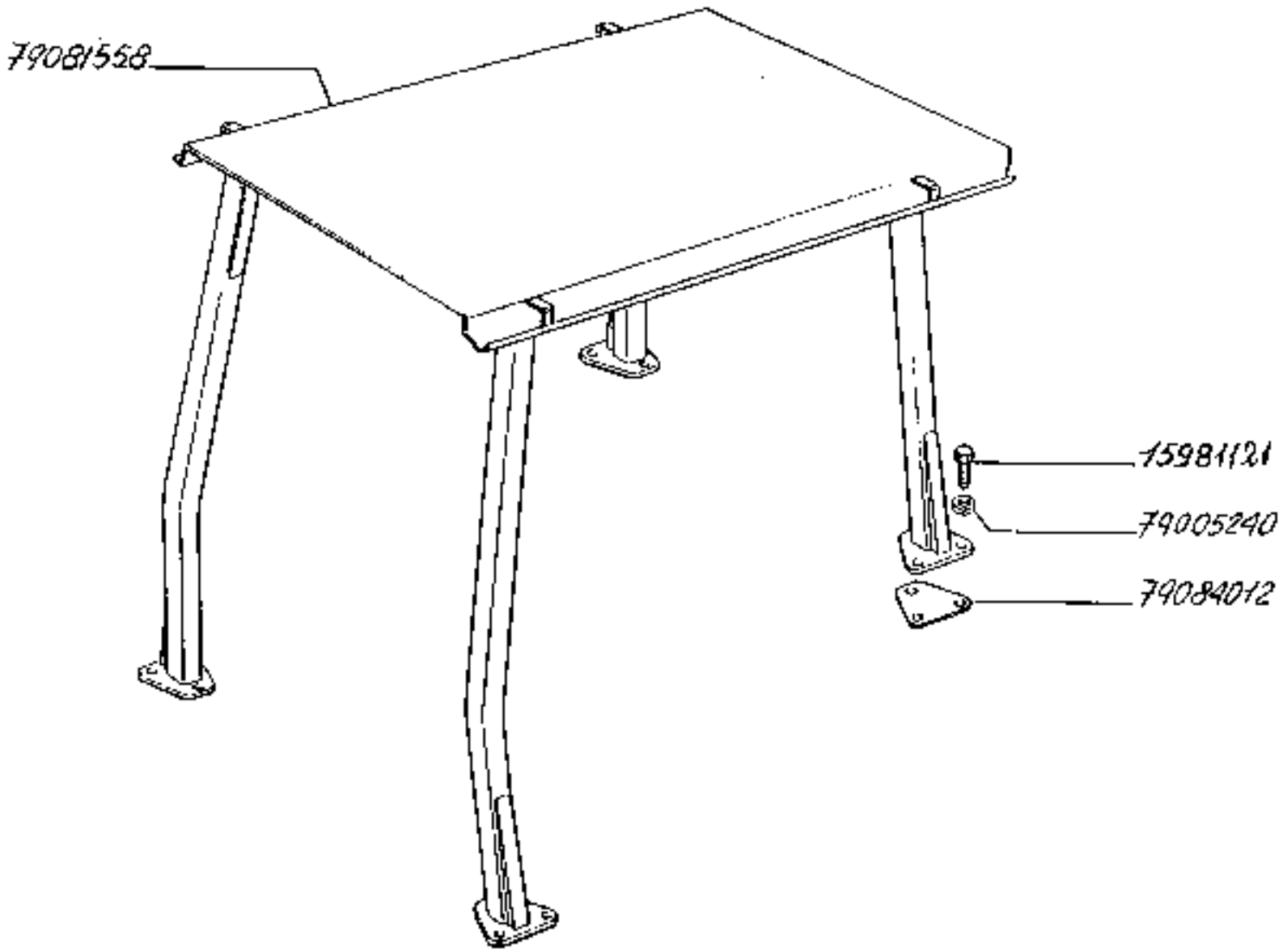

9200

TELAIO DI SICUREZZA

Châssis de sécurité
Sicherheitsrahmen

https://tractormanualz.com/

Safety frame
Bastidor de seguridad

MODIF. ANT.MODIF.	N.ORDINE	Q.	DESCRIZIONE	DESIGNATION	BENENNUNG	DESCRIPTION	DENOMINACIONES
	75991821	11	VITE	VIS	SCHRAUBE	SCREW	TORNILLO
	75[illegible]24C	12	ROSETTA PIANA	RONDELLE	SCHEIBE	WASHER	ARANDELA
	79091358	1	TELAIO DI SICUREZZA	CHASSIS DE SECURITE	STURZSCHUTZRAHMEN	SAFETY FRAME	CASETA DE SEGURIDAD
	79094112	1	DISTANZIALE	ENTRETOISE	ABSTANDSTUECK	SPACER	SEPARADOR

https://tractormanualz.com/

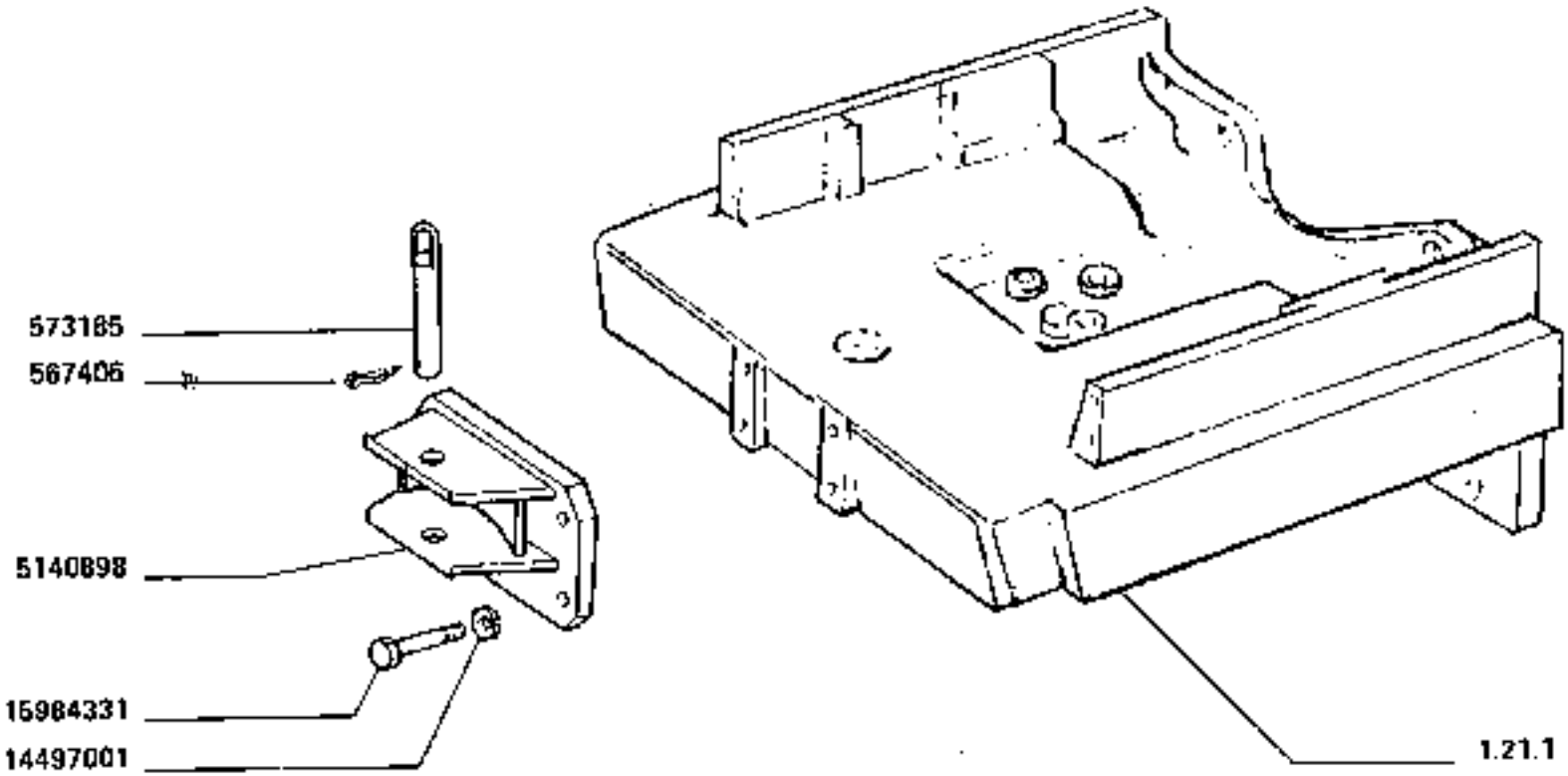

160-55

7029

GANCIO DI TRAINO ANTERIORE

Chape de reloulement AV
Voriteiter Abscphaken
Pull hook
Enganche de remolque anterior

https://tractormanualz.com/

892

MODIF. ANT.MODIF.	N.ORDINE	Q.	DESCRIZIONE	DESIGNATION	BENENNUNG	DESCRIPTION	DENOMINAZIONES
	557406	1	COPIGLIA	GOUPILLE	SPLINT	SPLIT PIN	PASADOR ABIERTO
	571165	1	PERNO	AXE	BOLZEN	PIN	EJE
	5140795	1	FORCELLA	FOURCHE	GABEL	FORK	HORQUILLA
	16497701	4	ROSETTA DI SICURE ZZA	RONDELLE FREIN	SICHERUNGSRING	LOCKWASHER	ARANDELA DE FRENO
	15934331	4	VITE	VIS	SCHRAUBE	SCREW	TORNILLO

https://tractormanualz.com/