RUTHZIL TRATOR COMERCIAL DE PEÇAS LTDA 11 97083-6812 ROLANDO CITRANGULO

JOHN DEERE

CATÁLOGO DE PEÇAS

Escavadeira 160GLC

PIN:1FF160GX_ _D055001-

PC10253P (mai-14) Português

Worldwide Construction and Forestry Division
Worldwide Edition
Printed in U.S.A. (Revised)
COPYRIGHT © 2014
DEERE & COMPANY
Moline, Illinois
All rights reserved

Escavadeira 160GLC

TX1105296 A.1



Escavadeira 160GLC

(Fabricado em 2012–)

(Motor 4045HT065)

(As especificações e o projeto estão sujeitos a alterações sem aviso prévio)

Ao Cliente

Os números de peça neste Catálogo de peças estavam corretos quando o catálogo foi publicado. De acordo com a política da John Deere, nossos produtos são aprimorados continuamente. Portanto, ao fazer um pedido de peças, verifique os números de peça com seu concessionário.

Unidades de Medida do SI

As dimensões métricas são fornecidas conforme aplicável do começo ao fim deste catálogo de peças.

Identificação de Resistência de Parafusos

Os parafusos que devem ter qualidades de alta resistência equivalentes à classe 10.9 do sistema métrico (SAE grau 8) ou superior são identificados do começo ao fim deste catálogo pela descrição 10.9, 12.9 ou 14.9. Todos os parafusos padrão são da classe 8.8 do sistema métrico (SAE grau 5) ou inferior.

Informações do Nº de Série do Motor

As informações sobre número de série são listadas para mostrar em quais máquinas cada peça pode ser utilizada, por exemplo:

	–		**Pode ser usada em todos os tipos de motor.**
000000	–		**A peça pode ser usada em produtos que começam com o número de série listado.**
	–	**000000**	**A peça pode ser usada em produtos até (e incluindo) o número de série listado.**
000000	–	**000000**	**A peça pode ser usada em produtos entre (e incluindo) os números de série listados.**

Quando XXXXXX é listado no lugar do número de série, uma alteração no número de série foi feita, porém o número de série exato não estava disponível quando o catálogo foi publicado.

Seta de Direção

As setas são utilizadas com as ilustrações para indicar a parte dianteira da unidade. Os LADOS DIREITO E ESQUERDO são determinados com base na direção do movimento de avanço do veículo.

Ilustrações Exibidas em Caixas

As peças com legenda exibidas em caixas na ilustração estão disponíveis como um conjunto de serviço ou um acessório. Essas peças também podem incluir peças não disponíveis para serviço. As ilustrações podem não mostrar todas as peças individuais de um acessório. Uma caixa sem legenda inclui peças não atuais.

Listas de Peças Completas

As Peças Completas estão listadas em negrito. Faça o pedido separadamente. Não inclua em pedidos de peças de reposição.

Orientação do Motor

Os lados Direito (RH) e Esquerdo (LH) são determinados estando no volante do motor e de frente para o motor.

Componentes John Deere Remanufaturados

As peças REMAN listadas neste catálogo destinam-se ao reparo ou substituição de componentes originais do equipamento que apresentem defeito ou desgate. Os componentes John Deere Reman são fabricados conforme os rigorosos padrões John Deere e produzidos conforme as especificações originais John Deere que incorporam as mais recentes melhorias de projeto e desempenho.

Localização do Número de Série

Cada escavadeira 160GLC possui sete placas de número de série: Uma placa do número de identificação do produto, uma placa do número de série do motor, uma placa do número de série da bomba hidráulica, uma placa do número de série do dispositivo de deslocamento esquerdo, uma placa do número de série do motor de propulsão direito, uma placa do número de série do motor do giro e uma placa do número de série da válvula de controle.

A placa de identificação do produto está localizada na frente da estrutura superior, à direita da cabine.

A placa do número de série do motor está localizada no lado direito do bloco de cilindros, perto do motor de partida.

A placa do número de série da bomba hidráulica está localizada perto da parte frontal da bomba hidráulica.

A placa do número de série do motor do giro está localizada na parte superior do motor do giro.

A placa do número de série do dispositivo de deslocamento direito está localizada no lado esquerdo do motor.

A placa do número de série do dispositivo de deslocamento esquerdo está localizada no lado direito do motor.

A placa do número de série da válvula de controle está localizada no lado esquerdo superior da válvula de controle.

Se os números de identificação dos produtos ou números de série forem necessários para solicitações de garantia ou correspondência pertencentes a este produto, é extremamente importante informar todos os caracteres. Este ponto é crucial.

Número de Identificação do Produto com 17 Dígitos

TX1115739 A.1

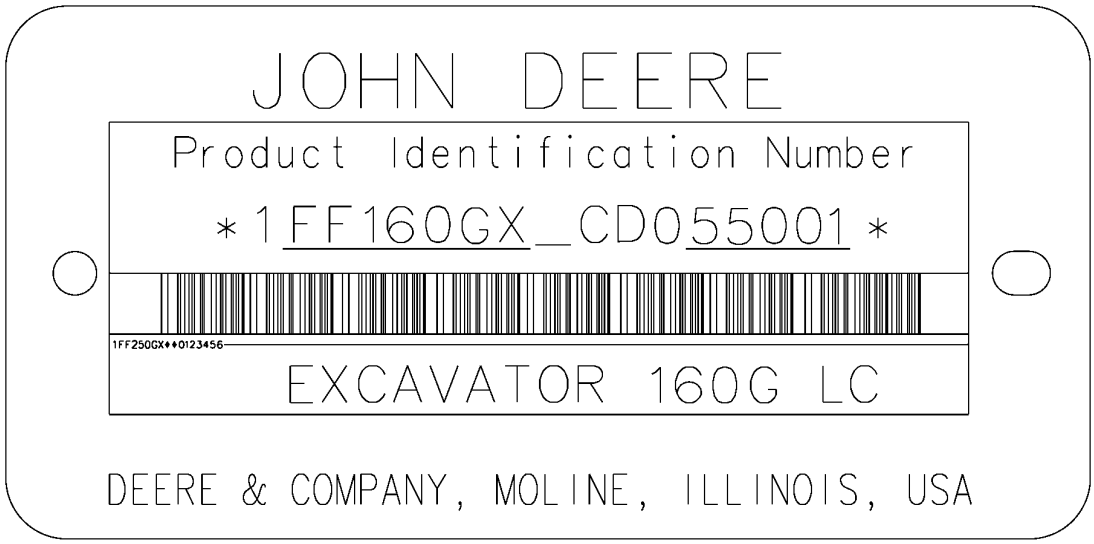

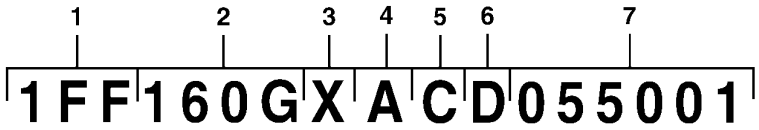

TX1115739

Chave			
1	Código Mundial	1FF	Deere-Hitachi
2	Identificador do Modelo	160G	Modelo da máquina
3	Código de Opção da Máquina	X	Configuração da Articulação X.....Escavadeiras com Esteiras R.....Escavadeiras Militares
4	Letra de Verificação	A	Uso Exclusivo da Fábrica
5	Código do Ano de Fabricação	A	Código C.....2012 D.....2013
6	Código de Emissões do Motor	D	Nível de Emissões D.....Estágio III A E.....iT4
7	Número de Série da Máquina	055001	

Identificação do Nível de Emissões do Motor

Número do Modelo do Motor	Nível de Emissões
4045HT065	Classe 3 / Estágio III A

Marcas comerciais

Ao longo deste catálogo de peças, você encontrará as seguintes marcas comerciais da Deere & Company:

Best Bid™	CounterParts™	DEERE™ (Deere™)
Dura-Trax™	Fanggs™	Guardian™
HTH™	Jagz™	JDLink™
MARKS™	MIC™ [Centro de Informações sobre a Máquina]	MTH™
Power Curve™	PowerIlel™	PowerShift Plus™
Powerwize™	POWR SAVR™	PowrShift™
ProPath™	Quad-Cool™	Quik-Tatch™
SC-2™	Side-Tracker™	Stinger™
StructureALL™	Swamper™	TMC™ [Controle Total da Máquina]
ValueSelect™	Waratah™	Worksite Pro™
FlexBox™	Funk™	iTorque™
Phoenix™	Phoenix International™	PowerTech
PowerTech™ E	PowerTech™ M	PowerTech™ Plus
Precision Joint™	SHIFT-O-MATIC™	SWEDA™ (Eixo Duplo Extremo Super Largo)
TeamMate™	TeamMate™II	TeamMate™ IV
TMII™	TMIII™	

Observações e Abreviações

As seguintes observações e abreviações podem aparecer ao longo deste catálogo. Consulte a tabela a seguir para ver as traduções.

Frase	Significado	Frase	Significado
ALSO ORDER, ORD W/	Encomende Também	MFWD	Tração Dianteira Mecânica
AMP	Ampere	NA, NOT USED THIS APPL	Não Usado Nesta Aplicação
APPL, APPL ONLY	Somente nesta aplicação	NLA	Não está mais disponível
AR	Conforme necessário	NSEP	Não disponível separadamente
ASSY	Conjunto completo	OD	Diâmetro externo
BOAC	Borda de corte aparafusada	OPTIONAL	Opcional
CCW	Sentido anti-horário	OR	Ou
COMPLETE	Completo	ORD, ORDER	Encomendar
COMPLETE GOODS	Peças completas	OS	Tamanho Superior
CONVENIENCE ASSY, CA	Conjunto de conveniência	OUTER	Externo
CTL, CUT TO LENGTH	Cortar no comprimento correto	PKG, PACKG	Pacote, Pacote de
CW	Sentido Horário	PTO	Tomada de Potência
ENGINE	Motor	RATIO	Relação
FOR	Para	REAR	Traseira
FRONT	Dianteira	REMAN	Remanufaturado
GAS	Gasolina	REPL	Substitui
HFWD	Transmissão Dianteira Hidráulica	RH	Lado direito
HP	Cavalos de potência	SN	Número de série
HS, HEAD MARKED	Alta Resistência, cabeça marcada	STD	Padrão
ID	Diâmetro interno	SUB	Substituído por
INCH	Polegada	SUB COMPONENTS	Componentes substitutos (do kit ou conjunto)
INCL KEYS	Inclui chaves…	SUB FOR	Substituto para
INCL, INCLUDES	Inclui…	TEETH, Z	Número de dentes da engrenagem
INCLUDES PARTS/ ITEMS MARKED	Inclui peças/itens marcados…	TK	Espessura
INNER	Interno	UP, UPPER	Superior
KIT	Kit	US	Tamanho inferior
L	Número de elos	USE UNTIL EXHAUSTED	Use até esgotar
LF, LINE FILL	Enchimento da Linha	USE WITH	Usar com
LGP	Baixa Pressão no Solo	VEC	Controlador Eletrônico do Veículo
LGTH	Comprimento	VLC	Central de Carga do Veículo
LH	Esquerdo	W/	Com
LOW, LOWER	Inferior	W/O	Sem
LT	Esteira Longa	WHOLE GOODS	Pacotes de Produto
MAKE FROM, MF	Fabricação de	WT	Esteira Larga
MARKED	Marcado	XLT	Esteira Extra Longa
MATCHED SET	Conjunto correspondente		

Conteúdo

01 Rodas e Pneus e Esteiras
0130 Sistemas das Esteiras ... 28
02 Eixos, Diferenciais e Sistemas de Suspensão
0260 Eixos, Diferenciais e Sistema Hidráulico do Sistema de Suspensão ... 44
04 Motor
0400 Motor 4045HT065 - RE556611, RE538995 ... 62
04A Motor
0400A Motor 4045HT065 - RE557221 ... 176
04B Motor
0400B Motor 4045HT075 - RE556877 ... 286
05 Sistema Auxiliar do Motor
0505 Auxílios de Partida em Clima Frio ... 394
0510 Sistema de Arrefecimento do Motor ... 396
0520 Sistema de Admissão ... 416
0530 Sistema de Escape Externo ... 424
0540 Suporte do Motor ... 430
0560 Sistemas Externos de Suprimento de Combustível ... 432
13 Diversos, Veículo
1311 Conjunto do Veículo ... 440
1322 Etiquetas e Marcas Comerciais ... 442
16 Sistemas Elétricos do Veículo
1671 Baterias, Suporte e Cabos ... 448
1673 Sistema de Iluminação do Veículo ... 450
1674 Chicote Elétrico e Interruptores ... 460
17 Estrutura, Chassi ou Estrutura de Suporte
1740 Instalação da Estrutura ... 490
18 Estação do Operador
1810 Compartimento do Operador ... 496
1821 Assento e Cintos de Segurança ... 548
1830 Aquecimento e Ar Condicionado ... 570
19 Chapa Metálica e Estilização
1910 Capô ou Compartimento do Motor ... 586
20 Segurança, Conveniência e Diversos
2001 Rádio ... 618
2002 Espelho ... 620
2004 Dispositivos de Advertência Incluindo Buzina e Alarme de Ré ... 624
2010 Diversos ... 630
21 Sistema Hidráulico Principal do Veículo
2161 Bombas e Acionamentos Hidráulicos ... 634
2162 Válvulas de Controle ... 646
2164 Reservatório Hidráulico, Filtro e Resfriador ... 672
26 Comunicação Global do Veículo
2601 Controlador de Comunicação ... 678
33 Retroescavadeira e Escavadeira
3302 Caçamba com Dentes ... 682
3302 Caçamba com Dentes ... 682
3315 Articulação de Controle ... 700
3340 Estruturas da Retroescavadeira e Escavadeira ... 726
3362 Válvulas de Controle e de Retenção da Carga ... 736
3363 Linhas, Mangueiras e Conexões ... 738
3365 Cilindros Hidráulicos ... 804
43 Giro, Rotação ou Sistema de Articulação
4350 Elementos de Acionamento Mecânico ... 822

Índice alfabético

Página

1164 Rocker Arm Cover ... 62, 176, 286
12 V Power Supply Wiring Harness ... 488
1299 Oil Filler Neck Cover ... 64, 178, 288
1334 Crankshaft Pulley ... 66, 180, 290
1470 Flywheel Housing ... 67, 181, 292
1534 Flywheel ... 68, 182, 293
16A5 Fuel Injection Pump ... 70, 184, 294
17CN Intake Manifold ... 72, 186, 296
19AF Oil Pan ... 74, 188, 298
2001 Water Pump Pulley ... 76, 190, 300
2158 Thermostat Cover ... 77, 191, 302
2217 Thermostat ... 78
2224 Thermostat ... 80, 192, 304
2398 Fan Drive ... 194, 306
24FF Fan Belt ... 82
2695 Engine Coolant Heater - Adapter ... 83, 196
2695 Engine Coolant Heater Fittings ... 308
28AB Exhaust Manifold ... 84, 197, 309
2964 Ventilating System ... 86, 198, 310
3031 Starting Motor ... 88, 200, 312
3150 Alternator ... 90, 202, 314
35EW Final Fuel Filter ... 92, 204, 316
3614 Front Plate and Idle Gears (Upper And Lower) ... 94, 206, 318
3713 Fuel Transfer Pump ... 96, 208, 320
3924 Thermostat Housing / By Pass Tube to Water Pump ... 98, 210, 322
4062 Engine Oil Dipstick ... 100, 212, 324
4112 Front Auxiliary Drive Pulley ... 101
4447 Timing Gear Cover ... 102, 214, 326
4501 Balancer Shaft ... 104, 216, 328
4652 Cylinder Block ... 106, 218, 330
4715 Crankshaft / Bearings ... 108, 220, 332
4838 Connecting Rods and Pistons ... 110, 222, 334
4901 Rocker Arm / Rocker Arm Shaft / Push Rod ... 336
4901 Rocker Arm / Shaft / Push Rod ... 112, 224
5001 Oil Pump ... 114, 226, 338
5130 Cylinder Head ... 116, 228, 340
5204 Auxiliary Drive Cover ... 118, 230, 342
5728 Water Pump Inlet ... 119, 231, 343
5949 Engine Oil Cooler ... 344
5949 Oil Cooler ... 120, 232
62A4 Alternator Brackets ... 122, 234, 346
63AG Fuel Lines, Low Pressure ... 124, 236, 348
65QS Turbocharger ... 350
65YB Turbocharger ... 126, 238
6698 Temperature Switch - Plug ... 128, 240
6698 Water Temperature Sensor - Plug ... 352
6733 Sensors ... 130
6764 Engine Sensors ... 242, 354
8192 Primary Fuel Filter ... 132, 244, 356
8473 Engine Wiring Harness ... 134
84BX Engine Wiring Harness ... 136
84FQ Wiring Harness Hardware ... 246, 358
8718 Belt Tensioner ... 138, 248, 360
8875 Oil Filter ... 139, 249, 362
9801 Lift Straps ... 140, 364
9901 Camshaft ... 148, 252, 368
9901 Camshaft Kit ... 160, 260, 372
9901 Connecting Rod Bearing Kit ... 141, 272
9901 Connecting Rod Bearing Kit - Undersize ... 142, 273
9901 Connecting Rod Bearing Kit, Standard ... 388
9901 Control Valve ... 165
9901 Crankshaft Bearing Kit ... 143, 164, 270, 271, 387
9901 Crankshaft Bearing Kit Undersized ... 144, 145, 274, 275
9901 Crankshaft Main Bearing Kit, Standard ... 386
9901 Crankshaft Main Bearing Kit, Undersized ... 390
9901 Crankshaft Thrust Bearing Kit, Undersized ... 391
9901 Cylinder Liner Packing ... 366
9901 Engine Gasket Kit ... 162, 262, 374
9901 Engine Overhaul Kit ... 156, 264, 376, 382
9901 Front oil Seal ... 166
9901 Gasket Kit - Cylinder Head ... 152, 254
9901 Gasket Kit, Cylinder Head Removal ... 378
9901 O-Ring Kit ... 146, 250
9901 Piston / Liner - Kit ... 150, 258
9901 Piston Liner Kit ... 370
9901 Piston Ring Kit ... 155, 256, 369
9901 Rear Oil Seal ... 147, 251, 367
9901 Replacement Engine ... 170, 278
9901 Service Kit Cylinder Head Bolts ... 154, 266
9901 Service Kit, Cylinder Head Bolts ... 380
9901 Service Kit, Injector Nozzle ... 158, 268, 384
9901 Short Block Assembly ... 168, 276, 392
9901 Starter Relay ... 161, 167
9901 Thrust Bearing, Undersized ... 389

Página

A

A/C Switch (- XXXXXX) ... 462
A/I Switch (- XXXXXX) ... 462
ACCESS PANELS ... 616
Adapter, Coolant Heater-2695-4045HT065 - RE556611, RE538995 ... 83
Adapter, Coolant Heater-2695-4045HT065 - RE557221 ... 196
Adapter, Oil Filter-8875-4045HT065 - RE556611, RE538995 ... 139
Adapter, Oil Filter-8875-4045HT065 - RE557221 ... 249
Adapter, Oil Filter-8875-4045HT075 - RE556877 ... 362
Additional Fuse Box ... 474
Adjuster, Track Chain ... 38
After Treatment Device (ATD) Mounting ... 424
Air Cleaner ... 418
Air Cleaner Bracket ... 418
Air Cleaner Components ... 416
Air Cleaner Hoses and Bracket ... 420
Air Cleaner Intake Hose ... 418
Air Cleaner Sensor ... 418
Air Conditioner ... 570
Air Conditioner / Heater ... 572
Air Conditioner and Heater Duct ... 570, 576
Air Conditioner Compressor and Condenser Hoses ... 574
AIR CONDITIONER COMPRESSOR BELT ... 580
Air Conditioner Condenser ... 578
AIR CONDITIONER HOSE ... 574, 580
Air Conditioner Refrigerant Hoses and Compressor Belt ... 580
AIR CONDITIONER SYSTEM, ENGINE COMPARTMENT ... 574
Air Conditioning Compressor ... 578
Air Conditioning Solar Sensor ... 584
Air Conditioning, Condenser and Compressor ... 578
Air Cooler ... 396
Air Duct Solar Sensor ... 576
Air Duct, Air Conditioner/Heater ... 570, 576
Air Duct, Turbocharger ... 418
AIR FILTER ... 416
Air Suspension Heated Seat ... 548
Air Suspension Heated Seat Components ... 550
Air Suspension Seat Heater Switch ... 566
Air Temperature Sensor-6733-4045HT065 - RE556611, RE538995 ... 130
Air Temperature Sensor-6764-4045HT065 - RE557221 ... 242
Air Temperature Sensor-6764-4045HT075 - RE556877 ... 354
Alarm, Motion ... 626
Alarm, Travel ... 626
Alarm, Travel Switch ... 628
ALARM, TRAVEL WARNING (- XXXXXX) ... 462
Alarm, Travel, Buzzer ... 464
Alternator 24 V 80 A-3150-4045HT065 - RE556611, RE538995 ... 90
Alternator 24 V 80 A-3150-4045HT065 - RE557221 ... 202
Alternator 24 V 80 A-3150-4045HT075 - RE556877 ... 314
Alternator Jumper Wiring Harness ... 484
Alternator Jumper Wiring Harness, Engine Control Unit ... 484
Alternator Mounting Brackets-62A4-4045HT065 - RE556611, RE538995 ... 122
Alternator Mounting Brackets-62A4-4045HT065 - RE557221 ... 234
Alternator Mounting Brackets-62A4-4045HT075 - RE556877 ... 346
Alternator Pulley-3150-4045HT065 - RE556611, RE538995 ... 90
Alternator Pulley-3150-4045HT065 - RE557221 ... 202
Alternator Pulley-3150-4045HT075 - RE556877 ... 314
Antenna, JDLink™ MTG (Cellular) ... 678
Antenna, Radio ... 502
Arm Auxiliary Lines (High Flow) (2.58 M) ... 792
Arm Auxiliary Lines (High Flow) (3.08 M) ... 794
Arm Cylinder Components (- 055196) ... 812
Arm Cylinder Components (055197 -) ... 814
Arm Cylinder Piston Kit (055197 -) ... 814
Arm Cylinder Seal Kit (- 055196) ... 812
Arm Cylinder Seal Kit (055197 -) ... 814
Arm Cylinder, Head Kit (055197 -) ... 814
Arm Cylinder, Long ... 730
Arm Cylinder, Standard Arm ... 728
Arm Hi-Flow Auxiliary Lines (2.58m) ... 792
Arm Hi-Flow Auxiliary Lines (3.08m) ... 794
Arm, Front Windshield Wiper ... 516
Arm, Long, 3.08m ... 730
Arm, Standard, 2.58 m ... 728
Armrest, Cab ... 558
Arms, Rocker-4901-4045HT065 - RE556611, RE538995 ... 112
Arms, Rocker-4901-4045HT065 - RE557221 ... 224
Arms, Rocker-4901-4045HT075 - RE556877 ... 336
Ashtray ... 524
Ashtray (- XXXXXX) ... 462
Assembly, Short Block-9901-4045HT065 - RE556611, RE538995 ... 168
Assembly, Short Block-9901-4045HT065 - RE557221 ... 276

Índice alfabético - continuação

Página

Assembly, Short Block-9901-4045HT075 - RE556877 392
Attaching Pins, Bucket Thumb, w/ Coupler (Kits Built 28 June 2010 -)..... 690
Attaching Pins, Bucket Thumb, w/o Coupler (Kits Built 28 June 2010 -)..... 692
ATTACHMENTS, SWING BEARING..... 824
Attenuator Lines 748
Attenuator Lines, Hydraulic Pump..... 748
Auxiliary Control Pilot Controller Grip..... 706
Auxiliary Drive Adapter-5204-4045HT075 - RE556877..... 342
Auxiliary Drive Cover-5204-4045HT065 - RE556611, RE538995.....118
Auxiliary Drive Cover-5204-4045HT065 - RE557221..... 230
Auxiliary Drive Pulley-4112-4045HT065 - RE556611, RE538995..... 101
Auxiliary Foot Control Solenoid Valve Kit, 1 Way 714
Auxiliary Foot Control Solenoid Valve Kit, 2 Way 716
Auxiliary High Flow Boom Hydraulic Lines..... 796
Auxiliary Hydraulics, Electric Solenoid Valve Kit 716
Auxiliary Lines, Arm (High Flow) (2.58 M)..... 792
Auxiliary Lines, Arm (High Flow) (3.08 M)..... 794
Auxiliary Pilot Lines Kit..... 718
Auxiliary Pressure Relief Valves..... 798
Auxiliary Stop Valve..... 800
Auxiliary Three Button Cancel Switch Wiring Harness..... 472
Auxiliary Travel Pilot Control Valve and Pedals..... 712
Auxiliary Valve Stop..... 800

B

Balancer Shaft-4501-4045HT065 - RE556611, RE538995..... 104
Balancer Shaft-4501-4045HT065 - RE557221..... 216
BASE, SEAT..... 560
Battery and Battery Cables..... 448
Battery Relay..... 448
Beacon Jumper Wiring Harness..... 456
BEARING BOTTOM COVER, TRACK FRAME 42
Bearing Kit, Connecting Rod (Standard)-9901-4045HT065 - RE556611, RE538995..... 141
Bearing Kit, Connecting Rod (Standard)-9901-4045HT065 - RE557221..... 272
Bearing Kit, Connecting Rod (Standard)-9901-4045HT075 - RE556877..... 388
Bearing Kit, Connecting Rod-9901-4045HT075 - RE556877..... 389
Bearing Kit, Crankshaft (Undersize)-9901-4045HT065 - RE556611, RE538995..... 144
Bearing Kit, Crankshaft (Undersize)-9901-4045HT065 - RE557221.. 274
Bearing Kit, Crankshaft-4715-4045HT065 - RE556611, RE538995.. 108
Bearing Kit, Crankshaft-4715-4045HT065 - RE557221 220
Bearing Kit, Crankshaft-9901-4045HT065 - RE556611, RE538995.. 164
Bearing Kit, Crankshaft-9901-4045HT065 - RE557221 271
Bearing Kit, Crankshaft-9901-4045HT075 - RE556877 390
BEARING, CARRIER TRACK ROLLER..... 32
Bearing, Connecting Rod (Undersize)-9901-4045HT065 - RE556611, RE538995..... 142
Bearing, Connecting Rod (Undersize)-9901-4045HT065 - RE557221..... 273
Bearing, Crankshaft Thrust-9901-4045HT075 - RE556877 391
Bearing, Swing 822
BEARING, SWING, ATTACHMENTS..... 824
Bearing, Thrust (.254MM) Undersize-9901-4045HT075 - RE556877..... 391
BEARING, TRACK IDLER..... 40
Bearings / Crankshaft-4715-4045HT065 - RE556611, RE538995.... 108
Bearings / Crankshaft-4715-4045HT065 - RE557221..... 220
Bearings / Crankshaft-4715-4045HT075 - RE556877..... 332
Belt Tensioner-8718-4045HT065 - RE556611, RE538995..... 138
Belt Tensioner-8718-4045HT065 - RE557221 248
Belt Tensioner-8718-4045HT075 - RE556877 360
BELT, AIR CONDITIONER COMPRESSOR..... 580
Belt, Fan-24FF-4045HT065 - RE556611, RE538995..... 82
Belt, Seat, Air Suspension Heated Seat..... 548
Belt, Seat, Mechanical Suspension Seat..... 552
Blade, Front Windshield Wiper..... 516
Bleed Valve, Cylinder Block-4652-4045HT065 - RE556611, RE538995..... 106
Bleed Valve, Cylinder Block-4652-4045HT065 - RE557221 218
Block, Cylinder-4652-4045HT065 - RE556611, RE538995 106
Block, Cylinder-4652-4045HT065 - RE557221 218
Block, Cylinder-4652-4045HT075 - RE556877 330
Block, Short, Assembly-9901-4045HT065 - RE556611, RE538995.. 168
Block, Short, Assembly-9901-4045HT065 - RE557221 276
Block, Short, Assembly-9901-4045HT075 - RE556877 392
Bolt Kit, Cylinder Head-9901-4045HT075 - RE556877..... 380

Página

Bolts, Cylinder Head-9901-4045HT065 - RE556611, RE538995..... 154
Bolts, Cylinder Head-9901-4045HT065 - RE557221 266
Boom 726
Boom Auxiliary Hydraulic Lines (High Flow)..... 796
Boom Bottom Lines 756
BOOM BOTTOM TO ARM HYDRAULIC CYLINDER LINES..... 782
Boom Cylinder..... 726
Boom Cylinder Lines 754
Boom Cylinder Lines To Control Valve 754
Boom Cylinder, Left Components (055196 -) 810
Boom Cylinder, Left, Components (- 055195) 808
Boom Cylinder, Right, Components (- 055195)..... 804
Boom Cylinder, Right, Components (055196 -)..... 806
Boom Foot Pin..... 494
Boom Pins, Bushings 726
Boom Work Light..... 454
Boom Work Light Wiring Harness 454, 458
Boom Work Light, Ground Wire..... 454, 458
Boot, Pilot Controller..... 706
Bottom Cover Isolators..... 616
Bottom Covers..... 616
Box, Switch..... 470
Bracket, Air Cleaner 420
BRACKET, AIR CONDITIONER COMPRESSOR..... 580
Bracket, Cab Floor..... 538
BRACKET, CAB MOUNTING..... 518
BRACKET, CARRIER TRACK ROLLER 32
Bracket, Cover, Hydraulic Tank And Filter..... 674
Bracket, Data Converter..... 486
Bracket, Engine Control Unit 484
Bracket, Falling Object Protection Kit..... 526
Bracket, Fan Drive-4447-4045HT065 - RE556611, RE538995..... 102
Bracket, Fan Drive-4447-4045HT065 - RE557221 214
Bracket, Fan Drive-4447-4045HT075 - RE556877 326
Bracket, Monitor 464
Bracket, Muffler 426
Bracket, Rear Tray 546
Bracket, Seat Heater Wiring Harness..... 568
Bracket, Travel Pilot Control Valve Components..... 704
Bracket, Windshield Washer 536
Brackets, Alternator Mounting-62A4-4045HT065 - RE556611, RE538995..... 122
Brackets, Alternator Mounting-62A4-4045HT065 - RE557221 234
Brackets, Alternator Mounting-62A4-4045HT075 - RE556877 346
BRACKETS, CAB..... 508
Brackets, Cab Roof 506
BRACKETS, CONTROL VALVE 646
Brackets, Cooling Package 400
Brackets, Engine Mounting..... 430
Brake Valve, Propel Motor, Components..... 50
Brake Valve, Travel Motor 48
Brake Valve, Travel Motor Components..... 50
Breather-2964-4045HT065 - RE556611, RE538995..... 86
Breather-2964-4045HT065 - RE557221 198
Breather-2964-4045HT075 - RE556877 310
Bucket Cylinder Components (- 055224) 816
Bucket Cylinder Components (055225 -) 818
Bucket Cylinder Seal Kit (- 055224) 816
Bucket Link..... 734
BUCKET LINK BUSHING..... 734
Bucket Thumb Attaching Pins, w/ Coupler (Kits Built 28 June 2010 -)..... 690
Bucket Thumb Attaching Pins, w/o Coupler (Kits Built 28 June 2010 -)..... 692
Bucket Tooth, Heavy Duty Bucket (Horizontal Tooth Pin Retention).. 686
BUCKET, DITCHING..... 688
Bucket, General Purpose, High Capacity (Vertical Tooth Pin Retention)..... 682
Bucket, Heavy Duty (Horizontal Tooth Pin Retention)..... 686
Bucket, Heavy Duty (Vertical Tooth Pin Retention) 684
Bulk Hose-2964-4045HT075 - RE556877..... 310
BUSHING, BUCKET LINK..... 734
Bushing, Door Catch 500
Bushing, Falling Object Protection Kit 526
BUSHING, TRACK CHAIN ASSEMBLY..... 30
Bushings, Boom 726
BUSHINGS, CAB 508
By Pass Tube-3924-4045HT065 - RE556611, RE538995 98
By Pass Tube-3924-4045HT065 - RE557221..... 210
By Pass Tube-3924-4045HT075 - RE556877..... 322

Índice alfabético - continuação

Página

C

Cab ... 496
Cab Air Vent Cover ... 504
Cab Armrest ... 558
Cab Beacon Relay ... 456
Cab Beacon Switch ... 456
Cab Components (Brackets, Bushings and Stoppers) ... 508
Cab Components (Cab Light, Antenna and Speakers) ... 502
Cab Components (Door Catch) ... 500
Cab Components (Door) ... 498
Cab Components (Handrail, Guard Bars) ... 504
Cab Components (Sunroof, Shade, and Headliner) ... 506
Cab Console and Armrest ... 558
Cab Consoles ... 558
Cab Dome Light ... 502
Cab Door ... 496
Cab Door Components ... 498, 514
Cab Door Lock ... 498
Cab Door Window Glass ... 498
Cab Floor Brackets ... 538
Cab Floor Cover ... 512
CAB FLOOR PLATE ... 544
Cab Floor Plate Hardware ... 510
Cab Glass ... 514
Cab Headliner ... 506
Cab Horn ... 478
CAB INFORMATION CONTROLLER (- XXXXXX) ... 462
Cab Inside Right Cover ... 540
Cab Isolators, Mounting ... 520
Cab Labels And Decals ... 446
Cab Light Switch ... 456
Cab Light Wiring Harness ... 456
CAB MAIN CONTROLLER (- XXXXXX) ... 462
Cab Mounting Bracket ... 518
Cab Mounts ... 520
Cab Roof and Boom Lights Kit ... 458
Cab Shell ... 496
Cab Shell Wiring Harness ... 456
Cab Sunroof ... 506
CAB TO FLOOR PLATE HARDWARE ... 510
Cab Wiring Harness (- XXXXXX) ... 462
CAB WIRING HARNESS BRACKET (- XXXXXX) ... 462
CAB WIRING HARNESS COVER ... 478
Cab Wiring Harness Extension (- XXXXXX) ... 462
CAB WIRING HARNESS GROUND STRAPS (- XXXXXX) ... 462
CAB WIRING HARNESS RELAYS (- XXXXXX) ... 462
Cab, Fops ... 526
Cable, Door Catch Release ... 500
Cable, Ground, Cab Wiring Harness (- XXXXXX) ... 462
Cables, Battery ... 448
Cabo , Cabo , Componentes da Cabine (Detentor da Porta) ... 500
Cabo , Cabo , Componentes da Cabine (Porta) ... 498
Cabo , Cabo , Componentes do Acento com Suspensão Pneumática Aquecido ... 550
Cabo , Cabo da bateria , Bateria e Cabos da Bateria ... 448
Cabo , Cabo negativo , Bateria e Cabos da Bateria ... 448
Cabo , Cabo negativo , Chicote Elétrico da Cabine (- XXXXXX) ... 462
Cabo , Kit cabo de ajuste assento , Componentes do Acento com Suspensão Pneumática Aquecido ... 550
Cabo , Kit cabo de ajuste assento , Componentes do Asssento com Suspensão Mecânica ... 554
Camera, Mounting Parts ... 630
Camera, Rear ... 630
Camera, Rear Object Detection System ... 630
Camera, Rear Object Detection System Kit ... 630
Camera, Rear, Wiring Harness ... 630
Camera, Television ... 630
Camshaft Kit-9901-4045HT065 - RE556611, RE538995 ... 148, 160
Camshaft Kit-9901-4045HT065 - RE557221 ... 252, 260
Camshaft Kit-9901-4045HT075 - RE556877 ... 372
Camshaft-4652-4045HT065 - RE556611, RE538995 ... 106
Camshaft-4652-4045HT065 - RE557221 ... 218
Camshaft-4652-4045HT075 - RE556877 ... 330
Camshaft-9901-4045HT065 - RE556611, RE538995 ... 148
Camshaft-9901-4045HT065 - RE557221 ... 252
Camshaft-9901-4045HT075 - RE556877 ... 368
Cap, Fuel Tank ... 432
CAP, SURGE TANK ... 414
CAPSCREWS, CONTROL VALVE ... 656
Carrier Roller ... 32
Catch, Door ... 500
Center Joint Components ... 838
CENTER JOINT COVER ... 834
CENTER JOINT SEAL ... 834
Chain Adjuster, Track ... 38
CHAIN DRIVE GEAR, TRACK ... 46
CHAIN IDLER, TRACK ... 40
CHAIN, TRACK ASSEMBLY ... 30
Channel, Cab Door Window ... 498
Circuit Box (- XXXXXX) ... 462
CIRCUIT BOX, HYDRAULIC COUPLER KIT ... 698
Clamp, Air Cleaner Hoses ... 420
Clamp, Cooling Package Piping ... 404
Clamp, Direct Hydraulic, w/ Coupler (Kits Built 28 June 2010 -) ... 690
Clamp, Direct Hydraulic, w/o Coupler (Kits Built 28 June 2010 -) ... 692
Clamp, Progressive Hydraulic, w/ Coupler (Kits Built 28 June 2010 -) ... 694
Clamp, Progressive Hydraulic, w/o Coupler (Kits Built 28 June 2010 -) ... 696
Combo Line Arm Kit ... 802
Common Rail System, High Pressure-16A5-4045HT065 - RE556611, RE538995 ... 70
Common Rail System, High Pressure-16A5-4045HT065 - RE557221 ... 184
Common Rail System, High Pressure-16A5-4045HT075 - RE556877 ... 294
Compartment Panel, Engine ... 594
Components, Air Suspension Heated Seat ... 550
Components, Center Joint ... 838
Components, Hydraulic Actuated Control Valve ... 704
Components, Hydraulic Thumb Kit Cylinder (Kits Built 28 June 2010 -) ... 820
Components, Mechanical Suspension Seat ... 554
Components, Pilot Control Valve ... 708
Components, Rotary Manifold ... 838
Components, Travel Pilot Control Valve ... 704
Compressor, Air Conditioner ... 578
Condenser, Air Conditioner ... 578
Connecting Rod Bearing (Undersize)-9901-4045HT065 - RE556611, RE538995 ... 142
Connecting Rod Bearing (Undersize)-9901-4045HT065 - RE557221 ... 273
Connecting Rod Bearing Kit (Standard)-9901-4045HT065 - RE556611, RE538995 ... 141
Connecting Rod Bearing Kit (Standard)-9901-4045HT065 - RE557221 ... 272
Connecting Rod Bearing Kit (Standard)-9901-4045HT075 - RE556877 ... 388
Connecting Rod Bearing Kit Undersized-9901-4045HT075 - RE556877 ... 389
Connecting Rods And Pistons-4838-4045HT065 - RE556611, RE538995 ... 110
Connecting Rods And Pistons-4838-4045HT065 - RE557221 ... 222
Connecting Rods And Pistons-4838-4045HT075 - RE556877 ... 334
Connecting Rods-4838-4045HT065 - RE556611, RE538995 ... 110
Connecting Rods-4838-4045HT065 - RE557221 ... 222
Connecting Rods-4838-4045HT075 - RE556877 ... 334
CONNECTOR REPAIR KIT (- XXXXXX) ... 462
Connector Terminal, Windshield ... 516
Console Cover ... 524
Console, Armrest ... 558
Console, Cab ... 558
CONSOLE, CONTROL (- XXXXXX) ... 462
Console, Engine Control ... 470
CONTROL CONSOLE (- XXXXXX) ... 462
Control Console, Engine ... 470
Control Lever, Pilot, Wiring Harnesses And Relays ... 472
Control Pressure Sensor, Pump Regulator 1 ... 640
Control Pressure Sensor, Pump Regulator 2 ... 642
Control Unit, Engine ... 484
Control Valve Body and Spools (4 Spool Side) ... 648
Control Valve Body and Spools (5 Spool Side) ... 652
CONTROL VALVE BRACKETS ... 646
CONTROL VALVE CAPSCREWS ... 656
Control Valve Components, Travel Pilot ... 704
Control Valve Cover ... 600
Control Valve End Caps (4 Spool Side) ... 650
Control Valve End Caps (5 Spool Side) ... 654
Control Valve Hardware and O-Rings ... 656
Control Valve Lines To Cooling Package ... 742
Control Valve Lines to Hydraulic Pump ... 750
Control Valve Lines To Oil Tank ... 740
Control Valve Lines To Rotary Manifold ... 772
Control Valve Lines To Swing Motor ... 744, 762
CONTROL VALVE MOUNTING ... 646

Índice alfabético - continuação

Página

Control Valve Mounting Brackets ... 646
CONTROL VALVE O-RINGS ... 656
Control Valve Side, Pilot Signal Manifold ... 668
CONTROL VALVE SPOOLS (4-SPOOL SIDE) ... 648
Control Valve To Boom Cylinder Lines ... 754
Control Valve, Travel ... 702
Control Valve-9901-4045HT065 - RE556611, RE538995 ... 165
CONTROL, SINGLE PEDAL PROPEL ... 724
Controller, Air Conditioner/Heater ... 570
CONTROLLER, INFORMATION (- XXXXXX) ... 462
Controller, JDLink™ Modular Telematics Gateway ... 680
Controller, JDLink™ Satellite Module ... 680
CONTROLLER, MAIN (- XXXXXX) ... 462
Controller, Main (MCZ) (- XXXXXX) ... 482
Controller, Monitor (DSZ) (- XXXXXX) ... 480
Controller, Pilot ... 706
Controller, Vehicle (- XXXXXX) ... 462
Controls Solenoid Valve Kit, 1 Way ... 714
Controls, Solenoid Valve Kit, 2 Way ... 716
Converter, After Treatment Device ... 424
Converter, Data ... 486
Converter, Power ... 488
Converter, Power Outlet, 12 V ... 488
Coolant Heater Fittings-2695-4045HT065 - RE556611, RE538995 ... 83
Coolant Heater Fittings-2695-4045HT065 - RE557221 ... 196
Coolant Heater Plug-2695-4045HT075 - RE556877 ... 308
Coolant Heater, Engine ... 402
Coolant, Engine Heater ... 402
Cooler, Engine Oil-5949-4045HT065 - RE556611, RE538995 ... 120
Cooler, Engine Oil-5949-4045HT065 - RE557221 ... 232
Cooler, Fuel System ... 434
Cooler, Hydraulic Oil ... 396
Cooling Package ... 398
Cooling Package and Hydraulic Pump Compartment Doors ... 586
COOLING PACKAGE AND HYDRAULIC PUMP COMPARTMENT DOORS ... 586
Cooling Package Brackets ... 400
COOLING PACKAGE COMPARTMENT DOOR ... 586
Cooling Package Components ... 396
Cooling Package Cover ... 588
Cooling Package Lines To Control Valve ... 742
Cooling Package Mounting ... 400
Cooling Package Piping ... 404
Cooling Package, Fuel System Hoses ... 434
Cooling Package, Reversing Fan Drive ... 410
Cooling Package, Standard Fan Drive ... 406
Correia , Cinto de segurança , Assento com Suspensão Mecânica ... 552
Correia , Cinto de segurança , Assento com Suspensão Pneumática Aquecido ... 548
Correia , Kit da correia , Componentes do Acento com Suspensão Pneumática Aquecido ... 550
Correia , Kit da correia , Componentes do Asssento com Suspensão Mecânica ... 554
Correia , Tensionador de correia , 8718 Tensionador da Correia ... 138, 248, 360
Counterweight ... 492
Counterweight Mirror ... 620
COUPLER KIT, HYDRAULIC ... 698
Coupling, Hydraulic Pump ... 636
Cover (Floor of Storage Compartment) ... 590
Cover Thermostat-2158-4045HT065 - RE556611, RE538995 ... 77
Cover Thermostat-2158-4045HT065 - RE557221 ... 191
Cover, Air Conditioning Heater Evaporator ... 572
Cover, Auxiliary Drive Adapter-5204-4045HT075 - RE556877 ... 342
Cover, Auxiliary Drive-5204-4045HT065 - RE556611, RE538995 ... 118
Cover, Auxiliary Drive-5204-4045HT065 - RE557221 ... 230
Cover, Battery ... 448
COVER, BOTTOM ... 616
Cover, Cab Air Vent ... 504
Cover, Cab Door ... 498
Cover, Cab Floor ... 512
Cover, Cab Interior; Rear Tray ... 546
Cover, Cab Rear Post ... 506
Cover, Cab Rear Roof ... 506
COVER, CAB WIRING HARNESS COVER ... 478
COVER, CENTER JOINT ... 834
Cover, Console ... 524
Cover, Cooling Package ... 588
Cover, Door Catch ... 500
Cover, Engine ... 592
Cover, Engine Control Unit ... 484
Cover, Falling Object Protection Kit ... 526
Cover, Floor Parts ... 512

Página

Cover, Fuel Tank ... 604
Cover, Fuse Box (- XXXXXX) ... 462
Cover, Hydraulic Pump ... 598
Cover, Non-Slip, Control Valve ... 600
COVER, OIL DRAIN ... 616
Cover, Oil Filler Neck-1299-4045HT065 - RE556611, RE538995 ... 64
Cover, Oil Filler Neck-1299-4045HT065 - RE557221 ... 178
Cover, Oil Filler Neck-1299-4045HT075 - RE556877 ... 288
Cover, Pilot Shutoff Lever ... 722
Cover, Propel Motor ... 54
Cover, Rear Camera ... 630
Cover, Rear Tray Lid ... 546
Cover, Relay, Battery ... 448
Cover, Right Cab Inside ... 540
COVER, ROTARY MANIFOLD ... 834
Cover, Seat Back ... 550
Cover, Seat Base ... 564
Cover, Seat Bottom ... 550
Cover, Storage Compartment, Top ... 610
Cover, Thermostat-2158-4045HT075 - RE556877 ... 302
Cover, Timing Gear and Water Pump-4447-4045HT065 - RE556611, RE538995 ... 102
Cover, Timing Gear and Water Pump-4447-4045HT065 - RE557221 ... 214
Cover, Timing Gear and Water Pump-4447-4045HT075 - RE556877 ... 326
Cover, Tool Box ... 614
COVER, TRACK FRAME BOTTOM ... 42
Cover, Travel Motor ... 54
Cover, Travel Pilot Control Valve Components ... 704
Cover, Valve-1164-4045HT065 - RE556611, RE538995 ... 62
Cover, Valve-1164-4045HT065 - RE557221 ... 176
Cover, Valve-1164-4045HT075 - RE556877 ... 286
Cover, Vehicle Controller (- XXXXXX) ... 462
Cover, Windshield Wiper Motor ... 516
Covers, Cab Headliner ... 506
Covers, Cab Sunroof ... 506
Covers, Door Catch ... 500
Crankshaft / Bearings-4715-4045HT065 - RE556611, RE538995 ... 108
Crankshaft / Bearings-4715-4045HT065 - RE557221 ... 220
Crankshaft Bearing Kit (Main)-9901-4045HT075 - RE556877 ... 386, 387
Crankshaft Bearing Kit (Standard)-9901-4045HT065 - RE556611, RE538995 ... 143
Crankshaft Bearing Kit (Standard)-9901-4045HT065 - RE557221 ... 270
Crankshaft Bearing Kit (Undersize)-9901-4045HT065 - RE556611, RE538995 ... 144
Crankshaft Bearing Kit (Undersize)-9901-4045HT065 - RE557221 ... 274
Crankshaft Bearing Kit-9901-4045HT065 - RE556611, RE538995 ... 164
Crankshaft Bearing Kit-9901-4045HT065 - RE557221 ... 271
Crankshaft Bearing, Thrust (Undersize)-9901-4045HT065 - RE556611, RE538995 ... 145
Crankshaft Bearing, Thrust (Undersize)-9901-4045HT065 - RE557221 ... 275
Crankshaft Bearings-4715-4045HT075 - RE556877 ... 332
Crankshaft Bearings-9901-4045HT075 - RE556877 ... 390
Crankshaft Main Bearing Kit (Undersized)-9901-4045HT075 - RE556877 ... 390
Crankshaft Position Sensor-6733-4045HT065 - RE556611, RE538995 ... 130
CRANKSHAFT PULLEY (1334)-1334-4045HT075 - RE556877 ... 290
Crankshaft Pulley-1334-4045HT065 - RE556611, RE538995 ... 66
Crankshaft Pulley-1334-4045HT065 - RE557221 ... 180
Crankshaft Thrust Bearing Kit (Undersized)-9901-4045HT075 - RE556877 ... 391
Crankshaft-4715-4045HT075 - RE556877 ... 332
Cutting Edge, Heavy Duty (Horizontal Tooth Pin Retention) ... 686
Cylinder Block-4652-4045HT065 - RE556611, RE538995 ... 106
Cylinder Block-4652-4045HT065 - RE557221 ... 218
Cylinder Block-4652-4045HT075 - RE556877 ... 330
Cylinder Components, Hydraulic Thumb Kit (Kits Built 28 June 2010 -) ... 820
Cylinder Head Gasket Kit-9901-4045HT065 - RE556611, RE538995 ... 152
Cylinder Head Gasket Kit-9901-4045HT065 - RE557221 ... 254
Cylinder Head Gasket Kit-9901-4045HT075 - RE556877 ... 378
Cylinder Head Kit, Arm Cylinder (055197 -) ... 814
Cylinder Head Kit, Bucket Cylinder (055225 -) ... 818
Cylinder Head-5130-4045HT065 - RE556611, RE538995 ... 116
Cylinder Head-5130-4045HT065 - RE557221 ... 228
Cylinder Head-5130-4045HT075 - RE556877 ... 340
Cylinder Rod Kit, Bucket Cylinder (055225 -) ... 818
Cylinder Seal Kit, Direct Hydraulic Thumb, w/ Coupler (Kits Built 28 June 2010 -) ... 690

Índice alfabético - continuação

Página

Cylinder Seal Kit, Direct Hydraulic Thumb, w/o Coupler (Kits Built 28 June 2010 -) ... 692
Cylinder Seal Kit, Progressive Hydraulic Thumb, w/ Coupler (Kits Built 28 June 2010 -) ... 694
Cylinder Seal Kit, Progressive Hydraulic Thumb, w/o Coupler (Kits Built 28 June 2010 -) ... 696
Cylinder, Arm, Components (- 055196) ... 812
Cylinder, Arm, Components (055197 -) ... 814
Cylinder, Arm, Standard ... 728
Cylinder, Boom ... 726
Cylinder, Boom Right Components (055196 -) ... 806
Cylinder, Bucket, Components (- 055224) ... 816
Cylinder, Bucket, Components (055225 -) ... 818
Cylinder, Cab Sunroof ... 506
Cylinder, Direct Hydraulic Thumb, w/ Coupler (Kits Built 28 June 2010 -) ... 690
Cylinder, Direct Hydraulic Thumb, w/o Coupler (Kits Built 28 June 2010 -) ... 692
Cylinder, Left Boom, Components (- 055195) ... 808
Cylinder, Left Boom, Components (055196 -) ... 810
Cylinder, Long Arm ... 730
Cylinder, Progressive Hydraulic Thumb, w/ Coupler (Kits Built 28 June 2010 -) ... 694
Cylinder, Progressive Hydraulic Thumb, w/o Coupler (Kits Built 28 June 2010 -) ... 696
Cylinder, Right Boom Components (055196 -) ... 806
Cylinder, Right Boom, Components (- 055195) ... 804

D

Data Converter ... 486
Decal, Oil Level, Oil Tank ... 674
Decal, Single Pedal Propel Kit ... 724
Decals and Labels (1) ... 442
Decals and Labels (2) ... 444
Decals and Labels, Cab ... 446
DECALS, HYDRAULIC COUPLER KIT ... 698
Deflector, Rocker Arm Cover-1164-4045HT065 - RE556611, RE538995 ... 62
Deflector, Rocker Arm Cover-1164-4045HT065 - RE557221 ... 176
Deflector, Rocker Arm Cover-1164-4045HT075 - RE556877 ... 286
Delivery Lines ... 750
Dial, Monitor ... 470
DIODE, CAB WIRING HARNESS (- XXXXXX) ... 462
Dipperstick, Long 3.08m ... 730
Dipperstick, Standard 2.58 m ... 728
Dipstick Tube, Oil-4062-4045HT065 - RE556611, RE538995 ... 100
Dipstick Tube, Oil-4062-4045HT065 - RE557221 ... 212
Dipstick Tube, Oil-4062-4045HT075 - RE556877 ... 324
Dipstick, Engine Oil-4062-4045HT065 - RE556611, RE538995 ... 100
Dipstick, Engine Oil-4062-4045HT065 - RE557221 ... 212
Dipstick, Engine Oil-4062-4045HT075 - RE556877 ... 324
Dipstick, Hydraulic Pump ... 636
DIPSTICK, SWING MOTOR OIL ... 826
Direct Hydraulic Thumb Kit (w/ Coupler) (Kits Built 28 June 2010 -) ... 690
Direct Hydraulic Thumb Kit (w/o Coupler) (Kits Built 28 June 2010 -) ... 692
Ditching Bucket ... 688
Dome Light ... 502
Dome Light Wiring Harness ... 502
Door Catch ... 500
Door Components, Cab ... 498
Door Switch ... 502
Door Switch Wiring Harness ... 502
Door, Cab ... 496
Door, Cab, Components ... 514
DOOR, COOLING PACKAGE COMPARTMENT ... 586
DOOR, HYDRAULIC PUMP COMPARTMENT ... 586
DRAIN COVER, OIL ... 616
Drain Lines ... 744
Drain Lines (Rotary Manifold, Swing Motor, Control Valve) ... 744
Drain Plug, Travel Pilot Control Valve Components ... 704
Drain Valve, Fuel Tank ... 432
Drain Valve-19AF-4045HT065 - RE556611, RE538995 ... 74
Drain Valve-19AF-4045HT065 - RE557221 ... 188
Drain Valve-19AF-4045HT075 - RE556877 ... 298
Drive Cover, Travel Motor ... 54
DRIVE GEAR, TRAVEL MOTOR ... 46
Duct, Air Conditioner/Heater ... 570, 576
Duct, Rear Tray ... 546

Página

E

Edge, Cutting, Heavy Duty Bucket (Horizontal Tooth Pin Retention) ... 686
Electric Connector Terminal, Windshield ... 516
Electric Solenoid Valve Kit, 1 Way ... 714
Electric Solenoid Valve Kit, 2 Way ... 716
ELECTRICAL BOX, HYDRAULIC COUPLER KIT ... 698
Element, Fuel Filter ... 436
Element, Oil Filter ... 768
Element, Oil Filter-8875-4045HT075 - RE556877 ... 362
Element, Primary Fuel Filter ... 434
Element, Severe Duty Fuel Filter ... 438
END CAPS, CONTROL VALVE (4-SPOOL SIDE) ... 650
END CAPS, CONTROL VALVE (5-SPOOL SIDE) ... 654
Engine Balancer Shaft-4501-4045HT075 - RE556877 ... 328
Engine Compartment Panel ... 594
Engine Control Console ... 470
Engine Control Unit ... 484
Engine Control Unit and Mounting Bracket ... 484
Engine Control Unit Mounting Bracket ... 484
Engine Controller-16A5-4045HT065 - RE556611, RE538995 ... 70
Engine Controller-16A5-4045HT065 - RE557221 ... 184
Engine Controller-16A5-4045HT075 - RE556877 ... 294
Engine Coolant Heater ... 402
Engine Cover ... 592
Engine Fan Drive Pump and Motor, Reversing ... 410
Engine Fan Motor Standard Valve ... 406
Engine Gasket Kit-9901-4045HT065 - RE556611, RE538995 ... 162
Engine Gasket Kit-9901-4045HT065 - RE557221 ... 262
Engine Gasket Kit-9901-4045HT075 - RE556877 ... 374
Engine Mount, Hydraulic Pump ... 634
Engine Mounting ... 430
Engine Oil Cooler-5949-4045HT065 - RE556611, RE538995 ... 120
Engine Oil Cooler-5949-4045HT065 - RE557221 ... 232
Engine Oil Cooler-5949-4045HT075 - RE556877 ... 344
Engine Oil Dipstick-4062-4045HT065 - RE556611, RE538995 ... 100
Engine Oil Dipstick-4062-4045HT065 - RE557221 ... 212
Engine Oil Dipstick-4062-4045HT075 - RE556877 ... 324
Engine Overhaul Kit-9901-4045HT065 - RE556611, RE538995 ... 156
Engine Overhaul Kit-9901-4045HT065 - RE557221 ... 264
Engine Overhaul Kit-9901-4045HT075 - RE556877 ... 376, 382
Engine Speed Sensor-6733-4045HT065 - RE556611, RE538995 ... 130
Engine, Replacement-9901-4045HT065 - RE556611, RE538995 ... 170
Engine, Replacement-9901-4045HT065 - RE557221 ... 278
Engine, Service-9901-4045HT065 - RE556611, RE538995 ... 170
Engine, Service-9901-4045HT065 - RE557221 ... 278
Ether Starting Aid Kit ... 394
Evaporator, Air Conditioning Heater ... 572
Exhaust Filter Parked Cleaning Switch (- XXXXXX) ... 462
Exhaust Manifold-28AB-4045HT065 - RE556611, RE538995 ... 84
Exhaust Manifold-28AB-4045HT065 - RE557221 ... 197
Exhaust Manifold-28AB-4045HT075 - RE556877 ... 309
Exhaust Pipe ... 426
Exhaust Pipe, After Treatment Device ... 424
Exhaust Valve-5130-4045HT065 - RE556611, RE538995 ... 116
Exhaust Valve-5130-4045HT065 - RE557221 ... 228
Exhaust Valve-5130-4045HT075 - RE556877 ... 340

F

Falling Object Protection Kit ... 526
Fan Belt-24FF-4045HT065 - RE556611, RE538995 ... 82
Fan Drive Hoses ... 406
Fan Drive Hoses, Reversing ... 410
Fan Drive Motor Components ... 408
Fan Drive Motor Components, Reversing ... 412
Fan Drive Valve, Standard ... 406
Fan Guard ... 398
Fan Shroud ... 398
Fan, Cooling Package ... 398
Farol , Farol , Componentes da Cabine (Luz, Antena e Alto-falantes da Cabine) ... 502
Farol , Farol , Kit de Luzes da Lança e de Teto da Cabine ... 458
Farol , Farol , Luz de Trabalho da Lança ... 454
Farol , Farol , Luz Traseira da Cabine ... 456
Field Kit, Operator Protection Guard ... 528
Filter Assembly, Fuel ... 434
Filter Element, Hydraulic Tank And Filter ... 674
Filter Element-35EW-4045HT065 - RE556611, RE538995 ... 92
Filter Element-35EW-4045HT065 - RE557221 ... 204
Filter Element-35EW-4045HT075 - RE556877 ... 316
Filter Element-8192-4045HT065 - RE556611, RE538995 ... 132

Índice alfabético - continuação

Página

Filter Element-8192-4045HT065 - RE557221 244
Filter Element-8192-4045HT075 - RE556877 356
Filter Kit-35EW-4045HT065 - RE556611, RE538995 92
Filter Kit-35EW-4045HT065 - RE557221 204
Filter Restriction Indicator Kit, Hydraulic..... 672
FILTER, AIR 416
Filter, Air Conditioner/Heater 576
Filter, Air Conditioning Heater..... 572
Filter, Fresh Air 570
Filter, Fuel Components 436
Filter, Fuel System, Severe Duty..... 438
Filter, Fuel-35EW-4045HT065 - RE556611, RE538995..... 92
Filter, Fuel-35EW-4045HT065 - RE557221..... 204
Filter, Fuel-35EW-4045HT075 - RE556877..... 316
Filter, Fuel-8192-4045HT065 - RE556611, RE538995..... 132
Filter, Fuel-8192-4045HT065 - RE557221 244
Filter, Fuel-8192-4045HT075 - RE556877 356
Filter, Hydraulic Oil Tank..... 674
Filter, Oil 440, 766
Filter, Oil, Components..... 768
Filter, Oil-8875-4045HT065 - RE556611, RE538995 139
Filter, Oil-8875-4045HT065 - RE557221..... 249
Filter, Oil-8875-4045HT075 - RE556877..... 362
Filtro , Cabeçote do filtro , Filtro de Óleo (Componentes)..... 768
Filtro , Cabeçote do filtro , Filtro e Linhas de Óleo 440
Filtro , Elemento de filtro , 35EW Filtro Final de Combustível..... 92, 204, 316
Filtro , Elemento de filtro , 8192 Filtro Primário do Combustível 244
Filtro , Elemento de filtro , 8192 Filtro Primário do Combustível 132
Filtro , Elemento de filtro , 8192 Filtro Primário do Combustível 356
Filtro , Elemento de filtro , Componentes do Filtro de Ar..... 416
Filtro , Elemento de filtro , Componentes do Filtro de Combustível e Separador de Água..... 436
Filtro , Elemento de filtro , Filtro de Óleo (Componentes)..... 768
Filtro , Elemento de filtro , Filtro e Linhas de Combustível para Serviço Severo..... 438
Filtro , Elemento de filtro , Reservatório de Óleo Hidráulico..... 674
Filtro , Filtro , 8192 Filtro Primário do Combustível 132, 244, 356
Filtro , Filtro , Ar Condicionado/Aquecedor..... 572
Filtro , Filtro , Duto do Ar-condicionado e Aquecedor..... 576
Filtro , Filtro , Filtro de Óleo (Componentes)..... 768
Filtro , Filtro , Filtro e Linhas de Combustível para Serviço Severo .. 438
Filtro , Filtro , Linhas, Filtro e Válvula de Derivação do Piloto..... 766
Filtro , Filtro , Mangueiras do Sistema de Combustível..... 434
Filtro , Filtro , Reservatório de Óleo Hidráulico..... 674
Filtro , Filtro de combustível , 35EW Filtro Final de Combustível..... 92
Filtro , Filtro de combustível , 35EW Filtro Final de Combustível..... 316
Filtro , Filtro de combustível , 35EW Filtro Final de Combustível..... 204
Filtro , Filtro de combustível , Componentes do Filtro de Combustível e Separador de Água..... 436
Filtro , Filtro de combustível , Mangueiras do Sistema de Combustível 434
Filtro , Filtro de combustível , Mangueiras do Sistema de Combustível 434
Filtro , Filtro de óleo , Filtro e Linhas de Óleo..... 440
Filtro , Kit do filtro , 35EW Filtro Final de Combustível..... 92, 204, 316
Filtro , Kit do filtro , 8192 Filtro Primário do Combustível .. 132, 244, 356
Filtro , Kit do filtro , Componentes do Filtro de Combustível e Separador de Água..... 436
Filtro , Tradução não disponível , Montagem do ATD (Dispositivo de Pós-tratamento) 424
Final Drive Cover, Travel Motor..... 54
Final Fuel Filter-35EW-4045HT065 - RE556611, RE538995..... 92
Final Fuel Filter-35EW-4045HT065 - RE557221..... 204
Final Fuel Filter-35EW-4045HT075 - RE556877..... 316
Fittings, Pilot Signal Manifold (Control Valve Side) 668
Fittings, Pilot Signal Manifold (Pilot Controller Side) 666
Float, Fuel Tank..... 432
Floor Mat 542
Floor Mat (Auxiliary Hydraulics)..... 720
Floor Plate 544
FLOOR PLATE TO CAB HARDWARE..... 510
FLOOR PLATE, CAB..... 544
Flow Control Hydraulic Valve, Windshield Washer..... 502
Flywheel Housing-1470-4045HT065 - RE556611, RE538995..... 67
Flywheel Housing-1470-4045HT065 - RE557221..... 181
Flywheel Housing-1470-4045HT075 - RE556877..... 292
Flywheel-1534-4045HT065 - RE556611, RE538995 68
Flywheel-1534-4045HT065 - RE557221 182
Flywheel-1534-4045HT075 - RE556877 293
Foot Control Solenoid Valve Kit, 1 Way..... 714
Foot Control Solenoid Valve Kit, 2 Way..... 716
Foot Pedal Switch, Electric solenoid Valve Kit, 1 Way 714

Página

Foot Pedal Wiring Harness, Electric solenoid Valve Kit, 1 Way 714
Footrest Mounting..... 700
Footrest, Travel Pilot Control Pedals..... 700
FOPS..... 526
FRAME BOTTOM COVER, TRACK..... 42
Frame Counterweight..... 492
Frame, Cab Door Window..... 498
Frame, Main 490
FRAME, MAIN, BOOM FOOT PIN..... 494
Frame, Undercarriage (LC) 28
Frame, Windshield..... 516
Front Attach Pressure Sensor..... 764
Front Auxiliary Drive Pulley-4112-4045HT065 - RE556611, RE538995 101
Front Bracket, Operation Protection Guard..... 528
Front Cab Guard, Operator Protection 528
Front Guard, Operator Protection..... 528
Front Lights..... 450
Front Lights (2 Lamp), Cab Roof and Boom Light Kit..... 458
Front Lights Wiring Harness..... 450
Front Lines..... 752
Front Oil Seal-9901-4045HT065 - RE556611, RE538995 166
FRONT PLATE AND IDLER GEAR-3614-4045HT075 - RE556877.. 318
Front Plate-3614-4045HT065 - RE556611, RE538995..... 94
Front Plate-3614-4045HT065 - RE557221..... 206
FRONT PLATE-3614-4045HT075 - RE556877..... 318
Front Protection Guard, Operator..... 528
Front Window Guard, Front..... 528
Fuel Filter and Water Separator Components..... 436
Fuel Filter Components 436
Fuel Filter Kit 436
Fuel Filter Resistor 436
Fuel Filter Seal Kit 436
Fuel Filter to Fuel Tank Bottom Hose 434
Fuel Filter Valve Kit..... 436
Fuel Filter, Final-35EW-4045HT065 - RE556611, RE538995 92
Fuel Filter, Final-35EW-4045HT065 - RE557221..... 204
Fuel Filter, Final-35EW-4045HT075 - RE556877..... 316
Fuel Filter, Primary-8192-4045HT065 - RE556611, RE538995 132
Fuel Filter, Primary-8192-4045HT065 - RE557221..... 244
Fuel Filter, Primary-8192-4045HT075 - RE556877..... 356
Fuel Filter, Severe Duty..... 438
Fuel Injection Pump, Common Rail-16A5-4045HT065 - RE556611, RE538995 70
Fuel Injection Pump, Common Rail-16A5-4045HT065 - RE557221.. 184
Fuel Injection Pump, Common Rail-16A5-4045HT075 - RE556877.. 294
Fuel Lines, High Pressure-16A5-4045HT065 - RE556611, RE538995 70
Fuel Lines, High Pressure-16A5-4045HT065 - RE557221 184
Fuel Lines, High Pressure-16A5-4045HT075 - RE556877 294
Fuel Lines, Low Pressure Lines-63AG-4045HT065 - RE556611, RE538995 124
Fuel Lines, Low Pressure Lines-63AG-4045HT065 - RE557221..... 236
Fuel Lines, Low Pressure Lines-63AG-4045HT075 - RE556877..... 348
Fuel Lines, Severe Duty..... 438
Fuel Pressure Sensor-6764-4045HT065 - RE557221 242
Fuel Pressure Sensor-6764-4045HT075 - RE556877 354
Fuel System Filter Assembly..... 434
Fuel System Hoses 434
Fuel Tank..... 432
Fuel Tank Bottom to Fuel Filter Hose 434
Fuel Tank Cap 432
Fuel Tank Cover, Non-Slip..... 604
Fuel Tank Drain Valve..... 432
Fuel Tank Float..... 432
Fuel Tank Level Sending Unit..... 432
Fuel Tank Strainer 432
Fuel Transfer Pump-3713-4045HT065 - RE556611, RE538995..... 96
Fuel Transfer Pump-3713-4045HT065 - RE557221 208
FUSE BOX (- XXXXXX) 462
Fuse, Additional Box..... 474
FUSE, CAB WIRING HARNESS (- XXXXXX)..... 462

G

Gasket Kit, Cylinder Head-9901-4045HT065 - RE556611, RE538995 152
Gasket Kit, Cylinder Head-9901-4045HT065 - RE557221..... 254
Gasket Kit. Cylinder Head-9901-4045HT075 - RE556877 378
Gasket Kit, Engine-9901-4045HT065 - RE556611, RE538995..... 162
Gasket Kit, Engine-9901-4045HT065 - RE557221 262
Gasket Kit, Engine-9901-4045HT075 - RE556877 374

Índice alfabético - continuação

Página

Gasket, Auxiliary Drive Adapter-5204-4045HT075 - RE556877 342
Gasket, Intake Manifold-17CN-4045HT075 - RE556877 296
Gasket, Travel Pilot Control Valve Components..... 704
Gasket, Turbocharger-65QS-4045HT075 - RE556877 350
Gauge, Sight, Hydraulic Oil Tank..... 674
Gear Pump, Main Hydraulic Pump 636
Gear, Auxiliary Drive Adapter-5204-4045HT075 - RE556877..... 342
Gear, Balancer Shaft-4501-4045HT065 - RE556611, RE538995 104
Gear, Balancer Shaft-4501-4045HT065 - RE557221..... 216
Gear, Camshaft-4652-4045HT075 - RE556877 330
Gear, Crankshaft-4715-4045HT065 - RE556611, RE538995 108
Gear, Crankshaft-4715-4045HT065 - RE557221..... 220
Gear, Oil Pump-5001-4045HT065 - RE556611, RE538995.....114
Gear, Oil Pump-5001-4045HT065 - RE557221..... 226
Gear, Oil Pump-5001-4045HT075 - RE556877..... 338
Gear, Upper Idler-3614-4045HT065 - RE556611, RE538995..... 94
Gear, Upper Idler-3614-4045HT065 - RE557221..... 206
GEAR, UPPER IDLER-3614-4045HT075 - RE556877..... 318
Gearbox, Swing..... 826
Gearbox, Swing Components..... 828
GEARBOX, TRAVEL MOTOR..... 46
General Purpose Bucket, High Capacity (Vertical Tooth Pin Retention)..... 682
General Purpose High Capacity Bucket (Vertical Tooth Pin Retention)..... 682
Glass, Cab..... 514
Glass, Cab Door..... 498
Glass, Windshield..... 516
Grab Bar, Cab Left..... 504
GREASE HOSES..... 786
GREASE LINES..... 786
Grille, Radio Speaker 502
Grille, Speaker..... 502
Grip, Cab Door 498
Grip, Pilot Controller Lever 706
Grip, Pilot Shutoff Lever 722
Grip, Travel Pilot Control Valve Lever..... 702
Ground Cable, Cab Wiring Harness (- XXXXXX)..... 462
GROUND STRAPS, CAB WIRING HARNESS (- XXXXXX)..... 462
Ground Wire, Boom Work Light..... 454
Ground Wire, Boom Work Light Kit 458
GROUSER, TRACK CHAIN ASSEMBLY..... 30
Guard Bars, Cab Side Window..... 504
Guard, Fan 398
Guard, FOPS..... 526
GUARD, LOWER ROLLER..... 36
Guide, Travel Pilot Control Valve Components 704

H

Hammer, Cab 502
Hammer, Escape..... 502
Hand Rail, RH..... 614
Handle, Cab Door..... 498
Handle, Door Catch..... 500
Handle, Windshield..... 516
Handrail, Cab Door..... 498
Handrail, Cab Left..... 504
Hardware Kit, Seat 556
Hardware, Wiring Harness-84FQ-4045HT065 - RE557221 246
Hardware, Wiring Harness-84FQ-4045HT075 - RE556877 358
Harness , Chicote , 16A5 Bomba de Injeção de Combustível..... 70, 184, 294
Harness , Chicote , 6733 Sensores..... 130
Harness , Chicote , 8473 Chicote do Motor..... 134
Harness , Chicote , 84BX Chicote do Motor..... 136
Harness , Chicote , Alarme de Deslocamento..... 626
Harness , Chicote , Ar Condicionado/Aquecedor..... 572
Harness , Chicote , Bateria e Cabos da Bateria..... 448
Harness , Chicote , Caixa de Fusíveis Adicional..... 474
Harness , Chicote , Chicote Elétrico da Cabine (- XXXXXX) 462
Harness , Chicote , Chicote Elétrico da Máquina..... 460
Harness , Chicote , Chicote Elétrico das Luzes do Teto..... 534
Harness , Chicote , Chicote Elétrico do Aquecedor do Assento 568
Harness , Chicote , Chicote Elétrico do Farol (Cabine)..... 452
Harness , Chicote , Chicote Elétrico do Reprodutor de MP3 632
Harness , Chicote , Chicotes Elétricos e Relés da Alavanca de Controle do Piloto 472
Harness , Chicote , Chicotes Elétricos e Relés da Alavanca de Controle do Piloto 472
Harness , Chicote , Chicotes Elétricos e Relés da Alavanca de Controle do Piloto 472
Harness , Chicote , Componentes da Cabine (Luz, Antena e Alto-falantes da Cabine)..... 502
Harness , Chicote , Componentes da Cabine (Luz, Antena e Alto-falantes da Cabine)..... 502
Harness , Chicote , Componentes da Cabine (Luz, Antena e Alto-falantes da Cabine)..... 502
Harness , Chicote , Componentes da Câmera Traseira..... 630
Harness , Chicote , Conjunto MTG do JDLink™ 678
Harness , Chicote , Conversor de Alimentação (12 V)..... 488
Harness , Chicote , Duto do Ar-condicionado e Aquecedor..... 570
Harness , Chicote , Interruptor do Alarme do Movimento de Deslocamento 628
Harness , Chicote , Interruptor do Alarme do Movimento de Deslocamento 628
Harness , Chicote , Interruptor do Aquecedor do Assento com Suspensão Pneumática 566
Harness , Chicote , Interruptor do Aquecedor do Assento com Suspensão Pneumática 566
Harness , Chicote , Kit de Indicador de Restrição do Filtro Hidráulico 672
Harness , Chicote , Kit de Luzes da Lança e de Teto da Cabine 458
Harness , Chicote , Kit de Válvula Solenoide Elétrica, 1 Via..... 714
Harness , Chicote , Kit de Válvula Solenoide Elétrica, 2 Vias..... 716
Harness , Chicote , Linhas Auxiliares de Alta Vazão do Corpo Principal 790
Harness , Chicote , Luz de Trabalho da Lança 454
Harness , Chicote , Luz Traseira da Cabine..... 456
Harness , Chicote , Luzes Dianteira..... 450
Harness , Chicote , Mangueiras do Acionamento do Ventilador Reversível 410
Harness , Chicote , Monitor e Chicote Elétrico do Monitor..... 464
Harness , Chicote , Para-brisa 516
Harness , Chicote , Sensor Solar do Ar-condicionado 584
Harness , Chicote , Unidade de Controle do Motor e Suporte de Montagem 484
Harness , Chicote , Unidade de Controle do Motor e Suporte de Montagem 484
Harness , Chicote , Unidade de Controle do Motor e Suporte de Montagem 484
Harness , Conj. chiCotes acion. motor , 3150 Alternador... 90, 202, 314
Harness, Alternator-3150-4045HT065 - RE556611, RE538995 90
Harness, Alternator-3150-4045HT065 - RE557221 202
Harness, Alternator-3150-4045HT075 - RE556877 314
HARNESS, CAB WIRING AND COMPONENTS (- XXXXXX)..... 462
Harness, Headlamp, Cab 452
Harness, Machine..... 460
Harness, Wire, Roof Lights..... 534
Harness, Wire, Travel Alarm 626
Harness, Wiring; Hydraulic Filter Restriction Indicator Kit..... 672
Harness, Wiring, Windshield Wiper..... 516
Harness, Wiring-8473-4045HT065 - RE556611, RE538995..... 134
Harness, Wiring-84BX-4045HT065 - RE556611, RE538995..... 136
Harness-Wiring & Injection Nozzle-16A5-4045HT065 - RE556611, RE538995 70
Harness-Wiring & Injection Nozzle-16A5-4045HT065 - RE557221 .. 184
Hatch, Cab Roof..... 506
HEAD LAMP..... 450
Head Lamp and Boom Light Kit..... 458
Head, Cylinder-5130-4045HT065 - RE556611, RE538995.....116
Head, Cylinder-5130-4045HT065 - RE557221 228
Head, Cylinder-5130-4045HT075 - RE556877 340
Header, Oil Filter-8875-4045HT075 - RE556877 362
Headlamp Wiring Harness (Cab)..... 452
Headlight 450
Headliner, Cab..... 506
Heat Exchanger..... 396
Heat Shield, After Treatment Device 424
Heat Shield, Valve Cover-1164-4045HT065 - RE556611, RE538995.. 62
Heat Shield, Valve Cover-1164-4045HT065 - RE557221 176
Heat Shield, Valve Cover-1164-4045HT075 - RE556877 286
Heated Air Suspension Seat Components..... 550
Heated Seat, Air Suspension 548
Heater..... 570
Heater Components 572
Heater Hoses..... 582
HEATER HOSES TO ENGINE..... 582
Heater Plug, Coolant-2695-4045HT075 - RE556877..... 308
Heater Switch Wiring Harness, Seat (Air-Suspension) 566
Heater Switch, Seat (Air-Suspension)..... 566
Heater Wiring Harness, Seat..... 568
Heater, Engine Coolant 402
Heavy Duty Bucket (Horizontal Tooth Pin Retention)..... 686
Heavy Duty Bucket (Vertical Tooth Pin Retention) 684

Índice alfabético - continuação

Página

Hi-Flow, Pressure Relief Valve ... 798
High Capacity Bucket, General Purpose (Vertical Tooth Pin Retention) ... 682
High Flow Arm Auxiliary Lines (2.58 M) ... 792
High Flow Arm Auxiliary Lines (3.08 M) ... 794
High Flow Boom Auxiliary Hydraulic Lines ... 796
High Pressure, Common Rail System-16A5-4045HT065 - RE556611, RE538995 ... 70
High Pressure, Common Rail System-16A5-4045HT065 - RE557221 ... 184
High Pressure, Common Rail System-16A5-4045HT075 - RE556877 ... 294
Hinge, Cab Door ... 498
Hinge, Cab Roof ... 506
Hood, Engine ... 592
Horn ... 478, 624
Horn and Cab Hardware ... 478
Hose, Air Cleaner to Turbocharger ... 418
HOSE, AIR CONDITIONER ... 574, 580
Hose, Air Conditioning Heater ... 572
Hose, Auxiliary, Main Body Hi-Flow ... 790
Hose, Boom Cylinder To Control Valve ... 754
Hose, Control Valve To Cooling Package ... 742
Hose, Control Valve to Hydraulic Pump ... 750
Hose, Control Valve To Oil Tank ... 740
Hose, Control Valve to Pilot Signal Manifold ... 770
Hose, Control Valve To Rotary Manifold ... 744
Hose, Control Valve To Swing Motor ... 744
Hose, Cooling Package ... 404
Hose, Electric Solenoid Valve Kit, 1 Way ... 714
Hose, Electric Solenoid Valve Kit, 2 Way ... 716
Hose, Fuel Tank Bottom to Fuel Filter ... 434
Hose, Hydraulic Pilot (Pilot Signal Manifold To Swing Motor) ... 764
Hose, Hydraulic Pump Attenuator ... 748
Hose, Long Arm to Arm Cylinder ... 730
Hose, Oil Filter ... 440
Hose, Oil Tank To Control Valve ... 740
Hose, Oil Tank To Cooling Package ... 740
HOSE, OIL TANK TO HYDRAULIC PUMP ... 738
Hose, Oil Tank to Solenoid Valve ... 766
Hose, Pilot Signal Manifold to Control Valve ... 764, 770
Hose, Pilot Signal Manifold to Solenoid Valve ... 774
HOSE, RADIATOR SURGE TANK ... 414
HOSE, RESERVE WATER TANK ... 414
Hose, Reversing Fan Drive ... 410
Hose, Solenoid Valve to Control Valve ... 774
Hose, Solenoid Valve to Hydraulic Pump ... 766
Hose, Solenoid Valve to Oil Tank ... 766, 774
Hose, Standard Arm to Arm Cylinder ... 728
HOSE, SURGE TANK ... 414
Hose, Swing Motor To Control Valve ... 762
Hose, Vent-2964-4045HT065 - RE556611, RE538995 ... 86
Hose, Vent-2964-4045HT065 - RE557221 ... 198
Hose, Vent-2964-4045HT075 - RE556877 ... 310
Hose, Windshield Washer ... 502
Hoses, Air Cleaner ... 420
Hoses, Arm Auxiliary (High Flow) (2.58 M) ... 792
Hoses, Arm Auxiliary (High Flow) (3.08 M) ... 794
HOSES, ARM CYLINDER ... 782
Hoses, Boom Auxiliary High Flow ... 796
HOSES, ENGINE TO HEATER ... 582
Hoses, Fuel System ... 434
Hoses, Fuel System, Severe Duty ... 438
HOSES, GREASE ... 786
HOSES, HYDRAULIC COUPLER KIT ... 698
HOSES, LUBRICATION ... 786
Hoses, Pattern Changer ... 736
Hoses, Pilot (Hydraulic Filter To Solenoid Valve) ... 784
Hoses, Pilot (Hydraulic Pump To Solenoid Valve) ... 784
Hoses, Pilot (Pilot Signal Manifold To Hydraulic Pump) ... 784
HOSES, PILOT (PILOT SIGNAL MANIFOLD TO LEFT PILOT CONTROLLER) ... 760
HOSES, PILOT (PILOT SIGNAL MANIFOLD TO PILOT SHUTOFF VALVE) ... 776
HOSES, PILOT (PILOT SIGNAL MANIFOLD TO PILOT VALVE) ... 778
HOSES, PILOT (PILOT SIGNAL MANIFOLD TO RIGHT PILOT CONTROLLER) ... 758
Hoses, Pilot (Propel Pilot Valve To Pilot Shutoff Valve) ... 780
Hoses, Pilot (Solenoid Valve To Hydraulic Pump) ... 784
Hoses, Pilot Shutoff Valve To Propel Pilot Valve ... 780
Hoses, Pilot, Propel Valve to Pilot Signal Manifold (Auxiliary) ... 718
HOSES, PROPEL MOTOR ... 44
Hoses, Propel Pilot Valve To Pilot Shutoff Valve ... 780
HOSES, TRAVEL MOTOR HYDRAULIC ... 44
Housing And Gaskets, Pilot Signal Manifold ... 662
Housing Thermostat-3924-4045HT065 - RE556611, RE538995 ... 98
Housing Thermostat-3924-4045HT065 - RE557221 ... 210
Housing Thermostat-3924-4045HT075 - RE556877 ... 322
HOUSING, AIR CLEANER ... 416
Housing, Flywheel-1470-4045HT065 - RE556611, RE538995 ... 67
Housing, Flywheel-1470-4045HT065 - RE557221 ... 181
Housing, Flywheel-1470-4045HT075 - RE556877 ... 292
Housing, Hydraulic Oil Tank And Filter ... 674
Hydraulic Actuated Control Valve Components ... 704
Hydraulic Compartment Panels ... 598
Hydraulic Coupler Kit ... 698
Hydraulic Filter Restriction Indicator Kit ... 672
HYDRAULIC LINE, COMBO LINE ARM KIT ... 802
Hydraulic Lines On Boom To Cylinders ... 782
Hydraulic Lines, Boom Auxiliary (High Flow) ... 796
HYDRAULIC LINES, TRAVEL MOTOR ... 44
Hydraulic Motor Gearbox, Swing Components ... 828
Hydraulic Motor Standard Valve, Fan ... 406
Hydraulic Oil Cooler ... 396
Hydraulic Oil Reservoir ... 674
Hydraulic Oil Reservoir And Filter ... 674
Hydraulic Oil Reservoir Filter ... 674
Hydraulic Oil Reservoir Temperature Sensor ... 674
Hydraulic Oil Tank And Filter ... 674
Hydraulic Oil Tank Filter ... 674
Hydraulic Oil Tank Sight Gauge ... 674
Hydraulic Pilot Line (Pilot Signal Manifold To Swing Motor) ... 764
Hydraulic Pilot Pump Components ... 644
Hydraulic Pump ... 634
Hydraulic Pump Attenuator Lines ... 748
HYDRAULIC PUMP COMPARTMENT DOOR ... 586
Hydraulic Pump Components ... 636
Hydraulic Pump Delivery Pressure Sensor ... 638
Hydraulic Pump Lines to Control Valve ... 750
Hydraulic Pump Lines to Oil Filter ... 766
HYDRAULIC PUMP LINES TO OIL TANK ... 738
Hydraulic Pump Mounting ... 634
Hydraulic Pump Regulator 1 ... 640
Hydraulic Pump Regulator 2 ... 642
Hydraulic Pump Rotating Group ... 638
Hydraulic Pump Seal Kit ... 636, 638
Hydraulic Thumb Kit Cylinder Components (Kits Built 28 June 2010 -) ... 820
Hydraulic Thumb, Direct, w/ Coupler (Kits Built 28 June 2010 -) ... 690
Hydraulic Thumb, Direct, w/o Coupler (Kits Built 28 June 2010 -) ... 692
Hydraulic Thumb, Progressive, w/ Coupler (Kits Built 28 June 2010 -) ... 694
Hydraulic Thumb, Progressive, w/o Coupler (Kits Built 28 June 2010 -) ... 696

I

IDLER PULLEY, AIR CONDITIONER COMPRESSOR ... 580
Idler, Fan Belt-24FF-4045HT065 - RE556611, RE538995 ... 82
IDLER, TRACK CHAIN ... 40
IGNITION KEY (- XXXXXX) ... 462
Ignition Switch ... 466
IGNITION SWITCH (- XXXXXX) ... 462
INFORMATION CONTROLLER (- XXXXXX) ... 462
Injection Nozzle & Wiring Harness-16A5-4045HT065 - RE556611, RE538995 ... 70
Injection Nozzle & Wiring Harness-16A5-4045HT065 - RE557221 ... 184
Injection Nozzle Kit-9901-4045HT065 - RE556611, RE538995 ... 158
Injection Nozzle Kit-9901-4045HT065 - RE557221 ... 268
Injection Nozzle Kit-9901-4045HT075 - RE556877 ... 384
Injection Nozzle, Wiring Harness-16A5-4045HT075 - RE556877 ... 294
Inlet, Water Pump-5728-4045HT065 - RE556611, RE538995 ... 119
Inlet, Water Pump-5728-4045HT065 - RE557221 ... 231
Inlet, Water Pump-5728-4045HT075 - RE556877 ... 343
Inside Covers, Cab Right ... 540
Inside Right Cover, Cab ... 540
Insulator, Engine Cover ... 592
Intake Manifold-17CN-4045HT065 - RE556611, RE538995 ... 72
Intake Manifold-17CN-4045HT065 - RE557221 ... 186
Intake Manifold-17CN-4045HT075 - RE556877 ... 296
Intake Valve-5130-4045HT065 - RE556611, RE538995 ... 116
Intake Valve-5130-4045HT065 - RE557221 ... 228
Intake Valve-5130-4045HT075 - RE556877 ... 340
Intake, Oil Pump-19AF-4045HT065 - RE556611, RE538995 ... 74
Intake, Oil Pump-19AF-4045HT065 - RE557221 ... 188

Índice alfabético - continuação

Página

Intake, Oil Pump-19AF-4045HT075 - RE556877 298
Intercooler 398
Interruptor , Interrup. de pressão , Kit de Indicador de Restrição do Filtro Hidráulico 672
Interruptor , Interruptor , 3031 Motor de Partida 88, 200, 312
Interruptor , Interruptor , Alavanca de Corte Piloto 722
Interruptor , Interruptor , Chave de Ignição 466
Interruptor , Interruptor , Chicote Elétrico da Cabine (- XXXXXX) 462
Interruptor , Interruptor , Chicote Elétrico da Cabine (- XXXXXX) 462
Interruptor , Interruptor , Chicote Elétrico da Cabine (- XXXXXX) 462
Interruptor , Interruptor , Chicote Elétrico da Cabine (- XXXXXX) 462
Interruptor , Interruptor , Chicotes Elétricos e Relés da Alavanca de Controle do Piloto 472
Interruptor , Interruptor , Chicotes Elétricos e Relés da Alavanca de Controle do Piloto 472
Interruptor , Interruptor , Componentes da Cabine (Luz, Antena e Alto-falantes da Cabine) 502
Interruptor , Interruptor , Console de Controle do Motor 470
Interruptor , Interruptor , Interruptor do Alarme do Movimento de Deslocamento 628
Interruptor , Interruptor , Interruptor do Aquecedor do Assento com Suspensão Pneumática 566
Interruptor , Interruptor , Kit de Indicador de Restrição do Filtro Hidráulico 672
Interruptor , Interruptor , Kit de Válvula Solenoide Elétrica, 1 Via 714
Interruptor , Interruptor , Luz Traseira da Cabine 456
Interruptor , Interruptor , Mangueiras do Acionamento do Ventilador Reversível 410
Iomutador , Interrup. de pressão , Kit de Indicador de Restrição do Filtro Hidráulico 672
Iomutador , Interruptor , 3031 Motor de Partida 88, 200, 312
Iomutador , Interruptor , Alavanca de Corte Piloto 722
Iomutador , Interruptor , Chave de Ignição 466
Iomutador , Interruptor , Chicote Elétrico da Cabine (- XXXXXX) 462
Iomutador , Interruptor , Chicote Elétrico da Cabine (- XXXXXX) 462
Iomutador , Interruptor , Chicote Elétrico da Cabine (- XXXXXX) 462
Iomutador , Interruptor , Chicote Elétrico da Cabine (- XXXXXX) 462
Iomutador , Interruptor , Chicotes Elétricos e Relés da Alavanca de Controle do Piloto 472
Iomutador , Interruptor , Componentes da Cabine (Luz, Antena e Alto-falantes da Cabine) 502
Iomutador , Interruptor , Console de Controle do Motor 470
Iomutador , Interruptor , Interruptor do Alarme do Movimento de Deslocamento 628
Iomutador , Interruptor , Interruptor do Aquecedor do Assento com Suspensão Pneumática 566
Iomutador , Interruptor , Kit de Indicador de Restrição do Filtro Hidráulico 672
Iomutador , Interruptor , Kit de Válvula Solenoide Elétrica, 1 Via 714
Iomutador , Interruptor , Luz Traseira da Cabine 456
Iomutador , Interruptor , Mangueiras do Acionamento do Ventilador Reversível 410
Isolator, Cab Door 498
Isolator, Cab Floor 538
Isolator, Cab Window 498
Isolator, Cover, Cooling Package 588
Isolator, Door Catch 500
Isolator, Falling Object Protection Kit 526
Isolator, Pilot Shutoff Lever 722
Isolators, Bottom Covers 616
Isolators, Cab Mounting 520
Isolators, Cab Sunroof 506
Isolators, Counterweight 492
Isolators, Windshield 516

J

JDLink™ Modular Telematics Gateway 680
JDLink™ Modular Telematics Gateway and Satellite Module Controller 680
JDLink™ MTG Assembly 678
JDLink™ Satellite Module 680
JDLink™ Vehicle Integration (MTG) 678
Joystick 706
Jumper Harness, Electric Solenoid Valve, 1 Way 714

K

Key , Chave , Chave de Ignição 466
Key , Chave , Componentes da Bomba do Piloto 644
Key , Chave , Componentes da Cabine (Porta) 498
Key , Chave , Tampa do Motor 592
Key , Chaveta , 4501 Eixo Balanceador 104, 216, 328
Key , Chaveta , 4652 Bloco de Cilindros 106, 218, 330
Key , Chaveta , 4715 Rolamentos do Virabrequim 108, 220, 332
Key Start Switch 466
Key Switch 466
Key, Cab Door 498
KEY, IGNITION (- XXXXXX) 462
Kit adesivos , Etiqueta , 3031 Motor de Partida 88, 200, 312
Kit adesivos , Etiqueta , Etiquetas e Adesivos (1) 442
Kit adesivos , Etiqueta , Etiquetas e Adesivos (2) 444
Kit adesivos , Etiqueta , Etiquetas e Adesivos (Cabine) 446
Kit adesivos , Etiqueta , Kit de Propulsão de Pedal Único 724
Kit adesivos , Etiqueta , Reservatório de Óleo Hidráulico 674
Kit adesivos , Kit adesivos , Kit de Acoplador Hidráulico 698
Kit, Bearing (Connecting Rod)-9901-4045HT075 - RE556877 389
Kit, Bearing (Undersize)-9901-4045HT065 - RE556611, RE538995 142
Kit, Bearing (Undersize)-9901-4045HT065 - RE557221 273
Kit, Cab Roof and Boom Lights 458
Kit, Camshaft-9901-4045HT065 - RE556611, RE538995 ..... 148, 160
Kit, Camshaft-9901-4045HT065 - RE557221 ..... 252, 260
Kit, Camshaft-9901-4045HT075 - RE556877 372
KIT, COMBO LINE ARM 802
Kit, Connecting Rod Bearing (Standard)-9901-4045HT065 - RE556611, RE538995 141
Kit, Connecting Rod Bearing (Standard)-9901-4045HT065 - RE557221 272
Kit, Connecting Rod Bearing-9901-4045HT075 - RE556877 388
KIT, CONNECTOR REPAIR (- XXXXXX) 462
Kit, Crankshaft Bearing (Standard)-9901-4045HT065 - RE556611, RE538995 143
Kit, Crankshaft Bearing (Standard)-9901-4045HT065 - RE557221 270
Kit, Crankshaft Bearing (Undersize)-9901-4045HT065 - RE556611, RE538995 144
Kit, Crankshaft Bearing (Undersize)-9901-4045HT065 - RE557221 274
Kit, Crankshaft Bearing-9901-4045HT065 - RE556611, RE538995 164
Kit, Crankshaft Bearing-9901-4045HT065 - RE557221 271
Kit, Cylinder Head Bolts-9901-4045HT065 - RE556611, RE538995 154
Kit, Cylinder Head Bolts-9901-4045HT065 - RE557221 266
Kit, Cylinder Head Bolts-9901-4045HT075 - RE556877 380
Kit, Cylinder Head Gasket-9901-4045HT065 - RE556611, RE538995 152
Kit, Cylinder Head Gasket-9901-4045HT065 - RE557221 254
Kit, Cylinder Head Gasket-9901-4045HT075 - RE556877 378
Kit, Direct Hydraulic Thumb, w/ Coupler (Kits Built 28 June 2010 -) 690
Kit, Direct Hydraulic Thumb, w/o Coupler (Kits Built 28 June 2010 -) 692
Kit, Edge Protector, Heavy Duty Bucket (Horizontal Tooth Pin Retention) 686
Kit, Electric Solenoid Valve, 1 Way 714
Kit, Electric Solenoid Valve, 2 Way 716
Kit, Engine Gasket-9901-4045HT065 - RE556611, RE538995 162
Kit, Engine Gasket-9901-4045HT065 - RE557221 262
Kit, Engine Gasket-9901-4045HT075 - RE556877 374
Kit, Engine Overhaul-9901-4045HT075 - RE556877 376
Kit, Ether Starting Aid 394
Kit, Falling Object Protection 526
Kit, Fuel Filter 436
Kit, Fuel Filter Seal 436
Kit, Fuel Filter Valve 436
KIT, HYDRAULIC COUPLER 698
Kit, Hydraulic Filter Restriction Indicator 672
Kit, Injector Nozzle-9901-4045HT065 - RE556611, RE538995 158
Kit, Injector Nozzle-9901-4045HT065 - RE557221 268
Kit, Injector Nozzle-9901-4045HT075 - RE556877 384
Kit, O Ring-9901-4045HT065 - RE556611, RE538995 146
Kit, O Ring-9901-4045HT065 - RE557221 250
Kit, O-Ring, Cylinder Liner-9901-4045HT075 - RE556877 366
Kit, Operator Protection Guard 528
Kit, Overhaul, Engine-9901-4045HT065 - RE556611, RE538995 156
Kit, Overhaul, Engine-9901-4045HT065 - RE557221 264
Kit, Pilot Control Valve And Pedals, Auxiliary 712
Kit, Piston Liner-9901-4045HT065 - RE556611, RE538995 150
Kit, Piston Liner-9901-4045HT065 - RE557221 258
Kit, Piston Liner-9901-4045HT075 - RE556877 370
Kit, Piston Ring-9901-4045HT065 - RE556611, RE538995 155
Kit, Piston Ring-9901-4045HT065 - RE557221 256
Kit, Piston Ring-9901-4045HT075 - RE556877 369
Kit, Progressive Hydraulic Thumb, w/ Coupler (Kits Built 28 June 2010 -) 694
Kit, Progressive Hydraulic Thumb, w/o Coupler (Kits Built 28 June 2010 -) 696

Índice alfabético - continuação

Página

Kit, Seal, Arm Cylinder (- 055196) ... 812
Kit, Seal, Arm Cylinder (055197 -) ... 814
Kit, Seal, Bucket Cylinder (- 055224) ... 816
Kit, Seal, Hydraulic Pump Rotating Group ... 638
Kit, Seal, Left Boom Cylinder (- 055195) ... 808
Kit, Seal, Left Boom Cylinder (055196 -) ... 810
Kit, Seal, Pilot Pump ... 644
Kit, Seal, Right Boom Cylinder (- 055195) ... 804
Kit, Seal, Right Boom Cylinder (055196 -) ... 806
Kit, Seat Hardware ... 556
KIT, SINGLE PEDAL PROPEL ... 724
Kits, Air Suspension Heated Seat ... 550

L

Label, Oil Level, Oil Tank ... 674
Label, Single Pedal Propel Kit ... 724
Label, Starter Safety-3031-4045HT065 - RE556611, RE538995 ... 88
Label, Starter Safety-3031-4045HT065 - RE557221 ... 200
Label, Starter-3031-4045HT075 - RE556877 ... 312
Labels and Decals (1) ... 442
Labels and Decals (2) ... 444
Labels and Decals (Cab) ... 446
LABELS, HYDRAULIC COUPLER KIT ... 698
Lamp, Cab Light ... 456
LAMP, HEAD ... 450
Lamp, Head and Boom Light Kit ... 458
Lâmpada , Lâmpada , Luz de Trabalho da Lança ... 454
Lâmpada , Lâmpada , Luzes Dianteira ... 450
Latch, Door Catch ... 500
Latch, Engine Cover ... 592
LC Track Frame ... 28
Left Armrest ... 558
Left Boom Cylinder Components (- 055195) ... 808
Left Boom Cylinder Components (055196 -) ... 810
Left Boom Cylinder Seal Kit (- 055195) ... 808
Left Boom Cylinder Seal Kit (055196 -) ... 810
Left Console ... 558
Left Pedal, Travel Pilot Control ... 700
LEFT PILOT CONTROLLER PILOT LINES TO PILOT SHUTOFF VALVE ... 760
LEFT PILOT CONTROLLER PILOT LINES TO PILOT SIGNAL MANIFOLD ... 760
Left Rear View Mirror ... 622
Left/Right Enable Switch ... 472
Lever, Door Catch ... 500
Lever, Pilot Control Valve ... 706
Lever, Pilot Control, Travel ... 702
Lever, Pilot Shutoff ... 722
Lever, Travel Pilot Control Valve ... 702
Lid, Rear Tray ... 546
Lift Straps-9801-4045HT065 - RE556611, RE538995 ... 140
Lift Straps-9801-4045HT075 - RE556877 ... 364
Light , Kit da luz , Kit de Luzes da Lança e de Teto da Cabine ... 458
Light Switch (- XXXXXX) ... 462
Light Wire Harness, Cab Roof ... 534
Light, Boom ... 454, 458
Light, Boom and Cab Roof Kit ... 458
Light, Dome ... 502
Lighter, Cigar ... 546
Lighter, Rear Tray ... 546
Lights (2 Lamp), Front Cab Roof and Boom Kit ... 458
Lights, Front ... 450
Line, Auxiliary Drive Adapter-5204-4045HT075 - RE556877 ... 342
LINE, ENGINE TO HEATER ... 582
Line, Hydraulic Pilot (Pilot Signal Manifold To Swing Motor) ... 764
Line, Oil Tank to Solenoid Valve ... 766
Line, Solenoid Valve to Hydraulic Pump ... 766
Line, Solenoid Valve to Oil Tank ... 766, 774
Liner O-Ring Kit-9901-4045HT075 - RE556877 ... 366
Liner-9901-4045HT065 - RE556611, RE538995 ... 150
Liner-9901-4045HT065 - RE557221 ... 258
Liner-9901-4045HT075 - RE556877 ... 370
Lines (Control Valve To Front Lines) ... 752
Lines, Arm Auxiliary (High Flow) (2.58 M) ... 792
Lines, Arm Auxiliary (High Flow) (3.08 M) ... 794
Lines, Auxiliary, Main Body Hi-Flow ... 790
Lines, Boom Bottom ... 756
LINES, BOOM BOTTOM TO ARM HYDRAULIC CYLINDER LINES ... 782
LINES, BOOM BOTTOM TO BUCKET HYDRAULIC CYLINDER ... 782
Lines, Boom Cylinder To Control Valve ... 754

Página

LINES, BOOM HYDRAULIC ... 782
Lines, Boom Hydraulic (Auxiliary) (High Flow) ... 796
Lines, Control Valve To Cooling Package ... 742
Lines, Control Valve to Hydraulic Pump ... 750
Lines, Control Valve To Oil Tank ... 740
Lines, Delivery ... 750
Lines, Drain (Rotary Manifold, Swing Motor, Control Valve) ... 744
Lines, Fuel System ... 434
Lines, Fuel System, Severe Duty ... 438
LINES, GREASE ... 786
LINES, HYDRAULIC COUPLER KIT ... 698
Lines, Hydraulic Pump Attenuator ... 748
Lines, Low Pressure-63AG-4045HT065 - RE556611, RE538995 ... 124
Lines, Low Pressure-63AG-4045HT065 - RE557221 ... 236
Lines, Low Pressure-63AG-4045HT075 - RE556877 ... 348
LINES, LUBRICATION ... 786
Lines, Oil Filter ... 440
Lines, Oil Tank To Control Valve ... 740
Lines, Oil Tank To Cooling Package ... 740
LINES, OIL TANK TO HYDRAULIC PUMP ... 738
Lines, Pilot (Hydraulic Filter To Solenoid Valve) ... 784
Lines, Pilot (Hydraulic Pump To Solenoid Valve) ... 784
Lines, Pilot (Pilot Signal Manifold To Hydraulic Pump) ... 784
LINES, PILOT (PILOT SIGNAL MANIFOLD TO LEFT PILOT CONTROLLER) ... 760
LINES, PILOT (PILOT SIGNAL MANIFOLD TO PILOT SHUTOFF VALVE) ... 776
LINES, PILOT (PILOT SIGNAL MANIFOLD TO PILOT VALVE) ... 778
Lines, Pilot (Pilot Signal Manifold To Pilot Valve) (Auxiliary) ... 718
LINES, PILOT (PILOT SIGNAL MANIFOLD TO RIGHT PILOT CONTROLLER) ... 758
Lines, Pilot (Propel Pilot Valve To Pilot Shutoff Valve) ... 780
Lines, Pilot (Solenoid Valve To Hydraulic Pump) ... 784
Lines, Pilot Shutoff Valve To Propel Pilot Valve ... 780
LINES, PROPEL MOTOR ... 44
Lines, Propel Pilot Valve To Pilot Shutoff Valve ... 780
Lines, Return ... 740
Lines, Return (Control Valve To Cooling Package) ... 742
Lines, Rotary Manifold To Control Valve ... 772
LINES, SUCTION ... 738
Lines, Swing Motor To Control Valve ... 762
LINES, TRAVEL MOTOR HYDRAULIC ... 44
Lines-Fuel, High Pressure-16A5-4045HT065 - RE556611, RE538995 ... 70
Lines-Fuel, High Pressure-16A5-4045HT065 - RE557221 ... 184
LINK, BUCKET ... 734
LINK, TRACK CHAIN ASSEMBLY ... 30
Lock, Cab Door ... 498
Lock, Cab Door Window ... 498
Lock, Cab Roof ... 506
Lock, Windshield ... 516
Long Arm 3.08m ... 730
Louver, Cab Inside Right Cover ... 540
Louver, Rear Tray ... 546
Low Pressure Lines-63AG-4045HT065 - RE556611, RE538995 ... 124
Low Pressure Lines-63AG-4045HT065 - RE557221 ... 236
Low Pressure Lines-63AG-4045HT075 - RE556877 ... 348
Lower Roller Guard ... 36
Lower Roller, Track ... 34
Lower Track Chain Roller ... 34
LUBRICATION HOSES ... 786
LUBRICATION LINES ... 786
Lubrication System ... 786

M

Machine Harness ... 460
Machine Wiring Harness ... 460
Magnetic Pick Up Sensor-6733-4045HT065 - RE556611, RE538995 ... 130
Main Bearing Kit, Crankshaft (Undersized)-9901-4045HT075 - RE556877 ... 390
Main Bearings, Crankshaft-4715-4045HT075 - RE556877 ... 332
Main Body Hi-Flow Auxiliary Lines ... 790
MAIN CONTROLLER (- XXXXXX) ... 462
Main Controller (MCZ) (- XXXXXX) ... 482
Main Crankshaft Bearing Kit (Standard)-9901-4045HT075 - RE556877 ... 386
Main Crankshaft Bearing Kit (Standard)-9901-4045HT075 - RE556877 ... 387
Main Frame ... 490
MAIN FRAME BOOM FOOT PIN ... 494

Índice alfabético - continuação

Página

Main Kit Wiring Harness ... 456
MANIFOLD SEAL, ROTARY ... 834
Manifold, Exhaust-28AB-4045HT065 - RE556611, RE538995 ... 84
Manifold, Exhaust-28AB-4045HT065 - RE557221 ... 197
Manifold, Exhaust-28AB-4045HT075 - RE556877 ... 309
Manifold, Intake-17CN-4045HT065 - RE556611, RE538995 ... 72
Manifold, Intake-17CN-4045HT065 - RE557221 ... 186
Manifold, Intake-17CN-4045HT075 - RE556877 ... 296
Manifold, Pilot Signal (Control Valve Side) ... 668
Manifold, Pilot Signal (Housing and Gaskets) ... 662
Manifold, Pilot Signal (Pilot Controller Side) ... 666
Manifold, Pilot Signal (Valve Section) ... 664
Manifold, Pilot Signal (Valves) ... 670
MANIFOLD, PILOT SIGNAL; PILOT LINE TO PILOT SHUTOFF VALVE ... 776
MANIFOLD, PILOT SIGNAL; PILOT LINES TO LEFT PILOT CONTROLLER ... 760
MANIFOLD, PILOT SIGNAL; PILOT LINES TO RIGHT PILOT CONTROLLER ... 758
Manifold, Pilot Signal, To Pilot Valve Pilot Hydraulic Hose (Auxiliary) ... 718
Manifold, Pilot Signal, To Swing Motor Pilot Hydraulic Line ... 764
Manifold, Solenoid Valve ... 659
Mat, Floor ... 542
Mat, Floor (Auxiliary Hydraulics) ... 720
Mechanical Suspension Seat ... 552
Mechanical Suspension Seat Components ... 554
Medallion-1164-4045HT065 - RE556611, RE538995 ... 62
Medallion-1164-4045HT065 - RE557221 ... 176
Medallion-1164-4045HT075 - RE556877 ... 286
Mirror, Cab, Left Rear View ... 622
Mirror, Counterweight ... 620
Mirror, Right Rear View ... 614
Mirror, Tool Box ... 614
Monitor ... 464
Monitor and Monitor Wiring Harness ... 464
Monitor Bracket ... 464
Monitor Controller (DSZ) (- XXXXXX) ... 480
Monitor Dial ... 470
Monitor Dial And Switch Panel ... 470
Monitor Wiring Harness ... 464
Motion Alarm ... 626
MOTION ALARM (- XXXXXX) ... 462
Motion Alarm Switch Harness ... 628
Motion Alarm, Buzzer ... 464
Motor Components, Fan Drives ... 408
Motor Components, Reversing Fan Drive ... 412
Motor Gearbox, Swing Components ... 828
MOTOR MOUNT, SWING ... 826
Motor Reversing Drive Valve, Fan ... 410
Motor Standard Drive Valve, Fan ... 406
Motor, Air Conditioning Heater ... 572
MOTOR, PROPEL ... 46
Motor, Propel, Components ... 48
Motor, Starting-3031-4045HT065 - RE556611, RE538995 ... 88
Motor, Starting-3031-4045HT065 - RE557221 ... 200
Motor, Starting-3031-4045HT075 - RE556877 ... 312
Motor, Swing ... 826
Motor, Swing Drive, Components ... 830
Motor, Swing, To Control Valve Pilot Hydraulic Line ... 764
MOTOR, TRAVEL ... 46
Motor, Travel, Components ... 48
Motor, Windshield Wiper ... 516
Mounting Bracket, Pilot Signal Manifold ... 770
Mounting Brackets, Alternator-62A4-4045HT065 - RE556611, RE538995 ... 122
Mounting Brackets, Alternator-62A4-4045HT065 - RE557221 ... 234
Mounting Brackets, Alternator-62A4-4045HT075 - RE556877 ... 346
MOUNTING BRACKETS, CONTROL VALVE ... 646
Mounting, Cooling Package ... 400
Mounting, Engine ... 430
Mounting, JDLink™ MTG (Cellular Controller) ... 678
Mounting, Rear Camera ... 630
Mounting, Seat ... 562
Mounts, Cab ... 520
MP3 Player Wiring Harness ... 632
MTG Assembly, JDLink™ ... 678
Muffler ... 426
Muffler And Bracket ... 426
Muffler Bracket ... 426
Multi-Function Pilot Control Lever Wiring Harness ... 472

Página

N

Non-Slip Cover ... 600
Non-Slip Cover, Fuel Tank ... 604
Non-Slip Fuel Tank Cover ... 604
Nozzle Injection & Wiring Harness-16A5-4045HT065 - RE556611, RE538995 ... 70
Nozzle Injection & Wiring Harness-16A5-4045HT065 - RE557221 ... 184
Nozzle Injection And Wiring Harness-16A5-4045HT075 - RE556877 ... 294
Nozzle, Ether Start Aid ... 394
Nozzle, Windshield Washer ... 502

O

O Ring Kit-9901-4045HT065 - RE556611, RE538995 ... 146
O Ring Kit-9901-4045HT065 - RE557221 ... 250
O-RINGS, CONTROL VALVE ... 656
Oil Cooler ... 396
Oil Cooler, Engine-5949-4045HT065 - RE556611, RE538995 ... 120
Oil Cooler, Engine-5949-4045HT065 - RE557221 ... 232
Oil Cooler, Engine-5949-4045HT075 - RE556877 ... 344
Oil Dipstick Tube-4062-4045HT065 - RE556611, RE538995 ... 100
Oil Dipstick Tube-4062-4045HT065 - RE557221 ... 212
Oil Dipstick Tube-4062-4045HT075 - RE556877 ... 324
OIL DRAIN COVER ... 616
OIL FILL, SWING MOTOR ... 826
Oil Filler Neck, Cover-1299-4045HT065 - RE556611, RE538995 ... 64
Oil Filler Neck, Cover-1299-4045HT065 - RE557221 ... 178
Oil Filler Neck, Cover-1299-4045HT075 - RE556877 ... 288
Oil Filter ... 766
Oil Filter (Components) ... 768
Oil Filter and Header-8875-4045HT075 - RE556877 ... 362
Oil Filter and Lines ... 440
Oil Filter Components ... 768
Oil Filter-8875-4045HT065 - RE556611, RE538995 ... 139
Oil Filter-8875-4045HT065 - RE557221 ... 249
Oil Lines, Turbocharger-65QS-4045HT075 - RE556877 ... 350
Oil Lines, Turbocharger-65YB-4045HT065 - RE556611, RE538995 ... 126
Oil Lines, Turbocharger-65YB-4045HT065 - RE557221 ... 238
Oil Pan-19AF-4045HT065 - RE556611, RE538995 ... 74
Oil Pan-19AF-4045HT065 - RE557221 ... 188
Oil Pan-19AF-4045HT075 - RE556877 ... 298
Oil Pump Intake-19AF-4045HT065 - RE556611, RE538995 ... 74
Oil Pump Intake-19AF-4045HT065 - RE557221 ... 188
Oil Pump Intake-19AF-4045HT075 - RE556877 ... 298
Oil Pump-5001-4045HT065 - RE556611, RE538995 ... 114
Oil Pump-5001-4045HT065 - RE557221 ... 226
Oil Pump-5001-4045HT075 - RE556877 ... 338
OIL RESERVOIR, HYDRAULIC ... 674
Oil Reservoir, Hydraulic, Temperature Sensor ... 674
Oil Seal, Front-9901-4045HT065 - RE556611, RE538995 ... 166
Oil Seal, Rear-9901-4045HT065 - RE556611, RE538995 ... 147
Oil Seal, Rear-9901-4045HT065 - RE557221 ... 251
Oil Seal, Rear-9901-4045HT075 - RE556877 ... 367
Oil Tank Lines To Control Valve ... 740
Oil Tank Lines To Cooling Package ... 740
OIL TANK LINES TO HYDRAULIC PUMP ... 738
Oil Tank Lines to Solenoid Valve ... 766
OIL TANK PILOT LINE TO PILOT SHUTOFF VALVE ... 776
OIL TANK, HYDRAULIC ... 674
Operator Protection Guard ... 528
OPTION 1334 CRANKSHAFT PULLEY-1334-4045HT075 - RE556877 ... 290
Orifice-4652-4045HT065 - RE556611, RE538995 ... 106
Orifice-4652-4045HT065 - RE557221 ... 218
Overhaul Kit, Engine-9901-4045HT065 - RE556611, RE538995 ... 156
Overhaul Kit, Engine-9901-4045HT065 - RE557221 ... 264
Overhaul Kit, Engine-9901-4045HT075 - RE556877 ... 376, 382

P

Pan, Oil-19AF-4045HT065 - RE556611, RE538995 ... 74
Pan, Oil-19AF-4045HT065 - RE557221 ... 188
Pan, Oil-19AF-4045HT075 - RE556877 ... 298
PANEL, ACCESS ... 616
Panel, Engine Compartment ... 594
PANEL, FRONT, COOLING PACKAGE COMPARTMENT ... 586
Panel, Switch ... 470
PANEL,FRONT, HYDRAULIC PUMP COMPARTMENT ... 586

Índice alfabético - continuação

Página

Panels, Storage Compartment ... 608
Pattern Changer ... 736
Pattern Changer Mounting ... 736
PEDAL PROPEL KIT, SINGLE ... 724
Pedal, Travel Pilot Control Valve, Auxiliary, Kit ... 712
Pedals, Travel Pilot Control ... 700
Pilot Control Lever Wiring Harnesses and Relays ... 472
Pilot Control Valve Components, Travel ... 704
Pilot Controller Side, Pilot Signal Manifold ... 666
PILOT CONTROLLER, LEFT; PILOT LINES TO PILOT SHUTOFF VALVE ... 760
PILOT CONTROLLER, LEFT; PILOT LINES TO PILOT SIGNAL MANIFOLD ... 760
PILOT CONTROLLER, RIGHT; PILOT LINES TO PILOT SHUTOFF VALVE ... 758
PILOT CONTROLLER, RIGHT; PILOT LINES TO PILOT SIGNAL MANIFOLD ... 758
Pilot Controllers ... 706
Pilot Hoses (Control Valve to Pilot Signal Manifold) ... 770
PILOT HOSES (PILOT SIGNAL MANIFOLD TO PILOT VALVE) ... 778
Pilot Hoses, Field Kit, Pilot Valve To Pilot Signal Manifold (Aux) ... 718
PILOT KIT, SINGLE PEDAL PROPEL ... 724
Pilot Line (Pilot Signal Manifold To Swing Motor) ... 764
Pilot Lines (Control Valve Lines) ... 774
Pilot Lines (Control Valve To Pilot Signal Manifold) ... 770
Pilot Lines (Control Valve To Rotary Manifold) ... 772
Pilot Lines (Hydraulic Filter To Solenoid Valve) ... 784
Pilot Lines (Hydraulic Pump To Solenoid Valve) ... 784
Pilot Lines (Pilot Signal Manifold To Hydraulic Pump) ... 784
Pilot Lines (Pilot Signal Manifold To Left Pilot Controller) ... 760
Pilot Lines (Pilot Signal Manifold To Pilot Shutoff Valve) ... 776
Pilot Lines (Pilot Signal Manifold To Pilot Valve) ... 778
Pilot Lines (Pilot Signal Manifold To Pilot Valve) (Aux) ... 718
Pilot Lines (Pilot Signal Manifold To Pilot Valve) (Auxiliary) ... 718
Pilot Lines (Pilot Signal Manifold To Right Pilot Controller) ... 758
Pilot Lines (Propel Pilot Valve To Pilot Shutoff Valve) ... 780
Pilot Lines (Pump To Pilot Signal Manifold) ... 784
Pilot Lines (Solenoid Valve To Hydraulic Pump) ... 784
Pilot Lines, Filter, and Bypass Valve ... 766
Pilot Pump Components ... 644
Pilot Shutoff Lever ... 722
Pilot Shutoff Switch ... 722
Pilot Shutoff Valve ... 780
PILOT SHUTOFF VALVE PILOT LINE TO OIL TANK ... 776
PILOT SHUTOFF VALVE PILOT LINE TO PILOT SIGNAL MANIFOLD ... 776
PILOT SHUTOFF VALVE PILOT LINE TO SOLENOID VALVE ... 776
PILOT SHUTOFF VALVE PILOT LINES TO LEFT PILOT CONTROLLER ... 760
PILOT SHUTOFF VALVE PILOT LINES TO RIGHT PILOT CONTROLLER ... 758
Pilot Shutoff Valve To Propel Pilot Valve Pilot Hydraulic Lines ... 780
Pilot Signal Manifold (Control Valve Side) ... 668
Pilot Signal Manifold (Housing and Gaskets) ... 662
Pilot Signal Manifold (Pilot Controller Side) ... 666
Pilot Signal Manifold (Valve Section) ... 664
Pilot Signal Manifold Mounting Bracket ... 770
PILOT SIGNAL MANIFOLD PILOT LINE TO PILOT SHUTOFF VALVE ... 776
PILOT SIGNAL MANIFOLD PILOT LINES TO LEFT PILOT CONTROLLER ... 760
PILOT SIGNAL MANIFOLD PILOT LINES TO RIGHT PILOT CONTROLLER ... 758
Pilot Signal Manifold Spools ... 670
Pilot Signal Manifold To Swing Motor Hydraulic Pilot Line ... 764
Pilot Signal Manifold Valves ... 670
Pilot Solenoid Valve Kit, 1 Way ... 714
Pilot Solenoid Valve Kit, 2 Way ... 716
Pilot Valve Components ... 708
Pilot Valve To Pilot Signal Manifold Pilot Hydraulic Lines (Aux) ... 718
Pin Fastener, Travel Pilot Control Valve Components ... 704
PIN, BOOM FOOT ... 494
PIN, TRACK CHAIN ASSEMBLY ... 30
Pins, Boom ... 726
Piping, Cooling Package ... 404
Piston Kit, Arm Cylinder (055197 -) ... 814
Piston Liner Kit-4838-4045HT065 - RE556611, RE538995 ... 110
Piston Liner Kit-4838-4045HT065 - RE557221 ... 222
Piston Liner Kit-9901-4045HT065 - RE556611, RE538995 ... 150
Piston Liner Kit-9901-4045HT065 - RE557221 ... 258
Piston Liner Kit-9901-4045HT075 - RE556877 ... 370
Piston Ring Kit-4838-4045HT065 - RE556611, RE538995 ... 110
Piston Ring Kit-4838-4045HT065 - RE557221 ... 222

Página

Piston Ring Kit-9901-4045HT065 - RE556611, RE538995 ... 155
Piston Ring Kit-9901-4045HT065 - RE557221 ... 256
Piston Ring Kit-9901-4045HT075 - RE556877 ... 369
Piston-9901-4045HT065 - RE556611, RE538995 ... 150
Piston-9901-4045HT065 - RE557221 ... 258
Piston-9901-4045HT075 - RE556877 ... 370
Pistons-4838-4045HT065 - RE556611, RE538995 ... 110
Pistons-4838-4045HT065 - RE557221 ... 222
Pistons-4838-4045HT075 - RE556877 ... 334
PLATE, CAB FLOOR ... 544
Plate, Cab Light ... 456
Plate, Footrest ... 700
Plate, Front-3614-4045HT065 - RE556611, RE538995 ... 94
Plate, Front-3614-4045HT065 - RE557221 ... 206
PLATE, FRONT-3614-4045HT075 - RE556877 ... 318
Plate, Travel Motor Cover ... 54
Plug, Block Heater-4652-4045HT075 - RE556877 ... 330
PLUG, FLOOR PLATE ... 544
Plug, Temperature Switch-6698-4045HT065 - RE556611, RE538995 ... 128
Plug, Temperature Switch-6698-4045HT065 - RE557221 ... 240
POPPET VALVE, SOLENOID; HYDRAULIC COUPLER KIT ... 698
Power Converter (12V) ... 488
Power Cord, Engine Coolant Heater ... 402
Power Outlet (12 Volt), Rear Tray ... 546
Pressure Differential Switch, Hydraulic Filter Restriction Indicator Kit ... 672
Pressure Reducing Valve, Electric Solenoid Valve Kit, 1 Way ... 714
Pressure Reducing Valve, Two-Way Auxiliary Hydraulic Kit ... 716
Pressure Relief Valve, Hi-Flow ... 798
PRESSURE RELIEF VALVE, SWING MOTOR ... 830
Pressure Sensor, Front Attach ... 764
Pressure Sensor, Pump Regulator 1 ... 640
PRESSURE SENSOR, PUMP REGULATOR 2 ... 642
Primary Fuel Filter-8192-4045HT065 - RE556611, RE538995 ... 132
Primary Fuel Filter-8192-4045HT065 - RE557221 ... 244
Primary Fuel Filter-8192-4045HT075 - RE556877 ... 356
Progressive Hydraulic Thumb Kit (w/ Coupler) (Kits Built 28 June 2010 -) ... 694
Progressive Hydraulic Thumb Kit (w/o Coupler) (Kits Built 28 June 2010 -) ... 696
PROPEL KIT, SINGLE PEDAL ... 724
Propel Motor Brake Valve ... 48
Propel Motor Brake Valve Components ... 50
Propel Motor Components ... 48
Propel Motor Cover ... 54
PROPEL MOTOR HYDRAULIC LINES ... 44
PROPEL MOTOR, GEARBOX ... 46
Propel Pilot Valve To Pilot Shutoff Valve Pilot Hydraulic Lines ... 780
PULLEY, AIR CONDITIONER COMPRESSOR ... 580
Pulley, Alternator-3150-4045HT065 - RE556611, RE538995 ... 90
Pulley, Alternator-3150-4045HT065 - RE557221 ... 202
Pulley, Alternator-3150-4045HT075 - RE556877 ... 314
PULLEY, CRANKSHAFT (1334)-1334-4045HT075 - RE556877 ... 290
Pulley, Crankshaft-1334-4045HT065 - RE556611, RE538995 ... 66
Pulley, Crankshaft-1334-4045HT065 - RE557221 ... 180
Pulley, Fan Drive-2398-4045HT065 - RE557221 ... 194
Pulley, Fan Drive-2398-4045HT075 - RE556877 ... 306
Pulley, Front Auxiliary Drive-4112-4045HT065 - RE556611, RE538995 ... 101
Pulley, Tensioner-8718-4045HT065 - RE556611, RE538995 ... 138
Pulley, Tensioner-8718-4045HT065 - RE557221 ... 248
Pulley, Water Pump-2001-4045HT065 - RE556611, RE538995 ... 76
Pulley, Water Pump-2001-4045HT065 - RE557221 ... 190
Pulley, Water Pump-2001-4045HT075 - RE556877 ... 300
Pump Delivery Pressure Sensor ... 638
Pump Harness ... 460
Pump Mounting, Hydraulic ... 634
Pump Rotating Group ... 638
Pump, Fuel Transfer-3713-4045HT075 - RE556877 ... 320
Pump, Hydraulic ... 634
Pump, Hydraulic Components ... 636
Pump, Hydraulic Fan Drive ... 406
Pump, Hydraulic Lines, Attenuator ... 748
Pump, Hydraulic, Rotating Group ... 638
Pump, Inlet Water-5728-4045HT065 - RE556611, RE538995 ... 119
Pump, Inlet Water-5728-4045HT065 - RE557221 ... 231
Pump, Inlet Water-5728-4045HT075 - RE556877 ... 343
Pump, Oil-5001-4045HT065 - RE556611, RE538995 ... 114
Pump, Oil-5001-4045HT065 - RE557221 ... 226
Pump, Oil-5001-4045HT075 - RE556877 ... 338
Pump, Pilot Components ... 644
Pump, Reversing Fan Drive ... 410

Índice alfabético - continuação

Página

Pump, Transfer Fuel-3713-4045HT065 - RE556611, RE538995..... 96
Pump, Transfer Fuel-3713-4045HT065 - RE557221 208
Pump, Water-4447-4045HT065 - RE556611, RE538995..... 102
Pump, Water-4447-4045HT065 - RE557221 214
Pump, Water-4447-4045HT075 - RE556877 326
Pump, Windshield Washer 536
Pump-Fuel Injection, Common Rail-16A5-4045HT065 - RE556611, RE538995 70
Pump-Fuel Injection, Common Rail-16A5-4045HT065 - RE557221.. 184
Push Nut, Travel Pilot Control Valve Components 704
Push Rods-4901-4045HT065 - RE556611, RE538995.....112
Push Rods-4901-4045HT065 - RE557221..... 224
Push Rods-4901-4045HT075 - RE556877..... 336

R

Race, Swing Bearing 822
Radiator 396
Radiator, Fuel System 434
Radio 618
Radio Antenna..... 502
Radio Speakers 502
Radio Switch (- XXXXXX)..... 462
Rain Visor 532
Rain Visor Support 530
Rear Cab Light 456
Rear Camera Components..... 630
Rear Camera to Machine Wiring Harness..... 630
Rear Camera Wiring Harness 630
Rear Oil Seal-9901-4045HT065 - RE556611, RE538995..... 147
Rear Oil Seal-9901-4045HT065 - RE557221..... 251
Rear Oil Seal-9901-4045HT075 - RE556877..... 367
Rear Tray..... 546
Rear View Mirror, Counterweight..... 620
Rear View Mirror, Left..... 622
Rear View Mirror, Right 614
Receiver-Dryer, Air Conditioner..... 578
REDUCER, COMBO LINE ARM KIT..... 802
Refrigerant Hose, Air Conditioner..... 574
REFRIGERANT HOSE, AIR CONDITIONER 580
Regulator 1, Hydraulic Pump..... 640
REGULATOR 2, HYDRAULIC PUMP 642
Regulator, Hydraulic Pump..... 636
Relay Starter 12V-9901-4045HT065 - RE556611, RE538995 167
Relay, Air Conditioner Heater 570
Relay, Battery 448
Relay, Cab Beacon..... 456
Relay, Cab Headlamp Wiring Harness 452
Relay, Pilot Control Lever 472
Relay, Seat Heater (Air-Suspension)..... 566
Relay, Seat Heater Wiring Harness..... 568
Relay, Starter-9901-4045HT065 - RE556611, RE538995..... 161
RELAYS, CAB WIRING HARNESS (- XXXXXX) 462
Release Lever, Door Catch 500
Relief Valve (Hi-Flow)..... 798
RELIEF VALVE, SWING MOTOR 830
Relief Valve, Swing Motor, Super Long Front..... 826
RELIEF VALVE, TRAVEL MOTOR BRAKE VALVE (COMPONENTS)..... 52
Relief Valve, Travel Motor Crossover Components..... 52
Relief Valve,Travel Motor Crossover 50
Reman Boom Cylinder 726
Reman Camshaft-4652-4045HT065 - RE556611, RE538995 106
Reman Camshaft-4652-4045HT065 - RE557221 218
Reman Camshaft-9901-4045HT065 - RE556611, RE538995 .. 148, 160
Reman Camshaft-9901-4045HT065 - RE557221 ..... 252, 260
Reman Center Joint Components 838
Reman Crankshaft-4715-4045HT065 - RE556611, RE538995 108
Reman Crankshaft-4715-4045HT065 - RE557221 220
Reman Crankshaft-4715-4045HT075 - RE556877 332
Reman Cylinder Head-5130-4045HT065 - RE556611, RE538995....116
Reman Cylinder Head-5130-4045HT065 - RE557221..... 228
Reman Cylinder Head-5130-4045HT075 - RE556877..... 340
Reman Engine Controller-16A5-4045HT065 - RE556611, RE538995 70
Reman Engine Controller-16A5-4045HT065 - RE557221 184
Reman Fuel Injection Nozzle-16A5-4045HT075 - RE556877..... 294
Reman Fuel Injection Pump-16A5-4045HT065 - RE556611, RE538995 70
Reman Fuel Injection Pump-16A5-4045HT065 - RE557221 184
Reman Fuel Injection Pump-16A5-4045HT075 - RE556877 294
REMAN HYDRAULIC PROPEL MOTOR..... 46
Reman Hydraulic Pump..... 636
Reman Injection Nozzle-16A5-4045HT065 - RE556611, RE538995.. 70
Reman Injection Nozzle-16A5-4045HT065 - RE557221..... 184
Reman Injection Nozzle-9901-4045HT065 - RE556611, RE538995.. 158
Reman Injection Nozzle-9901-4045HT065 - RE557221 268
Reman Injection Nozzle-9901-4045HT075 - RE556877 384
Reman Oil Pump-5001-4045HT065 - RE556611, RE538995.....114
Reman Oil Pump-5001-4045HT065 - RE557221..... 226
Reman Oil Pump-5001-4045HT075 - RE556877..... 338
Reman Rotary Manifold Components 838
Reman Starter Motor (24V)-3031-4045HT065 - RE556611, RE538995 88
Reman Starter Motor (24V)-3031-4045HT065 - RE557221..... 200
Reman Starter Motor-3031-4045HT075 - RE556877..... 312
REMAN SWING BEARING 822
Reman Travel Motor..... 48
Reman Water Pump-4447-4045HT065 - RE556611, RE538995..... 102
Reman Water Pump-4447-4045HT065 - RE557221..... 214
Reman Water Pump-4447-4045HT075 - RE556877..... 326
Remote Diagnostics and Programming Wiring Harness 472
RESERVE WATER TANK 414
Reservoir, Hydraulic Oil..... 674
Reservoir, Window Washer 536
Resistor, Air Conditioning Heater 572
Resistor, Fuel Filter..... 436
Restriction Indicator Kit, Hydraulic Filter..... 672
Return Lines 740
Return Lines (Control Valve To Cooling Package) 742
Return Lines To Rotary Manifold 744
Reversing Fan Drive Hoses..... 410
Reversing Fan Drive Motor Components 412
Reversing Fan Drive Motor Valve Seal Kit 412
Right Armrest..... 558
Right Boom Cylinder Components (- 055195)..... 804
Right Boom Cylinder Components (055196 -)..... 806
Right Boom Cylinder Seal Kit (- 055195)..... 804
Right Cab Inside Cover 540
Right Console..... 558
Right Console Wire Harness 570
Right Pedal, Travel Pilot Control 700
RIGHT PILOT CONTROLLER PILOT LINES TO PILOT SHUTOFF VALVE..... 758
RIGHT PILOT CONTROLLER PILOT LINES TO PILOT SIGNAL MANIFOLD..... 758
Ring Gear, Flywheel-1534-4045HT065 - RE556611, RE538995..... 68
Ring Gear, Flywheel-1534-4045HT065 - RE557221..... 182
Ring Gear, Flywheel-1534-4045HT075 - RE556877..... 293
Rocker Arm Shaft-4901-4045HT065 - RE556611, RE538995.....112
Rocker Arm Shaft-4901-4045HT065 - RE557221..... 224
Rocker Arm Shaft-4901-4045HT075 - RE556877..... 336
Rocker Arms-4901-4045HT065 - RE556611, RE538995.....112
Rocker Arms-4901-4045HT065 - RE557221 224
Rocker Arms-4901-4045HT075 - RE556877 336
Rods, Push-4901-4045HT065 - RE556611, RE538995.....112
Rods, Push-4901-4045HT065 - RE557221..... 224
Rods, Push-4901-4045HT075 - RE556877..... 336
ROLLER, CARRIER TRACK..... 32
ROLLER, LOWER GUARD 36
Roller, Lower Track..... 34
Roller, Swing Bearing 822
Roof Lights Wiring Harness..... 534
Roof, Cab 506
Rotary Manifold Components..... 838
ROTARY MANIFOLD COVER 834
Rotary Manifold Lines To Control Valve..... 772
ROTARY MANIFOLD SEAL 834
Rotary Manifold Seal and Swing Stop..... 834
ROTARY MANIFOLD SWING STOP 834
Rotary Monitor Dial Switch (- XXXXXX) 462
Rotating Group, Hydraulic Pump..... 638
Rubber, Counterweight..... 492

S

Safety Label, Starter-3031-4045HT065 - RE556611, RE538995..... 88
Safety Label, Starter-3031-4045HT065 - RE557221 200
Seal Kit, Arm Cylinder (- 055196)..... 812
Seal Kit, Arm Cylinder (055197 -)..... 814
Seal Kit, Bucket Cylinder (- 055224) 816
Seal Kit, Bucket Cylinder (055225 -) 818
Seal Kit, Fan Drive Motor 408
Seal Kit, Hydraulic Pump..... 636

Índice alfabético - continuação

Página

SEAL KIT, HYDRAULIC PUMP REGULATOR 1 ... 640
SEAL KIT, HYDRAULIC PUMP REGULATOR 2 ... 642
Seal Kit, Hydraulic Pump Rotating Group ... 638
Seal Kit, Hydraulic Thumb Kit Cylinder (Kits Built 28 June 2010 -) ... 820
Seal Kit, Left Boom Cylinder (- 055195) ... 808
Seal Kit, Left Boom Cylinder (055196 -) ... 810
Seal Kit, Pilot Pump ... 644
Seal Kit, Right Boom Cylinder (- 055195) ... 804
Seal Kit, Right Boom Cylinder (055196 -) ... 806
Seal Kit, Valve, Reverse Fan Drive Motor ... 412
Seal, Cab Door ... 498
Seal, Cab Window ... 498
SEAL, CENTER JOINT ... 834
Seal, Front Oil-9901-4045HT065 - RE556611, RE538995 ... 166
Seal, Rear Oil-9901-4045HT065 - RE556611, RE538995 ... 147
Seal, Rear Oil-9901-4045HT065 - RE557221 ... 251
Seal, Rear Oil-9901-4045HT075 - RE556877 ... 367
SEAL, ROTARY MANIFOLD ... 834
SEAL, SWING BEARING ... 824
Seal, Travel Pilot Control Valve Components ... 704
SEAT BASE ... 560
Seat Base Cover ... 564
SEAT BASE TRACK KIT ... 560
Seat Belt, Air Suspension Heated Seat ... 548
Seat Belt, Mechanical Suspension Seat ... 552
Seat Components, Mechanical Suspension ... 554
Seat Hardware Service Kit ... 556
Seat Heater Switch Wiring Harness (Air-Suspension) ... 566
Seat Heater Wiring Harness ... 568
Seat Heater Wiring Harness (Air Suspension) ... 566
Seat Mounting ... 562
Seat Mounting Hardware, Cab Floor ... 512
Seat Mounting, Cab Floor ... 538
SEAT SLIDE TRACK KIT ... 560
Seat Stand ... 560
Seat Support ... 560
SEAT SUPPORT ... 560
Seat, Air Suspension, Heated ... 548
Seat, Mechanical Suspension ... 552
Seat, Mechanical Suspension, Components ... 554
Sediment Bowl, Fuel Filter ... 436
Sending Unit, Fuel Tank Level ... 432
Sensor , Kit do sensor , Montagem do ATD (Dispositivo de Pós-tratamento) ... 424
Sensor , SenSor , 16A5 Bomba de Injeção de Combustível ... 70, 184, 294
Sensor , SenSor , 6733 Sensores ... 130
Sensor , SenSor , 6764 Sensores do Motor ... 242, 354
Sensor , SenSor , 8192 Filtro Primário do Combustível ... 132, 244, 356
Sensor , SenSor , Ar Condicionado, Condensador e Compressor ... 578
Sensor , SenSor , Ar Condicionado/Aquecedor ... 572
Sensor , SenSor , Componentes do Filtro de Combustível e Separador de Água ... 436
Sensor , SenSor , Componentes do Motor de Acionamento do Ventilador ... 408
Sensor , SenSor , Componentes do Motor de Acionamento do Ventilador Reversível ... 412
Sensor , SenSor , Duto do Ar-condicionado e Aquecedor ... 576
Sensor , SenSor , Filtro de ar ... 418
Sensor , SenSor , Grupo Rotativo da Bomba Hidráulica ... 638
Sensor , SenSor , Linha do Piloto (Coletor do Sinal do Piloto ao Motor do Giro) ... 764
Sensor , SenSor , Linhas Auxiliares de Alta Vazão do Corpo Principal ... 790
Sensor , SenSor , Linhas do Piloto (Válvula de Controle ao Coletor do Sinal do Piloto) ... 770
Sensor , SenSor , Mangueiras e Suporte do Purificador de Ar ... 420
Sensor , SenSor , Regulador da Bomba Hidráulica 1 ... 640
Sensor , SenSor , Regulador da Bomba Hidráulica 2 ... 642
Sensor , SenSor , Reservatório de Óleo Hidráulico ... 674
Sensor , SenSor , Sensor Solar do Ar-condicionado ... 584
Sensor , SenSor de temperatura , 6733 Sensores ... 130
Sensor , SenSor de temperatura , 6764 Sensores do Motor ... 242, 354
Sensor , SenSor de temperatura , Montagem do ATD (Dispositivo de Pós-tratamento) ... 424
Sensor , SenSor temperatura combuStí , 16A5 Bomba de Injeção de Combustível ... 294, 70, 184
Sensor, Air Cleaner ... 418, 420
Sensor, Air Conditioning ... 584
Sensor, Air Conditioning Heater ... 572
Sensor, Air Duct Solar ... 576
Sensor, Air Temperature-6733-4045HT065 - RE556611, RE538995 ... 130
Sensor, Air Temperature-6764-4045HT065 - RE557221 ... 242
Sensor, Air Temperature-6764-4045HT075 - RE556877 ... 354
Sensor, Crankshaft Position-6733-4045HT065 - RE556611, RE538995 ... 130
Sensor, Engine Speed-6733-4045HT065 - RE556611, RE538995 ... 130
Sensor, Front Attach Pressure ... 764
Sensor, Fuel Pressure-6764-4045HT065 - RE557221 ... 242
Sensor, Fuel Pressure-6764-4045HT075 - RE556877 ... 354
Sensor, Magnetic Pick Up-6733-4045HT065 - RE556611, RE538995 ... 130
Sensor, Magnetic Pick-Up-6764-4045HT065 - RE557221 ... 242
Sensor, Magnetic Pick-Up-6764-4045HT075 - RE556877 ... 354
Sensor, Manifold Air Pressure-6733-4045HT065 - RE556611, RE538995 ... 130
Sensor, Pressure, Control Valve ... 770
Sensor, Pressure, Hi-Flow Auxiliary Lines ... 790
Sensor, Pressure, Pilot Control Valve ... 770
Sensor, Pressure, Pump Regulator 1 ... 640
Sensor, Pressure, Pump Regulator 2 ... 642
Sensor, Primary Filter-8192-4045HT065 - RE556611, RE538995 ... 132
Sensor, Primary Filter-8192-4045HT065 - RE557221 ... 244
Sensor, Primary Filter-8192-4045HT075 - RE556877 ... 356
Sensor, Pump Delivery Pressure ... 638
Sensor, Reversing Fan Drive Motor Speed ... 412
Sensor, Solar ... 576
Sensor, Solar, Air Conditioner ... 578, 584
Sensor, Speed, Fan Drive Motor ... 408
Sensor, Temperature, After Treatment Device ... 424
Sensor, Temperature, Air Conditioner ... 578
Sensor, Temperature, Hydraulic Oil Reservoir ... 674
Sensor, Temperature-6698-4045HT075 - RE556877 ... 352
Service Advisor Remote (SAR) Switch ... 472
Service Advisor Remote (SAR) Switch (- XXXXXX) ... 462
Service Engine-9901-4045HT065 - RE556611, RE538995 ... 170
Service Engine-9901-4045HT065 - RE557221 ... 278
Service Kit For Injector Nozzle-9901-4045HT065 - RE556611, RE538995 ... 158
Service Kit For Injector Nozzle-9901-4045HT065 - RE557221 ... 268
Service Kit For Injector Nozzle-9901-4045HT075 - RE556877 ... 384
Service Kit, Cylinder Head Bolts-9901-4045HT065 - RE556611, RE538995 ... 154
Service Kit, Cylinder Head Bolts-9901-4045HT065 - RE557221 ... 266
Service Kit, Cylinder Head Bolts-9901-4045HT075 - RE556877 ... 380
Service Kit, Engine-9901-4045HT075 - RE556877 ... 382
Severe Duty Fuel Filter and Lines ... 438
Shaft, Balancer-4501-4045HT065 - RE556611, RE538995 ... 104
Shaft, Balancer-4501-4045HT065 - RE557221 ... 216
Shaft, Balancer-4501-4045HT075 - RE556877 ... 328
Shaft, Front Plate-3614-4045HT065 - RE556611, RE538995 ... 94
Shaft, Front Plate-3614-4045HT065 - RE557221 ... 206
Shaft, Rocker Arm-4901-4045HT065 - RE556611, RE538995 ... 112
Shaft, Rocker Arm-4901-4045HT065 - RE557221 ... 224
Shaft, Rocker Arm-4901-4045HT075 - RE556877 ... 336
Shell, Cab ... 496
SHOE, TRACK CHAIN ASSEMBLY ... 30
Short Block Assembly-9901-4045HT065 - RE556611, RE538995 ... 168
Short Block Assembly-9901-4045HT065 - RE557221 ... 276
Short Block Assembly-9901-4045HT075 - RE556877 ... 392
Shroud, Fan ... 398
Shutoff Lever, Pilot ... 722
Shutoff Valve, Pilot ... 780
Side Window Guard Bars ... 504
Sight Gauge, Hydraulic Oil Tank ... 674
Single Pedal Propel Kit ... 724
SKID PLATE, LOWER ROLLER ... 36
SMARTLOC™ HYDRAULIC COUPLER KIT ... 698
Solar Sensor ... 576
Solenoid Valve ... 659
Solenoid Valve Coil, Fan Drive Motor ... 408
Solenoid Valve Coil, Reversing Fan Drive Motor ... 412
Solenoid Valve Lines to Hydraulic Pump ... 766
Solenoid Valve Lines to Oil Tank ... 766, 774
SOLENOID VALVE PILOT LINE TO PILOT SHUTOFF VALVE ... 776
Solenoid Valve Wiring Harness ... 716
SOLENOID VALVE, HYDRAULIC COUPLER KIT ... 698
Solenoid Valve, Kit, 1 Way ... 714
Solenoid Valve, Kit, 2 Way ... 716
Solenoid, Ether Starting Aid ... 394
Spacer, Fan Drive-2398-4045HT065 - RE557221 ... 194
Spacer, Fan Drive-2398-4045HT075 - RE556877 ... 306
Speaker Wiring Harness ... 502
Speakers, Radio ... 502
Speed Sensor, Fan Drive Motor ... 408

Índice alfabético - continuação

Página

Speed Sensor, Reversing Fan Drive Motor ... 412
SPOOL VALVE, SOLENOID; HYDRAULIC COUPLER KIT ... 698
SPOOLS, CONTROL VALVE (4-SPOOL SIDE) ... 648
SPOOLS, CONTROL VALVE (5-SPOOL SIDE) ... 652
Spools, Pilot Signal Manifold ... 670
Spring, Track Chain Adjuster ... 38
Standard Arm 2.58 m ... 728
Start Aid, Ether ... 394
START SWITCH (- XXXXXX) ... 462
Starter Relay 12V-9901-4045HT065 - RE556611, RE538995 ... 167
Starter Relay-9901-4045HT065 - RE556611, RE538995 ... 161
Starter-3031-4045HT065 - RE556611, RE538995 ... 88
Starter-3031-4045HT065 - RE557221 ... 200
Starter-3031-4045HT075 - RE556877 ... 312
Starting Motor-3031-4045HT065 - RE556611, RE538995 ... 88
Starting Motor-3031-4045HT065 - RE557221 ... 200
Starting Motor-3031-4045HT075 - RE556877 ... 312
Step, Tool Box ... 614
Step, Track Frame (LC) ... 28
Step, Undercarriage (LC) ... 28
Stop Valve; Auxiliary ... 800
STOP, SWING ... 834
STOPPERS, CAB ... 508
Storage Compartment Floor Cover ... 590
Storage Compartment Panels ... 608
Storage Compartment Top Cover ... 610
Strainer, Fuel Tank ... 432
Straps, Lift-9801-4045HT065 - RE556611, RE538995 ... 140
Straps, Lift-9801-4045HT075 - RE556877 ... 364
Suction Lines ... 738
Sunroof, Cab ... 506
Super Long Front Swing Motor Relief Valve ... 826
SUPPORT, SEAT ... 560
SUPPORTS, FLOOR PLATE ... 544
Surge Tank ... 414
Swing Bearing ... 822
SWING BEARING BOTTOM COVER, TRACK FRAME ... 42
Swing Bearing Parts ... 824
Swing Gearbox ... 826
Swing Gearbox Components ... 828
Swing Motor ... 826
Swing Motor Components ... 830
Swing Motor Lines From Control Valve ... 762
Swing Motor Lines To Control Valve ... 744, 762
Swing Motor Mounting and Oil Fill ... 826
SWING MOTOR OIL FILL ... 826
Swing Motor Relief Valve, Super Long Front ... 826
Swing Motor To Control Valve Pilot Hydraulic Line ... 764
SWING STOP ... 834
Switch Box ... 470
Switch Panel ... 470
Switch Panel And Monitor Dial ... 470
Switch, Cab Beacon ... 456
Switch, Cab Lights ... 456
Switch, Door ... 502
Switch, Exhaust Filter Parked Cleaning (- XXXXXX) ... 462
Switch, Foot Pedal, Electric solenoid Valve Kit, 1 Way ... 714
Switch, Ignition ... 466
SWITCH, IGNITION (- XXXXXX) ... 462
Switch, Key Start ... 466
Switch, Left/Right Enable ... 472
Switch, Monitor Dial ... 470
Switch, Motion Alarm ... 628
Switch, Pilot Shutoff ... 722
Switch, Pressure Differential; Hydraulic Filter Restriction Indicator Kit ... 672
Switch, Reversing Fan Drive Valve ... 410
Switch, Seat Heater (Air-Suspension) ... 566
Switch, Service Advisor Remote (SAR) ... 472
Switch, Service Advisor Remote (SAR) (- XXXXXX) ... 462
SWITCH, START (- XXXXXX) ... 462
Switch, Temperature; Hydraulic Filter Restriction Indicator Kit ... 672
Switch, Travel Alarm ... 628

T

Tank, Fuel ... 432
Tank, Fuel Hoses ... 434
TANK, HYDRAULIC OIL ... 674
TANK, OIL; PILOT LINE TO PILOT SHUTOFF VALVE ... 776
TANK, RADIATOR SURGE ... 414
TANK, RESERVE, WATER ... 414

Página

Tank, Window Washer ... 536
Teeth, Heavy Duty Bucket (Vertical Tooth Pin Retention) ... 684
Teeth, High Capacity Bucket (Vertical Tooth Pin Retention) ... 682
Television Camera ... 630
Temperature Sensor, Hydraulic Oil Reservoir ... 674
Temperature Sensor-6698-4045HT075 - RE556877 ... 352
Temperature Switch Plug-6698-4045HT065 - RE556611, RE538995 ... 128
Temperature Switch Plug-6698-4045HT065 - RE557221 ... 240
Temperature Switch, Hydraulic Filter Restriction Indicator Kit ... 672
Tension Device, Track Chain Adjuster ... 38
TENSION DEVICE, TRACK CHAIN IDLER ... 40
Tensioner, Belt-8718-4045HT065 - RE556611, RE538995 ... 138
Tensioner, Belt-8718-4045HT065 - RE557221 ... 248
Tensioner, Belt-8718-4045HT075 - RE556877 ... 360
Thermostat Cover-2158-4045HT065 - RE556611, RE538995 ... 77
Thermostat Cover-2158-4045HT065 - RE557221 ... 191
Thermostat Housing-3924-4045HT065 - RE556611, RE538995 ... 98
Thermostat Housing-3924-4045HT065 - RE557221 ... 210
Thermostat Housing-3924-4045HT075 - RE556877 ... 322
Thermostat-2217-4045HT065 - RE556611, RE538995 ... 78
Thermostat-2224-4045HT065 - RE556611, RE538995 ... 80
Thermostat-2224-4045HT065 - RE557221 ... 192
Thermostat-2224-4045HT075 - RE556877 ... 304
Thrust Bearing, Crankshaft (Undersize)-9901-4045HT065 - RE556611, RE538995 ... 145
Thrust Bearing, Crankshaft (Undersize)-9901-4045HT065 - RE557221 ... 275
Thrust Bearing-4715-4045HT075 - RE556877 ... 332
Thumb, Direct Hydraulic, w/ Coupler (Kits Built 28 June 2010 -) ... 690
Thumb, Direct Hydraulic, w/o Coupler (Kits Built 28 June 2010 -) ... 692
Thumb, Progressive Hydraulic, w/ Coupler (Kits Built 28 June 2010 -) ... 694
Thumb, Progressive Hydraulic, w/o Coupler (Kits Built 28 June 2010 -) ... 696
Timing Gear Cover-4447-4045HT065 - RE556611, RE538995 ... 102
Timing Gear Cover-4447-4045HT065 - RE557221 ... 214
Timing Gear Cover-4447-4045HT075 - RE556877 ... 326
Tool Box ... 614
Tool Box Cover ... 614
Tooth, Heavy Duty Bucket (Horizontal Tooth Pin Retention) ... 686
Top Cover, Storage Compartment ... 610
Track Chain Adjuster ... 38
Track Chain Assembly ... 30
TRACK CHAIN DRIVE GEAR ... 46
Track Chain Idler ... 40
Track Frame Bottom Cover ... 42
Track Frame, Undercarriage (LC) ... 28
TRACK KIT, SEAT BASE ... 560
TRACK KIT, SEAT SLIDE ... 560
TRACK ROLLER, CARRIER ... 32
Track Roller, Lower ... 34
Transfer Pump, Fuel-3713-4045HT065 - RE556611, RE538995 ... 96
Transfer Pump, Fuel-3713-4045HT065 - RE557221 ... 208
Transfer Pump, Fuel-3713-4045HT075 - RE556877 ... 320
Transistor, Air Conditioning Heater ... 572
Travel Alarm ... 626
Travel Alarm Switch ... 628
Travel Device Hydraulic Hoses ... 44
TRAVEL KIT, SINGLE PEDAL ... 724
Travel Motion Alarm Switch ... 628
Travel Motion Alarm Wiring Harness ... 628
Travel Motor ... 48
Travel Motor Brake Valve ... 50
Travel Motor Brake Valve Components ... 50
Travel Motor Components ... 48
Travel Motor Cover ... 54
Travel Motor Crossover Relief Valve ... 50
Travel Motor Crossover Relief Valve Components ... 52
TRAVEL MOTOR CROSSOVER RELIEF VALVE COMPONENTS ... 52
TRAVEL MOTOR DRIVE GEAR ... 46
Travel Motor Gearbox ... 46
TRAVEL MOTOR HYDRAULIC LINES ... 44
Travel Motor, Reman ... 48
Travel Pilot Control Pedals ... 700
Travel Pilot Control Valve ... 702
Travel Pilot Control Valve Components ... 704
Travel Pilot Control Valve Lever ... 702
Travel Pilot Control Valve, Auxiliary, Kit ... 712
Travel Speed Switch (- XXXXXX) ... 462
TRAVEL WARNING ALARM (- XXXXXX) ... 462
Travel Warning Alarm, Buzzer ... 464
Tray, Left Console ... 524

Índice alfabético - continuação

Página

Tray, Rear ... 546
Tube By Pass-3924-4045HT065 - RE556611, RE538995 ... 98
Tube By Pass-3924-4045HT065 - RE557221 ... 210
Tube By Pass-3924-4045HT075 - RE556877 ... 322
Tube, Oil Dipstick-4062-4045HT065 - RE556611, RE538995 ... 100
Tube, Oil Dipstick-4062-4045HT065 - RE557221 ... 212
Tube, Oil Dipstick-4062-4045HT075 - RE556877 ... 324
Tube, Oil Pump-5001-4045HT065 - RE556611, RE538995 ... 114
Tube, Oil Pump-5001-4045HT065 - RE557221 ... 226
Tube, Oil Pump-5001-4045HT075 - RE556877 ... 338
Tube, Water Pump Bypass-2158-4045HT075 - RE556877 ... 302
Turbocharger Oil Lines-65QS-4045HT075 - RE556877 ... 350
Turbocharger to Air Cleaner Hoses ... 418
Turbocharger-65YB-4045HT065 - RE556611, RE538995 ... 126
Turbocharger-65YB-4045HT065 - RE557221 ... 238

U

U-Bolt ... 426
U-Bolt, Muffler ... 426
UNDERCARRIAGE FRAME (LC) ... 28
Undercarriage Step (LC) ... 28
UPPER ROLLER, TRACK ... 32

V

V-Belt-24FF-4045HT065 - RE556611, RE538995 ... 82
VALVE BODY, CONTROL VALVE (4-SPOOL SIDE) ... 648
VALVE BODY, CONTROL VALVE (5-SPOOL SIDE) ... 652
Valve Cover, Travel Pilot Control Valve Components ... 704
Valve Cover-1164-4045HT065 - RE556611, RE538995 ... 62
Valve Cover-1164-4045HT065 - RE557221 ... 176
Valve Cover-1164-4045HT075 - RE556877 ... 286
Valve Kit, Electric Solenoid, 1 Way ... 714
Valve Kit, Electric Solenoid, 2 Way ... 716
VALVE MOUNTING BRACKETS, CONTROL ... 646
Valve Section, Pilot Signal Manifold ... 664
Valve, Control-9901-4045HT065 - RE556611, RE538995 ... 165
Valve, Exhaust-5130-4045HT065 - RE556611, RE538995 ... 116
Valve, Exhaust-5130-4045HT065 - RE557221 ... 228
Valve, Exhaust-5130-4045HT075 - RE556877 ... 340
Valve, Fan Drive Motor ... 408
Valve, Fan Motor (Standard) ... 406
Valve, Flow Control, Windshield Washer ... 502
Valve, Intake-5130-4045HT065 - RE556611, RE538995 ... 116
Valve, Intake-5130-4045HT065 - RE557221 ... 228
Valve, Intake-5130-4045HT075 - RE556877 ... 340
Valve, Pattern Changer ... 736
Valve, Pilot Control ... 708
Valve, Pilot Controller ... 706
Valve, Pilot Shutoff ... 780
VALVE, PILOT SHUTOFF; PILOT LINE TO OIL TANK ... 776
VALVE, PILOT SHUTOFF; PILOT LINE TO PILOT SIGNAL MANIFOLD ... 776
VALVE, PILOT SHUTOFF; PILOT LINE TO SOLENOID VALVE ... 776
VALVE, PILOT SHUTOFF; PILOT LINES TO LEFT PILOT CONTROLLER ... 760
VALVE, PILOT SHUTOFF; PILOT LINES TO RIGHT PILOT CONTROLLER ... 758
Valve, Pressure Relief, Auxiliary ... 798
Valve, Relief, Travel Motor Brake (Components) ... 52
Valve, Solenoid ... 659
VALVE, SOLENOID; HYDRAULIC COUPLER KIT ... 698
VALVE, SOLENOID; PILOT LINE TO PILOT SHUTOFF VALVE ... 776
Valve; Stop ... 800
Valve, Travel Motor Brake ... 48
Valve, Travel Motor Brake Components ... 50
Valve, Travel Pilot Control ... 702
Valves, Pilot Signal Manifold ... 670
Vehicle Controller (- XXXXXX) ... 462
Vent Hose-2964-4045HT065 - RE556611, RE538995 ... 86
Vent Hose-2964-4045HT065 - RE557221 ... 198
Vent Hose-2964-4045HT075 - RE556877 ... 310
Ventilador , Ventilador , Sistema de Arrefecimento ... 398
Visor Support, Rain ... 530
VISOR, RAIN ... 532

W

Washer Nozzle ... 502
Water Pump Bypass Tube-2158-4045HT075 - RE556877 ... 302
Water Pump Inlet-5728-4045HT065 - RE556611, RE538995 ... 119
Water Pump Inlet-5728-4045HT065 - RE557221 ... 231
Water Pump Inlet-5728-4045HT075 - RE556877 ... 343
Water Pump Pulley-2001-4045HT065 - RE556611, RE538995 ... 76
Water Pump Pulley-2001-4045HT065 - RE557221 ... 190
Water Pump Pulley-2001-4045HT075 - RE556877 ... 300
Water Pump-4447-4045HT065 - RE556611, RE538995 ... 102
Water Pump-4447-4045HT065 - RE557221 ... 214
Water Pump-4447-4045HT075 - RE556877 ... 326
Water Separator Components ... 436
Weatherstrip, Cab Door ... 498
Weight, Rear Frame ... 492
Wheel, Crankshaft-6764-4045HT065 - RE557221 ... 242
Wheel, Crankshaft-6764-4045HT075 - RE556877 ... 354
Window Guard Bars ... 504
Window Guard, Front ... 528
Window Washer Reservoir ... 536
Window, Cab ... 514
Window, Cab Door ... 498
Window, Windshield ... 516
Windshield ... 516
Windshield Handle ... 516
Windshield Washer Hose ... 502
Windshield Washer Nozzle ... 502
Windshield Washer Reservoir ... 536
Windshield Wiper Wiring Harness ... 516
Wiper Arm, Windshield Wiper ... 516
Wiper Blade, Windshield ... 516
Wiper Motor, Windshield ... 516
Wiper Switch (- XXXXXX) ... 462
Wire Harness, Air Conditioner Heater ... 570
Wire Harness, Right Console ... 570
Wire Harness, Roof Lights ... 534
Wire Harness, Travel Alarm ... 626
Wire Harness, Travel Alarm Switch ... 628
Wiring Harness & Injection Nozzle-16A5-4045HT065 - RE556611, RE538995 ... 70
Wiring Harness & Injection Nozzle-16A5-4045HT065 - RE557221 ... 184
Wiring Harness Cover, Cab ... 478
Wiring Harness Extension (- XXXXXX) ... 462
Wiring Harness, 12 V Power Supply ... 488
Wiring Harness, Additional Fuse Box ... 474
Wiring Harness, Air Conditioning Heater ... 572
Wiring Harness, Alternator Jumper ... 484
Wiring Harness; Alternator Jumper, Engine Control Unit ... 484
Wiring Harness, Alternator-3150-4045HT065 - RE556611, RE538995 ... 90
Wiring Harness, Alternator-3150-4045HT065 - RE557221 ... 202
Wiring Harness, Alternator-3150-4045HT075 - RE556877 ... 314
Wiring Harness, Auxiliary Three Button Cancel Switch ... 472
Wiring Harness, Battery ... 448
Wiring Harness, Beacon Jumper ... 456
Wiring Harness, Boom and Cab Roof Lights Kit ... 458
Wiring Harness, Boom Work Light ... 454
Wiring Harness, Cab (- XXXXXX) ... 462
Wiring Harness, Cab Light ... 456
Wiring Harness, Cab Shell ... 456
Wiring Harness, Cab, Headlamp ... 452
Wiring Harness, Dome Light ... 502
Wiring Harness, Door Switch ... 502
Wiring Harness, Electric Solenoid Valve Kit, 1 Way ... 714
Wiring Harness, Electric Solenoid Valve Kit, 2 Way ... 716
Wiring Harness, Foot Pedal, Electric solenoid Valve Kit, 1 Way ... 714
Wiring Harness, Front Lights ... 450
WIRING HARNESS, FRONT LIGHTS (2 LAMP) ... 458
Wiring Harness, Hi-Flow Auxiliary Lines ... 790
Wiring Harness, Hydraulic Filter Restriction Indicator Kit ... 672
Wiring Harness, JDLink MTG Assembly ... 678
Wiring Harness, Machine ... 460
Wiring Harness, Main Kit ... 456
Wiring Harness, Monitor ... 464
Wiring Harness, MP3 Player ... 632
Wiring Harness, Multi-Function Pilot Control Lever ... 472
Wiring Harness, Pilot Control Lever ... 472
Wiring Harness, Pump ... 460
Wiring Harness, Rear Camera ... 630
Wiring Harness, Remote Diagnostics and Programming ... 472
Wiring Harness, Reversing Fan Drive ... 410
Wiring Harness, Seat Heater ... 568
Wiring Harness, Seat Heater (Air Suspension) ... 566
Wiring Harness, Seat Heater Switch (Air-Suspension) ... 566
Wiring Harness, Solenoid Valve ... 716

Índice alfabético - continuação

Página

Wiring Harness, Speakers 502
Wiring Harness, Start Terminal Jumper 448
Wiring Harness, Starter Protection 448
Wiring Harness, Windshield Wiper 516
Wiring Harness-8473-4045HT065 - RE556611, RE538995 134
Wiring Harness-84BX-4045HT065 - RE556611, RE538995 136
Work Light, Boom 454
Work Light, Boom and Headlight Kit 458

Y

YOKE, TRACK IDLER 40

Página

LC Track Frame
Bâti de chenille LC
Estrutura da Esteira LC
Bastidor de cadenas LC

TX1095200 A.1

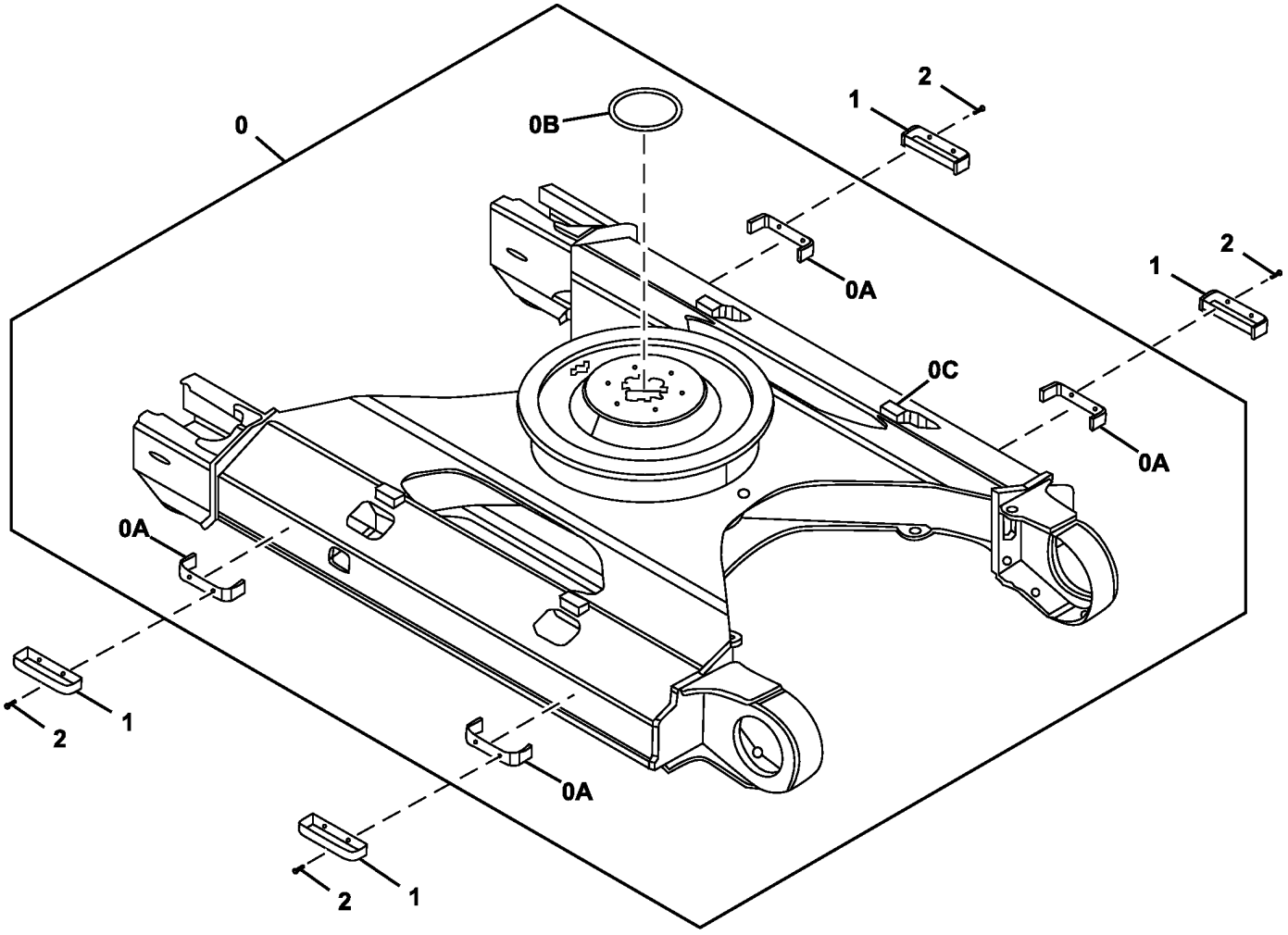

TX1095200

Item	*Nº peça*	*Descrição*	*Qtde*	*Nº série*	*Notas*
0	5009912	Estrutura	1		
0A	4447430	Degrau	4		
0B	4477681	Capa	1		
0C	3103979	Apoio	4		
1	9755978	Degrau	4		Somente sapatas de 800 mm
2	.....	Parafuso c/arruela	8		J281240 NLA
	19M7493	Parafuso sextavado	8		M12 X 40, SUB FOR J901240
	24H1748	Arruela	8		1/2" X 1-1/4" X 0.105", SUB FOR 449490, 4249324 NLA

Track Chain Assembly
Chaîne de chenille
Conjunto da Corrente da Esteira
Conjunto de cadena de oruga

TX1095305 A.1

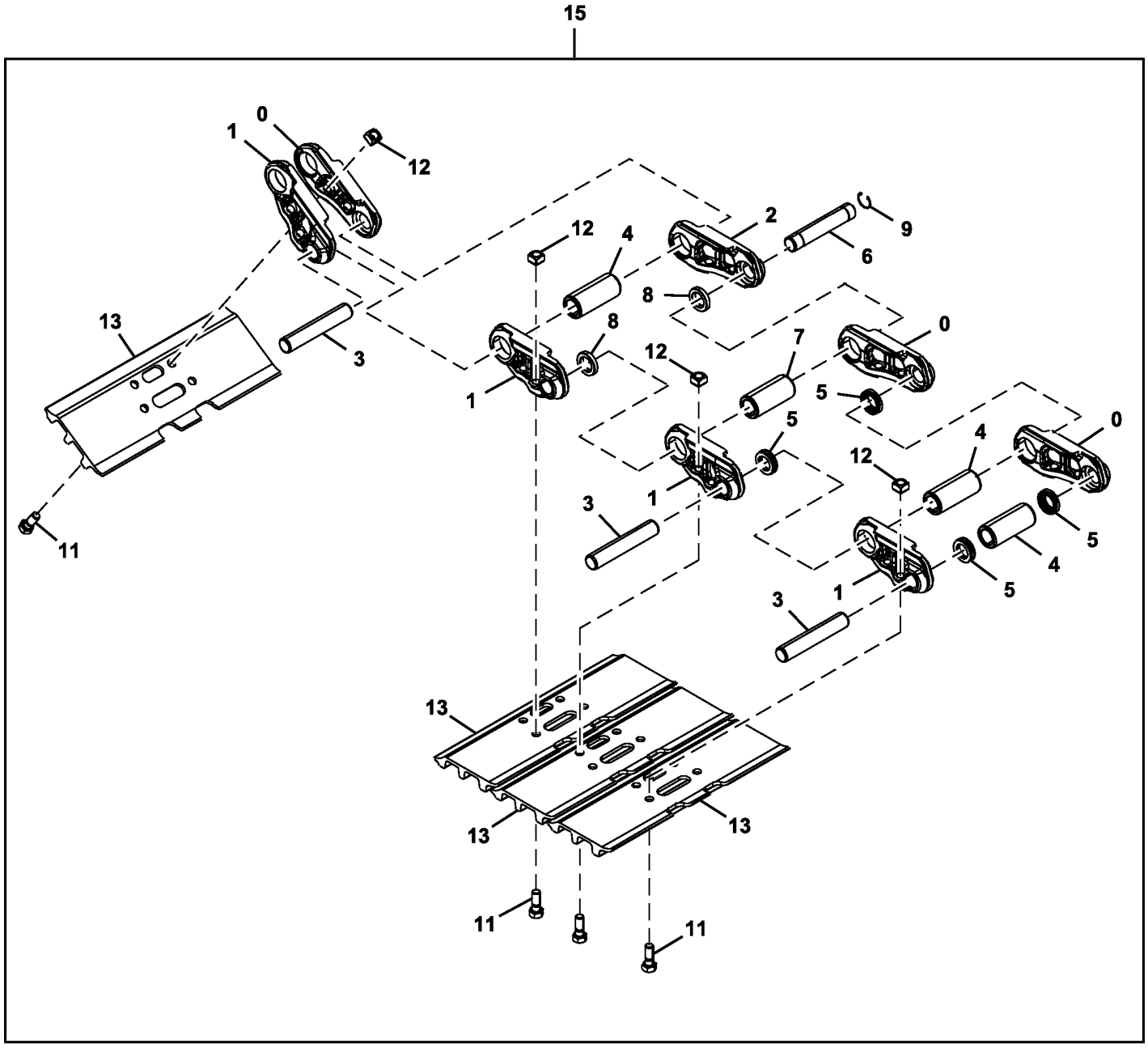

TX1095305

Item	*Nº peça*	*Descrição*	*Qtde*	*Nº série*	*Notas*
0	0005251R	Elo de esteira	42		RH, SUB FOR 0005251
1	0005252R	Elo de esteira	43		LH, SUB FOR 0005252
2	4633367R	Elo mestre da esteira	1		SUB FOR 4633367
3	AT180028	Pino fixador	42		SUB FOR 4314671
4	AT186162	Bucha	42		SUB FOR 4386609
5	AT186161	Vedação	84		SUB FOR 4408124
6	T209260	Pino mestre da esteira	1		Pino Principal da Esteira, SUB FOR 4267743
7	AT219468	Bucha	1		Bucha Principal da Esteira, SUB FOR 4345302
8	AT219471	Espaçador	2		Vedação Principal da Esteira, SUB FOR 4379310
9	T209259	Anel de pressão	1		SUB FOR 4192666
10	9250500R	Corrente esteira s/sapatas	1		SUB FOR 9250500
11	T139614	Parafuso	172		SUB FOR 4631640 OR 4659287
12	T139615	Porca	172		SUB FOR 4255638
13	AT219482	Sapata ab. 3garraS perp.dir	43		600 mm, SUB FOR 2050647 OR 2050647R
	AT219483	Sapata ab. 3garraS perp.dir	43		700 mm, SUB FOR 2053495 OR 2035773R
15	9268306R	Conjunto esteira	2		600 mm, SUB FOR 9268306
	9271862R	Conjunto esteira	2		700 mm, SUB FOR 9271862

Carrier Roller
Galet porteur
Cilindro do Transportador
Rodillo superior

TX1095301 B.1

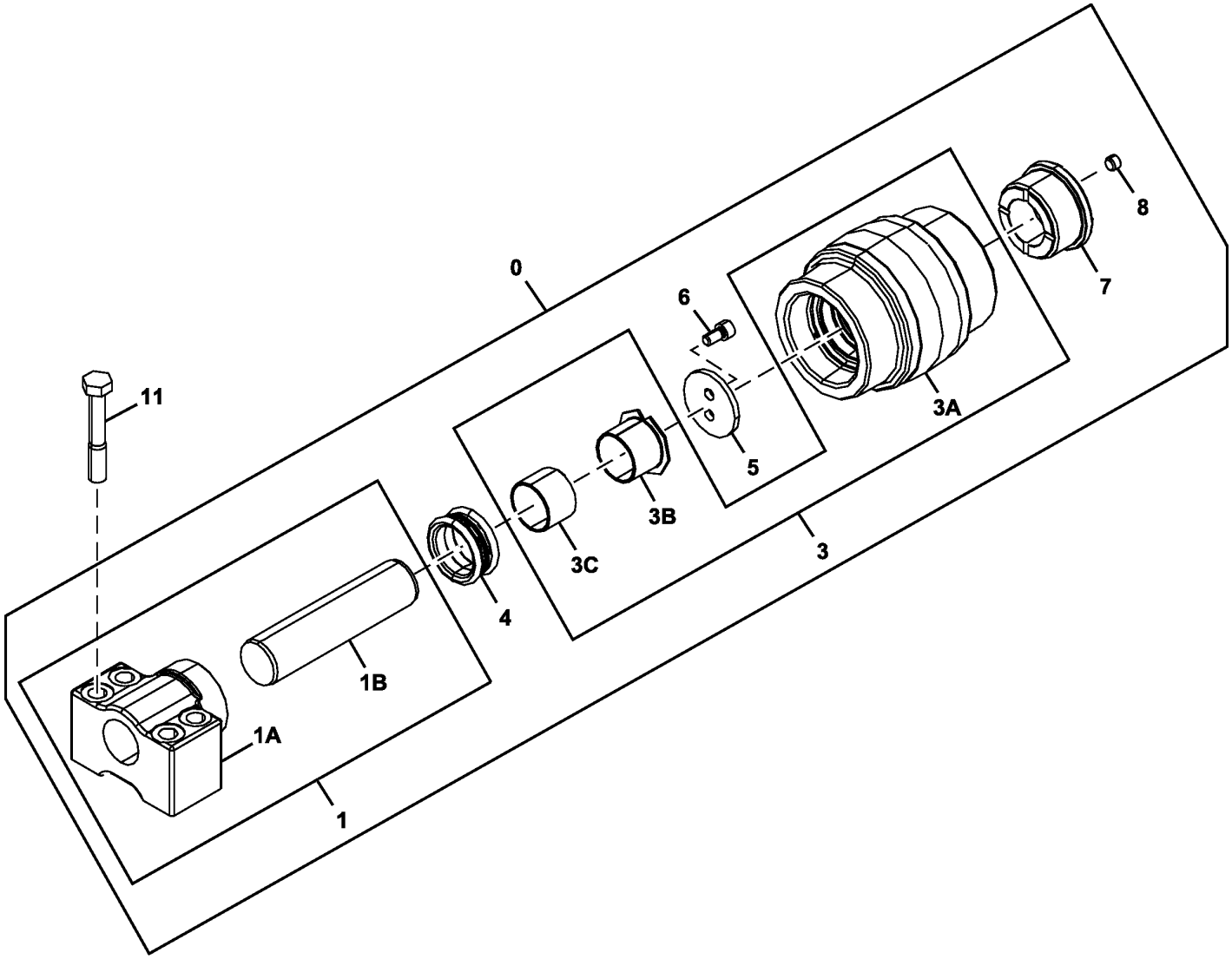

TX1095301

Item	*Nº peça*	*Descrição*	*Qtde*	*Nº série*	*Notas*
0	9234984R	Rolete	1		SUB FOR 9234984
1	.....	Suporte	1		9234985 NLA
1A	.....	Bucha	1		2050981 NLA
1B	.....	Eixo	1		3101035 NLA
3	9300912	Rolete	1		SUB FOR 9235104
3A	7056582	Rolete	1		NLA, SUB FOR 2050980, ORDER 9300912
3B	3115657	Rolete	1		SUB FOR 3101093
3C	3115658	Bucha	1		SUB FOR 4172349
4	AT180008	Vedação	1		SUB FOR 4317584
5	.....	Arruela de encosto	1		4614277 NLA
6	AT180006	Parafuso	1		SUB FOR M351020
7	.....	Capa	1		3101117 NLA
8	94-2011	Tampão	1		SUB FOR 4315607
11	19M8020	Parafuso sextavado	4		M16 X 100, SUB FOR J931600

Lower Track Chain Roller
Galet inférieur de chaîne de chenille
Rolete Inferior da Corrente da Esteira
Rodillo de cadena de orugas inferior

TX1095302 A.1

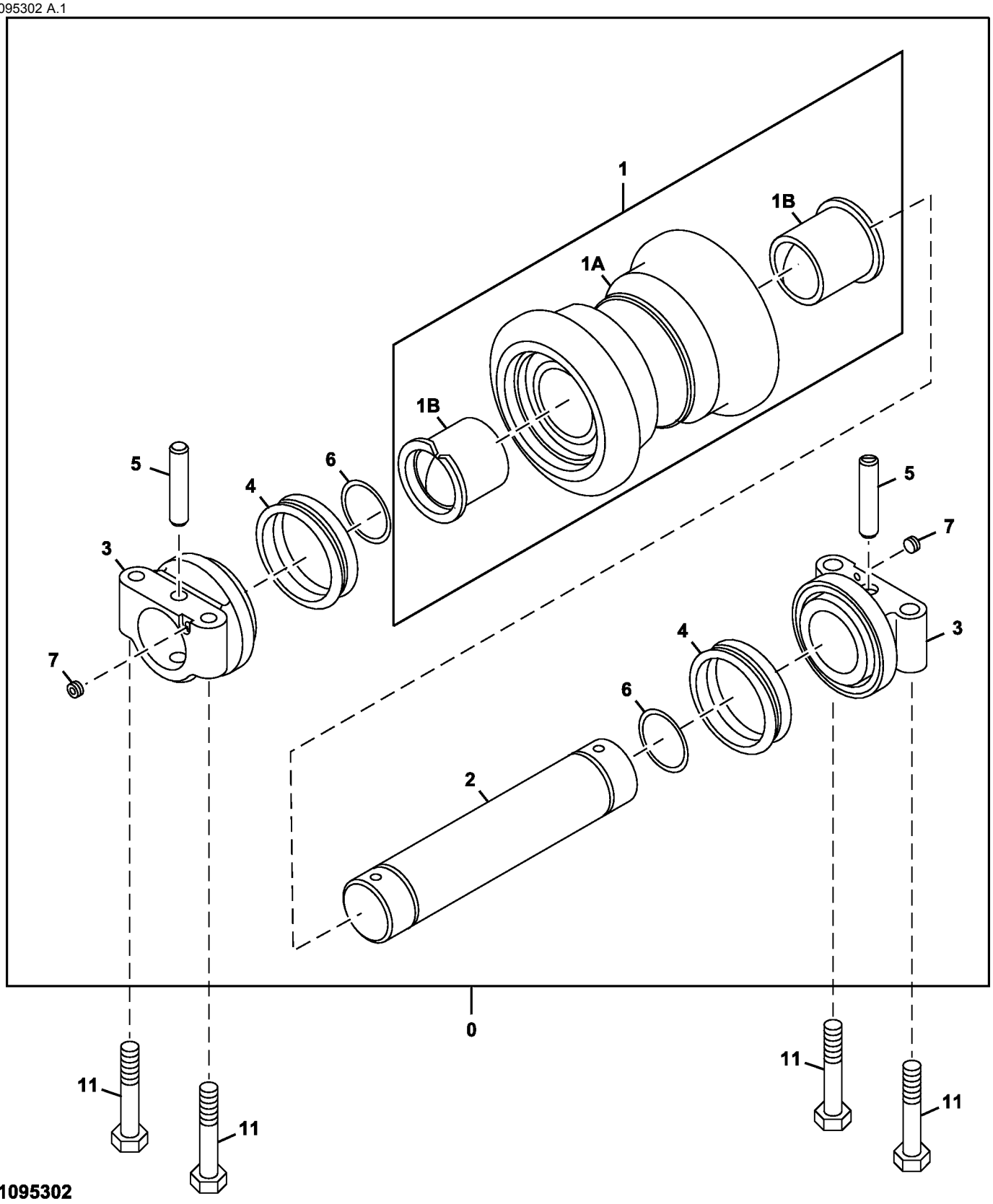

TX1095302

Item	*Nº peça*	*Descrição*	*Qtde*	*Nº série*	*Notas*
0	AT332621	Rolete	1		SUB FOR AP34666
1	.....	Rolete	1		9156396 NLA
1A	.....	Rolete	1		7031988 NLA
1B	AT180013	Bucha	2		SUB FOR 3047030
2	.....	Eixo	1		3046945 NLA
3	.....	Suporte	2		2036934 NLA
4	AT180011	Vedação	2		SUB FOR 4317586
5	.....	Pino	2		4137684 NLA
6	AT180012	Anel o	2		
7	AT180007	Tampão	2		SUB FOR 4315607
11	4331851	Parafuso sextavado	4		

Lower Roller Guard
Protections galet inférieur
Proteção do Rolete Inferior
Protectores rodillo inferior

TX1095299 A.1

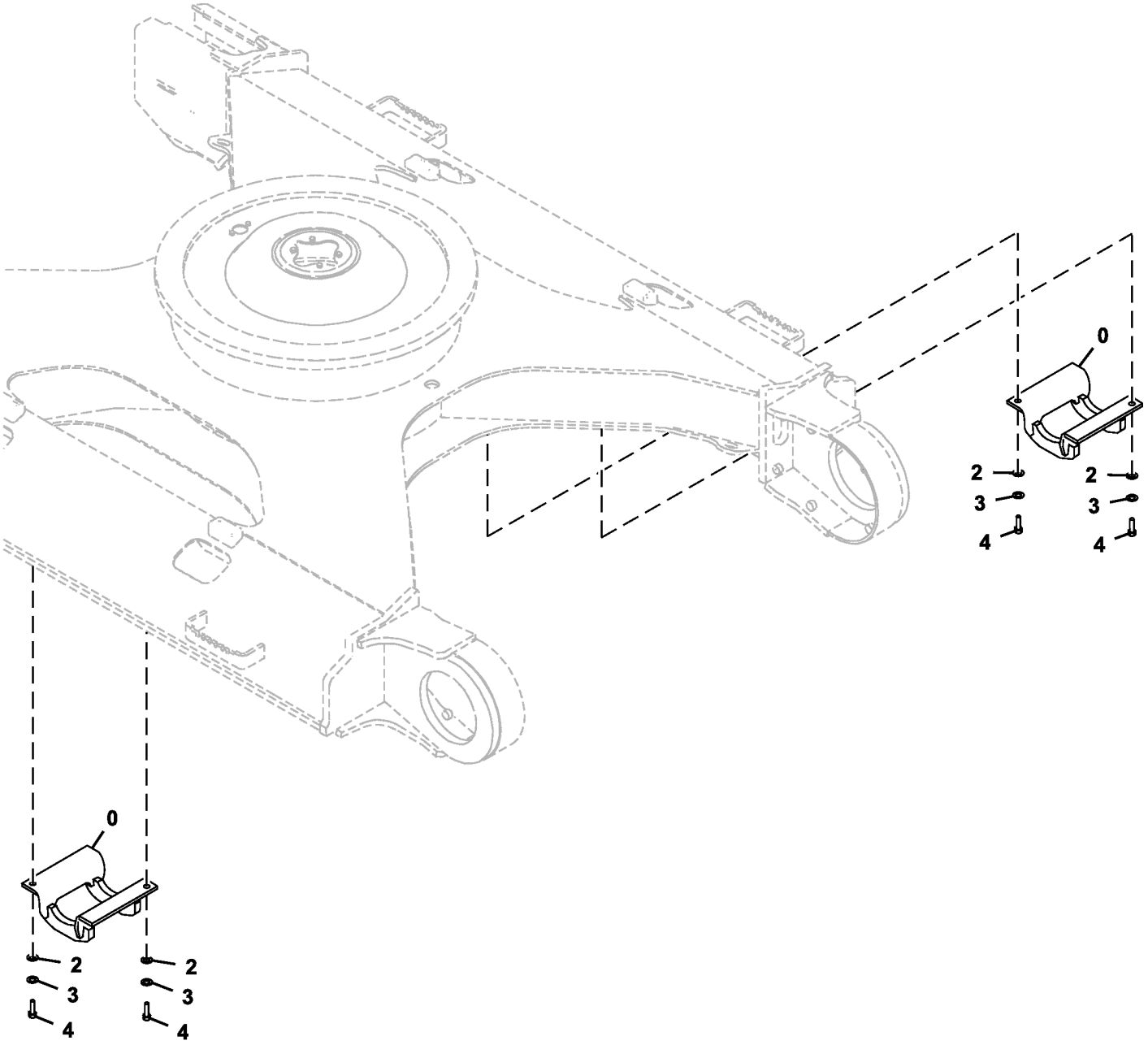

TX1095299

Item	*Nº peça*	*Descrição*	*Qtde*	*Nº série*	*Notas*
0	8097015	Proteção	2		
2	24M7353	Arruela	4		20 X 34 X 3 mm, SUB FOR J222018 OR AT154553
3	24M7055	Arruela	4		8.400 X 16 X 1.600 mm, SUB FOR A590918
4	19M8232	Parafuso sextavado	4		M18 X 50, SUB FOR 4252880

Track Chain Adjuster
Dispositif de réglage de chaîne de chenille
DtlAjustador da Corrente da Esteira
Ajustador de cadena de oruga

TX1095295 B.2

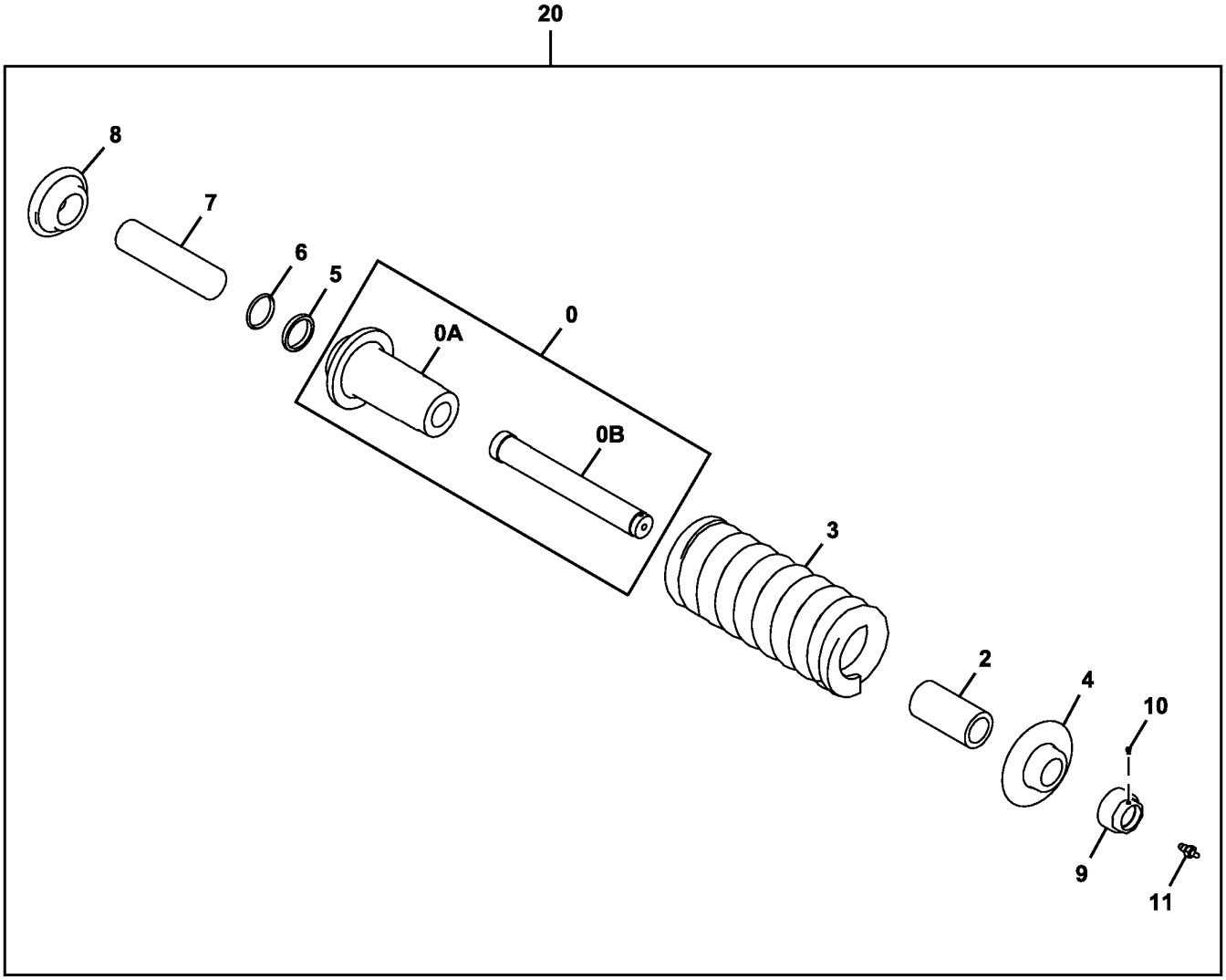

TX1095295

Item	*Nº peça*	*Descrição*	*Qtde*	*Nº série*	*Notas*
0	9243238R	Cilindro	1		SUB FOR 9243238
0A	2051413	Cilindro	1		NLA
0B	3103151	TiranTe	1		NLA
2	4625482R	Espaçador	1		SUB FOR 4625482
3	3102993R	Mola	1		SUB FOR 3102993
	3118592	Mola	1		Para Ambiente Agressivo
4	3103149R	Arruela	1		SUB FOR 3103149
5	T335851	Vedação	1		
6	T335852	Vedação	1		
7	3103150R	TiranTe	1		SUB FOR 3103150
8	DH400366	Flange	1		SUB FOR 3103148
9	4412710R	Porca	1		SUB FOR 4412710
10	AT180047	Tampão	1		SUB FOR 4248106
11	4255055R	VálVula	1		SUB FOR 4255055
20	9243267	Ajustador	1		NLA

Track Chain Idler
Tendeur de chaîne de chenille
Polia Intermediária da Corrente da Esteira
Rodillo tensor de cadena de oruga

TX1095293 A.1

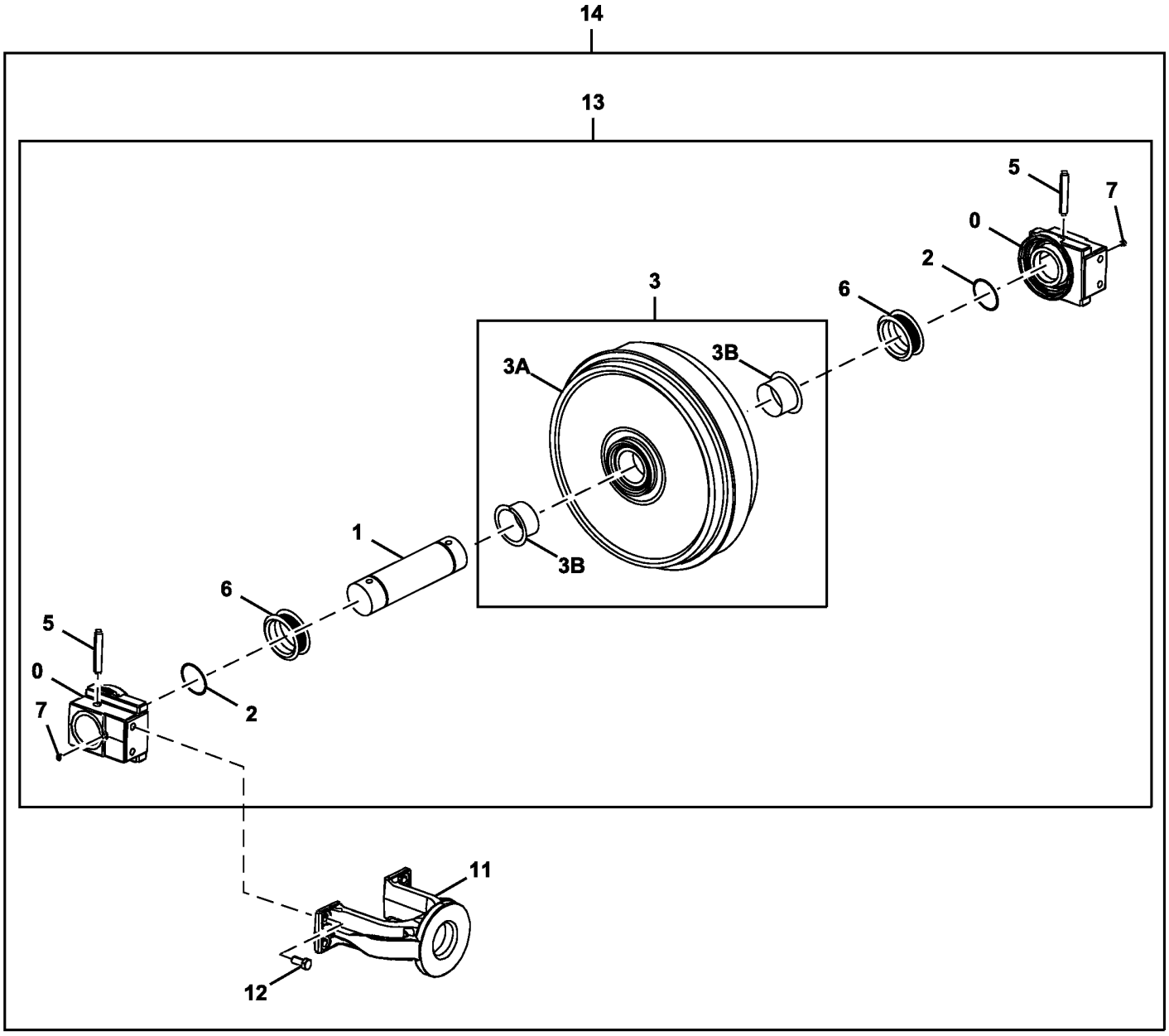

TX1095293

Item	*Nº peça*	*Descrição*	*Qtde*	*Nº série*	*Notas*
0	1032503R	Rolamento	2		SUB FOR 1032503
1	3070162R	Eixo	1		SUB FOR 3070162
2	AT180019	Anel o	2		SUB FOR A810070
3	9242963R	Polia-guia	1		SUB FOR 9242963
3A	.....	Polia-guia	1		7047084 NLA
3B	3103096R	Bucha	2		SUB FOR 3103096
5	4126209R	Pino	2		SUB FOR 4126209
6	AT180017	Vedação	2		SUB FOR 4153731 OR TH100433
7	94-2011	Tampão	2		SUB FOR 4315607
11	DH100029	Forquilha	1		SUB FOR 1026777
12	19M8035	Parafuso sextavado	4		M16 X 35, SUB FOR J901635
13	9242964R	Roda-guia	1		SUB FOR 9242964
14	.....	Roda-guia	1		9242965 NLA

Track Frame Bottom Cover
Couvercle inférieur bâti de chenille
Tampa Inferior da Estrutura da Esteira
Cubierta de fondo de bastidor de cadena

TX1095290 A.1

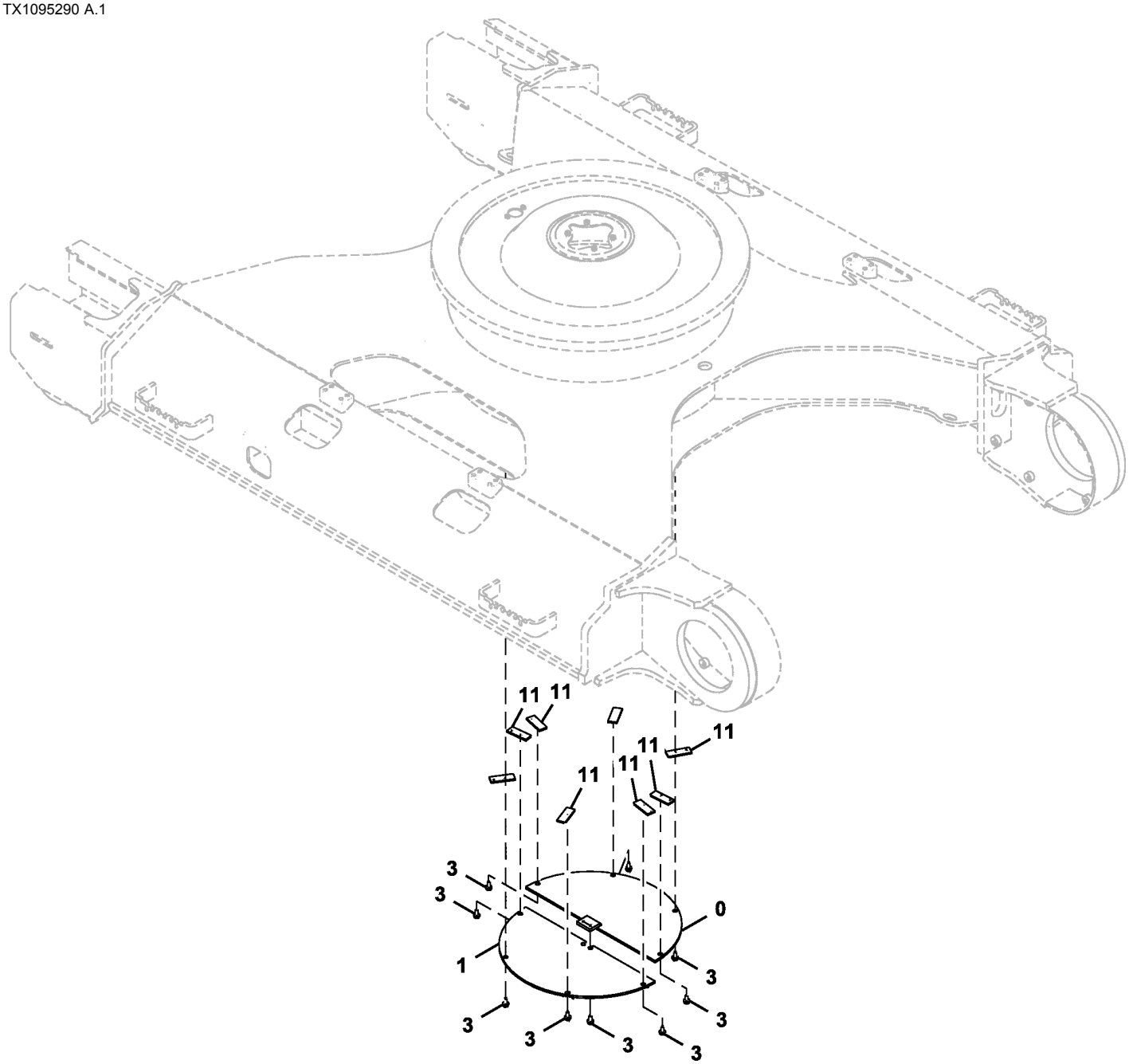

TX1095290

Item	*Nº peça*	*Descrição*	*Qtde*	*Nº série*	*Notas*
0	9738383	Capa	1		
1	9738384	Capa	1		
3	.....	Parafuso	10		J271230 NLA
	19M8011	Parafuso sextavado	10		M12 X 30, SUB FOR J901230
	24M7345	Arruela	10		13.500 X 24 X 2.500 mm, SUB FOR J222012
11	4156540	RetentoR	8		

Travel Device Hydraulic Hoses
Flexibles hydrauliques de dispositif de déplacement
Mangueiras Hidráulicas do Dispositivo de Deslocamento
Mangueras hidráulicas para motor propulsor

TX1095332 B.1

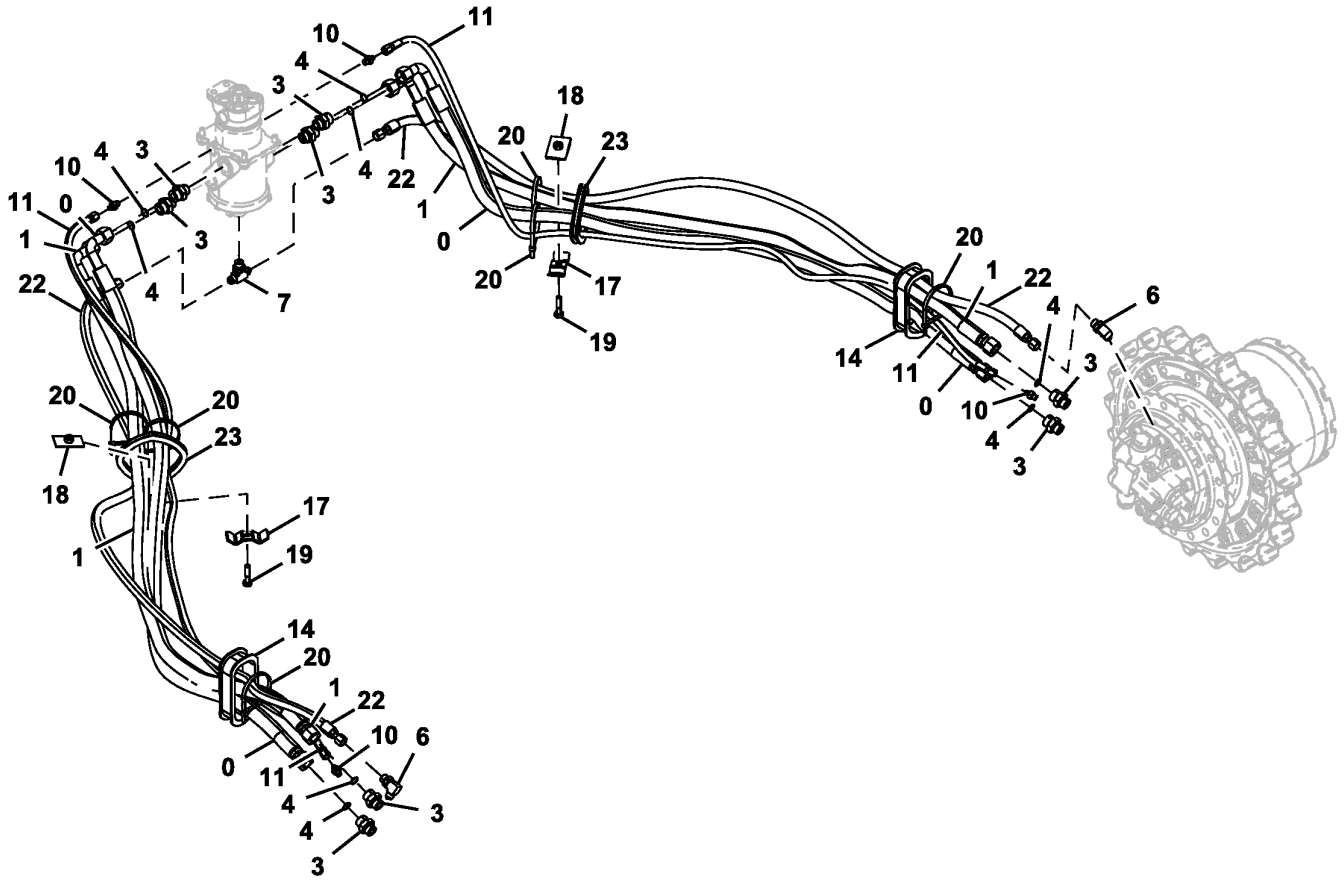

Item	*Nº peça*	*Descrição*	*Qtde*	*Nº série*	*Notas*
0	4643670	Mangueira hidráulica	2		
1	4643671	Mangueira hidráulica	2		
3	A853166	Adaptador	8		
	AT318035	Anel o	8		SUB FOR 4506424
4	T77858	Anel o	8		SUB FOR 4187308
6	4285109	Conexão em t	2		SUB FOR A852344
	4506418	Anel o	2		
7	A852544	Conexão em t	1		
	4506418	Anel o	1		
10	A852122	Adaptador	4		
	M800650	Junta de vedação	4		SUB FOR 957366
11	4482948	Mangueira hidraulica-fabric	2		SUB FOR 4449243
14	4437525	Passa-fio	2		
17	4202103	Braçadeira	2		
18	9727822	Braçadeira	2		
19	19M7361	Parafuso sextavado	2		M12 X 50, SUB FOR J901250
20	H77698	Cinta	6		SUB FOR 4121859
22	4279230	Mangueira	2		
23	4655277	Bucha	2		

Travel Motor Gearbox
Boîte d'engrenages de moteur de déplacement
Caixa de Engrenagens do Motor de Deslocamento
Caja de engranajes de motor propulsor

TX1095329 A.1

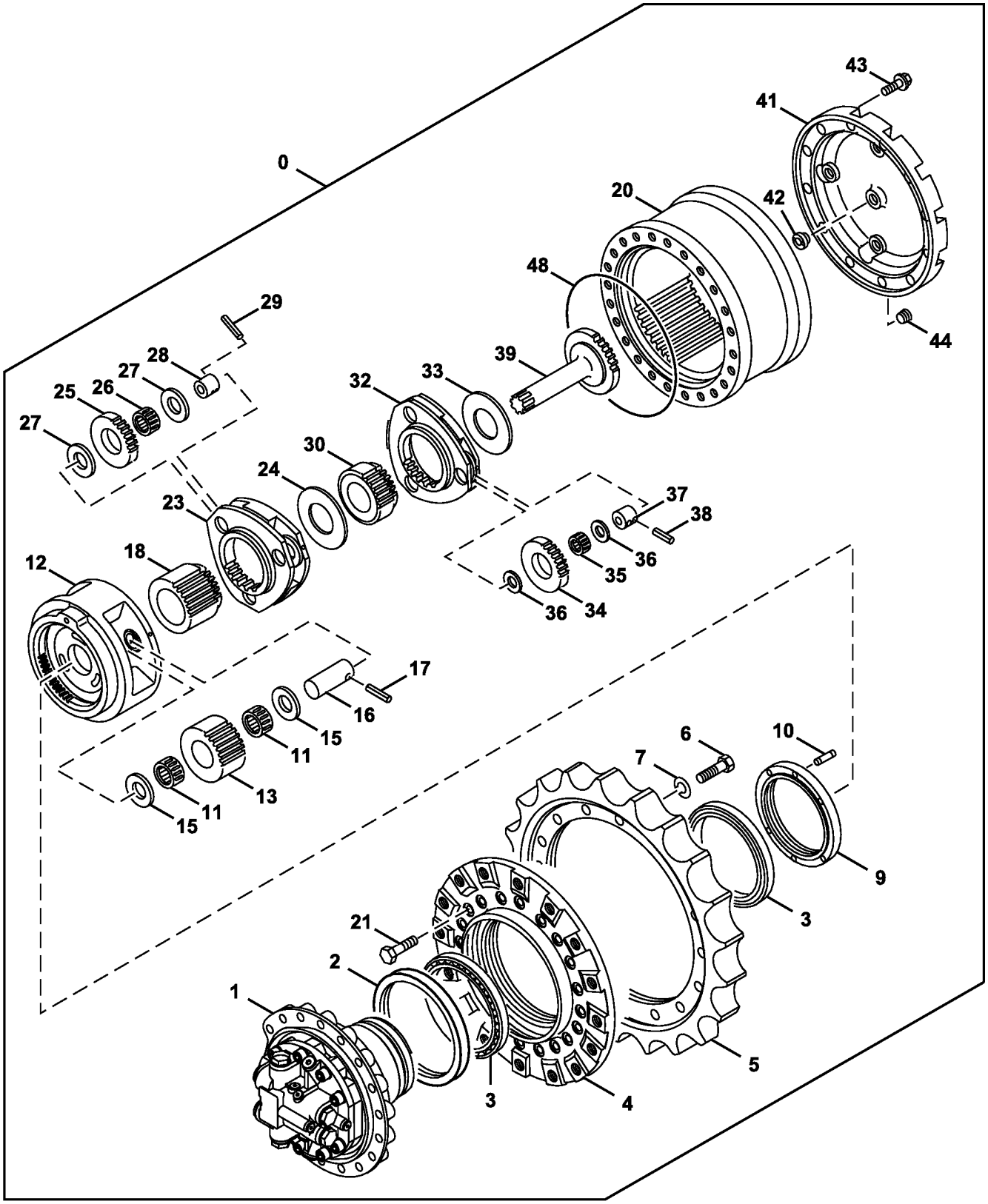

TX1095329

Item	*Nº peça*	*Descrição*	*Qtde*	*Nº série*	*Notas*
0	9283953	Motor	2		SUB FOR 9283952, Devem Ser Substituídos o Direito e o Esquerdo
1	9226344	Motor	1		SUB FOR 9250406, Componentes em Página Separada
	PG203771	Motor hidráulico remanufat.	1		REMAN FOR 9226344
2	FYB00000549	Vedação	1		Contém 2 Vedações, SUB FOR 4634693
3	4697840	Rolamento	2		SUB FOR 4246793
4	1033196	Tambor	1		
5	4S00862	EngrEnagem motriz	1		SUB FOR 1033091
6	19M8002	Parafuso sextavado	18		M20 X 55, SUB FOR J932055
7	12M7070	Arruela de pressão	18		20 mm, SUB FOR A590920
9	3086531	Anel	1		
10	4436242	Pino fixador	1		
11	4445529	Rolamento de agulhas	6		
12	1030221	Porta-Planetários	1		
13	3094536	EngrEnagem	3		
15	4269295	Calço	6		
16	4246790	Pino fixador	3		
17	34M7133	Pino elástico	3		8 X 70 mm, SUB FOR 4116309
18	3094515	EngrEnagem sol	1		
20	1030343	Coroa	1		
21	19M7369	Parafuso sextavado	20		M16 X 60, SUB FOR J931660
23	1030230	Porta-Planetários	1		
24	4246785	Arruela	1		
25	3094496	EngrEnagem	3		
26	4452480	Rolamento de agulhas	3		
27	4269295	Calço	6		
28	4246789	Pino fixador	3		
29	4246358	Pino fixador	3		
30	3094513	EngrEnagem sol	1		
32	2047920	Porta-Planetários	1		
33	4246785	Arruela	1		
34	3094506	EngrEnagem	3		
35	4387383	Rolamento de agulhas	3		
36	4192910	Placa	6		
37	4469309	Pino fixador	3		
38	4173093	Pino elástico	3		
39	2054777	Eixo	1		
41	2028212	Capa	1		
42	4478346	Pino	1		
43	19M8011	Parafuso sextavado	12		M12 X 30, SUB FOR 4609016
44	94-2013	Tampão	3		SUB FOR 4245797
48	4246792	Anel o	1		

Travel Motor
Moteur de déplacement
Motor de Deslocamento
Motor propulsor

TX1095343 A.1

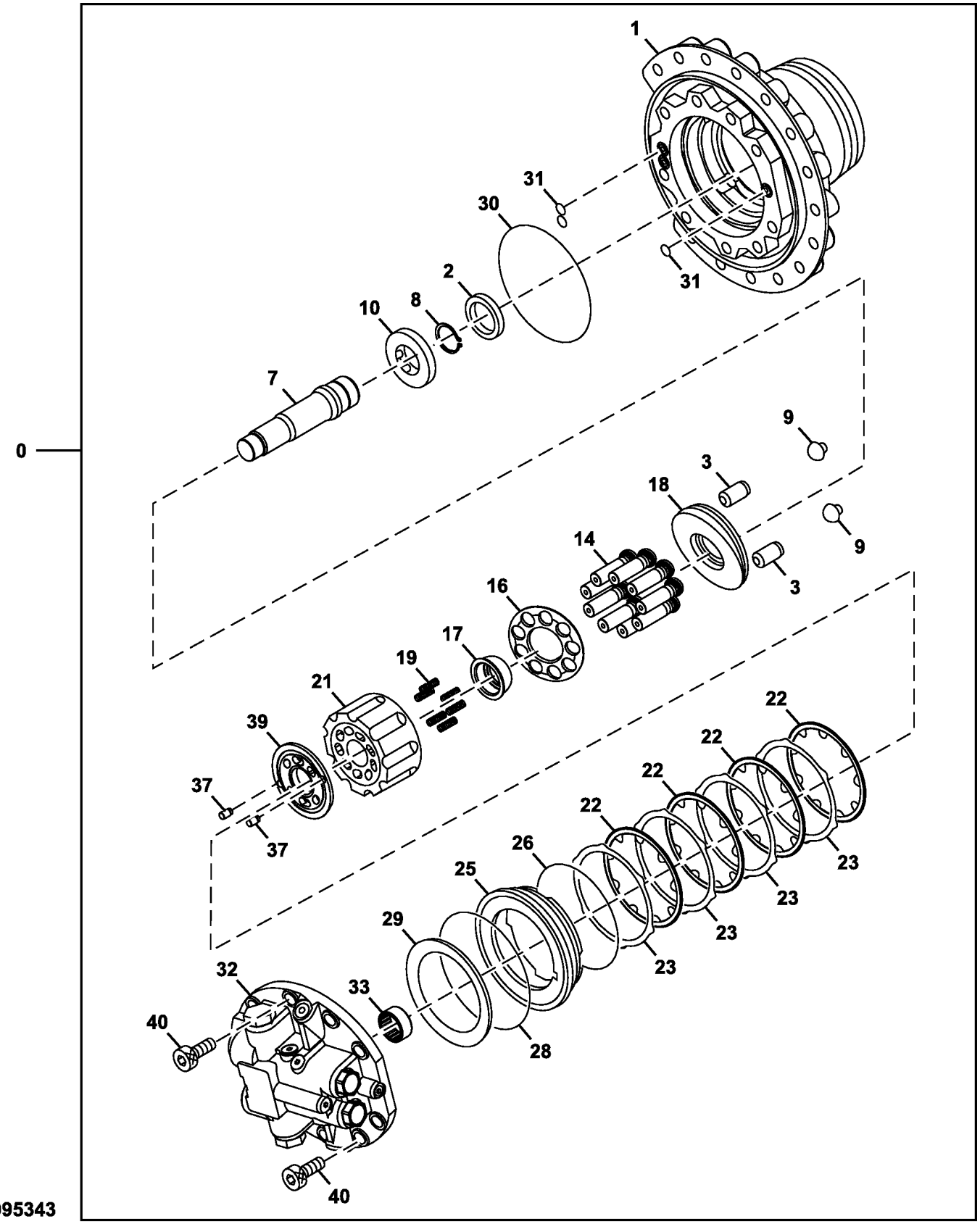

TX1095343

Item	*Nº peça*	*Descrição*	*Qtde*	*Nº série*	*Notas*
0	9226344	Motor	1		
	PG203771	Motor hidráulico remanufat.	1		REMAN FOR 9226344
1	1032884	Carcaça	1		
2	4613831	Vedação	1		
3	4601724	Pistão	2		
7	2049166	Eixo cardã	1		
8	40M7047	Anel de pressão	1		SUB FOR 959499
9	4600108	Pino	2		
10	TH4600133	Rolete	1		
14	8099321	Pistão	9		
16	3081570	RetentoR	1		
17	4397757	Bucha	1		
18	2049256	Placa de deslizamento	1		
19	4396747	Mola	6		
21	2051451	RotoR	1		
22	3081593	Placa	4		
23	3081592	Placa	4		
25	3081595	Pistão	1		
26	4396775	Anel o	1		
28	4396774	Anel o	1		
29	3081594	Mola	1		
30	4420958	Anel o	1		
31	T111819	Anel o	3		SUB FOR 4506415
32	9260003	VálVula	1		Componentes em Página Separada
33	4631910	Rolamento de agulhas	1		
37	4630921	Pino de centragem	2		
39	3106481	Placa	1		
40	M341850	Parafuso	9		

Travel Motor Brake Valve
Clapet de frein de moteur de déplacement
Válvula do Freio do Motor de Deslocamento
Válvula de freno de motor propulsor

TX1095344 A.1

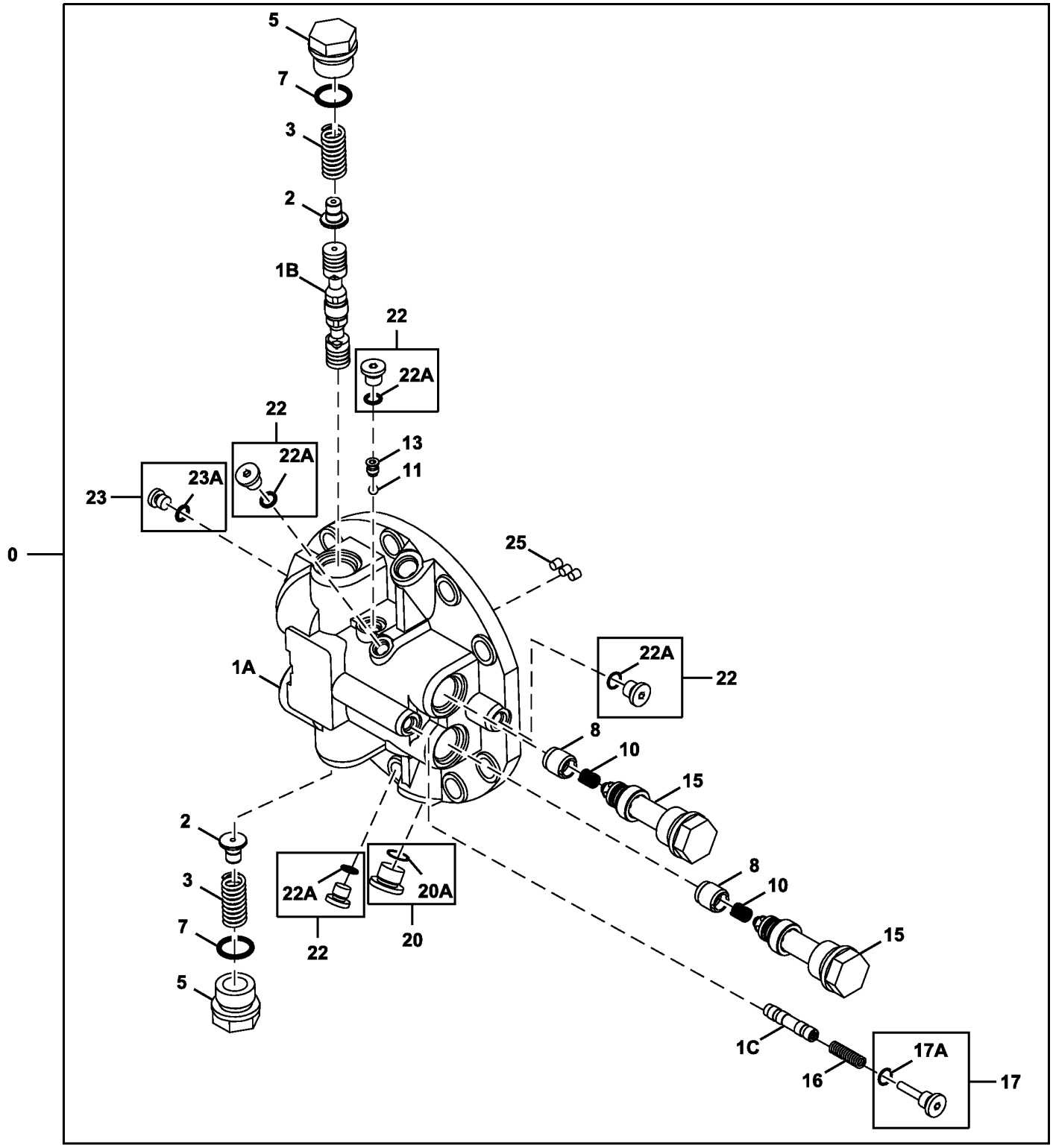

Item	*Nº peça*	*Descrição*	*Qtde*	*Nº série*	*Notas*
0	9260003	VálVula	1		
1	8099406	Caixa	1		
1A	.....	Coletor	1		
1B	.....	Carretel de válvula	1		
1C	.....	Carretel de válvula	1		
2	4602024	Carretel	2		
3	4409389	Mola	2		
5	4229631	Tampão de dreno	2		
7	TH101926	Anel o	2		28.700 X 3.500 mm (1.130" X 0.138"), SUB FOR 4506429
8	4397022	Cone de válvula	2		
10	4396771	Mola	2		
11	R26552	Esfera	1		7.938 mm (5/16"), SUB FOR 4509493
13	4398281	Assento	1		
15	9185757	VálVula de alíVio de press.	2		Consulte Página Separada para Detalhes
16	4297257	Mola de compressão	1		
17	9167977	Tampão	1		
17A	M800650	Junta de vedação	1		SUB FOR 957366
20	9134112	Tampão	1		
20A	4506418	Anel o	1		
22	9134110	Conexão	4		
22A	M800650	Junta de vedação	1		SUB FOR 957366
23	9134109	Tampão de dreno	1		
23A	4506408	Anel o	1		
25	15H560	Tampão	3		1/16", SUB FOR 4050968

Travel Motor Crossover Relief Valve Components
Composants du clapet de décharge de raccordement de moteur de déplacement
Válvula de Alívio de Duas Direções do Motor de Deslocamento
Componentes de la válvula de alivio de traspaso de motor propulsor

TX1095345 A.1

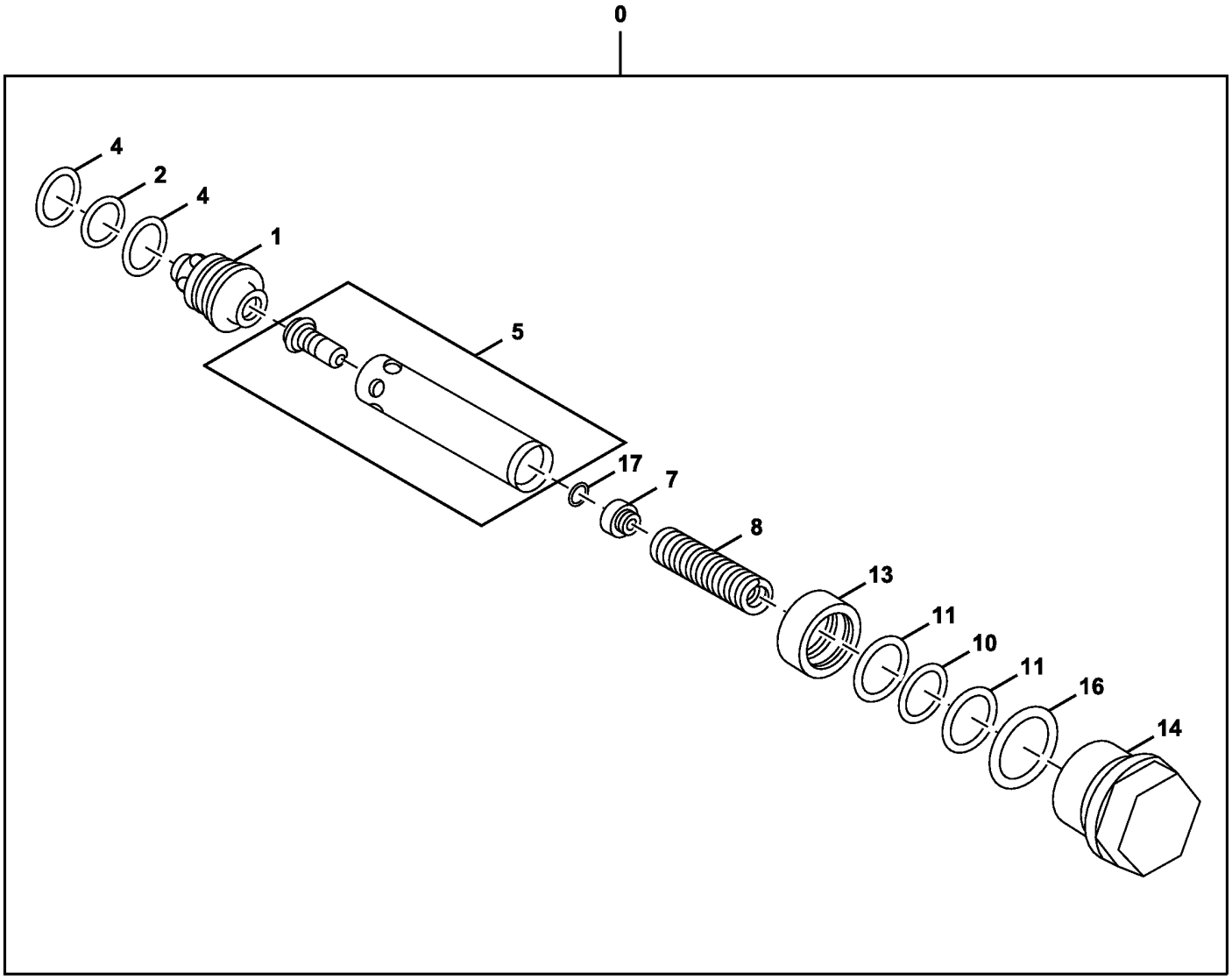

TX1095345

Item	*Nº peça*	*Descrição*	*Qtde*	*Nº série*	*Notas*
0	9185757	VálVula de alíVio de press.	1		Válvula do Freio do Motor de Propulsão
1	.....	Luva	1		TH3086417 NLA
2	4506418	Anel o	1		
4	4S01080	Anel de apoio	2		SUB FOR 4033725
5	.....	VálVula	1		TH9753750 NLA
7	.....	Guia	1		TH4396955 NLA
8	.....	Mola	1		TH4396836 NLA
10	CH12329	Junta de vedação	1		
11	4027959	Anel de apoio	2		
13	.....	Pistão	1		TH4396950 NLA
14	4397029	Tampão	1		
16	TH101926	Anel o	1		28.700 X 3.500 mm (1.130" X 0.138"), SUB FOR 4506429
17	24M7029	Calço	1		

Travel Motor Cover
Couvercle de moteur de déplacement
Tampa do Motor de Deslocamento
Cubierta de motor propulsor

TX1095334 A.1

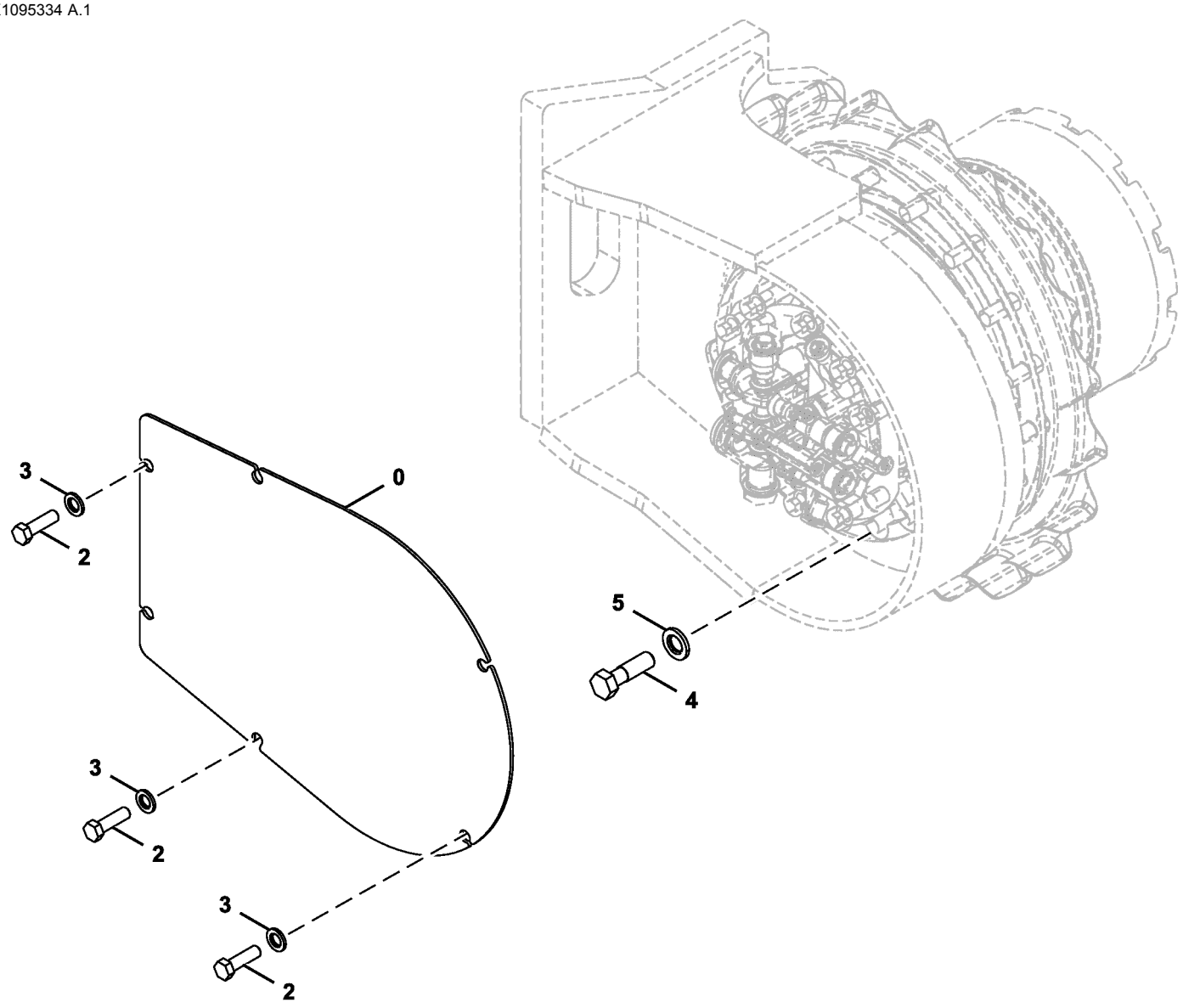

TX1095334

Item	*Nº peça*	*Descrição*	*Qtde*	*Nº série*	*Notas*
0	3087256	Capa	2		Uma em Cada Lado da Unidade
2	19M6332	Parafuso sextavado	6		M14 X 35, SUB FOR J901435
3	J222014	Arruela	6		
4	TH111692	Parafuso sextavado	28		M20 X 70, SUB FOR 4258061
5	N231749	Arruela	28		20.620 X 38.100 X 6.350 mm (13/16" X 1-1/2" X 1/4"), SUB FOR 4018545

Sectional Pictorial Index
Index d'illustrations par sections.
Índice pictórico por seção
Índice de ilustraciones por secciones

RGP13275 A.2

1164-	286
1299-	288
1334-	180
1470-	292
1534-	293
16A5-	184
17CN-	186
19AF-	298
2001-	190
2158-	191
2217-	78
24FF-	82
2695-	196
28AB-	309
2964-	198
3031-	200
3150-	314
35EW-	204
3614-	206
3713-	208

4045HT065

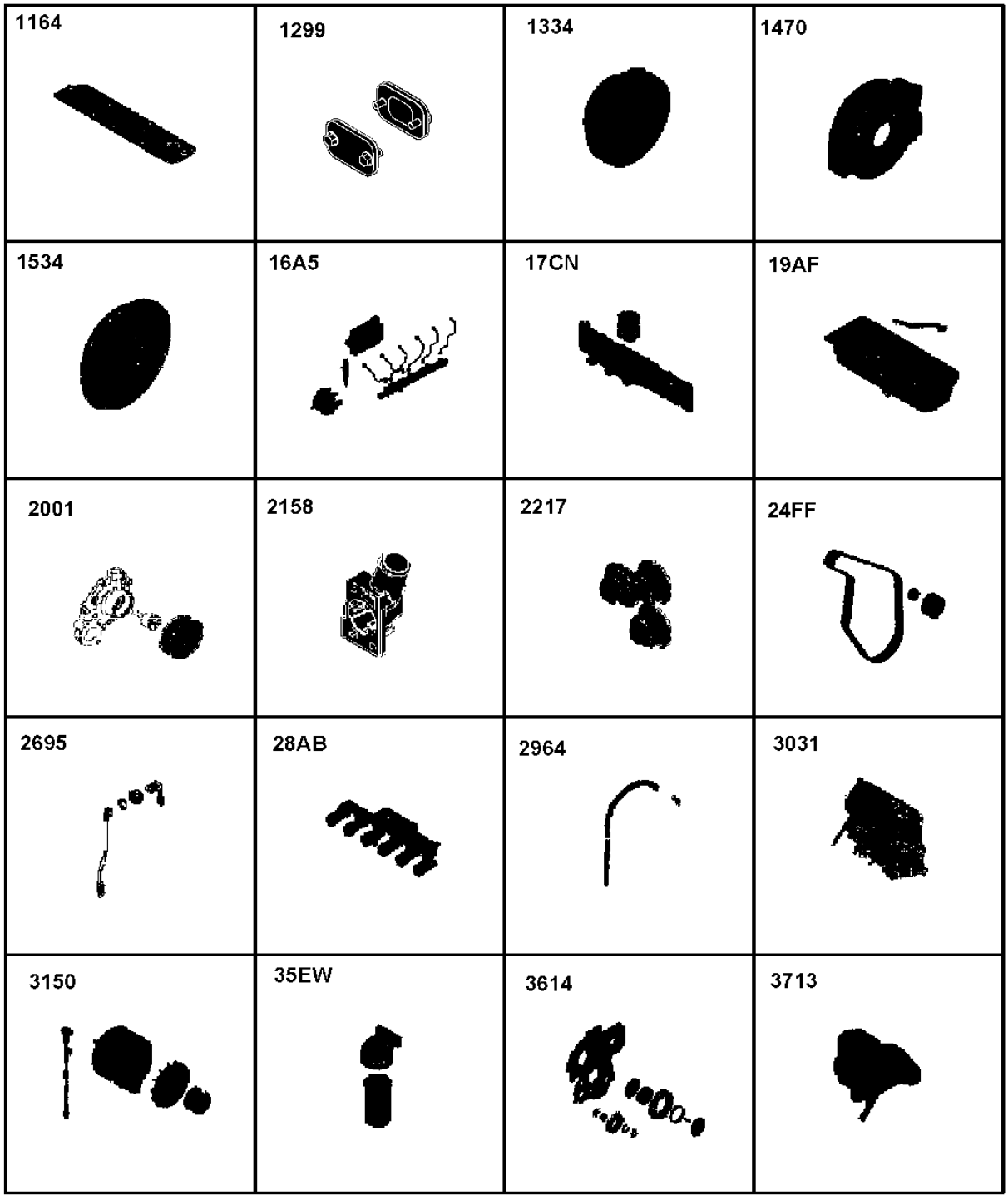

RGP13275

Sectional Pictorial Index
Index d'illustrations par sections.
Índice pictórico por seção
Índice de ilustraciones por secciones

RGP13276 A.2

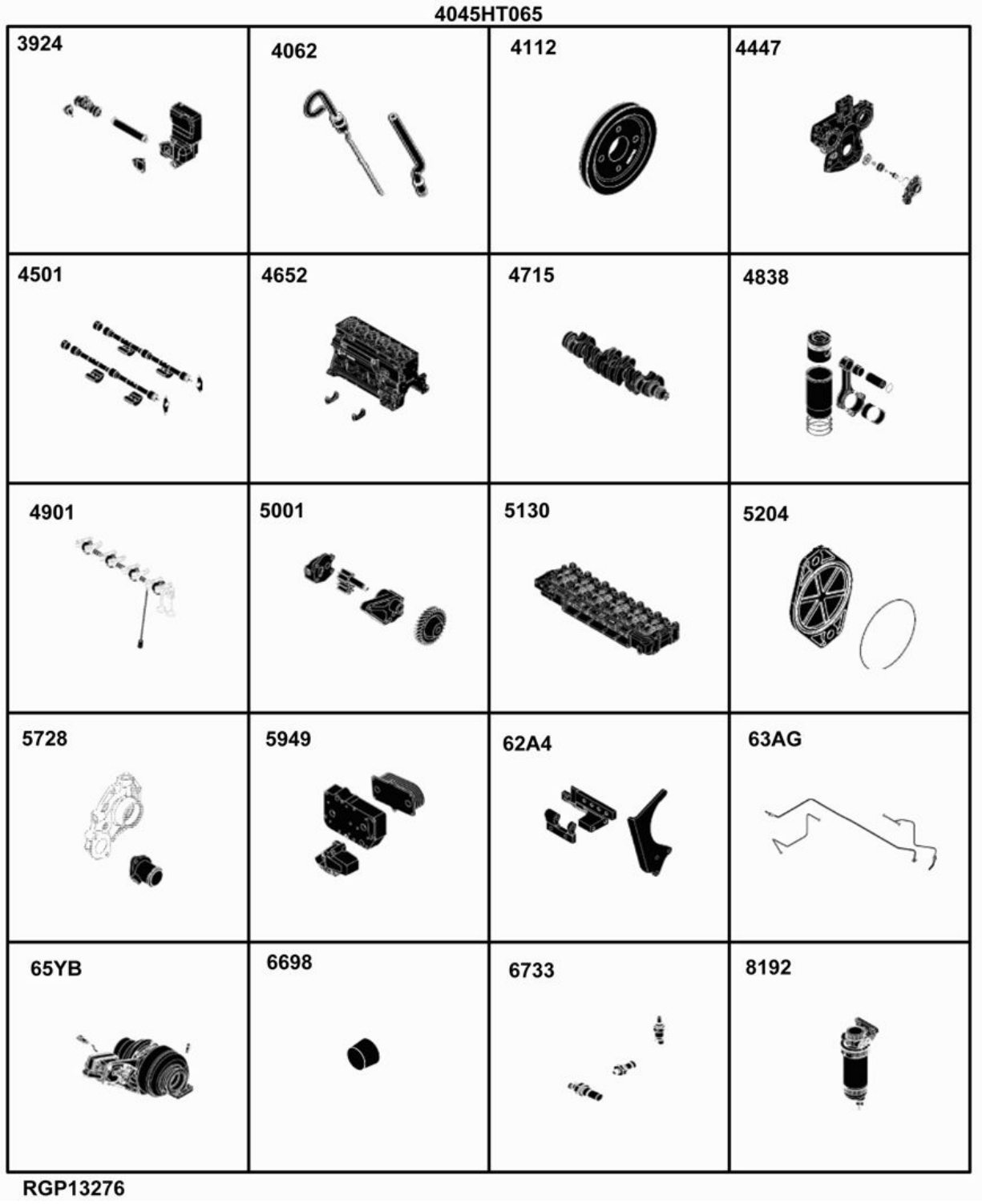

3924-	322
4062-	324
4112-	101
4447-	214
4501-	216
4652-	218
4715-	220
4838-	222
4901-	224
5001-	338
5130-	228
5204-	230
5728-	231
5949-	232
62A4-	346
63AG-	348
65YB-	238
6698-	240
6733-	130
8192-	356

Sectional Pictorial Index
Index d'illustrations par sections.
Índice pictórico por seção
Índice de ilustraciones por secciones

RGP13847 A.2

8473-	134
84BX-	136
8718-	248
8875-	249
9801-	140

4045HT064

8473, 84BX	8718	8875	9801
			

RGP13847

Sectional Pictorial Index
Index d'illustrations par sections.
Índice pictórico por seção
Índice de ilustraciones por secciones

RGP13848 A.2

1-	272
2-	273
3-	270
4-	274
5-	275
6-	250
7-	251
8-	252
9-	258
10-	254
11-	266
12-	256
13-	264
15-	384
16-	260
17-	161
18-	374
19-	271
20-	165
21-	166
22-	167
14-	392
23-	170

4045HT065

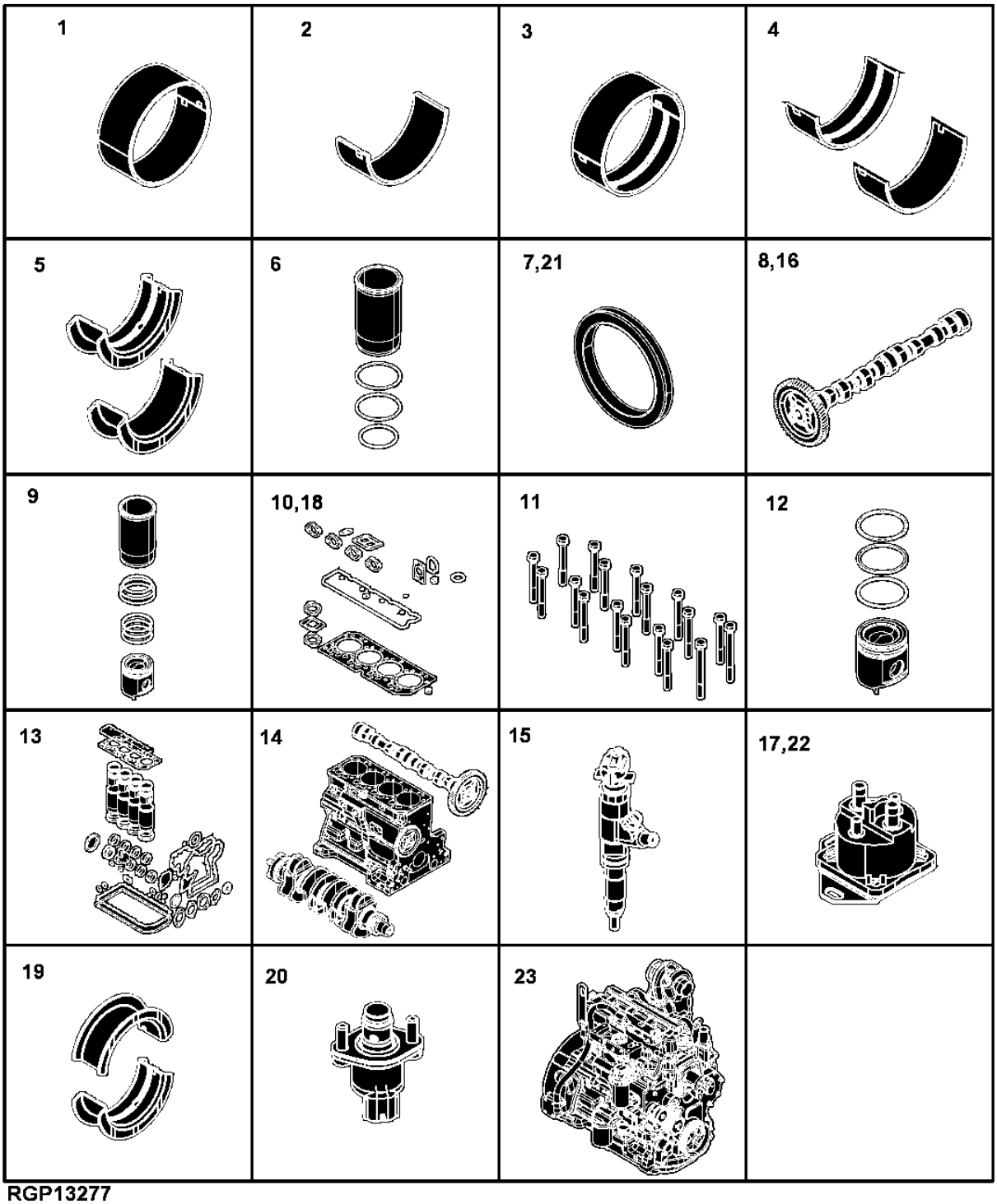

RGP13277

1164 Rocker Arm Cover
1164 Cache-culbuteurs
1164 Tampa do balancim
1164 Tapa de balancines

RE531719PCDB02 A.1

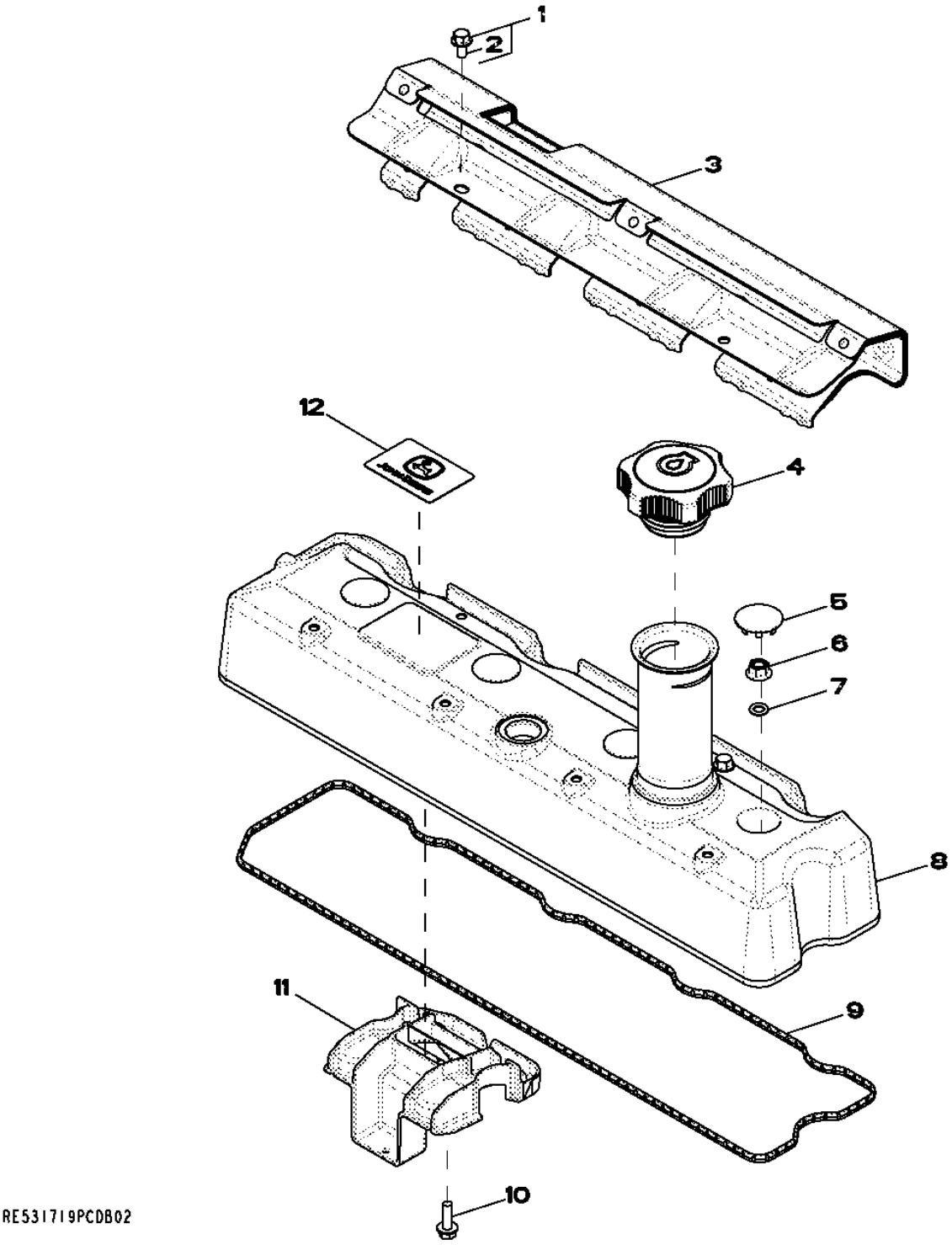

Item	*Nº peça*	*Descrição*	*Qtde*	*Nº série motor*	*Notas*
1	RE527858	Parafuso	2		
2	19M7774	Parafuso	1		M6 X 12
3	R522409	Proteção térmica	1		
4	RE535517	Tampa do abasTecimenTo	1		(Sub ForRE500250)
5	H23125	Plugue	4		
6	R123574	Porca	4		
7	R123575	Anel o	4		
8	RE531718	Tampa de válvula	1		
9	R524468	Junta	1		
10	19M7862	Parafuso	1		M6 X 20
11	RE528742	Defletor	1		
12	R521401	EmblEma	1		

1299 Oil Filler Neck Cover
1299 Couvercle de goulotte de remplissage d'huile
1299 Tampa do Gargalo de Abastecimento de Óleo
1299 Cubierta de cuello de llenado de aceite

1299_RE57761_PCD A.2

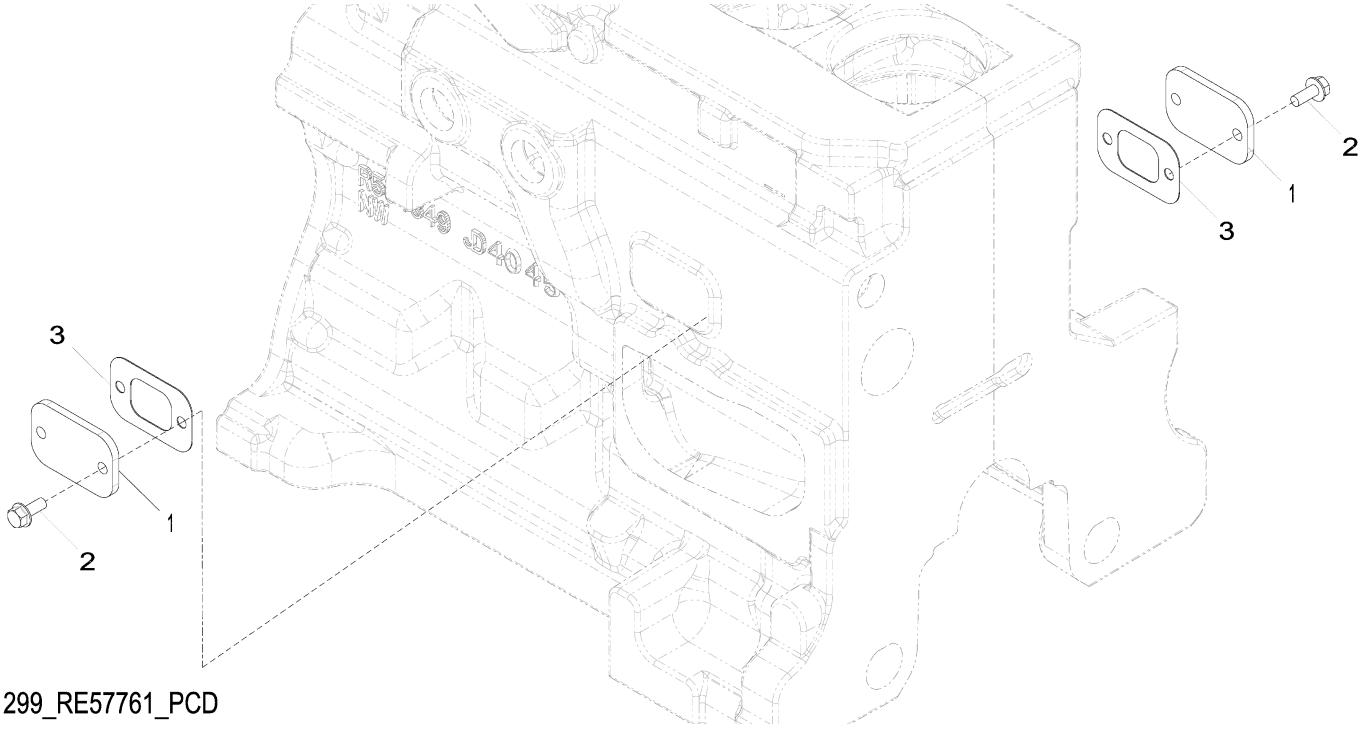

1299_RE57761_PCD

Item	*Nº peça*	*Descrição*	*Qtde*	*Nº série motor*	*Notas*
1	R116296	Capa	2		
2	RE67238	Parafuso	4		(A)
3	R136495	Junta	2		

(A) Threads With Pre-Applied Sealant
Filetages avec produit d'étanchéité préappliqué
Roscas com Vedante Pré-aplicado
Roscas con pasta selladora preaplicada

1334 Crankshaft Pulley
1334 Poulie du vilebrequin
1334 Polia do Virabrequim
1334 Polea del cigüeñal

RE516807PCDA01 A.1

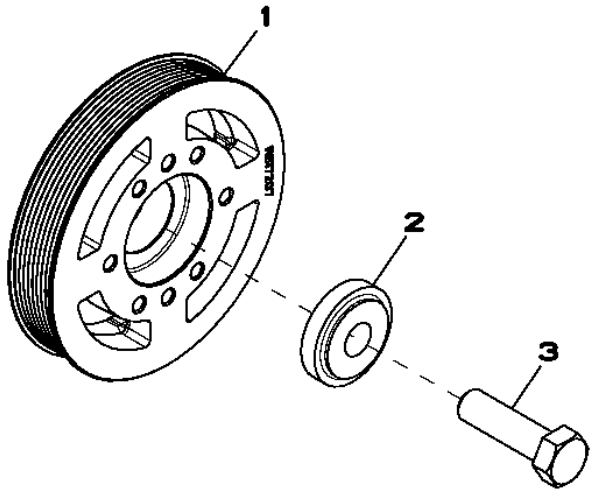

RE516807PCDA01

Item	*Nº peça*	*Descrição*	*Qtde*	*Nº série motor*	*Notas*
1	R517207	Polia	1		
2	R517237	Bucha	1		
3	R516648	Parafuso sextavado	1		

1470 Flywheel Housing
1470 Carter du volant-moteur
1470 Cobertura do volante do motor
1470 Caja del volante del motor

RE533486PCDA01 A.1

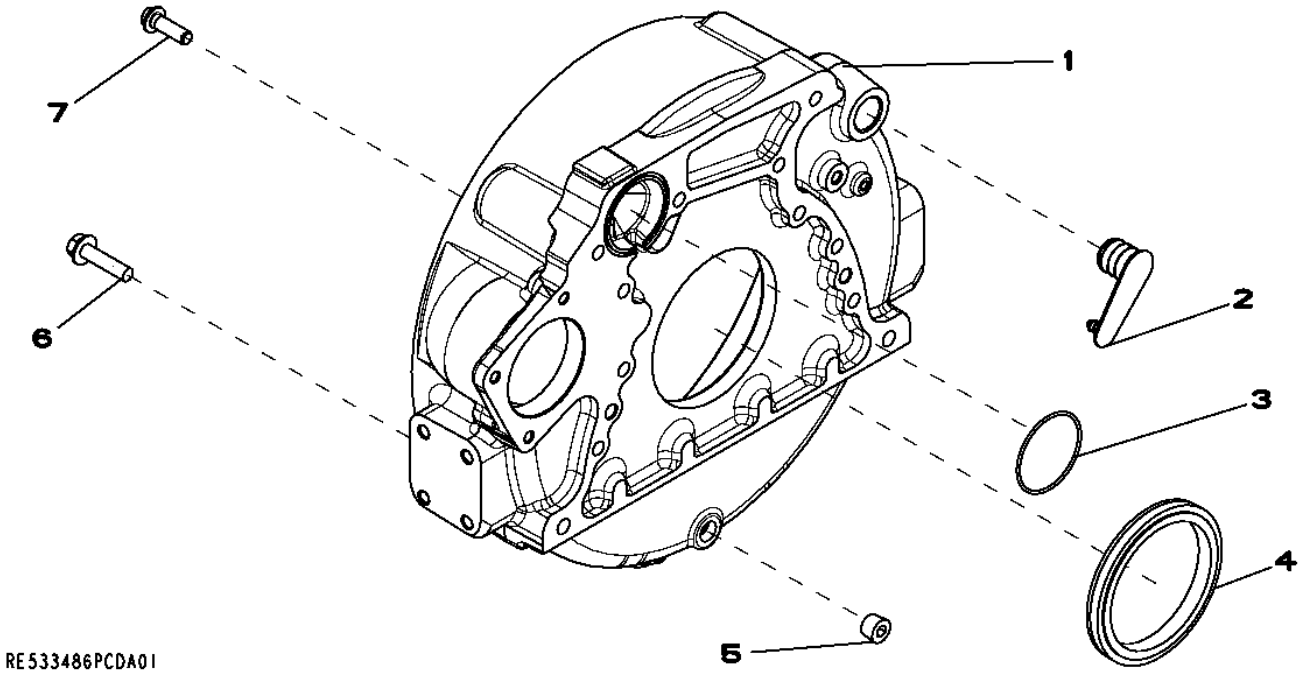

Item	*Nº peça*	*Descrição*	*Qtde*	*Nº série motor*	*Notas*
1	R525540	Carcaça	1		
2	R131768	Plugue	1		
3	R61467	Anel o	1		
4	RE524227	Vedação	1		(Order RE44574)
5	RE57836	Tampão	1		
6	19M8306	Parafuso	4		M12 X 50
7	R135918	Parafuso	8		

1534 Flywheel
1534 Volant-moteur
1534 Volante do Motor
1534 Volante de motor

RE533487PCDA01 A.1

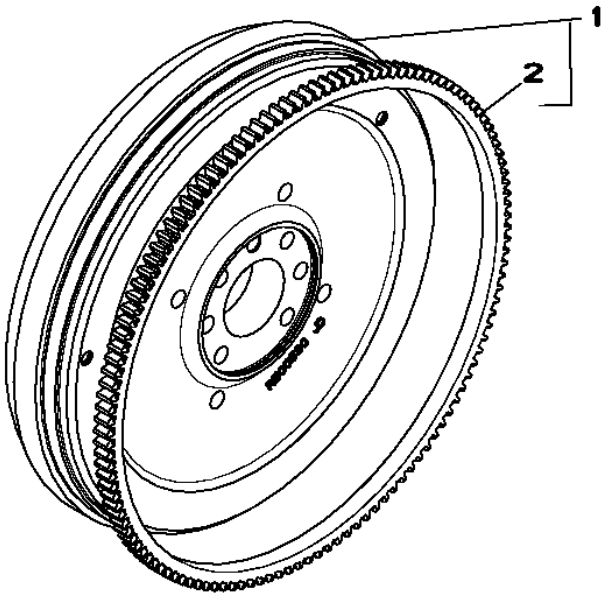

RE533487PCDA01

Item	*Nº peça*	*Descrição*	*Qtde*	*Nº série motor*	*Notas*
1	RE532944	Volante	1		
2	R28811	Coroa	1		

16A5 Fuel Injection Pump
16A5 Pompe d'injection
16A5 Bomba de Injeção de Combustível
16A5 Bomba de inyección de combustible

RE525490PCDC04 A.1

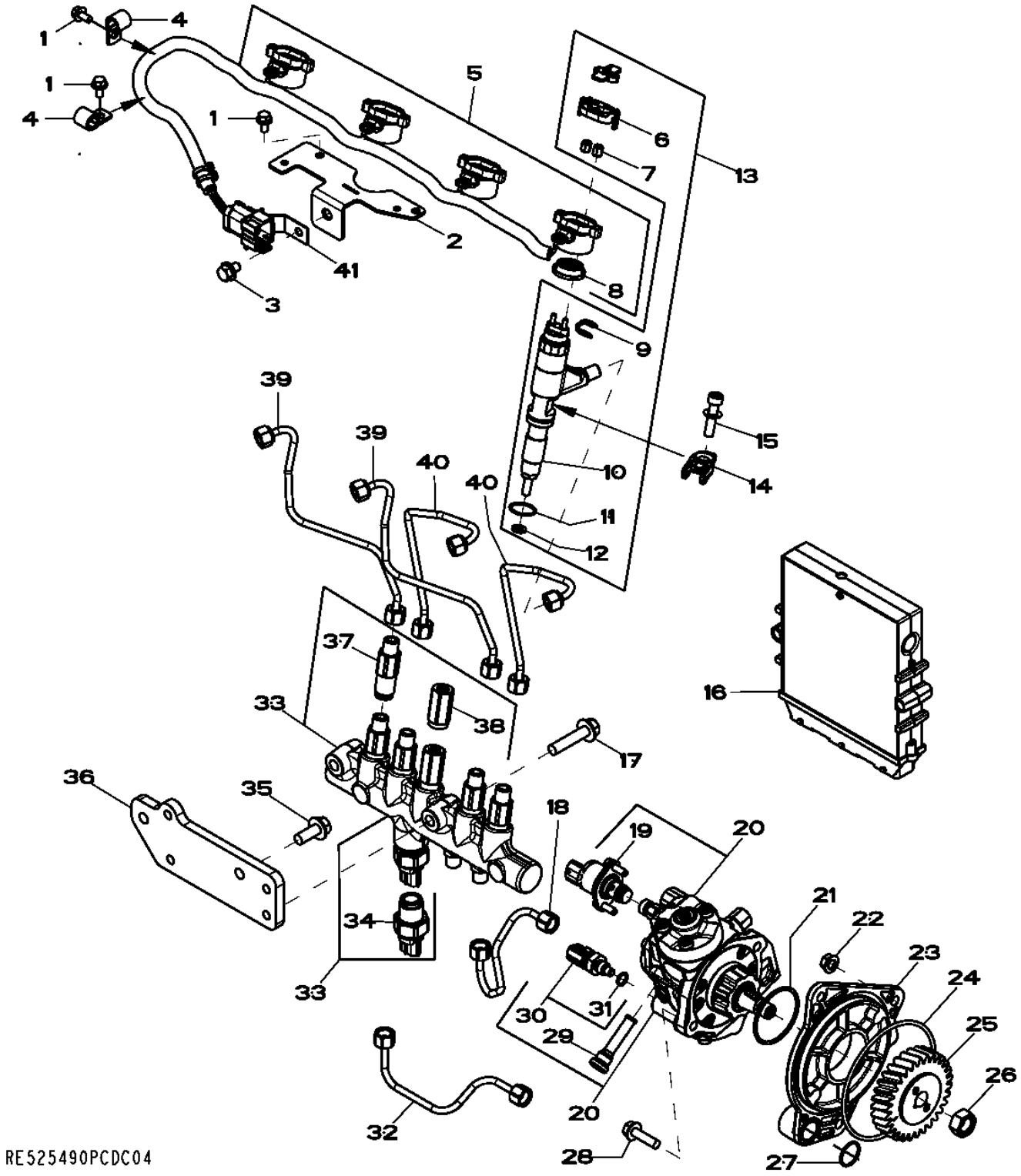

Item	Nº peça	Descrição	Qtde	Nº série motor	Notas
1	RE524730	Parafuso sextavado	1		(A) M8 X 12
2	R523048	Apoio	1		
3	RE527858	Parafuso	4		(A) M6 X 12
4	AH80916	Presilha	2		
5	RE528590	Chicote	1		
6	RE528588	Tampa de conecTor eléTrico	1		
7	R134920	Porca	2		M4
8	R522630	Vedação	1		
9	R522899	Arruela de vedação	1		
10	.....	Unidade injeção eletrônica	1		(Type 72 - 1000CC) (Order RE531209) NSEP
11	R516647	Anel o	1		21.946 X 1.778 mm (0.864" X 0.070")
12	R523499	Arruela	1		7.300 X 12.700 X 2.200 mm (0.287" X 1/2" X 0.087")
13	RE531209	Bico injetor	1		NLA; ORDER RE546784
	RE546784	Kit do bocal	1		SUB FOR RE546784
	SE501925	Bico injetor remanufaturado	1		REMAN FOR RE546784
14	R520813	Braçadeira	1		
15	RE528096	Parafuso c/arruela	1		
16	RE526588	Controle eletrôn. do motor	1		
	SE502802	Controlador do motor reman.	1		(D) 24 V/12 V, REMAN FOR RE526588
17	19M8320	Parafuso	2		M10 X 45
18	RE527054	Linha de combustivel	1		
19	RE532250	VálVula de controle da sucç	1		(B)
20	RE527528	Bombainjetora combustível	1		
	SE501916	Bombainjet.combust. reman.	1		
21	R516125	Anel o	1		53.645 X 2.616 mm (2.112" X 0.103")
22	14M7298	Porca com flange	3		M8
23	R504577	Adaptador	1		
24	R55453	Anel o	1		117.069 X 3.531 mm (4-39/64" X 0.139")
25	R502541	EngrEnagem	1		
26	R91360	Porca	1		M14
27	R116031	Anel o	1		21.946 X 1.778 mm (0.864" X 0.070")
28	19M7868	Parafuso	2		M8 X 30
29	RE516999	Peneira	1		
30	RE516336	SenSor temperatura combuStí	1		
31	R50919	Anel o	1		9.804 X 1.900 mm (0.386" X 0.075")
32	RE527055	Linha de combustivel	1		
33	RE520929	Trilho	1		
34	RE520930	SenSor	1		
35	19M7785	Parafuso	2		M10 X 25
36	R522498	Apoio	1		
37	RE515636	Limitador	4		
38	RE516335	VálVula de alíVio de press.	1		(C)
39	RE526693	Linha de combustivel	2		
40	RE526692	Linha de combustivel	2		
41	R520930	Apoio	1		

(A) Threads With Pre-Applied Sealant
Filetages avec produit d'étanchéité préappliqué
Roscas com Vedante Pré-aplicado
Roscas con pasta selladora preaplicada

(B) Includes Instructions
Notice de montage comprise
Inclui Instruções
Incluye las instrucciones

(C) Includes O-Ring
Comprend le joint torique
Inclui Anel O
Incluye anillo tórico.

(D) Level 16
Niveau 16
Nível 16
Nivel 16

17CN Intake Manifold
17CN Collecteur d'admission
17CN Coletor de Admissão
17CN Colector de admisión

RE531050PCDA02 A.1

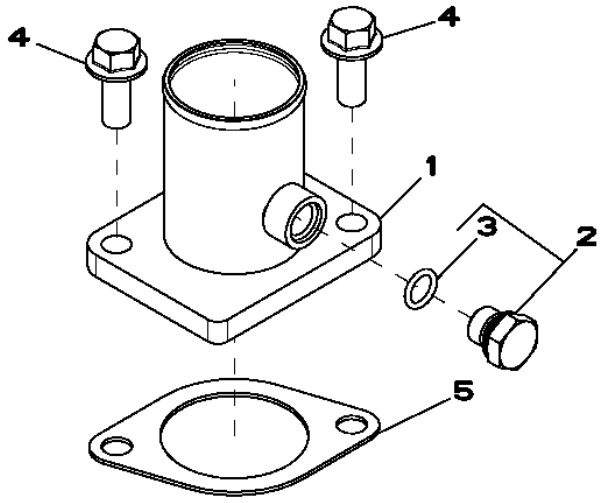

RE531050PCDA02

Item	*Nº peça*	*Descrição*	*Qtde*	*Nº série motor*	*Notas*
1	RE508742	Admissão de ar	1		
2	RE46684	Tampão	1		
3	51M7041	Anel o	1		11.300 X 2.200 mm
4	19M7785	Parafuso	2		M10 X 25
5	R81275	Junta	1		

19AF Oil Pan
19AF Carter d'huile
19AF Bandeja de Óleo
19AF Cárter de aceite

RE520893PCDC02 A.1

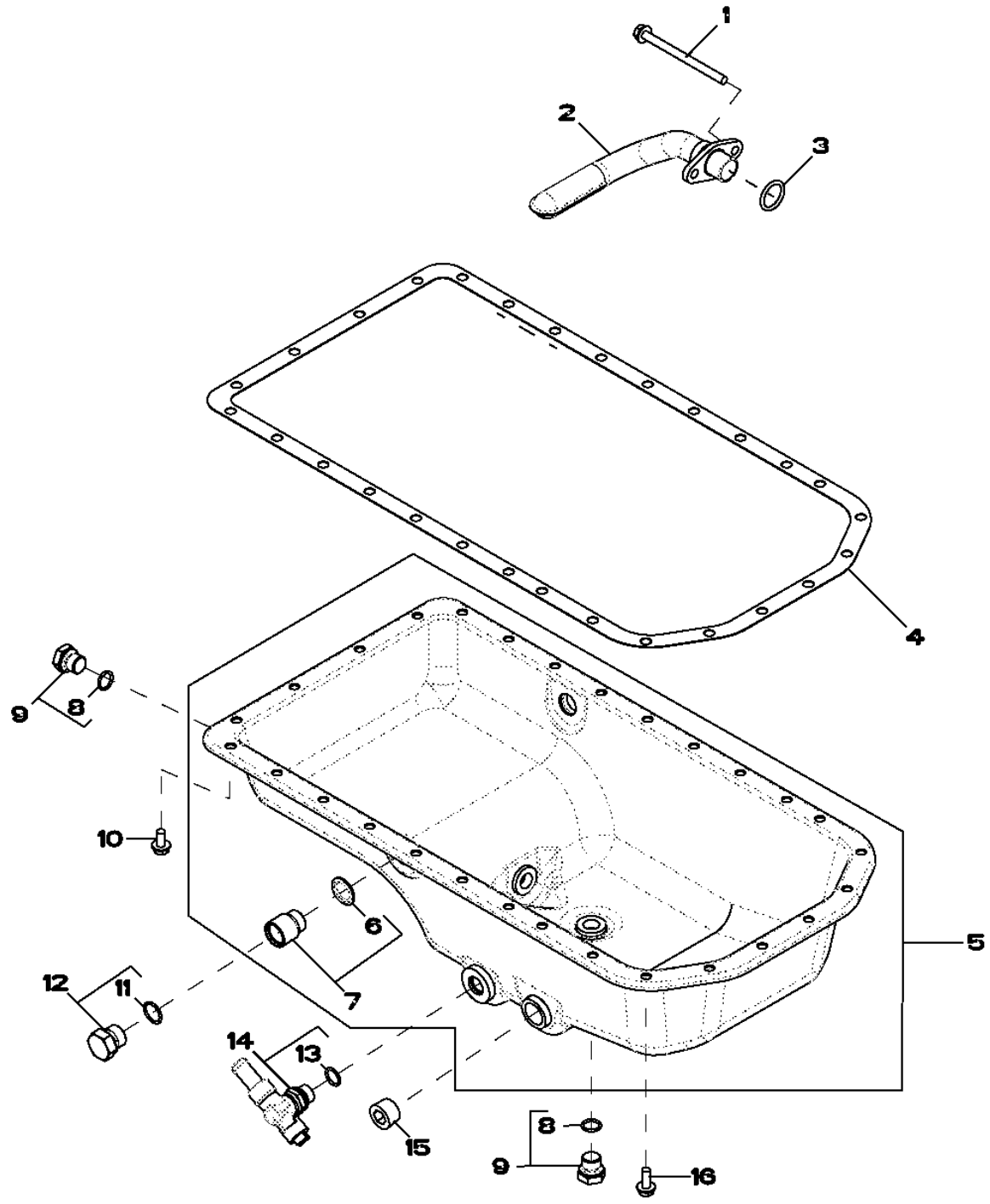

Item	Nº peça	Descrição	Qtde	Nº série motor	Notas
1	19M10075	Parafuso	2		M8 X 110
2	RE516280	Entrada da Bombade óleo	1		
3	R61871	Anel o	1		
4	R123353	Junta	1		
5	RE520147	Cárter	1		
6	R519742	Vedação	1		
7	RE529802	Adaptador	2		
8	51M7043	Anel o	1		15.300 X 2.200 mm
9	RE46685	Tampão	2		
10	19M8163	Parafuso	22		M8 X 16
11	51M7045	Anel o	1		19.300 X 2.200 mm
12	RE46687	Tampão de dreno	2		
13	51M7043	Anel o	1		15.300 X 2.200 mm
14	RE507952	VálVula de dreno	1		
15	15H690	Tampão	1		3/4"
16	19M8062	Parafuso	6		M8 X 20

2001 Water Pump Pulley
2001 Poulie de pompe à eau
2001 Polia da Bomba de Água
2001 Polea de la bomba de agua

RE58175PCDD02 A.1

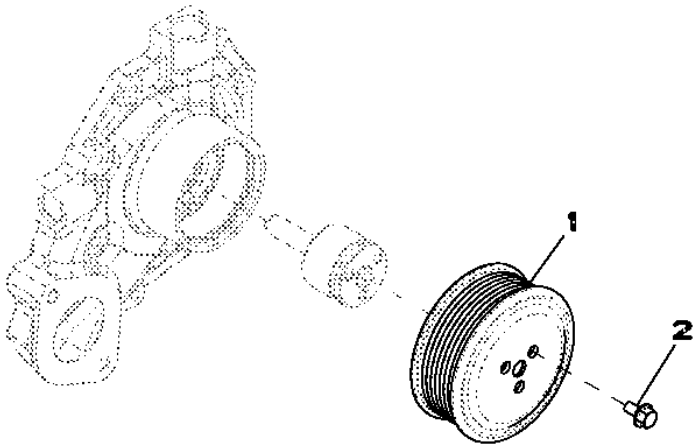

RE58175PCDD02

Item	*Nº peça*	*Descrição*	*Qtde*	*Nº série motor*	*Notas*
1	R115250	Polia	1		
2	19M7774	Parafuso	3		M6 X 12

2158 Thermostat Cover
2158 Couvercle de thermostat
2158 Tampa do Termostato
2158 Tapa de termostato

RE528878PCDA02 A.1

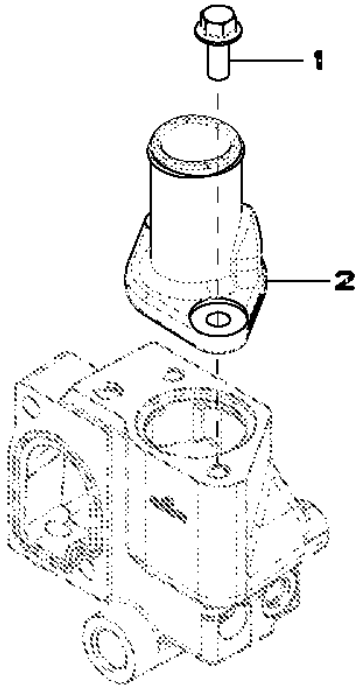

RE528878PCDA02

Item	*Nº peça*	*Descrição*	*Qtde*	*Nº série motor*	*Notas*
1	19M7785	Parafuso	2		M10 X 25
2	R522780	Capa	1		

2217 Thermostat
2217 Thermostat
2217 Válvula Termostática
2217 Termostato

RE529086PCDA04 A.1

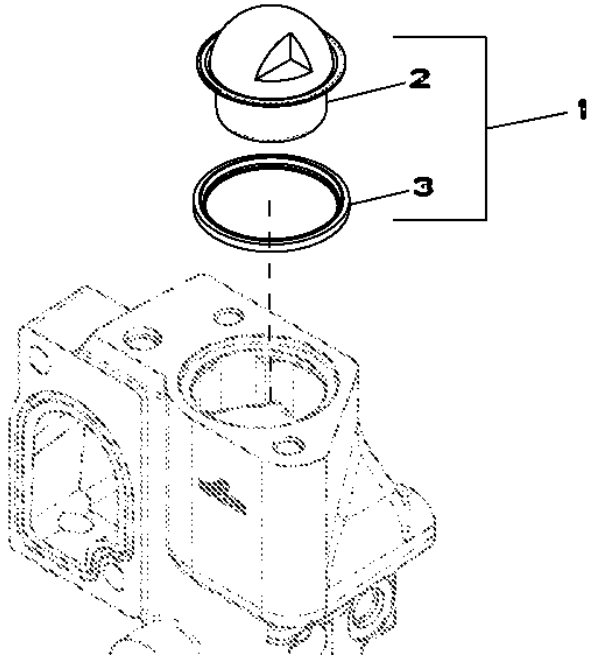

RE529086PCDA04

Item	*Nº peça*	*Descrição*	*Qtde*	*Nº série motor*	*Notas*
1	RE529270	TermosTaTo	1		
2	RE522076	TermosTaTo	1		
3	R521548	Vedação	1		

2224 Thermostat
2224 Thermostat
2224 Válvula Termostática
2224 Termostato

2224_RE543721_PCD A.1

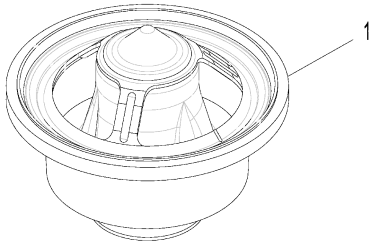

2224_RE543721_PCD

Item	*Nº peça*	*Descrição*	*Qtde*	*Nº série motor*	*Notas*
1	RE540550	TermosTaTo	1		

24FF Fan Belt
24FF Courroie du ventilateur
24FF Correia do Ventilador
24FF Correa del ventilador

RE528645PCDB01 A.1

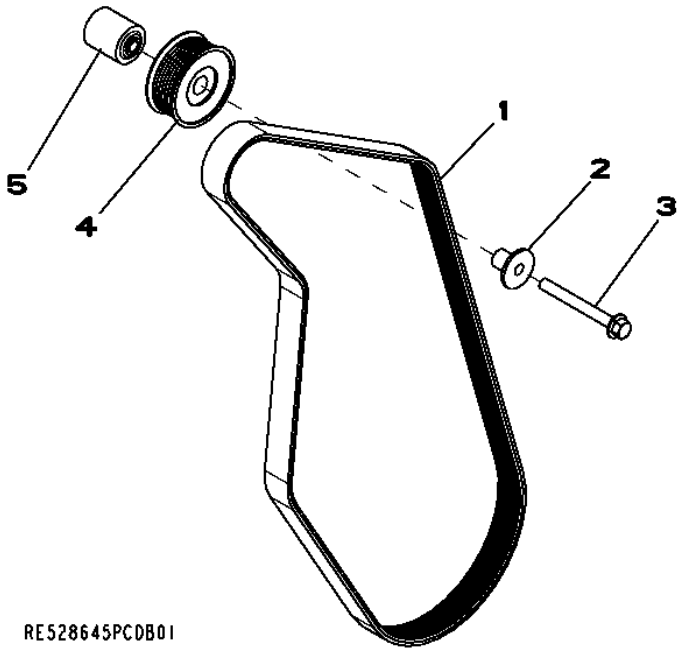

Item	*Nº peça*	*Descrição*	*Qtde*	*Nº série motor*	*Notas*
1	R500242	Correia trapezoidal	1		
2	R502079	Luva	1		
3	19M7811	Parafuso	1		M10 X 90
4	AT211041	Polia	1		
5	R133643	Espaçador	1		

2695 Engine Coolant Heater - Adapter
2695 Chauffe-bloc - adaptateur
2695 Aquecedor do Líquido de Arrefecimento do Motor - Adaptador
2695 Calefactor de refrigerante del motor - Adaptador

RE70218PCDD01 A.1

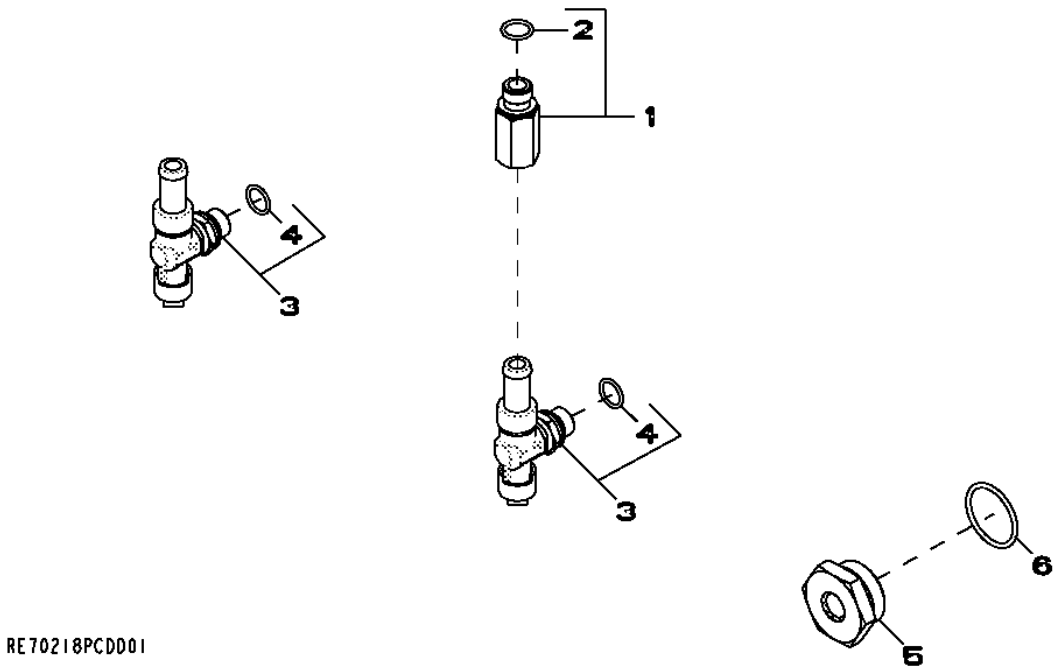

Item	*Nº peça*	*Descrição*	*Qtde*	*Nº série motor*	*Notas*
1	RE520229	Adaptador	1		
2	51M7043	Anel o	1		15.300 X 2.200 mm
3	RE507952	VálVula de dreno	2		
4	51M7043	Anel o	1		15.300 X 2.200 mm
5	R123616	Plugue	1		
6	U13639	Anel o	1		

28AB Exhaust Manifold
28AB Collecteur d'échappement
28AB Coletor de Descarga
28AB Colector de escape

RE531842PCDB02 A.1

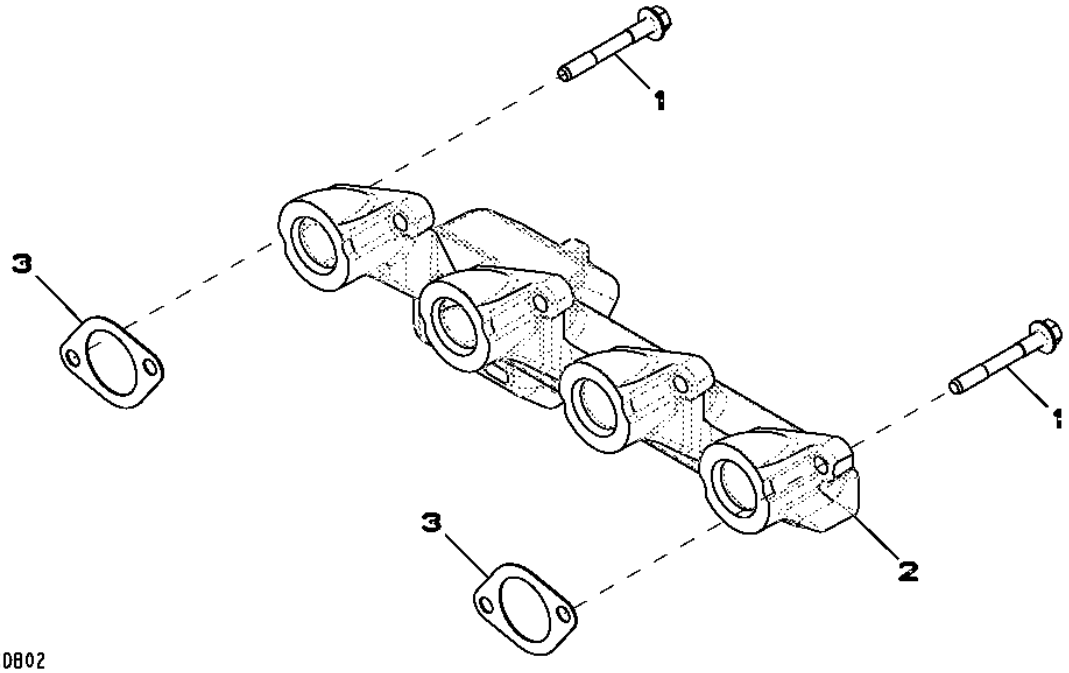

Item	*Nº peça*	*Descrição*	*Qtde*	*Nº série motor*	*Notas*
1	R522554	Parafuso sextavado	8		
2	R524865	Coletor de escape	1		
3	R521439	Junta	4		

2964 Ventilating System
2964 Système de ventilation
2964 Sistema de Ventilação
2964 Sistema de ventilación

RE531482PCDA02 A.1

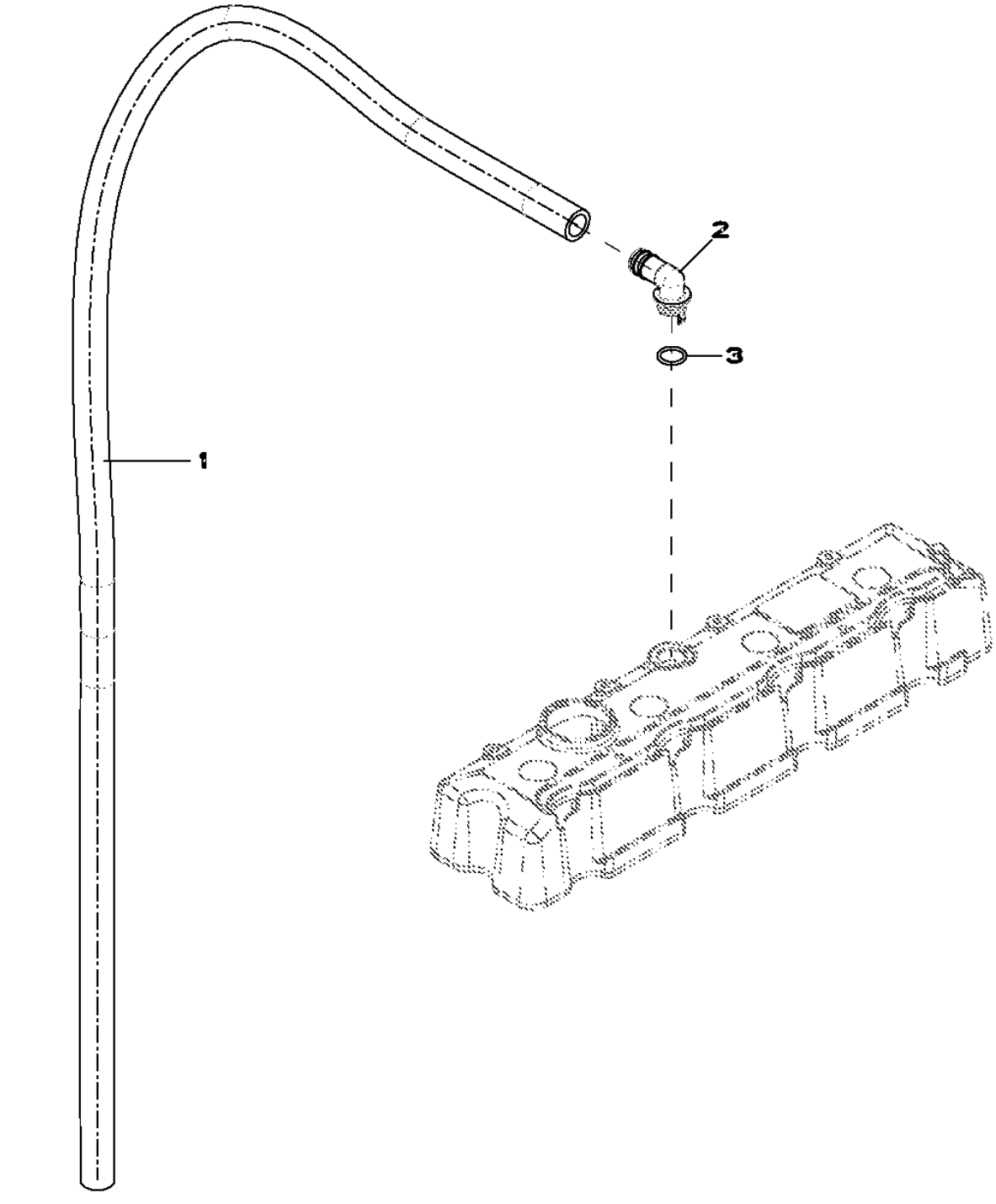

Item	*Nº peça*	*Descrição*	*Qtde*	*Nº série motor*	*Notas*
1	TY22450	Mangueira em metro	1		(A)
2	R120467	Conexão em ângulo	1		
3	R72328	Anel o	1		

(A) Cut to Length
Couper à la longueur voulue
Cortar no Comprimento Correto
Cortar según se requiera

3031 Starting Motor
3031 Démarreur
3031 Motor de Partida
3031 Motor de arranque

RE500343PCDD03 A.1

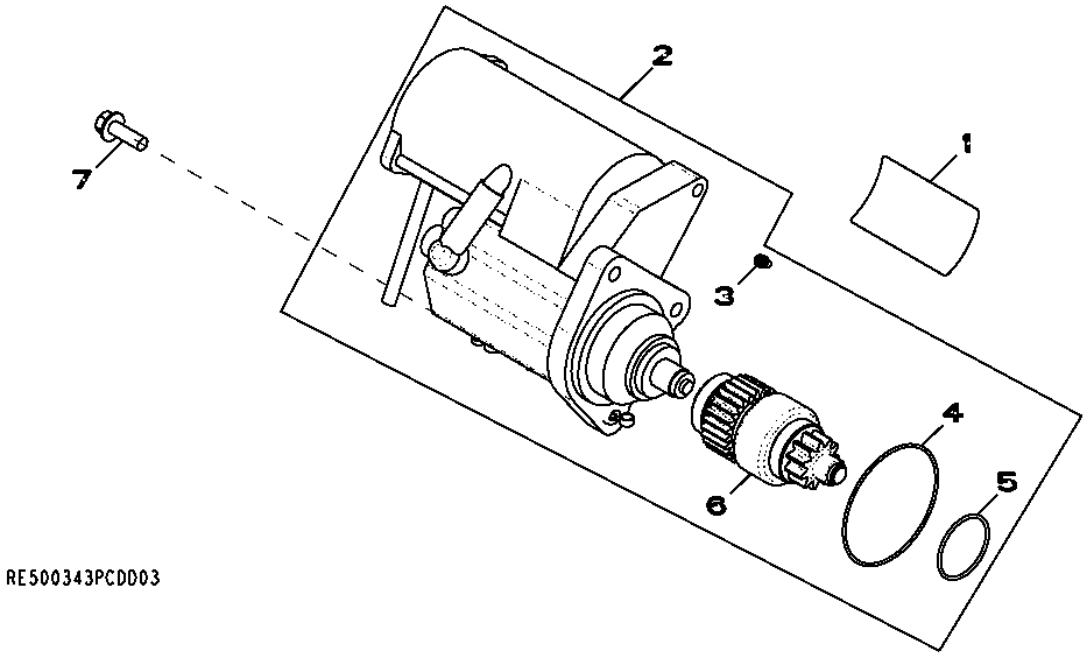

Item	*Nº peça*	*Descrição*	*Qtde*	*Nº série motor*	*Notas*
1	T146102	Etiqueta	1		
	T146106	Adesivo de segurança	1		(A)
	T146104	Adesivo de segurança	1		(B)
	T146515	Adesivo de segurança	1		(C)
	T146516	Adesivo de segurança	1		(D)
2	RE500345	Kit para motor de partida	1		(Includes RE70756)
	SE501407	Motor de partida remanufat.	1		(Reman For RE500345)
3	RE71256	Parafuso c/arruela	1		
4	R135509	Anel o	1		
5	R135510	Anel o	1		
6	RE70487	EmbreagEm	1		
7	19M7786	Parafuso	3		M10 X 30
..	RE70681	Interruptor	1		
..	RE70756	Kit da cobertura	1		(Includes T146102)

(A) Spanish
Espagnol
ESPANHOL
Español

(B) French
Français
Francês
Francés

(C) German
Allemand
Alemão
Alemán

(D) Italian
Italien
Italiano
Italiano

3150 Alternator
3150 Alternateur
3150 Alternador
3150 Alternador

3150_RE528849_PCD A.1

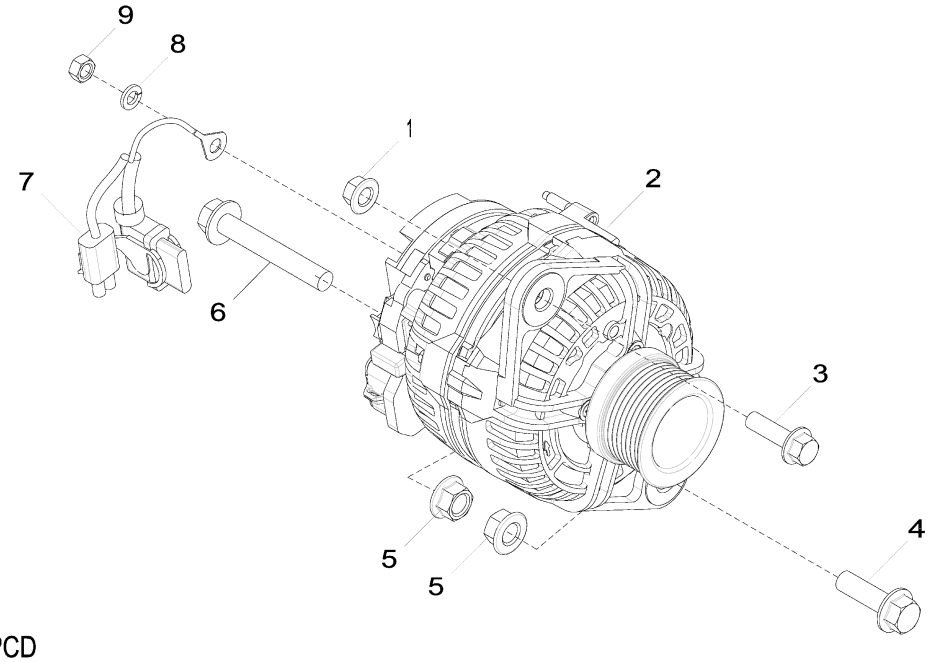

3150_RE528849_PCD

Item	*Nº peça*	*Descrição*	*Qtde*	*Nº série motor*	*Notas*
1	14M7296	Porca com flange	1		M10
2	AT387573	Alternador	1		24 V; 80 A, SUB FOR AT303320
3	19M7835	Parafuso	1		M10 X 35
4	19M7791	Parafuso	1		M12 X 40
5	14M7299	Porca com flange	2		M12
6	19M7818	Parafuso	1		M12 X 80
7	AT341429	Conj. chiCotes acion. motor	1		SUB FOR AT333557
8	12M7065	Arruela de pressão	1		8 mm
9	14M7273	Porca	1		M8

35EW Final Fuel Filter
35EW Filtre à carburant final
35EW Filtro Final de Combustível
35EW Filtro de combustible final

RE532256PCDA02 A.1

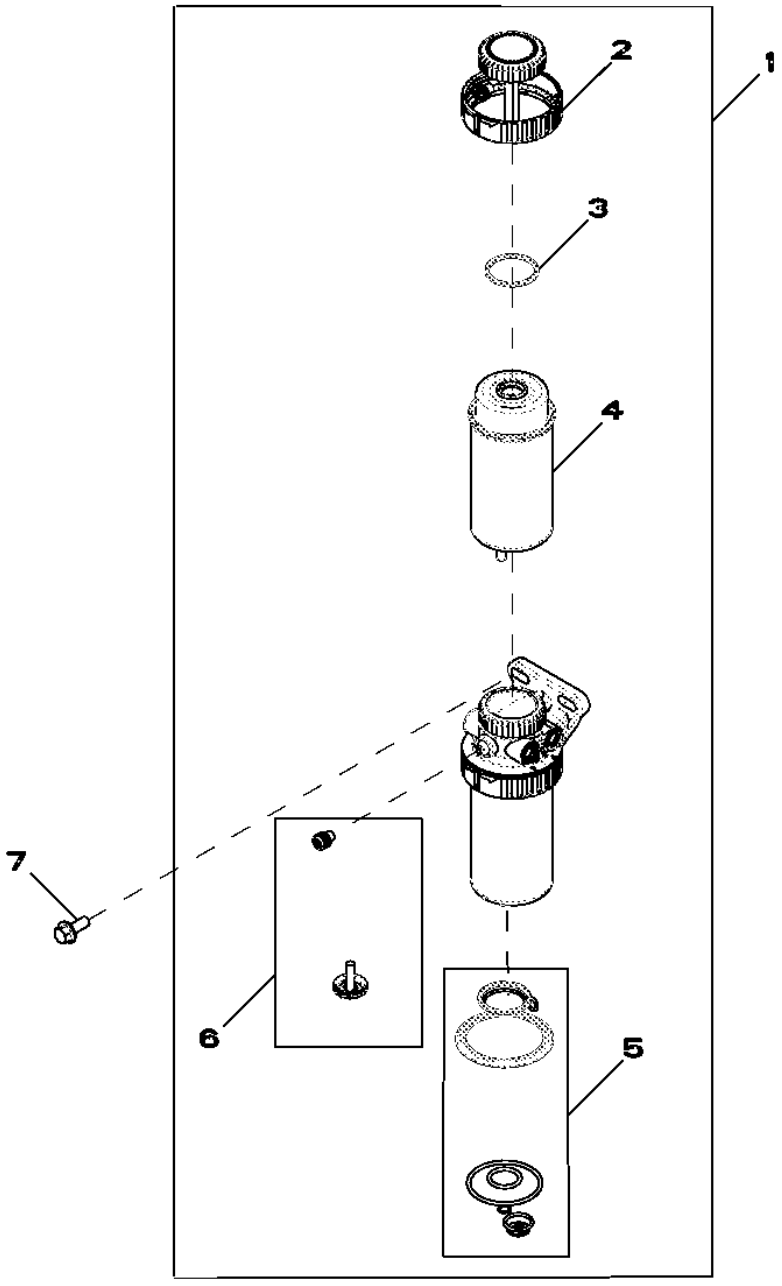

RE532256PCDA02

Item	*Nº peça*	*Descrição*	*Qtde*	*Nº série motor*	*Notas*
1	RE524723	Filtro de combustível	1		
2	RE526834	Kit do filtro	1		
3	RE516512	Kit - anel o	1		
4	RE522878	Elemento de filtro	1		
5	RE516553	Kit retentor	1		
6	RE60854	Kit da válvula	1		
7	19M7785	Parafuso	1		M10 X 25

3614 Front Plate and Idle Gears (Upper And Lower)
3614 Plaque avant et pignons intermédiaires (supérieur et inférieur)
3614 Placa Dianteira e Engrenagens Intermediárias (Superior e Inferior)
3614 Placa delantera y engranajes intermedios (superior e inferior)

RE506566PCDD04 A.1

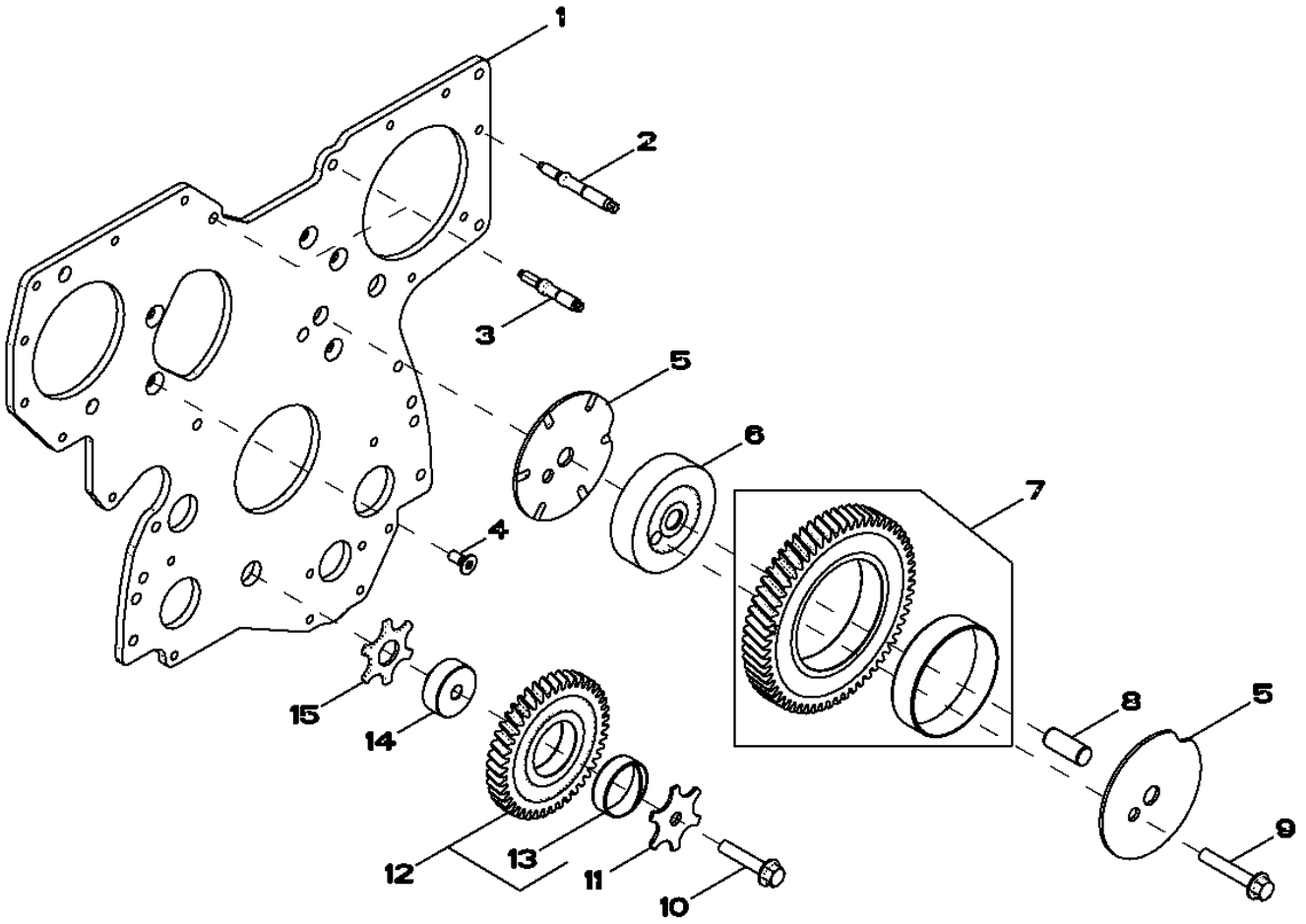

RE506566PCDD04

Item	*Nº peça*	*Descrição*	*Qtde*	*Nº série motor*	*Notas*
1	R504282	Placa	1		
2	R520139	Pino	7		
3	R134518	Pino	2		
4	R136475	Parafuso	5		
5	R515494	Arruela de encosto	2		
6	R504843	Eixo	1		
7	RE508489	EngrEnagem	1		
8	R515408	Pino de centragem	1		
9	19M8844	Parafuso	1		M10 X 60
10	19M8966	Parafuso	1		M10 X 50
11	R131283	Arruela de encosto	1		
12	RE56369	EngrEnagem	1		
13	R114193	Bucha	1		
14	R114194	Eixo	1		
15	R101225	Arruela de encosto	1		

3713 Fuel Transfer Pump
3713 Pompe d'alimentation
3713 Bomba de Transferência de Combustível
3713 Bomba de alimentación de combustible

RE506491PCDE02 A.1

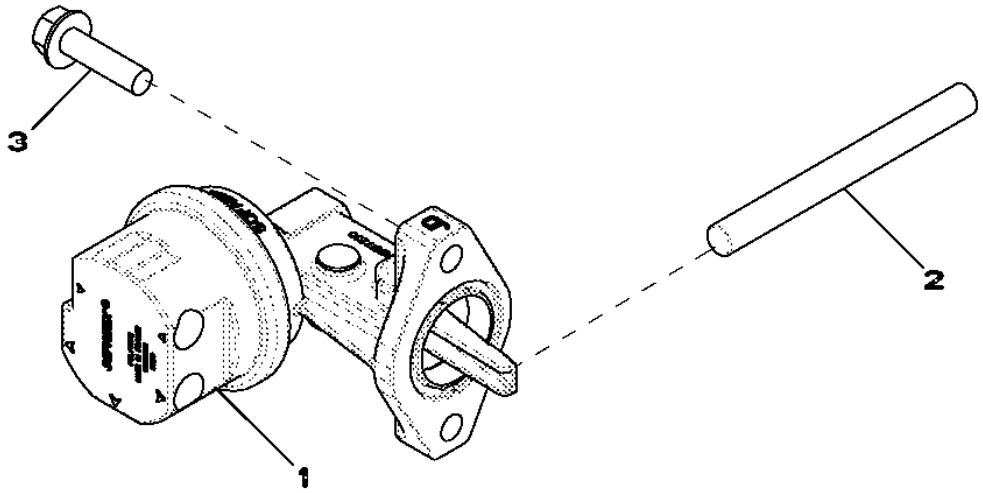

Item	*Nº peça*	*Descrição*	*Qtde*	*Nº série motor*	*Notas*
1	RE517230	Bombade combustível	1		
2	R133405	Pino	1		COMPRIM. = 102 MM
3	RE504233	Parafuso sextavado	2		

3924 Thermostat Housing / By Pass Tube to Water Pump
3924 Boîtier de thermostat / tube de dérivation vers pompe à eau
3924 Carcaça do Termostato / Tubo de Desvio para Bomba de Água
3924 Caja de termostato/tubo de derivación a bomba de agua

RE528584PCDC02 A.1

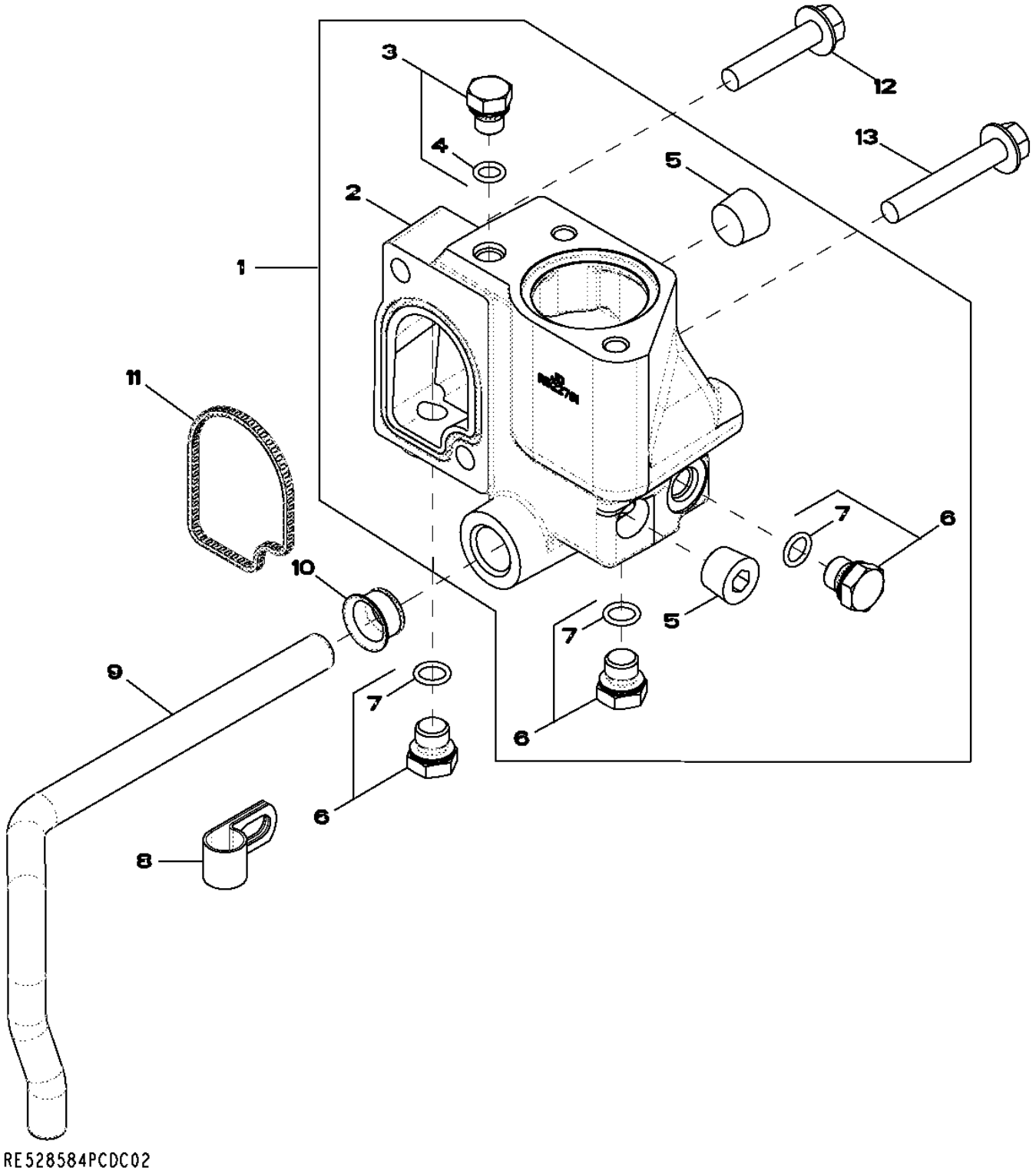

Item	*Nº peça*	*Descrição*	*Qtde*	*Nº série motor*	*Notas*
1	RE532653	Carcaça	1		Kit
2	R522781	Carcaça	1		
3	RE46686	Conexão	1		
4	51M7040	Anel o	1		9.300 X 2.200 mm
5	15H584	Tampão	2		1/2"
6	RE46684	Tampão	3		
7	51M7041	Anel o	1		11.300 X 2.200 mm
8	R128415	Braçadeira	1		
9	R519025	Tubo	1		
10	R123226	Vedação	1		
11	R501228	Vedação	1		
12	19M8292	Parafuso	1		M10 X 50
13	19M7808	Parafuso	1		M10 X 65

4062 Engine Oil Dipstick
4062 Jauge de niveau d'huile moteur
4062 Vareta de Óleo do Motor
4062 Varilla de nivel de aceite de motor

RE532180PCDB02 A.1

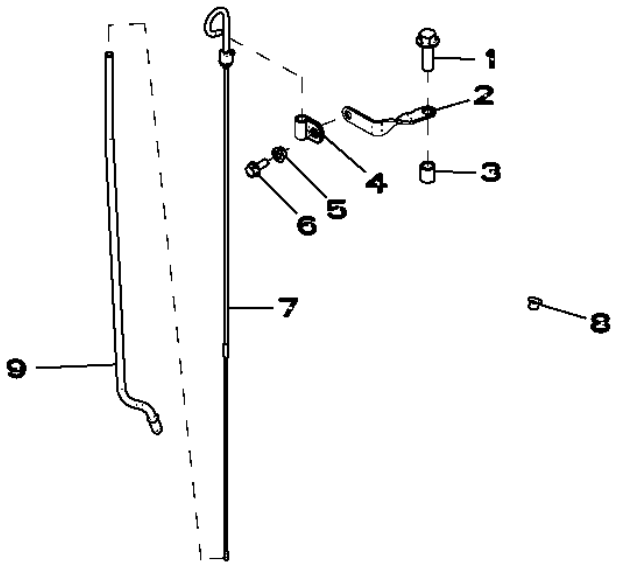

RE532180PCDB02

Item	*Nº peça*	*Descrição*	*Qtde*	*Nº série motor*	*Notas*
1	19M7791	Parafuso	1		M12 X 40
2	R524759	Apoio	1		
3	28H1697	Espaçador	1		0.493" X 0.675" X 3/4"
4	T33276	Braçadeira	1		
5	14M7298	Porca com flange	1		M8
6	19M7866	Parafuso	1		M8 X 20
7	RE66178	Vareta de niVel	1		
8	R502725	Plugue	1		
9	R520929	Tubo vareTa de nível	1		

4112 Front Auxiliary Drive Pulley
4112 Poulie pour entraînement auxiliaire avant
4112 Polia de Transmissão Auxiliar Frontal
4112 Polea de mando auxiliar delantero

RE527588PCDA02 A.1

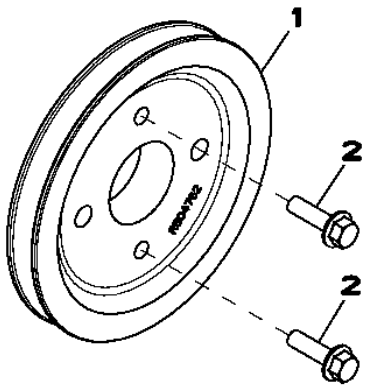

RE527588PCDA02

Item	*Nº peça*	*Descrição*	*Qtde*	*Nº série motor*	*Notas*
1	R504762	Polia	1		
2	19M7835	Parafuso	2		M10 X 35

4447 Timing Gear Cover
4447 Carter de distribution
4447 Tampa da Engrenagem de Distribuição
4447 Tapa de distribución

RE529493PCDE02 A.1

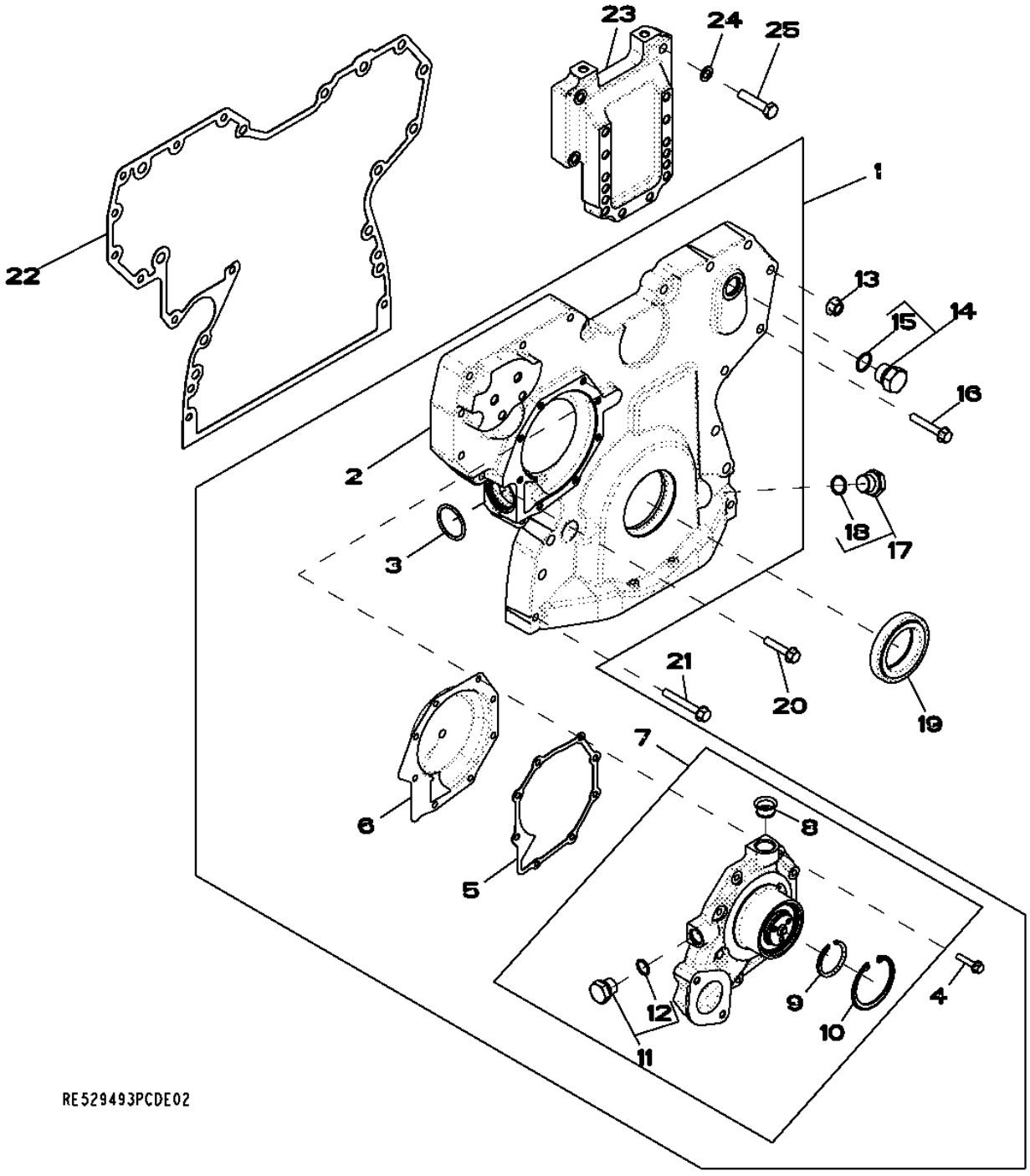

Item	*Nº peça*	*Descrição*	*Qtde*	*Nº série motor*	*Notas*
1	RE509865	Capa	1		
2	.....	Capa	1		NSEP; MARKED R503596; ORDER RE509865
3	R504734	Anel o	1		
4	19M7796	Parafuso	8		M6 X 30
5	R123417	Junta	1		
6	RE508566	Inserto	1		(A)
7	RE505980	Bombad'água	1		ALSO ORDER R123417
	SE501609	Bombad'água remanufaturada	1		REMAN FOR RE505980
8	R123226	Vedação	1		
9	A364R	Anel de pressão	1		
10	R71228	Anel	1		
11	RE46685	Tampão	1		
12	51M7043	Anel o	1		15.300 X 2.200 mm
13	14M7296	Porca com flange	9		M10
14	RE46687	Tampão de dreno	1		
15	51M7045	Anel o	1		19.300 X 2.200 mm
16	19M7800	Parafuso	8		M8 X 50
17	RE517370	Conexão	1		
18	51M7044	Anel o	1		17.300 X 2.200 mm
19	RE538097	Vedação	1		
20	19M8317	Parafuso	1		M8 X 40
21	19M7801	Parafuso	3		M8 X 60
22	R526944	Junta	1		
23	R522907	Suporte	1		
24	24M7096	Arruela	4		10.500 X 18 X 1.600 mm
25	19M8488	Parafuso sextavado	4		M10 X 45

(A) Include Instructions
Instructions fournies
Incluem Instruções
Incluye instrucciones

4501 Balancer Shaft
4501 Arbre d'équilibrage
4501 Eixo Balanceador
4501 Eje equilibrador

RE501264PCDD03 A.1

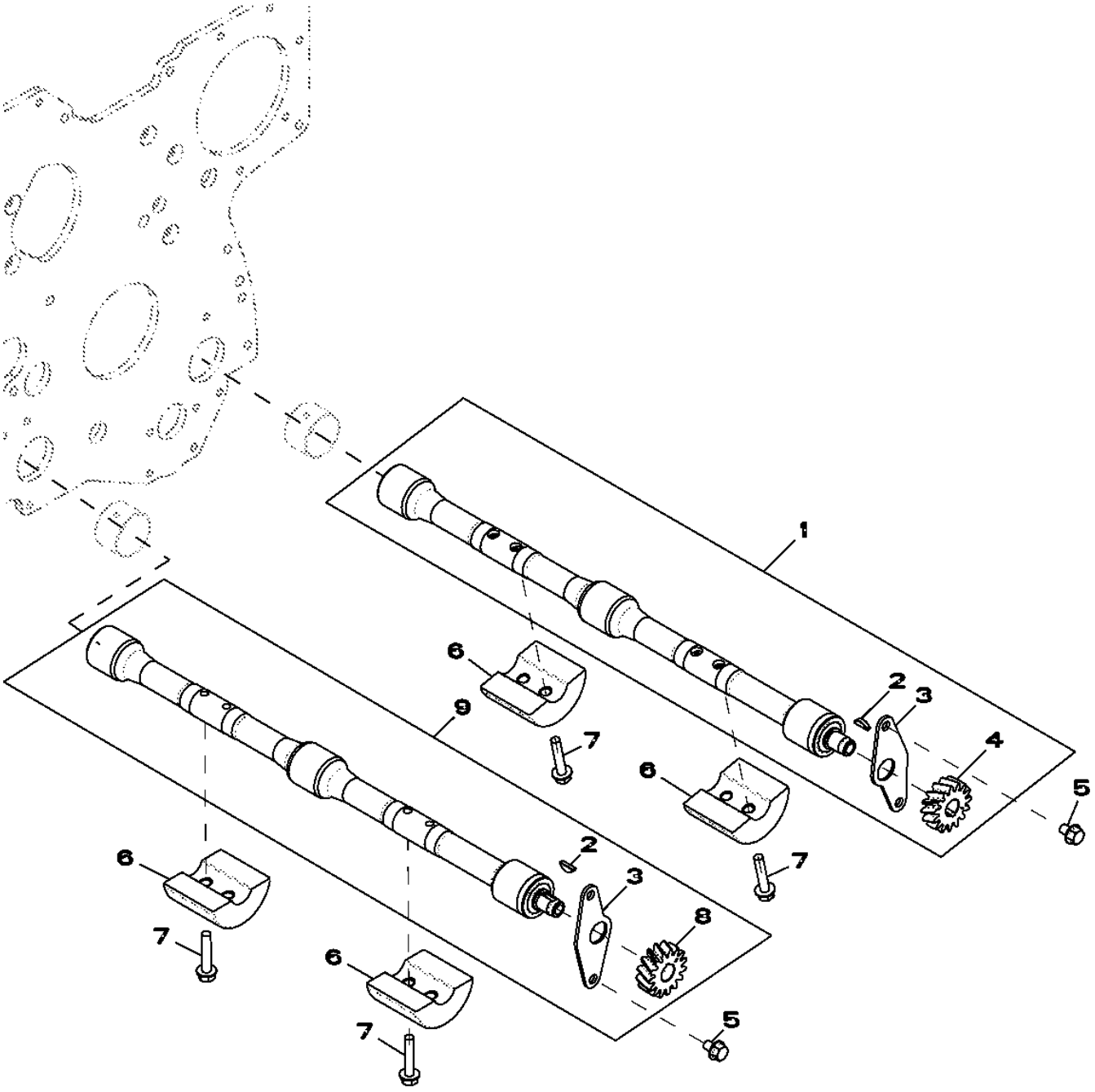

Item	*Nº peça*	*Descrição*	*Qtde*	*Nº série motor*	*Notas*
1	RE500449	Eixo compensador	1		(Order RE502446) RH
2	R133303	Chaveta	2		
3	.....	Placa	2		(Order RE500449 or RE500448)
4	R120639	EngrEnagem	1		Z = 15, RH
5	19M7864	Parafuso	4		M8 X 12
6	R500650	Peso	4		
7	19M7798	Parafuso	8		M8 X 40
8	.....	EngrEnagem	1		(Order RE500448) Z = 15, LH
9	RE500448	Eixo compensador	1		(Order RE502447) LH

4652 Cylinder Block
4652 Bloc-cylindres
4652 Bloco de Cilindros
4652 Bloque de cilindros

RE532352PCDB03 A.1

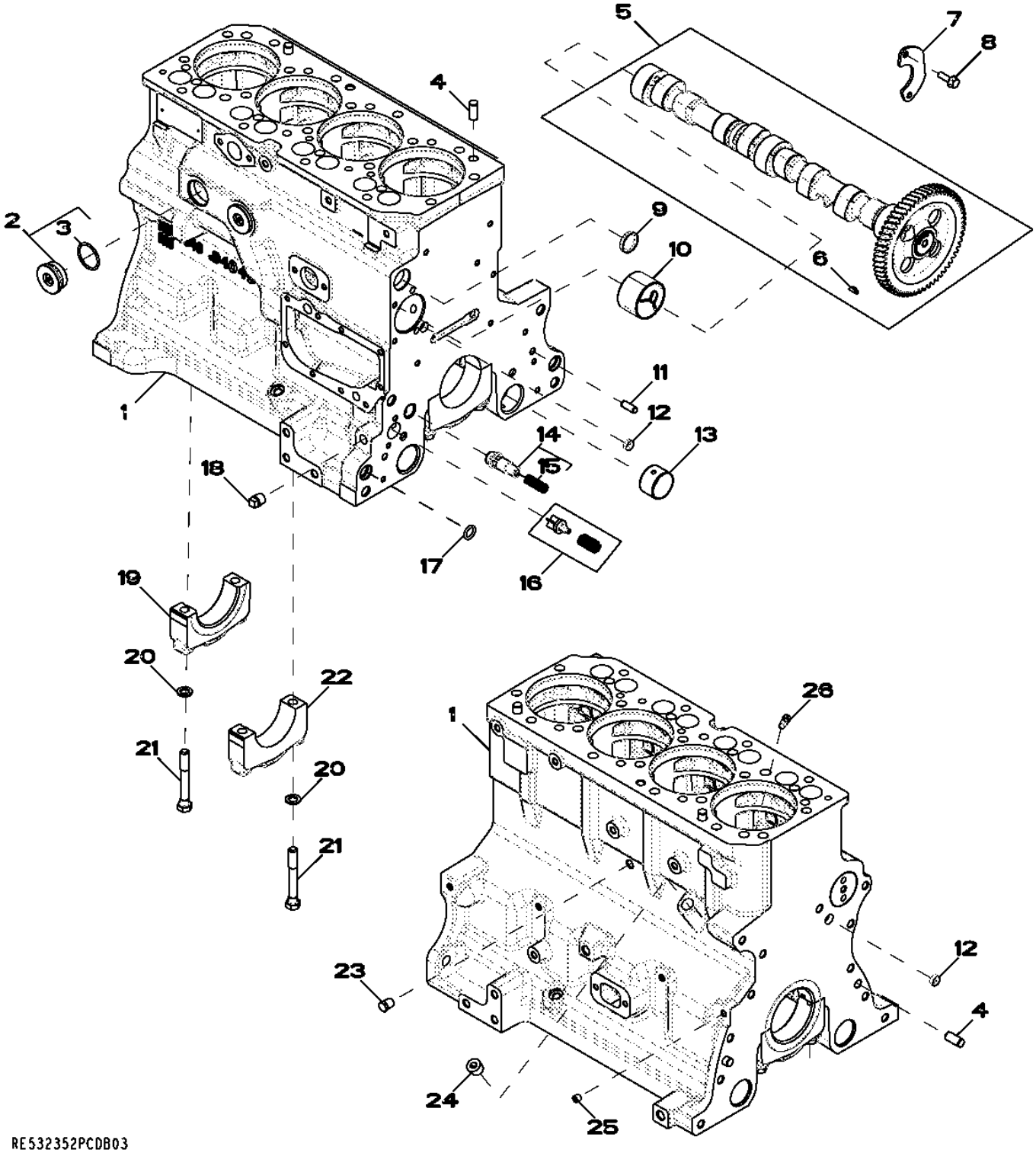

Item	Nº peça	Descrição	Qtde	Nº série motor	Notas
1	.....	Bloco de cilindro	1		(Marked R504849)
2	RE508185	Conexão	2		1-5/8"-12UN
3	U13639	Anel o	1		
4	R48685	Pino de centragem	4		
5	RE507595	Eixo de cames	1		(Marked R504534 orRE522316)
	SE501815	Comando de Válvulas Reman	1		(Reman For RE507595)
6	R133303	Chaveta	1		
7	R132518	Placa	1		
8	19M8999	Parafuso	2		M8 X 25
9	R116466	Plugue	1		
10	R119874	Bucha	1		(Also Order TY6333)
11	R26650	Pino de centragem	2		
12	T18891	Plugue	2		D.E. = 16 mm
13	R115299	Bucha	6		
14	RE505501	VálVula de sangria	1		
15	R131425	Mola de compressão	1		
16	RE63674	VálVula	1		Kit
17	R97185	Anel o	1		
18	15H695	Tampão	1		3/8",
19	R132186	Tampa do rolamenTo	1		
20	T20168	Arruela	10		
21	T23474	Parafuso sextavado	10		
22	R114241	Tampa do rolamenTo	4		
23	RE507807	Tampão	1		(A) 1/4"-18NPT
24	15H584	Tampão	1		1/2",
25	RE71255	Tampão	1		(A) 1/8"-27NPT
26	R131182	Orifício	4		

(A) Threads With Pre-Applied Sealant
Filetages avec produit d'étanchéité préappliqué
Roscas com Vedante Pré-aplicado
Roscas con pasta selladora preaplicada

4715 Crankshaft / Bearings
4715 Vilebrequin / roulements
4715 Rolamentos do Virabrequim
4715 Cigüeñal / Cojinetes

RE515513PCDD03 A.1

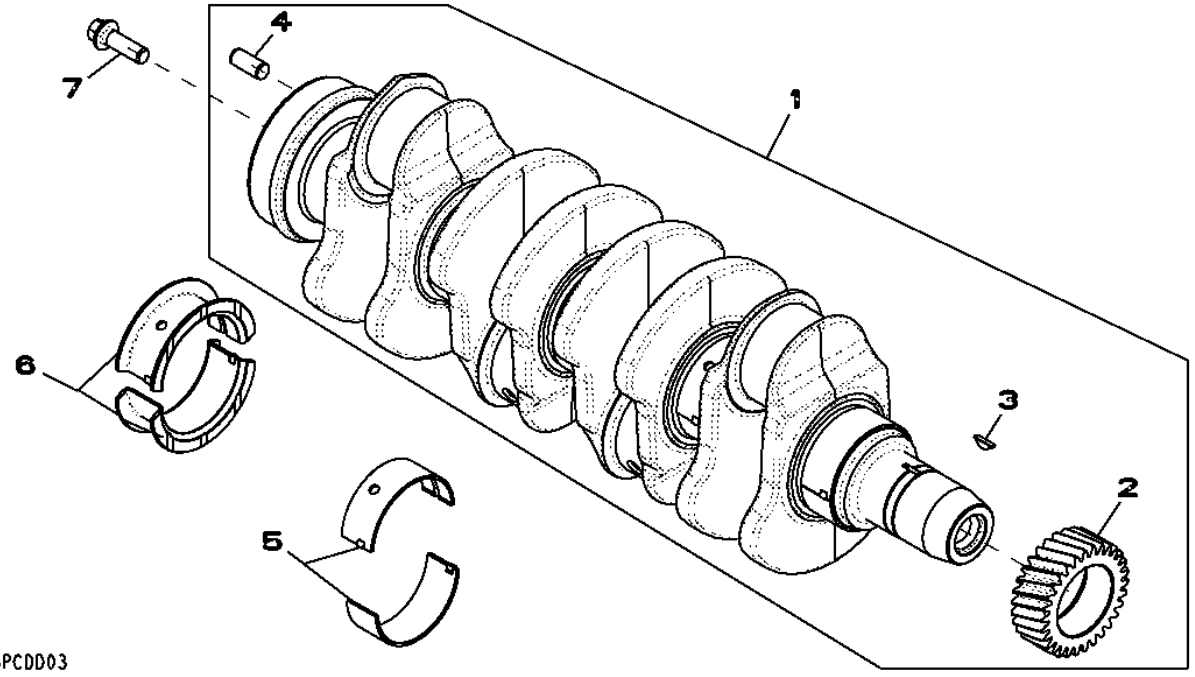

Item	*Nº peça*	*Descrição*	*Qtde*	*Nº série motor*	*Notas*
1	RE506195	Virabrequim	1		(A) ASSY, (Also Order RE538097 and RE44574)
	SE501656	Virabrequim remanufaturado	1		(B) (Reman For RE506195)
2	R120631	EngrEnagem	1		Z = 30
3	R505609	Chaveta	1		COMPRIM. = 18,5 MM
4	R48685	Pino de centragem	1		
5	RE65165	Conj. do rolamento	4		STD (Kit R123561 andR123562)
	RE65911	Rolamento	4		(A) US -0.254MM (Kit R130576 andR130577)
6	RE65168	Conj. do rolamento	1		STD (Kit R123563 andR123564)
	RE65912	Rolamento axial	1		(A) US -0.254MM (Kit R130574 andR130575)
7	R135918	Parafuso	4		

(A) Grinding Guidelines : See CTM104
Consignes sur le broyage: consulter le CTM104
Diretrizes de Retífica : Consulte CTM104
Pautas de rectificado: Ver CTM104

(B) With Bearings
AVEC ROULEMENTS
Com Rolamentos
Con cojinetes

4838 Connecting Rods and Pistons
4838 Bielles et pistons
4838 Bielas e Pistões
4838 Biela y pistones

RE525600PCDB04 A.1

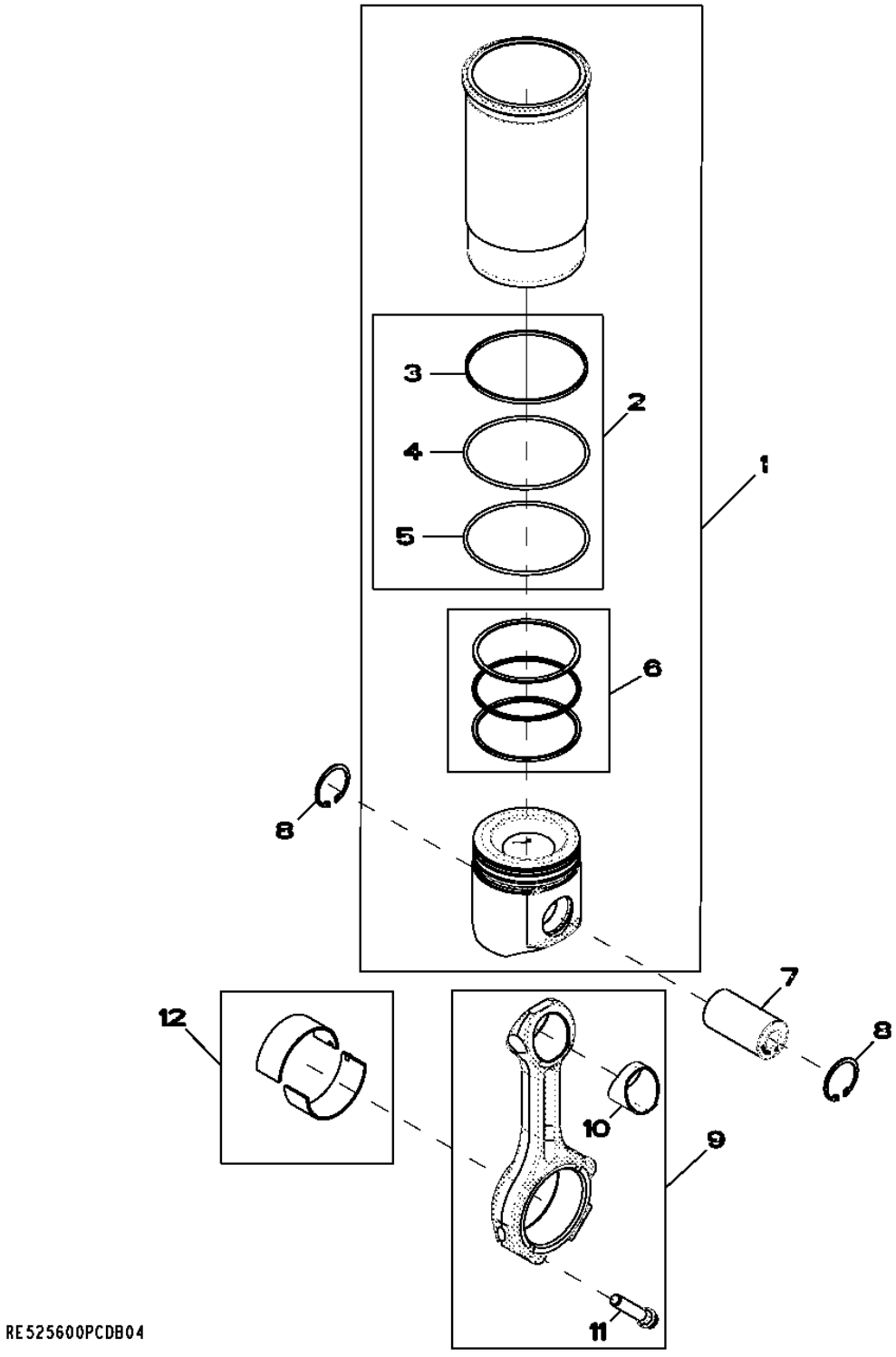

Item	Nº peça	Descrição	Qtde	Nº série motor	Notas
1	RE527843	Kit pistão e camisa	4		
2	AR65507	Kit - anel o	1		
3	R48767	Junta de vedação	1		
4	R26121	Anel o	1		
5	R55453	Anel o	1		
6	RE507852	Kit anéis de pistão	1		
7	R502755	Pino do Pistão	4		
8	R54114	Anel de pressão	8		
9	RE500608	Biela	4		
10	R114082	Bucha	1		
11	R501124	Parafuso	2		
12	RE65908	Rolamento	4		

4901 Rocker Arm / Shaft / Push Rod
4901 Culbuteur / arbre / tige-poussoir
4901 Balancim / Eixo / Haste de Comando
4901 Balancín / eje / varilla de empuje

RE57618PCDB02 A.1

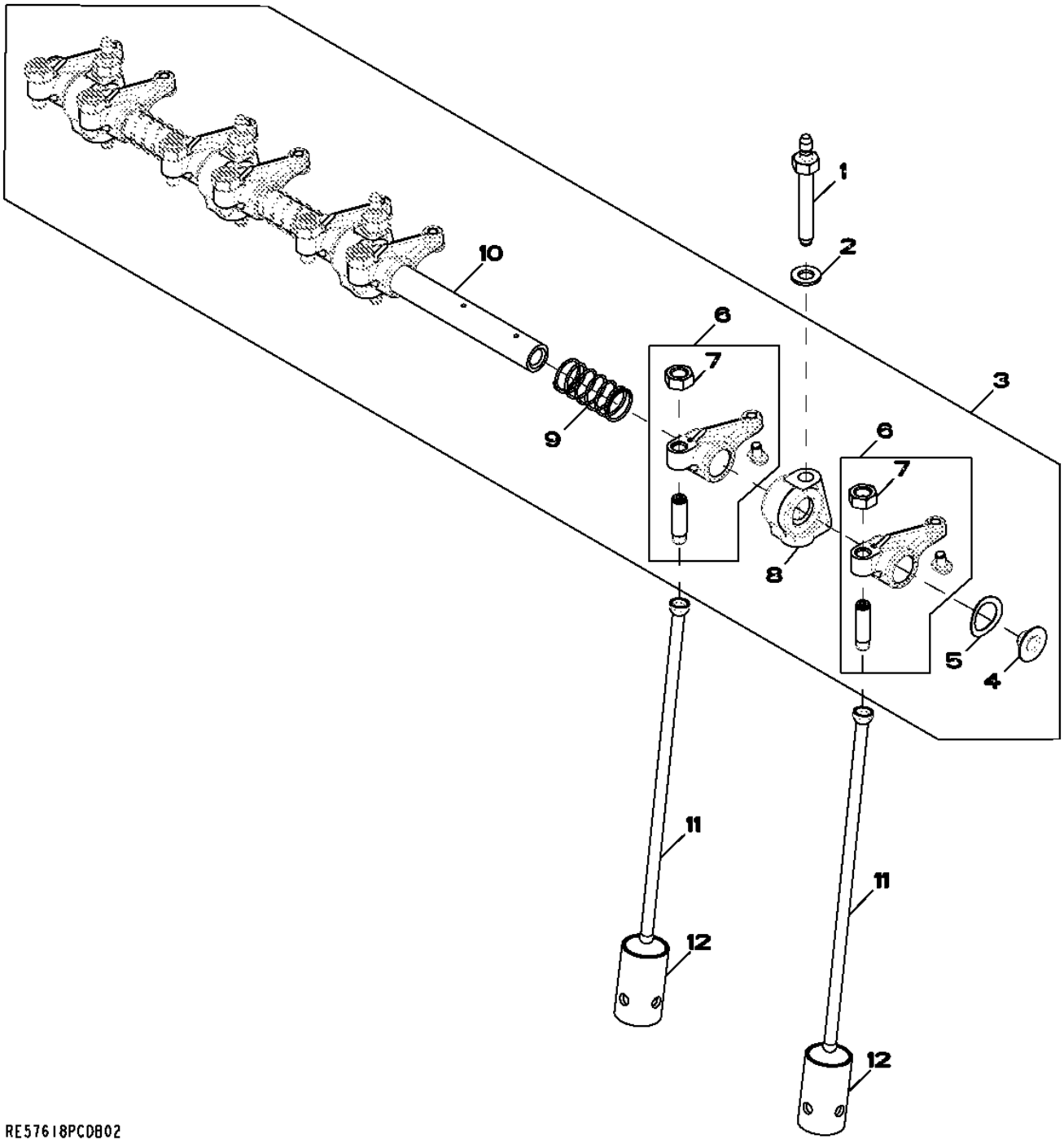

Item	*Nº peça*	*Descrição*	*Qtde*	*Nº série motor*	*Notas*
1	R123271	Pino	4		
2	24M7346	Arruela	4		11 X 20 X 2 mm
3	RE548059	Eixo do balancim	1		INCLUDES R123271, 24M7346 AND (4) R504813; SUB FOR RE519736
4	R54565	Plugue	2		
5	T20316	Arruela	2		
6	RE508317	Balancim	8		
7	14M7148	Porca	1		M10
8	R123161	Suporte	4		
9	T20314	Mola	3		
10	R123513	Eixo do balancim	1		NLA; ORDER RE548059
11	R107731	Vareta	8		
12	R123565	Peça acionada Pelo came	8		
..	R504813	Paraf. auto-frenante	1		

5001 Oil Pump
5001 Pompe à huile
5001 Bomba de Óleo
5001 Bomba de aceite

5001_RE57763_PCD A.1

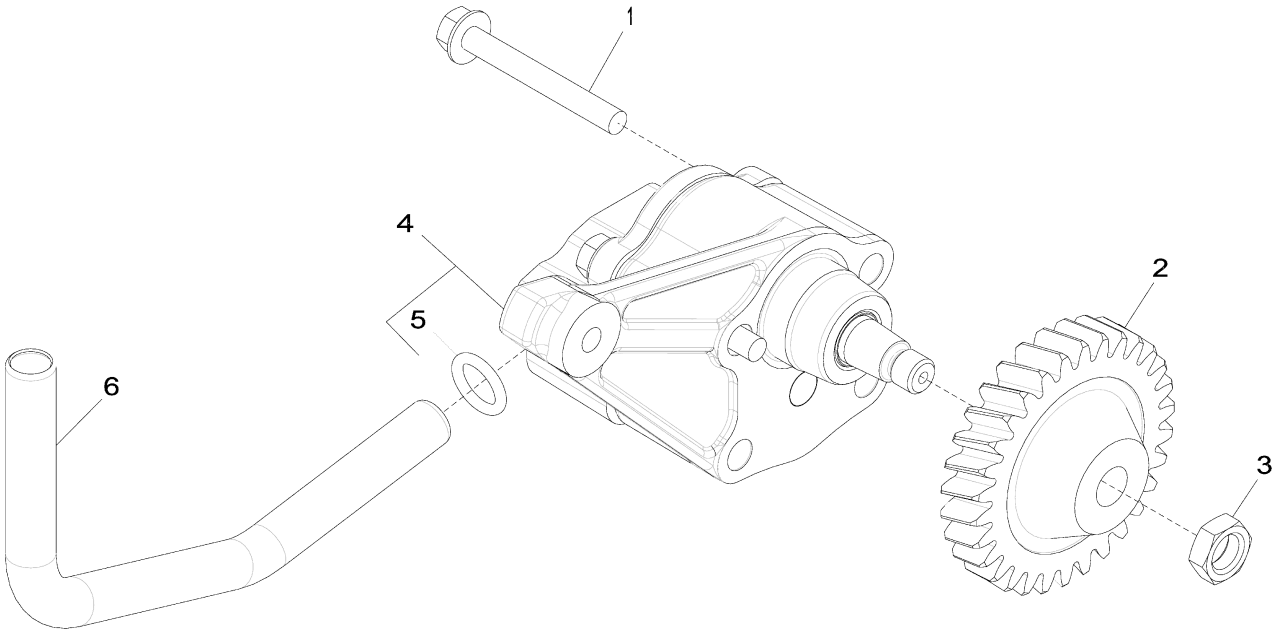

5001_RE57763_PCD

Item	*Nº peça*	*Descrição*	*Qtde*	*Nº série motor*	*Notas*
1	19M7802	Parafuso	2		M8 X 65
2	R120638	EngrEnagem	1		Z = 30
3	14M7066	Porca	1		M12
4	RE504914	Bombade óleo	1		
	SE501814	Bombade óleo remanufatur.	1		REMAN FOR RE504914
5	R97185	Anel o	1		
6	R121376	Tubo	1		

5130 Cylinder Head
5130 Culasse
5130 Cabeçote do Cilindro
5130 Culata

RE532329PCDB03 A.1

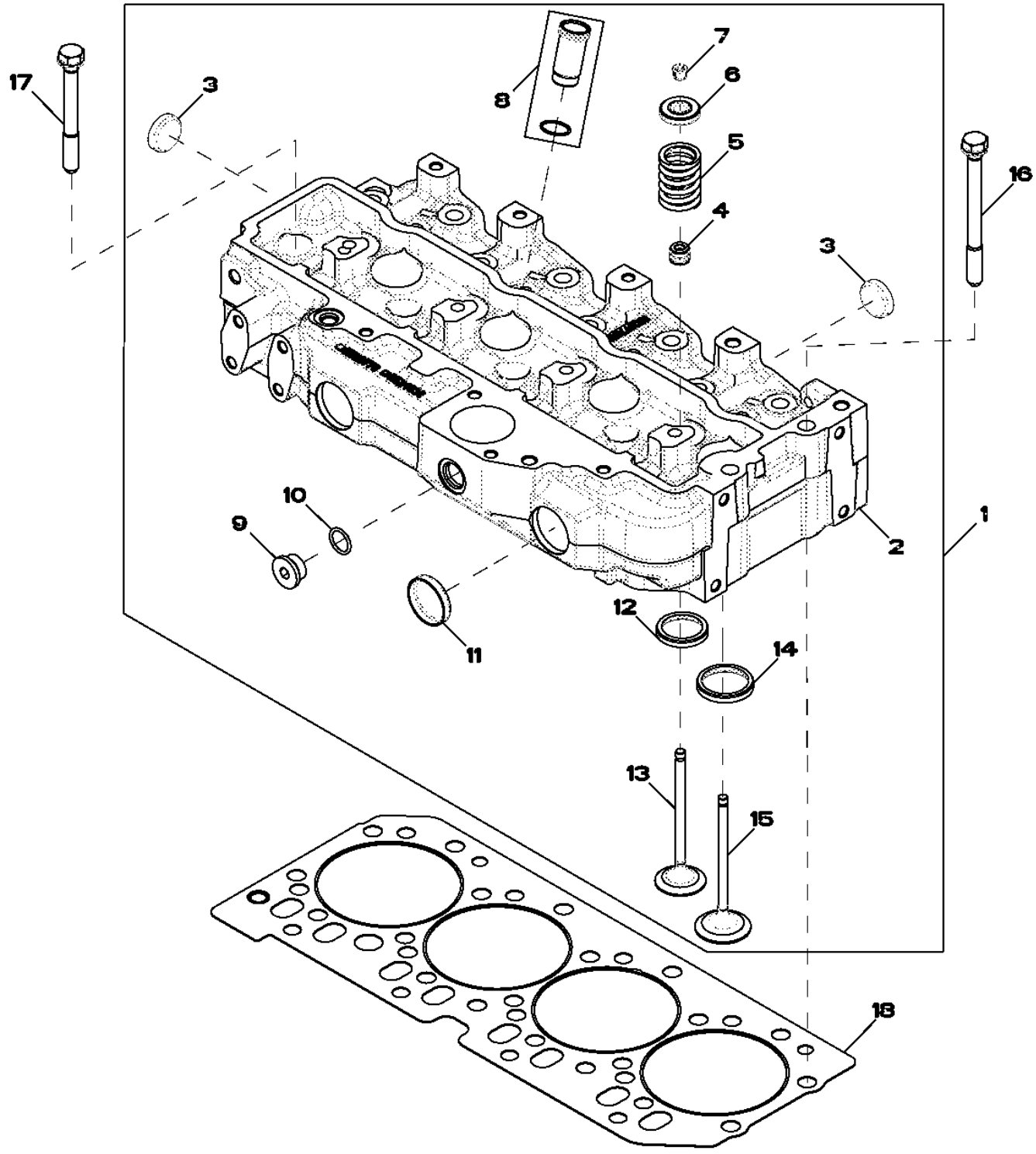

Item	Nº peça	Descrição	Qtde	Nº série motor	Notas
1	RE532328	Cabeçote	1		KIT
	SE501809	Cabeça do cilindro remanuf.	1		REMAN FOR RE532328
2	.....	Cabeçote	1		MARKED R524836; ORDER RE532328; NSEP
3	CD16284	Plugue	4		OD = 32.6 mm, REAR
4	RE31617	Vedação	8		
5	R26125	Mola	8		
6	RE60005	RotadoR	8		
7	R91889	RetentoR	16		OD = 11.7 mm
8	RE527456	Luva	4		KIT
9	T58477	Tampão	1		7/8"-14 UNF, ALSO ORDER R26906; APPL
10	R26906	Anel o	1		
11	R43409	Plugue	2		OD = 43.3 mm
12	R106829	Inserto de assento válvula	4		(B) OD = 43.1 mm
13	R90692	VálVula de escape	4		OD; STD
	R97492	VálVula de escape	AR		+0.381 mm; OS
	R97493	VálVula de escape	AR		+0.762 mm; OS
14	R106831	Inserto de assento válvula	4		(A) OD = 47.2 mm
15	R98062	VálVula de admissão	4		OD; STD
	R97490	VálVula de admissão	AR		+0.381 mm; OS
	R97491	VálVula de admissão	AR		+0.762 mm; OS
16	R534091	Parafuso sextavado	2		
17	R85363	Parafuso sextavado	16		12.7 mm X 112 mm
18	R116515	Vedação de cilindro	1		

(A) Intake
Admission
Admissão
Admisión

(B) Exhaust
Échappement
Escape
Escape

5204 Auxiliary Drive Cover
5204 Couvercle d'entraînement auxiliaire
5204 Tampa do Acionamento Auxiliar
5204 Tapa de mando auxiliar

RE59264PCDD04 A.1

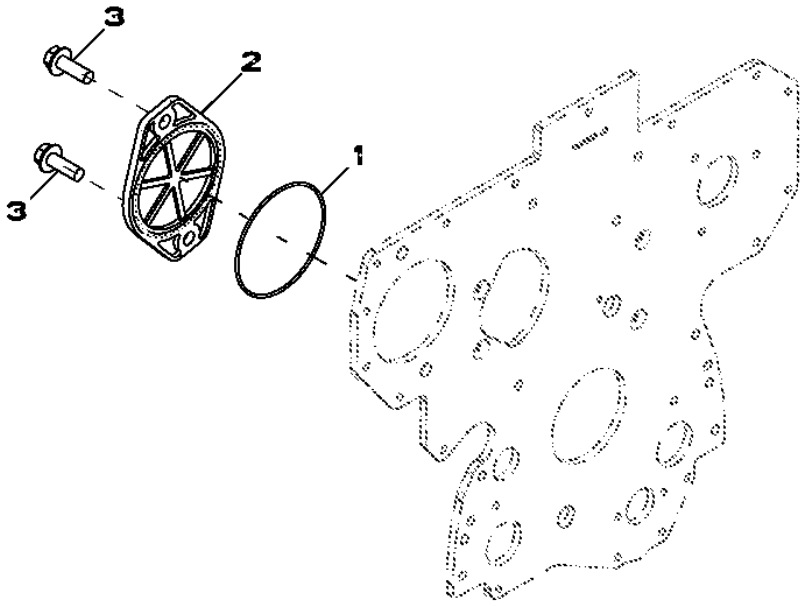

Item	*Nº peça*	*Descrição*	*Qtde*	*Nº série motor*	*Notas*
1	T20758	Anel o	1		
2	R135757	Capa	1		
3	19M7790	Parafuso	2		M12 X 35

5728 Water Pump Inlet
5728 Entrée de pompe à eau
5728 Entrada da Bomba de Água
5728 Entrada de bomba de agua

RE530087PCDA04 A.1

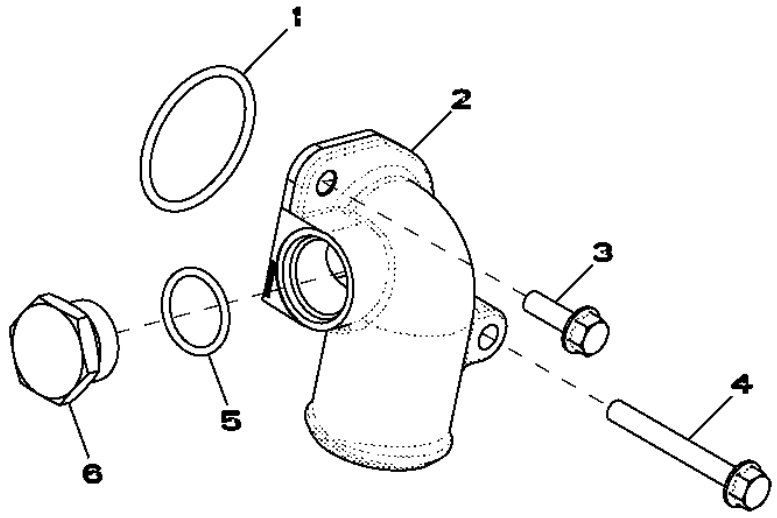

RE530087PCDA04

Item	*Nº peça*	*Descrição*	*Qtde*	*Nº série motor*	*Notas*
1	R89944	Anel o	1		
2	R522686	Conexão em ângulo	1		
3	19M7867	Parafuso	1		M8 X 25
4	19M7802	Parafuso	1		M8 X 65
5	U17409	Anel o	1		
6	R82718	Tampão de dreno	1		

5949 Oil Cooler
5949 Refroidisseur d'huile
5949 Resfriador de Óleo
5949 Enfriador de aceite

RE526618PCDA03 A.1

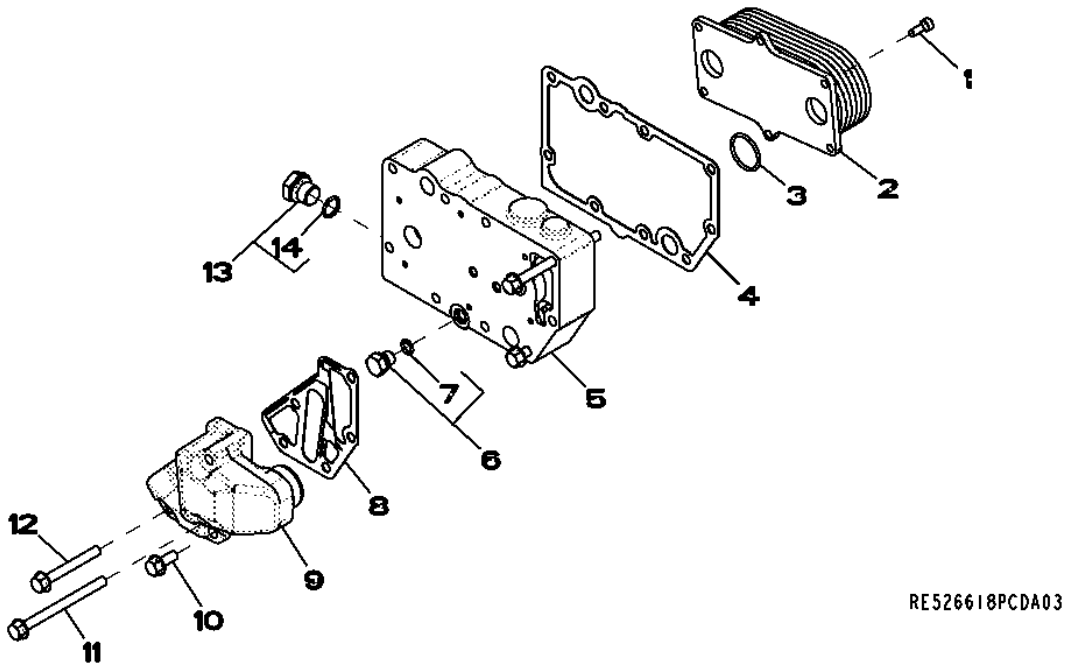

Item	*Nº peça*	*Descrição*	*Qtde*	*Nº série motor*	*Notas*
1	RE67231	Parafuso	6		
2	RE56690	ResfRiadoR de óleo	1		
3	T122075	Anel o	2		
4	R123501	Junta	1		
5	R521037	Carcaça	1		
6	RE46686	Conexão	1		
7	51M7040	Anel o	1		9.300 X 2.200 mm
8	R501428	Junta	1		
9	R502811	Adaptador	1		
10	RE67238	Parafuso	1		
11	19M7970	Parafuso	2		M8 X 100
12	19M7802	Parafuso	2		M8 X 65
13	RE46685	Tampão	1		
14	51M7043	Anel o	1		15.300 X 2.200 mm

62A4 Alternator Brackets
62A4 Supports d'alternateur
62A4 Suportes do Alternador
62A4 Soportes del alternador

62A4_RE531056_PCD A.1

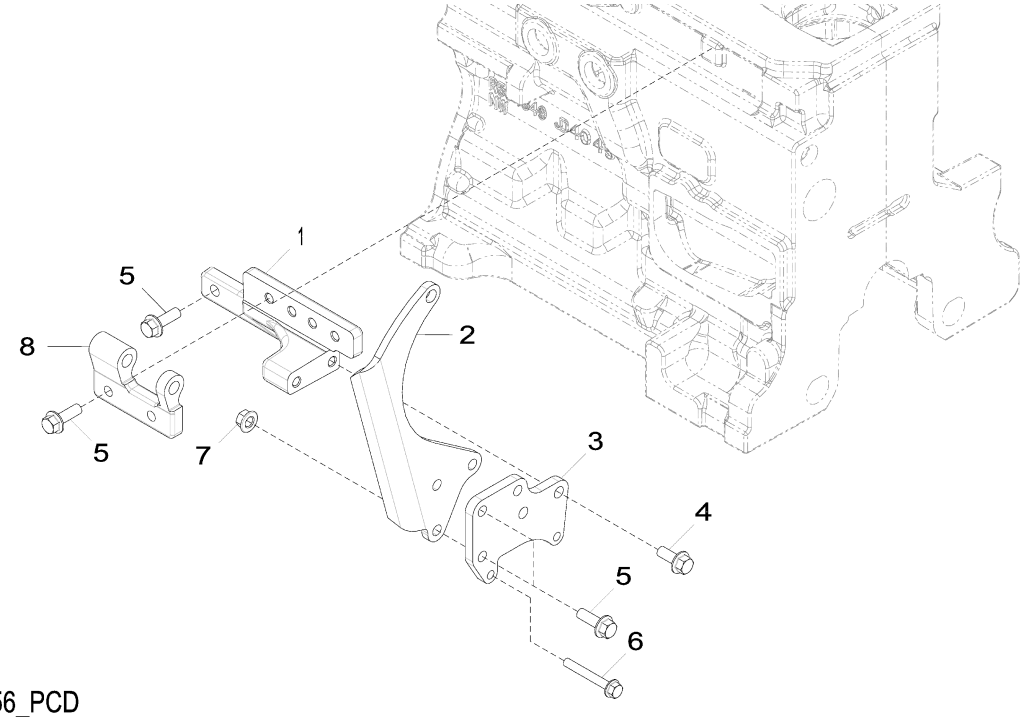

62A4_RE531056_PCD

Item	*Nº peça*	*Descrição*	*Qtde*	*Nº série motor*	*Notas*
1	R529946	Apoio	1		SUB FOR R516584
2	R524235	Correia	1		
3	R516510	Mangueira	1		
4	19M7785	Parafuso	2		M10 X 25
5	19M7786	Parafuso	7		M10 X 30
6	19M7801	Parafuso	2		M8 X 60
7	14M7296	Porca com flange	3		M10
8	R503766	Suporte	1		

63AG Fuel Lines, Low Pressure
63AG Conduites de combustible, basse pression
63AG Linhas de Combustível, Baixa Pressão
63AG Tubería de combustible, baja presión

RE530610PCDA01 A.1

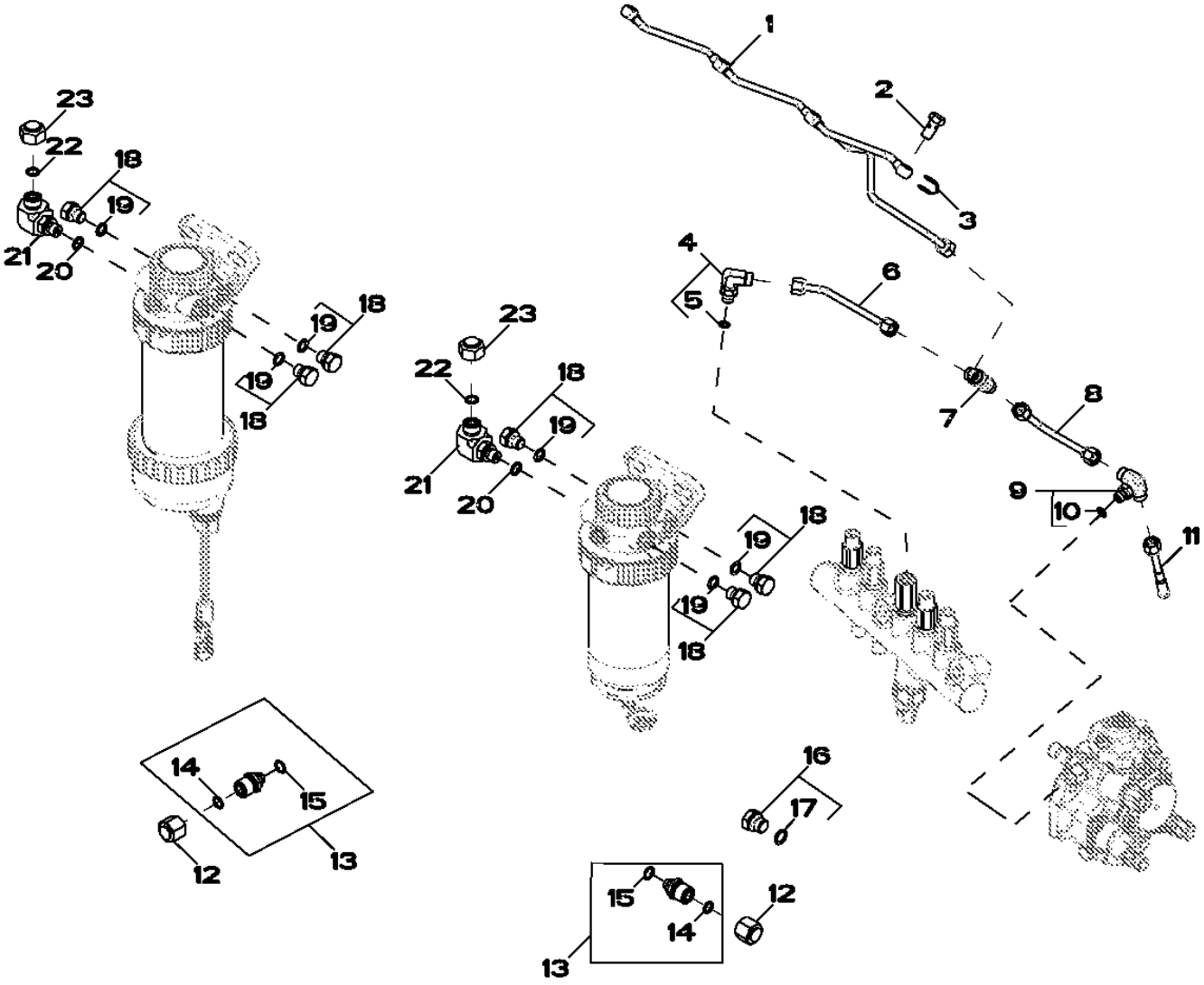

Item	Nº peça	Descrição	Qtde	Nº série motor	Notas
1	RE529914	Linha de combustivel	1		
2	38M7009	Parafuso oco	4		
3	R522899	Arruela de vedação	4		
4	RE502173	Conexão	1		
5	51M7039	Anel o	1		8.100 X 1.600 mm
6	RE523464	Linha de combustivel	1		
7	R97061	Conexão em t	1		
8	RE529916	Linha de combustivel	1		
9	RE524220	Conexão	1		
10	51M7039	Anel o	1		8.100 X 1.600 mm
11	RE67050	Linha de combustivel	1		
12	38H1415	Conexão	2		
13	RE507247	Conexão de mangueira	2		
14	T77613	Anel o	1		
15	R500271	Anel o	1		
16	RE46684	Tampão	1		
17	51M7041	Anel o	1		11.300 X 2.200 mm
18	RE46686	Conexão	6		
19	51M7040	Anel o	1		9.300 X 2.200 mm
20	51M7040	Anel o	1		9.300 X 2.200 mm
21	38H5022	Conexão em ângulo	1		
22	T77613	Anel o	1		
23	38H5141	Conexão	2		

65YB Turbocharger
65YB Turbocompresseur
65YB Turbocompressor
65YB Turbocompresor

RE540401PCDA01 A.1

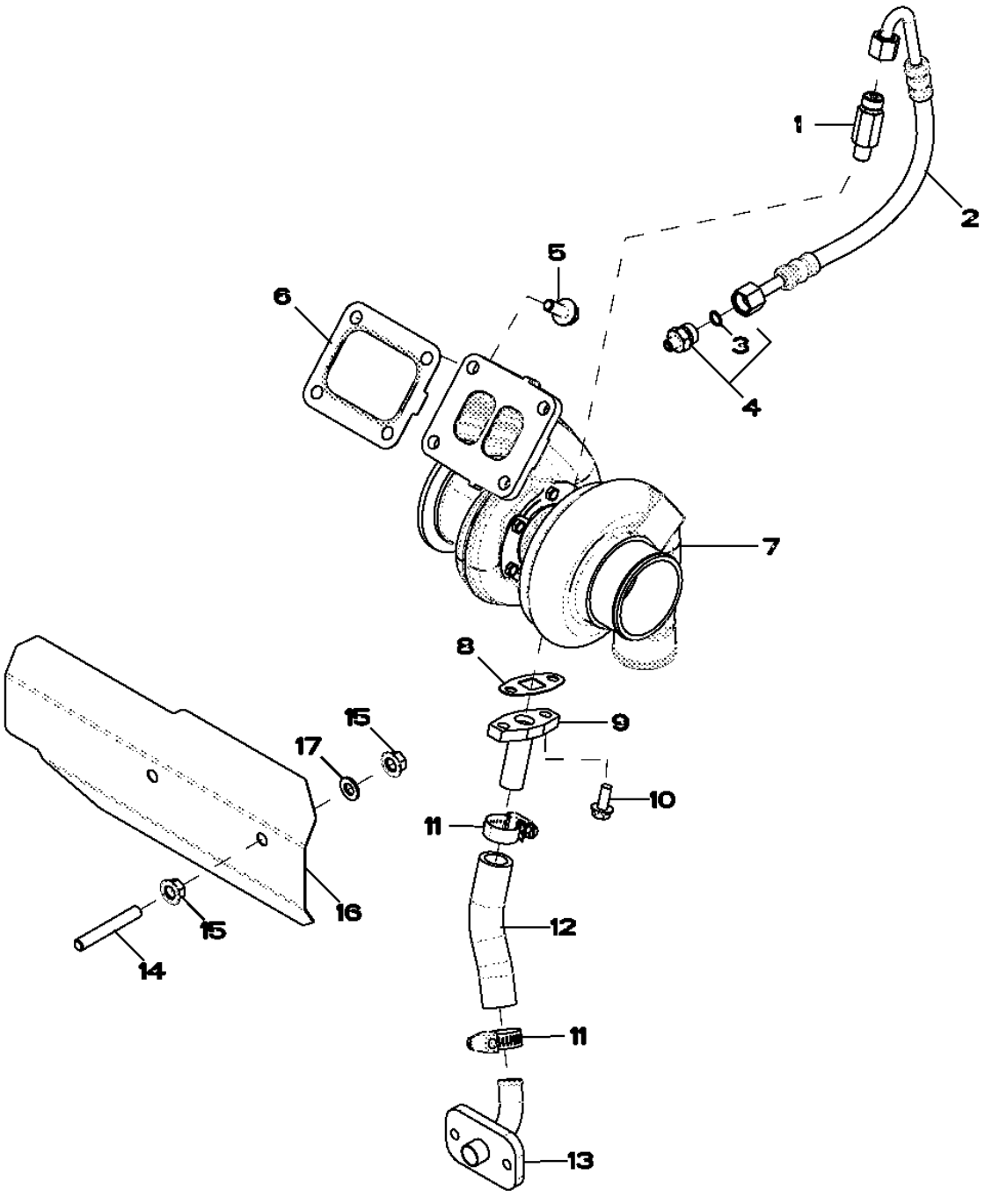

Item	Nº peça	Descrição	Qtde	Nº série motor	Notas
1	RE518109	Adaptador	1		
2	RE530330	Mangueira	1		
3	R63548	Anel o	1		
4	RE521531	Adaptador	1		
5	R522679	Parafuso sextavado	4		
6	R92097	Junta	1		
7	RE540549	TurboalimenTador	1		
8	R123570	Junta	1		
9	RE60003	Tubulação de óleo	1		
10	19M8062	Parafuso	2		M8 X 20
11	RE65978	Braçadeira	1		
12	R115575	Mangueira	1		(Make From R120013)
13	RE504845	Conexão	1		
14	R516238	Pino	2		
15	14M7296	Porca com flange	2		M10
16	R523486	Proteção térmica	1		
17	24M7028	Arruela	2		10.500 X 20 X 2 mm

6698 Temperature Switch - Plug
6698 Contacteur thermostatique - connecteur
6698 Interruptor de Temperatura - Plugue
6698 Interruptor de temperatura - Enchufe

RE500556PCDD02 A.1

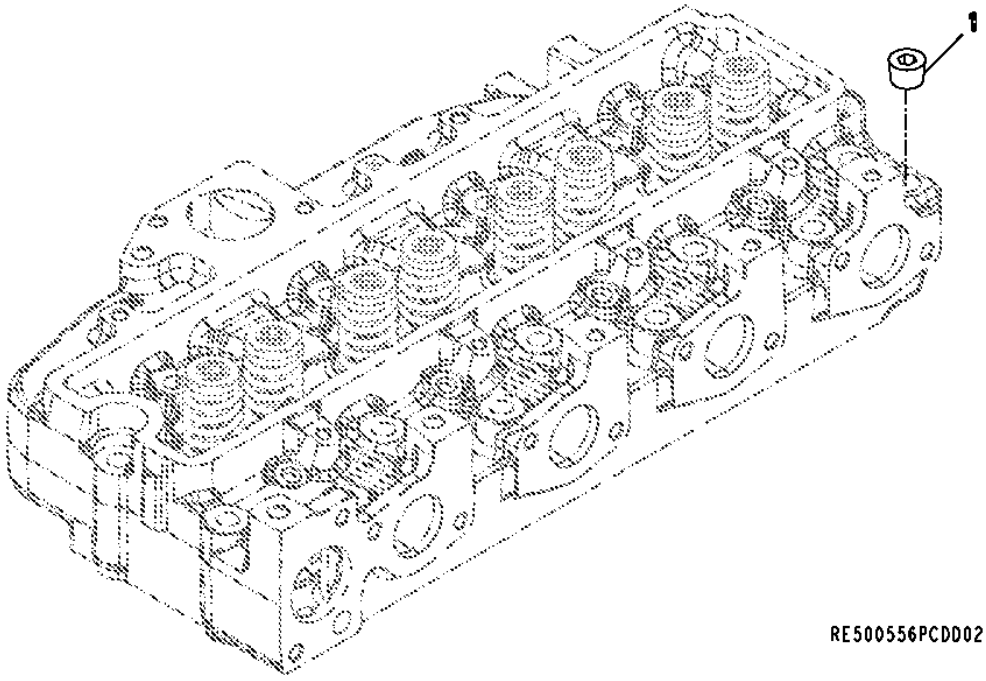

Item	*Nº peça*	*Descrição*	*Qtde*	*Nº série motor*	*Notas*
1	15H584	Tampão	1		1/2"

6733 Sensors
6733 Capteurs
6733 Sensores
6733 Sensores

RE530008PCDA04 A.1

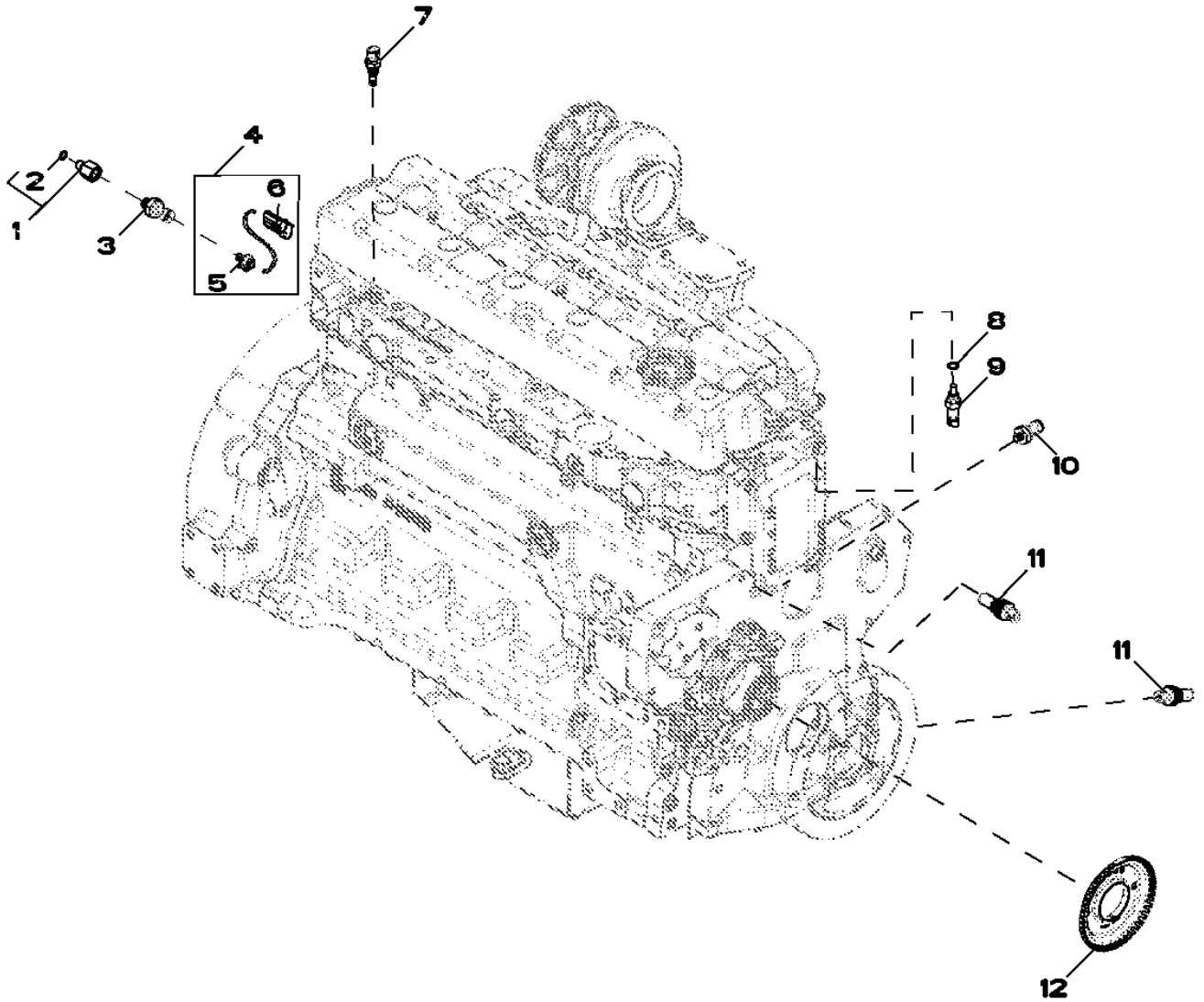

RE530008PCDA04

Item	*Nº peça*	*Descrição*	*Qtde*	*Nº série motor*	*Notas*
1	RE523854	Adaptador	1		
2	51M7040	Anel o	1		9.300 X 2.200 mm
3	RE522794	SenSor	1		
4	RE525147	Chicote	1		
5	57M8625	Alojam. conector elétrico	1		
6	57M7257	Alojam. conector elétrico	1		
7	RE525016	Termo-par	1		(A)
8	51M7041	Anel o	1		11.300 X 2.200 mm
9	RE52722	SenSor de temperatura	1		(B)
10	RE167207	SenSor	1		(C)
11	RE519144	SenSor	2		(D)
12	R517471	Roda	1		

(A) Air Temperature Sensor
Capteur de température d'air
Sensor de Temperatura do Ar
Sensor de temperatura de aire

(B) Temperature sensor
Capteur de température
Sensor de temperatura
Sensor de temperatura

(C) Pressure Sensor
Capteur de pression
Sensor de Pressão
Sensor de presión

(D) Magnetic Pick Up Sensor
Capteur magnétique
Sensor do Captador Magnético
Sensor de captador magnético

8192 Primary Fuel Filter
8192 Filtre à carburant primaire
8192 Filtro Primário do Combustível
8192 Filtro primario de combustible

RE532255PCDB01 A.1

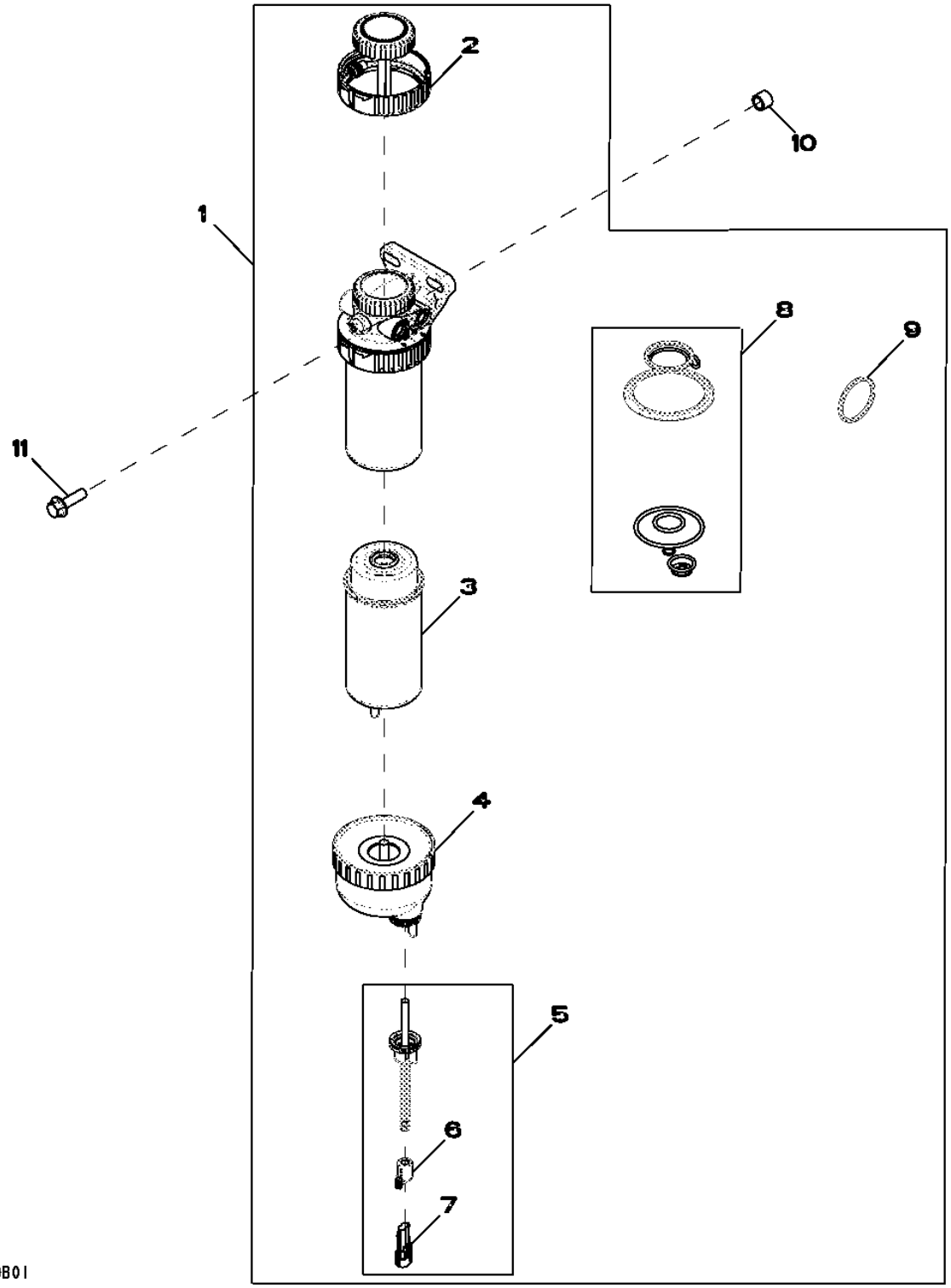

Item	*Nº peça*	*Descrição*	*Qtde*	*Nº série motor*	*Notas*
1	RE540392	Filtro	1		
2	RE526834	Kit do filtro	1		
3	RE529643	Elemento de filtro	1		
4	RE540438	Copo de sedimentação	1		
5	RE540439	SenSor	1		
6	57M9556	Acessório conexão elétrica	1		
7	57M7256	Alojam. conector elétrico	1		
8	RE516553	Kit retentor	1		
9	RE516512	Kit - anel o	1		
10	28H1884	Espaçador	1		0.493" X 0.675" X 1/2"
11	19M7550	Parafuso sextavado	1		M10 X 35

8473 Engine Wiring Harness
8473 Faisceau moteur
8473 Chicote do Motor
8473 Grupo de cables del motor

RE532249PCDD02 A.1

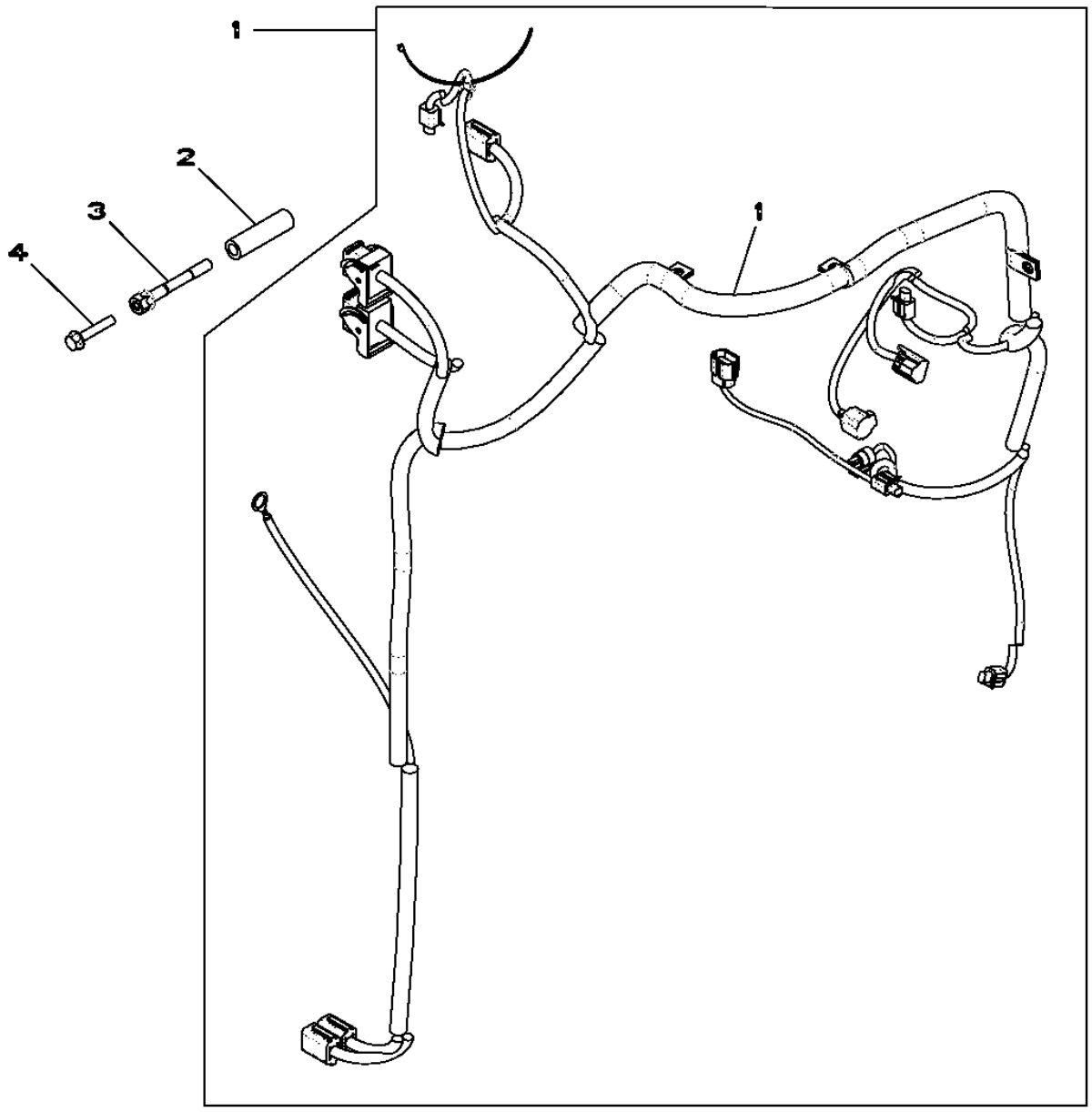

RE532249PCDD02

Item	*Nº peça*	*Descrição*	*Qtde*	*Nº série motor*	*Notas*
1	AT331812	Chicote	1	-778589	
2	R520632	Espaçador	1	-778589	
3	R521458	Parafuso	1	-778589	
4	19M7799	Parafuso	1	-778589	M8 X 45

84BX Engine Wiring Harness
84BX Faisceau moteur
84BX Chicote do Motor
84BX Grupo de cables del motor

RE544743PCDA01 A.1

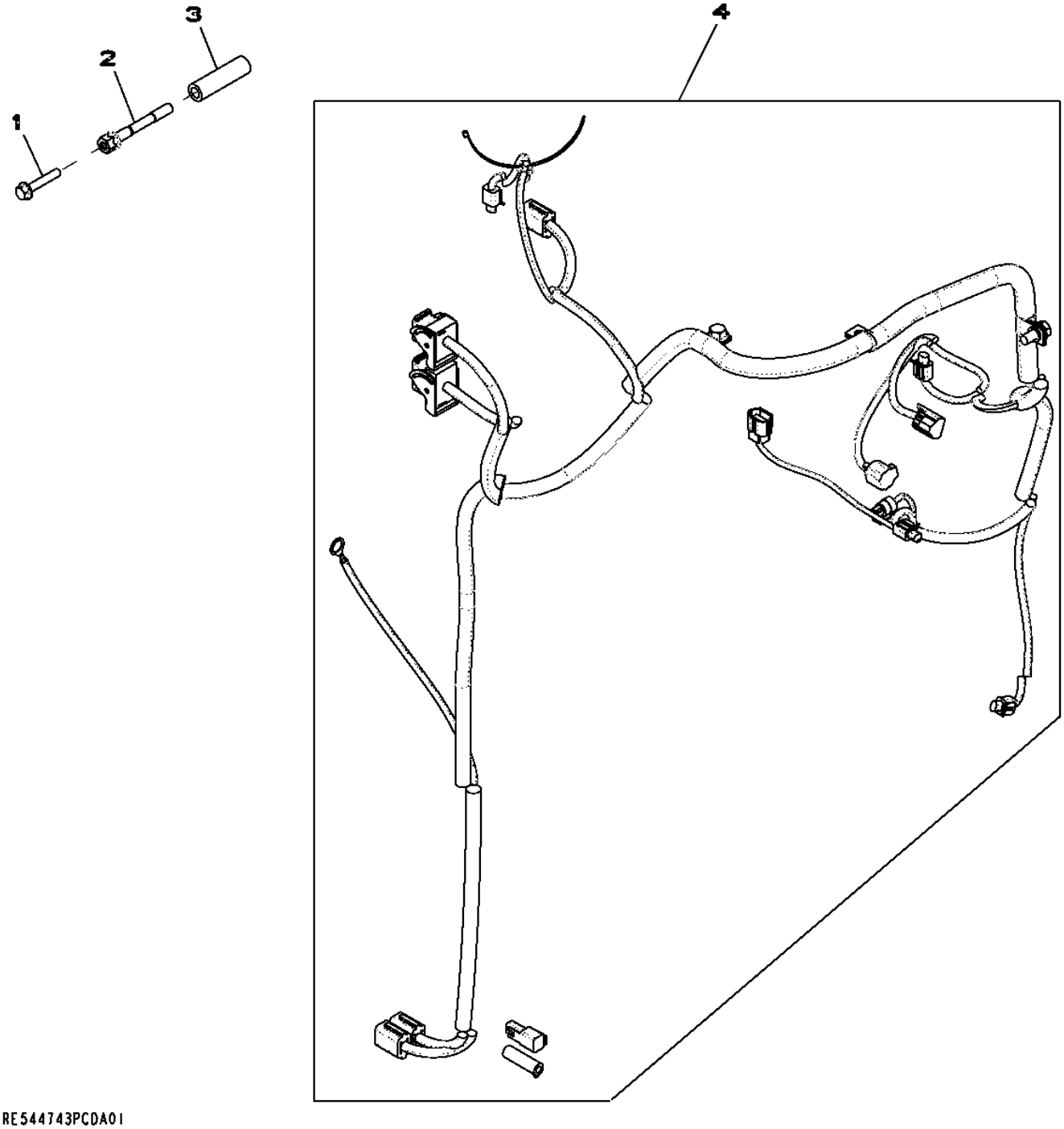

Item	*Nº peça*	*Descrição*	*Qtde*	*Nº série motor*	*Notas*
1	19M7799	Parafuso	1	781528-	M8 X 45
2	R521458	Parafuso	1	781528-	
3	R520632	Espaçador	1	781528-	
4	AT372358	Chicote	1	781528-	

8718 Belt Tensioner
8718 Tendeur de courroie
8718 Tensionador da Correia
8718 Tensor de correa

RE517336PCDD03 A.1

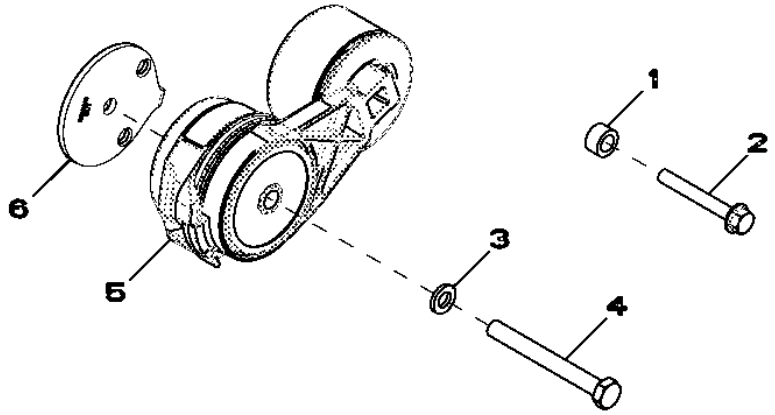

RE517336PCDD03

Item	*Nº peça*	*Descrição*	*Qtde*	*Nº série motor*	*Notas*
1	CD14689	Espaçador	1		
2	19M7801	Parafuso	1		M8 X 60
3	24M7106	Arruela	1		10 X 18 X 2.500 mm
4	19M8183	Parafuso sextavado	1		M10 X 90
5	RE518097	Tensionador de correia	1		
6	R518210	Espaçador	1		

8875 Oil Filter
8875 Filtre à huile
8875 Filtro do Óleo
8875 Filtro de aceite

RE528763PCDB02 A.1

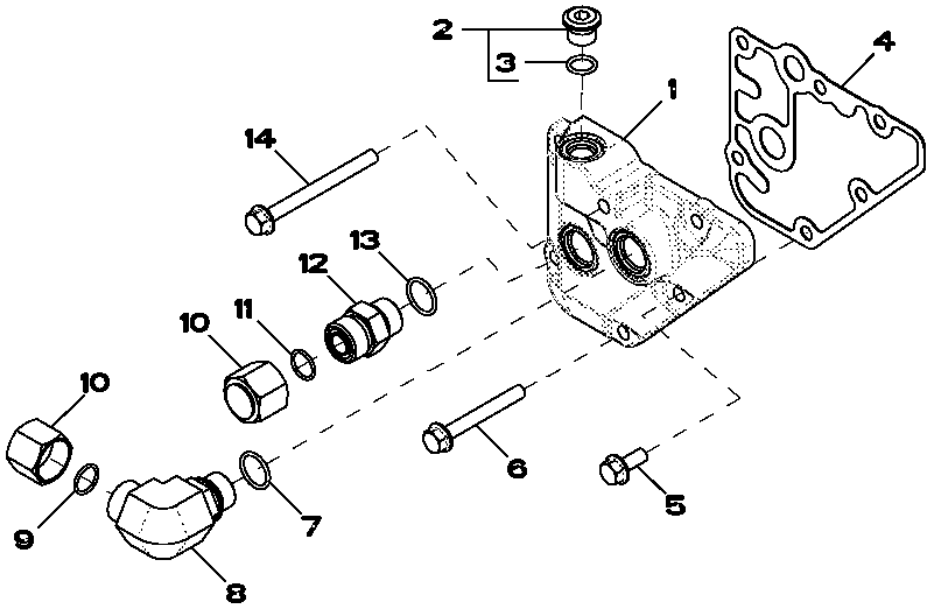

Item	*Nº peça*	*Descrição*	*Qtde*	*Nº série motor*	*Notas*
1	R518455	Adaptador	1		
2	RE52242	Tampão de dreno	1		
3	51M7042	Anel o	1		13.300 X 2.200 mm
4	R123525	Junta	1		
5	RE67238	Parafuso	1		(A)
6	19M7802	Parafuso	4		M8 X 65
7	51M7045	Anel o	1		19.300 X 2.200 mm
8	38H5018	Conexão em ângulo	1		
9	T77932	Anel o	1		
10	38H1417	Conexão	2		
11	T77932	Anel o	1		
12	38H5004	Adaptador	1		
13	51M7045	Anel o	1		19.300 X 2.200 mm
14	19M7913	Parafuso	1		M8 X 90

(A) Threads With Pre-Applied Sealant
Filetages avec produit d'étanchéité préappliqué
Roscas com Vedante Pré-aplicado
Roscas con pasta selladora preaplicada

9801 Lift Straps
9801 Oeillets de levage
9801 Tirantes de Elevação
9801 Cintas de elevación

RE53353PCDF03 A.1

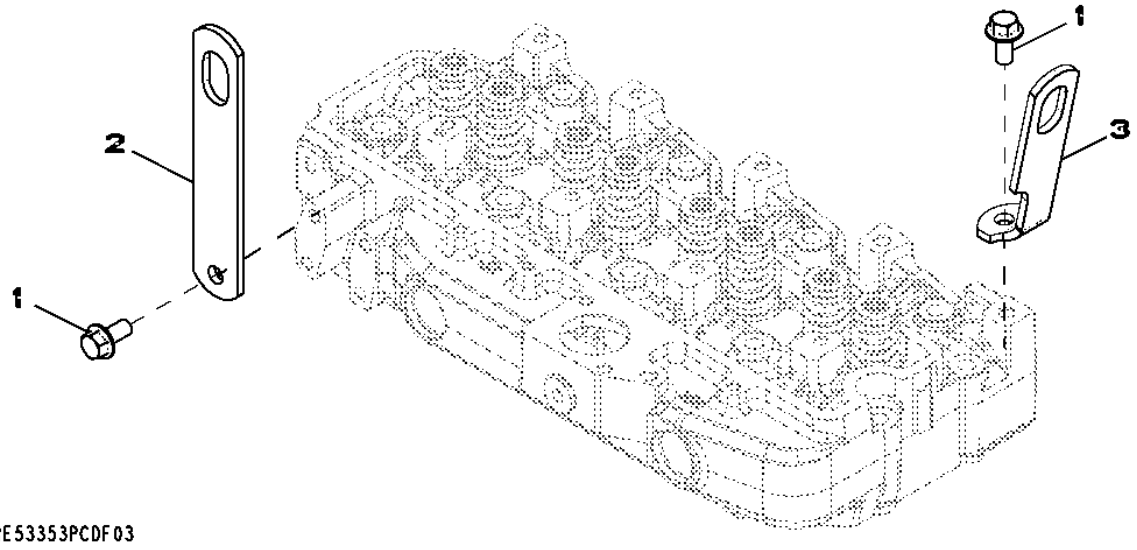

Item	*Nº peça*	*Descrição*	*Qtde*	*Nº série motor*	*Notas*
1	19M7788	Parafuso	2		M12 X 25
2	R502329	Correia	1		(Rear)
3	R502175	Suporte	1		

9901 Connecting Rod Bearing Kit
9901 Kit de coussinet de bielle
9901 Kit do Rolamento da Biela
9901 Juego de cojinetes de biela

RE65908PCDA02 A.1

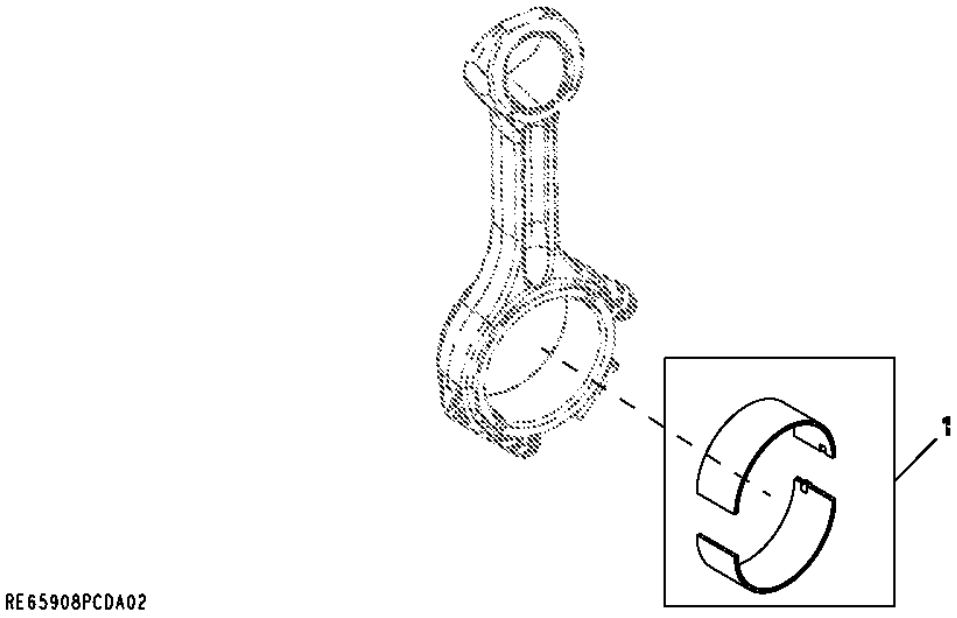

Item	*Nº peça*	*Descrição*	*Qtde*	*Nº série motor*	*Notas*
1	RE65908	Rolamento	1		STD

9901 Connecting Rod Bearing Kit - Undersize
9901 Kit de coussinet de bielle - à cote inférieure
9901 Kit de Mancais das Bielas - Subdimensionado
9901 Juego de cojinetes de biela - Tamaño reducido

RE65909PCDB01 A.1

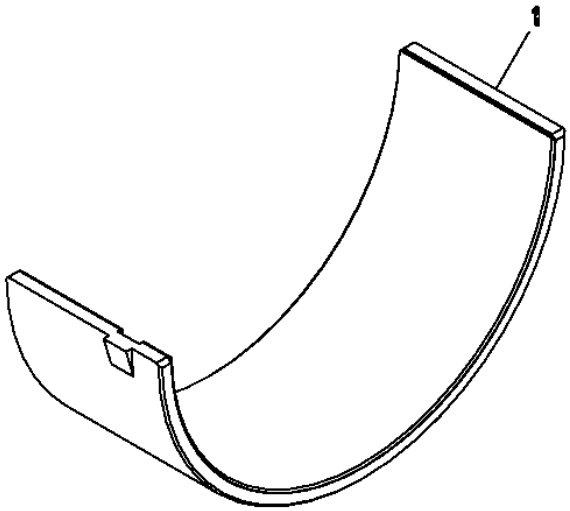

RE65909PCDB01

Item	*Nº peça*	*Descrição*	*Qtde*	*Nº série motor*	*Notas*
1	RE65909	Rolamento	1		0.254 MM

9901 Crankshaft Bearing Kit
9901 Vilebrequin, kit de roulements
9901 Kit de Mancal do Virabrequim
9901 Juego de cojinetes del cigüeñal

RE65165PCDA02 A.1

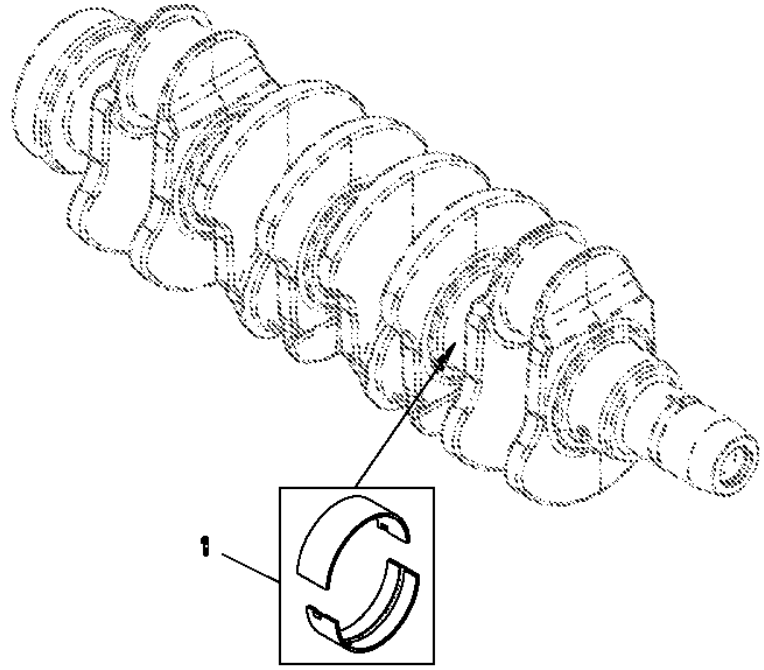

Item	*Nº peça*	*Descrição*	*Qtde*	*Nº série motor*	*Notas*
1	RE65165	Conj. do rolamento	1		STD

9901 Crankshaft Bearing Kit Undersized
9901 Vilebrequin, kit de roulements à cote inférieure
9901 Kit de Mancal do Virabrequim Subdimensionado
9901 Juego de cojinetes del cigüeñal de subtamaño

RE65911PCDB03 A.1

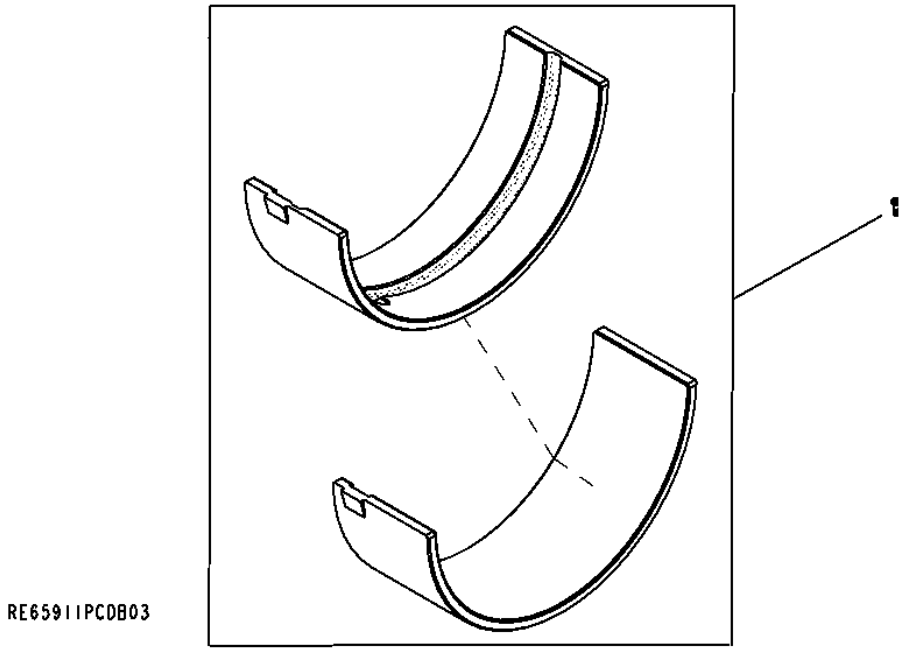

Item	*Nº peça*	*Descrição*	*Qtde*	*Nº série motor*	*Notas*
1	RE65911	Rolamento	1		0.254 MM

9901 Crankshaft Bearing Kit Undersized
9901 Vilebrequin, kit de roulements à cote inférieure
9901 Kit de Mancal do Virabrequim Subdimensionado
9901 Juego de cojinetes del cigüeñal de subtamaño

RE65912PCDB01 A.1

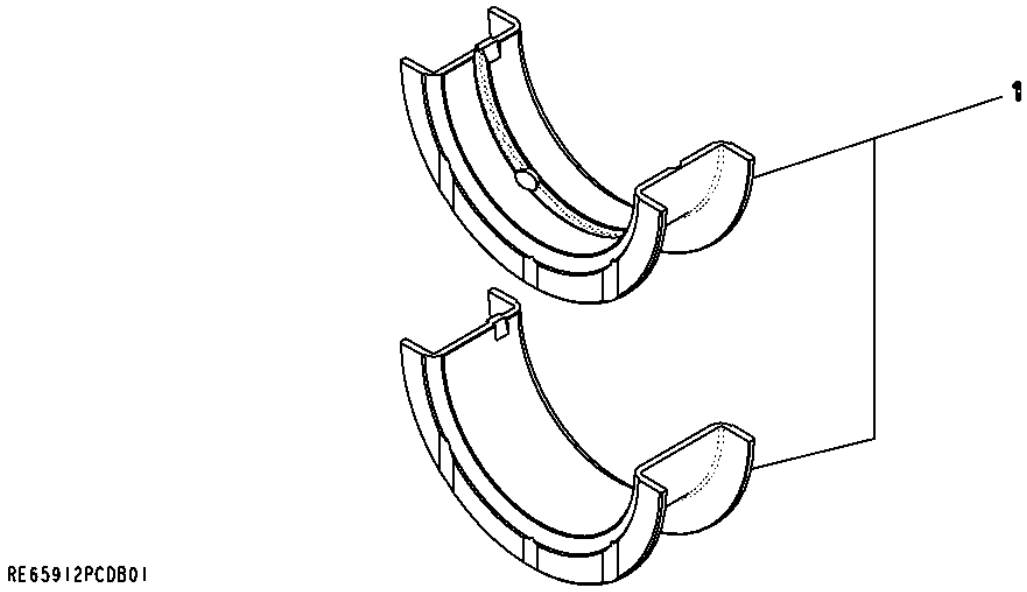

Item	*Nº peça*	*Descrição*	*Qtde*	*Nº série motor*	*Notas*
1	RE65912	Rolamento axial	1		0.254 MM

9901 O-Ring Kit
9901 Jeu de joints toriques
9901 Kit de Anéis O
9901 Conjunto de anillos tóricos

AR65507PCDA02 A.1

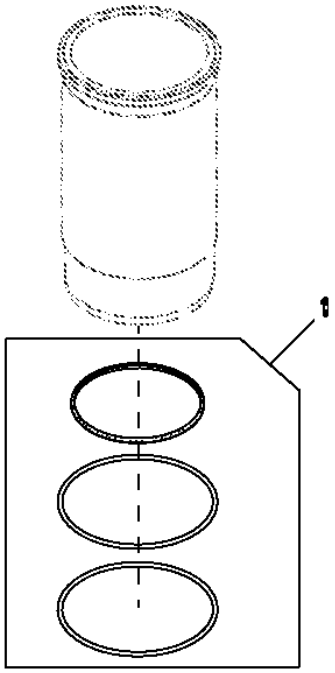

Item	*Nº peça*	*Descrição*	*Qtde*	*Nº série motor*	*Notas*
1	AR65507	Kit - anel o	1		

9901 Rear Oil Seal
9901 Joint d'arrêt d'huile arrière
9901 Vedação Traseira de Óleo
9901 Retén de aceite trasero

RE44574PCDC03 A.1

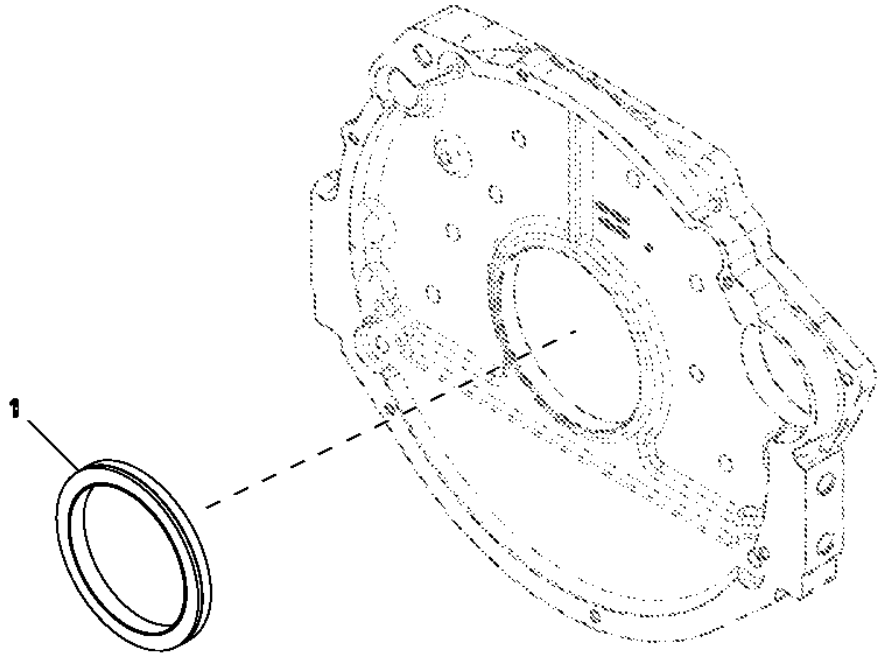

Item	*Nº peça*	*Descrição*	*Qtde*	*Nº série motor*	*Notas*
1	RE44574	Vedação	1		

9901 Camshaft
9901 Arbre à cames
9901 Comando de Válvulas
9901 Árbol de levas

RE507595PCDA01 A.1

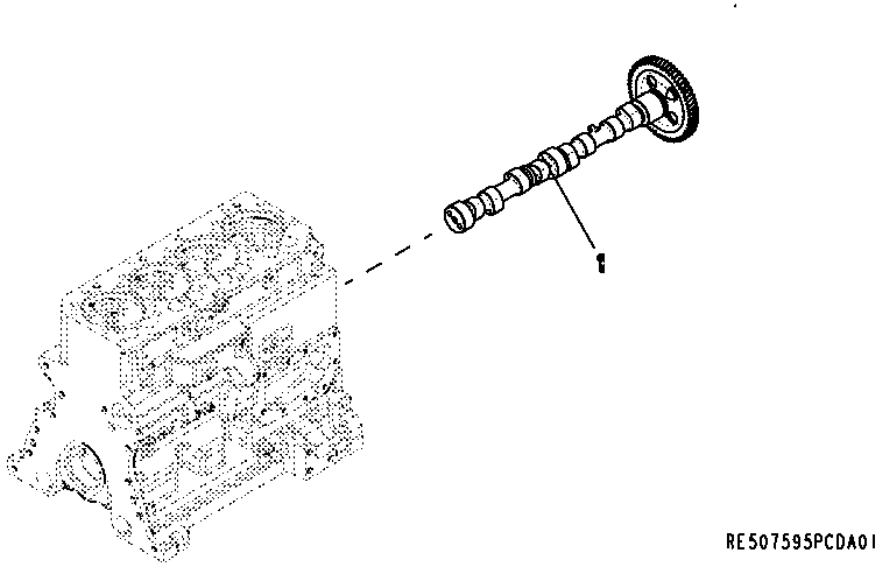

Item	*Nº peça*	*Descrição*	*Qtde*	*Nº série motor*	*Notas*
1	RE507595	Eixo de cames	1		
	SE501815	Comando de Válvulas Reman	1		(Reman For RE507595)

9901 Piston / Liner - Kit
9901 Piston / chemise - jeu de pièces
9901 Pistão/Camisa - Kit
9901 Pistón/camisa de cilindro - kit

RE527843PCDA02 A.1

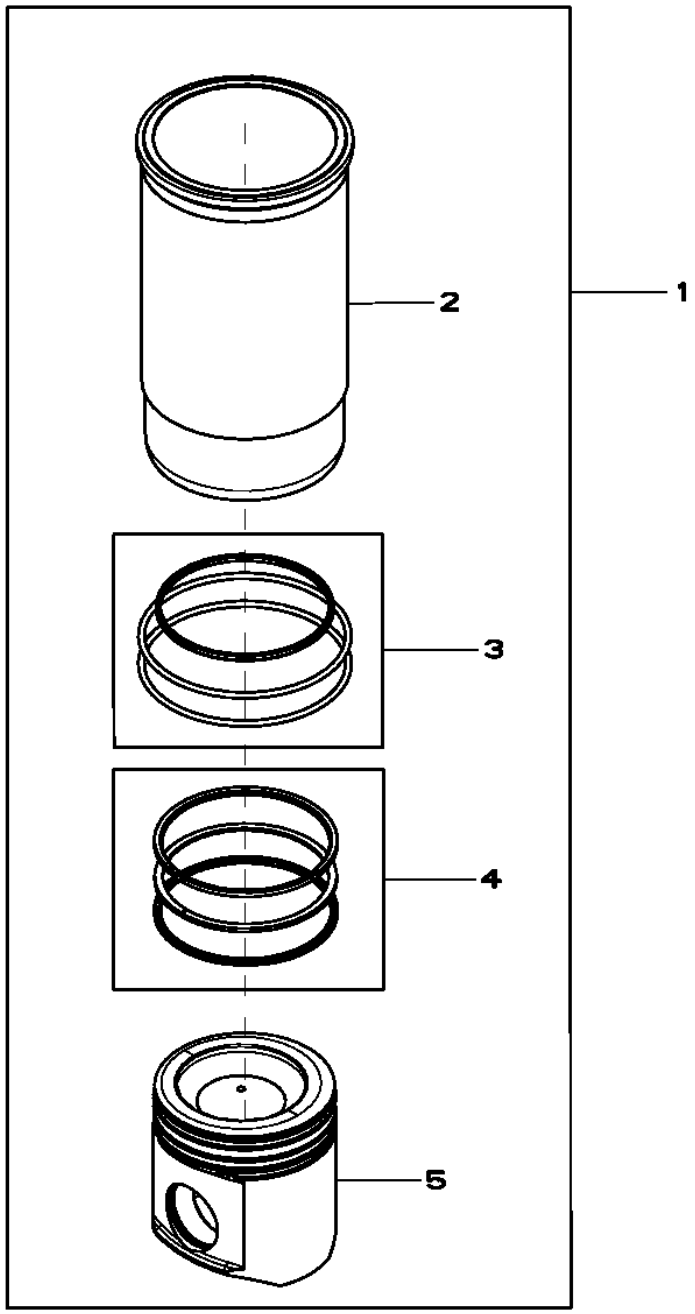

RE527843PCDA02

Item	*Nº peça*	*Descrição*	*Qtde*	*Nº série motor*	*Notas*
1	RE527843	Kit pistão e camisa	4		(A)
2	.....	Camisa de cilindro	1		(Order RE527843) NSEP
3	AR65507	Kit - anel o	1		
4	RE507852	Kit anéis de pistão	1		PKG OF 3 , SUB FOR RE527844
5	.....	Pistão	1		(Marked RE527039) (Order RE527843) NSEP

(A) Includes Instructions
Notice de montage comprise
Inclui Instruções
Incluye las instrucciones

9901 Gasket Kit - Cylinder Head
9901 Kit de joints - culasse
9901 Kit de Junta - Cabeçote dos Cilindros
9901 Juego de empaquetaduras - Culata de cilindro

RE532842PCDA03 A.1

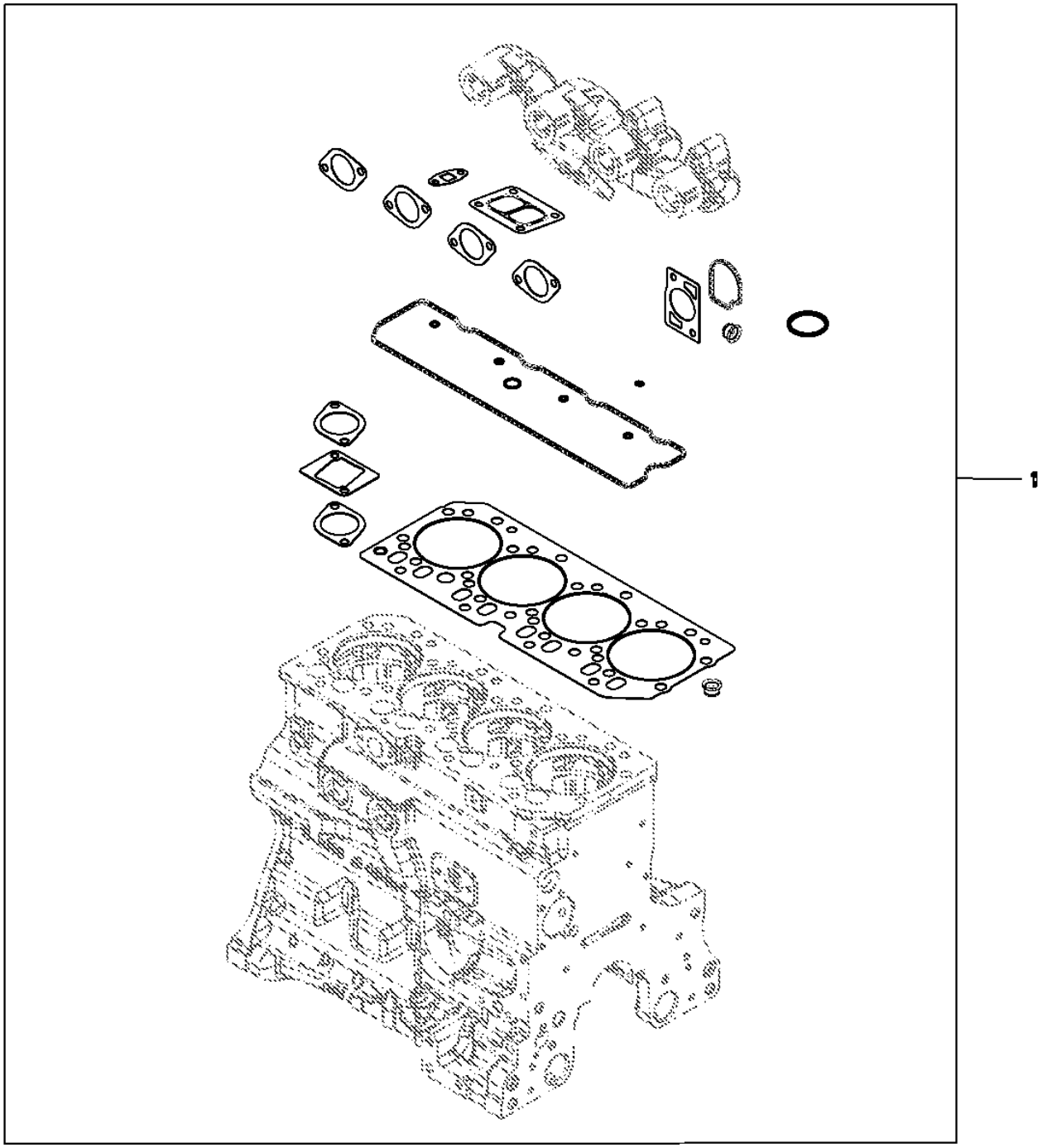

Item	*Nº peça*	*Descrição*	*Qtde*	*Nº série motor*	*Notas*
1	RE532842	Kit de juntas	1		

9901 Service Kit Cylinder Head Bolts
9901 Boulons de culasse de kit d'entretien
9901 Parafusos do Cabeçote dos Cilindros do Kit de Serviço
9901 Tornillos de culata del juego de mantenimiento

RE532992PCDA03 A.1

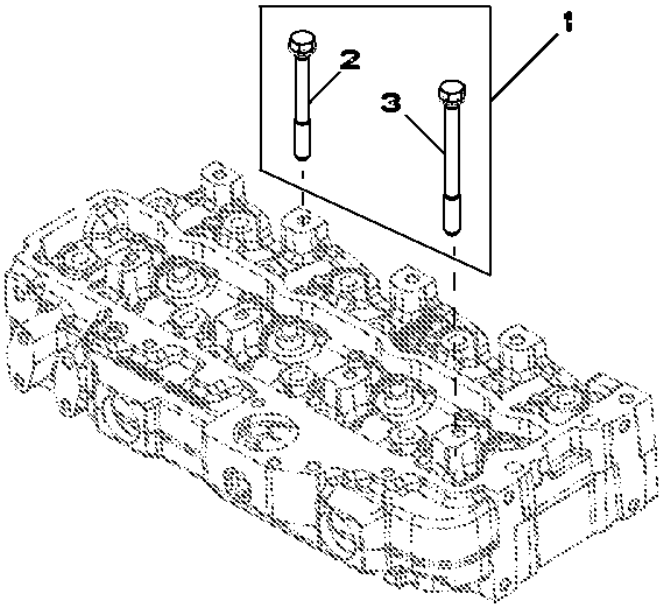

Item	*Nº peça*	*Descrição*	*Qtde*	*Nº série motor*	*Notas*
1	RE532992	Kit do parafuso	1		
2	R85363	Parafuso sextavado	16		
3	R502511	Parafuso sextavado	2		

9901 Piston Ring Kit
9901 Kit de segments de piston
9901 Kit de Anéis de Pistão
9901 Juego de segmentos de pistón

RE507852PCDB02 A.1

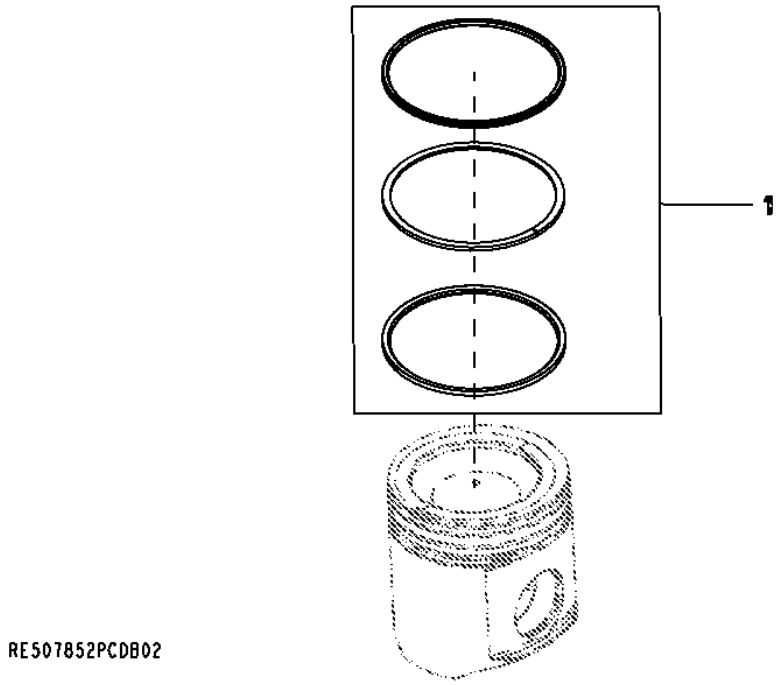

Item	*Nº peça*	*Descrição*	*Qtde*	*Nº série motor*	*Notas*
1	RE507852	Kit anéis de pistão	1		(Includes RE508561 andRE504302 andR522512)

9901 Engine Overhaul Kit
9901 Kit de reconditionnement du moteur
9901 Kit de Retífica do Motor
9901 Conjunto de reconstrucción del motor

RE532715PCDB02 A.1

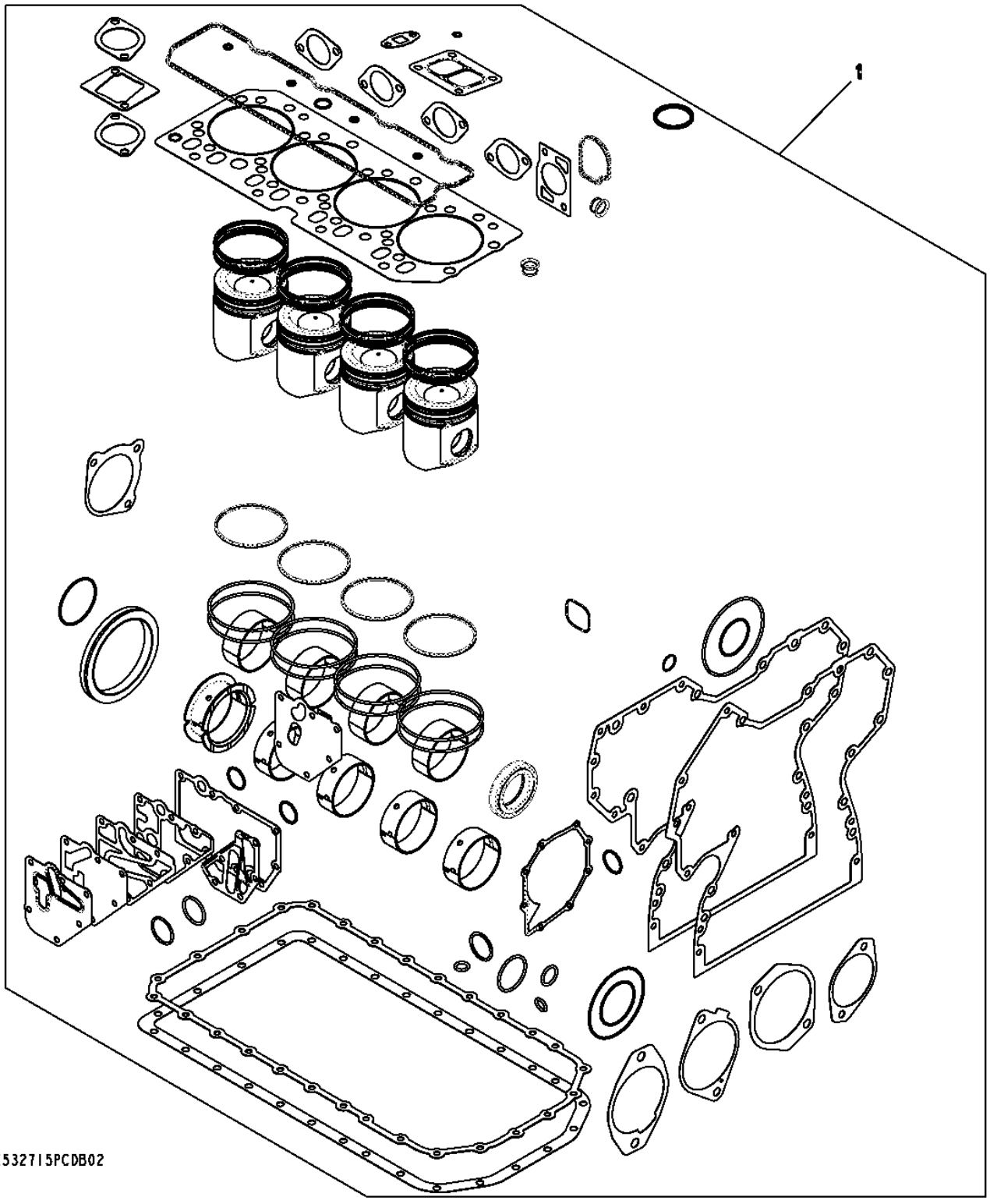

Item	*Nº peça*	*Descrição*	*Qtde*	*Nº série motor*	*Notas*
1	RE532715	Kit reparação do motor	1		(Also Order (8) R501124 andRE532992)

9901 Service Kit, Injector Nozzle
9901 Kit d'entretien, injecteurs
9901 Kit de Manutenção do Bico Injetor
9901 Conjunto de mantenimiento, inyector

9901_RE546783_PCD A.1

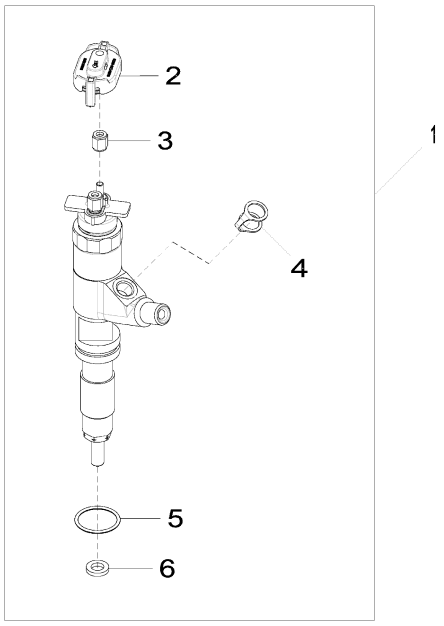

9901_RE546783_PCD

Item	Nº peça	Descrição	Qtde	Nº série motor	Notas
1	RE531210	Bico injetor	1		NLA; ORDER RE546783
	RE546783	Kit do bocal	1		SUB FOR RE531210
	SE501928	Bico injetor remanufaturado	1		REMAN FOR RE546783
2	RE528588	Tampa de conecTor eléTrico	1		
3	R134920	Porca	2		
4	R522899	Arruela de vedação	1		
5	R516647	Anel o	1		
6	R523499	Arruela	1		

9901 Camshaft Kit
9901 Kit d'arbre à cames
9901 Kit de Comando de Válvulas
9901 Juego de árbol de levas

RE532238PCDA01 A.1

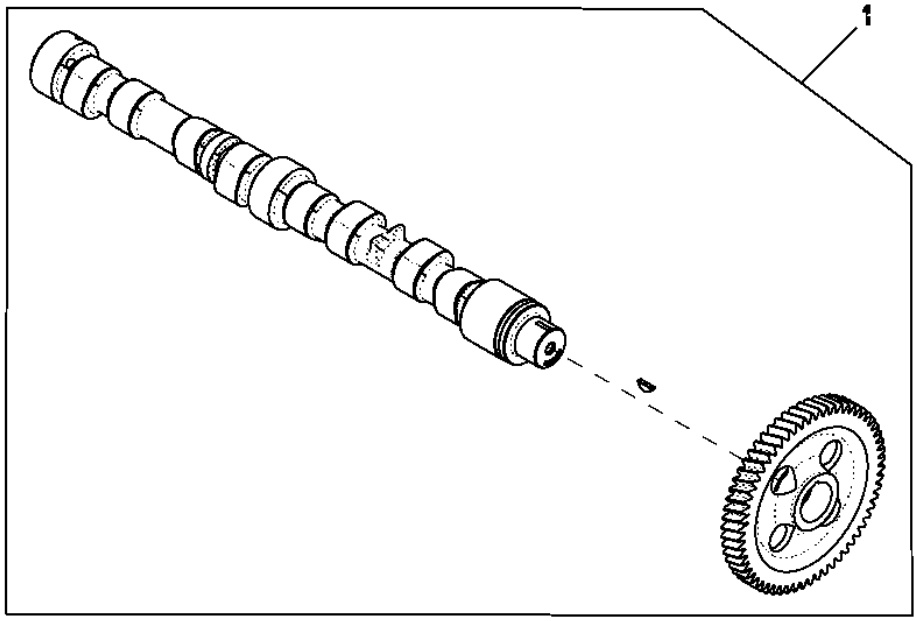

RE532238PCDA01

Item	*Nº peça*	*Descrição*	*Qtde*	*Nº série motor*	*Notas*
1	RE532238	Eixo de cames	1		
	SE501817	Comando de Válvulas Reman	1		(Reman For RE532238)

9901 Starter Relay
9901 Relais de démarreur
9901 Relé do Motor de Partida
9901 Relé de arrancador

RE504839PCDB02 A.1

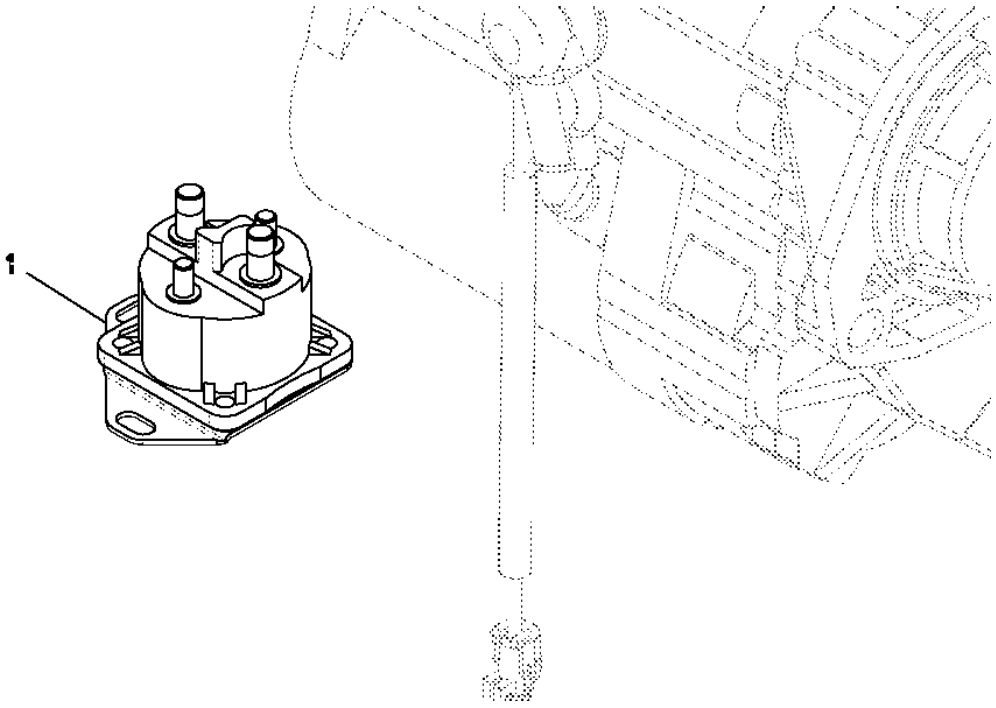

Item	*Nº peça*	*Descrição*	*Qtde*	*Nº série motor*	*Notas*
1	RE504839	Relé de paRtida	1		

9901 Engine Gasket Kit
9901 Jeu de joints du moteur
9901 Kit de Juntas do Motor
9901 Kit de empaquetaduras de motor

RE532713PCDD02 A.1

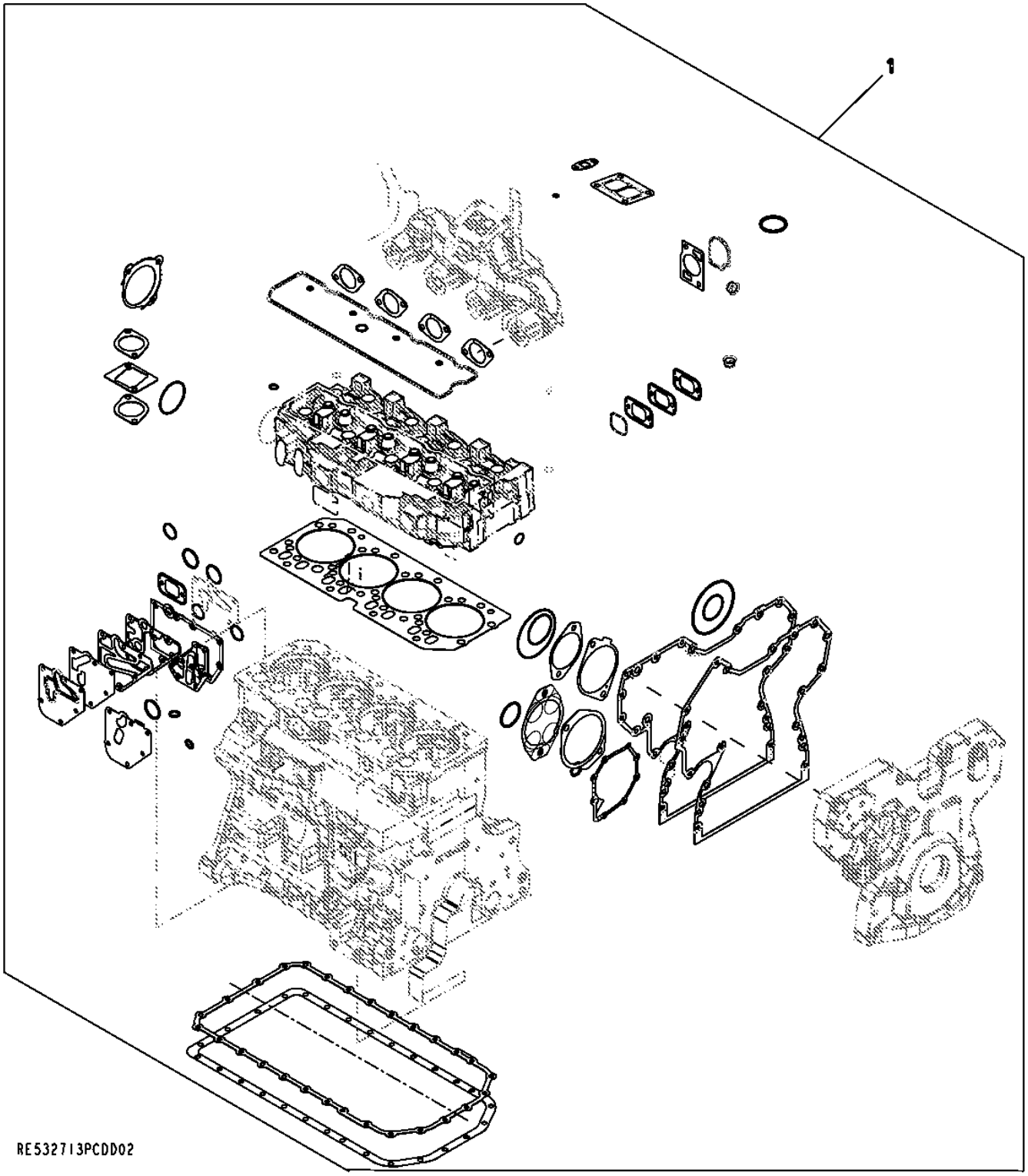

Item	*Nº peça*	*Descrição*	*Qtde*	*Nº série motor*	*Notas*
1	RE532713	Kit de juntas	1		

9901 Crankshaft Bearing Kit
9901 Vilebrequin, kit de roulements
9901 Kit de Mancal do Virabrequim
9901 Juego de cojinetes del cigüeñal

RE65168PCDA02 A.1

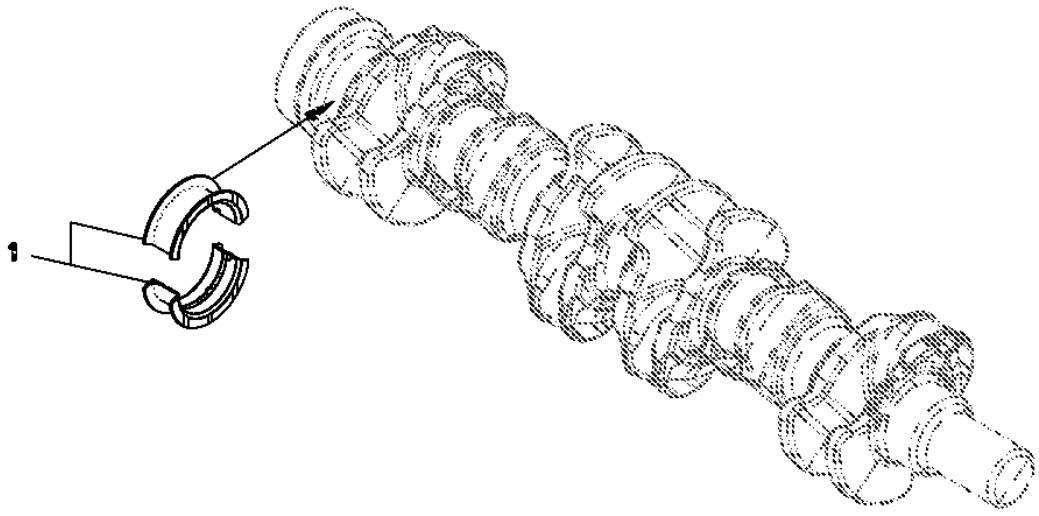

RE65168PCDA02

Item	*Nº peça*	*Descrição*	*Qtde*	*Nº série motor*	*Notas*
1	RE65168	Conj. do rolamento	1		STD

9901 Control Valve
9901 Clapet de commande
9901 Válvula de Controle
9901 Válvula de control

RE534109PCDC01 A.1

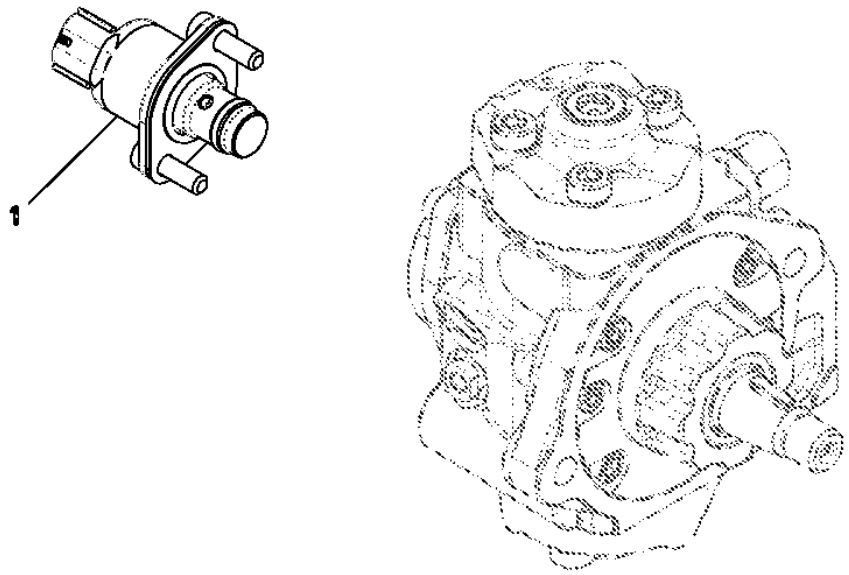

Item	*Nº peça*	*Descrição*	*Qtde*	*Nº série motor*	*Notas*
1	RE534109	VálVula de controle	1		

9901 Front oil Seal
9901 Joint pare-huile avant
9901 Vedação de Óleo Dianteira
9901 Sello de aceite delantero

RE538097PCDA02 A.1

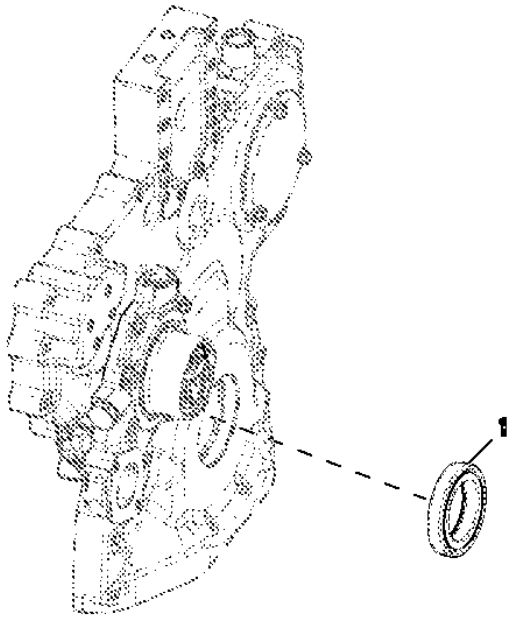

Item	*Nº peça*	*Descrição*	*Qtde*	*Nº série motor*	*Notas*
1	RE538097	Vedação	1		

9901 Starter Relay
9901 Relais de démarreur
9901 Relé do Motor de Partida
9901 Relé de arrancador

RE164448PCDB01 A.1

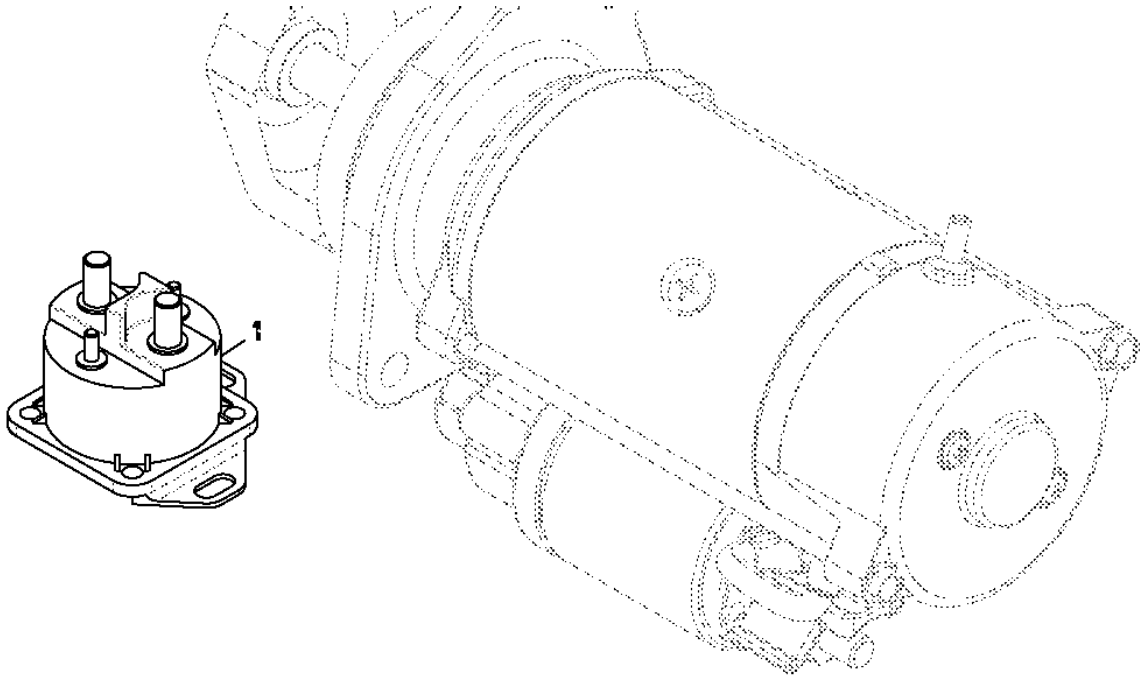

Item	*Nº peça*	*Descrição*	*Qtde*	*Nº série motor*	*Notas*
1	RE164448	Relé de paRtida	1		

9901 Short Block Assembly
9901 Bloc avec équipage mobile
9901 Conjunto do Bloco Curto
9901 Bloque de motor corto

RE532716PCDE02 A.1

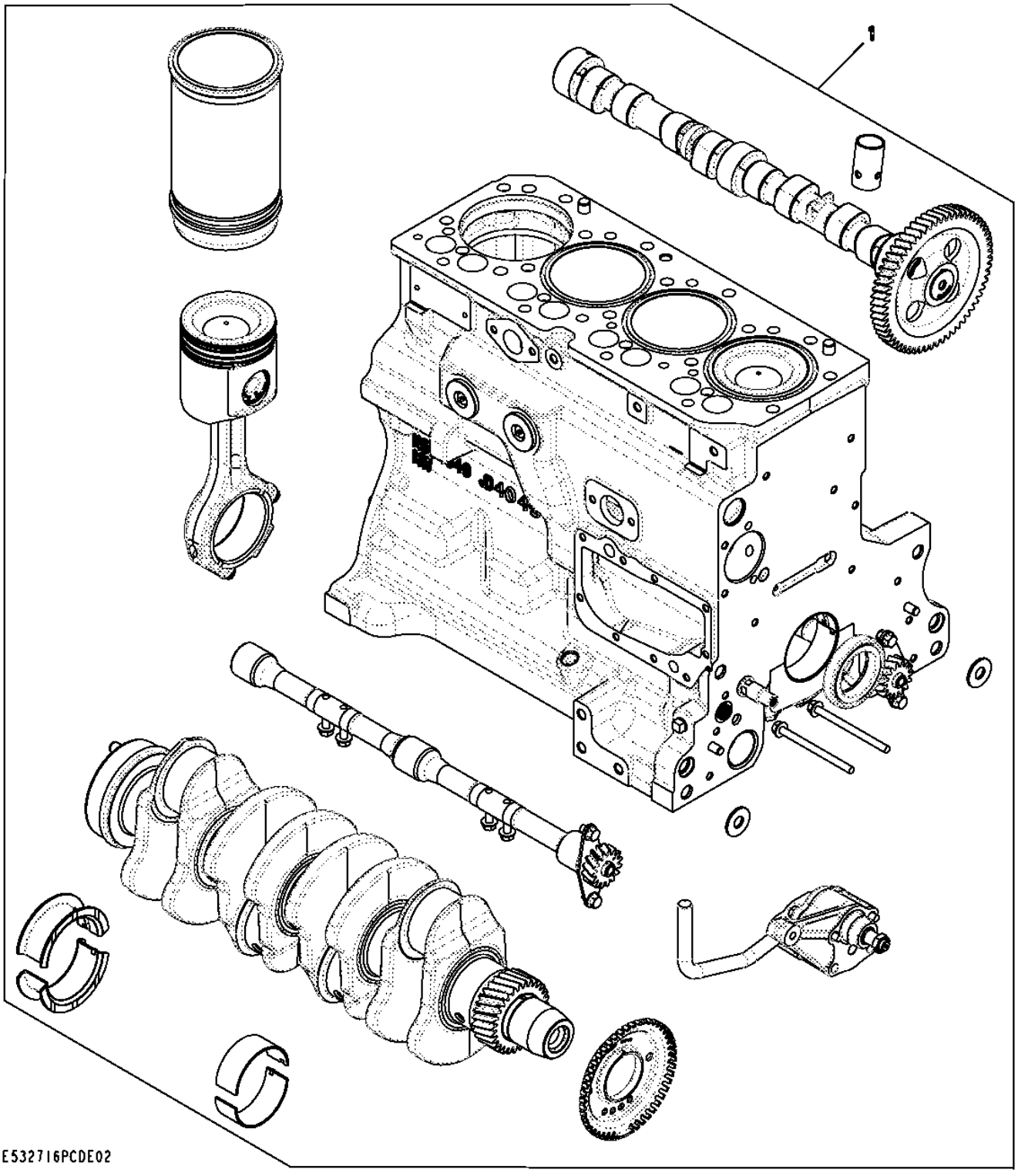

Item	*Nº peça*	*Descrição*	*Qtde*	*Nº série motor*	*Notas*
1	RE532716	Bloco de cil.c/peças móveis	1		(Also Order RE532713 and RE532992)

9901 Replacement Engine
9901 Moteur de rechange
9901 Motor de Reposição
9901 Motor de recambio

RGP13362 A.1

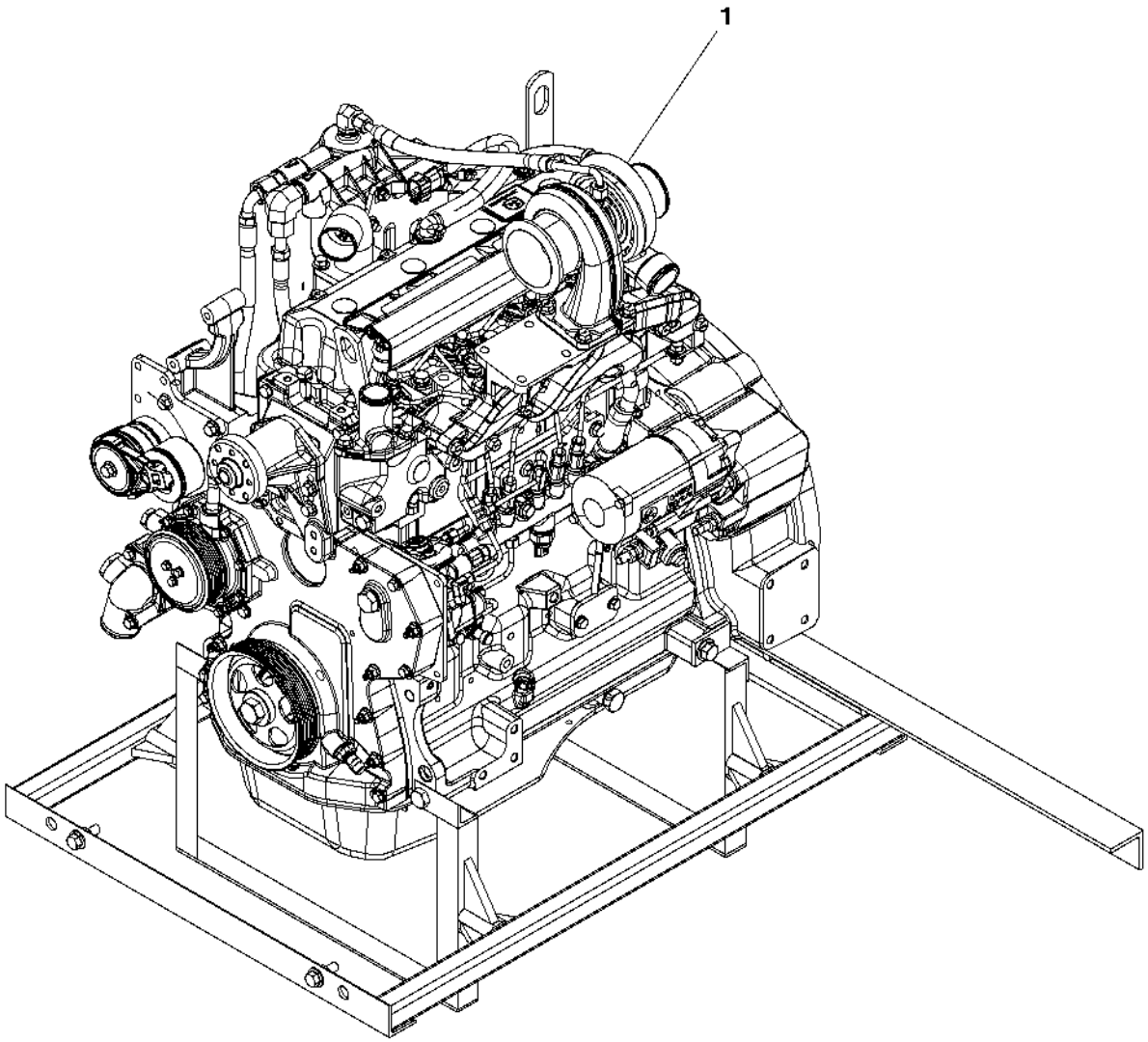

RGP13362

Item	*Nº peça*	*Descrição*	*Qtde*	*Nº série motor*	*Notas*
1	PE10995	Motor a diesel	1		(A) (B) 4045HT065

(A) May Not Be as Illustrated
Peut ne pas ressembler à l'image
Pode Não Ser Conforme Ilustrado
Puede diferir de la ilustración

(B) Tier 3 / Stage III A Engine
Moteur Tier 3 / Phase III A
Classe 3 / Estágio III Motor A
Motor Tier 3 / Fase III A

Sectional Pictorial Index
Index d'illustrations par sections.
Índice pictórico por seção
Índice de ilustraciones por secciones

RGP16830 A.1

1164-	286
1299-	288
1334-	180
1470-	292
1534-	293
16A5-	184
17CN-	186
19AF-	298
2001-	190
2158-	191
2224-	304
2398-	306
2695-	196
28AB-	309
2964-	198
3031-	200
3150-	314
35EW-	204
3614-	206
3713-	208

4045HT065 - RE557221

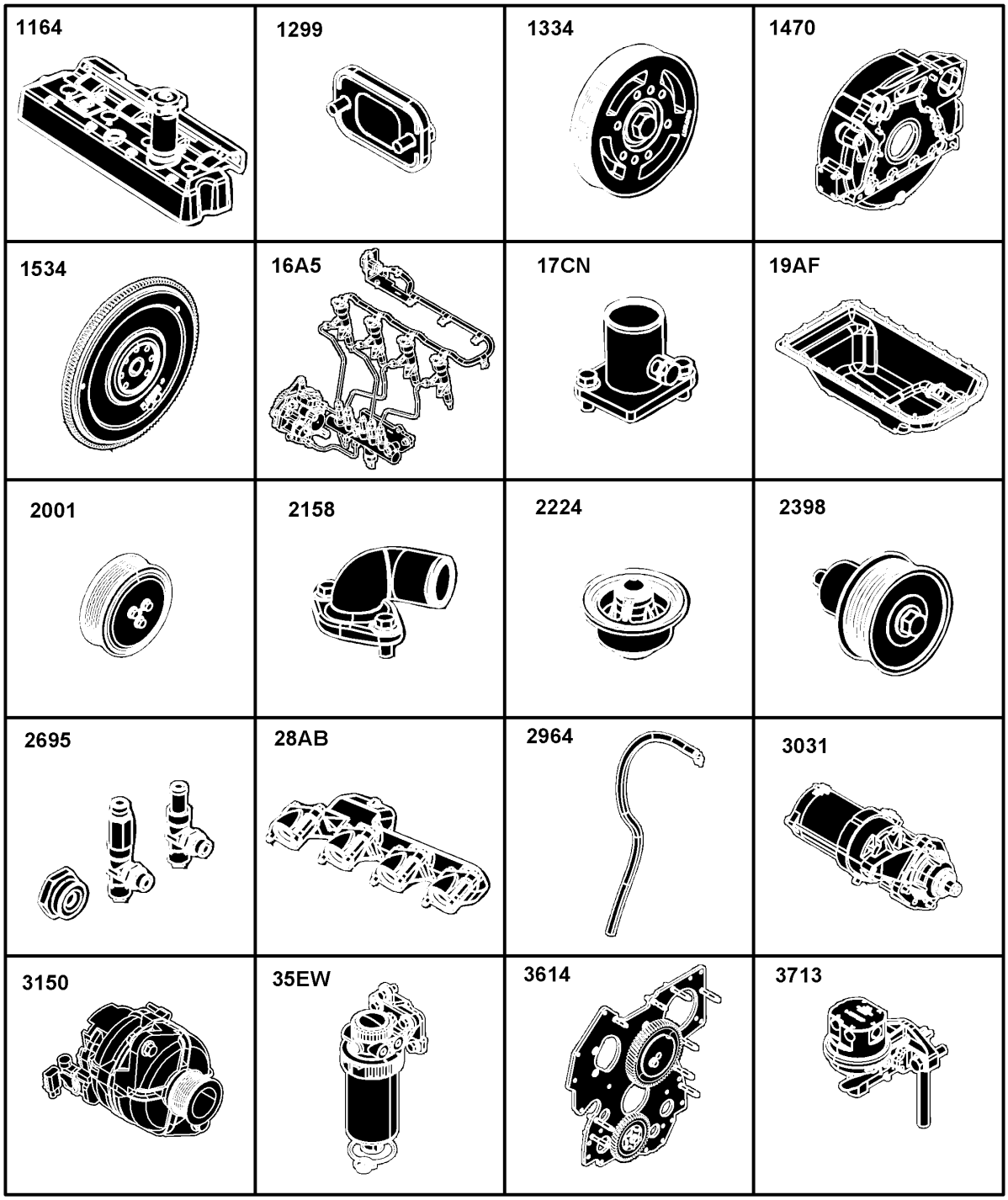

RGP16830

Sectional Pictorial Index
Index d'illustrations par sections.
Índice pictórico por seção
Índice de ilustraciones por secciones

RGP16831 A.1

3924-	322
4062-	324
4447-	214
4501-	216
4652-	218
4715-	220
4838-	222
4901-	224
5001-	338
5130-	228
5204-	230
5728-	231
5949-	232
62A4-	346
63AG-	348
65YB-	238
6698-	240
6764-	354
8192-	356
84FQ-	358

4045HT065 - RE557221

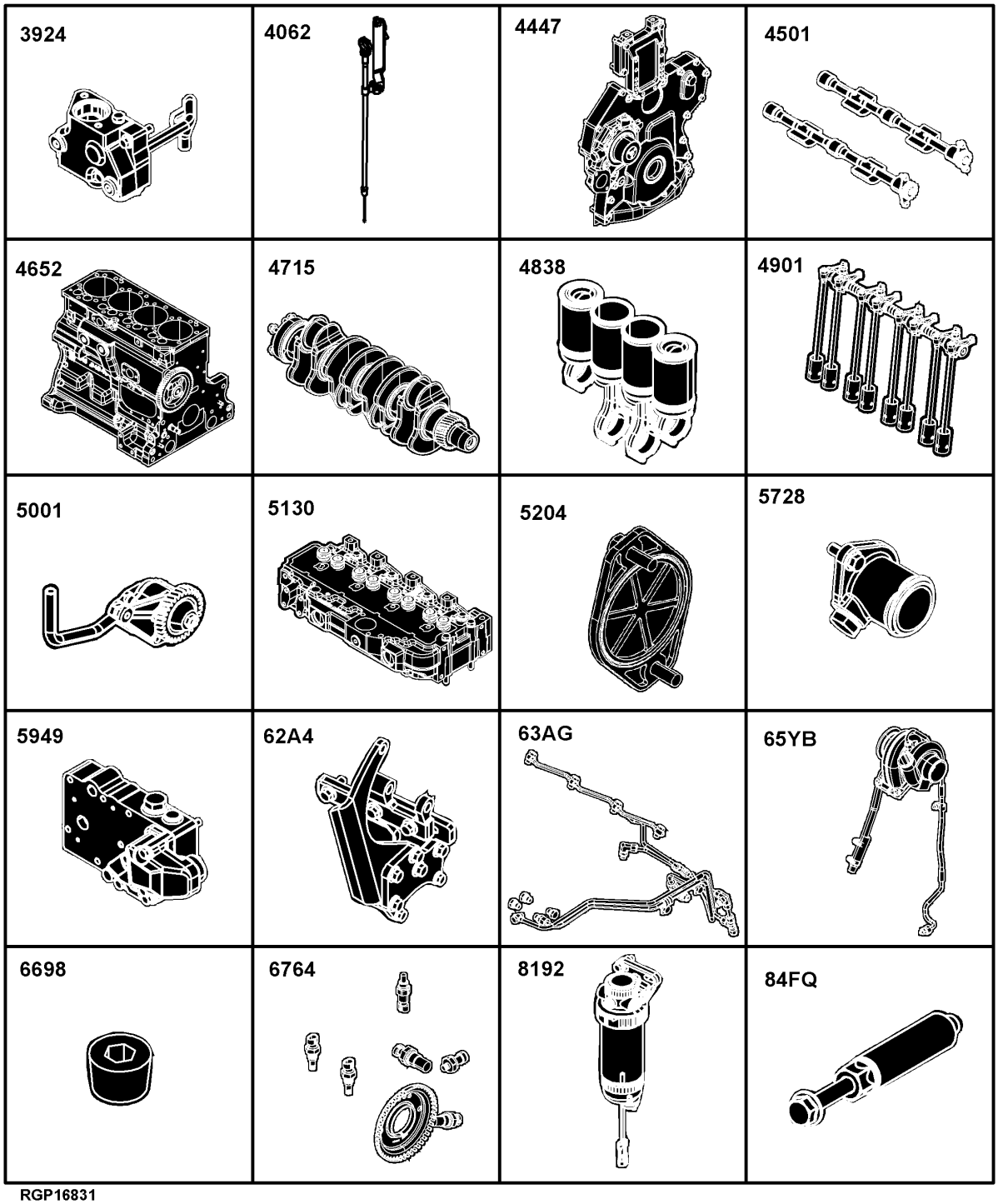

RGP16831

Sectional Pictorial Index
Index d'illustrations par sections.
Índice pictórico por seção
Índice de ilustraciones por secciones

RGP16832 B.1

8718-	248
8875-	249
1-	250
2-	251
3-	252
4-	254
5-	256
6-	258
7-	260
8-	374
9-	264
10-	266
12-	384
13-	270
14-	271
15-	272
16-	273
17-	274
18-	275
19-	392

4045HT065 - RE557221

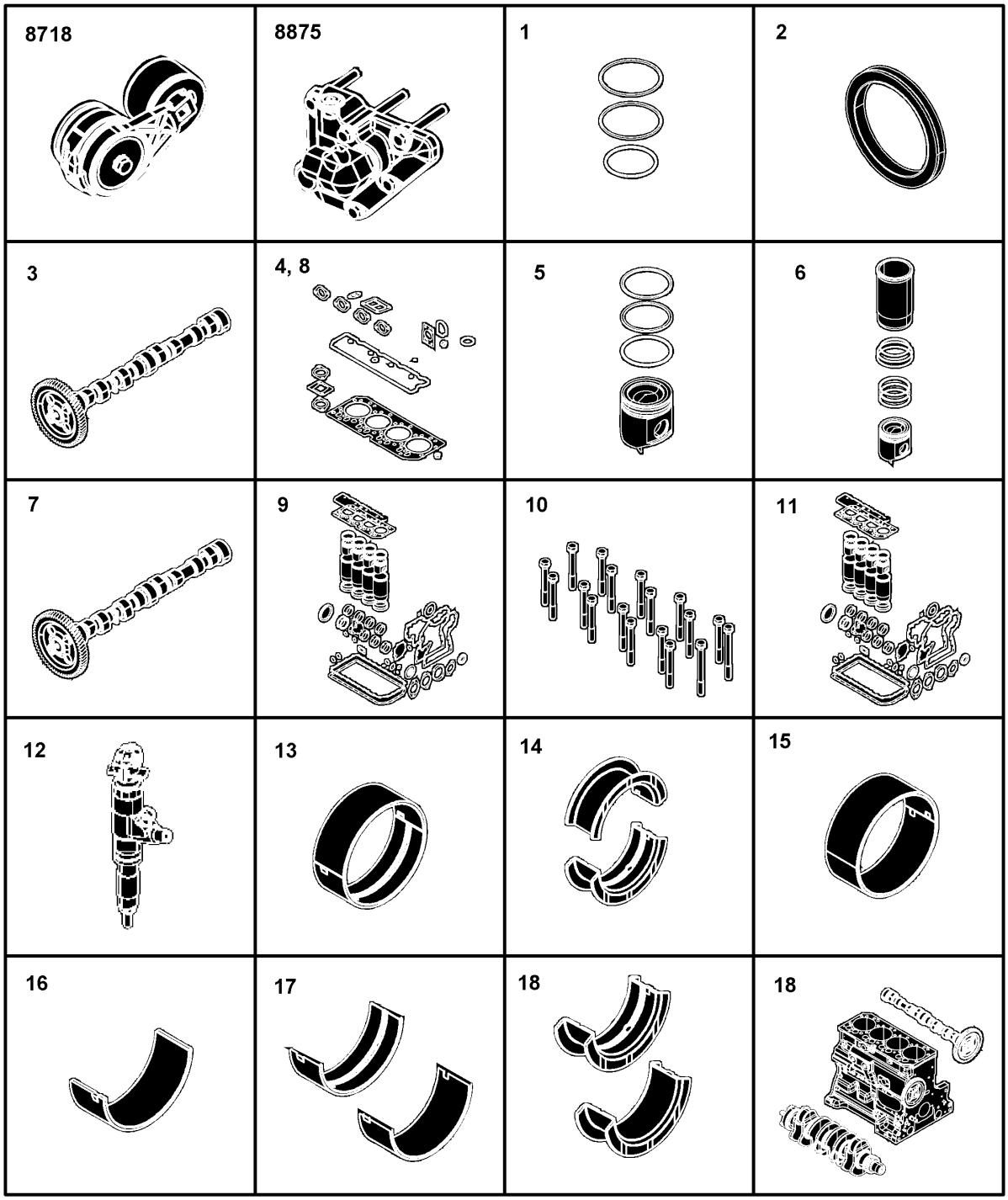

RGP16832

1164 Rocker Arm Cover
1164 Cache-culbuteurs
1164 Tampa do balancim
1164 Tapa de balancines

RE531719PCDB02 A.1

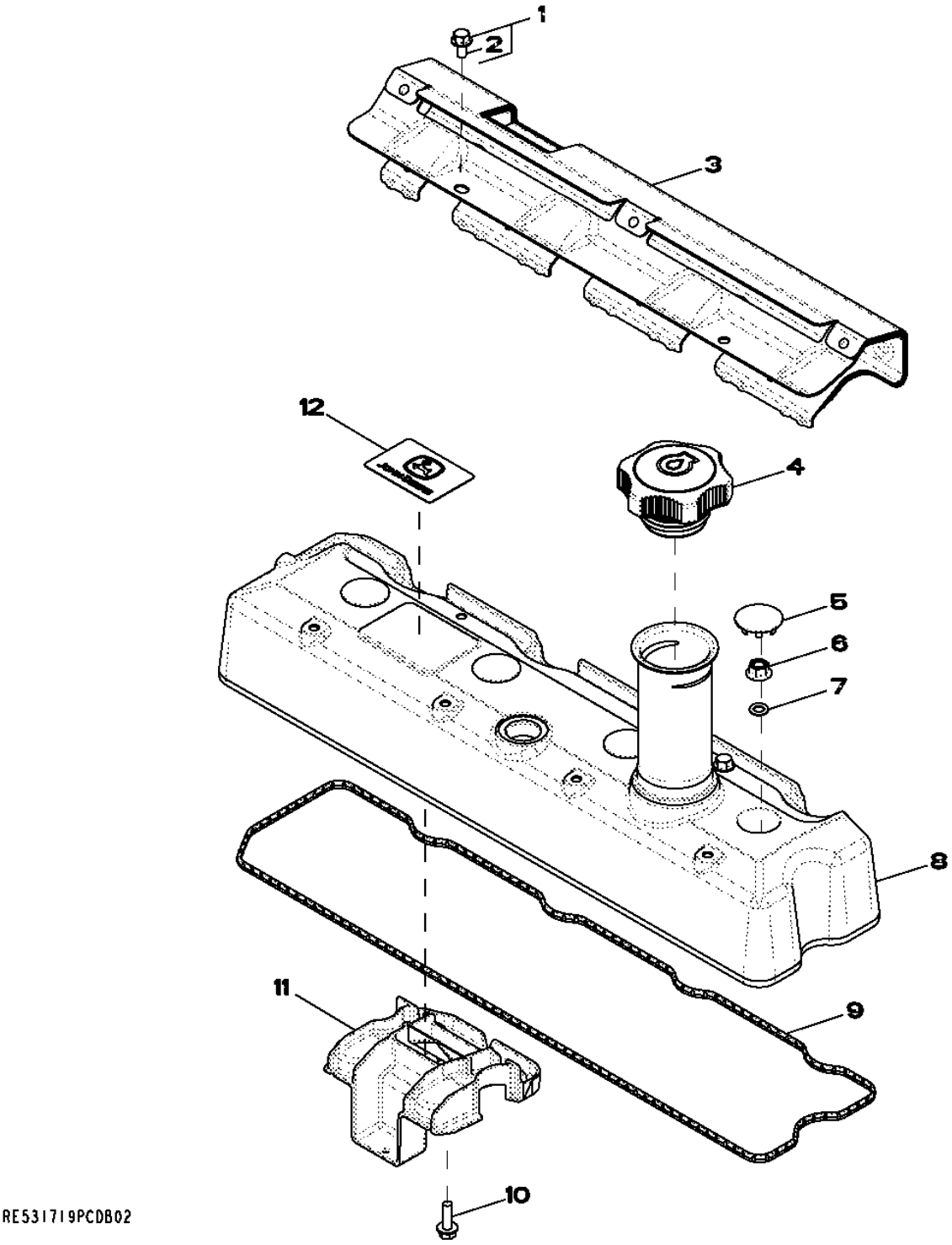

Item	Nº peça	Descrição	Qtde	Nº série motor	Notas
1	RE527858	Parafuso	2		
2	19M7774	Parafuso	1		M6 X 12
3	R522409	Proteção térmica	1		
4	RE535517	Tampa do abasTecimenTo	1		(Sub ForRE500250)
5	H23125	Plugue	4		
6	R123574	Porca	4		
7	R123575	Anel o	4		
8	RE531718	Tampa de válvula	1		
9	R524468	Junta	1		
10	19M7862	Parafuso	1		M6 X 20
11	RE528742	Defletor	1		
12	R521401	EmblEma	1		

1299 Oil Filler Neck Cover
1299 Couvercle de goulotte de remplissage d'huile
1299 Tampa do Gargalo de Abastecimento de Óleo
1299 Cubierta de cuello de llenado de aceite

1299_RE57761_PCD A.2

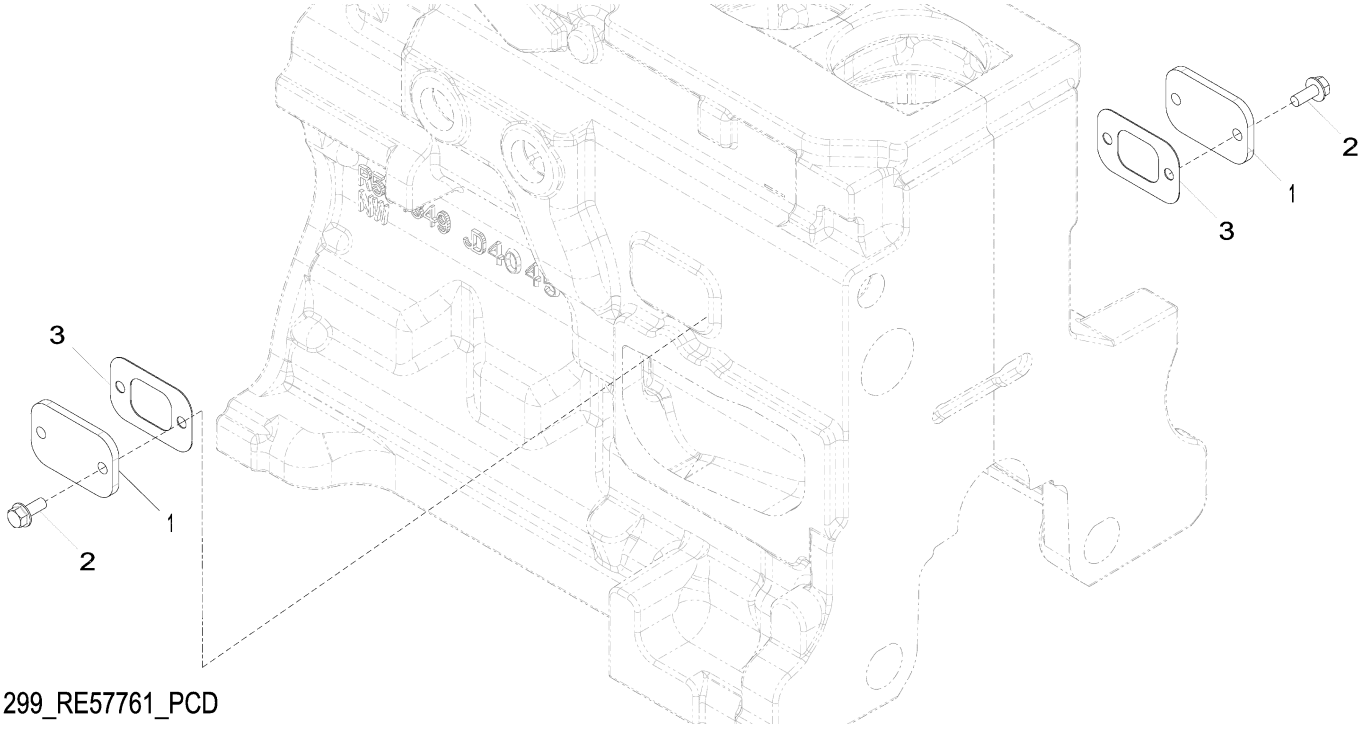

1299_RE57761_PCD

Item	*Nº peça*	*Descrição*	*Qtde*	*Nº série motor*	*Notas*
1	R116296	Capa	2		
2	RE67238	Parafuso	4		(A)
3	R136495	Junta	2		

(A) Threads With Pre-Applied Sealant
Filetages avec produit d'étanchéité préappliqué
Roscas com Vedante Pré-aplicado
Roscas con pasta selladora preaplicada

1334 Crankshaft Pulley
1334 Poulie du vilebrequin
1334 Polia do Virabrequim
1334 Polea del cigüeñal

RE516807PCDA01 A.1

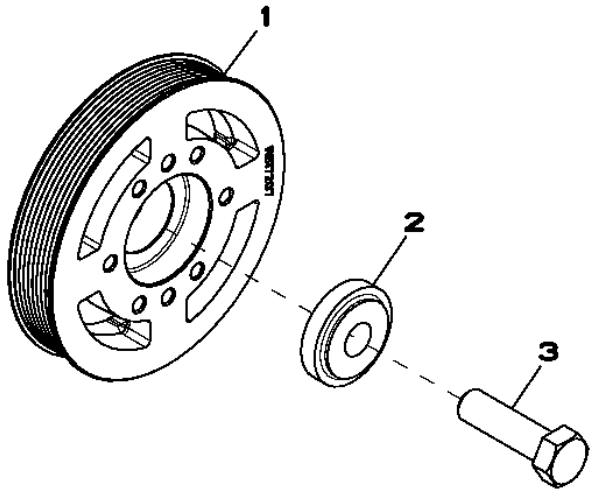

RE516807PCDA01

Item	*Nº peça*	*Descrição*	*Qtde*	*Nº série motor*	*Notas*
1	R517207	Polia	1		
2	R517237	Bucha	1		
3	R516648	Parafuso sextavado	1		

1470 Flywheel Housing
1470 Carter du volant-moteur
1470 Cobertura do volante do motor
1470 Caja del volante del motor

RE533486PCDA01 A.1

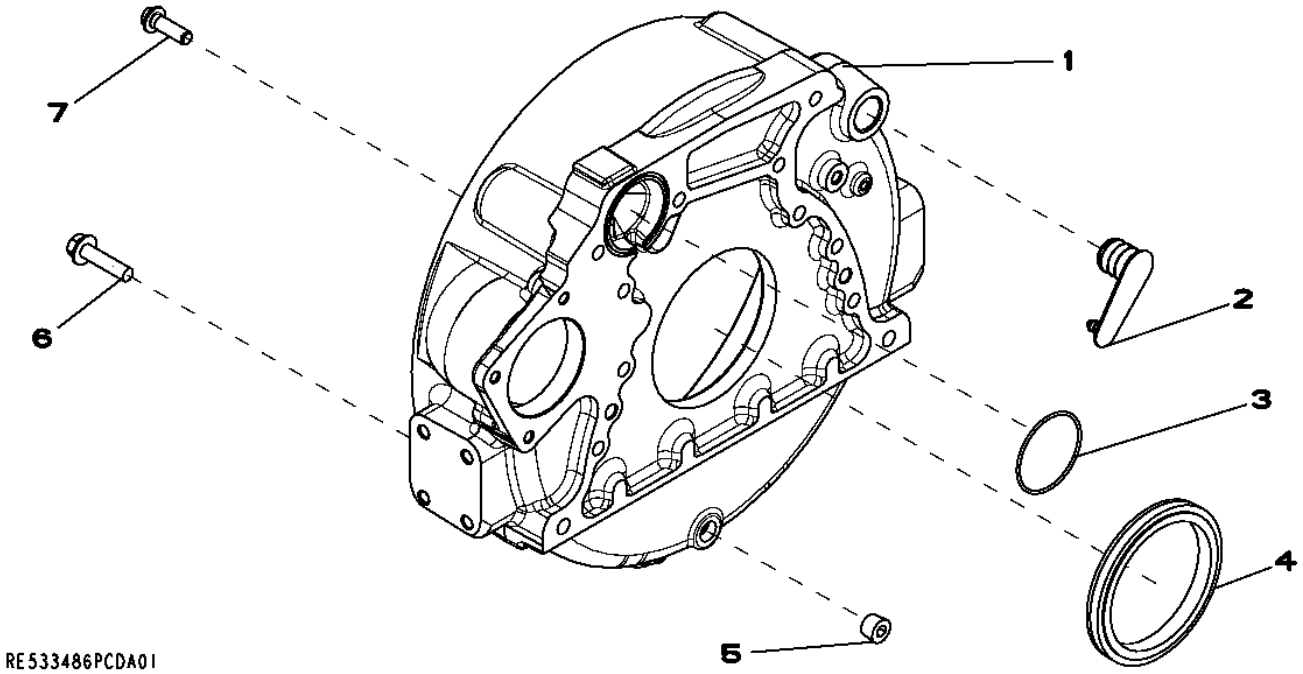

Item	*Nº peça*	*Descrição*	*Qtde*	*Nº série motor*	*Notas*
1	R525540	Carcaça	1		
2	R131768	Plugue	1		
3	R61467	Anel o	1		
4	RE524227	Vedação	1		(Order RE44574)
5	RE57836	Tampão	1		
6	19M8306	Parafuso	4		M12 X 50
7	R135918	Parafuso	8		

1534 Flywheel
1534 Volant-moteur
1534 Volante do Motor
1534 Volante de motor

RE533487PCDA01 A.1

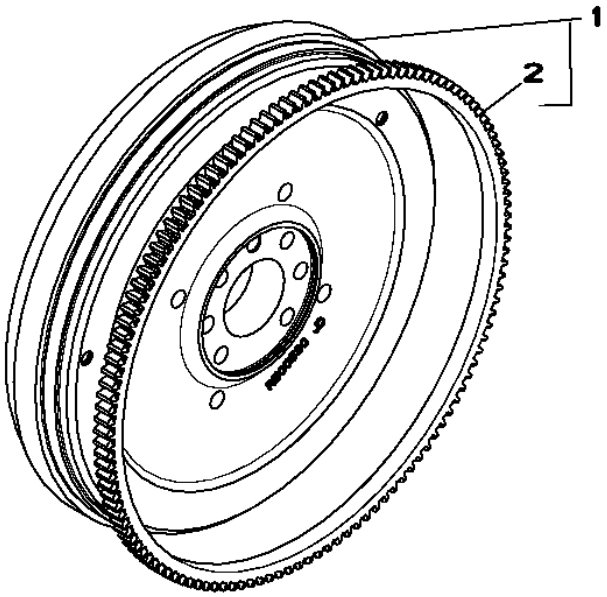

RE533487PCDA01

Item	*Nº peça*	*Descrição*	*Qtde*	*Nº série motor*	*Notas*
1	RE532944	Volante	1		
2	R28811	Coroa	1		

16A5 Fuel Injection Pump
16A5 Pompe d'injection
16A5 Bomba de Injeção de Combustível
16A5 Bomba de inyección de combustible

RE525490PCDC04 A.1

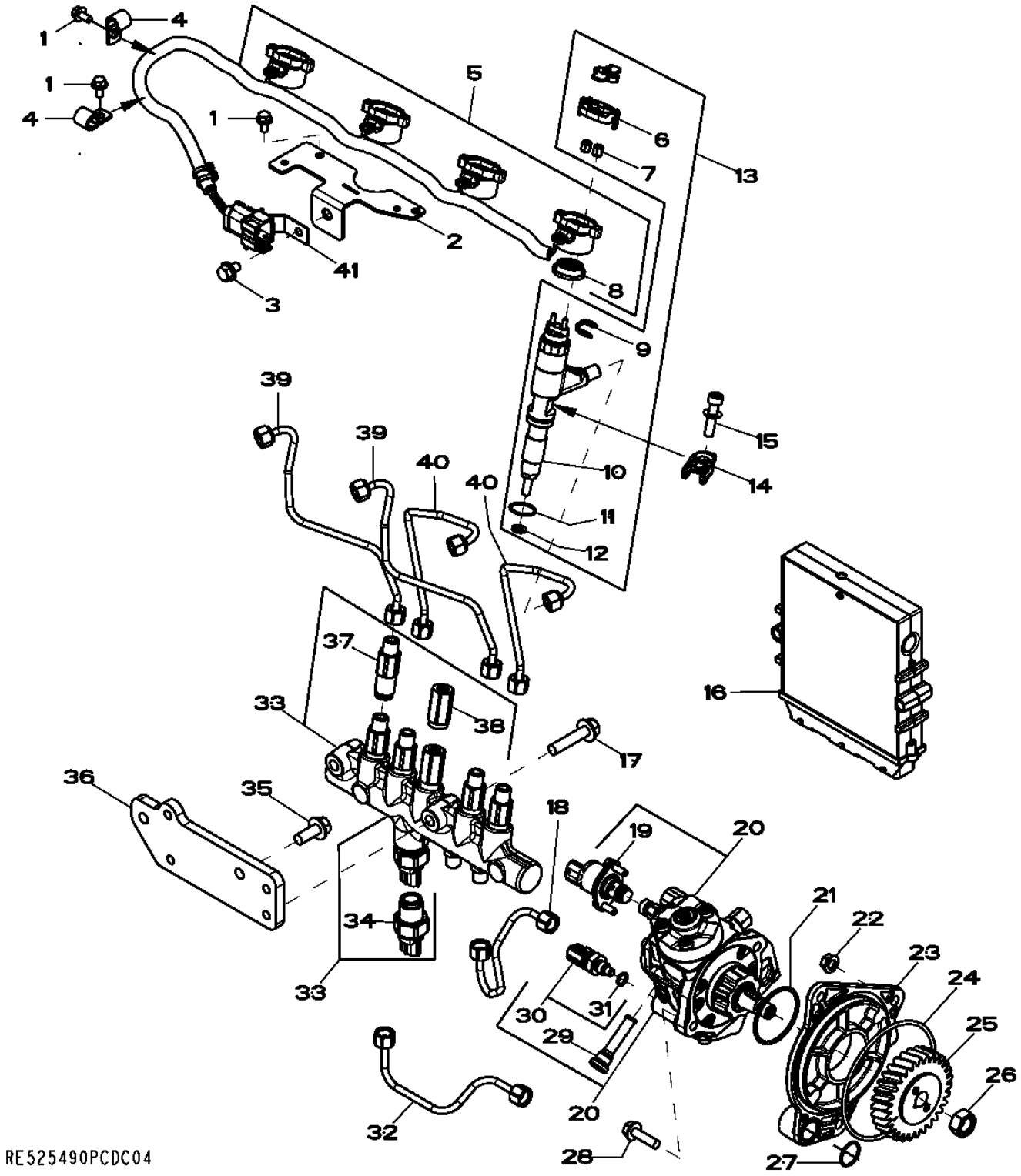

Item	*Nº peça*	*Descrição*	*Qtde*	*Nº série motor*	*Notas*
1	RE524730	Parafuso sextavado	1		(A) M8 X 12
2	R523048	Apoio	1		
3	RE527858	Parafuso	4		(A) M6 X 12
4	AH80916	Presilha	2		
5	RE528590	Chicote	1		
6	RE528588	Tampa de conecTor eléTrico	1		
7	R134920	Porca	2		M4
8	R522630	Vedação	1		
9	R522899	Arruela de vedação	1		
10	.....	Unidade injeção eletrônica	1		(Type 72 - 1000CC) (Order RE531209) NSEP
11	R516647	Anel o	1		21.946 X 1.778 mm (0.864" X 0.070")
12	R523499	Arruela	1		7.300 X 12.700 X 2.200 mm (0.287" X 1/2" X 0.087")
13	RE531209	Bico injetor	1		NLA; ORDER RE546784
	RE546784	Kit do bocal	1		SUB FOR RE546784
	SE501925	Bico injetor remanufaturado	1		REMAN FOR RE546784
14	R520813	Braçadeira	1		
15	RE528096	Parafuso c/arruela	1		
16	RE526588	Controle eletrôn. do motor	1		
	SE502802	Controlador do motor reman.	1		(D) 24 V/12 V, REMAN FOR RE526588
17	19M8320	Parafuso	2		M10 X 45
18	RE527054	Linha de combustivel	1		
19	RE532250	VálVula de controle da sucç	1		(B)
20	RE527528	Bombainjetora combustível	1		
	SE501916	Bombainjet.combust. reman.	1		
21	R516125	Anel o	1		53.645 X 2.616 mm (2.112" X 0.103")
22	14M7298	Porca com flange	3		M8
23	R504577	Adaptador	1		
24	R55453	Anel o	1		117.069 X 3.531 mm (4-39/64" X 0.139")
25	R502541	EngrEnagem	1		
26	R91360	Porca	1		M14
27	R116031	Anel o	1		21.946 X 1.778 mm (0.864" X 0.070")
28	19M7868	Parafuso	2		M8 X 30
29	RE516999	Peneira	1		
30	RE516336	SenSor temperatura combuStí	1		
31	R50919	Anel o	1		9.804 X 1.900 mm (0.386" X 0.075")
32	RE527055	Linha de combustivel	1		
33	RE520929	Trilho	1		
34	RE520930	SenSor	1		
35	19M7785	Parafuso	2		M10 X 25
36	R522498	Apoio	1		
37	RE515636	Limitador	4		
38	RE516335	VálVula de alíVio de press.	1		(C)
39	RE526693	Linha de combustivel	2		
40	RE526692	Linha de combustivel	2		
41	R520930	Apoio	1		

(A) Threads With Pre-Applied Sealant
Filetages avec produit d'étanchéité préappliqué
Roscas com Vedante Pré-aplicado
Roscas con pasta selladora preaplicada

(B) Includes Instructions
Notice de montage comprise
Inclui Instruções
Incluye las instrucciones

(C) Includes O-Ring
Comprend le joint torique
Inclui Anel O
Incluye anillo tórico.

(D) Level 16
Niveau 16
Nível 16
Nivel 16

17CN Intake Manifold
17CN Collecteur d'admission
17CN Coletor de Admissão
17CN Colector de admisión

RE531050PCDA02 A.1

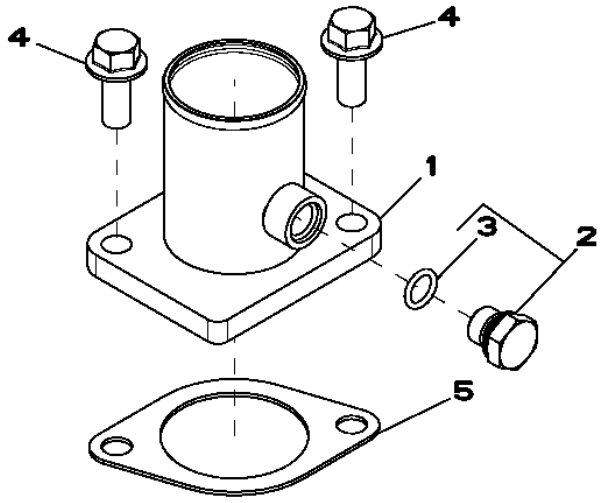

RE531050PCDA02

Item	*Nº peça*	*Descrição*	*Qtde*	*Nº série motor*	*Notas*
1	RE508742	Admissão de ar	1		
2	RE46684	Tampão	1		
3	51M7041	Anel o	1		11.300 X 2.200 mm
4	19M7785	Parafuso	2		M10 X 25
5	R81275	Junta	1		

19AF Oil Pan
19AF Carter d'huile
19AF Bandeja de Óleo
19AF Cárter de aceite

RE520893PCDC02 A.1

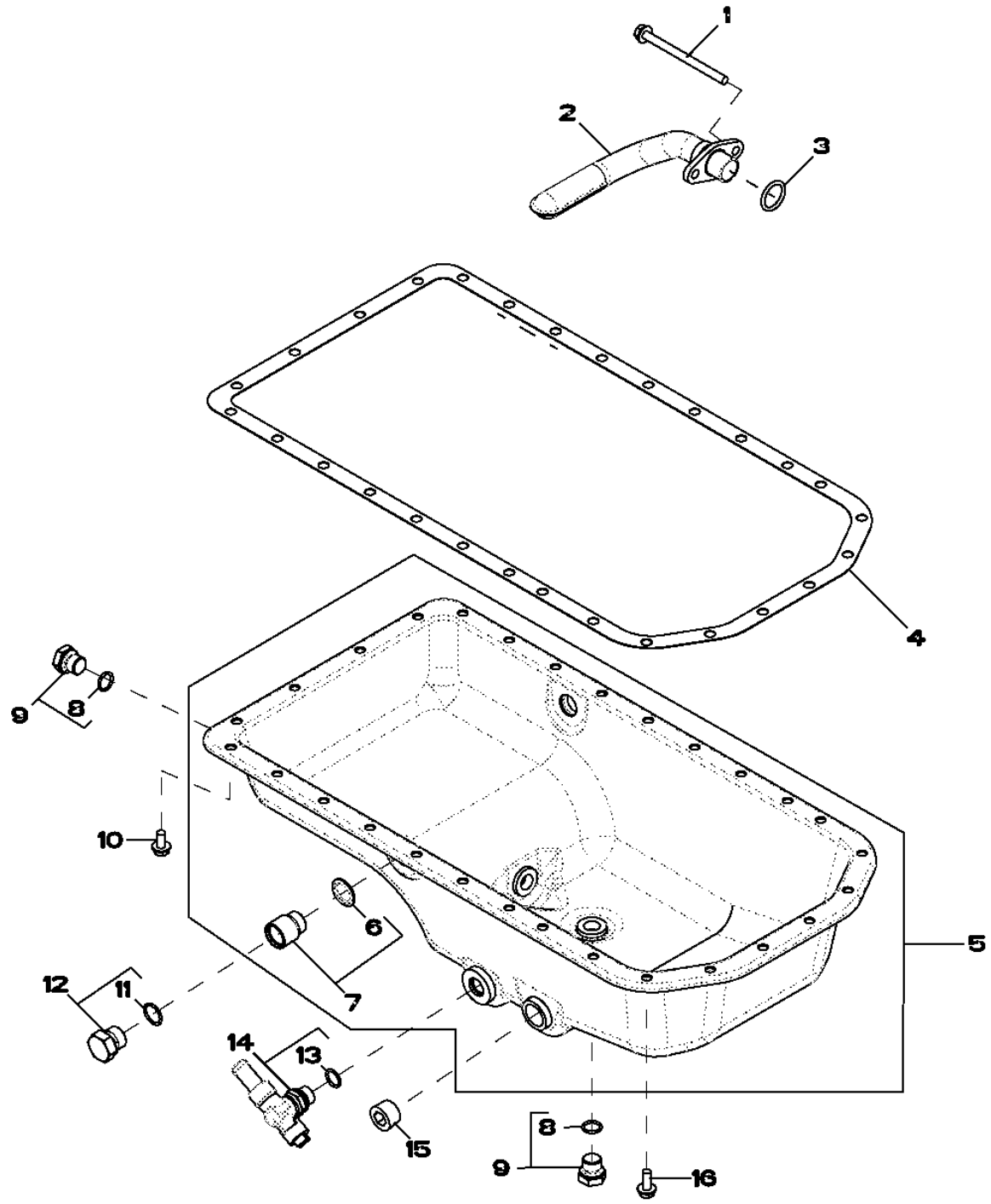

Item	Nº peça	Descrição	Qtde	Nº série motor	Notas
1	19M10075	Parafuso	2		M8 X 110
2	RE516280	Entrada da Bombade óleo	1		
3	R61871	Anel o	1		
4	R123353	Junta	1		
5	RE520147	Cárter	1		
6	R519742	Vedação	1		
7	RE529802	Adaptador	2		
8	51M7043	Anel o	1		15.300 X 2.200 mm
9	RE46685	Tampão	2		
10	19M8163	Parafuso	22		M8 X 16
11	51M7045	Anel o	1		19.300 X 2.200 mm
12	RE46687	Tampão de dreno	2		
13	51M7043	Anel o	1		15.300 X 2.200 mm
14	RE507952	VálVula de dreno	1		
15	15H690	Tampão	1		3/4"
16	19M8062	Parafuso	6		M8 X 20

2001 Water Pump Pulley
2001 Poulie de pompe à eau
2001 Polia da Bomba de Água
2001 Polea de la bomba de agua

RE58175PCDD02 A.1

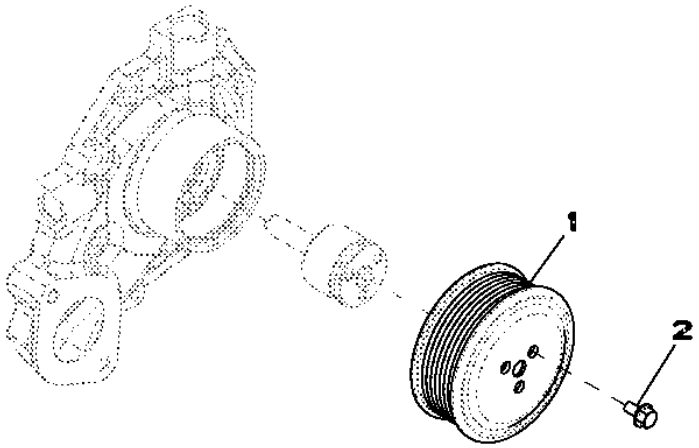

RE58175PCDD02

Item	*Nº peça*	*Descrição*	*Qtde*	*Nº série motor*	*Notas*
1	R115250	Polia	1		
2	19M7774	Parafuso	3		M6 X 12

2158 Thermostat Cover
2158 Couvercle de thermostat
2158 Tampa do Termostato
2158 Tapa de termostato

RE528878PCDA02 A.1

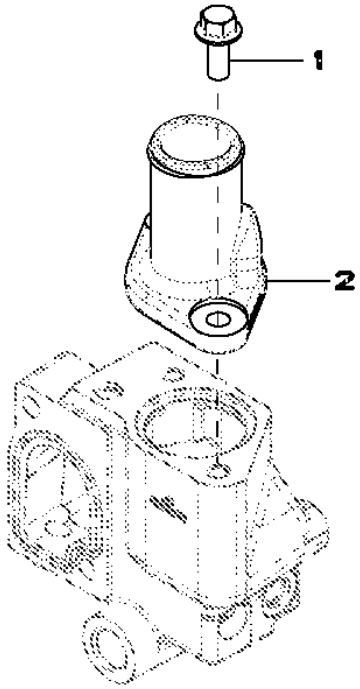

RE528878PCDA02

Item	*Nº peça*	*Descrição*	*Qtde*	*Nº série motor*	*Notas*
1	19M7785	Parafuso	2		M10 X 25
2	R522780	Capa	1		

2224 Thermostat
2224 Thermostat
2224 Válvula Termostática
2224 Termostato

2224_RE543721_PCD A.1

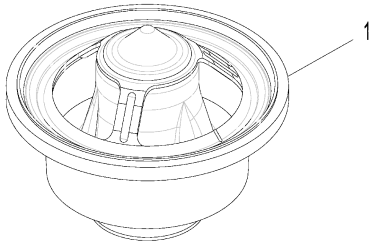

2224_RE543721_PCD

Item	Nº peça	Descrição	Qtde	Nº série motor	Notas
1	RE540550	TermosTaTo	1		

2398 Fan Drive
2398 Entraînement du ventilateur
2398 Acionamento do Ventilador
2398 Transmisión de ventilador

2398_RE500654_PCD A.2

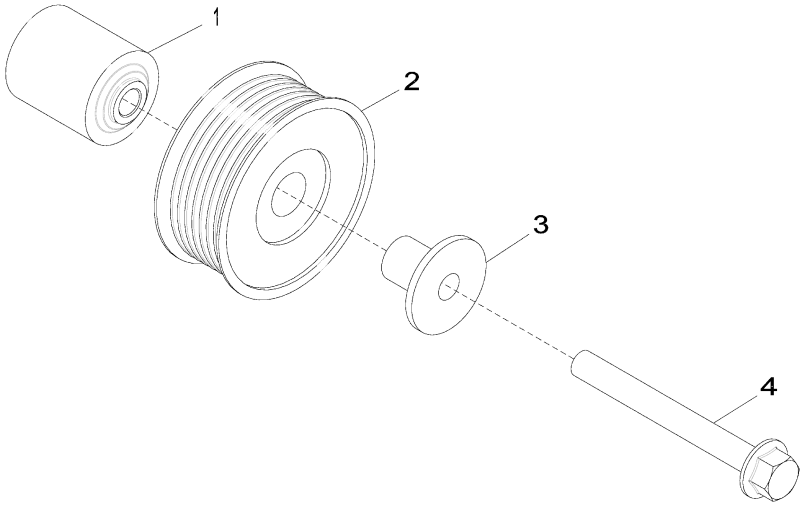

2398_RE500654_PCD

Item	*Nº peça*	*Descrição*	*Qtde*	*Nº série motor*	*Notas*
1	R133643	Espaçador	1		NLA; ORDER R529378
2	AT211041	Polia	1		
3	R529790	Luva	1		
4	19M7811	Parafuso	1		M10 X 90

2695 Engine Coolant Heater - Adapter
2695 Chauffe-bloc - adaptateur
2695 Aquecedor do Líquido de Arrefecimento do Motor - Adaptador
2695 Calefactor de refrigerante del motor - Adaptador

RE70218PCDD01 A.1

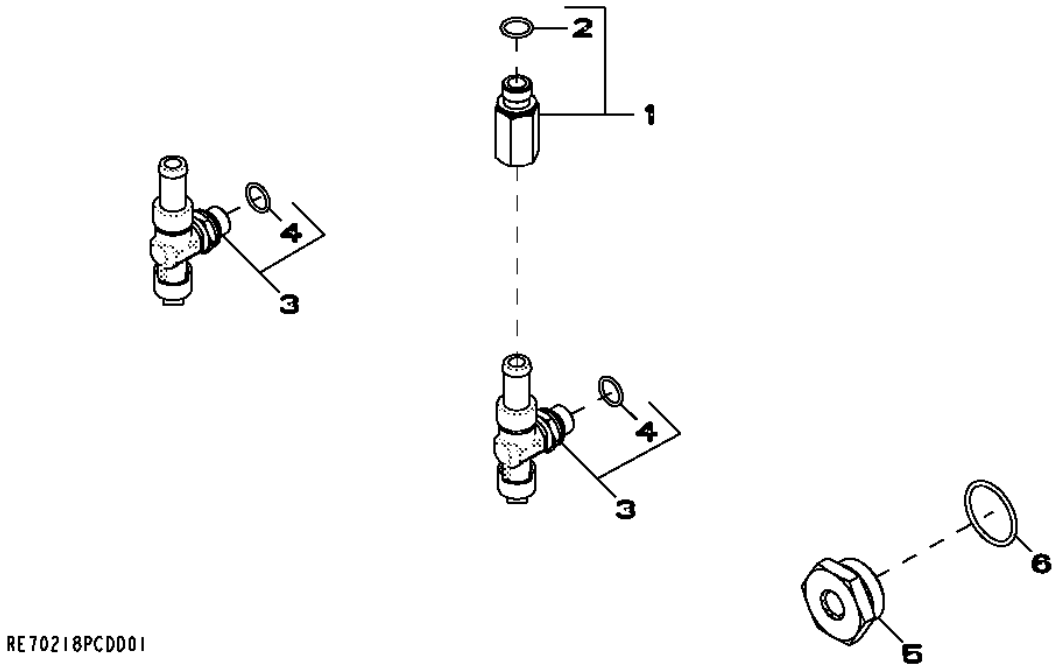

Item	*Nº peça*	*Descrição*	*Qtde*	*Nº série motor*	*Notas*
1	RE520229	Adaptador	1		
2	51M7043	Anel o	1		15.300 X 2.200 mm
3	RE507952	VálVula de dreno	2		
4	51M7043	Anel o	1		15.300 X 2.200 mm
5	R123616	Plugue	1		
6	U13639	Anel o	1		

28AB Exhaust Manifold
28AB Collecteur d'échappement
28AB Coletor de Descarga
28AB Colector de escape

RE531842PCDB02 A.1

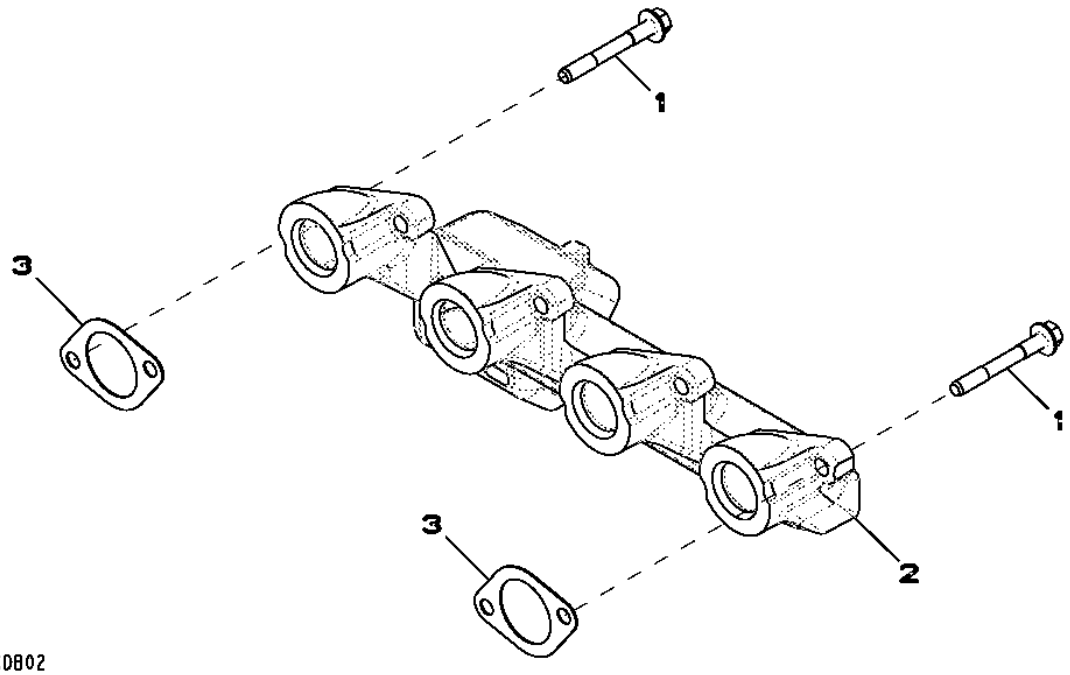

Item	*Nº peça*	*Descrição*	*Qtde*	*Nº série motor*	*Notas*
1	R522554	Parafuso sextavado	8		
2	R524865	Coletor de escape	1		
3	R521439	Junta	4		

2964 Ventilating System
2964 Système de ventilation
2964 Sistema de Ventilação
2964 Sistema de ventilación

RE531482PCDA02 A.1

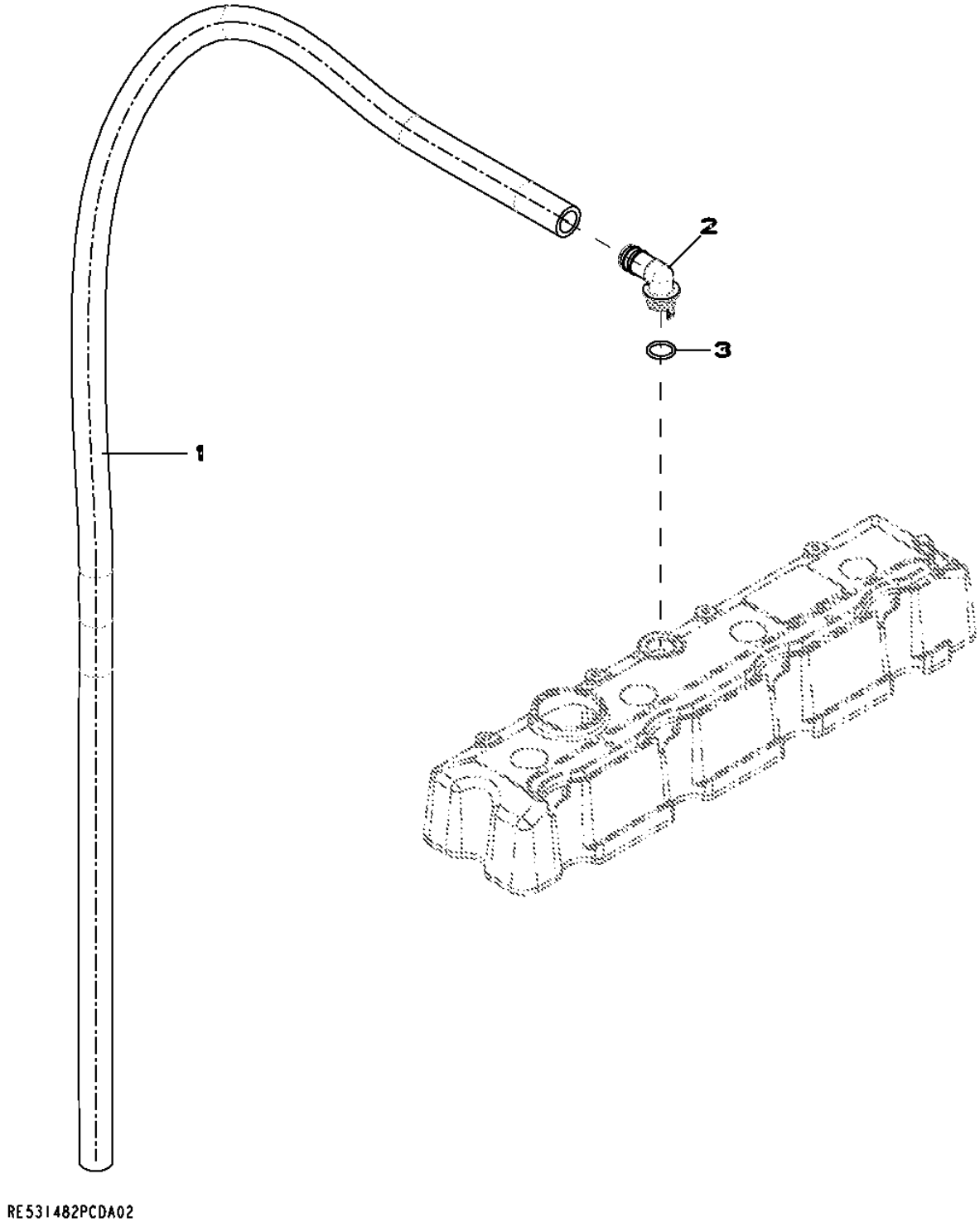

Item	*Nº peça*	*Descrição*	*Qtde*	*Nº série motor*	*Notas*
1	TY22450	Mangueira em metro	1		(A)
2	R120467	Conexão em ângulo	1		
3	R72328	Anel o	1		

(A) Cut to Length
Couper à la longueur voulue
Cortar no Comprimento Correto
Cortar según se requiera

3031 Starting Motor
3031 Démarreur
3031 Motor de Partida
3031 Motor de arranque

RE500343PCDD03 A.1

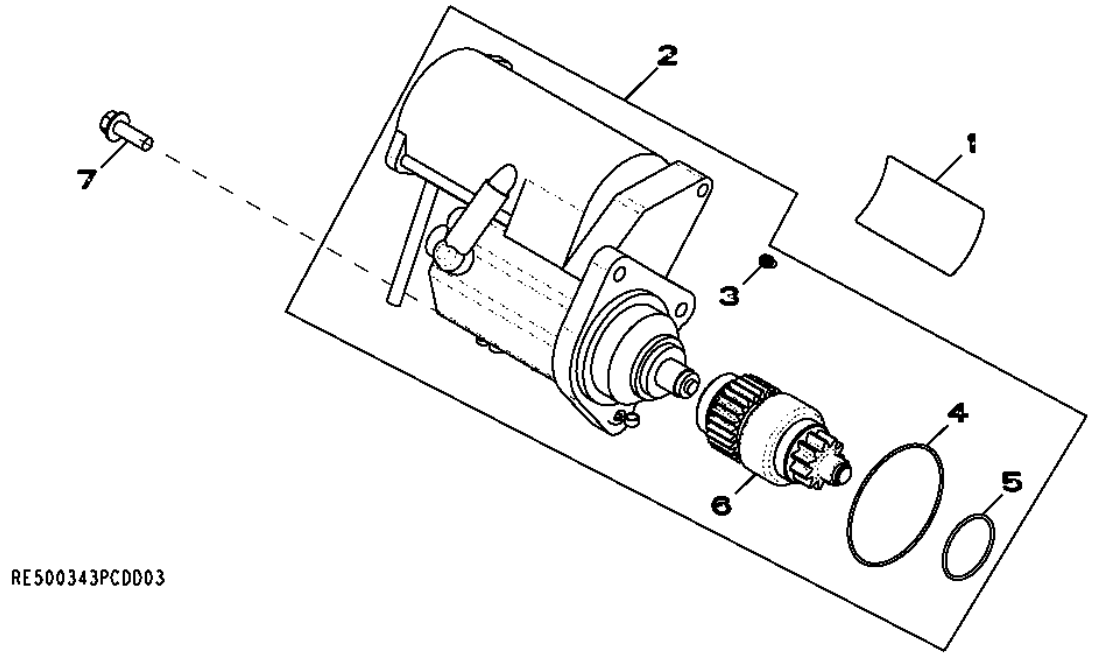

Item	*Nº peça*	*Descrição*	*Qtde*	*Nº série motor*	*Notas*
1	T146102	Etiqueta	1		
	T146106	Adesivo de segurança	1		(A)
	T146104	Adesivo de segurança	1		(B)
	T146515	Adesivo de segurança	1		(C)
	T146516	Adesivo de segurança	1		(D)
2	RE500345	Kit para motor de partida	1		(Includes RE70756)
	SE501407	Motor de partida remanufat.	1		(Reman For RE500345)
3	RE71256	Parafuso c/arruela	1		
4	R135509	Anel o	1		
5	R135510	Anel o	1		
6	RE70487	EmbreagEm	1		
7	19M7786	Parafuso	3		M10 X 30
..	RE70681	Interruptor	1		
..	RE70756	Kit da cobertura	1		(Includes T146102)

(A) Spanish
Espagnol
ESPANHOL
Español

(B) French
Français
Francês
Francés

(C) German
Allemand
Alemão
Alemán

(D) Italian
Italien
Italiano
Italiano

3150 Alternator
3150 Alternateur
3150 Alternador
3150 Alternador

3150_RE528849_PCD A.1

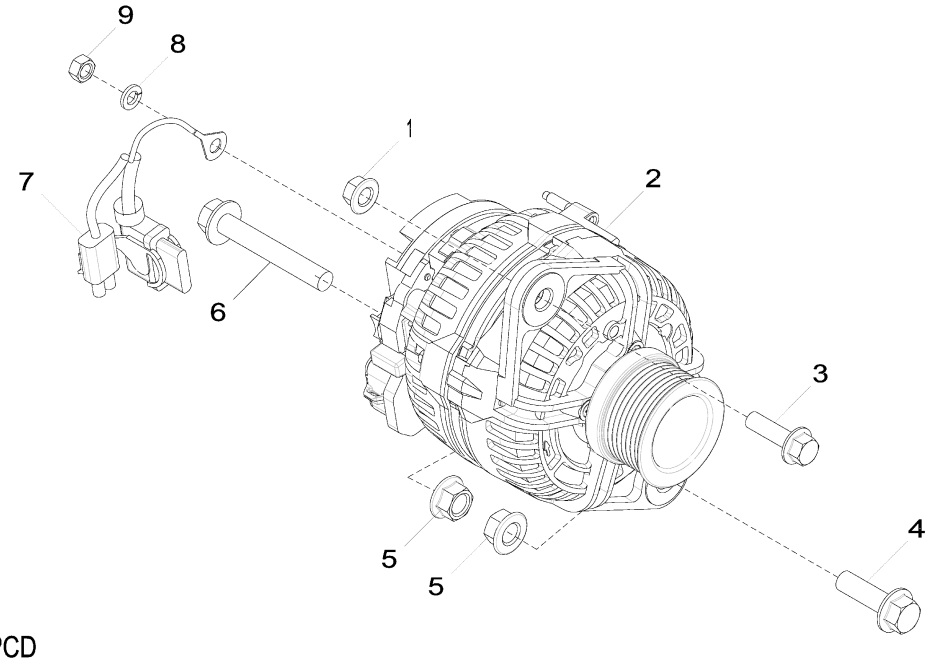

3150_RE528849_PCD

Item	Nº peça	Descrição	Qtde	Nº série motor	Notas
1	14M7296	Porca com flange	1		M10
2	AT387573	Alternador	1		24 V; 80 A, SUB FOR AT303320
3	19M7835	Parafuso	1		M10 X 35
4	19M7791	Parafuso	1		M12 X 40
5	14M7299	Porca com flange	2		M12
6	19M7818	Parafuso	1		M12 X 80
7	AT341429	Conj. chiCotes acion. motor	1		SUB FOR AT333557
8	12M7065	Arruela de pressão	1		8 mm
9	14M7273	Porca	1		M8

35EW Final Fuel Filter
35EW Filtre à carburant final
35EW Filtro Final de Combustível
35EW Filtro de combustible final

RE532256PCDA02 A.1

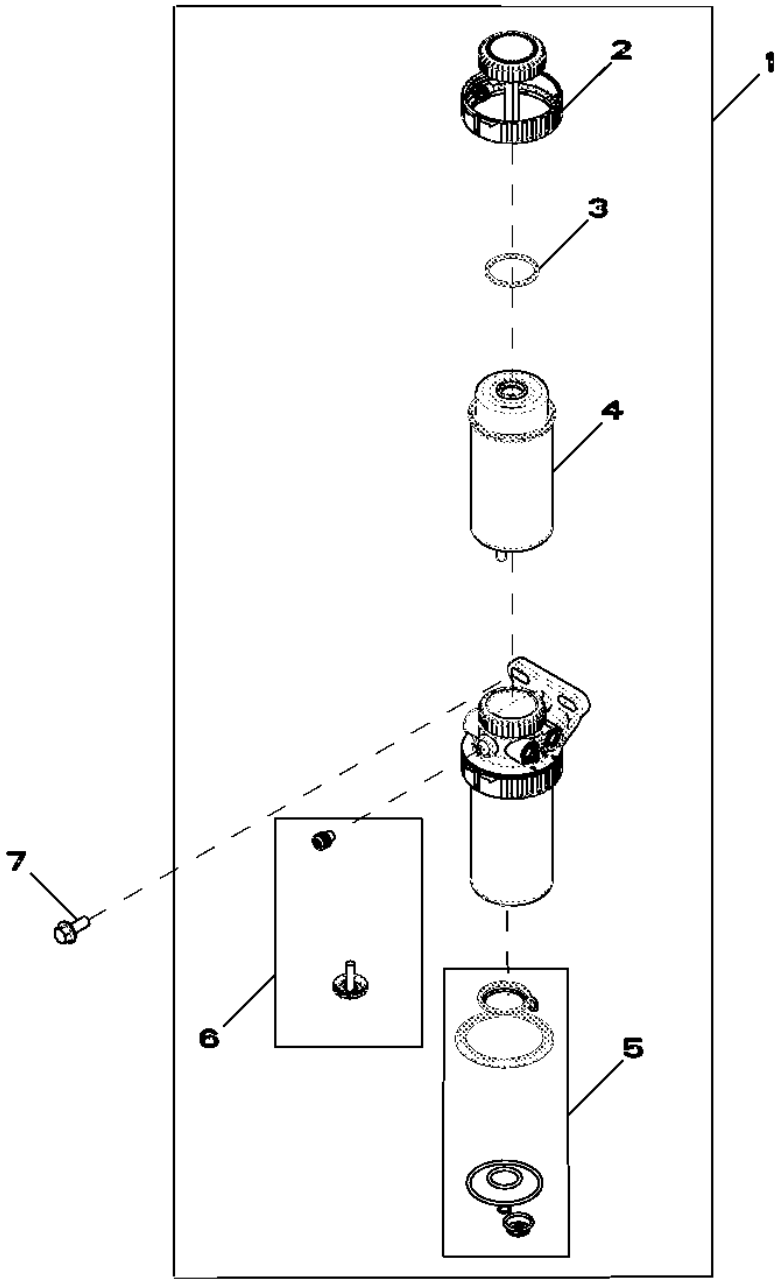

RE532256PCDA02

Item	*Nº peça*	*Descrição*	*Qtde*	*Nº série motor*	*Notas*
1	RE524723	Filtro de combustível	1		
2	RE526834	Kit do filtro	1		
3	RE516512	Kit - anel o	1		
4	RE522878	Elemento de filtro	1		
5	RE516553	Kit retentor	1		
6	RE60854	Kit da válvula	1		
7	19M7785	Parafuso	1		M10 X 25

3614 Front Plate and Idle Gears (Upper And Lower)
3614 Plaque avant et pignons intermédiaires (supérieur et inférieur)
3614 Placa Dianteira e Engrenagens Intermediárias (Superior e Inferior)
3614 Placa delantera y engranajes intermedios (superior e inferior)

RE506566PCDD04 A.1

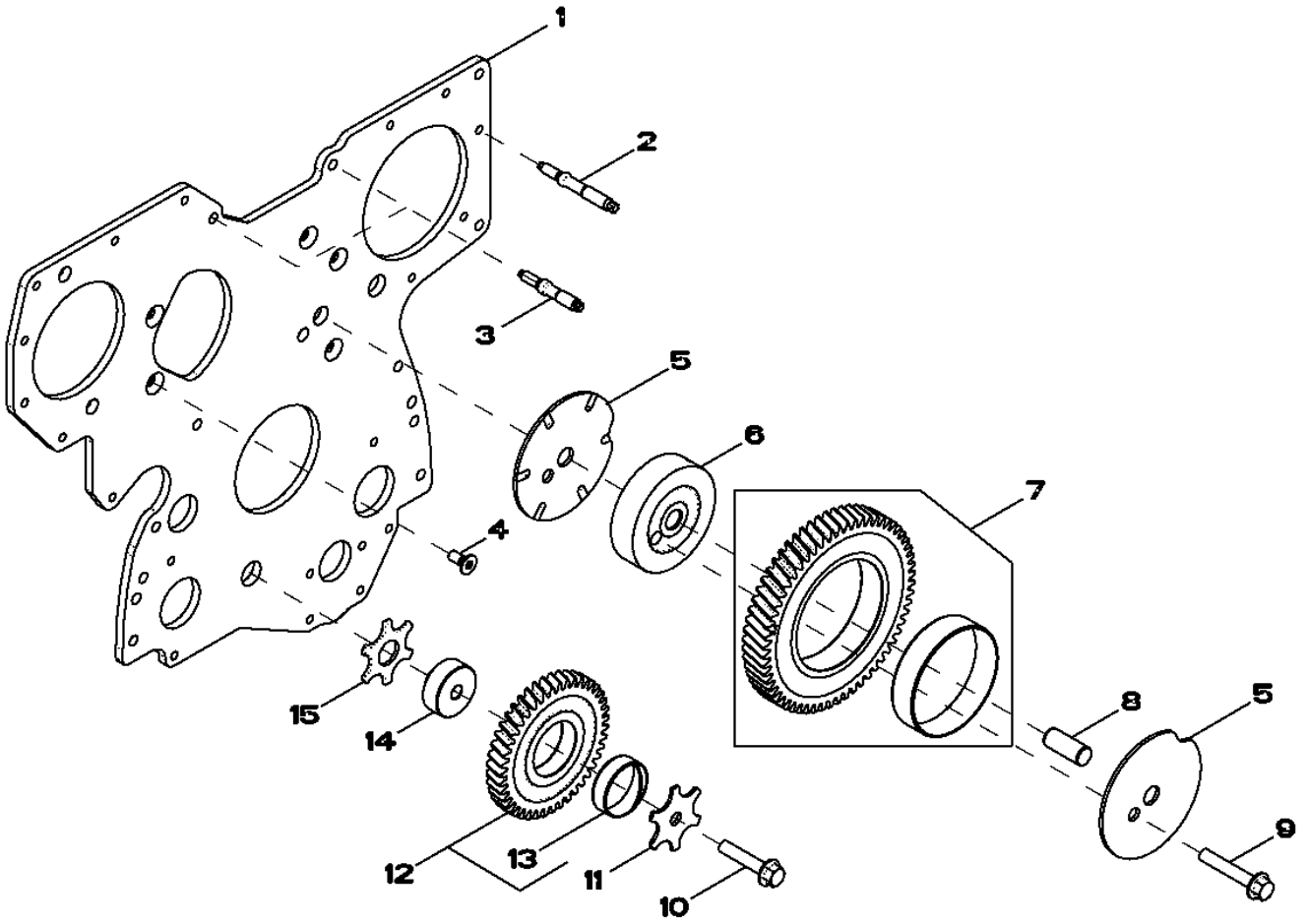

RE506566PCDD04

Item	*Nº peça*	*Descrição*	*Qtde*	*Nº série motor*	*Notas*
1	R504282	Placa	1		
2	R520139	Pino	7		
3	R134518	Pino	2		
4	R136475	Parafuso	5		
5	R515494	Arruela de encosto	2		
6	R504843	Eixo	1		
7	RE508489	EngrEnagem	1		
8	R515408	Pino de centragem	1		
9	19M8844	Parafuso	1		M10 X 60
10	19M8966	Parafuso	1		M10 X 50
11	R131283	Arruela de encosto	1		
12	RE56369	EngrEnagem	1		
13	R114193	Bucha	1		
14	R114194	Eixo	1		
15	R101225	Arruela de encosto	1		

3713 Fuel Transfer Pump
3713 Pompe d'alimentation
3713 Bomba de Transferência de Combustível
3713 Bomba de alimentación de combustible

RE506491PCDE02 A.1

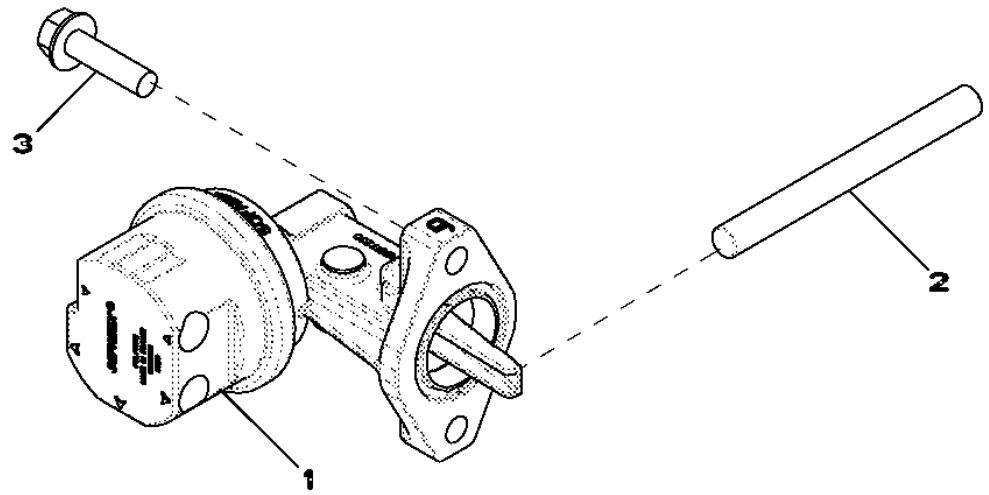

Item	*Nº peça*	*Descrição*	*Qtde*	*Nº série motor*	*Notas*
1	RE517230	Bombade combustível	1		
2	R133405	Pino	1		COMPRIM. = 102 MM
3	RE504233	Parafuso sextavado	2		

3924 Thermostat Housing / By Pass Tube to Water Pump
3924 Boîtier de thermostat / tube de dérivation vers pompe à eau
3924 Carcaça do Termostato / Tubo de Desvio para Bomba de Água
3924 Caja de termostato/tubo de derivación a bomba de agua

RE528584PCDC02 A.1

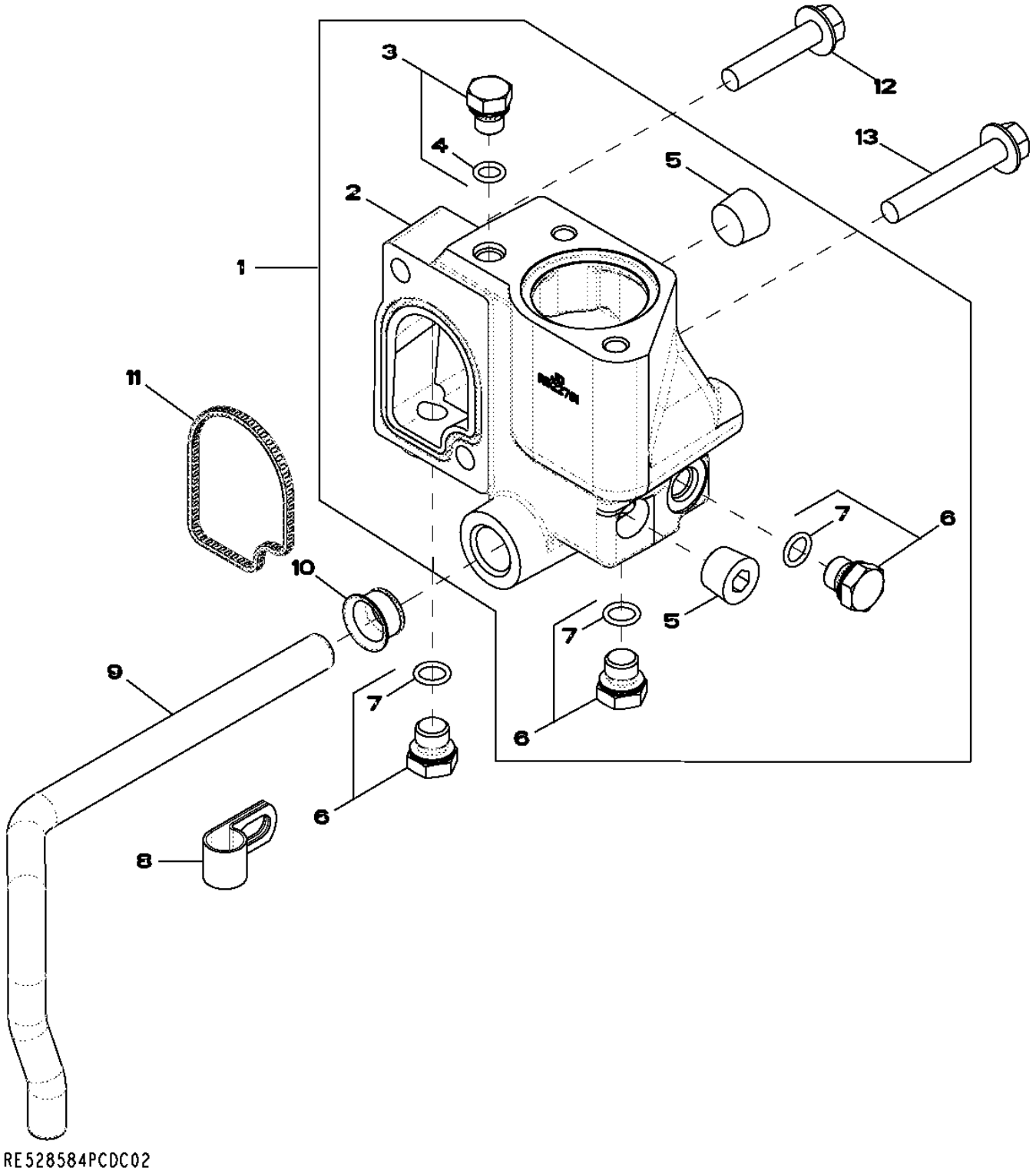

Item	*Nº peça*	*Descrição*	*Qtde*	*Nº série motor*	*Notas*
1	RE532653	Carcaça	1		Kit
2	R522781	Carcaça	1		
3	RE46686	Conexão	1		
4	51M7040	Anel o	1		9.300 X 2.200 mm
5	15H584	Tampão	2		1/2"
6	RE46684	Tampão	3		
7	51M7041	Anel o	1		11.300 X 2.200 mm
8	R128415	Braçadeira	1		
9	R519025	Tubo	1		
10	R123226	Vedação	1		
11	R501228	Vedação	1		
12	19M8292	Parafuso	1		M10 X 50
13	19M7808	Parafuso	1		M10 X 65

4062 Engine Oil Dipstick
4062 Jauge de niveau d'huile moteur
4062 Vareta de Óleo do Motor
4062 Varilla de nivel de aceite de motor

RE532180PCDB02 A.1

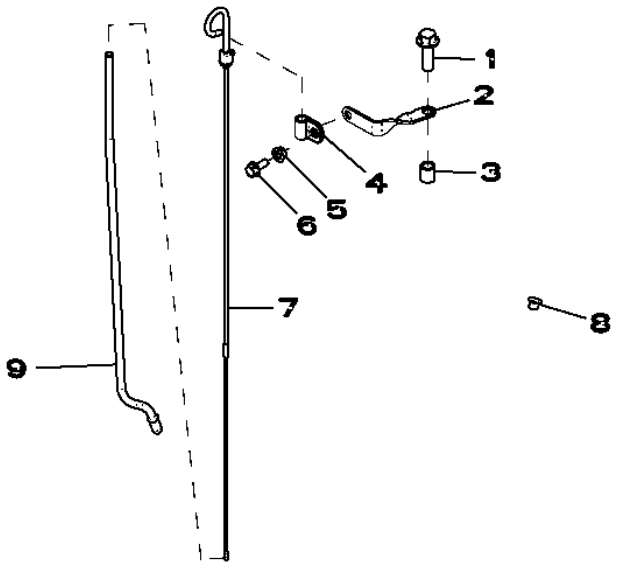

RE532180PCDB02

Item	*Nº peça*	*Descrição*	*Qtde*	*Nº série motor*	*Notas*
1	19M7791	Parafuso	1		M12 X 40
2	R524759	Apoio	1		
3	28H1697	Espaçador	1		0.493" X 0.675" X 3/4"
4	T33276	Braçadeira	1		
5	14M7298	Porca com flange	1		M8
6	19M7866	Parafuso	1		M8 X 20
7	RE66178	Vareta de niVel	1		
8	R502725	Plugue	1		
9	R520929	Tubo vareTa de nível	1		

4447 Timing Gear Cover
4447 Carter de distribution
4447 Tampa da Engrenagem de Distribuição
4447 Tapa de distribución

RE529493PCDE02 A.1

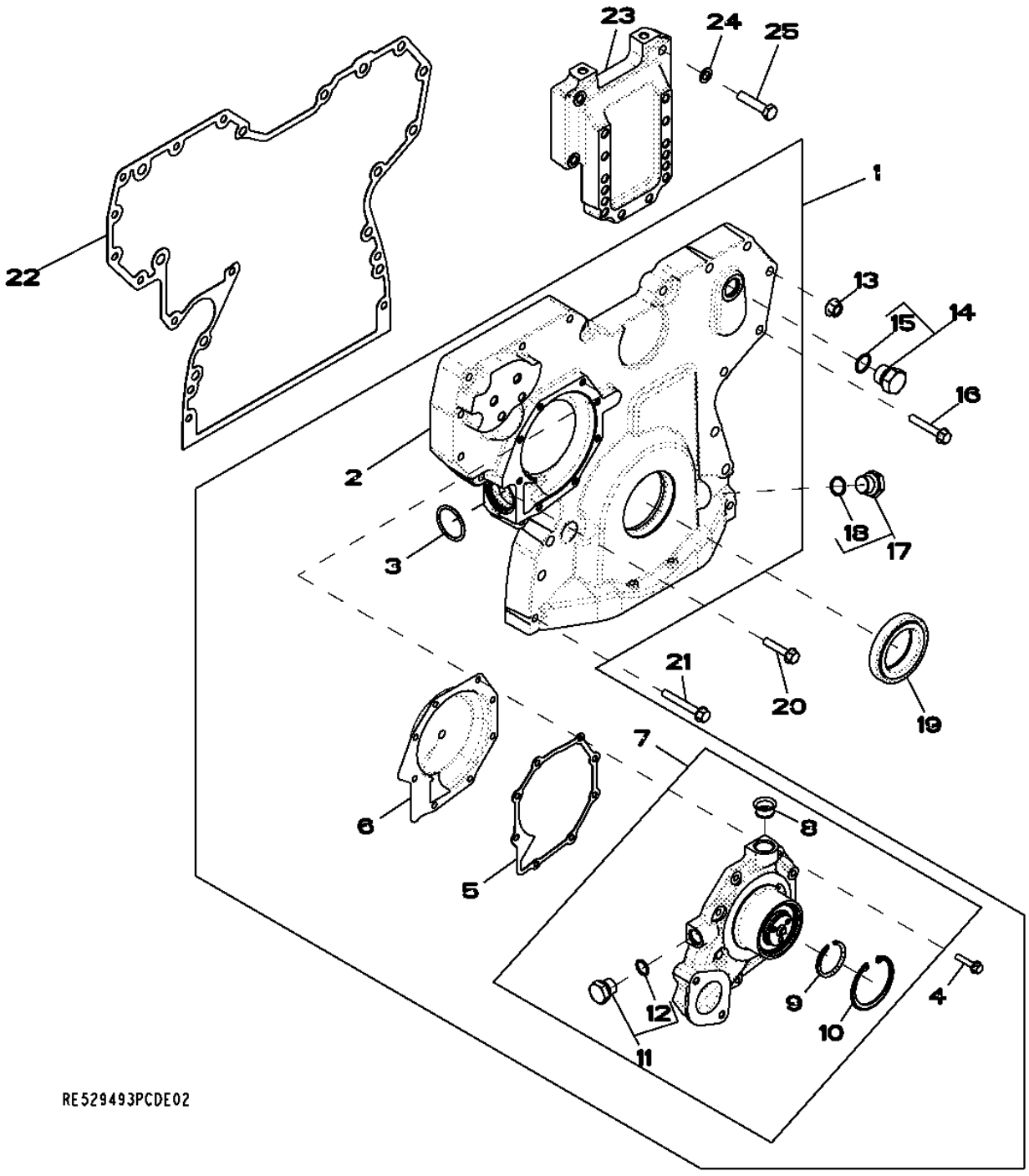

Item	*Nº peça*	*Descrição*	*Qtde*	*Nº série motor*	*Notas*
1	RE509865	Capa	1		
2	.....	Capa	1		NSEP; MARKED R503596; ORDER RE509865
3	R504734	Anel o	1		
4	19M7796	Parafuso	8		M6 X 30
5	R123417	Junta	1		
6	RE508566	Inserto	1		(A)
7	RE505980	Bombad'água	1		ALSO ORDER R123417
	SE501609	Bombad'água remanufaturada	1		REMAN FOR RE505980
8	R123226	Vedação	1		
9	A364R	Anel de pressão	1		
10	R71228	Anel	1		
11	RE46685	Tampão	1		
12	51M7043	Anel o	1		15.300 X 2.200 mm
13	14M7296	Porca com flange	9		M10
14	RE46687	Tampão de dreno	1		
15	51M7045	Anel o	1		19.300 X 2.200 mm
16	19M7800	Parafuso	8		M8 X 50
17	RE517370	Conexão	1		
18	51M7044	Anel o	1		17.300 X 2.200 mm
19	RE538097	Vedação	1		
20	19M8317	Parafuso	1		M8 X 40
21	19M7801	Parafuso	3		M8 X 60
22	R526944	Junta	1		
23	R522907	Suporte	1		
24	24M7096	Arruela	4		10.500 X 18 X 1.600 mm
25	19M8488	Parafuso sextavado	4		M10 X 45

(A) Include Instructions
Instructions fournies
Incluem Instruções
Incluye instrucciones

4501 Balancer Shaft
4501 Arbre d'équilibrage
4501 Eixo Balanceador
4501 Eje equilibrador

RE501264PCDD03 A.1

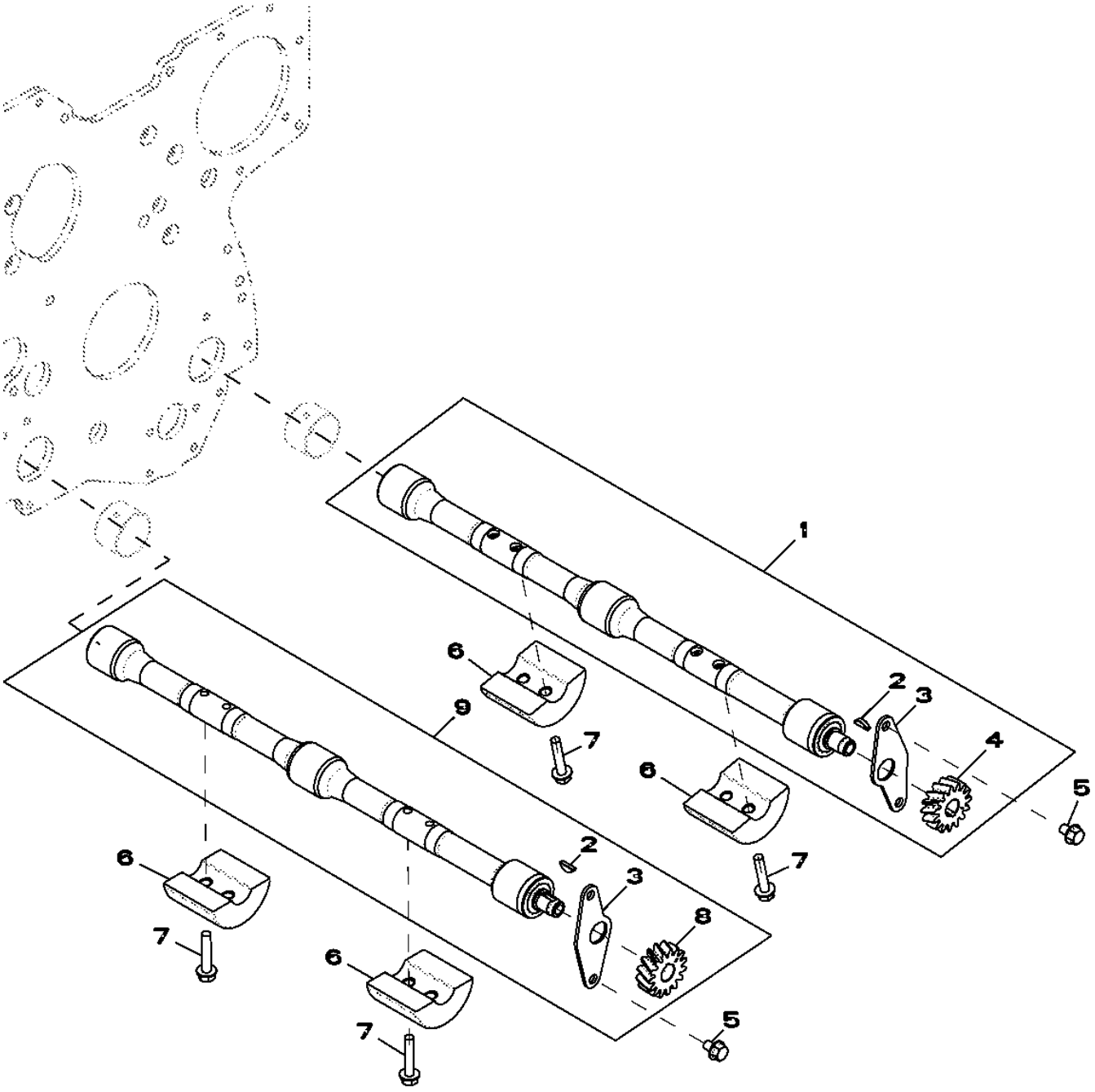

Item	Nº peça	Descrição	Qtde	Nº série motor	Notas
1	RE500449	Eixo compensador	1		(Order RE502446) RH
2	R133303	Chaveta	2		
3	.....	Placa	2		(Order RE500449 or RE500448)
4	R120639	EngrEnagem	1		Z = 15, RH
5	19M7864	Parafuso	4		M8 X 12
6	R500650	Peso	4		
7	19M7798	Parafuso	8		M8 X 40
8	.....	EngrEnagem	1		(Order RE500448) Z = 15, LH
9	RE500448	Eixo compensador	1		(Order RE502447) LH

4652 Cylinder Block
4652 Bloc-cylindres
4652 Bloco de Cilindros
4652 Bloque de cilindros

RE532352PCDB03 A.1

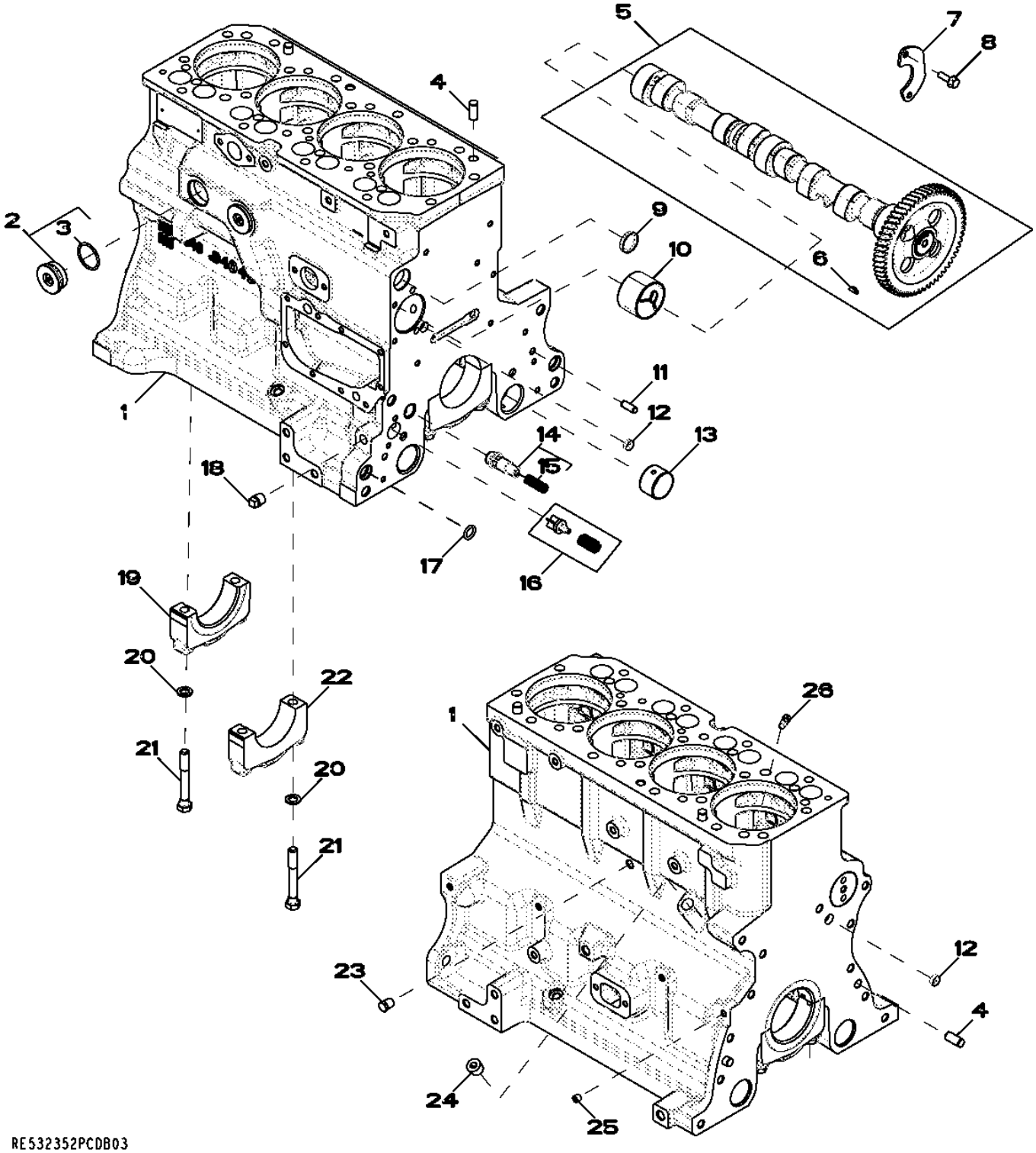

Item	Nº peça	Descrição	Qtde	Nº série motor	Notas
1	.....	Bloco de cilindro	1		(Marked R504849)
2	RE508185	Conexão	2		1-5/8"-12UN
3	U13639	Anel o	1		
4	R48685	Pino de centragem	4		
5	RE507595	Eixo de cames	1		(Marked R504534 orRE522316)
	SE501815	Comando de Válvulas Reman	1		(Reman For RE507595)
6	R133303	Chaveta	1		
7	R132518	Placa	1		
8	19M8999	Parafuso	2		M8 X 25
9	R116466	Plugue	1		
10	R119874	Bucha	1		(Also Order TY6333)
11	R26650	Pino de centragem	2		
12	T18891	Plugue	2		D.E. = 16 mm
13	R115299	Bucha	6		
14	RE505501	VálVula de sangria	1		
15	R131425	Mola de compressão	1		
16	RE63674	VálVula	1		Kit
17	R97185	Anel o	1		
18	15H695	Tampão	1		3/8",
19	R132186	Tampa do rolamenTo	1		
20	T20168	Arruela	10		
21	T23474	Parafuso sextavado	10		
22	R114241	Tampa do rolamenTo	4		
23	RE507807	Tampão	1		(A) 1/4"-18NPT
24	15H584	Tampão	1		1/2",
25	RE71255	Tampão	1		(A) 1/8"-27NPT
26	R131182	Orifício	4		

(A) Threads With Pre-Applied Sealant
Filetages avec produit d'étanchéité préappliqué
Roscas com Vedante Pré-aplicado
Roscas con pasta selladora preaplicada

4715 Crankshaft / Bearings
4715 Vilebrequin / roulements
4715 Rolamentos do Virabrequim
4715 Cigüeñal / Cojinetes

RE515513PCDD03 A.1

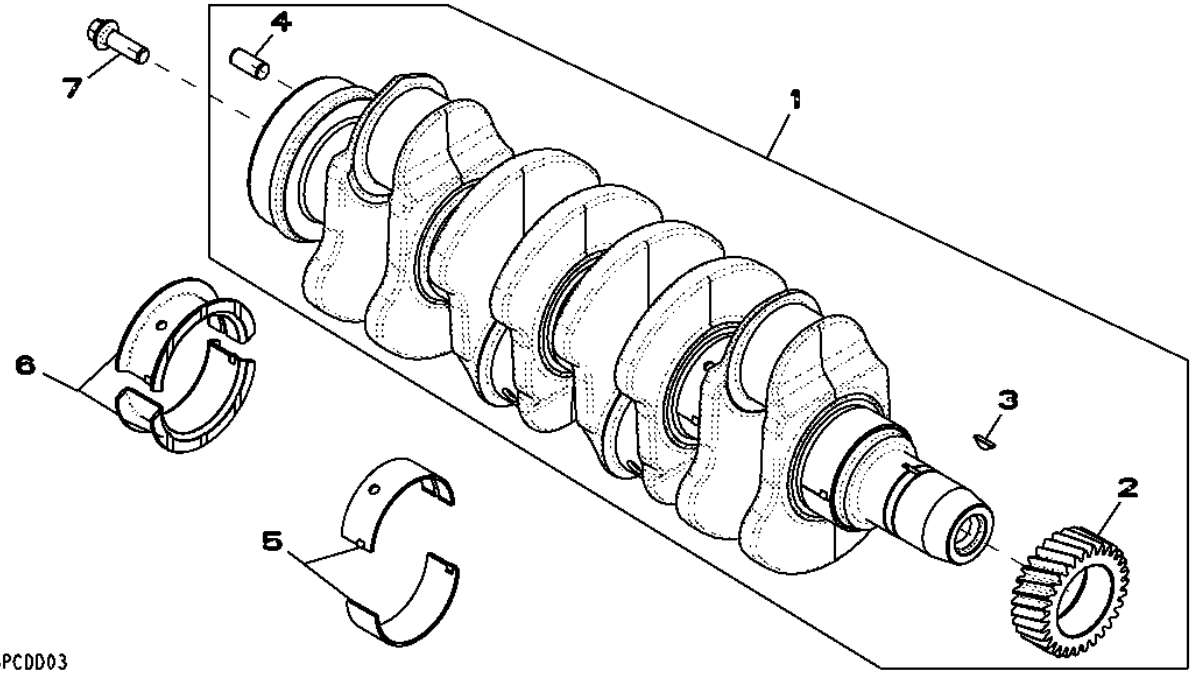

Item	*Nº peça*	*Descrição*	*Qtde*	*Nº série motor*	*Notas*
1	RE506195	Virabrequim	1		(A) ASSY, (Also Order RE538097 and RE44574)
	SE501656	Virabrequim remanufaturado	1		(B) (Reman For RE506195)
2	R120631	EngrEnagem	1		Z = 30
3	R505609	Chaveta	1		COMPRIM. = 18,5 MM
4	R48685	Pino de centragem	1		
5	RE65165	Conj. do rolamento	4		STD (Kit R123561 andR123562)
	RE65911	Rolamento	4		(A) US -0.254MM (Kit R130576 andR130577)
6	RE65168	Conj. do rolamento	1		STD (Kit R123563 andR123564)
	RE65912	Rolamento axial	1		(A) US -0.254MM (Kit R130574 andR130575)
7	R135918	Parafuso	4		

(A) Grinding Guidelines : See CTM104
Consignes sur le broyage: consulter le CTM104
Diretrizes de Retífica : Consulte CTM104
Pautas de rectificado: Ver CTM104

(B) With Bearings
AVEC ROULEMENTS
Com Rolamentos
Con cojinetes

4838 Connecting Rods and Pistons
4838 Bielles et pistons
4838 Bielas e Pistões
4838 Biela y pistones

RE525600PCDB04 A.1

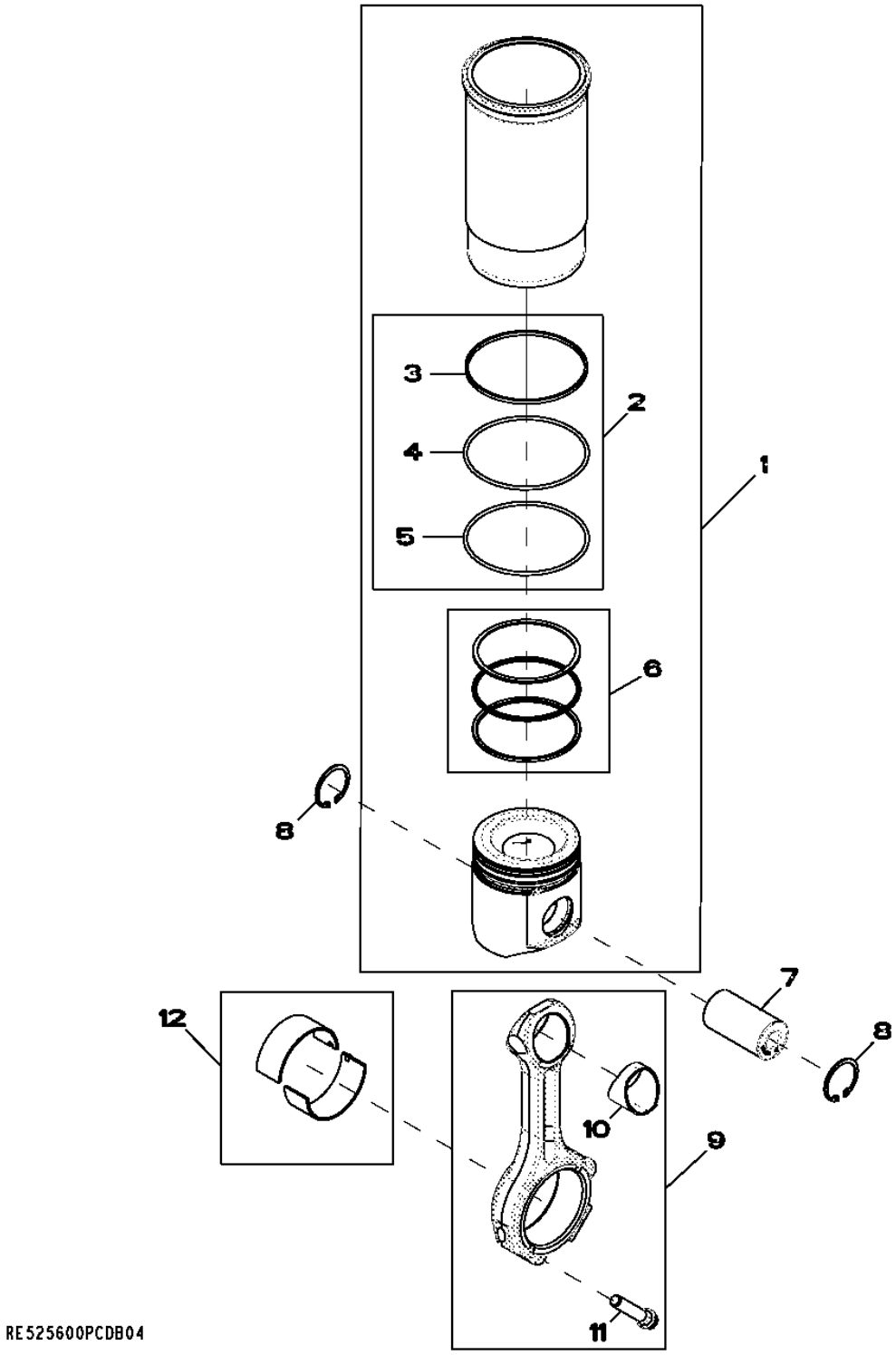

Item	Nº peça	Descrição	Qtde	Nº série motor	Notas
1	RE527843	Kit pistão e camisa	4		
2	AR65507	Kit - anel o	1		
3	R48767	Junta de vedação	1		
4	R26121	Anel o	1		
5	R55453	Anel o	1		
6	RE507852	Kit anéis de pistão	1		
7	R502755	Pino do Pistão	4		
8	R54114	Anel de pressão	8		
9	RE500608	Biela	4		
10	R114082	Bucha	1		
11	R501124	Parafuso	2		
12	RE65908	Rolamento	4		

4901 Rocker Arm / Shaft / Push Rod
4901 Culbuteur / arbre / tige-poussoir
4901 Balancim / Eixo / Haste de Comando
4901 Balancín / eje / varilla de empuje

RE57618PCDB02 A.1

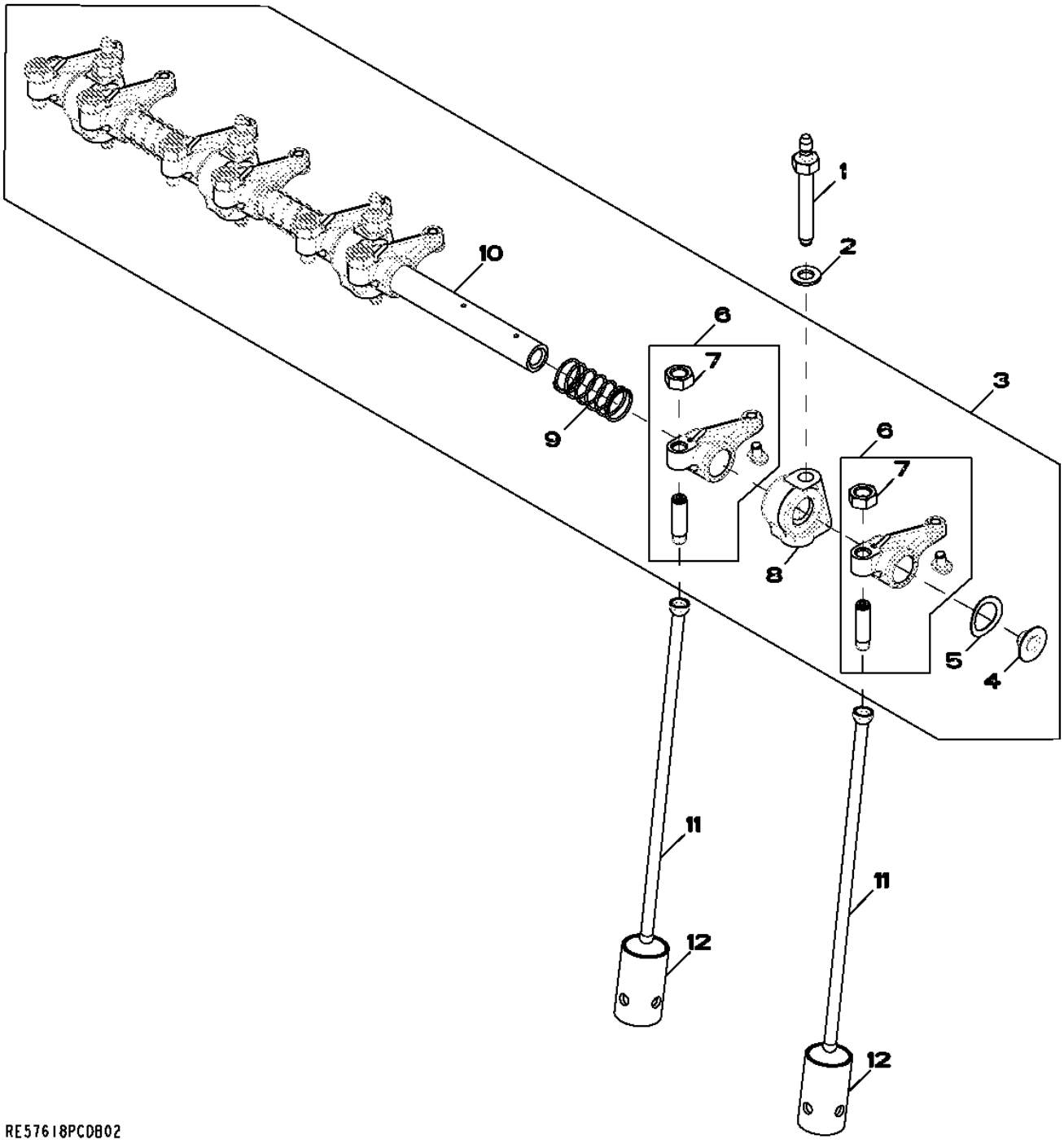

Item	*Nº peça*	*Descrição*	*Qtde*	*Nº série motor*	*Notas*
1	R123271	Pino	4		
2	24M7346	Arruela	4		11 X 20 X 2 mm
3	RE548059	Eixo do balancim	1		INCLUDES R123271, 24M7346 AND (4) R504813; SUB FOR RE519736
4	R54565	Plugue	2		
5	T20316	Arruela	2		
6	RE508317	Balancim	8		
7	14M7148	Porca	1		M10
8	R123161	Suporte	4		
9	T20314	Mola	3		
10	R123513	Eixo do balancim	1		NLA; ORDER RE548059
11	R107731	Vareta	8		
12	R123565	Peça acionada Pelo came	8		
..	R504813	Paraf. auto-frenante	1		

5001 Oil Pump
5001 Pompe à huile
5001 Bomba de Óleo
5001 Bomba de aceite

5001_RE57763_PCD A.1

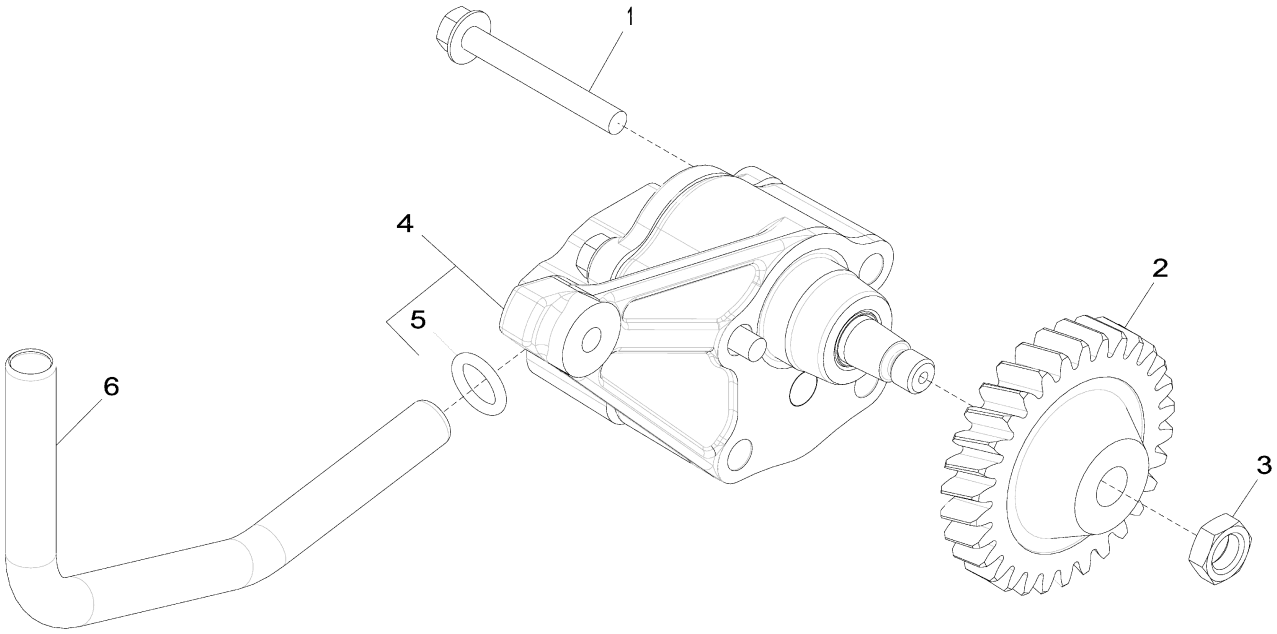

5001_RE57763_PCD

Item	Nº peça	Descrição	Qtde	Nº série motor	Notas
1	19M7802	Parafuso	2		M8 X 65
2	R120638	EngrEnagem	1		Z = 30
3	14M7066	Porca	1		M12
4	RE504914	Bombade óleo	1		
	SE501814	Bombade óleo remanufatur.	1		REMAN FOR RE504914
5	R97185	Anel o	1		
6	R121376	Tubo	1		

5130 Cylinder Head
5130 Culasse
5130 Cabeçote do Cilindro
5130 Culata

RE532329PCDB03 A.1

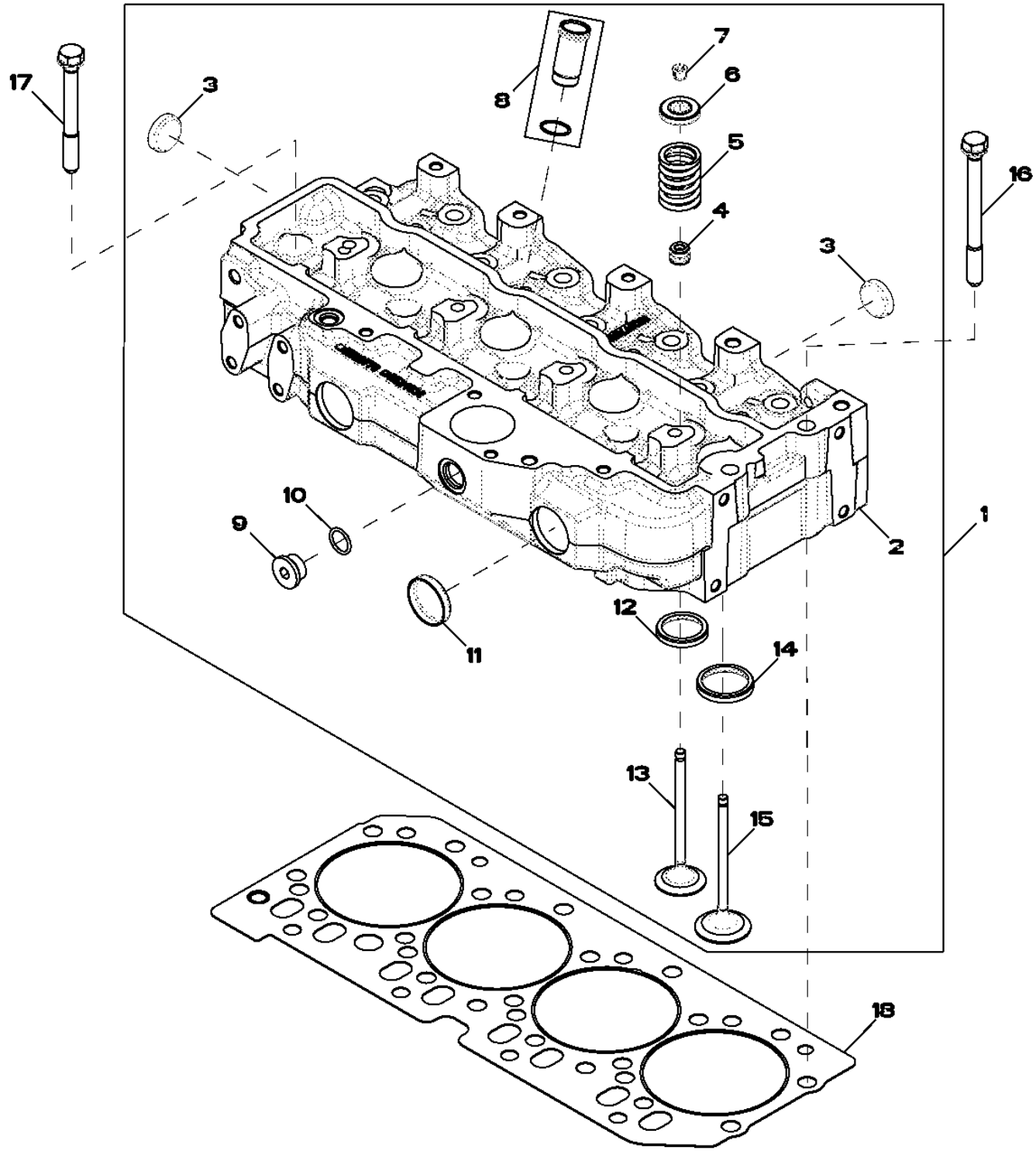

Item	*Nº peça*	*Descrição*	*Qtde*	*Nº série motor*	*Notas*
1	RE532328	Cabeçote	1		KIT
	SE501809	Cabeça do cilindro remanuf.	1		REMAN FOR RE532328
2	.....	Cabeçote	1		MARKED R524836; ORDER RE532328; NSEP
3	CD16284	Plugue	4		OD = 32.6 mm, REAR
4	RE31617	Vedação	8		
5	R26125	Mola	8		
6	RE60005	RotadoR	8		
7	R91889	RetentoR	16		OD = 11.7 mm
8	RE527456	Luva	4		KIT
9	T58477	Tampão	1		7/8"-14 UNF, ALSO ORDER R26906; APPL
10	R26906	Anel o	1		
11	R43409	Plugue	2		OD = 43.3 mm
12	R106829	Inserto de assento válvula	4		(B) OD = 43.1 mm
13	R90692	VálVula de escape	4		OD; STD
	R97492	VálVula de escape	AR		+0.381 mm; OS
	R97493	VálVula de escape	AR		+0.762 mm; OS
14	R106831	Inserto de assento válvula	4		(A) OD = 47.2 mm
15	R98062	VálVula de admissão	4		OD; STD
	R97490	VálVula de admissão	AR		+0.381 mm; OS
	R97491	VálVula de admissão	AR		+0.762 mm; OS
16	R534091	Parafuso sextavado	2		
17	R85363	Parafuso sextavado	16		12.7 mm X 112 mm
18	R116515	Vedação de cilindro	1		

(A) Intake
Admission
Admissão
Admisión

(B) Exhaust
Échappement
Escape
Escape

5204 Auxiliary Drive Cover
5204 Couvercle d'entraînement auxiliaire
5204 Tampa do Acionamento Auxiliar
5204 Tapa de mando auxiliar

RE59264PCDD04 A.1

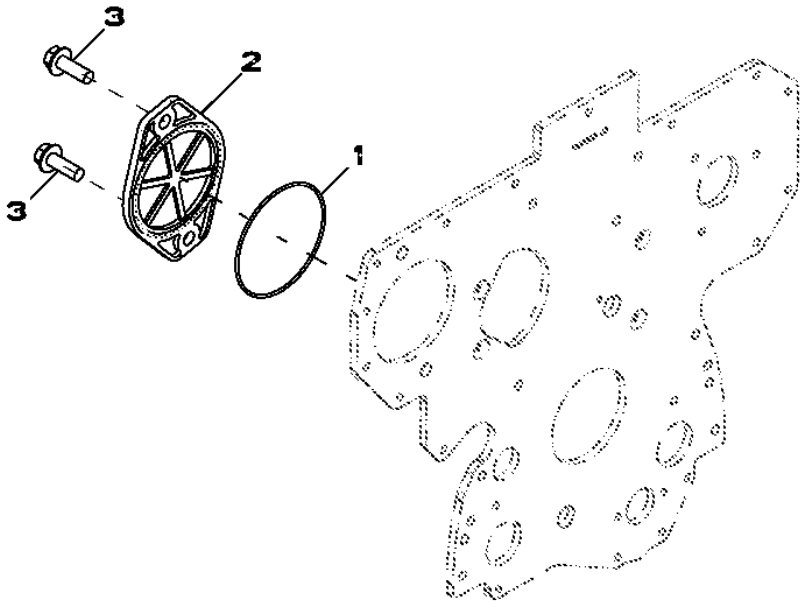

RE59264PCDD04

Item	*Nº peça*	*Descrição*	*Qtde*	*Nº série motor*	*Notas*
1	T20758	Anel o	1		
2	R135757	Capa	1		
3	19M7790	Parafuso	2		M12 X 35

5728 Water Pump Inlet
5728 Entrée de pompe à eau
5728 Entrada da Bomba de Água
5728 Entrada de bomba de agua

RE530087PCDA04 A.1

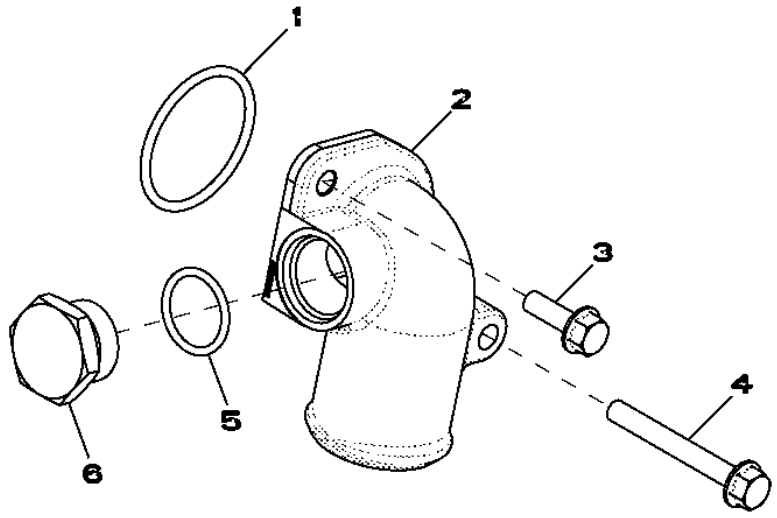

RE530087PCDA04

Item	*Nº peça*	*Descrição*	*Qtde*	*Nº série motor*	*Notas*
1	R89944	Anel o	1		
2	R522686	Conexão em ângulo	1		
3	19M7867	Parafuso	1		M8 X 25
4	19M7802	Parafuso	1		M8 X 65
5	U17409	Anel o	1		
6	R82718	Tampão de dreno	1		

5949 Oil Cooler
5949 Refroidisseur d'huile
5949 Resfriador de Óleo
5949 Enfriador de aceite

RE526618PCDA03 A.1

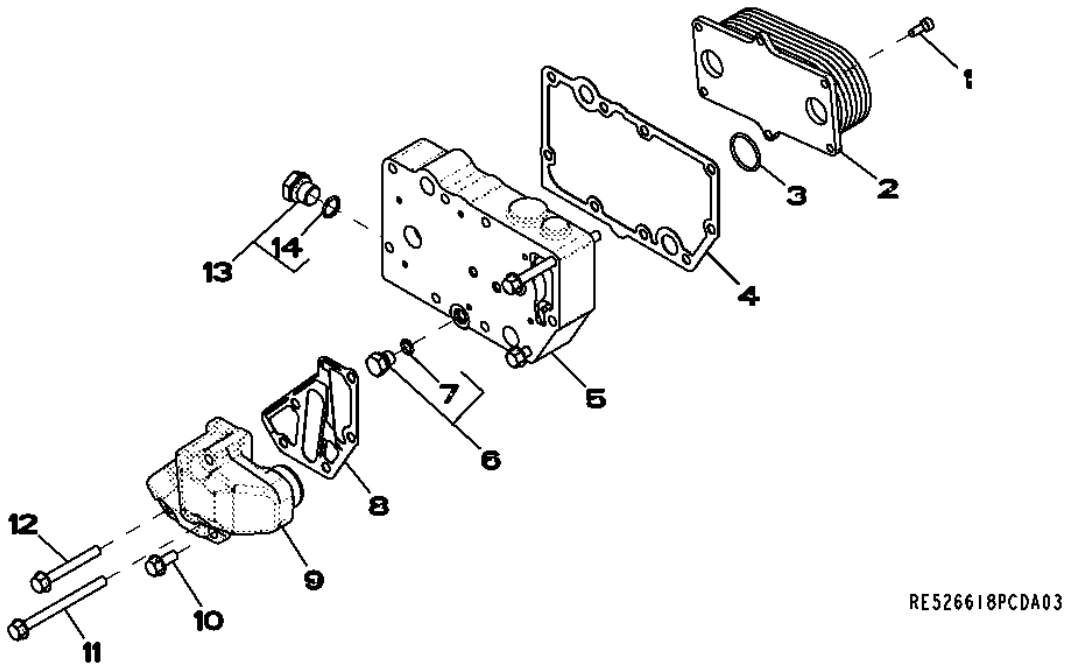

Item	*Nº peça*	*Descrição*	*Qtde*	*Nº série motor*	*Notas*
1	RE67231	Parafuso	6		
2	RE56690	ResfRiadoR de óleo	1		
3	T122075	Anel o	2		
4	R123501	Junta	1		
5	R521037	Carcaça	1		
6	RE46686	Conexão	1		
7	51M7040	Anel o	1		9.300 X 2.200 mm
8	R501428	Junta	1		
9	R502811	Adaptador	1		
10	RE67238	Parafuso	1		
11	19M7970	Parafuso	2		M8 X 100
12	19M7802	Parafuso	2		M8 X 65
13	RE46685	Tampão	1		
14	51M7043	Anel o	1		15.300 X 2.200 mm

62A4 Alternator Brackets
62A4 Supports d'alternateur
62A4 Suportes do Alternador
62A4 Soportes del alternador

62A4_RE531056_PCD A.1

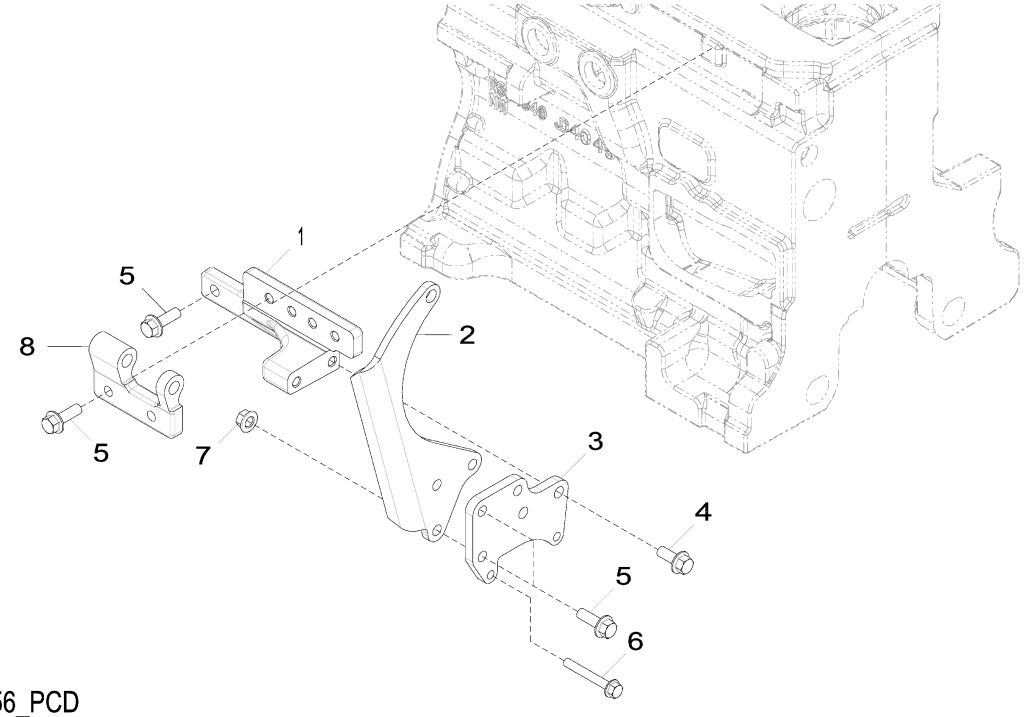

62A4_RE531056_PCD

Item	*Nº peça*	*Descrição*	*Qtde*	*Nº série motor*	*Notas*
1	R529946	Apoio	1		SUB FOR R516584
2	R524235	Correia	1		
3	R516510	Mangueira	1		
4	19M7785	Parafuso	2		M10 X 25
5	19M7786	Parafuso	7		M10 X 30
6	19M7801	Parafuso	2		M8 X 60
7	14M7296	Porca com flange	3		M10
8	R503766	Suporte	1		

63AG Fuel Lines, Low Pressure
63AG Conduites de combustible, basse pression
63AG Linhas de Combustível, Baixa Pressão
63AG Tubería de combustible, baja presión

RE530610PCDA01 A.1

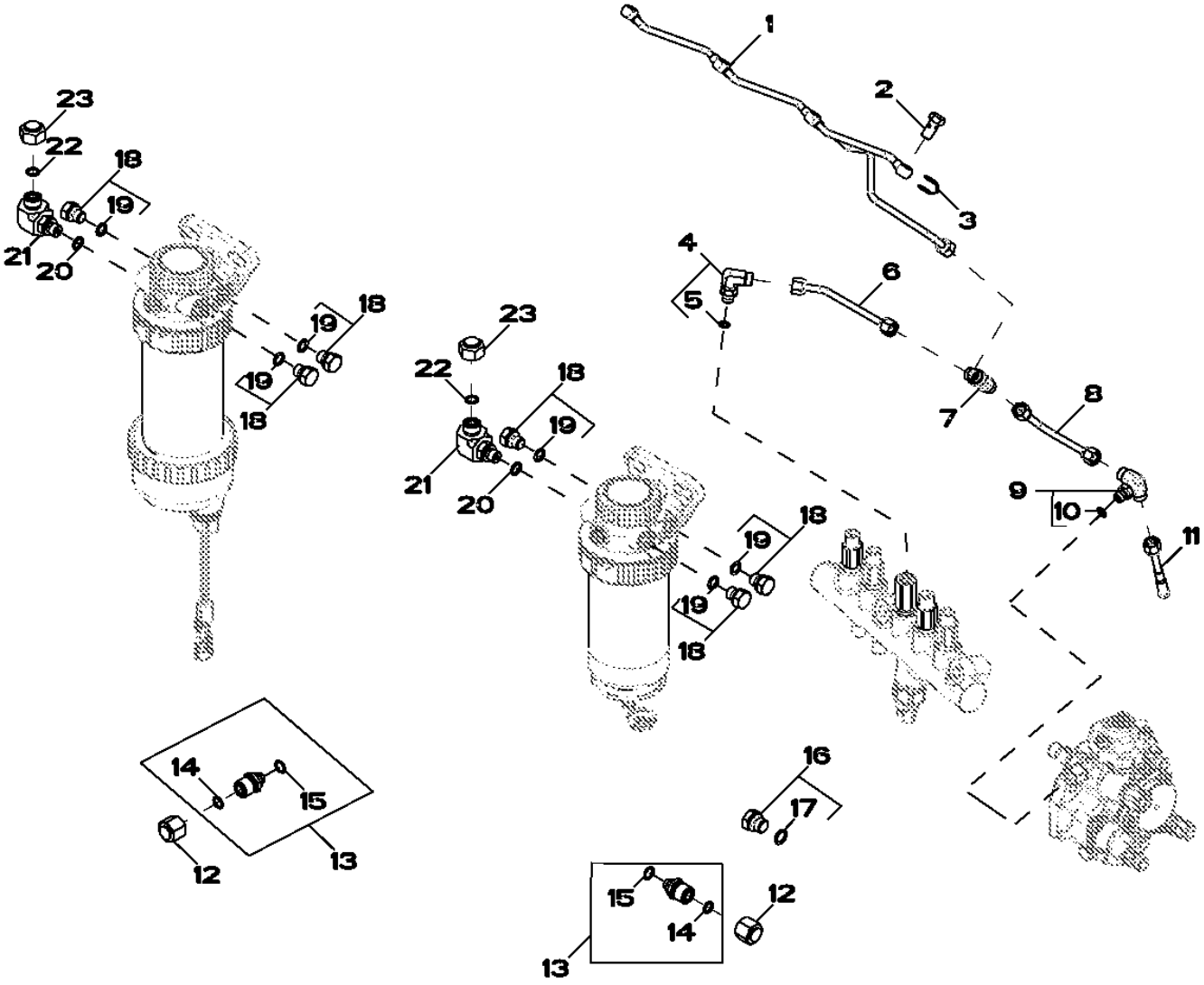

RE530610PCDA01

Item	*Nº peça*	*Descrição*	*Qtde*	*Nº série motor*	*Notas*
1	RE529914	Linha de combustivel	1		
2	38M7009	Parafuso oco	4		
3	R522899	Arruela de vedação	4		
4	RE502173	Conexão	1		
5	51M7039	Anel o	1		8.100 X 1.600 mm
6	RE523464	Linha de combustivel	1		
7	R97061	Conexão em t	1		
8	RE529916	Linha de combustivel	1		
9	RE524220	Conexão	1		
10	51M7039	Anel o	1		8.100 X 1.600 mm
11	RE67050	Linha de combustivel	1		
12	38H1415	Conexão	2		
13	RE507247	Conexão de mangueira	2		
14	T77613	Anel o	1		
15	R500271	Anel o	1		
16	RE46684	Tampão	1		
17	51M7041	Anel o	1		11.300 X 2.200 mm
18	RE46686	Conexão	6		
19	51M7040	Anel o	1		9.300 X 2.200 mm
20	51M7040	Anel o	1		9.300 X 2.200 mm
21	38H5022	Conexão em ângulo	1		
22	T77613	Anel o	1		
23	38H5141	Conexão	2		

65YB Turbocharger
65YB Turbocompresseur
65YB Turbocompressor
65YB Turbocompresor

RE540401PCDA01 A.1

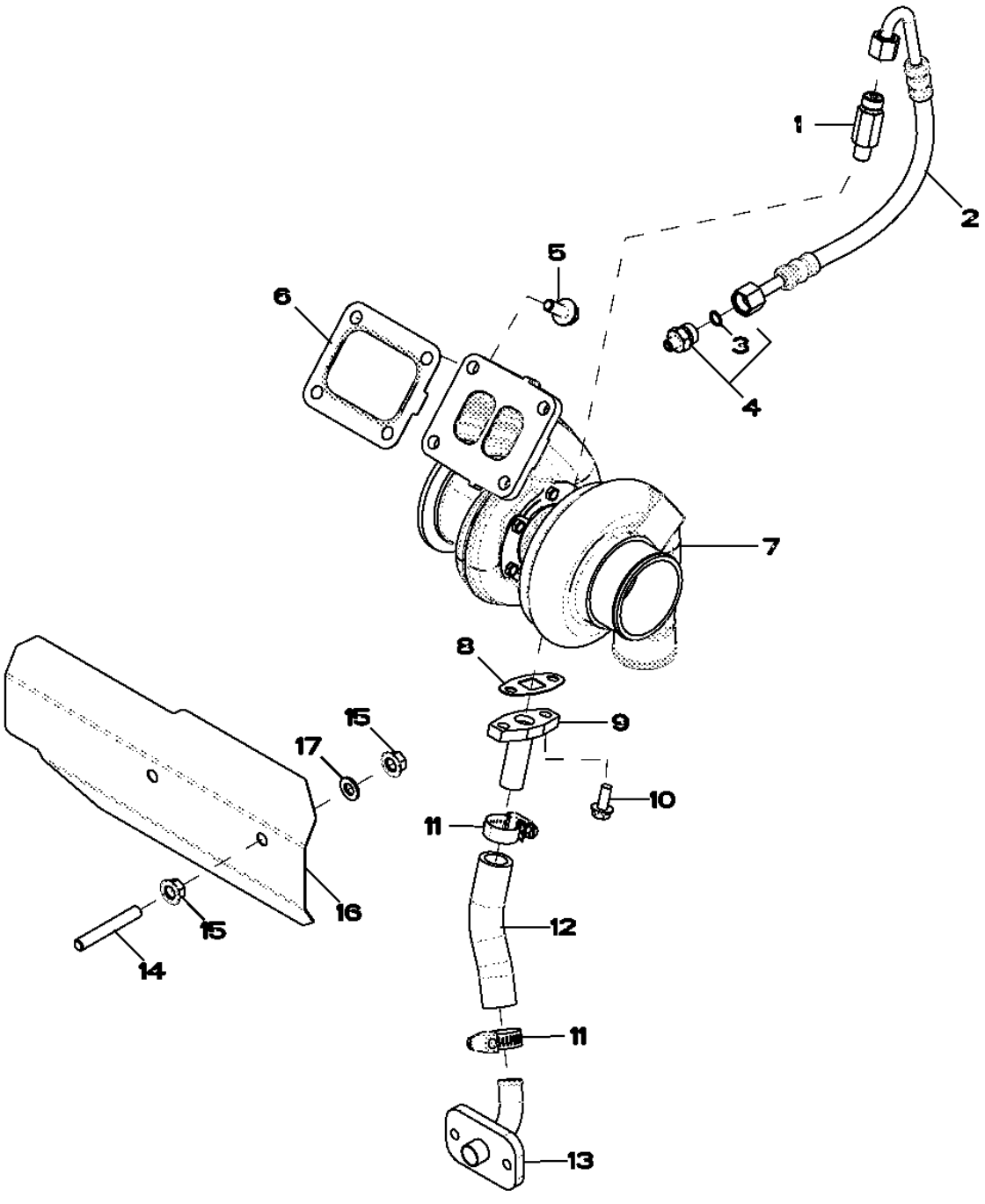

Item	*Nº peça*	*Descrição*	*Qtde*	*Nº série motor*	*Notas*
1	RE518109	Adaptador	1		
2	RE530330	Mangueira	1		
3	R63548	Anel o	1		
4	RE521531	Adaptador	1		
5	R522679	Parafuso sextavado	4		
6	R92097	Junta	1		
7	RE540549	TurboalimenTador	1		
8	R123570	Junta	1		
9	RE60003	Tubulação de óleo	1		
10	19M8062	Parafuso	2		M8 X 20
11	RE65978	Braçadeira	1		
12	R115575	Mangueira	1		(Make From R120013)
13	RE504845	Conexão	1		
14	R516238	Pino	2		
15	14M7296	Porca com flange	2		M10
16	R523486	Proteção térmica	1		
17	24M7028	Arruela	2		10.500 X 20 X 2 mm

6698 Temperature Switch - Plug
6698 Contacteur thermostatique - connecteur
6698 Interruptor de Temperatura - Plugue
6698 Interruptor de temperatura - Enchufe

RE500556PCDD02 A.1

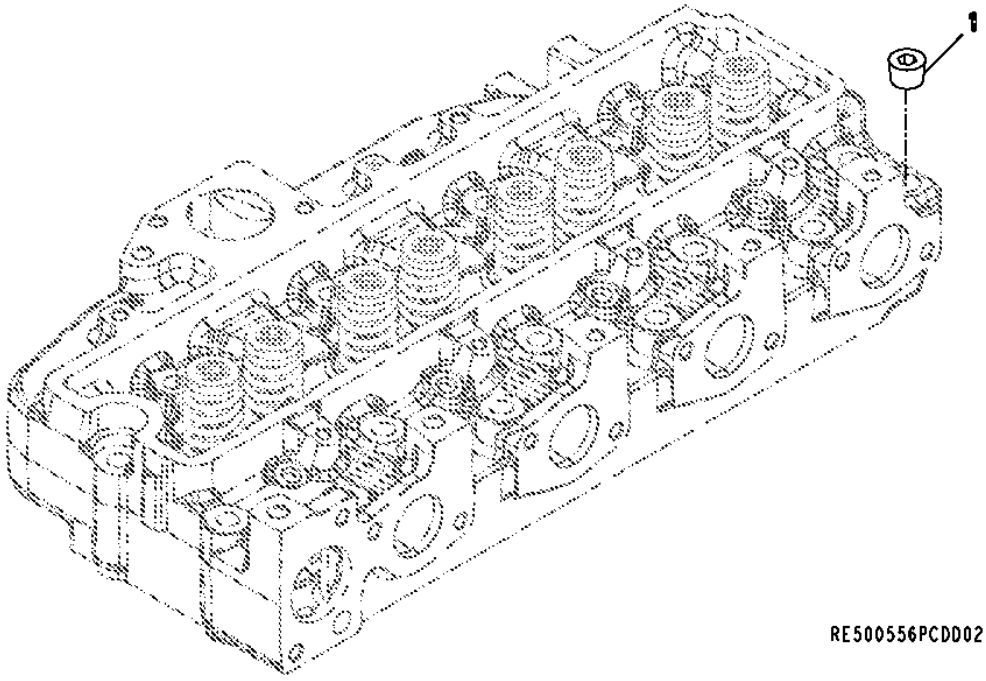

Item	*Nº peça*	*Descrição*	*Qtde*	*Nº série motor*	*Notas*
1	15H584	Tampão	1		1/2"

6764 Engine Sensors
6764 Capteurs du moteur
6764 Sensores do Motor
6764 Sensores de motor

6764_RE545574_PCD A.1

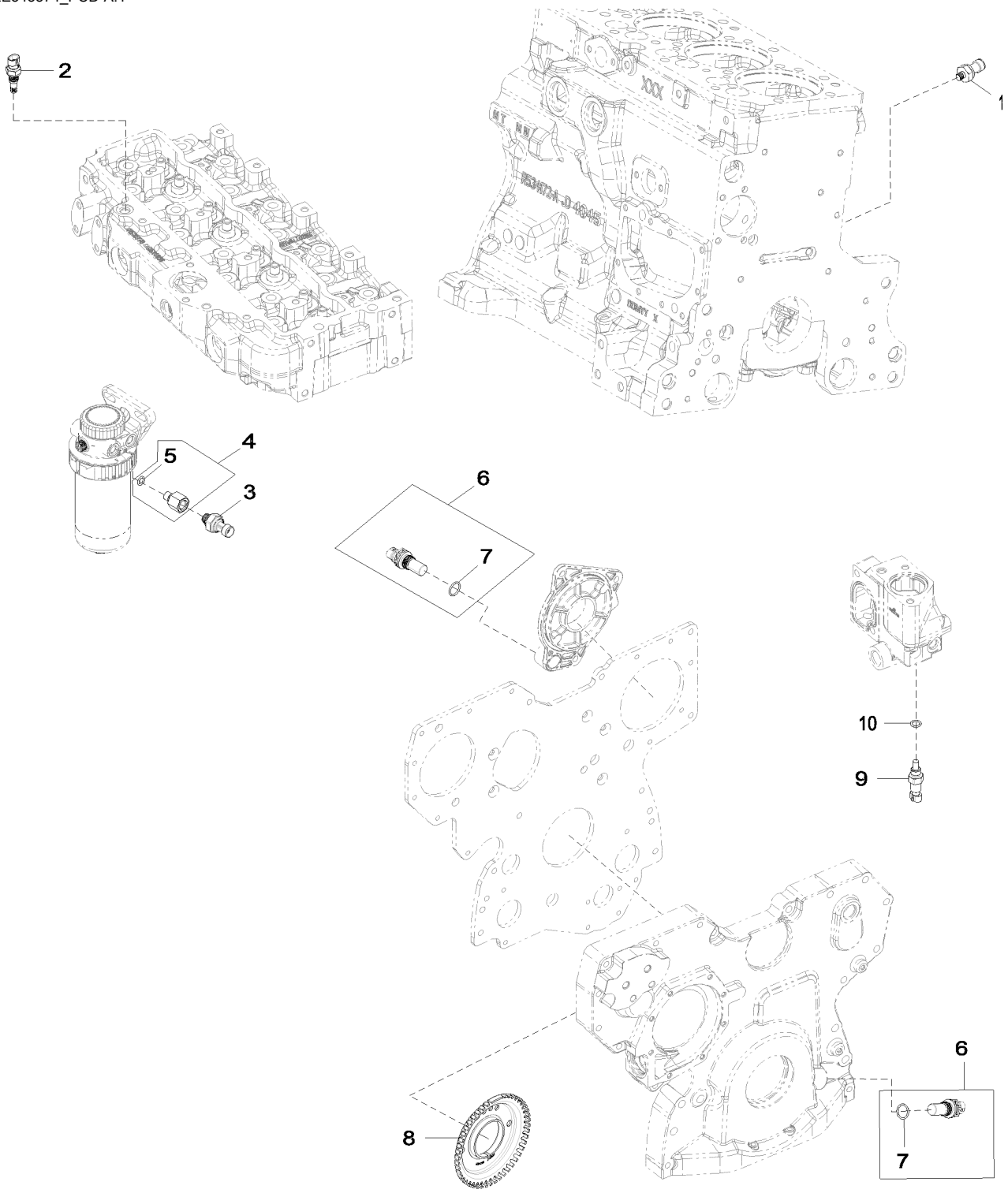

6764_RE545574_PCD

Item	*Nº peça*	*Descrição*	*Qtde*	*Nº série motor*	*Notas*
1	RE167207	SenSor	1		(A)
2	RE525016	Termo-par	1		(B)
3	RE522794	SenSor	1		(C)
4	RE523854	Adaptador	1		
5	51M7040	Anel o	1		9.300 X 2.200 mm
6	RE519144	SenSor	2		(D)
7	51M7044	Anel o	1		17.300 X 2.200 mm
8	R517471	Roda	1		
9	RE52722	SenSor de temperatura	1		(E)
10	51M7041	Anel o	1		11.300 X 2.200 mm

(A) Oil Pressure Sensor
Capteur de pression d'huile
Sensor de Pressão do Óleo
Sensor de presión de aceite

(B) Air Temperature Sensor
Capteur de température d'air
Sensor de Temperatura do Ar
Sensor de temperatura de aire

(C) Fuel Pressure Sensor
Capteur de pression du carburant
Sensor de Pressão do Combustível
Sensor de presión de combustible

(D) Magnetic Pick Up Sensor
Capteur magnétique
Sensor do Captador Magnético
Sensor de captador magnético

(E) Coolant Temperature Sensor
Capteur de température du liquide de refroidissement
Sensor da Temperatura do Líquido de Arrefecimento
Sensor de temperatura del refrigerante

8192 Primary Fuel Filter
8192 Filtre à carburant primaire
8192 Filtro Primário do Combustível
8192 Filtro primario de combustible

RE532255PCDB01 A.1

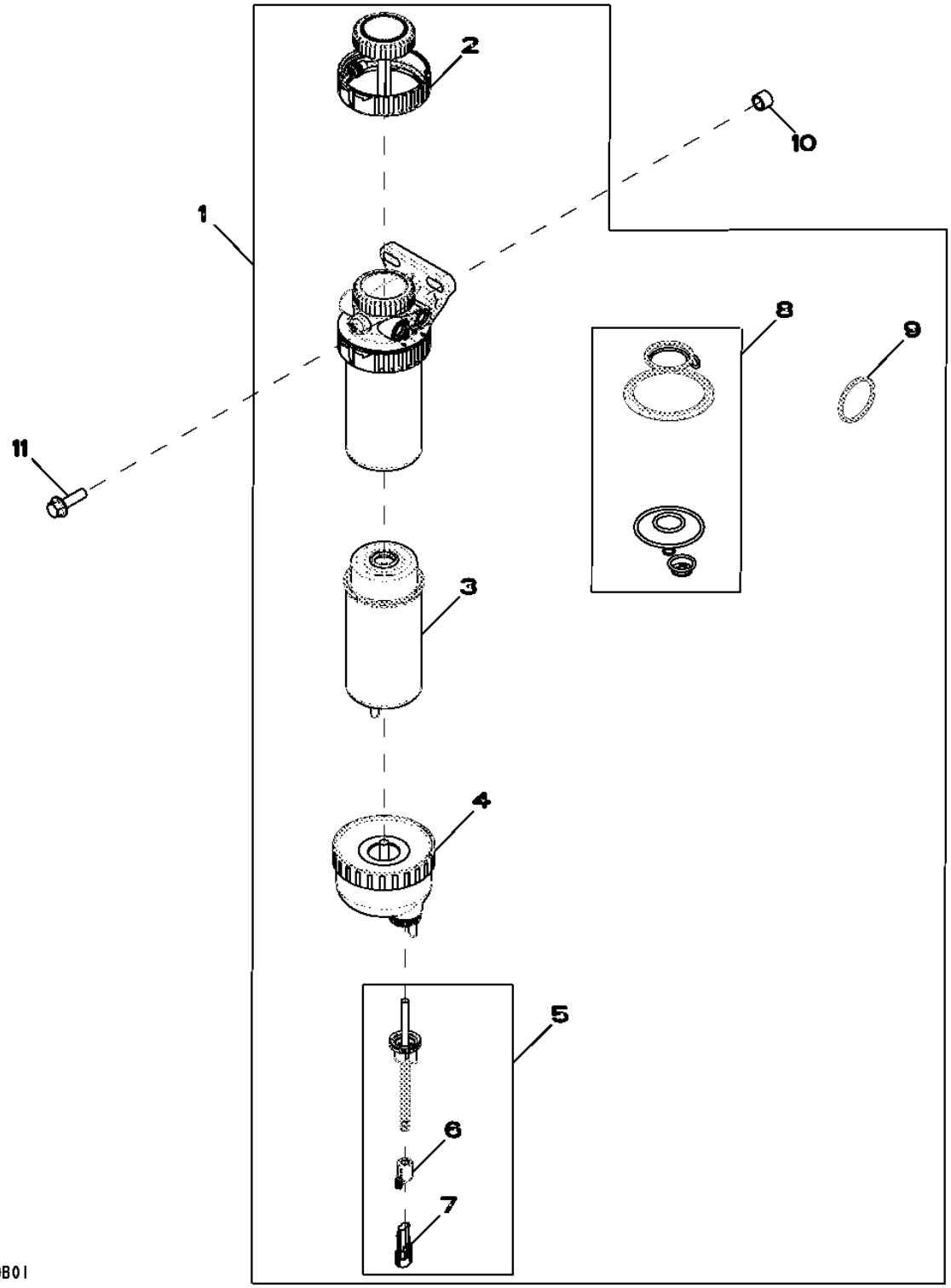

Item	Nº peça	Descrição	Qtde	Nº série motor	Notas
1	RE540392	Filtro	1		
2	RE526834	Kit do filtro	1		
3	RE529643	Elemento de filtro	1		
4	RE540438	Copo de sedimentação	1		
5	RE540439	SenSor	1		
6	57M9556	Acessório conexão elétrica	1		
7	57M7256	Alojam. conector elétrico	1		
8	RE516553	Kit retentor	1		
9	RE516512	Kit - anel o	1		
10	28H1884	Espaçador	1		0.493" X 0.675" X 1/2"
11	19M7550	Parafuso sextavado	1		M10 X 35

84FQ Wiring Harness Hardware
84FQ Boulonnerie de faisceau
84FQ Peças de Fixação do Chicote Elétrico
84FQ Tornillería de grupo de cables

84FQ_RE560156_PCD A.1

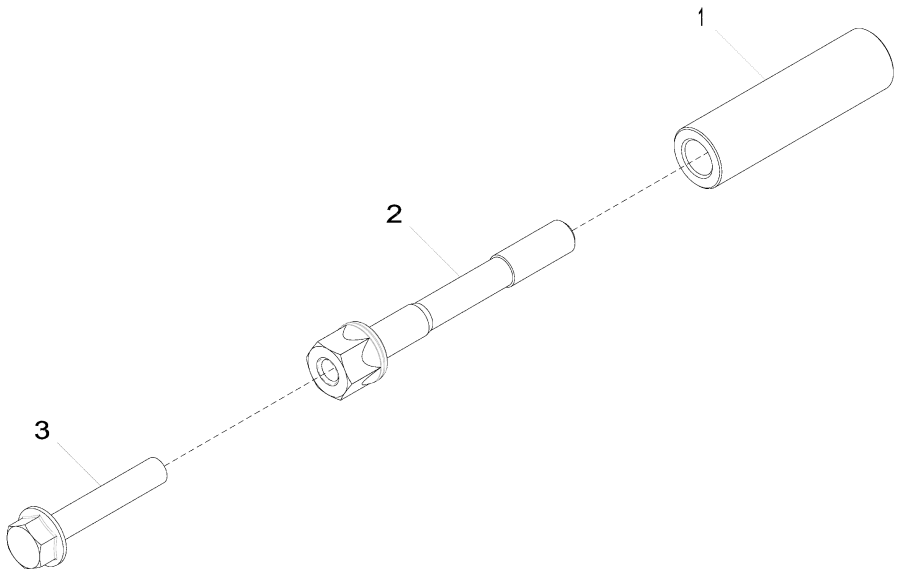

84FQ_RE560156_PCD

Item	*Nº peça*	*Descrição*	*Qtde*	*Nº série motor*	*Notas*
1	R520632	Espaçador	1		
2	R521458	Parafuso	1		
3	19M7799	Parafuso	1		M8 X 45

8718 Belt Tensioner
8718 Tendeur de courroie
8718 Tensionador da Correia
8718 Tensor de correa

RE517336PCDD03 A.1

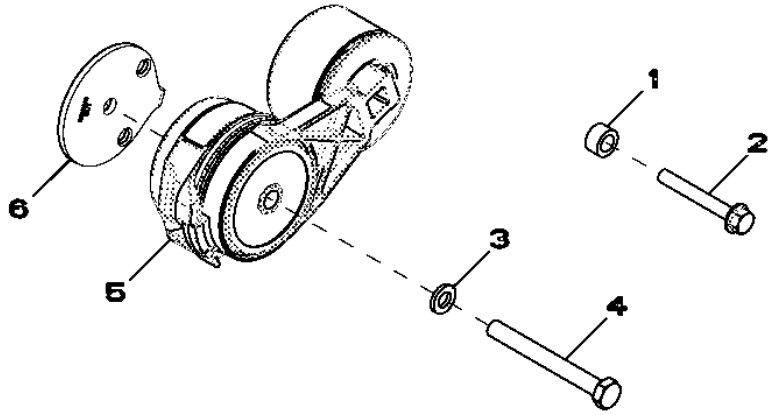

RE517336PCDD03

Item	*Nº peça*	*Descrição*	*Qtde*	*Nº série motor*	*Notas*
1	CD14689	Espaçador	1		
2	19M7801	Parafuso	1		M8 X 60
3	24M7106	Arruela	1		10 X 18 X 2.500 mm
4	19M8183	Parafuso sextavado	1		M10 X 90
5	RE518097	Tensionador de correia	1		
6	R518210	Espaçador	1		

8875 Oil Filter
8875 Filtre à huile
8875 Filtro do Óleo
8875 Filtro de aceite

RE528763PCDB02 A.1

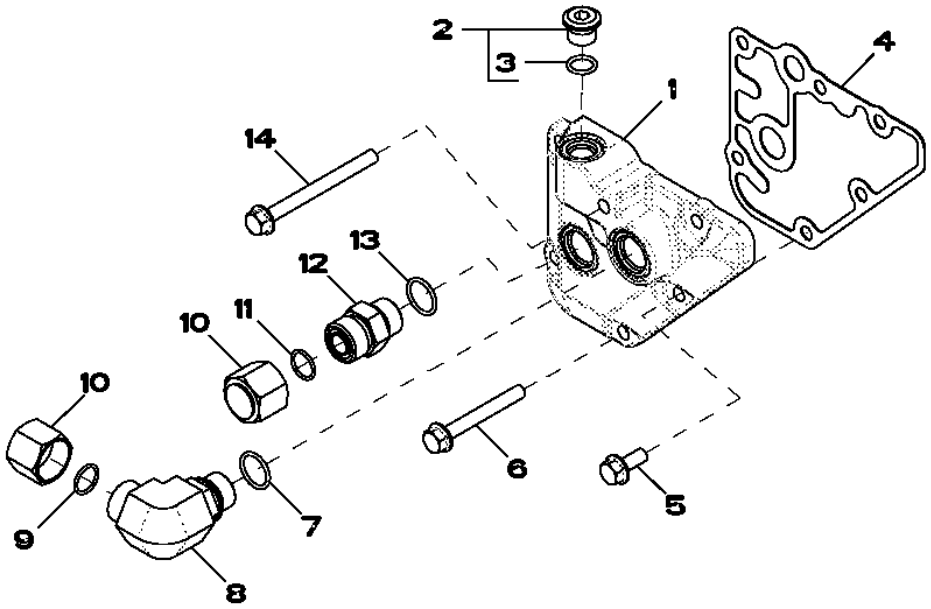

Item	*Nº peça*	*Descrição*	*Qtde*	*Nº série motor*	*Notas*
1	R518455	Adaptador	1		
2	RE52242	Tampão de dreno	1		
3	51M7042	Anel o	1		13.300 X 2.200 mm
4	R123525	Junta	1		
5	RE67238	Parafuso	1		(A)
6	19M7802	Parafuso	4		M8 X 65
7	51M7045	Anel o	1		19.300 X 2.200 mm
8	38H5018	Conexão em ângulo	1		
9	T77932	Anel o	1		
10	38H1417	Conexão	2		
11	T77932	Anel o	1		
12	38H5004	Adaptador	1		
13	51M7045	Anel o	1		19.300 X 2.200 mm
14	19M7913	Parafuso	1		M8 X 90

(A) Threads With Pre-Applied Sealant
Filetages avec produit d'étanchéité préappliqué
Roscas com Vedante Pré-aplicado
Roscas con pasta selladora preaplicada

9901 O-Ring Kit
9901 Jeu de joints toriques
9901 Kit de Anéis O
9901 Conjunto de anillos tóricos

AR65507PCDA02 A.1

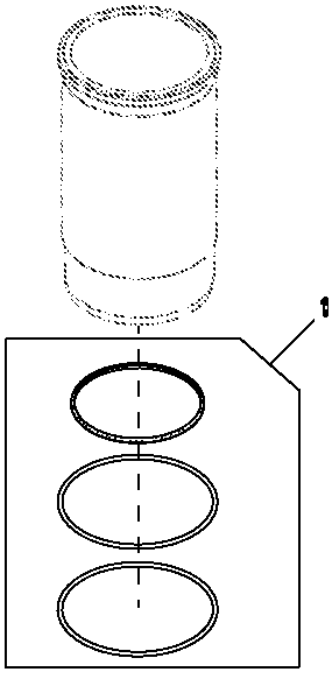

Item	*Nº peça*	*Descrição*	*Qtde*	*Nº série motor*	*Notas*
1	AR65507	Kit - anel o	1		

9901 Rear Oil Seal
9901 Joint d'arrêt d'huile arrière
9901 Vedação Traseira de Óleo
9901 Retén de aceite trasero

RE44574PCDC03 A.1

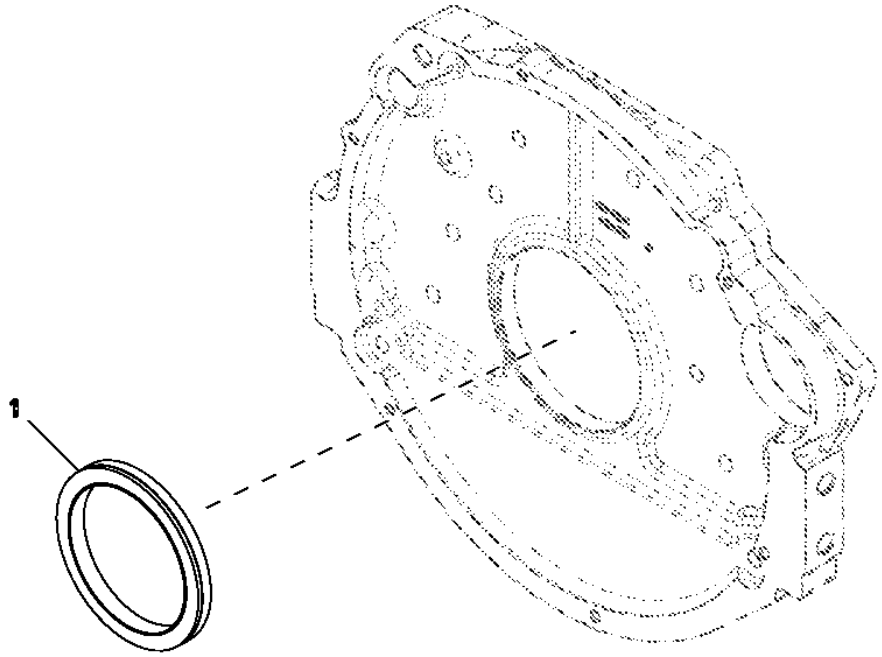

Item	*Nº peça*	*Descrição*	*Qtde*	*Nº série motor*	*Notas*
1	RE44574	Vedação	1		

9901 Camshaft
9901 Arbre à cames
9901 Comando de Válvulas
9901 Árbol de levas

RE507595PCDA01 A.1

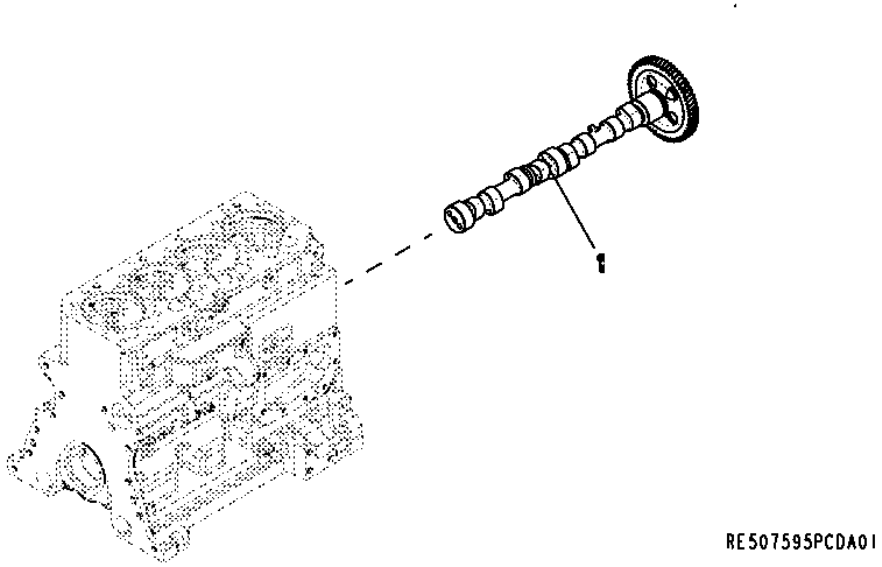

Item	*Nº peça*	*Descrição*	*Qtde*	*Nº série motor*	*Notas*
1	RE507595	Eixo de cames	1		
	SE501815	Comando de Válvulas Reman	1		(Reman For RE507595)

9901 Gasket Kit - Cylinder Head
9901 Kit de joints - culasse
9901 Kit de Junta - Cabeçote dos Cilindros
9901 Juego de empaquetaduras - Culata de cilindro

RE532842PCDA03 A.1

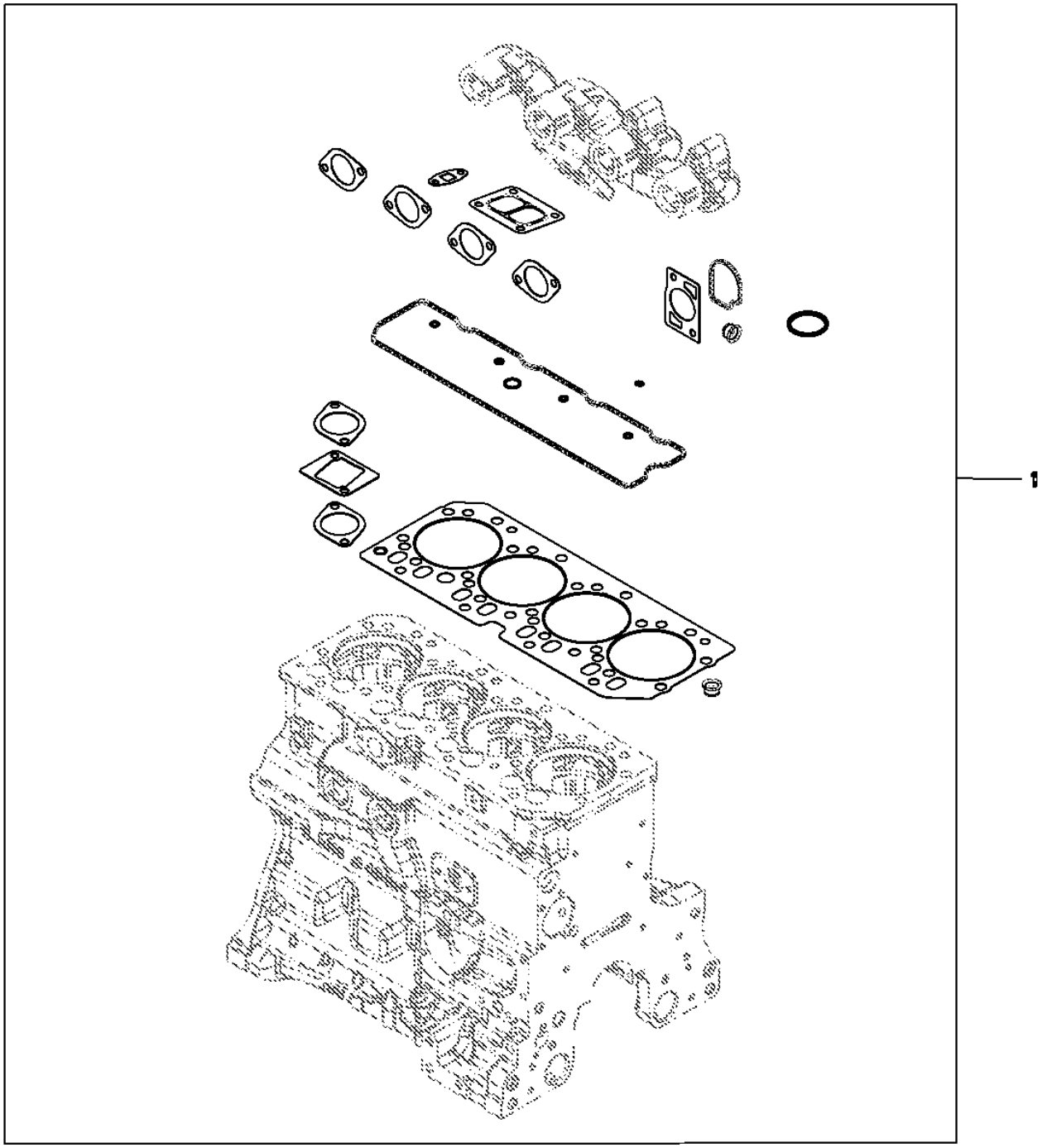

Item	*Nº peça*	*Descrição*	*Qtde*	*Nº série motor*	*Notas*
1	RE532842	Kit de juntas	1		

9901 Piston Ring Kit
9901 Kit de segments de piston
9901 Kit de Anéis de Pistão
9901 Juego de segmentos de pistón

RE507852PCDB02 A.1

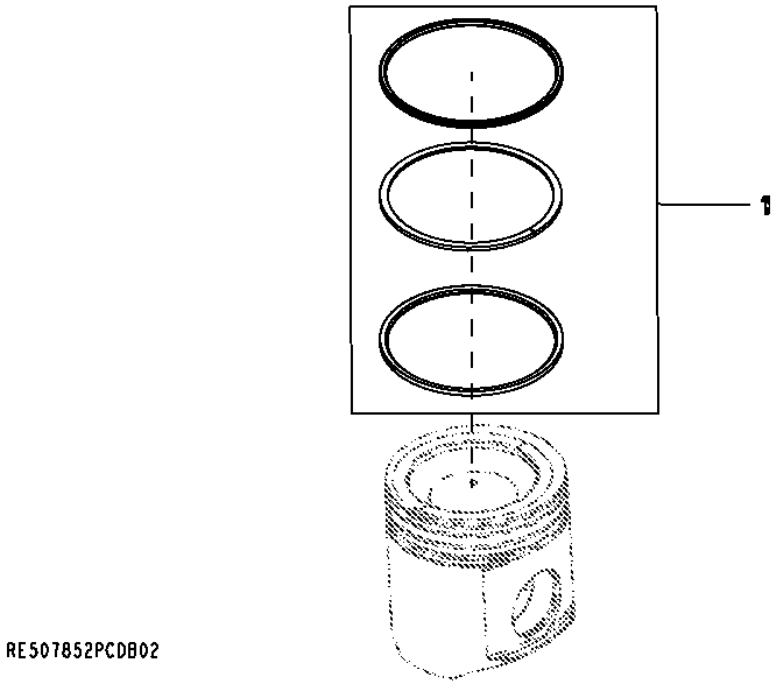

Item	*Nº peça*	*Descrição*	*Qtde*	*Nº série motor*	*Notas*
1	RE507852	Kit anéis de pistão	1		(Includes RE508561 andRE504302 andR522512)

9901 Piston / Liner - Kit
9901 Piston / chemise - jeu de pièces
9901 Pistão/Camisa - Kit
9901 Pistón/camisa de cilindro - kit

RE527843PCDA02 A.1

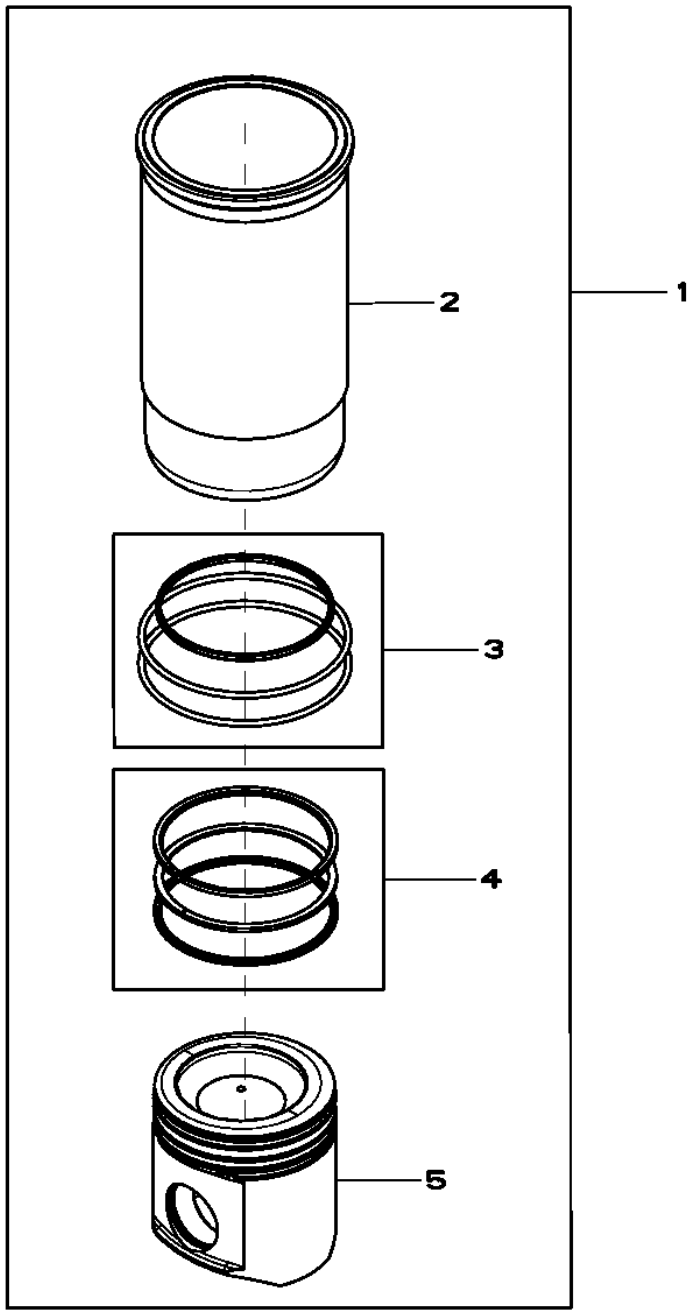

RE527843PCDA02

Item	*Nº peça*	*Descrição*	*Qtde*	*Nº série motor*	*Notas*
1	RE527843	Kit pistão e camisa	4		(A)
2	.....	Camisa de cilindro	1		(Order RE527843) NSEP
3	AR65507	Kit - anel o	1		
4	RE507852	Kit anéis de pistão	1		PKG OF 3 , SUB FOR RE527844
5	.....	Pistão	1		(Marked RE527039) (Order RE527843) NSEP

(A) Includes Instructions
Notice de montage comprise
Inclui Instruções
Incluye las instrucciones

9901 Camshaft Kit
9901 Kit d'arbre à cames
9901 Kit de Comando de Válvulas
9901 Juego de árbol de levas

RE532238PCDA01 A.1

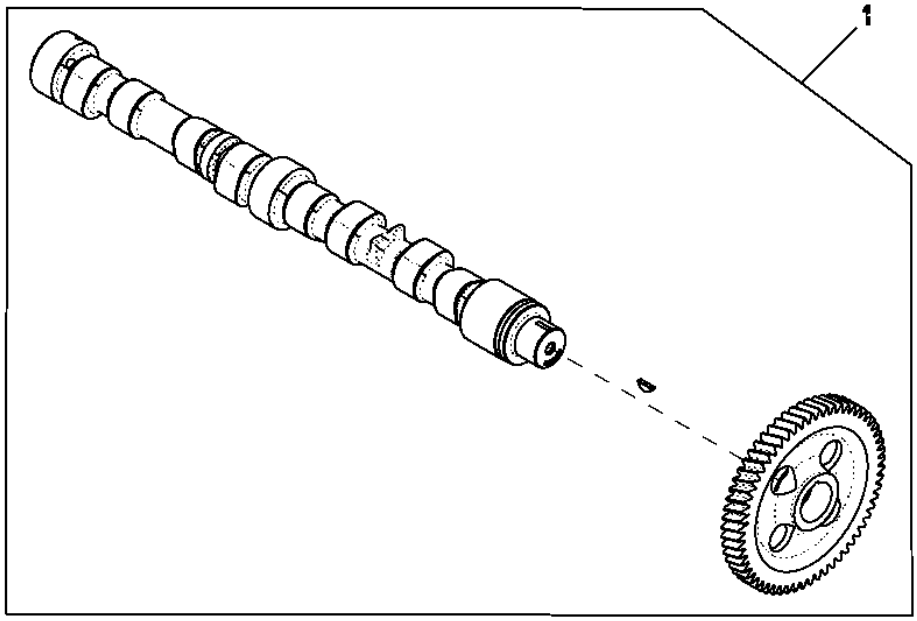

RE532238PCDA01

Item	*Nº peça*	*Descrição*	*Qtde*	*Nº série motor*	*Notas*
1	RE532238	Eixo de cames	1		
	SE501817	Comando de Válvulas Reman	1		(Reman For RE532238)

9901 Engine Gasket Kit
9901 Jeu de joints du moteur
9901 Kit de Juntas do Motor
9901 Kit de empaquetaduras de motor

RE532713PCDD02 A.1

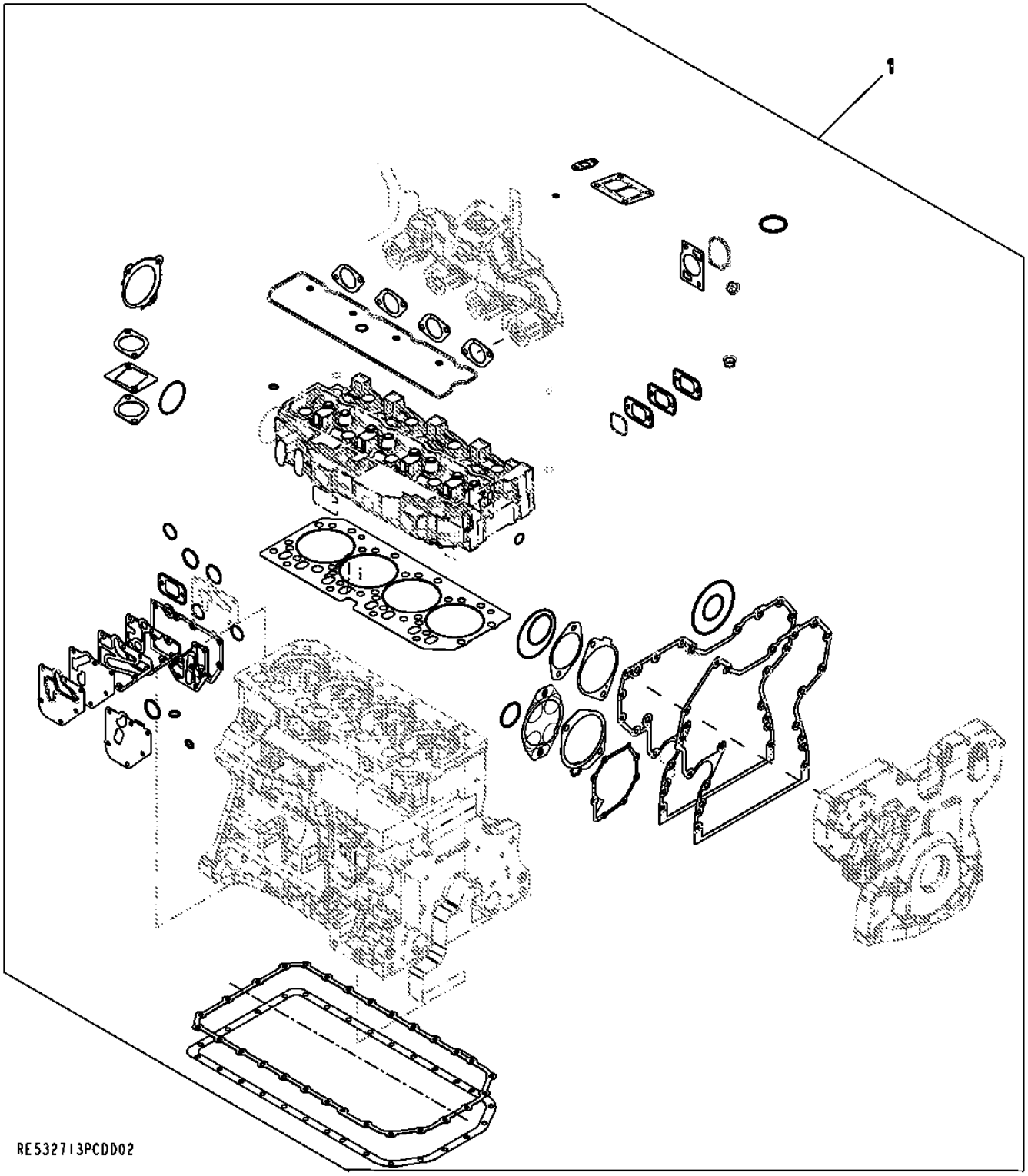

Item	*Nº peça*	*Descrição*	*Qtde*	*Nº série motor*	*Notas*
1	RE532713	Kit de juntas	1		

9901 Engine Overhaul Kit
9901 Kit de reconditionnement du moteur
9901 Kit de Retífica do Motor
9901 Conjunto de reconstrucción del motor

RE532715PCDB02 A.1

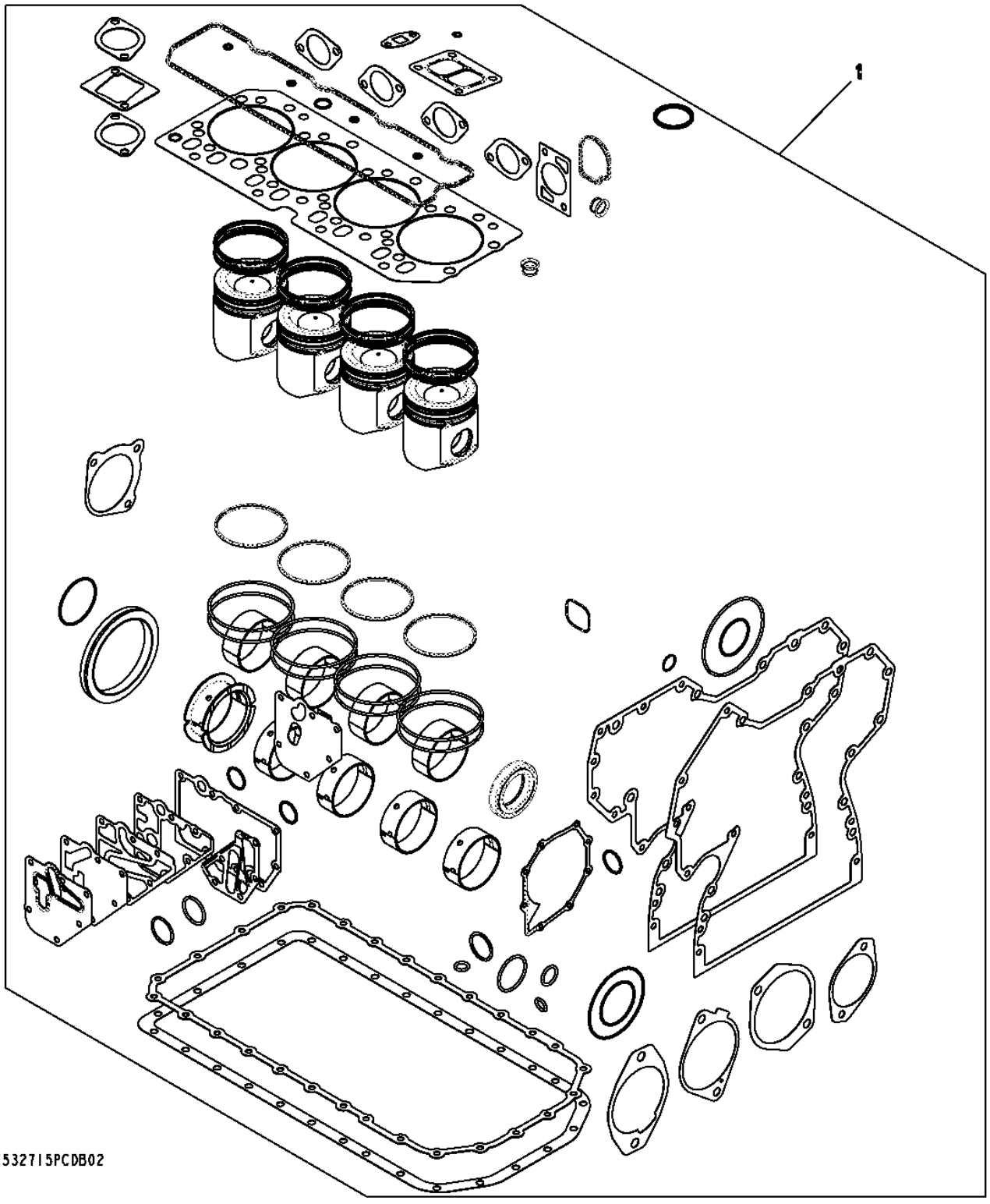

Item	*Nº peça*	*Descrição*	*Qtde*	*Nº série motor*	*Notas*
1	RE532715	Kit reparação do motor	1		(Also Order (8) R501124 andRE532992)

9901 Service Kit Cylinder Head Bolts
9901 Boulons de culasse de kit d'entretien
9901 Parafusos do Cabeçote dos Cilindros do Kit de Serviço
9901 Tornillos de culata del juego de mantenimiento

RE532992PCDA03 A.1

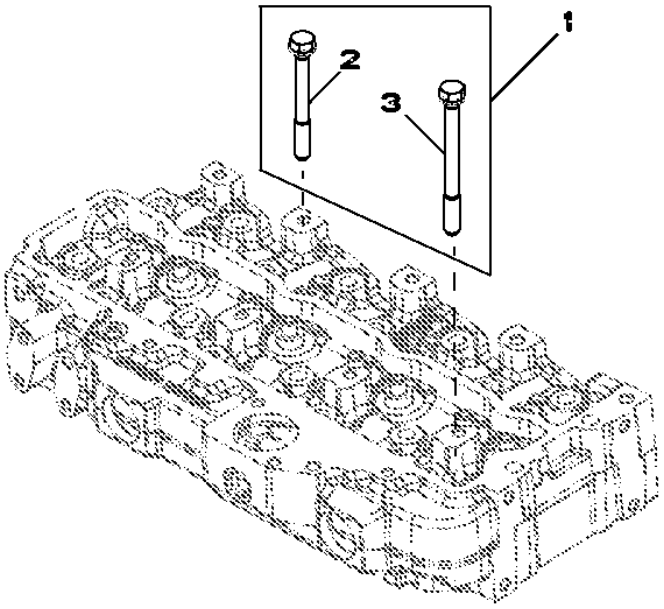

RE532992PCDA03

Item	*Nº peça*	*Descrição*	*Qtde*	*Nº série motor*	*Notas*
1	RE532992	Kit do parafuso	1		
2	R85363	Parafuso sextavado	16		
3	R502511	Parafuso sextavado	2		

9901 Service Kit, Injector Nozzle
9901 Kit d'entretien, injecteurs
9901 Kit de Manutenção do Bico Injetor
9901 Conjunto de mantenimiento, inyector

9901_RE546783_PCD A.1

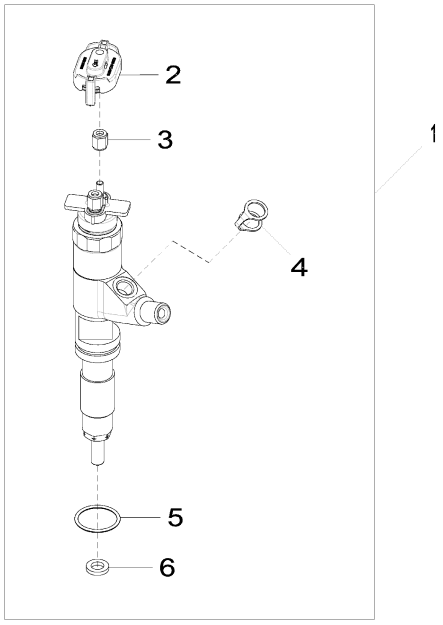

9901_RE546783_PCD

Item	Nº peça	Descrição	Qtde	Nº série motor	Notas
1	RE531210	Bico injetor	1		NLA; ORDER RE546783
	RE546783	Kit do bocal	1		SUB FOR RE531210
	SE501928	Bico injetor remanufaturado	1		REMAN FOR RE546783
2	RE528588	Tampa de conecTor eléTrico	1		
3	R134920	Porca	2		
4	R522899	Arruela de vedação	1		
5	R516647	Anel o	1		
6	R523499	Arruela	1		

9901 Crankshaft Bearing Kit
9901 Vilebrequin, kit de roulements
9901 Kit de Mancal do Virabrequim
9901 Juego de cojinetes del cigüeñal

RE65165PCDA02 A.1

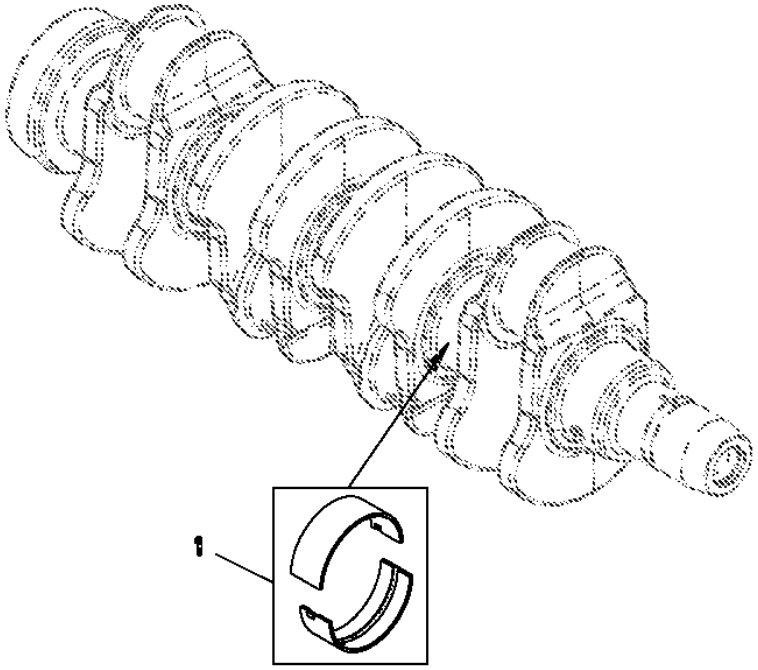

Item	*Nº peça*	*Descrição*	*Qtde*	*Nº série motor*	*Notas*
1	RE65165	Conj. do rolamento	1		STD

9901 Crankshaft Bearing Kit
9901 Vilebrequin, kit de roulements
9901 Kit de Mancal do Virabrequim
9901 Juego de cojinetes del cigüeñal

RE65168PCDA02 A.1

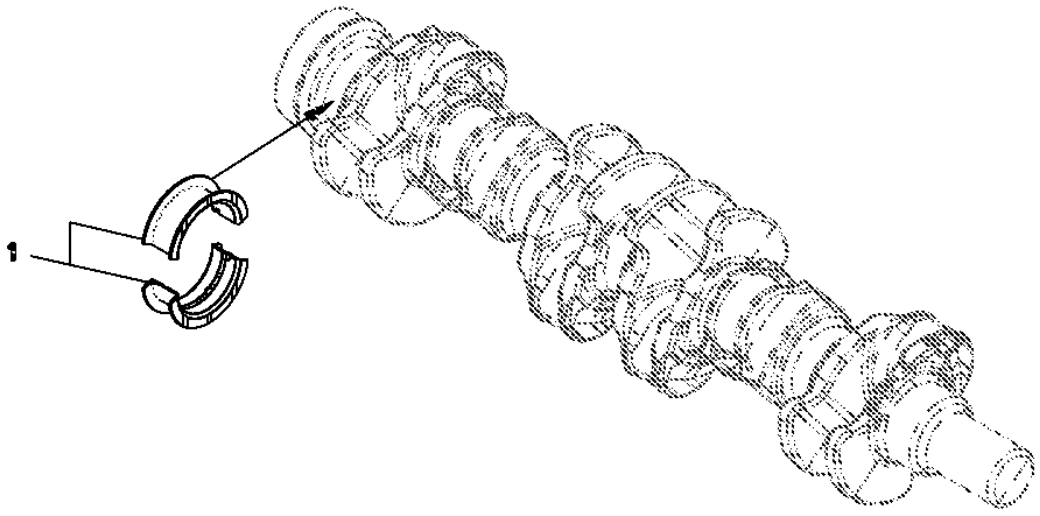

RE65168PCDA02

Item	*Nº peça*	*Descrição*	*Qtde*	*Nº série motor*	*Notas*
1	RE65168	Conj. do rolamento	1		STD

9901 Connecting Rod Bearing Kit
9901 Kit de coussinet de bielle
9901 Kit do Rolamento da Biela
9901 Juego de cojinetes de biela

RE65908PCDA02 A.1

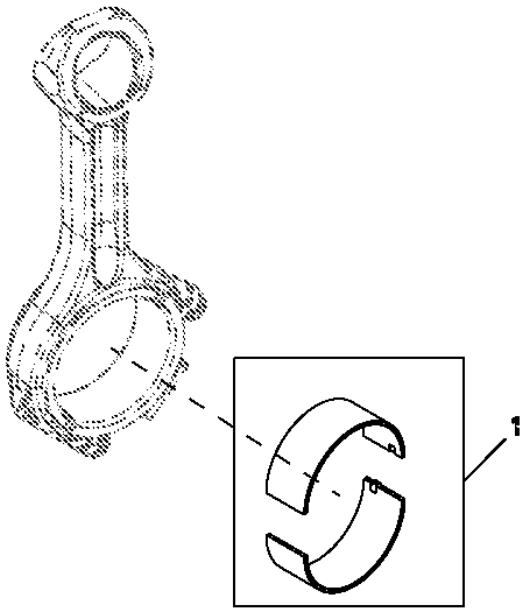

Item	*Nº peça*	*Descrição*	*Qtde*	*Nº série motor*	*Notas*
1	RE65908	Rolamento	1		STD

9901 Connecting Rod Bearing Kit - Undersize
9901 Kit de coussinet de bielle - à cote inférieure
9901 Kit de Mancais das Bielas - Subdimensionado
9901 Juego de cojinetes de biela - Tamaño reducido

RE65909PCDB01 A.1

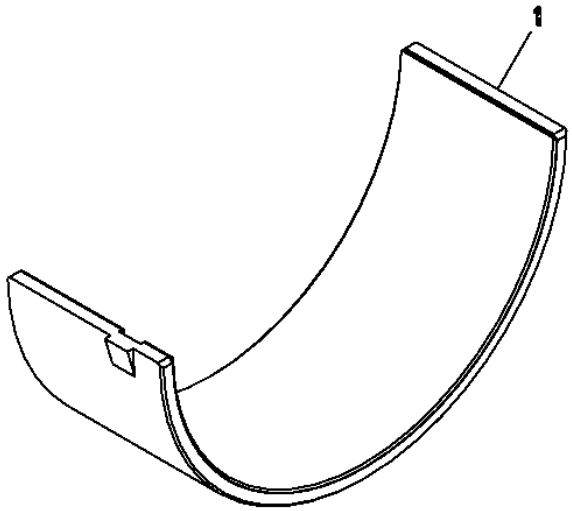

RE65909PCDB01

Item	*Nº peça*	*Descrição*	*Qtde*	*Nº série motor*	*Notas*
1	RE65909	Rolamento	1		0.254 MM

9901 Crankshaft Bearing Kit Undersized
9901 Vilebrequin, kit de roulements à cote inférieure
9901 Kit de Mancal do Virabrequim Subdimensionado
9901 Juego de cojinetes del cigüeñal de subtamaño

RE65911PCDB03 A.1

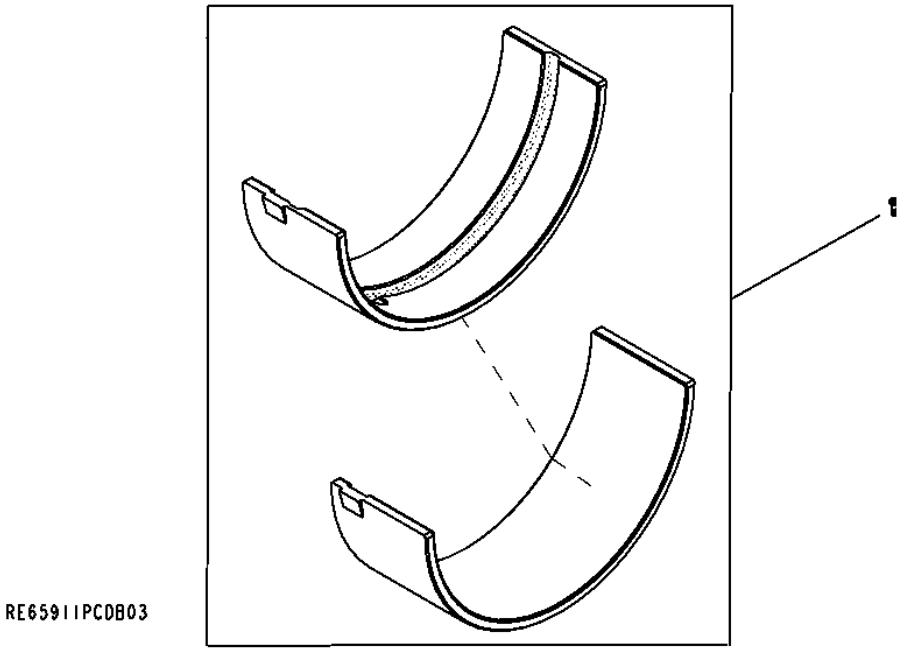

Item	*Nº peça*	*Descrição*	*Qtde*	*Nº série motor*	*Notas*
1	RE65911	Rolamento	1		0.254 MM

9901 Crankshaft Bearing Kit Undersized
9901 Vilebrequin, kit de roulements à cote inférieure
9901 Kit de Mancal do Virabrequim Subdimensionado
9901 Juego de cojinetes del cigüeñal de subtamaño

RE65912PCDB01 A.1

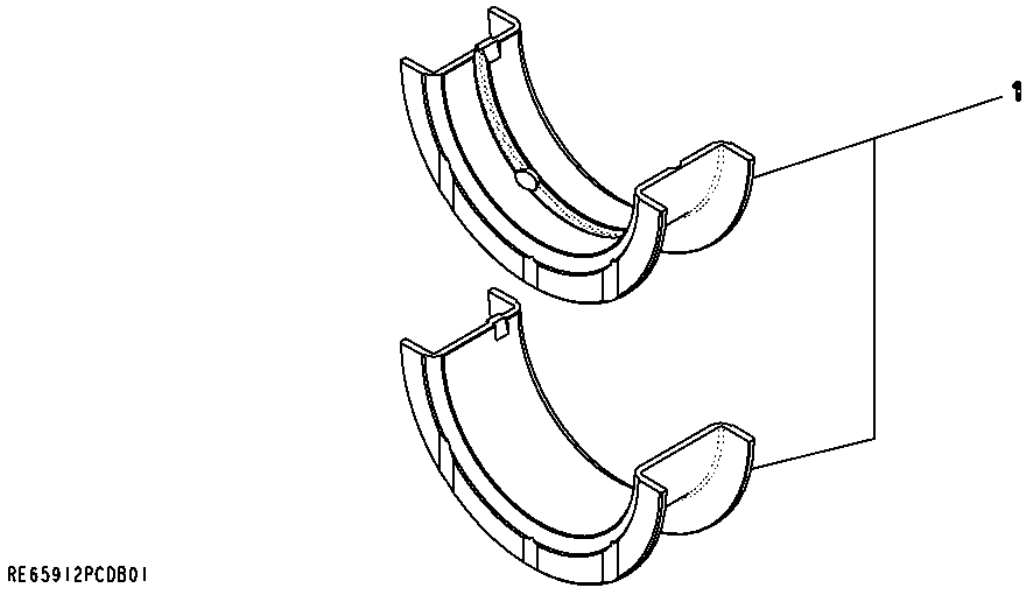

Item	*Nº peça*	*Descrição*	*Qtde*	*Nº série motor*	*Notas*
1	RE65912	Rolamento axial	1		0.254 MM

9901 Short Block Assembly
9901 Bloc avec équipage mobile
9901 Conjunto do Bloco Curto
9901 Bloque de motor corto

RE532716PCDE02 A.1

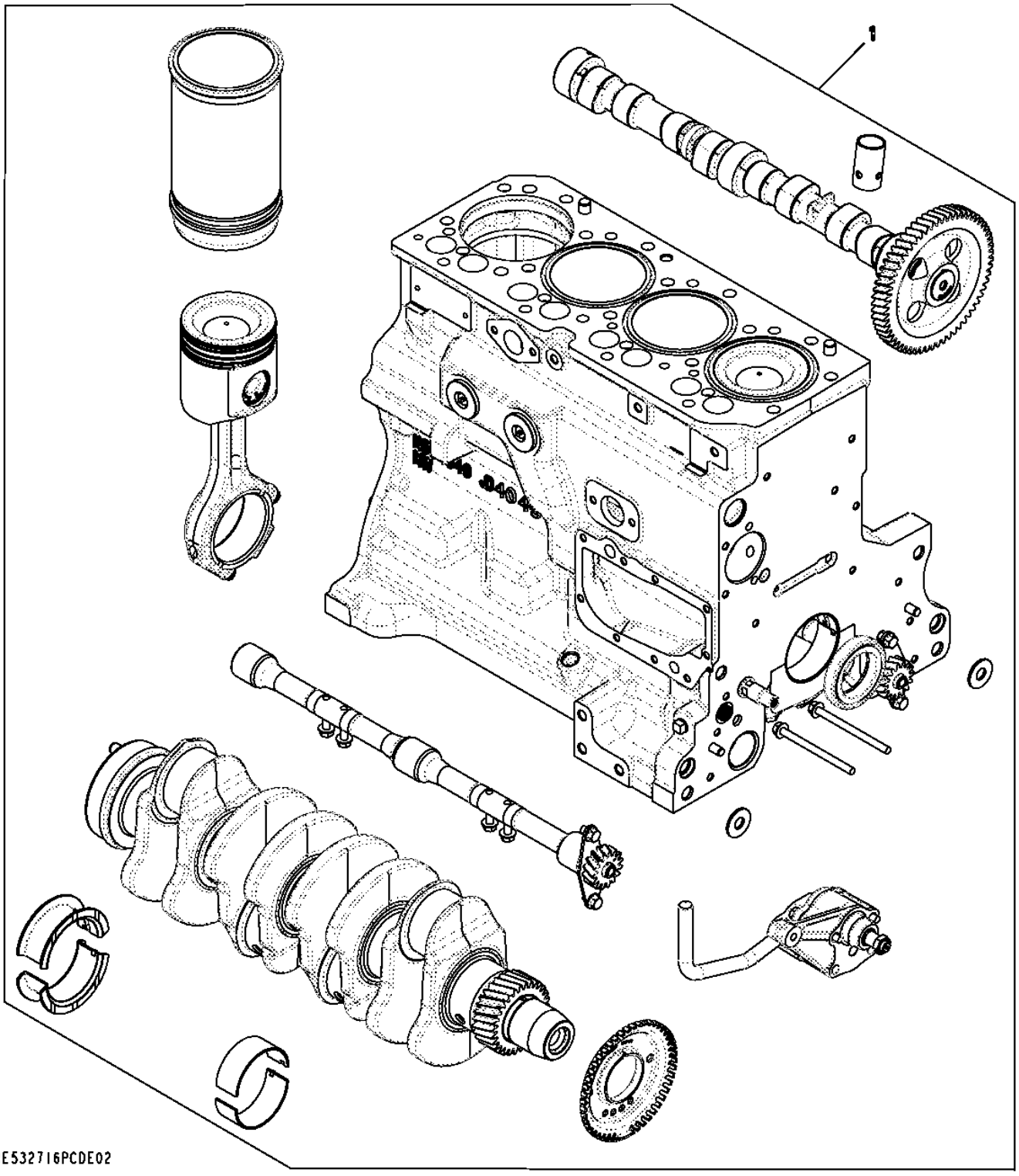

Item	*Nº peça*	*Descrição*	*Qtde*	*Nº série motor*	*Notas*
1	RE532716	Bloco de cil.c/peças móveis	1		(Also Order RE532713 and RE532992)

9901 Replacement Engine
9901 Moteur de rechange
9901 Motor de Reposição
9901 Motor de recambio

RGP13362 A.1

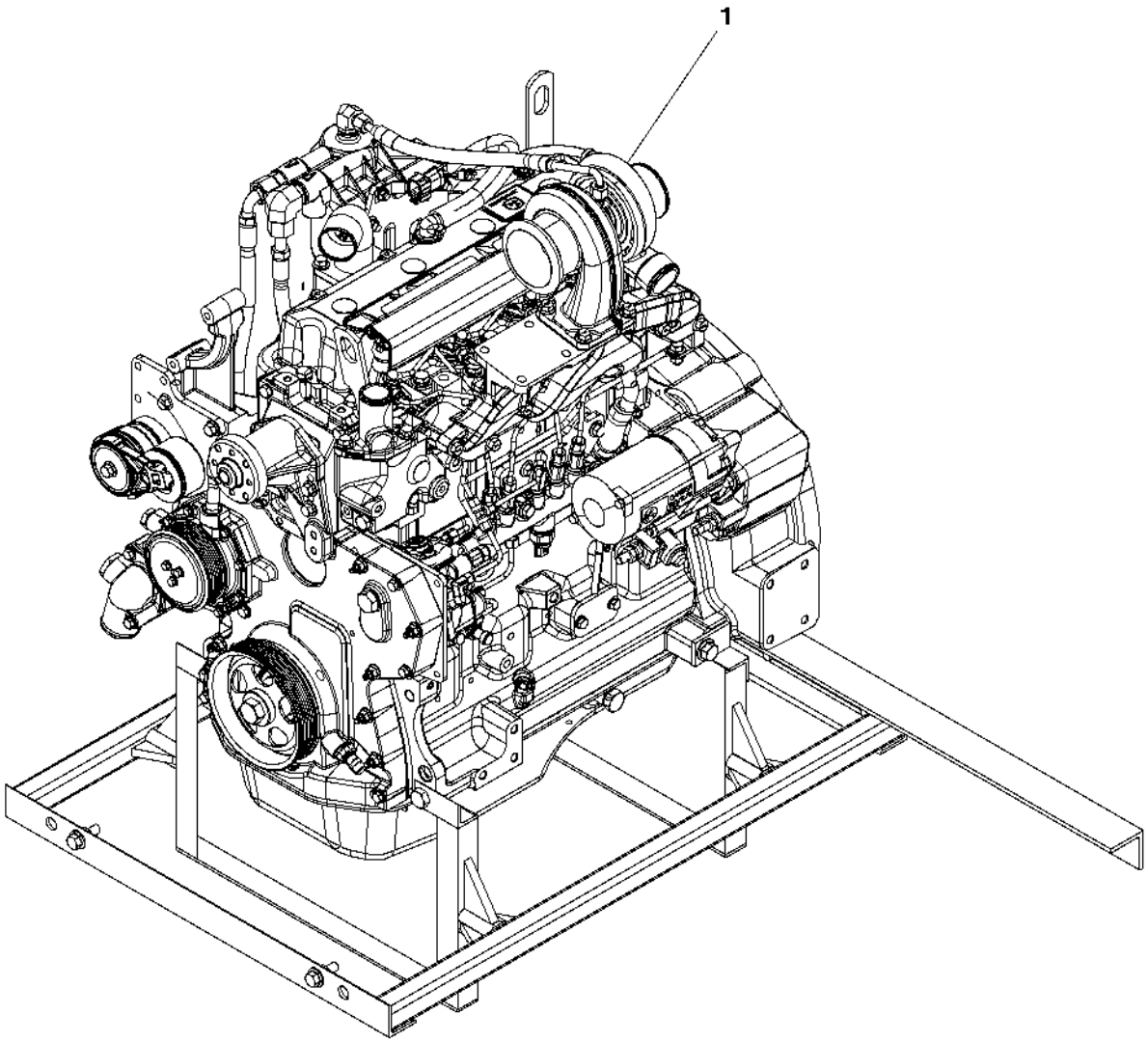

RGP13362

Item	*Nº peça*	*Descrição*	*Qtde*	*Nº série motor*	*Notas*
1	PE11398	Motor a diesel	1		(A) (B) 4045HT065

(A) May Not Be as Illustrated
Peut ne pas ressembler à l'image
Pode Não Ser Conforme Ilustrado
Puede diferir de la ilustración

(B) Tier 3 / Stage III A Engine
Moteur Tier 3 / Phase III A
Classe 3 / Estágio III Motor A
Motor Tier 3 / Fase III A

Sectional Pictorial Index
Index d'illustrations par sections.
Índice pictórico por seção
Índice de ilustraciones por secciones

RGP16825 A.1

1164-	286
1299-	288
1334-	290
1470-	292
1534-	293
16A5-	294
17CN-	296
19AF-	298
2001-	300
2158-	302
2224-	304
2398-	306
2695-	308
28AB-	309
2964-	310
3031-	312
3150-	314
35EW-	316
3614-	318
3713-	320

4045HT075

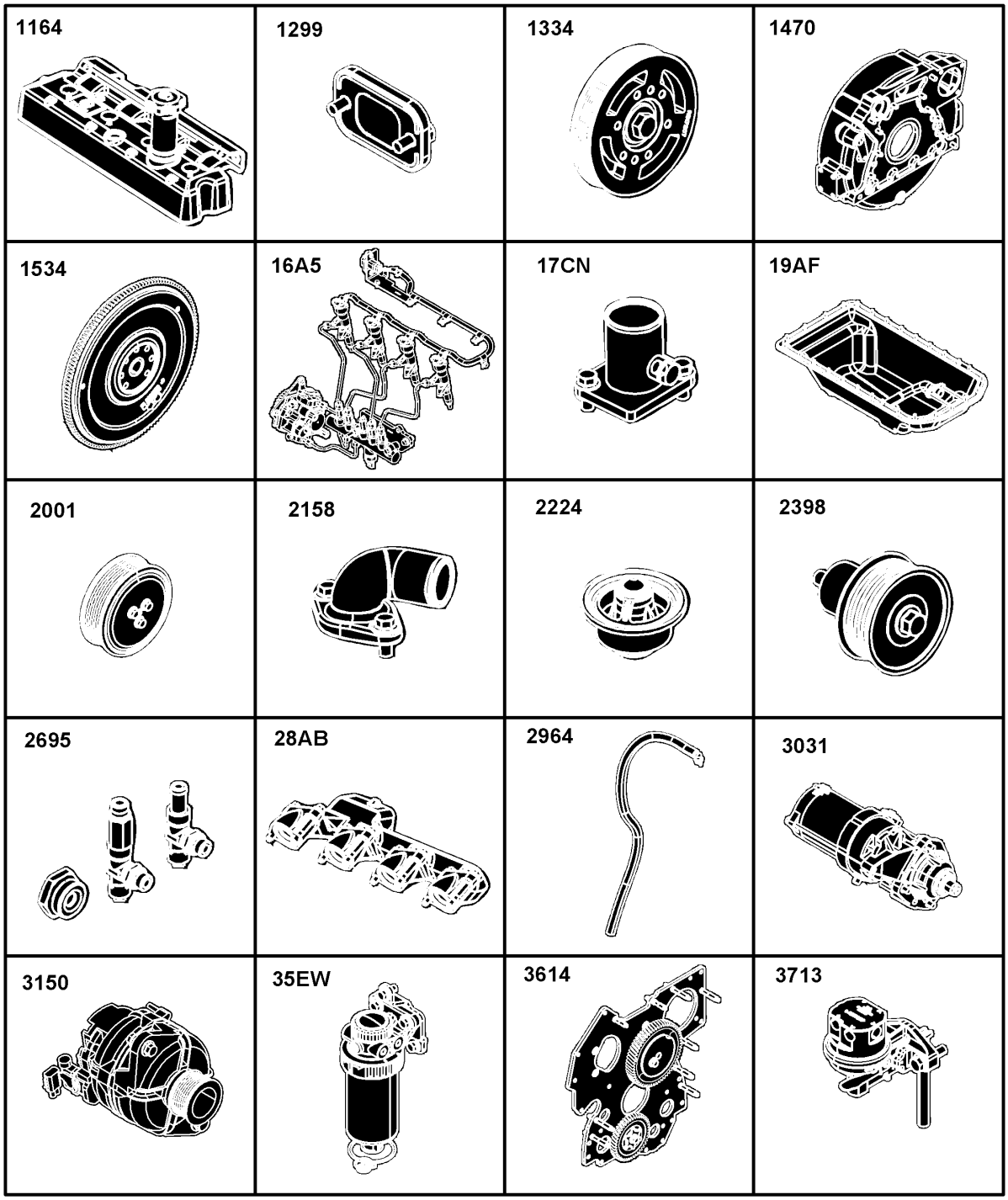

RGP16825

Sectional Pictorial Index
Index d'illustrations par sections.
Índice pictórico por seção
Índice de ilustraciones por secciones

RGP16826 A.1

3924-	322
4062-	324
4447-	326
4501-	328
4652-	330
4715-	332
4838-	334
4901-	336
5001-	338
5130-	340
5204-	342
5728-	343
5949-	344
62A4-	346
63AG-	348
65QS-	350
6698-	352
6764-	354
8192-	356
84FQ-	358

4045HT075

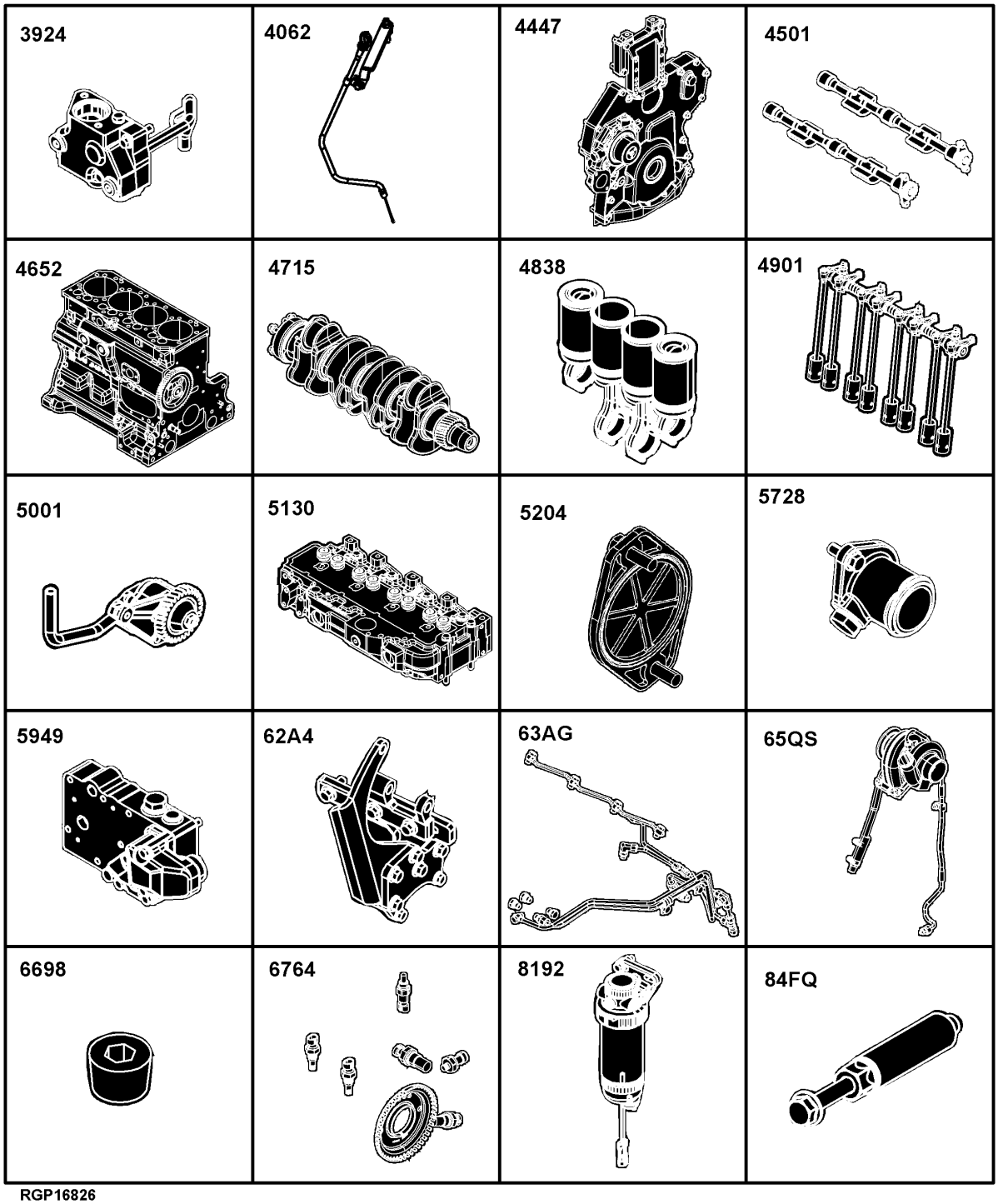

RGP16826

Sectional Pictorial Index
Index d'illustrations par sections.
Índice pictórico por seção
Índice de ilustraciones por secciones

RGP16827 A.1

8718-	360
8875-	362
9801-	364
1-	366
2-	367
3-	368
4-	369
5-	370
6-	372
7-	374
8-	376
9-	378
10-	380
11-	382
12-	384
13-	386
14-	387
15-	388
16-	389
17-	390

4045HT075

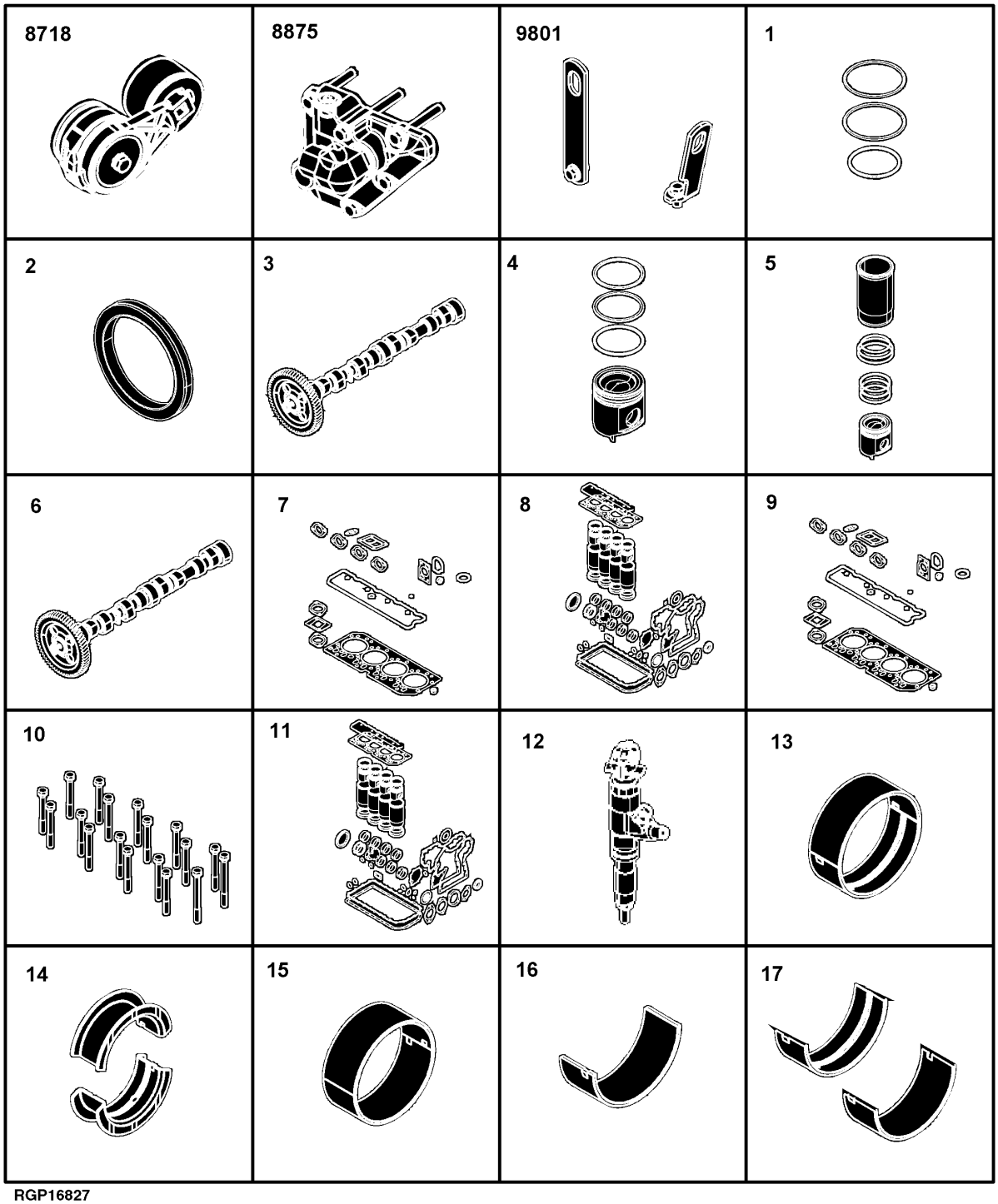

RGP16827

Sectional Pictorial Index
Index d'illustrations par sections.
Índice pictórico por seção
Índice de ilustraciones por secciones

18- 391
19- 392

RGP16828 A.1

4045HT075

18 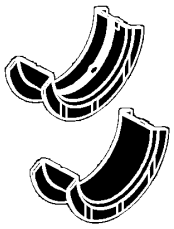	19 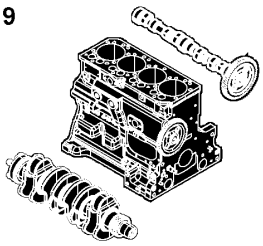	20 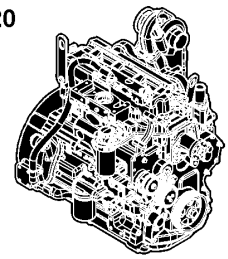	

RGP16828

1164 Rocker Arm Cover
1164 Cache-culbuteurs
1164 Tampa do balancim
1164 Tapa de balancines

RE531719PCDB02 A.1

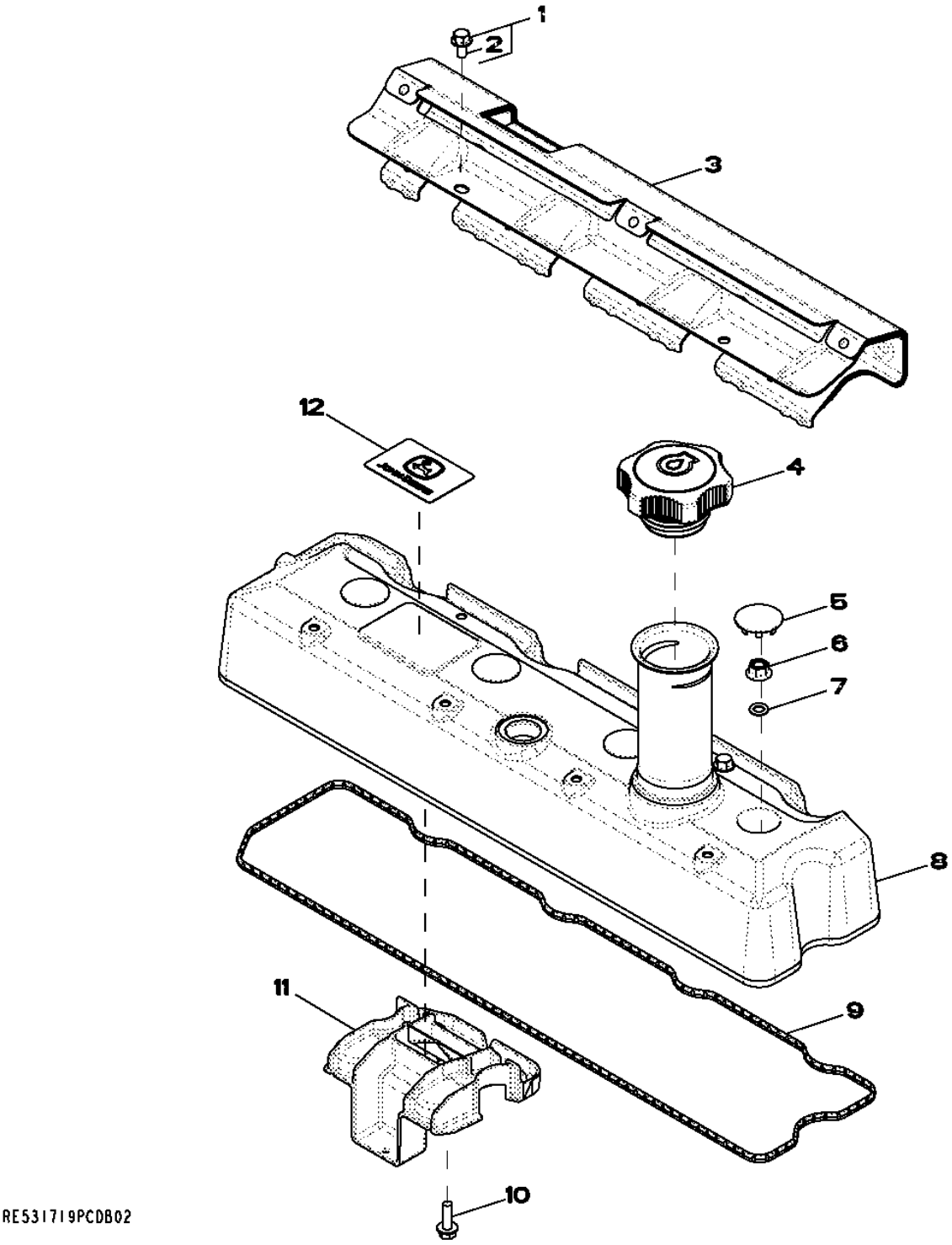

Item	Nº peça	Descrição	Qtde	Nº série motor	Notas
1	RE527858	Parafuso	2		
2	19M7774	Parafuso	1		M6 X 12
3	R522409	Proteção térmica	1		
4	RE535517	Tampa do abasTecimenTo	1		(Sub ForRE500250)
5	H23125	Plugue	4		
6	R123574	Porca	4		
7	R123575	Anel o	4		
8	RE531718	Tampa de válvula	1		
9	R524468	Junta	1		
10	19M7862	Parafuso	1		M6 X 20
11	RE528742	Defletor	1		
12	R521401	EmblEma	1		

1299 Oil Filler Neck Cover
1299 Couvercle de goulotte de remplissage d'huile
1299 Tampa do Gargalo de Abastecimento de Óleo
1299 Cubierta de cuello de llenado de aceite

1299_RE57761_PCD A.2

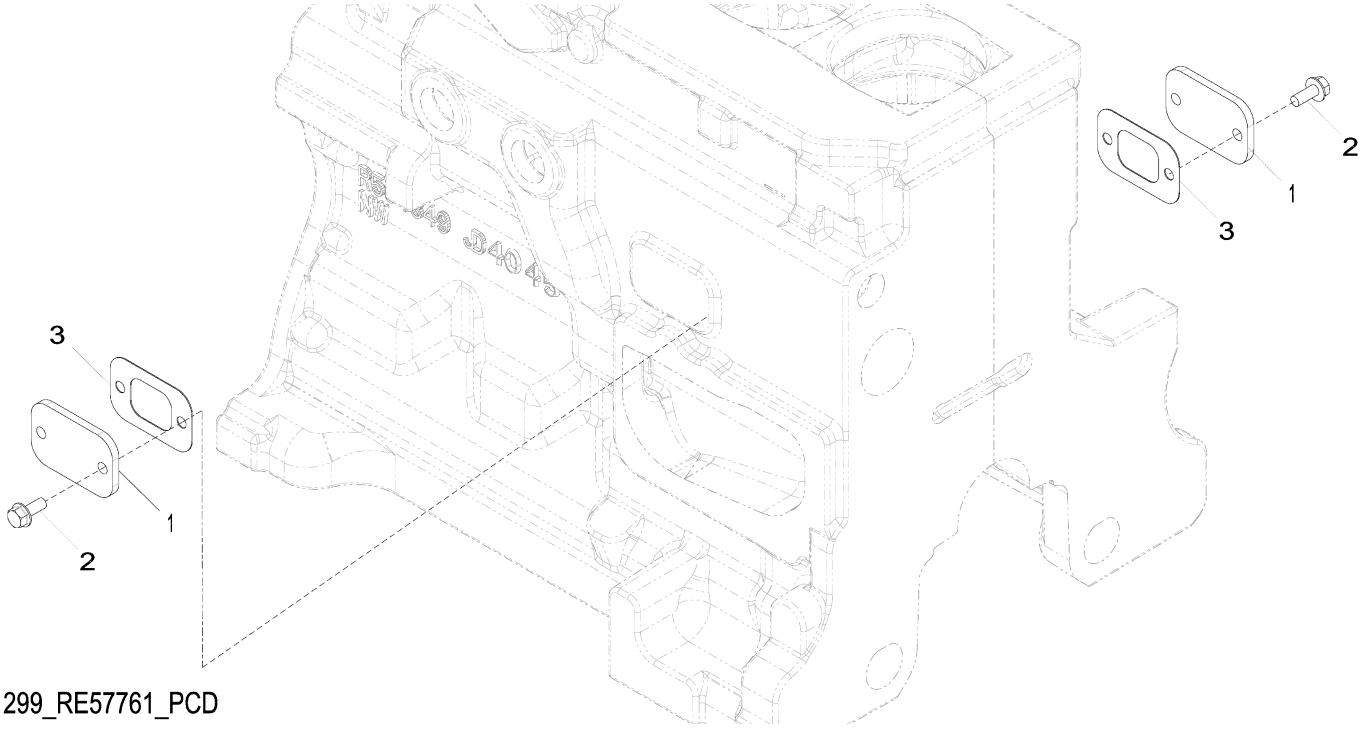

1299_RE57761_PCD

Item	*Nº peça*	*Descrição*	*Qtde*	*Nº série motor*	*Notas*
1	R116296	Capa	2		
2	RE67238	Parafuso	4		(A)
3	R136495	Junta	2		

(A) Threads With Pre-Applied Sealant
Filetages avec produit d'étanchéité préappliqué
Roscas com Vedante Pré-aplicado
Roscas con pasta selladora preaplicada

1334 Crankshaft Pulley
1334 Poulie de vilebrequin
1334 Polia do Virabrequim
1334 Polea de cigüeñal

1334_RE516807_PCD A.1

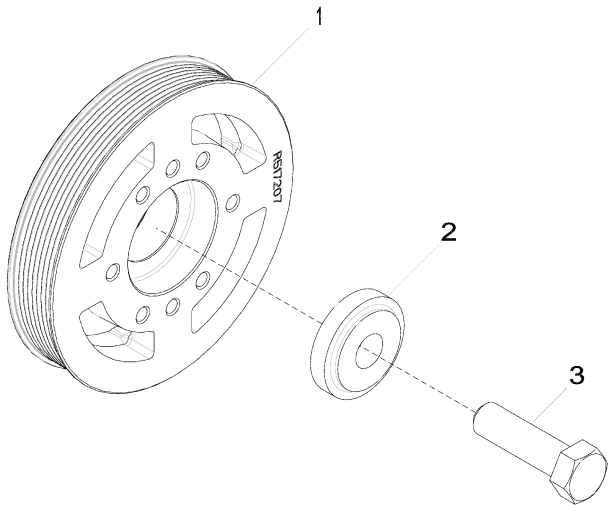

1334_RE516807_PCD

Item	*Nº peça*	*Descrição*	*Qtde*	*Nº série motor*	*Notas*
1	R517207	Polia	1		
2	R517237	Bucha	1		
3	R516648	Parafuso sextavado	1		

1470 Flywheel Housing
1470 Carter du volant-moteur
1470 Cobertura do volante do motor
1470 Caja del volante del motor

RE533486PCDA01 A.1

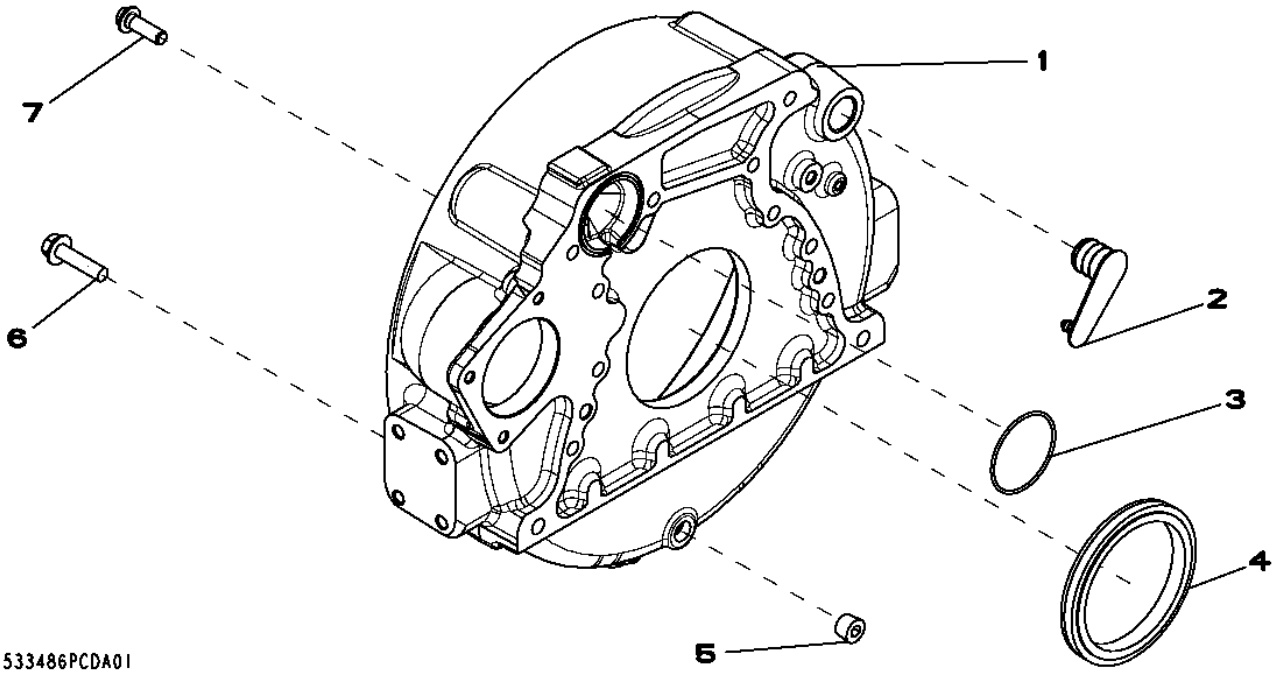

Item	*Nº peça*	*Descrição*	*Qtde*	*Nº série motor*	*Notas*
1	R525540	Carcaça	1		
2	R131768	Plugue	1		
3	R61467	Anel o	1		
4	RE524227	Vedação	1		(Order RE44574)
5	RE57836	Tampão	1		
6	19M8306	Parafuso	4		M12 X 50
7	R135918	Parafuso	8		

1534 Flywheel
1534 Volant-moteur
1534 Volante do Motor
1534 Volante de motor

RE533487PCDA01 A.1

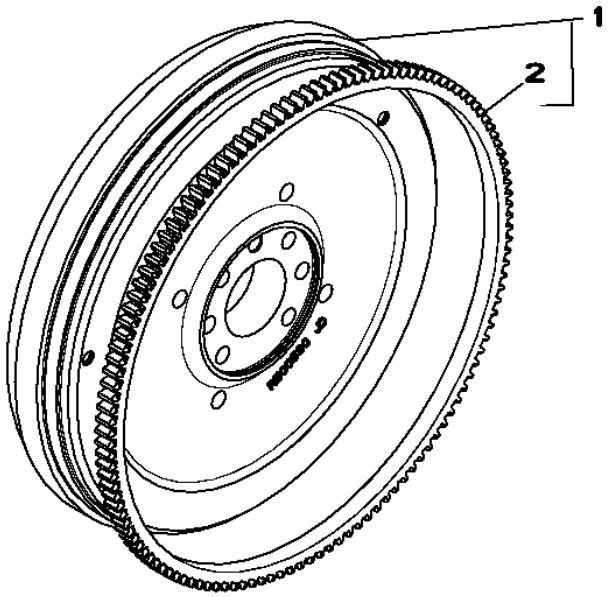

RE533487PCDA01

Item	*Nº peça*	*Descrição*	*Qtde*	*Nº série motor*	*Notas*
1	RE532944	Volante	1		
2	R28811	Coroa	1		

16A5 Fuel Injection Pump
16A5 Pompe d'injection
16A5 Bomba de Injeção de Combustível
16A5 Bomba de inyección de combustible

RE525490PCDC04 A.1

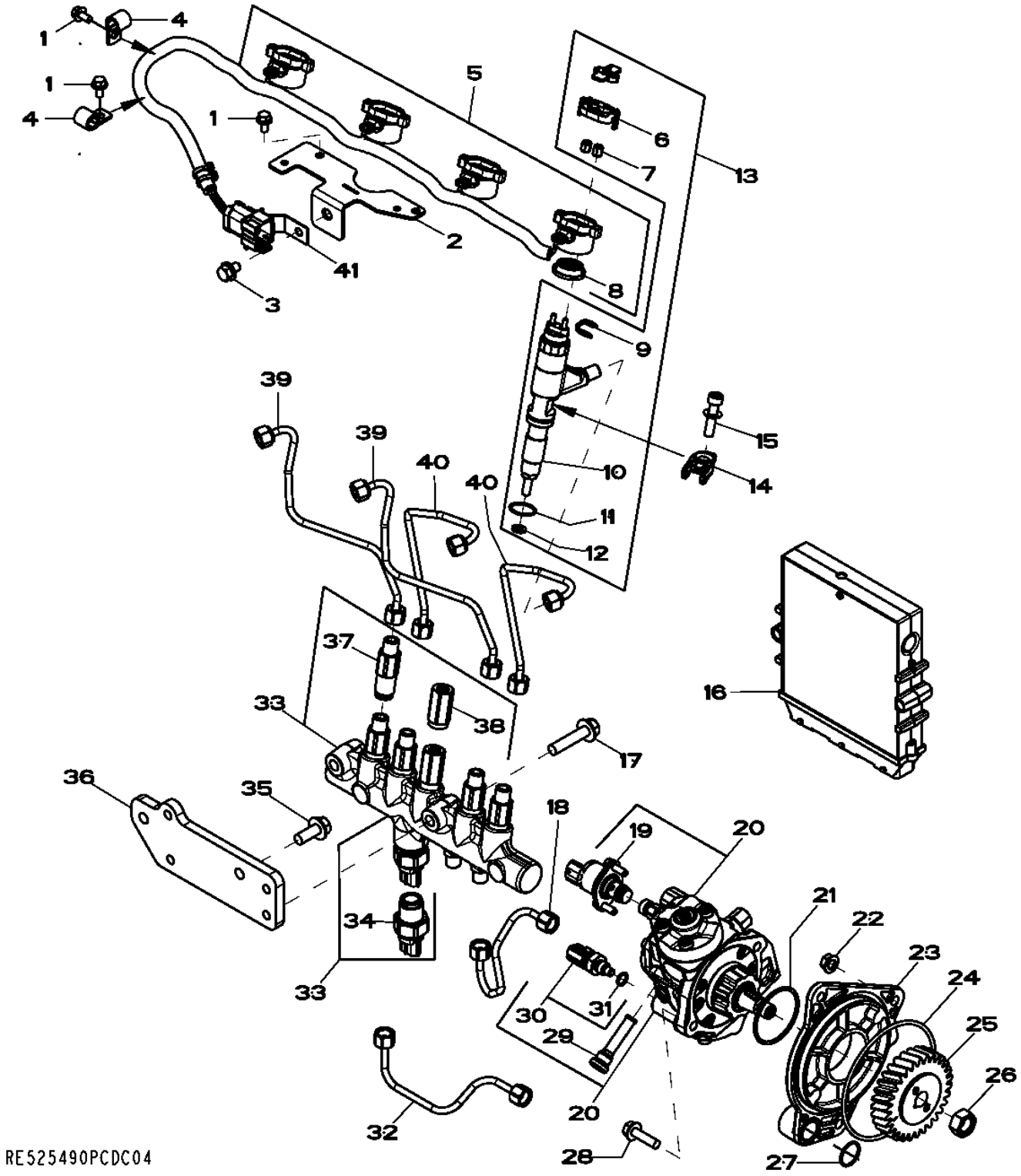

Item	Nº peça	Descrição	Qtde	Nº série motor	Notas
1	RE524730	Parafuso sextavado	1		(A)
2	R523048	Apoio	1		
3	RE527858	Parafuso	4		(A)
4	AH80916	Presilha	2		SUB FOR T75197; APPL
5	RE528590	Chicote	1		INCLUDES R520930
6	RE528588	Tampa de conecTor eléTrico	1		
7	R134920	Porca	2		
8	R522630	Vedação	1		
9	R522899	Arruela de vedação	1		
10	.....	Unidade injeção eletrônica	1		1000 cc, NSEP; ORDER RE531209; TYPE 72
11	R516647	Anel o	1		
12	R523499	Arruela	1		
13	RE531209	Bico injetor	1		
	SE501925	Bico injetor remanufaturado	1		REMAN FOR RE531209
14	R520813	Braçadeira	1		
15	RE528096	Parafuso c/arruela	1		
16	RE526588	Controle eletrôn. do motor	1		
17	19M8320	Parafuso	2		M10 X 45
18	RE527054	Linha de combustivel	1		
19	RE534109	VálVula de controle	1		SUB FOR RE532250
20	RE527528	Bombainjetora combustível	1		
	SE501916	Bombainjet.combust. reman.	1		REMAN FOR RE527528
21	R516125	Anel o	1		
22	14M7298	Porca com flange	3		M8
23	R504577	Adaptador	1		
24	R55453	Anel o	1		
25	R502541	EngrEnagem	1		Z = 30
26	R91360	Porca	1		
27	R116031	Anel o	1		
28	19M7868	Parafuso	2		M8 X 30
29	RE516999	Peneira	1		
30	RE516336	SenSor temperatura combuStí	1		
31	R50919	Anel o	1		
32	RE527055	Linha de combustivel	1		
33	RE520929	Trilho	1		SUB FOR RE522992
34	RE520930	SenSor	1		
35	19M7785	Parafuso	2		M10 X 25
36	R522498	Apoio	1		
37	RE515636	Limitador	4		
38	RE516335	VálVula de alíVio de press.	1		(B)
39	RE526693	Linha de combustivel	2		
40	RE526692	Linha de combustivel	2		
41	R520930	Apoio	1		

(A) Threads With Pre-Applied Sealant
Filetages avec produit d'étanchéité préappliqué
Roscas com Vedante Pré-aplicado
Roscas con pasta selladora preaplicada

(B) Includes O-Ring
Comprend le joint torique
Inclui Anel O
Incluye anillo tórico.

17CN Intake Manifold
17CN Collecteur d'admission
17CN Coletor de Admissão
17CN Colector de admisión

17CN_RE531050_PCD A.1

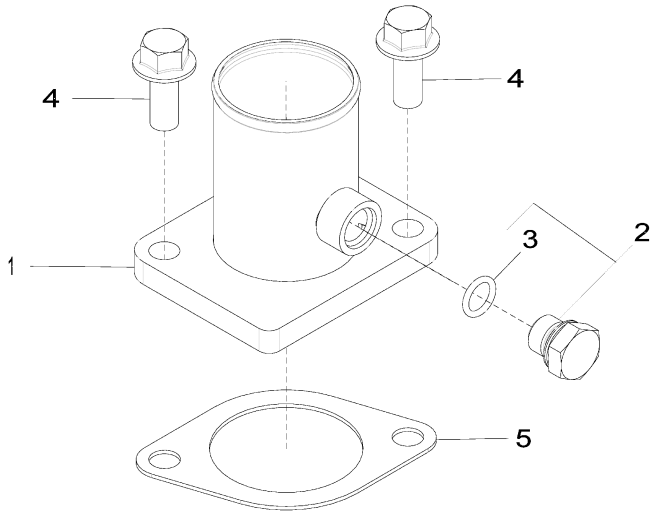

17CN_RE531050_PCD

Item	*Nº peça*	*Descrição*	*Qtde*	*Nº série motor*	*Notas*
1	RE508742	Admissão de ar	1		
2	RE46684	Tampão	1		
3	51M7041	Anel o	1		11.300 X 2.200 mm
4	19M7785	Parafuso	2		M10 X 25
5	R81275	Junta	1		

19AF Oil Pan
19AF Carter d'huile
19AF Bandeja de Óleo
19AF Cárter de aceite

RE520893PCDC02 A.1

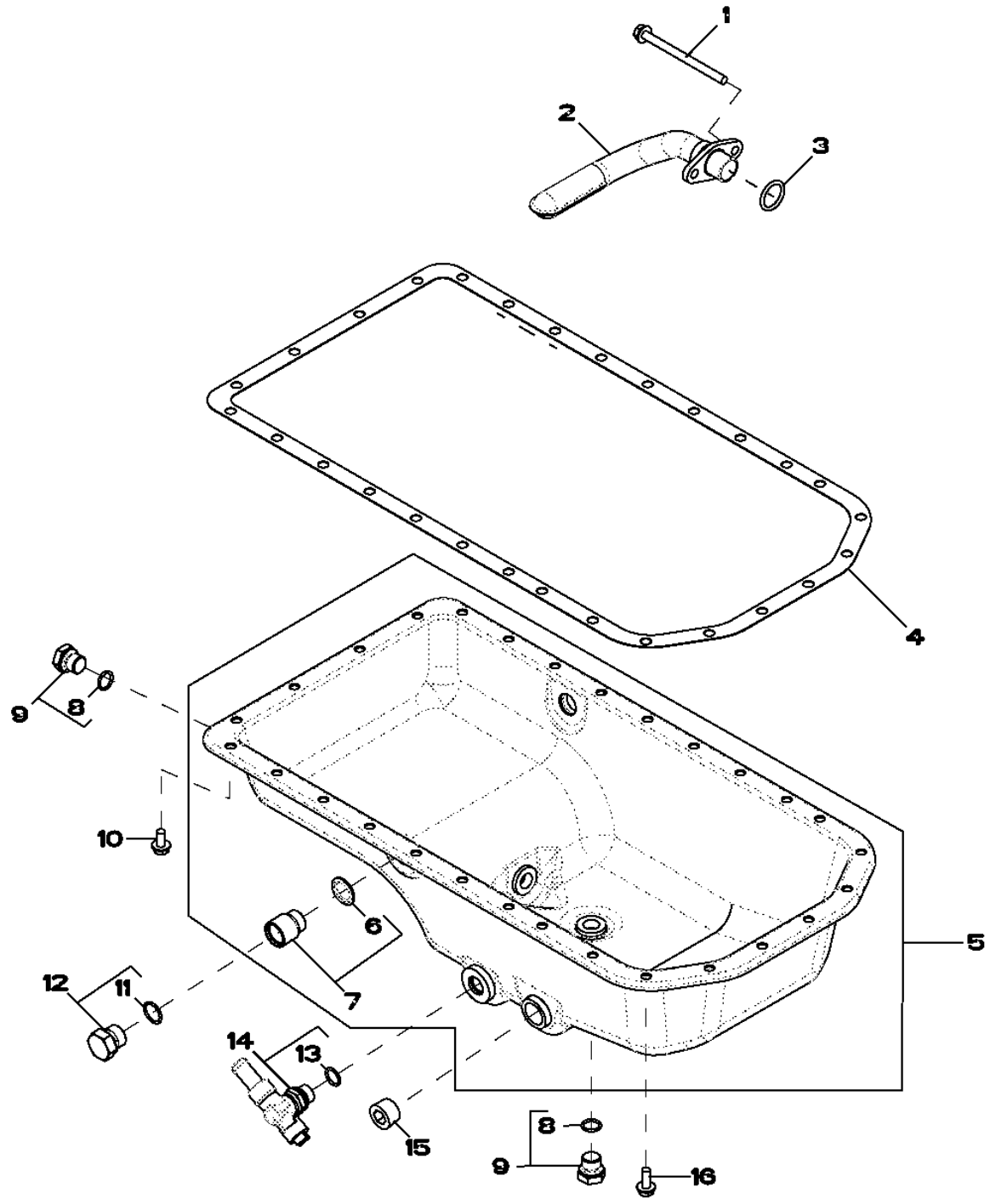

Item	Nº peça	Descrição	Qtde	Nº série motor	Notas
1	19M10075	Parafuso	2		M8 X 110
2	RE516280	Entrada da Bombade óleo	1		
3	R61871	Anel o	1		
4	R123353	Junta	1		
5	RE520147	Cárter	1		
6	R519742	Vedação	1		
7	RE529802	Adaptador	2		
8	51M7043	Anel o	1		15.300 X 2.200 mm
9	RE46685	Tampão	2		
10	19M8163	Parafuso	22		M8 X 16
11	51M7045	Anel o	1		19.300 X 2.200 mm
12	RE46687	Tampão de dreno	2		
13	51M7043	Anel o	1		15.300 X 2.200 mm
14	RE507952	VálVula de dreno	1		
15	15H690	Tampão	1		3/4"
16	19M8062	Parafuso	6		M8 X 20

2001 Water Pump Pulley
2001 Poulie de pompe à eau
2001 Polia da Bomba de Água
2001 Polea de la bomba de agua

2001_RE58175_PCD A.1

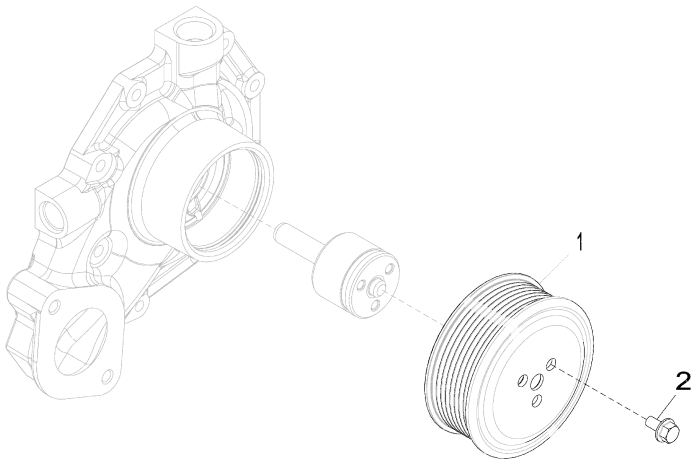

2001_RE58175_PCD

Item	*Nº peça*	*Descrição*	*Qtde*	*Nº série motor*	*Notas*
1	R115250	Polia	1		
2	19M7774	Parafuso	3		M6 X 12

2158 Thermostat Cover
2158 Couvercle de thermostat
2158 Tampa do Termostato
2158 Tapa de termostato

RE528878PCDA02 A.1

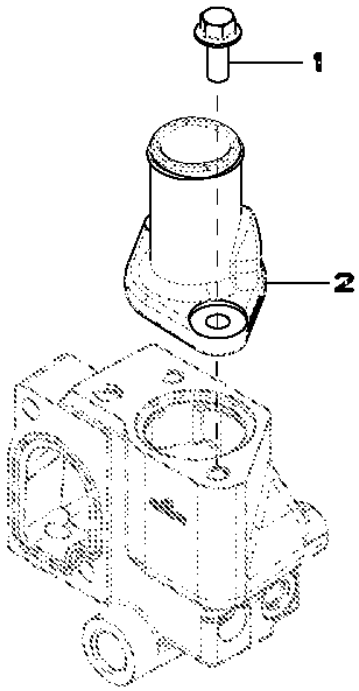

Item	*Nº peça*	*Descrição*	*Qtde*	*Nº série motor*	*Notas*
1	19M7785	Parafuso	2		M10 X 25
2	R522780	Capa	1		NLA; ORDER R543696
	R543696	Capa	1		SUB FOR R522780

2224 Thermostat
2224 Thermostat
2224 Válvula Termostática
2224 Termostato

2224_RE543721_PCD A.1

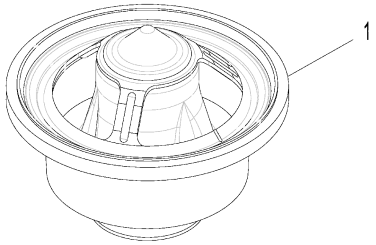

2224_RE543721_PCD

Item	Nº peça	Descrição	Qtde	Nº série motor	Notas
1	RE540550	TermosTaTo	1		

2398 Fan Drive
2398 Entraînement du ventilateur
2398 Acionamento do Ventilador
2398 Transmisión de ventilador

2398_RE500654_PCD A.2

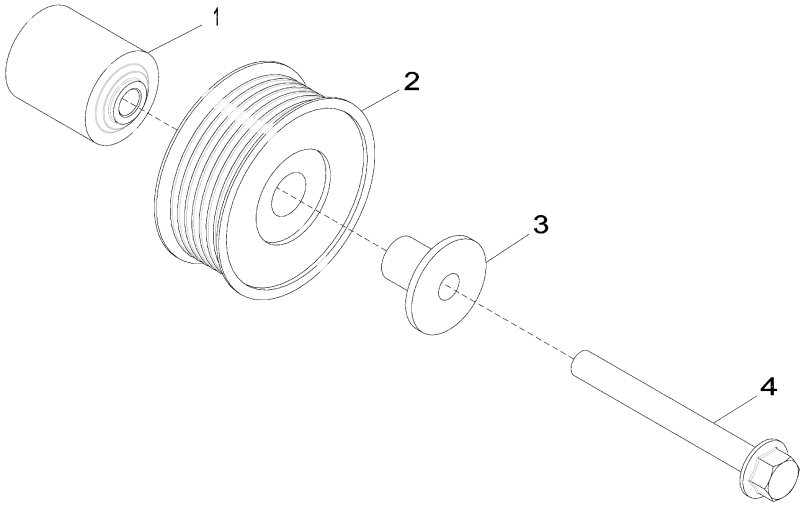

2398_RE500654_PCD

Item	*Nº peça*	*Descrição*	*Qtde*	*Nº série motor*	*Notas*
1	R133643	Espaçador	1		NLA; ORDER R529378
2	AT211041	Polia	1		
3	R529790	Luva	1		
4	19M7811	Parafuso	1		M10 X 90

2695 Engine Coolant Heater Fittings
2695 Raccords du réchauffeur de liquide de refroidissement
2695 Conexões do Aquecedor do Líquido de Arrefecimento do Motor
2695 Adaptadores de calentador de refrigerante de motor

RE70218PCDD02 A.1

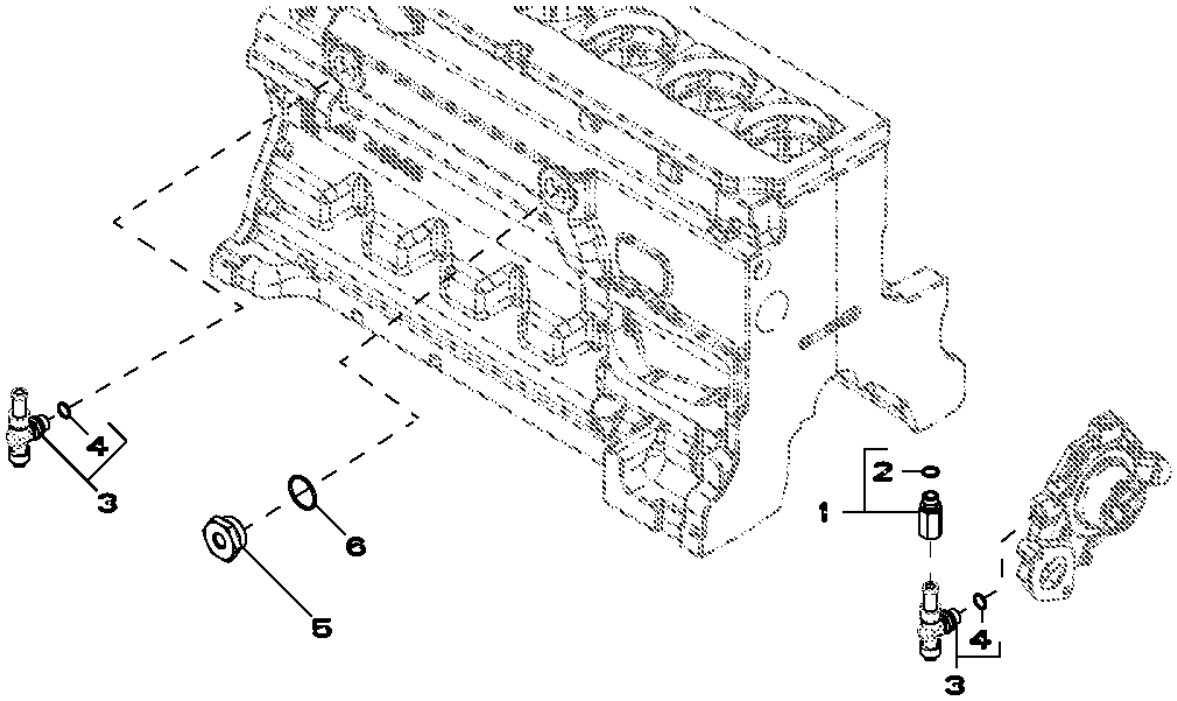

Item	*Nº peça*	*Descrição*	*Qtde*	*Nº série motor*	*Notas*
1	RE520229	Adaptador	1		
2	51M7043	Anel o	1		15.300 X 2.200 mm
3	RE507952	VálVula de dreno	2		
4	51M7043	Anel o	1		15.300 X 2.200 mm
5	R123616	Plugue	1		
6	U13639	Anel o	1		

28AB Exhaust Manifold
28AB Collecteur d'échappement
28AB Coletor de Descarga
28AB Colector de escape

RE531842PCDB02 A.1

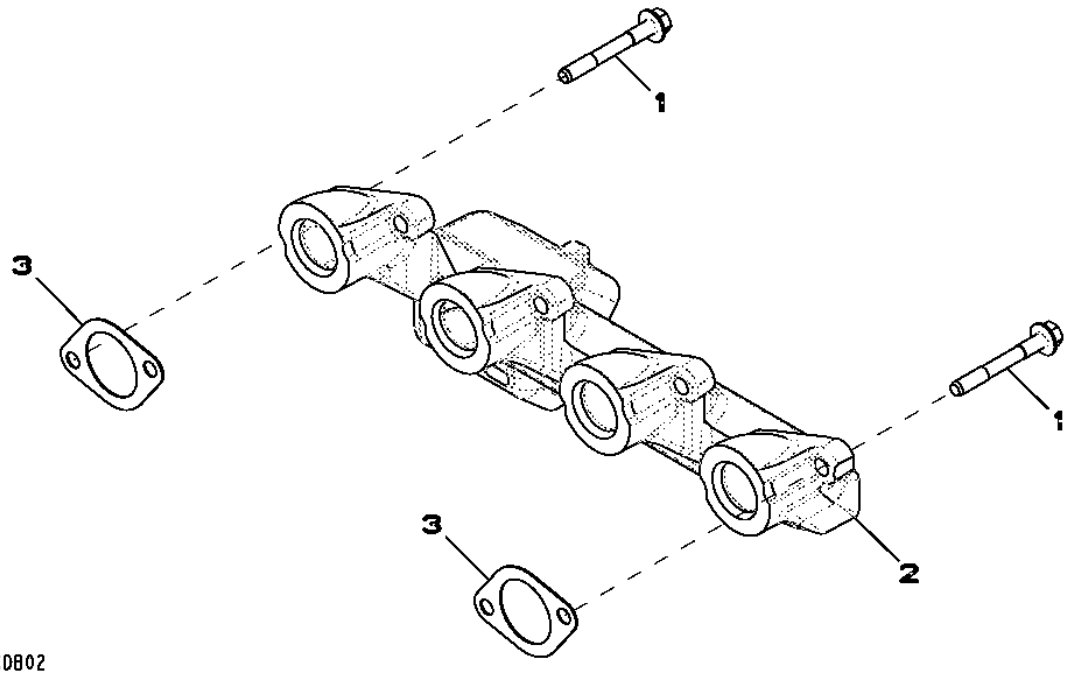

Item	*Nº peça*	*Descrição*	*Qtde*	*Nº série motor*	*Notas*
1	R522554	Parafuso sextavado	8		
2	R524865	Coletor de escape	1		
3	R521439	Junta	4		

2964 Ventilating System
2964 Système de ventilation
2964 Sistema de Ventilação
2964 Sistema de ventilación

RE531482PCDA02 A.1

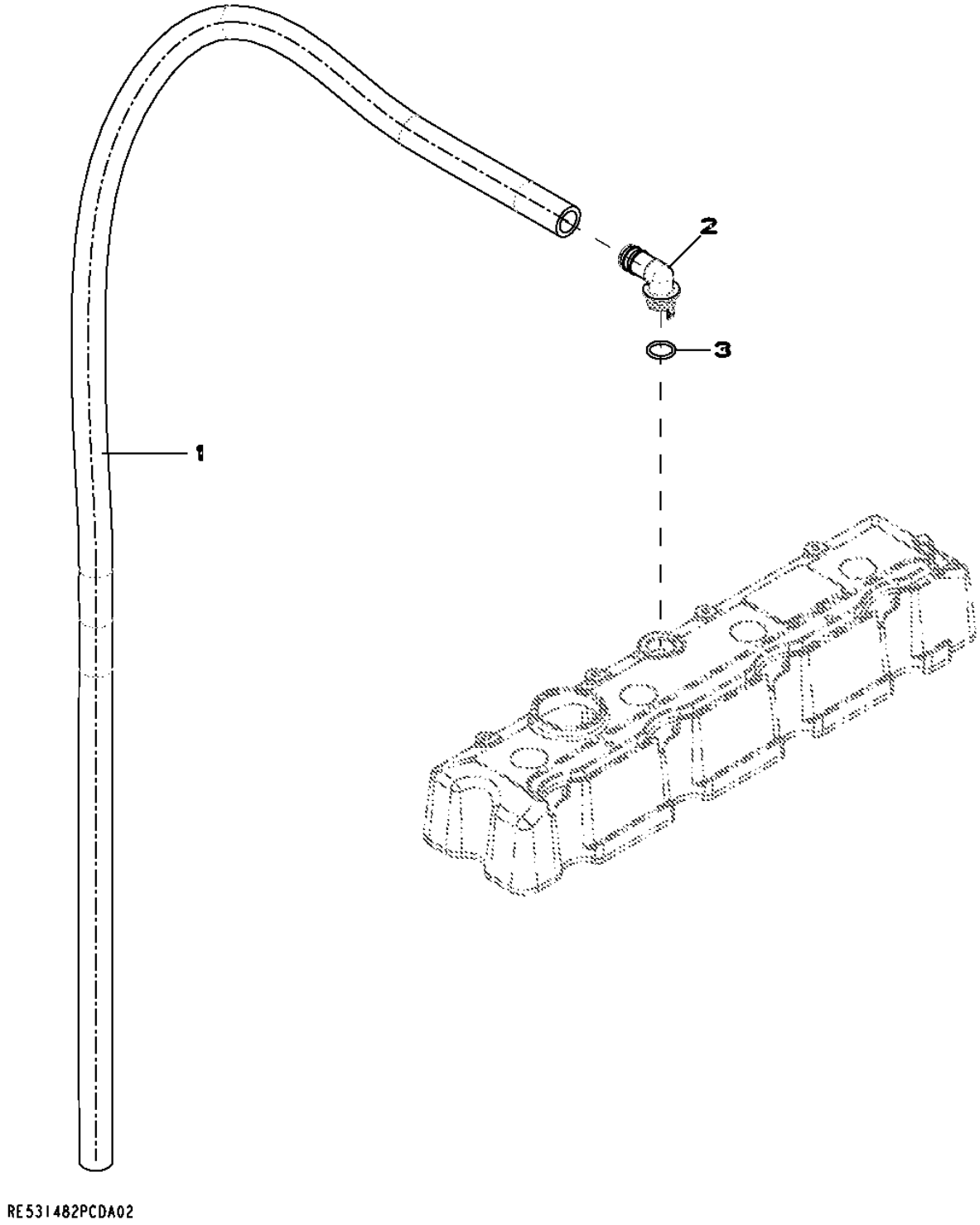

Item	*Nº peça*	*Descrição*	*Qtde*	*Nº série motor*	*Notas*
1	TY22450	Mangueira em metro	1		(A)
2	R120467	Conexão em ângulo	1		
3	R72328	Anel o	1		

(A) Cut to Length
Couper à la longueur voulue
Cortar no Comprimento Correto
Cortar según se requiera

3031 Starting Motor
3031 Démarreur
3031 Motor de Partida
3031 Motor de arranque

RE500343PCDE02 A.1

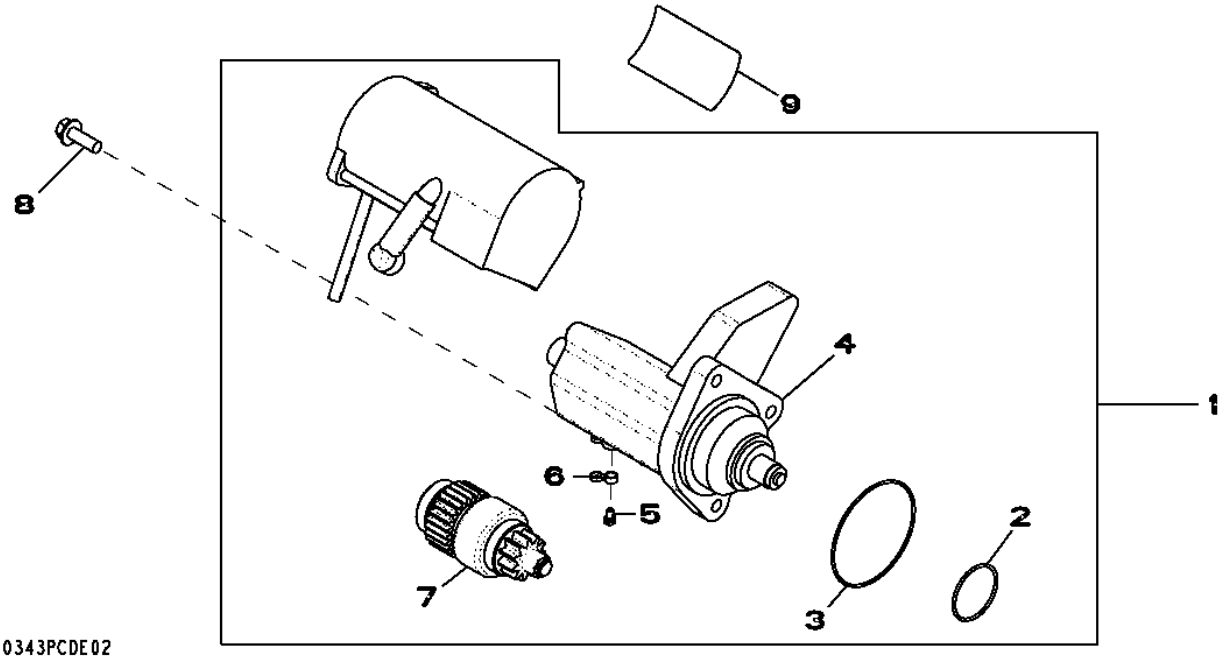

Item	*Nº peça*	*Descrição*	*Qtde*	*Nº série motor*	*Notas*
1	RE500345	Kit para motor de partida	1		
	SE501407	Motor de partida remanufat.	1		REMAN FOR RE500345
2	R135510	Anel o	1		
3	R135509	Anel o	1		
4	RE70681	Interruptor	1		
5	RE71256	Parafuso c/arruela	1		
6	RE70756	Capa	1		
7	RE70487	EmbreagEm	1		
8	19M7786	Parafuso	3		M10 X 30
9	T146102	Etiqueta	1		

3150 Alternator
3150 Alternateur
3150 Alternador
3150 Alternador

3150_RE528849_PCD A.1

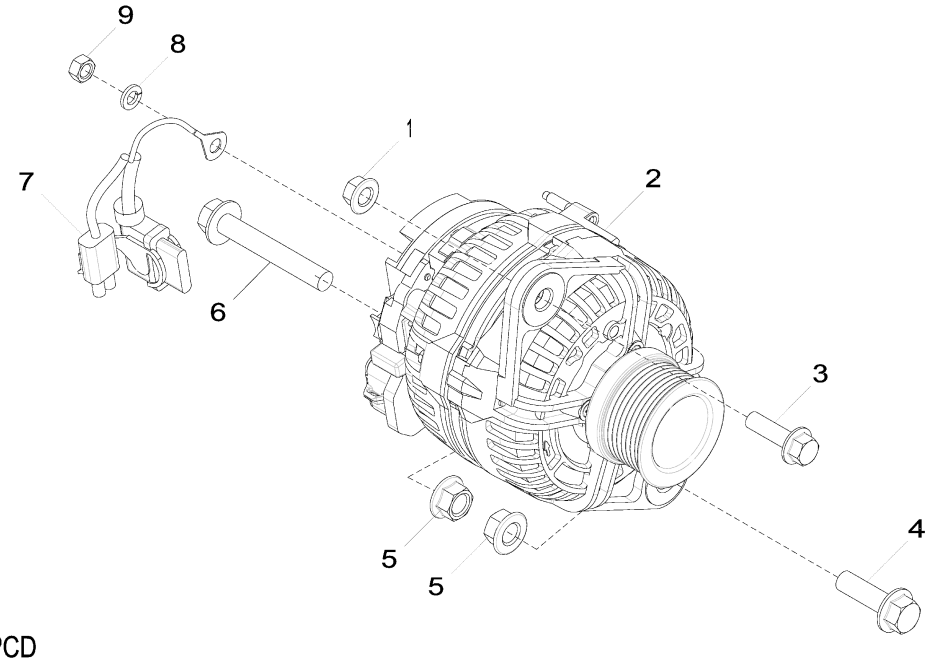

3150_RE528849_PCD

Item	Nº peça	Descrição	Qtde	Nº série motor	Notas
1	14M7296	Porca com flange	1		M10
2	AT387573	Alternador	1		24 V; 80 A, SUB FOR AT303320
3	19M7835	Parafuso	1		M10 X 35
4	19M7791	Parafuso	1		M12 X 40
5	14M7299	Porca com flange	2		M12
6	19M7818	Parafuso	1		M12 X 80
7	AT341429	Conj. chiCotes acion. motor	1		SUB FOR AT333557
8	12M7065	Arruela de pressão	1		8 mm
9	14M7273	Porca	1		M8

35EW Final Fuel Filter
35EW Filtre à carburant final
35EW Filtro Final de Combustível
35EW Filtro de combustible final

RE532256PCDA02 A.1

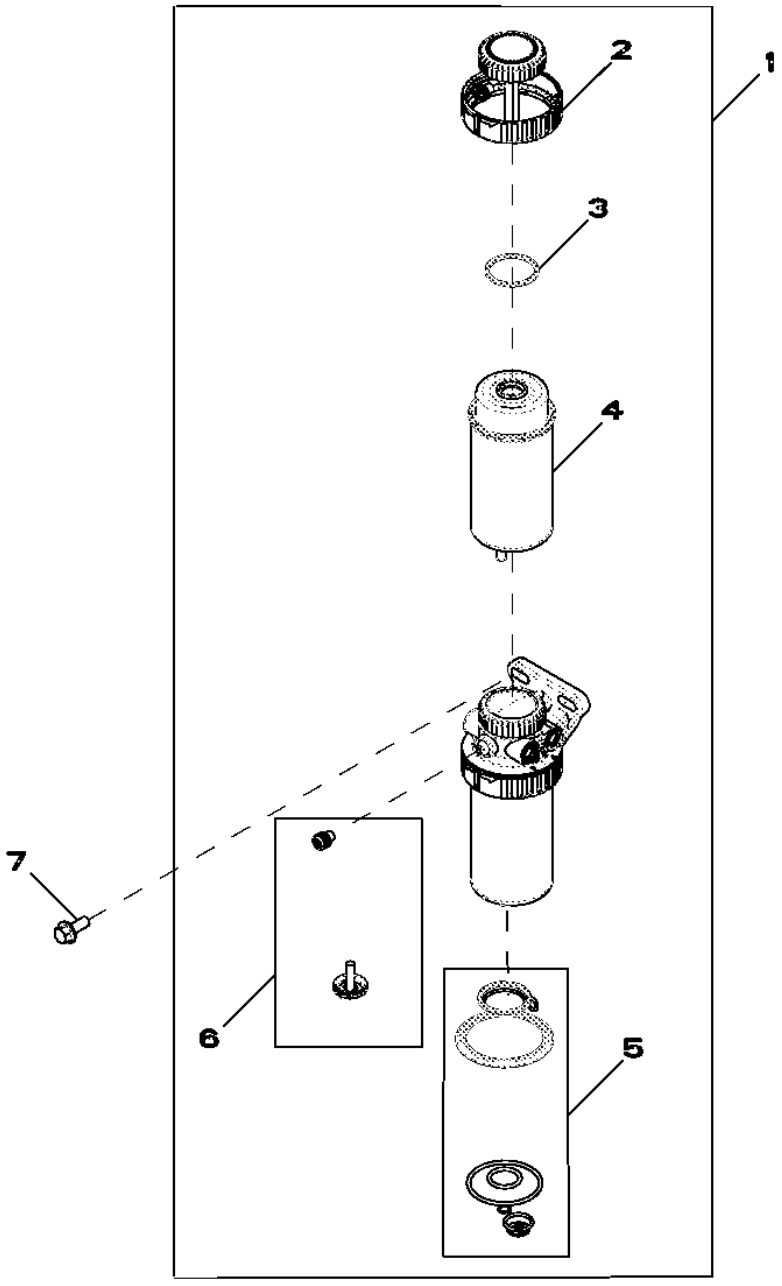

RE532256PCDA02

Item	*Nº peça*	*Descrição*	*Qtde*	*Nº série motor*	*Notas*
1	RE524723	Filtro de combustível	1		
2	RE526834	Kit do filtro	1		
3	RE516512	Kit - anel o	1		
4	RE522878	Elemento de filtro	1		
5	RE516553	Kit retentor	1		
6	RE60854	Kit da válvula	1		
7	19M7785	Parafuso	1		M10 X 25

3614 Front Plate and Idle Gears (Upper And Lower)
3614 Plaque avant et pignons intermédiaires (supérieur et inférieur)
3614 Placa Dianteira e Engrenagens Intermediárias (Superior e Inferior)
3614 Placa delantera y engranajes intermedios (superior e inferior)

RE506566PCDD04 A.1

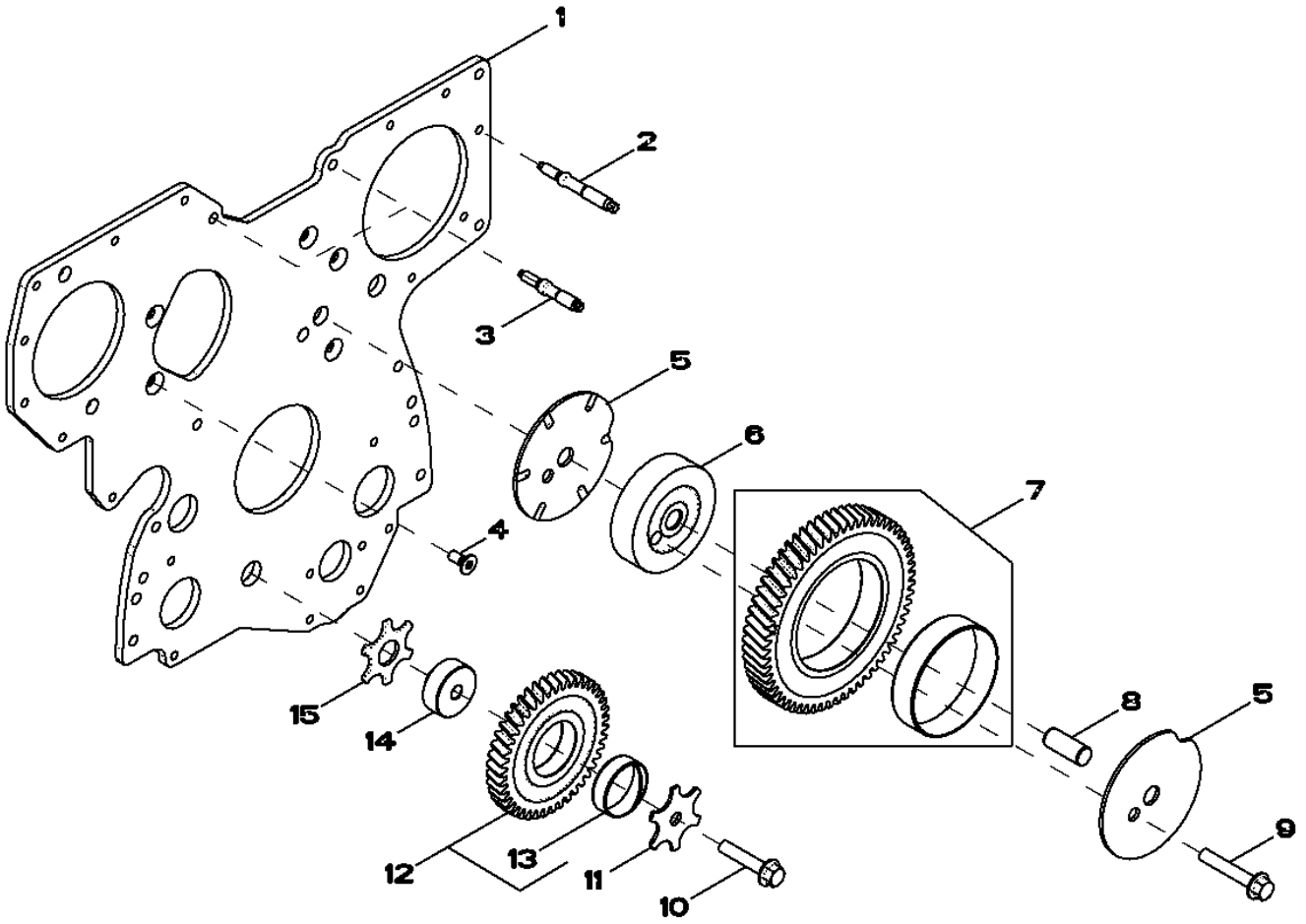

RE506566PCDD04

Item	*Nº peça*	*Descrição*	*Qtde*	*Nº série motor*	*Notas*
1	R504282	Placa	1		
2	R520139	Pino	7		
3	R134518	Pino	2		
4	R136475	Parafuso	5		
5	R515494	Arruela de encosto	2		
6	R504843	Eixo	1		
7	RE508489	EngrEnagem	1		
8	R515408	Pino de centragem	1		
9	19M8844	Parafuso	1		M10 X 60
10	19M8966	Parafuso	1		M10 X 50
11	R131283	Arruela de encosto	1		
12	RE56369	EngrEnagem	1		
13	R114193	Bucha	1		
14	R114194	Eixo	1		
15	R101225	Arruela de encosto	1		

3713 Fuel Transfer Pump
3713 Pompe d'alimentation
3713 Bomba de Transferência de Combustível
3713 Bomba de alimentación de combustible

3713_RE506491_PCD D.1

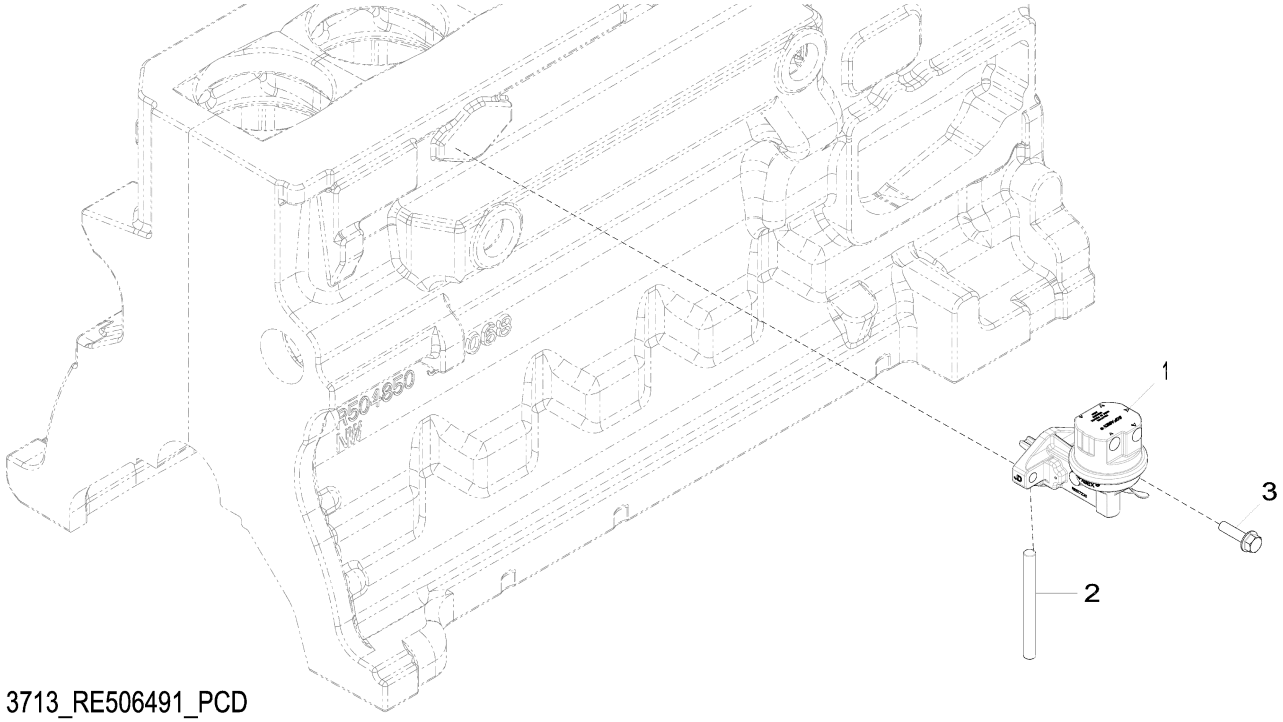

3713_RE506491_PCD

Item	*Nº peça*	*Descrição*	*Qtde*	*Nº série motor*	*Notas*
1	RE517230	Bombade combustível	1		INCLUDES R123273
2	R133405	Pino	1		
3	RE504233	Parafuso sextavado	2		
..	R123273	Anel o	1		

3924 Thermostat Housing / By Pass Tube to Water Pump
3924 Boîtier de thermostat / tube de dérivation vers pompe à eau
3924 Carcaça do Termostato / Tubo de Desvio para Bomba de Água
3924 Caja de termostato/tubo de derivación a bomba de agua

RE528584PCDC02 A.1

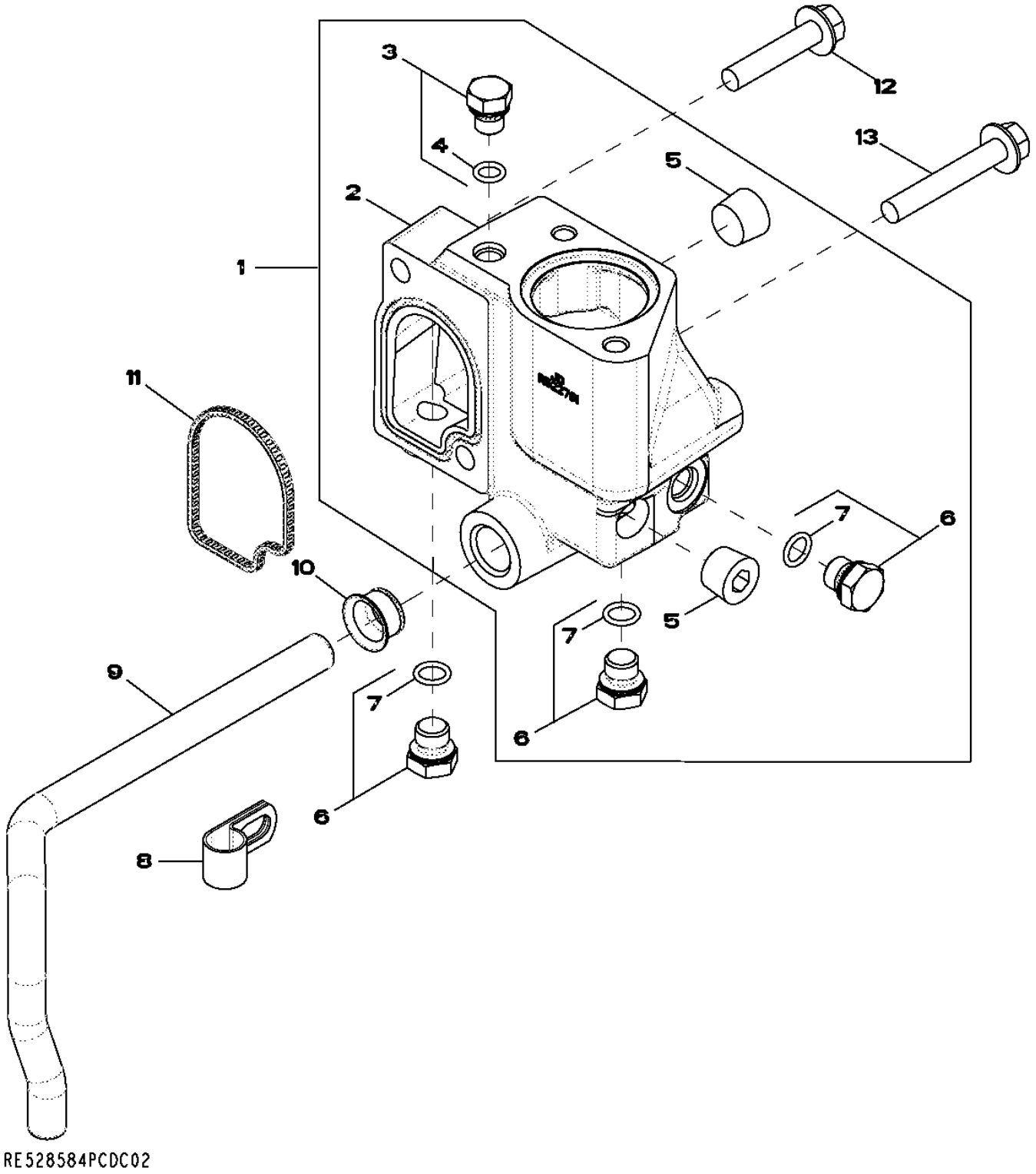

Item	*Nº peça*	*Descrição*	*Qtde*	*Nº série motor*	*Notas*
1	RE532653	Carcaça	1		Kit
2	R522781	Carcaça	1		
3	RE46686	Conexão	1		
4	51M7040	Anel o	1		9.300 X 2.200 mm
5	15H584	Tampão	2		1/2"
6	RE46684	Tampão	3		
7	51M7041	Anel o	1		11.300 X 2.200 mm
8	R128415	Braçadeira	1		
9	R519025	Tubo	1		
10	R123226	Vedação	1		
11	R501228	Vedação	1		
12	19M8292	Parafuso	1		M10 X 50
13	19M7808	Parafuso	1		M10 X 65

4062 Engine Oil Dipstick
4062 Jauge de niveau d'huile moteur
4062 Vareta de Óleo do Motor
4062 Varilla de nivel de aceite de motor

RE532180PCDB02 A.1

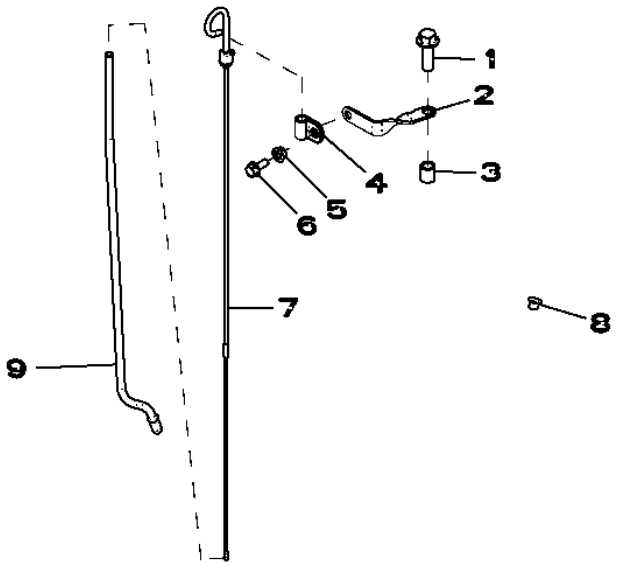

RE532180PCDB02

Item	*Nº peça*	*Descrição*	*Qtde*	*Nº série motor*	*Notas*
1	19M7791	Parafuso	1		M12 X 40
2	R524759	Apoio	1		
3	28H1697	Espaçador	1		0.493" X 0.675" X 3/4"
4	T33276	Braçadeira	1		
5	14M7298	Porca com flange	1		M8
6	19M7866	Parafuso	1		M8 X 20
7	RE66178	Vareta de niVel	1		
8	R502725	Plugue	1		
9	R520929	Tubo vareTa de nível	1		

4447 Timing Gear Cover
4447 Carter de distribution
4447 Tampa da Engrenagem de Distribuição
4447 Tapa de distribución

RE529493PCDE02 A.1

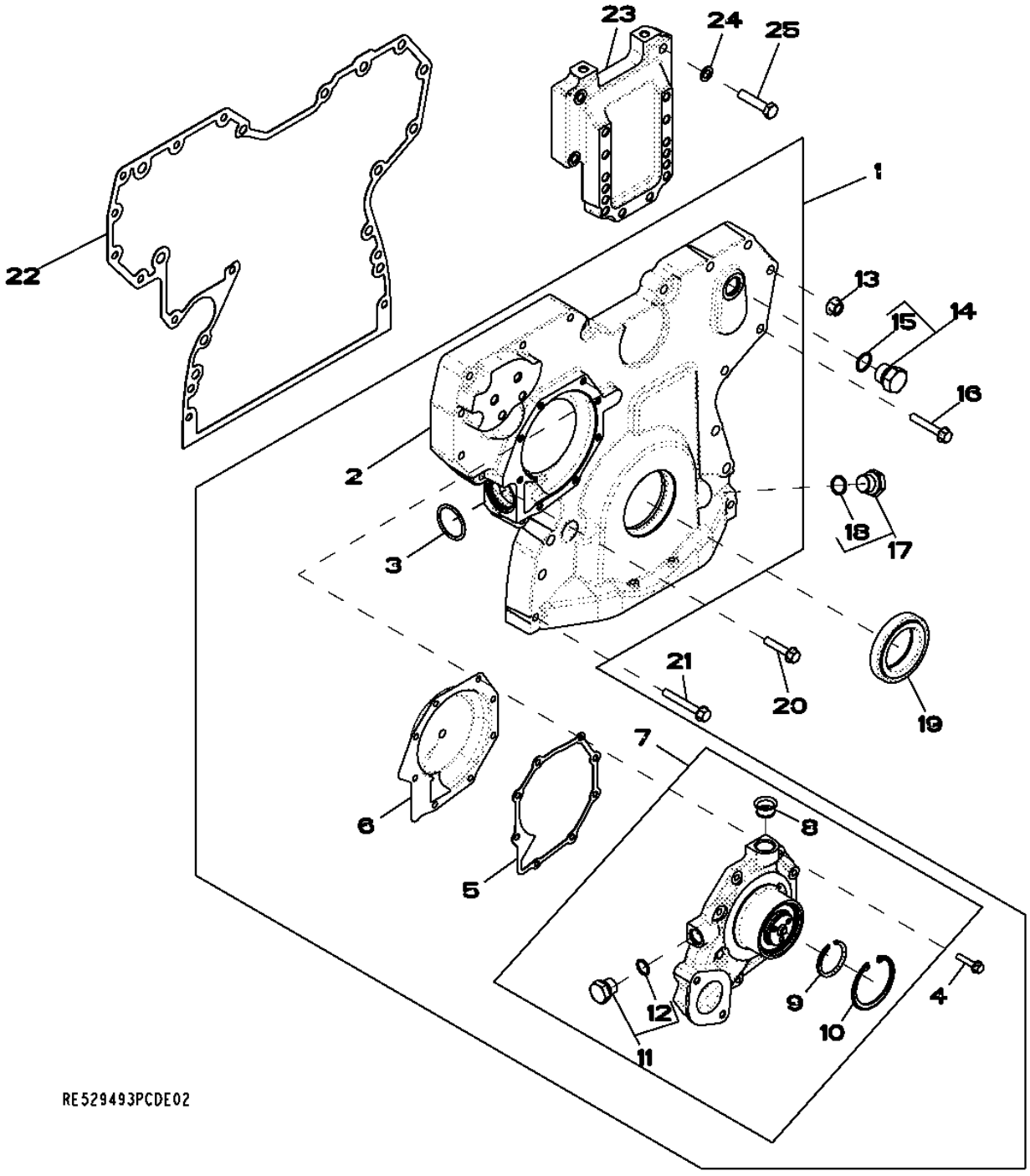

Item	*Nº peça*	*Descrição*	*Qtde*	*Nº série motor*	*Notas*
1	RE509865	Capa	1		
2	.....	Capa	NA		NSEP , (Marked R503596) (Order RE509865)
3	R504734	Anel o	1		
4	19M7796	Parafuso	8		M6 X 30
5	R123417	Junta	1		
6	RE508566	Inserto	1		(A)
7	RE505980	Bombad'água	1		(Also Order R123417)
	SE501609	Bombad'água remanufaturada	1		(Reman For RE505980)
8	R123226	Vedação	1		
9	A364R	Anel de pressão	1		
10	R71228	Anel	1		
11	RE46685	Tampão	1		M18 X 1.5
12	51M7043	Anel o	1		15.300 X 2.200 mm
13	14M7296	Porca com flange	9		M10
14	RE46687	Tampão de dreno	1		M22 X 1.5
15	51M7045	Anel o	1		19.300 X 2.200 mm
16	19M7800	Parafuso	8		M8 X 50
17	RE517370	Conexão	1		M20 X 1.5
18	51M7044	Anel o	1		17.300 X 2.200 mm
19	RE538097	Vedação	1		
20	19M8317	Parafuso	1		M8 X 40
21	19M7801	Parafuso	3		M8 X 60
22	R526944	Junta	1		
23	R522907	Suporte	1		
24	24M7096	Arruela	4		10.500 X 18 X 1.600 mm
25	19M8488	Parafuso sextavado	4		M10 X 45

(A) INCLUDES INSTRUCTIONS
NOTICE COMPRISE
INCLUI INSTRUÇÕES
INCLUYE LAS INSTRUCCIONES

4501 Balancer Shaft
4501 Arbre d'équilibrage
4501 Eixo Balanceador
4501 Eje equilibrador

4501_RE501264_PCD A.1

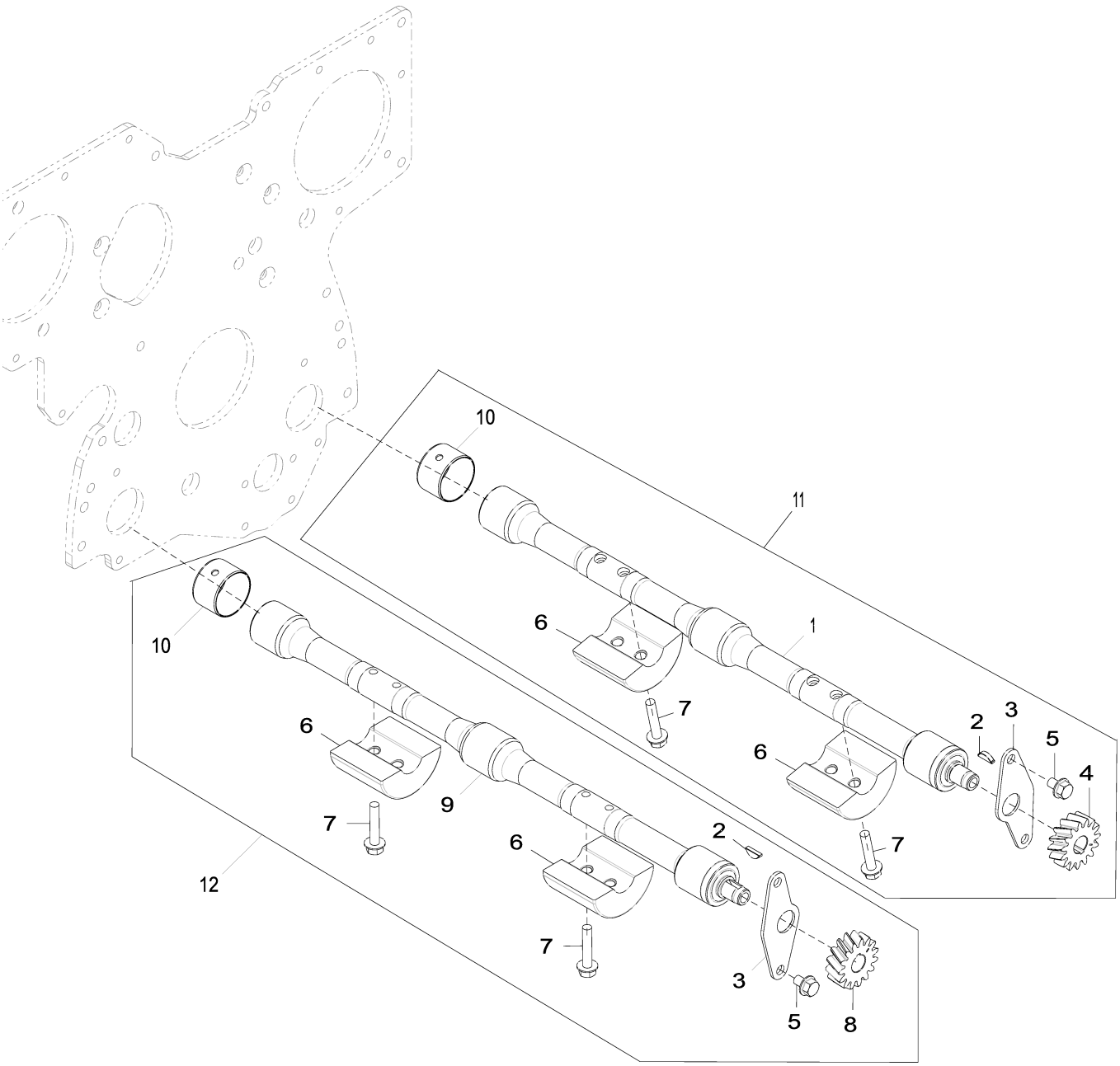

4501_RE501264_PCD

Item	Nº peça	Descrição	Qtde	Nº série motor	Notas
1	.....	Eixo compensador	1		NSEP; MARKED RE500449; ORDER RE502446; LH
2	R133303	Chaveta	1		
3	R116078	Placa	1		NLA; ORDER RE502447 ; RH OR RE502446 ; LH
4	R120639	EngrEnagem	1		Z = 15, LH
5	19M8998	Parafuso	4		M8 X 12
6	R500650	Peso	4		
7	19M8882	Parafuso	8		M8 X 40
8	R120637	EngrEnagem	1		Z = 15, RH; NLA; ORDER RE502447
9	.....	Eixo compensador	1		NSEP; MARKED RE500448; ORDER RE502447; RH
10	R115299	Bucha	1		
11	RE502446	Eixo compensador	2		LH
12	RE502447	Eixo compensador	1		RH

4652 Cylinder Block
4652 Bloc-cylindres
4652 Bloco de Cilindros
4652 Bloque de cilindros

4652_RE532352_PCD C.1

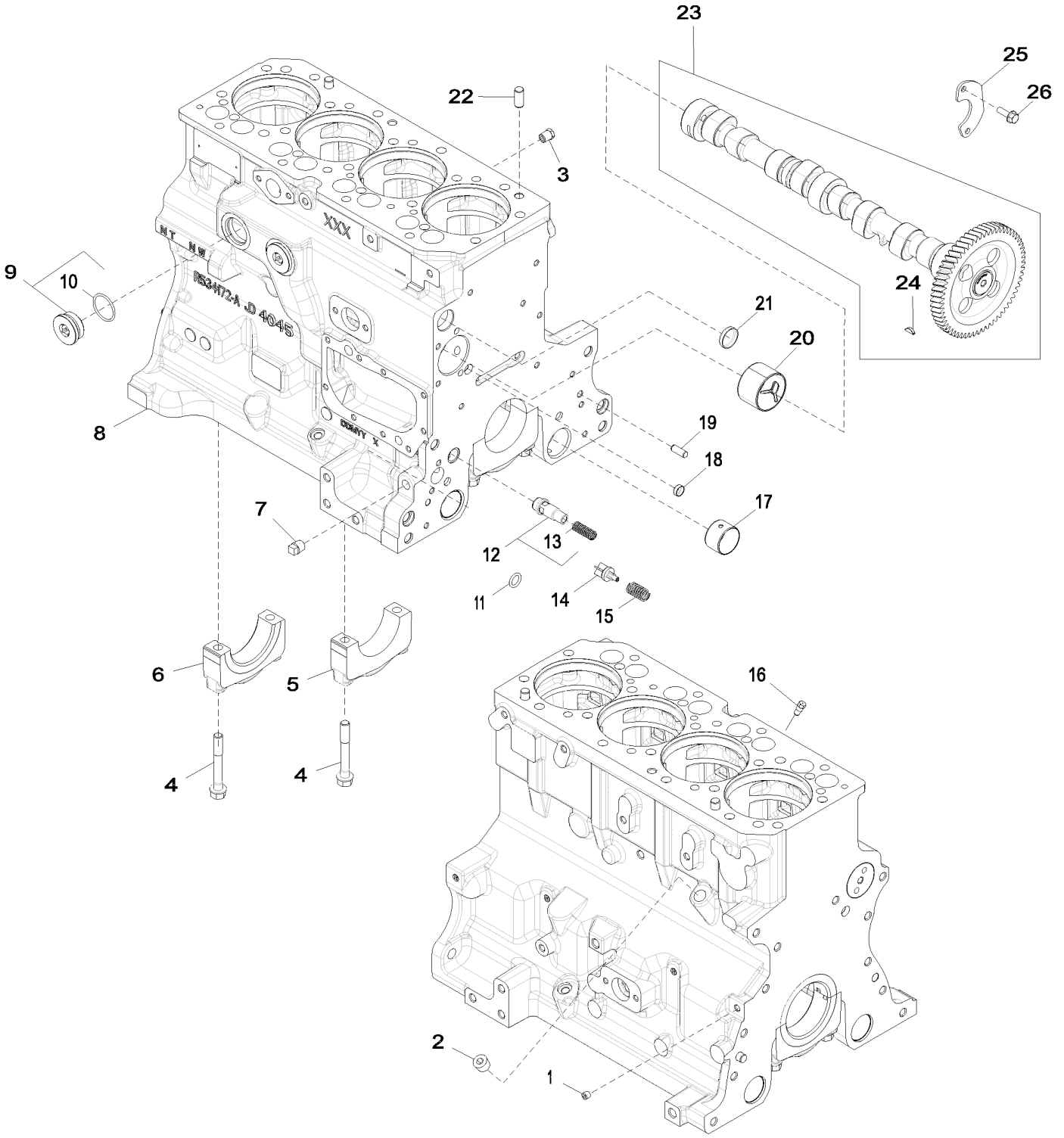

4652_RE532352_PCD

Item	Nº peça	Descrição	Qtde	Nº série motor	Notas
1	R104592	Tampão	1		
2	15H584	Tampão	1		1/2"
4	R528387	Parafuso sextavado	10		
5	R114241	Tampa do rolamenTo	4		
6	R114240	Tampa do rolamenTo	1		
7	15H695	Tampão	1		3/8"
8	RE532716	Bloco de cil.c/peças móveis	1		
9	RE508185	Conexão	2		
10	U13639	Anel o	1		
11	R97185	Anel o	1		
12	RE505501	VálVula de sangria	1		
13	R131425	Mola de compressão	1		
14	R121043	VálVula	1		
15	R111137	Mola	1		
16	R131182	Orifício	4		
17	R115299	Bucha	6		
18	T18891	Plugue	2		
19	B153R	Pino de centragem	2		
20	R119874	Bucha	1		
21	R116466	Plugue	1		
22	A120R	Pino de centragem	4		
23	RE507595	Eixo de cames	1		
	SE501815	Comando de Válvulas Reman	1		REMAN FOR RE507595
24	R133303	Chaveta	1		
25	R132518	Placa	1		
26	19M8999	Parafuso	2		M8 X 25

4715 Crankshaft / Bearings
4715 Vilebrequin / roulements
4715 Rolamentos do Virabrequim
4715 Cigüeñal / Cojinetes

4715_RE515513_PCD A.1

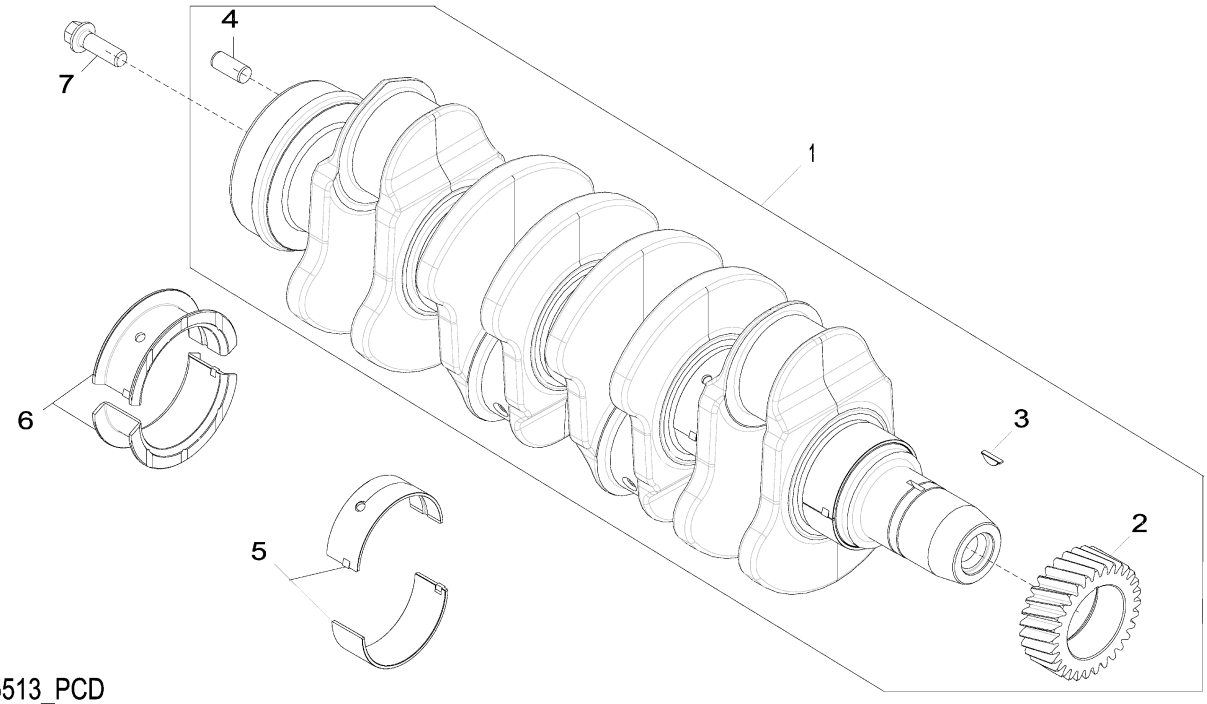

4715_RE515513_PCD

Item	Nº peça	Descrição	Qtde	Nº série motor	Notas
1	RE506195	Virabrequim	1		(A) (C) MARKED R503715
	SE501656	Virabrequim remanufaturado	1		(B) REMAN FOR RE506195
2	R120631	EngrEnagem	1		
3	R505609	Chaveta	1		
4	R48685	Pino de centragem	1		
5	RE65165	Conj. do rolamento	4		STD; KIT R123561 AND R123562
6	RE65168	Conj. do rolamento	1		STD; KIT R123563 AND R123564
7	R135918	Parafuso	4		

(A) Grinding Guidelines : See CTM104
Consignes sur le broyage: consulter le CTM104
Diretrizes de Retífica : Consulte CTM104
Pautas de rectificado: Ver CTM104

(B) With Bearings
AVEC ROULEMENTS
Com Rolamentos
Con cojinetes

(C) Iron
Fer
Ferro
Hierro

4838 Connecting Rods and Pistons
4838 Bielles et pistons
4838 Bielas e Pistões
4838 Biela y pistones

RE525600PCDB05 A.1

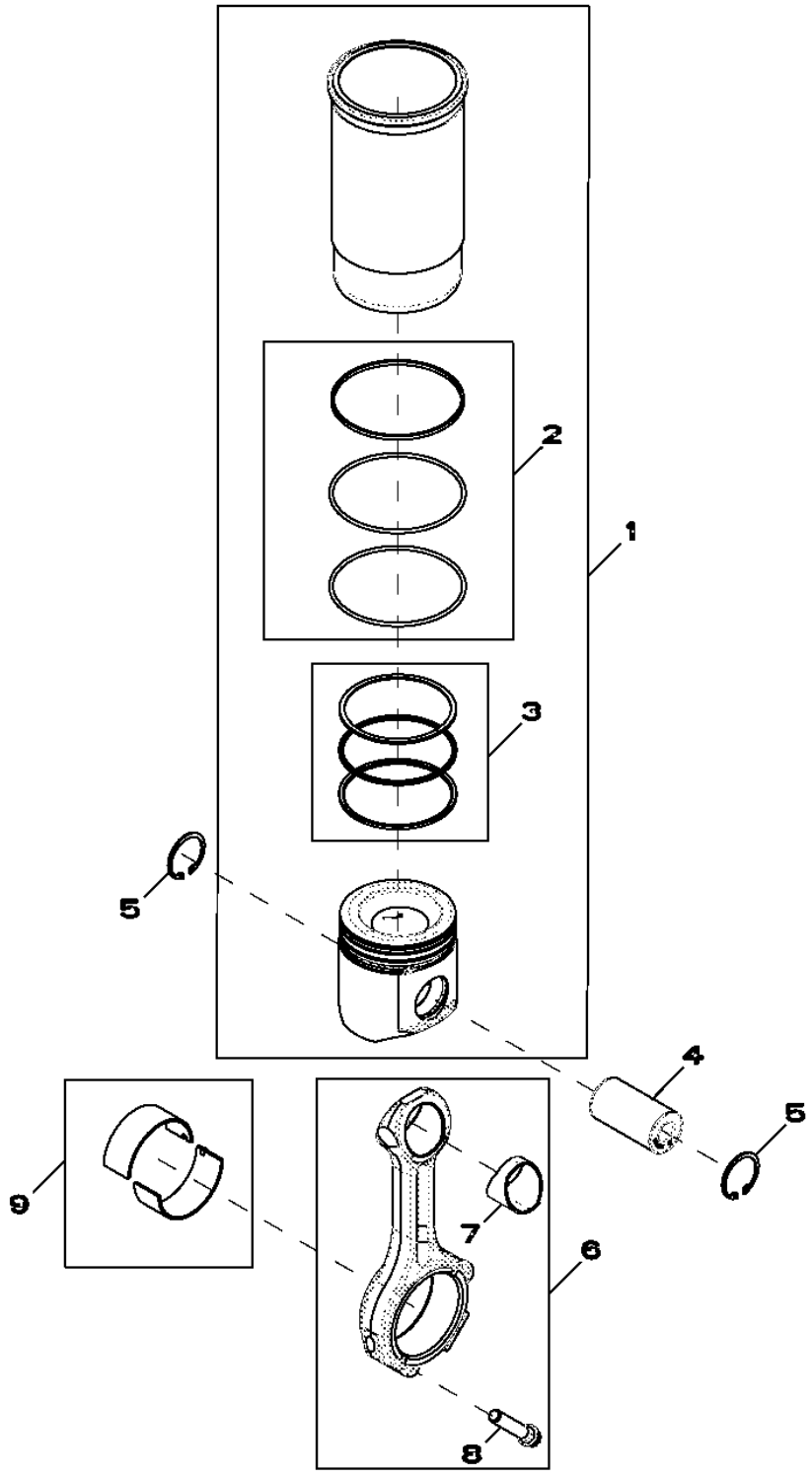

Item	*Nº peça*	*Descrição*	*Qtde*	*Nº série motor*	*Notas*
1	RE527843	Kit pistão e camisa	4		NLA; ORDER RE536083
	RE536083	Kit pistão e camisa	4		SUB FOR RE527843
2	AR65507	Kit - anel o	4		
3	RE507852	Kit anéis de pistão	4		
4	R502755	Pino do Pistão	4		OD = 41 mm; LGTH = 77 mm
5	R54114	Anel de pressão	8		
6	RE500608	Biela	4		
	SE501094	Biela remanufaturada	4		REMAN FOR RE500608
7	R114082	Bucha	4		
8	R501124	Parafuso	8		
9	RE65908	Rolamento	4		INCLUDES (2) R113698

4901 Rocker Arm / Rocker Arm Shaft / Push Rod
4901 Culbuteur / axe de culbuteur / tige de culbuteur
4901 Balancim, Eixo do Balancim e Haste de Comando
4901 Balancín / Eje de balancines / Varilla de empuje

4901_RE57618_PCD B.1

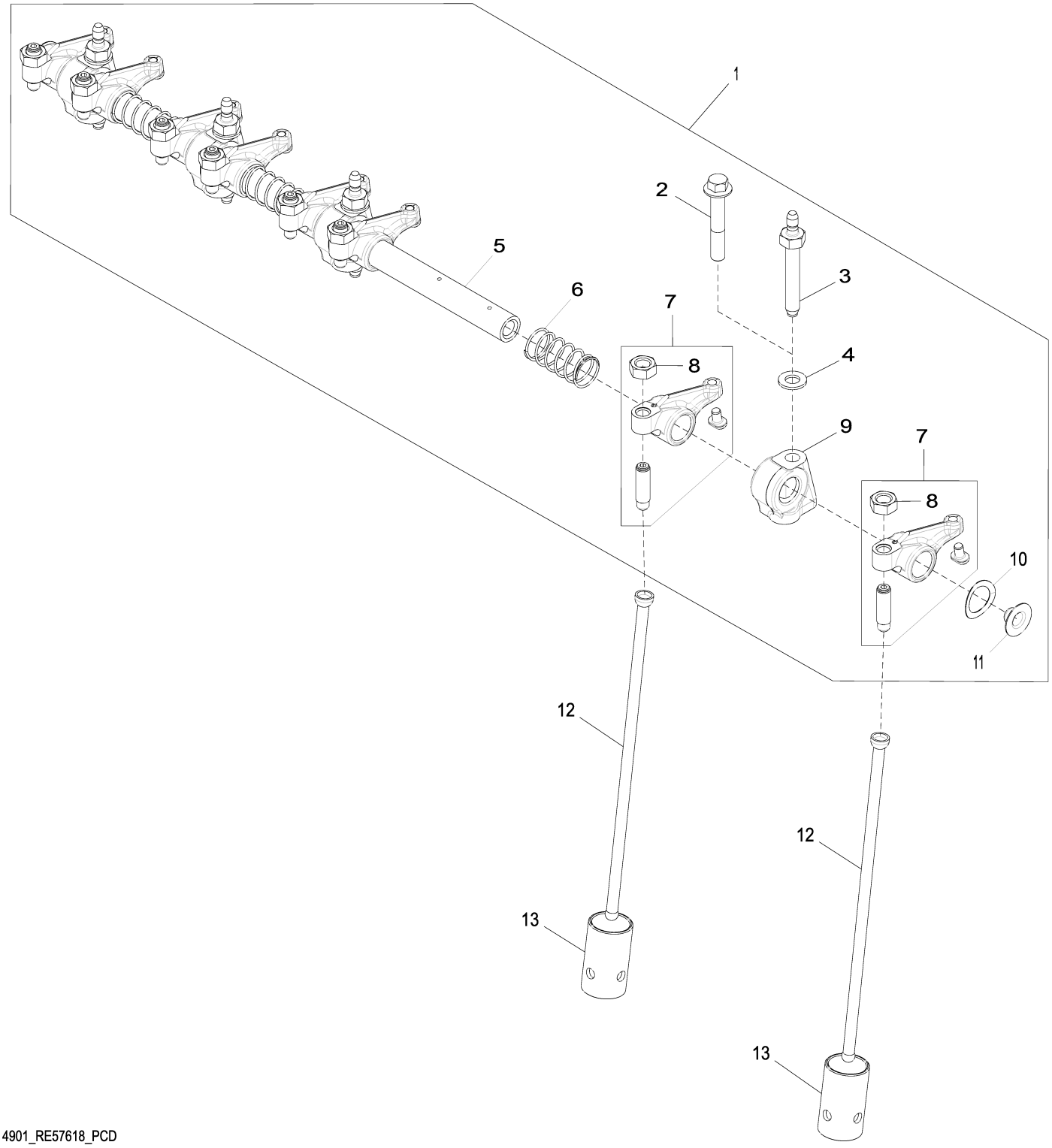

4901_RE57618_PCD

Item	Nº peça	Descrição	Qtde	Nº série motor	Notas
1	RE548059	Eixo do balancim	1		SUB FOR RE519736
2	R504813	Paraf. auto-frenante	1		
3	R123271	Pino	4		
4	R529416	Arruela	4		
5	R123513	Eixo do balancim	1		NLA; ORDER RE548059
6	T20314	Mola	3		
7	RE508317	Balancim	8		
8	14M7148	Porca	1		M10
9	R123161	Suporte	4		
10	T20316	Arruela	2		
11	R54565	Plugue	2		
12	R107731	Vareta	8		
13	R123565	Peça acionada Pelo came	8		

5001 Oil Pump
5001 Pompe à huile
5001 Bomba de Óleo
5001 Bomba de aceite

5001_RE57763_PCD A.1

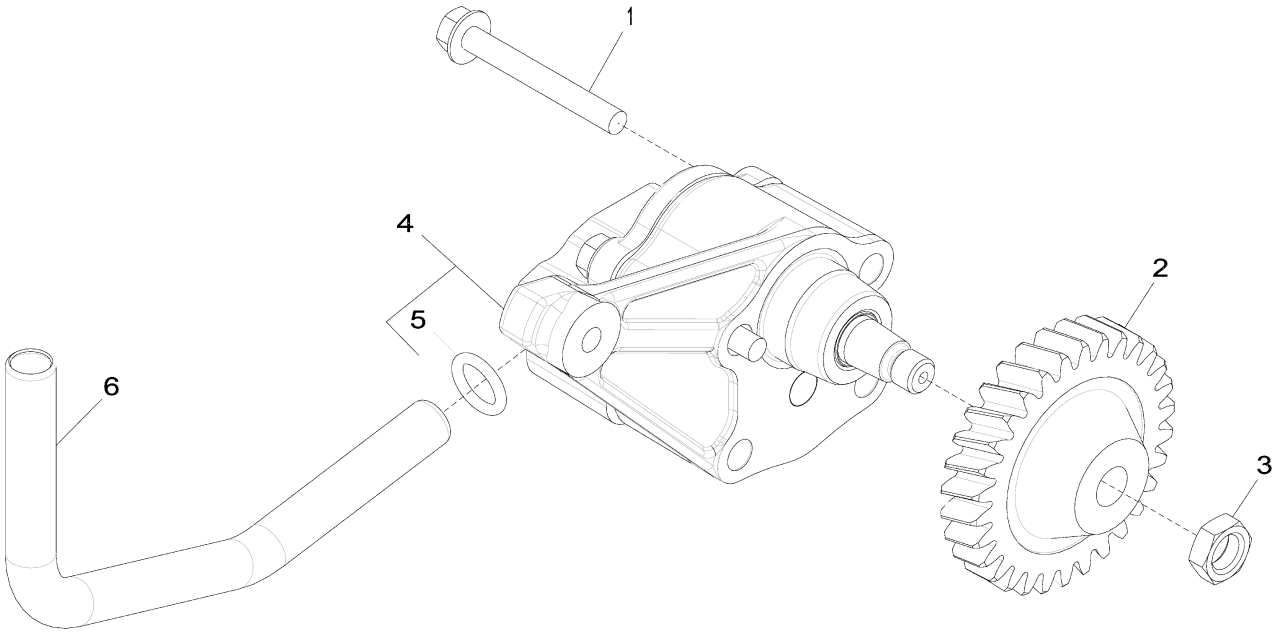

5001_RE57763_PCD

Item	*Nº peça*	*Descrição*	*Qtde*	*Nº série motor*	*Notas*
1	19M7802	Parafuso	2		M8 X 65
2	R120638	EngrEnagem	1		Z = 30
3	14M7066	Porca	1		M12
4	RE504914	Bombade óleo	1		
	SE501814	Bombade óleo remanufatur.	1		REMAN FOR RE504914
5	R97185	Anel o	1		
6	R121376	Tubo	1		

5130 Cylinder Head
5130 Culasse
5130 Cabeçote do Cilindro
5130 Culata

5130_RE532329_PCD A.2

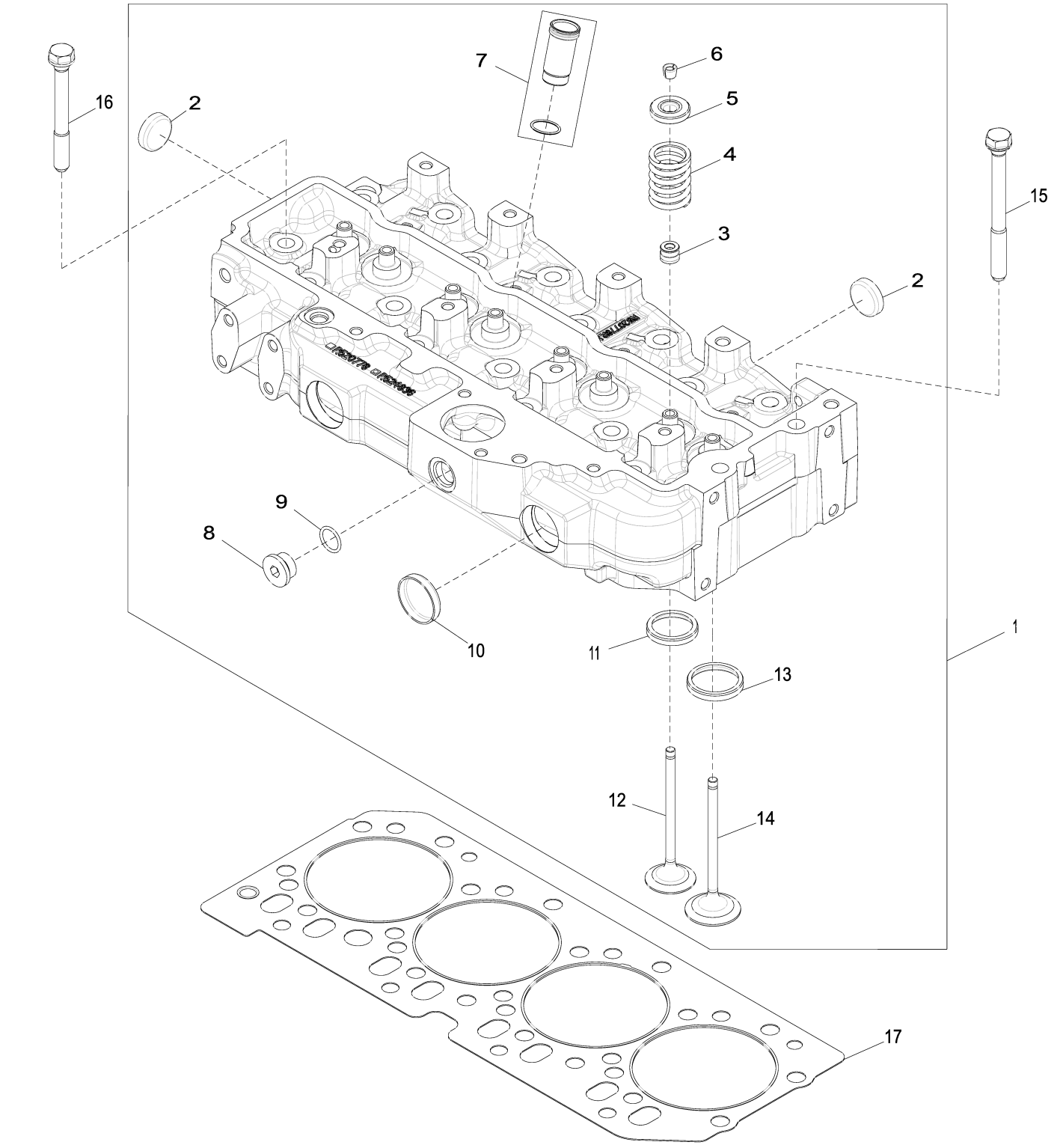

5130_RE532329_PCD

Item	Nº peça	Descrição	Qtde	Nº série motor	Notas
1	RE532328	Cabeçote	1		
	SE501809	Cabeça do cilindro remanuf.	1		REMAN FOR RE532328
2	CD16284	Plugue	4		
3	RE31617	Vedação	8		
4	R26125	Mola	8		
5	RE60005	RotadoR	8		
6	R91889	RetentoR	16		
7	RE527456	Luva	4		
8	T58477	Conexão	1		ALSO ORDER R26906
9	R26906	Anel o	1		
10	R43409	Plugue	2		
11	R106829	Inserto de assento válvula	4		
12	R90692	VálVula de escape	4		
13	R106831	Inserto de assento válvula	4		
14	R98062	VálVula de admissão	4		
15	R534091	Parafuso sextavado	2		
16	R85363	Parafuso sextavado	16		
17	R116515	Vedação de cilindro	1		

5204 Auxiliary Drive Cover
5204 Couvercle d'entraînement auxiliaire
5204 Tampa do Acionamento Auxiliar
5204 Tapa de mando auxiliar

RE59264PCDD04 A.1

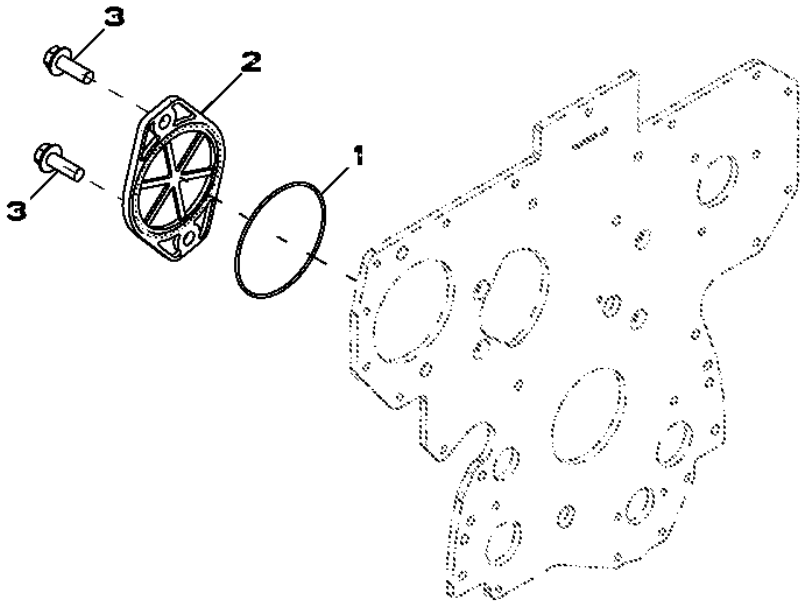

RE59264PCDD04

Item	*Nº peça*	*Descrição*	*Qtde*	*Nº série motor*	*Notas*
1	T20758	Anel o	1		
2	R135757	Capa	1		
3	19M7790	Parafuso	2		M12 X 35

5728 Water Pump Inlet
5728 Entrée de pompe à eau
5728 Entrada da Bomba de Água
5728 Entrada de bomba de agua

RE530087PCDA04 A.1

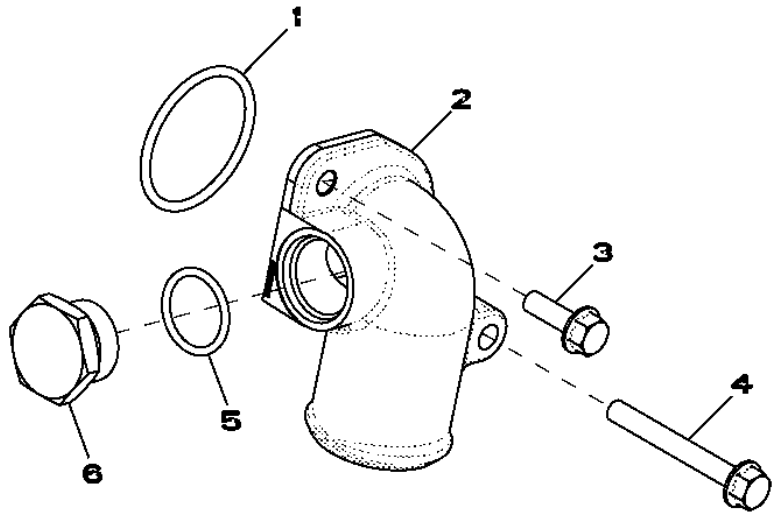

RE530087PCDA04

Item	*Nº peça*	*Descrição*	*Qtde*	*Nº série motor*	*Notas*
1	R89944	Anel o	1		
2	R522686	Conexão em ângulo	1		
3	19M7867	Parafuso	1		M8 X 25
4	19M7802	Parafuso	1		M8 X 65
5	U17409	Anel o	1		
6	R82718	Tampão de dreno	1		

5949 Engine Oil Cooler
5949 Refroidisseur d'huile moteur
5949 Resfriador do Óleo do Motor
5949 Enfriador de aceite de motor

RE526618PCDA02 A.1

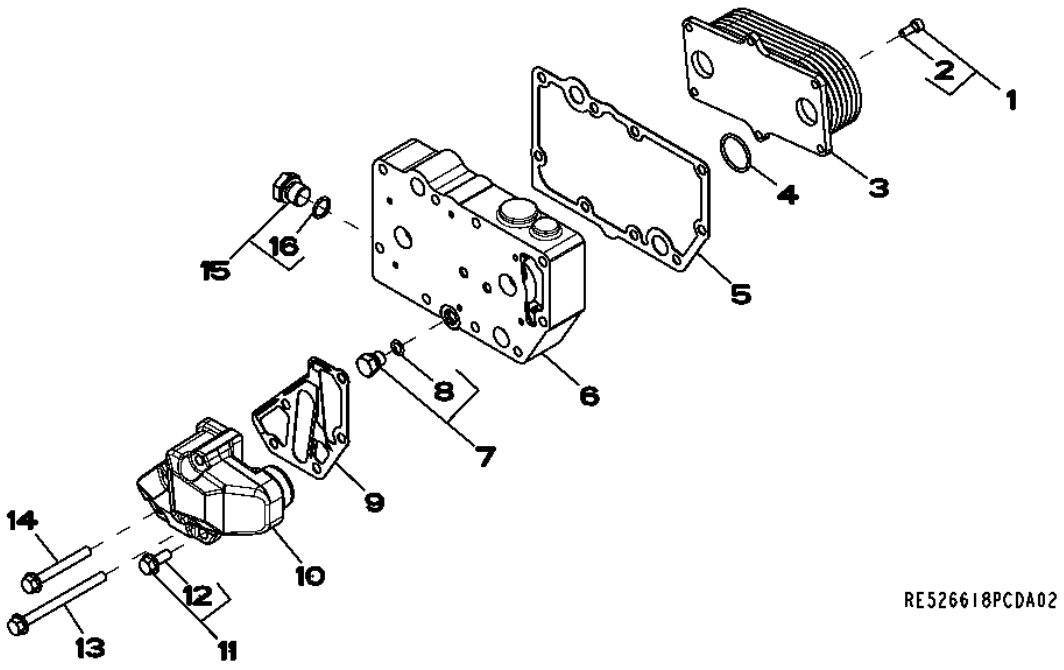

Item	*Nº peça*	*Descrição*	*Qtde*	*Nº série motor*	*Notas*
1	RE67231	Parafuso	6		
2	19M8553	Parafuso	1		M6 X 16
3	RE56690	ResfRiadoR de óleo	1		
4	T122075	Anel o	2		
5	R123501	Junta	1		
6	R521037	Carcaça	1		
7	RE46686	Conexão	1		
8	51M7040	Anel o	1		9.300 X 2.200 mm
9	R501428	Junta	1		
10	R502811	Adaptador	1		
11	RE67238	Parafuso	1		
12	19M7866	Parafuso	1		M8 X 20
13	19M7970	Parafuso	2		M8 X 100
14	19M7802	Parafuso	2		M8 X 65
15	RE46685	Tampão	1		
16	51M7043	Anel o	1		15.300 X 2.200 mm

62A4 Alternator Brackets
62A4 Supports d'alternateur
62A4 Suportes do Alternador
62A4 Soportes del alternador

62A4_RE531056_PCD A.1

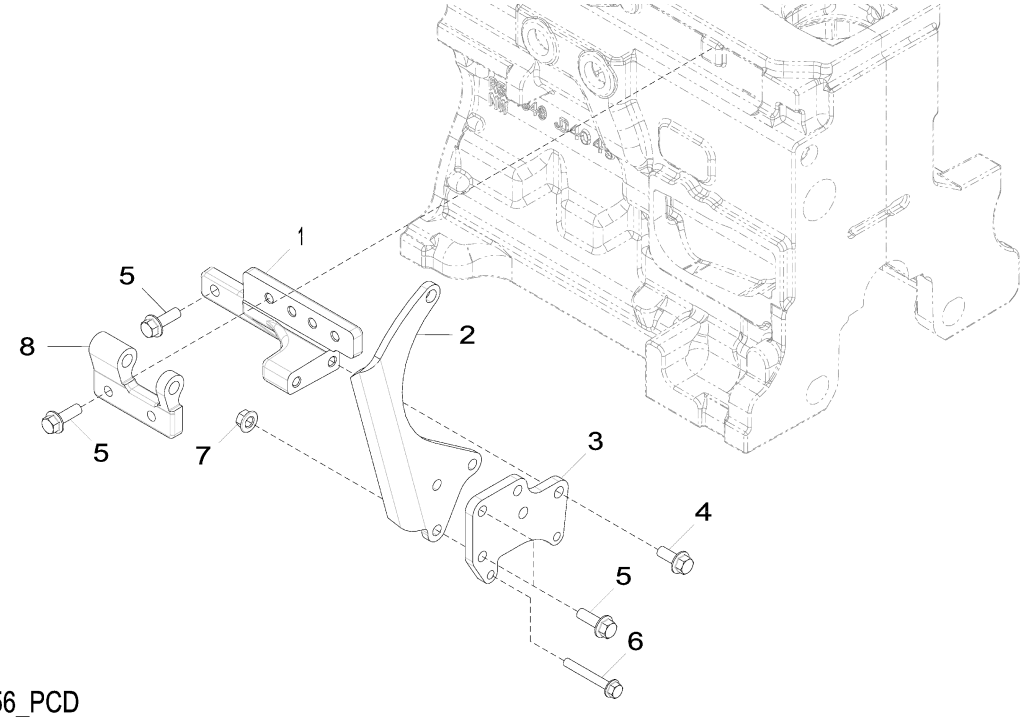

62A4_RE531056_PCD

Item	*Nº peça*	*Descrição*	*Qtde*	*Nº série motor*	*Notas*
1	R529946	Apoio	1		SUB FOR R516584
2	R524235	Correia	1		
3	R516510	Mangueira	1		
4	19M7785	Parafuso	2		M10 X 25
5	19M7786	Parafuso	7		M10 X 30
6	19M7801	Parafuso	2		M8 X 60
7	14M7296	Porca com flange	3		M10
8	R503766	Suporte	1		

63AG Fuel Lines, Low Pressure
63AG Conduites de combustible, basse pression
63AG Linhas de Combustível, Baixa Pressão
63AG Tubería de combustible, baja presión

RE530610PCDA01 A.1

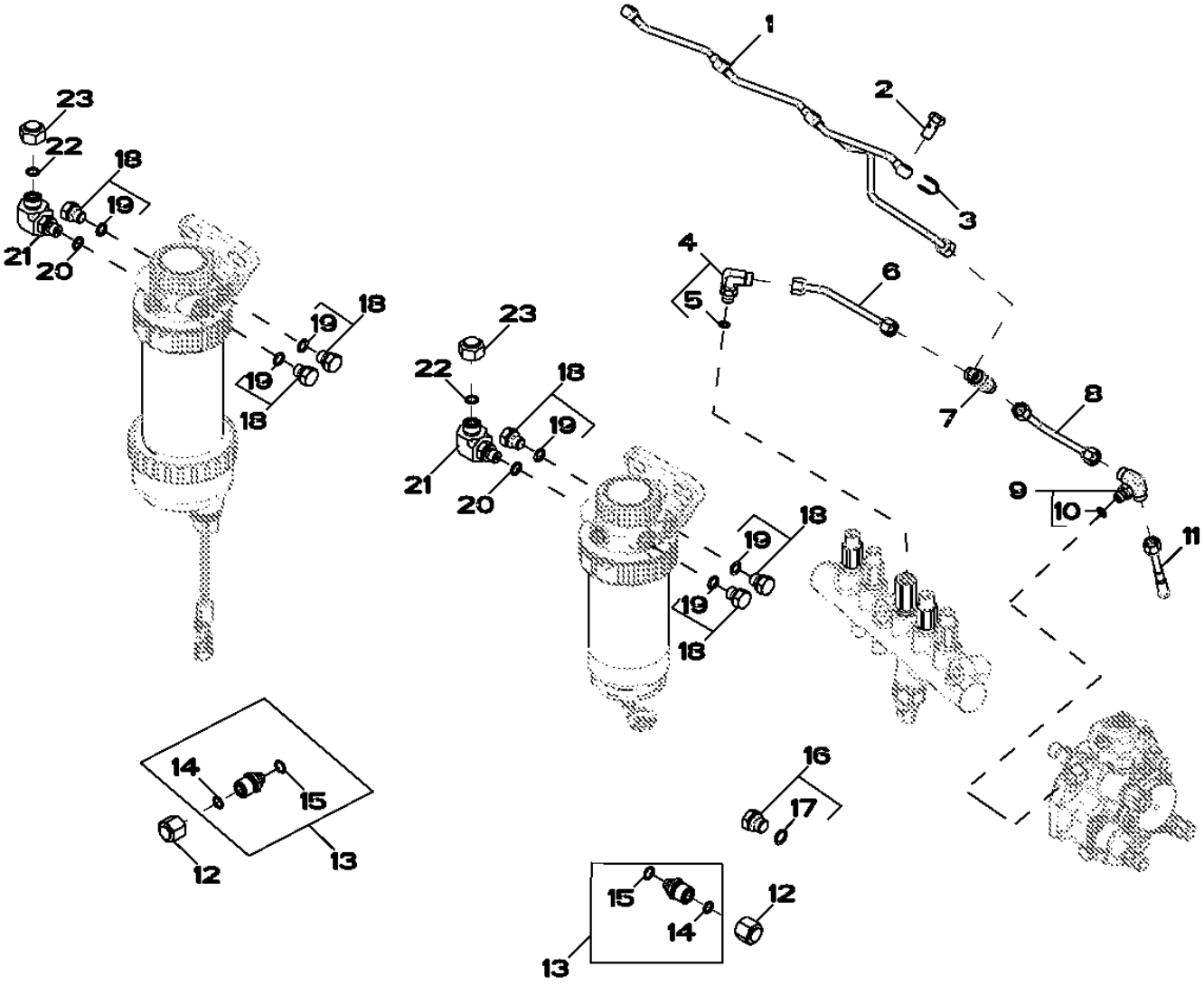

RE530610PCDA01

Item	Nº peça	Descrição	Qtde	Nº série motor	Notas
1	RE529914	Linha de combustivel	1		
2	38M7009	Parafuso oco	4		
3	R522899	Arruela de vedação	4		
4	RE502173	Conexão	1		
5	51M7039	Anel o	1		8.100 X 1.600 mm
6	RE523464	Linha de combustivel	1		
7	R97061	Conexão em t	1		
8	RE529916	Linha de combustivel	1		
9	RE524220	Conexão	1		
10	51M7039	Anel o	1		8.100 X 1.600 mm
11	RE67050	Linha de combustivel	1		
12	38H1415	Conexão	2		
13	RE507247	Conexão de mangueira	2		
14	T77613	Anel o	1		
15	R500271	Anel o	1		
16	RE46684	Tampão	1		
17	51M7041	Anel o	1		11.300 X 2.200 mm
18	RE46686	Conexão	6		
19	51M7040	Anel o	1		9.300 X 2.200 mm
20	51M7040	Anel o	1		9.300 X 2.200 mm
21	38H5022	Conexão em ângulo	1		
22	T77613	Anel o	1		
23	38H5141	Conexão	2		

65QS Turbocharger
65QS Turbocompresseur
65QS Turbocompressor
65QS Turbocompresor

65Q5_RE560155_PCD A.1

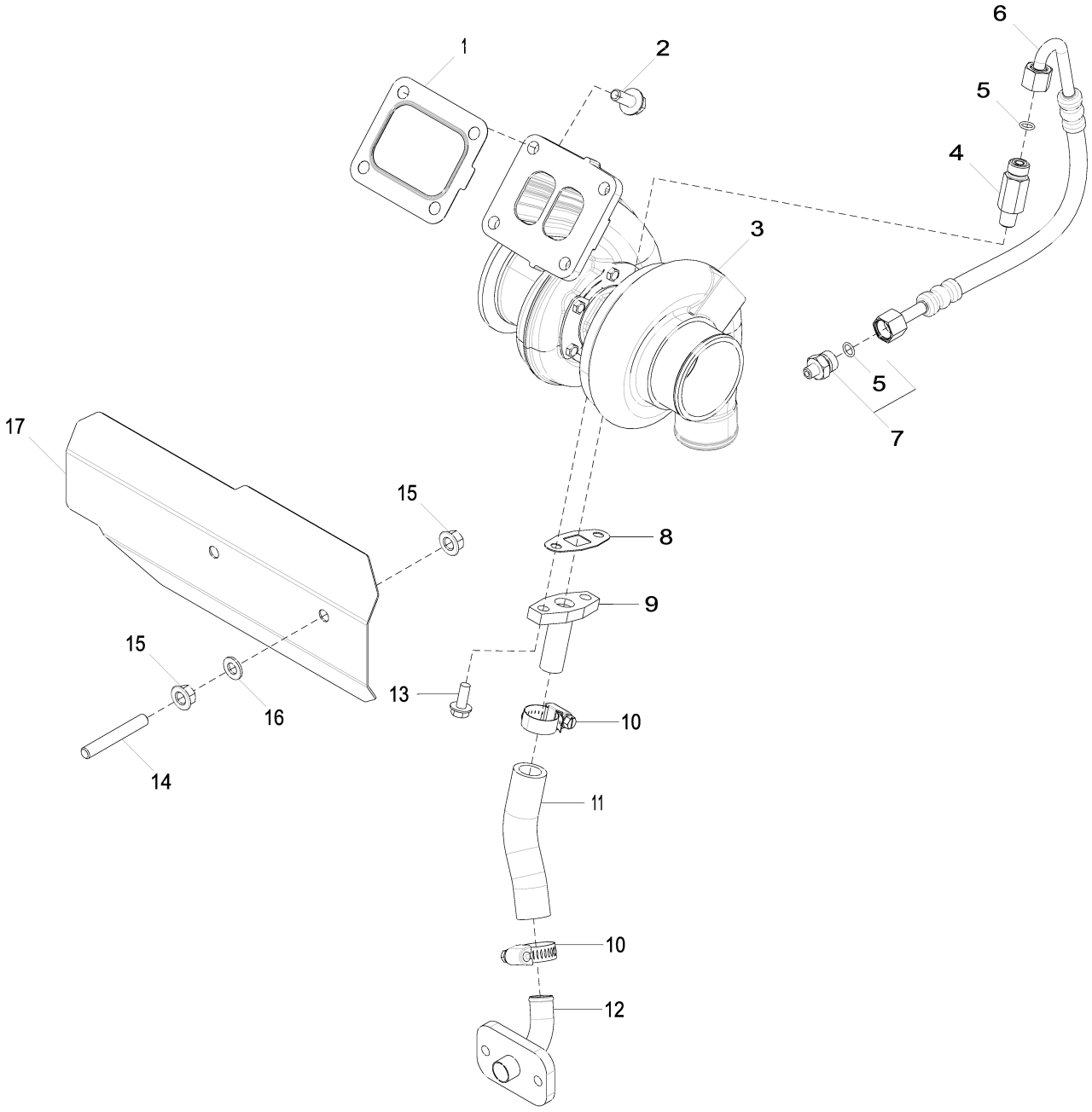

65Q5_RE560155_PCD

Item	Nº peça	Descrição	Qtde	Nº série motor	Notas
1	R92097	Junta	1		
2	R522679	Parafuso sextavado	4		
3	RE540549	TurboalimenTador	1		
4	RE518109	Adaptador	1		
5	R63548	Anel o	2		
6	RE530330	Mangueira	1		
7	RE521531	Adaptador	1		
8	R123570	Junta	1		
9	RE60003	Tubulação de óleo	1		
10	RE65978	Braçadeira	2		
11	R120013	Mangueira	1		CTL 127 mm
12	RE504845	Tubo de óleo	1		
13	19M8062	Parafuso	2		M8 X 20
14	R516238	Pino	2		
15	14M7296	Porca com flange	4		M10
16	24M7028	Arruela	2		10.500 X 20 X 2 mm
17	R523486	Proteção térmica	1		

6698 Water Temperature Sensor - Plug
6698 Capteur de température d'eau - bouchon
6698 Sensor de Temperatura da Água - Bujão
6698 Sensor de temperatura del agua - Enchufe

RE500556PCDD02 A.1

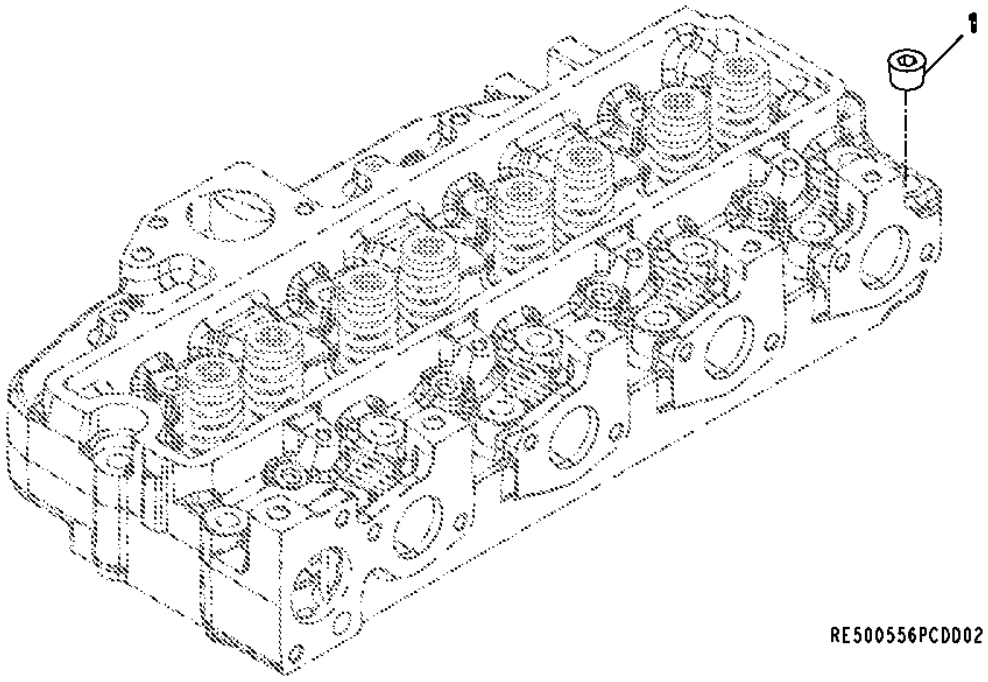

Item	*Nº peça*	*Descrição*	*Qtde*	*Nº série motor*	*SFM75*	*Notas*
1	RE57836	Tampão	1			SUB FOR 15H624

6764 Engine Sensors
6764 Capteurs du moteur
6764 Sensores do Motor
6764 Sensores de motor

6764_RE545574_PCD A.1

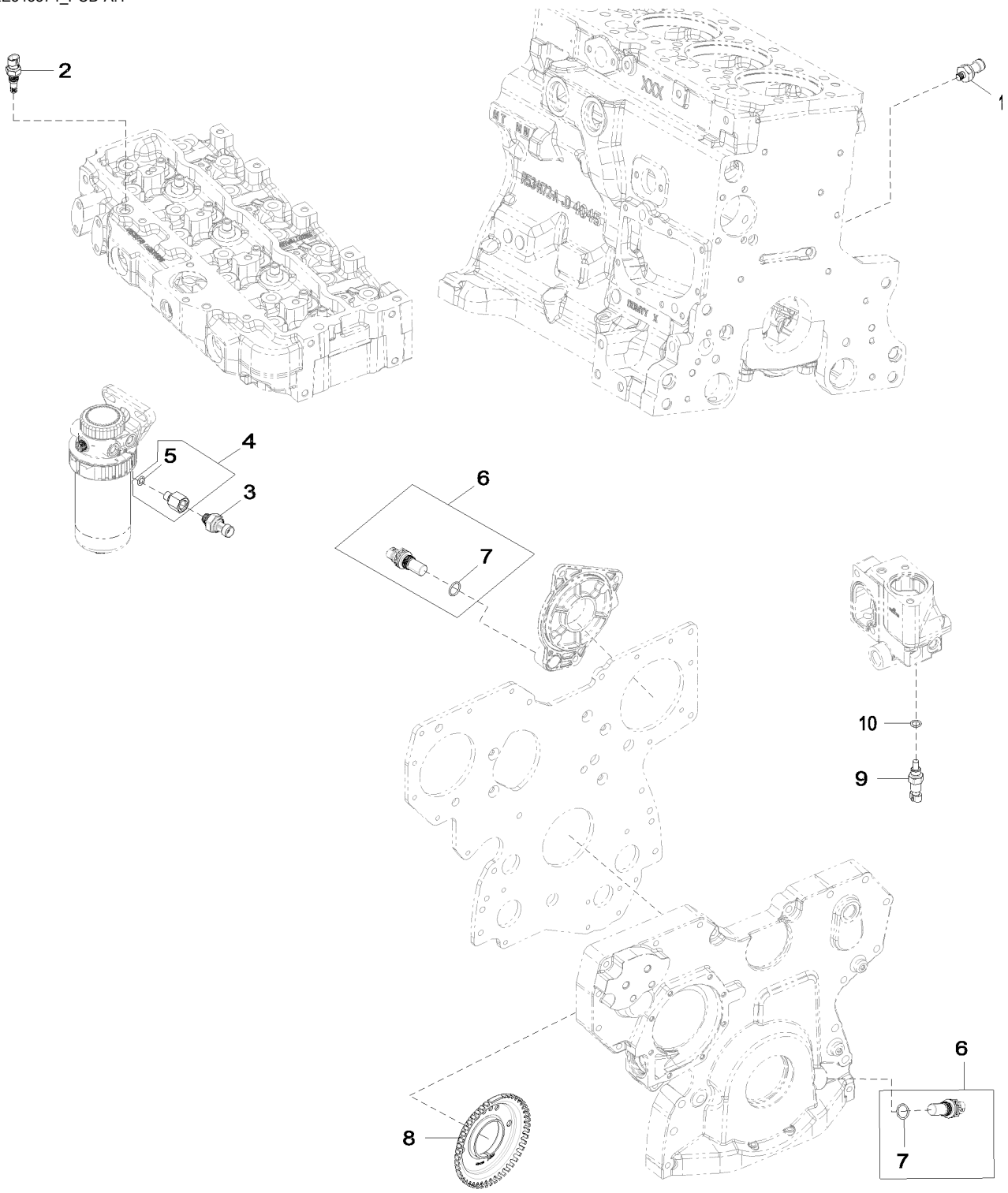

6764_RE545574_PCD

Item	*Nº peça*	*Descrição*	*Qtde*	*Nº série motor*	*Notas*
1	RE167207	SenSor	1		(A)
2	RE525016	Termo-par	1		(B)
3	RE522794	SenSor	1		(C)
4	RE523854	Adaptador	1		
5	51M7040	Anel o	1		9.300 X 2.200 mm
6	RE519144	SenSor	2		(D)
7	51M7044	Anel o	1		17.300 X 2.200 mm
8	R517471	Roda	1		
9	RE52722	SenSor de temperatura	1		(E)
10	51M7041	Anel o	1		11.300 X 2.200 mm

(A) Oil Pressure Sensor
Capteur de pression d'huile
Sensor de Pressão do Óleo
Sensor de presión de aceite

(B) Air Temperature Sensor
Capteur de température d'air
Sensor de Temperatura do Ar
Sensor de temperatura de aire

(C) Fuel Pressure Sensor
Capteur de pression du carburant
Sensor de Pressão do Combustível
Sensor de presión de combustible

(D) Magnetic Pick Up Sensor
Capteur magnétique
Sensor do Captador Magnético
Sensor de captador magnético

(E) Coolant Temperature Sensor
Capteur de température du liquide de refroidissement
Sensor da Temperatura do Líquido de Arrefecimento
Sensor de temperatura del refrigerante

8192 Primary Fuel Filter
8192 Filtre à carburant primaire
8192 Filtro Primário do Combustível
8192 Filtro primario de combustible

RE532255PCDB01 A.1

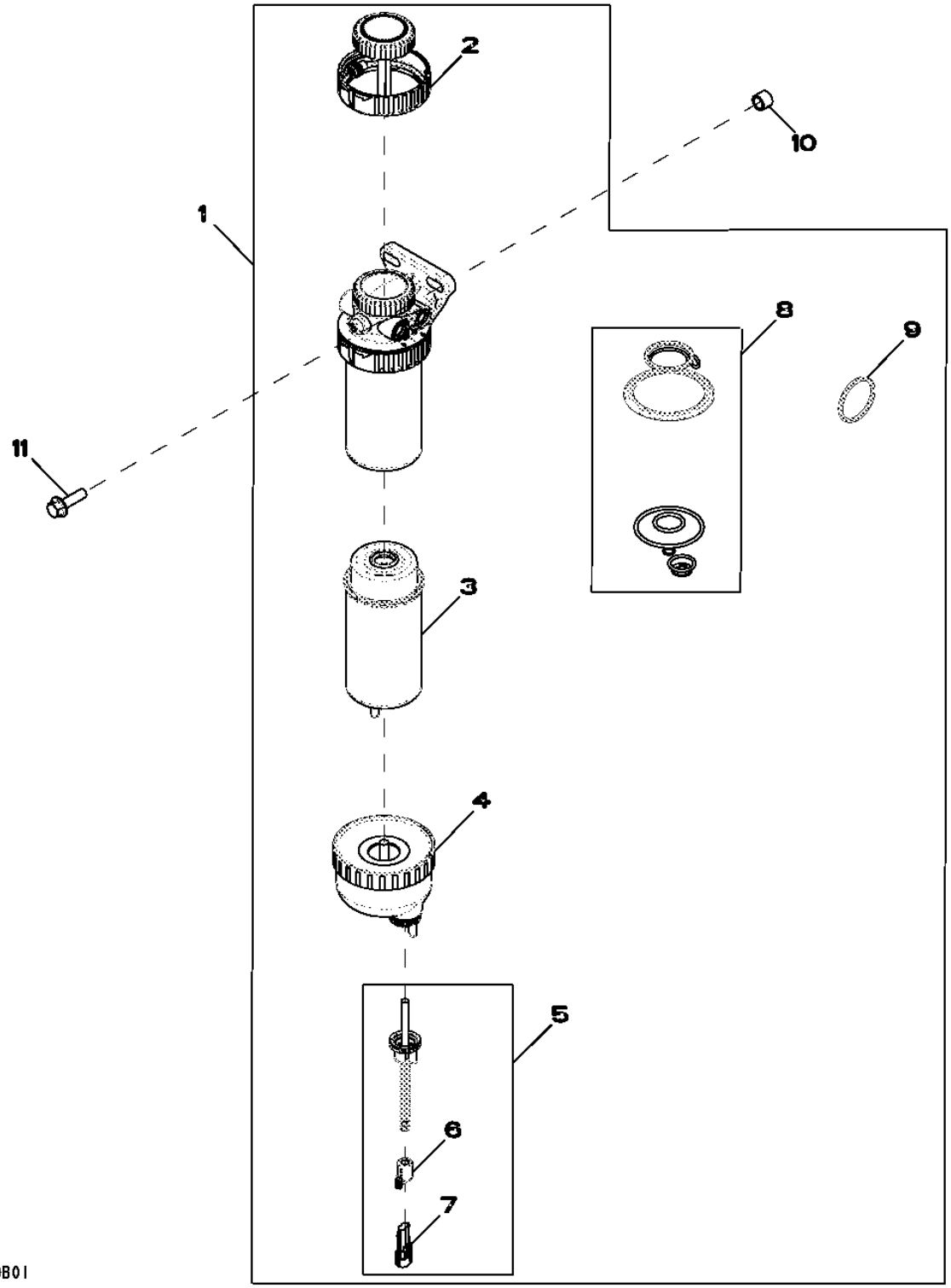

Item	Nº peça	Descrição	Qtde	Nº série motor	Notas
1	RE540392	Filtro	1		
2	RE526834	Kit do filtro	1		
3	RE529643	Elemento de filtro	1		
4	RE540438	Copo de sedimentação	1		
5	RE540439	SenSor	1		
6	57M9556	Acessório conexão elétrica	1		
7	57M7256	Alojam. conector elétrico	1		
8	RE516553	Kit retentor	1		
9	RE516512	Kit - anel o	1		
10	28H1884	Espaçador	1		0.493" X 0.675" X 1/2"
11	19M7550	Parafuso sextavado	1		M10 X 35

84FQ Wiring Harness Hardware
84FQ Boulonnerie de faisceau
84FQ Peças de Fixação do Chicote Elétrico
84FQ Tornillería de grupo de cables

84FQ_RE560156_PCD A.1

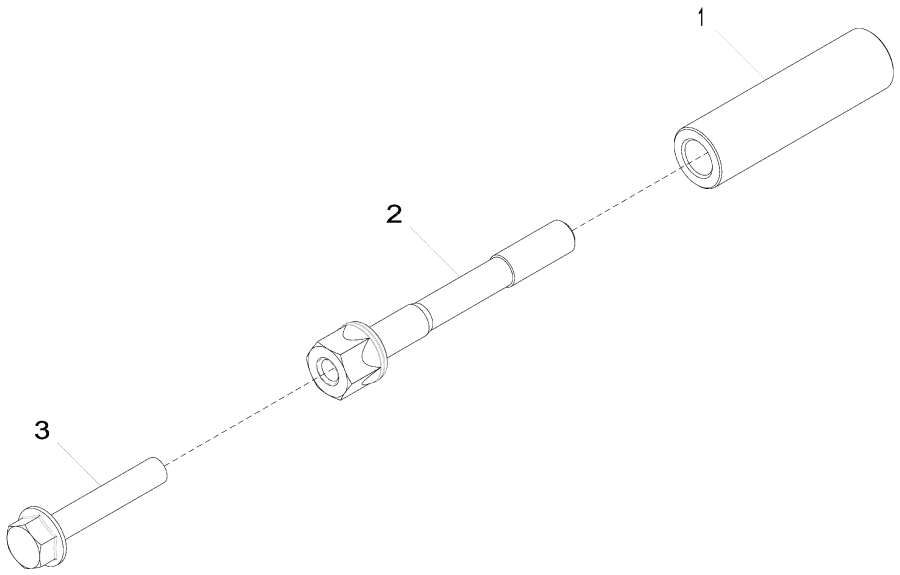

84FQ_RE560156_PCD

Item	*Nº peça*	*Descrição*	*Qtde*	*Nº série motor*	*Notas*
1	R520632	Espaçador	1		
2	R521458	Parafuso	1		
3	19M7799	Parafuso	1		M8 X 45

8718 Belt Tensioner
8718 Tendeur de courroie
8718 Tensionador da Correia
8718 Tensor de correa

8718_re517336_pcd B.2

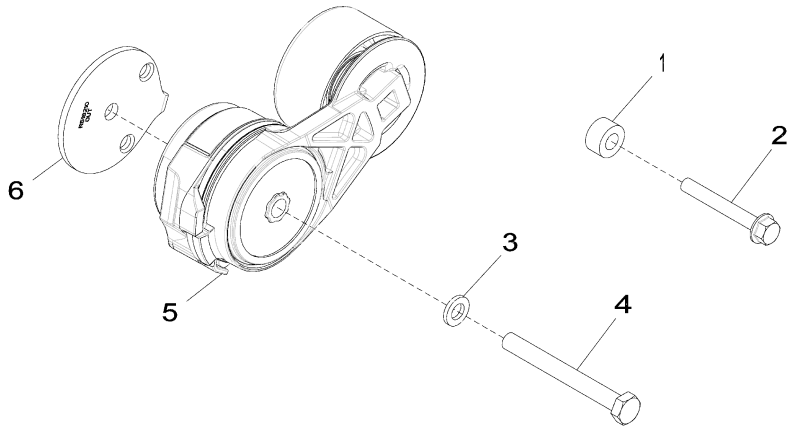

8718_RE517336_PCD

Item	Nº peça	Descrição	Qtde	Nº série motor	Notas
1	CD14689	Espaçador	1		
2	19M7801	Parafuso	1		M8 X 60
3	24M7106	Arruela	1		10 X 18 X 2.500 mm
4	19M8183	Parafuso sextavado	1		M10 X 90
5	RE548027	Tensionador de correia	1		SUB FOR RE518097
6	R518210	Espaçador	1		

8875 Oil Filter
8875 Filtre à huile
8875 Filtro de Óleo
8875 Filtro de aceite

RE528763PCDB01 A.1

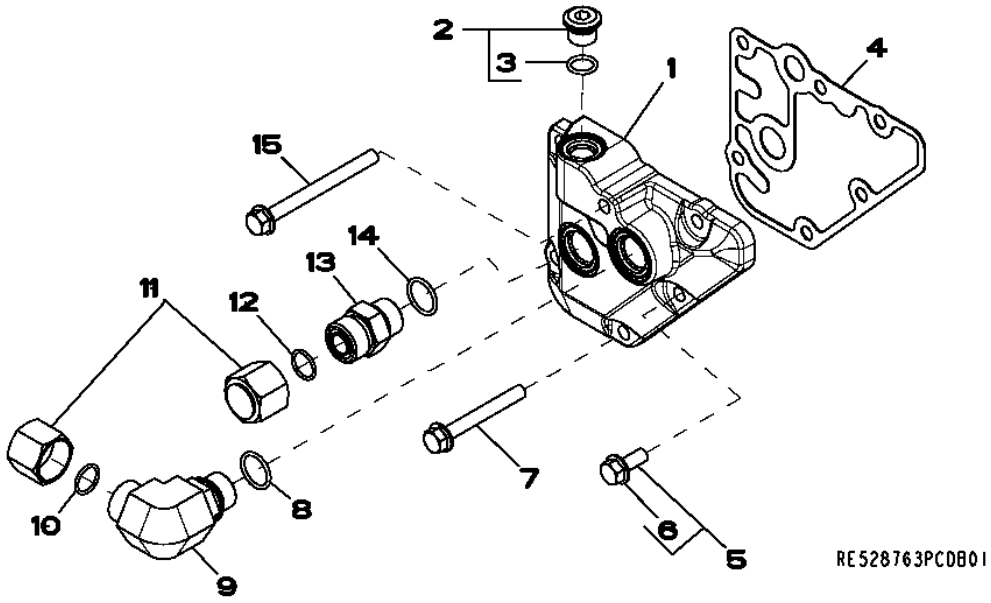

Item	*Nº peça*	*Descrição*	*Qtde*	*Nº série motor*	*Notas*
1	R518455	Adaptador	1		
2	RE52242	Tampão de dreno	1		
3	51M7042	Anel o	1		13.300 X 2.200 mm
4	R123525	Junta	1		
5	RE67238	Parafuso	1		(A)
6	19M7866	Parafuso	1		(B) M8 X 20
7	19M7802	Parafuso	4		M8 X 65
8	51M7045	Anel o	1		19.300 X 2.200 mm
9	38H5018	Conexão em ângulo	1		
10	T77932	Anel o	1		
11	38H1417	Conexão	2		
12	T77932	Anel o	1		
13	38H5004	Adaptador	1		
14	51M7045	Anel o	1		19.300 X 2.200 mm
15	19M7913	Parafuso	1		M8 X 90

(A) With Pre-Applied Sealant
Avec produit d'étanchéité préappliqué
Com Vedante Pré-aplicado
Con pasta selladora preaplicada

(B) Without Pre Applied Sealant
Sans produit d'étanchéité préappliqué
Sem Vedante Pré-aplicado
Sin pasta selladora preaplicada

9801 Lift Straps
9801 Oeillets de levage
9801 Tirantes de Elevação
9801 Cintas de elevación

9801_RE53353_PCD A.1

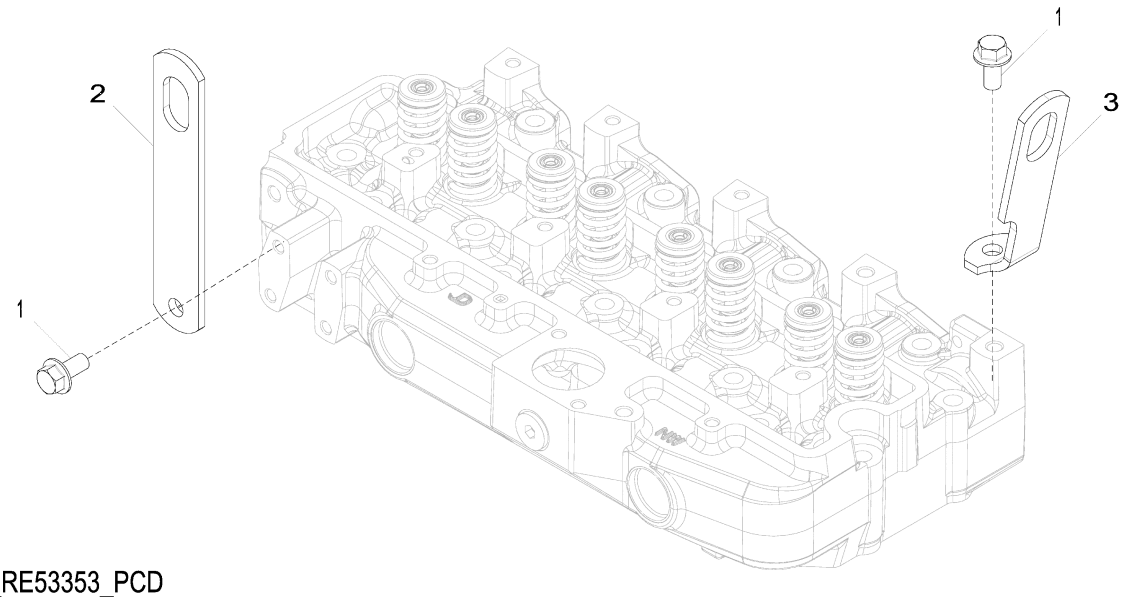

9801_RE53353_PCD

Item	*Nº peça*	*Descrição*	*Qtde*	*Nº série motor*	*Notas*
1	19M7788	Parafuso	2		M12 X 25
2	R502329	Correia	1		REAR
3	R502175	Correia	1		FRONT

9901 Cylinder Liner Packing
9901 Garniture de chemise de cylindre
9901 Lubrificação da Camisa do Cilindro
9901 Retén de camisa de cilindro

AR65507PCDA02 A.1

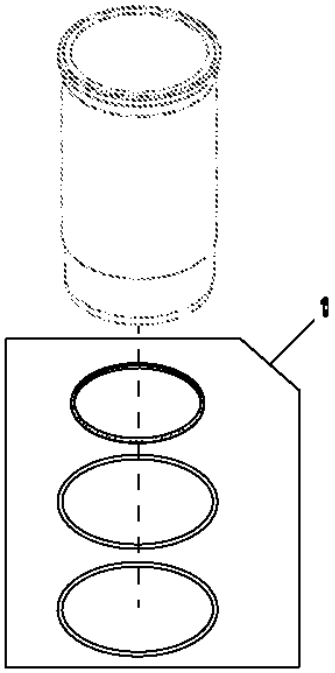

Item	*Nº peça*	*Descrição*	*Qtde*	*Nº série motor*	*Notas*
1	AR65507	Kit - anel o	1		

9901 Rear Oil Seal
9901 Joint d'arrêt d'huile arrière
9901 Vedação Traseira de Óleo
9901 Retén de aceite trasero

RE44574PCDC03 A.1

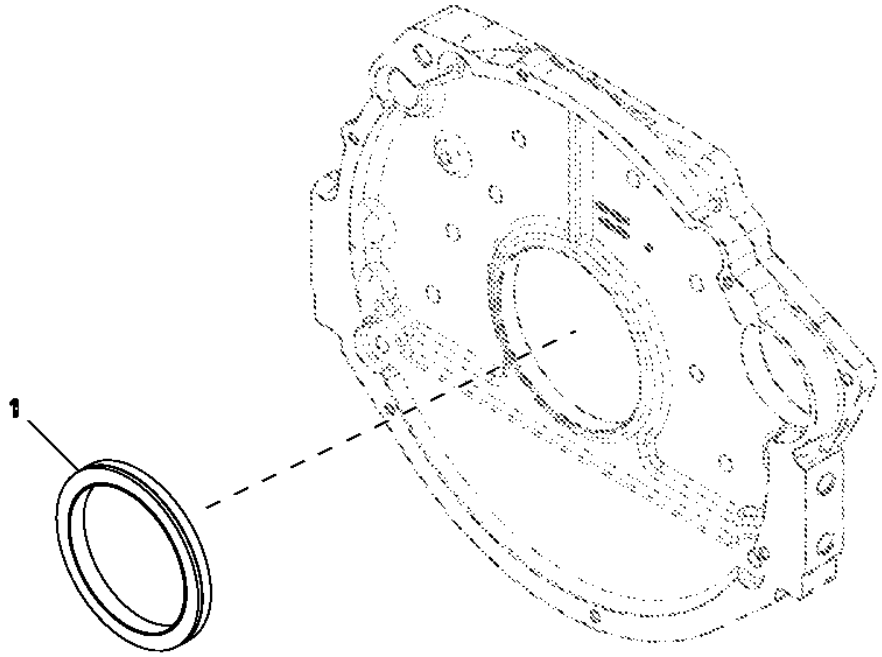

Item	*Nº peça*	*Descrição*	*Qtde*	*Nº série motor*	*Notas*
1	RE44574	Vedação	1		

9901 Camshaft
9901 Arbre à cames
9901 Comando de Válvulas
9901 Árbol de levas

RE507595PCDA01 A.1

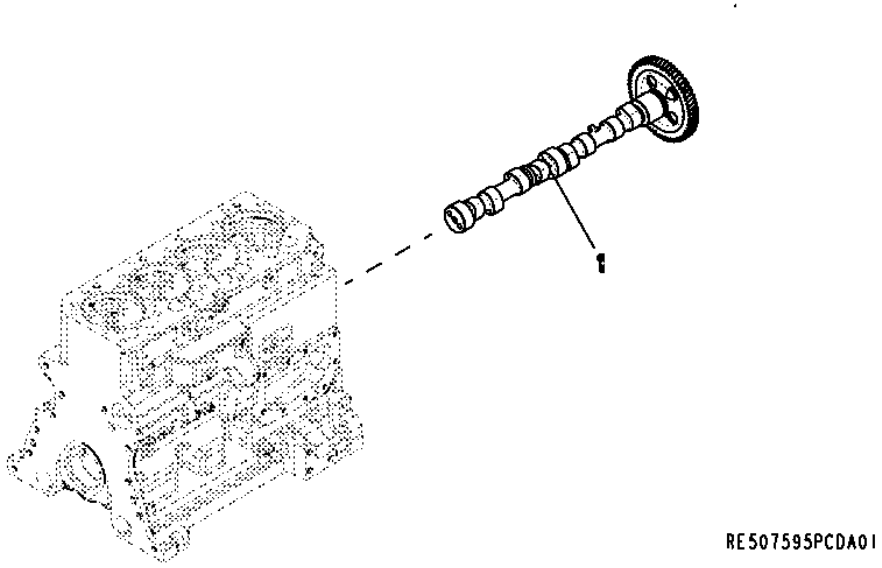

Item	*Nº peça*	*Descrição*	*Qtde*	*Nº série motor*	*Notas*
1	RE507595	Eixo de cames	1		
	SE501815	Comando de Válvulas Reman	1		(Reman For RE507595)

9901 Piston Ring Kit
9901 Kit de segments de piston
9901 Kit de Anéis de Pistão
9901 Juego de segmentos de pistón

RE507852PCDB02 A.1

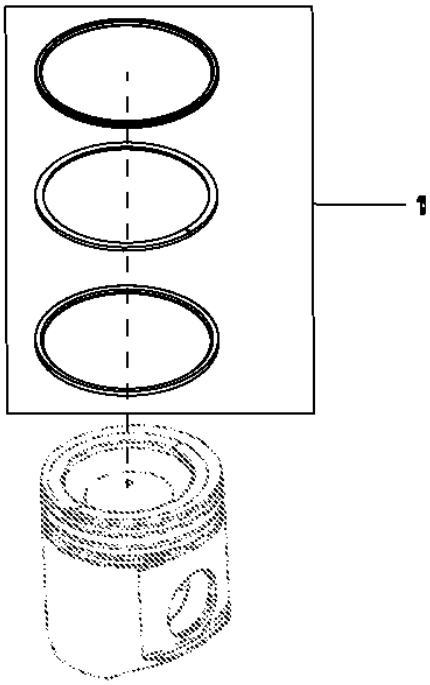

Item	*Nº peça*	*Descrição*	*Qtde*	*Nº série motor*	*Notas*
1	RE507852	Kit anéis de pistão	1		(Includes RE508561 and RE504302 and R522512)

9901 Piston Liner Kit
9901 Kit de chemise de piston
9901 Kit de Camisa do Pistão
9901 Juego de camisas de pistón

RE527843PCDA02 A.1

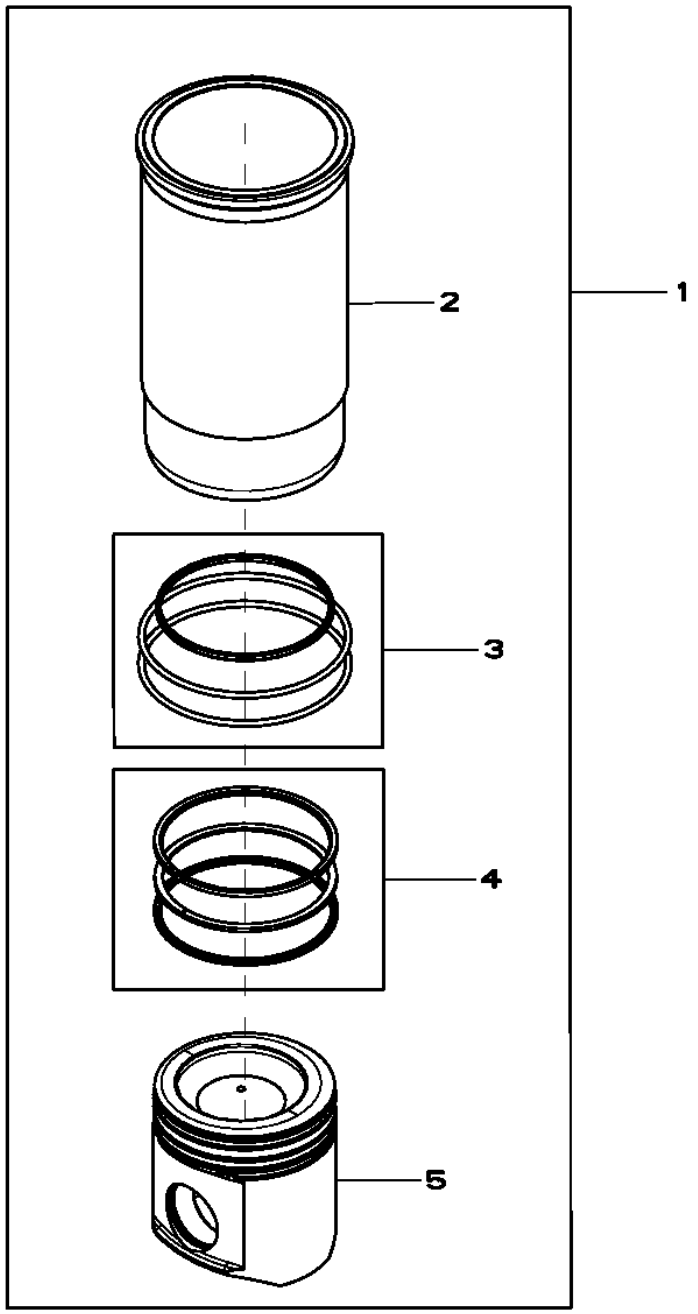

RE527843PCDA02

Item	*Nº peça*	*Descrição*	*Qtde*	*Nº série motor*	*Notas*
1	RE527843	Kit pistão e camisa	4		(A)
2	.....	Camisa de cilindro	1		(Order RE527843) NSEP
3	AR65507	Kit - anel o	1		
4	RE507852	Kit anéis de pistão	1		PKG OF 3 , SUB FOR RE527844
5	.....	Pistão	1		(Marked RE527039) (Order RE527843) NSEP

(A) Includes Instructions
Notice de montage comprise
Inclui Instruções
Incluye las instrucciones

9901 Camshaft Kit
9901 Kit d'arbre à cames
9901 Kit de Comando de Válvulas
9901 Juego de árbol de levas

RE532238PCDA01 A.1

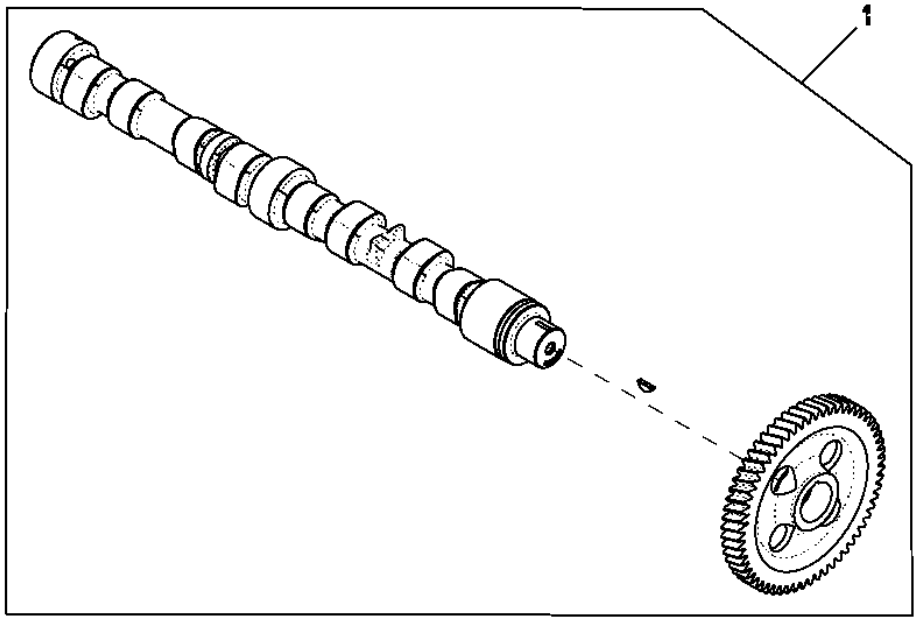

RE532238PCDA01

Item	*Nº peça*	*Descrição*	*Qtde*	*Nº série motor*	*Notas*
1	RE532238	Eixo de cames	1		
	SE501817	Comando de Válvulas Reman	1		(Reman For RE532238)

9901 Engine Gasket Kit
9901 Jeu de joints du moteur
9901 Kit de Juntas do Motor
9901 Kit de empaquetaduras de motor

RE532713PCDD02 A.1

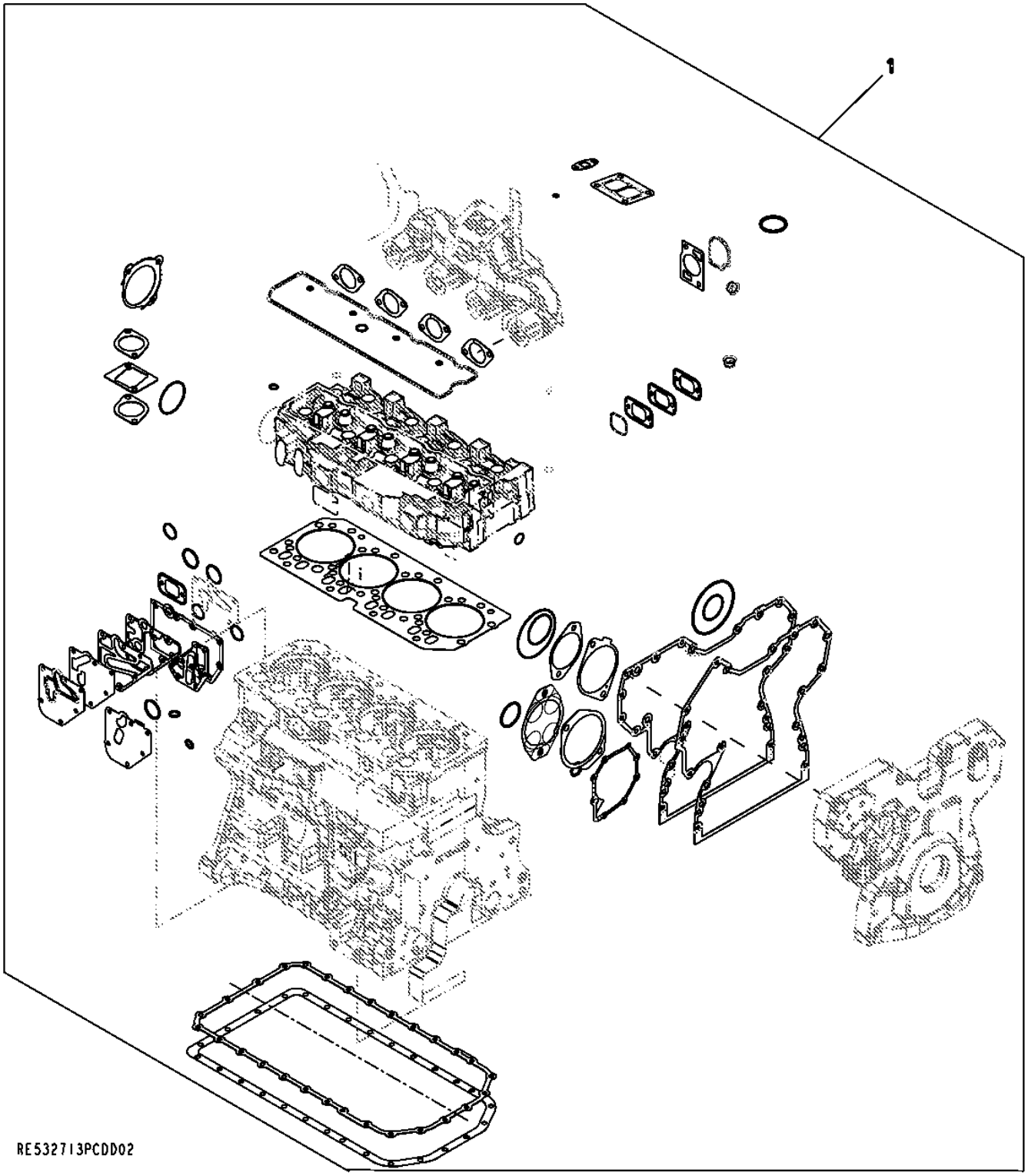

Item	*Nº peça*	*Descrição*	*Qtde*	*Nº série motor*	*Notas*
1	RE532713	Kit de juntas	1		

9901 Engine Overhaul Kit
9901 Kit de reconditionnement du moteur
9901 Kit de Retífica do Motor
9901 Conjunto de reconstrucción del motor

RE532715PCDB02 A.1

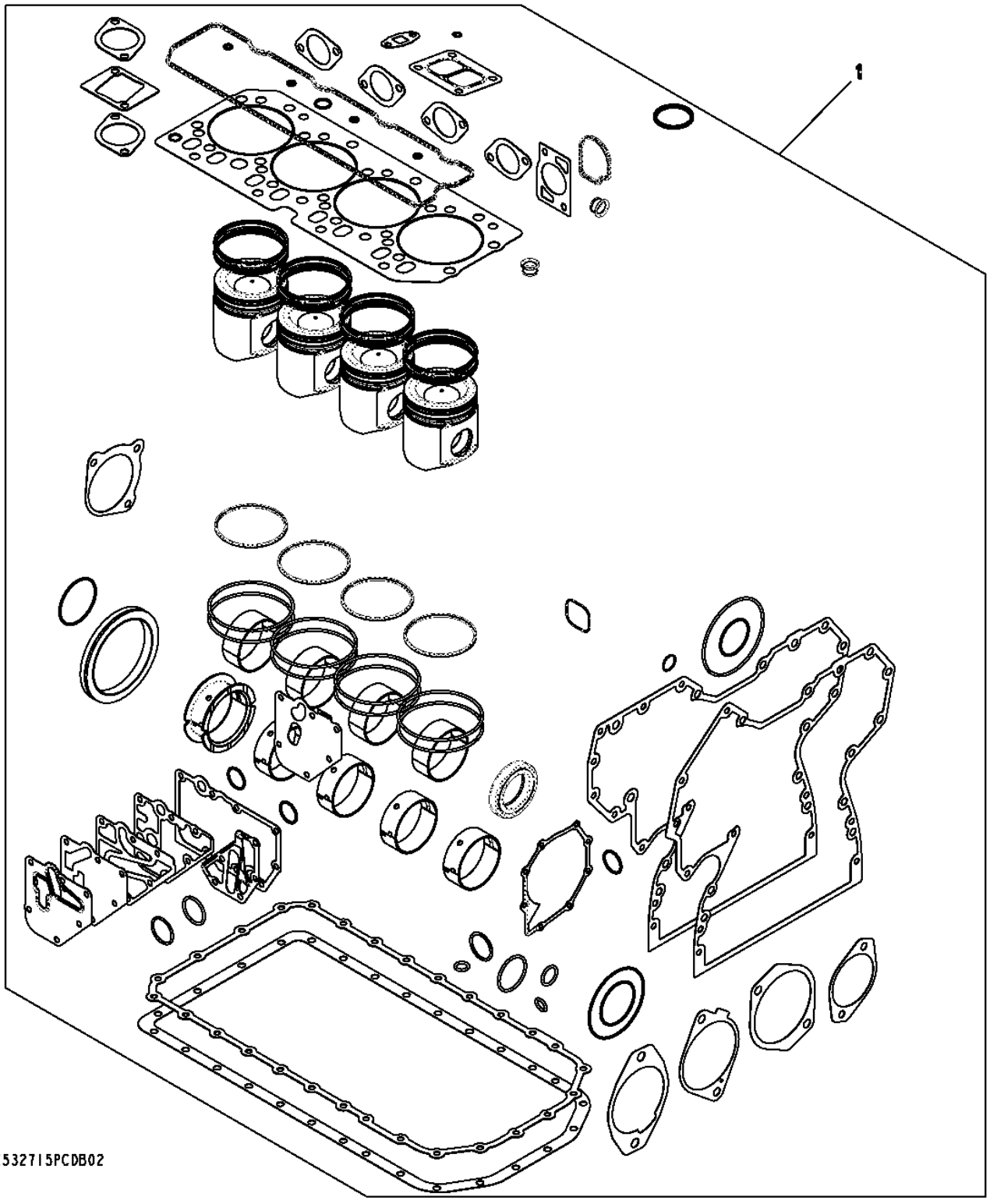

Item	*Nº peça*	*Descrição*	*Qtde*	*Nº série motor*	*Notas*
1	RE532715	Kit reparação do motor	1		(Also Order (8) R501124 and RE532992)

9901 Gasket Kit, Cylinder Head Removal
9901 Kit de joints, dépose de la culasse
9901 Kit de Juntas da Remoção do Cabeçote do Cilindro
9901 Juego de juntas, separación de culata

RE532842PCDA03 A.1

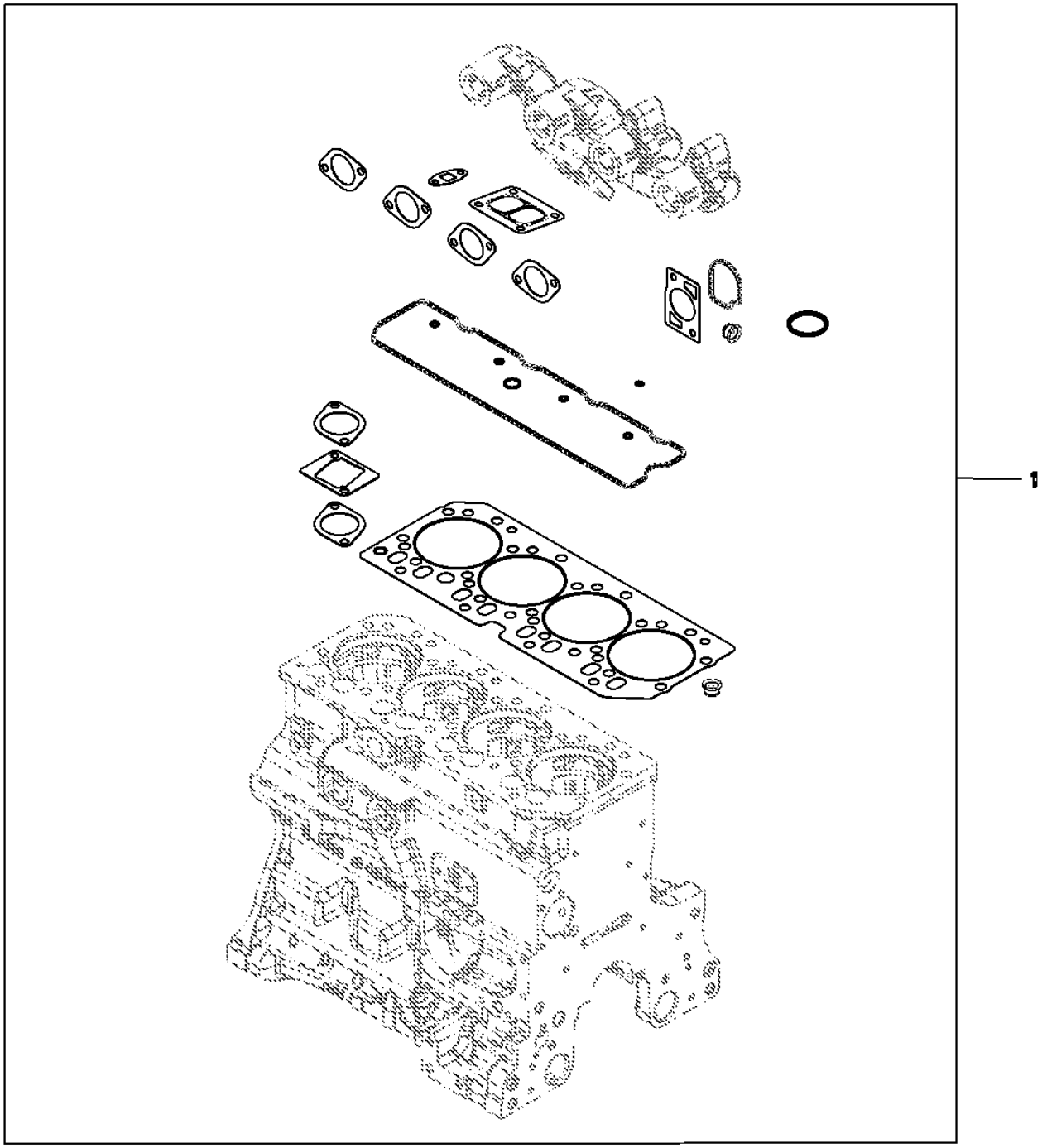

Item	*Nº peça*	*Descrição*	*Qtde*	*Nº série motor*	*Notas*
1	RE532842	Kit de juntas	1		

9901 Service Kit, Cylinder Head Bolts
9901 Kit d'entretien, vis de culasse
9901 Kit de Serviço dos Parafusos do Cabeçote do Cilindro
9901 Conjunto de mantenimiento, tornillos de culata

RE532992PCDA03 A.1

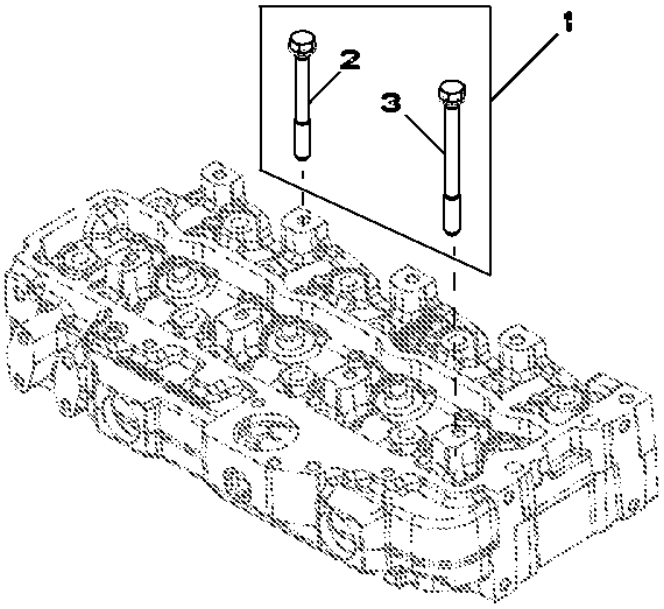

RE532992PCDA03

Item	*Nº peça*	*Descrição*	*Qtde*	*Nº série motor*	*Notas*
1	RE532992	Kit do parafuso	1		
2	R85363	Parafuso sextavado	16		
3	R502511	Parafuso sextavado	2		

9901 Engine Overhaul Kit
9901 Kit de reconditionnement du moteur
9901 Kit de Retífica do Motor
9901 Conjunto de reconstrucción del motor

RE536084PCDB02 A.1

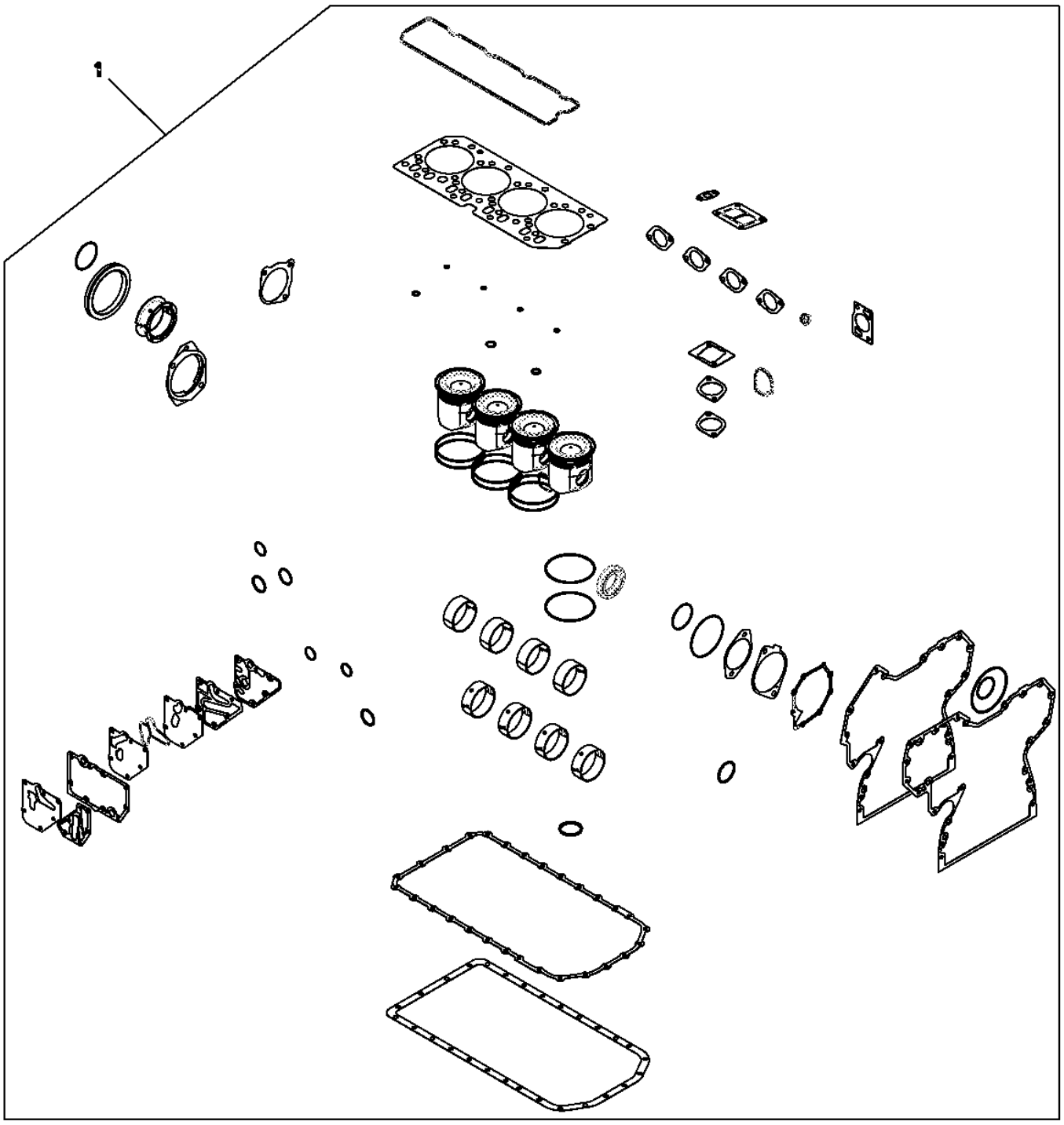

RE536084PCDB02

Item	*Nº peça*	*Descrição*	*Qtde*	*Nº série motor*	*Notas*
1	RE539094	Kit reparação do motor	1		

9901 Service Kit, Injector Nozzle
9901 Kit d'entretien, injecteurs
9901 Kit de Manutenção do Bico Injetor
9901 Conjunto de mantenimiento, inyector

9901_RE546783_PCD A.1

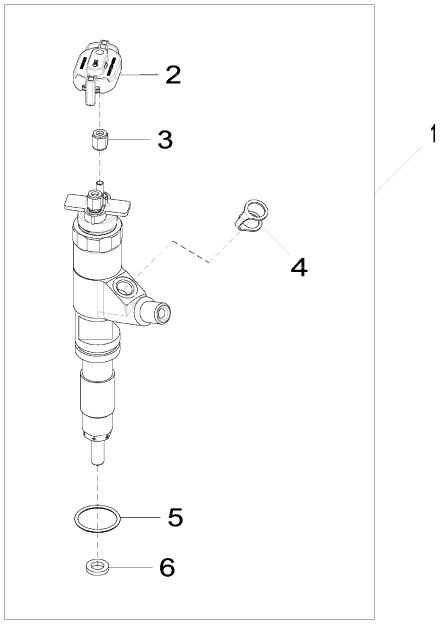

9901_RE546783_PCD

Item	Nº peça	Descrição	Qtde	Nº série motor	Notas
1	RE531210	Bico injetor	1		NLA; ORDER RE546783
	RE546783	Kit do bocal	1		SUB FOR RE531210
	SE501928	Bico injetor remanufaturado	1		REMAN FOR RE546783
2	RE528588	Tampa de conecTor eléTrico	1		
3	R134920	Porca	2		
4	R522899	Arruela de vedação	1		
5	R516647	Anel o	1		
6	R523499	Arruela	1		

9901 Crankshaft Main Bearing Kit, Standard
9901 Vilebrequin, kit de palier de butée, standard
9901 Kit do Mancal Principal do Virabrequim, Padrão
9901 Estándar, juego de cojinetes de bancada del cigüeñal

RE65165PCDA02 A.1

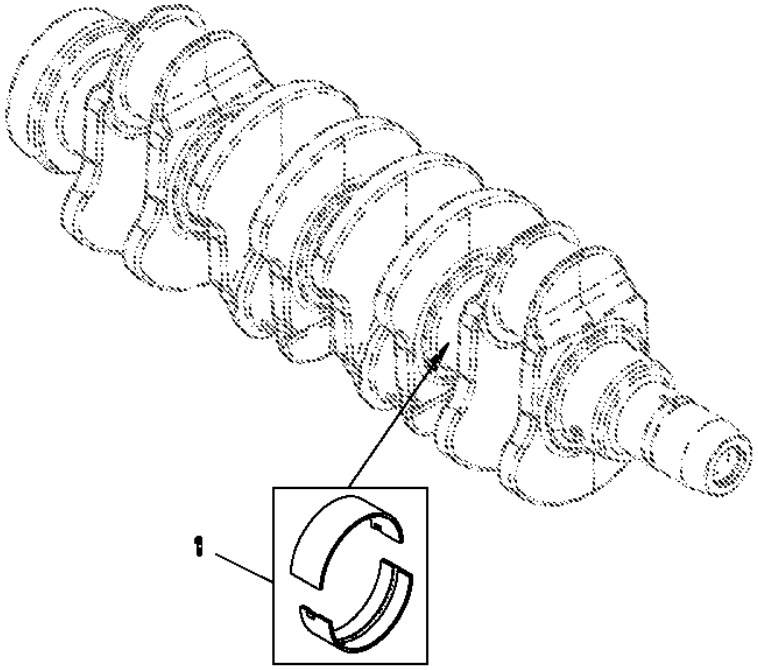

Item	*Nº peça*	*Descrição*	*Qtde*	*Nº série motor*	*Notas*
1	RE65165	Conj. do rolamento	1		STD

9901 Crankshaft Bearing Kit
9901 Vilebrequin, kit de roulements
9901 Kit de Mancal do Virabrequim
9901 Juego de cojinetes del cigüeñal

RE65168PCDA02 A.1

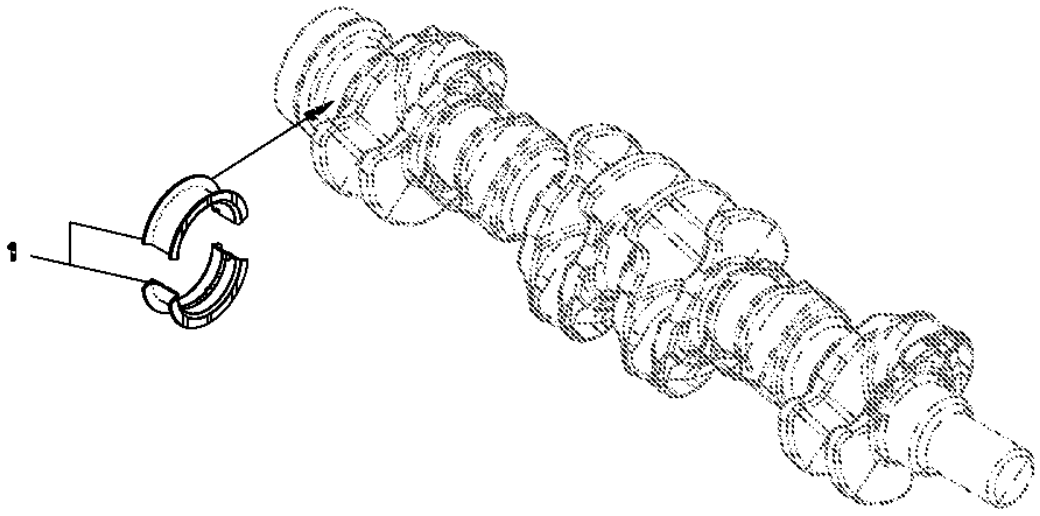

RE65168PCDA02

Item	*Nº peça*	*Descrição*	*Qtde*	*Nº série motor*	*Notas*
1	RE65168	Conj. do rolamento	1		STD

9901 Connecting Rod Bearing Kit, Standard
9901 Kit de coussinets de bielle, standard
9901 Kit de Mancais das Bielas, Padrão
9901 Estándar, juego de cojinetes de biela

RE65908PCDA02 A.1

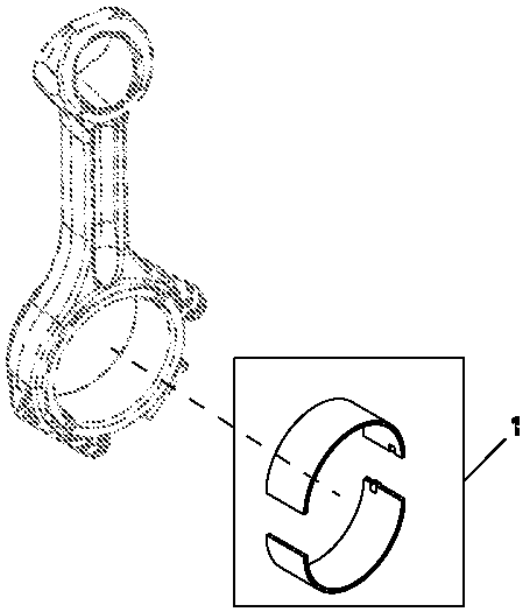

Item	*Nº peça*	*Descrição*	*Qtde*	*Nº série motor*	*Notas*
1	RE65908	Rolamento	1		STD

9901 Thrust Bearing, Undersized
9901 Roulement de butée, à cote inférieure
9901 Bronzina de Mancal Subdimensionada
9901 Cojinete de empuje de tamaño reducido

RE65909PCDB01 A.1

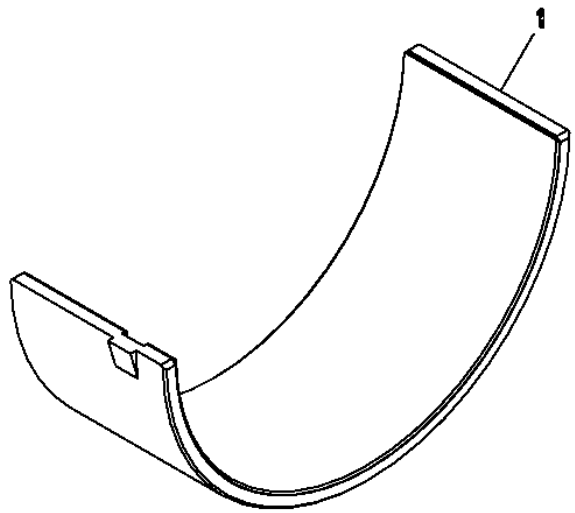

RE65909PCDB01

Item	*Nº peça*	*Descrição*	*Qtde*	*Nº série motor*	*Notas*
1	RE65909	Rolamento	1		0.254 MM

9901 Crankshaft Main Bearing Kit, Undersized
9901 Kit de paliers principaux de vilebrequin, à cote inférieure
9901 Kit do Mancal Principal do Virabrequim, Subdimensionado
9901 Tamaño reducido, juego de cojinetes de bancada del cigüeñal

RE65911PCDB03 A.1

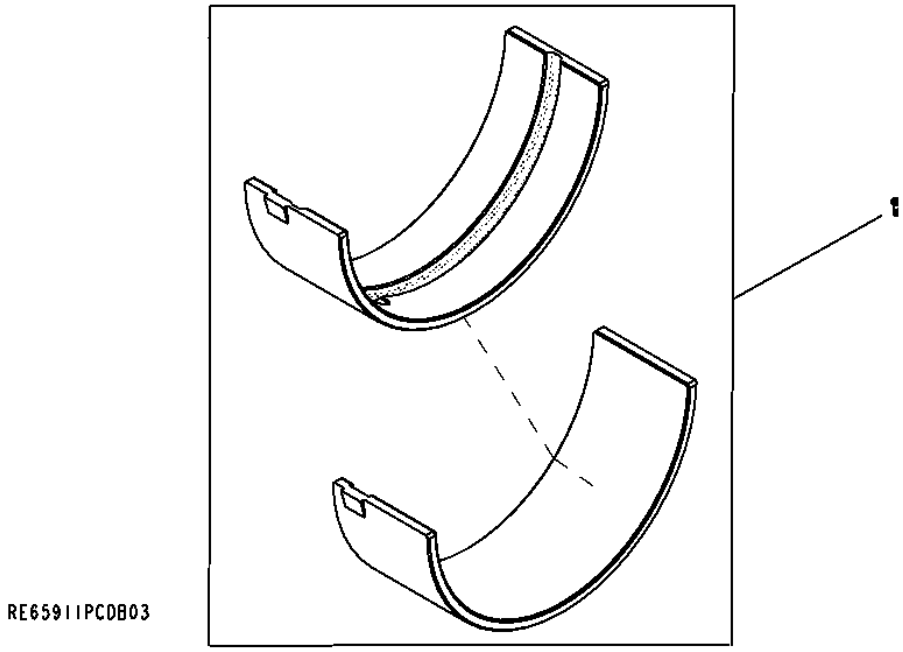

Item	*Nº peça*	*Descrição*	*Qtde*	*Nº série motor*	*Notas*
1	RE65911	Rolamento	1		0.254 MM

9901 Crankshaft Thrust Bearing Kit, Undersized
9901 Vilebrequin, kit de palier de butée à cote inférieure
9901 Kit do Mancal Axial do Virabrequim, Subdimensionado
9901 Cigüeñal, juego de cojinetes de empuje de subtamaño

RE65912PCDB01 A.1

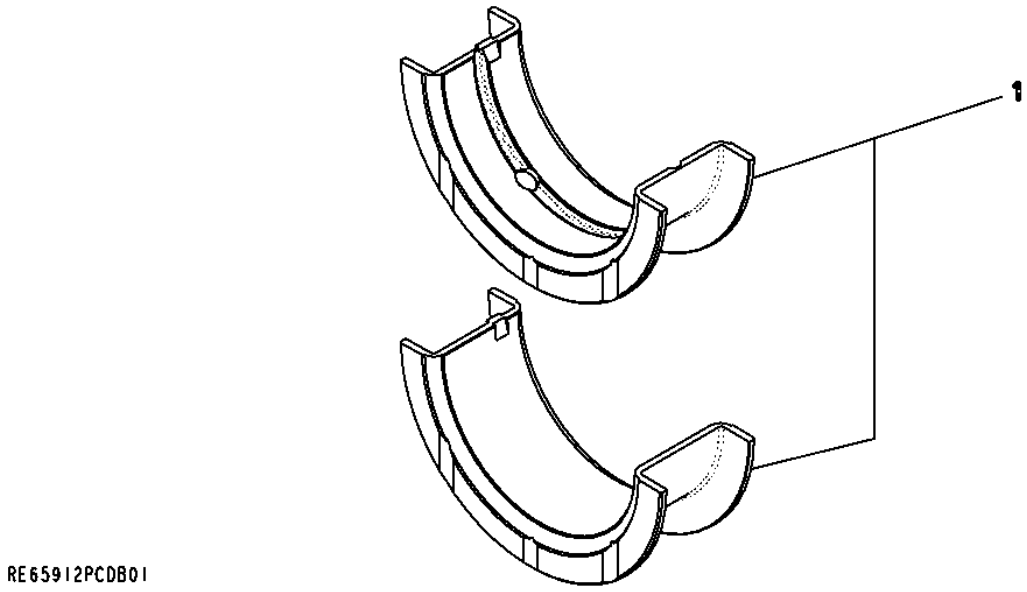

Item	*Nº peça*	*Descrição*	*Qtde*	*Nº série motor*	*Notas*
1	RE65912	Rolamento axial	1		0.254 MM

9901 Short Block Assembly
9901 Bloc avec équipage mobile
9901 Conjunto do Bloco Curto
9901 Bloque de motor corto

RE532716PCDE02 A.1

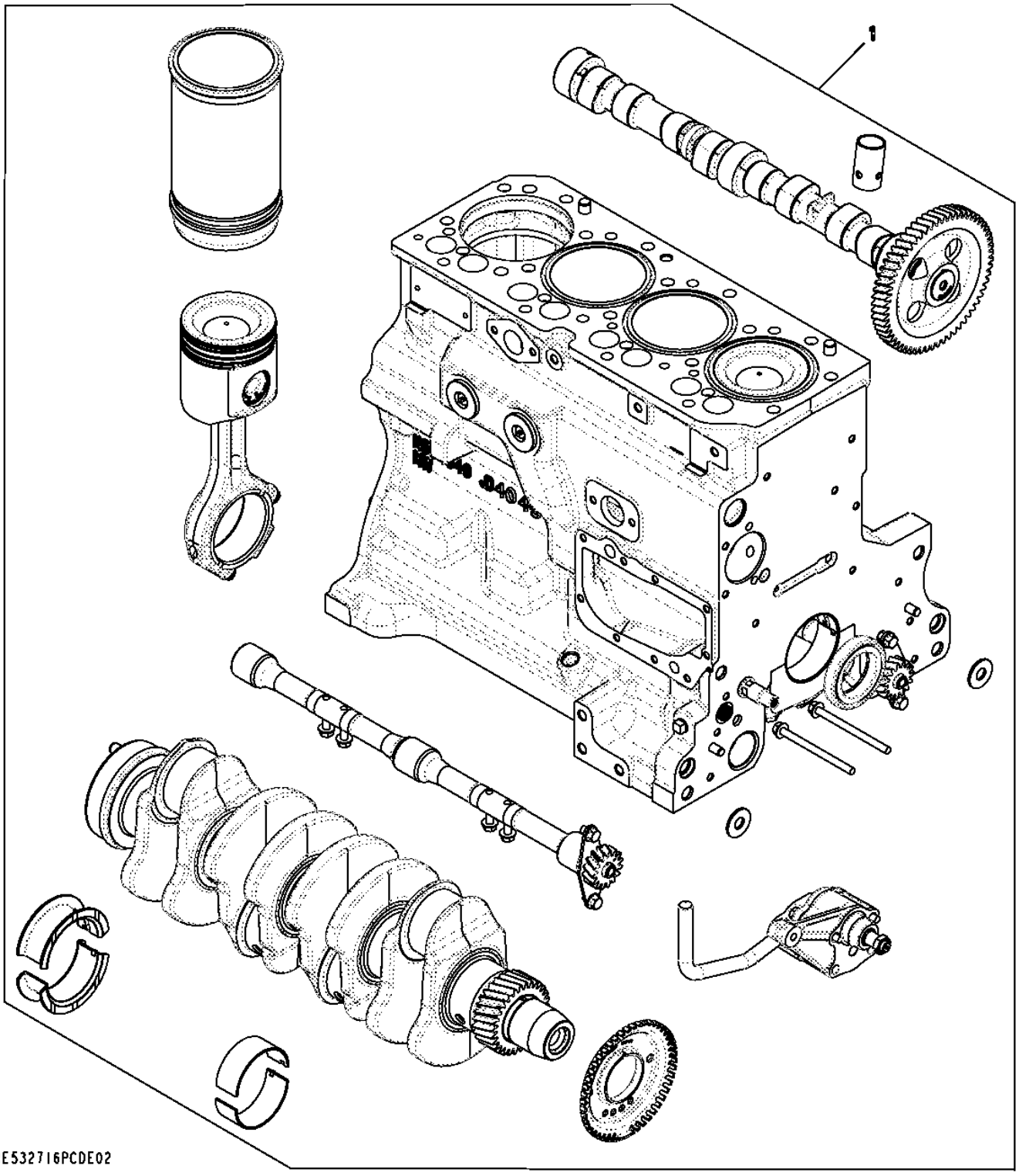

Item	*Nº peça*	*Descrição*	*Qtde*	*Nº série motor*	*Notas*
1	RE532716	Bloco de cil.c/peças móveis	1		(Also Order RE532713 and RE532992)

Ether Starting Aid Kit
Kit d'aide au démarrage à l'éther
Kit de Auxílio de Partida a Éter
Juego de fluido auxiliar de arranque

TX1113296 A.1

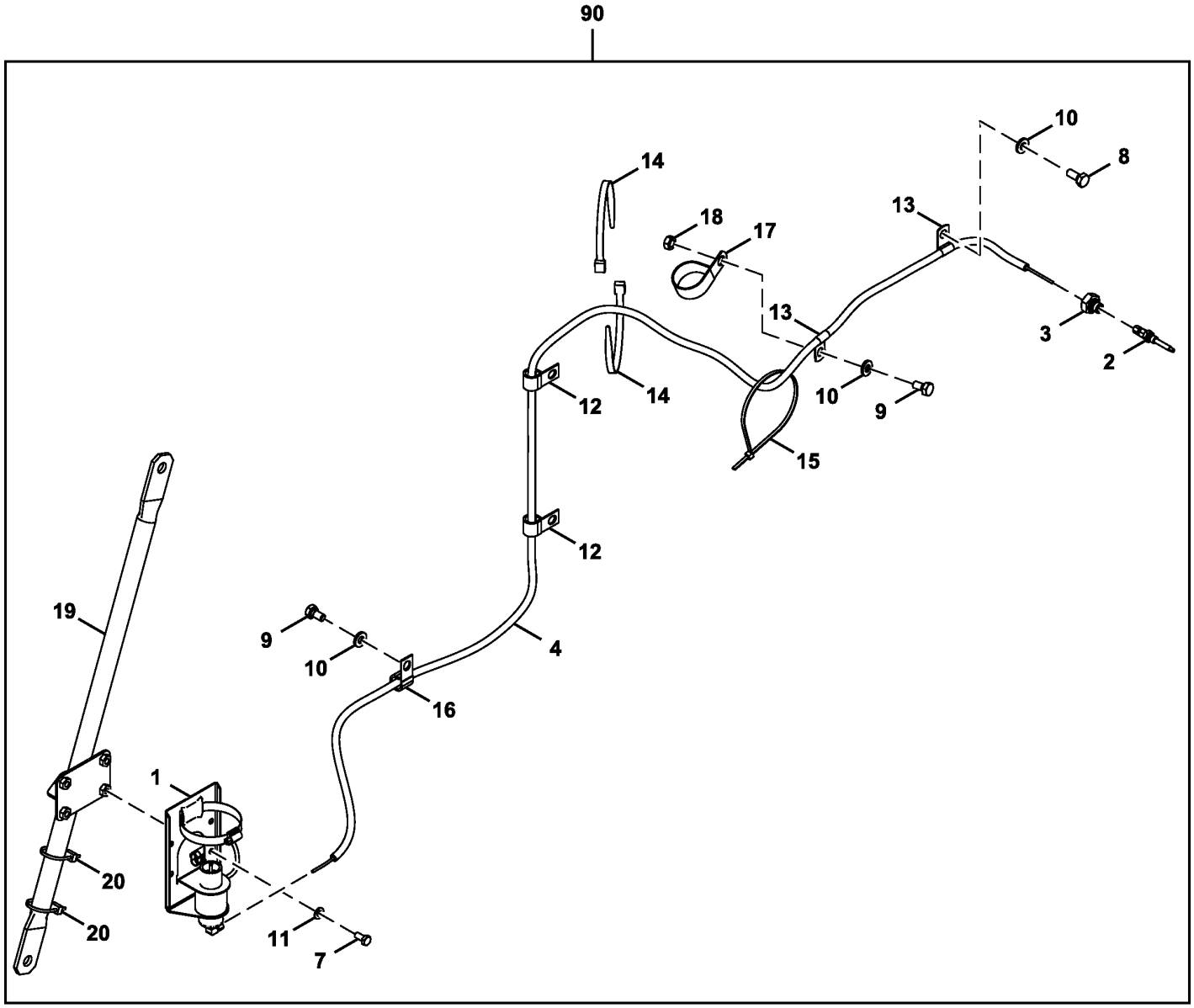

FF513442_TX1113296

Item	*Nº peça*	*Descrição*	*Qtde*	*Nº série*	*Notas*
1	AT345746	Solenóide	1		SUB FOR AT170759, Nesta Aplicação
2	AT183222	Bico	1		
3	AT338725	Adaptador	1		
4	FF513543	Tubo	1		
	.....	Luva de mangueira	1		FF513542 NLA
	.....	Mangueira	1		FF513541 NLA
7	19M7162	Parafuso sextavado	4		M8 X 16, SUB FOR J900816
8	19M7402	Parafuso sextavado	1		M10 X 25, SUB FOR J901025
9	19M7938	Parafuso sextavado	2		M10 X 20, SUB FOR J901020
10	24M7346	Arruela	3		11 X 20 X 2 mm, SUB FOR DH400703
11	24M7055	Arruela	4		8.400 X 16 X 1.600 mm, SUB FOR A590108
12	T28949	Braçadeira	2		SUB FOR 4190273
13	4190275	Braçadeira	2		SUB FOR 4190261
14	H77698	Cinta	2		SUB FOR 4121859
15	4467676	Presilha	1		
16	T28949	Braçadeira	1		SUB FOR 4190273
17	XCL-29	Abraçadeira para mangueira	1		SUB FOR 4193848
18	14M7274	Porca	1		M10, SUB FOR J950010
19	FF513492	Apoio	1		
20	H77698	Cinta	2		SUB FOR 4055311
90	**AT418788**	**Kit - instalação de campo**	**1**		**Pacotes de Produto**

Cooling Package Components
Ensemble de refroidissement
Componentes do Sistema de Arrefecimento
Conjunto de enfriamiento

TX1105178 A.1

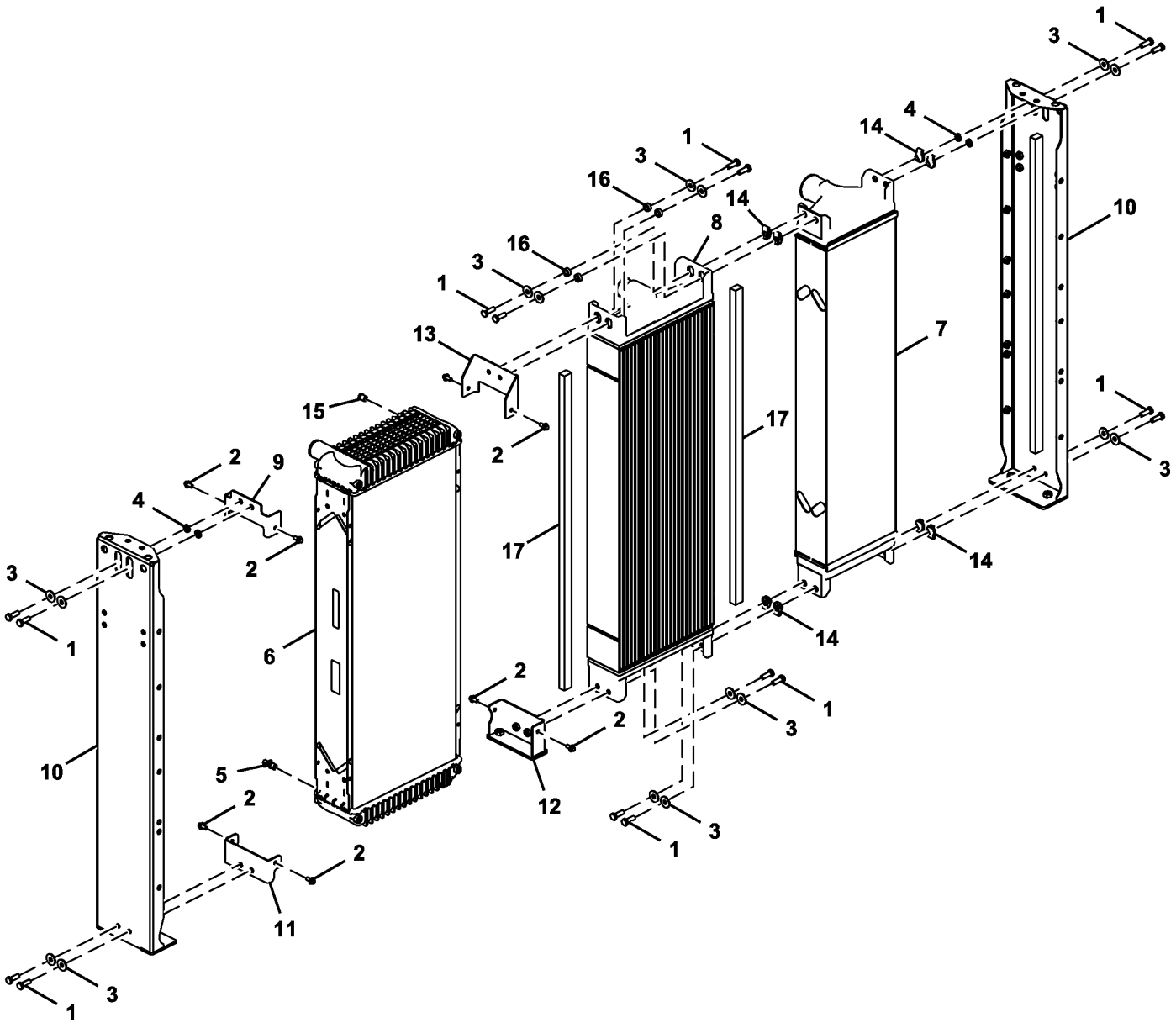

AT381542_TX1105178

Item	*Nº peça*	*Descrição*	*Qtde*	*Nº série*	*Notas*
1	19M7786	Parafuso	16		M10 X 30
2	19M7865	Parafuso	8		M8 X 16
3	24M7296	Arruela	16		10.500 X 30 X 2.500 mm
4	28H856	Arruela	4		0.423" X 0.675" X 3/16"
5	AT13740	VálVula de dreno	1		
6	AT381671	RadiadoR	1		
7	AT381674	ResfRiadoR de aR	1		
8	AT381672	ResfRiadoR de óleo	1		
9	AT385876	Apoio	1		
10	AT386117	Apoio	2		
11	AT386120	Apoio	1		
12	AT390561	Apoio	1		
13	AT393154	Apoio	1		
14	H146457	Porca	8		
15	R55233	Tampão	1		
16	T190406	Arruela	4		
17	T279337	Vedação	2		

Cooling Package
Ensemble de refroidissement
Sistema de Arrefecimento
Conjunto de enfriamiento

AT381543_TX1102021 A.1

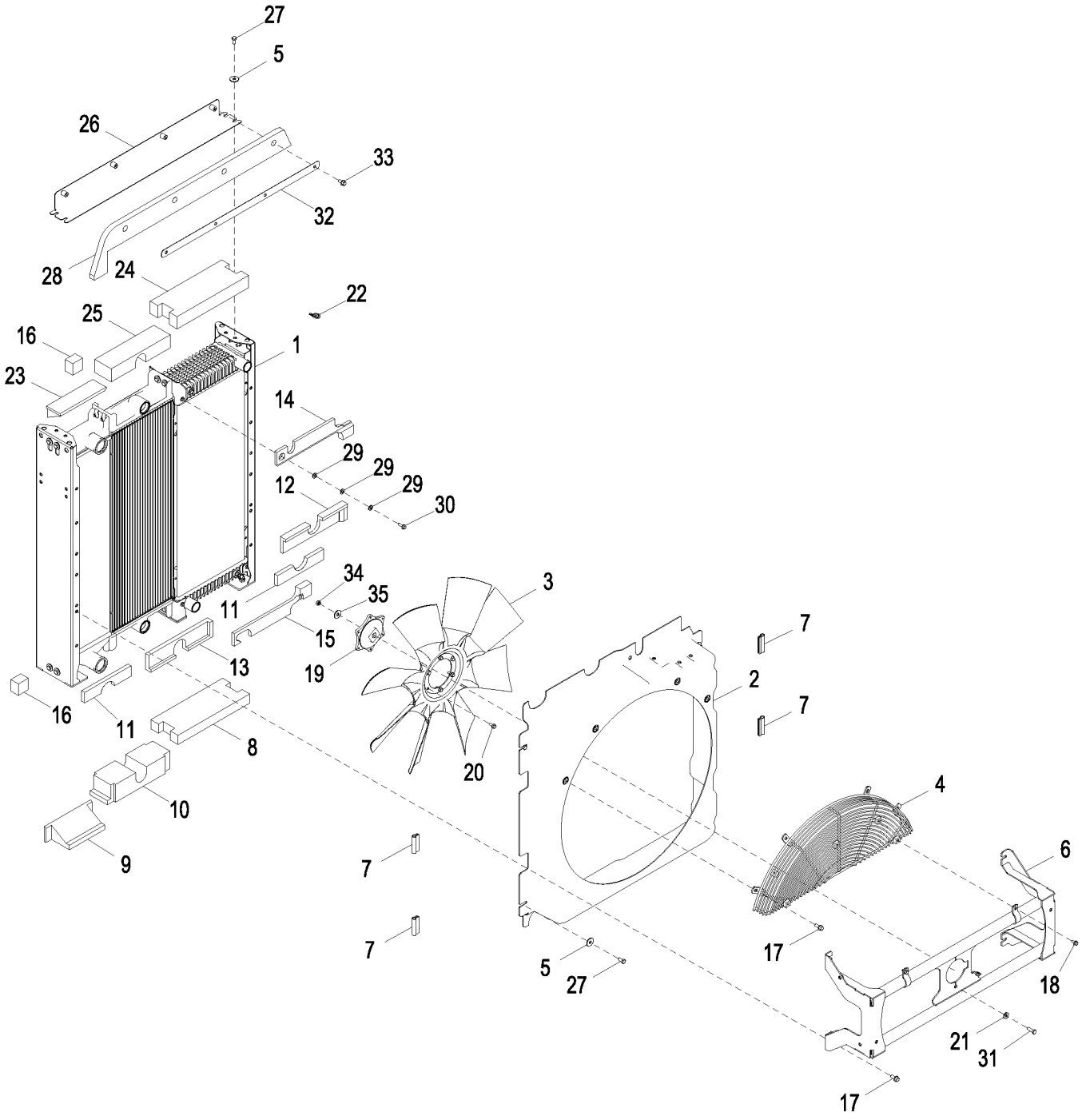

AT381543_TX1102021

Item	*Nº peça*	*Descrição*	*Qtde*	*Nº série*	*Notas*
1	AT381542	RadiadoR	1		Conjunto de Arrefecimento, Componentes Adicionais em Páginas Separadas
2	AT384339	Adutor	1		
3	AT208006	Ventilador	1		
4	AT386105	Proteção	1		
5	24H1330	Arruela	8		15/32" X 1-3/8" X 7/64"
6	AT389098	Apoio	1		
7	T279552	Isolador	4		
8	T279651	Isolador	1		
9	T278229	Isolador	1		
10	T279652	Isolador	1		
11	T278228	Isolador	2		
12	T279688	Isolador	1		
13	T279688	Isolador	2		
14	T279687	Isolador	1		
15	T286049	Isolador	1		
16	T278233	Isolador	2		
17	19M7785	Parafuso	6		M10 X 25
18	19M7865	Parafuso	2		M8 X 16
19	T266239	Espaçador	1		
20	19M7866	Parafuso	6		M8 X 20
21	24H1308	Arruela	2		13/32" X 1" X 0.134"
22	T74412	Braçadeira	1		
23	T286041	Isolador	1		
24	T286044	Isolador	1		
25	T286042	Isolador	1		
26	AT407436	Apoio	1		
27	19M7938	Parafuso sextavado	8		M10 X 20
28	T301430	Isolador	1		
29	24M7239	Arruela	3		10.700 X 21 X 2.500 mm
30	19M7867	Parafuso	1		M8 X 25
31	19M7662	Parafuso sextavado	2		M10 X 30
32	T301638	Apoio	1		
33	19M7784	Parafuso	4		M10 X 20
34	14M7330	Porca de segurança	1		M16
35	24M7353	Arruela	1		20 X 34 X 3 mm, SUB FOR J222018

Cooling Package Mounting
Support de montage d'ensemble de refroidissement
Montagem do Sistema de Arrefecimento
Montaje de conjunto de enfriamiento

TX1102124 A.1

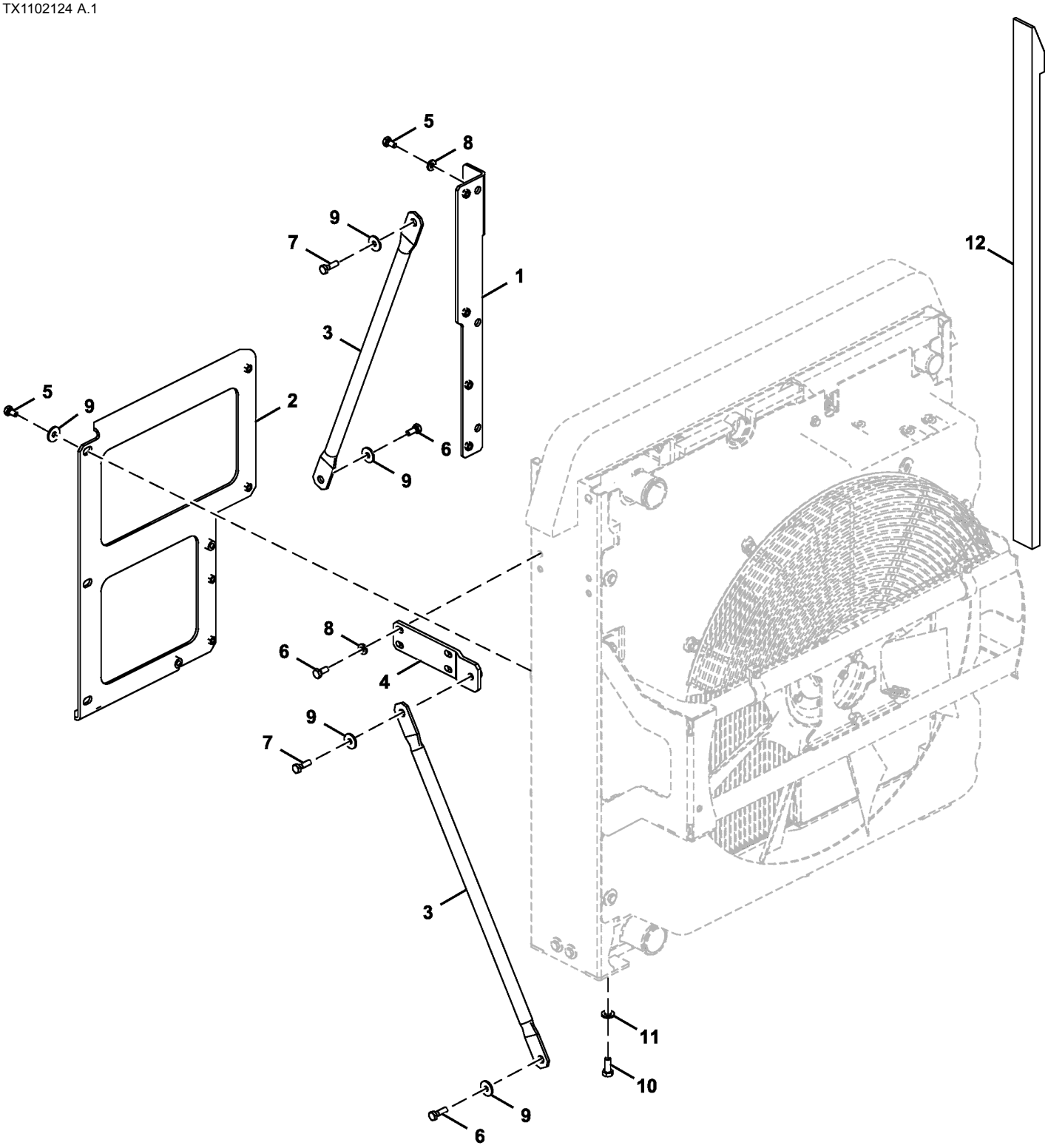

TX1102124

Item	*Nº peça*	*Descrição*	*Qtde*	*Nº série*	*Notas*
1	FF509359	Apoio	1		
2	FF509360	Apoio	1		
3	FF509377	Suporte	2		
4	FF510079	Apoio	1		
5	19M7938	Parafuso sextavado	6		M10 X 20, SUB FOR J901020
6	19M7402	Parafuso sextavado	6		M10 X 25, SUB FOR J901025
7	19M7550	Parafuso sextavado	2		M10 X 35, SUB FOR J901035
8	24M7346	Arruela	7		11 X 20 X 2 mm, SUB FOR DH400703
9	J217083	Arruela	7		SUB FOR 24M7101
10	19M8011	Parafuso sextavado	6		M12 X 30, SUB FOR J921230
11	24M7346	Arruela	6		11 X 20 X 2 mm, SUB FOR J222012
12	FF511882	Isolador	4		

Engine Coolant Heater
Réchauffeur de liquide réfrigérant
Aquecedor do Líquido de Arrefecimento do Motor
Calentador de refrigerante de motor

TX1110906 A.1

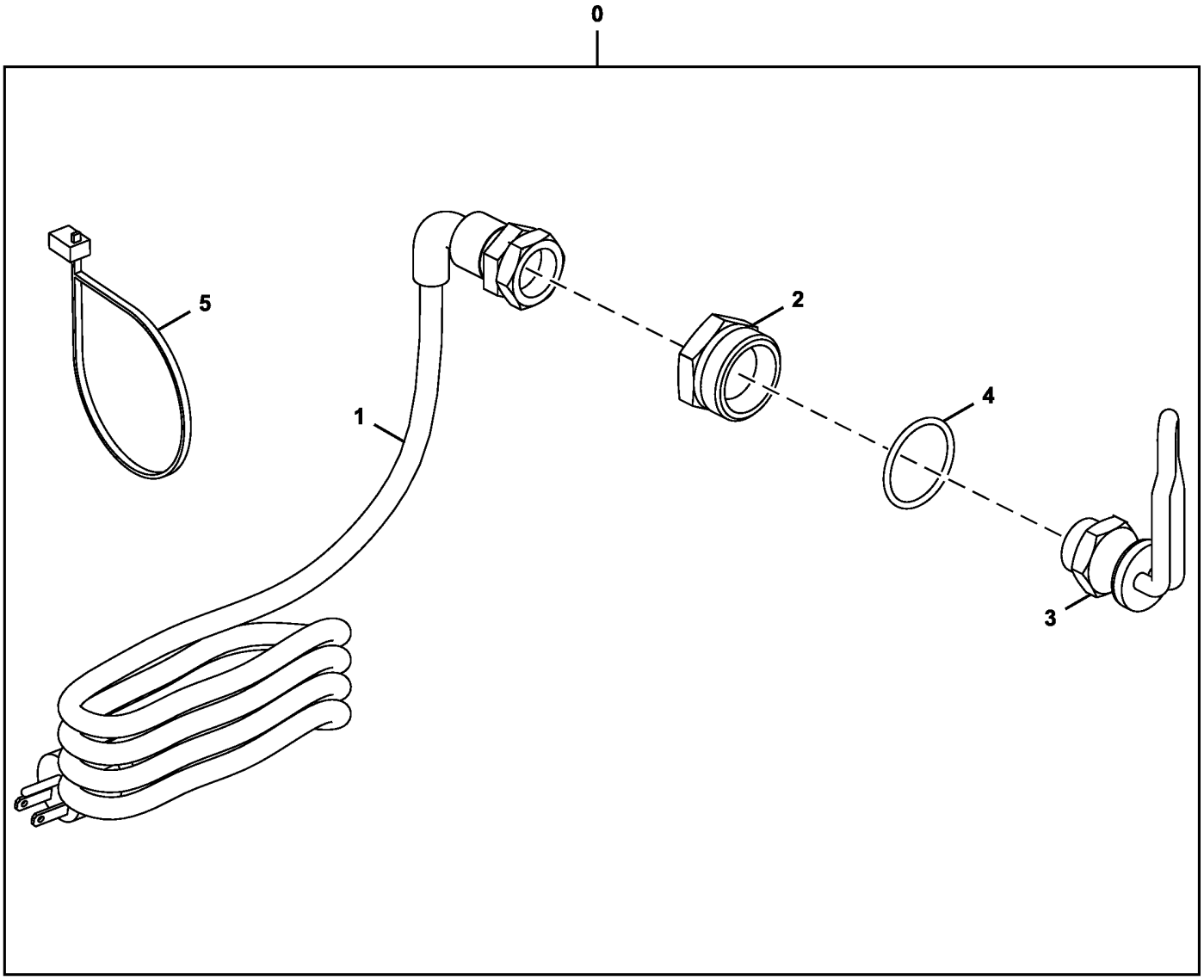

TX1110906

Item	*Nº peça*	*Descrição*	*Qtde*	*Nº série*	*Notas*
0	**AT390825**	**Kit - instalação de campo**	**1**		**Pacotes de Produto**
1	AT73296	Cabo elétrico	1		
2	R54123	Adaptador	1		
3	RE531603	Aquecedor líq. arrefeciment	1		SUB FOR RE524676
4	U13639	Anel o	1		
5	4121859	Presilha	1		

Cooling Package Piping
Tuyauterie d'ensemble de refroidissement
Tubulação do Sistema de Arrefecimento
Tuberías de conjunto de enfriamiento

TX1115664 B.1

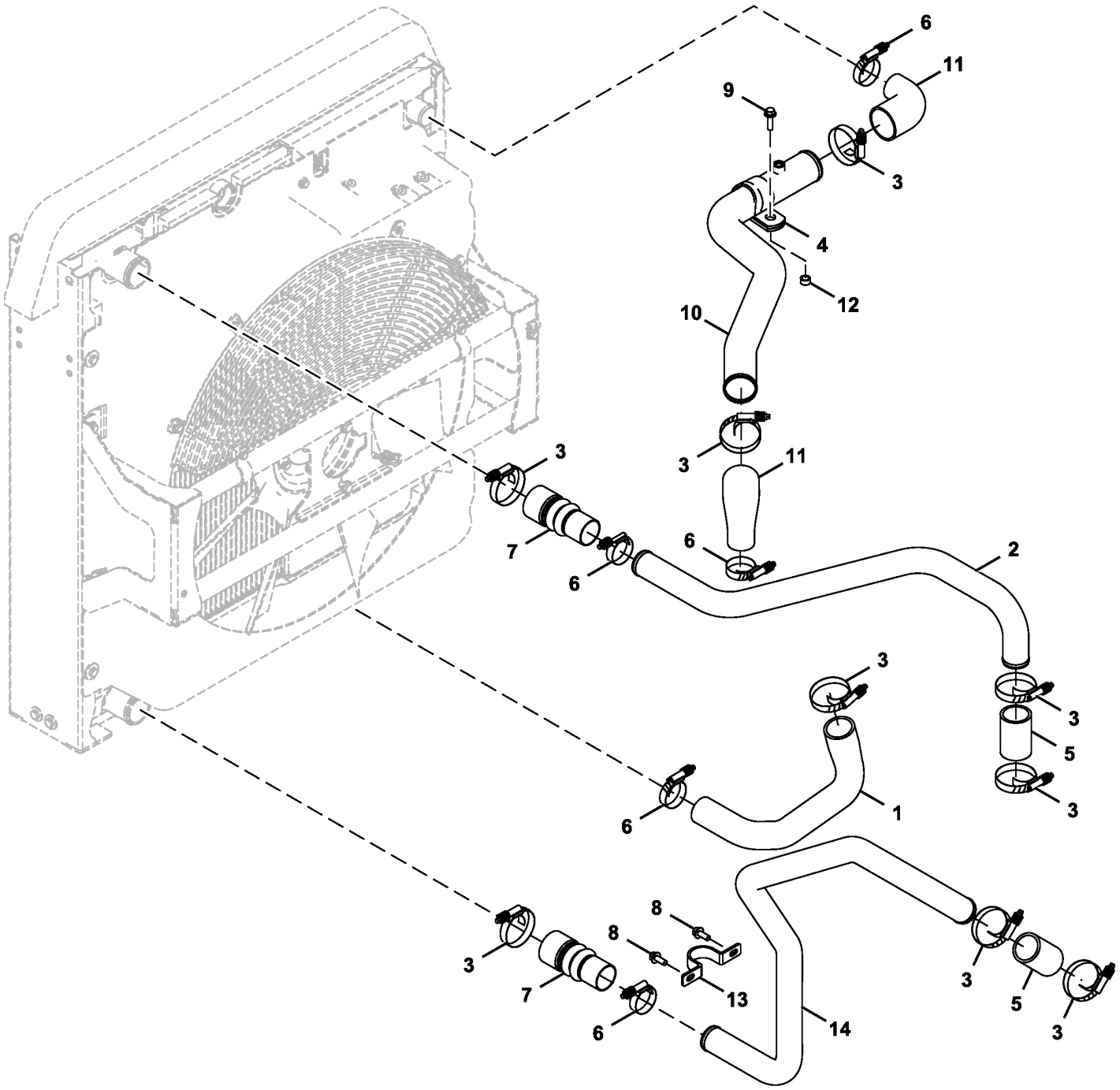

FF108473_TX1115664

Item	*Nº peça*	*Descrição*	*Qtde*	*Nº série*	*Notas*
1	T310859	Mangueira do radiador	1		
2	T310855	Tubo de fluxo de ar	1		
3	AH170895	Braçadeira	9		
4	F1451R	Braçadeira	1		
5	R230480	Mangueira do radiador	2		
6	RE56098	Braçadeira	5		
7	T215077	Mangueira	2		
8	19M7785	Parafuso	2		M10 X 25
9	19M7835	Parafuso	1		M10 X 35
10	AT414596	Tubo de fluxo de ar	1		Radiador Superior
11	T296368	Mangueira	2		
12	T185682	Espaçador	1		
13	T313203	Braçadeira	1		
14	T310856	Tubo de fluxo de ar	1		

Fan Drive Hoses
Flexibles d'entraînement de ventilateur
Mangueiras do Acionamento do Ventilador
Mangueras de mando de ventilador

TX1102029 B.1

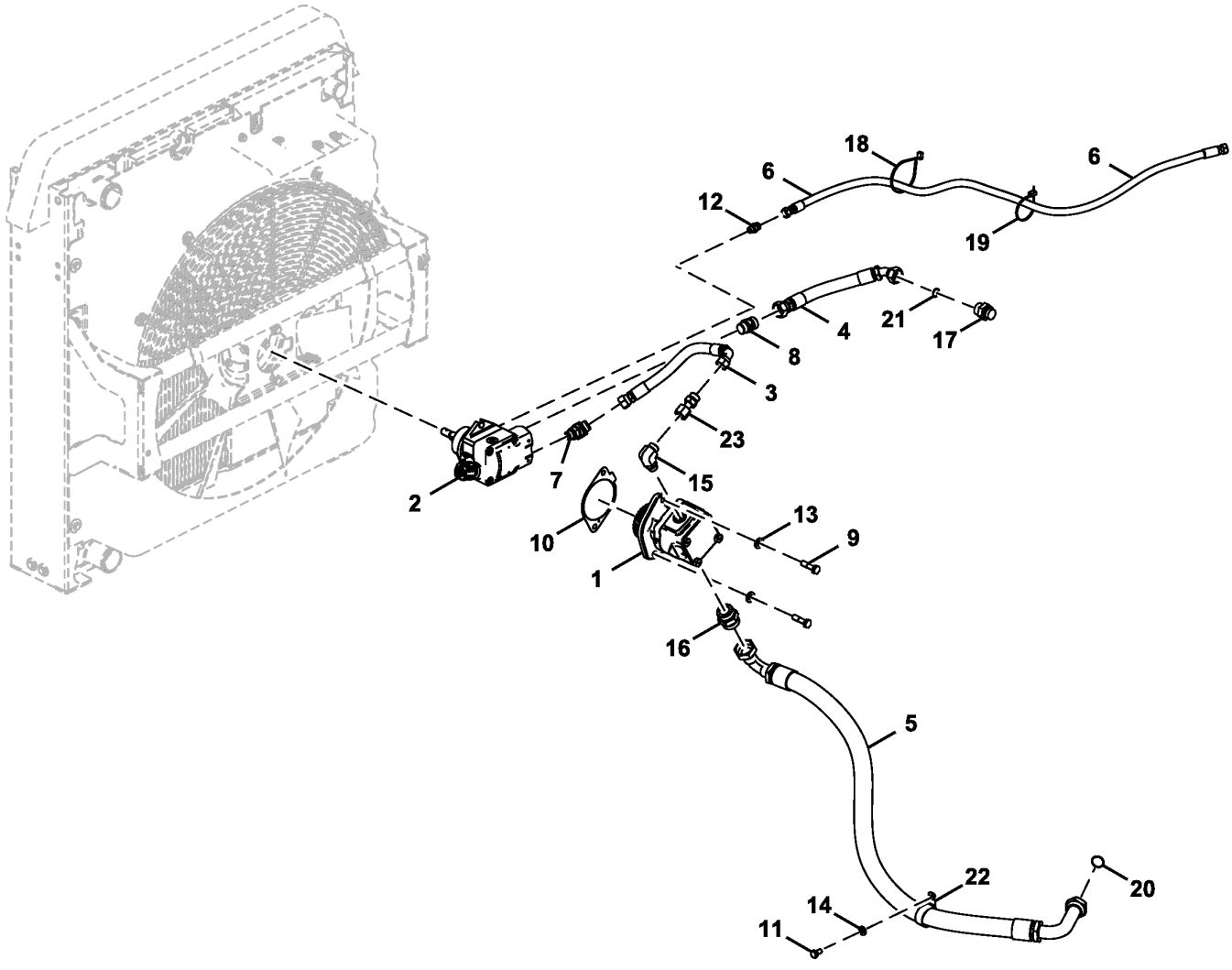

FF107844_TX1102029

Item	*Nº peça*	*Descrição*	*Qtde*	*Nº série*	*Notas*
1	AT388452	Bombahidráulica	1		
	AT426864	Kit retentor	1		
2	AT388453	Motor hidráulico	1		Consulte a Página Separada para Componentes
3	FF512494	Mangueira	1		
4	FF512495	Mangueira	1		
5	FF509059	Mangueira	1		
6	FF510095	Mangueira	1		
7	.....	Conexão em ângulo	1		61H1047 NLA, ORDER 38H1047, T77932, AND R26906
	38H1047	Conexão em ângulo	1		
	T77932	Anel o	1		
	R26906	Anel o	1		
8	AT380013	VálVula de alíVio de press.	1		
9	19M7496	Parafuso sextavado	2		M12 X 45, SUB FORJ901245
10	R522690	Junta	1		
11	19M7938	Parafuso sextavado	1		M10 X 20, SUB FOR J901020
12	.....	Adaptador	1		61H1160 NLA, ORDER 38H1160, T77613, AND R26448
	38H1160	Adaptador	1		
	T77613	Anel o	1		
	R26448	Anel o	1		
13	DH400704	Arruela	2		
14	24M7346	Arruela	1		11 X 20 X 2 mm, SUB FOR DH400703
15	.....	Conexão em ângulo	1		61H1006 NLA, ORDER 38H1006, T77932, AND R26906
	38H1006	Conexão em ângulo	1		
	T77932	Anel o	1		
	R26906	Anel o	1		
16	61H1165	Adaptador	1		61H1165 NLA, ORDER 38H1165, T78612, AND U13639
	38H1165	Adaptador	1		
	T78612	Anel o	1		
	U13639	Anel o	1		
17	A853166	Adaptador	1		
18	H77698	Cinta	1		SUB FOR 4121859
19	DH400240	Cinta	1		
20	T78612	Anel o	1		SUB FOR 4187329
21	4187308	Anel o	1		SUB FOR T77858
22	XCL-29	Abraçadeira para mangueira	1		SUB FOR 4193848
23	AT84175	Adaptador	1		

Fan Drive Motor Components
Composants de moteur d'entraînement de ventilateur
Componentes do Motor de Acionamento do Ventilador
Componentes de motor de mando de ventilador

TX1098918 A.2

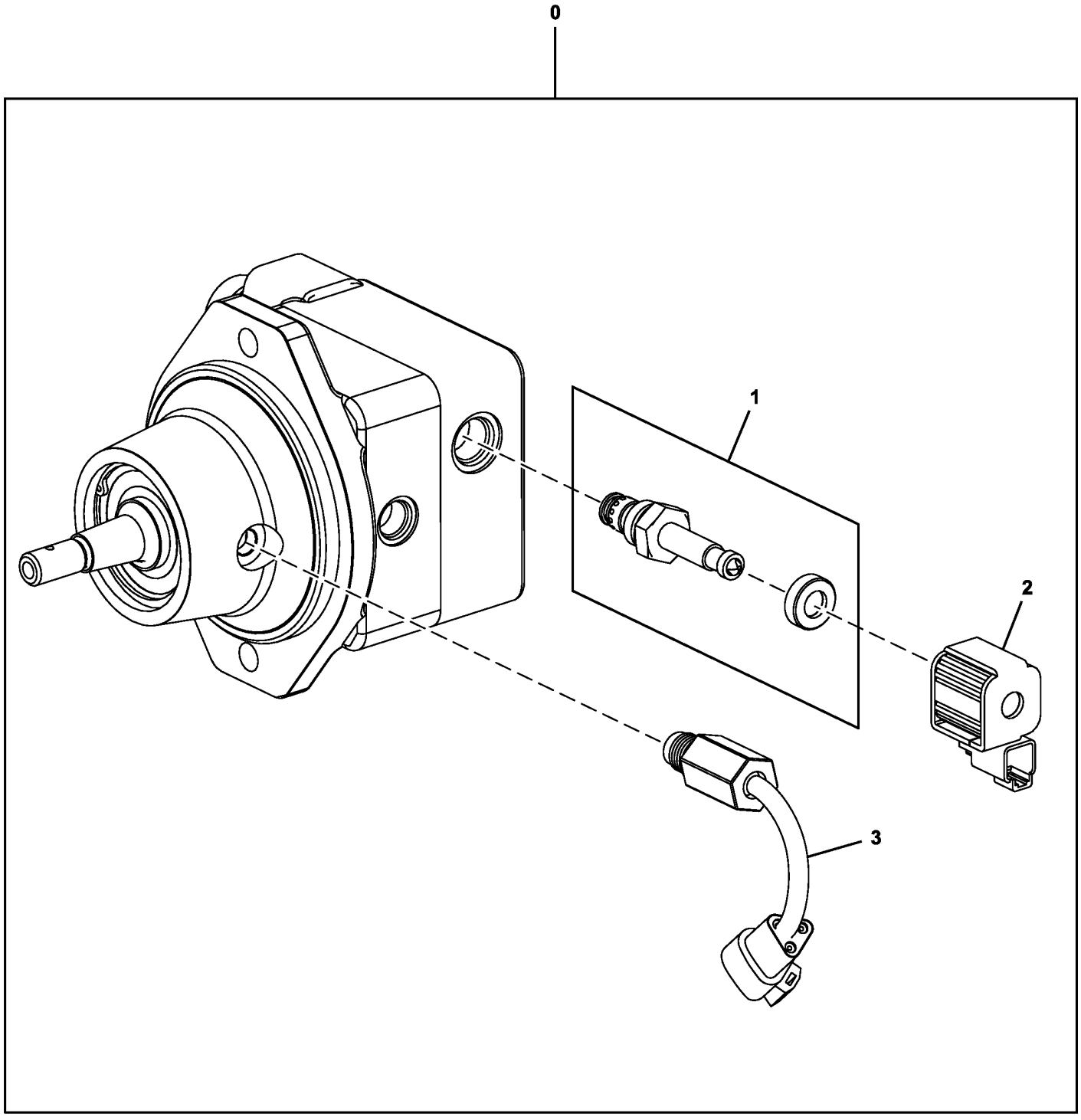

TX1098918

Item	*Nº peça*	*Descrição*	*Qtde*	*Nº série*	*Notas*
0	AT388453	Motor hidráulico	1		
1	AT393253	VálVula elet. proporcional	1		
	AT393255	Kit retentor	1		
2	AT393254	VálVula solenóide	1		
3	AT370048	SenSor	1		Sensor de Velocidade

Reversing Fan Drive Hoses
Flexibles d'entraînement du ventilateur d'inversion
Mangueiras do Acionamento do Ventilador Reversível
Mangueras de transmisión de ventilador reversible

TX1134589 A.1

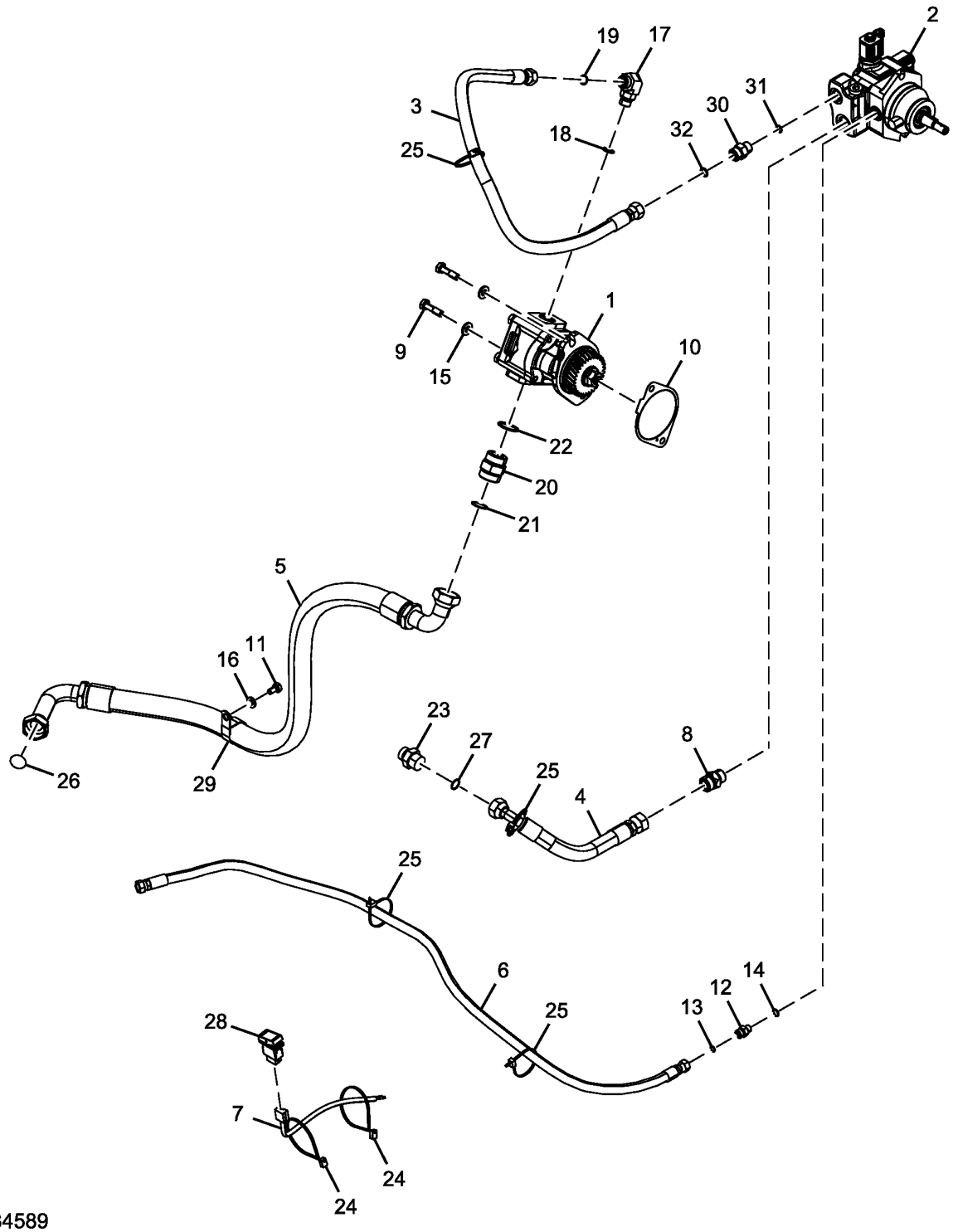

TX1134589

Item	*Nº peça*	*Descrição*	*Qtde*	*Nº série*	*Notas*
1	AT388452	Bombahidráulica	1		
	AT426864	Kit retentor	1		
2	AT388454	Motor hidráulico	1		Consulte a Página Separada para Componentes
3	FF513613	Mangueira	1		
4	FF510096	Mangueira	1		
5	FF509059	Mangueira	1		
6	FF510095	Mangueira	1		
7	4653879	Chicote	1		
8	AT380013	VálVula de alíVio de press.	1		
9	19M7496	Parafuso sextavado	2		M12 X 45, SUB FOR J901245
10	R522690	Junta	1		
11	19M7938	Parafuso sextavado	1		M10 X 20, SUB FOR J901020
12	38H1160	Adaptador	1		SUB FOR 61H1160
13	T77613	Anel o	1		
14	R26448	Anel o	1		
15	DH400704	Arruela	2		
16	DH400703	Arruela	1		
17	38H1006	Conexão em ângulo	1		SUB FOR 61H1006
18	R26906	Anel o	1		
19	T77932	Anel o	1		
20	38H1165	Adaptador	1		SUB FOR 61H1165
21	T78612	Anel o	1		
22	U13639	Anel o	1		
23	A853166	Adaptador	1		
24	H77698	Cinta	2		SUB FOR 4121859
25	DH400240	Cinta	4		
26	4187329	Anel o	1		
27	4187308	Anel o	1		SUB FOR 9206366
28	4654150	Interruptor	1		
29	XCL-29	Abraçadeira para mangueira	1		
30	38H1162	Adaptador	1		SUB FOR 61H1162
31	R26906	Anel o	1		
32	T77932	Anel o	1		

Reversing Fan Drive Motor Components
Composants de moteur d'entraînement de ventilateur d'inversion
Componentes do Motor de Acionamento do Ventilador Reversível
Componentes de motor de ventilador reversible

TX1134581 A.1

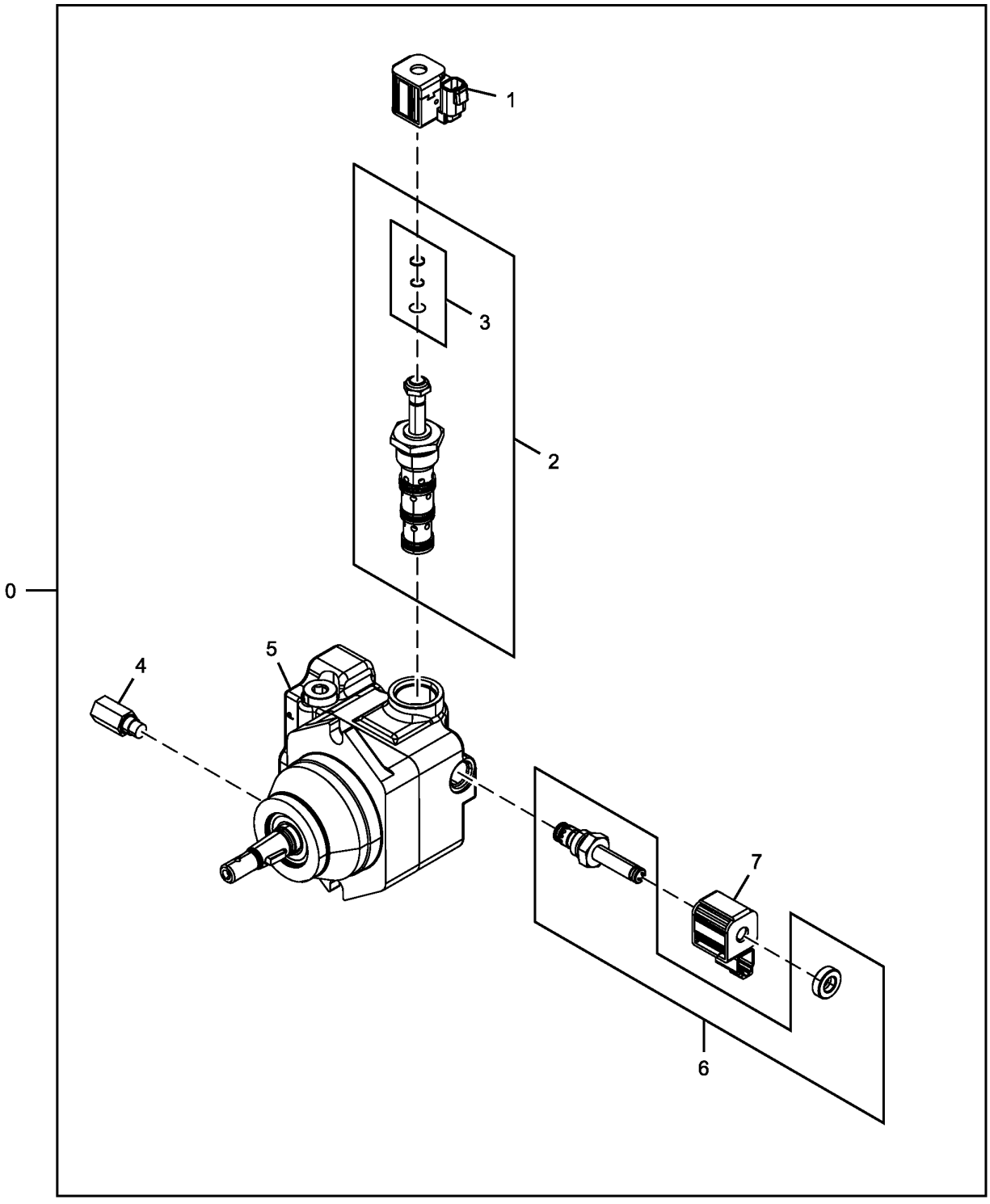

TX1134581

Item	*Nº peça*	*Descrição*	*Qtde*	*Nº série*	*Notas*
0	AT388454	Motor hidráulico	1		
1	AT393257	VálVula solenóide	1		
2	AT393256	VálVula elet. proporcional	1		
3	AT393258	Kit retentor	1		
4	AT370048	SenSor	1		Rotação
5	.....	Motor	1		NSEP
6	AT393253	VálVula elet. proporcional	1		
	AT393255	Kit retentor	1		
7	AT393254	VálVula solenóide	1		

Surge Tank
Réservoir d'expansion
Tanque de Compensação
Tanque de rebose

TX1115674 A.1

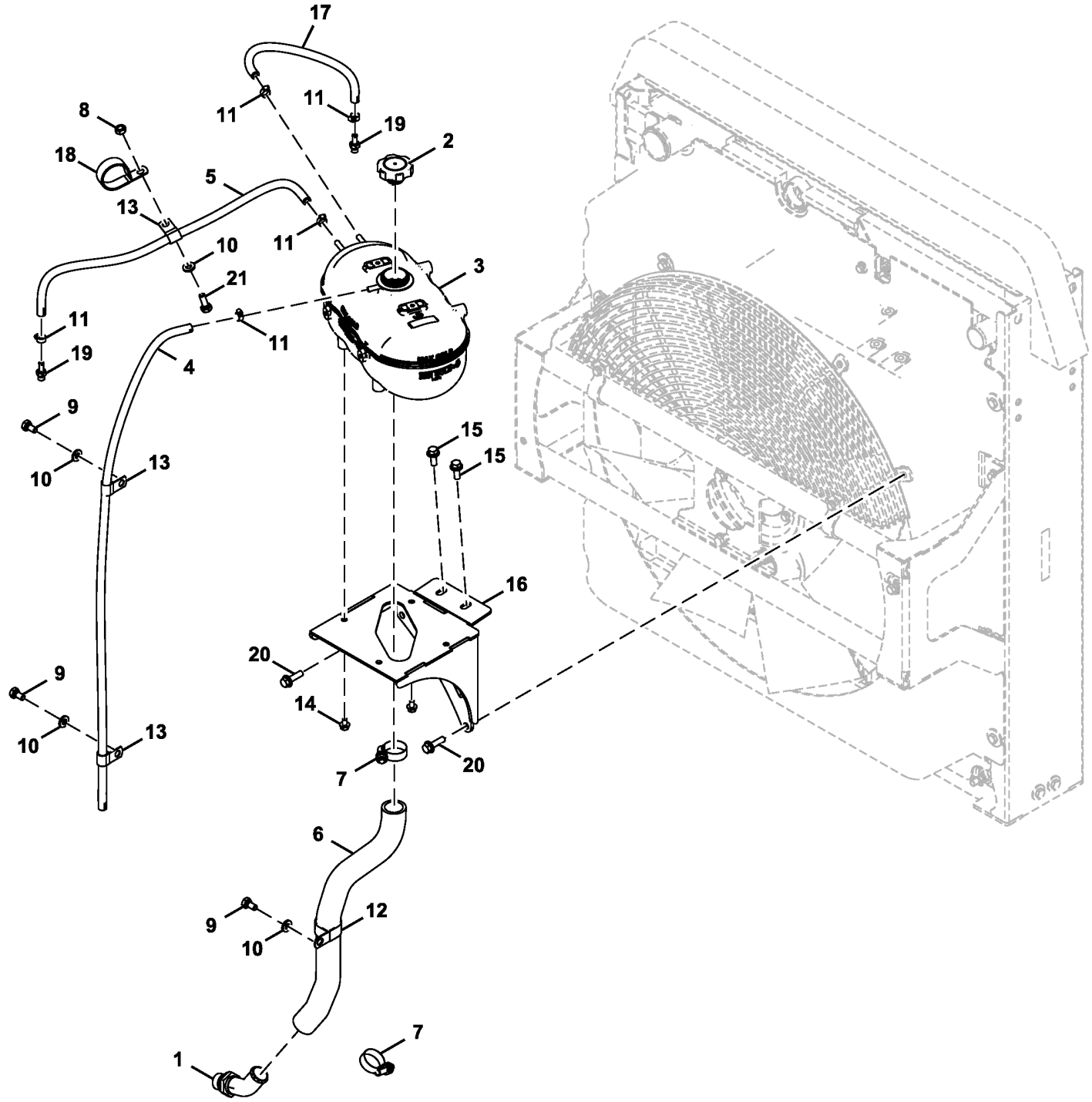

TX1115674

Item	*Nº peça*	*Descrição*	*Qtde*	*Nº série*	*Notas*
1	AT330780	Adaptador	1		
2	AT372657	Tampa do abasTecimenTo	1		
3	AT372893	Tanque	1		
4	DH401299	Tubo	1		
5	FF513540	Mangueira	1		
6	T289528	Mangueira	1		
7	RE56097	Braçadeira	2		
8	14M7274	Porca	1		M10, SUB FOR J950010
9	19M7938	Parafuso sextavado	3		M10 X 20, SUB FOR J901020
10	24M7346	Arruela	4		11 X 20 X 2 mm, SUB FOR DH400703
11	AR77962	Abraçadeira para mangueira	5		
12	4193848	Presilha	1		
13	R73384	Braçadeira	3		SUB FOR 4190253
14	19M7864	Parafuso	4		M8 X 12
15	19M7785	Parafuso	2		M10 X 25
16	AT389651	Apoio	1		
17	FF511881	Mangueira	1		
18	N198631	Braçadeira	1		SUB FOR 4190265
19	AT323961	Adaptador	2		
20	19M7835	Parafuso	2		M10 X 35
21	19M7662	Parafuso sextavado	1		M10 X 30, SUB FOR J901030

Air Cleaner Components
Composants du filtre à air
Componentes do Filtro de Ar
Componentes del filtro de aire

TX1102210 A.1

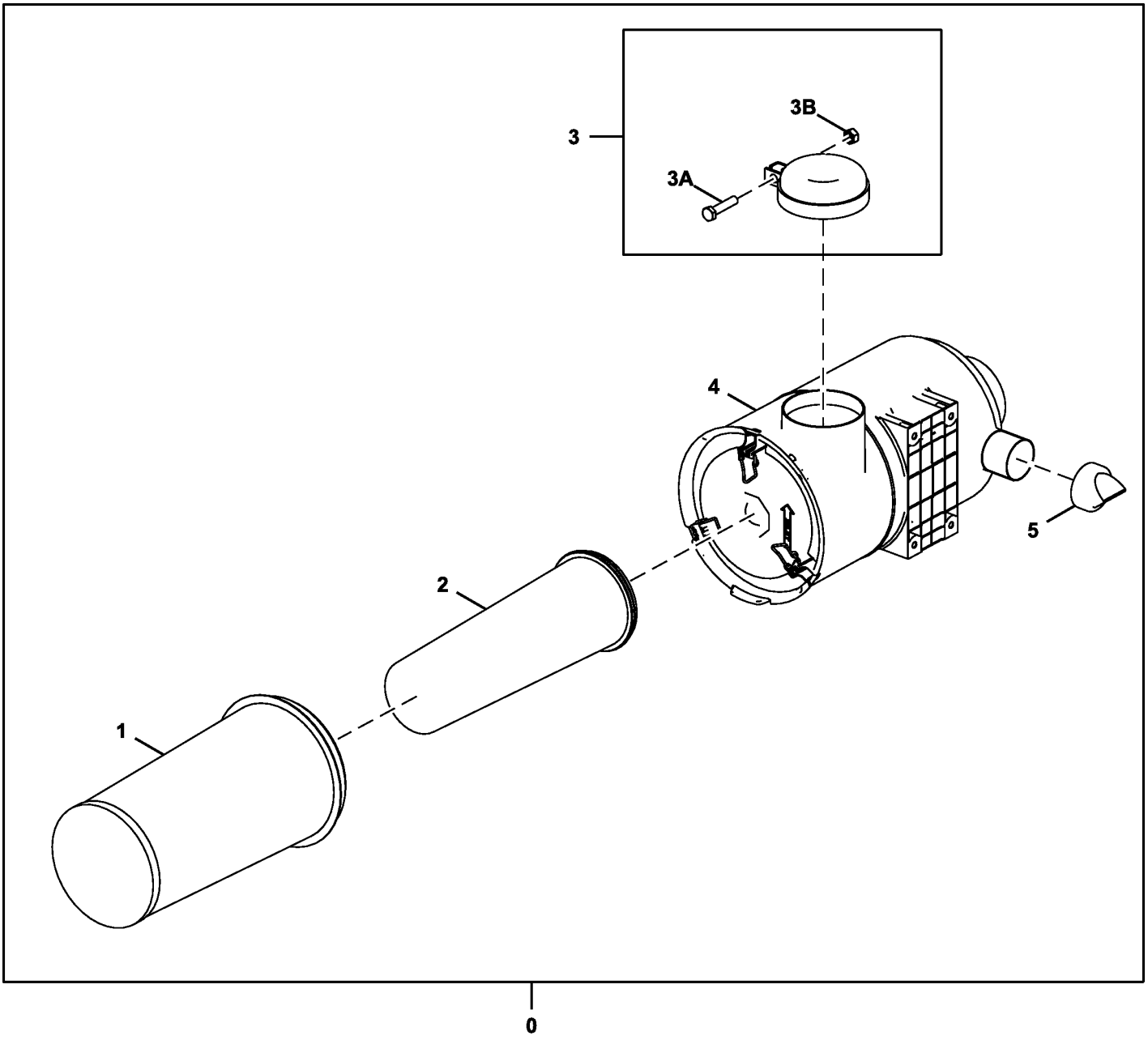

TX1102210

Item	*Nº peça*	*Descrição*	*Qtde*	*Nº série*	*Notas*
0	AT332907	Purificador de ar	1		
1	AT332908	Elemento de filtro	1		
2	AT332909	Elemento de filtro	1		
3	AT334646	Peneira	1		
3A	19M8488	Parafuso sextavado	1		M10 X 45
3B	14M7274	Porca	1		M10
4	AT334833	Capa	1		
5	R48568	VálVula	1		

Air Cleaner
Filtre à air
Filtro de ar
Filtro de aire

TX1115665 B.1

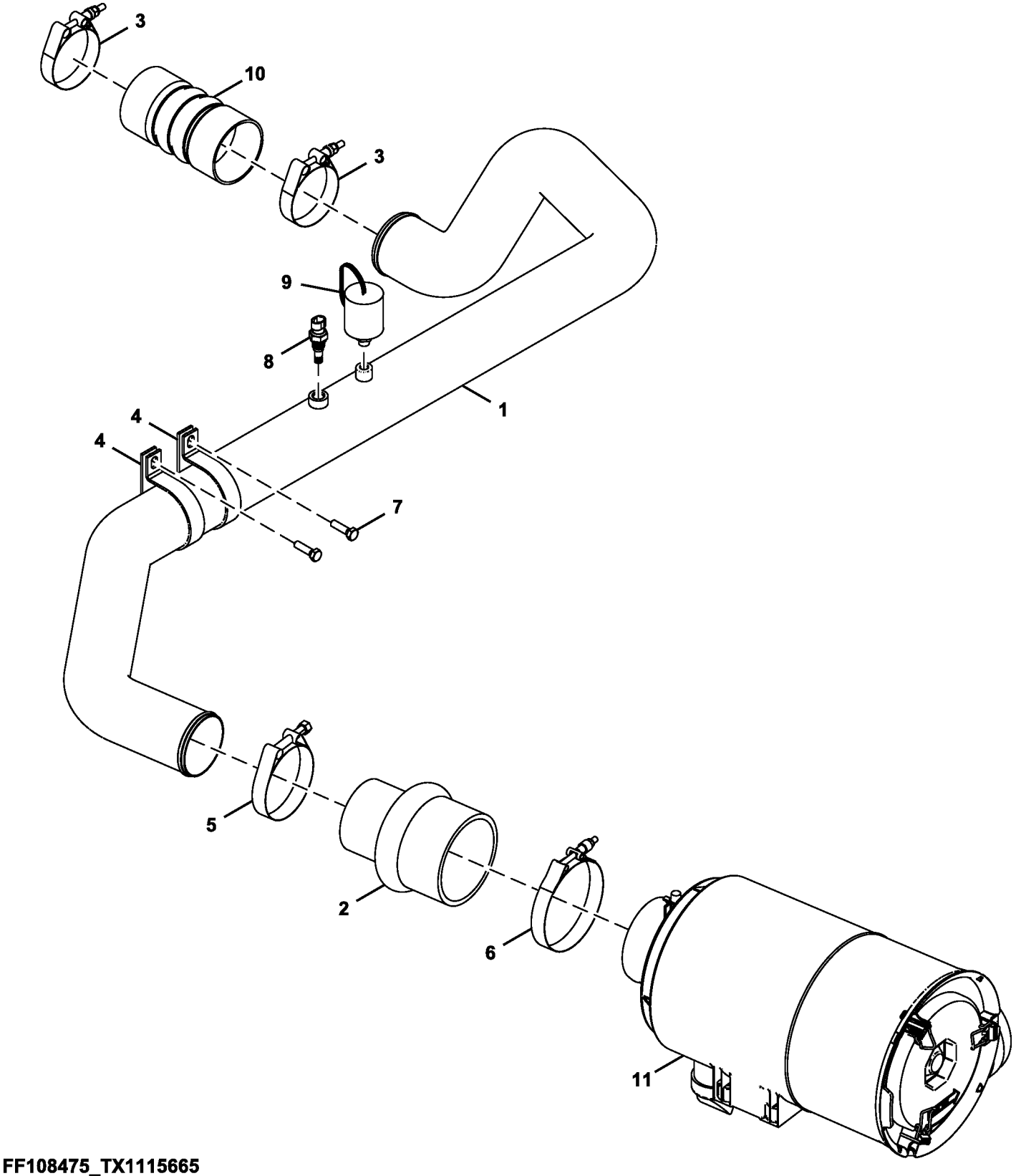

FF108475_TX1115665

Item	*Nº peça*	*Descrição*	*Qtde*	*Nº série*	*Notas*
1	N10213	Porca de segurança	8		
2	H204796	Mangueira	1		
3	AT37478	Abraçadeira para mangueira	4		
4	T160608	Braçadeira	2		
5	AT37476	Abraçadeira para mangueira	1		
6	4282485	Abraçadeira para mangueira	1		
7	19M7288	Parafuso sextavado	2		M8 X 30, SUB FOR J900830
8	RE525016	Termo-par	1		
9	RE68255	SenSor	1		
10	T217291	Mangueira	2		
11	FF513537	Apoio	1		
12	FF513538	Tubo	1		
13	FF513539	Tubo	1		
14	FF513610	Parafuso u	2		
15	19M7407	Parafuso sextavado	2		M8 X 25, SUB FOR J900825
16	24M7055	Arruela	4		8.400 X 16 X 1.600 mm, SUB FOR A590108
17	AT332907	Purificador de ar	1		Componentes em Página Separada

Air Cleaner Hoses and Bracket
Tuyaux et support de filtre à air
Mangueiras e Suporte do Purificador de Ar
Escuadra y mangueras de filtro de aire

TX1102211 A.1

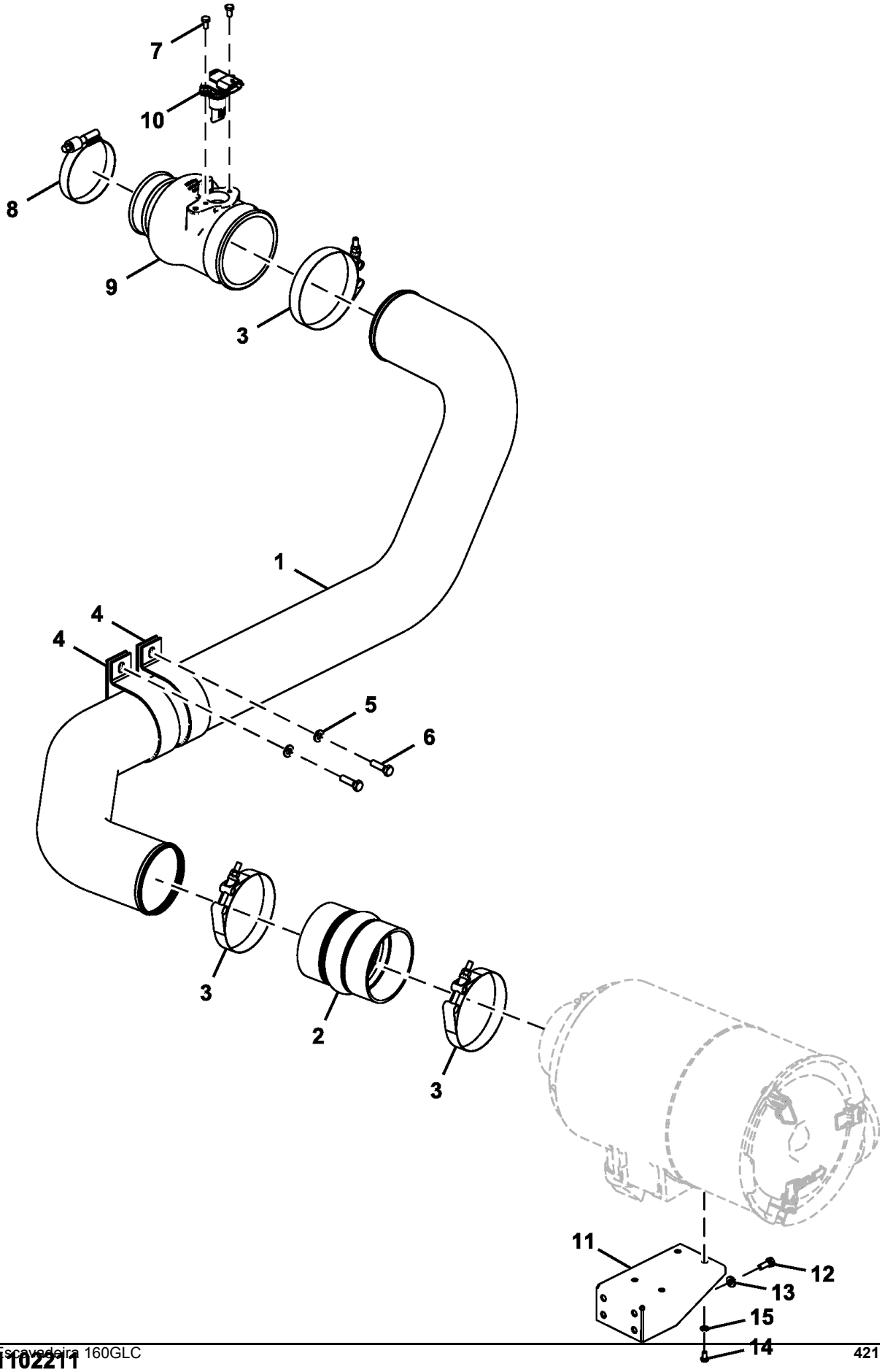

Item	*Nº peça*	*Descrição*	*Qtde*	*Nº série*	*Notas*
1	FF510281	Tubo	1		
2	T204217	Mangueira	1		
3	AT191294	Braçadeira	3		
4	T217463	Braçadeira	2		
5	24M7055	Arruela	2		8.400 X 16 X 1.600 mm, SUB FOR A590108
6	19M7288	Parafuso sextavado	2		M8 X 30, SUB FOR J900830
7	19M6614	Parafuso sextavado	2		M6 X 12, SUB FOR J900612
8	RE52702	Braçadeira	1		
9	RE543756	Mangueira	1		
10	RE547358	SenSor	1		Umidade, Temperatura, Pressão
11	FF510343	Apoio	1		
12	J901030	Parafuso sextavado	4		
13	DH400703	Arruela	4		
14	J900814	Parafuso sextavado	4		
15	A590108	Arruela	4		

After Treatment Device (ATD) Mounting
Montage de dispositif de post-traitement
Montagem do ATD (Dispositivo de Pós-tratamento)
Montaje de dispositivo de post-tratamiento (ATD)

AT384500_TX1102268 A.1

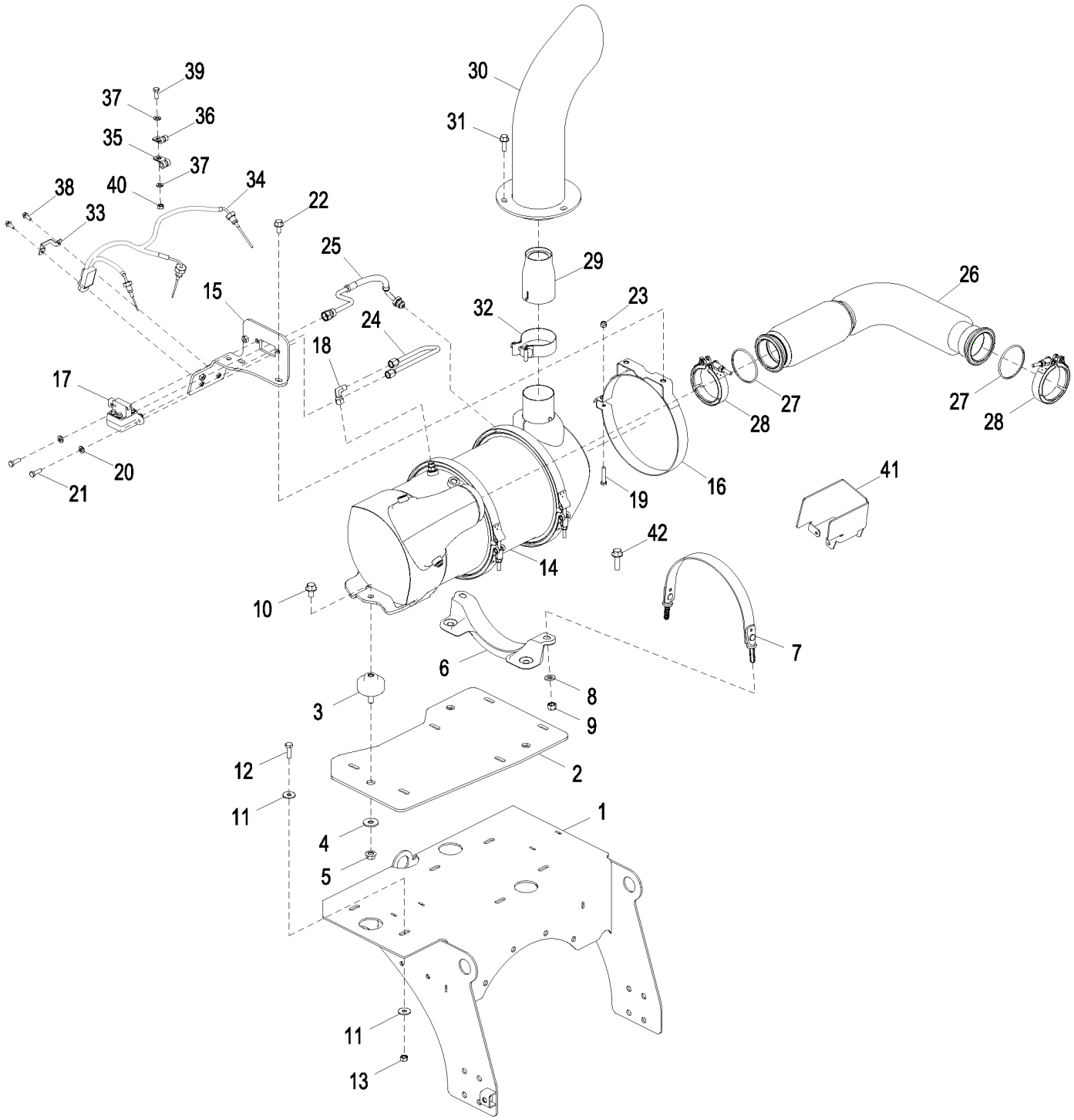

AT384500_TX1102268

Item	*Nº peça*	*Descrição*	*Qtde*	*Nº série*	*Notas*
1	AT385927	Apoio	1		
2	T278914	Placa	1		
3	AT375421	Isolador	3		
4	24M7180	Arruela	3		13 X 37 X 3 mm
5	14M7299	Porca com flange	3		M12
6	T265663	Apoio	1		
7	AT366596	Correia	1		
8	24M7544	Arruela	2		13 X 25 X 3 mm
9	14M7718	Porca de segurança	2		M12
10	19M7787	Parafuso	3		M12 X 20
11	24M7296	Arruela	12		10.500 X 30 X 2.500 mm, SUB FOR 24M7178
12	19M7662	Parafuso sextavado	6		M10 X 30
13	14M7274	Porca	6		M10
14	.....	Conversor	1		RE542579 NLA; ORDER RE544859, RE544860, AND RE544861
	RE544859	Tradução não disponível	1		Entrada do DPF
	RE544860	Tradução não disponível	1		DPF
	RE544861	Cano de descarga	1		Saída do DPF
15	AT388748	Apoio	1		
16	AT376151	Braçadeira	1		
17	RE544911	Kit do sensor	1		
18	RE540260	Conexão	1		
19	19M7922	Parafuso sextavado	1		M8 X 40
20	24M7238	Arruela	2		8.700 X 17 X 2 mm
21	19M7407	Parafuso sextavado	2		M8 X 25
22	19M7784	Parafuso	2		M10 X 20
23	14M7707	Porca de segurança	1		M8
24	AT385753	Tubo de fluxo de ar	1		
25	AT409057	Tubo de fluxo de ar	1		
26	AT386593	Cano de descarga	1	-055433	USE WITH AT396074
	AT424595	Cano de descarga	1	055434-	USE WITH T332095
27	R528112	Vedação	2		
28	RE289839	Braçadeira	2		
29	AT396074	Bico	1	-055433	USE WITH AT386593
	T332095	Bico	1	055434-	USE WITH AT424595
30	AT396344	Cano de descarga	1		BLACK EXHAUST STACK
	AT396343	Cano de descarga	1		CHROME EXHAUST STACK
31	19M7786	Parafuso	3		M10 X 30
32	AT374779	Braçadeira	1		
33	RE542006	Correia	1		
34	RE546926	SenSor de temperatura	1		
35	T269643	Braçadeira	3		
36	T269639	Braçadeira	2		
37	24M7238	Arruela	5		8.700 X 17 X 2 mm
38	19M7775	Parafuso	2		M6 X 16
39	19M7881	Parafuso	4		M8 X 20
40	14M7273	Porca	1		M8
41	T278230	Proteção térmica	1		
42	19M7791	Parafuso	1		M12 X 40

Muffler And Bracket
Silencieux et support
Silencioso e Suporte
Silenciador y soporte

TX1115822 A.1

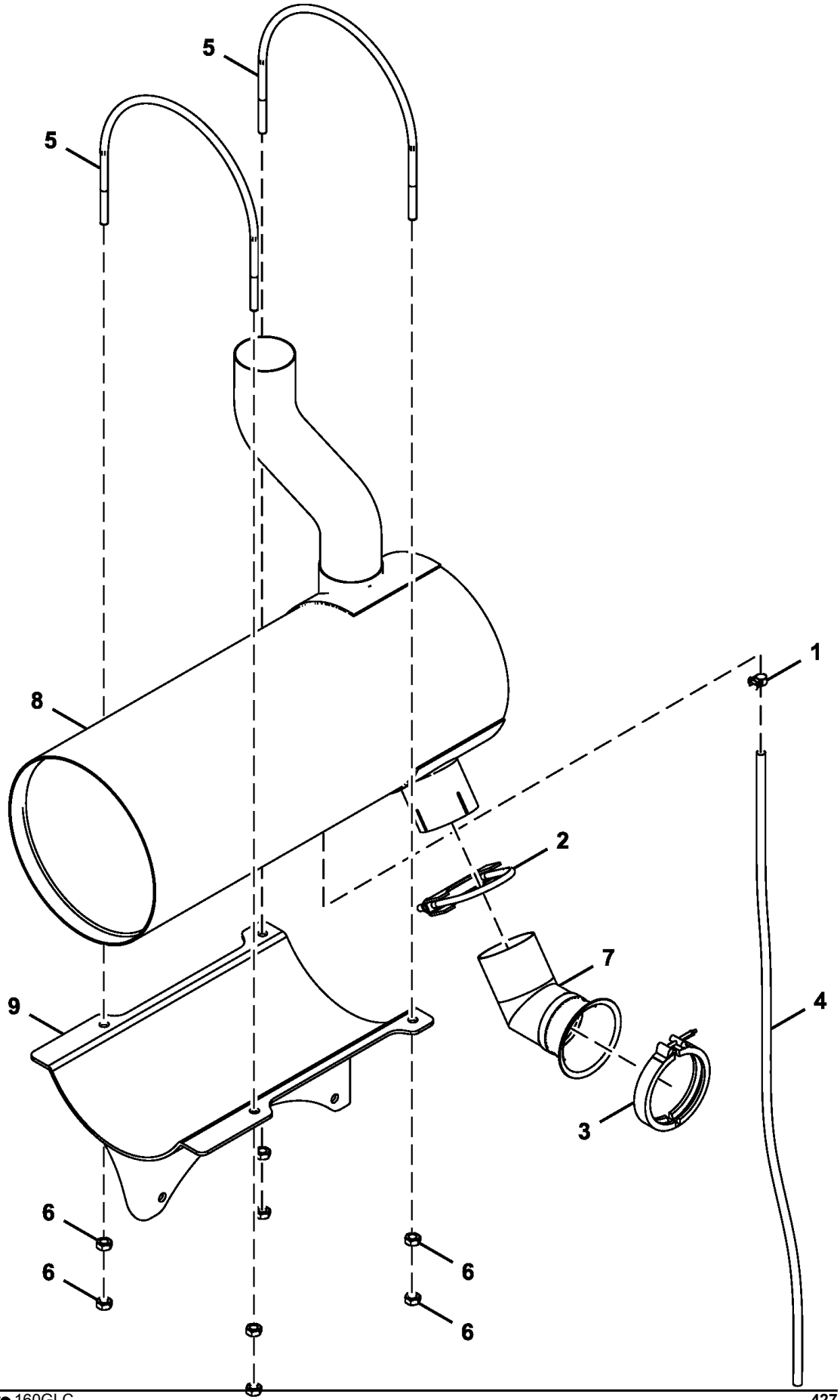

FF108476_TX1115822
ST721873(B.1)

Item	*Nº peça*	*Descrição*	*Qtde*	*Nº série*	*Notas*
1	TY22462	Braçadeira	1		SUB FOR 4396451
2	AT316671	Braçadeira	1		
3	RE40048	Braçadeira	1		
4	4297136	Tubo	1		
5	T223086	Parafuso u	2		
6	14M7274	Porca	8		M10, SUB FOR J950010
7	AT330721	Tubo	1		
8	AT413248	SilencioSo	1		
9	AT344073	Apoio	1		SUB FOR AT335914

Engine Mounting
Montage de moteur
Montagem do Motor
Punto de montaje de motor

TX1115663 B.1

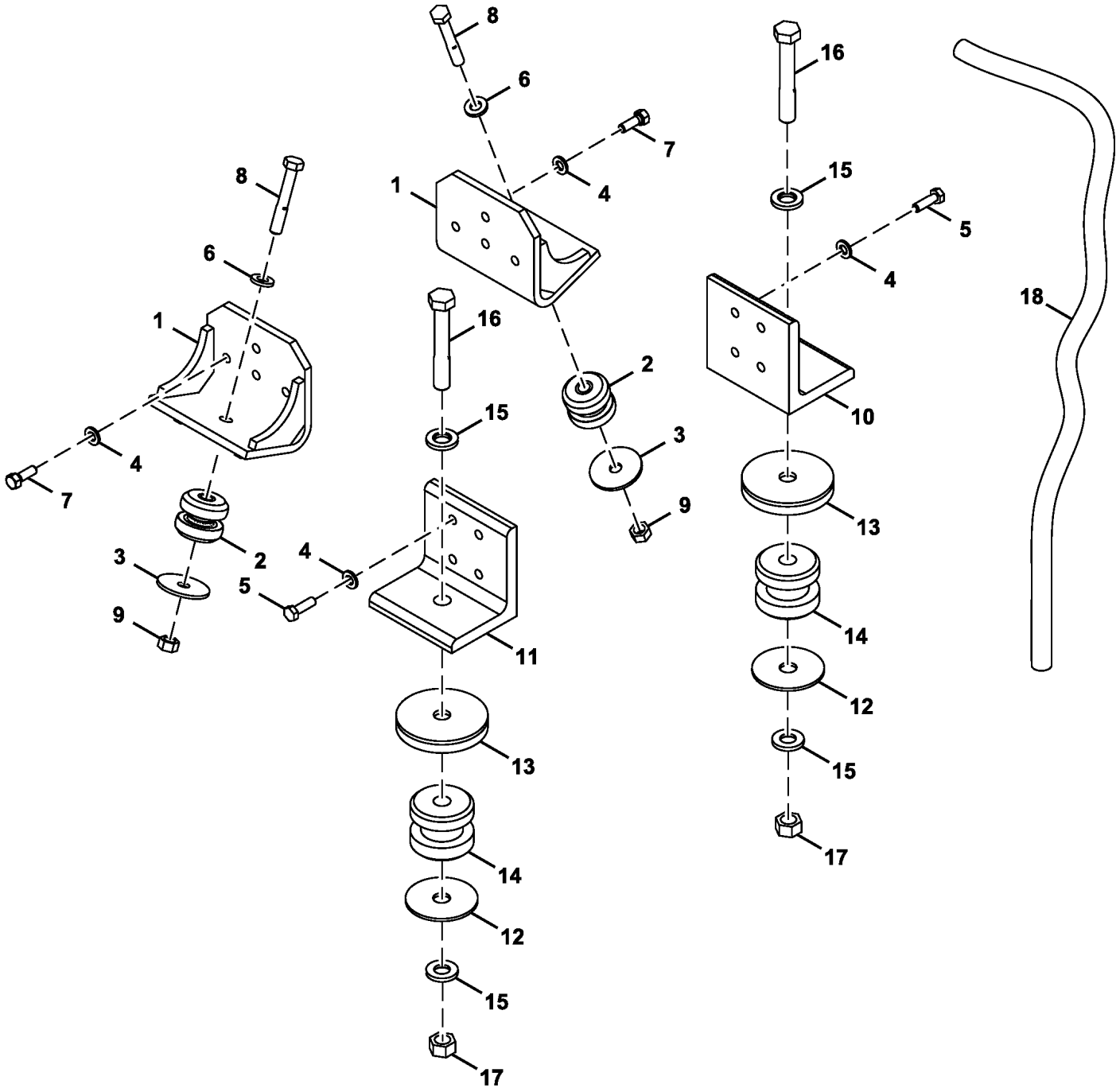

FF108471_TX1115663

Item	*Nº peça*	*Descrição*	*Qtde*	*Nº série*	*Notas*
1	FF508964	Apoio	2		
2	KV25138	Isolador	2		
3	FF509097	Arruela	2		
4	24M7345	Arruela	14		13.500 X 24 X 2.500 mm, SUB FOR J222012
5	19M7493	Parafuso sextavado	8		M12 X 40, SUB FOR J921240
6	24M7338	Arruela	2		17 X 30 X 3 mm, SUB FOR J222016
7	J931235	Parafuso	6		SUB FOR J921235
8	J921600	Parafuso	2		
9	14M7276	Porca	2		M16, SUB FOR J950016
10	FF513184	Apoio	1		
11	FF511350	Apoio	1		
12	FF511657	Arruela	2		
13	FF511660	Limitador	2		
14	FF511891	Isolador	2		
15	J222022	Arruela	4		
16	J922208	Parafuso	2		
17	R114125	Porca	2		SUB FOR J950022

Fuel Tank
Réservoir à combustible
Tanque de Combustível
Tanque de combustible

TX1103706 A.1

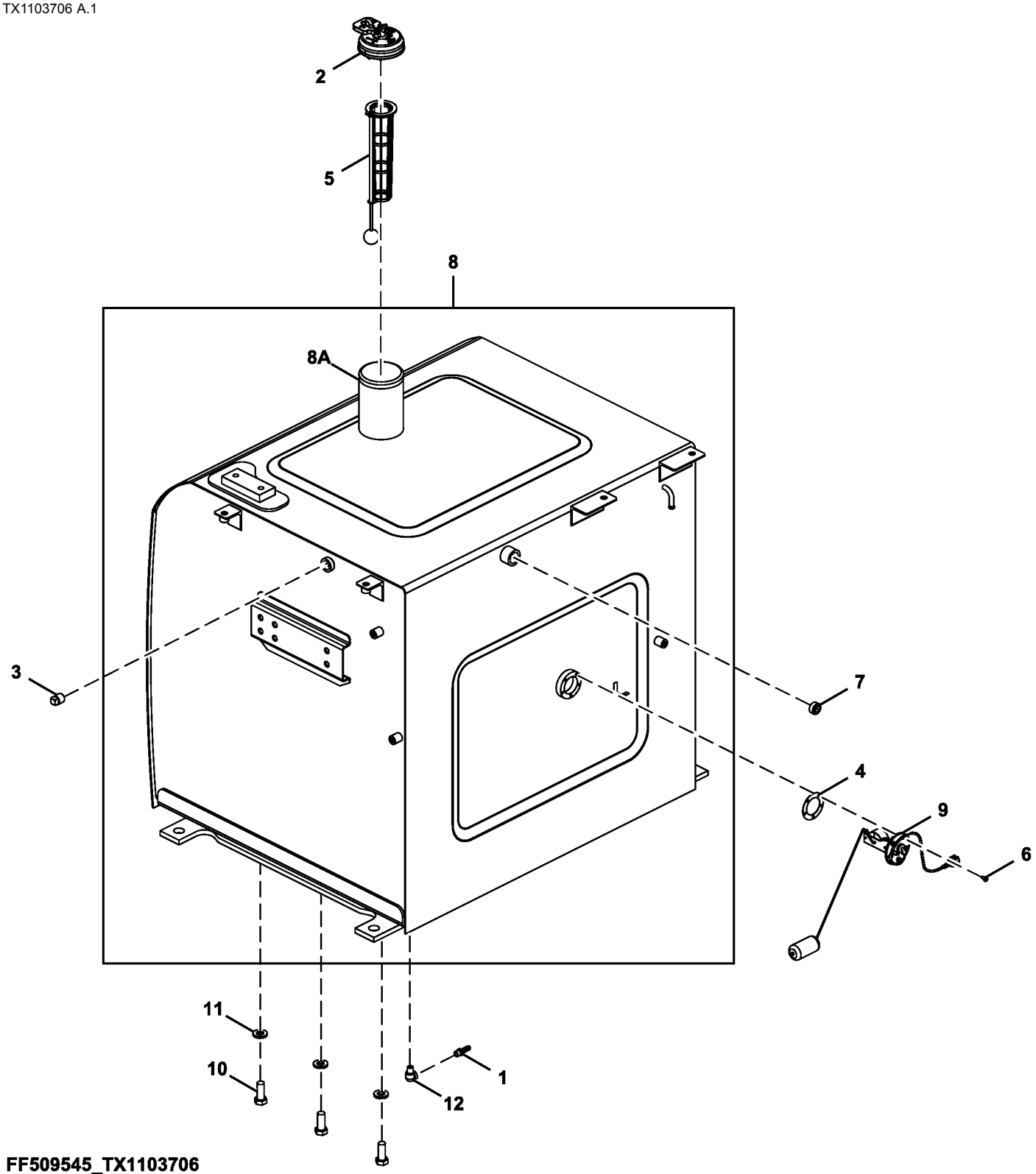

FF509545_TX1103706

Item	*Nº peça*	*Descrição*	*Qtde*	*Nº série*	*Notas*
1	4449362	Adaptador	1		
2	AT321249	Tampa do abasTecimenTo	1		SUB FOR AT375011
3	4655968	Plugue	1		
4	T211051	Junta	1		SUB FOR 4269607
5	4353560	Coador	1		
6	21M7278	Parafuso	5		M5 X 10, SUB FOR J450510
7	94-2014	Tampão	1		
8	FF107846J	Tanque de combusTível	1		SUB FOR FF107846
8A	FYA00027433	Tubo	1		SUB FOR 4121497
9	4660782	Flutuador	1		
10	19M7488	Parafuso sextavado	6		M16 X 40, SUB FOR J921640
11	24M7338	Arruela	6		17 X 30 X 3 mm, SUB FOR J222016
12	94-0630	Conexão em ângulo	1		

Fuel System Hoses
Flexibles de circuit de carburant
Mangueiras do Sistema de Combustível
Mangueras de sistema de combustible

TX1115666 B.1

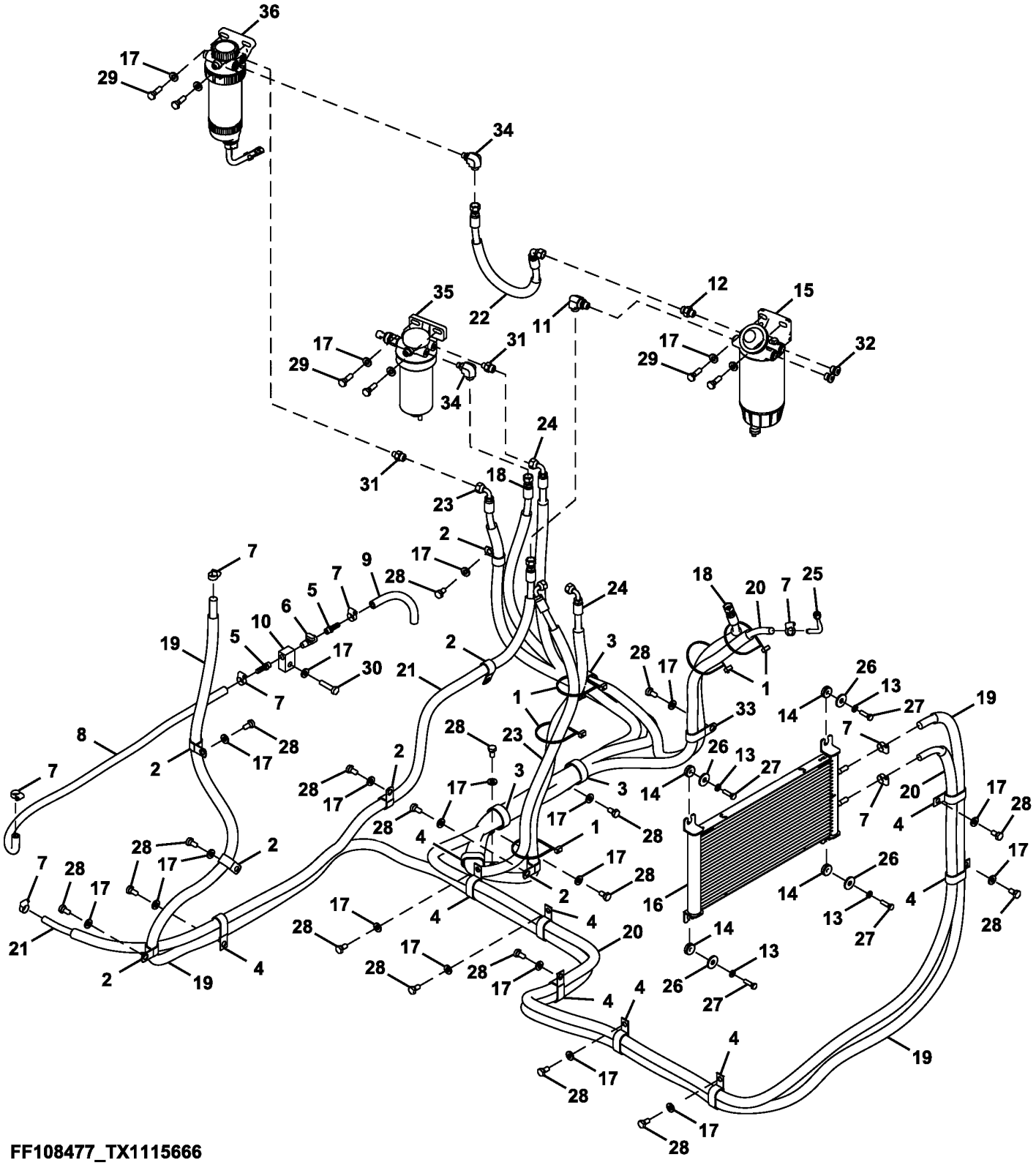

FF108477_TX1115666

Item	*Nº peça*	*Descrição*	*Qtde*	*Nº série*	*Notas*
1	H77698	Cinta	5		SUB FOR 4121859
2	TH108594	Presilha	7		SUB FOR 4190263
3	N198631	Braçadeira	3		SUB FOR 4190265
4	R50454	Braçadeira	10		SUB FOR 4192034
5	4449362	Adaptador	2		
6	4478378	VálVula bóia	1		
7	4514700	Presilha	8		
8	4680434	Mangueira	1		
9	4711588	Mangueira	1		
10	4725406	Adaptador	1		
11	61M5035	Conexão em ângulo	1		
12	61M5037	Adaptador	1		
13	24M7055	Arruela	4		8.400 X 16 X 1.600 mm, SUB FOR A590108
14	AH235592	Isolador	4		
15	AT387543	Filtro	1		SUB FOR AT370488
16	AT376261	ResfRiadoR de combustível	1		
17	DH400703	Arruela	26		
18	FF100997	Mangueira	1		FF100975 NLA
	.....	Proteção de mangueira	1		MF TY26190CTL, FF101119 NLA
19	FF510190	Mangueira	1		FF510148 NLA
	.....	Proteção de mangueira	1		MF TY26190 CTL 5010 mm, FF510189 NLA
20	FF510192	Mangueira	1		
	.....	Tubo	1		FF510191 NLA; MF TY26190 CTL
21	FF513585	Mangueira	1		FF513170 NLA
	FF513584	Proteção	1		
22	FF510336	Mangueira	1		FF513172 NLA
	FF513598	Proteção	1		
23	FF513587	Mangueira	1		FF513174 NLA
	FF513599	Proteção	1		
24	FF513590	Mangueira	1		FF513176 NLA
	FF513588	Proteção	1		
25	FF513597	Tubo	1		
26	24M7101	Arruela	4		11 X 34 X 3 mm, SUB FOR J217083
27	19M7288	Parafuso sextavado	4		M8 X 30, SUB FOR J900830
28	19M7938	Parafuso sextavado	19		M10 X 20, SUB FOR J901020
29	19M7550	Parafuso sextavado	6		M10 X 35, SUB FOR J901035
30	19M7572	Parafuso sextavado	1		M10 X 45, SUB FOR J901045
31	PMH1539	Adaptador	2		
32	RE530299	Tampão de dreno	2		
33	4190266	Presilha	1		
34	DH400971	Conexão	1		
35	RE516178	Filtro de combustível	1		
36	RE524724	Filtro	1		Primário
	RE522966	Filtro de combustível	1		Elemento

Fuel Filter and Water Separator Components
Composants du filtre à carburant et du séparateur d'eau
Componentes do Filtro de Combustível e Separador de Água
Componentes del filtro de combustible y del separador de agua

TX1134289 A.1

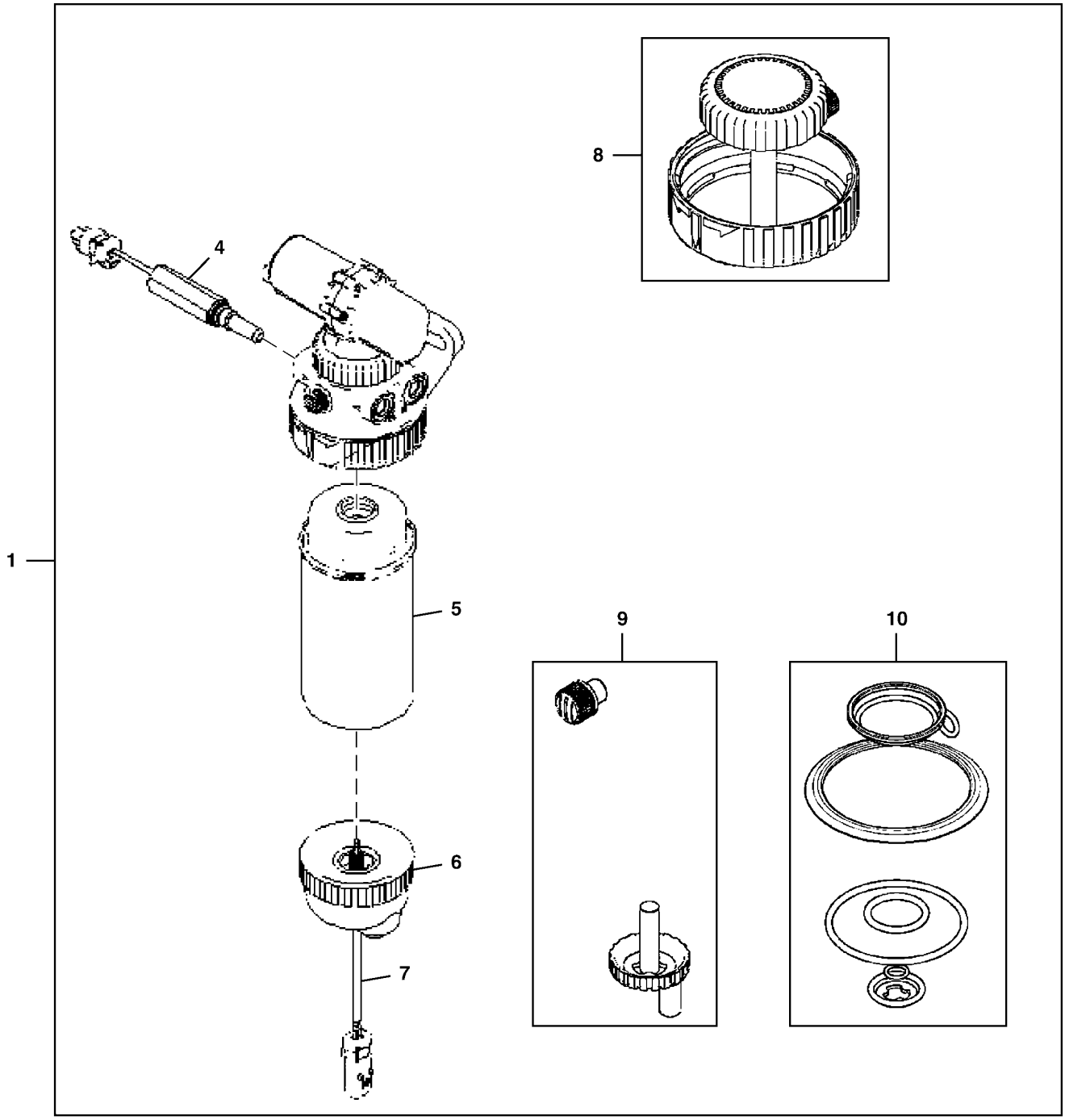

TX1134289

Item	*Nº peça*	*Descrição*	*Qtde*	*Nº série*	*Notas*
1	RE546947	Filtro de combustível	1		
4	RE546004	ResistoR	1		
5	RE541922	Elemento de filtro	1		
6	RE51650	Copo de sedimentação	1		
7	RE545631	SenSor	1		
8	RE526834	Kit do filtro	1		
9	RE60854	Kit da válvula	1		
10	RE516553	Kit retentor	1		

Severe Duty Fuel Filter and Lines
Filtre à carburant à usage intensif et conduites
Filtro e Linhas de Combustível para Serviço Severo
Filtro de combustible y tuberías para servicio severo

TX1102477 C.1

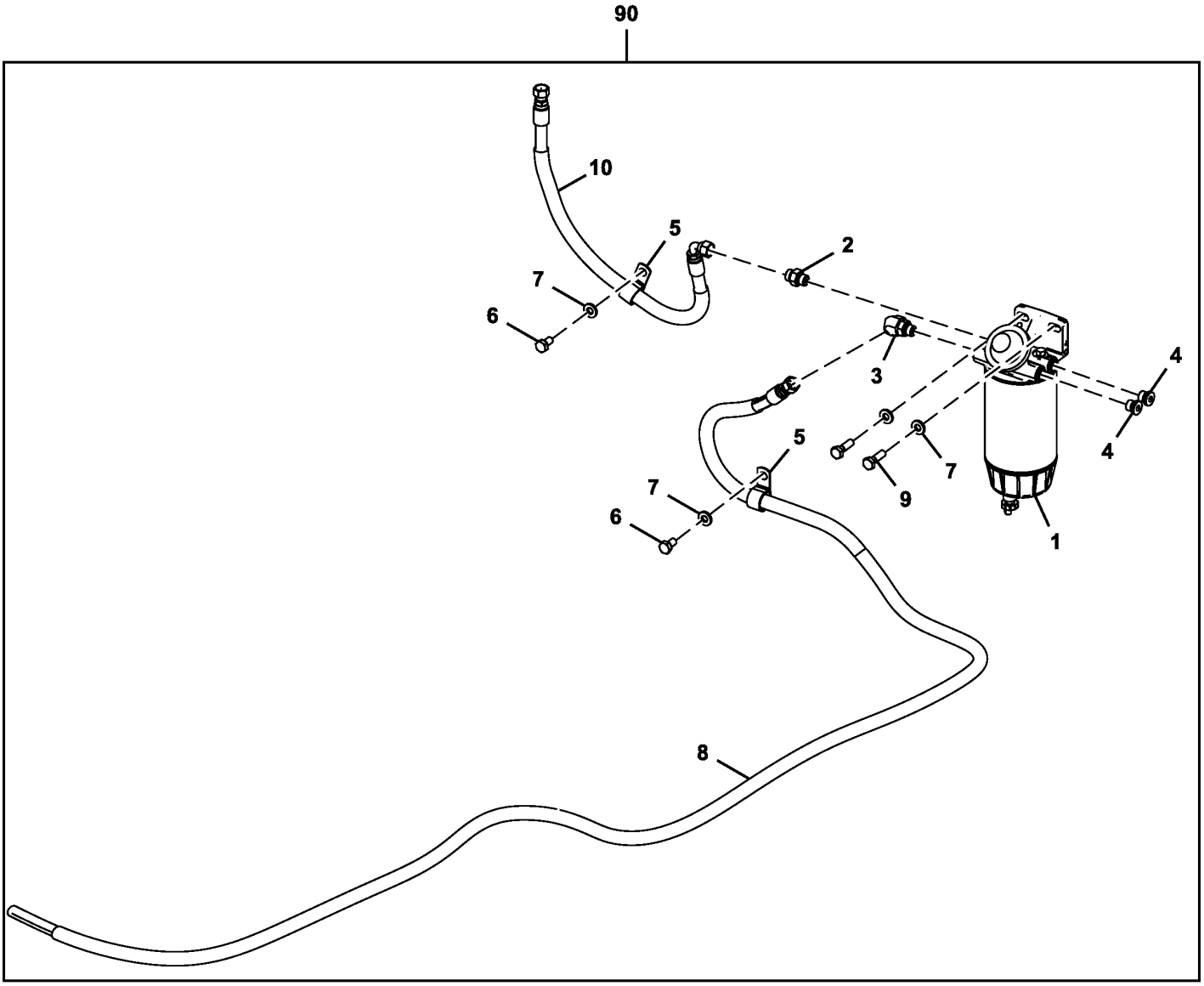

FF510479_TX1102477

Item	*Nº peça*	*Descrição*	*Qtde*	*Nº série*	*Notas*
1	AT387543	Filtro	1		SUB FOR AT370488
	AT365870	Elemento de filtro	1		
2	.....	Adaptador	1		61M5037 NLA, ORDER 38H5037, T77613, AND 51M7042
	38H5037	Adaptador	1		
	T77613	Anel o	1		
	51M7042	Anel o	1		13.300 X 2.200 mm
3	.....	Conexão em ângulo	1		61M5154 NLA, ORDER 38H5154, T77613, AND 51M7042
	38H5154	Conexão em ângulo	1		
	T77613	Anel o	1		
	51M7042	Anel o	1		13.300 X 2.200 mm
4	RE530299	Tampão de dreno	2		
5	R72659	Braçadeira	2		4190263 NLA
6	19M7938	Parafuso sextavado	2		M10 X 20, SUB FOR J901020
7	24M7346	Arruela	4		11 X 20 X 2 mm, SUB FOR DH400703
8	FF510198	Mangueira	1		
9	19M7550	Parafuso sextavado	2		M10 X 35, SUB FOR J901035
10	FF511887	Mangueira	1		
90	**AT390814**	**Kit - instalação de campo**	**1**		**Pacotes de Produto**

Oil Filter and Lines
Filtre à huile et conduites
Filtro e Linhas de Óleo
Filtro de aceite y líneas

TX1103932 A.1

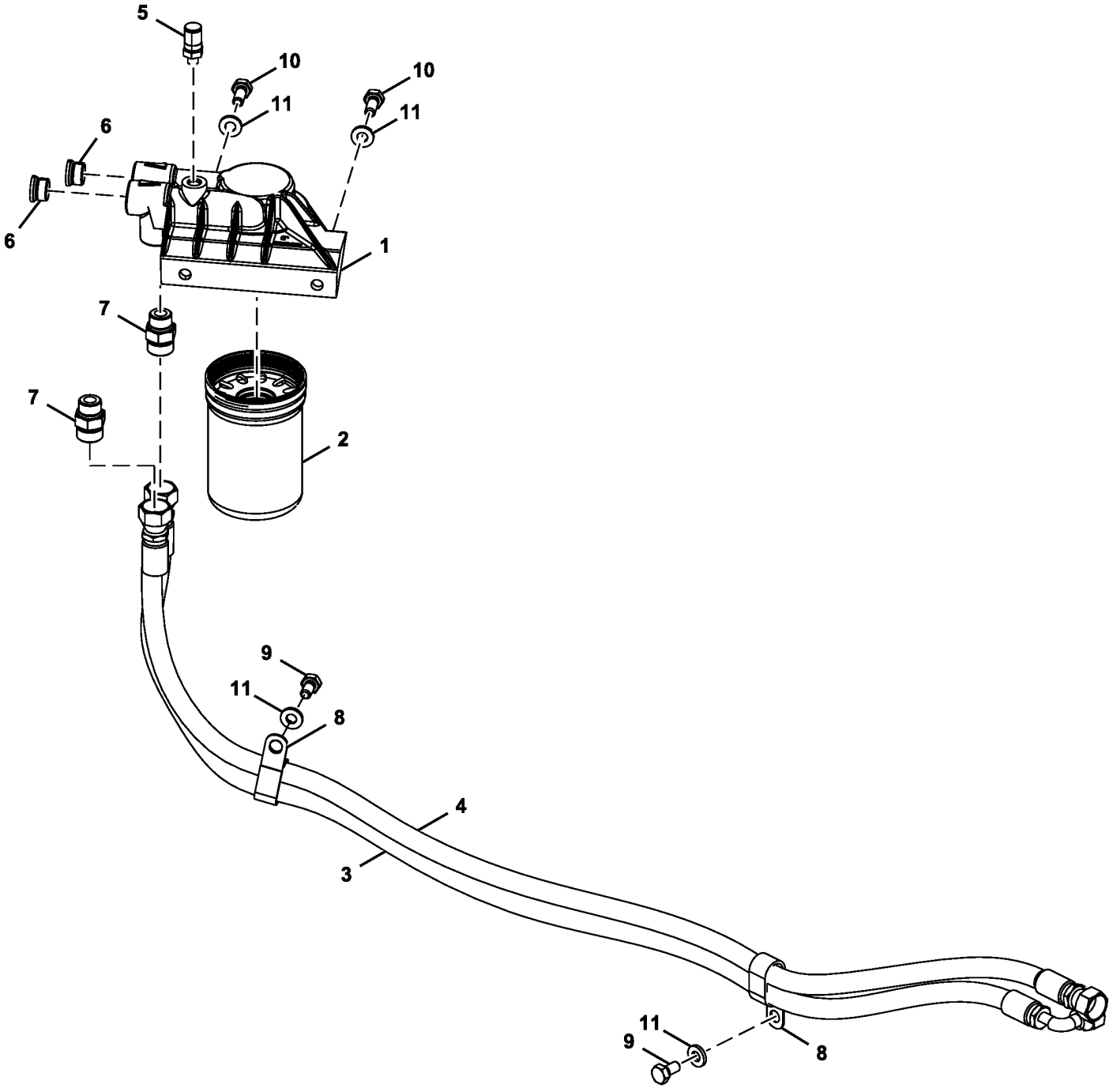

TX1103932

Item	*Nº peça*	*Descrição*	*Qtde*	*Nº série*	*Notas*
1	RE541933	Cabeçote do filtro	1		
2	RE539279	Filtro de óleo	1		
3	FF528853	Mangueira hidraulica-fabric	1		SUB FORFF510187
4	FF510188	Mangueira	1		
5	AT321211	Conexão	1		
6	38H5004	Adaptador	2		SUB FOR 61M5004, ALSO FURNISH T77932 AND 51M7045
	T77932	Anel o	1		
	51M7045	Anel o	1		19.300 X 2.200 mm
7	RE505232	Conexão	2		
8	4190266	Presilha	2		
9	19M7938	Parafuso sextavado	2		M10 X 20, SUB FOR J901020
10	19M7402	Parafuso sextavado	2		M10 X 25, SUB FOR J901025
11	24M7346	Arruela	4		11 X 20 X 2 mm, SUB FOR DH400703

Labels and Decals (1)
Étiquettes et autocollants (1)
Etiquetas e Adesivos (1)
Etiquetas y calcomanías (1)

TX1105624 A.1

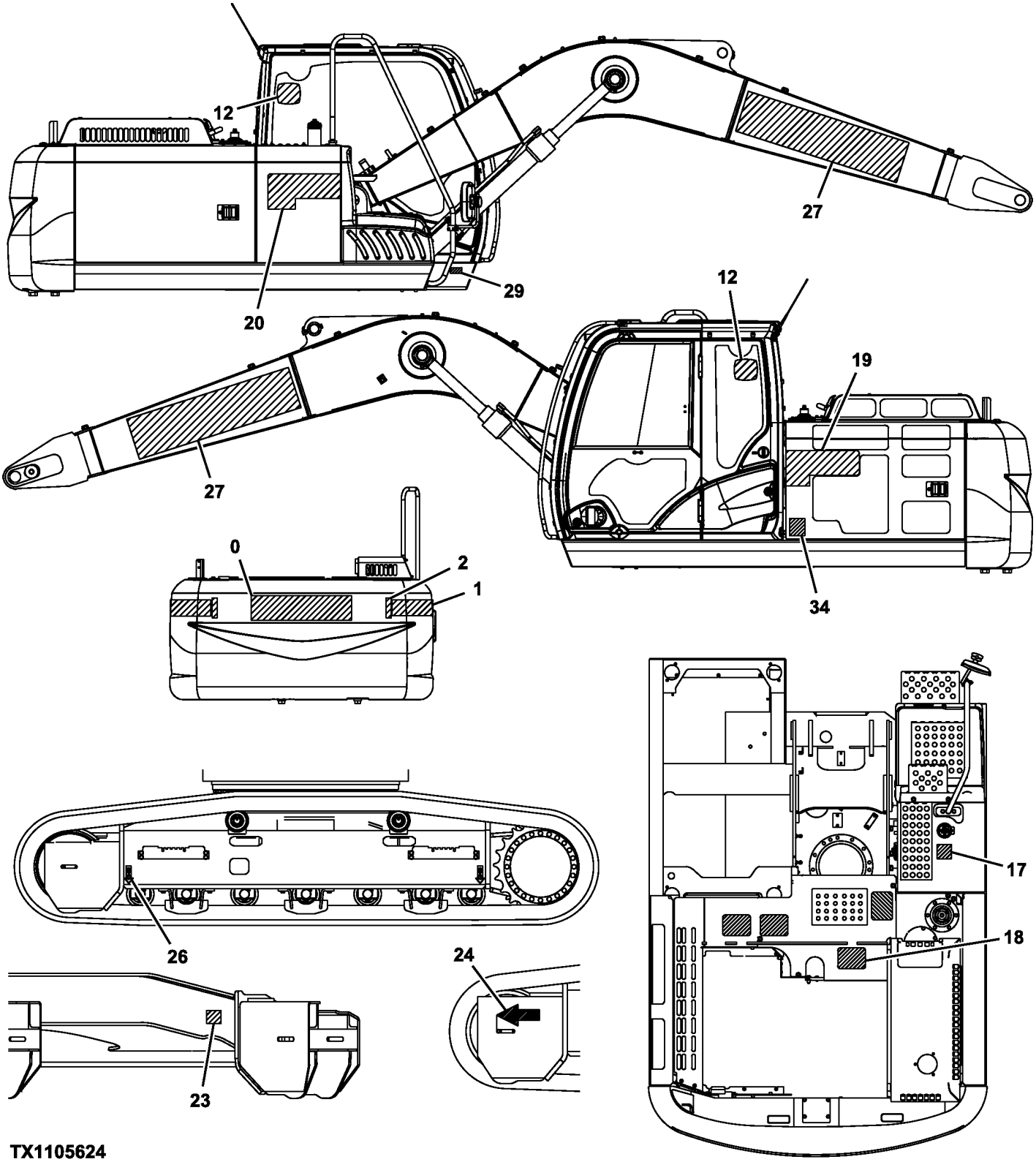

TX1105624

Item	*Nº peça*	*Descrição*	*Qtde*	*Nº série*	*Notas*
0	JD5836	Etiqueta	1		DEERE™
1	T248455	Etiqueta	2		Advertência - Mantenha Distância, SUB FOR T147008
2	JD5909	RefletoR	2		RED, SUB FOR 4386712
12	JD5742	Etiqueta	2		Cervo Saltando
17	T79632	Etiqueta	1		Somente Diesel
18	4121128	TapeTe	4		150 x 200, Antiderrapante
19	T307386	Etiqueta	1		LH 160G
20	T330062	Etiqueta	1		RH 160G, SUB FOR T309348
23	T221128	Etiqueta	1		Fixação
24	4448679	Etiqueta	2		Seta de Direção
26	FYA00028559	Etiqueta	1		Posição de Elevação, SUB FOR 3089138
27	JD5849	Etiqueta	2		DEERE™
34	3076246	Etiqueta	1		Advertência - Tombamento

Labels and Decals (2)
Étiquettes et autocollants (2)
Etiquetas e Adesivos (2)
Etiquetas y calcomanías (2)

TX1105622 A.1

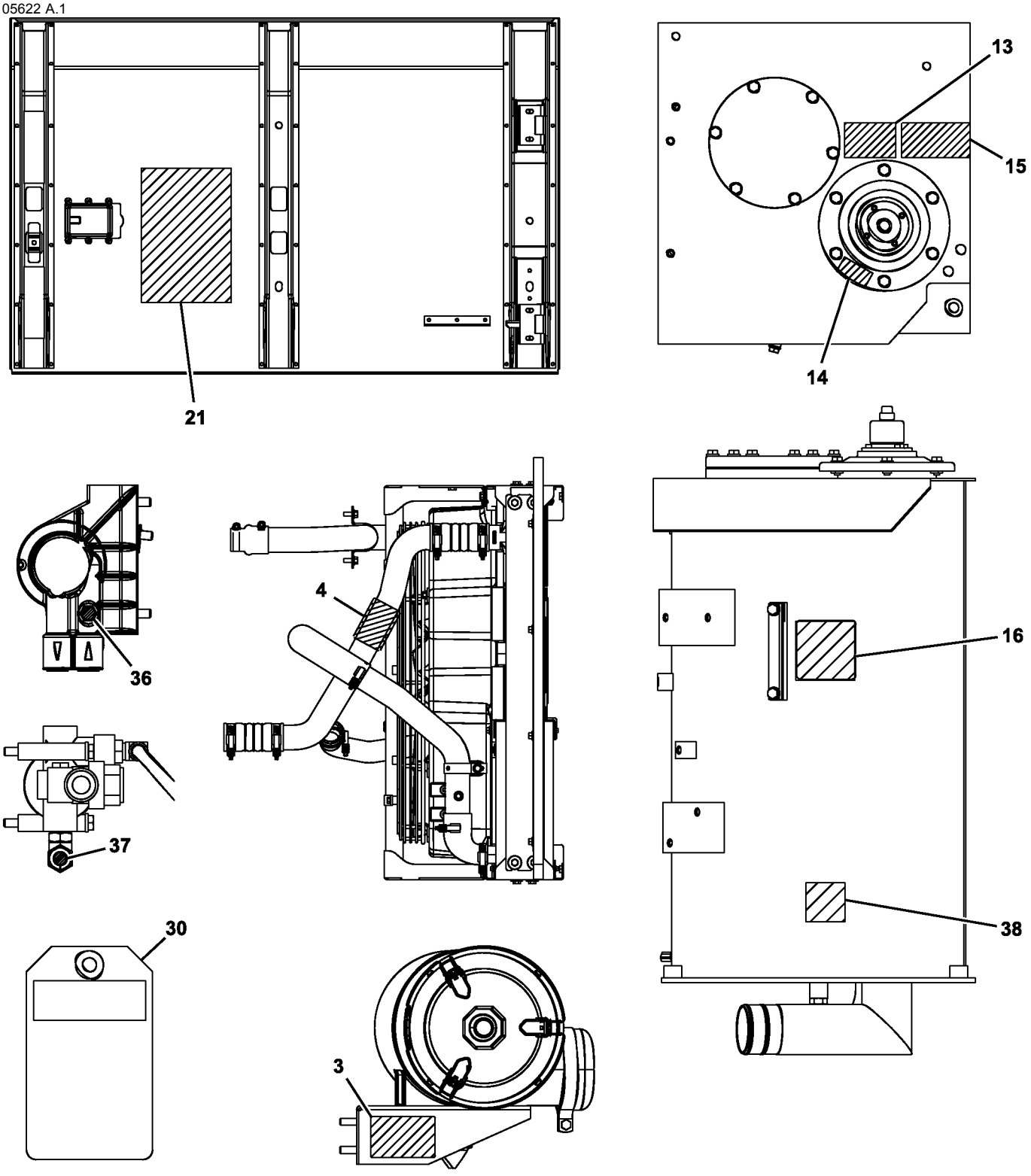

TX1105622

Item	*Nº peça*	*Descrição*	*Qtde*	*Nº série*	*Notas*
3	R56902	Etiqueta	1		FILTRO DE AR, SUB FOR 3042079
4	T187757	Etiqueta	1		Advertência - Proteção do Ventilador
13	T216193	Adesivo de segurança	1		Tampa de Pressão
14	P63448	Etiqueta	1		Dano à Bomba Hidráulica, SUB FOR 4371799
15	T235478	Etiqueta	1		Somente Óleo Hidráulico
16	T149983	Etiqueta	1		Nível de Óleo Hidráulico, SUB FOR 4342227
21	T313661	Etiqueta	1		Manutenção Periódica
30	3059274	Etiqueta	1		Não Dê Partida
36	T217790	Etiqueta	1		Válvula de Amostragem de Óleo do Motor
37	T217792	Etiqueta	1		Válvula de Amostragem de Óleo Hidráulico
38	T247868	Etiqueta	1		Dreno de Água do Reservatório do Tanque de Combustível

Labels and Decals (Cab)
Étiquettes et autocollants (cabine)
Etiquetas e Adesivos (Cabine)
Etiquetas y calcomanías (cabina)

TX1115737 B.1

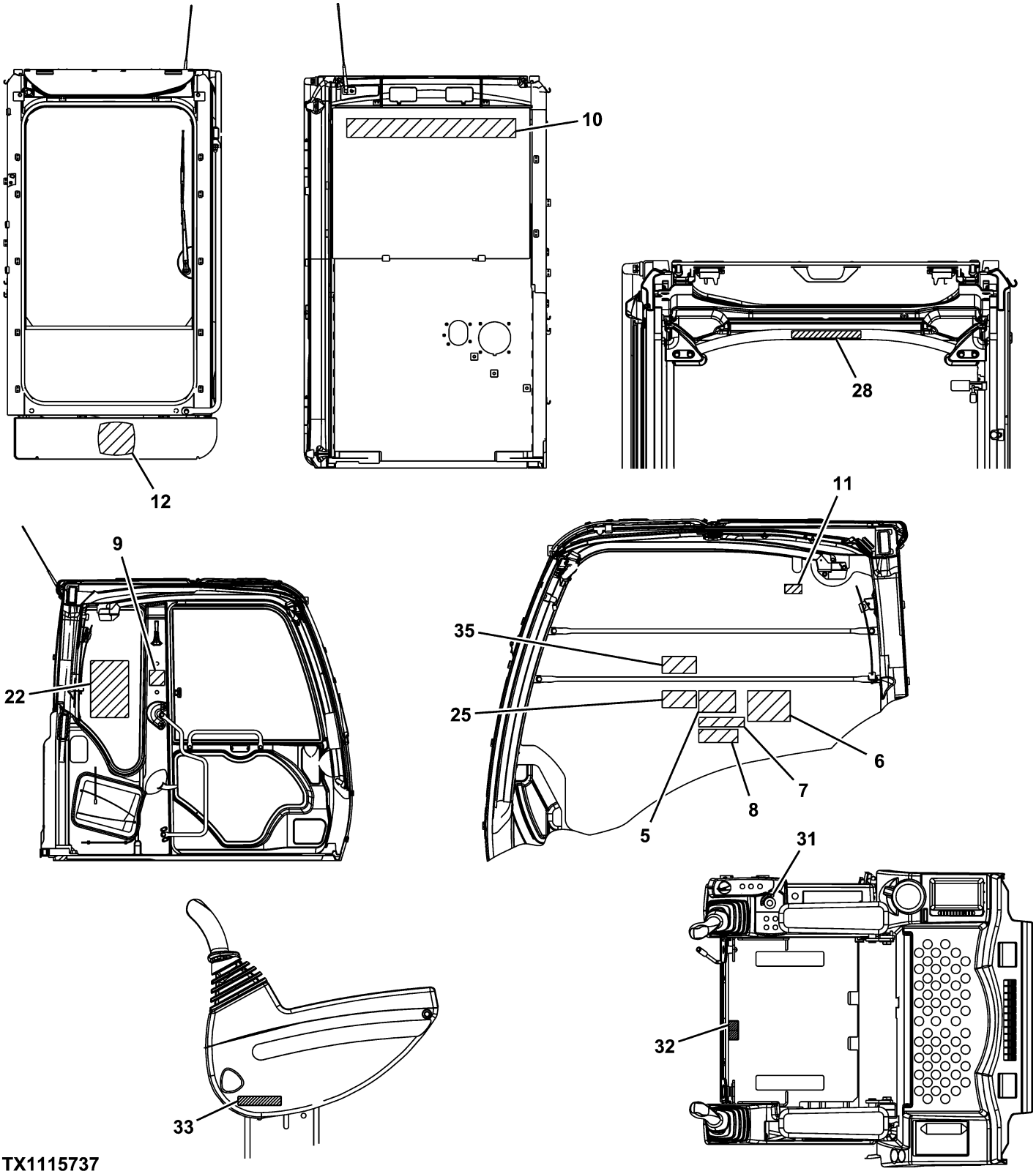

TX1115737

Item	*Nº peça*	*Descrição*	*Qtde*	*Nº série*	*Notas*
5	T146667	Adesivo de segurança	1		Perigo - Eletrocussão, SUB FOR 3069396
6	T248562	Etiqueta	1		Aviso
7	T146668	Adesivo de segurança	1		Advertência - Evite Esmagamento, SUB FOR 3067125
8	T201519	Etiqueta	1		Controle do Piloto
9	T190393	Etiqueta	1		Saída Secundária
10	JD5850	Etiqueta	1		JOHN DEERE™
11	T187535	Etiqueta	1		Aviso - Trava da Janela Dianteira
12	JD5742	Etiqueta	1		Cervo Saltando
22	T307392	Etiqueta	1		Tabela de Elevação
25	T248547	Etiqueta	4		Funcionamento do Motor
28	T223082	Adesivo de segurança	1		Aviso - Alça
31	4264805	Etiqueta	1		Chave de Partida
32	4371371	Etiqueta	1		Alavanca de Inclinação
33	4299059	Etiqueta	1		Bloqueio Hidráulico
35	T248570	Etiqueta	1		Modo Acessório

Battery and Battery Cables
Batterie et ses câbles
Bateria e Cabos da Bateria
Batería y cables de la batería

TX1115667 A.1

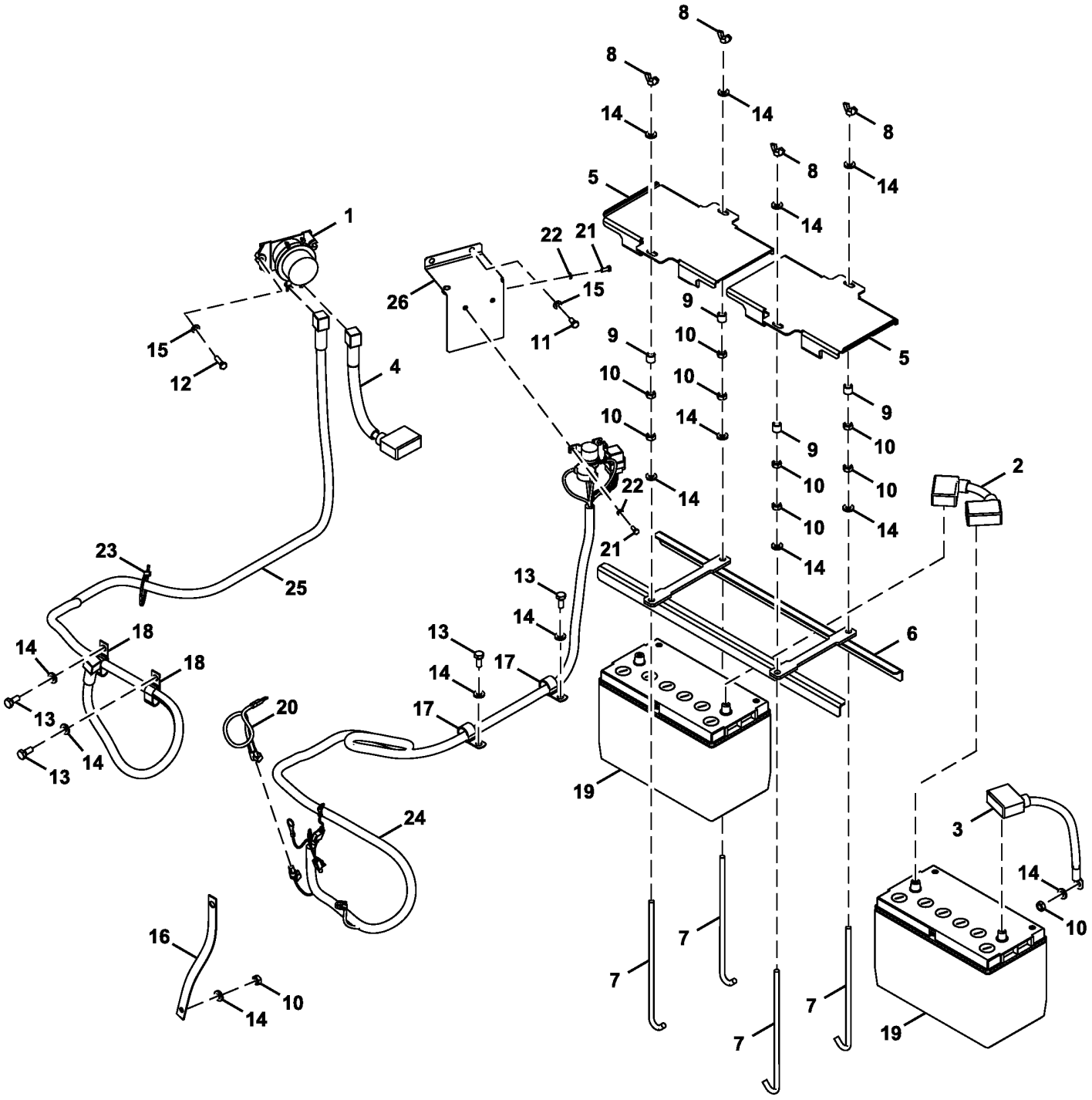

FF108478_TX1115667

Item	*Nº peça*	*Descrição*	*Qtde*	*Nº série*	*Notas*
1	4255762	Relé	1		BATERIA
2	DH400410	Cabo da bateria	1		
3	FF103371	Chicote	1		
4	FF100594	Cabo da bateria	1		
5	FF100596	Capa	2		
6	FF100598	Apoio	1		
7	4430289	TiranTe	4		
8	14M7025	Porca borboleta	4		M10, SUB FOR M570010
9	FF100597	Espaçador	4		
10	14M7274	Porca	10		M10, SUB FOR J950010
11	19M7162	Parafuso sextavado	3		M8 X 16, SUB FOR J900816
12	19M7288	Parafuso sextavado	2		M8 X 30, SUB FOR J900830
13	19M7402	Parafuso sextavado	4		M10 X 25, SUB FOR J901025
14	24M7346	Arruela	14		11 X 20 X 2 mm, SUB FOR DH400703
15	24M7055	Arruela	5		8.400 X 16 X 1.600 mm, SUB FOR A590108
16	4397839	Cabo negativo	1		SUB FOR 4392330
17	TH108594	Presilha	2		SUB FOR 4190263
18	T32854	Braçadeira	2		SUB FOR 4190282
19	TY25803	Bateria com carga seca	2		SUB FOR AH225221
20	AT322385	Chicote	1		Ligação do Terminal de Partida
21	19M7560	Parafuso sextavado	3		M6 X 16, SUB FOR J900616
22	24M7054	Arruela	3		6.400 X 12 X 1.600 mm, SUB FOR A590106
23	DH400240	Cinta	1		
24	AT344623	Chicote	1		Proteção do Motor de Partida
25	FF510063	Cabo da bateria	1		
26	FF513559	Capa	1		BATERIA

Front Lights
Feux avant
Luzes Dianteira
Luces delanteras

TX1089813 D.1

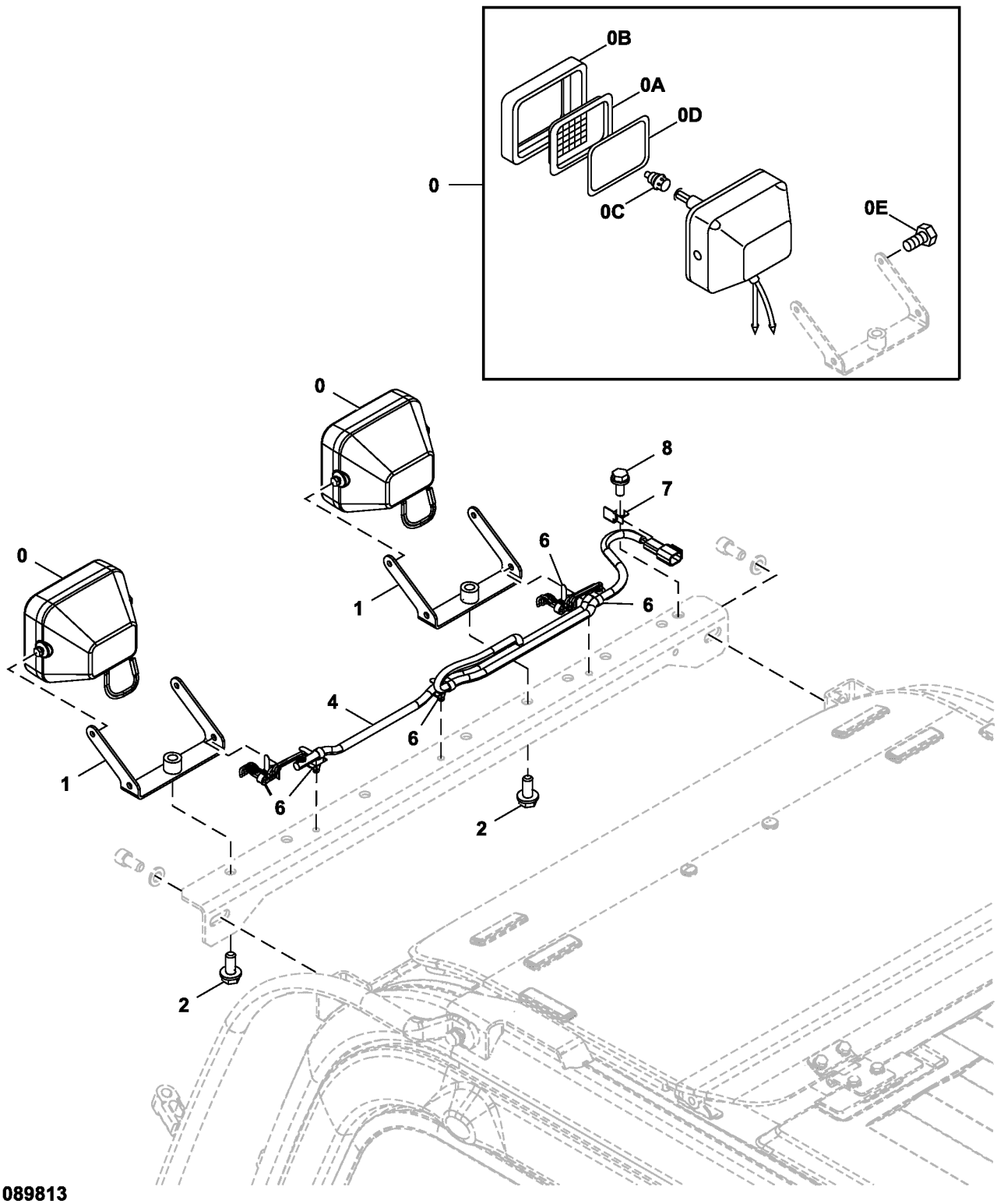

TX1089813

Item	*Nº peça*	*Descrição*	*Qtde*	*Nº série*	*Notas*
0	4274478	Farol dianteiro	2		
0A	4285646	Lente	1		
0B	4285647	Aro	1		
0C	AT135758	Lâmpada	1		SUB FOR 4285648
0D	4288342	Junta	1		
0E	19M7560	Parafuso sextavado	2		M6 X 16, SUB FOR J900616
	24M7054	Arruela	2		6.400 X 12 X 1.600 mm
1	8104656	Apoio	2		
2	19M8011	Parafuso sextavado	2		M12 X 30, J271230 NLA
	24M7346	Arruela	2		11 X 20 X 2 mm
4	4652915	Chicote	1		Luzes Dianteiras
6	4259220	Presilha	5		
7	4257159	Apoio	1		
8	19M7402	Parafuso sextavado	1		M10 X 25, J271025 NLA
	24M7346	Arruela	1		11 X 20 X 2 mm

Headlamp Wiring Harness (Cab)
Faisceau des phares principaux (cabine)
Chicote Elétrico do Farol (Cabine)
Grupo de cables de faro principal (cabina)

TX1089812 A.1

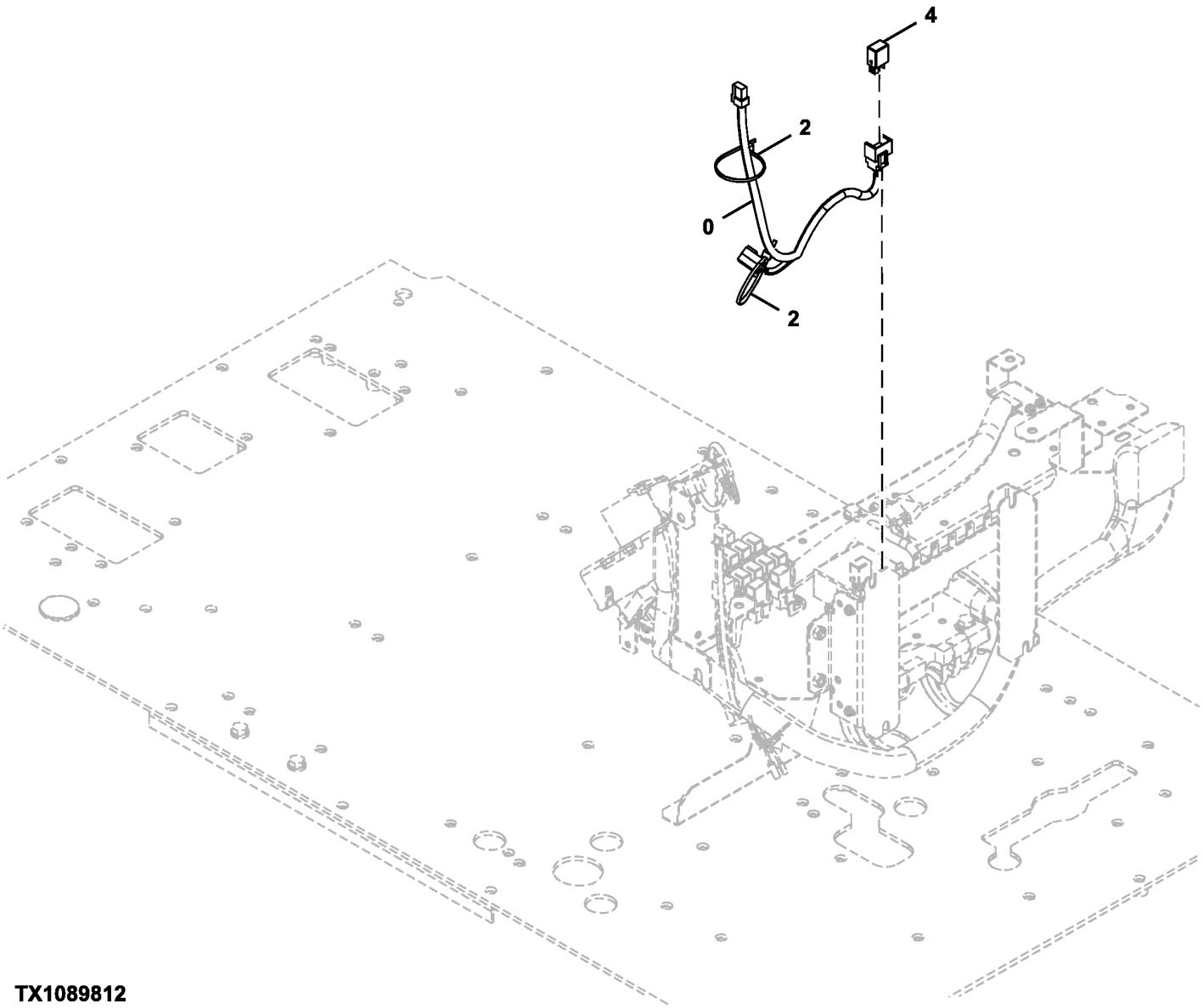

TX1089812

Item	*Nº peça*	*Descrição*	*Qtde*	*Nº série*	*Notas*
0	4680516	Chicote	1		
2	H77698	Cinta	2		SUB FOR 4055312
4	4436534	Relé	1		

Boom Work Light
Projecteur de travail de flèche
Luz de Trabalho da Lança
Luce de trabajo de aguilón

TX1089519 A.1

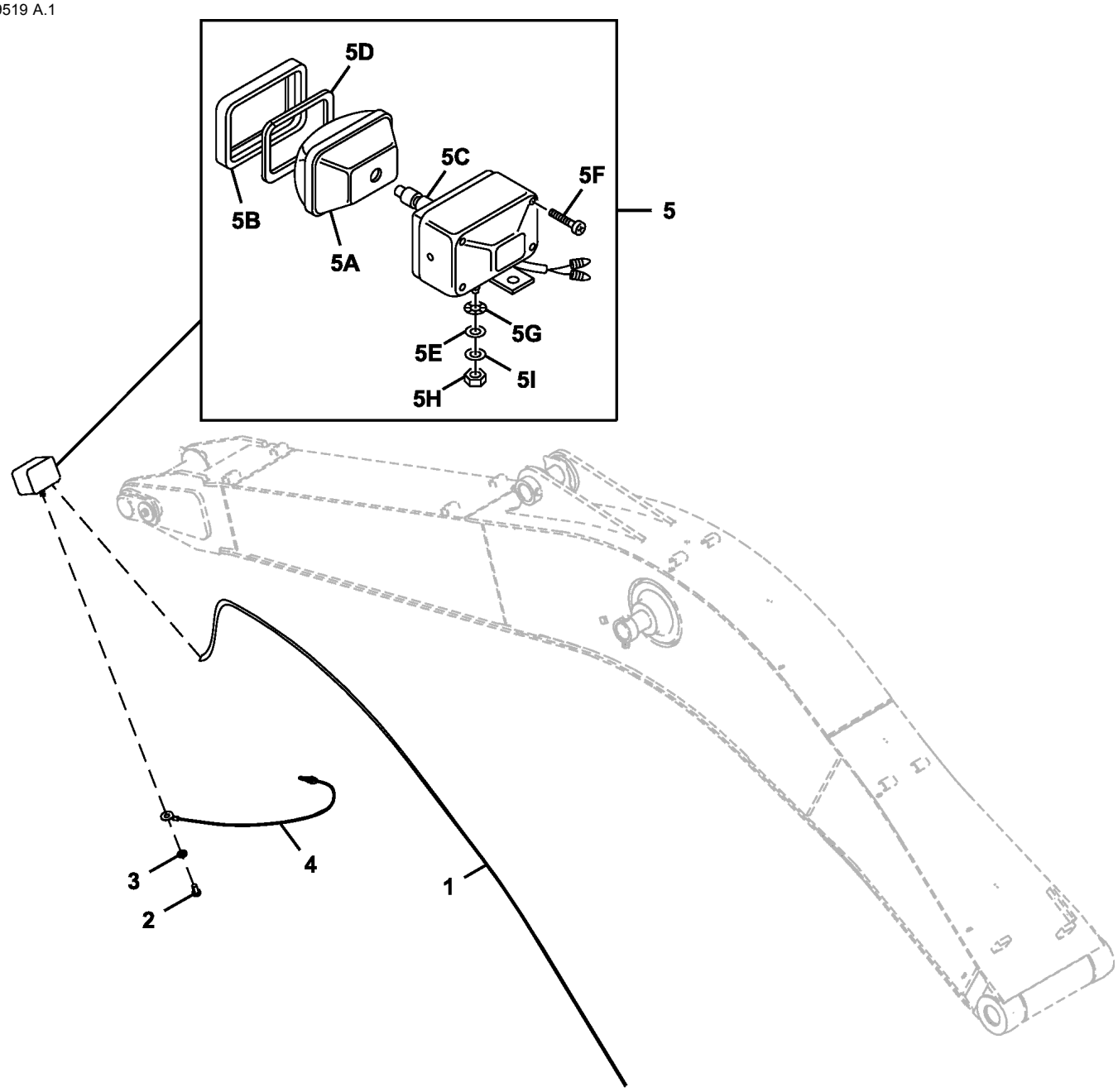

TX1089512

Item	*Nº peça*	*Descrição*	*Qtde*	*Nº série*	*Notas*
1	4429938	Chicote	1		
2	21M7285	Parafuso	1		M6 X 12, SUB FOR M430613
3	12M7006	Arruela de pressão	1		6 mm, SUB FOR A590906
4	4254604	Chicote	1		
5	4326800	Farol	1		SUB FOR 4336570
5A	4326801	Lente	1		
5B	4326802	Estrutura	1		
5C	AT135758	Lâmpada	1		SUB FOR AT274462
5D	4326803	Junta	1		
5E	4307026	Arruela	1		
5F	37H19	Parafuso	1		SUB FOR 4307027
5G	24M7085	Arruela	1		15 X 28 X 2.500 mm, SUB FOR A590114
5H	14M7345	Porca	1		M14, SUB FOR J952014
5I	12H317	Arruela de pressão	1		9/16", SUB FOR A590914

Rear Cab Light
Éclairage de cabine arrière
Luz Traseira da Cabine
Luz trasera de cabina

TX1139812 A.1

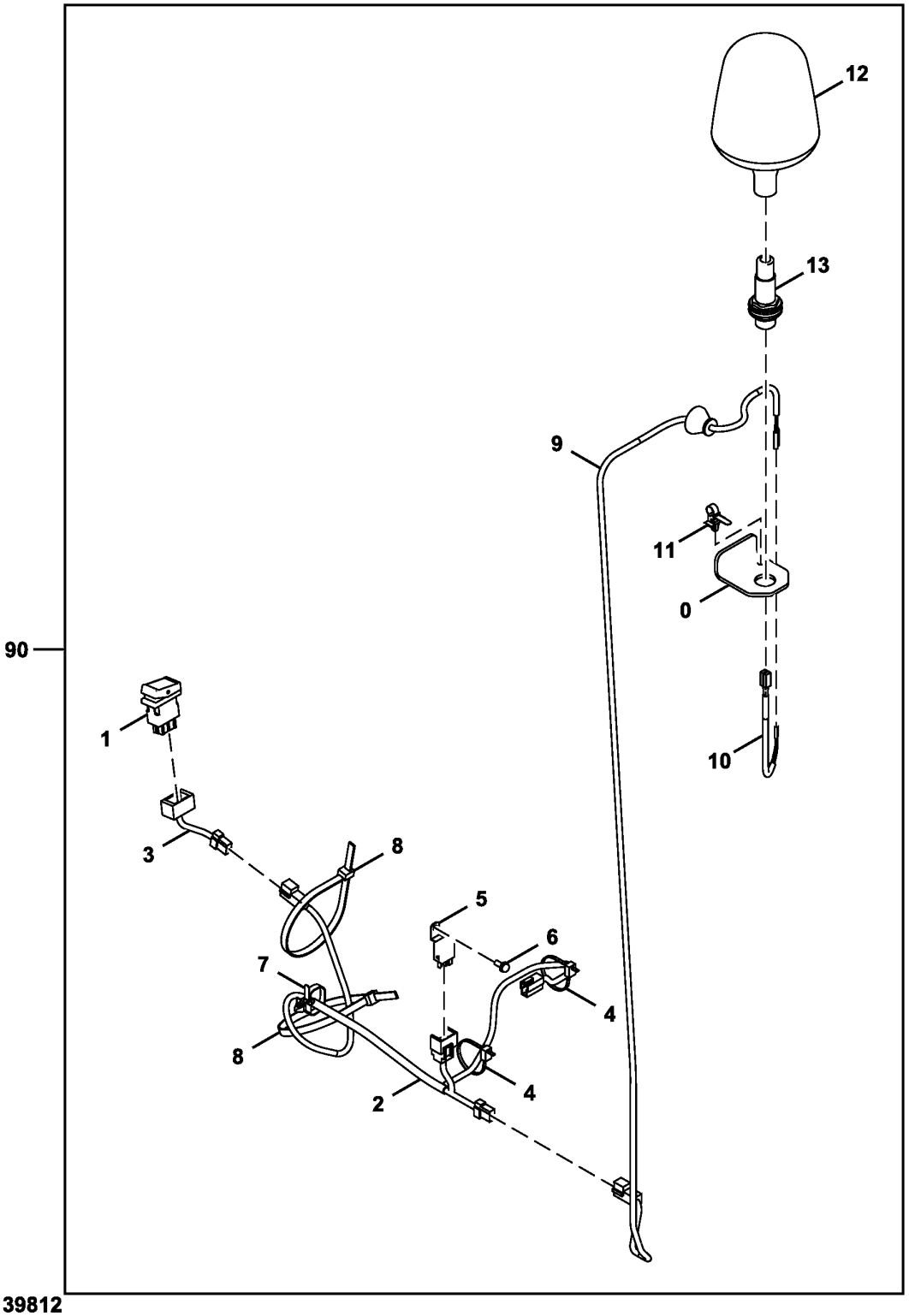

AT420042_TX1139812

Item	*Nº peça*	*Descrição*	*Qtde*	*Nº série*	*Notas*
0	T321259	Placa	1		
1	4651293	Interruptor	1		Luz Giratória da Cabine
2	4632802	Chicote	1		Kit Principal
3	4659094	Chicote	1		Chicote de Ligação do Interruptor, SUB FOR 4652004
4	DH400240	Cinta	4		
5	4414207	Relé	1		Luz Giratória da Cabine
6	19M8425	Parafuso sextavado	1		M6 X 16, J460616 NLA
	12M7006	Arruela de pressão	1		6 mm
	24M7293	Arruela	1		6.500 X 13 X 1.600 mm
7	4254600	Presilha	1		
8	H77698	Cinta	2		SUB FOR 4121859
9	4652918	Chicote	1		Carcaça da Cabine
10	4653698	Chicote	1		Ligação da Luz Giratória
11	4259220	Presilha	1		
12	4603950	Farol	1		
13	4603921	Tomada	1		
90	**AT420042**	**Kit - instalação de campo**	**1**		**Pacotes de Produto, Luz Giratória da Cabine**

Cab Roof and Boom Lights Kit
Pavillon et kit éclairage de flèche
Kit de Luzes da Lança e de Teto da Cabine
Juego de luces del aguilón y techo de la cabina

TX1110918 A.1

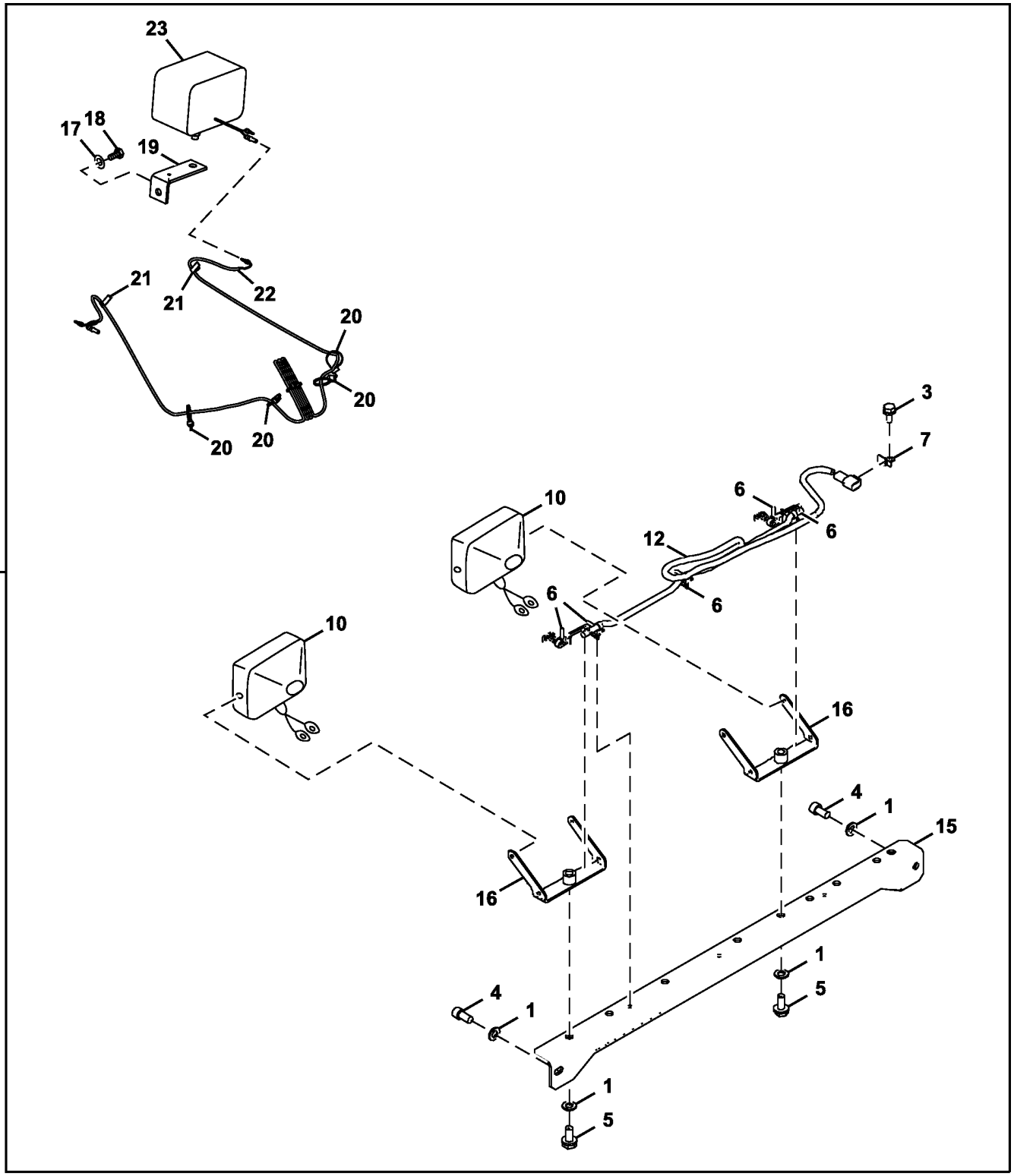

TX1110918

Item	*Nº peça*	*Descrição*	*Qtde*	*Nº série*	*Notas*
0	**AT396663**	**Kit da luz**	**1**		**Pacotes de Produto**
1	24M7047	Arruela	4		13 X 24 X 2.500 mm, SUB FOR A590112
3	19M7402	Parafuso sextavado	1		M10 X 25, SUB FOR J901025
4	J781225	Parafuso	2		
5	19M8011	Parafuso sextavado	2		M12 X 30, SUB FOR J901230
6	4259220	Presilha	5		
7	4257159	Apoio	1		
10	4274478	Farol dianteiro	2		Componentes em Página Separada
12	4652915	Chicote	1		Chicote Elétrico das Luzes de Teto da Cabine
15	7054613	Apoio	1		
16	8104656	Apoio	2		
17	J222014	Arruela	1		
18	19M7877	Parafuso sextavado	1		M14 X 30, SUB FOR J901430
19	4224631	Cantoneira	1		
20	H77698	Cinta	6		SUB FOR 4055311
21	4272256	Presilha	2		
22	4344125	Chicote	1		Chicote Elétrico da Luz da Lança
23	4326800	Farol	1		Componentes em Página Separada, SUB FOR 4336570

Machine Wiring Harness
Faisceau de câblage de machine
Chicote Elétrico da Máquina
Grupo de cables de la máquina

TX1102683 B.1

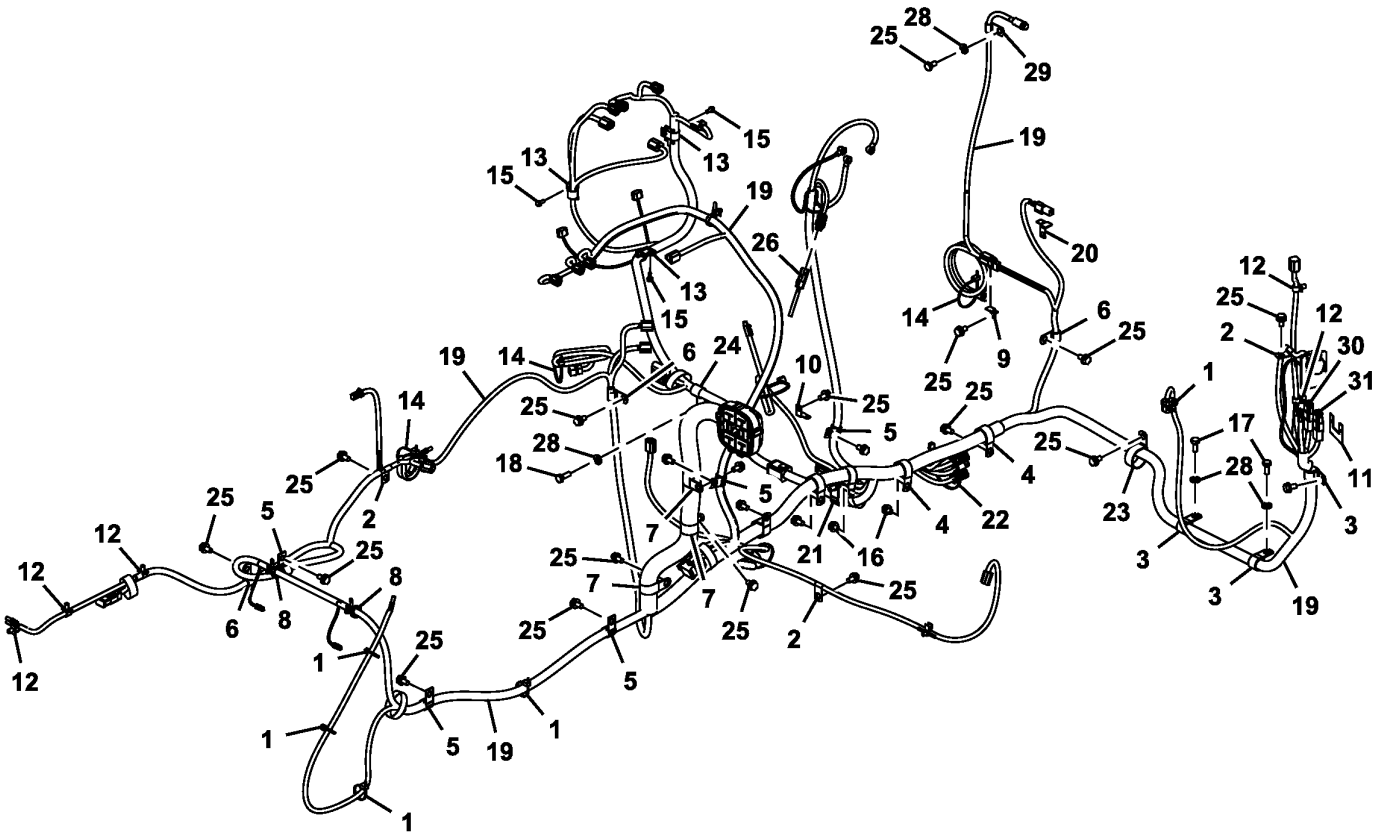

FF107821_TX1102683

Item	*Nº peça*	*Descrição*	*Qtde*	*Nº série*	*Notas*
1	H77698	Cinta	6		SUB FOR 4055311
2	4190275	Braçadeira	3		SUB FOR 4190261
3	R72659	Braçadeira	3		SUB FOR 4190263
4	XCL-29	Abraçadeira para mangueira	5		SUB FOR 4190264
5	T28949	Braçadeira	4		SUB FOR 4190273
6	4190275	Braçadeira	3		
7	XCL-29	Abraçadeira para mangueira	3		SUB FOR 4193848
8	4254600	Presilha	2		
9	4257159	Apoio	1		SUB FOR 4336875
10	4418301	Apoio	1		
11	4445417	Apoio	1		
12	4449250	Presilha	5		
13	T78787	Braçadeira	3		SUB FOR 4450494
14	DH400240	Cinta	3		
15	19M7560	Parafuso sextavado	3		M6 X 16, SUB FOR J900616
16	19M8324	Parafuso sextavado	2		M10 X 16, SUB FOR J901016
17	19M7402	Parafuso sextavado	2		M10 X 25, SUB FOR J901025
18	19M7662	Parafuso sextavado	1		M10 X 30, SUB FOR J901030
19	FYA00000655	Chicote	1		Chicote da Máquina
	FYA00032275	Chicote	1		Chicote da Bomba
20	4355515	Apoio	1		
21	4190277	Braçadeira	1		
22	H77698	Cinta	2		SUB FOR 4121859
23	XCL-29	Abraçadeira para mangueira	1		SUB FOR 4193848
24	T27523	Braçadeira	1		
25	J901020	Parafuso	23		SUB FOR 19M7938
26	AT410667	ResistoR	1		
27	A590106	Arruela	3		SUB FOR 24M7054
28	DH400703	Arruela	28		SUB FOR 24M7346
29	4190272	Presilha	1		SUB FOR AH79175
30	4315323	Fusível	1		Vermelho, 45 A
31	4255762	Analisador de bateria	1		Preto, 65 A

Cab Wiring Harness (- XXXXXX)
Faisceau de cabine (- XXXXXX)
Chicote Elétrico da Cabine (- XXXXXX)
Grupo de cables de cabina (- XXXXXX)

TX1104625 B.1

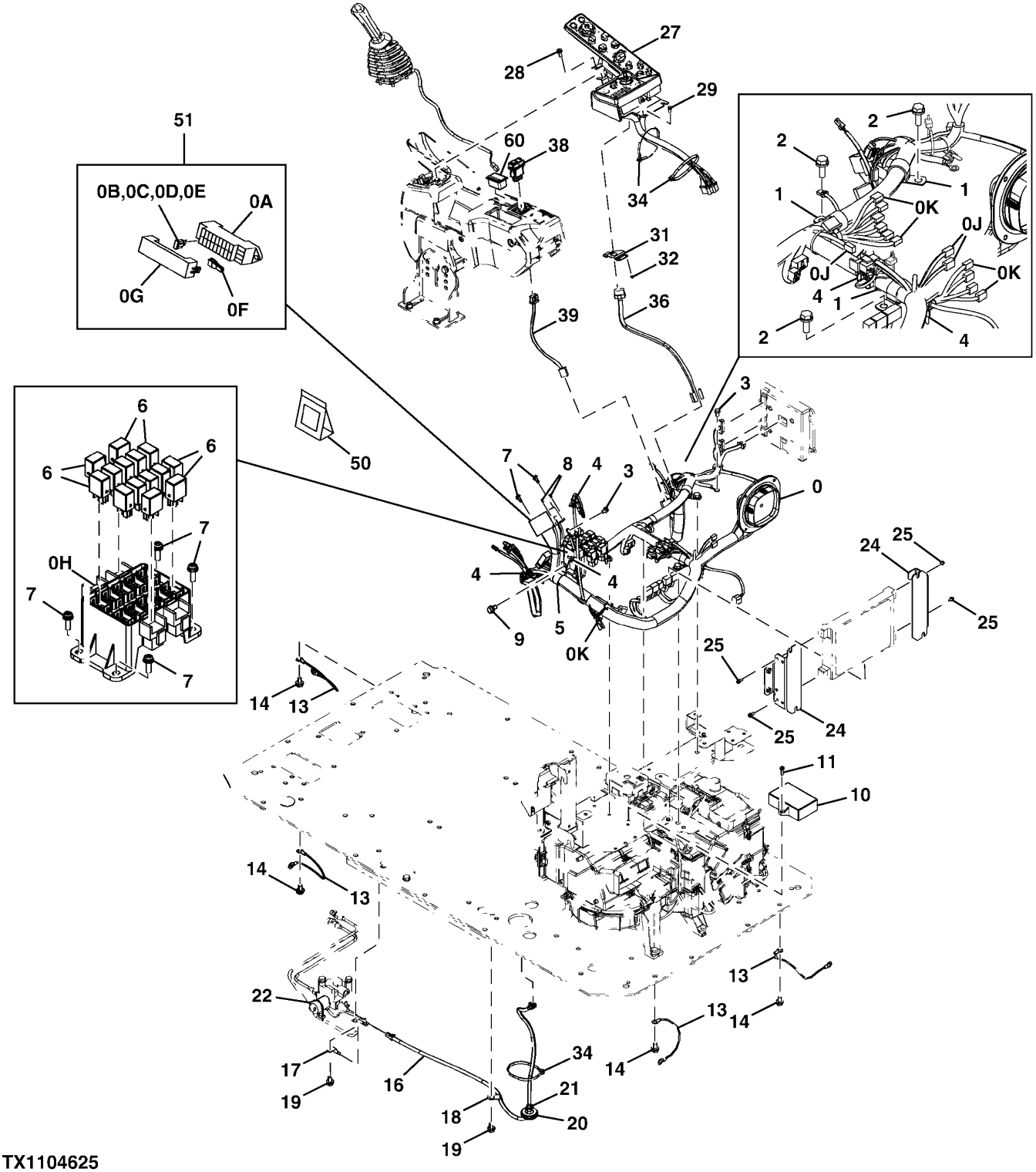

TX1104625

Item	*Nº peça*	*Descrição*	*Qtde*	*Nº série*	*Notas*
0	FYA00000660	Chicote	1		
0A	4460037	Caixa de fusíveis	1		SUB FOR 4456735
0B	57M7688	Fusível	10		SUB FOR 4428910
0C	57M7689	Fusível	5		SUB FOR 4428911
0D	57M7691	Fusível	4		SUB FOR 4436736
0E	57M8163	Fusível	1		SUB FOR 4639136
0F	4436737	Puxador	1		
0G	FYA00001346	Capa	1		
0H	4427429	Caixa do cicuito	1		
0J	4611526	Diodo	3		
0K	.....	Diodo	11		
1	XCL-19	Abraçadeira para mangueira	3		SUB FOR 4192035
2	19M7662	Parafuso sextavado	3		M10 X 30, J271030 NLA. SUB FOR J901030
	24M7346	Arruela	3		11 X 20 X 2 mm, SUB FOR J222010
3	19M7162	Parafuso sextavado	2		M8 X 16, J260816 NLA. SUB FOR J900816
	24M7055	Arruela	2		8.400 X 16 X 1.600 mm, SUB FOR A590108
4	4254600	Presilha	5		
5	4193848	Presilha	1		SUB FOR 4190264
6	4436534	Relé	14		
7	21M7267	Parafuso	6		M6 X 20, J460620 NLA
	24M7293	Arruela	6		6.500 X 13 X 1.600 mm
	12M7006	Arruela de pressão	6		6 mm
8	21M7394	Parafuso	2		M3 X 10, J460310 NLA
	24H1914	Arruela	2		1/8" X 5/16" X 0.032"
	12H233	Arruela de pressão	2		1/8"
9	19M7938	Parafuso sextavado	1		M10 X 20, J271020 NLA. SUB FOR J901020
	24M7346	Arruela	1		11 X 20 X 2 mm, SUB FOR J222010
10	4707468	Controle	1		
11	21M7159	Parafuso	2		M6 X 25, J460625 NLA
	24M7054	Arruela	2		6.400 X 12 X 1.600 mm
	12M7006	Arruela de pressão	2		6 mm
13	4464075	Cabo negativo	4		
14	19M7938	Parafuso sextavado	4		M10 X 20, J271020 NLA. SUB FOR J901020
	24M7346	Arruela	4		11 X 20 X 2 mm, SUB FOR J222010
16	4630572	Chicote	1		
17	4257159	Apoio	1		
18	4190275	Braçadeira	1		SUB FOR 4190261
19	19M7938	Parafuso sextavado	2		M10 X 20, J271020 NLA. SUB FOR J901020
	24M7346	Arruela	2		11 X 20 X 2 mm, SUB FOR J222010
20	4637225	Isolador	1		
21	H77698	Cinta	1		SUB FOR 4055311
22	H77698	Cinta	1		SUB FOR 4055312
24	8119319	Apoio	2		
25	19M8425	Parafuso sextavado	4		M6 X 16, J460616 NLA
	24M7293	Arruela	4		6.500 X 13 X 1.600 mm
	12M7006	Arruela de pressão	4		6 mm
27	9315463	Interruptor	1		
	FYA00026806	Botão	1		Luz, Limpador, A/I, Velocidade de Deslocamento
	4705919	Interruptor	1		Botão Giratório do Monitor
	FYA00026807	Botão	1		Ar-condicionado, Rádio
28	21M7089	Parafuso	1		M8 X 20, J460820 NLA
	24M7036	Arruela	1		9 X 16 X 1.600 mm
	12M7065	Arruela de pressão	1		8 mm
29	19M8425	Parafuso sextavado	1		M6 X 16, J460616 NLA
	24M7293	Arruela	1		6.500 X 13 X 1.600 mm
	12M7006	Arruela de pressão	1		6 mm
31	3117588	Apoio	1		
32	21M7396	Parafuso	3		M4 X 10, J460410 NLA
	24M7117	Arruela	3		4.300 X 9 X 0.800 mm
	12H315	Arruela de pressão	3		0.164"
34	H77698	Cinta	5		SUB FOR 4121859
36	4708537	Chicote	1		
38	FYA00003369	Interruptor	1		Interruptor da Limpeza Estacionada do Filtro de Escape
	FYA00001824	Interruptor	1		Interruptor do Service Advisor Remoto (SAR)
	FYA00003341	Chicote	1		Diagnóstico e Programação Remotos
39	FYA00003944	Chicote	1		
50	4369817	Conj mont Conector elétrico	1		
51	4460037	Caixa de fusíveis	1		
60	4415024	Cinzeiro	1		

Monitor and Monitor Wiring Harness
Moniteur et faisceau de fils
Monitor e Chicote Elétrico do Monitor
Monitor y grupo de cables de monitor

TX1088609 B.1

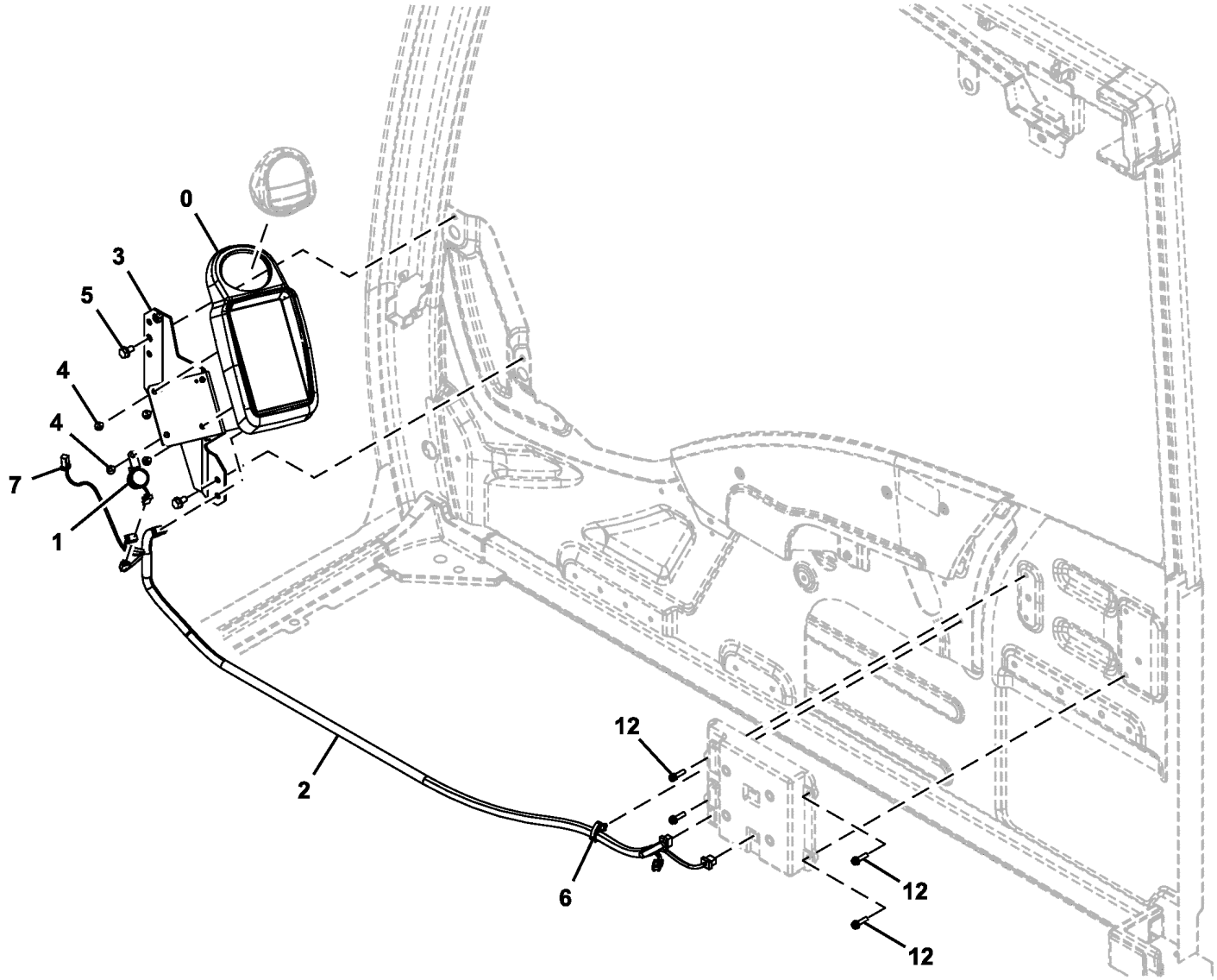

TX1088609

Item	*Nº peça*	*Descrição*	*Qtde*	*Nº série*	*Notas*
0	FYA00001076	Monitor	1		SUB FOR 4705918
1	4297188	Alarme de marcha	1		
2	4708451	Chicote	1		Monitor
3	7057403	Apoio	1		
4	21M7577	Parafuso allen	4		M6 X 16, J680616 NLA
	12M7006	Arruela de pressão	4		6 mm
	24M7054	Arruela	4		6.400 X 12 X 1.600 mm
5	19M7162	Parafuso sextavado	2		M8 X 16, SUB FOR J900816, J260816 NLA
	24M7055	Arruela	2		8.400 X 16 X 1.600 mm, SUB FOR A590108
6	4692542	Presilha	1		
7	FF513334	Fio	1		
12	21M7159	Parafuso	4		M6 X 25, J460625 NLA
	12M7006	Arruela de pressão	4		6 mm
	24M7054	Arruela	4		6.400 X 12 X 1.600 mm

Key Start Switch
Contacteur de démarrage à clé
Chave de Ignição
Interruptor de llave de contacto

TX1088617 A.1

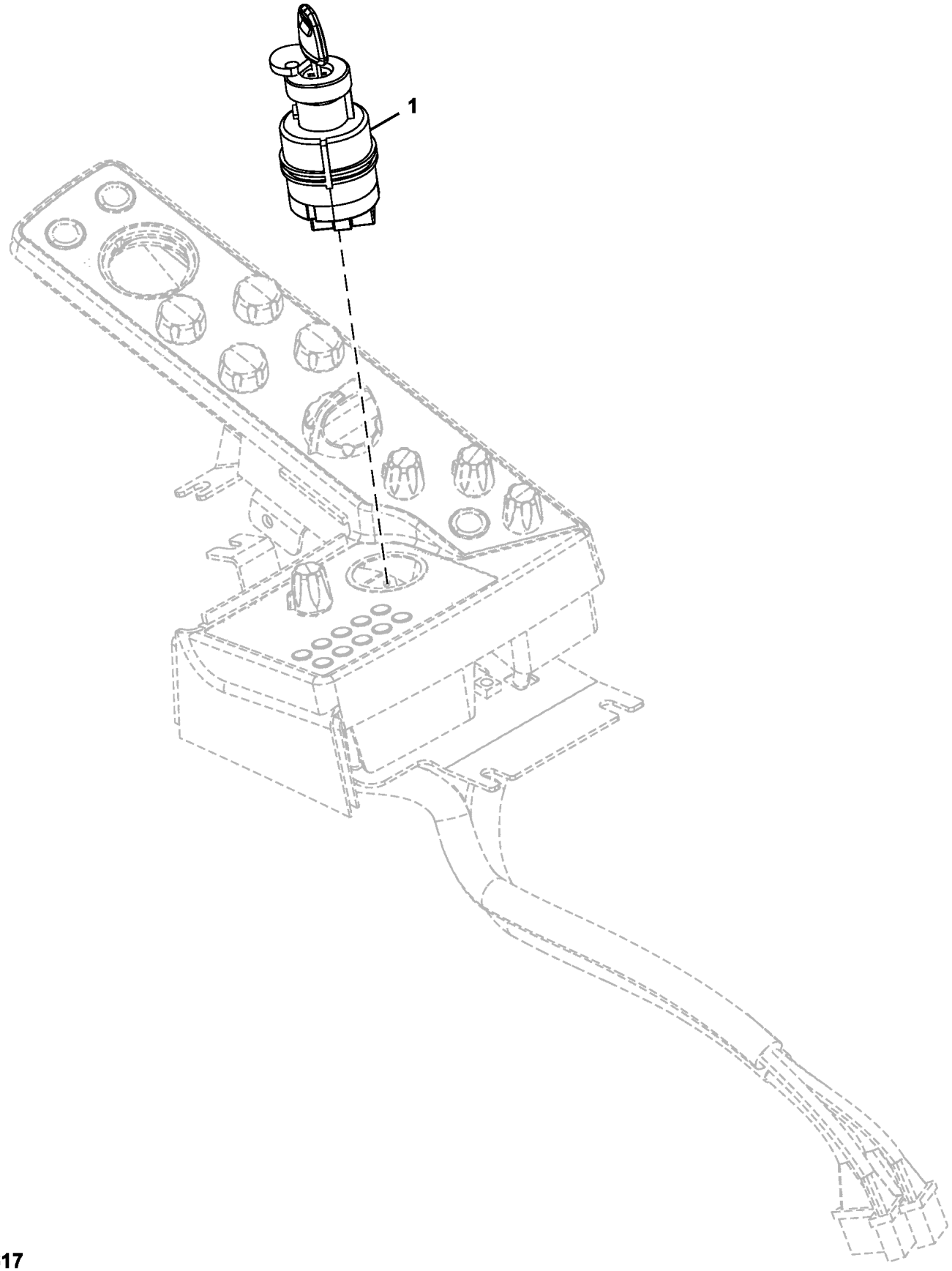

TX1088617

Item	*Nº peça*	*Descrição*	*Qtde*	*Nº série*	*Notas*
1	4477373	Interruptor	1		Partida com Chave
	AT194969	Chave	1		

Engine Control Console
Console de commande du moteur
Console de Controle do Motor
Consola de control de motor

TX1113419 A.1

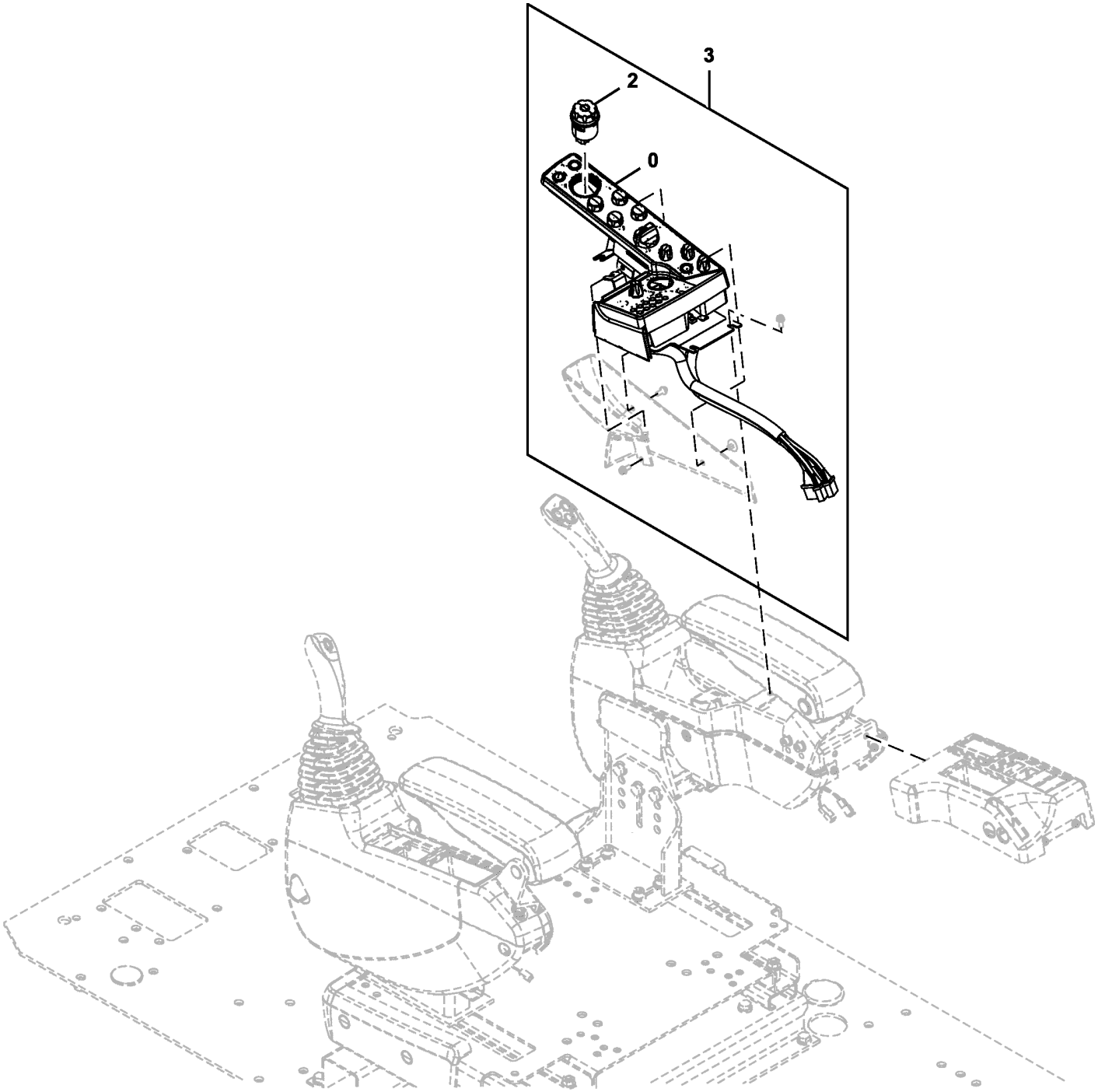

TX1113419

Item	*Nº peça*	*Descrição*	*Qtde*	*Nº série*	*Notas*
0	4705920	Interruptor	1		Painel de Interruptores
2	4705919	Interruptor	1		Botão Giratório do Monitor
3	9315463	Interruptor	1		Painel de Interruptores e Botão Giratório do Monitor

Pilot Control Lever Wiring Harnesses and Relays
Faisceaux de fils de levier de commande pilote et relais
Chicotes Elétricos e Relés da Alavanca de Controle do Piloto
Grupos de cables y relés de palanca de control piloto

TX1089830 A.1

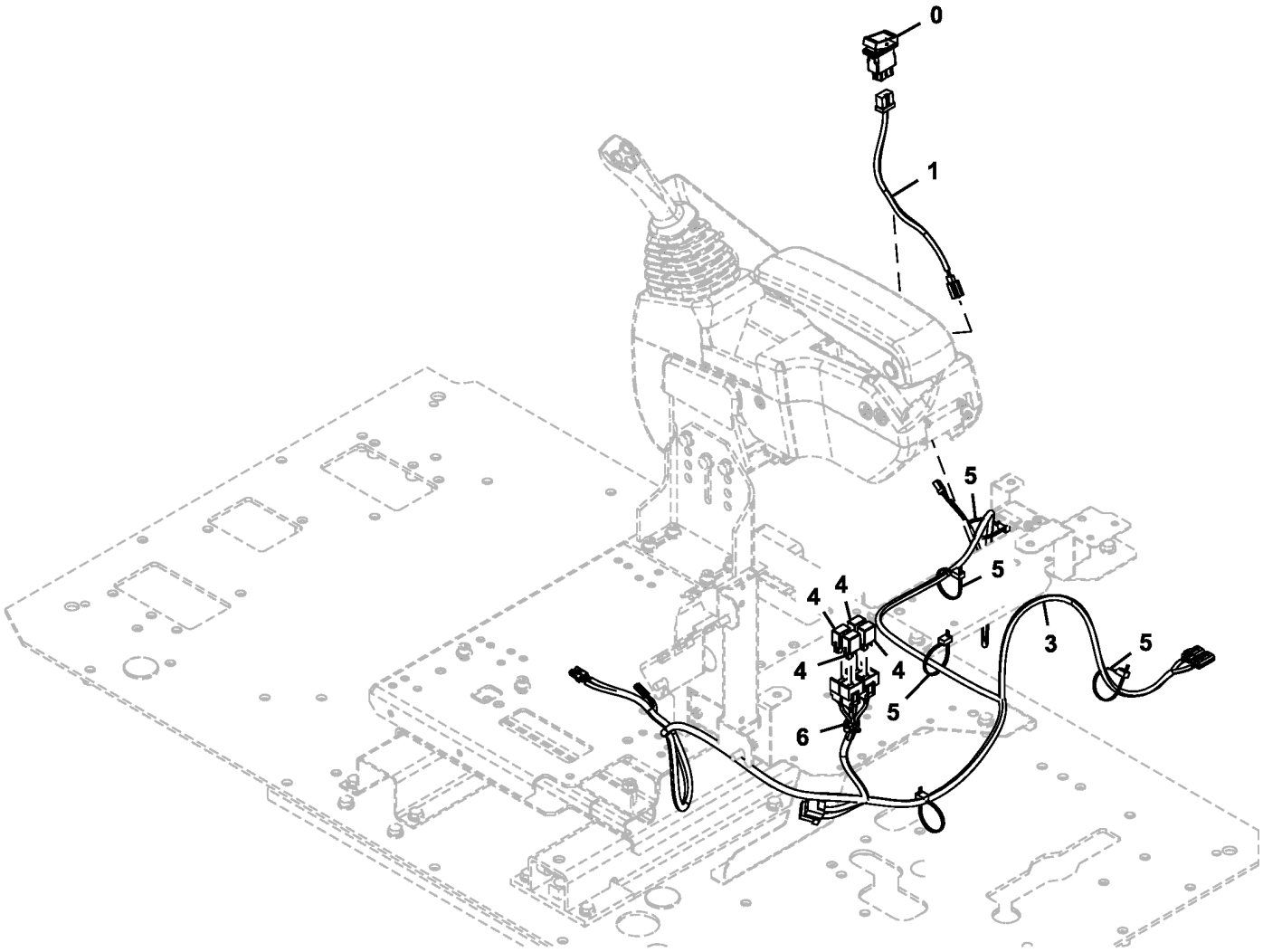

TX1089830

Item	*Nº peça*	*Descrição*	*Qtde*	*Nº série*	*Notas*
0	4651295	Interruptor	1		Interruptor de Ativação Esquerdo/Direito
	FYA00001824	Interruptor	1		Service Advisor Remoto (SAR)
	FYA00003341	Chicote	1		Diagnóstico e Programação Remotos
1	4651278	Chicote	1		Interruptor de Cancelamento Auxiliar de Três Botões
3	FYA00000663	Chicote	1		Alavanca de Controle Piloto Multifuncional
4	4436534	Relé	4		Alavanca do Controle Piloto
5	H77698	Cinta	5		SUB FOR 4055312
6	4692542	Presilha	1		

Additional Fuse Box
Platine de fusibles supplémentaire
Caixa de Fusíveis Adicional
Caja de fusibles adicional

TX1104626 A.1

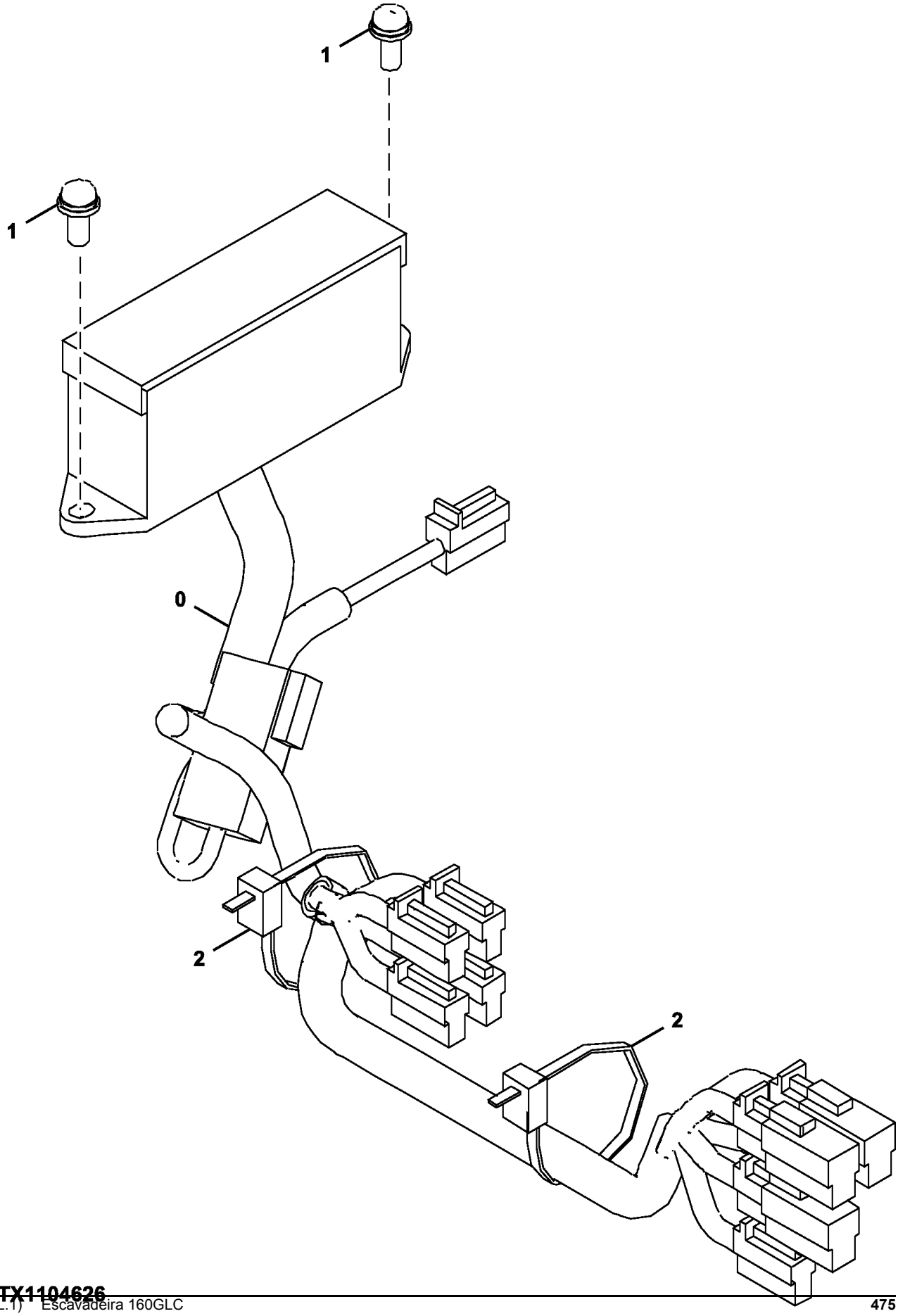

Item	*Nº peça*	*Descrição*	*Qtde*	*Nº série*	*Notas*
0	2053073	Chicote	1		
1	21M7267	Parafuso	2		M6 X 20, J460620 NLA
	24M7293	Arruela	2		6.500 X 13 X 1.600 mm
	12M7006	Arruela de pressão	2		6 mm
2	H77698	Cinta	2		SUB FOR 4055312

Horn and Cab Hardware
Avertisseur sonore et boulonnerie de cabine
Buzina e Peças de Fixação da Cabine
Tornillería de bocina y cabina

TX1089808 A.1

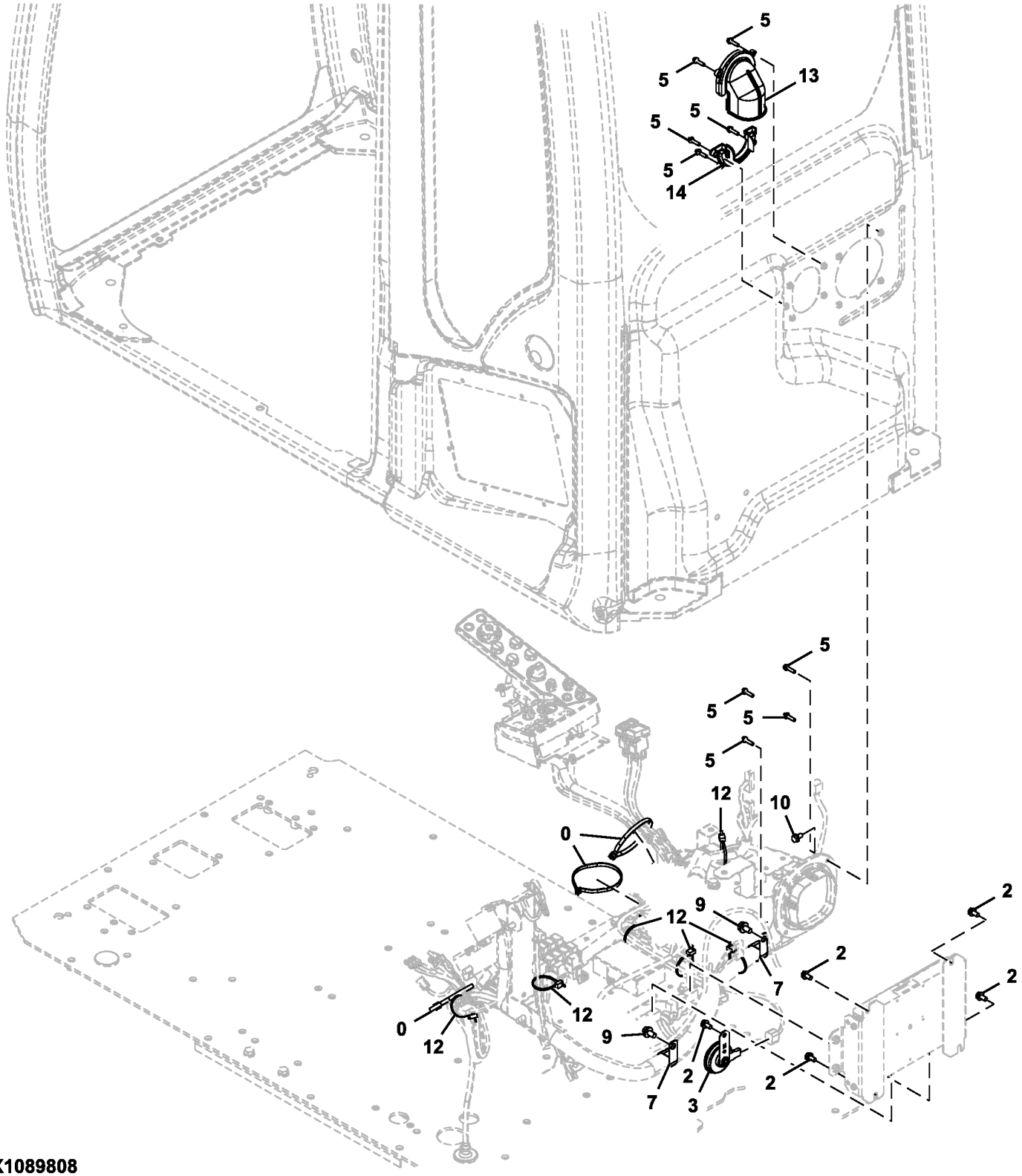

TX1089808

Item	*Nº peça*	*Descrição*	*Qtde*	*Nº série*	*Notas*
0	H77698	Cinta	3		SUB FOR 4121859
2	19M7162	Parafuso sextavado	5		M8 X 16, SUB FOR J900816, J260816 NLA
	24M7055	Arruela	5		8.400 X 16 X 1.600 mm, SUB FOR A590108
3	4703330	Buzina	1		
5	21M7159	Parafuso	9		M6 X 25
	12M7006	Arruela de pressão	9		6 mm
	24M7054	Arruela	9		6.400 X 12 X 1.600 mm
7	XCL-29	Abraçadeira para mangueira	2		SUB FOR 4190264
9	19M7938	Parafuso sextavado	2		M10 X 20, SUB FOR J901020, J271020 NLA
	24M7346	Arruela	2		11 X 20 X 2 mm, SUB FOR J222010
10	19M7162	Parafuso sextavado	1		M8 X 16, SUB FOR J900816, J260816 NLA
	24M7055	Arruela	1		8.400 X 16 X 1.600 mm, SUB FOR A590108
12	H77698	Cinta	6		SUB FOR 4055312
13	7058387	Capa	1		
14	7058388	Capa	1		

Monitor Controller (DSZ) (- XXXXXX)
Contrôleur du moniteur (DSZ) (- XXXXXX)
Controlador do Monitor (DSZ) (- XXXXXX)
Controlador de monitor (DSZ) (- XXXXXX)

TX1089811 A.1

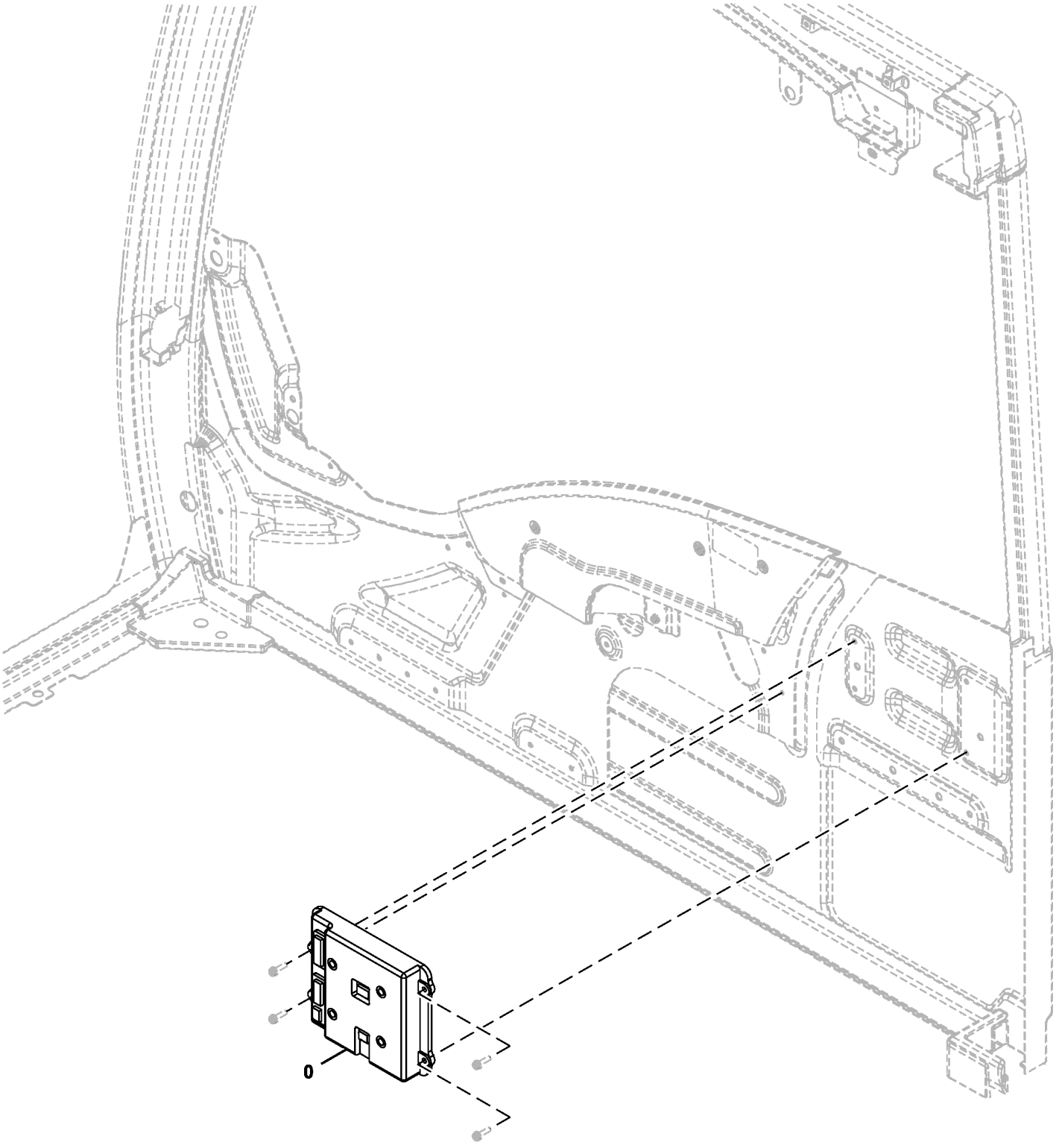

TX1089811

Item	*Nº peça*	*Descrição*	*Qtde*	*Nº série*	*Notas*
0	FYA00002099	Controle	1		SUB FOR FYA60001131, Controlador do Monitor (DSZ)

Main Controller (MCZ) (- XXXXXX)
Contrôleur principal (MCZ) (- XXXXXX)
Controlador Principal (MCZ) (- XXXXXX)
Controlador principal (MCZ) (- XXXXXX)

TX1089810 A.1

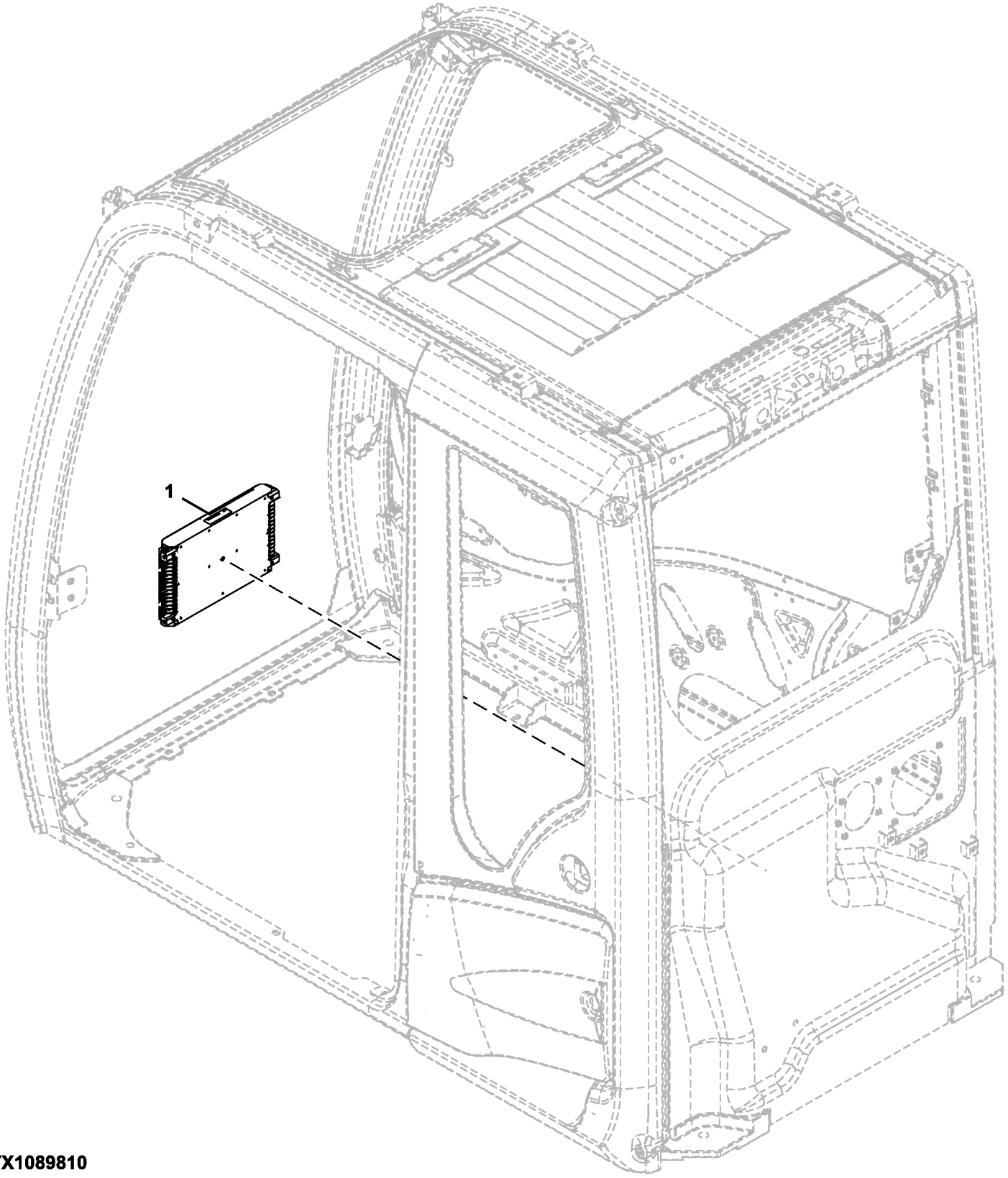

TX1089810

Item	*Nº peça*	*Descrição*	*Qtde*	*Nº série*	*Notas*
1	FYA60009761	Controlador eletrô. do veíc	1		

Engine Control Unit and Mounting Bracket
Unité de commande du moteur et support de fixation
Unidade de Controle do Motor e Suporte de Montagem
Unidad de control de motor y escuadra de montaje

TX1115668 C.1

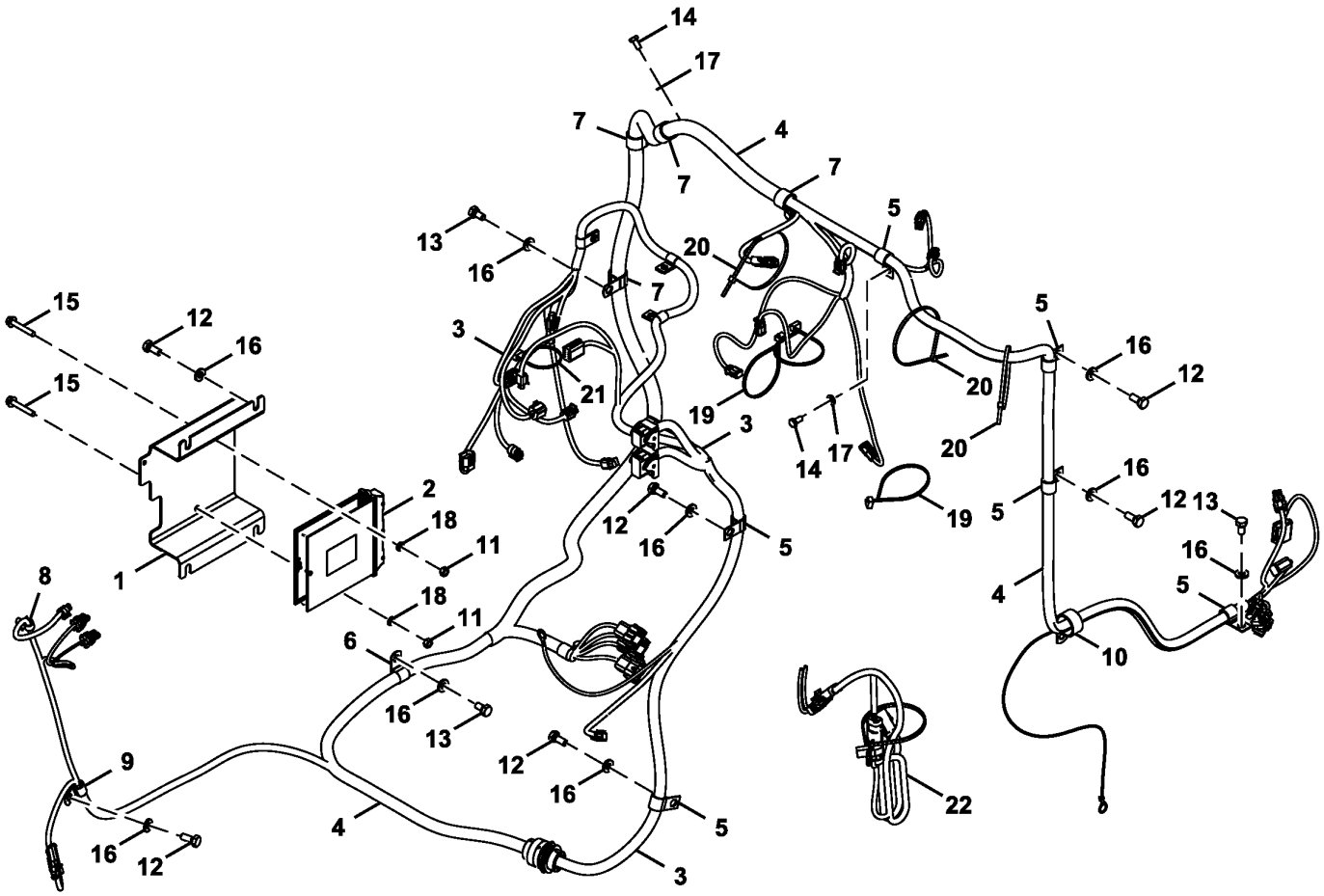

FF108479_TX1115668

Item	*Nº peça*	*Descrição*	*Qtde*	*Nº série*	*Notas*
1	T214171	Apoio	1		
2	RE526588	Controle eletrôn. do motor	1		
3	AT423582	Chicote	1		SUB FOR AT414274
4	AT426793	Chicote	1		SUB FOR AT414275
5	T28949	Braçadeira	6		SUB FOR 4190273
6	T28949	Braçadeira	3		SUB FOR 4190274
7	R72659	Braçadeira	4		SUB FOR 4190263
8	4449250	Presilha	1		
9	4190275	Braçadeira	1		
10	4190291	Presilha	1		SUB FOR 4190264
11	14M7273	Porca	2		M8, SUB FOR J950008
12	19M7402	Parafuso sextavado	9		M10 X 25, SUB FOR J901025
13	19M7938	Parafuso sextavado	6		M10 X 20, SUB FOR J901020
14	19M7162	Parafuso sextavado	3		M8 X 16, SUB FOR J900816
15	19M8319	Parafuso	2		M8 X 50
16	24M7346	Arruela	15		11 X 20 X 2 mm, SUB FOR DH400703
17	24M7055	Arruela	3		8.400 X 16 X 1.600 mm, SUB FOR A590108
18	24M3739	Arruela	2		8 X 15 X 2 mm
19	H77698	Cinta	6		SUB FOR 4121859
20	M73027	Cinta	3		SUB FOR 4467676
21	DH400240	Cinta	1		
22	AT401413	Chicote	1		Chicote de Ligação do Alternador

Data Converter
Convertisseur de données
Conversor de Dados
Convertidor de datos

TX1089817 A.1

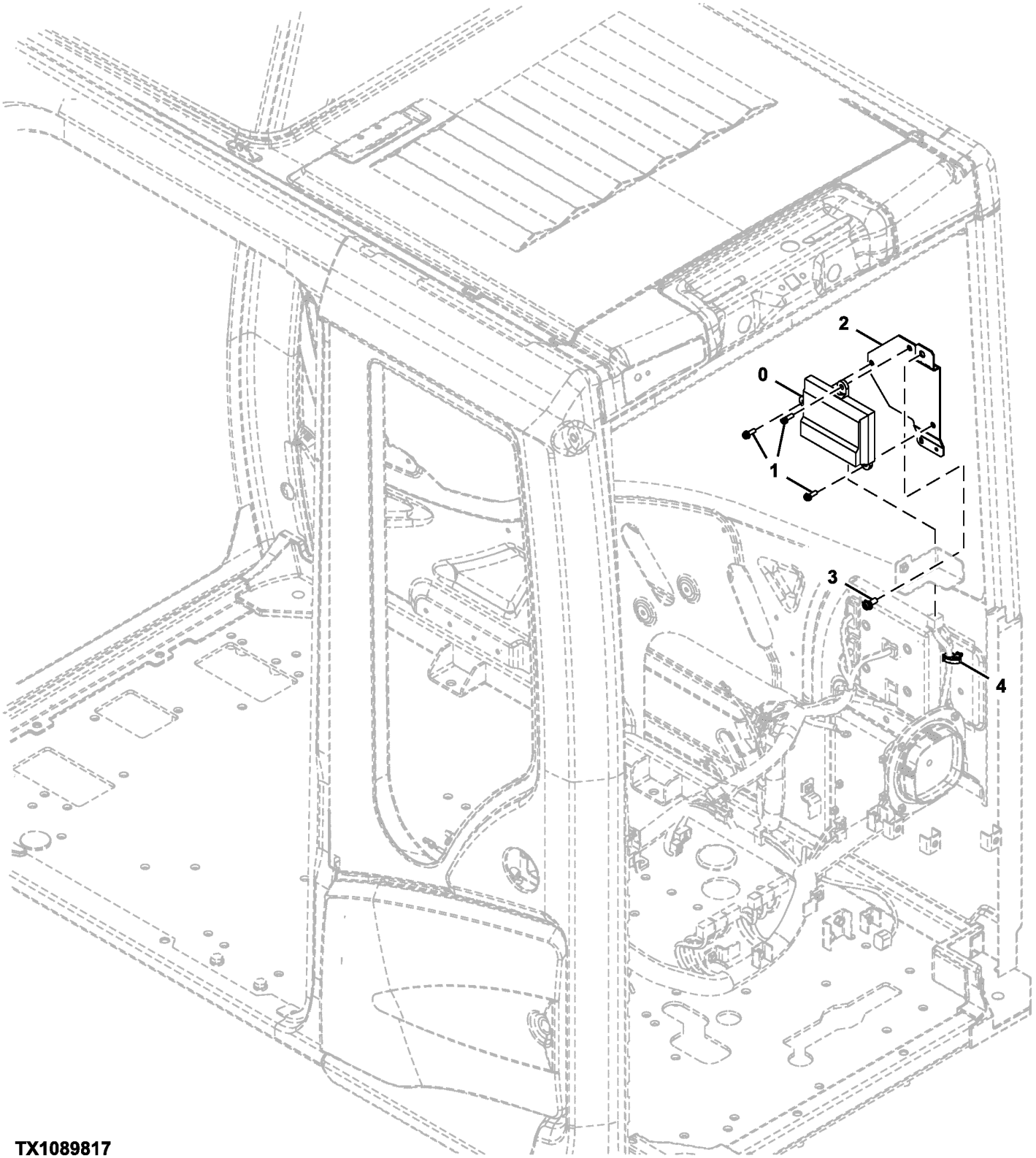

TX1089817

Item	*Nº peça*	*Descrição*	*Qtde*	*Nº série*	*Notas*
0	FYA00016095	Controle	1		Conversor de Dados, SUB FOR 4729000 OR FYA00016270
1	.....	Parafuso c/arruela	3		J460620 NLA
	21M7267	Parafuso	3		M6 X 20
	24M7293	Arruela	3		6.500 X 13 X 1.600 mm
	12M7006	Arruela de pressão	1		6 mm
2	8126604	Apoio	1		
3	.....	Parafuso c/arruela	1		J460820 NLA
	21M7089	Parafuso	1		M8 X 20
	12M7065	Arruela de pressão	1		8 mm
	24M7036	Arruela	1		9 X 16 X 1.600 mm
4	4692542	Presilha	1		

Power Converter (12V)
Convertisseur d'alimentation (12 V)
Conversor de Alimentação (12 V)
Convertidor de alimentación (12V)

TX1103809 A.1

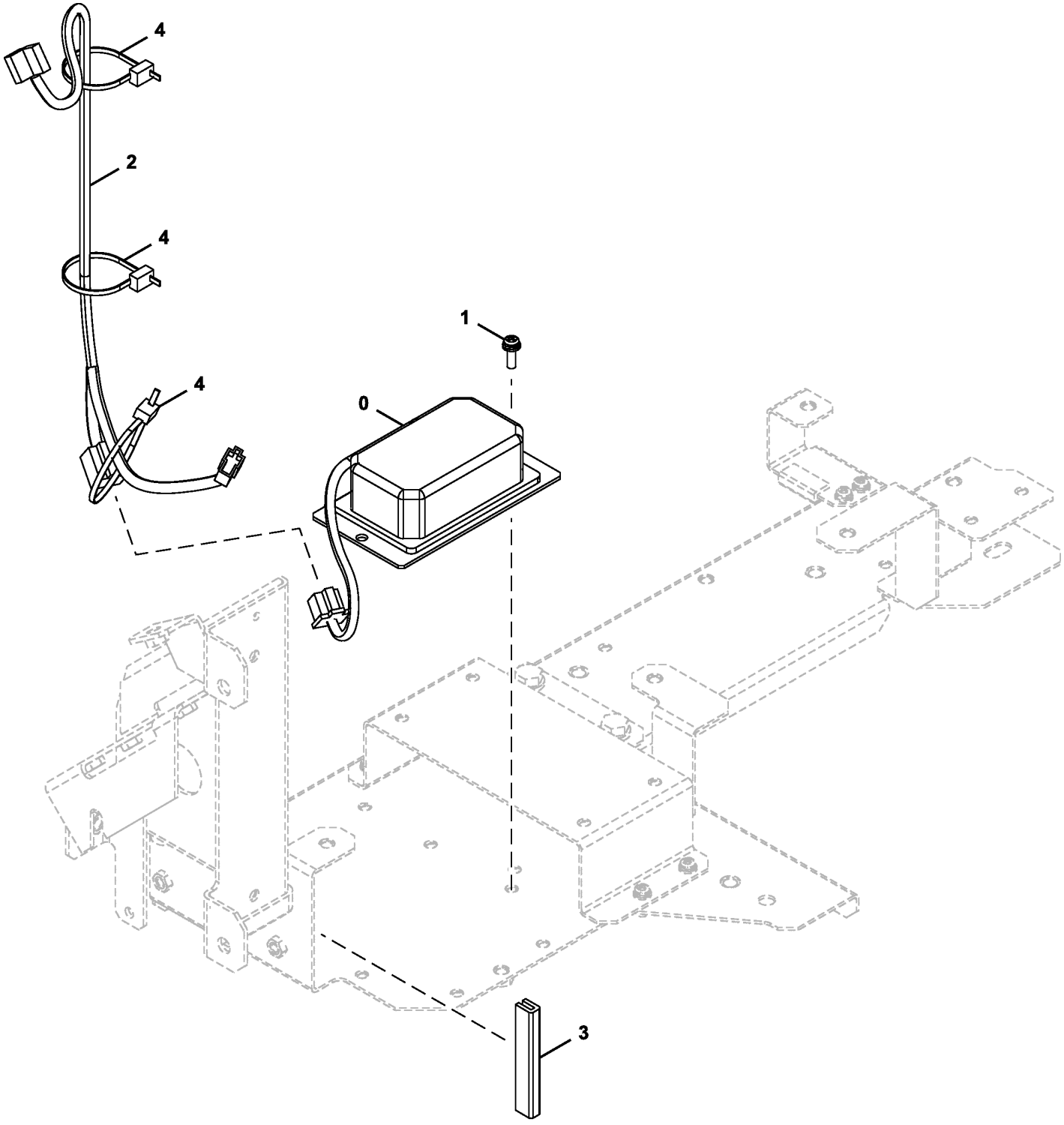

DC323139_TX1103809

Item	*Nº peça*	*Descrição*	*Qtde*	*Nº série*	*Notas*
0	4450008	Fonte de alimentação	1		
1	21M7267	Parafuso	1		M6 X 20, J460620 NLA
	24M7293	Arruela	1		6.500 X 13 X 1.600 mm
	12M7006	Arruela de pressão	1		6 mm
2	3105989	Chicote	1		Alimentação de 12 V
3	4649377	Isolador	1		
4	H77698	Cinta	1		SUB FOR 4055312

Main Frame
Châssis principal
Estrutura Principal
Bastidor principal

TX1102559 A.1

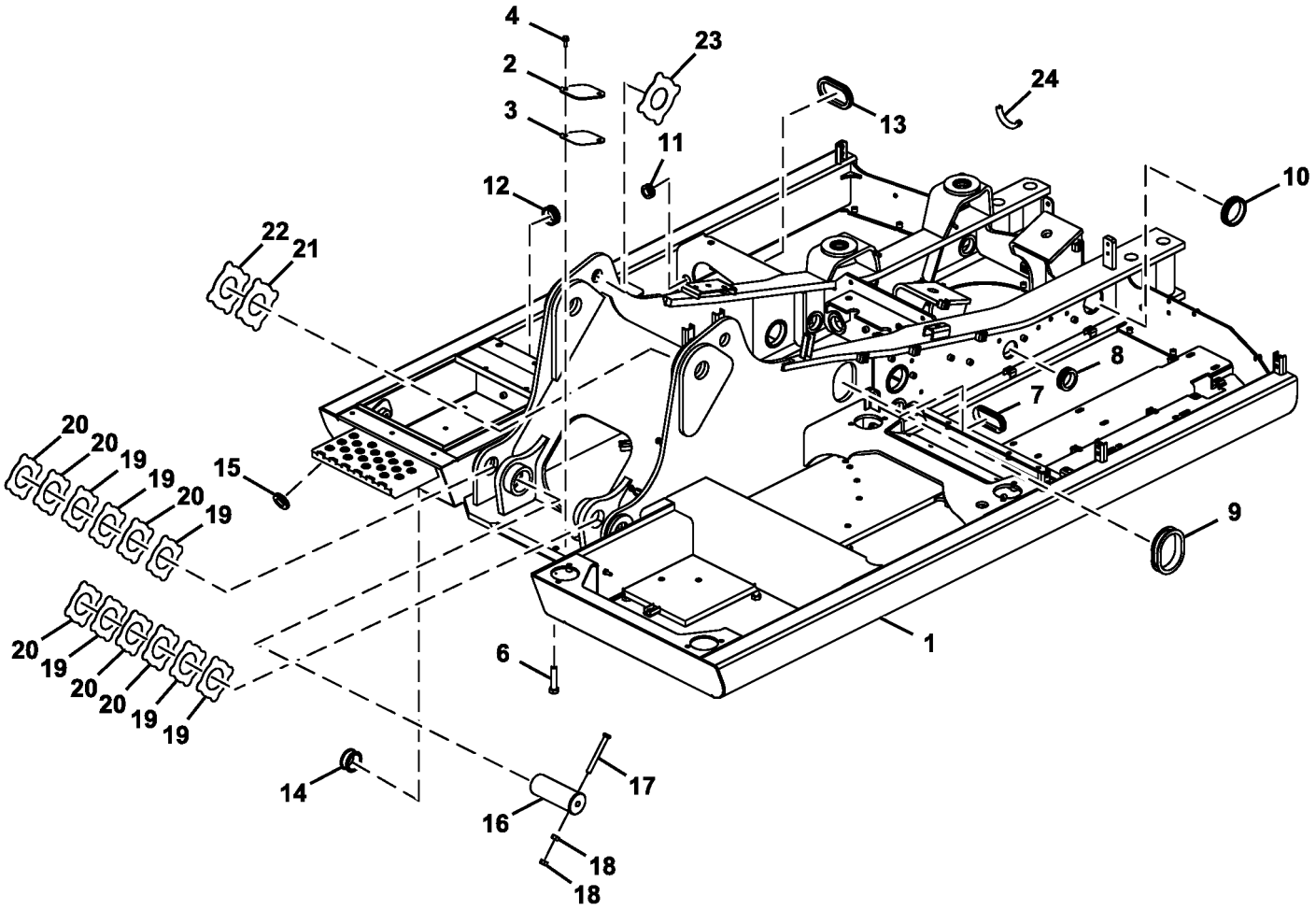

TX1102559

Item	*Nº peça*	*Descrição*	*Qtde*	*Nº série*	*Notas*
1	FF509376	Estrutura principal	1		LF
2	4604209	Capa	1		SUB FOR 4255799
3	4161735	Junta	1		
4	19M7662	Parafuso sextavado	2		M10 X 30, J271030 NLA, SUB FOR J901030
	24M7346	Arruela	2		11 X 20 X 2 mm, SUB FOR DH400703
6	J922095	Parafuso sextavado	35		
7	4275174	Passa-fio	1		
8	4208279	Passa-fio	6		
9	4191978	Passa-fio	1		
10	4201986	Passa-fio	5		SUB FOR 4345810
11	4279257	Bucha	2		
12	4201749	Passa-fio	1		
13	4331547	Bucha	1		
14	4259340	Passa-fio	1		
15	4654597	Bucha	1		
16	3091211	Pino fixador	2		
17	4435129	Pino fixador	2		
18	14M7276	Porca	4		M16, SUB FOR J950016
19	4444286	Arruela de encosto	6		
20	4444287	Arruela de encosto	6		
21	4725288	Placa	1		
22	4725289	Placa	1		
23	4725290	Placa	1		
24	FF512316	Proteção	1		

Counterweight
Contrepoids
Contrapeso
Contrapeso

TX1102561 C.1

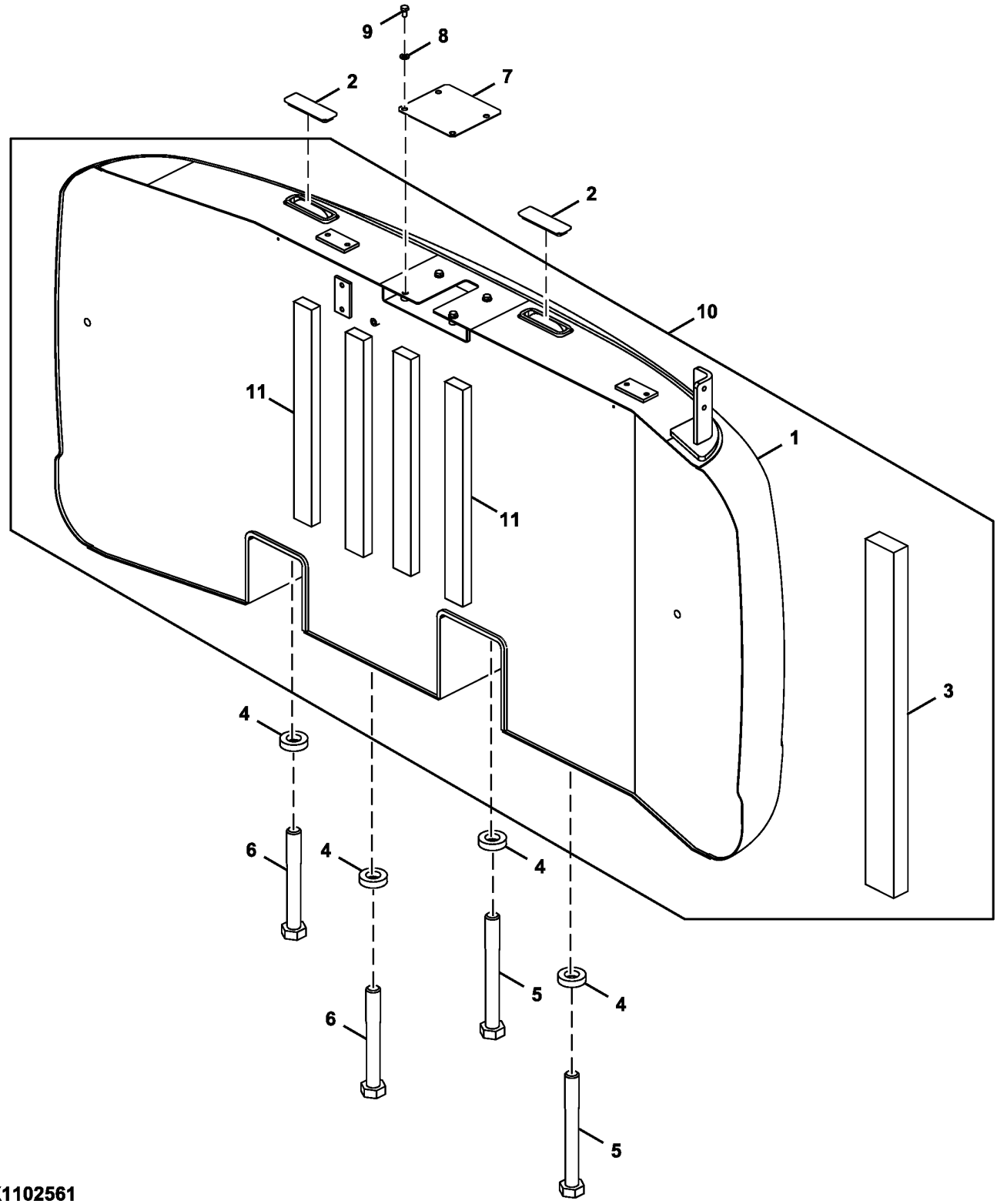

TX1102561

Item	*Nº peça*	*Descrição*	*Qtde*	*Nº série*	*Notas*
1	**FF513415**	**Contrapeso**	**1**		**Enchimento da Linha**
2	DH400360	Tampa	2		
3	4652779	Isolador	1		
4	4381407P	Espaçador	4		
5	J823627	Parafuso	2		
6	J823623	Parafuso	2		
7	FF511404	Placa	1		
8	24M7346	Arruela	4		11 X 20 X 2 mm, SUB FOR DH400703
9	19M7938	Parafuso sextavado	4		M10 X 20, SUB FOR J901020
10	FF513415	Contrapeso	1		
11	FF108284	Proteção	4		

Boom Foot Pin
Axe de pied de flèche
Pino do Pé da Lança
Pasador de pie de aguilón

TX1102551 A.2

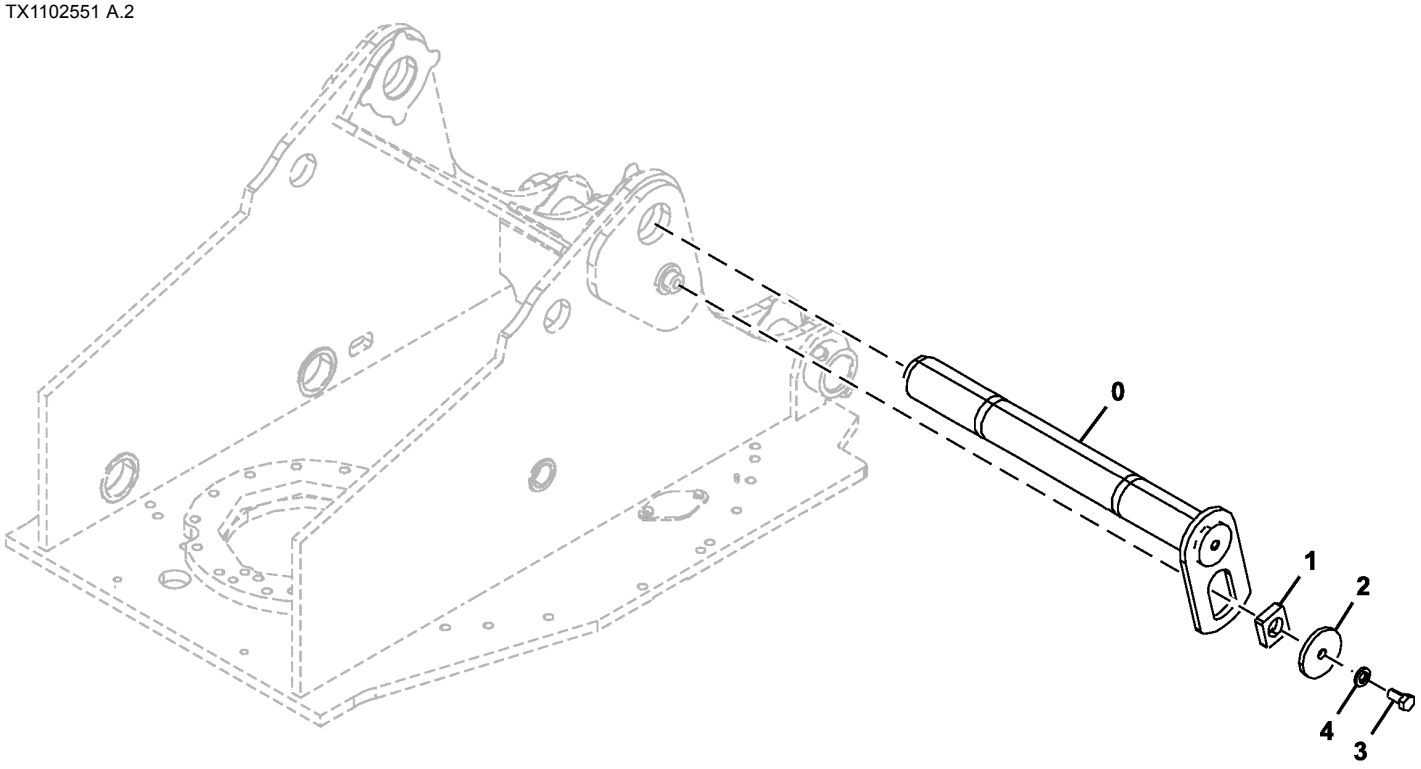

TX1102551

Item	*Nº peça*	*Descrição*	*Qtde*	*Nº série*	*Notas*
0	8082697	Pino fixador	1		
1	4424425	Espaçador	1		
2	4640621	Placa	1		
3	T116332	Parafuso	1		SUB FOR J921840
4	24M7353	Arruela	1		20 X 34 X 3 mm, SUB FOR J222018

Cab
Cabine
Cabine
Cabina

TX1089425 A.1

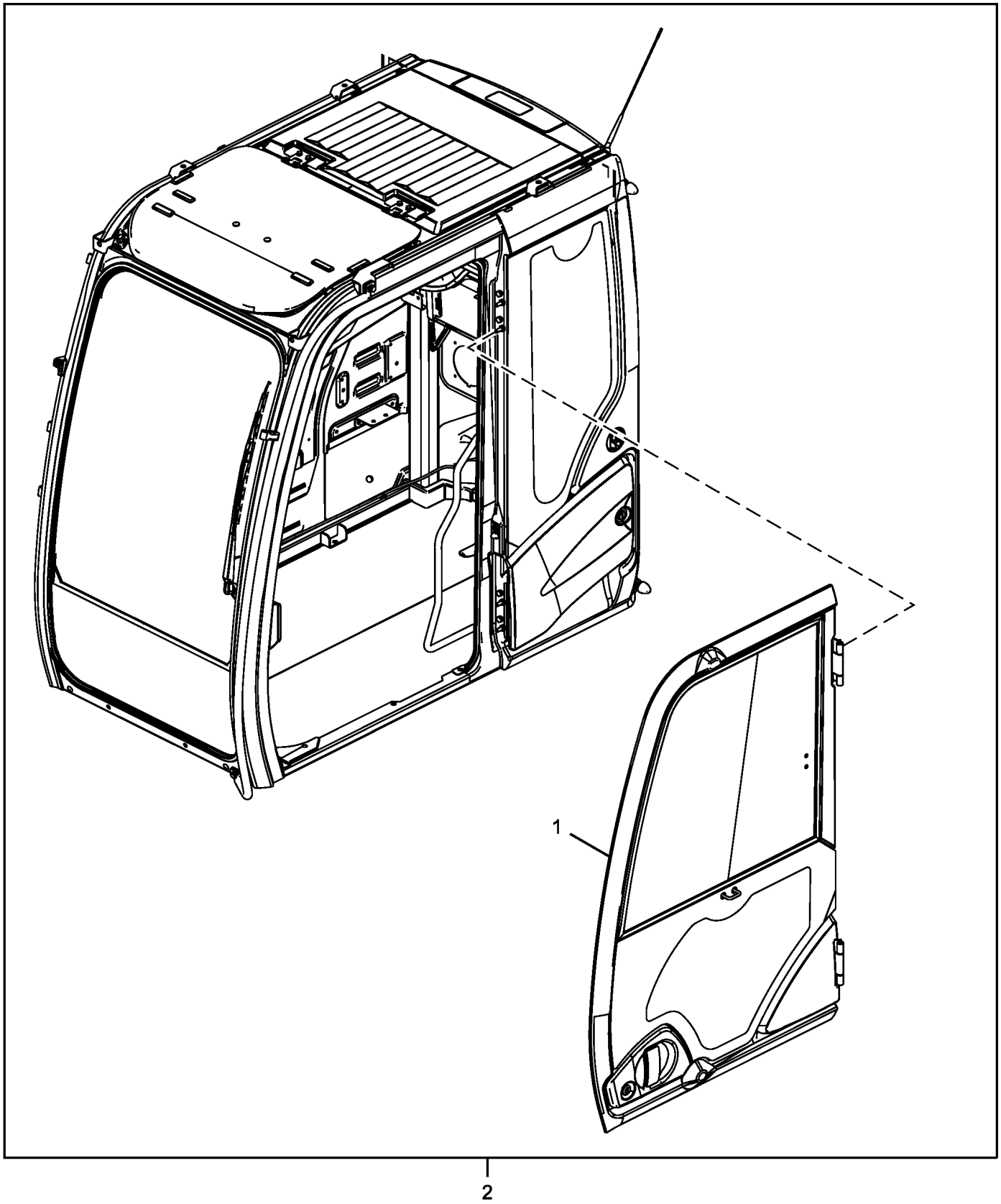

TX1089425

Item	*Nº peça*	*Descrição*	*Qtde*	*Nº série*	*Notas*
1	FYA00001494	Porta	1		Componentes em Páginas Separadas
2	FYA00009656	Cabine	1		Componentes em Páginas Separadas

Cab Components (Door)
Composants de cabine (portière)
Componentes da Cabine (Porta)
Componentes de cabina (puerta)

TX1085687 C.1

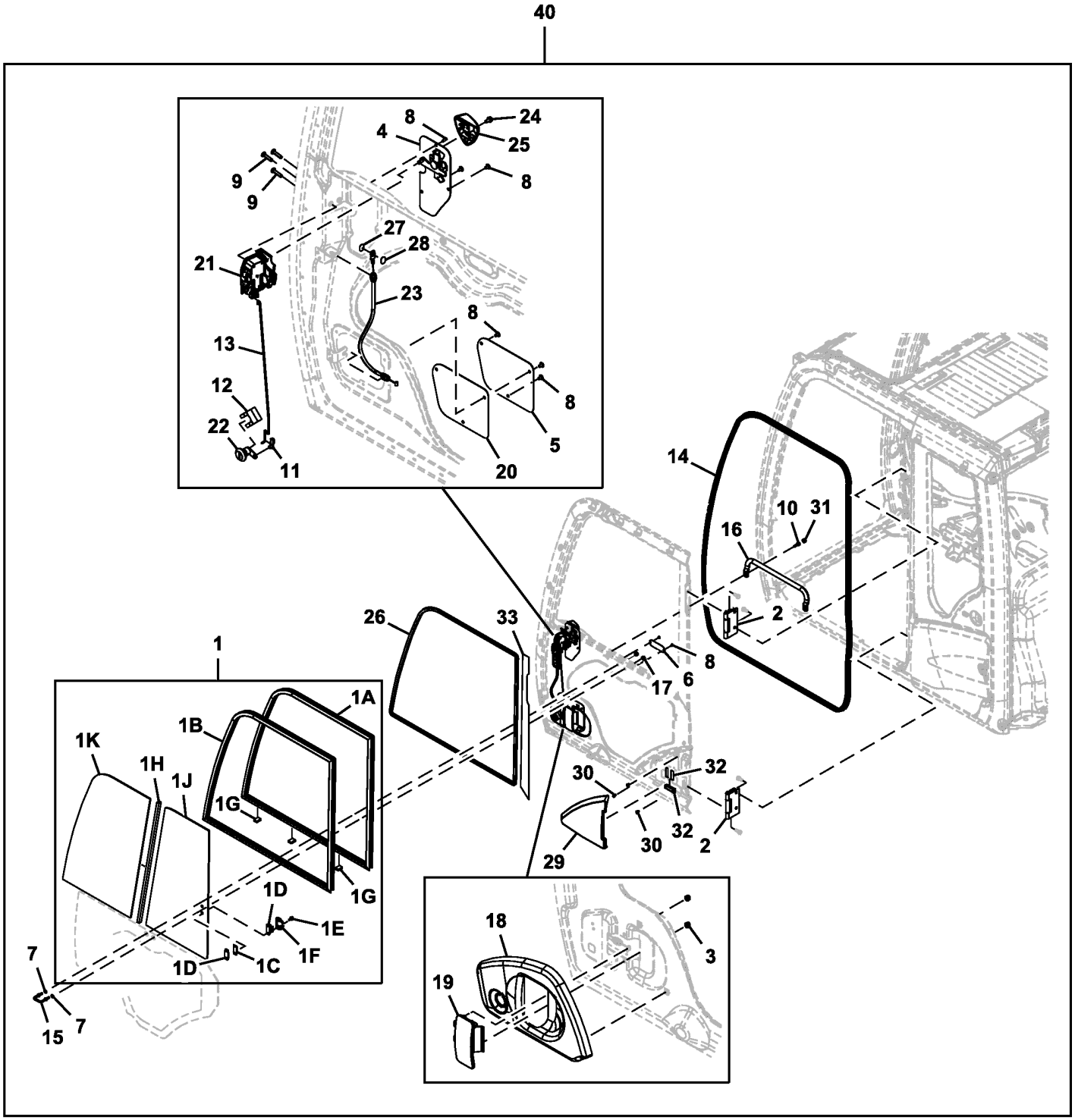

TX1085687

Item	*Nº peça*	*Descrição*	*Qtde*	*Nº série*	*Notas*
1	FXB00000975	Janela	1		
1A	FXB00000976	Estrutura	1		
1B	FXB00000977	Perfil "u"	1		
1C	4420531	Espaçador	1		
1D	4369653	Fechadura	1		
1E	FXB00000978	Parafuso	2		
1F	FXB00000979	Capa	1		
1G	4411682	Isolador	3		
1H	FXB00000980	Vedação	1		
1J	FYA00001501	Janela	1		
1K	FYA00001500	Janela	1		
2	FXB00000981	Dobradiça	2		
3	FXB00000982	Porca	2		
4	FXB00000983	Alavanca	1		
5	4665500	Capa	1		
6	4665501	Capa	1		
7	24M7055	Arruela	2		8.400 X 16 X 1.600 mm, SUB FOR A590108
8	4706566	Parafuso	8		
9	FXB00000984	Parafuso	3		
10	19M7288	Parafuso sextavado	2		M8 X 30, SUB FOR 4708387
11	FXB00000985	Suporte	1		
12	4372091	Presilha	1		
13	FXB00000986	TiranTe	1		
14	FXB00000987	Isolador	1		
15	FXB00000988	Parafuso	1		
16	FXB00000989	Corrimão	1		
17	4414857	Porca	2		
18	FXB00000990	Capa	1		
19	FXB00000991	Alavanca	1		
20	4665503	Vedação	1		
21	FXB00000992	Fechadura	1		
22	FXB00000993	Chave	1		
23	FXB00000994	Cabo	1		
24	4662252	Parafuso	1		
25	4665490	Manete	1		
26	FXB00000995	Isolador	1		
27	FXB00000996	Espaçador	1		
28	FXB00000997	Espaçador	1		
29	FXB00000998	Capa	1		
30	FXB00000999	Presilha	3		
31	FXB00000923	Tampa	2		
32	FXB00001000	Vedação	3		
33	FXB00001001	Vedação	1		
40	FYA00001494	Porta	1		Componentes Adicionais em Página Separada

Cab Components (Door Catch)
Composants de cabine (loquet de portière)
Componentes da Cabine (Detentor da Porta)
Componentes de cabina (traba de la puerta)

TX1085686 B.1

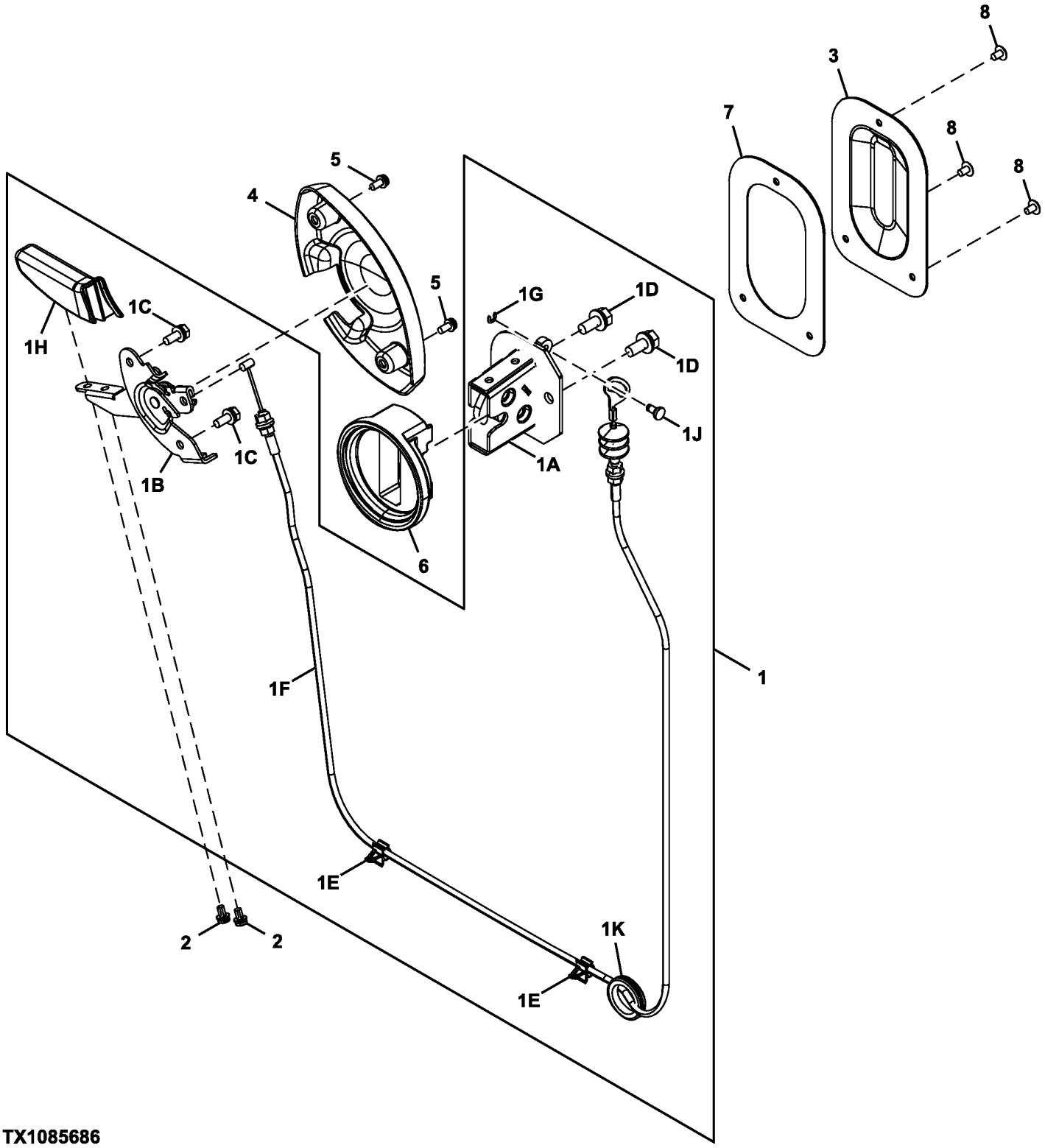

TX1085686

Item	*Nº peça*	*Descrição*	*Qtde*	*Nº série*	*Notas*
1	.....	Trava	1		FXB00000967 NLA
1A	FXB00000968	Trava	1		
1B	4662724	Alavanca	1		
1C	4662730	Parafuso	2		
1D	4658110	Parafuso	2		
1E	4662728	Presilha	2		
1F	4662727	Cabo	1		
1G	4662722	Anel de pressão	1		
1H	4662725	Alavanca	1		
1J	4662721	Pino	1		
1K	4607409	Bucha	1		
2	FXB00000970	Parafuso	2		
3	FXB00000971	Capa	1		
4	4662726	Capa	1		
5	4662729	Parafuso	2		
6	FXB00000972	Isolador	1		
7	FXB00000973	Junta de vedação	1		
8	4706566	Parafuso	3		

Cab Components (Cab Light, Antenna and Speakers)
Composants de cabine (éclairage de cabine, antenne et haut-parleurs)
Componentes da Cabine (Luz, Antena e Alto-falantes da Cabine)
Componentes de cabina (luz interior de cabina, antena y altavoces)

TX1085680 C.1

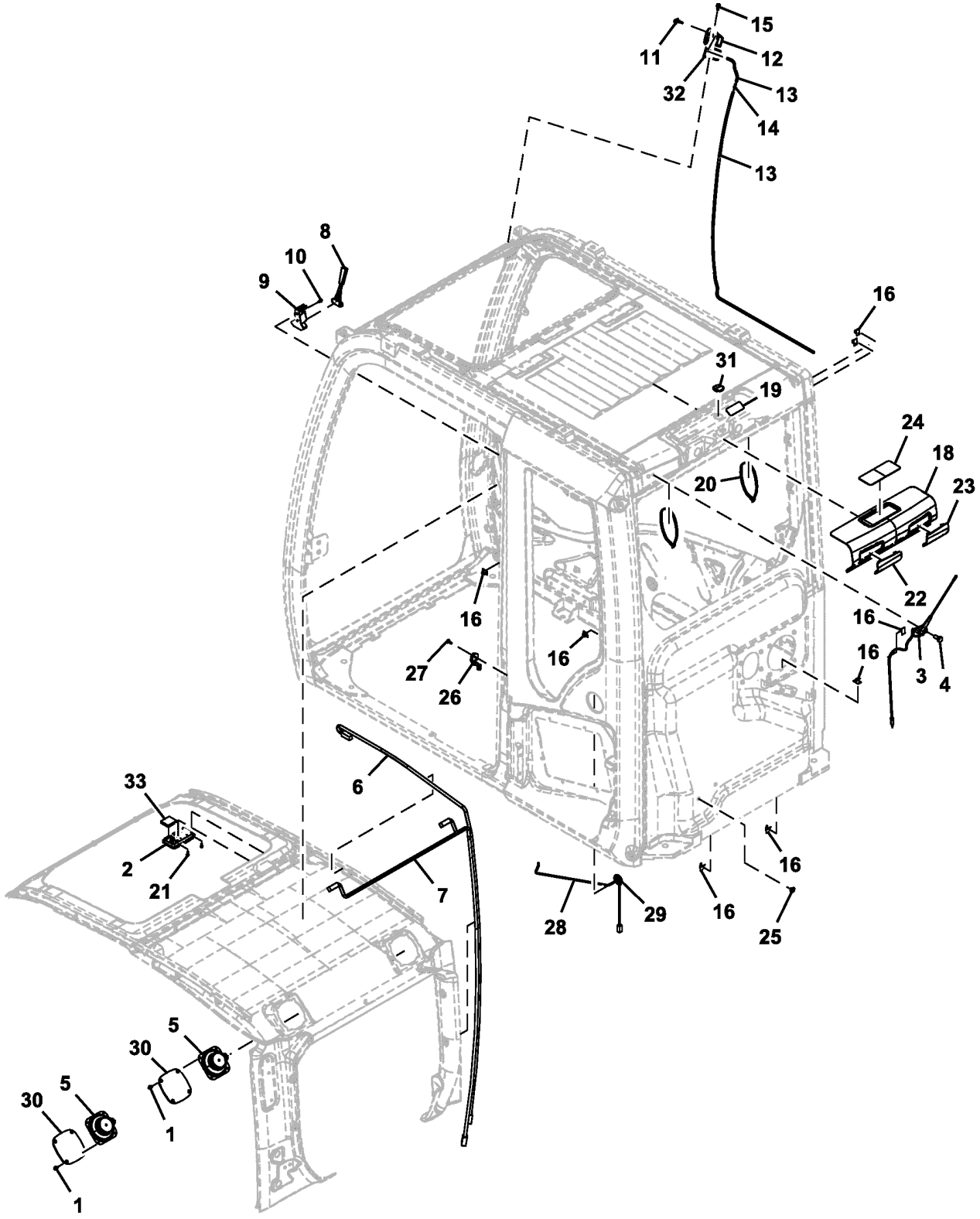

TX1085680

Item	*Nº peça*	*Descrição*	*Qtde*	*Nº série*	*Notas*
1	4372608	Parafuso	8		
2	FYA00003626	Farol	1		
3	FXB00000883	Antena	1		
4	FXB00000884	Parafuso	1		
5	4361302	Alto-Falante	2		
6	FXB00000885	Chicote	1		Luz do Teto
7	FXB00000886	Chicote	1		Alto-falante
8	4362700	Martelo	1		
9	2038764	Apoio	1		
10	4662729	Parafuso	2		
11	4464394	Bico	1		
12	4662759	Adaptador	1		
13	.....	Mangueira em metro	1		4666369 NLA, MF TY25139 CTL
14	4367481	VálV. controladora de fluxo	1		
15	4658095	Parafuso	1		
16	4662758	Presilha	9		
18	FXB00000888	Capa	1		
19	FXB00000889	Vedação	1		
20	4662378	Presilha	2		
21	4662368	Parafuso	2		
22	FXB00000890	Capa	1		
23	FYA00005153	Capa	1		
24	FXB00000891	Capa	1		
25	4287903	Passa-fio	1		
26	FXB00000892	Interruptor	1		Interruptor da Porta
27	FXB00000893	Parafuso	1		
28	FXB00000894	Chicote	1		Chicote Elétrico do Interruptor da Porta
29	FXB00000895	Bucha	1		
30	4685180	Grade	2		
31	4662744	Bucha	1		
32	FXB00000896	Isolador	1		
33	FXB00000897	Isolador	1		

Cab Components (Handrail, Guard Bars)
Composants de cabine (main courante, barres de protection)
Componentes da Cabine (Corrimão, Barras de Proteção)
Componentes de cabina (asidero, protectores de barras)

TX1085683 A.2

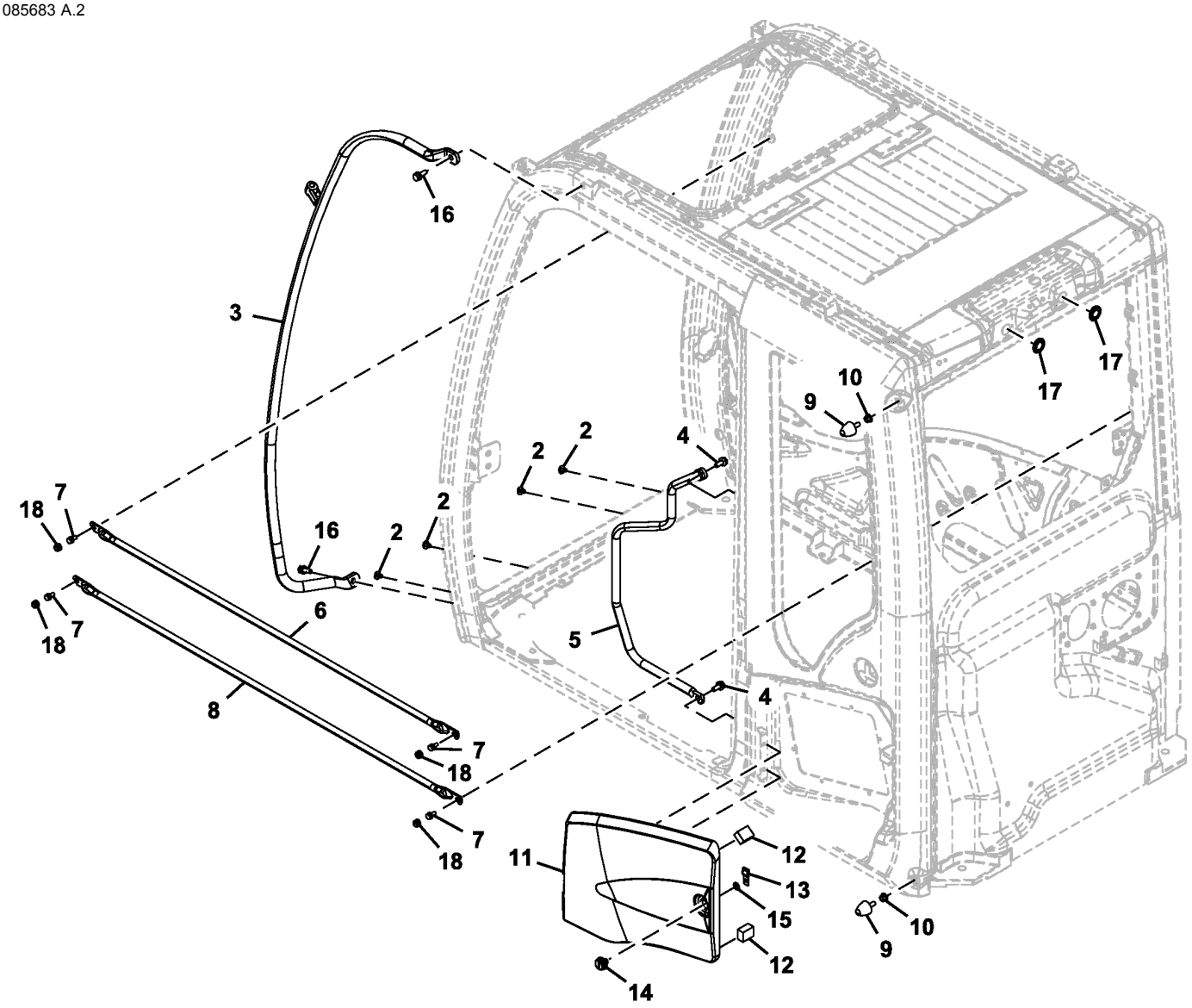

TX1085683

Item	*Nº peça*	*Descrição*	*Qtde*	*Nº série*	*Notas*
2	4662755	Presilha	4		
3	FXB00000917	Corrimão	1		
4	.....	Parafuso	2		J271025 NLA
	19M7402	Parafuso sextavado	2		M10 X 25, SUB FOR J901025
	24M7346	Arruela	2		11 X 20 X 2 mm, SUB FOR J222010
5	FXB00000918	Corrimão	1		
6	FXB00000919	Proteção	1		
7	4658110	Parafuso	4		
8	FXB00000920	Proteção	1		
9	4607054	Limitador	2		
10	4341450	Porca	2		
11	FXB00000921	Capa	1		
12	FXB00000922	Isolador	2		
13	4662751	Placa de segurança	1		
14	4662763	Fechadura	1		
15	4662770	Arruela	1		
16	4665689	Parafuso	2		
17	FYA00005155	Passa-fio	2		
18	FXB00000923	Tampa	4		

Cab Components (Sunroof, Shade, and Headliner)
Composants de cabine (toit ouvrant, pare-soleil et revêtement de toit)
Componentes da Cabine (Teto Solar, Quebra-sol e Revestimento)
Componentes de cabina (techo de cristal, parasol y forro)

TX1085685 B.1

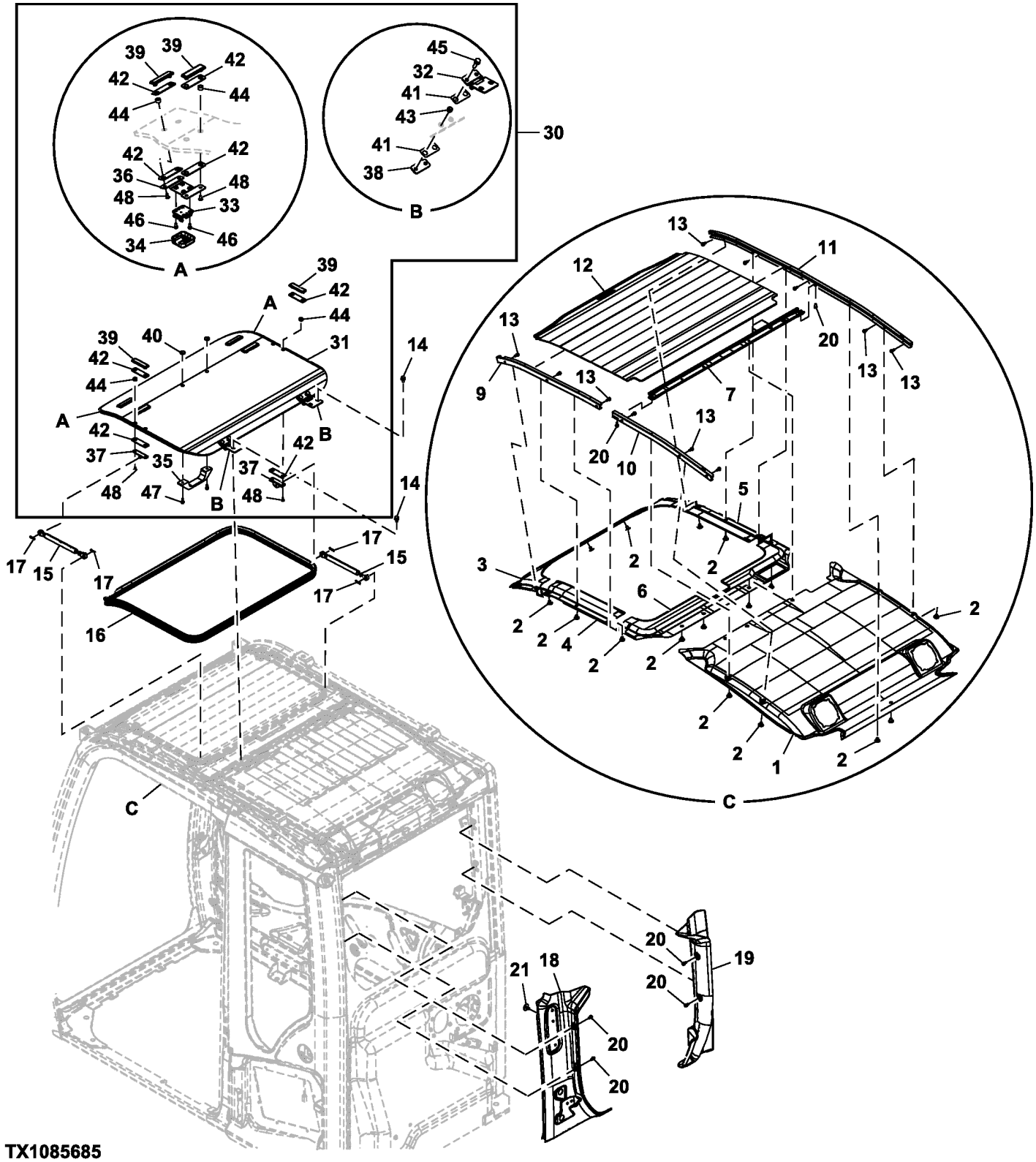

TX1085685

Item	*Nº peça*	*Descrição*	*Qtde*	*Nº série*	*Notas*
1	FYA00005147	Guarnição de teto	1		
2	4662718	Presilha	16		
3	FXB00000947	Capa	1		
4	FXB00000948	Capa	1		
5	FXB00000949	Capa	1		
6	FXB00000950	Capa	1		
7	FXB00000951	Apoio	1		
9	FXB00000961	Capa	1		
10	FXB00000962	Capa	1		
11	FXB00000963	Capa	1		
12	FXB00000964	Capa	1		
13	4662252	Parafuso	11		
14	4658110	Parafuso	4		
15	4369619	Cilindro	2		
16	FXB00000965	Isolador	1		
17	4022697	Contra-pino	4		
18	FYA00005148	Capa	1		
19	FXB00000966	Capa	1		
20	4685091	Parafuso	6		
21	FYA00027583	Presilha	2		SUB FOR FYA00005150
30	FXB00000957	TeTo	1		
31	4662359	TeTo	1		
32	4662360	Dobradiça	2		
33	FXB00000956	Fechadura	2		
34	FXB00000954	Capa	2		
35	4662358	Manete	1		
36	4662362	Apoio	2		
37	4662361	Apoio	2		
38	4662366	Apoio	2		
39	4662356	RetentoR	6		
40	4662357	RetentoR	2		
41	4474476	Junta de vedação	4		
42	FXB00000958	Junta de vedação	12		
43	4474482	Bucha	4		
44	FXB00000959	Isolador	12		
45	19M7288	Parafuso sextavado	4		M8 X 30, SUB FOR 4708387
46	4662368	Parafuso	8		
47	FXB00000960	Parafuso	2		
48	4662364	Parafuso	12		

Cab Components (Brackets, Bushings and Stoppers)
Composants de cabine (supports, bagues et butées)
Componentes da Cabine (Suportes, Buchas e Batentes)
Componentes de cabina (escuadras, bujes y topes)

TX1104634 A.1

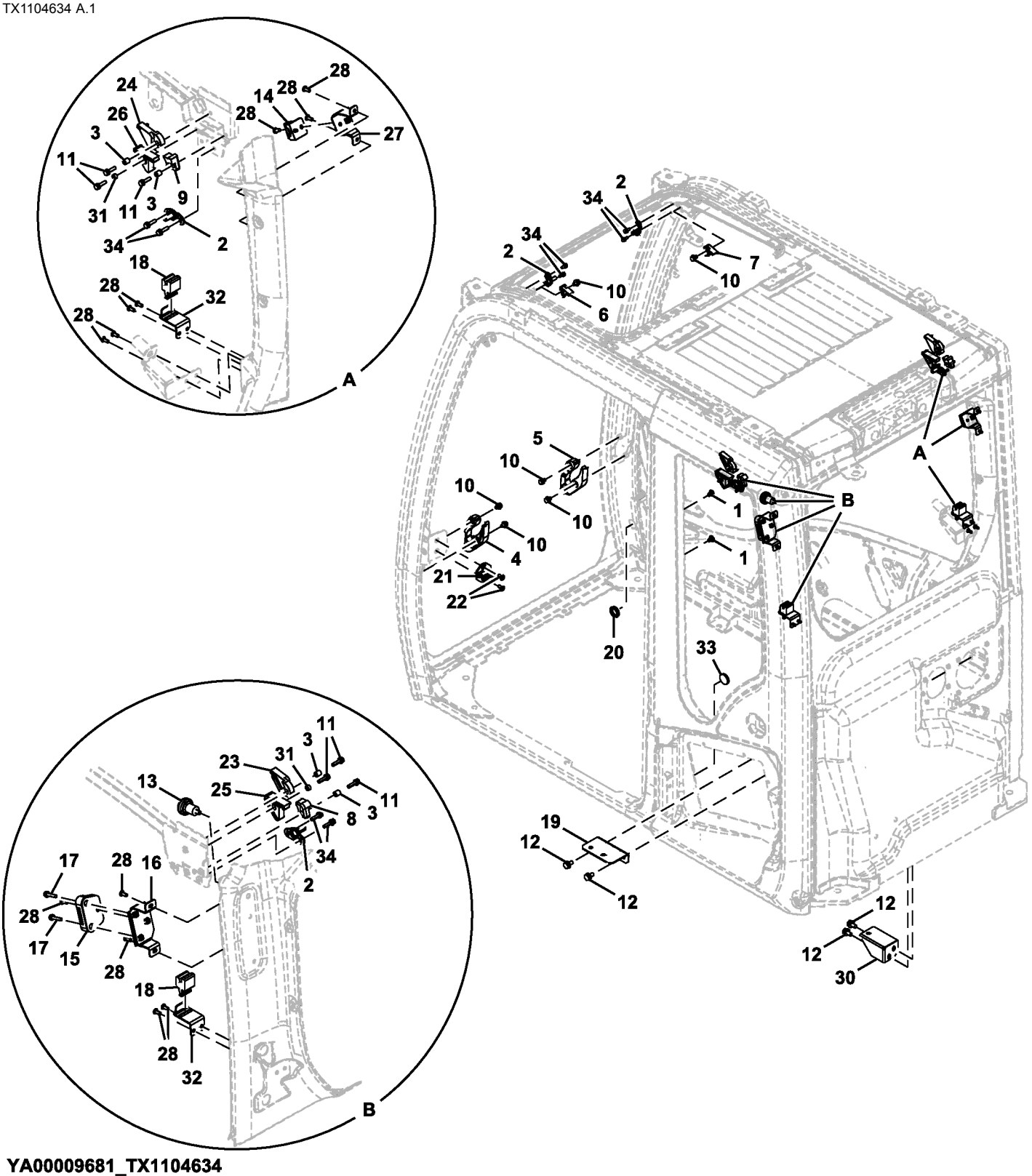

YA00009681_TX1104634

Item	*Nº peça*	*Descrição*	*Qtde*	*Nº série*	*Notas*
1	4662755	Presilha	2		
2	4662242	Trinco	4		
3	4662227	Bucha	4		
4	FXB00000905	Isolador	1		
5	FXB00000906	Isolador	1		
6	4662230	Plugue	1		
7	4662231	Plugue	1		
8	4662232	Plugue	1		
9	4662233	Plugue	1		
10	4662245	Parafuso	6		
11	4708351	Parafuso	6		
12	19M7938	Parafuso sextavado	4		M10 X 20, J271020 NLA. SUB FOR J901020
	24M7346	Arruela	4		11 X 20 X 2 mm, SUB FOR J222010
13	4295573	Gancho	1		SUB FOR 4341413
14	4464305	Suporte	1		
15	4464273	Suporte	1		
16	FXB00000907	Apoio	1		
17	4662741	Parafuso	2		
18	4464309	Suporte	2		
19	FXB00000908	Apoio	1		
20	4466815	Bucha	1		
21	FXB00000909	Trinco	1		
22	4341415	Parafuso c/arruela	2		
23	FXB00000910	Limitador	1		
24	FXB00000911	Limitador	1		
25	FXB00002590	Isolador	1		
26	FXB00002591	Isolador	1		
27	FXB00000914	Apoio	1		
28	4609479	Parafuso	12		
30	FXB00000915	Apoio	1		
31	4456237	Bucha	2		
32	FXB00000916	Apoio	2		
33	4708533	Bucha	1		
34	4662224	Parafuso	8		

Cab Floor Plate Hardware
Boulonnerie de plaque de plancher de cabine
DtlPeças de Fixação da Chapa do Piso da Cabine
Tornillería de plancha de piso de cabina

TX1089821 A.1

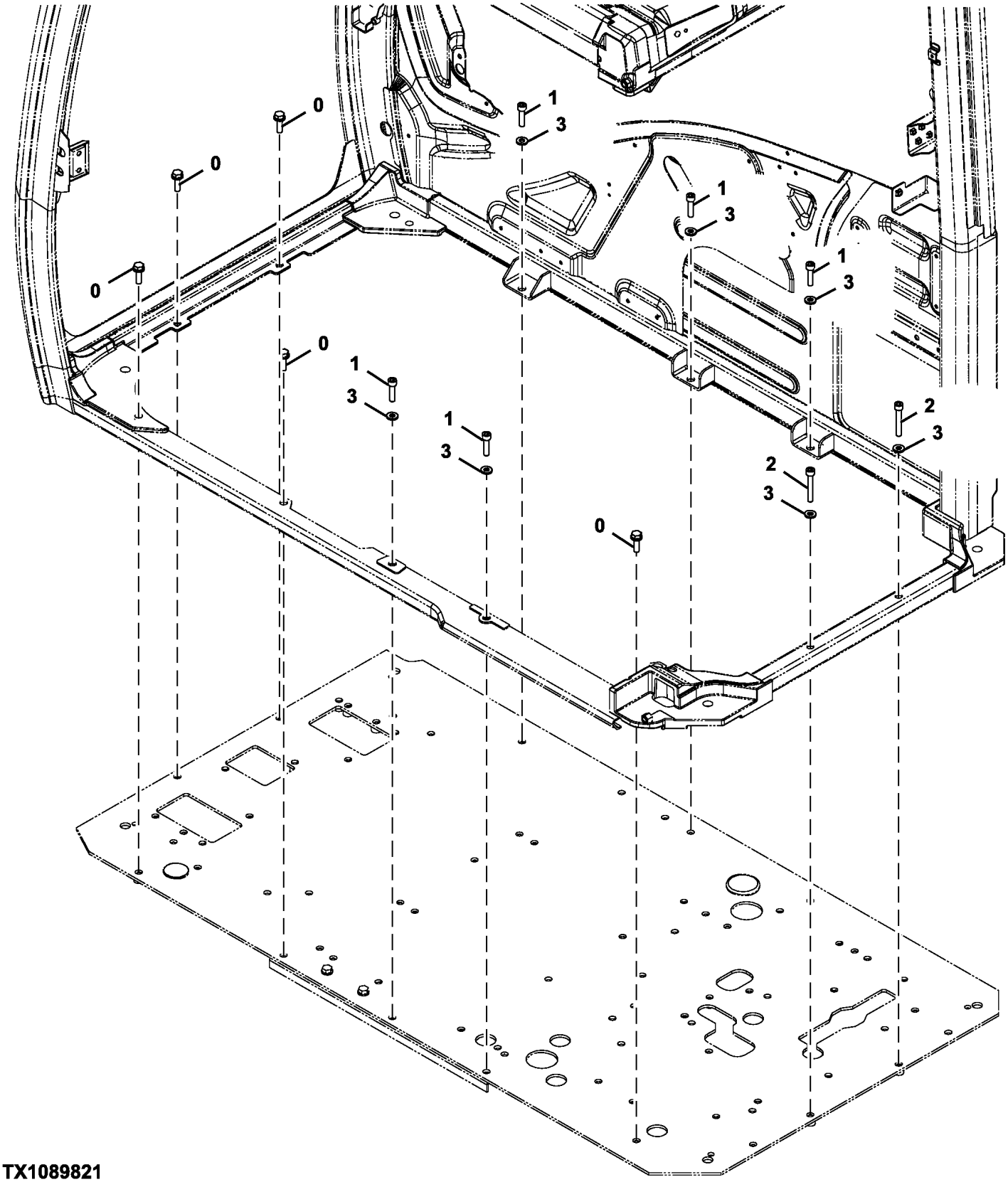

TX1089821

Item	*Nº peça*	*Descrição*	*Qtde*	*Nº série*	*Notas*
0	.....	Parafuso	5		J271035 NLA
	19M7550	Parafuso sextavado	5		M10 X 35, SUB FOR J901035
	24M7346	Arruela	5		11 X 20 X 2 mm, SUB FOR J222010
1	19M8338	Parafuso	5		M10 X 40, SUB FOR J781040
2	19M6876	Parafuso	2		M10 X 65, SUB FOR J781065
3	24M7346	Arruela	7		11 X 20 X 2 mm, SUB FOR J222010

Cab Floor Cover
Couvercle de plancher de cabine
Tampa do Piso da Cabine
Tapa en el suelo de la cabina

TX1088646 A.1

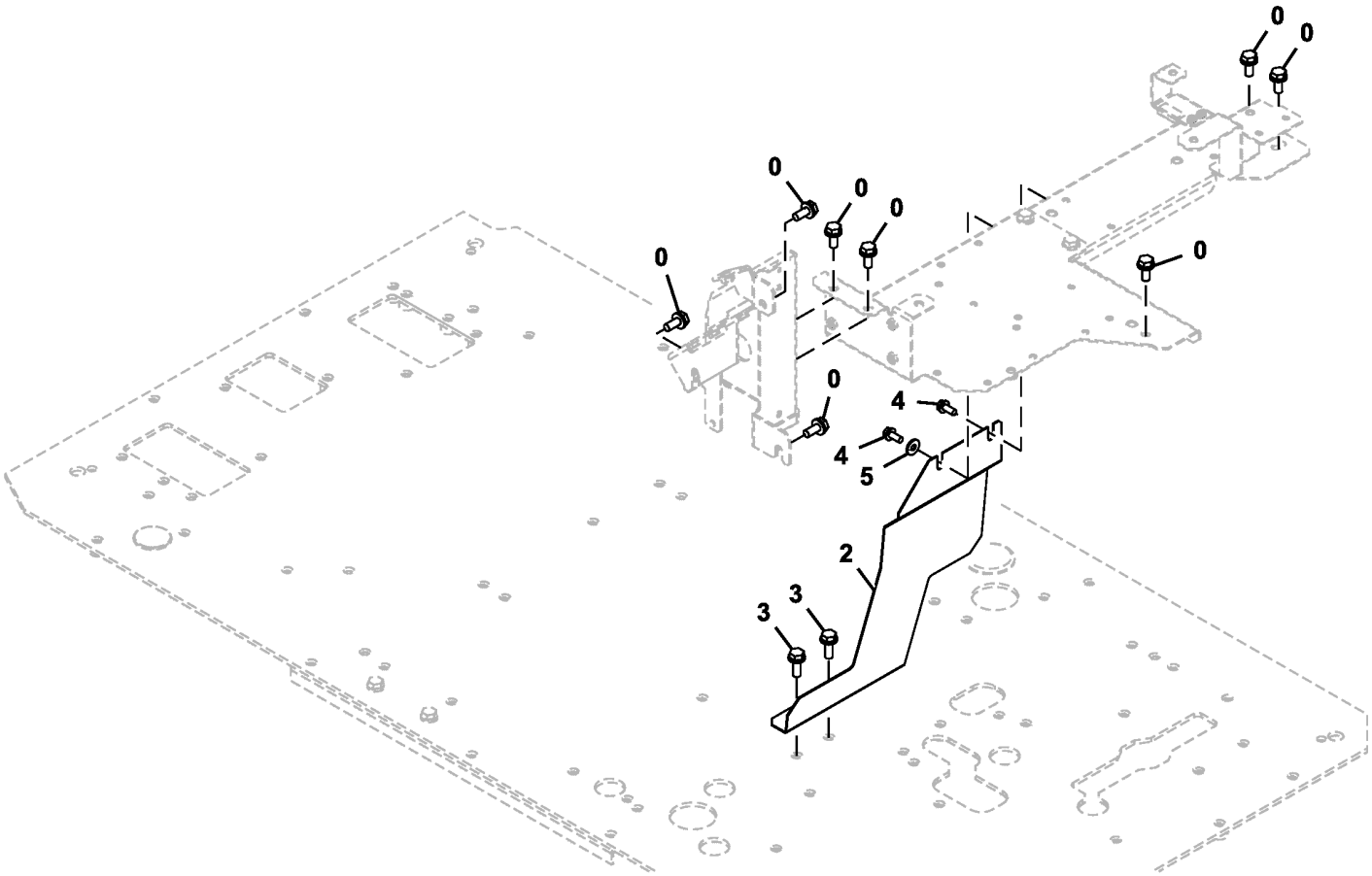

TX1088646

Item	*Nº peça*	*Descrição*	*Qtde*	*Nº série*	*Notas*
0	.....	Parafuso c/arruela	8		J271025 NLA
	19M7402	Parafuso sextavado	8		M10 X 25, SUB FOR J901025
	24M7346	Arruela	8		11 X 20 X 2 mm, SUB FOR J222010
2	2058236	Capa	1		
3	.....	Parafuso c/arruela	2		J271030 NLA
	19M7662	Parafuso sextavado	2		M10 X 30, SUB FOR J901030
	24M7346	Arruela	2		11 X 20 X 2 mm, SUB FOR J222010
4	.....	Parafuso c/arruela	2		J260820 NLA
	19M7881	Parafuso	2		M8 X 20, SUB FOR J900820
	24M7055	Arruela	2		8.400 X 16 X 1.600 mm, SUB FOR A590108
5	4343991	Arruela	1		

Cab Glass
Glace cabine
Vidro da Cabine
Vidrio de la cabina

TX1085681 C.1

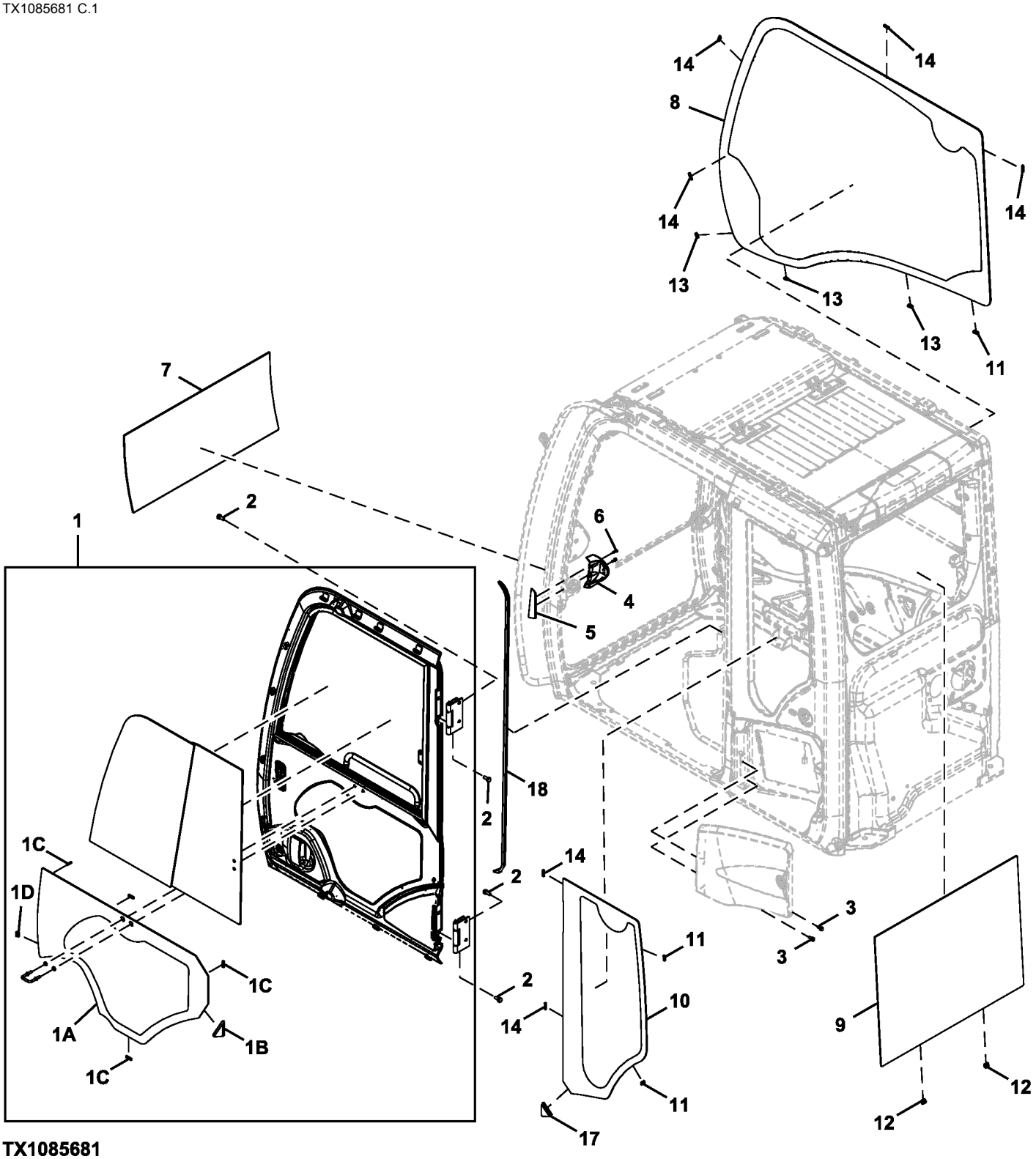

TX1085681

Item	*Nº peça*	*Descrição*	*Qtde*	*Nº série*	*Notas*
1	FYA00001494	Porta	1		Componentes Adicionais em Páginas Separadas
1A	FYA00001499	Janela	1		
1B	FXB00000901	Limitador	1		
1C	4659595	Isolador	4		
1D	4659592	Bucha	1		
2	.....	Parafuso	8		4411829 NLA
	R168831	Parafuso sextavado	8		
	24M7271	Arruela	8		10.500 X 20 X 2 mm
3	4658110	Parafuso	2		
4	FXB00000899	Capa	1		
5	FXB00000900	Capa	1		
6	4485892	Parafuso	2		
7	4651654	Vidraça	1		
8	FYA00001496	Janela	1		Direita
9	FYA00001497	Janela	1		Traseira
10	FYA00001498	Janela	1		Traseiros Esquerdos
11	4659592	Bucha	3		
12	4659593	Bucha	2		
13	4659594	Bucha	3		
14	4659595	Isolador	6		
17	FXB00000902	Limitador	1		
18	4662747	Isolador	1		

Windshield
Pare-brise
Para-brisa
Parabrisas

TX1085684 E.1

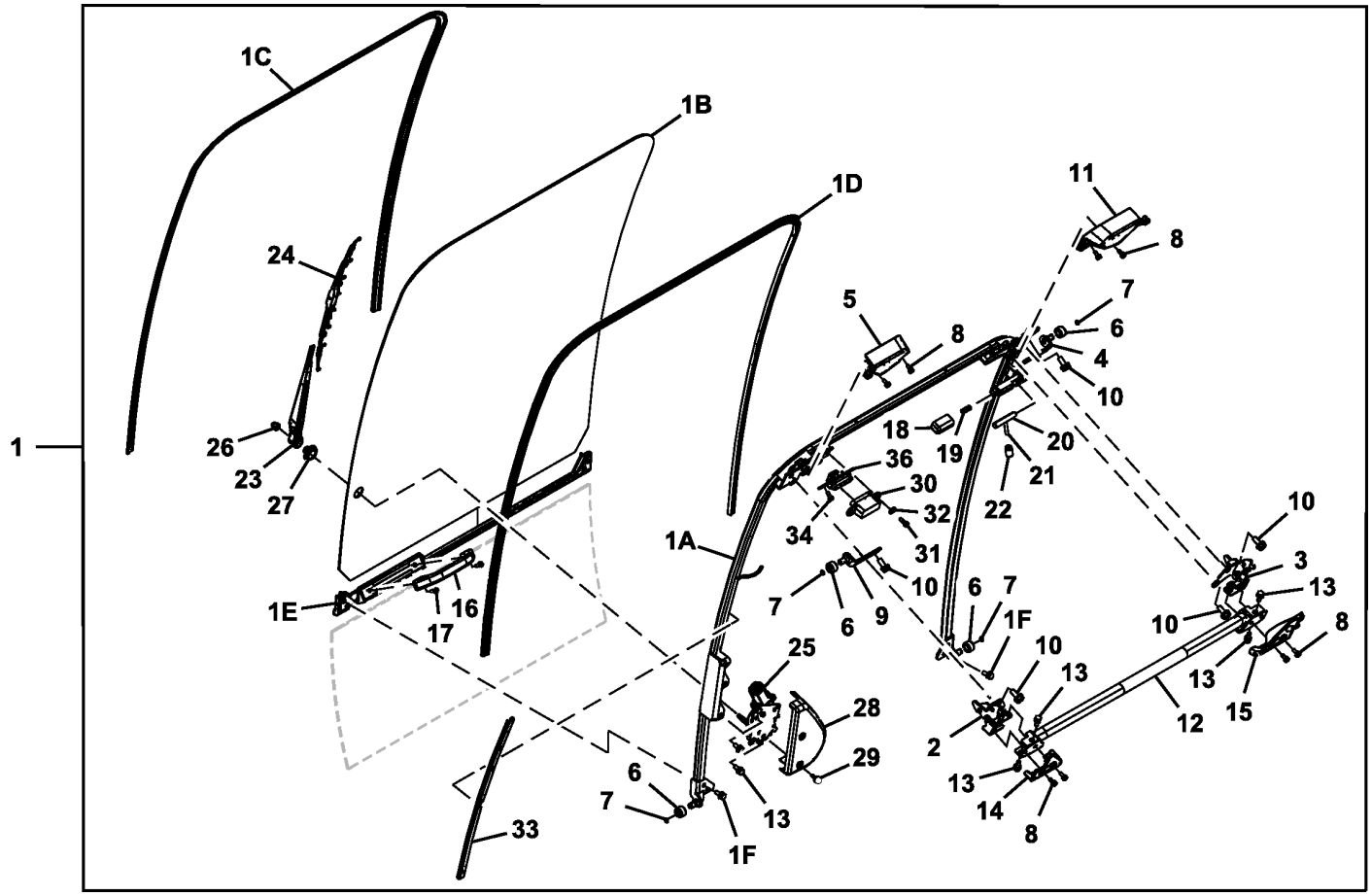

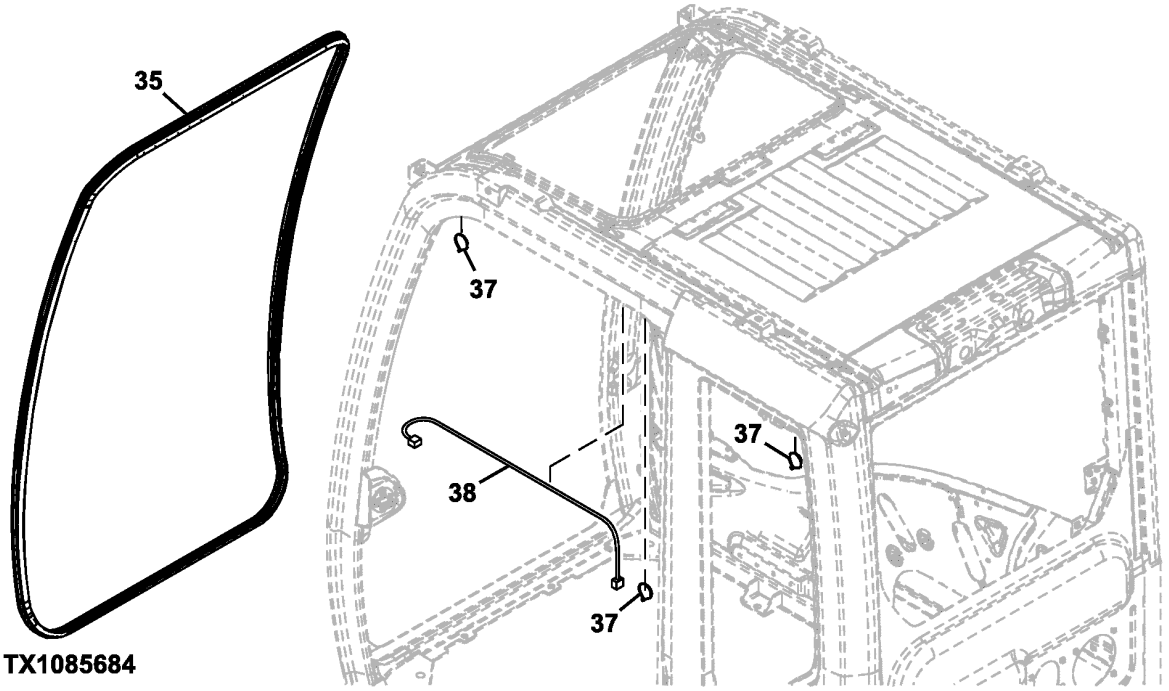

TX1085684

Item	*Nº peça*	*Descrição*	*Qtde*	*Nº série*	*Notas*
1	FYA00000236	Janela	1		
1A	FXB00000926	Estrutura	1		
1B	FYA00001495	Janela	1		
1C	FXB00000927	Isolador	1		
1D	FXB00000928	Isolador	1		
1E	FXB00000929	Isolador	1		
1F	4658110	Parafuso	4		
2	FXB00000930	Fechadura	1		
3	FXB00000931	Fechadura	1		
4	FXB00000932	Apoio	1		
5	FXB00000933	Capa	1		
6	4204558	Rolete	4		
7	FXB00000934	Mola	4		
8	FXB00000935	Parafuso	8		
9	FXB00000936	Apoio	1		
10	4662250	Parafuso	8		
11	FXB00000938	Capa	1		
12	FXB00000939	Alavanca	1		
13	4658110	Parafuso	6		
14	FXB00000940	Capa	1		
15	FXB00000941	Capa	1		
16	4204579	Alavanca	1		
17	4485892	Parafuso	2		
18	4456227	Capa	1		
19	4662251	Mola	1		
20	4662243	Eixo	1		
21	4662223	Alavanca	1		
22	4607646	Capa	1		
23	4650571	Haste limp. de pára-brisa	1		
24	4650572	Palheta do limP. Pára-brisa	1		
25	FYA00010377	Motor do limp. pára-brisa	1		SUB FOR 4709168
26	4464401	Porca	1		
27	4656158	Tampa	1		
28	4650573	Capa	1		
29	4658109	Parafuso	2		
30	4658091	Terminal conecTor eléTrico	1		
31	4658095	Parafuso	2		
32	4662226	Arruela	2		
33	FXB00000942	Capa	1		
34	4658094	Parafuso	2		
35	4659659	Isolador	1		
36	4658090	Terminal conecTor eléTrico	1		
37	4377820	Braçadeira	3		
38	FXB00000943	Chicote	1		Limpador de Para-brisa

Cab Mounting Bracket
Support de montage de cabine
Suporte de Montagem da Cabine
Escuadra de montaje de cabina

TX1089825 A.1

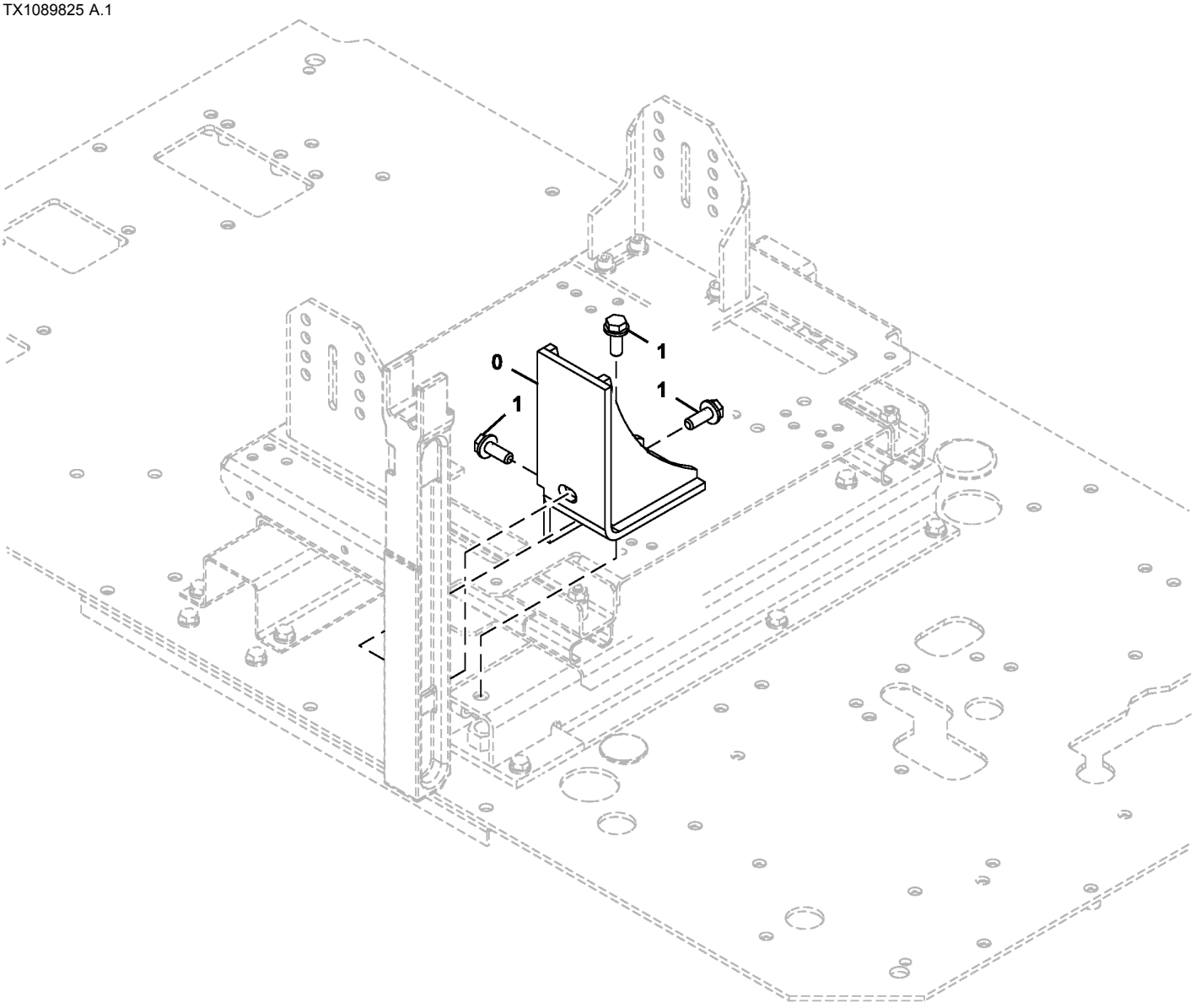

TX1089825

Item	*Nº peça*	*Descrição*	*Qtde*	*Nº série*	*Notas*
0	8119061	Apoio	1		
1	.....	Parafuso	3		J271235 NLA
	19M7403	Parafuso sextavado	3		M12 X 35
	24M7345	Arruela	3		13.500 X 24 X 2.500 mm

Cab Mounts
Montage de cabine
Suportes da Cabine
Montaje de cabina

TX1102564 A.1

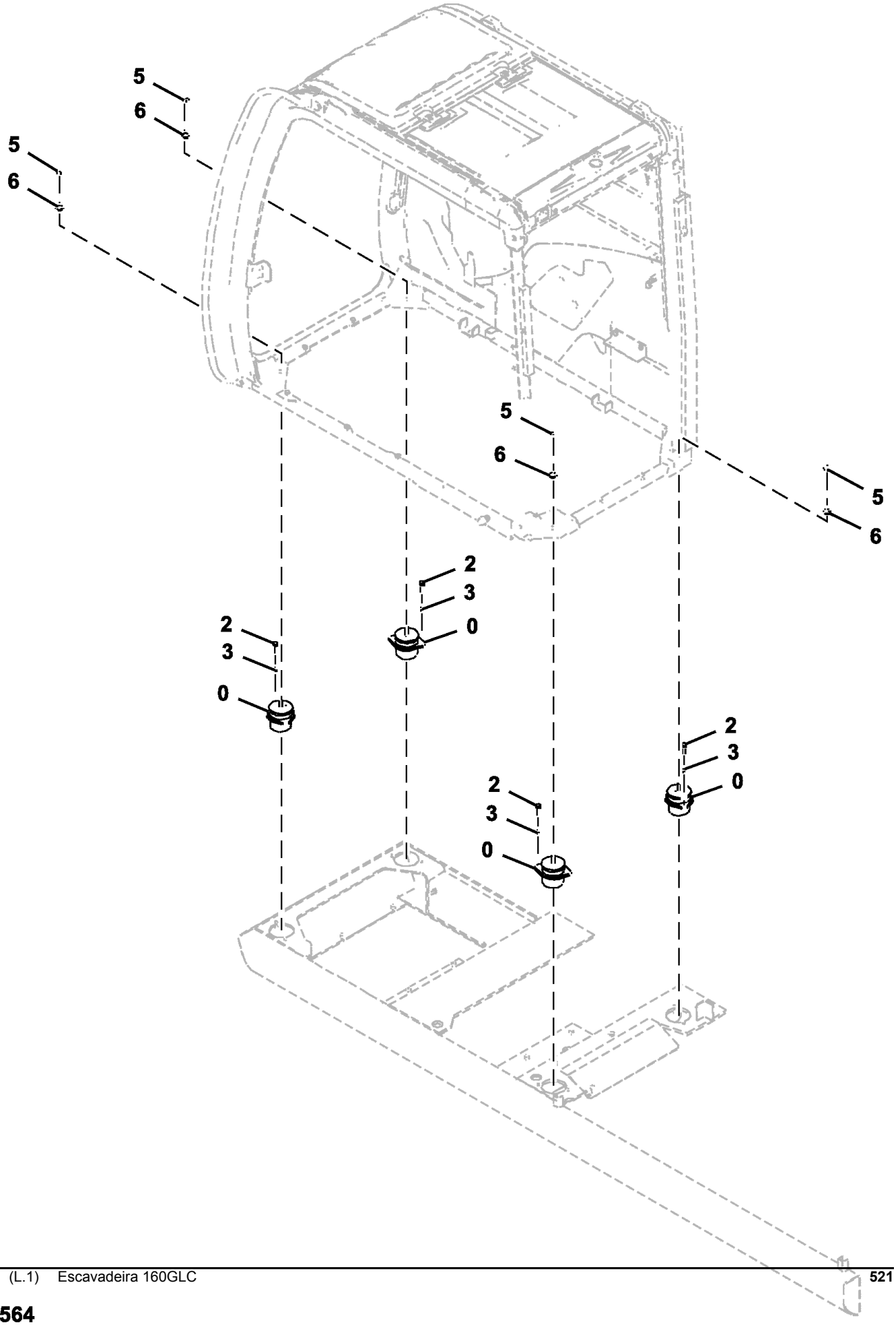

Item	*Nº peça*	*Descrição*	*Qtde*	*Nº série*	*Notas*
0	4630660	Isolador	4		
2	19M7496	Parafuso sextavado	8		M12 X 45, SUB FOR J921245
3	24M7345	Arruela	8		13.500 X 24 X 2.500 mm, SUB FOR J222012
5	14M7328	Porca de segurança	4		M16, SUB FOR 4423699
6	24M7338	Arruela	4		17 X 30 X 3 mm, SUB FOR J222016

Console Cover
Couvercle de console
Tampa do Console
Cubierta de consola

TX1089829 B.1

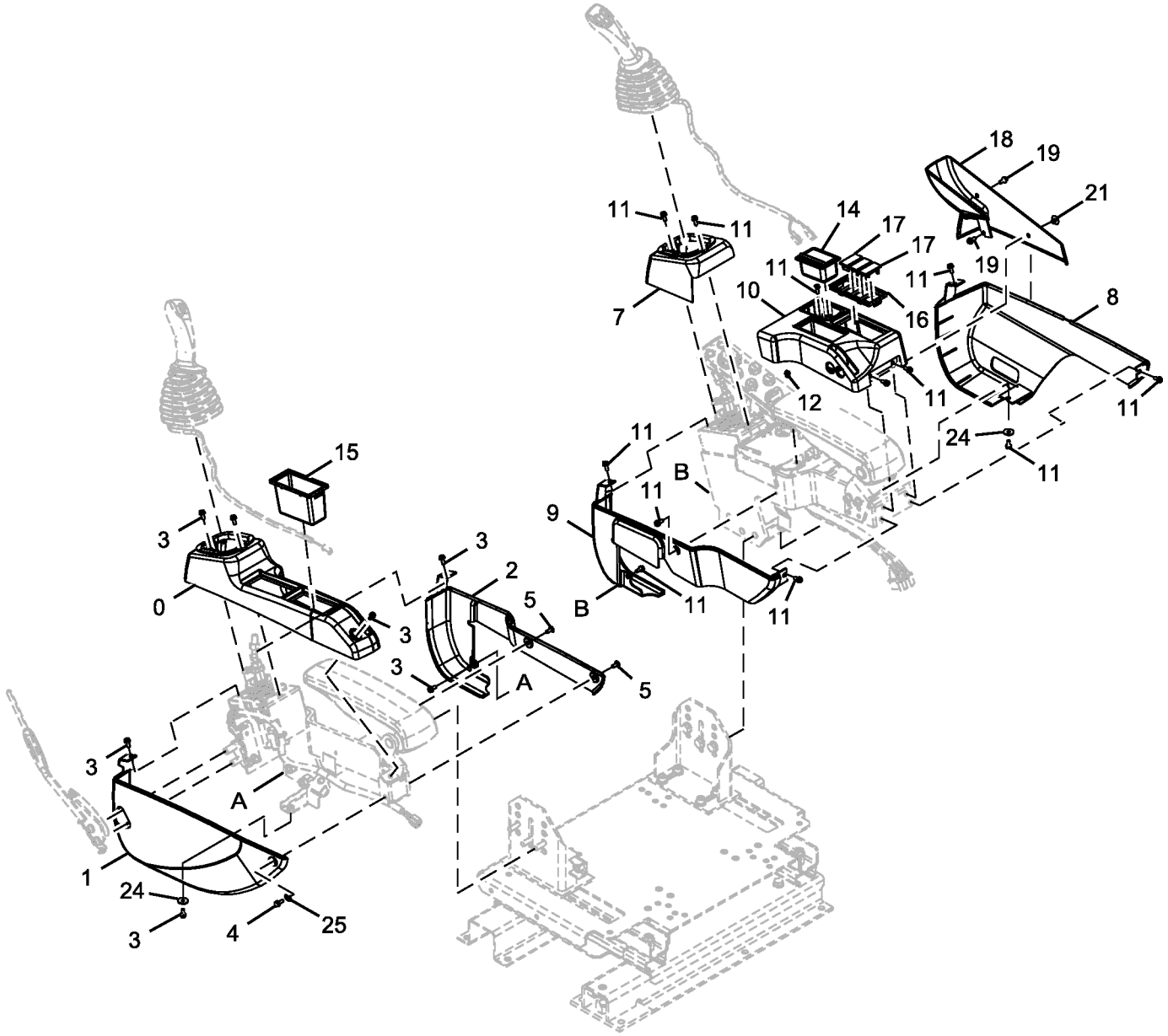

TX1089829

Item	*Nº peça*	*Descrição*	*Qtde*	*Nº série*	*Notas*
0	2058766	Capa	1		
1	2058767	Capa	1		
2	2058768	Capa	1		
3	19M8425	Parafuso sextavado	7		M6 X 16, J460616 NLA
	12M7006	Arruela de pressão	7		6 mm
	24M7293	Arruela	7		6.500 X 13 X 1.600 mm
4	19M7560	Parafuso sextavado	1		M6 X 16, J260616 NLA SUB FOR J900616
	24M7054	Arruela	1		6.400 X 12 X 1.600 mm, SUB FOR A590106
5	T108221	Parafuso	2		SUB FOR J650614
7	2058769	Capa	1		
8	2058770	Capa	1		
9	2058771	Capa	1		
10	2058772	Capa	1		
11	19M8425	Parafuso sextavado	12		M6 X 16, J460616 NLA
	12M7006	Arruela de pressão	12		6 mm
	24M7293	Arruela	12		6.500 X 13 X 1.600 mm
12	4651537	Presilha	1		
14	4415024	Cinzeiro	1		
15	2058775	Bandeja	1		
16	2058776	Caixa	1		
17	3121182	Tampa	3		
18	2058774	Capa	1		
19	19M8425	Parafuso sextavado	2		M6 X 16, J460616 NLA
	12M7006	Arruela de pressão	2		6 mm
	24M7293	Arruela	2		6.500 X 13 X 1.600 mm
21	4653156	Presilha	1		
24	4607546	Arruela	2		
25	FYA00002134	Arruela	1		

Falling Object Protection Kit
Protection contre les chutes d'objets kit
Kit de Proteção contra Queda de Objetos
Protección contra caída de objetos kit

TX1089819 B.1

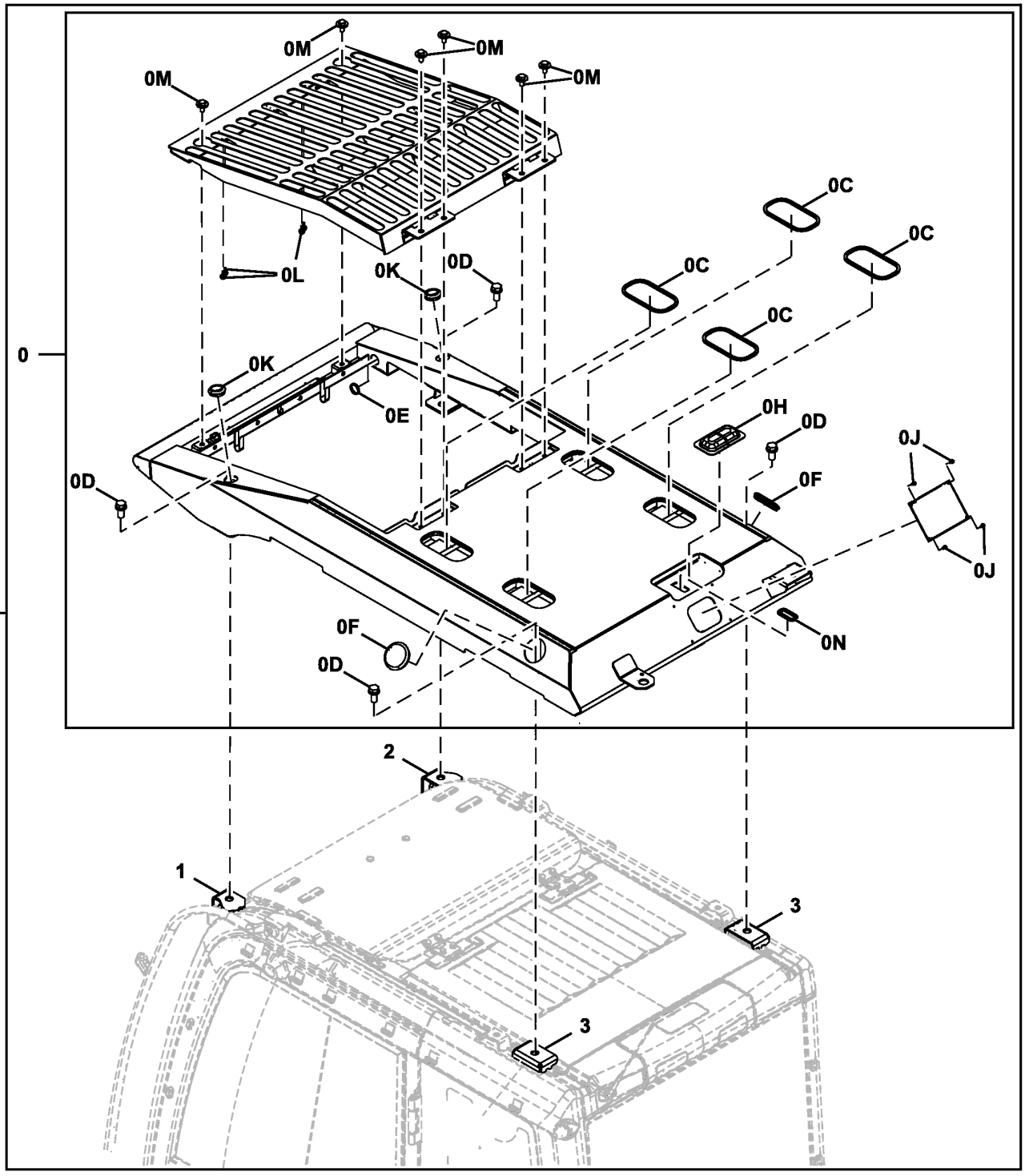

TX1089819

Item	*Nº peça*	*Descrição*	*Qtde*	*Nº série*	*Notas*
0	FYA00008615	Proteção	1		
0C	4466834	Isolador	4		
0D	4456179	Parafuso	4		
0E	4466815	Bucha	1		
0F	4666063	Bucha	2		
0H	4662370	Capa	1		
0J	4662729	Parafuso	4		
0K	4476843	Bucha	2		
0L	4204580	Pára-choque	4		
0M	.....	Parafuso c/arruela	6		J281025 NLA
	19M7402	Parafuso sextavado	6		M10 X 25, SUB FOR J901025
	4486055	Arruela	6		
0N	4666057	Bucha	1		
1	FYA00009154	Apoio	1		
2	FYA00009153	Apoio	1		
3	4655548	Apoio	2		
10	**AT390802**	**Kit - instalação de campo**	**1**		**Pacotes de Produto, FOPS**

Operator Protection Guard
Protection de l'opérateur
Proteção do Operador
Protector de operador

TX1089820 B.1

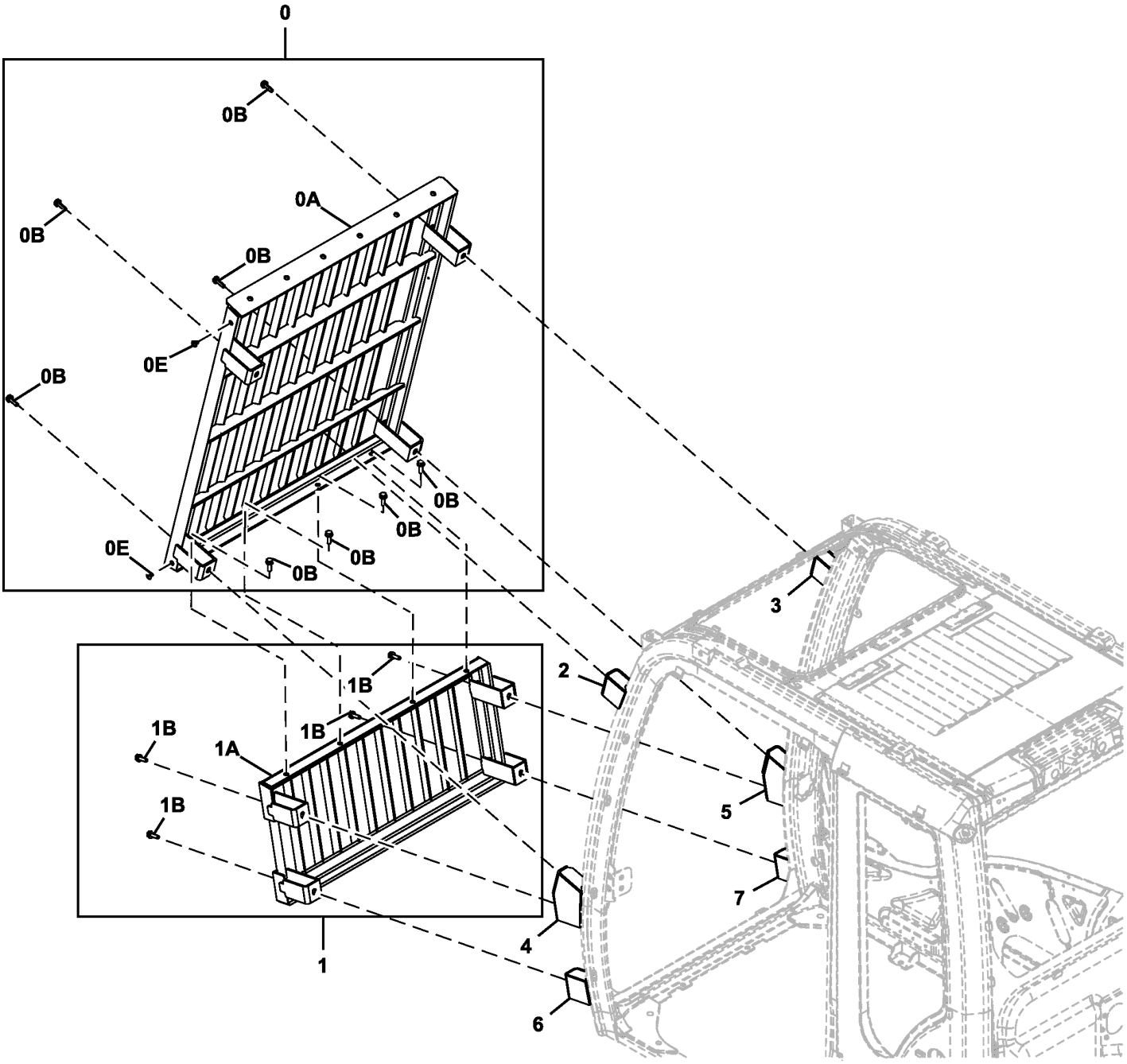

TX1089820

Item	*Nº peça*	*Descrição*	*Qtde*	*Nº série*	*Notas*
0	FYA00009151	Proteção	1		
0A	.....	Proteção	1		NLA
0B	.....	Parafuso c/arruela	8		J271035 NLA
	19M7550	Parafuso sextavado	8		M10 X 35, SUB FOR J901035
	24M7346	Arruela	8		11 X 20 X 2 mm, SUB FOR J222010
0E	4662755	Presilha	2		
1	FYA00009152	Proteção	1		
1A	.....	Proteção	1		NLA
1B	.....	Parafuso c/arruela	4		J271035 NLA
	19M7550	Parafuso sextavado	4		M10 X 35, SUB FOR J901035
	24M7346	Arruela	4		11 X 20 X 2 mm, SUB FOR J222010
2	4666221	Apoio	1		
3	4666222	Apoio	1		
4	4666223	Apoio	1		
5	4666224	Apoio	1		
6	4666225	Apoio	1		
7	4666226	Apoio	1		
10	**AT390823**	**Kit - instalação de campo**	**1**		**Pacotes de Produto, Proteção Dianteira Superior da Cabine**
20	**AT390824**	**Kit - instalação de campo**	**1**		**Pacotes de Produto, Proteção da Janela Dianteira Inferior**

Rain Visor Support
Support de pare-pluie
Suporte da Viseira para Chuva
Soporte de visera para lluvia

TX1089814 A.1

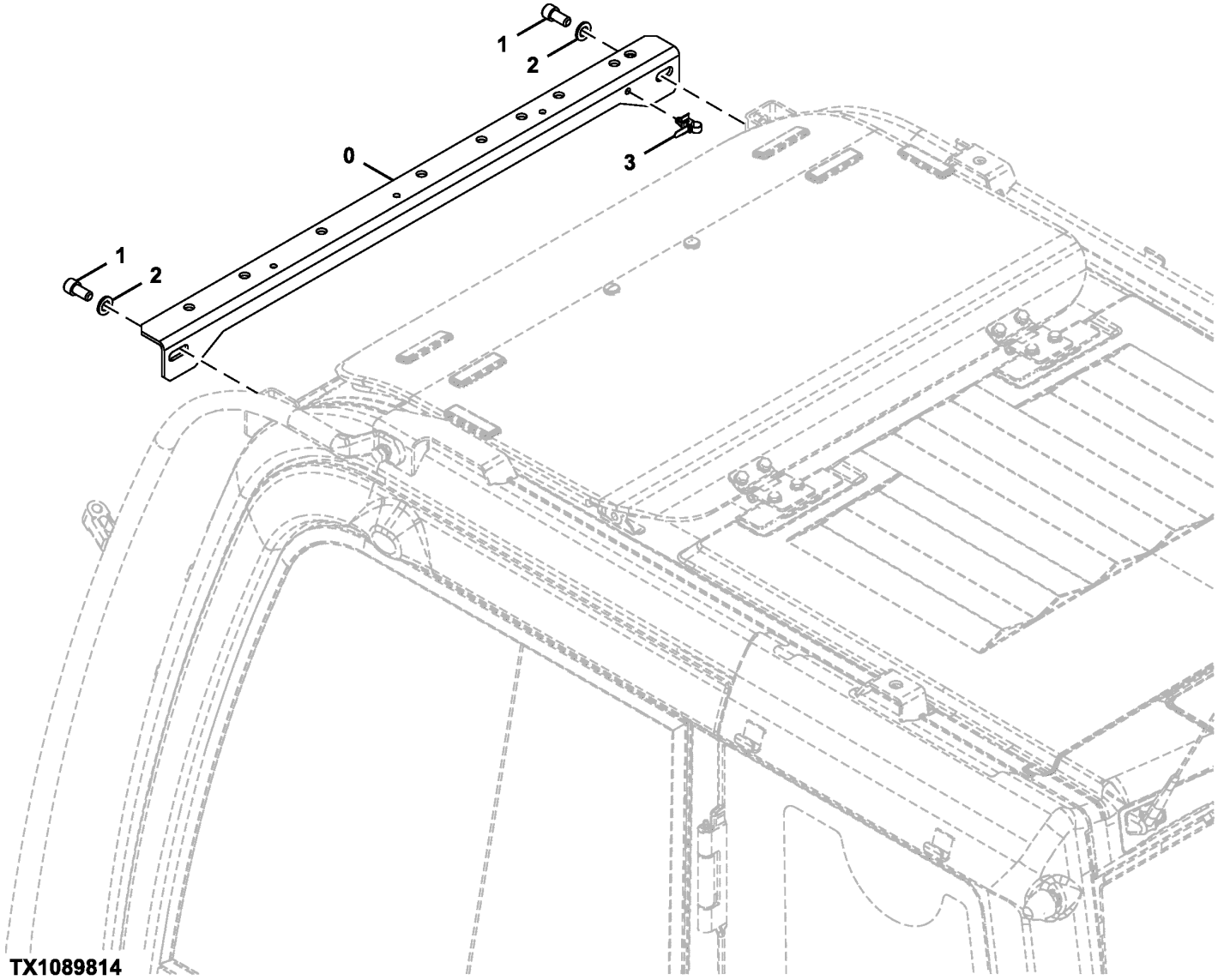

TX1089814

Item	*Nº peça*	*Descrição*	*Qtde*	*Nº série*	*Notas*
0	7054613	Apoio	1		
1	J781225	Parafuso	2		
2	24M7047	Arruela	2		13 X 24 X 2.500 mm, SUB FOR A590112
3	4259220	Presilha	1		

Rain Visor
Pare-pluie
Viseira para Chuva
Visera para lluvia

TX1089826 A.1

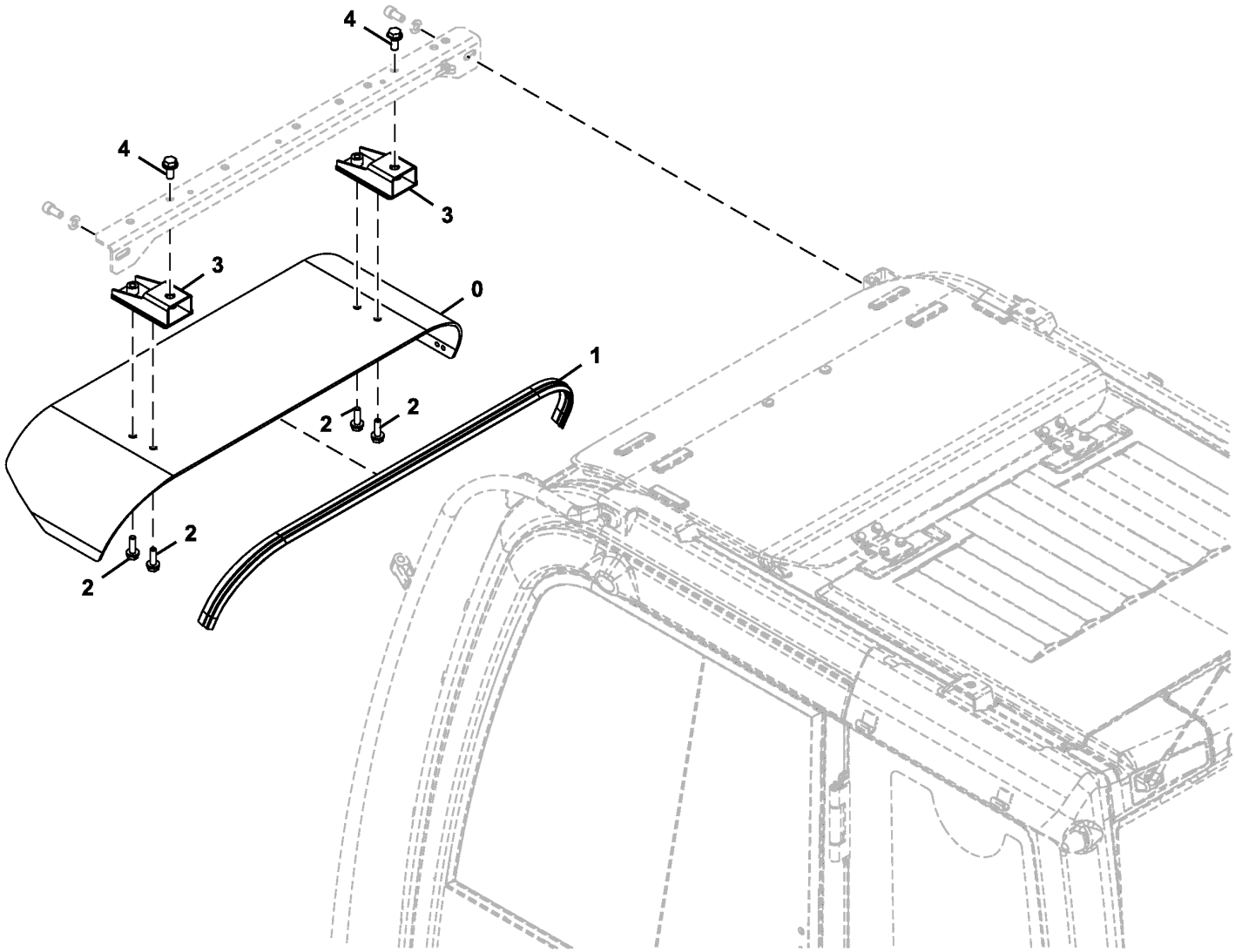

TX1089826

Item	*Nº peça*	*Descrição*	*Qtde*	*Nº série*	*Notas*
0	3106733	Pára-sol	1		
1	4646226	Bucha	1		
2	.....	Parafuso	4		J271035 NLA
	19M7550	Parafuso sextavado	4		M10 X 35, SUB FOR J901035
	24M7346	Arruela	4		11 X 20 X 2 mm, SUB FOR J222010
3	7050520	Apoio	2		
4	.....	Parafuso	2		J271230 NLA
	19M8011	Parafuso sextavado	2		M12 X 30, SUB FOR J901230
	24M7345	Arruela	2		13.500 X 24 X 2.500 mm, SUB FOR J222012

Roof Lights Wiring Harness
Faisceau gyrophares
Chicote Elétrico das Luzes do Teto
Grupo de cables de luces de techo

TX1085688 A.2

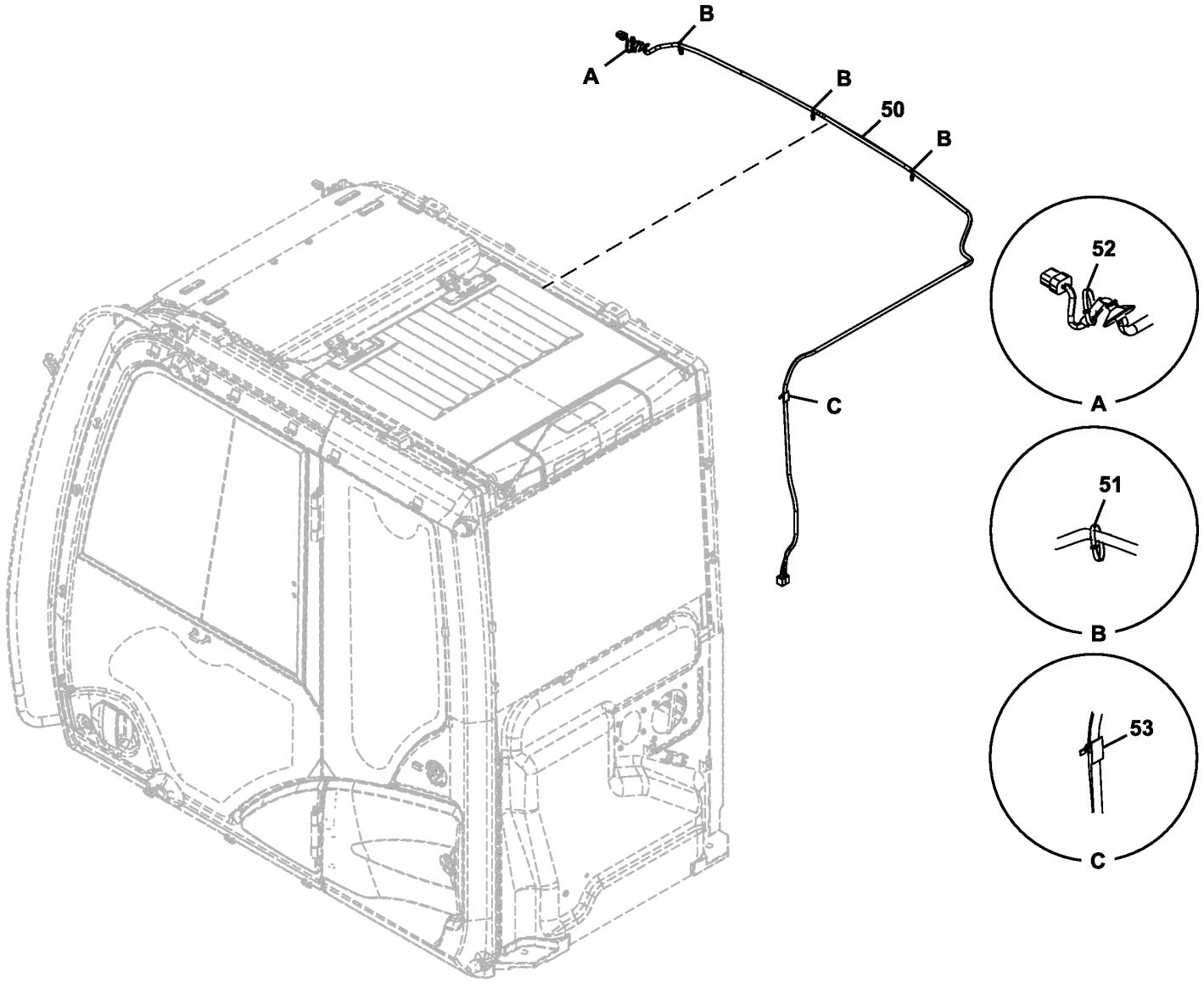

TX1085688

Item	*Nº peça*	*Descrição*	*Qtde*	*Nº série*	*Notas*
50	4722649	Chicote	1		SUB FOR FXB00001002, Luzes do Teto
51	4377820	Braçadeira	3		
52	FXB00001007	Cinta	1		
53	4662758	Presilha	1		

Window Washer Reservoir
Réservoir de lave-glace
Reservatório do Lavador da Janela
Depósito de lavaparabrisas

9243060_TX1085552 B.1

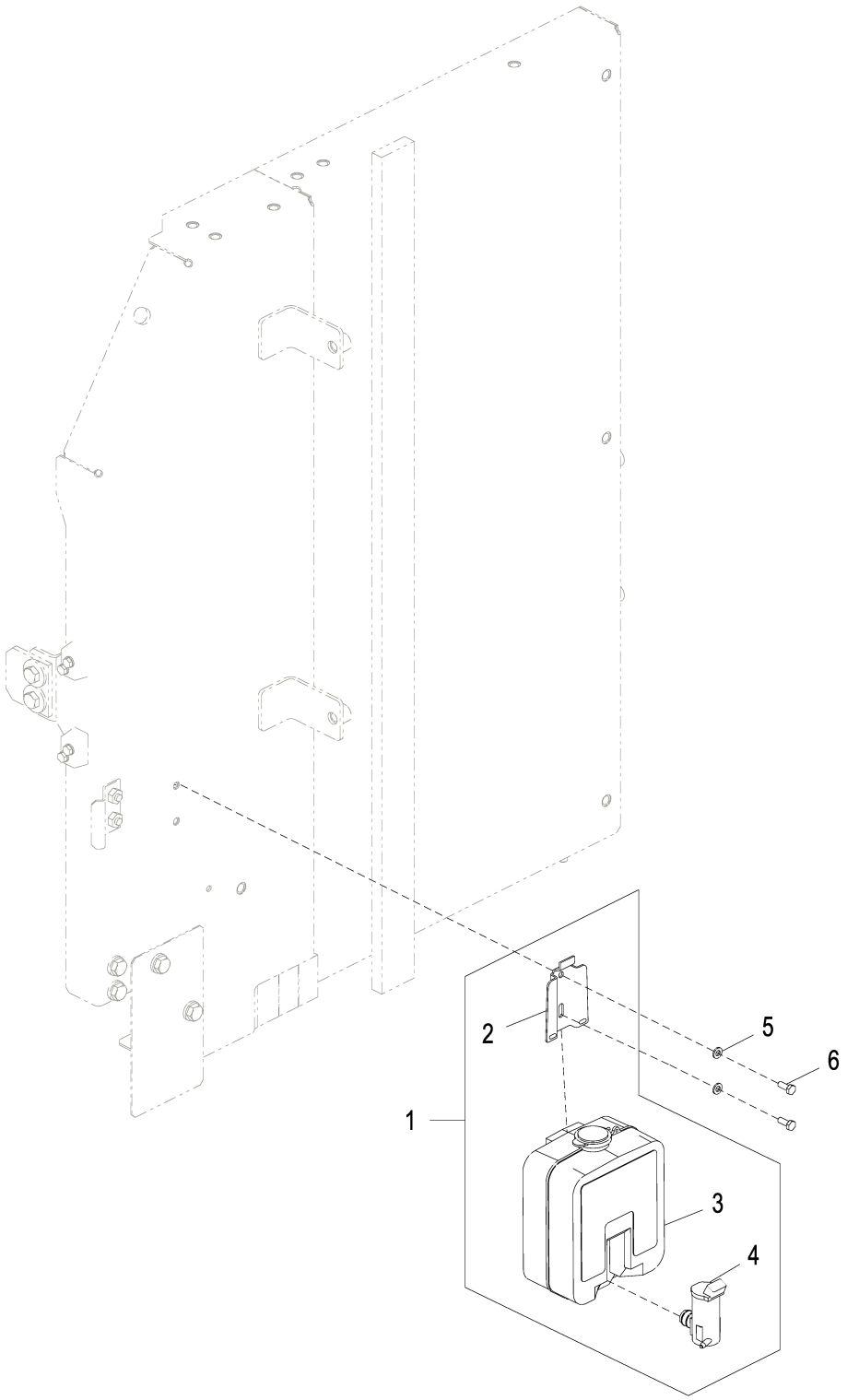

9243060_TX1085552

Item	*Nº peça*	*Descrição*	*Qtde*	*Nº série*	*Notas*
1	4333185	ReseRvatóRio	1		SUB FOR AT177804
2	4338974	Apoio	1		SUB FOR AT177806
3	.....	ReseRvatóRio	1		4369472 NLA
4	4326095	Bomba	1		SUB FOR AT187562
5	24M7054	Arruela	2		6.400 X 12 X 1.600 mm, SUB FOR A590106
6	19M7560	Parafuso sextavado	2		M6 X 16, SUB FOR J900616

Cab Floor Brackets
Supports de plancher de cabine
Suportes do Piso da Cabine
Soportes de suelo de la cabina

TX1088636 A.1

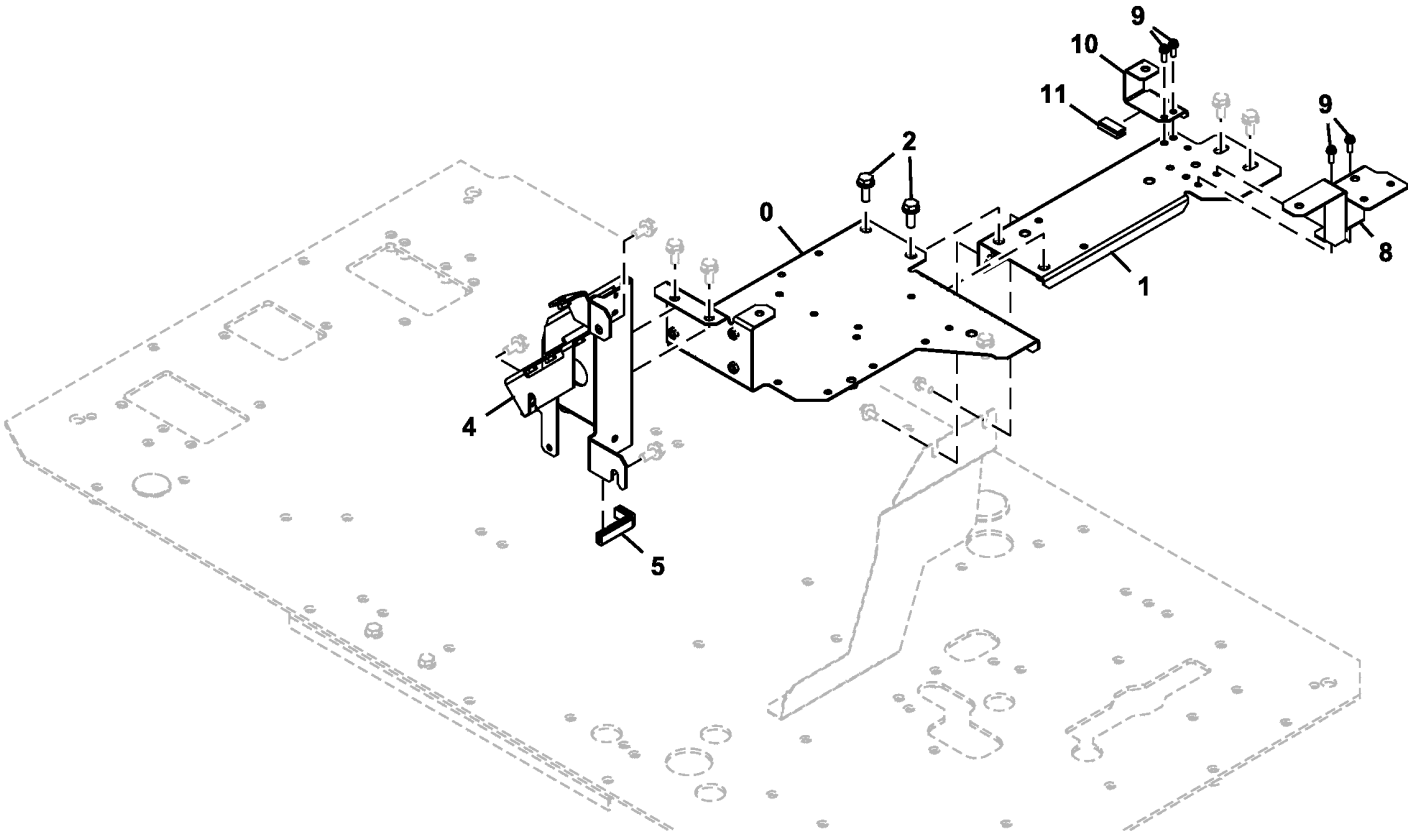

TX1088636

Item	*Nº peça*	*Descrição*	*Qtde*	*Nº série*	*Notas*
0	6027592	Apoio	1		
1	7057539	Apoio	1		
2	.....	Parafuso c/arruela	2		J271030 NLA
	19M7662	Parafuso sextavado	2		M10 X 30, SUB FOR J901030
	24M7346	Arruela	2		11 X 20 X 2 mm, SUB FOR J222010
4	6027593	Apoio	1		
5	4649377	Isolador	1		
8	8119301	Apoio	1		
9	21M7267	Parafuso	4		M6 X 20, J460620 NLA
	24M7293	Arruela	4		6.500 X 13 X 1.600 mm
	12M7006	Arruela de pressão	4		6 mm
10	8120757	Apoio	1		
11	4671802	Isolador	1		

Cab Inside Right Cover
Protection intérieure droite de cabine
Tampa Direita Interna da Cabine
Cubierta derecha interior de cabina

TX1139150 A.1

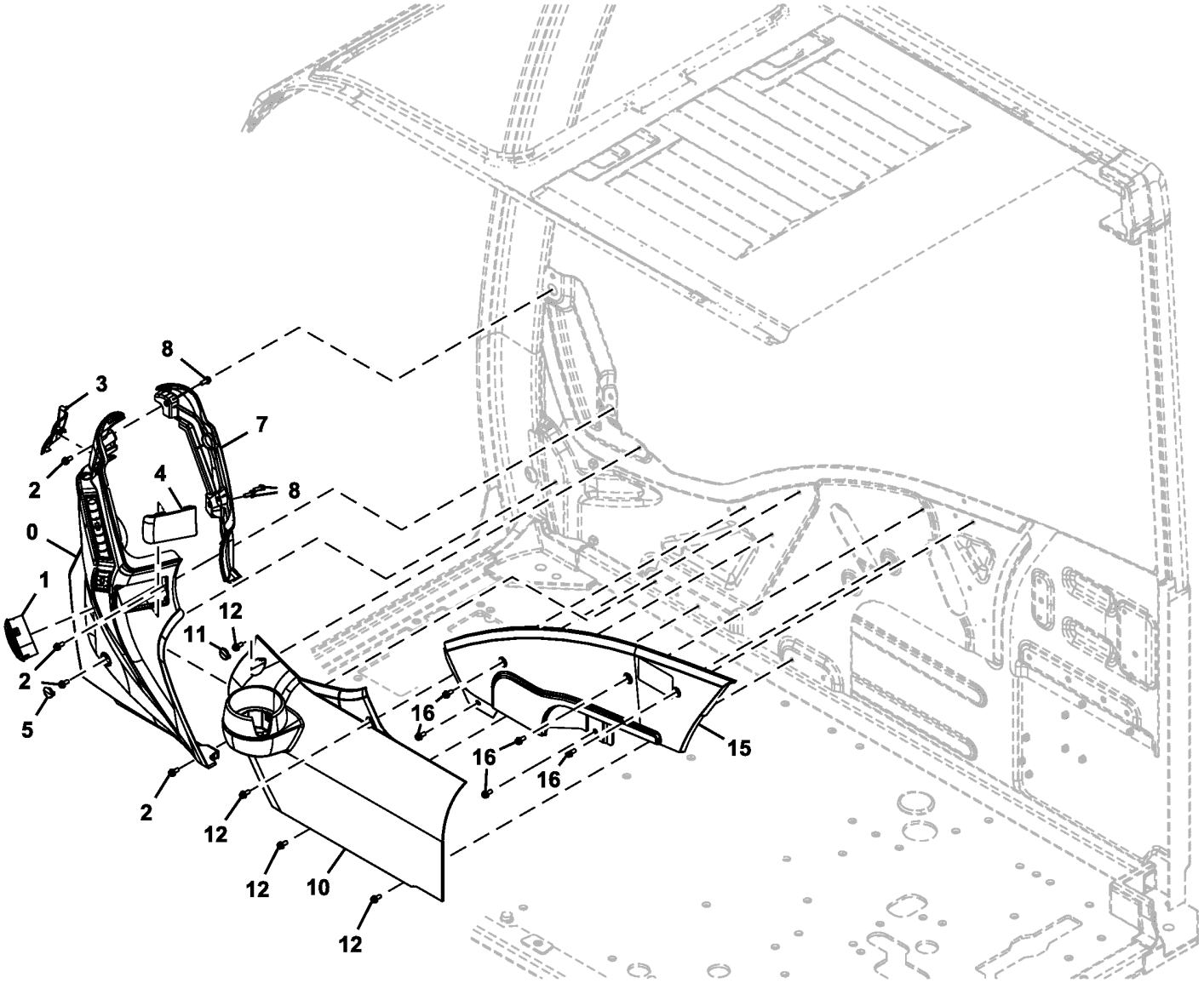

TX1139150

Item	*Nº peça*	*Descrição*	*Qtde*	*Nº série*	*Notas*
0	7058384	Capa	1		SUB FOR 2058730 OR 6028003
1	FYA00003014	Veneziana de aeração	1		
2	21M7577	Parafuso allen	4		M6 X 16, J680616 NLA
	12M7006	Arruela de pressão	4		6 mm
	24M7054	Arruela	4		6.400 X 12 X 1.600 mm
3	2058732	Tampa	1		
4	2058733	Tampa	1		
5	3118337	Tampa	1		
7	2058731	Capa	1		
8	21M7577	Parafuso allen	3		M6 X 16, J680616 NLA
	12M7006	Arruela de pressão	3		6 mm
	24M7054	Arruela	3		6.400 X 12 X 1.600 mm
10	7058385	Capa	1		
11	3118298	Tampa	1		
12	21M7577	Parafuso allen	4		M6 X 16, J680616 NLA
	12M7006	Arruela de pressão	4		6 mm
	24M7054	Arruela	4		6.400 X 12 X 1.600 mm
15	2058736	Capa	1		
16	21M7577	Parafuso allen	5		M6 X 16, J680616 NLA
	12M7006	Arruela de pressão	5		6 mm
	24M7054	Arruela	5		6.400 X 12 X 1.600 mm

Floor Mat
Tapis de plancher
Tapete do Piso
Felpudo

TX1088633 A.1

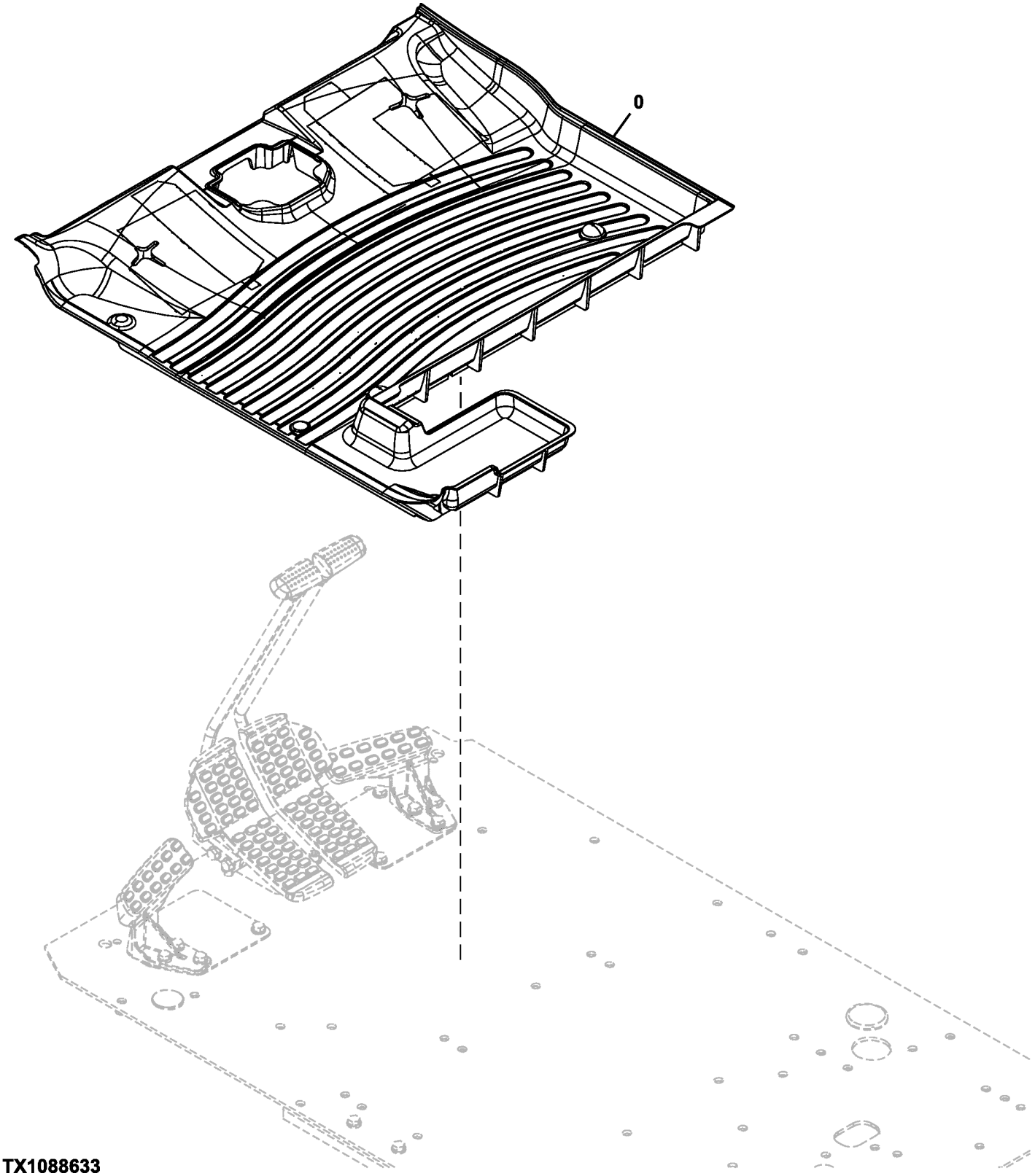

TX1088633

Item	*Nº peça*	*Descrição*	*Qtde*	*Nº série*	*Notas*
0	1035919	TapeTe	1		

Floor Plate
Plaque de plancher
Chapa do Piso
Plancha de piso

TX1089831 A.1

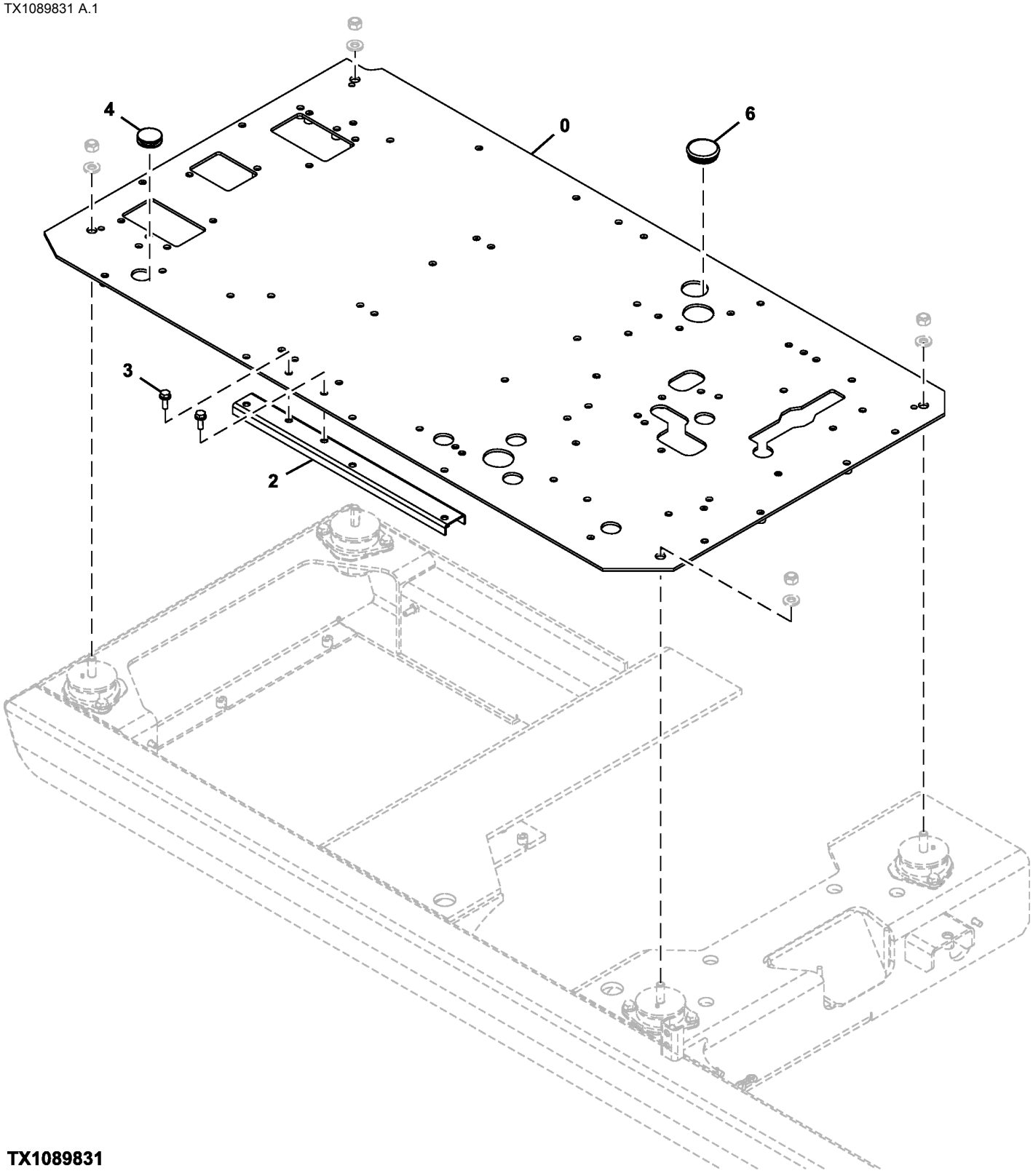

TX1089831

Item	*Nº peça*	*Descrição*	*Qtde*	*Nº série*	*Notas*
0	6027718	Placa	1		
2	8098939	Suporte	1		
3	.....	Parafuso	2		J271030 NLA
	19M7662	Parafuso sextavado	2		M10 X 30, SUB FOR J901030
	24M7346	Arruela	2		11 X 20 X 2 mm, SUB FOR J222010
4	4288445	Plugue	1		
6	4724782	Bucha	1		

Rear Tray
Plateau arrière
Bandeja Traseira
Bandeja posterior

TX1088688 B.1

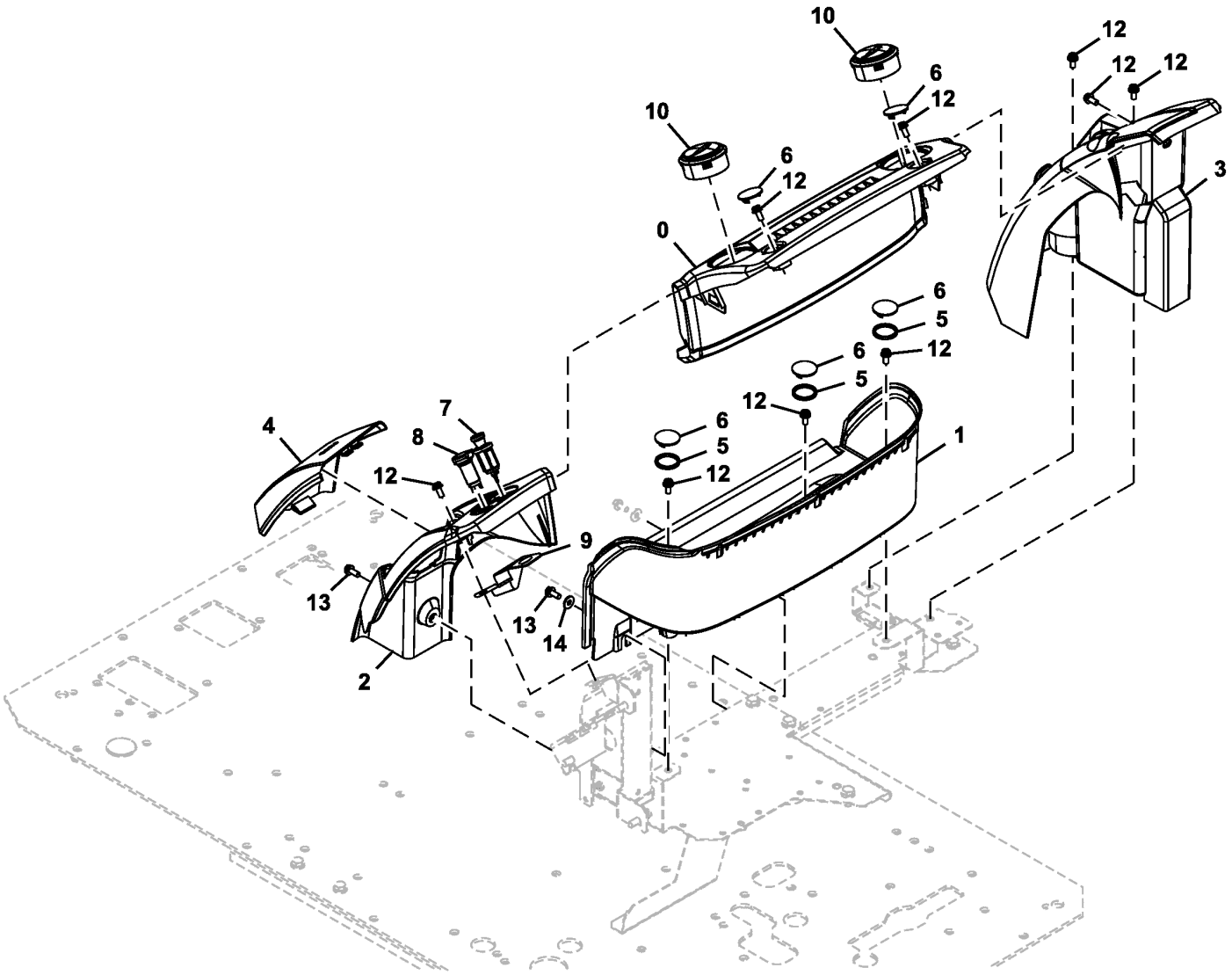

TX1088688

Item	*Nº peça*	*Descrição*	*Qtde*	*Nº série*	*Notas*
0	2058745	Capa	1		
1	2058746	Bandeja	1		
2	2058747	Capa	1		
3	7058390	Capa	1		
4	7058389	Capa	1		
5	4656300	Isolador	3		
6	3118328	Tampa	5		
7	4653906	Isqueiro mecânico	1		
8	4432965	Terminal conecTor eléTrico	1		
9	FYA40009363	Apoio	1		
10	FYA00003014	Veneziana de aeração	2		
12	21M7572	Parafuso allen	9		M8 X 20, J680820 NLA
	12M7065	Arruela de pressão	9		8 mm
	24M7036	Arruela	9		9 X 16 X 1.600 mm
13	19M7881	Parafuso	2		M8 X 20, J260820 NLA
	24M7055	Arruela	2		8.400 X 16 X 1.600 mm
14	4343991	Arruela	1		

Air Suspension Heated Seat
Siège à suspension pneumatique chauffant
Assento com Suspensão Pneumática Aquecido
Asiento calefaccionado con suspensión neumática

9324751_TX1086934 A.1

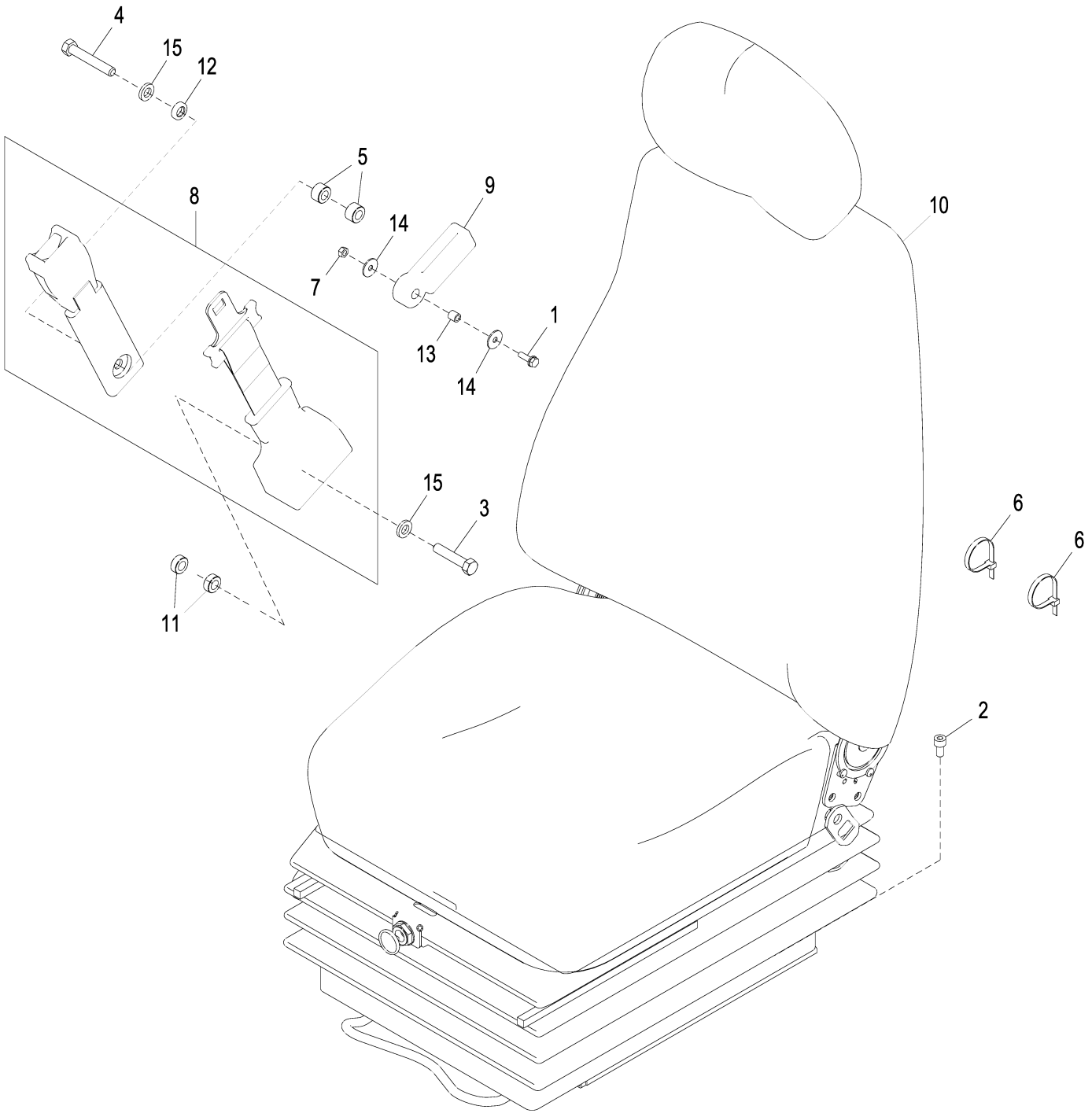

9324751_TX1086934

Item	*Nº peça*	*Descrição*	*Qtde*	*Nº série*	*Notas*
1	.....	Parafuso c/arruela	1		J260620 NLA
	19M7077	Parafuso sextavado	1		M6 X 20, SUB FOR J900620
	A590106	Arruela	1		SUB FOR 24M7054
2	19M7647	Parafuso	4		M8 X 16, SUB FOR M340816
3	4333835	Parafuso	1		
4	4380534	Parafuso sextavado	1		
5	4453874	Espaçador	2		
6	DH400240	Cinta	2		
7	14M7272	Porca	1		M6, SUB FOR M500605
8	4692386R	Cinto de segurança	1		SUB FOR 4692386
9	FYA00005139	Guia	1		
10	4726055	Conjunto de assento	1		Componentes Listados em Outra Página
11	4372200	Espaçador	2		
12	4382554	Arruela	1		
13	4656227	Espaçador	1		
14	4607546	Arruela	2		
15	12H293	Arruela de pressão	2		7/16", SUB FOR J219167

Air Suspension Heated Seat Components
Composants de siège à suspension pneumatique chauffant
Componentes do Acento com Suspensão Pneumática Aquecido
Componentes de asiento calefaccionado con suspensión neumática

TX1118234 C.1

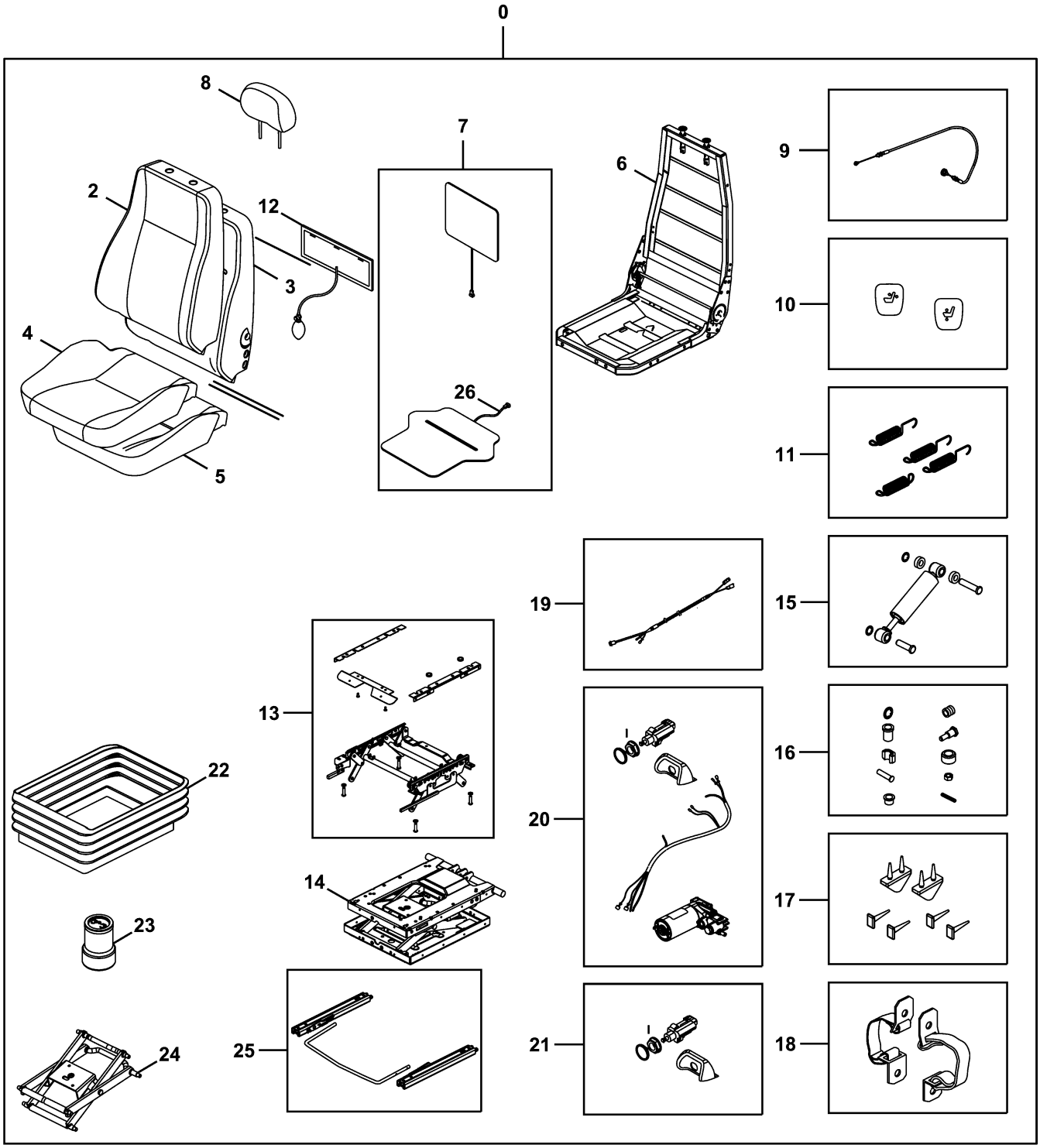

TX1118234

Item	*Nº peça*	*Descrição*	*Qtde*	*Nº série*	*Notas*
0	**4726055**	**Conjunto de assento**	**1**		**Assento com Suspensão Pneumática, Aquecido**
2	FYA00008925	Kit p/assento	1		Tampa Traseira do Assento
3	AT417623	Encosto	1		Espuma do Encosto do Assento
4	FYA00008915	Kit p/assento	1		Tampa Inferior do Assento
5	AT417624	Coxim	1		Espuma do Escosto Inferior
6	AT417625	Estrutura	1		Estrutura do Assento
7	AT329366	Aquecedor	1		Kit do Aquecedor do Assento de 24 V, SUB FOR AT417626
8	AT403887	Apoio p/cabeça	1		Apoio para Cabeça
9	AT417627	Kit cabo de ajuste assento	1		Cabo do Ajustador
10	AT417628	Kit botão do assento	1		Kit da Alavanca
11	AT417629	Conj. de peças da mola	1		Mola do Aumentador de Altura
12	AT417630	Kit do coxim	1		Apoio Lombar a Ar
13	AT417631	Estrutura	1		Kit do Aumentador de Altura
14	AT417632	SuSpenSão do aSSento	1		Kit da Suspensão do Assento
15	AT417633	Amortecedor de torção	1		Kit de Amortecedor Torcional
16	AT417634	Conj. do rolamento	1		Kit de Rolamentos
17	AT417635	Pára-choque	1		Kit do Batente do Amortecedor
18	AT417636	Kit da correia	1		Correia do Controlador Remoto
19	AT336932	Terminal	1		Chicote da Suspensão
20	AT329369	Compressor	1		Kit do Compressor 24V, USE WITH AT336932
21	AT417639	Kit - válvula de compressão	1		Interruptor
22	AT417640	Kit suspensão do assento	1		Tampa da Suspensão
23	AT329373	Kit p/ assento	1		Kit do Assento da Mola Pneumática, SUB FOR AT417641
24	AT417642	Kit da alavanca	1		Kit do Pivô Central
25	AT417643	Kit do ajustador	1		Kit de Ajuste de Avanço/Recuo
26	AT403889	Cabo	1		Chicote Elétrico Para Kit de Aquecedor de 24 V do Assento

Mechanical Suspension Seat
Siège à suspension mécanique
Assento com Suspensão Mecânica
Asiento con suspensión mecánica

YA60001632_TX1086926 A.1

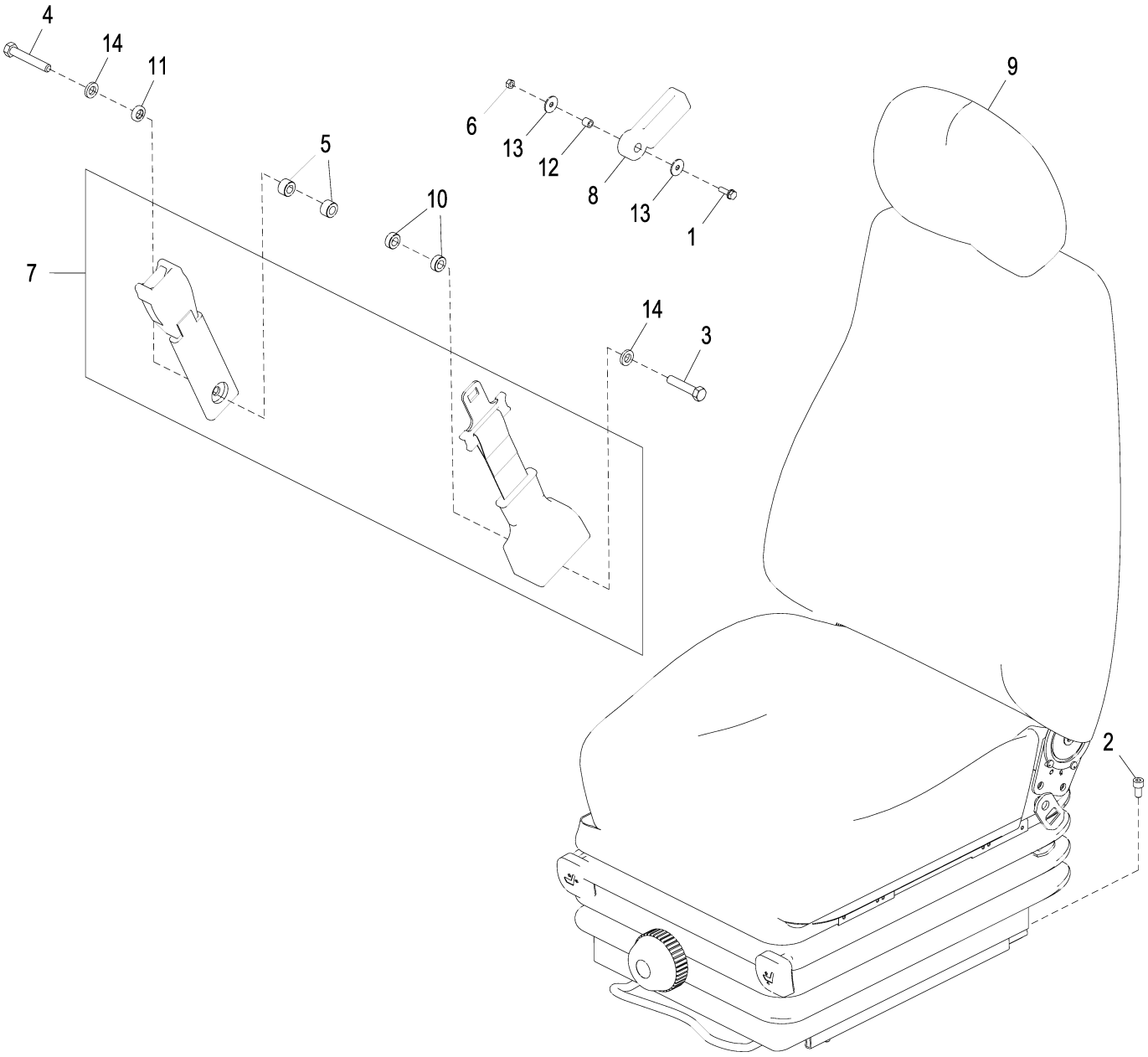

YA60001632_TX1086926

Item	*Nº peça*	*Descrição*	*Qtde*	*Nº série*	*Notas*
1	.....	Parafuso c/arruela	1		J260620 NLA
	J900620	Parafuso sextavado	1		
	A590106	Arruela	1		
2	19M7647	Parafuso	4		M8 X 16, SUB FOR M340816
3	4333835	Parafuso	1		
4	4380534	Parafuso sextavado	1		
5	4453874	Espaçador	2		
6	14M7272	Porca	1		M6, SUB FOR M500605
7	4692386R	Cinto de segurança	1		SUB FOR 4692386
8	FYA00005139	Guia	1		
9	FYA00009134	Assento	1		Componentes em Outra Página, SUB FOR FYA00002203; NLA; NLA
10	4372200	Espaçador	2		
11	4382554	Arruela	1		
12	4656227	Espaçador	1		
13	4607546	Arruela	2		
14	12H293	Arruela de pressão	2		7/16", SUB FOR J219167

Mechanical Suspension Seat Components
Composants de siège à suspension mécanique
Componentes do Asssento com Suspensão Mecânica
Componentes de asiento de suspensión mecánica

TX1118233 B.1

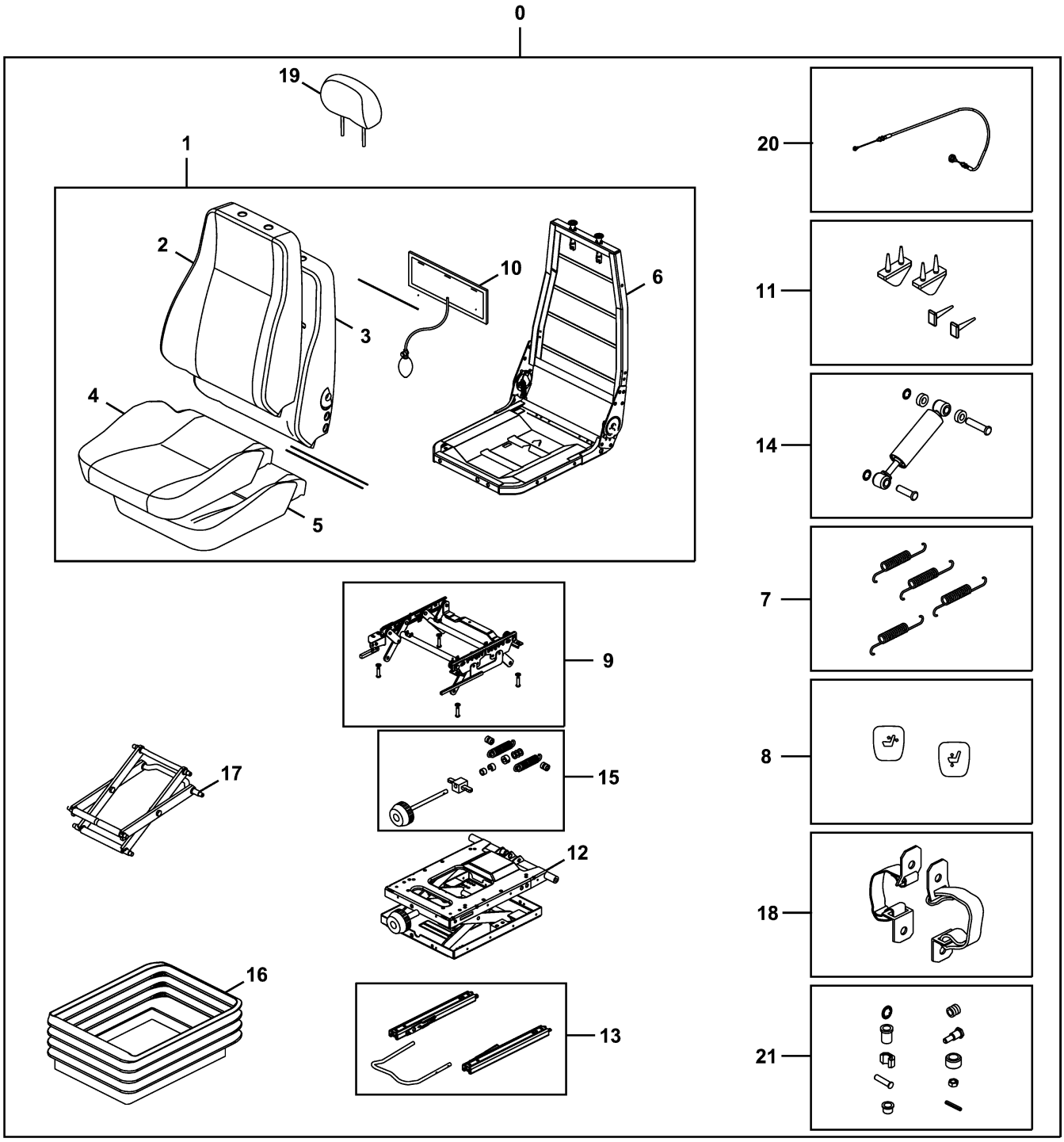

TX1118233

Item	*Nº peça*	*Descrição*	*Qtde*	*Nº série*	*Notas*
0	**FYA00009134**	**Assento**	**1**		**SUB FOR FYA00002203**
1	AT417644	Assento	1		
2	AT403884	Guarnição	1		
3	AT417623	Encosto	1		
4	AT403886	Guarnição	1		
5	AT417624	Coxim	1		
6	AT417625	Estrutura	1		
7	AT417629	Conj. de peças da mola	1		
8	AT417628	Kit botão do assento	1		
9	AT417631	Estrutura	1		
10	AT417630	Kit do coxim	1		
11	AT417635	Pára-choque	1		
12	AT417645	SuSpenSão do aSSento	1		
13	AT417643	Kit do ajustador	1		
14	AT417633	Amortecedor de torção	1		
15	AT417648	Ajustador	1		
16	AT417646	Kit suspensão do assento	1		
17	AT417647	Kit do pivô	1		
18	AT417636	Kit da correia	1		
19	AT403887	Apoio p/cabeça	1		
20	AT417627	Kit cabo de ajuste assento	1		
21	AT417634	Conj. do rolamento	1		

Seat Hardware Service Kit
Kit d'entretien de boulonnerie de siège
Kit de Serviço das Peças de Fixação do Assento
Kit de servicio de tornillería de asiento

TX1150887 A.1

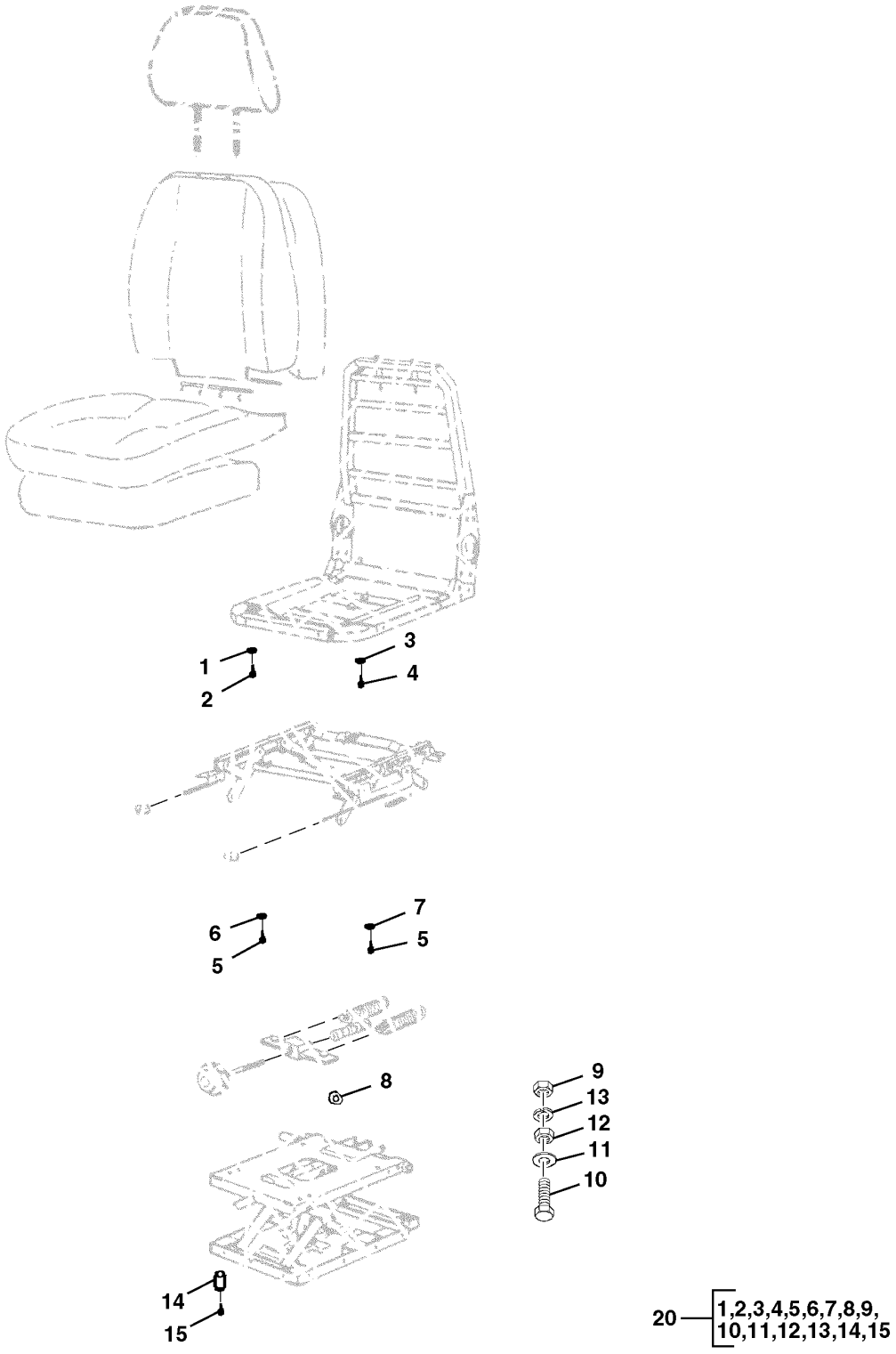

Item	*Nº peça*	*Descrição*	*Qtde*	*Nº série*	*Notas*
1	.....	Arruela	4		157020 NLA, Do Aumentador de Altura até as Peças de Fixação Superiores
2	.....	Parafuso sextavado	4		157070 NLA, Do Aumentador de Altura até as Peças de Fixação Superiores
3	.....	Arruela	4		2160621013 NLA, Do Aumentador de Altura até as Peças de Fixação Superiores
4	.....	Parafuso sextavado	4		53511340001 NLA, Segura o Levantador de Altura no Assento Superior
5	.....	Parafuso	4		79495 NLA, Do Aumentador de Altura até as Peças de Fixação da Suspensão
6	.....	Espaçador	2		151141 NLA, Do Aumentador de Altura até as Peças de Fixação da Suspensão
7	.....	Arruela	2		151207 NLA, Do Aumentador de Altura até as Peças de Fixação da Suspensão
8	.....	Arruela	4		53530010007 NLA, Do Aumentador de Altura até as Peças de Fixação da Suspensão
9	.....	Porca	6		53500250005 NLA, Dos Trilhos Deslizantes até a Suspensão
10	.....	Parafuso	6		53490210001 NLA, Dos Trilhos Deslizantes até a Suspensão
11	.....	Arruela	6		5350020006 NLA, Dos Trilhos Deslizantes até a Suspensão
12	.....	Espaçador	6		166579 NLA, Dos Trilhos Deslizantes até a Suspensão
13	.....	Arruela	6		2160821019 NLA, Abaixo da Porca no Trilho Deslizante até a Suspensão
14	.....	Espaçador	4		150584 NLA, Entre o Trilho Deslizante e os Suportes da Suspensão
15	.....	Parafuso	4		2050616016 NLA, Dos Suportes Dianteiros do Trilho Deslizante até a Suspensão
20	AT335573	Kit de peças de montagem	1		

Cab Console and Armrest
Console de cabine et accoudoir
Console e Apoio de Braço da Cabine
Consola de cabina y reposabrazos

TX1088635 A.1

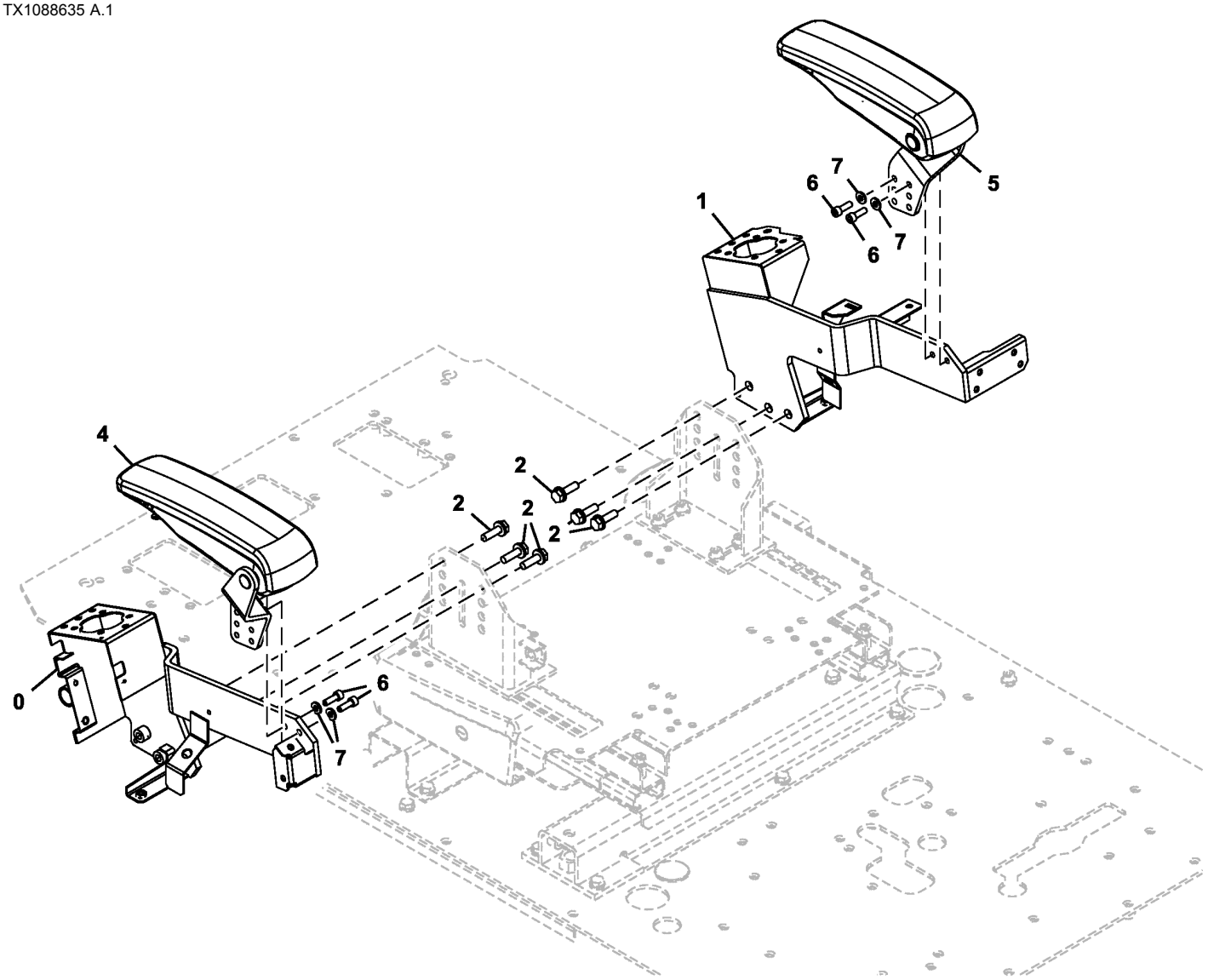

TX1088635

Item	*Nº peça*	*Descrição*	*Qtde*	*Nº série*	*Notas*
0	6027660	Console	1		Esquerda
1	6027661	Console	1		Direita
2	.....	Parafuso c/arruela	6		J271035 NLA
	19M7550	Parafuso sextavado	6		M10 X 35, SUB FOR J901035
	24M7346	Arruela	6		11 X 20 X 2 mm, SUB FOR J222010
4	1036508	Apoio para braço	1		Esquerda
5	1036511	Apoio para braço	1		Direita
6	4713373	Parafuso	4		
7	J222008	Arruela	4		

Seat Stand
Base de siège
Suporte do Assento
Soporte de asiento

TX1088680 G.1

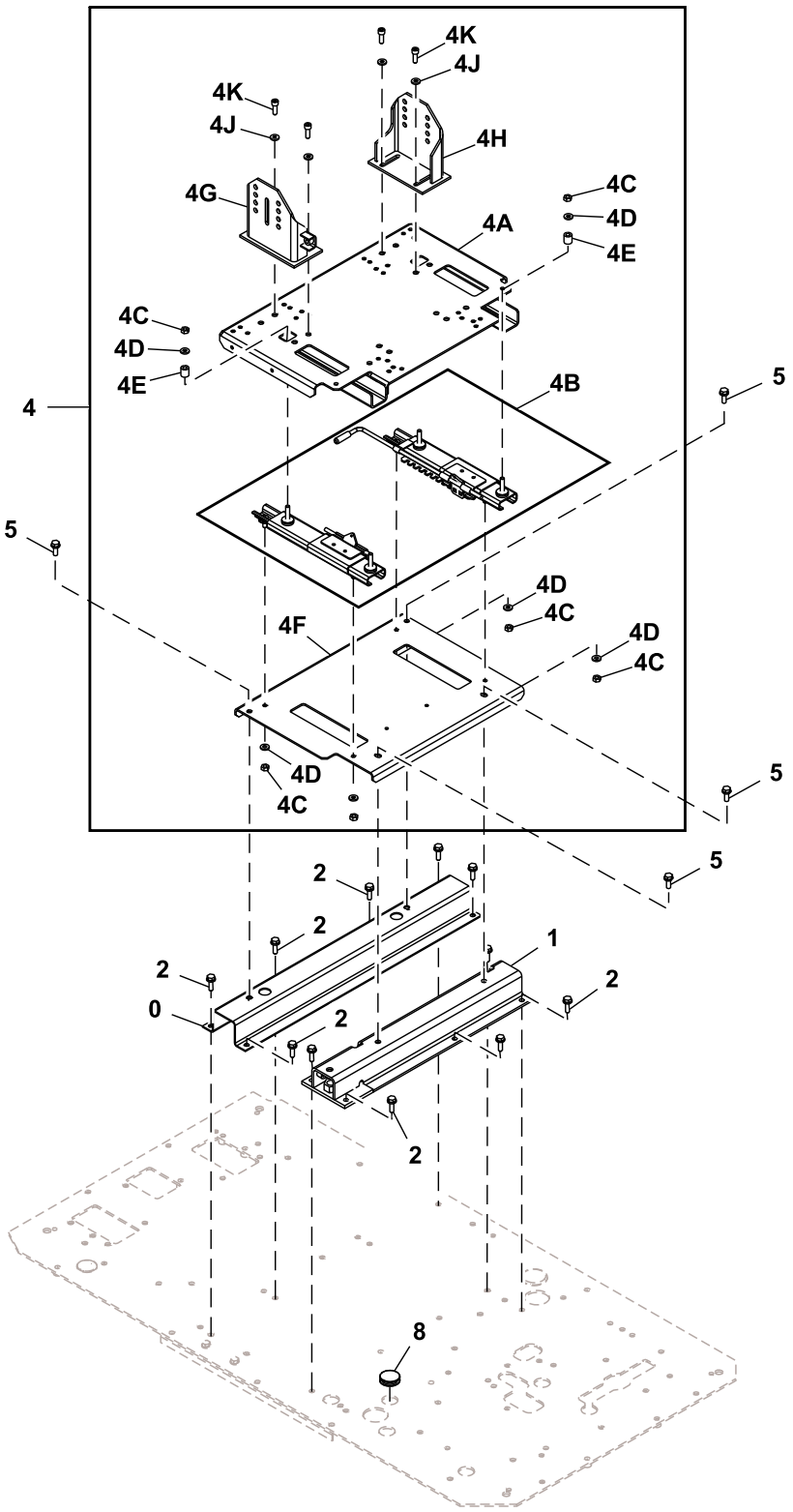

TX1088680

Item	*Nº peça*	*Descrição*	*Qtde*	*Nº série*	*Notas*
0	7057119	Suporte	1		
1	7057120	Suporte	1		

2	19M7550	Parafuso sextavado	11	M10 X 35, J271035 NLA, SUB FOR J901035
	24M7346	Arruela	11	11 X 20 X 2 mm, SUB FOR J222010
4	.....	Estrutura	1	
4A	6027603	Cilindro superior	1	
4B	4706817	Kit trilhos do assento	1	
4C	14M7444	Porca	8	M10, SUB FOR J952010
4D	24M7346	Arruela	8	11 X 20 X 2 mm, SUB FOR J222010
4E	4702991	Espaçador	4	
4F	8118287	Placa	1	
4G	7057117	Suporte	1	
4H	7057118	Suporte	1	
4J	24M7346	Arruela	4	11 X 20 X 2 mm, SUB FOR J222010
4K	19M7576	Parafuso	4	M10 X 30, SUB FOR J781030
5	19M7662	Parafuso sextavado	4	M10 X 30, J271030 NLA, SUB FOR J901030
	24M7346	Arruela	4	11 X 20 X 2 mm, SUB FOR J222010
6	FYA00005172	Capa	1	
8	4288445	Plugue	2	

Seat Mounting
Fixation du fauteuil
Montagem do Assento
Montaje del asiento

TX1088683 A.1

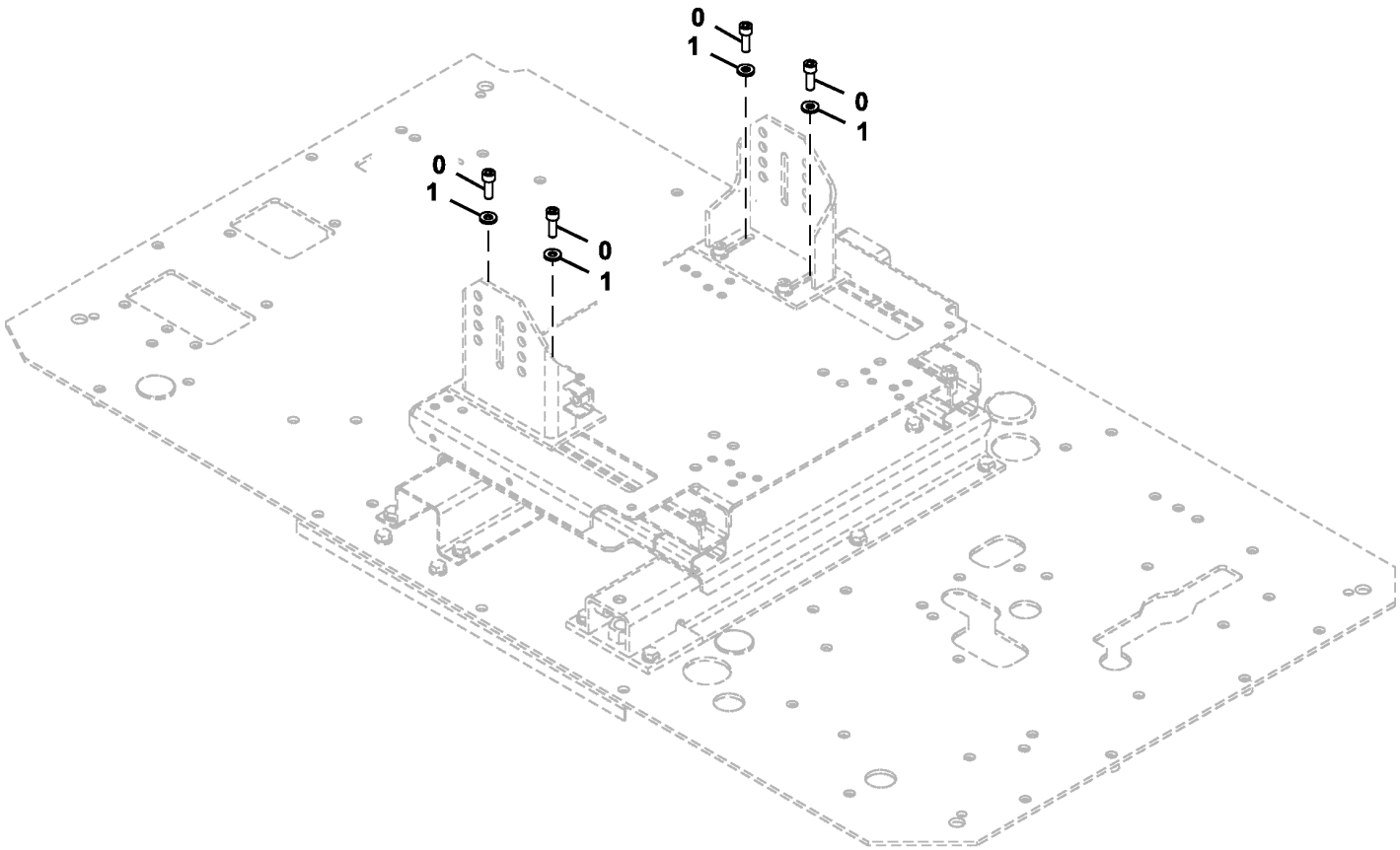

TX1088683

Item	*Nº peça*	*Descrição*	*Qtde*	*Nº série*	*Notas*
0	19M7576	Parafuso	4		M10 X 30, SUB FOR J781030
1	24M7346	Arruela	4		11 X 20 X 2 mm, SUB FOR J222010

Seat Base Cover
Protection de base de siège
Tampa da Base do Assento
Cubierta base de asiento

TX1088682 A.1

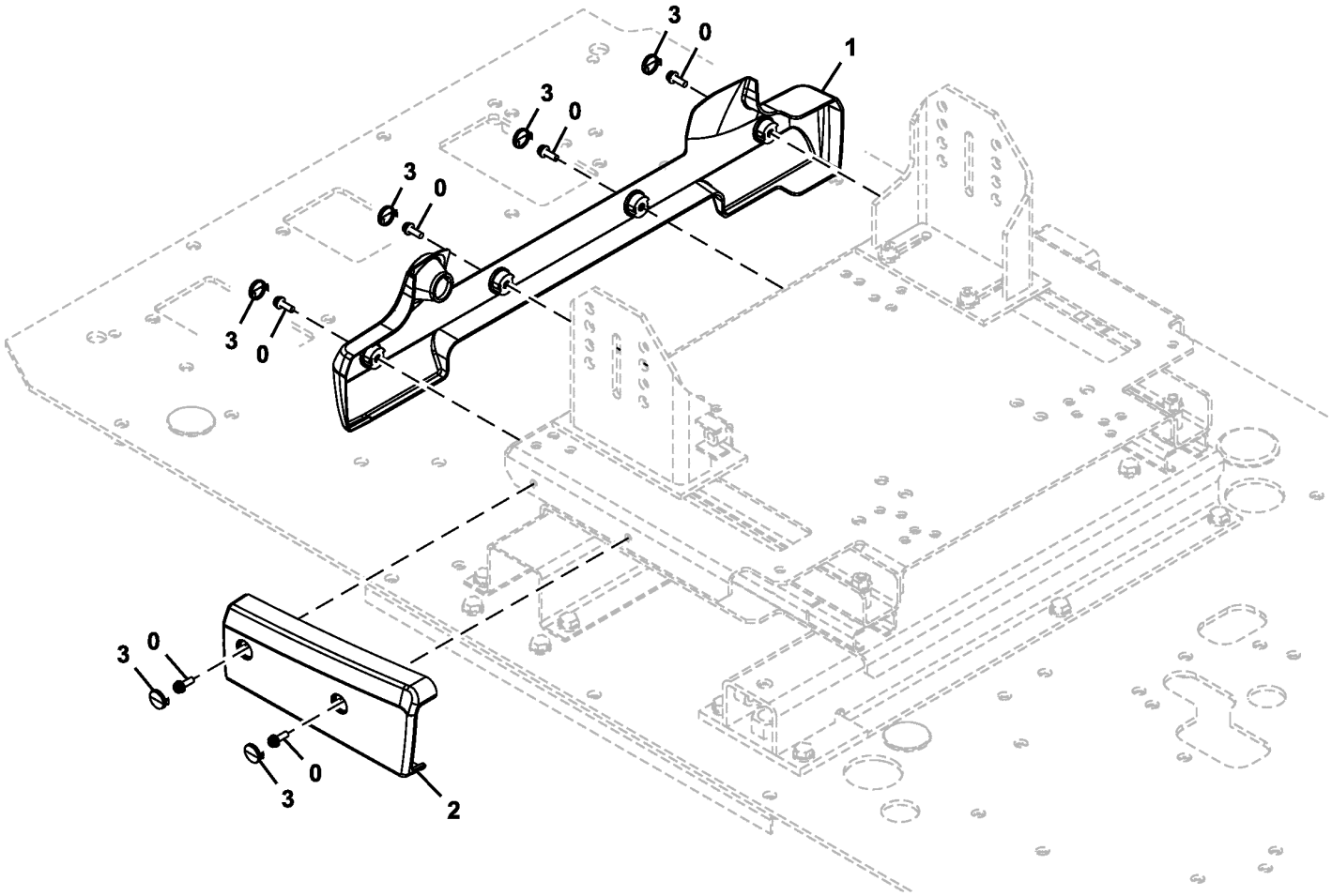

TX1088682

Item	*Nº peça*	*Descrição*	*Qtde*	*Nº série*	*Notas*
0	.....	Parafuso c/arruela	6		J460620 NLA
	21M7267	Parafuso	6		M6 X 20
	24M7293	Arruela	6		6.500 X 13 X 1.600 mm
	12M7006	Arruela de pressão	1		6 mm
1	2058778	Capa	1		
2	2058779	Capa	1		
3	3118337	Tampa	6		

Air Suspension Seat Heater Switch
Interrupteur de chauffage de siège à suspension pneumatique
Interruptor do Aquecedor do Assento com Suspensão Pneumática
Interruptor de calentador de asiento con suspensión neumática

TX1089832 A.1

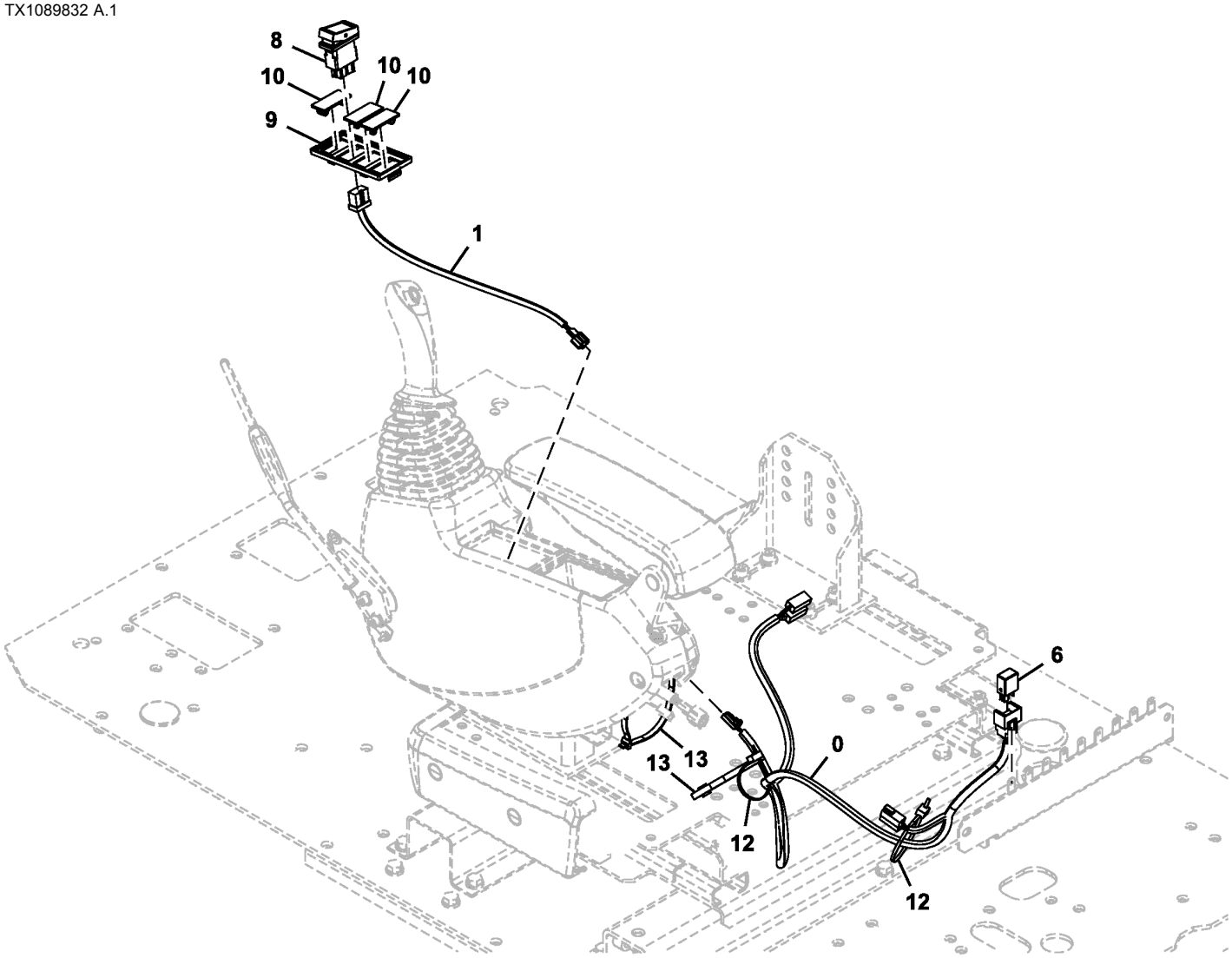

TX1089832

Item	*Nº peça*	*Descrição*	*Qtde*	*Nº série*	*Notas*
0	3110326	Chicote	1		Aquecedor do Assento (Suspensão Pneumática)
1	4651877	Chicote	1		Interruptor do Aquecedor do Assento (Suspensão Pneumática)
6	4436534	Relé	1		Interruptor do Aquecedor do Assento (Suspensão Pneumática)
8	4651292	Interruptor	1		Aquecedor do Assento (Suspensão Pneumática)
9	2058776	Caixa	1		
10	3121182	Tampa	3		
12	H77698	Cinta	2		SUB FOR 4055312
13	H77698	Cinta	2		SUB FOR 4121859

Seat Heater Wiring Harness
Faisceau de chauffage de siège
Chicote Elétrico do Aquecedor do Assento
Grupo de cables de calefactor de asiento

TX1089833 A.1

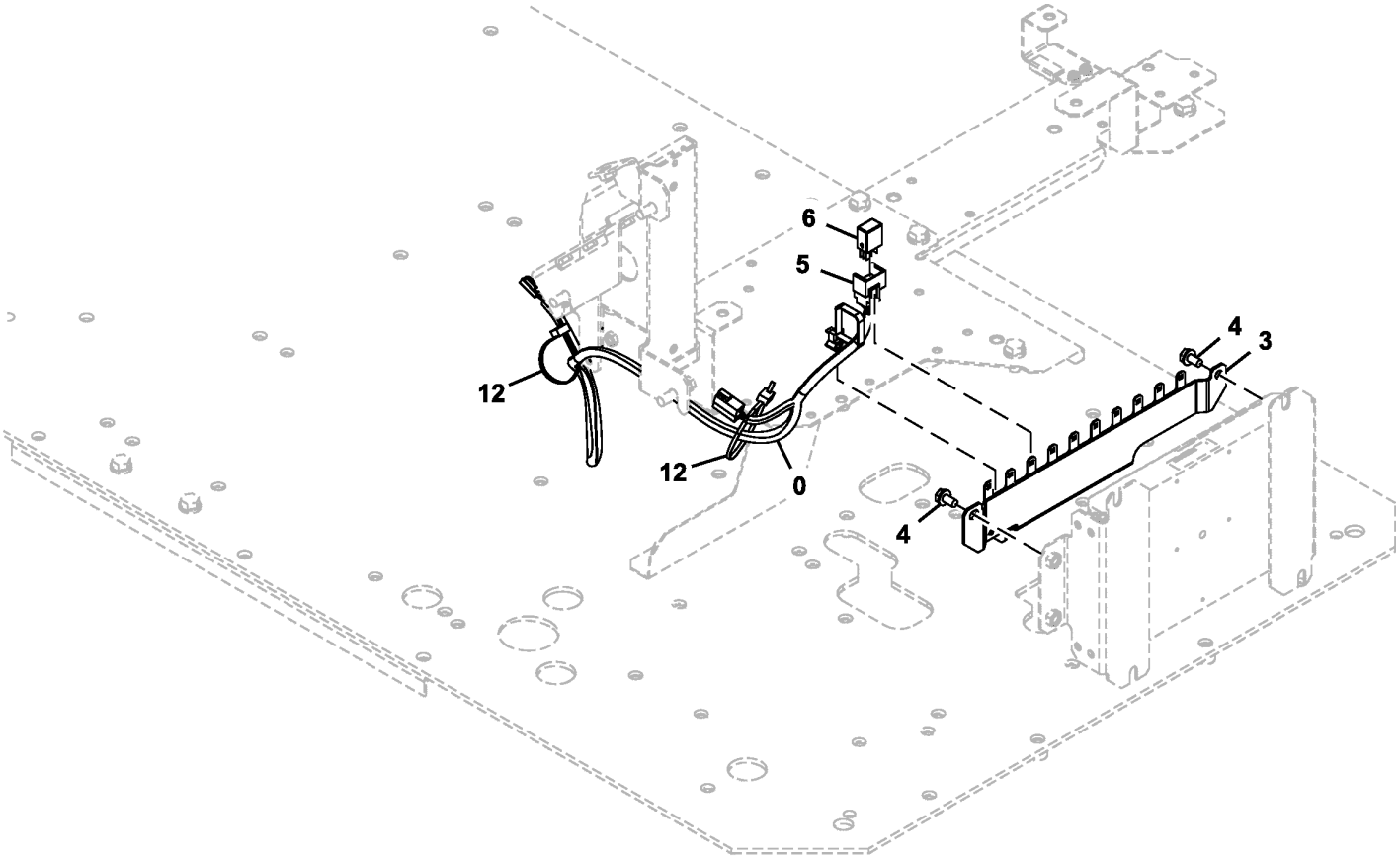

TX1089833

Item	*Nº peça*	*Descrição*	*Qtde*	*Nº série*	*Notas*
0	3110326	Chicote	1		Aquecedor do Assento
3	FYA40002175	Apoio	1		
4	.....	Parafuso c/arruela	2		J260816 NLA
	19M7162	Parafuso sextavado	2		M8 X 16, SUB FOR J900816
	24M7055	Arruela	2		8.400 X 16 X 1.600 mm, SUB FOR A590108
5	4254600	Presilha	1		
6	4436534	Relé	1		Aquecedor do Assento
12	H77698	Cinta	2		SUB FOR 4055312

Air Conditioner and Heater Duct
Conduit de chauffage/climatiseur
Duto do Ar-condicionado e Aquecedor
Conducto de acondicionador de aire/calefactor

TX1104637 A.1

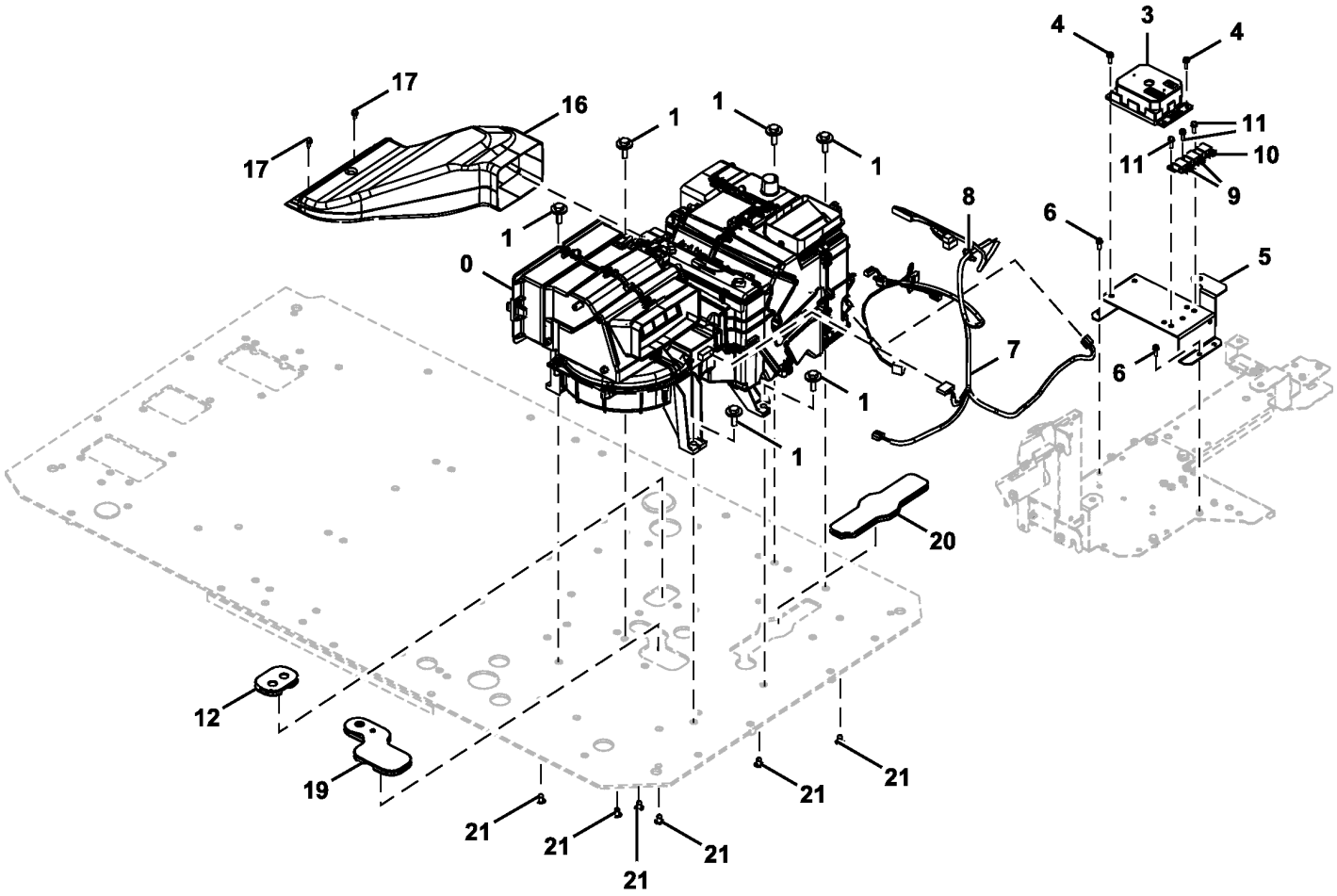

9322404_TX1104637

Item	*Nº peça*	*Descrição*	*Qtde*	*Nº série*	*Notas*
0	4721889	Controlador aquecedor de ar	1		
1	19M7550	Parafuso sextavado	6		M10 X 35, J281035 NLA. SUB FOR J901035
	4486055	Arruela	6		
3	4721890	Controlador aquecedor de ar	1		
4	21M7267	Parafuso	4		M6 X 20, J460620 NLA
	24M7293	Arruela	4		6.500 X 13 X 1.600 mm
	12M7006	Arruela de pressão	4		6 mm
5	8119300	Apoio	1		
6	21M7267	Parafuso	4		M6 X 20, J460620 NLA
	24M7293	Arruela	4		6.500 X 13 X 1.600 mm
	12M7006	Arruela de pressão	4		6 mm
7	FYA00006490	Chicote	1		SUB FOR 2059679
8	4475769	Presilha	1		
9	4414207	Relé	2		
10	4709221	Relé	1		
11	21M7267	Parafuso	3		M6 X 20, J460620 NLA
	24M7293	Arruela	3		6.500 X 13 X 1.600 mm
	12M7006	Arruela de pressão	3		6 mm
12	3120765	Bucha	1		
16	4636096	Duto de ar	1		
17	19M8425	Parafuso sextavado	2		M6 X 16, J460616 NLA
	24M7293	Arruela	2		6.500 X 13 X 1.600 mm
	12M7006	Arruela de pressão	2		6 mm
19	2059638	Bucha	1		
20	2059639	Bucha	1		
21	4280359	Plugue	6		

Air Conditioner / Heater
Climatiseur/chauffage
Ar Condicionado/Aquecedor
Acondicionador de aire/calefactor

TX1104640 B.1

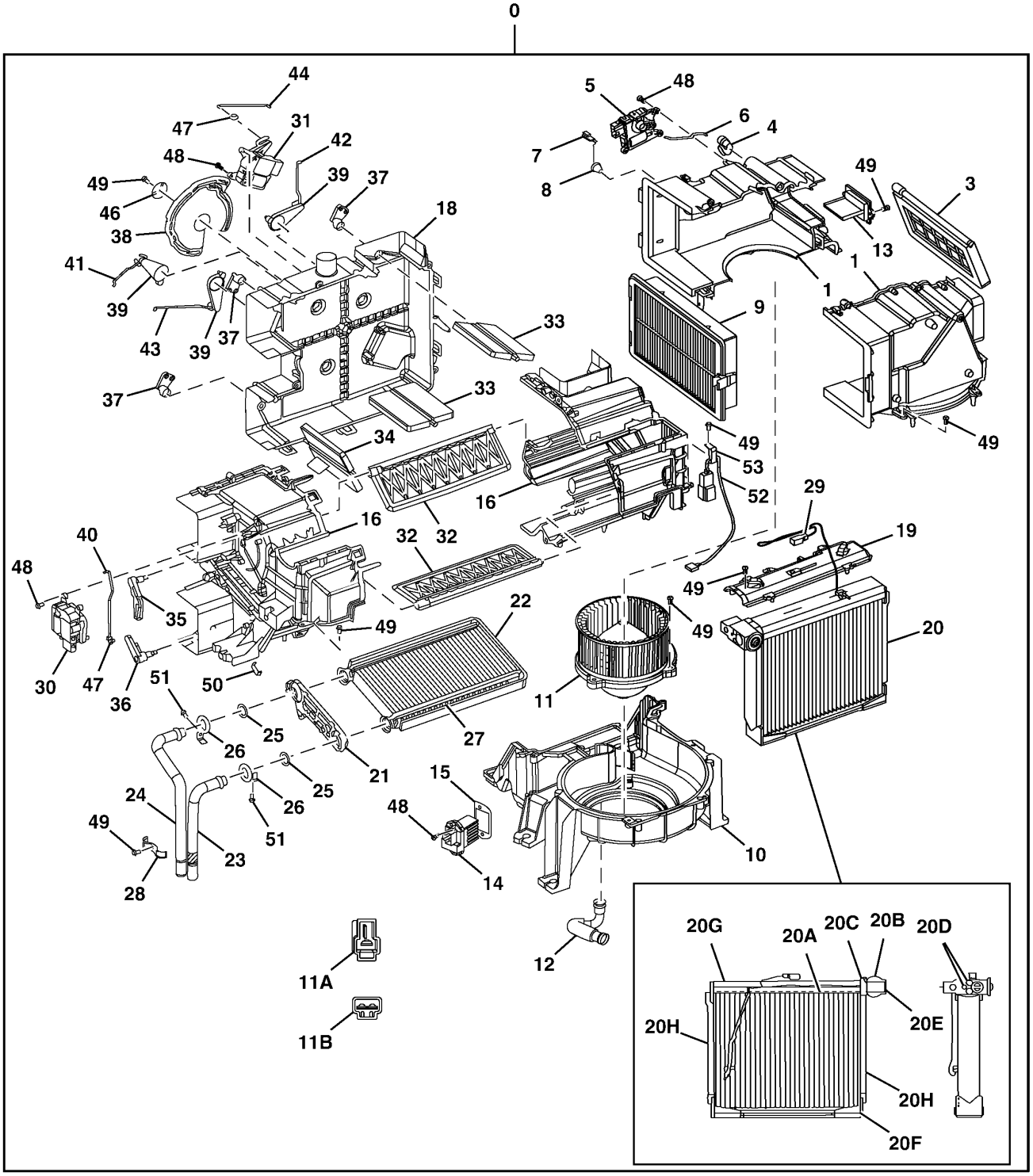

TX1104640

Item	*Nº peça*	*Descrição*	*Qtde*	*Nº série*	*Notas*
0	4721889	Controlador aquecedor de ar	1		
1	4719157	Caixa	1		Conjunto de Duas Metades
3	4658949	Porta	1		
4	4719158	Alavanca	1		
5	4719159	Motor	1		
6	4719160	TiranTe	1		
7	4658952	SenSor	1		
8	4658953	Bucha	1		
9	4S00685	Filtro	1		SUB FOR 4643580
10	4719161	Caixa	1		
11	4719162	Motor	1	-XXXXXX	Inclui Conector 11A
	FYA00000132	Motor	1	XXXXXX-	Inclui Conector 11B
11A	.....	Conj mont Conector elétrico	1	-XXXXXX	NSEP
11B	.....	Conj mont Conector elétrico	1	XXXXXX-	NSEP
12	4719163	Mangueira	1		
13	4658946	ResistoR	1		
14	4464279	TransisTor	1		
15	4464474	Vedação	1		
16	4719164	Caixa	1		Conjunto de Duas Metades
18	FYA00015922	Caixa	1		
19	4658935	Capa	1		
20	4719198	Evaporador	1		
20A	4658937	Evaporador	1		
20B	4719199	VálVula	1		
20C	4370249	Anel o	2		
20D	4719200	Parafuso	2		
20E	4658939	Tampa	1		
20F	4658940	Revestimento	1		
20G	4658941	Revestimento	1		
20H	4658942	Revestimento	2		
21	TH4719201	Placa	1		
22	TH4719202	Aquecedor	1		
23	TH4719203	Tubo	1		
24	TH4719204	Tubo	1		
25	TH4719205	Anel o	2		
26	FYA00013417	Braçadeira	2		
27	4719207	Revestimento	1		
28	4719208	Presilha	1		
29	4719209	SenSor	1		
30	4719210	Motor	1		
31	4719211	Motor	1		
32	4719212	Porta	2		
33	4658956	Porta	2		
34	4658957	Porta	1		
35	4719213	Alavanca	1		
36	4719214	Alavanca	1		
37	4658955	Alavanca	3		
38	4464288	Alavanca	1		
39	4464450	Alavanca	3		
40	4719215	TiranTe	1		
41	4658958	TiranTe	1		
42	4658959	TiranTe	1		
43	4658960	TiranTe	1		
44	4719216	TiranTe	1		
46	4370298	Arruela	1		
47	4464477	Presilha	2		
48	4719217	Parafuso	8		
49	4719218	Parafuso	19		
50	4464478	Presilha	1		
51	FYA00013418	Parafuso	2		
52	FYA00006490	Chicote	1		SUB FOR FYA00018089
53	FYA00018090	Presilha	1		

Air Conditioner Compressor and Condenser Hoses
Flexibles de compresseur de climatiseur et de condenseur
Mangueiras do Condensador e Compressor do Ar Condicionado
Mangueras de compresor y condensador de acondicionador de aire

TX1104642 A.1

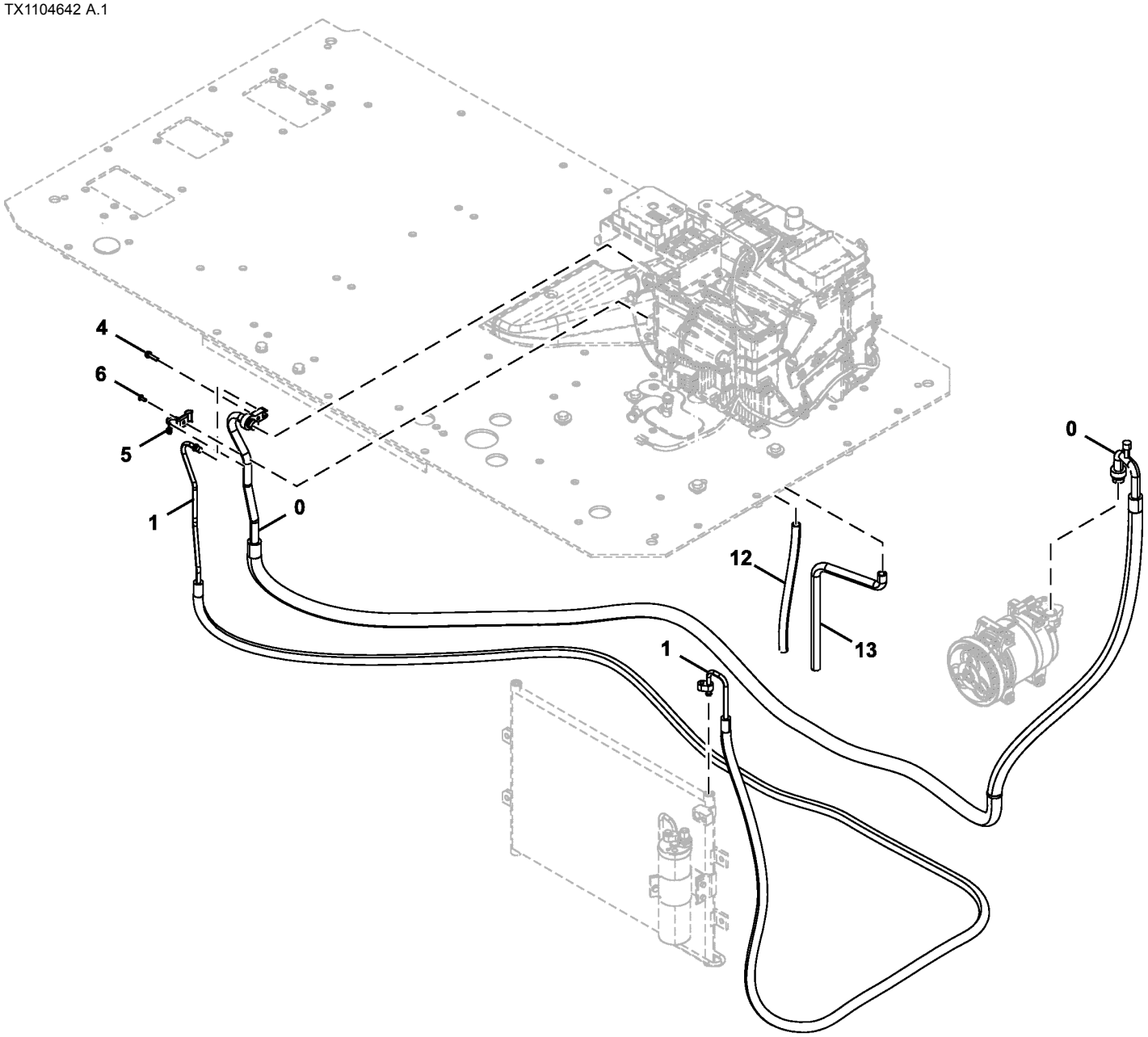

9322041_TX1104642

Item	*Nº peça*	*Descrição*	*Qtde*	*Nº série*	*Notas*
0	FYA00001986	Mangueira	1		
1	FYA00001985	Mangueira	1		
4	19M7286	Parafuso sextavado	1		M6 X 25, J260625 NLA. SUB FOR J900625
	24M7054	Arruela	1		6.400 X 12 X 1.600 mm, SUB FOR A590106
5	4631800	Braçadeira	1		
6	4350265	Parafuso	1		
12	4430870	Mangueira	1		
13	4430871	Mangueira	1		

Air Conditioner and Heater Duct
Conduit de chauffage/climatiseur
Duto do Ar-condicionado e Aquecedor
Conducto de acondicionador de aire/calefactor

TX1104646 A.1

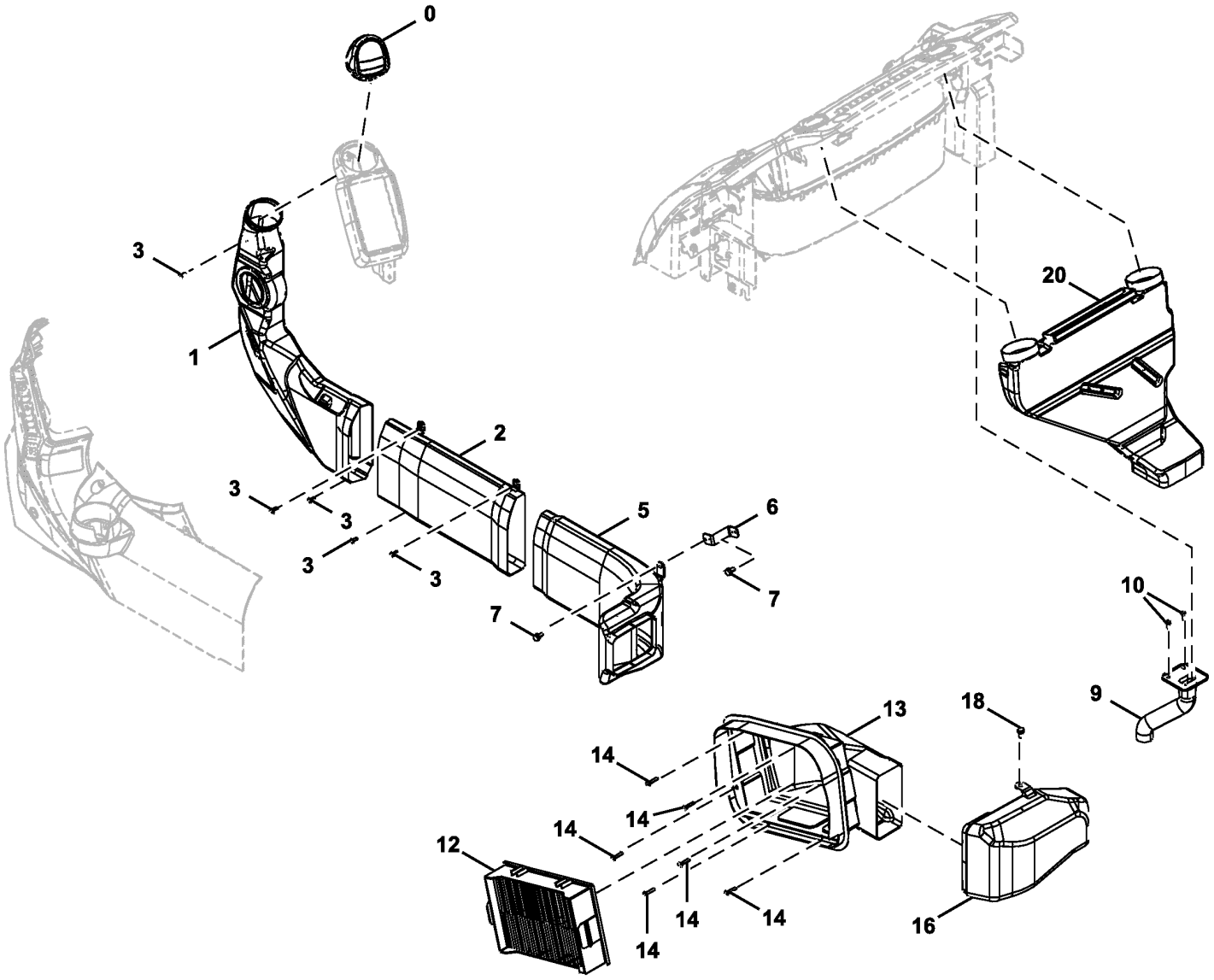

9322405_TX1104646

Item	*Nº peça*	*Descrição*	*Qtde*	*Nº série*	*Notas*
0	7058382	Grade	1		
1	7058363	Duto de ar	1		
	4647815	SenSor	1		Solar
2	7058364	Duto de ar	1		
3	21M7577	Parafuso allen	5		M6 X 16, J680616 NLA
	24M7054	Arruela	5		6.400 X 12 X 1.600 mm
	12M7006	Arruela de pressão	5		6 mm
5	7060051	Duto de ar	1		
6	8100576	Apoio	1		
7	19M7881	Parafuso	2		M8 X 20, J260820 NLA. SUB FOR J900820
	24M7055	Arruela	2		8.400 X 16 X 1.600 mm, SUB FOR A590108
9	7060054	Duto de ar	1		
10	21M7577	Parafuso allen	2		M6 X 16, J680616 NLA
	24M7054	Arruela	2		6.400 X 12 X 1.600 mm
	12M7006	Arruela de pressão	2		6 mm
12	4S00686	Filtro	1		SUB FOR 4632689
13	7060056	Duto de ar	1		
14	21M7466	Parafuso	6		M6 X 30, J460630 NLA
	24M7054	Arruela	6		6.400 X 12 X 1.600 mm
	12M7006	Arruela de pressão	6		6 mm
16	7060055	Duto de ar	1		
18	19M7881	Parafuso	1		M8 X 20, J260820 NLA. SUB FOR J900820
	19M7881	Parafuso	1		M8 X 20, SUB FOR J900820
	24M7055	Arruela	1		8.400 X 16 X 1.600 mm, SUB FOR A590108
	24M7055	Arruela	1		8.400 X 16 X 1.600 mm, SUB FOR A590108
20	7060052	Duto de ar	1		

Air Conditioning, Condenser and Compressor
Condenseur de climatisation et conduites
Ar Condicionado, Condensador e Compressor
Aire acondicionado, condensador y compresor

TX1102601 B.1

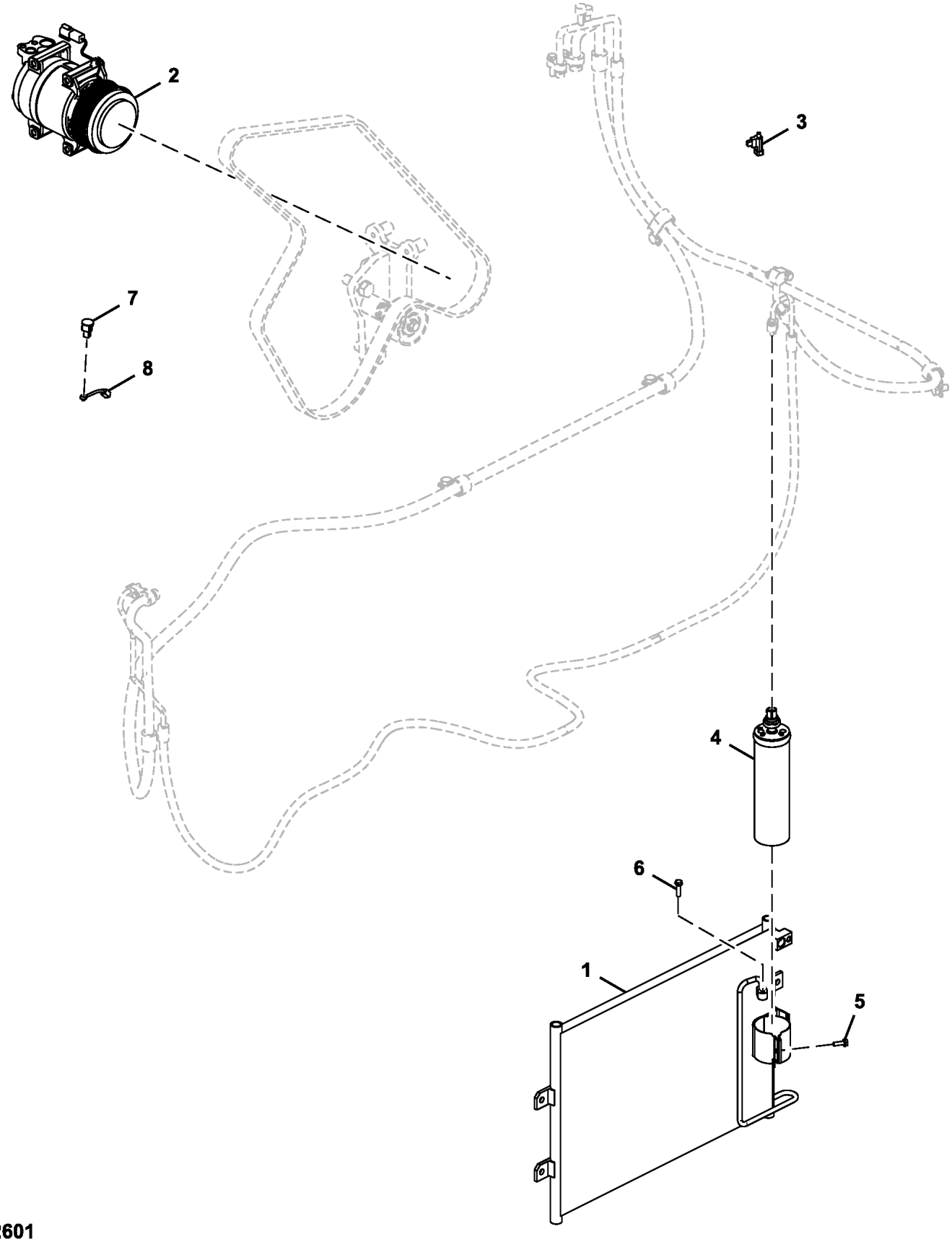

TX1102601

Item	*Nº peça*	*Descrição*	*Qtde*	*Nº série*	*Notas*
1	4721891	Condensador de vapor	1		
2	FYA00003547	Compressor	1		
	FYA00032199	EmbreagEm	1		
3	4405164	SenSor	1		
4	4646799	Depósito Desumidificador	1		
5	19M7077	Parafuso sextavado	1		M6 X 20, SUB FOR J900620
6	19M7286	Parafuso sextavado	1		M6 X 25, J260625 NLA, SUB FOR J900625
	24M7054	Arruela	1		6.400 X 12 X 1.600 mm, SUB FOR A590106
9	A590106	Arruela	2		

Air Conditioner Refrigerant Hoses and Compressor Belt
Flexibles de réfrigérant de climatiseur et courroie de compresseur
Mangueiras do Refrigerante do Ar-condicionado e Correia do Compressor
Mangueras de refrigerante de acondicionador de aire y correa de compresor

TX1115669 C.1

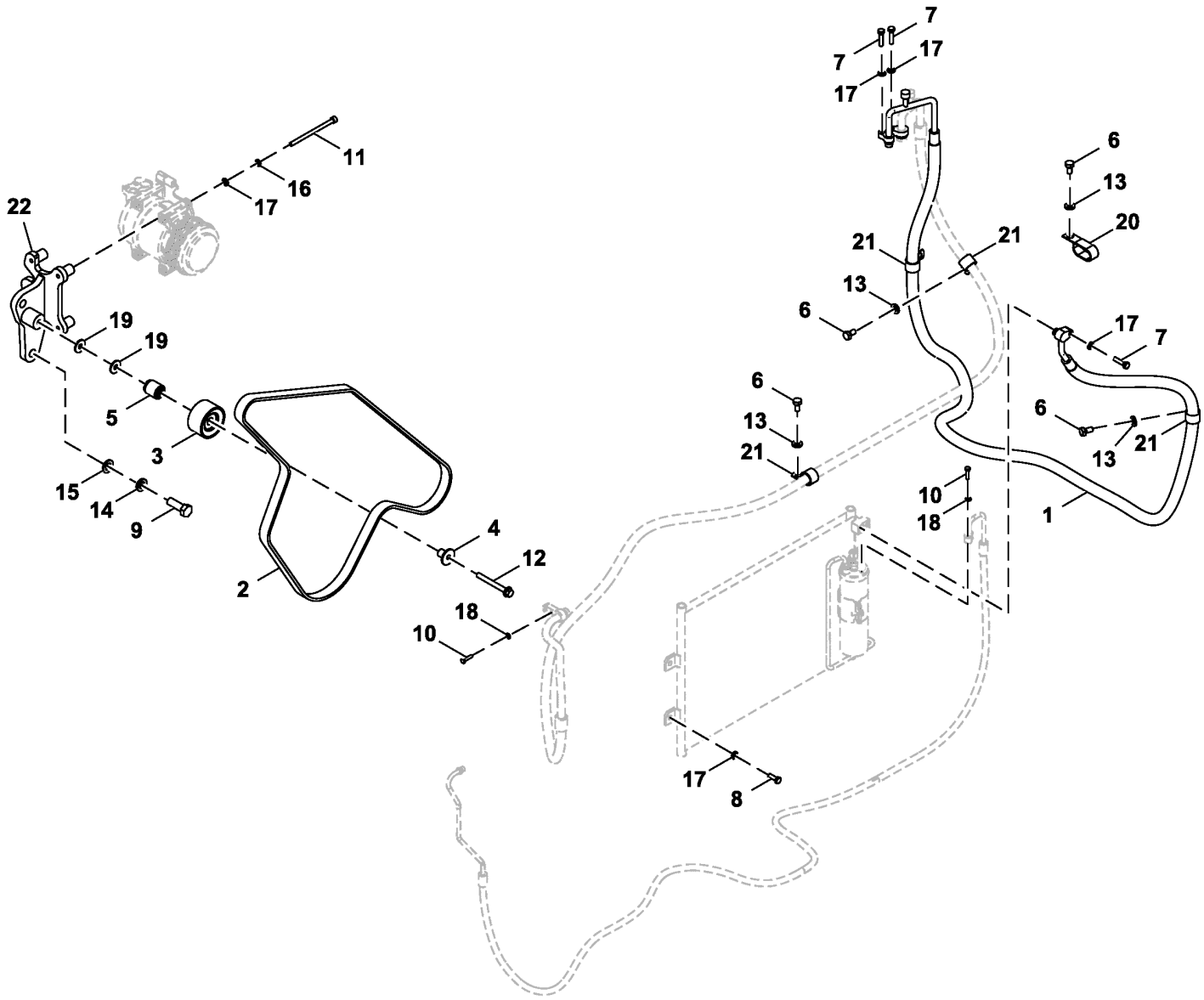

FF108480_TX1115669

Item	*Nº peça*	*Descrição*	*Qtde*	*Nº série*	*Notas*
1	4721305	Mangueira	1		
2	R502418	Correia trapezoidal	1		
3	RE505264	Polia	1		
4	R502079	Luva	1		
5	T190807	Bucha	1		
6	19M7938	Parafuso sextavado	4		M10 X 20, SUB FOR J901020
7	19M7298	Parafuso sextavado	3		M8 X 35, SUB FOR J900835
8	19M7407	Parafuso sextavado	4		M8 X 25, SUB FOR J900825
9	19M7489	Parafuso sextavado	2		M16 X 45, SUB FOR J901645
10	19M7286	Parafuso sextavado	2		M6 X 25, SUB FOR J900625
11	J780806	Parafuso	4		
12	19M7811	Parafuso	1		M10 X 90
13	24M7346	Arruela	4		11 X 20 X 2 mm, SUB FOR DH400703
14	12H294	Arruela de pressão	2		5/8", SUB FOR A590916
15	24M7053	Arruela	2		17 X 30 X 3 mm, SUB FOR A590116
16	12M7065	Arruela de pressão	4		8 mm, SUB FOR A590908
17	24M7055	Arruela	11		8.400 X 16 X 1.600 mm, SUB FOR A590108
18	24M7054	Arruela	2		6.400 X 12 X 1.600 mm, SUB FOR A590106
19	24M7296	Arruela	2		10.500 X 30 X 2.500 mm
20	R50454	Braçadeira	1		SUB FOR 4192034
21	TH108594	Presilha	4		SUB FOR 4190263
22	FF526876	Apoio	1		SUB FOR FF511059

Heater Hoses
Flexibles de chauffage
Mangueiras do Aquecedor
Mangueras de calefactor

TX1115823 B.1

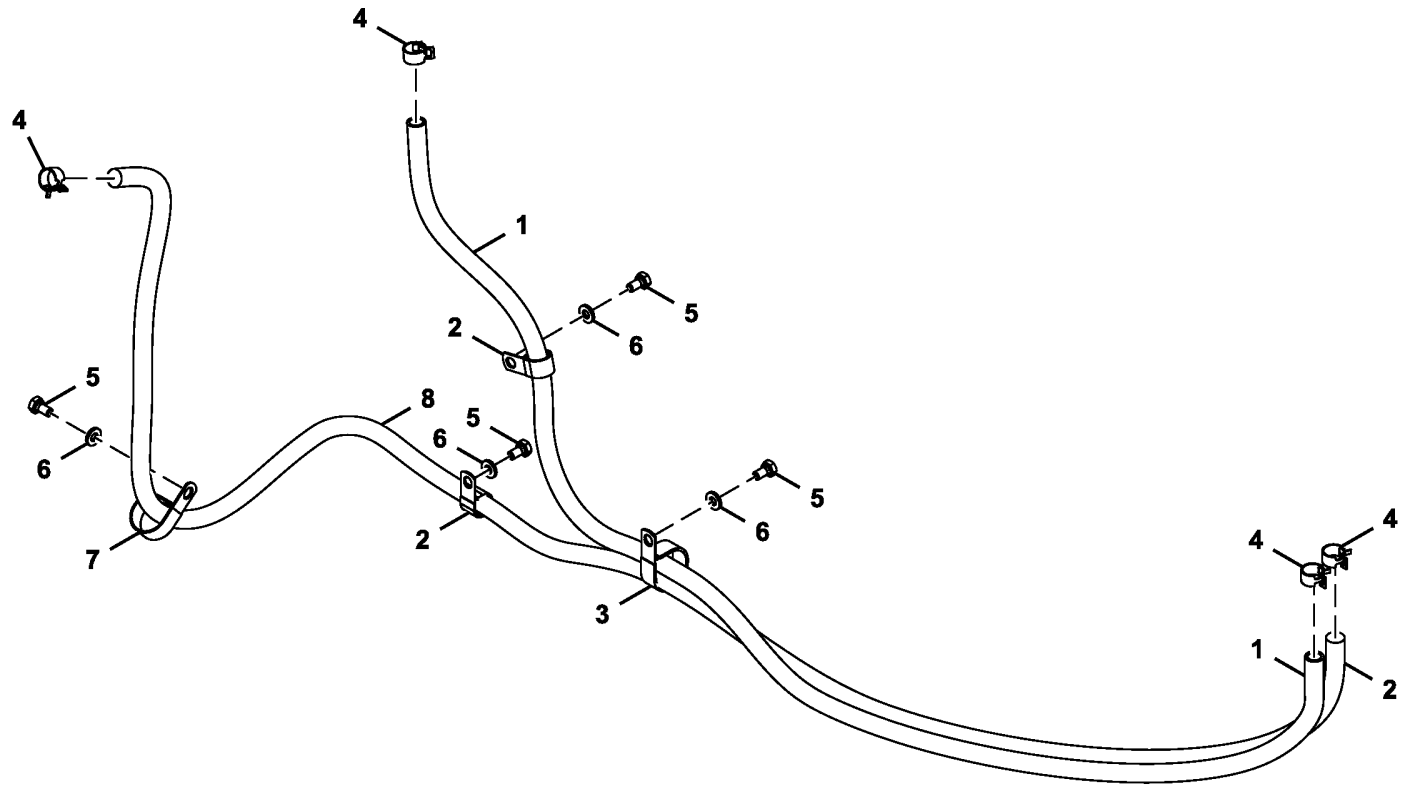

FF108481_TX1115823

Item	*Nº peça*	*Descrição*	*Qtde*	*Nº série*	*Notas*
1	FF510118	Mangueira	1		
2	R72659	Braçadeira	2		SUB FOR 4190263
3	N198631	Braçadeira	1		SUB FOR 4190265
4	4717624	Presilha	4		
5	19M7938	Parafuso sextavado	4		M10 X 20, SUB FOR J901020
6	24M7346	Arruela	4		11 X 20 X 2 mm, SUB FOR DH400703
7	4193848	Presilha	1		
8	.....	Mangueira em metro	1		FF510119NLA; MF TY22328 CTL

Air Conditioning Solar Sensor
Capteur solaire de climatisation
Sensor Solar do Ar-condicionado
Sensor solar de aire acondicionado

TX1103864 A.1

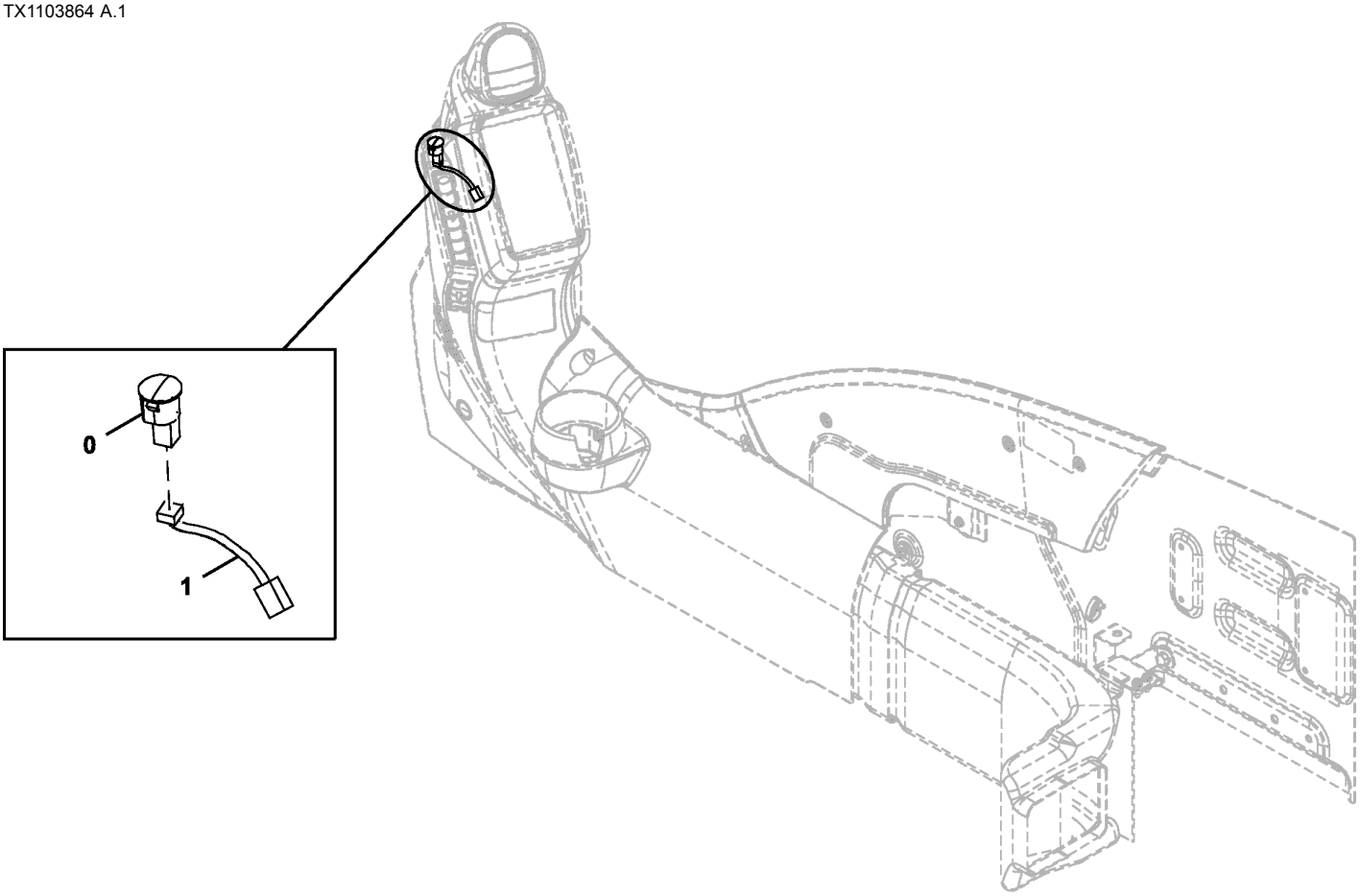

DCYA600000537_TX1103864

Item	*Nº peça*	*Descrição*	*Qtde*	*Nº série*	*Notas*
0	4647815	SenSor	1		Solar
1	4721165	Chicote	1		

Cooling Package and Hydraulic Pump Compartment Doors
Portes de compartiments d'ensemble de refroidissement et de pompe hydraulique
Portas do Compartimento da Bomba Hidráulica e Sistema de Arrefecimento
Conjunto de enfriamiento y puertas de compartimiento de bomba hidráulica

TX1102832 C.1

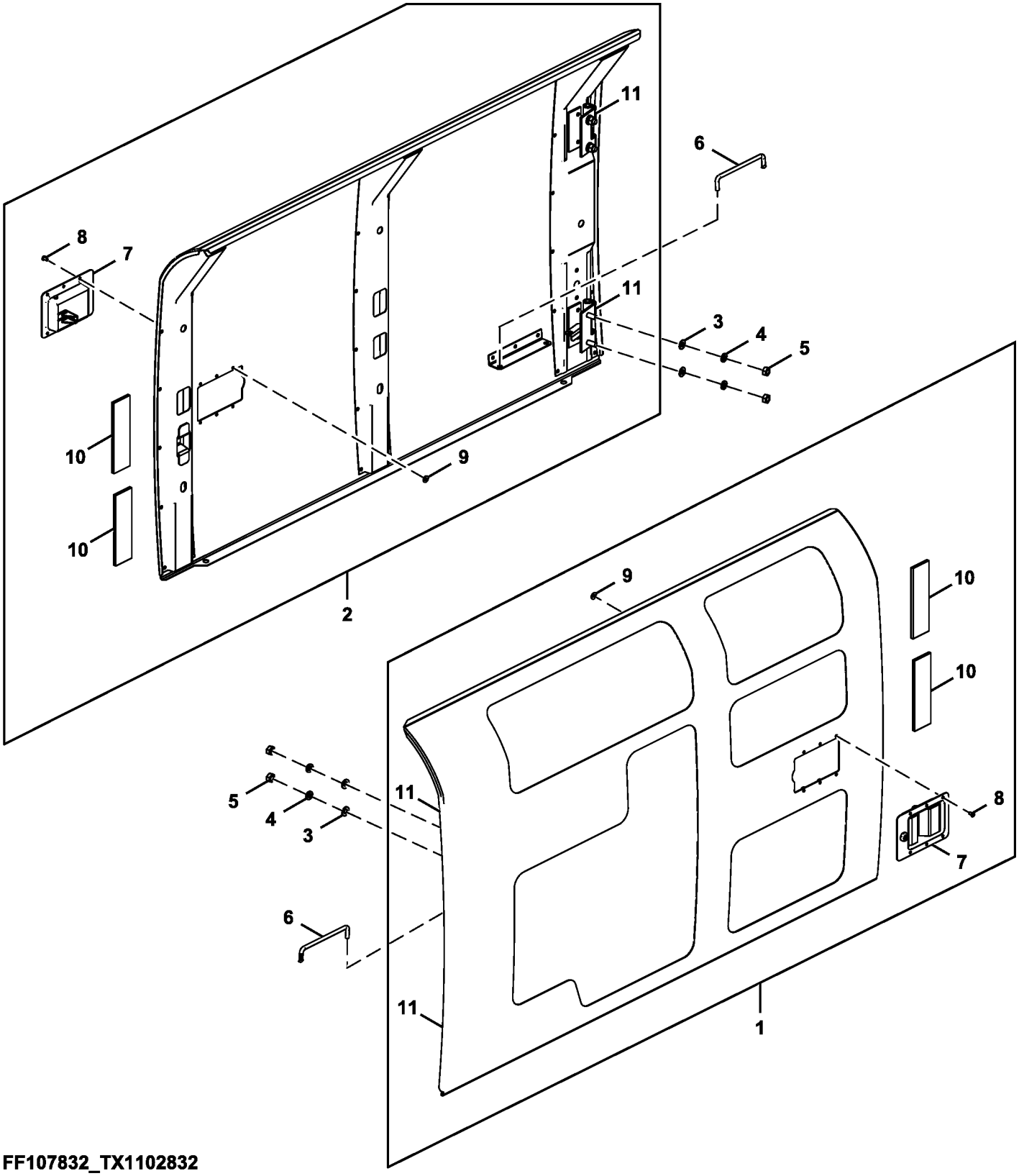

FF107832_TX1102832

Item	*Nº peça*	*Descrição*	*Qtde*	*Nº série*	*Notas*
1	FF508391	Porta	1		Porta de Arrefecimento do Radiador
2	FF508332	Porta	1		Porta do Compartimento da Bomba Hidráulica
3	24M7028	Arruela	8		10.500 X 20 X 2 mm, SUB FOR A590910
4	12M7066	Arruela de pressão	8		10 mm, SUB FOR A590910
5	14M7274	Porca	8		M10, SUB FOR J950010
6	4639112	Trava	2		
7	DH400030	Trava	2		
	T151857	Fechadura	1		
8	M63200	Rebite	6		
9	24M7138	Arruela	6		5.300 X 15 X 1 mm
10	4654109	Isolador	2		
11	3104320	Dobradiça	4		

Cooling Package Cover
Couvercle d'ensemble de refroidissement
Tampa do Sistema de Arrefecimento
Cubierta de conjunto de enfriamiento

TX1102646 B.1

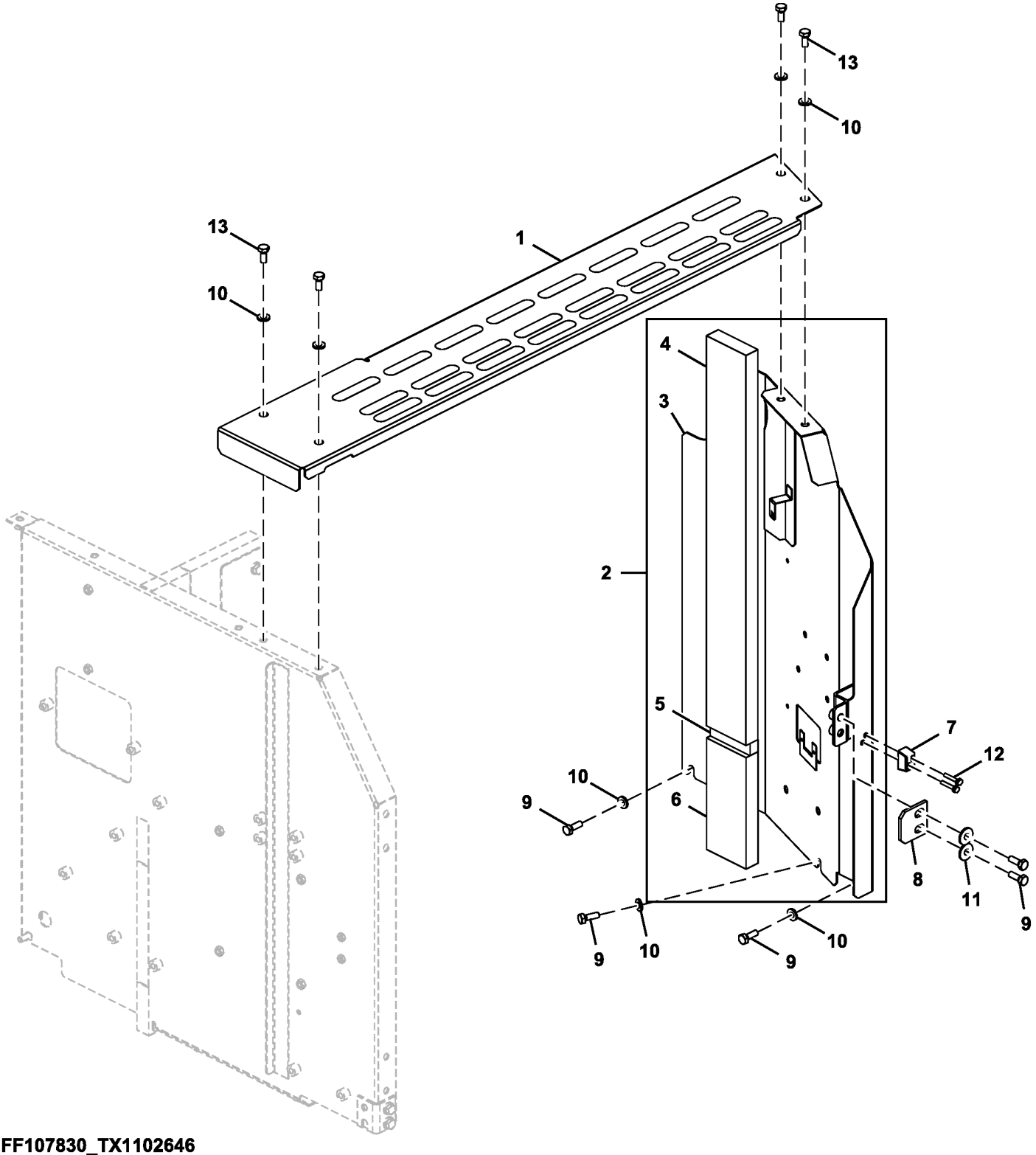

FF107830_TX1102646

Item	*Nº peça*	*Descrição*	*Qtde*	*Nº série*	*Notas*
1	FF509886	Capa	1		
2	FF509988	Capa	1		
3	.....	Capa	1		FF509987 NLA
4	FF510180	Isolador	1		
5	FF510269	Isolador	1		
6	FF510270	Isolador	1		
7	4652573	Limitador	1		
8	4638905	Limitador	1		
9	19M7662	Parafuso sextavado	5		M10 X 30, SUB FOR J901030
10	24M7346	Arruela	7		11 X 20 X 2 mm, SUB FOR DH400703
11	24M7101	Arruela	2		11 X 34 X 3 mm, SUB FOR J217083
12	19M7177	Parafuso sextavado	2		M6 X 35, SUB FOR J900635
	24M7054	Arruela	2		6.400 X 12 X 1.600 mm, SUB FOR A590106
13	19M7402	Parafuso sextavado	4		M10 X 25, SUB FORJ901025

Cover (Floor of Storage Compartment)
Couvercle (plancher du compartiment de rangement)
Tampa (Piso do Compartimento de Armazenagem)
Cubierta (piso de compartimiento de almacenamiento)

TX1102836 B.1

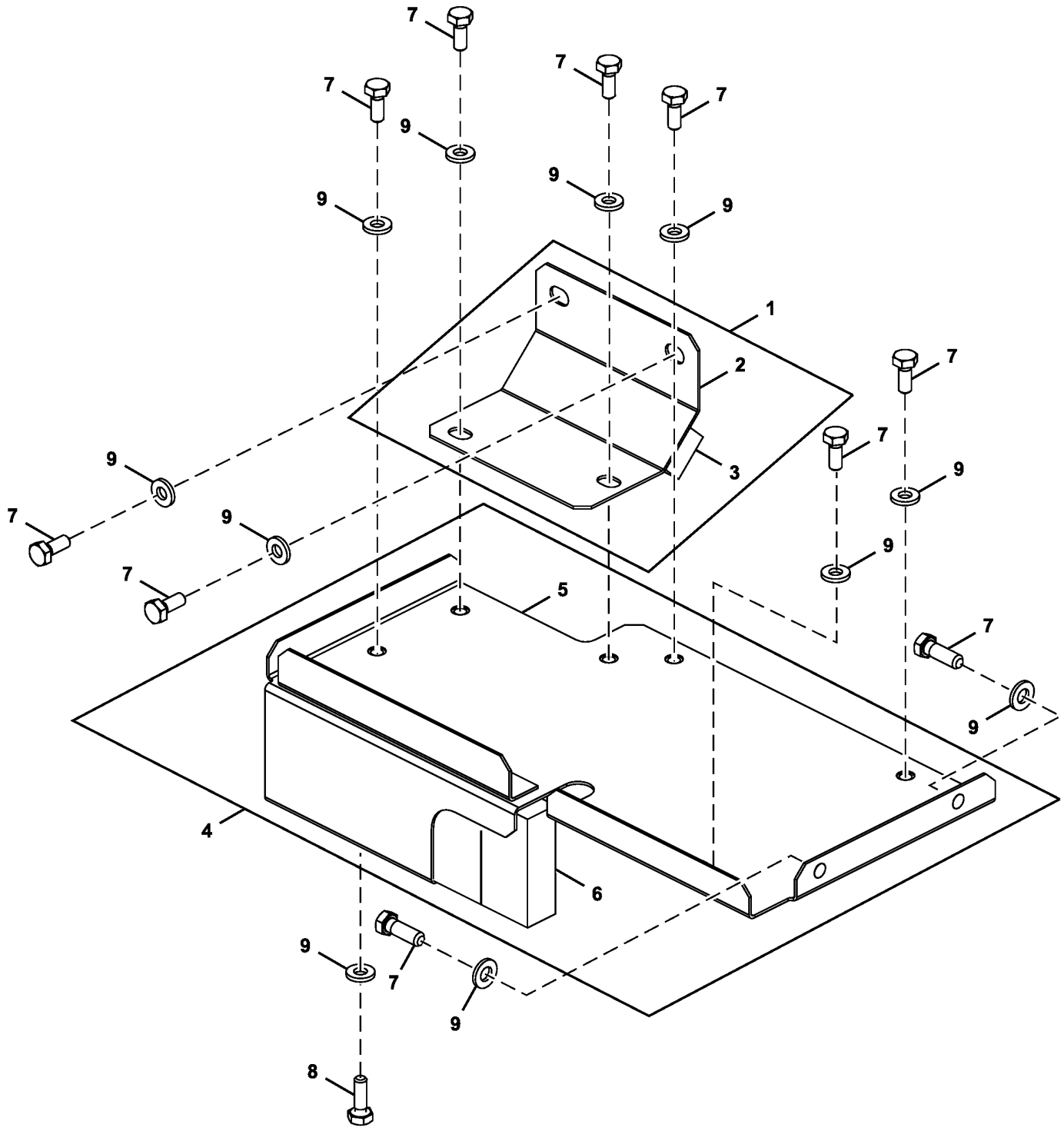

TX1102836

Item	*Nº peça*	*Descrição*	*Qtde*	*Nº série*	*Notas*
1	FF510455	Capa	1		
2	.....	Capa	1		FF510478 NLA
3	FF510454	Isolador	1		
4	FF510471	Capa	1		
5	.....	Capa	1		FF510472 NLA
6	FF510357	Isolador	1		
7	19M7402	Parafuso sextavado	10		M10 X 25, SUB FOR J901025
8	19M7662	Parafuso sextavado	1		M10 X 30, SUB FOR J901030
9	24M7346	Arruela	11		11 X 20 X 2 mm, SUB FOR DH400703

Engine Cover
Carter moteur
Tampa do Motor
Cubierta de motor

TX1102851 D.1

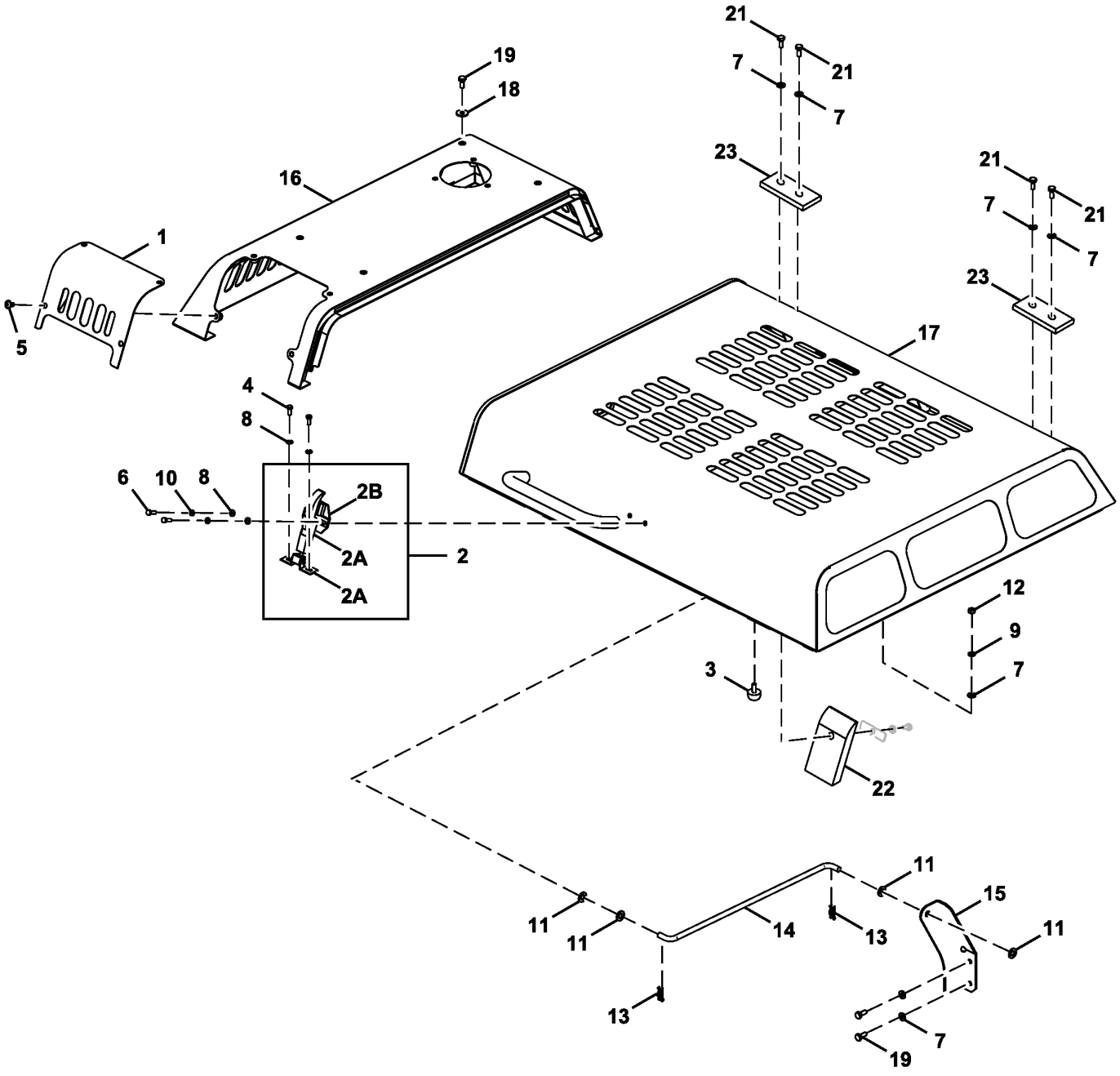

TX1102851

Item	*Nº peça*	*Descrição*	*Qtde*	*Nº série*	*Notas*
1	FF509997	Capa	1		
2	4361455	Trava	1		SUB FOR TH111036, TH108769
	AT194969	Chave	1		SUB FOR AT147803
2A	3040904	Trava	1		SUB FOR AT126162
2B	3021131	âncora	1		SUB FOR TH102247
3	4294508	Pára-choque	2		
4	19M7881	Parafuso	2		M8 X 20, SUB FOR J900820
5	19M8752	Parafuso	4		M10 X 20
6	21M7397	Parafuso	2		M8 X 25, SUB FOR M430825
7	24M7346	Arruela	8		11 X 20 X 2 mm, SUB FOR DH400703
8	24M7055	Arruela	4		8.400 X 16 X 1.600 mm, SUB FOR A590108
9	12M7066	Arruela de pressão	2		10 mm, SUB FOR A590910
10	12M7065	Arruela de pressão	2		8 mm, SUB FOR A590908
11	21M7085	Parafuso	4		M6 X 20, SUB FOR A590114
12	14M7274	Porca	10		M10, SUB FOR J950010
13	L12622	Pino de trava	4		SUB FOR 4022700
14	FF100863	Trava	1		
15	FF102461	Apoio	1		
16	FF511470	Capô	1		
17	FF511637	Capô	1		
18	24M7101	Arruela	4		11 X 34 X 3 mm, SUB FOR J217083
19	19M7402	Parafuso sextavado	6		M10 X 25, SUB FOR J901025
21	19M7550	Parafuso sextavado	4		M10 X 35, SUB FOR J901035
22	FF511787	Isolante	1		
23	FF512497	Espaçador	2		

Engine Compartment Panel
Panneau du compartiment moteur
Painel do Compartimento do Motor
Tablero de compartimiento de motor

TX1115671 A.1

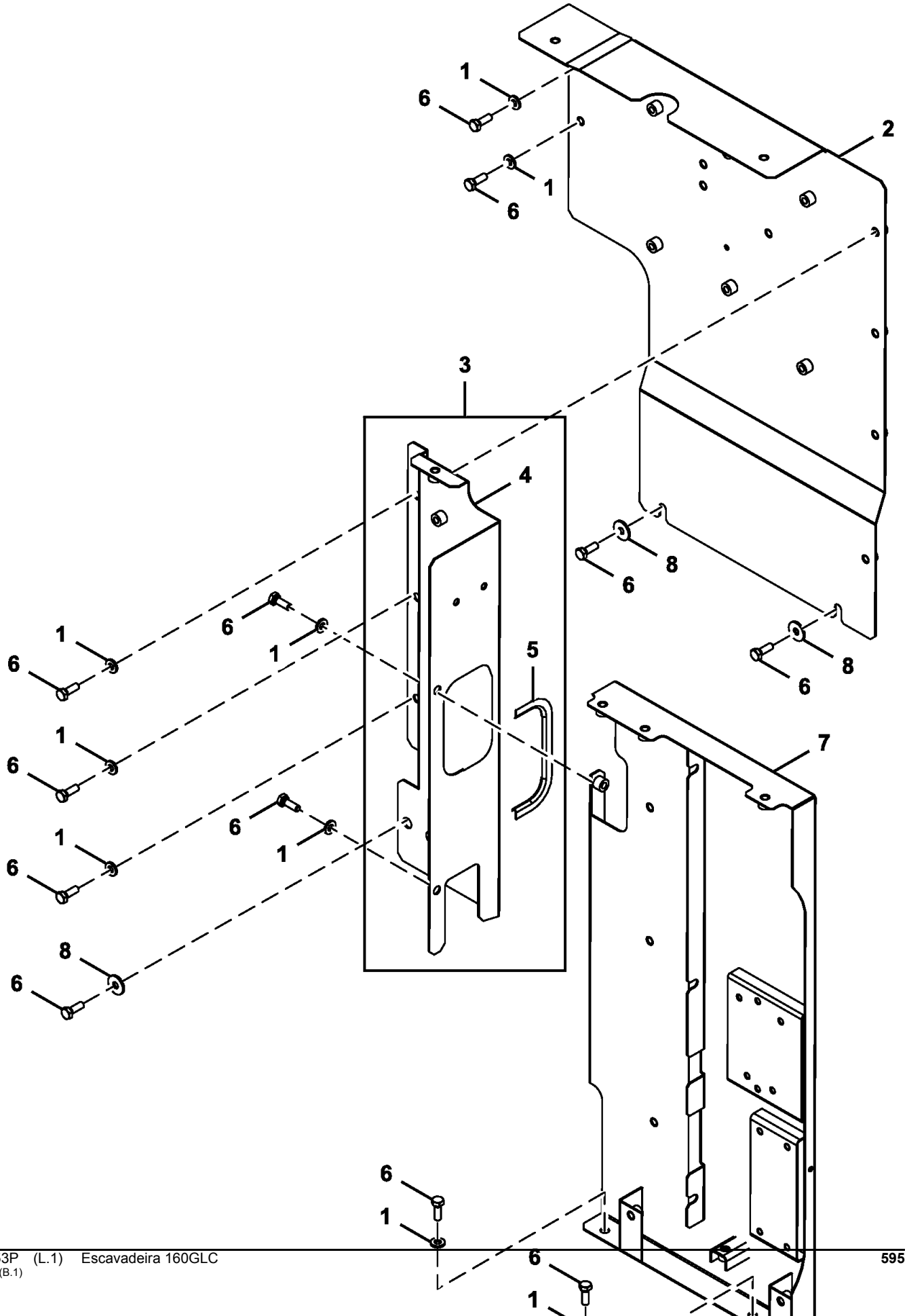

Item	*Nº peça*	*Descrição*	*Qtde*	*Nº série*	*Notas*
1	24M7346	Arruela	9		11 X 20 X 2 mm, SUB FOR DH400703
2	FF525041	Capa	1		SUB FOR FF513486
3	FF510393	Capa	1		
4	.....	Capa	1		
5	FF510255	Proteção	1		
6	19M7662	Parafuso sextavado	12		M10 X 30, SUB FOR J901030
7	FF513485	Capa	1		
8	24M7101	Arruela	3		11 X 34 X 3 mm, SUB FOR J217083

Hydraulic Compartment Panels
Panneaux de compartiment hydraulique
Painéis do Compartimento Hidráulico
Tableros de compartimiento hidráulico

TX1115670 A.1

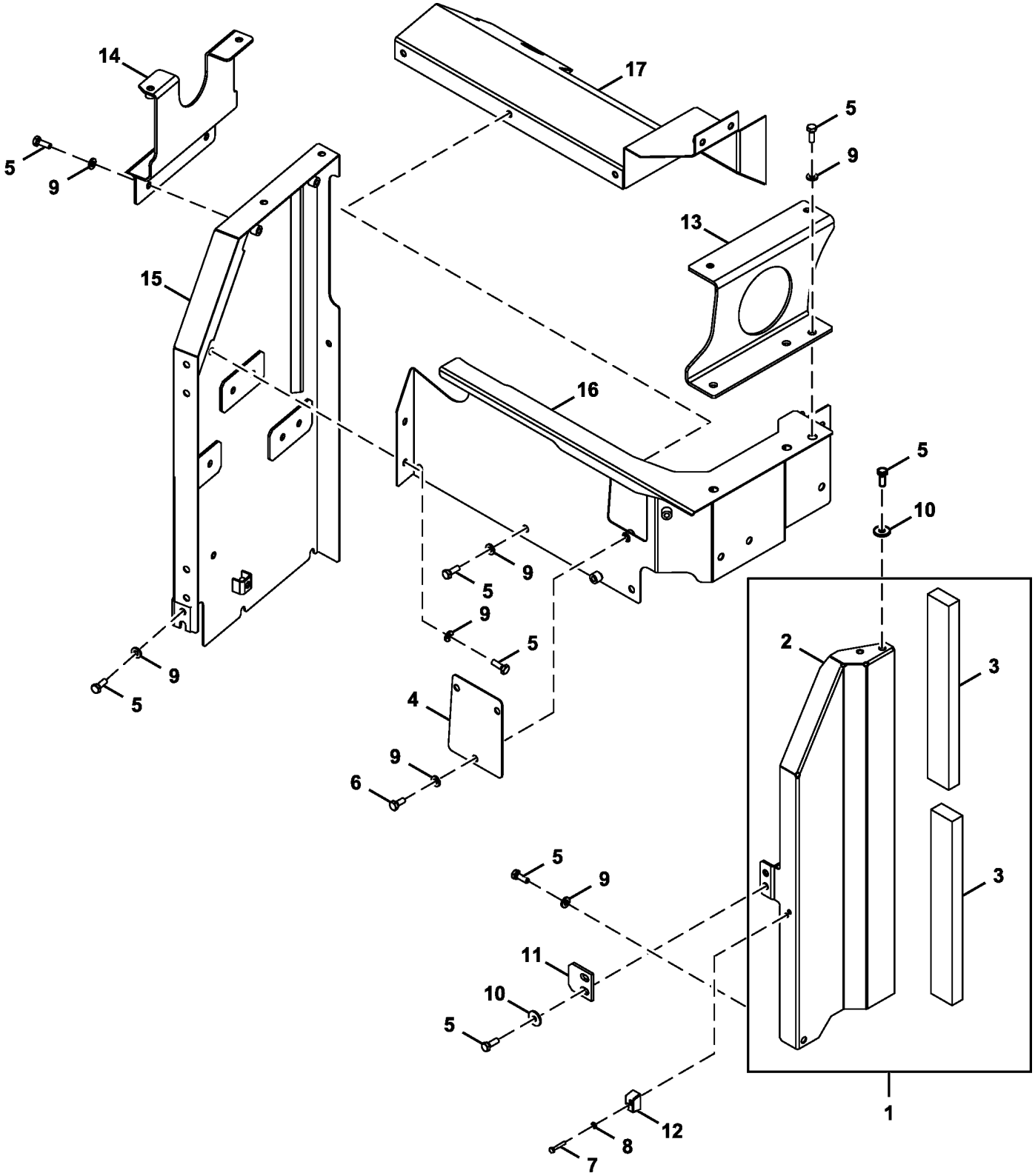

FF108482_TX1115670

Item	*Nº peça*	*Descrição*	*Qtde*	*Nº série*	*Notas*
1	9773213	Capa	1		
2	.....	Capa	1		NLA
3	4706322	Isolador	2		
4	FF510321	Capa	1		
5	19M7662	Parafuso sextavado	26		M10 X 30, SUB FOR J901030
6	19M7402	Parafuso sextavado	3		M10 X 25, SUB FOR J901025
7	19M7177	Parafuso sextavado	2		M6 X 35, SUB FOR J900635
8	24M7054	Arruela	2		6.400 X 12 X 1.600 mm, SUB FOR A590106
9	24M7346	Arruela	25		11 X 20 X 2 mm, SUB FOR DH400703
10	24M7101	Arruela	4		11 X 34 X 3 mm, SUB FOR J217083
11	4638905	Limitador	1		
12	4652573	Limitador	1		
13	FF511785	Apoio	1		
14	FF511786	Apoio	1		
15	FF513206	Capa	1		
16	FF511841	Capa	1		
17	FF513205	Capa	1		

Control Valve Cover
Carter du distributeur
Tampa da Válvula de Controle
Carcasa de válvula de control

TX1102633 B.1

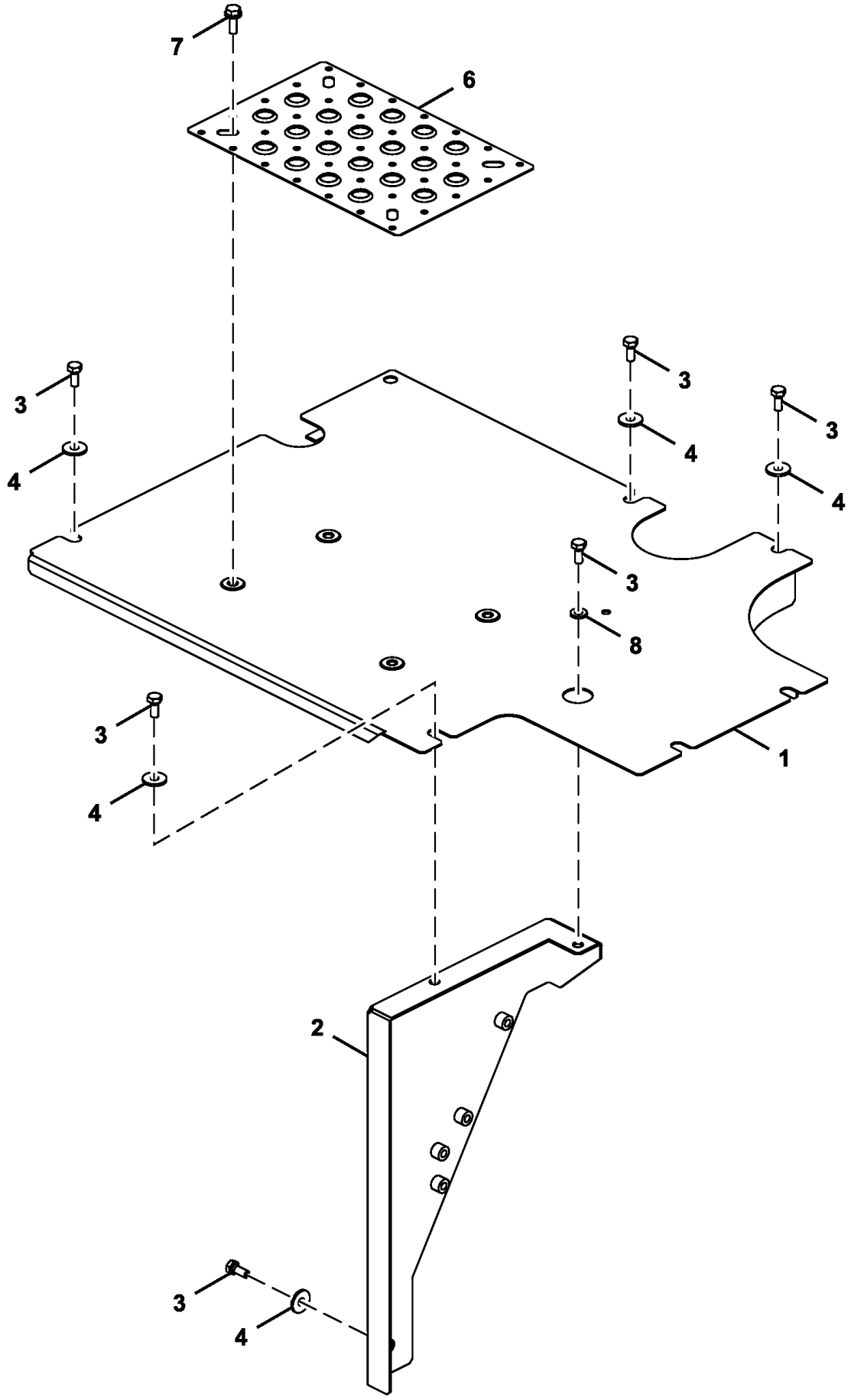

Item	*Nº peça*	*Descrição*	*Qtde*	*Nº série*	*Notas*
1	FF510294	Capa	1		
2	8125036	Apoio	1		
3	19M7402	Parafuso sextavado	7		M10 X 25, SUB FORJ901025
4	24M7101	Arruela	6		11 X 34 X 3 mm, SUB FOR J217083
5	24M7346	Arruela	1		11 X 20 X 2 mm, SUB FOR DH400703
6	3120862	Capa	1		SUB FOR 3092189
7	19M7402	Parafuso sextavado	4		M10 X 25, SUB FOR J901025
	24M7346	Arruela	4		11 X 20 X 2 mm, SUB FOR DH400703
8	DH400703	Arruela	1		

Non-Slip Fuel Tank Cover
Couvercle antidérapant de réservoir de carburant
Tampa Antiderrapante do Tanque de Combustível
Cubierta antideslizante de depósito de combustible

TX1102854 A.1

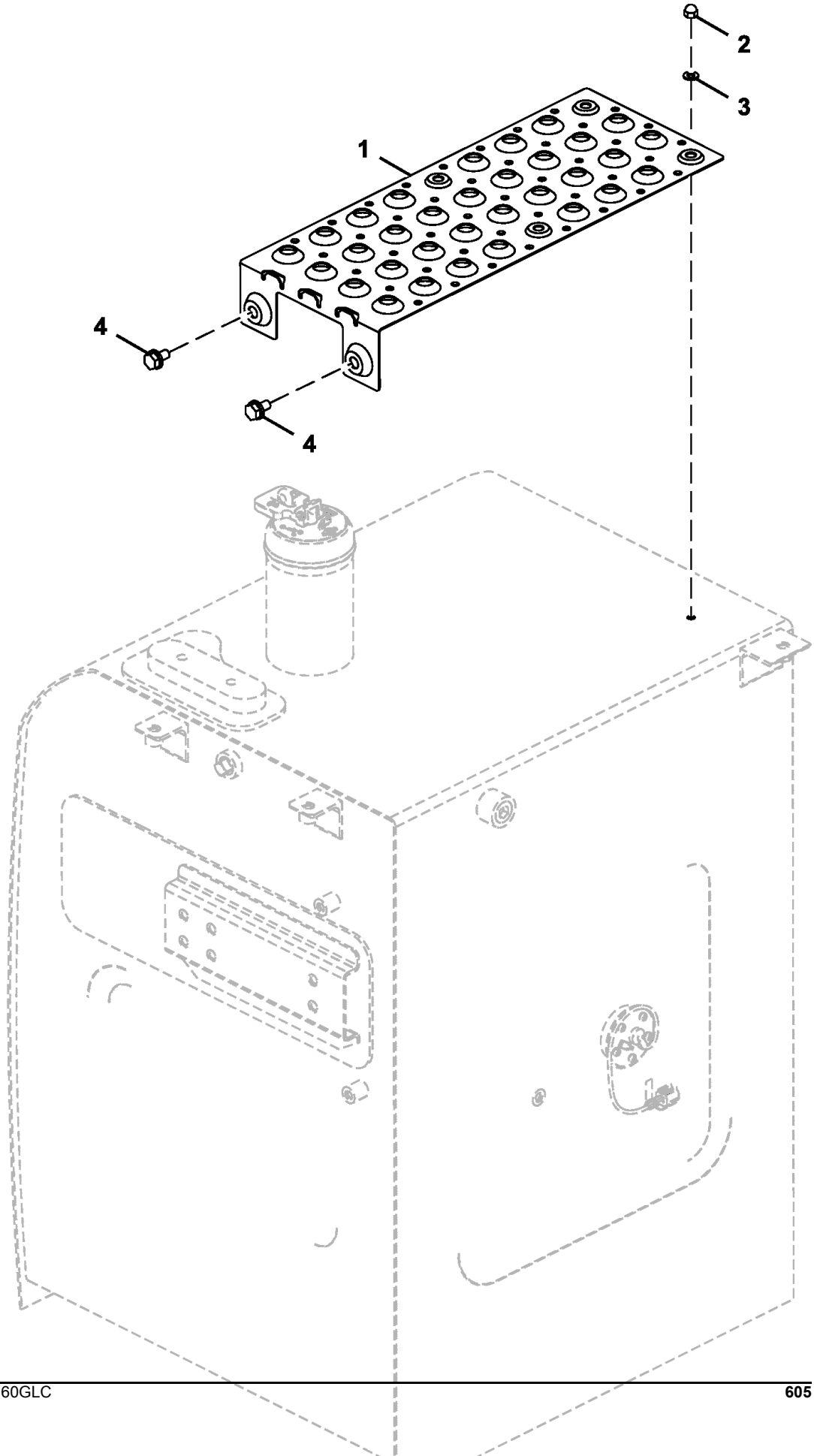

Item	*Nº peça*	*Descrição*	*Qtde*	*Nº série*	*Notas*
1	FYA00000896	Capa	1		
2	4410536	Porca	4		
3	24M7055	Arruela	4		8.400 X 16 X 1.600 mm, SUB FOR A590108
4	19M7938	Parafuso sextavado	2		M10 X 20, J271020 NLA, SUB FOR J901020
	24M7346	Arruela	2		11 X 20 X 2 mm, SUB FOR DH400703

Storage Compartment Panels
Panneaux de compartiment de remisage
Painéis do Compartimento de Armazenamento
Paneles de compartimiento de almacenamiento

TX1102618 C.1

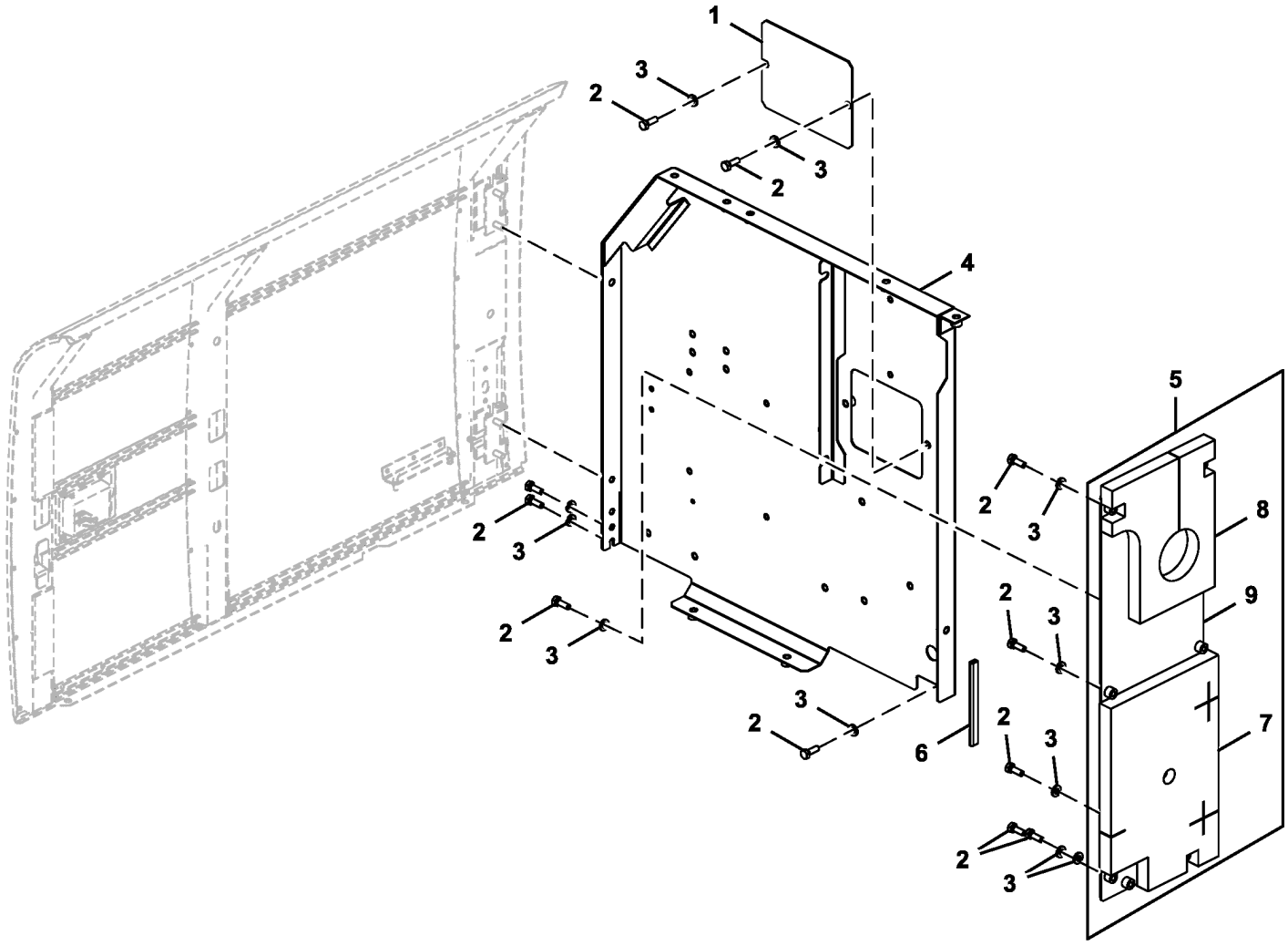

FF107825_TX1102618

Item	*Nº peça*	*Descrição*	*Qtde*	*Nº série*	*Notas*
1	4707071	Capa	1		
2	19M7662	Parafuso sextavado	12		M10 X 30, SUB FOR J901030
3	24M7346	Arruela	12		11 X 20 X 2 mm, SUB FOR DH400703
4	FF512486	Capa	1		
5	FF512484	Capa	1		
6	FF512485	Vedação de acabamento	1		
7	FF512483	Vedação de acabamento	1		
8	FF510488	Isolador	1		
9	.....	Capa	1		FF512482 NLA

Storage Compartment Top Cover
Couvercle supérieur du comparti.ment de rangement
Tampa Superior do Compartimento de Armazenagem
Cubierta superior de compartimiento de almacenamiento

TX1102623 A.1

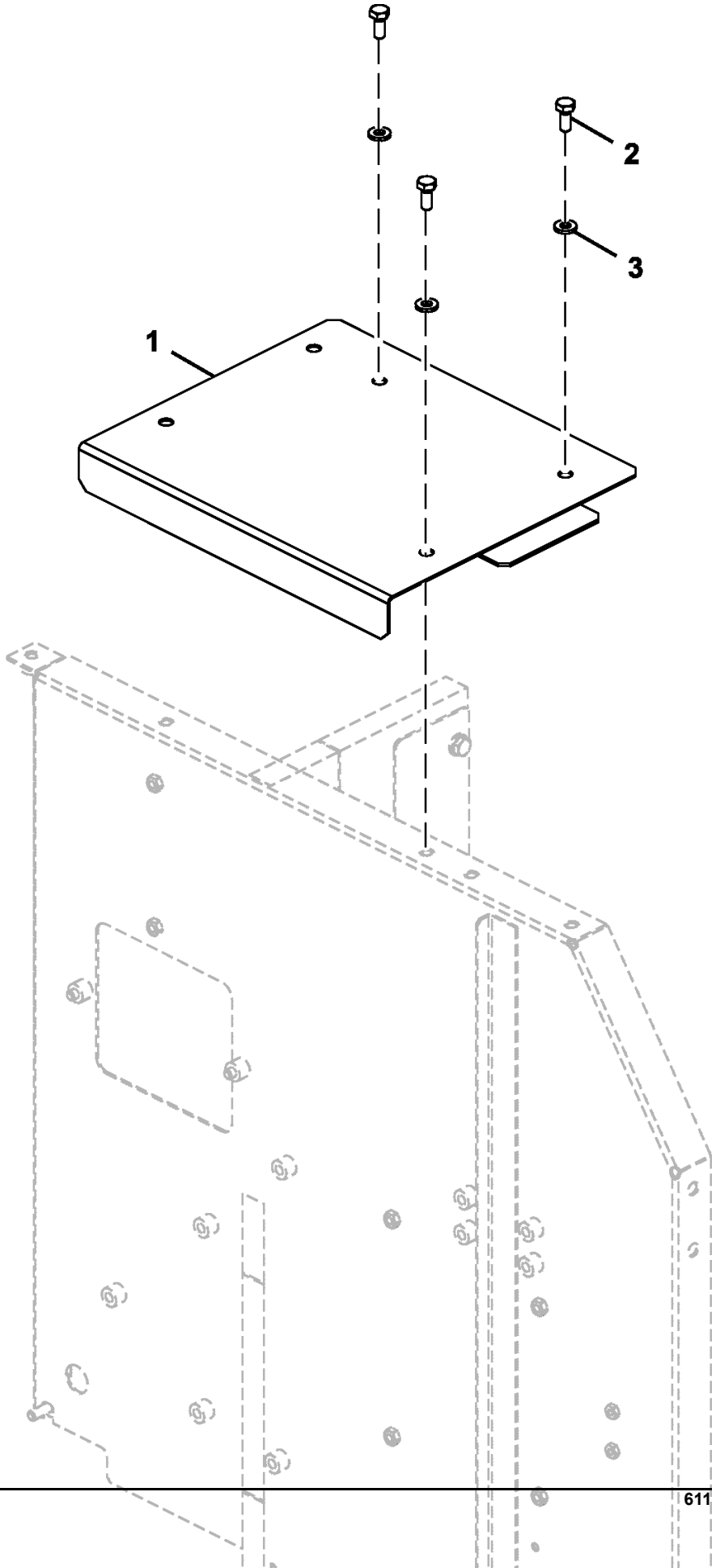

Item	*Nº peça*	*Descrição*	*Qtde*	*Nº série*	*Notas*
1	FF510168	Capa	1		
2	19M7402	Parafuso sextavado	3		M10 X 25, SUB FOR J901025
3	24M7346	Arruela	3		11 X 20 X 2 mm, SUB FOR DH400703

Tool Box
Boîte à outils
Caixa de Ferramentas
Caja de herramientas

TX1102839 A.1

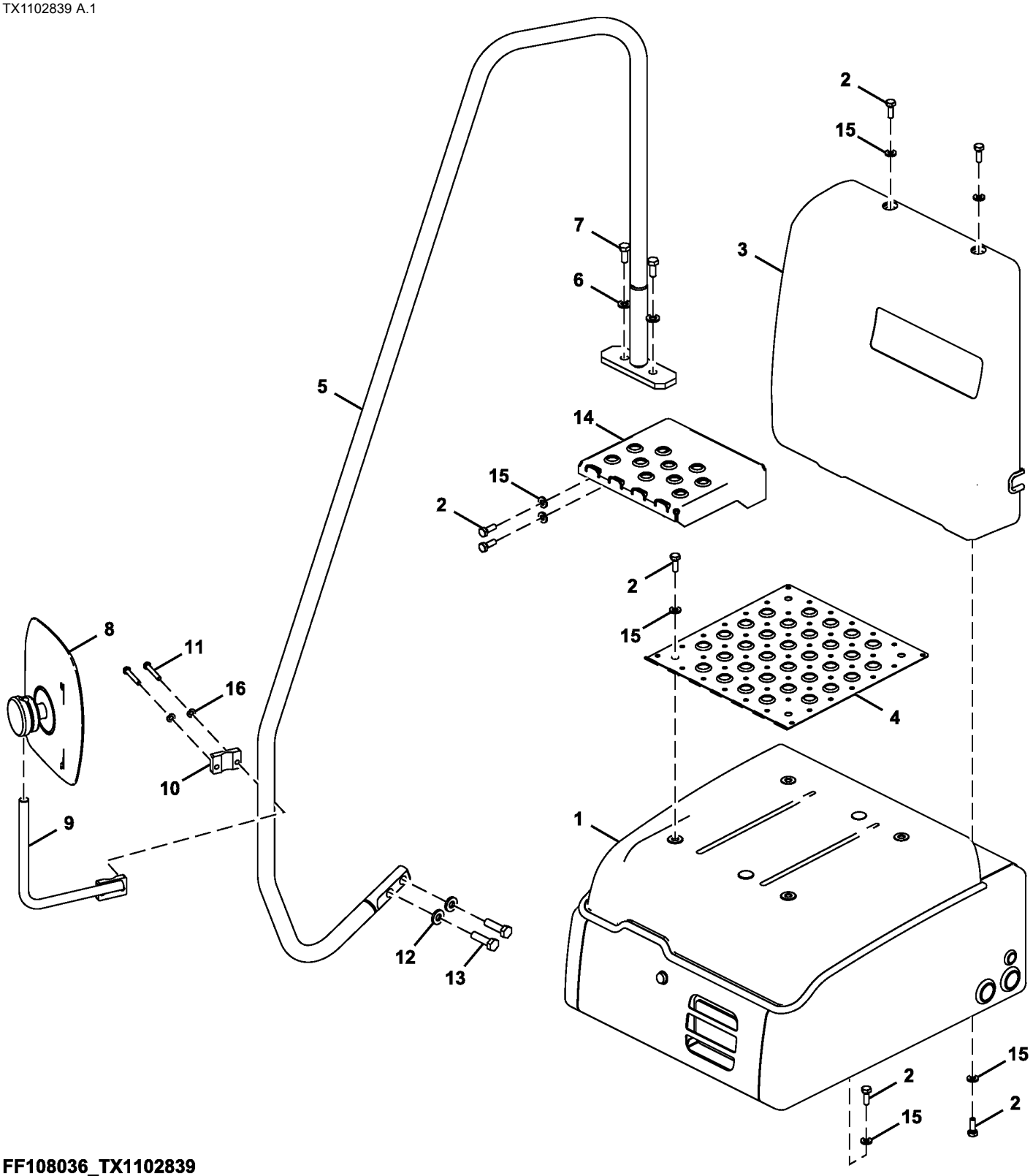

FF108036_TX1102839

Item	*Nº peça*	*Descrição*	*Qtde*	*Nº série*	*Notas*
1	4667195	Caixa de ferramentas	1		
2	19M7662	Parafuso sextavado	17		M10 X 30, SUB FOR J901030
3	4676837J	Capa	1		SUB FOR 4676837
4	FF105054	Capa	1		
5	7059432	Corrimão	1		
6	24M7345	Arruela	2		13.500 X 24 X 2.500 mm, SUB FOR J222012
7	19M8011	Parafuso sextavado	2		M12 X 30, SUB FOR J921230
8	4675257	Espelho	1		
9	DH800108	Suporte	1		
10	DH400660	Braçadeira	1		
11	19M7184	Parafuso sextavado	2		M8 X 55, SUB FOR J900855
12	J222014	Arruela	2		
13	19M9169	Parafuso sextavado	2		M14 X 50, SUB FOR J921450
14	7049994J	Degrau	1		
15	24M7346	Arruela	17		11 X 20 X 2 mm, SUB FOR DH400703
16	24M7055	Arruela	2		8.400 X 16 X 1.600 mm, SUB FOR A590108

Bottom Covers
Couvercles d'accès du bas
Tampas Inferiores
Cubiertas inferiores

TX1102842 B.1

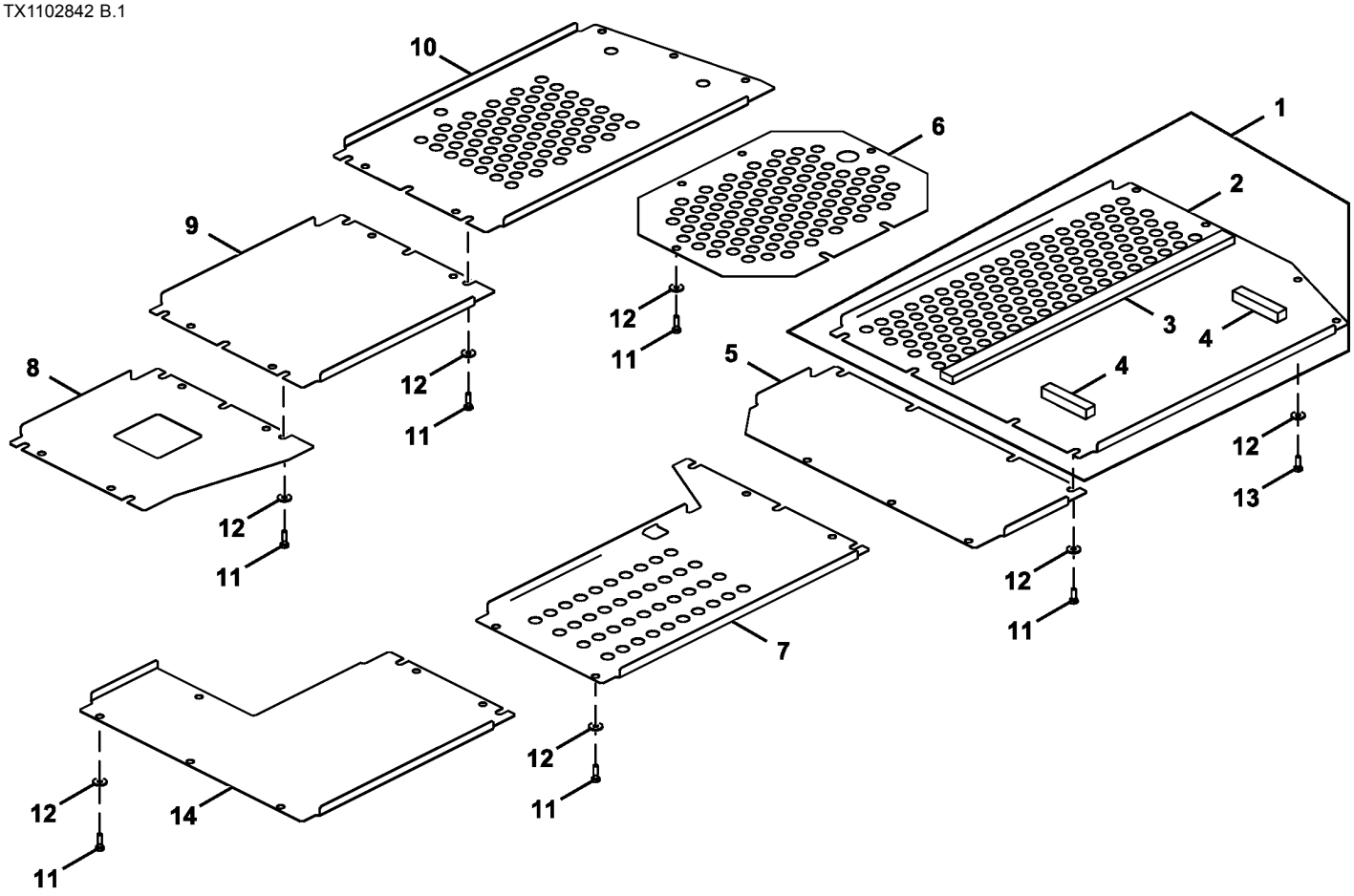

FF107835_TX1102842

Item	*Nº peça*	*Descrição*	*Qtde*	*Nº série*	*Notas*
1	FF510374	Capa	1		
2	.....	Capa	1		NSEP
3	FF510373	Isolador	1		
4	FF513064	Isolante	2		
5	FF510375	Capa	1		
6	FF510376	Capa	1		
7	3121239	Capa	1		
8	3120788	Capa	1		
9	3120787	Capa	1		
10	3121240	Capa	1		
11	19M7550	Parafuso sextavado	34		M10 X 35, SUB FOR J901035
12	24M7101	Arruela	38		11 X 34 X 3 mm, SUB FOR J217083
13	19M7662	Parafuso sextavado	4		M10 X 30, SUB FOR J901030
14	FF511910	Capa	1		

Radio
Radio
Rádio
Radio

TX1089661 A.1

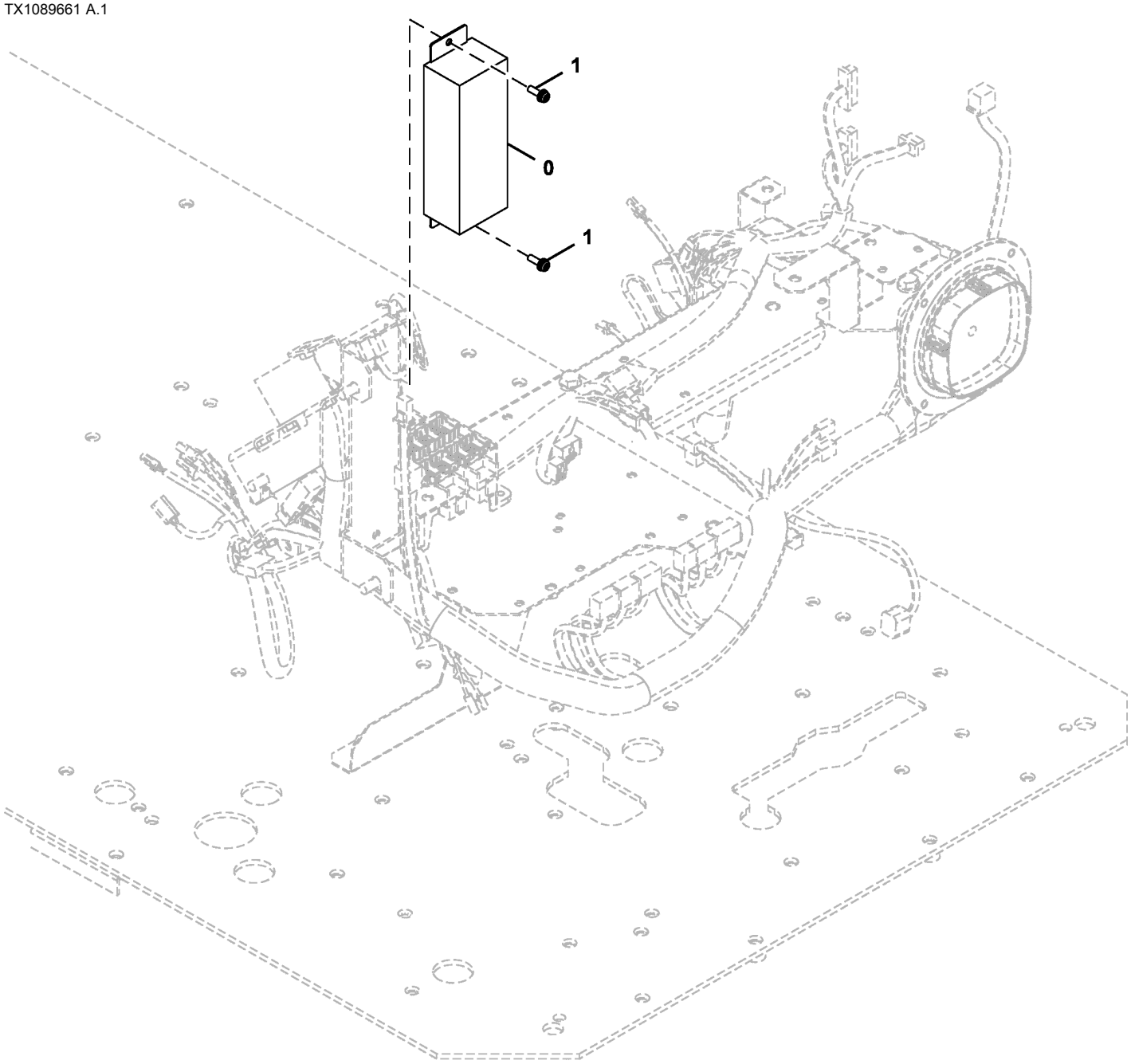

TX1089661

Item	*Nº peça*	*Descrição*	*Qtde*	*Nº série*	*Notas*
0	4714376	Kit do rádio	1		Módulo
1	21M7267	Parafuso	2		M6 X 20, J460620 NLA
	12M7006	Arruela de pressão	2		6 mm
	24M7293	Arruela	2		6.500 X 13 X 1.600 mm

Counterweight Mirror
Counterweight Mirror
Espelho do Contrapeso
Espejo retrovisor de contrapeso

TX1102864 A.1

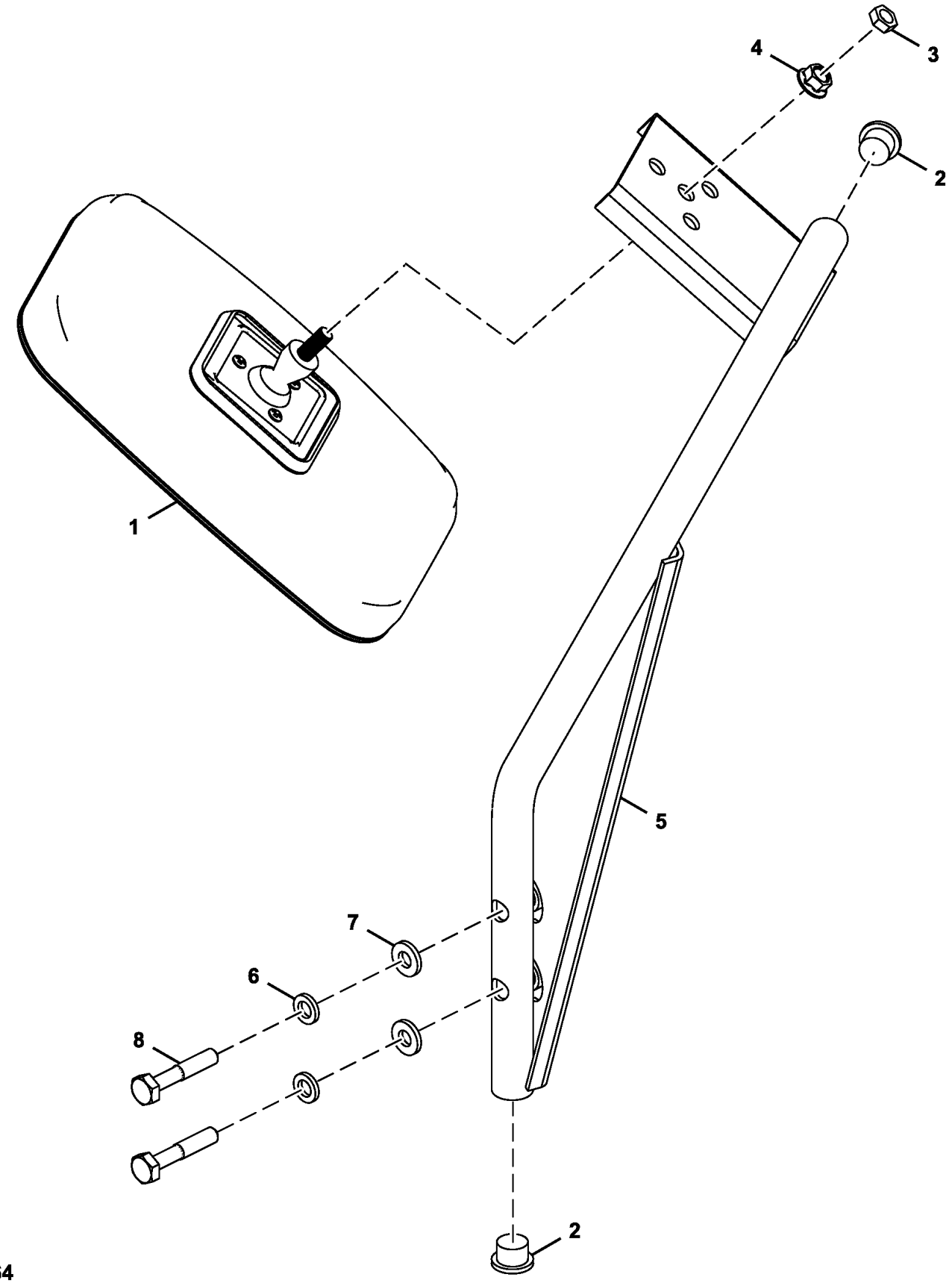

TX1102864

Item	*Nº peça*	*Descrição*	*Qtde*	*Nº série*	*Notas*
1	AT393244	RetRovisoR	1		
2	FF509835	Tampa	2		
3	14H732	Porca	1		3/8"
4	14H1090	Porca	1		3/8"
5	FF510944	Apoio	1		
6	12M7066	Arruela de pressão	2		10 mm, SUB FOR A590910
7	24M7346	Arruela	2		11 X 20 X 2 mm, SUB FOR DH400703
8	19M7935	Parafuso sextavado	2		M10 X 55, SUB FOR J921055

Left Rear View Mirror
Rétroviseur gauche
Espelho Retrovisor Esquerdo
Espejo retrovisor izquierdo

9318348_TX1086468 A.1

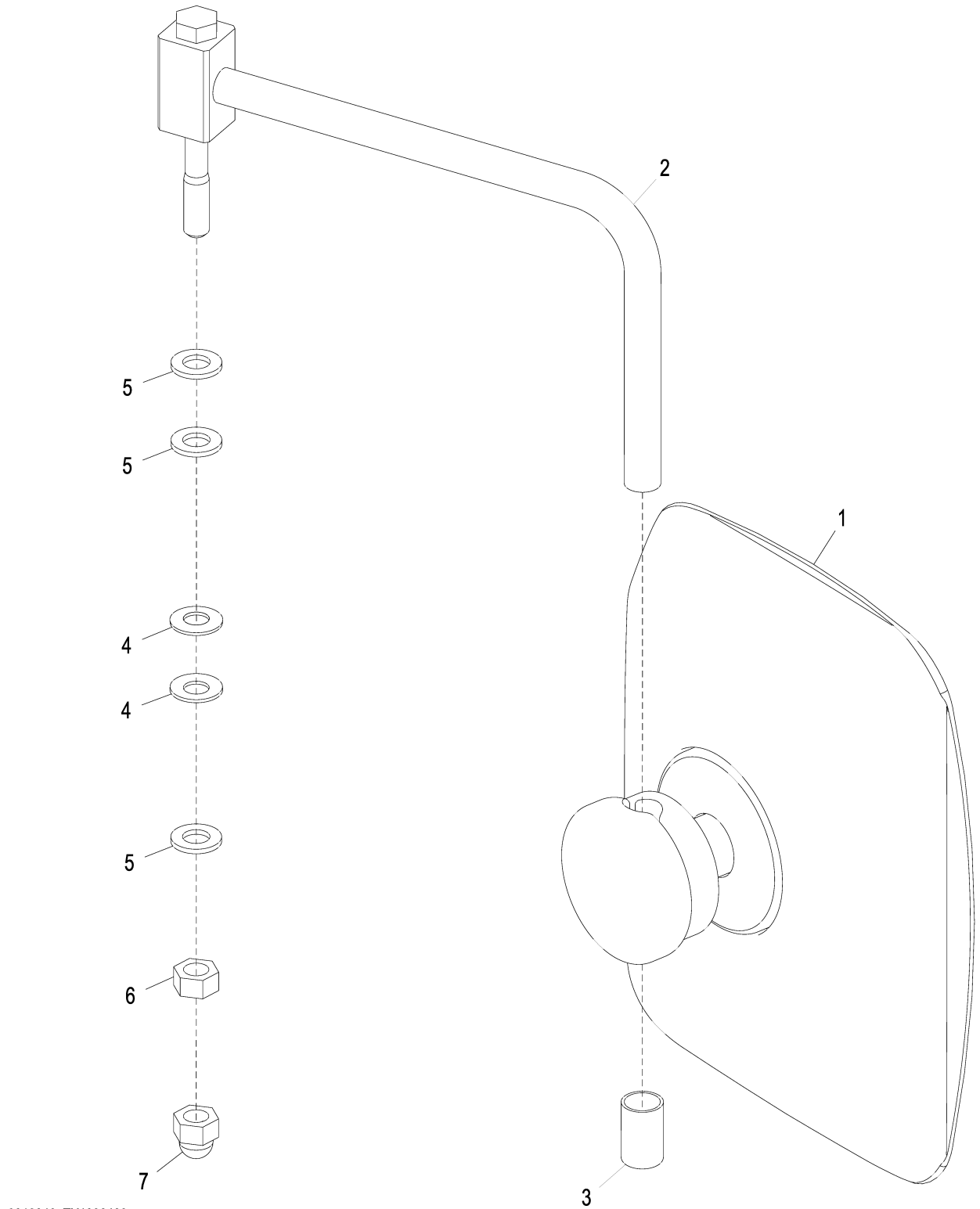

9318348_TX1086468

Item	*Nº peça*	*Descrição*	*Qtde*	*Nº série*	*Notas*
1	4675257	Espelho	1		
2	8103785	Apoio	1		SUB FOR FF100378
3	4642023	Tampa	1		
4	4172172	Arruela	2		
5	24M7047	Arruela	3		13 X 24 X 2.500 mm, SUB FOR J253112
6	14M7275	Porca	1		M12, SUB FOR J231212
7	4449509	Tampa	1		

Horn
Klaxon
Buzina
Bocina

9309546_TX1085415 A.1

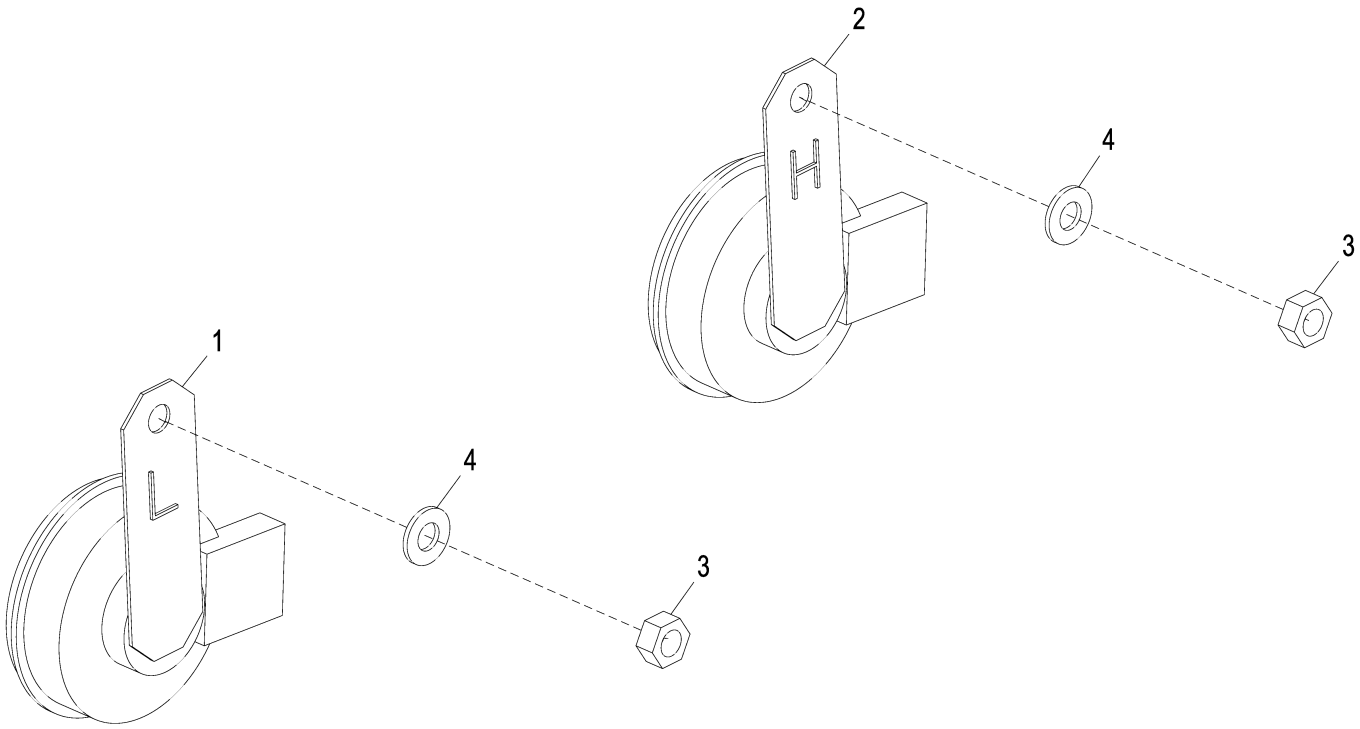

9309546_TX1085415

Item	*Nº peça*	*Descrição*	*Qtde*	*Nº série*	*Notas*
1	4703329	Buzina	1		
2	4703330	Buzina	1		
3	14M7273	Porca	2		M8, SUB FOR J950008
4	24M7055	Arruela	2		8.400 X 16 X 1.600 mm, SUB FOR A590108

Travel Alarm
Alarme de déplacement
Alarme de Deslocamento
Alarma de propulsión

TX1102871 A.1

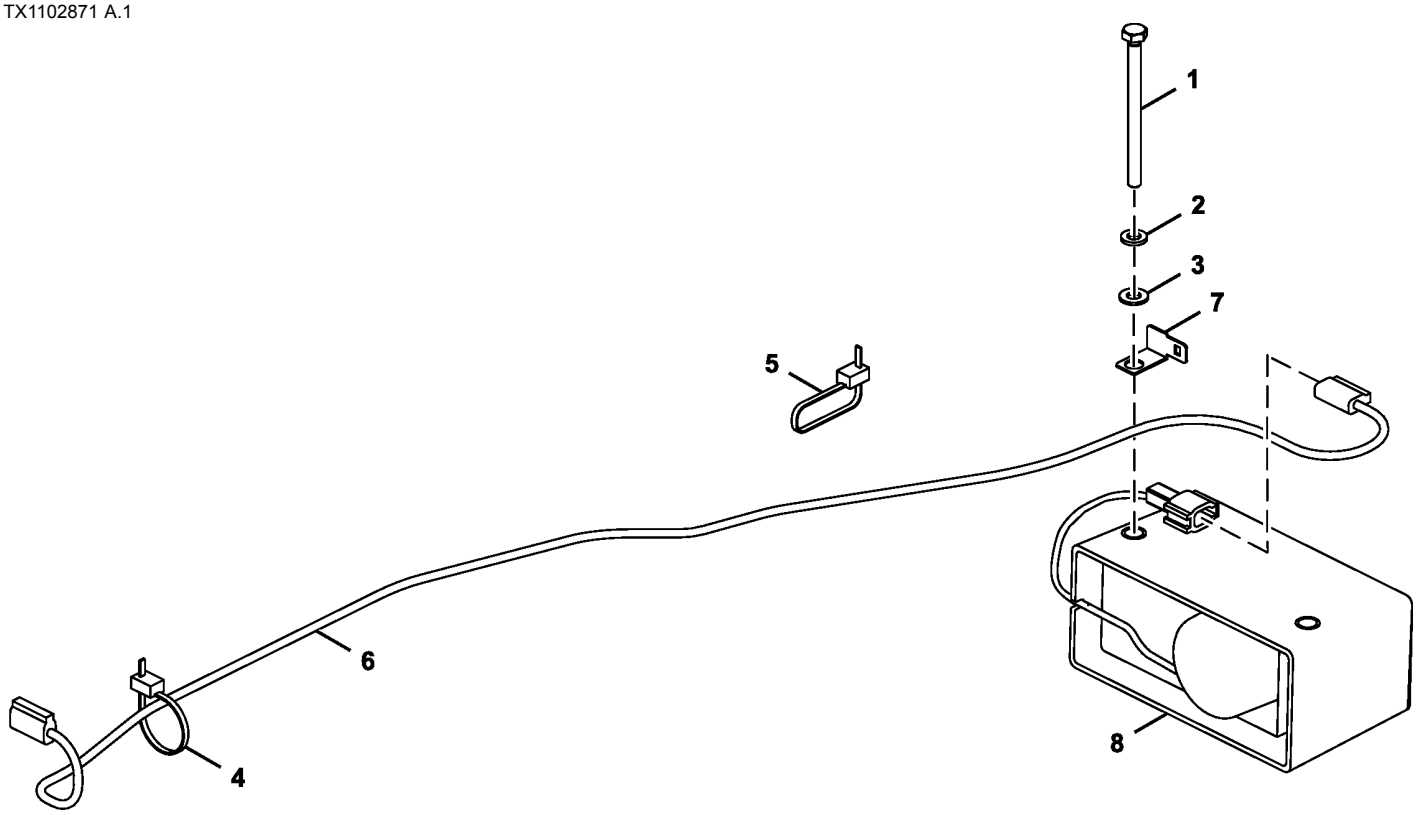

TX1102871

Item	*Nº peça*	*Descrição*	*Qtde*	*Nº série*	*Notas*
1	19M7296	Parafuso sextavado	2		M8 X 100, SUB FOR J900800
2	12M7065	Arruela de pressão	2		8 mm, SUB FOR A590908
3	24M7055	Arruela	2		8.400 X 16 X 1.600 mm, SUB FOR A590108
4	H77698	Cinta	1		SUB FOR 4055311
5	DH400240	Cinta	4		
6	3090079	Chicote	1		
7	4418301	Apoio	1		
8	AT301074	SiStema de alarme	1		SUB FOR AT331020

Travel Motion Alarm Switch
Interrupteur d'alarme de déplacement
Interruptor do Alarme do Movimento de Deslocamento
Interruptor de alarma de movimiento de propulsión

TX1103827 A.1

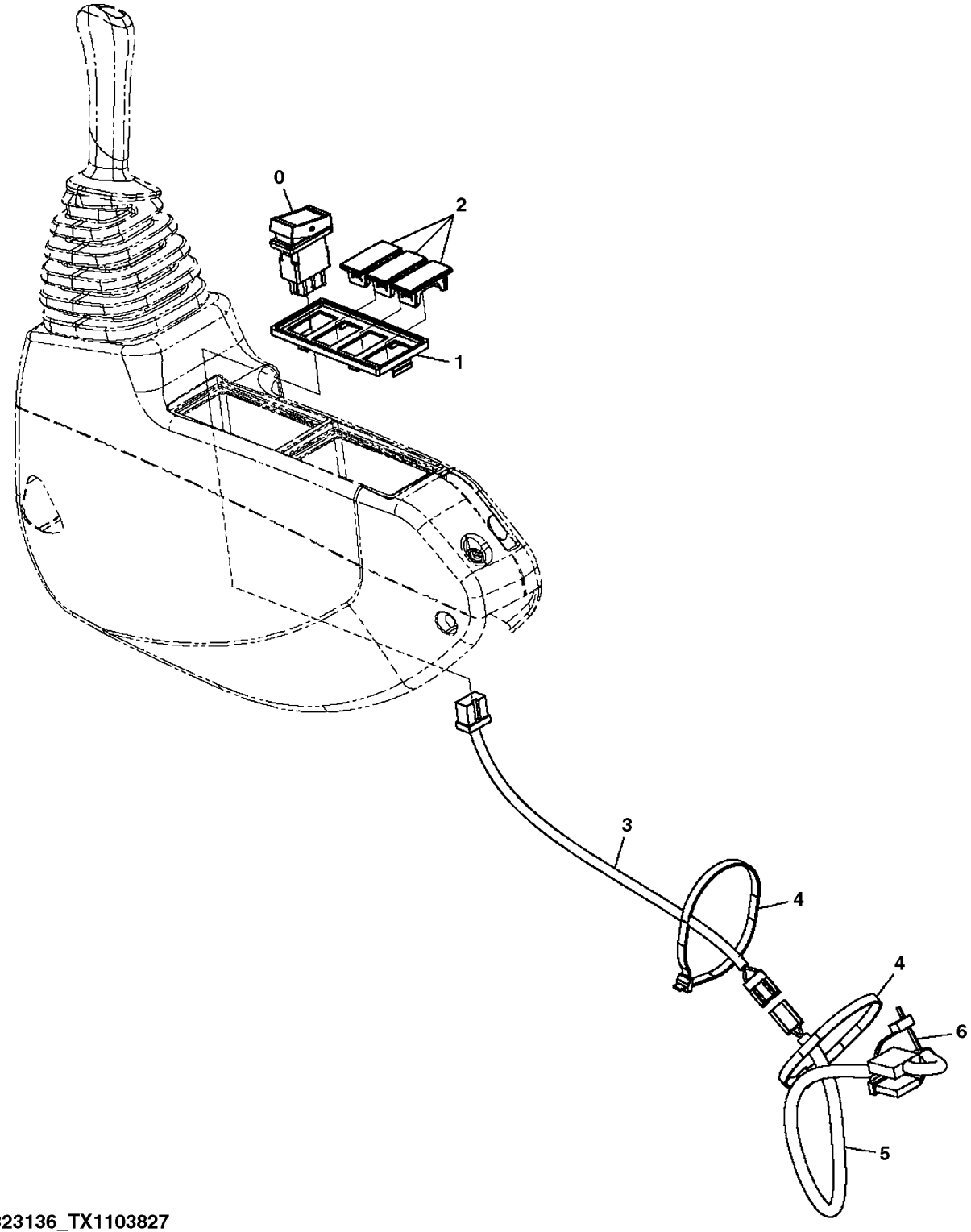

DC9323136_TX1103827

Item	*Nº peça*	*Descrição*	*Qtde*	*Nº série*	*Notas*
0	4651296	Interruptor	1		Interruptor do Alarme de Deslocamento
1	2058776	Caixa	1		
2	3121182	Tampa	3		
3	4651869	Chicote	1		Alarme de Deslocamento
4	H77698	Cinta	2		SUB FOR 4121859
5	FYA00004570	Chicote	1		Conector do Interruptor Opcional
6	H77698	Cinta	1		SUB FOR 4055312

Rear Camera Components
Composants de caméra arrière
Componentes da Câmera Traseira
Componentes de cámara trasera

TX1114599 A.1

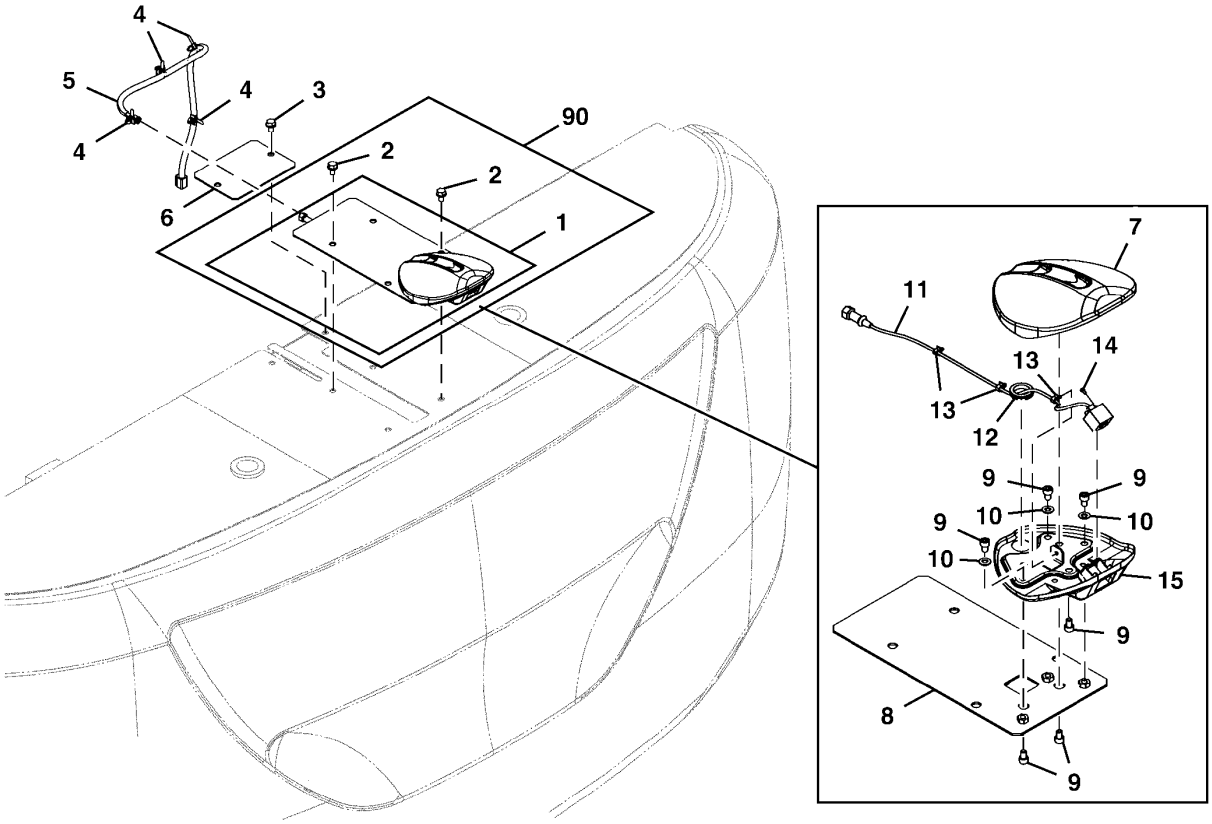

TX1114599

Item	*Nº peça*	*Descrição*	*Qtde*	*Nº série*	*Notas*
1	9315741	câmera de tv	1		
2	19M7938	Parafuso sextavado	4		M10 X 20, SUB FOR J901020, J271020 NLA
	24M7346	Arruela	4		11 X 20 X 2 mm, SUB FOR J222010
3	19M7938	Parafuso sextavado	2		M10 X 20, J271020 NLA, SUB FOR J901020
	24M7346	Arruela	2		11 X 20 X 2 mm, SUB FOR J222010
4	4254600	Presilha	4		
5	4712344	Chicote	1		Câmera para Chicote da Máquina
6	4701415	Capa	1		
7	FYA40002913	Capa	1		
8	FYA40004570	Apoio	1		
9	19M9121	Parafuso	6		M8 X 12, SUB FOR J780812
10	24M7055	Arruela	3		8.400 X 16 X 1.600 mm, SUB FOR A590108
11	FYA00005619	câmera de tv	1		SUB FOR 4703323
12	4299864	Passa-fio	1		
13	4218657	Presilha	3		
14	FYA00007846	Parafuso	2		
15	FYA40004445	Capa	1		7058982 NLA, ALSO ORDER FYA00005619 AND (2) FYA00007846
90	**AT387779**	**Kit - instalação de campo**	**1**		**Pacotes de Produto**

MP3 Player Wiring Harness
Faisceau de lecteur MP3
Chicote Elétrico do Reprodutor de MP3
Grupo de cables de reproductor de MP3

TX1119348 A.1

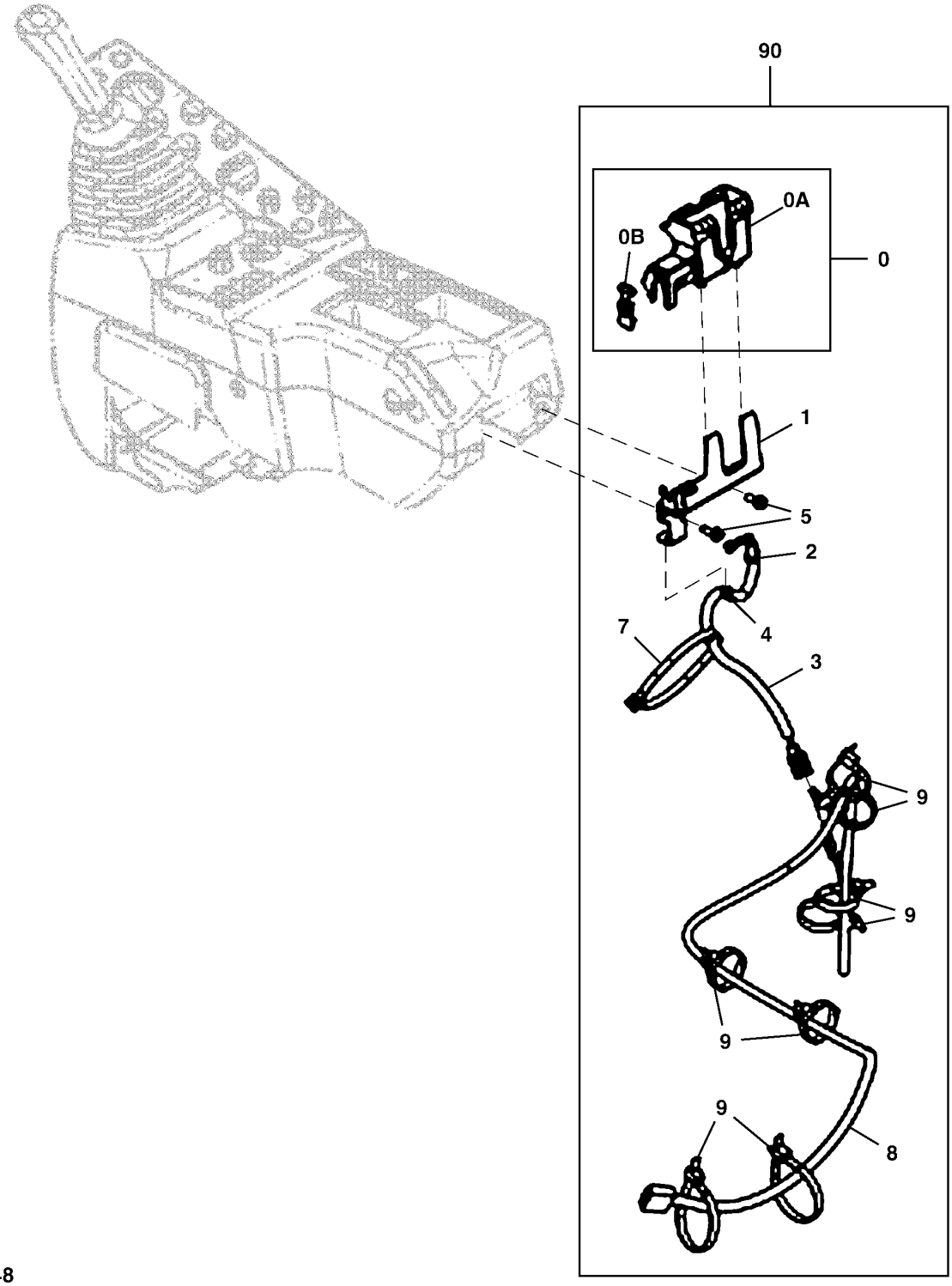

TX1119348

Item	*Nº peça*	*Descrição*	*Qtde*	*Nº série*	*Notas*
0	FYA40005509	Caixa	1		NLA, ORDER FYA00008594 AND FYA00008595
0A	FYA00008595	Caixa	1		
0B	FYA00008594	Capa	1		
1	FYA00008596	Apoio	1		
2	4165068	Passa-fio	1		
3	FYA00008476	Chicote	1		Áudio Auxiliar
4	H77698	Cinta	1		SUB FOR 4300351
5	.....	Parafuso	2		J460620 NLA; ORDER 12M7006, 21M7267, AND 24M7293
	12M7006	Arruela de pressão	2		6 mm
	21M7267	Parafuso	2		M6 X 20
	24M7293	Arruela	2		6.500 X 13 X 1.600 mm
7	4121859	Presilha	1		
8	FYA00008477	Chicote	1		Interface de Áudio Auxiliar
9	4055312	Presilha	8		
90	**ETN93549**	**Kit - instalação de campo**	**1**		**Pacotes de Produto**

Hydraulic Pump Mounting
Montage de pompe hydraulique
Montagem da Bomba Hidráulica
Montaje de bomba hidráulica

TX1095297 B.1

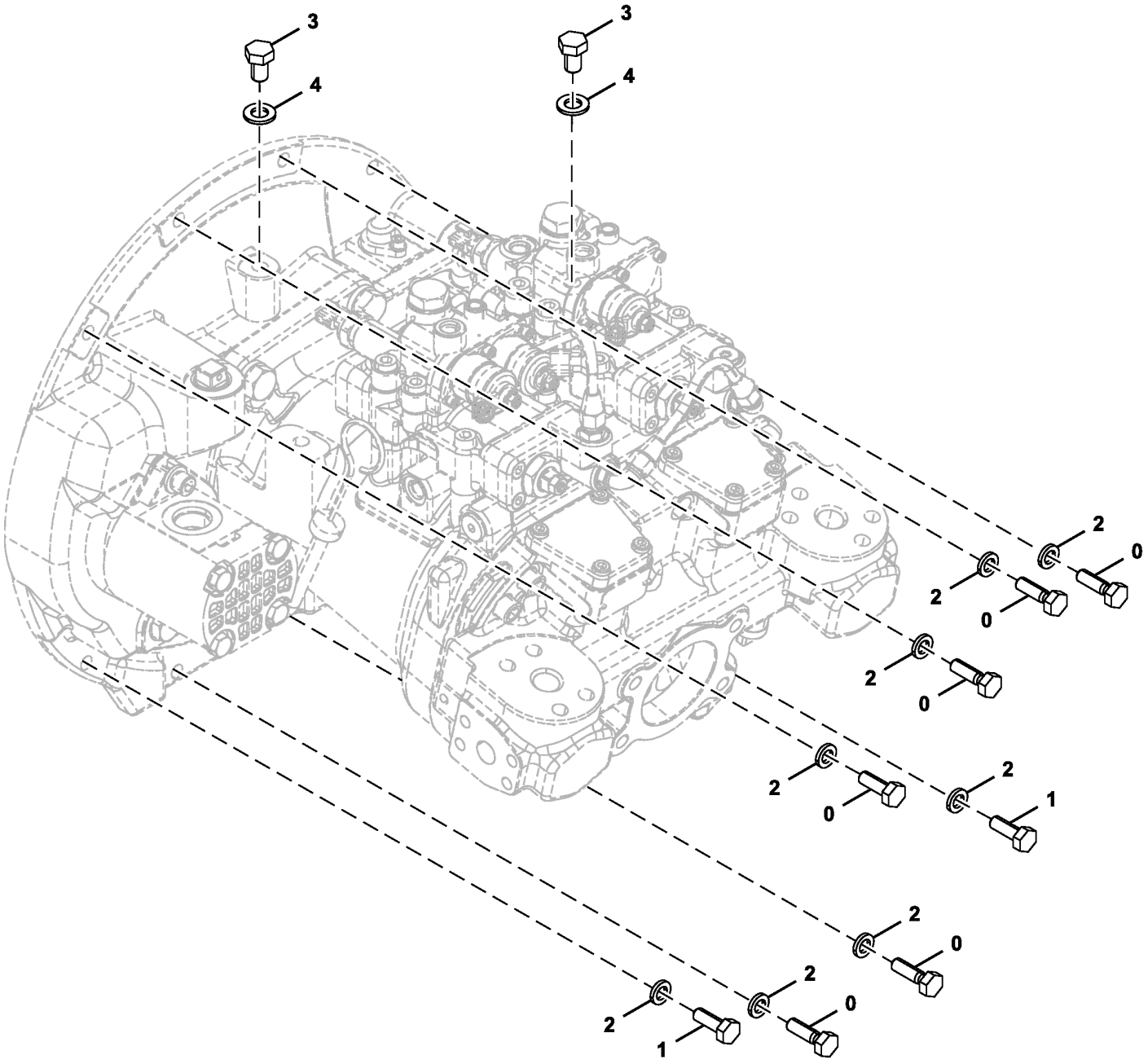

TX1095297

Item	*Nº peça*	*Descrição*	*Qtde*	*Nº série*	*Notas*
0	19M7550	Parafuso sextavado	6		M10 X 35, SUB FOR J921035
1	19M7662	Parafuso sextavado	2		M10 X 30, SUB FOR J921030
2	12M7066	Arruela de pressão	8		10 mm, SUB FOR A590910
3	19M8017	Parafuso sextavado	3		M12 X 20, SUB FOR J901220
4	24M7047	Arruela	3		13 X 24 X 2.500 mm, SUB FOR A590112

Hydraulic Pump Components
Composants de pompe hydraulique
Componentes da Bomba Hidráulica
Componentes de bomba hidráulica

TX1109646 C.1

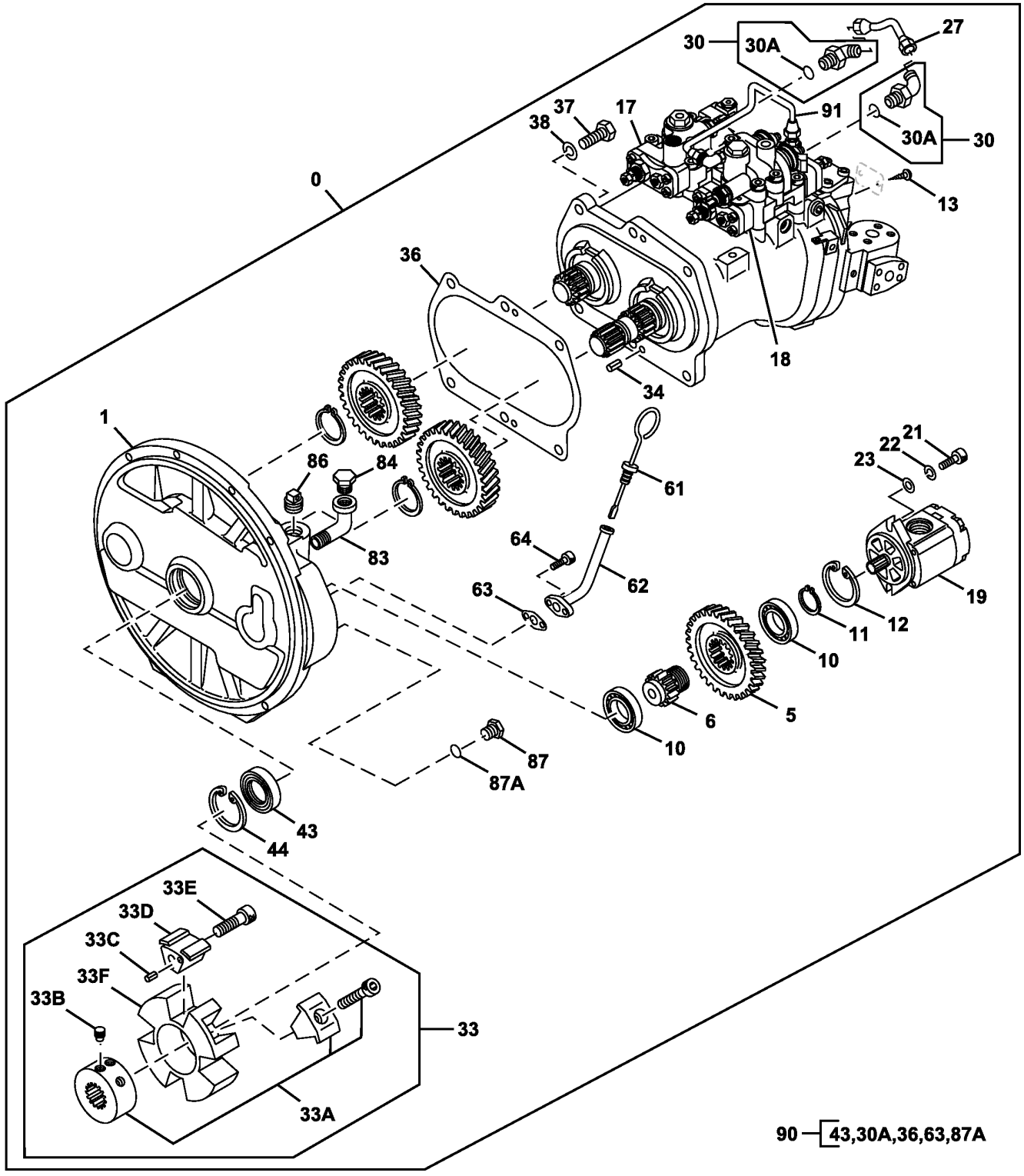

TX1109646

Item	*Nº peça*	*Descrição*	*Qtde*	*Nº série*	*Notas*
0	FYB60000191	Bombahidráulica	1		Componentes Adicionais em Página Separada
	PG203770	Bombahidráulica remanufat.	1		REMAN FOR FYB60000191, Componentes Adicionais em Página Separada, Não Inclui o Engate
1	1033158	Carcaça	1		
5	3063840	EngrEnagem	1		SUB FOR AT202414 OR 4099290
6	3055594	Eixo	1		SUB FOR AT202412
10	6008X	Rolamento de esfeRas	2		SUB FOR 958740 OR JD8514
11	962002	Anel de pressão	1		SUB FOR TH100483
12	991725	Anel de pressão	1		
13	37H99	Parafuso	2		0.100" X 1/4", SUB FOR M492564
17	FYB60000899	ReguladoR	1		Componentes em Página Separada
18	FYB60000900	ReguladoR	1		Componentes em Página Separada
19	9218005	Bomba	1		Componentes em Página Separada
21	19M8337	Parafuso	2		M10 X 30, SUB FOR M341030
22	12M7135	Arruela de pressão	2		10 mm, SUB FOR 984054
23	4114402	Arruela	2		SUB FOR TH102181
27	4631943	Tubulação	1		
30	4293950	Conexão	2		SUB FOR AT160584
30A	957366	Anel o	1		
33	4716846	Engate	1		
33A	FYB00000331	Cubo	1		
33B	4702173	Parafuso de fenda	2		SUB FOR 4334899, ALSO ORDER 4716583
33C	34M7117	Pino elástico	4		5 X 10 mm, SUB FOR 4101345 OR TH4101345
33D	4682268	Inserto	4		
33E	4183168	Parafuso sextavado	4		
33F	4682266	Engate	1		
34	34M7061	Pino elástico	2		8 X 20 mm, SUB FOR 4099290
36	8058352	Junta	1		
37	19M7489	Parafuso sextavado	6		M16 X 45, SUB FOR J901645 OR TH101724
38	12H294	Arruela de pressão	6		5/8", SUB FOR A590916
43	4310055	Vedação	1		SUB FOR AT202443
44	991725	Anel de pressão	1		
61	4438059	Vareta de niVel	1		SUB FOR TH4438059
62	9743977	Tubo vareTa de nível	1		SUB FOR AT214406
63	9742779	Junta	1		SUB FOR AT214401
64	19M7647	Parafuso	2		M8 X 16, SUB FOR AT217709 OR M340816
83	15H621	Conexão em ângulo	1		3/4", SUB FOR 94-0649
84	4645330	Plugue	1		
86	4234782	Plugue	1		SUB FOR AT200990
87	15M7036	Tampão de dreno	1		SUB FOR TH101813 OR 4092534
87A	4622346	Anel o	1		SUB FOR 4509180
90	4451036	Kit retentor	1		SUB FOR TH4451036
91	4629372	Tubulação	1		

Hydraulic Pump Rotating Group
Groupe de rotation de pompe hydraulique
Grupo Rotativo da Bomba Hidráulica
Grupo giratorio de bomba hidráulica

TX1086806 C.1

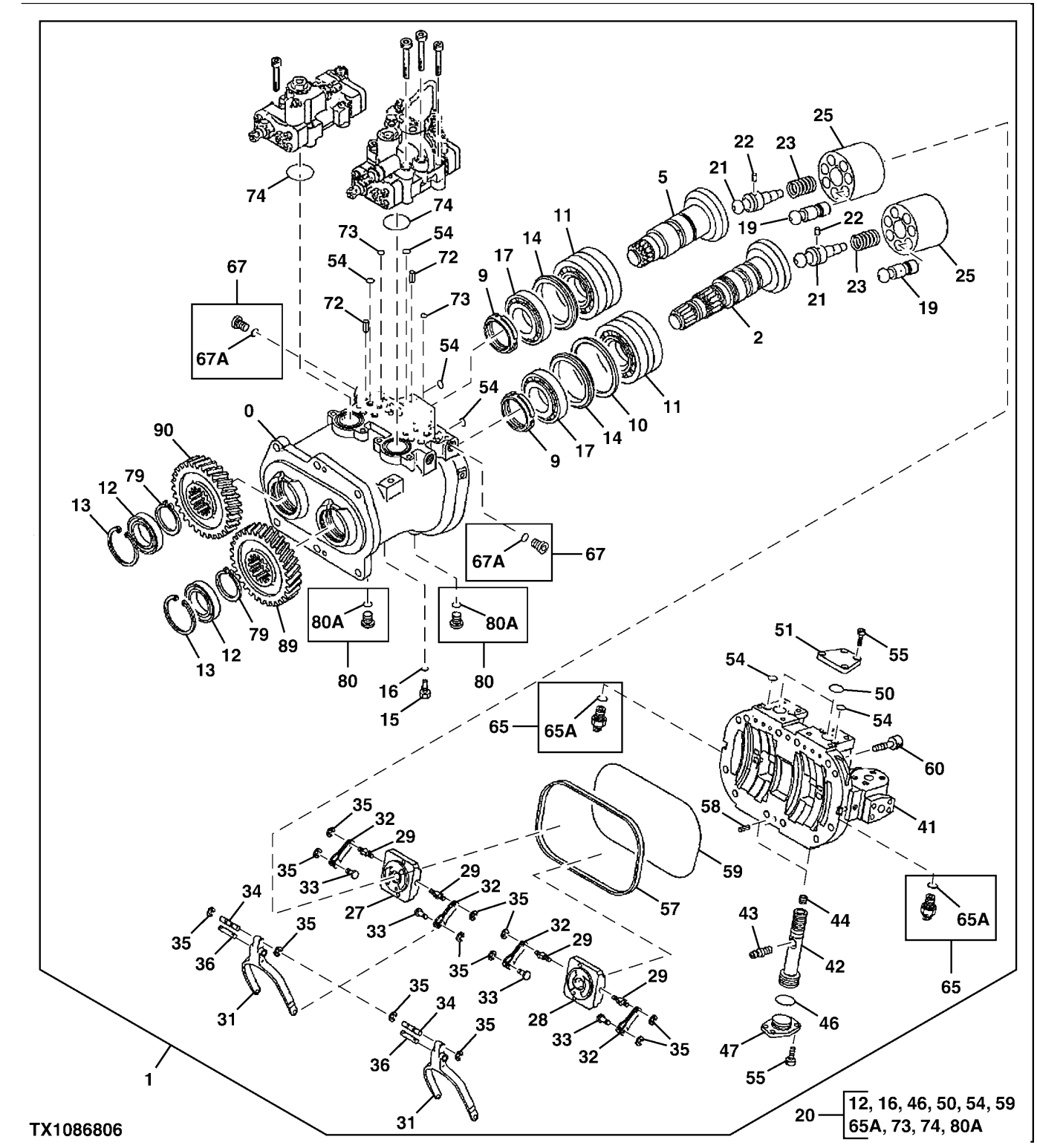

Item	*Nº peça*	*Descrição*	*Qtde*	*Nº série*	*Notas*
0	1032319	Carcaça	1		
1	FYB60000191	Bombahidráulica	1		Componentes Adicionais em Página Separada
2	2058908	Disco	1		SUB FOR 2054392
5	2052080	Prato condutor	1		
9	4178173	Porca	2		M60
10	4330054	Arruela de encosto	1		SUB FOR 4338907
11	4410050	Rolamento autocompensadoR	2		
12	T225266	Vedação	2		SUB FOR 4333170
13	4116290	Anel de pressão	2		
14	4339171	Anel	2		
15	4233165	Conexão	1		
16	957366	Anel o	1		
17	4622945	Rolamento autocompensadoR	2		
19	8050658	Pistão	14		
20	4451039	Kit retentor	1		
21	4337035	Eixo	2		
22	4198956	Pino fixador	2		
23	4179181	Mola de compressão	2		
25	2052956	RotoR	2		
27	2052073	VálVula	1		
28	2052067	VálVula	1		
29	4179179	Pino de centragem	4		
31	3104058	Ligação	2		
32	9724756	Alavanca	4		
33	4179177	Pino de centragem	4		6 X 9.500 mm (0.236" X 0.374")
34	4179176	Pino de centragem	2		6 X 44 mm (0.236" X 1.732")
35	CH17951	Anel	12		SUB FOR 4146370
36	4200227	Pino de centragem	2		
41	1032517	Cabeçote	1		
42	3069541	Pistão	2		
43	4338053	Pino	2		
44	4337812	Parafuso de fenda	2		
46	4355085	Anel o	2		
47	4338060	Limitador	2		
50	4355083	Anel o	2		
51	4338061	Capa	2		
54	CH11560	Junta de vedação	20		SUB FOR 4180349
55	19M8439	Parafuso	16		M8 X 25, SUB FOR M340825
57	3070581	Junta de vedação	1		
58	34M7061	Pino elástico	2		8 X 20 mm, SUB FOR 4099290
59	4342840	Anel o	1		
60	19M8341	Parafuso	12		M12 X 45, SUB FOR M341245
65	4703324	SenSor	2		
65A	4365826	Anel o	1		
67	9134110	Conexão	2		
67A	957366	Anel o	1		
72	34M3845	Pino elástico	4		4 X 10 mm, SUB FOR 4515041
73	4343074	Anel o	4		
74	4348665	Anel o	2		
79	AT152406	Anel de pressão	2		SUB FOR 4274552
80	9134111	Conexão	2		
80A	4622346	Anel o	1		SUB FOR 4509180
89	3100993	EngrEnagem	1		
90	3100994	EngrEnagem	1		

Hydraulic Pump Regulator 1
Régulateur de pompe hydraulique 1
Regulador da Bomba Hidráulica 1
Regulador 1 de bomba hidráulica

TX1107707 C.1

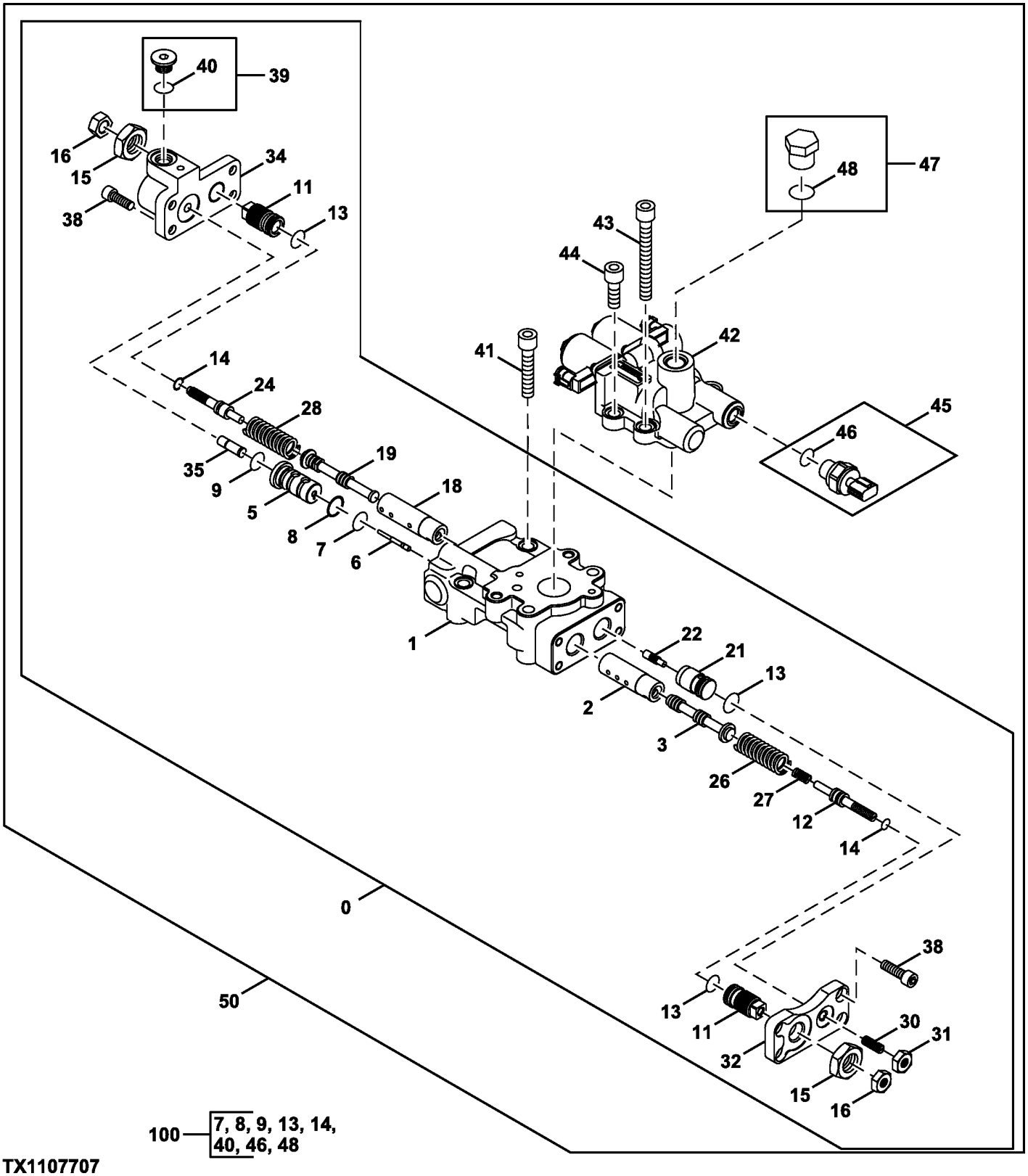

TX1107707

Item	*Nº peça*	*Descrição*	*Qtde*	*Nº série*	*Notas*
0	.....	ReguladoR	1		NLA
1	.....	ReguladoR	1		1036880 NLA
2	4179155	Luva	1		
3	4179156	Carretel	1		
4	9323872	VálVula solenóide	1		
4A	4153534	Anel o	1		
4B	TH102560	Anel o	2		SUB FOR 4150302
4C	4153087	Anel o	1		
5	4375722	Cilindro	1		
6	4360590	Pistão	1		
7	TH102560	Anel o	1		SUB FOR 4150302
8	4085607	Anel de apoio	1		
9	4297380	Anel o	1		
11	4179161	Limitador	2		
12	4368619	Limitador	1		SUB FOR 4150302
13	4342843	Anel o	3		
14	4342841	Anel o	2		
15	4068898	Porca	2		
16	14M7273	Porca	2		M8, SUB FOR M500807
18	4346522	Luva	1		
19	4346521	Carretel de válvula	1		
21	4451498	Pistão	1		
22	4179171	Pistão	1		
24	4347107	Limitador	1		
26	4616531	Mola de compressão	1		
27	4616533	Mola de compressão	1		
28	4350928	Mola de compressão	1		
30	22M7098	Parafuso de fenda	1		M10 X 25, SUB FOR 4265964
31	14M7274	Porca	1		M10, SUB FOR J950010
32	4433327	Capa	1		
34	3107927	Capa	1		
35	4653849	Pistão	1		
38	19M8446	Parafuso	8		M8 X 20, SUB FOR M340820
39	9134110	Conexão	1		
40	957366	Anel o	1		
41	19M8339	Parafuso	2		M10 X 55, SUB FOR M341056
43	19M8574	Parafuso	2		M10 X 85, SUB FOR M341090
44	19M8337	Parafuso	2		M10 X 30, SUB FOR M341030
45	4436536	SenSor	1		
46	4153095	Anel o	1		
47	4174541	Conexão	1		
48	4506418	Anel o	1		
50	FYB60000899	ReguladoR	1		
100	4455733	Kit retentor	1		

Hydraulic Pump Regulator 2
Régulateur de pompe hydraulique 2
Regulador da Bomba Hidráulica 2
Regulador de bomba hidráulica 2

TX1107712 F.1

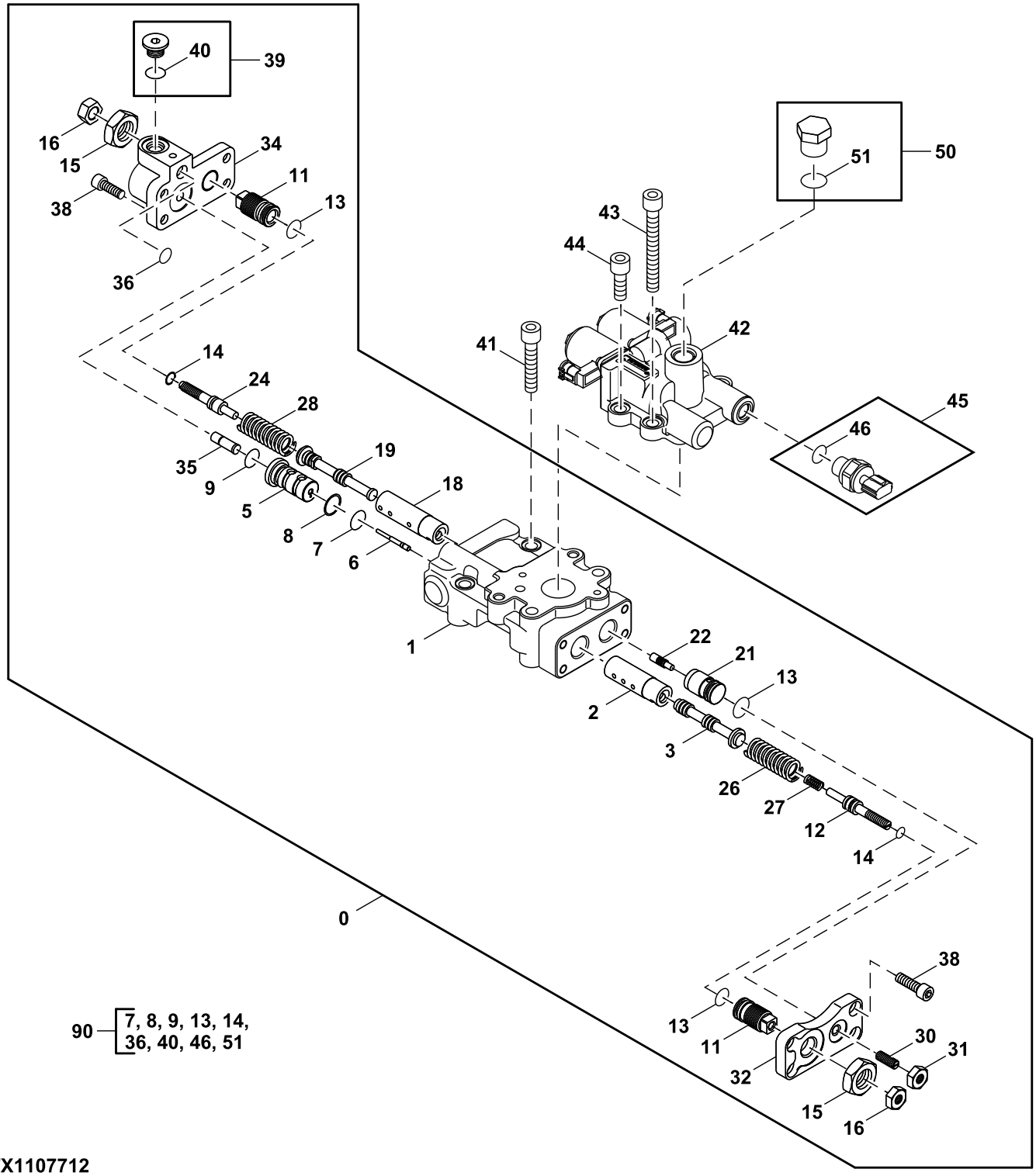

TX1107712

Item	*Nº peça*	*Descrição*	*Qtde*	*Nº série*	*Notas*
0	.....	ReguladoR	1		NLA
1	1036883	Caixa	1		

2	4179155	Luva	1	
3	4179156	Carretel	1	
5	4375722	Cilindro	1	
6	4360590	Pistão	1	
7	TH102560	Anel o	1	SUB FOR 4150302
8	4085607	Anel de apoio	1	
9	4297380	Anel o	1	
11	4179161	Limitador	2	
12	4368619	Limitador	1	SUB FOR 4179162
13	4342843	Anel o	3	
14	4342841	Anel o	2	
15	4068898	Porca	2	
16	14M7273	Porca	2	M8, SUB FOR M500807
18	4346522	Luva	1	
19	4346521	Carretel de válvula	1	
21	4451498	Pistão	1	
22	4179171	Pistão	1	
24	4347107	Limitador	1	
26	4616531	Mola de compressão	1	
27	4616533	Mola de compressão	1	
28	4350928	Mola de compressão	1	
30	22M7098	Parafuso de fenda	1	M10 X 25, SUB FOR 4265964
31	14M7274	Porca	1	M10, SUB FOR J950010
32	4433327	Capa	1	
34	3117719	Capa	1	
35	4653849	Pistão	1	
36	4180349	Junta de vedação	1	
38	19M8446	Parafuso	8	M8 X 20, SUB FOR M340820
39	9134110	Conexão	1	
40	957366	Anel o	1	
41	19M8339	Parafuso	2	M10 X 55, SUB FOR M341056
42	9312792	VálVula solenóide	1	
43	19M8574	Parafuso	2	M10 X 85, SUB FOR M341090
44	19M8337	Parafuso	2	M10 X 30, SUB FOR M341030
45	4436536	SenSor	1	
46	4153095	Anel o	1	
50	4174541	Conexão	1	
51	4506418	Anel o	1	
60	FYB60000900	ReguladoR	1	
90	FYB00000330	Kit retentor	1	

Pilot Pump Components
Pompe pilote composants
Componentes da Bomba do Piloto
Bomba de circuito piloto componentes

TX1085703 A.1

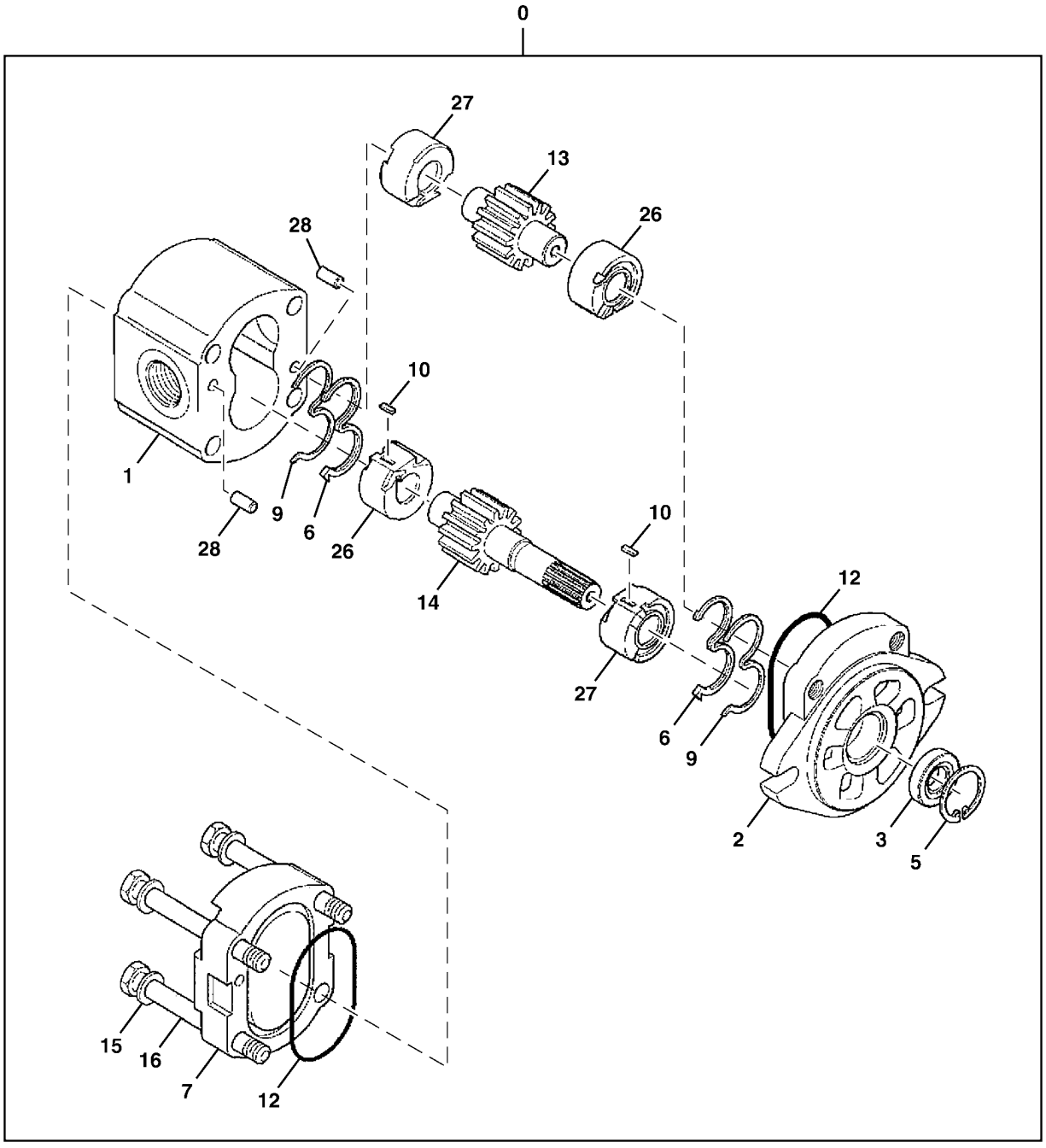

TX1085703

Item	*Nº peça*	*Descrição*	*Qtde*	*Nº série*	*Notas*
0	9218005	Bomba	1		
1	.....	Carcaça	1		NLA
2	.....	Flange	1		2050209 NLA
3	3097272	Vedação	1		
5	40M1855	Anel de pressão	1		SUB FOR 447068
6	3095748	Vedação	2		SUB FOR 1031045
7	.....	Capa	1		4605732 NLA
9	4487250	Anel	2		
10	4484119	Chave	2		
12	4488720	Anel o	2		
13	.....	EngrEnagem	1		NLA
14	.....	EngrEnagem	1		NLA
15	4605742	Arruela	4		
16	4605670	Parafuso	4		
26	.....	Bucha	2		NLA
27	.....	Bucha	2		NLA
28	J400613	Pino de centragem	4		SUB FOR 400613
50	4487340	Kit retentor	1		

Control Valve Mounting Brackets
Supports de montage de distributeur
Suportes de Montagem da Válvula de Controle
Escuadras de montaje de la válvula de control

TX1103924 A.1

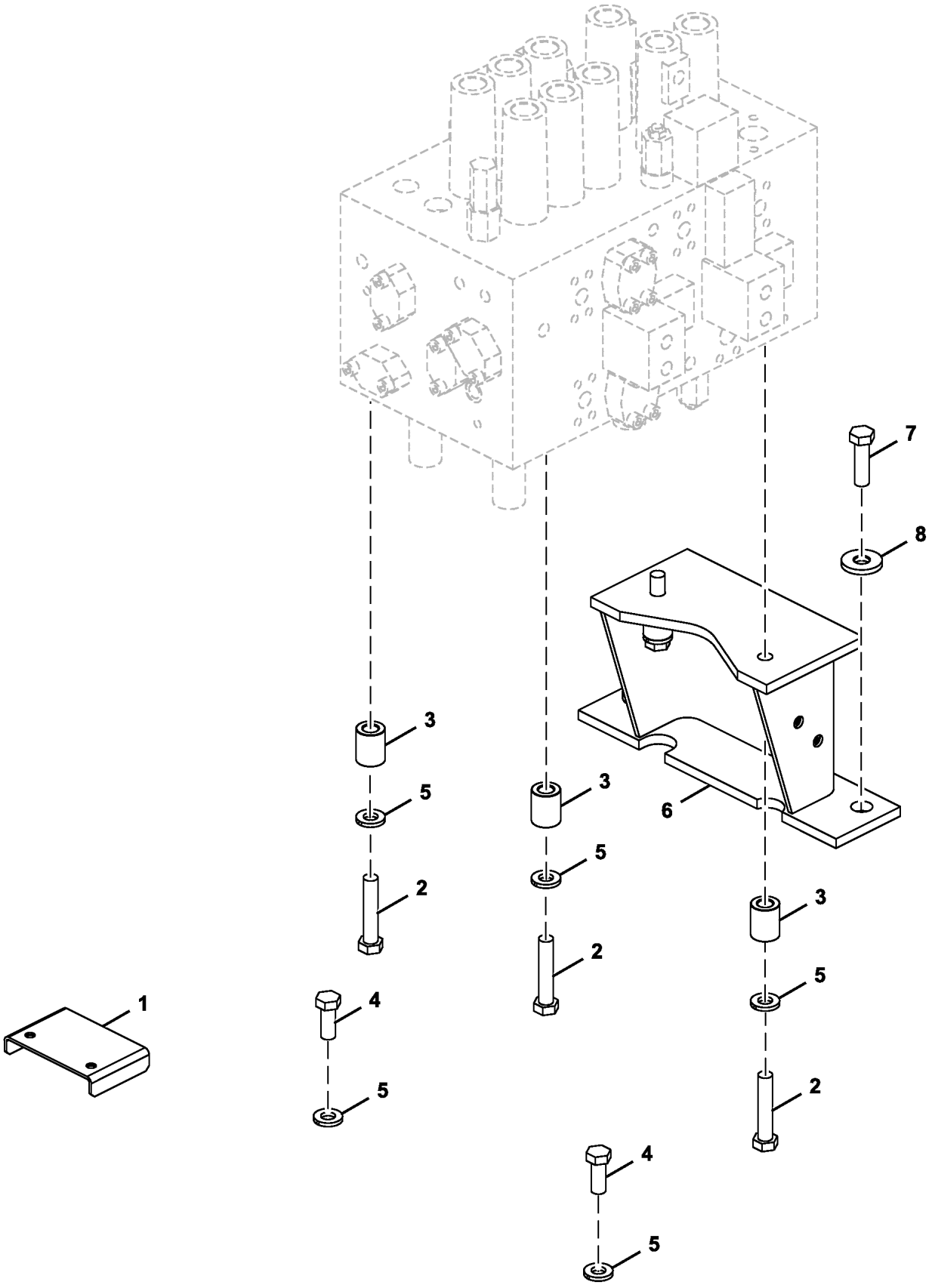

TX1103924

Item	*Nº peça*	*Descrição*	*Qtde*	*Nº série*	*Notas*
1	7060229	Apoio	1		
2	19M7720	Parafuso sextavado	4		M16 X 80, SUB FOR J921680
3	4646320	Espaçador	4		
4	19M7488	Parafuso sextavado	2		M16 X 40, SUB FOR J921640
5	24M7338	Arruela	6		17 X 30 X 3 mm, SUB FOR J222016
6	8124553	Apoio	1		
7	19M8295	Parafuso sextavado	2		M16 X 55, SUB FOR J921655
8	4650338	Arruela	2		

Control Valve Body and Spools (4 Spool Side)
Corps et tiroirs de distributeur (côté à 4 tiroirs)
Corpo e Carretéis da Válvula de Controle (Lado de 4 Carretéis)
Cuerpo y carretes de válvula de control (lado de 4 carretes)

TX1095489 A.1

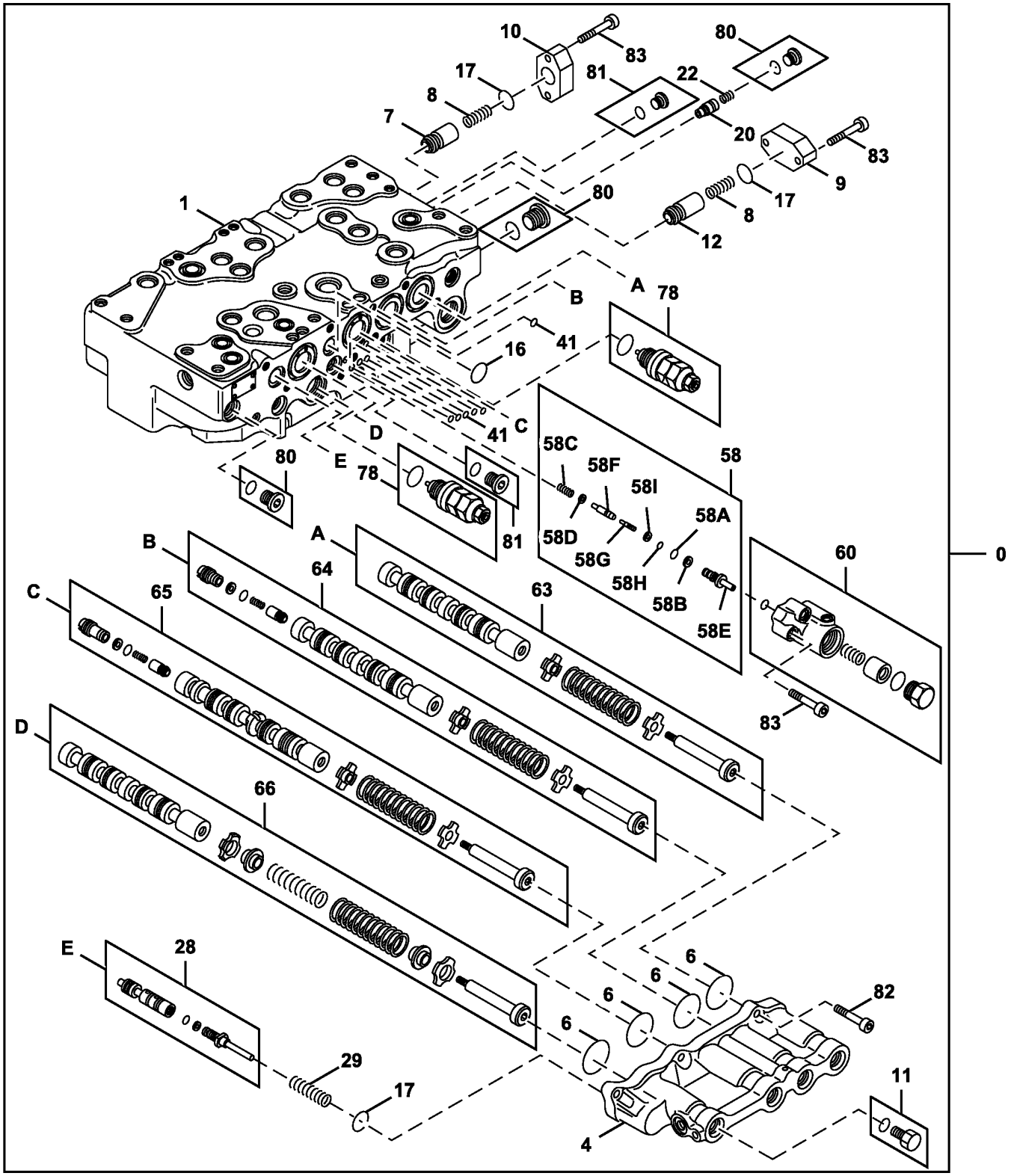

TX1095489

Item	Nº peça	Descrição	Qtde	Nº série	Notas
0	4723168	VálVula	1		Componentes Adicionais Listados em Outra Página
1	.....	Carcaça	1		NSEP
4	0976702	Tampa	1		
6	A811045R	Anel o	4		SUB FOR A811045
7	0668111	Cone de válvula	1		
8	0668112	Mola	2		
9	0791601	Flange	1		
10	0792001	Flange	1		
11	0309731	Tampão	1		
12	0792002	Cone de válvula	1		
16	0976602	Anel o	1		SUB FOR 0792003 AND 4S00734
17	CH17886	Junta de vedação	3		SUB FOR 4226446
20	0792005	Cone de válvula	1		
22	0668007	Mola	1		
28	.....	Carretel de válvula	1		NSEP
29	0791914	Mola	1		
41	4506406	Anel o	6		
58	0791818	VálVula	1		
58A	CH10571	Junta de vedação	1		SUB FOR 933226
58B	0332924	Anel de apoio	1		
58C	0791808	Mola	1		
58D	0791809	Assento de válvula	1		
58E	0791818	VálVula	1		SUB FOR 0791810
58F	0791818	VálVula	1		SUB FOR 0791811
58G	.....	Carretel de válvula	1		
58H	CH11560	Junta de vedação	1		SUB FOR 4140436
58I	4105067	Anel de apoio	1		
60	0976704	Carcaça	1		
63	.....	Carretel de válvula	1		
64	.....	Carretel de válvula	1		
65	.....	Carretel de válvula	1		
66	.....	Carretel de válvula	1		
78	4358914	VálVula de alíVio de press.	2		
80	0695007	Tampão	3		
81	0689405	Tampão	2		
82	19M8337	Parafuso	6		M10 X 30, SUB FOR M341028
83	0413909	Parafuso	7		

Control Valve End Caps (4 Spool Side)
Couvercles d'extrémité de distributeur (côté à 4 tiroirs)
Tampas de Extremidade da Válvula de Controle (Lado de 4 Carretéis)
Tapas terminales de válvula de control (lado de 4 carretes)

TX1095501 B.1

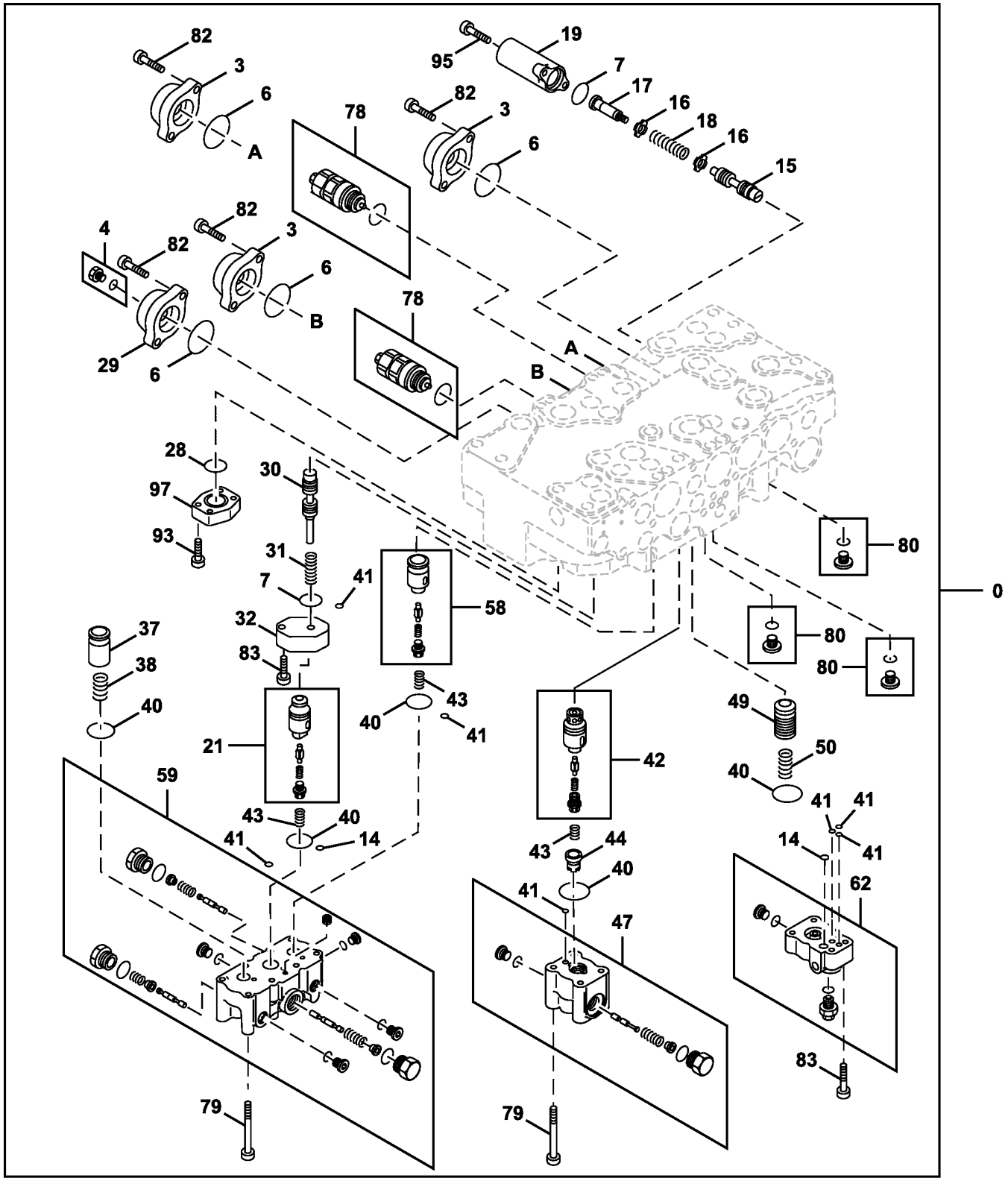

TX1095501

Item	*Nº peça*	*Descrição*	*Qtde*	*Nº série*	*Notas*
0	4723168	VálVula	1		Componentes Adicionais Listados em Outra Página
3	0791801	Tampa	3		
4	0309731	Tampão	1		
6	A811045R	Anel o	4		SUB FOR A811045
7	CH17886	Junta de vedação	2		SUB FOR 4226446
14	CH17167	Anel o	2		SUB FOR 4506320
15	.....	Carretel de válvula	1		
16	0332904	RetentoR	2		
17	0735807	Carretel	1		
18	0791902	Mola	1		
19	0791803	Tampa	1		
21	0977201	Cone de válvula	1		
28	0224422	Anel o	1		
29	0791816	Tampa	1		
30	.....	Carretel de válvula	1		
31	0976809	Mola	1		
32	0791702	Flange	1		
37	0791603	Cone de válvula	1		
38	0791604	Mola	1		
40	985098	Anel o	5		
41	4506406	Anel o	6		
42	0977203	Cone de válvula	1		
43	0791606	Mola	3		
44	0791607	Espaçador	1		
47	0977206	Carcaça	1		
49	0791619	Cone de válvula	1		
50	0791620	Mola	1		
58	0976805	Cone de válvula	1		
59	1120802	Carcaça	1		
62	0976807	Carcaça	1		
78	4372039	VálVula de alíVio de press.	2		
79	M341075	Parafuso	12		
80	0695007	Tampão	3		
82	19M8337	Parafuso	8		M10 X 30, SUB FOR M341028
83	19M8338	Parafuso	6		M10 X 40, SUB FOR M341040
93	19M8447	Parafuso	4		M10 X 35, SUB FOR 0413619
95	0455002	Parafuso	2		
97	0413712	Tampa	1		

Control Valve Body and Spools (5 Spool Side)
Corps et tiroirs de distributeur (côté à 5 tiroirs)
Corpo e Carretéis da Válvula de Controle (Lado de 5 Carretéis)
Cuerpo y carretes de válvula de control (lado de 5 carretes)

TX1095504 A.1

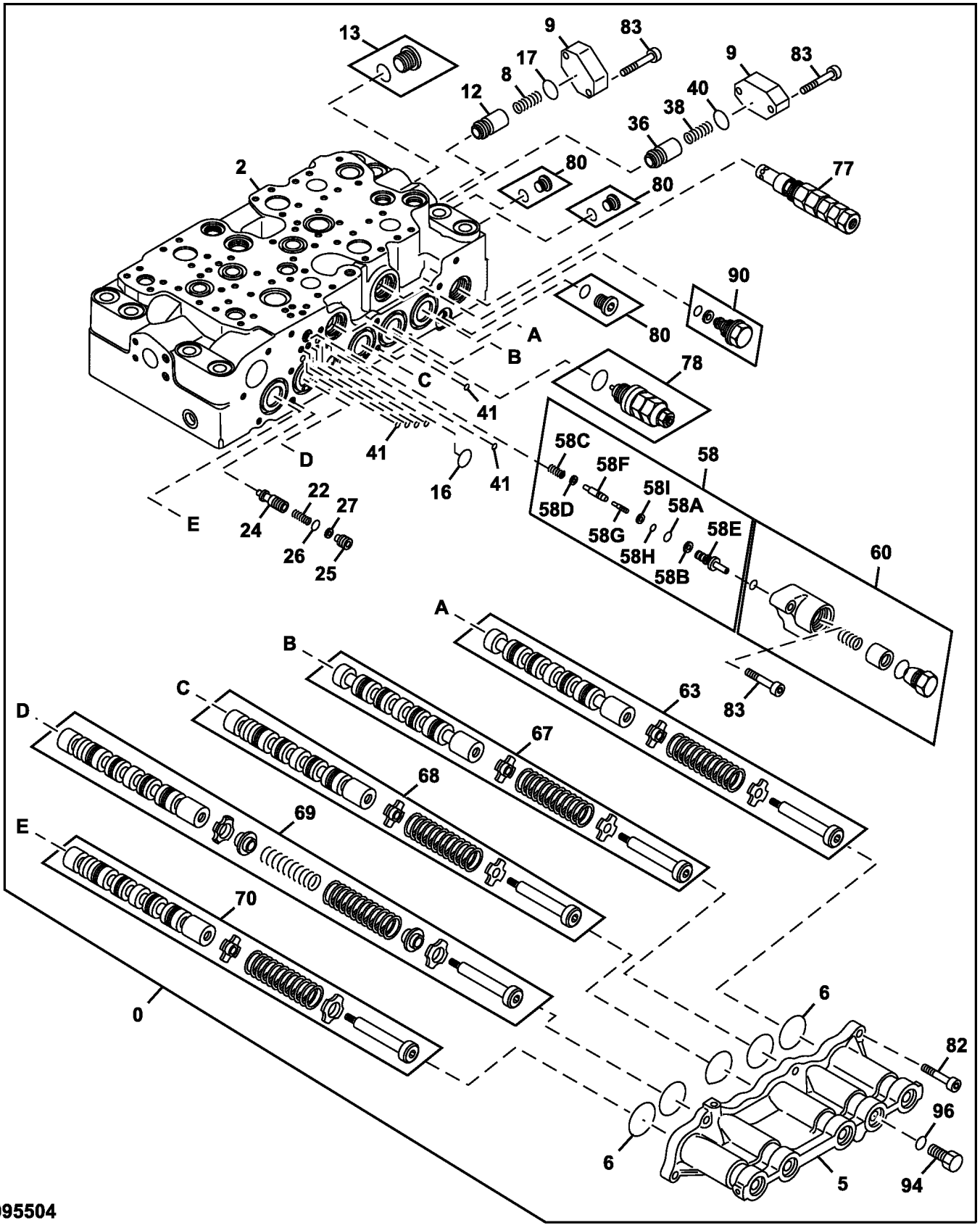

TX1095504

Item	Nº peça	Descrição	Qtde	Nº série	Notas
0	4723168	VálVula	1		Componentes Adicionais Listados em Outra Página
2	.....	Carcaça	1		
5	0976901	Tampa	1		
6	A811045R	Anel o	5		SUB FOR A811045
8	0668112	Mola	1		
9	0791601	Flange	2		
12	0792002	Cone de válvula	1		
13	0668108	Tampão	1		
16	0976602	Anel o	1		SUB FOR 0792003 AND 4S00734
17	CH17886	Junta de vedação	1		SUB FOR 4226446
22	0668007	Mola	1		
24	0791804	Cone de válvula	1		
25	0791805	Espaçador	1		
26	4317636	Anel o	1		SUB FOR 971823
27	0332924	Anel de apoio	1		
36	0792006	Cone de válvula	1		
38	0791604	Mola	1		
40	985098	Anel o	1		
41	4506406	Anel o	6		
58	0791818	VálVula	1		
58A	CH10571	Junta de vedação	1		SUB FOR 933226
58B	0332924	Anel de apoio	1		
58C	0791808	Mola	1		
58D	0791809	Assento de válvula	1		
58E	0791818	VálVula	1		SUB FOR 0791810
58F	0791818	VálVula	1		SUB FOR 0791811
58G	.....	Carretel	1		
58H	.....	Junta de vedação	1		
58I	4105067	Anel de apoio	1		
60	0976704	Carcaça	1		
63	.....	Carretel	1		
67	.....	Carretel	1		
68	.....	Carretel	1		
69	.....	Carretel	1		
70	.....	Carretel	1		
77	FYA00012342	VálVula de alíVio de press.	1		
78	4358914	VálVula de alíVio de press.	1		
80	0695007	Tampão	3		
82	19M8337	Parafuso	6		M10 X 30, SUB FOR M341028
83	19M8338	Parafuso	7		M10 X 40, SUB FOR M341040
90	0667927	Tampão	1		
94	0667931	Tampão	1		
96	4622346	Anel o	1		SUB FOR 4674883 AND 4509180

Control Valve End Caps (5 Spool Side)
Couvercles d'extrémité de distributeur (côté à 5 tiroirs)
Tampas de Extremidade da Válvula de Controle (Lado de 5 Carretéis)
Tapas terminales de válvula de control (lado de 5 carretes)

TX1095507 A.1

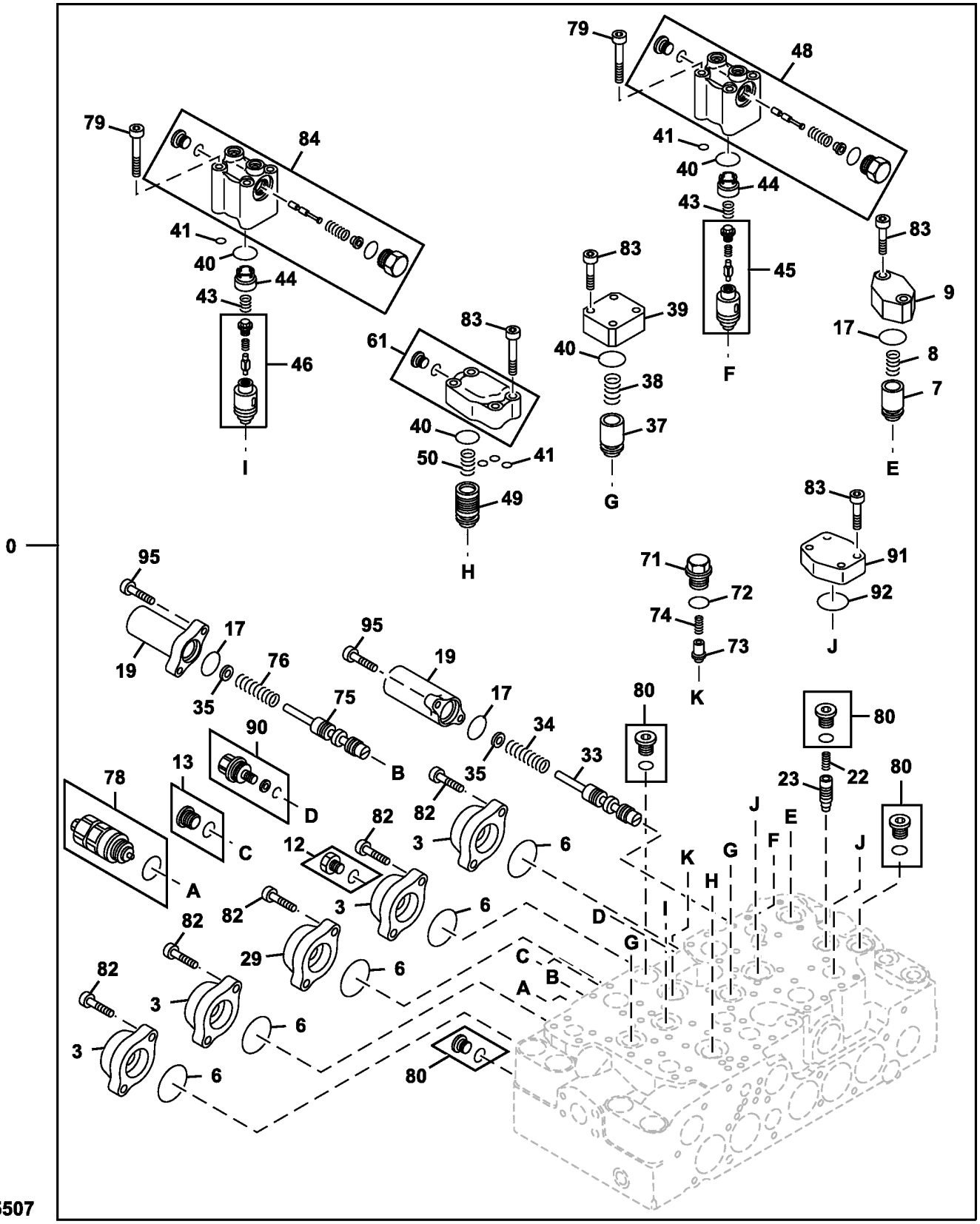

TX1095507

Item	*Nº peça*	*Descrição*	*Qtde*	*Nº série*	*Notas*
0	4723168	VálVula	1		Componentes Adicionais Listados em Outra Página
3	0791801	Tampa	4		
6	A811045R	Anel o	5		SUB FOR A811045
7	0668111	Cone de válvula	1		
8	0668112	Mola	1		
9	0791601	Flange	1		
12	0218607	Tampão	1		
13	0668108	Tampão	3		
17	CH17886	Junta de vedação	3		SUB FOR 4226446
19	0791803	Tampa	2		
22	0668007	Mola	1		
23	0791602	Cone de válvula	1		
29	0791816	Tampa	1		
33	.....	Carretel	1		
34	1120801	Mola	1		
35	0791807	Arruela	2		
37	0791603	Cone de válvula	2		
38	0791604	Mola	2		
39	0791605	Flange	2		
40	985098	Anel o	5		
41	4506406	Anel o	5		
43	0791606	Mola	2		
44	0791607	Espaçador	2		
45	0977202	Cone de válvula	1		
46	0977203	Cone de válvula	1		
48	0977003	Carcaça	1		
49	0791619	Cone de válvula	1		
50	0791620	Mola	1		
61	0977004	Carcaça	1		
71	0714504	Tampão	1		
72	4506418	Anel o	1		
73	0714503	Cone de válvula	1		
74	0225209	Mola	1		
75	.....	Carretel	1		
76	0977204	Mola	1		
78	4372039	VálVula de alíVio de press.	1		
79	M341075	Parafuso	8		
80	0695007	Tampão	4		
82	19M8337	Parafuso	10		M10 X 30, SUB FOR M341028
83	19M8338	Parafuso	22		M10 X 40, SUB FOR M341040
84	0977206	Carcaça	1		
90	0667927	Tampão	1		
91	0667726	Tampa	2		
92	4S00729	Anel o	2		SUB FOR 0886201
95	0455002	Parafuso	4		

Control Valve Hardware and O-Rings
Boulonnerie et joints toriques de distributeur
Peças de Fixação e Anéis O da Válvula de Controle
Tornillería y anillos tóricos de válvula de control

TX1095356 A.1

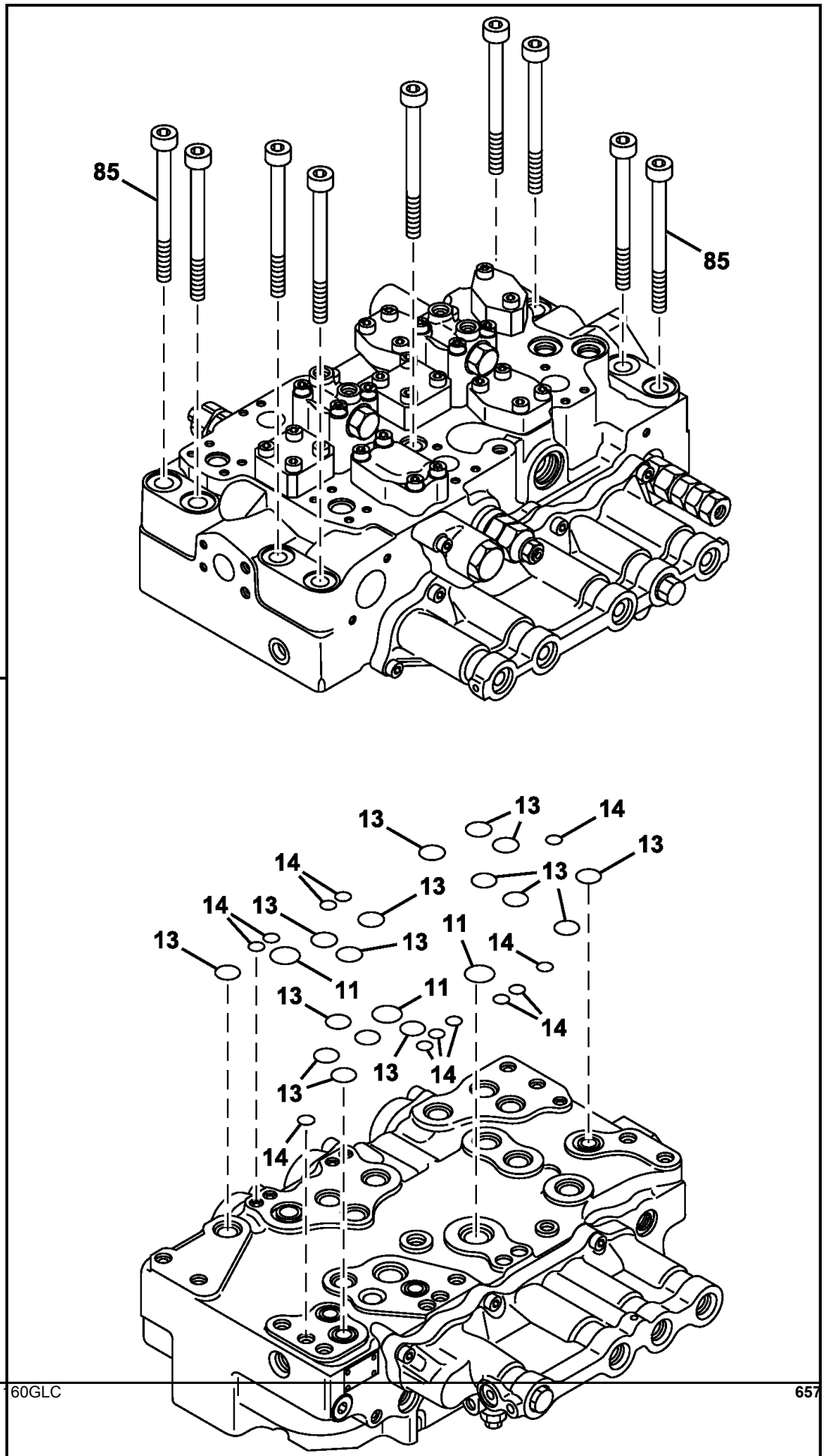

TX1095356

Item	*Nº peça*	*Descrição*	*Qtde*	*Nº série*	*Notas*
0	4723168	VálVula	1		Componentes Adicionais Listados em Páginas Separadas
11	4S00730	Anel o	3		SUB FOR 0976601
13	0976602	Anel o	16		SUB FOR 4S00734
14	CH17167	Anel o	12		SUB FOR 4506320
85	0792007	Parafuso	9		

Solenoid Valve
Distributeur solénoïde
Solenoid Valve
Válvula de solenoide

TX1109617 B.1

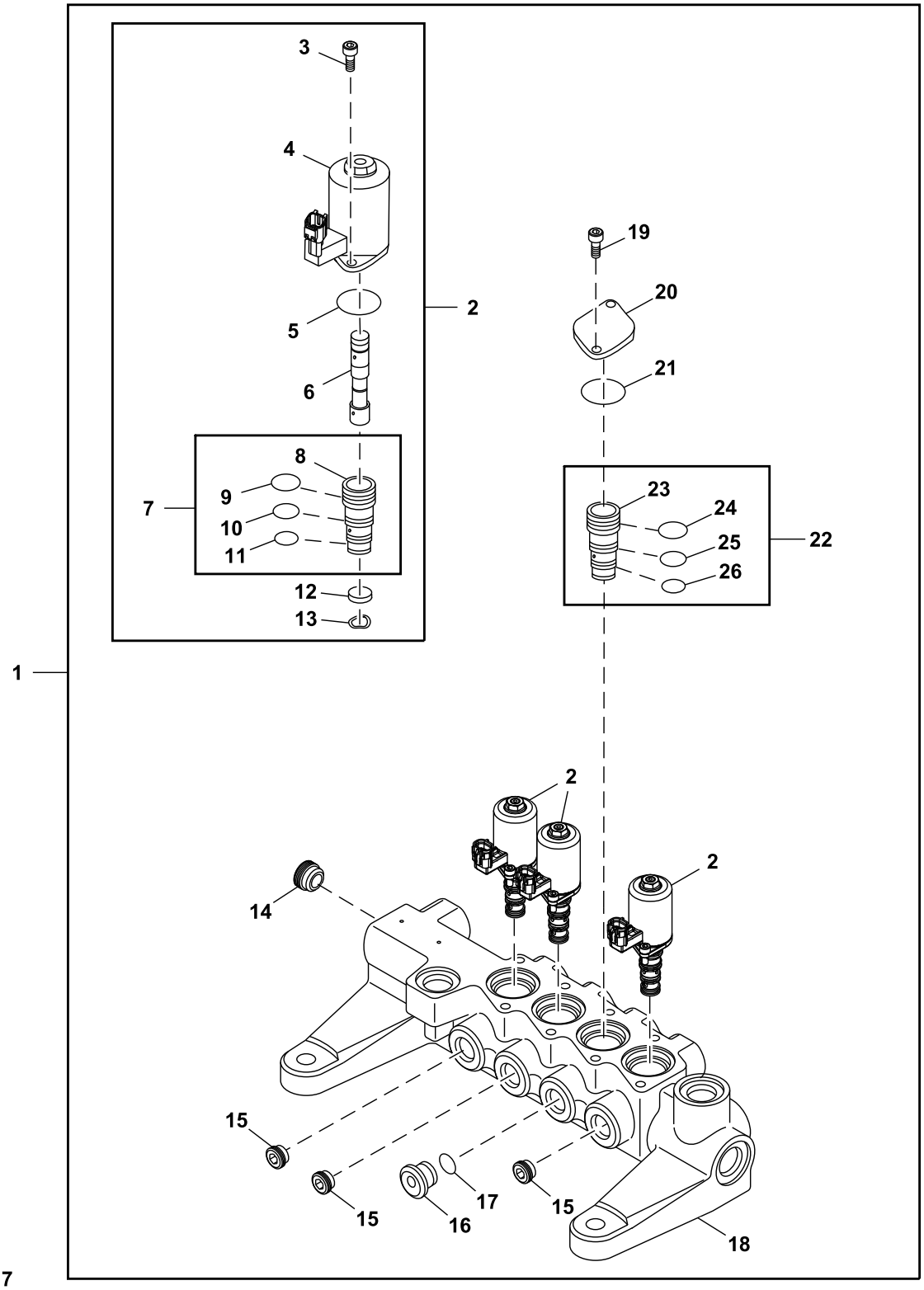

TX1109617

Item	*Nº peça*	*Descrição*	*Qtde*	*Nº série*	*Notas*
1	FYB60000078	VálVula solenóide	1		
2	9314145	VálVula solenóide	3		

3	19M7600	Parafuso	2	M5 X 12, SUB FOR J780512
4	.....	Solenóide	1	NLA
5	4484114	Anel o	1	
6	.....	Carretel	1	NLA
7	.....	Luva	1	NLA
8	.....	Luva	1	NLA
9	4163873	Anel o	1	SUB FOR 4484116
10	R99052	Anel o	1	SUB FOR 4484118
11	4185600	Anel o	1	
12	.....	Placa	1	NLA
13	.....	Arruela	1	NLA
14	9228828	Plugue	1	
15	9761179	Plugue	3	
16	3097791	Plugue	1	SUB FOR 9230458
17	957366	Anel o	1	
18	.....	Carcaça	1	NLA
19	19M7600	Parafuso	2	M5 X 12, SUB FOR J780512
20	4484115	Placa	1	
21	4484114	Anel o	1	
22	9275950	Luva	1	
23	.....	Luva	1	NLA
24	4185600	Anel o	1	
25	R99052	Anel o	1	SUB FOR 4484118
26	4163873	Anel o	1	SUB FOR 4484116

Pilot Signal Manifold (Housing and Gaskets)
Collecteur de signal pilote (carter et joints)
Coletor do Sinal Piloto (Carcaça e Juntas)
Colector de señales piloto (caja y empaquetaduras)

TX1093460 B.1

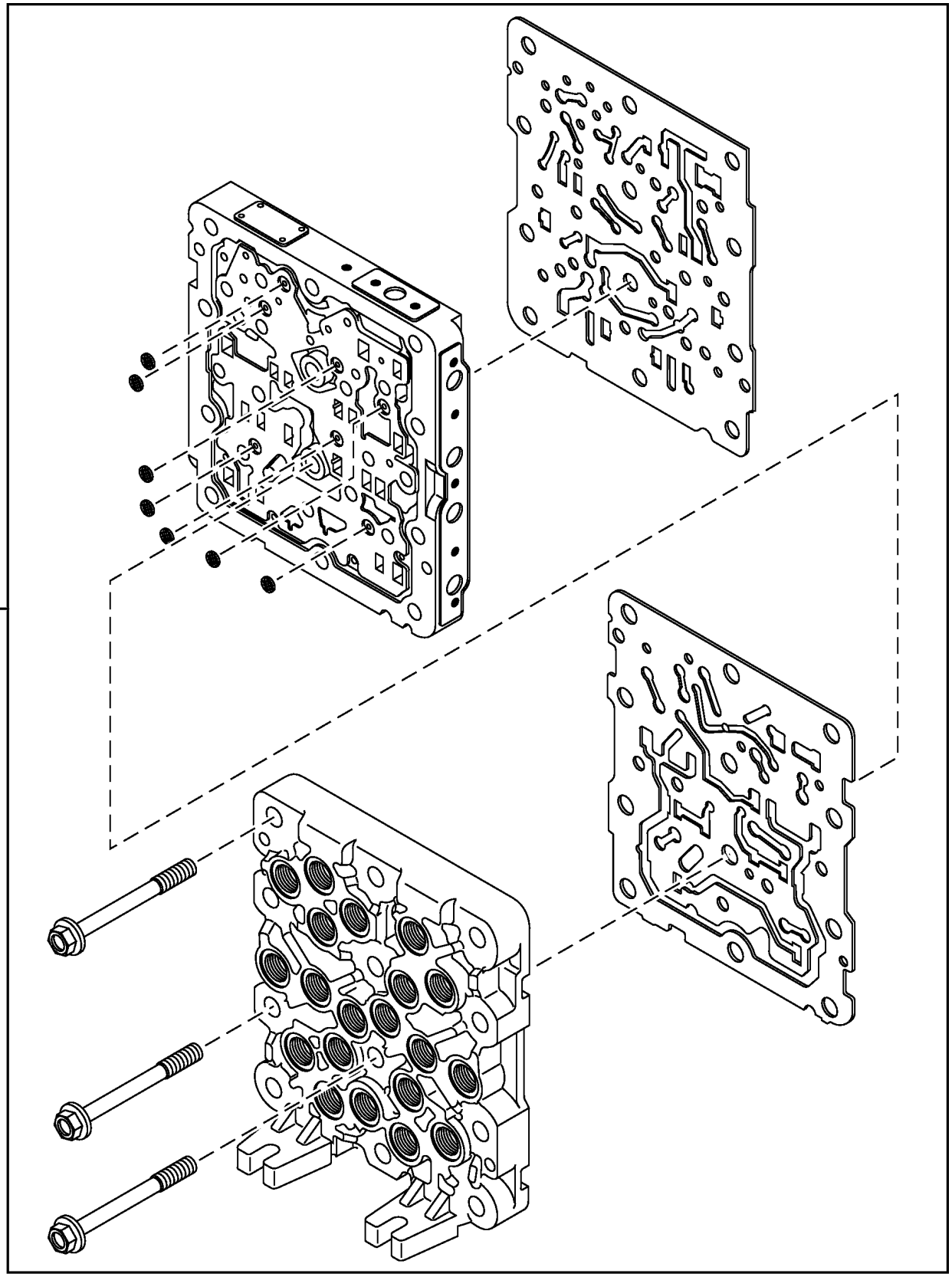

Item	*Nº peça*	*Descrição*	*Qtde*	*Nº série*	*Notas*
0	4718274	VálVula	1		Coletor do Sinal do Piloto, Componentes Adicionais em Páginas Separadas, SUB FOR 4645278; ALSO ORDER A852122
1	A852122	Adaptador	1		Não Ilustrado

Pilot Signal Manifold (Valve Section)
Collecteur de signal pilote (section de distributeur)
Coletor do Sinal Piloto (Seção da Válvula)
Colector de señales piloto (Sección de válvula)

TX1093461 B.1

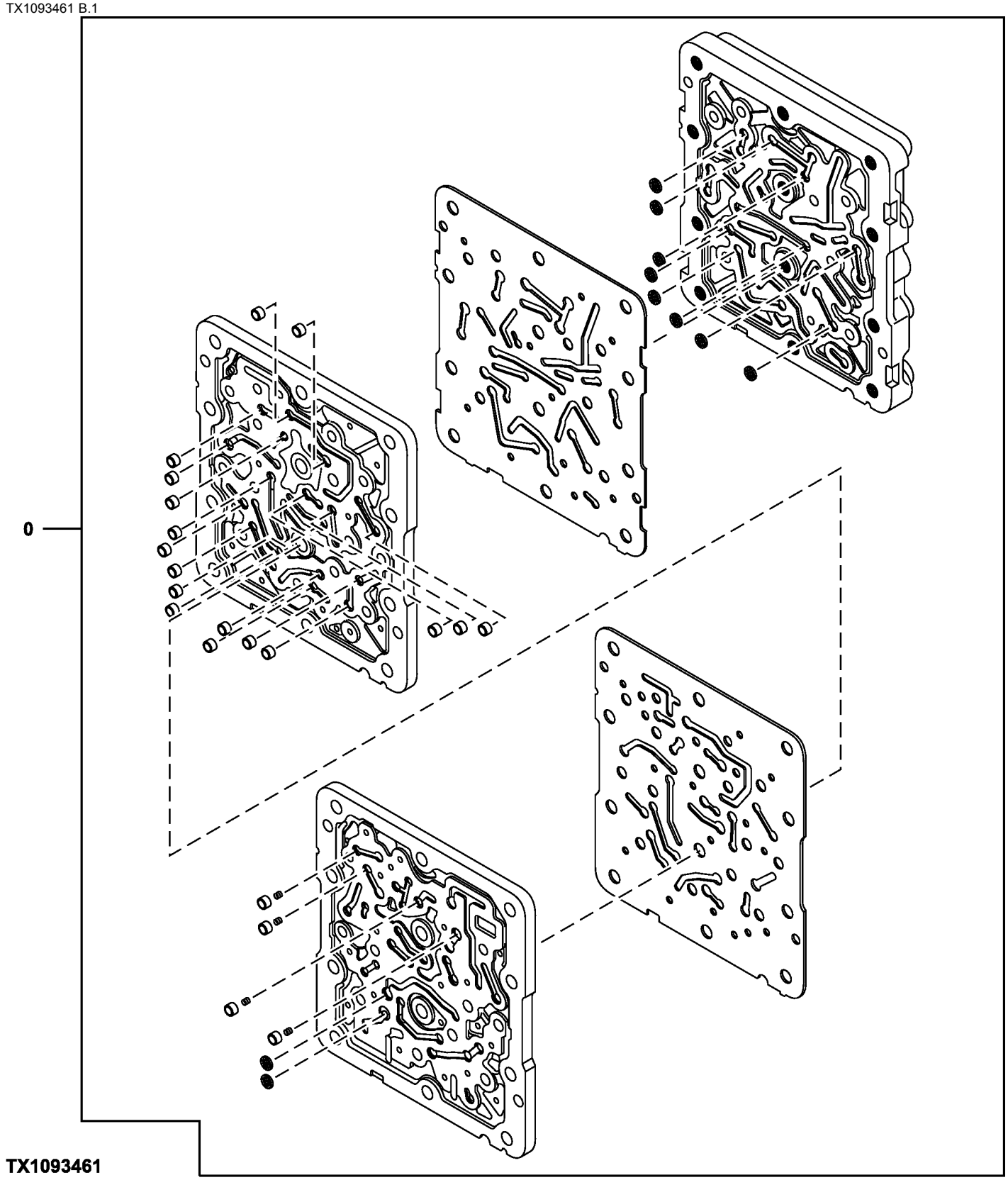

Item	*Nº peça*	*Descrição*	*Qtde*	*Nº série*	*Notas*
0	4718274	VálVula	1		Coletor do Sinal do Piloto, Componentes Adicionais em Páginas Separadas, SUB FOR 4645278; ALSO ORDER A852122
1	A852122	Adaptador	1		Não Ilustrado

Pilot Signal Manifold (Pilot Controller Side)
Collecteur de signal pilote (côté commande pilote)
Coletor do Sinal Piloto (Lado do Controlador do Piloto)
Colector de señales piloto (lado de controlador piloto)

TX1093462 A.1

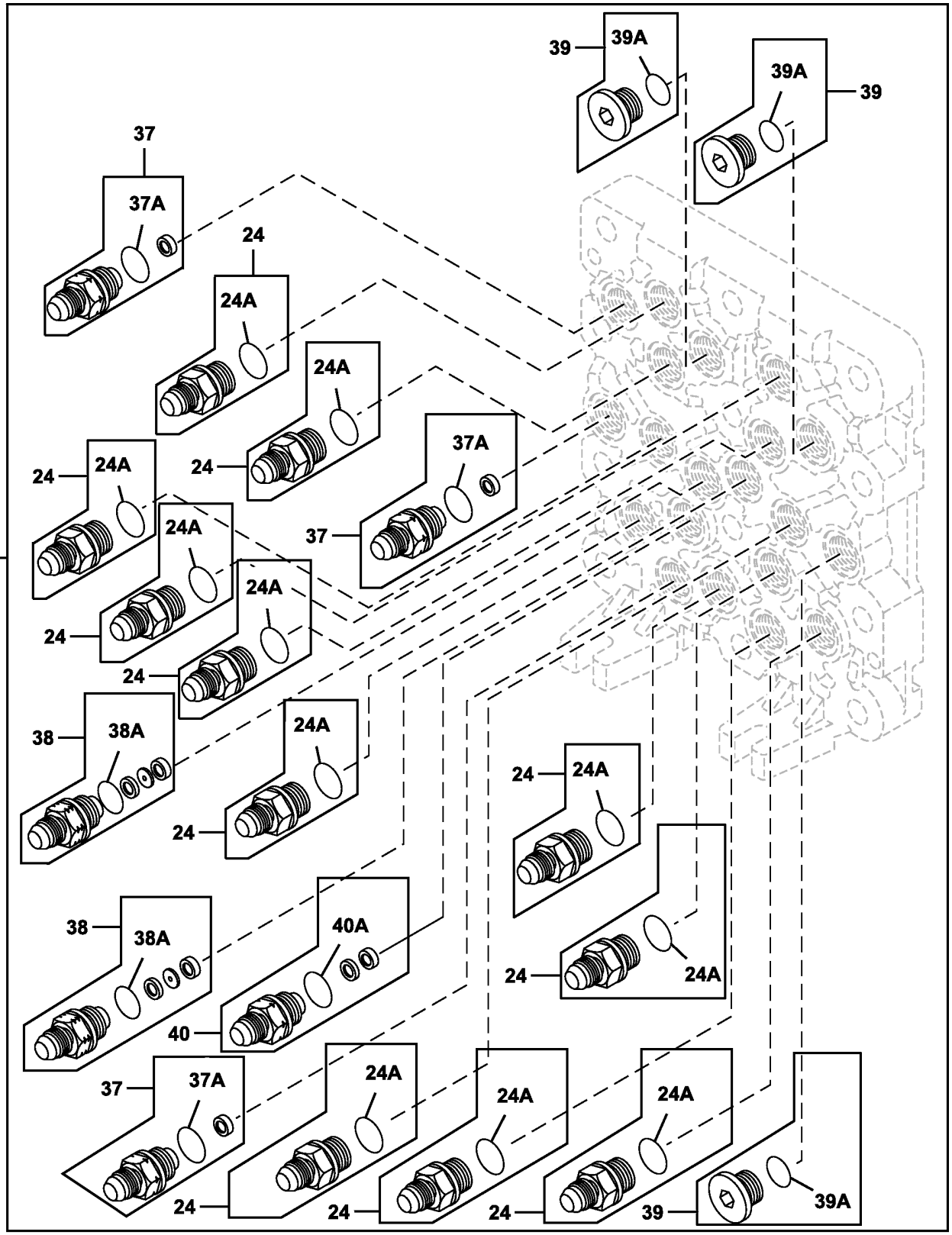

TX1093462

Item	*Nº peça*	*Descrição*	*Qtde*	*Nº série*	*Notas*
0	4718274	VálVula	1		Coletor do Sinal do Piloto, Componentes Adicionais em Páginas Separadas, SUB FOR 4645278; ALSO ORDER A852122
1	A852122	Adaptador	1		Não Ilustrado
24	4451784	Adaptador	11		SUB FOR TH4451784
24A	CH11570	Anel o	1		SUB FOR TH4451787
37	4451787	Adaptador	3		
37A	CH11570	Anel o	1		SUB FOR TH4451788 OR 4451788
38	4482233	Adaptador	2		
38A	CH11570	Anel o	1		
39	4451789	Tampão	3		SUB FOR TH4451789
39A	CH11570	Anel o	1		
40	4654655	Adaptador	1		
40A	CH11570	Anel o	1		

Pilot Signal Manifold (Control Valve Side)
Collecteur de signal pilote (côté distributeur)
Coletor do Sinal Piloto (Lado da Válvula de Controle)
Colector de señales piloto (lado de válvula de control)

TX1093463 A.1

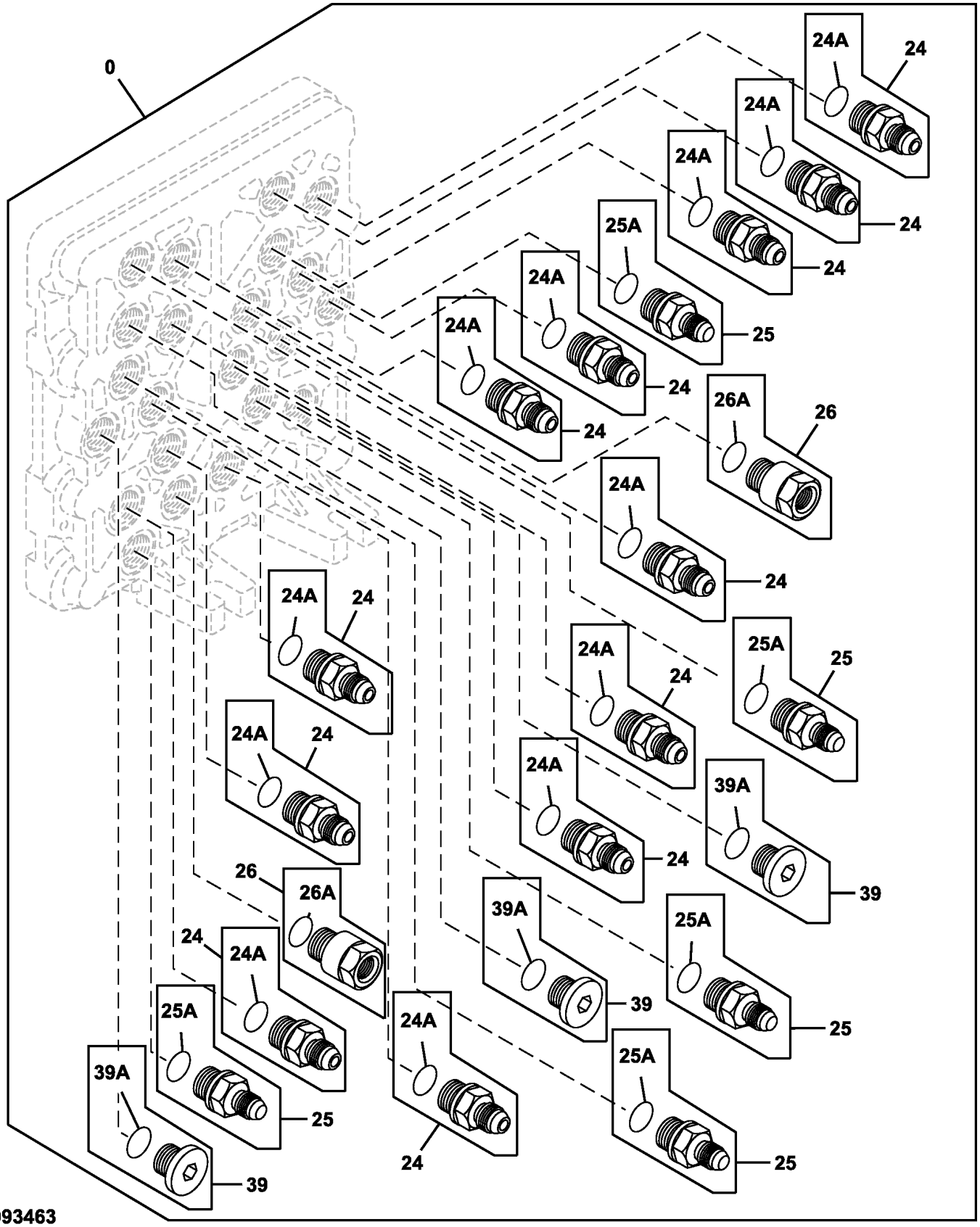

TX1093463

Item	*Nº peça*	*Descrição*	*Qtde*	*Nº série*	*Notas*
0	4718274	VálVula	1		Coletor do Sinal do Piloto, Componentes Adicionais em Páginas Separadas, SUB FOR 4645278; ALSO ORDER A852122
1	A852122	Adaptador	1		Não Ilustrado
24	4451784	Adaptador	12		
24A	CH11570	Anel o	1		SUB FOR 4509180
25	4451785	Adaptador	5		
25A	CH11570	Anel o	1		SUB FOR 4509180
26	4451786	RedutoR	2		
26A	CH11570	Anel o	1		SUB FOR 4509180
39	4451789	Tampão	3		
39A	CH11570	Anel o	1		SUB FOR 4509180

Pilot Signal Manifold Valves
Soupapes de collecteur de signal pilote
Válvula do Coletor do Sinal Piloto
Válvulas de colector de señal piloto

TX1093464 A.1

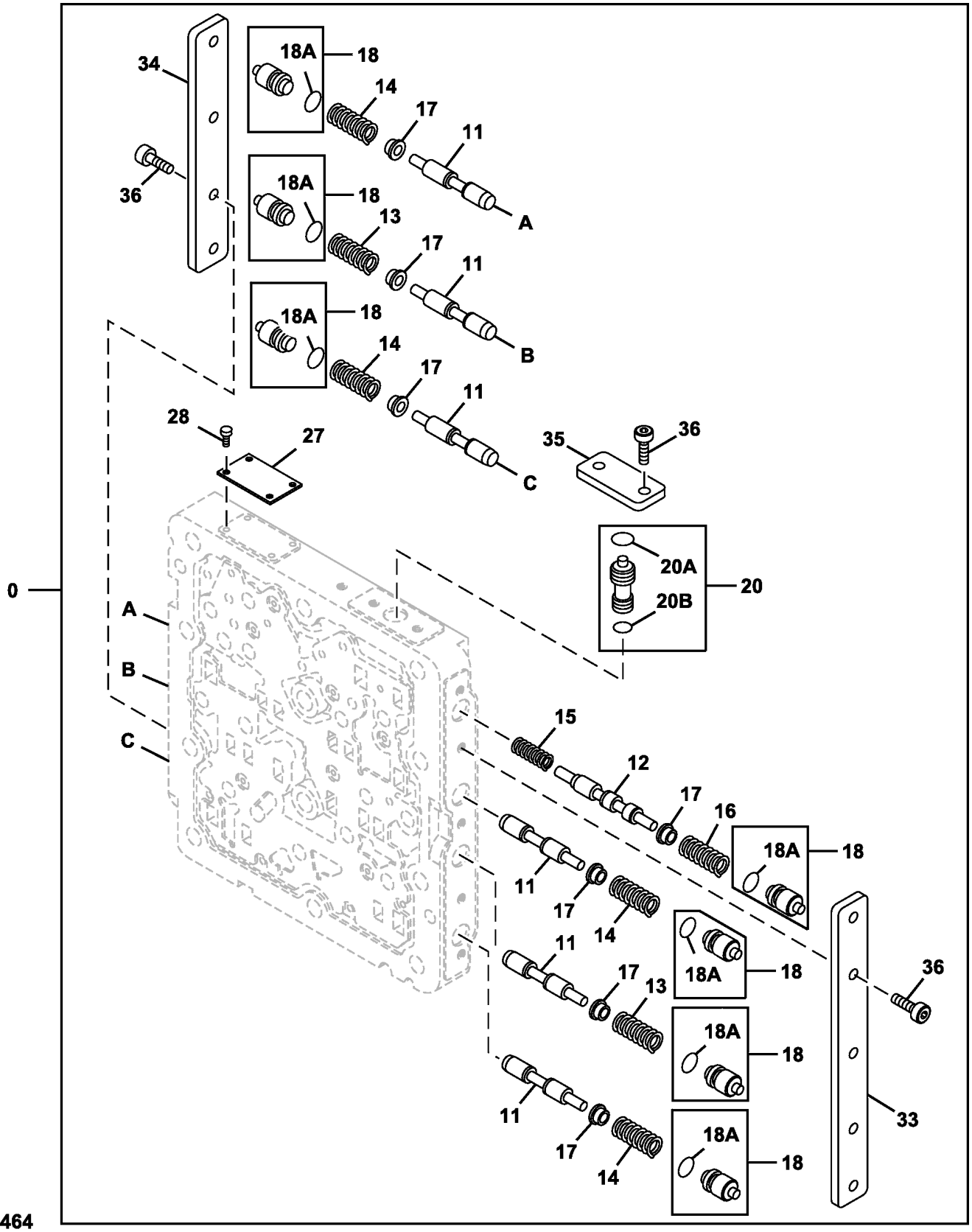

TX1093464

Item	*Nº peça*	*Descrição*	*Qtde*	*Nº série*	*Notas*
0	4718274	VálVula	1		Coletor do Sinal do Piloto, Componentes Adicionais em Páginas Anteriores, SUB FOR 4645278; ALSO ORDER A852122
1	A852122	Adaptador	1		Não Ilustrado
11	4453819	VálVula de carretel	6		
12	4453820	VálVula de carretel	1		
13	0788703	Mola	2		
14	0788704	Mola	4		
15	0788705	Mola	1		
16	0788706	Mola	1		
17	0788707	Assento de válvula	7		
18	4452647	Tampão	7		
18A	CH11560	Junta de vedação	1		SUB FOR 4140436
20	4452648	VálVula de carretel	1		
20A	CH11560	Junta de vedação	1		SUB FOR 4140436
20B	CH10567	Junta de vedação	1		SUB FOR 992526
27	.....	Placa	1		NLA
28	.....	Parafuso	4		NLA
33	0788710	Placa	1		
34	0788711	Placa	1		
35	0788712	Placa	1		
36	0788713	Parafuso	11		

Hydraulic Filter Restriction Indicator Kit
Kit de témoin d'obstruction du filtre hydraulique
Kit de Indicador de Restrição do Filtro Hidráulico
Juego de luz indicadora de obstrucción de filtro hidráulico

TX1105722 B.1

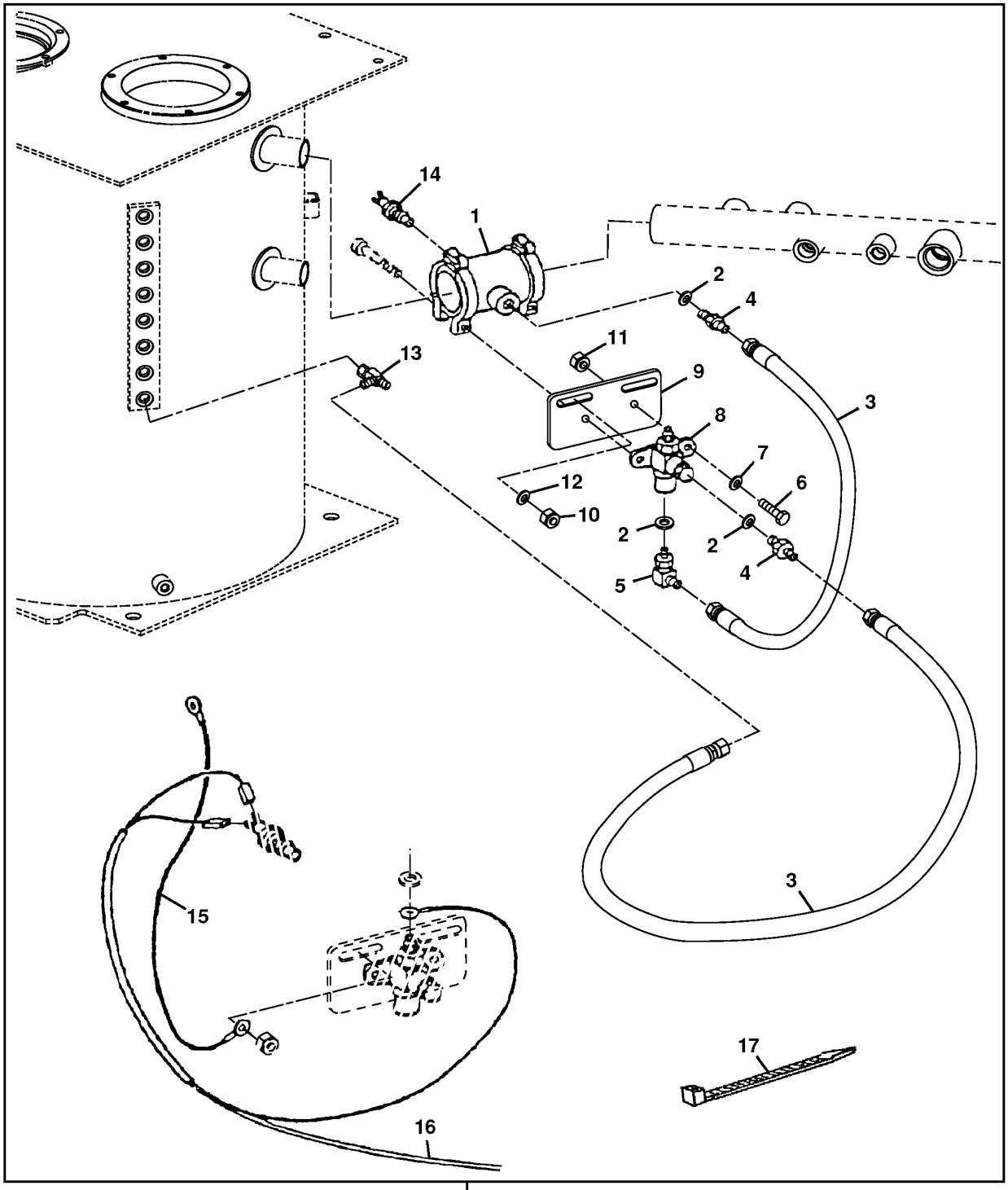

TX1105722

Item	*Nº peça*	*Descrição*	*Qtde*	*Nº série*	*Notas*
1	AT134346	Engate	1		
2	T70177	Anel o	3		
3	AT38628	Mangueira hidraulica-fabric	2		
4	R27212	Conexão	2		
5	AT35121	Conexão em ângulo	1		
6	19H1919	Parafuso sextavado	2		1/4" X 5/8"
7	24H1286	Arruela	2		9/32" X 1/2" X 1/16"
8	AT131436	Interrup. de pressão	1		
9	T138910	Apoio	1		
10	14M7273	Porca	2		M8
11	14H786	Porca	2		1/4"
12	24M7036	Arruela	4		9 X 16 X 1.600 mm
13	AT36921	Conexão em t	1		
14	AT131437	Interruptor	1		Interruptor de Temperatura
15	AR76140	Terminal	1		Fio Terra
16	AT334102	Chicote	1		Chicote Elétrico do Indicador de Restrição do Filtro Hidráulico
17	H77698	Cinta	5		
90	**AT334168**	**Kit - instalação de campo**	**1**		**INDICADOR DE RESTRIÇÃO DO FILTRO HIDRÁULICO, Pacotes de Produto**

Hydraulic Oil Reservoir
Réservoir à huile hydraulique
Reservatório de Óleo Hidráulico
Depósito de aceite hidráulico

TX1104672 A.1

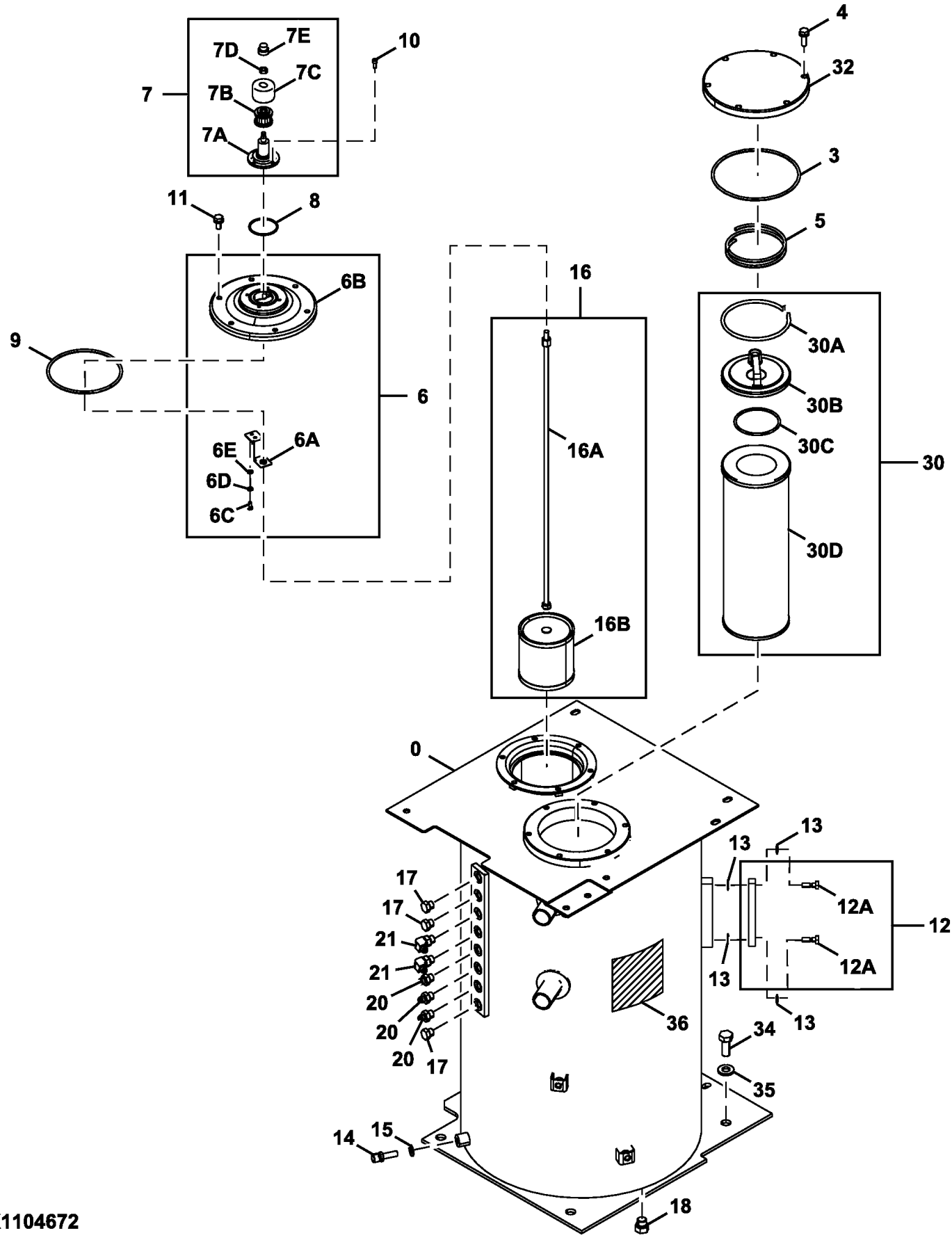

TX1104672

Item	*Nº peça*	*Descrição*	*Qtde*	*Nº série*	*Notas*
0	FF508925	Tanque	1		Solda, SUB FOR FF107811
3	T110444	Anel o	1		SUB FOR A810190
4	.....	Parafuso sextavado	6		J271035 NLA
	19M7550	Parafuso sextavado	6		M10 X 35, SUB FOR J901035
	24M7346	Arruela	6		11 X 20 X 2 mm, SUB FOR J222010 OR DH400703
5	4472673	Mola	1		
6	9184556	Capa	1		
6A	4408661	Apoio	1		
6B	.....	Capa	1		1025093 NLA
6C	4350623	Parafuso	1		
6D	4225466	Arruela	1		
6E	4225472	Arruela	1		
7	4434017	Filtro	1		
7A	4437833	Carcaça	1		
7B	4437838	Elemento de filtro	1		
7C	4437837	Capa	1		
7D	4371825	Porca	1		
7E	4437836	Tampa	1		
8	A810060	Junta de vedação	1		
9	TH100679	Anel o	1		SUB FOR A810160
10	19M7768	Parafuso	4		M6 X 16, SUB FOR J780616
11	.....	Parafuso sextavado	6		J271025 NLA
	19M7402	Parafuso sextavado	6		M10 X 25, SUB FOR J901025
	24M7346	Arruela	6		11 X 20 X 2 mm, SUB FOR J222010 OR DH400703
12	8053499	Indicador de nível	1		
12A	4100967	Parafuso	2		
13	449558	Arruela	4		SUB FOR Z449558
14	4697482	SenSor	1		Temperatura
15	4250261	Junta	1		
16	4626878	Elemento de filtro	1		
16A	4652733	Parafuso	1		
16B	4648651	Coador	1		
17	A885003	Tampão	3		
	4622346	Anel o	1		SUB FOR 4674883 AND 4509180
18	4174541	Conexão	1		SUB FOR A885004 OR TH110477
	4506418	Anel o	1		
20	A852133	Adaptador	3		
	4622346	Anel o	1		SUB FOR 4674883 AND 4509180
21	A852333	Conexão em ângulo	2		
	4622346	Anel o	1		SUB FOR 4674883 AND 4509180, Nesta Aplicação
30	.....	Elemento de filtro	1		NLA
30A	4643446	Anel de vedação	1		
30B	4643444	VálVula	1		
30C	CH17447	Junta de vedação	1		SUB FOR A810095
30D	FYA00016054	Elemento de filtro	1		SUB FOR 4656608
32	4440802	Capa	1		SUB FOR 4639235, ALSO ORDER FYA00016053
	FYA00016053	Elemento de filtro	1		
34	J921850	Parafuso	4		
35	24M7353	Arruela	4		20 X 34 X 3 mm, SUB FOR J222018
36	T149983	Etiqueta	1		Importante - Nível do Óleo, SUB FOR 4342227

JDLink™ MTG Assembly
JDLink™ Assemblée MTG
Conjunto MTG do JDLink™
Conjunto de módulo MTG JDLink™

TX1116292 A.1

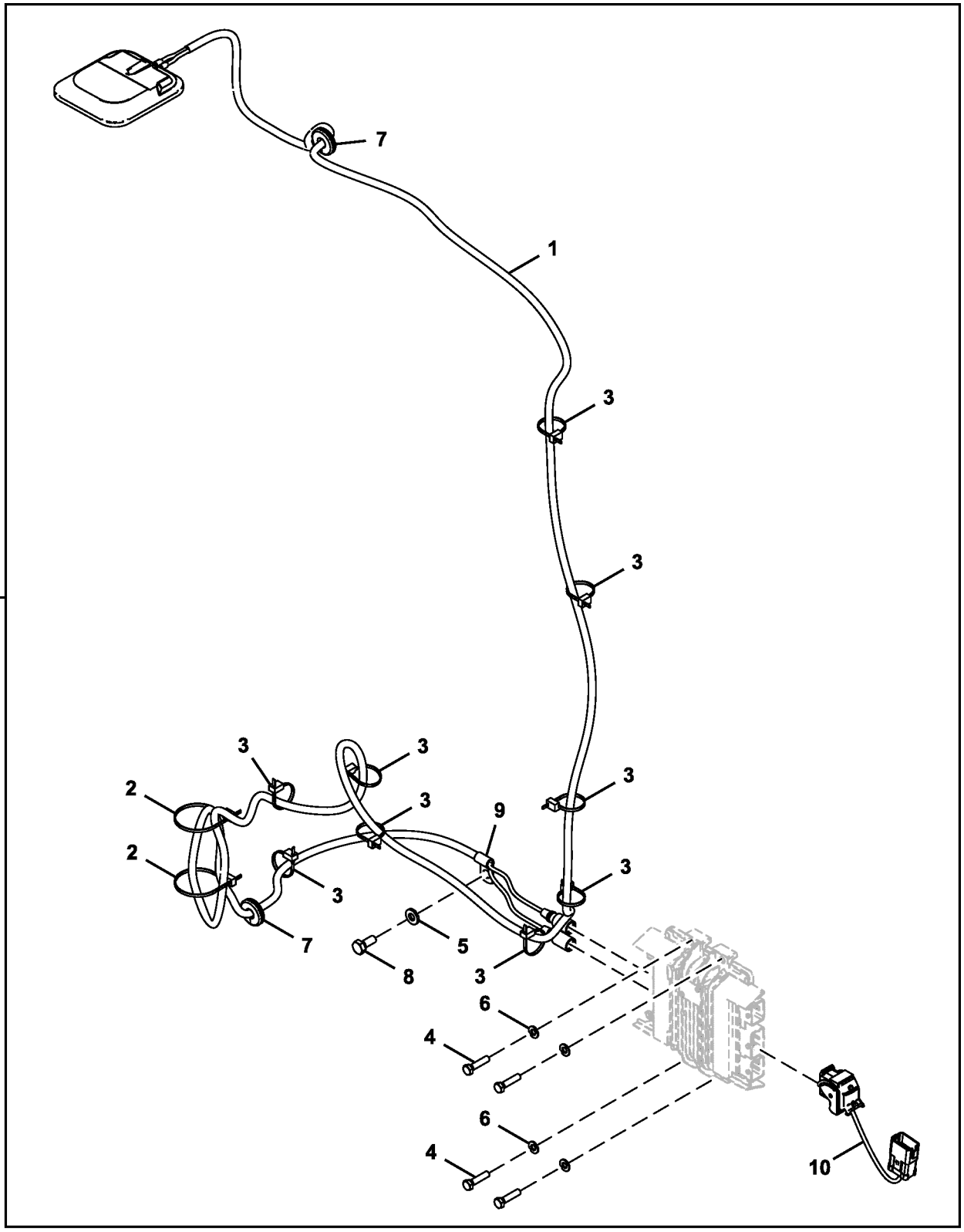

AT418648_TX1116292

Item	*Nº peça*	*Descrição*	*Qtde*	*Nº série*	*Notas*
1	AT374900	Antena	1		
2	DH400240	Cinta	2		
3	H77698	Cinta	9		SUB FOR 4055311
4	19M7298	Parafuso sextavado	4		M8 X 35, SUB FOR J900835
5	24M7346	Arruela	1		11 X 20 X 2 mm, SUB FOR DH400703
6	24M7055	Arruela	4		8.400 X 16 X 1.600 mm, SUB FOR A590108
7	L79337	Passa-fio	2		
8	19M7402	Parafuso sextavado	1		M10 X 25, SUB FOR J901025
9	4190275	Braçadeira	1		SUB FOR 4190261
10	AT394282	Chicote	1		
90	**AT418648**	**Controlador multi-funcional**	**1**		**Pacotes de Produto, Encomende Através do Configurador de Produtos**

JDLink™ Modular Telematics Gateway and Satellite Module Controller
Contrôleur de passerelle télématique modulaire (MTG) et module satellite JDLink™
Gateway Telemático Modular e Controlador de Módulo para Satélite JDLink™
Controlador de pórtico de Telematics modular y módulo de satélite JDLink™

PUPC100377 A.1

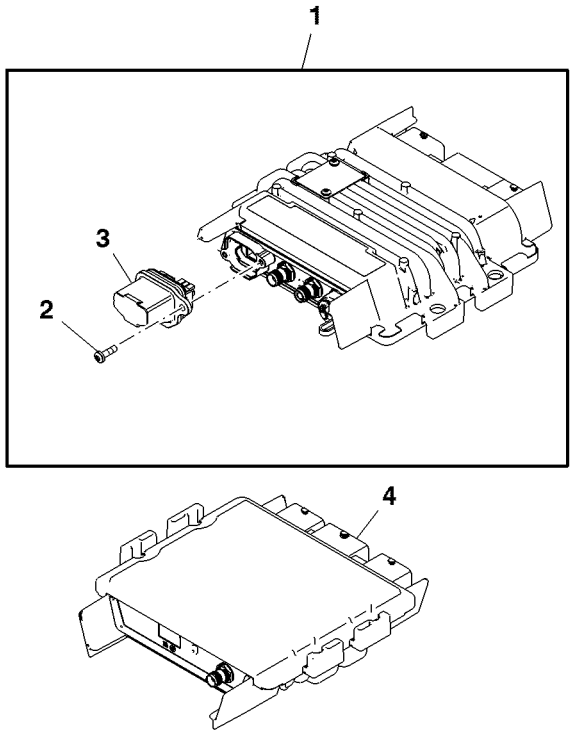

PUPC100377

Item	*Nº peça*	*Descrição*	*Qtde*	*Nº série*	*Notas*
1	PF81438	Unidade de controle eletrôn	1		(A)
	PFA10255	Unidade de controle eletrôn	1		
	PFA10319	Unidade de controle eletrôn	1		(B)
	PFA10481	Unidade de controle eletrôn	1		(C)
2	PF13564	Parafuso	2		
3	PF81429	Kit do bujão	1		(D) USE WITH PF81438, PFA10319
	PFA10274	Plugue	1		(E) USE WITH PFA10255
	PFA10480	Plugue	1		(C) USE WITH PFA10481, PFA10255
4	PF81399	Módulo	1		(F)

(A) 2G Technology
Technologie 2G
Tecnologia 2G
Tecnología 2G

(B) Only For China Market
Uniquement pour le marché chinois
Somente para o Mercado da China
Únicamente para el mercado chino

(C) Non-Deere SIM Use
Utilisation de SIM autre que Deere
Uso de SIM Não John Deere
Sin uso de tarjeta SIM de Deere

(D) Gray SIM Card Holder
Support gris de carte SIM
Suporte de Cartão SIM Cinza
Soporte gris de tarjeta SIM

(E) Non-Deere Owned SIM
SIM non appartenant à Deere
SIM Não John Deere
Sin uso de tarjeta SIM de propietario de Deere

(F) Satellite Module
Module satellite
Módulo de Satélite
Módulo de satélite

General Purpose High Capacity Bucket (Vertical Tooth Pin Retention)
Benne grande contenance à usage général (retenue d'axe de dent verticale)
Caçamba de Alta Capacidade para Uso Geral (Retenção Vertical do Pino do Dente)
Cucharón de alta capacidad para uso general (retención de pasador de dientes vertical)

TX1150346 A.1

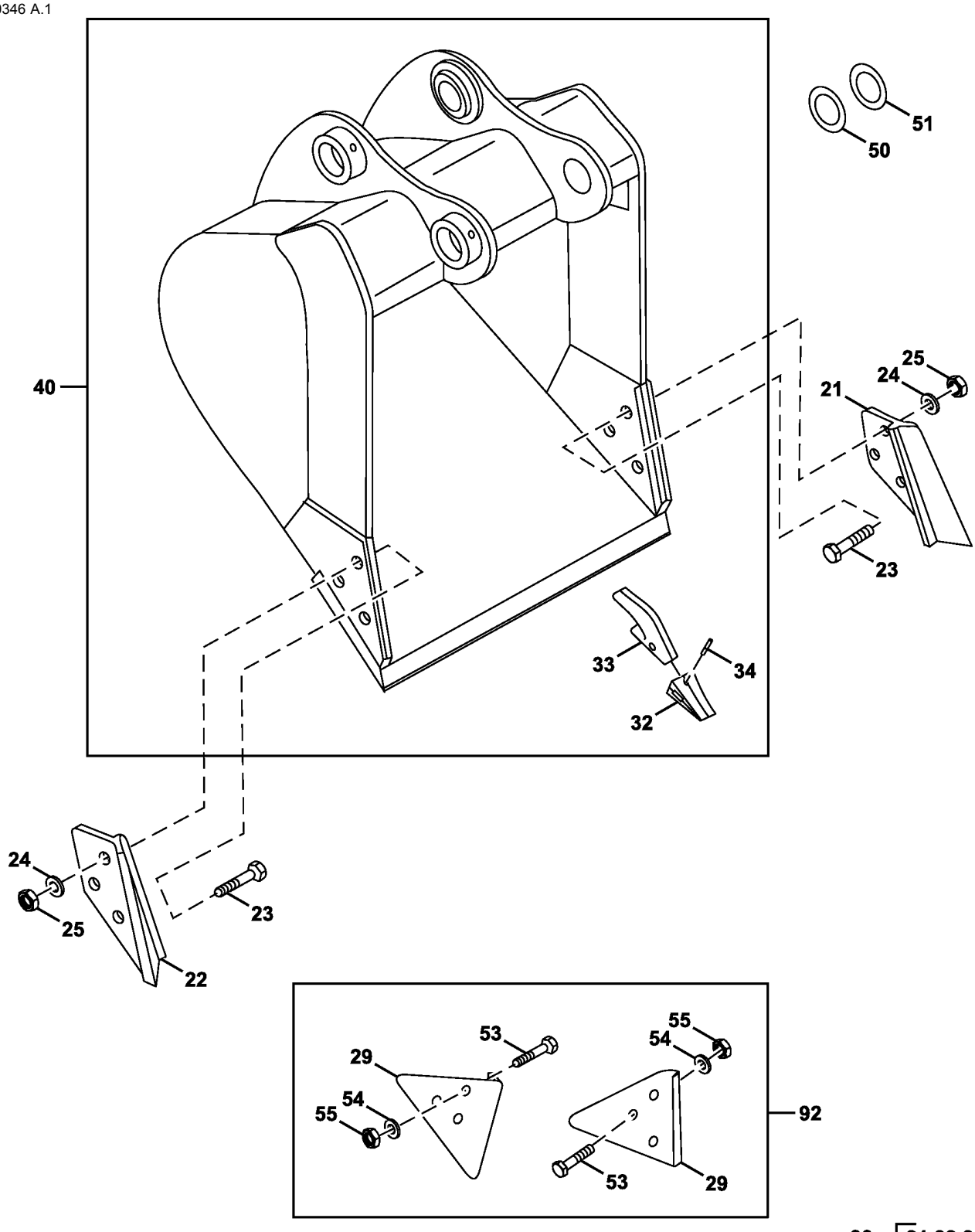

90 — 21,22,23,24,25

TX1150346

Item	*Nº peça*	*Descrição*	*Qtde*	*Nº série*	*Notas*
21	CE17748L3	Proteção lateral	1		
22	CE17748R3	Proteção lateral	1		
23	09H1772	Parafuso	6		7/8" X 3-1/2"
24	12H245	Arruela de pressão	6		7/8"
25	14H1077	Porca	6		7/8"
29	TPDE31329	Adutor	2		Desgaste
32	TF290	Dente	AR		
33	T158X290	Adapt.do dente da pá diant.	AR		
34	TK290	Pino	AR		
40	**.....**	**Caçamba escavadeira**	**1**		**24 in 0.54 yd³, WHOLE GOODS AT339080 NLA, 4 Dentes, Para Opções Adicionais de Dentes, Consulte Sistema de Dentes de Caçamba Série TK350**
	.....	**Caçamba escavadeira**	**1**		**30 in 0.72 yd³, WHOLE GOODS AT339082 NLA, 4 Dentes, Para Opções Adicionais de Dentes, Consulte Sistema de Dentes de Caçamba Série TK350**
	.....	**Caçamba escavadeira**	**1**		**36 in., 0.91 yd³, WHOLE GOODS AT339084 NLA, 5 Dentes, Para Opções Adicionais de Dentes, Consulte Sistema de Dentes de Caçamba Série TK350**
	AT378043	**Caçamba escavadeira**	**1**		**42 in., 1.11 yd³, WHOLE GOODS, 5 Dentes, Para Opções Adicionais de Dentes, Consulte Sistema de Dentes de Caçamba Série TK350**
50	T241930	Arruela	AR		85 X 140 X 1 mm (3.346" X 5.512" X 0.039"),
51	T241937	Calço	AR		0.5 mm
53	09H1772	Parafuso	6		7/8" X 3-1/2"
54	12H245	Arruela de pressão	6		7/8"
55	14H1077	Porca	6		7/8"
90	**AT342512**	**Kit**	**1**		**3 in., WHOLE GOODS, Cortador Lateral**
92	**AT342511**	**Kit**	**1**		**WHOLE GOODS, Protetor de Borda**

Heavy Duty Bucket (Vertical Tooth Pin Retention)
Benne renforcée (retenue d'axe de dent verticale)
Caçamba para Serviço Pesado (Retenção Vertical do Pino do Dente)
Cucharón para servicio severo (retención de pasador de dientes vertical)

TX1150346 A.1

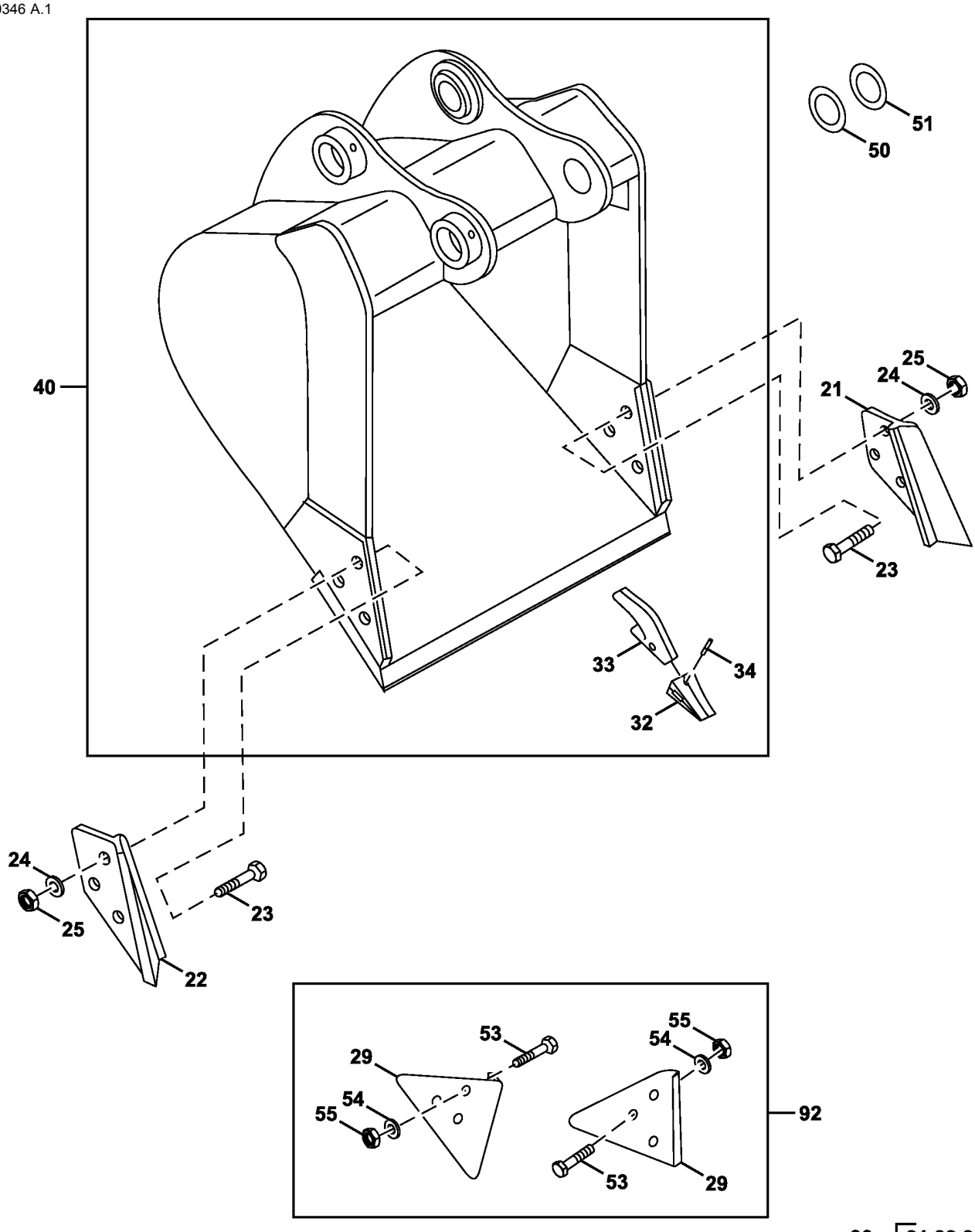

90 — 21,22,23,24,25

TX1150346

Item	*Nº peça*	*Descrição*	*Qtde*	*Nº série*	*Notas*
21	CE17748L3	Proteção lateral	1		
22	CE17748R3	Proteção lateral	1		
23	09H1772	Parafuso	6		7/8" X 3-1/2"
24	12H245	Arruela de pressão	6		7/8"
25	14H1077	Porca	6		7/8"
29	TPDE31329	Adutor	2		Desgaste
32	TF290	Dente	AR		
33	T158X290	Adapt.do dente da pá diant.	AR		
34	TK290	Pino	AR		
40	**AT339088**	**Caçamba escavadeira**	**1**		**24 in., 0.48 yd³, WHOLE GOODS, 4 Dentes, Para Opções Adicionais de Dentes, Consulte Sistema de Dentes de Caçamba Série TK350**
	AT339090	**Caçamba escavadeira**	**1**		**30 in., 0.65 yd³, WHOLE GOODS, 4 Dentes, Para Opções Adicionais de Dentes, Consulte Sistema de Dentes de Caçamba Série TK350**
	AT339092	**Caçamba escavadeira**	**1**		**36 in., 0.81 yd³, WHOLE GOODS, 5 Dentes, Para Opções Adicionais de Dentes, Consulte Sistema de Dentes de Caçamba Série TK350**
	AT339094	**Caçamba escavadeira**	**1**		**42 in., 0.99 yd³, WHOLE GOODS, 5 Dentes, Para Opções Adicionais de Dentes, Consulte Sistema de Dentes de Caçamba Série TK350**
	AT351717	**Caçamba escavadeira**	**1**		**48 in., 1.18 yd³, WHOLE GOODS, 6 Dentes, Para Opções Adicionais de Dentes, Consulte Sistema de Dentes de Caçamba Série TK350**
50	T241930	Arruela	AR		85 X 140 X 1 mm (3.346" X 5.512" X 0.039"),
51	T241937	Calço	AR		0.5 mm
53	09H1772	Parafuso	6		7/8" X 3-1/2"
54	12H245	Arruela de pressão	6		7/8"
55	14H1077	Porca	6		7/8"
90	**AT342512**	**Kit**	**1**		
92	**AT342511**	**Kit**	**1**		**Kit de Protetor de Borda**

Heavy Duty Bucket (Horizontal Tooth Pin Retention)
Benne renforcée (retenue d'axe de dent horizontale)
Caçamba para Serviço Pesado (Retenção Horizontal do Pino do Dente)
Cucharón para servicio severo (retención de pasador de dientes horizontal)

TX1079871 B.1

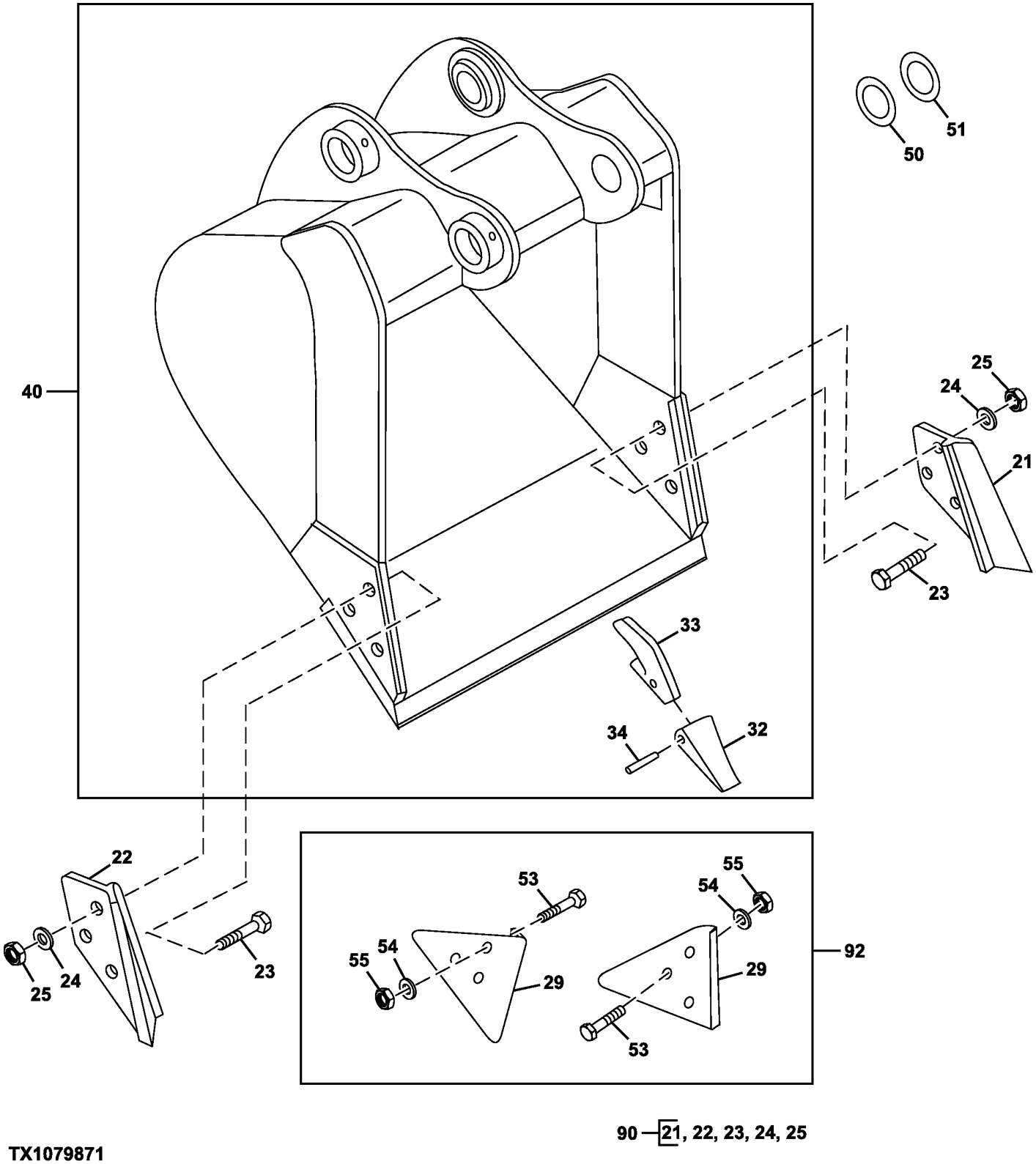

90 — 21, 22, 23, 24, 25

TX1079871

Item	*Nº peça*	*Descrição*	*Qtde*	*Nº série*	*Notas*
21	CE17748L3	Proteção lateral	1		
22	CE17748R3	Proteção lateral	1		
23	09H1772	Parafuso	6		7/8" X 3-1/2"
24	12H245	Arruela de pressão	6		7/8"
25	14H1077	Porca	6		7/8"
29	TPDE31329	Adutor	2		Desgaste
32	TF1U3352D	Dente	AR		
33	T3G8354	Adapt.do dente da pá diant.	AR		
	T8E6359	RetentoR	AR		
34	T8E6358	Pino	AR		
40	**AT378042**	**Caçamba escavadeira**	**1**		**42 in. 0.99 yd³, 5 Dentes, WHOLE GOODS**
50	T241930	Arruela	AR		
51	T241937	Calço	AR		0.5 mm
53	09H1772	Parafuso	6		7/8" X 3-1/2"
54	12H245	Arruela de pressão	6		7/8"
55	14H1077	Porca	6		7/8"
90	**AT342512**	**Proteção lateral**	**1**		**WHOLE GOODS, Kit de Cortador Lateral**
92	**AT342511**	**Kit**	**1**		**WHOLE GOODS, Kit de Protetor de Borda**

Ditching Bucket
Benne d'excavation de fossé
Caçamba para Cavar Valas
Cucharón de zanjeo

TX1055281 A.1

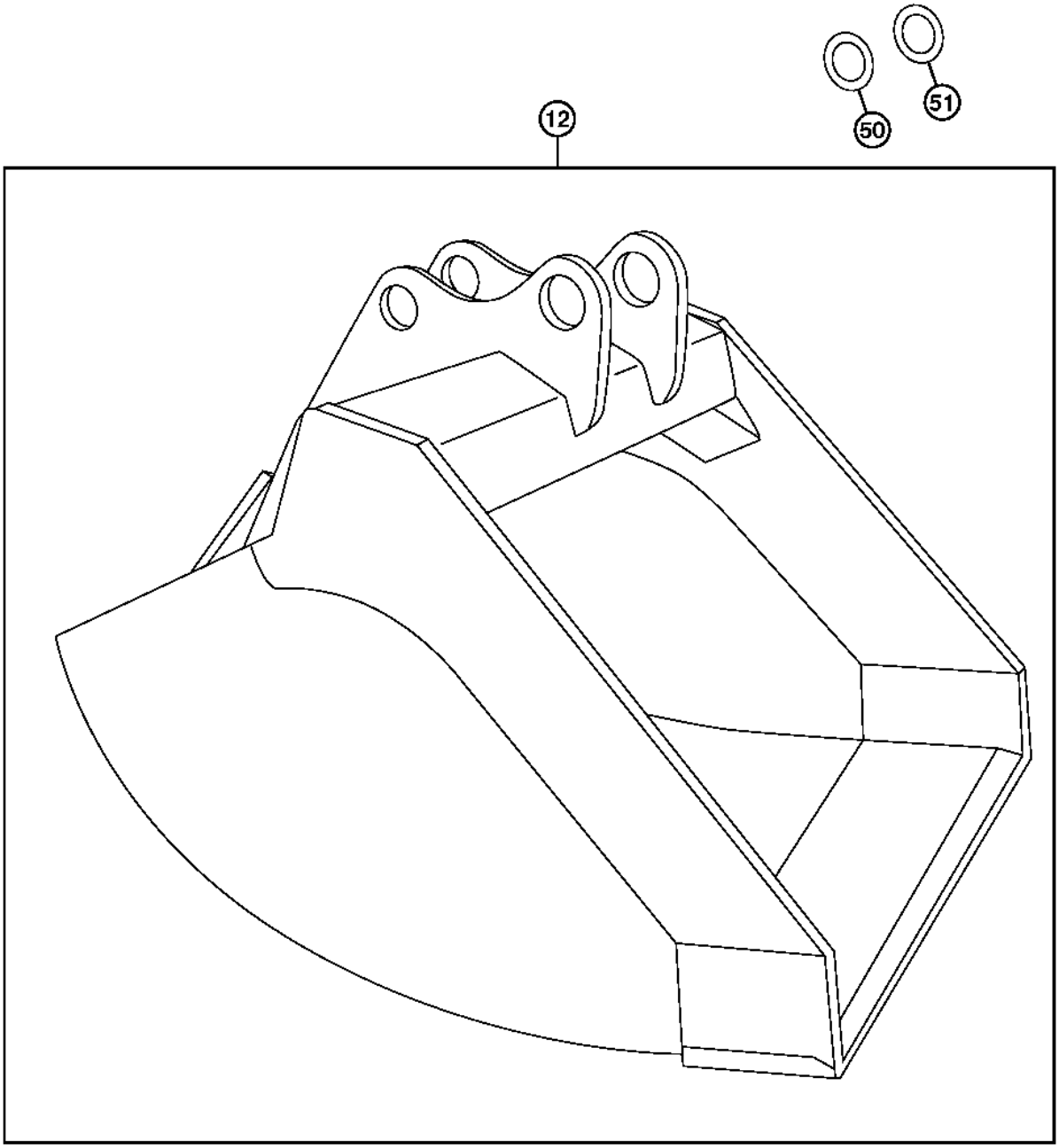

TX1055281

Item	*Nº peça*	*Descrição*	*Qtde*	*Nº série*	*Notas*
12	**AT339096**	**Caçamba escavadeira**	**1**		**60 in., 0.83 yd³, (WHOLE GOODS)**
50	T241930	Arruela	AR		85 X 140 X 1 mm (3.346" X 5.512" X 0.039"),
51	T241937	Calço	AR		0.5 mm

Direct Hydraulic Thumb Kit (w/ Coupler) (Kits Built 28 June 2010 -)
Kit de pouce hydraulique direct (avec accouplement) (kits construits le 28 juin 2010 -)
Kit de Seletor Hidráulico Direto (com Acoplador) (Kits Fabricados Desde 28 de Junho de 2010)
Juego de pulgar con mando hidráulico directo (con acoplador) (juegos fabricados 28 de junio de 2010 -)

TX1077151 A.1

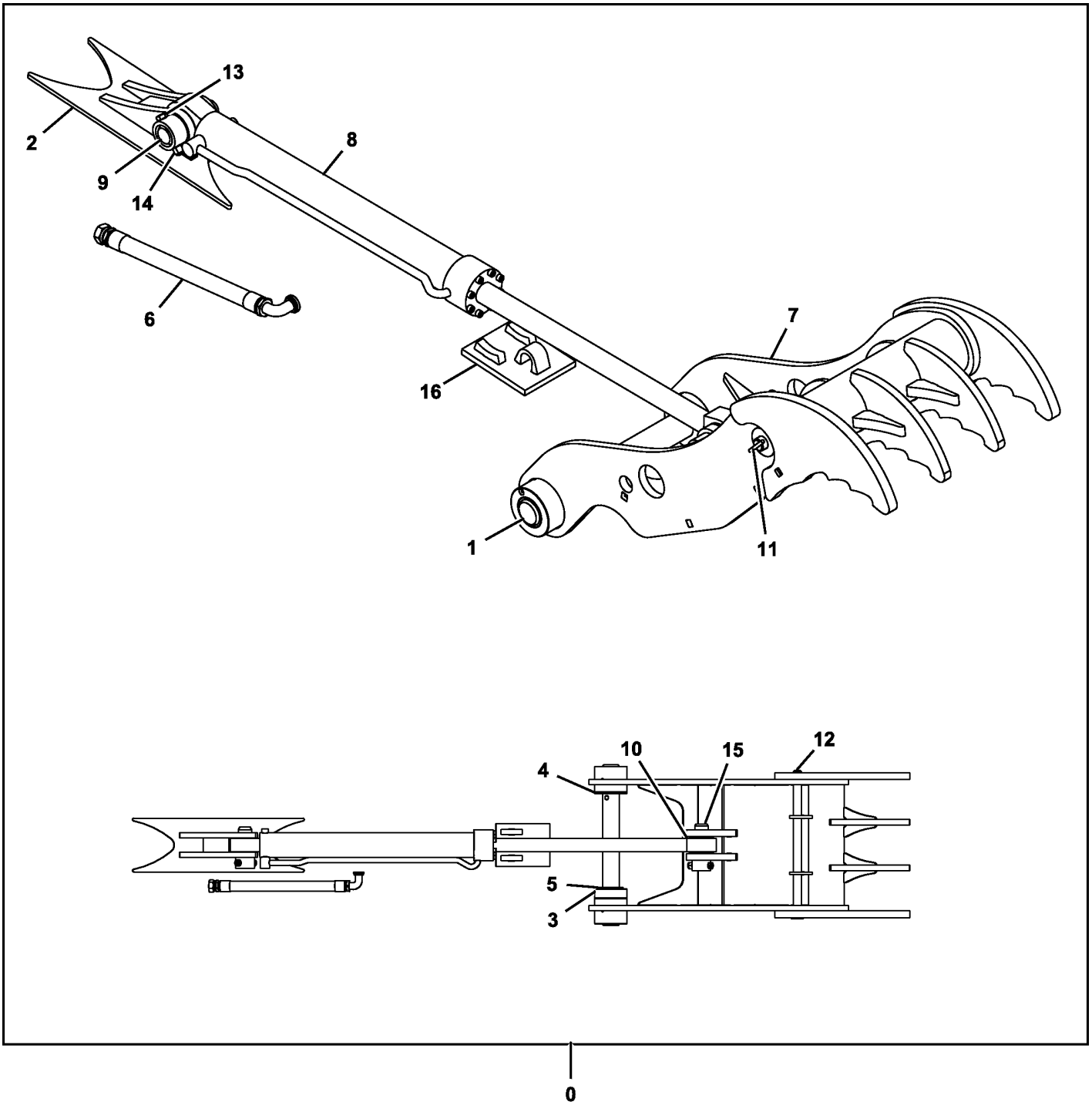

TX1077151

Item	*Nº peça*	*Descrição*	*Qtde*	*Nº série*	*Notas*
0	**AT379645**	**Braçadeira**	**1**		**Pacotes de Produto**
1	AT386875	Pino	1		
2	.....	Apoio	1		
3	.....	Espaçador	1		
4	.....	Espaçador	1		
5	T229509	Calço	8		
6	AT339691	Mangueira hidraulica-fabric	1		
7	.....	Braçadeira	1		
8	AT383236	Cilindro hidráulico	1		Componentes em Página Separada, Guia da Haste Aparafusada
	AT383237	Kit retentor	1		
9	T229481	Pino	1		
10	T229515	Calço	16		
11	AT386556	Pino	1		
12	T276470	Pino de trava	1		
13	19H2826	Parafuso sextavado	2		3/4" X 4-1/2"
14	14H1058	Porca	2		3/4"
15	T276467	Pino	1		
16	.....	Limitador	1		

Direct Hydraulic Thumb Kit (w/o Coupler) (Kits Built 28 June 2010 -)
Kit de pouce hydraulique direct (sans accouplement) (kits construits le 28 juin 2010 -)
Kit de Seletor Hidráulico Direto (sem Acoplador) (Kits Fabricados Desde 28 de Junho de 2010)
Juego de pulgar con mando hidráulico directo (sin acoplador) (juegos fabricados 28 de junio de 2010 -)

TX1077150 A.1

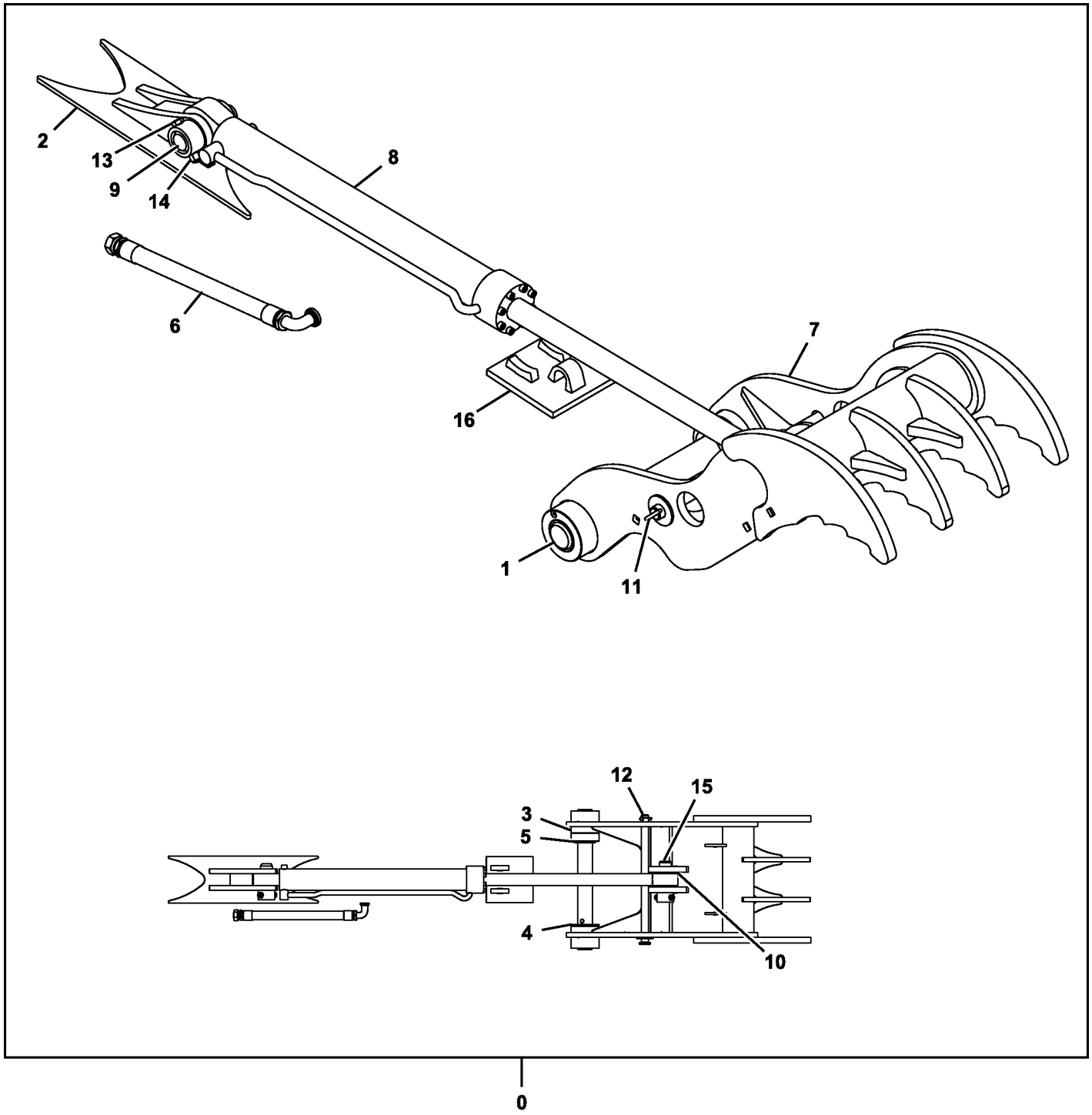

TX1077150

Item	*Nº peça*	*Descrição*	*Qtde*	*Nº série*	*Notas*
0	**AT379644**	**Braçadeira**	**1**		**Pacotes de Produto**
1	AT386875	Pino	1		
2	.....	Apoio	1		
3	.....	Espaçador	1		
4	.....	Espaçador	1		
5	T229509	Calço	8		
6	AT339691	Mangueira hidraulica-fabric	1		
7	.....	Braçadeira	1		
8	AT383236	Cilindro hidráulico	1		Componentes em Página Separada, Guia da Haste Aparafusada
	AT383237	Kit retentor	1		
9	T229481	Pino	1		
10	T229515	Calço	16		
11	AT386556	Pino	1		
12	T276470	Pino de trava	1		
13	19H2826	Parafuso sextavado	2		3/4" X 4-1/2"
14	14H1058	Porca	2		3/4"
15	T276467	Pino	1		
16	.....	Limitador	1		

Progressive Hydraulic Thumb Kit (w/ Coupler) (Kits Built 28 June 2010 -)
Progressif, kit de pouce hydraulique (avec accouplement) (kits construits le 28 juin 2010 -)
Kit de Seletor Hidráulico Progressivo (com Acoplador) (Kits Fabricados Desde 28 de Junho de 2010)
Juego de pulgar con mando hidráulico progresivo (con acoplador) (juegos fabricados 28 de junio de 2010 -)

TX1077180 A.1

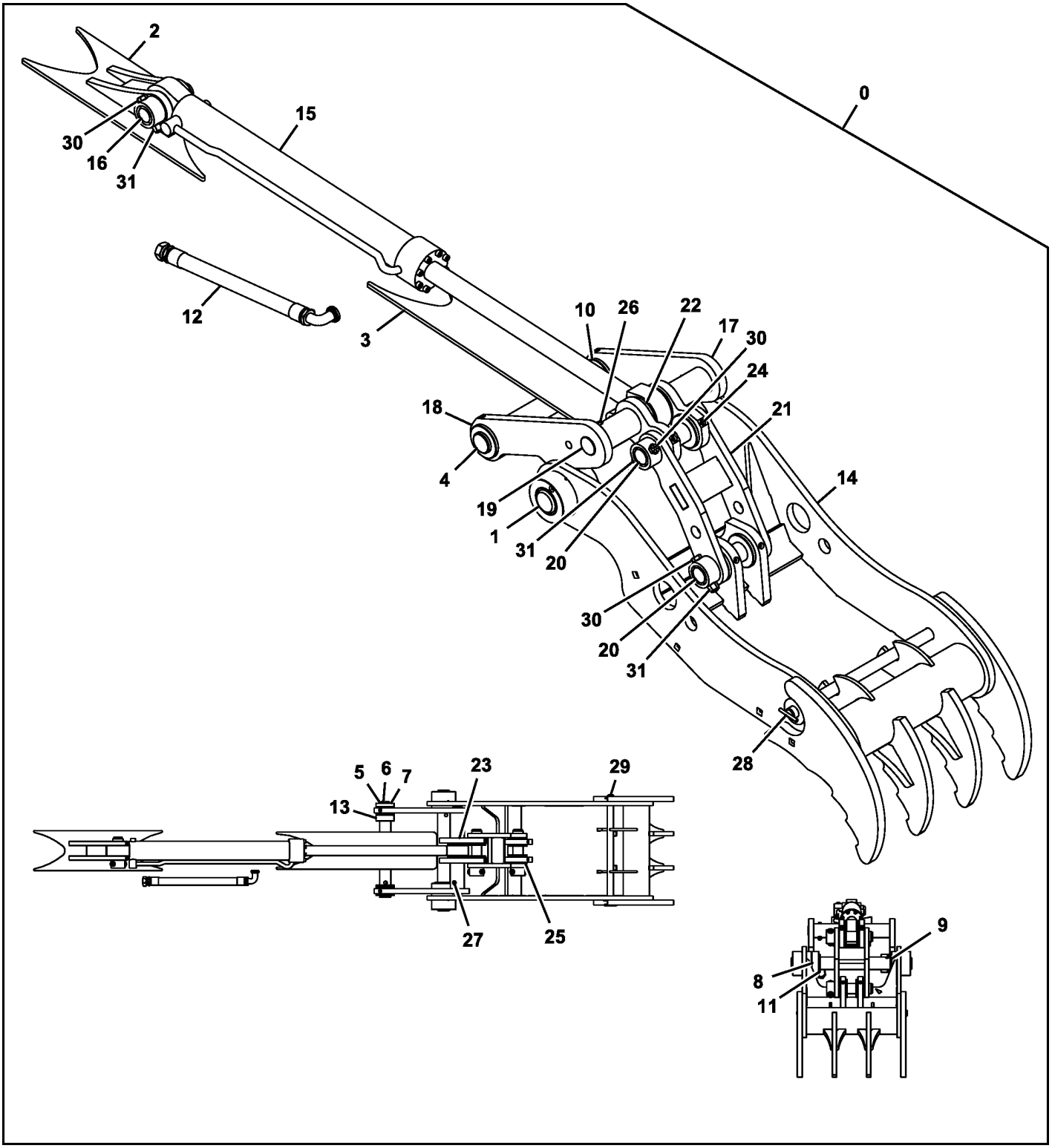

TX1077180

Item	*Nº peça*	*Descrição*	*Qtde*	*Nº série*	*Notas*
0	**AT379647**	**Braçadeira**	**1**		**Pacotes de Produto**
1	AT386875	Pino	1		
2	.....	Apoio	1		
3	.....	Limitador	1		
4	AT339866	Pino	1		
5	T229312	Tampa	1		
6	19H2633	Parafuso sextavado	3		3/8" X 1-1/2"
7	12H304	Arruela de pressão	3		3/8"
8	.....	Espaçador	1		
9	T276469	Espaçador	1		
10	.....	Espaçador	1		
11	T229509	Calço	8		
12	AT342741	Mangueira hidraulica-fabric	1		
13	T229330	Calço	10		
14	.....	Braçadeira	1		
15	AT383236	Cilindro hidráulico	1		Componentes em Página Separada, Guia da Haste Aparafusada
	AT383237	Kit retentor	1		
16	T229481	Pino	1		
17	AT386877	Ligação	1		
18	AT386878	Ligação	1		
19	T280325	Pino	1		
20	T277102	Pino	2		
21	AT386879	Ligação	1		
22	T229499	Arruela de encosto	2		
23	T229515	Calço	8		
24	JD7759	Conexão de lubrificação	4		
25	T276673	Espaçador	2		
26	19H3586	Parafuso sextavado	1		1/2" X 4-1/4"
27	U16721	Porca de segurança	1		
28	AT386556	Pino	1		
29	T276470	Pino de trava	1		
30	19H2826	Parafuso sextavado	3		3/4" X 4-1/2"
31	14H1058	Porca	3		3/4"

Progressive Hydraulic Thumb Kit (w/o Coupler) (Kits Built 28 June 2010 -)
Progressif, kit de pouce hydraulique (kits construits le 28 juin 2010 -)
Kit de Seletor Hidráulico Progressivo (sem Acoplador) (Kits Fabricados Desde 28 de Junho de 2010)
Juego de pulgar con mando hidráulico progresivo (sin acoplador) (juegos fabricados 28 de junio de 2010 -)

TX1077179 A.1

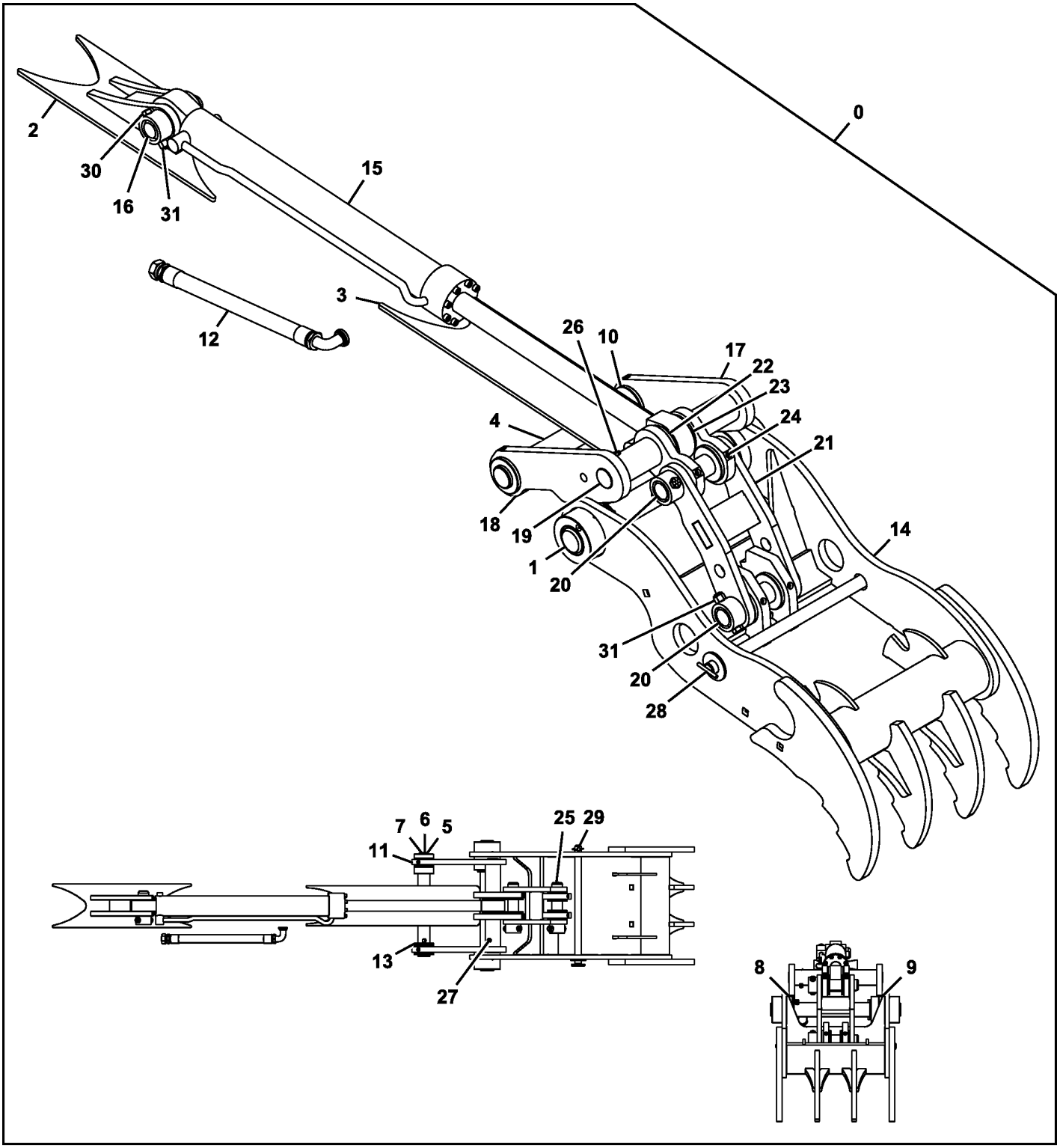

TX1077179

Item	*Nº peça*	*Descrição*	*Qtde*	*Nº série*	*Notas*
0	**AT379646**	**Braçadeira**	**1**		**Pacotes de Produto**
1	AT386875	Pino	1		
2	.....	Apoio	1		
3	.....	Limitador	1		
4	AT339866	Pino	1		
5	T229312	Tampa	1		
6	19H2633	Parafuso sextavado	3		3/8" X 1-1/2"
7	12H304	Arruela de pressão	3		3/8"
8	.....	Espaçador	1		
9	T276469	Espaçador	1		
10	.....	Espaçador	1		
11	T229509	Calço	8		
12	AT342741	Mangueira hidraulica-fabric	1		
13	T229330	Calço	10		
14	.....	Braçadeira	1		
15	AT383236	Cilindro hidráulico	1		Componentes em Página Separada, Guia da Haste Aparafusada
	AT383237	Kit retentor	1		
16	T229481	Pino	1		
17	AT387130	Ligação	1		
18	AT387131	Ligação	1		
19	T280325	Pino	1		
20	T277102	Pino	2		
21	AT387132	Ligação	1		
22	T229499	Arruela de encosto	2		
23	T229515	Calço	8		
24	JD7759	Conexão de lubrificação	4		
25	T276673	Espaçador	2		
26	19H3586	Parafuso sextavado	1		1/2" X 4-1/4"
27	U16721	Porca de segurança	1		
28	AT386556	Pino	1		
29	T276470	Pino de trava	1		
30	19H2826	Parafuso sextavado	3		3/4" X 4-1/2"
31	14H1058	Porca	3		3/4"

Hydraulic Coupler Kit
Kit de raccord hydraulique
Kit de Acoplador Hidráulico
Kit de acoplador hidráulico

TX1059366 A.1

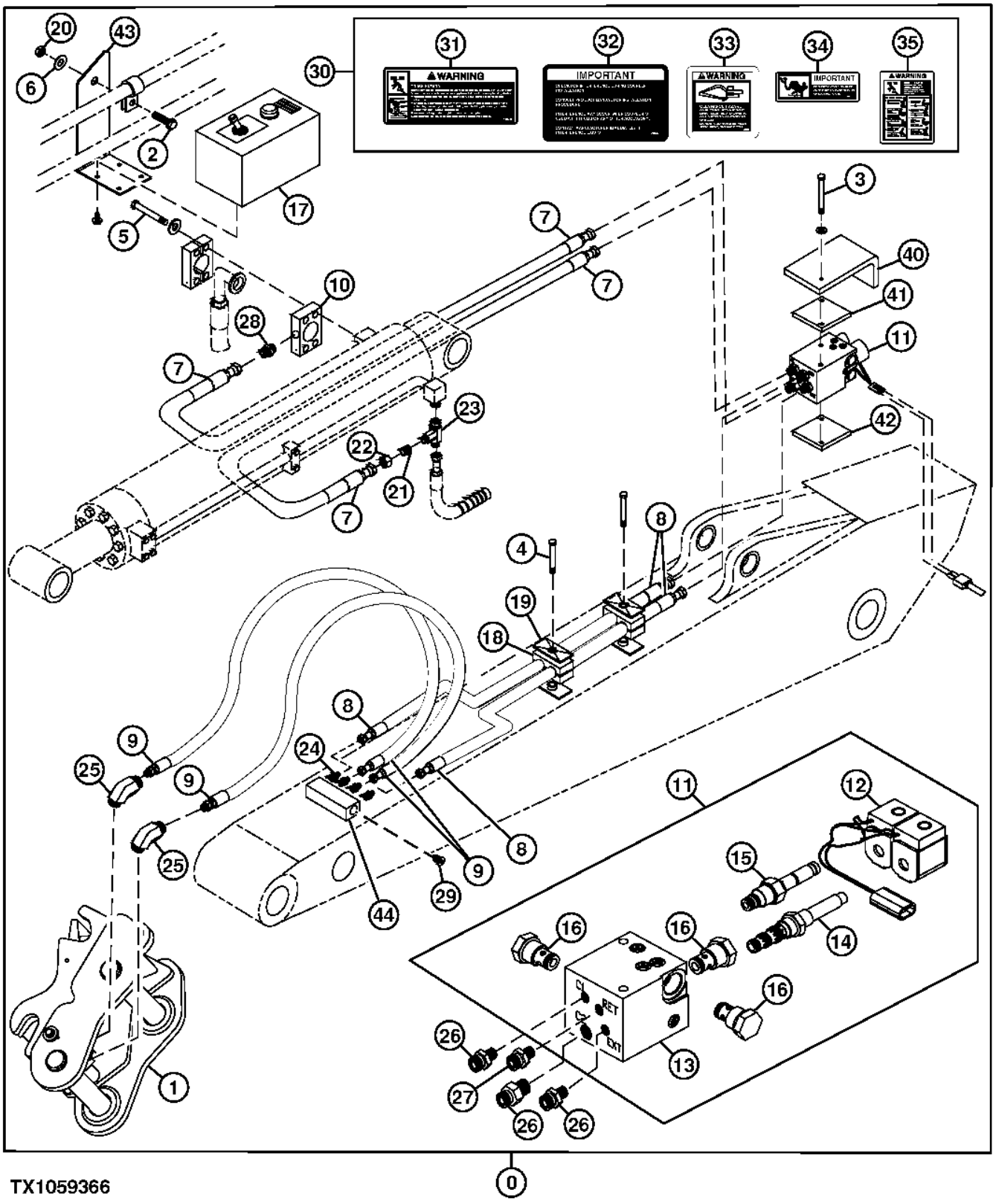

Item	*Nº peça*	*Descrição*	*Qtde*	*Nº série*	*Notas*
0	**AT343229**	**Kit - instalação de campo**	**1**		**Acoplador Hidráulico, WHOLE GOODS**
1	.....	Engate hidr. rápido	1		AT343217 NLA
2	19H1648	Parafuso sextavado	1		3/8" X 3/4"
3	19H2852	Parafuso sextavado	2		5/16" X 4"
4	19H3219	Parafuso sextavado	2		3/8" X 1-3/8"
5	19M7935	Parafuso sextavado	4		M10 X 55
6	24H1298	Arruela	1		3/8" X 5/8" X 0.032"
7	AT343348	Mangueira hidraulica-fabric	2		
8	AT343355	Mangueira hidraulica-fabric	2		
9	AT343362	Mangueira hidraulica-fabric	2		
10	AT343367	Conexão em t	1		
11	AT343400	VálVula solenóide	1		
12	AT343401	VálVula solenóide	1		
13	.....	Coletor	1		AT343406 NLA
14	AT343410	Carretel de válvula	1		
15	AT343412	Cone de válvula	1		
16	AT343413	VálVula de retenção	3		
17	AT343415	Caixa do cicuito	1		
18	H120847	Braçadeira	4		
19	H121168	Placa	2		
20	T11234	Porca de segurança	1		9.525 mm (3/8")
21	X12-6TRLO-S	RedutoR	1		
22	X12BL-S	Porca de tubo	1		
23	X12R6LO-S	Conexão em t	1		
24	X4-6F5OLO-S	Adaptador	4		
25	X4V5OLO-S	Conexão em ângulo	2		
26	X6-4F5OLO-S	Adaptador	3		
27	X6F5OLO-S	Adaptador	1		
28	X6FLO-S	Adaptador	1		
29	X6HP5ON-S	Tampão	2		
30	AT344819	Kit adesivos	1		Inglês
	AT344821	Kit adesivos	1		Francês
	AT344820	Kit adesivos	1		Espanhol
31	.....	Adesivo de segurança	3		Advertência - Perigo de Esmagamento, T232151 NSEP
32	.....	Adesivo de segurança	1		Advertência - Verifique a Interferência, T232154 NSEP
33	.....	Adesivo de segurança	1		Advertência - Perigo de Espaço Livre, T232157 NSEP
34	.....	Adesivo de segurança	1		Aviso: Leia o Manual do Operador, T232161 NSEP
35	.....	Adesivo de segurança	1		Advertência - Operação do Acoplador, T232166 NSEP
40	T257731	Placa	1		
41	T257733	Placa	1		
42	T257732	Placa	1		
43	T257734	Placa	1		
44	T257730	Coletor	1		

Travel Pilot Control Pedals
Pédales de commande pilote de déplacement
Pedais de Controle do Piloto do Deslocamento
Pedales de control piloto de propulsión

TX1088958 A.2

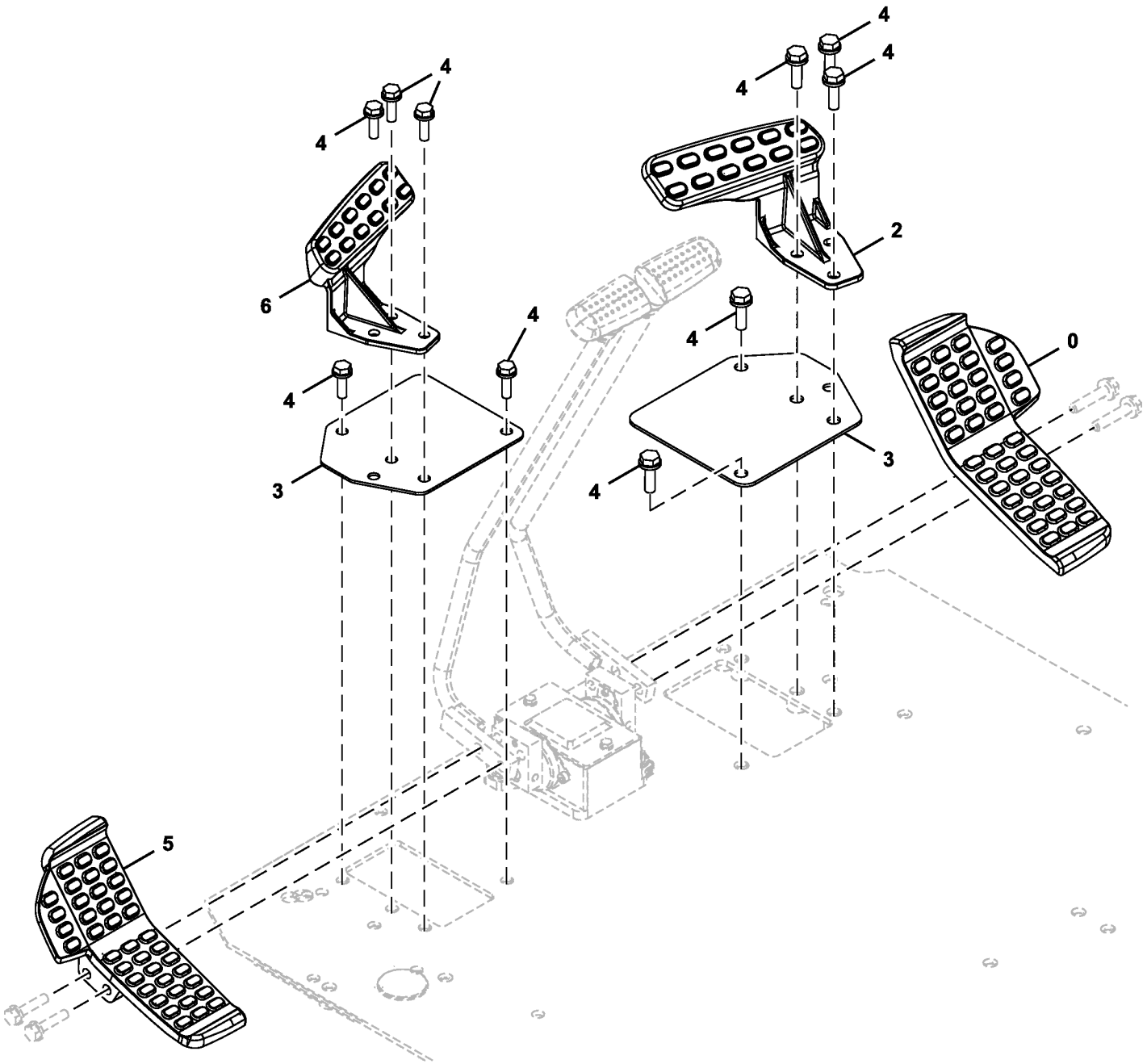

TX1088958

Item	*Nº peça*	*Descrição*	*Qtde*	*Nº série*	*Notas*
0	1033299	Pedal	1		Direita
2	FYA00002481	Descanso para os pés	1		Direita
3	4689585	Placa	2		
4	.....	Parafuso c/arruela	10		J271035 NLA
	19M7550	Parafuso sextavado	10		M10 X 35, SUB FOR J901035
	24M7346	Arruela	10		11 X 20 X 2 mm, SUB FOR J222010
5	1033298	Pedal	1		Esquerda
6	FYA00002482	Descanso para os pés	1		Esquerda

Travel Pilot Control Valve Lever
Levier de distributeur pilote de déplacement
Alavanca da Válvula de Controle Piloto de Deslocamento
Palanca de válvula de control piloto de propulsión

TX1088956 A.2

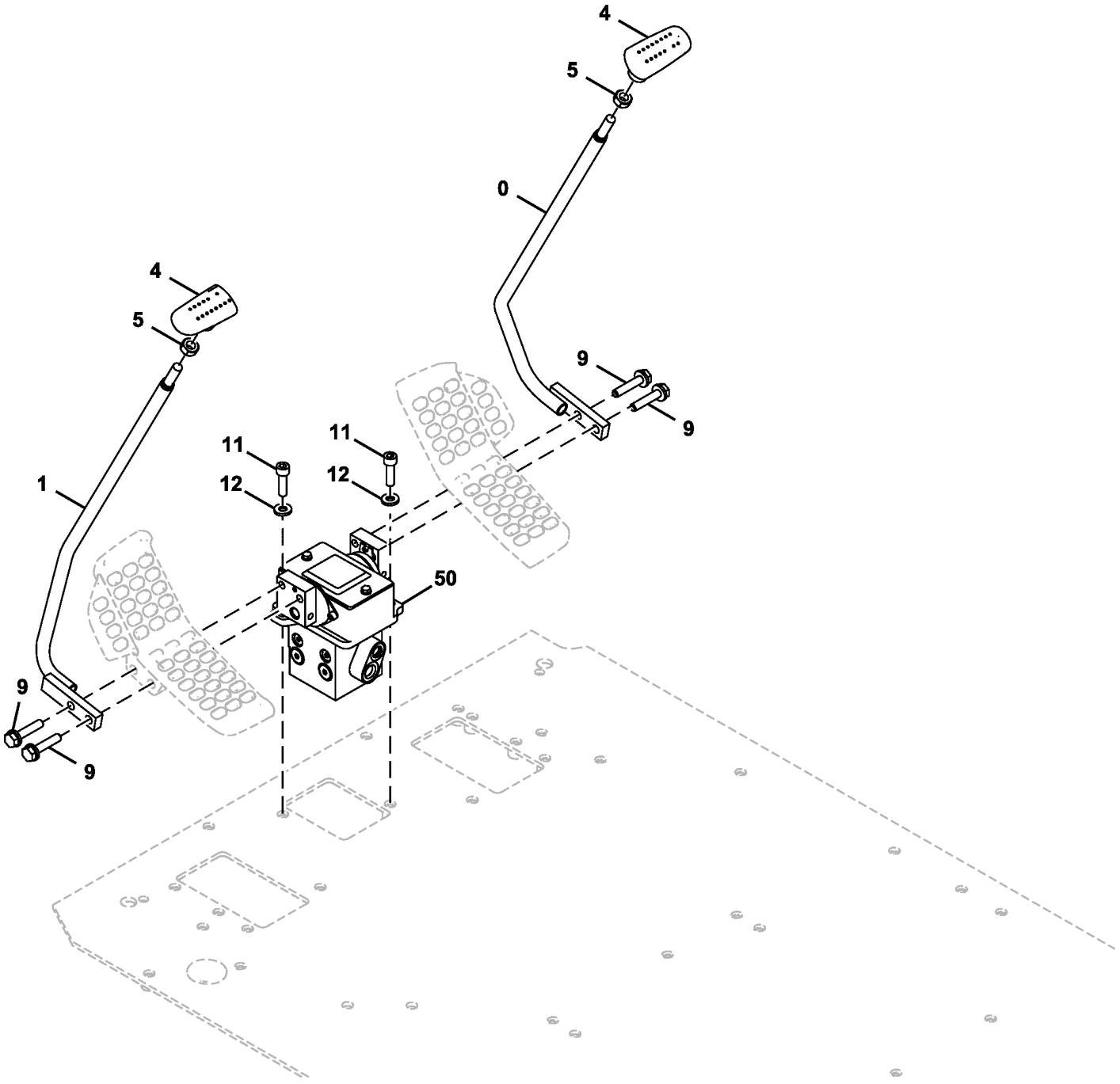

TX1088956

Item	*Nº peça*	*Descrição*	*Qtde*	*Nº série*	*Notas*
0	8099800	Alavanca	1		Direita
1	8099799	Alavanca	1		Esquerda
4	2052912	Manete	2		
5	4424185	Porca	2		
9	.....	Parafuso c/arruela	4		J271050 NLA
	19M7658	Parafuso sextavado	4		M10 X 50, SUB FOR J901050
	24M7346	Arruela	4		11 X 20 X 2 mm, SUB FOR J222010
11	19M8337	Parafuso	2		M10 X 30, SUB FOR J781035
12	24M7346	Arruela	2		11 X 20 X 2 mm, SUB FOR J222010
50	FYB60000033	VálV.de contr.atuada hidr.	1		Componentes em Página Separada

Travel Pilot Control Valve Components
Composants de distributeur pilote de déplacement
Componentes da Válvula de Controle Piloto de Deslocamento
Componentes de válvula de control piloto de propulsión

TX1086074 A.2

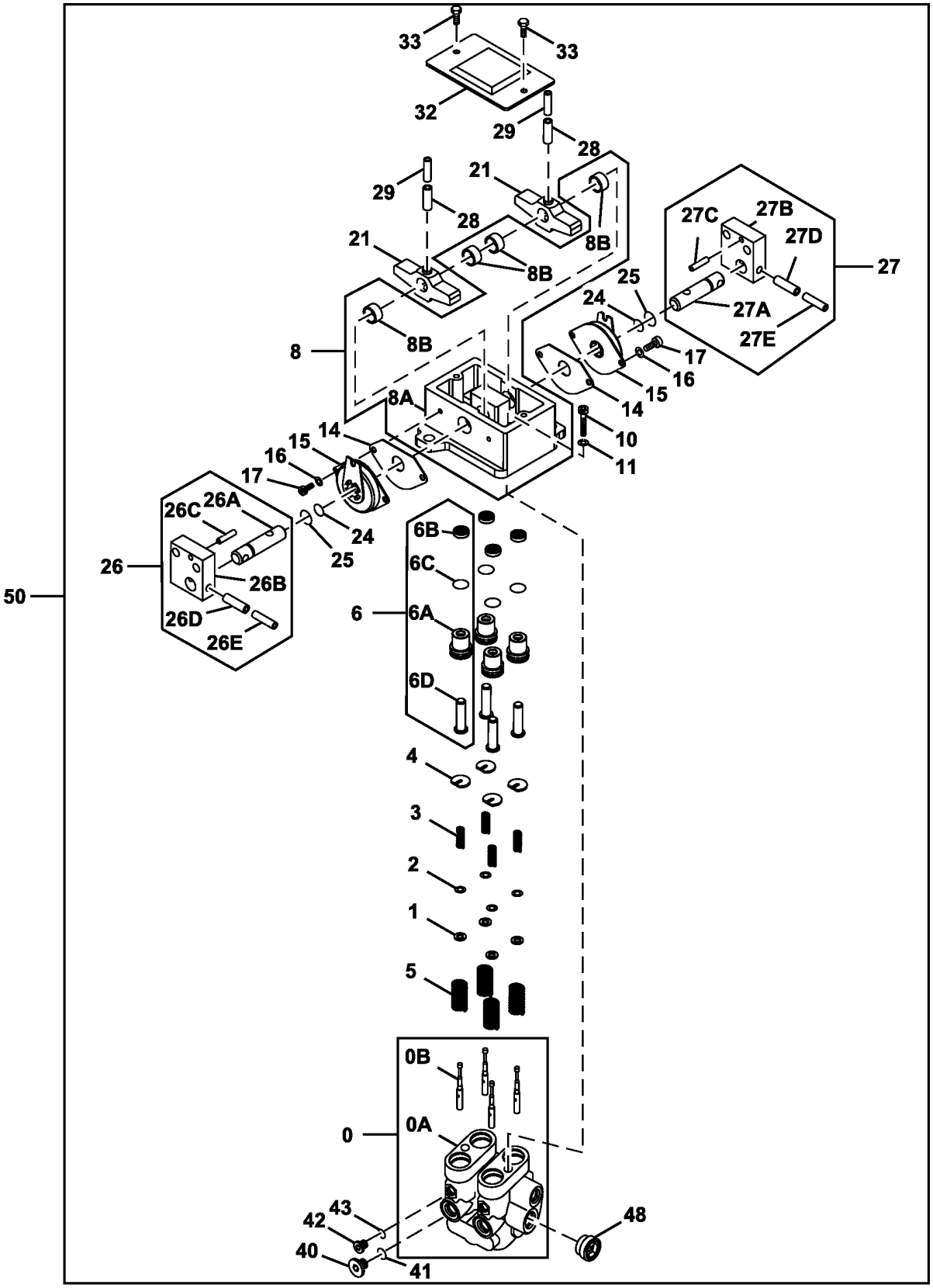

TX1086074

Item	*Nº peça*	*Descrição*	*Qtde*	*Nº série*	*Notas*
0	8118208	Tampa de válvula	1		
0A	.....	Tampa de válvula	1		NLA
0B	.....	Carretel	4		NLA
1	4319299	Espaçador	4		
2	4662206	Calço	4		0.1 mm, SUB FOR 4203411
3	4368629	Mola de compressão	4		
4	4364970	Guia	4		
5	4368630	Mola de compressão	4		
6	9226367	Porca de Pressão	4		
6A	3099628	Bucha	1		
6B	4447050	Vedação	1		
6C	4201993	Anel o	1		
6D	4602154	Porca de Pressão	1		
8	.....	Base	1		9184275 NLA
8A	.....	Suporte	1		2044332 NLA
8B	4437433	Bucha	4		
10	19M7576	Parafuso	2		M10 X 30, SUB FOR J781030
11	12M7066	Arruela de pressão	2		10 mm, SUB FOR A590910
14	4437432	Junta	2		
15	4428902	Amortecedor de torção	2		
16	12M7006	Arruela de pressão	4		6 mm, SUB FOR A590906
17	J780612	Parafuso	4		
21	3098245	Came	2		
24	4185600	Anel o	2		
25	4447067	Anel o	2		
26	9207567	Pino fixador	1		
26A	4425305	Pino fixador	1		
26B	3087987	Apoio	1		
26C	4051262	Pino elástico	1		
26D	34M7124	Pino elástico	1		8 X 30 mm, SUB FOR 4205318
26E	4205317	Pino elástico	1		
27	9207568	Pino fixador	1		
27A	4425305	Pino fixador	1		
27B	3087987	Apoio	1		
27C	4051262	Pino elástico	1		
27D	34M7124	Pino elástico	1		8 X 30 mm, SUB FOR 4205318
27E	4205317	Pino elástico	1		
28	34M6402	Pino elástico	2		8 X 28 mm, SUB FOR 4027427
29	4213419	Pino elástico	2		
32	8077903	Capa	1		
33	.....	Parafuso c/arruela	2		J260614 NLA
	19M7560	Parafuso sextavado	2		M6 X 16
	24M7054	Arruela	2		6.400 X 12 X 1.600 mm
40	4208977	Tampão de dreno	2		
41	CH11561	Junta de vedação	2		SUB FOR Z964255
42	9134109	Tampão de dreno	2		SUB FOR 4217651
43	CH19111	Anel o	2		SUB FOR 4113154
48	9773023	Tampão de dreno	1		
50	FYB60000033	VálV.de contr.atuada hidr.	1		SUB FOR FYB60000029

Pilot Controllers
Contrôleurs pilotes
Controladores do Piloto
Controladores piloto

TX1089827 C.1

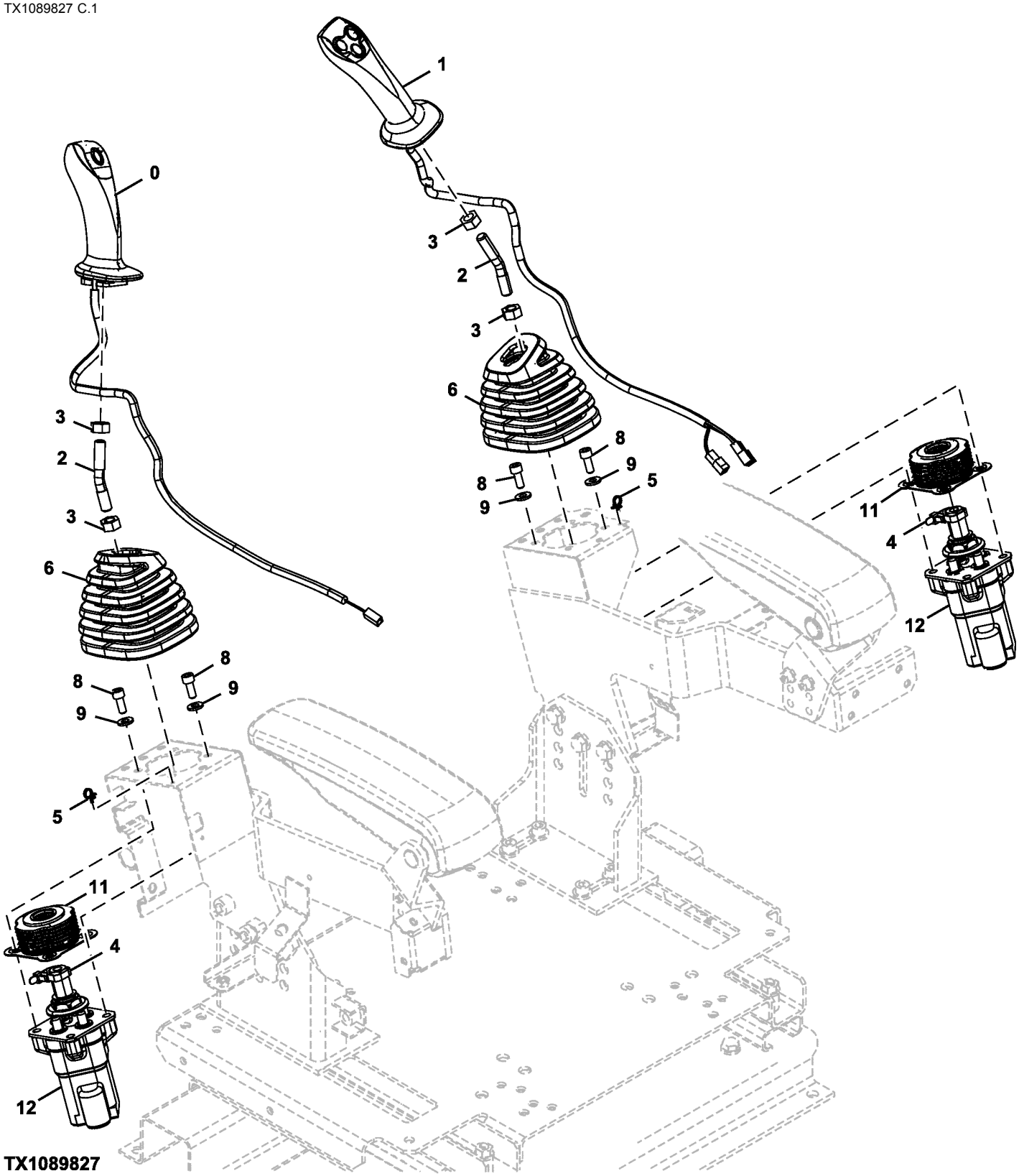

TX1089827

Item	*Nº peça*	*Descrição*	*Qtde*	*Nº série*	*Notas*
0	4708459	Manete	1		Esquerda
1	4708462	Manete	1		Direita
2	4705608	Eixo	2		
3	14M7275	Porca	4		M12, SUB FOR J950012
4	H77698	Cinta	2		SUB FOR 4055311
5	H77698	Cinta	2		SUB FOR 4300351
6	2058780	Protetor	2		
8	19M7660	Parafuso	8		M8 X 20, SUB FOR J780820
9	J222008	Arruela	8		
11	8120379	Protetor	2		
12	FYB60000205	VálV.de contr.atuada hidr.	2		SUB FOR FYB60000204, Componentes em Página Separada

Pilot Valve Components
Composants de soupape pilote
Componentes da Válvula Piloto
Componentes de válvula piloto

TX1085691 C.1

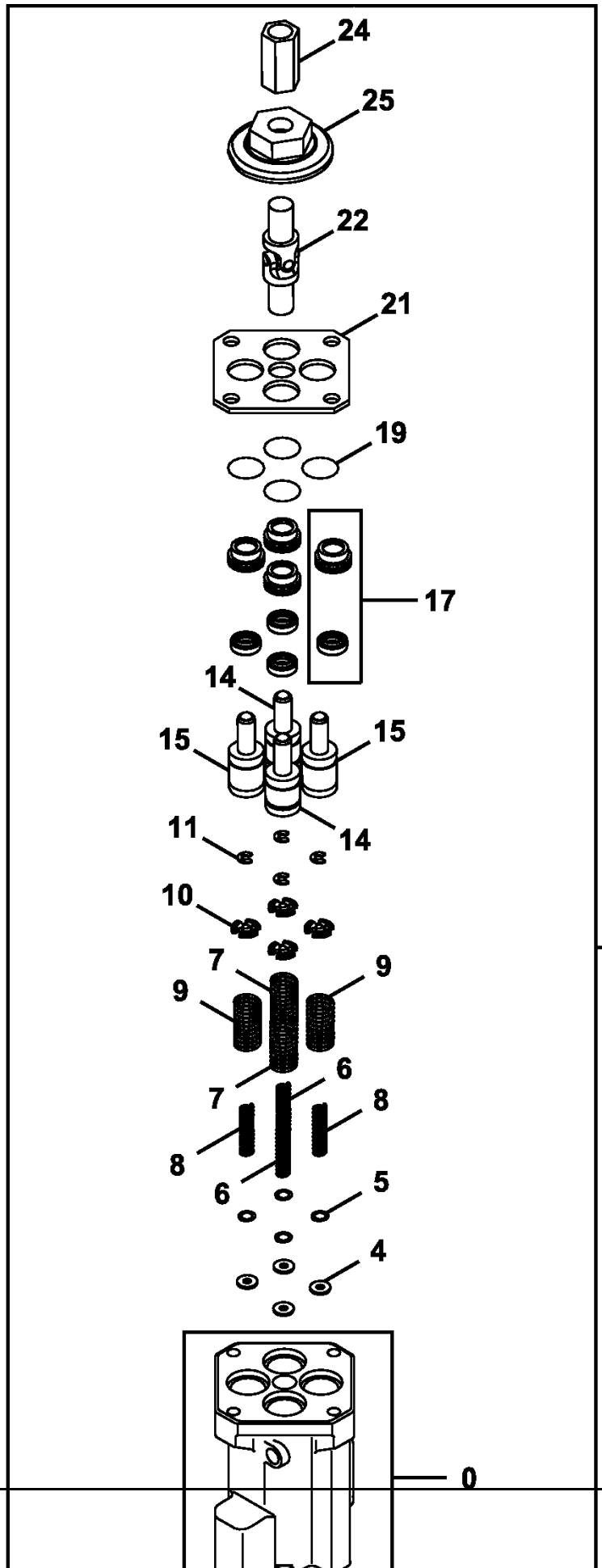

Item	*Nº peça*	*Descrição*	*Qtde*	*Nº série*	*Notas*
0	FYB40000015	Tampa de válvula	1		
4	4410898	Espaçador	4		
5	4662206	Calço	4		
6	4429120	Mola	2		
7	4651556	Mola de compressão	2		
8	4425414	Mola	2		
9	4651557	Mola de compressão	2		
10	4615610	Guia	4		
11	4437333	Anel de pressão	4		
14	9759157	Pistão	2		
15	9759158	Pistão	2		
17	9246436	Luva	4		
19	4201993	Anel o	4		
21	4614296	Placa	1		
22	4335060	Junta universal	1		
24	4631248	Conexão	1		
25	FYB00000019	Came	1		
26	4614286	Plugue	1		
27	4170585	Anel o	1		
28	4614331	Anel de pressão	1		
29	9773023	Plugue	1		
50	FYB60000205	VálV.de contr.atuada hidr.	1		SUB FOR FYB60000204, Controle do Piloto

Auxiliary Travel Pilot Control Valve and Pedals
Distributeur pilote de déplacement auxiliaire et pédales
Válvula e Pedais de Controle do Piloto de Deslocamento Auxiliar
Válvula de control piloto y pedales de propulsión auxiliares

TX1104262 B.1

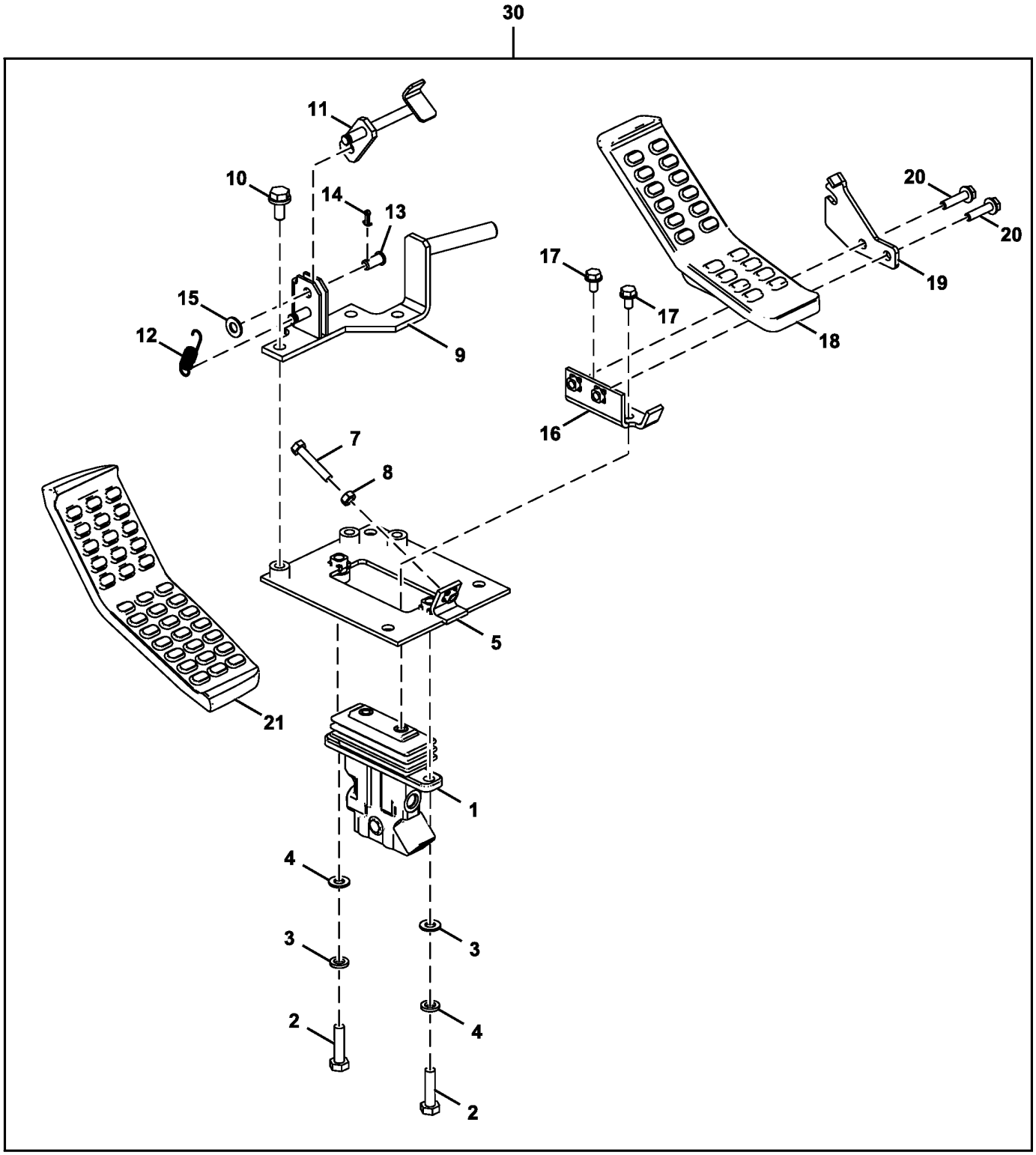

TX1104262

Item	*Nº peça*	*Descrição*	*Qtde*	*Nº série*	*Notas*
1	FYB60000024	VálV.de contr.atuada hidr.	1		
2	19M7358	Parafuso sextavado	2		M10 X 40, SUB FOR J901040
3	24M7028	Arruela	2		10.500 X 20 X 2 mm, SUB FOR A590110
4	12M7066	Arruela de pressão	2		10 mm, SUB FOR A590910
5	8101299	Apoio	1		
7	4317640	Parafuso	1		
8	14M7273	Porca	1		M8, SUB FOR M500807
9	8106893	Apoio	1		
10	19M7402	Parafuso sextavado	3		M10 X 25, SUB FOR J901025
	24M7346	Arruela	3		11 X 20 X 2 mm, SUB FOR J222010
11	9766166	Limitador	1		
12	4279604	Mola	1		
13	4287795	Pino	1		
14	11M7080	Contra-pino	1		2.500 X 16 mm, SUB FOR A763016
15	24M7028	Arruela	1		10.500 X 20 X 2 mm, SUB FOR A590110
16	9765447	Apoio	1		
17	19M7162	Parafuso sextavado	2		M8 X 16, SUB FOR J900816
18	1033219	Pedal	1		
19	4660755	Placa	1		
20	19M7298	Parafuso sextavado	2		M8 X 35, SUB FOR J900835
	24M7055	Arruela	2		8.400 X 16 X 1.600 mm, SUB FOR A590108
21	3106855	Pedal	1		
30	**AT390739**	**Kit - instalação de campo**	**1**		**Componentes Adicionais em Página Separada**

Electric Solenoid Valve Kit, 1 Way
Kit d'électrovanne, 1 voie
Kit de Válvula Solenoide Elétrica, 1 Via
Juego de electroválvula eléctrica, 1 vía

TX1110893 B.1

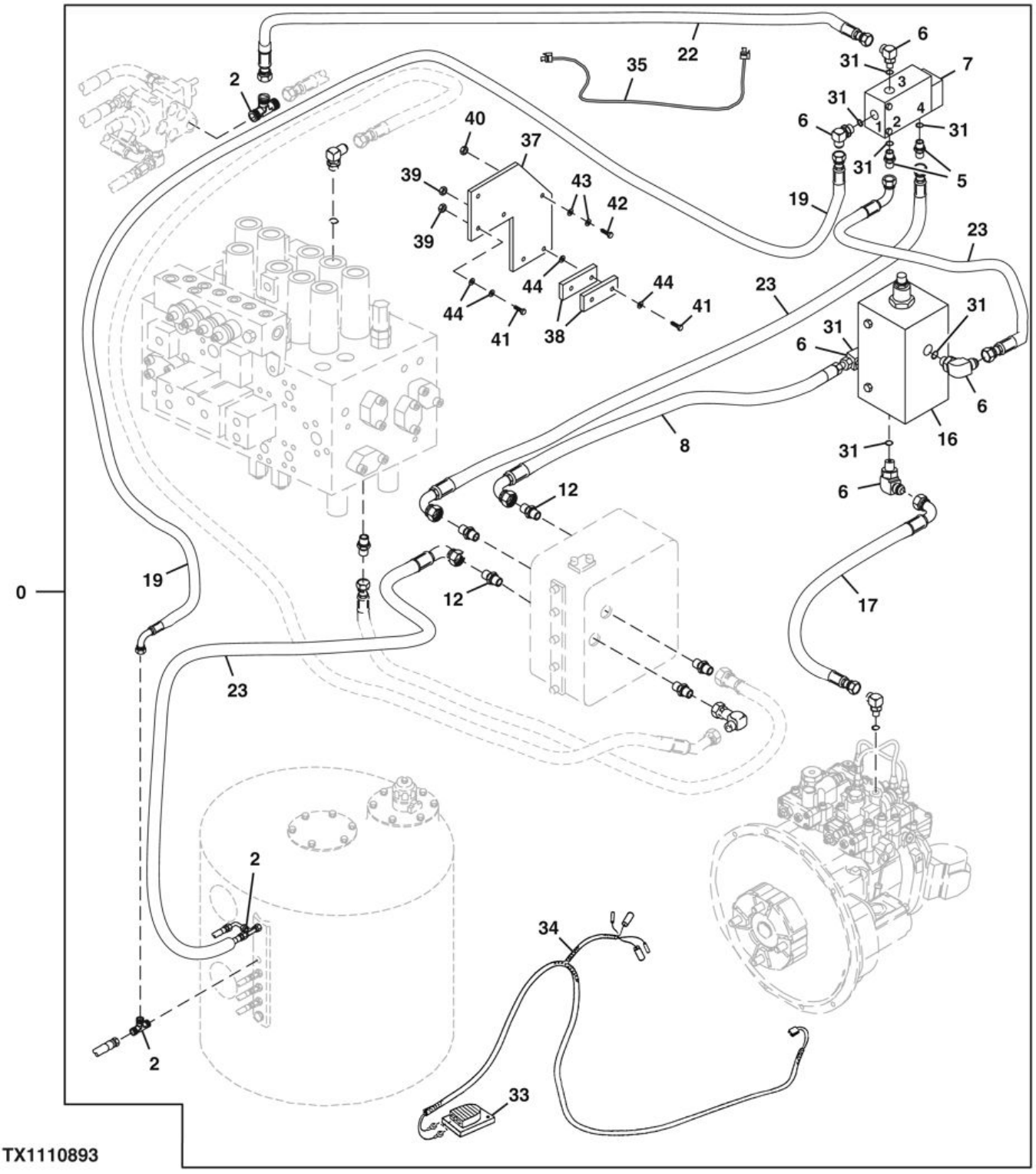

Item	*Nº peça*	*Descrição*	*Qtde*	*Nº série*	*Notas*
0	**AT390742**	**Kit - instalação de campo**	**1**		**Pacotes de Produto**
2	AT36921	Conexão em t	3		
5	R27212	Conexão	2		
6	AT35121	Conexão em ângulo	5		
7	AT306723	VálVula elet. proporcional	1		
8	AT71082	Mangueira hidraulica-fabric	1		
12	A852133	Adaptador	2		
16	AT186623	VálVula de press.hidráulica	1		
17	AT331766	Mangueira hidraulica-fabric	1		
19	AT331768	Mangueira hidraulica-fabric	2		
22	AT130684	Mangueira hidraulica-fabric	1		
23	AT71732	Mangueira hidraulica-fabric	3		
31	R26448	Anel o	7		
33	AT82210	Interruptor	1		Pedal
34	AT196588	Chicote	1		Pedal
35	AT191297	Chicote	1		Chicote de Ligação
36	R44302	Cinta	7		Não Ilustrado
37	T201367	RefoRço	1		
38	T202379	Correia	2		
39	14M7272	Porca	4		M6
40	14M7298	Porca com flange	2		M8
41	19M7529	Parafuso sextavado	4		M6 X 55
42	19M7868	Parafuso	2		M8 X 30
43	24M7036	Arruela	4		9 X 16 X 1.600 mm
44	24M7139	Arruela	8		6.400 X 18 X 1.600 mm

Electric Solenoid Valve Kit, 2 Way
Kit d'électrovanne, 2 voies
Kit de Válvula Solenoide Elétrica, 2 Vias
Juego de electroválvula eléctrica, 2 vías

TX1110883 A.1

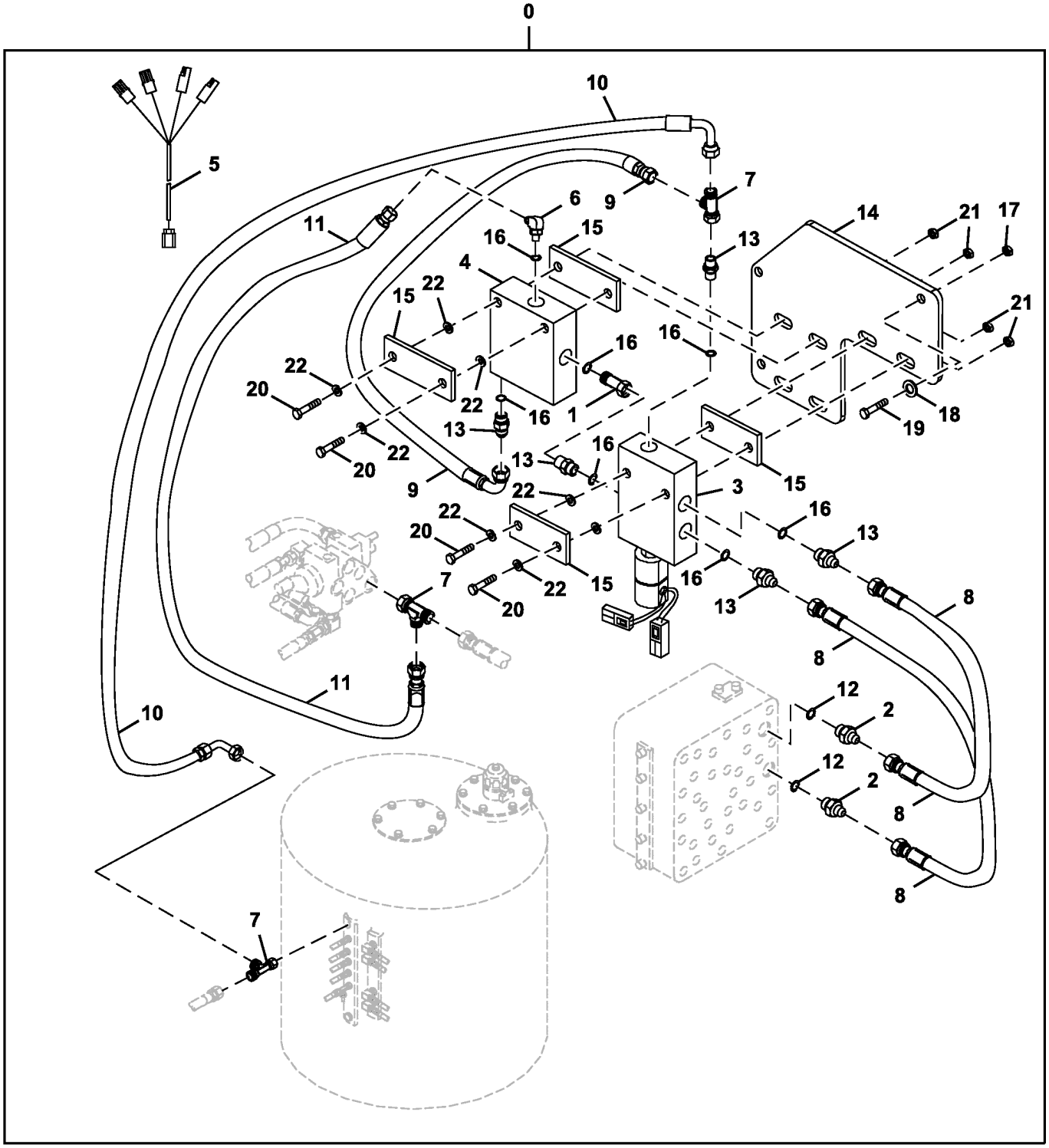

TX1110883

Item	*Nº peça*	*Descrição*	*Qtde*	*Nº série*	*Notas*
0	**AT390718**	**Kit - instalação de campo**	**1**		**Pacotes de Produto**
1	AE52955	Adaptador	1		
2	AT131445	Adaptador	2		
3	AT180585	VálVula solenóide	1		
4	AT186623	VálVula de press.hidráulica	1		
5	AT331104	Chicote	1		Chicote Elétrico da Válvula Solenoide
6	AT35121	Conexão em ângulo	1		
7	AT36921	Conexão em t	3		
8	AT68901	Mangueira hidraulica-fabric	2		
9	AT71082	Mangueira hidraulica-fabric	1		
10	AT71732	Mangueira hidraulica-fabric	1		
11	AT78124	Mangueira hidraulica-fabric	1		
12	CH11570	Anel o	2		
13	R27212	Conexão	5		
14	T201367	RefoRço	1		
15	T202379	Correia	4		
16	R26448	Anel o	7		
17	14M7298	Porca com flange	2		M8
18	24M7036	Arruela	2		9 X 16 X 1.600 mm
19	19M7868	Parafuso	2		M8 X 30
20	19M7529	Parafuso sextavado	4		M6 X 55
21	14M7272	Porca	4		M6
22	24M7139	Arruela	8		6.400 X 18 X 1.600 mm

Pilot Lines (Pilot Signal Manifold To Pilot Valve) (Aux)
Conduites pilotes (collecteur de signal pilote vers soupape pilote)(aux)
Linhas do Piloto (Coletor do Sinal do Piloto à Válvula do Piloto) (Aux.)
Líneas piloto (colector de señales piloto a depósito de aceite hidráulico) (aux)

TX1104264 A.1

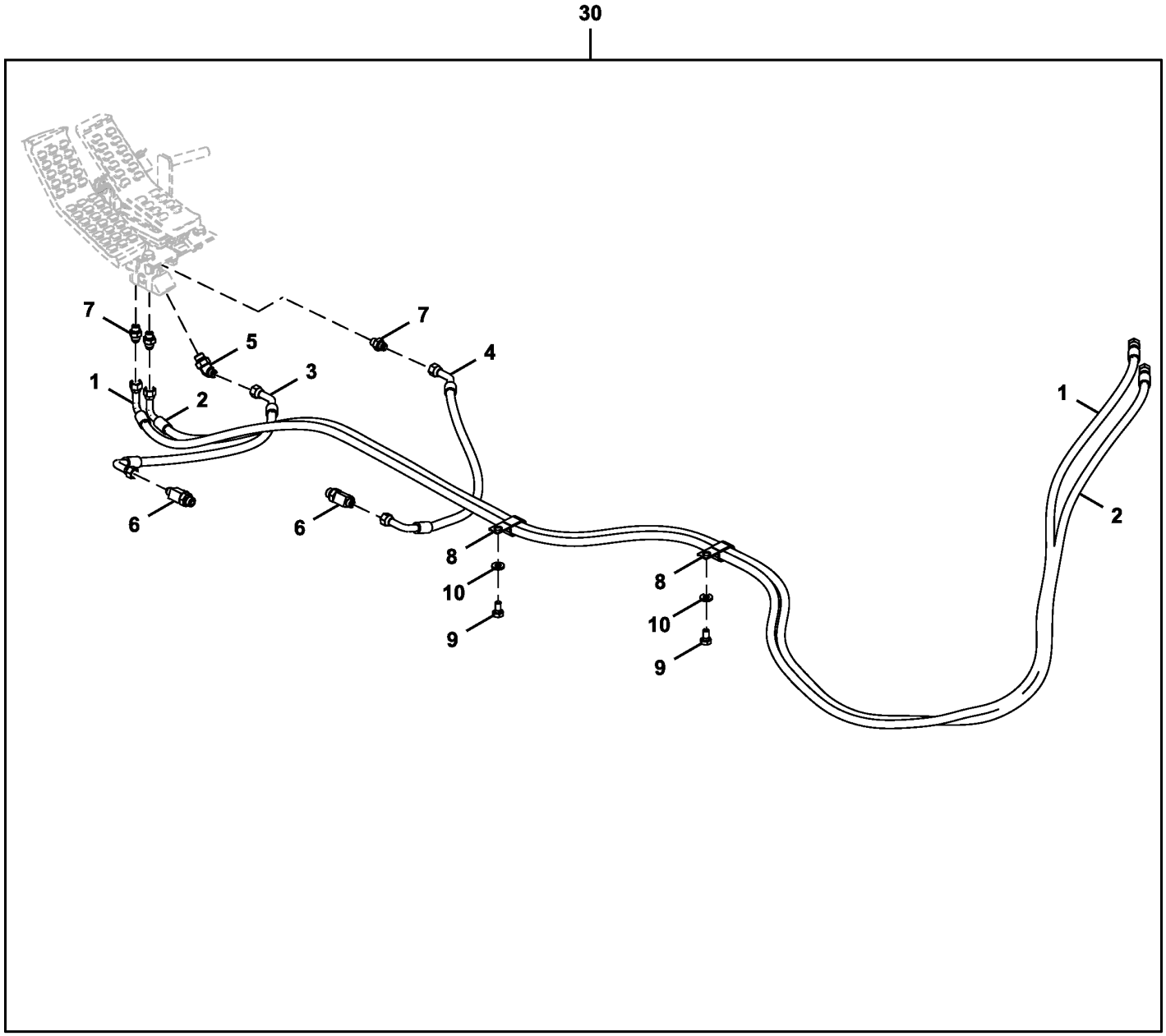

TX1104264

Item	*Nº peça*	*Descrição*	*Qtde*	*Nº série*	*Notas*
1	4652484	Mangueira hidraulica-fabric	1		
2	4648203	Mangueira hidráulica	1		
3	4648204	Mangueira hidraulica-fabric	1		
4	4648205	Mangueira hidraulica-fabric	1		
5	A852233	Conexão em ângulo	1		
6	A852433	Conexão em t	2		
7	A852123	Adaptador	3		
8	T32854	Braçadeira	4		SUB FOR 4190282
9	19M7938	Parafuso sextavado	3		M10 X 20, SUB FOR J901020
10	24M7346	Arruela	4		11 X 20 X 2 mm, SUB FOR DH400703
30	AT390739	Pedal	1		Additional Components on Seperate Pages

Floor Mat (Auxiliary Hydraulics)
Tapis de sol (circuit hydraulique auxiliaire)
Tapete do Piso (Sistema Hidráulico Auxiliar)
Alfombrilla (sistema hidráulico auxiliar)

TX1103281 A.1

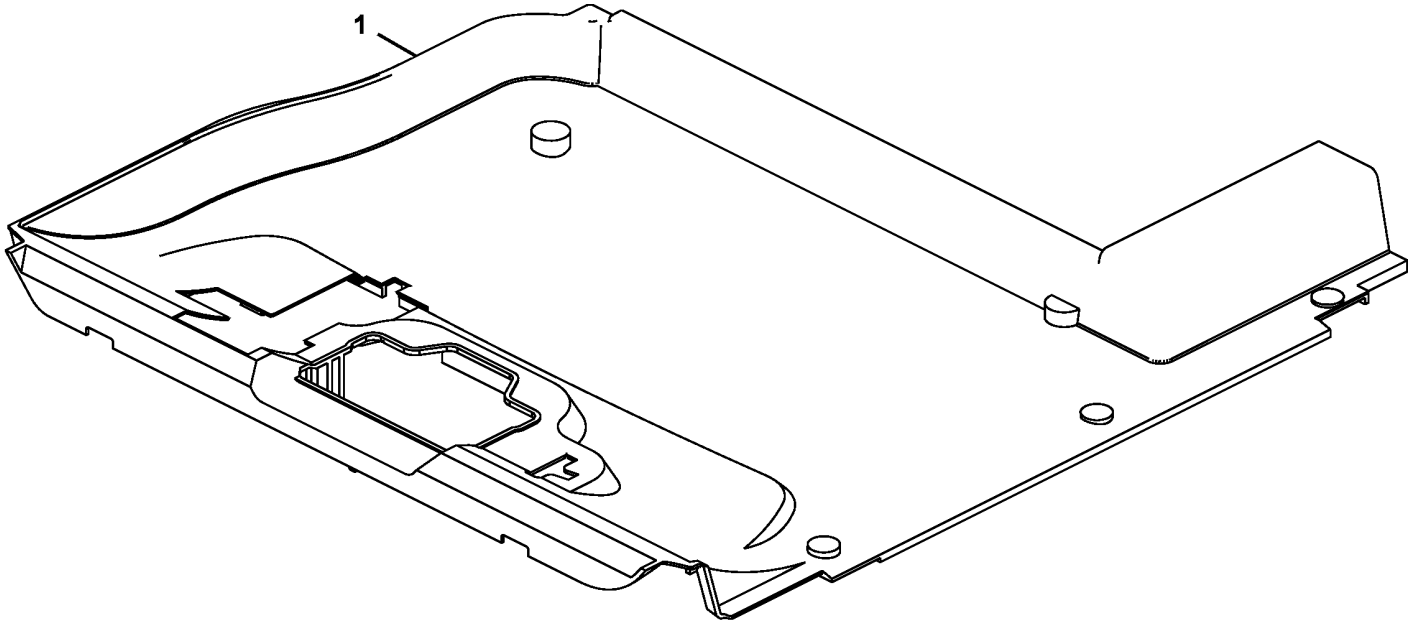

FF512598_TX1103281

Item	*Nº peça*	*Descrição*	*Qtde*	*Nº série*	*Notas*
1	3120708	TapeTe	1		SUB FOR FF511284

Pilot Shutoff Lever
Levier d'arrêt pilote
Alavanca de Corte Piloto
Palanca de corte piloto

TX1088957 A.1

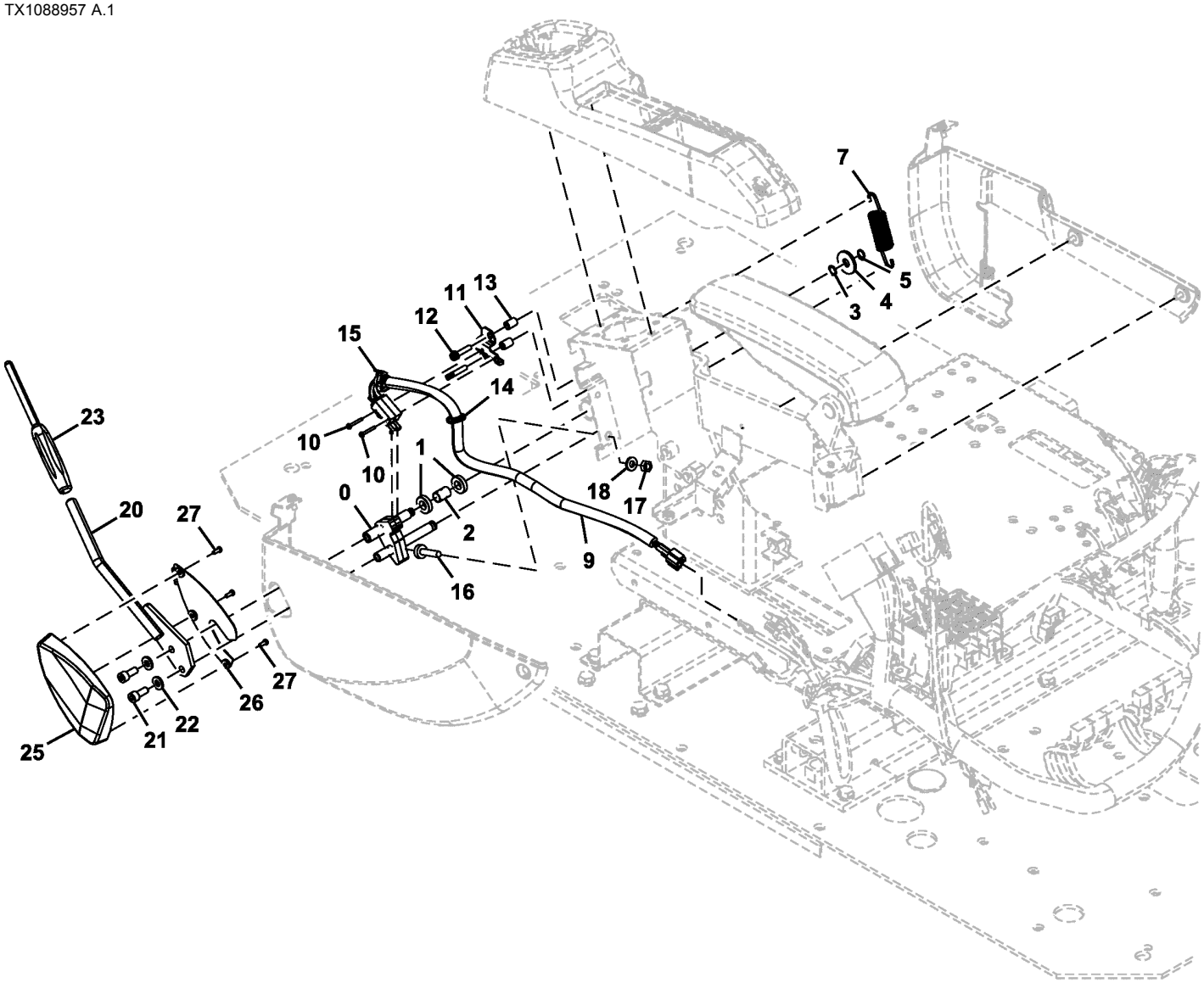

TX1088957

Item	*Nº peça*	*Descrição*	*Qtde*	*Nº série*	*Notas*
0	8119409	Apoio	1		
1	4637175	Rolamento de esfeRas	2		
2	4631103	Espaçador	1		
3	4454269	Calço	1		0.5 mm
4	4486055	Arruela	1		SUB FOR 4371706
5	991334	Anel de pressão	1		SUB FOR Z991334
7	4636765	Mola	1		
9	4716973	Interruptor	1		Interruptor de Fechamento Piloto
10	21M7281	Parafuso	2		M3 X 25, J460325 NLA
	24H1914	Arruela	2		1/8" X 5/16" X 0.032"
	12H233	Arruela de pressão	2		1/8"
11	4705785	Apoio	1		
12	21M7466	Parafuso	2		M6 X 30, J460630 NLA
	12M7006	Arruela de pressão	2		6 mm
	24M7054	Arruela	2		6.400 X 12 X 1.600 mm
13	4705786	Espaçador	2		
14	H77698	Cinta	1		SUB FOR 4300351
15	H77698	Cinta	1		SUB FOR 4055311
16	4642575	Isolador	1		
17	14M7273	Porca	1		M8, SUB FOR J950008
18	J222008	Arruela	1		
20	8119897	Alavanca	1		
21	19M7660	Parafuso	2		M8 X 20, SUB FOR J780820
22	J222008	Arruela	2		
23	3109101	Manete	1		
25	2058781	Capa	1		
26	2059701	Capa	1		
27	4452613	Parafuso	3		

Single Pedal Propel Kit
Kit de propulsion à pédale unique
Kit de Propulsão de Pedal Único
Kit de propulsión con pedal único

TX1094980 B.1

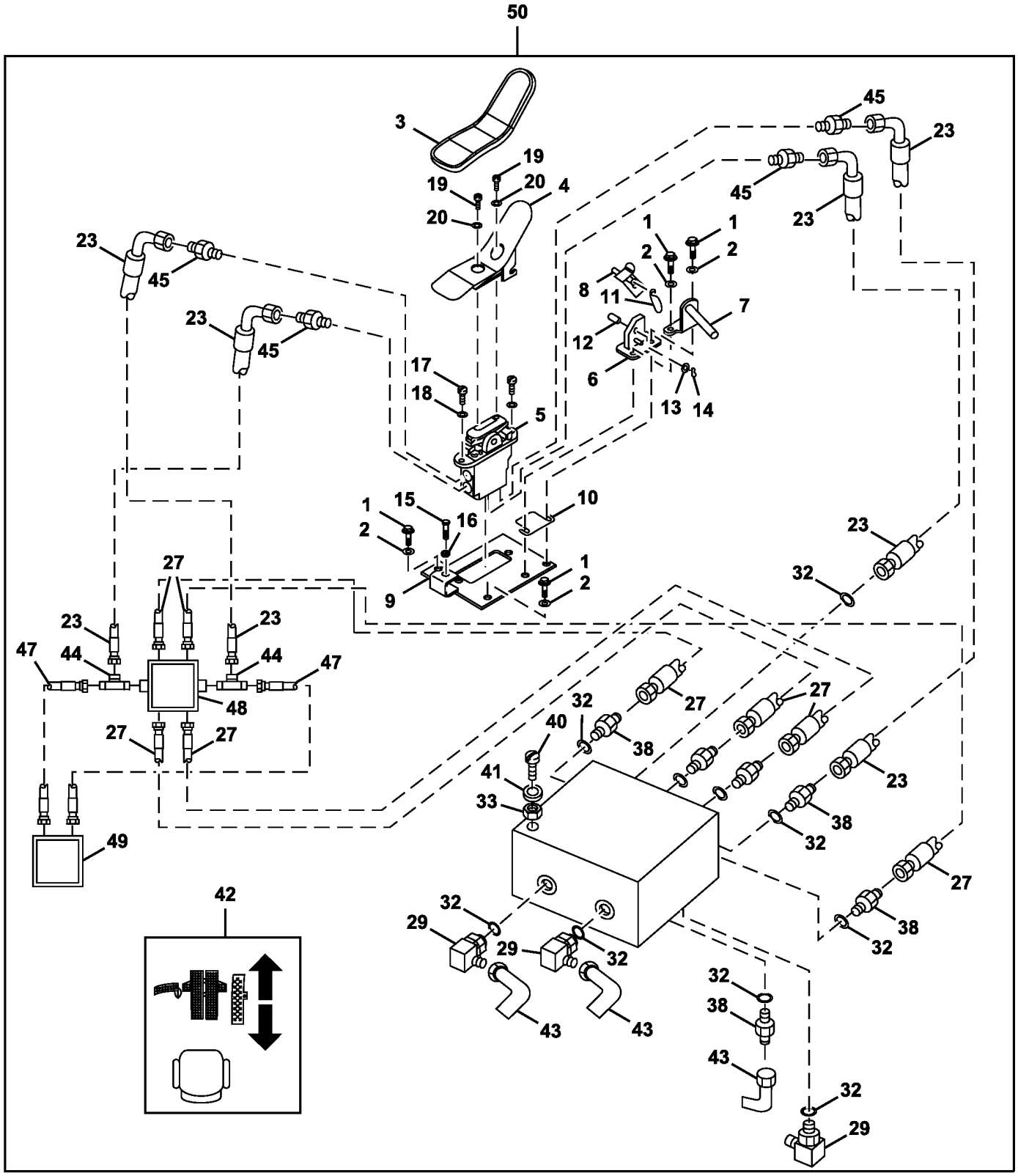

TX1094980

Item	*Nº peça*	*Descrição*	*Qtde*	*Nº série*	*Notas*
1	19M7784	Parafuso	4		M10 X 20
2	24M7296	Arruela	4		10.500 X 30 X 2.500 mm
3	4283758	Capa	1		
4	8084644	Pedal	1		
5	9197490	VálVula de controle pilotad	1		
6	8080596	Apoio	1		
7	8083128	Apoio	1		
8	8084658	Limitador	1		
9	8087747	Placa	1		
10	4461388	Calço	1		
11	4279604	Mola	1		
12	4287795	Pino	1		
13	24M7028	Arruela	1		10.500 X 20 X 2 mm
14	11M7080	Contra-pino	1		2.500 X 16 mm
15	4317640	Parafuso	1		
16	14M7273	Porca	1		M8
17	19M7576	Parafuso	2		M10 X 30, SUB FOR J781030
18	12M7066	Arruela de pressão	2		10 mm
19	J781020	Parafuso	2		
20	12M7066	Arruela de pressão	2		10 mm
23	AT71082	Mangueira hidraulica-fabric	4		
27	AT215538	Mangueira hidraulica-fabric	4		
28	AT170459	VálV.de contr.atuada hidr.	1		INCLUDES (4) AT158988
	AT158988	VálVula de press.hidráulica	4		
29	AT35121	Conexão em ângulo	3		
32	R26448	Anel o	10		
33	14M7298	Porca com flange	4		M8
38	R27212	Conexão	7		
40	19M8456	Parafuso sextavado	4		M8 X 100
41	24M7036	Arruela	4		9 X 16 X 1.600 mm
42	T153674	Etiqueta	1		SEM AUX.
	T153676	Etiqueta	1		COM AUX.
43	AE24616	Conexão em ângulo	3		
44	AT36921	Conexão em t	2		
45	A852123	Adaptador	4		
47	AT216983	Mangueira hidraulica-fabric	2		
48	9235551	VálVula de controle pilotad	1		Pedais de Propulsão não Incluídos no Kit, Componentes em Página Separada
49	4609630	VálVula	1		Válvula de Corte Piloto não Incluída no Kit, Componentes em Página Separada
50	**AT390776**	**Kit - instalação de campo**	**1**		**Propulsão com Pedal Único, Pacotes de Produto**

Boom
Flèche
Lança
Aguilón

TX1103410 A.1

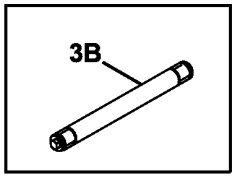

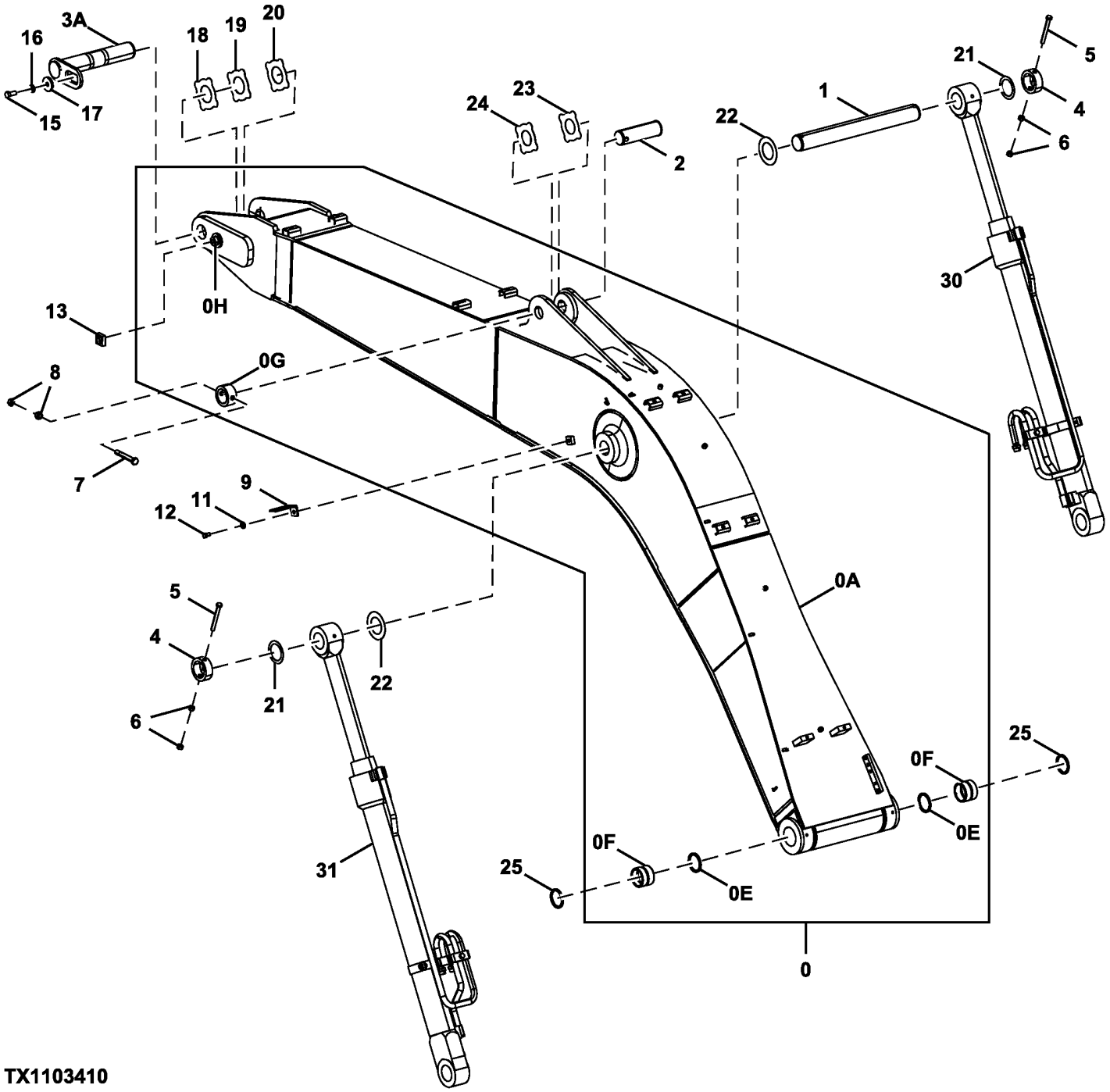

TX1103410

Item	*Nº peça*	*Descrição*	*Qtde*	*Nº série*	*Notas*
0	7049511G	Lança da escavadeira	1		SUB FOR 7049511
0A	.....	Lança da escavadeira	1		5010368 NLA
0E	TH102446	Vedação	2		SUB FOR 4067902
0F	4447016	Bucha	2		
0G	4434952	Limitador	1		
0H	4426117	Limitador	1		
1	3095404	Pino	1		
2	3090347	Pino fixador	1		
3A	8082872	Pino fixador	1		
3B	AT361190	Pino	1		Opção de Pino Expansor
	T248605	Luva	2		
4	4435240	Limitador	2		
5	4435129	Pino fixador	2		
6	14M7276	Porca	4		M16, SUB FOR J950016
7	4435125	Pino fixador	1		
8	14M7277	Porca	2		M20, SUB FOR J950020, SUB FOR 3063826
9	4224631	Cantoneira	1		
11	J222014	Arruela	1		
12	19M7877	Parafuso sextavado	1		M14 X 30, SUB FOR J901430
13	4424425	Espaçador	1		
15	T116332	Parafuso	1		SUB FOR J921840
16	24M7353	Arruela	1		20 X 34 X 3 mm, SUB FOR J222018
17	4640621	Placa	1		
18	4444286	Arruela de encosto	1		
19	4444287	Arruela de encosto	1		
20	4462624	Arruela de encosto	1		
21	4447890	Arruela de encosto	2		
22	4450012	Arruela de encosto	2		
23	4361293	Placa	1		SUB FOR 4444288
24	4361294	Placa	1		SUB FOR 4444289
25	TH102446	Vedação	2		SUB FOR 4067902
30	PG200141G	Cilindro hidráulico remanuf	1		
31	PG200203G	Cilindro hidráulico remanuf	1		

Standard Arm 2.58 m
Bras standard 2,58 m
Braço Padrão de 2,58 m
Brazo estándar de 2,58 m

TX1103372 A.1

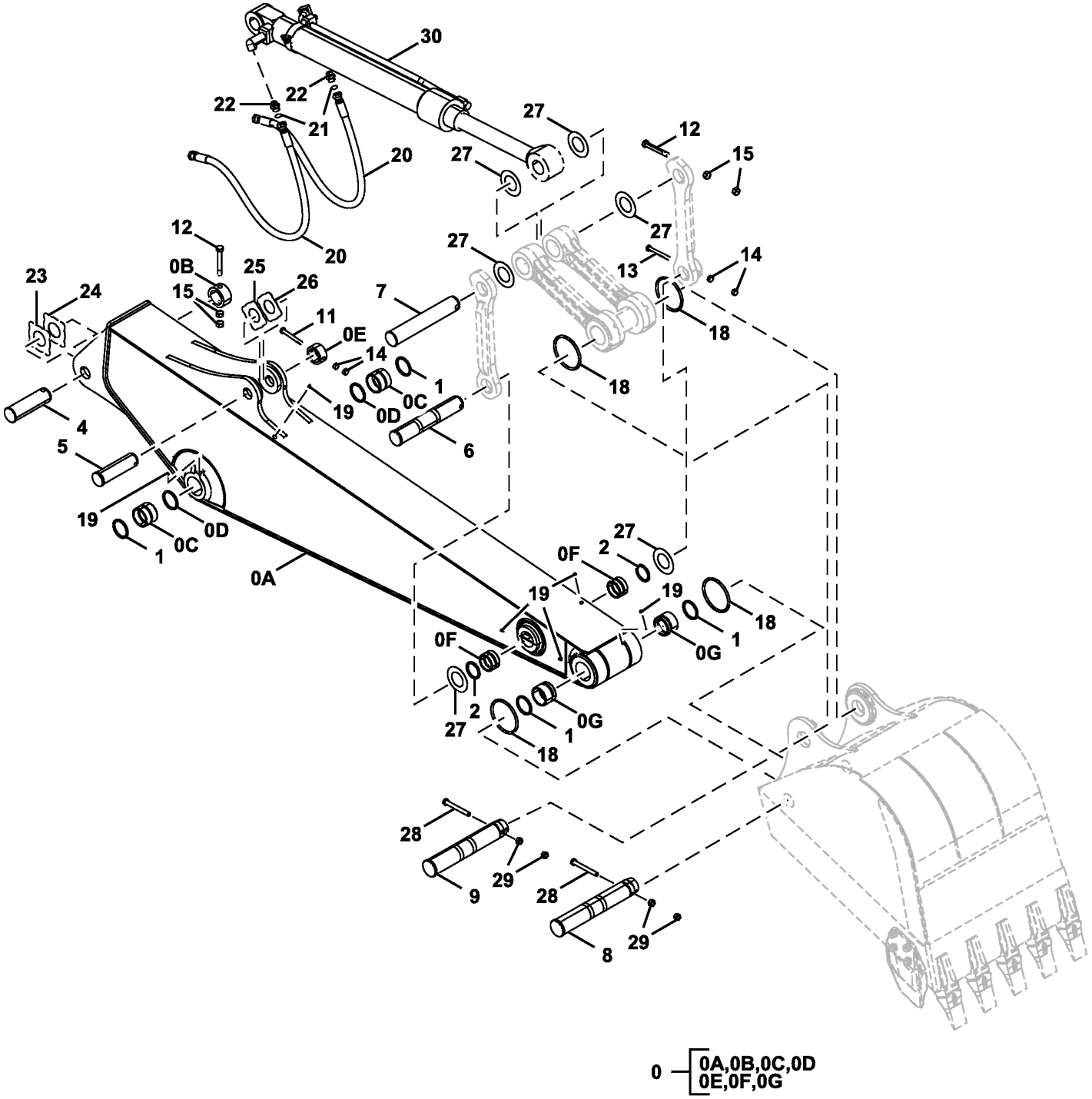

TX1103372

Item	*Nº peça*	*Descrição*	*Qtde*	*Nº série*	*Notas*
0	7049512G	Braço	1		SUB FOR 7049512
0A	.....	Braço	1		6024148 NLA
0B	4434952	Limitador	1		
0C	4447016	Bucha	2		
0D	TH102446	Vedação	2		SUB FOR 4067902
0E	4434951	Limitador	1		
0F	4409122	Bucha	2		
0G	4409178	Bucha	2		
1	TH102446	Vedação	4		SUB FOR 4067902
2	TH104472	Vedação	2		SUB FOR 4084578
4	3090347	Pino fixador	1		
5	3076168	Pino	1		
6	3088579	Pino fixador	1		
7	3091562	Pino fixador	1		
8	3088577	Pino fixador	1		
9	3088580	Pino fixador	1		
11	4435123	Pino fixador	1		
12	4435125	Pino fixador	2		
13	4435124	Pino fixador	1		
14	14M7276	Porca	4		M16, SUB FOR J950016
15	14M7277	Porca	4		M20, SUB FOR J950020 SUB FOR 3063826
18	4089028	Anel o	4		Anel O Padrão
	AT349466	Vedação	4		Anel O Bipartido
19	TH100074	Conexão de lubrificação	6		SUB FOR J75481
20	4644709	Mangueira hidráulica	2		
21	4187308	Anel o	2		
22	A853166	Adaptador	2		
	AT318035	Anel o	2		SUB FOR 4506424
23	4361293	Placa	1		1.0 mm, SUB FOR 4444288
24	4361294	Placa	1		2 mm, SUB FOR 4444289
25	4444290	Placa	1		
26	4444291	Arruela de encosto	1		
27	4450011	Arruela de encosto	6		1 mm
28	19H3256	Parafuso sextavado	2		5/8" X 6"
29	14H1039	Porca	4		5/8"
30	9257021G	Cilindro hidráulico	1		

Long Arm 3.08m
Bras long 3,08 m
DtlBraço Longo 3,08 m
Brazo largo de 3,08 m

TX1103348 A.1

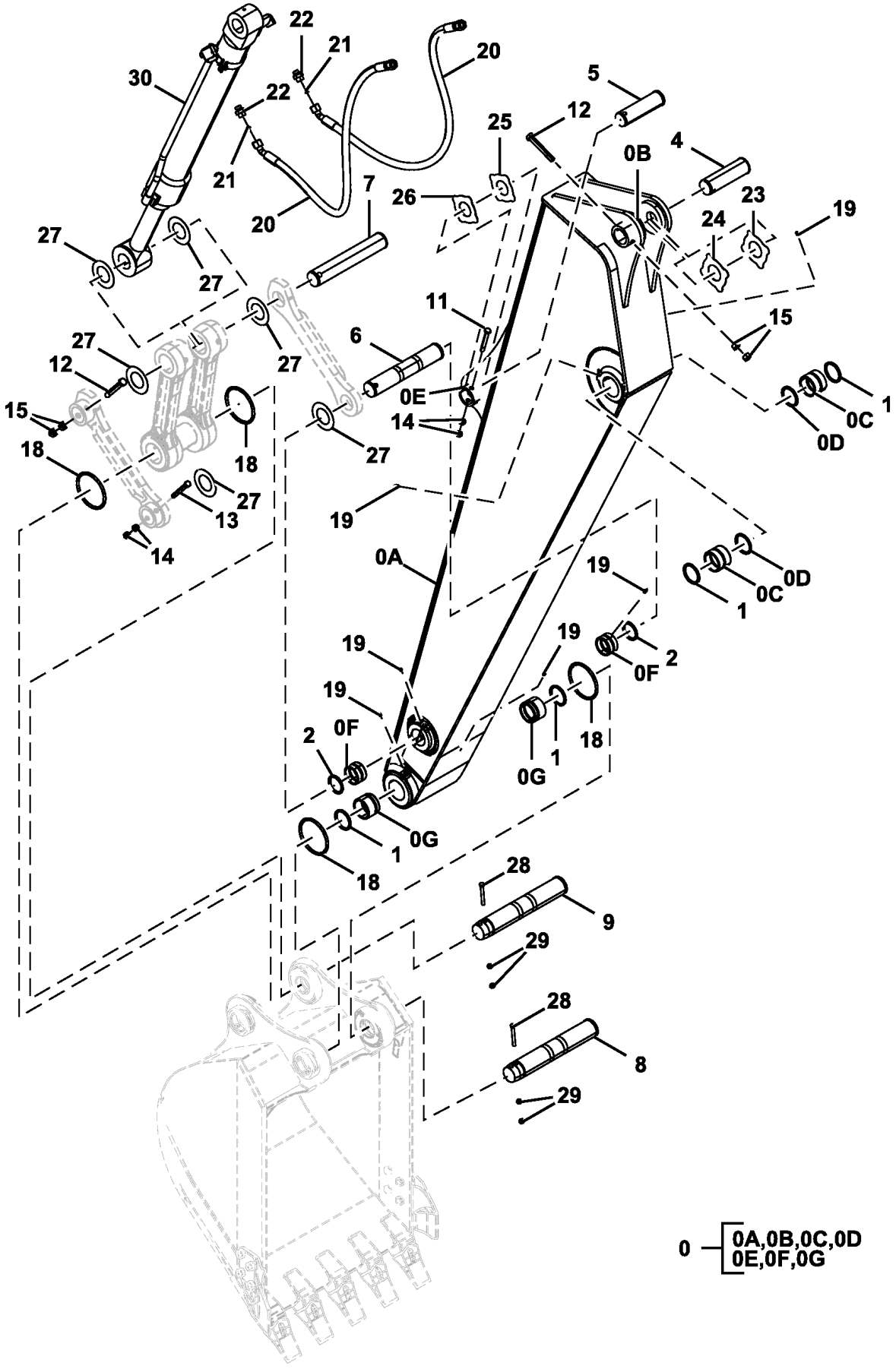

TX1103348

Item	*Nº peça*	*Descrição*	*Qtde*	*Nº série*	*Notas*
0	7050259G	Braço	1		SUB FOR 7050259
0A	.....	Braço	1		6024451 NLA
0B	4434952	Limitador	1		
0C	4447016	Bucha	2		
0D	TH102446	Vedação	2		SUB FOR 4067902
0E	4434951	Limitador	1		
0F	4409122	Bucha	2		
0G	4409178	Bucha	2		
1	TH102446	Vedação	4		SUB FOR 4067902
2	TH104472	Vedação	2		SUB FOR 4084578
4	3090347	Pino fixador	1		
5	3076168	Pino	1		
6	3088579	Pino fixador	1		
7	3091562	Pino fixador	1		
8	3088577	Pino fixador	1		
9	3088580	Pino fixador	1		
11	4435123	Pino fixador	1		
12	4435125	Pino fixador	2		
13	4435124	Pino fixador	1		
14	14M7276	Porca	4		M16, SUB FOR J950016
15	14M7277	Porca	4		M20, SUB FOR J950020, SUB FOR 3063826
18	4089028	Anel o	4		Anel O Padrão
	AT349466	Vedação	4		Anel O Bipartido
19	TH100074	Conexão de lubrificação	6		SUB FOR J75481
20	4651260	Mangueira hidráulica	2		
21	4187308	Anel o	2		
22	A853166	Adaptador	2		
	AT318035	Anel o	2		SUB FOR 4506424
23	4361293	Placa	1		1 mm, SUB FOR 4444288
24	4361294	Placa	1		2 mm, SUB FOR 4444289
25	4444290	Placa	1		
26	4444291	Arruela de encosto	1		
27	4450011	Arruela de encosto	6		1 mm
28	19H3256	Parafuso sextavado	2		5/8" X 6"
29	14H1039	Porca	4		5/8"
30	9257021G	Cilindro hidráulico	1		

Bucket Link
Tringlerie de benne
Articulação da Caçamba
Brazos de cucharón

TX1103452 A.1

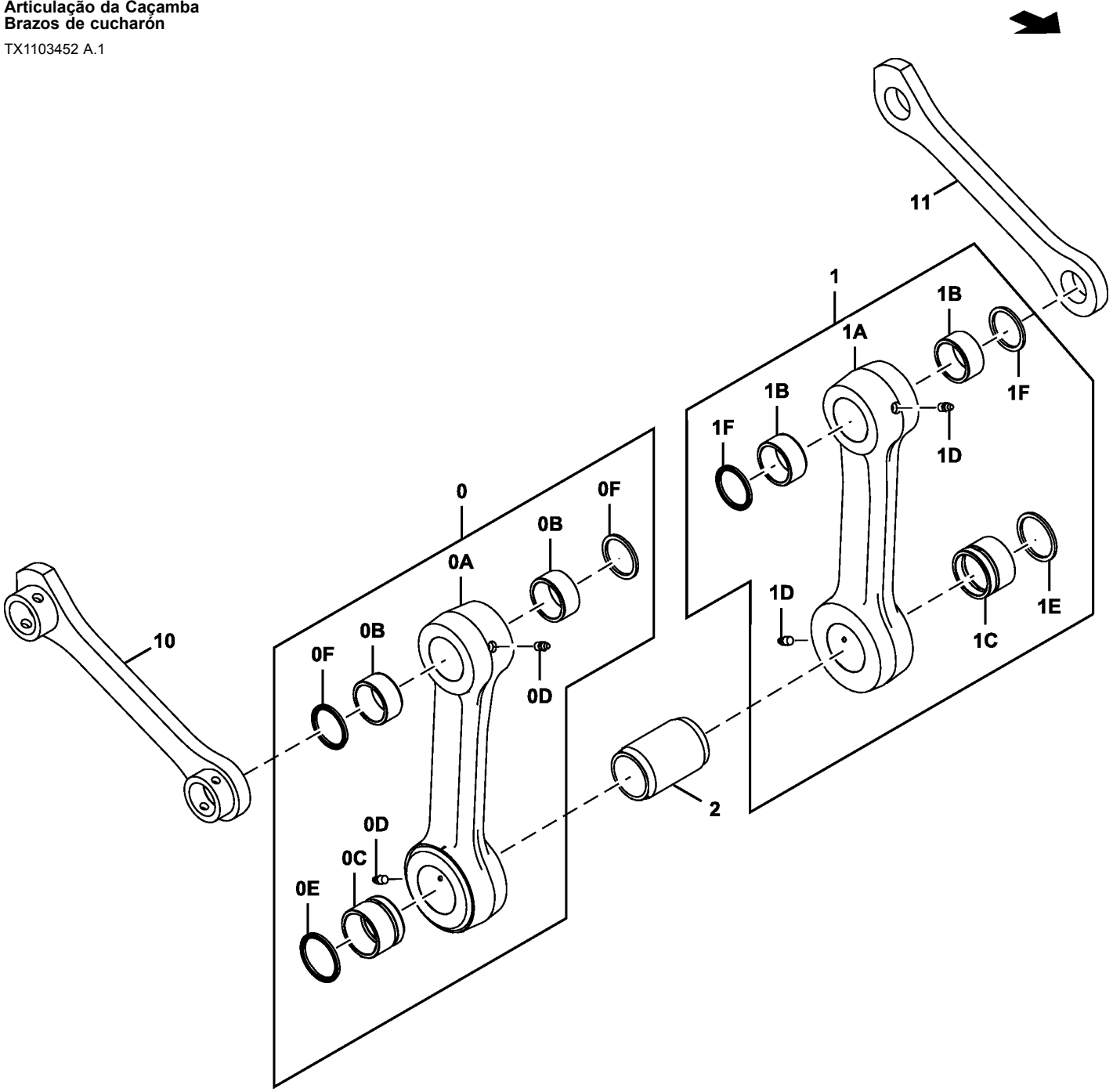

TX1103452

Item	*Nº peça*	*Descrição*	*Qtde*	*Nº série*	*Notas*
0	8083071	Ligação	1		
0A	.....	Ligação	1		2045753 NLA
0B	4352400	Bucha	2		
0C	4409178	Bucha	1		
0D	TH100074	Conexão de lubrificação	2		SUB FOR J75481
0E	TH102446	Vedação	1		SUB FOR 4067902
0F	TH104472	Vedação	2		SUB FOR 4084578
1	8083072	Ligação	1		
1A	.....	Ligação	1		2046064 NLA
1B	4352400	Bucha	2		
1C	4409178	Bucha	1		
1D	TH100074	Conexão de lubrificação	2		SUB FOR J75481
1E	TH102446	Vedação	1		SUB FOR 4067902
1F	TH104472	Vedação	2		SUB FOR 4084578
2	T104348	Espaçador	1		SUB FOR 4154425
10	8082153G	Ligação	1		
11	3076177G	Ligação	1		

Pattern Changer
Modificateur de configuration
Trocador de Padrão
Cambiador patrón

TX1103643 C.1

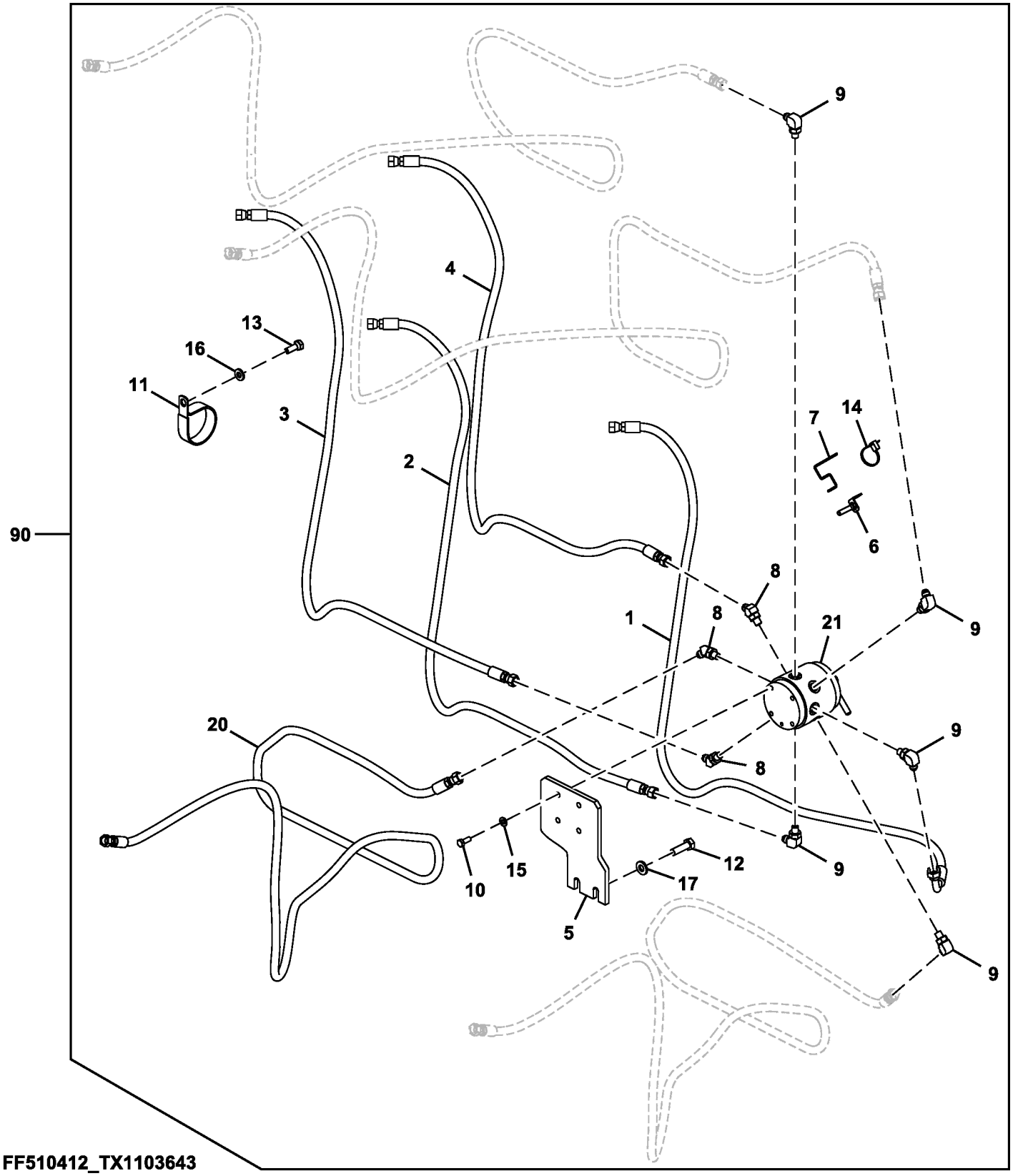

Item	*Nº peça*	*Descrição*	*Qtde*	*Nº série*	*Notas*
1	4664512	Mangueira hidraulica-fabric	1		
2	4664513	Mangueira hidraulica-fabric	1		
3	4664514	Mangueira hidraulica-fabric	1		
4	4664515	Mangueira hidraulica-fabric	1		
5	FF104125	Apoio	1		
6	9767321	Apoio	1		
7	4665191	Apoio	1		
8	A852223	Conexão em ângulo	3		
9	A852323	Conexão em ângulo	5		
10	19M7881	Parafuso	4		M8 X 20, SUB FOR J900820
11	4204136	Presilha	1		
12	19M7493	Parafuso sextavado	2		M12 X 40, SUB FOR J901240
13	19M7662	Parafuso sextavado	1		M10 X 30, SUB FOR J901030
14	H77698	Cinta	1		SUB FOR 4055311
15	24M7055	Arruela	4		8.400 X 16 X 1.600 mm, SUB FOR A590108
16	24M7346	Arruela	1		11 X 20 X 2 mm, SUB FOR DH400703
17	DH400704	Arruela	2		
20	4437636	Mangueira hidráulica	1		
21	4612930	VálVula	1		
90	**ETN93706**	**Kit - instalação de campo**	**1**		**Pacotes de Produto**

Suction Lines
Conduites d'aspiration
Linhas de Sucção
Líneas de aspiración

TX1102953 A.1

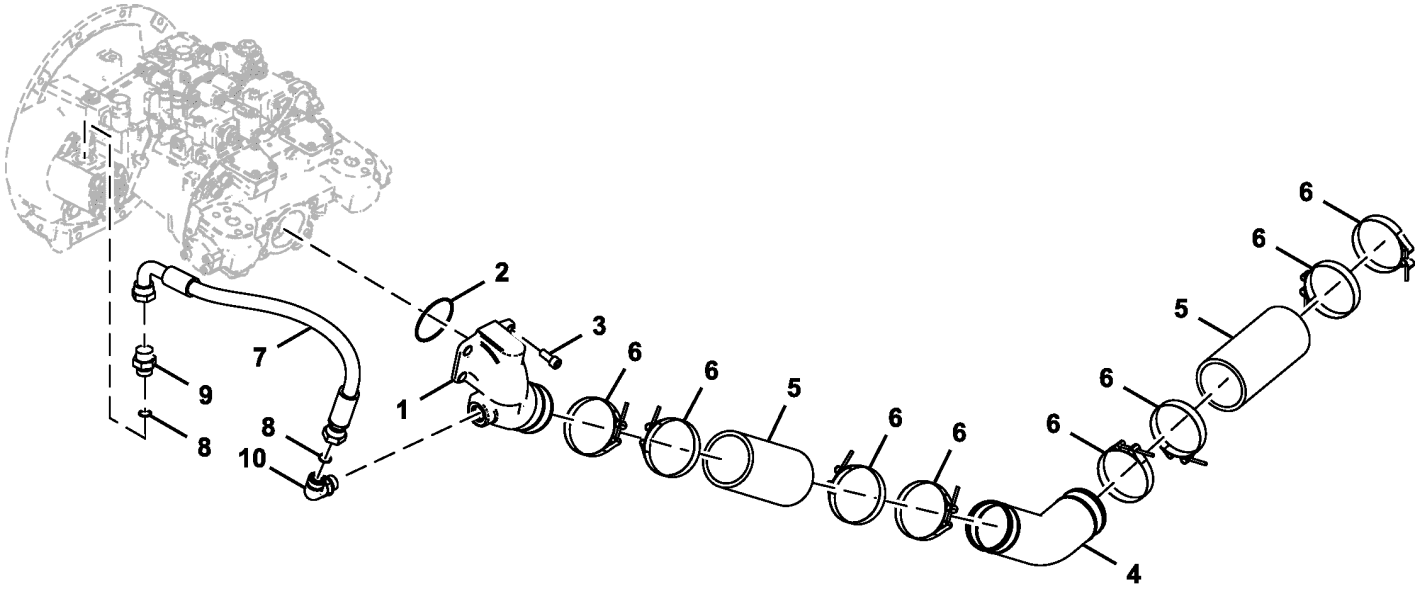

TX1102953

Item	*Nº peça*	*Descrição*	*Qtde*	*Nº série*	*Notas*
1	2052673	Coletor	1		
2	CH17854	Junta de vedação	1		SUB FOR A811085
3	19M7988	Parafuso	4		M12 X 30, SUB FOR J781230
4	FF508353	Tubo	1		
5	DH401248	Mangueira	2		
6	AT56658	Abraçadeira para mangueira	8		SUB FOR 4283535
7	4644625	Mangueira hidraulica-fabric	1		
8	T77858	Anel o	2		SUB FOR 4187308
9	A853166	Adaptador	1		
10	A853366	Conexão em ângulo	1		

Return Lines
Conduites de retour
Linhas de Retorno
Líneas de retorno

TX1102982 A.1

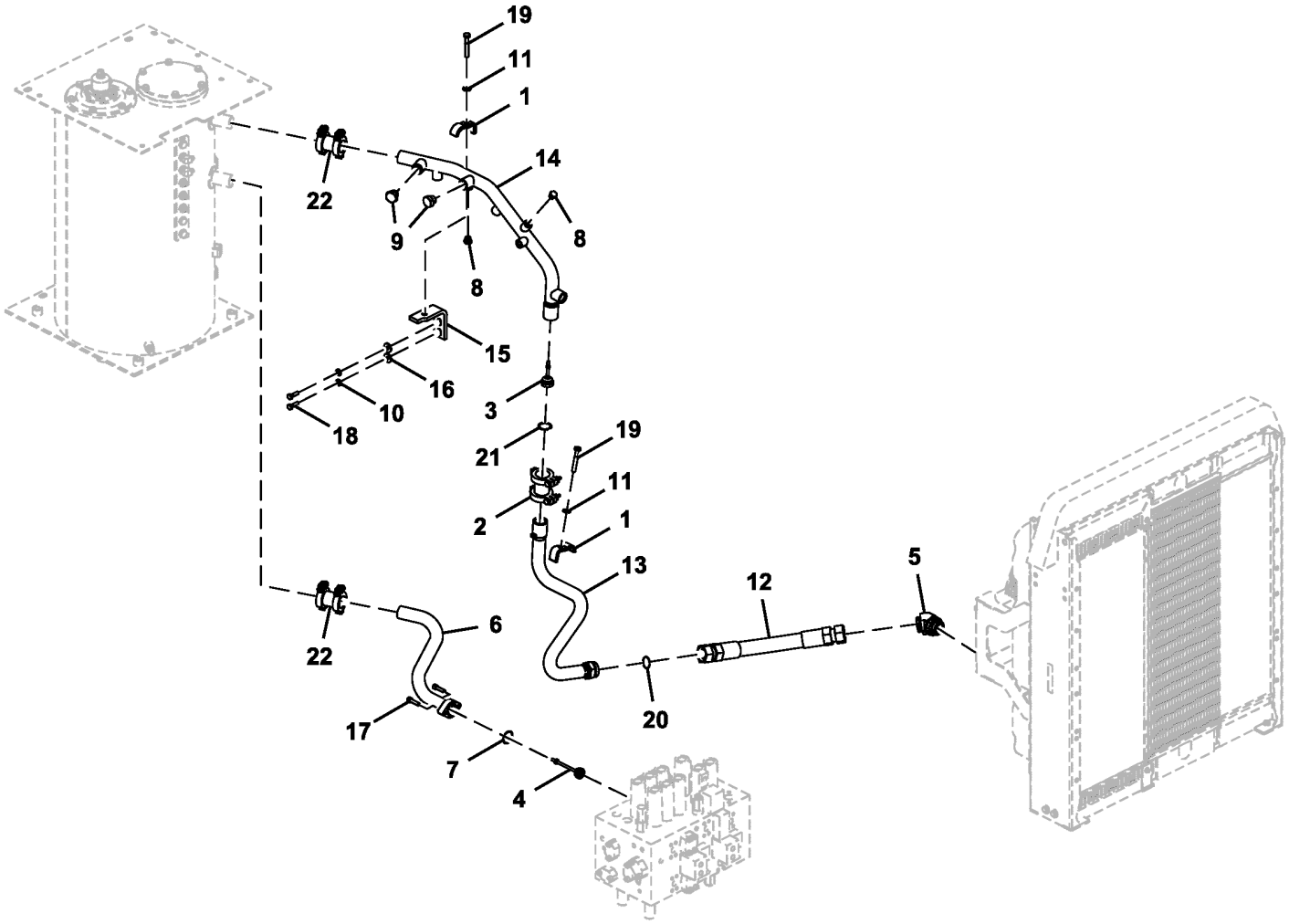

FF107814_TX1102982

Item	*Nº peça*	*Descrição*	*Qtde*	*Nº série*	*Notas*
1	4053698	Braçadeira	2		
2	4712342	Engate	1		4067834
3	4276584	VálV. controladora de fluxo	1		
4	4656988	VálVula	1		
5	61H1106	Conexão em ângulo	1		NLA, ORDER 38H1106, R26773, AND T78784
	38H1106	Conexão em ângulo	1		
	R26773	Anel o	1		
	T78784	Anel o	1		
6	8102597	Tubulação de óleo	1		
7	A811040	Anel o	1		
8	A885003	Tampão	2		
9	A885006	Plugue	2		
10	24M7346	Arruela	2		11 X 20 X 2 mm, SUB FOR DH400703
11	DH400704	Arruela	2		
12	FF510035	Mangueira	1		
13	FF510037	Tubo	1		
14	FF510052	Tubo	1		
15	FF510125	Apoio	1		
16	24M7101	Arruela	2		11 X 34 X 3 mm, SUB FOR J217083
17	L159272	Parafuso	2		SUB FOR J781040
18	19M7550	Parafuso sextavado	2		M10 X 35, SUB FOR J901035
19	19M7364	Parafuso sextavado	2		M12 X 80, SUB FOR J901280
20	T78784	Anel o	1		
21	40M1861	Anel de pressão	1		SUB FOR 991718
22	4712341	Engate	2		

Return Lines (Control Valve To Cooling Package)
Conduites de retour (entre distributeur et ensemble de refroidissement)
Linhas de Retorno (Válvula de Controle ao Sistema de Arrefecimento)
Líneas de retorno (válvula de control a conjunto de enfriamiento)

TX1102998 A.1

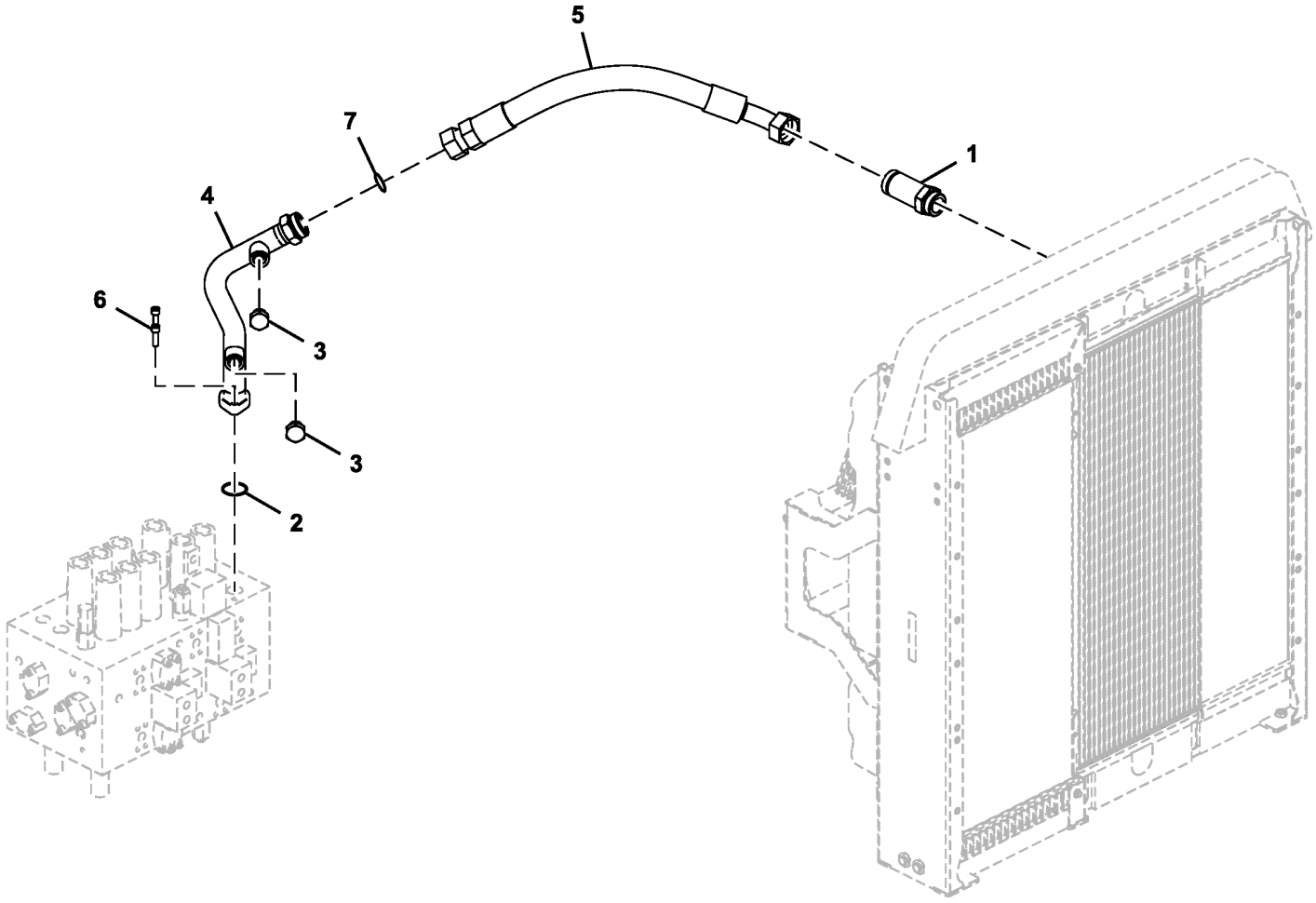

FF107815_TX1102998

Item	*Nº peça*	*Descrição*	*Qtde*	*Nº série*	*Notas*
1	AT384339	Adutor	1		
2	A811045R	Anel o	1		SUB FOR A811045
3	A885006	Plugue	2		
4	FF510036	Tubo	1		
5	FF510060	Mangueira	1		
6	19M8337	Parafuso	2		M10 X 30, SUB FOR J781035
7	T78784	Anel o	1		

Drain Lines
Conduites de vidange
Linhas de Drenagem
Líneas de vaciado

TX1102978 A.1

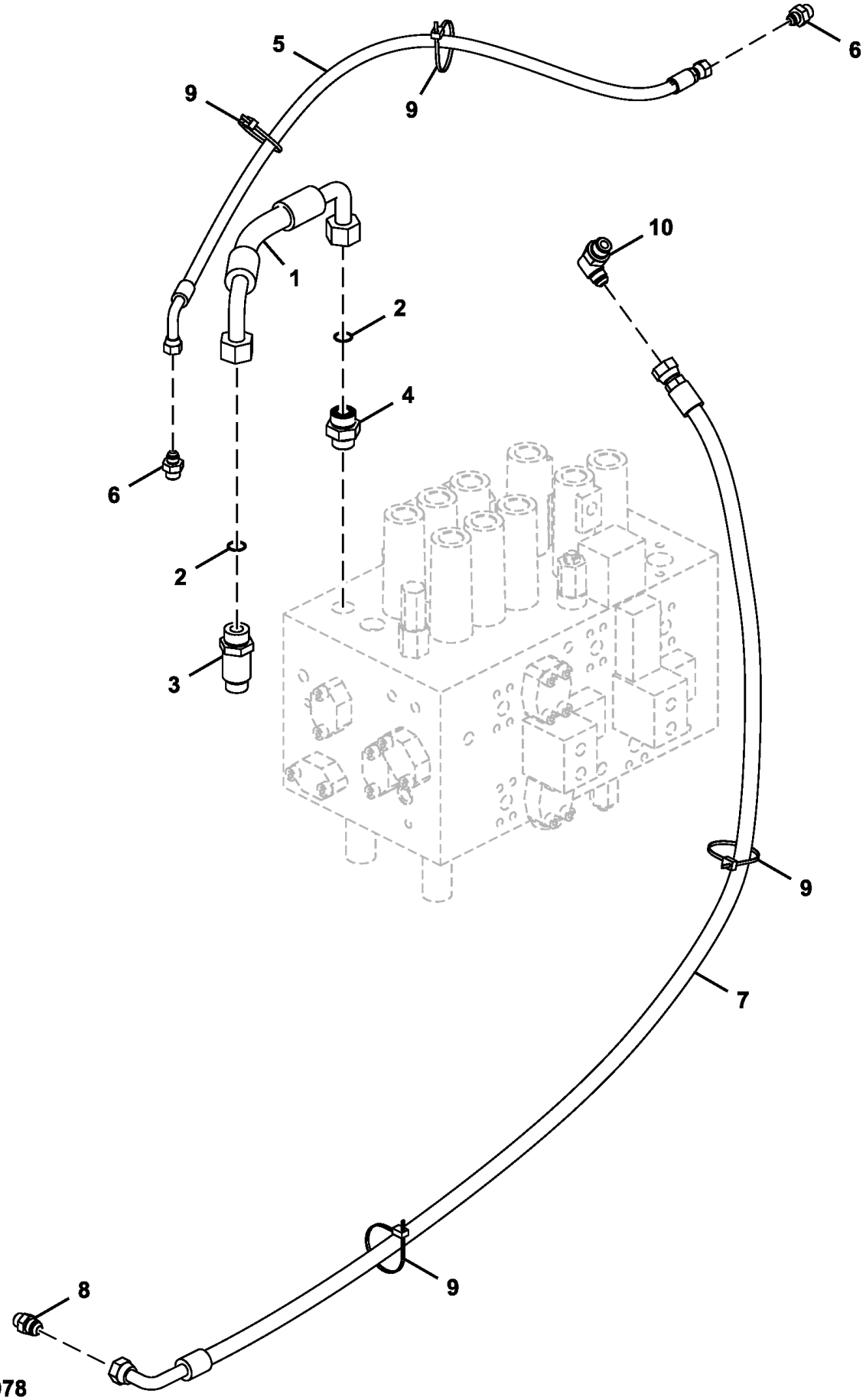

FF107816_TX1102978

Item	*Nº peça*	*Descrição*	*Qtde*	*Nº série*	*Notas*
1	4670335	Mangueira hidraulica-fabric	1		
2	T77858	Anel o	2		SUB FOR 4187308
3	4189539	Adaptador	1		
4	A853166	Adaptador	1		
5	4229850	Mangueira	1		
6	A852133	Adaptador	2		
7	9259949	Mangueira hidráulica	1		NLA, ORDER 4313438 AND 4327293
	4327293	Proteção	1		
	4313438	Mangueira hidraulica-fabric	1		
8	A852134	Adaptador	1		
9	DH400240	Cinta	4		
10	4285109	Conexão em t	1		SUB FOR A852344

Attenuator Lines
Conduites d'atténuateur
Linhas do Atenuador
Líneas de la atenuadora

TX1103576 A.1

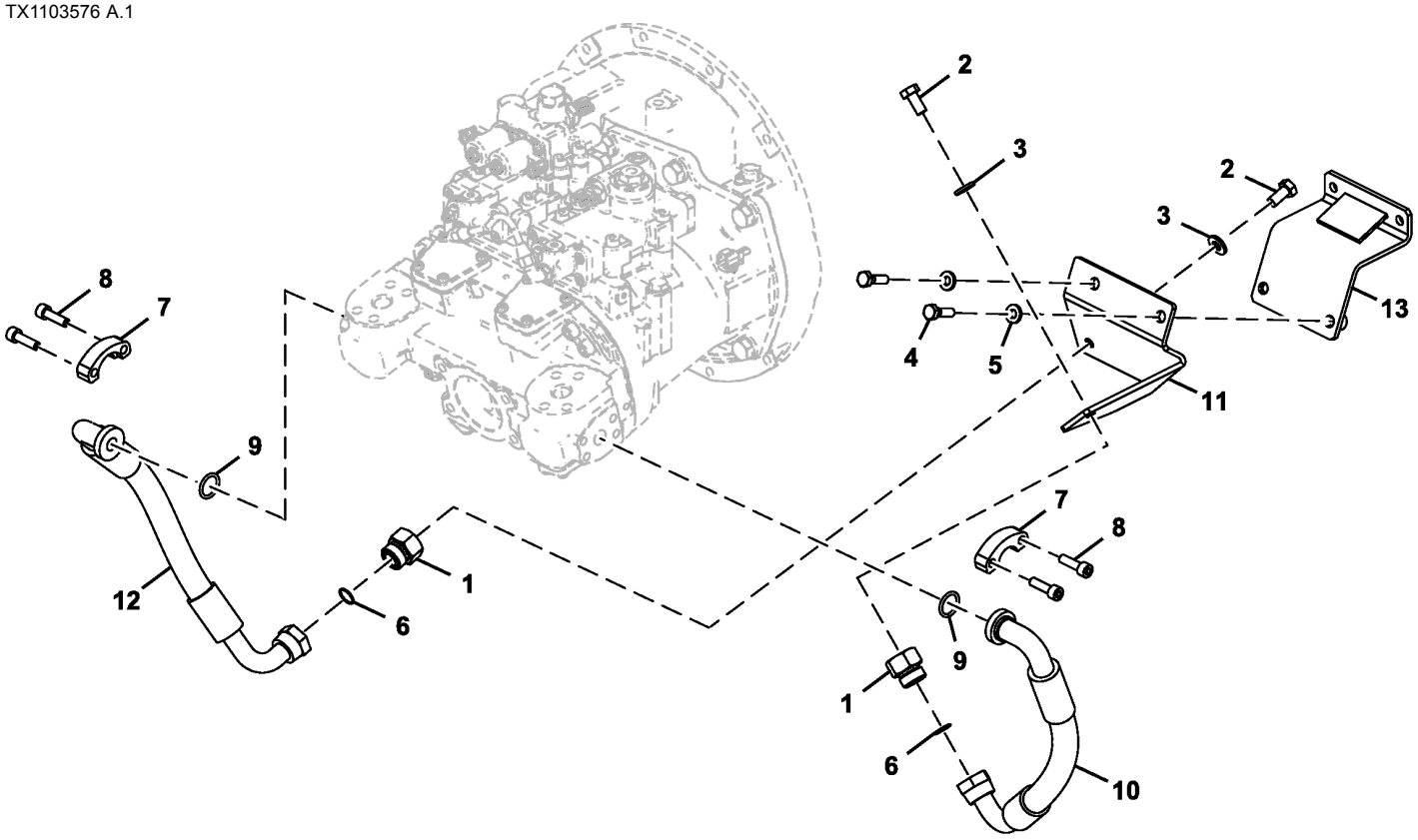

9275168_TX1103576

Item	*Nº peça*	*Descrição*	*Qtde*	*Nº série*	*Notas*
1	4204882	Tampão	2		
2	19M7872	Parafuso sextavado	2		M12 X 25, SUB FOR J901225
3	DH400704	Arruela	2		
4	19M7550	Parafuso sextavado	2		M10 X 35, SUB FOR J901035
5	24M7346	Arruela	2		11 X 20 X 2 mm, SUB FOR DH400703
6	T77858	Anel o	2		SUB FOR 4187308
7	T107446	Conexão flangeada	4		SUB FOR 4506459
8	19M8337	Parafuso	8		M10 X 30, SUB FOR J781035
9	971489	Anel o	2		SUB FOR Z971489
10	FF101086	Mangueira hidráulica	1		
11	FF101089	Apoio	1		
12	4655323	Mangueira hidráulica	1		
13	8112496	Apoio	1		

Delivery Lines
Conduites d'alimentation
Linhas de Distribuição
Líneas de entrega

TX1151409 A.1

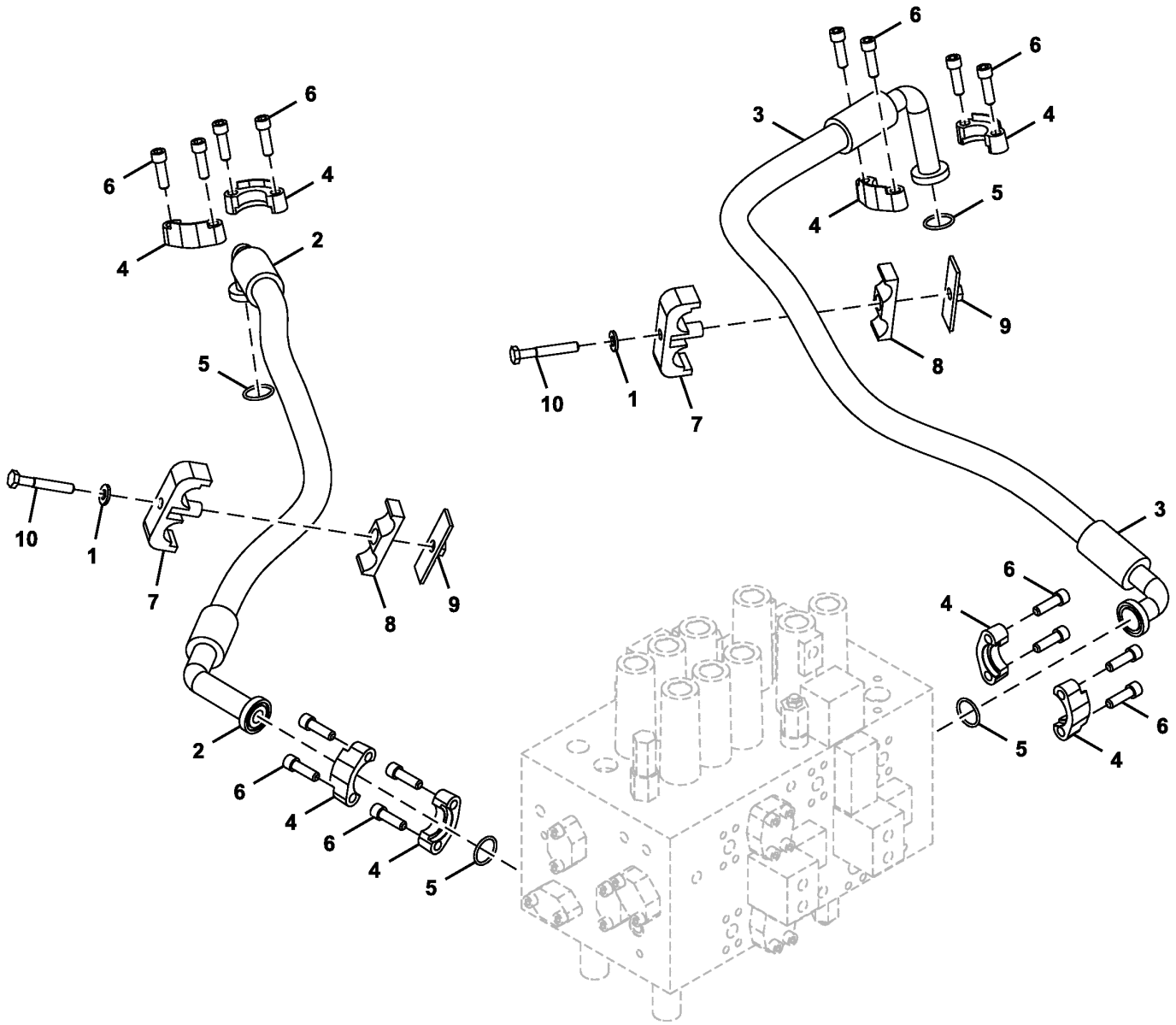

FF107813_TX1151409

Item	*Nº peça*	*Descrição*	*Qtde*	*Nº série*	*Notas*
1	DH400704	Arruela	2		
2	FF509139	Mangueira	1		
3	FF509140	Mangueira	1		
4	4085560	Conexão flangeada	8		
5	966993	Anel o	4		SUB FOR Z966993
6	19M9163	Parafuso	16		M12 X 40, SUB FOR J781240
7	8061722	Braçadeira	2		
8	3072291	Isolador	2		
9	9738975	Braçadeira	2		
10	19M7346	Parafuso sextavado	2		M10 X 110, SUB FOR J901280

Front Lines
Conduites avant
Linhas Dianteiras
Líneas delanteras

TX1102912 A.1

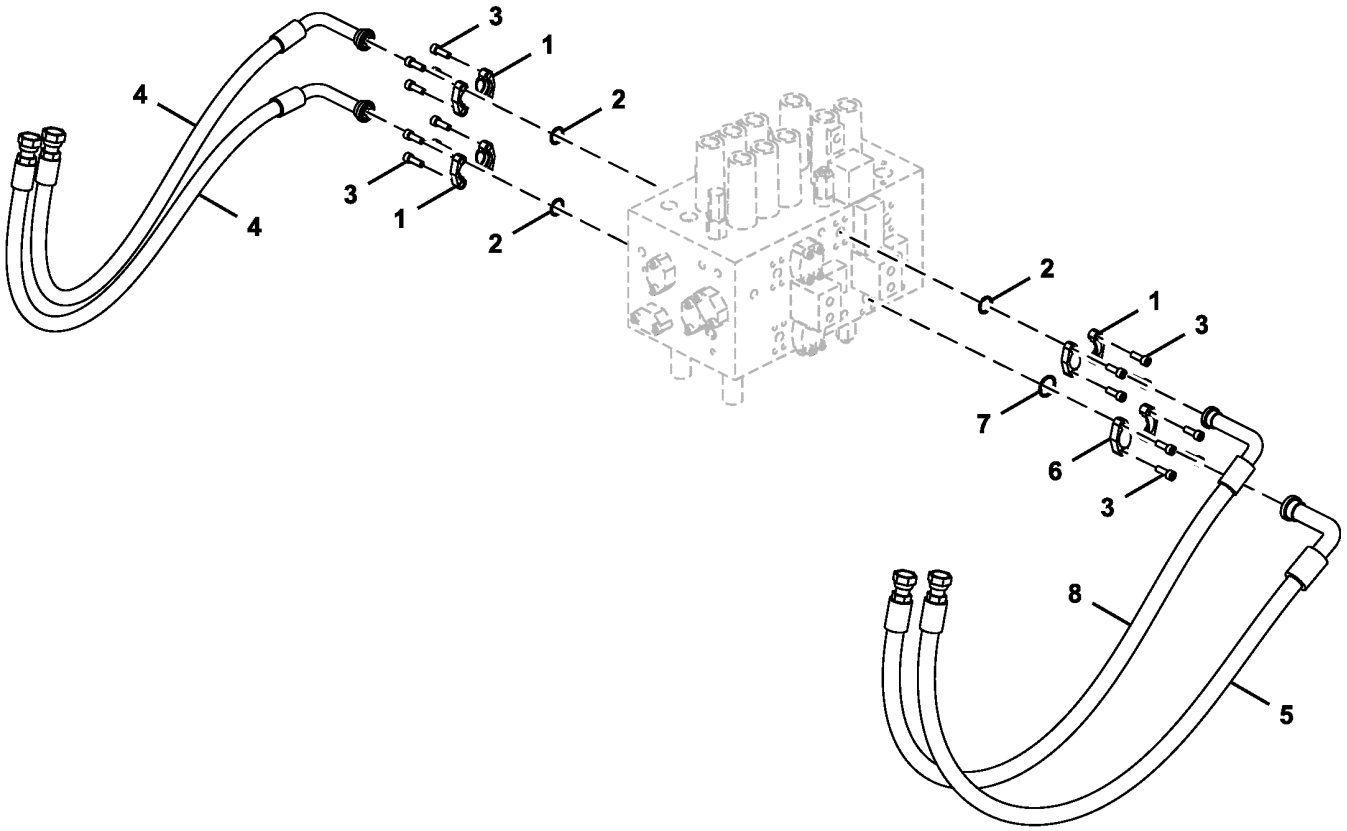

9321885_TX1102912

Item	*Nº peça*	*Descrição*	*Qtde*	*Nº série*	*Notas*
1	R29424	Conexão flangeada	6		SUB FOR Z986910
2	T59014	Anel o	3		SUB FOR 971489
3	19M7576	Parafuso	16		M10 X 30, SUB FOR J781030
4	.....	Mangueira	2		9321878 NLA, ORDER 4722770 AND XHG-075
	4722770	Mangueira	2		
	XHG-075	Proteção de mangueira	2		
5	.....	Mangueira	1		9254796 NLA, ORDER 4642582 AND XHG-075
	4642582	Mangueira	1		
	XHG-075	Proteção de mangueira	1		
6	H61354	Conexão flangeada	2		SUB FOR Z962453
7	966993	Anel o	1		SUB FOR Z966993
8	.....	Mangueira	1		NLA, ORDER 4642581 AND XHG-075
	4642581	Mangueira	1		
	XHG-075	Proteção de mangueira	1		

Boom Cylinder Lines
Conduites de vérin de flèche
Linhas do Cilindro da Lança
Líneas de cilindro de aguilón

TX1102911 C.1

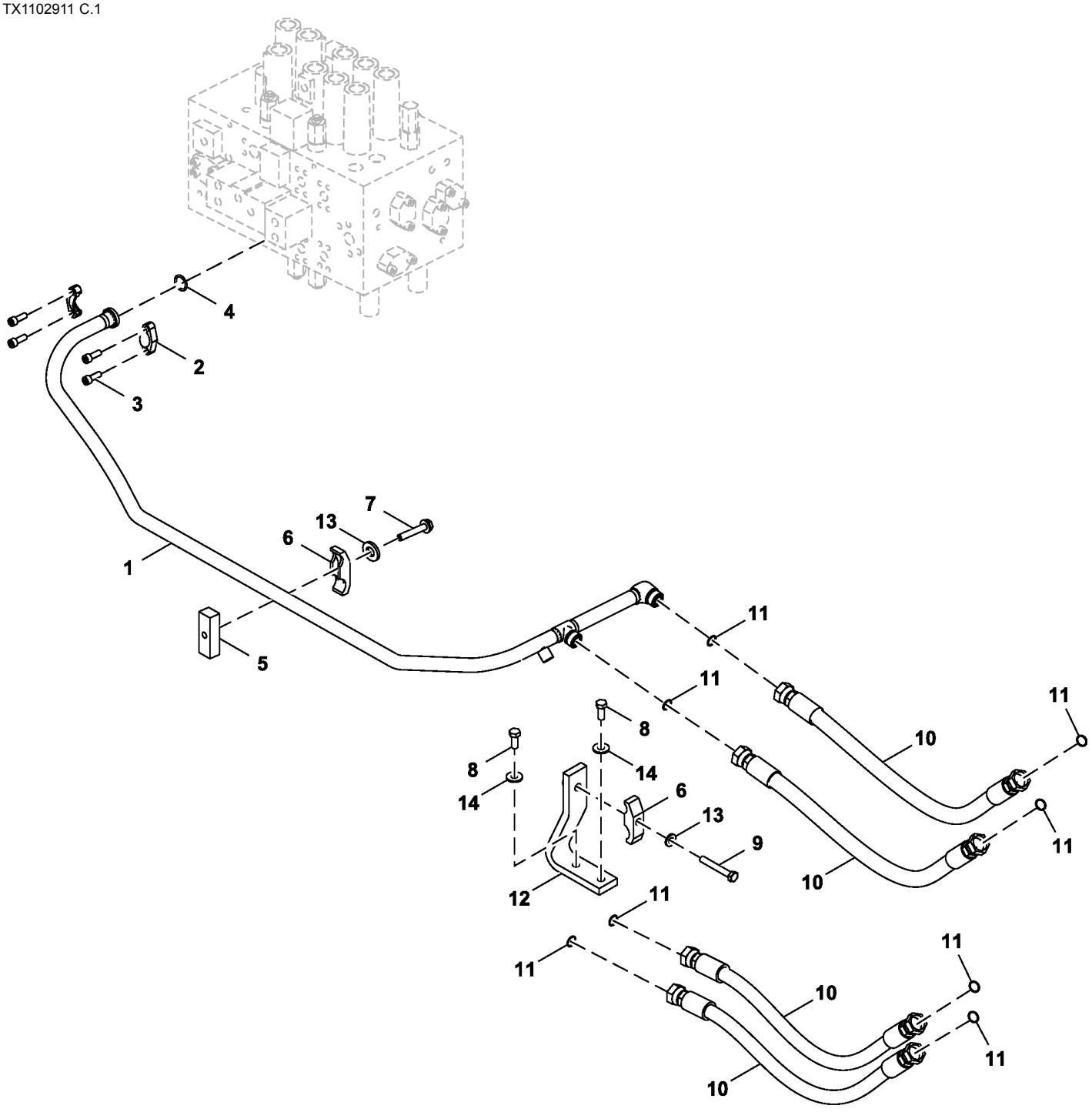

FF519288_TX1102911

Item	*Nº peça*	*Descrição*	*Qtde*	*Nº série*	*Notas*
1	FYA40005346	Tubo	1		
2	R29424	Conexão flangeada	2		SUB FOR 986910 AND Z986910
3	19M7576	Parafuso	4		M10 X 30, SUB FOR J781030
4	T59014	Anel o	1		SUB FOR 971489
5	4681825	Parafuso soldável	1		
6	4153488	Braçadeira	2		
7	19M7753	Parafuso sextavado	1		M12 X 70, SUB FOR J901270
8	19M8011	Parafuso sextavado	2		M12 X 30, SUB FOR J901230
9	19M8122	Parafuso sextavado	1		M12 X 85, SUB FOR J901285
10	P63476	Mangueira hidraulica-fabric	4		SUB FOR 4260310
11	T77858	Anel o	8		SUB FOR 4187308
12	FF519244	Apoio	1		
13	DH400704	Arruela	2		
14	24H1748	Arruela	1		1/2" X 1-1/4" X 0.105", SUB FOR Z449490

Boom Bottom Lines
Conduites de pied de flèche
Linhas Inferiores da Lança
Líneas de fondo de aguilón

TX1102897 A.1

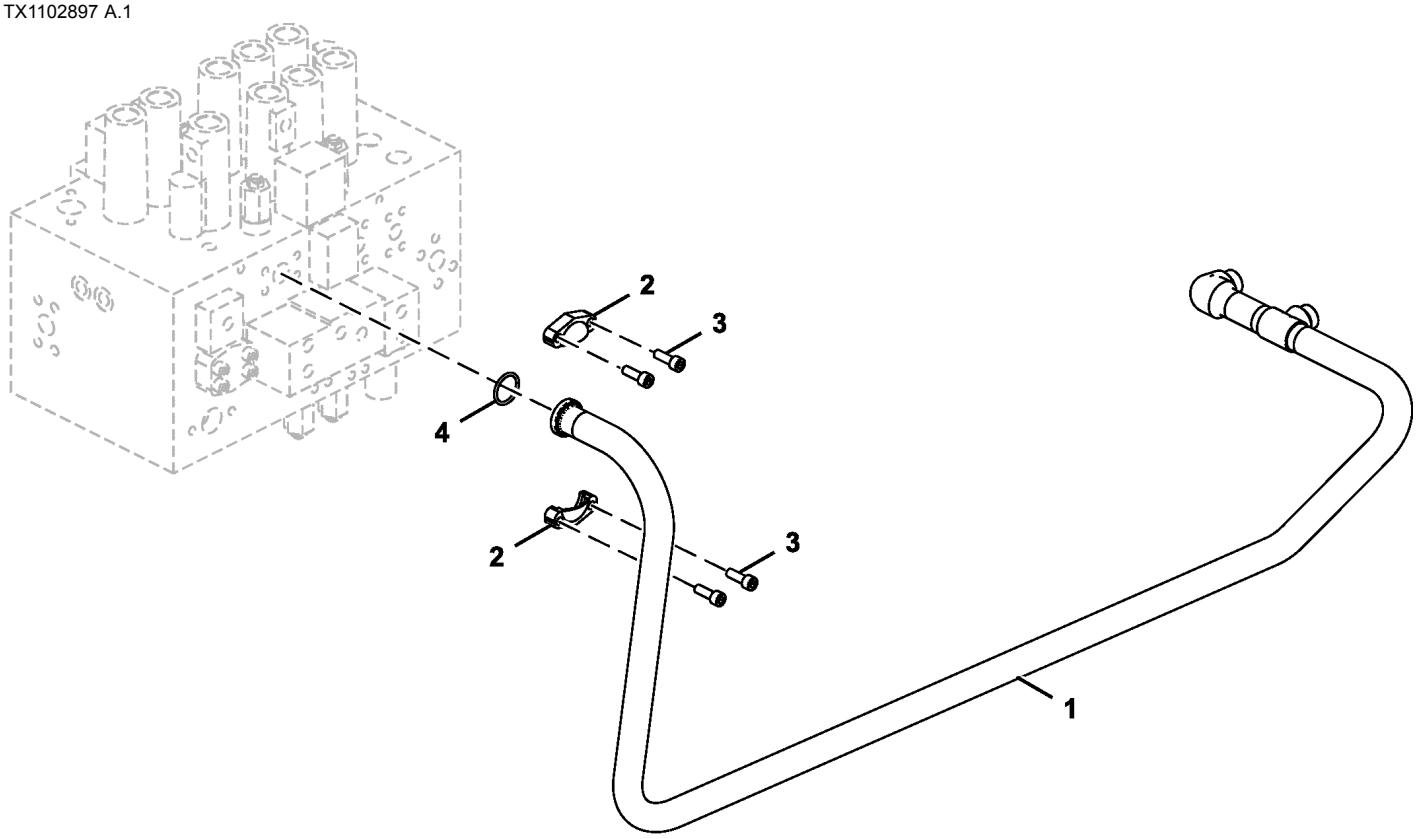

TX1102897

Item	*Nº peça*	*Descrição*	*Qtde*	*Nº série*	*Notas*
1	FYA40005347	Tubo	1		
2	H61354	Conexão flangeada	2		SUB FOR Z962453
3	19M7576	Parafuso	4		M10 X 30, SUB FOR J781030
4	966993	Anel o	1		SUB FOR Z966993

Pilot Lines (Pilot Signal Manifold To Right Pilot Controller)
Conduites pilotes (collecteur de signal pilote vers commande pilote droite)
Linhas do Piloto (Coletor do Sinal do Piloto ao Controlador do Piloto Direito)
Líneas piloto (colector de señales piloto a controlador piloto derecho)

TX1104659 A.1

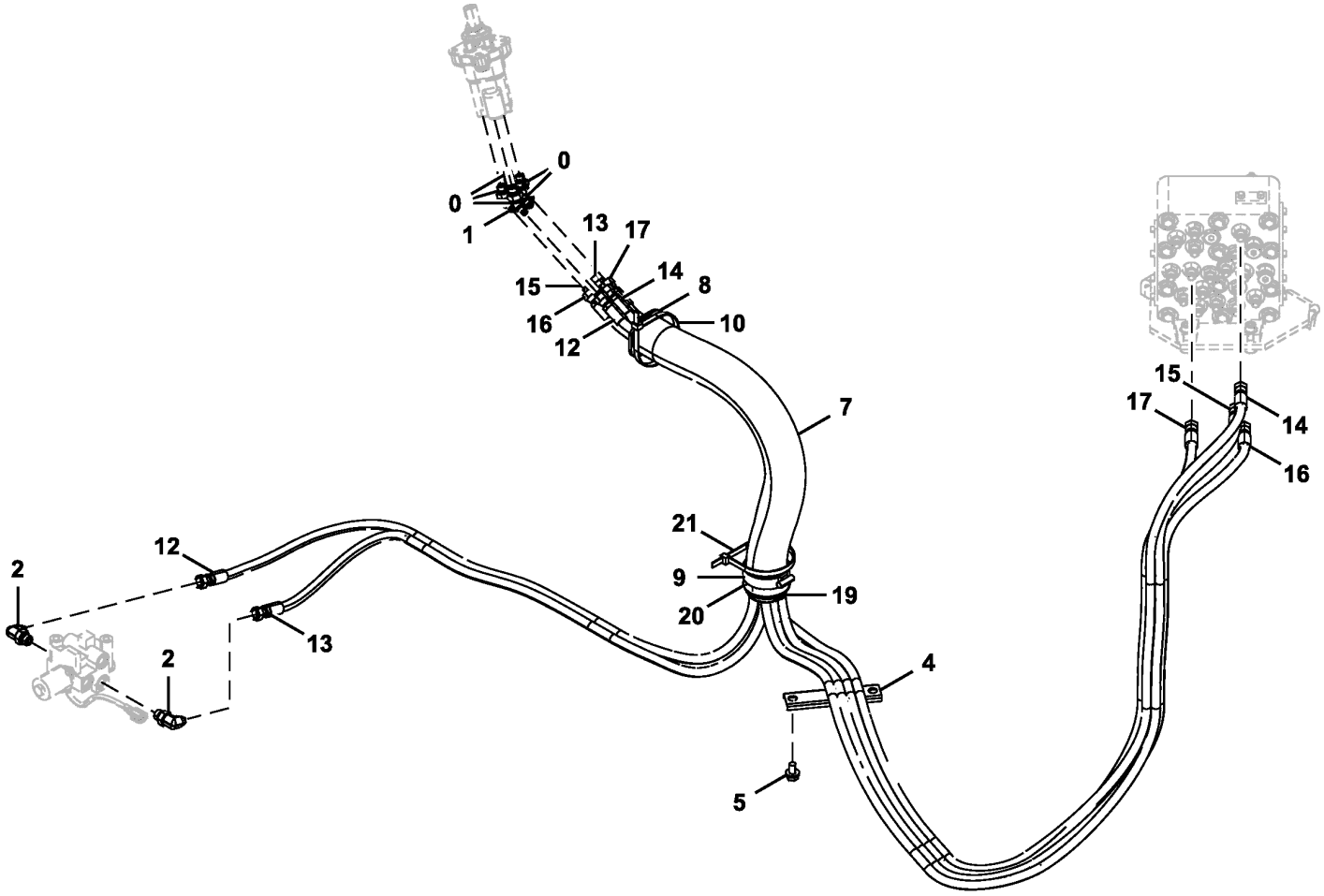

9322454_TX1104659

Item	*Nº peça*	*Descrição*	*Qtde*	*Nº série*	*Notas*
0	A852223	Conexão em ângulo	5		
	957366	Anel o	1		
1	4190244	Conexão em ângulo	1		SUB FOR A852233
	4622346	Anel o	1		SUB FOR 4509180
2	A852333	Conexão em ângulo	2		
	4622346	Anel o	1		SUB FOR 4509180
4	4342692	Perfil "u"	1		
5	19M7938	Parafuso sextavado	2		M10 X 20, J271020 NLA. SUB FOR J901020
	24M7346	Arruela	2		11 X 20 X 2 mm, SUB FOR J222010
7	4629782	Mangueira hidráulica	1		
8	3079728	Bucha	1		
9	4351774	Braçadeira	1		
10	H77698	Cinta	1		SUB FOR 4121859
12	4713021	Mangueira	1		
13	4713022	Mangueira	1		
14	4438258	Mangueira hidráulica	1		
15	4438258	Mangueira hidráulica	1		SUB FOR 4438260
16	4450441	Mangueira hidraulica-fabric	1		
17	AH89075	Mangueira hidraulica-fabric	1		SUB FOR 4413931
19	FYA00000261	Bucha	1		
20	FYA00000262	Espaçador	1		
21	H77698	Cinta	1		SUB FOR 4121859

Pilot Lines (Pilot Signal Manifold To Left Pilot Controller)
Conduites pilotes (collecteur de signal pilote vers commande pilote gauche)
Linhas do Piloto (Coletor do Sinal do Piloto ao Controlador do Piloto Esquerdo)
Líneas piloto (colector de señales piloto a controlador piloto izquierdo)

TX1104658 B.1

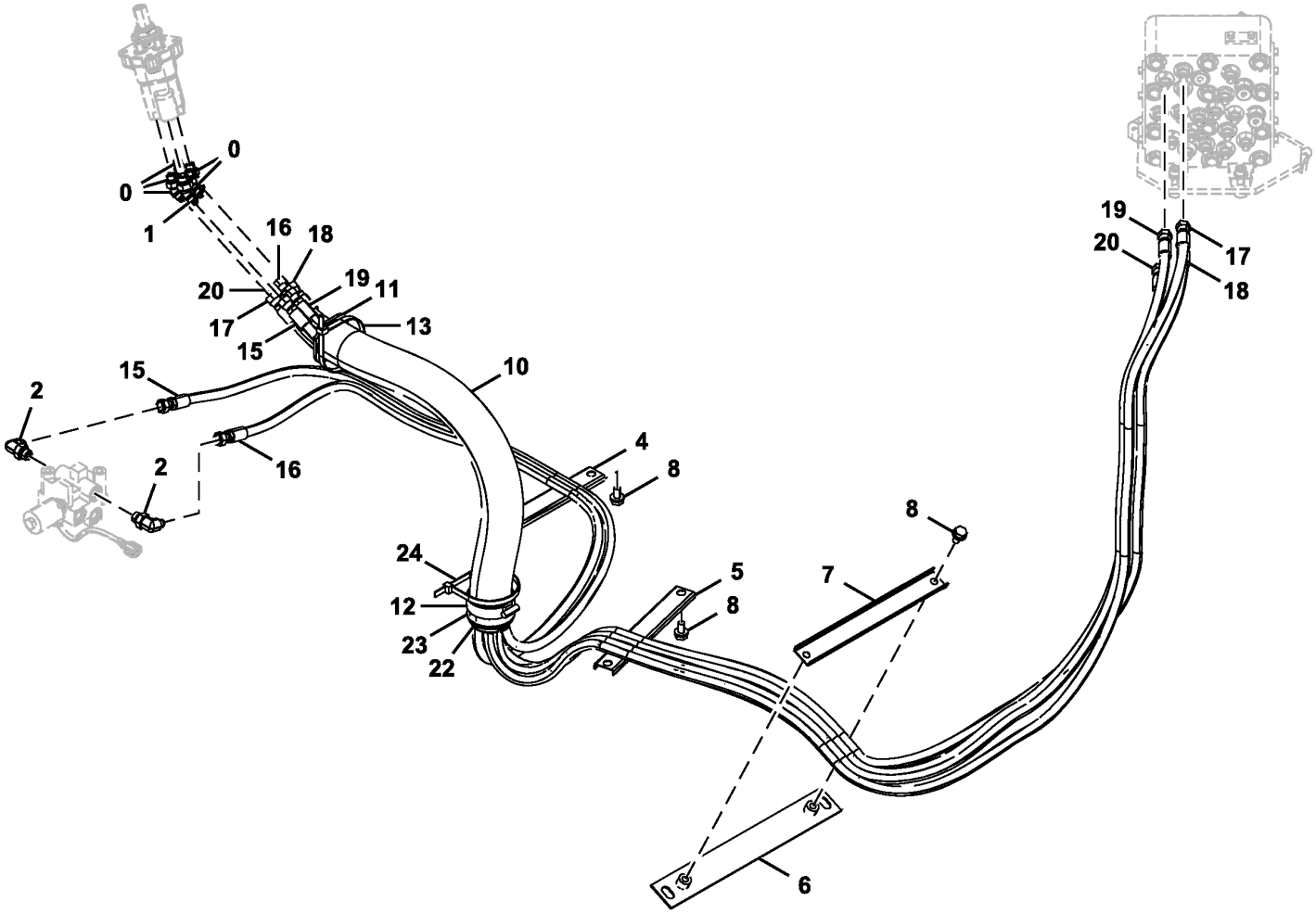

9322453_TX1104658

Item	*Nº peça*	*Descrição*	*Qtde*	*Nº série*	*Notas*
0	A852223	Conexão em ângulo	5		
	957366	Anel o	1		
1	A852233	Conexão em ângulo	1		
	4509180	Anel o	1		
2	A852333	Conexão em ângulo	2		
	4509180	Anel o	1		
4	4436124	Braçadeira	1		
5	4465377	Abraçadeira para mangueira	1		
6	9765409	Apoio	1		
7	4341877	Perfil "u"	1		
8	19M7938	Parafuso sextavado	6		M10 X 20, J271020 NLA. SUB FOR J901020
	24M7346	Arruela	6		11 X 20 X 2 mm, SUB FOR J222010
10	4629782	Mangueira hidráulica	1		
11	3079728	Bucha	1		
12	4351774	Braçadeira	1		
13	4121859	Presilha	1		
15	4707581	Mangueira	1		
16	4707585	Mangueira	1		
17	4450437	Mangueira hidraulica-fabric	1		
18	4408779	Mangueira	1		
19	4461268	Mangueira hidraulica-fabric	1		
20	4461252	Mangueira hidráulica	1		
22	FYA00000261	Bucha	1		
23	FYA00000262	Espaçador	1		
24	4121859	Presilha	1		

Swing Motor Lines From Control Valve
Conduites de moteur de pivotement venant du distributeur
Linhas do Motor do Giro da Válvula de Controle
Líneas de motor de giro desde válvula de control

TX1102913 A.1

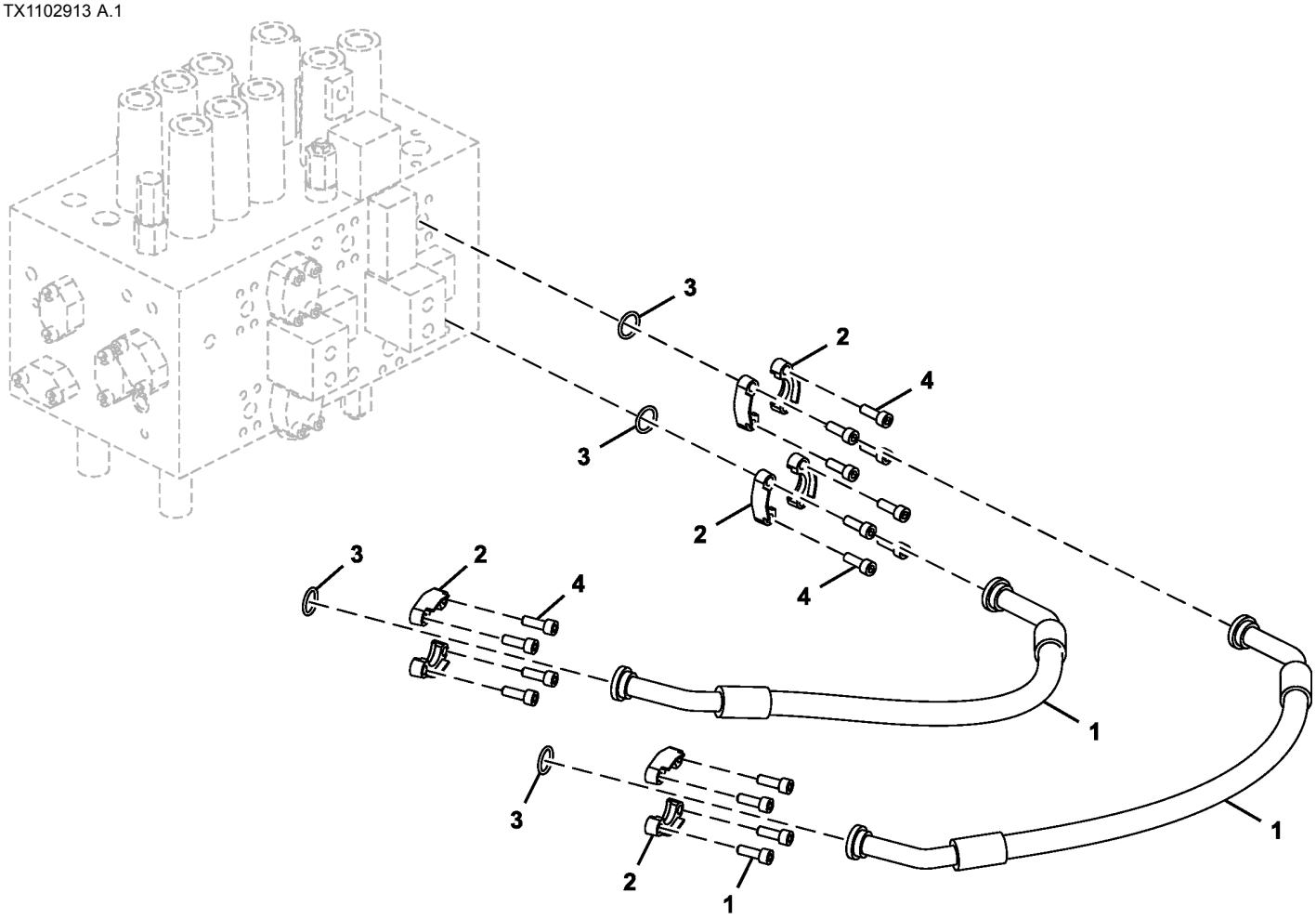

9321886_TX1102913

Item	*Nº peça*	*Descrição*	*Qtde*	*Nº série*	*Notas*
1	4409372	Mangueira hidráulica	2		
2	R29424	Conexão flangeada	8		SUB FOR Z986910
3	T59014	Anel o	4		SUB FOR 971489
4	19M7576	Parafuso	16		M10 X 30, SUB FOR J781030

Pilot Line (Pilot Signal Manifold To Swing Motor)
Conduites pilotes (collecteur de signal pilote vers moteur de pivotement)
Linha do Piloto (Coletor do Sinal do Piloto ao Motor do Giro)
Líneas piloto (colector de señales piloto a motor de giro)

TX1102951 C.1

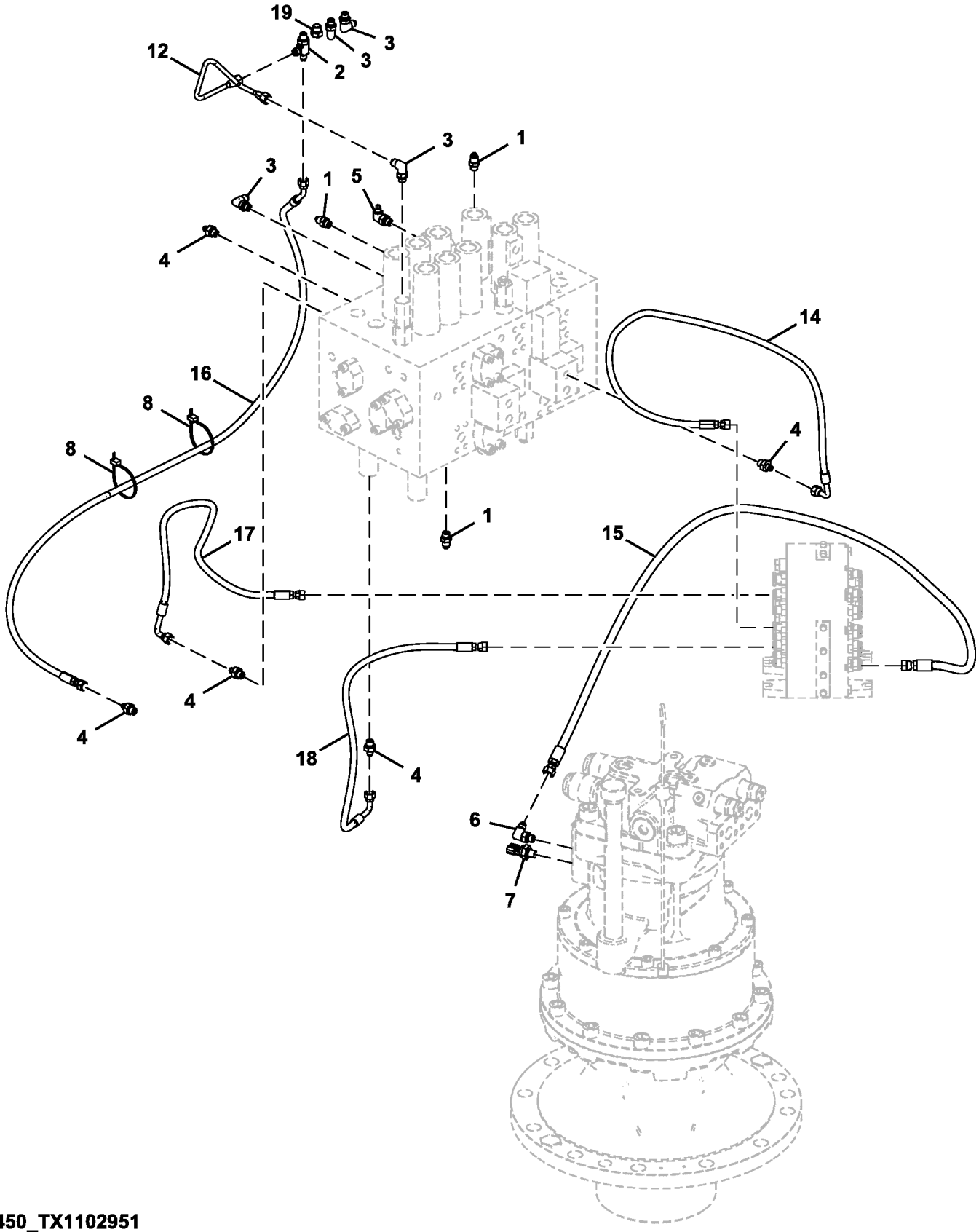

9322450_TX1102951

Item	*Nº peça*	*Descrição*	*Qtde*	*Nº série*	*Notas*
1	4255304	Conexão	3		
2	4203485	Conexão	1		
3	4293950	Conexão	4		
4	A852122	Adaptador	5		
5	4154670	Conexão em ângulo	1		SUB FOR A852322
6	A852323	Conexão em ângulo	1		
7	4436535	SenSor	1		
8	DH400240	Cinta	2		
12	4625320	Tubulação	1		
14	4609114	Mangueira	1		
15	4680263	Mangueira	1		
16	4661633	Mangueira	1		
17	4317687	Mangueira	1		
18	4656046	Mangueira	1		
19	A885002	Plugue	1		

Pilot Lines, Filter, and Bypass Valve
Conduites pilotes, filtre et vanne de dérivation
Linhas, Filtro e Válvula de Derivação do Piloto
Líneas, filtro y válvula derivadora de circuito piloto

TX1102925 B.1

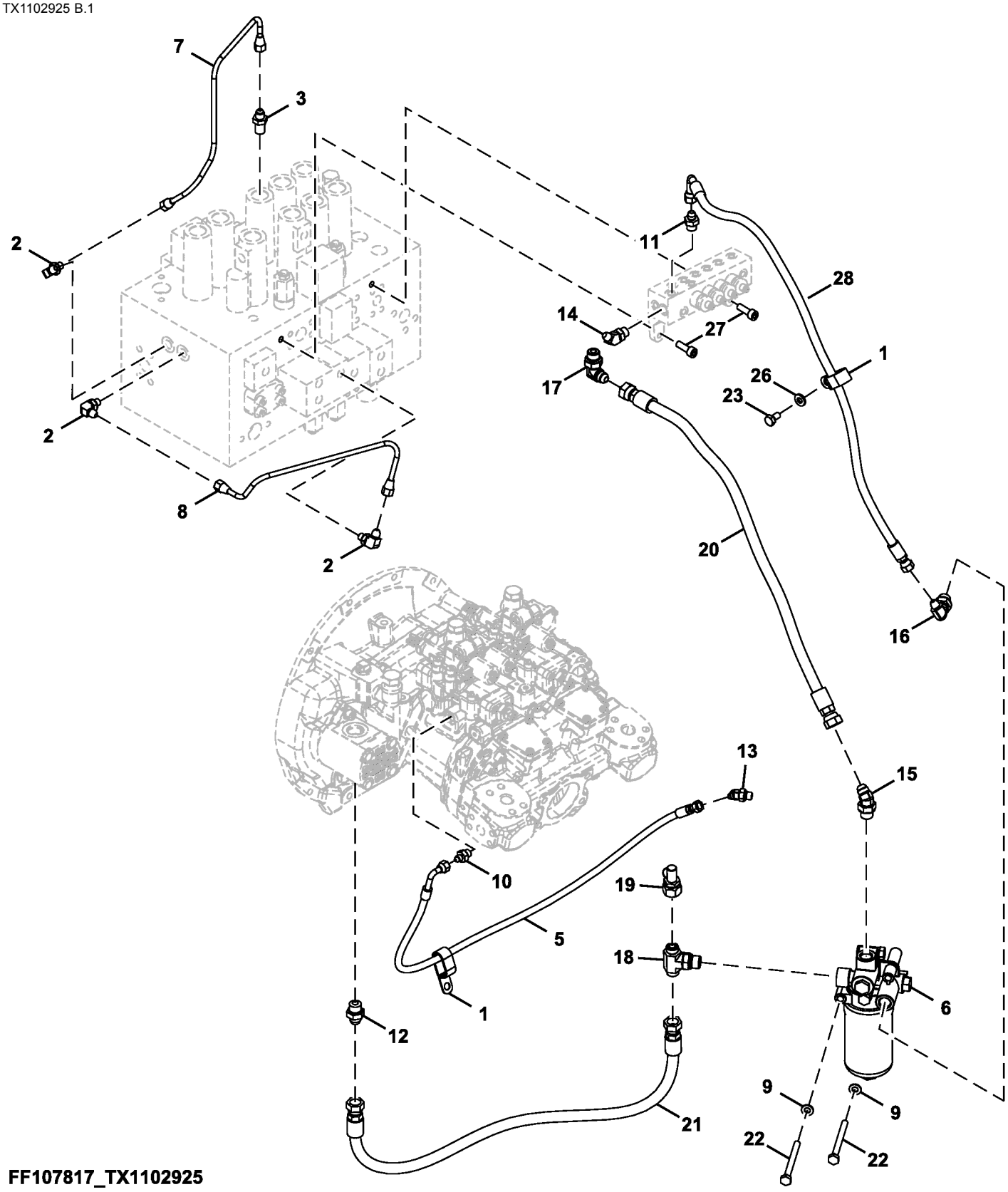

FF107817_TX1102925

Item	*Nº peça*	*Descrição*	*Qtde*	*Nº série*	*Notas*
1	4190266	Presilha	2		
2	4293950	Conexão	3		
3	4339541	Conexão	1		
5	4427781	Mangueira hidráulica	1		
6	4629717	Filtro	1		Componentes em Página Separada
7	4654130	Tubulação de óleo	1		
8	4654131	Tubulação de óleo	1		
9	24M7028	Arruela	2		10.500 X 20 X 2 mm, SUB FOR A590110
10	A852122	Adaptador	1		
11	A852133	Adaptador	1		
12	A852144	Adaptador	1		
13	A852222	Conexão de união	1		
14	4190244	Conexão em ângulo	1		SUB FOR A852233
15	A852244	Conexão em ângulo	1		
16	A852343	Conexão em ângulo	1		
17	A852344	Conexão em ângulo	1		
18	A853544	Conexão em t	1		
19	AT312932	Conexão	1		
20	FF101025	Mangueira hidraulica-fabric	1		
21	FF510561	Mangueira	1		
22	19M7836	Parafuso	2		M10 X 110, SUB FOR J901002
23	19M7938	Parafuso sextavado	1		M10 X 20, SUB FOR J901020
26	24M7346	Arruela	1		11 X 20 X 2 mm, SUB FOR DH400703
27	19M7576	Parafuso	2		M10 X 30, SUB FOR J781030
28	4349791	Mangueira hidraulica-fabric	1		

Oil Filter (Components)
Filtre à huile (composants)
Filtro de Óleo (Componentes)
Filtro de aceite (componentes)

TX1105742 A.1

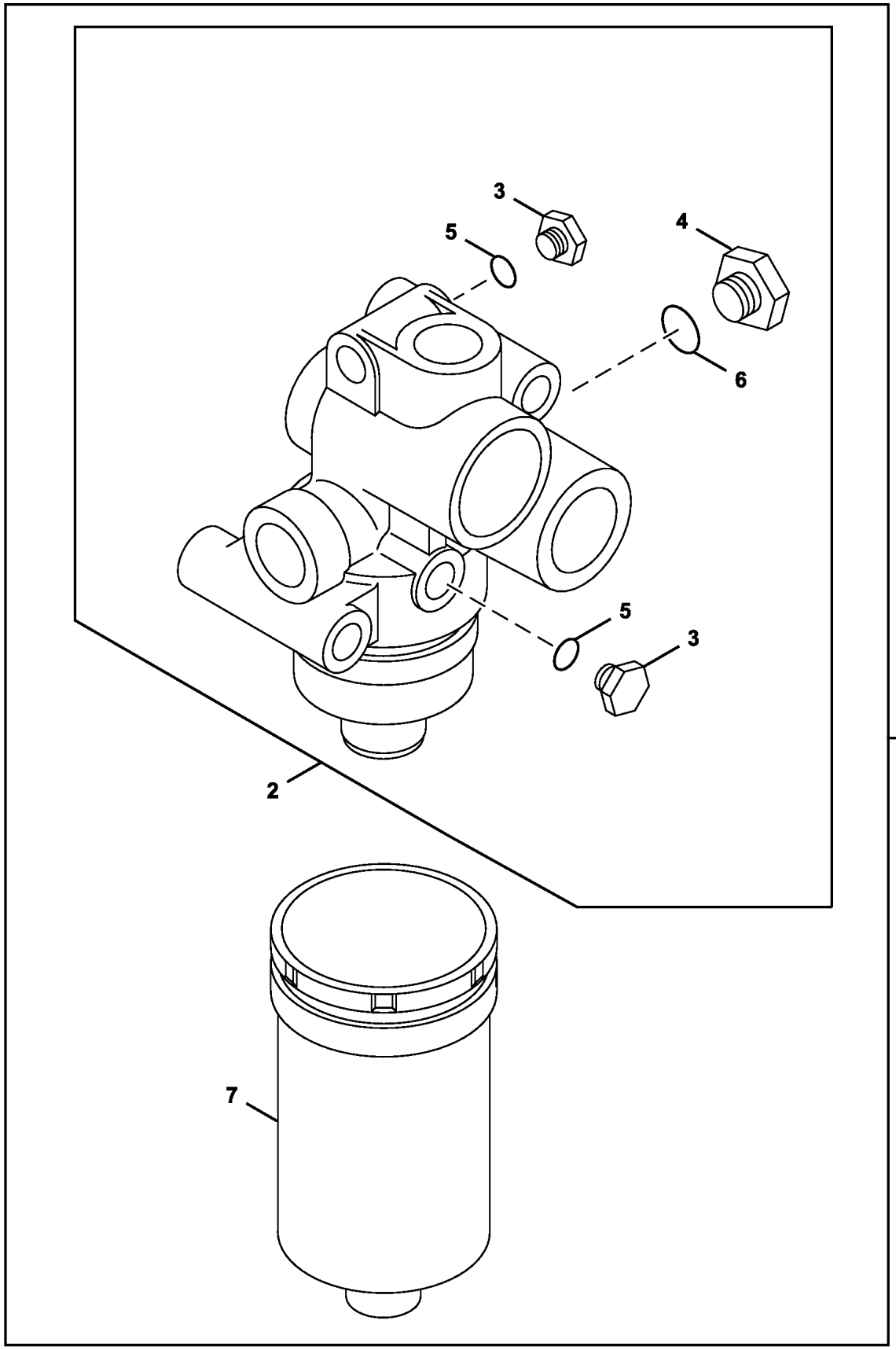

TX1105742

Item	*Nº peça*	*Descrição*	*Qtde*	*Nº série*	*Notas*
1	4629717	Filtro	1		
2	.....	Cabeçote do filtro	1		NSEP
3	4174541	Conexão	2		SUB FOR A885004
4	A885002	Plugue	1		
5	M800650	Junta de vedação	2		SUB FOR 957366
6	4506418	Anel o	1		
7	4630525	Elemento de filtro	1		

Pilot Lines (Control Valve To Pilot Signal Manifold)
Conduites pilotes (distributeur vers collecteur de signal pilote)
Linhas do Piloto (Válvula de Controle ao Coletor do Sinal do Piloto)
Líneas piloto (de válvula de control a colector de señales piloto)

TX1156180 B.1

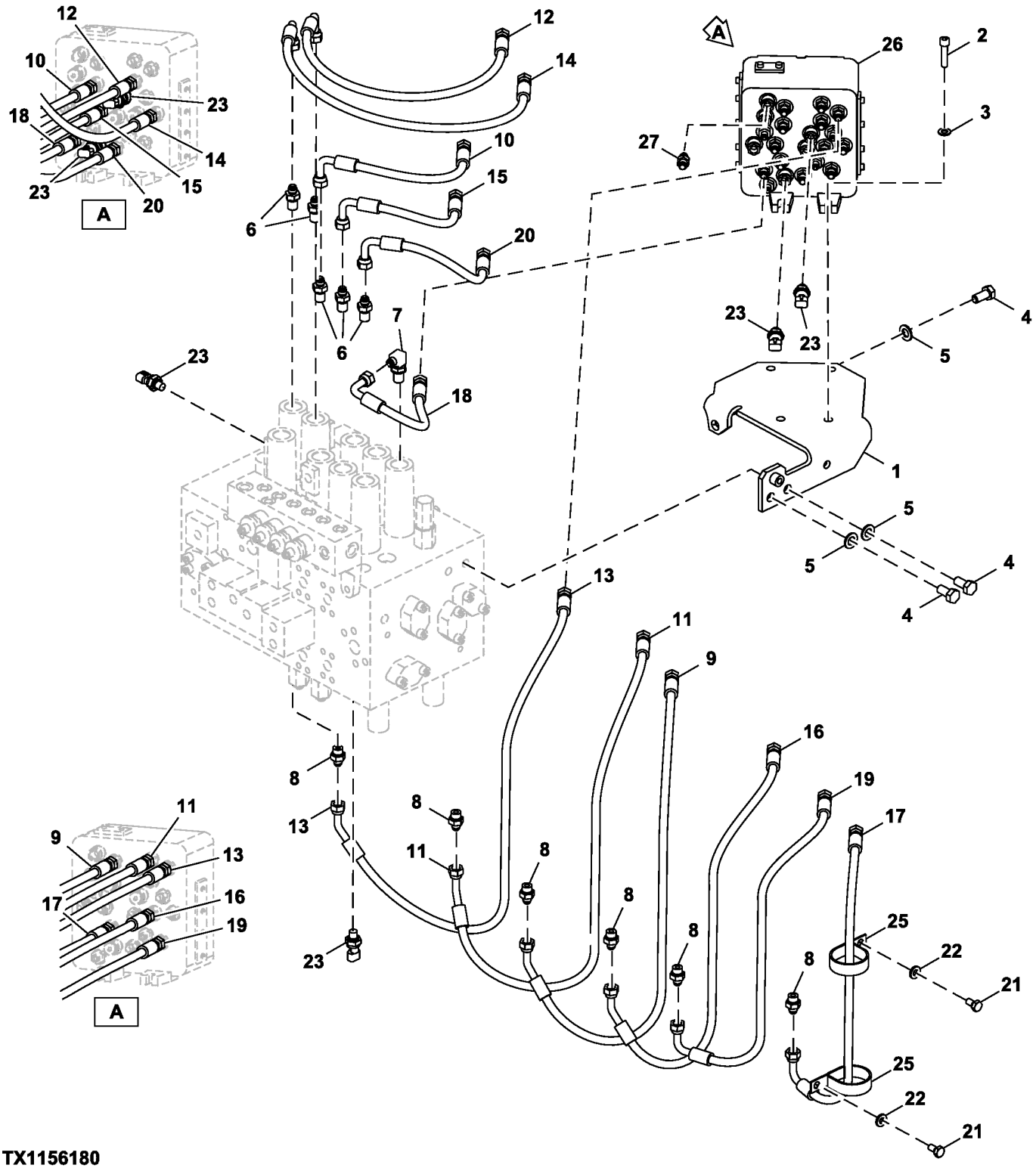

TX1156180

Item	*Nº peça*	*Descrição*	*Qtde*	*Nº série*	*Notas*
1	8102521	Apoio	1		
2	J781045	Parafuso	4		
3	24M7028	Arruela	4		10.500 X 20 X 2 mm, SUB FOR A590110
4	19M7877	Parafuso sextavado	3		M14 X 30, SUB FOR J901430
5	24M7085	Arruela	3		15 X 28 X 2.500 mm, SUB FOR A590114
6	4202422	Adaptador	5		
7	4208913	Adaptador	1		
8	A852133	Adaptador	6		
9	4630934	Mangueira hidráulica	1		
10	4630938	Mangueira hidraulica-fabric	1		
11	4630933	Mangueira hidraulica-fabric	1		
12	4630941	Mangueira hidraulica-fabric	1		
13	4630932	Mangueira hidraulica-fabric	1		
14	4630940	Mangueira hidraulica-fabric	1		
15	4630939	Mangueira hidraulica-fabric	1		
16	4630935	Mangueira hidráulica	1		
17	4630936	Mangueira hidraulica-fabric	1		
18	4649405	Mangueira hidraulica-fabric	1		
19	4630937	Mangueira hidraulica-fabric	1		
20	4630943	Mangueira hidraulica-fabric	1		
21	19M7938	Parafuso sextavado	2		M10 X 20, SUB FOR J901020
22	24M7346	Arruela	2		11 X 20 X 2 mm, SUB FOR DH400703
23	4436535	SenSor	4		Pressão
25	R134002	Braçadeira	2		SUB FOR 4193816
26	4718274	VálVula	1		Coletor do Sinal do Piloto, Componentes em Páginas Separadas
27	A852122	Adaptador	1		

Pilot Lines (Control Valve To Rotary Manifold)
Conduites pilotes (entre distributeur et collecteur rotatif)
Linhas Piloto (Válvula de Controle ao Coletor Rotativo)
Líneas piloto (válvula de control a colector giratorio)

TX1102914 A.1

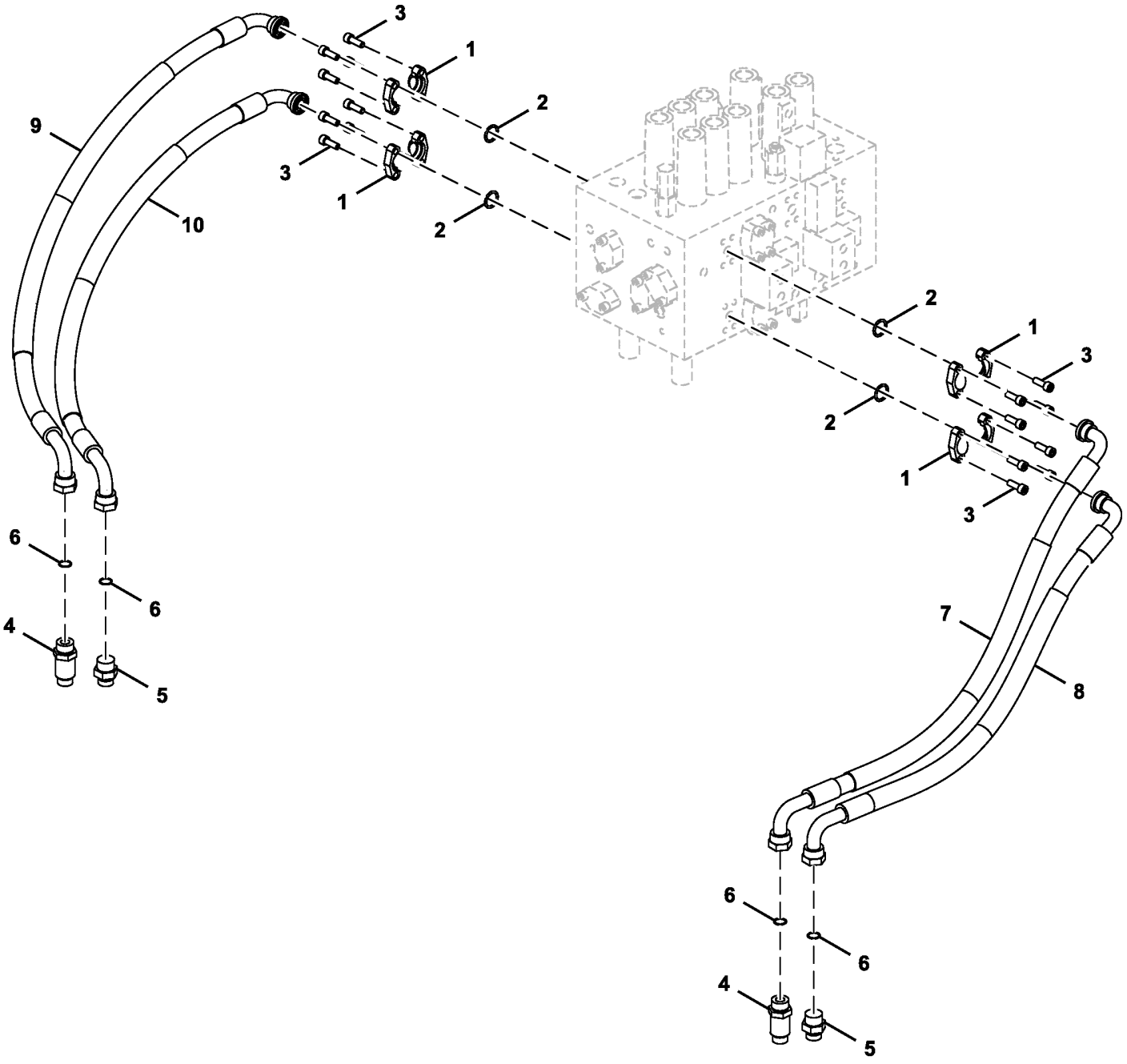

9255290_TX1102914

Item	*Nº peça*	*Descrição*	*Qtde*	*Nº série*	*Notas*
1	R29424	Conexão flangeada	8		SUB FOR Z986910
2	R29424	Conexão flangeada	4		SUB FOR Z971489
3	19M7576	Parafuso	16		M10 X 30, SUB FOR J781030
4	4204661	Adaptador	2		SUB FOR 4189539
5	A853166	Adaptador	2		
6	T77858	Anel o	4		SUB FOR 4187308
7	.....	Mangueira	1		9255468 NLA, ORDER 4643290 AND XHG-075
	4643290	Mangueira hidraulica-fabric	1		
	XHG-075	Proteção de mangueira	1		SUB FOR 4327294, CTL
8	.....	Mangueira	1		9255469 NLA, ORDER 4643291 AND XHG-075
	4643291	Mangueira hidraulica-fabric	1		
	XHG-075	Proteção de mangueira	1		SUB FOR 4327294, CTL
9	.....	Mangueira	1		9274288 NLA, ORDER 4666489 AND 4327294
	4666489	Mangueira hidraulica-fabric	1		
	XHG-075	Proteção de mangueira	1		SUB FOR 4327294, CTL
10	.....	Mangueira	1		9274290 NLA, ORDER 4666491 AND 4327294
	4666491	Mangueira hidraulica-fabric	1		
	XHG-075	Proteção de mangueira	1		SUB FOR 4327294, CTL

Pilot Lines (Control Valve Lines)
Conduites pilotes (conduites de distributeur)
Linhas Piloto (Linhas da Válvula de Controle)
Líneas piloto (líneas de válvula de control)

TX1102930 B.1

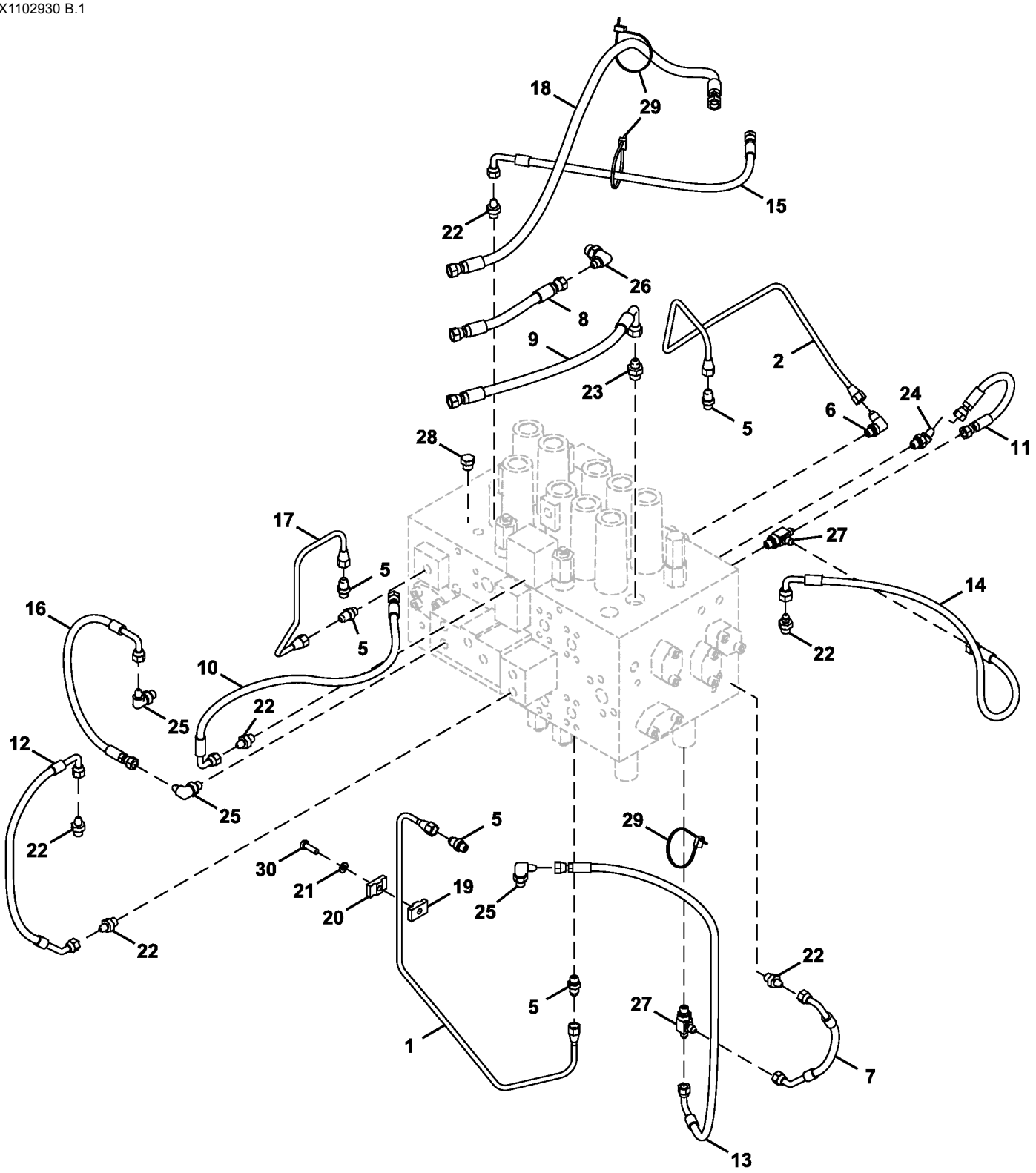

FF107819_TX1102930

Item	*Nº peça*	*Descrição*	*Qtde*	*Nº série*	*Notas*
1	3103187	Tubulação	1		
2	3107973	Tubo	1		
5	4255304	Conexão	5		
6	4293950	Conexão	1		
7	4427357	Mangueira hidraulica-fabric	1		
8	4449264	Mangueira	1		
9	4454395	Mangueira	1		SUB FOR 4457107
10	4478169	Mangueira	1		
11	4479910	Mangueira hidráulica	1		SUB FOR 4480078
12	4618606	Mangueira	1		
13	4630946	Mangueira hidraulica-fabric	1		
14	4630947	Mangueira hidraulica-fabric	1		
15	4630949	Mangueira hidraulica-fabric	1		
16	4632041	Mangueira hidraulica-fabric	1		
17	4641926	Tubo	1		
18	4724441	Mangueira	1		
19	AP33637	Braçadeira	1		SUB FOR 9735305
20	9735306	Braçadeira	1		SUB FOR AP33638
21	24M7055	Arruela	1		8.400 X 16 X 1.600 mm, SUB FOR A590108
22	A852122	Adaptador	6		
23	A852133	Adaptador	1		
24	A852222	Conexão de união	1		
25	4154670	Conexão em ângulo	3		SUB FOR A852322
26	A852333	Conexão em ângulo	1		
27	A852422	Conexão em t	2		
28	A885002	Plugue	1		
29	DH400240	Cinta	3		
30	19M7407	Parafuso sextavado	1		M8 X 25, SUB FOR J900825

Pilot Lines (Pilot Signal Manifold To Pilot Shutoff Valve)
Conduites pilotes (collecteur de signal pilote vers soupape d'arrêt pilote)
Linhas do Piloto (Coletor do Sinal do Piloto à Válvula de Corte do Piloto)
Líneas piloto (colector de señales piloto a válvula de corte piloto)

TX1104660 A.1

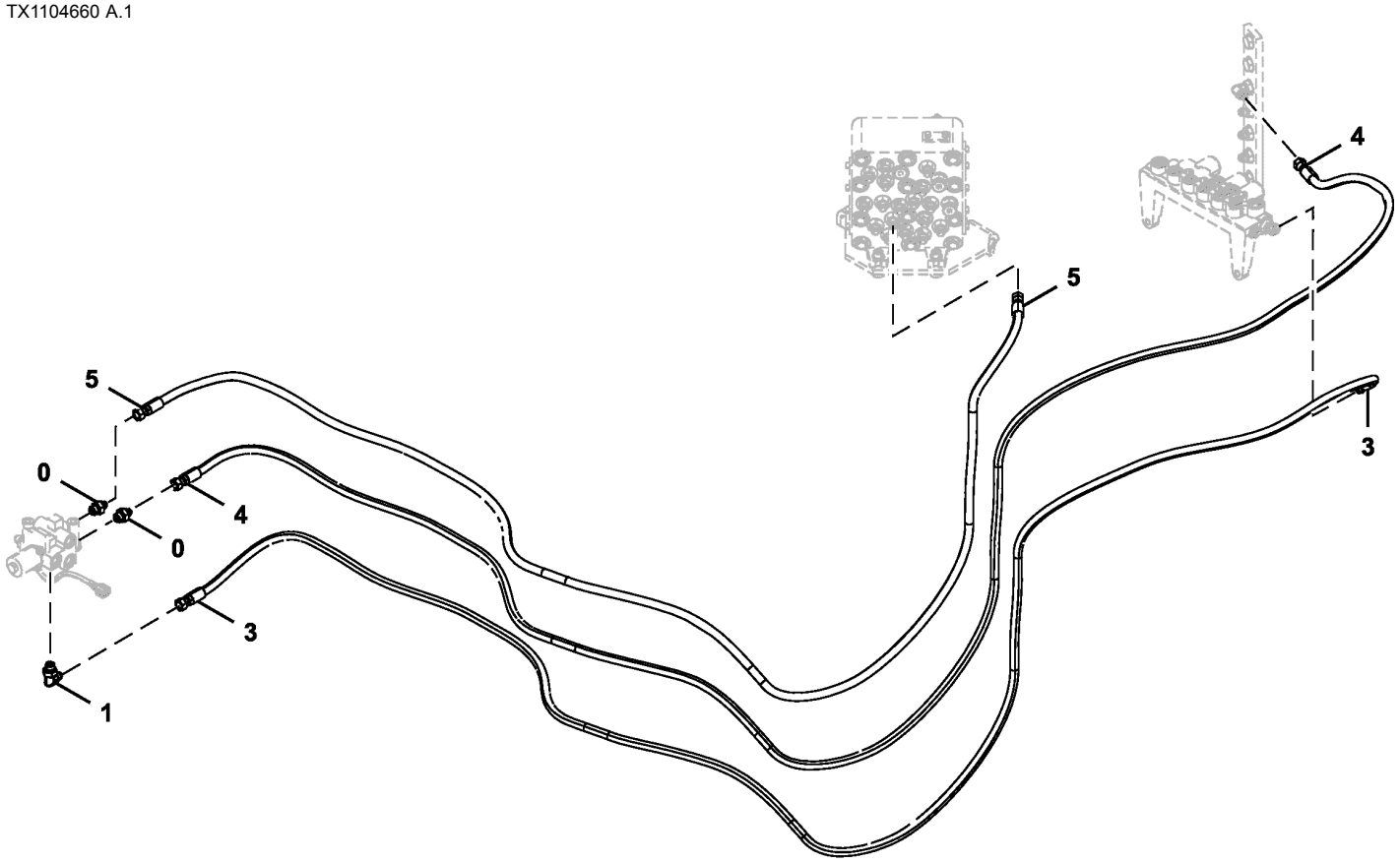

9322455_TX1104660

Item	*Nº peça*	*Descrição*	*Qtde*	*Nº série*	*Notas*
0	A852133	Adaptador	2		
	4622346	Anel o	1		SUB FOR 4509180
1	A852333	Conexão em ângulo	1		
	4622346	Anel o	1		SUB FOR 4509180
3	4451006	Mangueira	1		
4	4652174	Mangueira hidraulica-fabric	1		
5	FYA00012631	Mangueira	1		

Pilot Lines (Pilot Signal Manifold To Pilot Valve)
Conduites pilotes (collecteur de signal pilote vers commande pilote)
Linhas do Piloto (Coletor do Sinal do Piloto à Válvula do Piloto)
Líneas piloto (colector de señales piloto a controlador piloto)

TX1103831 A.1

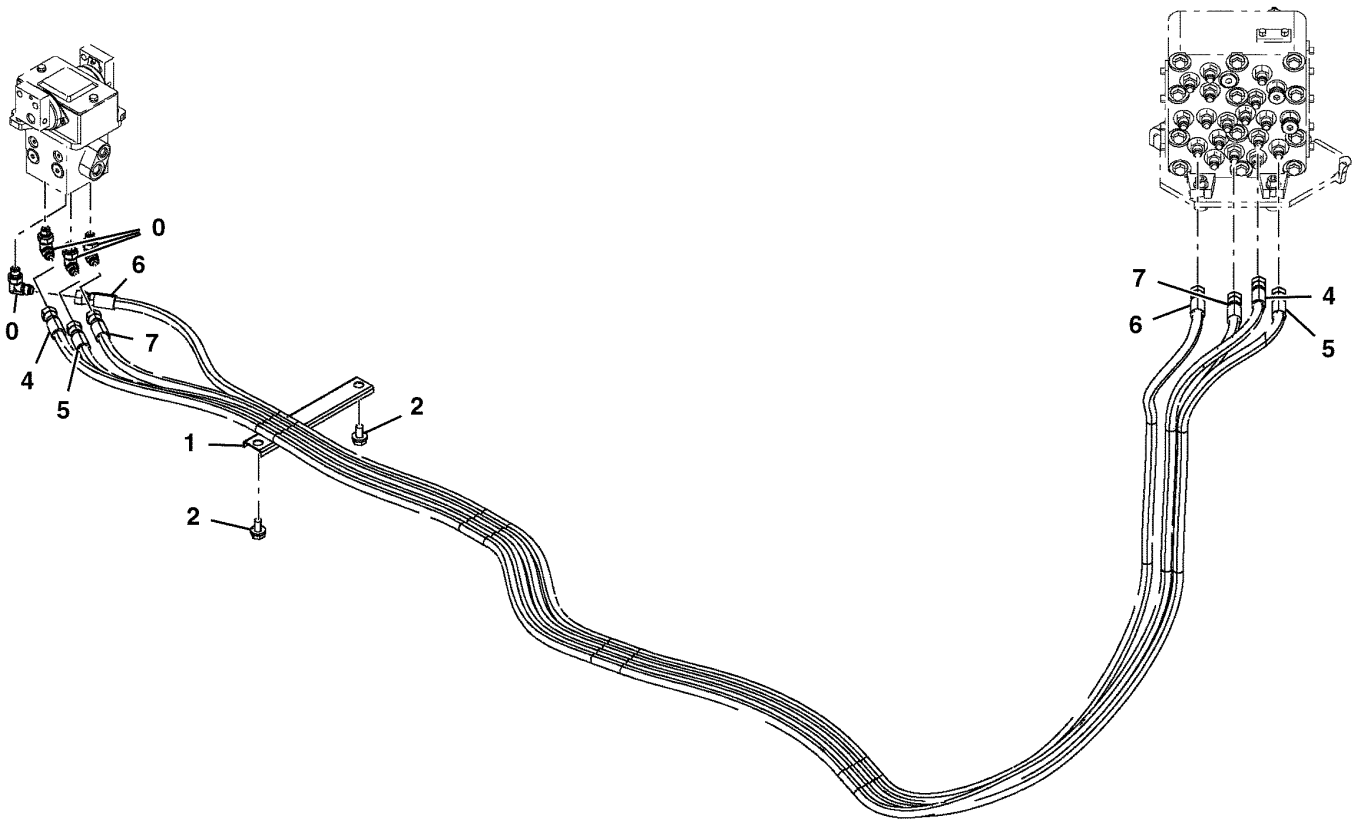

TX1103831

Item	*Nº peça*	*Descrição*	*Qtde*	*Nº série*	*Notas*
0	A852323	Conexão em ângulo	4		
	957366	Anel o	1		
1	4436124	Braçadeira	2		
2	19M7938	Parafuso sextavado	2		M10 X 20, J271020 NLA, SUB FOR J901020
	24M7346	Arruela	2		11 X 20 X 2 mm, SUB FOR J222010
4	FYA00012629	Mangueira	1		
5	FYA00012630	Mangueira	1		
6	FYA00005319	Mangueira	1		
7	FYA00005320	Mangueira	1		

Pilot Lines (Propel Pilot Valve To Pilot Shutoff Valve)
Conduites pilotes (soupape pilote de propulsion vers soupape d'arrêt pilote)
Linhas do Piloto (Válvula do Piloto da Propulsão à Válvula de Corte do Piloto)
Líneas piloto (válvula piloto de propulsión a válvula de corte piloto)

TX1089798 A.1

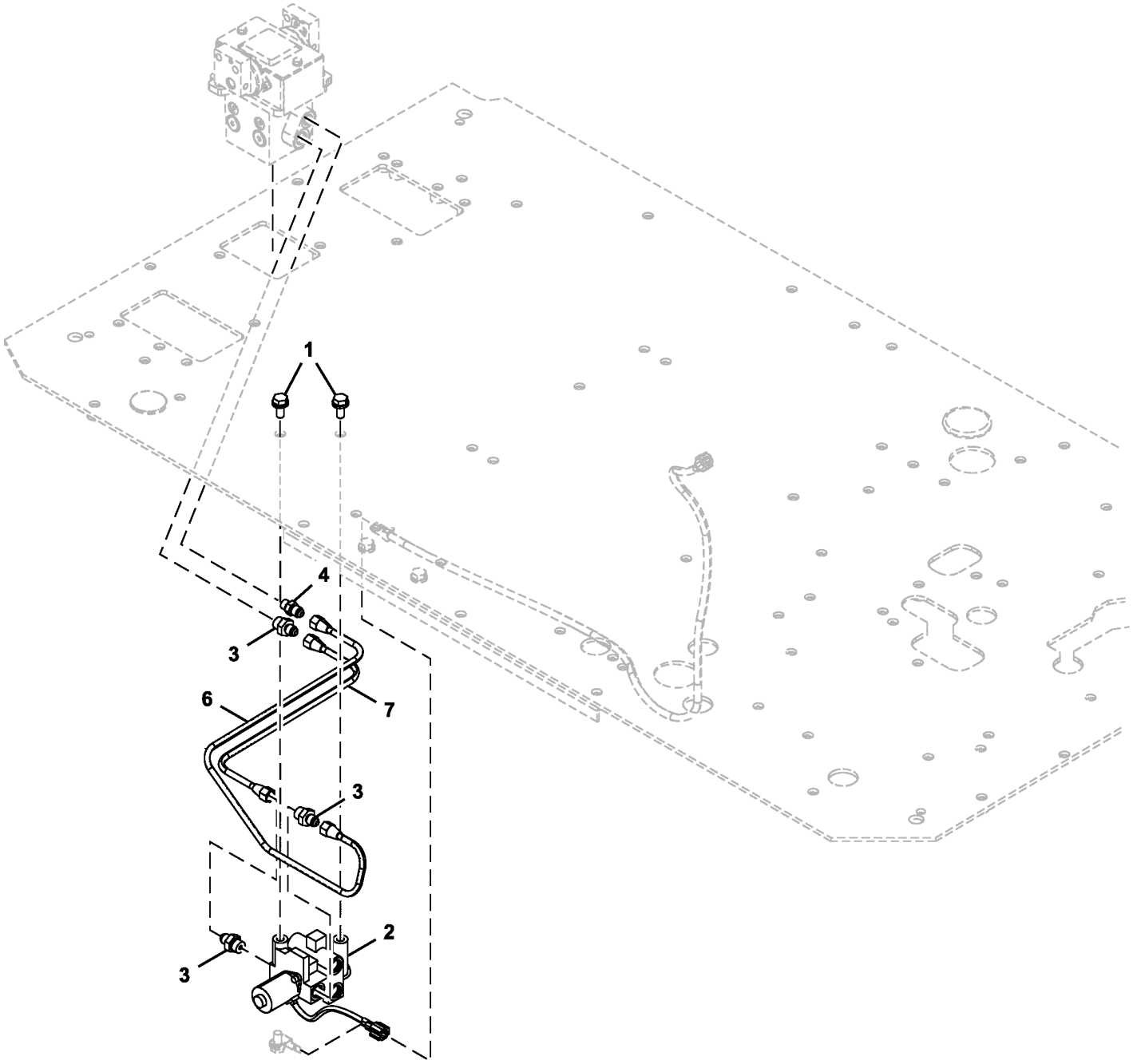

TX1089798

Item	*Nº peça*	*Descrição*	*Qtde*	*Nº série*	*Notas*
1	.....	Parafuso c/arruela	2		J271025 NLA
	19M7402	Parafuso sextavado	2		M10 X 25, SUB FOR J901025
	24M7346	Arruela	2		11 X 20 X 2 mm, SUB FOR J222010
2	4609630	VálVula	1		Válvula de Corte do Piloto, Componentes em Página Separada
3	4255305	Conexão	3		INCLUDES 4622346
	4622346	Anel o	1		SUB FOR 4509180 AND 4674883
4	4255304	Conexão	1		INCLUDES 957366
	957366	Anel o	1		
6	4705203	Tubo	1		
7	4705202	Tubo	1		

Hydraulic Lines On Boom To Cylinders
Conduites hydrauliques sur flèche vers vérins
Linhas Hidráulica na Lança aos Cilindros
Líneas hidráulicas en el aguilón a los cilindros

TX1104718 B.1

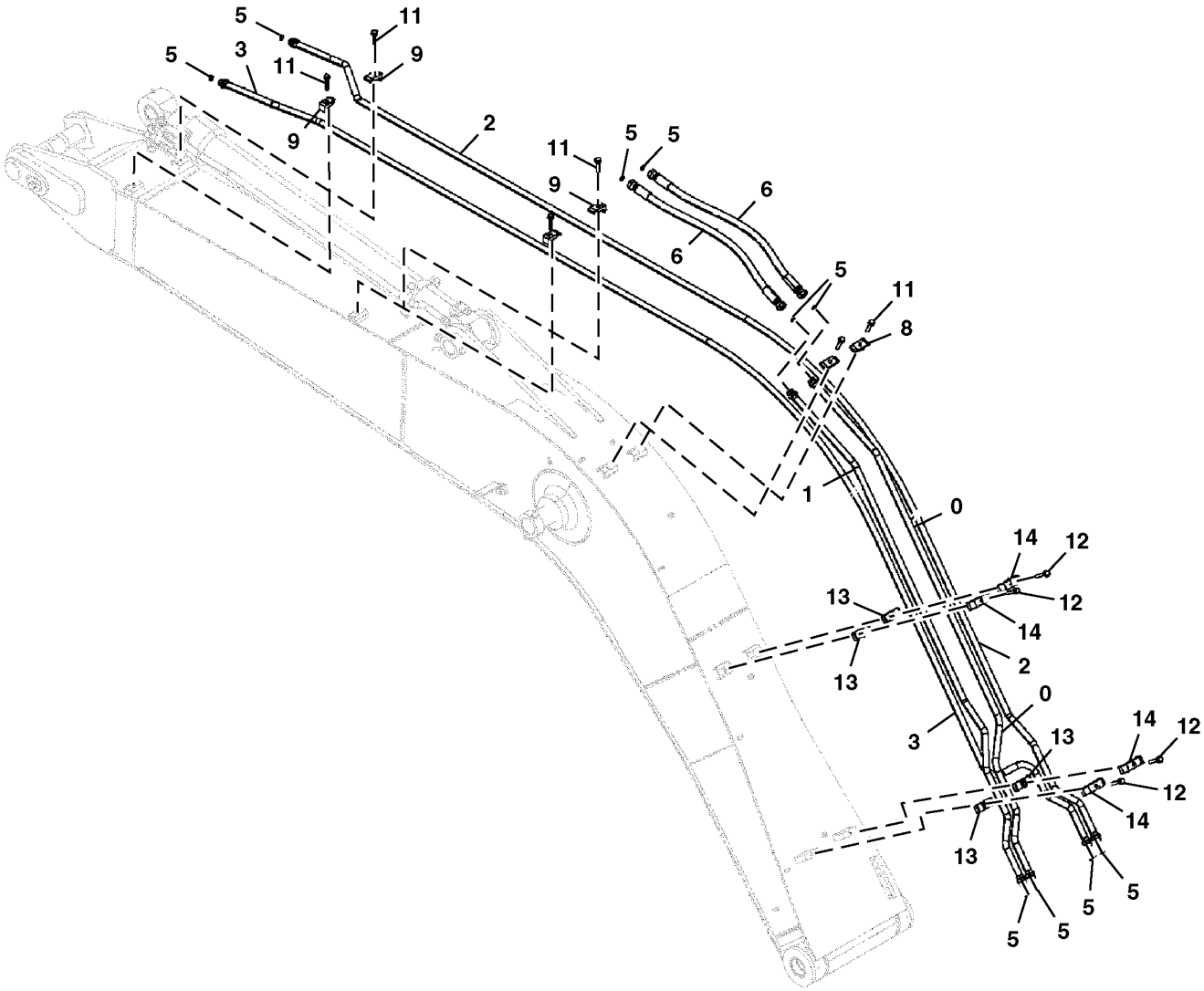

TX1104718

Item	*Nº peça*	*Descrição*	*Qtde*	*Nº série*	*Notas*
0	8066414G	Tubo	1		
1	8066415G	Tubo	1		
2	8080299G	Tubo	1		
3	8082323G	Tubo	1		
5	T77858	Anel o	10		SUB FOR 4187308
6	4628514	Mangueira hidraulica-fabric	2		
8	4285723	Braçadeira	2		Borracha
	4189859	Braçadeira	2		Aço
9	4190126	Braçadeira	4		
11	.....	Parafuso c/arruela	6		J271265 NLA
	19M7331	Parafuso sextavado	6		M12 X 65
	24M7047	Arruela	6		13 X 24 X 2.500 mm
12	.....	Parafuso c/arruela	4		J271275 NLA
	19M8767	Parafuso	4		M12 X 75
	24M7047	Arruela	4		13 X 24 X 2.500 mm
13	AT318021	Braçadeira	4		SUB FOR 4285722
14	4463553	Abraçadeira para mangueira	4		

Pilot Lines (Pump To Pilot Signal Manifold)
Conduites pilotes (entre pompe et collecteur de signal pilote)
Linhas do Piloto (Bomba ao Coletor do Sinal do Piloto)
Líneas piloto (bomba a colector de señal piloto)

TX1102949 B.1

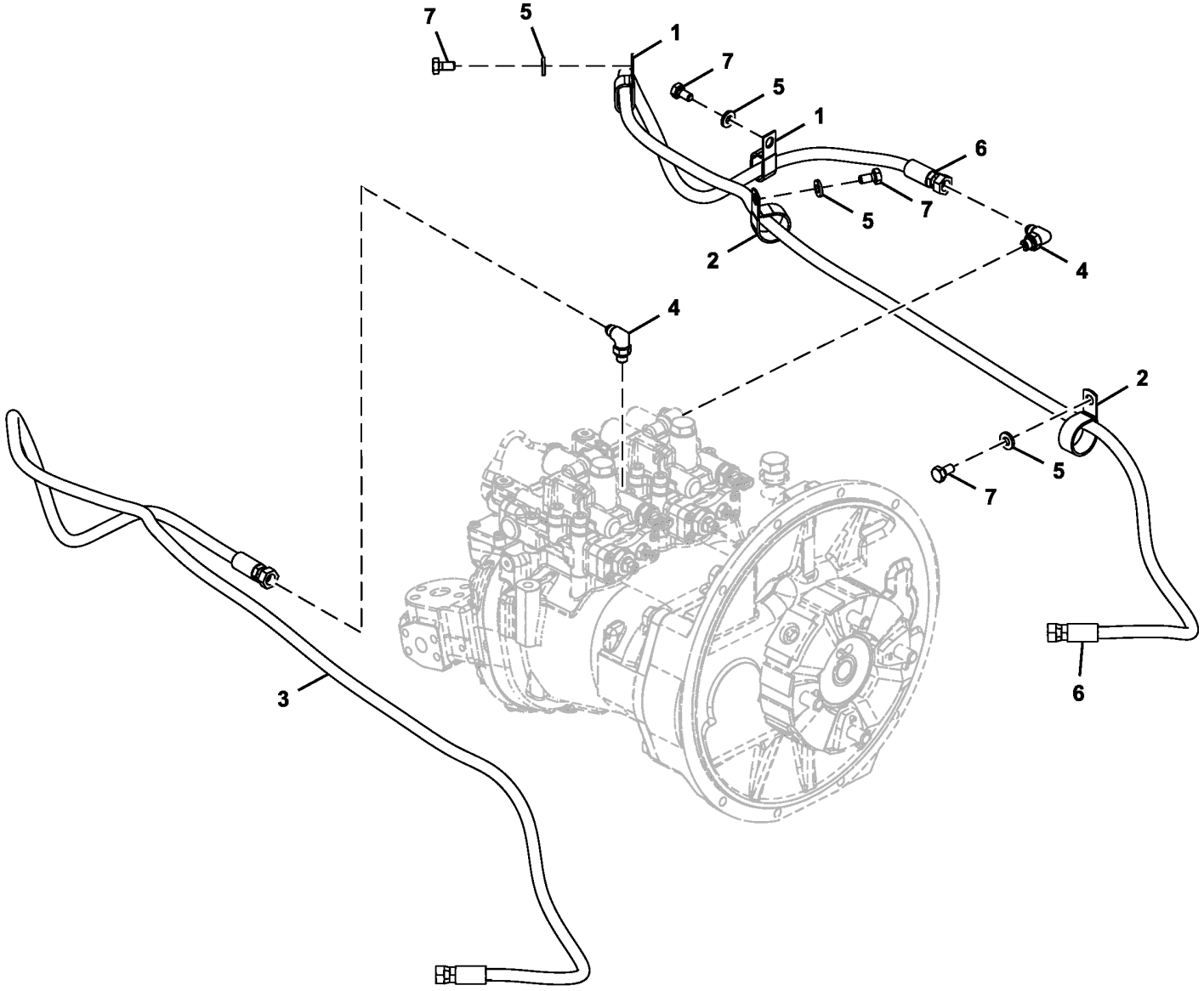

TX1102949

Item	*Nº peça*	*Descrição*	*Qtde*	*Nº série*	*Notas*
1	T32854	Braçadeira	2		SUB FOR 4190282
2	4193848	Presilha	2		SUB FOR 4190291
3	4724349	Mangueira	1		
4	A852323	Conexão em ângulo	2		
5	24M7346	Arruela	4		11 X 20 X 2 mm, SUB FOR DH400703
6	FF510237	Mangueira	1		
7	19M7938	Parafuso sextavado	4		M10 X 20, SUB FOR J901020

Lubrication System
Circuit de lubrification
Sistema de Lubrificação
Sistema de lubricación

TX1104717 B.1

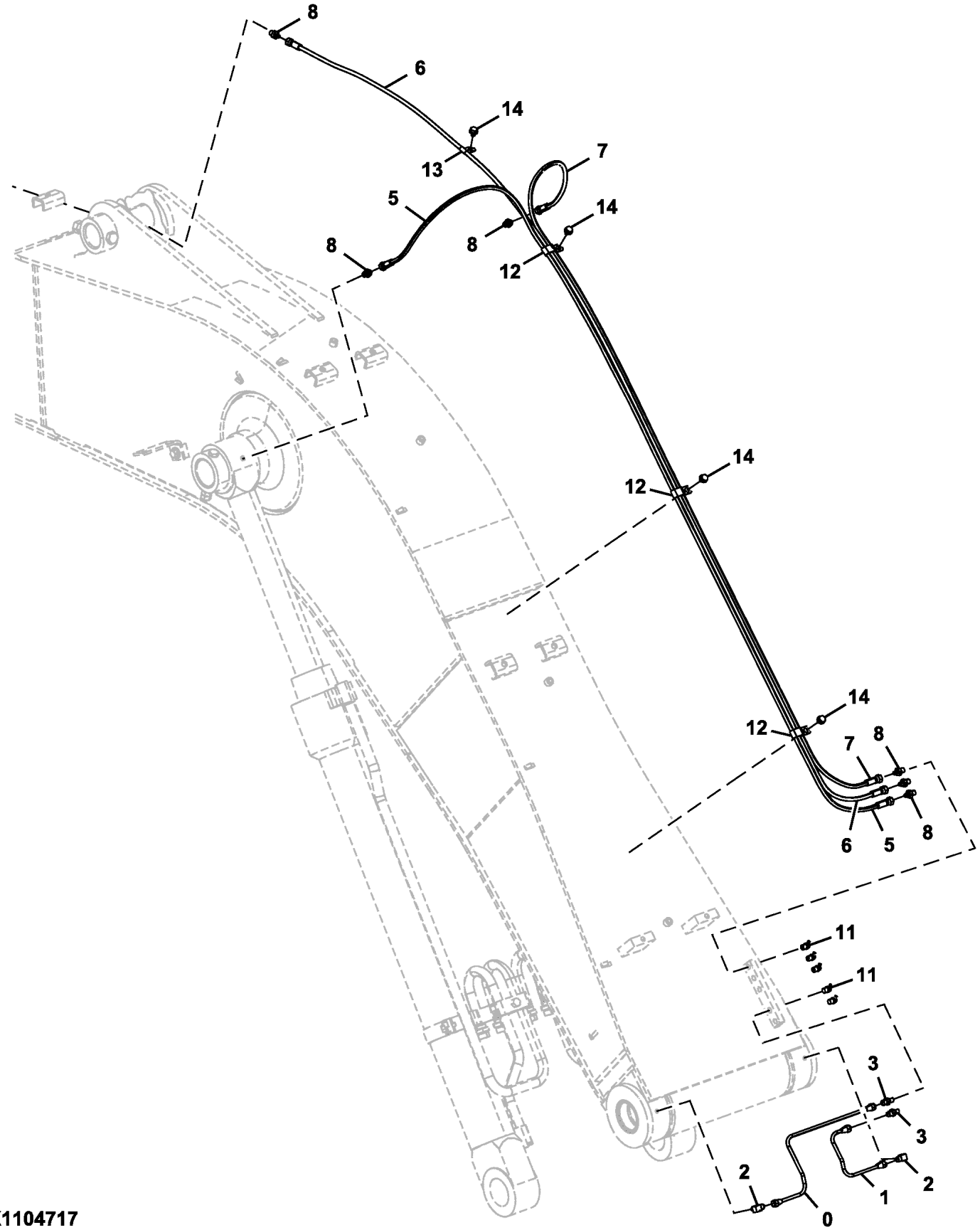

TX1104717

Item	*Nº peça*	*Descrição*	*Qtde*	*Nº série*	*Notas*
0	4448998	Tubo	1		
1	4448999	Tubo	1		
2	4345297	Conexão em ângulo	2		
3	4360981	Adaptador	2		
5	4429280	Mangueira hidraulica-fabric	1		
6	4460875	Mangueira hidraulica-fabric	1		
7	4460871	Mangueira hidraulica-fabric	1		
8	4154651	Adaptador	6		
11	J75482	Conexão de lubrificação	5		
12	T152608	Braçadeira	3		SUB FOR 4252877
13	4190261	Presilha	1		
14	.....	Parafuso c/arruela	4		J271016 NLA
	19M8324	Parafuso sextavado	4		M10 X 16, SUB FOR J901016
	24M7346	Arruela	4		11 X 20 X 2 mm, SUB FOR DH400703

Main Body Hi-Flow Auxiliary Lines
Conduites auxiliaires débit élevé corps principal
Linhas Auxiliares de Alta Vazão do Corpo Principal
Líneas auxiliares de alto caudal de cuerpo principal

TX1102918 B.1

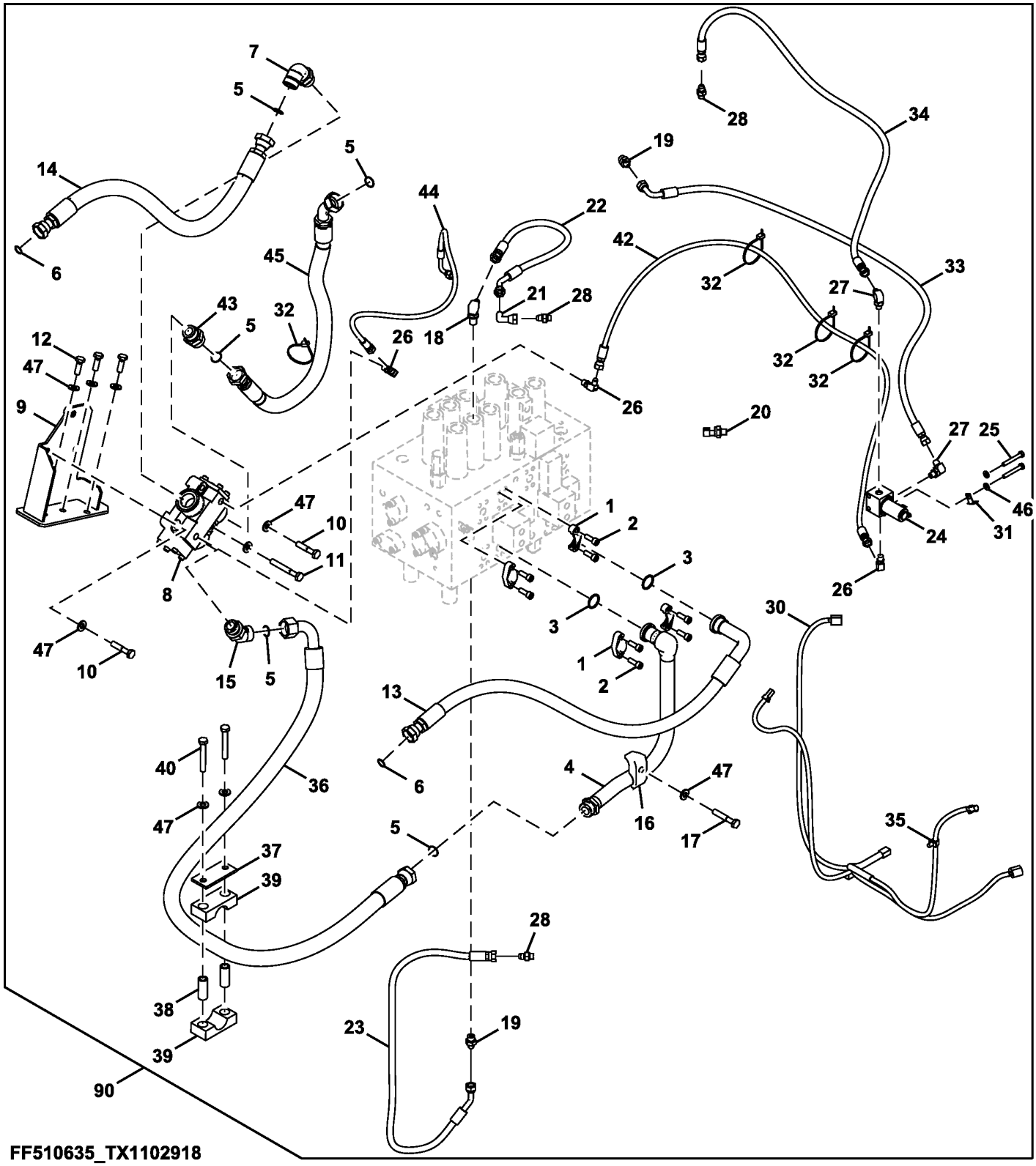

Item	*Nº peça*	*Descrição*	*Qtde*	*Nº série*	*Notas*
1	H61354	Conexão flangeada	4		SUB FOR Z962453
2	19M7576	Parafuso	8		M10 X 30, SUB FOR J781030
3	966993	Anel o	2		SUB FOR Z966993
4	8108312	Tubo	1		
5	T76938	Anel o	5		SUB FOR 4187328
6	T77858	Anel o	2		SUB FOR 4187308
7	A853388	Conexão em ângulo	1		
8	4626057	VálVula	1		
9	8107547	Apoio	1		
10	19M7363	Parafuso sextavado	2		M12 X 60, SUB FOR J901260
11	19M7943	Parafuso sextavado	1		M12 X 90, SUB FOR J901290
12	19M7403	Parafuso sextavado	3		M12 X 35, SUB FOR J901235
13	4663174	Mangueira hidráulica	1		9271354NLA
	4327294	Proteção de mangueira	1		
14	4663175	Mangueira hidraulica-fabric	1		9271357 NLA
	4327294	Proteção de mangueira	1		
15	A853288	Conexão em ângulo	1		
16	4190127	Braçadeira	1		
17	19M7753	Parafuso sextavado	1		M12 X 70, SUB FOR J901270
18	4208913	Adaptador	1		
19	A852133	Adaptador	2		
20	4436535	SenSor	1		
21	4239976	Conexão de união	1		
22	4453063	Mangueira hidráulica	1		
23	4654406	Mangueira hidraulica-fabric	1		
24	4729022	VálVula solenóide	1		
25	19M6451	Parafuso sextavado	2		M8 X 60, SUB FOR J900860
26	4154670	Conexão em ângulo	3		SUB FOR A852322
27	A852323	Conexão em ângulo	2		
28	A852123	Adaptador	3		
30	3109350	Chicote	1		
31	4257159	Apoio	1		
32	DH400240	Cinta	4		
33	4663177	Mangueira hidraulica-fabric	1		
34	4663179	Mangueira hidraulica-fabric	1		
35	4449250	Presilha	1		
36	4612546	Mangueira	1		ALSO ORDER (5) 4327294, SUB FOR 9234046
	4327294	Proteção de mangueira	5		
37	4341803	Placa	1		
38	4205614	Espaçador	2		
39	4341808	Abraçadeira para mangueira	2		
40	19M8122	Parafuso sextavado	2		M12 X 85, SUB FOR J901285
42	4645516	Mangueira hidraulica-fabric	1		
43	A853188	Adaptador	1		
44	4630946	Mangueira hidraulica-fabric	1		
45	FF512201	Mangueira	1		
46	24M7055	Arruela	2		8.400 X 16 X 1.600 mm, SUB FOR A590108
47	DH400704	Arruela	9		
90	**AT415227**	**Kit - instalação de campo**	**1**		**WHOLE GOODS, 2.6 m Arm, Componentes Adicionais em Páginas Separadas**
	AT415228	**Kit - instalação de campo**	**1**		**WHOLE GOODS, 3.1 m Arm, Componentes Adicionais em Páginas Separadas**

Arm Hi-Flow Auxiliary Lines (2.58m)
Conduites auxiliaires de débit élevé de bras (2,58 m)
Linhas Auxiliares de Alta Vazão do Braço (2,58 m)
Líneas auxiliares de alto caudal de brazo (2,58 m)

TX1104265 A.1

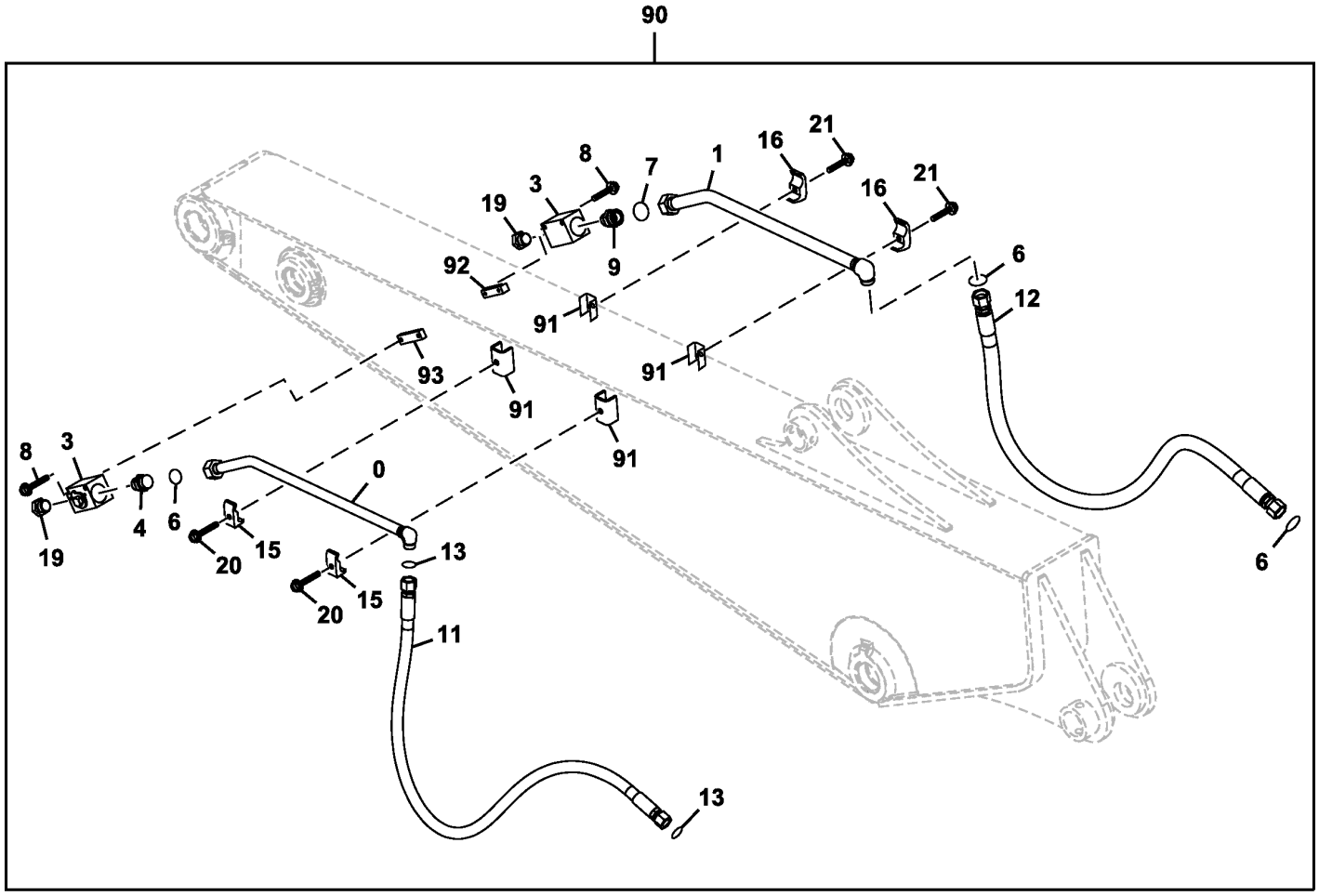

TX1104265

Item	*Nº peça*	*Descrição*	*Qtde*	*Nº série*	*Notas*
0	8091562G	Tubulação de óleo	1		
1	8091563G	Tubulação de óleo	1		
3	4447675	VálV. controladora de fluxo	2		
4	A853188	Adaptador	1		
	TH101926	Anel o	1		SUB FOR 4506429
6	T76938	Anel o	3		SUB FOR 4187328
7	T78612	Anel o	1		SUB FOR 4187329
8	.....	Parafuso c/arruela	4		J271080 NLA
	19M8081	Parafuso sextavado	4		M10 X 80, SUB FOR J901080
	24M7346	Arruela	4		11 X 20 X 2 mm, SUB FOR DH400703
9	4205196	Adaptador	1		
	TH101926	Anel o	1		SUB FOR 4506429
11	4663430	Mangueira hidraulica-fabric	1		
12	4643925	Mangueira hidraulica-fabric	1		
13	T77858	Anel o	2		SUB FOR 4187308
15	4190126	Braçadeira	2		
16	4190127	Braçadeira	2		
19	A885008	Tampão	2		
	TH101926	Anel o	2		SUB FOR 4506429
20	.....	Parafuso c/arruela	2		4461579 NLA
	19M8348	Parafuso sextavado	2		M12 X 65, SUB FOR J901265
	24M7345	Arruela	2		13.500 X 24 X 2.500 mm, SUB FOR DH400704
21	.....	Parafuso c/arruela	2		4657481 NLA
	19M8348	Parafuso sextavado	2		M12 X 65, SUB FOR J901275
	24M7345	Arruela	2		13.500 X 24 X 2.500 mm, SUB FOR DH400704
90	**AT415227**	**Kit - instalação de campo**	**1**		**2.58 m, WHOLE GOODS, Componentes Adicionais em Páginas Separadas**
91	9763817	Porca soldável	4		
92	4429829	Porca soldável	1		
93	4434246	Apoio	1		

Arm Hi-Flow Auxiliary Lines (3.08m)
Conduites auxiliaires de débit élevé de bras (3,08 m)
Linhas Auxiliares de Alta Vazão do Braço (3,08 m)
Líneas auxiliares de alto caudal de brazo (3,08 m)

TX1104323 A.1

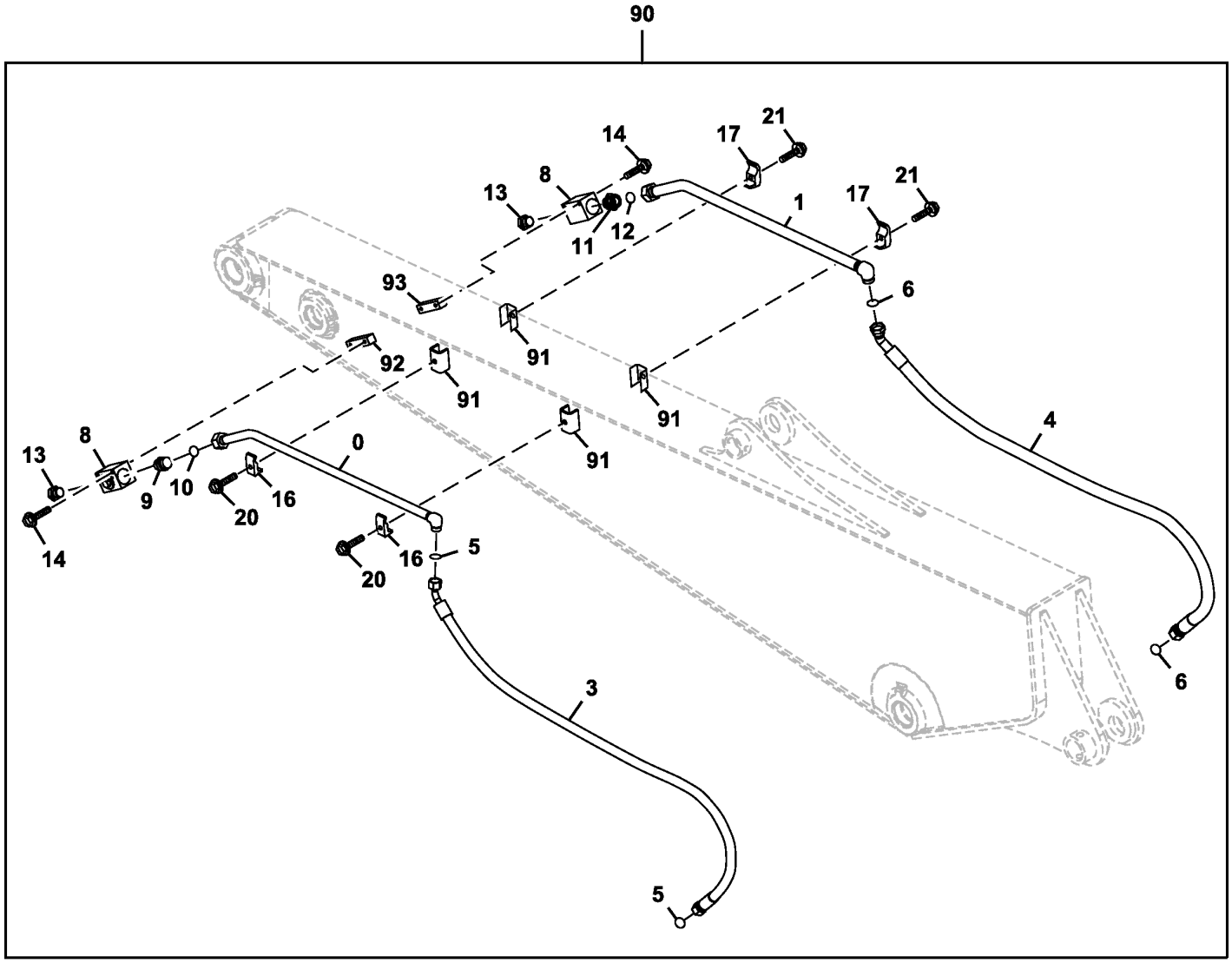

TX1104323

Item	*Nº peça*	*Descrição*	*Qtde*	*Nº série*	*Notas*
0	8092597G	Tubulação de óleo	1		
1	8092598G	Tubo	1		
3	4657485	Mangueira hidraulica-fabric	1		
4	4657483	Mangueira hidraulica-fabric	1		
5	T77858	Anel o	2		SUB FOR 4187308
6	T76938	Anel o	2		SUB FOR 4187328
8	4447675	VálV. controladora de fluxo	2		
9	A853188	Adaptador	1		
	TH101926	Anel o	1		SUB FOR 4506429
10	T78612	Anel o	1		SUB FOR 4187328
11	4205196	Adaptador	1		
	TH101926	Anel o	1		SUB FOR 4506429
12	T78612	Anel o	1		SUB FOR 4187329
13	A885008	Tampão	2		
	TH101926	Anel o	2		SUB FOR 4506429
14	.....	Parafuso c/arruela	4		J271080 NLA
	19M8081	Parafuso sextavado	4		M10 X 80, SUB FOR J901080
	24M7346	Arruela	4		11 X 20 X 2 mm, SUB FOR DH400703
16	4190126	Braçadeira	2		
17	4190127	Braçadeira	2		
20	.....	Parafuso c/arruela	2		4661579 NLA
	19M8348	Parafuso sextavado	2		M12 X 65, SUB FOR J901265
	24M7345	Arruela	2		13.500 X 24 X 2.500 mm, SUB FOR DH400704
21	.....	Parafuso c/arruela	2		4657481 NLA
	19M8088	Parafuso sextavado	2		M12 X 75, SUB FOR J901275
	24M7345	Arruela	2		13.500 X 24 X 2.500 mm, SUB FOR DH400704
90	**AT415228**	**Kit - instalação de campo**	**1**		**3.08 m, Braço, WHOLE GOODS, Componentes Adicionais em Páginas Separadas**
91	4429829	Porca soldável	4		
92	4434246	Apoio	1		
93	4429829	Porca soldável	1		

Boom Auxiliary Hydraulic Lines (High Flow)
Conduites hydrauliques auxiliaires de flèche (débit élevé)
Linhas Hidráulicas Auxiliares da Lança (Alta Vazão)
Líneas hidráulicas auxiliares de aguilón (caudal alto)

TX1104318 A.1

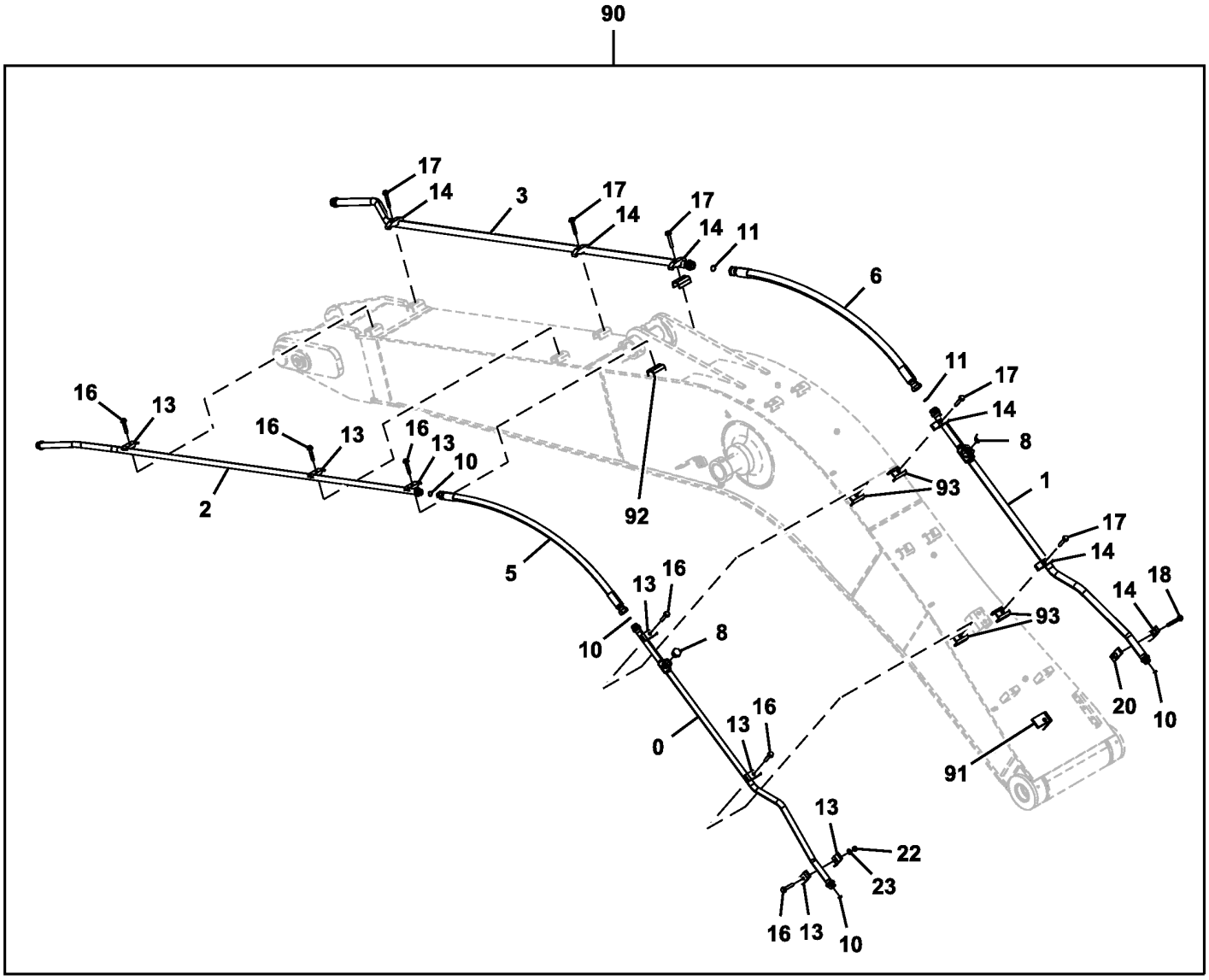

TX1104318

Item	*Nº peça*	*Descrição*	*Qtde*	*Nº série*	*Notas*
0	8107001G	Tubo	1		
1	8107002G	Tubo	1		
2	8085735G	Tubo	1		
3	8092209G	Tubo	1		
5	4659684	Mangueira hidraulica-fabric	1		
6	4649213	Mangueira hidraulica-fabric	1		
8	A885006	Plugue	2		
	AT318035	Anel o	2		SUB FOR 4506424
10	T77858	Anel o	4		SUB FOR 4187308
11	T76938	Anel o	2		SUB FOR 4187308
13	4285723	Braçadeira	7		SUB FOR 4189859
14	4153488	Braçadeira	6		
16	.....	Parafuso c/arruela	6		J271265 NLA
	19M7331	Parafuso sextavado	6		M12 X 65, SUB FOR J901275
	24M7047	Arruela	6		13 X 24 X 2.500 mm, SUB FOR DH400704
17	.....	Parafuso c/arruela	5		J271275 NLA
	19M8767	Parafuso	5		M12 X 75, SUB FOR J901275
	24M7047	Arruela	5		13 X 24 X 2.500 mm, SUB FOR DH400704
18	.....	Parafuso c/arruela	1		J271285 NLA
	19M8122	Parafuso sextavado	1		M12 X 85, SUB FOR J901285
	24M7345	Arruela	1		13.500 X 24 X 2.500 mm, SUB FOR J222012
20	9766211	Porca soldável	1		
22	14M7275	Porca	1		M12, SUB FOR J950012
23	24M7345	Arruela	1		13.500 X 24 X 2.500 mm, SUB FOR J222012
90	**AT415227**	**Kit - instalação de campo**	**1**		**2.6 m, Braço, Componentes Adicionais em Páginas Separadas, WHOLE GOODS**
	AT415228	**Kit - instalação de campo**	**1**		**3.1 m, Braço, Componentes Adicionais em Páginas Separadas, WHOLE GOODS**
91	9767272	Apoio	1		
92	9765301	Porca soldável	2		
93	9765653R	Porca soldável	4		

Auxiliary Pressure Relief Valves
Clapets de décharge de pression auxiliaire
Válvula de Alívio de Pressão Auxiliar
Válvulas de alivio de presión auxiliares

9150780_TX1091866 A.1

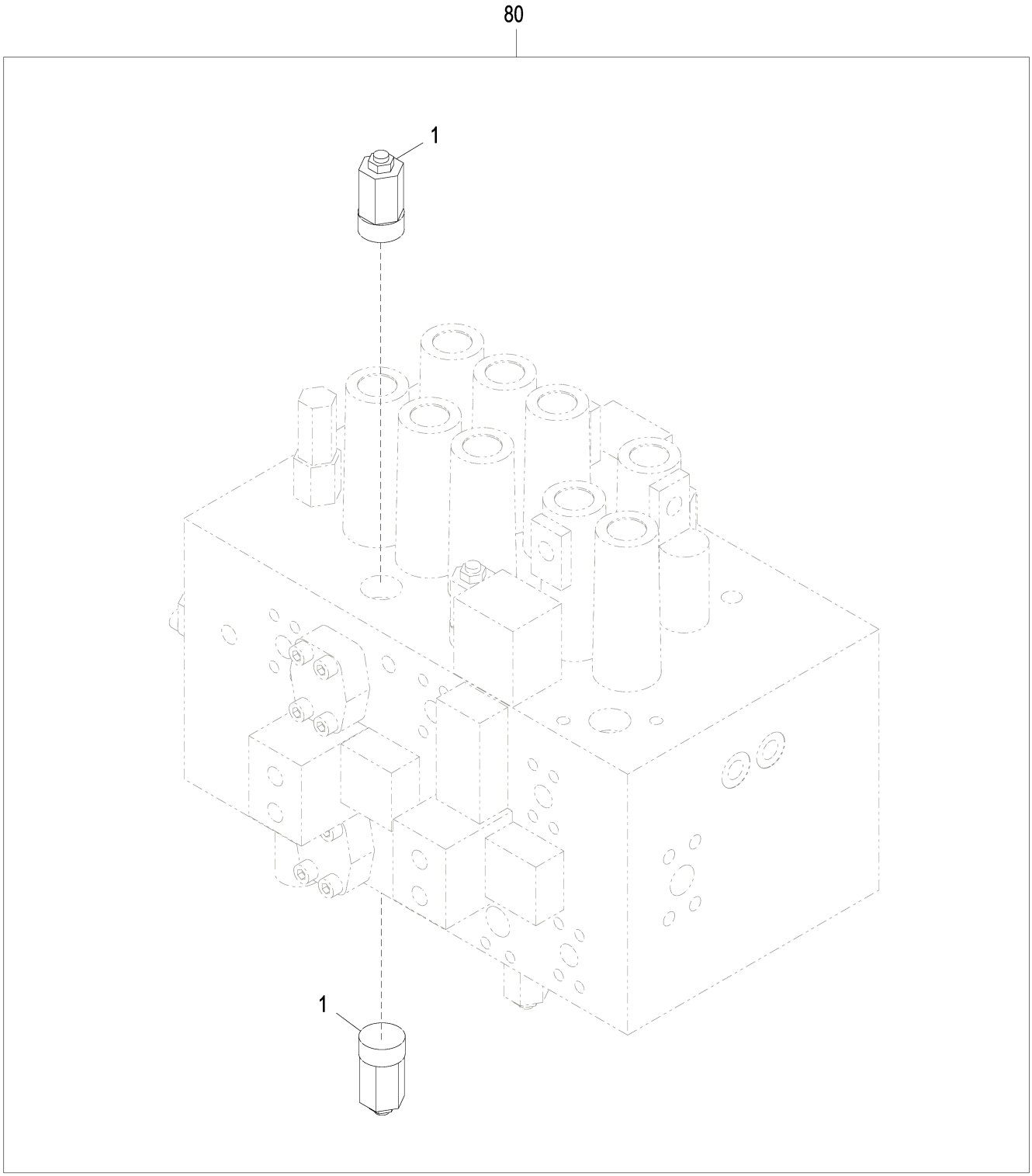

9150780_TX1091866

Item	*Nº peça*	*Descrição*	*Qtde*	*Nº série*	*Notas*
1	4309832	VálVula	2		
80	**AT415227**	**Kit - instalação de campo**	**1**		**WHOLE GOODS, 2.6 m, Linhas Auxiliares de Alta Vazão, Braço Padrão, Componentes Adicionais em Páginas Separadas**
	AT415228	**Kit - instalação de campo**	**1**		**WHOLE GOODS, 3.1 m, Linhas Auxiliares de Alta Vazão, Braço Longo, Componentes Adicionais em Páginas Separadas**

Auxiliary Stop Valve
Soupape d'arrêt auxiliaire
Válvula de Parada Auxiliar
Válvula de tope auxiliar

46600164_TX1091875 A.1

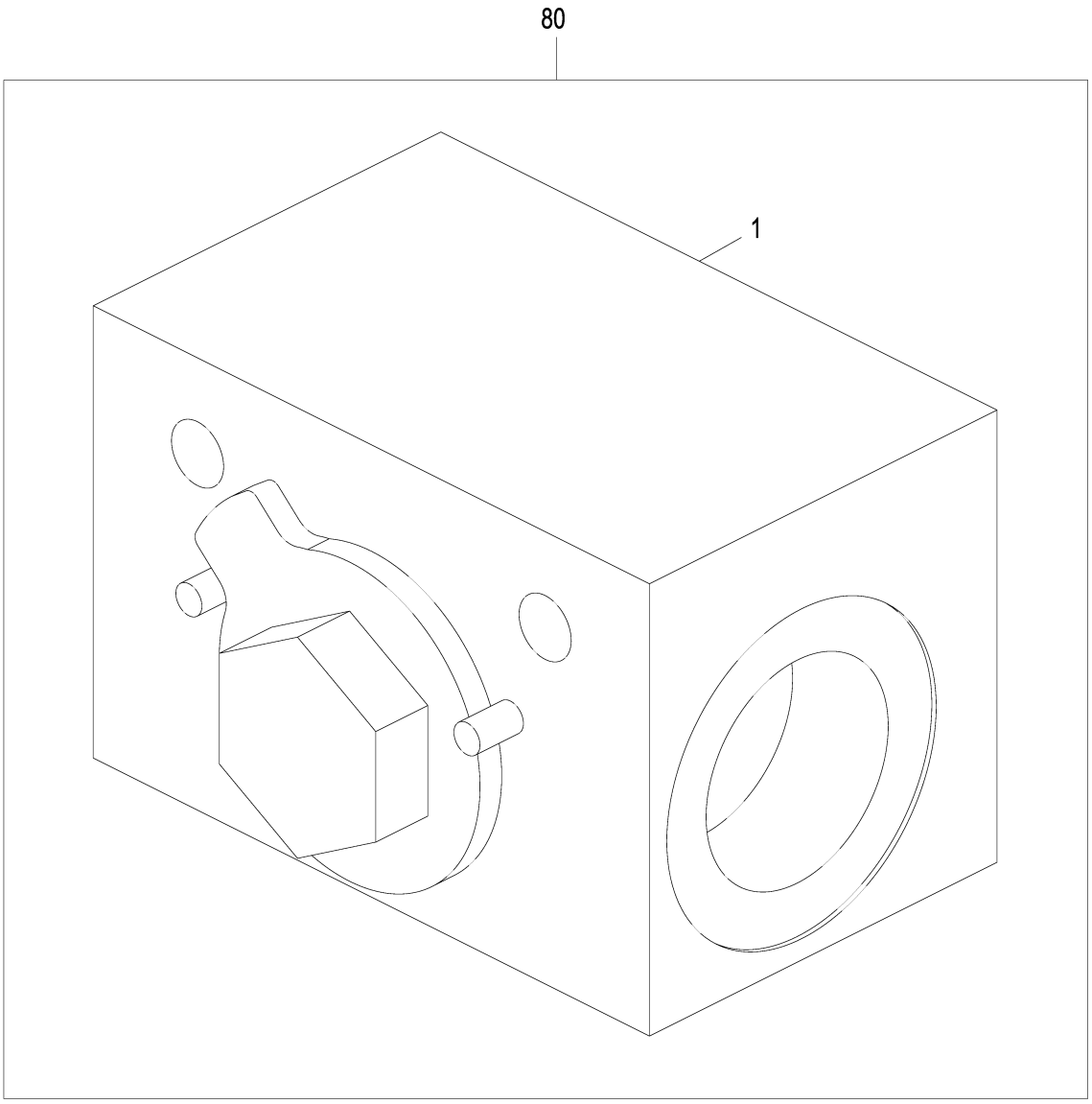

46600164_TX1091875

Item	*Nº peça*	*Descrição*	*Qtde*	*Nº série*	*Notas*
1	4447675	VálV. controladora de fluxo	1		
80	**AT415227**	**Kit - instalação de campo**	**1**		**2.6 m, WHOLE GOODS, Linhas Auxiliares de Alta Vazão, Braço Padrão, Componentes Adicionais em Páginas Separadas**
	AT415228	**Kit - instalação de campo**	**1**		**3.1 m, WHOLE GOODS, Linhas Auxiliares de Alta Vazão, Braço Longo, Componentes Adicionais em Páginas Separadas**

Combo Line Arm Kit
Kit de conduites de bras combi
Kit de Braço da Linha Combo
Kit de líneas de brazo combinada

TX1114884 A.1

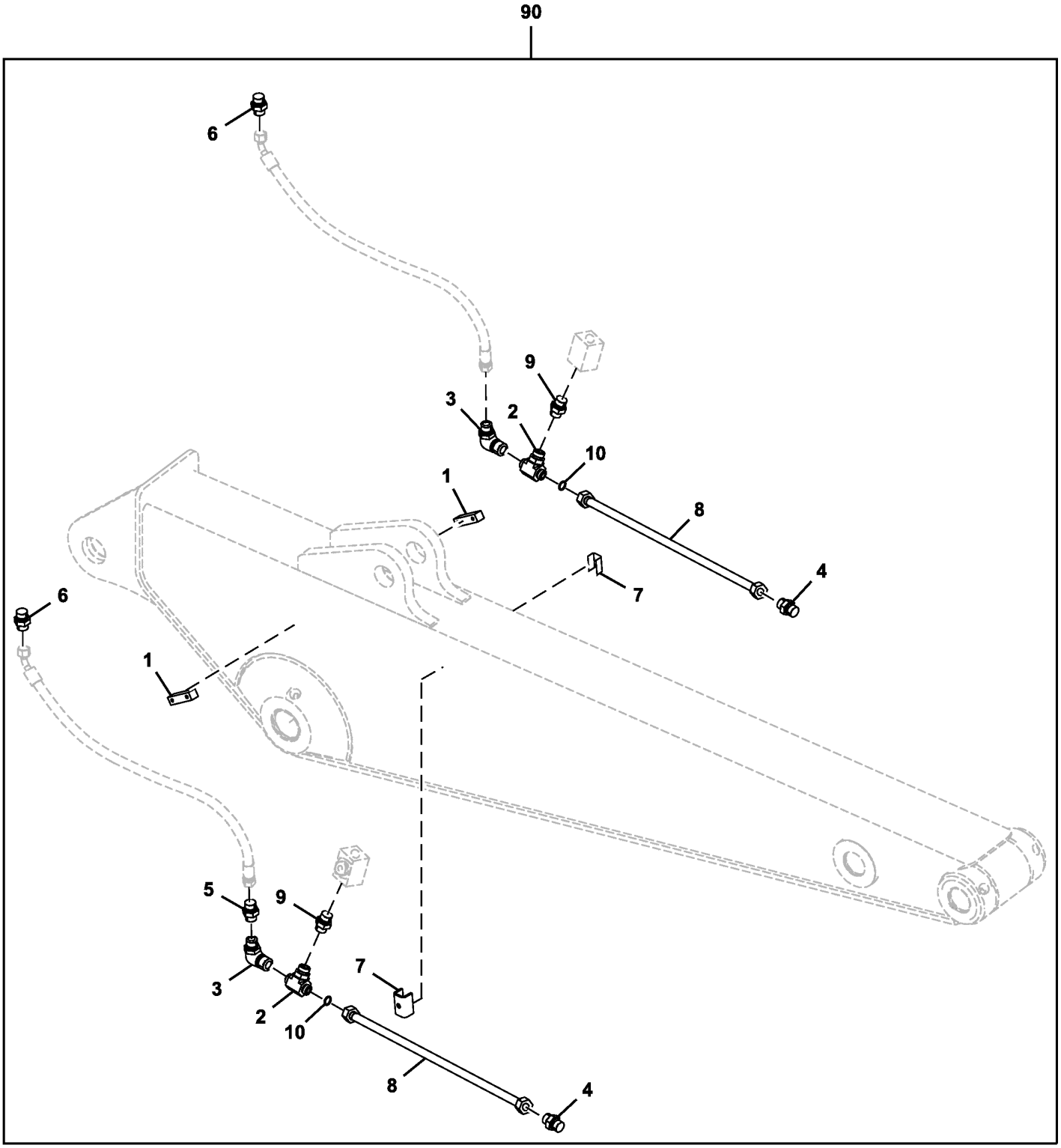

TX1114884

Item	*Nº peça*	*Descrição*	*Qtde*	*Nº série*	*Notas*
1	4429829	Porca soldável	2		
2	38H1002	Conexão em t	2		
	T76938	Anel o	4		
3	38H1098	Conexão em ângulo	2		
	T76938	Anel o	2		
	R29936	Anel o	2		
4	38H1151	Tampão	2		
	T78612	Anel o	4		
5	38H1483	RedutoR	1		
	T77858	Anel o	2		
6	38H1609	Adaptador	2		
	T77858	Anel o	4		
7	9763817	Porca soldável	2		
8	AT343967	Tubulação de óleo	2		
9	AT373508	Adaptador	2		SUB FOR AT344099
10	T76938	Anel o	2		
90	**AT343990**	**Kit - instalação de campo**	**1**		**WHOLE GOODS**

Right Boom Cylinder Components (- 055195)
Composants de vérin de flèche de droite (- 055195)
Componentes do Cilindro Direito da Lança (- 055195)
Componentes de cilindro derecho de aguilón (- 055195)

TX1099500 C.1

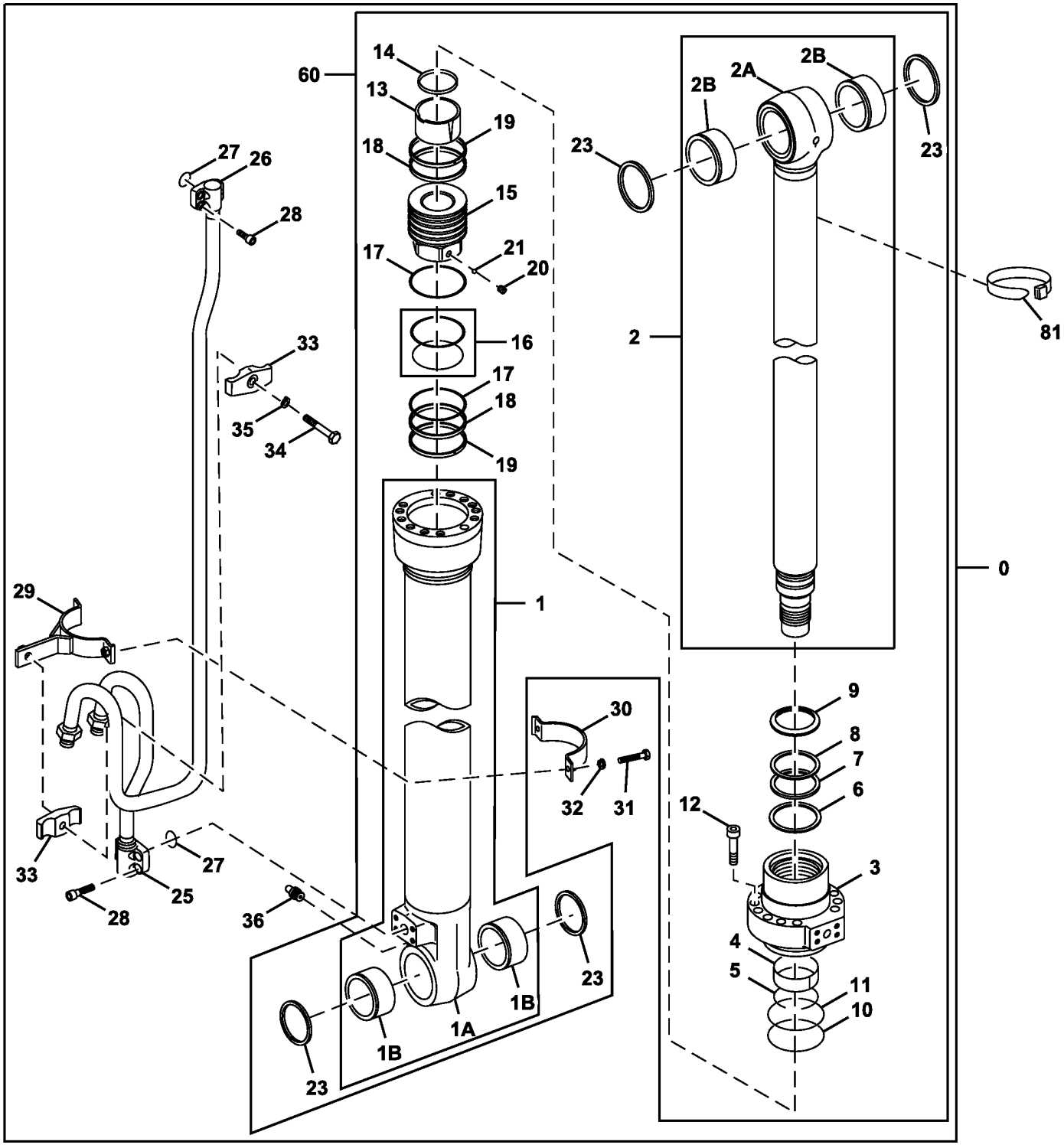

TX1099500

Item	*Nº peça*	*Descrição*	*Qtde*	*Nº série*	*Notas*
0	9257018G	Cilindro hidráulico	1		SUB FOR 4645310 OR 9257018
1	1119101	Tubo	1		
	PG201197	Tradução não disponível	1		
1A	.....	Tubo	1		NLA
1B	4370747	Bucha	2		
2	1119102	Haste cilindro hidráulico	1		
	PG201198	Tradução não disponível	1		
2A	.....	TiranTe	1		NLA
2B	4352398	Bucha	2		
3	0828903	Cabeçote	1		
4	AT264314	Anel de desgaste	1		SUB FOR 0309304
5	AT132690	Anel de pressão	1		SUB FOR 0208604 OR 4004663
6	H227913	Vedação	1		SUB FOR 0789213
7	H227914	Vedação	1		SUB FOR 0789214
8	AT264358	Anel de apoio	1		SUB FOR 0208606
9	H157235	Vedação	1		SUB FOR 0667006
10	AT264223	Anel o	1		SUB FOR A811105
11	AT264259	Anel de apoio	1		SUB FOR 0298904
12	M341465	Parafuso	12		
13	1119104	Rolamento	1		
14	H157237	Vedação	1		SUB FOR 0667007
15	1119105	Pistão	1		
16	AT264386	Anel	1		SUB FOR 0240915
17	AT264262	Anel de apoio	2		SUB FOR 0409008
18	1119106	Anel	2		
19	4S00156	Anel	2		SUB FOR 0298907
20	22M7139	Parafuso de fenda	1		M10 X 10, SUB FOR 0310612
21	400R	Esfera	1		SUB FOR 0111818
23	TH102446	Vedação	4		SUB FOR 4067902
25	0828908	Tubulação	1		
26	1119103	Tubo	1		
27	4506430	Anel o	2		
28	19M8337	Parafuso	8		M10 X 30, SUB FOR M341030
29	.....	Cinta	1		0828907 NLA
30	H163453	Cinta	1		SUB FOR 0609115
31	19M7550	Parafuso sextavado	2		M10 X 35, SUB FOR J901035
32	12M7066	Arruela de pressão	2		10 mm, SUB FOR A590910
33	0236915G	Suporte	2		
34	19M4789	Parafuso sextavado	1		M14 X 80, SUB FOR 0254312
35	12H317	Arruela de pressão	1		9/16", SUB FOR A590914
36	TH100074	Conexão de lubrificação	1		SUB FOR J75481
40	4662891	Kit retentor	1		
50	0828906	Kit da cinta	1		
60	PG200141G	Cilindro hidráulico remanuf	1		NLA, REMAN
80	.....	Isolador	1		4451668 NLA
81	M73027	Cinta	1		SUB FOR 4467676

Right Boom Cylinder Components (055196 -)
Composants de vérin de flèche de droite (055196 -)
Componentes do Cilindro Direito da Lança (055196 -)
Componentes de cilindro derecho de aguilón (055196 -)

TX1129236 A.1

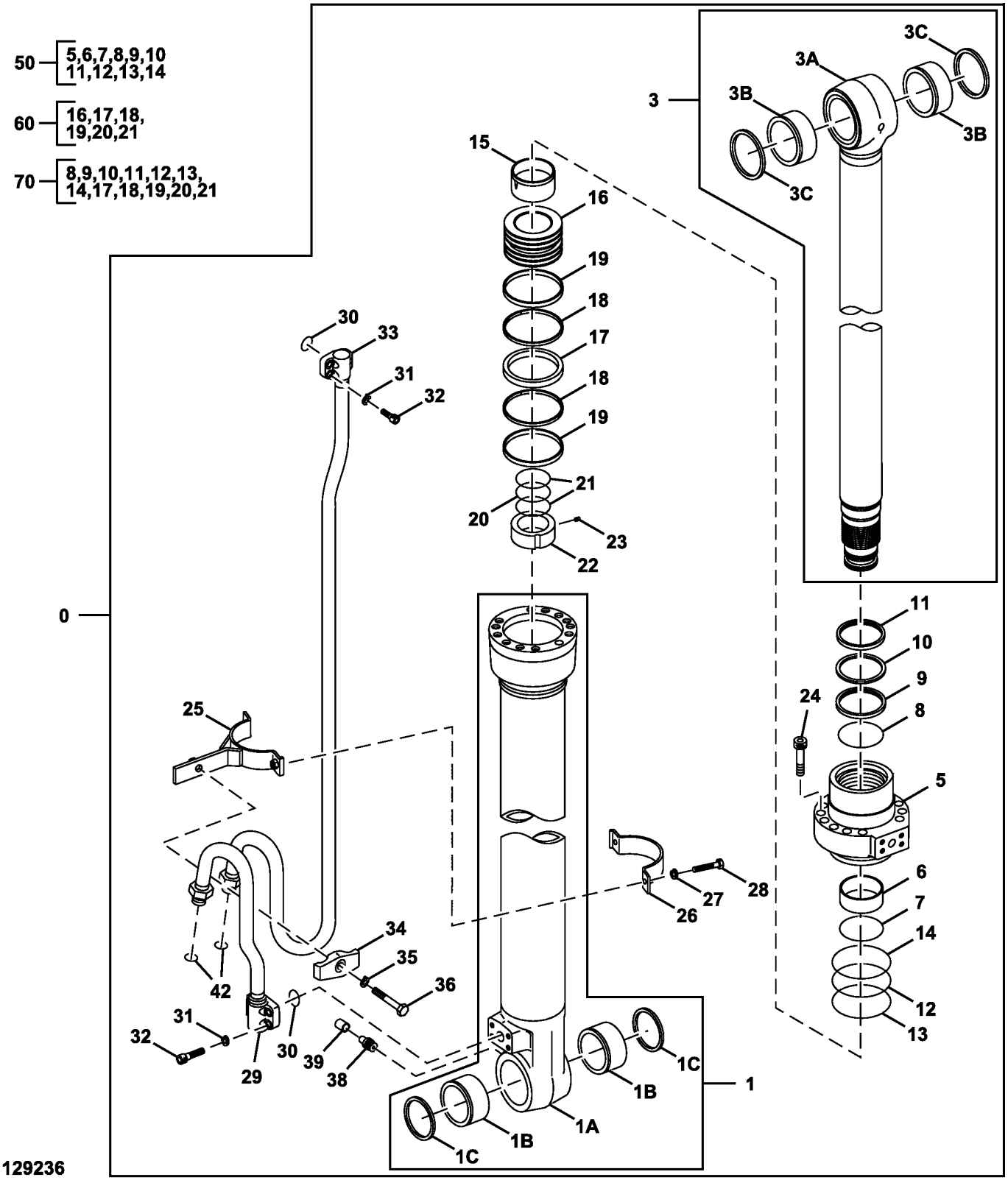

TX1129236

Item	*Nº peça*	*Descrição*	*Qtde*	*Nº série*	*Notas*
0	9323701G	Cilindro	1		SUB FOR 9323701, NLA 4722786
1	FXB00002109	Tubo	1		
1A	.....	Tubo	1		NSEP
1B	FXB00002110	Bucha	2		
1C	FXB00002041	Vedação	2		
3	FXB00002111	TiranTe	1		
3A	.....	TiranTe	1		NSEP
3B	FXB00002009	Bucha	2		
3C	FXB00002041	Vedação	2		
5	FXB00002112	Cabeçote	1		
6	FXB00002113	Bucha	1		
7	FXB00002114	Anel de pressão	1		
8	FXB00002115	Vedação	1		
9	FXB00002116	Junta de vedação	1		
10	FXB00002117	Anel de apoio	1		
11	FXB00002118	Vedação	1		
12	FXB00002119	Anel o	1		
13	FXB00002120	Anel de apoio	1		
14	FXB00002121	Anel o	1		
15	FXB00002122	Anel	1		
16	FXB00002123	Pistão	1		
17	FXB00002124	Anel de vedação	1		
18	FXB00002125	Anel de desgaste	2		
19	FXB00002126	Anel de desgaste	2		
20	FXB00002127	Anel o	1		
21	FXB00002128	Anel de apoio	2		
22	FXB00002129	Porca	1		
23	FXB00002029	Parafuso de fenda	2		
24	FXB00002101	Parafuso	12		
25	FXB00002130	Cinta	1		
26	FXB00002131	Cinta	1		
27	FXB00002033	Arruela de elástica	2		
28	FXB00002034	Parafuso	2		
29	FYA00007226	Tubo	1		
30	FXB00002035	Anel o	2		
31	FXB00002033	Arruela de elástica	8		
32	FXB00002038	Parafuso	8		
33	FYA00007227	Tubo	1		
34	FXB00002039	Braçadeira	1		
35	12H301	Arruela de pressão	1		1/2", SUB FOR A590912
36	FXB00002040	Parafuso	1		
38	J75481	Conexão	1		
39	FXB00002132	Tampa	1		
42	FXB00002133	Anel o	2		
50	FXB00002134	Cabeçote	1		
60	FXB00002135	Pistão	1		
70	FYA00012902	Kit retentor	1		

Left Boom Cylinder Components (- 055195)
Composants de vérin de flèche de gauche (- 055195)
Componentes do Cilindro Esquerdo da Lança (- 055195)
Componentes de cilindro izquierdo de aguilón (- 055195)

TX1103413 C.1

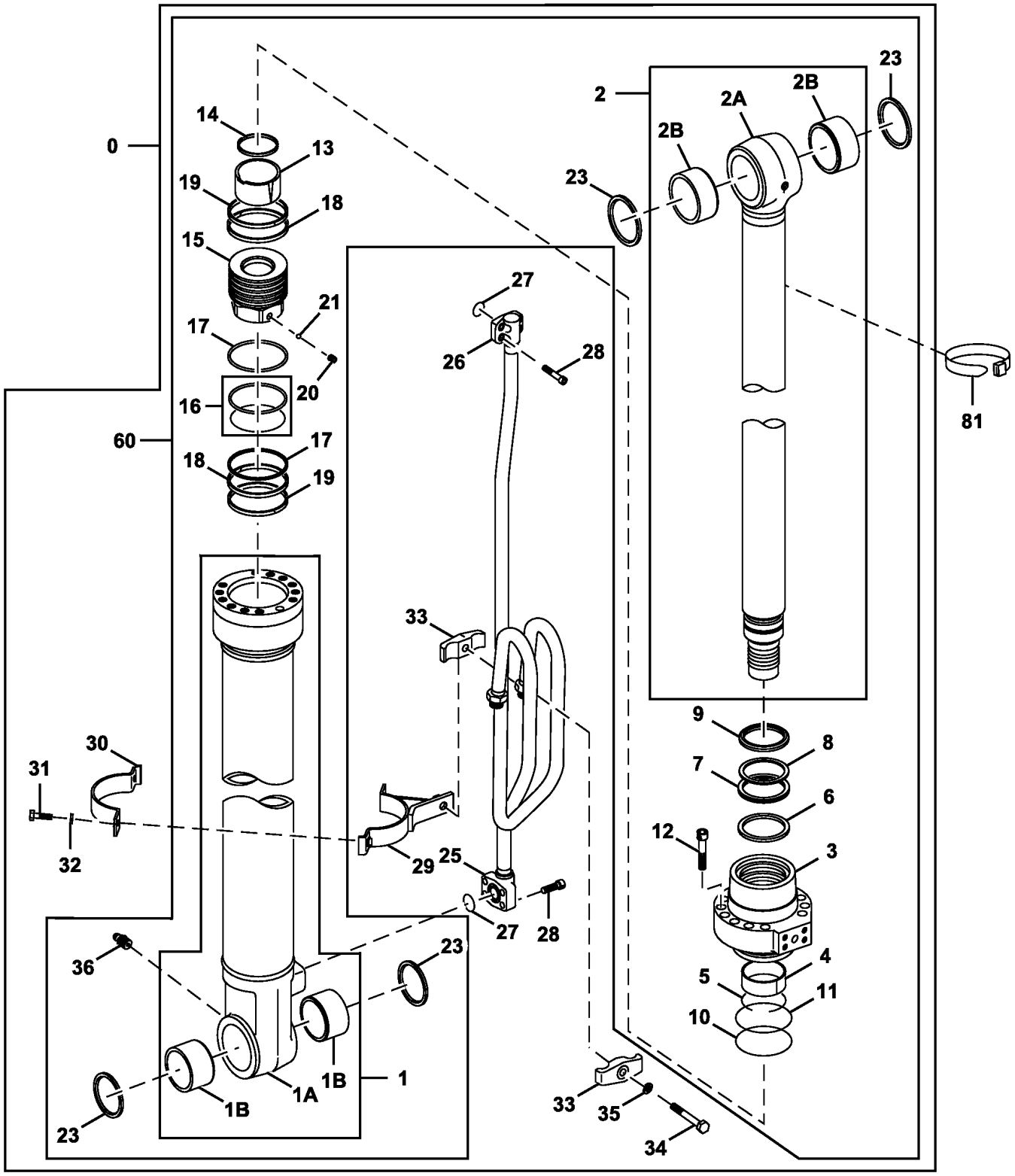

TX1103413

Item	*Nº peça*	*Descrição*	*Qtde*	*Nº série*	*Notas*
0	9257019G	Cilindro hidráulico	1		SUB FOR 4645314 OR 9257019
1	1119201	Tubo	1		
	PG201185	Tradução não disponível	1		
1A	.....	Tubo	1		NSEP
1B	4370747	Bucha	2		
2	1119102	Haste cilindro hidráulico	1		
	PG201198	Tradução não disponível	1		
2A	.....	TiranTe	1		NSEP
2B	4352398	Bucha	2		
3	0828903	Cabeçote	1		
4	AT264314	Anel de desgaste	1		SUB FOR 0309304
5	AT132690	Anel de pressão	1		SUB FOR 0208604 OR 4004663
6	H227913	Vedação	1		SUB FOR 0789213
7	H227914	Vedação	1		SUB FOR 0789214
8	AT264358	Anel de apoio	1		SUB FOR 0208606
9	H157235	Vedação	1		SUB FOR 0667006
10	AT264223	Anel o	1		SUB FOR A811105
11	AT264259	Anel de apoio	1		SUB FOR 0298904
12	M341465	Parafuso	12		
13	1119104	Rolamento	1		
14	H157237	Vedação	1		0667007 NLA
15	1119105	Pistão	1		
16	AT264386	Anel	1		SUB FOR 0240915
17	AT264262	Anel de apoio	2		SUB FOR 0409008
18	1119106	Anel	2		
19	4S00156	Anel	2		SUB FOR 0298907
20	22M7139	Parafuso de fenda	1		M10 X 10, SUB FOR 0310612
21	400R	Esfera	1		SUB FOR 0111818
23	TH102446	Vedação	4		SUB FOR 4067902
25	0829105	Tubulação	1		
26	1119203	Tubo	1		
27	4506430	Anel o	2		
28	19M8337	Parafuso	8		M10 X 30, SUB FOR M341030
29	.....	Cinta	1		0828907 NLA
30	H163453	Cinta	1		SUB FOR 0609115
31	19M7550	Parafuso sextavado	2		M10 X 35, SUB FOR J901035
32	12M7066	Arruela de pressão	2		10 mm, SUB FOR A590910
33	0236915G	Semi-braçadeira	2		
34	19M4789	Parafuso sextavado	1		M14 X 80, SUB FOR 0254312
35	12H317	Arruela de pressão	1		9/16", SUB FOR A590914
36	TH100074	Conexão de lubrificação	1		SUB FOR J75481
40	4662891	Kit retentor	1		
50	0828906	Kit da cinta	1		
60	PG200203G	Cilindro hidráulico remanuf	1		NLA, ORDER 9257019G
80	.....	Isolador	1		4451668 NLA
81	M73027	Cinta	1		SUB FOR 4467676

Left Boom Cylinder Components (055196 -)
Composants de vérin de flèche de gauche (055196 -)
Componentes do Cilindro Esquerdo da Lança (055196 -)
Componentes de cilindro izquierdo de aguilón (055196 -)

TX1129237 C.1

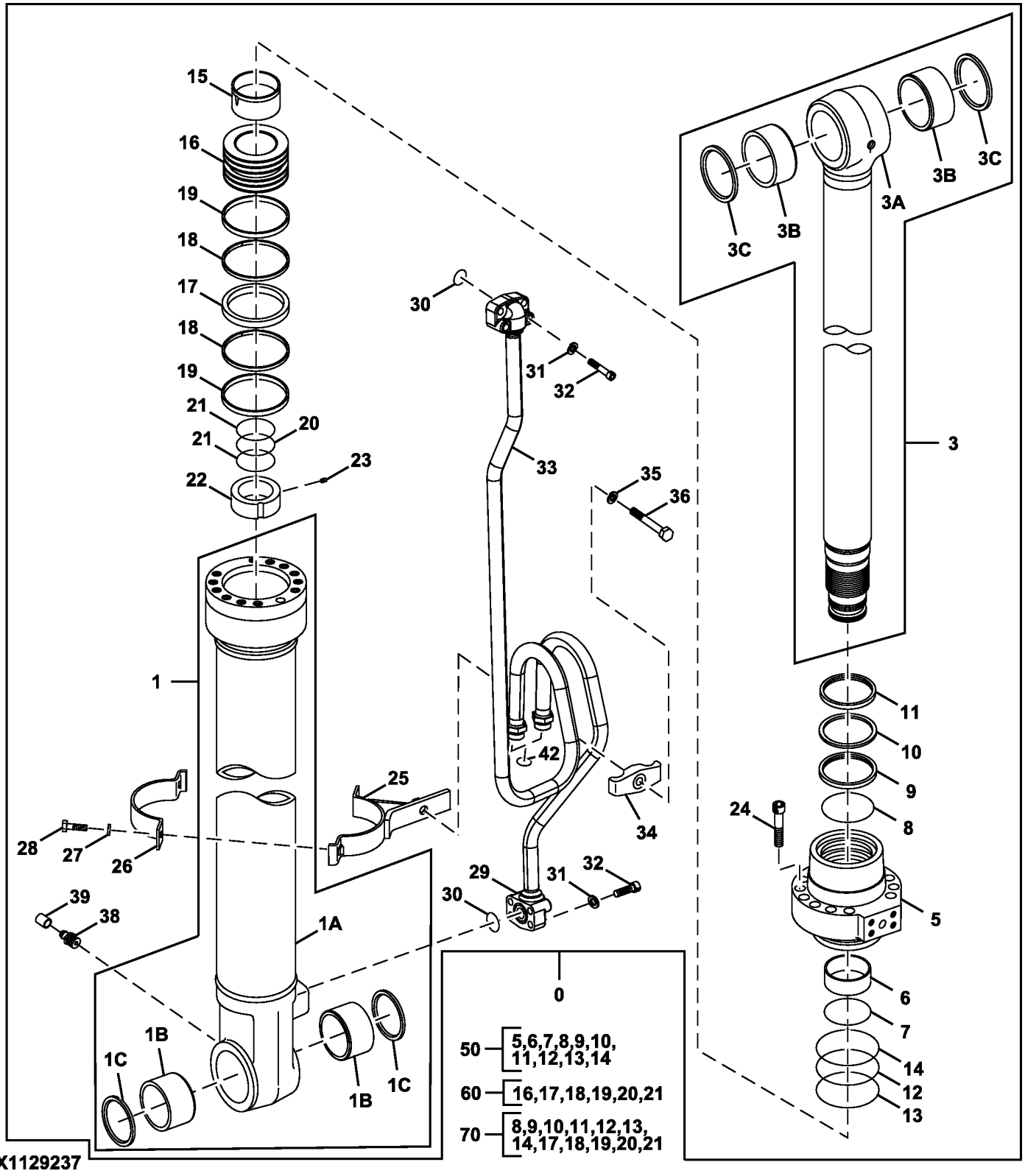

Item	*Nº peça*	*Descrição*	*Qtde*	*Nº série*	*Notas*
0	9323702G	Cilindro	1		SUB FOR 9323702, NLA 4722787
1	FXB00002109	Tubo	1		
1A	.....	Tubo	1		NSEP
1B	FXB00002110	Bucha	2		
1C	FXB00002041	Vedação	2		
3	FXB00002111	TiranTe	1		
3A	.....	TiranTe	1		NSEP
3B	FXB00002009	Bucha	2		
3C	FXB00002041	Vedação	2		
5	FXB00002112	Cabeçote	1		
6	FXB00002113	Bucha	1		
7	FXB00002114	Anel de pressão	1		
8	FXB00002115	Vedação	1		
9	FXB00002116	Junta de vedação	1		
10	FXB00002117	Anel de apoio	1		
11	FXB00002118	Vedação	1		
12	FXB00002119	Anel o	1		
13	FXB00002120	Anel de apoio	1		
14	FXB00002121	Anel o	1		
15	FXB00002122	Anel	1		
16	FXB00002123	Pistão	1		
17	FXB00002124	Anel de vedação	1		
18	FXB00002125	Anel de desgaste	2		
19	FXB00002126	Anel de desgaste	2		
20	FXB00002127	Anel o	1		
21	FXB00002128	Anel de apoio	2		
22	FXB00002129	Porca	1		
23	FXB00002029	Parafuso de fenda	2		
24	FXB00002101	Parafuso	12		
25	FXB00002137	Cinta	1		
26	FXB00002131	Cinta	1		
27	FXB00002033	Arruela de elástica	2		
28	FXB00002034	Parafuso	2		
29	FYA00007228	Tubo	1		
30	FXB00002035	Anel o	2		
31	FXB00002033	Arruela de elástica	8		
32	FXB00002038	Parafuso	8		
33	FYA00007229	Tubo	1		
34	FXB00002039	Braçadeira	1		
35	12H301	Arruela de pressão	1		1/2", SUB FOR A590912
36	FXB00002040	Parafuso	1		
38	J75481	Conexão	1		
39	FXB00002132	Tampa	1		
42	FXB00002133	Anel o	2		
50	FXB00002134	Cabeçote	1		
60	FXB00002135	Pistão	1		
70	FYA00012902	Kit retentor	1		

Arm Cylinder Components (- 055196)
Composants de vérin de bras (- 055196)
Componentes do Cilindro do Braço (- 055196)
Componentes de cilindro de brazo (- 055196)

TX1094167 C.1

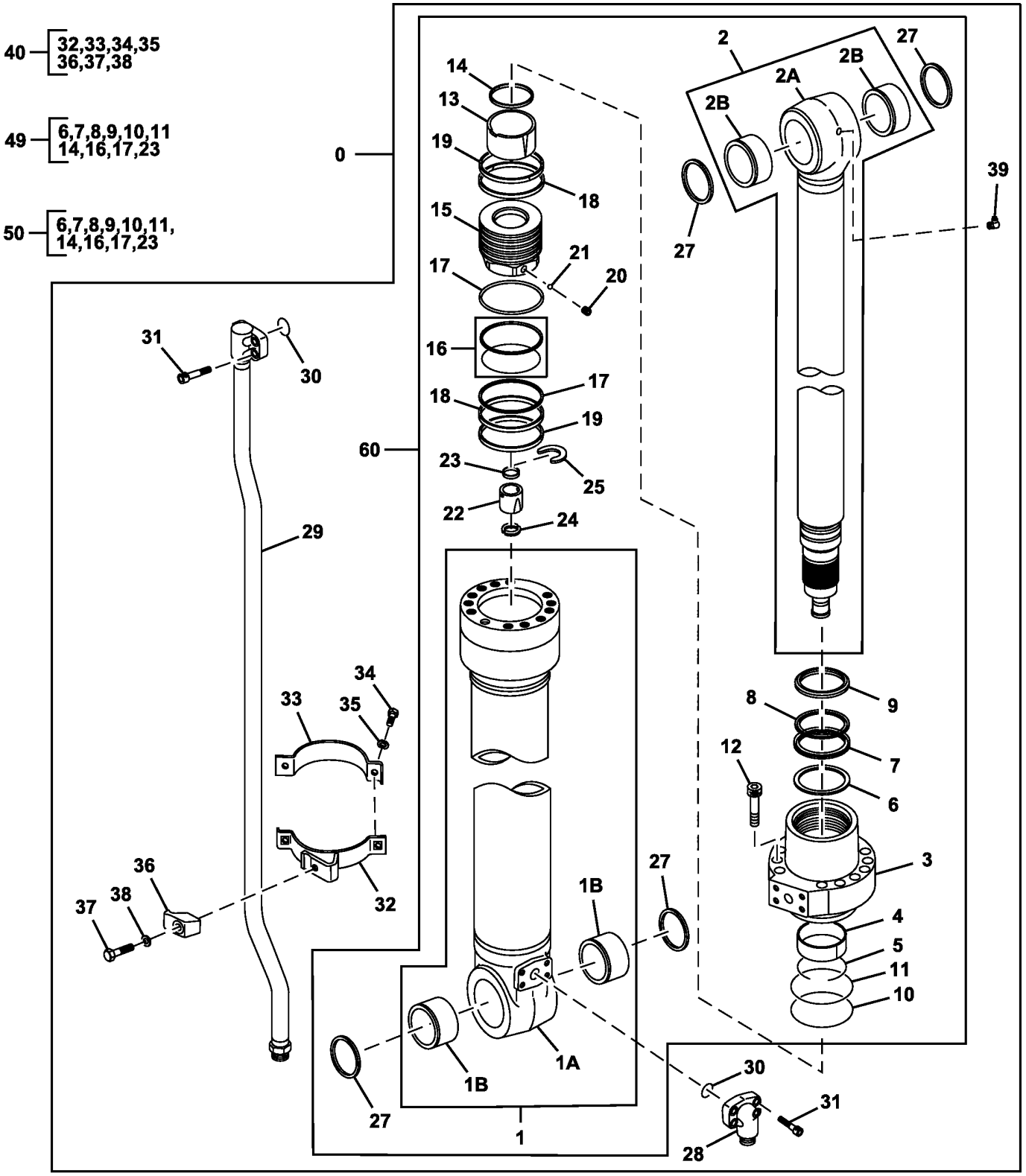

TX1094167

Item	*Nº peça*	*Descrição*	*Qtde*	*Nº série*	*Notas*
0	9257020G	Cilindro hidráulico	1		SUB FOR 4645315 AND 9257020
1	1119301	Camisa de cilindro	1		
	PG201194	Tradução não disponível	1		
1A	.....	Tubo	1		NLA
1B	4352400	Bucha	2		
2	1119302	Haste cilindro hidráulico	1		
	PG201195	Tradução não disponível	1		
2A	.....	TiranTe	1		NLA
2B	4352400	Bucha	2		
3	0829303	Cabeçote	1		
4	AT264321	Bucha	1		SUB FOR 0325904
5	0237407	Anel	1		
6	4S00706	Anel	1		SUB FOR 1119303
7	4S00707	Junta de vedação	1		SUB FOR 1119304
8	AT264351	Anel de apoio	1		SUB FOR 0237419
9	4428492	Anel	1		
10	AT264342	Anel o	1		SUB FOR A811115
11	AT264359	Anel de apoio	1		SUB FOR 0261310
12	19M8931	Parafuso	12		M16 X 75, SUB FOR 0409705
13	0871304	Rolamento de esfeRas	1		
14	4469113	Vedação	1		
15	1102404	Pistão	1		
16	AT264355	Vedação	1		SUB FOR 0258205
17	H155916	Anel de apoio	2		SUB FOR 0409709
18	H227906	Anel	2		SUB FOR 0998904
19	AT264356	Anel de desgaste	2		SUB FOR 0261308
20	22M6684	Parafuso de fenda	1		M12 X 12, SUB FOR 0309011
21	T13624	Esfera	1		SUB FOR 0111707
22	H155321	Espaçador	1		SUB FOR 0409913
23	H155322	Vedação	1		SUB FOR 0667411
24	H155329	Anel	2		SUB FOR 0409915
25	H155330	Anel de pistão	1		SUB FOR 0409916
27	TH104472	Vedação	4		SUB FOR 4084578
28	0796601	Junta universal	1		
29	1119305	Tubo	1		
30	AT264360	Anel o	2		SUB FOR 4506430
31	19M7550	Parafuso sextavado	8		M10 X 35, SUB FOR M341030
32	0779006	Cinta	1		
33	T108048	Braçadeira	1		SUB FOR 0309314
34	19M7550	Parafuso sextavado	2		M10 X 35, SUB FOR J901035
35	12M7066	Arruela de pressão	2		10 mm, SUB FOR A590910
36	T108036G	Braçadeira	1		SUB FOR 0309021 OR T108036
37	19M7362	Parafuso sextavado	1		M12 X 55, SUB FOR 0667013
38	12M7058	Arruela de pressão	1		12 mm, SUB FOR 0208516
39	CH18478	Conexão em ângulo	1		SUB FOR 0225709
40	1102406	Kit da cinta	1		
49	.....	Kit retentor	1		SUB 4657449, 4662888 NLA
50	4657449	Kit retentor	1		Se Vedações Adicionais Forem Necessárias, Encomende-as como Itens Separados
60	PG200142G	Cilindro hidráulico remanuf	1		NLA, REMAN

Arm Cylinder Components (055197 -)
Composants de vérin de bras (055197 -)
Componentes do Cilindro do Braço (055197 -)
Componentes de cilindro de brazo (055197 -)

TX1129238 B.1

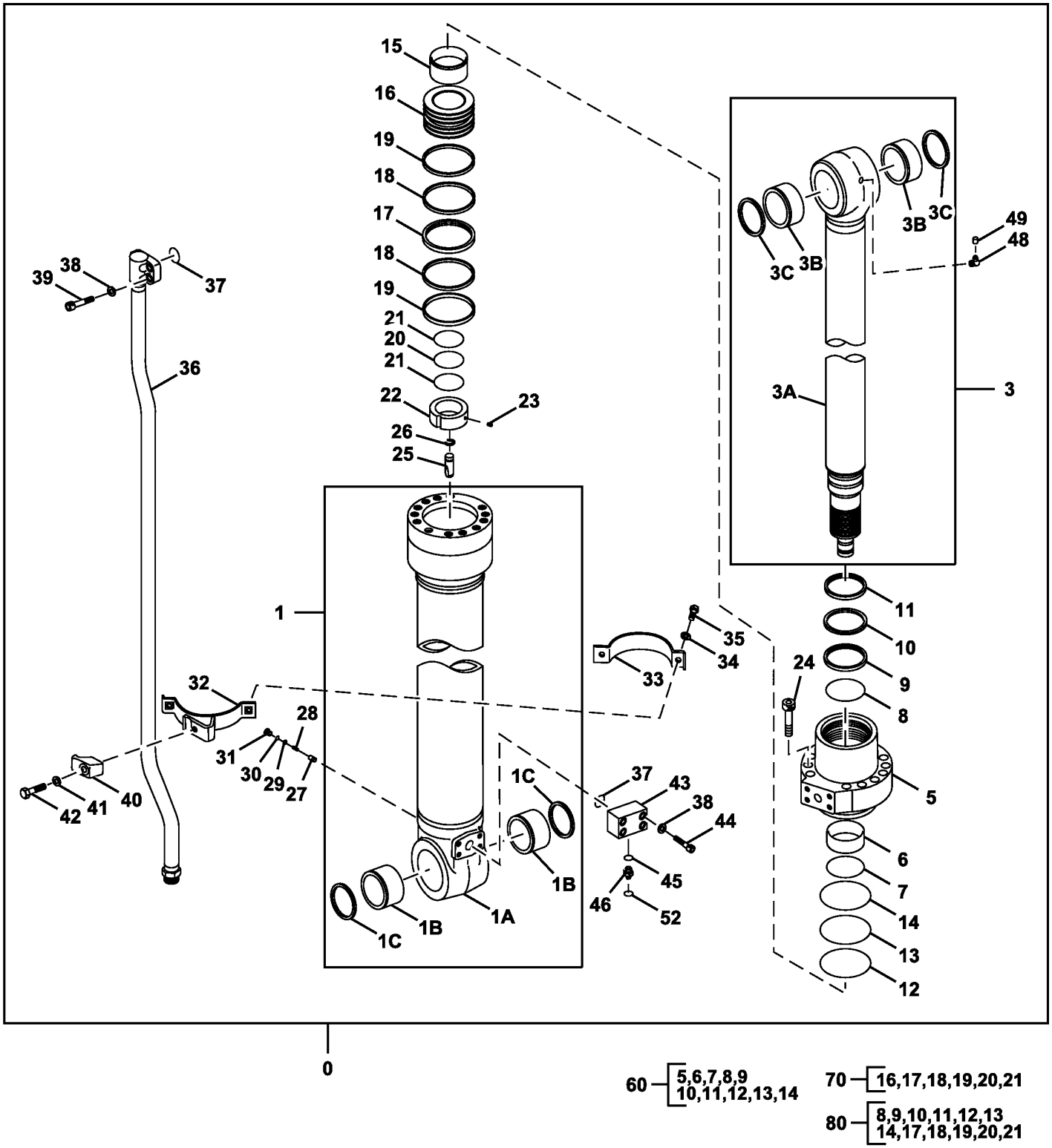

TX1129238

Item	Nº peça	Descrição	Qtde	Nº série	Notas
0	9323703G	Cilindro	1		SUB FOR 9323703, NLA 4722788
1	FXB00002138	Tubo	1		
1A	.....	Tubo	1		NSEP
1B	FXB00002139	Bucha	2		
1C	FXB00002152	Anel	2		
3	FXB00002140	TiranTe	1		
3A	.....	TiranTe	1		NSEP
3B	FXB00002139	Bucha	2		
3C	FXB00002152	Anel	2		
5	FXB00002141	Cabeçote	1		
6	FXB00002051	Bucha	1		
7	FXB00002052	Anel de pressão	1		
8	FXB00002053	Vedação	1		
9	FXB00002054	Junta de vedação	1		
10	FXB00002055	Anel de apoio	1		
11	FXB00002056	Vedação	1		
12	FXB00002018	Anel o	1		
13	FXB00002019	Anel de apoio	1		
14	FXB00002020	Anel o	1		
15	FXB00002060	Anel	1		
16	FXB00002142	Pistão	1		
17	FXB00002023	Anel de vedação	1		
18	FXB00002024	Anel de desgaste	2		
19	FXB00002143	Anel de desgaste	2		
20	A811070	Anel o	1		
21	FXB00002065	Anel de apoio	2		
22	FXB00002066	Porca	1		
23	1226721	Parafuso de fenda	2		
24	FXB00002030	Parafuso	12		
25	FXB00002068	êmbolo	1		
26	FXB00002069	Anel	1		
27	FXB00002144	VálVula de retenção	1		
28	FXB00000852	Mola	1		
29	1237323	Suporte	1		
30	4622346	Anel o	1		SUB FOR 4509180 AND 4674883
31	1237325	Plugue	1		
32	FXB00002145	Cinta	1		
33	FXB00002146	Cinta	1		
34	FXB00002033	Arruela de elástica	2		
35	FXB00002147	Parafuso	2		
36	FXB00002148	Tubo	1		
37	FXB00002035	Anel o	2		
38	FXB00002033	Arruela de elástica	8		
39	FXB00002149	Parafuso	4		
40	FXB00002075	Braçadeira	1		
41	12H301	Arruela de pressão	1		1/2", SUB FOR A590912
42	FXB00002076	Parafuso	1		
43	FXB00002150	Flange	1		
44	FXB00002078	Parafuso	4		
45	FXB00002042	Anel o	1		
46	FXB00002151	Conexão	1		
48	FXB00000635	Conexão de lubrificação	1		
49	FXB00002132	Tampa	1		
52	FXB00002042	Anel o	2		
60	FXB00002153	Cabeçote	1		
70	FXB00002154	Pistão	1		
80	FYA00012903	Kit retentor	1		

Bucket Cylinder Components (- 055224)
Composants de vérin de benne (- 055224)
Componentes do Cilindro da Caçamba (- 055224)
Componentes de cilindro de cucharón (- 055224)

TX1103513 B.1

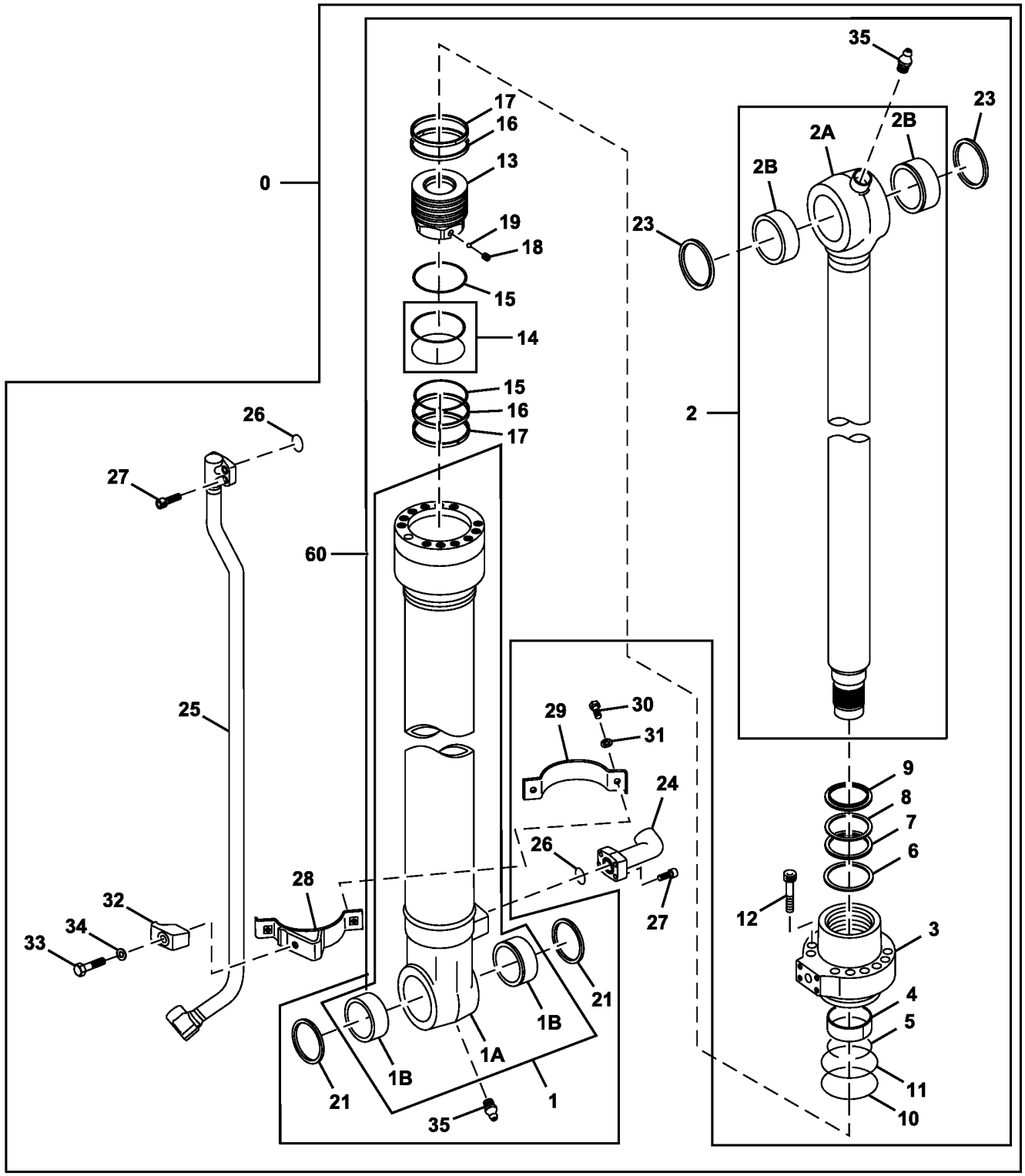

40 — 6,7,8,9,10 11,14,15

50 — 28,29,30,31 32,33,34

TX1103513

Item	*Nº peça*	*Descrição*	*Qtde*	*Nº série*	*Notas*
0	9257021G	Cilindro hidráulico	1		SUB FOR 4645316 OR 9257021
1	1119406	Tubo	1		
1A	.....	Tubo	1		NLA
1B	4362025	Bucha	2		
2	1119407	Haste cilindro hidráulico	1		
2A	.....	TiranTe	1		NLA
2B	4352400	Bucha	2		
3	H158027	Guia do pistão cil hidr	1		SUB FOR 0789905
4	TH109311	Anel de desgaste	1		SUB FOR 0310504
5	TH109312	Anel de pressão	1		SUB FOR 0240904
6	0789908	Anel	1		
7	0789909	Junta de vedação	1		
8	4S00190	Anel de apoio	1		SUB FOR 0240912
9	H155867	Vedação	1		SUB FOR 0667504
10	AT264319	Anel o	1		SUB FOR A811100
11	TH109318	Anel de apoio	1		SUB FOR 0310508
12	19M8930	Parafuso	12		M14 X 65, SUB FOR M341465
13	1119403	Pistão	1		
14	AT264387	Anel	1		SUB FOR 0310508
15	AT153919	Anel de apoio	2		SUB FOR 0408809
16	0907801	Anel raspador	2		
17	AT264388	Anel	2		SUB FOR 0310510
18	22M7139	Parafuso de fenda	1		M10 X 10, SUB FOR 0310612
19	400R	Esfera	1		SUB FOR 0111818
21	TH100374	Vedação	2		SUB FOR 4065687
23	TH104472	Vedação	2		SUB FOR 4084578
24	8086114G	Tubulação de óleo	1		SUB FOR 0309312 OR 8086114
25	1119404	Tubo	1		
26	AT264360	Anel o	2		SUB FOR 0309312
27	19M8332	Parafuso sextavado	8		M6 X 90, SUB FOR M341030
28	1119405	Cinta	1		
29	0310707	Cinta	1		
30	19M7550	Parafuso sextavado	2		M10 X 35, SUB FOR J901035
31	12M7066	Arruela de pressão	2		10 mm, SUB FOR A590910
32	T108036G	Braçadeira	1		SUB FOR 0309021 OR T108036
33	19M7362	Parafuso sextavado	1		M12 X 55, SUB FOR 0667013
34	12M7058	Arruela de pressão	1		12 mm, SUB FOR 0208516
35	TH100074	Conexão de lubrificação	2		SUB FOR J75481
40	4663493	Kit retentor	1		
50	1119408	Kit da cinta	1		
60	PG200144G	Cilindro hidráulico remanuf	1		NLA, REMAN

Bucket Cylinder Components (055225 -)
Composants de vérin de benne (055225 -)
Componentes do Cilindro da Caçamba (055225 -)
Componentes de cilindro de cucharón (055225 -)

TX1129241 A.1

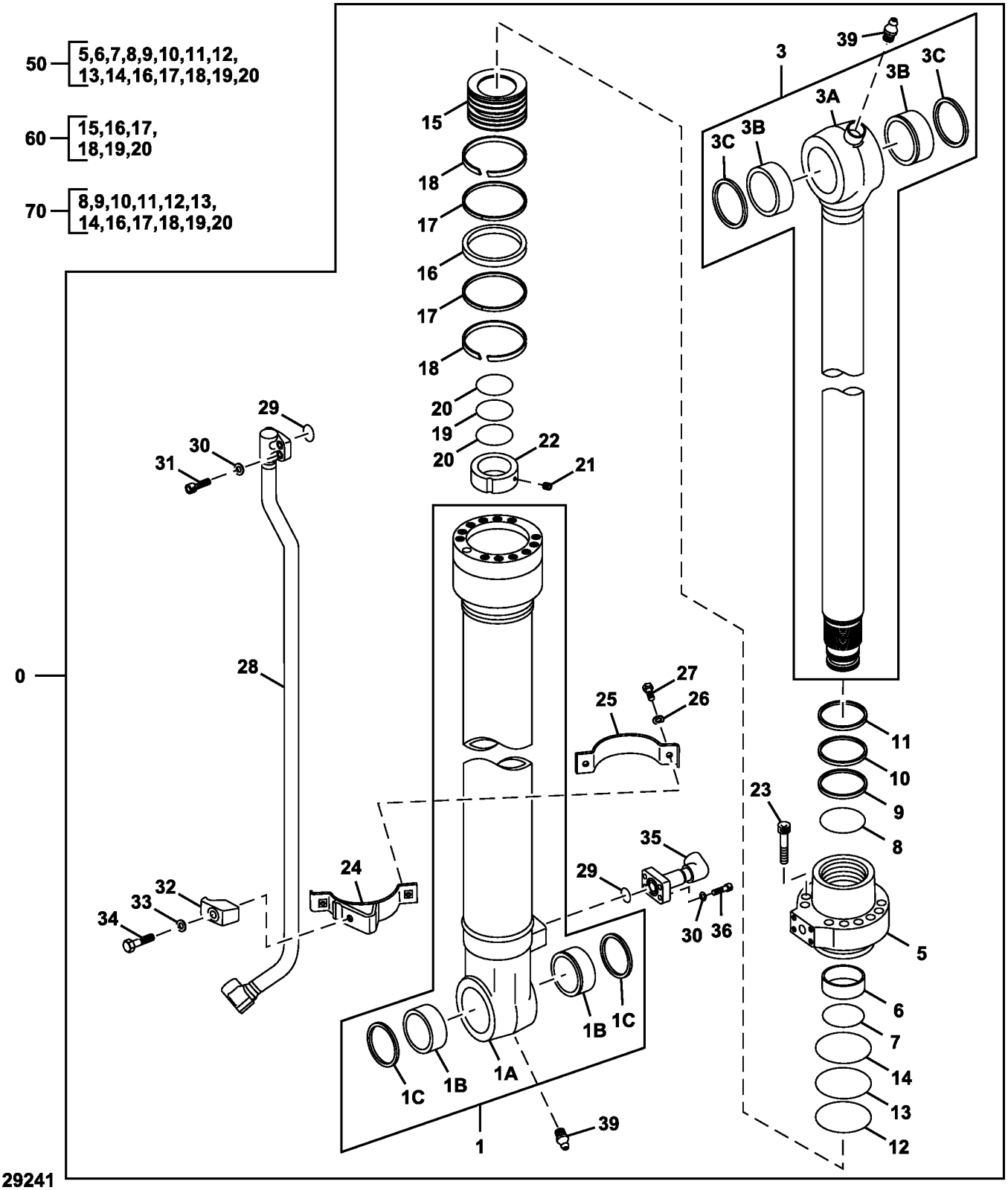

Item	*Nº peça*	*Descrição*	*Qtde*	*Nº série*	*Notas*
0	9323704G	Cilindro	1		SUB FOR 9323704, NLA4722789
1	FXB00002155	Tubo	1		
1A	.....	Tubo	1		NSEP
1B	FXB00002084	Bucha	2		
1C	FXB00002106	Anel	2		
3	FXB00002156	TiranTe	1		
3A	.....	TiranTe	1		NSEP
3B	FXB00002139	Bucha	2		
3C	FXB00002152	Anel	2		
5	FXB00002086	Cabeçote	1		
6	FXB00002087	Bucha	1		
7	FXB00002088	Anel de pressão	1		
8	FXB00002089	Vedação	1		
9	FXB00002090	Junta de vedação	1		
10	FXB00002091	Anel de apoio	1		
11	FXB00002092	Vedação	1		
12	AT264319	Anel o	1		SUB FOR A811100
13	FXB00002093	Anel de apoio	1		
14	AT264223	Anel o	1		SUB FOR A811105
15	FXB00002094	Pistão	1		
16	FXB00002095	Vedação	1		
17	FXB00002096	Anel de desgaste	2		
18	FXB00002097	Anel de desgaste	2		
19	FXB00002098	Anel o	1		
20	FXB00002099	Anel de apoio	2		
21	FXB00000632	Parafuso de fenda	2		
22	FXB00002100	Porca	1		
23	FXB00002101	Parafuso	12		
24	FXB00002102	Cinta	1		
25	FXB00002103	Cinta	1		
26	FXB00002033	Arruela de elástica	2		
27	FXB00002034	Parafuso	2		
28	FXB00002157	Tubo	1		
29	FXB00002035	Anel o	2		
30	FXB00002033	Arruela de elástica	8		
31	FXB00002038	Parafuso	4		
32	FXB00002039	Braçadeira	1		
33	12H301	Arruela de pressão	1		1/2", SUB FOR A590912
34	FXB00002076	Parafuso	1		
35	FXB00002105	Tubo	1		
36	FXB00002038	Parafuso	4		
39	J75481	Conexão de lubrificação	2		
50	FXB00002107	Cabeçote	1		
60	FXB00002108	Haste cilindro hidráulico	1		
70	FYA00012904	Kit retentor	1		

Hydraulic Thumb Kit Cylinder Components (Kits Built 28 June 2010 -)
Composants du vérin de kit de pouce hydraulique (kits construits le 28 juin 2010 -)
Componentes do Cilindro do Kit de Seletor Hidráulico (Kits Fabricados Desde 28 de Junho de 2010)
Componentes do Cilindro do Kit de Seletor Hidráulico (Kits Fabricados Desde 28 de Junho de 2010-

TX1077723 A.1

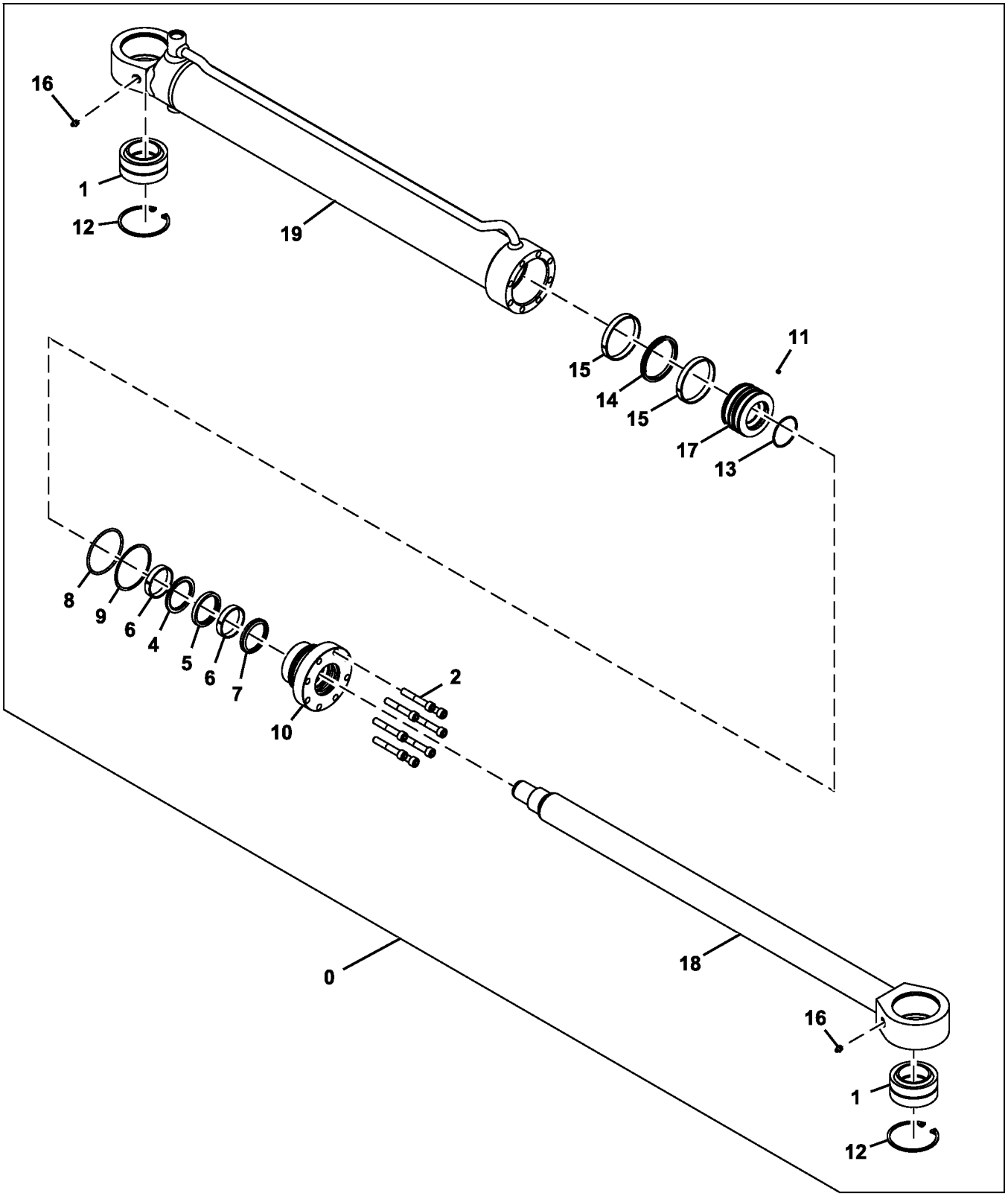

TX1077723

Item	*Nº peça*	*Descrição*	*Qtde*	*Nº série*	*Notas*
0	AT383236	Cilindro hidráulico	1		
1	AT339959	Rolamento	2		
2	T276092	Parafuso sextavado	8		
4	.....	Vedação	1		NLA
5	.....	Vedação	1		NLA
6	.....	Anel de desgaste	2		NLA
7	.....	Vedação	1		NLA
8	.....	Anel o	1		NLA
9	.....	Anel de apoio	1		NLA
10	T276083	Guia do pistão cil hidr	1		
11	T276098	Parafuso de fenda	1		
12	T229485	Anel de pressão	2		
13	.....	Anel o	1		NLA
14	.....	Vedação	1		NLA
15	.....	Anel de desgaste	2		NLA
16	JD7759	Conexão de lubrificação	2		
17	T276082	Pistão	1		
18	T276080	Haste cilindro hidráulico	1		
19	.....	Camisa do cilindro hidr.	1		T276079 NLA
20	AT383237	Kit retentor	1		

Swing Bearing
Roulement de oscillant
Mancal do Giro
Cojinete de giratorio

TX1105784 A.1

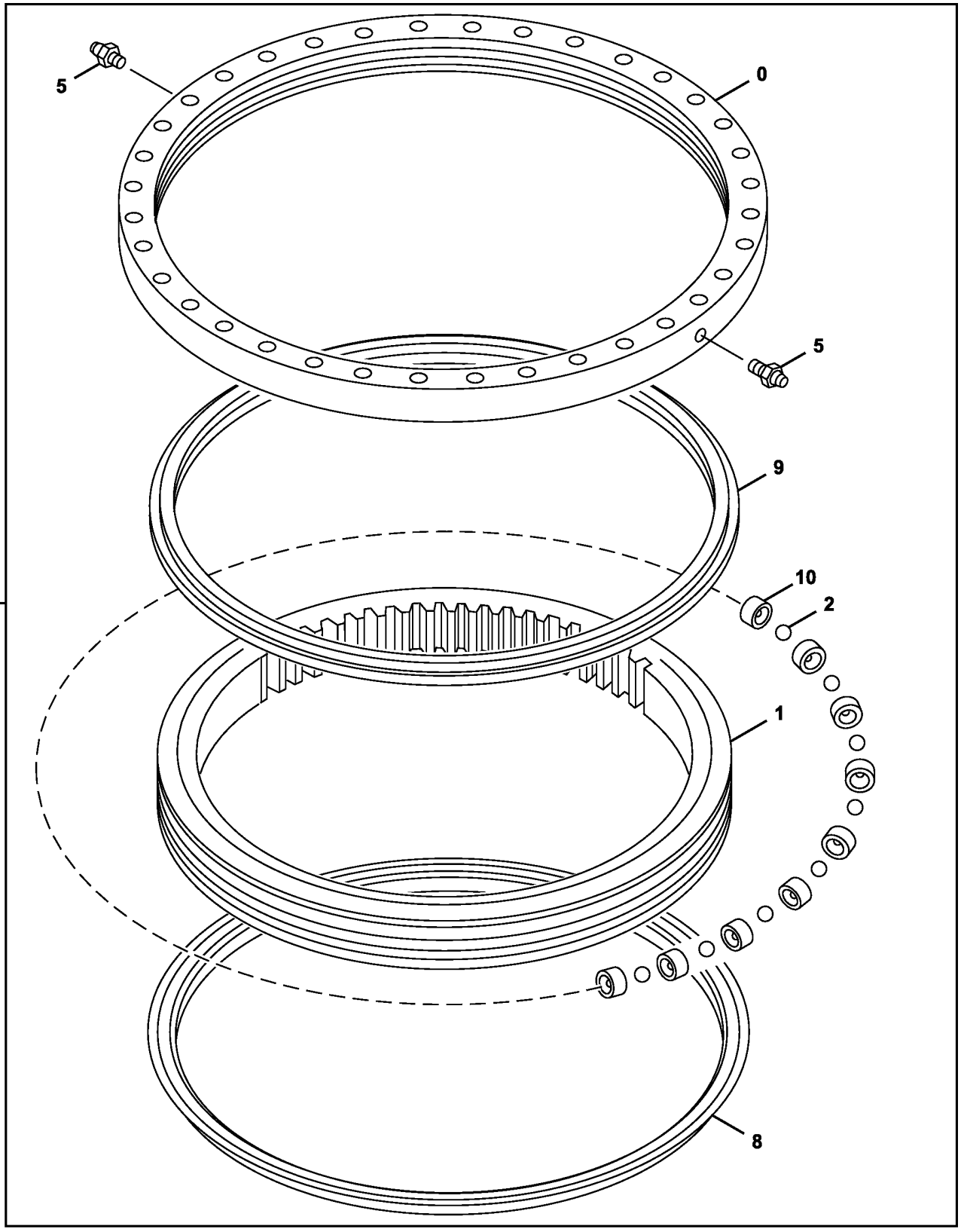

Item	*Nº peça*	*Descrição*	*Qtde*	*Nº série*	*Notas*
0	.....	Pista do rolamento	1		Outer
1	.....	Pista do rolamento	1		Inner
2	4428919	Esfera	121		
5	TH100074	Conexão de lubrificação	2		
8	T203958	Vedação	1		4631753 NLA, SUB FOR 4634010 ALSO ORDER PM37391 AND AT66866; ALSO ORDER T216880, Instrução de Instalação
	PM37391	Adesivo	1		
	AT66866	Fluido	1		
9	T203958	Vedação	1		4631753 NLA,SUB FOR 4634010 ALSO ORDER PM37391 AND AT66866; ALSO ORDER T216880, Instrução de Instalação
	PM37391	Adesivo	1		
	AT66866	Fluido	1		
10	4127708	Espaçador	121		
11	9257843	Rolamento do giRo	1		NLA, ORDER PG200140
	PG200140	Rolamento do giRo Reman	1		REMAN FOR 9257843

Swing Bearing Parts
Pièces de roulement de pivotement
Peças do Mancal do Giro
Piezas de cojinete de giro

TX1093241 A.1

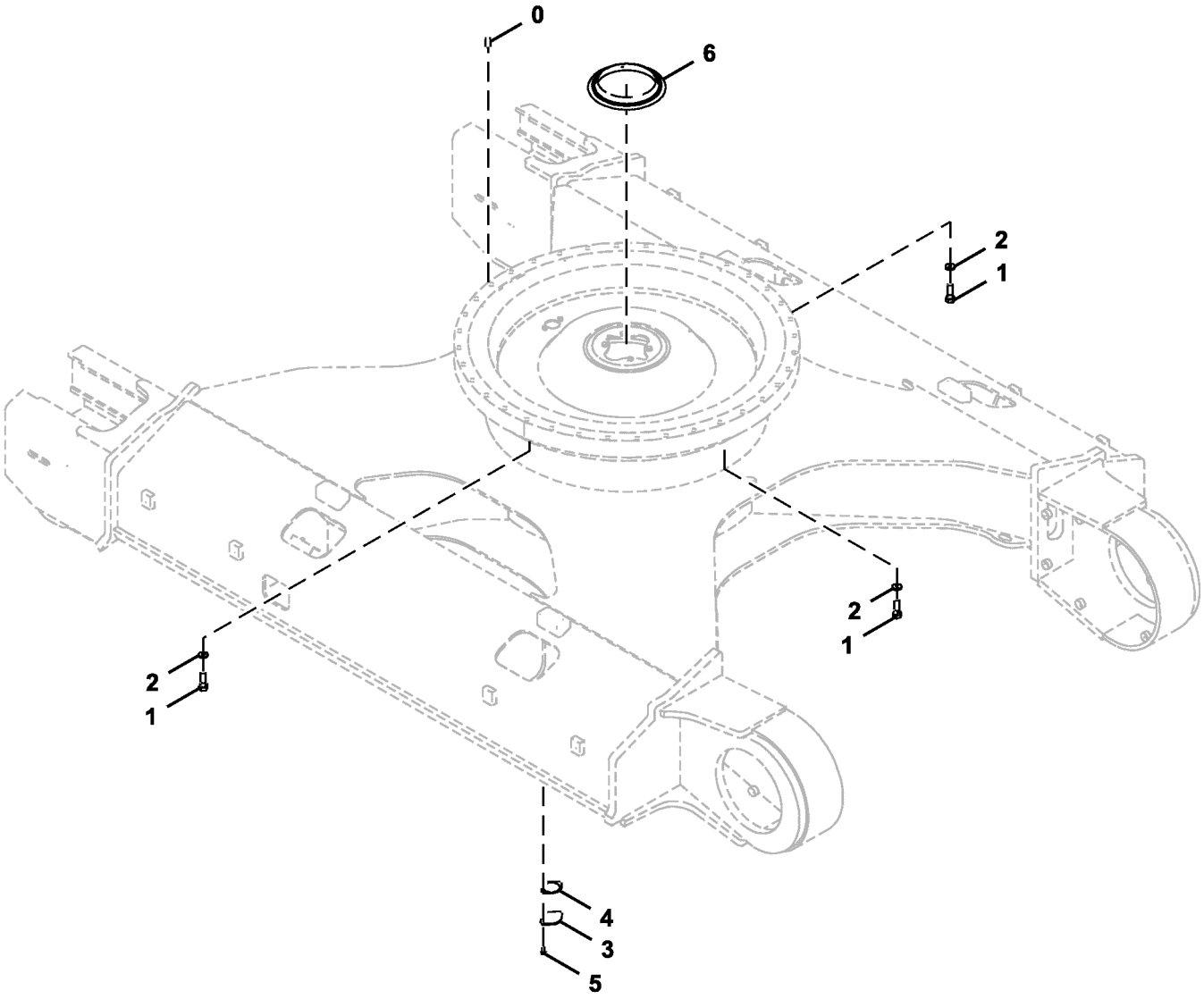

TX1093241

Item	*Nº peça*	*Descrição*	*Qtde*	*Nº série*	*Notas*
0	4623110	Pino fixador	1		
1	AT217784	Parafuso	36		SUB FOR 4356694
2	J257222	Arruela de pressão	36		
3	4128863	Placa	1		
4	4272297	Junta	1		
5	.....	Parafuso	2		J271025 NLA
	19M7402	Parafuso sextavado	2		M10 X 25, SUB FOR J901025
	24M7346	Arruela	2		11 X 20 X 2 mm, SUB FOR DH400703
6	4483676	Vedação	1		SUB FOR 9229187

Swing Motor Mounting and Oil Fill
Monture de moteur de pivotement et remplissage d'huile
Montagem do Motor do Giro e Enchimento de Óleo
Montaje y conducto de llenado de motor de giro

TX1085727 F.1

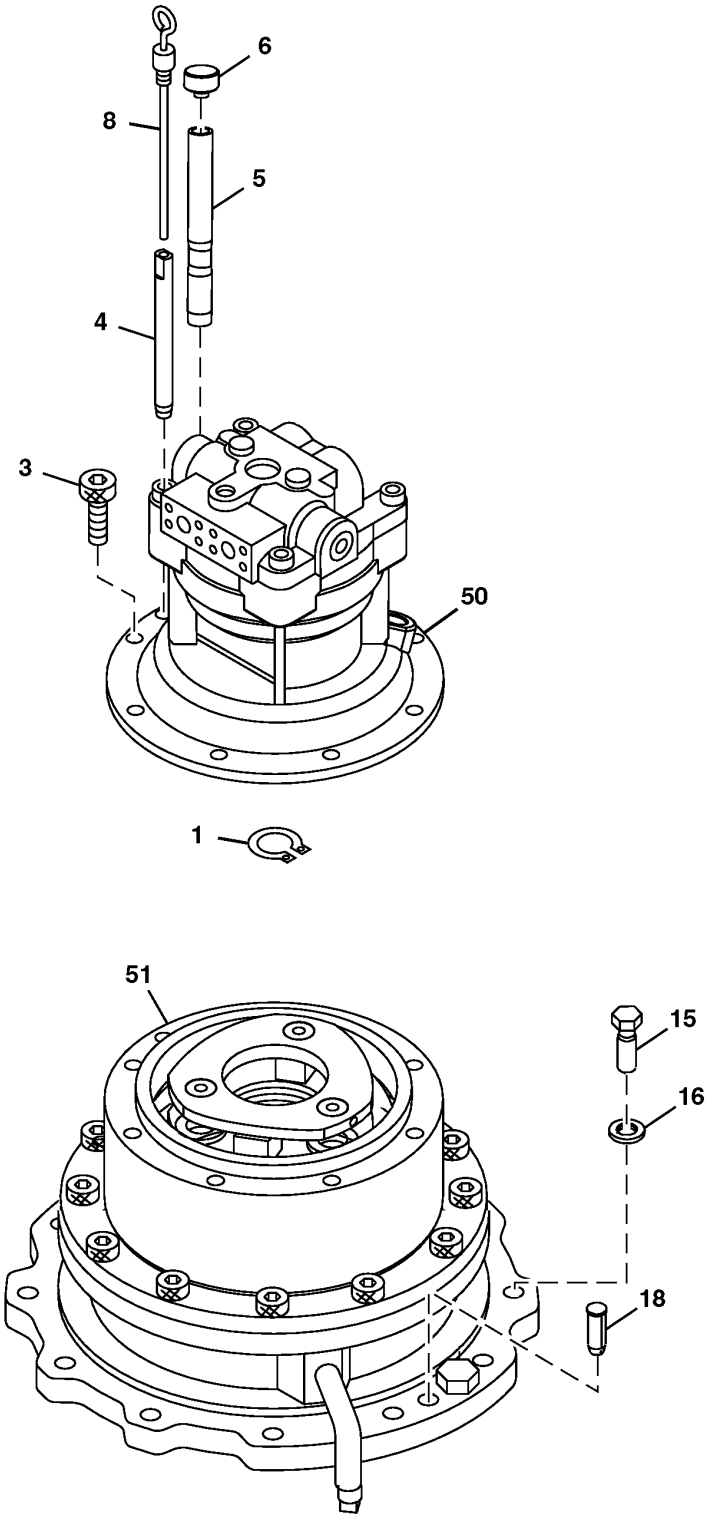

TX1085727

Item	*Nº peça*	*Descrição*	*Qtde*	*Nº série*	*Notas*
1	40M7046	Anel de pressão	1		SUB FOR 991342
3	M341228	Parafuso	8		SUB FOR 4614096
4	4449144	Tubulação	1		
5	AT213843	Tubo	1		SUB FOR 4332658
6	AT204965	Tampa	1		SUB FOR 4343365
8	3107447	Indicador de nível	1		
15	19M8224	Parafuso sextavado	14		M20 X 60, SUB FOR J922060
16	J222020	Arruela	14		
18	4623111	Pino	2		
50	4723360	Motor	1		Componentes em Página Separada
	PG203772	Motor hidráulico remanufat.	1		REMAN FOR 4723360
51	FYB60000298	Caixa de engrenagens	1		Componentes em Página Separada

Swing Gearbox Components
Composants de la boîte d'engrenages de pivotement
Componentes da Caixa de Engrenagens do Giro
Componentes de caja de engranajes de giro

TX1103614 B.1

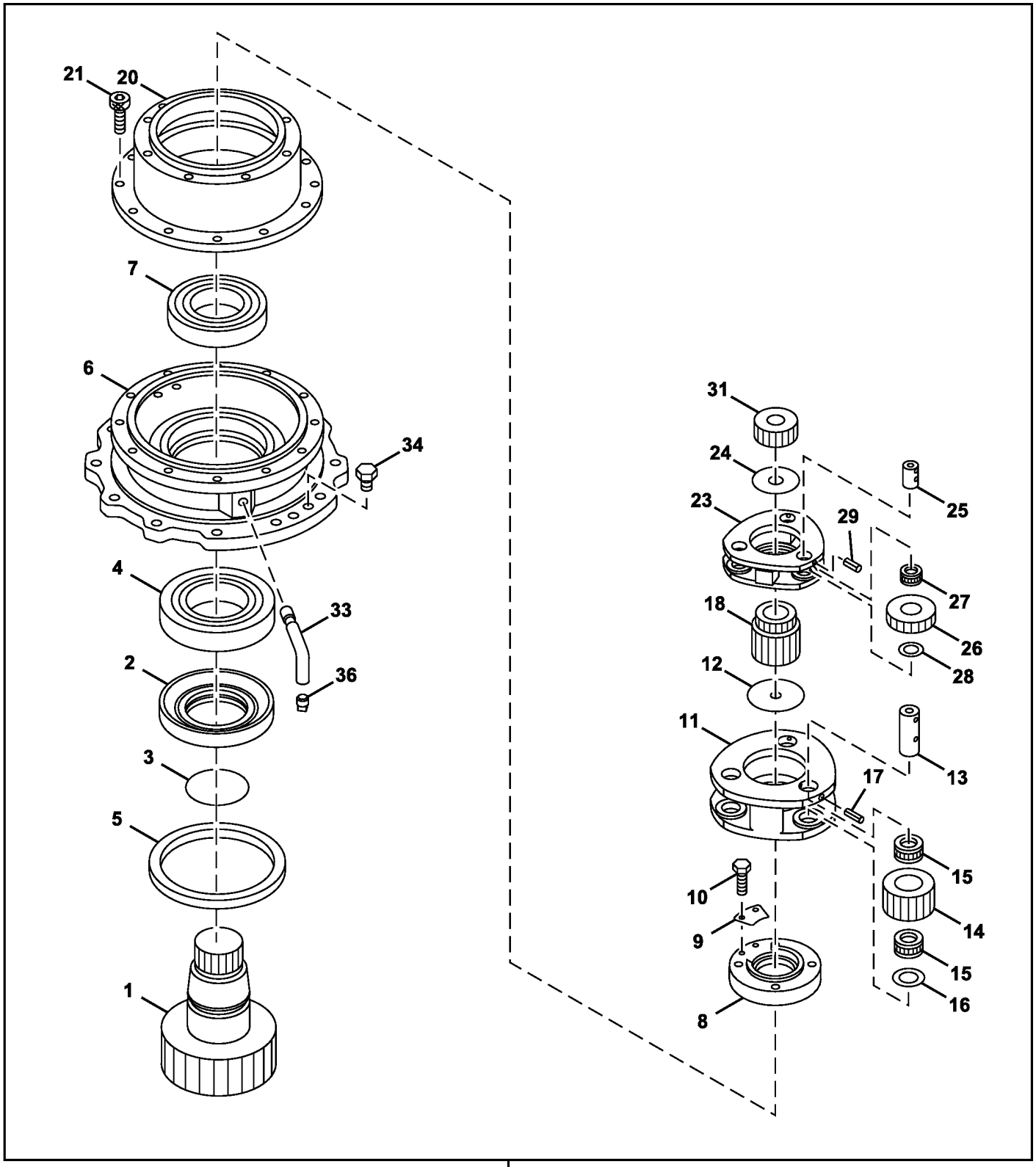

TX1103614

0

Item	*Nº peça*	*Descrição*	*Qtde*	*Nº série*	*Notas*
0	FYB60000298	Motor hidráulico	1		
1	2053199	Eixo	1		
2	3083742	Luva	1		
3	AT264339	Anel o	1		SUB FOR A811120
4	4402481	Rolamento cilíndRico	1		
5	4411535	Vedação	1		
6	1033370	Carcaça	1		
7	4667150	Rolamento	1		SUB FOR 4402637
8	3099830	Porca	1		
9	4474191	Placa	1		
10	19M8324	Parafuso sextavado	2		M10 X 16, SUB FOR J901016
11	1031849	Porta-Planetários	1		
12	4642361	Placa	1		SUB FOR 4187590
13	4488904	Pino	3		
14	3099815	EngrEnagem	3		
15	4713899	Rolamento	6		
16	4336929	Placa de desgaste	3		
17	34M6402	Pino elástico	3		8 X 28 mm, SUB FOR 4027427
18	3099795	EngrEnagem sol	1		
20	1036603	Coroa	1		
21	19M8445	Parafuso	12		M16 X 45, SUB FOR M341645
23	1031817	Porta-Planetários	1		
24	4403371	Placa	1		
25	4336923	Pino	3		
26	FYB00000999	EngrEnagem	3		
27	4404506	Rolamento de agulhas	3		SUB FOR 4336945
28	4403082	Placa	3		
29	4051262	Pino elástico	3		
31	3084056	EngrEnagem sol	1		
33	3089362	Tubulação	1		
34	4445352	Tampão	2		
36	94-2012	Tampão	1		

Swing Motor Components
Composants du moteur de pivotement
Componentes do Motor do Giro
Componentes de motor de giro

TX1103180 A.1

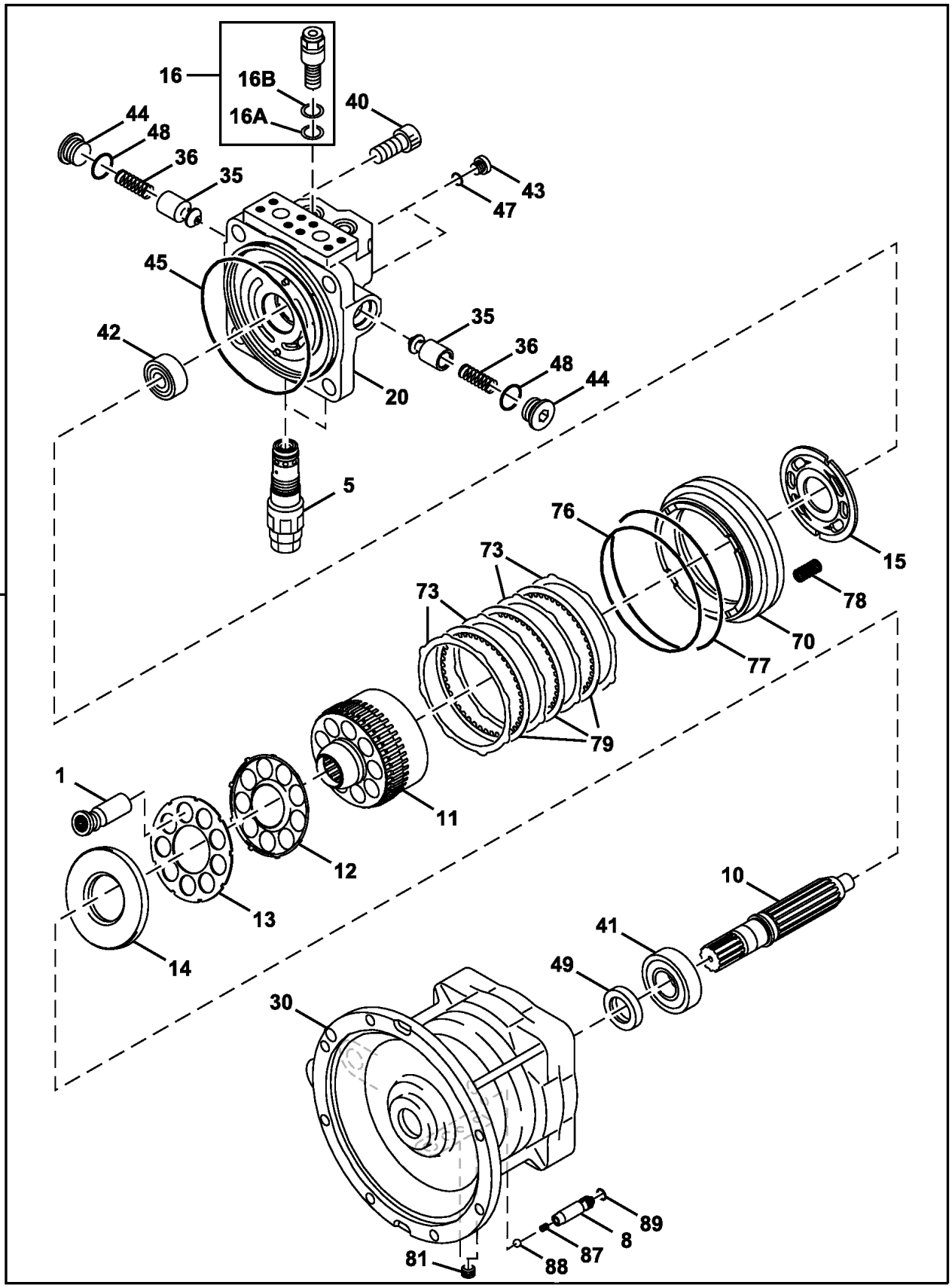

TX1103180

85 — **45,47,48,49,76,77,89**

Item	*Nº peça*	*Descrição*	*Qtde*	*Nº série*	*Notas*
0	4723360	Motor	1		
	PG203772	Motor hidráulico remanufat.	1		REMAN FOR 4723360
1	0788801	Pistão	1		1 Package Contains 9 Parts
5	4671141	VálVula de alíVio de press.	2		
8	0788803	êmbolo	1		
10	0788804	Eixo	1		
11	0788805	Coletor	1		
12	0788806	Placa	1		
13	0788807	RetentoR	1		
14	0788808	Placa	1		
15	0788809	Placa	1		
16	FYA00014530	VálVula	2		
16A	4506420	Junta de vedação	1		
16B	4027959	Anel de apoio	1		
20	FXB00001131	Carcaça	1		
30	1119001	Carcaça	1		
35	0409215	êmbolo	2		
36	0409216	Mola	2		
40	0365318	Parafuso	4		
41	0788811	Rolamento cilíndRico	1		
42	0677203	Rolamento cilíndRico	1		
43	0629404	Tampão	2		
44	0692708	Tampão	2		
45	4S01095	Anel o	1		SUB FOR 0425115
47	957366	Anel o	2		
48	4506428	Anel o	2		
49	0788813	Vedação	1		
70	0788814	Pistão	1		
73	0788817	Prato condutor	4		
76	0353321	Anel o	1		
77	0425117	Anel o	1		
78	0788815	Mola	24		
79	0788816	Arruela de encosto	3		
81	0263019	Tampão	2		
85	FXB00001143	Kit retentor	1		
87	0788818	Mola	1		
88	0221509	Esfera	1		
89	4506407	Junta de vedação	1		

Rotary Manifold Seal and Swing Stop
Joint de collecteur rotatif et butée de pivotement
Vedação do Coletor Giratório e Batente do Giro
Sellos de colector giratorio y tope de giro

TX1103005 A.1

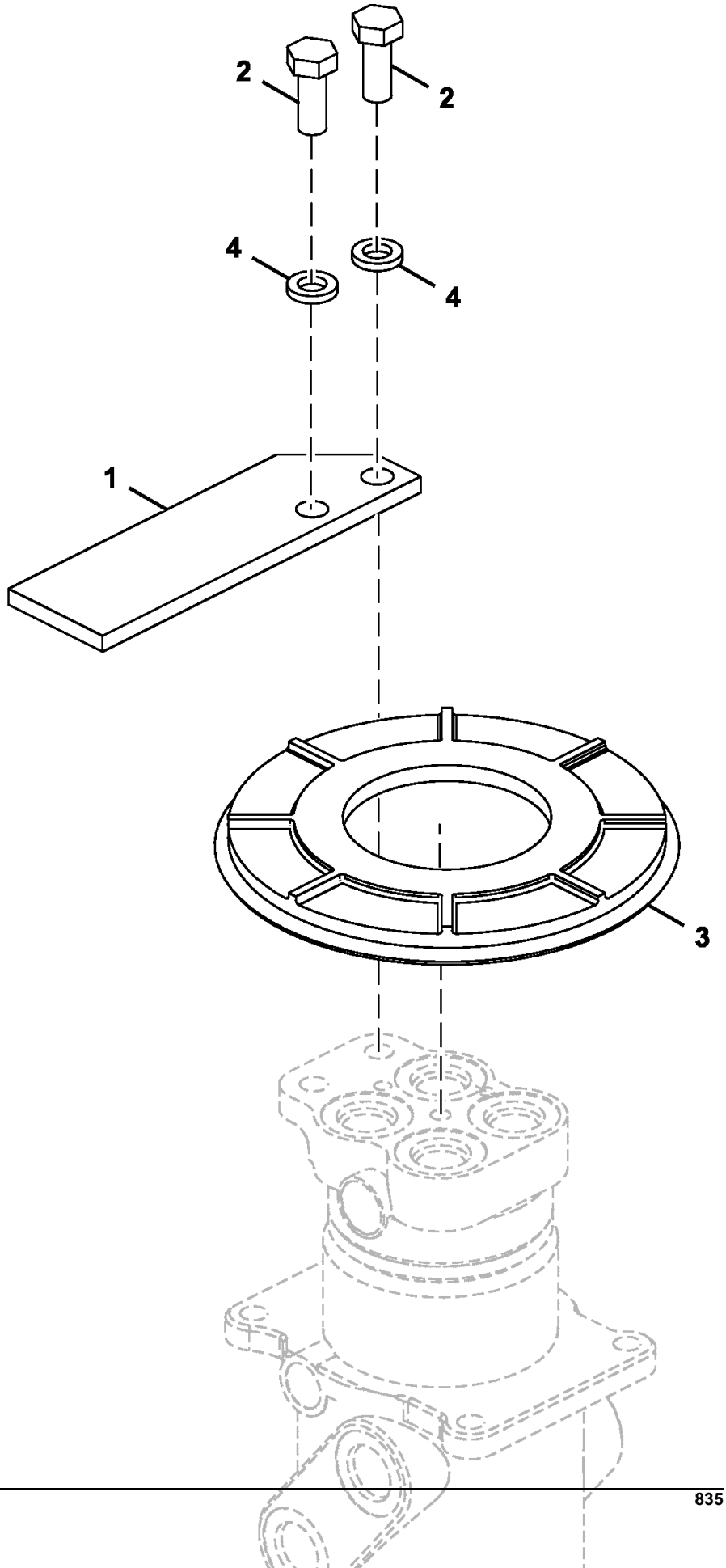

Item	*Nº peça*	*Descrição*	*Qtde*	*Nº série*	*Notas*
1	4643898	Plugue	1		
2	19M6332	Parafuso sextavado	2		M14 X 35, SUB FOR J901435
3	4428007	Capa	1		
4	12H317	Arruela de pressão	2		9/16", SUB FOR A590914

Rotary Manifold Components
Composants du collecteur rotatif
Componentes do Coletor Rotativo
Componentes de colector giratorio

TX1095326 A.1

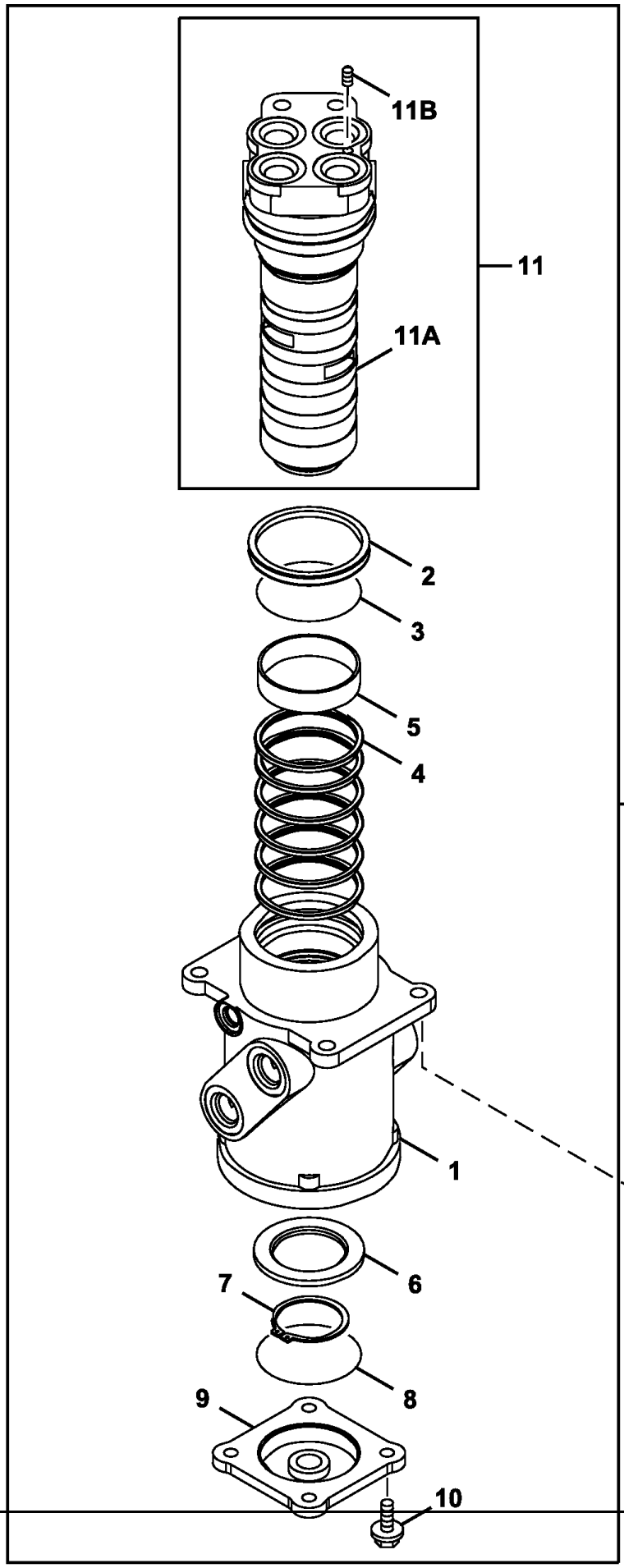

Item	*Nº peça*	*Descrição*	*Qtde*	*Nº série*	*Notas*
1	.....	Carcaça	1		0003542 NLA
2	4390776	Vedação	1		
3	AT264418	Anel o	1		SUB FOR 4367664
4	AT154162	Vedação	6		SUB FOR 4231543
5	4241780	Bucha	1		
6	3070250	Anel	1		
7	40M7048	Anel de pressão	1		SUB FOR 991347
8	CH16109	Junta de vedação	1		SUB FOR A810100
9	2034607	Capa	1		
10	19M7662	Parafuso sextavado	4		M10 X 30, SUB FOR J271030
	24M7346	Arruela	4		11 X 20 X 2 mm
11	9145787	Fuso	1		
11A	.....	Fuso	1		0001193 NLA
11B	4239611	Plugue	1		
12	9107265	Coletor	1		SUB FOR 9101521, Para Aplicações que Não Sejam Norte-americanas
	9107265EX	Coletor remanufaturado	1		REMAN FOR 9107265, Para Aplicações Norte-americanas
13	.....	Parafuso c/arruela	4		SUB FOR 4614637, J011235 NLA
	19M7403	Parafuso sextavado	4		M12 X 35
	12H301	Arruela de pressão	4		1/2"

Índice numérico

Nº peça	Item	Página
0001193	11A	840
0003542	1	840
0005251	0	31
0005251R	0	31
0005252	1	31
0005252R	1	31
0111707	21	813
0111818	21	805
0111818	21	809
0111818	19	817
0208516	38	813
0208516	34	817
0208604	5	805
0208604	5	809
0208606	8	805
0208606	8	809
0218607	12	655
0221509	88	832
0224422	28	651
0225209	74	655
0225709	39	813
0236915G	33	805
0236915G	33	809
0237407	5	813
0237419	8	813
0240904	5	817
0240912	8	817
0240915	16	805
0240915	16	809
0254312	34	805
0254312	34	809
0258205	16	813
0261308	19	813
0261310	11	813
0263019	81	832
0298904	11	805
0298904	11	809
0298907	19	805
0298907	19	809
0309011	20	813
0309021	36	813
0309021	32	817
0309304	4	805
0309304	4	809
0309312	24	817
0309312	26	817
0309314	33	813
0309731	11	649
0309731	4	651
0310504	4	817
0310508	11	817
0310508	14	817
0310510	17	817
0310612	20	805
0310612	20	809
0310612	18	817
0310707	29	817
0325904	4	813
0332904	16	651
0332924	58B	649
0332924	27	653
0332924	58B	653
0353321	76	832
0365318	40	832
0408809	15	817
0409008	17	805
0409008	17	809
0409215	35	832
0409216	36	832
0409705	12	813
0409709	17	813
0409913	22	813
0409915	24	813
0409916	25	813
0413619	93	651
0413712	97	651
0413909	83	649
0425117	77	832
0455002	95	651
0455002	95	655
0609115	30	805
0609115	30	809
0629404	43	832
0667006	9	805
0667006	9	809
0667007	14	805
0667007	14	809
0667013	37	813
0667013	33	817
0667411	23	813
0667504	9	817
0667726	91	655
0667927	90	653
0667927	90	655
0667931	94	653
0668007	22	649
0668007	22	653
0668007	22	655
0668108	13	653
0668108	13	655
0668111	7	649
0668111	7	655
0668112	8	649
0668112	8	653
0668112	8	655
0677203	42	832
0689405	81	649
0692708	44	832
0695007	80	649
0695007	80	651
0695007	80	653
0695007	80	655
0714503	73	655
0714504	71	655
0735807	17	651
0779006	32	813
0788703	13	671
0788704	14	671
0788705	15	671
0788706	16	671
0788707	17	671
0788710	33	671
0788711	34	671
0788712	35	671
0788713	36	671
0788801	1	832
0788803	8	832
0788804	10	832
0788805	11	832
0788806	12	832
0788807	13	832
0788808	14	832
0788809	15	832
0788811	41	832
0788813	49	832
0788814	70	832
0788815	78	832
0788816	79	832
0788817	73	832
0788818	87	832
0789213	6	805
0789213	6	809
0789214	7	805
0789214	7	809
0789905	3	817
0789908	6	817
0789909	7	817
0791601	9	649
0791601	9	653
0791601	9	655
0791602	23	655
0791603	37	651
0791603	37	655
0791604	38	651
0791604	38	653
0791604	38	655
0791605	39	655
0791606	43	651
0791606	43	655
0791607	44	651
0791607	44	655
0791619	49	651
0791619	49	655
0791620	50	651
0791620	50	655
0791702	32	651
0791801	3	651
0791801	3	655
0791803	19	651
0791803	19	655
0791804	24	653
0791805	25	653
0791807	35	655
0791808	58C	649
0791808	58C	653
0791809	58D	649
0791809	58D	653
0791810	58E	649
0791810	58E	653
0791811	58F	649
0791811	58F	653
0791816	29	651
0791816	29	655
0791818	58	649
0791818	58E	649
0791818	58F	649
0791818	58	653
0791818	58E	653
0791818	58F	653
0791902	18	651
0791914	29	649
0792001	10	649
0792002	12	649
0792002	12	653
0792003	16	649
0792003	16	653
0792005	20	649
0792006	36	653
0792007	85	658
0796601	28	813
0828903	3	805
0828903	3	809
0828906	50	805
0828906	50	809
0828907	29	805
0828907	29	809
0828908	25	805
0829105	25	809
0829303	3	813
0871304	13	813
0886201	92	655
0907801	16	817
0976601	11	658
0976602	16	649
0976602	16	653
0976602	13	658
0976702	4	649
0976704	60	649
0976704	60	653
0976805	58	651
0976807	62	651
0976809	31	651
0976901	5	653
0977003	48	655
0977004	61	655
0977201	21	651
0977202	45	655
0977203	42	651
0977203	46	655
0977204	76	655
0977206	47	651
0977206	84	655
0998904	18	813
09H1772	23	683
09H1772	53	683
09H1772	23	685
09H1772	53	685
09H1772	23	687
09H1772	53	687
1025093	6B	676
1026777	11	41
1030221	12	47
1030230	23	47
1030343	20	47
1031045	6	645
1031817	23	829
1031849	11	829
1032319	0	639
1032503	0	41
1032503R	0	41
1032517	41	639
1032884	1	49

Índice numérico - continuação

Nº peça	Item	Página
1033091	5	47
1033158	1	637
1033196	4	47
1033219	18	713
1033298	5	701
1033299	0	701
1033370	6	829
1035919	0	543
1036508	4	559
1036511	5	559
1036603	20	829
1036880	1	641
1036883	1	643
1102404	15	813
1102406	40	813
1119001	30	832
1119101	1	805
1119102	2	805
1119102	2	809
1119103	26	805
1119104	13	805
1119104	13	809
1119105	15	805
1119105	15	809
1119106	18	805
1119106	18	809
1119201	1	809
1119203	26	809
1119301	1	813
1119302	2	813
1119303	6	813
1119304	7	813
1119305	29	813
1119403	13	817
1119404	25	817
1119405	28	817
1119406	1	817
1119407	2	817
1119408	50	817
1120801	34	655
1120802	59	651
11M7080	14	713
11M7080	14	725
1226721	23	815
1237323	29	815
1237325	31	815
12H233	8	463
12H233	10	723
12H245	24	683
12H245	54	683
12H245	24	685
12H245	54	685
12H245	24	687
12H245	54	687
12H293	15	549
12H293	14	553
12H294	14	581
12H294	38	637
12H301	35	807
12H301	35	811
12H301	41	815
12H301	33	819
12H301	13	840
12H304	7	695
12H304	7	697
12H315	32	463
12H317	5I	455
12H317	35	805
12H317	35	809
12H317	4	836
12M7006	3	455
12M7006	6	457
12M7006	11	463
12M7006	25	463
12M7006	29	463
12M7006	7	463
12M7006	12	465
12M7006	4	465
12M7006	1	476
12M7006	5	479
12M7006	1	487
12M7006	1	489
12M7006	11	525
12M7006	19	525
12M7006	3	525
12M7006	9	539
12M7006	12	541
12M7006	16	541
12M7006	2	541
12M7006	8	541
12M7006	0	565
12M7006	11	571
12M7006	17	571
12M7006	4	571
12M7006	6	571
12M7006	10	577
12M7006	14	577
12M7006	3	577
12M7006	1	619
12M7006	5	633
12M7006	16	705
12M7006	12	723
12M7058	38	813
12M7058	34	817
12M7065	8	203
12M7065	8	315
12M7065	28	463
12M7065	3	487
12M7065	12	547
12M7065	16	581
12M7065	10	593
12M7065	2	627
12M7065	8	91
12M7066	4	587
12M7066	9	593
12M7066	6	621
12M7066	2	635
12M7066	11	705
12M7066	4	713
12M7066	18	725
12M7066	20	725
12M7066	32	805
12M7066	32	809
12M7066	35	813
12M7066	31	817
12M7070	7	47
12M7135	22	637
14H1039	29	729
14H1039	29	732
14H1058	14	691
14H1058	14	693
14H1058	31	695
14H1058	31	697
14H1077	25	683
14H1077	55	683
14H1077	25	685
14H1077	55	685
14H1077	25	687
14H1077	55	687
14H1090	4	621
14H732	3	621
14H786	11	673
14M7025	8	449
14M7066	3	115
14M7066	3	227
14M7066	3	339
14M7148	7	113
14M7148	7	225
14M7148	8	337
14M7272	7	549
14M7272	6	553
14M7272	39	715
14M7272	21	717
14M7273	9	203
14M7273	9	315
14M7273	40	425
14M7273	11	485
14M7273	3	625
14M7273	16	641
14M7273	16	643
14M7273	10	673
14M7273	8	713
14M7273	17	723
14M7273	16	725
14M7273	9	91
14M7274	18	395
14M7274	8	415
14M7274	3B	417
14M7274	13	425
14M7274	6	428
14M7274	10	449
14M7274	5	587
14M7274	12	593
14M7274	31	641
14M7274	31	643
14M7275	6	623
14M7275	3	707
14M7275	22	797
14M7276	9	431
14M7276	18	491
14M7276	6	727
14M7276	14	729
14M7276	14	732
14M7277	8	727
14M7277	15	729
14M7277	15	732
14M7296	13	103
14M7296	7	123
14M7296	15	127
14M7296	1	203
14M7296	13	215
14M7296	7	235
14M7296	15	239
14M7296	1	315
14M7296	13	327
14M7296	7	347
14M7296	15	351
14M7296	1	91
14M7298	5	100
14M7298	22	185
14M7298	5	212
14M7298	22	295
14M7298	5	324
14M7298	22	71
14M7298	40	715
14M7298	17	717
14M7298	33	725
14M7299	5	203
14M7299	5	315
14M7299	5	425
14M7299	5	91
14M7328	5	522
14M7330	34	399
14M7345	5H	455
14M7444	4C	561
14M7707	23	425
14M7718	9	425
150584	14	557
151141	6	557
151207	7	557
157020	1	557
157070	2	557
15H560	25	51
15H584	24	107
15H584	1	128
15H584	5	211
15H584	24	219
15H584	1	240
15H584	5	323
15H584	2	331
15H584	5	99
15H621	83	637
15H624	1	352
15H690	15	189
15H690	15	299
15H690	15	75
15H695	18	107
15H695	18	219
15H695	7	331
15M7036	87	637
166579	12	557
19H1648	2	699
19H1919	6	673
19H2633	6	695
19H2633	6	697
19H2826	13	691
19H2826	13	693
19H2826	30	695
19H2826	30	697

Índice numérico - continuação

Nº peça	Item	Página
19H2852	3	699
19H3219	4	699
19H3256	28	729
19H3256	28	732
19H3586	26	695
19H3586	26	697
19M10075	1	189
19M10075	1	299
19M10075	1	75
19M4789	34	805
19M4789	34	809
19M6332	2	55
19M6332	2	836
19M6451	25	791
19M6614	7	422
19M6876	2	511
19M7077	1	549
19M7077	5	579
19M7162	7	395
19M7162	11	449
19M7162	3	463
19M7162	5	465
19M7162	10	479
19M7162	2	479
19M7162	14	485
19M7162	4	569
19M7162	17	713
19M7177	12	589
19M7177	7	599
19M7184	11	615
19M7286	4	575
19M7286	6	579
19M7286	10	581
19M7288	7	419
19M7288	6	422
19M7288	27	435
19M7288	12	449
19M7288	10	499
19M7288	45	507
19M7296	1	627
19M7298	7	581
19M7298	4	679
19M7298	20	713
19M7331	11	783
19M7331	16	797
19M7346	10	751
19M7358	2	713
19M7361	19	45
19M7362	37	813
19M7362	33	817
19M7363	10	791
19M7364	19	741
19M7369	21	47
19M7402	8	395
19M7402	6	401
19M7402	10	441
19M7402	13	449
19M7402	8	451
19M7402	3	459
19M7402	17	461
19M7402	12	485
19M7402	4	505
19M7402	0	513
19M7402	0M	527
19M7402	13	589
19M7402	7	591
19M7402	19	593
19M7402	6	599
19M7402	3	602
19M7402	7	602
19M7402	2	612
19M7402	11	676
19M7402	8	679
19M7402	10	713
19M7402	1	781
19M7402	5	825
19M7403	1	519
19M7403	12	791
19M7403	13	840
19M7407	15	419
19M7407	21	425
19M7407	8	581
19M7407	30	775
19M7488	10	433
19M7488	4	647
19M7489	9	581
19M7489	37	637
19M7493	2	29
19M7493	5	431
19M7493	12	737
19M7496	9	407
19M7496	9	411
19M7496	2	522
19M7529	41	715
19M7529	20	717
19M7550	11	133
19M7550	11	245
19M7550	11	357
19M7550	7	401
19M7550	29	435
19M7550	9	439
19M7550	0	511
19M7550	0B	529
19M7550	1B	529
19M7550	2	533
19M7550	2	559
19M7550	2	561
19M7550	1	571
19M7550	21	593
19M7550	11	617
19M7550	0	635
19M7550	4	676
19M7550	4	701
19M7550	18	741
19M7550	4	749
19M7550	31	805
19M7550	31	809
19M7550	31	813
19M7550	34	813
19M7550	30	817
19M7560	21	449
19M7560	0E	451
19M7560	15	461
19M7560	4	525
19M7560	6	537
19M7560	33	705
19M7572	30	435
19M7576	4K	561
19M7576	0	563
19M7576	10	705
19M7576	17	725
19M7576	3	753
19M7576	3	755
19M7576	3	757
19M7576	4	763
19M7576	27	767
19M7576	3	773
19M7576	2	791
19M7600	19	660
19M7600	3	660
19M7647	2	549
19M7647	2	553
19M7647	64	637
19M7658	9	703
19M7660	8	707
19M7660	21	723
19M7662	31	399
19M7662	21	415
19M7662	12	425
19M7662	18	461
19M7662	2	463
19M7662	4	491
19M7662	3	513
19M7662	2	539
19M7662	3	545
19M7662	5	561
19M7662	9	589
19M7662	8	591
19M7662	6	596
19M7662	5	599
19M7662	2	609
19M7662	2	615
19M7662	13	617
19M7662	1	635
19M7662	13	737
19M7662	10	840
19M7720	2	647
19M7753	7	755
19M7753	17	791
19M7768	10	676
19M7774	2	177
19M7774	2	190
19M7774	2	287
19M7774	2	301
19M7774	2	63
19M7774	2	76
19M7775	38	425
19M7784	33	399
19M7784	22	425
19M7784	1	725
19M7785	4	123
19M7785	35	185
19M7785	4	186
19M7785	1	191
19M7785	7	205
19M7785	4	235
19M7785	35	295
19M7785	4	297
19M7785	1	302
19M7785	7	317
19M7785	4	347
19M7785	17	399
19M7785	8	405
19M7785	15	415
19M7785	35	71
19M7785	4	72
19M7785	1	77
19M7785	7	93
19M7786	5	123
19M7786	7	200
19M7786	5	235
19M7786	8	312
19M7786	5	347
19M7786	1	397
19M7786	31	425
19M7786	7	88
19M7787	10	425
19M7788	1	140
19M7788	1	365
19M7790	3	118
19M7790	3	230
19M7790	3	342
19M7791	1	100
19M7791	4	203
19M7791	1	212
19M7791	4	315
19M7791	1	324
19M7791	42	425
19M7791	4	91
19M7796	4	103
19M7796	4	215
19M7796	4	327
19M7798	7	105
19M7798	7	217
19M7799	4	135
19M7799	1	137
19M7799	3	247
19M7799	3	359
19M7800	16	103
19M7800	16	215
19M7800	16	327
19M7801	21	103
19M7801	6	123
19M7801	2	138
19M7801	21	215
19M7801	6	235
19M7801	2	248
19M7801	21	327
19M7801	6	347
19M7801	2	361
19M7802	1	115
19M7802	4	119
19M7802	12	120
19M7802	6	139
19M7802	1	227
19M7802	4	231
19M7802	12	232
19M7802	6	249
19M7802	1	339

Índice numérico - continuação

Nº peça	Item	Página
19M7802	4	343
19M7802	14	344
19M7802	7	362
19M7808	13	211
19M7808	13	323
19M7808	13	99
19M7811	4	195
19M7811	4	307
19M7811	12	581
19M7811	3	82
19M7818	6	203
19M7818	6	315
19M7818	6	91
19M7835	2	101
19M7835	3	203
19M7835	3	315
19M7835	9	405
19M7835	20	415
19M7835	3	91
19M7836	22	767
19M7862	10	177
19M7862	10	287
19M7862	10	63
19M7864	5	105
19M7864	5	217
19M7864	14	415
19M7865	2	397
19M7865	18	399
19M7866	6	100
19M7866	6	212
19M7866	6	324
19M7866	12	344
19M7866	6	362
19M7866	20	399
19M7867	3	119
19M7867	3	231
19M7867	3	343
19M7867	30	399
19M7868	28	185
19M7868	28	295
19M7868	28	71
19M7868	42	715
19M7868	19	717
19M7872	2	749
19M7877	18	459
19M7877	12	727
19M7877	4	771
19M7881	39	425
19M7881	4	513
19M7881	13	547
19M7881	18	577
19M7881	7	577
19M7881	4	593
19M7881	10	737
19M7913	14	139
19M7913	14	249
19M7913	15	362
19M7922	19	425
19M7935	8	621
19M7935	5	699
19M7938	9	395
19M7938	27	399
19M7938	5	401
19M7938	11	407
19M7938	11	411
19M7938	9	415
19M7938	28	435
19M7938	6	439
19M7938	9	441
19M7938	25	461
19M7938	14	463
19M7938	19	463
19M7938	9	463
19M7938	9	479
19M7938	13	485
19M7938	9	493
19M7938	12	509
19M7938	6	581
19M7938	5	583
19M7938	4	606
19M7938	2	631
19M7938	3	631
19M7938	9	719
19M7938	5	759
19M7938	8	761
19M7938	23	767
19M7938	21	771
19M7938	2	779
19M7938	7	785
19M7943	11	791
19M7970	11	120
19M7970	11	232
19M7970	13	344
19M7988	3	739
19M8002	6	47
19M8011	10	401
19M8011	3	43
19M8011	2	451
19M8011	5	459
19M8011	43	47
19M8011	4	533
19M8011	7	615
19M8011	8	755
19M8017	3	635
19M8020	11	33
19M8035	12	41
19M8062	10	127
19M8062	16	189
19M8062	10	239
19M8062	16	299
19M8062	13	351
19M8062	16	75
19M8081	8	793
19M8081	14	795
19M8088	21	795
19M8122	9	755
19M8122	40	791
19M8122	18	797
19M8163	10	189
19M8163	10	299
19M8163	10	75
19M8183	4	138
19M8183	4	248
19M8183	4	361
19M8224	15	827
19M8232	4	37
19M8292	12	211
19M8292	12	323
19M8292	12	99
19M8295	7	647
19M8306	6	181
19M8306	6	292
19M8306	6	67
19M8317	20	103
19M8317	20	215
19M8317	20	327
19M8319	15	485
19M8320	17	185
19M8320	17	295
19M8320	17	71
19M8324	16	461
19M8324	14	788
19M8324	10	829
19M8332	27	817
19M8337	21	637
19M8337	44	641
19M8337	44	643
19M8337	82	649
19M8337	82	651
19M8337	82	653
19M8337	82	655
19M8337	11	703
19M8337	6	743
19M8337	8	749
19M8337	28	805
19M8337	28	809
19M8338	1	511
19M8338	83	651
19M8338	83	653
19M8338	83	655
19M8339	41	641
19M8339	41	643
19M8341	60	639
19M8348	20	793
19M8348	21	793
19M8348	20	795
19M8425	6	457
19M8425	25	463
19M8425	29	463
19M8425	11	525
19M8425	19	525
19M8425	3	525
19M8425	17	571
19M8439	55	639
19M8445	21	829
19M8446	38	641
19M8446	38	643
19M8447	93	651
19M8456	40	725
19M8488	25	103
19M8488	25	215
19M8488	25	327
19M8488	3A	417
19M8553	2	344
19M8574	43	641
19M8574	43	643
19M8752	5	593
19M8767	12	783
19M8767	17	797
19M8844	9	207
19M8844	9	319
19M8844	9	95
19M8882	7	329
19M8930	12	817
19M8931	12	813
19M8966	10	207
19M8966	10	319
19M8966	10	95
19M8998	5	329
19M8999	8	107
19M8999	8	219
19M8999	26	331
19M9121	9	631
19M9163	6	751
19M9169	13	615
2028212	41	47
2034607	9	840
2035773R	13	31
2036934	3	35
2038764	9	503
2044332	8A	705
2045753	0A	735
2046064	1A	735
2047920	32	47
2049166	7	49
2049256	18	49
2050209	2	645
2050616016	15	557
2050647	13	31
2050647R	13	31
2050980	3A	33
2050981	1A	33
2051413	0A	39
2051451	21	49
2052067	28	639
2052073	27	639
2052080	5	639
2052673	1	739
2052912	4	703
2052956	25	639
2053073	0	476
2053199	1	829
2053495	13	31
2054392	2	639
2054777	39	47
2058236	2	513
2058730	0	541
2058731	7	541
2058732	3	541
2058733	4	541
2058736	15	541
2058745	0	547
2058746	1	547
2058747	2	547
2058766	0	525
2058767	1	525
2058768	2	525
2058769	7	525
2058770	8	525

Índice numérico - continuação

Nº peça	Item	Página
2058771	9	525
2058772	10	525
2058774	18	525
2058775	15	525
2058776	16	525
2058776	9	567
2058776	1	629
2058778	1	565
2058779	2	565
2058780	6	707
2058781	25	723
2058908	2	639
2059638	19	571
2059639	20	571
2059679	7	571
2059701	26	723
2160621013	3	557
2160821019	13	557
21M7085	11	593
21M7089	28	463
21M7089	3	487
21M7159	11	463
21M7159	12	465
21M7159	5	479
21M7267	7	463
21M7267	1	476
21M7267	1	487
21M7267	1	489
21M7267	9	539
21M7267	0	565
21M7267	11	571
21M7267	4	571
21M7267	6	571
21M7267	1	619
21M7267	5	633
21M7278	6	433
21M7281	10	723
21M7285	2	455
21M7394	8	463
21M7396	32	463
21M7397	6	593
21M7466	14	577
21M7466	12	723
21M7572	12	547
21M7577	4	465
21M7577	12	541
21M7577	16	541
21M7577	2	541
21M7577	8	541
21M7577	10	577
21M7577	3	577
22M6684	20	813
22M7098	30	641
22M7098	30	643
22M7139	20	805
22M7139	20	809
22M7139	18	817
24H1286	7	673
24H1298	6	699
24H1308	21	399
24H1330	5	399
24H1748	2	29
24H1748	14	755
24H1914	8	463
24H1914	10	723
24M3739	18	485
24M7028	17	127
24M7028	17	239
24M7028	16	351
24M7028	3	587
24M7028	15	713
24M7028	3	713
24M7028	13	725
24M7028	9	767
24M7028	3	771
24M7029	17	53
24M7036	28	463
24M7036	3	487
24M7036	12	547
24M7036	12	673
24M7036	43	715
24M7036	18	717
24M7036	41	725
24M7047	1	459
24M7047	2	531
24M7047	5	623
24M7047	4	635
24M7047	11	783
24M7047	12	783
24M7047	16	797
24M7047	17	797
24M7053	15	581
24M7054	22	449
24M7054	0E	451
24M7054	27	461
24M7054	11	463
24M7054	12	465
24M7054	4	465
24M7054	5	479
24M7054	4	525
24M7054	5	537
24M7054	12	541
24M7054	16	541
24M7054	2	541
24M7054	8	541
24M7054	1	549
24M7054	4	575
24M7054	10	577
24M7054	14	577
24M7054	3	577
24M7054	6	579
24M7054	18	581
24M7054	12	589
24M7054	8	599
24M7054	33	705
24M7054	12	723
24M7055	3	37
24M7055	11	395
24M7055	16	419
24M7055	5	422
24M7055	13	435
24M7055	15	449
24M7055	3	463
24M7055	5	465
24M7055	10	479
24M7055	2	479
24M7055	17	485
24M7055	7	499
24M7055	4	513
24M7055	13	547
24M7055	4	569
24M7055	18	577
24M7055	7	577
24M7055	17	581
24M7055	8	593
24M7055	3	606
24M7055	16	615
24M7055	4	625
24M7055	3	627
24M7055	10	631
24M7055	6	679
24M7055	20	713
24M7055	15	737
24M7055	21	775
24M7055	46	791
24M7085	5G	455
24M7085	5	771
24M7096	24	103
24M7096	24	215
24M7096	24	327
24M7101	9	401
24M7101	26	435
24M7101	11	589
24M7101	18	593
24M7101	8	596
24M7101	10	599
24M7101	4	602
24M7101	12	617
24M7101	16	741
24M7106	3	138
24M7106	3	248
24M7106	3	361
24M7117	32	463
24M7138	9	587
24M7139	44	715
24M7139	22	717
24M7178	11	425
24M7180	4	425
24M7238	20	425
24M7238	37	425
24M7239	29	399
24M7271	2	515
24M7293	6	457
24M7293	25	463
24M7293	29	463
24M7293	7	463
24M7293	1	476
24M7293	1	487
24M7293	1	489
24M7293	11	525
24M7293	19	525
24M7293	3	525
24M7293	9	539
24M7293	0	565
24M7293	11	571
24M7293	17	571
24M7293	4	571
24M7293	6	571
24M7293	1	619
24M7293	5	633
24M7296	3	397
24M7296	11	425
24M7296	19	581
24M7296	2	725
24M7338	6	431
24M7338	11	433
24M7338	6	522
24M7338	5	647
24M7345	3	43
24M7345	4	431
24M7345	1	519
24M7345	3	522
24M7345	4	533
24M7345	6	615
24M7345	20	793
24M7345	21	793
24M7345	20	795
24M7345	21	795
24M7345	18	797
24M7345	23	797
24M7346	2	113
24M7346	3	113
24M7346	2	225
24M7346	3	225
24M7346	10	395
24M7346	11	401
24M7346	8	401
24M7346	14	407
24M7346	10	415
24M7346	7	439
24M7346	11	441
24M7346	14	449
24M7346	2	451
24M7346	8	451
24M7346	28	461
24M7346	14	463
24M7346	19	463
24M7346	2	463
24M7346	9	463
24M7346	9	479
24M7346	16	485
24M7346	4	491
24M7346	8	493
24M7346	4	505
24M7346	12	509
24M7346	0	511
24M7346	3	511
24M7346	0	513
24M7346	3	513
24M7346	0B	529
24M7346	1B	529
24M7346	2	533
24M7346	2	539
24M7346	3	545
24M7346	2	559
24M7346	2	561
24M7346	4D	561
24M7346	4J	561
24M7346	5	561

Índice numérico - continuação

Nº peça	Item	Página
24M7346	1	563
24M7346	13	581
24M7346	6	583
24M7346	10	589
24M7346	9	591
24M7346	7	593
24M7346	1	596
24M7346	9	599
24M7346	5	602
24M7346	7	602
24M7346	4	606
24M7346	3	609
24M7346	3	612
24M7346	15	615
24M7346	7	621
24M7346	2	631
24M7346	3	631
24M7346	11	676
24M7346	4	676
24M7346	5	679
24M7346	4	701
24M7346	12	703
24M7346	9	703
24M7346	10	713
24M7346	10	719
24M7346	16	737
24M7346	10	741
24M7346	5	749
24M7346	5	759
24M7346	8	761
24M7346	26	767
24M7346	22	771
24M7346	2	779
24M7346	1	781
24M7346	5	785
24M7346	14	788
24M7346	8	793
24M7346	14	795
24M7346	5	825
24M7346	10	840
24M7353	2	37
24M7353	35	399
24M7353	4	495
24M7353	35	676
24M7353	16	727
24M7544	8	425
28H1697	3	100
28H1697	3	212
28H1697	3	324
28H1884	10	133
28H1884	10	245
28H1884	10	357
28H856	4	397
3021131	2B	593
3040904	2A	593
3042079	3	445
3046945	2	35
3047030	1B	35
3055594	6	637
3059274	30	445
3063826	8	727
3063826	15	729
3063826	15	732
3063840	5	637
3067125	7	447
3069396	5	447
3069541	42	639
3070162	1	41
3070162R	1	41
3070250	6	840
3070581	57	639
3072291	8	751
3076168	5	729
3076168	5	732
3076177G	11	735
3076246	34	443
3079728	8	759
3079728	11	761
3081570	16	49
3081592	23	49
3081593	22	49
3081594	29	49
3081595	25	49
3083742	2	829
3084056	31	829
3086531	9	47
3087256	0	55
3087987	26B	705
3087987	27B	705
3088577	8	729
3088577	8	732
3088579	6	729
3088579	6	732
3088580	9	729
3088580	9	732
3089138	26	443
3089362	33	829
3090079	6	627
3090347	2	727
3090347	4	729
3090347	4	732
3091211	16	491
3091562	7	729
3091562	7	732
3092189	6	602
3094496	25	47
3094506	34	47
3094513	30	47
3094515	18	47
3094536	13	47
3095404	1	727
3095748	6	645
3097272	3	645
3097791	16	660
3098245	21	705
3099628	6A	705
3099795	18	829
3099815	14	829
3099830	8	829
3100993	89	639
3100994	90	639
3101035	1B	33
3101093	3B	33
3101117	7	33
3102993	3	39
3102993R	3	39
3103096	3B	41
3103096R	3B	41
3103148	8	39
3103149	4	39
3103149R	4	39
3103150	7	39
3103150R	7	39
3103151	0B	39
3103187	1	775
3103979	0C	29
3104058	31	639
3104320	11	587
3105989	2	489
3106481	39	49
3106733	0	533
3106855	21	713
3107447	8	827
3107927	34	641
3107973	2	775
3109101	23	723
3109350	30	791
3110326	0	567
3110326	0	569
3115657	3B	33
3115658	3C	33
3117588	31	463
3117719	34	643
3118298	11	541
3118328	6	547
3118337	5	541
3118337	3	565
3118592	3	39
3120708	1	721
3120765	12	571
3120787	9	617
3120788	8	617
3120862	6	602
3121182	17	525
3121182	10	567
3121182	2	629
3121239	7	617
3121240	10	617
34M3845	72	639
34M6402	28	705
34M6402	17	829
34M7061	34	637
34M7061	58	639
34M7117	33C	637
34M7124	26D	705
34M7124	27D	705
34M7133	17	47
37H19	5F	455
37H99	13	637
38H1002	2	803
38H1006	15	407
38H1006	17	411
38H1047	7	407
38H1098	3	803
38H1106	5	741
38H1151	4	803
38H1160	12	407
38H1160	12	411
38H1162	30	411
38H1165	16	407
38H1165	20	411
38H1415	12	125
38H1415	12	237
38H1415	12	349
38H1417	10	139
38H1417	10	249
38H1417	11	362
38H1483	5	803
38H1609	6	803
38H5004	12	139
38H5004	12	249
38H5004	13	362
38H5004	6	441
38H5018	8	139
38H5018	8	249
38H5018	9	362
38H5022	21	125
38H5022	21	237
38H5022	21	349
38H5037	2	439
38H5141	23	125
38H5141	23	237
38H5141	23	349
38H5154	3	439
38M7009	2	125
38M7009	2	237
38M7009	2	349
4004663	5	805
4004663	5	809
400613	28	645
400R	21	805
400R	21	809
400R	19	817
4018545	5	55
4022697	17	507
4022700	13	593
4027427	28	705
4027427	17	829
4027959	11	53
4027959	16B	832
4033725	4	53
4050968	25	51
4051262	26C	705
4051262	27C	705
4051262	29	829
4053698	1	741
4055311	20	395
4055311	20	459
4055311	1	461
4055311	21	463
4055311	4	627
4055311	3	679
4055311	4	707
4055311	15	723
4055311	14	737
4055312	2	453
4055312	22	463
4055312	5	473
4055312	2	476

Índice numérico - continuação

Nº peça	Item	Página
4055312	12	479
4055312	4	489
4055312	12	567
4055312	12	569
4055312	6	629
4055312	9	633
4065687	21	817
4067834	2	741
4067902	0E	727
4067902	25	727
4067902	0D	729
4067902	1	729
4067902	0D	732
4067902	1	732
4067902	0E	735
4067902	1E	735
4067902	23	805
4067902	23	809
4068898	15	641
4068898	15	643
4084578	2	729
4084578	2	732
4084578	0F	735
4084578	1F	735
4084578	27	813
4084578	23	817
4085560	4	751
4085607	8	641
4085607	8	643
4089028	18	729
4089028	18	732
4092534	87	637
4099290	34	637
4099290	5	637
4099290	58	639
40M1855	5	645
40M1861	21	741
40M7046	1	827
40M7047	8	49
40M7048	7	840
4100967	12A	676
4101345	33C	637
4105067	58I	649
4105067	58I	653
4113154	43	705
4114402	23	637
4116290	13	639
4116309	17	47
4121128	18	443
4121497	8A	433
4121859	14	395
4121859	5	403
4121859	18	407
4121859	24	411
4121859	1	435
4121859	20	45
4121859	8	457
4121859	22	461
4121859	34	463
4121859	0	479
4121859	19	485
4121859	13	567
4121859	4	629
4121859	7	633
4121859	10	759
4121859	21	759
4121859	13	761
4121859	24	761
4126209	5	41
4126209R	5	41
4127708	10	823
4128863	3	825
4137684	5	35
4140436	58H	649
4140436	18A	671
4140436	20A	671
4146370	35	639
4150302	12	641
4150302	4B	641
4150302	7	641
4150302	7	643
4153087	4C	641
4153095	46	641
4153095	46	643
4153488	6	755
4153488	14	797
4153534	4A	641
4153731	6	41
4154425	2	735
4154651	8	788
4154670	5	765
4154670	25	775
4154670	26	791
4156540	11	43
4161735	3	491
4163873	26	660
4163873	9	660
4165068	2	633
4170585	27	710
4172172	4	623
4172349	3C	33
4173093	38	47
4174541	47	641
4174541	50	643
4174541	18	676
4174541	3	769
4178173	9	639
4179155	2	641
4179155	2	643
4179156	3	641
4179156	3	643
4179161	11	641
4179161	11	643
4179162	12	643
4179171	22	641
4179171	22	643
4179176	34	639
4179177	33	639
4179179	29	639
4179181	23	639
4180349	54	639
4180349	36	643
4183168	33E	637
4185600	11	660
4185600	24	660
4185600	24	705
4187308	21	407
4187308	27	411
4187308	4	45
4187308	21	729
4187308	21	732
4187308	8	739
4187308	2	746
4187308	6	749
4187308	11	755
4187308	6	773
4187308	5	783
4187308	6	791
4187308	13	793
4187308	5	795
4187308	10	797
4187308	11	797
4187328	5	791
4187328	6	793
4187328	10	795
4187328	6	795
4187329	20	407
4187329	26	411
4187329	7	793
4187329	12	795
4187590	12	829
4189539	3	746
4189539	4	773
4189859	8	783
4189859	13	797
4190126	9	783
4190126	15	793
4190126	16	795
4190127	16	791
4190127	16	793
4190127	17	795
4190244	1	759
4190244	14	767
4190253	13	415
4190261	13	395
4190261	2	461
4190261	18	463
4190261	9	679
4190261	13	788
4190263	2	435
4190263	5	439
4190263	17	449
4190263	3	461
4190263	7	485
4190263	21	581
4190263	2	583
4190264	4	461
4190264	5	463
4190264	7	479
4190264	10	485
4190265	18	415
4190265	3	435
4190265	3	583
4190266	33	435
4190266	8	441
4190266	1	767
4190272	29	461
4190273	12	395
4190273	16	395
4190273	5	461
4190273	5	485
4190274	6	485
4190275	13	395
4190275	2	461
4190275	6	461
4190275	18	463
4190275	9	485
4190275	9	679
4190277	21	461
4190282	18	449
4190282	8	719
4190282	1	785
4190291	10	485
4190291	2	785
4191978	9	491
4192034	4	435
4192034	20	581
4192035	1	463
4192666	9	31
4192910	36	47
4193816	25	771
4193848	17	395
4193848	22	407
4193848	12	415
4193848	23	461
4193848	7	461
4193848	5	463
4193848	7	583
4193848	2	785
4198956	22	639
4200227	36	639
4201749	12	491
4201986	10	491
4201993	6C	705
4201993	19	710
4202103	17	45
4202422	6	771
4203411	2	705
4203485	2	765
4204136	11	737
4204558	6	517
4204579	16	517
4204580	0L	527
4204661	4	773
4204882	1	749
4205196	9	793
4205196	11	795
4205317	26E	705
4205317	27E	705
4205318	26D	705
4205318	27D	705
4205614	38	791
4208279	8	491
4208913	7	771
4208913	18	791
4208977	40	705
4213419	29	705
4217651	42	705
4218657	13	631

Índice numérico - continuação

Nº peça	Item	Página	Nº peça	Item	Página	Nº peça	Item	Página
4224631	19	459	4285648	0C	451	4341415	22	509
4224631	9	727	4285722	13	783	4341450	10	505
4225466	6D	676	4285723	8	783	4341803	37	791
4225472	6E	676	4285723	13	797	4341808	39	791
4226446	17	649	4287795	13	713	4341877	7	761
4226446	7	651	4287795	12	725	4342227	16	445
4226446	17	653	4287903	25	503	4342227	36	676
4226446	17	655	4288342	0D	451	4342692	4	759
4229631	5	51	4288445	4	545	4342840	59	639
4229850	5	746	4288445	8	561	4342841	14	641
4231543	4	840	4293950	30	637	4342841	14	643
4233165	15	639	4293950	3	765	4342843	13	641
4234782	86	637	4293950	2	767	4342843	13	643
4239611	11B	840	4293950	6	775	4343074	73	639
4239976	21	791	4294508	3	593	4343365	6	827
4241780	5	840	4295573	13	509	4343991	5	513
4245797	44	47	4297136	4	428	4343991	14	547
4246358	29	47	4297188	1	465	4344125	22	459
4246785	24	47	4297257	16	51	4345297	2	788
4246785	33	47	4297380	9	641	4345302	7	31
4246789	28	47	4297380	9	643	4345810	10	491
4246790	16	47	4299059	33	447	4346521	19	641
4246792	48	47	4299864	12	631	4346521	19	643
4246793	3	47	4300351	4	633	4346522	18	641
4248106	10	39	4300351	5	707	4346522	18	643
4249324	2	29	4300351	14	723	4347107	24	641
4250261	15	676	4307026	5E	455	4347107	24	643
4252877	12	788	4307027	5F	455	4348665	74	639
4252880	4	37	4309832	1	799	4349791	28	767
4254600	7	457	4310055	43	637	4350265	6	575
4254600	8	461	4313438	7	746	4350623	6C	676
4254600	4	463	4314671	3	31	4350928	28	641
4254600	5	569	4315323	30	461	4350928	28	643
4254600	4	631	4315607	8	33	4351774	9	759
4254604	4	455	4315607	7	35	4351774	12	761
4255055	11	39	4315607	7	41	4352398	2B	805
4255055R	11	39	4317584	4	33	4352398	2B	809
4255304	1	765	4317586	4	35	4352400	0B	735
4255304	5	775	4317636	26	653	4352400	1B	735
4255304	4	781	4317640	7	713	4352400	1B	813
4255305	3	781	4317640	15	725	4352400	2B	813
4255638	12	31	4317687	17	765	4352400	2B	817
4255762	1	449	4319299	1	705	4353560	5	433
4255762	31	461	4326095	4	537	4355083	50	639
4255799	2	491	4326800	5	455	4355085	46	639
4257159	7	451	4326800	23	459	4355515	20	461
4257159	7	459	4326801	5A	455	4356694	1	825
4257159	9	461	4326802	5B	455	4358914	78	649
4257159	17	463	4326803	5D	455	4358914	78	653
4257159	31	791	4327293	7	746	4360590	6	641
4258061	4	55	4327294	10	773	4360590	6	643
4259220	6	451	4327294	7	773	4360981	3	788
4259220	11	457	4327294	8	773	4361293	23	727
4259220	6	459	4327294	9	773	4361293	23	729
4259220	3	531	4327294	13	791	4361293	23	732
4259340	14	491	4327294	14	791	4361294	24	727
4260310	10	755	4327294	36	791	4361294	24	729
4264805	31	447	4330054	10	639	4361294	24	732
4265964	30	641	4331547	13	491	4361302	5	503
4265964	30	643	4331851	11	35	4361455	2	593
4267743	6	31	4332658	5	827	4362025	1B	817
4269295	15	47	4333170	12	639	4362700	8	503
4269295	27	47	4333185	1	537	4364970	4	705
4269607	4	433	4333835	3	549	4365826	65A	639
4272256	21	459	4333835	3	553	4367481	14	503
4272297	4	825	4334899	33B	637	4367664	3	840
4274478	0	451	4335060	22	710	4368619	12	641
4274478	10	459	4336570	5	455	4368619	12	643
4274552	79	639	4336570	23	459	4368629	3	705
4275174	7	491	4336875	9	461	4368630	5	705
4276584	3	741	4336923	25	829	4369472	3	537
4279230	22	45	4336929	16	829	4369619	15	507
4279257	11	491	4336945	27	829	4369653	1D	499
4279604	12	713	4337035	21	639	4369817	50	463
4279604	11	725	4337812	44	639	4370249	20C	573
4280359	21	571	4338053	43	639	4370298	46	573
4282485	6	419	4338060	47	639	4370747	1B	805
4283535	6	739	4338061	51	639	4370747	1B	809
4283758	3	725	4338907	10	639	4371371	32	447
4285109	6	45	4338974	2	537	4371706	4	723
4285109	10	746	4339171	14	639	4371799	14	445
4285646	0A	451	4339541	3	767	4371825	7D	676
4285647	0B	451	4341413	13	509	4372039	78	651

Índice numérico - continuação

Nº peça	Item	Página
4372039	78	655
4372091	12	499
4372200	11	549
4372200	10	553
4372608	1	503
4375722	5	641
4375722	5	643
4377820	37	517
4377820	51	535
4379310	8	31
4380534	4	549
4380534	4	553
4381407P	4	493
4382554	12	549
4382554	11	553
4386609	4	31
4386712	2	443
4387383	35	47
4390776	2	840
4392330	16	449
4396451	1	428
4396747	19	49
4396771	10	51
4396774	28	49
4396775	26	49
4397022	8	51
4397029	14	53
4397757	17	49
4397839	16	449
4398281	13	51
4402481	4	829
4402637	7	829
4403082	28	829
4403371	24	829
4404506	27	829
4405164	3	579
4408124	5	31
4408661	6A	676
4408779	18	761
4409122	0F	729
4409122	0F	732
4409178	0G	729
4409178	0G	732
4409178	0C	735
4409178	1C	735
4409372	1	763
4409389	3	51
4410050	11	639
4410536	2	606
4410898	4	710
4411535	5	829
4411682	1G	499
4411829	2	515
4412710	9	39
4412710R	9	39
4413931	17	759
4414207	5	457
4414207	9	571
4414857	17	499
4415024	60	463
4415024	14	525
4418301	10	461
4418301	7	627
4420531	1C	499
4420958	30	49
4423699	5	522
4424185	5	703
4424425	1	495
4424425	13	727
4425305	26A	705
4425305	27A	705
4425414	8	710
4426117	0H	727
4427357	7	775
4427429	0H	463
4427781	5	767
4428007	3	836
4428492	9	813
4428902	15	705
4428910	0B	463
4428911	0C	463
4428919	2	823
4429120	6	710
4429280	5	788
4429829	92	793
4429829	91	795
4429829	93	795
4429829	1	803
4429938	1	455
4430289	7	449
4430870	12	575
4430871	13	575
4432965	8	547
4433327	32	641
4433327	32	643
4434017	7	676
4434246	93	793
4434246	92	795
4434951	0E	729
4434951	0E	732
4434952	0G	727
4434952	0B	729
4434952	0B	732
4435123	11	729
4435123	11	732
4435124	13	729
4435124	13	732
4435125	7	727
4435125	12	729
4435125	12	732
4435129	17	491
4435129	5	727
4435240	4	727
4436124	4	761
4436124	1	779
4436242	10	47
4436534	4	453
4436534	6	463
4436534	4	473
4436534	6	567
4436534	6	569
4436535	7	765
4436535	23	771
4436535	20	791
4436536	45	641
4436536	45	643
4436736	0D	463
4436737	0F	463
4437333	11	710
4437432	14	705
4437433	8B	705
4437525	14	45
4437636	20	737
4437833	7A	676
4437836	7E	676
4437837	7C	676
4437838	7B	676
4438059	61	637
4438258	14	759
4438258	15	759
4438260	15	759
4440802	32	676
4444286	19	491
4444286	18	727
4444287	20	491
4444287	19	727
4444288	23	727
4444288	23	729
4444288	23	732
4444289	24	727
4444289	24	729
4444289	24	732
4444290	25	729
4444290	25	732
4444291	26	729
4444291	26	732
4445352	34	829
4445417	11	461
4445529	11	47
4447016	0F	727
4447016	0C	729
4447016	0C	732
4447050	6B	705
4447067	25	705
4447430	0A	29
4447675	3	793
4447675	8	795
4447675	1	801
4447890	21	727
4448679	24	443
4448998	0	788
4448999	1	788
4449144	4	827
4449243	11	45
4449250	12	461
4449250	8	485
4449250	35	791
4449264	8	775
4449362	1	433
4449362	5	435
4449509	7	623
4450008	0	489
4450011	27	729
4450011	27	732
4450012	22	727
4450437	17	761
4450441	16	759
4450494	13	461
4451006	3	777
4451036	90	637
4451039	20	639
4451498	21	641
4451498	21	643
4451668	80	805
4451668	80	809
4451784	24	667
4451784	24	669
4451785	25	669
4451786	26	669
4451787	37	667
4451788	37A	667
4451789	39	667
4451789	39	669
4452480	26	47
4452613	27	723
4452647	18	671
4452648	20	671
4453063	22	791
4453819	11	671
4453820	12	671
4453874	5	549
4453874	5	553
4454269	3	723
4454395	9	775
4455733	100	641
4456179	0D	527
4456227	18	517
4456237	31	509
4456735	0A	463
4457107	9	775
4460037	0A	463
4460037	51	463
4460871	7	788
4460875	6	788
4461252	20	761
4461268	19	761
4461388	10	725
4461579	20	793
4462624	20	727
4463553	14	783
4464075	13	463
4464273	15	509
4464279	14	573
4464288	38	573
4464305	14	509
4464309	18	509
4464394	11	503
4464401	26	517
4464450	39	573
4464474	15	573
4464477	47	573
4464478	50	573
4465377	5	761
4466815	20	509
4466815	0E	527
4466834	0C	527
4467676	15	395
4467676	20	485
4467676	81	805

Índice numérico - continuação

Nº peça	Item	Página
4467676	81	809
4469113	14	813
4469309	37	47
447068	5	645
4472673	5	676
4474191	9	829
4474476	41	507
4474482	43	507
4475769	8	571
4476843	0K	527
4477373	1	468
4477681	0B	29
4478169	10	775
4478346	42	47
4478378	6	435
4479910	11	775
4480078	11	775
4482233	38	667
4482948	11	45
4483676	6	825
4484114	21	660
4484114	5	660
4484115	20	660
4484116	26	660
4484116	9	660
4484118	10	660
4484118	25	660
4484119	10	645
4485892	6	515
4485892	17	517
4486055	0M	527
4486055	1	571
4486055	4	723
4487250	9	645
4487340	50	645
4488720	12	645
4488904	13	829
449490	2	29
449558	13	676
4506320	14	651
4506320	14	658
4506406	41	649
4506406	41	651
4506406	41	653
4506406	41	655
4506407	89	832
4506408	23A	51
4506415	31	49
4506418	6	45
4506418	7	45
4506418	20A	51
4506418	2	53
4506418	48	641
4506418	51	643
4506418	72	655
4506418	18	676
4506418	6	769
4506420	16A	832
4506424	3	45
4506424	22	729
4506424	22	732
4506424	8	797
4506428	48	832
4506429	7	51
4506429	16	53
4506429	19	793
4506429	4	793
4506429	9	793
4506429	11	795
4506429	13	795
4506429	9	795
4506430	27	805
4506430	27	809
4506430	30	813
4506459	7	749
4509180	87A	637
4509180	80A	639
4509180	96	653
4509180	24A	669
4509180	25A	669
4509180	26A	669
4509180	39A	669
4509180	17	676
4509180	20	676
4509180	21	676
4509180	1	759
4509180	2	759
4509180	1	761
4509180	2	761
4509180	0	777
4509180	1	777
4509180	3	781
4509180	30	815
4509493	11	51
4514700	7	435
4515041	72	639
4600108	9	49
4601724	3	49
4602024	2	51
4602154	6D	705
4603921	13	457
4603950	12	457
4604209	2	491
4605670	16	645
4605732	7	645
4605742	15	645
4607054	9	505
4607409	1K	501
4607546	24	525
4607546	14	549
4607546	13	553
4607646	22	517
4609016	43	47
4609114	14	765
4609479	28	509
4609630	49	725
4609630	2	781
4611526	0J	463
4612546	36	791
4612930	21	737
4613831	2	49
4614096	3	827
4614277	5	33
4614286	26	710
4614296	21	710
4614331	28	710
4614637	13	840
4615610	10	710
4616531	26	641
4616531	26	643
4616533	27	641
4616533	27	643
4618606	12	775
4622346	87A	637
4622346	80A	639
4622346	96	653
4622346	17	676
4622346	20	676
4622346	21	676
4622346	1	759
4622346	2	759
4622346	0	777
4622346	1	777
4622346	3	781
4622346	30	815
4622945	17	639
4623110	0	825
4623111	18	827
4625320	12	765
4625482	2	39
4625482R	2	39
4626057	8	791
4626878	16	676
4628514	6	783
4629372	91	637
4629717	6	767
4629717	1	769
4629782	7	759
4629782	10	761
4630525	7	769
4630572	16	463
4630660	0	522
4630921	37	49
4630932	13	771
4630933	11	771
4630934	9	771
4630935	16	771
4630936	17	771
4630937	19	771
4630938	10	771
4630939	15	771
4630940	14	771
4630941	12	771
4630943	20	771
4630946	13	775
4630946	44	791
4630947	14	775
4630949	15	775
4631103	2	723
4631248	24	710
4631640	11	31
4631753	8	823
4631753	9	823
4631800	5	575
4631910	33	49
4631943	27	637
4632041	16	775
4632689	12	577
4632802	2	457
4633367	2	31
4633367R	2	31
4634010	8	823
4634010	9	823
4634693	2	47
4636096	16	571
4636765	7	723
4637175	1	723
4637225	20	463
4638905	8	589
4638905	11	599
4639112	6	587
4639136	0E	463
4639235	32	676
4640621	2	495
4640621	17	727
4641926	17	775
4642023	3	623
4642361	12	829
4642575	16	723
4642581	8	753
4642582	5	753
4643290	7	773
4643291	8	773
4643444	30B	676
4643446	30A	676
4643580	9	573
4643670	0	45
4643671	1	45
4643898	1	836
4643925	12	793
4644625	7	739
4644709	20	729
4645278	0	663
4645278	0	665
4645278	0	667
4645278	0	669
4645278	0	671
4645310	0	805
4645314	0	809
4645315	0	813
4645316	0	817
4645330	84	637
4645516	42	791
4646226	1	533
4646320	3	647
4646799	4	579
4647815	1	577
4647815	0	585
4648203	2	719
4648204	3	719
4648205	4	719
4648651	16B	676
4649213	6	797
4649377	3	489
4649377	5	539
4649405	18	771
4650338	8	647
4650571	23	517
4650572	24	517

Índice numérico - continuação

Nº peça	Item	Página
4650573	28	517
4651260	20	732
4651278	1	473
4651292	8	567
4651293	1	457
4651295	0	473
4651296	0	629
4651537	12	525
4651556	7	710
4651557	9	710
4651654	7	515
4651869	3	629
4651877	1	567
4652004	3	457
4652174	4	777
4652484	1	719
4652573	7	589
4652573	12	599
4652733	16A	676
4652779	3	493
4652915	4	451
4652915	12	459
4652918	9	457
4653156	21	525
4653698	10	457
4653849	35	641
4653849	35	643
4653879	7	411
4653906	7	547
4654109	10	587
4654130	7	767
4654131	8	767
4654150	28	411
4654406	23	791
4654597	15	491
4654655	40	667
4655277	23	45
4655323	12	749
4655548	3	527
4655968	3	433
4656046	18	765
4656158	27	517
4656227	13	549
4656227	12	553
4656300	5	547
4656608	30D	676
4656988	4	741
4657449	49	813
4657449	50	813
4657481	21	793
4657481	21	795
4657483	4	795
4657485	3	795
4658090	36	517
4658091	30	517
4658094	34	517
4658095	15	503
4658095	31	517
4658109	29	517
4658110	1D	501
4658110	7	505
4658110	14	507
4658110	3	515
4658110	13	517
4658110	1F	517
4658935	19	573
4658937	20A	573
4658939	20E	573
4658940	20F	573
4658941	20G	573
4658942	20H	573
4658946	13	573
4658949	3	573
4658952	7	573
4658953	8	573
4658955	37	573
4658956	33	573
4658957	34	573
4658958	41	573
4658959	42	573
4658960	43	573
4659094	3	457
4659287	11	31
4659592	11	515
4659592	1D	515
4659593	12	515
4659594	13	515
4659595	14	515
4659595	1C	515
4659659	35	517
4659684	5	797
4660755	19	713
4660782	9	433
4661579	20	795
4661633	16	765
4662206	2	705
4662206	5	710
4662223	21	517
4662224	34	509
4662226	32	517
4662227	3	509
4662230	6	509
4662231	7	509
4662232	8	509
4662233	9	509
4662242	2	509
4662243	20	517
4662245	10	509
4662250	10	517
4662251	19	517
4662252	24	499
4662252	13	507
4662356	39	507
4662357	40	507
4662358	35	507
4662359	31	507
4662360	32	507
4662361	37	507
4662362	36	507
4662364	48	507
4662366	38	507
4662368	21	503
4662368	46	507
4662370	0H	527
4662378	20	503
4662718	2	507
4662721	1J	501
4662722	1G	501
4662724	1B	501
4662725	1H	501
4662726	4	501
4662727	1F	501
4662728	1E	501
4662729	5	501
4662729	10	503
4662729	0J	527
4662730	1C	501
4662741	17	509
4662744	31	503
4662747	18	515
4662751	13	505
4662755	2	505
4662755	1	509
4662755	0E	529
4662758	16	503
4662758	53	535
4662759	12	503
4662763	14	505
4662770	15	505
4662888	49	813
4662891	40	805
4662891	40	809
4663174	13	791
4663175	14	791
4663177	33	791
4663179	34	791
4663430	11	793
4663493	40	817
4664512	1	737
4664513	2	737
4664514	3	737
4664515	4	737
4665191	7	737
4665490	25	499
4665500	5	499
4665501	6	499
4665503	20	499
4665689	16	505
4666057	0N	527
4666063	0F	527
4666221	2	529
4666222	3	529
4666223	4	529
4666224	5	529
4666225	6	529
4666226	7	529
4666369	13	503
4666489	9	773
4666491	10	773
4667150	7	829
4667195	1	615
4670335	1	746
4671141	5	832
4671802	11	539
4674883	96	653
4674883	17	676
4674883	20	676
4674883	21	676
4674883	3	781
4674883	30	815
4675257	8	615
4675257	1	623
4676837	3	615
4676837J	3	615
4680263	15	765
4680434	8	435
4680516	0	453
4681825	5	755
4682266	33F	637
4682268	33D	637
4685091	20	507
4685180	30	503
4689585	3	701
4692386	8	549
4692386	7	553
4692386R	8	549
4692386R	7	553
4692542	6	465
4692542	6	473
4692542	4	487
4697482	14	676
4697840	3	47
4701415	6	631
4702173	33B	637
4702991	4E	561
4703323	11	631
4703324	65	639
4703329	1	625
4703330	3	479
4703330	2	625
4705202	7	781
4705203	6	781
4705608	2	707
4705785	11	723
4705786	13	723
4705918	0	465
4705919	27	463
4705919	2	471
4705920	0	471
4706322	3	599
4706566	8	499
4706566	8	501
4706817	4B	561
4707071	1	609
4707468	10	463
4707581	15	761
4707585	16	761
4708351	11	509
4708387	10	499
4708387	45	507
4708451	2	465
4708459	0	707
4708462	1	707
4708533	33	509
4708537	36	463
4709168	25	517
4709221	10	571
4711588	9	435
4712341	22	741

Índice numérico - continuação

Nº peça	Item	Página
4712342	2	741
4712344	5	631
4713021	12	759
4713022	13	759
4713373	6	559
4713899	15	829
4714376	0	619
4716583	33B	637
4716846	33	637
4716973	9	723
4717624	4	583
4718274	0	663
4718274	0	665
4718274	0	667
4718274	0	669
4718274	0	671
4718274	26	771
4719157	1	573
4719158	4	573
4719159	5	573
4719160	6	573
4719161	10	573
4719162	11	573
4719163	12	573
4719164	16	573
4719198	20	573
4719199	20B	573
4719200	20D	573
4719207	27	573
4719208	28	573
4719209	29	573
4719210	30	573
4719211	31	573
4719212	32	573
4719213	35	573
4719214	36	573
4719215	40	573
4719216	44	573
4719217	48	573
4719218	49	573
4721165	1	585
4721305	1	581
4721889	0	571
4721889	0	573
4721890	3	571
4721891	1	579
4722649	50	535
4722770	4	753
4722786	0	807
4722787	0	811
4722788	0	815
4722789	0	819
4723168	0	649
4723168	0	651
4723168	0	653
4723168	0	655
4723168	0	658
4723360	50	827
4723360	0	832
4724349	3	785
4724441	18	775
4724782	6	545
4725288	21	491
4725289	22	491
4725290	23	491
4725406	10	435
4726055	10	549
4726055	0	551
4729000	0	487
4729022	24	791
4S00156	19	805
4S00156	19	809
4S00190	8	817
4S00685	9	573
4S00686	12	577
4S00706	6	813
4S00707	7	813
4S00729	92	655
4S00730	11	658
4S00734	16	649
4S00734	16	653
4S00734	13	658
4S00862	5	47
4S01080	4	53
4S01095	45	832
5009912	0	29
5010368	0A	727
51M7039	10	125
51M7039	5	125
51M7039	10	237
51M7039	5	237
51M7039	10	349
51M7039	5	349
51M7040	7	120
51M7040	19	125
51M7040	20	125
51M7040	2	131
51M7040	4	211
51M7040	7	232
51M7040	19	237
51M7040	20	237
51M7040	5	243
51M7040	4	323
51M7040	8	344
51M7040	19	349
51M7040	20	349
51M7040	5	355
51M7040	4	99
51M7041	17	125
51M7041	8	131
51M7041	3	186
51M7041	7	211
51M7041	17	237
51M7041	10	243
51M7041	3	297
51M7041	7	323
51M7041	17	349
51M7041	10	355
51M7041	3	72
51M7041	7	99
51M7042	3	139
51M7042	3	249
51M7042	3	362
51M7042	2	439
51M7042	3	439
51M7043	12	103
51M7043	14	120
51M7043	13	189
51M7043	8	189
51M7043	2	196
51M7043	4	196
51M7043	12	215
51M7043	14	232
51M7043	13	299
51M7043	8	299
51M7043	2	308
51M7043	4	308
51M7043	12	327
51M7043	16	344
51M7043	13	75
51M7043	8	75
51M7043	2	83
51M7043	4	83
51M7044	18	103
51M7044	18	215
51M7044	7	243
51M7044	18	327
51M7044	7	355
51M7045	15	103
51M7045	13	139
51M7045	7	139
51M7045	11	189
51M7045	15	215
51M7045	13	249
51M7045	7	249
51M7045	11	299
51M7045	15	327
51M7045	14	362
51M7045	8	362
51M7045	6	441
51M7045	11	75
53490210001	10	557
5350020006	11	557
53500250005	9	557
53511340001	4	557
53530010007	8	557
57M7256	7	133
57M7256	7	245
57M7256	7	357
57M7257	6	131
57M7688	0B	463
57M7689	0C	463
57M7691	0D	463
57M8163	0E	463
57M8625	5	131
57M9556	6	133
57M9556	6	245
57M9556	6	357
6008X	10	637
6024148	0A	729
6024451	0A	732
6027592	0	539
6027593	4	539
6027603	4A	561
6027660	0	559
6027661	1	559
6027718	0	545
6028003	0	541
61H1006	15	407
61H1006	17	411
61H1047	7	407
61H1106	5	741
61H1160	12	407
61H1160	12	411
61H1162	30	411
61H1165	16	407
61H1165	20	411
61M5004	6	441
61M5035	11	435
61M5037	12	435
61M5037	2	439
61M5154	3	439
7031988	1A	35
7047084	3A	41
7049511	0	727
7049511G	0	727
7049512	0	729
7049512G	0	729
7049994J	14	615
7050259	0	732
7050259G	0	732
7050520	3	533
7054613	15	459
7054613	0	531
7056582	3A	33
7057117	4G	561
7057118	4H	561
7057119	0	560
7057120	1	561
7057403	3	465
7057539	1	539
7058363	1	577
7058364	2	577
7058382	0	577
7058384	0	541
7058385	10	541
7058387	13	479
7058388	14	479
7058389	4	547
7058390	3	547
7058982	15	631
7059432	5	615
7060051	5	577
7060052	20	577
7060054	9	577
7060055	16	577
7060056	13	577
7060229	1	647
79495	5	557
8050658	19	639
8053499	12	676
8058352	36	637
8061722	7	751
8066414G	0	783
8066415G	1	783
8077903	32	705
8080299G	2	783
8080596	6	725
8082153G	10	735

Índice numérico - continuação

Nº peça	Item	Página
8082323G	3	783
8082697	0	495
8082872	3A	727
8083071	0	735
8083072	1	735
8083128	7	725
8084644	4	725
8084658	8	725
8085735G	2	797
8086114	24	817
8086114G	24	817
8087747	9	725
8091562G	0	793
8091563G	1	793
8092209G	3	797
8092597G	0	795
8092598G	1	795
8097015	0	37
8098939	2	545
8099321	14	49
8099406	1	51
8099799	1	703
8099800	0	703
8100576	6	577
8101299	5	713
8102521	1	771
8102597	6	741
8103785	2	623
8104656	1	451
8104656	16	459
8106893	9	713
8107001G	0	797
8107002G	1	797
8107547	9	791
8108312	4	791
8112496	13	749
8118208	0	705
8118287	4F	561
8119061	0	519
8119300	5	571
8119301	8	539
8119319	24	463
8119409	0	723
8119897	20	723
8120379	11	707
8120757	10	539
8124553	6	647
8125036	2	602
8126604	2	487
9101521	12	840
9107265	12	840
9107265EX	12	840
9134109	23	51
9134109	42	705
9134110	22	51
9134110	67	639
9134110	39	641
9134110	39	643
9134111	80	639
9134112	20	51
9145787	11	840
9156396	1	35
9167977	17	51
9184275	8	705
9184556	6	676
9185757	15	51
9185757	0	53
9197490	5	725
9206366	27	411
9207567	26	705
9207568	27	705
9218005	19	637
9218005	0	645
9226344	1	47
9226344	0	49
9226367	6	705
9228828	14	660
9229187	6	825
9230458	16	660
9234046	36	791
9234984	0	33
9234984R	0	33
9234985	1	33
9235104	3	33
9235551	48	725
9242963	3	41
9242963R	3	41
9242964	13	41
9242964R	13	41
9242965	14	41
9243238	0	39
9243238R	0	39
9243267	20	39
9246436	17	710
9250406	1	47
9250500	10	31
9250500R	10	31
9254796	5	753
9255468	7	773
9255469	8	773
9257018	0	805
9257018G	0	805
9257019	0	809
9257019G	0	809
9257019G	60	809
9257020	0	813
9257020G	0	813
9257021	0	817
9257021G	30	729
9257021G	30	732
9257021G	0	817
9257843	11	823
9259949	7	746
9260003	32	49
9260003	0	51
9268306	15	31
9268306R	15	31
9271354	13	791
9271357	14	791
9271862	15	31
9271862R	15	31
9274288	9	773
9274290	10	773
9275950	22	660
9283952	0	47
9283953	0	47
9300912	3	33
9300912	3A	33
9312792	42	643
9314145	2	660
9315463	27	463
9315463	3	471
9315741	1	631
9321878	4	753
9323701	0	807
9323701G	0	807
9323702	0	811
9323702G	0	811
9323703	0	815
9323703G	0	815
9323704	0	819
9323704G	0	819
9323872	4	641
933226	58A	649
933226	58A	653
94-0630	12	433
94-0649	83	637
94-2011	8	33
94-2011	7	41
94-2012	36	829
94-2013	44	47
94-2014	7	433
957366	10	45
957366	17A	51
957366	22A	51
957366	30A	637
957366	16	639
957366	67A	639
957366	40	641
957366	40	643
957366	17	660
957366	0	759
957366	0	761
957366	5	769
957366	0	779
957366	4	781
957366	47	832
958740	10	637
959499	8	49
962002	11	637
966993	5	751
966993	7	753
966993	4	757
966993	3	791
971489	9	749
971489	2	753
971489	4	755
971489	3	763
971823	26	653
9724756	32	639
9727822	18	45
9735305	19	775
9735306	20	775
9738383	0	43
9738384	1	43
9738975	9	751
9742779	63	637
9743977	62	637
9755978	1	29
9759157	14	710
9759158	15	710
9761179	15	660
9763817	91	793
9763817	7	803
9765301	92	797
9765409	6	761
9765447	16	713
9765653R	93	797
9766166	11	713
9766211	20	797
9767272	91	797
9767321	6	737
9773023	48	705
9773023	29	710
9773213	1	599
984054	22	637
985098	40	651
985098	40	653
985098	40	655
986910	2	755
991334	5	723
991342	1	827
991347	7	840
991718	21	741
991725	12	637
991725	44	637
992526	20B	671
A120R	22	331
A364R	9	103
A364R	9	215
A364R	9	327
A590106	22	449
A590106	27	461
A590106	4	525
A590106	5	537
A590106	1	549
A590106	1	553
A590106	4	575
A590106	6	579
A590106	9	579
A590106	18	581
A590106	12	589
A590106	8	599
A590108	11	395
A590108	16	419
A590108	15	422
A590108	5	422
A590108	13	435
A590108	15	449
A590108	3	463
A590108	5	465
A590108	10	479
A590108	2	479
A590108	17	485
A590108	7	499
A590108	4	513
A590108	4	569
A590108	18	577
A590108	7	577

Índice numérico - continuação

Nº peça	Item	Página
A590108	17	581
A590108	8	593
A590108	3	606
A590108	16	615
A590108	4	625
A590108	3	627
A590108	10	631
A590108	6	679
A590108	20	713
A590108	15	737
A590108	21	775
A590108	46	791
A590110	15	713
A590110	3	713
A590110	9	767
A590110	3	771
A590112	1	459
A590112	2	531
A590112	4	635
A590114	5G	455
A590114	11	593
A590114	5	771
A590116	15	581
A590906	3	455
A590906	16	705
A590908	16	581
A590908	10	593
A590908	2	627
A590910	3	587
A590910	4	587
A590910	9	593
A590910	6	621
A590910	2	635
A590910	11	705
A590910	4	713
A590910	32	805
A590910	32	809
A590910	35	813
A590910	31	817
A590912	35	807
A590912	35	811
A590912	41	815
A590912	33	819
A590914	5I	455
A590914	35	805
A590914	35	809
A590914	4	836
A590916	14	581
A590916	38	637
A590918	3	37
A590920	7	47
A763016	14	713
A810060	8	676
A810070	2	41
A810095	30C	676
A810100	8	840
A810160	9	676
A810190	3	676
A811040	7	741
A811045	6	649
A811045	6	651
A811045	6	653
A811045	6	655
A811045	2	743
A811045R	6	649
A811045R	6	651
A811045R	6	653
A811045R	6	655
A811045R	2	743
A811070	20	815
A811085	2	739
A811100	10	817
A811100	12	819
A811105	10	805
A811105	10	809
A811105	14	819
A811115	10	813
A811120	3	829
A852122	10	45
A852122	0	663
A852122	1	663
A852122	0	665
A852122	1	665
A852122	0	667
A852122	1	667
A852122	0	669
A852122	1	669
A852122	0	671
A852122	1	671
A852122	4	765
A852122	10	767
A852122	27	771
A852122	22	775
A852123	7	719
A852123	45	725
A852123	28	791
A852133	20	676
A852133	12	715
A852133	6	746
A852133	11	767
A852133	8	771
A852133	23	775
A852133	0	777
A852133	19	791
A852134	8	746
A852144	12	767
A852222	13	767
A852222	24	775
A852223	8	737
A852223	0	759
A852223	0	761
A852233	5	719
A852233	1	759
A852233	1	761
A852233	14	767
A852244	15	767
A852322	5	765
A852322	25	775
A852322	26	791
A852323	9	737
A852323	6	765
A852323	0	779
A852323	4	785
A852323	27	791
A852333	21	676
A852333	2	759
A852333	2	761
A852333	26	775
A852333	1	777
A852343	16	767
A852344	6	45
A852344	10	746
A852344	17	767
A852422	27	775
A852433	6	719
A852544	7	45
A853166	17	407
A853166	23	411
A853166	3	45
A853166	22	729
A853166	22	732
A853166	9	739
A853166	4	746
A853166	5	773
A853188	43	791
A853188	4	793
A853188	9	795
A853288	15	791
A853366	10	739
A853388	7	791
A853544	18	767
A885002	19	765
A885002	4	769
A885002	28	775
A885003	17	676
A885003	8	741
A885004	18	676
A885004	3	769
A885006	9	741
A885006	3	743
A885006	8	797
A885008	19	793
A885008	13	795
AE24616	43	725
AE52955	1	717
AH170895	3	405
AH225221	19	449
AH235592	14	435
AH79175	29	461
AH80916	4	185
AH80916	4	295
AH80916	4	71
AH89075	17	759
AP33637	19	775
AP33638	20	775
AP34666	0	35
AR65507	2	111
AR65507	1	146
AR65507	3	151
AR65507	2	223
AR65507	1	250
AR65507	3	259
AR65507	2	335
AR65507	1	366
AR65507	3	371
AR76140	15	673
AR77962	11	415
AT126162	2A	593
AT130684	22	715
AT131436	8	673
AT131437	14	673
AT131445	2	717
AT132690	5	805
AT132690	5	809
AT134346	1	673
AT135758	0C	451
AT135758	5C	455
AT13740	5	397
AT147803	2	593
AT152406	79	639
AT153919	15	817
AT154162	4	840
AT154553	2	37
AT158988	28	725
AT160584	30	637
AT170459	28	725
AT170759	1	395
AT177804	1	537
AT177806	2	537
AT180006	6	33
AT180007	7	35
AT180008	4	33
AT180011	4	35
AT180012	6	35
AT180013	1B	35
AT180017	6	41
AT180019	2	41
AT180028	3	31
AT180047	10	39
AT180585	3	717
AT183222	2	395
AT186161	5	31
AT186162	4	31
AT186623	16	715
AT186623	4	717
AT187562	4	537
AT191294	3	422
AT191297	35	715
AT194969	1	468
AT194969	2	593
AT196588	34	715
AT200990	86	637
AT202412	6	637
AT202414	5	637
AT202443	43	637
AT204965	6	827
AT208006	3	399
AT211041	2	195
AT211041	2	307
AT211041	4	82
AT213843	5	827
AT214401	63	637
AT214406	62	637
AT215538	27	725
AT216983	47	725
AT217709	64	637
AT217784	1	825
AT219468	7	31
AT219471	8	31

Índice numérico - continuação

Nº peça	Item	Página
AT219482	13	31
AT219483	13	31
AT264223	10	805
AT264223	10	809
AT264223	14	819
AT264259	11	805
AT264259	11	809
AT264262	17	805
AT264262	17	809
AT264314	4	805
AT264314	4	809
AT264319	10	817
AT264319	12	819
AT264321	4	813
AT264339	3	829
AT264342	10	813
AT264351	8	813
AT264355	16	813
AT264356	19	813
AT264358	8	805
AT264358	8	809
AT264359	11	813
AT264360	30	813
AT264360	26	817
AT264386	16	805
AT264386	16	809
AT264387	14	817
AT264388	17	817
AT264418	3	840
AT274462	5C	455
AT301074	8	627
AT303320	2	203
AT303320	2	315
AT303320	2	91
AT306723	7	715
AT312932	19	767
AT316671	2	428
AT318021	13	783
AT318035	3	45
AT318035	22	729
AT318035	22	732
AT318035	8	797
AT321211	5	441
AT321249	2	433
AT322385	20	449
AT323961	19	415
AT329366	7	551
AT329369	20	551
AT329373	23	551
AT330721	7	428
AT330780	1	415
AT331020	8	627
AT331104	5	717
AT331766	17	715
AT331768	19	715
AT331812	1	135
AT332621	0	35
AT332907	0	417
AT332907	17	419
AT332908	1	417
AT332909	2	417
AT333557	7	203
AT333557	7	315
AT333557	7	91
AT334102	16	673
AT334168	90	673
AT334646	3	417
AT334833	4	417
AT335573	20	557
AT335914	9	428
AT336932	19	551
AT336932	20	551
AT338725	3	395
AT339080	40	683
AT339082	40	683
AT339084	40	683
AT339088	40	685
AT339090	40	685
AT339092	40	685
AT339094	40	685
AT339096	12	689
AT339691	6	691
AT339691	6	693
AT339866	4	695
AT339866	4	697
AT339959	1	821
AT341429	7	203
AT341429	7	315
AT341429	7	91
AT342511	92	683
AT342511	92	685
AT342511	92	687
AT342512	90	683
AT342512	90	685
AT342512	90	687
AT342741	12	695
AT342741	12	697
AT343217	1	699
AT343229	0	699
AT343348	7	699
AT343355	8	699
AT343362	9	699
AT343367	10	699
AT343400	11	699
AT343401	12	699
AT343406	13	699
AT343410	14	699
AT343412	15	699
AT343413	16	699
AT343415	17	699
AT343967	8	803
AT343990	90	803
AT344073	9	428
AT344099	9	803
AT344623	24	449
AT344819	30	699
AT344820	30	699
AT344821	30	699
AT345746	1	395
AT349466	18	729
AT349466	18	732
AT35121	5	673
AT35121	6	715
AT35121	6	717
AT35121	29	725
AT351717	40	685
AT361190	3B	727
AT365870	1	439
AT366596	7	425
AT36921	13	673
AT36921	2	715
AT36921	7	717
AT36921	44	725
AT370048	3	409
AT370048	4	413
AT370488	15	435
AT370488	1	439
AT372358	4	137
AT372657	2	415
AT372893	3	415
AT373508	9	803
AT37476	5	419
AT374779	32	425
AT37478	3	419
AT374900	1	679
AT375011	2	433
AT375421	3	425
AT376151	16	425
AT376261	16	435
AT378042	40	687
AT378043	40	683
AT379644	0	693
AT379645	0	691
AT379646	0	697
AT379647	0	695
AT380013	8	407
AT380013	8	411
AT381542	1	399
AT381671	6	397
AT381672	8	397
AT381674	7	397
AT383236	8	691
AT383236	8	693
AT383236	15	695
AT383236	15	697
AT383236	0	821
AT383237	8	691
AT383237	8	693
AT383237	15	695
AT383237	15	697
AT383237	20	821
AT384339	2	399
AT384339	1	743
AT385753	24	425
AT385876	9	397
AT385927	1	425
AT386105	4	399
AT386117	10	397
AT386120	11	397
AT38628	3	673
AT386556	11	691
AT386556	11	693
AT386556	28	695
AT386556	28	697
AT386593	26	425
AT386593	29	425
AT386875	1	691
AT386875	1	693
AT386875	1	695
AT386875	1	697
AT386877	17	695
AT386878	18	695
AT386879	21	695
AT387130	17	697
AT387131	18	697
AT387132	21	697
AT387543	15	435
AT387543	1	439
AT387573	2	203
AT387573	2	315
AT387573	2	91
AT387779	90	631
AT388452	1	407
AT388452	1	411
AT388453	2	407
AT388453	0	409
AT388454	2	411
AT388454	0	413
AT388748	15	425
AT389098	6	399
AT389651	16	415
AT390561	12	397
AT390718	0	717
AT390739	30	713
AT390739	30	719
AT390742	0	715
AT390776	50	725
AT390802	10	527
AT390814	90	439
AT390823	10	529
AT390824	20	529
AT390825	0	403
AT393154	13	397
AT393244	1	621
AT393253	1	409
AT393253	6	413
AT393254	2	409
AT393254	7	413
AT393255	1	409
AT393255	6	413
AT393256	2	413
AT393257	1	413
AT393258	3	413
AT394282	10	679
AT396074	26	425
AT396074	29	425
AT396343	30	425
AT396344	30	425
AT396663	0	459
AT401413	22	485
AT403884	2	555
AT403886	4	555
AT403887	8	551
AT403887	19	555
AT403889	26	551
AT407436	26	399
AT409057	25	425
AT410667	26	461
AT413248	8	428

Índice numérico - continuação

Nº peça	Item	Página
AT414274	3	485
AT414275	4	485
AT414596	10	405
AT415227	90	791
AT415227	90	793
AT415227	90	797
AT415227	80	799
AT415227	80	801
AT415228	90	791
AT415228	90	795
AT415228	90	797
AT415228	80	799
AT415228	80	801
AT417623	3	551
AT417623	3	555
AT417624	5	551
AT417624	5	555
AT417625	6	551
AT417625	6	555
AT417626	7	551
AT417627	9	551
AT417627	20	555
AT417628	10	551
AT417628	8	555
AT417629	11	551
AT417629	7	555
AT417630	12	551
AT417630	10	555
AT417631	13	551
AT417631	9	555
AT417632	14	551
AT417633	15	551
AT417633	14	555
AT417634	16	551
AT417634	21	555
AT417635	17	551
AT417635	11	555
AT417636	18	551
AT417636	18	555
AT417639	21	551
AT417640	22	551
AT417641	23	551
AT417642	24	551
AT417643	25	551
AT417643	13	555
AT417644	1	555
AT417645	12	555
AT417646	16	555
AT417647	17	555
AT417648	15	555
AT418648	90	679
AT418788	90	395
AT420042	90	457
AT423582	3	485
AT424595	26	425
AT424595	29	425
AT426793	4	485
AT426864	1	407
AT426864	1	411
AT56658	6	739
AT66866	8	823
AT66866	9	823
AT68901	8	717
AT71082	8	715
AT71082	9	717
AT71082	23	725
AT71732	23	715
AT71732	10	717
AT73296	1	403
AT78124	11	717
AT82210	33	715
AT84175	23	407
B153R	19	331
CD14689	1	138
CD14689	1	248
CD14689	1	361
CD16284	3	117
CD16284	3	229
CD16284	2	341
CE17748L3	21	683
CE17748L3	21	685
CE17748L3	21	687
CE17748R3	22	683
CE17748R3	22	685
CE17748R3	22	687
CH10567	20B	671
CH10571	58A	649
CH10571	58A	653
CH11560	54	639
CH11560	58H	649
CH11560	18A	671
CH11560	20A	671
CH11561	41	705
CH11570	24A	667
CH11570	37A	667
CH11570	38A	667
CH11570	39A	667
CH11570	40A	667
CH11570	24A	669
CH11570	25A	669
CH11570	26A	669
CH11570	39A	669
CH11570	12	717
CH12329	10	53
CH16109	8	840
CH17167	14	651
CH17167	14	658
CH17447	30C	676
CH17854	2	739
CH17886	17	649
CH17886	7	651
CH17886	17	653
CH17886	17	655
CH17951	35	639
CH18478	39	813
CH19111	43	705
DH100029	11	41
DH400030	7	587
DH400240	19	407
DH400240	25	411
DH400240	23	449
DH400240	4	457
DH400240	14	461
DH400240	21	485
DH400240	6	549
DH400240	5	627
DH400240	2	679
DH400240	9	746
DH400240	8	765
DH400240	29	775
DH400240	32	791
DH400360	2	493
DH400366	8	39
DH400410	2	449
DH400660	10	615
DH400703	10	395
DH400703	8	401
DH400703	14	407
DH400703	16	411
DH400703	10	415
DH400703	13	422
DH400703	17	435
DH400703	7	439
DH400703	11	441
DH400703	14	449
DH400703	28	461
DH400703	16	485
DH400703	4	491
DH400703	8	493
DH400703	13	581
DH400703	6	583
DH400703	10	589
DH400703	9	591
DH400703	7	593
DH400703	1	596
DH400703	9	599
DH400703	5	602
DH400703	7	602
DH400703	8	602
DH400703	4	606
DH400703	3	609
DH400703	3	612
DH400703	15	615
DH400703	7	621
DH400703	11	676
DH400703	4	676
DH400703	5	679
DH400703	10	719
DH400703	16	737
DH400703	10	741
DH400703	5	749
DH400703	26	767
DH400703	22	771
DH400703	5	785
DH400703	14	788
DH400703	8	793
DH400703	14	795
DH400703	5	825
DH400704	13	407
DH400704	15	411
DH400704	17	737
DH400704	11	741
DH400704	3	749
DH400704	1	751
DH400704	13	755
DH400704	47	791
DH400704	20	793
DH400704	21	793
DH400704	20	795
DH400704	21	795
DH400704	16	797
DH400704	17	797
DH400971	34	435
DH401248	5	739
DH401299	4	415
DH800108	9	615
ETN93549	90	633
ETN93706	90	737
F1451R	4	405
FF100378	2	623
FF100594	4	449
FF100596	5	449
FF100597	9	449
FF100598	6	449
FF100863	14	593
FF100975	18	435
FF100997	18	435
FF101025	20	767
FF101086	10	749
FF101089	11	749
FF101119	18	435
FF102461	15	593
FF103371	3	449
FF104125	5	737
FF105054	4	615
FF107811	0	676
FF107846	8	433
FF107846J	8	433
FF108284	11	493
FF508332	2	587
FF508353	4	739
FF508391	1	587
FF508925	0	676
FF508964	1	431
FF509059	5	407
FF509059	5	411
FF509097	3	431
FF509139	2	751
FF509140	3	751
FF509359	1	401
FF509360	2	401
FF509376	1	491
FF509377	3	401
FF509835	2	621
FF509886	1	589
FF509987	3	589
FF509988	2	589
FF509997	1	593
FF510035	12	741
FF510036	4	743
FF510037	13	741
FF510052	14	741
FF510060	5	743
FF510063	25	449
FF510079	4	401
FF510095	6	407
FF510095	6	411
FF510096	4	411
FF510118	1	583

Índice numérico - continuação

Nº peça	Item	Página
FF510119	8	583
FF510125	15	741
FF510148	19	435
FF510168	1	612
FF510180	4	589
FF510187	3	441
FF510188	4	441
FF510189	19	435
FF510190	19	435
FF510191	20	435
FF510192	20	435
FF510198	8	439
FF510237	6	785
FF510255	5	596
FF510269	5	589
FF510270	6	589
FF510281	1	422
FF510294	1	602
FF510321	4	599
FF510336	22	435
FF510343	11	422
FF510357	6	591
FF510373	3	617
FF510374	1	617
FF510375	5	617
FF510376	6	617
FF510393	3	596
FF510454	3	591
FF510455	1	591
FF510471	4	591
FF510472	5	591
FF510478	2	591
FF510488	8	609
FF510561	21	767
FF510944	5	621
FF511059	22	581
FF511284	1	721
FF511350	11	431
FF511404	7	493
FF511470	16	593
FF511637	17	593
FF511657	12	431
FF511660	13	431
FF511785	13	599
FF511786	14	599
FF511787	22	593
FF511841	16	599
FF511881	17	415
FF511882	12	401
FF511887	10	439
FF511891	14	431
FF511910	14	617
FF512201	45	791
FF512316	24	491
FF512482	9	609
FF512483	7	609
FF512484	5	609
FF512485	6	609
FF512486	4	609
FF512494	3	407
FF512495	4	407
FF512497	23	593
FF513064	4	617
FF513170	21	435
FF513172	22	435
FF513174	23	435
FF513176	24	435
FF513184	10	431
FF513205	17	599
FF513206	15	599
FF513334	7	465
FF513415	1	493
FF513415	10	493
FF513485	7	596
FF513486	2	596
FF513492	19	395
FF513537	11	419
FF513538	12	419
FF513539	13	419
FF513540	5	415
FF513541	4	395
FF513542	4	395
FF513543	4	395
FF513559	26	449
FF513584	21	435
FF513585	21	435
FF513587	23	435
FF513588	24	435
FF513590	24	435
FF513597	25	435
FF513598	22	435
FF513599	23	435
FF513610	14	419
FF513613	3	411
FF519244	12	755
FF525041	2	596
FF526876	22	581
FF528853	3	441
FXB00000632	21	819
FXB00000635	48	815
FXB00000852	28	815
FXB00000883	3	503
FXB00000884	4	503
FXB00000885	6	503
FXB00000886	7	503
FXB00000888	18	503
FXB00000889	19	503
FXB00000890	22	503
FXB00000891	24	503
FXB00000892	26	503
FXB00000893	27	503
FXB00000894	28	503
FXB00000895	29	503
FXB00000896	32	503
FXB00000897	33	503
FXB00000899	4	515
FXB00000900	5	515
FXB00000901	1B	515
FXB00000902	17	515
FXB00000905	4	509
FXB00000906	5	509
FXB00000907	16	509
FXB00000908	19	509
FXB00000909	21	509
FXB00000910	23	509
FXB00000911	24	509
FXB00000914	27	509
FXB00000915	30	509
FXB00000916	32	509
FXB00000917	3	505
FXB00000918	5	505
FXB00000919	6	505
FXB00000920	8	505
FXB00000921	11	505
FXB00000922	12	505
FXB00000923	31	499
FXB00000923	18	505
FXB00000926	1A	517
FXB00000927	1C	517
FXB00000928	1D	517
FXB00000929	1E	517
FXB00000930	2	517
FXB00000931	3	517
FXB00000932	4	517
FXB00000933	5	517
FXB00000934	7	517
FXB00000935	8	517
FXB00000936	9	517
FXB00000938	11	517
FXB00000939	12	517
FXB00000940	14	517
FXB00000941	15	517
FXB00000942	33	517
FXB00000943	38	517
FXB00000947	3	507
FXB00000948	4	507
FXB00000949	5	507
FXB00000950	6	507
FXB00000951	7	507
FXB00000954	34	507
FXB00000956	33	507
FXB00000957	30	507
FXB00000958	42	507
FXB00000959	44	507
FXB00000960	47	507
FXB00000961	9	507
FXB00000962	10	507
FXB00000963	11	507
FXB00000964	12	507
FXB00000965	16	507
FXB00000966	19	507
FXB00000967	1	501
FXB00000968	1A	501
FXB00000970	2	501
FXB00000971	3	501
FXB00000972	6	501
FXB00000973	7	501
FXB00000975	1	499
FXB00000976	1A	499
FXB00000977	1B	499
FXB00000978	1E	499
FXB00000979	1F	499
FXB00000980	1H	499
FXB00000981	2	499
FXB00000982	3	499
FXB00000983	4	499
FXB00000984	9	499
FXB00000985	11	499
FXB00000986	13	499
FXB00000987	14	499
FXB00000988	15	499
FXB00000989	16	499
FXB00000990	18	499
FXB00000991	19	499
FXB00000992	21	499
FXB00000993	22	499
FXB00000994	23	499
FXB00000995	26	499
FXB00000996	27	499
FXB00000997	28	499
FXB00000998	29	499
FXB00000999	30	499
FXB00001000	32	499
FXB00001001	33	499
FXB00001002	50	535
FXB00001007	52	535
FXB00001131	20	832
FXB00001143	85	832
FXB00002009	3B	807
FXB00002009	3B	811
FXB00002018	12	815
FXB00002019	13	815
FXB00002020	14	815
FXB00002023	17	815
FXB00002024	18	815
FXB00002029	23	807
FXB00002029	23	811
FXB00002030	24	815
FXB00002033	27	807
FXB00002033	31	807
FXB00002033	27	811
FXB00002033	31	811
FXB00002033	34	815
FXB00002033	38	815
FXB00002033	26	819
FXB00002033	30	819
FXB00002034	28	807
FXB00002034	28	811
FXB00002034	27	819
FXB00002035	30	807
FXB00002035	30	811
FXB00002035	37	815
FXB00002035	29	819
FXB00002038	32	807
FXB00002038	32	811
FXB00002038	31	819
FXB00002038	36	819
FXB00002039	34	807
FXB00002039	34	811
FXB00002039	32	819
FXB00002040	36	807
FXB00002040	36	811
FXB00002041	1C	807
FXB00002041	3C	807
FXB00002041	1C	811
FXB00002041	3C	811
FXB00002042	45	815
FXB00002042	52	815
FXB00002051	6	815

Índice numérico - continuação

Nº peça	Item	Página
FXB00002052	7	815
FXB00002053	8	815
FXB00002054	9	815
FXB00002055	10	815
FXB00002056	11	815
FXB00002060	15	815
FXB00002065	21	815
FXB00002066	22	815
FXB00002068	25	815
FXB00002069	26	815
FXB00002075	40	815
FXB00002076	42	815
FXB00002076	34	819
FXB00002078	44	815
FXB00002084	1B	819
FXB00002086	5	819
FXB00002087	6	819
FXB00002088	7	819
FXB00002089	8	819
FXB00002090	9	819
FXB00002091	10	819
FXB00002092	11	819
FXB00002093	13	819
FXB00002094	15	819
FXB00002095	16	819
FXB00002096	17	819
FXB00002097	18	819
FXB00002098	19	819
FXB00002099	20	819
FXB00002100	22	819
FXB00002101	24	807
FXB00002101	24	811
FXB00002101	23	819
FXB00002102	24	819
FXB00002103	25	819
FXB00002105	35	819
FXB00002106	1C	819
FXB00002107	50	819
FXB00002108	60	819
FXB00002109	1	807
FXB00002109	1	811
FXB00002110	1B	807
FXB00002110	1B	811
FXB00002111	3	807
FXB00002111	3	811
FXB00002112	5	807
FXB00002112	5	811
FXB00002113	6	807
FXB00002113	6	811
FXB00002114	7	807
FXB00002114	7	811
FXB00002115	8	807
FXB00002115	8	811
FXB00002116	9	807
FXB00002116	9	811
FXB00002117	10	807
FXB00002117	10	811
FXB00002118	11	807
FXB00002118	11	811
FXB00002119	12	807
FXB00002119	12	811
FXB00002120	13	807
FXB00002120	13	811
FXB00002121	14	807
FXB00002121	14	811
FXB00002122	15	807
FXB00002122	15	811
FXB00002123	16	807
FXB00002123	16	811
FXB00002124	17	807
FXB00002124	17	811
FXB00002125	18	807
FXB00002125	18	811
FXB00002126	19	807
FXB00002126	19	811
FXB00002127	20	807
FXB00002127	20	811
FXB00002128	21	807
FXB00002128	21	811
FXB00002129	22	807
FXB00002129	22	811
FXB00002130	25	807
FXB00002131	26	807
FXB00002131	26	811
FXB00002132	39	807
FXB00002132	39	811
FXB00002132	49	815
FXB00002133	42	807
FXB00002133	42	811
FXB00002134	50	807
FXB00002134	50	811
FXB00002135	60	807
FXB00002135	60	811
FXB00002137	25	811
FXB00002138	1	815
FXB00002139	1B	815
FXB00002139	3B	815
FXB00002139	3B	819
FXB00002140	3	815
FXB00002141	5	815
FXB00002142	16	815
FXB00002143	19	815
FXB00002144	27	815
FXB00002145	32	815
FXB00002146	33	815
FXB00002147	35	815
FXB00002148	36	815
FXB00002149	39	815
FXB00002150	43	815
FXB00002151	46	815
FXB00002152	1C	815
FXB00002152	3C	815
FXB00002152	3C	819
FXB00002153	60	815
FXB00002154	70	815
FXB00002155	1	819
FXB00002156	3	819
FXB00002157	28	819
FXB00002590	25	509
FXB00002591	26	509
FYA00000132	11	573
FYA00000236	1	517
FYA00000261	19	759
FYA00000261	22	761
FYA00000262	20	759
FYA00000262	23	761
FYA00000655	19	461
FYA00000660	0	463
FYA00000663	3	473
FYA00000896	1	606
FYA00001076	0	465
FYA00001346	0G	463
FYA00001494	1	497
FYA00001494	40	499
FYA00001494	1	515
FYA00001495	1B	517
FYA00001496	8	515
FYA00001497	9	515
FYA00001498	10	515
FYA00001499	1A	515
FYA00001500	1K	499
FYA00001501	1J	499
FYA00001824	38	463
FYA00001824	0	473
FYA00001985	1	575
FYA00001986	0	575
FYA00002099	0	481
FYA00002134	25	525
FYA00002203	9	553
FYA00002203	0	555
FYA00002481	2	701
FYA00002482	6	701
FYA00003014	1	541
FYA00003014	10	547
FYA00003341	38	463
FYA00003341	0	473
FYA00003369	38	463
FYA00003547	2	579
FYA00003626	2	503
FYA00003944	39	463
FYA00004570	5	629
FYA00005139	9	549
FYA00005139	8	553
FYA00005147	1	507
FYA00005148	18	507
FYA00005150	21	507
FYA00005153	23	503
FYA00005155	17	505
FYA00005172	6	561
FYA00005319	6	779
FYA00005320	7	779
FYA00005619	11	631
FYA00005619	15	631
FYA00006490	7	571
FYA00006490	52	573
FYA00007226	29	807
FYA00007227	33	807
FYA00007228	29	811
FYA00007229	33	811
FYA00007846	14	631
FYA00007846	15	631
FYA00008476	3	633
FYA00008477	8	633
FYA00008594	0	633
FYA00008594	0B	633
FYA00008595	0	633
FYA00008595	0A	633
FYA00008596	1	633
FYA00008615	0	527
FYA00008915	4	551
FYA00008925	2	551
FYA00009134	9	553
FYA00009134	0	555
FYA00009151	0	529
FYA00009152	1	529
FYA00009153	2	527
FYA00009154	1	527
FYA00009656	2	497
FYA00010377	25	517
FYA00012342	77	653
FYA00012629	4	779
FYA00012630	5	779
FYA00012631	5	777
FYA00012902	70	807
FYA00012902	70	811
FYA00012903	80	815
FYA00012904	70	819
FYA00013417	26	573
FYA00013418	51	573
FYA00014530	16	832
FYA00015922	18	573
FYA00016053	32	676
FYA00016054	30D	676
FYA00016095	0	487
FYA00016270	0	487
FYA00018089	52	573
FYA00018090	53	573
FYA00026806	27	463
FYA00026807	27	463
FYA00027433	8A	433
FYA00027583	21	507
FYA00028559	26	443
FYA00032199	2	579
FYA00032275	19	461
FYA40002175	3	569
FYA40002913	7	631
FYA40004445	15	631
FYA40004570	8	631
FYA40005346	1	755
FYA40005347	1	757
FYA40005509	0	633
FYA40009363	9	547
FYA60001131	0	481
FYA60009761	1	483
FYB00000019	25	710
FYB00000330	90	643
FYB00000331	33A	637
FYB00000549	2	47
FYB00000999	26	829
FYB40000015	0	710
FYB60000024	1	713
FYB60000029	50	705
FYB60000033	50	703
FYB60000033	50	705
FYB60000078	1	659
FYB60000191	0	637
FYB60000191	1	639
FYB60000204	12	707
FYB60000204	50	710

Índice numérico - continuação

Nº peça	Item	Página
FYB60000205	12	707
FYB60000205	50	710
FYB60000298	51	827
FYB60000298	0	829
FYB60000899	17	637
FYB60000899	50	641
FYB60000900	18	637
FYB60000900	60	643
H120847	18	699
H121168	19	699
H146457	14	397
H155321	22	813
H155322	23	813
H155329	24	813
H155330	25	813
H155867	9	817
H155916	17	813
H157235	9	805
H157235	9	809
H157237	14	805
H157237	14	809
H158027	3	817
H163453	30	805
H163453	30	809
H204796	2	419
H227906	18	813
H227913	6	805
H227913	6	809
H227914	7	805
H227914	7	809
H23125	5	177
H23125	5	287
H23125	5	63
H61354	6	753
H61354	2	757
H61354	1	791
H77698	14	395
H77698	20	395
H77698	18	407
H77698	24	411
H77698	1	435
H77698	20	45
H77698	2	453
H77698	8	457
H77698	20	459
H77698	1	461
H77698	22	461
H77698	21	463
H77698	22	463
H77698	34	463
H77698	5	473
H77698	2	476
H77698	0	479
H77698	12	479
H77698	19	485
H77698	4	489
H77698	12	567
H77698	13	567
H77698	12	569
H77698	4	627
H77698	4	629
H77698	6	629
H77698	4	633
H77698	17	673
H77698	3	679
H77698	4	707
H77698	5	707
H77698	14	723
H77698	15	723
H77698	14	737
H77698	10	759
H77698	21	759
J011235	13	840
J217083	9	401
J217083	26	435
J217083	11	589
J217083	18	593
J217083	8	596
J217083	10	599
J217083	4	602
J217083	12	617
J217083	16	741
J219167	15	549
J219167	14	553
J222008	7	559
J222008	9	707
J222008	18	723
J222008	22	723
J222010	14	463
J222010	19	463
J222010	2	463
J222010	9	463
J222010	9	479
J222010	4	505
J222010	12	509
J222010	0	511
J222010	3	511
J222010	0	513
J222010	3	513
J222010	0B	529
J222010	1B	529
J222010	2	533
J222010	2	539
J222010	3	545
J222010	2	559
J222010	2	561
J222010	4D	561
J222010	4J	561
J222010	5	561
J222010	1	563
J222010	2	631
J222010	3	631
J222010	11	676
J222010	4	676
J222010	4	701
J222010	12	703
J222010	9	703
J222010	10	713
J222010	5	759
J222010	8	761
J222010	2	779
J222010	1	781
J222012	11	401
J222012	3	43
J222012	4	431
J222012	3	522
J222012	4	533
J222012	6	615
J222012	18	797
J222012	23	797
J222014	17	459
J222014	3	55
J222014	12	615
J222014	11	727
J222016	6	431
J222016	11	433
J222016	6	522
J222016	5	647
J222018	2	37
J222018	35	399
J222018	4	495
J222018	35	676
J222018	16	727
J222020	16	827
J222022	15	431
J231212	6	623
J253112	5	623
J257222	2	825
J260614	33	705
J260616	4	525
J260620	1	549
J260620	1	553
J260625	4	575
J260625	6	579
J260816	3	463
J260816	5	465
J260816	10	479
J260816	2	479
J260816	4	569
J260820	4	513
J260820	13	547
J260820	18	577
J260820	7	577
J271016	14	788
J271020	14	463
J271020	19	463
J271020	9	463
J271020	9	479
J271020	12	509
J271020	4	606
J271020	2	631
J271020	3	631
J271020	5	759
J271020	8	761
J271020	2	779
J271025	8	451
J271025	4	505
J271025	0	513
J271025	11	676
J271025	1	781
J271025	5	825
J271030	2	463
J271030	4	491
J271030	3	513
J271030	2	539
J271030	3	545
J271030	5	561
J271030	10	840
J271035	0	511
J271035	0B	529
J271035	1B	529
J271035	2	533
J271035	2	559
J271035	2	561
J271035	4	676
J271035	4	701
J271050	9	703
J271080	8	793
J271080	14	795
J271230	3	43
J271230	2	451
J271230	4	533
J271235	1	519
J271265	11	783
J271265	16	797
J271275	12	783
J271275	17	797
J271285	18	797
J281025	0M	527
J281035	1	571
J281240	2	29
J400613	28	645
J450510	6	433
J460310	8	463
J460325	10	723
J460410	32	463
J460616	6	457
J460616	25	463
J460616	29	463
J460616	11	525
J460616	19	525
J460616	3	525
J460616	17	571
J460620	7	463
J460620	1	476
J460620	1	487
J460620	1	489
J460620	9	539
J460620	0	565
J460620	11	571
J460620	4	571
J460620	6	571
J460620	1	619
J460620	5	633
J460625	11	463
J460625	12	465
J460630	14	577
J460630	12	723
J460820	28	463
J460820	3	487
J650614	5	525
J680616	4	465
J680616	12	541
J680616	16	541
J680616	2	541
J680616	8	541
J680616	10	577
J680616	3	577
J680820	12	547

Índice numérico - continuação

Nº peça	Item	Página
J75481	19	729
J75481	19	732
J75481	0D	735
J75481	1D	735
J75481	36	805
J75481	38	807
J75481	36	809
J75481	38	811
J75481	35	817
J75481	39	819
J75482	11	788
J780512	19	660
J780512	3	660
J780612	17	705
J780616	10	676
J780806	11	581
J780812	9	631
J780820	8	707
J780820	21	723
J781020	19	725
J781030	4K	561
J781030	0	563
J781030	10	705
J781030	17	725
J781030	3	753
J781030	3	755
J781030	3	757
J781030	4	763
J781030	27	767
J781030	3	773
J781030	2	791
J781035	11	703
J781035	6	743
J781035	8	749
J781040	1	511
J781040	17	741
J781045	2	771
J781065	2	511
J781225	4	459
J781225	1	531
J781230	3	739
J781240	6	751
J823623	6	493
J823627	5	493
J900612	7	422
J900616	21	449
J900616	0E	451
J900616	15	461
J900616	4	525
J900616	6	537
J900620	1	549
J900620	1	553
J900620	5	579
J900625	4	575
J900625	6	579
J900625	10	581
J900635	12	589
J900635	7	599
J900800	1	627
J900814	14	422
J900816	7	395
J900816	11	449
J900816	3	463
J900816	5	465
J900816	10	479
J900816	2	479
J900816	14	485
J900816	4	569
J900816	17	713
J900820	4	513
J900820	18	577
J900820	7	577
J900820	4	593
J900820	10	737
J900825	15	419
J900825	8	581
J900825	30	775
J900830	7	419
J900830	6	422
J900830	27	435
J900830	12	449
J900835	7	581
J900835	4	679
J900835	20	713
J900855	11	615
J900860	25	791
J901002	22	767
J901016	16	461
J901016	14	788
J901016	10	829
J901020	9	395
J901020	5	401
J901020	11	407
J901020	11	411
J901020	9	415
J901020	28	435
J901020	6	439
J901020	9	441
J901020	25	461
J901020	14	463
J901020	19	463
J901020	9	463
J901020	9	479
J901020	13	485
J901020	9	493
J901020	12	509
J901020	6	581
J901020	5	583
J901020	4	606
J901020	2	631
J901020	3	631
J901020	9	719
J901020	5	759
J901020	8	761
J901020	23	767
J901020	21	771
J901020	7	785
J901025	8	395
J901025	6	401
J901025	10	441
J901025	13	449
J901025	3	459
J901025	17	461
J901025	12	485
J901025	4	505
J901025	0	513
J901025	0M	527
J901025	13	589
J901025	7	591
J901025	19	593
J901025	6	599
J901025	3	602
J901025	7	602
J901025	2	612
J901025	11	676
J901025	8	679
J901025	10	713
J901025	1	781
J901025	5	825
J901030	21	415
J901030	12	422
J901030	18	461
J901030	2	463
J901030	4	491
J901030	3	513
J901030	2	539
J901030	3	545
J901030	5	561
J901030	9	589
J901030	8	591
J901030	6	596
J901030	5	599
J901030	2	609
J901030	2	615
J901030	13	617
J901030	13	737
J901035	7	401
J901035	29	435
J901035	9	439
J901035	0	511
J901035	0B	529
J901035	1B	529
J901035	2	533
J901035	2	559
J901035	2	561
J901035	1	571
J901035	21	593
J901035	11	617
J901035	4	676
J901035	4	701
J901035	18	741
J901035	4	749
J901035	31	805
J901035	31	809
J901035	34	813
J901035	30	817
J901040	2	713
J901045	30	435
J901050	9	703
J901080	8	793
J901080	14	795
J901220	3	635
J901225	2	749
J901230	3	43
J901230	5	459
J901230	4	533
J901230	8	755
J901235	12	791
J901240	2	29
J901240	12	737
J901245	9	407
J901245	9	411
J901250	19	45
J901260	10	791
J901265	20	793
J901265	20	795
J901270	7	755
J901270	17	791
J901275	21	793
J901275	21	795
J901275	16	797
J901275	17	797
J901280	19	741
J901280	10	751
J901285	9	755
J901285	40	791
J901285	18	797
J901290	11	791
J901430	18	459
J901430	12	727
J901430	4	771
J901435	2	55
J901435	2	836
J901635	12	41
J901645	9	581
J901645	37	637
J921030	1	635
J921035	0	635
J921055	8	621
J921230	10	401
J921230	7	615
J921235	7	431
J921240	5	431
J921245	2	522
J921450	13	615
J921600	8	431
J921640	10	433
J921640	4	647
J921655	7	647
J921680	2	647
J921840	3	495
J921840	15	727
J921850	34	676
J922060	15	827
J922095	6	491
J922208	16	431
J931235	7	431
J931600	11	33
J931660	21	47
J932055	6	47
J950008	11	485
J950008	3	625
J950008	17	723
J950010	18	395
J950010	8	415
J950010	6	428
J950010	10	449
J950010	5	587
J950010	12	593

Índice numérico - continuação

Nº peça	Item	Página
J950010	31	641
J950010	31	643
J950012	3	707
J950012	22	797
J950016	9	431
J950016	18	491
J950016	6	727
J950016	14	729
J950016	14	732
J950020	8	727
J950020	15	729
J950020	15	732
J950022	17	431
J952010	4C	561
J952014	5H	455
JD5742	12	443
JD5742	12	447
JD5836	0	443
JD5849	27	443
JD5850	10	447
JD5909	2	443
JD7759	24	695
JD7759	24	697
JD7759	16	821
JD8514	10	637
KV25138	2	431
L12622	13	593
L159272	17	741
L79337	7	679
M340816	2	549
M340816	2	553
M340816	64	637
M340820	38	641
M340820	38	643
M340825	55	639
M341028	82	649
M341028	82	651
M341028	82	653
M341028	82	655
M341030	21	637
M341030	44	641
M341030	44	643
M341030	28	805
M341030	28	809
M341030	31	813
M341030	27	817
M341040	83	651
M341040	83	653
M341040	83	655
M341056	41	641
M341056	41	643
M341075	79	651
M341075	79	655
M341090	43	641
M341090	43	643
M341228	3	827
M341245	60	639
M341465	12	805
M341465	12	809
M341465	12	817
M341645	21	829
M341850	40	49
M351020	6	33
M430613	2	455
M430825	6	593
M492564	13	637
M500605	7	549
M500605	6	553
M500807	16	641
M500807	16	643
M500807	8	713
M570010	8	449
M63200	8	587
M73027	20	485
M73027	81	805
M73027	81	809
M800650	10	45
M800650	17A	51
M800650	22A	51
M800650	5	769
N10213	1	419
N198631	18	415
N198631	3	435
N198631	3	583
N231749	5	55
P63448	14	445
P63476	10	755
PE10995	1	171
PE11398	1	279
PF13564	2	680
PF81399	4	680
PF81429	3	680
PF81438	1	680
PF81438	3	680
PFA10255	1	680
PFA10255	3	680
PFA10274	3	680
PFA10319	1	680
PFA10319	3	680
PFA10480	3	680
PFA10481	1	680
PFA10481	3	680
PG200140	11	823
PG200141G	30	727
PG200141G	60	805
PG200142G	60	813
PG200144G	60	817
PG200203G	31	727
PG200203G	60	809
PG201185	1	809
PG201194	1	813
PG201195	2	813
PG201197	1	805
PG201198	2	805
PG201198	2	809
PG203770	0	637
PG203771	1	47
PG203771	0	49
PG203772	50	827
PG203772	0	832
PM37391	8	823
PM37391	9	823
PM37391	9	823
PMH1539	31	435
R101225	15	207
R101225	15	319
R101225	15	95
R104592	1	331
R106829	12	117
R106829	12	229
R106829	11	341
R106831	14	117
R106831	14	229
R106831	13	341
R107731	11	113
R107731	11	225
R107731	12	337
R111137	15	331
R113698	9	335
R114082	10	111
R114082	10	223
R114082	7	335
R114125	17	431
R114193	13	207
R114193	13	319
R114193	13	95
R114194	14	207
R114194	14	319
R114194	14	95
R114240	6	331
R114241	22	107
R114241	22	219
R114241	5	331
R115250	1	190
R115250	1	301
R115250	1	76
R115299	13	107
R115299	13	219
R115299	10	329
R115299	17	331
R115575	12	127
R115575	12	239
R116031	27	185
R116031	27	295
R116031	27	71
R116078	3	329
R116296	1	179
R116296	1	289
R116296	1	65
R116466	9	107
R116466	9	219
R116466	21	331
R116515	18	117
R116515	18	229
R116515	17	341
R119874	10	107
R119874	10	219
R119874	20	331
R120013	12	127
R120013	12	239
R120013	11	351
R120467	2	199
R120467	2	311
R120467	2	87
R120631	2	108
R120631	2	220
R120631	2	333
R120637	8	329
R120638	2	115
R120638	2	227
R120638	2	339
R120639	4	105
R120639	4	217
R120639	4	329
R121043	14	331
R121376	6	115
R121376	6	227
R121376	6	339
R123161	8	113
R123161	8	225
R123161	9	337
R123226	8	103
R123226	10	211
R123226	8	215
R123226	10	323
R123226	8	327
R123226	10	99
R123271	1	113
R123271	3	113
R123271	1	225
R123271	3	225
R123271	3	337
R123273	..	321
R123273	1	321
R123353	4	189
R123353	4	299
R123353	4	75
R123417	5	103
R123417	7	103
R123417	5	215
R123417	7	215
R123417	5	327
R123417	7	327
R123501	4	120
R123501	4	232
R123501	5	344
R123513	10	113
R123513	10	225
R123513	5	337
R123525	4	139
R123525	4	249
R123525	4	362
R123561	5	108
R123561	5	220
R123561	5	333
R123562	5	108
R123562	5	220
R123562	5	333
R123563	6	108
R123563	6	220
R123563	6	333
R123564	6	108
R123564	6	220
R123564	6	333
R123565	12	113
R123565	12	225
R123565	13	337
R123570	8	127
R123570	8	239

Índice numérico - continuação

Nº peça	Item	Página
R123570	8	351
R123574	6	177
R123574	6	287
R123574	6	63
R123575	7	177
R123575	7	287
R123575	7	63
R123616	5	196
R123616	5	308
R123616	5	83
R128415	8	211
R128415	8	323
R128415	8	99
R130574	6	108
R130574	6	220
R130575	6	108
R130575	6	220
R130576	5	108
R130576	5	220
R130577	5	108
R130577	5	220
R131182	26	107
R131182	26	219
R131182	16	331
R131283	11	207
R131283	11	319
R131283	11	95
R131425	15	107
R131425	15	219
R131425	13	331
R131768	2	181
R131768	2	292
R131768	2	67
R132186	19	107
R132186	19	219
R132518	7	107
R132518	7	219
R132518	25	331
R133303	2	105
R133303	6	107
R133303	2	217
R133303	6	219
R133303	2	329
R133303	24	331
R133405	2	208
R133405	2	321
R133405	2	96
R133643	1	195
R133643	1	307
R133643	5	82
R134002	25	771
R134518	3	207
R134518	3	319
R134518	3	95
R134920	3	159
R134920	7	185
R134920	3	269
R134920	7	295
R134920	3	385
R134920	7	71
R135509	4	200
R135509	3	312
R135509	4	88
R135510	5	200
R135510	2	312
R135510	5	88
R135757	2	118
R135757	2	230
R135757	2	342
R135918	7	108
R135918	7	181
R135918	7	220
R135918	7	292
R135918	7	333
R135918	7	67
R136475	4	207
R136475	4	319
R136475	4	95
R136495	3	179
R136495	3	289
R136495	3	65
R168831	2	515
R230480	5	405
R26121	4	111
R26121	4	223
R26125	5	117
R26125	5	229
R26125	4	341
R26448	12	407
R26448	14	411
R26448	31	715
R26448	16	717
R26448	32	725
R26552	11	51
R26650	11	107
R26650	11	219
R26773	5	741
R26906	10	117
R26906	9	117
R26906	10	229
R26906	9	229
R26906	8	341
R26906	9	341
R26906	15	407
R26906	7	407
R26906	18	411
R26906	31	411
R27212	4	673
R27212	5	715
R27212	13	717
R27212	38	725
R28811	2	182
R28811	2	293
R28811	2	68
R29424	1	753
R29424	2	755
R29424	2	763
R29424	1	773
R29424	2	773
R29936	3	803
R43409	11	117
R43409	11	229
R43409	10	341
R44302	36	715
R48568	5	417
R48685	4	107
R48685	4	108
R48685	4	219
R48685	4	220
R48685	4	333
R48767	3	111
R48767	3	223
R500242	1	82
R500271	15	125
R500271	15	237
R500271	15	349
R500650	6	105
R500650	6	217
R500650	6	329
R501124	11	111
R501124	1	157
R501124	11	223
R501124	1	265
R501124	8	335
R501124	1	377
R501228	11	211
R501228	11	323
R501228	11	99
R501428	8	120
R501428	8	232
R501428	9	344
R502079	4	581
R502079	2	82
R502175	3	140
R502175	3	365
R502329	2	140
R502329	2	365
R502418	2	581
R502511	3	154
R502511	3	266
R502511	3	380
R502541	25	185
R502541	25	295
R502541	25	71
R502725	8	100
R502725	8	212
R502725	8	324
R502755	7	111
R502755	7	223
R502755	4	335
R502811	9	120
R502811	9	232
R502811	10	344
R503596	2	103
R503596	2	215
R503596	2	327
R503715	1	333
R503766	8	123
R503766	8	235
R503766	8	347
R504282	1	207
R504282	1	319
R504282	1	95
R504534	5	107
R504534	5	219
R50454	4	435
R50454	20	581
R504577	23	185
R504577	23	295
R504577	23	71
R504734	3	103
R504734	3	215
R504734	3	327
R504762	1	101
R504813	..	113
R504813	3	113
R504813	..	225
R504813	3	225
R504813	2	337
R504843	6	207
R504843	6	319
R504843	6	95
R504849	1	107
R504849	1	219
R505609	3	108
R505609	3	220
R505609	3	333
R50919	31	185
R50919	31	295
R50919	31	71
R515408	8	207
R515408	8	319
R515408	8	95
R515494	5	207
R515494	5	319
R515494	5	95
R516125	21	185
R516125	21	295
R516125	21	71
R516238	14	127
R516238	14	239
R516238	14	351
R516510	3	123
R516510	3	235
R516510	3	347
R516584	1	123
R516584	1	235
R516584	1	347
R516647	5	159
R516647	11	185
R516647	5	269
R516647	11	295
R516647	5	385
R516647	11	71
R516648	3	180
R516648	3	291
R516648	3	66
R517207	1	180
R517207	1	291
R517207	1	66
R517237	2	180
R517237	2	291
R517237	2	66
R517471	12	131
R517471	8	243
R517471	8	355
R518210	6	138
R518210	6	248
R518210	6	361

Índice numérico - continuação

Nº peça	Item	Página
R518455	1	139
R518455	1	249
R518455	1	362
R519025	9	211
R519025	9	323
R519025	9	99
R519742	6	189
R519742	6	299
R519742	6	75
R520139	2	207
R520139	2	319
R520139	2	95
R520632	2	135
R520632	3	137
R520632	1	247
R520632	1	359
R520813	14	185
R520813	14	295
R520813	14	71
R520929	9	100
R520929	9	212
R520929	9	324
R520930	41	185
R520930	41	295
R520930	5	295
R520930	41	71
R521037	5	120
R521037	5	232
R521037	6	344
R521401	12	177
R521401	12	287
R521401	12	63
R521439	3	197
R521439	3	309
R521439	3	84
R521458	3	135
R521458	2	137
R521458	2	247
R521458	2	359
R521548	3	78
R522409	3	177
R522409	3	287
R522409	3	63
R522498	36	185
R522498	36	295
R522498	36	71
R522512	1	155
R522512	1	256
R522512	1	369
R522554	1	197
R522554	1	309
R522554	1	84
R522630	8	185
R522630	8	295
R522630	8	71
R522679	5	127
R522679	5	239
R522679	2	351
R522686	2	119
R522686	2	231
R522686	2	343
R522690	10	407
R522690	10	411
R522780	2	191
R522780	2	302
R522780	2	77
R522781	2	211
R522781	2	323
R522781	2	99
R522899	3	125
R522899	4	159
R522899	9	185
R522899	3	237
R522899	4	269
R522899	9	295
R522899	3	349
R522899	4	385
R522899	9	71
R522907	23	103
R522907	23	215
R522907	23	327
R523048	2	185
R523048	2	295
R523048	2	71
R523486	16	127
R523486	16	239
R523486	17	351
R523499	6	159
R523499	12	185
R523499	6	269
R523499	12	295
R523499	6	385
R523499	12	71
R524235	2	123
R524235	2	235
R524235	2	347
R524468	9	177
R524468	9	287
R524468	9	63
R524759	2	100
R524759	2	212
R524759	2	324
R524836	2	117
R524836	2	229
R524865	2	197
R524865	2	309
R524865	2	84
R525540	1	181
R525540	1	292
R525540	1	67
R526944	22	103
R526944	22	215
R526944	22	327
R528112	27	425
R528387	4	331
R529378	1	195
R529378	1	307
R529416	4	337
R529790	3	195
R529790	3	307
R529946	1	123
R529946	1	235
R529946	1	347
R534091	16	117
R534091	16	229
R534091	15	341
R54114	8	111
R54114	8	223
R54114	5	335
R54123	2	403
R543696	2	302
R54565	4	113
R54565	4	225
R54565	11	337
R55233	15	397
R55453	5	111
R55453	24	185
R55453	5	223
R55453	24	295
R55453	24	71
R56902	3	445
R61467	3	181
R61467	3	292
R61467	3	67
R61871	3	189
R61871	3	299
R61871	3	75
R63548	3	127
R63548	3	239
R63548	5	351
R71228	10	103
R71228	10	215
R71228	10	327
R72328	3	199
R72328	3	311
R72328	3	87
R72659	5	439
R72659	3	461
R72659	7	485
R72659	2	583
R73384	13	415
R81275	5	186
R81275	5	297
R81275	5	72
R82718	6	119
R82718	6	231
R82718	6	343
R85363	17	117
R85363	2	154
R85363	17	229
R85363	2	266
R85363	16	341
R85363	2	380
R89944	1	119
R89944	1	231
R89944	1	343
R90692	13	117
R90692	13	229
R90692	12	341
R91360	26	185
R91360	26	295
R91360	26	71
R91889	7	117
R91889	7	229
R91889	6	341
R92097	6	127
R92097	6	239
R92097	1	351
R97061	7	125
R97061	7	237
R97061	7	349
R97185	17	107
R97185	5	115
R97185	17	219
R97185	5	227
R97185	11	331
R97185	5	339
R97490	15	117
R97490	15	229
R97491	15	117
R97491	15	229
R97492	13	117
R97492	13	229
R97493	13	117
R97493	13	229
R98062	15	117
R98062	15	229
R98062	14	341
R99052	10	660
R99052	25	660
RE164448	1	167
RE167207	10	131
RE167207	1	243
RE167207	1	355
RE289839	28	425
RE31617	4	117
RE31617	4	229
RE31617	3	341
RE40048	3	428
RE44574	1	147
RE44574	4	181
RE44574	1	251
RE44574	4	292
RE44574	1	367
RE44574	4	67
RE46684	16	125
RE46684	2	186
RE46684	6	211
RE46684	16	237
RE46684	2	297
RE46684	6	323
RE46684	16	349
RE46684	2	72
RE46684	6	99
RE46685	11	103
RE46685	13	120
RE46685	9	189
RE46685	11	215
RE46685	13	232
RE46685	9	299
RE46685	11	327
RE46685	15	344
RE46685	9	75
RE46686	6	120
RE46686	18	125
RE46686	3	211
RE46686	6	232
RE46686	18	237
RE46686	3	323

Índice numérico - continuação

Nº peça	Item	Página
RE46686	7	344
RE46686	18	349
RE46686	3	99
RE46687	14	103
RE46687	12	189
RE46687	14	215
RE46687	12	299
RE46687	14	327
RE46687	12	75
RE500250	4	177
RE500250	4	287
RE500250	4	63
RE500345	2	200
RE500345	1	312
RE500345	2	88
RE500448	3	105
RE500448	8	105
RE500448	9	105
RE500448	3	217
RE500448	8	217
RE500448	9	217
RE500448	9	329
RE500449	1	105
RE500449	3	105
RE500449	1	217
RE500449	3	217
RE500449	1	329
RE500608	9	111
RE500608	9	223
RE500608	6	335
RE502173	4	125
RE502173	4	237
RE502173	4	349
RE502446	1	105
RE502446	1	217
RE502446	1	329
RE502446	11	329
RE502446	3	329
RE502447	9	105
RE502447	9	217
RE502447	12	329
RE502447	3	329
RE502447	8	329
RE502447	9	329
RE504233	3	208
RE504233	3	321
RE504233	3	96
RE504302	1	155
RE504302	1	256
RE504302	1	369
RE504839	1	161
RE504845	13	127
RE504845	13	239
RE504845	12	351
RE504914	4	115
RE504914	4	227
RE504914	4	339
RE505232	7	441
RE505264	3	581
RE505501	14	107
RE505501	14	219
RE505501	12	331
RE505980	7	103
RE505980	7	215
RE505980	7	327
RE506195	1	108
RE506195	1	220
RE506195	1	333
RE507247	13	125
RE507247	13	237
RE507247	13	349
RE507595	5	107
RE507595	1	148
RE507595	5	219
RE507595	1	252
RE507595	23	331
RE507595	1	368
RE507807	23	107
RE507807	23	219
RE507852	6	111
RE507852	4	151
RE507852	1	155
RE507852	6	223
RE507852	1	256
RE507852	4	259
RE507852	3	335
RE507852	1	369
RE507852	4	371
RE507952	14	189
RE507952	3	196
RE507952	14	299
RE507952	3	308
RE507952	14	75
RE507952	3	83
RE508185	2	107
RE508185	2	219
RE508185	9	331
RE508317	6	113
RE508317	6	225
RE508317	7	337
RE508489	7	207
RE508489	7	319
RE508489	7	95
RE508561	1	155
RE508561	1	256
RE508561	1	369
RE508566	6	103
RE508566	6	215
RE508566	6	327
RE508742	1	186
RE508742	1	297
RE508742	1	72
RE509865	1	103
RE509865	2	103
RE509865	1	215
RE509865	2	215
RE509865	1	327
RE509865	2	327
RE515636	37	185
RE515636	37	295
RE515636	37	71
RE516178	35	435
RE516280	2	189
RE516280	2	299
RE516280	2	75
RE516335	38	185
RE516335	38	295
RE516335	38	71
RE516336	30	185
RE516336	30	295
RE516336	30	71
RE51650	6	437
RE516512	9	133
RE516512	3	205
RE516512	9	245
RE516512	3	317
RE516512	9	357
RE516512	3	93
RE516553	8	133
RE516553	5	205
RE516553	8	245
RE516553	5	317
RE516553	8	357
RE516553	10	437
RE516553	5	93
RE516999	29	185
RE516999	29	295
RE516999	29	71
RE517230	1	208
RE517230	1	321
RE517230	1	96
RE517370	17	103
RE517370	17	215
RE517370	17	327
RE518097	5	138
RE518097	5	248
RE518097	5	361
RE518109	1	127
RE518109	1	239
RE518109	4	351
RE519144	11	131
RE519144	6	243
RE519144	6	355
RE519736	3	113
RE519736	3	225
RE519736	1	337
RE520147	5	189
RE520147	5	299
RE520147	5	75
RE520229	1	196
RE520229	1	308
RE520229	1	83
RE520929	33	185
RE520929	33	295
RE520929	33	71
RE520930	34	185
RE520930	34	295
RE520930	34	71
RE521531	4	127
RE521531	4	239
RE521531	7	351
RE522076	2	78
RE522316	5	107
RE522316	5	219
RE52242	2	139
RE52242	2	249
RE52242	2	362
RE522794	3	131
RE522794	3	243
RE522794	3	355
RE522878	4	205
RE522878	4	317
RE522878	4	93
RE522966	36	435
RE522992	33	295
RE523464	6	125
RE523464	6	237
RE523464	6	349
RE523854	1	131
RE523854	4	243
RE523854	4	355
RE524220	9	125
RE524220	9	237
RE524220	9	349
RE524227	4	181
RE524227	4	292
RE524227	4	67
RE524676	3	403
RE524723	1	205
RE524723	1	317
RE524723	1	93
RE524724	36	435
RE524730	1	185
RE524730	1	295
RE524730	1	71
RE525016	7	131
RE525016	2	243
RE525016	2	355
RE525016	8	419
RE525147	4	131
RE526588	16	185
RE526588	16	295
RE526588	2	485
RE526588	16	71
RE526692	40	185
RE526692	40	295
RE526692	40	71
RE526693	39	185
RE526693	39	295
RE526693	39	71
RE526834	2	133
RE526834	2	205
RE526834	2	245
RE526834	2	317
RE526834	2	357
RE526834	8	437
RE526834	2	93
RE52702	8	422
RE527039	5	151
RE527039	5	259
RE527039	5	371
RE527054	18	185
RE527054	18	295
RE527054	18	71
RE527055	32	185
RE527055	32	295
RE527055	32	71
RE52722	9	131
RE52722	9	243

Índice numérico - continuação

Nº peça	Item	Página
RE52722	9	355
RE527456	8	117
RE527456	8	229
RE527456	7	341
RE527528	20	185
RE527528	20	295
RE527528	20	71
RE527843	1	111
RE527843	1	151
RE527843	2	151
RE527843	5	151
RE527843	1	223
RE527843	1	259
RE527843	2	259
RE527843	5	259
RE527843	1	335
RE527843	1	371
RE527843	2	371
RE527843	5	371
RE527844	4	151
RE527844	4	259
RE527844	4	371
RE527858	1	177
RE527858	3	185
RE527858	1	287
RE527858	3	295
RE527858	1	63
RE527858	3	71
RE528096	15	185
RE528096	15	295
RE528096	15	71
RE528588	2	159
RE528588	6	185
RE528588	2	269
RE528588	6	295
RE528588	2	385
RE528588	6	71
RE528590	5	185
RE528590	5	295
RE528590	5	71
RE528742	11	177
RE528742	11	287
RE528742	11	63
RE529270	1	78
RE529643	3	133
RE529643	3	245
RE529643	3	357
RE529802	7	189
RE529802	7	299
RE529802	7	75
RE529914	1	125
RE529914	1	237
RE529914	1	349
RE529916	8	125
RE529916	8	237
RE529916	8	349
RE530299	32	435
RE530299	4	439
RE530330	2	127
RE530330	2	239
RE530330	6	351
RE531209	10	185
RE531209	13	185
RE531209	10	295
RE531209	13	295
RE531209	10	71
RE531209	13	71
RE531210	1	159
RE531210	1	269
RE531210	1	385
RE531603	3	403
RE531718	8	177
RE531718	8	287
RE531718	8	63
RE532238	1	160
RE532238	1	260
RE532238	1	372
RE532250	19	185
RE532250	19	295
RE532250	19	71
RE532328	1	117
RE532328	2	117
RE532328	1	229
RE532328	2	229
RE532328	1	341
RE532653	1	211
RE532653	1	323
RE532653	1	99
RE532713	1	163
RE532713	1	169
RE532713	1	263
RE532713	1	277
RE532713	1	375
RE532713	1	393
RE532715	1	157
RE532715	1	265
RE532715	1	377
RE532716	1	169
RE532716	1	277
RE532716	8	331
RE532716	1	393
RE532842	1	153
RE532842	1	255
RE532842	1	379
RE532944	1	182
RE532944	1	293
RE532944	1	68
RE532992	1	154
RE532992	1	157
RE532992	1	169
RE532992	1	265
RE532992	1	266
RE532992	1	277
RE532992	1	377
RE532992	1	380
RE532992	1	393
RE534109	1	165
RE534109	19	295
RE535517	4	177
RE535517	4	287
RE535517	4	63
RE536083	1	335
RE538097	19	103
RE538097	1	166
RE538097	19	215
RE538097	19	327
RE539094	1	383
RE539279	2	441
RE540260	18	425
RE540392	1	133
RE540392	1	245
RE540392	1	357
RE540438	4	133
RE540438	4	245
RE540438	4	357
RE540439	5	133
RE540439	5	245
RE540439	5	357
RE540549	7	127
RE540549	7	239
RE540549	3	351
RE540550	1	193
RE540550	1	305
RE540550	1	81
RE541922	5	437
RE541933	1	441
RE542006	33	425
RE542579	14	425
RE543756	9	422
RE544859	14	425
RE544860	14	425
RE544861	14	425
RE544911	17	425
RE545631	7	437
RE546004	4	437
RE546783	1	159
RE546783	1	269
RE546783	1	385
RE546784	13	185
RE546784	13	71
RE546926	34	425
RE546947	1	437
RE547358	10	422
RE548027	5	361
RE548059	10	113
RE548059	3	113
RE548059	10	225
RE548059	3	225
RE548059	1	337
RE548059	5	337
RE56097	7	415
RE56098	6	405
RE56369	12	207
RE56369	12	319
RE56369	12	95
RE56690	2	120
RE56690	2	232
RE56690	3	344
RE57836	5	181
RE57836	5	292
RE57836	1	352
RE57836	5	67
RE60003	9	127
RE60003	9	239
RE60003	9	351
RE60005	6	117
RE60005	6	229
RE60005	5	341
RE60854	6	205
RE60854	6	317
RE60854	9	437
RE60854	6	93
RE63674	16	107
RE63674	16	219
RE65165	5	108
RE65165	1	143
RE65165	5	220
RE65165	1	270
RE65165	5	333
RE65165	1	386
RE65168	6	108
RE65168	1	164
RE65168	6	220
RE65168	1	271
RE65168	6	333
RE65168	1	387
RE65908	12	111
RE65908	1	141
RE65908	12	223
RE65908	1	272
RE65908	9	335
RE65908	1	388
RE65909	1	142
RE65909	1	273
RE65909	1	389
RE65911	5	108
RE65911	1	144
RE65911	5	220
RE65911	1	274
RE65911	1	390
RE65912	6	108
RE65912	1	145
RE65912	6	220
RE65912	1	275
RE65912	1	391
RE65978	11	127
RE65978	11	239
RE65978	10	351
RE66178	7	100
RE66178	7	212
RE66178	7	324
RE67050	11	125
RE67050	11	237
RE67050	11	349
RE67231	1	120
RE67231	1	232
RE67231	1	344
RE67238	10	120
RE67238	5	139
RE67238	2	179
RE67238	10	232
RE67238	5	249
RE67238	2	289
RE67238	11	344
RE67238	5	362
RE67238	2	65
RE68255	9	419
RE70487	6	200
RE70487	7	312

Índice numérico - continuação

Nº peça	Item	Página
RE70487	6	88
RE70681	..	200
RE70681	4	312
RE70681	..	88
RE70756	..	200
RE70756	2	200
RE70756	6	312
RE70756	..	88
RE70756	2	88
RE71255	25	107
RE71255	25	219
RE71256	3	200
RE71256	5	312
RE71256	3	88
SE501094	6	335
SE501407	2	200
SE501407	1	312
SE501407	2	88
SE501609	7	103
SE501609	7	215
SE501609	7	327
SE501656	1	108
SE501656	1	220
SE501656	1	333
SE501809	1	117
SE501809	1	229
SE501809	1	341
SE501814	4	115
SE501814	4	227
SE501814	4	339
SE501815	5	107
SE501815	1	148
SE501815	5	219
SE501815	1	252
SE501815	23	331
SE501815	1	368
SE501817	1	160
SE501817	1	260
SE501817	1	372
SE501916	20	185
SE501916	20	295
SE501916	20	71
SE501925	13	185
SE501925	13	295
SE501925	13	71
SE501928	1	159
SE501928	1	269
SE501928	1	385
SE502802	16	185
SE502802	16	71
T104348	2	735
T107446	7	749
T108036	36	813
T108036	32	817
T108036G	36	813
T108036G	32	817
T108048	33	813
T108221	5	525
T110444	3	676
T111819	31	49
T11234	20	699
T116332	3	495
T116332	15	727
T122075	3	120
T122075	3	232
T122075	4	344
T13624	21	813
T138910	9	673
T139614	11	31
T139615	12	31
T146102	..	200
T146102	1	200
T146102	9	312
T146102	..	88
T146102	1	88
T146104	1	200
T146104	1	88
T146106	1	200
T146106	1	88
T146515	1	200
T146515	1	88
T146516	1	200
T146516	1	88
T146667	5	447
T146668	7	447
T147008	1	443
T149983	16	445
T149983	36	676
T151857	7	587
T152608	12	788
T153674	42	725
T153676	42	725
T158X290	33	683
T158X290	33	685
T160608	4	419
T185682	12	405
T187535	11	447
T187757	4	445
T18891	12	107
T18891	12	219
T18891	18	331
T190393	9	447
T190406	16	397
T190807	5	581
T201367	37	715
T201367	14	717
T201519	8	447
T20168	20	107
T20168	20	219
T202379	38	715
T202379	15	717
T20314	9	113
T20314	9	225
T20314	6	337
T20316	5	113
T20316	5	225
T20316	10	337
T203958	8	823
T203958	9	823
T204217	2	422
T20758	1	118
T20758	1	230
T20758	1	342
T209259	9	31
T209260	6	31
T211051	4	433
T214171	1	485
T215077	7	405
T216193	13	445
T216880	8	823
T216880	9	823
T217291	10	419
T217463	4	422
T217790	36	445
T217792	37	445
T221128	23	443
T223082	28	447
T223086	5	428
T225266	12	639
T229312	5	695
T229312	5	697
T229330	13	695
T229330	13	697
T229481	9	691
T229481	9	693
T229481	16	695
T229481	16	697
T229485	12	821
T229499	22	695
T229499	22	697
T229509	5	691
T229509	5	693
T229509	11	695
T229509	11	697
T229515	10	691
T229515	10	693
T229515	23	695
T229515	23	697
T232151	31	699
T232154	32	699
T232157	33	699
T232161	34	699
T232166	35	699
T23474	21	107
T23474	21	219
T235478	15	445
T241930	50	683
T241930	50	685
T241930	50	687
T241930	50	689
T241937	51	683
T241937	51	685
T241937	51	687
T241937	51	689
T247868	38	445
T248455	1	443
T248547	25	447
T248562	6	447
T248570	35	447
T248605	3B	727
T257730	44	699
T257731	40	699
T257732	42	699
T257733	41	699
T257734	43	699
T265663	6	425
T266239	19	399
T269639	36	425
T269643	35	425
T27523	24	461
T276079	19	821
T276080	18	821
T276082	17	821
T276083	10	821
T276092	2	821
T276098	11	821
T276467	15	691
T276467	15	693
T276469	9	695
T276469	9	697
T276470	12	691
T276470	12	693
T276470	29	695
T276470	29	697
T276673	25	695
T276673	25	697
T277102	20	695
T277102	20	697
T278228	11	399
T278229	9	399
T278230	41	425
T278233	16	399
T278914	2	425
T279337	17	397
T279552	7	399
T279651	8	399
T279652	10	399
T279687	14	399
T279688	12	399
T279688	13	399
T280325	19	695
T280325	19	697
T286041	23	399
T286042	25	399
T286044	24	399
T286049	15	399
T28949	12	395
T28949	16	395
T28949	5	461
T28949	5	485
T28949	6	485
T289528	6	415
T296368	11	405
T301430	28	399
T301638	32	399
T307386	19	443
T307392	22	447
T309348	20	443
T310855	2	405
T310856	14	405
T310859	1	405
T313203	13	405
T313661	21	445
T321259	0	457
T32854	18	449
T32854	8	719
T32854	1	785
T330062	20	443
T332095	26	425

Índice numérico - continuação

Nº peça	Item	Página
T332095	29	425
T33276	4	100
T33276	4	212
T33276	4	324
T335851	5	39
T335852	6	39
T3G8354	33	687
T58477	9	117
T58477	9	229
T58477	8	341
T59014	2	753
T59014	4	755
T59014	3	763
T70177	2	673
T74412	22	399
T75197	4	295
T76938	5	791
T76938	6	793
T76938	6	795
T76938	11	797
T76938	10	803
T76938	2	803
T76938	3	803
T77613	14	125
T77613	22	125
T77613	14	237
T77613	22	237
T77613	14	349
T77613	22	349
T77613	12	407
T77613	13	411
T77613	2	439
T77613	3	439
T77858	21	407
T77858	4	45
T77858	8	739
T77858	2	746
T77858	6	749
T77858	11	755
T77858	6	773
T77858	5	783
T77858	6	791
T77858	13	793
T77858	5	795
T77858	10	797
T77858	5	803
T77858	6	803
T77932	11	139
T77932	9	139
T77932	11	249
T77932	9	249
T77932	10	362
T77932	12	362
T77932	15	407
T77932	7	407
T77932	19	411
T77932	32	411
T77932	6	441
T78612	16	407
T78612	20	407
T78612	21	411
T78612	7	793
T78612	10	795
T78612	12	795
T78612	4	803
T78784	20	741
T78784	5	741
T78784	7	743
T78787	13	461
T79632	17	443
T8E6358	34	687
T8E6359	33	687
TF1U3352D	32	687
TF290	32	683
TF290	32	685
TH100074	19	729
TH100074	19	732
TH100074	0D	735
TH100074	1D	735
TH100074	36	805
TH100074	36	809
TH100074	35	817
TH100074	5	823
TH100374	21	817
TH100433	6	41
TH100483	11	637
TH100679	9	676
TH101724	37	637
TH101813	87	637
TH101926	7	51
TH101926	16	53
TH101926	19	793
TH101926	4	793
TH101926	9	793
TH101926	11	795
TH101926	13	795
TH101926	9	795
TH102181	23	637
TH102247	2B	593
TH102446	0E	727
TH102446	25	727
TH102446	0D	729
TH102446	1	729
TH102446	0D	732
TH102446	1	732
TH102446	0E	735
TH102446	1E	735
TH102446	23	805
TH102446	23	809
TH102560	4B	641
TH102560	7	641
TH102560	7	643
TH104472	2	729
TH104472	2	732
TH104472	0F	735
TH104472	1F	735
TH104472	27	813
TH104472	23	817
TH108594	2	435
TH108594	17	449
TH108594	21	581
TH108769	2	593
TH109311	4	817
TH109312	5	817
TH109318	11	817
TH110477	18	676
TH111036	2	593
TH111692	4	55
TH3086417	1	53
TH4101345	33C	637
TH4396836	8	53
TH4396950	13	53
TH4396955	7	53
TH4438059	61	637
TH4451036	90	637
TH4451784	24	667
TH4451787	24A	667
TH4451788	37A	667
TH4451789	39	667
TH4600133	10	49
TH4719201	21	573
TH4719202	22	573
TH4719203	23	573
TH4719204	24	573
TH4719205	25	573
TH9753750	5	53
TK290	34	683
TK290	34	685
TPDE31329	29	683
TPDE31329	29	685
TPDE31329	29	687
TY22328	8	583
TY22450	1	199
TY22450	1	311
TY22450	1	87
TY22462	1	428
TY25139	13	503
TY25803	19	449
TY26190	18	435
TY26190	19	435
TY26190	20	435
TY6333	10	107
TY6333	10	219
U13639	3	107
U13639	6	196
U13639	3	219
U13639	6	308
U13639	10	331
U13639	4	403
U13639	16	407
U13639	22	411
U13639	6	83
U16721	27	695
U16721	27	697
U17409	5	119
U17409	5	231
U17409	5	343
X12-6TRLO-S	21	699
X12BL-S	22	699
X12R6LO-S	23	699
X4-6F5OLO-S	24	699
X4V5OLO-S	25	699
X6-4F5OLO-S	26	699
X6F5OLO-S	27	699
X6FLO-S	28	699
X6HP5ON-S	29	699
XCL-19	1	463
XCL-29	17	395
XCL-29	22	407
XCL-29	29	411
XCL-29	23	461
XCL-29	4	461
XCL-29	7	461
XCL-29	7	479
XHG-075	4	753
XHG-075	5	753
XHG-075	8	753
XHG-075	10	773
XHG-075	7	773
XHG-075	8	773
XHG-075	9	773
Z449490	14	755
Z449558	13	676
Z962453	6	753
Z962453	2	757
Z962453	1	791
Z964255	41	705
Z966993	5	751
Z966993	7	753
Z966993	4	757
Z966993	3	791
Z971489	9	749
Z971489	2	773
Z986910	1	753
Z986910	2	755
Z986910	2	763
Z986910	1	773
Z991334	5	723