HYUNDAI

PARTS MANUAL

OUTUBRO 2016

16 18 20B-9F

RUTHZIL TRATOR COMERCIAL DE PEÇAS LTDA 11 97083-6812 ROLANDO CITRANGULO

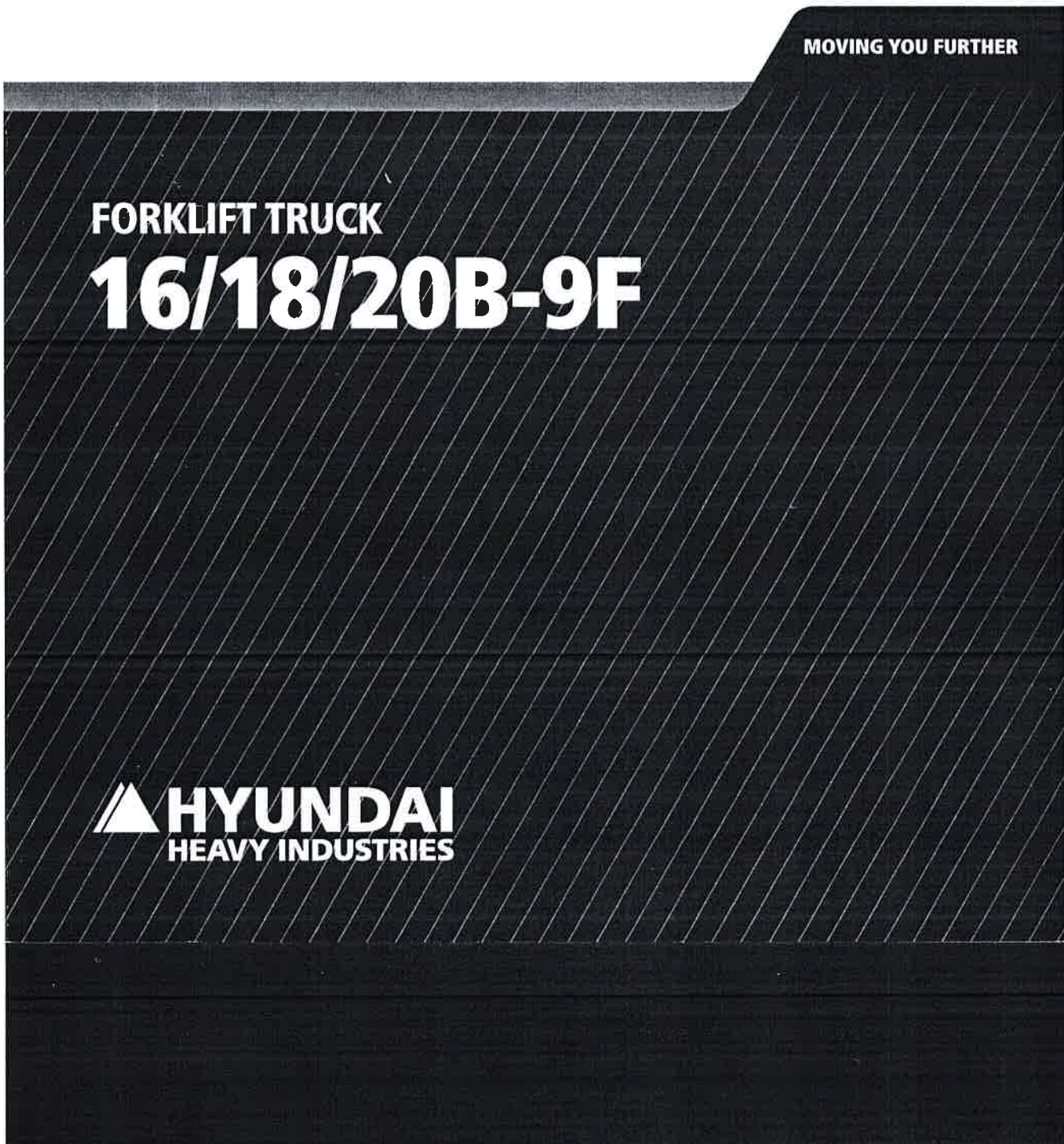

12 OCT. 2016 CHASSIS N° HHKHHE07G000089

FOREWORD

This parts manual shows the components of 16/18/20B-9F series fork lift truck. If parts of the machines are different each other, the following indication is described on the group name of the parts list.

This parts manual contains the most recent information available at the time of printing and is subject to change without notice. It is recommended that customers contact HYUNDAI after-service center or dealer for information on the latest revision.

In this parts manual, the word, LH means operator's left side when a person seats on operator's seat, and the opposite side is RH.

1. HOW TO USE THIS PARTS MANUAL

· ITEM : Item No. shows the reference No. on the machine illustration.

· PART NO. : Part No. consists of a letter of the alphabet and numericals, or numericals only.

· IS : It is the abbreviation of Issue No. for engineering change.

· DESCRIPTION : Description tells name of the part and specification.
Dot (·) is put in front of the name of an assembly component and the item is entered next to the assembly, if a part marked with dot (·) is an assembly, its component is marked with two dots (· ·).

· QTY : Indicates quantity used per machine.

· SERIAL NO. : Applicable machine serial No. for the part is shown in this column.

ex) - #1020 ; This meaning is before machine serial No. 1020.
#1021 - ; This meaning is after machine serial No. 1021.

· ITC : ITC shows the interchangeability between the **old** and **new** parts.
A (Old ⇄ New) ; Parts **old** and **new** are mutually interchangeable.
B (Old ⇄ New) ; Parts **new** can be substituted for parts **old**.
C (Old ⇄ New) ; Parts **old** can be substituted for parts **new**.
D (Old ⇄ New) ; There is no interchangeability between the **old** and **new** parts.

· REMARK : Remark presents reference page or information.

· CODES : The codes and symbols specified in the Item No. column represent the following.

* : Not shown in the illustration.
K : Kit components. For kit components, please refer to the service kit No.
S : Sub assembly components. For sub assembly components, please refer to the service assembly No.
N : Not availability.

2. HOW TO ORDER PARTS

When ordering parts, please specify the following description as shown.

No.	Classification	Example	Remark
1	Model of machine	16/18/20B-9F	Shown front of the right side frame
2	Machine serial No.	>xxxxxxxxxxxx0002<	
3	Part No. + Issue	31HT-01000	Ordering parts
4	Description	PUMP ASSY	
5	Q'ty	1	Ordering Quantity
6	Purchaser's name & address	-	-

3. ABBREVIATIONS

A/CYL	Adjust cylinder
ACC	Accessory
ACTR	Actuator
ADJ	Adjuster
AR	As required
ASSY	Assembly
ATT, ATTACH	Attachment
B/BOX	Battery box
BRKT	Bracket
BWD	Backward
C/HEAD	Cylinder head
CLUT	Clutch
CMPR	Compressor, compression
CNTL	Control
CON	Conditioner
CONN	Connection
CVR	Cover
CWT	Counterweight
CYL	Cylinder
DIFF	Differential
E/GASKET	Engine gasket
E/HOOD	Engine hood
ELE	Electric
EMER	Emergency
ENG	Engine
EXT	Exhaust
EVAP	Evaporator
F/TANK	Fuel tank
FR, FRT	Front
FWD	Forward
G/HOUSING	Gear housing
G/TRAIN	Gear train
H/TANK	Hydraulic oil tank
HYD	Hydraulic
HEX	Hexagon
HSG	Housing
INJ	Injector
INT	Intake
L/GAUGE	Level gauge
L/O	Lubrication oil
LH	Left hand
LUB	Lubrication
LVR	Lever
MANI	Manifold
MCV	Main control valve
MTG	Mounting
O/COOLER	Oil cooler
O/DRAIN	Oil drain
O/FILTER	Oil filter
OPT	Option
OPSS	Operator presence sensing system
O/S	Over size
P/ROD	Push rod
R/LEVER	Rocker lever
RAD	Radiator
RCV	Remote control lever
R/COMB	Rear combination
RECT	Rectangular
RH	Right hand
RR	Rear
SFT	Shaft
S/SELECTOR	Solenoid selector
STD	Standard
SW	Switch
T/M	Transmission
THICK	Thickness
TURBO	Turbocharger
U/S	Under size
VLV	Valve
W/MANIFOLD	Water manifold
W/PUMP	Water pump
WA	Weld assembly
W/HUB	Wheel hub

CONTENTS

목 차

1. ELECTRIC SYSTEM

ELECTRIC 1
ELECTRIC 2
ELECTRIC 3
CABLE
HARNESS
BATTERY
CHARGER (48V, 440~520AH)
CHARGER (48V, 400~490AH, BM)
TRACTION MOTOR
PUMP MOTOR
COLD STORAGE (OPTION)
CABIN ELECTRIC
SPEED LIMIT (OPTION)

전기 장치

전기 장치 ---------- 1010
전기 장치 ---------- 1020
전기 장치 ---------- 1030
케이블 ---------- 1040
하니스 ---------- 1050
배터리 ---------- 1060
충전기 ---------- 1065
충전기 ---------- 1066
구동 모터 ---------- 1070
펌프 모터 ---------- 1080
냉동 창고용 ---------- 1090
운전실 전기장치 ---------- 1100
제한 속도 ---------- 1110

2. HYDRAULIC SYSTEM

2-SPOOL CONTROL LEVER (STD)
3-SPOOL CONTROL LEVER (OPTION)
4-SPOOL CONTROL LEVER (OPTION)
MAIN HYD PIPING
TILT HYD PIPING
STEERING HYD PIPING
HYD OIL TANK

유압 장치

2 스풀 컨트롤 레버 ---------- 2010
3 스풀 컨트롤 레버 ---------- 2020
4 스풀 컨트롤 레버 ---------- 2030
메인 유압 배관 ---------- 2040
틸트 유압 배관 ---------- 2050
조향 유압 배관 ---------- 2060
작동유 탱크 ---------- 2070

3. HYDRAULIC COMPONENTS

2-SPOOL CONTROL VALVE (STD)
3-SPOOL CONTROL VALVE (OPTION)
4-SPOOL CONTROL VALVE (OPTION)
MCV INLET SECTION
MCV OUTLET SECTION
MCV LIFT SECTION (W/O OPSS)
MCV LIFT SECTION (MAST OPSS)

유압 기능품

2 스풀 컨트롤 밸브 ---------- 3010
3 스풀 컨트롤 밸브 ---------- 3020
4 스풀 컨트롤 밸브 ---------- 3030
인넷 섹션 ---------- 3040
아웃넷 섹션 ---------- 3050
리프트 섹션 ---------- 3060
리프트 섹션 ---------- 3065

MCV TILT SECTION 틸트 섹션 ---------- 3070
MCV AUXILIARY SECTION 보조 섹션 ---------- 3080
RELIEF VALVE ASSY 릴리프 밸브 ---------- 3090
HYDRAULIC PUMP 유압 펌프 ---------- 3110
STEERING UNIT 조향 유니트 ---------- 3120
TILT CYLINDER 틸트 실린더 ---------- 3130
STEERING CYLINDER 조향 실린더 ---------- 3150
PRIORITY VALVE 플라이오리티 밸브 ---------- 3160

4. POWER TRAIN SYSTEM 동력 전달 장치

DRIVE UNIT MOUNTING 드라이브 유니트 장착 ---------- 4010
DRIVE UNIT (1/4) 드라이브 유니트 ---------- 4020
DRIVE UNIT (2/4) 드라이브 유니트 ---------- 4030
DRIVE UNIT (3/4) 드라이브 유니트 ---------- 4040
DRIVE UNIT (4/4) 드라이브 유니트 ---------- 4050

5. STEERING & CONTROL SYSTEM 조향 및 컨트롤 장치

STEERING AXLE 조향 액슬 ---------- 5010
TIRE 타이어 ---------- 5030
BRAKE SYSTEM 브레이크 장치 ---------- 5040
PARKING BRAKE SYSTEM 주차 브레이크 장치 ---------- 5050

6. STRUCTURE 구 조

FRAME & COUNTERWEIGHT (SBR) 프레임 및 카운터웨이트 ---------- 6010
FRAME & COUNTERWEIGHT (NON SBR) 프레임 및 카운터웨이트 ---------- 6015
OUTER PANEL 1 아우터 판넬 ---------- 6020
OUTER PANEL 2 (NON SBR) 아우터 판넬 ---------- 6030
OUTER PANEL 2 (SBR) 아우터 판넬 ---------- 6035
OUTER PANEL 3 (NON SBR) 아우터 판넬 ---------- 6040
OUTER PANEL 3 (SBR) 아우터 판넬 ---------- 6045
OVERHEAD GUARD 오버헤드 가드 ---------- 6050
OVERHEAD GUARD SUB (STD) 오버헤드 가드 ---------- 6055
OVERHEAD GUARD SUB (BULB LAMP) 오버헤드 가드 ---------- 6056
BATTERY STAND 배터리 스탠드 ---------- 6060
SEAT MOUNTING 운전석 장착 ---------- 6070
SEAT ASSY (STD) 운전석 (표준) ---------- 6080
SEAT ASSY (OPT) 운전석 (선택) ---------- 6090

-- 3070 HEATER GROUP (FINE TOP) 히 터 ---------- 6100
-- 3080 FINETOP CABIN GROUP 운전실 ---------- 6110
-- 3090
-- 3110
-- 3120
-- 3130
-- 3150
- 3160

7. ATTACHMENT 작업장치

OUTER MAST (V-MAST) 아우터 마스트 ---------- 7010
INNER MAST (V-MAST) 인너 마스트 ---------- 7020
MAST HYD PIPING (V-MAST) 마스트 배관 ---------- 7030
CARRIAGE & BACKREST (V-MAST) 캐리지 및 백레스트 ---------- 7040
INTEGRAL SIDE SHIFT (V-MAST) 인테그랄 사이드 시프트 ------- 7045
LIFT CYLINDER (V-MAST) 리프트 실린더 ---------- 7050
- 4010 3-SPOOL HYD PIPING (V-MAST) 3 스풀 배관 ---------- 7060
-- 4020 4-SPOOL HYD PIPING (V-MAST) 4 스풀 배관 ---------- 7070
-- 4030 OUTER MAST (VF-MAST) 아우터 마스트 ---------- 7110
-- 4040 INNER MAST (VF-MAST) 인너 마스트 ---------- 7120
- 4050 MAST HYD PIPING (VF-MAST) 마스트 배관 ---------- 7130
CARRIAGE & BACKREST (VF-MAST) 캐리지 및 백레스트 ---------- 7140
INTEGRAL SIDE SHIFT (VF-MAST) 인테그랄 사이드 시프트 ------- 7155
LIFT CYLINDER (VF-MAST) 리프트 실린더 ---------- 7160
FREE LIFT CYLINDER (VF-MAST) 프리 리프트 실린더 ---------- 7170A
-- 5010 3-SPOOL HYD PIPING (VF-MAST) 3 스풀 배관 ---------- 7180
- 5030 4-SPOOL HYD PIPING (VF-MAST) 4 스풀 배관 ---------- 7190
-- 5040 OUTER MAST (TF-MAST) 아우터 마스트 ---------- 7210
- 5050 MIDDLE MAST (TF-MAST) 미들 마스트 ---------- 7220
INNER MAST (TF-MAST) 인너 마스트 ---------- 7230
MAST HYD PIPING (TF-MAST) 마스트 배관 ---------- 7240
CARRIAGE & BACKREST (TF-MAST) 캐리지 및 백레스트 ---------- 7250
· 6010 INTEGRAL SIDE SHIFT (TF-MAST) 인테그랄 사이드 시프트 ------- 7255
· 6015 LIFT CYLINDER (TF, TS-MAST) 리프트 실린더 ---------- 7260
- 6020 FREE LIFT CYLINDER (TF-MAST) 프리 리프트 실린더 ---------- 7270A
- 6030 3-SPOOL HYD PIPING (TF-MAST) 3 스풀 배관 ---------- 7280
- 6035 4-SPOOL HYD PIPING (TF-MAST) 4 스풀 배관 ---------- 7290
- 6040 OUTER MAST(VS-MAST) 아우터 마스트 ---------- 7310
· 6045 INNER MAST(VS-MAST) 인너 마스트 ---------- 7320
· 6050 MAST HYD PIPING (VS-MAST) 마스트 배관 ---------- 7330
· 6055 CARRIAGE & BACKREST (VS-MAST) 캐리지 및 백레스트 ---------- 7340
· 6056 INT SIDE SHIFT & CARR/B-REST (VS-MAST) 인테그랄 사이드 시프트 ------- 7345
· 6060 LIFT CYLINDER (VS-MAST) 리프트 실린더 ---------- 7360
· 6070 FREE LIFT CYLINDER (VS-MAST) 프리 리프트 실린더 ---------- 7370
· 6080 3-SPOOL HYD PIPING (VS-MAST) 3 스풀 배관 ---------- 7380
· 6090 4-SPOOL HYD PIPING (VS-MAST) 4 스풀 배관 ---------- 7390

OUTER MAST (TS-MAST)	아우터 마스트	7410
MIDDLE MAST (TS-MAST)	미들 마스트	7420
INNER MAST (TS-MAST)	인너 마스트	7430
MAST HYD PIPING (TS-MAST)	마스트 배관	7440
CARRIAGE & BACKREST (TS-MAST)	캐리지 및 백레스트	7450
INT SIDE SHIFT & CARR/B-REST (TS-MAST)	인테그랄 사이드 시프트	7455
FREE LIFT CYLINDER (TS-MAST)	프리 리프트 실린더	7470A
3-SPOOL HYD PIPING (TS-MAST)	3 스풀 배관	7480
4-SPOOL HYD PIPING (TS-MAST)	4 스풀 배관	7490
TILT PIN MOUNTING	틸트 핀 마운팅	7510
FORK (CASCADE)	포 크	7520
FORK (BOLZONI)	포 크	7521
FORK (INI)	포 크	7522
EXTENSION FORK	덧 발	7525
SIDE SHIFT (CASCADE)	사이드 시프트	7530
INTEGRAL SIDE SHIFT ASSY (V-MAST)	인테그랄 사이드 시프트	7550
INTEGRAL SIDE SHIFT ASSY (VF-MAST)	인테그랄 사이드 시프트	7560
INTEGRAL SIDE SHIFT ASSY (TF-MAST)	인테그랄 사이드 시프트	7570
INTEGRAL SIDE SHIFT ASSY (VS-MAST)	인테그랄 사이드 시프트	7580
INTEGRAL SIDE SHIFT ASSY (TS-MAST)	인테그랄 사이드 시프트	7590
3-SPOOL ATTACH PIPING	3 스풀 어태치 배관	7610
4-SPOOL ATTACH PIPING (V,VF-MAST)	4 스풀 어태치 배관	7620
4-SPOOL ATTACH PIPING (TF,TS-MAST)	4 스풀 어태치 배관	7630
SIDE SHIFT PIPING (V-MAST, 3,4-SPOOL)	사이드 시프트 배관	7650
SIDE SHIFT PIPING (VF,TF-MAST, 3-SPOOL)	사이드 시프트 배관	7660
SIDE SHIFT PIPING (VF,TF-MAST, 4-SPOOL)	사이드 시프트 배관	7670
SIDE SHIFT PIPING (VS,TS-MAST,3,4-SPOOL)	사이드 시프트 배관	7680
ROTATING FORK (1.5~2.5TON)	로테이팅 포크	7830
ROTATING FORK (1.5~2.5TON, FURNACE)	로테이팅 포크 (용해로 작업)	7832
JK ATTACH PIPING (R/F, V/TS-MAST)	유압 배관	7838
JK ATTACH PIPING (R/F, VF/TF/QF-MAST)	유압 배관	7840

8. OTHERS

기 타

DECAL (KOREAN)	데 칼	8010
DECAL (ENGLISH)	데 칼	8020
TOOL KIT	공구 키트	8030
MANUALS	매뉴얼	8040

--- 7410
--- 7420
--- 7430
--- 7440
--- 7450
--- 7455
--- 7470A
--- 7480
--- 7490
--- 7510
--- 7520
--- 7521
--- 7522
--- 7525
--- 7530
--- 7550
--- 7560
--- 7570
--- 7580
--- 7590
--- 7610
--- 7620
--- 7630
--- 7650
--- 7660
--- 7670
--- 7680
--- 7830
--- 7832
--- 7838
--- 7840

--- 8010
--- 8020
--- 8030
--- 8040

A. NUMERICAL PART INDEX

부품 번호 순별 색인표

NUMERICAL PART INDEX

부품 번호 순별 색인표 -------- A000

1. ELECTRIC SYSTEM



ELECTRIC 1

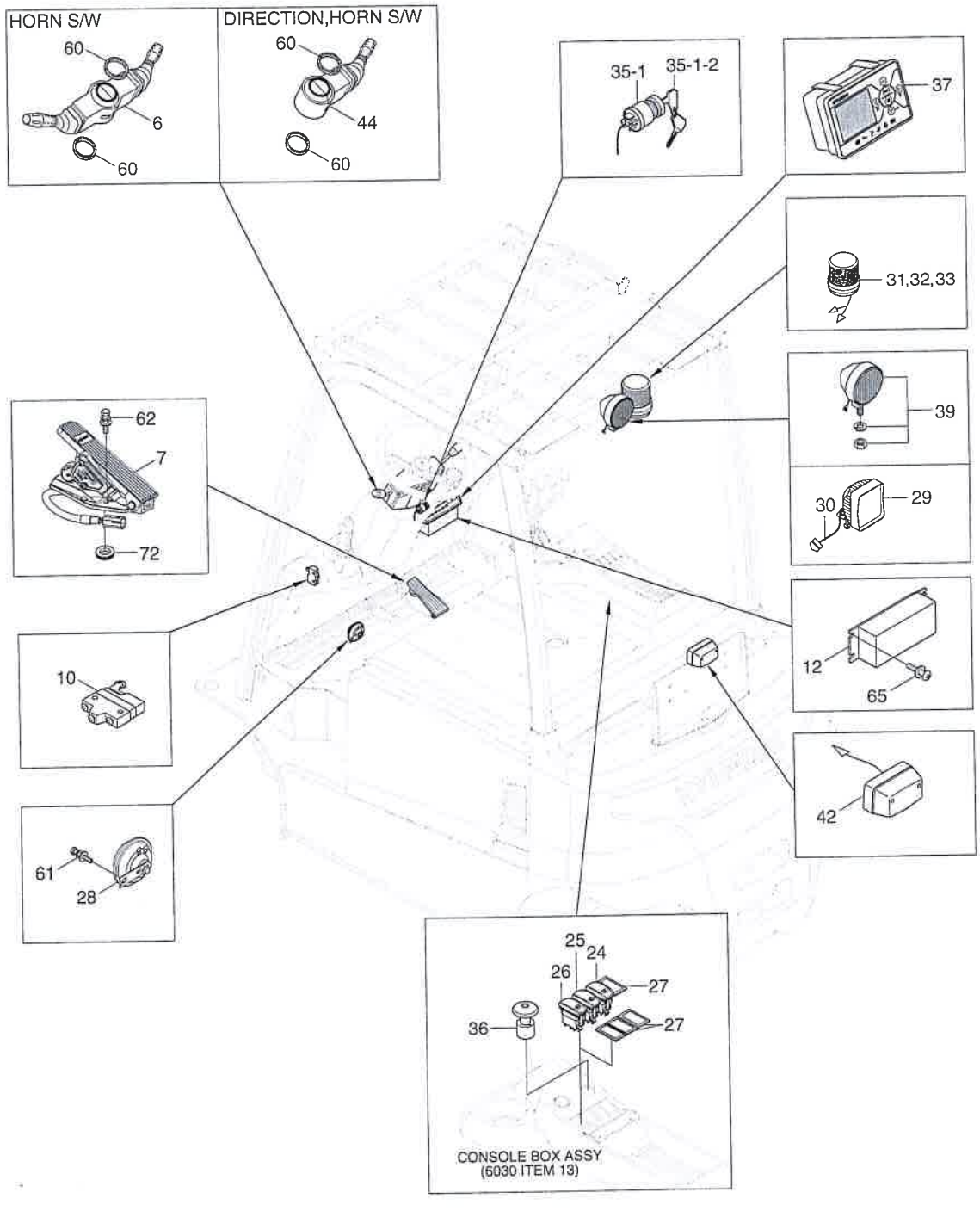

ELEC

ITEM 순번
6
7
10
10-1
10-2
12
24
25
26
27
28
29
30
31
31-1
32
32-1
33
33-1
35
35-1
35-1-2
35-2
35-3
36
36-1
N36-2
37
39
39-1
42
42-1
44
60
61
62
65
72

ELECTRIC 1

ITEM 순번	PART NO 품 번	DESCRIPTION 품 명		QTY 수량	SERIAL NO 적용 호기	ITC 호환	REMARK 비 고
6	21B2-92240	SWITCH-COMBI	컴비네이션 스위치	1			
7	21B2-98033	ACCELERATOR ASSY	악셀레이터	1			
10	21FH-12050	SWITCH ASSY-PARKING	스위치	1			
10-1	310006190	SWITCH-MICRO	스위치	1			NOT SHOWN
10-2	21FH-15050	HARNESS-P SWITCH	하니스	1			NOT SHOWN
12	21FH-72260	DC-DC CONVERTER	컨버터	1			
24	21HN-55470	SWITCH-BEACON LAMP	경광등 스위치	1			STROBE LED
25	21HN-55450	SWITCH-REAR WORK LAMP	작업등 스위치	1			REAR WORK
26	21HB-92050	SWITCH-HEAD LAMP	헤드 램프 스위치	1			HEAD LAMP
27	21HJ-72660	PLUG-PANEL	판넬 플러그	4			W/O SWITCH
28	21HN-00080	HORN-HIGH	경적기	1			
29	21WD-31160	WORK LAMP-LED	램 프	1			RR WORK LAMP
30	21HT-95120	HARNESS-WORK LAMP,LED	하니스	1			RR WORK LAMP
31	21B1-92311	BEACON LAMP-LED	경광등	1			
31-1	21HA-21111	LENS	렌 즈	1			NOT SHOWN
32	21B1-92321	BEACON LAMP-LED	경광등	1			
32-1	21HA-21121	LENS	렌 즈	1			NOT SHOWN
33	21B1-92331	BEACON LAMP-LED	경광등	1			
33-1	21HA-21131	LENS	렌 즈	1			NOT SHOWN
35	21HU-92181	SWITCH ASSY-KEY	키 스위치	1			
35-1	21FH-52050	SWITCH-KEY	키 스위치	1			
35-1-2	21FH-52081	KEY	키	2			
35-2	21HU-95120	HARNESS-KEY SWITCH	하니스	1			NOT SHOWN
35-3	21FY-72140	RING TERMINAL ASSY-KEY SW		1			NOT SHOWN
36	21HU-92260	SWITCH ASSY-EMERGENCY	비상 스위치	1			
36-1	21B1-95060	HARNESS-EMERGENCY SW	하니스	1			NOT SHOWN
N36-2	21HU-92250	SWITCH EMERGENCY	스위치	1			NOT SHOWN
37	21HU-93110	DISPLAY	계기판	1			
39	F12840011	LAMP SUB ASSY-WORK	작업 램프	1			RR WORK LAMP
39-1	21HA-12010	BULB(12V-55W,H3)	전 구	1			NOT SHOWN
42	21HA-20511	LAMP-LICENSE	라이세스 램프	1			
42-1	21HA-20800	BULB (12V, 10W)	벌 브	1			NOT SHOWN
44	21B1-92450	SWITCH-COMBI (DIR)	콤비네이션 스위치	1			
60	F12140020	GROMMET	그로메트	2			
61	S035-081526	BOLT-W/WASHER	와셔붙이 볼트	1			
62	S035-082026	BOLT-W/WASHER	와셔붙이 볼트	2			
65	S132-061256	SCREW-W/WASHER	와셔붙이 스크류	4			
72	S681-290400	GROMMET	그로메트	1			

ELECTRIC 2

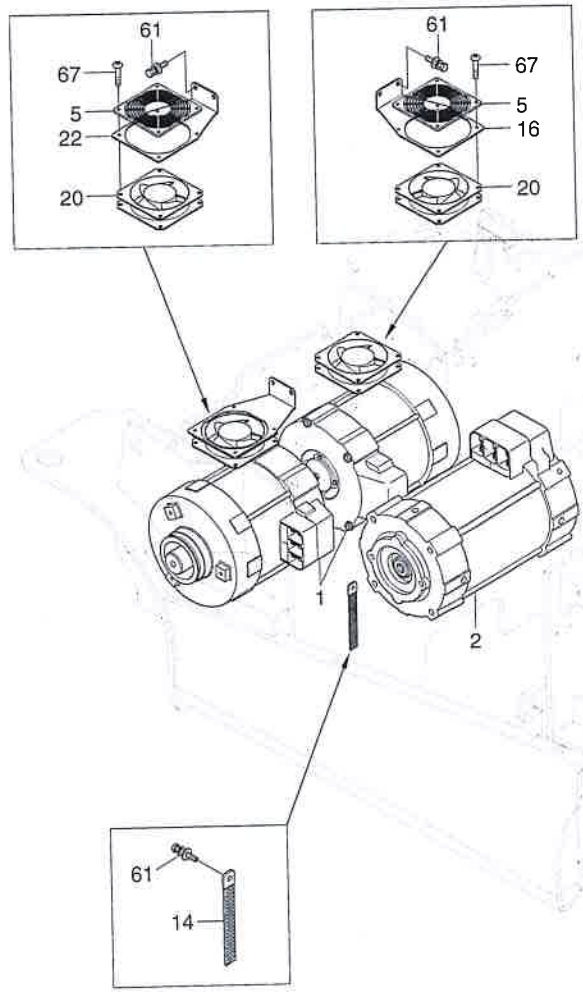

ELECTRIC 2

16/18/20B-9F

ITEM 순번	PART NO 품 번	DESCRIPTION 품 명		QTY 수량	SERIAL NO 적용 호기	ITC 호환	REMARK 비 고
1	21HE-92130	MOTOR-TRACTION	구동 모터	2			SEE 1070
2	21HE-92140	MOTOR-PUMP	펌프 모터	1			SEE 1080
5	21B2-92170	SAFETY COVER-FAN	커 버	3			
14	21HT-92320	STRAP-STATIC	스트랩	1			
16	21HE-92110	BRACKET-FAN	브라켓트	1			
20	21B2-92142	FAN-SAN ACE120	팬	2			
22	21HE-92050	BRACKET-FAN	브라켓트	1			
61	S035-081526	BOLT-W/WASHER	와셔붙이 볼트	5			
67	S151-050156	SCREW-TAPPING	스크류	8			

ELECTRIC 3

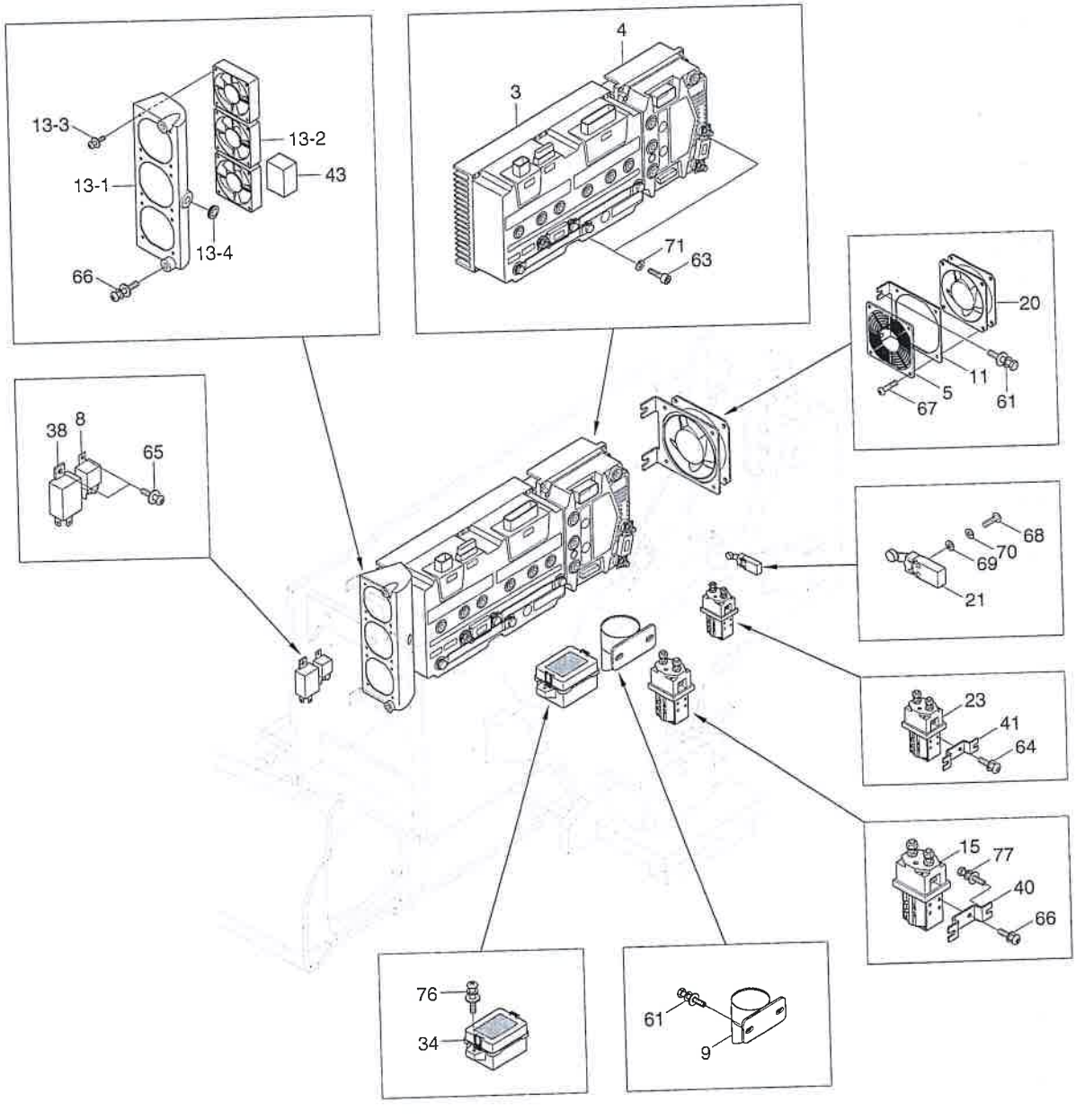
13-3
13-2
13-1
43
13-4
66
4
3
71
63
20
11
5
67
61
38
8
65
68
70
69
21
23
41
64
15
77
40
66
76
34
61
9

ELECTRIC 3

ITEM 순번	PART NO 품 번	DESCRIPTION 품 명		QTY 수량	SERIAL NO 적용 호기	ITC 호환	REMARK 비 고
3	21HE-98210	CONTROLLER-DUALAC2	컨트롤러	1			36V/48V,330A
4	21HE-98220	CONTROLLER-ACE2	컨트롤러	1			
8	22FV-12110	RELAY	릴레이	1			12V
9	21FD-30312	BUZZER-BACK	후진 경음기	1			
11	21FH-72250	BRACKET-FAN	브라켓트	1			
13	21FS-02281	FAN ASSY	팬	1			
13-1	71FP-11501	DUCT	덕 트	1			
13-2	21FS-02272	FAN-SAN ACE60	팬	3			
13-3	S151-050156	SCREW-TAPPING	스크류	12			
13-4	S681-100400	GROMMET	그로메트	1			
15	21FY-72090	CONTACTOR-SW200B	컨택터	1			
20	21B2-92142	FAN-SAN ACE120	팬	1			
21	21HE-92030	SWITCH ASSY-SBR	스위치	1			SIDE BATT REMOVE
23	21HE-92081	CONTACTOR-SW80B (36/48V)	컨택터	1			
34	21HU-92033	FUSE BOX ASSY	퓨즈 박스	1			
34-2	21HB-79010	FUSE(UL)-5A	퓨 즈	9			
34-3	21HB-79020	FUSE(10A)	퓨 즈	6			
34-4	21HU-92055	COVER & DECAL	커버 및 데칼	1			
38	21M6-40052	FLASHER UNIT ASSY	플래셔 유니트	1			
40	310005130	BRACKET-SW200	브라켓트	1			
41	21HU-92410	BRACKET-SW80	브라켓트	1			
43	21B1-92430	RUBBER	고 무	1			
61	S035-081526	BOLT-W/WASHER	와셔붙이 볼트	4			
63	S109-060506	BOLT-SOCKET	소켓 볼트	10			
64	S131-051546	SCREW-W/WASHER	와셔붙이 스크류	2			
65	S132-061256	SCREW-W/WASHER	와셔붙이 스크류	2			
66	S132-061526	SCREW-W/WASHER	와셔붙이 스크류	3			
67	S151-050156	SCREW-TAPPING	스크류	4			
68	S161-040256	SCREW-CROSS R/ROUND	스크류	2			
69	S403-04100B	WASHER-PLAIN	평 와셔	2			
70	S411-040006	WASHER-SPRING	스프링 와셔	2			
71	S411-060006	WASHER-SPRING	스프링 와셔	10			
76	S141-060156	SCREW-FLAT HD	스크류	2			
77	S035-061522	BOLT-W/WASHER	와셔붙이 볼트	1			

CABLE

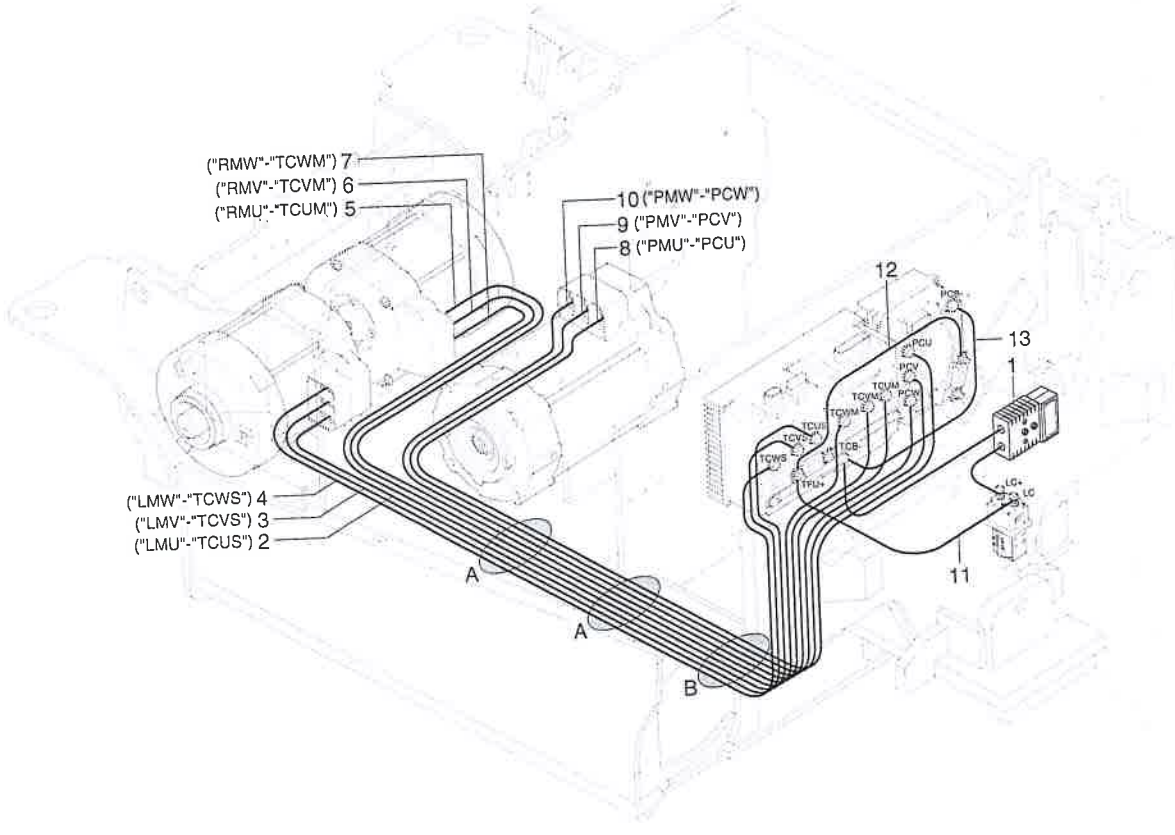

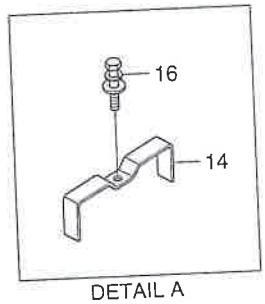

DETAIL A

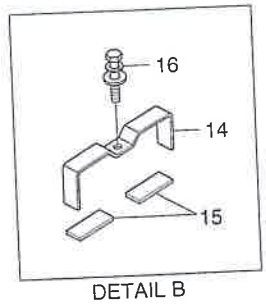

DETAIL B

DETAIL ITEM 1

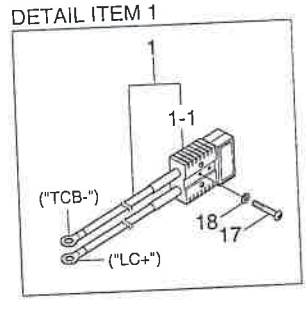

CABLE

16/18/20B-9F

ITEM 순번	PART NO 품 번	DESCRIPTION 품 명		QTY 수량	SERIAL NO 적용 호기	ITC 호환	REMARK 비 고
1	21HE-96510	CABLE-BATTERY	케이블	1			
1-1	21FH-01100	CONNECTOR-SR350	컨넥터	1			
2	21HE-96580	CABLE(TCUS - LMU)	케이블	1			
3	21HE-96590	CABLE(TCVS - LMV)	케이블	1			
4	21HE-96600	CABLE(TCWS - LMW)	케이블	1			
5	21HE-96220	CABLE	케이블	1			
6	21HE-96230	CABLE	케이블	1			
7	21HE-96240	CABLE	케이블	1			
8	21HE-96550	CABLE(PCU-PMU)	케이블	1			
9	21HE-96560	CABLE(PCV-PMV)	케이블	1			
10	21HE-96570	CABLE(PCW-PMW)	케이블	1			
11	21HE-96530	CABLE(LC - TFU+)	케이블	1			
12	21HE-96540	CABLE(TFU+ - PFU+)	케이블	1			
13	21HE-96520	CABLE(TCB- - PCB-)	케이블	1			
14	21FY-92033	BRACKET-CABLE	브라켓트	3			
15	71FH-12330	RUBBER	고무	2			
16	S035-082026	BOLT-W/WASHER	와셔붙이 볼트	3			
17	S161-060406	SCREW-CROSS R/ROUND	스크류	2			
18	S411-060006	WASHER-SPRING	스프링 와셔	2			

HARNESS

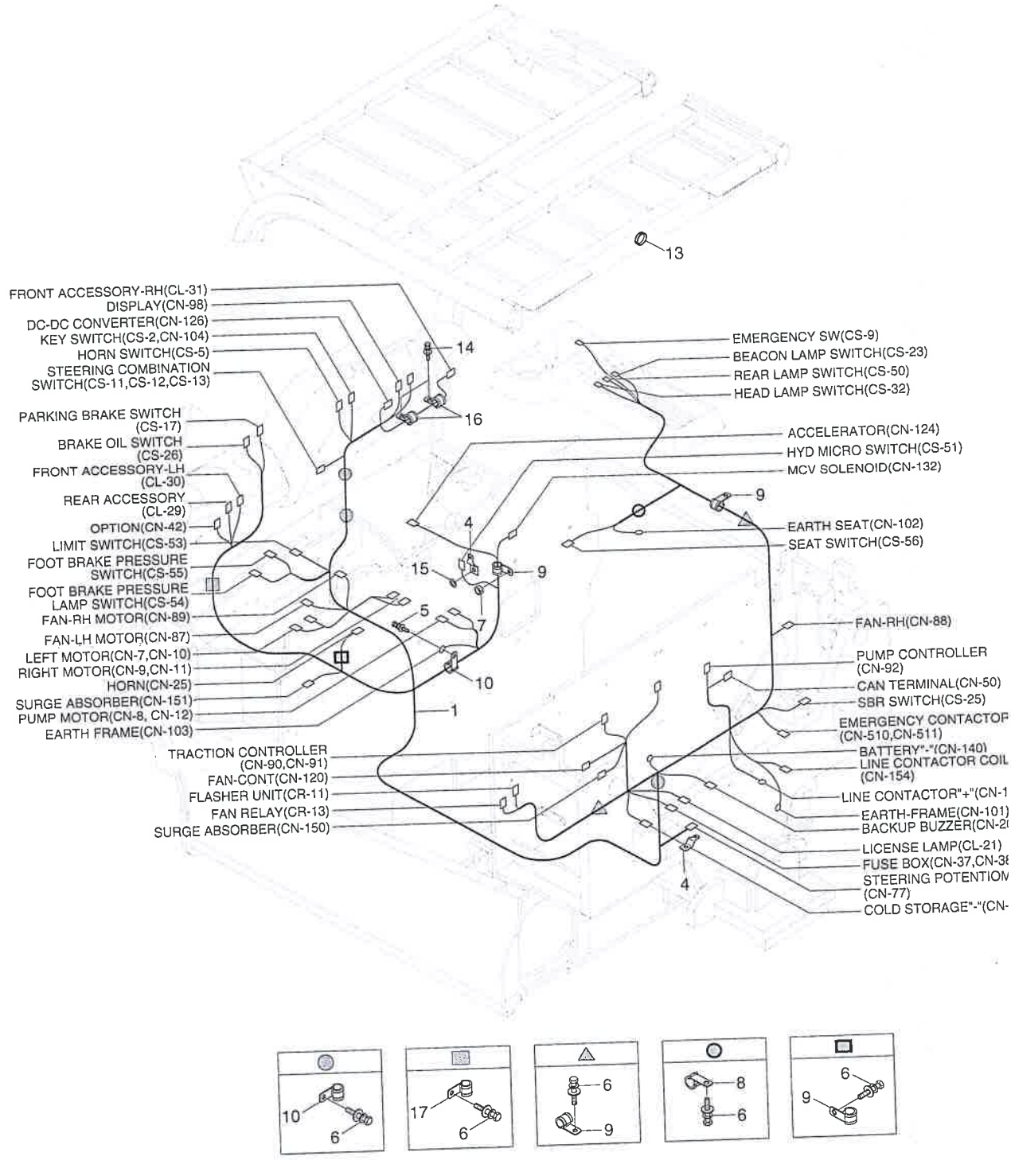
13
FRONT ACCESSORY-RH(CL-31)
DISPLAY(CN-98)
DC-DC CONVERTER(CN-126)
KEY SWITCH(CS-2,CN-104)
HORN SWITCH(CS-5)
STEERING COMBINATION SWITCH(CS-11,CS-12,CS-13)
14
16
PARKING BRAKE SWITCH (CS-17)
BRAKE OIL SWITCH (CS-26)
FRONT ACCESSORY-LH (CL-30)
REAR ACCESSORY (CL-29)
OPTION(CN-42)
LIMIT SWITCH(CS-53)
FOOT BRAKE PRESSURE SWITCH(CS-55)
FOOT BRAKE PRESSURE LAMP SWITCH(CS-54)
FAN-RH MOTOR(CN-89)
FAN-LH MOTOR(CN-87)
LEFT MOTOR(CN-7,CN-10)
RIGHT MOTOR(CN-9,CN-11)
HORN(CN-25)
SURGE ABSORBER(CN-151)
PUMP MOTOR(CN-8, CN-12)
EARTH FRAME(CN-103)
4
15
9
5
7
10
1
TRACTION CONTROLLER (CN-90,CN-91)
FAN-CONT(CN-120)
FLASHER UNIT(CR-11)
FAN RELAY(CR-13)
SURGE ABSORBER(CN-150)
EMERGENCY SW(CS-9)
BEACON LAMP SWITCH(CS-23)
REAR LAMP SWITCH(CS-50)
HEAD LAMP SWITCH(CS-32)
ACCELERATOR(CN-124)
HYD MICRO SWITCH(CS-51)
MCV SOLENOID(CN-132)
9
EARTH SEAT(CN-102)
SEAT SWITCH(CS-56)
FAN-RH(CN-88)
PUMP CONTROLLER (CN-92)
CAN TERMINAL(CN-50)
SBR SWITCH(CS-25)
EMERGENCY CONTACTOR (CN-510,CN-511)
BATTERY"-"(CN-140)
LINE CONTACTOR COIL (CN-154)
LINE CONTACTOR"+"(CN-1
EARTH-FRAME(CN-101)
BACKUP BUZZER(CN-2
LICENSE LAMP(CL-21)
FUSE BOX(CN-37,CN-3
STEERING POTENTIOM (CN-77)
COLD STORAGE"-"(CN-
4
10
6
17
6
6
9
8
6
6
9

HARNESS

16/18/20B-9F

ITEM 순번	PART NO 품 번	DESCRIPTION 품 명		QTY 수량	SERIAL NO 적용 호기	ITC 호환	REMARK 비 고
1	21HE-95500	HARNESS-MAIN	메인 하니스	1			
4	21E7-0606	PLATE-CONNECTOR	플레이트	2			
5	S035-081522	BOLT-W/WASHER	와셔붙이 볼트	1			
6	S035-081526	BOLT-W/WASHER	와셔붙이 볼트	9			
7	S206-081006	NUT-HEX	육각 너트	1			
8	S543-100002	CLAMP-TUBE	튜브 클램프	1			
9	S543-200002	CLAMP-TUBE	튜브 클램프	5			
10	S543-260002	CLAMP-TUBE	튜브 클램프	4			
13	S681-190400	GROMMET	그로메트	1			
14	S035-061526	BOLT-W/WASHER	와셔붙이 볼트	2			
15	S403-08200B	WASHER-PLAIN	평 와셔	1			
16	S541-100002	CLIP-HARNESS	하니스 클립	2			
17	S543-160002	CLAMP-TUBE	튜브 클램프	1			

BATTERY

16B-9F

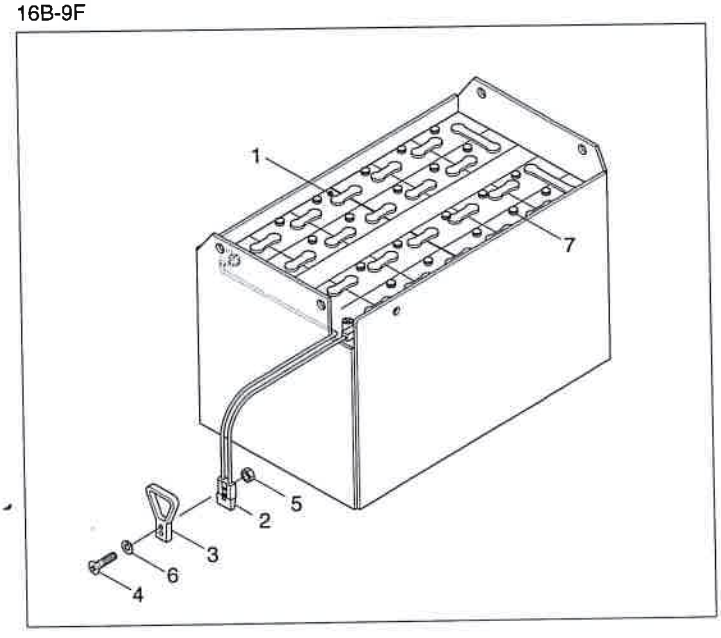

18/20B-9F

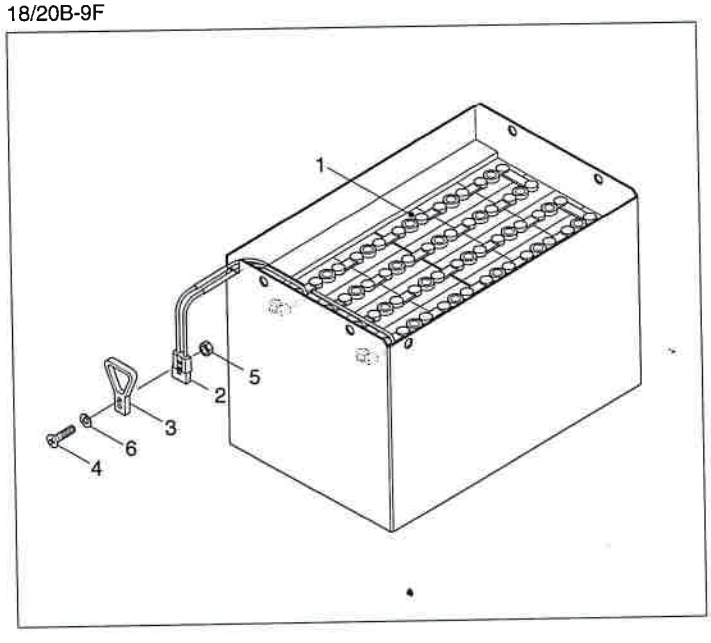

BATTERY

16/18/20B-9F

ITEM 순번	PART NO 품 번	DESCRIPTION 품 명	QTY 수량	SERIAL NO 적용 호기	ITC 호환	REMARK 비 고
*	21FY-91030	BATTERY ASSY-48V 440AH 배터리	1			16B-9F
*	21HE-91010	BATTERY ASSY-48V 440AH 배터리	1			18/20B-9F
1	21FY-71170	CELL-VCI440 셀	24			
2	B71800060	CONNECTOR-BATTERY 컨넥터	1			
3	310008630	HANDLE 핸 들	1			
4	S161-060452	SCREW-CROSS R/ROUND 스크류	2			
5	S241-060002	NUT-WELD 용접 너트	2			
6	S411-060006	WASHER-SPRING 스프링 와셔	2			
7	21FH-71070	CAP-ONE TOUCH, V-TYPE 원 터치 캡	24			

CHARGER (48V, 440~520AH)

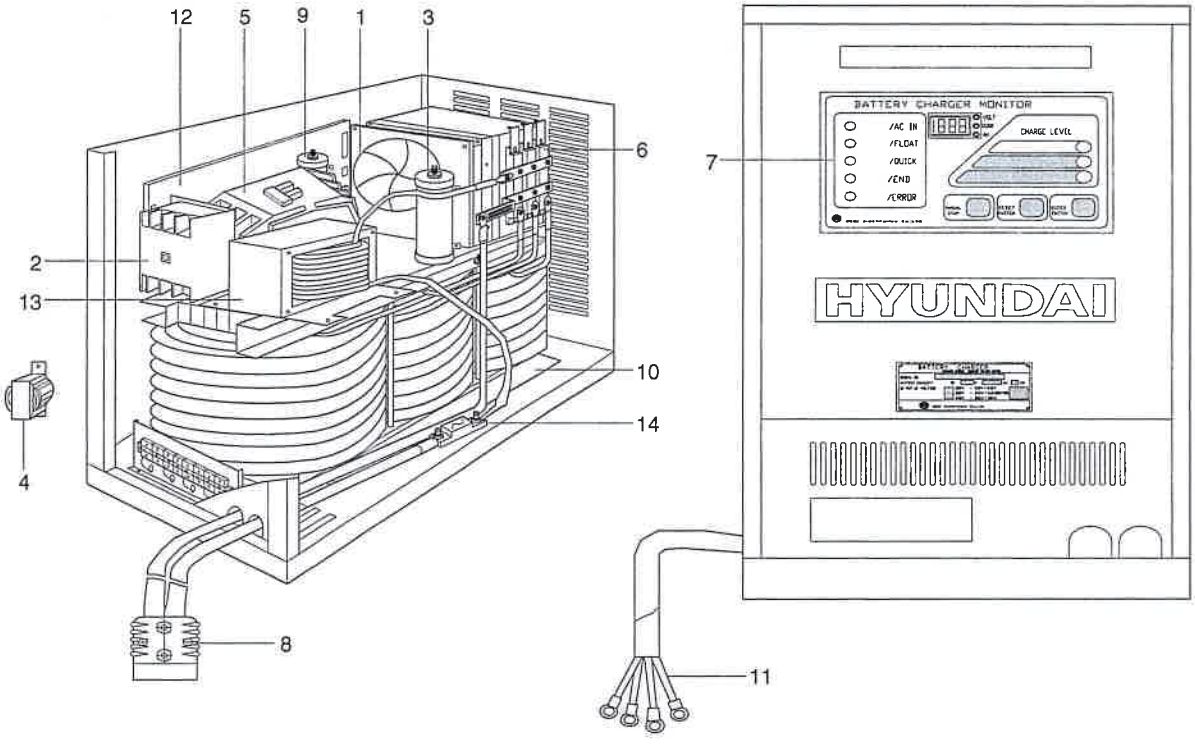

CHARGER (48V, 440~520AH)

ITEM 순번	PART NO 품 번	DESCRIPTION 품 명		QTY 수량	SERIAL NO 적용 호기	ITC 호환	REMARK 비 고
*	21FY-51022	CHARGER-3P 220/380V	충전기	1			
*	21FY-51032	CHARGER-3P 410V	충전기	1			
*	21FY-51042	CHARGER-3P 440V	충전기	1			
*	21FY-51052	CHARGER-1P 220V	충전기	1			
1	B11820250	FAN	냉각 팬	1			
2	XKCS-00056	AC OVER LOAD	교류 과부하	1			3P
3	XKCS-00002	RESISTOR AS-RD	저 항	1			
4	21FH-89020	TRANS-AUX	보조 트랜스	1			
5	B52820180	SWITCH-MAGNET	마그네트 스위치	1			3P
6	21FP-79040	MODULE-SCR	SCR 모듈	3			3P
6	B52820200	MODULE-SCR	SCR 모듈	2			1P
6	21FH-79720	SSR	SSR	1			1P
7	XKCS-00003	BOARD AS-MONITOR	모니터 보드	1			
8	XKCS-00023	CABLE AS-DC OUTPUT	케이블	1			WCT 35SQ
9	21FH-79740	RESISTOR AS-DR	저 항	1			3P 220/380
9	21FH-79750	RESISTOR AS-DR	저 항	1			3P 410/440
10	XKCS-00032	MAIN TRANSFORMER-AS	메인 트랜스	1			3P 220/380
10	XKCS-00033	MAIN TRANSFORMER-AS	메인 트랜스	1			1P 220
10	XKCS-00034	MAIN TRANSFORMER-AS	메인 트랜스	1			3P 410
10	XKCS-00035	MAIN TRANSFORMER-AS	메인 트랜스	1			3P 440
11	XKCS-00028	CABLE AS-AC INPUT	케이블	1			
12	XKCS-00036	BOARD AS-MAIN	메인 보드	1			3P
12	XKCS-00037	BOARD AS-MAIN	메인 보드	1			1P
13	XKCS-00022	FILTER-CHOKE	초크 필터	1			
14	XKCS-00038	FUSE	퓨 즈	1			

CHARGER (48V, 400~490AH, BM)

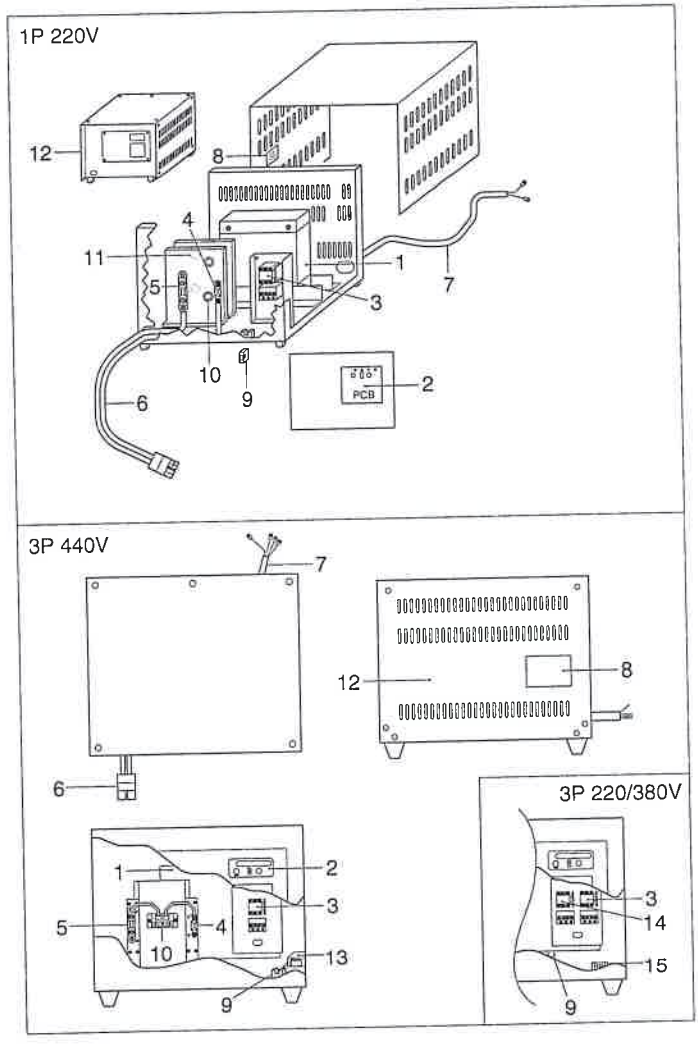

CHARGER (48V, 400~490AH, BM)

16/18/20B-9F

ITEM 순번	PART NO 품 번	DESCRIPTION 품 명		QTY 수량	SERIAL NO 적용 호기	ITC 호환	REMARK 비 고
*	21HW-91010	CHARGER-1P,400-490AH	충전기	1			1P,220V
*	21HW-91020	CHARGER-3P,400-490AH	충전기	1			3P,220/380V
*	21HW-91030	CHARGER-3P,400-490AH	충전기	1			3P,440V
*	XKDJ-00040	TRANSFORMER AS-MAIN	메인 트랜스	1			1P,220V
*	XKDJ-00039	TRANSFORMER AS-MAIN	메인 트랜스	1			3P,440V
*	XKDJ-00038	TRANSFORMER AS-MAIN	메인 트랜스	1			3P,220/380V
2	XKDJ-00006	BOARD AS-MAIN	메인 보드	1			1P,220V
2	XKDJ-00005	BOARD AS-MAIN	메인 보드	1			3P,440V
2	XKDJ-00004	BOARD AS-MAIN	메인 보드	1			3P,220/380V
3	XKDJ-00042	SWITCH AS-MAGNET	마그네트 스위치	1			1P,220V
3	XKDJ-00009	SWITCH AS-MAGNET	마그네트 스위치	1			3P,440V
3	XKDJ-00029	SWITCH AS-MAGNET	마그네트 스위치	1			
4	XKDJ-00043	FUSE	퓨 즈	1			
5	XKDJ-00013	SHUNT	션 트	1			3P
6	XKDJ-00014	CABLE AS-OUTPUT	출력 케이블	1			3P
7	XKDJ-00044	CABLE AS-INPUT	입력 케이블	1			1P
7	XKDJ-00015	CABLE AS-INPUT	입력 케이블	1			3P,440V
7	XKDJ-00037	CABLE AS-INPUT	입력 케이블	1			3P,220/380V
8	XKDJ-00017	NAME PLATE	명 판	1			
9	XKDJ-00018	FUSE	퓨 즈	1			
*1	XKDJ-00020	DIODE(BOLT TYPE)	다이오드	1			1P
*1	XKDJ-00045	DIODE	다이오드	1			3P
*1	XKDJ-00021	DIODE(BOLT TYPE)	다이오드	1			
*2	XKDJ-00023	CASE	케이스	1			1P,220V
*2	XKDJ-00023	CASE	케이스	1			3P,440V
*2	XKDJ-00046	CASE	케이스	1			3P 220/380V
*3	XKDJ-00024	TRANSFORMER AS-OPT	메인 트랜스	1			3P,440V
*4	XKDJ-00041	SWITCH AS-MAGNET	마그네트 스위치	1			3P 220/380V
*5	XKDJ-00011	BLOCK-TERMINAL	터미널 블록	1			3P 220/380V

TRACTION MOTOR

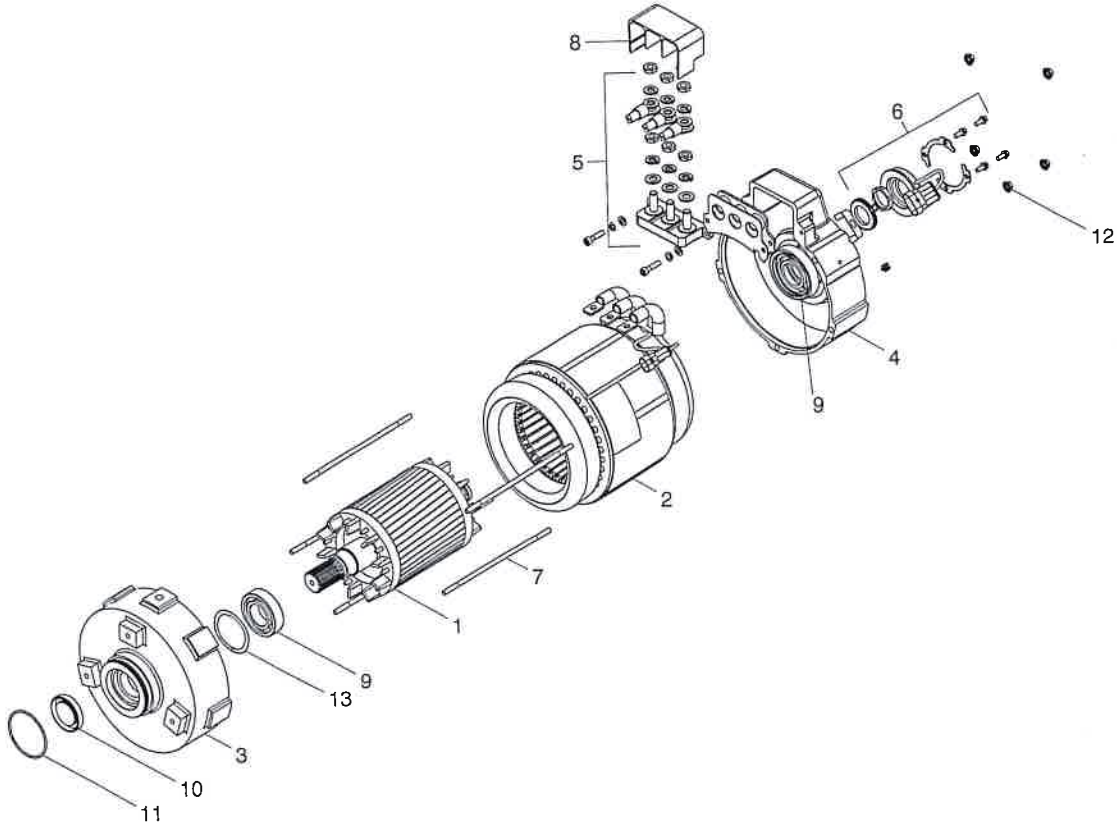

TRACTION MOTOR

ITEM 순번	PART NO 품 번	DESCRIPTION 품 명		QTY 수량	SERIAL NO 적용 호기	ITC 호환	REMARK 비 고
*	21HE-92130	MOTOR-TRACTION	구동 모터	1			SEE 1020
1	XKCQ-00167	ROTOR ASSY	로 터	1			
2	XKCQ-00141	STATOR ASSY	스테이터	1			
3	XKCQ-00082	ENDBELL DE	엔드벨	1			
4	XKCQ-00083	ENDBELL	엔드벨	1			
5	XKCQ-00005	BLOCK-TERMINAL, A	블 록	1			
6	XKCQ-00084	SPEED SENSOR KIT	스피드 센서	1			
7	XKCQ-00127	BOLT-STUD	스터드 볼트	5			
8	XKCQ-00008	PROTECTOR-TERMINAL	프로텍터	1			
9	XKCQ-00009	BEARING	베어링	2			
10	XKCQ-00086	SEAL-OIL	오일 씰	1			
11	XKCQ-00087	O-RING	O-링	1			
12	XKCQ-00097	NUT-FLANGE	플랜지 너트	5			
13	XKCQ-00148	WASHER-WAVE	웨이브 와셔	1			

PUMP MOTOR

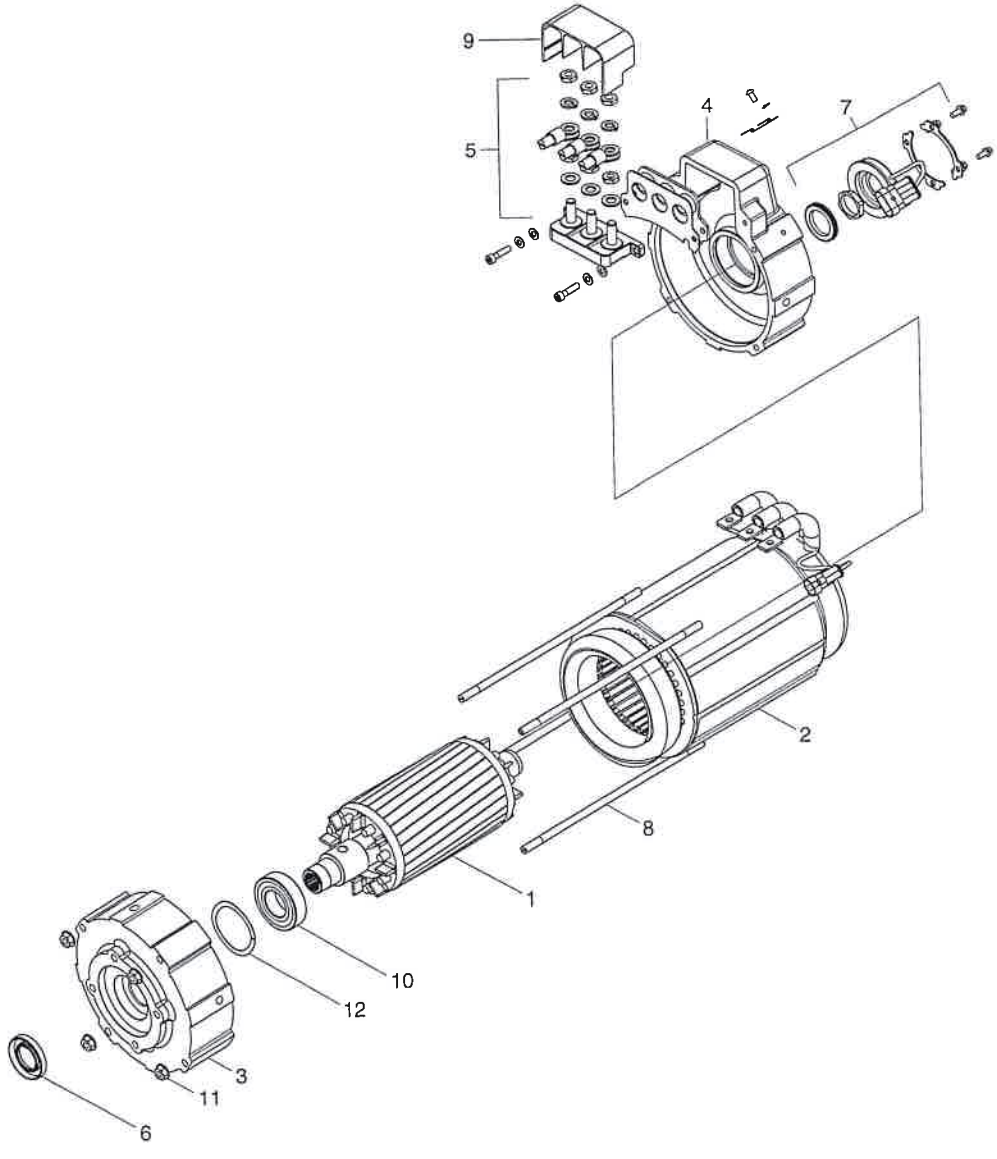

PUMP MOTOR

16/18/20B-9F

REV 순번	PART NO 품 번	DESCRIPTION 품 명		QTY 수량	SERIAL NO 적용 호기	ITC 호환	REMARK 비 고
*	21HE-92140	MOTOR-PUMP	펌프 모터	1			SEE 1020
1	XKCQ-00163	ROTOR ASSY	로 터	1			
2	XKCQ-00164	STATOR ASSY	스테이터	1			
3	XKCQ-00090	ENDBELL DE	엔드벨	1			
4	XKCQ-00165	ENDBELL	엔드벨	1			
5	XKCQ-00005	BLOCK-TERMINAL, A	블 록	1			
6	XKCQ-00017	SEAL-OIL	오일 씰	1			
7	XKCQ-00084	SPEED SENSOR KIT	스피드 센서	1			
8	XKCQ-00166	BOLT-STUD	스터드 볼트	4			
9	XKCQ-00008	PROTECTOR-TERMINAL	프로텍터	1			
10	XKCQ-00009	BEARING	베어링	2			
11	XKCQ-00097	NUT-FLANGE	플랜지 너트	4			
12	XKCQ-00148	WASHER-WAVE	웨이브 와셔	1			

COLD STORAGE (OPTION)

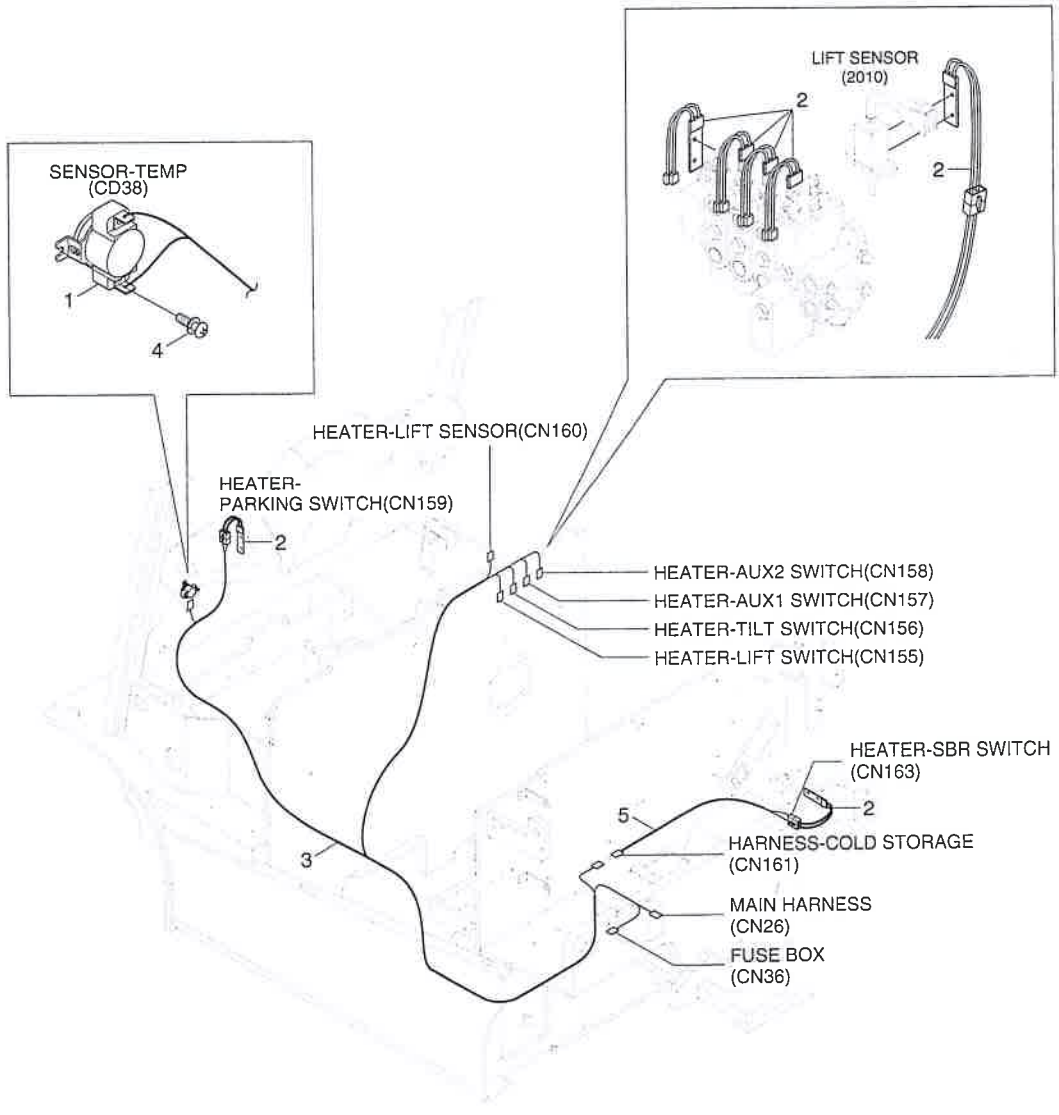

COLD STORAGE (OPTION)

ITEM 순번	PART NO 품 번	DESCRIPTION 품 명		QTY 수량	SERIAL NO 적용 호기	ITC 호환	REMARK 비 고
1	21FH-72120	SENSOR-TEMP	온도 센서	1			
2	21FH-82080	HEATER ASSY-12V	히 터	4			2-SPOOL,STD
2	21FH-82080	HEATER ASSY-12V	히 터	1			3,4-SPOOL,SBR
3	21FY-95051	HARNESS-COLD STORAGE	하니스	1			
4	S131-041026	SCREW-W/WASHER	와셔붙이 스크류	2			
5	21HE-95040	HARNESS-SBR SW	하니스	1			SBR

CABIN ELECTRIC

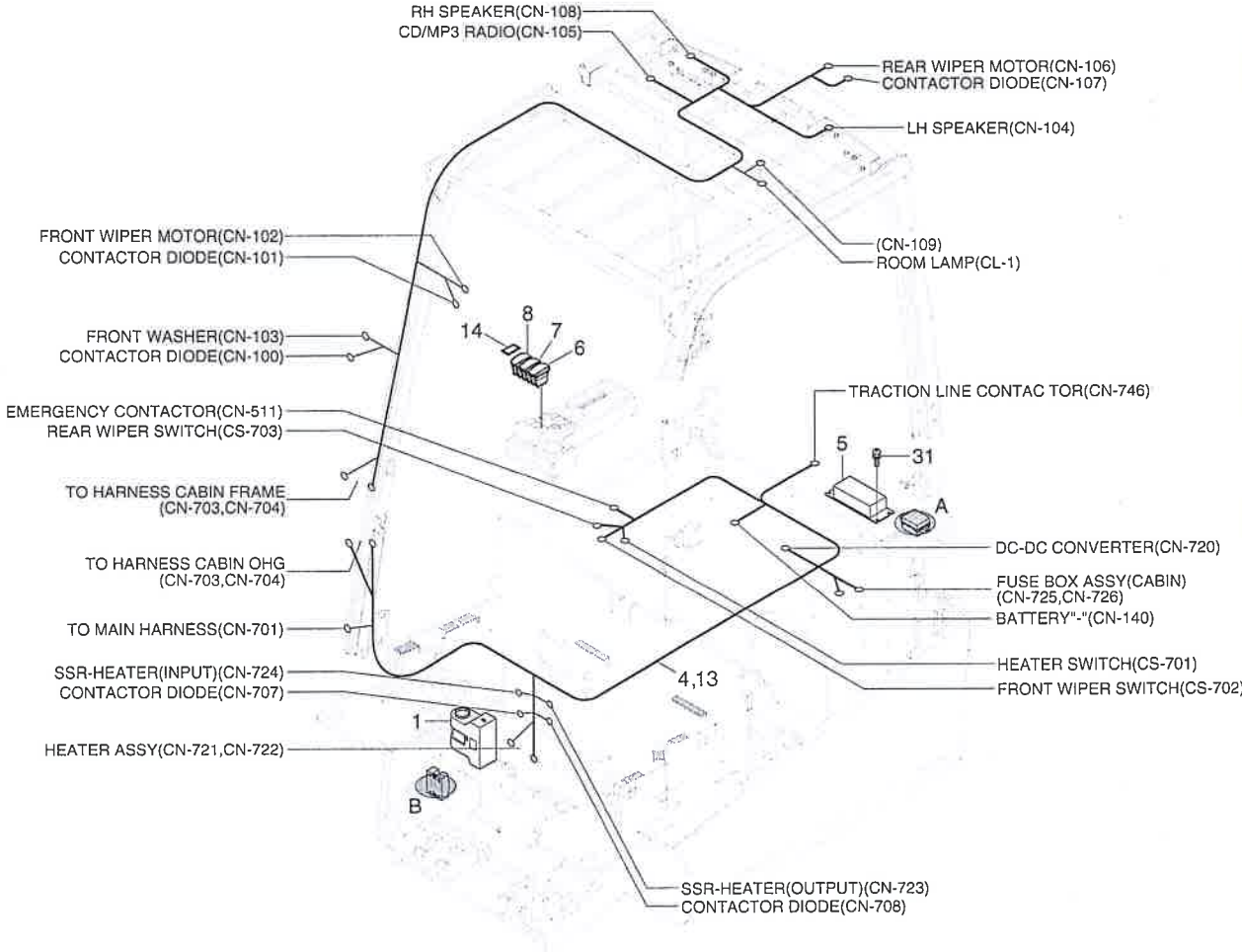

DETAIL A

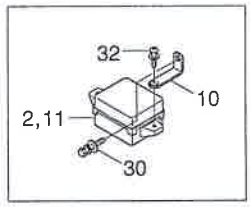

DETAIL B

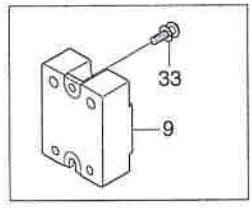

CABIN ELECTRIC

ITEM 순번	PART NO 품 번	DESCRIPTION 품 명		QTY 수량	SERIAL NO 적용 호기	ITC 호환	REMARK 비 고
1	21B1-92180	HEATER ASSY-48V	히 터	1			OPT
2	21B1-92192	FUSE BOX ASSY(CABIN)	퓨즈 박스	1			OPT
4	21HE-95071	HARNESS CABIN-FRAME	하니스	1			
5	21FH-72260	DC-DC CONVERTER	컨버터	1			FR+ROOF+RR
6	21HN-55480	SWITCH-FR WIPER/WASHER	와이퍼 스위치	1			FR+ROOF+RR
7	21B3-92210	SWITCH-REAR WIPER	스위치	1			FR+ROOF+RR
8	21HN-55490	SWITCH-HEATER	스위치	1			OPT
9	21HU-92430	RELAY-SOLID STATE	솔리드 스테이트 릴레이	1			OPT
10	21HW-72481	BRACKET	브라켓트	2			FR+ROOF+RR
11	21B1-92240	FUSE BOX ASSY(CABIN)	퓨즈 박스	1			STD, FR+ROOF+RR
13	21HE-95080	HARNESS CABIN-FRAME	하니스	1			STD, FR+ROOF+RR
14	21HJ-72660	PLUG-PANEL	판넬 플러그	2			STD, FR+ROOF+RR
30	S035-081526	BOLT-W/WASHER	와셔붙이 볼트	2			FR+ROOF+RR
31	S132-061256	SCREW-W/WASHER	와셔붙이 스크류	4			FR+ROOF+RR
32	S141-060156	SCREW-FLAT HD	스크류	2			FR+ROOF+RR
33	S161-040086	SCREW-CROSS R/ROUND	스크류	2			OPT

SPEED LIMIT (OPTION)

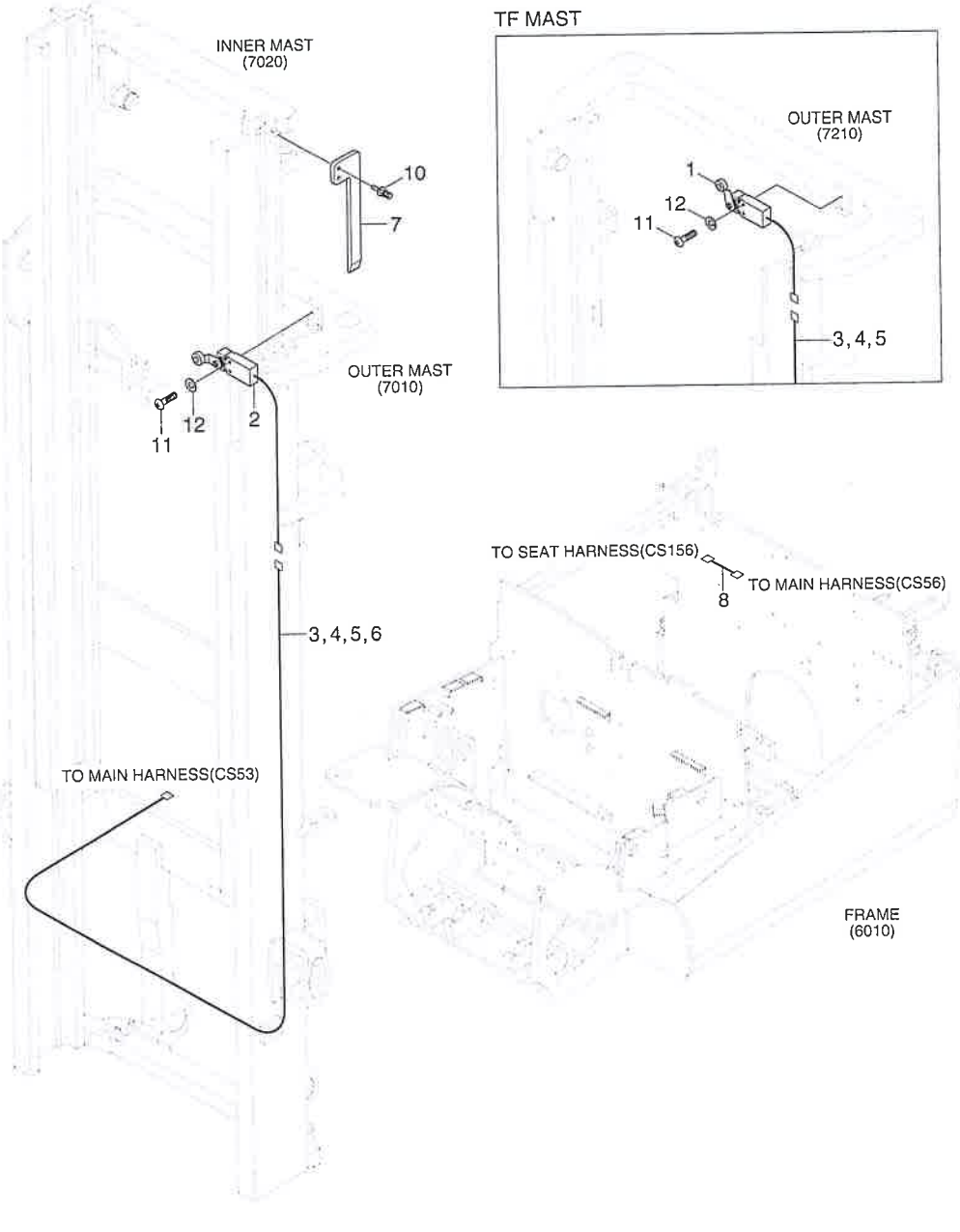

SPEED LIMIT (OPTION)

16/18/20B-9F

ITEM 순번	PART NO 품 번	DESCRIPTION 품 명	QTY 수량	SERIAL NO 적용 호기	ITC 호환	REMARK 비 고
1	21FY-92170	SWITCH ASY-SPEED LIMIT 1 스위치	1			
2	21FY-92180	SWITCH ASY-SPEED LIMIT 2 스위치	1			
3	21FY-95220	HARNESS-LIMIT SW,2000 하니스	1			
4	21FY-95230	HARNESS-LIMIT SW,2500 하니스	1			
5	21FY-95240	HARNESS-LIMIT SW,3000 하니스	1			
6	21FY-95250	HARNESS-LIMIT SW,3500 하니스	1			
7	67FY-13910	PLATE 플레이트	1			
8	21B1-95420	HARNESS-SEAT/BUCKLE SW하니스	1			
10	S035-082026	BOLT-W/WASHER 와셔붙이 볼트	2			
11	S161-040206	SCREW-CROSS R/ROUND 스크류	2			
12	S411-040006	WASHER-SPRING 스프링 와셔	2			

2. HYDRAULIC SYSTEM



2-SPOOL CONTROL LEVER (STD)

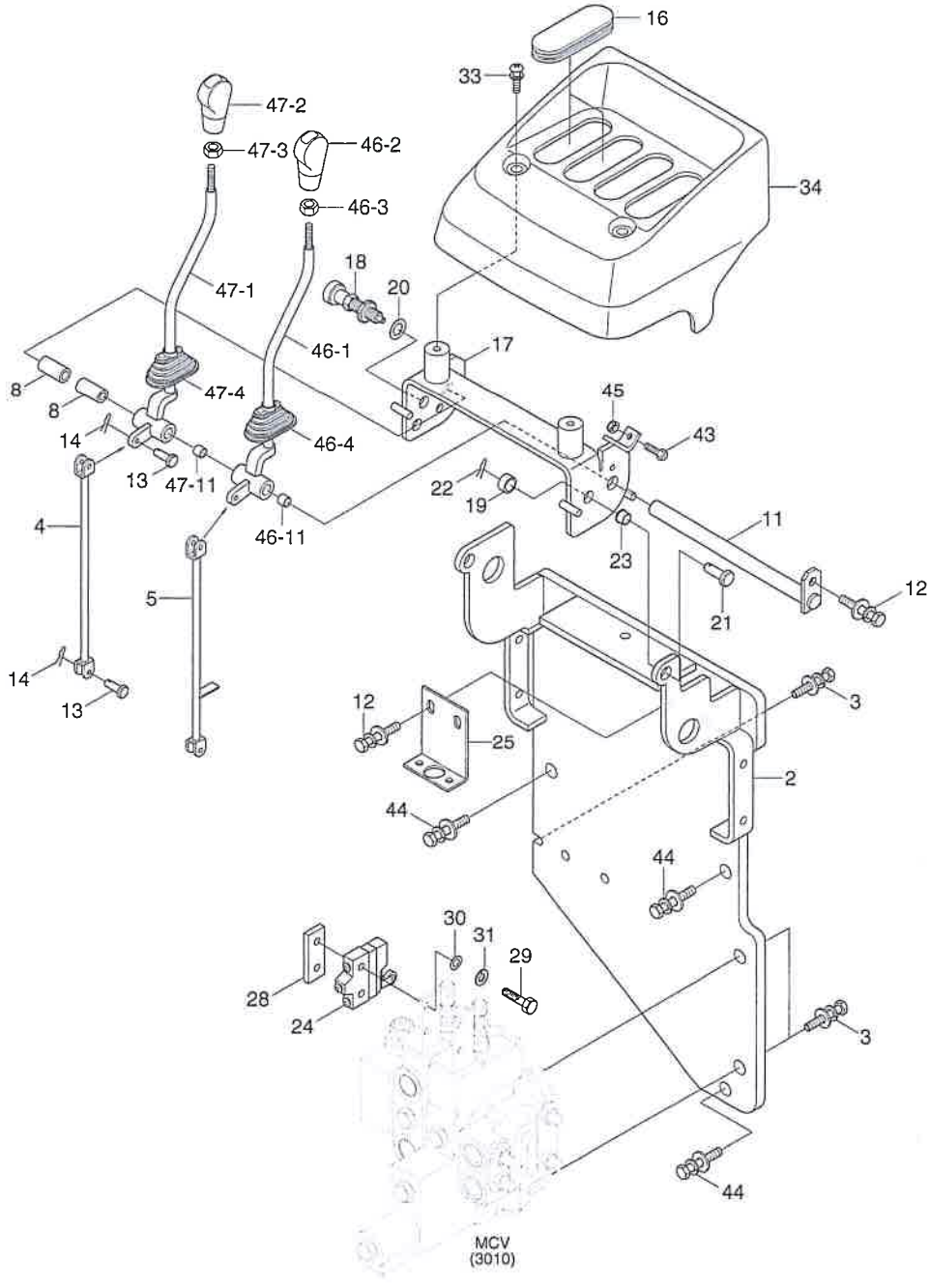

2-SPOOL CONTROL LEVER (STD)

ITEM 순번	PART NO 품 번	DESCRIPTION 품 명		QTY 수량	SERIAL NO 적용 호기	ITC 호환	REMARK 비 고
2	31HT-40042	BRACKET-VALVE MTG	브라켓트	1			
3	S037-103026	BOLT-W/WASHER	와셔붙이 볼트	3			
4	31HT-40050	ROD	로 드	1			
5	31HT-40060	ROD	로 드	1			
8	B51600110	SPACER	스페이서	2			
11	31FY-40660	SHAFT	샤프트	1			
12	S035-061526	BOLT-W/WASHER	와셔붙이 볼트	3			
13	S491-060222	PIN-CLEVIS	클레비스 핀	4			
14	S501-060002	PIN-SELF LOCKING	자체 잠금 핀	4			
16	71FH-16230	CAP-LEVER	레버 캡	2			
17	31HU-40072	BRACKET-LEVER MTG	브라켓트	1			
18	31FY-40760	PLUNGER	플런저	1			
19	31FY-40681	SPACER	스페이서	2			
20	31FY-40691	WASHER-SPECIAL	특수 와셔	1			
21	S491-100282	PIN-CLEVIS	클레비스 핀	2			
22	S501-100002	PIN-SELF LOCKING	자체 잠금 핀	2			
23	S741-100818	DU BUSHING-FLANGE	DU 부싱	2			
24	21B3-92160	SWITCH ASSY-2 SPOOL	스위치	1			
24-1	21FH-02280	SWITCH-MICRO	스위치	2			NOT SHOWN
24-2	21HT-95040	HARNESS-2 SPOOL	하니스	1			NOT SHOWN
25	31FH-40070	BRACKET-LIFT SENSOR	브라켓트	1			
28	B52110070	BRACKET	브라켓트	2			
29	S015-040306	BOLT-HEX	육각 볼트	4			
30	S403-05200B	WASHER-PLAIN	평 와셔	4			
31	S411-050006	WASHER-SPRING	스프링 와셔	4			
33	S002-06015B	SCREW-TRUS HEAD	스크류	2			
34	71B1-10153	COVER-MCV	커 버	1			
43	71EH-13150	BUMPER-RUBBER	고무 범퍼	1			
44	S035-084026	BOLT-W/WASHER	와셔붙이 볼트	3			
45	S205-10100B	NUT-HEX	육각 너트	1			
46	31HU-40130	LEVER ASSY-LIFT	레 버	1			
46-1	31HU-40090	LEVER ASSY-LIFT	레 버	1			
46-11	FAC1000680	DU BUSH-FLANGE	부 싱	2			
46-2	71HU-11510	KNOB ASSY-LIFT	노 브	1			
46-21	71HU-11800	SYMBOL-LIFT	심 볼	1			NOT SHOWN
46-3	S206-121006	NUT-HEX	육각 너트	1			
46-4	71FH-16220	BELLOWS-LEVER	벨로우즈	1			
47	31HU-40160	LEVER ASSY-TILT	레 버	1			
47-1	31HU-40100	LEVER WA-TILT	레 버	1			
47-11	FAC1000680	DU BUSH-FLANGE	부 싱	2			

2-SPOOL CONTROL LEVER (STD)

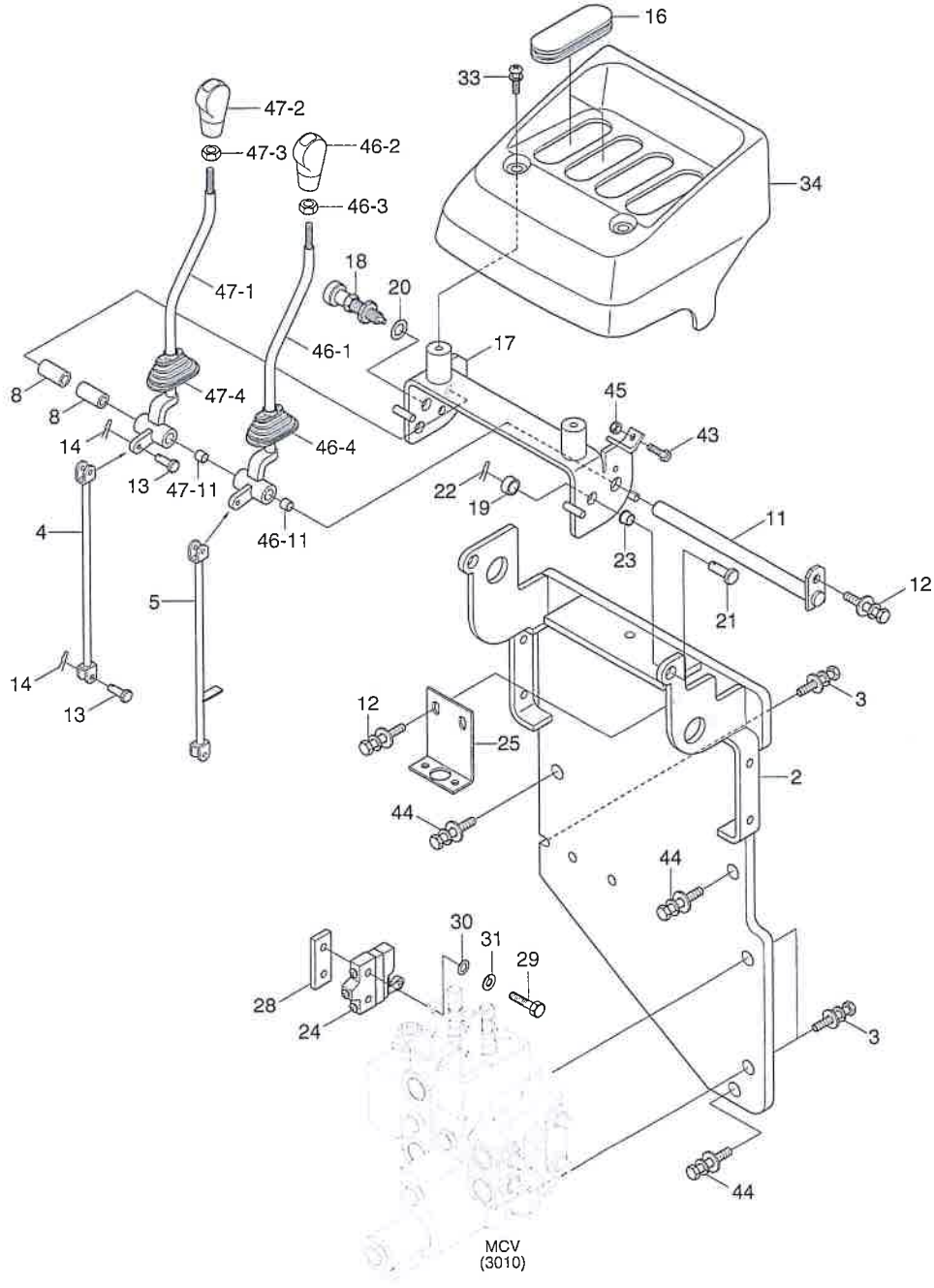

2-SPOOL CONTROL LEVER (STD)

16/18/20B-9F

ITEM 순번	PART NO 품 번	DESCRIPTION 품 명	QTY 수량	SERIAL NO 적용 호기	ITC 호환	REMARK 비 고
47-2	71HU-11540	KNOB ASSY-TILT 노브	1			
47-21	71HU-11810	SYMBOL-TILT 심볼	1			NOT SHOWN
47-3	S206-121006	NUT-HEX 육각너트	1			
47-4	71FH-16220	BELLOWS-LEVER 벨로우즈	1			

3-SPOOL CONTROL LEVER (OPTION)

#10 CAP-SYMBOL (OPTION)

71HU-11820	71HU-11830	71HU-11840	71HU-11850	71HU-11860
NONE	SIDE SHIFT	FORK POSITIONER FORK CLAMP	LOAD STABILIZER	ROTATOR
				L R

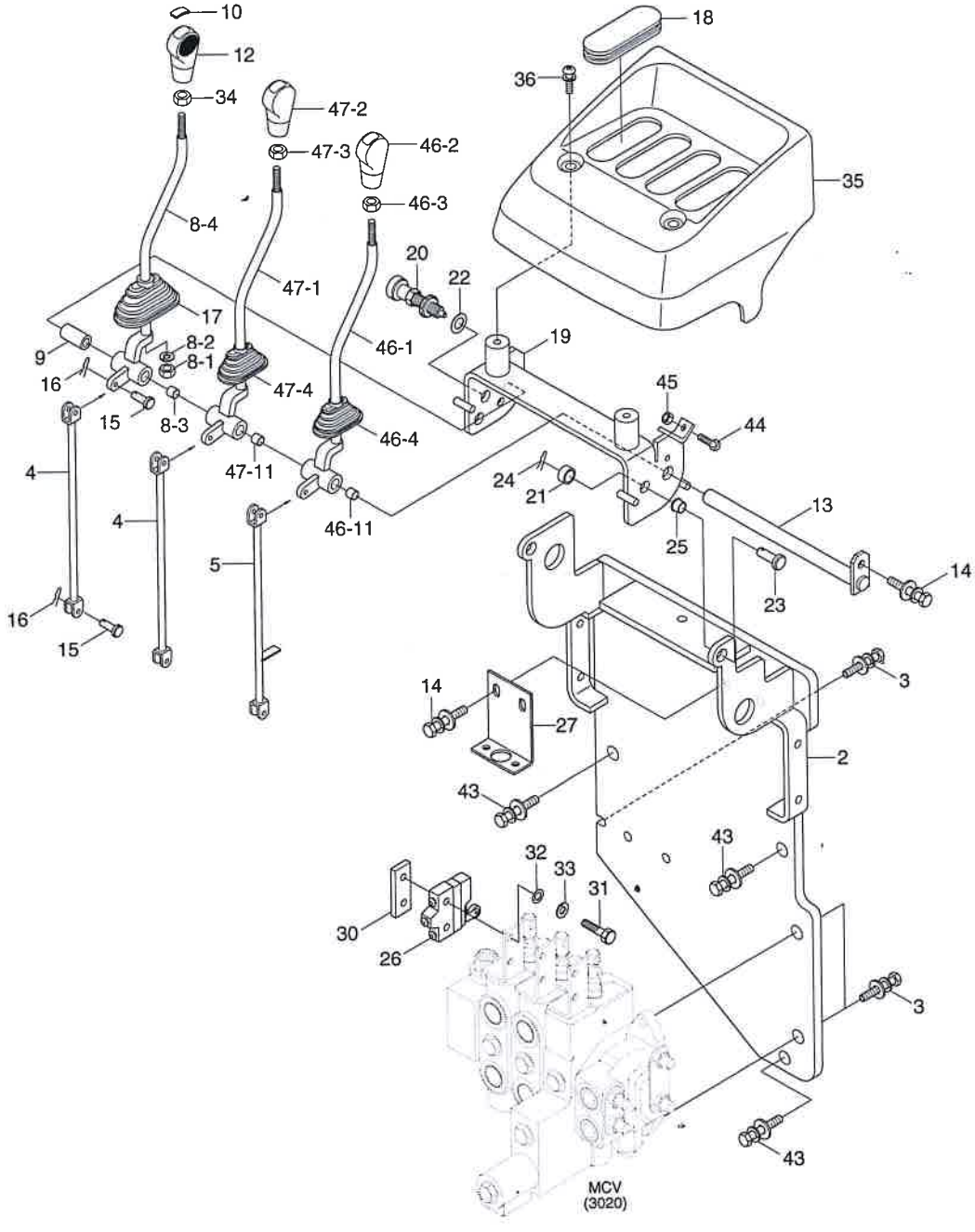

3-SPOOL CONTROL LEVER (OPTION)

16/18/20B-9F

ITEM 순번	PART NO 품 번	DESCRIPTION 품 명		QTY 수량	SERIAL NO 적용 호기	ITC 호환	REMARK 비 고
2	31HT-40042	BRACKET-VALVE MTG	브라켓트	1			
3	S037-103026	BOLT-W/WASHER	와셔붙이 볼트	3			
4	31HT-40050	ROD	로 드	2			
5	31HT-40060	ROD	로 드	1			
8	31HU-40110	LEVER ASSY-AUX1	레 버	1			
8-3	FAC1000680	DU BUSH-FLANGE	부 싱	2			
8-4	31FY-40631-1	LEVER	레 버	1			
9	B51600110	SPACER	스페이서	1			
10	71HU-11820	SYMBOL-NONE	심 볼	1			STD,SEE ILLUST
	71HU-11830	SHIFT-SIDE	사이드 시프트	1			OPT,SEE ILLUST
	71HU-11840	POSITIONER-FORK	포크 포지셔너	1			OPT,SEE ILLUST
	71HU-11850	STABILIZERLOAD	로드 스테빌라이저	1			OPT,SEE ILLUST
	71HU-11860	ROTATOR	로테이터	1			OPT,SEE ILLUST
12	71HU-11600	KNOB ASSY-ATTACH	노 브	1			
13	31FY-40660	SHAFT	샤프트	1			
14	S035-061526	BOLT-W/WASHER	와셔붙이 볼트	3			
15	S491-060222	PIN-CLEVIS	클레비스 핀	6			
16	S501-060002	PIN-SELF LOCKING	자체 잠금 핀	6			
17	71FH-16220	BELLOWS-LEVER	벨로우즈	1			
18	71FH-16230	CAP-LEVER	레버 캡	1			
19	31HU-40072	BRACKET-LEVER MTG	브라켓트	1			
20	31FY-40760	PLUNGER	플런저	1			
21	31FY-40681	SPACER	스페이서	2			
22	31FY-40691	WASHER-SPECIAL	특수 와셔	1			
23	S491-100282	PIN-CLEVIS	클레비스 핀	2			
24	S501-100002	PIN-SELF LOCKING	자체 잠금 핀	2			
25	S741-100818	DU BUSHING-FLANGE	DU 부싱	2			
26	21B3-92170	SWITCH ASSY-3 SPOOL	스위치	1			
26-1	21FH-02280	SWITCH-MICRO	스위치	3			NOT SHOWN
26-2	21HT-95050	HARNESS-3 SPOOL	하니스	1			NOT SHOWN
27	31FH-40070	BRACKET-LIFT SENSOR	브라켓트	1			
30	B52110070	BRACKET	브라켓트	3			
31	S015-040306	BOLT-HEX	육각 볼트	6			
32	S403-05200B	WASHER-PLAIN	평 와셔	6			
33	S411-050006	WASHER-SPRING	스프링 와셔	6			
34	S206-121006	NUT-HEX	육각 너트	1			
35	71B1-10153	COVER-MCV	커 버	1			
36	S002-06015B	SCREW-TRUS HEAD	스크류	2			
43	S035-084526	BOLT-W/WASHER	와셔붙이 볼트	3			
44	71EH-13150	BUMPER-RUBBER	고무 범퍼	1			

3-SPOOL CONTROL LEVER (OPTION)

#10 CAP-SYMBOL (OPTION)

71HU-11820	71HU-11830	71HU-11840	71HU-11850	71HU-11860
NONE	SIDE SHIFT	FORK POSITIONER FORK CLAMP	LOAD STABILIZER	ROTATOR
	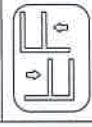	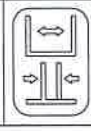		

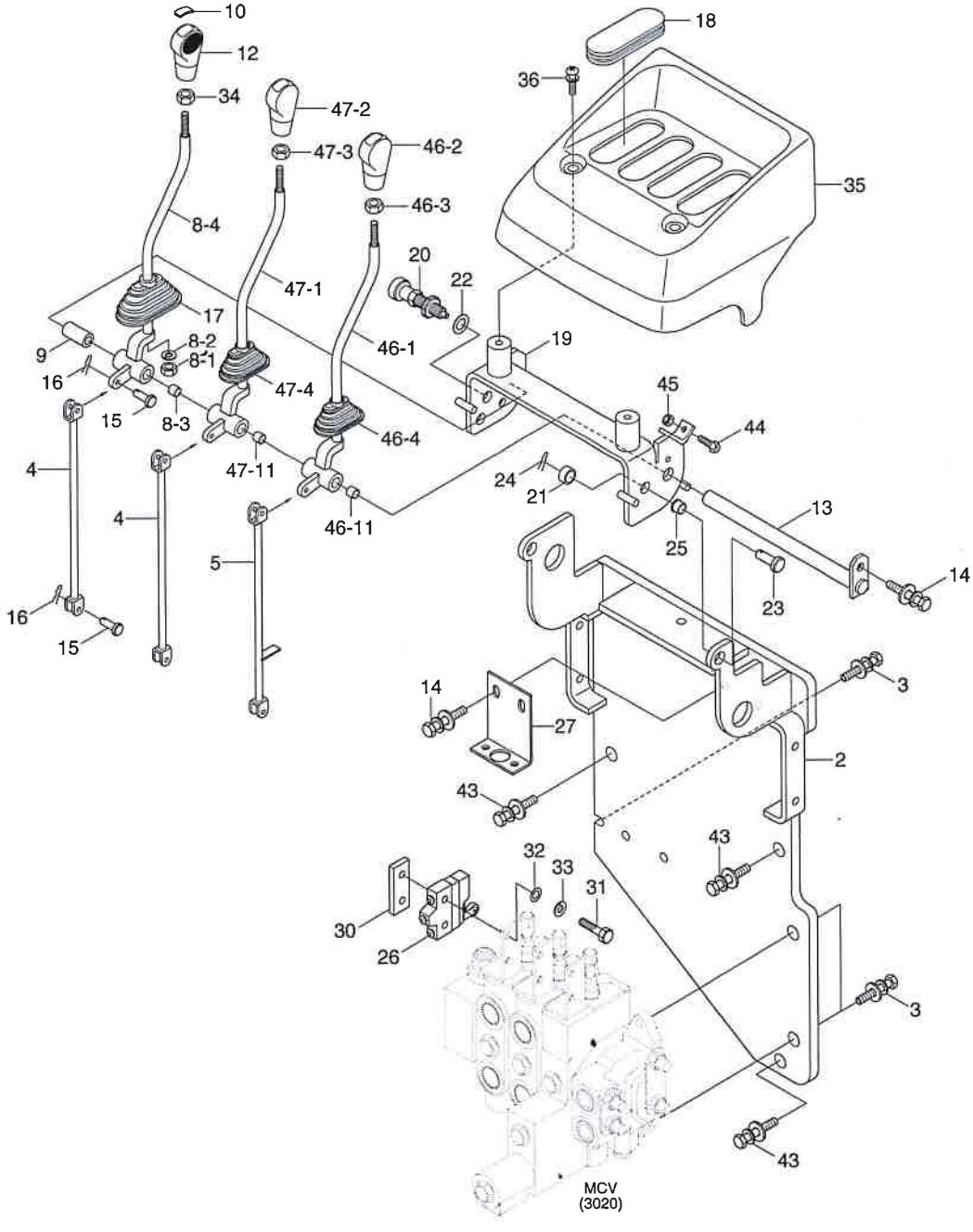

3-SPOOL CONTROL LEVER (OPTION)

71HU-11860
ROTATOR



ITEM 순번	PART NO 품 번	DESCRIPTION 품 명	QTY 수량	SERIAL NO 적용 호기	ITC 호환	REMARK 비 고
45	S205-10100B	NUT-HEX 육각너트	1			
46	31HU-40130	LEVER ASSY-LIFT 레버	1			
46-1	31HU-40090	LEVER ASSY-LIFT 레버	1			
46-11	FAC1000680	DU BUSH-FLANGE 부싱	2			
46-2	71HU-11510	KNOB ASSY-LIFT 노브	1			
46-21	71HU-11800	SYMBOL-LIFT 심볼	1			
46-3	S206-121006	NUT-HEX 육각너트	1			
46-4	71FH-16220	BELLOWS-LEVER 벨로우즈	1			
47	31HU-40160	LEVER ASSY-TILT 레버	1			
47-1	31HU-40100	LEVER WA-TILT 레버	1			
47-11	FAC1000680	DU BUSH-FLANGE 부싱	2			
47-2	71HU-11540	KNOB ASSY-TILT 노브	1			
47-21	71HU-11810	SYMBOL-TILT 심볼	1			
47-3	S206-121006	NUT-HEX 육각너트	1			
47-4	71FH-16220	BELLOWS-LEVER 벨로우즈	1			







4-SPOOL CONTROL LEVER (OPTION)

#10 CAP-SYMBOL (OPTION)

71HU-11820	71HU-11830	71HU-11840	71HU-11850	71HU-11860
NONE	SIDE SHIFT	FORK POSITIONER FORK CLAMP	LOAD STABILIZER	ROTATOR
				L R

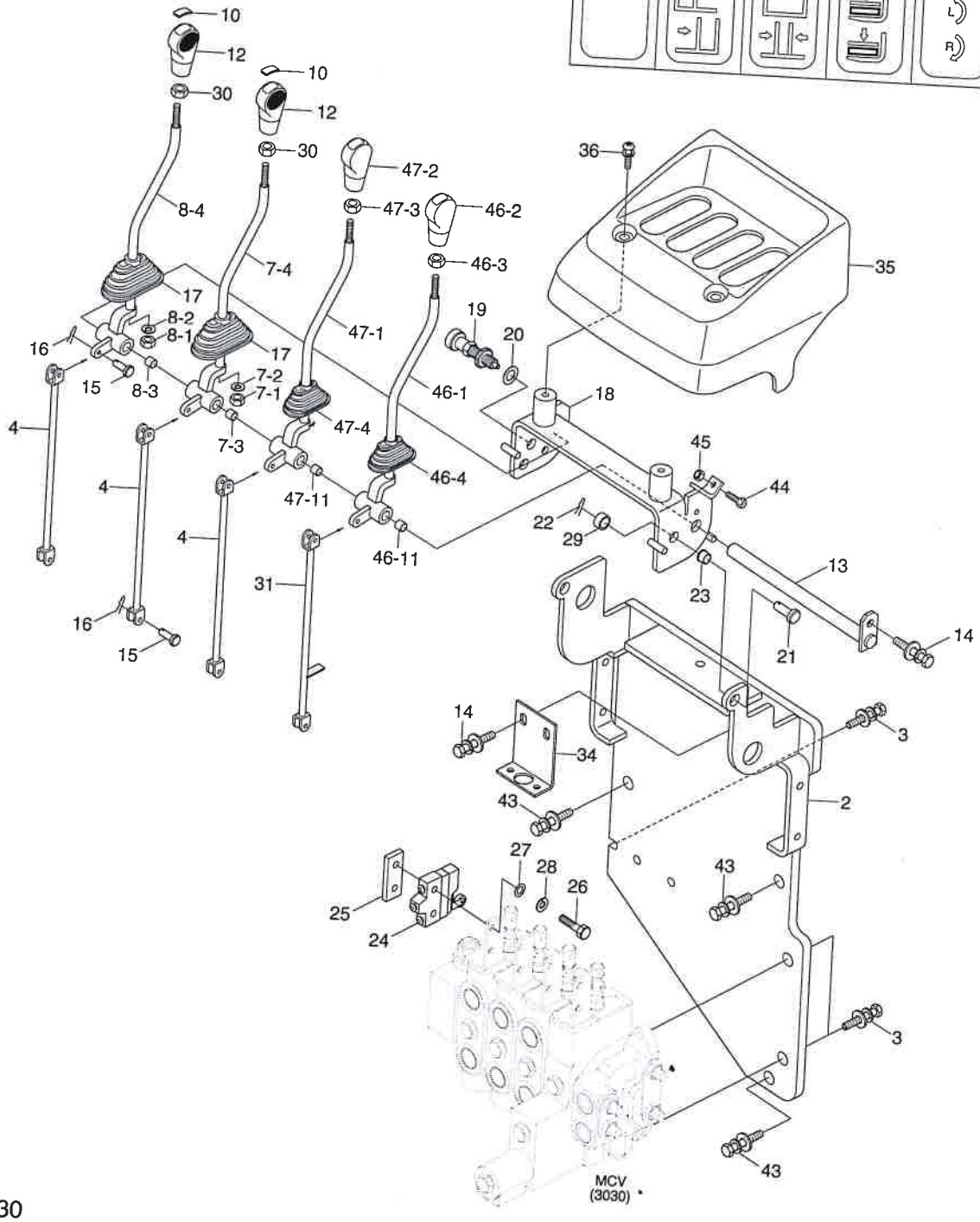

4-SPOO

ITEM NO.	
2	31F
3	S03
4	31H
7	31H
7-3	FAC
7-4	31F
8	31H
8-3	FAC
8-4	31F
10	71H
	71H
	71H
	71H
	71H
12	71HU
13	31FY
14	S035
15	S491
16	S501
17	71FH
18	31HU
19	31FY
20	31FY
21	S491
22	S501
23	S741
24	21B3
24-1	21FH
24-2	21HT
25	B5211
26	S015-0
27	S403-0
28	S411-0
29	31FY-4
30	S206-1
31	31HT-4
34	31FH-4
35	71B1-1
36	S002-0
43	S035-0

4-SPOOL CONTROL LEVER (OPTION)

16/18/20B-9F

ITEM 순번	PART NO 품 번	DESCRIPTION 품 명		QTY 수량	SERIAL NO 적용 호기	ITC 호환	REMARK 비 고
2	31HT-40042	BRACKET-VALVE MTG	브라켓트	1			
3	S037-103026	BOLT-W/WASHER	와셔붙이 볼트	3			
4	31HT-40050	ROD	로 드	3			
7	31HU-40110	LEVER ASSY-AUX1	레 버	1			
7-3	FAC1000680	DU BUSH-FLANGE	부 싱	2			
7-4	31FY-40631-1	LEVER	레 버	1			
8	31HU-40120	LEVER ASSY-AUX2	레 버	1			
8-3	FAC1000680	DU BUSH-FLANGE	부 싱	2			
8-4	31FY-40641-1	LEVER	레 버	1			
10	71HU-11820	SYMBOL-NONE	심 볼	1			STD.SEE ILLUST
	71HU-11830	SHIFT-SIDE	사이드 시프트	1			OPT.SEE ILLUST
	71HU-11840	POSITIONER-FORK	포크 포지셔너	1			OPT.SEE ILLUST
	71HU-11850	STABILIZERLOAD	로드 스테빌라이저	1			OPT.SEE ILLUST
	71HU-11860	ROTATOR	로테이터	1			OPT.SEE ILLUST
12	71HU-11600	KNOB ASSY-ATTACH	노 브	1			
13	31FY-40660	SHAFT	샤프트	1			
14	S035-061526	BOLT-W/WASHER	와셔붙이 볼트	3			
15	S491-060222	PIN-CLEVIS	클레비스 핀	8			
16	S501-060002	PIN-SELF LOCKING	자체 잠금 핀	8			
17	71FH-16220	BELLOWS-LEVER	벨로우즈	2			
18	31HU-40072	BRACKET-LEVER MTG	브라켓트	1			
19	31FY-40760	PLUNGER	플런저	1			
20	31FY-40691	WASHER-SPECIAL	특수 와셔	1			
21	S491-100282	PIN-CLEVIS	클레비스 핀	2			
22	S501-100002	PIN-SELF LOCKING	자체 잠금 핀	2			
23	S741-100818	DU BUSHING-FLANGE	DU 부싱	2			
24	21B3-92180	SWITCH ASSY-4 SPOOL	스위치	1			
24-1	21FH-02280	SWITCH-MICRO	스위치	4			NOT SHOWN
24-2	21HT-95061	HARNESS-4 SPOOL	하니스	1			NOT SHOWN
25	B52110070	BRACKET	브라켓트	4			
26	S015-040306	BOLT-HEX	육각 볼트	8			
27	S403-05200B	WASHER-PLAIN	평 와셔	8			
28	S411-050006	WASHER-SPRING	스프링 와셔	8			
29	31FY-40681	SPACER	스페이서	2			
30	S206-121006	NUT-HEX	육각 너트	2			
31	31HT-40060	ROD	로 드	1			
34	31FH-40070	BRACKET-LIFT SENSOR	브라켓트	1			
35	71B1-10153	COVER-MCV	커 버	1			
36	S002-06015B	SCREW-TRUS HEAD	스크류	2			
43	S035-084526	BOLT-W/WASHER	와셔붙이 볼트	3			

4-SPOOL CONTROL LEVER (OPTION)

#10 CAP-SYMBOL (OPTION)

71HU-11820	71HU-11830	71HU-11840	71HU-11850	71HU-11860
NONE	SIDE SHIFT	FORK POSITIONER FORK CLAMP	LOAD STABILIZER	ROTATOR
				L R

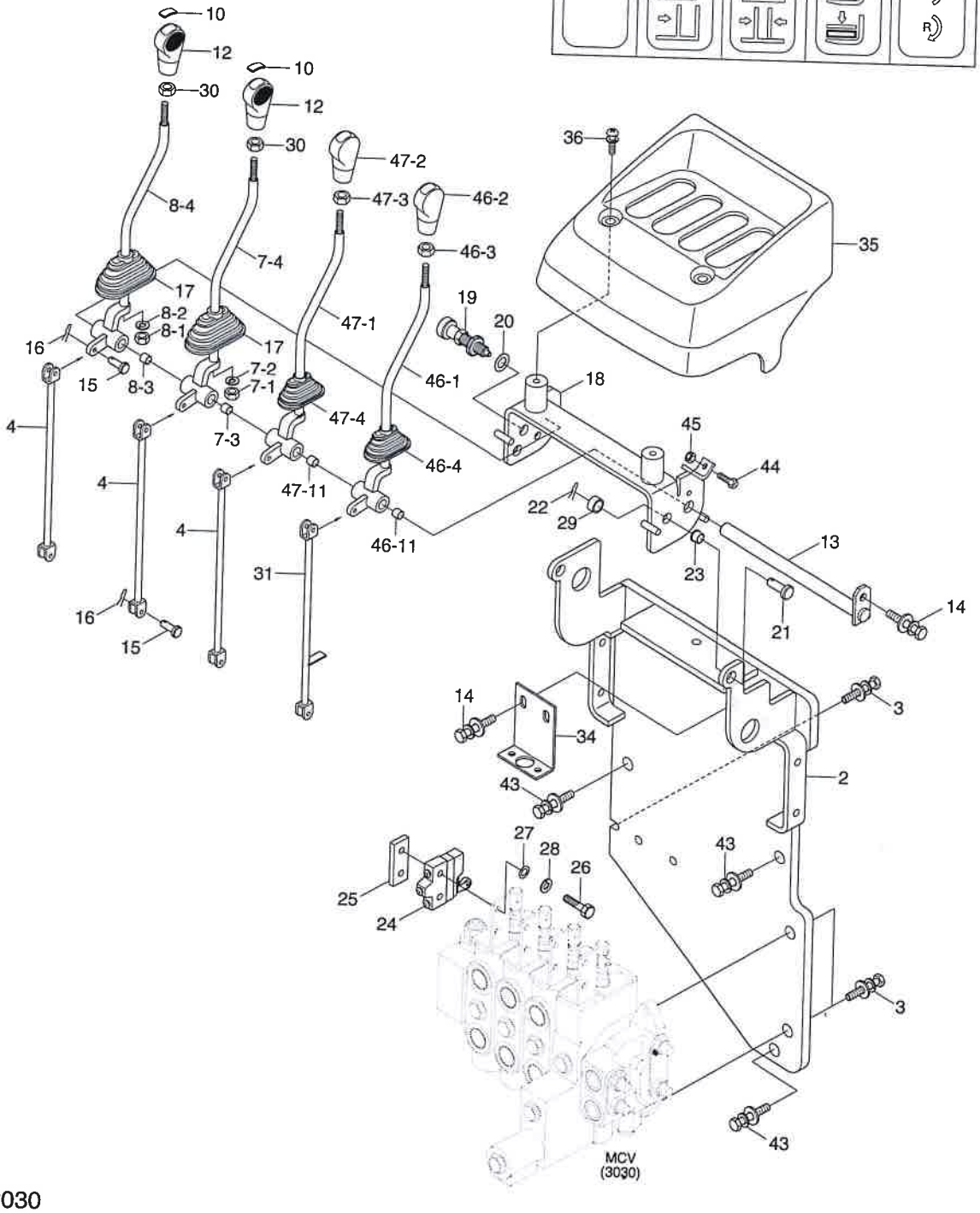

4-SPO

ITEM	
44	71
45	S2
46	31
46-1	31
46-11	FA
46-2	71
46-21	71
46-3	S2
46-4	71
47	31
47-1	31
47-11	FA
47-2	71
47-21	71
47-3	S2
47-4	71

4-SPOOL CONTROL LEVER (OPTION)

71HU-11860
ROTATOR
L
R

ITEM 순번	PART NO 품 번	DESCRIPTION 품 명		QTY 수량	SERIAL NO 적용 호기	ITC 호환	REMARK 비 고
44	71EH-13150	BUMPER-RUBBER	고무 범퍼	1			
45	S205-10100B	NUT-HEX	육각 너트	1			
46	31HU-40130	LEVER ASSY-LIFT	레 버	1			
46-1	31HU-40090	LEVER ASSY-LIFT	레 버	1			
46-11	FAC1000680	DU BUSH-FLANGE	부 싱	2			
46-2	71HU-11510	KNOB ASSY-LIFT	노 브	1			
46-21	71HU-11800	SYMBOL-LIFT	심 볼	1			
46-3	S206-121006	NUT-HEX	육각 너트	1			
46-4	71FH-16220	BELLOWS-LEVER	벨로우즈	1			
47	31HU-40160	LEVER ASSY-TILT	레 버	1			
47-1	31HU-40100	LEVER WA-TILT	레 버	1			
47-11	FAC1000680	DU BUSH-FLANGE	부 싱	2			
47-2	71HU-11540	KNOB ASSY-TILT	노 브	1			
47-21	71HU-11810	SYMBOL-TILT	심 볼	1			
47-3	S206-121006	NUT-HEX	육각 너트	1			
47-4	71FH-16220	BELLOWS-LEVER	벨로우즈	1			







MAIN HYD PIPING

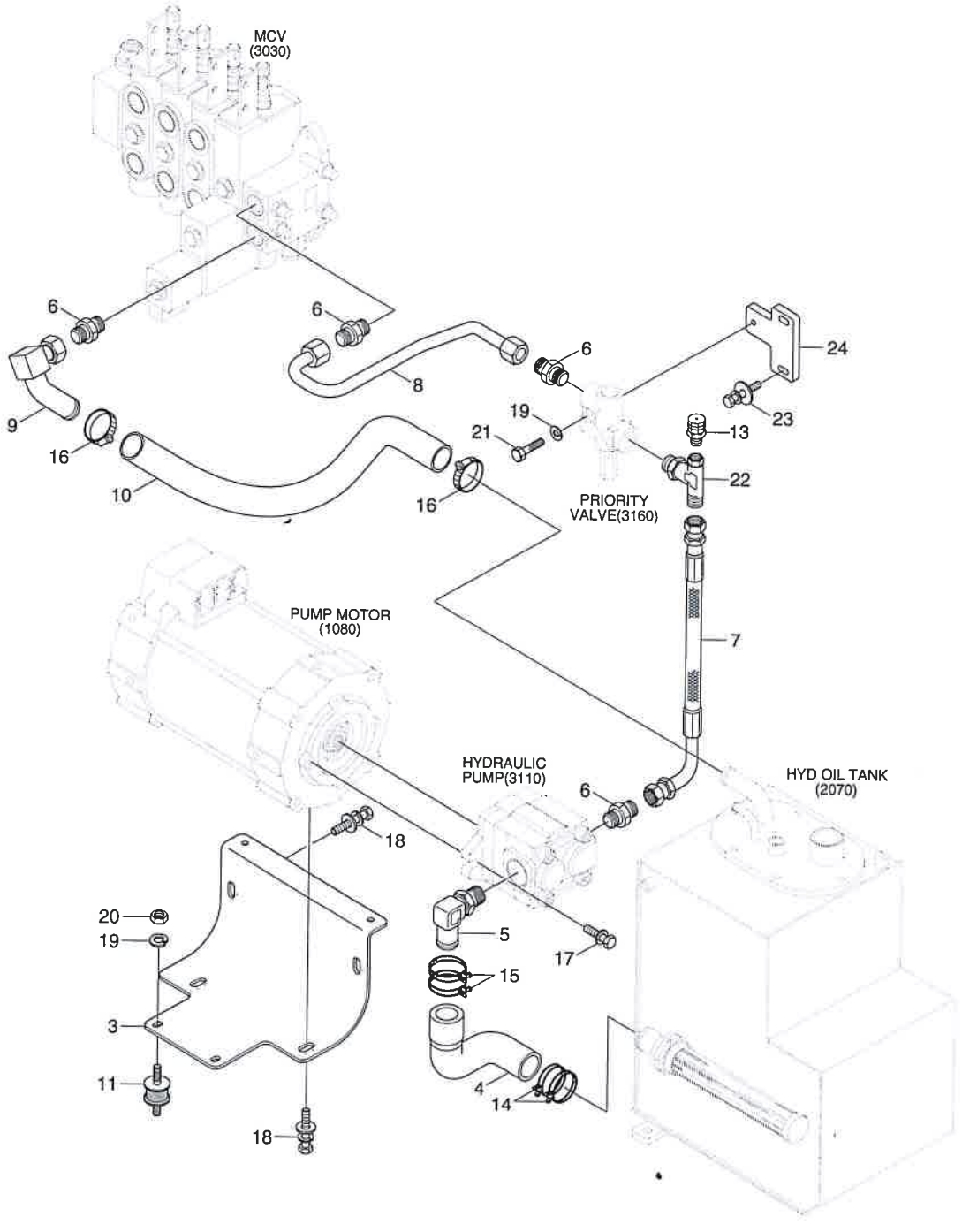

MAIN HY

ITEM NO.	PART NO.
3	31FY
4	31FY
5	31FY
6	31FC
7	31FY
8	31FY
9	31FH
10	P760
11	1191
13	31HE
14	S572
15	S572
16	S520
17	S037
18	S037
19	S411
20	S205
21	S015
22	31HU
23	S035
24	31H6

MAIN HYD PIPING

16/18/20B-9F

ITEM 순번	PART NO 품 번	DESCRIPTION 품 명		QTY 수량	SERIAL NO 적용 호기	ITC 호환	REMARK 비 고
3	31FY-20560	BRACKET	브라켓트	1			
4	31FY-20720	HOSE-SUCTION	석션 호스	1			
5	31FY-20532	ELBOW-90	엘 보	1			
6	31FG-20090	CONNECTOR	컨넥터	4			
7	31FY-20800	HOSE ASSY-ORFS	유압 호스	1			
8	31FY-20780	PIPE WA	파이프	1			LEVER TYPE
9	31FH-20550	ELBOW-RETURN	엘 보	1			LEVER TYPE
10	P760-033050	HOSE-RUBBER	고무 호스	1			
11	1191000300	CUSHION	쿠 션	4			
13	31HF-20090	COUPLING-SCREW	커플링	1			
14	S572-430006	CLAMP-HOSE,WIRE TYPE	호스 클램프	2			
15	S572-450006	CLAMP-HOSE,WIRE TYPE	호스 클램프	2			
16	S520-032000	CLAMP-HOSE	호스 클램프	2			
17	S037-102516	BOLT-W/WASHER	와셔붙이 볼트	2			
18	S037-102026	BOLT-W/WASHER	와셔붙이 볼트	4			
19	S411-080006	WASHER-SPRING	스프링 와셔	5			
20	S205-08100B	NUT-HEX	육각 너트	4			
21	S015-080556	BOLT-HEX	육각 볼트	1			
22	31HU-70030	TEE-WITH GAUGE PORT	티	1			
23	S035-083036	BOLT-W/WASHER	와셔붙이 볼트	2			
24	31HE-20070	BRACKET	브라켓트	1			

TILT HYD PIPING

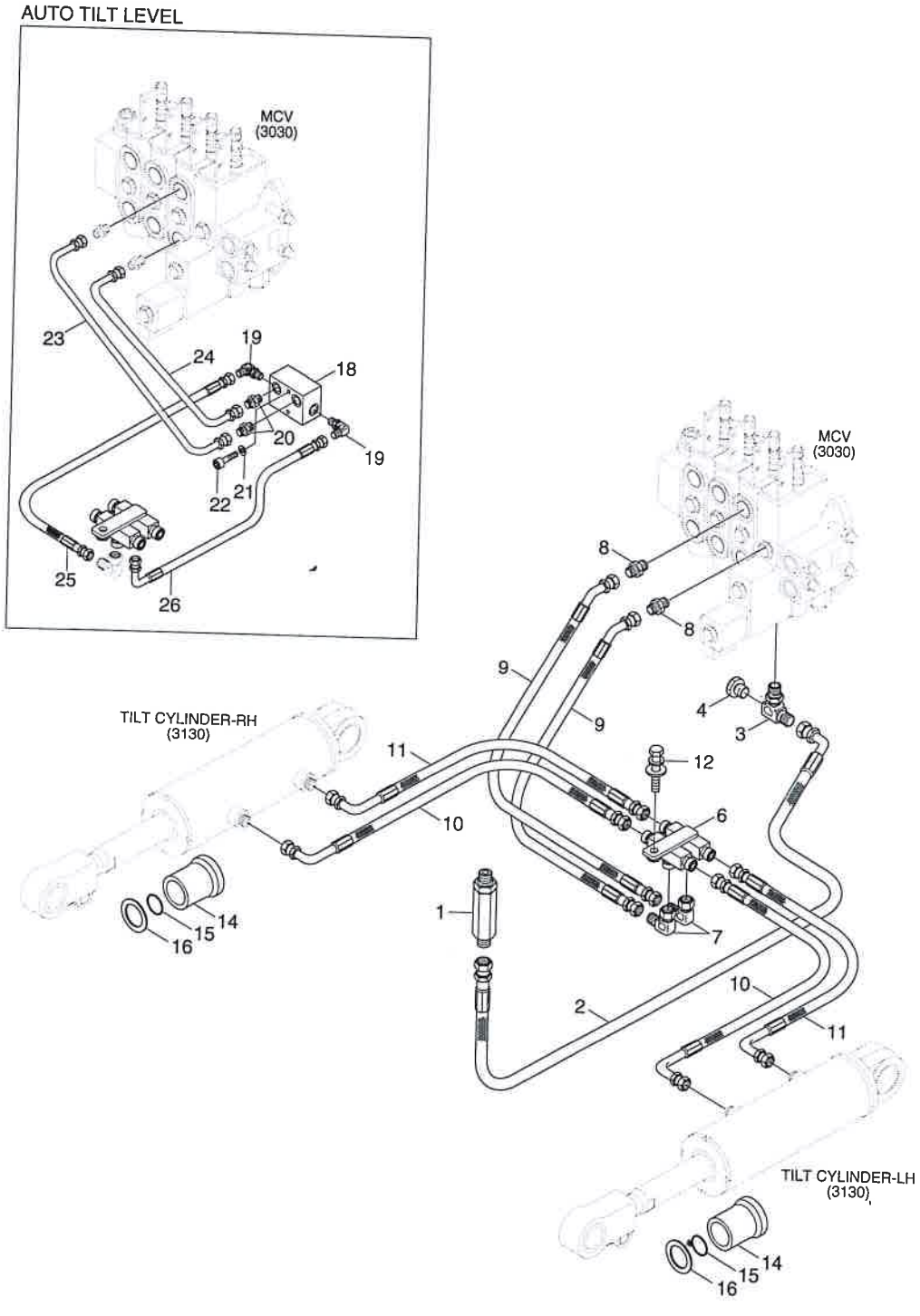

TILT HYD

ITEM NO.	P
1	31FJ
2	P923
3	31HL
4	P220
6	31FY
7	X850
8	31HC
9	P920
10	P930
11	P930
12	S035
14	31FY
15	S631
16	31FE
18	31HE
19	X520
20	X500
21	S411
22	S109
23	31HE
24	31HE
25	P910
26	P930

TILT HYD PIPING

ITEM 순번	PART NO 품 번	DESCRIPTION 품 명		QTY 수량	SERIAL NO 적용 호기	ITC 호환	REMARK 비 고
1	31FJ-05100	VALVE-FLOW REGULATOR	유량 제어 밸브	1			
2	P923-085018	HOSE ASSY-ORFS 0X45	유압 호스	1			
3	31HU-70030	TEE-WITH GAUGE PORT	티	1			
4	P220-110102	PLUG-HEX	플러그	1			
6	31FY-70710	TEE	티	1			
7	X850-515100	ELBOW-90 SWIVEL,ORFS	엘 보	2			
8	31HG-90120	CONNECTOR	컨넥터	2			
9	P920-044009	HOSE ASSY-ORFS 0X45	유압 호스	2			
10	P930-044009	HOSE ASSY-ORFS 0X90	유압 호스	2			
11	P930-044007	HOSE ASSY-ORFS 0X90	유압 호스	2			
12	S035-082526	BOLT-W/WASHER	와셔붙이 볼트	1			
14	31FY-70511	SPACER-TILT CYL-56MM	스페이서	2			
15	S631-030004	O-RING	O-링	2			
16	31FE-70210	SHIM(1.0T)	심	2			
18	31HE-70010	MANIFOLD ASSY-AUTO TILT	매니폴드	1			AUTO TILT LEVEL
19	X520-110012	ELBOW-90,ORFS	엘 보	2			AUTO TILT LEVEL
20	X500-110013	CONNECTOR-ORFS	컨넥터	2			AUTO TILT LEVEL
21	S411-080006	WASHER-SPRING	스프링 와셔	2			AUTO TILT LEVEL
22	S109-080556	BOLT-SOCKET	소켓 볼트	2			AUTO TILT LEVEL
23	31HE-70020	PIPE WA-TILT		1			AUTO TILT LEVEL
24	31HE-70030	PIPE WA-TILT		1			AUTO TILT LEVEL
25	P910-044008	HOSE ASSY-ORFS 0X0	유압 호스	1			AUTO TILT LEVEL
26	P930-044005	HOSE ASSY-ORFS 0X90	유압 호스	1			AUTO TILT LEVEL

STEERING HYD PIPING

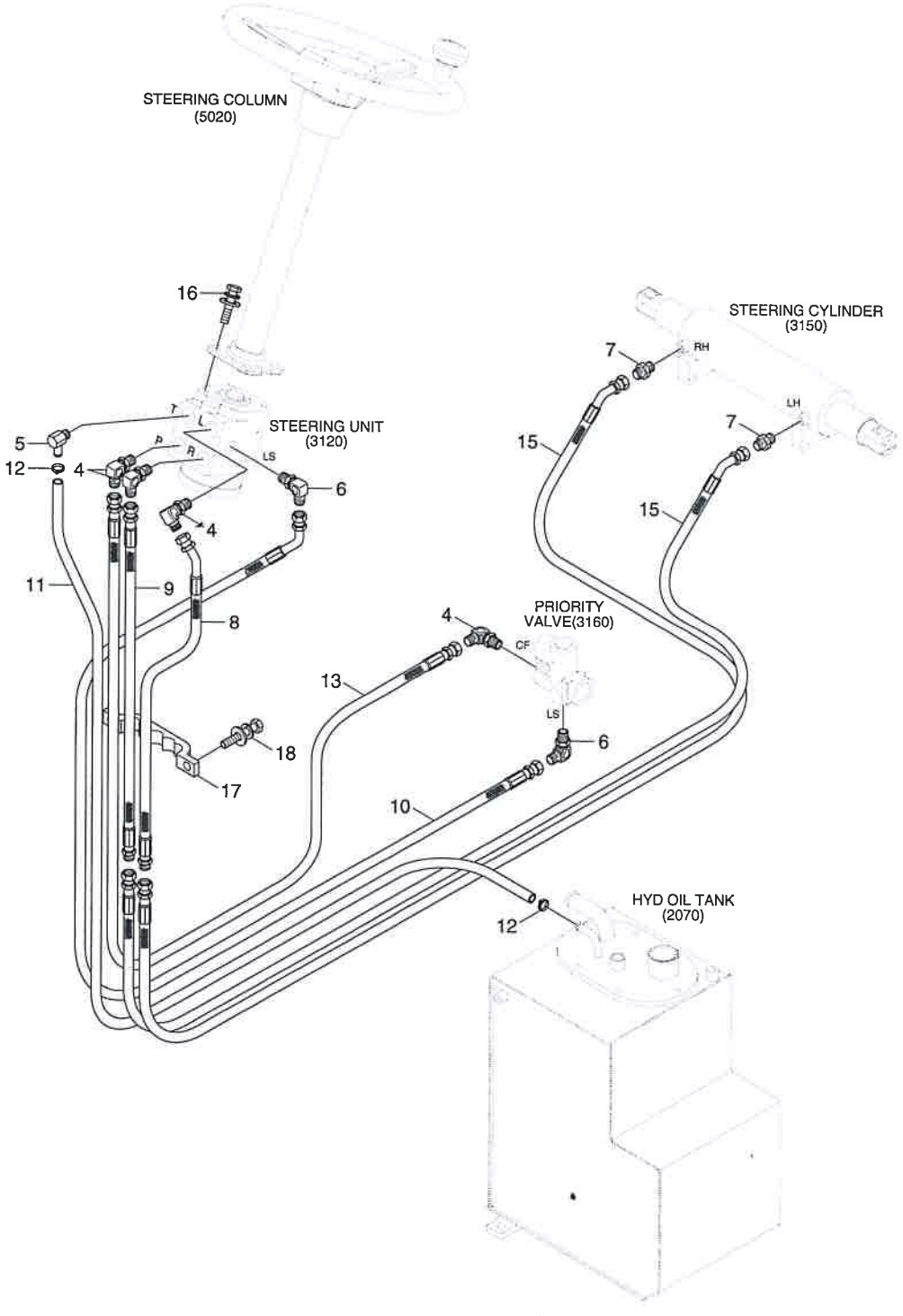

STEERIN

ITEM	PA
4	31EG
5	31HU
6	31EG
7	X500
8	31B2
9	31B2
10	P920
11	P760
12	S520
13	P910
15	P923
16	S037
17	31HA
18	S035

STEERING HYD PIPING

16/18/20B-9F

ITEM 순번	PART NO 품 번	DESCRIPTION 품 명		QTY 수량	SERIAL NO 적용 호기	ITC 호환	REMARK 비 고
4	31FG-10010	ELBOW-90,ORFS	엘보	4			
5	31HU-10020	ELBOW RETURN	엘보	1			
6	31FG-10020	ELBOW-90	엘보	2			
7	X500-310002	CONNECTOR-ORFS	컨넥터	2			
8	31B2-10010	HOSE ASSY	호스	1			
9	31B2-10020	HOSE ASSY	호스	1			
10	P920-044019	HOSE ASSY-ORFS 0X45	유압 호스	1			
11	P760-013140	HOSE-RUBBER	고무 호스	1			
12	S520-020000	CLAMP-HOSE	호스 클램프	2			
13	P910-063018	HOSE ASSY-ORFS 0X0	유압 호스	1			
15	P923-064037	HOSE ASSY-ORFS 0X45	유압 호스	2			
16	S037-102526	BOLT-W/WASHER	와셔붙이 볼트	4			
17	31HA-10090	CLAMP-HOSE	클램프	1			
18	S035-082526	BOLT-W/WASHER	와셔붙이 볼트	2			

HYD OIL TANK

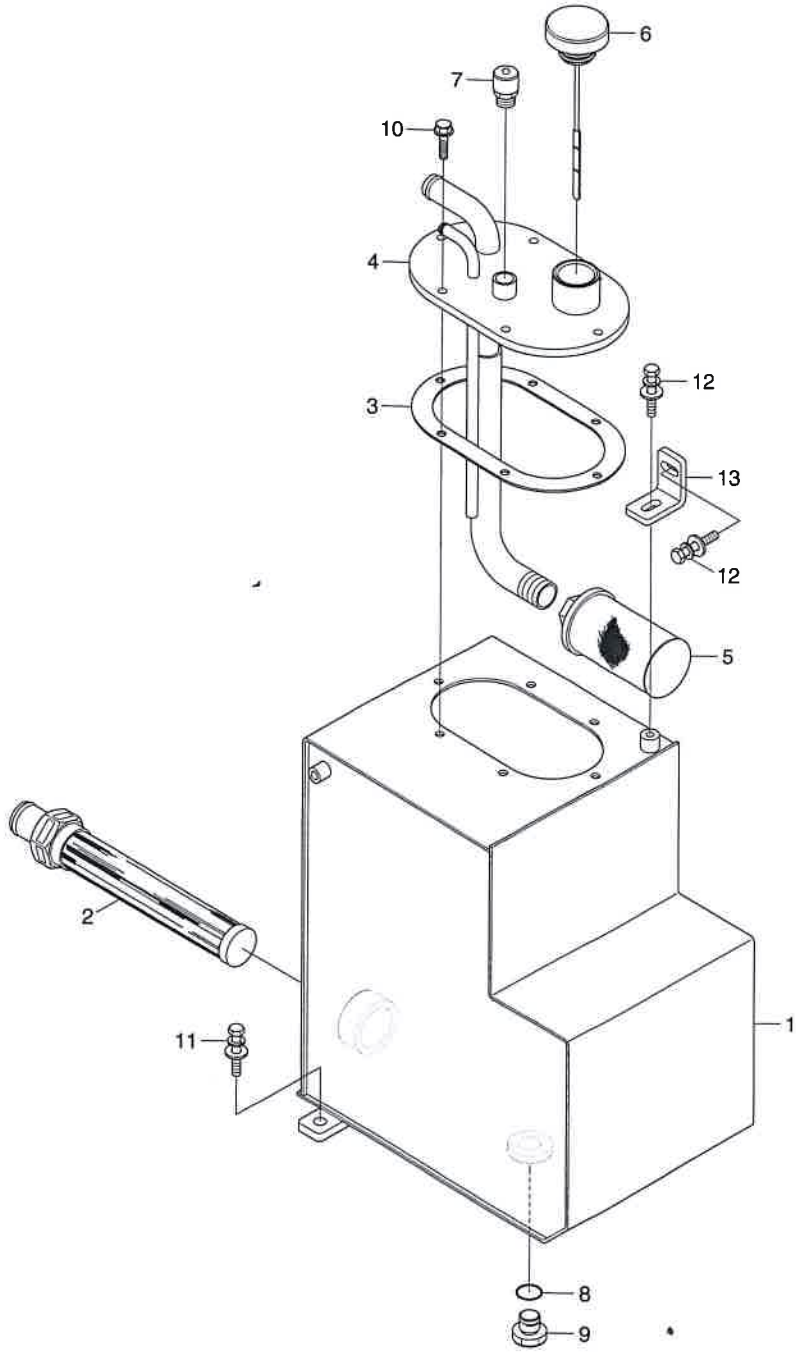

HYD OIL TANK

ITEM 번호	PART NO 품 번	DESCRIPTION 품 명		QTY 수량	SERIAL NO 적용 호기	ITC 호환	REMARK 비 고
1	31FY-30710	HYD TANK WA	유압 탱크	1			
2	31FY-30720	STRAINER	스트레이너	1			
3	31FG-30021	GASKET	가스켓	1			
4	31FY-30730	FLANGE-HYD.-TANK	플랜지	1			
5	FAC1000350	FILTER ASSY	필 터	1			
6	31FY-30740	CAP-HYD TANK	캡	1			
7	81FA-32300	AIR BREATHER	에어 브리더	1			
8	S631-014004	O-RING	O-링	1			
9	31FA-30430	PLUG-MAGNETIC	플러그	1			
10	31HA-30041	BOLT-HEX FLANGE	육각 볼트	6			
11	S035-082526	BOLT-W/WASHER	와셔붙이 볼트	1			
12	S035-082026	BOLT-W/WASHER	와셔붙이 볼트	2			
13	31FY-30750	BRACKET	브라켓트	1			

3. HYDRAULIC COMPONENTS



2-SPOOL CONTROL VALVE (STD)

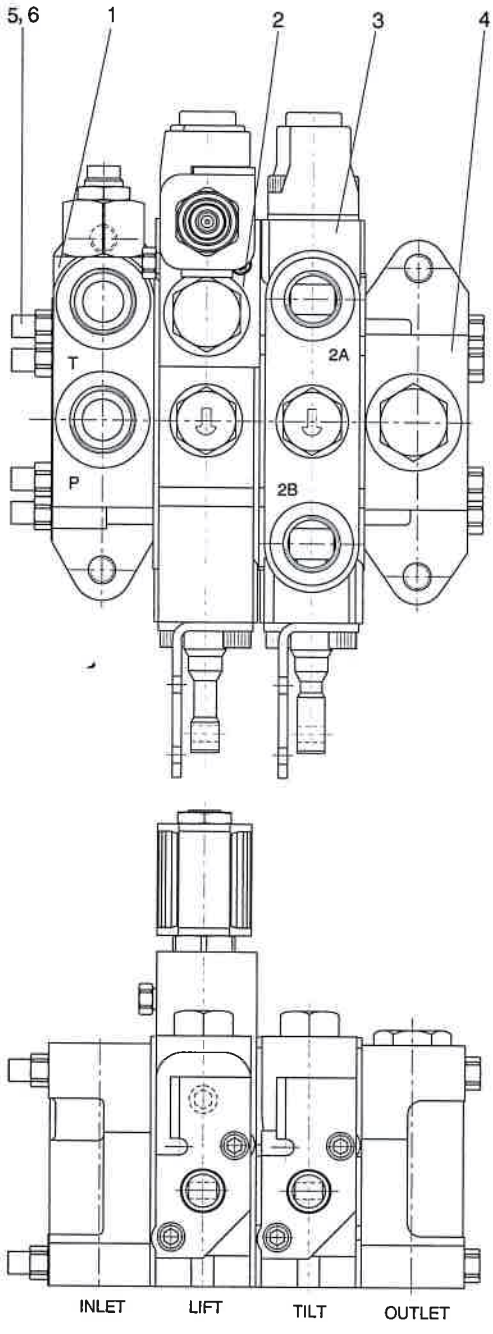

Descrption	Parts no	Included item
Long bolt kit	XKBF-01057	5, 6

2-SPOOL CONTROL VALVE (STD)

ITEM 순번	PART NO 품 번	DESCRIPTION 품 명	QTY 수량	SERIAL NO 적용 호기	ITC 호환	REMARK 비 고
*	31FH-02301	MAIN CONTROL VALVE-2SP 메인 컨트롤 밸브	1			STD,NON OPSS
1	XKBF-01156	BLOCK ASSY-INLET 인넷 블록	1			SEE 3040
2	XKBF-01481	BLOCK ASSY-LIFT 리프트 블록	1			SEE 3060
3	XKBF-01482	BLOCK ASSY-TILT 틸트 블록	1			SEE 3070
4	XKBF-01158	BLOCK ASSY-OUTLET 아웃넷 블록	1			SEE 3050
K5	XKBF-01053	LONG BOLT 롱 볼트	4			
K6	XKBF-00566	NUT 너 트	4			
K	XKBF-01057	LONG BOLT KIT 롱 볼트 키트	1			SEE ILLUST
*	31FH-02501	MAIN CONTROL VALVE-2SP 메인 컨트롤 밸브	1			OPSS
1	XKBF-01156	BLOCK ASSY-INLET 인넷 블록	1			SEE 3040
2	XKBF-01484	BLOCK ASSY-LIFT 리프트 블록	1			SEE 3065
3	XKBF-01482	BLOCK ASSY-TILT 틸트 블록	1			SEE 3070
4	XKBF-01158	BLOCK ASSY-OUTLET 아웃넷 블록	1			SEE 3050
K5	XKBF-01053	LONG BOLT 롱 볼트	4			
K6	XKBF-00566	NUT 너 트	4			
K	XKBF-01057	LONG BOLT KIT 롱 볼트 키트	1			SEE ILLUST

3-SPOOL CONTROL VALVE (OPTION)

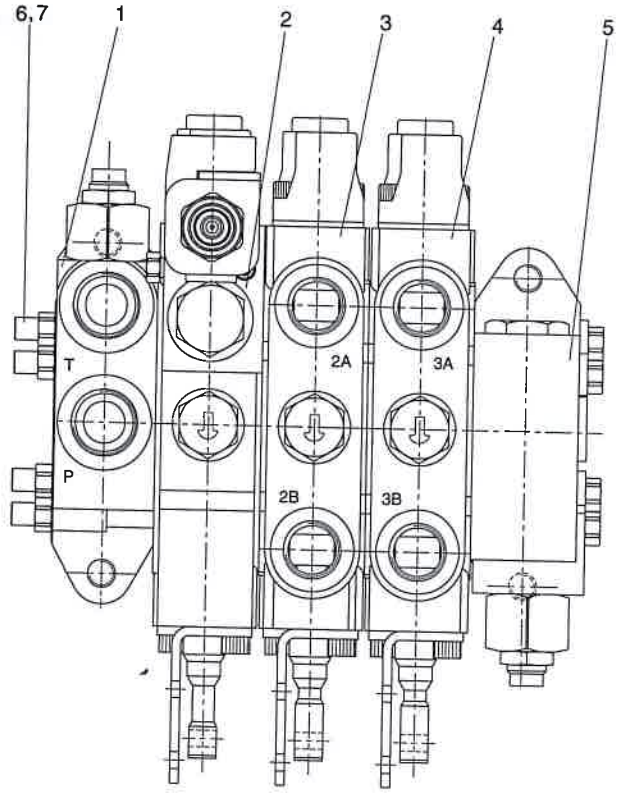

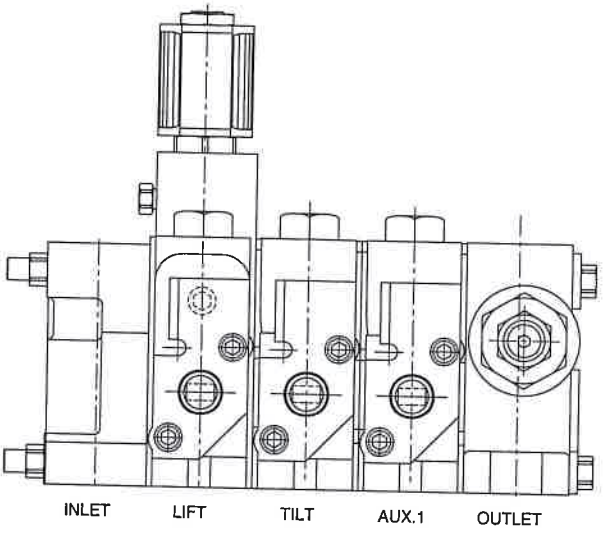

Descrption	Parts no	Included item
Long bolt kit	XKBF-01058	6, 7

3-SPOOL CONTROL VALVE (OPTION)

ITEM 순번	PART NO 품 번	DESCRIPTION 품 명		QTY 수량	SERIAL NO 적용 호기	ITC 호환	REMARK 비 고
*	32FH-02301	MAIN CONTROL VALVE-3SP	메인 컨트롤 밸브	1			STD,NON OPSS
1	XKBF-01156	BLOCK ASSY-INLET	인넷 블록	1			SEE 3040
2	XKBF-01481	BLOCK ASSY-LIFT	리프트 블록	1			SEE 3060
3	XKBF-01482	BLOCK ASSY-TILT	틸트 블록	1			SEE 3070
4	XKBF-01483	BLOCK ASSY-AUX	보조 블록	1			SEE 3080
5	XKBF-01163	BLOCK ASSY-OUTLET	아웃넷 블록	1			SEE 3050
K6	XKBF-01056	LONG BOLT	롱 볼트	4			
K7	XKBF-00566	NUT	너 트	4			
K	XKBF-01058	LONG BOLT KIT	롱 볼트 키트	1			
*	32FH-02501	MAIN CONTROL VALVE-3SP	메인 컨트롤 밸브	1			OPSS
1	XKBF-01156	BLOCK ASSY-INLET	인넷 블록	4			SEE 3040
2	XKBF-01484	BLOCK ASSY-LIFT	리프트 블록	4			SEE 3065
3	XKBF-01482	BLOCK ASSY-TILT	틸트 블록	4			SEE 3070
4	XKBF-01483	BLOCK ASSY-AUX	보조 블록	4			SEE 3080
5	XKBF-01163	BLOCK ASSY-OUTLET	아웃넷 블록	4			SEE 3050
K6	XKBF-01056	LONG BOLT	롱 볼트	4			
K7	XKBF-00566	NUT	너 트	4			
K	XKBF-01058	LONG BOLT KIT	롱 볼트 키트	1			SEE ILLUST

4-SPOOL CONTROL VALVE (OPTION)

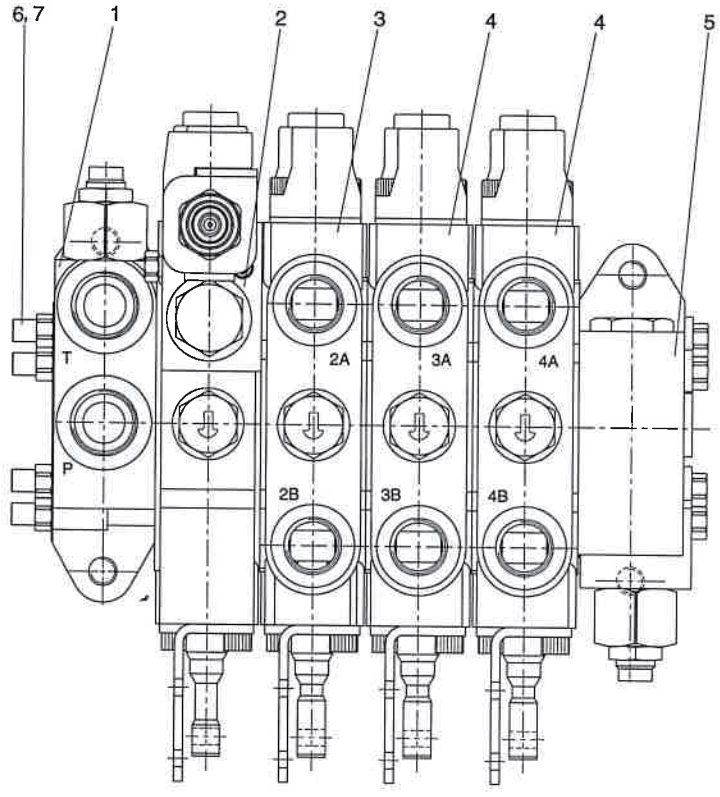

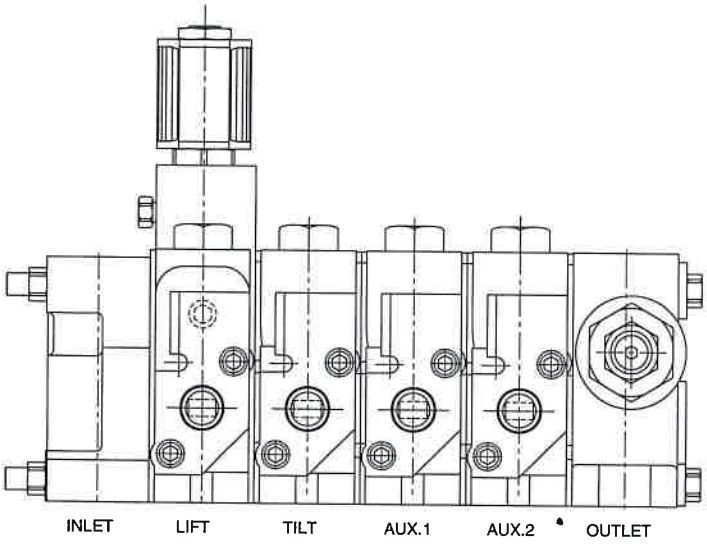

Descrption	Parts no	Included item
Long bolt kit	XKBF-01060	6, 7

4-SPOOL CONTROL VALVE (OPTION)

ITEM 순번	PART NO 품 번	DESCRIPTION 품 명		QTY 수량	SERIAL NO 적용 호기	ITC 호환	REMARK 비 고
*	33FH-02301	MAIN CONTROL VALVE-4SP	메인 컨트롤 밸브	1			STD,NON OPSS
1	XKBF-01156	BLOCK ASSY-INLET	인넷 블록	1			SEE 3040
2	XKBF-01481	BLOCK ASSY-LIFT	리프트 블록	1			SEE 3060
3	XKBF-01482	BLOCK ASSY-TILT	틸트 블록	1			SEE 3070
4	XKBF-01483	BLOCK ASSY-AUX	보조 블록	2			SEE 3080
5	XKBF-01163	BLOCK ASSY-OUTLET	아웃넷 블록	1			SEE 3050
K6	XKBF-01059	LONG BOLT	롱 볼트	4			
K7	XKBF-00566	NUT	너 트	4			
K	XKBF-01060	LONG BOLT KIT	롱 볼트 키트	1			
*	33FH-02501	MCV-4SPOOL	메인 컨트롤 밸브	4			OPSS
1	XKBF-01156	BLOCK ASSY-INLET	인넷 블록	4			SEE 3040
2	XKBF-01484	BLOCK ASSY-LIFT	리프트 블록	4			SEE 3065
3	XKBF-01482	BLOCK ASSY-TILT	틸트 블록	4			SEE 3070
4	XKBF-01483	BLOCK ASSY-AUX	보조 블록	4			SEE 3080
5	XKBF-01163	BLOCK ASSY-OUTLET	아웃넷 블록	4			SEE 3050
K6	XKBF-01059	LONG BOLT	롱 볼트	4			
K7	XKBF-00566	NUT	너 트	4			
K	XKBF-01060	LONG BOLT KIT	롱 볼트 키트	1			SEE ILLUST

MCV INLET SECTION

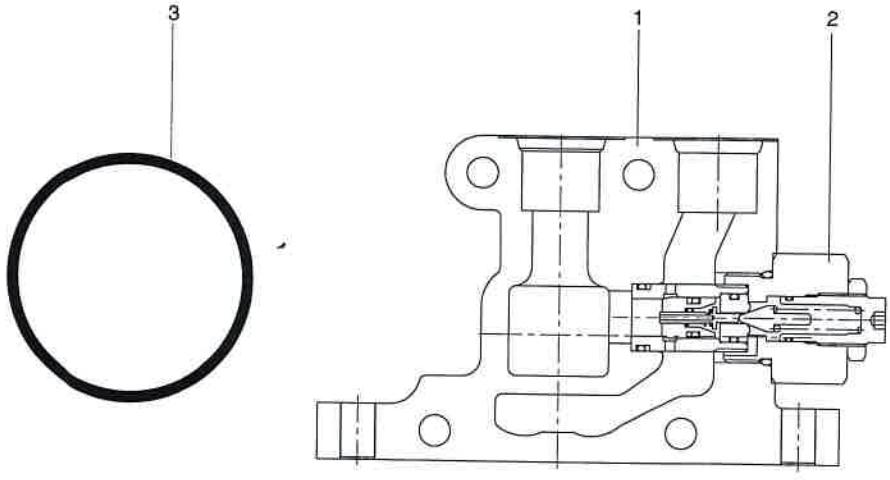

MCV INLET SECTION

ITEM 번호	PART NO 품 번	DESCRIPTION 품 명		QTY 수량	SERIAL NO 적용 호기	ITC 호환	REMARK 비 고
•	XKBF-01156	BLOCK ASSY-INLET	인넷 블록	1			
N1	XKBF-01117	INLET BLOCK	인넷 블록	1			
2	XKBF-01118	MAIN RELIEF VALVE	메인 릴리프 밸브	1			SEE 3090
3	XKBF-01176	O-RING	O-링	1			
N	@	NOT SUPPLIED PARTS	단품공급불가				

MCV OUTLET SECTION

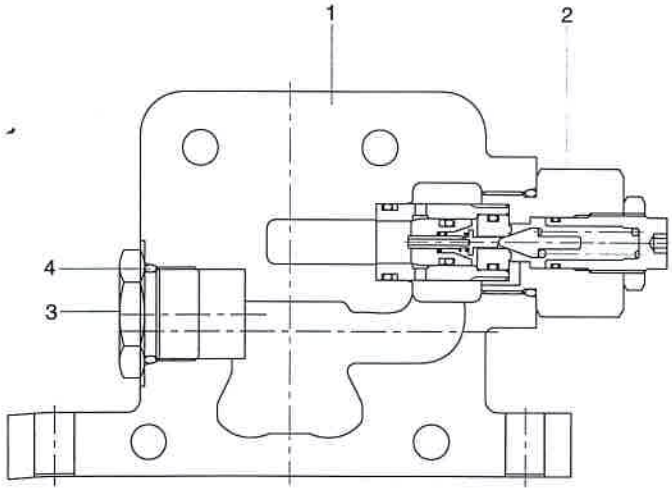

MCV OUTLET SECTION

16/18/20B-9F

ITEM 순번	PART NO 품 번	DESCRIPTION 품 명		QTY 수량	SERIAL NO 적용 호기	ITC 호환	REMARK 비 고
*	XKBF-01158	BLOCK ASSY-OUTLET	아웃넷 블록	1			2-SPL, 16B-9
N1	XKBF-01052	BLOCK ASSY-OUTLET	아웃넷 블록	1			
3	XKBF-00579	PLUG	플러그	1			
4	3910N55290	O-RING	O-링	1			
*	XKBF-01163	BLOCK ASSY-OUTLET	아웃넷 블록	1			3,4-SPL, 20B-9
N1	XKBF-01167	BLOCK ASSY-OUTLET	아웃넷 블록	1			
2	XKBF-01166	SECONDARY RELIEF V/V	릴리프 밸브	1			SEE 3090
3	XKBF-00579	PLUG	플러그	1			
4	XKBF-01178	O-RING	O-링	1			

MCV LIFT SECTION (W/O OPSS)

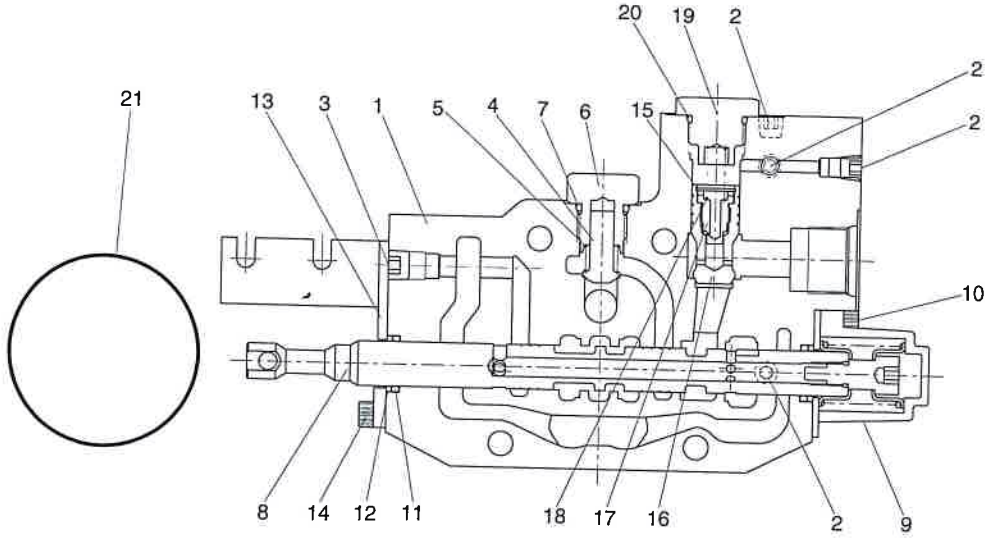

Description	Parts NO	Included item
SEAL KIT	XKBF-01155	7, 11, 12, 20, 21

MCV LIFT SECTION (W/O OPSS)

ITEM 품번	PART NO 품 번	DESCRIPTION 품 명		QTY 수량	SERIAL NO 적용 호기	ITC 호환	REMARK 비 고
*	XKBF-01481	BLOCK ASSY-LIFT	리프트 블록	1			W/O OPSS
N1	XKBF-01170	HOUSING	하우징	1			W/O OPSS
2	XKBF-00931	PLUG	플러그	4			
3	XKBF-01173	SET SCREW	세트 스크류	1			W/O OPSS
4	XKBF-00737	POPPET-CHECK	포피트	1			
5	XKBF-00736	SPRING-CHECK	스프링	1			
N6	XKBF-01088	LOAD CHECK PLUG	부하 체크 플러그	1			
K7	XKBF-01185	O-RING	O-링	1			
8	XKBF-01495	SPOOL ASSY-LIFT	스 풀	1			
9	XKBF-00577	RETURN CAP	캡	1			
10	XKBF-01090	SOCKET BOLT	소켓 볼트	2			
K11	XKBF-01182	O-RING	O-링	1			
K12	XKBF-00573	WIPER SEAL	와이퍼 씰	1			
13	XKBF-00569	BRACKET	브라켓트	1			
14	XKBF-01092	SOCKET BOLT	소켓 볼트	2			
N15	XKBF-01096	HOLDING C-RING	홀딩 C-링	1			
16	XKBF-01094	LIFT LOCK POPPET	리프트 로크 포피트	1			
17	XKBF-01171	ORIFICE-LIFT LOCK	오리피스	1			
18	XKBF-01340	SPRING-POPPET SIGNAL	스프링	1			
N19	XKBF-01095	LIFT LOCK PLUG	리프트 로크 플러그	1			
K20	XKBF-01177	O-RING	O-링	1			
K21	XKCG-00112	O-RING	O-링	1			
K	XKBF-01155	SEAL KIT	씰 키트	1			SEE ILLUST
N	@	NOT SUPPLIED PARTS	단품공급불가				

MCV LIFT SECTION (MAST OPSS)

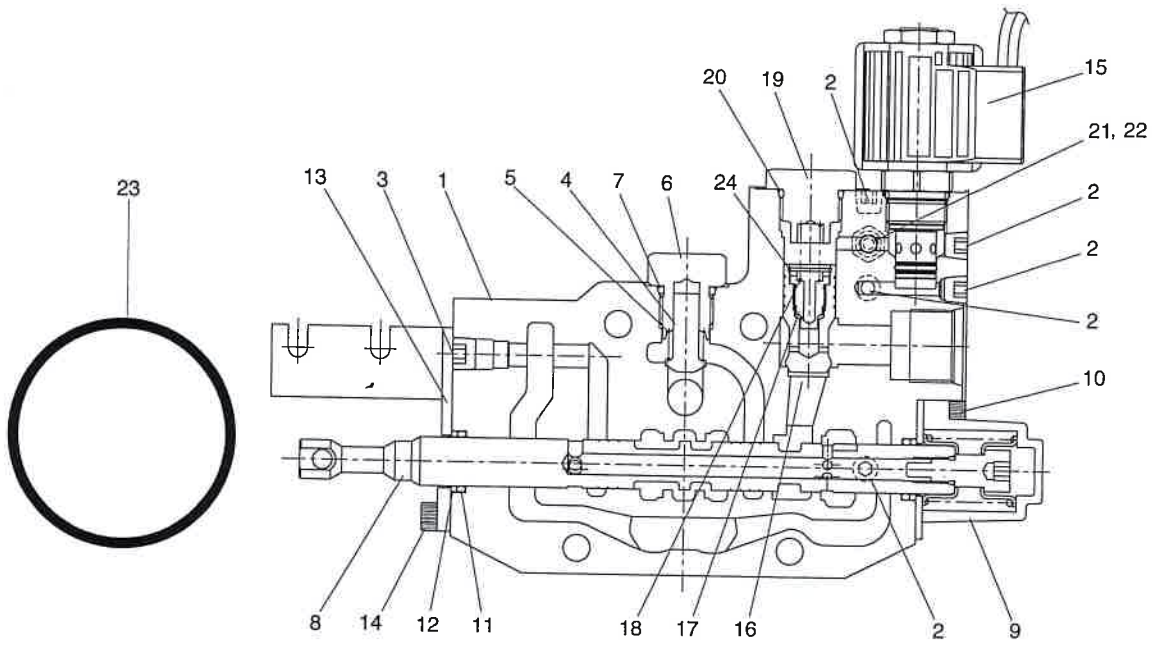

Description	Parts NO	Included item
SEAL KIT	XKBF-01097	7, 11, 12, 20, 22, 23

MCV LIFT SECTION (MAST OPSS)

16/18/20B-9F

ITEM 번호	PART NO 품 번	DESCRIPTION 품 명		QTY 수량	SERIAL NO 적용 호기	ITC 호환	REMARK 비 고
*	XKBF-01484	BLOCK ASSY-LIFT	리프트 블록	1			MAST OPSS
N1	XKBF-01086	LIFT BLOCK	리프트 블록	1			
2	XKBF-00931	PLUG	플러그	4			
3	XKBF-01173	SET SCREW	세트 스크류	1			
4	XKBF-00737	POPPET-CHECK	포피트	1			
5	XKBF-00736	SPRING-CHECK	스프링	1			
N6	XKBF-01088	LOAD CHECK PLUG	부하 체크 플러그	1			
K7	XKBF-01185	O-RING	O-링	1			
8	XKBF-01495	SPOOL ASSY-LIFT	스 풀	1			
9	XKBF-00577	RETURN CAP	캡	1			
10	XKBF-01090	SOCKET BOLT	소켓 볼트	2			
K11	XKBF-01182	O-RING	O-링	1			
K12	XKBF-00573	WIPER SEAL	와이퍼 씰	1			
13	XKBF-00569	BRACKET	브라켓트	1			
14	XKBF-01092	SOCKET BOLT	소켓 볼트	2			
15	XKBF-01608	SOLENOID VALVE	솔레노이드 밸브	1			
16	XKBF-01094	LIFT LOCK POPPET	리프트 로크 포피트	1			
17	XKBF-01171	ORIFICE-LIFT LOCK	오리피스	1			
18	XKBF-01340	SPRING-POPPET SIGNAL	스프링	1			
N19	XKBF-01095	LIFT LOCK PLUG	리프트 로크 플러그	1			
K20	XKBF-01177	O-RING	O-링	1			
N21	XKBF-01172	PLUG-EMERGENCY	플러그	1			
K22	XKBF-01041	O-RING	O-링	1			
K23	XKCG-00112	O-RING	O-링	1			
N24	XKBF-01096	HOLDING C-RING	홀딩 C-링	1			
K	XKBF-01097	SEAL KIT	씰 키트	1			SEE ILLUST
N	@	NOT SUPPLIED PARTS	단품공급불가				

MCV TILT SECTION

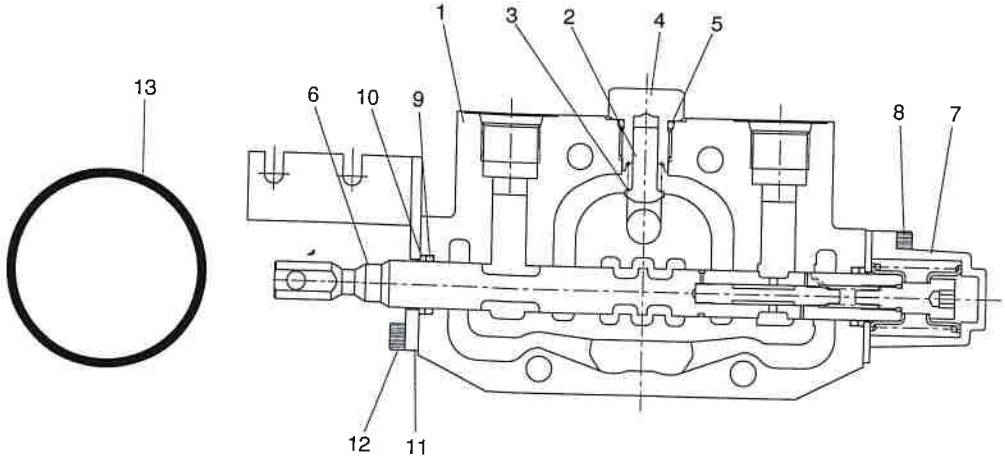

Description	Parts NO	Included item
SEAL KIT	XKBF-01100	5, 9, 10, 13

MCV TILT SECTION

16/18/20B-9F

ITEM 순번	PART NO 품 번	DESCRIPTION 품 명		QTY 수량	SERIAL NO 적용 호기	ITC 호환	REMARK 비 고
*	XKBF-01482	BLOCK ASSY-TILT	틸트 블록	1			
N1	XKBF-01098	TILT BLOCK	틸트 블록	1			
2	XKBF-00737	POPPET-CHECK	포피트	1			
3	XKBF-00736	SPRING-CHECK	스프링	1			
N4	XKBF-01088	LOAD CHECK PLUG	부하 체크 플러그	1			
K5	XKCG-00059	O-RING	O-링	1			
6	XKBF-01496	SPOOL ASSY-TILT	스 풀	1			
7	XKBF-00577	RETURN CAP	캡	1			
8	XKBF-01090	SOCKET BOLT	소켓 볼트	2			
K9	XKBF-01182	O-RING	O-링	1			
K10	XKBF-00573	WIPER SEAL	와이퍼 씰	1			
11	XKBF-00569	BRACKET	브라켓트	1			
12	XKBF-01092	SOCKET BOLT	소켓 볼트	2			
K13	XKCG-00112	O-RING	O-링	1			
K	XKBF-01100	SEAL KIT	씰 키트	1			SEE ILLUST
N	@	NOT SUPPLIED PARTS	단품공급불가				

MCV AUXILIARY SECTION

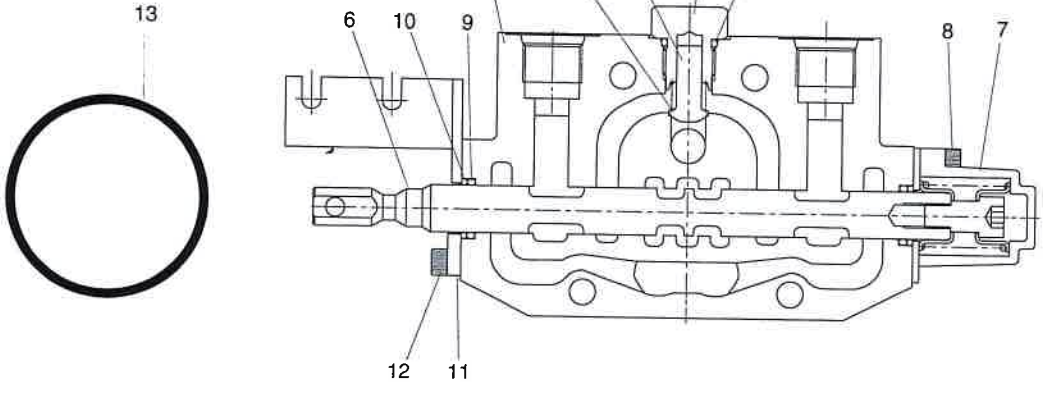

Description	Parts NO	Included item
SEAL KIT	XKBF-01100	5, 9, 10, 13

MCV AUXILIARY SECTION

ITEM 순번	PART NO 품 번	DESCRIPTION 품 명		QTY 수량	SERIAL NO 적용 호기	ITC 호환	REMARK 비 고
*	XKBF-01483	BLOCK ASSY-AUX	보조 블록	1			
N1	XKBF-01101	AUX BLOCK	보조 블록	1			
2	XKBF-00737	POPPET-CHECK	포피트	1			
3	XKBF-00736	SPRING-CHECK	스프링	1			
N4	XKBF-01088	LOAD CHECK PLUG	부하 체크 플러그	1			
K5	XKCG-00059	O-RING	O-링	1			
6	XKBF-01497	SPOOL ASSY-AUX	스 풀	1			
7	XKBF-00577	RETURN CAP	캡	1			
8	XKBF-01090	SOCKET BOLT	소켓 볼트	2			
K9	XKBF-01182	O-RING	O-링	1			
K10	XKBF-00573	WIPER SEAL	와이퍼 씰	1			
11	XKBF-00569	BRACKET	브라켓트	1			
12	XKBF-01092	SOCKET BOLT	소켓 볼트	2			
K13	XKCG-00112	O-RING	O-링	1			
K	XKBF-01100	SEAL KIT	씰 키트	1			SEE ILLUST
N	@	NOT SUPPLIED PARTS	단품공급불가				

RELIEF VALVE ASSY

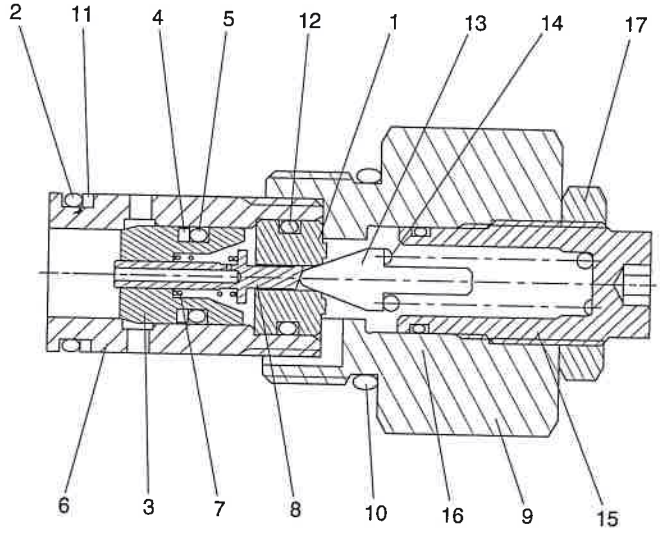

Description	Parts NO	Included item
SEAL KIT	XKBF-01114	2, 4, 5, 10, 11, 12, 16

RELIEF VALVE ASSY

16/18/20B-9F

ITEM 품번	PART NO 품 번	DESCRIPTION 품 명		QTY 수량	SERIAL NO 적용 호기	ITC 호환	REMARK 비 고
*	XKBF-01118	MAIN RELIEF VALVE	메인 릴리프 밸브	1			190BAR
*	XKBF-01166	SECONDARY RELIEF V/V	릴리프 밸브	1			130BAR
N1	XKBF-01105	PILOT SEAT	파일럿 씰	1			
2	XKBF-01106	O-RING	O-링	1			
N3	XKBF-01107	MAIN POPPET	메인 포피트	1			
N4	XKBF-01108	BACKUP RING	백업 링	1			
N5	XKBF-01109	O-RING	O-링	1			
N6	XKBF-01110	SOCKET	소 켓	1			
N7	XKBF-01071	MAIN SPRING	메인 스프링	1			
N8	XKBF-01111	PISTON	피스톤	1			
N9	XKBF-01112	BODY	몸 체	1			
10	XKBF-00989	O-RING	O-링	1			
11	XKBF-01113	RING-BACK UP	백업 링	1			
12	XKBF-00937	O-RING	O-링	1			
N13	XKBF-01076	PILOT POPPET	파일럿 포피트	1			
N14	XKBF-01077	PILOT SPRING	파일럿 스프링	1			
N15	XKBF-01078	ADJUST SCREW	조정 스크류	1			
16	XKBF-01079	O-RING	O-링	1			
N17	XKBF-01080	LOCK NUT	로크 너트	1			
K	XKBF-01114	SEAL KIT	씰 키트	1			SEE ILLUST
N	@	NOT SUPPLIED PARTS	단품공급불가				

HYDRAULIC PUMP

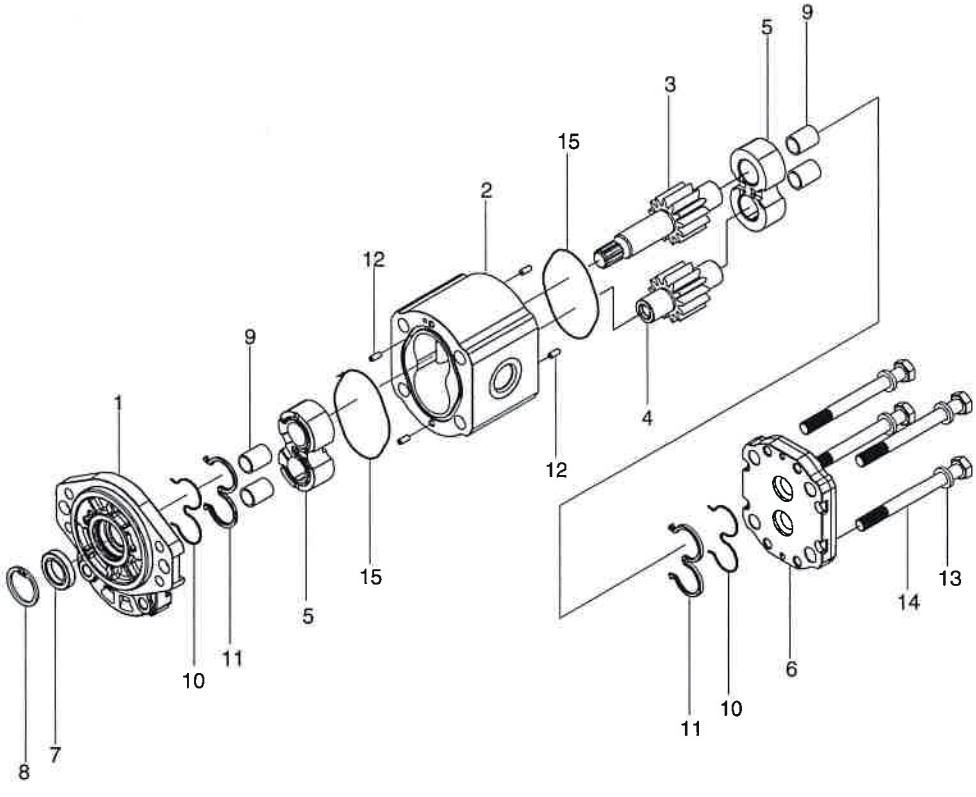

Descrption	Parts no	Included item
Seal kit	XKAU-00375	7, 8, 10, 11, 15

HYDRAULIC PUMP

ITEM	PART NO 품번	DESCRIPTION 품명		QTY 수량	SERIAL NO 적용 호기	ITC 호환	REMARK 비고
*	31HT-01000	PUMP ASSY	펌프	1			
N1	GP0Z9281010	HOUSING	하우징	1			
N2	GP107141010	BODY	바디	1			
N3	1331221100	DRIVE GEAR	구동기어	1			
N4	1353069	IDLE GEAR	아이들기어	1			
N5	GP09Z281030	PLATE-SIDE	사이드플레이트	2			
N6	GP099231040	REAR COVER	리어커버	1			
N7	GP09Z281050	SEAL-OIL	오일씰	1			
N8	C02035	SNAP RING	스냅링	1			
N9	GP06X117	BUSH-DU	부싱	4			
N10	GP107141020	E-SEAL	E-씰	2			
N11	GP107141030	E-BACK UP RING	E-백업링	2			
N12	GP0881170	PIN-S	핀	4			
N13	GP0881190	WASHER	와셔	4			
N14	11011091000	BOLT	볼트	4			
N15	GP099231060	SEAL-SQUARE	사각씰	2			
K	XKAU-00375	SEAL KIT	씰키트	1			SEE ILLUST
N	@	NOT SUPPLIED PARTS	단품공급불가				

STEERING UNIT

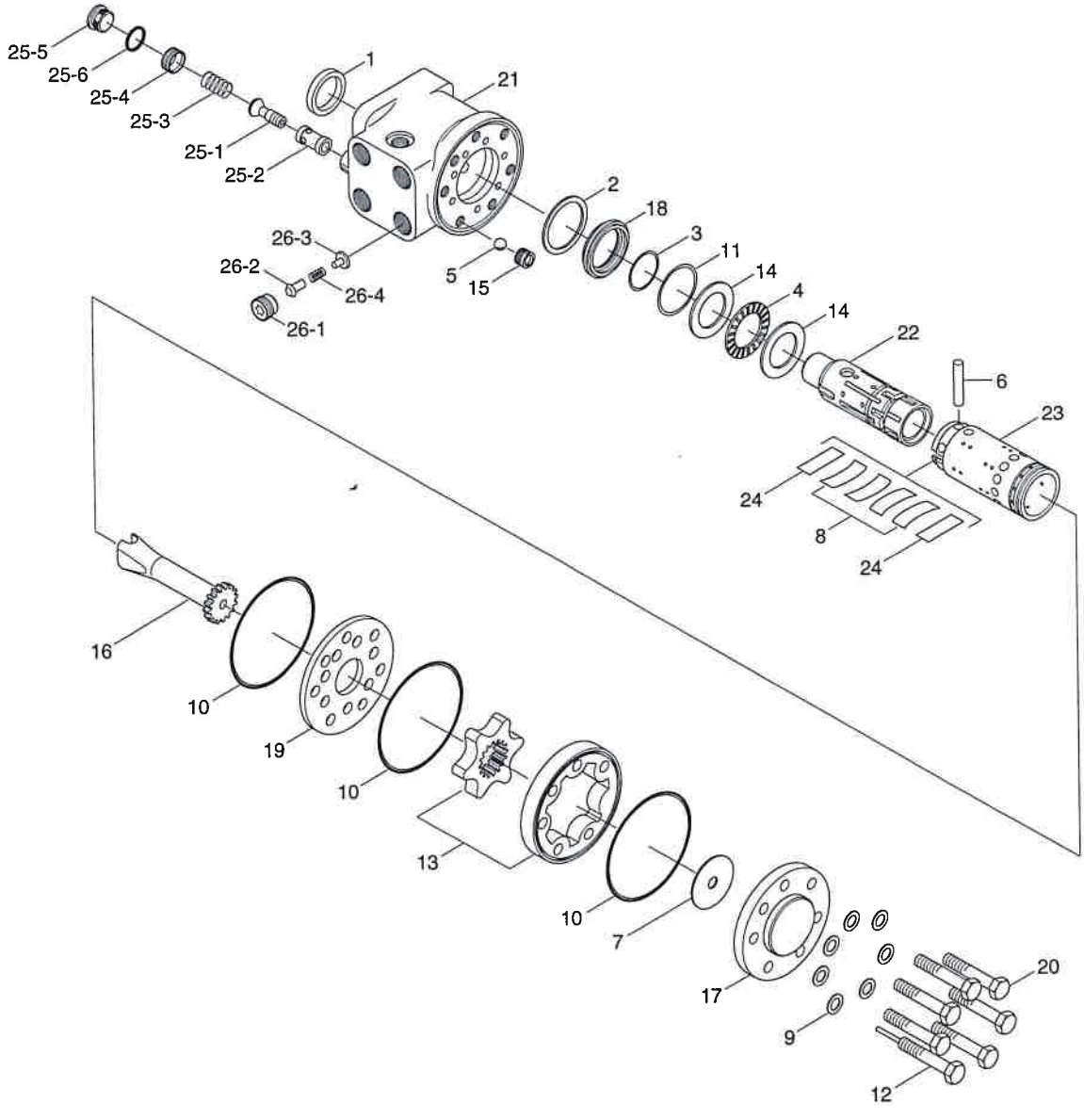

Description	Parts NO	• Incluced item
SEAL KIT	XKAU-00040	1, 3, 9, 10, 11, 25-6
NEEDLE BEARING KIT	XKAU-00041	4, 14

STEERING UNIT

16/18/20B-9F

ITEM 품번	PART NO 품 번	DESCRIPTION 품 명		QTY 수량	SERIAL NO 적용 호기	ITC 호환	REMARK 비 고
*	01FJ-04002	STEERING UNIT	조향 유니트	1			
N1	XKAU-00075	SEAL-DUST	더스트 씰	1			
N2	XKAU-00042	SEAL-RETAINING	리테이닝 씰	1			
N3	XKAU-00003	SEAL-CAP	캡 씰	1			
4	XKAU-00004	BEARING-THRUST	베어링	1			
N5	XKAU-00005	BALL	볼	1			
N6	XKAU-00006	PIN	핀	1			
N7	XKAU-00062	SPACER	스페이서	1			
N8	XKAU-00008	SPRING-CENTERING	스프링	4			
9	XCAM-00084	SPACING RING	스페이싱 링	7			
10	XKAU-00010	O-RING	O-링	3			
11	XKAU-00011	O-RING	O-링	1			
N12	XKAU-00045	SCREW-ROLLED	스크류	1			
N13	XKAU-00046	GEROTOR SET	지로터 세트	1			
N14	XKAU-00047	RACE-BEARING	베어링 레이스	2			
N15	XKAU-00015	SCREW-BORE	스크류	1			
N16	XKAU-00048	DRIVE	드라이브	1			
N17	XKAU-00017	CAP-END	캡	1			
18	XKAU-00080	BUSHING-GLAND	부 싱	1			
N19	XKAU-00019	PLATE	플레이트	1			
N20	XKAU-00050	SCREW-CAP	스크류	6			
N21	XKAU-00101	HOUSING	하우징	1			
N22	XKAU-00052	SPOOL	스 풀	1			
N23	XKAU-00083	SLEEVE	슬리브	1			
N24	XKAU-00065	SPRING-PLATE	스프링	2			
N25	XKAU-00024	RELIEF VALVE	릴리프 밸브	1			
N25-1	XKAU-00087	SPOOL	스 풀	1			
N25-2	XKAU-00086	BUSHING	부 싱	1			
N25-3	XKAU-00028	SPRING	스프링	1			
N25-4	XKAU-00063	SEAT-SPRING	스프링 시트	1			
N25-5	XKAU-00025	PLUG	플러그	1			
25-6	XKAU-00026	O-RING	O-링	1			
26	XKAU-00125	CHECK VALVE-P PORT	체크 밸브	1			
N26-1	XKAU-00126	PLUG	플러그	1			
N26-2	XKAU-00127	POPPET	포피트	1			
N26-3	XKAU-00128	SEAT-SPRING	스프링 시트	1			
N26-4	XKAU-00129	SPRING	스프링	1			
S	XKAU-00040	SEAL KIT	씰 키트	1			SEE ILLUST
K	XKAU-00041	NEEDLE BEARING KIT	니들 베어링 키트	1			SEE ILLUST

STEERING UNIT

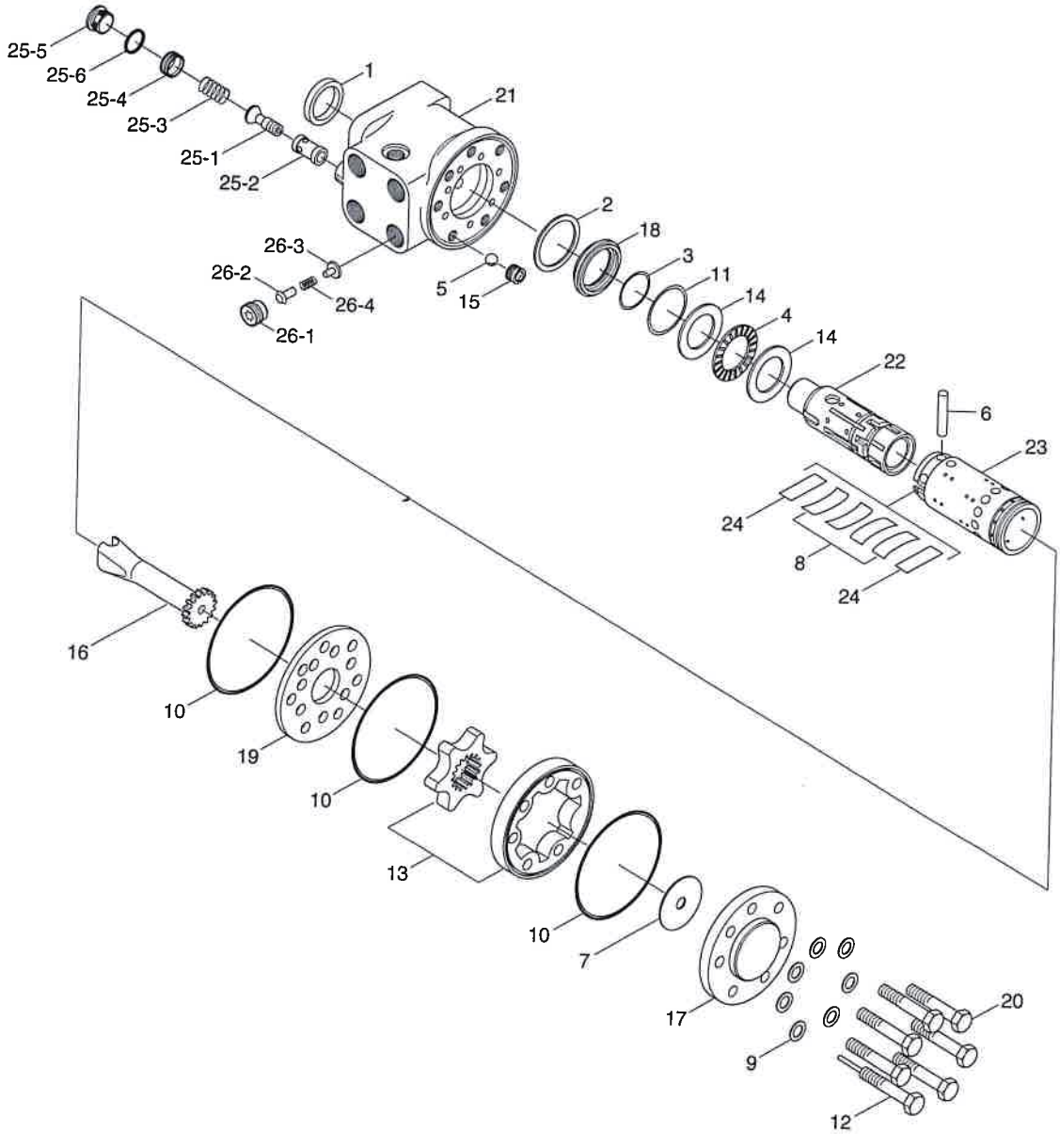

Description	Parts NO	Incluced item
SEAL KIT	XKAU-00040	1, 3, 9, 10, 11, 25-6
NEEDLE BEARING KIT	XKAU-00041	4, 14

STEERING UNIT

ITEM 번호	PART NO 품 번	DESCRIPTION 품 명	QTY 수량	SERIAL NO 적용 호기	ITC 호환	REMARK 비 고
N	@	NOT SUPPLIED PARTS 단품공급불가				

TILT CYLINDER

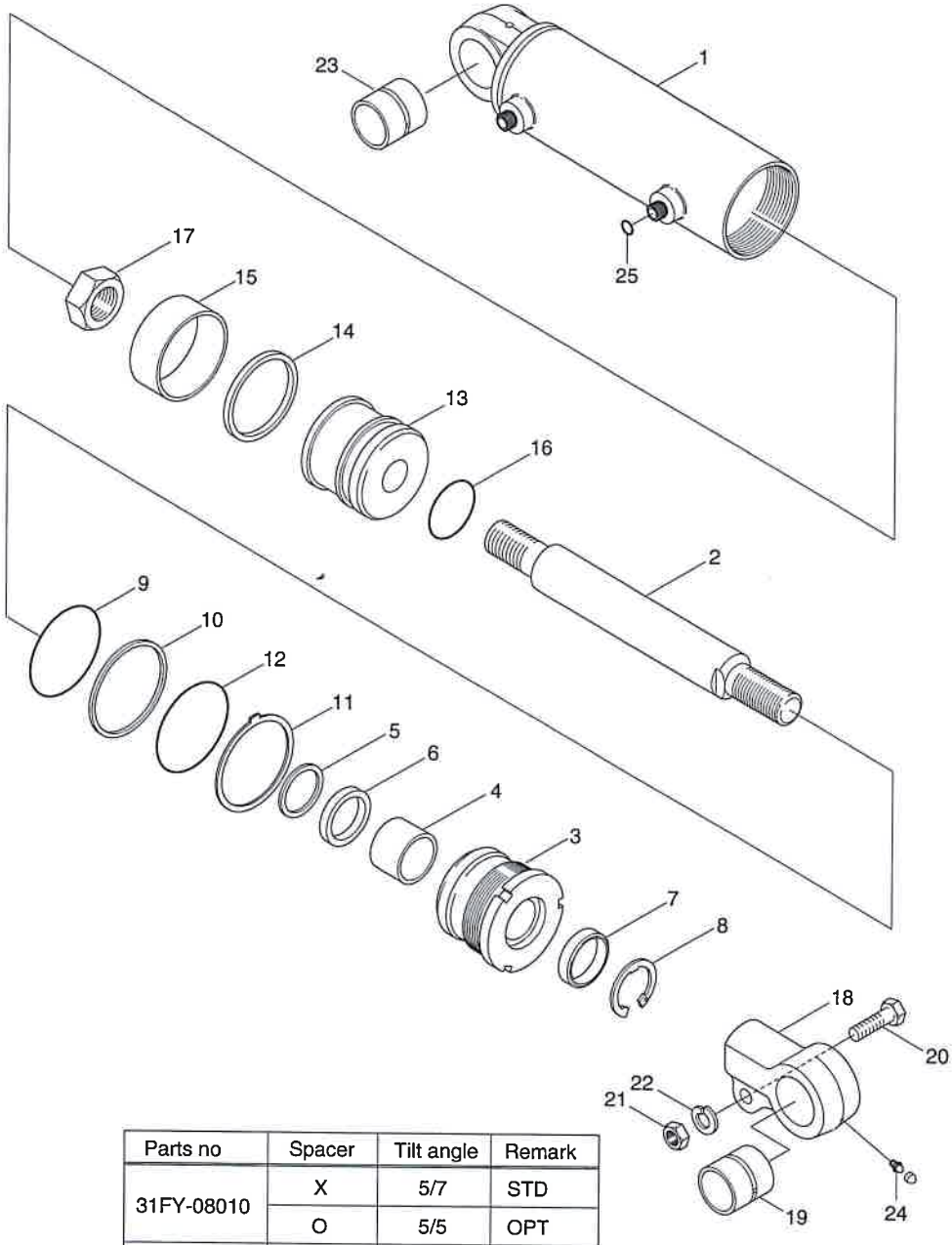

Parts no	Spacer	Tilt angle	Remark
31FY-08010	X	5/7	STD
	O	5/5	OPT
31FY-08020	X	3/3	OPT

* Spacer part no : 31FY-70511(SEE 2050 ITEM 14)

Description	Parts no	Included item
Seal kit	31Y3-27080	5~7,9,10,12,14~16,25

TILT CYLINDER

16/18/20B-9F

ITEM 순번	PART NO 품 번	DESCRIPTION 품 명		QTY 수량	SERIAL NO 적용 호기	ITC 호환	REMARK 비 고
*	31FY-08010	TILT CYLINDER	틸트 실린더	1			5/7(STD),5/5(OPT)
*	31FY-08020	TILT CYLINDER	틸트 실린더	1			3/3(OPT)
1	31Y3-27000	TUBE ASSY	튜브	1			
2	31Y3-27050	ROD	로드	1			
3	31Y3-27060	GLAND	그랜드	1			
4	S731-030030	BUSHING-DU	부싱	1			
K5	Y200-030011	SEAL-ROD	로드 씰	1			
K6	Y180-030020	RING-BACK UP	백업 링	1			
K7	Y110-030011	WIPER-DUST	더스트 와이퍼	1			
8	Y190-042000	RING-SNAP	스냅 링	1			
K9	S632-065004	O-RING	O-링	1			
K10	S642-065003	RING-BACK UP	백업 링	1			
11	31YC-67080	WASHER-LOCK	로크 와셔	1			
K12	S632-070001	O-RING	O-링	1			
13	31Y3-27070	PISTON	피스톤	1			
K14	Y430-070100	SEAL-PISTON	피스톤 씰	1			
K15	Y300-070100	RING-WEAR	웨어 링	1			
K16	S631-021004	O-RING	O-링	1			
17	31YC-65130	NUT-NYLON	나일론 너트	1			
18	31Y3-18950	EYE-ROD	로드 아이	1			
19	31Y3-16750	BEARING-SPHERICAL	베어링	1			
20	S017-120502	BOLT-HEX	육각 볼트	1			
21	S205-121002	NUT-HEX	육각 너트	1			
22	S411-120002	WASHER-SPRING	스프링 와셔	1			
23	S731-035040	BUSHING-DU	부싱	1			
24	S651-810002	NIPPLE-GREASE	그리스 니플	3			
K25	S621-011001	O-RING	O-링	2			
K	31Y3-27080	SEAL KIT	씰 키트	1			SEE ILLUST

STEERING CYLINDER

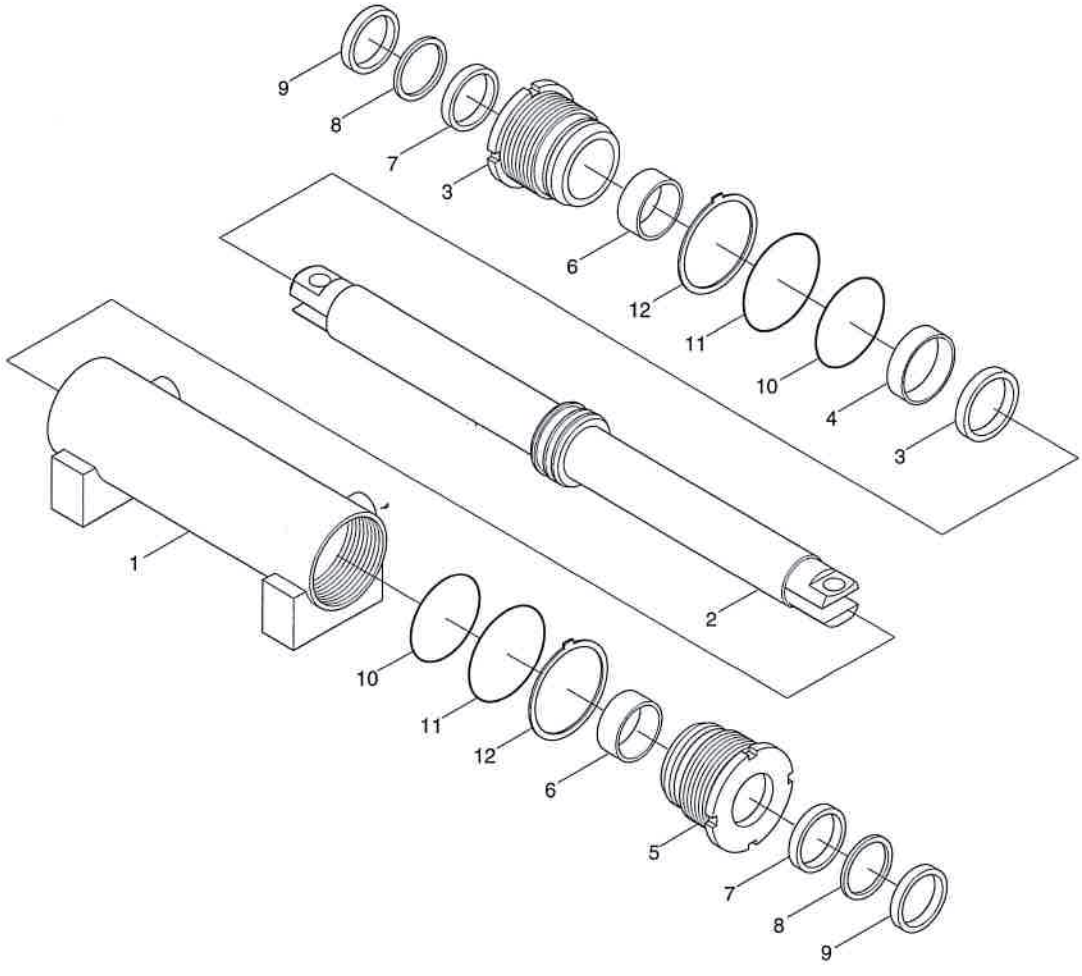

Description	Parts NO	Incluced item
SEAL KIT	31Y3-28480	3, 4, 7~11

STEERING CYLINDER

16/18/20B-9F

ITEM 순번	PART NO 품 번	DESCRIPTION 품 명		QTY 수량	SERIAL NO 적용 호기	ITC 호환	REMARK 비 고
*	31HE-09000	CYLINDER ASSY	조향 실린더	1			
1	31Y3-28410	TUBE ASSY	튜브	1			
2	31Y3-28440	ROD ASSY	로드	1			
K3	Y410-060000	SEAL-PISTON	피스톤 씰	1			
K4	Y300-060100	RING-WEAR	웨어 링	1			
5	31Y3-28470	GLAND	그랜드	2			
6	S731-040025	BUSHING-DU	부싱	2			
K7	Y200-040011	SEAL-ROD	로드 씰	2			
K8	Y180-040020	RING-BACK UP	백업 링	2			
K9	Y120-040011	WIPER-DUST	더스트 와이퍼	2			
K10	S632-055004	O-RING	O-링	2			
K11	S632-060004	O-RING	O-링	2			
12	31YC-67050	WASHER-LOCK	로크 와셔	2			
K	31Y3-28480	SEAL KIT	씰 키트	1			SEE ILLUST

PRIORITY VALVE

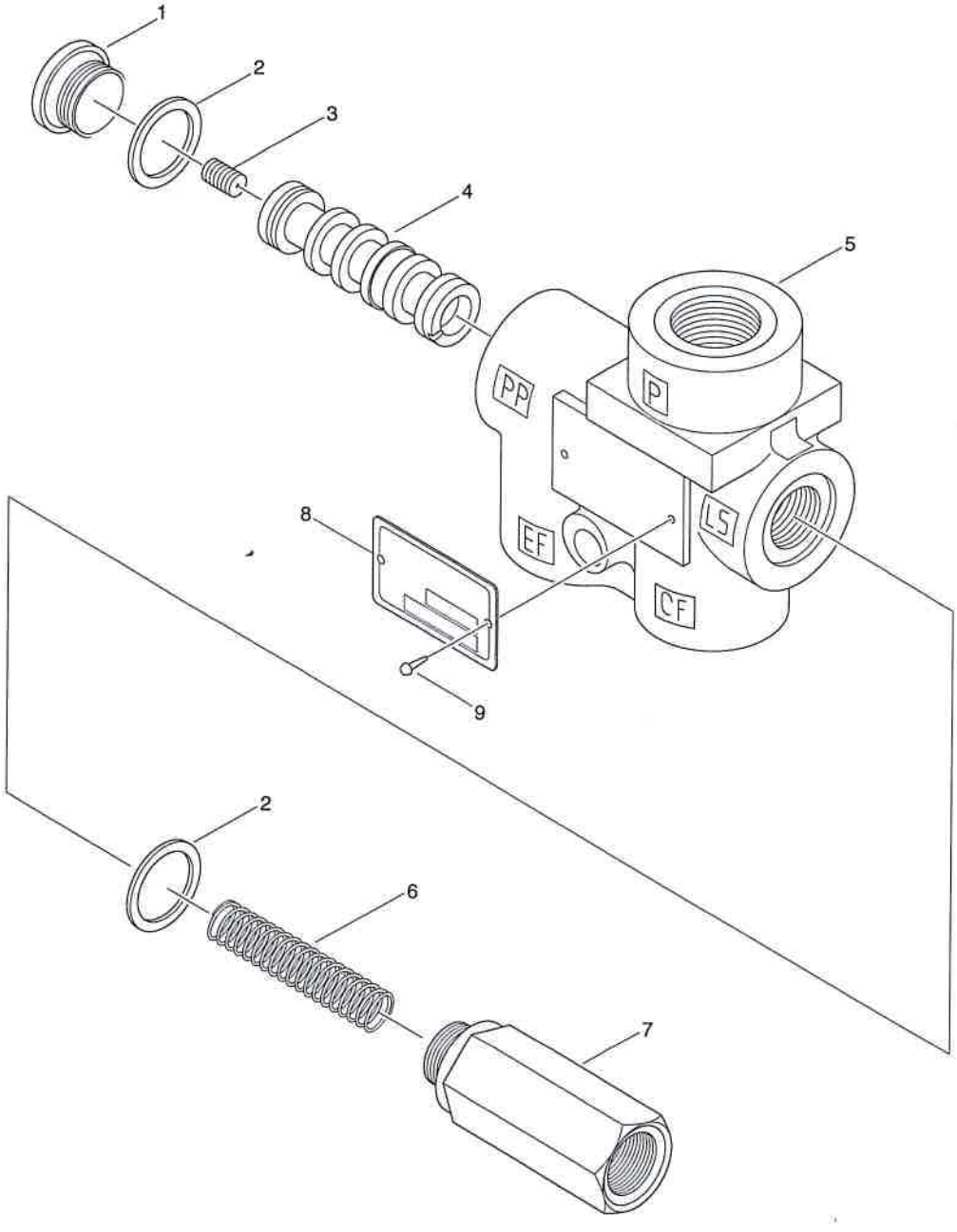

PRIORITY VALVE

ITEM 순번	PART NO 품 번	DESCRIPTION 품 명		QTY 수량	SERIAL NO 적용 호기	ITC 호환	REMARK 비 고
*	B51600150	PRIORITY VALVE	플라이오리티 밸브	1			
1	YUBS-00322	PLUG	플러그	1			
2	YUBS-00128	SEAL	씰	2			
3	YUBS-00323	ORIFICE	오리피스	1			
N4	@	SPOOL	스 풀	1			
N5	@	HOUSING	하우징	1			
6	YUBS-00324	SPRING	스프링	1			
7	YUBS-00325	PLUG	플러그	1			
N8	YUBS-00131	PLATE-NAME	명 판	1			
9	YUBS-00037	SCREW-DRIVE	스크류	2			
N	@	NOT SUPPLIED PARTS	단품공급불가				

4. POWER TRAIN SYSTEM



DRIVE UNIT MOUNTING

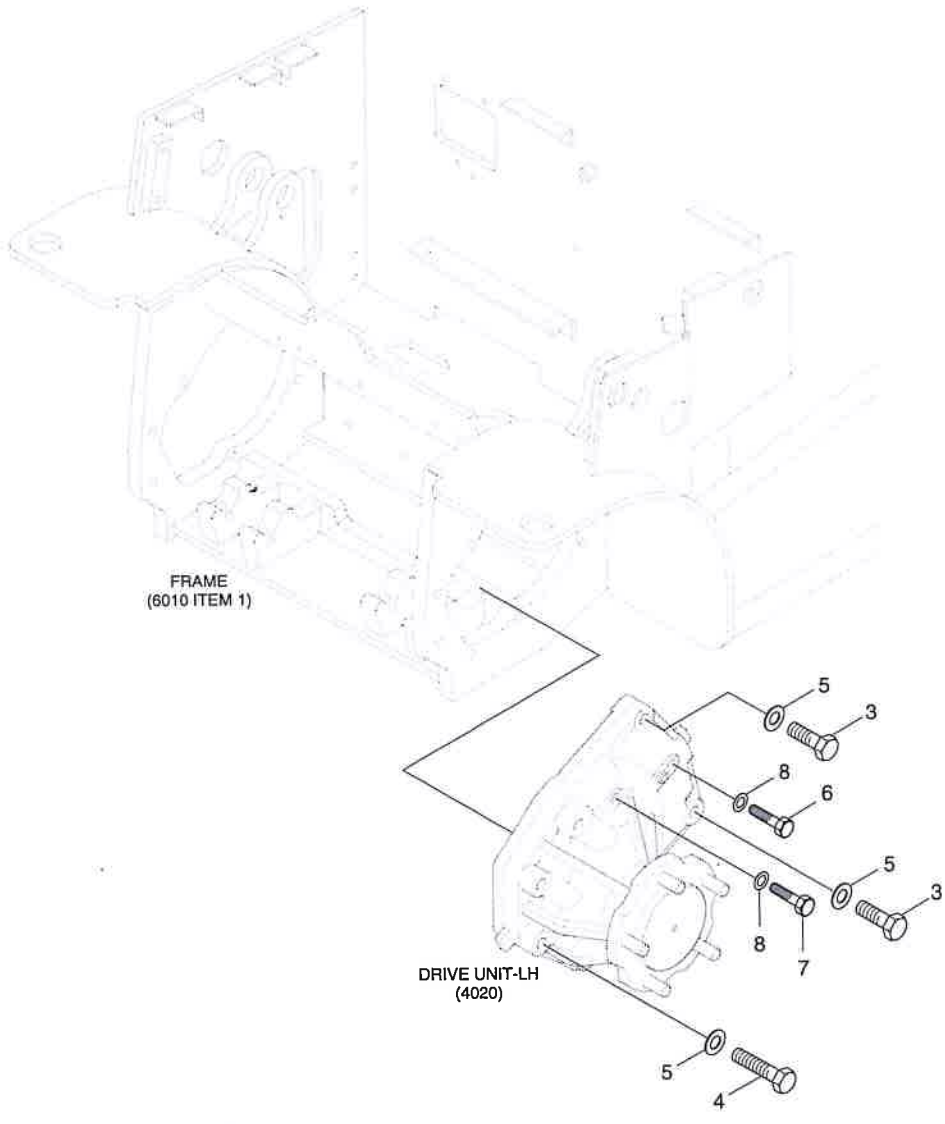

DRIVE UNIT MOUNTING

16/18/20B-9F

ITEM 번호	PART NO 품 번	DESCRIPTION 품 명		QTY 수량	SERIAL NO 적용 호기	ITC 호환	REMARK 비 고
3	S017-140606	BOLT-HEX	육각 볼트	4			
4	S017-140906	BOLT-HEX	육각 볼트	10			
5	S403-142006	WASHER-PLAIN	평 와셔	14			
6	S017-100756	BOLT-HEX	육각 볼트	2			
7	S017-101006	BOLT-HEX	육각 볼트	4			
8	S403-10200B	WASHER-PLAIN	평 와셔	6			

DRIVE UNIT (1/4)

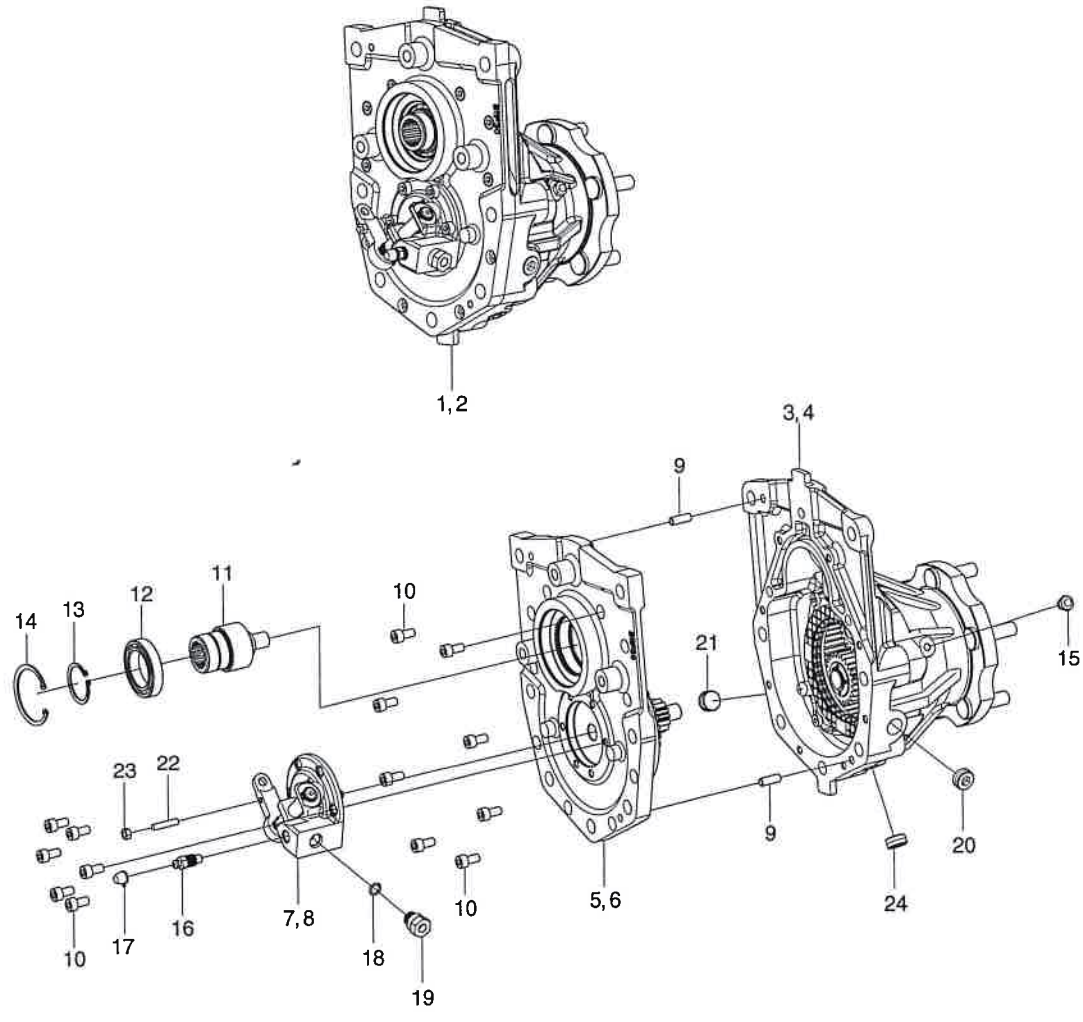

DRIVE UNIT (1/4)

ITEM NO	PART NO 품 번	DESCRIPTION 품 명		QTY 수량	SERIAL NO 적용 호기	ITC 호환	REMARK 비 고
1	81HE-30014	DRIVE UNIT ASSY-LH	구동 유니트	1			
2	81HE-30024	DRIVE UNIT ASSY-RH	구동 유니트	1			
3	@	HOUSING SUB-LH	하우징	1			SEE 4030
4	@	HOUSING SUB-RH	하우징	1			SEE 4030
5	@	COVER-OUT SUB-LH	커 버	1			SEE 4040
6	@	COVER-OUT SUB-RH	커 버	1			SEE 4040
7	@	PARKING SUB-LH	파 킹	1			SEE 4050
8	@	PARKING SUB-RH	파 킹	1			SEE 4050
9	XKCF-00330	DOWEL PIN	다월 핀	2			
10	XKCF-01211	BOLT-SOCKET	소켓 볼트	16			
11	XKCF-00968	INPUT PINION	인풋 피니언	1			
12	XKCF-00969	BEARING-BALL	볼 베어링	1			
13	XKCF-00970	RING-RETAINING	리테이닝 링	1			
14	XKCF-00208	RING-RETAINING	리테이닝 링	1			
15	XKCF-00971	AIR BREATHER	에어 브리더	1			
16	XKCF-00288	VALVE-BLEEDING	브리딩 밸브	1			
17	XKCF-00289	CAP-BLEEDER	브리더 캡	1			
18	XKCF-00314	O-RING	O-링	1			
19	XKCF-00313	PLUG-BRAKE	브레이크 플러그	1			
20	XKCF-00701	PLUG	플러그	1			
21	XKCF-00756	PLUG-MAGNET	플러그	1			
22	XKCF-01212	SCREW-SET	세트 스크류	1			
23	XKCF-00310	NUT	너 트	1			
24	XKCF-01213	PLUG	플러그	1			DRAIN

DRIVE UNIT (2/4)

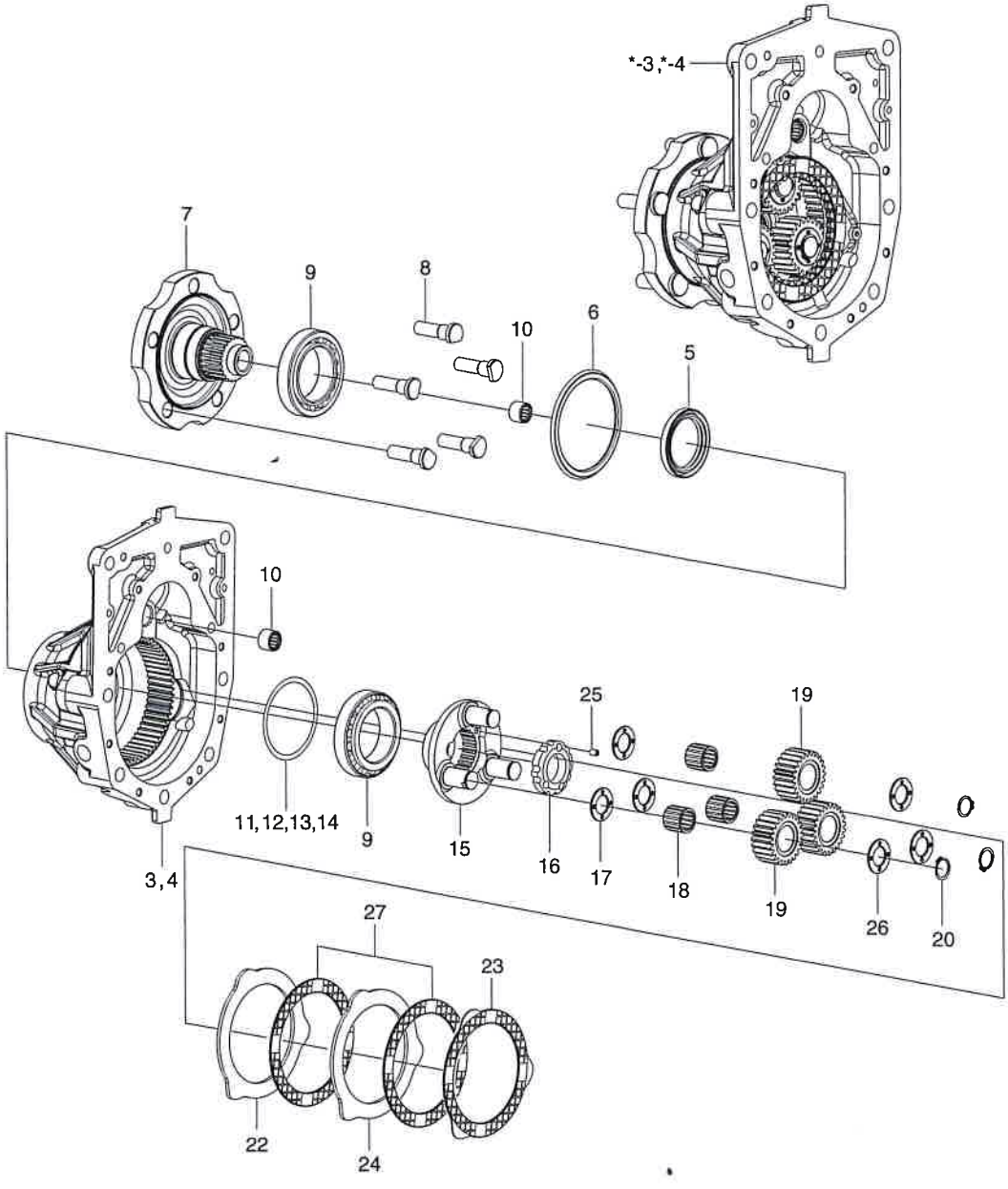

VE UNIT (2/4)

ITEM NO	PART NO 품 번	DESCRIPTION 품 명		QTY 수량	SERIAL NO 적용 호기	ITC 호환	REMARK 비 고
[illegible]	XKCF-01244	HOUSING_SUB_LH	하우징 서브	1			
[illegible]	XKCF-01245	HOUSING_SUB_RH	하우징 서브	1			
3	XKCF-01246	HOUSING-CARRIER_LH	하우징	1			
4	XKCF-01247	HOUSING-CARRIER_RH	하우징	1			
5	XKCF-00975	SEAL-OIL	오일 씰	1			
6	XKCF-00976	SEAL-GAMMA	감마 씰	1			
7	XKCF-01218	HUB-WHEEL	휠 허브	1			
8	XKCF-00251	BOLT-HUB	허브 볼트	5			
9	XKCF-00261	BEARING-TAPER ROLLER	테이퍼 롤러 베어링	2			
10	XKCF-00252	BEARING-NEEDLE	니들 베어링	2			
11	XKCF-00978	SHIM (0.10T)	심	AR			
12	XKCF-00979	SHIM (0.12T)	심	AR			
13	XKCF-00980	SHIM (0.15T)	심	AR			
14	XKCF-00981	SHIM (0.50T)	심	AR			
15	XKCF-01219	CARRIER-PLANET	유성 캐리어	1			
16	XKCF-00885	NUT-LOCK	로크 너트	1			
17	XKCF-00498	WASHER-THRUST	트러스트 와셔	3			
18	XKCF-00499	ROLLER-NEEDLE	니들 롤러	3			
19	XKCF-01220	GEAR-PLANET	유성 기어	3			
20	XKCF-00983	RING-RETAINING	리테이닝 링	3			
22	XKCF-01248	PLATE-BACK	백 플레이트	1			
23	XKCF-01249	PLATE-FRICTION	마찰판	1			
24	XKCF-01250	PLATE-STEEL	강 판	1			
25	XKCF-00987	SCREW-SET	세트 스크류	1			
26	XKCF-00887	WASHER-THRUST	트러스트 와셔	3			
27	XKCF-01223	PLATE-FRICTION	마찰판	2			

DRIVE UNIT (3/4)

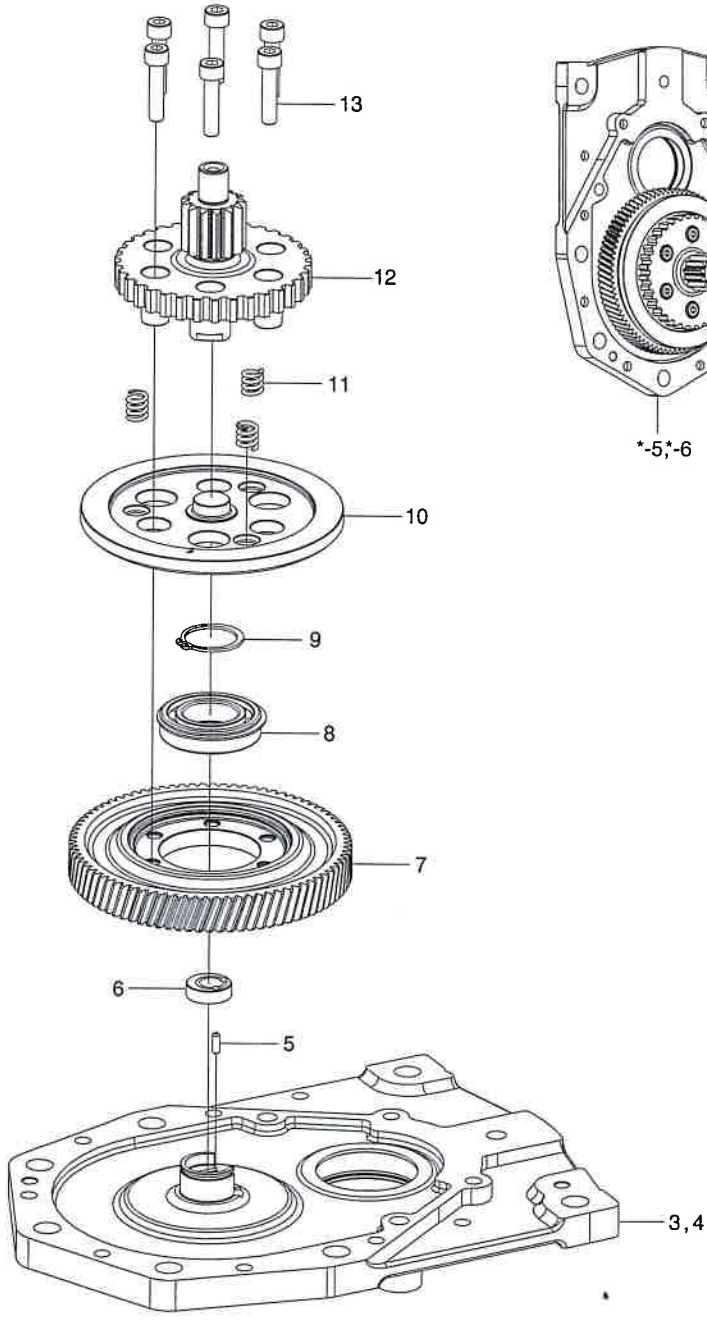

DRIVE UNIT (3/4)

ITEM 품번	PART NO 품 번	DESCRIPTION 품 명		QTY 수량	SERIAL NO 적용 호기	ITC 호환	REMARK 비 고
•-5	XKCF-01216	COVER-OUT SUB,LH	커 버	1			
•-6	XKCF-01224	COVER-OUT SUB,RH	커 버	1			
3	XKCF-01226	COVER-OUT,LH	커 버	1			
4	XKCF-01227	COVER-OUT,RH	커 버	1			
5	XKCF-00990	PIN-PARALLEL	핀	1			
6	XKCF-00991	BLOCK-FRICTION	블 록	1			
7	XKCF-00992	GEAR-83T RING	링 기어	1			
8	XKCF-00993	BEARING-BALL	볼 베어링	1			
9	XKCF-00994	RING-RETAINING	리테이닝 링	1			
10	XKCF-00995	ACTUATOR	액추에이터	1			
11	XKCF-01243	SPRING-RETURN	스프링	3			
12	XKCF-00997	PINION-SUN	피니언	1			
13	XKCF-00998	BOLT-SOCKET	소켓 볼트	6			

DRIVE UNIT (4/4)

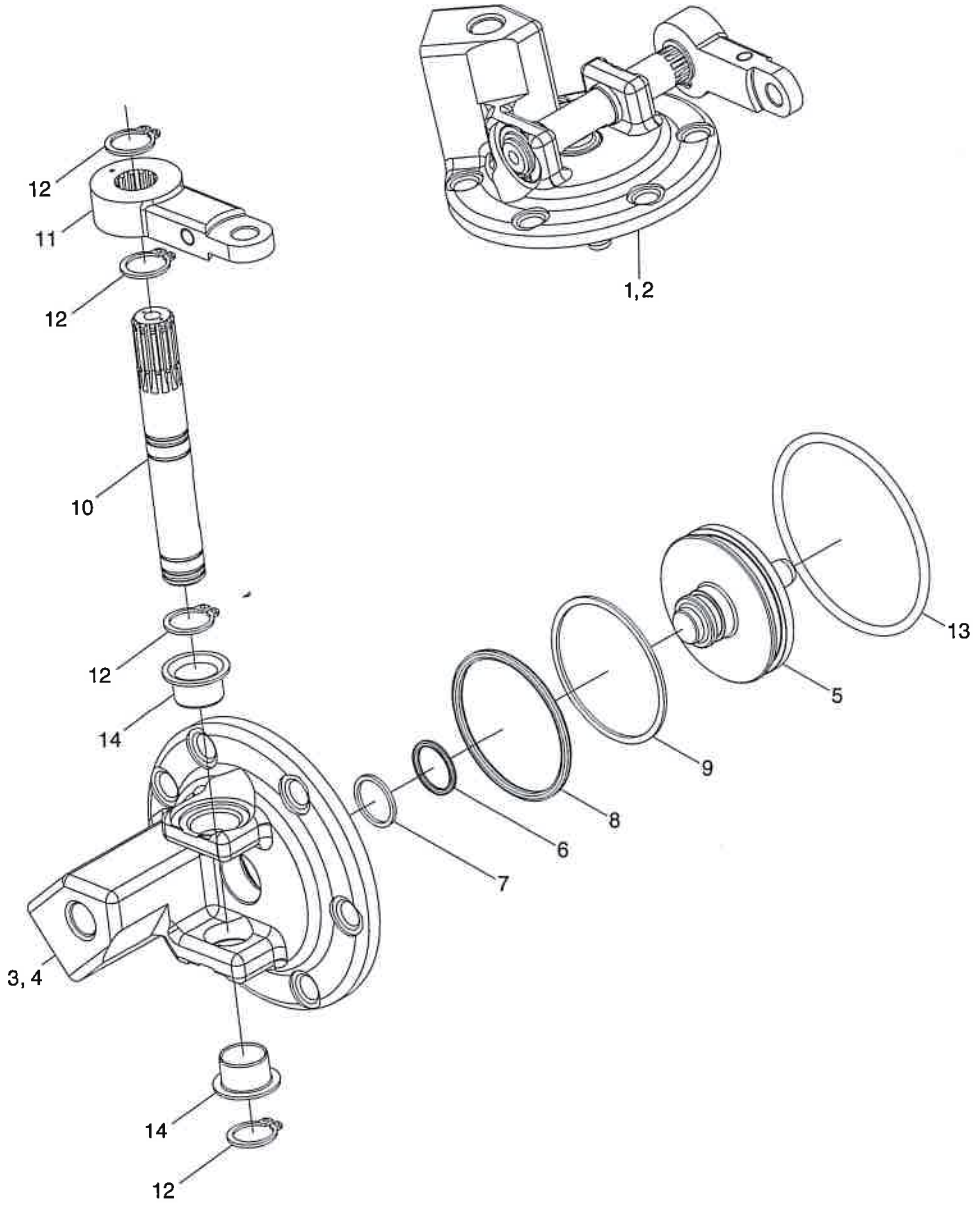

Description	Parts no	Included item
Lever bush kit-LH	XKCF-01241	3, 10, 14
Lever bush kit-RH	XKCF-01242	4, 10, 14

DRIVE UNIT (4/4)

16/18/20B-9F

ITEM 기번	PART NO 품 번	DESCRIPTION 품 명		QTY 수량	SERIAL NO 적용 호기	ITC 호환	REMARK 비 고
*-7	XKCF-01235	PARKING SUB-LH	파킹 서브	1			
*-8	XKCF-01236	PARKING SUB-RH	파킹 서브	1			
K3	XKCF-01237	PARKING COVER-LH	파킹 커버	1			
K4	XKCF-01238	PARKING COVER-RH	파킹 커버	1			
5	XKCF-01001	PISTON	피스톤	1			
6	XKCF-00290	RING-QUAD	링	1			
7	XKCF-00951	RING-BACK UP	백업 링	1			
8	XKCF-00291	RING-QUAD	링	1			
9	XKCF-00952	RING-BACK UP	백업 링	1			
K10	XKCF-01239	SHAFT-ECCENTRIC	에센트릭 샤프트	1			
11	XKCF-01003	LEVER-PARKING	파킹 레버	1			
12	XKCF-01004	RETAINING RING	리테이닝 링	4			
13	XKCF-01005	O-RING	O-링	1			
K14	XKCF-01240	BUSH-DU	DU 부싱	1			
K	XKCF-01241	LEVER BUSH KIT - LH	레버 부싱 키트	1			SEE ILLUST
K	XKCF-01242	LEVER BUSH KIT - RH	레버 부싱 키트	1			SEE ILLUST

5. STEERING & CONTROL SYSTEM



STEERING AXLE

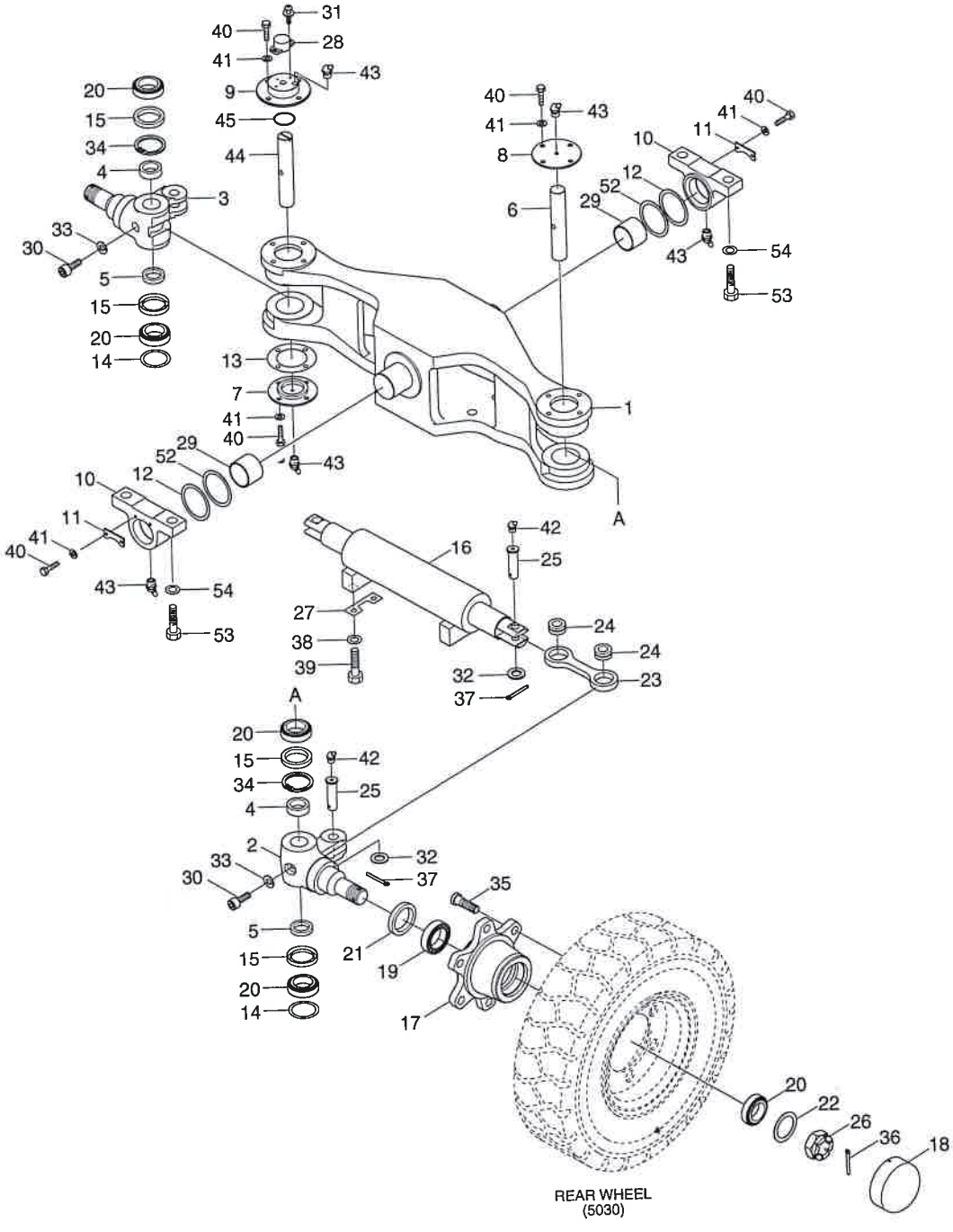

REAR WHEEL
(5030)

STEERING AXLE

ITEM NO	PART NO 품 번	DESCRIPTION 품 명		QTY 수량	SERIAL NO 적용 호기	ITC 호환	REMARK 비 고
*	81HE-59200	STEERING AXLE ASSY	조향 액슬	1			
1	81HE-59211	CENTER-STEERING AXLE	조향 액슬 센터	1			
2	81HE-59220	KNUCKLE-LH	너클	1			
3	81HE-59230	KNUCKLE-RH	너클	1			
4	81HE-59240	COLLAR	칼라	2			
5	81HE-59250	COLLAR	칼라	2			
6	81HE-59260	KING PIN-LH	킹핀	1			
7	81HE-59270	COVER-LOWER	커버	2			
8	81HE-59280	COVER-UPPER	커버	1			
9	81HE-59290	COVER-SENSOR	커버	1			
10	81HE-59300	BLOCK-TRUNNION	블럭	2			
11	81HE-59310	PLATE	플레이트	2			
12	81HE-59320	SHIM	심	AR			
13	81HE-59330	SHIM	심	AR			
14	81HE-59340	SHIM	심	AR			
15	81HE-59350	SEAL-OIL	씰	4			
16	@	STEERING CYLINDER	조향 실린더	1			SEE 3130
17	81FY-57130	HUB	허브	2			
18	Q100881001	CAP-HUB	허브 캡	2			
19	81FA-33070	TAPERED ROLLER BEARING	테이퍼 롤라 베어링	2			
20	81FG-50700	BEARING-T/ROLLER	베어링	2			
21	81FA-52400	SEAL-OIL,T6285	오일 씰	2			
22	81FA-52500	WASHER	와셔	2			
23	81HE-50060	LINK-STEERING	링크	2			
24	6600264900	BEARING	베어링	4			
25	81HE-50071	PIN-LINK	핀	4			
26	81F7-51210	NUT	너트	2			
27	81HE-50080	SHIM(0.2T)	심	AR			
28	21HE-72050	POTENTIOMETER ASSY	포텐시오메터	1			
29	FAC0500160	BUSHING	부싱	2			
30	FAD0500150	BOLT-SPECIAL	볼트	2			
31	S131-041046	SCREW-W/WASHER	와셔붙이 스크류	2			
32	S403-181006	WASHER-PLAIN	평 와셔	4			
33	S411-100006	WASHER-SPRING	스프링 와셔	2			
34	S602-062004	RING-RETAINING	리테이닝 링	2			
35	3677010600	BOLT-HUB	볼트	12			
36	S461-630552	PIN-SPLIT	핀	2			
37	S461-500452	PIN-SPLIT	분할 핀	4			
38	S441-160006	WASHER-HARDENED	고장력 와셔	4			
39	S017-16045D	BOLT-HEX	육각 볼트	4			

STEERING AXLE

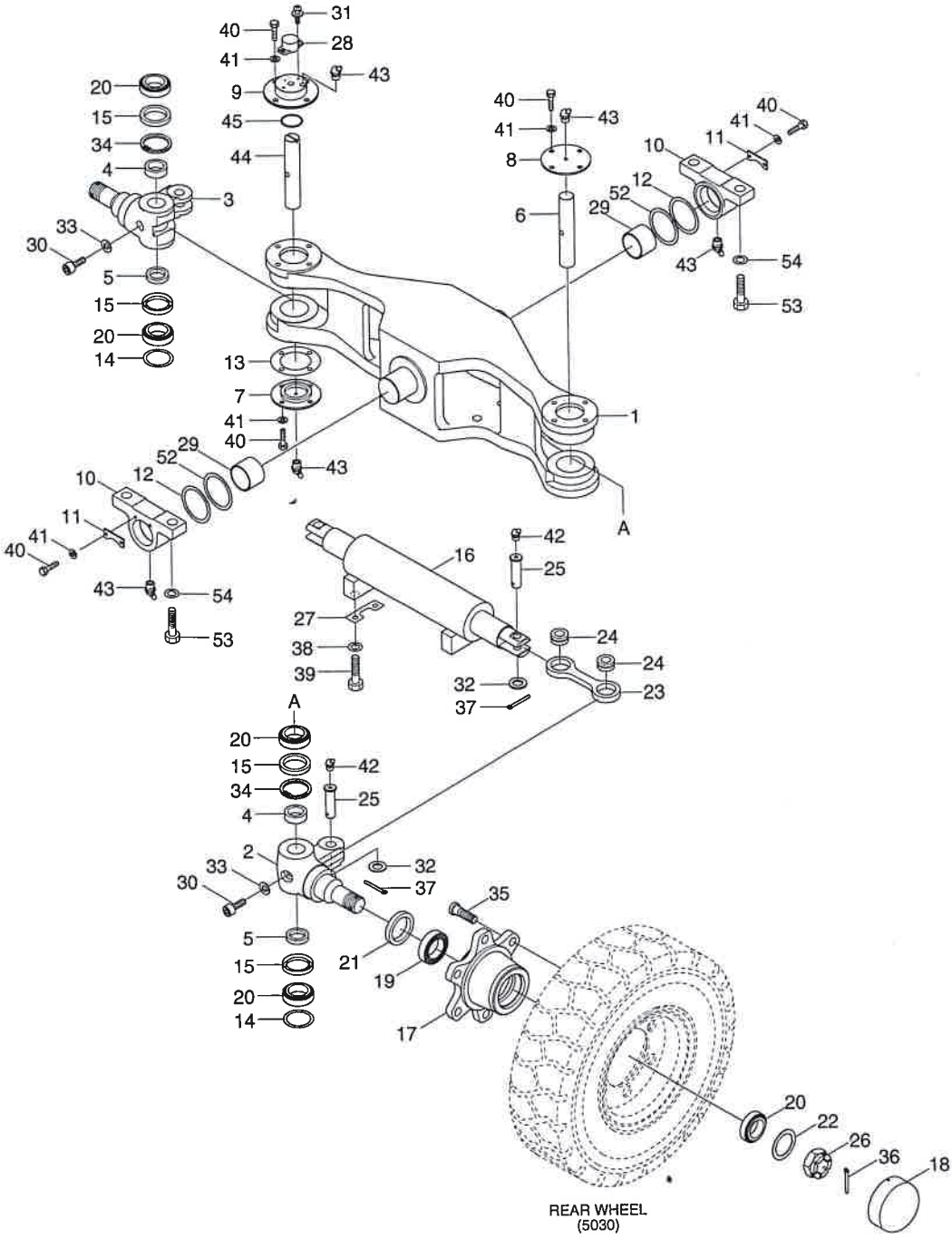

STEERING AXLE

ITEM 순번	PART NO 품 번	DESCRIPTION 품 명		QTY 수량	SERIAL NO 적용 호기	ITC 호환	REMARK 비 고
40	S015-080156	BOLT-HEX	육각 볼트	20			
41	S411-080006	WASHER-SPRING	스프링 와셔	20			
42	S652-060008	NIPPLE-GREASE	그리스 니플	4			
43	S652-810008	NIPPLE-GREASE	그리스 니플	6			
44	81HE-59360	KING PIN-RH	킹 핀	1			
45	81HE-59370	O-RING	O-링	1			
52	3591000800-01	SHIM(0.5T)	심	4			
53	S017-20060D	BOLT-HEX	육각 볼트	4			
54	S441-200006	WASHER-HARDENED	고장력 와셔	4			

NON : NON-MARKING

FRONT TIRE

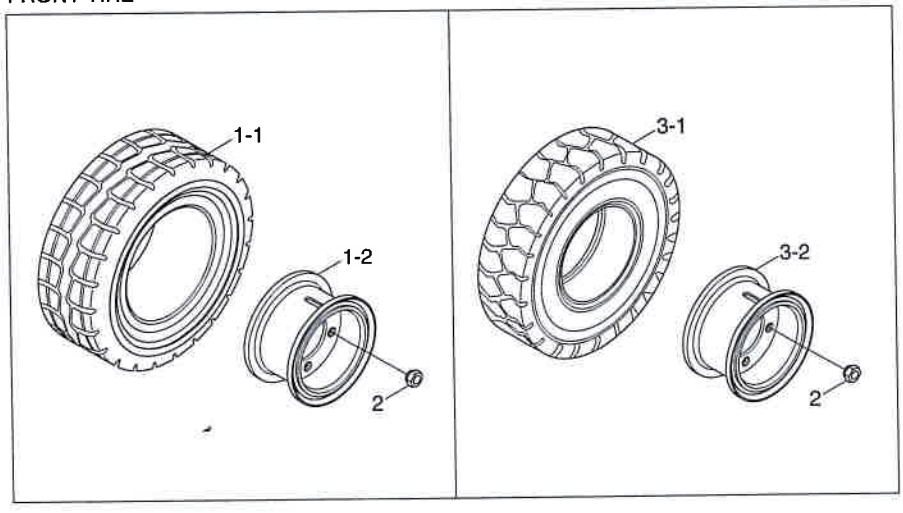

REAR TIRE

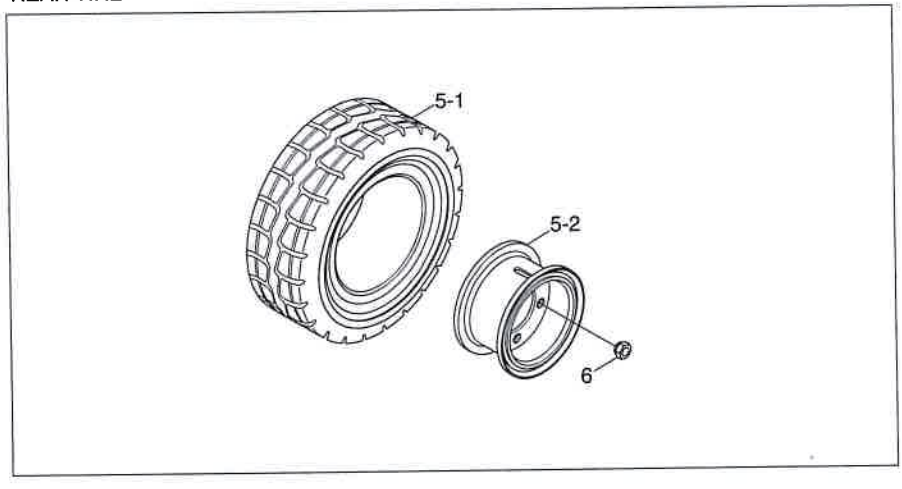

TIRE

ITEM 순번	PART NO 품 번	DESCRIPTION 품 명		QTY 수량	SERIAL NO 적용 호기	ITC 호환	REMARK 비 고
*	@	FRONT TIRE GROUP	전륜	2			
1	81FY-20100	TIRE & RIM ASSY	타이어 및 림	2			SOLID,16B-9F
1-1	81FH-20420	TIRE-SOLID(18X7-8)	솔리드 타이어	1			
1-2	B52420041	RIM	림	1			
2	81FY-20240	NUT-WHEEL	휠 너트	10			
1	81FY-22110	TIRE & RIM ASSY	타이어 및 림	2			SOLID
1-1	81FY-22121	TIRE-SOLID(200/50-10)	타이어	1			
1-2	81FY-22130	RIM-FRONT	림	1			
1	81FY-20800	TIRE & RIM ASSY	타이어 및 림	2			NON,16B-9F
1-1	81FH-20620	NON-MARK TIRE(18X7-8)	노마크 타이어	1			
1-2	B52420041	RIM	림	1			
1	81FY-22810	FRONT TIRE & RIM ASSY	타이어 및 림	2			NON
1-1	81FY-22821	NON-MARK TIRE(200/50-10)	타이어	1			
1-2	81FY-22130	RIM-FRONT	림	1			
3	B52420050	TIRE & RIM ASSY	타이어 및 림	2			SOLID,16B-9F
3-1	B52420060	TIRE-SOLID	솔리드 타이어	1			18X7-8,16B-9F
3-2	B52420040	RIM	림	1			4.33R-8,16B-9F
3	B52440100	TIRE & RIM ASSY	타이어 및 림	2			NON,16B-9F
3-1	B52440110	NON-MARKING TIRE	노마크 타이어	1			NON
3-2	B52420041	RIM	림	1			NON
*	@	REAR TIRE GROUP	후륜	2			
5	81HE-20010	TIRE & RIM ASSY	타이어 및 림	2			SOLID
5-1	81FY-21130	TIRE-SOLID	솔리드 타이어	1			
5-2	81HE-20110	RIM-REAR	림	1			
6	3678004400-02	NUT-HUB	허브 너트	12			
5	81HE-20020	TIRE & RIM ASSY	타이어 및 림	2			NON
5-1	81FY-21830	TIRE-NON MARKING	타이어	1			
5-2	81HE-20110	RIM-REAR	림	1			

BRAKE SYSTEM

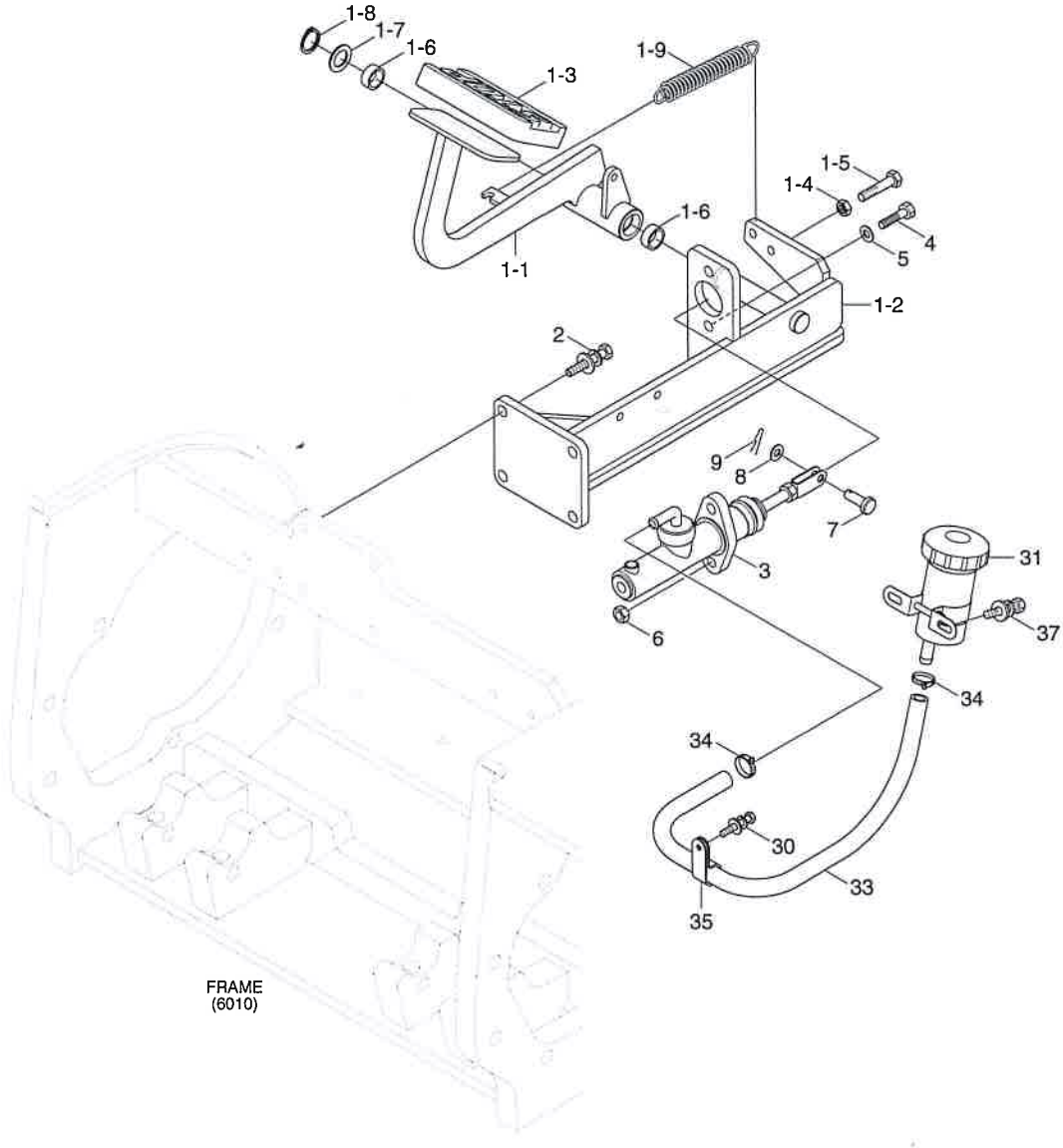

BRAKE SYSTEM

ITEM 순번	PART NO 품 번	DESCRIPTION 품 명		QTY 수량	SERIAL NO 적용 호기	ITC 호환	REMARK 비 고
1	81FY-49015	BRAKE PEDAL ASSY	브레이크 페달	1			
1-1	81FY-49114	BRAKE PEDAL WA		1			
1-2	81FY-49123	BRACKET WA	브라켓트	1			
1-3	C25003011	PEDAL PAD	페달 패드	1			
1-4	S205-081006	NUT-HEX	육각 너트	1			
1-5	201508040	BOLT-HEX	육각 볼트	1			
1-6	S731-020010	BUSHING-DU	부 싱	2			
1-7	S403-201006	WASHER-PLAIN	평 와셔	1			
1-8	S601-020004	RING-RETAINING	리테이닝 링	1			
1-9	FAC0600390-01	SPRING	스프링	1			
2	S037-102526	BOLT-W/WASHER	와셔붙이 볼트	4			
3	81FG-40400G	BRAKE VALVE ASSY	브레이크 밸브	1			
4	S017-100356	BOLT-HEX	육각 볼트	2			
5	S441-10000B	WASHER-HARDENED	고장력 와셔	2			
6	S205-10100B	NUT-HEX	육각 너트	2			
7	S491-080282	PIN-CLEVIS	클레비스 핀	1			
8	S403-08200B	WASHER-PLAIN	평 와셔	1			
9	S461-200152	PIN-SPLIT	분할 핀	1			
10	S035-061526	BOLT-W/WASHER	와셔붙이 볼트	1			
11	81FY-49020	RESERVOIR TANK	리저버 탱크	1			
13	P760-013060	HOSE-RUBBER	고무 호스	1			
14	S520-015000	CLAMP-HOSE,S/DRIVE	호스 클램프	2			
15	S543-160002	CLAMP-TUBE	튜브 클램프	1			
17	S035-062526	BOLT-W/WASHER	와셔붙이 볼트	2			

PARKING BRAKE SYSTEM

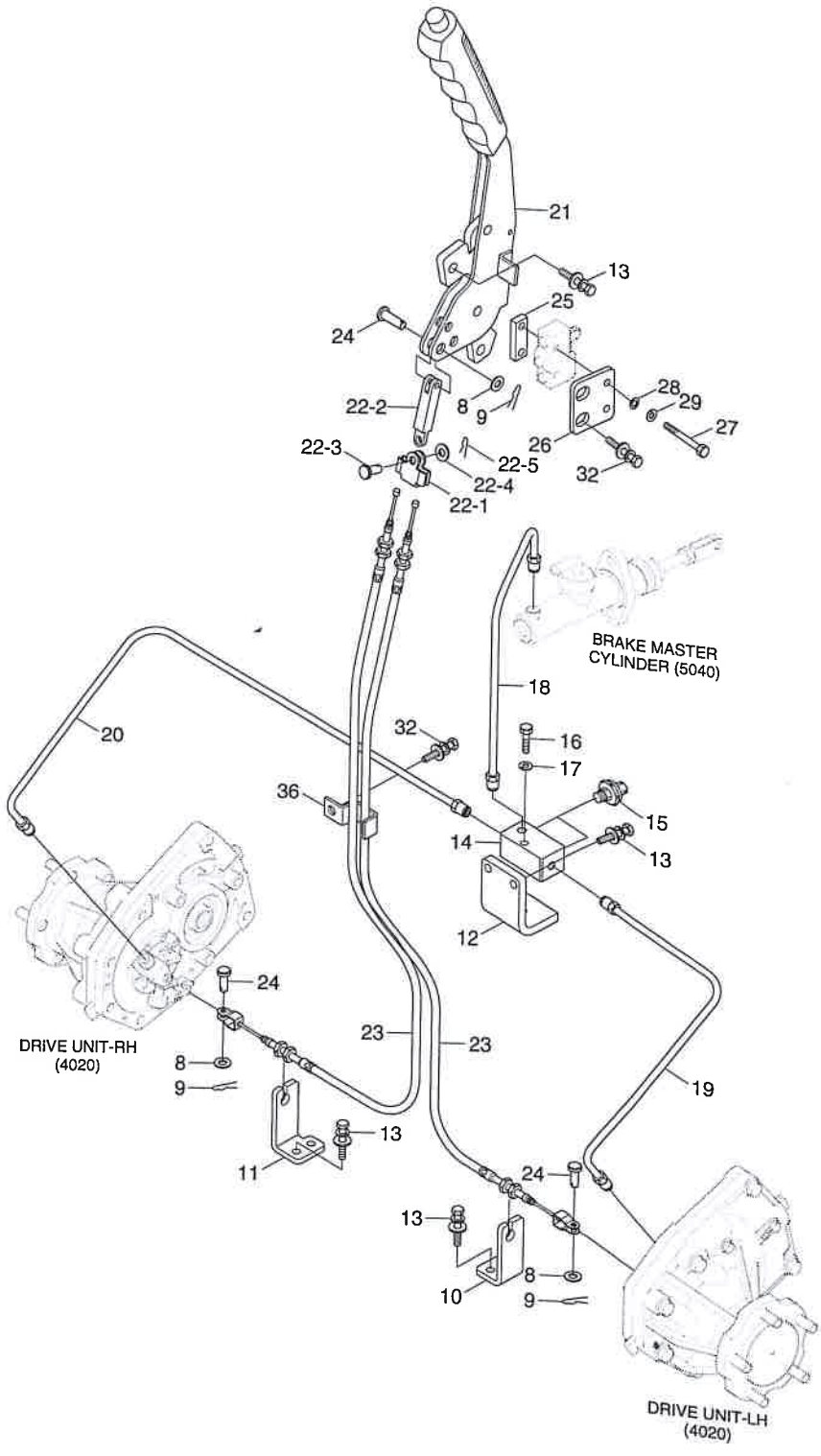

PARKING BRAKE SYSTEM

ITEM 순번	PART NO 품 번	DESCRIPTION 품 명		QTY 수량	SERIAL NO 적용 호기	ITC 호환	REMARK 비 고
8	S403-08200B	WASHER-PLAIN	평 와셔	3			
9	S461-200152	PIN-SPLIT	분할 핀	3			
10	81FY-49060	BRACKET-CABLE(LH)	브라켓트	1			
11	81FY-49070	BRACKET-CABLE(RH)	브라켓트	1			
12	81FH-47210	BRACKET-BLOCK	브라켓트	1			
13	S035-082526	BOLT-W/WASHER	와셔붙이 볼트	8			
14	81HU-40090	BLOCK-5 WAY	블 록	1			
15	81FH-47120	SWITCH-PRESSURE	압력 스위치	2			
16	S015-080456	BOLT-HEX	육각 볼트	1			
17	S411-080006	WASHER-SPRING	스프링 와셔	1			
18	81FY-49031	BRAKE PIPE ASSY-CENTER	파이프	1			
19	81FY-49041	BRAKE PIPE ASSY-LH	파이프	1			
20	81FY-49051	BRAKE PIPE ASSY-RH	파이프	1			
21	81FQ-75112	PARKING LEVER ASSY	주차 레버	1			
22	81HU-40031	ROD ASSY	로 드	1			
22-1	81FH-40080	CONNECTOR	컨넥터	1			
22-2	81HU-40041	ROD	로 드	1			
22-3	S491-100252	PIN-CLEVIS	클레비스 핀	1			
22-4	S403-10100B	WASHER-PLAIN	평 와셔	1			
22-5	S461-320202	PIN-SPLIT	분할 핀	1			
23	81FY-49090	CABLE-PARKING	케이블	2			
24	S491-080202	PIN-CLEVIS	클레비스 핀	3			
25	B52110070	BRACKET	브라켓트	1			
26	81HB-40020	BRACKET-SWITCH	브라켓트	1			
27	S015-040306	BOLT-HEX	육각 볼트	2			
28	S403-04100B	WASHER-PLAIN	평 와셔	2			
29	S411-040006	WASHER-SPRING	스프링 와셔	2			
32	S035-061526	BOLT-W/WASHER	와셔붙이 볼트	3			
36	6600384800	CLAMP-CABLE	클램프	1			

6. STRUCTURE



FRAME & COUNTERWEIGHT (SBR)

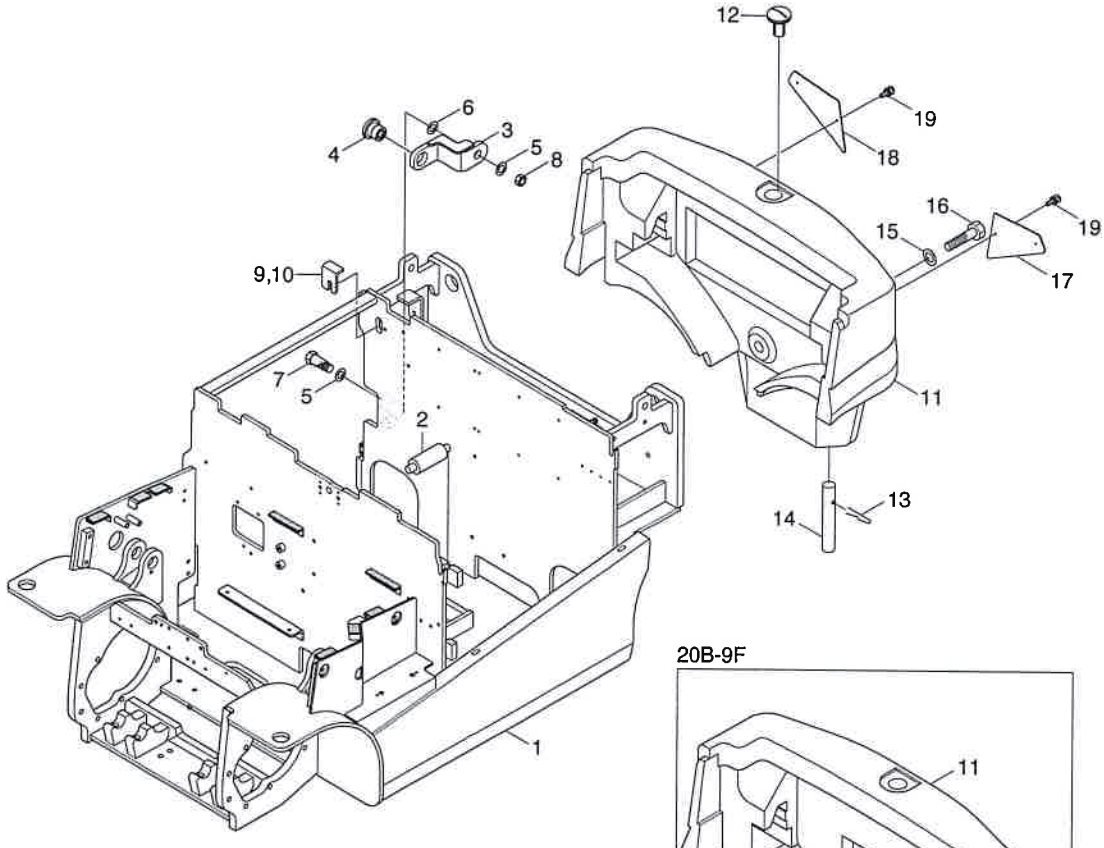

20B-9F

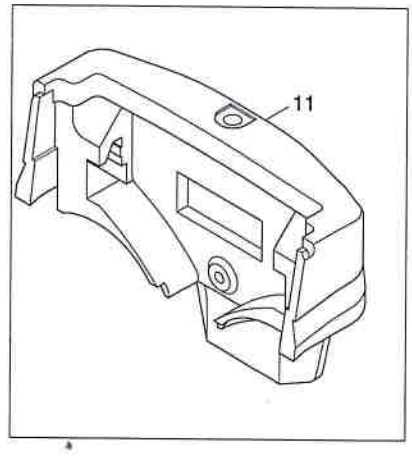

FRAME & COUNTERWEIGHT (SBR)

16/18/20B-9F

ITEM 순번	PART NO 품 번	DESCRIPTION 품 명		QTY 수량	SERIAL NO 적용 호기	ITC 호환	REMARK 비 고
1	41HE-41010	FRAME WA (SBR)	프레임	1			16B-9F
1	41HE-42010	FRAME WA (SBR)	프레임	1			18/20B-9F
2	41FY-30180	SHAFT ASM-B/SUPPORT	샤프트	9			
3	41FY-30355	STOPPER WA-BATTERY	배터리 스톱퍼	1			
4	41HT-00871	CUSHION ASSY-BATTERY	배터리 쿠션	1			
5	S403-201006	WASHER-PLAIN	평 와셔	2			
6	37B9AE2020	SHIM(0.5T)	심	1			
7	41HE-30362	BOLT-HEX	육각 볼트	1			
8	S275-16000B	NUT-SELF LOCKING	자체 잠금 너트	1			
9	41FH-00720	SHIM(4.5T)	심	1			
10	41FH-00710	SHIM(3.2T)	심	1			
11	51HE-11012	COUNTERWEIGHT ASSY	카운터 웨이트	1			16B-9F
11	51HE-21012	COUNTERWEIGHT ASSY	카운터 웨이트	1			18B-9F
11	51HE-31014	COUNTERWEIGHT ASSY	카운터 웨이트	1			20B-9F
12	51LP-10100	CAP-BOLT	캡	1			
13	439402080	PIN-SELF LOCKING	자체 잠금 핀	1			
14	41HE-10440	BAR-CWT	바	1			
15	S441-240006	WASHER-HARDENED	고장력 와셔	1			
16	S017-24100D	BOLT-HEX	육각 볼트	1			
17	51HU-00060	REFLECTOR	리플렉터	1			
18	51HU-00070	REFLECTOR	리플렉터	1			
19	S132-062546	SCREW-W/WASHER	와셔붙이 스크류	4			

FRAME & COUNTERWEIGHT (NON SBR)

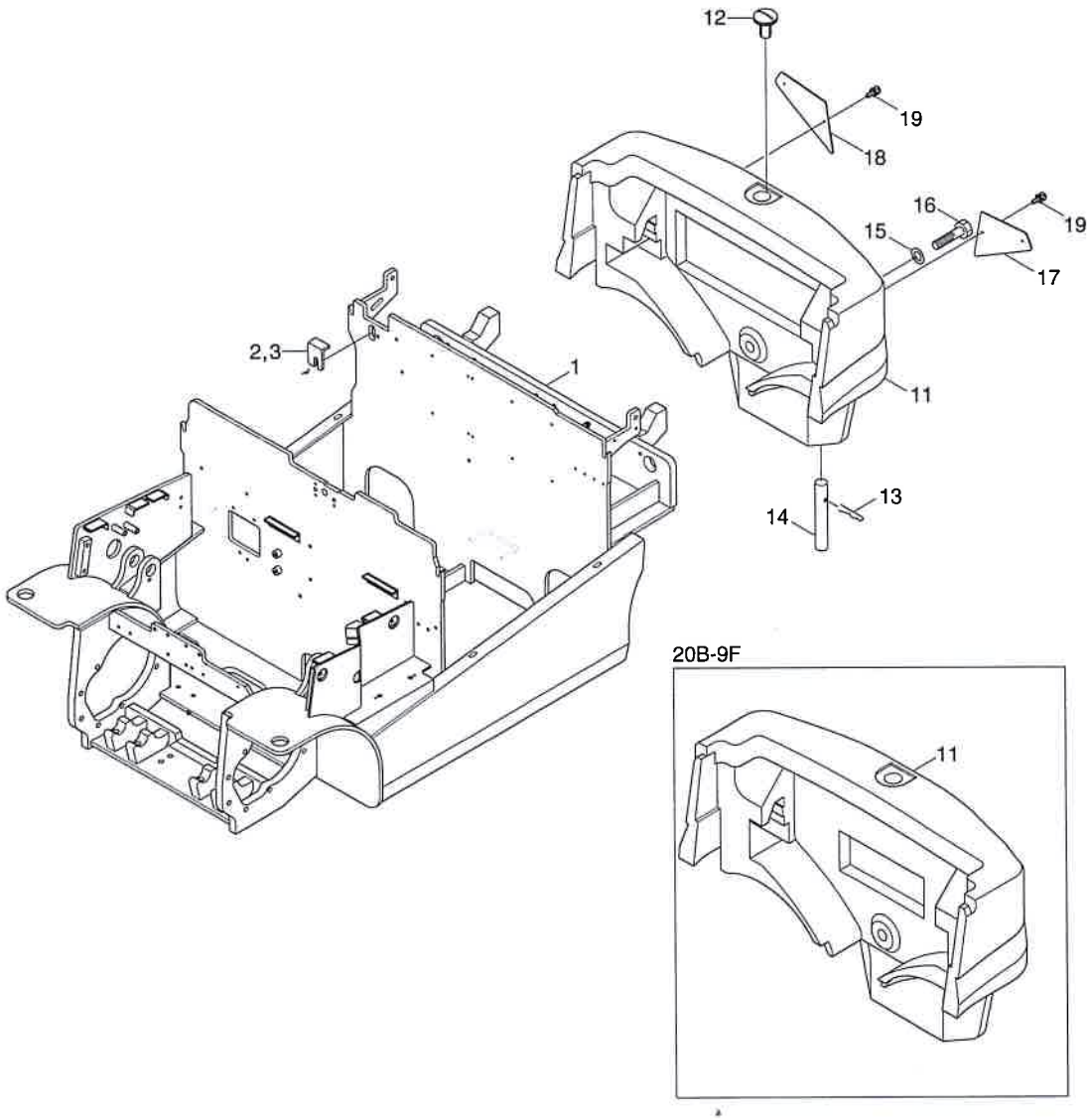

FRAME & COUNTERWEIGHT (NON SBR)

16/18/20B-9F

ITEM 순번	PART NO 품 번	DESCRIPTION 품 명		QTY 수량	SERIAL NO 적용 호기	ITC 호환	REMARK 비 고
1	41HE-43010	FRAME WA(NON-SBR)	프레임	1			16B-9F
1	41HE-44010	FRAME WA(NON-SBR)	프레임	1			18/20B-9F
2	41FH-00720	SHIM(4.5T)	심	1			
3	41FH-00710	SHIM(3.2T)	심	1			
11	51HE-11012	COUNTERWEIGHT ASSY	카운터 웨이트	1			16B-9F
11	51HE-21012	COUNTERWEIGHT ASSY	카운터 웨이트	1			18B-9F
11	51HE-31014	COUNTERWEIGHT ASSY	카운터 웨이트	1			20B-9F
12	51LP-10100	CAP-BOLT	캡	1			
13	439402080	PIN-SELF LOCKING	자체 잠금 핀	1			
14	41HE-10440	BAR-CWT	바	1			
15	S441-240006	WASHER-HARDENED	고장력 와셔	1			
16	S017-24100D	BOLT-HEX	육각 볼트	1			
17	51HU-00060	REFLECTOR	리플렉터	1			
18	51HU-00070	REFLECTOR	리플렉터	1			
19	S132-062546	SCREW-W/WASHER	와셔붙이 스크류	4			

OUTER PANEL 1

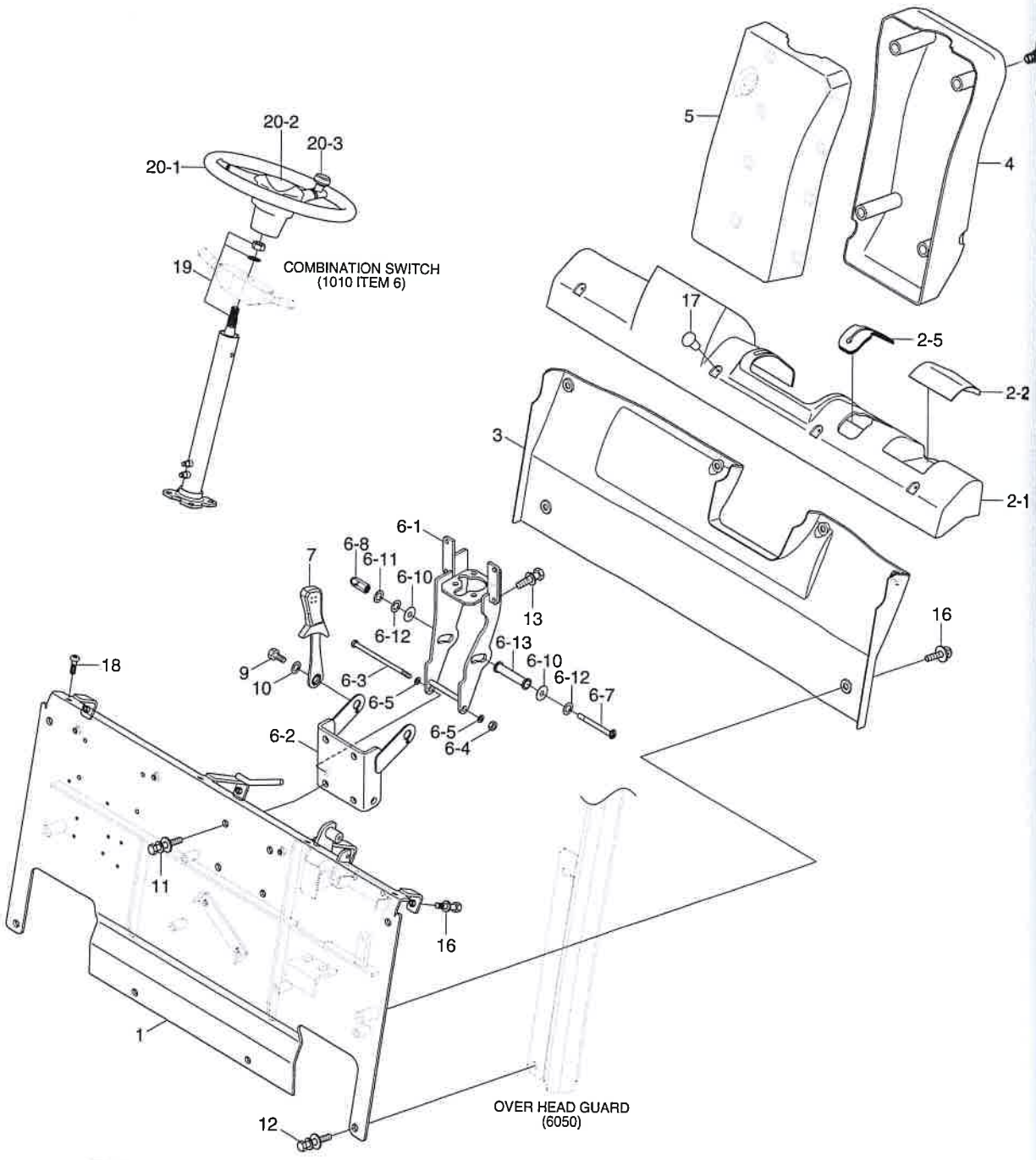

ITEM	PARTS NO	PARTS NAME	SPECIFICATION	REMARKS
2	71FY-43401	DASHBOARD COVER SUB	XR-401 class, LG chemistry	HB class
	71FY-43411	DASHBOARD COVER SUB	AF-312 class, LG chemistry	VO class
2-1	71FY-43023	COVER-DASHBOARD	XR-401 class, LG chemistry	HB class
	71FY-43421	COVER-DASHBOARD	AF-312 class, LG chemistry	VO class
3	71FY-43033	COVER-LOWER	XR-401 class, LG chemistry	HB class
	71FY-43431	COVER-LOWER	AF-312 class, LG chemistry	VO class

OUTER PANEL 1

16/18/20B-9F

ITEM 순번	PART NO 품 번	DESCRIPTION 품 명		QTY 수량	SERIAL NO 적용 호기	ITC 호환	REMARK 비 고
1	71FY-43014	DASH BOARD WA	대쉬 보드	1			
2	71FY-43401	DASHBOARD COVER SUB	대시보드 커버	1			NON-UL
2-1	71FY-43023	COVER-DASHBOARD	대시보드 커버	1			
2-2	71FY-43043	LID	리 드	1			
2-5	71B1-41040	BOOTS-PARKING LEVER	레 버	1			NON-UL
2	71FY-43411	DASHBOARD COVER SUB	대시보드 커버	1			UL
2-1	71FY-43421	COVER-DASHBOARD	대시보드 커버	1			
2-2	71FY-43043	LID	리 드	1			
2-5	71B1-41040	BOOTS-PARKING LEVER	레 버	4			UL
3	71FY-43033	COVER-LOWER	커 버	1			NON-UL
3	71FY-43431	COVER-LOWER	커 버	1			UL
4	71FY-43054	COVER-REAR COLUMN	커 버	1			
5	71FY-43065	COVER-FRONT COLUMN	커 버	1			
6	71FY-43086	SUPPORT ASSY-COLUMN	서포트	1			
6-1	71FY-43522	SUPPORT WA-COLUMN	서포트	1			
6-2	71FY-43185	BRACKET	브라켓트	1			
6-3	S017-121506	BOLT-HEX	육각 볼트	1			
6-4	S275-120006	NUT-SELF LOCKING	자체 잠금 너트	1			
6-5	S403-122006	WASHER-PLAIN	평 와셔	2			
6-7	71HU-41074	BOLT-ADJUST	조정 볼트	1			
6-8	71HU-41092	NUT-ADJUST	조정 너트	1			
6-10	61HN-18021	WASHER-LOCK	잠금 와셔	2			
6-11	S403-165006	WASHER-PLAIN	평 와셔	1			
6-12	S403-162006	WASHER-PLAIN	평 와셔	2			
6-13	77HN-31071	SHAFT	샤프트	1			
7	71HU-41083	LEVER-ADJUST	조정 레버	1			
9	71FY-43381	BOLT-ADJUST	조정 볼트	1			
10	S403-162006	WASHER-PLAIN	평 와셔	1			
11	S035-082026	BOLT-W/WASHER	와셔붙이 볼트	4			
12	S037-123026	BOLT-W/WASHER	와셔붙이 볼트	6			
13	S132-061556	SCREW-W/WASHER	와셔붙이 스크류	8			
16	S132-062066	SCREW-W/WASHER	와셔붙이 스크류	6			
17	71B1-31210	CAP	캡	4			
18	S002-060166	SCREW-TRUSHEAD	스크류	4			
19	31B1-10011	COLUMN ASSY	칼 럼	1			
20	77HN-20710	HANDLE ASSY	핸 들	1			
20-1	77HN-20740	HANDLE	핸 들	1			
20-2	77HN-20750	HORN ASSY	혼	1			
20-3	77HN-20760	KNOB ASSY	노 브	1			

OUTER PANEL 2 (NON-SBR)

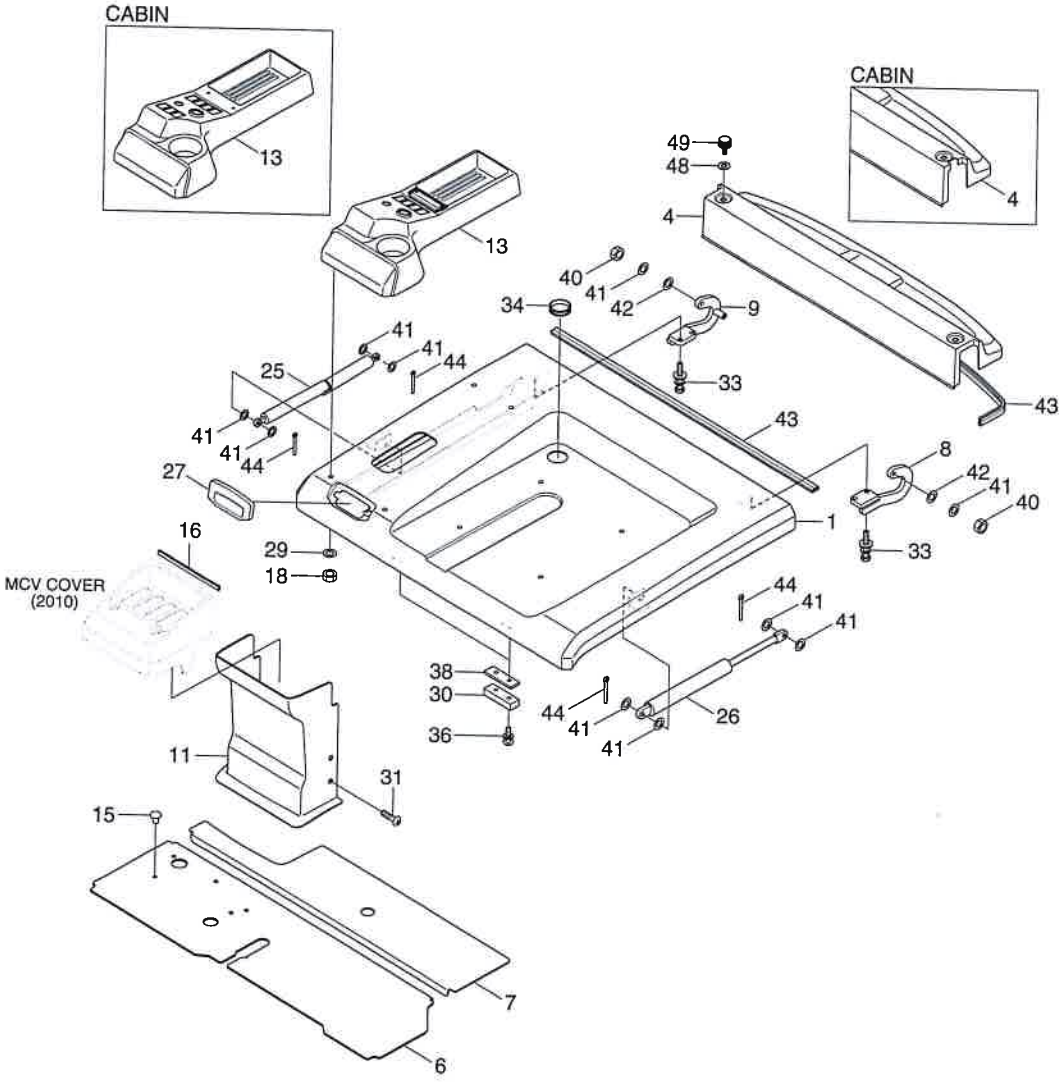

OUTER PANEL 2 (NON SBR)

16/18/20B-9F

ITEM 순번	PART NO 품 번	DESCRIPTION 품 명		QTY 수량	SERIAL NO 적용 호기	ITC 호환	REMARK 비 고
1	71FY-14013	BATTERY COVER WA	밧테리 커버	1			16B-9F
1	71FY-13015	BATTERY COVER WA	밧테리 커버	1			18/20B-9F
4	71FY-13054	COVER-REAR	리어 커버	1			STD
4	71FY-15050	COVER-REAR	리어 커버	1			CABIN
6	71FY-13086	FLOOR PLATE-FRONT	플로어 플레이트	1			
7	71FY-13093	FLOOR PLATE-REAR	플로어 플레이트	1			
8	71FY-13114	HINGE WA-LH	힌 지	1			
9	71FY-13134	HINGE WA-RH	힌 지	1			
11	71FY-13142	COVER-MCV	커 버	1			
13	71B1-10715	CONSOLE BOX ASSY	콘솔 박스	1			STD
13	71B1-12710	CONSOLE BOX ASSY	콘솔 박스	1			CABIN
15	71B1-31210	CAP	캡	3			
16	S791-016021	GROMMET-PLATE	그로메트	1			
18	S275-06000B	NUT-SELF LOCKING	자체 잠김 너트	4			
25	71HT-11050	GAS SPRING ASSY	가스 스프링	1			18/20B-9F
26	71HT-12060	GAS SPRING ASSY	가스 스프링	1			16B-9F
26	71HT-11060	GAS SPRING ASSY	가스 스프링	1			18/20B-9F
27	71Q6-42600	HOLDER-PULLS	홀 더	1			
29	S403-06500B	WASHER-PLAIN	평 와셔	4			
30	F12100190	CUSHION	쿠 션	2			
31	S002-060166	SCREW-TRUSHEAD	스크류	4			
33	S035-082526	BOLT-W/WASHER	와셔붙이 볼트	4			
34	S880-140030	GROMMET	그로메트	1			
36	S131-051256	SCREW-W/WASHER	와셔붙이 스크류	4			
38	71HU-11420	SHIM	심	2			
40	S275-08000B	NUT-SELF LOCKING	자체 잠김 너트	2			
41	S403-08200B	WASHER-PLAIN	평 와셔	10			
42	S403-10200B	WASHER-PLAIN	평 와셔	2			
43	S772-011000	STRIP-WEATHER	웨더 스트립	1			
43	S772-011000	STRIP-WEATHER	웨더 스트립	1			
44	S461-200152	PIN-SPLIT	분할 핀	4			
48	71FE-10170	WASHER-RUBBER	고무 와셔	2			
49	FBC0900110-01	KNOB	노 브	2			

OUTER PANEL 2 (SBR)

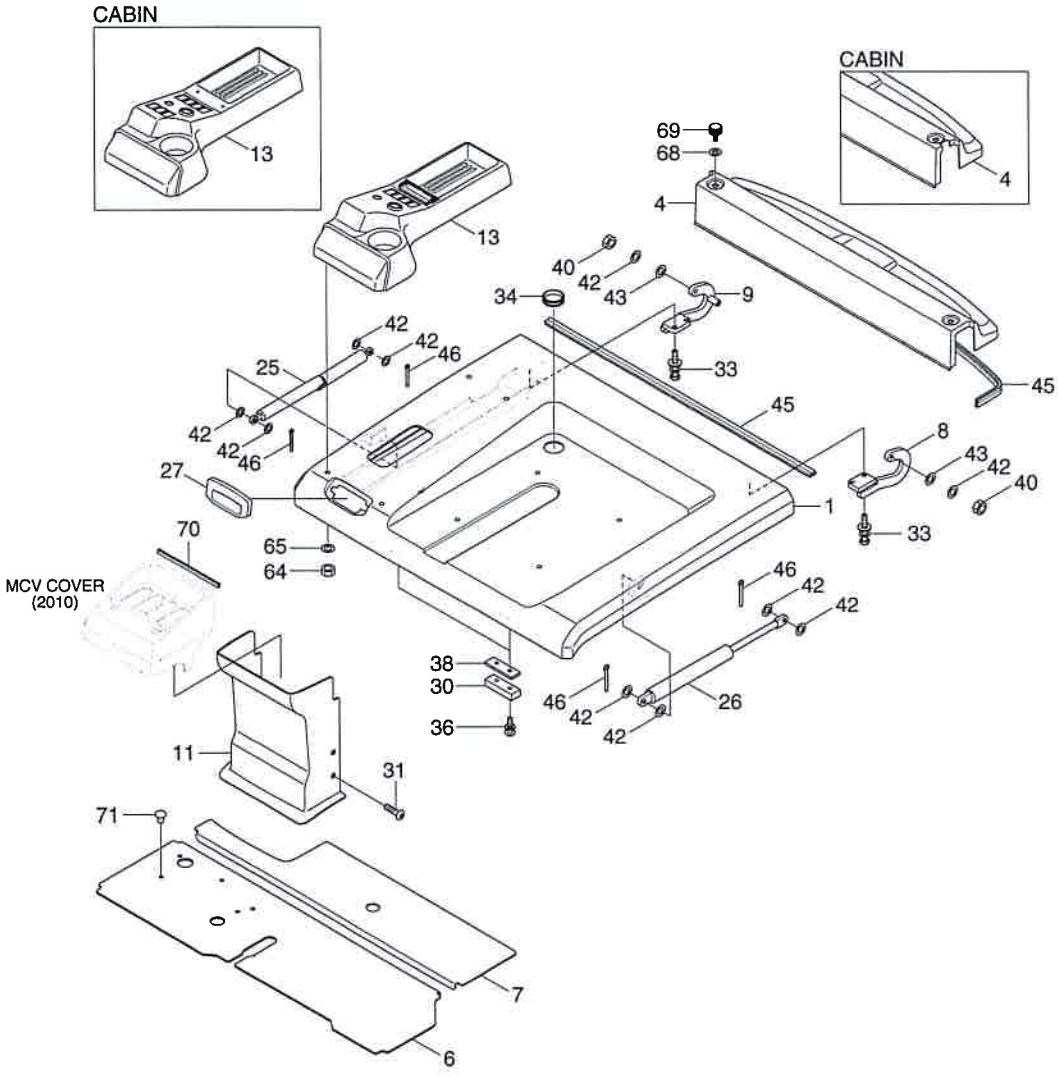

R PANEL 2 (SBR)

16/18/20B-9F

	PART NO 번	DESCRIPTION 품 명		QTY 수량	SERIAL NO 적용 호기	ITC 호환	REMARK 비 고
	71FY-14013	BATTERY COVER WA	밧테리 커버	1			16B-9F
	71FY-13015	BATTERY COVER WA	밧테리 커버	1			18/20B-9F
	71FY-13054	COVER-REAR	리어 커버	1			STD
	71FY-15050	COVER-REAR	리어 커버	1			CABIN
	71FY-13086	FLOOR PLATE-FRONT	플로어 플레이트	1			
	71FY-13093	FLOOR PLATE-REAR	플로어 플레이트	1			
	71FY-13114	HINGE WA-LH	힌 지	1			
	71FY-13134	HINGE WA-RH	힌 지	1			
	71FY-13142	COVER-MCV	커 버	1			
	71B1-10715	CONSOLE BOX ASSY	콘솔 박스	1			STD
	71B1-12710	CONSOLE BOX ASSY	콘솔 박스	1			CABIN
	71HT-12050	GAS SPRING ASSY	가스 스프링	1			16B-9F
	71HT-11050	GAS SPRING ASSY	가스 스프링	1			18/20B-9F
	71HT-12060	GAS SPRING ASSY	가스 스프링	1			16B-9F
	71HT-11060	GAS SPRING ASSY	가스 스프링	1			18/20B-9F
	71Q6-42600	HOLDER-PULLS	홀 더	1			
	F12100190	CUSHION	쿠 션	2			
	S002-060166	SCREW-TRUSHEAD	스크류	4			
	S035-082526	BOLT-W/WASHER	와셔붙이 볼트	4			
	S880-140030	GROMMET	그로메트	1			
	S131-051256	SCREW-W/WASHER	와셔붙이 스크류	4			
	71HU-11420	SHIM	심	2			
	S275-08000B	NUT-SELF LOCKING	자체 잠김 너트	2			
	S403-08200B	WASHER-PLAIN	평 와셔	10			
	S403-10200B	WASHER-PLAIN	평 와셔	2			
	S772-011000	STRIP-WEATHER	웨더 스트립	2			
	S461-200152	PIN-SPLIT	분할 핀	4			
	S275-06000B	NUT-SELF LOCKING	자체 잠김 너트	4			
	S403-06500B	WASHER-PLAIN	평 와셔	4			
	71FE-10170	WASHER-RUBBER	고무 와셔	2			
69	FBC0900110-01	KNOB	노 브	2			
70	S791-016021	GROMMET-PLATE	그로메트	1			
71	71B1-31210	CAP	캡	3			

OUTER PANEL 3 (NON-SBR)

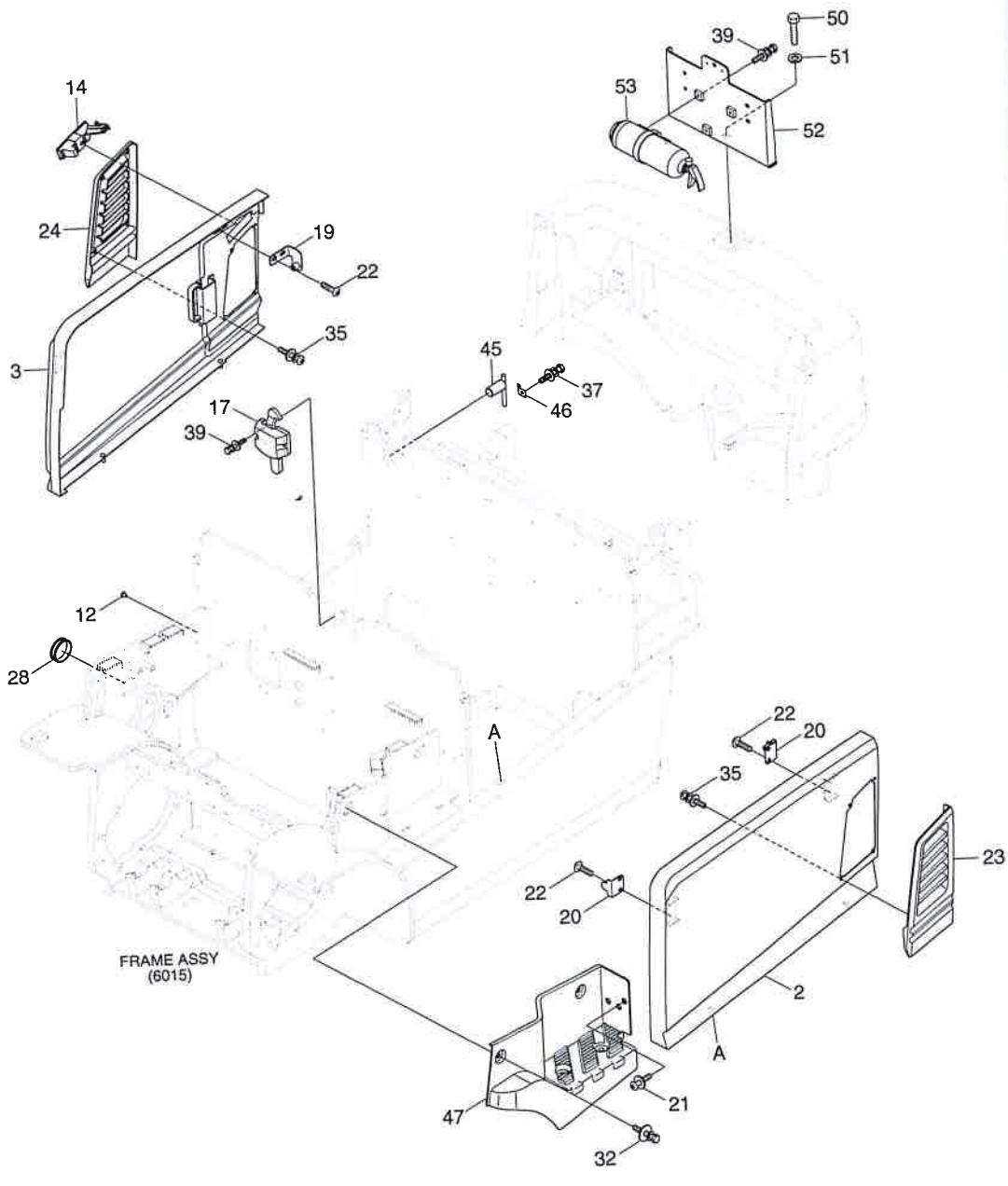

OUTER PANEL 3 (NON SBR)

ITEM 순번	PART NO 품 번	DESCRIPTION 품 명		QTY 수량	SERIAL NO 적용 호기	ITC 호환	REMARK 비 고
2	71FY-14033	SIDE COVER WA-LH	사이드 커버	1			16B-9F
2	71FY-13035	SIDE COVER WA-LH	사이드 커버	1			18/20B-9F
3	71HE-14140	SIDE COVER WA-RH	사이드 커버	1			16B-9F
3	71HE-13140	SIDE COVER WA-RH	사이드 커버	1			18/20B-9F
12	41QA-40170	CAP-HEX	육각 캡	2			
14	71HE-13400	LATCH ASSY	래 치	1			
17	71HU-10601	LATCH ASSY	래 치	1			
19	71HE-13350	STOPPER	스톱퍼	1			
20	71HU-10641	STOPPER	스톱퍼	3			
21	S132-061276	SCREW W/WASHER CR RH	스크류	1			
22	S002-06008B	SCREW-TRUS HEAD	스크류	8			
23	71HE-13561	AIR VENT-LH	에어 벤트	1			
24	71HE-13571	AIR VENT-RH	에어 벤트	1			
28	S661-400800	CAP-RUBBER	고무 캡	1			
32	S035-062036	BOLT-W/WASHER	와셔붙이 볼트	4			
35	S132-061026	SCREW-W/WASHER	와셔붙이 스크류	8			
37	S035-081526	BOLT-W/WASHER	와셔붙이 볼트	1			
39	S035-061526	BOLT-W/WASHER	와셔붙이 볼트	4			
45	71B1-10800	STOPPER-BATTERY	밧데리 스톱퍼	1			
46	71B1-10840	CLIP	클 립	1			
47	71FY-13771	STEP-LH	스 텝	1			STD
47	71FY-14770	STEP-LH	스 텝	1			CABIN
50	S017-24065D	BOLT-HEX	육각 볼트	1			LICENCE PLATE
51	S441-240006	WASHER-HARDENED	고장력 와셔	2			LICENCE PLATE
52	71HE-13710	BRACKET WA-LICENSE	브라켓트	1			LICENCE PLATE
53	91Q4-90100	EXTINGUISHER-0.7KG	소화기	1			

OUTER PANEL 3 (SBR)

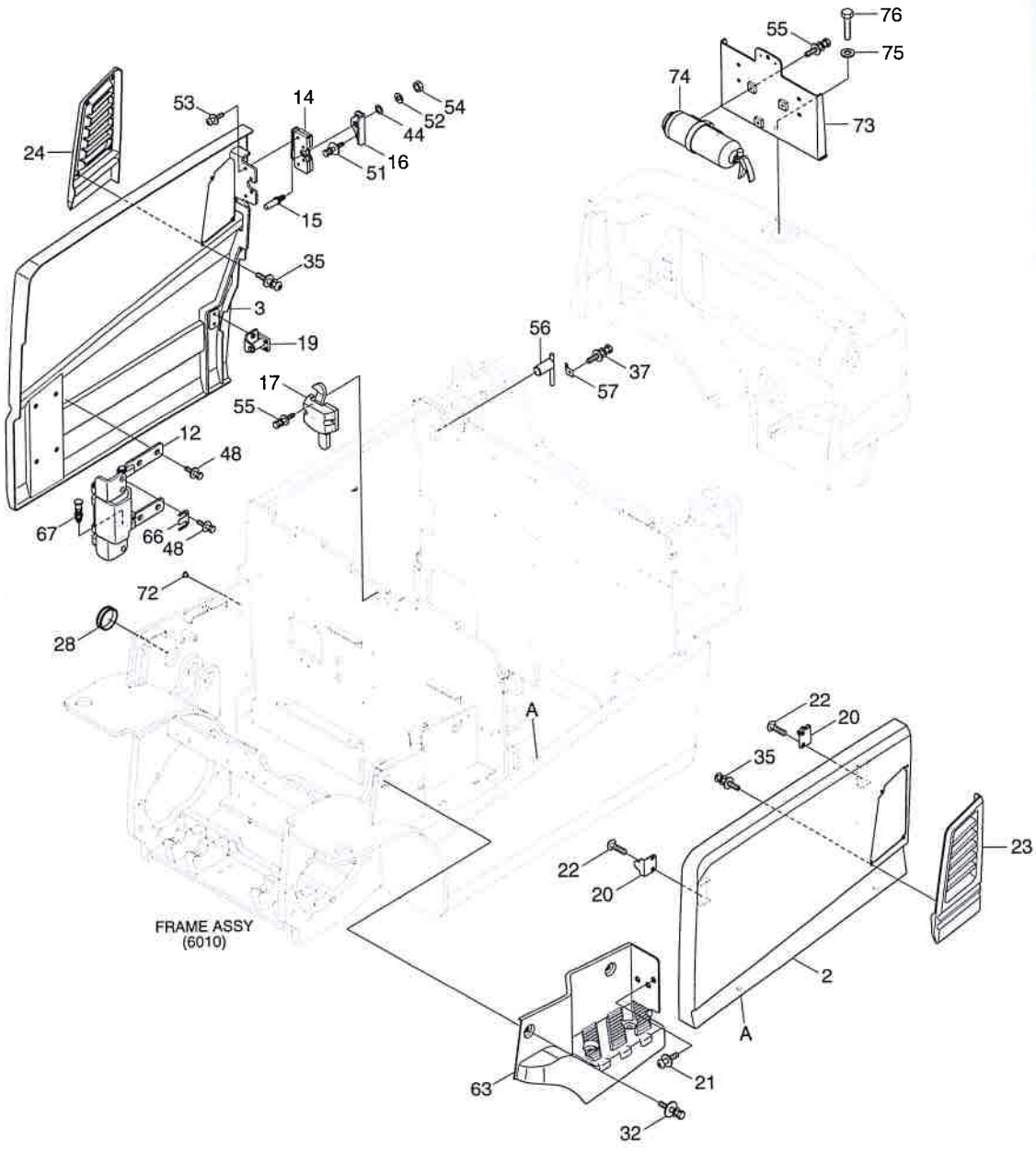

OUTER PANEL 3 (SBR)

16/18/20B-9F

ITEM 번호	PART NO 품 번	DESCRIPTION 품 명		QTY 수량	SERIAL NO 적용 호기	ITC 호환	REMARK 비 고
2	71FY-14033	SIDE COVER WA-LH	사이드 커버	1			16B-9F
2	71FY-13035	SIDE COVER WA-LH	사이드 커버	1			18/20B-9F
3	71HE-14042	SIDE COVER WA-RH	사이드 커버	1			16B-9F
3	71HE-13044	SIDE COVER WA-RH	사이드 커버	1			18/20B-9F
12	71FY-14811	HINGE ASSY	힌 지	1			
14	71FY-13224	CATCH ASSY	캐 치	1			
15	71FY-13181	STRIKER-DOOR	스트라이커	1			
16	71FY-13192	BRACKET-STRIKER	브라켓트	1			
17	71HU-10601	LATCH ASSY	래 치	1			
19	71HU-11460	DAMPER	댐 퍼	1			
20	71HU-10641	STOPPER	스톱퍼	2			
21	S132-061276	SCREW W/WASHER CR RH	스크류	1			
22	S002-06008B	SCREW-TRUS HEAD	스크류	4			
23	71HE-13561	AIR VENT-LH	에어 벤트	1			
24	71HE-13571	AIR VENT-RH	에어 벤트	1			
28	S661-400800	CAP-RUBBER	고무 캡	1			
32	S035-062036	BOLT-W/WASHER	와셔붙이 볼트	4			
35	S132-061026	SCREW-W/WASHER	와셔붙이 스크류	8			
37	S035-081526	BOLT-W/WASHER	와셔붙이 볼트	1			
44	S403-12200B	WASHER-PLAIN	평 와셔	2			
48	S037-122056	BOLT-W/WASHER	와셔붙이 볼트	8			
51	S035-082036	BOLT-W/WASHER	와셔붙이 볼트	2			
52	S411-120006	WASHER-SPRING	스프링 와셔	1			
53	S131-053056	SCREW-W/WASHER	와셔붙이 스크류	4			
54	S205-12100B	NUT-HEX	육각 너트	1			
55	S035-061526	BOLT-W/WASHER	와셔붙이 볼트	4			
55	S035-061526	BOLT-W/WASHER	와셔붙이 볼트	2			LICENCE PLATE
56	71B1-10800	STOPPER-BATTERY	밧데리 스톱퍼	1			
57	71B1-10840	CLIP	클 립	1			
63	71FY-13771	STEP-LH	스 텝	1			STD
63	71FY-14770	STEP-LH	스 텝	1			CABIN
66	71HT-10990	SHIM	심	2			
67	71HU-10650	PLUNGER	플런저	1			
72	41QA-40170	CAP-HEX	육각 캡	2			
73	71HE-13710	BRACKET WA-LICENSE	브라켓트	1			LICENCE PLATE
74	91Q4-90100	EXTINGUISHER-0.7KG	소화기	1			LICENCE PLATE
75	S441-240006	WASHER-HARDENED	고장력 와셔	2			LICENCE PLATE
76	S017-24065D	BOLT-HEX	육각 볼트	1			LICENCE PLATE

OVER HEAD GUARD

BACK MIRROR LH/RH

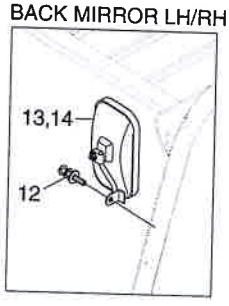

PANORAMA MIRROR

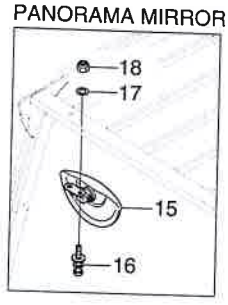

PANORAMA/BACK MIRROR LH

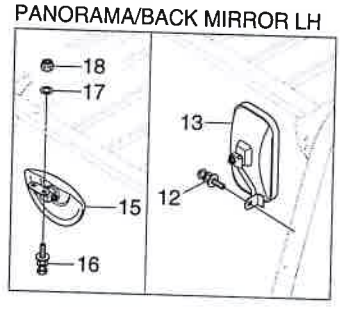

PANORAMA/BACK MIRROR LH/RH

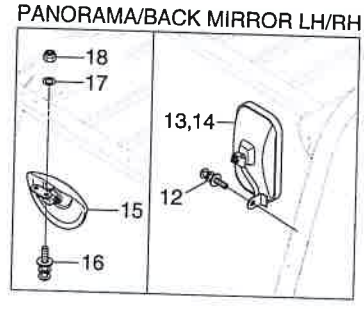

VIEW A

BEACON LAMP	REAR WORL LAMP
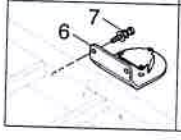	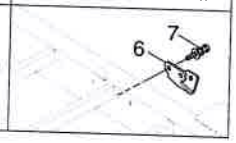

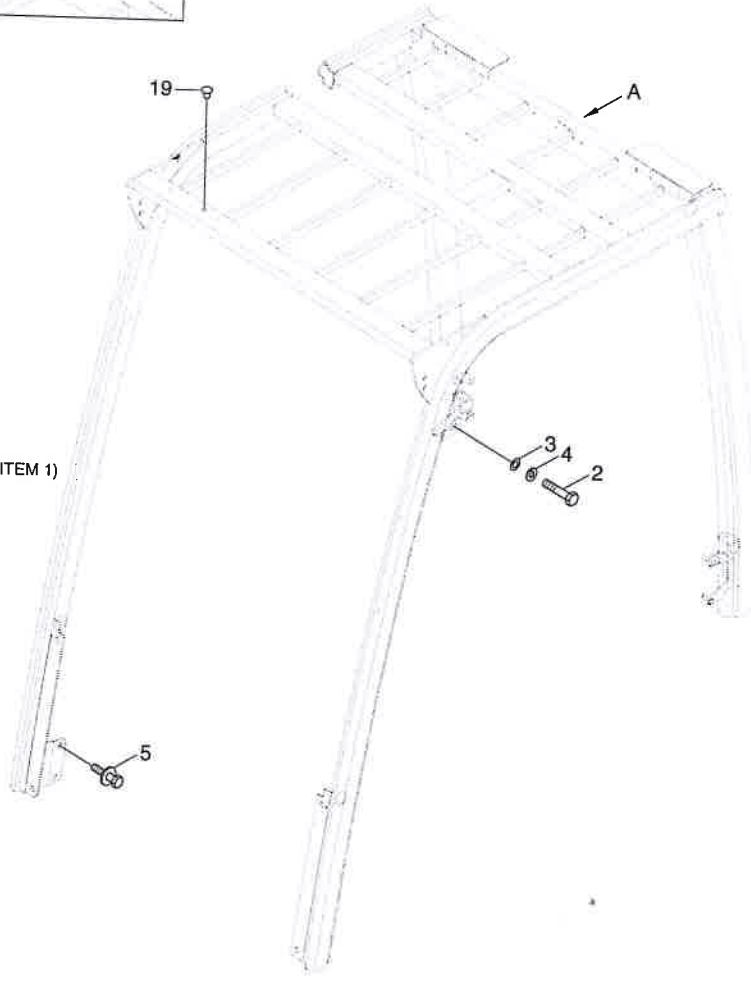

(6055 ITEM 1)

OVER

ITEM 순번
2
3
4
5
6
6-3
6-3-1
6
1
1
13
13
1
1

OVERHEAD GUARD

ITEM 순번	PART NO 품 번	DESCRIPTION 품 명		QTY 수량	SERIAL NO 적용 호기	ITC 호환	REMARK 비 고
2	S017-160306	BOLT-HEX	육각 볼트	2			
3	S403-162006	WASHER-PLAIN	평 와셔	2			
4	S411-160006	WASHER-SPRING	스프링 와셔	2			
5	S037-122556	BOLT-W/WASHER	와셔붙이 볼트	4			
6	71FY-33351	BRACKET-LAMP	브라켓트	1			
6-3	F12840011	LAMP SUB ASSY-WORK	작업 램프	1			NOT SHOWN
6-3-1	21HA-12010	BULB(12V-55W,H3)	전 구	1			NOT SHOWN
6	71FY-33361	BRACKET-BEACON	브라켓트	1			
7	S035-061526	BOLT-W/WASHER	와셔붙이 볼트	4			
12	S132-082026	SCREW-W/WASHER	와셔붙이 스크류	2			
13	71FG-30380	MIRROR ASSY LH	백 미러	1			
13-1	71HA-59900	MIRROR-BACK	백 미러	1			NOT SHOWN
13-2	71FG-30360	BRACKET-MIRROR,LH	브라켓트	1			NOT SHOWN
14	71FG-30390	MIRROR ASSY RH	백 미러	1			
14-1	71HA-59900	MIRROR-BACK	백 미러	1			NOT SHOWN
14-2	71FG-30370	BRACKET-MIRROR,RH	브라켓트	1			NOT SHOWN
15	71B1-30500	MIRROR-PANORAMIC	백 미러	1			
16	S035-085026	BOLT-W/WASHER	와셔붙이 볼트	2			
17	S403-08200B	WASHER-PLAIN	평 와셔	2			
18	S275-08000B	NUT-SELF LOCKING	자체 잠김 너트	2			
19	71B1-31200	CAP	캡	4			

OVERHEAD GUARD SUB (STD)

16/18/20B-9F

ITEM 순번	PART NO 품 번	DESCRIPTION 품 명		QTY 수량	SERIAL NO 적용 호기	ITC 호환	REMARK 비 고
*	71FY-37300	HEAD GUARD SUB ASSY	헤드 가드 서브	1			16B-9F
*	71FY-37400	HEAD GUARD SUB ASSY	헤드 가드 서브	1			18/20B-9F
1	71FY-37111	HEAD GUARD WA	헤드 가드	1			16B-9F
1	71FY-37211	HEAD GUARD WA	헤드 가드	1			18/20B-9F
2	71FY-37160	COVER-TAIL	테일 커버	1			
3	71HD-31030	CAP-RUBBER	캡	3			
4	71HD-31040	CAP-RUBBER	캡	3			
5	71FH-30050	GRIP	그 립	1			
6	S132-082026	SCREW-W/WASHER	와셔붙이 스크류	2			
7	S661-250400	CAP-RUBBER	고무 캡	1			
8	S661-300400	GROMMET	그로메트	1			
9	S035-061526	BOLT-W/WASHER	와셔붙이 볼트	4			
10	71B1-31210	CAP	캡	2			
11	71FY-33370	PLUG-OHG	플러그	2			
12	S131-042526	SCREW-W/WASHER	와셔붙이 스크류	2			

16/18/20B-9F

OVERHEAD GUARD SUB (BULB LAMP)

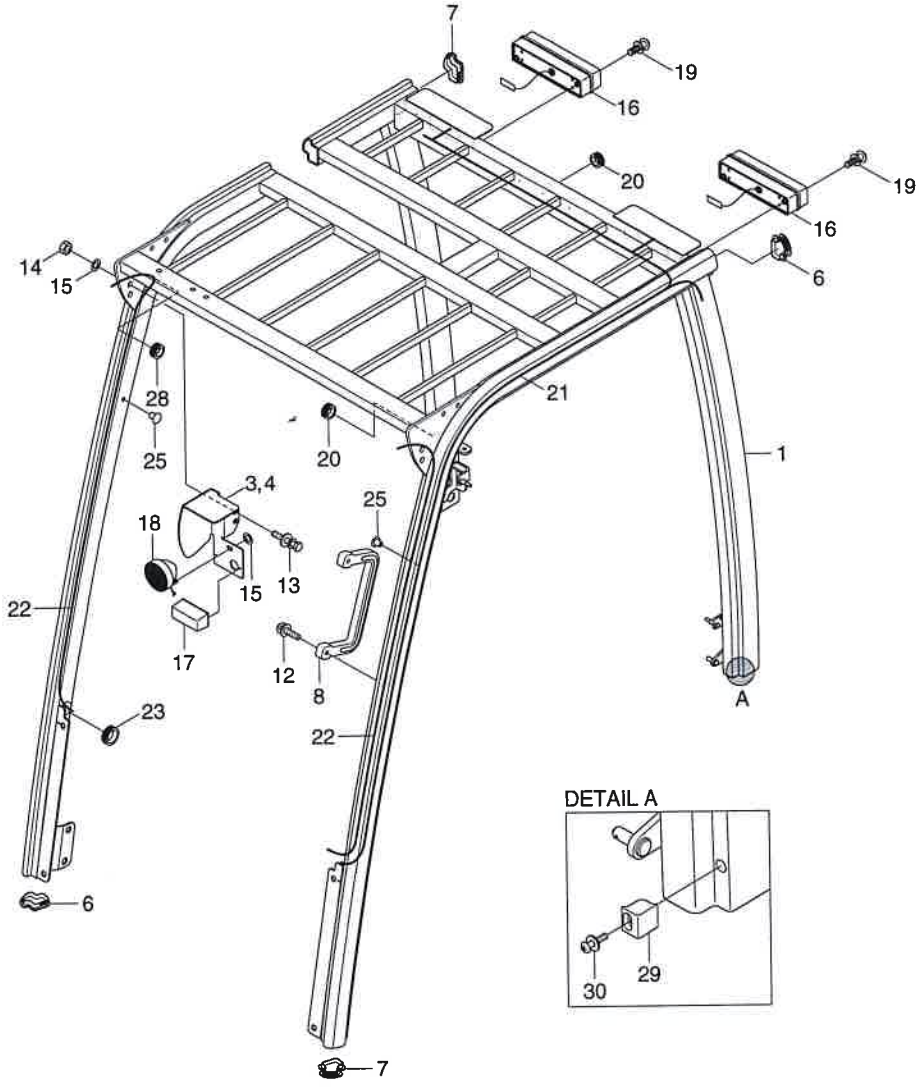

6056

OVERHEAD GUARD SUB (BULB LAMP)

16/18/20B-9F

ITEM 순번	PART NO 품 번	DESCRIPTION 품 명		QTY 수량	SERIAL NO 적용 호기	ITC 호환	REMARK 비 고
*	71FY-37101	HEAD GUARD SUB ASSY	헤드 가드 서브	1			16B-9F
*	71FY-37201	HEAD GUARD SUB ASSY	헤드 가드 서브	1			16/18/20B-9F
1	71FY-37111	HEAD GUARD WA	헤드 가드	1			16B-9F
1	71FY-37211	HEAD GUARD WA	헤드 가드	1			16/18/20B-9F
3	71HT-30213	LH BRACKET-LAMP	브라켓트	1			
4	71HT-30223	RH BRACKET-LAMP	브라켓트	1			
6	71HD-31030	CAP-RUBBER	캡	3			
7	71HD-31040	CAP-RUBBER	캡	3			
8	71FH-30050	GRIP	그립	1			
12	S132-082026	SCREW-W/WASHER	와셔붙이 스크류	2			
13	S132-082526	SCREW-W/WASHER	와셔붙이 스크류	4			
14	S275-08000B	NUT-SELF LOCKING	자체 잠김 너트	4			
15	S403-08200B	WASHER-PLAIN	평 와셔	6			
16	21HA-20410	LAMP-COMBINATION	콤비네이션 램프	2			
16-1	S863-072105	BULB(12V 21/5W)	전 구	1			NOT SHOWN
16-2	S861-072100	BULB-12V/21W	전 구	1			NOT SHOWN
16-3	S861-021000	BULB(12V 10W)	전 구	1			NOT SHOWN
16-4	21HA-30111	HARNESS CABIN-1	하니스	1			NOT SHOWN
17	21FH-77030	LAMP-TURN SIGNAL	방향 지시 램프	2			
17-1	S861-072100	BULB-12V/21W	전 구	1			NOT SHOWN
18	F12840011	LAMP SUB ASSY-WORK	작업 램프	2			
18-1	21HA-12010	BULB(12V-55W,H3)	전 구	1			NOT SHOWN
19	S131-051546	SCREW-W/WASHER	와셔붙이 스크류	4			
20	S681-190400	GROMMET	그로메트	2			
21	21FY-95021	HARNESS-REAR	하니스	1			
22	21HU-95130	HARNESS-FRONT	프론트 하니스	2			
23	S681-290400	GROMMET	그로메트	2			
25	71B1-31210	CAP	캡	2			
28	S880-132040	GROMMET	그로메트	1			
29	71FY-33370	PLUG-OHG	플러그	2			
30	S131-042526	SCREW-W/WASHER	와셔붙이 스크류	2			

16/18/20B-9F

BATTERY STAND

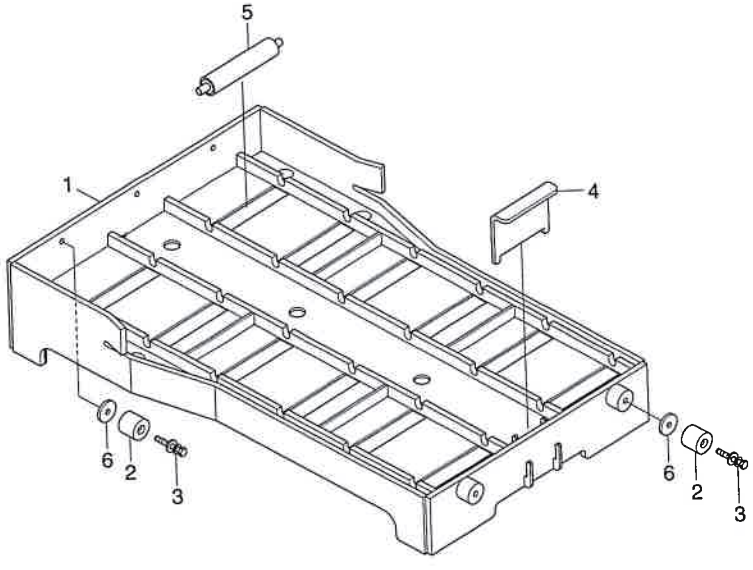

BATTERY STAND

16/18/20B-9F

ITEM 순번	PART NO 품 번	DESCRIPTION 품 명		QTY 수량	SERIAL NO 적용 호기	ITC 호환	REMARK 비 고
*	41HE-51000	BATTERY STAND ASSY	배터리 스탠드	1			
1	41HE-51101	BATTERY STAND WA	배터리 스탠드	1			
2	51FS-11170	STOPPER	스톱퍼	5			
3	S035-083526	BOLT-W/WASHER	와셔붙이 볼트	5			
4	41HE-51300	PLATE-STOPPER	플레이드	1			
5	41HE-51400	ROLLER ASSY	롤러	12			
6	41HE-51500	SHIM(3T)	심	6			

SEAT MOUNTING

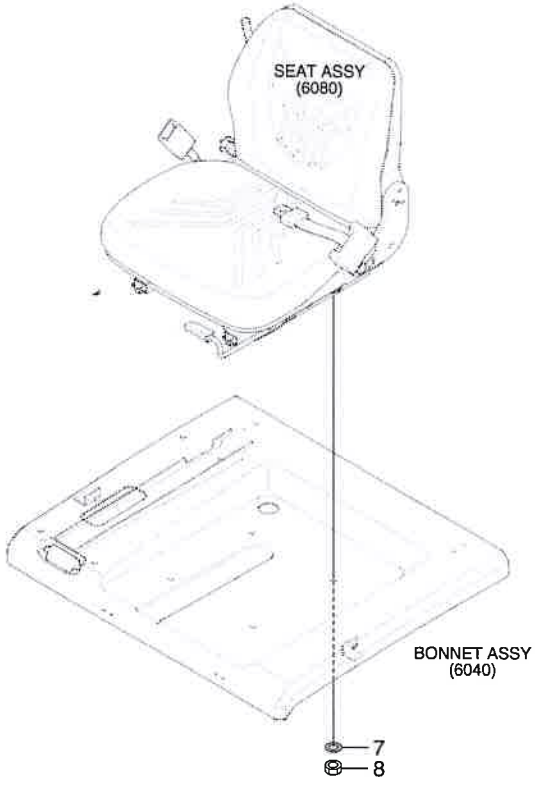

SEAT MOUNTING

ITEM 순번	PART NO 품 번	DESCRIPTION 품 명		QTY 수량	SERIAL NO 적용 호기	ITC 호환	REMARK 비 고
7	S403-08200B	WASHER-PLAIN	평 와셔	4			
8	S275-08000B	NUT-SELF LOCKING	자체 잠김 너트	4			

SEAT ASSY (STD)

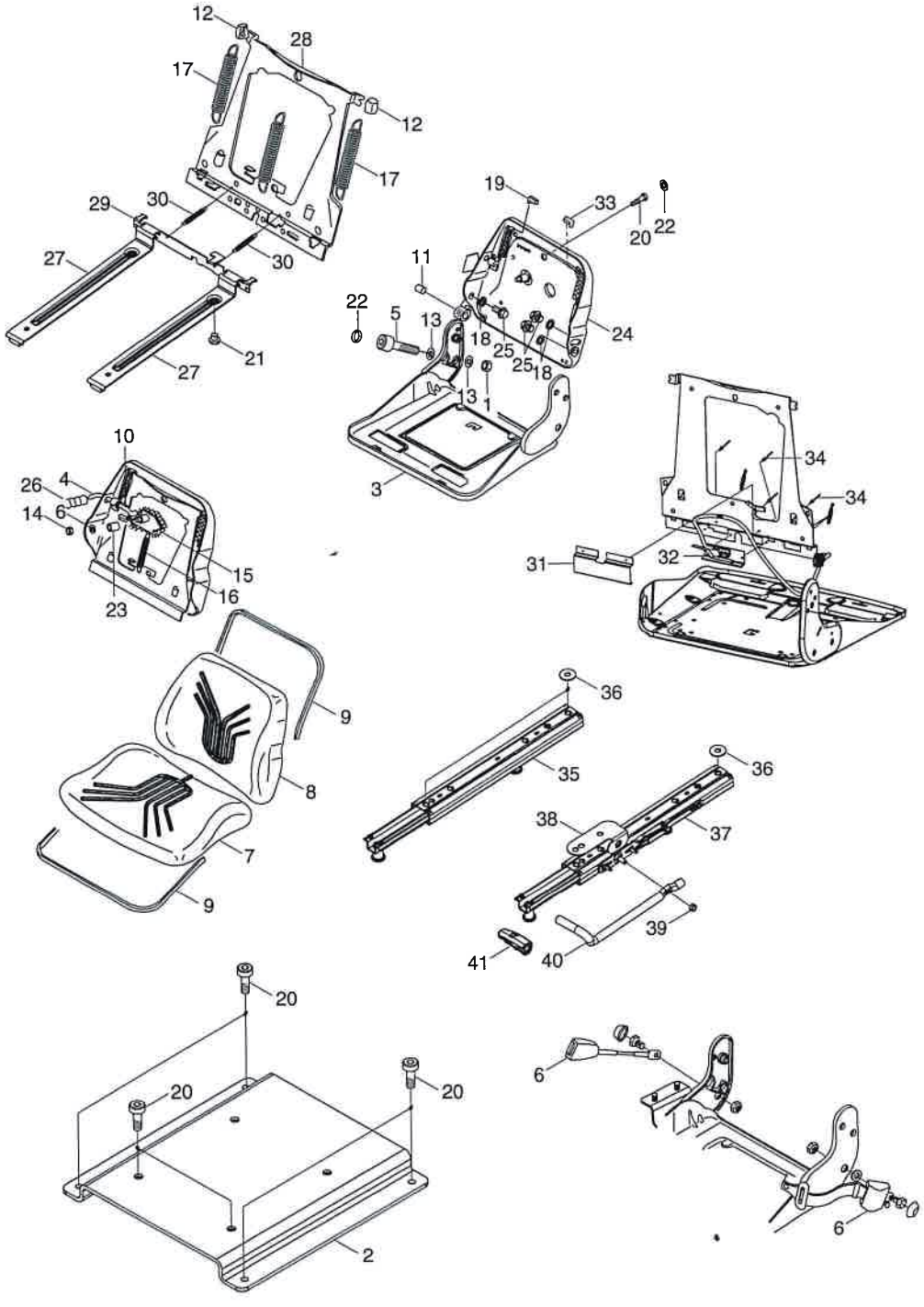

SEAT ASSY (STD)

ITEM 순번	PART NO 품 번	DESCRIPTION 품 명		QTY 수량	SERIAL NO 적용 호기	ITC 호환	REMARK 비 고
*	71B1-13610	SEAT-GRAMMER,MECH SUS	운전석	1			
1	ZGBH-00437	NUT-SELF LOCKING	셀프 로크 너트	1			
2	ZGBH-00438	PLATE-ADAPTOR	플레이트	1			
3	ZGBH-00439	PLATE GS LA-SEAT	운전석 플레이트	1			
4	ZGBH-00440	HANDLE	핸 들	1			
5	ZGBH-00441	HANDLE-ANGLE ADJ	각도 조정 핸들	1			
6	ZGBH-00442	BELT-SEAT	운전석 밸트	1			
7	ZGBH-00443	CUSHION-SEAT, PVC BLACK	운전석 쿠션	1			
8	ZGBH-00444	CUSHION-B/REST, PVC BLK	백레스트 쿠션	1			
9	ZGBH-00445	U-PROFILE	U-프로파일	1			
10	ZGBH-00446	WASHER-SP	와 셔	1			
11	ZGBH-00447	BOLT-TP	볼 트	1			
12	ZGBH-00448	SLIDER-PLAS.BLACK	슬라이더	2			
13	ZGBH-00449	WASHER	와 셔	2			
14	ZGBH-00328	NUT-SELF LOCKING	너 트	1			
15	ZGBH-00450	LEVER WELD-EL BLACK	레 버	1			
16	ZGBH-00451	SPRING-TENSION,EL BLACK	텐션 스프링	1			
17	ZGBH-00452	SPRING-TENSION,EL BLACK	텐션 스프링	2			
18	ZGBH-00453	WASHER-SCR	와 셔	3			
19	ZGBH-00454	BUMPER-DAMP,RS BLACK	범 퍼	1			
20	ZGBH-00043	SCREW-CYLINDRIC HEAD	스크류	8			
21	ZGBH-00455	BUMPER-DAMPING	범 퍼	2			
22	ZGBH-00456	COVER-PLAS BLACK	커 버	2			
23	ZGBH-00457	BUSHING-SP	부 싱	1			
24	ZGBH-00458	BACKREST-GS LA	백레스트	1			
25	ZGBH-00459	SCREW-HEX HEAD,SP	육각머리 스크류	3			
26	ZGBH-00460	HANDLE-RAL7036	핸 들	1			
27	ZGBH-00461	SUPPORT-SEAT,EL BLACK	운전석 서포트	2			
28	ZGBH-00462	CARRIER-EL BLACK	캐리어	1			
29	ZGBH-00463	LEVER-EL BLACK	레 버	1			
30	ZGBH-00464	SPRING-TENSION, PHR.	텐션 스프링	2			
31	ZGBH-00465	PLATE-COVER,PVB.RAL9005	플레이트	1			
32	ZGBH-00466	SWITCH	스위치	1			
33	ZGBH-00467	BUMPER-LH	범 퍼	1			
34	ZGBH-00468	RIVET,3.2X8MM,ST/ST	리 벳	4			
35	ZGBH-00469	SLIDE RAIL-RH	슬라이드 레일	1			
36	ZGBH-00015	WASHER	와 셔	3			
37	ZGBH-00470	SLIDE RAIL-LH	슬라이드 레일	1			
38	ZGBH-00045	BRACKET	브라켓트	1			
39	ZGBH-00116	SELF LOCK NUT	로크 너트	1			

SEAT ASSY (STD)

ITEM 순번
40
41

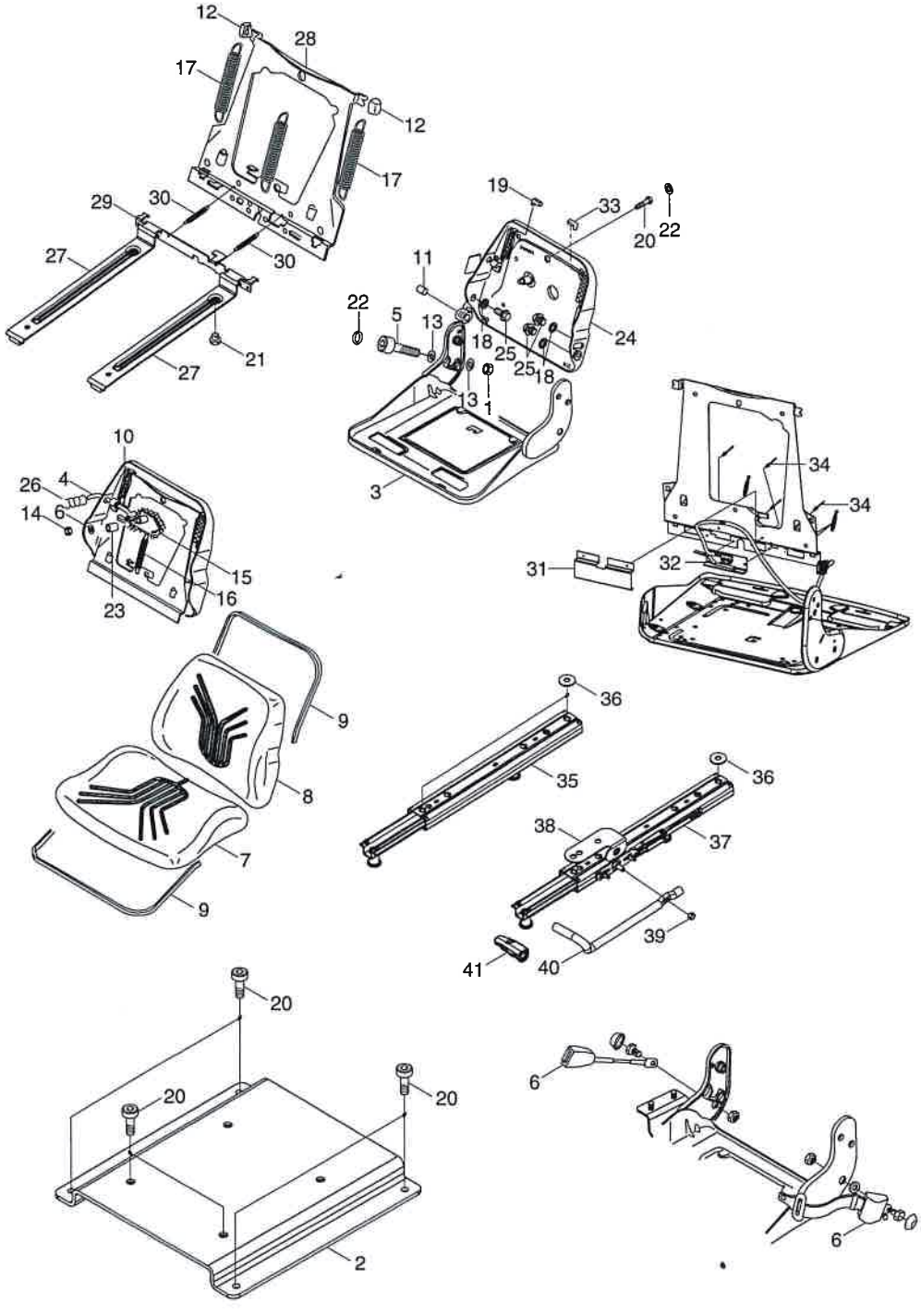

SEAT ASSY (STD)

ITEM 순번	PART NO 품 번	DESCRIPTION 품 명	QTY 수량	SERIAL NO 적용 호기	ITC 호환	REMARK 비 고
40	ZGBH-00471	LEVER 레버	1			
41	ZGBH-00049	KNOB-PLASTIC 플라스틱 노브	1			

SEAT ASSY (OPT)

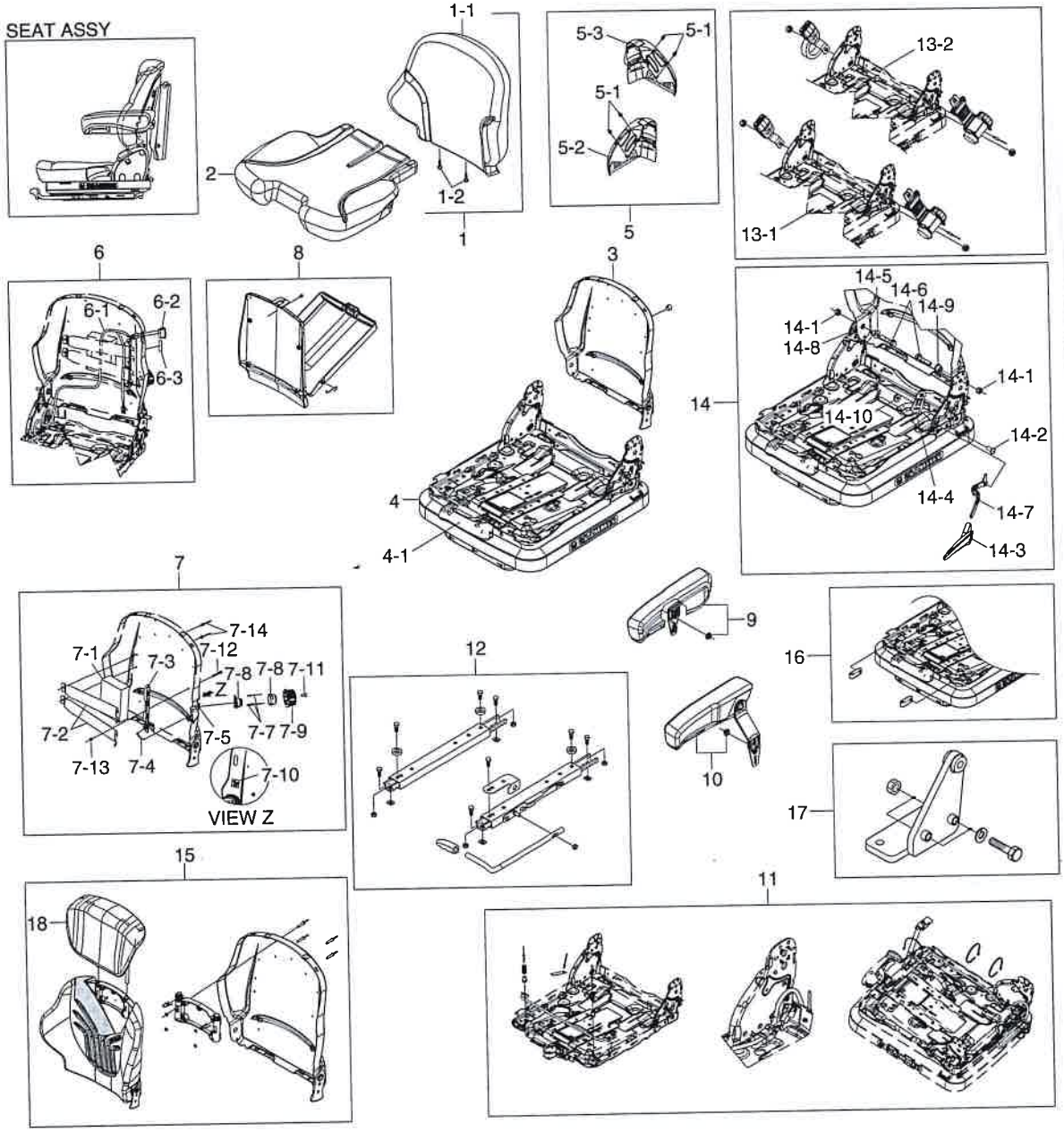

NO	PART NO	DESCRIPTION	INCLUDED ITEMS
1	71B1-13451	BELT,OP	1, 2, 3, 4, 5, 7, 8, 11, 12, 13-1, 14
2	71B1-13461	BELT,OP,BUCKLE SWITCH	1, 2, 3, 4, 5, 7, 8, 9, 10, 11, 12, 13-2, 14
3	71B1-13471	BELT,A/REST,OP	1, 2, 3, 4, 5, 7, 8, 9, 10, 11, 12, 13-1, 14
4	71B1-13491	BELT,A/REST,OP,HEAT(12V)	1, 2, 3, 4, 5, 6, 7, 8, 9, 10, 11, 12, 13-1, 14, 15
5	71B1-13540	B/REST EXTENSION	18

SEAT ASSY (OPT)

16/18/20B-9F

ITEM NO	PART NO 품 번	DESCRIPTION 품 명		QTY 수량	SERIAL NO 적용 호기	ITC 호환	REMARK 비 고
*	71B1-13610	SEAT-GRAMMER,MECH SUS	운전석	1	0001 -		SEE ILLUST
*	71B1-13451	SEAT-GRAMMER	운전석	1			SEE ILLUST
*	71B1-13461	SEAT-GRAMMER	운전석	1			SEE ILLUST
*	71B1-13471	SEAT-GRAMMER	운전석	1			SEE ILLUST
*	71B1-13491	SEAT-GRAMMER	운전석	1			SEE ILLUST
*	71B1-13540	BACK REST EXT-GRAMMER	연장 백레스트	1			SEE ILLUST
1	ZGBH-00282	CUSHION KIT-BACKREST	백레스트 쿠션키트	1			
1	ZGBH-00294	CUSHION KIT-BACKREST	백레스트 쿠션키트	1			W/ HEATER
1-1	ZGBH-00301	CUSHION KIT	쿠션키트	1			
1-1	ZGBH-00302	CUSHION KIT	쿠션키트	1			W/ HEATER
1-2	ZGBH-00037	SCREW-SELF TAPPING	스크류	2			
2	ZGBH-00298	CUSHION KIT-SEAT	시트 쿠션키트	1			
2	ZGBH-00295	CUSHION KIT-SEAT	시트 쿠션키트	1			W/ HEATER
3	ZGBH-00296	BACKREST WA RAL9005	백레스트	1			
4	ZGBH-00283	SUSPENSION	서스펜션	1			
4-1	1159300	HANDLE-ADJUST WEIGHT	핸 들	1			
5	ZGBH-00284	HINGE COVER KIT	힌지 커버 키트	1			
5-1	ZGBH-00303	EXPENDING RIVET	익스펜딩 리벳	4			
5-2	ZGBH-00304	COVER	커 버	1			
5-3	ZGBH-00305	COVER	커 버	1			
6	ZGBH-00300	HEATING SYSTEM	히팅 장치	1			W/ HEATER,24V
6	ZGBH-00297	HEATING SYSTEM	히팅 장치	1			W/ HEATER,12V
6-1	ZGBH-00306	WIRING HARNESS	하니스	1			
6-2	ZGBH-00172	SWITCH-HEATER	스위치	1			
6-3	ZGBH-00173	STICKER-SEAT HEAT	스티커	1			
7	ZGBH-00285	LUMBER SUPPORT KIT	럼버 서포트	1			
7-1	ZGBH-00307	FOAM BLOCK F.BS.	폼	1			
7-2	ZGBH-00308	LUMBER PLATE	럼버 플레이트	2			
7-3	ZGBH-00309	ANGLE BP	앵 글	1			
7-4	ZGBH-00019	RODS	로 드	1			
7-5	ZGBH-00020	CARRIER	캐리어	1			
7-6	ZGBH-00011	BRAKE-SLING SPRING	브레이크	1			
7-7	ZGBH-00010	RIVET-BLIND	리 벳	3			
N7-8	ZGBH-00008	WHEEL-TOOLHEAD	툴헤드 휠	1			
7-9	ZGBH-00310	HANDLE	핸 들	1			
7-10	ZGBH-00012	STICKER	스티커	1			
7-11	ZGBH-00055	SCREW	스크류	1			
7-12	ZGBH-00215	BOLT	볼 트	1			
7-13	ZGBH-00216	SEEGER	시 거	1			
7-14	ZGBH-00107	RIVET	리 벳	2			

SEAT ASSY (OPT)

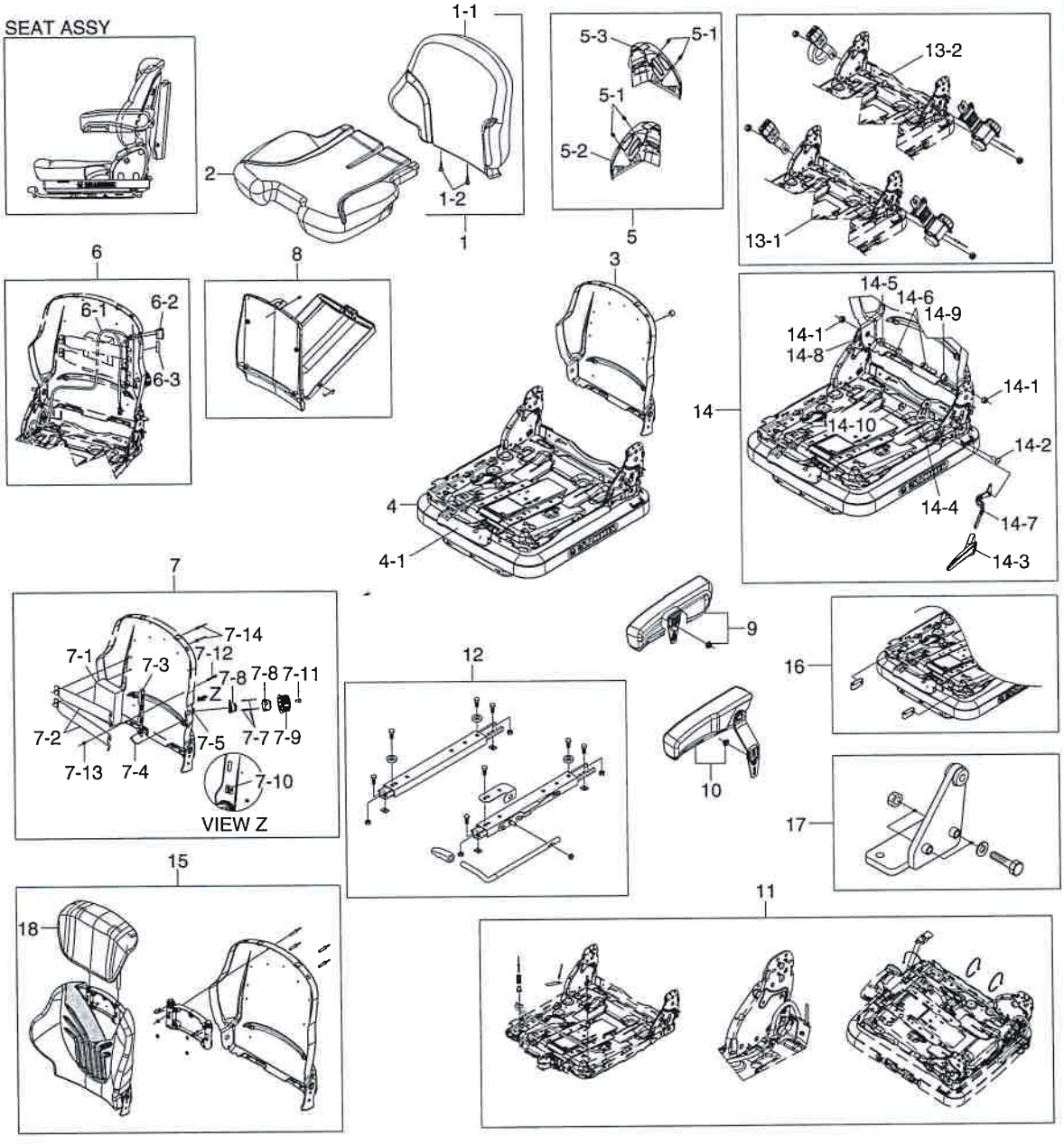

NO	PART NO	DESCRIPTION	INCLUDED ITEMS
1	71B1-13451	BELT,OP	1, 2, 3, 4, 5, 7, 8, 11, 12, 13-1, 14
2	71B1-13461	BELT,OP,BUCKLE SWITCH	1, 2, 3, 4, 5, 7, 8, 9, 10, 11, 12, 13-2, 14
3	71B1-13471	BELT,A/REST,OP	1, 2, 3, 4, 5, 7, 8, 9, 10, 11, 12, 13-1, 14
4	71B1-13491	BELT,A/REST,OP,HEAT(12V)	1, 2, 3, 4, 5, 6, 7, 8, 9, 10, 11, 12, 13-1, 14, 15
5	71B1-13540	B/REST EXTENSION	18

SEAT ASSY (OPT)

16/18/20B-9F

ITEM 순번	PART NO 품 번	DESCRIPTION 품 명		QTY 수량	SERIAL NO 적용 호기	ITC 호환	REMARK 비 고
8	ZGBH-00286	LITERATURE BOX KIT	서류 박스	1			
9	ZGBH-00435	ARMREST KIT,A60/320,LH	암레스트 키트	1	0001 -		16B-9F
9	ZGBH-00287	ARMREST KIT,A60/320,LH	암레스트 키트	1	- 0001		18B-9F
9	ZGBH-00435	ARMREST KIT,A60/320,LH	암레스트 키트	1	0002 -	B	18B-9F
9	ZGBH-00435	ARMREST KIT,A60/320,LH	암레스트 키트	1	0001 -		20B-9F
10	ZGBH-00436	ARMREST KIT,A60/320,RH	암레스트 키트	1	0001 -		16B-9F
10	ZGBH-00288	ARMREST KIT,A60/320,RH	암레스트 키트	1	- 0001		18B-9F
10	ZGBH-00436	ARMREST KIT,A60/320,RH	암레스트 키트	1	0002 -	B	18B-9F
10	ZGBH-00436	ARMREST KIT,A60/320,RH	암레스트 키트	1	0001 -		20B-9F
11	ZGBH-00289	SWITCH-OPSS	스위치	1			
12	ZGBH-00290	SIDERAIL KIT	사이드 레일	1			
12-1	ZGBH-00311	CO-RAIL,UPPER	상부 레일	1			
12-2	ZGBH-00312	ADJUSTMENT-SLIDE	어저스트먼트	2			
12-3	ZGBH-00313	SLIDE RAIL	슬라이드 레일	4			
12-4	ZGBH-00043	SCREW-CYLINDRIC HEAD	스크류	4			
12-5	ZGBH-00314	NUT-HEX	육각 너트	1			
13-1	ZGBH-00402	AMSAFE SEATBELT W/O SW	시트 밸트	1			W/O SWITCH
13-2	ZGBH-00403	AMSAFE SEATBELT W/ SW	시트 밸트	1			W/ SWITCH
14	ZGBH-00292	BACKREST ADJUST KIT	백레스트 조정 키트	1			
14-1	ZGBH-00314	NUT-HEX	육각 너트	2			
14-2	ZGBH-00315	SCREW	스크류	1			
14-3	ZGBH-00316	GRIP-ADJUST	조정 그립	1			
14-4	ZGBH-00317	GEAR PLATE	기어 플레이트	1			
14-5	ZGBH-00318	BUSHING	부싱	1			
14-6	ZGBH-00319	SCREW	스크류	2			
14-7	ZGBH-00320	LEVER	레 버	1			
14-8	ZGBH-00321	COIL SPRING	코일 스프링	1			
14-9	ZGBH-00322	BUSHING	부싱	1			
14-10	ZGBH-00323	NUT-HEX	육각 너트	1			
15	ZGBH-00404	EXTENSION KIT-BACKREST	백레스트 신장 키트	1			
16	ZGBH-00405	PLASTIC COVER KIT	플라스틱 키트	1			
N17	ZGBH-00406	FINGER TIP BRACKET KIT	핑거팁 브라켓트 키트	1			NOT USED
18	1072516	BACKREST-EXTENSION	신장 백레스트	1			
N	@	NOT SUPPLIED PARTS	단품공급불가				

HEATER GROUP (FINE TOP)

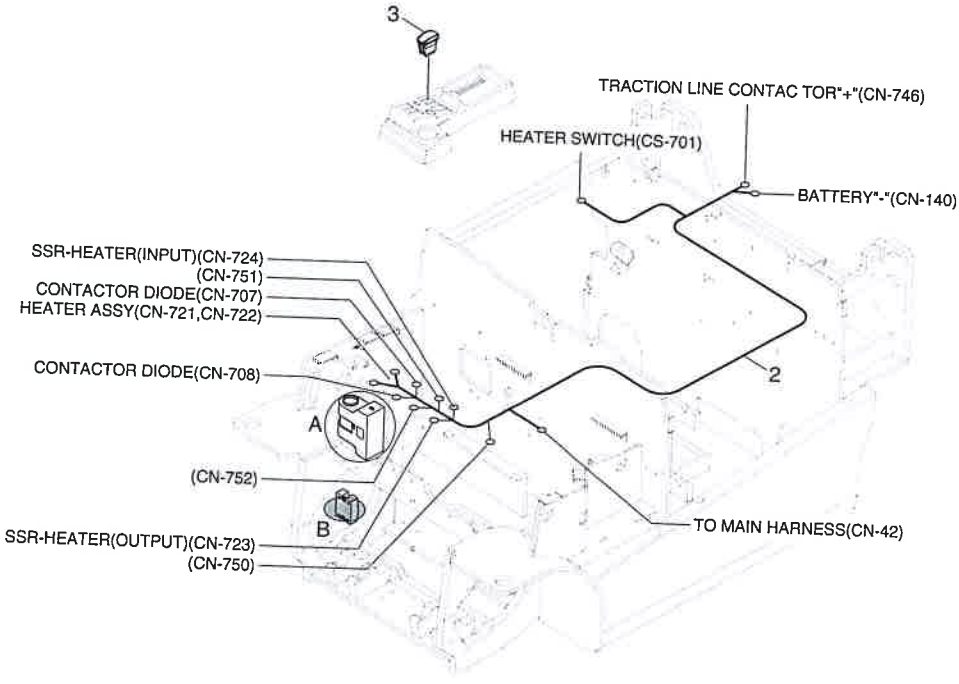

DETAIL A

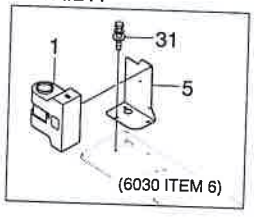

DETAIL B

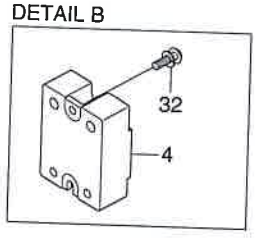

HEATER GROUP (FINE TOP)

16/18/20B-9F

ITEM 순번	PART NO 품 번	DESCRIPTION 품 명		QTY 수량	SERIAL NO 적용 호기	ITC 호환	REMARK 비 고
1	21B1-92180	HEATER ASSY-48V	히 터	1			
2	21B1-95290	HARNESS-HEATER	히 터	1			
3	21HN-55490	SWITCH-HEATER	스위치	1			
4	21HU-92430	RELAY-SOLID STATE	솔리드 스테이트 릴레이	1			
5	71FY-51940	BRKT-HEATER	브라켓트	1			
31	S035-082026	BOLT-W/WASHER	와셔붙이 볼트	3			
32	S131-040826	SCREW-W/WASHER	와셔붙이 스크류	2			

FINETOP CABIN GROUP

ITEM 순번	PART NO 품 번	DESCRIPTION 품 명		QTY 수량	SERIAL NO 적용 호기	ITC 호환	REMARK 비 고
N*	70HE-59100	FINETOP CABIN GROUP	화인탑 운전실	1			
1	RHI0911013	WIPER-PARTIAL CABIN	와이퍼	1			
2	RHI1305001	CABIN ASSY	운전실	1			
3	RHI1305004	CABIN ASSY	운전실	1			
4	RHI3111106	LAMP/SIREN-BEACON	경광등 램프/사이렌	1			
5	RHI0911012	PLAYER-CD	CD 플레이어	1			
6	RHI1211002	MOTOR-WIPER	와이퍼 모터	1			
7	RHI1402003	RESERVE TANK-WIPER	와이퍼 리저브 탱크	1			
8	RHI1211003	FAN-ELECTRIC	선풍기	1			
9	RHI1511001	CAMERA KIT-REAR	리어 카메라 키트	1			
N	@	NOT SUPPLIED PARTS	단품공급불가				



OUTER MAST (V-MAST)

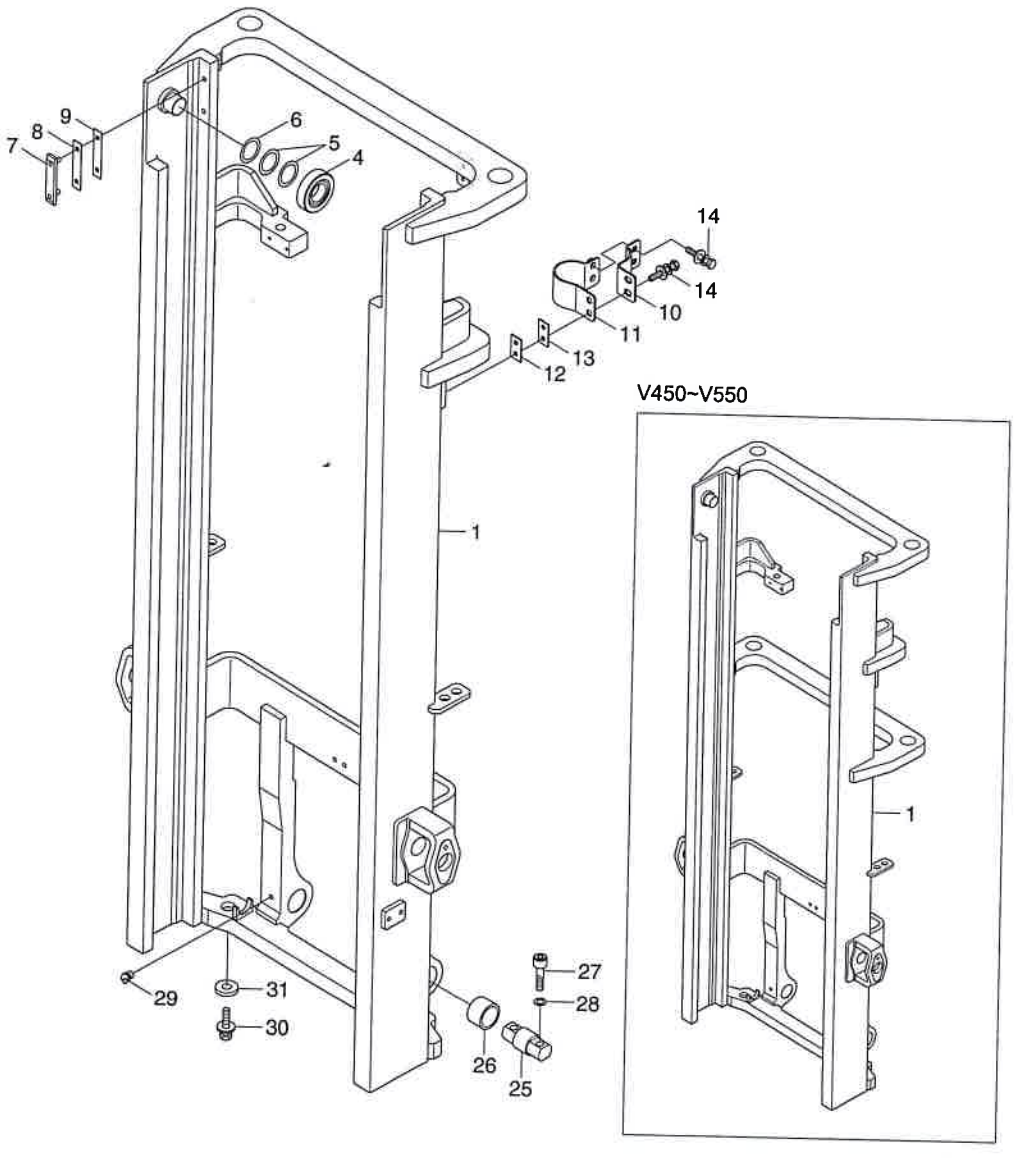

OUTER MAST (V-MAST)

ITEM 순번	PART NO 품 번	DESCRIPTION 품 명		QTY 수량	SERIAL NO 적용 호기	ITC 호환	REMARK 비 고
1	65FY-11012	OUTER MAST WA	아우터 마스트	1			V250
1	65FY-11022	OUTER MAST WA	아우터 마스트	1			V270
1	65FY-11032	OUTER MAST WA	아우터 마스트	1			V300
1	65FY-11042	OUTER MAST WA	아우터 마스트	1			V330
1	65FY-11052	OUTER MAST WA	아우터 마스트	1			V350
1	65FY-11062	OUTER MAST WA	아우터 마스트	1			V370
1	65FY-11072	OUTER MAST WA	아우터 마스트	1			V400
1	65FY-11082	OUTER MAST WA	아우터 마스트	1			V450
1	65FY-11092	OUTER MAST WA	아우터 마스트	1			V500
1	65FY-11102	OUTER MAST WA	아우터 마스트	1			V550
4	61FY-18101	LOAD R/BRG(OD99.0)	로드 롤러 베어링	2			STD
4	61FY-18111	LOAD R/BRG(OD98.7)	로드 롤러 베어링	2			UNDERSIZE
4	61FY-18121	LOAD R/BRG(OD99.3)	로드 롤러 베어링	2			OVERSIZE
4	61FY-18141	LOAD R/BRG(OD99.6)	로드 롤러 베어링	2			LARGESIZE
5	5261101800	SHIM(0.5T)	심	4			
6	5261101900	SHIM(1.0T)	심	2			
7	61FY-18010	LINER-BACK UP	백업 라이너	2			
8	FMC0000150	SHIM(1.0T)	심	2			
9	FMC0000160	SHIM(0.5T)	심	4			
10	65FY-18300	CLAMP	클램프	2			
11	65FY-18400	CLAMP WA	클램프	2			
12	63FH-18510	SHIM(1.0T)	심	2			
13	63FH-18500	SHIM(0.5T)	심	2			
14	S037-102526	BOLT-W/WASHER	와셔붙이 볼트	8			
25	65FY-18100	PIN-MAST MTG	핀	2			
26	65FY-18200	BUSHING-BRONZE	부 싱	2			
27	S109-140656	BOLT-SOCKET	소켓 볼트	4			
28	S441-140006	WASHER-HARDENED	고장력 와셔	4			
29	S652-810008	NIPPLE-GREASE	그리스 니플	2			
30	S037-122056	BOLT-W/WASHER	와셔붙이 볼트	2			
31	61HN-18400	WASHER	와 셔	2			

INNER MAST (V-MAST)

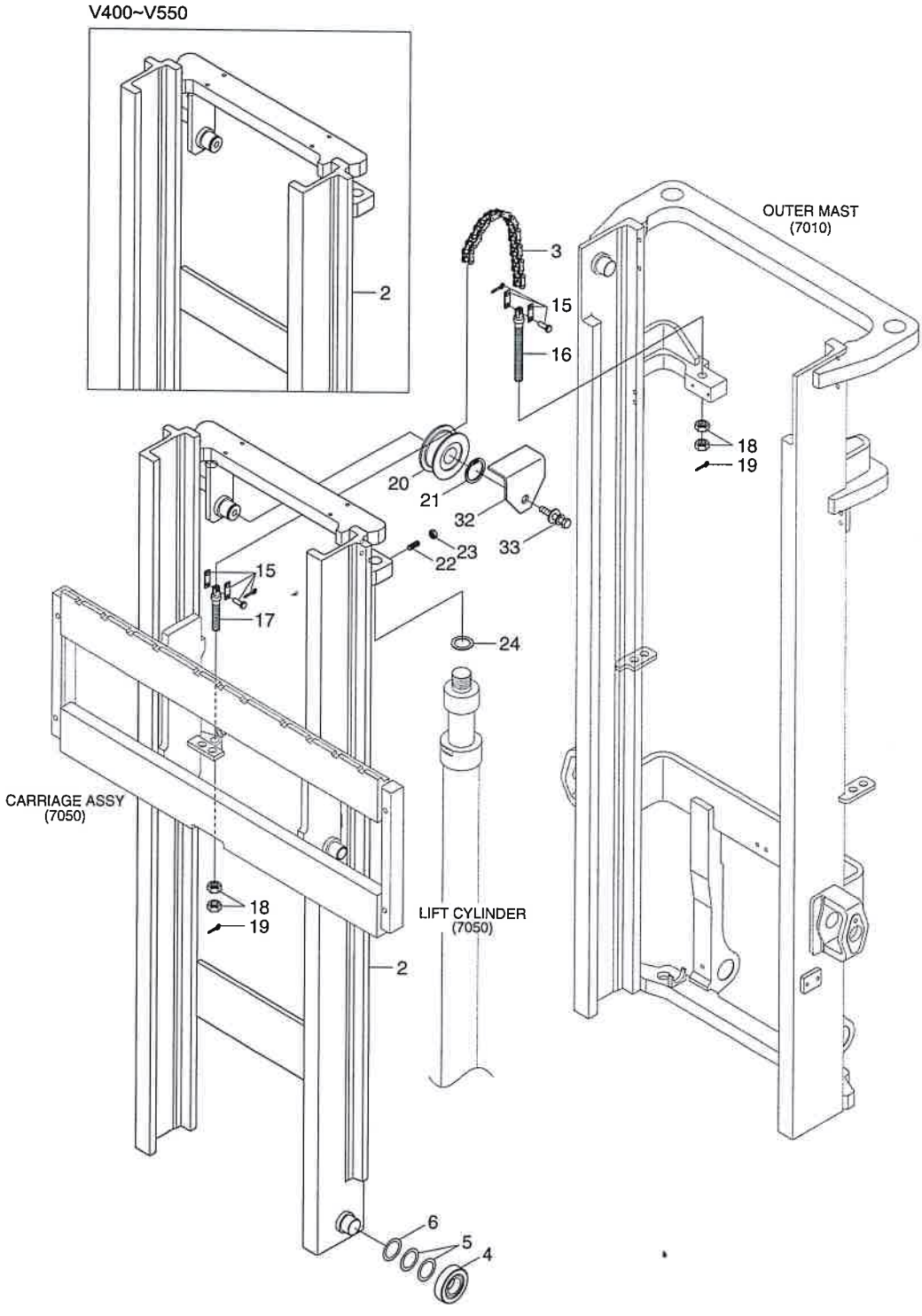

INNER MAST (V-MAST)

ITEM 번호	PART NO 품번	DESCRIPTION 품명		QTY 수량	SERIAL NO 적용 호기	ITC 호환	REMARK 비고
2	65FY-13012	INNER MAST WA	인너 마스트	1			V250
2	65FY-13022	INNER MAST WA	인너 마스트	1			V270
2	65FY-13032	INNER MAST WA	인너 마스트	1			V300
2	65FY-13042	INNER MAST WA	인너 마스트	1			V330
2	65FY-13052	INNER MAST WA	인너 마스트	1			V350
2	65FY-13062	INNER MAST WA	인너 마스트	1			V370
2	65FY-13072	INNER MAST WA	인너 마스트	1			V400
2	65FY-13082	INNER MAST WA	인너 마스트	1			V450
2	65FY-13092	INNER MAST WA	인너 마스트	1			V500
2	65FY-13102	INNER MAST WA	인너 마스트	1			V550
3	61FY-30010	CHAIN-LIFT	체인	2			V250
3	61FY-30020	CHAIN-LIFT	체인	2			V270
3	61FY-30030	CHAIN-LIFT	체인	2			V300
3	61FY-30390	CHAIN-LIFT	체인	2			V330
3	61FY-30820	CHAIN-LIFT	체인	2			V350
3	61FY-30060	CHAIN-LIFT	체인	2			V370
3	61FY-30250	CHAIN-LIFT	체인	2			V400
3	61FY-30480	CHAIN-LIFT	체인	2			V450
3	61FY-30420	CHAIN-LIFT	체인	2			V500
3	61FY-30490	CHAIN-LIFT	체인	2			V550
4	61FY-18101	LOAD R/BRG(OD99.0)	로드 롤러 베어링	2			STD
4	61FY-18111	LOAD R/BRG(OD98.7)	로드 롤러 베어링	2			UNDERSIZE
4	61FY-18121	LOAD R/BRG(OD99.3)	로드 롤러 베어링	2			OVERSIZE
4	61FY-18141	LOAD R/BRG(OD99.6)	로드 롤러 베어링	2			LARGESIZE
5	5261101800	SHIM(0.5T)	심	4			
6	5261101900	SHIM(1.0T)	심	2			
15	62HH-18900	JOINT LINK KIT-CHAIN	조인트 링크 키트	4			
16	61FY-18800	BOLT-ANCHOR	앵커 볼트	2			
17	61FY-18810	BOLT-ANCHOR	앵커 볼트	2			
18	S206-16100B	NUT-HEX	육각 너트	8			
19	S461-320202	PIN-SPLIT	분할 핀	4			
20	61FY-18200	BEARING-CHAIN WHEEL	베어링	2			
21	S601-035004	RING-RETAINING	리테이너 링	2			
22	S111-120306	SCREW-SET HEX SOCKET	세트 스크류	2			
23	S205-12100B	NUT-HEX	육각 너트	2			
24	6DHN-18100	SHIM	심	2			
32	61HH-18500	GUARD-CHAIN	체인 가드	2			
33	S037-123026	BOLT-W/WASHER	와셔붙이 볼트	2			

MAST HYD PIPING (V-MAST)

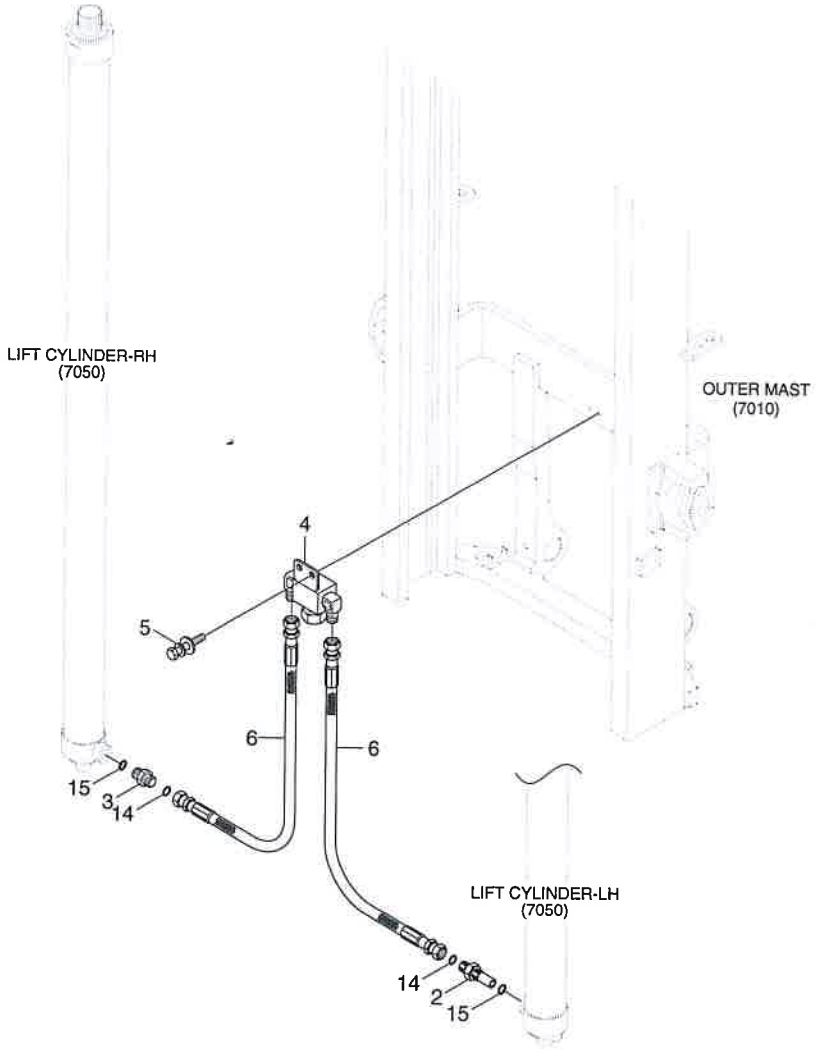

MAST HYD PIPING (V-MAST)

16/18/20B-9F

ITEM 순번	PART NO 품 번	DESCRIPTION 품 명		QTY 수량	SERIAL NO 적용 호기	ITC 호환	REMARK 비 고
2	31FG-05200	VALVE-VELOCITY FUSE	퓨즈 밸브	1			STANDARD
3	X500-110003	CONNECTOR-ORFS	컨넥터	1			
4	32FY-80301	CONNECTOR-WELD	컨넥터	1			
5	S037-082026	BOLT-W/WASHER	와셔붙이 볼트	2			
6	P910-084009	HOSE ASSY-ORFS 0X0	유압 호스	2			
14	S621-014001	O-RING	O-링	2			
15	S631-018004	O-RING	O-링	2			

CARRIAGE & BACKREST (V-MAST)

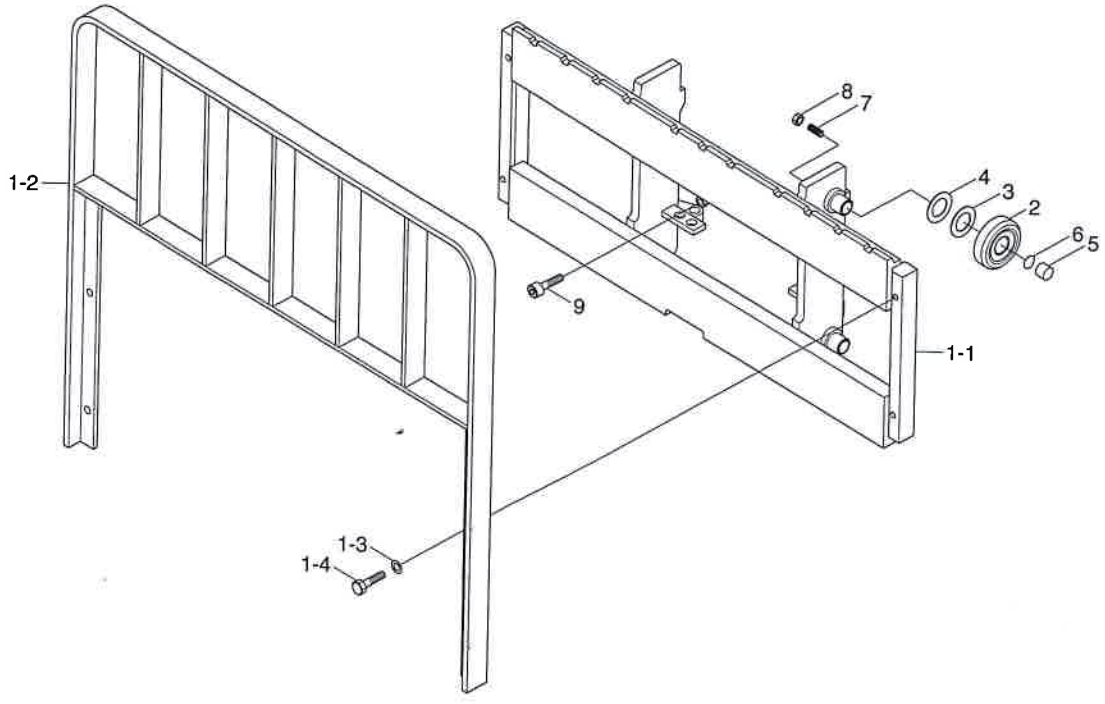

OPTION(JK)

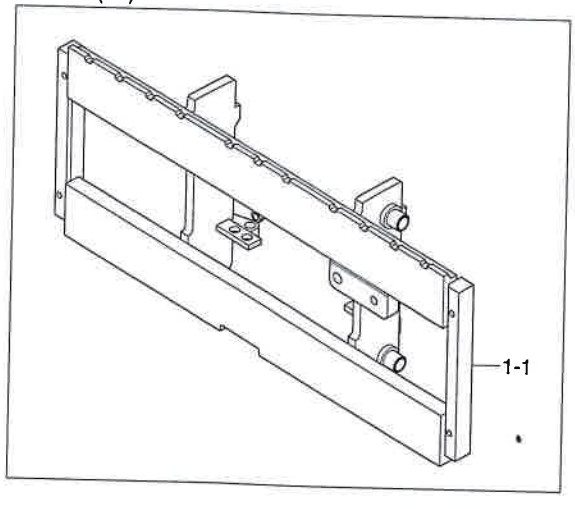

CARRIAGE & BACKREST (V-MAST)

16/18/20B-9F

ITEM 순번	PART NO 품 번	DESCRIPTION 품 명		QTY 수량	SERIAL NO 적용 호기	ITC 호환	REMARK 비 고
1	65FY-25013	CARR & B/REST SUB ASSY	캐리지 및 백레스트	1			JK
1	65FY-25012	CARR & B/REST SUB ASSY	캐리지 및 백레스트	1			STD
1-1	65FY-21013	CARRIAGE WA	캐리지	1			JK
1-1	65FY-21012	CARRIAGE WA	캐리지	1			STD
1-2	62FY-23430	BACKREST WA	백레스트	1			
1-3	S441-12000B	WASHER-HARDENED	고장력 와셔	4			
1-4	S017-120356	HEX BOLT	육각 볼트	4			
1	65FY-21012	CARRIAGE WA	캐리지	1			CAS,W/O B/REST
1	65FY-21013	CARRIAGE WA	캐리지	1			JK,W/O B/REST
2	61FY-18101	LOAD R/BRG(OD99.0)	로드 롤러 베어링	4			STD
2	61FY-18111	LOAD R/BRG(OD98.7)	로드 롤러 베어링	4			UNDERSIZE
2	61FY-18121	LOAD R/BRG(OD99.3)	로드 롤러 베어링	4			OVERSIZE
2	61FY-18141	LOAD R/BRG(OD99.6)	로드 롤러 베어링	4			LARGESIZE
3	5261101800	SHIM(0.5T)	심	4			
4	5261101900	SHIM(1.0T)	심	4			
5	61FY-27051	BUSHING	부 싱	4			
6	61FY-27060	BACK PLATE	플레이트	4			
7	S111-120306	SCREW-SET HEX SOCKET	세트 스크류	4			
8	S205-12100B	NUT-HEX	육각 너트	4			
9	S109-120206	BOLT-SOCKET	소켓 볼트	1			
10	S017-120356	HEX BOLT	육각 볼트	4			W/O B/REST
11	S441-12000B	WASHER-HARDENED	고장력 와셔	4			W/O B/REST

INTEGRAL SIDE SHIFT (V-MAST)

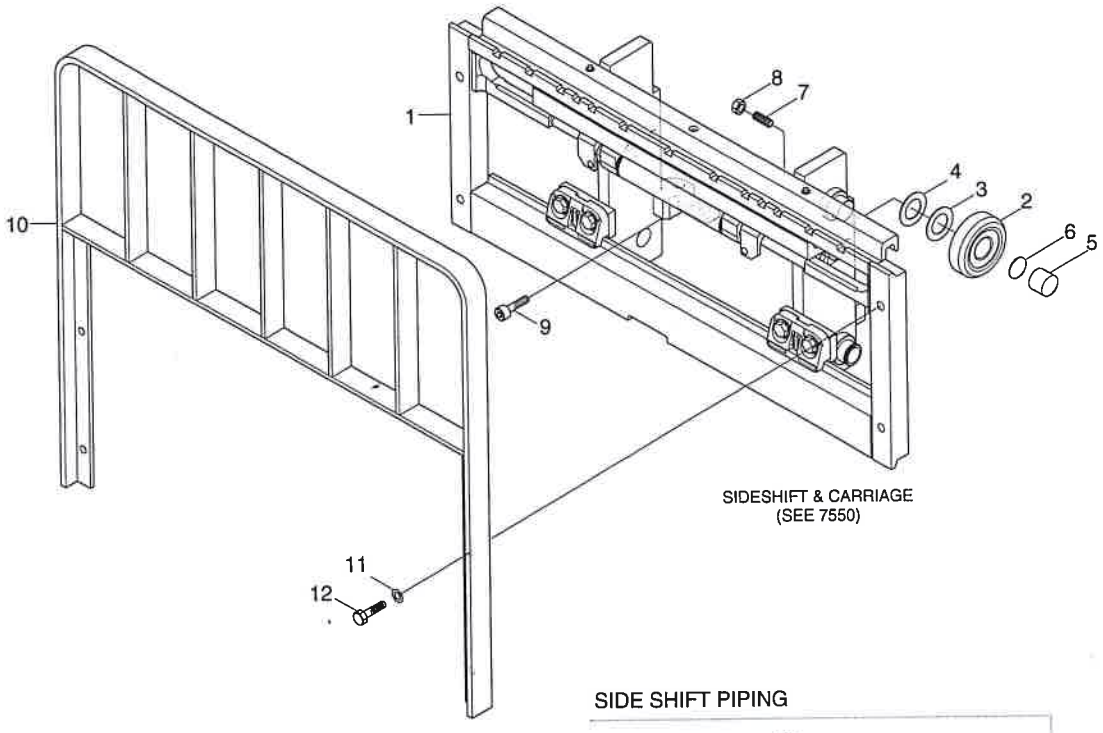

SIDE SHIFT PIPING

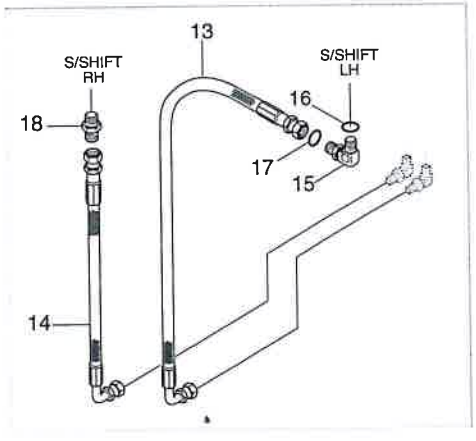

INTEGRAL SIDE SHIFT (V-MAST)

16/18/20B-9F

ITEM 번호	PART NO 품 번	DESCRIPTION 품 명		QTY 수량	SERIAL NO 적용 호기	ITC 호환	REMARK 비 고
1	66FY-10110	INTEGRAL SIDE SHIFT ASSY	인테그랄 사이드 시프트	1			SEE 7550
1	66FY-10120	INTEGRAL SIDE SHIFT ASSY	인테그랄 사이드 시프트	1			SEE 7550
2	61FY-18101	LOAD R/BRG(OD99.0)	로드 롤러 베어링	4			STD
2	61FY-18111	LOAD R/BRG(OD98.7)	로드 롤러 베어링	4			UNDERSIZE
2	61FY-18121	LOAD R/BRG(OD99.3)	로드 롤러 베어링	4			OVERSIZE
2	61FY-18141	LOAD R/BRG(OD99.6)	로드 롤러 베어링	4			LARGESIZE
3	5261101800	SHIM(0.5T)	심	4			
4	5261101900	SHIM(1.0T)	심	4			
5	61FY-27051	BUSHING	부 싱	4			
6	61FY-27060	BACK PLATE	플레이트	4			
7	S111-120306	SCREW-SET HEX SOCKET	세트 스크류	4			
8	S205-12100B	NUT-HEX	육각 너트	4			
9	S109-120206	BOLT-SOCKET	소켓 볼트	1			
10	62FY-23430	BACKREST WA	백레스트	1			
11	S441-12000B	WASHER-HARDENED	고장력 와셔	4			
12	S017-120356	HEX BOLT	육각 볼트	4			
13	P930-043008	HOSE ASSY-ORFS 0X90	유압 호스	1			
14	P930-043005	HOSE ASSY-ORFS 0X90	유압 호스	1			
15	X520-310001	ELBOW-90,ORFS	엘 보	1			
16	S611-012001	O-RING	O-링	1			
17	S621-011001	O-RING	O-링	1			
18	33FY-90600	CONNECTOR	컨넥터	1			
18-1	S621-011001	O-RING	O-링	1			NOT SHOWN
18-2	S611-012001	O-RING	O-링	1			NOT SHOWN

LIFT CYLINDER (V-MAST)

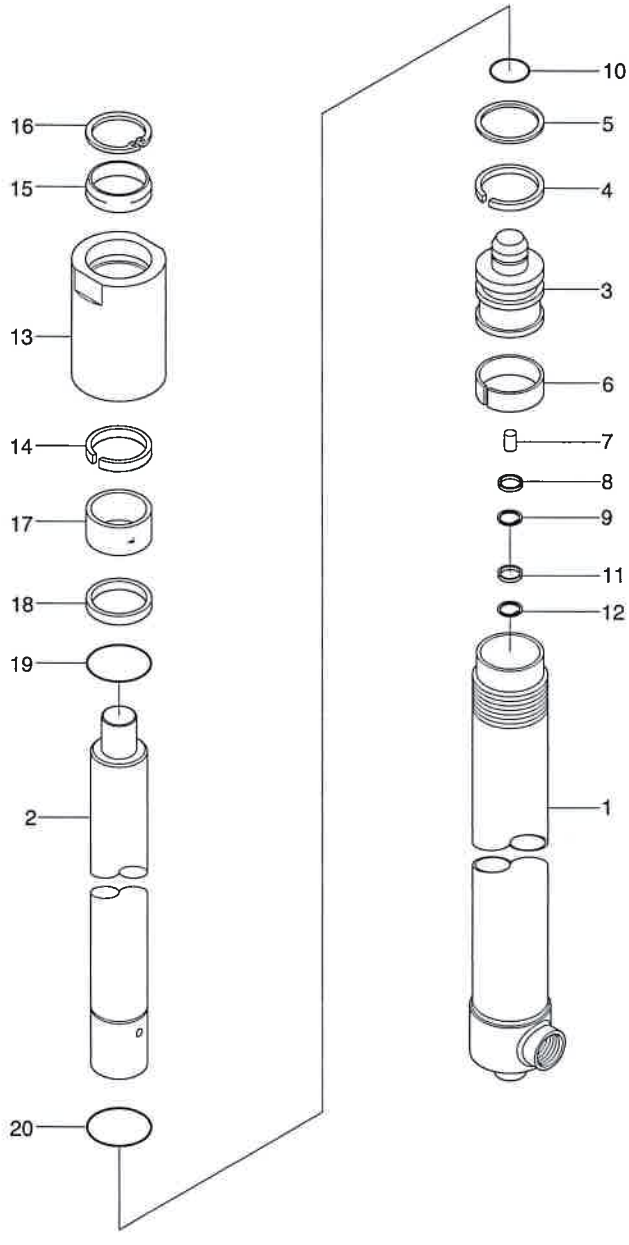

Description	Parts no	Included item
Seal kit	XKCD-02956	4~6, 11, 14, 15, 19

LIFT CYLINDER (V-MAST)

ITEM 품번	PART NO 품 번	DESCRIPTION 품 명		QTY 수량	SERIAL NO 적용 호기	ITC 호환	REMARK 비 고
*	37FY-07211	LIFT CYLINDER ASSY	리프트 실린더	2			V250
*	37FY-07221	LIFT CYLINDER ASSY	리프트 실린더	2			V270
*	37FY-07231	LIFT CYLINDER ASSY	리프트 실린더	2			V300
*	37FY-07241	LIFT CYLINDER ASSY	리프트 실린더	2			V330
*	37FY-07251	LIFT CYLINDER ASSY	리프트 실린더	2			V350
*	37FY-07261	LIFT CYLINDER ASSY	리프트 실린더	2			V370
*	37FY-07271	LIFT CYLINDER ASSY	리프트 실린더	2			V400
*	37FY-07281	LIFT CYLINDER ASSY	리프트 실린더	2			V450
*	37FY-07291	LIFT CYLINDER ASSY	리프트 실린더	2			V500
*	37FY-07301	LIFT CYLINDER ASSY	리프트 실린더	2			V550
1	XKCD-02936	TUBE ASSY	튜브	1			V250
1	XKCD-02938	TUBE ASSY	튜브	1			V270
1	XKCD-02940	TUBE ASSY	튜브	1			V300
1	XKCD-02942	TUBE ASSY	튜브	1			V330
1	XKCD-02944	TUBE ASSY	튜브	1			V350
1	XKCD-02946	TUBE ASSY	튜브	1			V370
1	XKCD-02948	TUBE ASSY	튜브	1			V400
1	XKCD-02950	TUBE ASSY	튜브	1			V450
1	XKCD-02952	TUBE ASSY	튜브	1			V500
1	XKCD-02954	TUBE ASSY	튜브	1			V550
2	XKCD-02937	ROD	로드	1			V250
2	XKCD-02939	ROD	로드	1			V270
2	XKCD-02941	ROD	로드	1			V300
2	XKCD-02943	ROD	로드	1			V330
2	XKCD-02945	ROD	로드	1			V350
2	XKCD-02947	ROD	로드	1			V370
2	XKCD-02949	ROD	로드	1			V400
2	XKCD-02951	ROD	로드	1			V450
2	XKCD-02953	ROD	로드	1			V500
2	XKCD-02955	ROD	로드	1			V550
3	XKCD-02910	PISTON	피스톤	1			
14	XKCD-00781	U-PACKING	U-패킹	1			
15	XKCD-00782	RING-BACK UP	백업 링	1			
16	XKCD-02911	WEAR RING	웨어 링	1			
17	XKCD-00596	CHECK VALVE	체크 밸브	1			
18	XKCD-00597	SPACER	스페이서	1			
19	XKCD-00598	RING-RETAINING	리테이닝 링	1			
10	XKCD-02912	STOP RING	스톱 링	1			
111	XKCD-00600	CUSHION SEAL	쿠션 씰	1			
12	XKCD-00601	RETAINING RING	리테이닝 링	1			

LIFT CYLINDER (V-MAST)

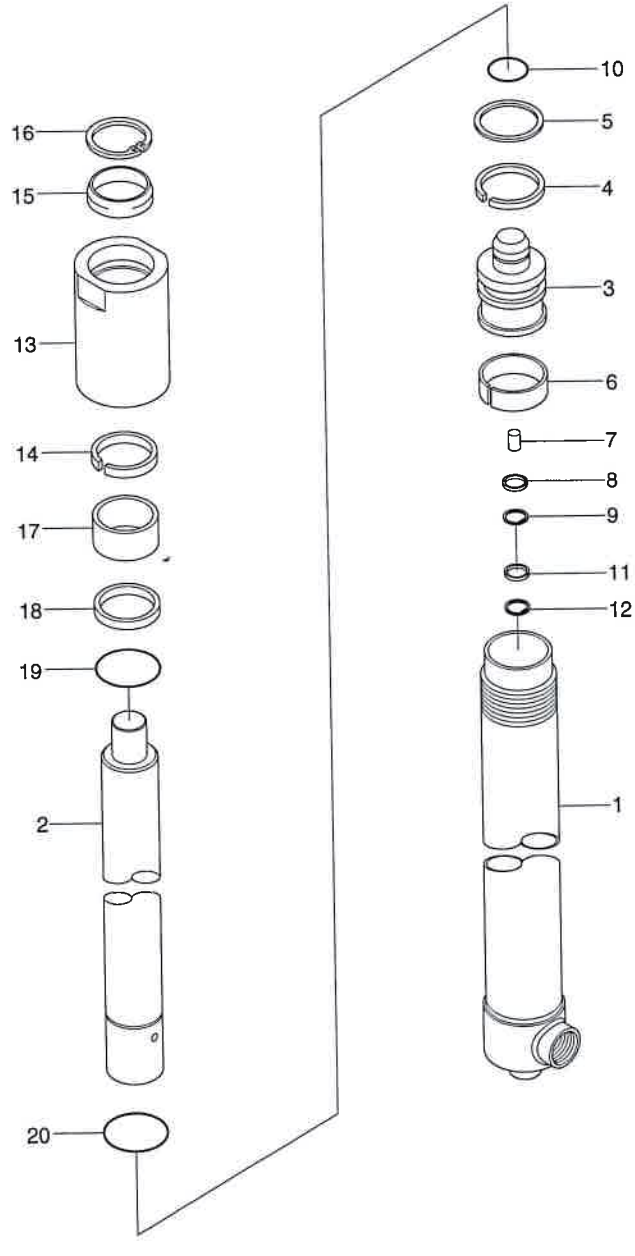

Description	Parts no	Included item
Seal kit	XKCD-02956	4~6, 11, 14, 15, 19

LIFT CYLINDER (V-MAST)

ITEM 품번	PART NO 품 번	DESCRIPTION 품 명		QTY 수량	SERIAL NO 적용 호기	ITC 호환	REMARK 비 고
13	XKCD-02913	ROD COVER	로드 커버	1			
K14	XKCD-00790	U-PACKING	U-패킹	1			
K15	XKCD-02914	DUST WIPER	더스트 와이퍼	1			
16	XKCD-01380	RETAINING RING	리테이닝 링	1			
17	XKCD-01377	ROD BUSH	로드 부시	1			
18	XKCD-02915	SPACER	스페이서	1			
K19	XKCD-01258	O-RING	O-링	1			
20	XKCD-02916	STOP RING	스톱 링	1			
K	XKCD-02956	SEAL KIT	씰 키트	1			

3-SPOOL HYD PIPING (V-MAST)

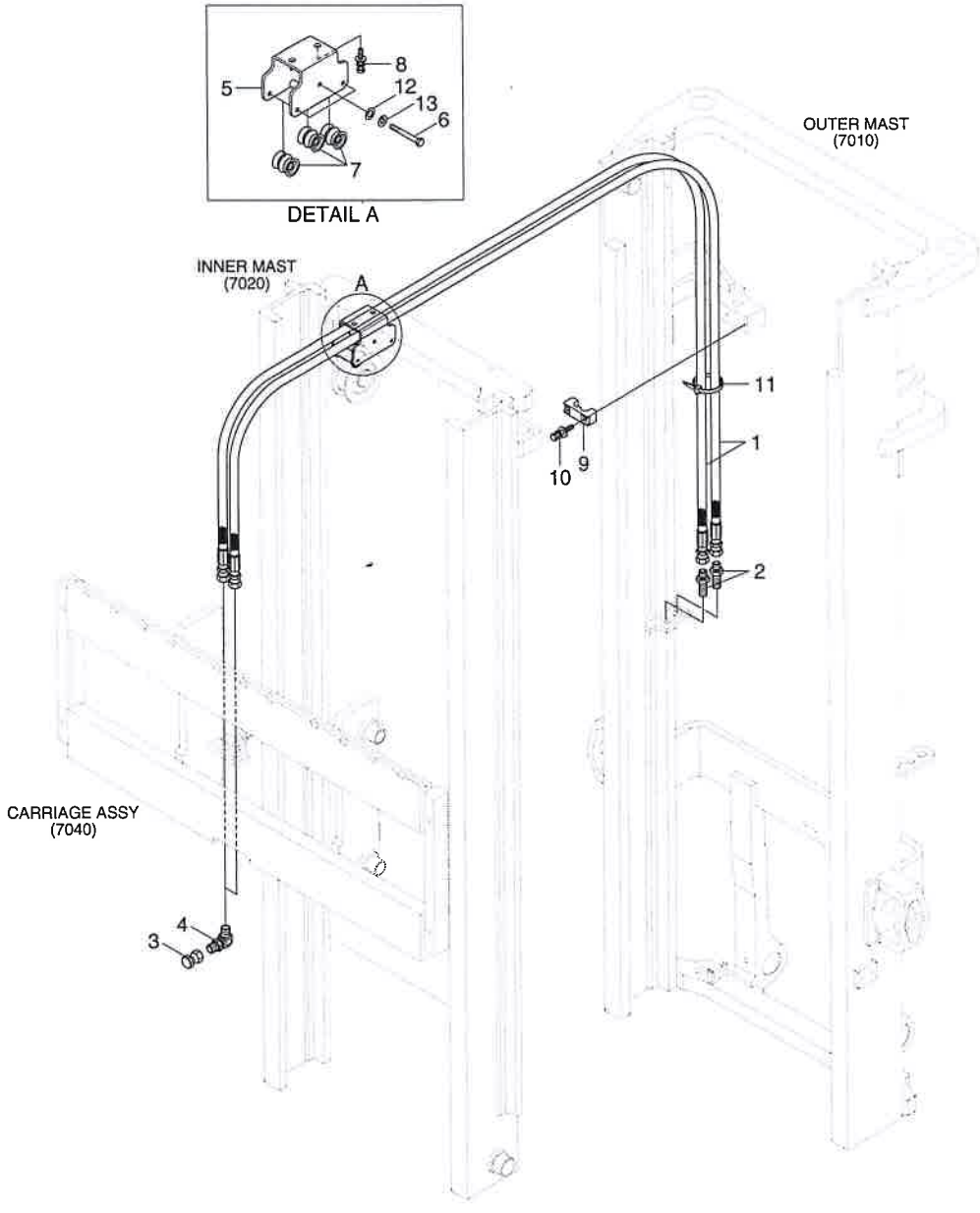

3-SPOOL HYD PIPING (V-MAST)

16/18/20B-9F

ITEM 순번	PART NO 품 번	DESCRIPTION 품 명		QTY 수량	SERIAL NO 적용 호기	ITC 호환	REMARK 비 고
1	X970-064042	HOSE ASSY-ORFS 0X0	유압 호스	2			V250
1	X970-064046	HOSE ASSY-ORFS 0X0	유압 호스	2			V270
1	X970-064052	HOSE ASSY-ORFS 0X0	유압 호스	2			V300
1	X970-064057	HOSE ASSY-ORFS 0X0	유압 호스	2			V330
1	X970-064061	HOSE ASSY-ORFS 0X0	유압 호스	2			V350
1	X970-064065	HOSE ASSY-ORFS 0X0	유압 호스	2			V370
1	X970-064071	HOSE ASSY-ORFS 0X0	유압 호스	2			V400
1	X970-064085	HOSE ASSY-ORFS 0X0	유압 호스	2			V450
1	X970-064094	HOSE ASSY-ORFS 0X0	유압 호스	2			V500
1	X970-064104	HOSE ASSY-ORFS 0X0	유압 호스	2			V550
2	31B1-80200	CONNECTOR	컨넥터	2			
3	X710-100102	CAP-HYD,ORFS	캡	2			
4	37FS-90600	CLAMP-HOSE	클램프	2			
5	35FY-90701	BRACKET	브라켓트	1			
6	3FFQ-93201	BOLT-HEX	육각 볼트	3			
7	38FY-90301	PULLEY-HOSE	풀 리	3			
8	S035-082026	BOLT-W/WASHER	와셔붙이 볼트	2			
9	33HN-90240	CLAMP-HOSE	클램프	2			
10	S035-063026	BOLT-W/WASHER	와셔붙이 볼트	2			
11	S552-102370	CLAMP-BAND	밴드 클램프	1			
12	S403-06200B	WASHER-PLAIN	평 와셔	3			
13	S411-060006	WASHER-SPRING	스프링 와셔	3			

4-SPOOL HYD PIPING (V-MAST)

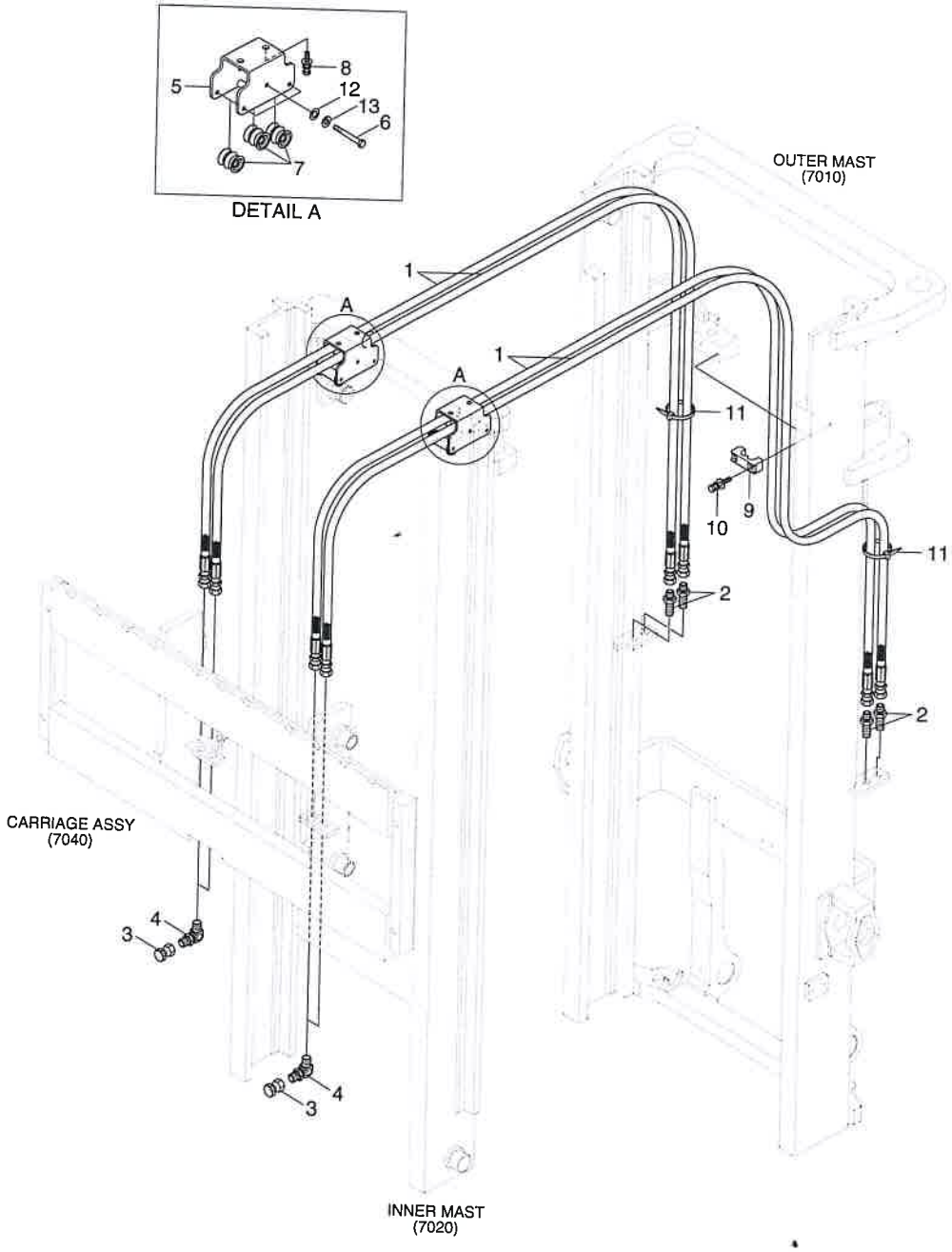

4-SPOOL HYD PIPING (V-MAST)

16/18/20B-9F

ITEM 순번	PART NO 품 번	DESCRIPTION 품 명		QTY 수량	SERIAL NO 적용 호기	ITC 호환	REMARK 비 고
1	X970-064042	HOSE ASSY-ORFS 0X0	유압 호스	4			V250
1	X970-064046	HOSE ASSY-ORFS 0X0	유압 호스	4			V270
1	X970-064052	HOSE ASSY-ORFS 0X0	유압 호스	4			V300
1	X970-064057	HOSE ASSY-ORFS 0X0	유압 호스	4			V330
1	X970-064061	HOSE ASSY-ORFS 0X0	유압 호스	4			V350
1	X970-064065	HOSE ASSY-ORFS 0X0	유압 호스	4			V370
1	X970-064071	HOSE ASSY-ORFS 0X0	유압 호스	4			V400
1	X970-064085	HOSE ASSY-ORFS 0X0	유압 호스	4			V450
1	X970-064094	HOSE ASSY-ORFS 0X0	유압 호스	4			V500
1	X970-064104	HOSE ASSY-ORFS 0X0	유압 호스	4			V550
2	31B1-80200	CONNECTOR	컨넥터	4			
3	X710-100102	CAP-HYD,ORFS	캡	4			
4	37FS-90600	CLAMP-HOSE	클램프	4			
5	35FY-90701	BRACKET	브라켓트	2			
6	3FFQ-93201	BOLT-HEX	육각 볼트	6			
7	38FY-90301	PULLEY-HOSE	풀 리	6			
7-1	S731-007012	DU BUSH	부 싱	2			NOT SHOWN
8	S035-082026	BOLT-W/WASHER	와셔붙이 볼트	4			
9	33HN-90240	CLAMP-HOSE	클램프	2			
10	S035-063026	BOLT-W/WASHER	와셔붙이 볼트	4			
11	S552-102370	CLAMP-BAND	밴드 클램프	2			
12	S403-06200B	WASHER-PLAIN	평 와셔	6			
13	S411-060006	WASHER-SPRING	스프링 와셔	6			

OUTER MAST (VF-MAST)

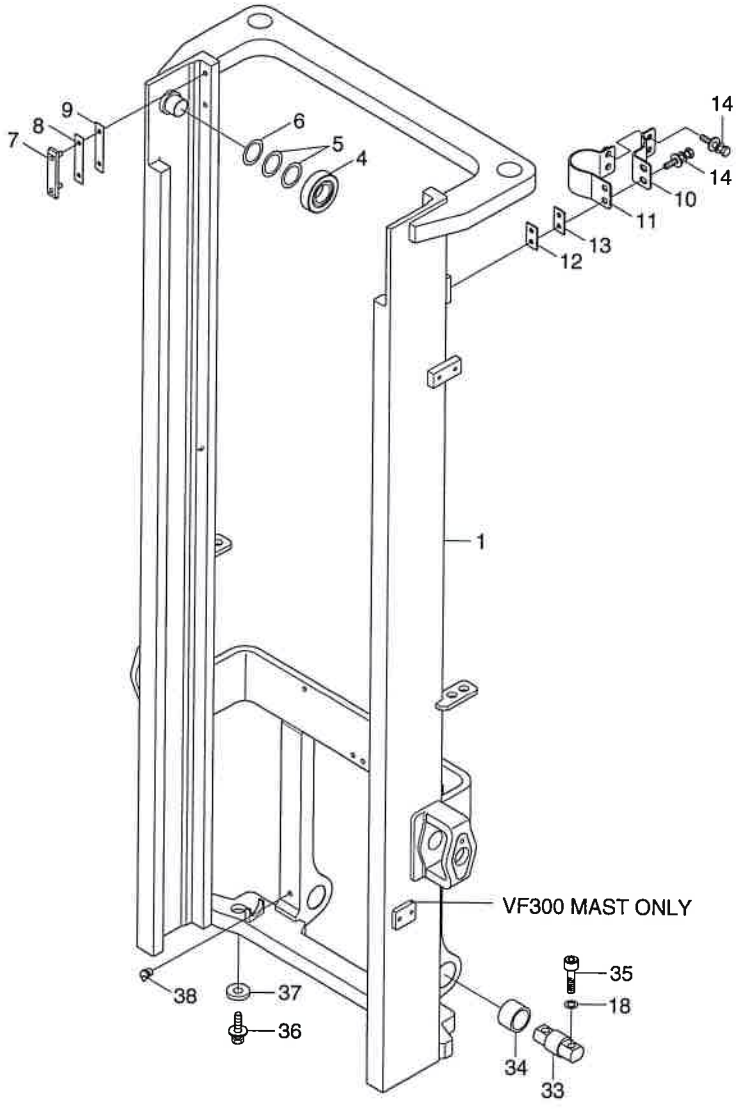

OUTER MAST (VF-MAST)

ITEM 순번	PART NO 품 번	DESCRIPTION 품 명		QTY 수량	SERIAL NO 적용 호기	ITC 호환	REMARK 비 고
1	62FY-11012	OUTER MAST WA	아우터 마스트	1			VF300
1	62FY-11022	OUTER MAST WA	아우터 마스트	1			VF330
1	62FY-11032	OUTER MAST WA	아우터 마스트	1			VF350
4	61FY-18101	LOAD R/BRG(OD99.0)	로드 롤러 베어링	2			STD
4	61FY-18111	LOAD R/BRG(OD98.7)	로드 롤러 베어링	2			UNDERSIZE
4	61FY-18121	LOAD R/BRG(OD99.3)	로드 롤러 베어링	2			OVERSIZE
4	61FY-18141	LOAD R/BRG(OD99.6)	로드 롤러 베어링	2			LARGESIZE
5	5261101800	SHIM(0.5T)	심	4			
6	5261101900	SHIM(1.0T)	심	2			
7	61FY-18010	LINER-BACK UP	백업 라이너	2			
8	FMC0000150	SHIM(1.0T)	심	2			
9	FMC0000160	SHIM(0.5T)	심	2			
10	65FY-18300	CLAMP	클램프	2			
11	65FY-18400	CLAMP WA	클램프	2			
12	63FH-18530	SHIM(1.0T)	심	2			
13	63FH-18500	SHIM(0.5T)	심	2			
14	S037-102526	BOLT-W/WASHER	와셔붙이 볼트	10			
18	S441-140006	WASHER-HARDENED	고장력 와셔	4			
33	65FY-18100	PIN-MAST MTG	핀	2			
34	65FY-18200	BUSHING-BRONZE	부 싱	2			
35	S109-140656	BOLT-SOCKET	소켓 볼트	4			
36	S037-122056	BOLT-W/WASHER	와셔붙이 볼트	2			
37	61FG-18400	SPACER	스페이서	2			
38	S652-810008	NIPPLE-GREASE	그리스 니플	2			

AST HYD PIPING (VF-MAST)

16/18/20B-9F

ON 번	PART NO 품 번	DESCRIPTION 품 명		QTY 수량	SERIAL NO 적용 호기	ITC 호환	REMARK 비 고
3	32FY-80402	PIPE WA	파이프	1			
3	32FY-80502	PIPE WA	파이프	1			
3	32FY-80602	PIPE WA	파이프	1			
4	X500-110025	CONNECTOR-ORFS	컨넥터	1			
5	32FY-80202	HOSE ASSY	호 스	1			
6	32FG-80600	TEE-R/TYPE,ORFS	티	1			
7	S631-024004	O-RING	O-링	2			
8	S621-014001	O-RING	O-링	2			
9	S037-082026	BOLT-W/WASHER	와셔붙이 볼트	4			
10	P910-104008	HOSE ASSY-ORFS 0X0	유압 호스	1			
11	EE19170100	DOWN CONTROL VALVE	안전 밸브	1			
12	33HH-80130	ELBOW-90,ORFS	엘 보	1			
13	32FY-80301	CONNECTOR-WELD	컨넥터	1			
14	31FG-05200	VALVE-VELOCITY FUSE	퓨즈 밸브	1			STANDARD
15	32FY-80700	HOSE ASSY	호 스	2			
16	X500-110003	CONNECTOR-ORFS	컨넥터	1			
17	S631-018004	O-RING	O-링	2			
18	S621-016001	O-RING	O-링	3			

CARRIAGE & BACKREST (VF-MAST)

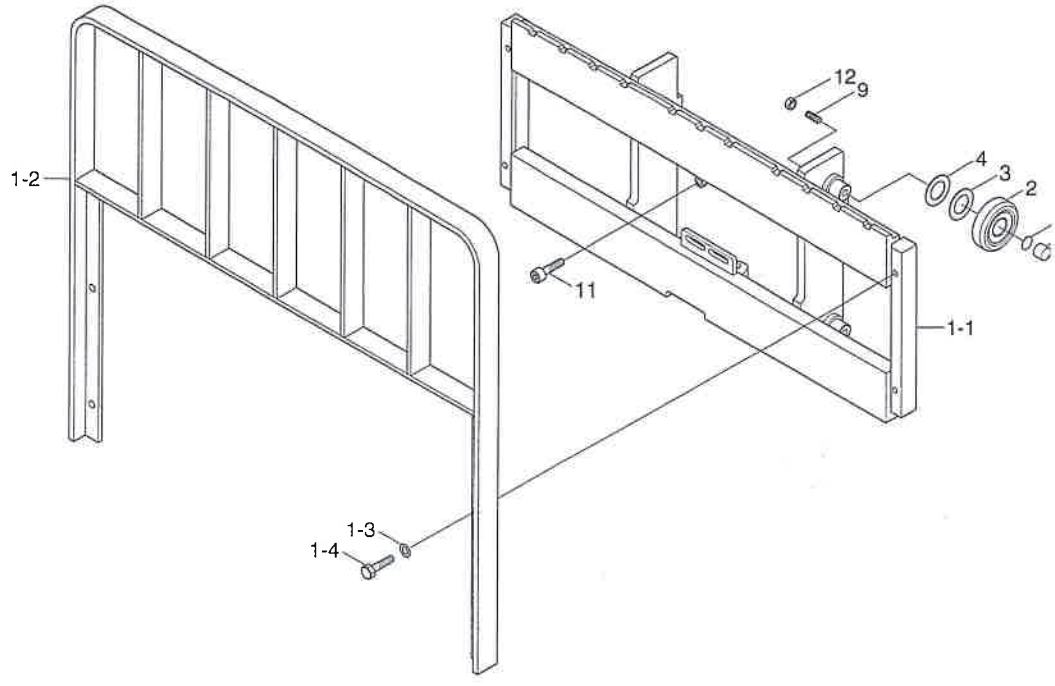

OPTION(JK)

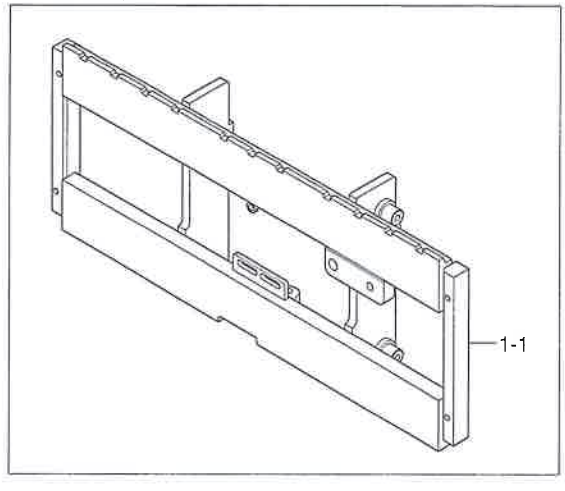

ARRIAGE & BACKREST (VF-MAST)

16/18/20B-9F

EV. 번호	PART NO 품 번	DESCRIPTION 품 명		QTY 수량	SERIAL NO 적용 호기	ITC 호환	REMARK 비 고
1	62FY-25012	CARR & B/REST SUB ASSY	캐리지 및 백레스트	1			JK
1	62FY-25011	CARR & B/REST SUB ASSY	캐리지 및 백레스트	1			STD
*-1	62FY-21012	CARRIAGE WA	캐리지	1			JK
*-1	62FY-21011	CARRIAGE WA	캐리지	1			STD
*-2	62FY-23430	BACKREST WA	백레스트	1			
*-3	S441-12000B	WASHER-HARDENED	고장력 와셔	4			
*-4	S017-120356	HEX BOLT	육각 볼트	4			
1	62FY-21011	CARRIAGE WA	캐리지	1			CAS,W/O B/REST
1	62FY-21012	CARRIAGE WA	캐리지	1			JK,W/O B/REST
2	61FY-18101	LOAD R/BRG(OD99.0)	로드 롤러 베어링	4			STD
2	61FY-18111	LOAD R/BRG(OD98.7)	로드 롤러 베어링	4			UNDERSIZE
2	61FY-18121	LOAD R/BRG(OD99.3)	로드 롤러 베어링	4			OVERSIZE
2	61FY-18141	LOAD R/BRG(OD99.6)	로드 롤러 베어링	4			LARGESIZE
2	61FY-18141	LOAD R/BRG(OD99.6)	로드 롤러 베어링	4			LARGESIZE
3	5261101800	SHIM(0.5T)	심	4			
4	5261101900	SHIM(1.0T)	심	4			
7	61FY-27050	BUSHING	부 싱	4			
8	61FY-27060	BACK PLATE	플레이트	4			
9	S111-120306	SCREW-SET HEX SOCKET	세트 스크류	4			
11	S109-120206	BOLT-SOCKET	소켓 볼트	1			
12	S205-12100B	NUT-HEX	육각 너트	4			

INTEGRAL SIDE SHIFT (VF-MAST)

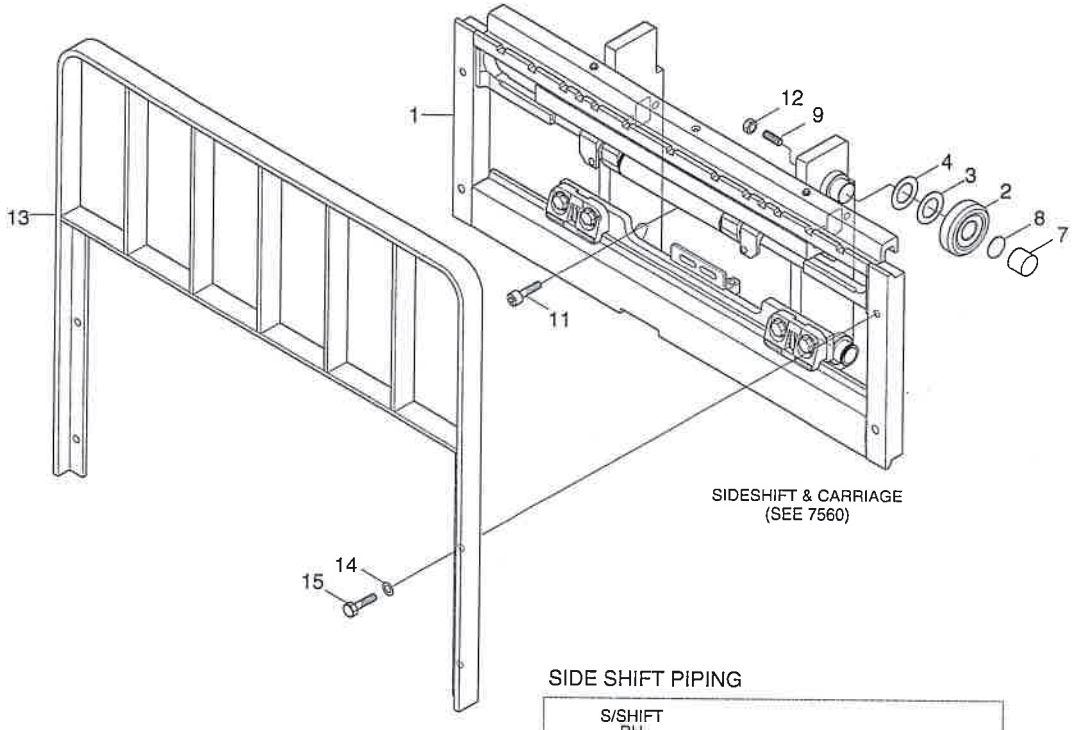

SIDE SHIFT PIPING

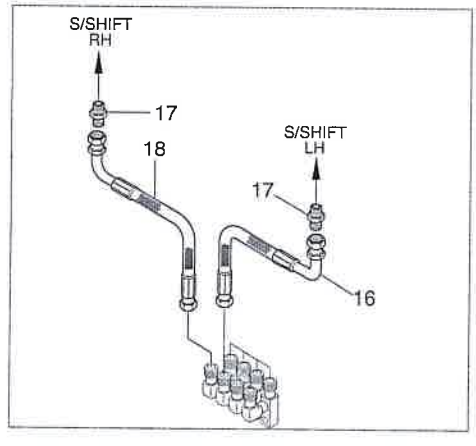

INTEGRAL SIDE SHIFT (VF-MAST)

16/18/20B-9F

ITEM 순번	PART NO 품 번	DESCRIPTION 품 명		QTY 수량	SERIAL NO 적용 호기	ITC 호환	REMARK 비 고
1	66FY-20110	INTEGRAL SIDE SHIFT ASSY	인테그랄 사이드 시프트	1			SEE 7560
2	61FY-18101	LOAD R/BRG(OD99.0)	로드 롤러 베어링	4			STD
2	61FY-18111	LOAD R/BRG(OD98.7)	로드 롤러 베어링	4			UNDERSIZE
2	61FY-18121	LOAD R/BRG(OD99.3)	로드 롤러 베어링	4			OVERSIZE
2	61FY-18141	LOAD R/BRG(OD99.6)	로드 롤러 베어링	4			LARGESIZE
3	5261101800	SHIM(0.5T)	심	4			
4	5261101900	SHIM(1.0T)	심	4			
7	61FY-27051	BUSHING	부 싱	4			
8	61FY-27060	BACK PLATE	플레이트	4			
9	S111-120306	SCREW-SET HEX SOCKET	세트 스크류	4			
11	S109-120206	BOLT-SOCKET	소켓 볼트	1			
12	S205-12100B	NUT-HEX	육각 너트	4			
13	62FY-23430	BACKREST WA	백레스트	1			
14	S441-12000B	WASHER-HARDENED	고장력 와셔	4			
15	S017-120356	HEX BOLT	육각 볼트	4			
16	33HH-90820	HOSE ASSY-ORFS 0X90	유압 호스	1			
17	33FY-90600	CONNECTOR	컨넥터	2			
17-1	S621-011001	O-RING	O-링	1			NOT SHOWN
17-2	S611-012001	O-RING	O-링	1			NOT SHOWN
18	33HH-90830	HOSE ASSY-ORFS 0X90	유압 호스	1			

LIFT CYLINDER (VF-MAST)

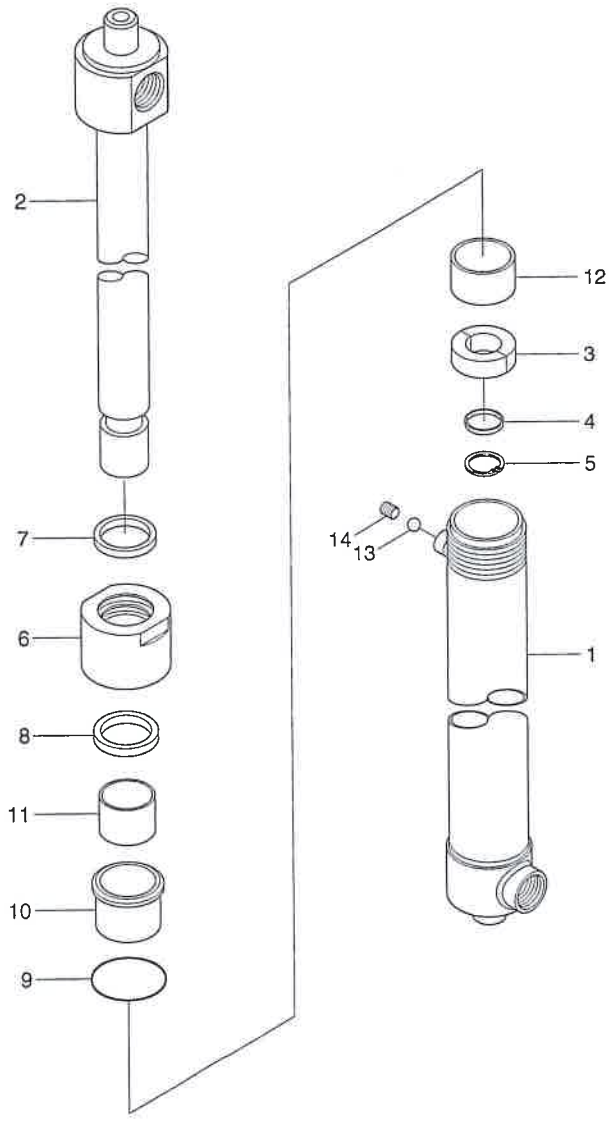

Description	Parts no	Included item
Seal kit	XKCD-02858	4, 7~9

LIFT CYLINDER (VF-MAST)

16/18/20B-9F

ITEM 순번	PART NO 품 번	DESCRIPTION 품 명		QTY 수량	SERIAL NO 적용 호기	ITC 호환	REMARK 비 고
*	32FY-07010	LIFT CYLINDER ASSY	리프트 실린더	2			VF300
*	32FY-07020	LIFT CYLINDER ASSY	리프트 실린더	2			VF330
*	32FY-07030	LIFT CYLINDER ASSY	리프트 실린더	2			VF350
1	XKCD-02850	TUBE ASSY	튜 브	1			VF300
1	XKCD-02854	TUBE ASSY	튜 브	1			VF330
1	XKCD-02856	TUBE ASSY	튜 브	1			VF350
2	XKCD-02851	ROD	로 드	1			VF300
2	XKCD-02855	ROD	로 드	1			VF330
2	XKCD-02857	ROD	로 드	1			VF350
3	XKCD-02852	PISTON RING	피스톤 링	1			
K4	XKCD-00600	CUSHION SEAL	쿠션 씰	1			
5	XKCD-00601	RETAINING RING	리테이닝 링	1			
6	XKCD-00789	ROD COVER	로드 커버	1			
K7	XKCD-00791	DUST WIPER	더스트 와이퍼	1			
K8	XKCD-00790	U-PACKING	U-패킹	1			
K9	XKCD-00792	O-RING	O-링	1			
10	XKCD-00787	STOPPER	스톱퍼	1			
11	XKCD-00788	ROD BUSH	로드 부시	1			
12	XKCD-02853	SPACER	스페이서	1			
13	XKCD-02819	STEEL BALL	스틸 볼	1			
14	XKCD-00841	SET SCREW	세트 스크류	1			
K	XKCD-02858	SEAL KIT	씰 키트	1			SEE ILLUST

FREE LIFT CYLINDER (VF-MAST)

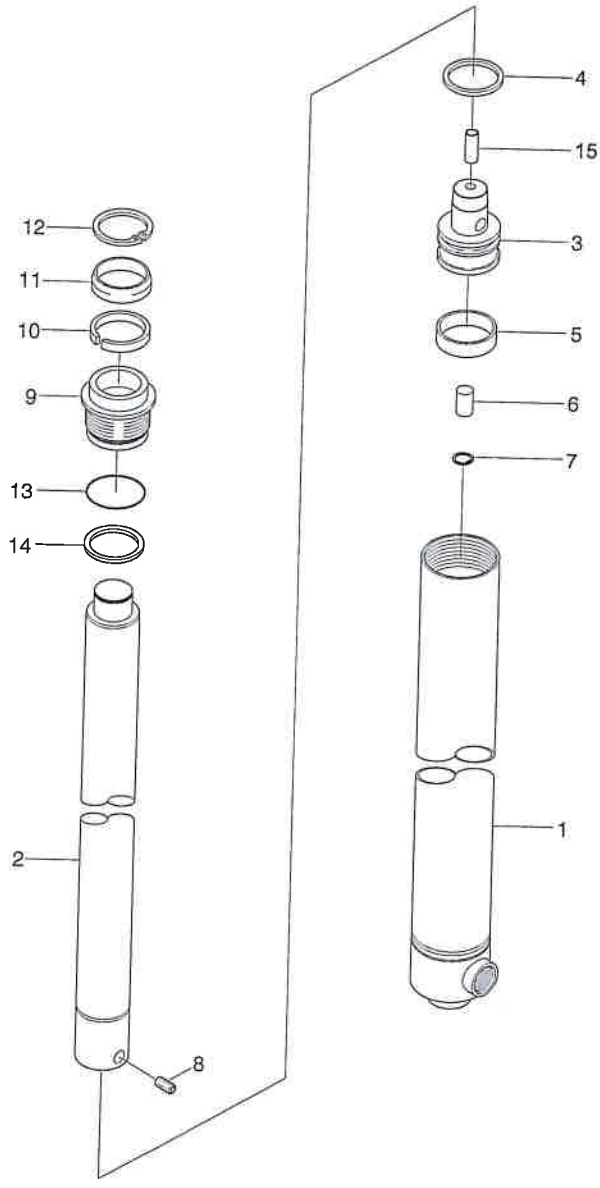

Description	Parts no	Included item
Seal kit	XKCD-04106	4, 5, 10, 11, 13, 14

FREE LIFT CYLINDER (VF-MAST)

ITEM 순번	PART NO 품 번	DESCRIPTION 품 명		QTY 수량	SERIAL NO 적용 호기	ITC 호환	REMARK 비 고
*	32FY-07611	FREE LIFT CYLINDER ASSY	프리 리프트 실린더	1			VF300
*	32FY-07621	FREE LIFT CYLINDER ASSY	프리 리프트 실린더	1			VF330
*	32FY-07631	FREE LIFT CYLINDER ASSY	프리 리프트 실린더	1			VF350
1	XKCD-02859	TUBE ASSY	튜브	1			VF300
1	XKCD-02861	TUBE ASSY	튜브	1			VF330
1	XKCD-02863	TUBE ASSY	튜브	1			VF350
2	XKCD-04668	ROD	로드	1			VF300
2	XKCD-04365	ROD	로드	1			VF330
2	XKCD-04366	ROD	로드	1			VF350
3	XKCD-04273	PISTON	피스톤	1			
K4	XKCD-00840	SEAL-PISTON	피스톤 씰	1			
K5	XKCD-01645	RING-WEAR	마모 링	1			
6	XKCD-02024	VALVE-CHECK	체크 밸브	1			
7	XKCD-00598	RING-RETAINING	리테이닝 링	1			
8	XKCD-00843	SCREW-SET	세트 스크류	1			
9	XKCD-00844	ROD COVER	로드 커버	1			
K10	XKCD-01647	U-PACKING	U-패킹	1			
K11	XKCD-00846	DUST WIPER	더스트 와이퍼	1			
12	XKCD-00847	RING-RETAINING	리테이닝 링	1			
K13	XKCD-00848	O-RING	O-링	1			
K14	XKCD-00849	RING-BACK UP	백업 링	1			
15	XKCD-04253	PIPE	파이프	1			
K	XKCD-04106	SEAL KIT	씰 키트	1			SEE ILLUST

3-SPOOL HYD PIPING (VF-MAST)

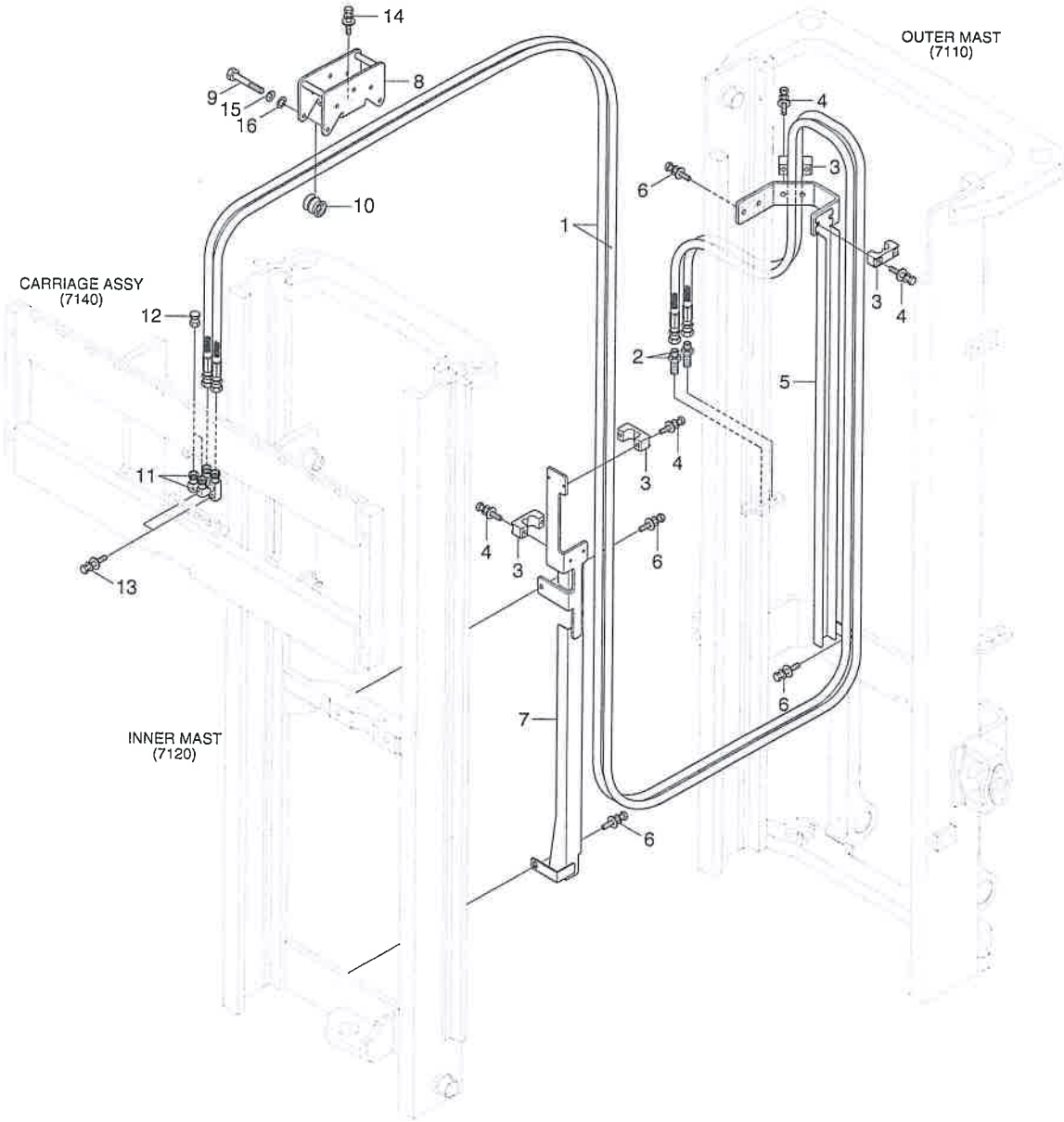

3-SPOOL HYD PIPING (VF-MAST)

16/18/20B-9F

ITEM 순번	PART NO 품 번	DESCRIPTION 품 명		QTY 수량	SERIAL NO 적용 호기	ITC 호환	REMARK 비 고
1	X970-064068	HOSE ASSY-ORFS 0X0	유압 호스	2			VF300
1	X970-064074	HOSE ASSY-ORFS 0X0	유압 호스	2			VF330
1	X970-064078	HOSE ASSY-ORFS 0X0	유압 호스	2			VF350
2	31B1-80200	CONNECTOR	컨넥터	2			
3	33HN-90240	CLAMP-HOSE	클램프	4			
4	S035-063026	BOLT-W/WASHER	와셔붙이 볼트	8			
5	32FY-91900	GUIDE WA-RH	가이드	1			VF300
5	32FY-92900	GUIDE WA-RH	가이드	1			VF330
5	32FY-93900	GUIDE WA-RH	가이드	1			VF350
6	S037-082026	BOLT-W/WASHER	와셔붙이 볼트	5			
7	38B1-91301	GUARD WA-RH	가 드	1			
8	37FY-92100	BRACKET WA	브라켓트	1			
9	3FFQ-93201	BOLT-HEX	육각 볼트	5			
10	38FY-90301	PULLEY-HOSE	풀 리	5			
10-2	S731-007012	DU BUSH	부 싱	2			NOT SHOWN
11	31HA-10260	ELBOW WA	엘 보	2			
12	X710-100102	CAP-HYD,ORFS	캡	2			
13	S035-103526	BOLT-W/WASHER	와셔붙이 볼트	2			
14	S035-081526	BOLT-W/WASHER	와셔붙이 볼트	2			
15	S411-060006	WASHER-SPRING	스프링 와셔	5			
16	S403-06200B	WASHER-PLAIN	평 와셔	5			

4-SPOOL HYD PIPING (VF-MAST)

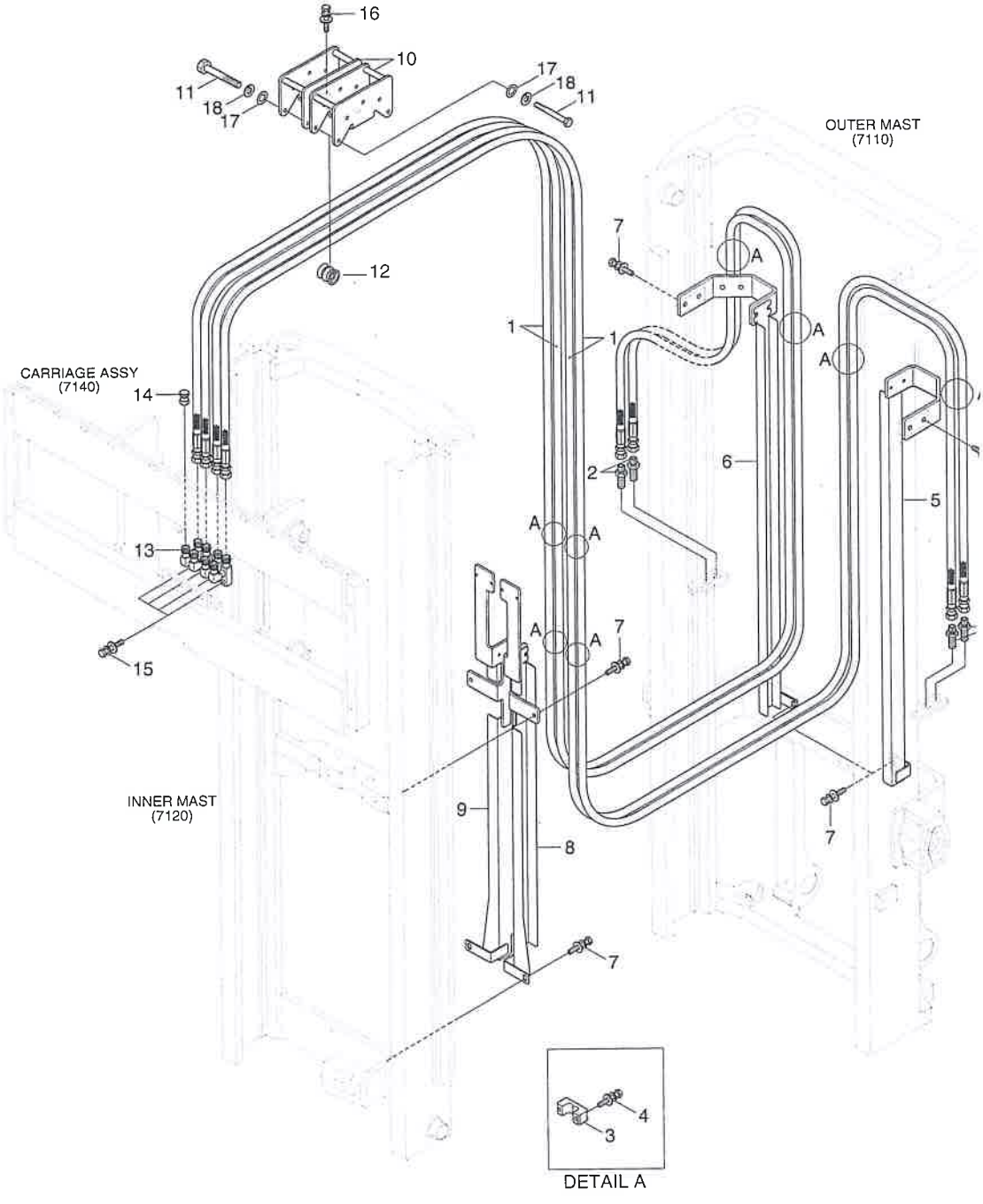

4-SPOOL HYD PIPING (VF-MAST)

16/18/20B-9F

ITEM 순번	PART NO 품 번	DESCRIPTION 품 명		QTY 수량	SERIAL NO 적용 호기	ITC 호환	REMARK 비 고
1	X970-064068	HOSE ASSY-ORFS 0X0	유압 호스	4			VF300
1	X970-064074	HOSE ASSY-ORFS 0X0	유압 호스	4			VF330
1	X970-064078	HOSE ASSY-ORFS 0X0	유압 호스	4			VF350
2	31B1-80200	CONNECTOR	컨넥터	4			
3	33HN-90240	CLAMP-HOSE	클램프	8			
4	S035-063026	BOLT-W/WASHER	와셔붙이 볼트	16			
5	32FY-91800	GUIDE WA-LH	가이드	1			VF300
5	32FY-92800	GUIDE WA-LH	가이드	1			VF330
5	32FY-93800	GUIDE WA-LH	가이드	1			VF350
6	32FY-91900	GUIDE WA-RH	가이드	1			VF300
6	32FY-92900	GUIDE WA-RH	가이드	1			VF330
6	32FY-93900	GUIDE WA-RH	가이드	1			VF350
7	S037-082026	BOLT-W/WASHER	와셔붙이 볼트	10			
8	38B1-91201	GUARD WA-LH	가 드	1			
9	38B1-91301	GUARD WA-RH	가 드	1			
10	37FY-92100	BRACKET WA	브라켓트	2			
11	3FFQ-93201	BOLT-HEX	육각 볼트	10			
12	38FY-90301	PULLEY-HOSE	풀 리	10			
12-1	S731-007012	DU BUSH	부 싱	2			NOT SHOWN
13	31HA-10260	ELBOW WA	엘 보	4			
14	X710-100102	CAP-HYD,ORFS	캡	4			
15	S035-103526	BOLT-W/WASHER	와셔붙이 볼트	4			
16	S035-081526	BOLT-W/WASHER	와셔붙이 볼트	4			
17	S403-06200B	WASHER-PLAIN	평 와셔	10			
18	S411-060006	WASHER-SPRING	스프링 와셔	10			

OUTER MAST (TF-MAST)

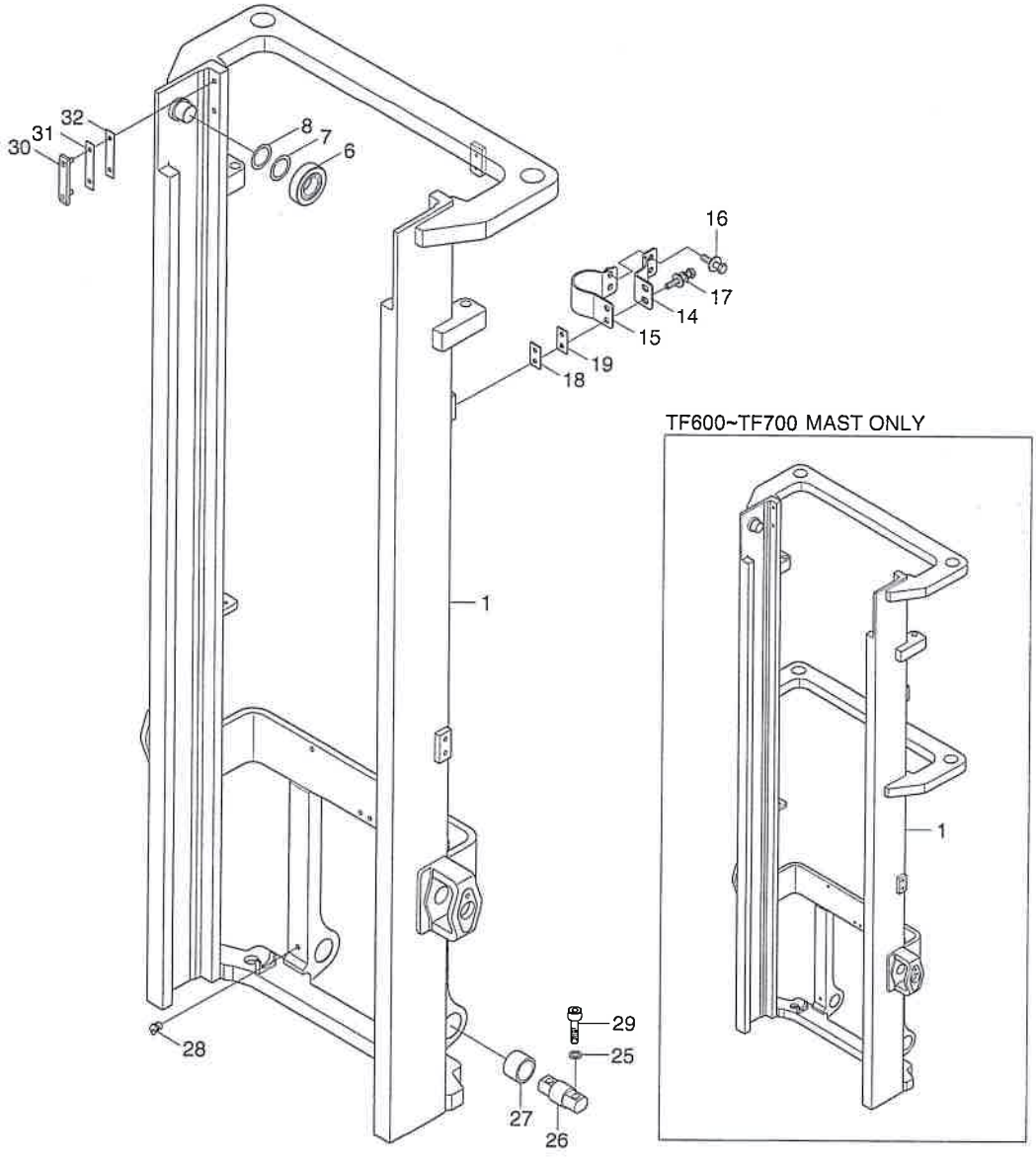

UTER MAST (TF-MAST)

ITEM 순번	PART NO 품번	DESCRIPTION 품명		QTY 수량	SERIAL NO 적용 호기	ITC 호환	REMARK 비고
1	67FY-11012	OUTER MAST WA	아우터 마스트	1			TF370
1	67FY-11022	OUTER MAST WA	아우터 마스트	1			TF400
1	67FY-11032	OUTER MAST WA	아우터 마스트	1			TF430
1	67FY-11042	OUTER MAST WA	아우터 마스트	1			TF450
1	67FY-11052	OUTER MAST WA	아우터 마스트	1			TF470
1	67FY-11062	OUTER MAST WA	아우터 마스트	1			TF500
1	67FY-11072	OUTER MAST WA	아우터 마스트	1			TF550
1	67FY-11082	OUTER MAST WA	아우터 마스트	1			TF600
1	67FY-11092	OUTER MAST WA	아우터 마스트	1			TF650
1	67FY-11102	OUTER MAST WA	아우터 마스트	1			TF700
6	61FY-18101	LOAD R/BRG(OD99.0)	로드 롤러 베어링	2			STD
6	61FY-18111	LOAD R/BRG(OD98.7)	로드 롤러 베어링	2			UNDERSIZE
6	61FY-18121	LOAD R/BRG(OD99.3)	로드 롤러 베어링	2			OVERSIZE
6	61FY-18141	LOAD R/BRG(OD99.6)	로드 롤러 베어링	2			LARGESIZE
7	5261101800	SHIM(0.5T)	심	2			
8	5261101900	SHIM(1.0T)	심	2			
14	65FY-18300	CLAMP	클램프	2			
15	65FY-18400	CLAMP WA	클램프	2			
16	S037-102056	BOLT-W/WASHER	와셔붙이 볼트	4			
17	S037-102526	BOLT-W/WASHER	와셔붙이 볼트	4			
18	63FH-18530	SHIM(1.0T)	심	2			
19	63FH-18500	SHIM(0.5T)	심	2			
25	S441-140006	WASHER-HARDENED	고장력 와셔	4			
26	65FY-18100	PIN-MAST MTG	핀	2			
27	65FY-18200	BUSHING-BRONZE	부싱	2			
28	S652-810008	NIPPLE-GREASE	그리스 니플	2			
29	S109-140656	BOLT-SOCKET	소켓 볼트	4			
30	61HH-18010	LINER-BACK UP	백업 라이너	2			
31	FMC0000150	SHIM(1.0T)	심	2			
32	FMC0000160	SHIM(0.5T)	심	2			

MIDDLE MAST (TF-MAST)

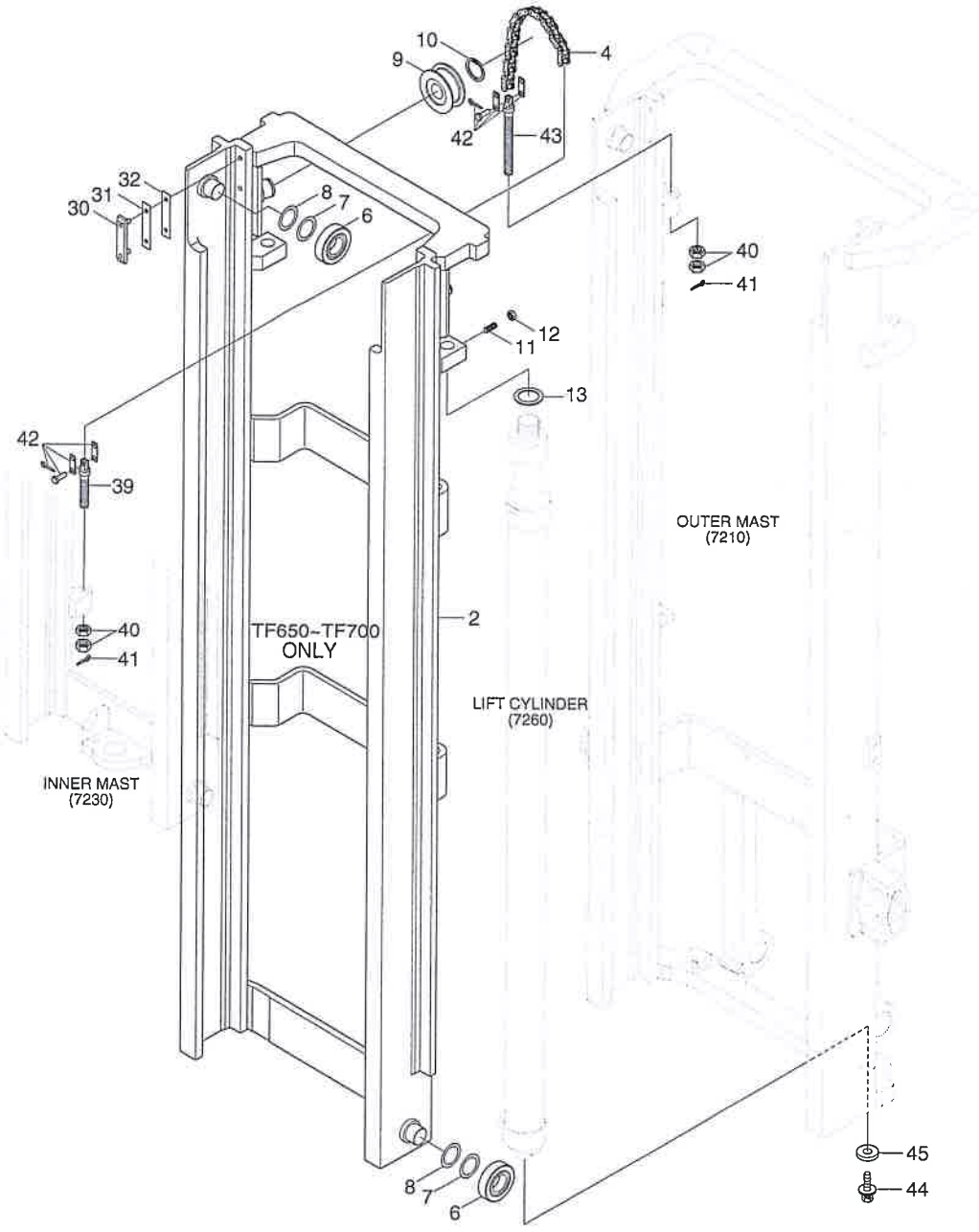

MIDDLE MAST (TF-MAST)

16/18/20B-9F

ITEM 순번	PART NO 품 번	DESCRIPTION 품 명		QTY 수량	SERIAL NO 적용 호기	ITC 호환	REMARK 비 고
2	67FY-13012	MIDDLE MAST WA	미들 마스트	1			TF370
2	67FY-13022	MIDDLE MAST WA	미들 마스트	1			TF400
2	67FY-13032	MIDDLE MAST WA	미들 마스트	1			TF430
2	67FY-13042	MIDDLE MAST WA	미들 마스트	1			TF450
2	67FY-13052	MIDDLE MAST WA	미들 마스트	1			TF470
2	67FY-13062	MIDDLE MAST WA	미들 마스트	1			TF500
2	67FY-13072	MIDDLE MAST WA	미들 마스트	1			TF550
2	67FY-13082	MIDDLE MAST WA	미들 마스트	1			TF600
2	67FY-13092	MIDDLE MAST WA	미들 마스트	1			TF650
2	67FY-13102	MIDDLE MAST WA	미들 마스트	1			TF700
4	61FY-30320	CHAIN-LIFT	체 인	2			TF370
4	61FY-30800	CHAIN-LIFT	체 인	2			TF400
4	61FY-30660	CHAIN-LIFT	체 인	2			TF430
4	61FY-30340	CHAIN-LIFT	체 인	2			TF450
4	61FY-30740	CHAIN-LIFT	체 인	2			TF470
4	61FY-30390	CHAIN-LIFT	체 인	2			TF500
4	61FY-30400	CHAIN-LIFT	체 인	2			TF550
4	61FY-30070	CHAIN-LIFT	체 인	2			TF600
4	61FY-30780	CHAIN-LIFT	체 인	2			TF650
4	61FY-30790	CHAIN-LIFT	체 인	2			TF700
6	61FY-18101	LOAD R/BRG(OD99.0)	로드 롤러 베어링	4			STD
6	61FY-18111	LOAD R/BRG(OD98.7)	로드 롤러 베어링	4			UNDERSIZE
6	61FY-18121	LOAD R/BRG(OD99.3)	로드 롤러 베어링	4			OVERSIZE
6	61FY-18141	LOAD R/BRG(OD99.6)	로드 롤러 베어링	4			LARGESIZE
7	5261101800	SHIM(0.5T)	심	4			
8	5261101900	SHIM(1.0T)	심	4			
9	67FY-18201	CHAIN WHEEL BEARING	베어링	2			
10	S601-035004	RING-RETAINING	리테이너 링	2			
11	S111-120306	SCREW-SET HEX SOCKET	세트 스크류	2			
12	S205-12100B	NUT-HEX	육각 너트	2			
13	6DHN-18100	SHIM	심	2			
30	61HH-18010	LINER-BACK UP	백업 라이너	2			
31	FMC0000150	SHIM(1.0T)	심	2			
32	FMC0000160	SHIM(0.5T)	심	2			
39	61FY-18810	BOLT-ANCHOR	앵커 볼트	2			
40	S206-16100B	NUT-HEX	육각 너트	8			
41	S461-320202	PIN-SPLIT	분할 핀	4			
42	62HH-18900	JOINT LINK KIT-CHAIN	조인트 링크 키트	4			
43	61FY-18800	BOLT-ANCHOR	앵커 볼트	2			
44	S037-122056	BOLT-W/WASHER	와셔붙이 볼트	2			

MIDDLE MAST (TF-MAST)

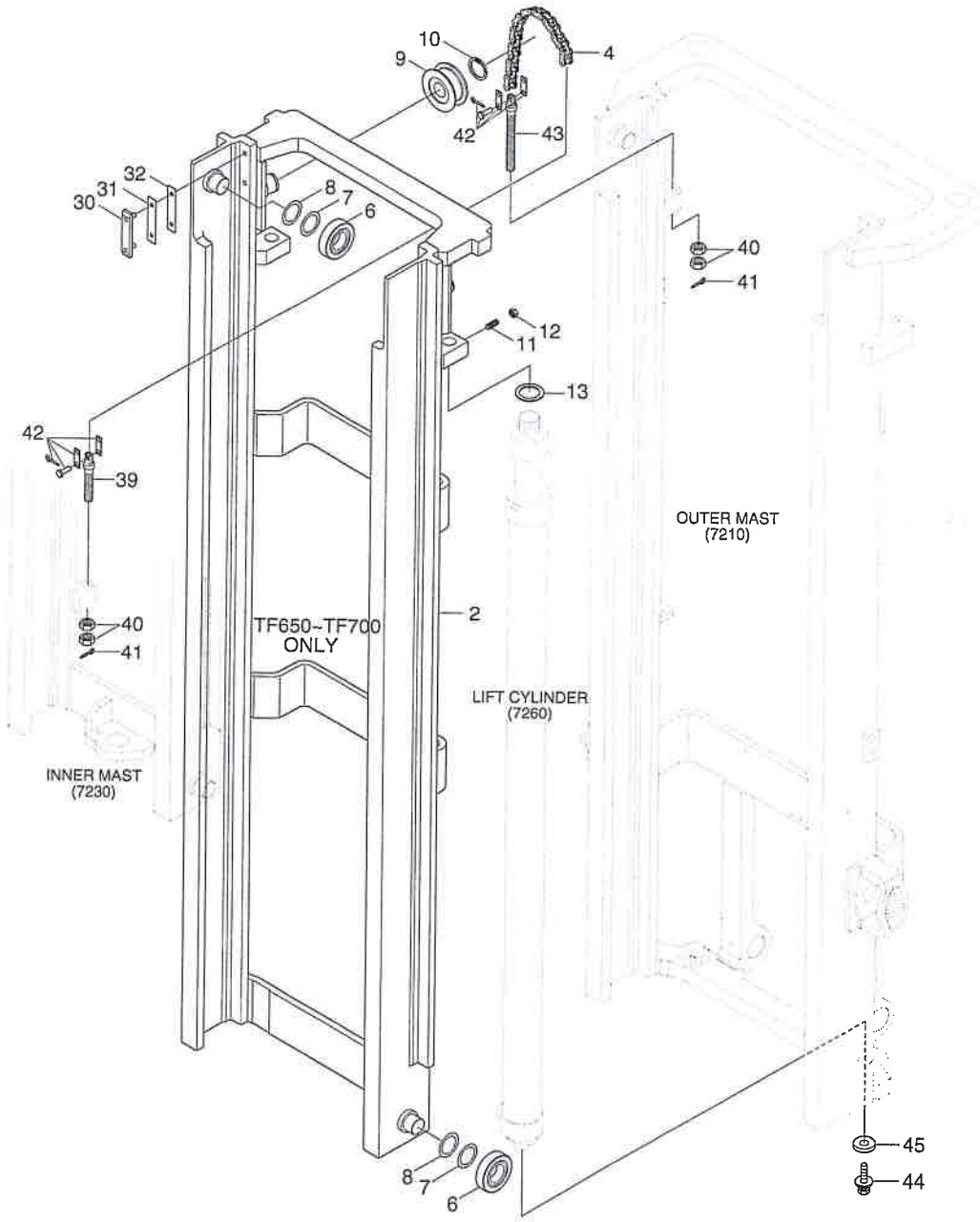

MIDDLE MAST (TF-MAST)

ITEM 순번	PART NO 품 번	DESCRIPTION 품 명	QTY 수량	SERIAL NO 적용 호기	ITC 호환	REMARK 비 고
45	61HN-18400	WASHER 와셔	2			

INNER MAST (TF-MAST)

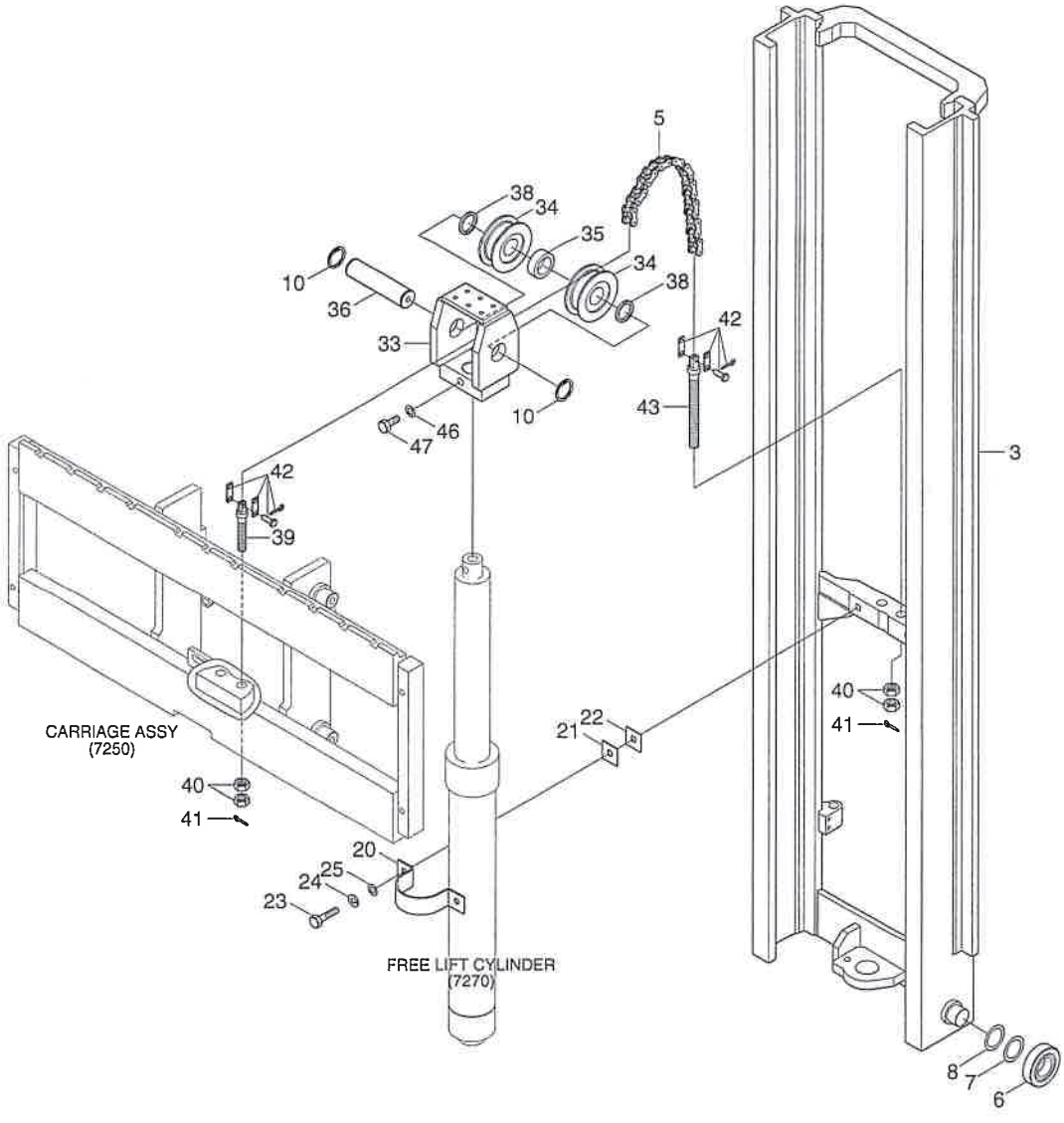

INNER MAST (TF-MAST)

ITEM 순번	PART NO 품 번	DESCRIPTION 품 명		QTY 수량	SERIAL NO 적용 호기	ITC 호환	REMARK 비 고
3	67FY-15013	INNER MAST WA	인너 마스트	1			TF370
3	67FY-15023	INNER MAST WA	인너 마스트	1			TF400
3	67FY-15033	INNER MAST WA	인너 마스트	1			TF430
3	67FY-15043	INNER MAST WA	인너 마스트	1			TF450
3	67FY-15053	INNER MAST WA	인너 마스트	1			TF470
3	67FY-15063	INNER MAST WA	인너 마스트	1			TF500
3	67FY-15073	INNER MAST WA	인너 마스트	1			TF550
3	67FY-15083	INNER MAST WA	인너 마스트	1			TF600
3	67FY-15093	INNER MAST WA	인너 마스트	1			TF650
3	67FY-15103	INNER MAST WA	인너 마스트	1			TF700
5	61FY-30130	CHAIN-LIFT	체인	2			TF370
5	61FY-30280	CHAIN-LIFT	체인	2			TF400
5	61FY-30170	CHAIN-LIFT	체인	2			TF430
5	61FY-30640	CHAIN-LIFT	체인	2			TF450
5	61FY-30190	CHAIN-LIFT	체인	2			TF470
5	61FY-30010	CHAIN-LIFT	체인	2			TF500
5	61FY-30330	CHAIN-LIFT	체인	2			TF550
5	61FY-30320	CHAIN-LIFT	체인	2			TF600
5	61FY-30330	CHAIN-LIFT	체인	2			TF650
5	61FY-30390	CHAIN-LIFT	체인	2			TF700
6	61FY-18101	LOAD R/BRG(OD99.0)	로드 롤러 베어링	2			STD
6	61FY-18111	LOAD R/BRG(OD98.7)	로드 롤러 베어링	2			UNDERSIZE
6	61FY-18121	LOAD R/BRG(OD99.3)	로드 롤러 베어링	2			OVERSIZE
6	61FY-18141	LOAD R/BRG(OD99.6)	로드 롤러 베어링	2			LARGESIZE
7	5261101800	SHIM(0.5T)	심	2			
8	5261101900	SHIM(1.0T)	심	2			
10	S601-035004	RING-RETAINING	리테이너 링	2			
20	67FY-18501	CLAMP WA-FREE CYL	클램프	1			
21	67FY-18610	SHIM(1.0T)	심	2			
22	67FY-18600	SHIM(0.5T)	심	4			
23	S017-140406	BOLT-HEX	육각 볼트	2			
24	S411-140006	WASHER-SPRING	스프링 와셔	2			
25	S441-140006	WASHER-HARDENED	고장력 와셔	2			
33	67FY-18801	BRACKET-WA	브라켓트	1			
34	67FY-18400	BEARING-CHAIN WHEEL	베어링	2			
35	67FY-18900	SPACER	스페이서	1			
36	67FY-18700	PIN	핀	1			
38	67FY-18950	SPACER	스페이서	2			
39	61FY-18810	BOLT-ANCHOR	앵커 볼트	2			
40	S206-16100B	NUT-HEX	육각 너트	8			

INNER MAST (TF-MAST)

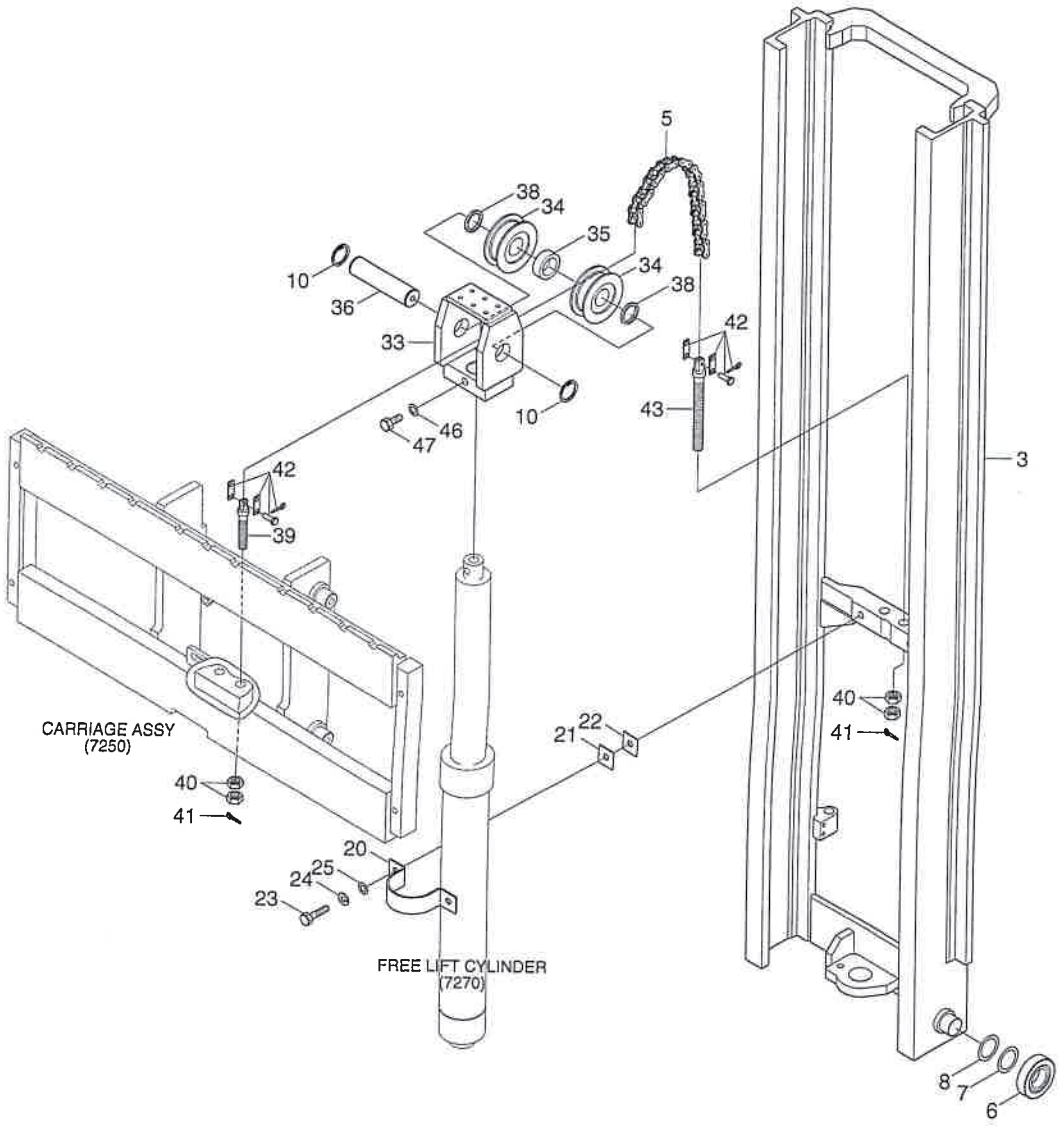

INER MAST (TF-MAST)

16/18/20B-9F

EM 번	PART NO 품 번	DESCRIPTION 품 명		QTY 수량	SERIAL NO 적용 호기	ITC 호환	REMARK 비 고
41	S461-320202	PIN-SPLIT	분할 핀	4			
42	62HH-18900	JOINT LINK KIT-CHAIN	조인트 링크 키트	4			
43	61FY-18800	BOLT-ANCHOR	앵커 볼트	2			
46	S403-12200B	WASHER-PLAIN	평 와셔	2			
47	S017-120306	BOLT-HEX	육각 볼트	2			

MAST HYD PIPING (TF-MAST)

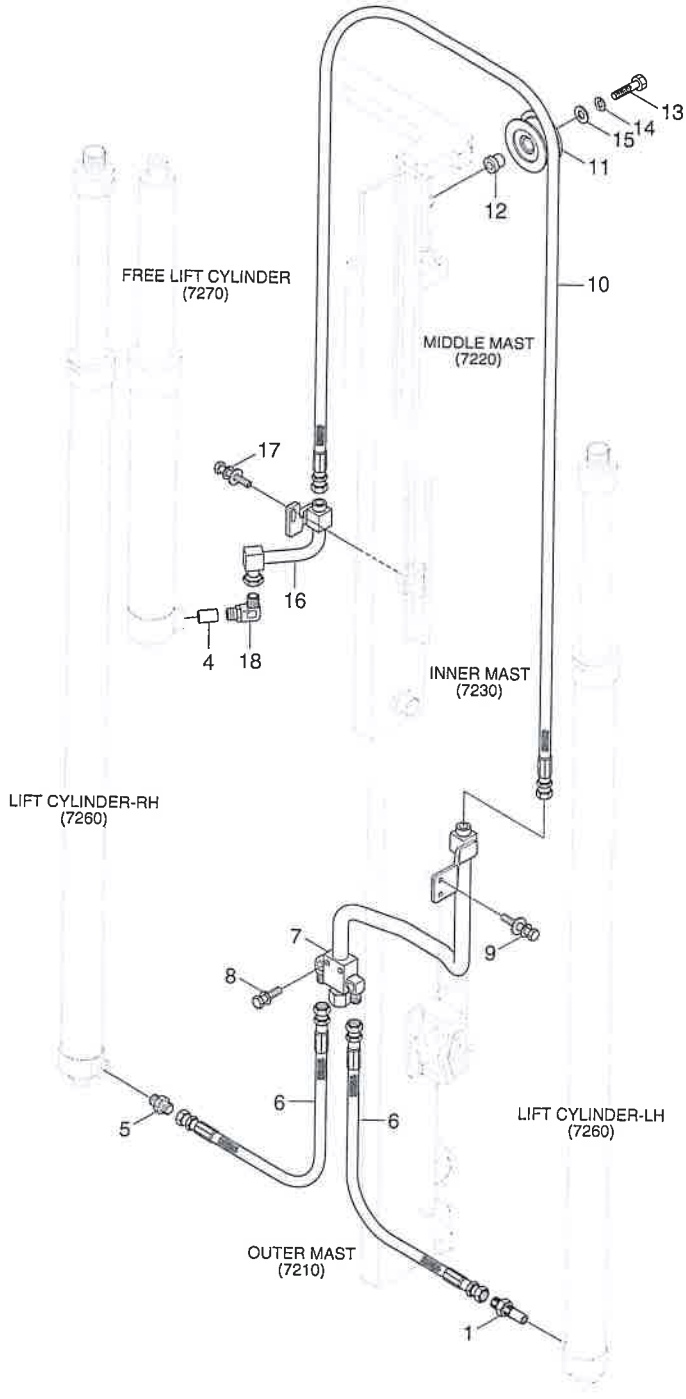

MAST HYD PIPING (TF-MAST)

16/18/20B-9F

ITEM 순번	PART NO 품 번	DESCRIPTION 품 명		QTY 수량	SERIAL NO 적용 호기	ITC 호환	REMARK 비 고
1	31FG-05200	VALVE-VELOCITY FUSE	퓨즈 밸브	1			
4	EE19170100	DOWN CONTROL VALVE	안전 밸브	1			
5	X500-110003	CONNECTOR-ORFS	컨넥터	1			
6	P910-084009	HOSE ASSY-ORFS 0X0	유압 호스	2			
7	37FY-80202	PIPE WA	파이프	1			
8	S035-085016	BOLT-W/WASHER	와셔붙이 볼트	2			
9	S035-082026	BOLT-W/WASHER	와셔붙이 볼트	2			
10	X970-104042	HOSE ASSY-ORFS 0X0	유압 호스	1			TF370
10	X970-104046	HOSE ASSY-ORFS 0X0	유압 호스	1			TF400
10	X970-104050	HOSE ASSY-ORFS 0X0	유압 호스	1			TF430
10	X970-104054	HOSE ASSY-ORFS 0X0	유압 호스	1			TF450
10	X970-104055	HOSE ASSY-ORFS 0X0	유압 호스	1			TF470
10	X970-104059	HOSE ASSY-ORFS 0X0	유압 호스	1			TF500
10	X970-104067	HOSE ASSY-ORFS 0X0	유압 호스	1			TF550
10	X970-104075	HOSE ASSY-ORFS 0X0	유압 호스	1			TF600
10	X970-104082	HOSE ASSY-ORFS 0X0	유압 호스	1			TF650
10	X970-104090	HOSE ASSY-ORFS 0X0	유압 호스	1			TF700
11	33HH-80500	PULLEY-HOSE	풀 리	1			
12	31FV-90300	PIN-HOSE PULLEY	핀	1			
13	S017-120506	BOLT-HEX	육각 볼트	1			
14	S411-12000B	WASHER-SPRING	스프링 와셔	1			
15	S441-12000B	WASHER-HARDENED	고장력 와셔	1			
16	37FY-80600	PIPE WA	파이프	1			
17	S035-082526	BOLT-W/WASHER	와셔붙이 볼트	2			
18	33HH-80130	ELBOW-90,ORFS	엘 보	1			

16/18/20B-9F

CARRIAGE & BACKREST (TF-MAST)

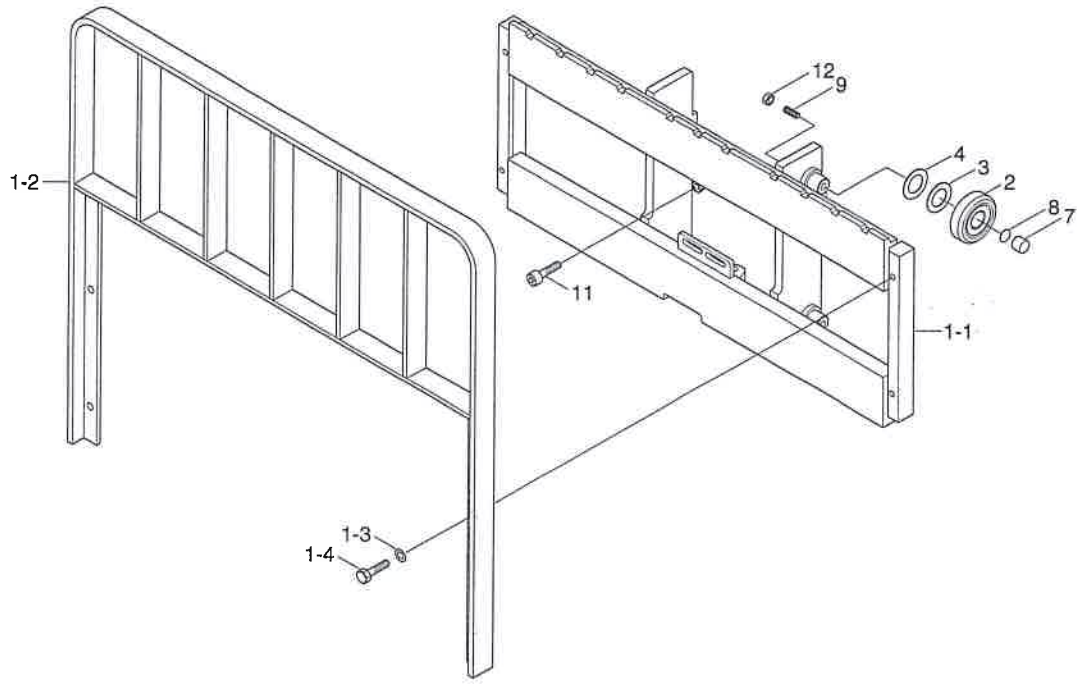

OPTION(JK)

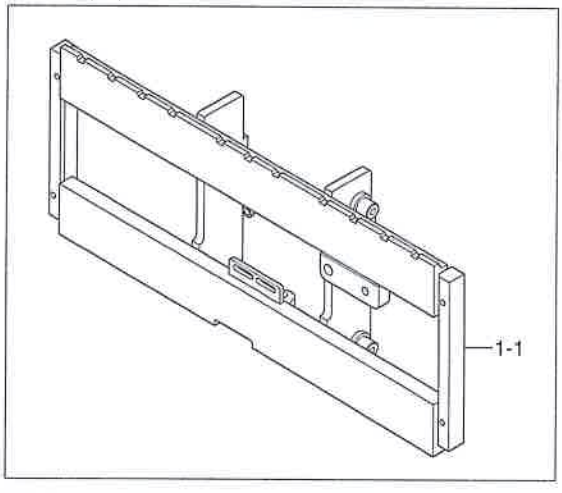

7250

RRIAGE & BACKREST (TF-MAST)

16/18/20B-9F

PART NO 품 번	DESCRIPTION 품 명		QTY 수량	SERIAL NO 적용 호기	ITC 호환	REMARK 비 고
67FY-25012	CARR & B/REST SUB ASSY	캐리지 및 백레스트	1			JK
67FY-25011	CARR & B/REST SUB ASSY	캐리지 및 백레스트	1			STD
67FY-21012	CARRIAGE WA	캐리지	1			JK
67FY-21011	CARRIAGE WA	캐리지	1			STD
62FY-23430	BACKREST WA	백레스트	1			
S411-12000B	WASHER-SPRING	스프링 와셔	4			
S017-120356	HEX BOLT	육각 볼트	4			
67FY-21011	CARRIAGE WA	캐리지	1			CAS,W/O B/REST
67FY-21012	CARRIAGE WA	캐리지	1			JK,W/O B/REST
61FY-18101	LOAD R/BRG(OD99.0)	로드 롤러 베어링	4			STD
61FY-18111	LOAD R/BRG(OD98.7)	로드 롤러 베어링	4			UNDERSIZE
61FY-18121	LOAD R/BRG(OD99.3)	로드 롤러 베어링	4			OVERSIZE
61FY-18141	LOAD R/BRG(OD99.6)	로드 롤러 베어링	4			LARGESIZE
5261101800	SHIM(0.5T)	심	4			
5261101900	SHIM(1.0T)	심	4			
61FY-27051	BUSHING	부 싱	4			
61FY-27060	BACK PLATE	플레이트	4			
S111-120306	SCREW-SET HEX SOCKET	세트 스크류	4			
S109-120206	BOLT-SOCKET	소켓 볼트	1			
S205-12100B	NUT-HEX	육각 너트	4			

INTEGRAL SIDE SHIFT (TF-MAST)

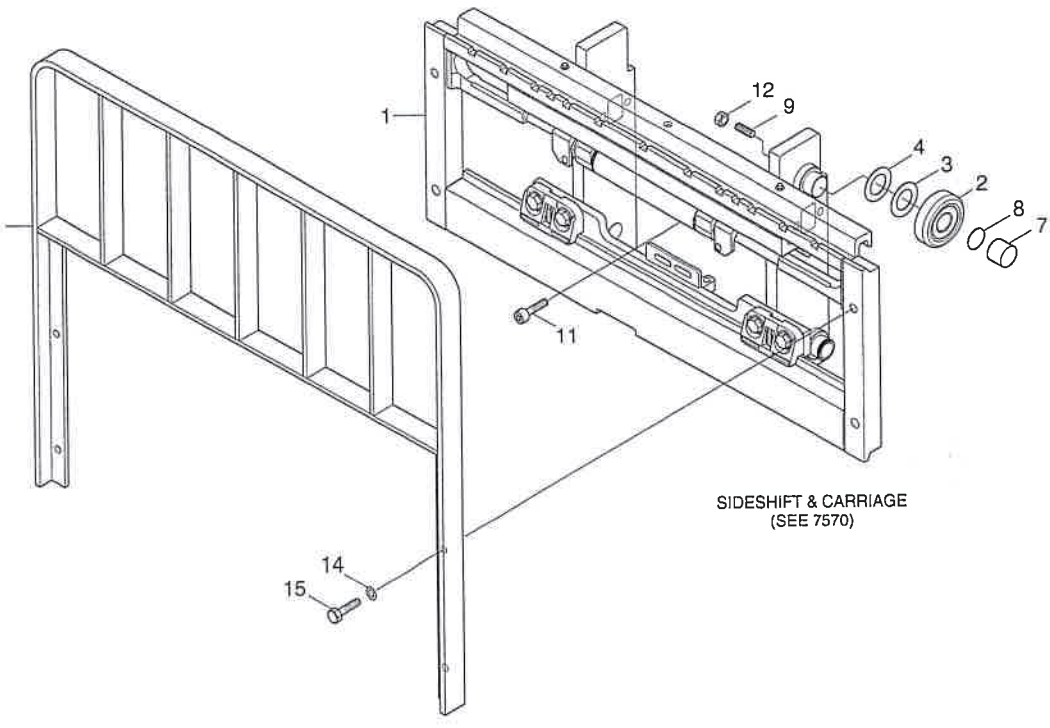

SIDE SHIFT PIPING (3-SPOOL)

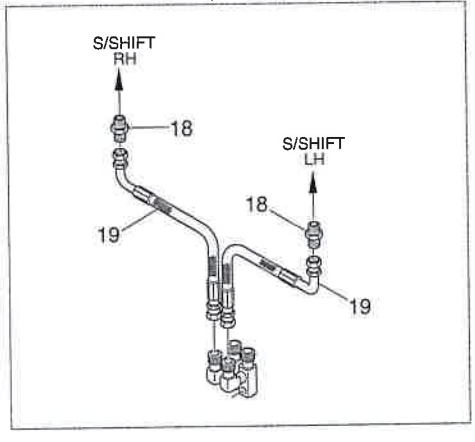

SIDE SHIFT PIPING (4-SPOOL)

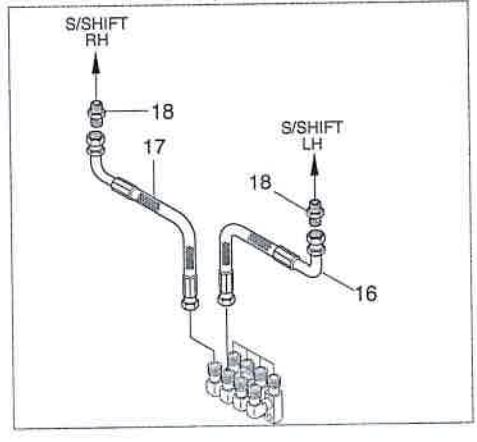

INTEGRAL SIDE SHIFT (TF-MAST)

16/18/20B-9F

REV 순번	PART NO 품 번	DESCRIPTION 품 명		QTY 수량	SERIAL NO 적용 호기	ITC 호환	REMARK 비 고
1	66FY-30110	INTEGRAL SIDE SHIFT ASSY	인테그랄 사이드 시프트	1			SEE 7570
2	61FY-18101	LOAD R/BRG(OD99.0)	로드 롤러 베어링	4			STD
2	61FY-18111	LOAD R/BRG(OD98.7)	로드 롤러 베어링	4			UNDERSIZE
2	61FY-18121	LOAD R/BRG(OD99.3)	로드 롤러 베어링	4			OVERSIZE
2	61FY-18141	LOAD R/BRG(OD99.6)	로드 롤러 베어링	4			LARGESIZE
3	5261101800	SHIM(0.5T)	심	2			
4	5261101900	SHIM(1.0T)	심	2			
7	61FY-27051	BUSHING	부 싱	2			
8	61FY-27060	BACK PLATE	플레이트	2			
9	S111-120306	SCREW-SET HEX SOCKET	세트 스크류	2			
*1	S109-120206	BOLT-SOCKET	소켓 볼트	1			
*2	S205-12100B	NUT-HEX	육각 너트	2			
*3	62FY-23430	BACKREST WA	백레스트	1			
*4	S441-12000B	WASHER-HARDENED	고장력 와셔	4			
*5	S017-120356	HEX BOLT	육각 볼트	4			
*6	33HH-90820	HOSE ASSY-ORFS 0X90	유압 호스	1			4-SPOOL
*7	33HH-90830	HOSE ASSY-ORFS 0X90	유압 호스	1			4-SPOOL
*8	33FY-90600	CONNECTOR	컨넥터	1			
*9	P930-043004	HOSE ASSY-ORFS 0X90	유압 호스	2			3-SPOOL

LIFT CYLINDER (TF,TS-MAST)

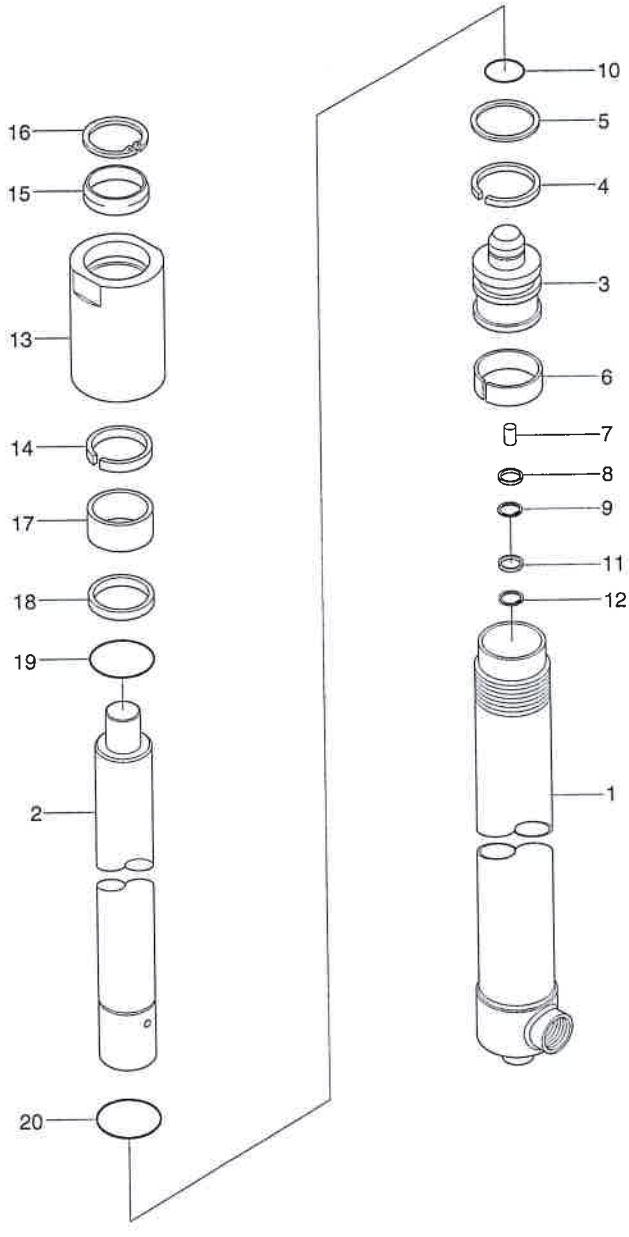

Description	Parts no	Included item
Seal kit	XKCD-02935	4~6, 11, 14, 15, 19

LIFT CYLINDER (TF, TS-MAST)

16/18/20B-9F

ITEM 순번	PART NO 품 번	DESCRIPTION 품 명		QTY 수량	SERIAL NO 적용 호기	ITC 호환	REMARK 비 고
*	37FY-07011	LIFT CYLINDER ASSY	리프트 실린더	2			TF370
*	37FY-07021	LIFT CYLINDER ASSY	리프트 실린더	2			TF400
*	37FY-07031	LIFT CYLINDER ASSY	리프트 실린더	2			TF430
*	37FY-07041	LIFT CYLINDER ASSY	리프트 실린더	2			TF450
*	37FY-07051	LIFT CYLINDER ASSY	리프트 실린더	2			TF470
*	37FY-07061	LIFT CYLINDER ASSY	리프트 실린더	2			TF500
*	37FY-07071	LIFT CYLINDER ASSY	리프트 실린더	2			TF550
*	37FY-07081	LIFT CYLINDER ASSY	리프트 실린더	2			TF600
*	37FY-07091	LIFT CYLINDER ASSY	리프트 실린더	2			TF650
*	37FY-07101	LIFT CYLINDER ASSY	리프트 실린더	2			TF700
1	XKCD-02908	TUBE ASSY	튜브	1			TF370
1	XKCD-02917	TUBE ASSY	튜브	1			TF400
1	XKCD-02919	TUBE ASSY	튜브	1			TF430
1	XKCD-02921	TUBE ASSY	튜브	1			TF450
1	XKCD-02923	TUBE ASSY	튜브	1			TF470
1	XKCD-02925	TUBE ASSY	튜브	1			TF500
1	XKCD-02927	TUBE ASSY	튜브	1			TF550
1	XKCD-02929	TUBE ASSY	튜브	1			TF600
1	XKCD-02931	TUBE ASSY	튜브	1			TF650
1	XKCD-02933	TUBE ASSY	튜브	1			TF700
2	XKCD-02909	ROD	로드	1			TF370
2	XKCD-02918	ROD	로드	1			TF400
2	XKCD-02920	ROD	로드	1			TF430
2	XKCD-02922	ROD	로드	1			TF450
2	XKCD-02924	ROD	로드	1			TF470
2	XKCD-02926	ROD	로드	1			TF500
2	XKCD-02928	ROD	로드	1			TF550
2	XKCD-02930	ROD	로드	1			TF600
2	XKCD-02932	ROD	로드	1			TF650
2	XKCD-02934	ROD	로드	1			TF700
3	XKCD-02910	PISTON	피스톤	1			
K4	XKCD-00781	U-PACKING	U-패킹	1			
K5	XKCD-00782	RING-BACK UP	백업 링	1			
K6	XKCD-02911	WEAR RING	웨어 링	1			
7	XKCD-00596	CHECK VALVE	체크 밸브	1			
8	XKCD-00597	SPACER	스페이서	1			
9	XKCD-00598	RING-RETAINING	리테이닝 링	1			
10	XKCD-02912	STOP RING	스톱 링	1			
K11	XKCD-00600	CUSHION SEAL	쿠션 씰	1			
12	XKCD-00601	RETAINING RING	리테이닝 링	1			

LIFT CYLINDER (TF,TS-MAST)

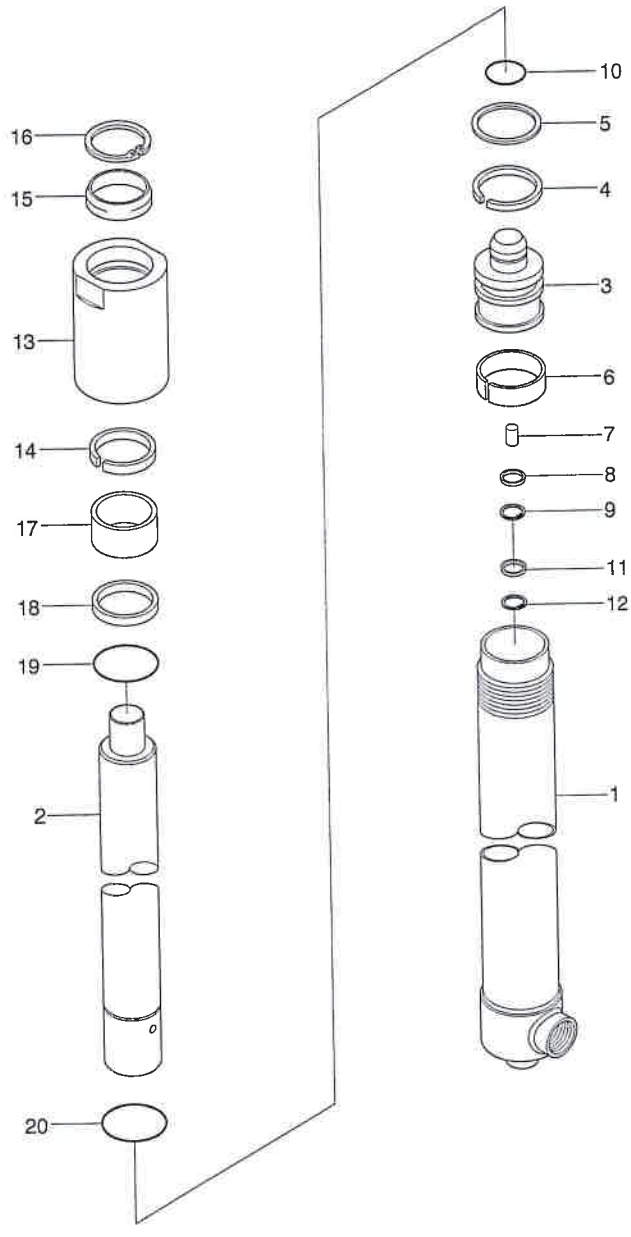

Description	Parts no	Included item
Seal kit	XKCD-02935	4~6, 11, 14, 15, 19

T CYLINDER (TF, TS-MAST)

	PART NO 품 번	DESCRIPTION 품 명		QTY 수량	SERIAL NO 적용 호기	ITC 호환	REMARK 비 고
13	XKCD-02913	ROD COVER	로드 커버	1			
14	XKCD-00790	U-PACKING	U-패킹	1			
15	XKCD-02914	DUST WIPER	더스트 와이퍼	1			
16	XKCD-01380	RETAINING RING	리테이닝 링	1			
17	XKCD-01377	ROD BUSH	로드 부시	1			
18	XKCD-02915	SPACER	스페이서	1			
19	XKCD-01258	O-RING	O-링	1			
20	XKCD-02916	STOP RING	스톱 링	1			
*	XKCD-02935	SEAL KIT	씰 키트	1			SEE ILLUST

FREE LIFT CYLINDER (TF-MAST)

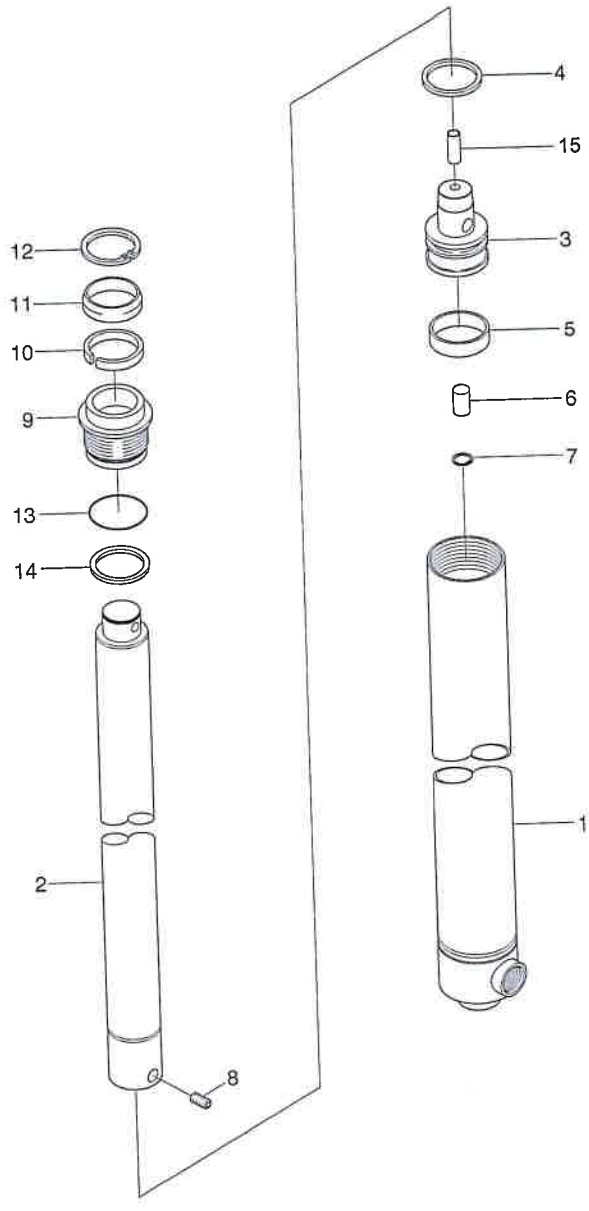

Description	Parts no	Included item
Seal kit	XKCD-04106	4, 5, 10,11,13,14

FREE LIFT CYLINDER (TF-MAST)

16/18/20B-9F

REV 순번	PART NO 품 번	DESCRIPTION 품 명		QTY 수량	SERIAL NO 적용 호기	ITC 호환	REMARK 비 고
•	37FY-07611	FREE LIFT CYLINDER ASSY	프리 리프트 실린더	1			TF370
•	37FY-07621	FREE LIFT CYLINDER ASSY	프리 리프트 실린더	1			TF400
•	37FY-07631	FREE LIFT CYLINDER ASSY	프리 리프트 실린더	1			TF430
•	37FY-07641	FREE LIFT CYLINDER ASSY	프리 리프트 실린더	1			TF450
•	37FY-07651	FREE LIFT CYLINDER ASSY	프리 리프트 실린더	1			TF470
•	37FY-07661	FREE LIFT CYLINDER ASSY	프리 리프트 실린더	1			TF500
•	37FY-07671	FREE LIFT CYLINDER ASSY	프리 리프트 실린더	1			TF550
•	37FY-07681	FREE LIFT CYLINDER ASSY	프리 리프트 실린더	1			TF600
•	37FY-07691	FREE LIFT CYLINDER ASSY	프리 리프트 실린더	1			TF650
•	37FY-07701	FREE LIFT CYLINDER ASSY	프리 리프트 실린더	1			TF700
1	XKCD-02866	TUBE ASSY	튜브	1			TF370
1	XKCD-02868	TUBE ASSY	튜브	1			TF400
1	XKCD-02870	TUBE ASSY	튜브	1			TF430
1	XKCD-02872	TUBE ASSY	튜브	1			TF450
1	XKCD-02874	TUBE ASSY	튜브	1			TF470
1	XKCD-02876	TUBE ASSY	튜브	1			TF500
1	XKCD-02878	TUBE ASSY	튜브	1			TF550
1	XKCD-02880	TUBE ASSY	튜브	1			TF600
1	XKCD-03319	TUBE ASSY	튜브	1			TF650
1	XKCD-03322	TUBE ASSY	튜브	1			TF700
2	XKCD-04353	ROD	로드	1			TF370
2	XKCD-04354	ROD	로드	1			TF400
2	XKCD-04355	ROD	로드	1			TF430
2	XKCD-04356	ROD	로드	1			TF450
2	XKCD-04357	ROD	로드	1			TF470
2	XKCD-04358	ROD	로드	1			TF500
2	XKCD-04359	ROD	로드	1			TF550
2	XKCD-04360	ROD	로드	1			TF600
2	XKCD-04361	ROD	로드	1			TF650
2	XKCD-04362	ROD	로드	1			TF700
3	XKCD-04273	PISTON	피스톤	1			
K4	XKCD-00840	SEAL-PISTON	피스톤 씰	1			
K5	XKCD-01645	RING-WEAR	마모 링	1			
6	XKCD-02024	VALVE-CHECK	체크 밸브	1			
7	XKCD-00598	RING-RETAINING	리테이닝 링	1			
8	XKCD-00843	SCREW-SET	세트 스크류	1			
9	XKCD-00844	ROD COVER	로드 커버	1			
10	XKCD-01647	U-PACKING	U-패킹	1			
11	XKCD-00846	DUST WIPER	더스트 와이퍼	1			
12	XKCD-00847	RING-RETAINING	리테이닝 링	1			

FREE LIFT CYLINDER (TF-MAST)

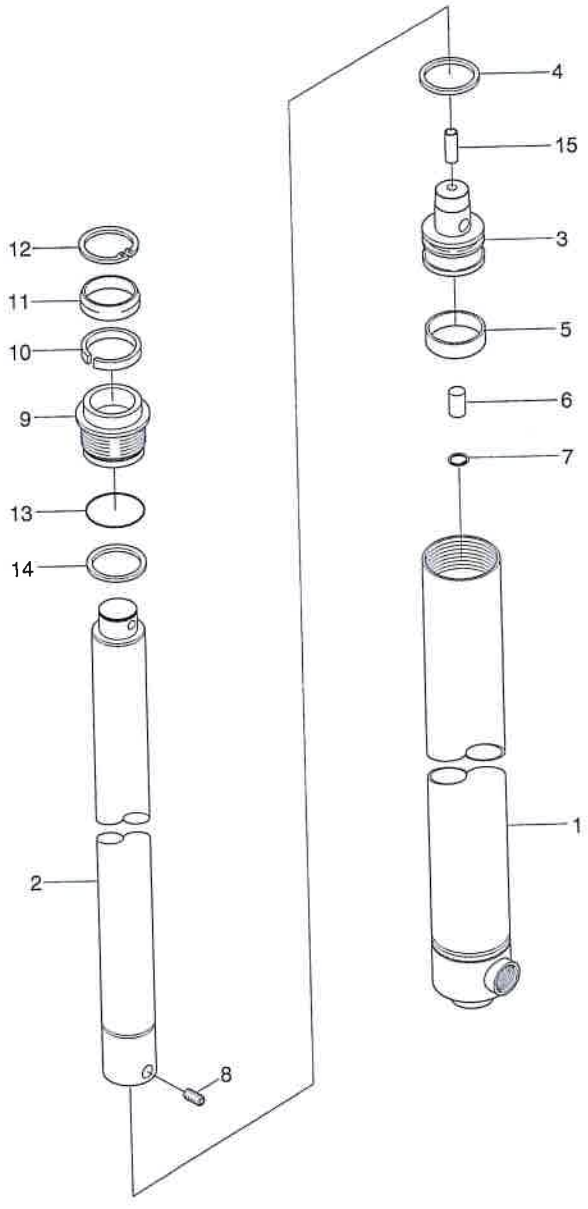

Description	Parts no	Included item
Seal kit	XKCD-04106	4, 5, 10,11,13,14

FREE LIFT CYLINDER (TF-MAST)

ITEM 순번	PART NO 품 번	DESCRIPTION 품 명		QTY 수량	SERIAL NO 적용 호기	ITC 호환	REMARK 비 고
13	XKCD-00848	O-RING	O-링	1			
14	XKCD-00849	RING-BACK UP	백업 링	1			
15	XKCD-04253	PIPE	파이프	1			
K	XKCD-04106	SEAL KIT	씰 키트	1			

16/18/20B-9F

3-SPOOL HYD PIPING (TF-MAST)

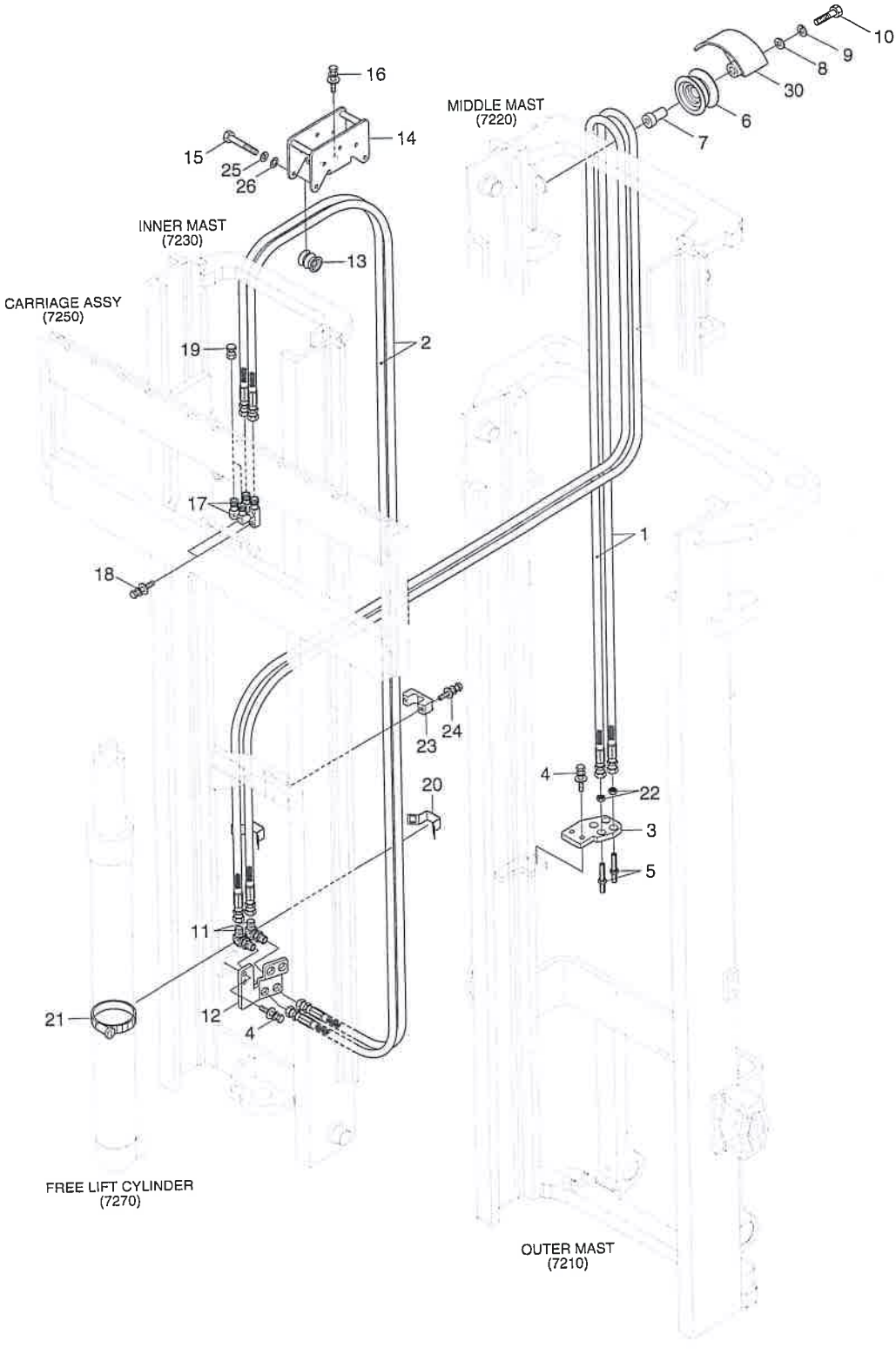

3-SPOOL HYD PIPING (TF-MAST)

16/18/20B-9F

ITEM 순번	PART NO 품번	DESCRIPTION 품명		QTY 수량	SERIAL NO 적용 호기	ITC 호환	REMARK 비고
1	X970-064039	HOSE ASSY-ORFS 0X0	유압 호스	2			TF370
1	X970-064043	HOSE ASSY-ORFS 0X0	유압 호스	2			TF400
1	X970-064047	HOSE ASSY-ORFS 0X0	유압 호스	2			TF430
1	X970-064050	HOSE ASSY-ORFS 0X0	유압 호스	2			TF450
1	X970-064052	HOSE ASSY-ORFS 0X0	유압 호스	2			TF470
1	X970-064056	HOSE ASSY-ORFS 0X0	유압 호스	2			TF500
1	X970-064064	HOSE ASSY-ORFS 0X0	유압 호스	2			TF550
1	X970-064072	HOSE ASSY-ORFS 0X0	유압 호스	2			TF600
1	X970-064080	HOSE ASSY-ORFS 0X0	유압 호스	2			TF650
1	X970-064087	HOSE ASSY-ORFS 0X0	유압 호스	2			TF700
2	X970-064041	HOSE ASSY-ORFS 0X0	유압 호스	2			TF370
2	X970-064043	HOSE ASSY-ORFS 0X0	유압 호스	2			TF400
2	X970-064045	HOSE ASSY-ORFS 0X0	유압 호스	2			TF430
2	X970-064046	HOSE ASSY-ORFS 0X0	유압 호스	2			TF450
2	X970-064048	HOSE ASSY-ORFS 0X0	유압 호스	2			TF470
2	X970-064050	HOSE ASSY-ORFS 0X0	유압 호스	2			TF500
2	X970-064053	HOSE ASSY-ORFS 0X0	유압 호스	2			TF550
2	X970-064057	HOSE ASSY-ORFS 0X0	유압 호스	2			TF600
2	X970-064061	HOSE ASSY-ORFS 0X0	유압 호스	2			TF650
2	X970-064065	HOSE ASSY-ORFS 0X0	유압 호스	2			TF700
3	37FY-90901	PLATE	플레이트	2			
4	S035-082526	BOLT-W/WASHER	와셔붙이 볼트	4			
5	33B1-90200	CONNECTOR-LONG	컨넥터	2			
6	33HN-80100	PULLEY ASSY-HOSE	풀리	1			
7	31FV-90160	PIN-H/PULLER	핀	1			
8	S441-12000B	WASHER-HARDENED	고장력 와셔	1			
9	S441-12000B	WASHER-HARDENED	고장력 와셔	1			
10	S017-120856	BOLT-HEX	육각 볼트	1			
11	31HN-90500	ELBOW-90,ORFS	엘보	2			
12	37FY-92200	BRACKET	브라켓트	1			
13	38FY-90301	PULLEY-HOSE	풀리	5			
13-1	S731-007012	DU BUSH	부싱	2			NOT SHOWN
14	37FY-92100	BRACKET WA	브라켓트	1			
15	3FFQ-93201	BOLT-HEX	육각 볼트	5			
16	S035-081526	BOLT-W/WASHER	와셔붙이 볼트	2			
17	31HA-10260	ELBOW WA	엘보	2			
18	S037-102526	BOLT-W/WASHER	와셔붙이 볼트	2			
19	X710-100102	CAP-HYD,ORFS	캡	2			
20	31FY-80900	CLAMP-HOSE	호스 클램프	1			
21	S552-102370	CLAMP-BAND	밴드 클램프	2			

3-SPOOL HYD PIPING (TF-MAST)

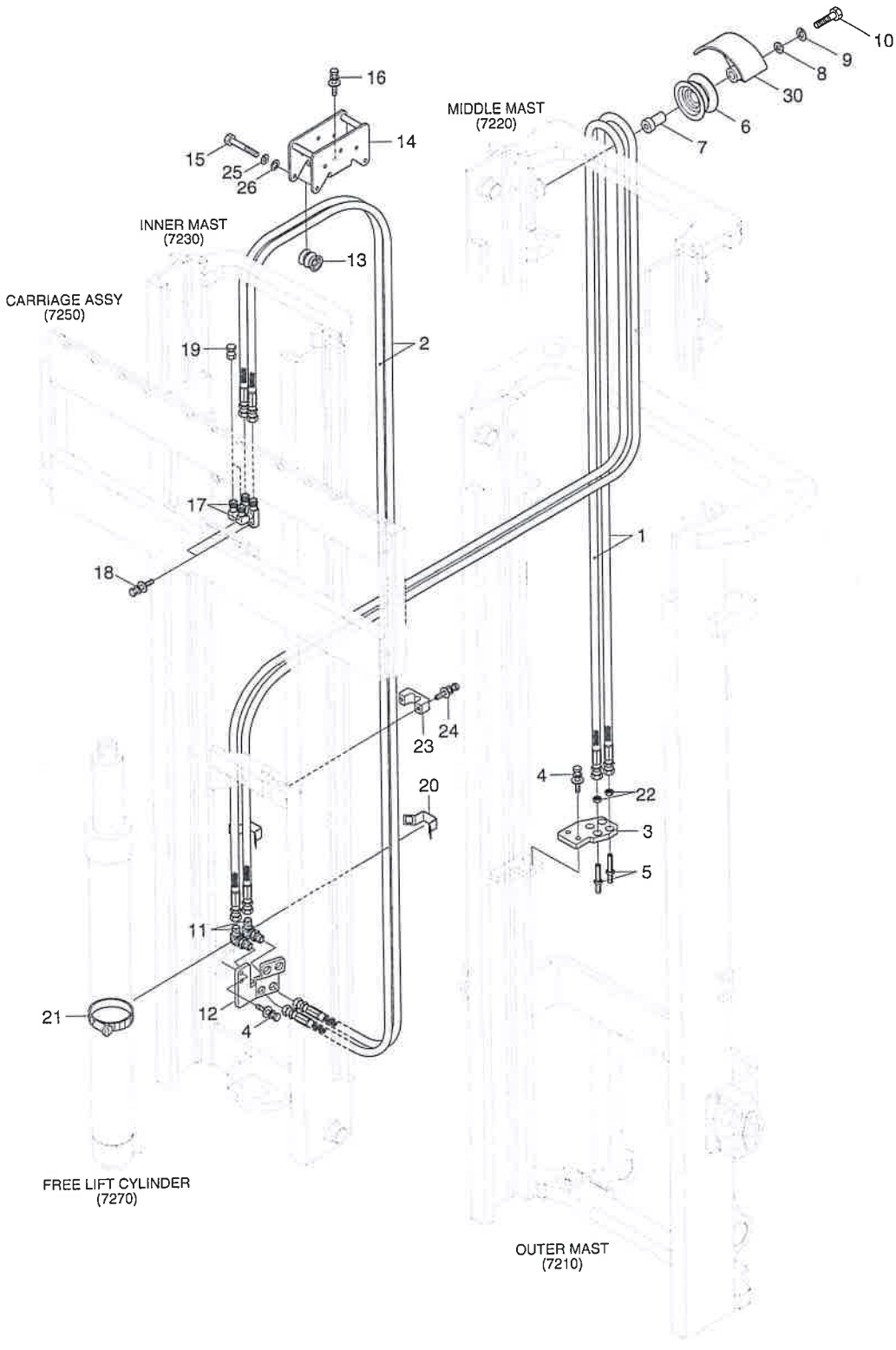

3 SPOOL HYD PIPING (TF-MAST)

ITEM 순번	PART NO 품 번	DESCRIPTION 품 명		QTY 수량	SERIAL NO 적용 호기	ITC 호환	REMARK 비 고
22	31FG-80430	NUT-HEX	너트	2			
23	33HN-90240	CLAMP-HOSE	클램프	1			
24	S035-063026	BOLT-W/WASHER	와셔붙이 볼트	2			
25	S411-060006	WASHER-SPRING	스프링 와셔	5			
26	S403-06200B	WASHER-PLAIN	평 와셔	5			
30	37HN-92360	GUARD-HOSE	가드	1			

4-SPOOL HYD PIPING (TF-MAST)

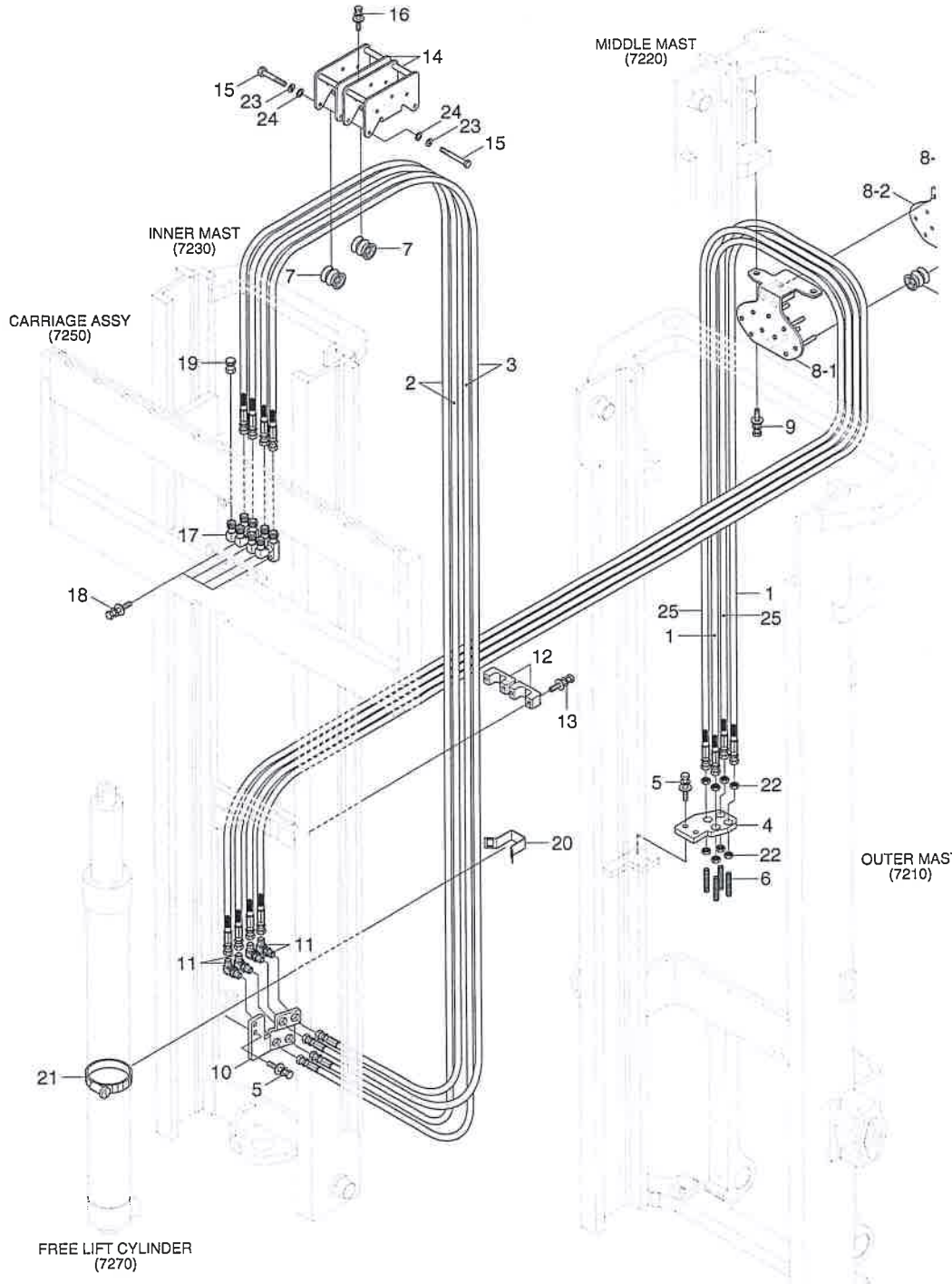

SPOOL HYD PIPING (TF-MAST)

REV 순번	PART NO 품 번	DESCRIPTION 품 명		QTY 수량	SERIAL NO 적용 호기	ITC 호환	REMARK 비 고
1	X970-064037	HOSE ASSY-ORFS 0X0	유압 호스	2			TF370
1	X970-064041	HOSE ASSY-ORFS 0X0	유압 호스	2			TF400
1	X970-064045	HOSE ASSY-ORFS 0X0	유압 호스	2			TF430
1	X970-064049	HOSE ASSY-ORFS 0X0	유압 호스	2			TF450
1	X970-064051	HOSE ASSY-ORFS 0X0	유압 호스	2			TF470
1	X970-064055	HOSE ASSY-ORFS 0X0	유압 호스	2			TF500
1	X970-064062	HOSE ASSY-ORFS 0X0	유압 호스	2			TF550
1	X970-064070	HOSE ASSY-ORFS 0X0	유압 호스	2			TF600
1	X970-064078	HOSE ASSY-ORFS 0X0	유압 호스	2			TF650
1	X970-064086	HOSE ASSY-ORFS 0X0	유압 호스	2			TF700
2	X970-064039	HOSE ASSY-ORFS 0X0	유압 호스	2			TF370
2	X970-064041	HOSE ASSY-ORFS 0X0	유압 호스	2			TF400
2	X970-064043	HOSE ASSY-ORFS 0X0	유압 호스	2			TF430
2	X970-064044	HOSE ASSY-ORFS 0X0	유압 호스	2			TF450
2	X970-064046	HOSE ASSY-ORFS 0X0	유압 호스	2			TF470
2	X970-064048	HOSE ASSY-ORFS 0X0	유압 호스	2			TF500
2	X970-064051	HOSE ASSY-ORFS 0X0	유압 호스	2			TF550
2	X970-064055	HOSE ASSY-ORFS 0X0	유압 호스	2			TF600
2	X970-064059	HOSE ASSY-ORFS 0X0	유압 호스	2			TF650
2	X970-064063	HOSE ASSY-ORFS 0X0	유압 호스	2			TF700
3	X970-064041	HOSE ASSY-ORFS 0X0	유압 호스	2			TF370
3	X970-064043	HOSE ASSY-ORFS 0X0	유압 호스	2			TF400
3	X970-064045	HOSE ASSY-ORFS 0X0	유압 호스	2			TF430
3	X970-064046	HOSE ASSY-ORFS 0X0	유압 호스	2			TF450
3	X970-064048	HOSE ASSY-ORFS 0X0	유압 호스	2			TF470
3	X970-064050	HOSE ASSY-ORFS 0X0	유압 호스	2			TF500
3	X970-064053	HOSE ASSY-ORFS 0X0	유압 호스	2			TF550
3	X970-064057	HOSE ASSY-ORFS 0X0	유압 호스	2			TF600
3	X970-064061	HOSE ASSY-ORFS 0X0	유압 호스	2			TF650
3	X970-064065	HOSE ASSY-ORFS 0X0	유압 호스	2			TF700
4	37FY-90901	PLATE	플레이트	1			
5	S035-082526	BOLT-W/WASHER	와셔붙이 볼트	4			
6	33B1-90200	CONNECTOR-LONG	컨넥터	4			
7	38FY-90301	PULLEY-HOSE	풀 리	20			
7-1	S731-007012	DU BUSH	부 싱	2			NOT SHOWN
8	33B1-91203	BRACKET ASSY	브라켓트	1			
8-1	33B1-91105	BRACKET WA	브라켓트	1			
8-2	33B1-91144	PLATE	플레이트	1			
8-3	S035-082526	BOLT-W/WASHER	와셔붙이 볼트	3			
9	S035-102526	BOLT-W/WASHER	와셔붙이 볼트	2			

4-SPOOL HYD PIPING (TF-MAST)

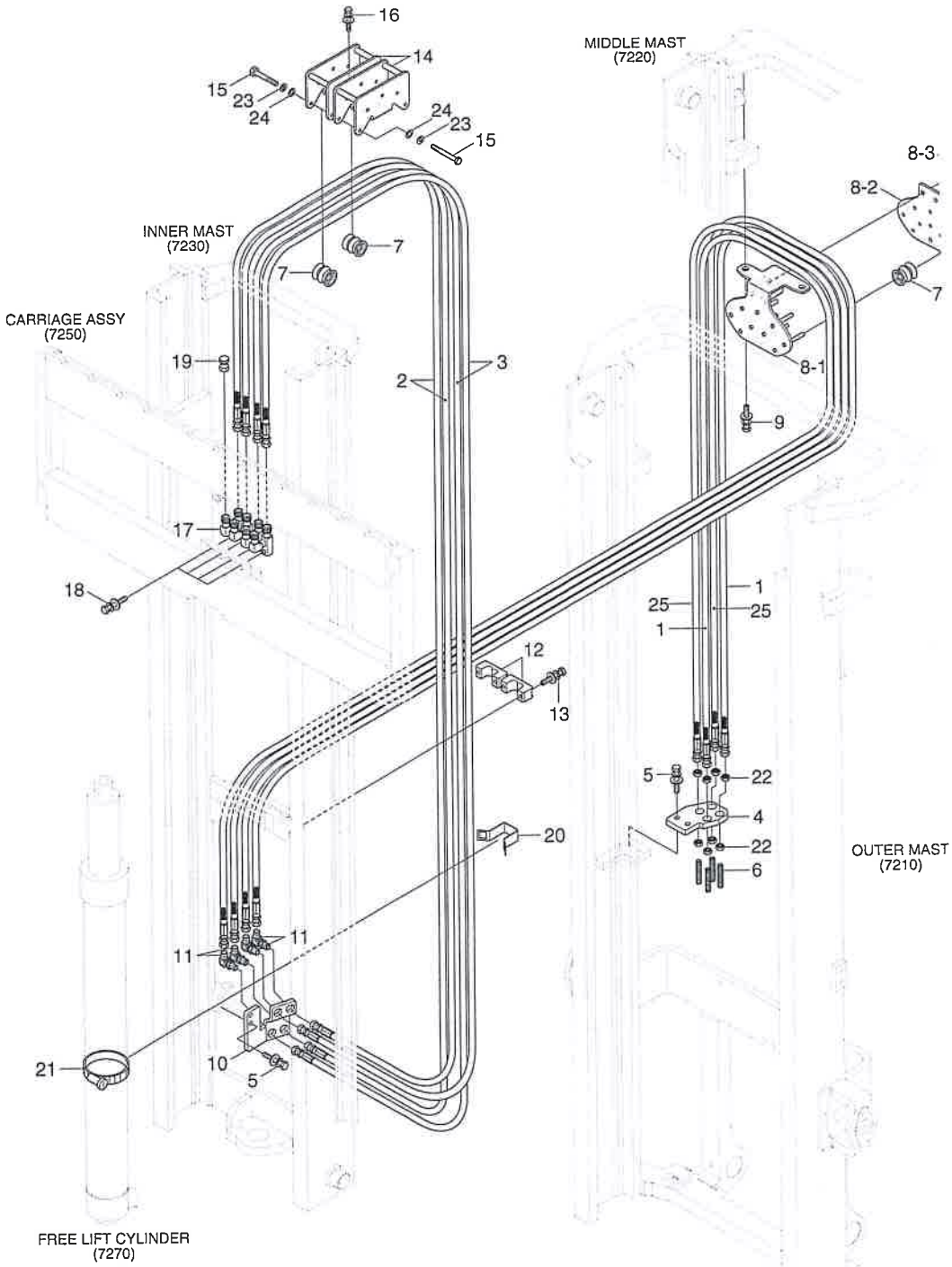

4-SPOOL HYD PIPING (TF-MAST)

16/18/20B-9F

ITEM 품번	PART NO 품 번	DESCRIPTION 품 명		QTY 수량	SERIAL NO 적용 호기	ITC 호환	REMARK 비 고
*0	37FY-90401	BRACKET	브라켓트	1			
*1	31HN-90500	ELBOW-90,ORFS	엘 보	4			
*2	33HN-90240	CLAMP-HOSE	클램프	2			
*3	S035-063026	BOLT-W/WASHER	와셔붙이 볼트	4			
*4	37FY-92100	BRACKET WA	브라켓트	2			
*5	3FFQ-93201	BOLT-HEX	육각 볼트	10			
*6	S035-081526	BOLT-W/WASHER	와셔붙이 볼트	4			
*7	31HA-10260	ELBOW WA	엘 보	4			
*8	S037-102526	BOLT-W/WASHER	와셔붙이 볼트	4			
*9	X710-100102	CAP-HYD,ORFS	캡	4			
20	31FY-80910	CLAMP-HOSE	클램프 호스	1			
21	S552-102370	CLAMP-BAND	밴드 클램프	1			
22	31FG-80430	NUT-HEX	너 트	8			
23	S411-060006	WASHER-SPRING	스프링 와셔	10			
24	S403-06200B	WASHER-PLAIN	평 와셔	10			
25	X970-064038	HOSE ASSY-ORFS 0X0	유압 호스	2			TF370
25	X970-064042	HOSE ASSY-ORFS 0X0	유압 호스	2			TF400
25	X970-064046	HOSE ASSY-ORFS 0X0	유압 호스	2			TF430
25	X970-064050	HOSE ASSY-ORFS 0X0	유압 호스	2			TF450
25	X970-064052	HOSE ASSY-ORFS 0X0	유압 호스	2			TF470
25	X970-064056	HOSE ASSY-ORFS 0X0	유압 호스	2			TF500
25	X970-064063	HOSE ASSY-ORFS 0X0	유압 호스	2			TF550
25	X970-064071	HOSE ASSY-ORFS 0X0	유압 호스	2			TF600
25	X970-064079	HOSE ASSY-ORFS 0X0	유압 호스	2			TF650
25	X970-064087	HOSE ASSY-ORFS 0X0	유압 호스	2			TF700

OUTER MAST (VS-MAST)

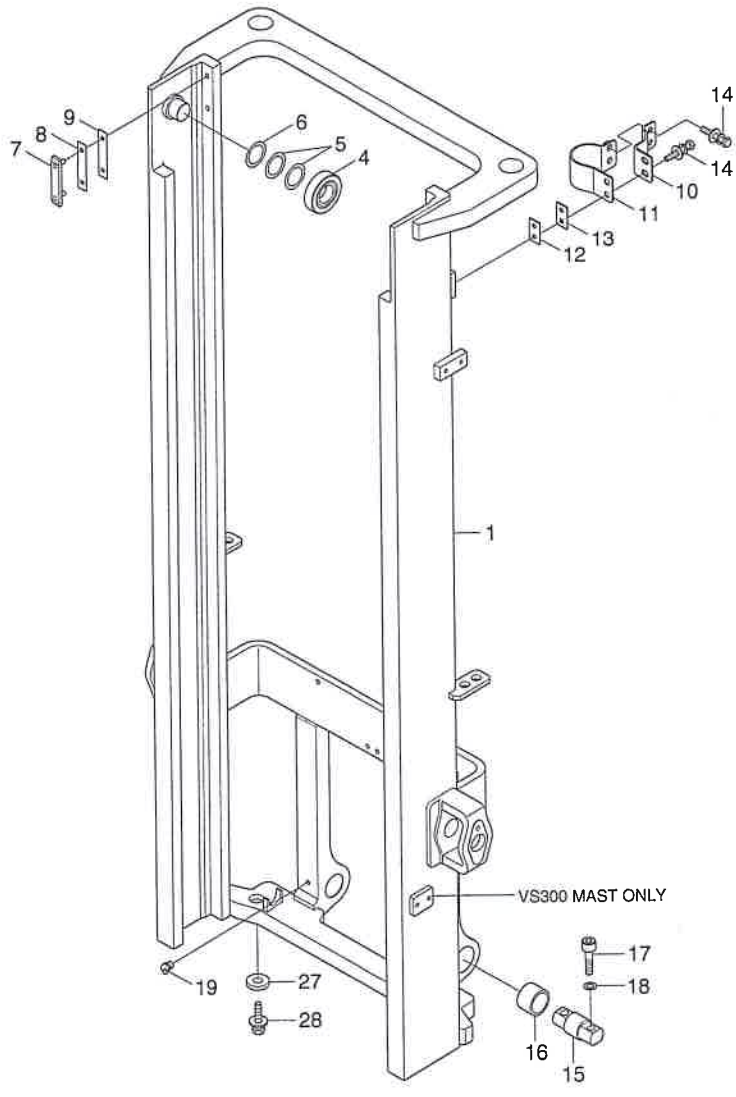

OUTER MAST(VS-MAST)

ITEM 순번	PART NO 품 번	DESCRIPTION 품 명		QTY 수량	SERIAL NO 적용 호기	ITC 호환	REMARK 비 고
1	62FY-11012	OUTER MAST WA	아우터 마스트	1			VS300
1	62FY-11022	OUTER MAST WA	아우터 마스트	1			VS330
1	62FY-11032	OUTER MAST WA	아우터 마스트	1			VS350
4	61FY-18101	LOAD R/BRG(OD99.0)	로드 롤러 베어링	2			STANDARDSIZE
4	61FY-18111	LOAD R/BRG(OD98.7)	로드 롤러 베어링	2			UNDERSIZE
4	61FY-18121	LOAD R/BRG(OD99.3)	로드 롤러 베어링	2			OVERSIZE
4	61FY-18141	LOAD R/BRG(OD99.6)	로드 롤러 베어링	2			LARGESIZE
5	5261101800	SHIM(0.5T)	심	4			
6	5261101900	SHIM(1.0T)	심	2			
7	61FY-18010	LINER-BACK UP	백업 라이너	2			
8	FMC0000150	SHIM(1.0T)	심	2			
9	FMC0000160	SHIM(0.5T)	심	2			
10	65FY-18300	CLAMP	클램프	2			
11	65FY-18400	CLAMP WA	클램프	2			
12	63FH-18530	SHIM(1.0T)	심	2			
13	63FH-18500	SHIM(0.5T)	심	2			
14	S037-102526	BOLT-W/WASHER	와셔붙이 볼트	8			
15	65FY-18100	PIN-MAST MTG	핀	2			
16	65FY-18200	BUSHING-BRONZE	부 싱	2			
17	S109-140656	BOLT-SOCKET	소켓 볼트	4			
18	S441-140006	WASHER-HARDENED	고장력 와셔	4			
19	S652-810008	NIPPLE-GREASE	그리스 니플	2			
27	61FG-18400	SPACER	스페이서	2			
28	S037-122056	BOLT-W/WASHER	와셔붙이 볼트	2			

INNER MAST (VS-MAST)

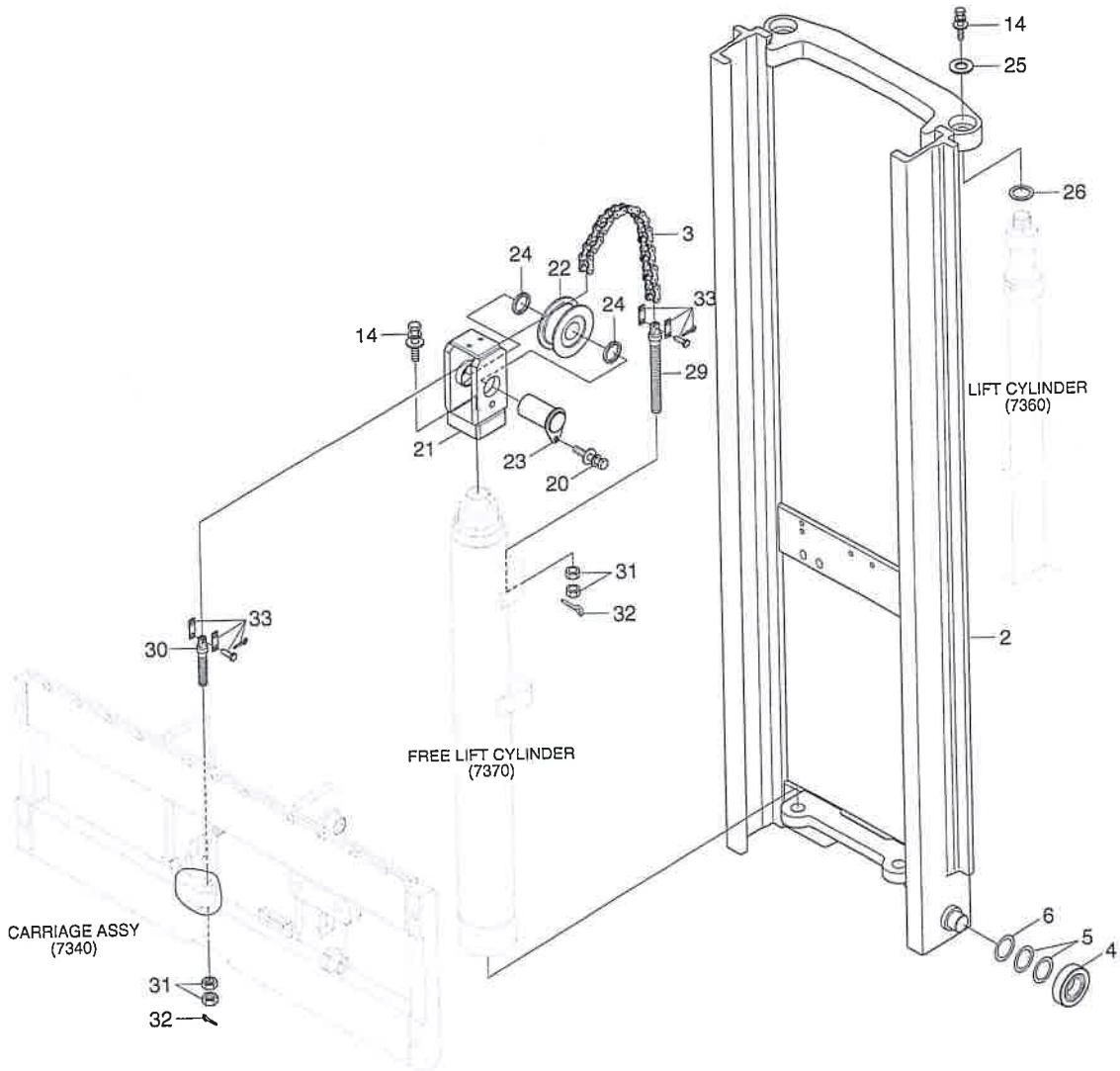

INNER MAST(VS-MAST)

16/18/20B-9F

ITEM 순번	PART NO 품번	DESCRIPTION 품명		QTY 수량	SERIAL NO 적용 호기	ITC 호환	REMARK 비고
2	69FY-13010	INNER MAST WA	인너 마스트	1			VS300
2	69FY-13020	INNER MAST WA	인너 마스트	1			VS330
2	69FY-13030	INNER MAST WA	인너 마스트	1			VS350
3	61FY-30290	CHAIN-LIFT	체인	2			VS300
3	61FY-30300	CHAIN-LIFT	체인	2			VS330
3	61FY-30180	CHAIN-LIFT	체인	2			VS350
4	61FY-18101	LOAD R/BRG(OD99.0)	로드 롤러 베어링	2			STANDARDSIZE
4	61FY-18111	LOAD R/BRG(OD98.7)	로드 롤러 베어링	2			UNDERSIZE
4	61FY-18121	LOAD R/BRG(OD99.3)	로드 롤러 베어링	2			OVERSIZE
4	61FY-18141	LOAD R/BRG(OD99.6)	로드 롤러 베어링	2			LARGESIZE
5	5261101800	SHIM(0.5T)	심	4			
5	5261101900	SHIM(1.0T)	심	2			
14	S037-102526	BOLT-W/WASHER	와셔붙이 볼트	4			
20	S035-082026	BOLT-W/WASHER	와셔붙이 볼트	2			
21	68FY-18100	BRACKET WA	브라켓트	2			
22	61FY-18200	BEARING-CHAIN WHEEL	베어링	2			
23	68FY-18200	PIN ASSY	핀	2			
24	67FY-18950	SPACER	스페이서	4			
25	61FA-18500	WASHER-SPECIAL	와셔	2			
26	6DHN-18100	SHIM	심	2			
29	61FY-18800	BOLT-ANCHOR	앵커 볼트	2			
30	61FY-18810	BOLT-ANCHOR	앵커 볼트	2			
31	S206-161006	NUT-HEX	육각 너트	8			
32	S461-320202	PIN-SPLIT	분할 핀	4			
33	62FD-18900	JOINT LINK KIT-CHAIN	조인트 링크 키트	4			

MAST HYD PIPING (VS-MAST)

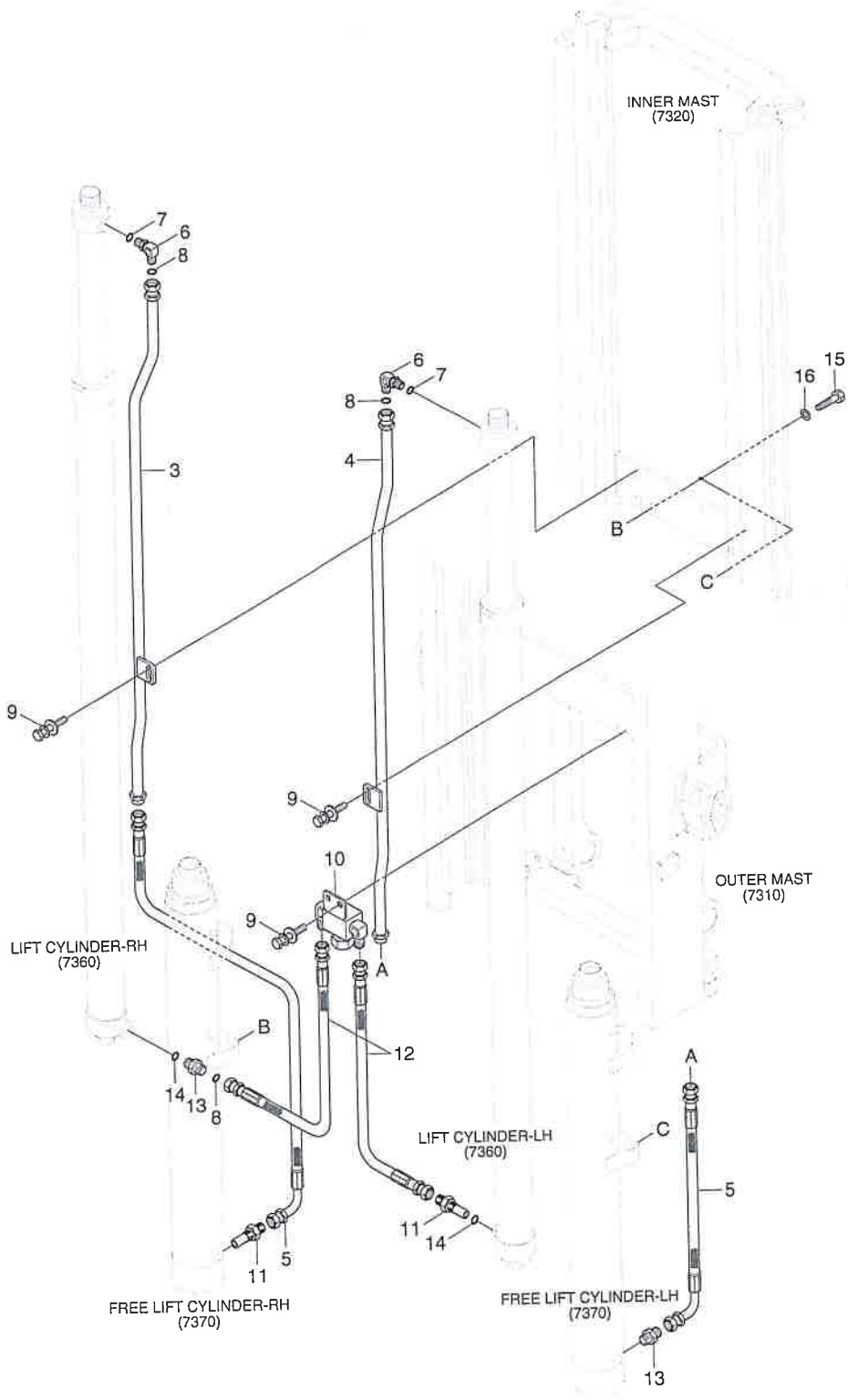

MAST HYD PIPING (VS-MAST)

ITEM 순번	PART NO 품 번	DESCRIPTION 품 명		QTY 수량	SERIAL NO 적용 호기	ITC 호환	REMARK 비 고
3	39FY-80500	PIPE WA-RH	파이프	1			VS300
3	39FY-81500	PIPE WA-RH	파이프	1			VS330
3	39FY-82500	PIPE WA-RH	파이프	1			VS350
4	39FY-80600	PIPE WA-LH	파이프	1			VS300
4	39FY-81600	PIPE WA-LH	파이프	1			VS330
4	39FY-82600	PIPE WA-LH	파이프	1			VS350
5	P930-084007	HOSE ASSY-ORFS 0X90	유압 호스	2			
6	X520-110016	ELBOW-90,ORFS	엘 보	2			
7	S631-024004	O-RING	O-링	2			
8	S621-014001	O-RING	O-링	3			
9	S037-082026	BOLT-W/WASHER	와셔붙이 볼트	6			
*0	32FY-80301	CONNECTOR-WELD	컨넥터	1			
*1	31FG-05200	VALVE-VELOCITY FUSE	퓨즈 밸브	2			STD
*1	31FP-05010	VALVE-VELOCITY FUSE	퓨즈 밸브	1			OPT
*2	P910-084009	HOSE ASSY-ORFS 0X0	유압 호스	2			
*3	X500-110003	CONNECTOR-ORFS	컨넥터	2			
*4	S631-018004	O-RING	O-링	2			
*5	S017-100256	BOLT-HEX	육각 볼트	4			
*6	S403-102006	WASHER-PLAIN	평 와셔	4			

CARRIAGE & BACKREST (VS-MAST)

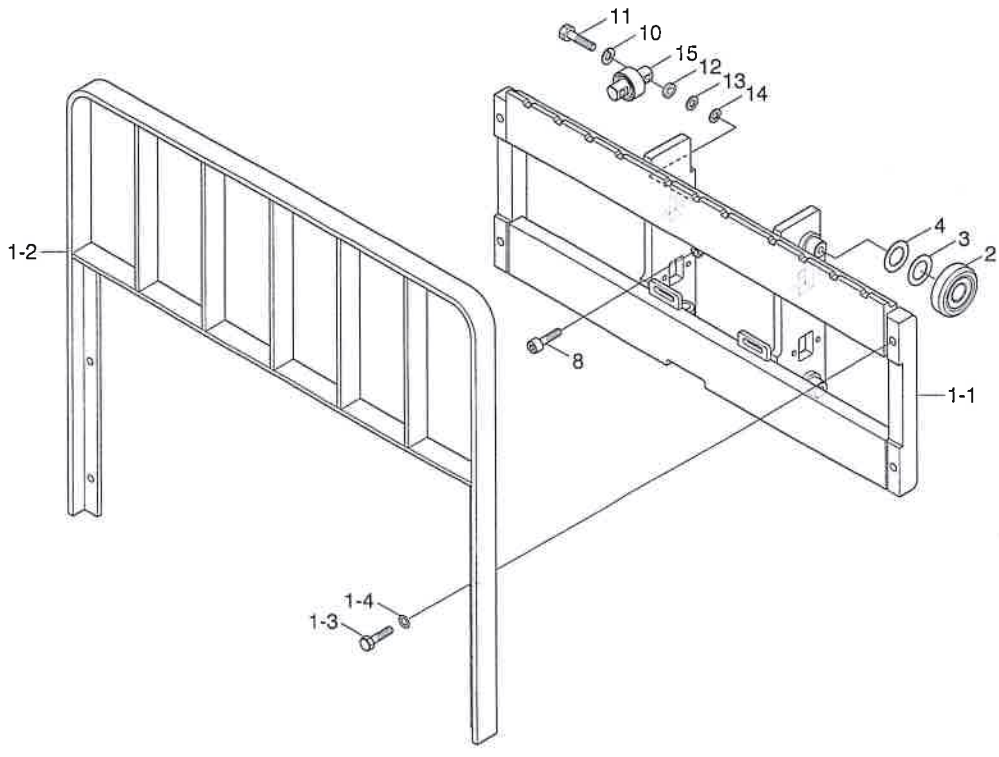

OPTION(JK)

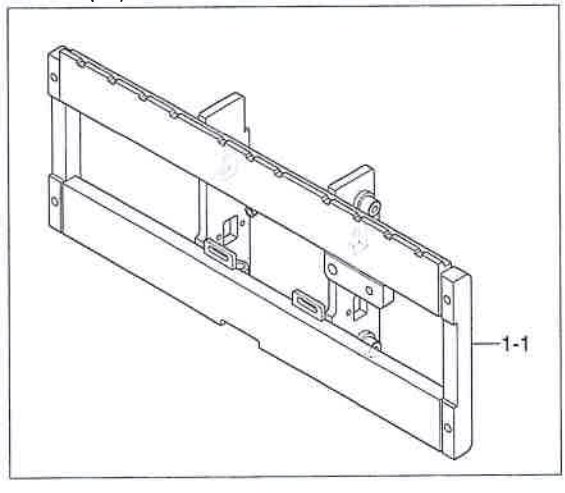

CARRIAGE & BACKREST (VS-MAST)

16/18/20B-9F

ITEM 품번	PART NO 품 번	DESCRIPTION 품 명		QTY 수량	SERIAL NO 적용 호기	ITC 호환	REMARK 비 고
1	69FY-25011	CARR & B/REST SUB ASSY	캐리지 및 백레스트	1			JK
1	69FY-25020	CARR & B/REST SUB ASSY	캐리지 및 백레스트	1			STD
1-1	69FY-21011	CARRIAGE WA	캐리지	1			JK
1-1	69FY-21020	CARRIAGE WA	캐리지	1			STD
1-2	62FY-23430	BACKREST WA	백레스트	1			
1-3	S441-12000B	WASHER-HARDENED	고장력 와셔	4			
1-4	S017-120356	HEX BOLT	육각 볼트	4			
2	61FY-18101	LOAD R/BRG(OD99.0)	로드 롤러 베어링	4			STANDARDSIZE
2	61FY-18111	LOAD R/BRG(OD98.7)	로드 롤러 베어링	4			UNDERSIZE
2	61FY-18121	LOAD R/BRG(OD99.3)	로드 롤러 베어링	4			OVERSIZE
2	61FY-18141	LOAD R/BRG(OD99.6)	로드 롤러 베어링	4			LARGESIZE
3	5261101800	SHIM(0.5T)	심	4			
4	5261101900	SHIM(1.0T)	심	4			
9	S109-120206	BOLT-SOCKET	소켓 볼트	1			
10	S411-100006	WASHER-SPRING	스프링 와셔	8			
11	S017-100456	BOLT-HEX	육각 볼트	8			
12	64FY-27110	SPACER	스페이서	8			
13	F12500720	SHIM(0.5T)	심	8			
14	F12500730	SHIM(1.0T)	심	8			
15	61F7-28100	SIDE ROLLER ASSY	사이드 롤러	4			

INT SIDE SHIFT & CARR/B-REST (VS-MAST)

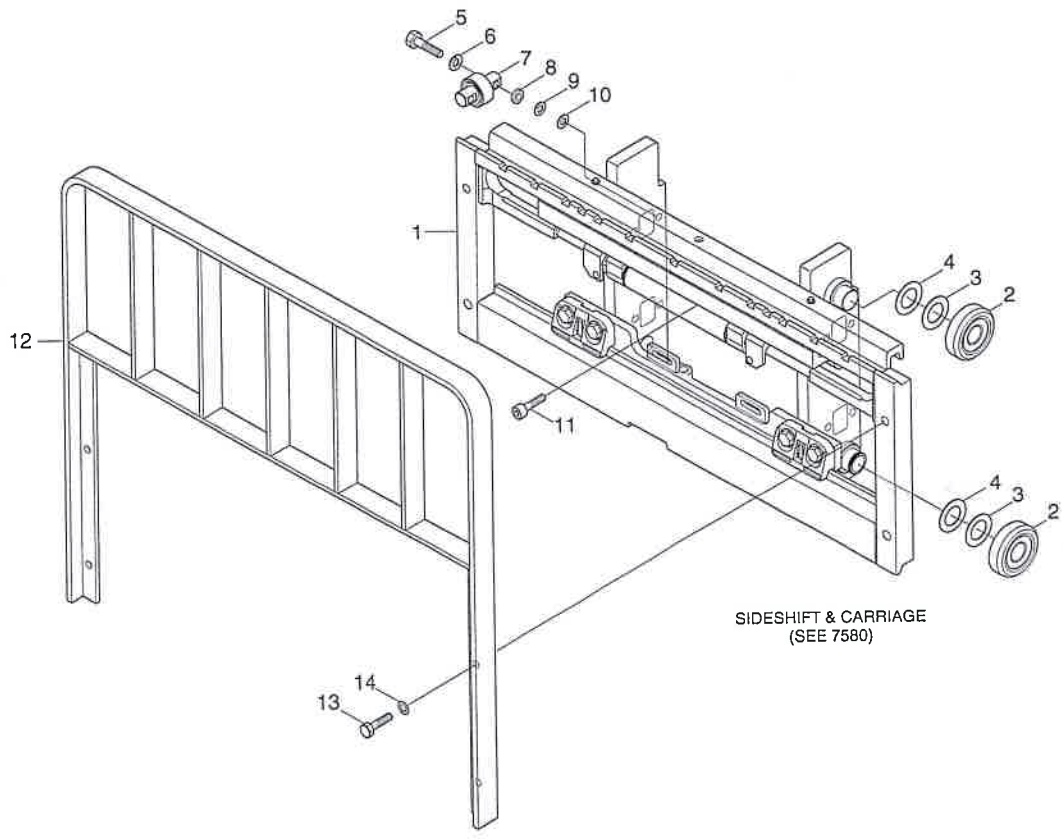

SIDE SHIFT PIPING

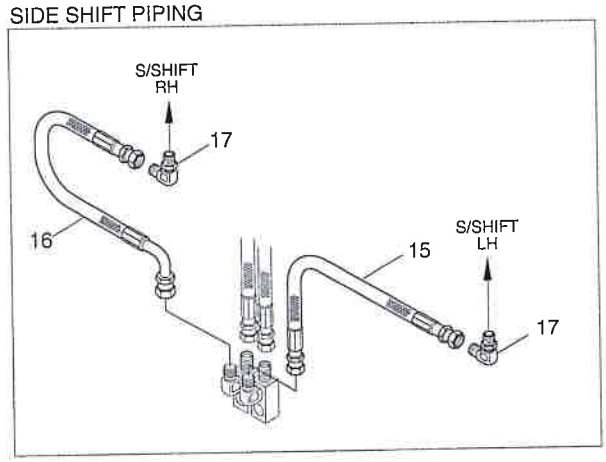

INT SIDE SHIFT & CARR/B-REST (VS-MAST)

16/18/20B-9F

ITEM 순번	PART NO 품 번	DESCRIPTION 품 명		QTY 수량	SERIAL NO 적용 호기	ITC 호환	REMARK 비 고
1	66FY-60110	INTEGRAL SIDE SHIFT ASSY	인테그랄 사이드시프트	1			SEE 7580
2	61FY-18101	LOAD R/BRG(OD99.0)	로드 롤러 베어링	4			STD
2	61FY-18111	LOAD R/BRG(OD98.7)	로드 롤러 베어링	4			UNDERSIZE
2	61FY-18121	LOAD R/BRG(OD99.3)	로드 롤러 베어링	4			OVERSIZE
2	61FY-18141	LOAD R/BRG(OD99.6)	로드 롤러 베어링	4			LARGESIZE
3	5261101800	SHIM(0.5T)	심	4			
4	5261101900	SHIM(1.0T)	심	4			
5	S017-100456	BOLT-HEX	육각 볼트	8			
6	S411-100006	WASHER-SPRING	스프링 와셔	8			
7	61F7-28100	SIDE ROLLER ASSY	사이드 롤러	4			
8	64FY-27110	SPACER	스페이서	8			
9	F12500720	SHIM(0.5T)	심	8			
10	F12500730	SHIM(1.0T)	심	8			
11	S109-120206	BOLT-SOCKET	소켓 볼트	1			
12	62FY-23430	BACKREST WA	백레스트	1			
13	S017-120356	HEX BOLT	육각 볼트	4			
14	S441-12000B	WASHER-HARDENED	고장력 와셔	4			
15	P910-043006	HOSE ASSY-ORFS 0X0	유압 호스	1			
16	P930-043006	HOSE ASSY-ORFS 0X90	유압 호스	1			
17	X520-310001	ELBOW-90,ORFS	엘 보	2			

LIFT CYLINDER (VS-MAST)

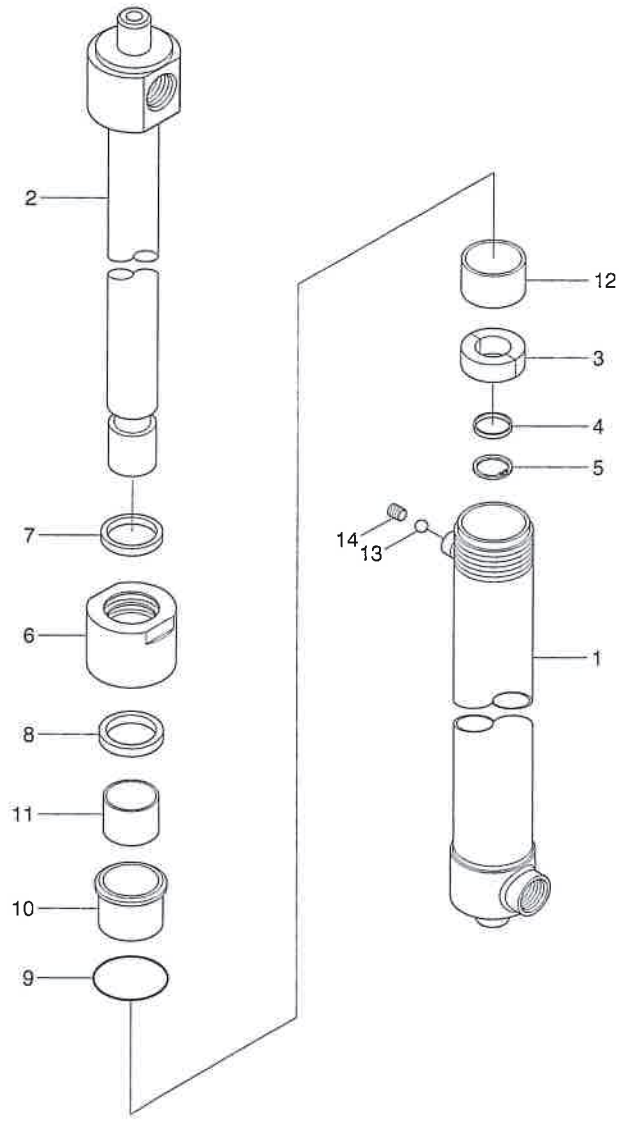

Description	Parts no	Included item
Seal kit	XKCD-02858	4, 7~9

FREE LIFT CYLINDER (VS-MAST)

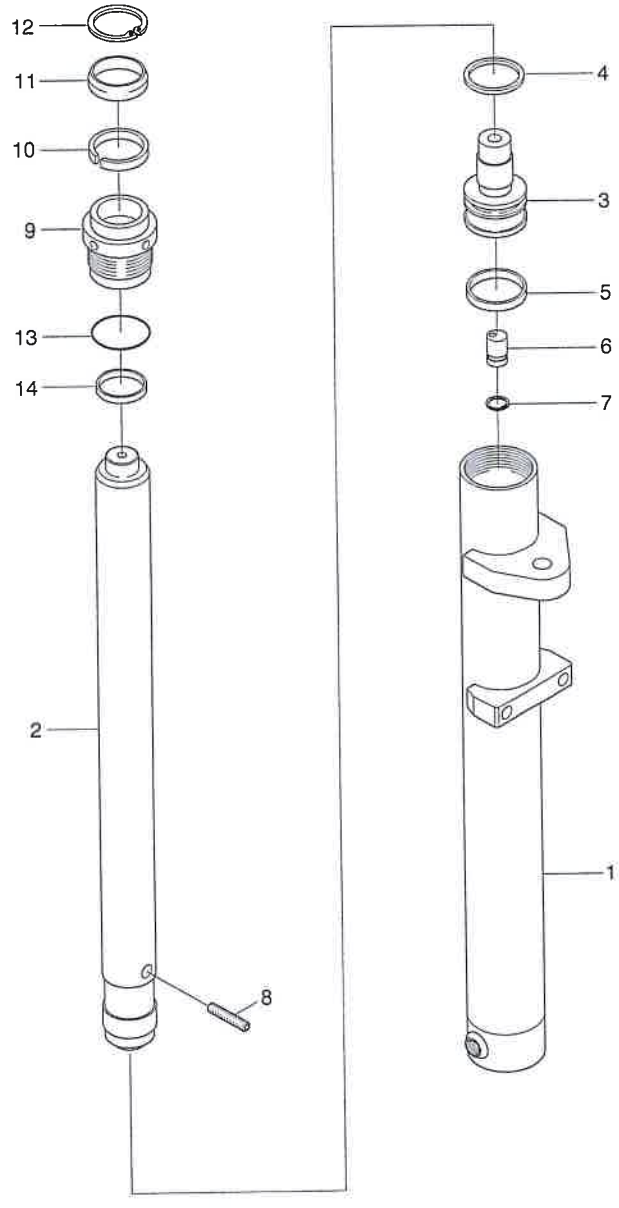

Description	Parts no	Included item
Seal kit	XKCD-02907	4, 5, 10, 11, 13, 14

EE LIFT CYLINDER (VS-MAST)

N E	PART NO 품 번	DESCRIPTION 품 명		QTY 수량	SERIAL NO 적용 호기	ITC 호환	REMARK 비 고
•	34FY-80130	FREE LIFT CYLINDER	프리 리프트 실린더	2			VS300
•	34FY-80150	FREE LIFT CYLINDER	프리 리프트 실린더	2			VS330
•	34FY-80160	FREE LIFT CYLINDER	프리 리프트 실린더	2			VS350
·	XKCD-02891	TUBE ASSY	튜브	1			VS300
·	XKCD-02895	TUBE ASSY	튜브	1			VS330
·	XKCD-02897	TUBE ASSY	튜브	1			VS350
2	XKCD-02892	ROD	로드	1			VS300
2	XKCD-02896	ROD	로드	1			VS330
2	XKCD-02898	ROD	로드	1			VS350
3	XKCD-02885	PISTON	로드	1			
4	XKCD-00693	SEAL-PISTON	피스톤 씰	1			
5	XKCD-00634	RING-WEAR	웨어 링	1			
6	XKCD-02024	VALVE-CHECK	체크 밸브	1			
7	XKCD-00598	RING-RETAINING	리테이닝 링	1			
8	XKCD-02886	SCREW-SET	세트 스쿠류	1			
9	XKCD-02887	COVER-ROD	로드 커버	1			
0	XKCD-02888	U-PACKING	패킹	1			
1	XKCD-01326	WIPER-DUST	더스트 와이퍼	1			
2	XKCD-00638	RING-RETAINING	리테이닝 링	1			
3	XKCD-01059	O-RING	O-링	1			
4	XKCD-01060	RING-BACK UP	백업 링	1			
×	XKCD-02907	SEAL KIT	씰 키트	1			

3-SPOOL HYD PIPING (VS-MAST)

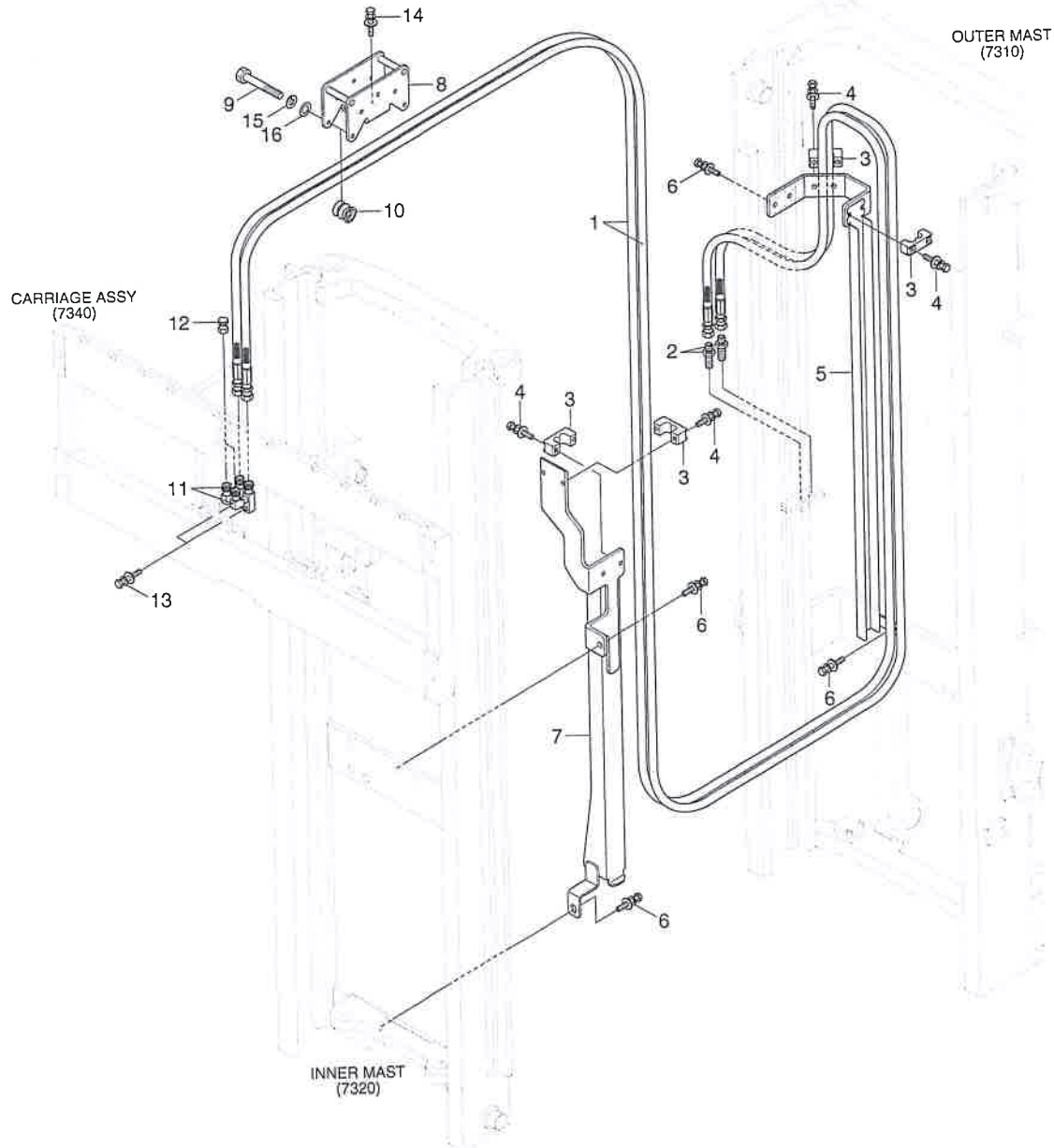

3-SPOOL HYD PIPING (VS-MAST)

ITEM 순번	PART NO 품 번	DESCRIPTION 품 명		QTY 수량	SERIAL NO 적용 호기	ITC 호환	REMARK 비 고
1	X970-064070	HOSE ASSY-ORFS 0X0	유압 호스	2			VS300
1	X970-064076	HOSE ASSY-ORFS 0X0	유압 호스	2			VS330
1	X970-064080	HOSE ASSY-ORFS 0X0	유압 호스	2			VS350
2	31B1-80200	CONNECTOR	컨넥터	2			
3	33HN-90240	CLAMP-HOSE	클램프	4			
4	S035-063026	BOLT-W/WASHER	와셔붙이 볼트	8			
5	32FY-91900	GUIDE WA-RH	가이드	1			VS300
5	32FY-92900	GUIDE WA-RH	가이드	1			VS330
5	32FY-93900	GUIDE WA-RH	가이드	1			VS350
6	S037-082026	BOLT-W/WASHER	와셔붙이 볼트	5			
7	39FY-91301	GUARD WA-RH	가 드	1			VS300
7	39FY-92301	GUARD WA-RH	가 드	1			VS330
7	39FY-93301	GUARD WA-RH	가 드	1			VS350
8	34FY-90121	BRACKET WA	브라켓트	1			
9	3FFQ-93201	BOLT-HEX	육각 볼트	5			
10	38FY-90301	PULLEY-HOSE	풀 리	5			
11	31HA-10260	ELBOW WA	엘 보	2			
12	X710-100102	CAP-HYD,ORFS	캡	2			
13	S035-103526	BOLT-W/WASHER	와셔붙이 볼트	2			
14	S035-081526	BOLT-W/WASHER	와셔붙이 볼트	2			
15	S403-06200B	WASHER-PLAIN	평 와셔	5			
16	S411-060006	WASHER-SPRING	스프링 와셔	5			

4-SPOOL HYD PIPING (VS-MAST)

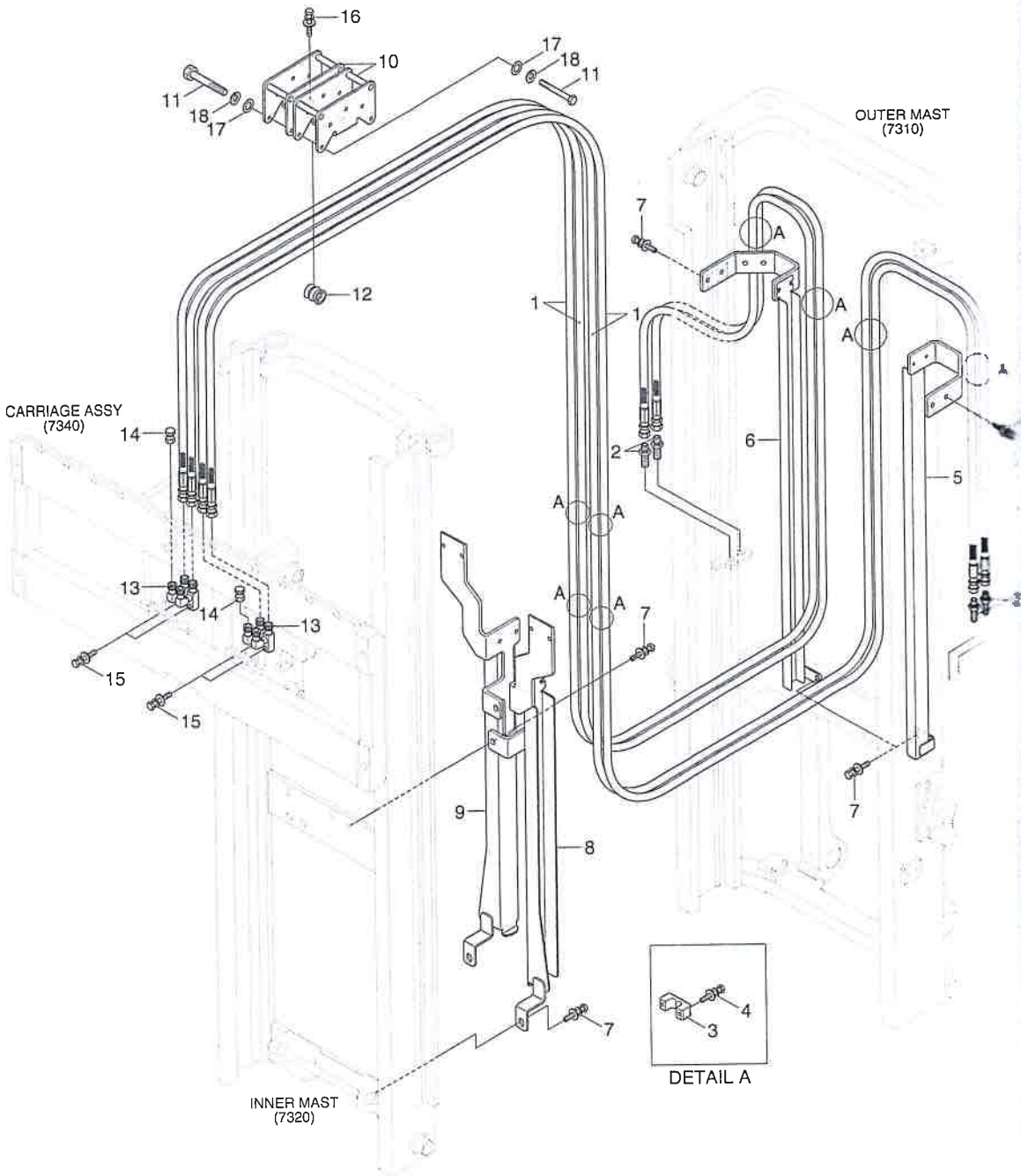

POOL HYD PIPING (VS-MAST)

	PART NO 품 번	DESCRIPTION 품 명		QTY 수량	SERIAL NO 적용 호기	ITC 호환	REMARK 비 고
	X970-064070	HOSE ASSY-ORFS 0X0	유압 호스	4			VS300
	X970-064076	HOSE ASSY-ORFS 0X0	유압 호스	4			VS330
	X970-064080	HOSE ASSY-ORFS 0X0	유압 호스	4			VS350
	31B1-80200	CONNECTOR	컨넥터	4			
	33HN-90240	CLAMP-HOSE	클램프	8			
	S035-063026	BOLT-W/WASHER	와셔붙이 볼트	16			
	32FY-91800	GUIDE WA-LH	가이드	1			VS300
	32FY-92800	GUIDE WA-LH	가이드	1			VS330
	32FY-93900	GUIDE WA-RH	가이드	1			VS350
	32FY-91900	GUIDE WA-RH	가이드	1			VS300
	32FY-92900	GUIDE WA-RH	가이드	1			VS330
	32FY-93900	GUIDE WA-RH	가이드	1			VS350
	S037-082026	BOLT-W/WASHER	와셔붙이 볼트	10			
	39FY-91201	GUARD WA-LH	가 드	1			VS300
	39FY-92201	GUARD WA-LH	가 드	1			VS330
	39FY-93201	GUARD WA-LH	가 드	1			VS350
	39FY-91301	GUARD WA-RH	가 드	1			VS300
	39FY-92301	GUARD WA-RH	가 드	1			VS330
	39FY-93301	GUARD WA-RH	가 드	1			VS350
	34FY-90121	BRACKET WA	브라켓트	2			
1	3FFQ-93201	BOLT-HEX	육각 볼트	10			
2	38FY-90301	PULLEY-HOSE	풀 리	10			
3	31HA-10260	ELBOW WA	엘 보	4			
4	X710-100102	CAP-HYD,ORFS	캡	4			
5	S035-103526	BOLT-W/WASHER	와셔붙이 볼트	4			
6	S035-081526	BOLT-W/WASHER	와셔붙이 볼트	4			
7	S403-06200B	WASHER-PLAIN	평 와셔	10			
8	S411-060006	WASHER-SPRING	스프링 와셔	10			

OUTER MAST (TS-MAST)

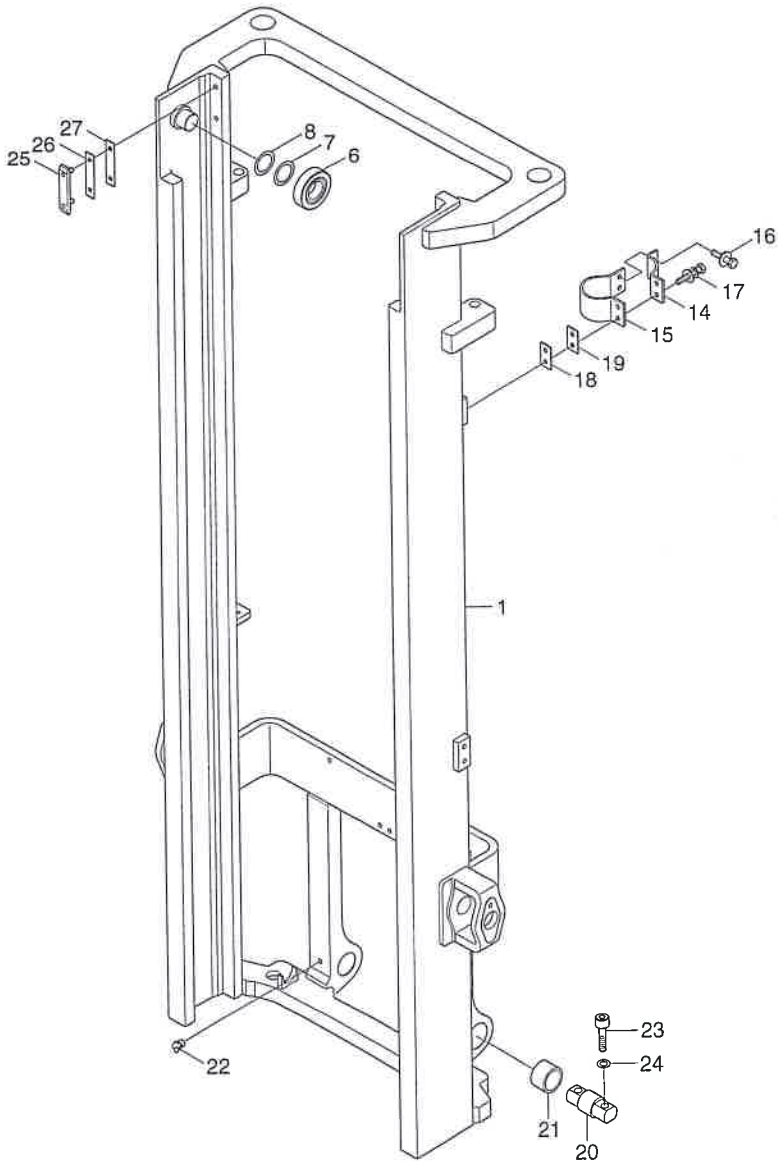

OUTER MAST (TS-MAST)

16/18/20B-9F

ITEM 순번	PART NO 품 번	DESCRIPTION 품 명		QTY 수량	SERIAL NO 적용 호기	ITC 호환	REMARK 비 고
1	67FY-11012	OUTER MAST WA	아우터 마스트	1			TS370
1	67FY-11022	OUTER MAST WA	아우터 마스트	1			TS400
1	67FY-11032	OUTER MAST WA	아우터 마스트	1			TS430
1	67FY-11042	OUTER MAST WA	아우터 마스트	1			TS450
1	67FY-11052	OUTER MAST WA	아우터 마스트	1			TS470
1	67FY-11062	OUTER MAST WA	아우터 마스트	1			TS500
1	67FY-11072	OUTER MAST WA	아우터 마스트	1			TS550
1	67FY-11082	OUTER MAST WA	아우터 마스트	1			TS600
1	67FY-11092	OUTER MAST WA	아우터 마스트	1			TS650
1	67FY-11102	OUTER MAST WA	아우터 마스트	1			TS700
5	61FY-18101	LOAD R/BRG(OD99.0)	로드 롤러 베어링	2			STD
5	61FY-18111	LOAD R/BRG(OD98.7)	로드 롤러 베어링	2			UNDERSIZE
5	61FY-18121	LOAD R/BRG(OD99.3)	로드 롤러 베어링	2			OVERSIZE
5	61FY-18141	LOAD R/BRG(OD99.6)	로드 롤러 베어링	2			LARGESIZE
7	5261101800	SHIM(0.5T)	심	2			
8	5261101900	SHIM(1.0T)	심	2			
14	65FY-18300	CLAMP	클램프	2			
15	65FY-18400	CLAMP WA	클램프	2			
16	S037-102056	BOLT-W/WASHER	와셔붙이 볼트	4			
17	S037-102526	BOLT-W/WASHER	와셔붙이 볼트	4			
18	63FH-18530	SHIM(1.0T)	심	2			
19	63FH-18500	SHIM(0.5T)	심	2			
20	65FY-18100	PIN-MAST MTG	핀	2			
21	65FY-18200	BUSHING-BRONZE	부싱	2			
22	S652-810008	NIPPLE-GREASE	그리스 니플	2			
23	S109-140656	BOLT-SOCKET	소켓 볼트	4			
24	S441-140006	WASHER-HARDENED	고장력 와셔	4			
25	61HH-18010	LINER-BACK UP	백업 라이너	2			
26	FMC0000150	SHIM(1.0T)	심	2			
27	FMC0000160	SHIM(0.5T)	심	2			

MIDDLE MAST (TS-MAST)

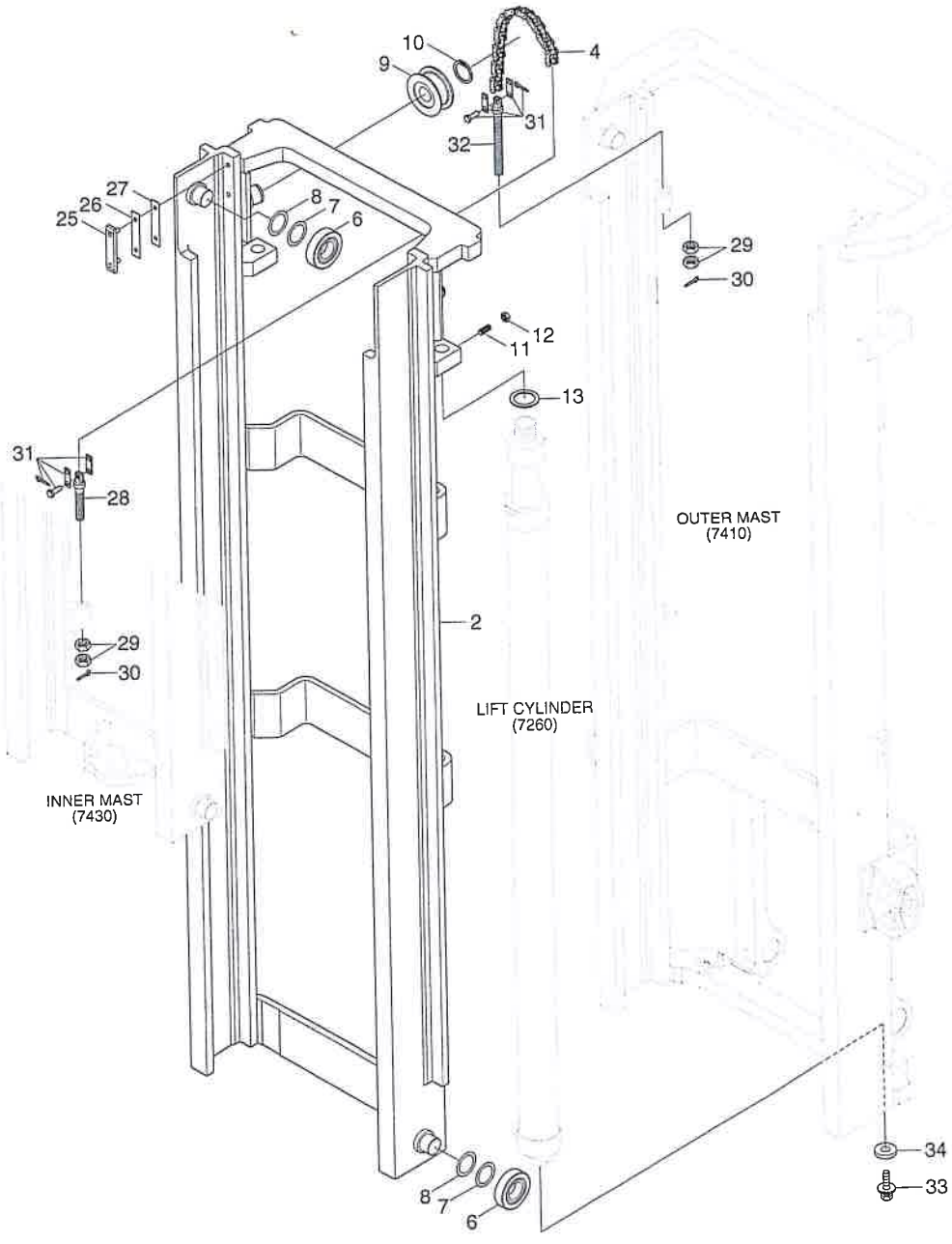

MIDDLE MAST (TS-MAST)

VIEW 순번	PART NO 품 번	DESCRIPTION 품 명		QTY 수량	SERIAL NO 적용 호기	ITC 호환	REMARK 비 고
2	67FY-13012	MIDDLE MAST WA	미들 마스트	1			TS370
2	67FY-13022	MIDDLE MAST WA	미들 마스트	1			TS400
2	67FY-13032	MIDDLE MAST WA	미들 마스트	1			TS430
2	67FY-13042	MIDDLE MAST WA	미들 마스트	1			TS450
2	67FY-13052	MIDDLE MAST WA	미들 마스트	1			TS470
2	67FY-13062	MIDDLE MAST WA	미들 마스트	1			TS500
2	67FY-13072	MIDDLE MAST WA	미들 마스트	1			TS550
2	67FY-13082	MIDDLE MAST WA	미들 마스트	1			TS600
2	67FY-13092	MIDDLE MAST WA	미들 마스트	1			TS650
2	67FY-13102	MIDDLE MAST WA	미들 마스트	1			TS700
4	61FY-30320	CHAIN-LIFT	체인	2			TS370
4	61FY-30800	CHAIN-LIFT	체인	2			TS400
4	61FY-30660	CHAIN-LIFT	체인	2			TS430
4	61FY-30340	CHAIN-LIFT	체인	2			TS450
4	61FY-30740	CHAIN-LIFT	체인	2			TS470
4	61FY-30390	CHAIN-LIFT	체인	2			TS500
4	61FY-30400	CHAIN-LIFT	체인	2			TS550
4	61FY-30070	CHAIN-LIFT	체인	2			TS600
4	61FY-30780	CHAIN-LIFT	체인	2			TS650
4	61FY-30790	CHAIN-LIFT	체인	2			TS700
6	61FY-18101	LOAD R/BRG(OD99.0)	로드 롤러 베어링	4			STD
6	61FY-18111	LOAD R/BRG(OD98.7)	로드 롤러 베어링	4			UNDERSIZE
6	61FY-18121	LOAD R/BRG(OD99.3)	로드 롤러 베어링	4			OVERSIZE
6	61FY-18141	LOAD R/BRG(OD99.6)	로드 롤러 베어링	4			LARGESIZE
7	5261101800	SHIM(0.5T)	심	4			
8	5261101900	SHIM(1.0T)	심	4			
9	67FY-18201	CHAIN WHEEL BEARING	베어링	2			
10	S601-035004	RING-RETAINING	리테이너 링	2			
11	S111-120306	SCREW-SET HEX SOCKET	세트 스크류	2			
12	S205-12100B	NUT-HEX	육각 너트	2			
13	6DHN-18100	SHIM	심	2			
25	61HH-18010	LINER-BACK UP	백업 라이너	2			
26	FMC0000150	SHIM(1.0T)	심	2			
27	FMC0000160	SHIM(0.5T)	심	2			
28	61FY-18810	BOLT-ANCHOR	앵커 볼트	2			
29	S206-16100B	NUT-HEX	육각 너트	8			
30	S461-320202	PIN-SPLIT	분할 핀	4			
31	62HH-18900	JOINT LINK KIT-CHAIN	조인트 링크 키트	4			
32	61FY-18800	BOLT-ANCHOR	앵커 볼트	2			
33	S037-122056	BOLT-W/WASHER	와셔붙이 볼트	2			

MIDDLE MAST (TS-MAST)

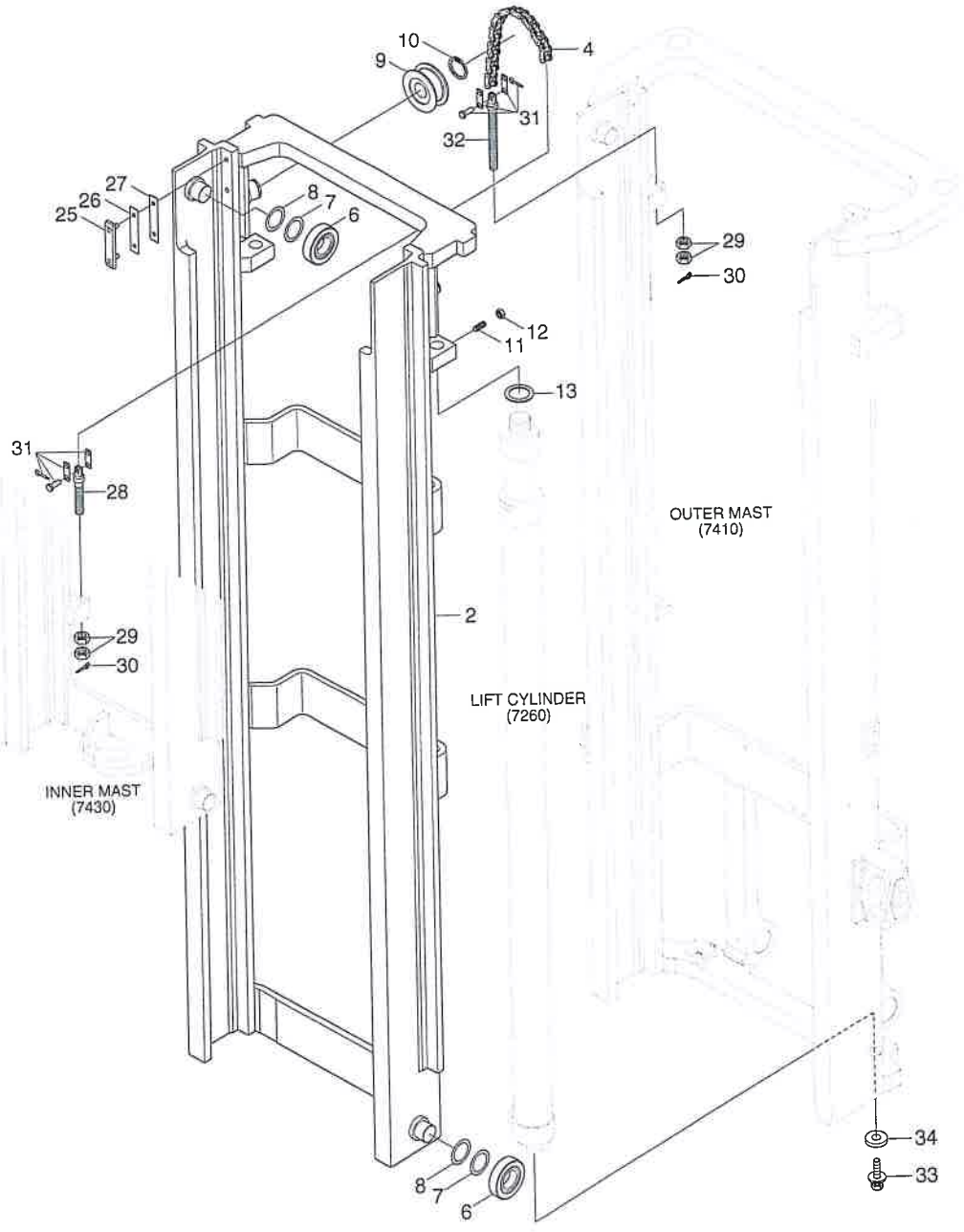

MIDDLE MAST (TS-MAST)

Rev 변경	PART NO 품 번	DESCRIPTION 품 명	QTY 수량	SERIAL NO 적용 호기	ITC 호환	REMARK 비 고
※	61HN-18400	WASHER 와셔	2			

INNER MAST (TS-MAST)

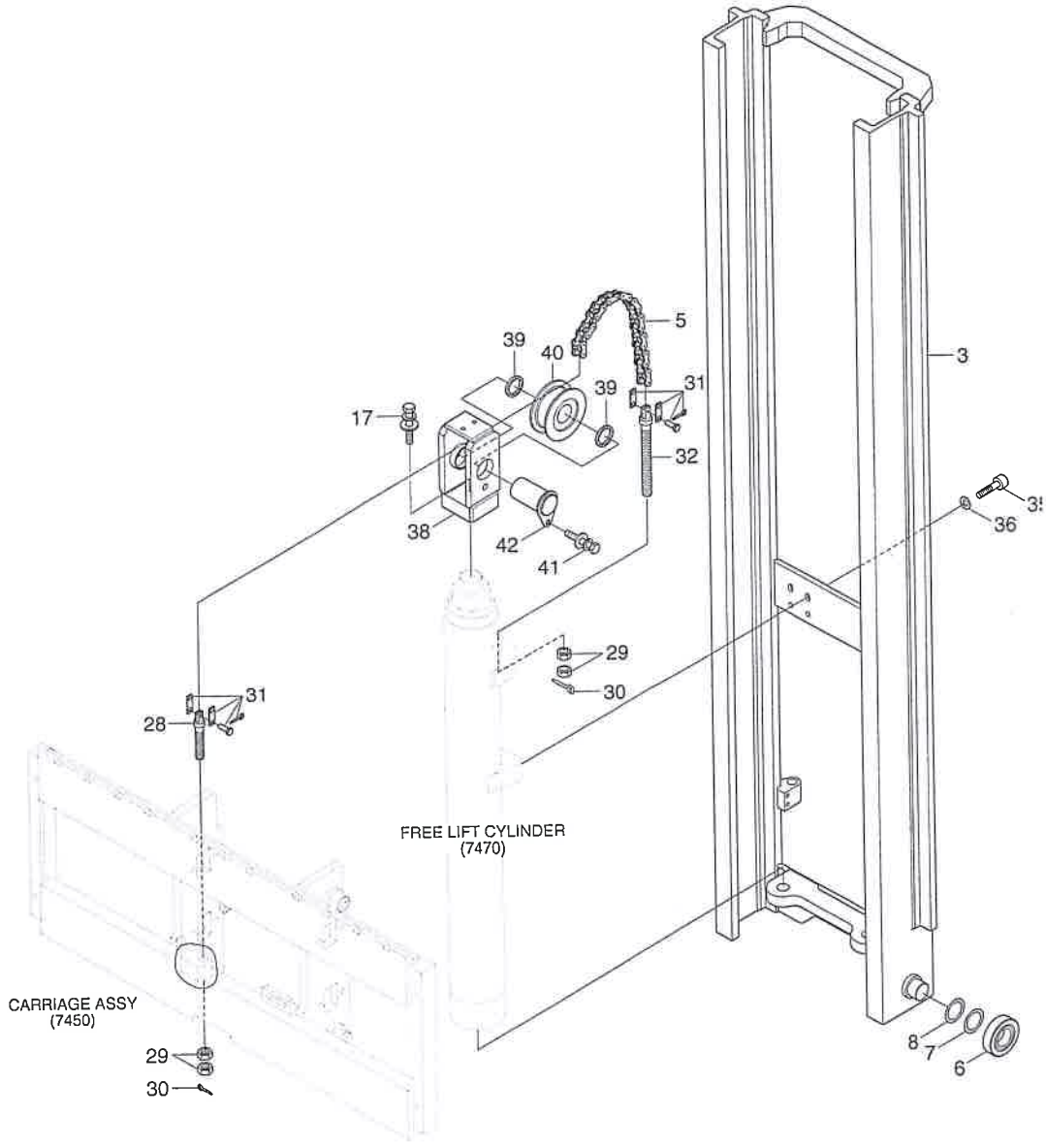

INNER MAST (TS-MAST)

ITEM 품번	PART NO 품 번	DESCRIPTION 품 명		QTY 수량	SERIAL NO 적용 호기	ITC 호환	REMARK 비 고
3	68FY-15011	INNER MAST WA	인너 마스트	1			TS370
3	68FY-15021	INNER MAST WA	인너 마스트	1			TS400
3	68FY-15031	INNER MAST WA	인너 마스트	1			TS430
3	68FY-15041	INNER MAST WA	인너 마스트	1			TS450
3	68FY-15051	INNER MAST WA	인너 마스트	1			TS470
3	68FY-15061	INNER MAST WA	인너 마스트	1			TS500
3	68FY-15071	INNER MAST WA	인너 마스트	1			TS550
3	68FY-15081	INNER MAST WA	인너 마스트	1			TS600
3	68FY-15091	INNER MAST WA	인너 마스트	1			TS650
3	68FY-15101	INNER MAST WA	인너 마스트	1			TS700
5	61FY-30150	CHAIN-LIFT	체 인	2			TS370
5	61FY-30280	CHAIN-LIFT	체 인	2			TS400
5	61FY-30290	CHAIN-LIFT	체 인	2			TS430
5	61FY-30170	CHAIN-LIFT	체 인	2			TS450
5	61FY-30300	CHAIN-LIFT	체 인	2			TS470
5	61FY-30180	CHAIN-LIFT	체 인	2			TS500
5	61FY-30190	CHAIN-LIFT	체 인	2			TS550
5	61FY-30010	CHAIN-LIFT	체 인	2			TS600
5	61FY-30660	CHAIN-LIFT	체 인	2			TS650
5	61FY-30380	CHAIN-LIFT	체 인	2			TS700
6	61FY-18101	LOAD R/BRG(OD99.0)	로드 롤러 베어링	2			STD
6	61FY-18111	LOAD R/BRG(OD98.7)	로드 롤러 베어링	2			UNDERSIZE
6	61FY-18121	LOAD R/BRG(OD99.3)	로드 롤러 베어링	2			OVERSIZE
6	61FY-18141	LOAD R/BRG(OD99.6)	로드 롤러 베어링	2			LARGESIZE
7	5261101800	SHIM(0.5T)	심	2			
8	5261101900	SHIM(1.0T)	심	2			
27	S037-102526	BOLT-W/WASHER	와셔붙이 볼트	2			
28	61FY-18810	BOLT-ANCHOR	앵커 볼트	8			
29	S206-16100B	NUT-HEX	육각 너트	4			
30	S461-320202	PIN-SPLIT	분할 핀	4			
31	62HH-18900	JOINT LINK KIT-CHAIN	조인트 링크 키트	4			
32	61FY-18800	BOLT-ANCHOR	앵커 볼트	2			
35	S017-100256	BOLT-HEX	육각 볼트	4			
36	S403-10200B	WASHER-PLAIN	평 와셔	4			
38	68FY-18100	BRACKET WA	브라켓트	2			
39	67FY-18950	SPACER	스페이서	4			
40	61FY-18200	BEARING-CHAIN WHEEL	베어링	2			
41	S035-082026	BOLT-W/WASHER	와셔붙이 볼트	2			
42	68FY-18200	PIN ASSY	핀	2			

MAST HYD PIPING (TS-MAST)

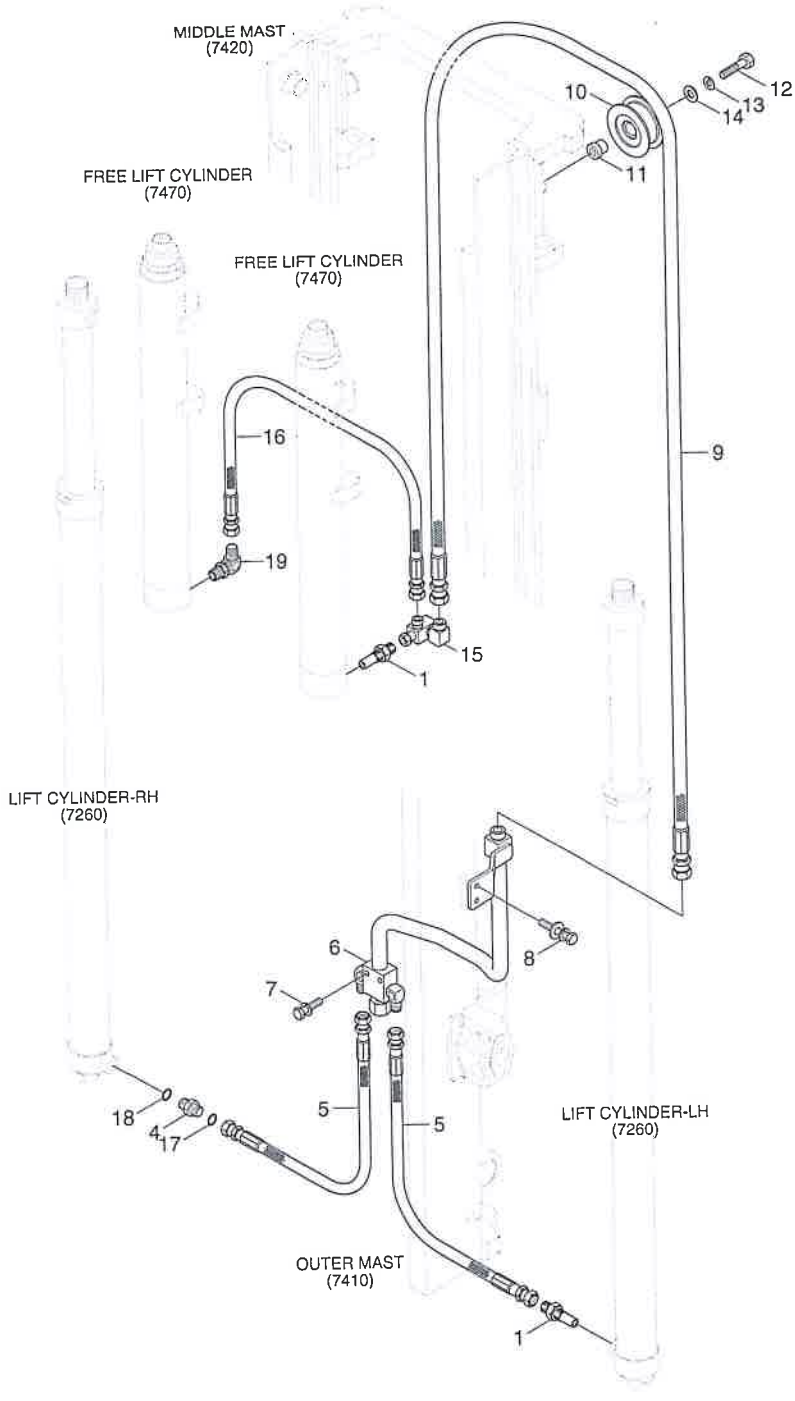

MAST HYD PIPING (TS-MAST)

ITEM 순번	PART NO 품 번	DESCRIPTION 품 명		QTY 수량	SERIAL NO 적용 호기	ITC 호환	REMARK 비 고
1	31FG-05200	VALVE-VELOCITY FUSE	퓨즈 밸브	2			
4	X500-110003	CONNECTOR-ORFS	컨넥터	1			
5	P910-084009	HOSE ASSY-ORFS 0X0	유압 호스	2			
6	37FY-80202	PIPE WA	파이프	1			
7	S035-085016	BOLT-W/WASHER	와셔붙이 볼트	2			
8	S035-082026	BOLT-W/WASHER	와셔붙이 볼트	2			
9	X970-104044	HOSE ASSY-ORFS,THD 0X0	유압 호스	1			TS370
9	X970-104047	HOSE ASSY-ORFS 0X0	유압 호스	1			TS400
9	X970-104051	HOSE ASSY-ORFS,THD 0X0	유압 호스	1			TS430
9	X970-104055	HOSE ASSY-ORFS 0X0	유압 호스	1			TS450
9	X970-104057	HOSE ASSY-ORFS,THD 0X0	유압 호스	1			TS470
9	X970-104061	HOSE ASSY-ORFS,THD 0X0	유압 호스	1			TS500
9	X970-104069	HOSE ASSY-ORFS,THD 0X0	유압 호스	1			TS550
9	X970-104076	HOSE ASSY-ORFS 0X0	유압 호스	1			TS600
9	X970-104084	HOSE ASSY-ORFS,THD 0X0	유압 호스	1			TS650
9	X970-104092	HOSE ASSY-ORFS,THD 0X0	유압 호스	1			TS700
10	33HH-80500	PULLEY-HOSE	풀 리	1			
11	31FV-90300	PIN-HOSE PULLEY	핀	1			
12	S017-120506	BOLT-HEX	육각 볼트	1			
13	S411-12000B	WASHER-SPRING	스프링 와셔	1			
14	S441-12000B	WASHER-HARDENED	고장력 와셔	1			
15	38FY-80301	CONNECTOR WA	컨넥터	1			
16	P910-084010	HOSE ASSY-ORFS 0X0	유압 호스	1			
17	S621-014001	O-RING	O-링	1			
18	S631-018004	O-RING	O-링	1			
19	X520-110003	ELBOW-90,ORFS	엘 보	1			

16/18/20B-9F

CARRIAGE & BACKREST (TS-MAST)

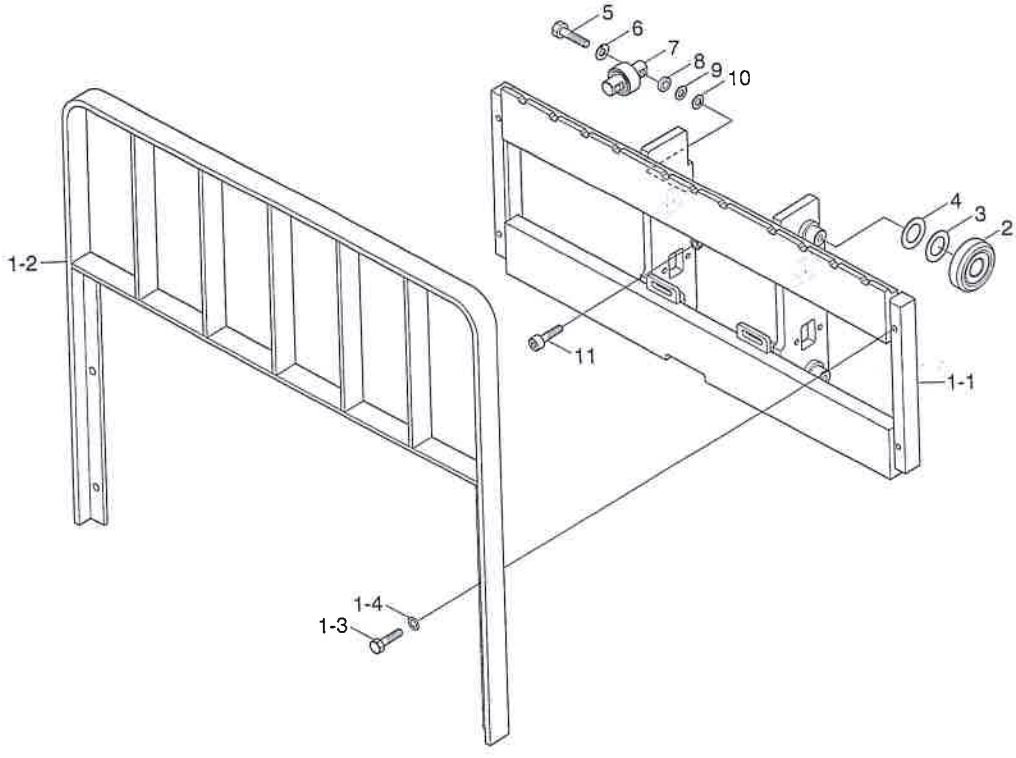

OPTION(JK)

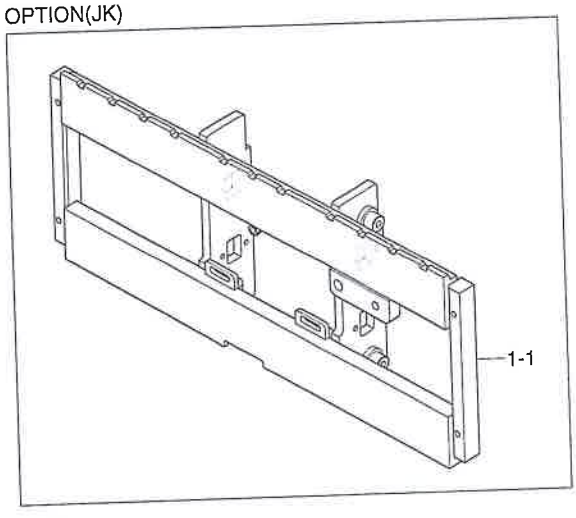

CARRIAGE & BACKREST (TS-MAST)

16/18/20B-9F

ITEM 순번	PART NO 품 번	DESCRIPTION 품 명		QTY 수량	SERIAL NO 적용 호기	ITC 호환	REMARK 비 고
1	68FY-25012	CARR & B/REST SUB ASSY	캐리지 및 백레스트	1			JK
1	68FY-25011	CARR & B/REST SUB ASSY	캐리지 및 백레스트	1			STD
1-1	68FY-21012	CARRIAGE WA	캐리지	1			JK
1-1	68FY-21011	CARRIAGE WA	캐리지	1			STD
1-2	62FY-23430	BACKREST WA	백레스트	1			
1-3	S017-120356	HEX BOLT	육각 볼트	4			
1-4	S441-12000B	WASHER-HARDENED	고장력 와셔	4			
1	67FY-21011	CARRIAGE WA	캐리지	1			CAS,W/O B/REST
1	67FY-21012	CARRIAGE WA	캐리지	1			JK,W/O B/REST
2	61FY-18101	LOAD R/BRG(OD99.0)	로드 롤러 베어링	4			STD
2	61FY-18111	LOAD R/BRG(OD98.7)	로드 롤러 베어링	4			UNDERSIZE
2	61FY-18121	LOAD R/BRG(OD99.3)	로드 롤러 베어링	4			OVERSIZE
2	61FY-18141	LOAD R/BRG(OD99.6)	로드 롤러 베어링	4			LARGESIZE
3	5261101800	SHIM(0.5T)	심	4			
4	5261101900	SHIM(1.0T)	심	4			
5	S017-100456	BOLT-HEX	육각 볼트	8			
6	S411-100006	WASHER-SPRING	스프링 와셔	8			
7	61F7-28100	SIDE ROLLER ASSY	사이드 롤러	4			
8	64FY-27110	SPACER	스페이서	8			
9	F12500720	SHIM(0.5T)	심	8			
10	F12500730	SHIM(1.0T)	심	8			
11	S109-120306	BOLT-SOCKET	소켓 볼트	1			
12	S017-120356	HEX BOLT	육각 볼트	4			W/O B/REST
13	S441-12000B	WASHER-HARDENED	고장력 와셔	4			W/O B/REST

INT SIDE SHIFT & CARR/B-REST (TS-MAST)

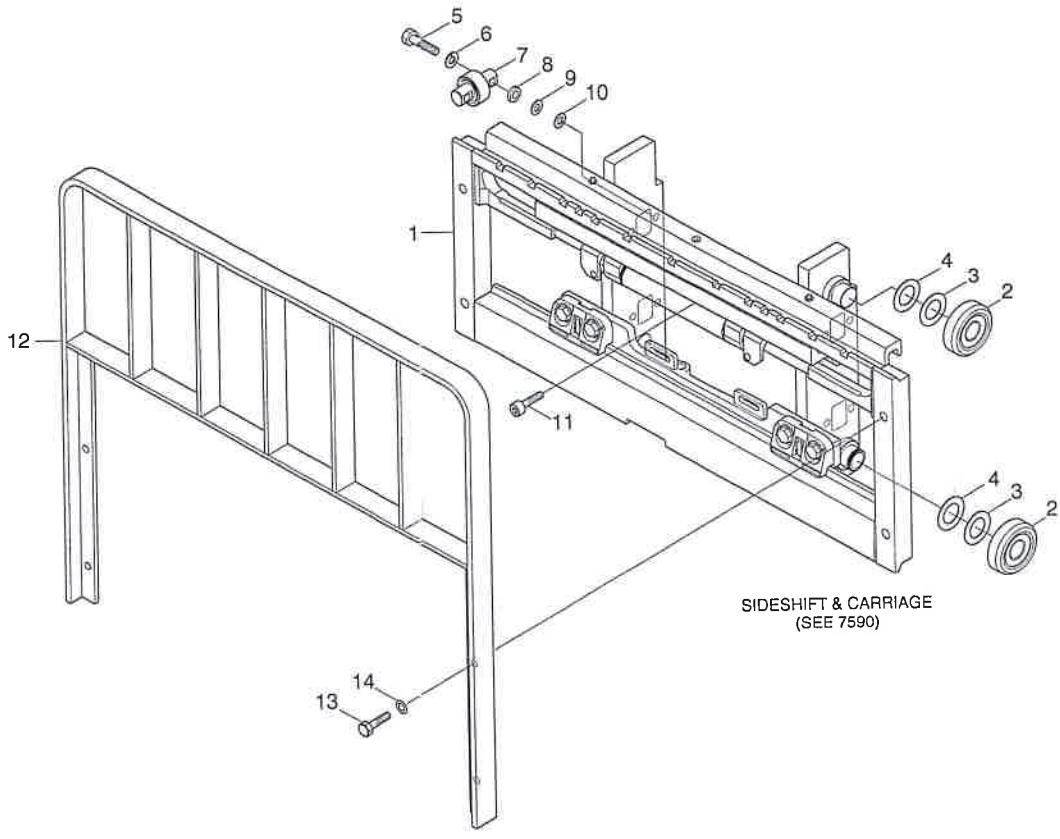

SIDE SHIFT PIPING

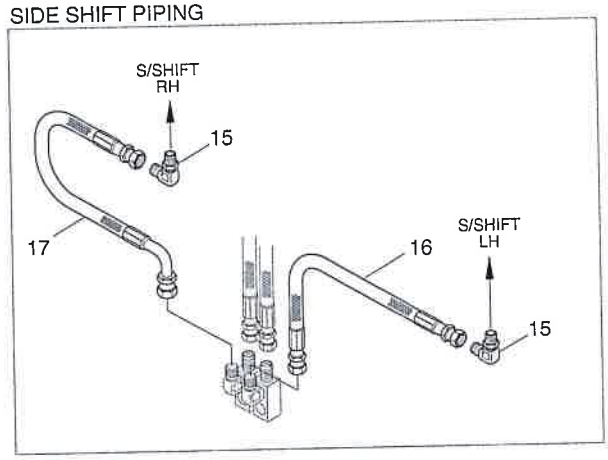

INT SIDE SHIFT & CARR/B-REST (TS-MAST)

16/18/20B-9F

ITEM 순번	PART NO 품 번	DESCRIPTION 품 명		QTY 수량	SERIAL NO 적용 호기	ITC 호환	REMARK 비 고
1	66FY-40110	INTEGRAL SIDE SHIFT ASSY	인테그랄 사이드시프트	1			SEE 7590
2	61FY-18101	LOAD R/BRG(OD99.0)	로드 롤러 베어링	4			STD
2	61FY-18111	LOAD R/BRG(OD98.7)	로드 롤러 베어링	4			UNDERSIZE
2	61FY-18121	LOAD R/BRG(OD99.3)	로드 롤러 베어링	4			OVERSIZE
2	61FY-18141	LOAD R/BRG(OD99.6)	로드 롤러 베어링	4			LARGESIZE
3	5261101800	SHIM(0.5T)	심	4			
4	5261101900	SHIM(1.0T)	심	4			
5	S017-100456	BOLT-HEX	육각 볼트	8			
6	S411-100006	WASHER-SPRING	스프링 와셔	8			
7	61F7-28100	SIDE ROLLER ASSY	사이드 롤러	4			
8	64FY-27110	SPACER	스페이서	8			
9	F12500720	SHIM(0.5T)	심	8			
10	F12500730	SHIM(1.0T)	심	8			
11	S109-120206	BOLT-SOCKET	소켓 볼트	1			
12	62FY-23430	BACKREST WA	백레스트	1			
13	S017-120356	HEX BOLT	육각 볼트	4			
14	S441-12000B	WASHER-HARDENED	고장력 와셔	4			
15	X520-310001	ELBOW-90,ORFS	엘보	2			
16	P910-043006	HOSE ASSY-ORFS 0X0	유압 호스	1			
17	P930-043006	HOSE ASSY-ORFS 0X90	유압 호스	1			

FREE LIFT CYLINDER (TS-MAST)

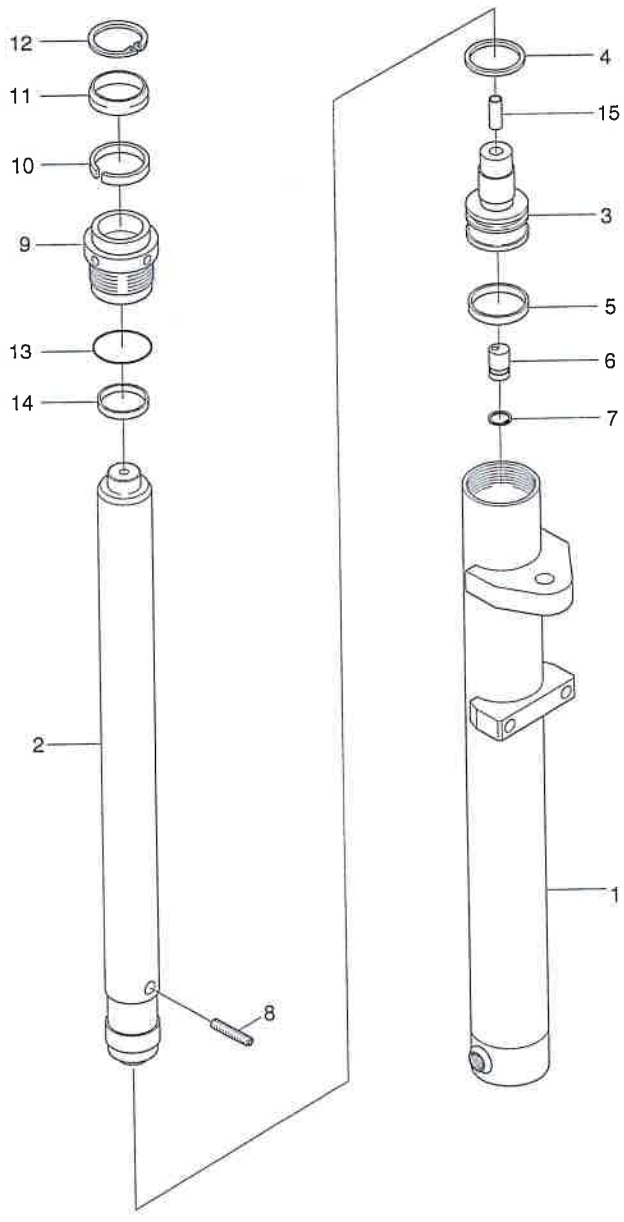

Description	Parts no	Included item
Seal kit	XKCD-04341	4, 5, 10, 11, 13, 14

FREE LIFT CYLINDER (TS-MAST)

ITEM 순번	PART NO 품 번	DESCRIPTION 품 명		QTY 수량	SERIAL NO 적용 호기	ITC 호환	REMARK 비 고
*	34FY-80111	FREE LIFT CYLINDER ASSY	프리 리프트 실린더	2			TS370
*	34FY-80121	FREE LIFT CYLINDER ASSY	프리 리프트 실린더	2			TS400
*	34FY-80131	FREE LIFT CYLINDER ASSY	프리 리프트 실린더	2			TS430
*	34FY-80141	FREE LIFT CYLINDER ASSY	프리 리프트 실린더	2			TS450
*	34FY-80151	FREE LIFT CYLINDER ASSY	프리 리프트 실린더	2			TS470
*	34FY-80161	FREE LIFT CYLINDER ASSY	프리 리프트 실린더	2			TS500
*	34FY-80171	FREE LIFT CYLINDER ASSY	프리 리프트 실린더	2			TS550
*	34FY-80181	FREE LIFT CYLINDER ASSY	프리 리프트 실린더	2			TS600
*	34FY-80191	FREE LIFT CYLINDER ASSY	프리 리프트 실린더	2			TS650
*	34FY-80201	FREE LIFT CYLINDER ASSY	프리 리프트 실린더	2			TS700
1	XKCD-02883	TUBE ASSY	튜브	1			TS370
1	XKCD-02889	TUBE ASSY	튜브	1			TS400
1	XKCD-02891	TUBE ASSY	튜브	1			TS430
1	XKCD-02893	TUBE ASSY	튜브	1			TS450
1	XKCD-02895	TUBE ASSY	튜브	1			TS470
1	XKCD-02897	TUBE ASSY	튜브	1			TS500
1	XKCD-02899	TUBE ASSY	튜브	1			TS550
1	XKCD-02901	TUBE ASSY	튜브	1			TS600
1	XKCD-02903	TUBE ASSY	튜브	1			TS650
1	XKCD-02905	TUBE ASSY	튜브	1			TS700
2	XKCD-02884	ROD	로드	1			TS370
2	XKCD-02890	ROD	로드	1			TS400
2	XKCD-02892	ROD	로드	1			TS430
2	XKCD-02894	ROD	로드	1			TS450
2	XKCD-02896	ROD	로드	1			TS470
2	XKCD-02898	ROD	로드	1			TS500
2	XKCD-02900	ROD	로드	1			TS550
2	XKCD-02902	ROD	로드	1			TS600
2	XKCD-02904	ROD	로드	1			TS650
2	XKCD-02906	ROD	로드	1			TS700
3	XKCD-04340	PISTON	피스톤	1			
*4	XKCD-00693	SEAL-PISTON	피스톤 씰	1			
*5	XKCD-00634	RING-WEAR	웨어 링	1			
6	XKCD-02024	VALVE-CHECK	체크 밸브	1			
7	XKCD-00598	RING-RETAINING	리테이닝 링	1			
8	XKCD-02886	SCREW-SET	세트 스쿠류	1			
9	XKCD-02887	COVER-ROD	로드 커버	1			
*10	XKCD-02888	U-PACKING	패 킹	1			
*11	XKCD-01326	WIPER-DUST	더스트 와이퍼	1			
12	XKCD-00638	RING-RETAINING	리테이닝 링	1			

FREE LIFT CYLINDER (TS-MAST)

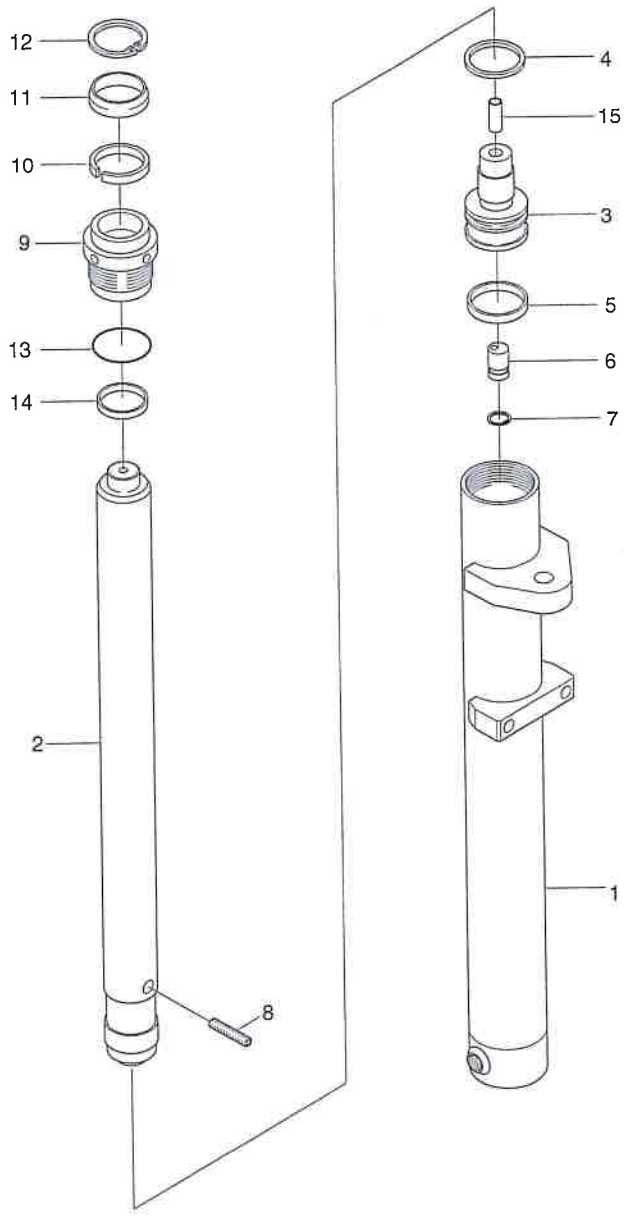

Description	Parts no	Included item
Seal kit	XKCD-04341	4, 5, 10, 11, 13, 14

FREE LIFT CYLINDER (TS-MAST)

ITEM 순번	PART NO 품 번	DESCRIPTION 품 명		QTY 수량	SERIAL NO 적용 호기	ITC 호환	REMARK 비 고
K13	XKCD-01059	O-RING	O-링	1			
K14	XKCD-01060	RING-BACK UP	백업 링	1			
15	XKCD-04274	PIPE	파이프	1			
K	XKCD-04341	SEAL KIT	씰 키트	1			SEE ILLUST

3-SPOOL HYD PIPING (TS-MAST)

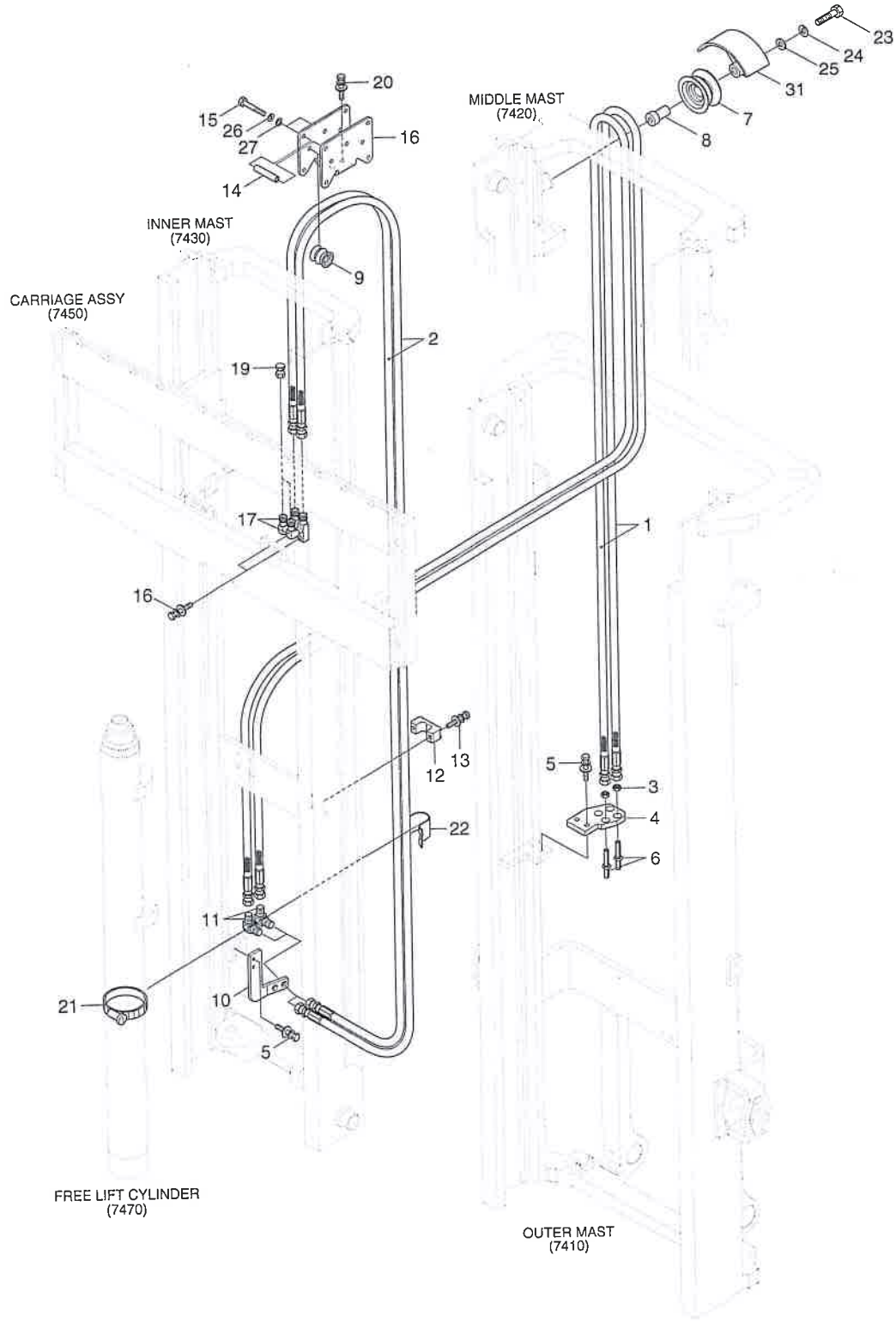

3-SPOOL HYD PIPING (TS-MAST)

ITEM 순번	PART NO 품 번	DESCRIPTION 품 명		QTY 수량	SERIAL NO 적용 호기	ITC 호환	REMARK 비 고
1	X970-064039	HOSE ASSY-ORFS 0X0	유압 호스	2			TS370
1	X970-064043	HOSE ASSY-ORFS 0X0	유압 호스	2			TS400
1	X970-064047	HOSE ASSY-ORFS 0X0	유압 호스	2			TS430
1	X970-064050	HOSE ASSY-ORFS 0X0	유압 호스	2			TS450
1	X970-064052	HOSE ASSY-ORFS 0X0	유압 호스	2			TS470
1	X970-064056	HOSE ASSY-ORFS 0X0	유압 호스	2			TS500
1	X970-064064	HOSE ASSY-ORFS 0X0	유압 호스	2			TS550
1	X970-064072	HOSE ASSY-ORFS 0X0	유압 호스	2			TS600
1	X970-064080	HOSE ASSY-ORFS 0X0	유압 호스	2			TS650
1	X970-064087	HOSE ASSY-ORFS 0X0	유압 호스	2			TS700
2	X970-064044	HOSE ASSY-ORFS 0X0	유압 호스	2			TS370
2	X970-064046	HOSE ASSY-ORFS 0X0	유압 호스	2			TS400
2	X970-064048	HOSE ASSY-ORFS 0X0	유압 호스	2			TS430
2	X970-064049	HOSE ASSY-ORFS 0X0	유압 호스	2			TS450
2	X970-064051	HOSE ASSY-ORFS 0X0	유압 호스	2			TS470
2	X970-064053	HOSE ASSY-ORFS 0X0	유압 호스	2			TS500
2	X970-064056	HOSE ASSY-ORFS 0X0	유압 호스	2			TS550
2	X970-064060	HOSE ASSY-ORFS 0X0	유압 호스	2			TS600
2	X970-064064	HOSE ASSY-ORFS 0X0	유압 호스	2			TS650
2	X970-064069	HOSE ASSY-ORFS 0X0	유압 호스	2			TS700
3	31FG-80430	NUT-HEX	너 트	2			
4	37FY-90901	PLATE	플레이트	1			
5	S035-082526	BOLT-W/WASHER	와셔붙이 볼트	4			
6	33B1-90200	CONNECTOR-LONG	컨넥터	2			
7	33HN-80100	PULLEY ASSY-HOSE	풀 리	1			
8	31FV-90160	PIN-H/PULLER	핀	1			
9	38FY-90301	PULLEY-HOSE	풀 리	5			
10	37FY-92200	BRACKET	브라켓트	1			
11	31HN-90500	ELBOW-90,ORFS	엘 보	2			
12	33HN-90240	CLAMP-HOSE	클램프	1			
13	S035-063026	BOLT-W/WASHER	와셔붙이 볼트	2			
14	34FY-90130	SPACER	스페이서	2			
15	3FFQ-93201	BOLT-HEX	육각 볼트	7			
16	34FY-90120	PLATE	플레이트	1			
17	31HA-10260	ELBOW WA	엘 보	2			
18	S037-102526	BOLT-W/WASHER	와셔붙이 볼트	2			
19	X710-100102	CAP-HYD,ORFS	캡	2			
20	S035-081526	BOLT-W/WASHER	와셔붙이 볼트	2			
21	S552-102370	CLAMP-BAND	밴드 클램프	1			
22	31FB-80080	CLAMP-HOSE	호스 클램프	1			

3-SPOOL HYD PIPING (TS-MAST)

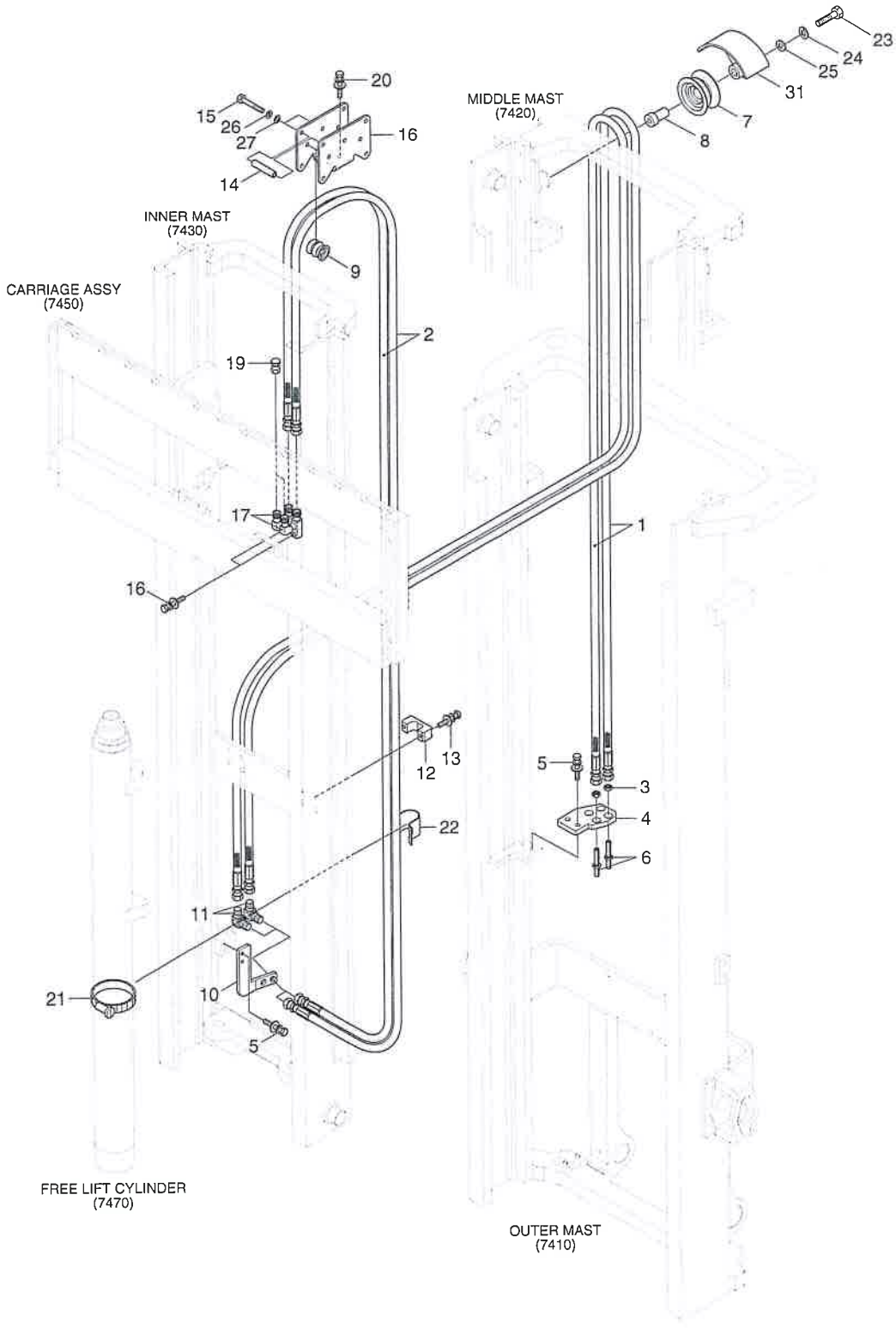

3-SPOOL HYD PIPING (TS-MAST)

16/18/20B-9F

ITEM 순번	PART NO 품 번	DESCRIPTION 품 명		QTY 수량	SERIAL NO 적용 호기	ITC 호환	REMARK 비 고
23	S017-120856	BOLT-HEX	육각 볼트	1			
24	S411-12000B	WASHER-SPRING	스프링 와셔	1			
25	S441-12000B	WASHER-HARDENED	고장력 와셔	1			
26	S411-060006	WASHER-SPRING	스프링 와셔	7			
27	S403-06200B	WASHER-PLAIN	평 와셔	7			
31	37HN-92360	GUARD-HOSE	가 드	1			
32	P753-060003	PROTECTOR COVER-HOSE	보호 커버	2			

4-SPOOL HYD PIPING (TS-MAST)

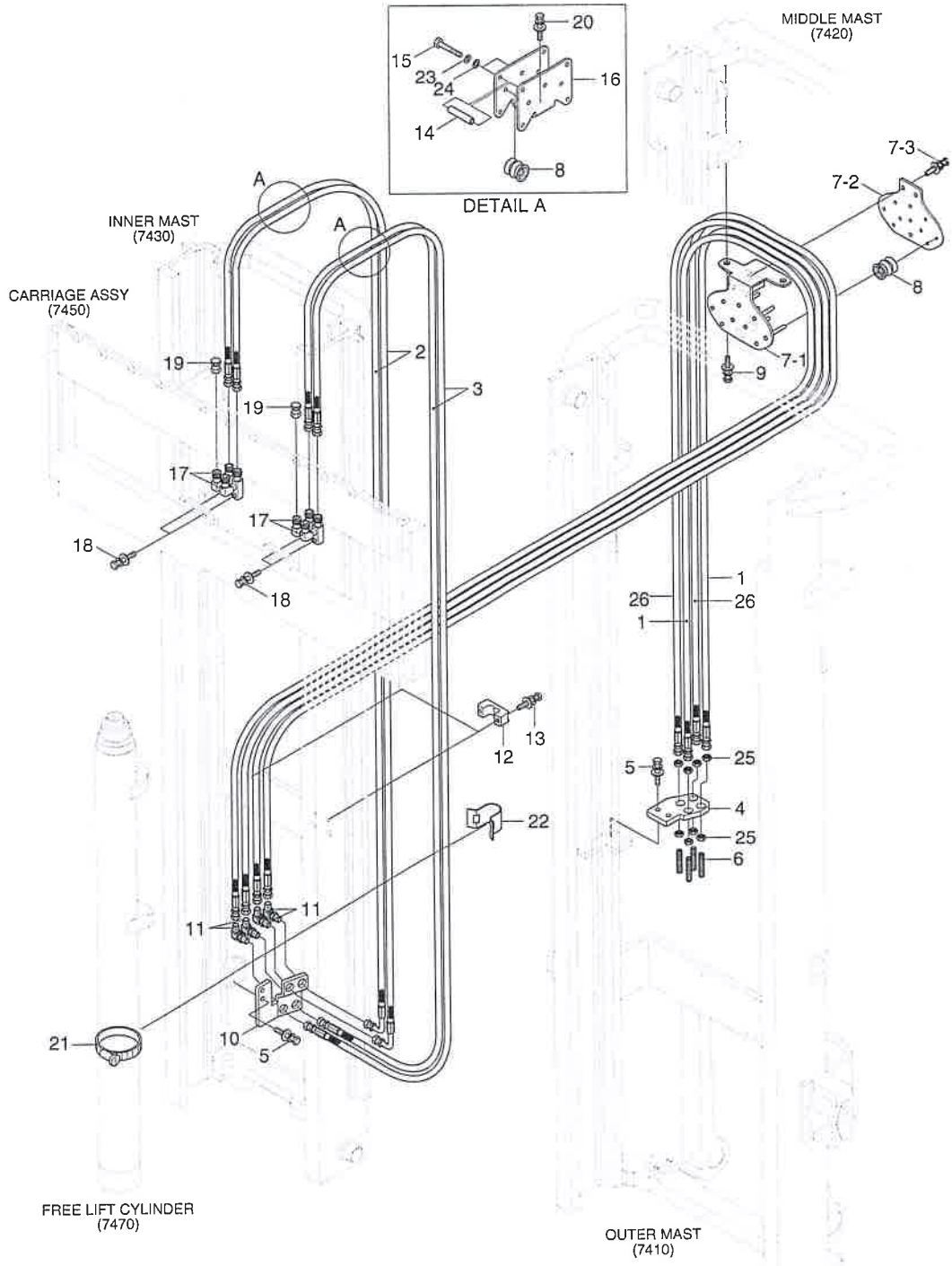

4-SPOOL HYD PIPING (TS-MAST)

ITEM 순번	PART NO 품 번	DESCRIPTION 품 명		QTY 수량	SERIAL NO 적용 호기	ITC 호환	REMARK 비 고
1	X970-064037	HOSE ASSY-ORFS 0X0	유압 호스	2			TS370
1	X970-064041	HOSE ASSY-ORFS 0X0	유압 호스	2			TS400
1	X970-064045	HOSE ASSY-ORFS 0X0	유압 호스	2			TS430
1	X970-064049	HOSE ASSY-ORFS 0X0	유압 호스	2			TS450
1	X970-064051	HOSE ASSY-ORFS 0X0	유압 호스	2			TS470
1	X970-064055	HOSE ASSY-ORFS 0X0	유압 호스	2			TS500
1	X970-064062	HOSE ASSY-ORFS 0X0	유압 호스	2			TS550
1	X970-064070	HOSE ASSY-ORFS 0X0	유압 호스	2			TS600
1	X970-064078	HOSE ASSY-ORFS 0X0	유압 호스	2			TS650
1	X970-064086	HOSE ASSY-ORFS 0X0	유압 호스	2			TS700
2	X990-064040	HOSE ASSY-ORFS 0X90	유압 호스	2			TS370
2	X990-064042	HOSE ASSY-ORFS 0X90	유압 호스	2			TS400
2	X990-064044	HOSE ASSY-ORFS 0X90	유압 호스	2			TS430
2	X990-064045	HOSE ASSY-ORFS 0X90	유압 호스	2			TS450
2	X990-064047	HOSE ASSY-ORFS 0X90	유압 호스	2			TS470
2	X990-064049	HOSE ASSY-ORFS 0X90	유압 호스	2			TS500
2	X990-064051	HOSE ASSY-ORFS 0X90	유압 호스	2			TS550
2	X990-064055	HOSE ASSY-ORFS 0X90	유압 호스	2			TS600
2	X990-064060	HOSE ASSY-ORFS 0X90	유압 호스	2			TS650
2	X990-064064	HOSE ASSY-ORFS 0X90	유압 호스	2			TS700
3	X970-064044	HOSE ASSY-ORFS 0X0	유압 호스	2			TS370
3	X970-064046	HOSE ASSY-ORFS 0X0	유압 호스	2			TS400
3	X970-064048	HOSE ASSY-ORFS 0X0	유압 호스	2			TS430
3	X970-064049	HOSE ASSY-ORFS 0X0	유압 호스	2			TS450
3	X970-064051	HOSE ASSY-ORFS 0X0	유압 호스	2			TS470
3	X970-064053	HOSE ASSY-ORFS 0X0	유압 호스	2			TS500
3	X970-064056	HOSE ASSY-ORFS 0X0	유압 호스	2			TS550
3	X970-064060	HOSE ASSY-ORFS 0X0	유압 호스	2			TS600
3	X970-064064	HOSE ASSY-ORFS 0X0	유압 호스	2			TS650
3	X970-064069	HOSE ASSY-ORFS 0X0	유압 호스	2			TS700
4	37FY-90901	PLATE	플레이트	1			
5	S035-082526	BOLT-W/WASHER	와셔붙이 볼트	4			
6	33B1-90200	CONNECTOR-LONG	컨넥터	4			
7	33B1-91203	BRACKET ASSY	브라켓트	1			
7-1	33B1-91105	BRACKET WA	브라켓트	1			
7-2	33B1-91144	PLATE	플레이트	1			
7-3	S035-082526	BOLT-W/WASHER	와셔붙이 볼트	3			
8	38FY-90301	PULLEY-HOSE	풀 리	17			
8-1	S731-007012	DU BUSH	부 싱	2			NOT SHOWN
9	S035-102526	BOLT-W/WASHER	와셔붙이 볼트	2			

4-SPOOL HYD PIPING (TS-MAST)

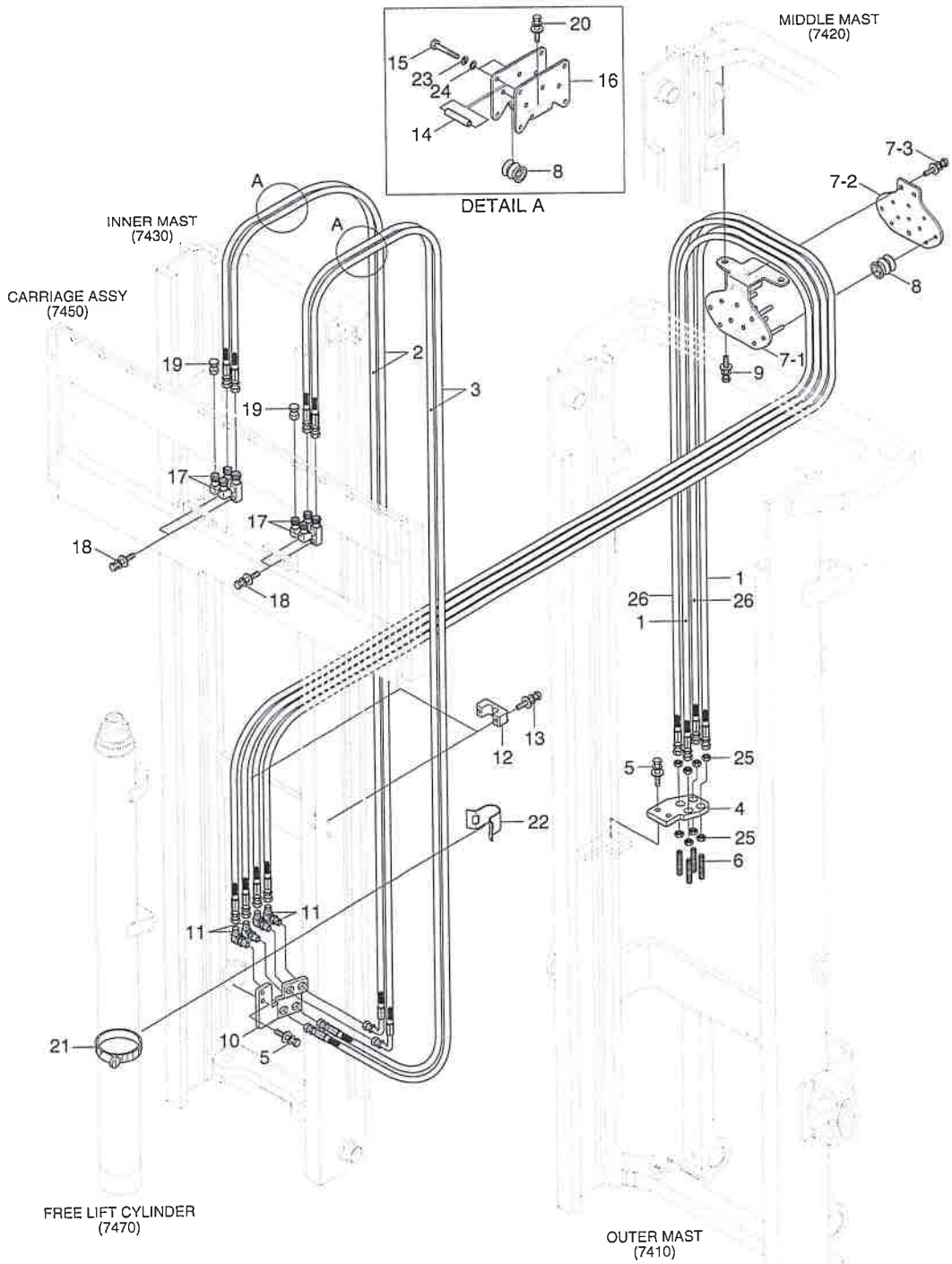

4-SPOOL HYD PIPING (TS-MAST)

ITEM 순번	PART NO 품 번	DESCRIPTION 품 명		QTY 수량	SERIAL NO 적용 호기	ITC 호환	REMARK 비 고
10	37FY-90401	BRACKET	브라켓트	1			
11	31HN-90500	ELBOW-90,ORFS	엘 보	4			
12	33HN-90240	CLAMP-HOSE	클램프	2			
13	S035-063026	BOLT-W/WASHER	와셔붙이 볼트	4			
14	34FY-90130	SPACER	스페이서	14			
15	3FFQ-93201	BOLT-HEX	육각 볼트	14			
16	34FY-90120	PLATE	플레이트	2			
17	31HA-10260	ELBOW WA	엘 보	4			
18	S037-102526	BOLT-W/WASHER	와셔붙이 볼트	4			
19	X710-100102	CAP-HYD,ORFS	캡	4			
20	S035-081526	BOLT-W/WASHER	와셔붙이 볼트	4			
21	S552-102370	CLAMP-BAND	밴드 클램프	1			
22	31FB-80080	CLAMP-HOSE	호스 클램프	1			
23	S411-060006	WASHER-SPRING	스프링 와셔	14			
24	S403-06200B	WASHER-PLAIN	평 와셔	14			
25	31FG-80430	NUT-HEX	너 트	8			
26	X970-064038	HOSE ASSY-ORFS 0X0	유압 호스	2			TS370
26	X970-064042	HOSE ASSY-ORFS 0X0	유압 호스	2			TS400
26	X970-064046	HOSE ASSY-ORFS 0X0	유압 호스	2			TS430
26	X970-064050	HOSE ASSY-ORFS 0X0	유압 호스	2			TS450
26	X970-064052	HOSE ASSY-ORFS 0X0	유압 호스	2			TS470
26	X970-064056	HOSE ASSY-ORFS 0X0	유압 호스	2			TS500
26	X970-064063	HOSE ASSY-ORFS 0X0	유압 호스	2			TS550
26	X970-064071	HOSE ASSY-ORFS 0X0	유압 호스	2			TS600
26	X970-064079	HOSE ASSY-ORFS 0X0	유압 호스	2			TS650
26	X970-064087	HOSE ASSY-ORFS 0X0	유압 호스	2			TS700

TILT PIN MOUNTING

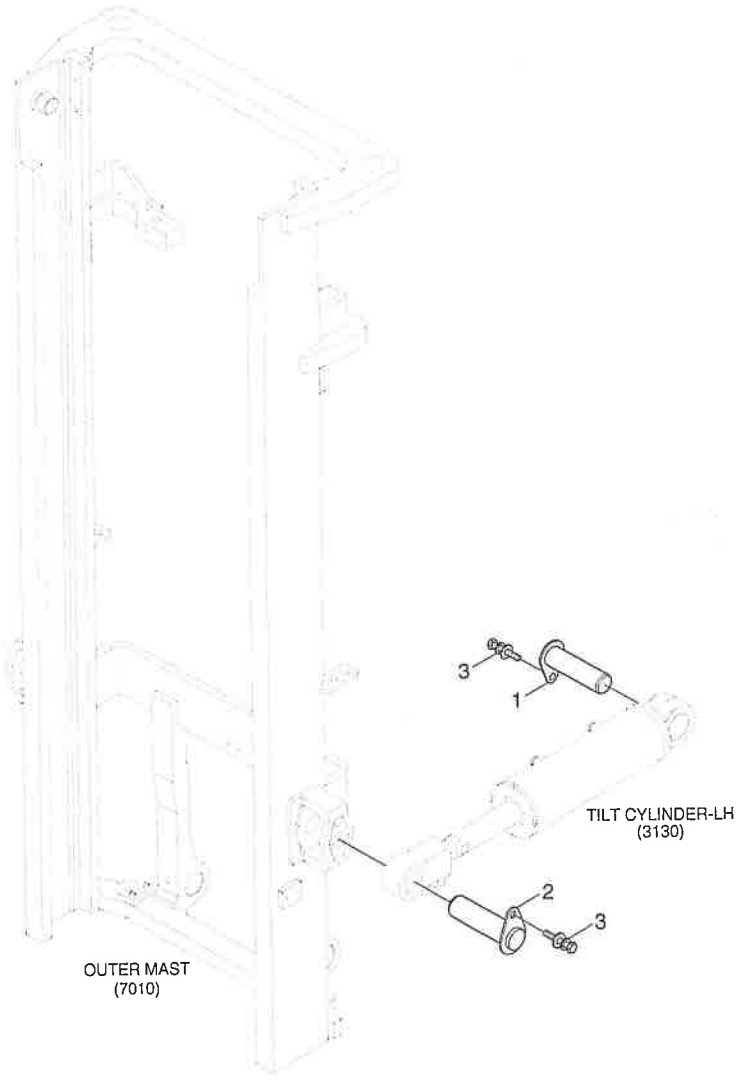

TILT PIN MOUNTING

ITEM 순번	PART NO 품 번	DESCRIPTION 품 명		QTY 수량	SERIAL NO 적용 호기	ITC 호환	REMARK 비 고
1	61FG-17000	PIN ASSY	핀	2			
2	FHC1002200	PIN	핀	2			
3	S037-102526	BOLT-W/WASHER	와셔붙이 볼트	4			

FORK (CASCADE)

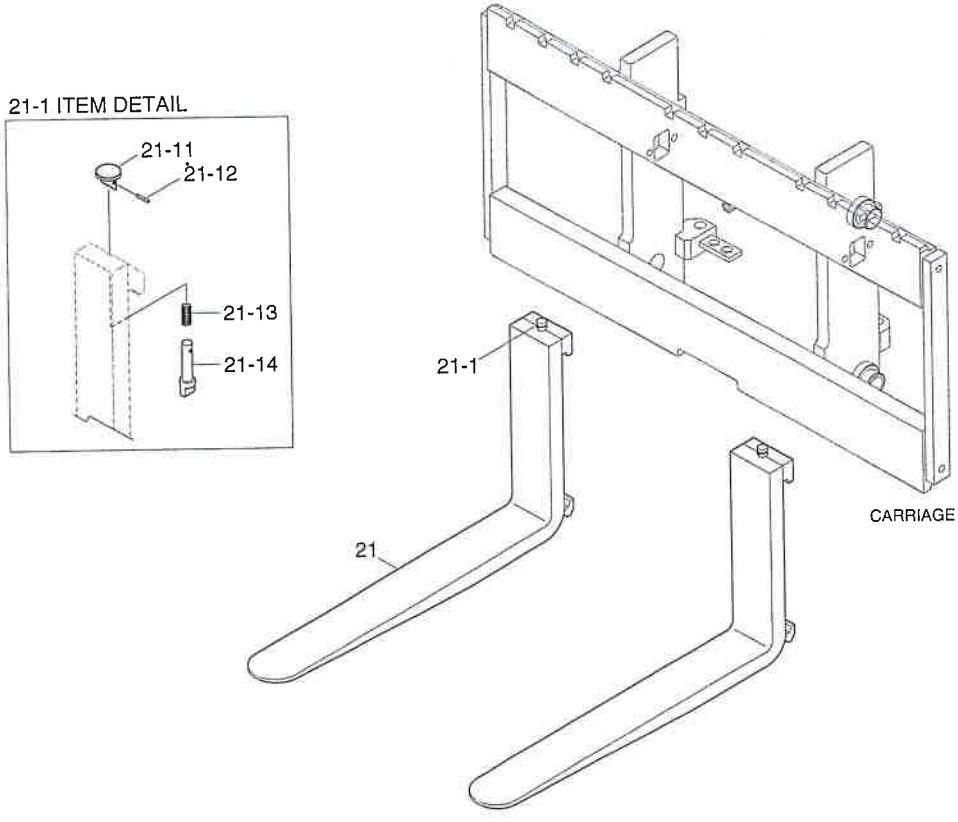

FORK (CASCADE)

ITEM 순번	PART NO 품 번	DESCRIPTION 품 명		QTY 수량	SERIAL NO 적용 호기	ITC 호환	REMARK 비 고
21	64FY-12010	FORK ASSY(750)	포크	2			CAS,1.5~1.8TON
21	64FY-12020	FORK ASSY(850)	포크	2			CAS,1.5~1.8TON
21	64FY-12030	FORK ASSY(900)	포크	2			CAS,1.5~1.8TON
21	64FY-12040	FORK ASSY(1050)	포크	2			CAS,1.5~1.8TON
21	64FY-12050	FORK ASSY(1200)	포크	2			CAS,1.5~1.8TON
21	64FY-12060	FORK ASSY(1350)	포크	2			CAS,1.5~1.8TON
21	64FY-12070	FORK ASSY(1500)	포크	2			CAS,1.5~1.8TON
21	64HM-11010	FORK ASSY(900)	포크	2			CAS,2.0TON
21	64HM-11020	FORK ASSY(950)	포크	2			CAS,2.0TON
21	64HM-11030	FORK ASSY(1000	포크	2			CAS,2.0TON
21	64HM-11040	FORK ASSY(1050)	포크	2			CAS,2.0TON
21	64HM-11050	FORK ASSY(1150)	포크	2			CAS,2.0TON
21	64HM-11060	FORK ASSY(1200)	포크	2			CAS,2.0TON
21	64HM-11070	FORK ASSY(1350)	포크	2			CAS,2.0TON
21	64HM-11080	FORK ASSY(1500)	포크	2			CAS,2.0TON
21	64HM-11090	FORK ASSY(1600)	포크	2			CAS,2.0TON
21-1	K2PK-M	PIN ASSY(1.5~2.5TON)	핀	1			
21-11	KNOB-M	KNOB	노브	1			
21-12	RP-M	PIN-ROLLED	롤핀	1			
21-13	K2S-M	SPRING	스프링	1			
21-14	K2PIN-M	PIN	핀	1			
N	@	NOT SUPPLIED PARTS	단품공급불가				

FORK (BOLZONI)

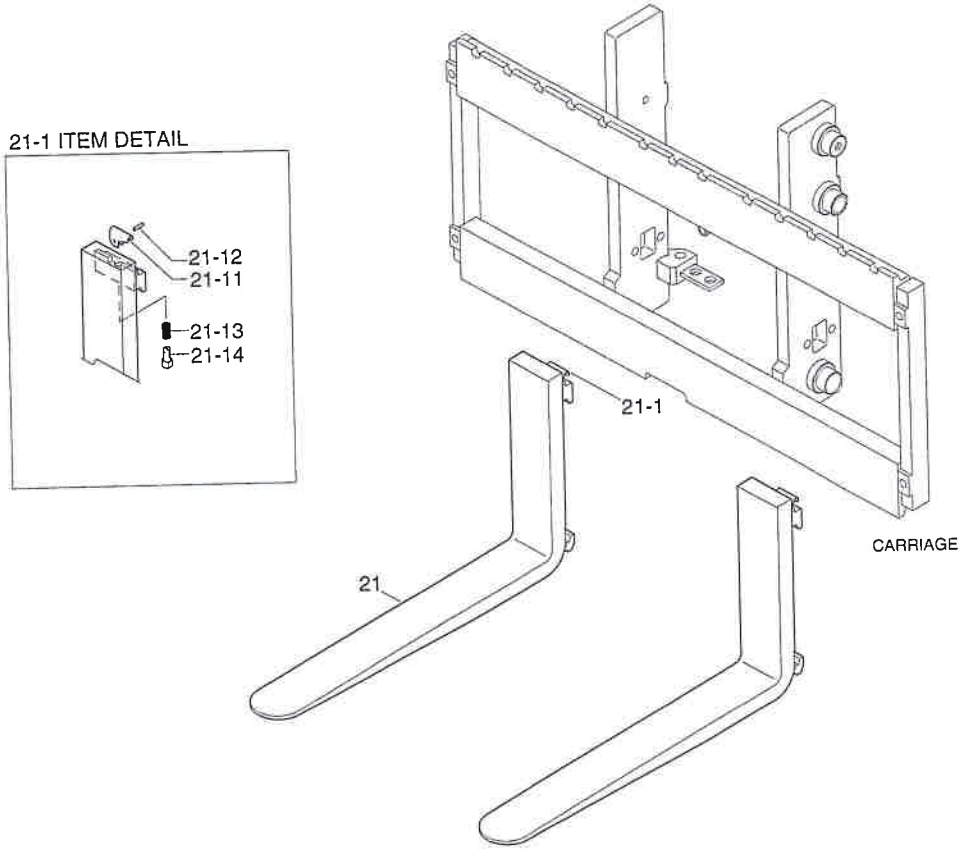

FORK (BOLZONI)

ITEM 순번	PART NO 품 번	DESCRIPTION 품 명		QTY 수량	SERIAL NO 적용 호기	ITC 호환	REMARK 비 고
21	64FP-12010G	FORK ASSY(750)	포크	2			CHINA 1.5~1.8TON
21	64FP-12020G	FORK ASSY(850)	포크	2			CHINA 1.5~1.8TON
21	64FP-12030G	FORK ASSY(900)	포크	2			CHINA 1.5~1.8TON
21	64FP-12040G	FORK ASSY(1050)	포크	2			CHINA 1.5~1.8TON
21	64FP-12050G	FORK ASSY(1200)	포크	2			CHINA 1.5~1.8TON
21	64FP-12060G	FORK ASSY(1350)	포크	2			CHINA 1.5~1.8TON
21	64FP-12070G	FORK ASSY(1500)	포크	2			CHINA 1.5~1.8TON
21	64FD-11010G	FORK ASSY(900)	포크	2			CHINA 2.0TON
21	64FD-11020G	FORK ASSY(950)	포크	2			CHINA 2.0TON
21	64FD-11030G	FORK ASSY(1000)	포크	2			CHINA 2.0TON
21	64FD-11040G	FORK ASSY(1050)	포크	2			CHINA 2.0TON
21	64FD-11050G	FORK ASSY(1150)	포크	2			CHINA 2.0TON
21	64FD-11060G	FORK ASSY(1200)	포크	2			CHINA 2.0TON
21	64FD-11070G	FORK ASSY(1350)	포크	2			CHINA 2.0TON
21	64FD-11080G	FORK ASSY(1500)	포크	2			CHINA 2.0TON
21	64FD-11090G	FORK ASSY(1600)	포크	2			CHINA 2.0TON
21-1	H200	PIN KIT	핀 키트	1			
21-11	H501	KNOB	노브	1			
21-12	H502	SPRING PIN	스프링 핀	1			
21-13	H503	SPRING	스프링	1			
21-14	H504	PIN	핀	1			
N	@	NOT SUPPLIED PARTS	단품공급불가				

FORK (INI)

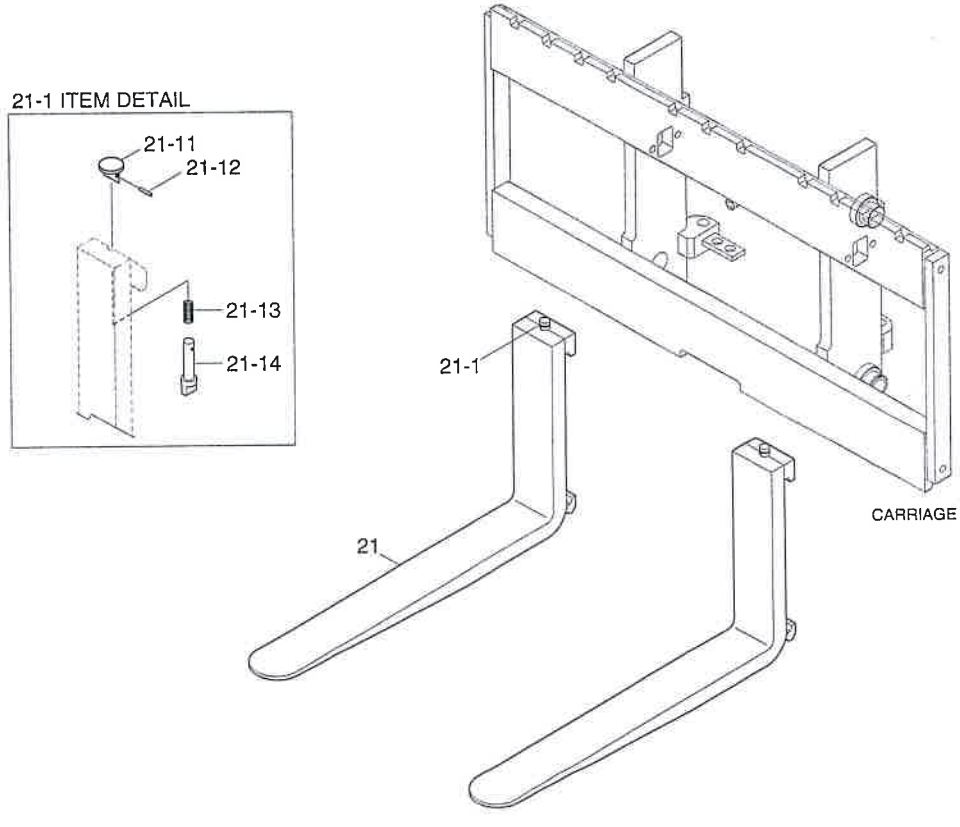

FORK (INI)

ITEM 순번	PART NO 품 번	DESCRIPTION 품 명		QTY 수량	SERIAL NO 적용 호기	ITC 호환	REMARK 비 고
1	64FP-12010	FORK ASSY(750)	포크	2			1.5/1.8TON
1	64FP-12020	FORK ASSY(850)	포크	2			1.5/1.8TON
1	64FP-12030	FORK ASSY(900)	포크	2			1.5/1.8TON
1	64FP-12040	FORK ASSY(1050)	포크	2			1.5/1.8TON
1	64FP-12050	FORK ASSY(1200)	포크	2			1.5/1.8TON
1	64FP-12060	FORK ASSY(1350)	포크	2			1.5/1.8TON
1	64FP-12070	FORK ASSY(1500)	포크	2			1.5/1.8TON
1-1	H200	PIN KIT	핀키트	1			
1-11	H501	KNOB	노브	1			
1-12	H502	SPRING PIN	스프링핀	1			
1-13	H503	SPRING	스프링	1			
1-14	H504	PIN	핀	1			
21	64FD-11010	FORK ASSY(900)	포크	2			2.0TON
21	64FD-11020	FORK ASSY(950)	포크	2			2.0TON
21	64FD-11030	FORK ASSY(1000)	포크	2			2.0TON
21	64FD-11040	FORK ASSY(1050)	포크	2			2.0TON
21	64FD-11050	FORK ASSY(1150)	포크	2			2.0TON
21	64FD-11060	FORK ASSY(1200)	포크	2			2.0TON,STD
21	64FD-11070	FORK ASSY(1350)	포크	2			2.0TON
21	64FD-11080	FORK ASSY(1500)	포크	2			2.0TON
21	64FD-11090	FORK ASSY(1600)	포크	2			2.0TON
21-1	K2PK-M	PIN ASSY(1.5~2.5TON)	핀	1			
21-11	KNOB-M	KNOB	노브	1			
21-12	RP-M	PIN-ROLLED	롤핀	1			
21-13	K2S-M	SPRING	스프링	1			
21-14	K2PIN-M	PIN	핀	1			

EXTENSION FORK

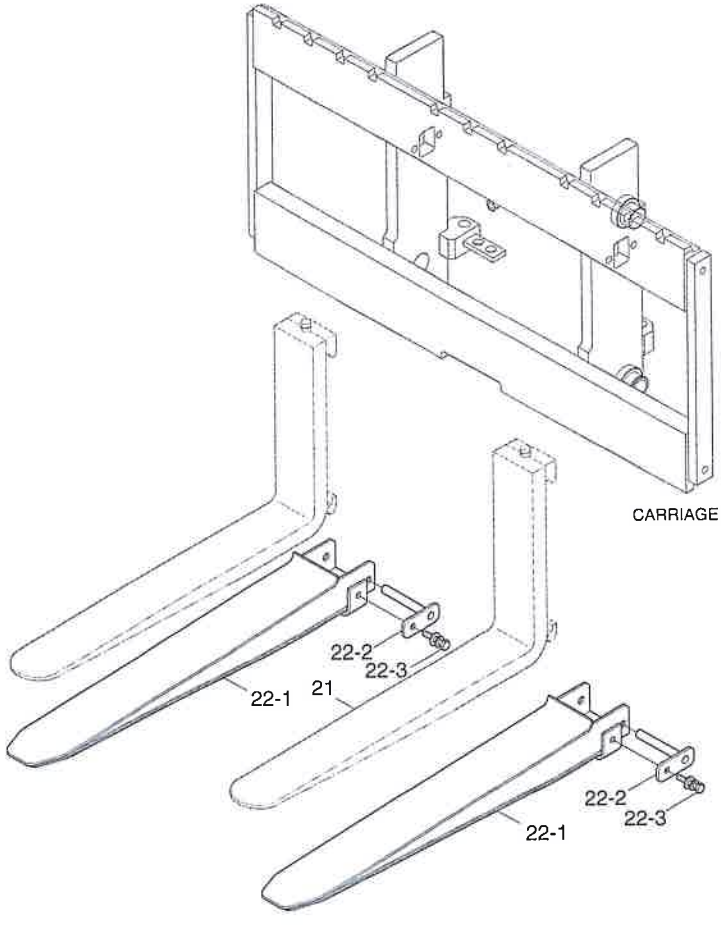

EXTENSION FORK

16/18/20B-9F

ITEM 순번	PART NO 품 번	DESCRIPTION 품 명		QTY 수량	SERIAL NO 적용 호기	ITC 호환	REMARK 비 고
22	69FJ-81010	EXT FORK ASSY(1300L)	익스텐션 포크	2			1.5~1.8TON
22	69FJ-81020	EXT FORK ASSY(1500L)	익스텐션 포크	2			1.5~1.8TON
22	69FJ-81030	EXT FORK ASSY(1700L)	익스텐션 포크	2			1.5~1.8TON
22	69FD-81010	EXT FORK ASSY(1300L)	익스텐션 포크	2			2.0TON
22	69FD-81020	EXT FORK ASSY(1500L)	익스텐션 포크	2			2.0TON
22	69FD-81030	EXT FORK ASSY(1700L)	익스텐션 포크	2			2.0TON
22-1	69FJ-81100	EXT FORK (1300L)	익스텐션 포크	1			1.5~1.8TON
22-1	69FJ-81200	EXT FORK (1500L)	익스텐션 포크	1			1.5~1.8TON
22-1	69FJ-81300	EXT FORK (1700L)	익스텐션 포크	1			1.5~1.8TON
22-1	69FD-81100	EXT FORK (1300L)	익스텐션 포크	1			2.0TON
22-1	69FD-81200	EXT FORK (1500L)	익스텐션 포크	1			2.0TON
22-1	69FD-81300	EXT FORK (1700L)	익스텐션 포크	1			2.0TON
22-2	69FJ-81500	LOCKING PIN	로크 핀	1			
22-3	S037-102026	BOLT-W/WASHER	와셔붙이 볼트	1			

SIDE SHIFT (CASCADE)

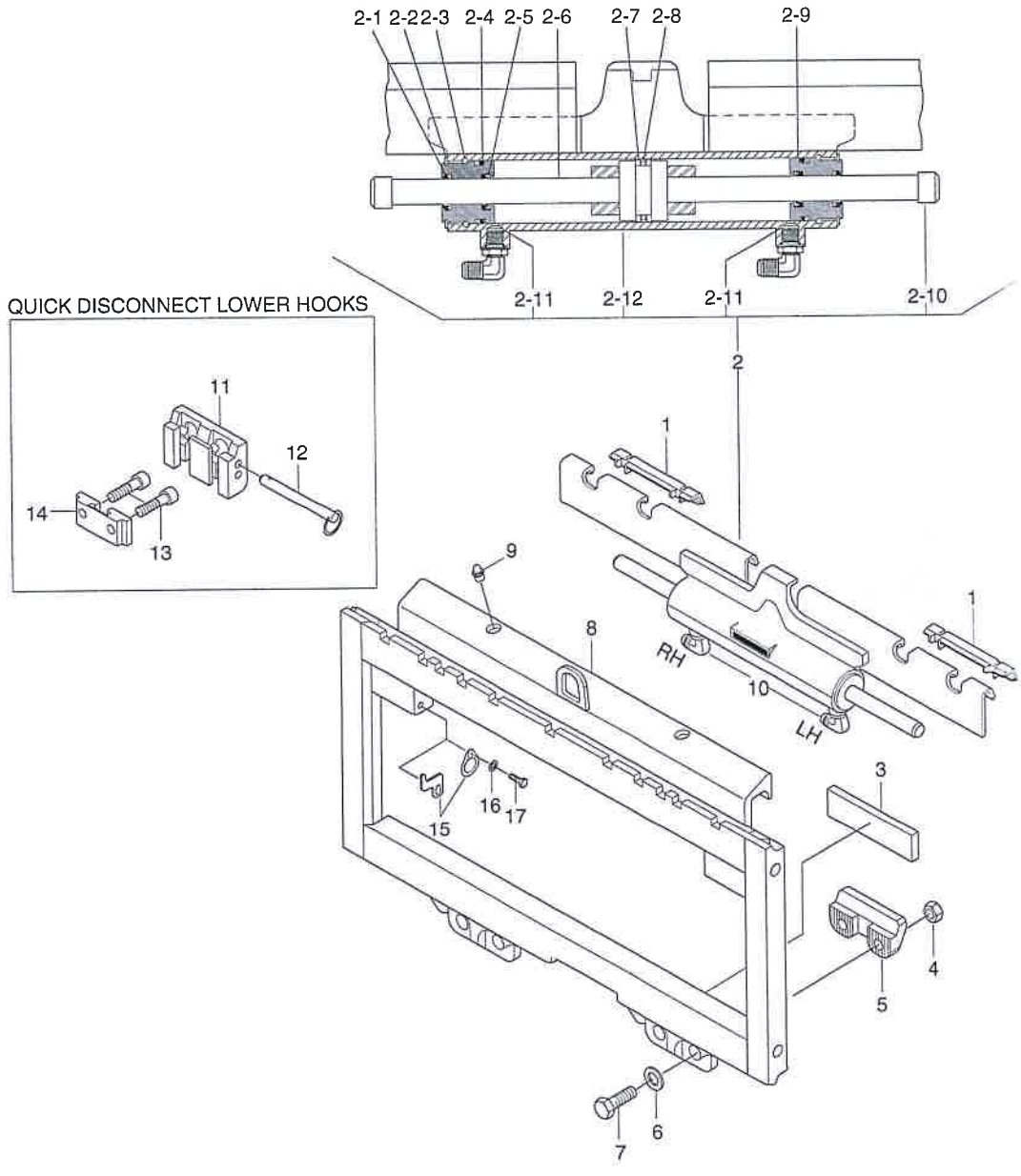

Description	Parts NO	Included item
HOOK SERVICE KIT	204182	4, 5, 6 , 7
CYLINDER SERVICE KIT	563487	2-1, 2-4, 2-5, 2-7, 2-8, 2-10
SERVICE KIT	678833	11, 12, 13, 14

SIDE SHIFT (CASCADE)

ITEM 순번	PART NO 품 번	DESCRIPTION 품 명		QTY 수량	SERIAL NO 적용 호기	ITC 호환	REMARK 비 고
*	66FY-50110	SIDE SHIFT ASSY	사이드 시프트	1			SINGLE TIRE
1	672018	BEARING-UPPER	베어링	2			
1	804065	BEARING-UP,BRONZE	베어링	2			
2	6025685	CYLINDER ASSY	실린더	1			
2-1	562131	SEAL-ROD WIPER	로드 와이퍼 씰	2			
2-2	562951	RING-SNAP	스냅 링	2			
2-3	562942	RING-RETAINING	리테이너 링	2			
2-4	218228	O-RING	O-링	2			
2-5	562132	SEAL-ROD	로드 씰	2			
2-6	562055	ROD & PISTON ASSY	로드 및 피스톤	1			
2-7	563278	RING-BEARING	링	2			
2-8	564141	SEAL-PISTON	씰	1			
2-9	562792	RETAINER	리테이너	1			
2-10	208378	CAP-ROD END	캡	1			
2-11	564226	WASHER-SPEED CNTL	와 셔	2			
2-12	@	SHELL-CYLINDER	실린더 셀	1			
3	208350	BEARING-LOWER	베어링	2			
4	553857	NUT	너 트	4			
5	204186	HOOK-LOWER	후 크	2			
N5	225570	HOOK-LOWER/BRONZE	후 크	2			OPT,BRONZE
6	667225	WASHER	와 셔	4			
7	639121	SCREW-CAP	캡 스크류	4			
N8	@	FRAME	프레임	1			
N9	7403	NIPPLE-GREASE	그리스 니플	AR			
10	@	FITTING-90	엘 보	2			
N11	675957	HOOK-QD	후 크	2			
N12	678832	PIN-QD HOOK	핀	2			
N13	779019	SCREW-CAP	캡 스크류	4			
N14	675958	GUIDE	가이드	2			
N15	208355	RETAINER	리테이너	2			
16	202346	WASHER	와 셔	2			
N17	763169	SCREW-CAP	캡 스크류	2			
K	204182	HOOK SERVICE KIT	후크 서비스 키트	1			SEE ILLUST
S	563487	CYLINDER SERVICE KIT	실린더 서비스 키트	1			SEE ILLUST
S	678833	SERVICE KIT	서비스 키트	1			SEE ILLUST
N	@	NOT SUPPLIED PARTS	단품공급불가				

INTEGRAL SIDE SHIFT ASSY(V-MAST)

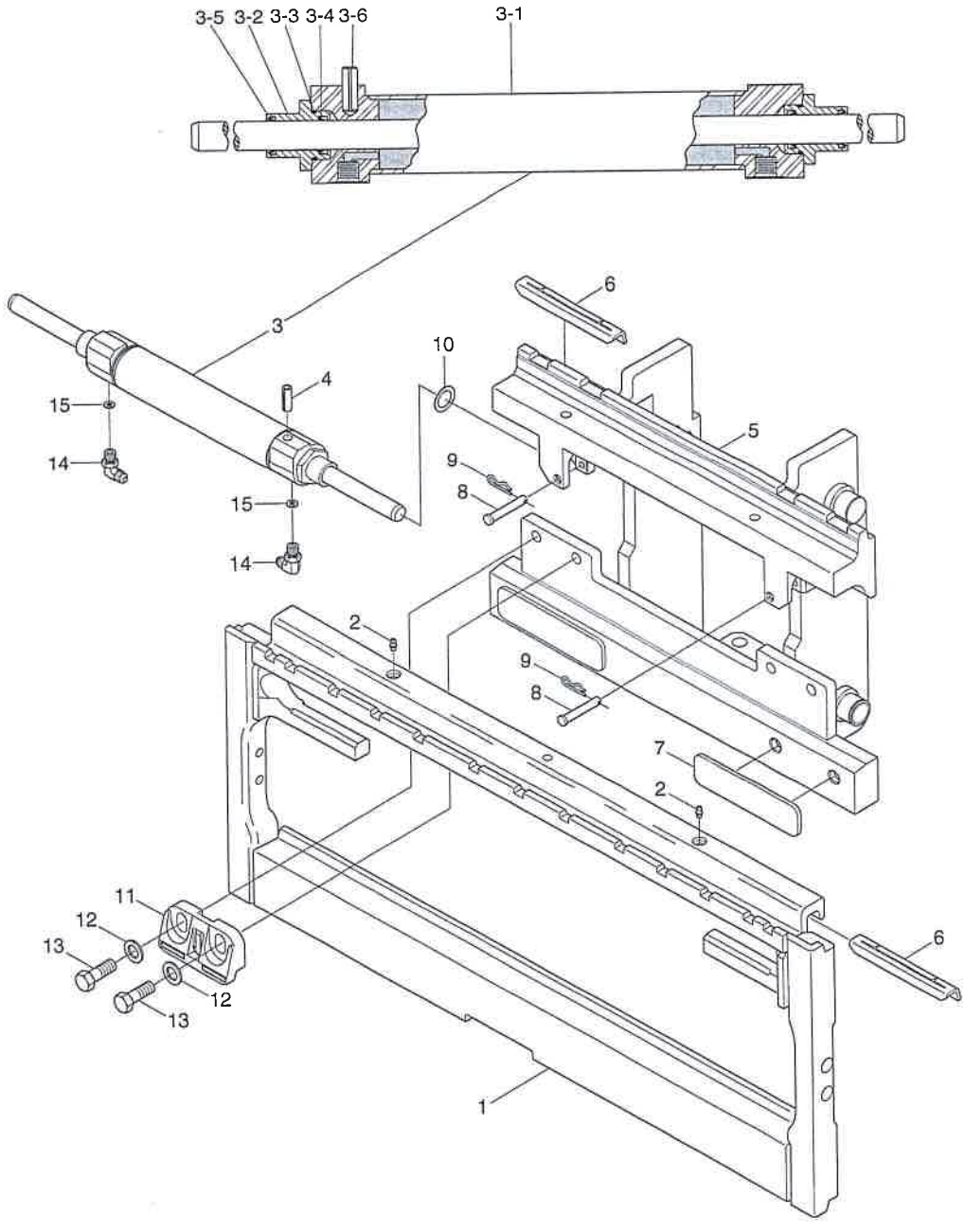

Description	Parts NO	Included item
HOOK SERVICE KIT	6018267	11, 12, 13
CYLINDER SERVICE KIT	6017490	3-2, 3-3, 3-4, 3-5

INTEGRAL SIDE SHIFT ASSY (V-MAST)

16/18/20B-9F

ITEM 순번	PART NO 품 번	DESCRIPTION 품 명		QTY 수량	SERIAL NO 적용 호기	ITC 호환	REMARK 비 고
*	66FY-10110	INTEGRAL SIDE SHIFT ASSY	인테그랄 사이드 시프트	1			STD
1	@	OUTER FRAME	외측 프레임	1			
2	651853	GREASE FITTING	그리스 피팅	2			
3	6020048	CYLINDER	실린더	1			
3-1	S-21144	CYLINDER WA	실린더	1			
3-2	6016571	THREADED RETAINER	리테이너	2			
3-3	415866	RING-RETAINING	리테이너 링	2			
3-4	562131	SEAL-ROD WIPER	로드 와이퍼 씰	2			
3-5	562132	SEAL-ROD	로드 씰	2			
3-6	769050	ROLL PIN	롤 핀	1			
4	769050	ROLL PIN	롤 핀	1			
5	@	INNER CARRIAGE	내측 캐리지	1			
6	8508374	UPPER BEARING	상부 베어링	2			
7	8508376	LOWER BEARING	하부 베어링	2			
8	6016592	CLEVIS PIN	클레비스 핀	2			
9	6022929	COTTER PIN	코터 핀	2			
10	6016591	SHIM(0.8T)	심	3			
11	8508373	LOWER HOOK	하부 후크	2			
12	667225	WASHER	와 셔	4			
13	684295	CAPSCREW	캡 스크류	4			
14	@	FITTING	피 팅	2			
15	221733	WASHER-RESTRICTOR	와 셔	2			
K	6018267	HOOK SERVICE KIT	후크 서비스 키트	1			SEE ILLUST
K	6017490	CYLINDER SERVICE KIT	실린더 서비스 키트	1			SEE ILLUST
N	@	NOT SUPPLIED PARTS	단품공급불가				

INTEGRAL SIDE SHIFT ASSY(VF-MAST)

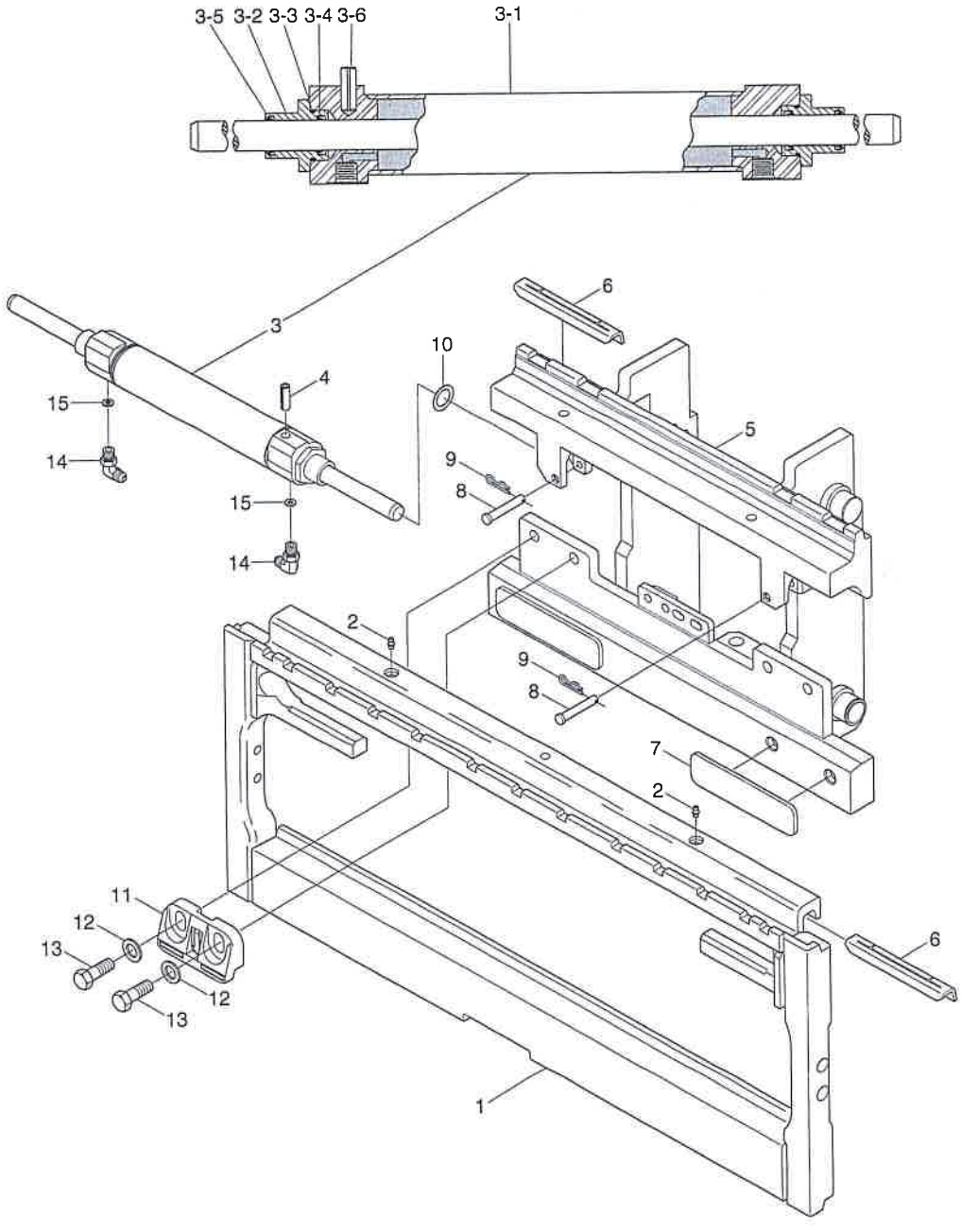

Description	Parts NO	Included item
HOOK SERVICE KIT	6018267	11, 12, 13
CYLINDER SERVICE KIT	6017490	3-2, 3-3, 3-4, 3-5

ITEGRAL SIDE SHIFT ASSY (VF-MAST)

EM 번	PART NO 품 번	DESCRIPTION 품 명		QTY 수량	SERIAL NO 적용 호기	ITC 호환	REMARK 비 고
*	66FY-20110	INTEGRAL SIDE SHIFT ASSY	인테그랄 사이드 시프트	1			STD
1	@	OUTER FRAME	외측 프레임	1			
2	651853	GREASE FITTING	그리스 피팅	2			
3	6020048	CYLINDER	실린더	1			
N3-1	S-21145	CYLINDER WA	실린더	1			
N3-2	6016571	THREADED RETAINER	리테이너	2			
N3-3	415866	RING-RETAINING	리테이너 링	2			
N3-4	562131	SEAL-ROD WIPER	로드 와이퍼 씰	2			
N3-5	562132	SEAL-ROD	로드 씰	2			
3-6	769050	ROLL PIN	롤 핀	1			
4	769050	ROLL PIN	롤 핀	1			
5	@	INNER CARRIAGE	내측 캐리지	1			
6	8508374	UPPER BEARING	상부 베어링	2			
7	8508376	LOWER BEARING	하부 베어링	2			
8	6016592	CLEVIS PIN	클레비스 핀	2			
9	6022929	COTTER PIN	코터 핀	2			
10	6016591	SHIM(0.8T)	심	3			
11	8508373	LOWER HOOK	하부 후크	2			
12	667225	WASHER	와 셔	4			
13	684295	CAPSCREW	캡 스크류	4			
14	@	FITTING	피 팅	2			
15	221733	WASHER-RESTRICTOR	와 셔	2			
K	6018267	HOOK SERVICE KIT	후크 서비스 키트	1			SEE ILLUST
K	6017490	CYLINDER SERVICE KIT	실린더 서비스 키트	1			SEE ILLUST
N	@	NOT SUPPLIED PARTS	단품공급불가				

INTEGRAL SIDE SHIFT ASSY (TF-MAST)

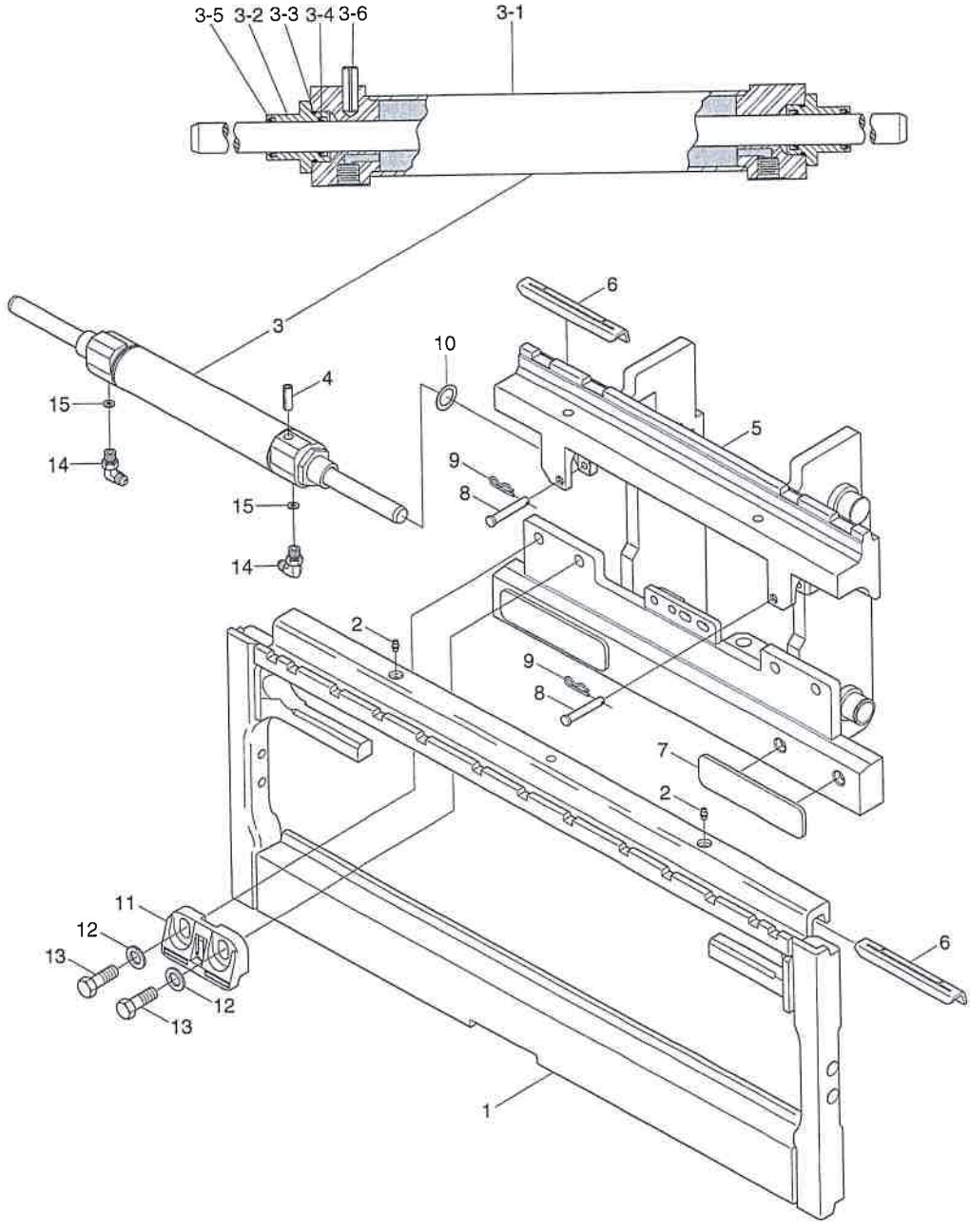

Description	Parts NO	Included item
HOOK SERVICE KIT	6018267	11, 12, 13
CYLINDER SERVICE KIT	6017490	3-2, 3-3, 3-4, 3-5

INTEGRAL SIDE SHIFT ASSY (TF-MAST)

ITEM 순번	PART NO 품 번	DESCRIPTION 품 명		QTY 수량	SERIAL NO 적용 호기	ITC 호환	REMARK 비 고
*	66FY-30110	INTEGRAL SIDE SHIFT ASSY	인테그랄 사이드 시프트	1			
1	@	OUTER FRAME	외측 프레임	1			
2	651853	GREASE FITTING	그리스 피팅	2			
3	6020048	CYLINDER	실린더	1			
3-1	S-21145	CYLINDER WA	실린더	1			
3-2	6016571	THREADED RETAINER	리테이너	2			
3-3	415866	RING-RETAINING	리테이너 링	2			
3-4	562131	SEAL-ROD WIPER	로드 와이퍼 씰	2			
3-5	562132	SEAL-ROD	로드 씰	2			
3-6	769050	ROLL PIN	롤 핀	1			
4	769050	ROLL PIN	롤 핀	1			
5	@	INNER CARRIAGE	내측 캐리지	1			
6	8508374	UPPER BEARING	상부 베어링	2			
7	8508376	LOWER BEARING	하부 베어링	2			
8	6016592	CLEVIS PIN	클레비스 핀	2			
9	6022929	COTTER PIN	코터 핀	2			
10	6016591	SHIM(0.8T)	심	3			
11	8508373	LOWER HOOK	하부 후크	2			
12	667225	WASHER	와 셔	4			
13	684295	CAPSCREW	캡 스크류	4			
14	@	FITTING	피 팅	2			
15	221733	WASHER-RESTRICTOR	와 셔	2			
K	6018267	HOOK SERVICE KIT	후크 서비스 키트	1			SEE ILLUST
K	6017490	CYLINDER SERVICE KIT	실린더 서비스 키트	1			SEE ILLUST
N	@	NOT SUPPLIED PARTS	단품공급불가				

INTEGRAL SIDE SHIFT ASSY (VS-MAST)

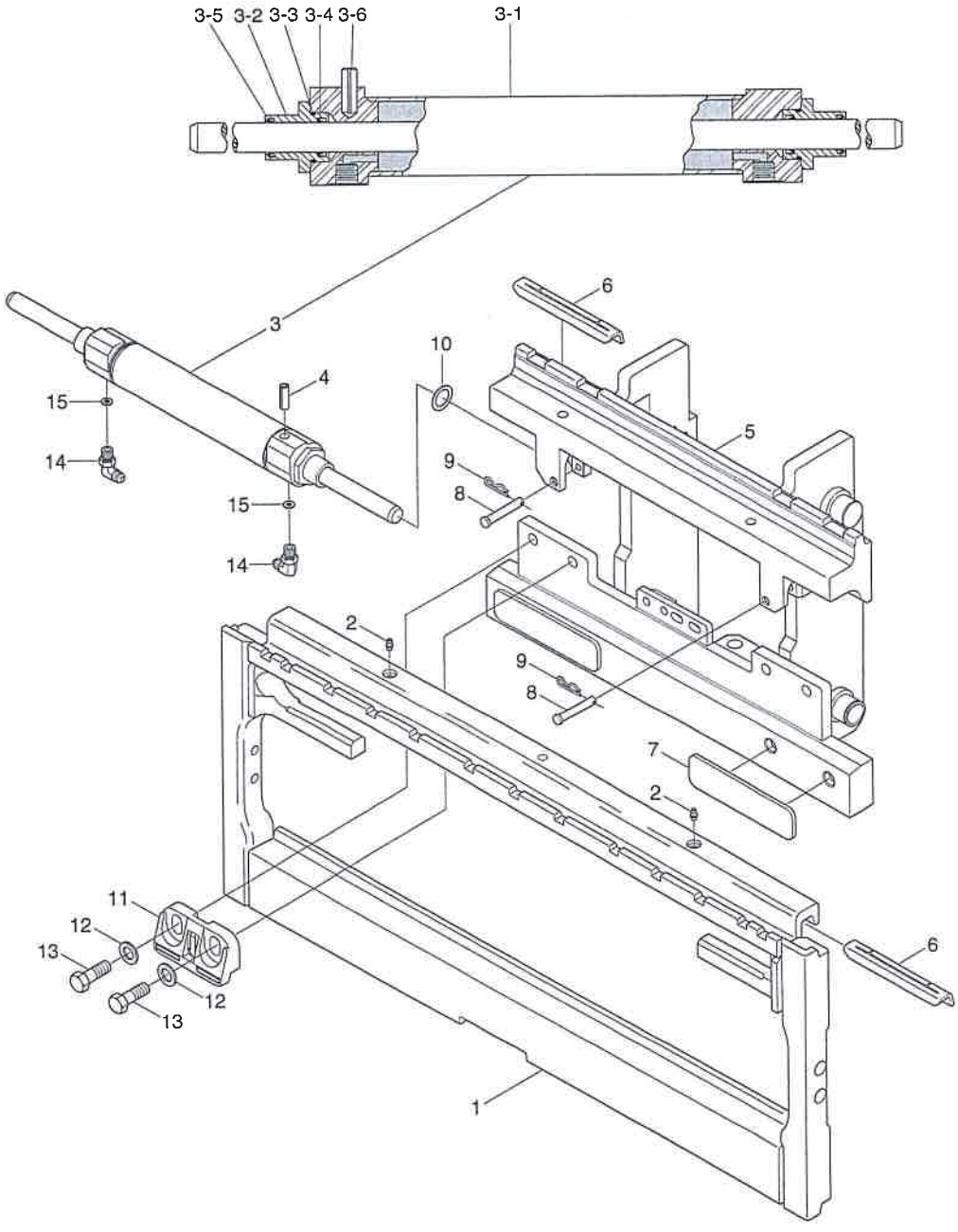

Description	Parts NO	Included item
HOOK SERVICE KIT	6018267	11, 12, 13
CYLINDER SERVICE KIT	6017490	3-2, 3-3, 3-4, 3-5

INTEGRAL SIDE SHIFT ASSY (VS-MAST)

ITEM 순번	PART NO 품 번	DESCRIPTION 품 명		QTY 수량	SERIAL NO 적용 호기	ITC 호환	REMARK 비 고
*	66FY-60110	INTEGRAL SIDE SHIFT ASSY	인테그랄 사이드시프트	1			STD
1	@	OUTER FRAME	외측 프레임	1			
2	651853	GREASE FITTING	그리스 피팅	2			
3	6020048	CYLINDER	실린더	1			
N3-1	S-21145	CYLINDER WA	실린더	1			
3-2	6016571	THREADED RETAINER	리테이너	2			
N3-3	415866	RING-RETAINING	리테이너 링	2			
N3-4	562131	SEAL-ROD WIPER	로드 와이퍼 씰	2			
N3-5	562132	SEAL-ROD	로드 씰	2			
3-6	769050	ROLL PIN	롤 핀	1			
4	769050	ROLL PIN	롤 핀	1			
5	@	INNER CARRIAGE	내측 캐리지	1			
6	8508374	UPPER BEARING	상부 베어링	2			
7	8508376	LOWER BEARING	하부 베어링	2			
8	6016592	CLEVIS PIN	클레비스 핀	2			
9	6022929	COTTER PIN	코터 핀	2			
10	6016591	SHIM(0.8T)	심	3			
11	8508373	LOWER HOOK	하부 후크	2			
12	667225	WASHER	와 셔	4			
13	684295	CAPSCREW	캡 스크류	4			
14	@	FITTING	피 팅	2			
15	221732	RESTRICTOR WASHER	와 셔	2			
K	6018267	HOOK SERVICE KIT	후크 서비스 키트	2			SEE ILLUST
K	6017490	CYLINDER SERVICE KIT	실린더 서비스 키트	2			SEE ILLUST
N	@	NOT SUPPLIED PARTS	단품공급불가				

INTEGRAL SIDE SHIFT ASSY (TS-MAST)

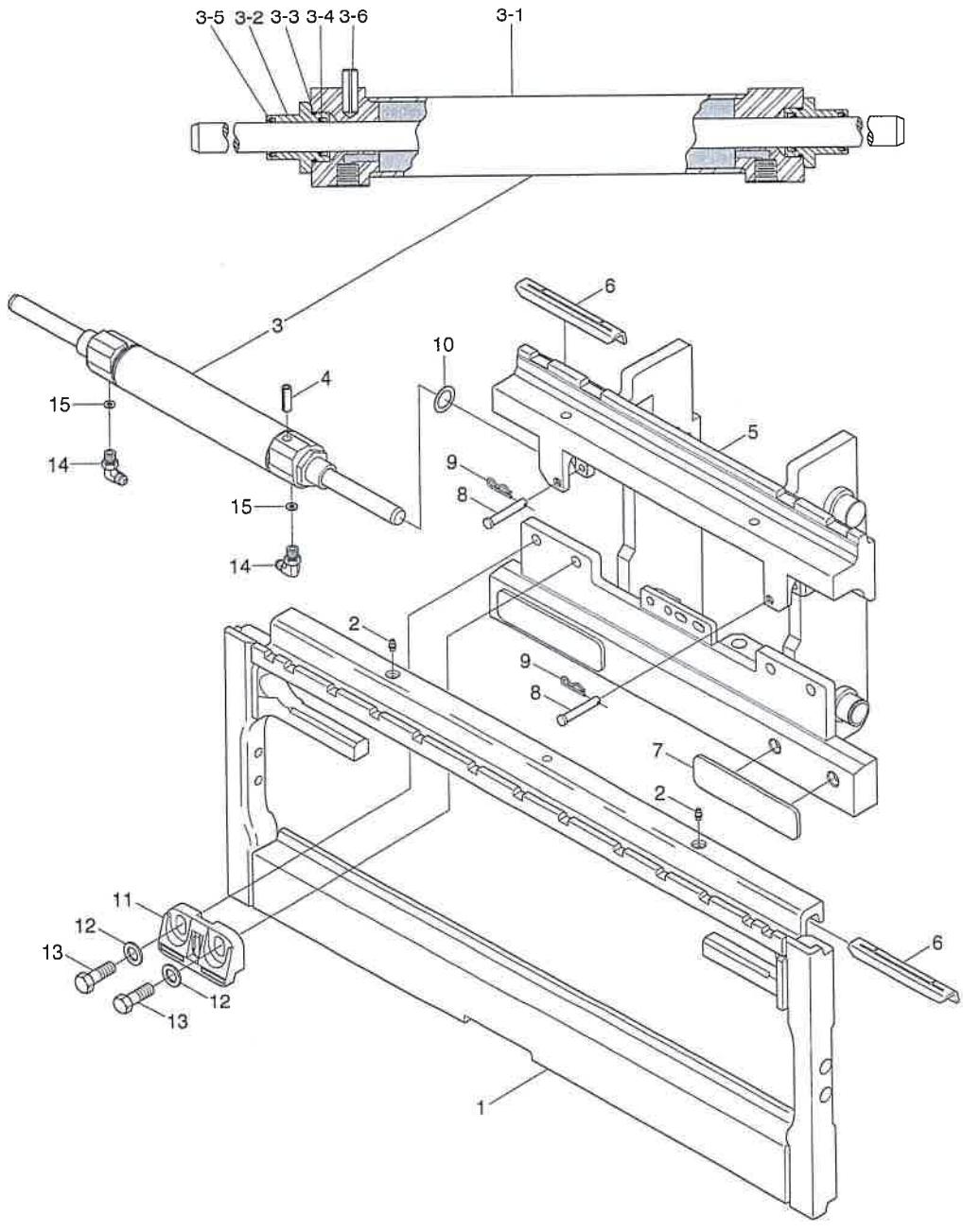

Description	Parts NO	Included item
HOOK SERVICE KIT	6018267	11, 12, 13
CYLINDER SERVICE KIT	6017490	3-2, 3-3, 3-4, 3-5

INTEGRAL SIDE SHIFT ASSY (TS-MAST)

ITEM 순번	PART NO 품 번	DESCRIPTION 품 명		QTY 수량	SERIAL NO 적용 호기	ITC 호환	REMARK 비 고
*	66FY-40110	INTEGRAL SIDE SHIFT ASSY	인테그랄 사이드시프트	1			
1	@	OUTER FRAME	외측 프레임	1			
2	651853	GREASE FITTING	그리스 피팅	2			
3	6020048	CYLINDER	실린더	1			
※3-1	S-21145	CYLINDER WA	실린더	1			
3-2	6016571	THREADED RETAINER	리테이너	2			
※3-3	415866	RING-RETAINING	리테이너 링	2			
※3-4	562131	SEAL-ROD WIPER	로드 와이퍼 씰	2			
※3-5	562132	SEAL-ROD	로드 씰	2			
3-6	769050	ROLL PIN	롤 핀	1			
4	769050	ROLL PIN	롤 핀	1			
5	@	INNER CARRIAGE	내측 캐리지	1			
6	8508374	UPPER BEARING	상부 베어링	2			
7	8508376	LOWER BEARING	하부 베어링	2			
8	6016592	CLEVIS PIN	클레비스 핀	2			
9	6022929	COTTER PIN	코터 핀	2			
10	6016591	SHIM(0.8T)	심	3			
11	8508373	LOWER HOOK	하부 후크	2			
12	667225	WASHER	와 셔	4			
13	684295	CAPSCREW	캡 스크류	4			
14	@	FITTING	피 팅	2			
15	221732	RESTRICTOR WASHER	와 셔	2			
K	6018267	HOOK SERVICE KIT	후크 서비스 키트	2			SEE ILLUST
K	6017490	CYLINDER SERVICE KIT	실린더 서비스 키트	2			SEE ILLUST
N	@	NOT SUPPLIED PARTS	단품공급불가				

3-SPOOL ATTACH PIPING

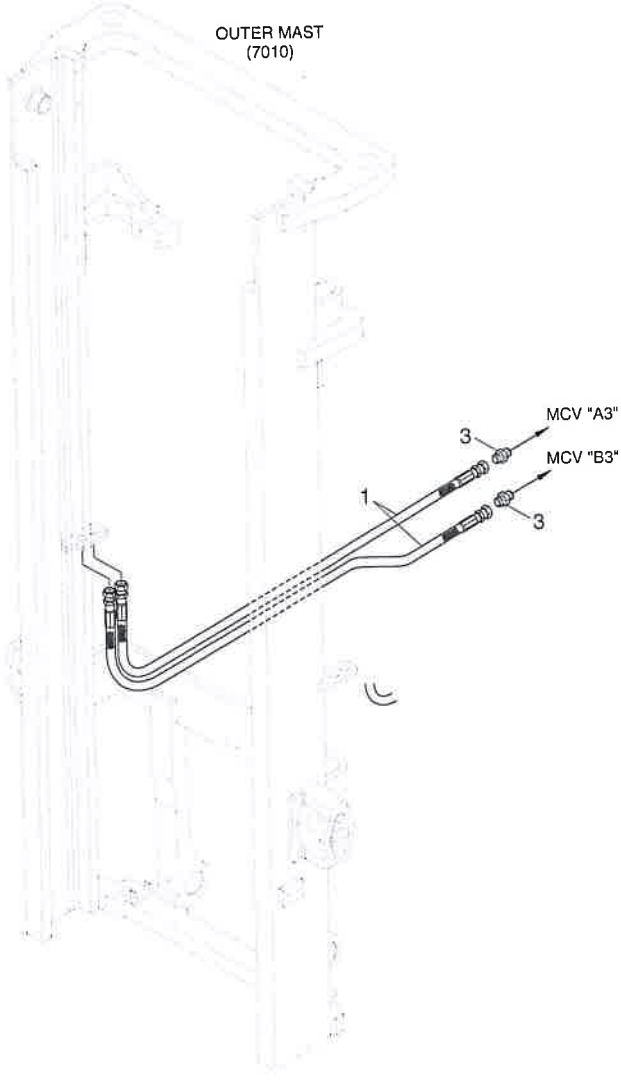

3-SPOOL ATTACH PIPING

ITEM 순번	PART NO 품 번	DESCRIPTION 품 명	QTY 수량	SERIAL NO 적용 호기	ITC 호환	REMARK 비 고
1	P933-064019	HOSE ASSY-ORFS 0X90 유압 호스	2			
3	31FG-80410	CONNECTOR-ORFS 컨넥터	2			LEVER

4-SPOOL ATTACH PIPING (V,VF,VS-MAST)

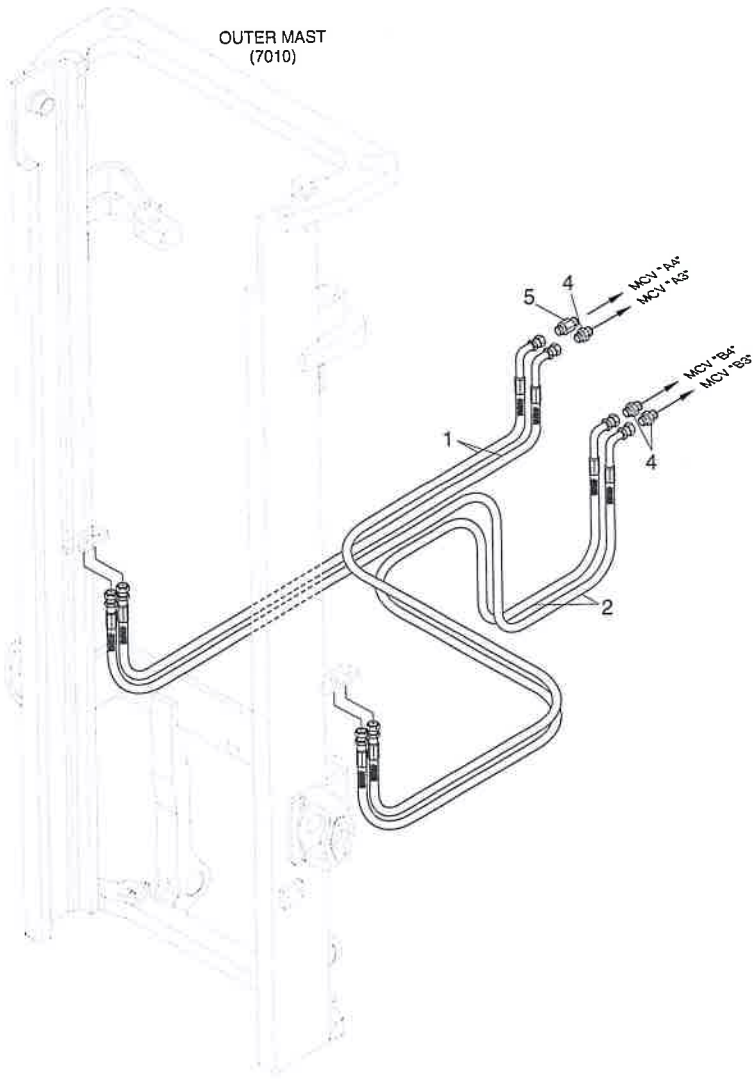

4-SPOOL ATTACH PIPING (V,VF-MAST)

16/18/20B-9F

ITEM 순번	PART NO 품 번	DESCRIPTION 품 명		QTY 수량	SERIAL NO 적용 호기	ITC 호환	REMARK 비 고
1	P923-064019	HOSE ASSY-ORFS 0X45	유압 호스	2			
2	P933-064034	HOSE ASSY-ORFS 0X90	유압 호스	2			
4	31FG-80410	CONNECTOR-ORFS	컨넥터	3			
5	31FG-80420	CONNECTOR-LONG	컨넥터	1			MCV A4

4-SPOOL ATTACH PIPING (TF,TS-MAST)

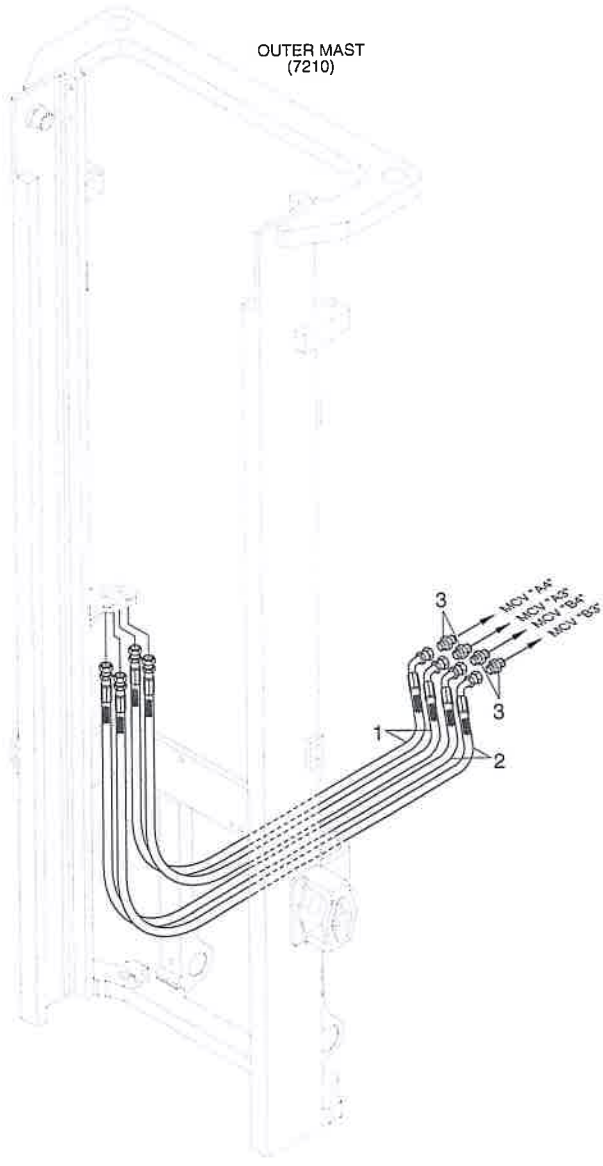

4-SPOOL ATTACH PIPING (TF,TS-MAST)

ITEM 순번	PART NO 품 번	DESCRIPTION 품 명		QTY 수량	SERIAL NO 적용 호기	ITC 호환	REMARK 비 고
1	P923-064024	HOSE ASSY-ORFS 0X45	유압 호스	2			
2	P933-064024	HOSE ASSY-ORFS 0X90	유압 호스	2			
3	31FG-80410	CONNECTOR-ORFS	컨넥터	4			LEVER

SIDE SHIFT PIPING(V-MAST, 3,4-SPOOL)

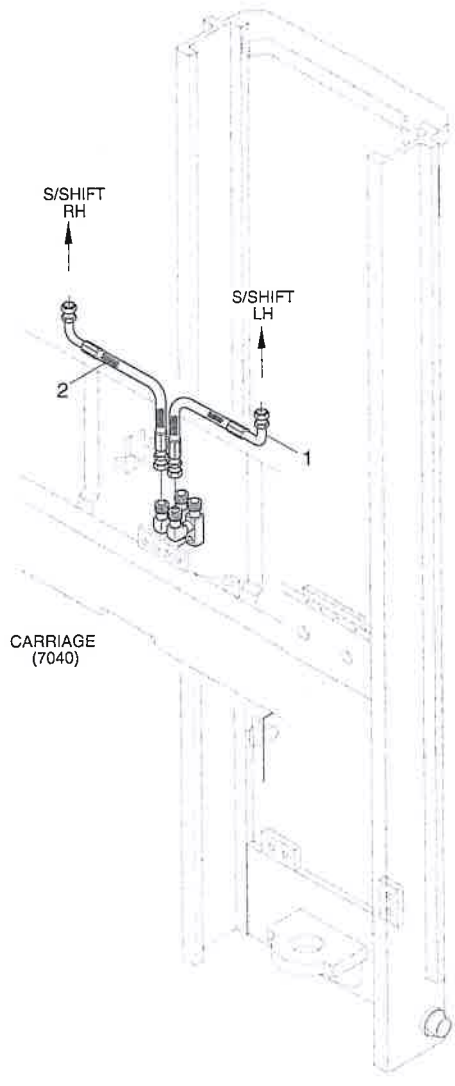

SIDE SHIFT PIPING (V-MAST, 3,4-SPOOL)

16/18/20B-9F

ITEM 순번	PART NO 품 번	DESCRIPTION 품 명	QTY 수량	SERIAL NO 적용 호기	ITC 호환	REMARK 비 고
1	P930-043005	HOSE ASSY-ORFS 0X90 유압 호스	1			
2	P930-043008	HOSE ASSY-ORFS 0X90 유압 호스	1			

SIDE SHIFT PIPING(VF,TF-MAST, 3-SPOOL)

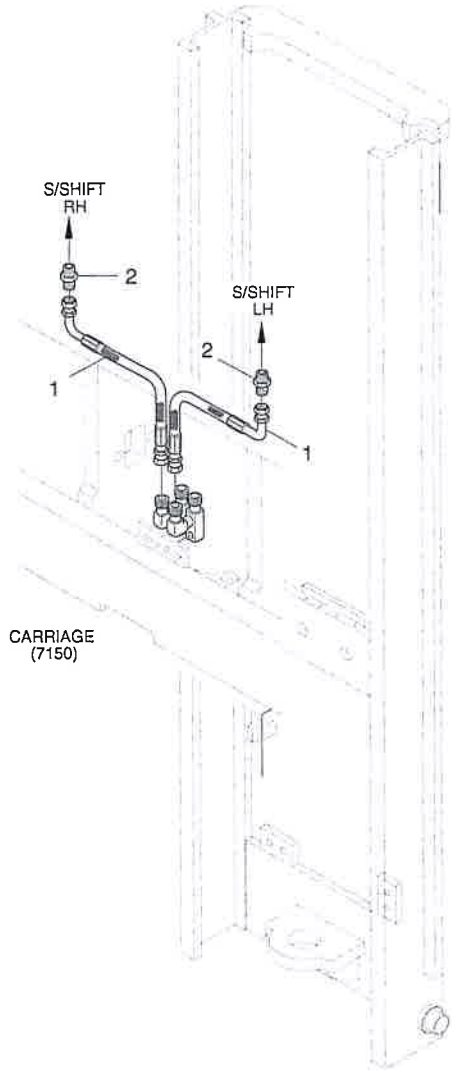

SIDE SHIFT PIPING (VF,TF-MAST, 3-SPOOL)

16/18/20B-9F

ITEM 순번	PART NO 품 번	DESCRIPTION 품 명	QTY 수량	SERIAL NO 적용 호기	ITC 호환	REMARK 비 고
1	P930-043004	HOSE ASSY-ORFS 0X90 유압 호스	2			
2	33FY-90600	CONNECTOR 컨넥터	2			

SIDE SHIFT PIPING(VF,TF-MAST, 4-SPOOL)

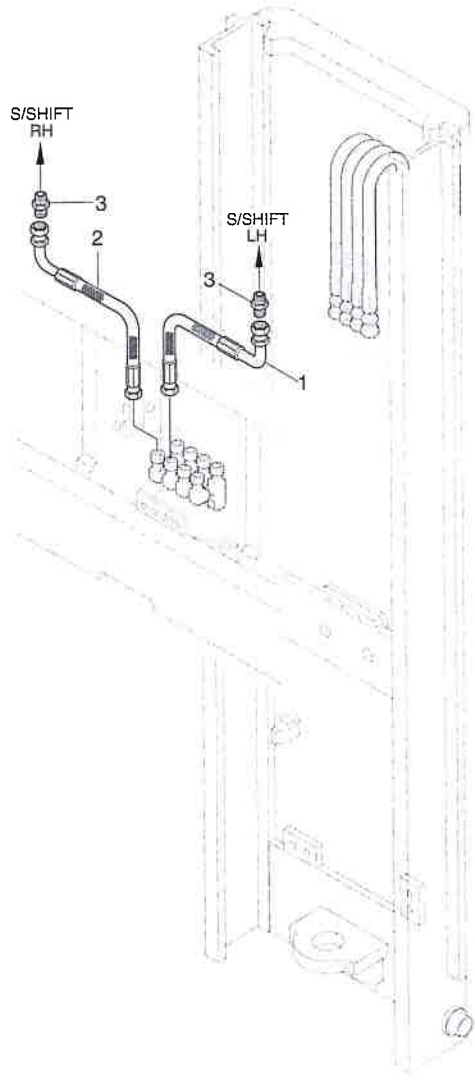

SIDE SHIFT PIPING (VS,TS-MAST, 3,4-SPOOL)

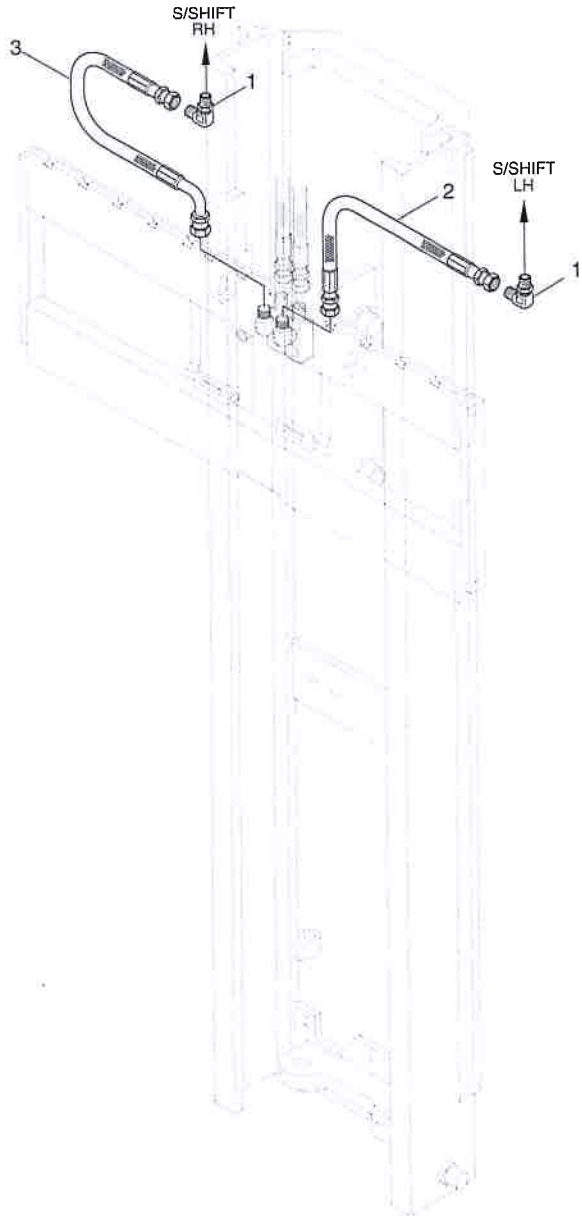

SIDE SHIFT PIPING (VS,TS-MAST,3,4-SPOOL)

16/18/20B-9F

ITEM 순번	PART NO 품 번	DESCRIPTION 품 명	QTY 수량	SERIAL NO 적용 호기	ITC 호환	REMARK 비 고
1	X520-310001	ELBOW-90,ORFS 엘보	2			
2	P910-043006	HOSE ASSY-ORFS 0X0 유압 호스	1			
3	P930-043006	HOSE ASSY-ORFS 0X90 유압 호스	1			

ROTATING FORK (1.5~2.5TON)

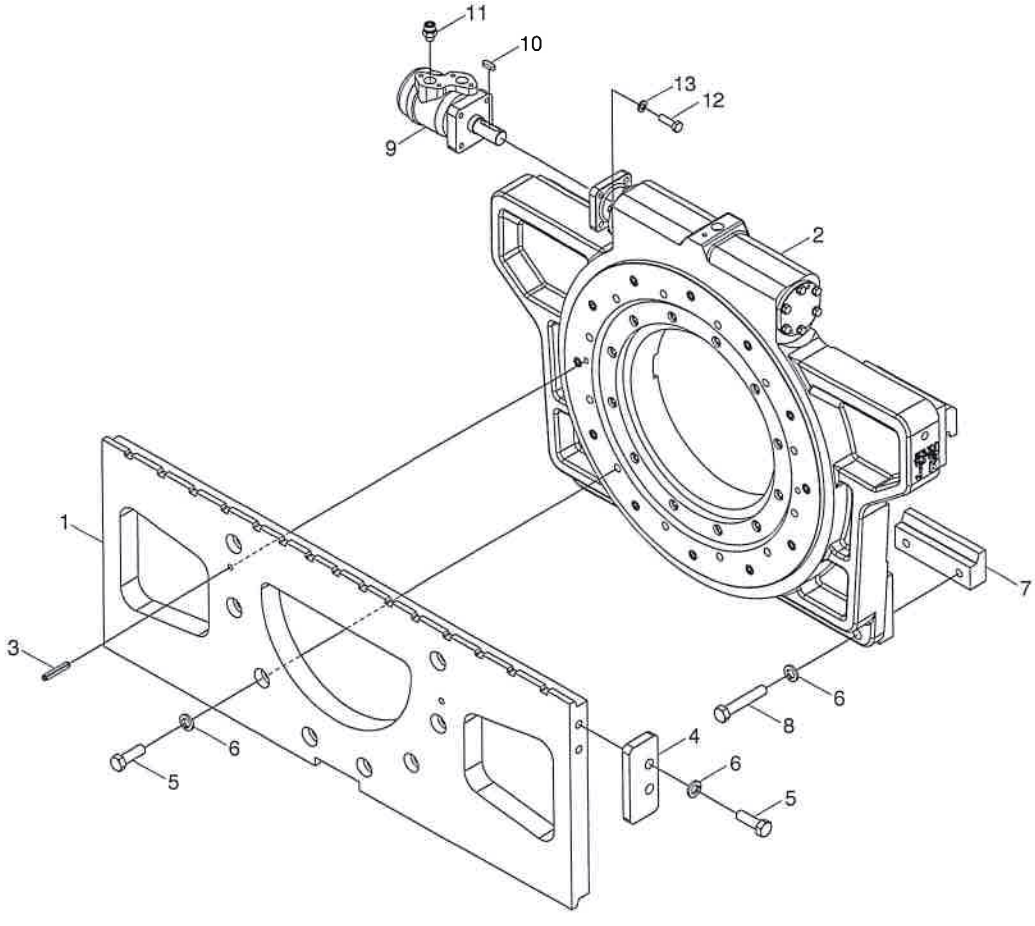

ROTATING FORK (1.5~2.5TON)

ITEM 순번	PART NO 품 번	DESCRIPTION 품 명		QTY 수량	SERIAL NO 적용 호기	ITC 호환	REMARK 비 고
*	6JF1-42110	ROTATING FORK	로테이팅 포크	1			
1	XKDQ-00093	CARRIAGE	캐리지	1			
2	XKDQ-00108	ROTATOR ASSY	로테이터	1			
3	XKDQ-00104	SPRING PIN	스프링 핀	2			
4	XKDQ-00092	PLATE-SIDE	플레이트	2			
5	XKDQ-00127	BOLT-HEX	육각 볼트	12			
6	XKDQ-00011	WASHER-SPRING	스프링 와셔	16			
7	XKDQ-00024	HOOK-LOWER	후 크	2			
8	XKDQ-00130	BOLT-HEX	육각 볼트	4			
9	XKDQ-00119	MOTOR	모 터	1			
10	XKDQ-00109	KEY	키	1			
11	XKDQ-00055	CONNECTOR	컨넥터	2			
12	XKDQ-00125	BOLT-HEX	육각 볼트	4			
13	XKDQ-00140	WASHER-SPRING	스프링 와셔	4			

ROTATING FORK (1.5~2.5TON, FURNACE)

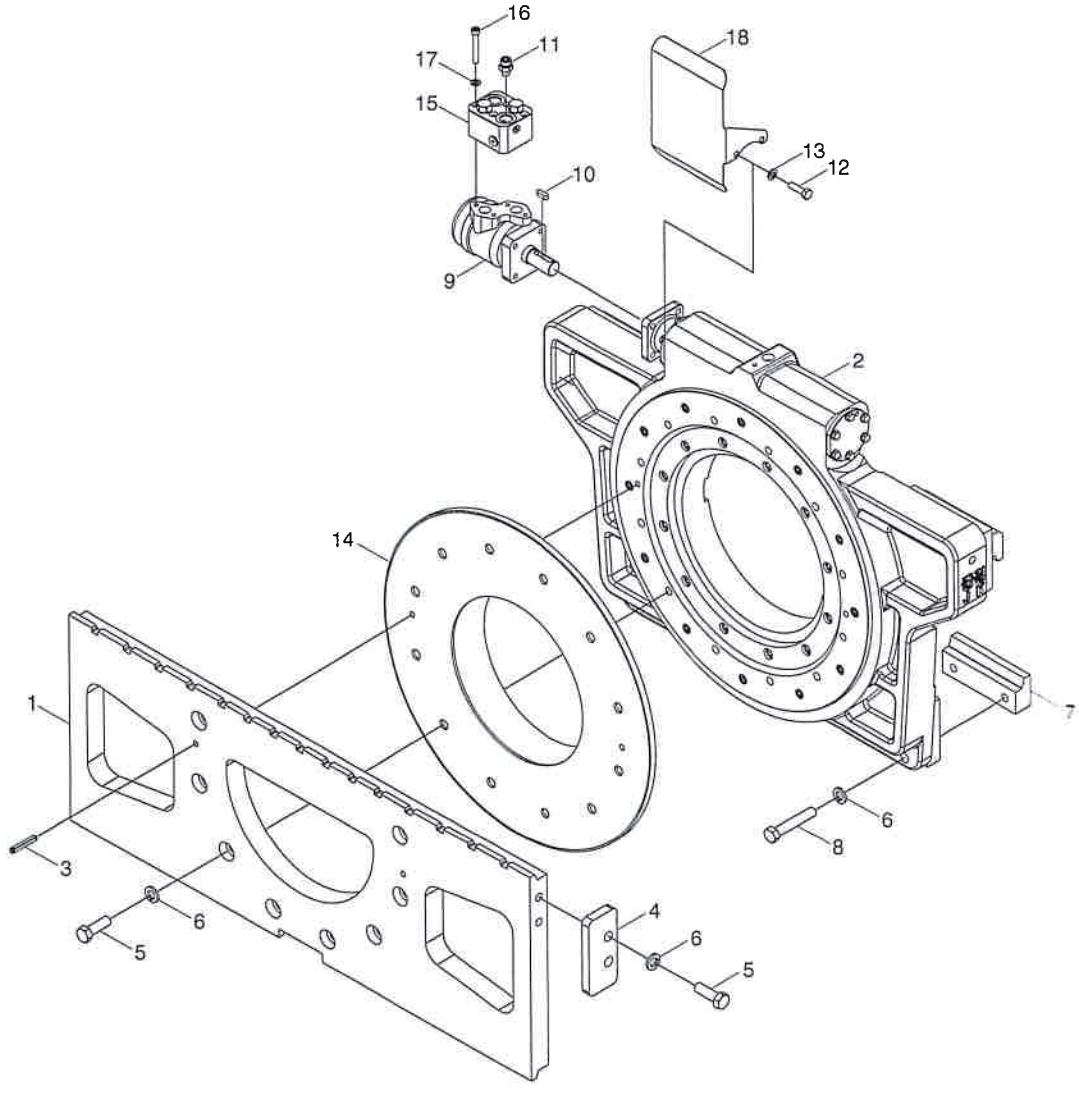

ROTATING FORK (1.5~2.5TON, FURNACE)

ITEM 순번	PART NO 품 번	DESCRIPTION 품 명		QTY 수량	SERIAL NO 적용 호기	ITC 호환	REMARK 비 고
*	6JF1-42150	ROTATING FORK(FURNACE)	로테이팅 포크	1			
1	XKDQ-00093	CARRIAGE	캐리지	1			
2	XKDQ-00108	ROTATOR ASSY	로테이터	1			
3	XKDQ-00091	SPRING PIN	스프링 핀	2			
4	XKDQ-00092	PLATE-SIDE	플레이트	2			
5	XKDQ-00127	BOLT-HEX	육각 볼트	12			
6	XKDQ-00011	WASHER-SPRING	스프링 와셔	4			
7	XKDQ-00024	HOOK-LOWER	후 크	6			
8	XKDQ-00130	BOLT-HEX	육각 볼트	2			
9	XKDQ-00119	MOTOR	모 터	4			
10	XKDQ-00109	KEY	키	4			
11	XKDQ-00055	CONNECTOR	컨넥터	1			
12	XKDQ-00125	BOLT-HEX	육각 볼트	1			
13	XKDQ-00140	WASHER-SPRING	스프링 와셔	2			
14	XKDQ-00110	PROTECTOR	프로텍터	4			
15	XKDQ-00054	MOTOR-CHECK	모 터	4			
16	XKDQ-00136	BOLT-WRENCH	랜치 볼트	1			
17	XKDQ-00139	WASHER-SPRING	스프링 와셔	1			
18	XKDQ-00056	COVER-MOTOR	모터 커버	4			

JK ATTACH PIPING (R/F, V,VS,TS-MAST)

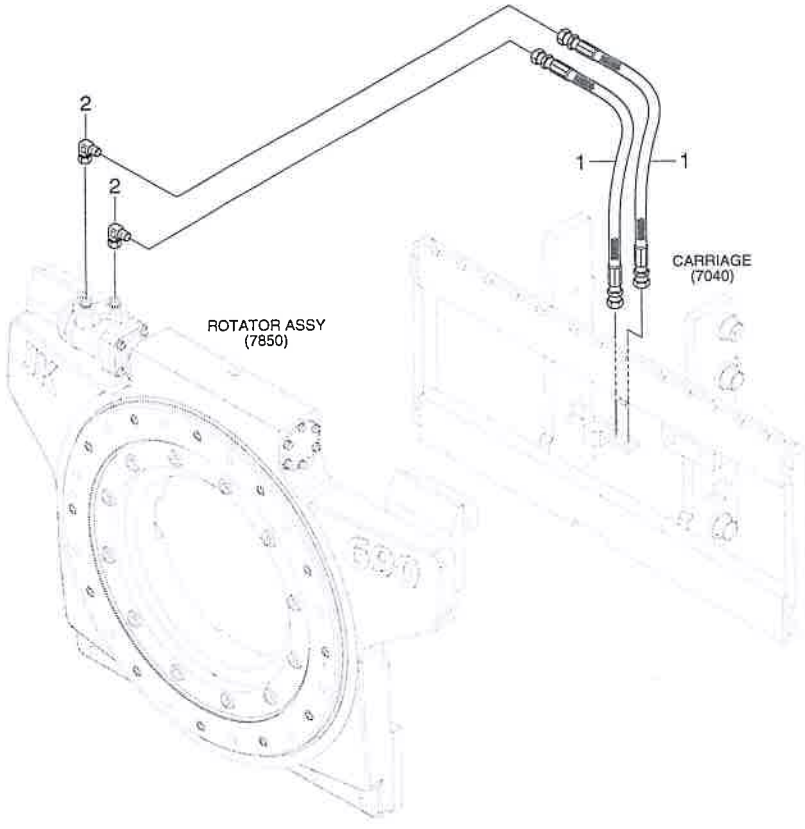

JK ATTACH PIPING (R/F, V/TS-MAST)

ITEM 순번	PART NO 품 번	DESCRIPTION 품 명		QTY 수량	SERIAL NO 적용 호기	ITC 호환	REMARK 비 고
N*	@	JK ATTACH PIPING(RF)	유압 배관	1			
1	P913-064016	HOSE ASSY-ORFS 0X0	유압 호스	2			V-MAST
2	P913-064013	HOSE ASSY-ORFS 0X0	유압 호스	2			TS-MAST
3	X850-525200	ELBOW-90,SWIVEL,ORFS	엘보	2			

JK ATTACH PIPING (R/F, VF/TF/QF-MAST)

3 SPOOL

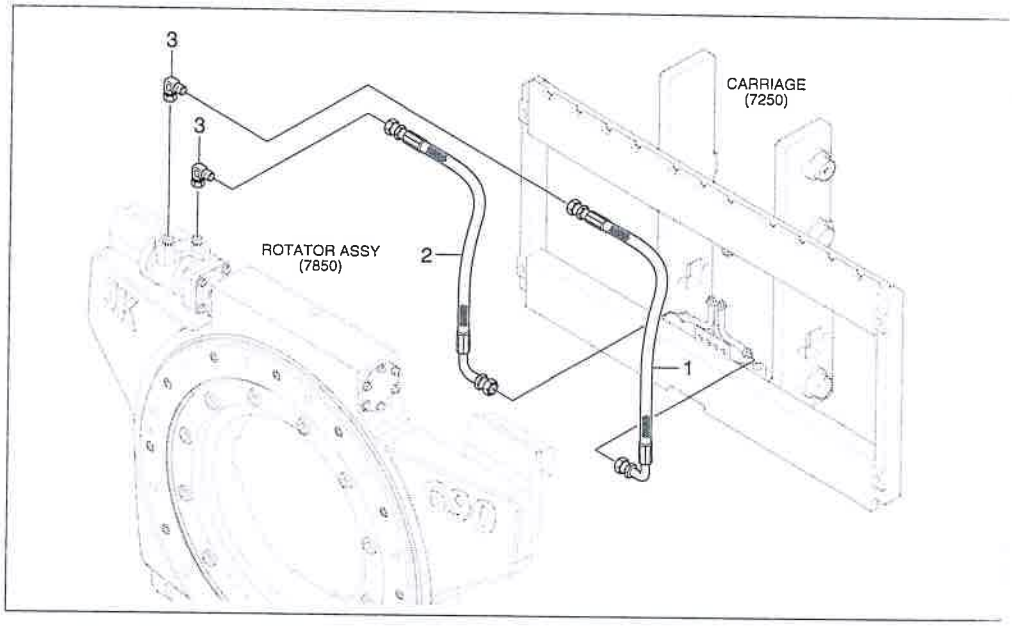

4 SPOOL

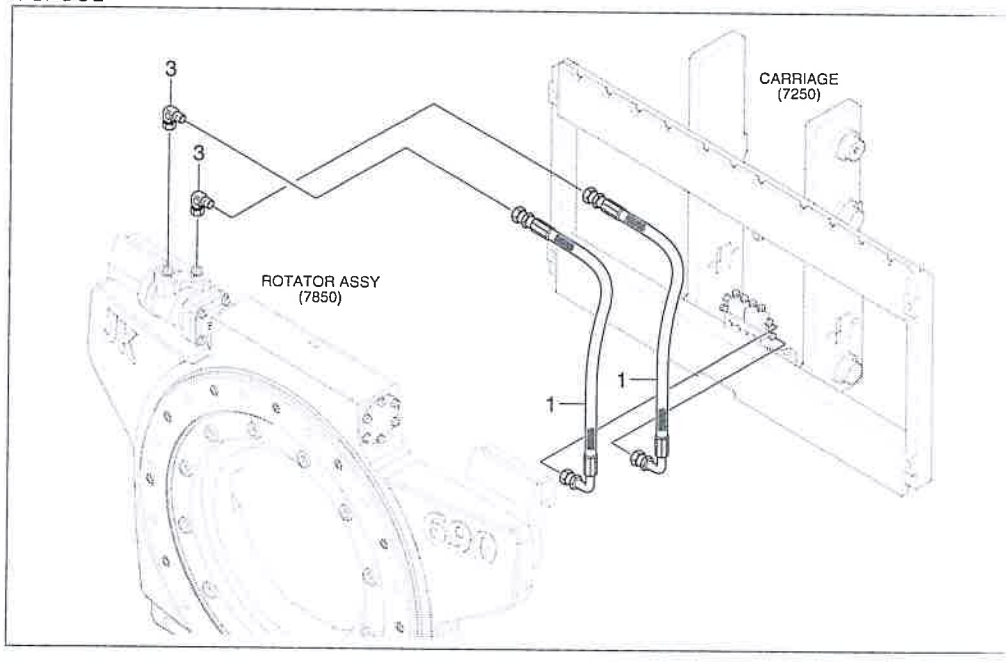

JK ATTACH PIPING (R/F, VF/TF/QF-MAST)

16/18/20B-9F

ITEM 순번	PART NO 품 번	DESCRIPTION 품 명		QTY 수량	SERIAL NO 적용 호기	ITC 호환	REMARK 비 고
*	3JK6-90460	JK ATTACH PIPING(RF)	유압 배관	1			3 SPOOL
*	3JK6-90450	JK ATTACH PIPING(RF)	유압 배관	1			4 SPOOL
1	P933-064015	HOSE ASSY-ORFS 0X90	유압 호스	1			3 SPOOL
2	P933-064013	HOSE ASSY-ORFS 0X90	유압 호스	2			4 SPOOL
2	P933-064013	HOSE ASSY-ORFS 0X90	유압 호스	1			3 SPOOL
3	X850-525200	ELBOW-90,SWIVEL,ORFS	엘 보	2			4 SPOOL
3	X850-525200	ELBOW-90,SWIVEL,ORFS	엘 보	2			3 SPOOL

8. OTHERS



DECAL (KOREAN)

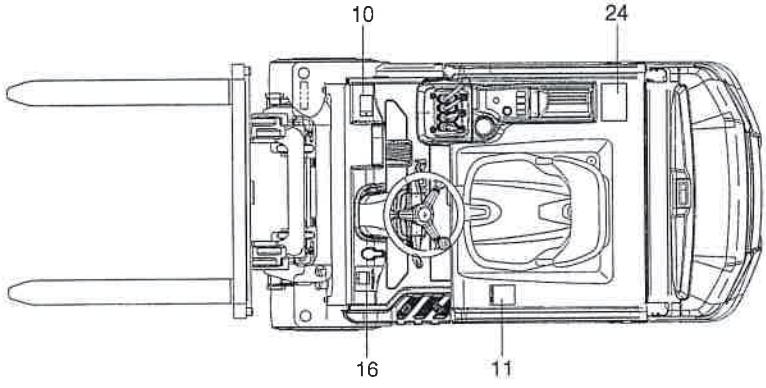

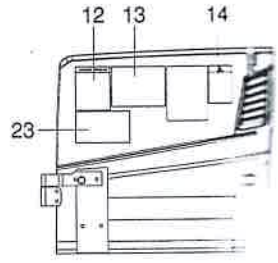

R/H SIDE COVER (IN

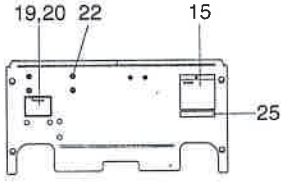

VIEW A

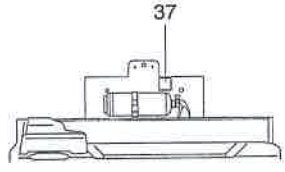

VIEW C

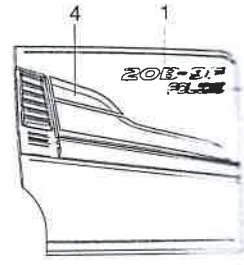

R/H SIDE COVER (OUT

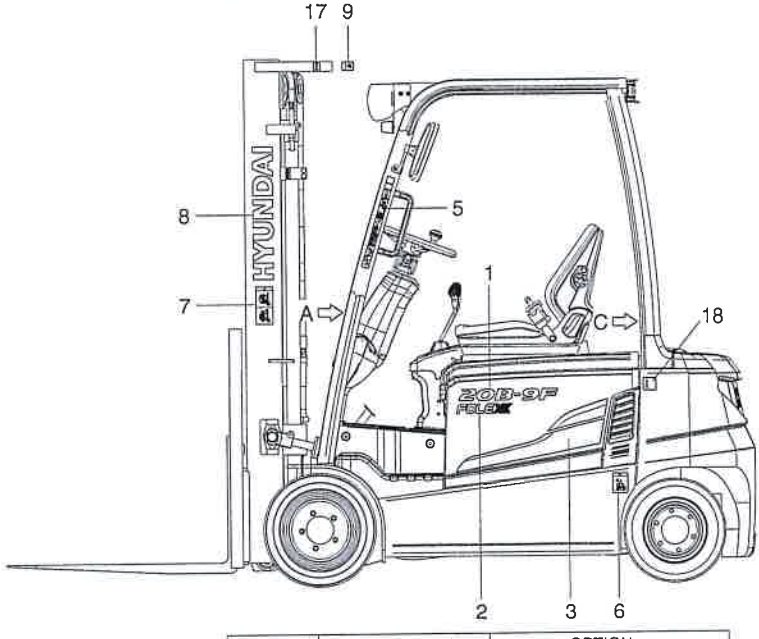

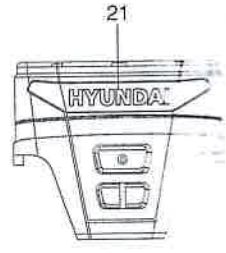

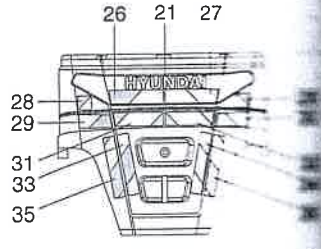

ADD LICENSE LAMP

MODEL	11, PART NO	OPTION
16B-9F	91HE-01301	V300,330,350,370,400,500 VF/VS300,330,350
18B-9F	91HE-01311	
20B-9F	91HE-01321	
16B-9F	91HE-01330	TF/TS370,430,470,550,650
18B-9F	91HE-01350	
20B-9F	91HE-01370	
16B-9F	91HE-01340	TF/TS400,450,500,600,700
18B-9F	91HE-01360	
20B-9F	91HE-01380	

DECAL (KOREAN)

ITEM 순번	PART NO 품 번	DESCRIPTION 품 명	QTY 수량	SERIAL NO 적용 호기	ITC 호환	REMARK 비 고
1	91HE-01700	DECAL-MODEL NAME 데칼	2			16B-9F
1	91HE-01710	DECAL-MODEL NAME 데칼	2			18B-9F
1	91HE-01720	DECAL-MODEL NAME 데칼	2			20B-9F
2	91FY-01360	DECAL-FOLEX 데칼	2			
3	91FY-01290	DECAL-MODEL NAME(L/H) 데칼	1			16B-9F
3	91FY-01310	DECAL-MODEL NAME(L/H) 데칼	1			18/20B-9F
4	91FY-01300	DECAL-MODEL NAME(R/H) 데칼	1			16B-9F
4	91FY-01320	DECAL MODEL NAME(R/H) 데칼	1			18/20B-9F
5	91B3-01200	DECAL-WARNING OHG 데칼	1			
6	91HU-00351	DECAL-HANGER 데칼	1			
7	91B3-01210	DECAL-MAST WARNING 데칼	2			
8	91N6-26040	DECAL-HYUNDAI LOGO 데칼	2			
9	91B3-01220	DECAL-HAND CAUTION 데칼	1			
10	91FH-00343	DECAL-PARKING BRAKE 데칼	1			
11	91HE-01301	DECAL-LOAD CHART 데칼	1			SEE ILLUST
11	91HE-01311	DECAL-LOAD CHART 데칼	1			SEE ILLUST
11	91HE-01321	DECAL-LOAD CHART 데칼	1			SEE ILLUST
11	91HE-01330	DECAL-LOAD CHART 데칼	1			SEE ILLUST
11	91HE-01350	DECAL-LOAD CHART 데칼	1			SEE ILLUST
11	91HE-01370	DECAL-LOAD CHART 데칼	1			SEE ILLUST
11	91HE-01340	DECAL-LOAD CHART 데칼	1			SEE ILLUST
11	91HE-01360	DECAL-LOAD CHART 데칼	1			SEE ILLUST
11	91HE-01380	DECAL-LOAD CHART 데칼	1			SEE ILLUST
12	91HE-01530	MAINTENANCE INSTRUCT 데칼	1			
13	91HE-01550	DECAL-CIRCUIT DIAGRAM 데칼	1			
14	91FH-00351	CAUTION BAT HANDLING 데칼	1			
15	91FH-01650	DECAL-SAFTEY(DC01) 데칼	1			
16	92HN-00881	DECAL-BRAKE FLUID WET 데칼	1			
17	91B3-01230	DECAL-HOOK 데칼	2			
18	91FH-00521	DECAL-TEMPERATURE 데칼	2			COLD STORAGE
19	92FT-00414	NAME PLATE 명판	1			
20	9055000300	RIVET 리벳	4			
21	91FH-00240	DECAL-HYUNDAI LOGO 데칼	1			
22	91HU-00880	TAPE MARKING 마킹 테이프	8			
23	91B1-00280	DECAL-C/DIAGRAM(CABIN) 데칼	1			CABIN
24	91HE-01570	DECAL EQUIP SPEC 데칼	1			
25	91FH-01810	DECAL-DRIVING 데칼	1			
26	91HE-00930	DECAL-REFLECTING/LH 데칼	1			LICENCE LAMP
27	91HE-00940	DECAL-REFLECTING/RH 데칼	1			LICENCE LAMP
28	91HE-00950	DECAL-REFLECTING 데칼	2			LICENCE LAMP

DECAL (KOREAN)

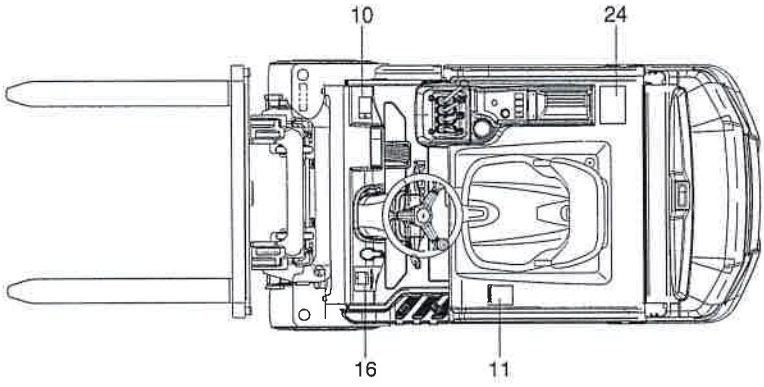

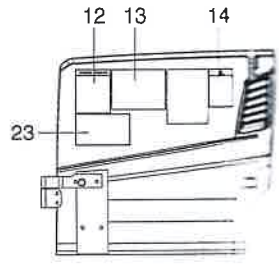

R/H SIDE COVER (IN

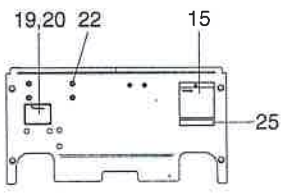

VIEW A

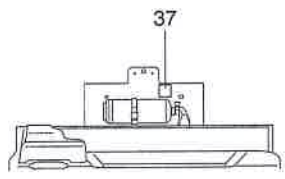

VIEW C

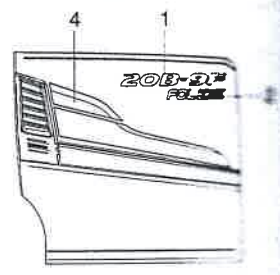

R/H SIDE COVER (OUT

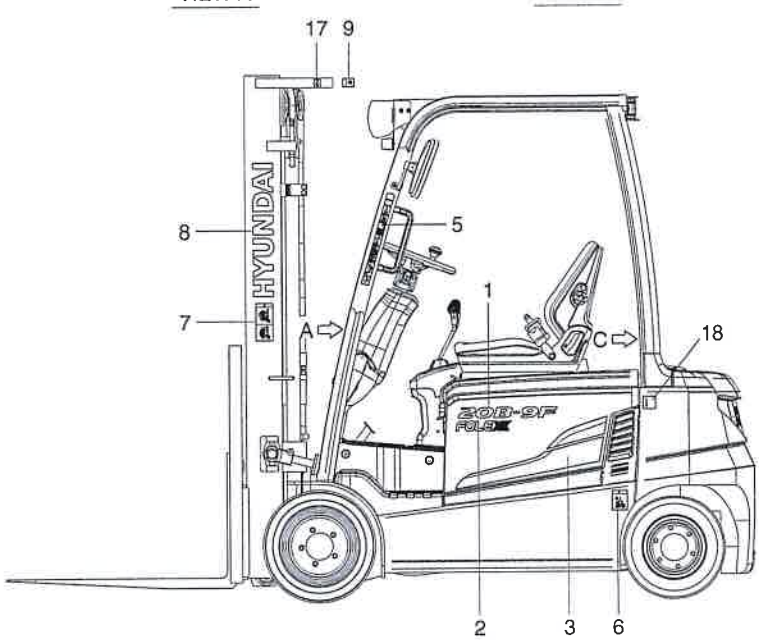

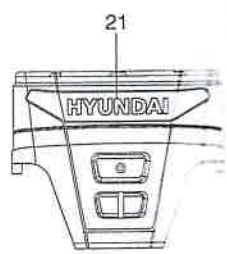

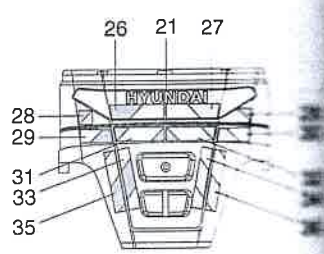

ADD LICENSE LAMP

MODEL	11. PART NO	OPTION
16B-9F	91HE-01301	V300,330,350,370,400,500 VF/VS300,330,350
18B-9F	91HE-01311	
20B-9F	91HE-01321	
16B-9F	91HE-01330	TF/TS370,430,470,550,650
18B-9F	91HE-01350	
20B-9F	91HE-01370	
16B-9F	91HE-01340	TF/TS400,450,500,600,700
18B-9F	91HE-01360	
20B-9F	91HE-01380	

DECAL (ENGLISH)

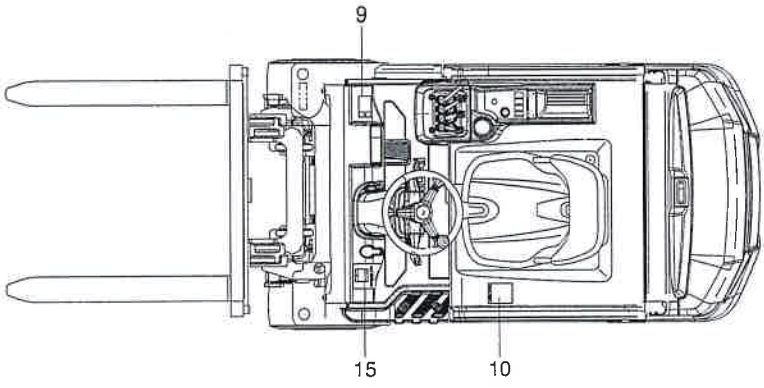

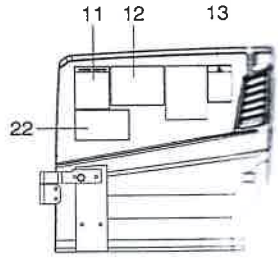

R/H SIDE COVER (IN)

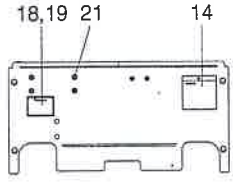

VIEW A

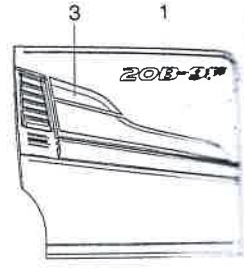

R/H SIDE COVER (OUT)

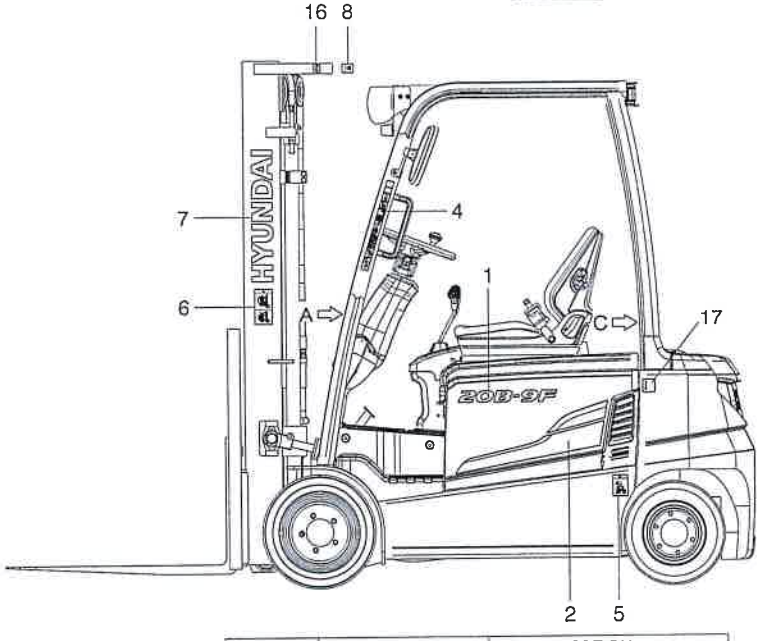

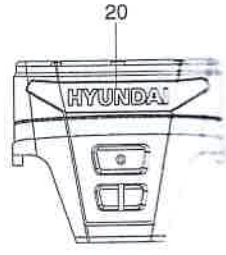

MODEL	11, PART NO	OPTION
16B-9F	91HE-01301	V300,330,350,370,400,500 VF/VS300,330,350
18B-9F	91HE-01311	
20B-9F	91HE-01321	
16B-9F	91HE-01330	TF/TS370,430,470,550,650
18B-9F	91HE-01350	
20B-9F	91HE-01370	
16B-9F	91HE-01340	TF/TS400,450,500,600,700
18B-9F	91HE-01360	
20B-9F	91HE-01380	

DECAL (ENGLISH)

ITEM 순번	PART NO 품 번	DESCRIPTION 품 명	QTY 수량	SERIAL NO 적용 호기	ITC 호환	REMARK 비 고
1	91HE-01700	DECAL-MODEL NAME 데칼	2			16B-9F
1	91HE-01710	DECAL-MODEL NAME 데칼	2			18B-9F
1	91HE-01720	DECAL-MODEL NAME 데칼	2			20B-9F
2	91FY-01290	DECAL-MODEL NAME(L/H) 데칼	1			16B-9F
2	91FY-01310	DECAL-MODEL NAME(L/H) 데칼	1			18/20B-9F
3	91FY-01300	DECAL-MODEL NAME(R/H) 데칼	1			16B-9F
3	91FY-01320	DECAL MODEL NAME(R/H) 데칼	1			18/20B-9F
4	91B3-01200	DECAL-WARNING OHG 데칼	1			
5	91HU-00351	DECAL-HANGER 데칼	1			
6	91B3-01210	DECAL-MAST WARNING 데칼	2			
7	91N6-26040	DECAL-HYUNDAI LOGO 데칼	2			
8	91B3-01220	DECAL-HAND CAUTION 데칼	1			
9	91FH-00343	DECAL-PARKING BRAKE 데칼	1			
10	91HE-01301	DECAL-LOAD CHART 데칼	1			SEE ILLUST
10	91HE-01311	DECAL-LOAD CHART 데칼	1			SEE ILLUST
10	91HE-01321	DECAL-LOAD CHART 데칼	1			SEE ILLUST
10	91HE-01330	DECAL-LOAD CHART 데칼	1			SEE ILLUST
10	91HE-01350	DECAL-LOAD CHART 데칼	1			SEE ILLUST
10	91HE-01370	DECAL-LOAD CHART 데칼	1			SEE ILLUST
10	91HE-01340	DECAL-LOAD CHART 데칼	1			SEE ILLUST
10	91HE-01360	DECAL-LOAD CHART 데칼	1			SEE ILLUST
10	91HE-01380	DECAL-LOAD CHART 데칼	1			SEE ILLUST
11	91HE-01540	MAINTENANCE INSTRUCT 데칼	1			
12	91HE-01550	DECAL-CIRCUIT DIAGRAM 데칼	1			NON UL
13	91FH-00351	CAUTION BAT HANDLING 데칼	1			
14	91FH-01660	SAFTEY(DC03) 데칼	1			
15	92HN-00881	DECAL-BRAKE FLUID WET 데칼	1			
16	91B3-01230	DECAL-HOOK 데칼	2			
17	91FH-00521	DECAL-TEMPERATURE 데칼	2			
18	91FY-00186	NAME PLATE(CE) 명판	1			NON UL
19	9055000300	RIVET 리벳	4			
20	91FH-00240	DECAL-HYUNDAI LOGO 데칼	1			
21	91HU-00880	TAPE MARKING 마킹 테이프	8			
22	91B1-00280	DECAL-C/DIAGRAM(CABIN) 데칼	1			CABIN

TOOL KIT

1-1

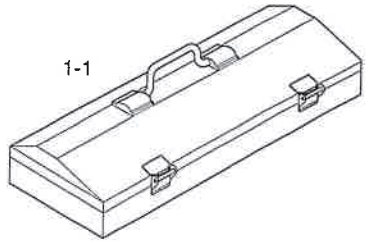

1-2

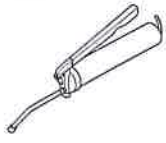

1-3



1-4, 1-5, 1-6
1-7, 1-8, 1-9

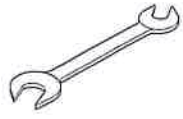

1-10



1-11



1-12



1-13



1-14



1-15

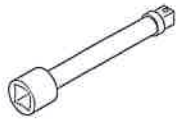

1-16

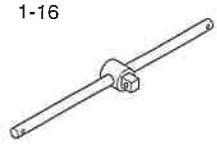

TOOL KIT

16/18/20B-9F

ITEM 순번	PART NO 품 번	DESCRIPTION 품 명		QTY 수량	SERIAL NO 적용 호기	ITC 호환	REMARK 비 고
1	91FH-40301	TOOL KITS	툴 키트	1			
1-1	E191-2000	TOOL BOX	공구 박스	1			
1-2	S962-080003	WRENCH-COMBINATION	콤비네이션 렌치	1			
1-3	S962-100003	WRENCH-COMBINATION	콤비네이션 렌치	1			
1-4	S962-130003	WRENCH-COMBINATION	콤비네이션 렌치	1			
1-5	S962-170003	WRENCH-COMBINATION	콤비네이션 렌치	1			
1-6	S962-190003	WRENCH-COMBINATION	콤비네이션 렌치	1			
1-7	S962-220003	WRENCH-COMBINATION	콤비네이션 렌치	1			
1-8	S963-250029	WRENCH-ADJ ANGLE10"	렌 치	1			
1-9	S960-150020	PLIER-SLIP JOINT	플라이어	1			
1-10	S959-060732	DRIVER(+,-)-SCREW	드라이버	1			
1-11	E191-2053	GUN-GREASE,500CC	그리스 건	1			
1-12	S967-080036	L-WRENCH	L-렌치	1			
1-13	E191-2054	TIP-HOSE,RUBBER	호스 팁	1			
1-14	81FH-90010	SOCKET-3/4"X21MM	소 켓	1			
1-15	S955-127125	BAR-EXTENSION	연결바	1			
1-16	S957-127250	HANDLE-SLIDING	슬라이딩 핸들	1			

MANUALS

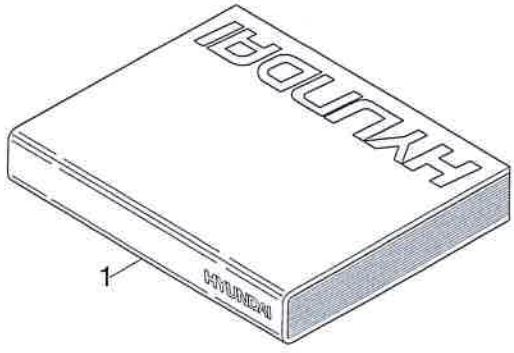

1



2

MANUALS

ITEM 순번	PART NO 품 번	DESCRIPTION 품 명		QTY 수량	SERIAL NO 적용 호기	ITC 호환	REMARK 비 고
1	92HE-30000	PARTS MANUAL	부품 매뉴얼	1			
1	92HE-30010	OPERATORS MANUAL(L)	운전자 매뉴얼	1			KOREAN
1	92HE-30020	SERVICE MANUAL	서비스 매뉴얼	1			KOREAN
1	92HE-30040	OPERATORS MANUAL(E)	운전자 매뉴얼	1			ENGLISH
1	92HE-30050	SERVICE MANUAL	서비스 매뉴얼	1			ENGLISH
2	HAUS-30000	E-PARTS MANUAL(USB)	부품 매뉴얼(USB)	1			ALL MODEL
2	HFUS-30000	E-PARTS MANUAL(USB)	부품 매뉴얼(USB)	1			FORKLIFT

A. NUMERICAL PART INDEX



NUMERICAL PART INDEX

PART NO 품 번	PAGE 페이지	ITEM 순번	PART NO 품 번	PAGE 페이지	ITEM 순번	PART NO 품 번	PAGE 페이지	ITEM 순번
1072516	6090	18	21FH-15050	1010	10-2	21HA-20800	1010	42-1
11011091000	3110	N14	21FH-52050	1010	35-1	21HA-21111	1010	31-1
1159300	6090	4-1	21FH-52081	1010	35-1-2	21HA-21121	1010	32-1
1191000300	2040	11	21FH-71070	1060	7	21HA-21131	1010	33-1
201508040	5040	1-5	21FH-72120	1090	1	21HA-30111	6056	16-4
202346	7530	16	21FH-72250	1030	11	21HB-79010	1030	34-2
204182	7530	K/	21FH-72260	1010	12	21HB-79020	1030	34-3
204186	7530	5	21FH-72260	1100	5	21HB-92050	1010	26
208350	7530	3/	21FH-77030	6056	17	21HE-72050	5010	28
208355	7530	N15	21FH-79720	1065	6	21HE-91010	1060	*
208378	7530	N2-10	21FH-79740	1065	9	21HE-92030	1030	21
218228	7530	2-4	21FH-79750	1065	9	21HE-92050	1020	22
21B1-92180	1100	1	21FH-82080	1090	2	21HE-92081	1030	23
21B1-92180	6100	1	21FH-82080	1090	2	21HE-92110	1020	16
21B1-92192	1100	2	21FH-89020	1065	4	21HE-92130	1020	1
21B1-92240	1100	11	21FP-79040	1065	6	21HE-92130	1070	*
21B1-92311	1010	31	21FS-02272	1030	13-2	21HE-92140	1020	2
21B1-92321	1010	32	21FS-02281	1030	13	21HE-92140	1080	*
21B1-92331	1010	33	21FY-51022	1065	*	21HE-95040	1090	5
21B1-92430	1030	43	21FY-51032	1065	*	21HE-95071	1100	4
21B1-92450	1010	44	21FY-51042	1065	*	21HE-95080	1100	13
21B1-95060	1010	36-1	21FY-51052	1065	*	21HE-95500	1050	1
21B1-95290	6100	2	21FY-71170	1060	1	21HE-96220	1040	5
21B1-95420	1110	8	21FY-72090	1030	15	21HE-96230	1040	6
21B2-92142	1020	20	21FY-72140	1010	35-3	21HE-96240	1040	7
21B2-92142	1030	20	21FY-91030	1060	*	21HE-96510	1040	1
21B2-92170	1020	5	21FY-92033	1040	14	21HE-96520	1040	13
21B2-92240	1010	6	21FY-92170	1110	1	21HE-96530	1040	11
21B2-98033	1010	7	21FY-92180	1110	2	21HE-96540	1040	12
21B3-92160	2010	24	21FY-95021	6056	21	21HE-96550	1040	8
21B3-92170	2020	26	21FY-95051	1090	3	21HE-96560	1040	9
21B3-92180	2030	24	21FY-95220	1110	3	21HE-96570	1040	10
21B3-92210	1100	7	21FY-95230	1110	4	21HE-96580	1040	2
21E7-0606	1050	4	21FY-95240	1110	5	21HE-96590	1040	3
21FD-30312	1030	9	21FY-95250	1110	6	21HE-96600	1040	4
21FH-01100	1040	1-1	21HA-12010	1010	39-1	21HE-98210	1030	3
21FH-02280	2010	24-1	21HA-12010	6050	6-3-1	21HE-98220	1030	4
21FH-02280	2020	26-1	21HA-12010	6056	18-1	21HJ-72660	1010	27
21FH-02280	2030	24-1	21HA-20410	6056	16	21HJ-72660	1100	14
21FH-12050	1010	10	21HA-20511	1010	42	21HN-00080	1010	28

NUMERICAL PART INDEX

PART NO 품 번	PAGE 페이지	ITEM 순번	PART NO 품 번	PAGE 페이지	ITEM 순번	PART NO 품 번	PAGE 페이지	ITEM 순번
21HN-55450	1010	25	31B1-80200	7180	2	31FY-08010	3130	
21HN-55470	1010	24	31B1-80200	7190	2	31FY-08020	3130	
21HN-55480	1100	6	31B1-80200	7380	2	31FY-20532	2040	
21HN-55490	1100	8	31B1-80200	7390	2	31FY-20560	2040	
21HN-55490	6100	3	31B2-10010	2060	8	31FY-20720	2040	
21HT-92320	1020	14	31B2-10020	2060	9	31FY-20780	2040	
21HT-95040	2010	24-2	31FA-30430	2070	9	31FY-20800	2040	
21HT-95050	2020	26-2	31FB-80080	7480	22	31FY-30710	2070	
21HT-95061	2030	24-2	31FB-80080	7490	22	31FY-30720	2070	
21HT-95120	1010	30	31FE-70210	2050	16	31FY-30730	2070	
21HU-92033	1030	34	31FG-05200	7030	2	31FY-30740	2070	
21HU-92055	1030	34-4	31FG-05200	7130	14	31FY-30750	2070	
21HU-92181	1010	35	31FG-05200	7240	1	31FY-40631-1	2020	
21HU-92250	1010	N36-2	31FG-05200	7330	11	31FY-40631-1	2030	
21HU-92260	1010	36	31FG-05200	7440	1	31FY-40641-1	2030	
21HU-92410	1030	41	31FG-10010	2060	4	31FY-40660	2010	
21HU-92430	1100	9	31FG-10020	2060	6	31FY-40660	2020	
21HU-92430	6100	4	31FG-20090	2040	6	31FY-40660	2030	
21HU-93110	1010	37	31FG-30021	2070	3	31FY-40681	2010	
21HU-95120	1010	35-2	31FG-80410	7610	3	31FY-40681	2020	
21HU-95130	6056	22	31FG-80410	7620	4	31FY-40681	2030	
21HW-72481	1100	10	31FG-80410	7630	3	31FY-40691	2010	
21HW-91010	1066	*	31FG-80420	7620	5	31FY-40691	2020	
21HW-91020	1066	*	31FG-80430	7280	22	31FY-40691	2030	
21HW-91030	1066	*	31FG-80430	7290	22	31FY-40760	2010	
21M6-40052	1030	38	31FG-80430	7480	3	31FY-40760	2020	
21WD-31160	1010	29	31FG-80430	7490	25	31FY-40760	2030	
221732	7580	15	31FH-02301	3010	*	31FY-70511	2050	
221732	7590	15	31FH-02501	3010	*/	31FY-70710	2050	
221733	7550	15	31FH-20550	2040	9	31FY-80900	7280	
221733	7560	15	31FH-40070	2010	25	31FY-80910	7290	
221733	7570	15	31FH-40070	2020	27	31HA-10090	2060	
225570	7530	N5	31FH-40070	2030	34	31HA-10260	7180	
22FV-12110	1030	8	31FJ-04002	3120	*	31HA-10260	7190	
310005130	1030	40	31FJ-05100	2050	1	31HA-10260	7280	
310006190	1010	10-1	31FP-05010	7330	11	31HA-10260	7290	
310008630	1060	3	31FV-90160	7280	7	31HA-10260	7380	
31B1-10011	6020	19	31FV-90160	7480	8	31HA-10260	7390	
31B1-80200	7060	2	31FV-90300	7240	12	31HA-10260	7480	
31B1-80200	7070	2	31FV-90300	7440	11	31HA-10260	7490	

NUMERICAL PART INDEX

PART NO 품 번	PAGE 페이지	ITEM 순번	PART NO 품 번	PAGE 페이지	ITEM 순번	PART NO 품 번	PAGE 페이지	ITEM 순번
31HA-30041	2070	10	31HU-40160	2030	47	32FY-91900	7190	6
31HE-09000	3150	*	31HU-70030	2040	22	32FY-91900	7380	5
31HE-20070	2040	24	31HU-70030	2050	3	32FY-91900	7390	6
31HE-70010	2050	18	31Y3-16750	3130	19	32FY-92800	7190	5
31HE-70020	2050	23	31Y3-18950	3130	18	32FY-92800	7390	5
31HE-70030	2050	24	31Y3-27000	3130	1	32FY-92900	7180	5
31HF-20090	2040	13	31Y3-27050	3130	2	32FY-92900	7190	6
31HG-90120	2050	8	31Y3-27060	3130	3	32FY-92900	7380	5
31HN-90500	7280	11	31Y3-27070	3130	13	32FY-92900	7390	6
31HN-90500	7290	11	31Y3-27080	3130	K/	32FY-93800	7190	5
31HN-90500	7480	11	31Y3-28410	3150	1	32FY-93900	7180	5
31HN-90500	7490	11	31Y3-28440	3150	2	32FY-93900	7190	6
31HT-01000	3110	*	31Y3-28470	3150	5	32FY-93900	7380	5
31HT-40042	2010	2	31Y3-28480	3150	K/	32FY-93900	7390	5
31HT-40042	2020	2	31YC-65130	3130	17	32FY-93900	7390	6
31HT-40042	2030	2	31YC-67050	3150	12	33B1-90200	7280	5
31HT-40050	2010	4	31YC-67080	3130	11	33B1-90200	7290	6
31HT-40050	2020	4	32FG-80600	7130	6	33B1-90200	7480	6
31HT-40050	2030	4	32FH-02301	3020	*	33B1-90200	7490	6
31HT-40060	2010	5	32FH-02501	3020	*/	33B1-91105	7290	8-1
31HT-40060	2020	5	32FY-07010	7160	*	33B1-91105	7490	7-1
31HT-40060	2030	31	32FY-07010	7360	*	33B1-91144	7290	8-2
31HU-10020	2060	5	32FY-07020	7160	*	33B1-91144	7490	7-2
31HU-40072	2010	17	32FY-07020	7360	*	33B1-91203	7290	8
31HU-40072	2020	19	32FY-07030	7160	*	33B1-91203	7490	7
31HU-40072	2030	18	32FY-07030	7360	*	33FH-02301	3030	*
31HU-40090	2010	46-1	32FY-07611	7170A	*	33FH-02501	3030	*/
31HU-40090	2020	46-1	32FY-07621	7170A	*	33FY-90600	7045	18
31HU-40090	2030	46-1	32FY-07631	7170A	*	33FY-90600	7155	17
31HU-40100	2010	47-1	32FY-80202	7130	5	33FY-90600	7255	18
31HU-40100	2020	47-1	32FY-80301	7030	4	33FY-90600	7660	2
31HU-40100	2030	47-1	32FY-80301	7130	13	33FY-90600	7670	3
31HU-40110	2020	8	32FY-80301	7330	10	33HH-80130	7130	12
31HU-40110	2030	7	32FY-80402	7130	3	33HH-80130	7240	18
31HU-40120	2030	8	32FY-80502	7130	3	33HH-80500	7240	11
31HU-40130	2010	46	32FY-80602	7130	3	33HH-80500	7440	10
31HU-40130	2020	46	32FY-80700	7130	15	33HH-90820	7155	16
31HU-40130	2030	46	32FY-91800	7190	5	33HH-90820	7255	16
31HU-40160	2010	47	32FY-91800	7390	5	33HH-90830	7155	18
31HU-40160	2020	47	32FY-91900	7180	5	33HH-90830	7255	17

NUMERICAL PART INDEX

PART NO 품 번	PAGE 페이지	ITEM 순번	PART NO 품 번	PAGE 페이지	ITEM 순번	PART NO 품 번	PAGE 페이지
33HN-80100	7280	6	37FY-07021	7260	*	37FY-92100	7280
33HN-80100	7480	7	37FY-07031	7260	*	37FY-92100	7290
33HN-90240	7060	9	37FY-07041	7260	*	37FY-92200	7280
33HN-90240	7070	9	37FY-07051	7260	*	37FY-92200	7480
33HN-90240	7180	3	37FY-07061	7260	*	37HN-92360	7280
33HN-90240	7190	3	37FY-07071	7260	*	37HN-92360	7480
33HN-90240	7280	23	37FY-07081	7260	*	38B1-91201	7190
33HN-90240	7290	12	37FY-07091	7260	*	38B1-91301	7180
33HN-90240	7380	3	37FY-07101	7260	*	38B1-91301	7190
33HN-90240	7390	3	37FY-07211	7050	*	38FY-80301	7440
33HN-90240	7480	12	37FY-07221	7050	*	38FY-90301	7060
33HN-90240	7490	12	37FY-07231	7050	*	38FY-90301	7070
34FY-80111	7470A	*	37FY-07241	7050	*	38FY-90301	7180
34FY-80121	7470A	*	37FY-07251	7050	*	38FY-90301	7190
34FY-80130	7370	*	37FY-07261	7050	*	38FY-90301	7280
34FY-80131	7470A	*	37FY-07271	7050	*	38FY-90301	7290
34FY-80141	7470A	*	37FY-07281	7050	*	38FY-90301	7380
34FY-80150	7370	*	37FY-07291	7050	*	38FY-90301	7390
34FY-80151	7470A	*	37FY-07301	7050	*	38FY-90301	7480
34FY-80160	7370	*	37FY-07611	7270A	*	38FY-90301	7490
34FY-80161	7470A	*	37FY-07621	7270A	*	3910N55290	3050
34FY-80171	7470A	*	37FY-07631	7270A	*	39FY-80500	7330
34FY-80181	7470A	*	37FY-07641	7270A	*	39FY-80600	7330
34FY-80191	7470A	*	37FY-07651	7270A	*	39FY-81500	7330
34FY-80201	7470A	*	37FY-07661	7270A	*	39FY-81600	7330
34FY-90120	7480	16	37FY-07671	7270A	*	39FY-82500	7330
34FY-90120	7490	16	37FY-07681	7270A	*	39FY-82600	7330
34FY-90121	7380	8	37FY-07691	7270A	*	39FY-91201	7390
34FY-90121	7390	10	37FY-07701	7270A	*	39FY-91301	7380
34FY-90130	7480	14	37FY-80202	7240	7	39FY-91301	7390
34FY-90130	7490	14	37FY-80202	7440	6	39FY-92201	7390
3591000800-01	5010	52	37FY-80600	7240	16	39FY-92301	7380
35FY-90701	7060	5	37FY-90401	7290	10	39FY-92301	7390
35FY-90701	7070	5	37FY-90401	7490	10	39FY-93201	7390
3677010600	5010	35	37FY-90901	7280	3	39FY-93301	7380
3678004400-02	5030	6	37FY-90901	7290	4	39FY-93301	7390
37B9AE2020	6010	6	37FY-90901	7480	4	3FFQ-93201	7060
37FS-90600	7060	4	37FY-90901	7490	4	3FFQ-93201	7070
37FS-90600	7070	4	37FY-92100	7180	8	3FFQ-93201	7180
37FY-07011	7260	*	37FY-92100	7190	10	3FFQ-93201	7190

NUMERICAL PART INDEX

PART NO 품 번	PAGE 페이지	ITEM 순번	PART NO 품 번	PAGE 페이지	ITEM 순번	PART NO 품 번	PAGE 페이지	ITEM 순번
3FFQ-93201	7280	15	51HE-21012	6015	11	5261101900	7220	8
3FFQ-93201	7290	15	51HE-31014	6010	11	5261101900	7230	8
3FFQ-93201	7380	9	51HE-31014	6015	11	5261101900	7250	4
3FFQ-93201	7390	11	51HU-00060	6010	17	5261101900	7255	4
3FFQ-93201	7480	15	51HU-00060	6015	17	5261101900	7310	6
3FFQ-93201	7490	15	51HU-00070	6010	18	5261101900	7320	6
3JK6-90450	7840	*	51HU-00070	6015	18	5261101900	7340	4
3JK6-90460	7840	*	51LP-10100	6010	12	5261101900	7345	4
415866	7550	N3-3	51LP-10100	6015	12	5261101900	7410	8
415866	7560	N3-3	5261101800	7010	5	5261101900	7420	8
415866	7570	N3-3	5261101800	7020	5	5261101900	7430	8
415866	7580	N3-3	5261101800	7040	3	5261101900	7450	4
415866	7590	N3-3	5261101800	7045	3	5261101900	7455	4
41FH-00710	6010	10	5261101800	7110	5	553069	3110	N4
41FH-00710	6015	3	5261101800	7120	5	5531221100	3110	N3
41FH-00720	6010	9	5261101800	7140	3	553857	7530	4
41FH-00720	6015	2	5261101800	7155	3	562055	7530	N2-6
41FY-30180	6010	2	5261101800	7210	7	562131	7530	N2-1
41FY-30355	6010	3	5261101800	7220	7	562131	7550	N3-4
41HE-10440	6010	14	5261101800	7230	7	562131	7560	N3-4
41HE-10440	6015	14	5261101800	7250	3	562131	7570	N3-4
41HE-30362	6010	7	5261101800	7255	3	562131	7580	N3-4
41HE-41010	6010	1	5261101800	7310	5	562131	7590	N3-4
41HE-42010	6010	1	5261101800	7320	5	562132	7530	N2-5
41HE-43010	6015	1	5261101800	7340	3	562132	7550	N3-5
41HE-44010	6015	1	5261101800	7345	3	562132	7560	N3-5
41HE-51000	6060	*	5261101800	7410	7	562132	7570	N3-5
41HE-51101	6060	1	5261101800	7420	7	562132	7580	N3-5
41HE-51300	6060	4	5261101800	7430	7	562132	7590	N3-5
41HE-51400	6060	5	5261101800	7450	3	562792	7530	N2-9
41HE-51500	6060	6	5261101800	7455	3	562942	7530	N2-3
41HT-00871	6010	4	5261101900	7010	6	562951	7530	N2-2
41QA-40170	6040	12	5261101900	7020	6	563278	7530	N2-7
41QA-40170	6045	72	5261101900	7040	4	563487	7530	S
439402080	6010	13	5261101900	7045	4	564141	7530	N2-8
439402080	6015	13	5261101900	7110	6	564226	7530	N2-11
51FS-11170	6060	2	5261101900	7120	6	6016571	7550	K3-2
51HE-11012	6010	11	5261101900	7140	4	6016571	7560	N3-2
51HE-11012	6015	11	5261101900	7155	4	6016571	7570	N3-2
51HE-21012	6010	11	5261101900	7210	8	6016571	7580	3-2

NUMERICAL PART INDEX

PART NO 품 번	PAGE 페이지	ITEM 순번	PART NO 품 번	PAGE 페이지	ITEM 순번	PART NO 품 번	PAGE 페이지	ITEM 순번
6016571	7590	3-2	61FG-18400	7310	27	61FY-18111	7320	
6016591	7550	10	61FY-18010	7010	7	61FY-18111	7340	
6016591	7560	10	61FY-18010	7110	7	61FY-18111	7345	
6016591	7570	10	61FY-18010	7310	7	61FY-18111	7410	
6016591	7580	10	61FY-18101	7010	4	61FY-18111	7420	
6016591	7590	10	61FY-18101	7020	4	61FY-18111	7430	
6016592	7550	8	61FY-18101	7040	2	61FY-18111	7450	
6016592	7560	8	61FY-18101	7045	2	61FY-18111	7455	
6016592	7570	8	61FY-18101	7110	4	61FY-18121	7010	
6016592	7580	8	61FY-18101	7120	4	61FY-18121	7020	
6016592	7590	8	61FY-18101	7140	2	61FY-18121	7040	
6017490	7550	K	61FY-18101	7155	2	61FY-18121	7045	
6017490	7560	K	61FY-18101	7210	6	61FY-18121	7110	
6017490	7570	K	61FY-18101	7220	6	61FY-18121	7120	
6017490	7580	K	61FY-18101	7230	6	61FY-18121	7140	
6017490	7590	K	61FY-18101	7250	2	61FY-18121	7155	
6018267	7550	K/	61FY-18101	7255	2	61FY-18121	7210	
6018267	7560	K/	61FY-18101	7310	4	61FY-18121	7220	
6018267	7570	K/	61FY-18101	7320	4	61FY-18121	7230	
6018267	7580	K/	61FY-18101	7340	2	61FY-18121	7250	
6018267	7590	K/	61FY-18101	7345	2	61FY-18121	7255	
6020048	7550	3	61FY-18101	7410	6	61FY-18121	7310	
6020048	7560	3	61FY-18101	7420	6	61FY-18121	7320	
6020048	7570	3	61FY-18101	7430	6	61FY-18121	7340	
6020048	7580	3	61FY-18101	7450	2	61FY-18121	7345	
6020048	7590	3	61FY-18101	7455	2	61FY-18121	7410	
6022929	7550	9	61FY-18111	7010	4	61FY-18121	7420	
6022929	7560	9	61FY-18111	7020	4	61FY-18121	7430	
6022929	7570	9	61FY-18111	7040	2	61FY-18121	7450	
6022929	7580	9	61FY-18111	7045	2	61FY-18121	7455	
6022929	7590	9	61FY-18111	7110	4	61FY-18141	7010	
6025685	7530	2	61FY-18111	7120	4	61FY-18141	7020	
61F7-28100	7340	15	61FY-18111	7140	2	61FY-18141	7040	
61F7-28100	7345	7	61FY-18111	7155	2	61FY-18141	7045	
61F7-28100	7450	7	61FY-18111	7210	6	61FY-18141	7110	
61F7-28100	7455	7	61FY-18111	7220	6	61FY-18141	7120	
61FA-18500	7120	41	61FY-18111	7230	6	61FY-18141	7140	
61FA-18500	7320	25	61FY-18111	7250	2	61FY-18141	7140	
61FG-17000	7510	1	61FY-18111	7255	2	61FY-18141	7155	
61FG-18400	7110	37	61FY-18111	7310	4	61FY-18141	7210	

NUMERICAL PART INDEX

PART NO 품 번	PAGE 페이지	ITEM 순번	PART NO 품 번	PAGE 페이지	ITEM 순번	PART NO 품 번	PAGE 페이지	ITEM 순번
61FY-18141	7220	6	61FY-27060	7250	8	61FY-30400	7420	4
61FY-18141	7230	6	61FY-27060	7255	8	61FY-30420	7020	3
61FY-18141	7250	2	61FY-30010	7020	3	61FY-30480	7020	3
61FY-18141	7255	2	61FY-30010	7230	5	61FY-30490	7020	3
61FY-18141	7310	4	61FY-30010	7430	5	61FY-30640	7230	5
61FY-18141	7320	4	61FY-30020	7020	3	61FY-30660	7220	4
61FY-18141	7340	2	61FY-30030	7020	3	61FY-30660	7420	4
61FY-18141	7345	2	61FY-30060	7020	3	61FY-30660	7430	5
61FY-18141	7410	6	61FY-30070	7220	4	61FY-30740	7220	4
61FY-18141	7420	6	61FY-30070	7420	4	61FY-30740	7420	4
61FY-18141	7430	6	61FY-30130	7230	5	61FY-30780	7220	4
61FY-18141	7450	2	61FY-30150	7430	5	61FY-30780	7420	4
61FY-18141	7455	2	61FY-30170	7230	5	61FY-30790	7220	4
61FY-18200	7020	20	61FY-30170	7430	5	61FY-30790	7420	4
61FY-18200	7320	22	61FY-30180	7320	3	61FY-30800	7120	3
61FY-18200	7430	40	61FY-30180	7430	5	61FY-30800	7220	4
61FY-18800	7020	16	61FY-30190	7230	5	61FY-30800	7420	4
61FY-18800	7120	29	61FY-30190	7430	5	61FY-30820	7020	3
61FY-18800	7220	43	61FY-30250	7020	3	61HH-18010	7210	30
61FY-18800	7230	43	61FY-30280	7230	5	61HH-18010	7220	30
61FY-18800	7320	29	61FY-30280	7430	5	61HH-18010	7410	25
61FY-18800	7420	32	61FY-30290	7320	3	61HH-18010	7420	25
61FY-18800	7430	32	61FY-30290	7430	5	61HH-18500	7020	32
61FY-18810	7020	17	61FY-30300	7120	3	61HN-18021	6020	6-10
61FY-18810	7120	30	61FY-30300	7320	3	61HN-18400	7010	31
61FY-18810	7220	39	61FY-30300	7430	5	61HN-18400	7220	45
61FY-18810	7230	39	61FY-30320	7120	3	61HN-18400	7420	34
61FY-18810	7320	30	61FY-30320	7220	4	62FD-18900	7320	33
61FY-18810	7420	28	61FY-30320	7230	5	62FY-11012	7110	1
61FY-18810	7430	28	61FY-30320	7420	4	62FY-11012	7310	1
61FY-27050	7140	7	61FY-30330	7230	5	62FY-11022	7110	1
61FY-27051	7040	5	61FY-30330	7230	5	62FY-11022	7310	1
61FY-27051	7045	5	61FY-30340	7220	4	62FY-11032	7110	1
61FY-27051	7155	7	61FY-30340	7420	4	62FY-11032	7310	1
61FY-27051	7250	7	61FY-30380	7430	5	62FY-13012	7120	2
61FY-27051	7255	7	61FY-30390	7020	3	62FY-13022	7120	2
61FY-27060	7040	6	61FY-30390	7220	4	62FY-13032	7120	2
61FY-27060	7045	6	61FY-30390	7230	5	62FY-21011	7140	1-1
61FY-27060	7140	8	61FY-30390	7420	4	62FY-21011	7140	1
61FY-27060	7155	8	61FY-30400	7220	4	62FY-21012	7140	1

NUMERICAL PART INDEX

PART NO 품 번	PAGE 페이지	ITEM 순번	PART NO 품 번	PAGE 페이지	ITEM 순번	PART NO 품 번	PAGE 페이지	ITEM 순번
62FY-21012	7140	1-1	64FD-11050G	7521	21	64HM-11070	7520	21
62FY-23430	7040	1-2	64FD-11060	7522	21	64HM-11080	7520	21
62FY-23430	7045	10	64FD-11060G	7521	21	64HM-11090	7520	21
62FY-23430	7140	1-2	64FD-11070	7522	21	651853	7550	8
62FY-23430	7155	13	64FD-11070G	7521	21	651853	7560	8
62FY-23430	7250	1-2	64FD-11080	7522	21	651853	7570	8
62FY-23430	7255	13	64FD-11080G	7521	21	651853	7580	8
62FY-23430	7340	1-2	64FD-11090	7522	21	651853	7590	8
62FY-23430	7345	12	64FD-11090G	7521	21	65FY-11012	7010	1
62FY-23430	7450	1-2	64FP-12010	7522	1	65FY-11022	7010	2
62FY-23430	7455	12	64FP-12010G	7521	21	65FY-11032	7010	3
62FY-25011	7140	1	64FP-12020	7522	1	65FY-11042	7010	4
62FY-25012	7140	1	64FP-12020G	7521	21	65FY-11052	7010	5
62HH-18900	7020	15	64FP-12030	7522	1	65FY-11062	7010	6
62HH-18900	7120	28	64FP-12030G	7521	21	65FY-11072	7010	7
62HH-18900	7220	42	64FP-12040	7522	1	65FY-11082	7010	8
62HH-18900	7230	42	64FP-12040G	7521	21	65FY-11092	7010	9
62HH-18900	7420	31	64FP-12050	7522	1	65FY-11102	7010	10
62HH-18900	7430	31	64FP-12050G	7521	21	65FY-13012	7020	1
62HT-18501	7120	15	64FP-12060	7522	1	65FY-13022	7020	2
639121	7530	7	64FP-12060G	7521	21	65FY-13032	7020	3
63FH-18500	7010	13	64FP-12070	7522	1	65FY-13042	7020	4
63FH-18500	7110	13	64FP-12070G	7521	21	65FY-13052	7020	5
63FH-18500	7210	19	64FY-12010	7520	21	65FY-13062	7020	6
63FH-18500	7310	13	64FY-12020	7520	21	65FY-13072	7020	7
63FH-18500	7410	19	64FY-12030	7520	21	65FY-13082	7020	8
63FH-18510	7010	12	64FY-12040	7520	21	65FY-13092	7020	9
63FH-18530	7110	12	64FY-12050	7520	21	65FY-13102	7020	10
63FH-18530	7210	18	64FY-12060	7520	21	65FY-18100	7010	25
63FH-18530	7310	12	64FY-12070	7520	21	65FY-18100	7110	25
63FH-18530	7410	18	64FY-27110	7340	12	65FY-18100	7210	25
64FD-11010	7522	21	64FY-27110	7345	8	65FY-18100	7310	25
64FD-11010G	7521	21	64FY-27110	7450	8	65FY-18100	7410	25
64FD-11020	7522	21	64FY-27110	7455	8	65FY-18200	7010	26
64FD-11020G	7521	21	64HM-11010	7520	21	65FY-18200	7110	26
64FD-11030	7522	21	64HM-11020	7520	21	65FY-18200	7210	26
64FD-11030G	7521	21	64HM-11030	7520	21	65FY-18200	7310	26
64FD-11040	7522	21	64HM-11040	7520	21	65FY-18200	7410	26
64FD-11040G	7521	21	64HM-11050	7520	21	65FY-18300	7010	10
64FD-11050	7522	21	64HM-11060	7520	21	65FY-18300	7110	10

NUMERICAL PART INDEX

PART NO 품 번	PAGE 페이지	ITEM 순번	PART NO 품 번	PAGE 페이지	ITEM 순번	PART NO 품 번	PAGE 페이지	ITEM 순번
65FY-18300	7210	14	67FY-11012	7410	1	67FY-15013	7230	3
65FY-18300	7310	10	67FY-11022	7210	1	67FY-15023	7230	3
65FY-18300	7410	14	67FY-11022	7410	1	67FY-15033	7230	3
65FY-18400	7010	11	67FY-11032	7210	1	67FY-15043	7230	3
65FY-18400	7110	11	67FY-11032	7410	1	67FY-15053	7230	3
65FY-18400	7210	15	67FY-11042	7210	1	67FY-15063	7230	3
65FY-18400	7310	11	67FY-11042	7410	1	67FY-15073	7230	3
65FY-18400	7410	15	67FY-11052	7210	1	67FY-15083	7230	3
65FY-21012	7040	1-1	67FY-11052	7410	1	67FY-15093	7230	3
65FY-21012	7040	1	67FY-11062	7210	1	67FY-15103	7230	3
65FY-21013	7040	1	67FY-11062	7410	1	67FY-18201	7220	9
65FY-21013	7040	1-1	67FY-11072	7210	1	67FY-18201	7420	9
65FY-25012	7040	1	67FY-11072	7410	1	67FY-18400	7230	34
65FY-25013	7040	1	67FY-11082	7210	1	67FY-18401	7120	22
6600264900	5010	24	67FY-11082	7410	1	67FY-18501	7230	20
6600384800	5050	36	67FY-11092	7210	1	67FY-18600	7120	19
667225	7530	6	67FY-11092	7410	1	67FY-18600	7230	22
667225	7550	12	67FY-11102	7210	1	67FY-18610	7120	20
667225	7560	12	67FY-11102	7410	1	67FY-18610	7230	21
667225	7570	12	67FY-13012	7220	2	67FY-18700	7120	23
667225	7580	12	67FY-13012	7420	2	67FY-18700	7230	36
667225	7590	12	67FY-13022	7220	2	67FY-18801	7120	21
66FY-10110	7045	1	67FY-13022	7420	2	67FY-18801	7230	33
66FY-10110	7550	*	67FY-13032	7220	2	67FY-18900	7120	24
66FY-10120	7045	1	67FY-13032	7420	2	67FY-18900	7230	35
66FY-20110	7155	1	67FY-13042	7220	2	67FY-18950	7120	25
66FY-20110	7560	*	67FY-13042	7420	2	67FY-18950	7230	38
66FY-30110	7255	1	67FY-13052	7220	2	67FY-18950	7320	24
66FY-30110	7570	*	67FY-13052	7420	2	67FY-18950	7430	39
66FY-40110	7455	1	67FY-13062	7220	2	67FY-21011	7250	1
66FY-40110	7590	*	67FY-13062	7420	2	67FY-21011	7250	1-1
66FY-50110	7530	*	67FY-13072	7220	2	67FY-21011	7450	1
66FY-60110	7345	1	67FY-13072	7420	2	67FY-21012	7250	1-1
66FY-60110	7580	*	67FY-13082	7220	2	67FY-21012	7250	1
672018	7530	1	67FY-13082	7420	2	67FY-21012	7450	1
675957	7530	N11	67FY-13092	7220	2	67FY-25011	7250	1
675958	7530	N14	67FY-13092	7420	2	67FY-25012	7250	1
678832	7530	N12	67FY-13102	7220	2	684295	7550	13
678833	7530	S	67FY-13102	7420	2	684295	7560	13
67FY-11012	7210	1	67FY-13910	1110	7	684295	7570	13

NUMERICAL PART INDEX

PART NO 품 번	PAGE 페이지	ITEM 순번	PART NO 품 번	PAGE 페이지	ITEM 순번	PART NO 품 번	PAGE 페이지	ITEM 순번
684295	7580	13	6DHN-18100	7020	24	71FG-30360	6050	
684295	7590	13	6DHN-18100	7120	39	71FG-30370	6050	
68FY-15011	7430	3	6DHN-18100	7220	13	71FG-30380	6050	
68FY-15021	7430	3	6DHN-18100	7320	26	71FG-30390	6050	
68FY-15031	7430	3	6DHN-18100	7420	13	71FH-12330	1040	
68FY-15041	7430	3	6JF1-42110	7830	*	71FH-16220	2010	
68FY-15051	7430	3	6JF1-42150	7832	*	71FH-16220	2010	
68FY-15061	7430	3	70HE-59100	6110	N*	71FH-16220	2020	
68FY-15071	7430	3	71B1-10153	2010	34	71FH-16220	2020	
68FY-15081	7430	3	71B1-10153	2020	35	71FH-16220	2020	
68FY-15091	7430	3	71B1-10153	2030	35	71FH-16220	2030	
68FY-15101	7430	3	71B1-10715	6030	13	71FH-16220	2030	
68FY-18100	7320	21	71B1-10715	6035	13	71FH-16220	2030	
68FY-18100	7430	38	71B1-10800	6040	45	71FH-16230	2010	
68FY-18200	7320	23	71B1-10800	6045	56	71FH-16230	2020	
68FY-18200	7430	42	71B1-10840	6040	46	71FH-30050	6055	
68FY-21011	7450	1-1	71B1-10840	6045	57	71FH-30050	6056	
68FY-21012	7450	1-1	71B1-12710	6030	13	71FP-11501	1030	
68FY-25011	7450	1	71B1-12710	6035	13	71FY-13015	6030	
68FY-25012	7450	1	71B1-13451	6090	*	71FY-13015	6035	
69FD-81010	7525	22	71B1-13461	6090	*	71FY-13035	6040	
69FD-81020	7525	22	71B1-13471	6090	*	71FY-13035	6045	
69FD-81030	7525	22	71B1-13491	6090	*	71FY-13054	6030	
69FD-81100	7525	22-1	71B1-13540	6090	*	71FY-13054	6035	
69FD-81200	7525	22-1	71B1-13610	6080	*	71FY-13086	6030	
69FD-81300	7525	22-1	71B1-13610	6090	*	71FY-13086	6035	
69FJ-81010	7525	22	71B1-30500	6050	15	71FY-13093	6030	
69FJ-81020	7525	22	71B1-31200	6050	19	71FY-13093	6035	
69FJ-81030	7525	22	71B1-31210	6020	17	71FY-13114	6030	
69FJ-81100	7525	22-1	71B1-31210	6030	15	71FY-13114	6035	
69FJ-81200	7525	22-1	71B1-31210	6035	71	71FY-13134	6030	
69FJ-81300	7525	22-1	71B1-31210	6055	10	71FY-13134	6035	
69FJ-81500	7525	22-2	71B1-31210	6056	25	71FY-13142	6030	
69FY-13010	7320	2	71B1-41040	6020	2-5	71FY-13142	6035	
69FY-13020	7320	2	71B1-41040	6020	2-5	71FY-13181	6045	
69FY-13030	7320	2	71EH-13150	2010	43	71FY-13192	6045	
69FY-21011	7340	1-1	71EH-13150	2020	44	71FY-13224	6045	
69FY-21020	7340	1-1	71EH-13150	2030	44	71FY-13771	6040	
69FY-25011	7340	1	71FE-10170	6030	48	71FY-13771	6045	
69FY-25020	7340	1	71FE-10170	6035	68	71FY-14013	6030	

NUMERICAL PART INDEX

PART NO 품 번	PAGE 페이지	ITEM 순번	PART NO 품 번	PAGE 페이지	ITEM 순번	PART NO 품 번	PAGE 페이지	ITEM 순번
71FY-14013	6035	1	71HD-31030	6056	6	71HU-11600	2030	12
71FY-14033	6040	2	71HD-31040	6055	4	71HU-11800	2010	46-21
71FY-14033	6045	2	71HD-31040	6056	7	71HU-11800	2020	46-21
71FY-14770	6040	47	71HE-13044	6045	3	71HU-11800	2030	46-21
71FY-14770	6045	63	71HE-13140	6040	3	71HU-11810	2010	47-21
71FY-14811	6045	12	71HE-13350	6040	19	71HU-11810	2020	47-21
71FY-15050	6030	4	71HE-13400	6040	14	71HU-11810	2030	47-21
71FY-15050	6035	4	71HE-13561	6040	23	71HU-11820	2020	10
71FY-33351	6050	6	71HE-13561	6045	23	71HU-11820	2030	10
71FY-33361	6050	6	71HE-13571	6040	24	71HU-11830	2020	
71FY-33370	6055	11	71HE-13571	6045	24	71HU-11830	2030	
71FY-33370	6056	29	71HE-13710	6040	52	71HU-11840	2020	
71FY-37101	6056	*	71HE-13710	6045	73	71HU-11840	2030	
71FY-37111	6055	1	71HE-14042	6045	3	71HU-11850	2020	
71FY-37111	6056	1	71HE-14140	6040	3	71HU-11850	2030	
71FY-37160	6055	2	71HT-10990	6045	66	71HU-11860	2020	
71FY-37201	6056	*	71HT-11050	6030	25	71HU-11860	2030	
71FY-37211	6055	1	71HT-11050	6035	25	71HU-41074	6020	6-7
71FY-37211	6056	1	71HT-11060	6030	26	71HU-41083	6020	7
71FY-37300	6055	*	71HT-11060	6035	26	71HU-41092	6020	6-8
71FY-37400	6055	*	71HT-12050	6035	25	71Q6-42600	6030	27
71FY-43014	6020	1	71HT-12060	6030	26	71Q6-42600	6035	27
71FY-43023	6020	2-1	71HT-12060	6035	26	7403	7530	N9
71FY-43033	6020	3	71HT-30213	6056	3	763169	7530	N17
71FY-43043	6020	2-2	71HT-30223	6056	4	769050	7550	3-6
71FY-43043	6020	2-2	71HU-10601	6040	17	769050	7550	4
71FY-43054	6020	4	71HU-10601	6045	17	769050	7560	3-6
71FY-43065	6020	5	71HU-10641	6040	20	769050	7560	4
71FY-43086	6020	6	71HU-10641	6045	20	769050	7570	3-6
71FY-43185	6020	6-2	71HU-10650	6045	67	769050	7570	4
71FY-43381	6020	9	71HU-11420	6030	38	769050	7580	3-6
71FY-43401	6020	2	71HU-11420	6035	38	769050	7580	4
71FY-43411	6020	2	71HU-11460	6045	19	769050	7590	3-6
71FY-43421	6020	2-1	71HU-11510	2010	46-2	769050	7590	4
71FY-43431	6020	3	71HU-11510	2020	46-2	779019	7530	N13
71FY-43522	6020	6-1	71HU-11510	2030	46-2	77HN-20710	6020	20
71FY-51940	6100	5	71HU-11540	2010	47-2	77HN-20740	6020	20-1
71HA-59900	6050	14-1	71HU-11540	2020	47-2	77HN-20750	6020	20-2
71HA-59900	6050	13-1	71HU-11540	2030	47-2	77HN-20760	6020	20-3
71HD-31030	6055	3	71HU-11600	2020	12	77HN-31071	6020	6-13

NUMERICAL PART INDEX

PART NO 품 번	PAGE 페이지	ITEM 순번	PART NO 품 번	PAGE 페이지	ITEM 순번	PART NO 품 번	PAGE 페이지	ITEM 순번
804065	7530	1	81HE-20110	5030	5-2	8508376	7570	
81F7-51210	5010	26	81HE-20110	5030	5-2	8508376	7580	
81FA-32300	2070	7	81HE-30014	4020	1	8508376	7590	
81FA-33070	5010	19	81HE-30024	4020	2	9055000300	8010	
81FA-52400	5010	21	81HE-50060	5010	23	9055000300	8020	
81FA-52500	5010	22	81HE-50071	5010	25	91B1-00280	8010	
81FG-40400G	5040	3	81HE-50080	5010	27	91B1-00280	8020	
81FG-50700	5010	20	81HE-59200	5010	*	91B1-01600	8010	
81FH-20420	5030	1-1	81HE-59211	5010	1	91B3-01200	8010	
81FH-20620	5030	1-1	81HE-59220	5010	2	91B3-01200	8020	
81FH-40080	5050	22-1	81HE-59230	5010	3	91B3-01210	8010	
81FH-47120	5050	15	81HE-59240	5010	4	91B3-01210	8020	
81FH-47210	5050	12	81HE-59250	5010	5	91B3-01220	8010	
81FH-90010	8030	1-14	81HE-59260	5010	6	91B3-01220	8020	
81FQ-75112	5050	21	81HE-59270	5010	7	91B3-01230	8010	
81FY-20100	5030	1	81HE-59280	5010	8	91B3-01230	8020	
81FY-20240	5030	2	81HE-59290	5010	9	91FH-00240	8010	
81FY-20800	5030	1	81HE-59300	5010	10	91FH-00240	8020	
81FY-21130	5030	5-1	81HE-59310	5010	11	91FH-00343	8010	
81FY-21830	5030	5-1	81HE-59320	5010	12	91FH-00343	8020	
81FY-22110	5030	1	81HE-59330	5010	13	91FH-00351	8010	
81FY-22121	5030	1-1	81HE-59340	5010	14	91FH-00351	8020	
81FY-22130	5030	1-2	81HE-59350	5010	15	91FH-00521	8010	
81FY-22130	5030	1-2	81HE-59360	5010	44	91FH-00521	8020	
81FY-22810	5030	1	81HE-59370	5010	45	91FH-01650	8010	
81FY-22821	5030	1-1	81HU-40031	5050	22	91FH-01660	8020	
81FY-49015	5040	1	81HU-40041	5050	22-2	91FH-01810	8010	
81FY-49020	5040	31	81HU-40090	5050	14	91FH-40301	8030	
81FY-49031	5050	18	8508373	7550	11	91FY-00186	8020	
81FY-49041	5050	19	8508373	7560	11	91FY-01290	8010	
81FY-49051	5050	20	8508373	7570	11	91FY-01290	8020	
81FY-49060	5050	10	8508373	7580	11	91FY-01300	8010	
81FY-49070	5050	11	8508373	7590	11	91FY-01300	8020	
81FY-49090	5050	23	8508374	7550	6	91FY-01310	8010	
81FY-49114	5040	1-1	8508374	7560	6	91FY-01310	8020	
81FY-49123	5040	1-2	8508374	7570	6	91FY-01320	8010	
81FY-57130	5010	17	8508374	7580	6	91FY-01320	8020	
81HB-40020	5050	26	8508374	7590	6	91FY-01360	8010	
81HE-20010	5030	5	8508376	7550	7	91HE-00930	8010	
81HE-20020	5030	5	8508376	7560	7	91HE-00940	8010	

NUMERICAL PART INDEX

PART NO 품 번	PAGE 페이지	ITEM 순번	PART NO 품 번	PAGE 페이지	ITEM 순번	PART NO 품 번	PAGE 페이지	ITEM 순번
91HE-00950	8010	28	91HU-00880	8010	22	F12100190	6030	30
91HE-00960	8010	29	91HU-00880	8020	21	F12100190	6035	30
91HE-00970	8010	30	91N6-26040	8010	8	F12140020	1010	60
91HE-00980	8010	31	91N6-26040	8020	7	F12500720	7340	13
91HE-00990	8010	32	91Q4-90100	6040	53	F12500720	7345	9
91HE-01000	8010	33	91Q4-90100	6045	74	F12500720	7450	9
91HE-01010	8010	34	92FT-00414	8010	19	F12500720	7455	9
91HE-01020	8010	35	92HE-30000	8040	1	F12500730	7340	14
91HE-01030	8010	36	92HE-30010	8040	1	F12500730	7345	10
91HE-01301	8010	11	92HE-30020	8040	1	F12500730	7450	10
91HE-01301	8020	10	92HE-30040	8040	1	F12500730	7455	10
91HE-01311	8010	11	92HE-30050	8040	1	F12840011	1010	39
91HE-01311	8020	10	92HN-00881	8010	16	F12840011	6050	6-3
91HE-01321	8010	11	92HN-00881	8020	15	F12840011	6056	18
91HE-01321	8020	10	B11820250	1065	1	FAC0500160	5010	29
91HE-01330	8010	11	B51600110	2010	8	FAC0600390-01	5040	1-9
91HE-01330	8020	10	B51600110	2020	9	FAC1000350	2070	5
91HE-01340	8010	11	B51600150	3160	*	FAC1000680	2010	46-11
91HE-01340	8020	10	B52110070	2010	28	FAC1000680	2010	47-11
91HE-01350	8010	11	B52110070	2020	30	FAC1000680	2020	47-11
91HE-01350	8020	10	B52110070	2030	25	FAC1000680	2020	46-11
91HE-01360	8010	11	B52110070	5050	25	FAC1000680	2020	8-3
91HE-01360	8020	10	B52420040	5030	3-2	FAC1000680	2030	47-11
91HE-01370	8010	11	B52420041	5030	3-2	FAC1000680	2030	46-11
91HE-01370	8020	10	B52420041	5030	1-2	FAC1000680	2030	8-3
91HE-01380	8010	11	B52420041	5030	1-2	FAC1000680	2030	7-3
91HE-01380	8020	10	B52420050	5030	3	FAD0500150	5010	30
91HE-01530	8010	12	B52420060	5030	3-1	FBC0900110-01	6030	49
91HE-01540	8020	11	B52440100	5030	3	FBC0900110-01	6035	69
91HE-01550	8010	13	B52440110	5030	3-1	FHC1002200	7510	2
91HE-01550	8020	12	B52820180	1065	5	FMC0000150	7010	8
91HE-01570	8010	24	B52820200	1065	6	FMC0000150	7110	8
91HE-01700	8010	1	B71800060	1060	2	FMC0000150	7210	31
91HE-01700	8020	1	C02035	3110	N8	FMC0000150	7220	31
91HE-01710	8010	1	C25003011	5040	1-3	FMC0000150	7310	8
91HE-01710	8020	1	E191-2000	8030	1-1	FMC0000150	7410	26
91HE-01720	8010	1	E191-2053	8030	1-11	FMC0000150	7420	26
91HE-01720	8020	1	E191-2054	8030	1-13	FMC0000160	7010	9
91HU-00351	8010	6	EE19170100	7130	11	FMC0000160	7110	9
91HU-00351	8020	5	EE19170100	7240	4	FMC0000160	7210	32

NUMERICAL PART INDEX

PART NO 품 번	PAGE 페이지	ITEM 순번	PART NO 품 번	PAGE 페이지	ITEM 순번	PART NO 품 번	PAGE 페이지	ITEM 순번
FMC0000160	7220	32	P910-043006	7345	15	Q100881001	5010	16
FMC0000160	7310	9	P910-043006	7455	16	RHI0911012	6110	5
FMC0000160	7410	27	P910-043006	7680	2	RHI0911013	6110	1
FMC0000160	7420	27	P910-044008	2050	25	RHI1211002	6110	2
GP06X117	3110	N9	P910-063018	2060	13	RHI1211003	6110	3
GP0881170	3110	N12	P910-084009	7030	6	RHI1305001	6110	3
GP0881190	3110	N13	P910-084009	7240	6	RHI1305004	6110	3
GP099231040	3110	N6	P910-084009	7330	12	RHI1402003	6110	7
GP099231060	3110	N15	P910-084009	7440	5	RHI1511001	6110	3
GP09Z281030	3110	N5	P910-084010	7440	16	RHI3111106	6110	4
GP09Z281050	3110	N7	P910-104008	7130	10	RP-M	7520	N21-12
GP0Z9281010	3110	N1	P913-064013	7838	2	RP-M	7522	N21-12
GP107141010	3110	N2	P913-064016	7838	1	S-21144	7550	N3-1
GP107141020	3110	N10	P920-044009	2050	9	S-21145	7560	N3-1
GP107141030	3110	N11	P920-044019	2060	10	S-21145	7570	N3-1
H200	7521	21-1	P923-064019	7620	1	S-21145	7580	N3-1
H200	7522	1-1	P923-064024	7630	1	S-21145	7590	N3-1
H501	7521	N21-11	P923-064037	2060	15	S002-06008B	6040	22
H501	7522	N1-11	P923-085018	2050	2	S002-06008B	6045	22
H502	7521	N21-12	P930-043004	7255	19	S002-06015B	2010	33
H502	7522	N1-12	P930-043004	7660	1	S002-06015B	2020	35
H503	7521	N21-13	P930-043004	7670	1	S002-06015B	2030	36
H503	7522	N1-13	P930-043005	7045	14	S002-060166	6020	18
H504	7521	N21-14	P930-043005	7650	1	S002-060166	6030	31
H504	7522	N1-14	P930-043005	7670	2	S002-060166	6035	31
HAUS-30000	8040	2	P930-043006	7345	16	S015-040306	2010	29
HFUS-30000	8040	2	P930-043006	7455	17	S015-040306	2020	31
K2PIN-M	7520	N21-14	P930-043006	7680	3	S015-040306	2030	26
K2PIN-M	7522	N21-14	P930-043008	7045	13	S015-040306	5050	27
K2PK-M	7520	21-1	P930-043008	7650	2	S015-080156	5010	40
K2PK-M	7522	21-1	P930-044005	2050	26	S015-080456	5050	15
K2S-M	7520	N21-13	P930-044007	2050	11	S015-080556	2040	21
K2S-M	7522	N21-13	P930-044009	2050	10	S017-100256	7330	15
KNOB-M	7520	N21-11	P930-084007	7330	5	S017-100256	7430	35
KNOB-M	7522	N21-11	P933-064013	7840	2	S017-100356	5040	4
P220-110102	2050	4	P933-064013	7840	2	S017-100456	7340	11
P753-060003	7480	32	P933-064015	7840	1	S017-100456	7345	5
P760-013060	5040	33	P933-064019	7610	1	S017-100456	7450	5
P760-013140	2060	11	P933-064024	7630	2	S017-100456	7455	5
P760-033050	2040	10	P933-064034	7620	2	S017-100756	4010	1

NUMERICAL PART INDEX

PART NO 품 번	PAGE 페이지	ITEM 순번	PART NO 품 번	PAGE 페이지	ITEM 순번	PART NO 품 번	PAGE 페이지	ITEM 순번
S017-101006	4010	7	S035-061526	6045	55	S035-082026	7070	8
S017-120306	7120	43	S035-061526	6045	55	S035-082026	7240	9
S017-120306	7230	47	S035-061526	6050	7	S035-082026	7320	20
S017-120356	7040	1-4	S035-061526	6055	9	S035-082026	7430	41
S017-120356	7040	10	S035-062036	6040	32	S035-082026	7440	8
S017-120356	7045	12	S035-062036	6045	32	S035-082036	6045	51
S017-120356	7140	1-4	S035-062526	5040	37	S035-082526	2050	12
S017-120356	7155	15	S035-063026	7060	10	S035-082526	2060	18
S017-120356	7250	1-4	S035-063026	7070	10	S035-082526	2070	11
S017-120356	7255	15	S035-063026	7180	4	S035-082526	5050	13
S017-120356	7340	1-4	S035-063026	7190	4	S035-082526	6030	33
S017-120356	7345	13	S035-063026	7280	24	S035-082526	6035	33
S017-120356	7450	1-3	S035-063026	7290	13	S035-082526	7240	17
S017-120356	7450	12	S035-063026	7380	4	S035-082526	7280	4
S017-120356	7455	13	S035-063026	7390	4	S035-082526	7290	5
S017-120502	3130	20	S035-063026	7480	13	S035-082526	7290	8-3
S017-120506	7240	13	S035-063026	7490	13	S035-082526	7480	5
S017-120506	7440	12	S035-081522	1050	5	S035-082526	7490	5
S017-120856	7280	10	S035-081526	1010	61	S035-082526	7490	7-3
S017-120856	7480	23	S035-081526	1020	61	S035-083036	2040	23
S017-121506	6020	6-3	S035-081526	1030	61	S035-083526	6060	3
S017-140406	7120	16	S035-081526	1050	6	S035-084026	2010	44
S017-140406	7230	23	S035-081526	1100	30	S035-084526	2020	43
S017-140606	4010	3	S035-081526	6040	37	S035-084526	2030	43
S017-140906	4010	4	S035-081526	6045	37	S035-085016	7240	8
S017-160306	6050	2	S035-081526	7180	14	S035-085016	7440	7
S017-16045D	5010	39	S035-081526	7190	16	S035-085026	6050	16
S017-20060D	5010	53	S035-081526	7280	16	S035-102526	7290	9
S017-24065D	6040	50	S035-081526	7290	16	S035-102526	7490	9
S017-24065D	6045	76	S035-081526	7380	14	S035-103526	7180	13
S017-24100D	6010	16	S035-081526	7390	16	S035-103526	7190	15
S017-24100D	6015	16	S035-081526	7480	20	S035-103526	7380	13
S035-061522	1030	77	S035-081526	7490	20	S035-103526	7390	15
S035-061526	1050	14	S035-082026	1010	62	S037-082026	7030	5
S035-061526	2010	12	S035-082026	1040	16	S037-082026	7130	9
S035-061526	2020	14	S035-082026	1110	10	S037-082026	7180	6
S035-061526	2030	14	S035-082026	2070	12	S037-082026	7190	7
S035-061526	5040	30	S035-082026	6020	11	S037-082026	7330	9
S035-061526	5050	32	S035-082026	6100	31	S037-082026	7380	6
S035-061526	6040	39	S035-082026	7060	8	S037-082026	7390	7

NUMERICAL PART INDEX

PART NO 품 번	PAGE 페이지	ITEM 순번	PART NO 품 번	PAGE 페이지	ITEM 순번	PART NO 품 번	PAGE 페이지	ITEM 순번
S037-102026	2040	18	S109-120206	7345	11	S132-082026	6055	
S037-102026	7525	22-3	S109-120206	7455	11	S132-082026	6056	
S037-102056	7210	16	S109-120306	7450	11	S132-082526	6056	
S037-102056	7410	16	S109-140656	7010	27	S141-060156	1030	
S037-102516	2040	17	S109-140656	7110	35	S141-060156	1100	
S037-102526	2060	16	S109-140656	7210	29	S151-050156	1020	
S037-102526	5040	2	S109-140656	7310	17	S151-050156	1030	
S037-102526	7010	14	S109-140656	7410	23	S151-050156	1030	
S037-102526	7110	14	S111-120306	7020	22	S161-040086	1100	
S037-102526	7210	17	S111-120306	7040	7	S161-040206	1110	
S037-102526	7280	18	S111-120306	7045	7	S161-040256	1030	
S037-102526	7290	18	S111-120306	7140	9	S161-060406	1040	
S037-102526	7310	14	S111-120306	7155	9	S161-060452	1060	
S037-102526	7320	14	S111-120306	7220	11	S205-081006	5040	
S037-102526	7410	17	S111-120306	7250	9	S205-08100B	2040	
S037-102526	7430	17	S111-120306	7255	9	S205-10100B	2010	
S037-102526	7480	18	S111-120306	7420	11	S205-10100B	2020	
S037-102526	7490	18	S131-040826	6100	32	S205-10100B	2030	
S037-102526	7510	3	S131-041026	1090	4	S205-10100B	5040	
S037-103026	2010	3	S131-041046	5010	31	S205-121002	3130	
S037-103026	2020	3	S131-042526	6055	12	S205-12100B	6045	
S037-103026	2030	3	S131-042526	6056	30	S205-12100B	7020	
S037-122056	6045	48	S131-051256	6030	36	S205-12100B	7040	
S037-122056	7010	30	S131-051256	6035	36	S205-12100B	7045	
S037-122056	7110	36	S131-051546	1030	64	S205-12100B	7140	
S037-122056	7220	44	S131-051546	6056	19	S205-12100B	7155	
S037-122056	7310	28	S131-053056	6045	53	S205-12100B	7220	
S037-122056	7420	33	S132-061026	6040	35	S205-12100B	7250	
S037-122556	6050	5	S132-061026	6045	35	S205-12100B	7255	
S037-123026	6020	12	S132-061256	1010	65	S205-12100B	7420	
S037-123026	7020	33	S132-061256	1030	65	S206-081006	1050	
S109-060506	1030	63	S132-061256	1100	31	S206-121006	2010	
S109-080556	2050	22	S132-061276	6040	21	S206-121006	2010	
S109-120206	7040	9	S132-061276	6045	21	S206-121006	2020	
S109-120206	7045	9	S132-061526	1030	66	S206-121006	2020	
S109-120206	7140	11	S132-061556	6020	13	S206-121006	2020	
S109-120206	7155	11	S132-062066	6020	16	S206-121006	2030	
S109-120206	7250	11	S132-062546	6010	19	S206-121006	2030	
S109-120206	7255	11	S132-062546	6015	19	S206-121006	2030	
S109-120206	7340	8	S132-082026	6050	12	S206-161006	7120	

NUMERICAL PART INDEX

PART NO 품 번	PAGE 페이지	ITEM 순번	PART NO 품 번	PAGE 페이지	ITEM 순번	PART NO 품 번	PAGE 페이지	ITEM 순번
S441-160006	5010	38	S543-160002	1050	17	S632-055004	3150	
S441-200006	5010	54	S543-160002	5040	35	S632-060004	3150	
S441-240006	6010	15	S543-200002	1050	9	S632-065004	3130	
S441-240006	6015	15	S543-260002	1050	10	S632-070001	3130	
S441-240006	6040	51	S552-102370	7060	11	S642-065003	3130	
S441-240006	6045	75	S552-102370	7070	11	S651-810002	3130	
S461-200152	5040	9	S552-102370	7280	21	S652-060008	5010	
S461-200152	5050	9	S552-102370	7290	21	S652-810008	5010	
S461-200152	6030	44	S552-102370	7480	21	S652-810008	7010	
S461-200152	6035	46	S552-102370	7490	21	S652-810008	7110	
S461-320202	5050	22-5	S572-430006	2040	14	S652-810008	7210	
S461-320202	7020	19	S572-450006	2040	15	S652-810008	7310	
S461-320202	7120	32	S601-020004	5040	1-8	S652-810008	7410	
S461-320202	7220	41	S601-035004	7020	21	S661-250400	6055	
S461-320202	7230	41	S601-035004	7120	27	S661-300400	6055	
S461-320202	7320	32	S601-035004	7220	10	S661-400800	6040	
S461-320202	7420	30	S601-035004	7230	10	S661-400800	6045	
S461-320202	7430	30	S601-035004	7420	10	S681-100400	1030	
S461-500452	5010	37	S602-062004	5010	34	S681-190400	1050	
S461-630552	5010	36	S611-012001	7045	18-2	S681-190400	6056	
S491-060222	2010	13	S611-012001	7045	16	S681-290400	1010	
S491-060222	2020	15	S611-012001	7155	17-2	S681-290400	6056	
S491-060222	2030	15	S621-011001	3130	K25	S731-007012	7070	
S491-080202	5050	24	S621-011001	7045	17	S731-007012	7180	
S491-080282	5040	7	S621-011001	7045	18-1	S731-007012	7190	
S491-100252	5050	22-3	S621-011001	7155	17-1	S731-007012	7280	
S491-100282	2010	21	S621-014001	7030	14	S731-007012	7290	
S491-100282	2020	23	S621-014001	7130	8	S731-007012	7490	
S491-100282	2030	21	S621-014001	7330	8	S731-020010	5040	
S501-060002	2010	14	S621-014001	7440	17	S731-030030	3130	
S501-060002	2020	16	S621-016001	7130	18	S731-035040	3130	
S501-060002	2030	16	S631-014004	2070	8	S731-040025	3150	
S501-100002	2010	22	S631-018004	7030	15	S741-100818	2010	
S501-100002	2020	24	S631-018004	7130	17	S741-100818	2020	
S501-100002	2030	22	S631-018004	7330	14	S741-100818	2030	
S520-015000	5040	34	S631-018004	7440	18	S772-011000	6030	
S520-020000	2060	12	S631-021004	3130	K16	S772-011000	6030	
S520-032000	2040	16	S631-024004	7130	7	S772-011000	6035	
S541-100002	1050	16	S631-024004	7330	7	S791-016021	6030	
S543-100002	1050	8	S631-030004	2050	15	S791-016021	6035	

NUMERICAL PART INDEX

PART NO 품 번	PAGE 페이지	ITEM 순번	PART NO 품 번	PAGE 페이지	ITEM 순번	PART NO 품 번	PAGE 페이지	ITEM 순번
S861-021000	6056	16-3	X710-100102	7380	12	X970-064046	7290	2
S861-072100	6056	16-2	X710-100102	7390	14	X970-064046	7290	3
S861-072100	6056	17-1	X710-100102	7480	19	X970-064046	7480	2
S863-072105	6056	16-1	X710-100102	7490	19	X970-064046	7490	26
S880-132040	6056	28	X850-515100	2050	7	X970-064046	7490	3
S880-140030	6030	34	X850-525200	7838	3	X970-064047	7280	1
S880-140030	6035	34	X850-525200	7840	3	X970-064047	7480	1
S955-127125	8030	1-15	X850-525200	7840	3	X970-064048	7280	2
S957-127250	8030	1-16	X970-064037	7290	1	X970-064048	7290	2
S959-060732	8030	1-10	X970-064037	7490	1	X970-064048	7290	3
S960-150020	8030	1-9	X970-064038	7290	25	X970-064048	7480	2
S962-080003	8030	1-2	X970-064038	7490	26	X970-064048	7490	3
S962-100003	8030	1-3	X970-064039	7280	1	X970-064049	7290	1
S962-130003	8030	1-4	X970-064039	7290	2	X970-064049	7480	2
S962-170003	8030	1-5	X970-064039	7480	1	X970-064049	7490	1
S962-190003	8030	1-6	X970-064041	7280	2	X970-064049	7490	3
S962-220003	8030	1-7	X970-064041	7290	2	X970-064050	7280	1
S963-250029	8030	1-8	X970-064041	7290	1	X970-064050	7280	2
S967-080036	8030	1-12	X970-064041	7290	3	X970-064050	7290	3
X500-110003	7030	3	X970-064041	7490	1	X970-064050	7290	25
X500-110003	7130	16	X970-064042	7060	1	X970-064050	7480	1
X500-110003	7240	5	X970-064042	7070	1	X970-064050	7490	26
X500-110003	7330	13	X970-064042	7290	25	X970-064051	7290	1
X500-110003	7440	4	X970-064042	7490	26	X970-064051	7290	2
X500-110013	2050	20	X970-064043	7280	1	X970-064051	7480	2
X500-110025	7130	4	X970-064043	7280	2	X970-064051	7490	3
X500-310002	2060	7	X970-064043	7290	3	X970-064051	7490	1
X520-110003	7440	19	X970-064043	7290	2	X970-064052	7060	1
X520-110012	2050	19	X970-064043	7480	1	X970-064052	7070	1
X520-110016	7330	6	X970-064044	7290	2	X970-064052	7280	1
X520-310001	7045	15	X970-064044	7480	2	X970-064052	7290	25
X520-310001	7345	17	X970-064044	7490	3	X970-064052	7480	1
X520-310001	7455	15	X970-064045	7280	2	X970-064052	7490	26
X520-310001	7680	1	X970-064045	7290	3	X970-064053	7280	2
X710-100102	7060	3	X970-064045	7290	1	X970-064053	7290	3
X710-100102	7070	3	X970-064045	7490	1	X970-064053	7480	2
X710-100102	7180	12	X970-064046	7060	1	X970-064053	7490	3
X710-100102	7190	14	X970-064046	7070	1	X970-064055	7290	1
X710-100102	7280	19	X970-064046	7280	2	X970-064055	7290	2
X710-100102	7290	19	X970-064046	7290	25	X970-064055	7490	1

NUMERICAL PART INDEX

PART NO 품 번	PAGE 페이지	ITEM 순번	PART NO 품 번	PAGE 페이지	ITEM 순번	PART NO 품 번	PAGE 페이지	ITEM 순번
X970-064056	7280	1	X970-064071	7290	25	X970-104059	7240	
X970-064056	7290	25	X970-064071	7490	26	X970-104061	7440	
X970-064056	7480	2	X970-064072	7280	1	X970-104067	7240	
X970-064056	7480	1	X970-064072	7480	1	X970-104069	7440	
X970-064056	7490	3	X970-064074	7180	1	X970-104075	7240	
X970-064056	7490	26	X970-064074	7190	1	X970-104076	7440	
X970-064057	7060	1	X970-064076	7380	1	X970-104082	7240	
X970-064057	7070	1	X970-064076	7390	1	X970-104084	7440	
X970-064057	7280	2	X970-064078	7180	1	X970-104090	7240	
X970-064057	7290	3	X970-064078	7190	1	X970-104092	7440	
X970-064059	7290	2	X970-064078	7290	1	X990-064040	7490	
X970-064060	7480	2	X970-064078	7490	1	X990-064042	7490	
X970-064060	7490	3	X970-064079	7290	25	X990-064044	7490	
X970-064061	7060	1	X970-064079	7490	26	X990-064045	7490	
X970-064061	7070	1	X970-064080	7280	1	X990-064047	7490	
X970-064061	7280	2	X970-064080	7380	1	X990-064049	7490	
X970-064061	7290	3	X970-064080	7390	1	X990-064051	7490	
X970-064062	7290	1	X970-064080	7480	1	X990-064055	7490	
X970-064062	7490	1	X970-064085	7060	1	X990-064060	7490	
X970-064063	7290	2	X970-064085	7070	1	X990-064064	7490	
X970-064063	7290	25	X970-064086	7290	1	XCAM-00084	3120	
X970-064063	7490	26	X970-064086	7490	1	XKAU-00003	3120	
X970-064064	7280	1	X970-064087	7280	1	XKAU-00004	3120	
X970-064064	7480	1	X970-064087	7290	25	XKAU-00005	3120	
X970-064064	7480	2	X970-064087	7480	1	XKAU-00006	3120	
X970-064064	7490	3	X970-064087	7490	26	XKAU-00008	3120	
X970-064065	7060	1	X970-064094	7060	1	XKAU-00010	3120	
X970-064065	7070	1	X970-064094	7070	1	XKAU-00011	3120	
X970-064065	7280	2	X970-064104	7060	1	XKAU-00015	3120	
X970-064065	7290	3	X970-064104	7070	1	XKAU-00017	3120	
X970-064068	7180	1	X970-104042	7240	10	XKAU-00019	3120	
X970-064068	7190	1	X970-104044	7440	9	XKAU-00024	3120	
X970-064069	7480	2	X970-104046	7240	10	XKAU-00025	3120	
X970-064069	7490	3	X970-104047	7440	9	XKAU-00026	3120	
X970-064070	7290	1	X970-104050	7240	10	XKAU-00028	3120	
X970-064070	7380	1	X970-104051	7440	9	XKAU-00040	3120	
X970-064070	7390	1	X970-104054	7240	10	XKAU-00041	3120	
X970-064070	7490	1	X970-104055	7240	10	XKAU-00042	3120	
X970-064071	7060	1	X970-104055	7440	9	XKAU-00045	3120	
X970-064071	7070	1	X970-104057	7440	9	XKAU-00046	3120	

NUMERICAL PART INDEX

PART NO 품 번	PAGE 페이지	ITEM 순번	PART NO 품 번	PAGE 페이지	ITEM 순번	PART NO 품 번	PAGE 페이지	ITEM 순번
XKAU-00047	3120	N14	XKBF-00736	3065	5	XKBF-01092	3060	14
XKAU-00048	3120	N16	XKBF-00736	3070	3	XKBF-01092	3065	14
XKAU-00050	3120	N20	XKBF-00736	3080	3	XKBF-01092	3070	12
XKAU-00052	3120	N22	XKBF-00737	3060	4	XKBF-01092	3080	12
XKAU-00062	3120	N7	XKBF-00737	3065	4	XKBF-01094	3060	16
XKAU-00063	3120	N25-4	XKBF-00737	3070	2	XKBF-01094	3065	16
XKAU-00065	3120	N24	XKBF-00737	3080	2	XKBF-01095	3060	N19
XKAU-00075	3120	N1	XKBF-00931	3060	2	XKBF-01095	3065	N19
XKAU-00080	3120	18	XKBF-00931	3065	2	XKBF-01096	3060	N15
XKAU-00083	3120	N23	XKBF-00937	3090	12	XKBF-01096	3065	N24
XKAU-00086	3120	N25-2	XKBF-00989	3090	10	XKBF-01097	3065	K/
XKAU-00087	3120	N25-1	XKBF-01041	3065	K22	XKBF-01098	3070	N1
XKAU-00101	3120	N21	XKBF-01052	3050	N1	XKBF-01100	3070	K/
XKAU-00125	3120	26	XKBF-01053	3010	K5	XKBF-01100	3080	K/
XKAU-00126	3120	N26-1	XKBF-01053	3010	K5	XKBF-01101	3080	N1
XKAU-00127	3120	N26-2	XKBF-01056	3020	K6	XKBF-01105	3090	N1
XKAU-00128	3120	N26-3	XKBF-01056	3020	K6	XKBF-01106	3090	2
XKAU-00129	3120	N26-4	XKBF-01057	3010	K/	XKBF-01107	3090	N3
XKAU-00375	3110	K/	XKBF-01057	3010	K/	XKBF-01108	3090	N4
XKBF-00566	3010	K6	XKBF-01058	3020	K/	XKBF-01109	3090	N5
XKBF-00566	3010	K6	XKBF-01058	3020	K/	XKBF-01110	3090	N6
XKBF-00566	3020	K7	XKBF-01059	3030	K6	XKBF-01111	3090	N8
XKBF-00566	3020	K7	XKBF-01059	3030	K6	XKBF-01112	3090	N9
XKBF-00566	3030	K7	XKBF-01060	3030	K/	XKBF-01113	3090	11
XKBF-00566	3030	K7	XKBF-01060	3030	K/	XKBF-01114	3090	K/
XKBF-00569	3060	13	XKBF-01071	3090	N7	XKBF-01117	3040	N1
XKBF-00569	3065	13	XKBF-01076	3090	N13	XKBF-01118	3040	2
XKBF-00569	3070	11	XKBF-01077	3090	N14	XKBF-01118	3090	*
XKBF-00569	3080	11	XKBF-01078	3090	N15	XKBF-01155	3060	K/
XKBF-00573	3060	K12	XKBF-01079	3090	16	XKBF-01156	3010	1
XKBF-00573	3065	K12	XKBF-01080	3090	N17	XKBF-01156	3010	1
XKBF-00573	3070	K10	XKBF-01086	3065	N1	XKBF-01156	3020	1
XKBF-00573	3080	K10	XKBF-01088	3060	N6	XKBF-01156	3020	1
XKBF-00577	3060	9	XKBF-01088	3065	N6	XKBF-01156	3030	1
XKBF-00577	3065	9	XKBF-01088	3070	N4	XKBF-01156	3030	1
XKBF-00577	3070	7	XKBF-01088	3080	N4	XKBF-01156	3040	*
XKBF-00577	3080	7	XKBF-01090	3060	10	XKBF-01158	3010	4
XKBF-00579	3050	3	XKBF-01090	3065	10	XKBF-01158	3010	4
XKBF-00579	3050	3	XKBF-01090	3070	8	XKBF-01158	3050	*
XKBF-00736	3060	5	XKBF-01090	3080	8	XKBF-01163	3020	5

NUMERICAL PART INDEX

PART NO 품 번	PAGE 페이지	ITEM 순번	PART NO 품 번	PAGE 페이지	ITEM 순번	PART NO 품 번	PAGE 페이지	ITEM 순번
XKBF-01163	3020	5	XKBF-01483	3080	*	XKCD-00788	7160	11
XKBF-01163	3030	5	XKBF-01484	3010	2	XKCD-00788	7360	11
XKBF-01163	3030	5	XKBF-01484	3020	2	XKCD-00789	7160	6
XKBF-01163	3050	*/	XKBF-01484	3030	2	XKCD-00789	7360	6
XKBF-01166	3050	2	XKBF-01484	3065	*	XKCD-00790	7050	K14
XKBF-01166	3090	*	XKBF-01495	3060	8	XKCD-00790	7160	K8
XKBF-01167	3050	N1	XKBF-01495	3065	8	XKCD-00790	7260	K14
XKBF-01170	3060	N1	XKBF-01496	3070	6	XKCD-00790	7360	K8
XKBF-01171	3060	17	XKBF-01497	3080	6	XKCD-00791	7160	K7
XKBF-01171	3065	17	XKBF-01608	3065	15	XKCD-00791	7360	K7
XKBF-01172	3065	N21	XKCD-00596	7050	7	XKCD-00792	7160	K9
XKBF-01173	3060	3	XKCD-00596	7260	7	XKCD-00792	7360	K9
XKBF-01173	3065	3	XKCD-00597	7050	8	XKCD-00840	7170A	K4
XKBF-01176	3040	3	XKCD-00597	7260	8	XKCD-00840	7270A	K4
XKBF-01177	3060	K20	XKCD-00598	7050	9	XKCD-00841	7160	14
XKBF-01177	3065	K20	XKCD-00598	7170A	7	XKCD-00841	7360	14
XKBF-01178	3050	4	XKCD-00598	7260	9	XKCD-00843	7170A	8
XKBF-01182	3060	K11	XKCD-00598	7270A	7	XKCD-00843	7270A	8
XKBF-01182	3065	K11	XKCD-00598	7370	7	XKCD-00844	7170A	9
XKBF-01182	3070	K9	XKCD-00598	7470A	7	XKCD-00844	7270A	9
XKBF-01182	3080	K9	XKCD-00600	7050	K11	XKCD-00846	7170A	K11
XKBF-01185	3060	K7	XKCD-00600	7160	K4	XKCD-00846	7270A	K11
XKBF-01185	3065	K7	XKCD-00600	7260	K11	XKCD-00847	7170A	12
XKBF-01340	3060	18	XKCD-00600	7360	K4	XKCD-00847	7270A	12
XKBF-01340	3065	18	XKCD-00601	7050	12	XKCD-00848	7170A	K13
XKBF-01481	3010	2	XKCD-00601	7160	5	XKCD-00848	7270A	K13
XKBF-01481	3020	2	XKCD-00601	7260	12	XKCD-00849	7170A	K14
XKBF-01481	3030	2	XKCD-00601	7360	5	XKCD-00849	7270A	K14
XKBF-01481	3060	*	XKCD-00634	7370	K5	XKCD-01059	7370	K13
XKBF-01482	3010	3	XKCD-00634	7470A	K5	XKCD-01059	7470A	K13
XKBF-01482	3010	3	XKCD-00638	7370	12	XKCD-01060	7370	K14
XKBF-01482	3020	3	XKCD-00638	7470A	12	XKCD-01060	7470A	K14
XKBF-01482	3020	3	XKCD-00693	7370	K4	XKCD-01258	7050	K19
XKBF-01482	3030	3	XKCD-00693	7470A	K4	XKCD-01258	7260	K19
XKBF-01482	3030	3	XKCD-00781	7050	K4	XKCD-01326	7370	K11
XKBF-01482	3070	*	XKCD-00781	7260	K4	XKCD-01326	7470A	K11
XKBF-01483	3020	4	XKCD-00782	7050	K5	XKCD-01377	7050	17
XKBF-01483	3020	4	XKCD-00782	7260	K5	XKCD-01377	7260	17
XKBF-01483	3030	4	XKCD-00787	7160	10	XKCD-01380	7050	16
XKBF-01483	3030	4	XKCD-00787	7360	10	XKCD-01380	7260	16

NUMERICAL PART INDEX

PART NO 품 번	PAGE 페이지	ITEM 순번	PART NO 품 번	PAGE 페이지	ITEM 순번	PART NO 품 번	PAGE 페이지	ITEM 순번
XKCD-01645	7170A	K5	XKCD-02884	7470A	2	XKCD-02912	7260	10
XKCD-01645	7270A	K5	XKCD-02885	7370	3	XKCD-02913	7050	13
XKCD-01647	7170A	K10	XKCD-02886	7370	8	XKCD-02913	7260	13
XKCD-01647	7270A	K10	XKCD-02886	7470A	8	XKCD-02914	7050	K15
XKCD-02024	7170A	6	XKCD-02887	7370	9	XKCD-02914	7260	K15
XKCD-02024	7270A	6	XKCD-02887	7470A	9	XKCD-02915	7050	18
XKCD-02024	7370	6	XKCD-02888	7370	K10	XKCD-02915	7260	18
XKCD-02024	7470A	6	XKCD-02888	7470A	K10	XKCD-02916	7050	20
XKCD-02819	7160	13	XKCD-02889	7470A	1	XKCD-02916	7260	20
XKCD-02819	7360	13	XKCD-02890	7470A	2	XKCD-02917	7260	1
XKCD-02850	7160	1	XKCD-02891	7370	1	XKCD-02918	7260	2
XKCD-02850	7360	1	XKCD-02891	7470A	1	XKCD-02919	7260	1
XKCD-02851	7160	2	XKCD-02892	7370	2	XKCD-02920	7260	2
XKCD-02851	7360	2	XKCD-02892	7470A	2	XKCD-02921	7260	1
XKCD-02852	7160	3	XKCD-02893	7470A	1	XKCD-02922	7260	2
XKCD-02852	7360	3	XKCD-02894	7470A	2	XKCD-02923	7260	1
XKCD-02853	7160	12	XKCD-02895	7370	1	XKCD-02924	7260	2
XKCD-02853	7360	12	XKCD-02895	7470A	1	XKCD-02925	7260	1
XKCD-02854	7160	1	XKCD-02896	7370	2	XKCD-02926	7260	2
XKCD-02854	7360	1	XKCD-02896	7470A	2	XKCD-02927	7260	1
XKCD-02855	7160	2	XKCD-02897	7370	1	XKCD-02928	7260	2
XKCD-02855	7360	2	XKCD-02897	7470A	1	XKCD-02929	7260	1
XKCD-02856	7160	1	XKCD-02898	7370	2	XKCD-02930	7260	2
XKCD-02856	7360	1	XKCD-02898	7470A	2	XKCD-02931	7260	1
XKCD-02857	7160	2	XKCD-02899	7470A	1	XKCD-02932	7260	2
XKCD-02857	7360	2	XKCD-02900	7470A	2	XKCD-02933	7260	1
XKCD-02858	7160	K/	XKCD-02901	7470A	1	XKCD-02934	7260	2
XKCD-02858	7360	K/	XKCD-02902	7470A	2	XKCD-02935	7260	K/
XKCD-02859	7170A	1	XKCD-02903	7470A	1	XKCD-02936	7050	1
XKCD-02861	7170A	1	XKCD-02904	7470A	2	XKCD-02937	7050	2
XKCD-02863	7170A	1	XKCD-02905	7470A	1	XKCD-02938	7050	1
XKCD-02866	7270A	1	XKCD-02906	7470A	2	XKCD-02939	7050	2
XKCD-02868	7270A	1	XKCD-02907	7370	K/	XKCD-02940	7050	1
XKCD-02870	7270A	1	XKCD-02908	7260	1	XKCD-02941	7050	2
XKCD-02872	7270A	1	XKCD-02909	7260	2	XKCD-02942	7050	1
XKCD-02874	7270A	1	XKCD-02910	7050	3	XKCD-02943	7050	2
XKCD-02876	7270A	1	XKCD-02910	7260	3	XKCD-02944	7050	1
XKCD-02878	7270A	1	XKCD-02911	7050	K6	XKCD-02945	7050	2
XKCD-02880	7270A	1	XKCD-02911	7260	K6	XKCD-02946	7050	1
XKCD-02883	7470A	1	XKCD-02912	7050	10	XKCD-02947	7050	2

NUMERICAL PART INDEX

PART NO 품 번	PAGE 페이지	ITEM 순번	PART NO 품 번	PAGE 페이지	ITEM 순번	PART NO 품 번	PAGE 페이지	ITEM 순번
XKCD-02948	7050	1	XKCF-00291	4050	8	XKCF-01216	4040	*-5
XKCD-02949	7050	2	XKCF-00310	4020	23	XKCF-01218	4030	7
XKCD-02950	7050	1	XKCF-00313	4020	19	XKCF-01219	4030	15
XKCD-02951	7050	2	XKCF-00314	4020	18	XKCF-01220	4030	19
XKCD-02952	7050	1	XKCF-00330	4020	9	XKCF-01223	4030	27
XKCD-02953	7050	2	XKCF-00498	4030	17	XKCF-01224	4040	*-6
XKCD-02954	7050	1	XKCF-00499	4030	18	XKCF-01226	4040	3
XKCD-02955	7050	2	XKCF-00701	4020	20	XKCF-01227	4040	4
XKCD-02956	7050	K/	XKCF-00756	4020	21	XKCF-01235	4050	*-7
XKCD-03319	7270A	1	XKCF-00885	4030	16	XKCF-01236	4050	*-8
XKCD-03322	7270A	1	XKCF-00887	4030	26	XKCF-01237	4050	K3
XKCD-04106	7170A	K/	XKCF-00951	4050	7	XKCF-01238	4050	K4
XKCD-04106	7270A	K/	XKCF-00952	4050	9	XKCF-01239	4050	K10
XKCD-04253	7170A	15	XKCF-00968	4020	11	XKCF-01240	4050	K14
XKCD-04253	7270A	15	XKCF-00969	4020	12	XKCF-01241	4050	K/
XKCD-04273	7170A	3	XKCF-00970	4020	13	XKCF-01242	4050	K
XKCD-04273	7270A	3	XKCF-00971	4020	15	XKCF-01243	4040	11
XKCD-04274	7470A	15	XKCF-00975	4030	5	XKCF-01244	4030	*-3
XKCD-04340	7470A	3	XKCF-00976	4030	6	XKCF-01245	4030	*-4
XKCD-04341	7470A	K/	XKCF-00978	4030	11	XKCF-01246	4030	3
XKCD-04353	7270A	2	XKCF-00979	4030	12	XKCF-01247	4030	4
XKCD-04354	7270A	2	XKCF-00980	4030	13	XKCF-01248	4030	22
XKCD-04355	7270A	2	XKCF-00981	4030	14	XKCF-01249	4030	23
XKCD-04356	7270A	2	XKCF-00983	4030	20	XKCF-01250	4030	24
XKCD-04357	7270A	2	XKCF-00987	4030	25	XKCG-00059	3070	K5
XKCD-04358	7270A	2	XKCF-00990	4040	5	XKCG-00059	3080	K5
XKCD-04359	7270A	2	XKCF-00991	4040	6	XKCG-00112	3060	K21
XKCD-04360	7270A	2	XKCF-00992	4040	7	XKCG-00112	3065	K23
XKCD-04361	7270A	2	XKCF-00993	4040	8	XKCG-00112	3070	K13
XKCD-04362	7270A	2	XKCF-00994	4040	9	XKCG-00112	3080	K13
XKCD-04365	7170A	2	XKCF-00995	4040	10	XKCQ-00005	1070	5
XKCD-04366	7170A	2	XKCF-00997	4040	12	XKCQ-00005	1080	5
XKCD-04668	7170A	2	XKCF-00998	4040	13	XKCQ-00008	1070	8
XKCF-00208	4020	14	XKCF-01001	4050	5	XKCQ-00008	1080	9
XKCF-00251	4030	8	XKCF-01003	4050	11	XKCQ-00009	1070	9
XKCF-00252	4030	10	XKCF-01004	4050	12	XKCQ-00009	1080	10
XKCF-00261	4030	9	XKCF-01005	4050	13	XKCQ-00017	1080	6
XKCF-00288	4020	16	XKCF-01211	4020	10	XKCQ-00082	1070	3
XKCF-00289	4020	17	XKCF-01212	4020	22	XKCQ-00083	1070	4
XKCF-00290	4050	6	XKCF-01213	4020	24	XKCQ-00084	1070	6

NUMERICAL PART INDEX

PART NO 품 번	PAGE 페이지	ITEM 순번	PART NO 품 번	PAGE 페이지	ITEM 순번	PART NO 품 번	PAGE 페이지	ITEM 순번
XKCQ-00084	1080	7	XKDJ-00023	1066	12	XKDQ-00130	7832	8
XKCQ-00086	1070	10	XKDJ-00023	1066	12	XKDQ-00136	7832	16
XKCQ-00087	1070	11	XKDJ-00024	1066	13	XKDQ-00139	7832	17
XKCQ-00090	1080	3	XKDJ-00029	1066	3	XKDQ-00140	7830	13
XKCQ-00097	1070	12	XKDJ-00037	1066	7	XKDQ-00140	7832	13
XKCQ-00097	1080	11	XKDJ-00038	1066	1	Y110-030011	3130	K7
XKCQ-00127	1070	7	XKDJ-00039	1066	1	Y120-040011	3150	K9
XKCQ-00141	1070	2	XKDJ-00040	1066	1	Y180-030020	3130	K6
XKCQ-00148	1070	13	XKDJ-00041	1066	14	Y180-040020	3150	K8
XKCQ-00148	1080	12	XKDJ-00042	1066	3	Y190-042000	3130	8
XKCQ-00163	1080	1	XKDJ-00043	1066	4	Y200-030011	3130	K5
XKCQ-00164	1080	2	XKDJ-00044	1066	7	Y200-040011	3150	K7
XKCQ-00165	1080	4	XKDJ-00045	1066	10	Y300-060100	3150	K4
XKCQ-00166	1080	8	XKDJ-00046	1066	12	Y300-070100	3130	K15
XKCQ-00167	1070	1	XKDQ-00011	7830	6	Y410-060000	3150	K3
XKCS-00002	1065	3	XKDQ-00011	7832	6	Y430-070100	3130	K14
XKCS-00003	1065	7	XKDQ-00024	7830	7	YUBS-00037	3160	9
XKCS-00022	1065	13	XKDQ-00024	7832	7	YUBS-00128	3160	2
XKCS-00023	1065	8	XKDQ-00054	7832	15	YUBS-00131	3160	N8
XKCS-00028	1065	11	XKDQ-00055	7830	11	YUBS-00322	3160	1
XKCS-00032	1065	10	XKDQ-00055	7832	11	YUBS-00323	3160	3
XKCS-00033	1065	10	XKDQ-00056	7832	18	YUBS-00324	3160	6
XKCS-00034	1065	10	XKDQ-00091	7832	3	YUBS-00325	3160	7
XKCS-00035	1065	10	XKDQ-00092	7830	4	ZGBH-00008	6090	N7-8
XKCS-00036	1065	12	XKDQ-00092	7832	4	ZGBH-00010	6090	7-7
XKCS-00037	1065	12	XKDQ-00093	7830	1	ZGBH-00011	6090	7-6
XKCS-00038	1065	14	XKDQ-00093	7832	1	ZGBH-00012	6090	7-10
XKCS-00056	1065	2	XKDQ-00104	7830	3	ZGBH-00015	6080	36
XKDJ-00004	1066	2	XKDQ-00108	7830	2	ZGBH-00019	6090	7-4
XKDJ-00005	1066	2	XKDQ-00108	7832	2	ZGBH-00020	6090	7-5
XKDJ-00006	1066	2	XKDQ-00109	7830	10	ZGBH-00037	6090	1-2
XKDJ-00009	1066	3	XKDQ-00109	7832	10	ZGBH-00043	6080	20
XKDJ-00011	1066	15	XKDQ-00110	7832	14	ZGBH-00043	6090	12-4
XKDJ-00013	1066	5	XKDQ-00119	7830	9	ZGBH-00045	6080	38
XKDJ-00014	1066	6	XKDQ-00119	7832	9	ZGBH-00049	6080	41
XKDJ-00015	1066	7	XKDQ-00125	7830	12	ZGBH-00055	6090	7-11
XKDJ-00017	1066	8	XKDQ-00125	7832	12	ZGBH-00107	6090	7-14
XKDJ-00018	1066	9	XKDQ-00127	7830	5	ZGBH-00116	6080	39
XKDJ-00020	1066	10	XKDQ-00127	7832	5	ZGBH-00172	6090	6-2
XKDJ-00021	1066	11	XKDQ-00130	7830	8	ZGBH-00173	6090	6-3

NUMERICAL PART INDEX

PART NO 품 번	PAGE 페이지	ITEM 순번	PART NO 품 번	PAGE 페이지	ITEM 순번	PART NO 품 번	PAGE 페이지	ITEM 순번
ZGBH-00215	6090	7-12	ZGBH-00322	6090	14-9	ZGBH-00463	6080	29
ZGBH-00216	6090	7-13	ZGBH-00323	6090	14-10	ZGBH-00464	6080	30
ZGBH-00282	6090	1	ZGBH-00328	6080	14	ZGBH-00465	6080	31
ZGBH-00283	6090	4	ZGBH-00402	6090	13-1	ZGBH-00466	6080	32
ZGBH-00284	6090	5	ZGBH-00403	6090	13-2	ZGBH-00467	6080	33
ZGBH-00285	6090	7	ZGBH-00404	6090	15	ZGBH-00468	6080	34
ZGBH-00286	6090	8	ZGBH-00405	6090	16	ZGBH-00469	6080	35
ZGBH-00287	6090	9	ZGBH-00406	6090	N17	ZGBH-00470	6080	37
ZGBH-00288	6090	10	ZGBH-00435	6090	9	ZGBH-00471	6080	40
ZGBH-00289	6090	11	ZGBH-00435	6090	9			
ZGBH-00290	6090	12	ZGBH-00435	6090	9			
ZGBH-00292	6090	14	ZGBH-00436	6090	10			
ZGBH-00294	6090	1	ZGBH-00436	6090	10			
ZGBH-00295	6090	2	ZGBH-00436	6090	10			
ZGBH-00296	6090	3	ZGBH-00437	6080	1			
ZGBH-00297	6090	6	ZGBH-00438	6080	2			
ZGBH-00298	6090	2	ZGBH-00439	6080	3			
ZGBH-00300	6090	6	ZGBH-00440	6080	4			
ZGBH-00301	6090	1-1	ZGBH-00441	6080	5			
ZGBH-00302	6090	1-1	ZGBH-00442	6080	6			
ZGBH-00303	6090	5-1	ZGBH-00443	6080	7			
ZGBH-00304	6090	5-2	ZGBH-00444	6080	8			
ZGBH-00305	6090	5-3	ZGBH-00445	6080	9			
ZGBH-00306	6090	6-1	ZGBH-00446	6080	10			
ZGBH-00307	6090	7-1	ZGBH-00447	6080	11			
ZGBH-00308	6090	7-2	ZGBH-00448	6080	12			
ZGBH-00309	6090	7-3	ZGBH-00449	6080	13			
ZGBH-00310	6090	7-9	ZGBH-00450	6080	15			
ZGBH-00311	6090	12-1	ZGBH-00451	6080	16			
ZGBH-00312	6090	12-2	ZGBH-00452	6080	17			
ZGBH-00313	6090	12-3	ZGBH-00453	6080	18			
ZGBH-00314	6090	12-5	ZGBH-00454	6080	19			
ZGBH-00314	6090	14-1	ZGBH-00455	6080	21			
ZGBH-00315	6090	14-2	ZGBH-00456	6080	22			
ZGBH-00316	6090	14-3	ZGBH-00457	6080	23			
ZGBH-00317	6090	14-4	ZGBH-00458	6080	24			
ZGBH-00318	6090	14-5	ZGBH-00459	6080	25			
ZGBH-00319	6090	14-6	ZGBH-00460	6080	26			
ZGBH-00320	6090	14-7	ZGBH-00461	6080	27			
ZGBH-00321	6090	14-8	ZGBH-00462	6080	28			

HYUNDAI
HEAVY INDUSTRIES

PART NO. : 92HE-30000
Printed in Korea (2016. 2. 80)