FEVEREIRO 1986

FiatTrattori FIAT

EDIZIONE PROVVISORIA FEBBRAIO '86

Stampato n. 603.14.320.00

RUTHZIL TRATOR COMERCIAL DE PEÇAS LTDA 11 97083-6812 ROLANDO CITRANGULO

180-55

Catalogo parti di ricambio
Catalogue des pièces detachées
Ersatzteilkatalog
Spare parts catalogue
Catálogo de piezas de repuesto

https://tractormanuals.com/

FIAT TRATTORI S.p.A. - Viale delle Nazioni, 55 (San Matteo) - 41100 MODENA

Per una corretta interpretazione di questo catalogo vedere:
AVVERTENZE PER LA CONSULTAZIONE DEL CATALOGO (pag. 6)

Pour l'interprétation correcte de ce catalogue voyez:
RÈGLES POUR LA CONSULTATION DU CATALOGUE (page 7)

For proper interpretation see:
USE OF THE CATALOG (page 9)

Um den Katalog genau auslegen zu können, siehe
HINWEISE ZUM GEBRAUCH DES KATALOGS (Seite 8)

Para la correcta lectura del catalogo véase:
CÓMO SE MANEJA EL CATÁLOGO (pág. 10)

Tutti i diritti sono riservati alla Soc. p. Az. FIAT TRATTORI - MODENA - ITALY
Il sistema di numerazione che individua i singoli particolari elencati nel presente catalogo non può essere adottato in alcun caso senza autorizzazione scritta della Soc. p. Az. FIAT TRATTORI. I dati contenuti in questo catalogo sono forniti a titolo indicativo. La Fiat Trattori potrà apportare in qualunque momento modifiche ai modelli descritti in questo catalogo, per ragioni di natura tecnica o commerciale. Per ulteriore informazione, il cliente è pregato di rivolgersi al più vicino Concessionario o Sede Fiat Trattori

Les données de cette brochure sont fournies à titre indicatif et pourraient se révéler caduques à la suite de modifications apportées par le constructeur, à n'importe quel moment, pour des raisons techniques ou commerciales ainsi que pour satisfaire aux normes en vigueur dans les différents Pays. Pour toute information, nous prions le client de bien vouloir s'adresser au Concessionnaire ou à la Filiale Fiat Trattori les plus proches. Tous droits réservés à la Soc. p. Az. FIAT TRATTORI.
Le système de numérotation des pièces en liste dans ce catalogue ne peut être adopté en aucun cas, sans une autorisation écrite de la Soc. p. Az. FIAT TRATTORI.

Alle in diesem Prospekt enthaltenen Angaben sind Orientierungsdaten. Es können jedoch von Fiat Trattori sowohl aus technischen und kaufmännischen Gründen als auch aus der Notwendigkeit heraus, geänderte gesetzliche Erfordernisse der verschiedenen Länder zu berücksichtigen, Änderungen eingeführt werden. Der Kunde ist gebeten, sich für weitere Information an Vertragshändler oder Fiat Trattori-Niederlassungen zu wenden.
Alle Urheberrechte sind von der FIAT TRATTORI Soc. p. Az. - vorbehalten.
Die Benutzung des Numerierungssystems zur Kennzeichnung der im vorliegenden Katalog aufgeführten Ersatzteile bedarf in jedem Falle der schriftlichen Genehmigung der FIAT TRATTORI Soc. p. Az.

The information contained in this brochure is intended to be of a general nature only. The Fiat Trattori Company may at any time and from time to time, for technical or other necessary reasons, modify any of the details or specifications of the product described in this brochure. To be sure of getting accurate, detailed and up-to-date information, an intending buyer should consult his nearest Fiat Trattori dealer or distributor or branch.
All rights reserved by Soc. p. Az. FIAT TRATTORI.
Single item numeration method used in this catalog cannot be used without written consent by Soc. p. Az. FIAT TRATTORI.

Los datos contenidos en este catálogo se facilitan a título indicativo. Fiat Trattori podrá introducir, en cualquier momento, por razones de naturaleza tanto técnica como comercial, modificaciones en los modelos descritos en este catálogo. Para mayor información, rogamos al cliente se dirija al Concesionario o Filiale Fiat Trattori más próximo.
Reservados todos los derechos para Soc. p. Az. FIAT TRATTORI.
El sistema de numeración de las piezas reseñadas en el catálogo no puede ser objeto de imitación o copia en ningún caso sin autorización por escrito de Soc. p. Az. FIAT TRATTORI.

Copyright by Soc. p. Az. FIAT TRATTORI MODENA

Printed in Italy

FIAT TRATTORI - Gestione Industriale Ricambi

Definizione Prodotto e Cataloghi

FIAT 180.55

Stampato n. Imprimé n° Druckschrift Nr. Print No Impreso n° | FEBBRAIO '86

603.14.320.00

Elaborazioni tecniche POS s.r.l. Modena

https://tractormanualz.com/

INDICE GENERALE

	Pag.
Norme per le ordinazioni	4
Avvertenze per la consultazione del catalogo	6
Elenco dei modelli	11
Elenco delle varianti	13
Indice dei sottogruppi	17/1
Indice delle parti di ricambio	19/1

PARTI DI RICAMBIO

Tavole

Elenchi delle parti di Ricambio

INDEX

	Page
Commande de pièces détachées	4
Règles pour la consultation du catalogue	7
Liste des modèles	11
Liste des variantes	13
Index des sousgroupes	17/1
Index des pièces détachées	19/1

PIECES DETACHEES

Planches

Liste des pièces détachées

VERZEICHNIS

	Seite
Anweisungen zur Bestellung	4
Hinweise zum Gebrauch des Katalogs	8
Liste der Modelle	11
Liste der varianten	13
Untergruppenverzeichnis	17/1
Ersatzteile Verzeichnis	19/1

ERSATZTEILE

Bildtafeln

Ersatzteilliste

CONTENTS

	Page
Ordering parts	4
Use of the catalog	9
Model list	11
Variations list	13
Subgroup index	17/1
Spare parts index	19/1

SPARE PARTS

Plates

Spare parts list

ÍNDICE GENERAL

	Pág.
Pedidos de repuesto	4
Cómo se maneja el catálogo	10
Lista de modelos	11
Lista de variantes	13
Índice de subgrupos	17/1
Índice de piezas de repuesto	19/1

PIEZAS DE REPUESTO

Láminas

Listas de piezas de repuesto

https://tractormanualz.com/

NORME PER LE ORDINAZIONI

Le ordinazioni di parti di ricambio devono essere corredate dalle seguenti indicazioni.

— Tipo del trattore (1)

— Numero dell'autotelaio (2)

— Tipo del motore (3)

— Numero del motore

— Numero di ordinazione della parte che si richiede (come indicato nelle tavole e negli elenchi parti di ricambio), in base al quale vengono evase le ordinazioni

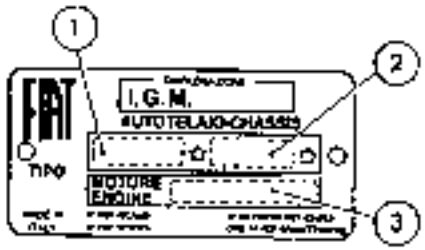

13551

COMMANDE DE PIECES DETACHEES

Les commandes doivent nous parvenir complètes des indications suivantes

— Type du tracteur (1)

— Numéro du châssis (2)

— Type du moteur (3)

— Numéro du moteur

— Numéro de commande de la pièce requise (comme indiqué sur les planches et aux listes des pièces), d'après lequel les commandes sont expédiées.

ANWEISUNGEN ZUR BESTELLUNG

Bei Bestellung bitten wir stets folgendes anzugeben

— Typ des Schleppers (1)

— Fahrgestellnummer (2)

— Motorbaumuster (3)

— Motornummer

— Bestellnummer des gewunschten Ersatzteils (in Bildtafeln u. Listen), auf Grund derer die Lieferung erfolgt

ORDERING PARTS

Orders for spare parts must include the following data:

— Tractor type (1)

— Chassis number (2)

— Engine type (3)

— Engine number

— Part number of the ordered spare, as given on plates and lists, that will be used to fill the order.

PEDIDOS DE REPUESTOS

En todos los pedidos de piezas de repuesto tienen que consignarse los datos siguientes:

— modelo del tractor (1)

— matrícula del chasis (2)

— modelo del motor (3)

— matrícula del motor

— número de pedido de la pieza requerida (el que coincidirá con el reseñado en las listas de piezas de repuesto y las láminas), en base al cual se evacúa el pedido.

https://tractormanualz.com/

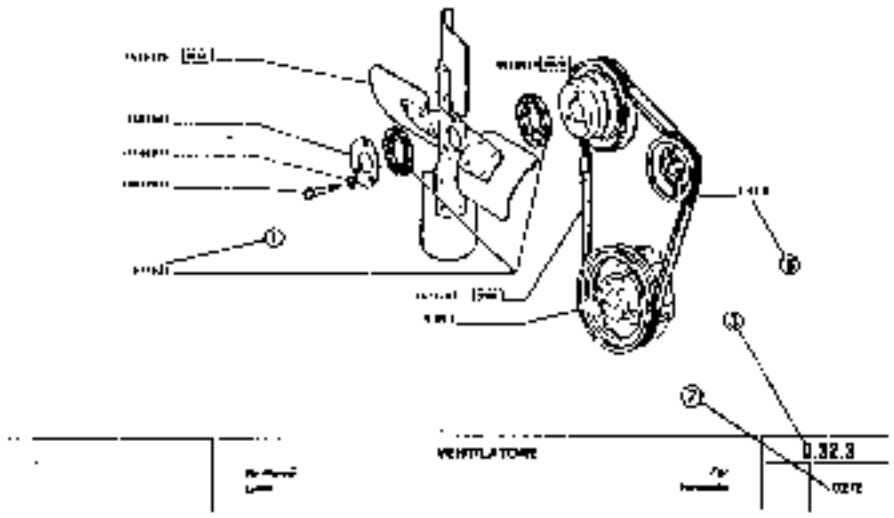

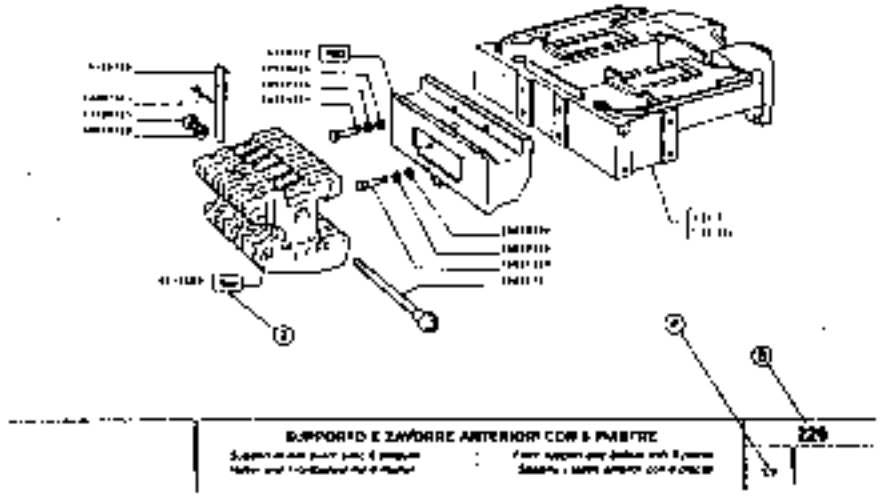

AVVERTENZE PER LA CONSULTAZIONE DEL CATALOGO
REGLES POUR LA CONSULTATION DU CATALOGUE
HINWEISE ZUM GEBRAUCH DES KATALOGS
USE OF THE CATALOG
CÓMO SE MANEJA EL CATÁLOGO

1 - Numero di ordinazione
Numéro de commande
Bestellnummernfolge
Part number
Número de pedido

2 - Codice parte per la «Codifica Inconveniente»
Partie code pour la «Codification pannes»
Teilekode fuer die «Kodierung von Stoerungen»
Part code for "Trouble codeing"
Código de pieza para la «Codificación de fallas»

3 - I sottogruppi che iniziano per 0.XX.X indicano le parti motore; quelli che iniziano per 1.XX.X indicano le parti telaio

Les Sousgroupes qui commencent par 0.XX.X indiquent les pieces moteur; par 1.XX.X indiquent les pieces du chassis

Die Untergruppen die mit 0.XX.X beginnen, umfassen Motorteile, mit 1.XX.X beginnen umfassen Rahmenteile

The Subgroups identified by 0.XX.X list engine components; by 1.XX.X list chassis components

Los subgrupos che empesan par 0.XX.X indican las partes del motor; por 1.XX.X las partes del basador

4 - Numero di pagine del sottogruppo
Numero de page du sousgroup
Untergruppen Seite
Subgroup page number
Numero de paginas del subgrupo

5 - Richiami ad altri sottogruppi
Rappel à d'autre sousgroupes
Querverweis auf andere untergruppen
Referring to other subgroups
Remandos a otros subgrupos

6 - Varianti
Variantes
Varianten
Variations
Variantes

7 - Codice di identificazione tavole
Code de identification des tables
Kodex identifizierung tafel
Plates identification code
Codigo de identoficación de las laminas

https://tractormanualz.com/

AVVERTENZE PER LA CONSULTAZIONE DEL CATALOGO

1 Ricerca delle parti di ricambio

Per una corretta ricerca delle parti di ricambio illustrate ed elencate nel catalogo è necessario:

a) consultare l'«Elenco dei modelli» *(a pag. 11)* per individuare il codice numerico del modello che interessa

b) consultare l'«Elenco delle varianti» *(a pag. 15)* per individuare il codice numerico della variante che interessa

c) consultare l'indice dei sottogruppi *(pag. 17)*, l'indice delle parti di ricambio, *(pag. 19)*, le tavole e i relativi elenchi delle parti di ricambio del catalogo, come indicato ai successivi punti 2, 3 e 4

2 - Elenchi delle parti di ricambio

Elencano le parti di ricambio di ciascun sottogruppo, illustrate nelle tavole, e le parti fornite come «Serie» in ordine progressivo di n. di ordinazione.

Per una più completa interpretazione delle denominazioni delle parti di ricambio è opportuno riferirsi alle illustrazioni delle tavole

Indicazioni e abbreviazioni usate negli elenchi

SGR	= sottogruppo	SUP	= superiore
N	= numero	INF.	= inferiore
COMPL.	= complessivo	EST	= esterno
SP	= spessore	INT.	= interno
S	= parte sinistra (*)	LAT	= laterale
D	= parte destra (*)	CENTR.	= centrale
ANT	= anteriore (*)	R.M	= retromarcia
POST.	= posteriore (*)	RAPP	= rapporto
1A, 2A,	= 1a, 2a velocità		
DIAM	= diametro		

CM = fornito a centimetri
M = fornito a metri

3 - Indice delle parti di ricambio
Elenco dei particolari componenti il trattore

I particolari asteriscati sono i nuovi aggiunti dell'ultimo aggiornamento

Nelle ultime pagine sono elencati gli «ERA ..-VED ..» ovvero quei particolari esauriti e sostituiti da altri.

4 - Tavole

illustrano le parti di ricambio di ciascun sottogruppo

Ogni tavola riporta *a destra* il numero del sottogruppo e l'eventuale numero di foglio, la denominazione del sottogruppo *(al centro)* e le indicazioni di validità della tavola *(a sinistra, con i codici dei modelli di cui al precedente punto 1a)*

Le parti di ricambio illustrate sono contraddistinte dal numero di ordinazione con a fianco tutte le indicazioni *(modifiche, codici, ecc.)* sufficienti in generale per poter individuare le parti stesse direttamente sulle tavole.

Indicazioni e abbreviazioni usate nelle tavole

5609948	= parte di normale fornitura
582689-552403	= parti fornite in alternativa
587205 (D)	= parte propria del modello D1
565065 0.5	= parte avente spessore 0,5 mm
578353 + 0,4	= parte maggiorata di 0,4 mm
C 951 567390	= parte antemodifica 951
D 951 587494	= parte postmodifica 951
1.04.1	= parte illustrata nel Sgr. 1.04.1
0011	= codice inconveniente

S = parte sinistra (*)
d = parte destra (*)
Ø .. = diametro mm



= esistenza di «Serie», «Dotazioni», «Corredo», ecc.

Validità della tavola

con le indicazioni dei codici di cui al punto 1a

C 935 → aut. n. 076204

significa che la tavola vale «fino» al trattore con autotelaio n. 076204, in conseguenza della modifica 935.

D 935 aut. n. 086205 →

significa che la tavola vale «dal» trattore con autotelaio n. 076205, in conseguenza della modifica 935

(*) *rispetto alla direzione di marcia del trattore*

5 - Testo

Elencano, in ordine crescente, i numeri di particolare nell'ambito del sottogruppo. Nel caso di «ERA ..-VED..» (vedi paragrafo 2°) abbiamo il nuovo numero di ordinazione nella colonna «N. ORDIN.» e il vecchio nella colonna «ANT. MODIF.». Infine, i particolari interessati da modifiche, vengono contraddistinti da una lettera e da un numero nella colonna «MODIF.». La lettera (C..) individua i particolari precedenti, la lettera (D..) i particolari nuovi.

6 - Modifiche

Elencano tutte le modifiche apportate al trattori durante la produzione, le loro applicazioni e le norme di ricambio.

Indicazioni e abbreviazioni usate per le modifiche:

C .. = modifica n. ... *(per le parti antemodifica)*
D .. = modifica n. ... *(per le parti postmodifica)*

attuazioni

-- aut. n. ...	= «fino» al trattore con autotelaio n. ..
-- mot. n. ...	= «fino» al motore n. ..
aut. n. .. --	= «dal» trattore con autotelaio n. ..
mot. n. .. --	= «dal» motore n. ..
IX 1970	= nel mese di settembre 1970
R	= per ricambi

Sgr. interessati a norme di ricambio:

1.63.0 - 1.63.1 = sottogruppi interessati alla modifica

Indicazioni usate per le norme di ricambio

4055118	= D 2072 *(per i dpi a catalogo)*
4055118C	= D 2072 *(per tutti i dpi)*
	= applicare tutte le parti postmodifica D 2072
4076308	= 4086486 + 4092472 *(per i dpi a catalogo)*
4076308C	= 4086486 + 4092472 *(per tutti i dpi)*
	= applicare 4086486 più 4092472
4068292	= 4082585 + 4074547 *(per i dpi a catalogo)*
4068292C	= 4082585 + 4074547 *(per tutti i dpi)*
	= applicare 4082585 eliminando 4074547
nessun numero	= le parti antemodifica vengono ancora fornite di ricambio

https://tractormanualz.com/

RÈGLES POUR LA CONSULTATION DU CATALOGUE

1 · Recherche des pièces détachées

Pour la recherche correcte des pièces de rechange illustrées et numérotées dans le catalogue il faut:

a) consulter la «Liste des modèles» *(à page 11)* afin d'individuer le code numérique du modèle qui intéresse;

b) consulter la «Liste des variantes» *(à page 13)* afin d'individuer le code numérique de la variante qui intéresse;

c) consulter l'index des sous groupes page 17, l'index des pièces détachées, page 19, les planches et les listes des pièces détachées correspondantes du catalogue, comme indiqué aux points 2, 3 et 4 suivants.

2 · Listes des pièces détachées

Elles comprennent les pièces de rechange de chaque sous-groupe figurant sur les planches et les pièces livrées comme «Jeux», en ordre progressif de n. de commande.

Pour une interprétation plus correcte des désignations des pièces détachées, il est opportun de se reporter aux illustrations des planches.

Symboles et abréviations utilisés dans la liste *(dans la partie en italien seulement)*:

SGR.	= sous-groupe	SUP	= supérieur
N	= numéro	INF	= inférieur
COMPL	= ensemble	EST	= extérieur
SP	= épaisseur	INT	= intérieur
S	= pièce gauche [1]	LAT	= latéral
D	= pièce droite [1]	CENTR.	= central
ANT	= avant [1]	R M	= marche AR
POST	= arrière [1]	RAPP	= rapport
1A, 2A.	= 1re, 2me . vitesses		
DIAM.	= diamètre		

CM = livré par centimètres
M = livré par mètres

3 · Liste des pièces composantes du tracteur

Les pièces avec * sont des pièces nouvelles ajoutées à la dernière mise à jour.

Dans les dernières pages a été dressée la liste des «ERA - VFD» c'est-à-dire des pièces épuisées et remplacées.

4 · Planches

Elles représentent les pièces détachées de chaque sous-groupe.

Chaque planche reporte *(à droite)* le numéro de sous-groupe et le numéro de feuille éventuel, la désignation du sous-groupe *(au centre)* et les indications de validité de la planche *(à gauche, avec les codes des modèles dont au point 1a précédent)*.
Les pièces représentées sont repérées par le n. de commande accompagné de toutes les indications (modifications, codes, etc.) suffisant en général à repérer les pièces elles-mêmes directement sur les planches.

Symboles et abréviations utilisés sur les planches:

569948	= pièce de fourniture standard
582689-552403	= pièces livrées en alternative
587205-041	= pièce propre au modèle 01
569065 0,5	= pièce de 0,5 mm d'épaisseur
578533 + 0,4	= pièce majorée de 0,4 mm
C 951 567390	= pièce antérieure à la modification 951
D 951 587494	= pièce postérieure au modification 951
1.04.1	= pièce illustrée au Sgr. 1.04.1
0011	= code de l'inconvénient

S = pièce gauche [1]
d = pièce droite [1]
Ø = diamètre . mm



= existence de «Jeux», «Dotations», etc.

Validité de la planche

avec les indications des codes dont au point 1 à

C 935 → aut. n. 076204

veut dire que cette planche est valable «jusqu'au» tracteur avec châssis 076204, par suite de la modification 935

D 935 aut. n. 076205 →

veut dire que cette planche est valable «à partir du» tracteur avec châssis 076205, par suite de la modification 935.

[1] *par rapport au sens de roulement du tracteur.*

5 · Textes

Les textes dressent la liste, en ordre croissant, des numéros de pièces dans le cadre du sous-ensemble.
Dans le cas «ERA - VFD» (voir paragraphe 2) nous avons le nouveau numéro de commande sous la colonne «N. CRD.» et l'ancien numéro sous la colonne «ANT. MODIF.».
Enfin, les pièces intéressées par la modification sont distinguées par une lettre et par un numéro sous la colonne «MODIF.»: la lettre (C ...) correspond aux anciennes pièces, la lettre (D ...) aux nouvelles.

6 · Modifications

Dans ces tableaux sont reportées toutes les modifications apportées aux tracteurs en cours de leur production, leurs applications ainsi que les règles d'interchangeabilité.

Symboles et abréviations utilisés pour les modifications:

C .. = modification n. .. *(pour les pièces anciennes)*
D = modification n. *(pour les pièces actuelles)*

effectuations:

- aut. n.	= «jusqu'au» tracteur avec châssis n.
- mot. n.	= «jusqu'au» moteur n.
aut. n. →	= «à partir» du tracteur avec châssis n.
mot. n. →	= «à partir» du moteur n.
IX 1970	= au mois de septembre 1970
R	= pour rechanges

«Sgr. interessati a norme di ricambio»
(Sgr. concernées et Règles pour les remplacements):

1.63.0 - 1.63.1 = sous-groupes concernés par la modification

Symboles utilisés dans les règles pour les remplacements:

4055118* → D 2072 *(pour les types dans le catalogue)*
4055118* = D 2072 *(pour tous les types)*
= appliquer toutes les pièces actuelles D 2072
4086486 = 4086486 + 4092472 *(pour les types dans le catalogue)*
4086486 = 4086486 + 4092472 *(pour tous les types)* appliquer 4086486 et 4092472
4082585 = 4082585 → 4074547 *(pour les types dans le catalogue)*
4082585 = 4082585 → 4074547 *(pour tous les types)* appliquer 4082585 en échange 4074547.
aucun chiffres = les pièces pré-modification sont encore livrées détachées

https://tractormanualz.com/

HINWEISE ZUM GEBRAUCH DES KATALOGS

1 · Auffinden der Ersatzteile

Zum Auffinden der in vorliegendem Katalog aufgeführten und abgebildeten Ersatzteile ist notwendig

a) die «Liste der Modelle» *(auf Seite 11)* nachzuschlagen um die Kennummer des in Frage kommenden **Modells** festzustellen;

b) die «Liste der Varianten» *(auf Seite 13)* nachzuschlagen um den **Kodex der gewünschten Varianten** zu erkennen,

c) die **Bildtafeln**, das Verzeichnis der Untergruppen, auf Seite 17, der Ersatzteil den Verzeichnis, auf Seite 19, und entsprechenden Ersatzteillisten nachzuschlagen, wie in den folgenden Punkten 2 u. 3 angegeben.

2 · Ersatzteilliste

Die Listen führen die in den Bildtafeln abgebildeten Ersatzteile, die als «Satz» usw. geliefert werden, in laufender Bestellnummernfolge an

Zur besseren Verständigung der Benennung der einzelnen Ersatzteile siehe Bildtafeln

Erläuterungen und Abkürzungen auf der Ersatzteillisten:

SGR	= Untergruppe	SUP	= oben
N°	= Nummer	INF	= unten
COMPL.	= Zusammenbau	EST	= aussen
SP	= Stärke	INT.	= innen
S	= links [1]	LAT.	= seitlich
D	= rechts [1]	CENTR	= Mitte
ANT	= vorn [1]	R M	= Rückwärtsgang
POST.	= hinten [1]	RAPP	= Untersetzung
1A, 2A.	= 1.. 2 . . Gang		
DURCHM	= Durchmesser		

CM = vom laufenden Zentimeter erhältlich
M = vom laufenden Meter erhältlich

3 · Liste der Bestandteile des Schleppers

Die Teile mit * wurden mit dem letzten Nachtrag neu hinzugefügt

Auf den letzten Seiten sind die «ERA - VEU ..» aufgeführt - d.h. die ersetzten Teile nachschlagen und sie durch andere ersetzen

4 · Bildtafeln

Die Tafeln veranschaulichen die Ersatzteile jeder einzelnen Untergruppe

Auf jeder Bildtafel ist folgendes angegeben: die Untergruppennummer *(rechts)* mit der eventuellen Seitennummer des Katalogblatts die **Untergruppenbenennung** *in der Mitte*, sowie die **Gültigkeit der Bildtafel** *(links, mit den Kennummern der Modelle wie in Punkt 1a)*

Die abgebildeten Ersatzteile sind mit den Bestellnummern und sämtlichen Angaben versehen *(Änderungen, Kennummern usw.)*, die im allgemeinen anzurechen, die gewünschten Teile direkt auf den Bildtafeln zu ermitteln

Erläuterungen und Abkürzungen auf den Bildtafeln

569948	= normalerweise geliefertes Teil
582689-552405	= abweichgend gelieferten Teil
587205 KIT	= Eigenteil des Modells D1
565065 0.5	= Teil von 0.5 mm Stärke
578533 + 0.4	= Teil mit 0.4 mm Übermass
564648 1.04.1	= Zusammenbau dessen Einzelteilliche in Utgr. 1.04.1 abgebildet sind
C 951 567390	= früheres Teil 951
C 951 587494	= gegenwärtiges Teil 951
1.04.1	= in Utgr. 1.04.1 abgebildetes Teil
0011	= Kennummer der Störung

S = links (*)
d = rechts (*)
Ø = mm Durchmesser



= Lieferbarkeit von Teilen als «Satz», «Serie», «Ausrüstung», usw

Gültigkeit der Bildtafeln.

durch die im Punkt 1 a angegebenen Kennummern angeführt

C 955 → **aut. n. 076204**

bedeutet, die Tafel gilt bis Schlepper mit Fahrgestell Nr. 076204, infolge der Änderung 935.

D 955 **aut. n. 086205 →**

bedeutet, die Tafel gilt «ab» Schlepper mit Fahrgestell Nr. 076205, infolge der Änderung 935

[1] *in bezug auf die Fahrtrichtung des Schleppers.*

5 · Texte

Die Texte führen, in aufsteigender Reihenfolge, die Teile-Nr. innerhalb der Untergruppen auf.
Im Falle von «ERA - VED - (siehe Abs. 2) haben wir die neue Bestell-Nr. in der Spalte «N. ORDIN.» und die alte Bestel-Nr. in der Spalte «ANT. MODIF.». Schließlich sind die durch Änderungen betroffenen Teile mit einem Buchstaben und mit einer Nummer in der Spalte «MODIF.» gekennzeichnet. Der Buchstabe (C ...) kennzeichnet die früheren Teile und der Buchstabe (D ...) die neuen Teile.

6 · Änderungen

In diesem Abschnitt sind sämtliche im Laufe der Produktion an den Schleppern vorgenommenen Änderungen und die **Ersatzanweisungen** aufgeführt

Hinweise und Abkürzungen in der Änderungen

C ... = Änderungsnummer . *(frühere Teile)*
D ... = Änderungsnummer . *(gegenwärtige Teile)*

Einführung:

→ aut. n.	= «bis» Schlepper mit Fahrgestell-Nr.
→ mot. n.	= «bis» Motor-Nr.
aut. n. →	= «ab» Schlepper mit Fahrgestell-Nr.
mot. n. →	= «ab» Motor-Nr.
IX 1970	= September 1970
R	= für Ersatzfälle

«Spr. interessati a norme di ricambio»
betreffende Untergruppen und Ersatzanweisung

1.63.0 - 1.65.1 = die Änderung betreffende Untergruppen

Erläuterungen auf den Ersatzanweisungen

4055118*	= D 2072 *(für die im Katalog aufgeführten Typen)*
4055118	= D 2072 *(für alle Typen)*
	= sämtliche neuen Teile D 2702 einbauen
4076508*	= 4086486 + 4092472 *(für die im Katalog aufgeführten Typen)*
4076508	= 4086486 + 4092472 *(für alle Typen)*
	= 4086486 und 4092472 einbauen
4066292*	= 4082585 - 4074547 *(für die im Katalog aufgeführten Typen)*
4066292	= 4082585 - 4074547 *(für alle Typen)*
	= 4082585 einbauen u. 4074547 zu entfernen ist;
Keine Nummer	= die früheren Teile sind weiterhin als Ersatzteile lieferbar

https://tractormanualz.com/

1 - How to locate spares

To find the spares shown and listed in the catalog proceed as follows

a) consult the «Model list» (on page 11) to find the code number of the model involved.

b) consult the «Variations list» (on page 15) to find the code number of the variation involved.

c) consult the subgroup index, page 17, the spare part index, page 19, the spare parts list and the plates of the catalog, as directed below in 2 and 3

2 - Spare parts list

List the spare parts illustrated in the plates and the parts supplied as «Set», «Kit», of each subgroup, according to the progressive part number.

Refer to plate illustration for a complete interpretation of spare description

Indications and abbreviations used in the list (only in the Italian section)

SGR	= subgroup	SUP	= upper
N	= number	INF	= lower
COMPL	= assembly	EST	= outer
SP	= thickness	INT	= inner
S	= left (*)	LAT	= side
D	= right (*)	CENTR.	= center
ANT	= front (*)	R M	= reverse
POST	= rear (*)	RAPP.	= ratio
1A, 2A	= 1st, 2nd, gear		
ØMM	= diameter		

CM = supplied to the centimeter
M = supplied to the meter

3 - Spare parts index
Tractor component list

Items marked by * are newly added in last revision

«ERA ..-VED ..» namely parts out of stock replaced by others, are listed at the end

4 - Plates

Illustrations show the spare parts of each subgroup

Below each plate there is the Sgr. No. (right) and sheet number, if any, the Sgr. title (center) and plate applicability (left, by codes - see para 1a)

The spare parts illustrated are identified by respective parts numbers together with other indications (modifications, codes etc.) generally sufficient for direct location of parts on plate

Indications and abbreviations used in the plates:

569948	= standard supply part
582689-552403	= parts supplied as an alternative
587205 (*)	= part specific for model 01
565065 0.5	= 0.5 mm thick part
579333 ± 0.4	= 0.4 mm o/s part
C 951 567390	= ante-modification 951 part
D 951 587494	= post-modification 951 part
1.04.1	= part shown in Sgr. 1.04.1
0011	= failure code

S = left (*)
D = right (*)
Ø ... = ... mm dia



= some parts are supplied as «Set», «Kit» etc

Plate applicability

by the specific indications of code as referred in para 1a

C 955 → aut. n. 076204

means: consequently to modification 935 the plate is valid up to tractor with chassis No 076204

D 935 aut. n. 076205 →

means: consequently to modification 935 the plate is valid from tractor with chassis No 076205

(*) determined by facing in the same direction as the driver.

5 - Texts

List, in increasing order, part numbers within a subgroup. In the case of «ERA ..-VED ..» (see para. 2) the new part no. is in «N. ORDIN.» column and the old part no. in «ANT. MODIF.» column

Moreover, modified parts are identified with a letter and a number in «MODIF.» column. Letter (C ..) identifies old parts, letter (D ..) identifies new parts.

6 - Modifications

List all the modifications introduced on tractors during production, their applicability and the directions for replacement.

Indications and abbreviations used in modification tables

C .. = modification No .. (for the A.M. parts)
D .. = modification No .. (for the P.M. parts)

effectiveness:

→ aut. n. .. = up to tractor with chassis No ..
→ mot. n. .. = up to engine No. ..
aut. n. .. → = from tractor with chassis No ..
mot. n. .. → = from engine No ..
IX 1970 = introduced in september 1970
R = for replacements

«Sgr. interessati a norme di ricambio»

(Sgr. involved and directions for replacement)

1.63.0 - 1.63.1 = subgroups involved in the modification

Indication used in the directions for replacement:

[illegible] = D 2072 (for types listed on the catalog)
[illegible] = D 2072 (for all types)
= mount all post-modification D 2072 parts
[illegible] = 4086486 → 4092472 (for types listed on the catalog)
[illegible] = 4086486 → 4092472 (for all types)
= mount 4086486 and 4092472
[illegible] = 4082585 → 4074547 (for types listed on the catalog)
[illegible] = 4082585 → 4074547 (for all types)
= mount 4082585 discarding 4074547
no number reported = supply of ante-modification parts is continued

https://tractormanualz.com/

1 - Como se buscan las piezas de repuesto

Para buscar las piezas de repuesto reseñadas en el catálogo, hay que:

a) consultar la «Lista de modelos» (pág. 11) para conocer el número de código del modelo que interesa;

b) consultar la «Lista de variantes» (pág. 15) para conocer el número de código de la variante que interesa.

c) consultar el Indice de los subgrupos, pág. 17, el Indice de piezas de repuesto, pág. 19, la lista de piezas de repuesto y las láminas, atendiendo a cuanto se explica en los puntos 2 y 3.

2 - Lista de piezas de repuesto

Comprende las piezas de repuesto de cada subgrupo ilustradas en las láminas y las piezas incluidas en «Juegos», el orden progresivo del núm. de pedido.

Para comprender mejor las denominaciones de las piezas de repuesto es oportuno mirar las ilustraciones de las láminas.

Notaciones y abreviaturas usadas en la lista en lengua italiana:

SGR.	= subgrupo	SUP.	= superior
N.	= número	INF.	= inferior
COMPL.	= conjunto	EST.	= exterior
SP.	= espesor, grueso	INT.	= interior
S	= parte izquierda (*)	LAT.	= lateral
D	= parte derecha (*)	CENTR.	= central
ANT.	= anterior (*)	R M	= marcha atrás
POST.	= posterior (*)	RAPP.	= reducción
1A, 2A. ..	= 1a, 2a .. velocidades		
DIAM.	= diámetro		

CM = se suministra por centímetros
M = se suministra por metros

3 - Lista de piezas del tractor

Las piezas con * son las nuevas pruebas de la última revisión.

En las últimas páginas se enumeran los «FRA. -VED. ..», es decir, las piezas agotadas y sustituidas por otras.

4 - Láminas

Representan las piezas de recambio de cada subgrupo.

Al pie de cada hoja, tenemos: en la *parte derecha*, el número del subgrupo y el número de la hoja *eventual*; en el *centro*, la denominación del subgrupo, y a la *izquierda* las indicaciones de validez de la lámina y los códigos de los modelos a que se alude en el punto 1a.

Cada pieza de recambio representada lleva el número de pedido acompañado de todas las indicaciones (*modificaciones, códigos, etc.*) que generalmente son suficientes para reconocer las mismas piezas en la lámina.

Notaciones y abreviaturas usadas en las láminas:

569949	= pieza de suministro normal
582689-552403	= piezas de suministro alternativo
587205 011	= pieza propia del modelo 011
565065 05	= pieza de 0,5 mm de grueso
578335 + 04	= pieza de 0,4 mm sobremedida
C 951 567390	= pieza anterior a la modificación 951
D 957 587494	= pieza posterior a la modificación 951
1.041	= pieza ilustrada en el Sgr. 1.04.1
0011	= código de la avería

s = parte izquierda (*)
d = parte derecha (*)
Ø = diámetro en mm



= de algunas piezas se suministran «Juegos»

Validez de la lámina

con las notaciones de los códigos citados en el punto 1a

C 935 → aut. n. 076204

significa que la lámina es válida «hasta» el tractor con chasis núm. 076204, por efecto de la modificación 935.

D 935 aut. n. 076205 →

significa que la lámina es válida «a partir» del tractor con chasis núm. 076205, por efecto de la modificación 935.

(*) respecto de la dirección de la marcha del tractor.

5 - Texte

Enumeran, en orden creciente, los números de pieza dentro del subgrupo.
En el caso de «FRA. ...-VED. ...» (véase el párrafo 2), el nuevo número de pedido se encuentra en la columna «N. ORDIN.» y el viejo en la columna «ANT. MODIF.»
Por último, las piezas afectadas por modificaciones, se señalan con una letra y un número en la columna «MODIF.». La letra (C...) indica las piezas antiguas, la letra (D...) indica las nuevas.

6 - Modificaciones

Comprenden todas las modificaciones habidas en los tractores durante su fabricación, cómo se incorporaron y las normas para los recambios.

Notaciones y abreviaturas usadas en las tablas de modificaciones:

C ... = modificación núm. .. (*para las piezas antiguas*)
D .. = modificación núm. .. (*para las piezas nuevas*)

incorporación:

→ aut. n. .. = «hasta» el tractor con chasis núm.
→ mot. n. .. = «hasta» el motor con núm.
aut. n. .. → = «a partir» del tractor con chasis núm. ...
mot. n. .. → = «a partir» del motor con núm. ..
IX 1970 = en el mes de septiembre 1970
R = para recambios

«Spr. Interessati a norme di ricambio»

(= *subgrupos afectados por la modificación y normas para los recambios*)

1.63.0 - 1.63.1 = subgrupos afectados por la modificación

Notaciones usadas en las normas para los recambios:

4055118 → D 2072 (*para los tipos del catálogo*)
4055118 → D 2072 (*para todos los tipos*)
= colóquense todas la piezas D 2072
4076936 → 4086486 + 4092472 (*para los tipos del catálogo*)
4076936 → 4086486 + 4092472 (*para todos los tipos*)
= colóquense 4086486 y 4092472
4066892 → 4082585 - 4074547 (*para los tipos del catálogo*)
4066892 → 4082585 - 4074547 (*para todos los tipos*)
→ colóquense 4082585 anulando 4074547
ningún número = siguen suministrándose recambios de las piezas antiguas

https://tractormanualz.com/



Elenco dei modelli
Liste des modèles
Liste der Modelle
Model list
Lista de modelos

https://tractormanualz.com/

ELENCO DEI MODELLI

Liste des modèles
Liste der Modelle

Model list
Lista de modelos

Modello Modèle Modell	Telaio Châssis Fahrgestell	Motore Moteur Motor	Codice Code Kennziffer
	Model Modelo	Chassis Chasis	Engine Motor	Code Código
180.55	675.100.000	8365.25.502	

https://tractormanualz.com/

INDICE DEI SOTTOGRUPPI	INDEX DES SOUSGROUPES	INHALTSVERZEICHNIS	SUBGROUP INDEX	INDICE DE SUBGRUPOS	Vo
0.02.1	MOTORE	MOTEUR	PISTON	ENGINE	MOTOR
0.04.0	TELAIETTO E CILINDRI	CUVE DE CULASSE	KURBELGEHAUSE UND ZYLINDER	CRANKCASE AND CYLINDER	BLOQUE DE CILINDROS Y CULATA
0.04.2	COPPA OLIO	CARTER A HUILE	OELWANNE	OIL SUMP	CARTER DE ACEITE
0.04.3	COPERCHI E SCATOLE	COUVERCLES ET BOITIERS	DECKEL UND GEHAUSE	COVERS AND HOUSING	TAPAS Y CAJAS
0.04.5	SFIATATOIO E AERAZIONE	EVENT ET AERATION	ENTLUEFTUNG	VENT AND AIRING	RESPIRADERO Y VENTILACION
0.06.0	CAMICIA CILINDRI	CHEMISE CYLINDRE	ZYLINDERLAUFBUECHSE	CYLINDER	CAMISA DE LOS CILINDROS
0.07.1	CONDOTTO DI ASPIRAZIONE	CONDUIT D'ASPIRATION	SAUGROHRER	INTAKE MANIFOLD	COLECTOR DE ADMISSION
0.07.2	CONDOTTO DI SCARICO	CONDUIT D'ECHAPPEMENT	AUSPUFFKRUEMMER	EXHAUST MANIFOLD	COLECTOR DE ESCAPE
0.08.0	ALBERO MOTORE	VILEBREQUIN	KURBELWELLE	CRANKSHAFT	CIGUEÑAL
0.09.1	BIELLE	BIELLE	PLEUEL	CONNECTING ROD	BIELA
0.09.2	STANTUFFI	PISTONS	KOLBEN	PISTONS	EMBOLOS
0.09.3	VOLANO	VOLANT	SCHWUNGMASSE	FLYWHEEL	VOLANTE
0.09.4	SMORZATORE	AMORTISSEUR	SCHWINGUNGSDAEMPFER	DAMPER	AMORTIGUADOR
0.10.0	INGRANAGGI E ALBERI (COMANDI DISTRIBUZIONE)	ENGRENAGES ET ARBRES DE COMMANDES DISTRIBUTION	ZAHNRAEDER UND WELLEN FUR STEUERGETRIEBE	INTERMEDIATE DRIVE GEARS AND SHAFTS	ENGRANAJES Y ARBOLES DE ARRASTRE DISTRIBUCION
0.12.0	RIDUTTORI DI COMANDO	PIGNONNERIE DE COMMANDE	ANTRIEBSRAEDER	DRIVE-GEARING	ENGRANAJES DE MANDO
0.14.0/ A	POMPA INIEZIONE	POMPE D'INJECTION	EINSPRITZPUMPE	INJECTION PUMP	BOMBA DE INYECCION
0.14.0/ B	POMPA INIEZIONE	POMPE D'INJECTION	EINSPRITZPUMPE	INJECTION PUMP	BOMBA DE INYECCION
0.14.0/ C	POMPA INIEZIONE	POMPE D'INJECTION	EINSPRITZPUMPE	INJECTION PUMP	BOMBA DE INYECCION
0.14.0	POMPA INIEZIONE	POMPE D'INJECTION	EINSPRITZPUMPE	INJECTION PUMP	BOMBA DE INYECCION
0.14.2	VARIATORE DI ANTICIPO	CORRECTEUR D'AVANCE	SPRITZVERSTELLER	ADVANCE VARIATOR	VARIADOR DE AVANCE
0.14.9	TUBAZIONI PER INIEZIONE	CANALISATIONS POUR INJECTION	VORLEITUNG EINSPRITZ	LINES FOR INJECTION SYSTEM	TUBERIAS PARA INYECCION
0.20.0	POMPA ALIMENTAZIONE	POMPE D'ALIMENTATION	KRAFTSTOFFPUMPE	FUEL PUMP	BOMBA DE ALIMENTACION
0.20.3	TUBAZIONI COMBUSTIBILE	CANALISATIONS COMBUSTIBLE	KRAFTSTOFFLEITUNGEN	FUEL LINES	TUBERIAS DE COMBUSTIBLE
0.24.0/ A	SOVRALIMENTAZIONE	SURALIMENTATION	TURBOAUFLADUNG	SUPERCHARGING	SOBREALIMENTACION
0.24.0/ L	SOVRALIMENTAZIONE	SURALIMENTATION	TURBOAUFLADUNG	SUPERCHARGING	SOBREALIMENTACION
0.24.0	SOVRALIMENTAZIONE	SURALIMENTATION	TURBOAUFLADUNG	SUPERCHARGING	SOBREALIMENTACION
0.24.1	TUBAZIONI	CANALISATIONS	LEITUNGEN	LINES	TUBERIAS
0.27.0	INDICATORE LIVELLO OLIO	INDICATEUR DE NIVEAU D'HUILE	OELSTANDANZEIGER	OIL LEVEL GAUGE	INDICATOR DE NIVEL DE ACEITE
0.30.0	POMPA OLIO	POMPE A HUILE	OELPUMPE	OIL PUMP	BOMBA DE ACEITE
0.31.2	FILTRO OLIO	FILTRE A HUILE	OELFILTER	OIL FILTER	FILTRO DE ACEITE
0.30.2	VALVOLA REGOLAZIONE PRESSIONE OLIO	VALVE REGULATION DE PRESSION D'HUILE	OELDRUCKVENTIL	VALVE PRESSURE ADJUSTMENT OIL	VALVULA REGULACION PRESION DE ACEITE
0.30.3	RADIATORE E SCAMBIATORE DI CALORE	RADIATEUR ET ECHANGEUR DE TEMPERATURE	KUEHLER UND OELWAERMETAUSCHER	RADIATOR HEAT EXCHANGER	RADIADOR Y CAMBIADOR DE CALOR
0.31.0	SCAMBIATORE DI CALORE	ECHANGEUR DE TEMPERATURE	WAERMETAUSCHER	HEAT EXCHANGER	CAMBIADOR DE CALOR
0.33.0	POMPA ACQUA	POMPE A EAU	WASSERPUMPE	WATER PUMP	BOMBA DE AGUA
0.32.3	VENTILATORE	VENTILATEUR	LUEFTER	FAN	VENTILADOR
0.32.6	REGOLATORE DI TEMPERATURA	REGULATEUR DE TEMPERATURE	TEMPERATUR-REGLER	TEMPERATUR CONTROL	REGULADOR DE TEMPERATURA

https://tractormanualz.com/

	INDICE DE FUNCIONES	INDEX DES SOUSGROUPES	UNTERGRUPPEN VERZEICHNIS	SUBGROUP INDEX	INDICE DE SUBGRUPOS 2
1.[illegible]	VENTILADOR	VENTILATEUR	LUEFTER	FAN	VENTILADOR
1.[illegible]	CARTER Y TAPAS	CARTER DE COUVERCLES	GEHAEUSE UND DECKEL	CASING AND COVERS	CAJA Y TAPAS
1.[illegible]	JUNTA DE GIRO	POULIE DE ENTRAINEMENT	ANTRIEB	BELT PULLEY DRIVE	JUNTA DE GIRO
1.[illegible]	MOTOR DE ARRANQUE	DEMARREUR	ANLASSER	STARTER MOTOR	MOTOR DE ARRANQUE
1.[illegible]	MOTOR DE ARRANQUE	DEMARREUR	ANLASSER	STARTER MOTOR	MOTOR DE ARRANQUE
1.[illegible]	MOTOR DE ARRANQUE	DEMARREUR	ANLASSER	STARTER MOTOR	MOTOR DE ARRANQUE
1.[illegible]	ALTERNADOR	ALTERNATEUR	LADEGENERATOR	ALTERNATOR	ALTERNADOR
1.[illegible]	ALTERNADOR	ALTERNATEUR	LADEGENERATOR	ALTERNATOR	ALTERNADOR
1.[illegible]	ARRASTRE DEL CRONOTACOMETRO	COMMANDE D'ARBRE TACHYMETRE	ANTRIEB FUR STUNDENZAEHLER UND DREHZAHLMESSER	MULTIMETER DRIVE	ARRASTRE DEL CRONOTACOMETRO
1.14.0	DEPOSITO DE COMBUSTIBLE	RESERVOIR	KRAFTSTOFFTANK	FUEL TANK	DEPOSITO DE COMBUSTIBLE
1.14.5	FILTRO DE COMBUSTIBLE	FILTRE A COMBUSTIBLE	KRAFTSTOFFFILTER	FUEL LINES	FILTRO DE COMBUSTIBLE
1.16.0	MANDO ACELERADOR	COMMANDE D'ACCELERATEUR	GASHEBELBERUNG	ACCELERATOR CONTROL	ARRASTRE DEL ACELERADOR
1.16.5	MANDO PARADA	COMMANDE D'ARRET	ABSTELLHEBEL	LINKAGE	MANDO PARE
1.16.6	MANDO DESACELERADOR	COMMANDE DECELERATEUR	STEUERUNG DES VERZOEGERND	STOP CONTROL DECELERATOR CONTROL	MANDO DESACELERADOR
1.17.1	SILENCIADOR	SILENCIEUX	AUSPUFFTOPF	SILENCER	SILENCIADOR
1.17.0	RADIADOR	RADIATEUR	KUEHLER	RADIATOR	RADIADOR
1.17.1	DEPOSITO	RESERVOIR	BEHAELTERKUPPLUNG	COOLING TANK	DEPOSITO
	REFRIGERACION	ACCROUPISSEMENT			REFRIGERACION
1.17.2	TUBERIAS	CANALISATIONS	KUEHLWASSERLEITUNGEN	LINES	TUBERIAS
1.17.6	CONVEYOR	CONVOYEUR	LEITUNGEN	CONVEYOR	CANALIZADOR
1.18.17	FILTRO DE AIRE SECO	FILTRE A AIR SEC	TROCKENER LUFTFILTER	DRY-TYPE, AIR CLEANER	FILTRO DE AIRE SECO
1.18.1	FILTRO AIRE A SECCO	FILTRE A AIR SEC	TROCKENER LUFTFILTER	DRY-TYPE AIR CLEANER	FILTRO DE AIRE SECO
1.18.2	VENTILADOR	VENTILATEUR	LUEFTER	FAN	VENTILADOR
1.18.3	VOLANTE MOTOR	VOLANT	SCHWUNGMASSE	FLYWHEEL	VOLANTE
1.18.7	TUBERIAS FILTRO AIRE	TUYAUX FILTRE A AIR	ROHRLEITUNGEN LUFTFILTER	AIR CLEANER PIPING	TUBERIAS FILTRO DE AIRE
1.19.0	DISPOSITIVO AUXILIAR DE TERMOSTARTER	DISPOSITIF AUXILIAIRE DE THERMOSTARTER	THERMOSTARTER	THERMOSTARTER AUXILIARY DEVICE	DISPOSITIVO AUXILIAR DE TERMOSTARTER
1.21.0	CUERPO DEL TRACTOR	CHASSIS-PORTEAU	SCHLEPPERRUMPF	TRACTOR BODY	CUERPO DEL TRACTOR
1.21.1	SOPORTE	SUPPORT	LAGER	SUPPORT	SOPORTE
1.21.5	SOPORTE LASTRE ANTERIOR	SUPPORT LEST AVANT	HALTER FRONT BALLAST	FRONT SUPPORT BALLAST	SOPORTE LASTRE ANTERIOR
1.22.0	CONEXION DE TRANSMISSION	EMBRAYAGE DE LA TRANSMISSION	GETRIEBESCHALTUNG	ENGAGEMENT CLUTCH	CONEXION DE TRANSMISSION
1.23.0	BOMBA DE ACEITE Y TUBERIAS	POMPE A HUILE ET CANALISATIONS	OEL PUMPE UND LEITUNGEN	OIL PUMP AND LINES	BOMBA DE ACEITE Y TUBERIAS
1.23.7	CAMBIADOR DE CALOR	ECHANGEUR DE TEMPERATURE	WAERMETAUSCHER	HEAT EXCHANGER	CAMBIADOR DE CALOR
1.24.7	SISTEMA HIDRAULICO DE ENGRANAJE	COMMANDE HYDRAULIQUE DE EMBRAYAGE	HYDRAULISCHE STEUERUNG KUPPLUNG	CLUTCH HYDRAULIC SYSTEM	SISTEMA HIDRAULICO DE ENGRANAJE
1.24.0	BOMBA-VALVULAS Y TUBERIAS	POMPE-SOUPAPES ET CANALISATIONS	PUMPE-VENTIL UND LEITUNGEN	PUMP-VALVES AND LINES	BOMBA-VALVULAS Y TUBERIAS
1.25.0	ARRASTRE DEL CRONOTACOMETRO	COMMANDE D'ARBRE TACHYMETRE	ANTRIEB FUR STUNDENZAEHLER UND DREHZAHLMESSER	MULTIMETER DRIVE	ARRASTRE DEL CRONOTACOMETRO

https://tractormanualz.com/

INDICE DES SOUS-GROUPES	SUBGROUP INDEX	ÜBERGRUPPEN VERZEICHNIS	SUBGROUP INDEX	INDICE DE SUBGRUPOS
1.27.6	FRENO IDRAULICO	HYDRAULISCHE BREMSE	HYDRAULIC BRAKE	FRENO HIDRAULICO
1.27.7	COMANDO FRENI	BREMSBETÄTIGUNG	BRAKE CONTROL	MANDO DE LOS FRENOS
1.44.0	SCATOLE, COPERCHI E FUSIERUNI	GEHÄUSE, DECKEL UND LEITUNGEN	HOUSING, COVERS AND LINES	CAJA, TAPAS Y TUBERIAS
1.44.1	INGRANAGGI	ZAHNRÄDER	GEARS	ENGRANAJES
1.44.2	ASSE RUOTA	RADACHSE	WHEEL AXLE	EJE RUEDA
1.44.3	GRUPPO E RIDUTTORE	TRIEBRAD SATZ UND UNTERSETZUNGSGETRIEBE	WHEEL AND REDUCTION GEAR	EJE Y REDUCTOR
1.44.5	MOTORE IDRAULICO	HYDRAULISCHER MOTOR	HYDRAULIC MOTOR	MOTOR HIDRAULICO
1.50.0	RUOTA MOTRICE	TREIBRAD	DRIVE SPROCKET	RUEDA MOTRIZ
1.50.1	RULLI CARRELLO	LAUFROLLE DER RAUPENKETTE	TRACK ROLLER	RODILLOS DE LA CADENILLA
1.50.2	TENDICINGOLO	LEITRAD	IDLER WHEEL	RUEDA GUIA
1.50.3	CATENARIA	RAUPENKETTE	TRAK ASSY	CADENA
1.50.5	BLOCCHI CINGOLI	RAUPENKETTENSCHUTZER	TRACK GUARDS	BLINDAJE DE CADENAS
1.50.7	COSTOLONI CINGOLO	STEUERT DER RAUPENKETTE	TRAK CARRIER ROLLER	SOPORTE DE LA RUEDA
1.56.0	MOLLA E PERNO SOSPENSIONE	FEDER UND BOLZEN AUFHÄNGUNG	SPRING AND PIN SUSPENSION	RESORTE Y EJE SUSPENSION
1.56.4	SUPPORTI ANTERIORI	VORDERE LAGER RAUPENKETTEN	FRONT SUPPORT	SOPORTES DELANTEROS
1.56.7	COLLEGAMENTI CARRELLI	FAHRWERKANSCHLÜSSE RAUPENKETTEN-HINTERE LAGER	CROSSMEMBERS	ENLACES DE LOS CARROS
1.56.5	SUPPORTI POSTERIORI	STÜTZEN HR	REAR SUPPORT	SOPORTES TRASEROS
1.74.1	FISSAGGIO BATTERIA	BATTERIE BATTERIE	BATTERY MOUNTING	FIJACION BATERIA
1.74.2	ACCUMULATORE	AKKUMULATEUR	ACCUMULATOR	ACCUMULADOR
1.74.3	SCUDI E RIPARI ACCUMULATORE	SCHUTZ UND ABDECKUNG HAUPTBATTERIE	PROTECTION ACCUMULATOR	DEFENSAS ACCUMULADOR
1.75.0	COMANDI ELETTRICI	ELEKTRISCHE ANTRIEBE	ELECTRIC CONTROLS	MANDOS ELECTRICOS
1.75.1	APPARECCHI DI COMANDO	ANZEIGEVORRICHTUNGEN	INSTRUMENTS AND GAUGES	APARATOS DE CONTROL
1.75.3	CAVI AVVIAMENTO	BATTERIECABEL	STARTING CABLES	CABLES ARRANQUE
1.75.4	CAVI VARI	VERSCHIEDENE ELEKTROLEITUNGEN	AUXILIARY CABLES	CABLES VARIOS
1.75.6	APPARECCHI ILLUMINAZIONE	BELEUCHTUNG	LIGHTING COMPONENTS	APARATOS ALUMBRADO
1.80.1	PRESA DI FORZA	ZAPFWELLE	POWER TAKE-OFF	TOMA DE FUERZA
1.80.2	COMANDI PRESA DI FORZA	SCHALTUNG DER ZAPFWELLE	PTO CONTROL	MANDO DE TOMA DE FUERZA
1.80.6	TUBI E CONDOTTI PRESA DI FORZA	POMPE UND LEITUNGEN ZAPFWELLE	PUMP AND LINES POWER TAKE-OFF	BOMBA Y TUBERIAS TOMA DE FUERZA
1.80.7	FRIZIONE PRESA DI FORZA	KUPPLUNG ZAPFWELLE	CLUTCH POWER TAKE-OFF	EMBRAGUE TOMA DE FUERZA
1.82.1	TUBAZIONI SOLLEVATORE	KUPPLUNG ZAPFWELLE	HYDRAULIC LIFTER LINES	EMBRAGUE TOMA DE FUERZA
		LEITUNGEN HYDRAULISCHER KRAFTHEBER		TUBERIAS DE ELEVADOR HYDRAULICO

https://tractormanualz.com/

INDICE PIEZAS DE REPUESTO - INDEX PIECE DETACHEES - ERSATZTEIL-VERZEICHNIS - SPARE PARTS INDEX

DISEGNO	COD.		DISEGNO	COD.		DISEGNO	COD.		DISEGNO	COD.	
1[illegible]	1.[illegible]		771434	0.14.7		1937334	0.08.2		4708424	0.10.0	
1[illegible]	1.[illegible]		771034	0.14.07	E	1935244	0.08.2		4726559	0.04.3	
1[illegible]	1.[illegible]		771054	0.14.07	C	1930767	0.22.0		4705556	0.04.3	
1[illegible]	1.[illegible]		771057	0.14.07	E	1930500	1.17.2		4708557	0.04.3	
1[illegible]	1.[illegible]		771077	0.14.07	C	1930369	0.04.0		4710403	0.20.0	
1[illegible]	1.[illegible]		771[illegible]	0.14.07	F	1161202	0.27.0		4710641	0.08.0	
1[illegible]	1.[illegible]		771741	0.14.07	C	41ED351	1.03.0		4711010	0.10.0	
1[illegible]	1.[illegible]		771744	0.14.07	C	4227051	1.19.8		4711479	0.30.5	
1[illegible]	1.[illegible]		771746	0.14.07	C	4232436	0.27.0		4711590	0.04.2	
1[illegible]	1.[illegible]		771747	0.14.07	L	4532436	0.40.0		4711596	0.40.0	
1[illegible]	1.[illegible]		771747	0.14.07	C	4532432	0.35.0		4711597	0.42.0	
1[illegible]	1.[illegible]		771749	0.14.07	C	4579977	0.32.3		4711766	0.34.7	
1[illegible]	1.[illegible]		771504	0.14.07	C	4592280	0.14,9		4711787	0.34.7	
1[illegible]	1.[illegible]		771902	0.14.07	A	4601824	0.10.0		4712007	0.30.8	
1[illegible]	1.[illegible]		771931	0.14.2		4615079	1.20.5		4712509	0.24.3	
1[illegible]	1.[illegible]		772102	0.14.2		4615276	0.04.5		4712512	0.04.2	
1[illegible]	1.[illegible]		772109	0.14.2		4625[illegible]	0.04.5		4712853	0.32.0	
1[illegible]	1.[illegible]		772127	0.14.2		4632113	0.24.0		4712521	0.40.0	
1[illegible]	1.[illegible]		772129	0.14.2		4632193	0.20.5		4713475	0.32.3	
1[illegible]	1.[illegible]		772131	0.14.2		4633123	0.24.0		4713556	0.04.0	
1[illegible]	1.[illegible]		772133	0.14.2		4641[illegible]	0.14.9		4713668	0.30.7	
1[illegible]	1.[illegible]		772161	0.14.2		4641674	0.14.9		4716734	0.31.3	
1[illegible]	1.[illegible]		774121	0.14.2		4641675	0.14.9		4717026	0.40.07	A
1[illegible]	1.[illegible]		774124	0.14.2		4647659	0.14.9		4717517	0.24.0	
1[illegible]	1.[illegible]		774129	0.14.2		4647660	0.14.9		4718316	0.04.0	
1[illegible]	1.[illegible]		774[illegible]	0.14.2		4647661	0.14.9		4718317	0.04.0	
1[illegible]	1.[illegible]		774929	0.14.2		4657659	0.14.9		4718318	0.04.0	
1[illegible]	1.[illegible]		1[illegible]	0.14.07	A	4657669	0.03.0		4718319	0.04.0	
1[illegible]	1.[illegible]		1[illegible]	0.14.07	E	4660029	0.55.0		4718320	0.04.0	
1[illegible]	1.[illegible]		1[illegible]	0.35.07	L	4667452	0.25.0		4718321	0.04.0	
1[illegible]	1.[illegible]		1[illegible]	0.26.07	C	4667498	0.10.0		4718322	0.04.0	
1[illegible]	1.[illegible]		1[illegible]	0.26.07	C	4667499	0.14.0		4718323	0.04.0	
1[illegible]	1.[illegible]		1701[illegible]	0.06.0		4670937	0.10.0		4718324	0.04.0	
1[illegible]	1.[illegible]		1[illegible]	1.07.0		4692707	0.30.5		4718713	0.04.3	
1[illegible]	1.[illegible]		1901287	0.06.0		4692711	0.30.5		4722152	0.04.1	
1[illegible]	1.[illegible]		1901[illegible]	0.04.0		4694619	0.04.2		4722732	1.76.3	
1[illegible]	1.[illegible]		1901[illegible]	1.05.7		4699521	0.04.3		4722819	0.14.0	
1[illegible]	1.[illegible]		1921153	0.08.0		4700412	0.30.5		4722822	0.35.0	
1[illegible]	1.[illegible]		1921154	0.30.0		4703445	0.30.5		4723150	0.07.7	
1[illegible]	1.[illegible]		1921155	0.02.0		4704105	0.08.2		4723527	0.07.1	
1[illegible]	1.[illegible]		1921156	0.06.0		4704106	1.19.3		4723760	0.07.7	
1[illegible]	1.[illegible]		1921191	0.08.1		4706676	0.06.0		4723960	0.04.3	
1[illegible]	1.[illegible]		1921194	0.08.1		4706679	0.32.0		4724168	0.35.0	
1[illegible]	1.[illegible]		1921195	0.06.1		4706800	0.32.0		4724263	0.07.7	
1[illegible]	1.[illegible]		1921196	0.08.1		4707319	0.14.0		4724476	0.24.1	
1[illegible]	1.[illegible]		1921[illegible]	0.06.1		4707320	0.04.0		4724638	0.30.5	
1[illegible]	1.[illegible]		1909131	0.20.0		4707321	0.04.0		4724725	0.24.0	
1[illegible]	1.[illegible]		1909107	0.20.0		4707330	0.04.0		4724729	0.24.1	
1[illegible]	1.[illegible]		1909137	0.30.2		4707660	0.24.0		4724732	0.04.3	
1[illegible]	1.[illegible]		1909142	1.53.6		4708279	0.12.0		4725295	0.24.1	
1[illegible]	1.[illegible]		1909762	0.04.0		4708405	0.04.0		4725414	0.35.0	
1[illegible]	0.14.7		1939790	0.32.0		4708209	0.14.0		4726624	1.19.3	
1[illegible]	0.14.07	A	1950174	1.19.17	A	4708410	0.14.0		4726263	0.32.0	
1[illegible]	1.14.17	A	1920175	1.17.17	A	4708315	0.10.0		4726762	0.32.3	
1[illegible]	0.14.07	A	1910202	0.35.2		4708213	0.14.0		4726409	0.07.7	
771216	0.14.7		1930733	0.08.2		[illegible]	[illegible]		4726190	0.07.7	

https://tractormanualz.com/

https://tractormanualz.com/

DISEGNO		SGR.
5106416	.	1.21.1
5106[illegible]	.	1.17.[illegible]
5106927	.	1.05.[illegible]
5107251	.	1.21.5
5107252	.	1.21.5
5107140	.	1.87.6
5107149	.	1.32.7
5107513	.	1.00.1
5107417	.	1.19.1
5107422	.	1.19.2
5107427	.	1.80.1
5107428	.	1.87.7
5107600	.	1.22.0
5107601	.	1.22.0
5107602	.	1.77.1
5108137	.	1.63.0
5108140	.	1.63.0
5108149	.	1.74.1
5108[illegible]	.	1.75.0
5108244	.	1.75.0
5108259	.	1.17.0
5108266	.	1.75.0
5108267	.	1.76.0
5109267	.	1.27.1
5109279	.	1.17.6
5109280	.	1.17.6
5109300	.	1.00.1
5111127	.	1.75.3
5111459	.	1.82.0
5111465	.	1.89.2
5111633	.	1.92.0
5112128	.	1.75.1
5112133	.	1.75.1
5112150	.	1.75.1
5112222	.	1.10.4
5112250	.	1.50.1
5112566	.	1.27.7
5112600	.	1.29.0
5112619	.	1.75.1
5112652	.	1.20.1
5112654	.	1.30.9
5112712	.	1.17.2
5112772	.	1.25.2
5112792	.	1.23.7
5112777	.	1.35.6
5112797	.	1.77.6
5112916	.	1.36.3
5112975	.	1.26.9
5112982	.	1.26.9
5113115	.	1.16.7
5113145	.	1.15.4
5113461	.	1.10.4
5113477	.	1.19.2
5113565	.	1.15.0
5113551	.	1.80.2
5113531	.	1.87.7

DISEGNO		SGR.
5113395	.	1.13.0
5114369	.	1.22.0
5114763	.	1.12.4
5114726	.	1.75.1
5115275	.	1.46.3
5115327	.	1.13.5
5115304	.	1.63.0
5115307	.	1.61.5
5115318	.	1.21.0
5116317	.	1.59.7
5116715	.	1.51.7
5116443	.	1.10.4
5116445	.	1.10.4
5116701	.	1.60.1
5117300	.	1.79.1
5117348	.	1.66.9
5118100	.	1.63.0
5118437	.	1.75.5
5119212	.	1.23.0
5119240	.	1.83.0
5119629	.	1.83.0
5119677	.	1.83.0
5119601	.	1.25.0
5119628	.	1.23.7
5119620	.	1.62.0
5119689	.	1.85.0
5120073	.	1.73.6
5120194	.	1.63.0
5122201	.	1.83.0
5120716	.	1.17.0
5120237	.	1.17.2
5120238	.	1.17.0
5120780	.	1.17.6
5120[illegible]01	.	1.03.9
5120634	.	1.19.2
5120754	.	1.15.1
5120724	.	1.49.1
5120758	.	1.15.1
5120759	.	1.17.1
5120756	.	1.15.1
5120769	.	1.92.0
5121374	.	1.32.5
5121412	.	1.90.2
5121419	.	1.90.2
5121420	.	1.90.2
5121421	.	1.99.2
5121424	.	1.99.2
5121427	.	1.99.2
5121445	.	1.99.2
5121440	.	1.99.2
5121641	.	1.26.6
5121679	.	1.79.6
5121739	.	1.63.0
5122957	.	1.17.2
5122259	.	1.19.6
5122710	.	1.19.6

DISEGNO		SGR.
5122048	.	1.19.2
5122270	.	1.75.6
5122279	.	1.75.6
5123114	.	1.60.1
5124949	.	1.75.0
5124956	.	1.75.0
5126024	.	1.82.7
5126031	.	1.80.2
5126031	.	1.82.7
5126032	.	1.60.2
5126032	.	1.82.7
5126195	.	1.60.2
5126195	.	1.20.2
5126312	.	1.60.2
5126312	.	1.42.2
5127646	.	1.10.0
5127676	.	1.75.1
5127677	.	1.75.0
5127950	.	1.19.7
5127951	.	1.19.7
5128211	.	1.75.0
5128427	.	1.19.1
5128502	.	1.15.1
5128503	.	1.15.1
5128504	.	1.15.1
5128505	.	1.15.1
5128507	.	1.19.1
5128670	.	1.53.1
5128730	.	1.75.1
5128721	.	1.75.1
5128786	.	1.65.0
5128790	.	1.17.1
5128791	.	1.17.1
5128895	.	1.17.1
5129279	.	1.17.0
5129231	.	1.17.0
5129235	.	1.37.2
5129295	.	1.37.2
5129552	.	1.04.5
5129625	.	1.88.8
5129695	.	1.04.5
5129758	.	1.88.8
5129763	.	1.68.8
5129766	.	1.68.8
5129862	.	1.75.0
5130243	.	1.66.8
5130335	.	1.80.7
5130620	.	1.89.0
5130621	.	1.89.0
5130771	.	1.60.7
5132012	.	1.92.0
5132013	.	1.92.0
5132014	.	1.92.0
5132014	.	1.92.0
5132021	.	1.75.0
[illegible]	.	1.75.[illegible]

DISEGNO		SGR.
5132245	.	1.83.0
5132420	.	1.63.6
5132435	.	1.20.6
5132437	.	1.66.6
5132711	.	1.62.0
5133659	.	1.63.0
5133911	.	1.10.0
5134496	.	1.55.7
5134730	.	1.80.2
5134733	.	1.82.7
5134736	.	1.89.2
5135040	.	1.19.8
5135069	.	1.98.2
5135071	.	1.95.2
5135159	.	1.74.2
5135731	.	1.25.5
5135738	.	1.25.5
5136772	.	1.75.0
5137110	.	1.75.1
5137111	.	1.75.1
5137112	.	1.75.1
5137113	.	1.75.1
5137203	.	1.20.6
5137240	.	0.02.1
5137241	.	1.19.3
5137244	.	1.21.0
5137247	.	1.21.0
5137263	.	1.21.0
5137264	.	1.21.0
5137267	.	1.21.0
5137268	.	1.21.1
5137269	.	1.21.5
5137270	.	1.25.2
5137272	.	1.21.5
5137273	.	1.25.5
5137274	.	1.25.5
5137275	.	1.25.5
5137276	.	1.25.5
5137277	.	1.25.5
5137278	.	1.25.5
5137279	.	1.25.5
5137280	.	1.25.5
5137281	.	1.25.5
5137282	.	1.75.5
5137283	.	1.37.6
5137284	.	1.37.6
5137285	.	1.37.6
5137286	.	1.37.6
5137287	.	1.37.6
5137288	.	1.37.6
5137289	.	1.37.5
5137290	.	1.37.6
5137294	.	1.37.7
5137295	.	1.37.7
5137297	.	1.37.7
5137299	.	1.44.0

https://tractormanualz.com/

SCEDEO 6.7.1. - - - SC4021-33SOE 100.% HYDRO DRIVE MODELO 31/21/26

INDICE PAGINA DE PIEZAS - INDEX PIECE OLYACHIES - [illegible] - SPARE PARTS INDEX INDICE PIEZAS DE REPUESTO

DISEGNO	SGN.	DISEGNO	SGN.	DISEGNO	SGN.	DISEGNO	SGN.
5137313 *	1.44.0	5137357 *	1.44.2	5137411 *	1.80.1	5138595 *	1.25.7
5137302 *	1.44.0	5137360 *	1.44.2	5137412 *	1.80.1	5138596 *	1.25.7
5137303 *	1.44.0	5137361 *	1.44.2	5137413 *	1.80.1	5138597 *	1.25.5
5137304 *	1.44.0	5137362 *	1.44.2	5137414 *	1.80.1	5138598 *	1.60.6
5137305 *	1.44.1	5137363 *	1.44.2	5137416 *	1.80.1	5138599 *	1.25.7
5137306 *	1.44.1	5137364 *	1.44.2	5137417 *	1.80.1	5138600 *	1.25.7
5137307 *	1.44.1	5137365 *	1.44.2	5137418 *	1.80.2	5138601 *	1.52.1
5137308 *	1.44.1	5137366 *	1.44.2	5137419 *	1.80.2	5138602 *	1.82.7
5137309 *	1.44.1	5137367 *	1.52.0	5137420 *	1.80.2	5138603 *	1.25.7
5137310 *	1.44.1	5137368 *	1.52.1	5137421 *	1.80.2	5138604 *	1.25.7
5137311 *	1.44.1	5137396 *	1.50.1	5137422 *	1.80.2	5138605 *	1.25.7
5137312 *	1.44.1	5137397 *	1.50.1	5137423 *	1.80.2	5138606 *	1.25.7
5137313 *	1.44.1	5137398 *	1.50.1	5137424 *	1.80.2	5138607 *	1.25.7
5137314 *	1.44.1	5137404 *	1.50.5	5137425 *	1.80.2	5138608 *	1.80.6
5137315 *	1.44.1	5137405 *	1.50.5	5137426 *	1.80.2	5138609 *	1.83.0
5137316 *	1.44.1	5137406 *	1.50.5	5137427 *	1.80.2	5138680 *	1.83.0
5137317 *	1.44.1	5137407 *	1.50.5	5137428 *	1.80.2	5138750 *	1.83.0
5137318 *	1.44.1	5137408 *	1.50.5	5137429 *	1.80.2	5138798 *	1.25.7
5137319 *	1.44.1	5137409 *	1.50.5	5137430 *	1.80.2	5138799 *	1.82.5
5137320 *	1.44.1	5137410 *	1.50.5	5137431 *	1.80.2	5138813 *	1.89.0
5137321 *	1.44.1	5137412 *	1.50.5	5137432 *	1.80.2	5138814 *	1.89.0
5137322 *	1.44.1	5137416 *	1.50.5	5137433 *	1.80.2	5138823 *	1.82.1
5137323 *	1.44.1	5137417 *	1.50.5	5137434 *	1.80.2	5138841 *	1.83.0
5137324 *	1.44.1	5137420 *	1.50.5	5137435 *	1.80.2	5138849 *	1.83.0
5137325 *	1.44.1	5137421 *	1.50.5	5137436 *	1.80.2	5138850 *	1.82.1
5137326 *	1.44.1	5137422 *	1.50.5	5137437 *	1.80.2	5138851 *	1.50.7
5137327 *	1.44.1	5137423 *	1.50.5	5137438 *	1.80.2	5138852 *	1.89.1
5137328 *	1.44.1	5137426 *	1.50.5	5137439 *	1.80.2	5138853 *	1.82.7
5137329 *	1.44.1	5137428 *	1.56.1	5137440 *	1.80.2	5138854 *	1.82.7
5137330 *	1.44.1	5137429 *	1.56.1	5137441 *	1.80.2	5138855 *	1.82.7
5137331 *	1.44.1	5137430 *	1.56.1	5137442 *	1.80.2	5138856 *	1.82.7
5137332 *	1.44.1	5137431 *	1.56.1	5137443 *	1.80.2	5138857 *	1.82.7
5137333 *	1.44.1	5137434 *	1.56.1	5137444 *	1.80.2	5138858 *	1.82.7
5137334 *	1.44.1	5137439 *	1.56.1	5137445 *	1.80.2	5138859 *	1.84.7
5137335 *	1.44.1	5137440 *	1.56.1	5137446 *	1.80.2	5138860 *	1.82.7
5137336 *	1.44.1	5137441 *	1.56.1	5137447 *	1.80.2	5138861 *	1.82.7
5137337 *	1.44.1	5137442 *	1.56.1	5137595 *	1.25.5	5138862 *	1.82.7
5137338 *	1.44.1	5137444 *	1.56.1	5138139 *	1.75.0	5138863 *	1.82.7
5137339 *	1.44.1	5137445 *	1.56.1	5138141 *	1.75.0	5138864 *	1.82.7
5137340 *	1.44.1	5137447 *	1.56.1	5138149 *	1.75.1	5138897 *	1.89.1
5137341 *	1.44.1	5137637 *	1.50.1	5138292 *	1.25.7	5139111 *	1.82.7
5137342 *	1.44.1	5137638 *	1.50.1	5138362 *	1.98.2	5139121 *	1.82.7
5137343 *	1.44.1	5137639 *	1.52.1	5138364 *	1.98.2	5139122 *	1.82.7
5137344 *	1.44.1	5137640 *	1.52.1	5138369 *	1.84.2	5139126 *	1.82.7
5137345 *	1.44.1	5137641 *	550	5138569 *	1.84.2	5139127 *	1.82.7
5137346 *	1.44.1	5137642 *	550	5138577 *	1.98.2	5139129 *	1.82.7
5137347 *	1.44.1	5137643 *	550	5138585 *	1.98.2	5139133 *	1.82.7
5137348 *	1.44.1	5137763 *	1.83.0	5138468 *	1.80.6	5139137 *	1.82.7
5137349 *	1.44.1	5137764 *	1.83.0	5138475 *	1.80.6	5139140 *	1.82.7
5137350 *	1.44.1	5137778 *	1.83.0	5138477 *	1.80.6	5139142 *	1.82.7
5137351 *	1.44.1	5137781 *	1.83.0	5138478 *	1.80.6	5139160 *	1.82.7
5137352 *	1.44.1	5137784 *	1.83.0	5138479 *	1.80.6	5139126 *	1.82.7
5137353 *	1.44.1	5137806 *	1.80.1	[illegible]	[illegible]	5139193 *	1.82.6
5137354 *	1.44.1	5137807 *	1.80.1				
5137355 *	1.44.1	5137809 *	1.80.1				
5137356 *	1.44.1	5137810 *	1.80.1				

https://tractormanualz.com/

JOCCIO CAMBIO - INDEX PIECE DETACHEES - ERSATZTEIL-VERZEICHNIS - SPARE PARTS INDEX INDICE PIEZAS DE REPUESTO

DISEGNO	SQR.
5139194 *	1.04.5
5139214 *	1.04.5
5139215 *	1.04.5
5139219 *	1.04.5
5139232 *	1.37.7
5139235 *	1.37.7
5139236 *	1.37.7
5139239 *	1.04.5
5139254 *	1.04.5
5139295 *	1.04.5
5139309 *	1.37.7
5139332 *	1.04.5
5139341 *	1.04.5
5139344 *	1.04.5
5139352 *	1.04.5
5139358 *	1.35.5
5139371 *	1.37.7
5139374 *	1.04.5
5139376 *	1.25.5
5139377 *	1.25.5
5139389 *	1.37.7
5139397 *	1.04.5
5139419 *	1.04.5
5139420 *	1.04.5
5139431 *	1.04.5
5139432 *	1.04.5
5139434 *	1.04.5
5139435 *	1.04.5
5139447 *	1.04.5
5139452 *	1.37.7
5139475 *	1.26.9
5139476 *	1.26.9
5139477 *	1.26.9
5139478 *	1.26.9
5139479 *	1.37.7
5139476 *	1.37.7
5139477 *	1.37.7
5139484 *	1.25.5
5139485 *	1.04.5
5139516 *	1.92.0
5139517 *	1.25.5
5139520 *	1.25.5
5139530 *	1.44.0
5139532 *	1.04.5
5139538 *	1.04.5
5139539 *	1.25.5
5139547 *	1.26.9
5139548 *	1.25.5
5139549 *	1.25.5
5139549 *	1.25.5
5139550 *	1.25.5
5139551 *	1.25.5
5139554 *	1.25.5
5139557 *	1.25.5
5139558 *	1.25.5

DISEGNO	SQR.
5139561 *	1.25.5
5139562 *	1.37.7
5139567 *	1.25.5
5139571 *	1.04.5
5139577 *	1.04.5
5139580 *	1.04.5
5139581 *	1.26.9
5139582 *	1.26.9
5139584 *	1.26.9
5139586 *	1.26.9
5139587 *	1.26.9
5139588 *	1.26.9
5139589 *	1.26.9
5139605 *	1.04.5
5139610 *	1.04.5
5139621 *	1.25.5
5139626 *	1.25.5
5139637 *	1.25.5
5139644 *	1.26.9
5139646 *	1.26.9
5139676 *	1.10.0
5139678 *	1.10.0
5139679 *	1.10.0
5139680 *	1.10.0
5139681 *	1.10.0
5139686 *	1.10.0
5139688 *	1.10.0
5139691 *	1.10.0
5139694 *	1.10.0
5139698 *	1.10.0
5139702 *	1.10.0
5139705 *	1.10.0
5139708 *	1.10.0
5139711 *	1.10.0
5139712 *	1.10.0
5139717 *	1.10.0
5139714 *	1.10.0
5139715 *	1.10.0
5139717 *	1.10.0
5139719 *	1.10.0
5139720 *	1.10.0
5139721 *	1.10.0
5139722 *	1.10.0
5139723 *	1.10.0
5139724 *	1.10.0
5139725 *	1.10.0
5139729 *	1.10.0
5139761 *	1.37.7
5139766 *	1.25.5
5139769 *	1.25.5
5139772 *	1.25.5
5139776 *	1.82.1
5139780 *	1.82.1
5139798 *	1.10.0
5139804 *	1.21.0
5139856 *	1.26.9
5139860 *	1.25.5
5139869 *	1.25.5

DISEGNO	SQR.
5139862 *	1.26.9
5139863 *	1.25.5
5139866 *	1.26.9
5139867 *	1.25.5
5139868 *	1.26.9
5139870 *	1.26.9
5139871 *	1.26.9
5139872 *	1.37.7
5139873 *	1.26.9
5139874 *	1.26.9
5139876 *	1.26.9
5139877 *	1.26.9
5139878 *	1.26.9
5139879 *	1.26.9
5139880 *	1.26.9
5139881 *	1.26.9
5139882 *	1.26.9
5139883 *	1.26.9
5139884 *	1.26.9
5139885 *	1.26.9
5139886 *	1.26.9
5139887 *	1.26.9
5139888 *	1.26.9
5139889 *	1.26.9
5139890 *	1.26.9
5139891 *	1.26.9
5139892 *	1.26.9
5139893 *	1.26.9
5139894 *	1.26.9
5139895 *	1.26.9
5139896 *	1.37.7
5139897 *	1.37.7
5140015 *	1.82.1
5140020 *	1.82.1
5140031 *	1.88.6
5140057 *	1.26.9
5140058 *	1.26.9
5140059 *	1.50.1
5140060 *	1.26.9
5140040 *	1.37.7
5140061 *	1.26.9
5140062 *	1.26.9
5140062 *	1.37.7
5140063 *	1.26.9
5140064 *	1.26.9
5140065 *	1.26.9
5140066 *	1.26.9
5140067 *	1.26.9
5140068 *	1.26.9
5140069 *	1.21.0
5140075 *	1.21.0
5140079 *	1.21.0
5140082 *	1.21.0
5140083 *	1.21.0
5140085 *	1.21.0

DISEGNO	SQR.	
5140093 *	1.21.0	
5140094 *	1.21.0	
5140095 *	1.21.0	
5140098 *	1.21.0	
5140099 *	1.26.9	
5140100 *	1.26.9	
5140101 *	1.26.9	
5140102 *	1.26.9	
5140103 *	1.26.9	
5140113 *	1.96.2	
5140172 *	1.26.9	
5140214 *	1.79.4	
5140254 *	1.26.9	
5140355 *	1.26.9	
5140356 *	1.25.5	
5140360 *	1.25.5	
5140377 *	1.25.5	
5140436 *	1.79.4	
5140437 *	1.79.4	
5140440 *	1.79.4	
5140472 *	1.82.1	
5140498 *	1.37.7	
5140521 *	1.25.5	
5140522 *	1.25.5	
5140534 *	1.79.0	
5140533 *	1.79.0	
5140606 *	1.83.0	
5140622 *	1.79.1	
5140893 *	1.82.3	
5140894 *	1.82.3	
5140895 *	1.82.3	
5141044 *	1.79.0	
7980487 *	0.24.07	B
7980492 *	0.24.07	U
7980493 *	0.24.07	G
6x15069 *	0.30.3	
8017913 *	0.06.0	
8816691 *	0.06.0	
8820457 *	0.32.3	
8822389 *	0.36.0	
8822963 *	0.06.0	
8823773 *	0.34.7	
8823774 *	0.34.7	
8823993 *	0.36.0	
8824794 *	0.06.0	
8826449 *	0.37.0	
8828576 *	0.12.0	
8828770 *	1.19.5	
8828869 *	0.12.0	
8829321 *	0.06.0	
8829580 *	0.04.0	
8829581 *	0.04.0	
8829582 *	0.04.0	
8829588 *	0.04.0	
8829611 *	0.05.0	
8830045 *	0.06.0	

https://tractormanualz.com/

INDICE PIEZAS DE REPUESTO

DISEGNO	SGR.		DISEGNO	SGR.		DISEGNO	SGR.		DISEGNO	SGR.	
9959242	1.80.7/	A	9959283	0.14.0/	A	9959324	0.14.0/	A	9959365	0.14.0/	A
9959243	1.80.7/	A	9959284	0.14.0/	A	9959325	0.14.0/	A	9959366	0.14.0/	A
9959244	1.80.7/	A	9959285	0.14.0/	A	9959326	0.14.0/	A	9959367	0.14.0/	A
9959245	1.80.7/	A	9959286	0.14.0/	A	9959327	0.14.0/	A	9959368	0.14.0/	A
9959246	1.80.7/	A	9959287	0.14.0/	A	9959328	0.14.0/	A	9959369	0.14.0/	A
9959247	1.80.7/	A	9959288	0.14.0/	A	9959329	0.14.0/	A	9959370	0.14.0/	A
9959248	1.80.7/	A	9959289	0.14.0/	A	9959330	0.14.0/	A	9959371	0.14.0/	A
9959249	1.80.7/	A	9959290	0.14.0/	A	9959331	0.14.0/	A	9959372	0.14.0/	A
9959250	1.80.7/	A	9959291	0.14.0/	A	9959332	0.14.0/	A	9959373	0.14.0/	A
9959251	1.80.7/	A	9959292	0.14.0/	A	9959333	0.14.0/	A	9959374	0.14.0/	A
9959252	1.80.7/	A	9959293	0.14.0/	A	9959334	0.14.0/	A	9959375	0.14.0/	A
9959253	1.80.7/	A	9959294	0.14.0/	A	9959335	0.14.0/	A	9959376	0.14.0/	A
9959254	1.80.7/	A	9959295	0.14.0/	A	9959336	0.14.0/	A	9959377	0.14.0/	A
9959255	1.80.7/	A	9959296	0.14.0/	A	9959337	0.14.0/	A	9959378	0.14.0/	A
9959256	1.80.7/	A	9959297	0.14.0/	A	9959338	0.14.0/	A	9959379	0.14.0/	A
9959257	1.80.7/	A	9959298	0.14.0/	A	9959339	0.14.0/	A	9959380	0.14.0/	A
9959258	1.80.7/	A	9959299	0.14.0/	A	9959340	0.14.0/	A	9959381	0.14.0/	A
9959259	1.80.7/	A	9959300	0.14.0/	A	9959341	0.14.0/	A	9959382	0.14.0/	A
9959260	1.80.7/	A	9959301	0.14.0/	A	9959342	0.14.0/	A	9959383	0.14.0/	A
9959261	1.80.7/	A	9959302	0.14.0/	A	9959343	0.14.0/	A	9959384	0.14.0/	A
9959262	1.80.7/	A	9959303	0.14.0/	A	9959344	0.14.0/	A	9959385	0.14.0/	A
9959263	1.80.7/	A	9959304	0.14.0/	A	9959345	0.14.0/	A	9959386	0.14.0/	A
9959264	1.80.7/	A	9959305	0.14.0/	A	9959346	0.14.0/	A	9959387	0.14.0/	A
9959265	1.80.7/	A	9959306	0.14.0/	A	9959347	0.14.0/	A	9959388	0.14.0/	A
9959266	1.80.7/	A	9959307	0.14.0/	A	9959348	0.14.0/	A	9959389	0.14.0/	A
9959311	0.14.0/	A	9959308	0.14.0/	A	9959349	0.14.0/	A	9959390	0.14.0/	A
9959312	0.14.0/	A	9959309	0.14.0/	A	9959350	0.14.0/	A	9959391	0.14.0/	A
9959313	0.14.0/	A	9959310	0.14.0/	A	9959351	0.14.0/	A	9959392	0.14.0/	A
9959314	0.14.0/	A	9959311	0.14.0/	A	9959352	0.14.0/	A	9959393	0.14.0/	A
9959323	0.14.0/	A	9959312	0.14.0/	A	9959353	0.14.0/	A	9959394	0.14.0/	A
9959324	0.14.0		9959313	0.14.0/	A	9959354	0.14.0/	A	9959395	0.14.0/	A
9959325	0.14.0		9959314	0.14.0/	A	9959355	0.14.0/	A	9959396	0.14.0/	A
9959326	0.14.0/	A	9959315	0.14.0/	A	9959356	0.14.0/	A	9959397	0.14.0/	A
9959327	0.14.0/	A	9959316	0.14.0/	A	9959357	0.14.0/	A	9959398	0.14.0/	A
9959328	0.14.0/	A	9959317	0.14.0/	A	9959358	0.14.0/	A	9959399	0.14.0/	A
9959329	0.14.0/	A	9959318	0.14.0/	A	9959359	0.14.0/	A	9959400	0.14.0/	A
9959330	0.14.0/	A	9959319	0.14.0/	A	9959360	0.14.0/	A	9959401	0.14.0/	A
9959331	0.14.0/	A	9959320	0.14.0/	A	9959361	0.14.0/	A	9959402	0.14.0/	A
9959332	0.14.0/	A	9959321	0.14.0/	A	9959362	0.14.0/	A	9959403	0.14.0/	A
9959333	0.14.0/	A	9959322	0.14.0/	A	9959363	0.14.0/	A	9959404	0.14.0/	A
9959334	0.14.0/	A	9959323	0.14.0/	A	9959364	0.14.0/	A	9959405	0.14.0/	A
9959335	0.14.0/	A	9959324	0.14.0/	A	9959365	0.14.0/	A	9959406	0.14.0/	A
9959336	0.14.0/	A	9959325	0.14.0/	A	9959366	0.14.0/	A	9959407	0.14.0/	A
9959337	0.14.0/	A	9959326	0.14.0/	A	9959367	0.14.0/	A	9959408	0.14.0/	A
9959338	0.14.0/	A	9959327	0.14.0/	A	9959368	0.14.0/	A	9959409	0.14.0/	A
9959339	0.14.0/	A	9959328	0.14.0/	A	9959369	0.14.0/	A	9959410	0.14.0/	A
9959340	0.14.0/	A	9959329	0.14.0/	A	9959370	0.14.0/	A	9959411	0.14.0/	A
9959341	0.14.0/	A	9959330	0.14.0/	A	9959371	0.14.0/	A	9959412	0.14.0/	A
9959342	0.14.0/	A	9959331	0.14.0/	A	9959372	0.14.0/	A	9959413	0.14.0/	A
9959343	0.14.0/	A	9959332	0.14.0/	A	9959373	0.14.0/	A	9959414	0.14.0/	A
9959344	0.14.0/	A	9959333	0.14.0/	A	9959374	0.14.0/	A	9959415	0.14.0/	A
9959345	0.14.0/	A	9959334	0.14.0/	A	9959375	0.14.0/	A	9959416	0.14.0/	A
9959346	0.14.0/	A	9959335	0.14.0/	A	9959376	0.14.0/	A	9959417	0.14.0/	A
9959347	0.14.0/	A	9959336	0.14.0/	A	9959377	0.14.0/	A	9959418	0.14.0/	A

https://tractormanualz.com/

INDICE PARTS DE RECAMBIO - INDEX PIECE DETACHEES - ERSATZTEIL-VERZEICHNIS - SPARE PARTS INDEX INDICE PIEZAS DE REPUESTO

DISEGNO	SGA.		DISEGNO	SGA.		DISEGNO	SGA.		DISEGNO	SGA.
9959419	3.14.07	A	9959497	3.14.07	A	9959896	3.14.07	A	10124511	1.82.7
9959420	3.14.07	A	9959498	3.14.07	A	9960015	1.38.6		10124611	1.82.2
9959421	3.14.07	A	9959499	3.14.07	A	9960016	1.82.6		10125576	1.82.2
9959422	3.14.07	A	9959500	3.14.07	A	9960017	1.88.6		10125575	1.82.7
9959423	3.14.07	A	9959501	3.14.07	A	9960018	1.88.6		10125574	1.82.2
9959424	3.14.07	A	9959502	3.14.07	A	9960019	1.83.6		10126386	0.32.7
9959425	3.14.07	A	9959503	3.14.07	A	9960020	1.88.6		10156401	0.06.0
9959426	3.14.07	A	9959504	3.14.07	A	9960021	1.88.6		10190217	0.24.0
9959427	3.14.07	A	9959505	3.14.07	A	9960022	1.88.6		10181317	0.24.0
9959428	3.14.07	A	9959506	3.14.07	A	9960023	1.88.6		10181717	0.24.0
9959429	3.14.07	A	9959510	3.14.07	A	9960229	1.80.77	A	10181717	0.30.5
9959430	3.14.07	A	9959511	3.14.07	A	9960230	1.80.77	A	10158717	1.26.9
9959431	3.14.07	A	9959512	3.14.07	A	9960260	1.88.6		10158717	1.37.7
9959432	3.14.07	A	9959513	3.14.07	A	9960261	1.88.6		10181817	0.20.0
9959433	3.14.07	A	9959514	3.14.07	A	9960523	1.19.17	A	10125217	0.24.0
9959434	3.14.07	A	9959515	3.14.07	A	9960667	1.04.5		10183317	0.24.0
9959435	3.14.07	A	9959517	3.14.07	A	9960668	1.04.5		10184311	0.20.3
9959436	3.14.07	A	9959518	3.14.07	A	9960669	1.04.5		10184311	1.04.5
9959437	3.14.07	A	9959520	3.14.07	A	9960670	0.24.07	D	10154417	1.60.6
9959438	3.14.07	A	9959522	3.14.07	A	9960671	0.24.07	D	10206020	0.12.0
9959439	3.14.07	A	9959523	3.14.07	A	9960672	0.24.07	D	10212610	1.44.2
9959440	3.14.07	A	9959524	3.14.07	A	9960673	0.24.07	D	10256585	0.20.3
9959441	3.14.07	A	9959525	3.14.07	A	9961363	0.36.07	H	10257060	0.20.0
9959442	3.14.07	A	9959526	3.14.07	A	9961490	0.40.07	A	10257060	0.31.0
9959443	3.14.07	A	9959527	3.14.07	A	9961520	0.24.07	A	10257060	0.32.3
9959444	3.14.07	A	9959528	3.14.07	A	9961663	0.14.07	A	10257060	1.80.6
9959445	3.14.07	A	9959529	3.14.07	A	9961620	0.36.07	B	10257460	0.31.0
9959447	3.14.07	A	9959531	3.14.07	A	9962059	1.80.77	A	10257460	0.32.3
9959448	3.14.07	A	9959532	3.14.07	A	9962061	1.80.77	A	10259960	1.26.4
9959449	3.14.07	A	9959537	3.14.07	A	9962062	1.80.77	A	10259964	1.26.9
9959470	3.14.07	A	9959534	3.14.07	A	9962063	1.80.77	A	10259960	1.82.1
9959471	3.14.07	A	9959535	3.14.07	A	9962064	1.80.77	A	10260060	0.20.0
9959472	3.14.07	A	9959536	3.14.07	A	9962065	1.80.77	A	10260060	1.50.7
9959473	3.14.07	A	9959537	3.14.07	A	9962070	1.80.77	A	10260160	1.44.0
9959474	3.14.07	A	9959538	3.14.07	A	9962071	1.80.77	A	10263360	1.19.8
9959475	3.14.07	A	9959541	3.14.07	A	9962072	1.80.77	A	10263460	0.30.2
9959476	3.14.07	A	9959542	3.14.07	A	9962073	1.80.77	A	10263460	0.32.3
9959477	3.14.07	A	9959543	3.14.07	A	9962074	1.80.77	A	10263460	1.04.0
9959478	3.14.07	A	9959544	3.14.07	A	9962075	1.80.77	A	10263460	1.25.5
9959479	3.14.07	A	9959545	3.14.07	A	9962076	1.80.77	A	10263460	1.25.7
9959480	3.14.07	A	9959546	3.14.07	A	9962077	1.80.77	A	10263460	1.26.9
9959481	3.14.07	A	9959547	3.14.07	A	9962084	1.80.77	A	10263460	1.44.0
9959482	3.14.07	A	9959548	3.14.07	A	9962085	1.80.77	A	10263460	1.44.2
9959483	3.14.07	A	9959549	3.14.07	A	9962086	1.80.77	A	10263460	1.25.0
9959484	3.14.07	A	9959550	3.14.07	A	9962727	0.14.07	A	10263460	1.80.1
9959485	3.14.07	A	9959551	3.14.07	A	9962728	3.14.07	A	10263460	1.80.6
9959486	3.14.07	A	9959552	3.14.07	A	9962962	0.14.07	D	10265060	1.75.0
9959487	3.14.07	A	9959554	3.14.07	A	9962018	0.14.07	E	10265160	0.30.3
9959488	3.14.07	A	9959555	3.14.07	A	9964029	0.14.07	B	10265460	0.31.0
9959489	3.14.07	A	9959557	3.14.07	A	9964030	0.14.07	B	10265460	1.82.1
9959490	3.14.07	A	9959558	3.14.07	A	9967702	3.24.07	B	10269350	0.06.0
9959491	3.14.07	A	9959559	3.14.07	A	9968589	0.24.07	B	10275010	0.04.3
9959492	3.14.07	A	9959571	0.36.07	B	9968631	0.36.07	A	10275060	0.30.3
9959496	3.14.07	A	9959746	1.04.5		10092511	1.10.6		10279460	0.30.5
9959497	3.14.07	A	9959747	1.04.5		10092611	1.10.6		10279560	0.04.5
9959498	3.14.07	A	9959748	1.04.5		10124211	1.80.2		10280060	0.20.0

https://tractormanualz.com/

DISEGNO	SGR.		DISEGNO	SGR.		DISEGNO	SGR.		DISEGNO	SGR.	
1029[illegible]	3.20.5		10516471	3.04.2		10572071	1.25.5		10977021	1.10.0	
1029[illegible]	3.04.7		10516071	3.16.3		10572071	1.50.7		10978021	0.14.9	
1029[illegible]	1.26.9		10516071	3.17.0		10572071	1.75.0		10978021	1.83.0	
1029[illegible]	1.27.7		10516071	1.21.0		10572171	1.21.5		10978221	1.10.0	
1029[illegible]	1.99.1		10516071	1.25.5		10572171	1.25.5		10979221	1.44.0	
1029[illegible]	3.24.6		10516071	1.25.7		10572171	1.25.9		11013800	1.50.2	
1029[illegible]	0.20.7		10516071	1.26.9		10572171	1.44.0		11030321	0.40.07	A
1029[illegible]	3.24.0		10516071	1.50.2		10572171	1.50.1		11048790	1.75.3	
1029[illegible]	0.30.5		10516071	1.50.7		10572171	1.50.5		11051690	1.75.1	
1029[illegible]	1.26.9		10516071	1.56.1		10572171	1.56.3		11058876	0.42.0	
1029[illegible]	1.37.1		10516071	1.74.1		10572171	1.56.5		11059576	0.14.8	
1029[illegible]	3.75.6		10516071	3.62.1		10572171	1.82.1		11060076	0.04.2	
1030[illegible]	3.31.0		10516071	1.83.0		10572171	1.92.0		11061976	1.80.1	
1030[illegible]	0.22.7		10516071	1.93.0		10572271	1.21.1		11062476	1.80.1	
1030[illegible]	1.25.1		10517071	1.50.5		10572371	1.21.0		11064076	1.10.0	
1030[illegible]	1.00.1		10517071	1.83.3		10572371	1.56.5		11064376	1.10.0	
1030[illegible]	1.82.7		10517271	1.50.2		10572571	1.80.6		11066976	0.06.0	
1030[illegible]	1.44.6		10517371	1.50.2		10717371	1.10.3		11056976	1.80.2	
1030[illegible]	1.64.3		10517371	1.69.2		10726911	1.50.6		11046976	1.82.7	
1030[illegible]	0.01.0		10517471	1.50.2		10726701	0.07.1		11060076	1.80.1	
1030[illegible]	3.22.3		10517471	1.69.0		10734201	1.10.0		11069076	1.80.7	
1030[illegible]	1.06.0		10519703	0.36.07	J	10734201	1.10.4		11068376	1.80.1	
1030[illegible]	0.22.3		10519301	1.75.1		10734301	1.83.0		11068476	1.82.7	
1030[illegible]	1.20.5		10519401	1.83.0		10754401	1.60.2		11075476	1.80.1	
1030[illegible]	1.20.1		10519601	3.24.0		10791321	1.75.0		11106721	1.23.7	
1030[illegible]	3.10.0		10519601	1.83.9		10796401	1.69.0		11116121	0.55.0	
1030[illegible]	1.07.6		10520701	1.50.5		10797201	1.21.0		11116821	1.25.5	
1030[illegible]	0.36.07	D	10569270	1.75.9		10837510	0.25.0		11190579	0.52.5	
1030[illegible]	0.14.07	A	10569270	1.80.6		10839710	1.80.1		11193871	0.04.3	
1030[illegible]	3.50.0		10569770	1.82.3		10839810	3.04.5		11193871	0.04.5	
1030[illegible]	1.75.1		10569779	1.25.7		10839910	1.41.3		11193871	0.24.0	
1030[illegible]	1.19.7		10571471	1.19.8		10839910	1.44.0		11193871	0.30.5	
1030[illegible]	1.20.5		10571471	1.20.5		10839910	1.56.5		11193871	0.32.3	
1030[illegible]	1.12.1		10571471	1.24.2		10858090	1.75.3		11193871	0.35.0	
1030[illegible]	1.71.0		10571770	1.21.5		10858390	1.75.1		11193871	1.04.5	
1030[illegible]	1.09.5		10571770	1.26.9		10902021	1.17.6		11193871	1.10.4	
1030[illegible]	1.24.9		10571770	1.60.2		10902021	1.44.0		11193971	0.30.5	
1030[illegible]	1.60.2		10571770	1.62.1		10902021	1.52.7		11194079	0.14.2	
1029[illegible]	1.65.6		10571770	1.82.7		10902121	0.04.3		11194079	0.32.8	
1044[illegible]	0.30.5		10571771	0.22.3		10902121	1.10.0		11194079	0.32.6	
1040[illegible]	0.50.5		10571771	1.04.5		10902121	1.75.0		11194079	0.34.7	
1030[illegible]	1.20.5		10571771	1.10.0		10902121	1.85.1		11195470	0.36.07	K
1040[illegible]	0.14.0		10571771	1.15.1		10902221	0.44.0		11195471	0.34.9	
10516471	3.14.0		10571771	1.17.1		10902221	1.10.0		11195471	1.50.2	
10516471	1.10.0		10571771	1.25.7		10902221	1.20.6		11195471	1.83.0	
10516471	1.23.5		10571771	1.60.2		10902221	1.20.77	A	11197771	0.04.3	
10516471	3.27.7		10571771	1.60.6		10902321	0.24.0		11197771	0.20.3	
10516471	1.75.0		10571771	1.85.1		10902421	0.44.07	A	11197771	0.26.0	
10516471	3.75.6		10571771	1.86.6		10902521	0.14.07	A	11197771	0.30.5	
10516471	3.82.7		10571771	1.92.0		10902621	0.04.3		11197771	0.35.0	
10516471	1.65.0		10571871	1.65.2		10902621	0.20.3		11197771	1.10.0	
10516471	1.65.1		10571971	1.04.0		10902621	1.80.6		11197771	1.17.6	
10516471	0.36.07	A	10571971	1.21.0		10902871	0.22.0		11198071	0.04.5	
10516571	1.17.7		10571971	1.25.5		10903021	1.23.5		11198071	0.24.1	
10516[illegible]	1.20.1		10571971	1.75.[illegible]		10903[illegible]	1.37.5		11198071	0.30.0	
10516[illegible]	1.83.0		10571971	1.98.[illegible]		10977521	1.10.2		11198071	0.42.0	

https://tractormanualz.com/

INDICE PARTS BY ILLUSTRATION - INDEX PIECE PICTURES - ERSATZTEIL-VERZEICHNIS - SPARE PARTS INDEX INDICE PIEZAS DE REPUESTO

DISEGNO	SGR.		DISEGNO	SGR.		DISEGNO	SGR.		DISEGNO	SGR.	
111[illegible]71	[illegible]		12164321	1.50.7		12644501	1.50.5		14304320	1.69.0	
111[illegible]71	[illegible]		12164121	1.44.0		13294211	1.10.5		14304921	0.04.5	
111[illegible]71	[illegible]		12164121	[illegible]		13274691	1.75.1		14305220	1.24.8	
111[illegible]71	1.14.0		12164121	1.66.9		13275911	1.83.0		14305220	1.00.6	
111[illegible]71	0.20.0		12164121	1.02.0		13276111	1.75.6		14305521	1.24.9	
111[illegible]71	[illegible]		12164321	1.21.0		13276111	1.60.2		14305521	1.60.6	
111[illegible]71	[illegible]		12164721	1.89.0		13276111	1.83.1		14306221	0.49.0	
111[illegible]71	[illegible]		12164721	0.04.0		13401475	1.23.0		14306221	1.21.0	
111[illegible]71	[illegible]		12164721	0.14.0		13407211	1.90.1		14306320	1.25.5	
111[illegible]71	[illegible]		12164721	0.24.0		13407211	1.50.5		14306420	1.25.5	
111[illegible]71	[illegible]		12164721	0.24.1		13408411	1.56.1		14306721	1.82.3	
111[illegible]71	[illegible]		12164721	0.40.0		13412290	1.25.5		14307421	1.83.0	
111[illegible]71	[illegible]		12164721	1.21.0		13416104	1.10.8		14323911	0.04.0	
111[illegible]71	[illegible]		12164721	1.69.2		13416178	1.04.5		14323911	0.04.5	
112[illegible]71	[illegible]	4	12164721	1.60.8		13416184	1.10.8		14326701	0.14.0	
11[illegible]1	1.60.0		12172790	0.04.5		13449021	0.14.0		14328801	0.04.0	
11212[illegible]	1.84.5		12173789	0.24.0		13596024	0.52.2		14330260	0.14.07	B
11212[illegible]	1.27.7		12174098	1.17.2		13517020	0.52.3		14330260	0.14.07	C
11215921	1.90.1		12174798	1.15.1		13517450	0.14.0		14420220	1.25.7	
11237511	1.84.7		12174192	1.82.1		13530421	1.21.0		14420270	1.82.1	
11214021	1.50.5		12174895	1.89.7		13520721	1.24.6		14422220	1.25.5	
11251021	1.26.9		12174798	0.32.3		13543481	0.07.1		14426431	1.25.2	
11251[illegible]	1.37.7		12174798	1.17.2		13543421	0.24.1		14455581	0.42.0	
11256[illegible]	1.26.9		12174899	0.24.1		13546321	0.40.0		14455931	0.94.0	
11260[illegible]	1.26.9		12174798	1.89.7		13546421	0.04.5		14456721	0.14.0	
11266041	1.22.9		12177395	1.82.1		13550201	0.36.07	A	14457280	1.66.9	
11271[illegible]	1.82.1		12176772	1.44.0		13567521	1.66.0		14457280	1.80.6	
11228021	1.66.8		12179798	1.97.7		13589421	0.04.3		14457581	0.04.5	
11[illegible]021	1.04.2		12179792	1.17.2		13595770	1.83.3		14457581	0.30.5	
11266011	0.52.0		12179792	1.25.5		13599770	1.66.2		14457680	0.30.2	
11266[illegible]	1.25.5		12179798	1.26.9		13942072	1.50.1		14457680	1.25.5	
11[illegible]021	1.66.1		12428021	1.04.3		14046921	0.42.0		14457680	1.82.1	
11[illegible]021	1.82.1		12450121	0.04.5		14054911	0.04.5		14458851	0.30.2	
11[illegible]021	1.72.5		12574221	0.36.07	A	14084211	0.49.07	A	14458850	1.25.7	
11[illegible]91	1.90.9		12574791	0.80.6		14143790	1.75.1		14458162	1.82.1	
11[illegible]537	0.36.2		12574729	0.06.9		14147590	1.75.6		14458281	0.35.0	
11[illegible]021	1.20.5		12574811	1.90.8		14165470	0.14.2		14459490	1.50.7	
11[illegible]721	0.06.0		12592779	1.83.0		14165470	0.25.0		14459081	0.31.0	
11[illegible]221	1.83.0		12605271	1.79.1		14165750	0.04.0		14459381	0.04.5	
11[illegible]021	1.02.0		12605579	1.24.0		14167570	0.06.0		14461381	0.35.0	
11[illegible]221	1.92.7		12605579	1.83.0		14233021	0.12.0		14461081	1.44.3	
11[illegible]021	1.50.2		12605779	1.50.2		14233430	1.50.2		14461380	1.44.0	
11[illegible]521	1.21.0		12634101	1.50.2		14233431	1.50.1		14461861	1.44.2	
11[illegible]521	1.21.9		12636151	1.82.0		14233431	1.50.9		14462880	1.50.3	
11[illegible]1	1.50.2		12636601	0.24.0		14233621	0.14.0		14463181	0.10.0	
11[illegible]21	1.82.7		12636701	0.24.1		14233631	1.50.7		14463780	1.25.5	
11[illegible]20	1.69.0		12636801	1.10.3		14236021	0.10.9		14463651	0.14.0	
11[illegible]17	1.30.5		12636821	0.07.1		14238724	0.14.0		14463951	0.04.5	
11[illegible]11	1.44.0		12636821	0.07.7		14241201	1.44.0		14464020	1.25.5	
11[illegible]17	0.30.5		12637000	0.06.0		14243241	1.50.2		14464480	1.50.2	
11[illegible]18	1.79.7		12642701	1.60.6		14274721	0.04.5		14464580	1.80.6	
11[illegible]08	1.79.7		12644701	0.30.5		14276350	0.04.3		14465630	1.50.3	
12[illegible]70	1.14.07	A	12646701	1.37.7		14282470	0.06.0		14465663	1.50.2	
12143921	1.56.0		12646701	1.83.3		14282770	0.04.0		14466662	1.82.3	
12143921	1.82.0		12646801	0.06.3		14[illegible]	[illegible]		14479580	1.82.9	
12164011	1.60.07	A	12646701	0.40.3		14304320	1.75.1				

https://tractormanualz.com/

DISEGNO	SGR.
1559[illegible]	[illegible]
15596411	0.10.3
15596411	1.29.1
15596411	1.24.2
15596411	1.75.0
15597[illegible]	1.83.0
15597[illegible]21	1.85.0
15597[illegible]21	0.00.0
15597[illegible]21	0.30.5
15597[illegible]21	1.10.3
15597[illegible]21	1.31.0
15597[illegible]21	1.26.9
15597[illegible]21	1.30.2
15597[illegible]21	1.30.2
15597[illegible]21	0.22.0
15597[illegible]21	0.32.3
15597[illegible]21	0.40.0
15597[illegible]21	1.41.3
15597[illegible]21	1.56.1
15597[illegible]21	1.74.4
15597[illegible]21	1.60.4
15597[illegible]21	0.04.2
15597[illegible]21	0.32.0
15597[illegible]21	0.40.0
15597[illegible]21	1.32.2
15597[illegible]21	1.85.8
15597[illegible]21	0.24.0
15597[illegible]21	0.24.3
15597[illegible]21	0.07.7
15597[illegible]21	0.34.7
15597[illegible]21	0.04.2
15597[illegible]21	1.19.2
15597[illegible]21	0.04.3
15597[illegible]21	1.17.7
15597[illegible]21	1.80.3
15597[illegible]21	0.04.3
15597[illegible]21	0.35.0
15597[illegible]21	0.32.0
15597[illegible]21	0.35.0
15597[illegible]30	0.07.7
15597[illegible]21	1.85.6
15597[illegible]21	0.04.2
15597[illegible]21	0.04.2
15597[illegible]21	1.67.0
15597[illegible]21	1.53.7
15598[illegible]21	1.25.5
15598[illegible]21	1.30.5
15598[illegible]21	1.82.1
15598[illegible]30	0.46.0
15598[illegible]21	1.53.1
15598[illegible]21	1.56.5
15598[illegible]21	1.26.9
15598[illegible]34	1.50.3
15598[illegible]21	1.50.2
15598[illegible]21	1.[illegible]
15598[illegible]21	1.[illegible]
15598[illegible]21	1.21.1

DISEGNO	SGR.
15987521	1.56.2
15986321	1.89.0
15986321	1.21.0
15986121	1.56.5
15986121	1.39.0
16043121	1.21.0
16043121	1.26.9
16043321	0.04.5
16043321	0.30.5
16047221	1.04.5
16043221	1.17.1
16043221	1.19.7
16047221	1.25.5
16043221	1.25.7
16043221	1.34.9
16047321	1.60.2
16043221	1.80.6
16043221	1.63.0
16043221	1.52.0
16043321	0.24.0
16043321	0.30.5
16043321	1.26.9
16043321	1.25.1
16043321	1.88.6
16047421	0.30.0
16043421	0.10.0
16043421	1.15.1
16043421	1.17.1
16043621	1.21.0
16043621	1.25.7
16043421	1.80.1
16043521	1.80.2
16043521	1.82.7
16043621	0.24.0
16043621	0.30.5
16043621	1.04.5
16043621	1.13.4
16043621	1.15.1
16043621	1.25.5
16043221	1.80.6
16043821	1.82.7
16043821	0.24.0
16043821	0.35.0
16043921	0.04.3
16043921	0.04.5
16043921	0.55.0
16043921	1.15.1
16043921	1.25.5
16044021	0.04.3
16044021	0.20.5
16044021	1.55.1
16044121	0.34.5
16044121	0.44.2
16044121	1.82.1
16044221	0.30.0
16044221	0.32.3

DISEGNO	SGR.
16044221	1.26.9
16044321	0.32.0
16044521	1.25.1
16044521	1.82.1
16044921	0.34.7
16045021	0.04.3
16045021	1.25.7
16045021	1.52.7
16046131	0.32.3
16046730	0.31.0
16100921	0.04.3
16100821	0.04.5
16100221	0.14.0 A
16100321	0.14.0
16100921	0.24.0
16100821	0.24.1
16100821	0.32.3
16100821	0.32.0
16100821	1.10.0
16100821	1.10.4
16100921	1.15.1
16100521	1.17.1
16100821	1.25.2
16100821	1.75.3
16100821	1.80.4
16100821	1.82.7
16100821	1.83.0
16101511	0.40.0
16101511	1.92.0
16101521	1.21.0
16104121	1.25.7
16105021	1.80.1
16162431	1.89.2
19052982	0.14.9
19053162	1.04.5
19053182	1.24.0
19053502	0.32.5
20063473	1.37.7
20063470	1.50.2
20063500	1.37.6
20220690	1.60.1
20619330	1.24.9
20943340	1.50.1
24903720	1.44.2
24903740	1.44.2
24903940	1.80.1
24100040	1.44.1
28996690	1.80.1
38812780	0.36.0
38814907	0.36.0
38815193	0.30.5
38819032	0.06.0
38822532	0.34.2
38823997	0.32.0
38829614	0.06.0
38829614	0.06.0

https://tractormanualz.com/

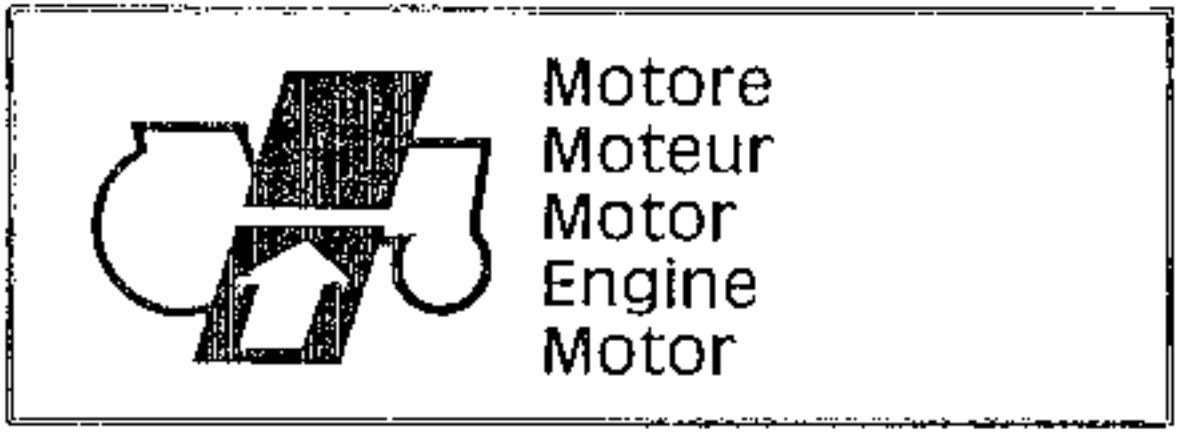

https://tractormanualz.com/

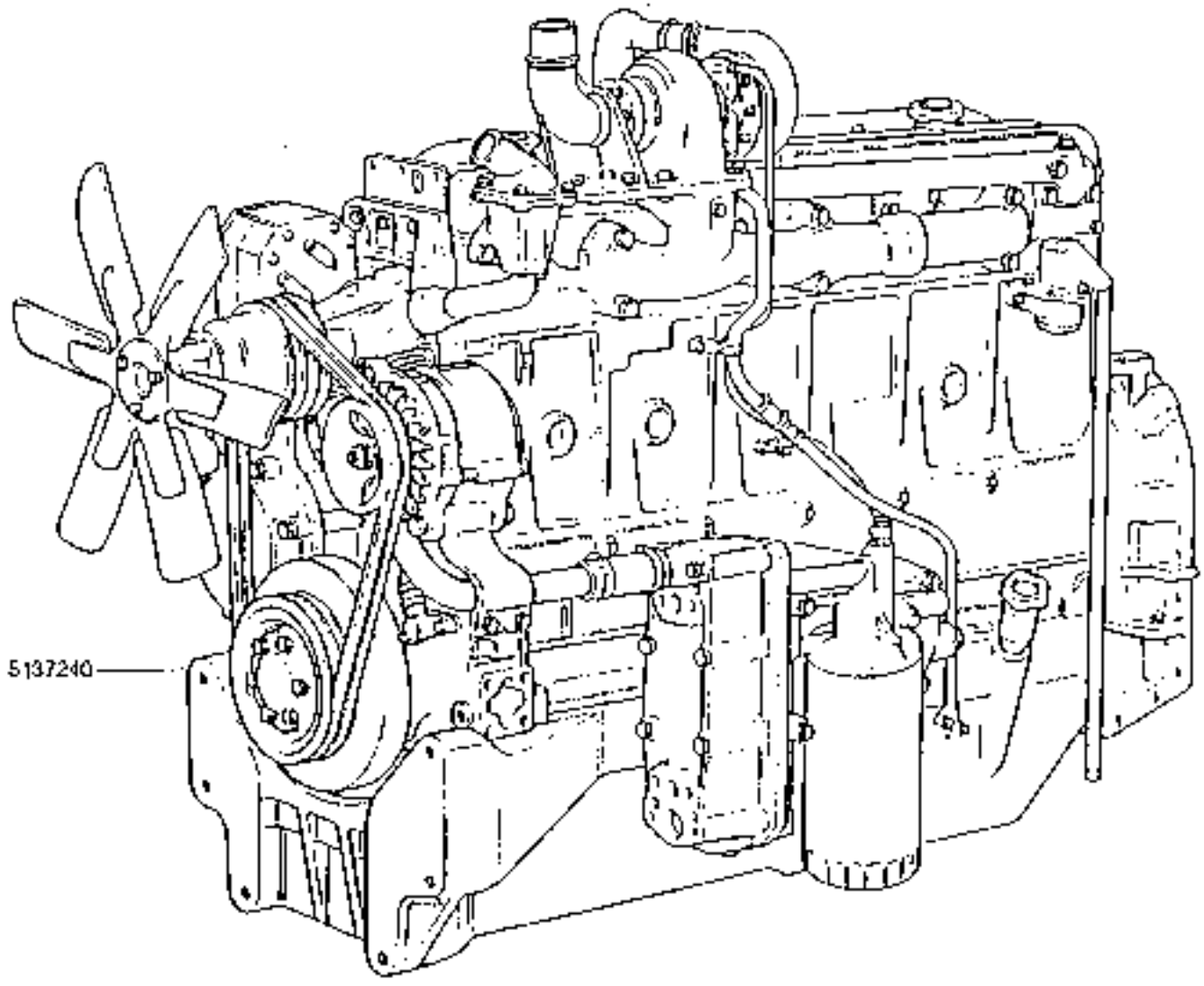

https://tractormanualz.com/

120-55 GRAIN DRIVE	(01-02)	E.02.1				
CODE	PART NO.	QTY	DESCRIPTION	DESIGNATION	REMARKS	DESCRIPTION	DENOMINATIONS
	312744	1	MOTOR ASSY	MOTOR	METRIC	ENGINE	MOTOR

https://tractormanualz.com/

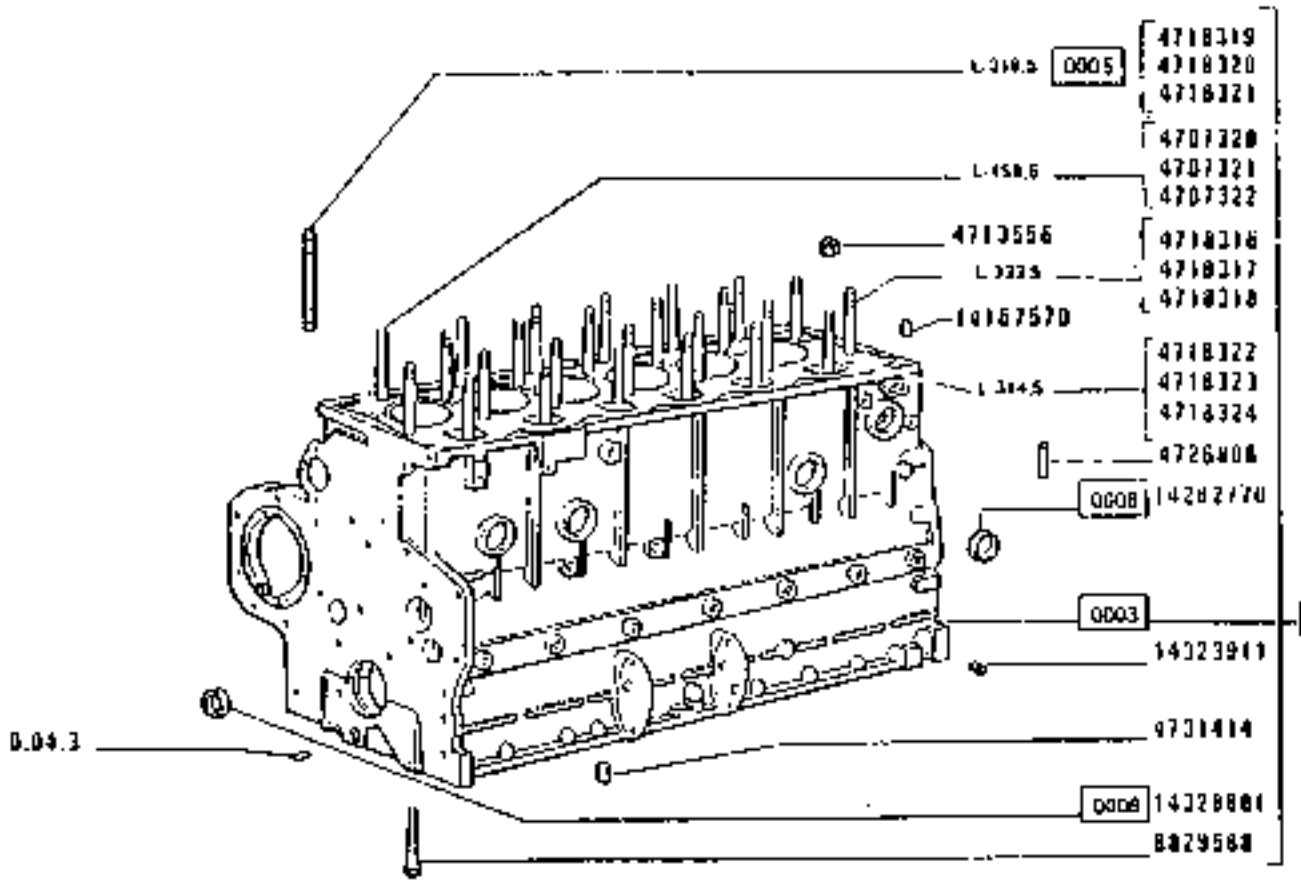

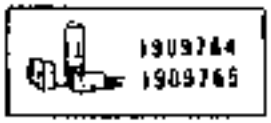

180.55

BASAMENTO E CILINDRI

Bâti et culasse
Kurbelgehause und Zylinder
Crankcase and cylinder
Bloque de cilindros y culata

https://tractormanualz.com/

0.04.0

MODIF. ANTIMODIF.	NUMERO	C.	DESCRIZIONE	DESIGNATION	BENENNUNG	DESCRIPTION	DENOMINACIONES
	1555702	3	SERIE VALVOLE V	PORTE.ELECTRIC.SOU PAPES	VENTILGERÄTLG.S ERIE	SERIES/VALVE ARCN DMENTS	SERIE ELECTRICA V ALVULAS
	1956969	1	SERIE GUARNIZIONI MOTORE	JOINTS DU MOTEUR	MOTORDICHTUNGSSE RIE	SET OF ENGINE GAS KETS	SERIE GUARNICION MOTOR
	4707320	6	PRIGIONIERO	GOUJON	STIFTSCHRAUBE	STUD	ESPARRAGO
	4707321	6	PRIGIONIERO MAGG .CON FASCIA	GOUJON	STIFTSCHRAUBE	STUD	ESPARRAGO
	4707322	6	PRIGIONIERO MIN. CON FASCIA	GOUJON	STIFTSCHRAUBE	STUD	ESPARRAGO
	4712556	26	DADO	ECROU	MUTTER	NUT	TUERCA
	4716316	6	PRIGIONIERO	GOUJON	STIFTSCHRAUBE	STUD	ESPARRAGO
	4716317	6	PRIGIONIERO MAGG .CON FASCIA	GOUJON	STIFTSCHRAUBE	STUD	ESPARRAGO
	4716318	4	PRIGIONIERO MIN. CON FASCIA	GOUJON	STIFTSCHRAUBE	STUD	ESPARRAGO
	4716319	10	PRIGIONIERO	GOUJON	STIFTSCHRAUBE	STUD	ESPARRAGO
	4716320	10	PRIGIONIERO MAGG .CON FASCIA	GOUJON	STIFTSCHRAUBE	STUD	ESPARRAGO
	4716321	10	PRIGIONIERO MIN. CON FASCIA	GOUJON	STIFTSCHRAUBE	STUD	ESPARRAGO
	4716322	6	PRIGIONIERO	GOUJON	STIFTSCHRAUBE	STUD	ESPARRAGO
	4716323	6	PRIGIONIERO MAGG .CON FASCIA	GOUJON	STIFTSCHRAUBE	STUD	ESPARRAGO
	4716324	6	PRIGIONIERO MIN. CON FASCIA	GOUJON	STIFTSCHRAUBE	STUD	ESPARRAGO
	4726800	6	UGELLO	GICLEUR	DUESE	JET	BOQUILLA
	4727699	1	CASAMENTO MOTORE COMPL.	BATI MOTEUR	KURBELGEHAUSE	CRANKCASE	BLOQUE DE CILINDROS
	4751494	1	TAPPO	BOUCHON	STOPFEN	PLUG	TAPON
	4753806	6	CAMICIA	CHEMISE	ZYLINDERLAUFBUECH SE	CYLINDER LINER	CAMISA
	4750017	1	SPESSORE DI REGIS TRO SP.3,09	CALE D'EPAISSEUR	DISTANZSCHEIBE	SHIM	SUPLEMENTO
	4750804	1	SPESSORE DI REGIS TRO SP.3,11	CALE D'EPAISSEUR	DISTANZSCHEIBE	SHIM	SUPLEMENTO
	4757309	1	SPESSORE DI REGIS TRO SP.3,13	CALE D'EPAISSEUR	DISTANZSCHEIBE	SHIM	SUPLEMENTO
	4758310	1	SPESSORE DI REGIS TRO SP.3,15	CALE D'EPAISSEUR	DISTANZSCHEIBE	SHIM	SUPLEMENTO
	4758811	1	SPESSORE DI REGIS TRO SP.3,17	CALE D'EPAISSEUR	DISTANZSCHEIBE	SHIM	SUPLEMENTO
	4759812	1	SPESSORE DI REGIS TRO SP.3,19	CALE D'EPAISSEUR	DISTANZSCHEIBE	SHIM	SUPLEMENTO
	4759813	1	SPESSORE DI REGIS TRO SP.3,21	CALE D'EPAISSEUR	DISTANZSCHEIBE	SHIM	SUPLEMENTO
	4759814	1	SPESSORE DI REGIS TRO SP.3,23	CALE D'EPAISSEUR	DISTANZSCHEIBE	SHIM	SUPLEMENTO
	4759815	1	SPESSORE DI REGIS TRO SP.3,25	CALE D'EPAISSEUR	DISTANZSCHEIBE	SHIM	SUPLEMENTO

https://tractormanualz.com/

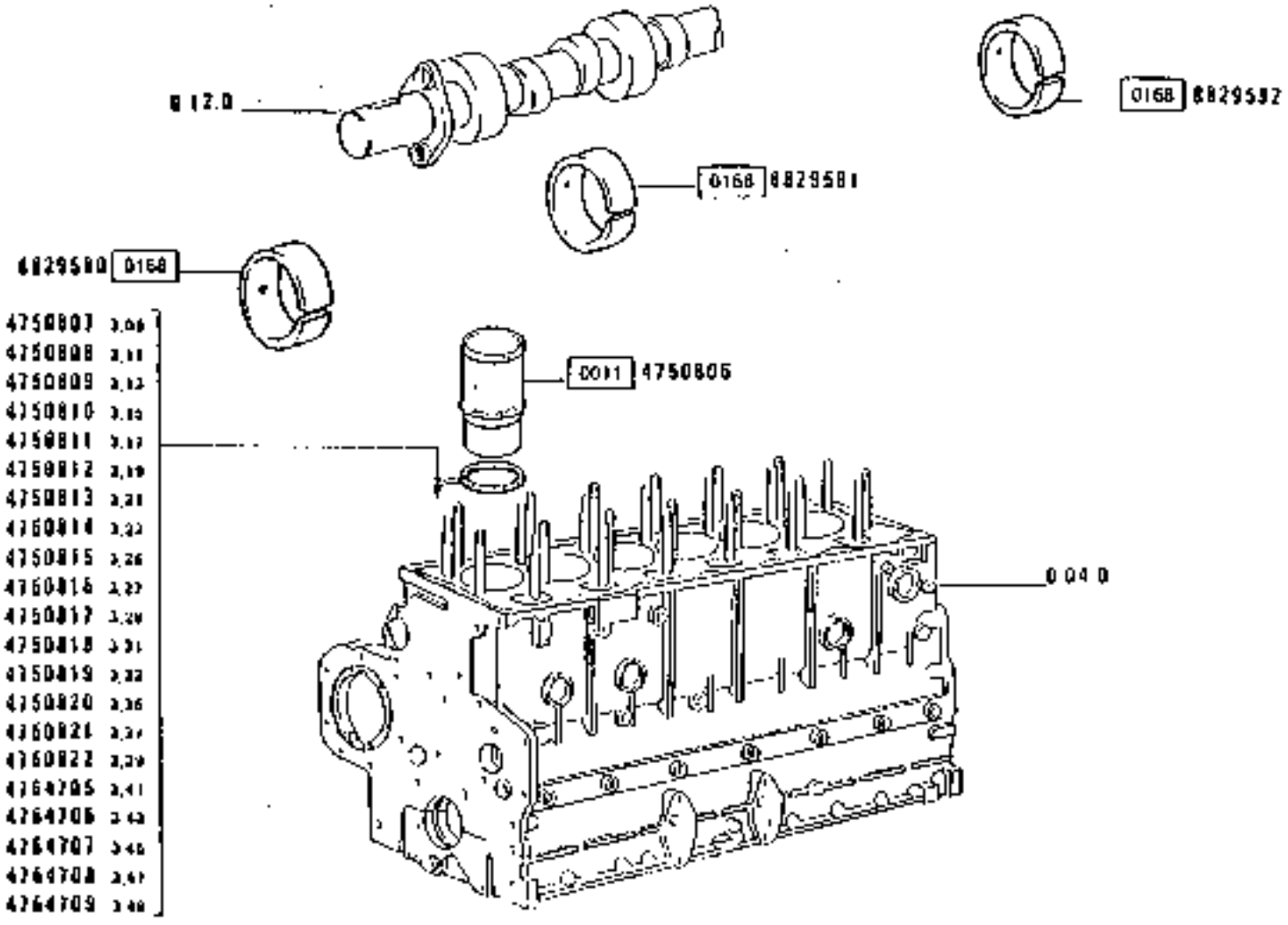

0011

BASAMENTO E CILINDRI

Bâti et culasse — *Kurbelgehäuse und Zylinder* — *Crankcase and cylinder* — *Bloque de cilindros y culata*

https://tractormanualz.com/

180.55 (YB1C L2IVC		(G1-4/)		5.24.0		
MOBIL. ART.MOD.CH.	N.ORDINE	Q.	DESCRIZIONE	DESIGNATION	BENENNUNG	DESCRIPTION	DENOMINAZIONES
	4750616	1	SPESSORE DI REGIS TRO SP.3,27	CALE D'EPAISSEUR	DISTANZSCHEIBE	SHIM	SUPLEMENTO
	4750617	1	SPESSORE DI REGIS TRO SP.3,29	CALE D'EPAISSEUR	DISTANZSCHEIBE	SHIM	SUPLEMENTO
	4750618	1	SPESSORE DI REGIS TRO SP.3,31	CALE D'EPAISSEUR	DISTANZSCHEIBE	SHIM	SUPLEMENTO
	4750619	1	SPESSORE DI REGIS TRO SP.3,33	CALE D'EPAISSEUR	DISTANZSCHEIBE	SHIM	SUPLEMENTO
	4750620	1	SPESSORE DI REGIS TRO SP.3,35	CALE D'EPAISSEUR	DISTANZSCHEIBE	SHIM	SUPLEMENTO
	4750621	1	SPESSORE DI REGIS TRO SP.3,37	CALE D'EPAISSEUR	DISTANZSCHEIBE	SHIM	SUPLEMENTO
	4750622	1	SPESSORE DI REGIS TRO SP.3,39	CALE D'EPAISSEUR	DISTANZSCHEIBE	SHIM	SUPLEMENTO
	4764705	1	SPESSORE DI REGIS TRO SP.3,41	CALE D'EPAISSEUR	DISTANZSCHEIBE	SHIM	SUPLEMENTO
	4764706	1	SPESSORE DI REGIS TRO SP.3,43	CALE D'EPAISSEUR	DISTANZSCHEIBE	SHIM	SUPLEMENTO
	4764707	1	SPESSORE DI REGIS TRO SP.3,45	CALE D'EPAISSEUR	DISTANZSCHEIBE	SHIM	SUPLEMENTO
	4764708	1	SPESSORE DI REGIS TRO SP.3,47	CALE D'EPAISSEUR	DISTANZSCHEIBE	SHIM	SUPLEMENTO
	4764709	1	SPESSORE DI REGIS TRO SP.3,49	CALE D'EPAISSEUR	DISTANZSCHEIBE	SHIM	SUPLEMENTO
	8820160	1	BOCCOLA ANT.	DOUILLE	DUESHSE	BUSH	CASQUILLO
	8829501	5	BOCCOLA LLNTR.	DOUILLE	DUESHSE	BUSH	CASQUILLO
	8829502	1	BOCCOLA POST.	DOUILLE	BUECHSE	BUSH	CASQUILLO
	8E29508	14	VITE	VIS	SCHRAUBE	SCREW	TORNILLO
	4486570	2	SPINA	GOUPILLE	STIFT	PIN	PASADOR
	14282770	6	TAPPO	BOUCHON	STOPFEN	PLUG	TAPON
	14323911	6	TAPPO	BOUCHON	STOPFEN	PLUG	TAPON
	14323801	2	TAPPO	BOUCHON	STOPFEN	PLUG	TAPON

https://tractormanualz.com/

Diseguare guarnizione ORING

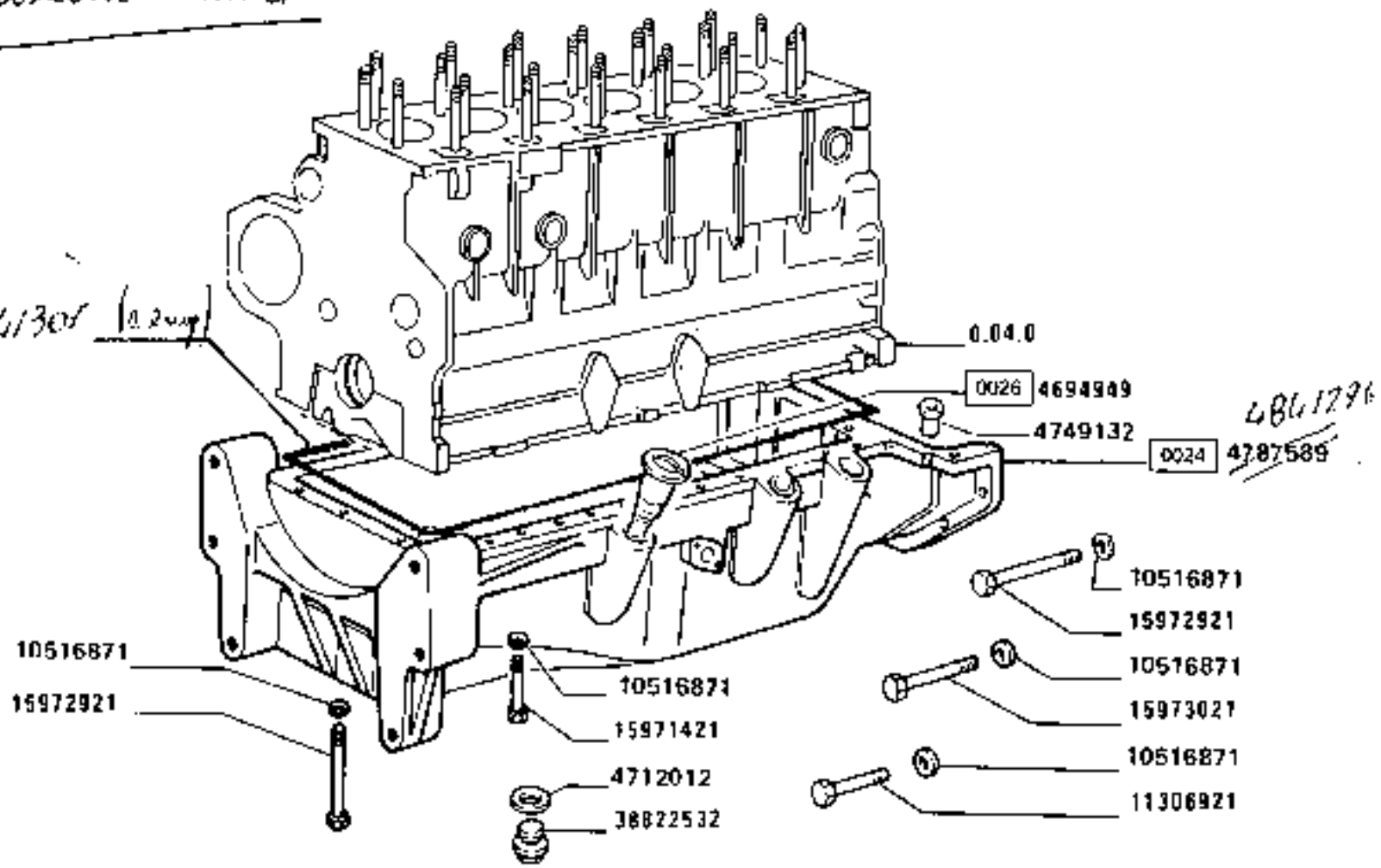

D3116 11oT n -7 11 Spr int 0.04.3

180.55

COPPA OLIO

0.04.2

Carter a huile
Ölwanne
Oil sump
Cárter de aceite

https://tractormanualz.com/

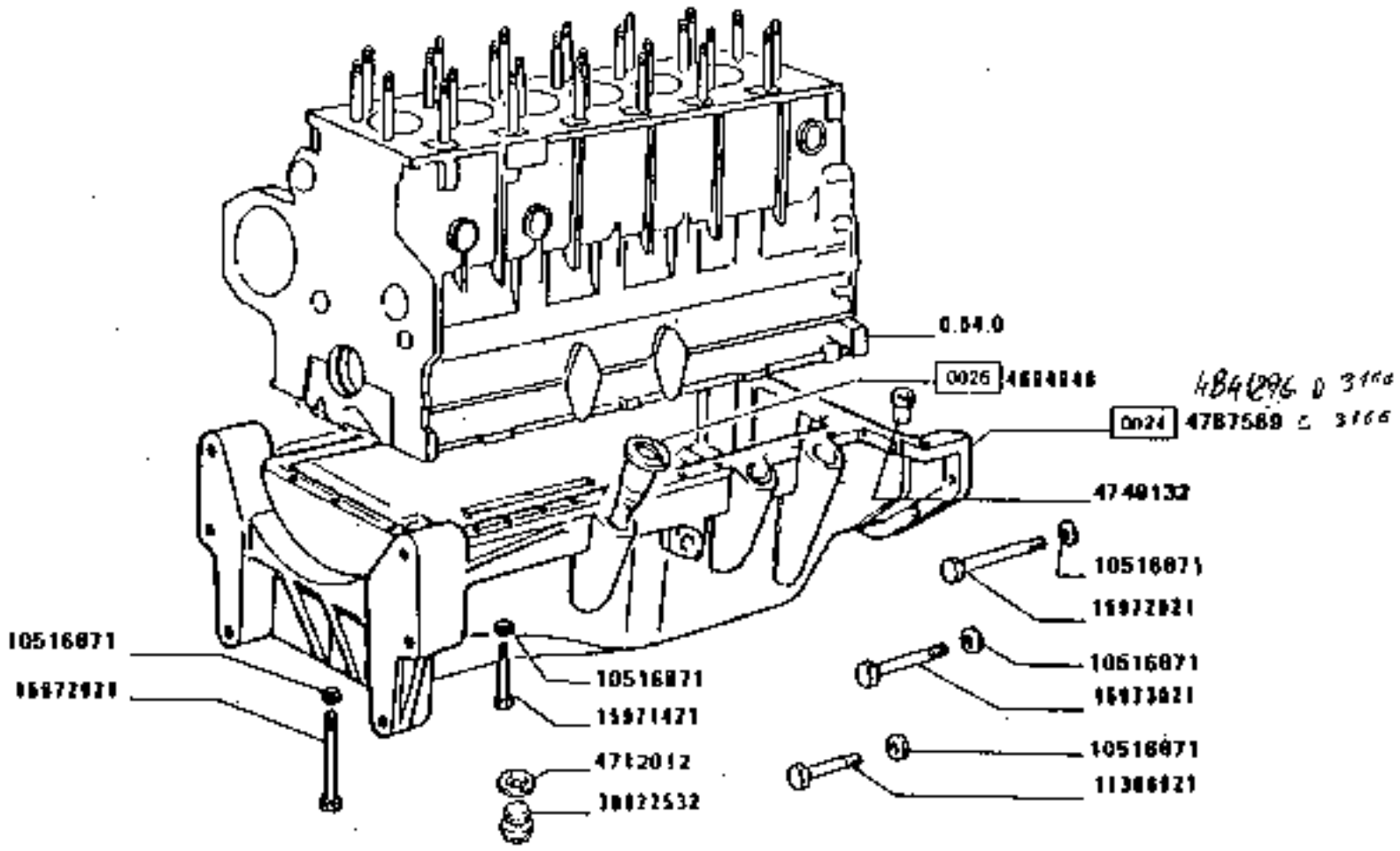

4B4896 D 3166
0024 4787589 E 3166

https://tractormanualz.com/

MODIF.	ANTICIPATO	NUMERO	U.	DESCRIZIONE	DESIGNATION	BENENNUNG	DESCRIPTION	DENOMINACIONES
		47949A9	1	TUBO RIGIDO	TUYAU	ROHR	PIPE	TUBO
		4713D47	1	GUARNIZIONE DI TE NUTA	JOINT	DICHTUNG	GASKET	JUNTA
		47E9132	1	TUBO RIGIDO	TUYAU	ROHR	PIPE	TUBO
		4707509	1	COPPA OLIO COMPL	CARTER A HUILE	OELWANNE	OIL SUMP	CARTER DE ACEITE
		1F514071	22	RONDELLA DI SICURE ZZA	RONDELLE FREIN	SICHERUNGSRING	LOCKWASHER	ARANDELA DE FRENO
		13306924	2	VITE M8X1,25X30	VIS	SCHRAUBE	SCREW	TORNILLO
		15970924	2	VITE M10X1,25X30	VIS	SCHRAUBE	SCREW	TORNILLO
		15971421	23	VITE M10X1,25X60	VIS	SCHRAUBE	SCREW	TORNILLO
		15972921	5	VITE M10X1,25X16 0	VIS	SCHRAUBE	SCREW	TORNILLO
		15973021	2	VITE M10X1,25X17 0	VIS	SCHRAUBE	SCREW	TORNILLO
		20332532	1	TAPPO M22X1,5	BOUCHON	STOPFEN	PLUG	TAPON

https://tractormanualz.com/

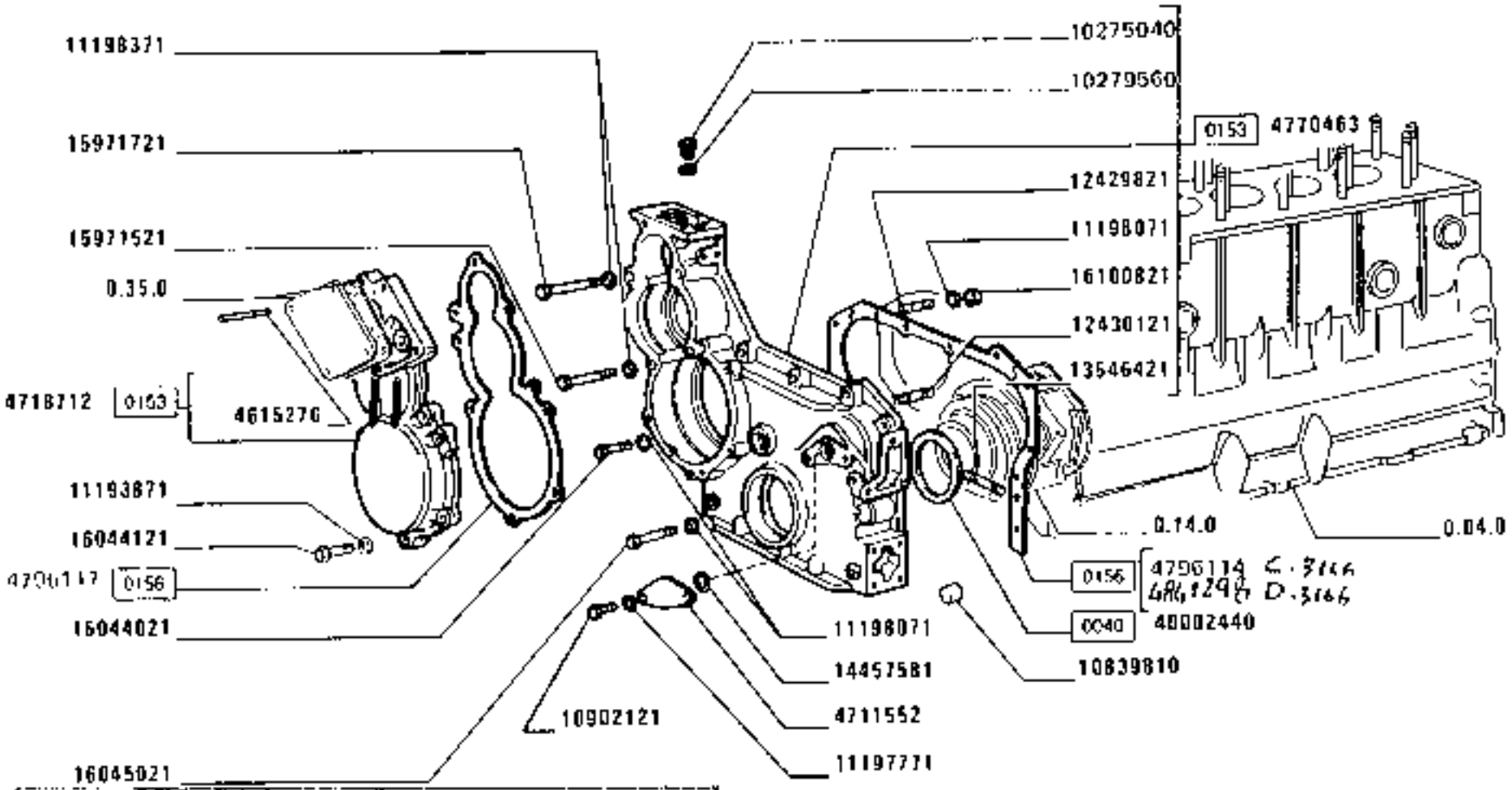

D 3166 Ital. ... | Ser. int. 0.01.2

COPERCHI E SCATOLE

Couvercles et boîtiers
Deckel und Gehäuse

Covers and bolted
Tapas y cajas

0.04.3

1/2

04/2

180.55

https://tractormanualz.com/

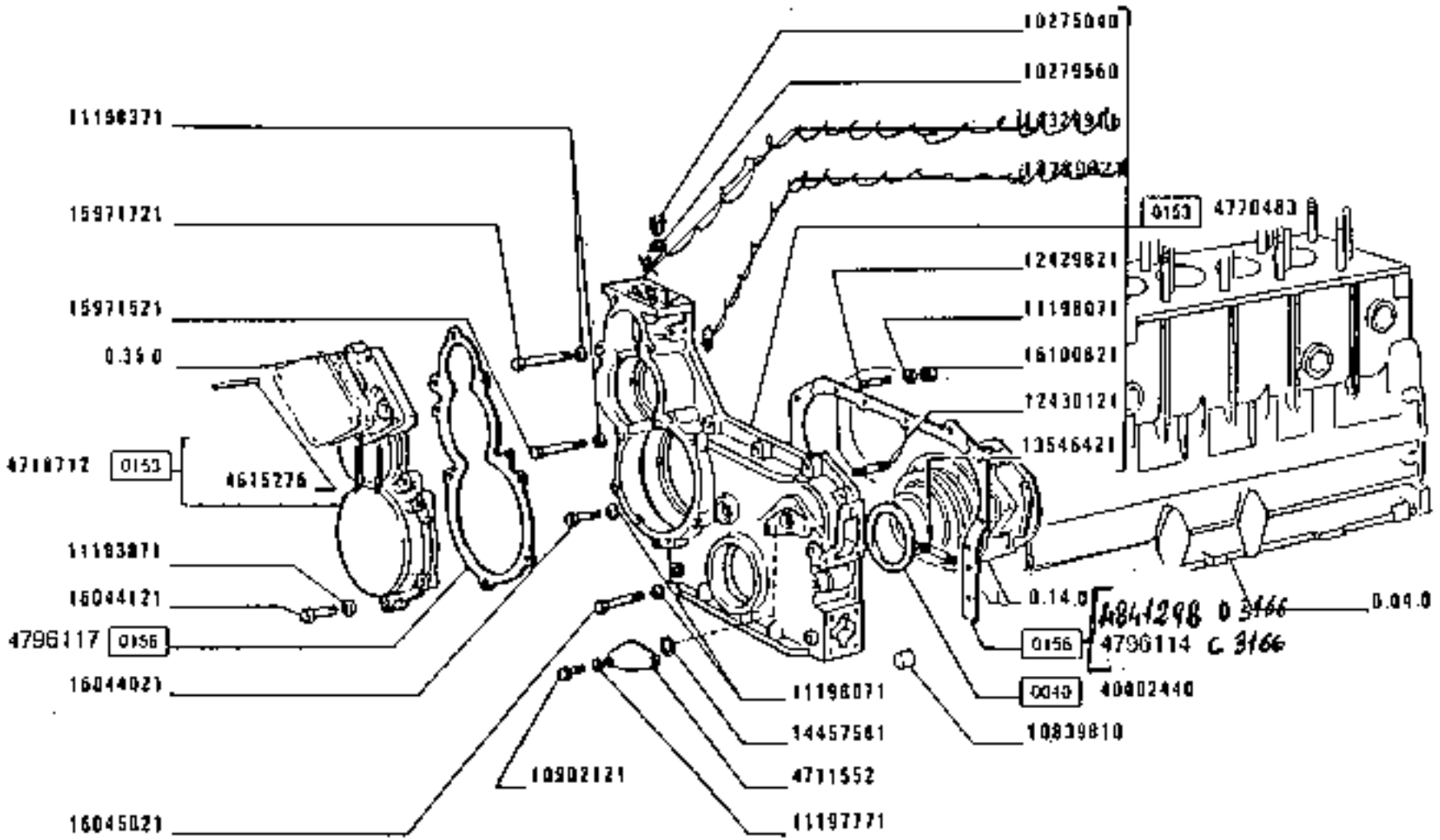

180.55

COPERCHI E SCATOLE

Couvercles et boîtiers
Deckel und Gehäuse
Covers and holed
...as y cajas

https://tractormanualz.com/

0.04.3

MODELL ART.MODELL	N.CROQUIS	Q.	DESCRIZIONE	DESIGNATION	BENENNUNG	DESCRIPTION	DENOMINACIONES
	4611276	4	PRIGIONIERO	GOUJON	STIFTSCHRAUBE	STUD	ESPARRAGO
	4695521	1	TAPPO	BOUCHON	STOPFEN	PLUG	TAPON
	4704555	1	COPERCHIO	COUVERCLE	DECKEL	COVER	TAPA
	4706556	1	GUARNIZIONE DI TE NUTA	JOINT	DICHTUNG	GASKET	JUNTA
	4715557	1	GRANO	ERGOT	PASSTIFT	DOWEL	PITON
	4715562	1	COPERCHIO	COUVERCLE	DECKEL	COVER	TAPA
	4730712	1	COPERCHIO COMPL.	COUVERCLE	DECKEL	COVER	TAPA
	4729960	1	SUPPORTO POST.	SUPPORT	LAGER	SUPPORT	SOPORTE
	4726722	1	COPERCHIO	COUVERCLE	DECKEL	COVER	TAPA
	4730423	1	COPERCHIO COMPL.	COUVERCLE	DECKEL	COVER	TAPA
	4796114	1	GUARNIZIONE DI TE NUTA	JOINT	DICHTUNG	GASKET	JUNTA
	4796317	1	GUARNIZIONE DI TE NUTA	JOINT	DICHTUNG	GASKET	JUNTA
	7F277040	1	TAPPO M22X1,5	BOUCHON	STOPFEN	PLUG	TAPON
	100795G0	1	GUARNIZIONE DI TE NUTA DIAM 22X28X 1	JOINT	DICHTUNG	GASKET	JUNTA
	10859810	3	GRANO DIAM 12	ERGOT	PASSTIFT	DOWEL	PITON
	10902521	2	VITE M6X14	VIS	SCHRAUBE	SCREW	TORNILLO
	10902421	1	VITE M6X25	VIS	SCHRAUBE	SCREW	TORNILLO
	11193871	33	ROSETTA DI SICUREZZA	RONDELLE FREIN	SICHERUNGSRING	LOCKWASHER	ARANDELA DE FRENO
	11197771	3	ROSETTA DI SICUREZZA	RONDELLE FREIN	SICHERUNGSRING	LOCKWASHER	ARANDELA DE FRENO
	11190871	9	ROSETTA DI SICUREZZA	RONDELLE FREIN	SICHERUNGSRING	LOCKWASHER	ARANDELA DE FRENO
	11193371	4	ROSETTA DI SICUREZZA	RONDELLE FREIN	SICHERUNGSRING	LOCKWASHER	ARANDELA DE FRENO
	12429821	3	PRIGIONIERO M8X2 0X30	GOUJON	STIFTSCHRAUBE	STUD	ESPARRAGO
	12430121	1	PRIGIONIERO M8X2 0X45	GOUJON	STIFTSCHRAUBE	STUD	ESPARRAGO
	12546621	3	PRIGIONIERO	GOUJON	STIFTSCHRAUBE	STUD	ESPARRAGO
	14706421	2	VITE M8X1,25	VIS	SCHRAUBE	SCREW	TORNILLO
	14274721	2	VITE M12X1,25*40	VIS	SCHRAUBE	SCREW	TORNILLO
	14272350	2	VITE M12X1,25*95	VIS	SCHRAUBE	SCREW	TORNILLO
	14363011	1	TAPPO 10X1,25	BOUCHON	STOPFEN	PLUG	TAPON
	14457521	1	GUARNIZIONE DI TE NUTA DIAM 2,62X2 0,29	JOINT	DICHTUNG	GASKET	JUNTA
	14455301	1	GUARNIZIONE DI TE NUTA DIAM 2,62X4 5,95	JOINT	DICHTUNG	GASKET	JUNTA

https://tractormanualz.com/

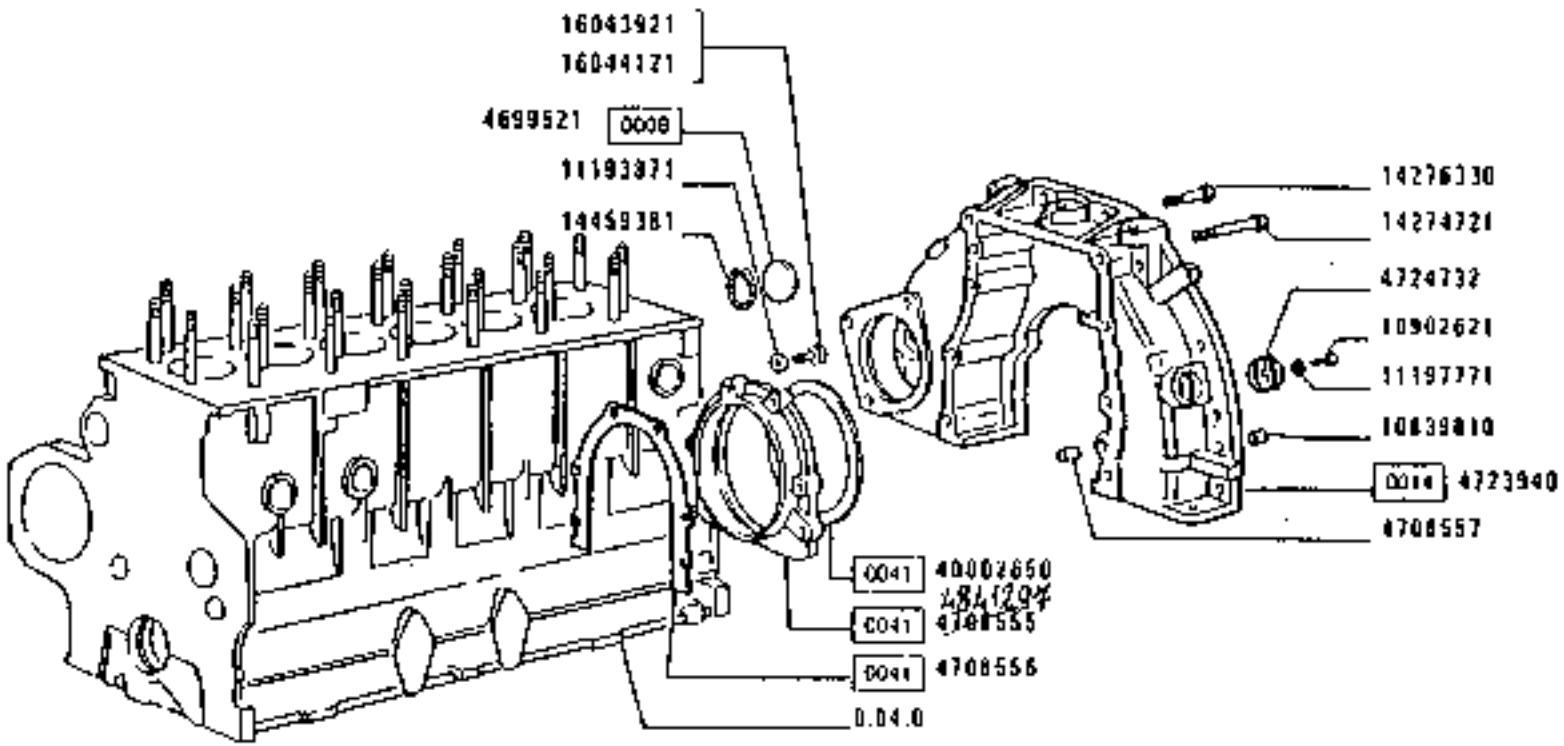

https://tractormanualz.com/

NUMERO ARTICOLO	NUMERO	Q.	DESIGNATION	DESIGNATION	BENENNUNG	DESCRIPTION	DENOMINACIONES
	15974521	2	VITE	M10x1,25x85	VIS	SCHRAUBE	SCREW	TORNILLO
	15971721	2	VITE	M10X1,25x95	VIS	SCHRAUBE	SCREW	TORNILLO
	14042921	4	VITE	M8X35	VIS	SCHRAUBE	SCREW	TORNILLO
	14041021	4	VITE	M8X40	VIS	SCHRAUBE	SCREW	TORNILLO
	14041121	9	VITE	M8X45	VIS	SCHRAUBE	SCREW	TORNILLO
	14041321	1	VITE	M8x50	VIS	SCHRAUBE	SCREW	TORNILLO
	14100821	4	DADO		LOCOU	MUTTER	NUT	TUERCA
	47002440	1	GUARNIZIONE DI TE NUTA DIAM 75x100 X17		JOINT	DICHTUNG	GASKET	JUNTA
	47002450	1	GUARNIZIONE DI TE NUTA DIAM 125x15 Cx15		JOINT	DICHTUNG	GASKET	JUNTA

https://tractormanualz.com/

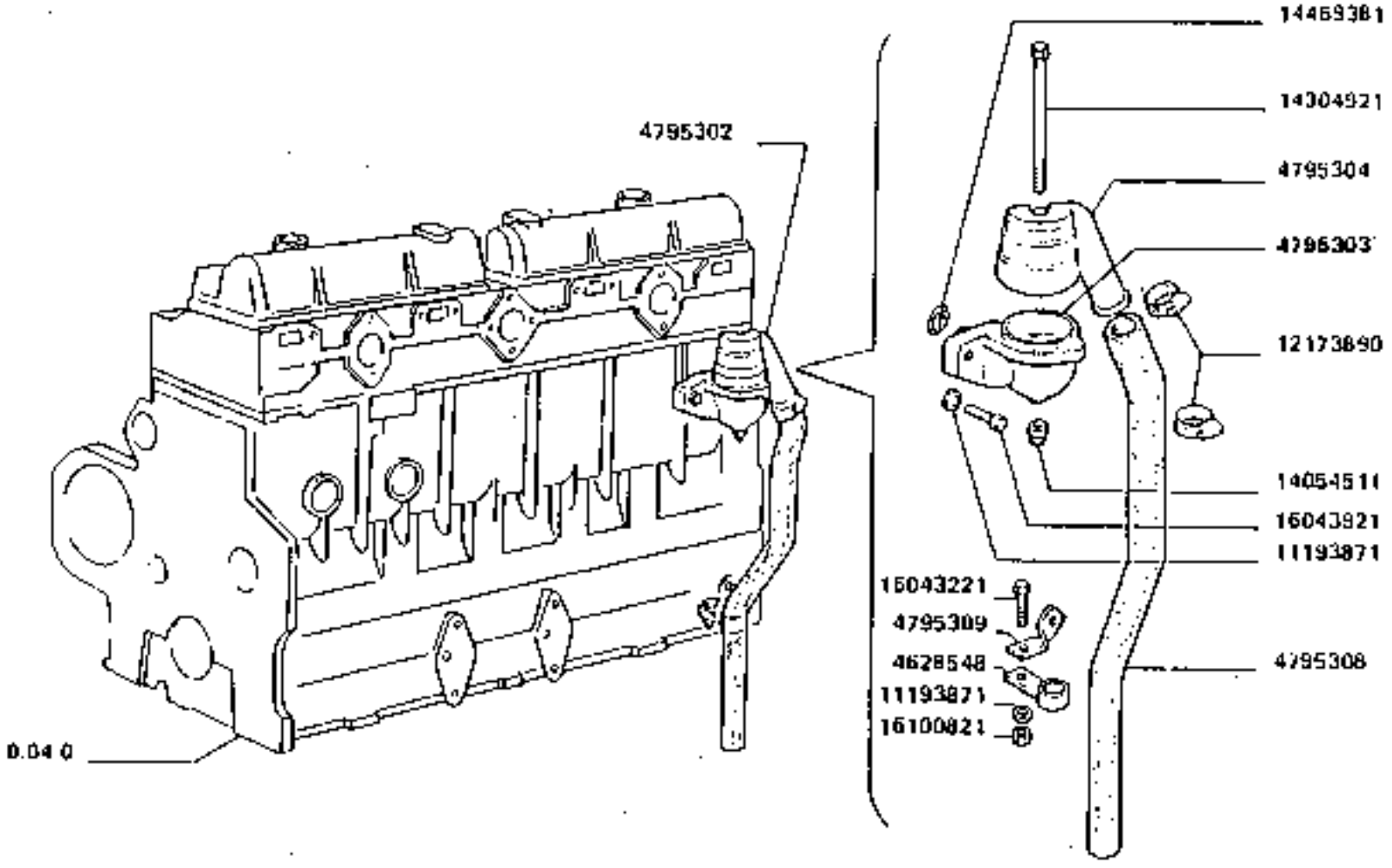

https://tractormanualz.com/

NUMERO ORDINE	N.CHIAVE	Q.	DESCRIZIONE	DESIGNATION	BENENNUNG	DESCRIPTION	DENOMINAZIONES
4[2[548	1	FERMAGLIO	AGRAFE	KLEMMSTUECK	CLIP	SUJETADOR
47[1302	1	SPIATTERO	PARTEFLARO	ENTLUEFTER	VENT	ACESPJ#NADERO
4[[5[2	1	CORPO INF.	CORPS	GEHAUSE	UCDY	CUERPO
4791[4	1	CORPO SUP.	CORPS	GEHAUSE	BODY	CUERPO
47[3[8	1	TUBO FLESSIBILE	TUYAU FLEXIBLE	SCHLAUCH	HOSE	MANGA FLEXIBLE
4[35[7	1	STAFFA	ETRIER	HALTER	BRACKET	SUPORTE
11173571	2	ROSETTA DI SICUREZZA	RONDELLE FREIN	SICHERUNGSRING	LOCKWASHER	ARANDELA DE FRENO
11176371	1	ROSETTA DI SICUREZZA	RONDELLE FREIN	SICHERUNGSRING	LOCKWASHER	ARANDELA DE FRENO
12173890	2	COLLARE	COLLIER	SCHELLE	COLLAR	COLLAR
14054511	1	DADO	ECROU	MUTTER	NUT	TUERCA
54304786	6	VITE	VIS	SCHRAUBE	SCREW	TORNILLO
14468961	1	GUARNIZIONE DI TENUTA DIAM 3,53x36,09	JOINT	DICHTUNG	GASKET	JUNTA
16[43229	4	VITE	VIS	SCHRAUBE	SCREW	TORNILLO
46[4[[7	2	VITE M8X35	VIS	SCHRAUBE	SCREW	TORNILLO
46[[[8[	1	DADO	ECROU	MUTTER	NUT	TUERCA

https://tractormanualz.com/

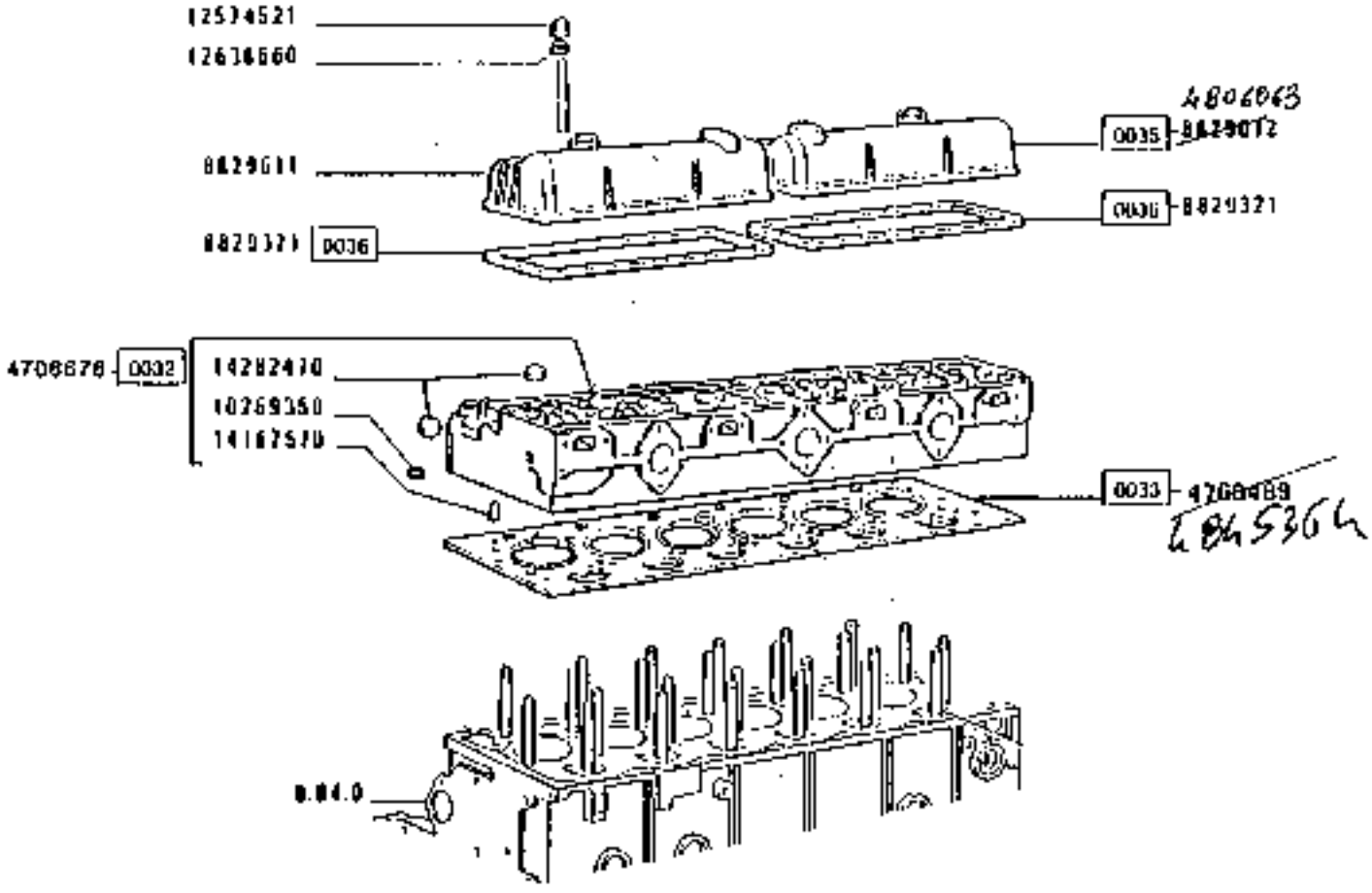

https://tractormanualz.com/

MODIF.	ART. IDENTIF.	NUMERO	Q.TÀ	DESCRIZIONE	BESCHREIBUNG	DESIGNATION	DESCRIPTION	DENOMINAZIONES
		4706676	1	TESTA CILINDRI C OMPL.	ZYLINDERKOPF	CULASSE	CYLINDER HEAD	CULATA
	14199670	4754[illegible]	24	SEMICONO PUNTERIE	KEGELSTUECK	DEMI-CONE	LOCK CONE	CHAVETA CONICA
		4751042	12	DADO	MUTTER	ECROU	NUT	TUERCA
		4752172	6	SUPPORTO	LAGER	SUPPORT	SUPPORT	SOPORTE
		4752150	2	ALBERO COMPL.	WELLE	ARBRE	SHAFT	ARBOL
		4752794	6	GUIDA VALVOLA ASP.	EINLASSVENTILFUEHRUNG	GUIDE SOUPAPE D'ADMISSION	INTAKE VALVE GUIDE	GUIA VALVULA DE ADMISION
		4752795	6	GUIDA VALVOLA ASP. MAGG.+0,04	EINLASSVENTILFUEHRUNG	GUIDE SOUPAPE D'ADMISSION	INTAKE VALVE GUIDE	GUIA VALVULA D'ADMISSION
		4752796	6	GUIDA VALVOLA ASP. MAGG.+0,2	EINLASSVENTILFUEHRUNG	GUIDE SOUPAPE D'ADMISSION	INTAKE VALVE GUIDE	GUIA VALVULA D'ADMISSION
		4752797	6	GUIDA VALVOLA ASP. MAGG.+0,4	EINLASSVENTILFUEHRUNG	GUIDE SOUPAPE D'ADMISSION	INTAKE VALVE GUIDE	GUIA VALVULA D'ADMISSION
		4752798	6	GUIDA VALVOLA SCAR.	AUSLASSVENTILFUEHRUNG	GUIDE SOUPAPE D'ECHAPPE.	EXHAUST VALVE GUIDE	GUIA VALVULA DE ESCAPE
		4752799	6	GUIDA VALVOLA SCAR.MAGG.+0,04	AUSLASSVENTILFUEHRUNG	GUIDE SOUPAPE D'ECHAPPE.	EXHAUST VALVE GUIDE	GUIA VALVULA DE ESCAPE
		4752800	6	GUIDA VALVOLA SCAR.MAGG.+0,2	AUSLASSVENTILFUEHRUNG	GUIDE SOUPAPE D'ECHAPPE.	EXHAUST VALVE GUIDE	GUIA VALVULA DE ESCAPE
		4752801	6	GUIDA VALVOLA SCAR.MAGG.+0,4	AUSLASSVENTILFUEHRUNG	GUIDE SOUPAPE D'ECHAPPE.	EXHAUST VALVE GUIDE	GUIA VALVULA DE ESCAPE
		4760489	1	GUARNIZIONE TESTA CILIN.	DICHTUNG ZYLINDERKOPFDICHTUNG	JOINT DE LA CULASSE	CYLINDERHEAD GASKET	GUARNICION CABEZA CIL.
		4782461	12	VITE	SCHRAUBE	VIS	SCREW	TORNILLO
		4790437	12	MOLLA	FEDER	RESSORT	SPRING	RESORTE
		4806063	1	COPERCHIO	DECKEL	COUVERCLE	COVER	TAPA
		7810691	12	SCODELLINO DI RITEGNO	HALTERING	ARRETOIR	RETAINER	RETENEDOR
		7823295	6	SCODELLINO DI RITEGNO	HALTERING	ARRETOIR	RETAINER	RETENEDOR
		7824965	6	SCODELLINO DI RITEGNO	HALTERING	ARRETOIR	RETAINER	RETENEDOR
		7823995	12	BILANCIERE	KIPPHEBEL	CULBUTEUR	ROCKER	BALANCIN
		7824754	6	VALVOLA DI ASPIRAZIONE	EINLASSVENTIL	SOUPAPE D'ADMISSION	INTAKE VALVE	VALVULA DE ADMISION
		7825461	2	GUARNIZIONE DI TENUTA	DICHTUNG	JOINT	GASKET	JUNTA
		8829611	1	COPERCHIO	DECKEL	COUVERCLE	COVER	TAPA
		8830045	6	VALVOLA DI SCARICO	AUSLASSVENTIL	SOUPAPE D'ECHAPPEMENT	EXHAUST VALVE	VALVULA DE ESCAPE
		10150404	4	TAPPO	STOPFEN	BOUCHON	PLUG	TAPON
		10249120	2	TAPPO	STOPFEN	BOUCHON	PLUG	TAPON
		11044976	4	ANELLO DI SICUREZZA	SICHERUNGSRING	ARRETOIR	LOCKRING	ANILLO DE FRENO
		11043721	2	VITE	SCHRAUBE	VIS	SCREW	TORNILLO
		12160721	4	DADO	MUTTER	ECROU	NUT	TUERCA
		12574521	4	DADO	MUTTER	ECROU	NUT	TUERCA

https://tractormanualz.com/

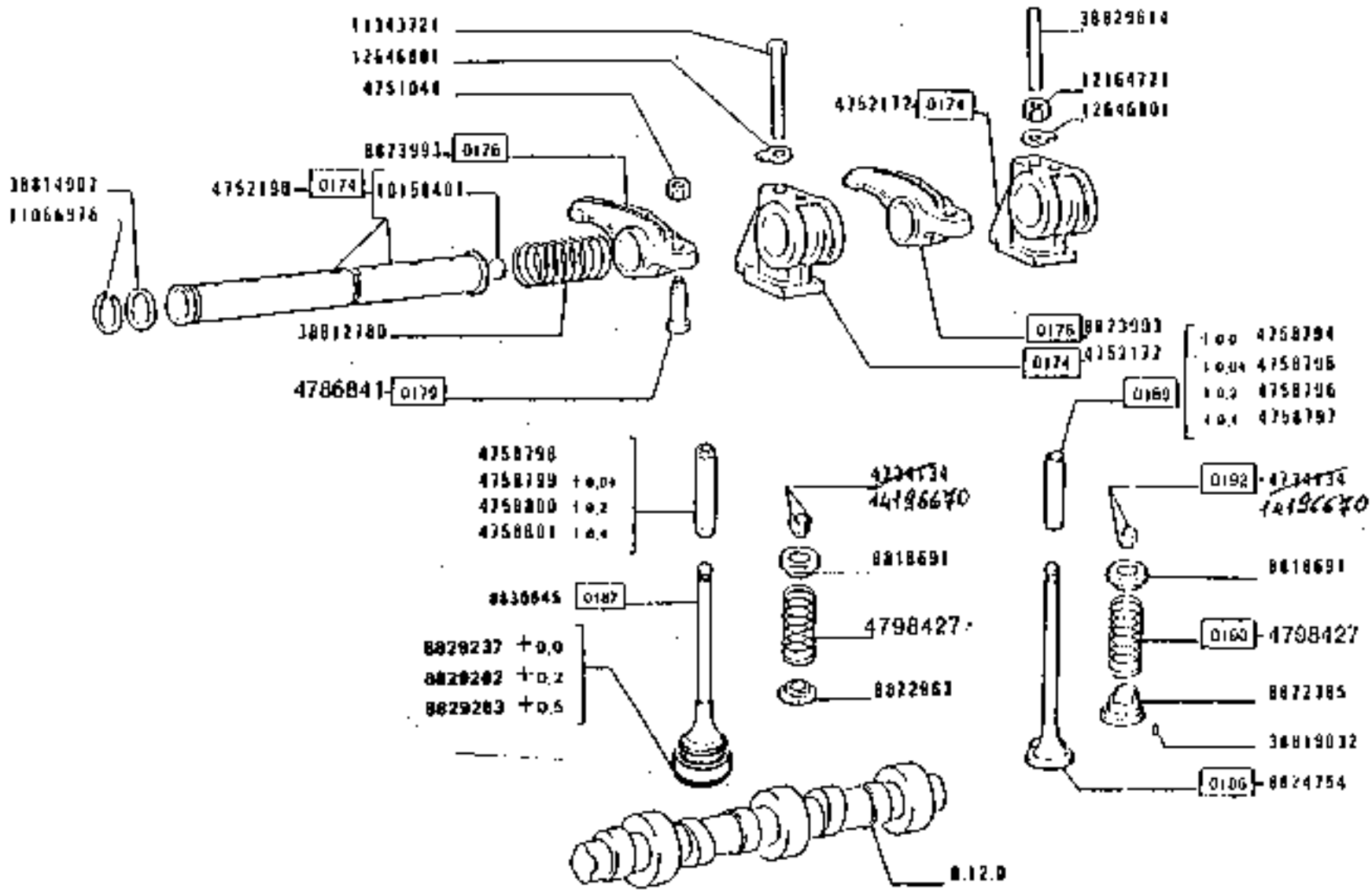

https://tractormanualz.com/

CODICE ARTICOLO	QUANTITÀ	DESCRIZIONE	DESIGNATION	BENENNUNG	DESCRIPTION	DENOMINAZIONES
12630603	6	ROSETTA PIANA	RONDELLE	SCHEIBE	WASHER	ARANDELA
12646301	6	ROSETTA PIANA	RONDELLE	SCHEIBE	WASHER	ARANDELA
10367570	2	SPINA	GOUPILLE	STIFT	PIN	PASADOR
14232470	19	TAPPO	BOUCHON	STOPFEN	PLUG	TAPON
12212700	2	MOLLA	RESSORT	FEDER	SPRING	RESORTE
12614917	4	ROSETTA PIANA	RONDELLE	SCHEIBE	WASHER	ARANDELA
10289022	6	SPINO	ERGOT	PASSTJST	DOWEL	PIÑON
10229614	4	PRIGIONIERO	GOUJON	STIFTSCHRAUBE	STUD	ESPARRAGO
8829237	6	SEDE VALVOLA + 0,0				
8829262	6	SEDE VALVOLA + 0,2				
8829263	6	SEDE VALVOLA + 0,5				

https://tractormanualz.com/

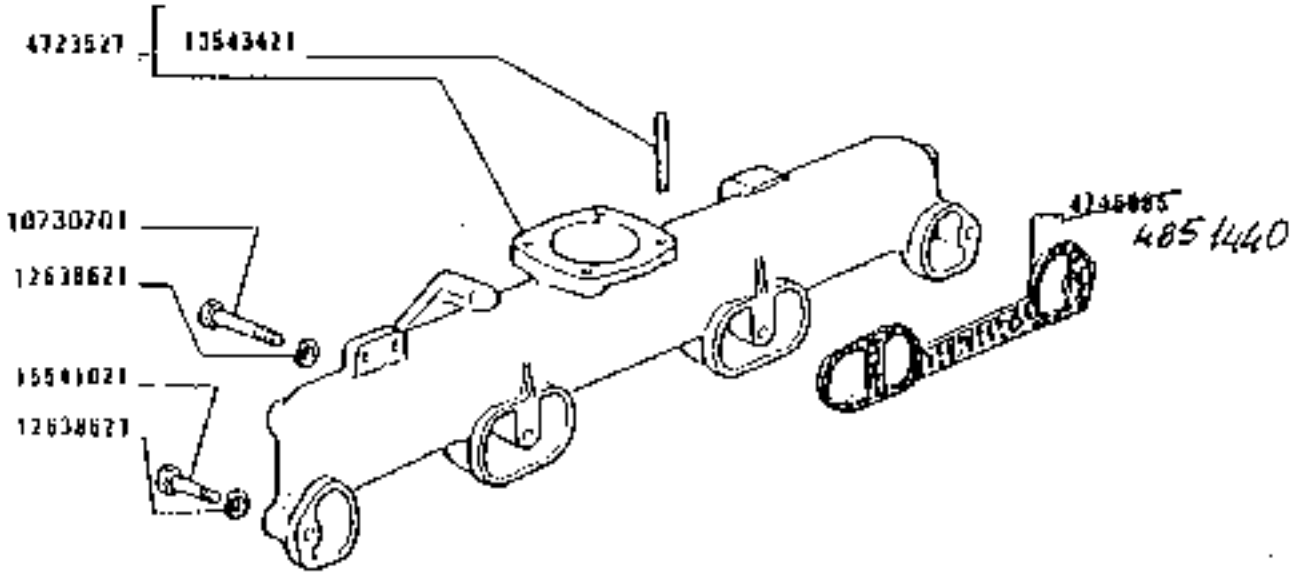

180.55

D319

CONDOTTO DI ASPIRAZIONE

Conduit d'admission
Saugkrummer
Intake manifold
Colector de admisión

https://tractormanualz.com/

0.07.1

4722527	1	CONDOTTO D;ASPIRAZIONE COMPL.	CONDUIT D;ADMISSION	SAUGROHRMPER	INTAKE MANIFOLD	CONDUCTOR DE ADMISION
4744GE5	2	GUARNIZIONE DI TENUTA	JOINT	DICHTUNG	GASKET	JUNTA
1077707G1	2	ROSETTA PIANA M1 741,25X10C	RONDELLE	SCHEIBE	WASHER	ARANDELA
1247266C4	4	ROSETTA PIANA	RONDELLE	SCHEIBE	WASHER	ARANDELA
1554742I	2	PRIGIONIERO PRIG IONIERO	GOUJON	STIFTSCHRAUBE	STUD	ESPARRAGO
1154102I	2	VITE M1/41,25X0C	VIS	SCHRAUBE	SCREW	TORNILLO

https://tractormanualz.com/

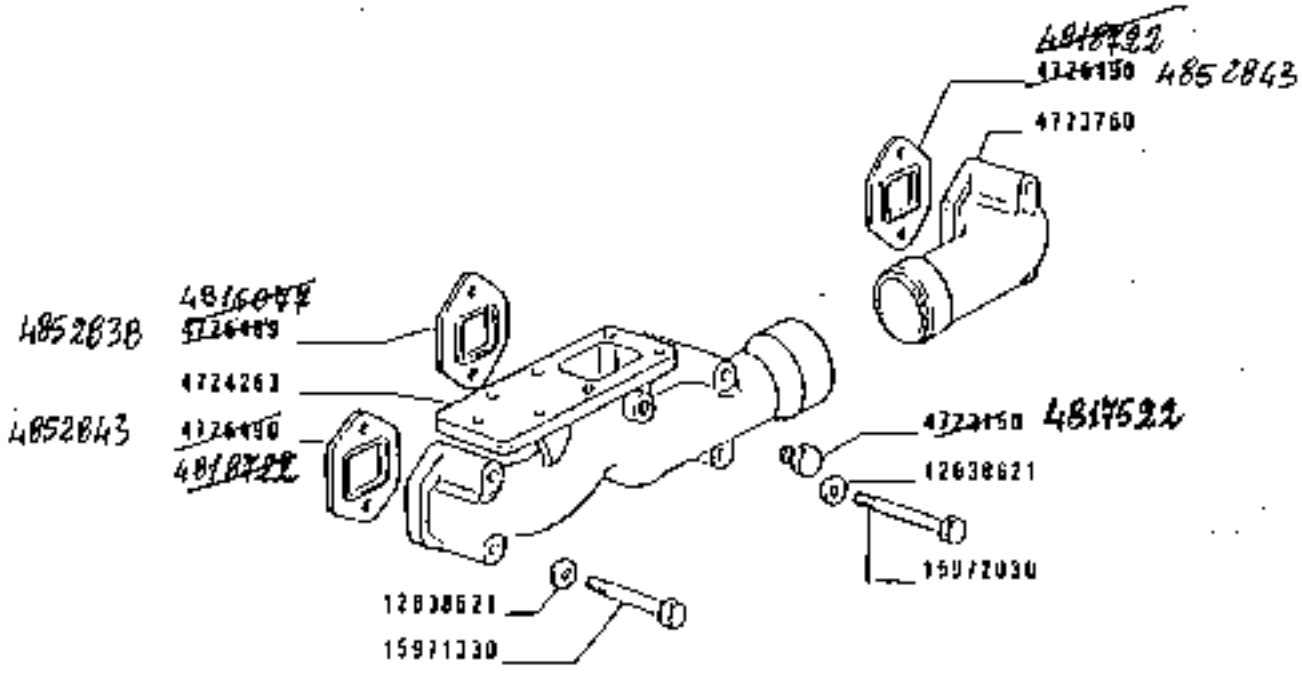

180.55

0550

CONDOTTO DI SCARICO

Conduit d'échappement
Auspuffkrümmer

Exhaust manifold
Colector de escape

0.07.7

https://tractormanualz.com/

POS.	ALTERNATIVE	N. DRAWING	QT.	DESCRIZIONE	DESIGNATION	BENENNUNG	DESCRIPTION	BENENNUNGEN
	4817522	47227[illegible]0	1	TAPPO	BOUCHON	STOPFEN	PLUG	TAPON
		4742740	1	CONDOTTO DI SCARICO POST.	CONDUIT D'ECHAPPEMENT	AUSPUFFKRÜMMER	EXHAUST MANIFOLD	COLECTOR DE ESCAPE
		4724262	1	CONDOTTO DI SCARICO ANT.	CONDUIT D'ECHAPPEMENT	AUSPUFFROHR	EXHAUST MANIFOLD	COLECTOR DE ESCAPE
	4816047	47[illegible]9	1	GUARNIZIONE DI TENUTA CENTR.	JOINT	DICHTUNG	GASKET	JUNTA
	4818422	47[illegible]5	2	GUARNIZIONE DI TENUTA LAT.	JOINT	DICHTUNG	GASKET	JUNTA
		7626621	4	ROSETTA PIANA	RONDELLE	SCHEIBE	WASHER	ARANDELA
		8573356	4	VITE M8X1,25X75	VIS	SCHRAUBE	SCREW	TORNILLO
		15972010	2	VITE M10X1,25X41 O	VIS	SCHRAUBE	SCREW	TORNILLO

https://tractormanualz.com/

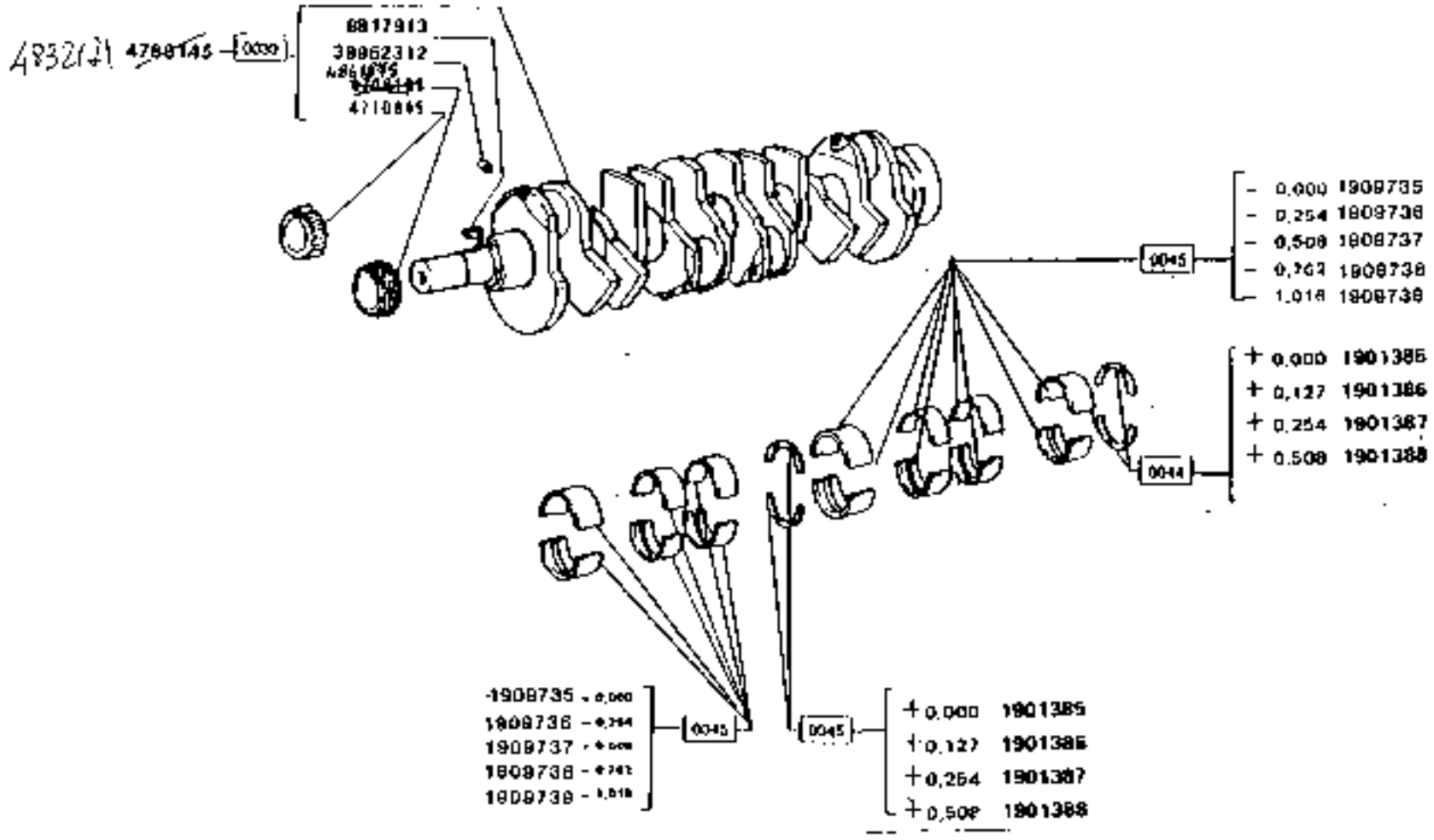

https://tractormanualz.com/

	1901326	1	SERIE SEMI-BAGUES + 0,102	JEU DEMI-BAGUES + 0,102	RINGHALFTESATZ + 0,102	HALF RINGS SET + 0.102	JUEGO SEMIANILLOS +0,102
	1901327	1	SERIE SEMI-BAGUES + 0,254	JEU DEMI-BAGUES + 0,254	RINGHALFTESATZ + 0,254	HALF RINGS SET + 0.254	JUEGO SEMIANILLOS +0,254
	1901328	1	SERIE SEMI-BAGUES -0,508	JEU DEMI-BAGUES + 0,508	RINGHALFTESATZ + 0,508	HALF RINGS SET + 0.508	JUEGO SEMIANILLOS +0,508
	1901333	1	SERIE SEMICOUSSINETS -0.003	POCHET.DEMI-COUSSINETS	SCHALENHALFTESATZ	SET OF HALF-BEARINGS	SERIE SEMICOJINETES
	1901334	1	SERIE SEMICOUSSINETS -0,254	POCHET.DEMI-COUSSINETS	SCHALENHALFTESATZ	SET OF HALF-BEARINGS	SERIE SEMICOJINETES
	1901335	1	SERIE SEMICOUSSINETS -0.508	POCHET.DEMI-COUSSINETS	SCHALENHALFTESATZ	SET OF HALF-BEARINGS	SERIE SEMICOJINETES
	1901336	1	SERIE SEMICOUSSINETS +0.002	POCHET.DEMI-COUSSINETS	SCHALENHALFTESATZ	SET OF HALF-BEARINGS	SERIE SEMICOJINETES
	1901336	1	SERIE SEMICOUSSINETS -0,016	POCHET.DEMI-COUSSINETS	SCHALENHALFTESATZ	SET OF HALF-BEARINGS	SERIE SEMICOJINETES
	4701605	1	ENGRENAGGIO CONDUTTORE	PIGNON CONDUCTEUR	TRIEBRADES ZAHNRAD	DRIVING GEAR	PIJNON CONDUCTOR
	4710645	1	INGRENAGGIO	PIGNON	ZAHNRAD	GEAR	PINON
	4750145	1	ALBERO MOTORE COMPL.	VILEBRENUIN	KURBELWELLE	CRANKSHAFT	CIGUEÑAL
	5817915	6	LINGUETTA	LINGUET	SCHLIESSFEDER	KEY	CHAVETA
	5851352	6	TAPPO	BOUCHON	STOPFEN	PLUG	TAPON

https://tractormanualz.com/

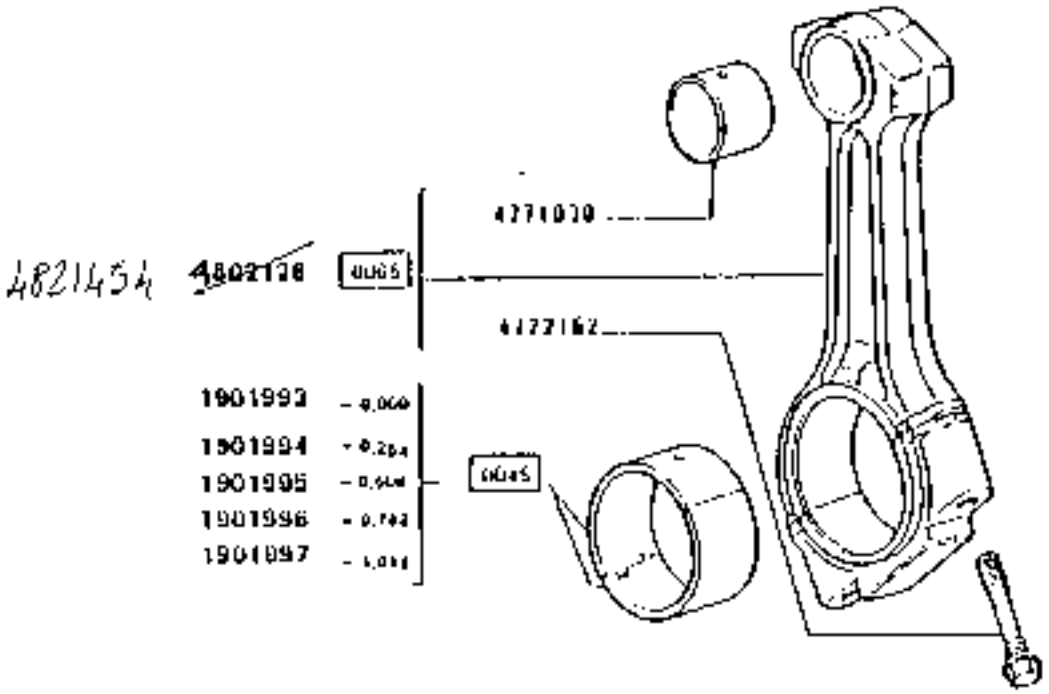

180.55	BIELLA	0.08.1
Biella Pivot	Connecting rod Biela	

https://tractormanualz.com/

NOTES	ORDER NO.	Q.	DESCRIZIONE	DESIGNATION	BENENNUNG	DESCRIPTION	DENOMINAZIONES
	19D1953	6	SERIE SEMICUSCINETTI -2,000	DEMI-COUSSINETS	HALBLAGERSCHALEN	SET OF HALF-BEARINGS	SERIE SEMICOJINETES
	19D1954	6	SERIE SEMICUSCINETTI -2,254	DEMI-COUSSINETS	HALBLAGERSCHALEN	SET OF HALF-BEARINGS	SERIE SEMICOJINETES
	19D1955	6	SERIE SEMICUSCINETTI -2,505	DEMI-COUSSINETS	HALBLAGERSCHALEN	SET OF HALF-BEARINGS	SERIE SEMICOJINETES
	19D1956	6	SERIE SEMICUSCINETTI -2,762	DEMI-COUSSINETS	HALBLAGERSCHALEN	SET OF HALF-BEARINGS	SERIE SEMICOJINETES
	19C1997	6	SERIE SEMICUSCINETTI -1,016	DEMI-COUSSINETS	HALBLAGERSCHALEN	SET OF HALF-BEARINGS	SERIE SEMICOJINETES
	4727162	12	VITE	VIS	SCHRAUBE	SCREW	TORNILLO
	4771520	6	BOCCOLA	DOUILLE	BUCHSE	BUSH	CASQUILLO
	19C2135	6	CUELLA STANTUFFO COMPL.	DOUILLE	FLANSCH	CONNECTING ROD	BIELA

https://tractormanualz.com/

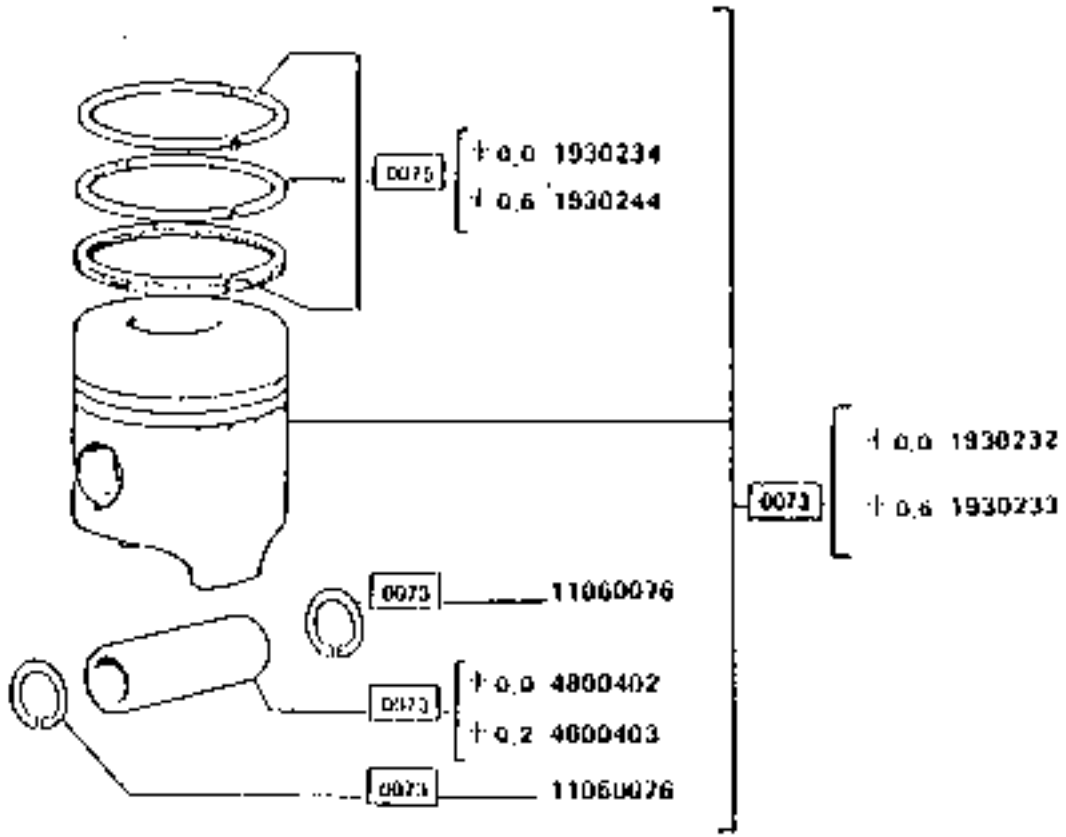

https://tractormanualz.com/

	193F113	6	STANTUFFO COMPLET O CONPL.+0,0	PISTON COMPL	KOLBEN	COMPL PISTON	EMBOLO COMPL
	197C911	6	STANTUFFO COMPLET O +0,6	PISTON COMPL	KOLBEN	COMPL PISTON	EMBOLO COMPL
	1950024	6	SERIE ANELLI	PORTEL.SEGMENTS	RINGSERIE	SET OF RINGS	SERIE ANILLO
	1952C04	6	SERIE ANELLI +0,6	PORTELT.SEGMENTS	RINGSATZ	SET OF RINGS	SERIE ANILLO
	4E0B4CF	6	PERNO DELLO STANT UFFO +0,0	AXE DE PISTON	KOLBENBOLZEN	PISTON PIN	BULON DEL EMBOLO
	4DDC4D3	6	PERNO STANTUFFO + 0,0 +0,2	AXE DE PISTON	KOLBENBOLZEN	PISTON PIN	BULON DEL EMBOLO
	17C60DT8	12	ANELLO DI SICURE ZA	ARRETOIR	SICHERUNGSRING	LOCKRING	ANILLO DE FRENO

https://tractormanualz.com/

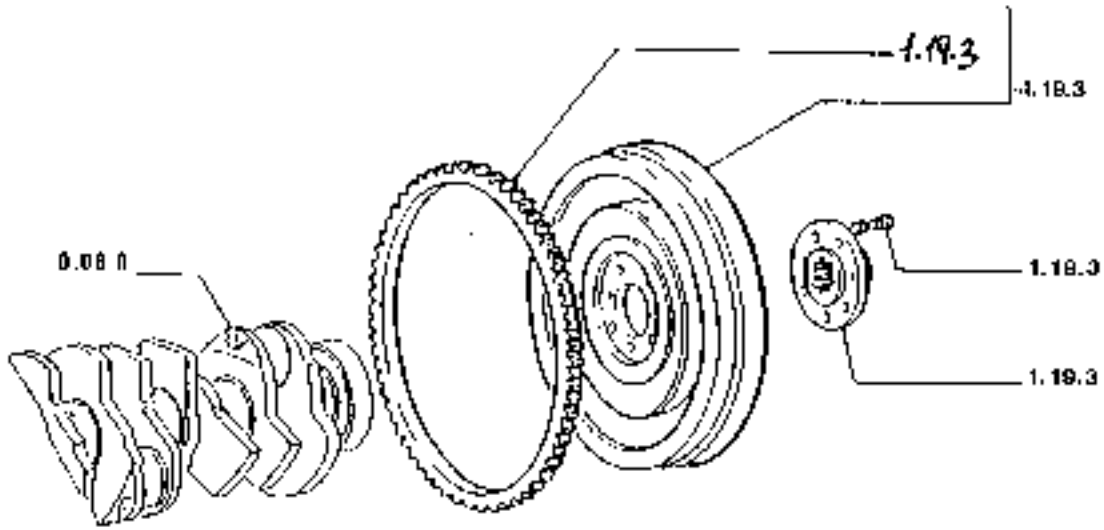

https://tractormanualz.com/

FRONT AXLE	NUMBER	QTY	DESCRIPTION	DESIGNATION	BENENNUNG	DESCRIPTION	DENOMINATIONS
	47041A	1	CROWN SPIRATA	COURONNE DENTEE	ZAHNKRANZ	RING GEAR	CORONA DENTADA
	47615A	7	VITE	VIS	SCHRAUBE	SCREW	TORNILLO
	47561A	1	VOLANO DEL MOTORE COMPL.	VOLANT DU MOTEUR	SCHWUNGRAD	FLYWHEEL	VOLANTE DEL MOTOR
	47699A	1	BOCCOLA	DOUILLE	HÜLSE	HUB	BUJE

https://tractormanualz.com/

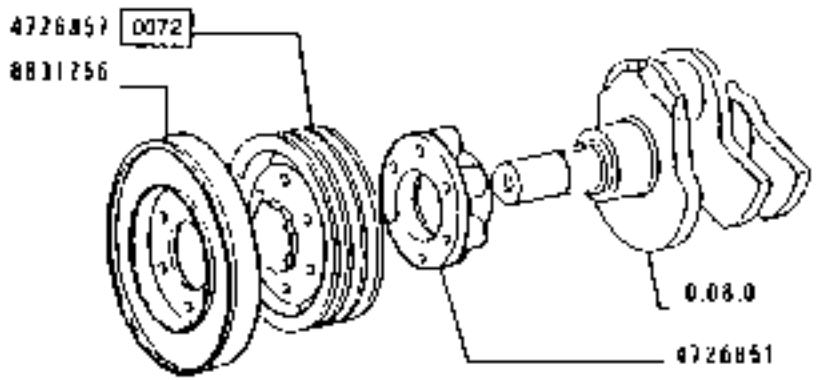

https://tractormanualz.com/

[illegible]	[illegible]	[illegible]	[illegible]	[illegible]	[illegible]	[illegible]
[illegible]	[illegible]	[illegible]	[illegible]	[illegible]	[illegible]	[illegible]

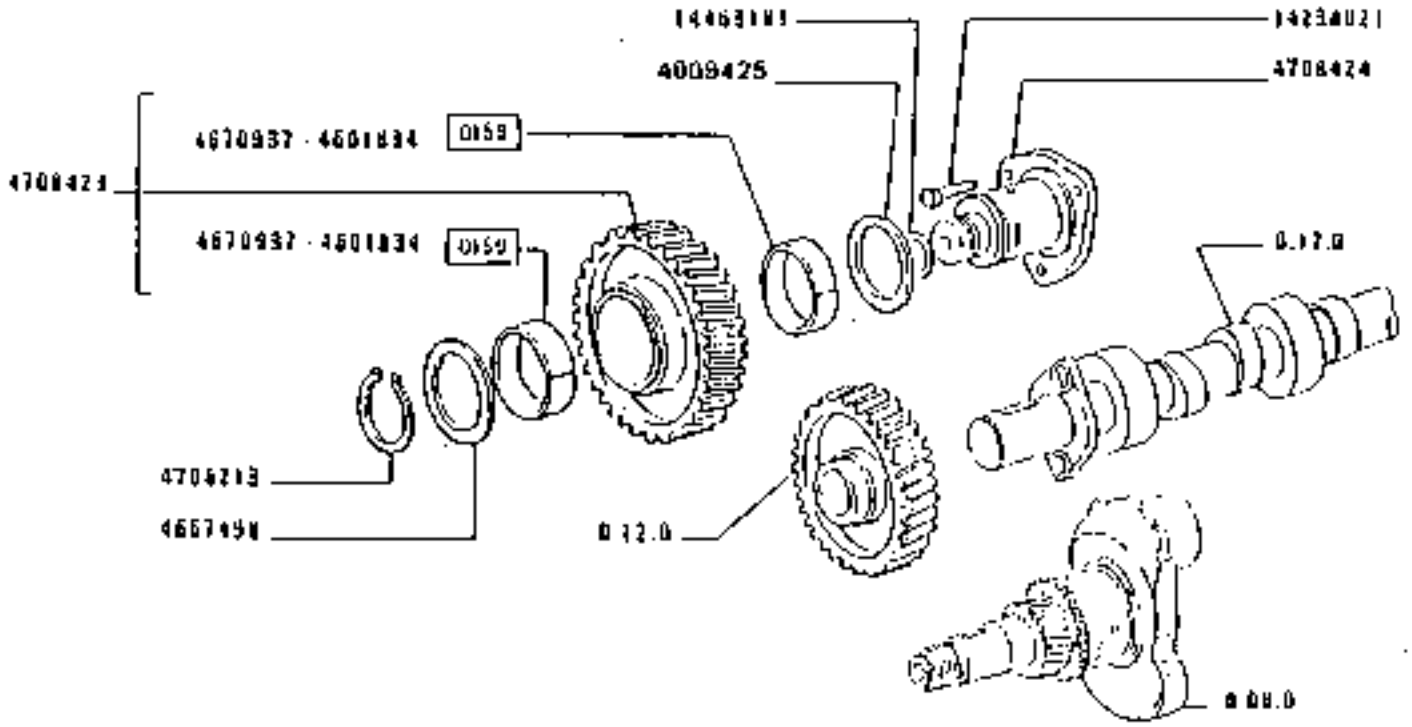

https://tractormanualz.com/

	4601334	2	BOCCOLA	BOUILL	BOCCHSE	BUSH	CASQUILLO
	4603695	1	BUCETA PIRA	BOMBELLE	SCHEIBE	WASHER	ARANDELA
	4676937	2	BOCCOLA	SEBILLE	BUCCHSE	BUSH	CASQUILLO
	4706[illegible]	1	ANELLO DI TENUTA	ANNEIDIP	SICHERUNGSRING	LOCKRING	ANILLO DE TRABA
	4707[illegible]	1	INGRANAGGIO CONDOTTO	PIGNON CONDUCT	ANGETRIEBENES ZAH	DRIVEN GEAR	PIÑON CONDUCIDO
	4708[illegible]	1	PERNO	AXE	BOLZEN	PIN	EJE
	4803[illegible]	1	BOCETA PIRA	BOMBELLE	SCHEIBE	WASHER	ARANDELA
	9627[illegible]	1	VITE	VIS	SCHRAUBE	SCREW	TORNILLO
	6440[illegible]	1	GUARNIZIONE DI TENUTA	JOINT	DICHTUNG	GASKET	JUNTA

https://tractormanualz.com/

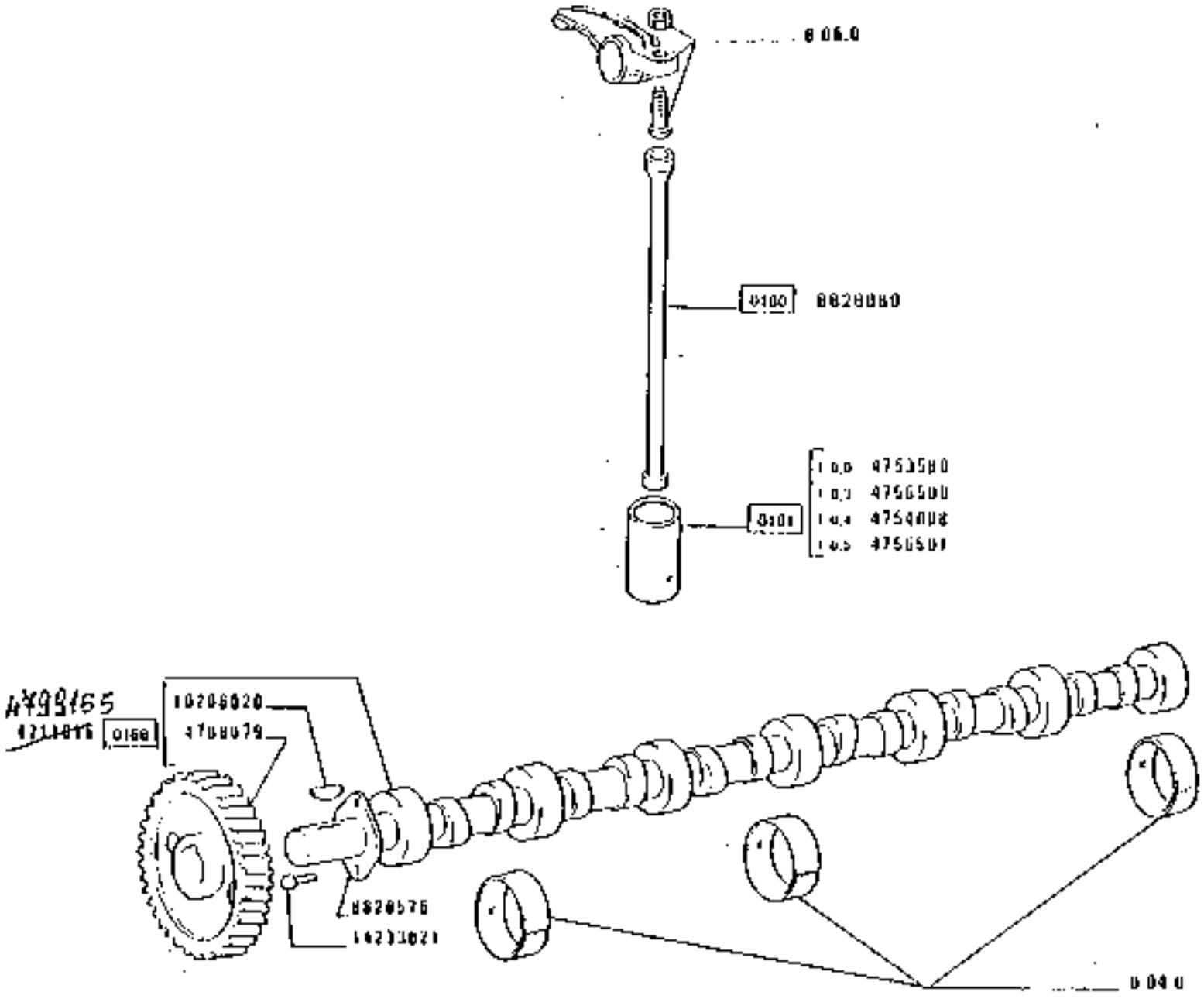

https://tractormanualz.com/

4799155						
4700779	1	ENGRENAGE (COURTO	PIGNON (COURT)	ANGETRIEBSRAD ZAH	DRIVEN GEAR	PIGNON COMPLETUD
4799155	1	ARBRE A CAMES	ARBRE A CAMES	EINZELNOCKEN	CAMSHAFT	ARBOL DE LEVAS
4700500	12	PLATILLO PULVERI	PASTILLE DE POUSS	DIETRAUSCHNEIDER S	TAPPET PLATE	PLATILLO DE EMPUJ
4754002	12	PULVERIS +0,4 +0	POUSSOIR	STOESSEL	TAPPET	EMPUJADOR
4756500	12	PULVERIS + 0,3 +	POUSSOIR + 0,3	STOESSEL + 0,3	TAPPET + 0,3	EMPUJADOR + 0,3
4756501	12	PULVERIS + 0,5 +	POUSSOIR + 0,5	STOESSEL + 0,5	TAPPET + 0,5	EMPUJADOR + 0,5
0400476	1	FLANGE	BRIDE	FLANSCH	FLANGE	BRIDA
7207869	12	AXIA	TIGE	STANGE	ROD	VARILLA
4700020	1	CONDUCTA	CONDUCT	STEIGERITZER	CLY	CHAVETA
4700020	2	VITE	VIS	SCHRAUBE	SCREW	TORNILLO

https://tractormanualz.com/

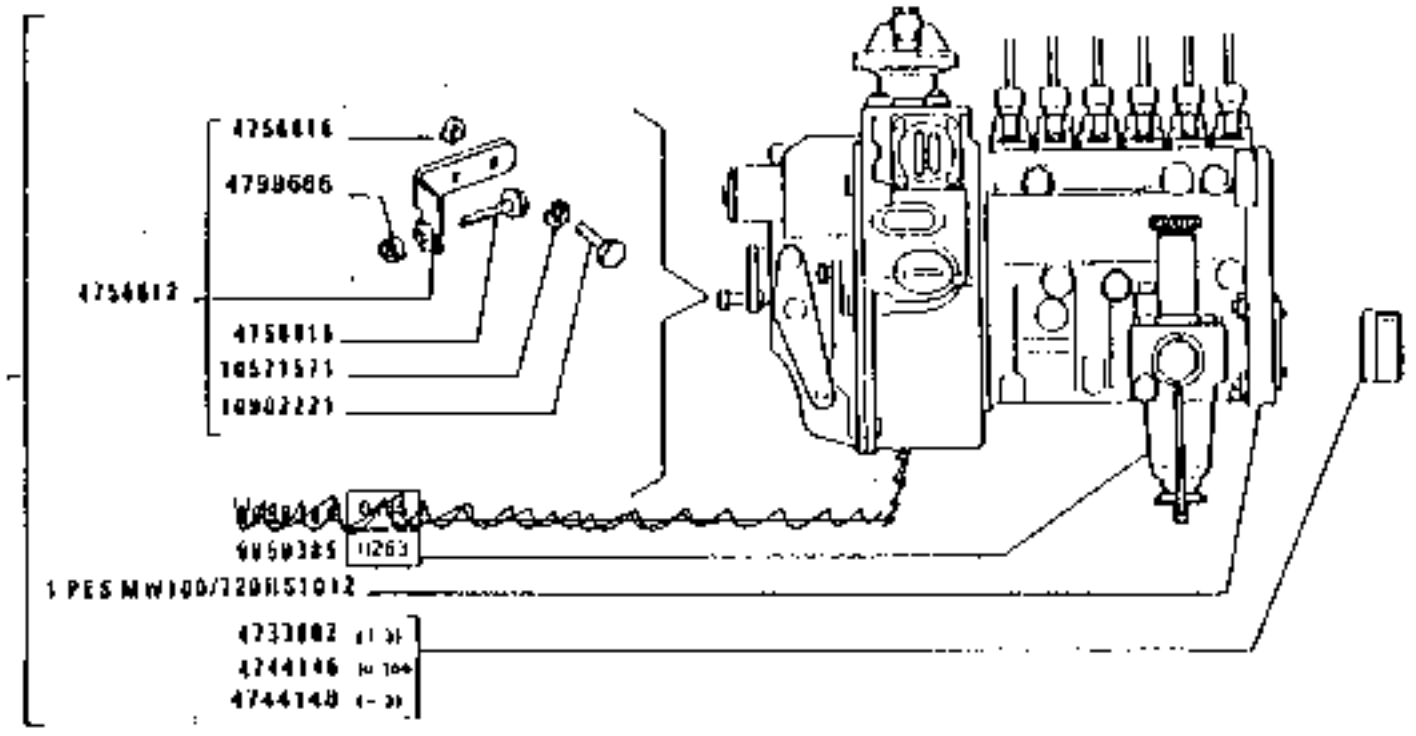

https://tractormanualz.com/

MODEL ANT.MODEL	NUMBER	Q.	DESCRIZIONE	DESIGNATION	BENENNUNG	DESCRIPTION	DENOMINACIONES
	759050	4	ROSETTA PIANA	RONDELLE	SCHEIBE	WASHER	ARANDELA
	767181	6	GUARNIZIONE DI TE NUTA	JOINT	DICHTUNG	GASKET	JUNTA
	771526	12	ROSETTA PIANA	RONDELLE	SCHEIBE	WASHER	ARANDELA
	771404	6	PORTAPOLVERIZZATO RE COMPL. (BOSCH)	PORTE-INJECTEUR	DUESENHALTER	NOZZLE HOLDER	PORTAINYECTOR
	6667490	1	ROSETTA PIANA	RONDELLE	SCHEIBE	WASHER	ARANDELA
	4707319	6	BUSSOLA	DOUILLE	BEUCHSE	BUSHING	CASQUILLO
	4700209	1	ALBERO COMPL.	ARBRE	WELLE	SHAFT	ARBOL
	4700210	1	ANELLO	BAGUE	RING	RING	ANILLO
	4706213	1	ANELLO DI SICUREZ ZA	ARRETOIR	SICHERUNGSRING	LOCKRING	ANILLO DE FRENO
	4722819	1	INGRANAGGIO	PIGNON	ZAHNRAD	GEAR	PINON
	4733602	1	BOCCOLA DENTATA *2	BAGUE DENTEE	ZAHNBUECHSE	SPLINED BUSH	MANGUITO DE ARRAS TRE
	4744146	1	BOCCOLA DENTATA *150	BAGUE DENTEE	ZAHNBUECHSE	SPLINED BUSH	MANGUITO DE ARRAS TRE
	4744148	1	BOCCOLA DENTATA -2	BAGUE DENTEE	ZAHNBUECHSE	SPLINED BUSH	MANGUITO DE ARRAS TRE
	4750416	6	POLVERIZZATORE	INJECTEUR	DUESE	NOZZLE	PULVERIZADOR
	4750417	6	PORTAPOLVERIZZATO RE COMPL. (WEBER)	PORTE-INJECTEUR	DUESENHALTER	NOZZLE HOLDER	PORTAINYECTOR
	4750503	6	POLVERIZZATORE	INJECTEUR	DUESE	NOZZLE	PULVERIZADOR
	4754629	1	POMPA INIEZIONE COMPL.	POMPE D'INJECTION	EINSPRITZPUMPE	INJECTION PUMP	BOMBA DE INYECCIO N
	4756612	1	GRUPPO DI REGOLAZ IONE COMPL.	GROUPE REGULATEUR	REGLERGRUPPE	REGULATOR	REGULADOR
	4756615	1	VITE	VIS	SCHRAUBE	SCREW	TORNILLO
	4756616	1	DADO	ECROU	MUTTER	NUT	TUERCA
	4766706	1	ALBERO COMPL.	ARBRE	WELLE	SHAFT	ARBOL
	4767752	1	SUPPORTO	SUPPORT	LAGER	SUPPORT	SOPORTE
	4766813	2	BOCCOLA	DOUILLE	BUCHSE	BUSH	CASQUILLO
	4795256	6	STAFFA	ETRIER	HALTER	BRACKET	SOPORTE
	4796625	2	ROSETTA PIANA	RONDELLE	SCHEIBE	WASHER	ARANDELA
	4804405	1	ROSETTA PIANA	RONDELLE	SCHEIBE	WASHER	ARANDELA
	4834914	1	GUARNIZIONE DI TE NUTA	JOINT	DICHTUNG	GASKET	JUNTA
	4859364	1	REGOLATORE DI VEL OCITA COMPL.REGV3 OC	REGULATEUR DE VIT ESSE	DREHZAHLREGLER	SPEED GOVERNOR	REGULADOR DE VELO CIDAD
	4859365	1	POMPA DI ALIMENTA ZIONE COMPL.EP/R2 2P*10	POMPE D'ALIMENTAT ION	KRAFTSTOFFPUMPE	FUEL PUMP	BOMBA DE ALIMENTA CION
	1051c471	2	ROSETTA DI SICURE ZZA	RONDELLE FREIN	SICHERUNGSRING	LOCKWASHER	ARANDELA DE FRENO

https://tractormanualz.com/

(*) DISEGNO ERRATO, È UNA GUARNIZIONE DI TENUTA TOROIDALE

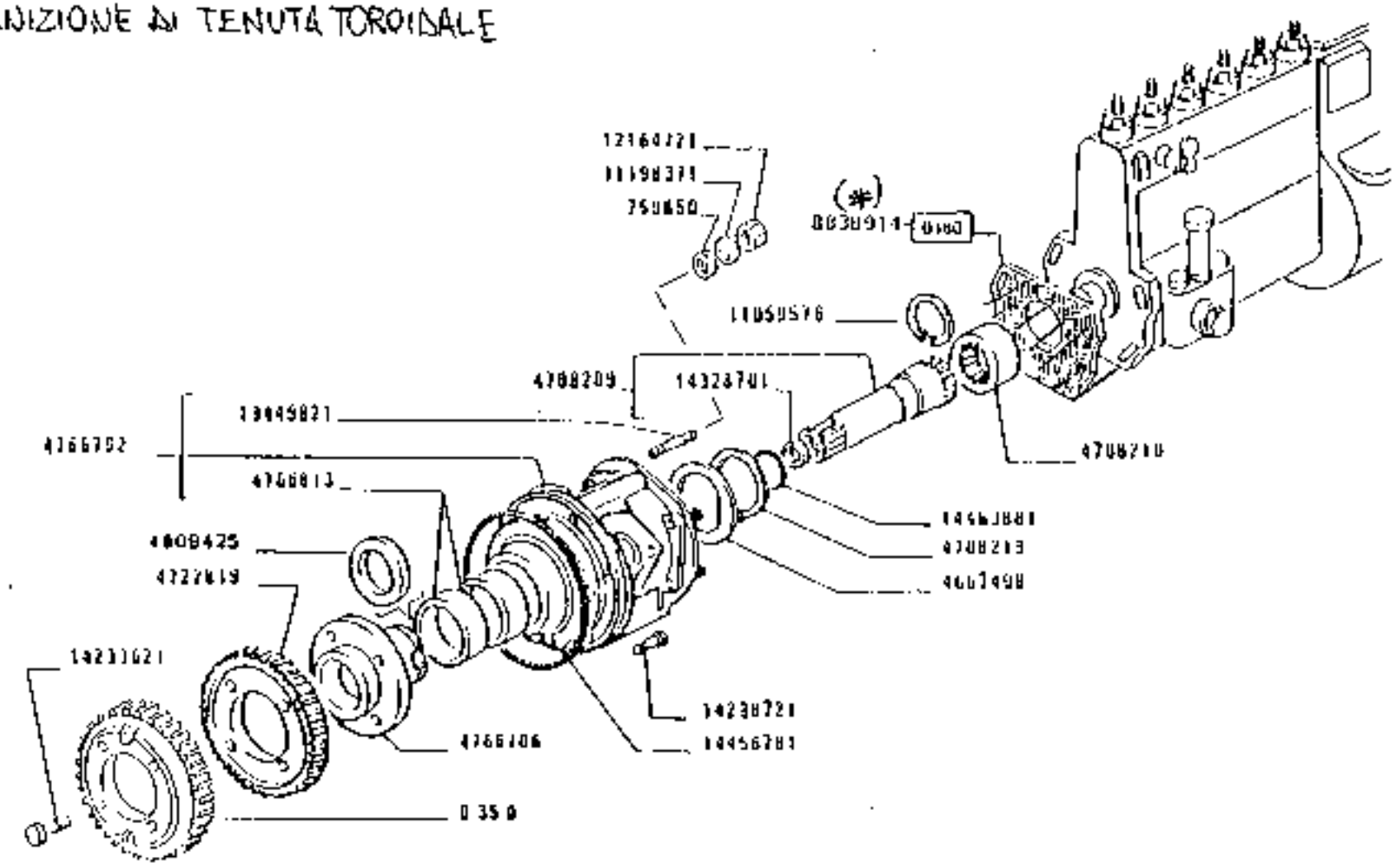

https://tractormanualz.com/

MOD.TR. ART.COMP.	N.GRUPPO	Q.	DESCRIZIONE	DESIGNATION	BENENNUNG	DESCRIPTION	DENOMINACIONES
	10051321	2	VITE	VIS	SCHRAUBE	SCREW	TORNILLO
	11191	1	ANELLO DI SICUREZZA	ARRETOIR	SICHERUNGSRING	LOCKRING	ANILLO DE FRENO
	11192	4	ROSETTA DI SICUREZZA	RONDELLE FREIN	SICHERUNGSRING	LOCKWASHER	ARANDELA DE FRENO
	11164	4	DADO	ECROU	MUTTER	NUT	TUERCA
	11119	4	PERCIONERO	GOUJON	STEHBOLZEN	STUD	ESPARRAGO
	11517	12	PERCIONERO	GOUJON	STIFTSCHRAUBE	STUD	ESPARRAGO
	14233	4	VITE M10X1,25X30	VIS	SCHRAUBE	SCREW	TORNILLO
	14736	6	VITE M6X20	VIS	SCHRAUBE	SCREW	TORNILLO
	14	1	TAPPO D1AM.20	BOUCHON	STOPFEN	PLUG	TAPON
	14453	12	GUARNIZIONE DI TENUTA	JOINT	DICHTUNG	GASKET	JUNTA
	14454	1	GUARNIZIONE DI TENUTA DIAM.1,78X3,1	JOINT	DICHTUNG	GASKET	JUNTA
	14462	1	GUARNIZIONE DI TENUTA DIAM.1,53X3,52	JOINT	DICHTUNG	GASKET	JUNTA
	10100	12	DADO	ECROU	MUTTER	NUT	TUERCA

https://tractormanualz.com/

AL TECNA WEBER

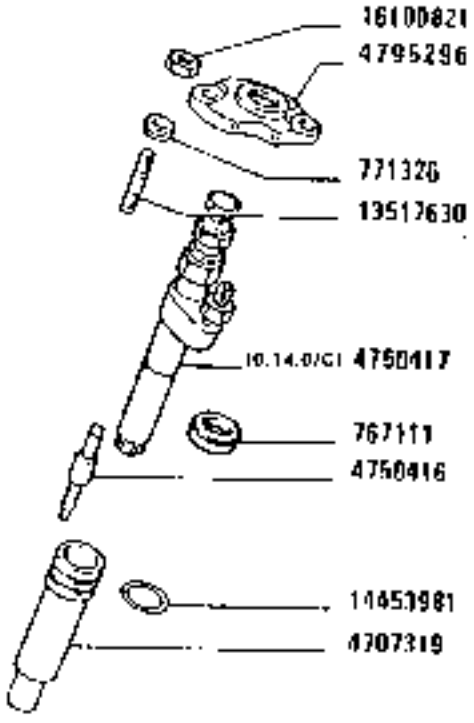

BOSCH

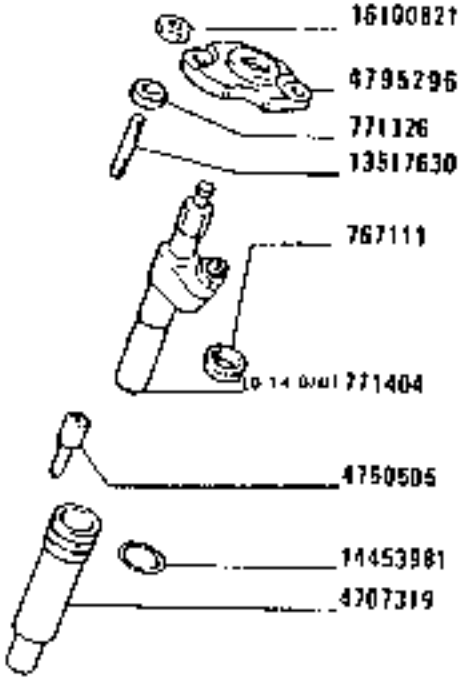

https://tractormanualz.com/

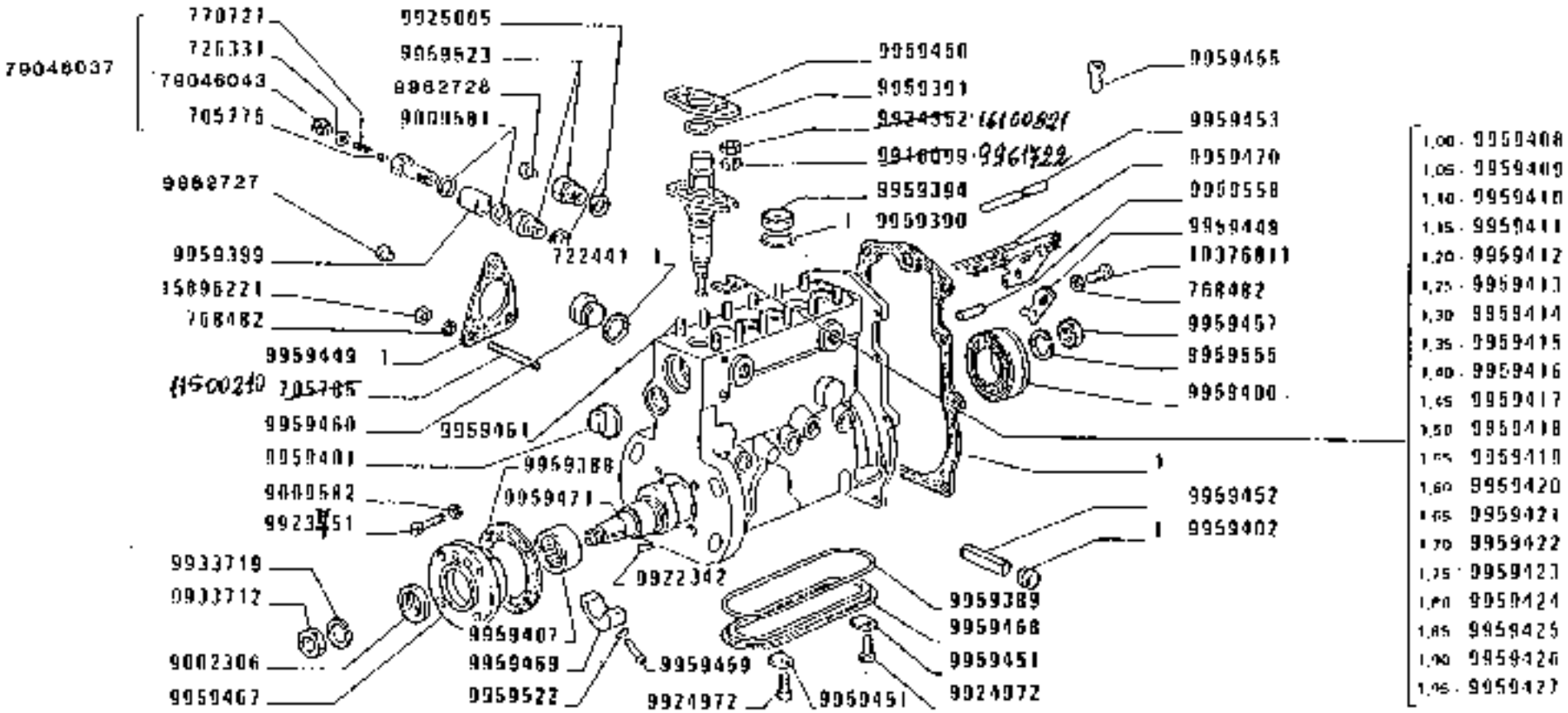

https://tractormanualz.com/

	7C5775	1	VALVOLA	SOUPAPE	VENTIL	VALVE	VALVULA
H500210	[illegible]	1	PRIGIONIERO	GOUJON	STIFTSCHRAUBE	STUD	ESPARRAGO
	772441	1	GUARNIZIONE DI TENUTA	JOINT	DICHTUNG	GASKET	JUNTA
	726361	1	ROSETTA DI TENUTA	JOINT D'ETANCHEITE	DICHTRING	GASKET	JUNTA HERMETICA
	7C5176	1	TAPPO	BOUCHON	STOPFEN	PLUG	TAPON
	764302	1	GUARNIZIONE DI TENUTA	JOINT	DICHTUNG	GASKET	JUNTA
	7664EC	14	ROSETTA PIANA	RONDELLE	SCHEIBE	WASHER	ARANDELA
	761823	1	MOLLA	RESSORT	FEDER	SPRING	RESORTE
	7C6737	1	MOLLA	RESSORT	FEDER	SPRING	RESORTE
	772502	2	MOLLA	RESSORT	FEDER	SPRING	RESORTE
	7EE9752	1	GUARNIZIONE DI TENUTA	JOINT	DICHTUNG	GASKET	JUNTA
	1296570	1	RACCORDO	RACCORD	STUTZEN	CONNECTION	RACOR
H90628785	[illegible]	1	ROSETTA PIANA	RONDELLE	SCHEIBE	WASHER	ARANDELA
H90623699	[illegible]	1	ROSETTA PIANA	RONDELLE	SCHEIBE	WASHER	ARANDELA
	5CD1906	1	DADO	ECROU	MUTTER	NUT	TUERCA
	5CD1975	1	SUPPORTO	SUPPORT	LAGER	SUPPORT	SOPORTE
	5CD1FED	2	ROSETTA PIANA	RONDELLE	SCHEIBE	WASHER	ARANDELA
	5CD1937	2	TAPPO	BOUCHON	STOPFEN	PLUG	TAPON
	5CD1938	2	GUARNIZIONE DI TENUTA	JOINT	DICHTUNG	GASKET	JUNTA
	5CD1941	2	BUSSOLA	DOUILLE	GEHAEUSEBUCHSE	HOUSING	CASQUILLO
	5CD1942	1	ALBERINO	AXE	WELLE	SHAFT	ARBOL
	5CD1944	1	PIASTRINA	PLAQUETTE	PLAETTCHEN	PLATE	PLACA
	5CD1947	1	ROSETTA PIANA	RONDELLE	SCHEIBE	WASHER	ARANDELA
	5CD1948	1	DISTANZIALE	ENTRETOISE	ABSTANDSTUECK	SPACER	SEPARADOR
	5CD1949	1	ROSETTA DI SICUREZZA	RONDELLE FREIN	SICHERUNGSRING	LOCKWASHER	ARANDELA DE FRENO
	5CD1953	1	VITE	VIS	SCHRAUBE	SCREW	TORNILLO
	5CD1956	1	DISTANZIALE	ENTRETOISE	ABSTANDSTUECK	SPACER	SEPARADOR
	5CD7571	1	PERNO	AXE	BOLZEN	PIN	EJE
H90726368	[illegible]	1	MANICOTTO TRASCINATORE	MANCHON	MITNEHMER	SLEEVE	MANGUITO
	5D67033	1	PASTIGLIA	PASTILLE	SCHEIBE	DISK	TABLETA
	5DC0664	1	ANELLO	BAGUE	RING	RING	ANILLO
	5DC9113	1	PERNO	AXE	BOLZEN	PIN	EJE
1288406	[illegible]	1	SNODO	ARTICULATION	GELENK	ARTICULATION	ARTICULACION
	5DD9121	1	PIASTRINA	PLAQUETTE	PLAETTCHEN	PLATE	PLACA
1288639	[illegible]	1	PIASTRINA	PLAQUETTE	PLAETTCHEN	PLATE	PLACA
	5DD9124	2	DADO	ECROU	MUTTER	NUT	TUERCA
	5DD9127	1	GUARNIZIONE DI TENUTA	JOINT	DICHTUNG	GASKET	JUNTA
	5DD912F	1	GUARNIZIONE DI TENUTA	JOINT	DICHTUNG	GASKET	JUNTA
	5DD9501	2	GUARNIZIONE DI SOSTEGNO	GARNITURE	UNTERLAGE	LINING	FORRO

https://tractormanualz.com/

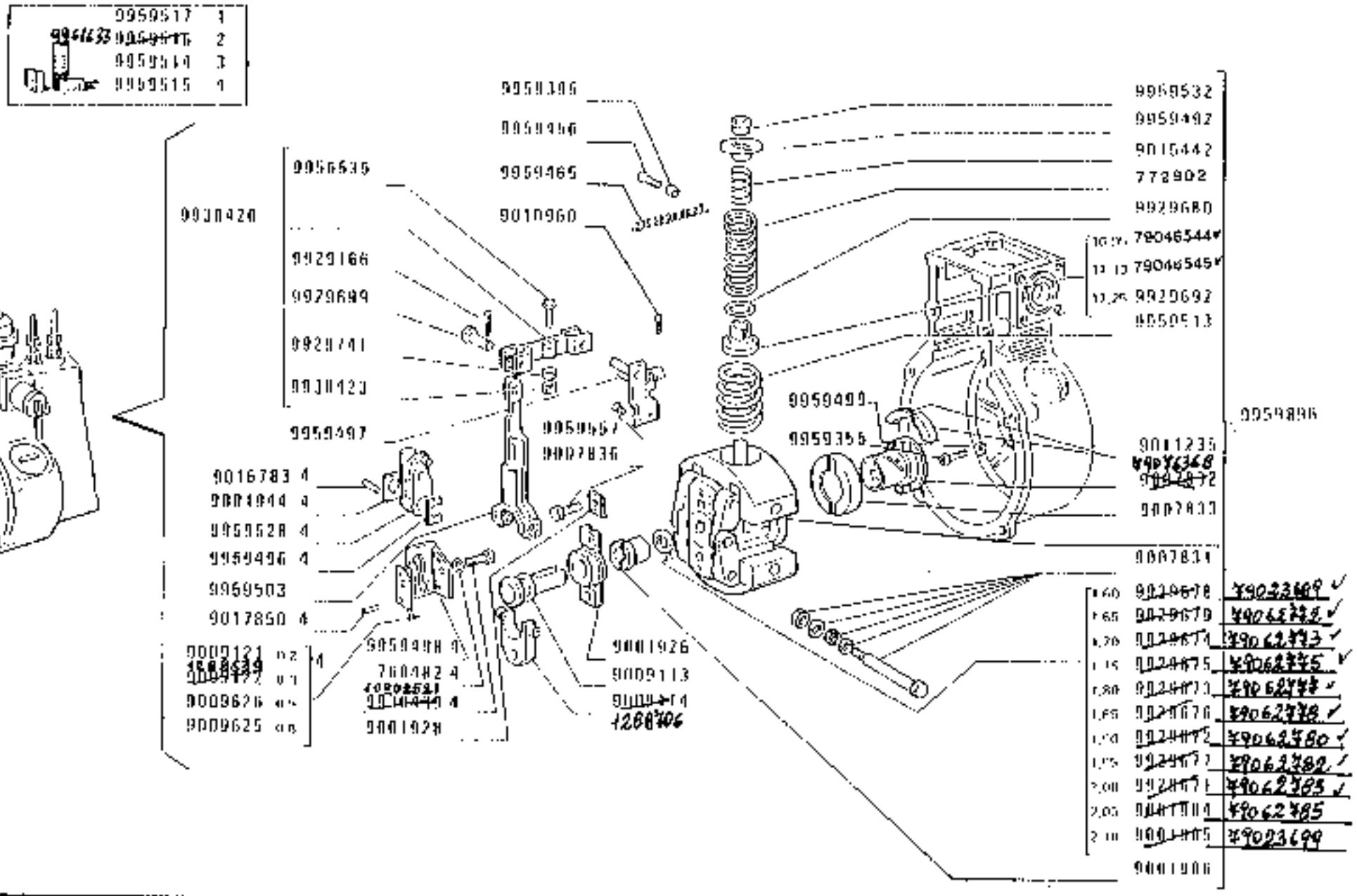

https://tractormanualz.com/

MODELL. ARTICOLO	N.ORDINE	C.	DESCRIZIONE	BESCHREIBUNG	BENENNUNG	DESCRIPTION	DENOMINACIONES
	9959481	1	BOCCOLA	DOUILLE	BUCHSE	BUSH	CASQUILLO
	9959482	1	CILINDRO DELLA PO MPA	CYLINDRE DE POMPE	PUMPENZYLINDER	PUMP BARREL	CILINDRO DE LA BO MBA
	9959483	1	BOCCOLA	DOUILLE	BUECHSE	BUSH	CASQUILLO
	9959484	1	BOCCOLA	DOUILLE	BUECHSE	BUSH	CASQUILLO
	9959485	1	BUSSOLA	DOUILLE	GLEITBUECHSE	BUSHING	CASQUILLO
	9959486	1	BOCCOLA	DOUILLE	BUECHSE	BUSH	CASQUILLO
	9959487	1	BOCCOLA	DOUILLE	BUECHSE	BUSH	CASQUILLO
	9959488	1	BOCCOLA	DOUILLE	BUECHSE	BUSH	CASQUILLO
	9959489	1	BOCCOLA DI GUIDA	DOUILLE DE GUIDAG E	FUEHRUNGSBUECHSE	BUSHING	CASQUILLO GUIA
	9959490	1	PIATTELLO	COUPELLE	TELLERSCHEIBE	PLATE	PLATILLO
	9959491	1	TAPPO	BOUCHON	STOPFEN	PLUG	TAPON
	9959492	2	PIATTELLO	COUPELLE	TELLERSCHEIBE	PLATE	PLATILLO
	9959496	1	GUARNIZIONE DI TE NUTA	JOINT	DICHTUNG	GASKET	JUNTA
	9959495	1	GUARNIZIONE DI TE NUTA	JOINT	DICHTUNG	GASKET	JUNTA
	9959496	1	PIASTRINA	PLAQUETTE	PLAETTCHEN	PLATE	PLACA
	9959497	1	PIASTRINA	PLAQUETTE	PLAETTCHEN	PLATE	PLACA
	9959498	1	PIASTRINA	PLAQUETTE	PLAETTCHEN	PLATE	PLACA
	9959499	2	GUARNIZIONE DI TE NUTA	JOINT	DICHTUNG	GASKET	JUNTA
	9959500	1	PERNO	AXE	BOLZEN	PIN	EJE
	9959501	1	LEVA	LEVIER	HEBEL	LEVER	PALANCA
	9959502	1	LEVA	LEVIER	HEBEL	LEVER	PALANCA
	9959503	1	LEVA	LEVIER	HEBEL	LEVER	PALANCA
	9959504	1	PERNO	AXE	BOLZEN	PIN	EJE
	9959505	1	DADO	ECROU	MUTTER	NUT	TUERCA
	9959509	1	VITE	VIS	SCHRAUBE	SCREW	TORNILLO
	9959510	1	TAPPO	BOUCHON	STOPFEN	PLUG	TAPON
	9959511	1	PERNO	AXE	BOLZEN	PIN	EJE
	9959512	1	MOLLA	RESSORT	FEDER	SPRING	RESORTE
	[illegible]	2	MOLLA	RESSORT	FEDER	SPRING	RESORTE
	9959534	1	CORREDO COMPOSTO DA 3	POCHETTE CONTENANT	SATZ BESTEHEND AU S	KIT CONSISTING OF	EQUIPO COMPUESTO DE
	9959515	1	CORREDO COMPOSTO DA 4	POCHETTE CONTENANT	SATZ BESTEHEND AU S	KIT CONSISTING OF	EQUIPO COMPUESTO DE
	9959517	1	CORREDO COMPOSTO DA 1	POCHETTE CONTENANT	SATZ BESTEHEND AU S	KIT CONSISTING OF	EQUIPO COMPUESTO DE
	9959518	2	PERNO	AXE	BOLZEN	PIN	EJE
	9959520	1	TAPPO	BOUCHON	STOPFEN	PLUG	TAPON
	9959522	2	ROSETTA DI TENUTA	JOINT D'ETANCHEIT E	DICHTRING	GASKET	JUNTA HERMETICA
	9959523	2	RACCORDO	RACCORD	STUTZEN	CONNECTION	RACOR
	9959524	1	DISTANZIALE	ENTRETOISE	ABSTANDSTUECK	SPACER	SEPARADOR
	9959525	1	TAPPO	BOUCHON	STOPFEN	PLUG	TAPON

https://tractormanualz.com/

	9999999	1	VITE	VIS	SCHRAUBE	SCREW	TORNILLO
	9999999	1	PIASTRINA	PLAQUETTE	PLAETTCHEN	PLATE	PLACA
	9999999	1	PIASTRINA	PLAQUETTE	PLAETTCHEN	PLATE	PLACA
	9999999	1	ANELLO DI SICUREZZA	GRENZRING	SICHERUNGSRING	LOCKRING	ANILLO DE TOPE
	9999999	1	COPIGLIA	GOUPILLE	SPLINT	SPLIT PIN	PASADOR AGUJETA
	9999999	1	TASSELLO	TAMPON	BELAGE	PAD	TACO
	9999999	1	GUARNIZIONE DI TENUTA	JOINT	DICHTUNG	GASKET	JUNTA
	9999999	2	MOLLA	RESSORT	FEDER	SPRING	RESORTE
	9999999	2	SPINA	GOUPILLE	STIFT	PIN	PASADOR
	9999999	2	SPINA	GOUPILLE	STIFT	PIN	PASADOR
9260422	9999999	12	ROSETTA DI SICUREZZA	RONDELLE FREIN	SICHERUNGSRING	LOCKWASHER	ARANDELA DE FRENO
	9999999	1	ROSETTA DI SICUREZZA	RONDELLE FREIN	SICHERUNGSRING	LOCKWASHER	ARANDELA DE FRENO
	9999999	4	VITE	VIS	SCHRAUBE	SCREW	TORNILLO
	9999999	1	LINGUETTA	LENGUET	SCHLUSSELFEDER	KEY	CHAVETA
	9999999	1	TAPPO	BOUCHON	STOPFEN	PLUG	TAPON
	9999999	2	ROSETTA DI TENUTA	JOINT D'ETANCHEITE	DICHTRING	GASKET	JUNTA HERMETICA
	9999999	6	MOLLA	RESSORT	FEDER	SPRING	RESORTE
9423951	9999999	4	FORCELLA	FOURCHE	GABEL	FORK	HORQUILLA
	9999999	2	GUARNIZIONE DI TENUTA	JOINT	DICHTUNG	GASKET	JUNTA
	9999999	1	COPERCHIO	COUVERCLE	DECKEL	COVER	TAPA
	9999999	1	LINGUETTA	LINGUET	SCHLOSSFEDER	KEY	CHAVETA
	9999999	1	COPIGLIA	GOUPILLE	SPLINT	SPLIT PIN	PASADOR AGUJETA
	9999999	1	BANO	BERRO	GUTTER	HUB	TUERCA
	9999999	1	GUARNIZIONE DI TENUTA	JOINT	DICHTUNG	GASKET	JUNTA
	9999999	1	ROSETTA PIANA	RONDELLE	SCHEIBE	WASHER	ARANDELA
9006383	9999999	1	ROSETTA PIANA	RONDELLE	SCHEIBE	WASHER	ARANDELA
9006380	9999999	1	ROSETTA PIANA	RONDELLE	SCHEIBE	WASHER	ARANDELA
9006378	9999999	1	ROSETTA PIANA	RONDELLE	SCHEIBE	WASHER	ARANDELA
9006376	9999999	1	ROSETTA PIANA	RONDELLE	SCHEIBE	WASHER	ARANDELA
9006374	9999999	1	ROSETTA PIANA	RONDELLE	SCHEIBE	WASHER	ARANDELA
9006373	9999999	1	ROSETTA PIANA	RONDELLE	SCHEIBE	WASHER	ARANDELA
9006372	9999999	1	ROSETTA PIANA	RONDELLE	SCHEIBE	WASHER	ARANDELA
9006371	9999999	1	ROSETTA PIANA	RONDELLE	SCHEIBE	WASHER	ARANDELA
	9999999	1	ROSETTA DI SICUREZZA	RONDELLE FREIN	SICHERUNGSRING	LOCKWASHER	ARANDELA DE FRENO
	9999999	2	PIASTELLO	COUPELLE	TELLERSCHEIBE	PLATE	PLATILLO
	9999999	1	PERNO	AXE	BOLZEN	PIN	EJE

https://tractormanualz.com/

POSIT. NUMBER	N.GRAPH.	Q.	DESCRIPTION	DESIGNATION	BENENNUNG	DESCRIPTION	DESIGNATIONES
	9925701	1	TAPPO	BOUCHON	STOPPEN	PLUG	TAPON
	9929703	1	VITE	VIS	SCHRAUBE	SCREW	TORNILLO
	9929715	1	LINGUETTA	LANGUET	SCHEIBENFEDER	KEY	CHAVETA
	9929716	1	GUARNIZIONE DI TE NUTA	JOINT	DICHTUNG	GASKET	JUNTA
	9930147	1	STAFFA	ETRIER	HALTER	BRACKET	SOPORTE
	9930948	1	FILTRO	FILTRE	FILTER	FILTER	FILTRO
	9930949	1	VITE	VIS	SCHRAUBE	SCREW	TORNILLO
	9930950	1	ANELLO	BAGUE	RING	RING	ANILLO
	9930953	2	MOLLA	RESSORT	FEDER	SPRING	RESORTE
	9930955	1	ANELLO DI SICUREZZA	ARRETOIR	SICHERUNGSRING	LOCKRING	ANILLO DE FRENO
	9931357	1	ROSETTA PIANA	RONDELLE	SCHEIBE	WASHER	ARANDELA
49051845	9931358	2	VALVOLA	SOUPAPE	VENTIL	VALVE	VALVULA
	9931417	1	COPPA	CARTER	WANNE	SUMP	CARTER
	9931415	1	LEVA	LEVIER	HEBEL	LEVER	PALANCA
	9931420	1	FORCELLINO	FOURCHE	GABEL	FORK	HORQUILLA
	9931421	1	LEVA	LEVIER	HEBEL	LEVER	PALANCA
	9931429	1	MOLLA	RESSORT	FEDER	SPRING	RESORTE
	9931435	8	COPIGLIA	GOUPILLE	SPLINT	SPLIT PIN	PASADOR ABIERTO
	9931446	1	VASCHETTA	CUVE	GEFÄß	PAN	CUBA
	9931505	1	LEVA	LEVIER	HEBEL	LEVER	PALANCA
	9931506	6	VITE	VIS	SCHRAUBE	SCREW	TORNILLO
	9931513	1	DADO	ECROU	MUTTER	NUT	TUERCA
	9932719	1	ANELLO DI SICUREZZA	ARRETOIR	SICHERUNGSRING	LOCKRING	ANILLO DE FRENO
	9956533	1	GUARNIZIONE DI TENUTA	JOINT	DICHTUNG	GASKET	JUNTA
	9956534	1	VITE	VIS	SCHRAUBE	SCREW	TORNILLO
	9956535	1	VITE	VIS	SCHRAUBE	SCREW	TORNILLO
	9956541	1	PIASTRINA	PLAQUETTE	PLAETTCHEN	PLATE	PLACA
	9956544	1	VITE	VIS	SCHRAUBE	SCREW	TORNILLO
49032935	9956546	1	ROSETTA DI SICUREZZA	RONDELLE FREIN	SICHERUNGSRING	LOCKWASHER	ARANDELA DE FRENO
49046343	9956547	2	RULLO TASTINETTO	GALET POUR ROULEMENT	ROLLE RUEN LAGER	ROLLER FOR BEARING	RODILLO PARA RODAMIENTO
	9956796	2	VITE	VIS	SCHRAUBE	SCREW	TORNILLO
	9956962	1	ELETTROCALAMITE	ELECTRO	MAGNETSCHALTER	SOLENOID	MAGNETO
	9957167	6	ANELLO	BAGUE	RING	RING	ANILLO
	9957360	2	GUARNIZIONE DI TENUTA	JOINT	DICHTUNG	GASKET	JUNTA
	9957329	1	GUARNIZIONE DI TENUTA	JOINT	DICHTUNG	GASKET	JUNTA
	9956340	6	GUARNIZIONE DI TENUTA	JOINT	DICHTUNG	GASKET	JUNTA
	9956391	6	GUARNIZIONE DI TENUTA	JOINT	DICHTUNG	GASKET	JUNTA

https://tractormanualz.com/

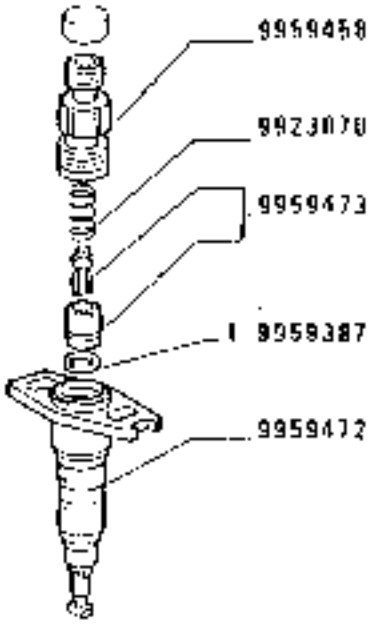

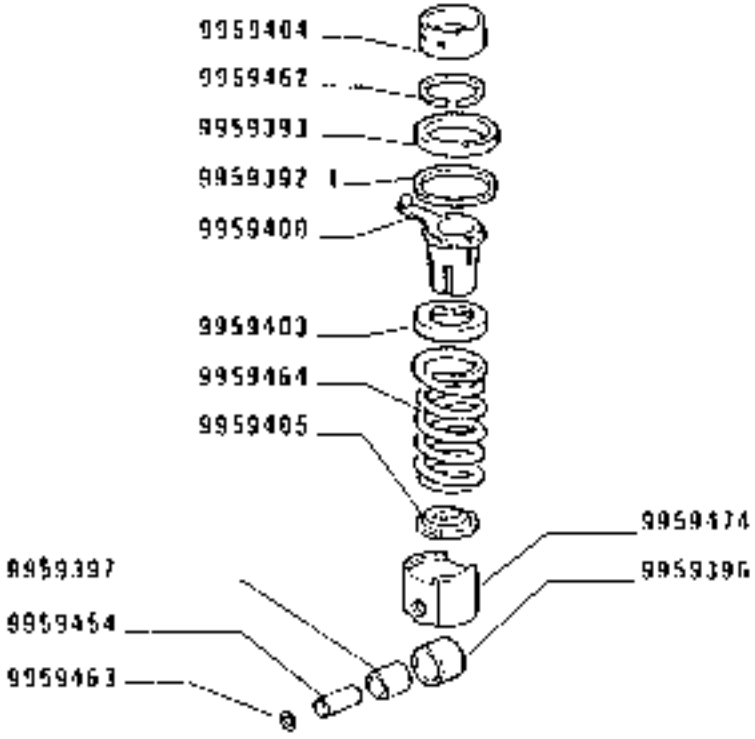

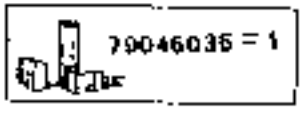

https://tractormanualz.com/

MODEL- ART.NUMBER	NO.	DESCRIPTION	BEZEICHNUNG	DESCRIPTION	DENOMINACIONES
9959392	6	GUARNIZIONE DI TE NUTA	JOINT	DICHTUNG	GASKET	JUNTA
9959393	6	DISTANZIALE	ENTRETOISE	ABSTANDSTUECK	SPACER	SEPARADOR
9959394	6	ANELLO	BAGUE	RING	RING	ANILLO
9959395	1	CONCHIGLIA	DOUILLE	BUECHSE	BUSH	CASQUILLO
9959396	6	BOCCOLA	DOUILLE	BUECHSE	BUSH	CASQUILLO
9959397	6	BOCCOLA	DOUILLE	BUECHSE	BUSH	CASQUILLO
9959398	1	BOCCOLA	DOUILLE	BUECHSE	BUSH	CASQUILLO
9959399	1	BOCCOLA	DOUILLE	BUECHSE	BUSH	CASQUILLO
9959400	6	ASTUCCIO	ETUI	HUELSE	CASE	ESTUCHE
9959401	1	TAPPO	BOUCHON	STOPFEN	PLUG	TAPON
9959402	3	BOCCOLA	DOUILLE	BUECHSE	BUSH	CASQUILLO
9959403	6	ANELLO DI TENUTA	JOINT D'ETANCHEITE	DICHTRING	SEAL	JUNTA HERMETICA
9959404	6	DISTANZIALE	ENTRETOISE	ABSTANDSTUECK	SPACER	SEPARADOR
9959405	6	PIASTRINA	PLAQUETTE	PLAETTCHEN	PLATE	PLACA
9959406	3	CUSCINETTO	ROULEMENT	LAGER	BEARING	RODAMIENTO
9959407	1	BOCCOLA	DOUILLE	BUECHSE	BUSH	CASQUILLO
9959408	1	SPESSORE DI REGIS TRO SP.1,00	CALE D'EPAISSEUR	DISTANZSCHEIBE	SHIM	SUPLEMENTO
9959409	1	SPESSORE DI REGIS TRO SP.1,05	CALE D'EPAISSEUR	DISTANZSCHEIBE	SHIM	SUPLEMENTO
9959410	1	SPESSORE DI REGIS TRO SP.1,10	CALE D'EPAISSEUR	DISTANZSCHEIBE	SHIM	SUPLEMENTO
9959411	1	SPESSORE DI REGIS TRO SP.1,15	CALE D'EPAISSEUR	DISTANZSCHEIBE	SHIM	SUPLEMENTO
9959412	1	SPESSORE DI REGIS TRO	CALE D'EPAISSEUR	DISTANZSCHEIBE	SHIM	SUPLEMENTO
9959413	1	SPESSORE DI REGIS TRO	CALE D'EPAISSEUR	DISTANZSCHEIBE	SHIM	SUPLEMENTO
9959414	1	SPESSORE DI REGIS TRO	CALE D'EPAISSEUR	DISTANZSCHEIBE	SHIM	SUPLEMENTO
9959415	1	SPESSORE DI REGIS TRO	CALE D'EPAISSEUR	DISTANZSCHEIBE	SHIM	SUPLEMENTO
9959416	1	SPESSORE DI REGIS TRO SP.1,40	CALE D'EPAISSEUR	DISTANZSCHEIBE	SHIM	SUPLEMENTO
9959417	1	SPESSORE DI REGIS TRO SP.1,45	CALE D'EPAISSEUR	DISTANZSCHEIBE	SHIM	SUPLEMENTO
9959418	1	SPESSORE DI REGIS TRO SP.1,50	CALE D'EPAISSEUR	DISTANZSCHEIBE	SHIM	SUPLEMENTO
9959419	1	SPESSORE DI REGIS TRO SP.1,55	CALE D'EPAISSEUR	DISTANZSCHEIBE	SHIM	SUPLEMENTO
9959420	1	SPESSORE DI REGIS TRO SP.1,60	CALE D'EPAISSEUR	DISTANZSCHEIBE	SHIM	SUPLEMENTO
9959421	1	SPESSORE DI REGIS TRO SP.1,65	CALE D'EPAISSEUR	DISTANZSCHEIBE	SHIM	SUPLEMENTO
9959422	1	SPESSORE DI REGIS TRO SP.1,70	CALE D'EPAISSEUR	DISTANZSCHEIBE	SHIM	SUPLEMENTO

https://tractormanualz.com/

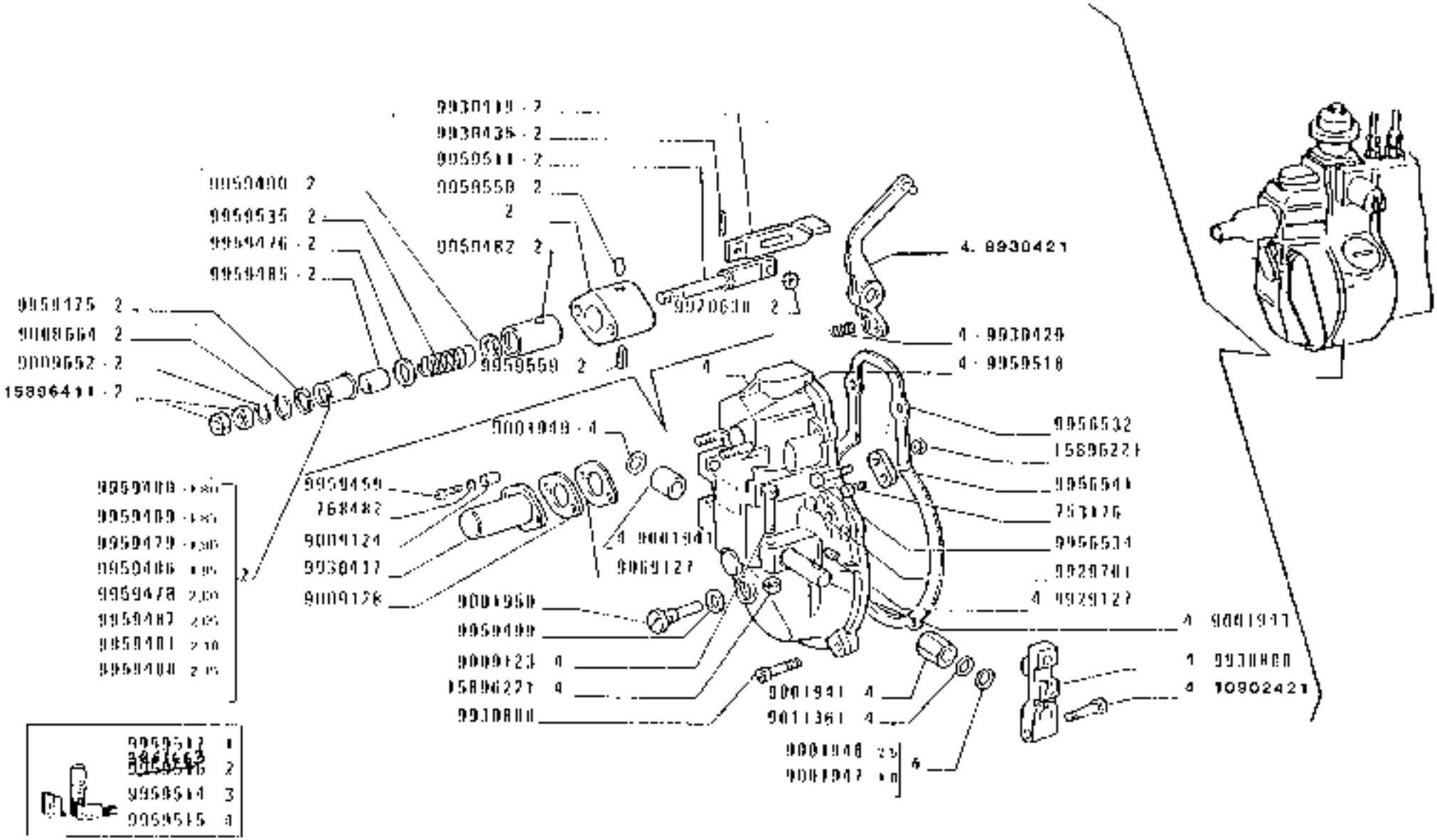

https://tractormanualz.com/

MODELE ARTICOLO	N.ORDINE	N. DESCRIZIONE	DESIGNATION	BENENNUNG	DESCRIPTION	BENOMINACIONES
9959423	1	SPESSORE DI REGIS TRO SP.1,75	CALE D'EPAISSEUR	DISTANZSCHEIBE	SHIM	SUPLEMENTO
9959424	1	SPESSORE DI REGIS TRO SP.1,80	CALE D'EPAISSEUR	DISTANZSCHEIBE	SHIM	SUPLEMENTO
9959425	1	SPESSORE DI REGIS TRO SP.1,85	CALE D'EPAISSEUR	DISTANZSCHEIBE	SHIM	SUPLEMENTO
9959426	1	SPESSORE DI REGIS TRO SP.1,90	CALE D'EPAISSEUR	DISTANZSCHEIBE	SHIM	SUPLEMENTO
9959427	1	SPESSORE DI REGIS TRO SP.1,95	CALE D'EPAISSEUR	DISTANZSCHEIBE	SHIM	SUPLEMENTO
9959428	1	PIASTRINA	PLAQUETTE	PLAETTCHEN	PLATE	PLACA
9959449	1	GUARNIZIONE DI TE NUTA	JOINT	DICHTUNG	GASKET	JUNTA
9959450	6	PIASTRINA	PLAQUETTE	PLAETTCHEN	PLATE	PLACA
9959451	6	PIASTRINA	PLAQUETTE	PLAETTCHEN	PLATE	PLACA
9959452	3	PERNO	AXE	BOLZEN	PIN	EJE
9959453	1	ALBERINO	AXE	WELLE	SHAFT	AREOL
9959454	6	PERNO	AXE	BOLZEN	PIN	EJE
9959455	6	PERNO	AXE	BOLZEN	PIN	EJE
9959456	1	VITE	VIS	SCHRAUBE	SCREW	TORNILLO
9959457	1	DADO	ECROU	MUTTER	NUT	TUERCA
9959458	6	RACCORDO	RACCORD	STUTZEN	CONNECTION	RACOR
9959459	2	VITE	VIS	SCHRAUBE	SCREW	TORNILLO
9959460	1	TAPPO	BOUCHON	STOPFEN	PLUG	TAPON
9959461	12	PRIGIONIERO	GOUJON	STIFTSCHRAUBE	STUD	ESPARRAGO
9959462	6	ANELLO	BAGUE	RING	RING	ANILLO
9959463	6	ANELLO	BAGUE	RING	RING	ANILLO
9959464	6	MOLLA	RESSORT	FEDER	SPRING	RESORTE
9959465	1	MOLLA	RESSORT	FEDER	SPRING	RESORTE
9959467	1	COPERCHIO	COUVERCLE	DECKEL	COVER	TAPA
9959468	1	COPERCHIO	COUVERCLE	DECKEL	COVER	TAPA
9959469	1	SEMICUSCINETTO	DEMI-COUSSINET	SCHALENHAELFTE	HALF-BEARING	SEMICOJINETE
9959470	2	STAFFA	ETRIER	HALTER	BRACKET	SOPORTE
9959471	1	ALBERO AG ECCENTR ICI	ARBRE A CAMES	EXZENTERWELLE	CAMSHAFT	EJEGOL DE LEVAS
9959472	6	CILINDRO	CYLINDRE	ZYLINDER	CYLINDER	CILINDRO
9959473	6	VALVOLA	SOUPAPE	VENTIL	VALVE	VALVULA
9959474	6	BUSSOLA	DOUILLE	GEWINDEDUECHSE	BUSHING	CASQUILLO
9959475	1	ROSETTA PIANA	RONDELLE	SCHEIDE	WASHER	ARANDELA
9959476	1	DISTANZIALE	ENTRETOISE	ABSTANDSTUECK	SPACER	SEPARADOR
9959477	1	GUARNIZIONE DI TE NUTA	JOINT	DICHTUNG	GASKET	JUNTA
9959478	8	BOCCOLA	DOUILLE	BUECHSE	BUSH	CASQUILLO
9959479	1	BOCCOLA	DOUILLE	BUECHSE	BUSH	CASQUILLO
9959480	1	BOCCOLA	DOUILLE	BUECHSE	BUSH	CASQUILLO

https://tractormanualz.com/

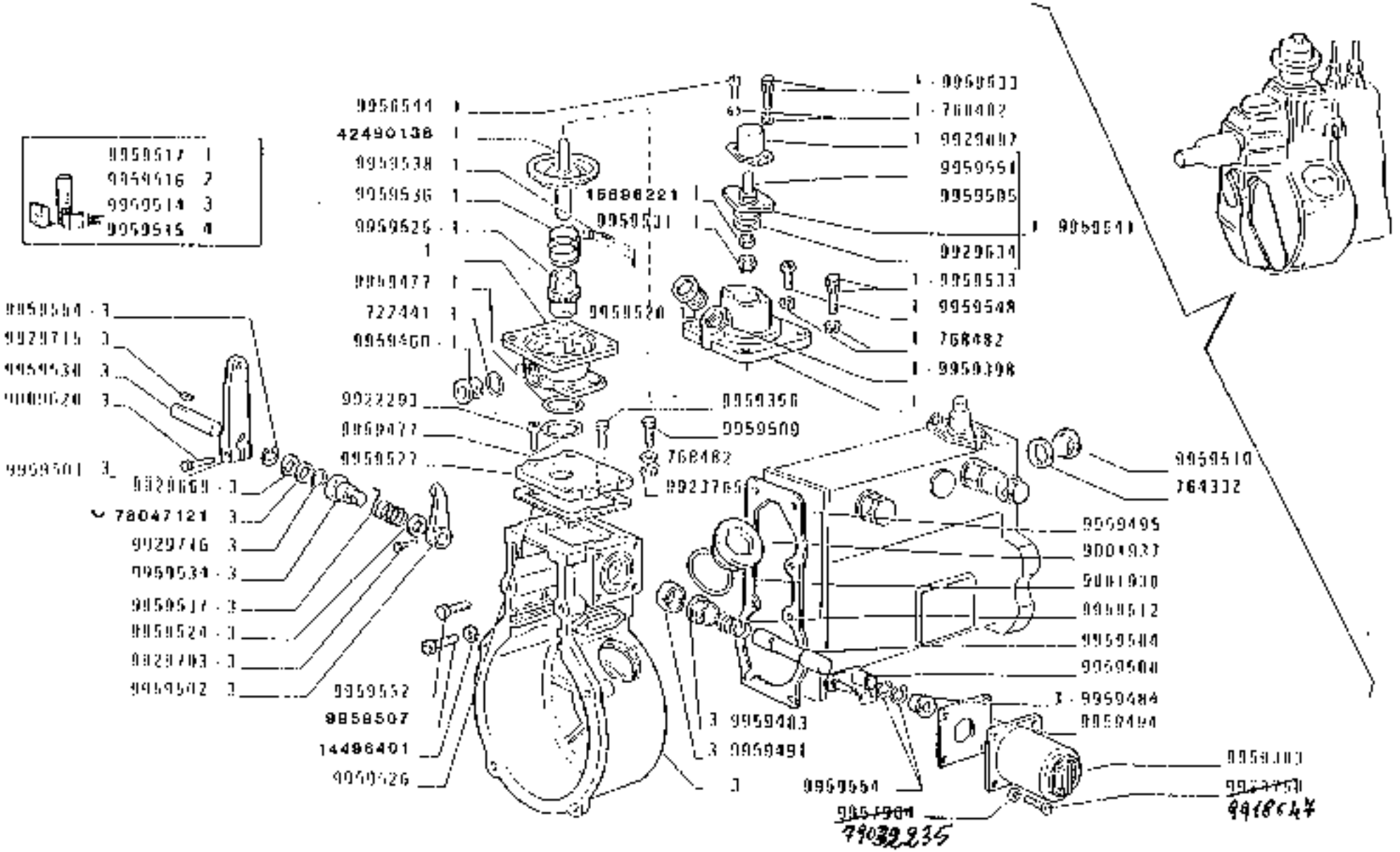

180.55

0435

ALIMENTAZIONE AD INIEZIONE 9858384

Alimentation par injection
Einspritzanlage
Fuel injection system
Alimentación por inyección

0.14.0 /A

https://tractormanualz.com/

MODEL ANT-MOTIF.	CODICE	N.	DESCRIZIONE	DESIGNATION	BENENNUNG	DESCRIPTION	BENOTIGADOS
	9959536	1	GUARNIZIONE DI TE NUTA	JOINT	DICHTUNG	GASKET	JUNTA
	9959537	1	PIASTRA	PLAQUE	PLATTE	PLATE	PLACA
	9959538	1	LEVA	LEVIER	HEBEL	LEVER	PALANCA
	9959539	1	PERNO	AXE	BOLZEN	PIN	EJE
	9959534	1	DADO	ECROU	MUTTER	NUT	TUERCA
	9959532	2	DADO	ECROU	MUTTER	NUT	TUERCA
	9959533	2	VITE	VIS	SCHRAUBE	SCREW	TORNILLO
	9959534	1	BOCCOLA	DOUILLE	BUCHSE	BUSH	CASQUILLO
	9959535	1	MOLLA	RESSORT	FEDER	SPRING	RESORTE
	9959536	1	MOLLA	RESSORT	FEDER	SPRING	RESORTE
	9959537	1	MOLLA	RESSORT	FEDER	SPRING	RESORTE
	9959538	1	STAFFETTTA FISSAG GIO	COLLIER	HALTER	RETAINER	ABRAZADERA
	9959541	1	ARRESTO	BUTEE	ANSCHLAG	STOP	TOPE
	9959542	1	PUNTERIA A RULLO	POUSSOIR A GALET	ROLLENSTOESSEL	ROLLER TAPPET	EMPUJADOR DE RODI LLO
	9959543	1	PERNO	AXE	BOLZEN	PIN	EJE
	9959544	2	PATTINO	PATIN	GLEITSTEIN	PAD	PATIN
	9959545	1	TAPPO	BOUCHON	STOPFEN	PLUG	TAPON
	9959546	1	POMPA	POMPE	PUMPE	PUMP	BOMBA
	9959547	1	MOLLA	RESSORT	FEDER	SPRING	RESORTE
	9959548	3	VITE	VIS	SCHRAUBE	SCREW	TORNILLO
	9959549	2	VITE	VIS	SCHRAUBE	SCREW	TORNILLO
	9959550	1	PERNO	AXE	BOLZEN	PIN	EJE
	9959551	1	PERNO	AXE	BOLZEN	PIN	EJE
	9959552	2	VITE	VIS	SCHRAUBE	SCREW	TORNILLO
	9959554	2	ANELLO DI SICUREZ ZA	ARRETOIR	SICHERUNGSRING	LOCKRING	ANILLO DE FRENO
	9959555	1	ANELLO	BAGUE	RING	RING	ANILLO
	9959557	2	VITE	VIS	SCHRAUBE	SCREW	TORNILLO
	9959558	1	PERNO	AXE	BOLZEN	PIN	EJE
	9959559	1	PERNO	AXE	BOLZEN	PIN	EJE
	9959856	1	MASSA ANELLATO	MASSELOTTE	TELLERGEWICHT	WEIGHT	CONTRAPESO
	9961063	1	CORREDO 2	EQUIPEMENT	SATZ	KIT	JUEGO
	9962727	2	PERNO	AXE	BOLZEN	PIN	EJE
	9962728	2	TAPPO	BOUCHON	STOPFEN	PLUG	TAPON
	10374031	2	VITE	VIS	SCHRAUBE	SCREW	TORNILLO
	10902421	1	VITE	VIS	SCHRAUBE	SCREW	TORNILLO
	10902521	1	VITE	VIS	SCHRAUBE	SCREW	TORNILLO
	12035670	4	ROSETTA DI SICURE ZZA	RONDELLE FREIN	SICHERUNGSRING	LOCKWASHER	ARANDELA DE FRENO
	14496001	4	ROSETTA DI SICURE ZZA	RONDELLE FREIN	SICHERUNGSRING	LOCKWASHER	ARANDELA DE FRENO
	15296201	6	DADO	ECROU	MUTTER	NUT	TUERCA
	15296401	2	DADO	ECROU	MUTTER	NUT	TUERCA
	16100821	12	DADO	ECROU	MUTTER	NUT	TUERCA

https://tractormanualz.com/

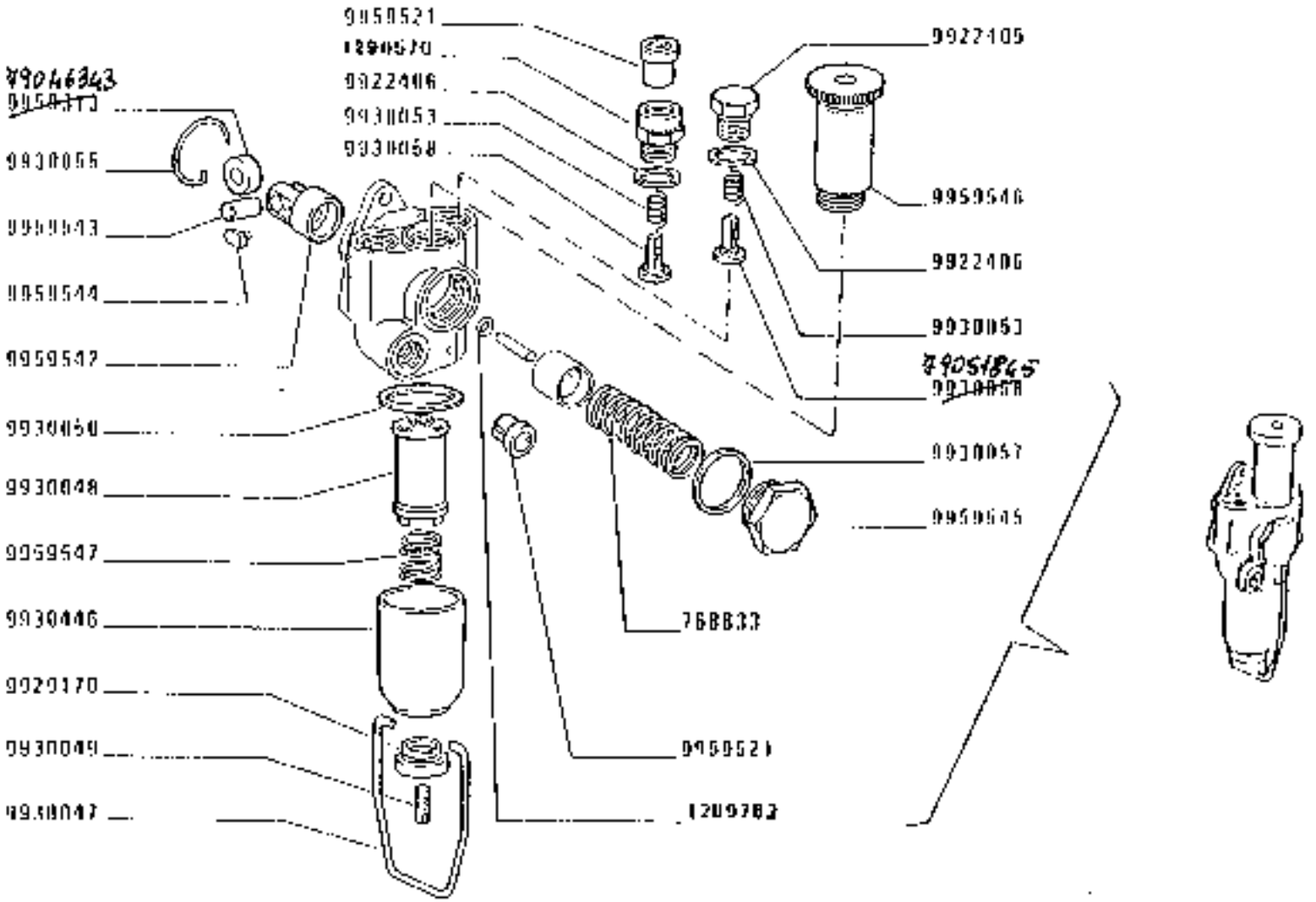

https://tractormanualz.com/

NUMERO ARTICOLO	NUMERO	Q.	DESCRIZIONE	DESIGNATION	BENENNUNG	DESCRIPTION	DENOMINACIONES
	[illegible]	1	MEMBRANA	MEMBRANE	MEMBRAN	DIAPHRAGM	MEMBRANA
	[illegible]	1	CORREDO	COUTENEVE	SATZ	KIT	JUEGO
	[illegible]	1	VALVOLA	SOUPAPE	VENTIL	VALVE	VALVULA
	[illegible]	1	TAPPO	BOUCHON	STOPFEN	PLUG	TAPON
	[illegible]	2	VITE	VIS	SCHRAUBE	SCREW	TORNILLO
	[illegible]	4	VITE	VIS	SCHRAUBE	SCREW	TORNILLO
	[illegible]	1	PIATTELLO	COUPELLE	TELLERSCHEIBE	PLATE	PLATILLO
	[illegible]	2	PIATTELLO	COUPELLE	TELLERSCHEIBE	PLATE	PLATILLO
	[illegible]	1	ROSETTA PIANA	ROUELLE	SCHEIBE	WASHER	ARANDELA

https://tractormanualz.com/

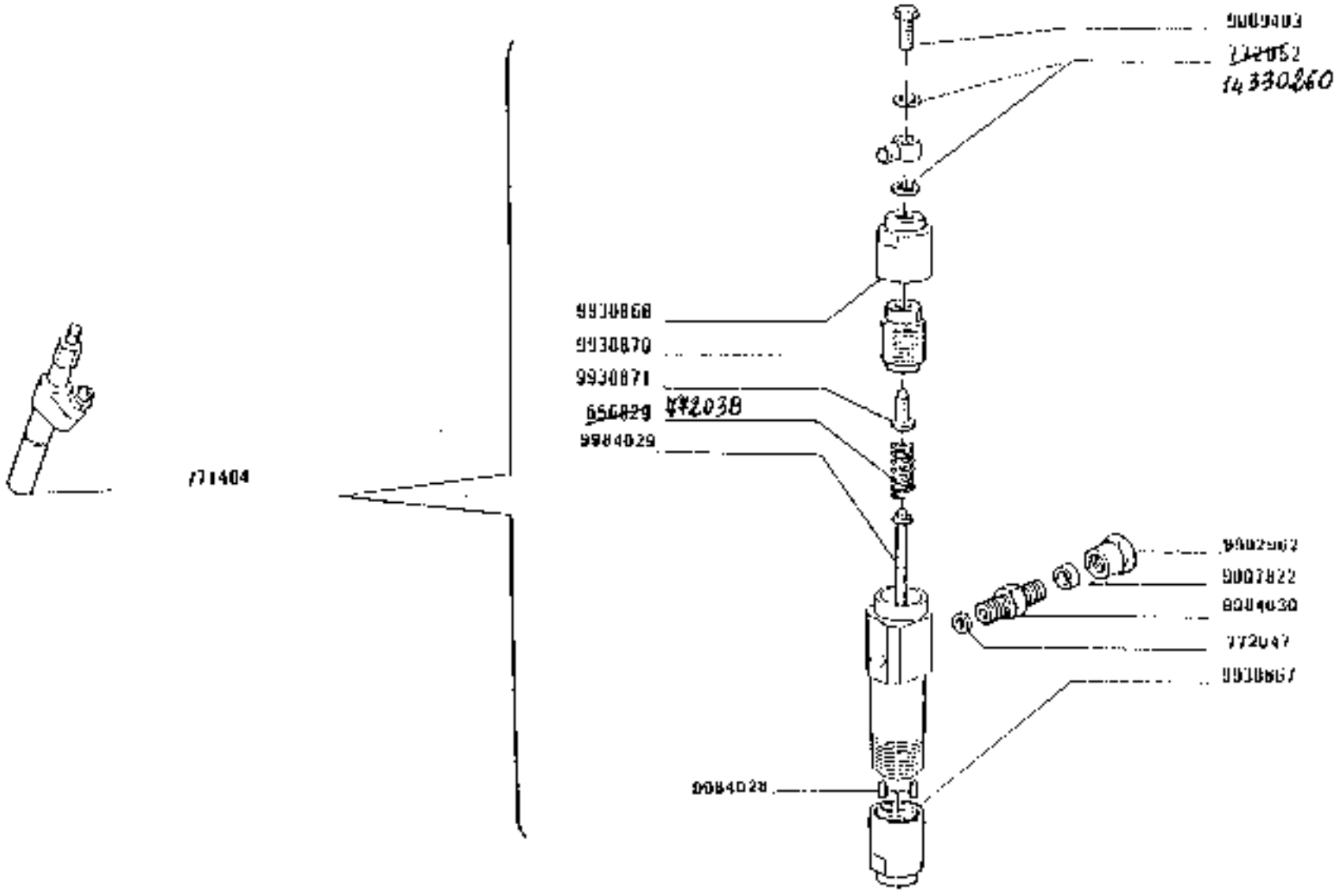

https://tractormanualz.com/

N.OPTIME	Q.	DESCRIZIONE	DESIGNATION	BENENNUNG	DESCRIPTION	DENOMINAZIONES
772035	1	MOLLA	RESSORT	FEDER	SPRING	RESORTE
772047	1	ROSETTA PIANA	RONDELLE	SCHEIBE	WASHER	ARANDELA
900782	1	ROSETTA PIANA	RONDELLE	SCHEIBE	WASHER	ARANDELA
900740	1	VITE-RACCORDO	VIS-RACCORD	HOHLSCHRAUBE	UNION	BOQUILLA
900587	1	DADO	ECROU	MUTTER	NUT	TUERCA
900746	1	RACCORDO	RACCORD	STUTZEN	CONNECTION	RACOR
900578	1	CAPPA	VIROLE	EINSCHRAUBTIEF	PLUG	VIROLA
900678	1	VITE	VIS	SCHRAUBE	SCREW	TORNILLO
902962	1	RACCORDO	RACCORD	STUTZEN	CONNECTION	RACOR
900426	2	GRANO	ERGOT	PASSTIFT	DOWEL	PIVOT
900429	1	ASTA	TIGE	STANGE	ROD	VARILLA
900420	1	RACCORDO	RACCORD	STUTZEN	CONNECTION	RACOR
1433026D	2	GUARNIZIONE DI TE TUTA	JOINT	DICHTUNG	GASKET	JUNTA

https://tractormanualz.com/

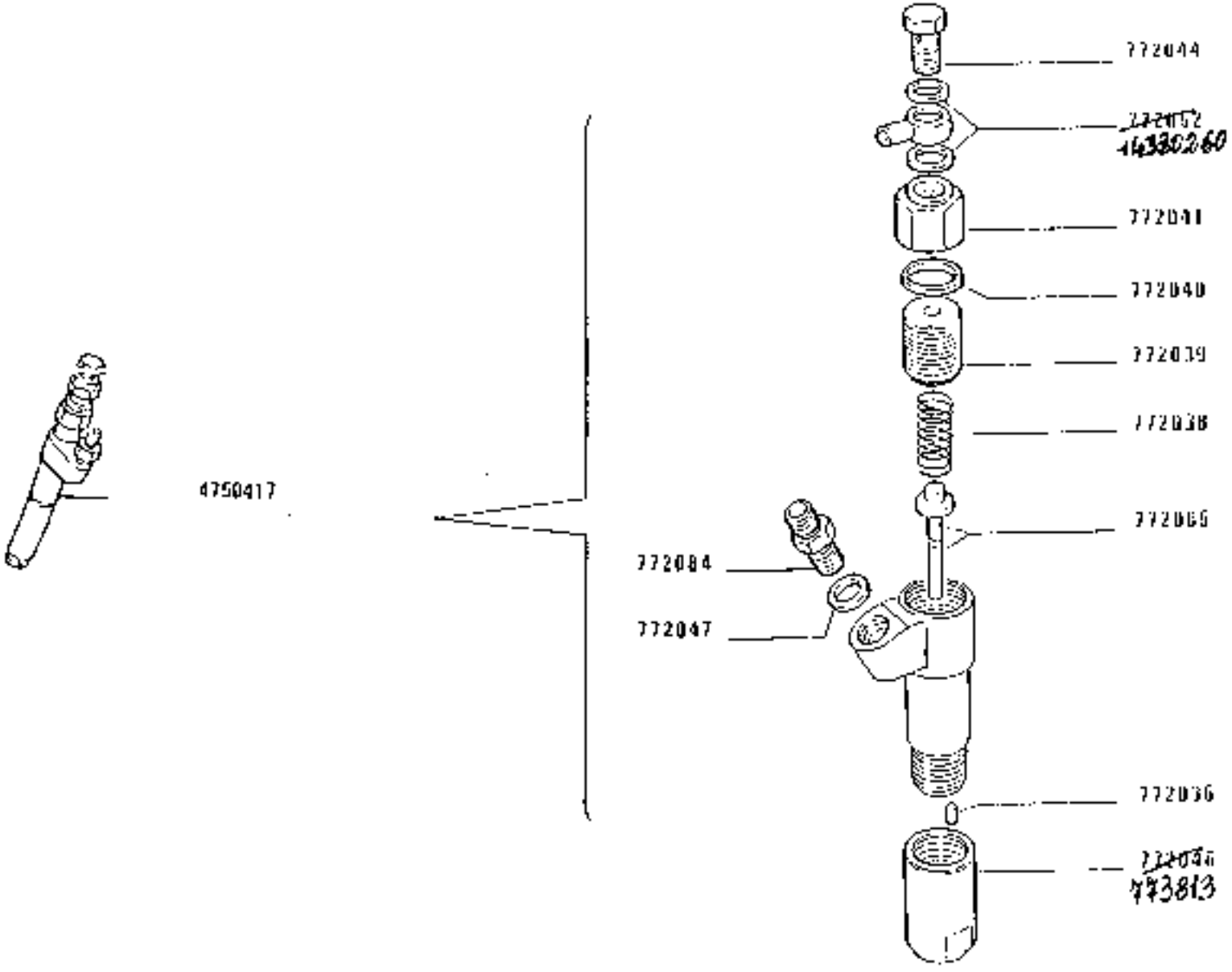

https://tractormanualz.com/

NOTE	ART.CODE	N.	DESCRIZIONE	DESIGNATION	BENENNUNG	DESCRIPTION	DENOMINACIONES
	772056	2	GRANO	ENGOT	PASSTIFT	DOWEL	PITON
	772028	1	MOLLA	RESSORT	FEDER	SPRING	RESORTE
	772029	1	VITE DI REGOLAZIO NE	VIS DE REGLAGE	EINSTELL SCHRAUBE	ADJ/SCREW	TORNILLO DE REGLA SE
	772046	1	GUARNIZIONE DI CE NUTA	JOINT	DICHTUNG	GASKET	JUNTA
	772041	3	DADO	ECROU	MUTTER	NUT	TUERCA
	772044	1	VITE	VIS	SCHRAUBE	SCREW	TORNILLO
773013	772040	1	DADO	ECROU	MUTTER	NUT	TUERCA
	772042	1	ROSETTA PIANA	RONDELLE	SCHEIBE	WASHER	ARANDELA
	772065	1	ASTA	TIGE	STANGE	ROD	VARILLA
	772064	1	RACCORDO	RACCORD	STUTZEN	CONNECTION	RACOR
	84250260	2	GUARNIZIONE DI TE NUTA	JOINT	DICHTUNG	GASKET	JUNTA

https://tractormanualz.com/

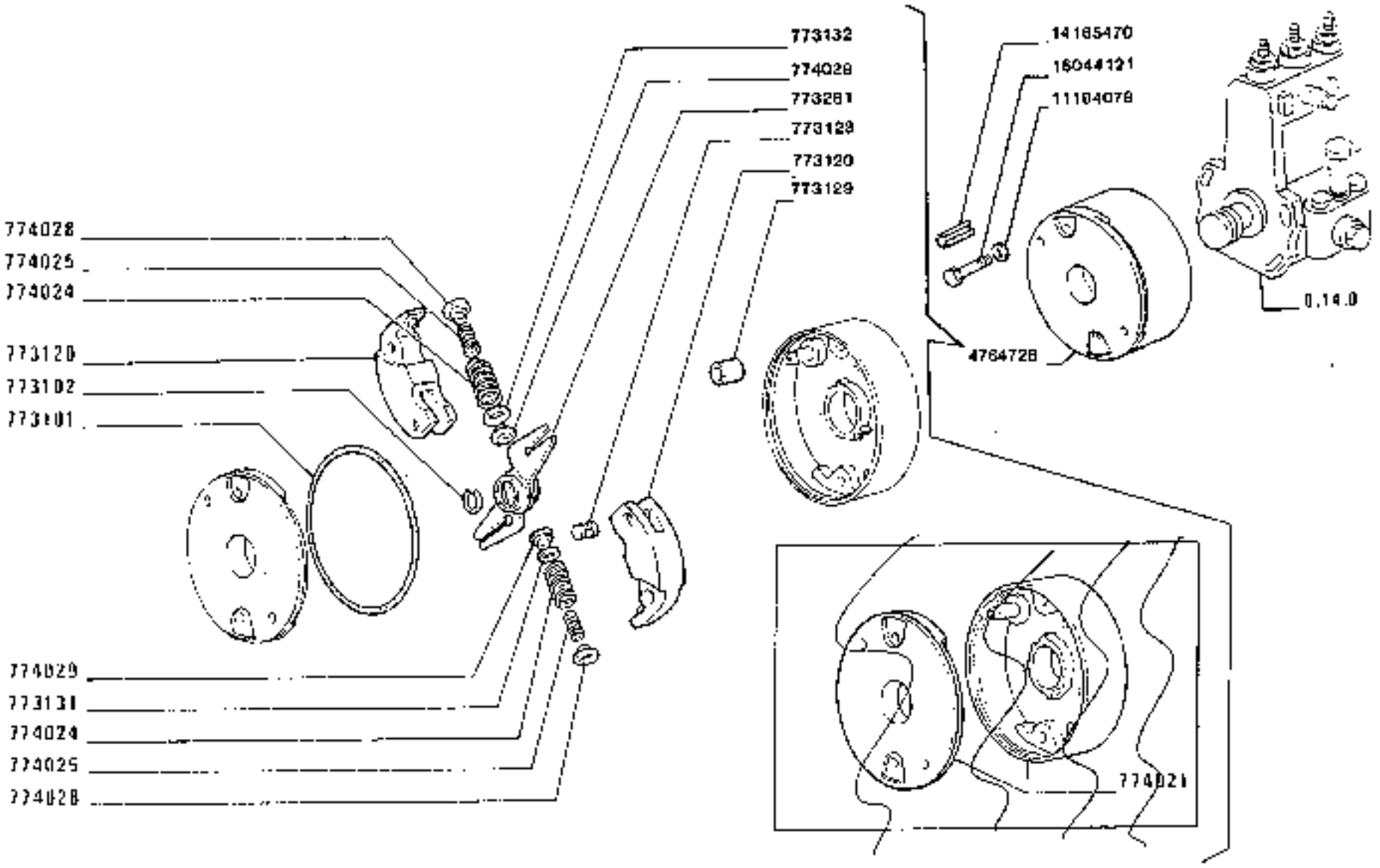

180.55

VARIATORE DI ANTICIPO

(Weber - Altecna)

Correcteur d'avance
Spritzzeitversteller
Advance variator
Variador de avance

https://tractormanualz.com/

0.14.2

NUMERO ARTICOLO	N.GRUPPO	Q.	DESCRIZIONE	DESIGNATION	BENENNUNG	DESCRIPTION	DENOMINACIONES
	773101	1	ANELLO DI TENUTA	JOINT D'ETANCHEITE	DICHTRING	SEAL	JUNTA HERMETICA
	773102	1	ANELLO DI TENUTA	JOINT D'ETANCHEITE	DICHTRING	SEAL	JUNTA HERMETICA
	773120	2	MASSA ANTICORPO	MASSELAGTTE	FLIEHGEWICHT	WEIGHT	CONTRAPESO
	773122	2	PATTINO	PATIN	GLEITSTEIN	PAD	PATIN
	773129	2	BOCCOLA	DOUILLE	BUECHSE	BUSH	CASQUILLO
	773131	2	ROSETTA PIANA D. 2	RONDELLE	SCHEIBE	WASHER	ARANDELA
	773132	2	ROSETTA PIANA D. 5	RONDELLE	SCHEIBE	WASHER	ARANDELA
	773201	1	GUIDA	COULISSE	KULISSE	LINK	CORREDERA
	774021	1	CORPO [illegible]	CORPS	GEHAUSE	BODY	CUERPO
	774024	2	MOLLA EST.	RESSORT	FEDER	STRING	RESORTE
	774025	2	MOLLA INT.	RESSORT	FEDER	SPRING	RESORTE
	774026	2	PIATTELLO EST.	COUPELLE	TELLERSCHEIBE	PLATE	PLATILLO
	774029	2	PIATTELLO INT.	COUPELLE	TELLERSCHEIBE	PLATE	PLATILLO
	4764723	1	VARIATORE DI ANTICIPO COMPL.WEBER-ALT	CORRECTEUR D'AVANCE	SPRITZZEITVERSTELLER	ADVANCE VARIATOR	VARIADOR DE AVANCE
	11694079	2	ROSETTA DI SICUREZZA	RONDELLE FREIN	SICHERUNGSRING	LOCKWASHER	ARANDELA DE FRENO
	14165472	1	SPINA	GOUPILLE	STIFT	PIN	PASADOR
	14044431	2	VITE	VIS	SCHRAUBE	SCREW	TORNILLO

https://tractormanualz.com/

SOSTITUISCE LA POMPA

P/N 475469

https://tractormanualz.com/

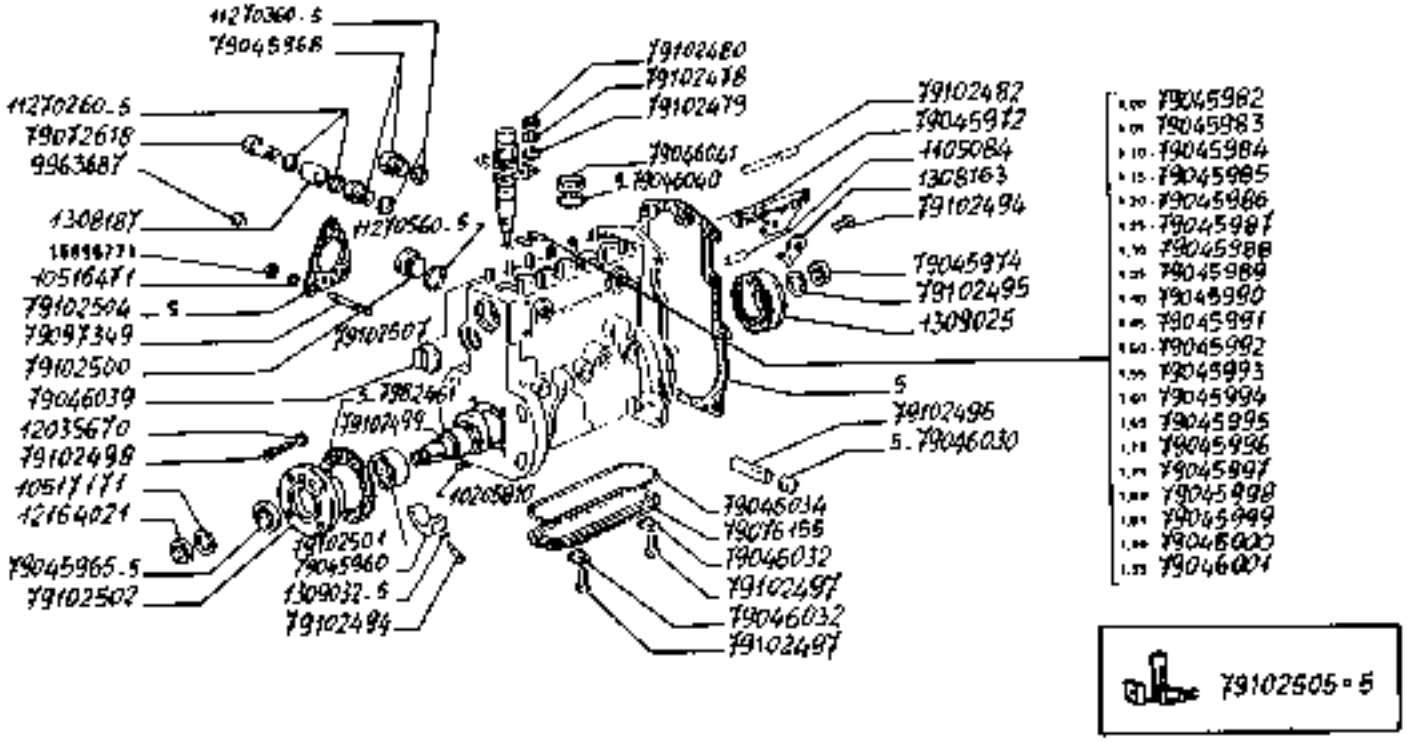

180·90 180·90 DT 01 02	0117	POMPA INIEZIONE PES 6 M W 100/720 RS 1163 (Bosch)	**0.14.0** 1/8

https://tractormanualz.com/

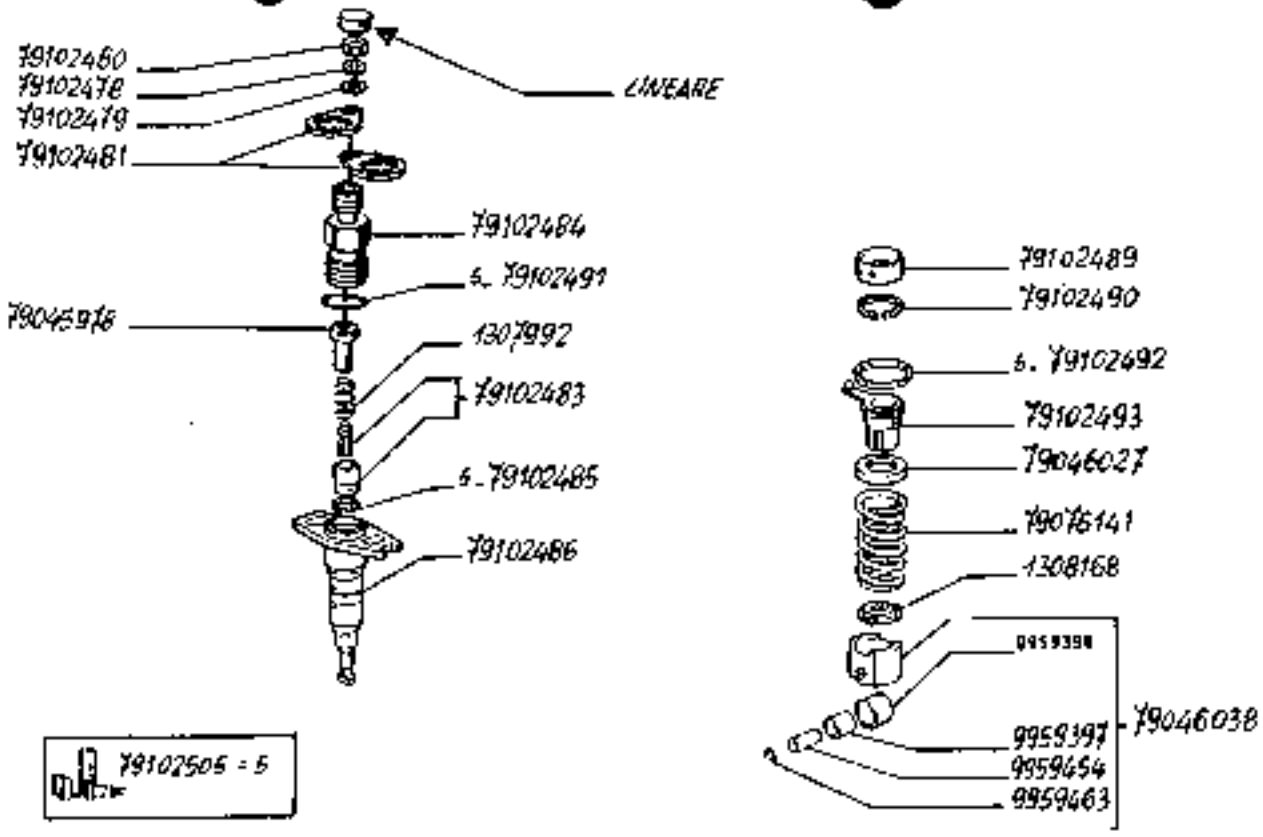

180·90 180·90 DT
01 02

POMPA INIEZIONE PES 6 M W 100/720 RS 1163
Bosch

0.14.0

2

https://tractormanualz.com/

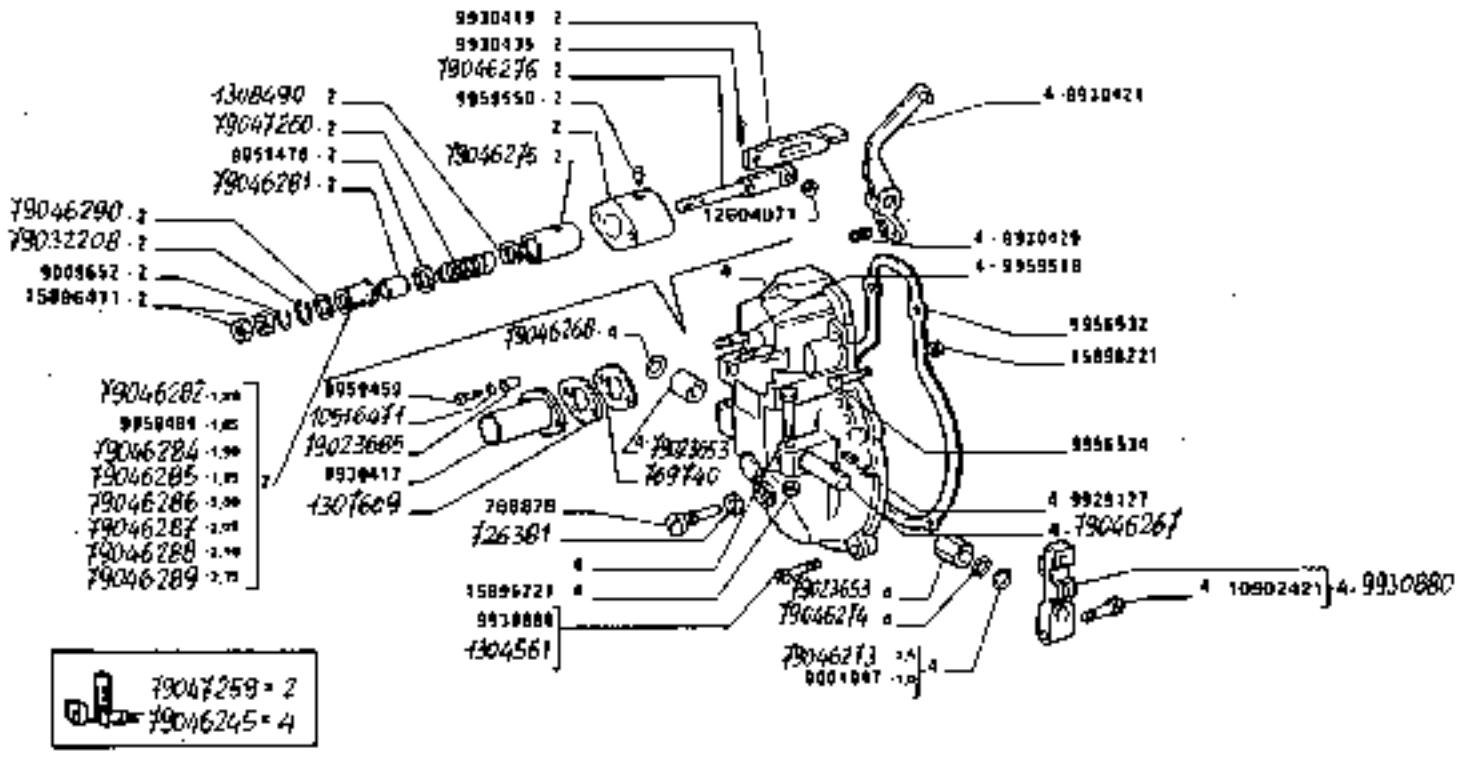

180-90 180-90DT 01 02	0435	POMPA INIEZIONE (Bosch)	**0.14.0** 3

https://tractormanualz.com/

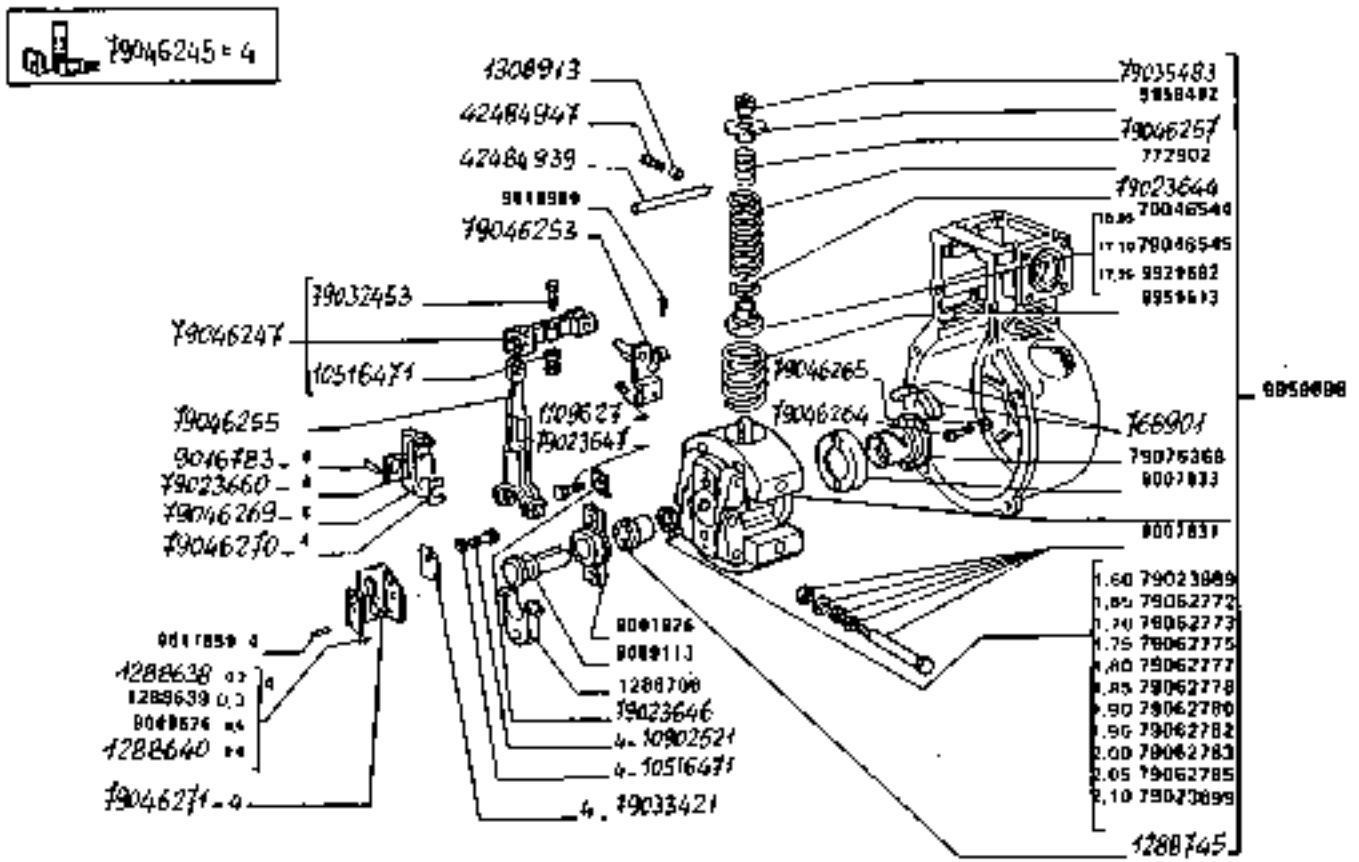

180-90 180-90 DT	0435	POMPA INIEZIONE (Bosch)	0.14.0

https://tractormanualz.com/

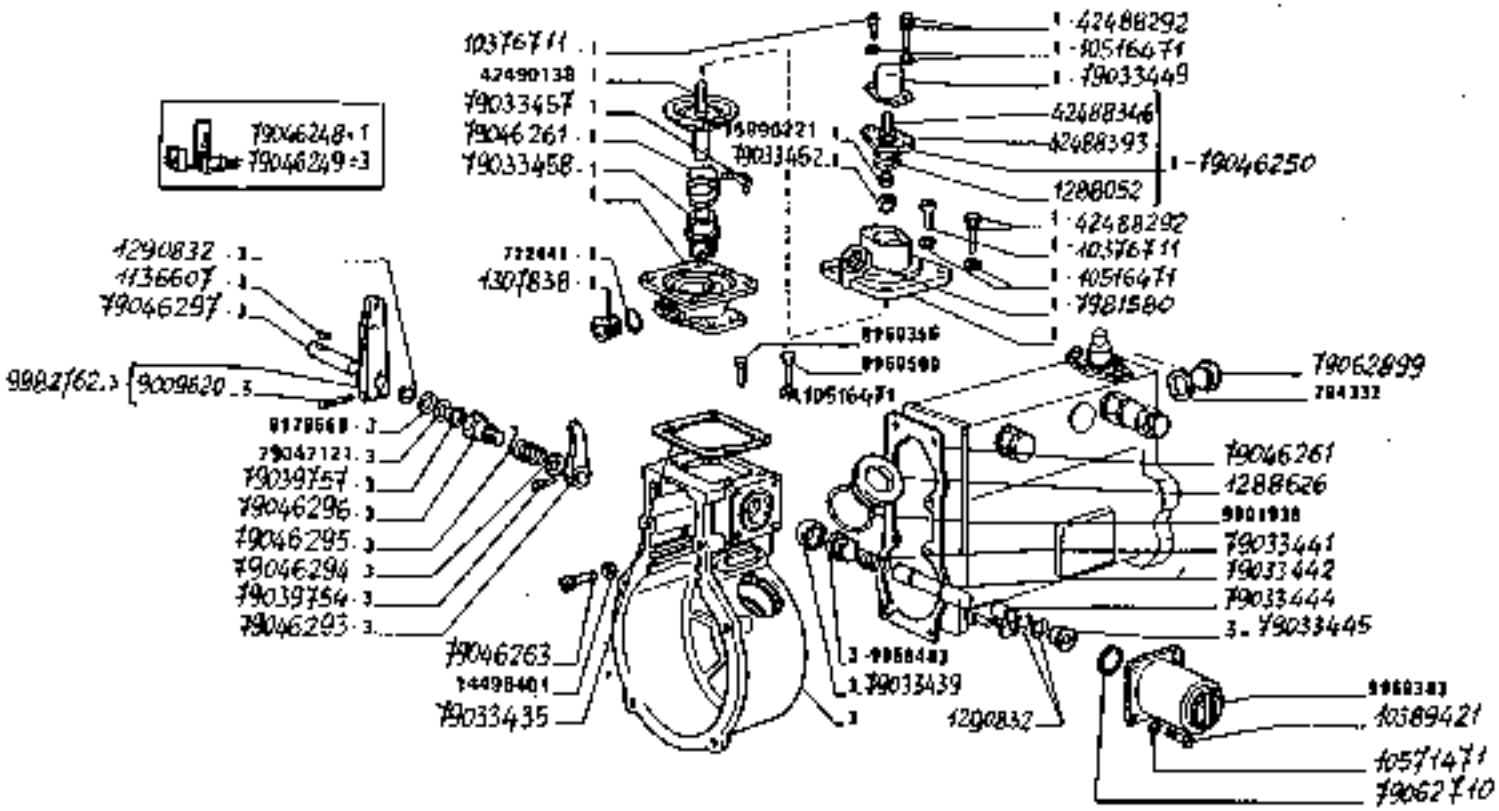

180-90 180-90DT 01 02	0430	POMPA INIEZIONE (Bosch)	**0.14.0** 5

https://tractormanualz.com/

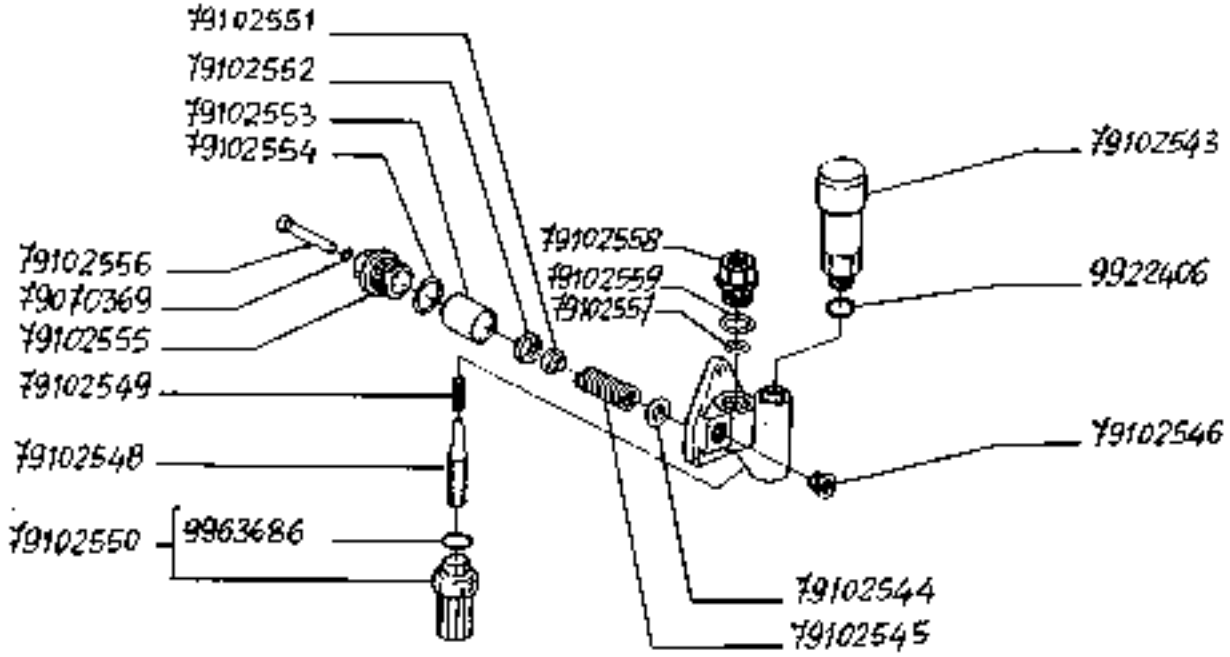

180·90 180·90 DT DI 08	POMPA INIEZIONE - POMPA DI ALIMENTAZIONE 79102542 (Bosch)	0.14.0 6

https://tractormanualz.com/

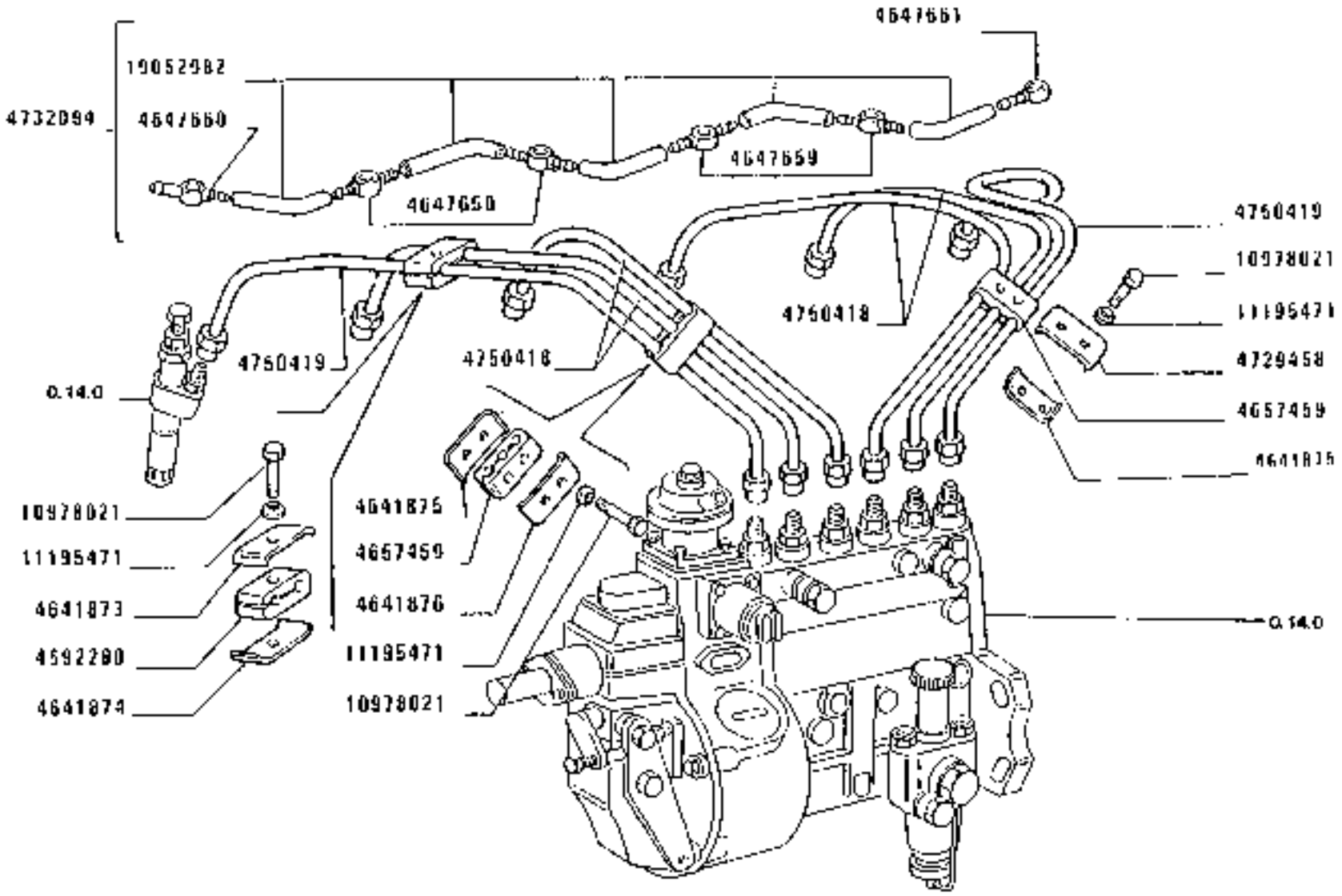

180.55

IGCI

TUBAZIONI PER INIEZIONE

Canalisations pour injection
Verrichtung Leitungen

Lines for injection system
Tuberías para inyección

https://tractormanualz.com/

0.14.9

06/2

MODIF. ANTERIORE	N. CODICE	Q.	DESCRIZIONE	DESIGNATION	BENENNUNG	DESCRIPTION	DENOMINACIONES
	45922Z0	3	CILINDRETTI CHIUSURA	BARILLETS DE SERRURE	SCHLOSSZYLINDER	LOCK CYLINDERS	CILINDROS DE CERRADURA
	4244873	1	MORSETTO	COLLIER	KLEMME	CLAMP	COLLAR
	4247874	2	MORSETTO	COLLIER	KLEMME	CLAMP	COLLAR
	4641875	2	MORSETTO	COLLIER	KLEMME	CLAMP	COLLAR
	4247859	4	RACCORDO	RACCORD	STUTZEN	CONNECTION	RACOR
	4247862	1	RACCORDO	RACCORD	STUTZEN	CONNECTION	RACOR
	4247868	1	RACCORDO	RACCORD	STUTZEN	CONNECTION	RACOR
	4657459	2	CILINDRETTI CHIUSURA	BARILLETS DE SERRURE	SCHLOSSZYLINDER	LOCK CYLINDERS	CILINDROS DE CERRADURA
	4726455	2	MORSETTO	COLLIER	KLEMME	CLAMP	COLLAR
	4732054	1	TUBO FLESSIBILE COMPL.	TUYAU FLEXIBLE	SCHLAUCH	HOSE	MANGA FLEXIBLE
	4757452	4	TUBO RIGIDO	TUYAU	ROHR	PIPE	TUBO
	4757419	2	TUBO RIGIDO	TUYAU	ROHR	PIPE	TUBO
	10572029	6	VITE	VIS	SCHRAUBE	SCREW	TORNILLO
	14193479	6	ROSETTA DI SICUREZZA	ROUELLE FREIN	SICHERUNGSRING	LOCKWASHER	ARANDELA DE FRENO
	15052942	5	INDEFINITO				

https://tractormanualz.com/

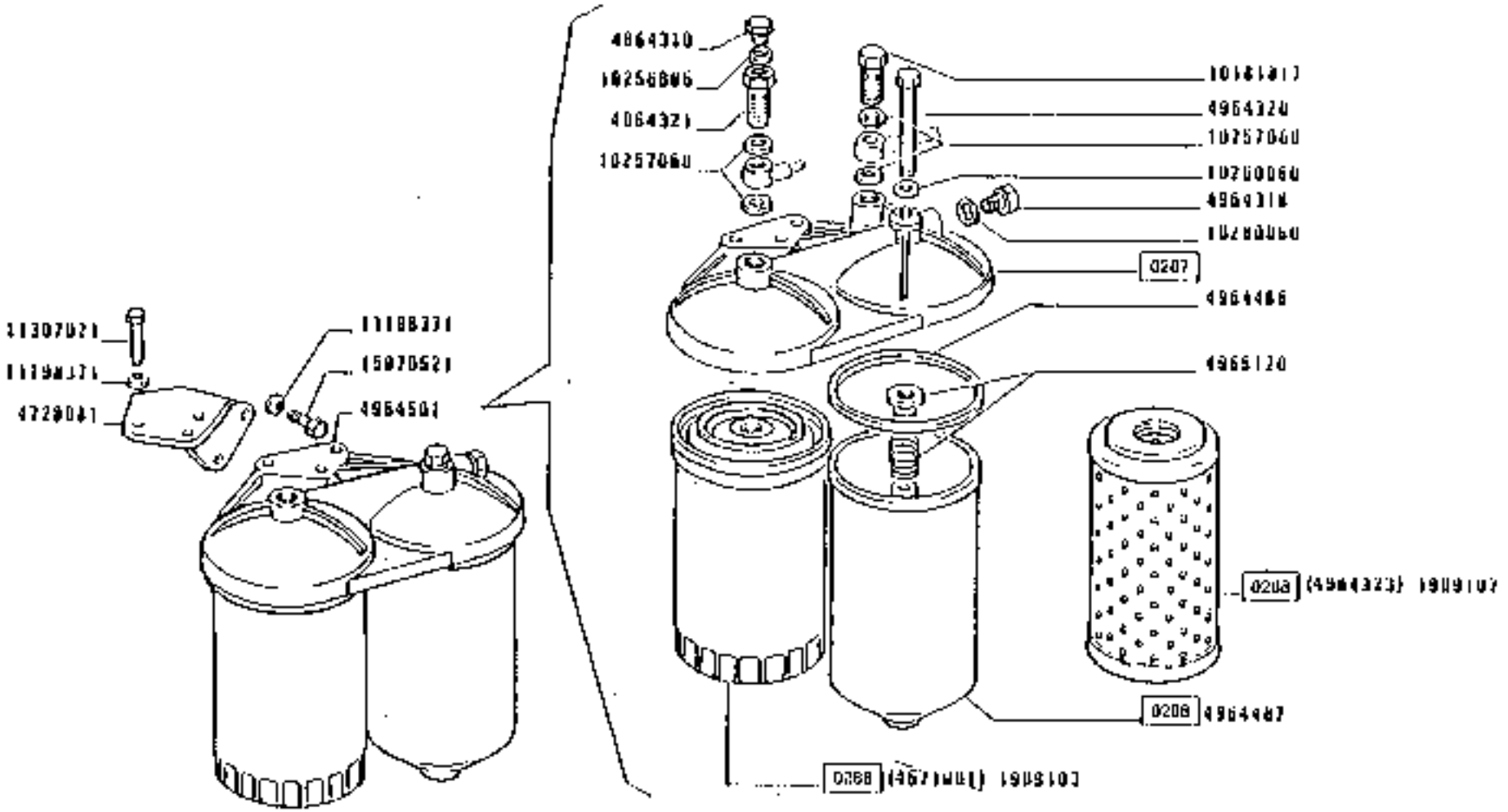

180.55

FILTRO COMBUSTIBILE

Filtre a combustible
Kraftstoffilter
Fuel filter
Filtro de combustible

https://tractormanualz.com/

0.20.0

NUMERO	Q.TÀ	DESCRIZIONE	BESIGNATION	BENENNUNG	DESCRIPTION	DENOMINACIONES
1909102	1	ELEMENTO FILTRANTE	ELEMENT FILTRANT	FILTEREINSATZ	FILTERING ELEMENT	FILTRO
1909107	1	ELEMENTO FILTRANTE	ELEMENT FILTRANT	FILTEREINSATZ	FILTERING ELEMENT	FILTRO
4720087	1	MENSOLA	CONSOLE	STUETZE	REINFORCEMENT	REFUERZO
4764710	1	TAPPO	BOUCHON	STOPFEN	PLUG	TAPON
4764387	1	TAPPO	BOUCHON	STOPFEN	PLUG	TAPON
4764320	1	VITE	VIS	SCHRAUBE	SCREW	TORNILLO
4764321	1	BOCCHETTONE	VIS-RACCORD	HOHLSCHRAUBE	UNION	BOQUILLA
4764428	1	GUARNIZIONE DI TENUTA	JOINT	DICHTUNG	GASKET	JUNTA
4764467	1	CONTENITORE	CONTAINEUR	BEHAELTER	CONTAINER	RECIPIENTE
4764501	1	FILTRO COMBUSTIBILE COMPL.	FILTRE A COMBUSTIBLE	KRAFTSTOFFFILTER	FUEL FILTER	FILTRO DE COMBUSTIBLE
4965120	1	MOLLA	RESSORT	FEDER	SPRING	RESORTE
1015617	1	BOCCHETTONE	VIS-RACCORD	HOHLSCHRAUBE	UNION	BOQUILLA
1025838	1	GUARNIZIONE DI TENUTA	JOINT	DICHTUNG	GASKET	JUNTA
1025760	6	GUARNIZIONE DI TENUTA	JOINT	DICHTUNG	GASKET	JUNTA
1026060	1	GUARNIZIONE DI TENUTA	JOINT	DICHTUNG	GASKET	JUNTA
1026064	1	GUARNIZIONE DI TENUTA	JOINT	DICHTUNG	GASKET	JUNTA
1119837	6	ROSETTA DI SICUREZZA	RONDELLE FREIN	SICHERUNGSRING	LOCKWASHER	ARANDELA DE FRENO
1830702	3	VITE	VIS	SCHRAUBE	SCREW	TORNILLO
1997501	3	VITE	VIS	SCHRAUBE	SCREW	TORNILLO

https://tractormanualz.com/

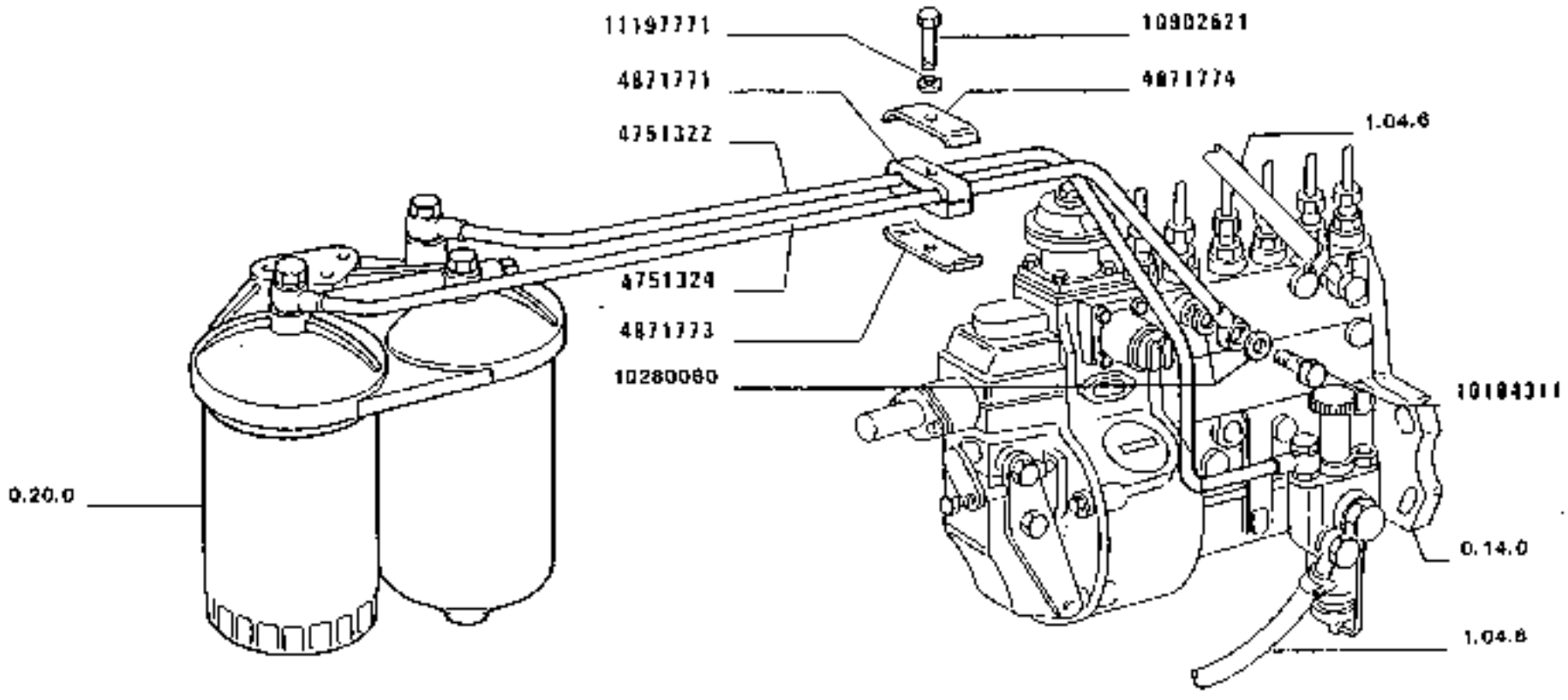

https://tractormanualz.com/

MODIF.	N.ORDINE	Q.	DESCRIZIONE	DESIGNATION	BENENNUNG	DESCRIPTION	DENOMINACIONES
	4751322	1	TUBO RIGIDO	TUYAU	ROHR	PIPE	TUBO
	4751324	1	TUBO RIGIDO	TUYAU	ROHR	PIPE	TUBO
	4271791	1	BLOCCHETTI CHIUSURA	BARILLETS DE SERRURE	SCHLOSSZYLINDER	LOCK CYLINDERS	CILINDROS DE CERRADURA
	4271772	1	MORSETTO INF.	COLLIER	KLEMME	CLAMP	COLLAR
	4271774	1	MORSETTO SUP.	COLLIER	KLEMME	CLAMP	COLLAR
	4734211	1	RACCORDO	VIS-RACCORD	HOHLSCHRAUBE	UNION	BOQUILLA
	4728046	2	GUARNIZIONE DI TESTA	JOINT	DICHTUNG	GASKET	JUNTA
	1990621	1	VITE	VIS	SCHRAUBE	SCREW	TORNILLO
	1197771	1	ROSETTA DI SICUREZZA	RONDELLE FREIN	SICHERUNGSRING	LOCKWASHER	ARANDELA DE FRENO

https://tractormanualz.com/

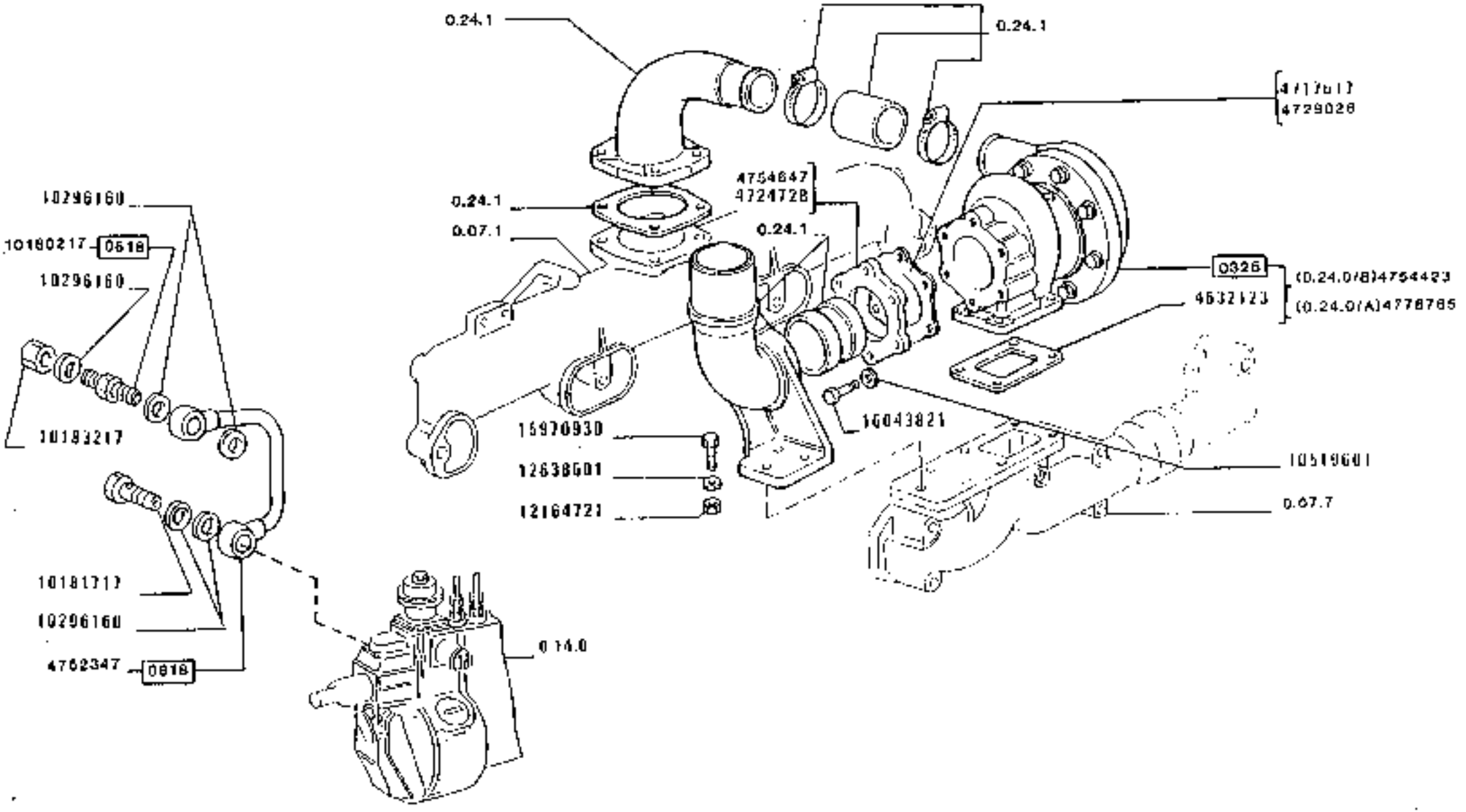

https://tractormanualz.com/

			(D3-2C)		0.24.0		
	4631113	1	GUARNIZIONE DI TE NUTA	JOINT	DICHTUNG	GASKET	JUNTA
	4631133	1	GUARNIZIONE DI TE NUTA	JOINT	DICHTUNG	GASKET	JUNTA
	4703566	1	GUARNIZIONE DI TE NUTA	JOINT	DICHTUNG	GASKET	JUNTA
	4712007	1	GUARNIZIONE DI TE NUTA DIAM.26X34X 1,5	JOINT	DICHTUNG	GASKET	JUNTA
	4717017	1	GUARNIZIONE DI TE NUTA PER MOLSET	JOINT	DICHTUNG	GASKET	JUNTA
	4726726	1	DISTANZIALE PER MOLSET	ENTRETOISE	ABSTANDSTUECK	SPACER	SEPARADOR
	4729026	1	GUARNIZIONE DI TE NUTA PER GARRET	JOINT	DICHTUNG	GASKET	JUNTA
	4752347	1	TUBO RIGIDO	TUYAU	ROHR	PIPE	TUBO
	4754423	1	TURBOCOMPRESSORE COMPL.(GARRET)	TURBOCOMPRESSEUR	TURBINENLUFTPRESSER	TURBOCHARGER	TURBOCOMPRESOR
	4756667	1	DISTANZIALE PER GARRET	ENTRETOISE	ABSTANDSTUECK	SPACER	SEPARADOR
	4778725	1	TURBOCOMPRESSORE COMPL.MOLSET 3	TURBOCOMPRESSEUR	TURBINENLUFTPRESSER	TURBOCHARGER	TURBOCOMPRESOR
	4782268	1	MANICOTTO FLESSIBILE	MANCHON	MUFFE	SLEEVE	MANGA
	4796562	1	STAFFA	ETRIER	HALTER	BRACKET	SOPORTE
	4796563	1	TUBO RIGIDO PER MOLSET	TUYAU	ROHR	PIPE	TUBO
	4796565	1	TUBO RIGIDO PER GARRET	TUYAU	ROHR	PIPE	TUBO
	4796567	1	TUBO RIGIDO	TUYAU	ROHR	PIPE	TUBO
	1D1810217	1	RACCORDO	RACCORD	STUTZEN	CONNECTION	RACOR
	1D1C13217	1	RACCORDO	VIS-RACCORD	HOHLSCHRAUBE	UNION	BOQUILLA
	1D1613717	1	RACCORDO	VIS-RACCORD	HOHLSCHRAUBE	UNION	BOQUILLA
	1D1E3217	1	TAPPO	BOUCHON	STOPFEN	PLUG	TAPON
	1D1E3317	1	TAPPO PER MOLSET	BOUCHON	STOPFEN	PLUG	TAPON
	1D2961GG	5	GUARNIZIONE DI TE NUTA	JOINT	DICHTUNG	GASKET	JUNTA
	1D2EE46G	2	GUARNIZIONE DI TE NUTA DIAM.12X18X 1,2	JOINT	DICHTUNG	GASKET	JUNTA
	1E45669D	2	STAFFETTTA FISSAG GIO	COLLIER	HALTER	RETAINER	ABRAZADERA
	1D1E9GC1	6	ROSETTA PIANA PE R GARRET	RONDELLE	SCHEIBE	WASHER	ARANDELA
	1D9G352B	1	VITE RAXIE	VIS	SCHRAUBE	SCREW	TORNILLO
	11193871	4	ROSETTA DI SICURE ZZA	RONDELLE FREIN	SICHERUNGSRING	LOCKWASHER	ARANDELA DE FRENO
	11197771	1	ROSETTA DI SICURE ZZA	RONDELLE FREIN	SICHERUNGSRING	LOCKWASHER	ARANDELA DE FRENO

https://tractormanualz.com/

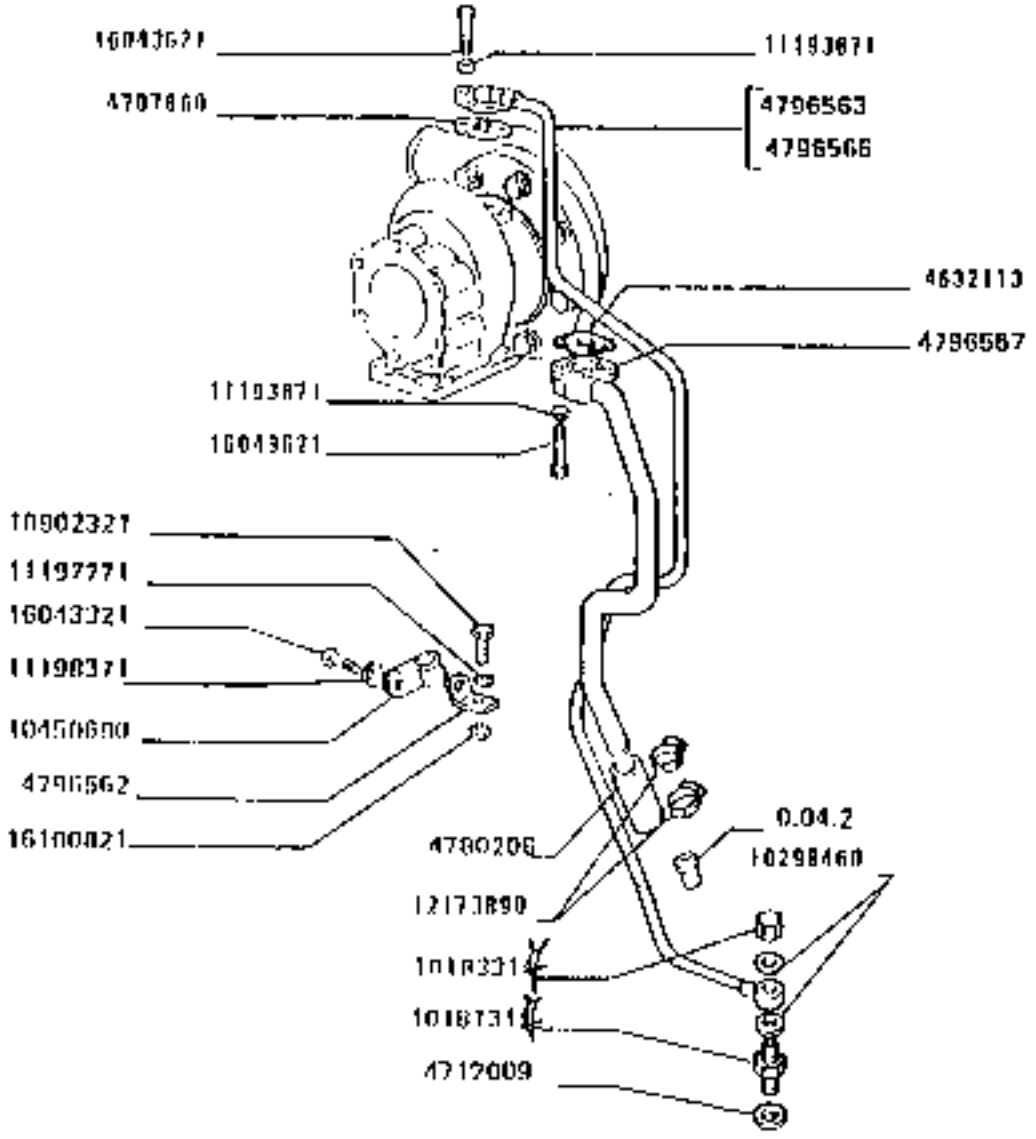

https://tractormanualz.com/

NOMEN. NATIONALE	N-ORDINE	Nb	DESCRIZIONE	DESIGNATION	BENENNUNG	DESCRIPTION	DENOMINAZIONES
11198378	2		ROSETTA DI SICURE 22A	RONDELLE FREIN	SICHERUNGSRING	LOCKWASHER	ARANDELA DE FRENO
11164721	6		DADO	ECROU	MUTTER	NUT	TUERCA
11171093	2		COLLARE	COLLIER	SCHELLE	COLLAR	COLLAR
12635621	6		ROSETTA PIANA	RONDELLE	SCHEIBE	WASHER	ARANDELA
11997031	6		VITE	VIS	SCHRAUBE	SCREW	TORNILLO
12663321	1		VITE M6X16	VIS	SCHRAUBE	SCREW	TORNILLO
11CC136-1	4		VITE M8X25	VIS	SCHRAUBE	SCREW	TORNILLO
11CD13621	6		VITE PER MOLSE1	VIS			
11100871	1		DADO	ECROU	MUTTER	NUT	TUERCA

https://tractormanualz.com/

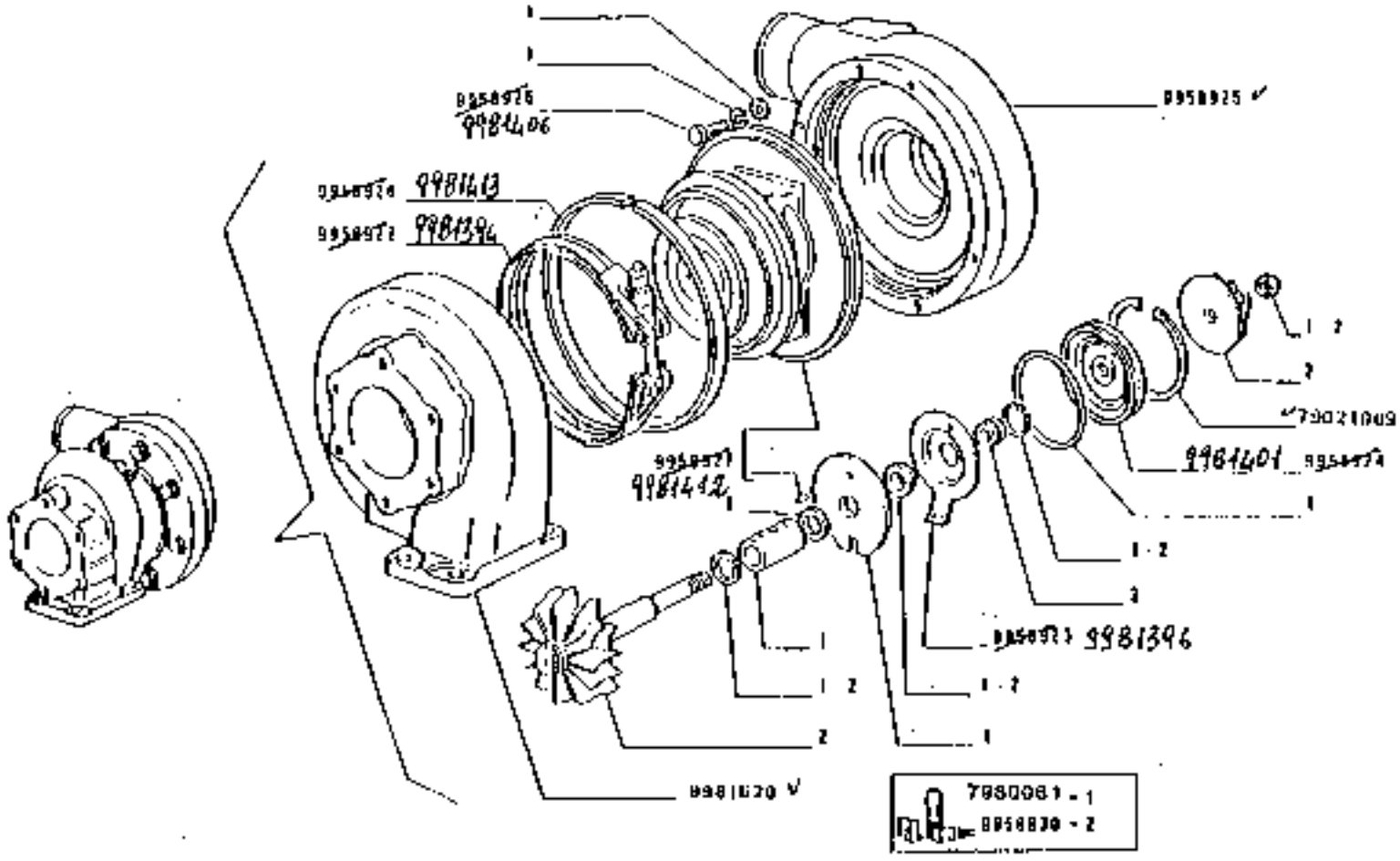

180.55

0325

SOVRALIMENTAZIONE 4776706 (Iveco)

Sovralimentation
Turbocharging

Supercharging
Sobrealimentación

0.24.0 /A

3

https://tractormanualz.com/

160.55 LYDIO DRIVE (01-86) C424.07 A

RUOTE PNEUMATICHE	N.CROQUIS	Q.	DESCRIZIONE	DESIGNATION	BENENNUNG	DESCRIPTION	DENOMINACIONES
9981394	9956922	1	NASTRO DI FISSAGGIO	RUBAN DE FIXATION	SPANNBAND	SECURING TRAP	TIRA DE FIJACION
9981396	9956927	1	SCODELLINO	CUVETTE	TELLERSCHEIBE	CUP	PLATILLO
9981401	9956924	1	PIASTRA	PLAQUE	PLATTE	PLATE	PLACA
	9956925	1	COPERCHIO	COUVERCLE	DECKEL	COVER	TAPA
9984406	9956926	8	VITE	VIS	SCHRAUBE	SCREW	TORNILLO
9981412	9956927	1	CORPO	CORPS	GEHAUSE	BODY	CUERPO
9981431	9956928	1	ANELLO	BAGUE	RING	RING	ANILLO
	9914930	1	CORREDO	EQUIPEMENT	SATZ	KIT	JUEGO
	9961520	1	SUPPORTO	SUPPORT	LAGER	SUPPORT	SOPORTE
	7502704.9	1	ANELLO DI TENUTA	JOINT D'ETANCHEITE	DICHTRING	SEAL	JUNTA HERMETICA

https://tractormanualz.com/

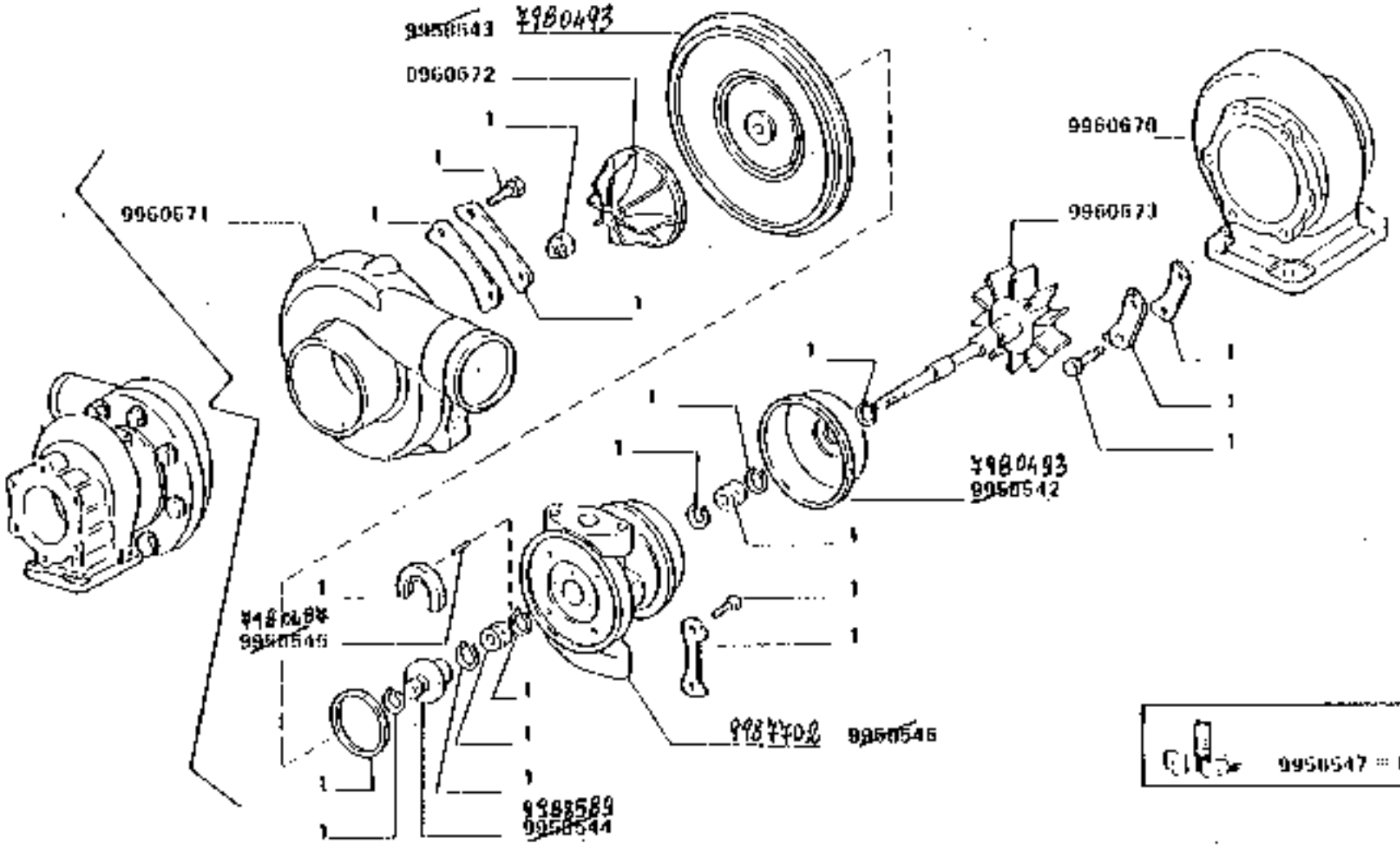

https://tractormanualz.com/

MODEL ALTERNATE	NUMBER	QTY	DESCRIPTION	DESIGNATION	BENENNUNG	DESCRIPTION	DENOMINAZIONES
	[illegible]	2	SPERA	GOUPILLE	STIFT	PIN	PASADOR
	7985462	1	RIPARO	PROTECTION	ABDECKUNG	PROTECTION	DEFENSA
	[illegible]	1	PIASTRA	PLAQUE	PLATTE	PLATE	PLACA
	[illegible]	1	CORREDO	EQUIPEMENT	SATZ	KIT	JUEGO
	9960670	1	SUPPORTO	SUPPORT	LAGER	SUPPORT	SOPORTE
	[illegible]	1	COPERCHIO	COUVERCLE	DECKEL	COVER	TAPA
	9960672	1	GIRANTE	ROTOR	PUMPENRAD	IMPELLER	IMPULSOR
	9960673	1	GIRANTE	ROTOR	PUMPENRAD	IMPELLER	IMPULSOR
	[illegible]	1	CORPO	CORPS	GEHAUSE	BODY	CUERPO
	7985509	1	DISTANZIALE	ENTRETOISE	ABSTANDSTUECK	SPACER	SEPARADOR

https://tractormanualz.com/

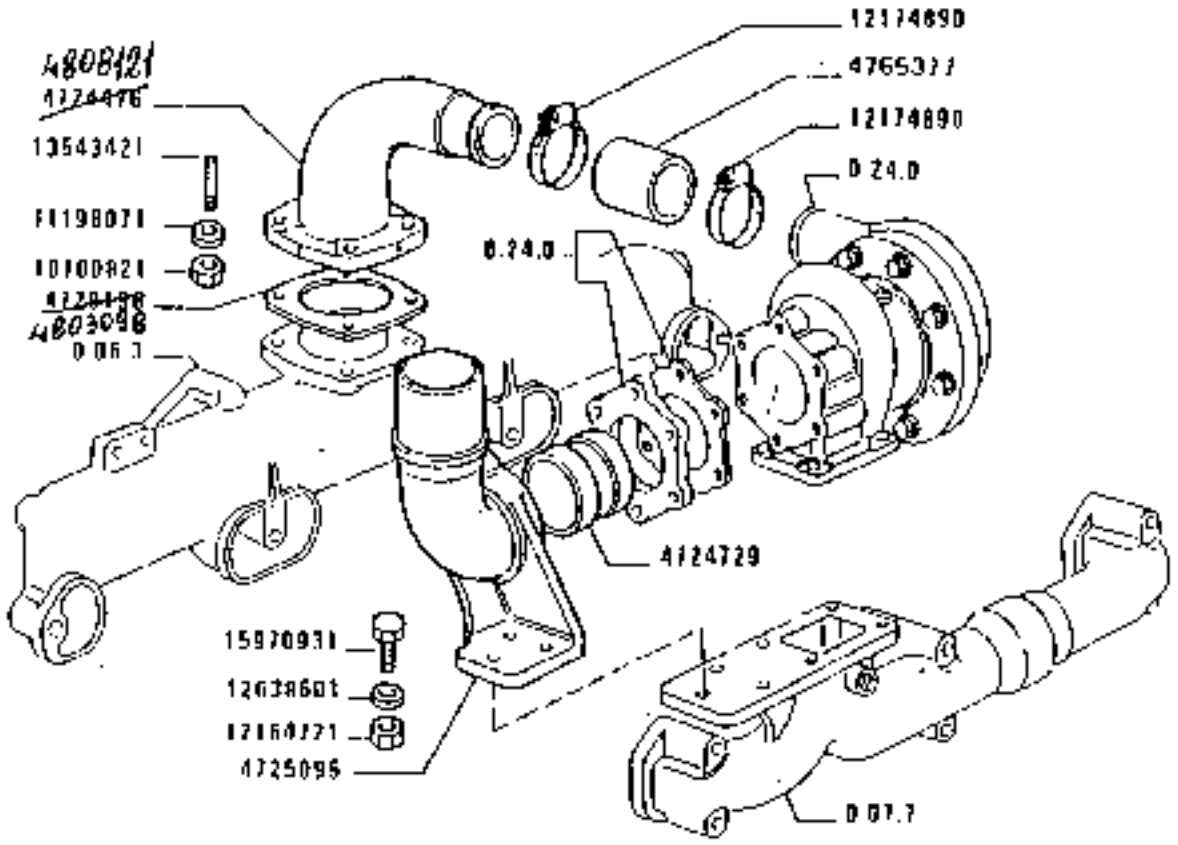

https://tractormanualz.com/

MODIF. ANTJOLIF.	NUMERO	Q.	DESCRIZIONE	DESIGNATION	BENENNUNG	DESCRIPTION	DENOMINACIONES
	4808121 [illegible]	1	GOMITO	COUDE	KNIESTUECK	ELBOW	CODO
	[illegible]	1	ANELLO	BAGUE	RING	RING	ANILLO
	4725095	1	GOMITO	COUDE	KNIESTUECK	ELBOW	CODO
	4803098 [illegible]	1	GUARNIZIONE DI TE TTA	JOINT	DICHTUNG	GASKET	JUNTA
	7765377	1	MANICOTTO FLESSIB ILE	MANCHON	MUFFE	SLEEVE	MANGA
	1110E077	4	ROSETTA DI SICURE ZZA	RONDELLE FREIN	SICHERUNGSRING	LOCKWASHER	ARANDELA DE FRENO
	12664721	3	DADO	ECROU	MUTTER	NUT	TUERCA
	12174390	2	COLLARE	COLLIER	SCHELLE	COLLAR	COLLAR
	12630001	3	ROSETTA PIANA	RONDELLE	SCHEIBE	WASHER	ARANDELA
	13542421	4	PRIGIONIERO	GOUJON	STIFTSCHRAUBE	STUD	ESPARRAGO
	13570421	2	VITE	VIS	SCHRAUBE	SCREW	TORNILLO
	16107621	4	DADO	ECROU	MUTTER	NUT	TUERCA

https://tractormanualz.com/

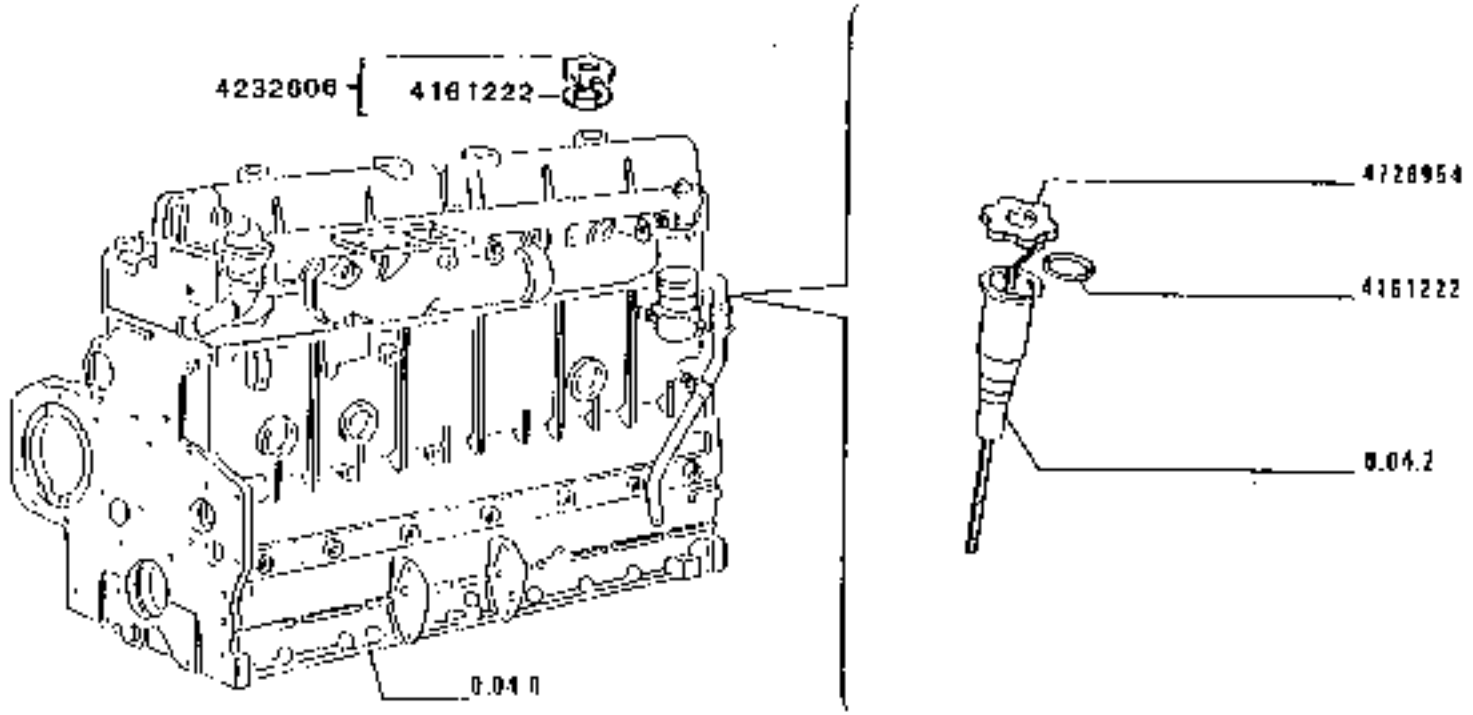

180.55

0616

INDICATORE LIVELLO OLIO

Indicateur de niveau d'huile
Oelstandanzeiger
Oil level gauge
Indicator de nivel de aceite

https://tractormanualz.com/

0.27.0

	4161212	1	GUARNIZIONE DI TE NUTA	JOINT	DICHTUNG	GASKET	JUNTA
	4259616	2	TAPPO	BOUCHON	STOPFEN	PLUG	TAPON
	4726924	1	ASTA DI LIVELLO	JAUGE DE NIVEAU	MESSTAB	LEVEL ROD	VARILLA DE NIVEL

https://tractormanualz.com/

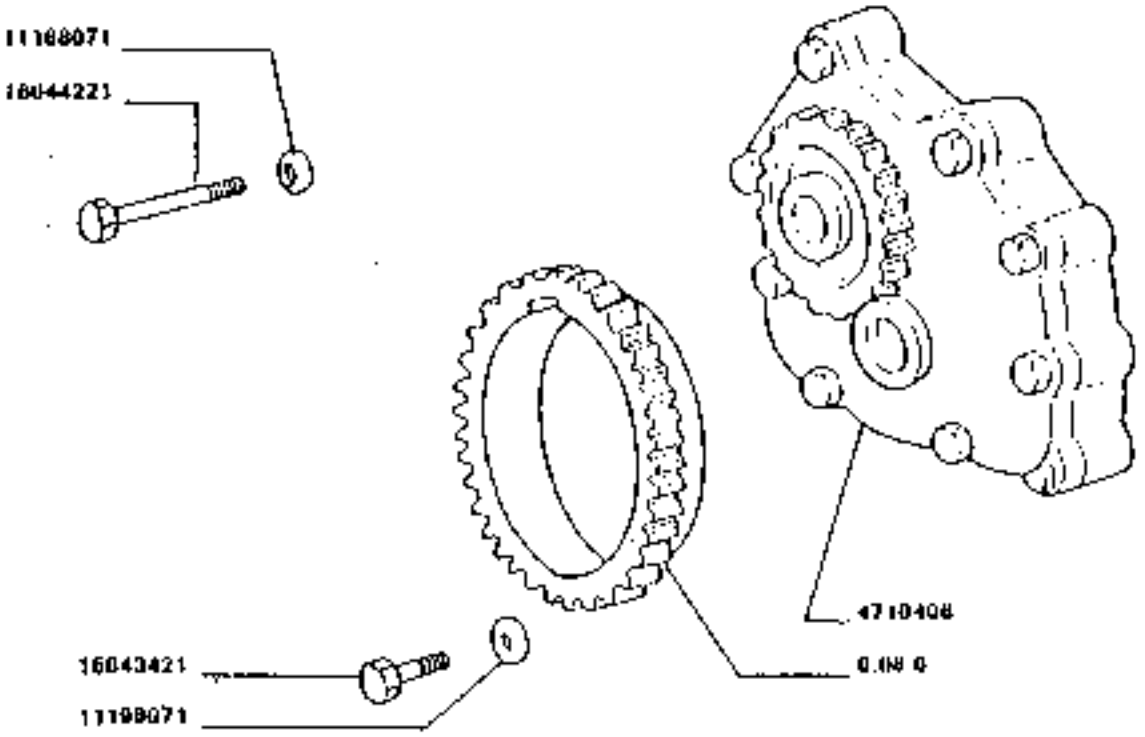
11168071
16044221
4710408
0.08 0
16043421
11198071

MODELLO ARTICOLO	N.OPUNTO	Q.TÀ	DESCRIZIONE	DESIGNATION	BENENNUNG	DESCRIPTION	DENOMINACIONES
	4710402	1	POMPA OLIO COMPL	POMPE A HUILE	OELPUMPE	OIL PUMP	BOMBA DE ACEITE
	11198CT1	2	RONDELLA DI SICUREZZA	RONDELLE FREIN	SICHERUNGSRING	LOCKWASHER	ARANDELA DE FRENO
	1CD45421	4	VITE	VIS	SCHRAUBE	SCREW	TORNILLO
	1CD44221	4	VITE	VIS	SCHRAUBE	SCREW	TORNILLO

https://tractormanualz.com/

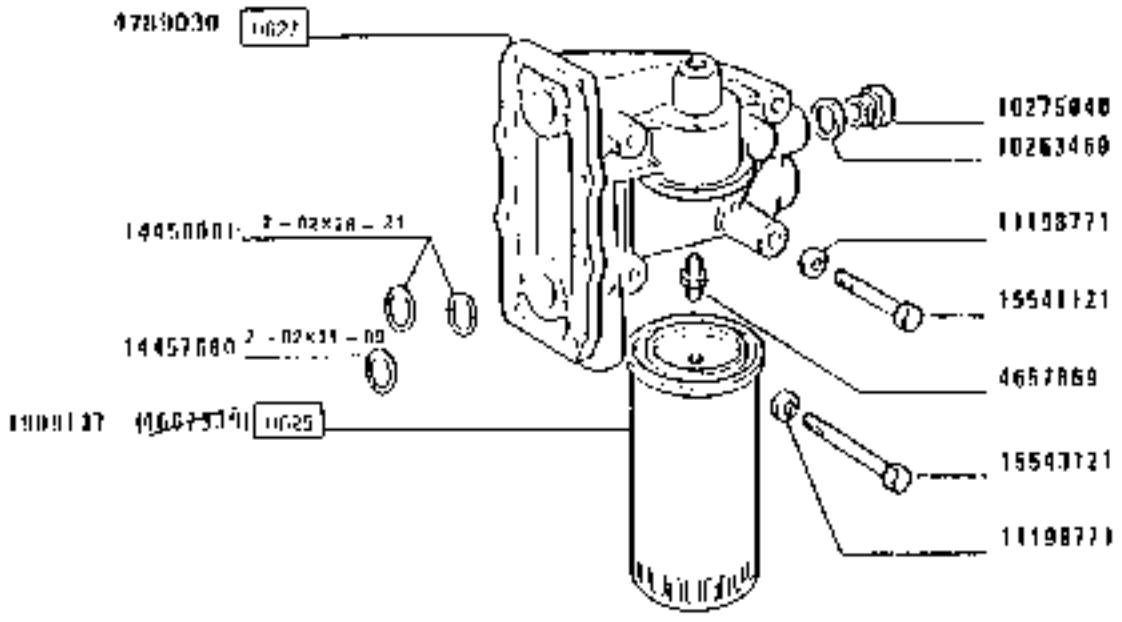

180.55

0625

Filtro A bagno
Oil filter
Filtro de aceite

FILTRO OLIO

https://tractormanualz.com/

Oil filter
Filtro de aceite

MODELS, ALTAMODELS	N-GRAINE	Q.	DESCRIZIONE	DESIGNATION	BENENNUNG	DESCRIPTION	DENOMINACIONES
	1905117	1	ELEMENTO FILTRANTE	ELEMENT FILTRANT	FILTEREINSATZ	FILTERING ELEMENT	FILTRO
	4657548	1	RACCORDO	RACCORD	STUTZEN	CONNECTION	RACOR
	4765020	1	SUPPORTO	SUPPORT	LAGER	SUPPORT	SOPORTE
	1703460	3	GUARNIZIONE DI TENUTA	JOINT	DICHTUNG	GASKET	JUNTA
	1[[[[[[	3	TAPPO	BOUCHON	STOPFEN	PLUG	TAPON
	1189[[[1	4	ROSETTA DI SICUREZZA	RONDELLE FREIN	SICHERUNGSRING	LOCKWASHER	ARANDELA DE FRENO
	[[[[[[[	1	GUARNIZIONE DI TENUTA	JOINT	DICHTUNG	GASKET	JUNTA
	1[[[[[[	2	GUARNIZIONE DI TENUTA	JOINT	DICHTUNG	GASKET	JUNTA
	1594[[[1	1	VITE	VIS	SCHRAUBE	SCREW	TORNILLO
	1594[[[1	3	VITE	VIS	SCHRAUBE	SCREW	TORNILLO

https://tractormanualz.com/

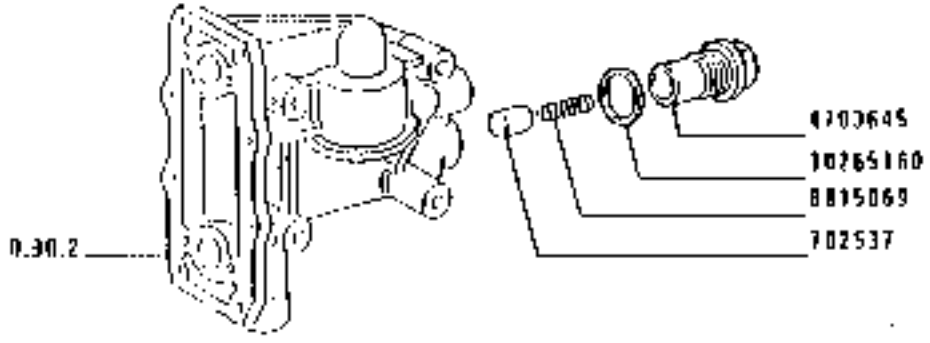

https://tractormanualz.com/

MODIF. MOTIVO MODIF.	N. ORDINE	Q.	DESCRIZIONE	DESIGNATION	BENENNUNG	DESCRIPTION	DENOMINACIONES
	705537	1	VALVOLA	SOUPAPE	VENTIL	VALVE	VALVULA
	4703643	1	CORPO	CORPS	GEHAUSE	BODY	CUERPO
	761500	1	MOLLA	RESSORT	FEDER	SPRING	RESORTE
	1026310	1	GUARNIZIONE DI TENUTA	JOINT	DICHTUNG	GASKET	JUNTA

https://tractormanualz.com/

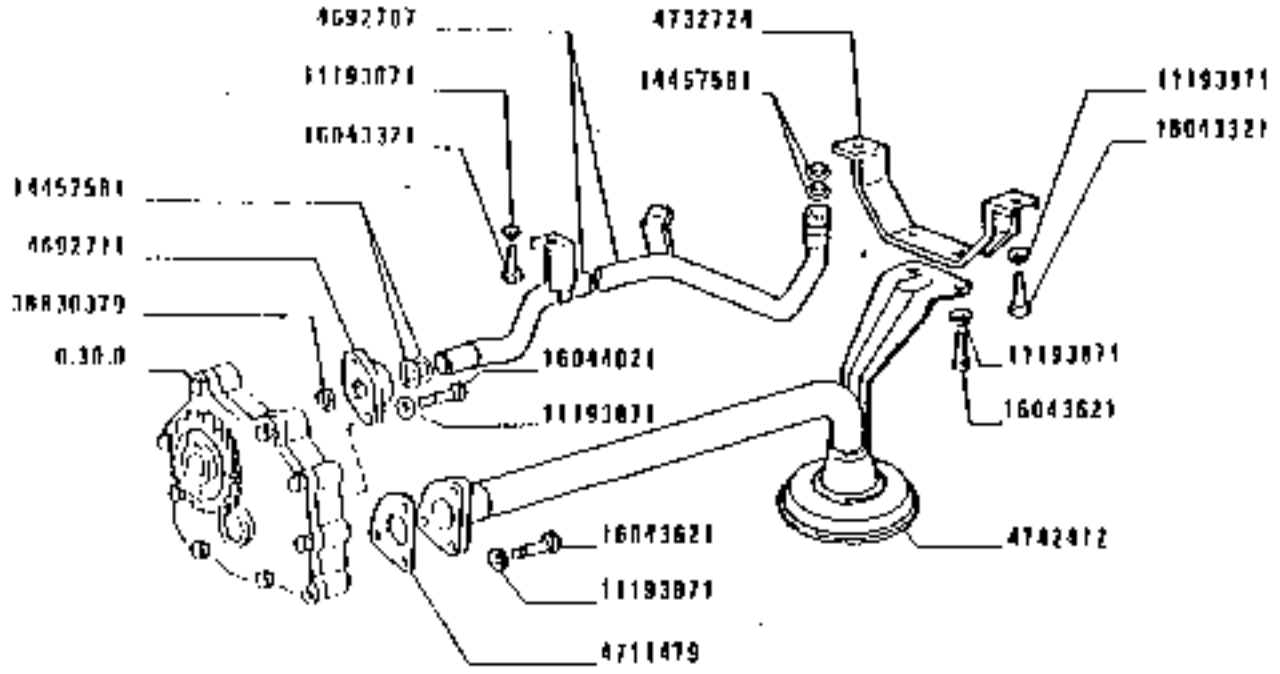

180.55

0610

TUBAZIONI E INDICATORE LIVELLO OLIO

Canalisations et indicateur de niveau d'huile
Leitungen und Standanzeiger Öl
Lines and level oil gauge
Tuberías y indicador de nivel de aceite

0.30.5

1/2

https://tractormanualz.com/

CODIC. RIFERIMENTO	QUANTITE'	DESCRIZIONE	DESIGNATION	BENENNUNG	DESCRIPTION	DENOMINACIONES
705736	1	RACCORDO	VIS-RACCORD	HOHLSCHRAUBE	UNION	BOQUILLA
4672117	1	GUARNIZIONE DI TE NUTA	JOINT	DICHTUNG	GASKET	JUNTA
4692707	1	TUBO RIGIDO	TUYAU	ROHR	PIPE	TUBO
4692711	1	RACCORDO	RACCORD	STUTZEN	CONNECTION	RACOR
4703432	1	TUBO RIGIDO	TUYAU	ROHR	PIPE	TUBO
4711479	1	GUARNIZIONE DI TE NUTA	JOINT	DICHTUNG	GASKET	JUNTA
4713964	1	TUBO RIGIDO	TUYAU	ROHR	PIPE	TUBO
4714635	1	TUBO RIGIDO	TUYAU	ROHR	PIPE	TUBO
4732724	1	STAFFA	ETRIER	HALTER	BRACKET	SOPORTE
4742612	1	TUBO RIGIDO	TUYAU	ROHR	PIPE	TUBO
4760740	1	TUBO RIGIDO	TUYAU	ROHR	PIPE	TUBO
4760747	1	TUBO RIGIDO	TUYAU	ROHR	PIPE	TUBO
4810717	2	RACCORDO	VIS-RACCORD	HOHLSCHRAUBE	UNION	BOQUILLA
10274469	4	GUARNIZIONE DI TE NUTA DIAM.10X16X 0,5	JOINT	DICHTUNG	GASKET	JUNTA
10296260	17	GUARNIZIONE DI TE NUTA	JOINT	DICHTUNG	GASKET	JUNTA
10296460	8	GUARNIZIONE DI TE NUTA DIAM.12X18X 1,5	JOINT	DICHTUNG	GASKET	JUNTA
10448260	2	STAFFETTTA FISSAG GIO	COLLIER	HALTER	RETAINER	ABRAZADERA
10450650	1	STAFFETTTA FISSAG GIO	COLLIER	HALTER	RETAINER	ABRAZADERA
11193079	15	ROSETTA DI SICURE ZZA	RONDELLE FREIN	SICHERUNGSRING	LOCKWASHER	ARANDELA DE FRENO
11193971	2	ROSETTA DI SICURE ZZA	RONDELLE FREIN	SICHERUNGSRING	LOCKWASHER	ARANDELA DE FRENO
11197771	5	ROSETTA DI SICURE ZZA	RONDELLE FREIN	SICHERUNGSRING	LOCKWASHER	ARANDELA DE FRENO
11197791	1	ROSETTA DI SICURE ZZA	RONDELLE FREIN	SICHERUNGSRING	LOCKWASHER	ARANDELA DE FRENO
11701717	1	RACCORDO	VIS-RACCORD	HOHLSCHRAUBE	UNION	BOQUILLA
11903817	6	RACCORDO	VIS-RACCORD	HOHLSCHRAUBE	UNION	BOQUILLA
12642761	1	ROSETTA PIANA	RONDELLE	SCHEIBE	WASHER	ARANDELA
14657501	4	GUARNIZIONE DI TE NUTA DIAM.2,62X2 0,79	JOINT	DICHTUNG	GASKET	JUNTA
15737521	1	VITE M6X25	VIS	SCHRAUBE	SCREW	TORNILLO
16043221	3	VITE	VIS	SCHRAUBE	SCREW	TORNILLO
16043731	7	VITE M8X16	VIS	SCHRAUBE	SCREW	TORNILLO
16043821	7	VITE M6X25	VIS	SCHRAUBE	SCREW	TORNILLO
16044021	2	VITE M8X40	VIS	SCHRAUBE	SCREW	TORNILLO
78885193	1	RACCORDO	RACCORD	STUTZEN	CONNECTION	RACOR
80637379	1	GUARNIZIONE DI TE NUTA	JOINT	DICHTUNG	GASKET	JUNTA

https://tractormanualz.com/

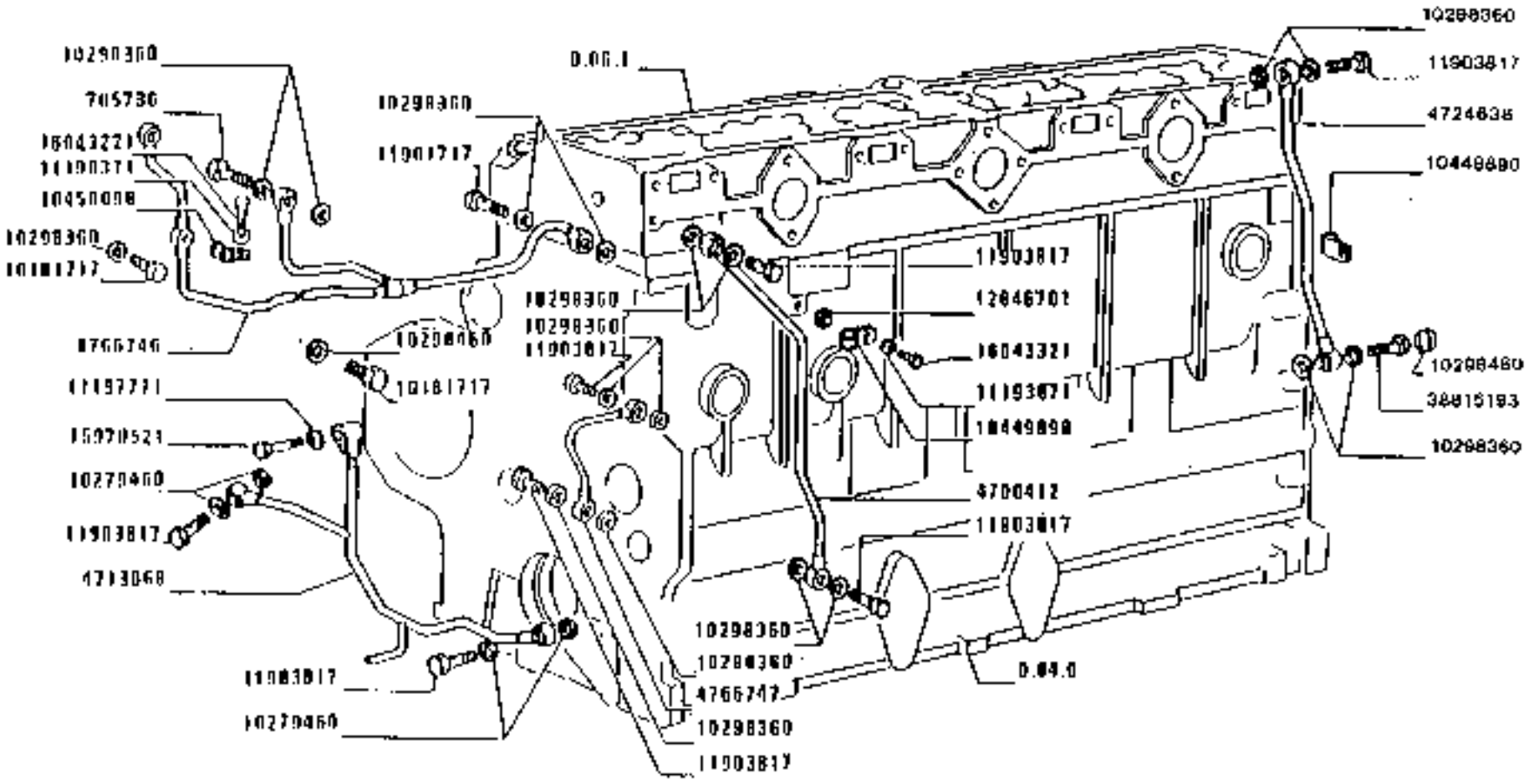

180.55

TUBAZIONI E INDICATORE LIVELLO OLIO

Canalisations et indicateur de niveau d'huile — *Lines and level oil gauge*

Leitungen und standanzeiger Öl — *Tuberías y indicador de nivel de aceite*

0.30.5

2

https://tractormanualz.com/

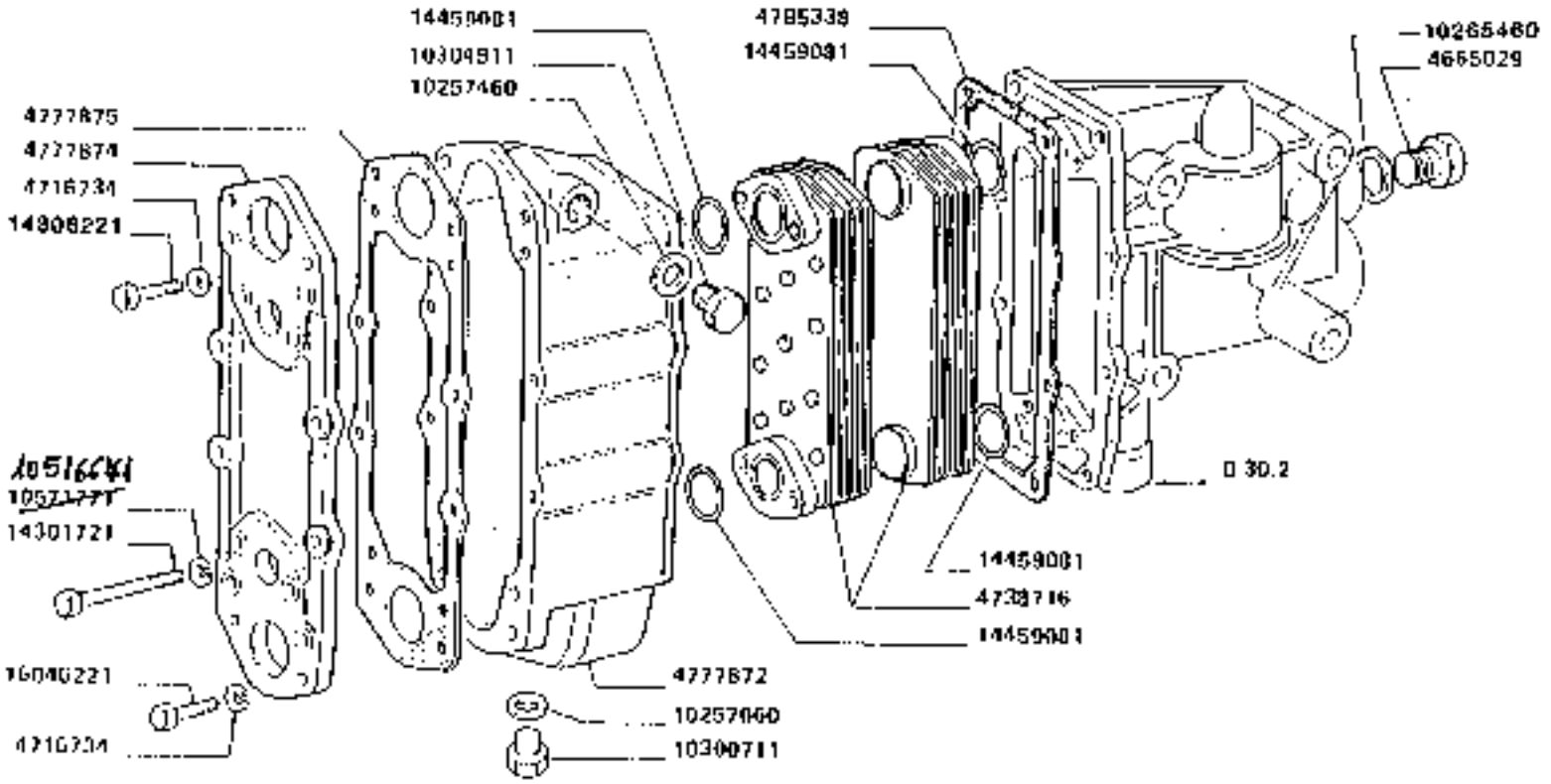

180.55

0720

SCAMBIATORE DI CALORE

Échangeur de température
Wärmetauscher
Heat exchanger
Cambiador de calor

https://tractormanualz.com/

0.31.0

NUMERO ARTICOLO	N.ORDINE	Q.	DESCRIZIONE	DESIGNATION	BENENNUNG	DESCRIPTION	DENOMINAZIONES
	0L650029	1	TAPPO	BOUCHON	STOPFEN	PLUG	TAPON
	47167?4	5	ROSETTA DI SICURE ZZA	RONDELLE FREIN	STEHLRUNDSCHEIBE	LOCKWASHER	ARANDELA DE FRENO
	4759716	2	ELEMENTO SCAMBIATORE	ELEMENT ECHANGEUR	TAUSCHEINSATZ	INTERNAL EXCHANGE UNIT	ELEMENTO CAMBIADOR
	4772872	1	SCATOLA	CARTER	GEHAEUSE	CASE	CAJA
	4772874	1	COPERCHIO	COUVERCLE	DECKEL	COVER	TAPA
	4772875	1	GUARNIZIONE DI TE NUTA	JOINT	DICHTUNG	GASKET	JUNTA
	4795318	1	GUARNIZIONE DI TE NUTA	JOINT	DICHTUNG	GASKET	JUNTA
	1725?340	1	GUARNIZIONE DI TE NUTA	JOINT	DICHTUNG	GASKET	JUNTA
	1725?440	1	GUARNIZIONE DI TE NUTA	JOINT	DICHTUNG	GASKET	JUNTA
	1?2?440	3	GUARNIZIONE DI TE NUTA	JOINT	DICHTUNG	GASKET	JUNTA
	103DE?11	1	TAPPO	BOUCHON	STOPFEN	PLUG	TAPON
	1430411	1	TAPPO	BOUCHON	STOPFEN	PLUG	TAPON
	1430?724	4	VITE	VIS	SCHRAUBE	SCREW	TORNILLO
	1430?221	4	VITE	VIS	SCHRAUBE	SCREW	TORNILLO
	1445?521	4	GUARNIZIONE DI TE NUTA	JOINT	DICHTUNG	GASKET	JUNTA
	1604?771	4	VITE	VIS	SCHRAUBE	SCREW	TORNILLO
	1604?03?	4	VITE	VIS	SCHRAUBE	SCREW	TORNILLO

https://tractormanualz.com/

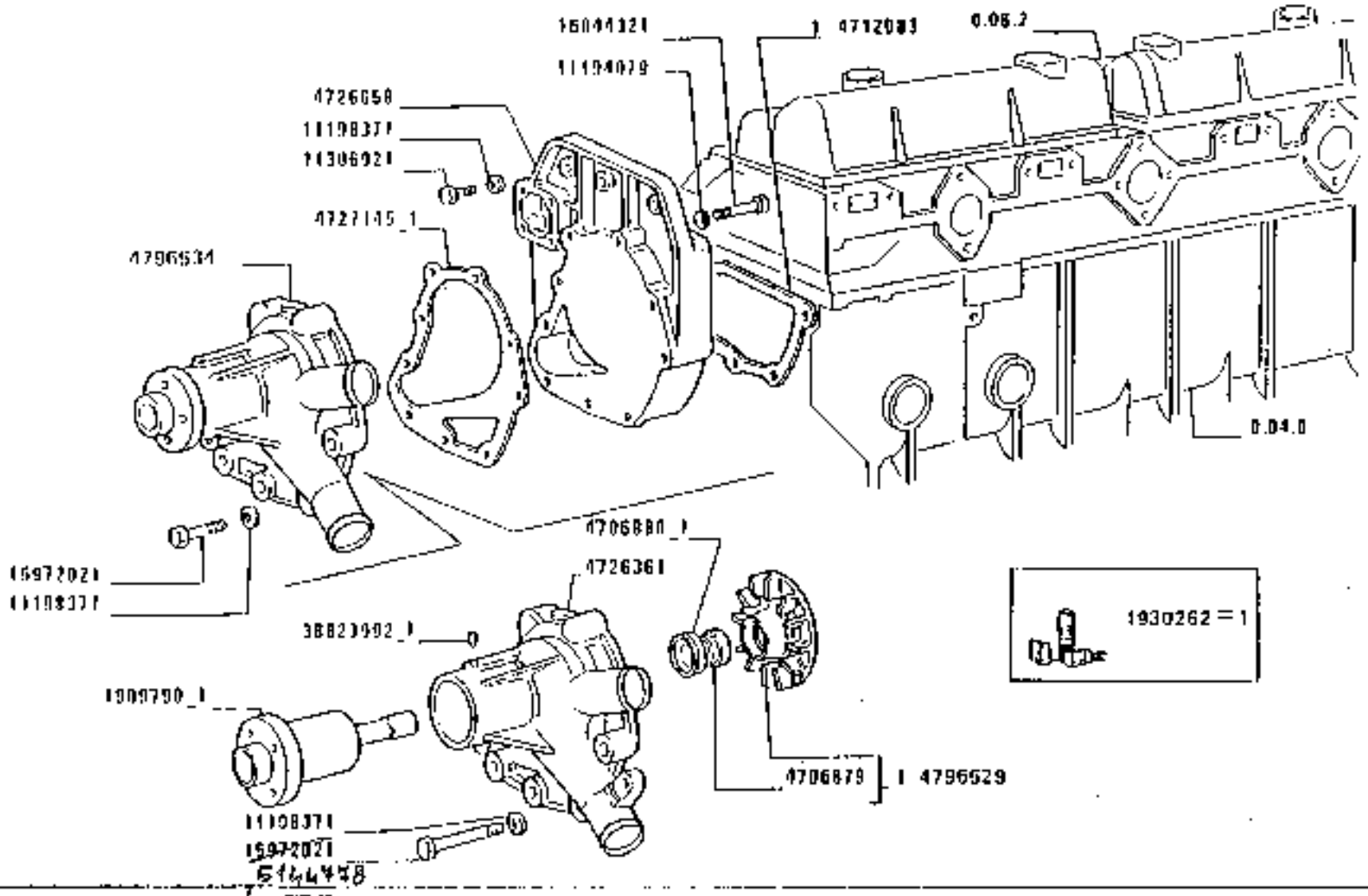

180.55

0721

POMPA ACQUA

Pompe à eau
Wasserpumpe

Water pump
Bomba de agua

https://tractormanualz.com/

0.32.0

03/1

MODIF. ANT./MODIF.	N.ORDINE	Q.	DESCRIZIONE	DESIGNATION	BENENNUNG	DESCRIPTION	DENOMINACIONES
	1505790	1	MOZZO	MOYEU	NABE	HUB	BUJE
	1956043	1	CORREDO 1	EQUIPEMENT	SATZ	KIT	JUEGO
	4706679	1	COCCOLA	DOUILLE	BUCHSE	BUSH	CASQUILLO
	4706807	1	GUARNIZIONE DI TE NUTA	JOINT	DICHTUNG	GASKET	JUNTA
	4711203	1	GUARNIZIONE DI TE NUTA	JOINT	DICHTUNG	GASKET	JUNTA
	4726361	1	CORPO	CORPS	GEHAUSE	BODY	CUERPO
	4726656	1	SUPPORTO	SUPPORT	LAGER	SUPPORT	SOPORTE
	4727145	1	GUARNIZIONE DI TE NUTA	JOINT	DICHTUNG	GASKET	JUNTA
	4796520	1	GIUNTO CORPO+	ROTOR	PUMPENRAD	IMPELLER	IMPULSOR
	4796534	1	POMPA ACQUA	POMPE A EAU	WASSERPUMPE	WATER PUMP	BOMBA DE AGUA
	11196379	6	ROSETTA DI SICURE ZZA	RONDELLE FREIN	SICHERUNGSRING	LOCKWASHER	ARANDELA DE FRENO
	11196571	8	ROSETTA DI SICURE ZZA	RONDELLE FREIN	SICHERUNGSRING	LOCKWASHER	ARANDELA DE FRENO
	11306921	1	VITE	VIS	SCHRAUBE	SCREW	TORNILLO
	15070721	2	VITE	VIS	SCHRAUBE	SCREW	TORNILLO
	15970721	1	VITE	VIS	SCHRAUBE	SCREW	TORNILLO
	15972221	3	VITE	VIS	SCHRAUBE	SCREW	TORNILLO
	11044121	4	VITE	VIS	SCHRAUBE	SCREW	TORNILLO
	38721913	1	GRANO	ERGOT	PASSTIFT	DOWEL	PIÑON

https://tractormanualz.com/

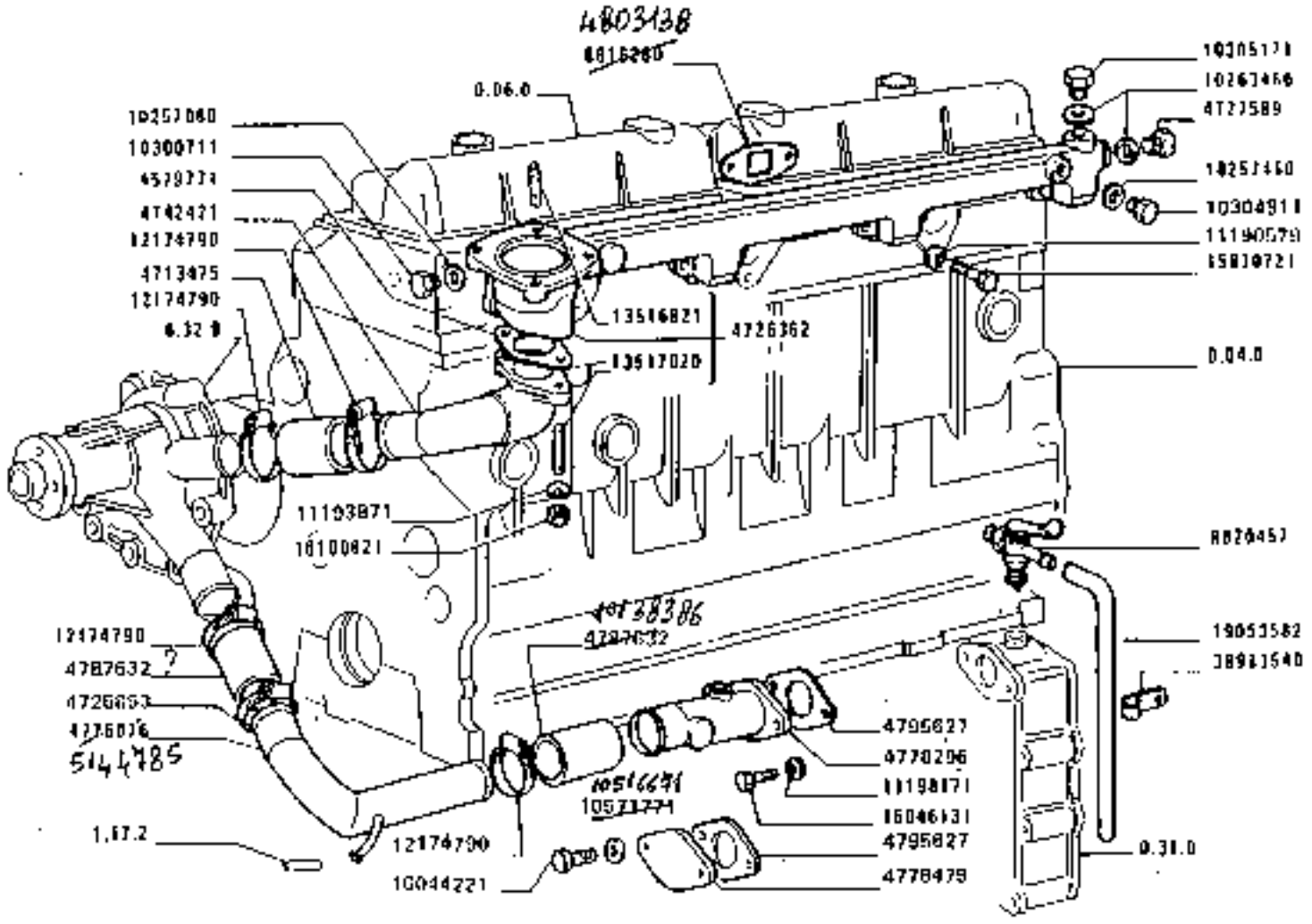

180.55

0T31

TUBAZIONI RAFFREDDAMENTO

Canalizations refroidissement
Leitungen Kühlsystem
Cooling lines
Tuberías de refrigeración

0.32.3

https://tractormanualz.com/

NUMERO ARTICOLO	NUMERO	N.	DESCRIZIONE	DESIGNATION	BENENNUNG	DESCRIPTION	DENOMINACIONES
	4579771	1	GUARNIZIONE DI TE NUTA	JOINT	DICHTUNG	GASKET	JUNTA
	4713475	1	MANICOTTO FLESSIO JLE	MANCHON	MUFFE	SLEEVE	MANGA
	4726362	1	CONDOTTO COMPL.	CONDUCT	LEITUNG	DUCTING	CONDUCTO
	4726852	1	COLLARE	COLLIER	SCHELLE	COLLAR	COLLAR
	4727529	1	TAPPO	BOUCHON	STOPFEN	PLUG	TAPON
	4728421	1	RACCORDO	RACCORD	KNIESTUCK	ELBOW	CODO
	4735076	1	TUBO RIGIDO	TUYAU	ROHR	PIPE	TUBO
	4735796	1	TUBO RIGIDO	TUYAU	ROHR	PIPE	TUBO
	4736479	1	FLANGIA	BRIDE	FLANSCH	FLANGE	BRIDA
10138386	4736630	1	MANICOTTO FLESSIO	MANCHON	MUFFE	SLEEVE	MANGA
	4795627	3	GUARNIZIONE DI TE NUTA	JOINT	DICHTUNG	GASKET	JUNTA
	4802138	4	GUARNIZIONE DI TE NUTA	JOINT	DICHTUNG	GASKET	JUNTA
	5000457	1	RUBINETTO	ROBINET	HAHN	COCK	GRIFO
	5135586	1	MANICOTTO TRASCIN APERTO	MANCHON	PITREMPER	SLEEVE	MANGUITO
	1025706C	1	GUARNIZIONE DI TE NUTA DIAM.16X22X 1,5	JOINT	DICHTUNG	GASKET	JUNTA
	1025746G	1	GUARNIZIONE DI TE NUTA DIAM.24X26X 1,5	JOINT	DICHTUNG	GASKET	JUNTA
	1026344C	2	GUARNIZIONE DI TE NUTA DIAM.22X28X 1,5	JOINT	DICHTUNG	GASKET	JUNTA
	1030077	1	TAPPO M16X1,5	BOUCHON	STOPFEN	PLUG	TAPON
	1030491	1	TAPPO M20X1,5	BOUCHON	STOPFEN	PLUG	TAPON
	1030517	1	TAPPO M22X1,5	BOUCHON	STOPFEN	PLUG	TAPON
10916671	1031221	4	ROSETTA DI SICURE ZZA	RONDELLE FREIN	SICHERUNGSRING	LOCKWASHER	ARANDELA DE FRENO
	1119C575	8	ROSETTA DI SICURE ZZA	RONDELLE FREIN	SICHERUNGSRING	LOCKWASHER	ARANDELA DE FRENO
	1119J271	4	ROSETTA DI SICURE ZZA	RONDELLE FREIN	SICHERUNGSRING	LOCKWASHER	ARANDELA DE FRENO
	1119G171	2	ROSETTA DI SICURE ZZA	RONDELLE FREIN	SICHERUNGSRING	LOCKWASHER	ARANDELA DE FRENO
	1217A750	6	COLLARE	COLLIER	SCHELLE	COLLAR	COLLAR
	1251A821	4	PRIGIONIERO	GOUJON	STIFTSCHRAUBE	STUD	ESPARRAGO
	1251AC2C	2	PRIGIONIERO M8X1 2	GOUJON	STIFTSCHRAUBE	STUD	ESPARRAGO
	1397C721	6	VITE M10X1,25X25	VIS	SCHRAUBE	SCREW	TORNILLO
	1604A221	4	VITE	VIS	SCHRAUBE	SCREW	TORNILLO
	1604A131	2	VITE M8X100	VIS	SCHRAUBE	SCREW	TORNILLO

https://tractormanualz.com/

		(31-74)		0,52.3			
	N.ORDINE	Q.tà	DESCRIZIONE	DESIGNATION	BENENNUNG	DESCRIPTION	DENOMINACIONES
		2	DADO	ECROU	MUTTER	NUT	TUERCA
		1	TUBO FLESSIBILE	TUYAU FLEXIBLE	SCHLAUCH	HOSE	MANGA FLEXIBLE
		1	FASCETTA	COLLIER	HALTEORGAN	STRAP	ABRAZADERA

https://tractormanualz.com/

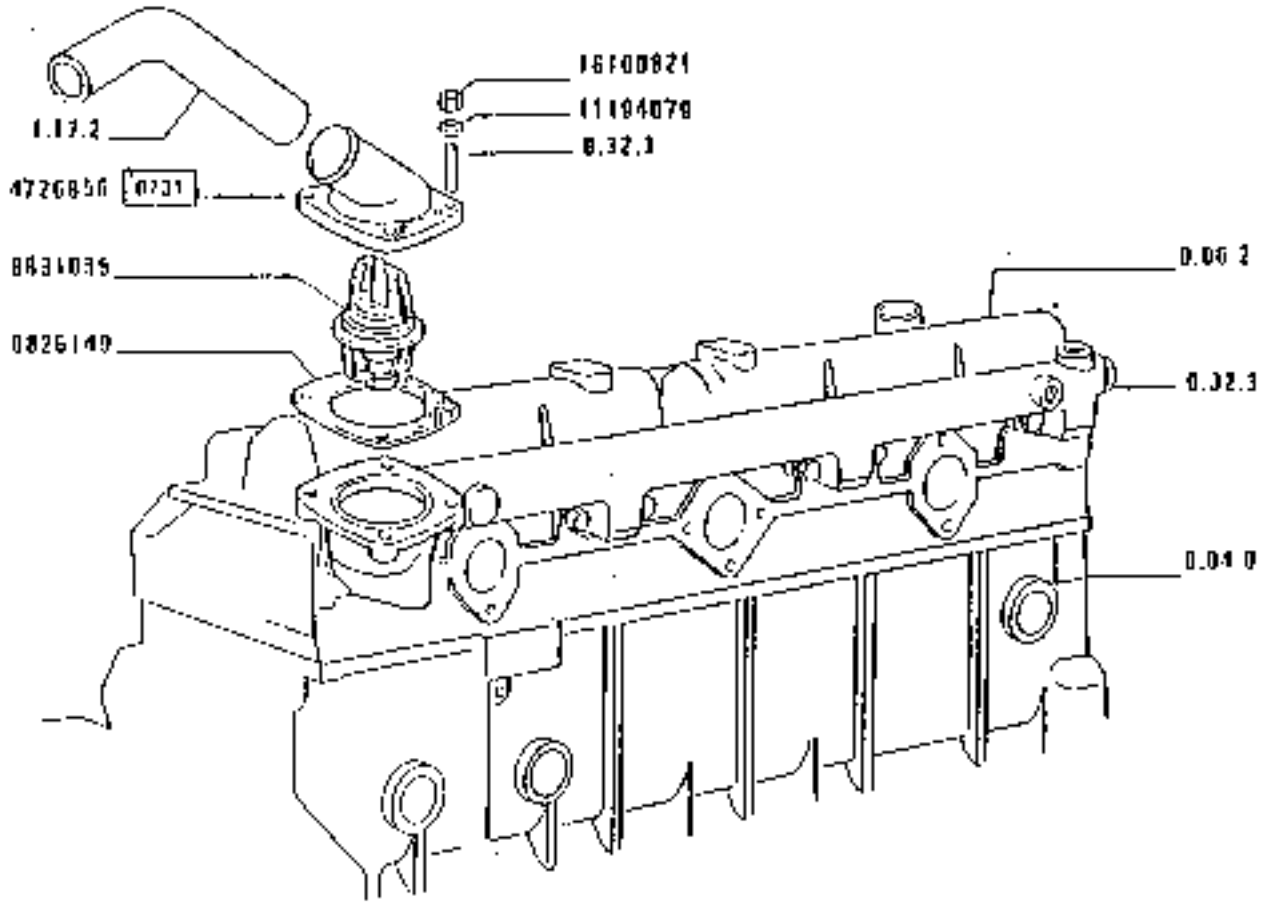

180.55

0737

REGOLATORE DI TEMPERATURA

Régulateur de température
Temperatur-Regler
Temperatur control
Regulador de temperatura

https://tractormanualz.com/

0.32.6

MODIF.	INTERCHANGE	N.	DESCRIZIONE	DESIGNATION	BENENNUNG	DESCRIPTION	BENEN-
	4724036	1	GOMITO	COUDE	KNIESTUECK	ELBOW	CODO
	1724149	1	GUARNIZIONE DI TE NUTA	JOINT	DICHTUNG	GASKET	JUNTA
	1834035	1	TERMOSTATO	THERMOSTAT	THERMOSTAT	THERMOSTAT	TERMO
	11194079	4	ROSETTA DI SICURE ZZA	RONDELLE FREIN	SICHERUNGSRING	LOCKWASHER	ARAND
	14100821	4	DADO	ECROU	MUTTER	NUT	TUERCA

https://tractormanualz.com/

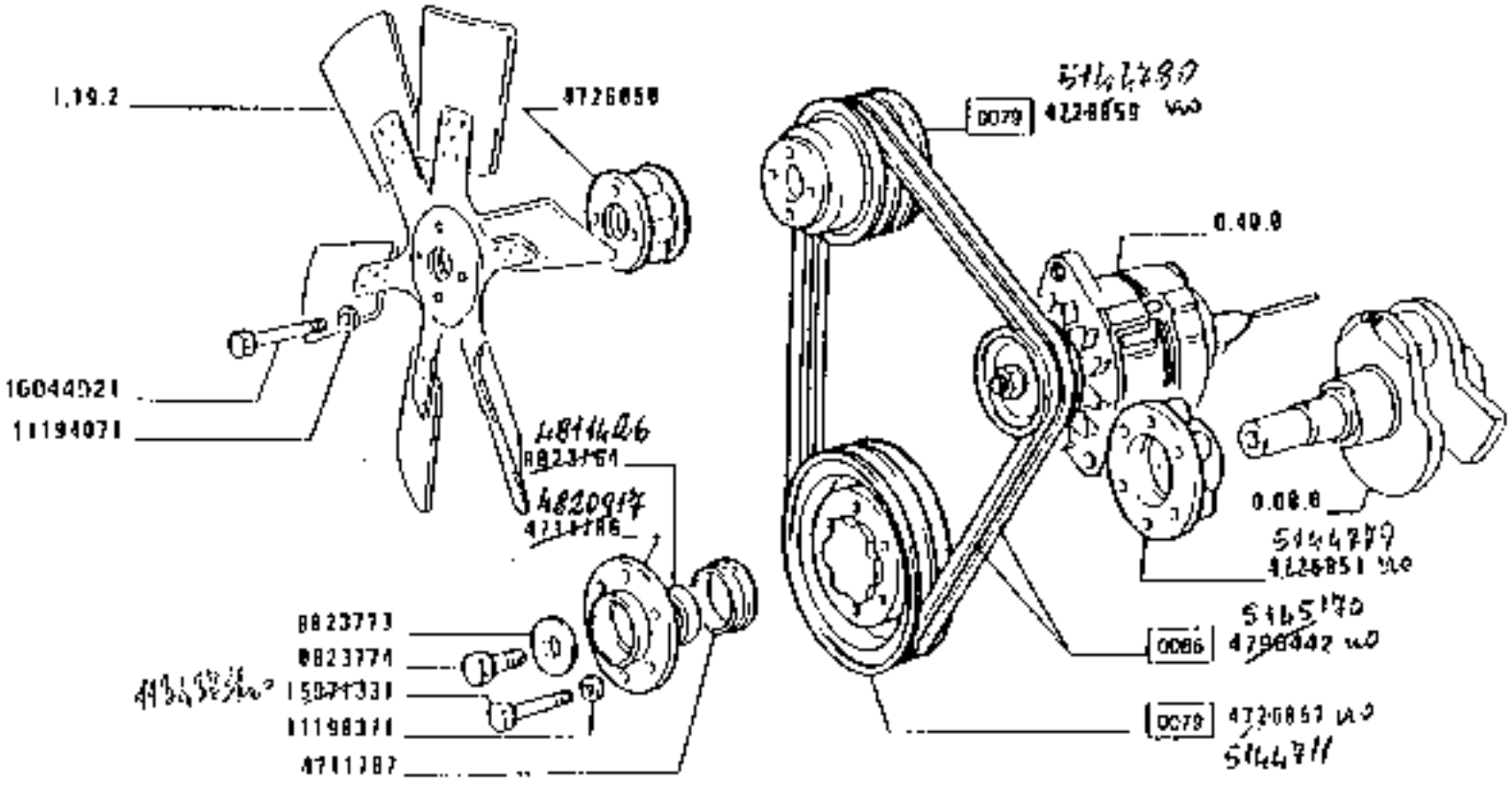

180.55

VENTILATORE

Ventilateur
Lüfter
Fan
Ventilador

https://tractormanualz.com/

0.34.7

0411

MODIF.	ART.MODIF.	NUMERO	Q.	DESCRIZIONE	DESIGNATION	BENENNUNG	DESCRIPTION	DESIGNACIONES
			1	MOZZO	MOYEU	NABE	HUB	CUBO
			1	DISTANZIALE	ENTRETOISE	ABSTANDSTUECK	SPACER	SEPARADOR
			1	BOCCOLA	MOYEU	NABE	HUB	CUBO
			1	PULEGGIA CONDOTTA	POULIE CONDUITE	RIEMENSCHEIBE TYP	DRIVING PULLEY	POLEA CONDUCIDA
						TOBIN		
			1	MOZZO	MOYEU	NABE	HUB	CUBO
			1	PUCEGGIA CONDOTTA	POULIE CONDUITE	RIEMENSCHEIBE GET	DRIVEN PULLEY	POLEA CONDUCIDA
						RIEMEN		
			2	GRUPPO CINGHIE	GROUPE DE COURROI	RIEMENSATZ	SET OF BELTS	GRUPO DE CORREAS
					ES			
			1	DISTANZIALE	ENTRETOISE	ABSTANDSTUECK	SPACER	SEPARADOR
			1	ROSETTA PIANA	RONDELLE	SCHEIBE	WASHER	ARANDELA
			1	VITE	VIS	SCHRAUBE	SCREW	TORNILLO
			4	ROSETTA DI SICUREZZA	ROUDELLE FREIN	SICHERUNGSRING	LOCKWASHER	ARANDELA DE FRENO
			6	VITE	VIS	SCHRAUBE	SCREW	TORNILLO
			4	VITE	VIS	SCHRAUBE	SCREW	TORNILLO

https://tractormanualz.com/

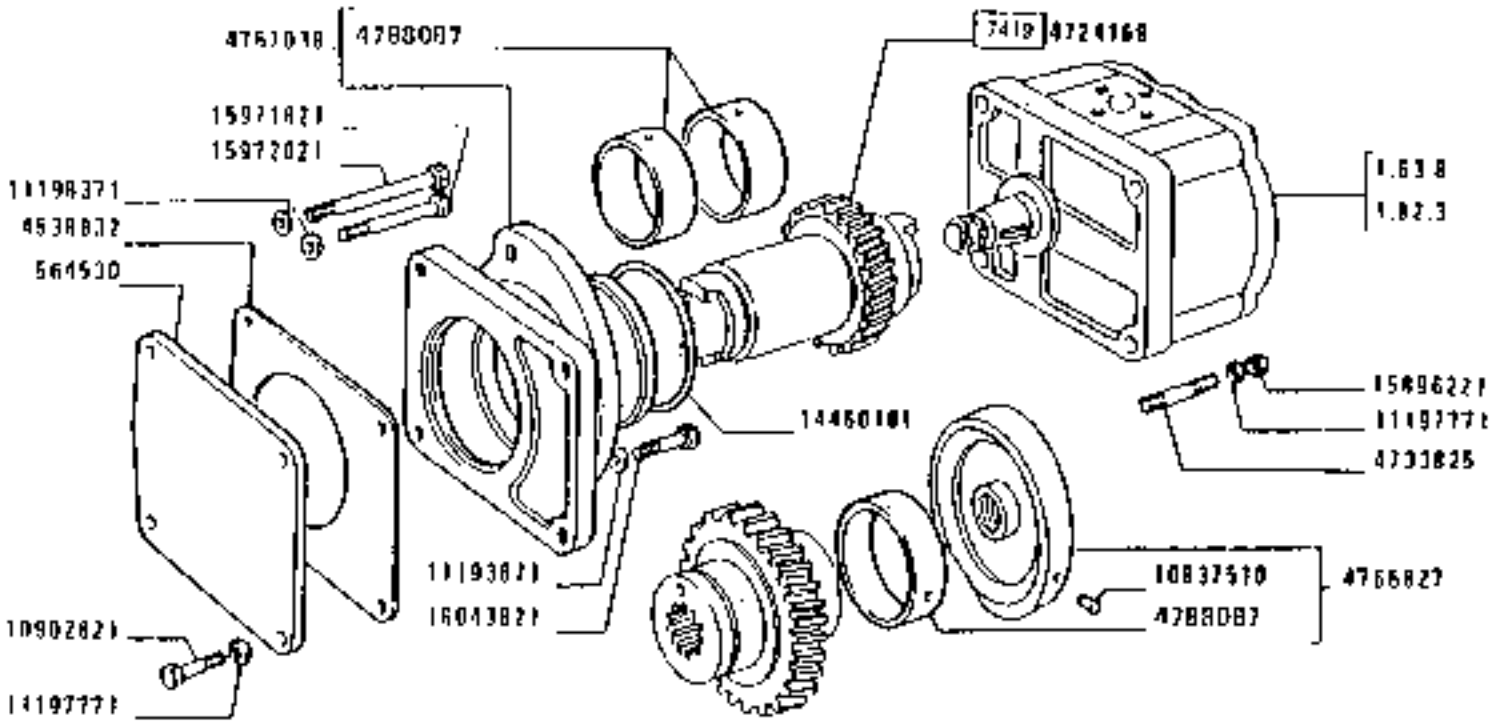

180.55

0150

SCATOLE E COPERCHI PRESA DI MOTO

Carter et couvercles prise de mouvement — *Casing and covers belt pulley drive*

Gehäuse und Deckel Antrieb — *Caja y tapas toma de giro*

https://tractormanualz.com/

0.35.0

1/2

D2.2

564512	2	COPERCHIO	COUVERCLE	DECKEL	COVER	TAPA
6535432	2	GUARNIZIONE DI TE NUTA	JOINT	DICHTUNG	GASKET	JUNTA
6667451	3	ROSETTA PIANA	RONDELLE	SCHEIBE	WASHER	ARANDELA
6713007	1	ROSETTA DI SICURE ZZA	RONDELLE FREIN	SICHERUNGSRING	LOCKWASHER	ARANDELA DE AMERRO
6721022	1	INGRANAGGIO COMP L.	PIGNON	ZAHNRAD	GEAR	PIÑON
6724168	1	ALBERO	ARBRE	WELLE	SHAFT	ARBOL
6725484	1	ANELLO DI TENUTA	JOINT D'ETANCHEITE	DICHTRING	SEAL	JUNTA HERMETICA
6732825	4	PREIGIONIERO	BOUTON	STIFTSCHRAUBE	STUD	ESPARRAGO
6755821	1	RALLA	CRAPAUDINE	DRUCKSCHEIBE	THRUST PLATE	CHUMACERA
6766724	1	PERNO	AXE	BOLZEN	PIN	EJE
6766725	1	DISTANZIALE	ENTRETOISE	ABSTANDSTUECK	SPACER	ESPIADOR
6766526	1	INGRANAGGIO COMP L.	PIGNON	ZAHNRAD	GEAR	PIÑON
6766527	1	SUPPORTO COMPL.	SUPPORT	LAGER	SUPPORT	SOPORTE
6767536	1	SUPPORTO COMPL.	SUPPORT	LAGER	SUPPORT	SOPORTE
6768057	4	BOCCOLA	DOUILLE	BUCHSE	BUSH	CASQUILLO
6833510	4	GRANO	PROJET	PASSTIFT	DOWEL	PITON
6902021	4	VITE	VIS	SCHRAUBE	SCREW	TORNILLO
6911421	1	VITE	VIS	SCHRAUBE	SCREW	CORNILLO
6919021	1	ROSETTA DI SICURE ZZA	RONDELLE FREIN	SICHERUNGSRING	LOCKWASHER	ARANDELA DE IRENO
11197771	8	ROSETTA DI SICURE ZZA	RONDELLE FREIN	SICHERUNGSRING	LOCKWASHER	ARANDELA DE ARENO
6919271	2	ROSETTA DI SICURE ZZA	RONDELLE FREIN	SICHERUNGSRING	LOCKWASHER	ARANDELA DE IRENO
6416070	1	SPINA	GOUPILLE	STIFT	PIN	PASADOR
1443221	1	GUARNIZIONE DI TE NUTA	JOINT	DICHTUNG	GASKET	PUNTA
1446101	1	GUARNIZIONE DI TE NUTA	JOINT	DICHTUNG	GASKET	JUNTA
1589221	6	DADO	ECROU	MUTTER	NUT	TUERCA
1597132	3	VITE	VIS	SCHRAUBE	SCREW	TORNILLO
1597201	1	VITE	VIS	SCHRAUBE	SCREW	TORNILLO
1604521	1	VITE	VIS	SCHRAUBE	SCREW	TORNILLO

https://tractormanualz.com/

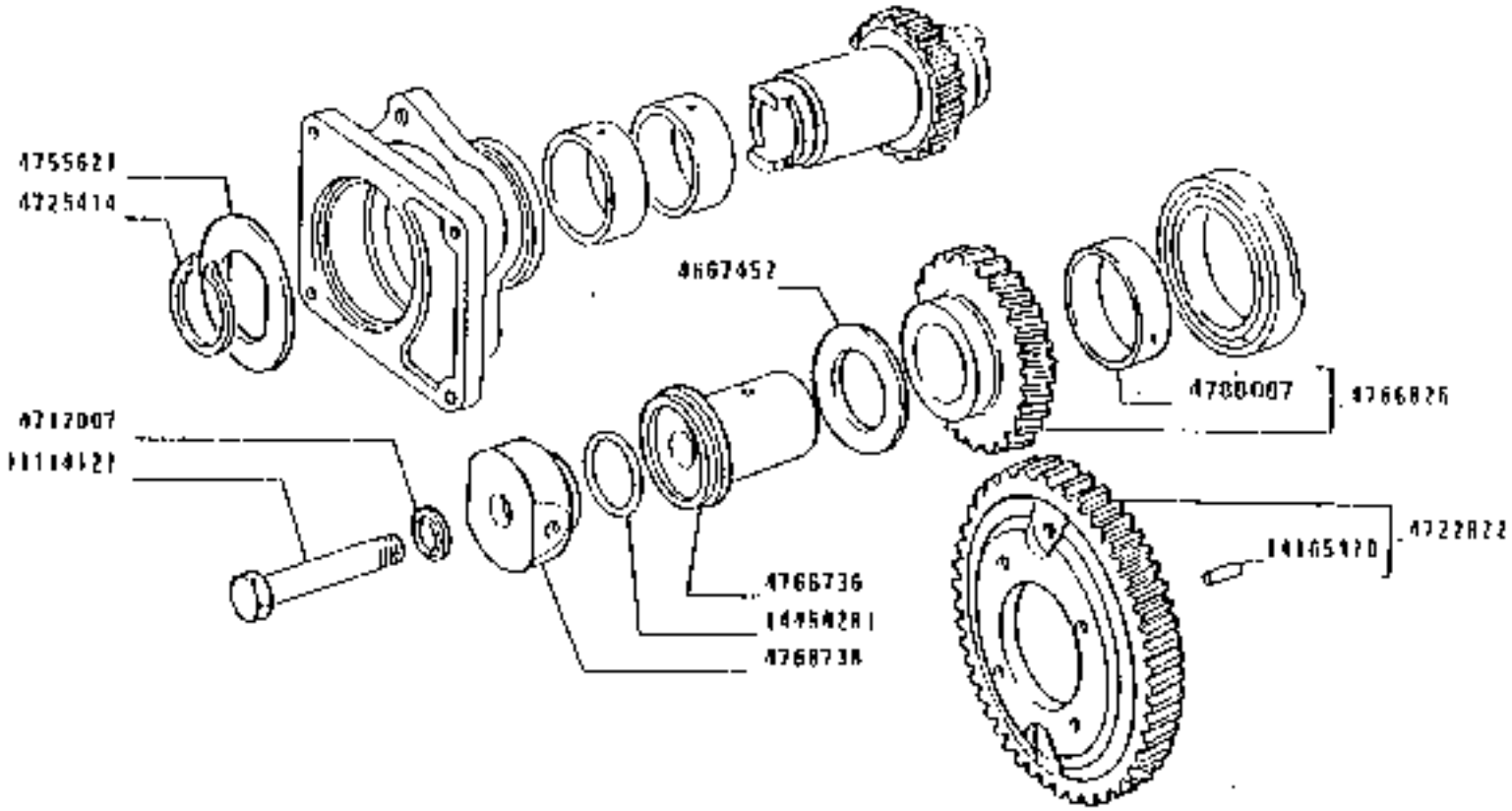

https://tractormanualz.com/

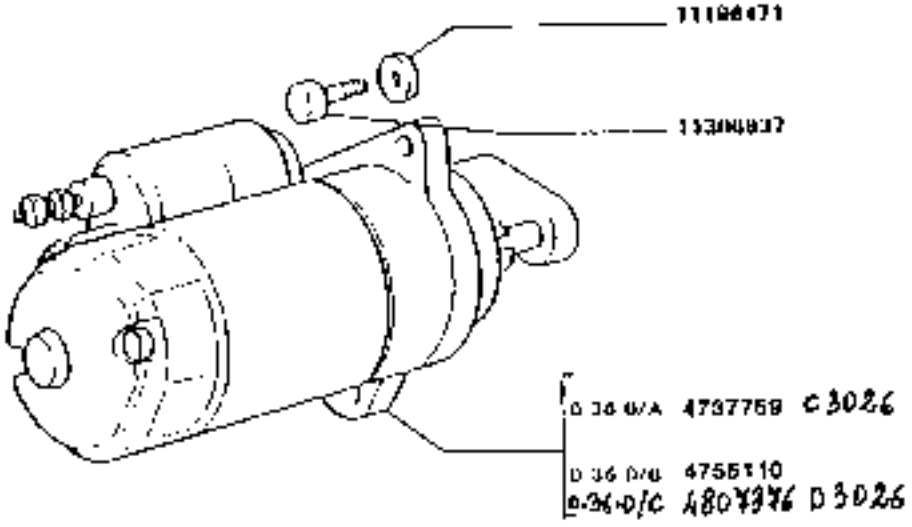

D 3026 Mot. N° 133044

4737759 = 4804376 (SGR. INT. 0.36.0/M - 0.36.0/C

180.55

MOTORINO D'AVVIAMENTO

Démarreur
Anlasser
Starter motor
Motor de arranque

0.36.0

https://tractormanualz.com/

MODELL ANTRIEBS	N.ORDINE	Q.	DESCRIZIONE	DESIGNATION	BENENNUNG	DESCRIPTION	DENOMINACIONES
	4737259	1	MOTORINO D'AVVIAMENTO COMPLETO	DEMARREUR	ANLASSER	STARTER MOTOR	MOTOR DE ARRANQUE
	11198478	3	ROSETTA DI SICUREZZA	RONDELLE FREIN	SICHERUNGSRING	LOCKWASHER	ARANDELA DE FRENO
	11306937	2	VITE	VIS	SCHRAUBE	SCREW	TORNILLO

https://tractormanualz.com/

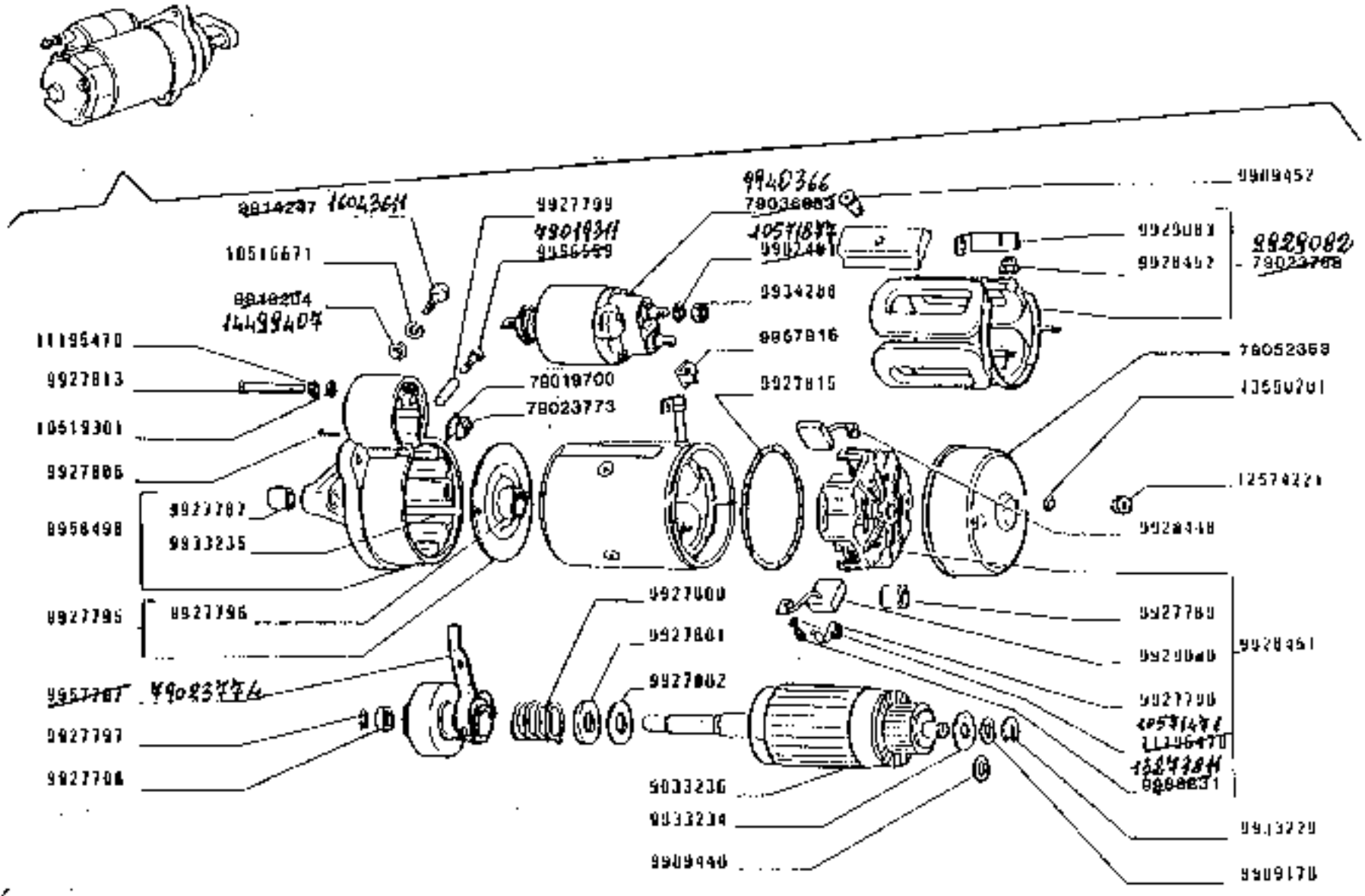

C 3086

180.55

0031

MOTORINO D'AVVIAMENTO 4737769 (MARELLI)

Démarreur
Anlasser

Starter motor
Motor de arranque

0.36.0/A

https://tractormanualz.com/

MODELL ARTIKELNR.	NUMMER	MENGE	BENENNUNG	DESIGNATION	DESIGNATION	DESCRIPTION	DENOMINACIONES
1057[illegible]	[illegible]	-	ROSETTA PIANA	RONDELLE	SCHEIBE	WASHER	ARANDELA
	5466179	1	ROSETTA PIANA	RONDELLE	SCHEIBE	WASHER	ARANDELA
	5909440	1	ROSETTA PIANA	RONDELLE	SCHEIBE	WASHER	ARANDELA
	5905452	4	VITE	VIS	SCHRAUBE	SCREW	TORNILLO
1044940[illegible]	5910006	1	ROSETTA PIANA	RONDELLE	SCHEIBE	WASHER	ARANDELA
1004366[illegible]	[illegible]	1	VITE	VIS	SCHRAUBE	SCREW	TORNILLO
	5927707	1	BOCCOLA	DOUILLE	BUCHSE	BUSH	CASQUILLO
	5927709	1	BOCCOLA	DOUILLE	BUCHSE	BUSH	CASQUILLO
	5927790	4	MOLLA	RESSORT	FEDER	SPRING	RESORTE
	5927795	1	SUPPORTO COMPL.	SUPPORT	LAGER	SUPPORT	SOPORTE
	5927796	1	BOCCOLA	DOUILLE	BUCHSE	BUSH	CASQUILLO
	5927797	1	ANELLO DI SICUREZZA	ARRETOIR	SICHERUNGSRING	LOCKRING	ANILLO DE TOPE
	5927798	3	BOCCOLA	DOUILLE	BUCHSE	BUSH	CASQUILLO
	5927799	1	PERNO	AXE	BOLZEN	PIN	EJE
	5927800	1	MOLLA	RESSORT	FEDER	SPRING	RESORTE
	5927801	1	SCODELLINO	CUVETTE	SCHELLENSCHEIBE	CUP	PLATILLO
	5927806	1	SPINA	GOUPILLE	STIFT	PIN	PASADOR
	5927813	2	VITE	VIS	SCHRAUBE	SCREW	TORNILLO
	5927815	1	ANELLO DI GOMMA	BAGUE CAOUTCHOUC	GUMMIRING	RUBBER RING	GUARNICION DE CAUCHO
	5928452	2	SPAZZOLA	BALAI	KOHLENBÜRSTE	BRUSH	ESCOBILLA
	5928451	1	SUPPORTO COMPL.	SUPPORT	LAGER	SUPPORT	SOPORTE
	5928452	1	ANELLO DI GOMMA	BAGUE CAOUTCHOUC	GUMMIRING	RUBBER RING	GUARNICION DE CAUCHO
	5929060	2	SPAZZOLA	BALAI	KOHLENBÜRSTE	BRUSH	ESCOBILLA
	5929065	1	CONNESSIONE	CONNEXION	LEITUNG	CONNECTION	CABLE
	5933219	1	ROSETTA DI SICUREZZA	RONDELLE FREIN	SICHERUNGSRING	LOCKWASHER	ARANDELA DE FRENO
	5933234	1	ROSETTA PIANA	RONDELLE	SCHEIBE	WASHER	ARANDELA
	5933235	2	PRIGIONIERO	GOUJON	STIFTSCHRAUBE	STUD	ESPARRAGO
	5933238	1	INDOTTO	INDUIT	ANKER	ARMATURE	INDUCIDO
	5934268	2	DADO	ECROU	MUTTER	NUT	TUERCA
	5937910	1	SPINA	GOUPILLE	STIFT	PIN	PASADOR
	5938492	1	SUPPORTO COMPL.	SUPPORT	LAGER	SUPPORT	SOPORTE
1327584	[illegible]	4	VITE	VIS	SCHRAUBE	SCREW	TORNILLO
	1721667[illegible]	1	ROSETTA DI SICUREZZA	RONDELLE FREIN	SICHERUNGSRING	LOCKWASHER	ARANDELA DE FRENO
	1691951[illegible]	3	ROSETTA PIANA	RONDELLE	SCHEIBE	WASHER	ARANDELA
1057[illegible]	[illegible]	7	ROSETTA DI SICUREZZA	RONDELLE FREIN	SICHERUNGSRING	LOCKWASHER	ARANDELA DE FRENO
	1057[illegible]	2	DADO	ECROU	MUTTER	NUT	TUERCA
	1055[illegible]	2	ROSETTA PIANA	RONDELLE	SCHEIBE	WASHER	ARANDELA
	7901931[illegible]	1	TAPPO	BOUCHON	STOPFEN	PLUG	TAPON
	7901970[illegible]	1	PIASTRINA	PLAQUETTE	PLÄTTCHEN	PLATE	PLACA
9929082	7[illegible]	1	AVVOLGIMENTO COMPL.	ENROULEMENT	WICKLUNG	WINDING	BOBINA

https://tractormanualz.com/

REQ.NO	(01-06)	6.36.07	A		
MODIF. ANTERIEUR	N.APPELE	Q. DESCRIPTION	DESIGNATION	DIMENSIONS	DESCRIPTION	DENOMINATIONES
	7903377C	1 TASSEAU	TAMPON	BELAGE	PAD	TACO
	7903774	1 CONDUIT AMENAGEMENT	ENCLENCHEMENT	ELECTRIQUE	DRIVE UNIT	ACOPLAMIENTO
9140966	7903773	1 ELECTROMAGNETIC	ELECTRO	MAGNETISCHALTER	SOLENOID	MAGNETO
	7903763	1 COUVERCLE	COUVERCLE	DECKEL	COVER	TAPA

https://tractormanualz.com/

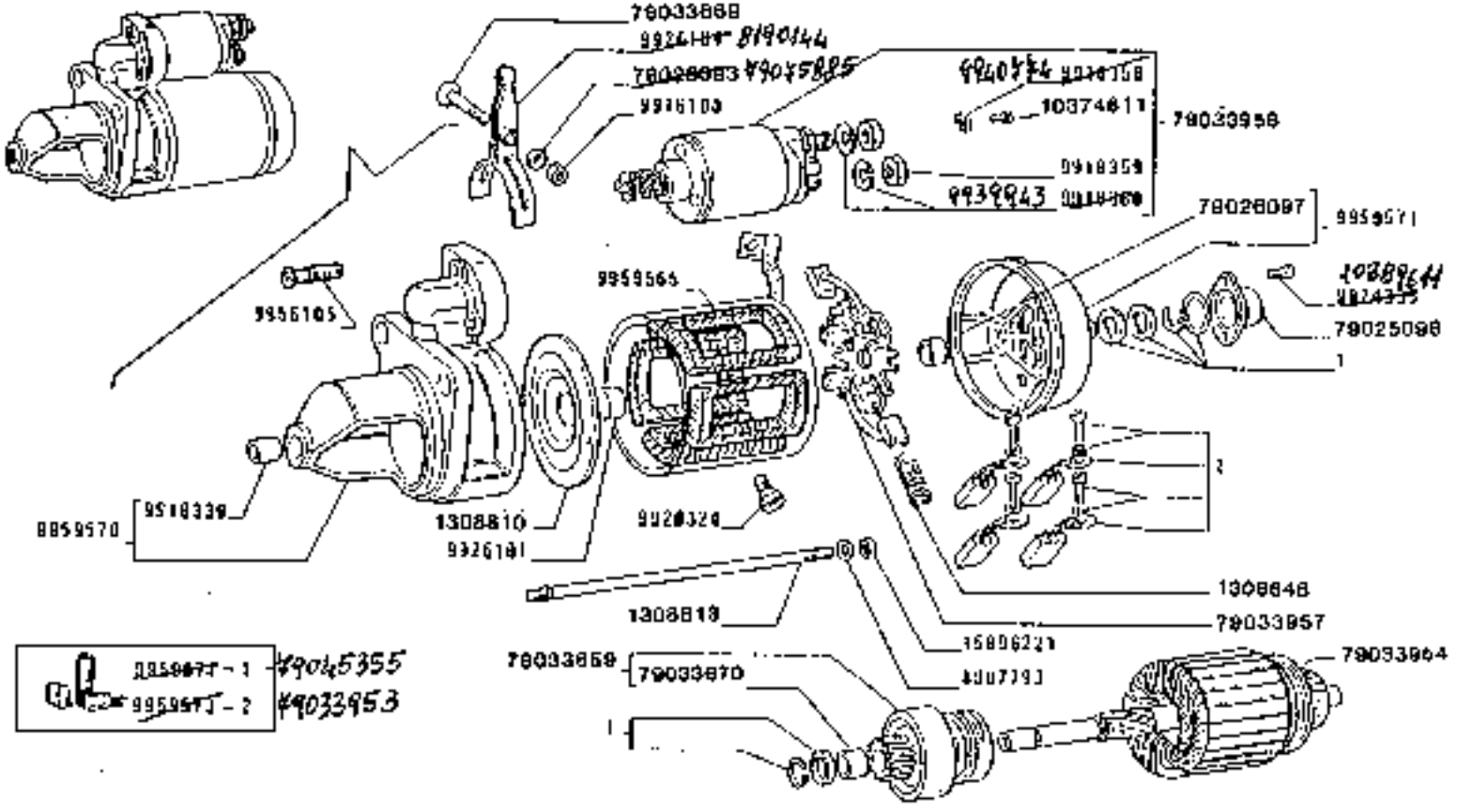

https://tractormanualz.com/

CODICE ARTICOLO	N.ORDINE	Q.	DESCRIZIONE	DESIGNATION	OMSCHRIJVING	BESCHREIBUNG	DESCRIPTION	DENOMINACIONES
	1506810	1	SUPPORTO	SUPPORT	LAGER	STANGE	SUPPORT	SOPORTE
	1506813	2	ASTA FILETTATA	TIGE FILETEE	STANGE		ROD	TORNILLO
	1502268	4	MOLLA	RESSORT	VEDER	FEDER	SPRING	RESORTE
	0997793	2	ROSETTA PIANA	RONDELLE	SCHEIBE		WASHER	ARANDELA
	5916100	1	DADO	ECROU	MUTTER		NUT	TUERCA
	5910379	1	BOCCOLA	DOUILLE	BUECHSE		BUSH	CASQUILLO
9940734	[illegible]	1	PIASTRINA	PLAQUETTE	PLAETTCHEN		PLATE	PLACA
	9912359	2	DADO	ECROU	MUTTER		NUT	TUERCA
	9920324	4	VITE	VIS	SCHRAUBE		SCREW	TORNILLO
10389611	9920325	2	VITE	VIS	SCHRAUBE		SCREW	TORNILLO
	9920101	1	BOCCOLA	DOUILLE	BUECHSE		BUSH	CASQUILLO
8790144	9920104	1	LEVA	LEVIER	HEBEL		LEVER	PALANCA
	9920103	2	MOLLA	RESSORT	FEDER		SPRING	RESORTE
	9920571	1	COPERCHIO COMPL.	COUVERCLE	DECKEL		COVER	TAPA
	9961303	2	ROSETTA DI SICUREZZA	RONDELLE FREIN	SICHERUNGSRING		LOCKWASHER	ARANDELA DE FRENO
	9961600	1	SUPPORTO COMPL.	SUPPORT	LAGER		SUPPORT	SOPORTE
	10374611	1	VITE	VIS	SCHRAUBE		SCREW	TORNILLO
	15896221	2	DADO	ECROU	MUTTER		NUT	TUERCA
74025385	75126090	1	ROSETTA DI SICUREZZA	RONDELLE FREIN	SICHERUNGSRING		LOCKWASHER	ARANDELA DE FRENO
	79026037	1	BOCCOLA	DOUILLE	BUECHSE		BUSH	CASQUILLO
	79026016	1	CAPPUCCIO	CAPUCHON	SCHUTZKAPPE		DUST CAP	CAPUCHON
	79033658	1	INNESTO AVVIAMENTO COMPL.	ENCLENCHEMENT	AUFZELTRIEB		DRIVE UNIT	ACOPLAMIENTO
	79033667	1	VITE	VIS	SCHRAUBE		SCREW	TORNILLO
	79033670	2	BOCCOLA	DOUILLE	BUECHSE		BUSH	CASQUILLO
	79033953	1	CORREDO COMPOSTO DA 2	EQUIPEMENT	SATZ		KIT	JUEGO
	79033954	1	INDOTTO	INDUIT	ANKER		ARMATURE	INDUCIDO
	79033956	1	ELETTROMAGNETICO COMPL.	ELECTRO	MAGNETSCHALTER		SOLENOID	MAGNETO
	79033957	1	PORTASPAZZOLA	PORTE-BALAI	BURSTENTRAEGER		BRUSH HOLDER	PORTAESCOBILLA
	79033958	1	AVVOLGIMENTO	ENROULEMENT	WICKLUNG		WINDING	DEVANADO
	79045355	1	CORREDO COMPOSTO DA 3	EQUIPEMENT	SATZ		KIT	JUEGO

https://tractormanualz.com/

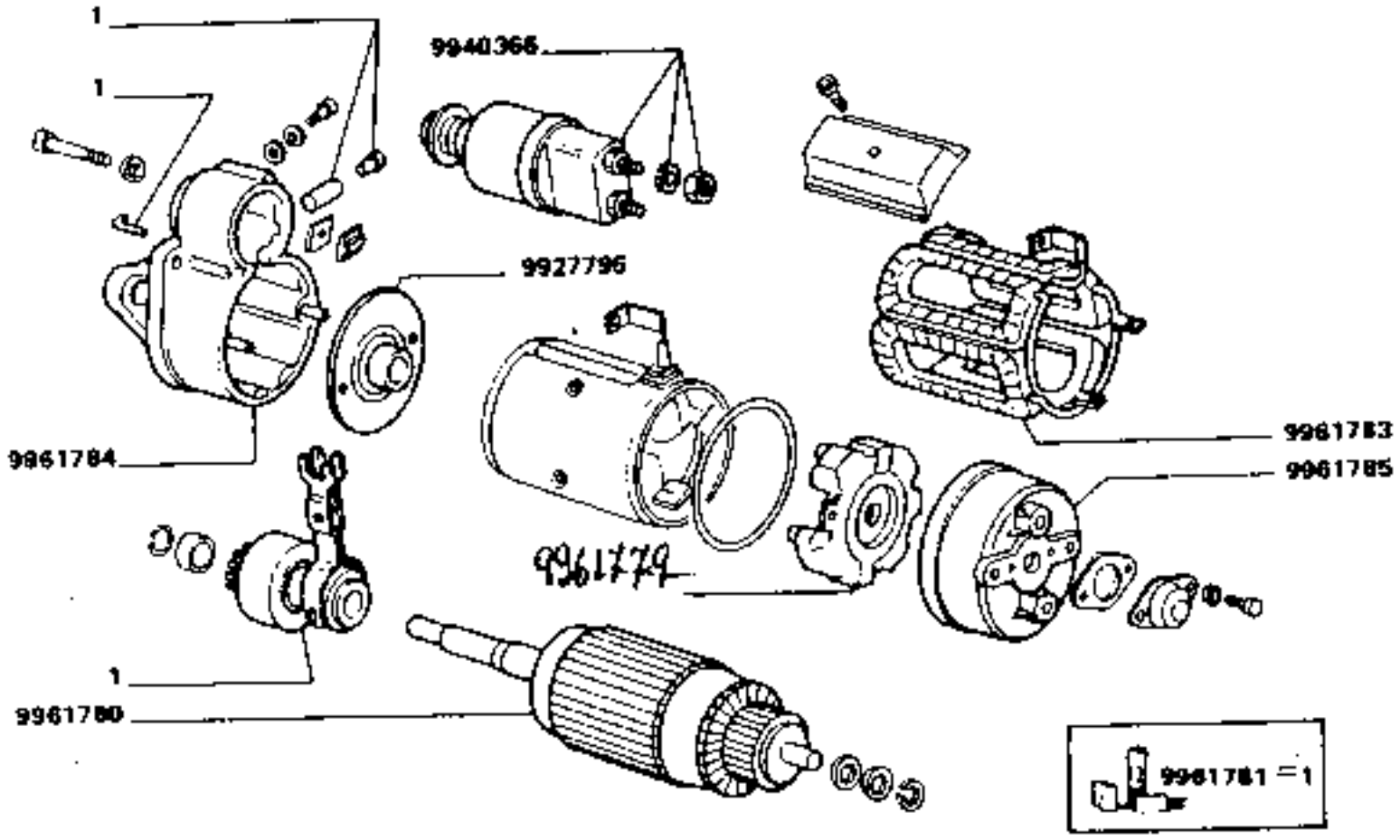

D3026

180.55

8004

Démarreur
Anlasser

MOTORINO D'AVVIAMENTO 4807376 (Marelli)

Starter motor
Motor de arranque

0.36.0/c

https://tractormanualz.com/

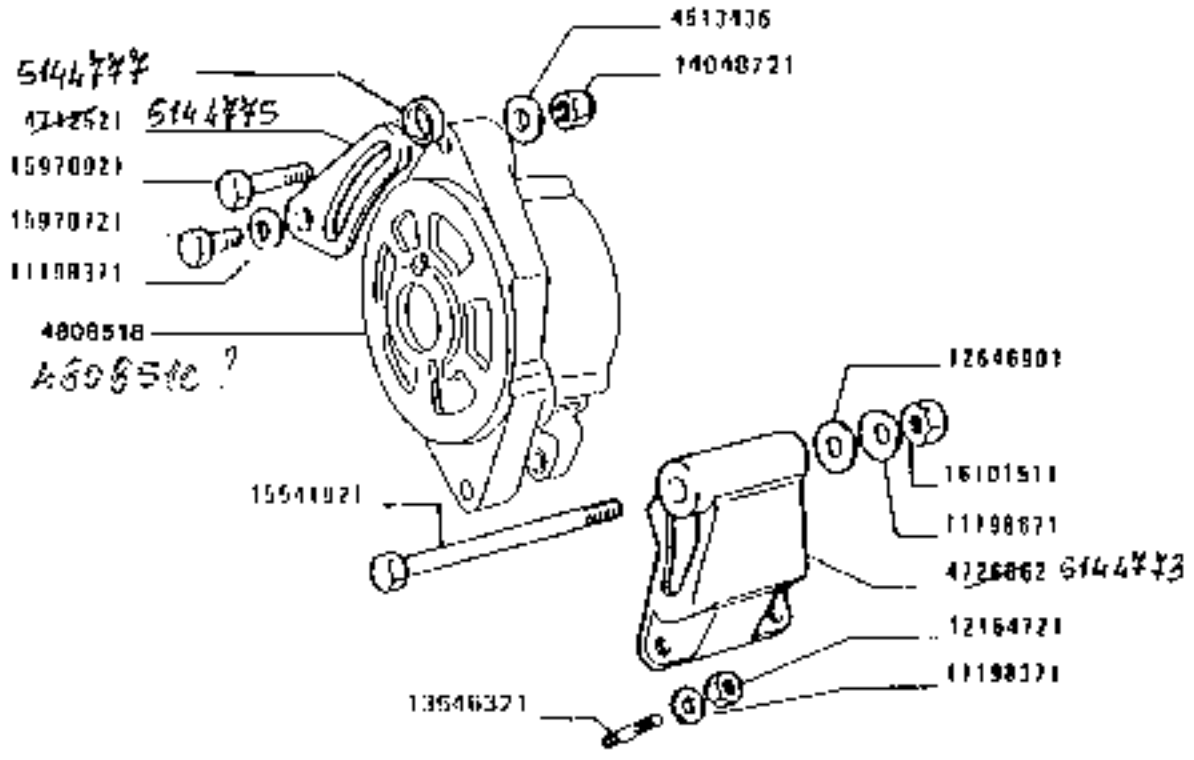

https://tractormanualz.com/

ROUTE. ART.MODIF.	N.ORDRE	Q.	DESCRIZIONE	DESIGNATION	BENENNUNG	DESCRIPTION	DENOMINATIONES
	4513426	1	ROSETTA DI SICURE ZZA	RONDELLE FREIN	SICHERUNGSRING	LOCKWASHER	ARANDELA DE FRENO
	4712521	1	TENDICINGHIA	TENDEUR DE COURRO IE	RIEMENSPANNER	BELT STRETCHER	TENSOR DE CORREA
	4716062	1	SUPPORTO	SUPPORT	LAGER	SUPPORT	SOPORTE
	4726516	1	ALTERNATORE 6612 SRIMARELLI	ALTERNATEUR	DREHSTROMLICHTMA SCHINE	ALTERNATOR	ALTERNADOR
	11191371	1	ROSETTA DI SICURE ZZA	RONDELLE FREIN	SICHERUNGSRING	LOCKWASHER	ARANDELA DE FRENO
	11196671	1	ROSETTA DI SICURE ZZA	RONDELLE FREIN	SICHERUNGSRING	LOCKWASHER	ARANDELA DE FRENO
	12164721	3	DADO	ECROU	MUTTER	NUT	TUERCA
	12646961	1	ROSETTA PIANA	RONDELLE	SCHEIBE	WASHER	ARANDELA
	12546321	5	PRIGIONIERO	GOUJON	STEHTSCHRAUBE	STUD	ESPARRAGO
	14048721	1	DADO	ECROU	MUTTER	NUT	TUERCA
	15541901	1	VITE	VIS	SCHRAUBE	SCREW	TORNILLO
	15970721	1	VITE	VIS	SCHRAUBE	SCREW	TORNILLO
	15970921	1	VITE	VIS	SCHRAUBE	SCREW	TORNILLO
	16101511	1	DADO	ECROU	MUTTER	NUT	TUERCA

https://tractormanualz.com/

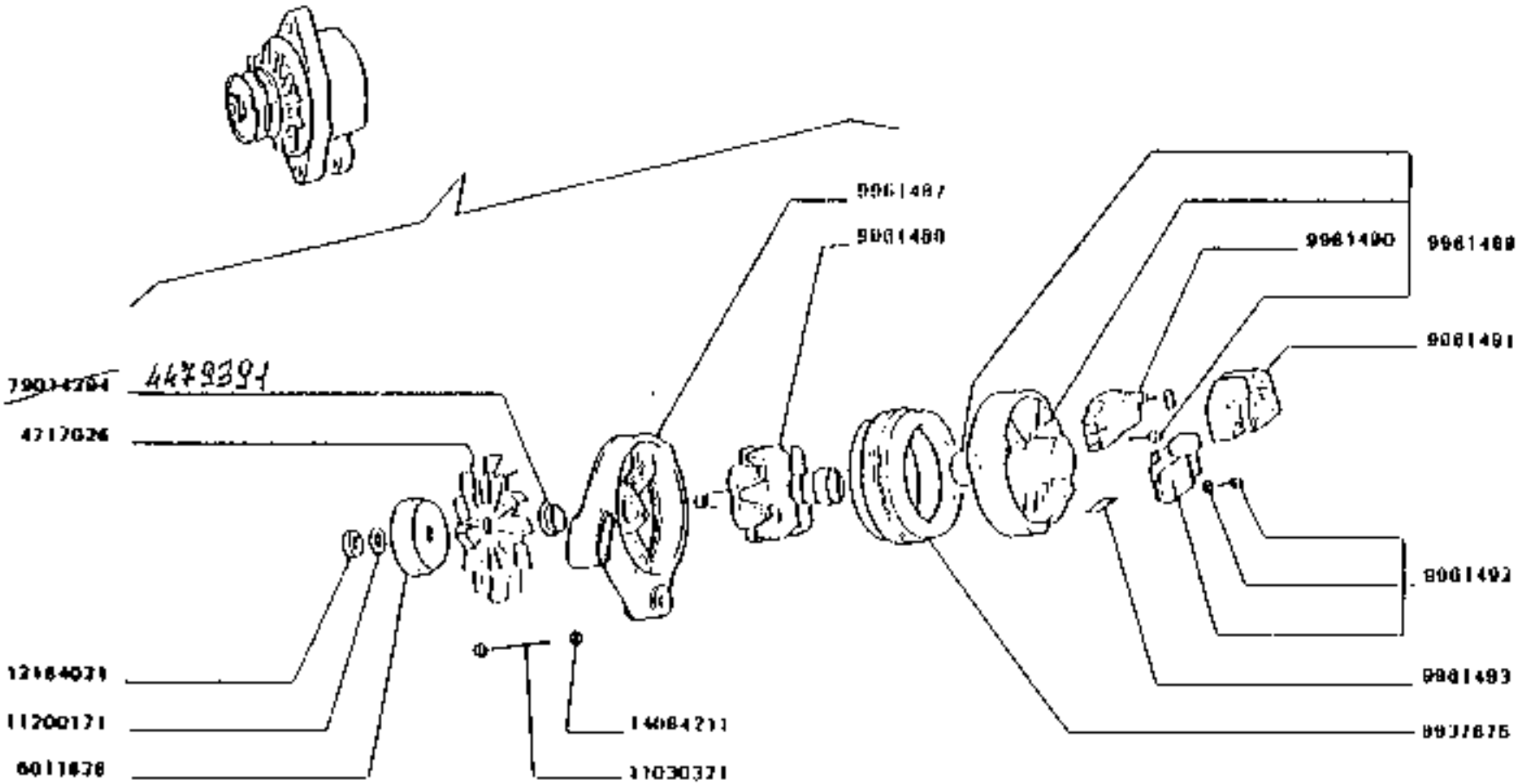

180.55

ALTERNATORE 4806618 (Marelli)(AA125D - 14V - 65A)

Alternateur
Wechselstromgenerator
Alternator
Alternador

0.40.0 / A

https://tractormanualz.com/

MODELE, ANTRIEBSTYP,	N.ORDINE	Q.	DESCRIZIONE	DESIGNATION	BENENNUNG	DESCRIPTION	DENOMINACIONES
	4717026	1	VENTOLA	SOUFFLERIE	GEBLAESE	BLOWER	VENTILADOR
	5011020	1	PULEGGIA	POULIE	RIEMENSCHEIBE	PULLEY	POLEA
	5037677	1	STATORE	STATOR	STATOR	STATOR	ESTATOR
	9629826	1	REGOLATORE DI TEN SIONE	REGULATEUR DE TEN SION	SPANNUNGSREGLER	VOLTAGE REGULATOR	REGULADOR DE TENS ION
	9629929	1	RIPARO	PROTECTION	ABDECKUNG	PROTECTION	DEFENSA
	9629960	1	RIPARO	PROTECTION	ABDECKUNG	PROTECTION	DEFENSA
	9646256	1	SUPPORTO	SUPPORT	LAGER	SUPPORT	SOPORTE
	9646299	1	ROTORE	ROTOR	LAUFER	ROTOR	ROTOR
	9646560	1	SUPPORTO	SUPPORT	LAGER	SUPPORT	SOPORTE
	9961460	1	PONTE	PONT	TRAEGERBRUECKE	AXLE	PUENTE
	11036321	3	VITE	VIS	SCHRAUBE	SCREW	TORNILLO
	11260171	1	ROSETTA DI SICURE ZZA	RONDELLE FREIN	SICHERUNGSRING	LOCKWASHER	ARANDELA DE FRENO
	12164021	1	DADO	ECROU	MUTTER	NUT	TUERCA
	14284211	3	DADO	ECROU	MUTTER	NUT	TUERCA
	7014924	1	DISTANZIALE	ENTRETOISE	ABSTANDSTUECK	SPACER	SEPARADOR

https://tractormanualz.com/

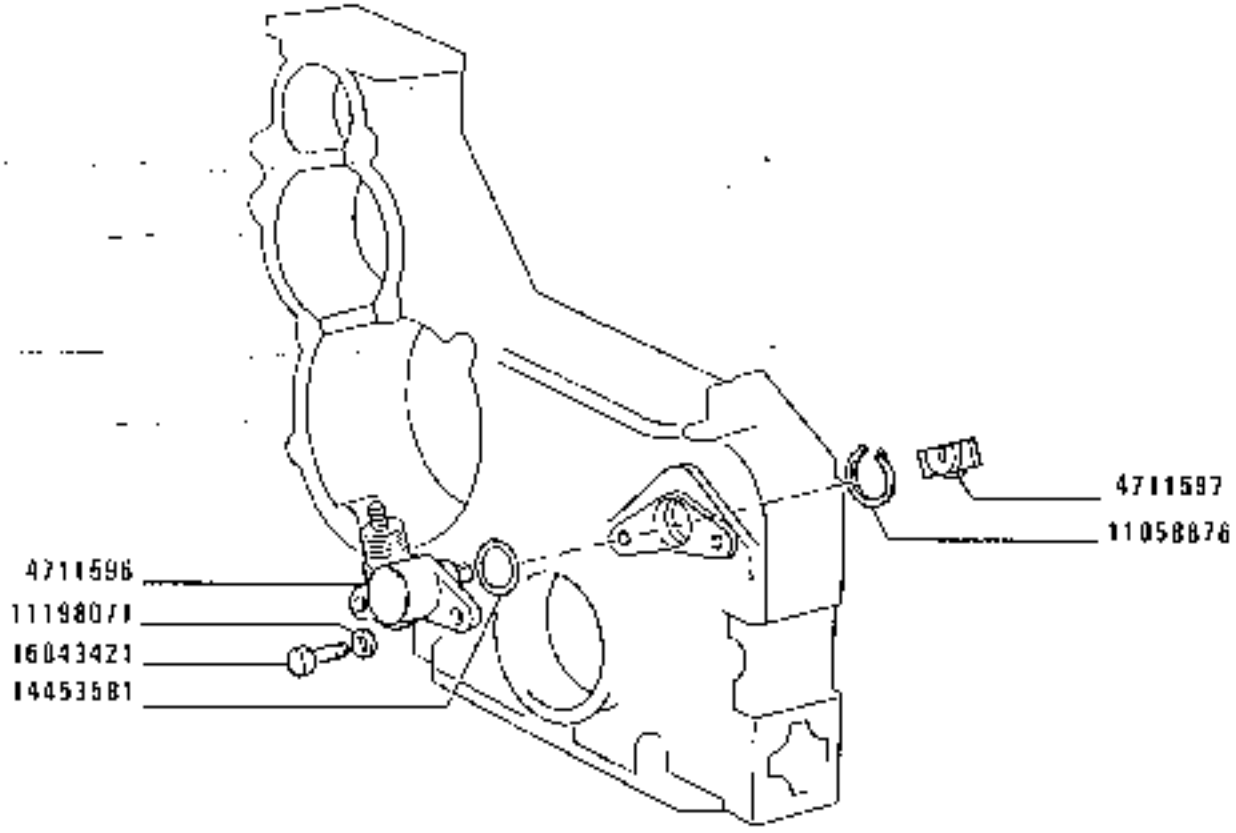

180.55

8207

COMANDO CRONOGIROMETRO

Commande d'orotachymètre
Antrieb für Stundenzähler und Drehzahlmesser
Multimeter drive
Arrastre del cronotacómetro

0.42.0

https://tractormanualz.com/

MODIF.	ART.	MODIF.	N. ORDINE	Q.	DESCRIZIONE	DESIGNATION	BENENNUNG	DESCRIPTION	DENOMINACIONES
			47115?6	1	RINVIO ANGOLARE	RENVOI D'ANGLE	WINKELANTRIEB	MITER GEARING	RELENVIO ANGULAR
			4711547	1	BLOCCHETTO TRASCINAMENTO	BLOC D'ENTRAINEMENT	MITNEHMER	BLOCK	PIEZA DE ARRASTRE
			1105E876	1	ANELLO DI SICUREZZA	ARRETOIR	SICHERUNGSRING	LOCKRING	ANILLO DE FRENO
			3119E077	2	ROSETTA DI SICUREZZA	RONDELLE FREIN	SICHERUNGSRING	LOCKWASHER	ARANDELA DE FRENO
			1445E561	1	GUARNIZIONE DI TENUTA	JOINT	DICHTUNG	GASKET	JUNTA

https://tractormanualz.com/



Telaio
Châssis
Chassis
Chassis Frame
Bastidor

https://tractormanualz.com/

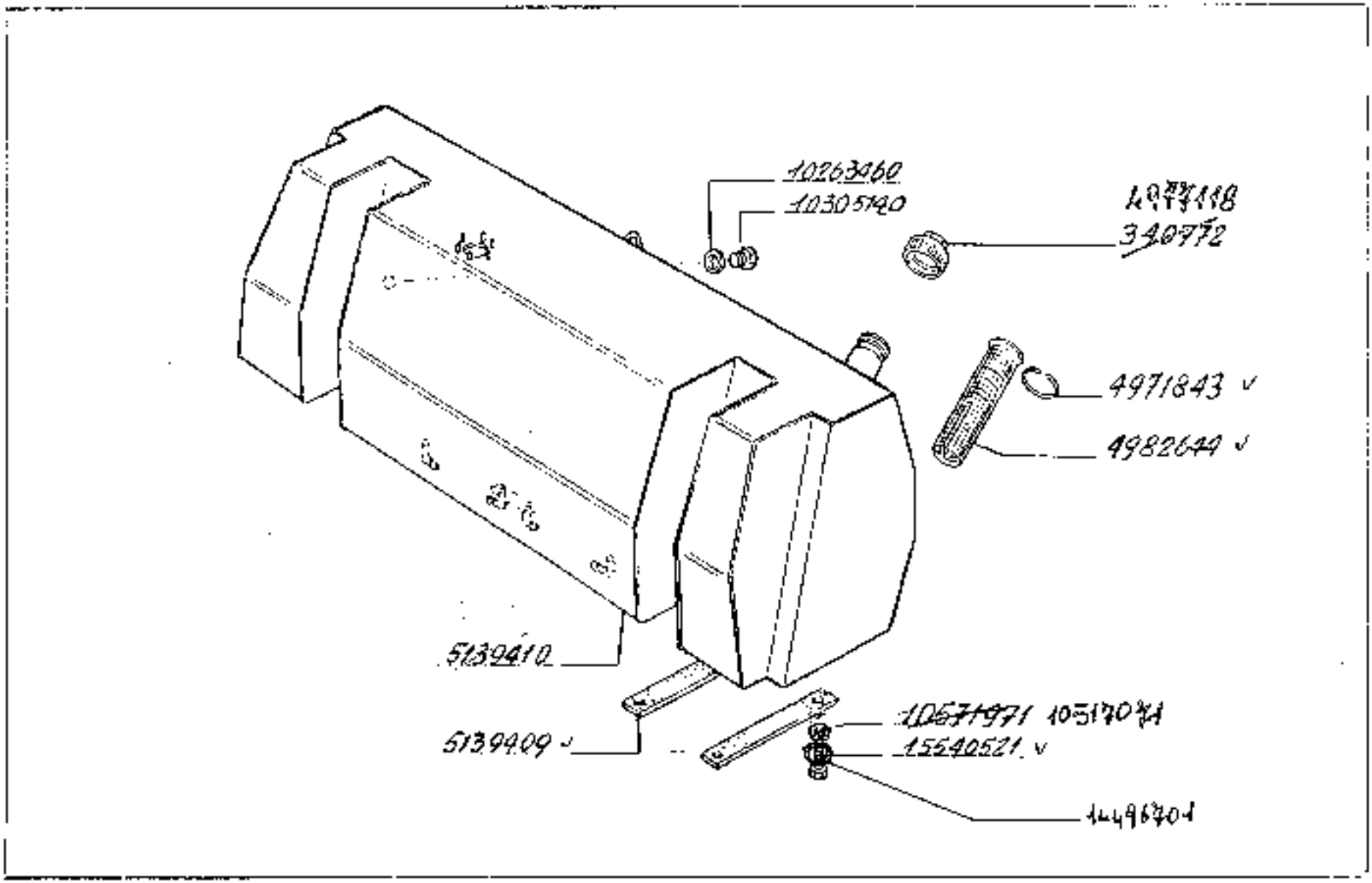

180.55

Serbatoio combustibile -

1.04.0

https://tractormanualz.com/

	2407?2	1	TAPON	LOCKING	S.OPTION	PLUG	TAPON
	707363	1	ANILLO	[illegible]	RING	RING	ANILLO
	4?3?61?	1	FILTRO (UNGUENT[illegible]	FILTRE A [illegible]	LUBRIFICATIONFILTER	FUEL FILTER	FILTRO DE COMBUST[illegible]
	1?1?41?	4	GUARNICION DE 50	GASKET	GASKET	SEALING	JUNTA
	[illegible]	-	SOPORTE	[illegible]	[illegible]	TANK	DEPOSITO
	[illegible]	1	[illegible]	JOINT	GASKET	GASKET	JUNTA
	3?2?3?4?	1	TAPON	[illegible]	SCHIEBE	PLUG	TAPON
10519084	1?23???	3	RONDELA DE SEGURI[illegible]	WASHER [illegible]	SICHERUNGSRING	LOCKWASHER	ARANDELA DE FRENO
	1?1?47?1	3	VICE	VIS	SCHRAUBE	SCREW	TORNILLO

https://tractormanualz.com/

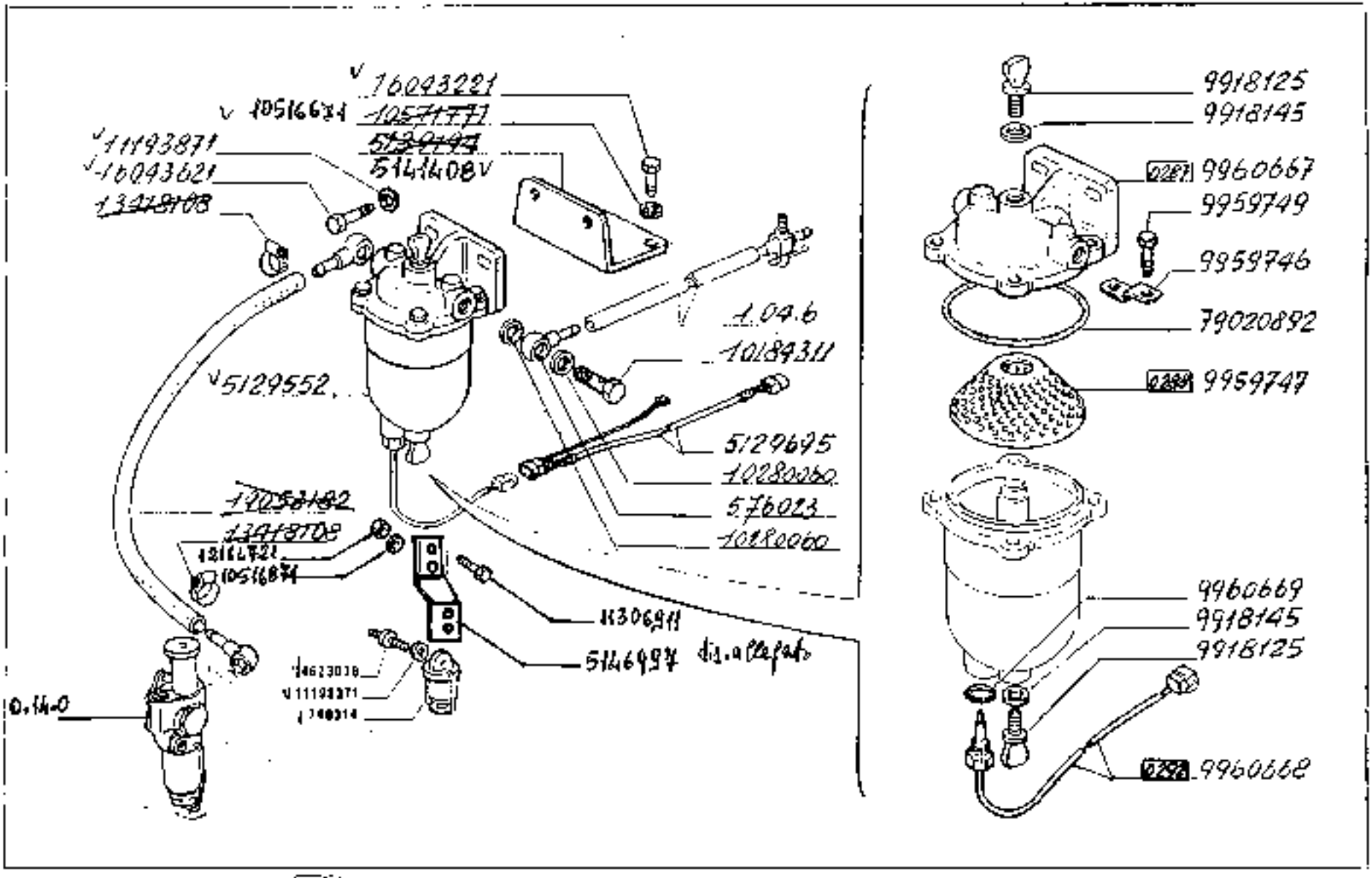

180.55 Filtro combustibile- 1045

https://tractormanualz.com/

	2	ANELLO	RASGI	RING	RING	ANILLO
	1	FILTRO DI COMBUSTIBILE	FILTRE A COMBUSTIBLE	KRAFTSTOFFILTER	FUEL FILTER	FILTRO DE COMBUSTIBLE
	1	TUBO METALLICO	TUYAU	ROHR	PIPE	TUBO
614608	1	STAFFETTA FISSAGGIO	COLLIER	HALTER	RETAINER	ABRAZADERA
	2	VITE	VIS	SCHRAUBE	SCREW	TORNILLO
	1	ANELLO DI TENUTA	JOINT TORIQUE	DICHTRING	SEALING RING	GUARNICION DE CAUCHO
	1	CONDOTTO DI SCARICO	CONDUIT D'ECHAPPEMENT	AUSPUFFROHR	EXHAUST MANIFOLD	COLECTOR DE ESCAPE
	1	ELEMENTO FILTRANTE	ELEMENT FILTRANT	FILTEREINSATZ	FILTERING ELEMENT	FILTRO
	2	VITE	VIS	SCHRAUBE	SCREW	TORNILLO
	1	COPERCHIO	COUVERCLE	DECKEL	COVER	TAPA
	1	SEGNALATORE	TEMOIN	ANZEIGER	INDICATOR	TESTIGO
	1	ANELLO DI TENUTA	JOINT D'ETANCHEITE	DICHTRING	SEAL	JUNTA HERMETICA
	2	GIUNZIONE	VIS-RACCORD	VERSCHRAUBE	UNION	CONDUCTA
	4	GUARNIZIONE DI TENUTA	JOINT	DICHTUNG	GASKET	JUNTA
	2	RONDELLA DI SICUREZZA	RONDELLE FREIN	SICHERUNGSRING	LOCKWASHER	ARANDELA DE FRENO
	2	RONDELLA DI SICUREZZA	RONDELLE FREIN	SICHERUNGSRING	LOCKWASHER	ARANDELA DE FRENO
	2	COLLARE	COLLIER	SCHELLE	COLLAR	COLLAR
	2	VITE	VIS	SCHRAUBE	SCREW	TORNILLO
	1	VITE	VIS	SCHRAUBE	SCREW	TORNILLO
	1	TUBO FLESSIBILE	TUYAU FLEXIBLE	SCHLAUCH	HOSE	MANGA FLEXIBLE
	1	GUARNIZIONE DI TENUTA	JOINT	DICHTUNG	GASKET	JUNTA

https://tractormanualz.com/

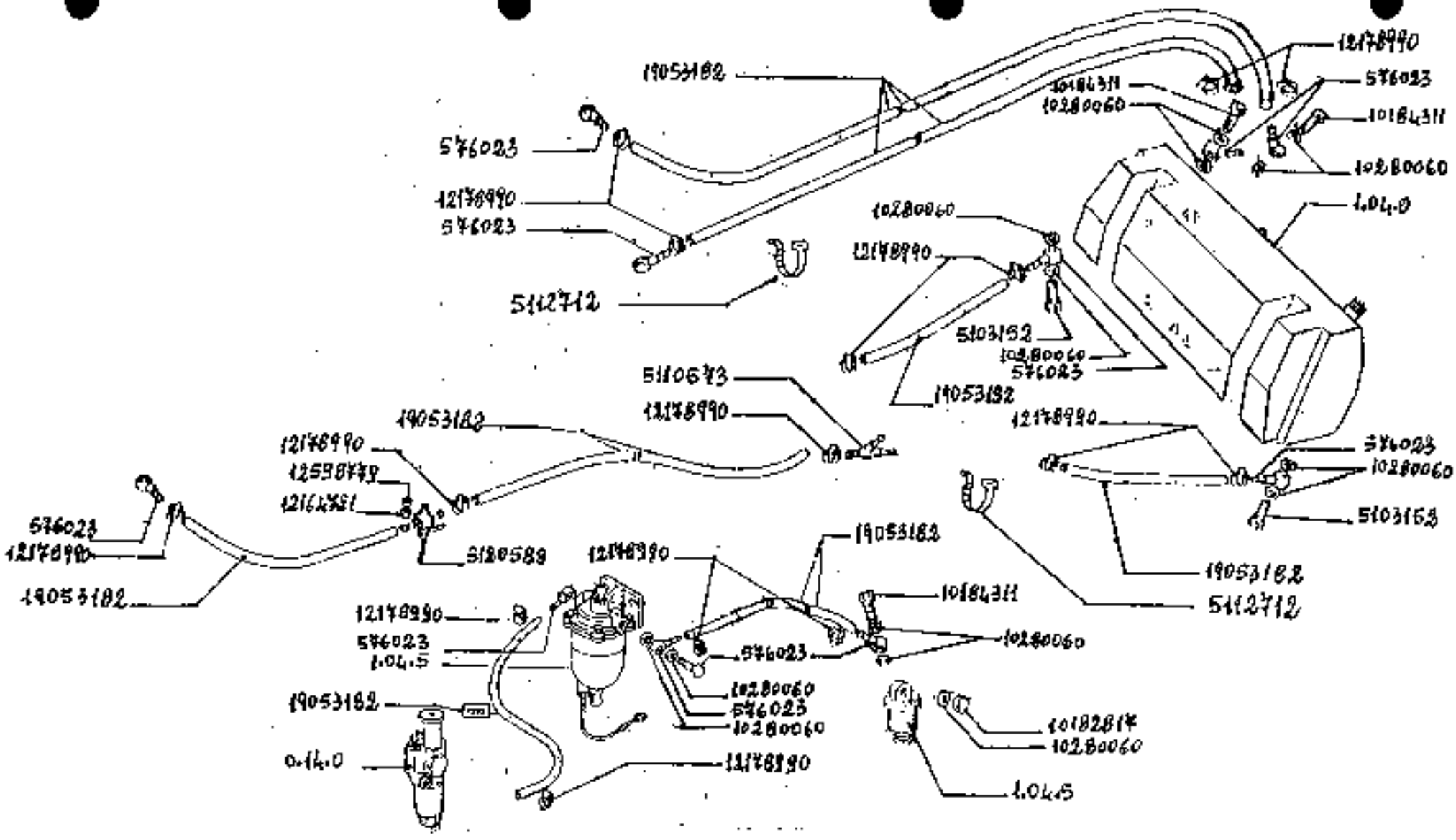

180.55

1252

TUBAZIONI COMBUSTIBILE

Circulation combustible
Kraftstoffkreislauf

Fuel lines
Tuberías de combustible

1.04.6

https://tractormanualz.com/

N° pezzo	Q.tà	DESCRIZIONE
576023	10	Anello
5103152	2	Bocchettone
5110573	1	Raccordo a 3 Vie
5112712	2	Collare
5120588	1	Rubinetto
102B0060	21	Guarnizione
10182B17	1	Tappo
10184311	6	Bocchettone
12164721	1	Dado
12178490	16	Collare
12598719	1	Rotella
19053182	M	Tubo

https://tractormanualz.com/

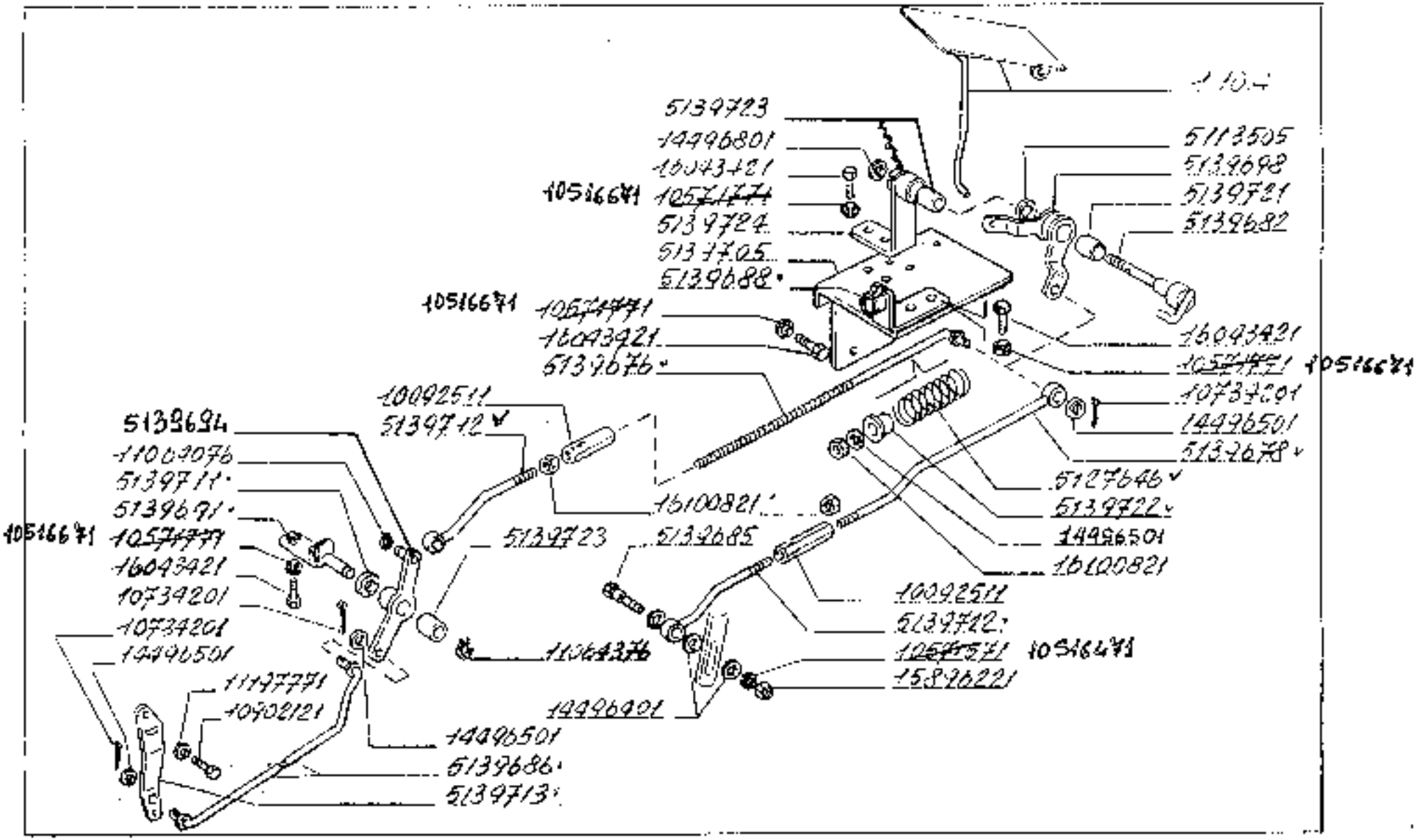

180.55

Comando acceleratore-

1.10.0

1/2

https://tractormanualz.com/

	2	MOLLA	FEDER	FEDER	SPRING	RESORTE
	1	DISCO	DISCUE	SCHEIBE	PLATE	DISCO
	2	ARANDELA PLANA	SCHEIBE	SCHEIBE	WASHER	ARANDELA
	1	MOLLA	RESSORT	FEDER	SPRING	RESORTE
	1	CASQUILLO	BUCHSE	BUECHSE	BUSH	CASQUILLO
	1	VARILLA	TIRANT	STANGE	ROD	VARILLA
	1	TIRANTE CILINDRO POSTER.	TIRANT	STANGE	ROD	VARILLA
	1	PALANCA	LEVIER	HEBEL	LEVER	PALANCA
	1	EJE	ARBRE	WELLE	SHAFT	EJE
	1	TORNILLO	VIS	SCHRAUBE	SCREW	TORNILLO
	1	VARILLA	TIRANT	STANGE	ROD	VARILLA
	1	SOPORTE	ETRIER	HALTER	BRACKET	SOPORTE
	1	SOPORTE	SUPPORT	LAGER	SUPPORT	SOPORTE
	1	PALANCA	LEVIER	HEBEL	LEVER	PALANCA
	1	PALANCA	LEVIER	HEBEL	LEVER	PALANCA
	1	SOPORTE	SUPPORT	LAGER	SUPPORT	SOPORTE
	1	SOPORTE	ETRIER	HALTER	BRACKET	SOPORTE
	1	PROTECCION	PROTECTION	ABDECKUNG	PROTECTION	DEFENSA
	3	SEPARADOR	ENTRETOISE	ELEMENTS FUEUX	SPACER	SEPARADOR
	2	TIRANTE TIRANTE ARTICU-	TIRANT	STANGE	ROD	VARILLA
	4	PALANCA	LEVIER	HEBEL	LEVER	PALANCA
	2	SOPORTE	ETRIER	HALTER	BRACKET	SOPORTE
5460950	1	PALANCA	LEVIER	HEBEL	LEVER	PALANCA
	1	PALANCA	LEVIER	HEBEL	LEVER	PALANCA
	2	DISCO	DISQUE	SCHEIBE	PLATE	DISCO
	2	ARANDELA PLANA	RONDELLE	SCHEIBE	WASHER	ARANDELA
	1	CASQUILLO	DOUILLE	BUECHSE	BUSH	CASQUILLO
	1	CASQUILLO	DOUILLE	BUECHSE	BUSH	CASQUILLO
	2	CASQUILLO	DOUILLE	BUECHSE	BUSH	CASQUILLO
	1	SOPORTE	ETRIER	HALTER	BRACKET	SOPORTE
	1	TRANSMISSION FLEX SIMPLE	TRANSMISSION FLEX SOLO	BIEGSAME WELLE	FLEXIBLE SHAFT	ARBOL FLEXIBLE
TE02531	2	REGULACION DE RODAMIENTO	REGLAGE DE ROULEMENT	SPANNSCHLOSS	ADJUSTMENT SLEEVE	CUERDA DE REGULACION
10034010	2	PERNO	AXE	BOLZEN	PIN	EJE
10011431	1	ROSETTA DE SECURITE 224	ROUELLE FREIN	SICHERUNGSRING	LOCK-WASHER	ARANDELA DE FRENO
10516571	10	ROSETTA DE SECURITE 224	ROUELLE FREIN	SICHERUNGSRING	LOCK-WASHER	ARANDELA DE FRENO
10014201	1	GOUPILLE	GOUPILLE	SPLINT	SPLIT PIN	PASADOR ADICIONAL
10002121	4	VIS	VIS	SCHRAUBE	SCREW	TORNILLO
10002121	6	VIS	VIS	SCHRAUBE	SCREW	TORNILLO
10002121	3	VIS	VIS	SCHRAUBE	SCREW	TORNILLO
10002121	2	VIS	VIS	SCHRAUBE	SCREW	TORNILLO
10044026	1	AGRAFE	AGRAFE	KLEINSTECK	CLIP	SUJETADOR
10044026	1	AGRAFE	AGRAFE	KLEINSTUCK	CLIP	SUJETADOR

https://tractormanualz.com/

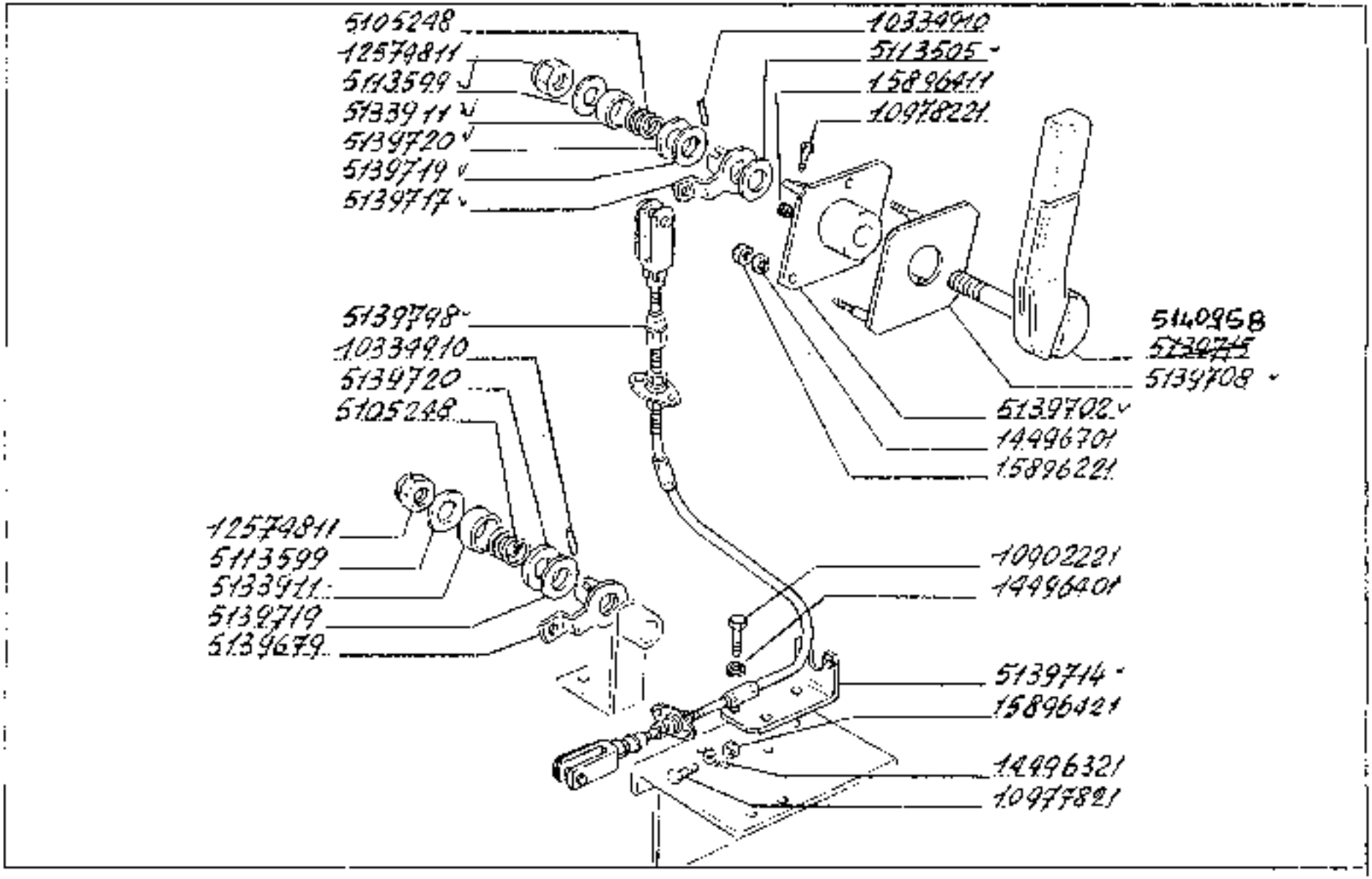

180 55

Comando acceleratore -

1 10.0

https://tractormanualz.com/

[illegible]	[illegible]	[illegible]	[illegible]	[illegible]	[illegible]	[illegible]
[illegible]	[illegible]	[illegible]	[illegible]	[illegible]	[illegible]	[illegible]
[illegible]	4	ROSETTA DI SICURE ZZA	RONDELLE FRENO	STICHERUNGSRING	LOCKWASHER	ARANDELA DE FRENO
[illegible]	2	BASA	LEROS	MUTTER	NUT	TUERCA
[illegible]	4	ROSETTA PIANA	ANELLI	SCHEIBE	WASHER	ARANDELA
[illegible]	11	ROSETTA DI SICURE ZZA	RONDELLE FRENO	STICHERUNGSRING	LOCKWASHER	ARANDELA DE FRENO
[illegible]	4	ROSETTA PIANA	RONDELLE	SCHEIBE	WASHER	ARANDELA
[illegible]	1	ROSETTA DI SICURE ZZA	RONDELLE FRENO	STICHERUNGSRING	LOCKWASHER	ARANDELA DE FRENO
[illegible]	2	BASA	PERNO	MUTTER	NUT	TUERCA
[illegible]	4	BASA	PERNO	MUTTER	NUT	TUERCA
[illegible]	12	VITE	VIS	SCHRAUBE	SCREW	TORNILLO
[illegible]	4	BASE	PERNO	MUTTER	NUT	TUERCA

https://tractormanualz.com/

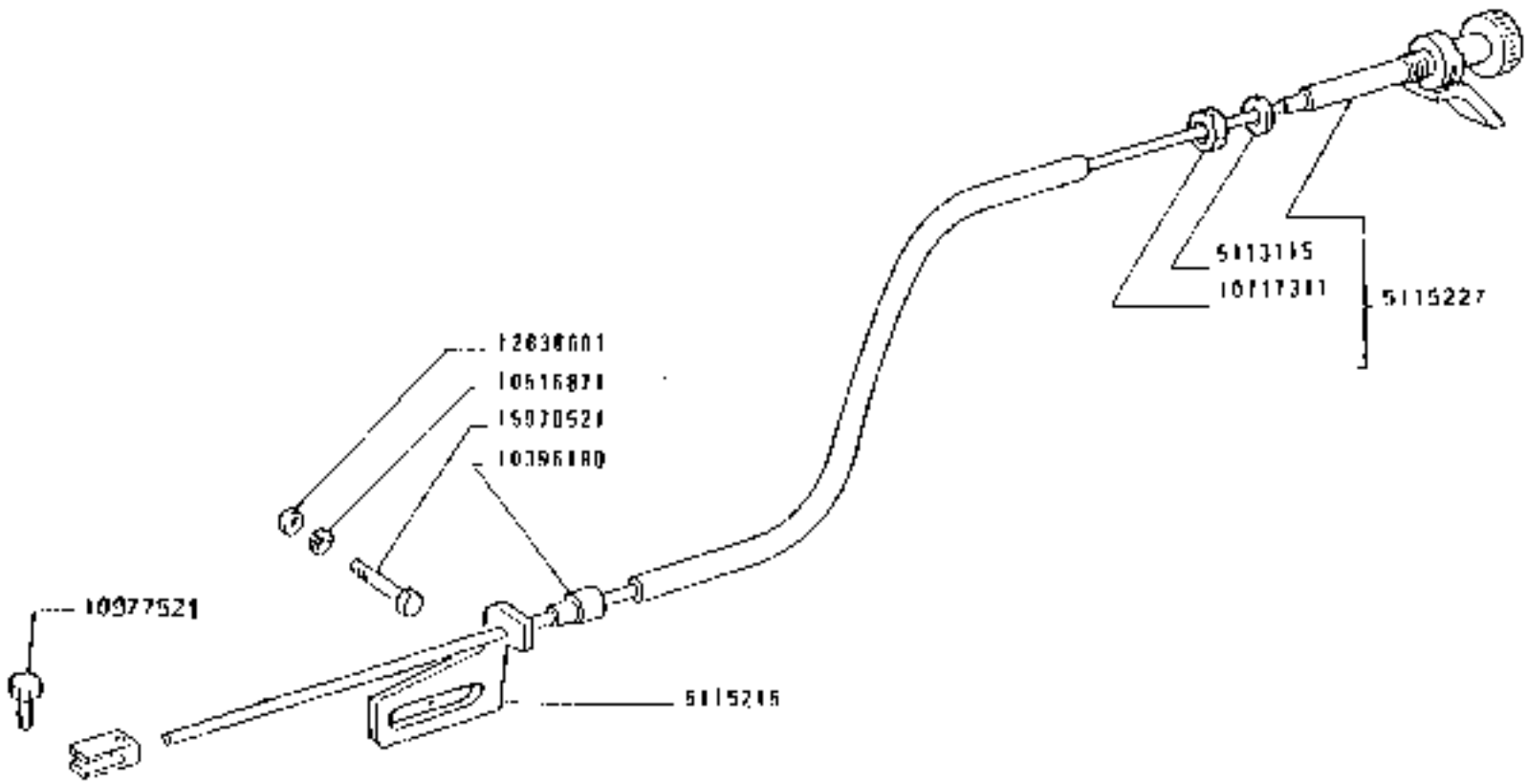

Commande boîte
Abstellzug

Stop control
Mando tope

https://tractormanualz.com/

[illegible]	[illegible]	[illegible]	[illegible]	[illegible]	[illegible]	[illegible]
[illegible]	1	[illegible]	[illegible]	[illegible]	[illegible]	[illegible]
[illegible]	1	[illegible]	[illegible]	[illegible]	[illegible]	[illegible]
[illegible]	1	[illegible]	[illegible]	[illegible]	[illegible]	[illegible]
[illegible]	1	[illegible]	[illegible]	[illegible]	[illegible]	[illegible]
[illegible]	2	[illegible]	[illegible]	[illegible]	[illegible]	[illegible]
[illegible]	1	[illegible]	[illegible]	[illegible]	[illegible]	[illegible]
[illegible]	1	[illegible]	[illegible]	[illegible]	[illegible]	[illegible]
[illegible]	1	[illegible]	[illegible]	[illegible]	[illegible]	[illegible]
[illegible]	2	[illegible]	[illegible]	[illegible]	[illegible]	[illegible]

https://tractormanualz.com/

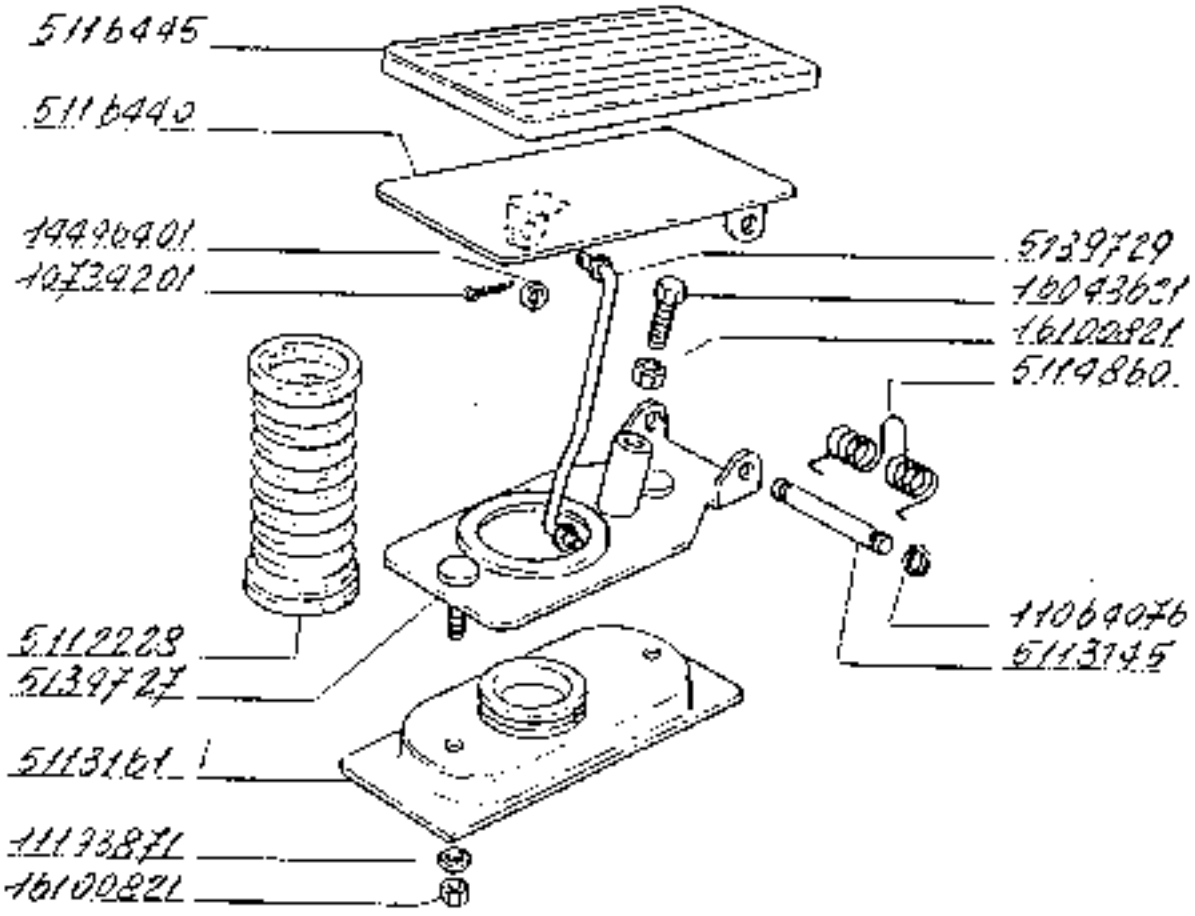

180.55

Comando decelleratore.

1.104

https://tractormanualz.com/

	1	CUFFIA	CAPUCHON	KAPUZENMUTTER	BOOT	CAPUCHON
	1	ALBERINO	AXE	WELLE	SHAFT	ARBOL
	1	DISTANZIALE	ENTRETOISE	ABSTANDSTUECK	SPACER	SEPARADOR
	1	MOLLA	RESSORT	FEDER	SPRING	RESORTE
	1	PEDALE	PEDALE	PEDAL	PEDAL	PEDAL
	1	PROTEZIONE	PROTECTION	SCHUTZ	SHIELD	DEFENSA
	1	SUPPORTO	SUPPORT	HALTER	SUPPORT	SOPORTE
	1	CUSCINETTO	ROULEMENT	LAGER	BCU	VOLANTE
	1	TIRANTE	TIRANT	STANGE	SPLIT PIN	PASADOR AUTENTO
	2	COPIGLIA	GOUPILLE	SPLINT		
	2	ROSETTA DI SICURE	RONDELLE FREIN	SICHERUNGSRING	LOCKWASHER	ARANDELA DE FRENO
	2	ROSETTA DI SICURE	RONDELLE FREIN	SICHERUNGSRING	LOCKWASHER	ARANDELA DE FRENO
	1	VITE	VIS	SCHRAUBE	SCREW	TORNILLO
	1	DADO	ECROU	MUTTER	NUT	TUERCA

https://tractormanualz.com/

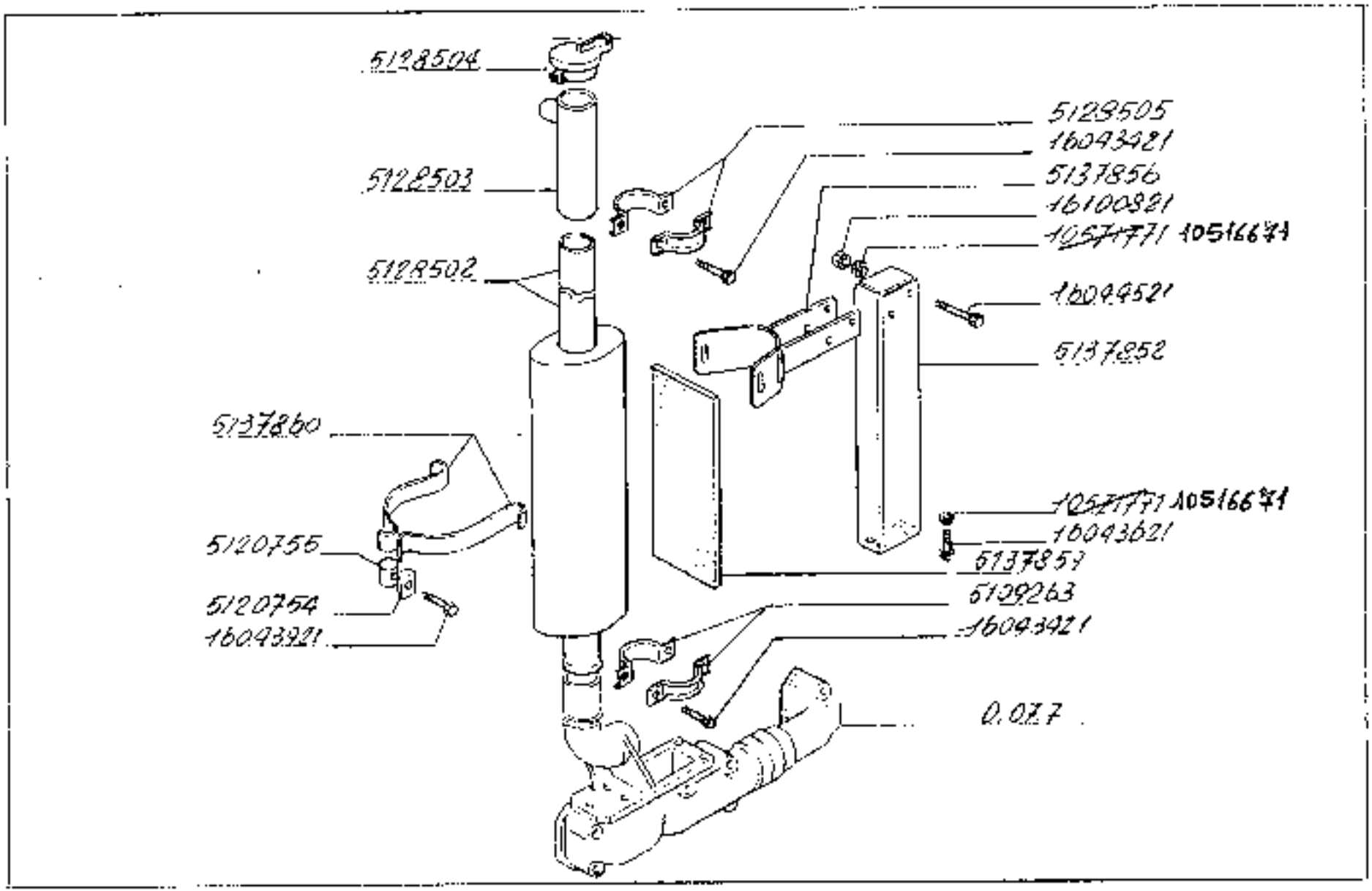

0560

180.55

Silenziatore-

1.15.1

https://tractormanualz.com/

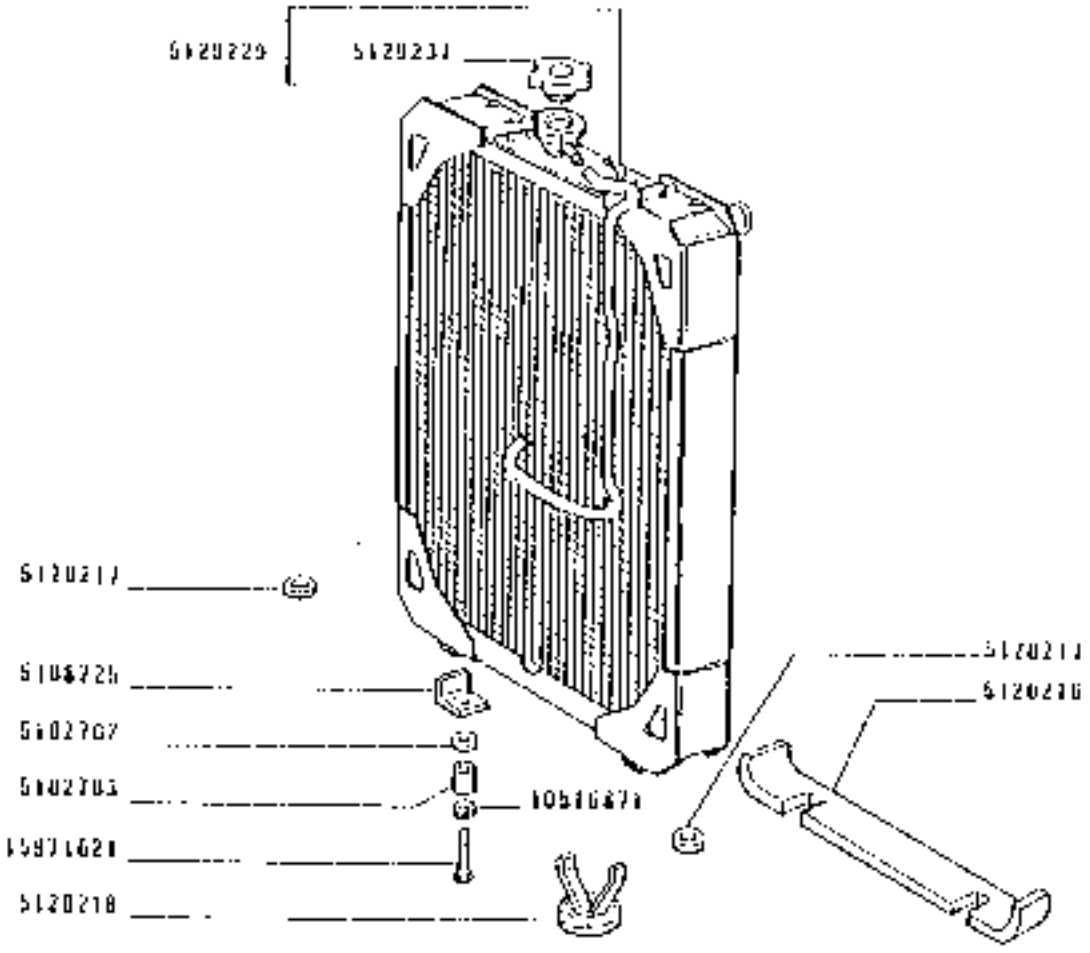

Radiateur
Kuehler
Radiator
Radiatore

https://tractormanualz.com/

MODELE ANTICIPE	N.ORDRE	Q.	DESIGNATION	DESIGNATION	DESCRIPTION	DENOMINACIONES
[illegible]	[illegible]	1	ROSETA [illegible]	RONDELLE	WASHER	ARANDELA
[illegible]	[illegible]	2	[illegible]	ENTRETOISE	SPACER	SEPARADOR
[illegible]	[illegible]	4	[illegible]	RONDELLE	PAD	ALMOHADILLA
5120216	1	GARNITURE DE T. NOYA	JOINT	DICHTUNG	GASKET	JUNTA
5120217	1	GARNITURE DE T. NOYA [illegible]	JOINT	DICHTUNG	GASKET	JUNTA
5120218	2	OREILLE DE FIXATION	OREILLE DE FIXATION	OHRENSTUTZEN	RADIATOR BRACKET	CORREA DEL RADIADOR
5120220	1	RADIATEUR ASSEMBLE	RADIATEUR	KUHLER	RADIATOR	RADIADOR
5120221	1	TAMPON	BOUCHON	STOPFEN	PLUG	TAPON
[illegible]	2	ROSETTE DE SECURITE	RONDELLE FREIN	SICHERUNGSRING	LOCKWASHER	ARANDELA DE FRENO
5121621	2	VIS	VIS	SCHRAUBE	SCREW	TORNILLO

https://tractormanualz.com/

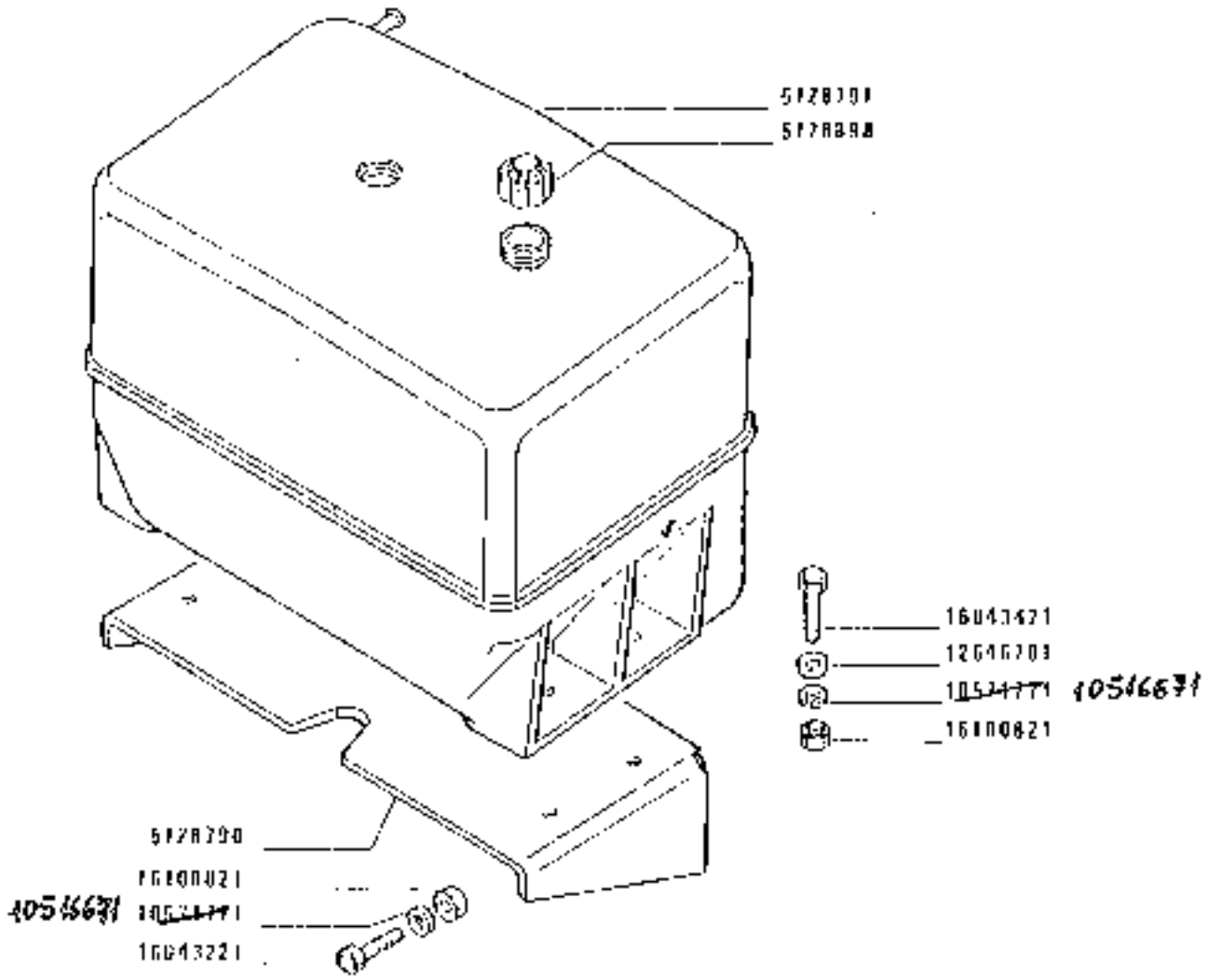

180.55

SERBATOIO RAFFREDDAMENTO

Réservoir refroidissement
Kühlmittelbehälter
Cooling tank
Depósito refrigeración

https://tractormanualz.com/

1.17.1

MODEL APPLICATION	V-PROFILE	C.	DESCRIPTION	BEZEICHNUNG	DENOMINATION	DESCRIPTION	DENOMINACIONES
	5124750	1	STAFFA	CIRCLIP	RAMTER	BRACKET	SOPORTE
	5128791	1	CIRCUITO A DOPPIA ESCAPE	RICIRCOLO DEPRESS DUPLEX	UNTERDRUCKBEHAELTER	VACUUM TANK	DEPOSITO DE VACIO
	5124305	1	TAPPO	STOPFEN	STOPFEN	PLUG	TAPON
106166	1	7	ROSETTA DI SICUREZZA	ANSCHEIBE FAECH.	SICHERUNGSRING	LOCKWASHER	ARANDELA DE TAPON
	1744705	4	ROSETTA PIATTA	BONDELLE	SCHEIBE	WASHER	ARANDELA
	1704322	2	VITE	VIS	SCHRAUBE	SCREW	TORNILLO
	1124271	4	VITE	VIS	SCHRAUBE	SCREW	TORNILLO
	1170021	7	BARRA	LEISTE	RUTTEN	RUT	TOPES

https://tractormanualz.com/

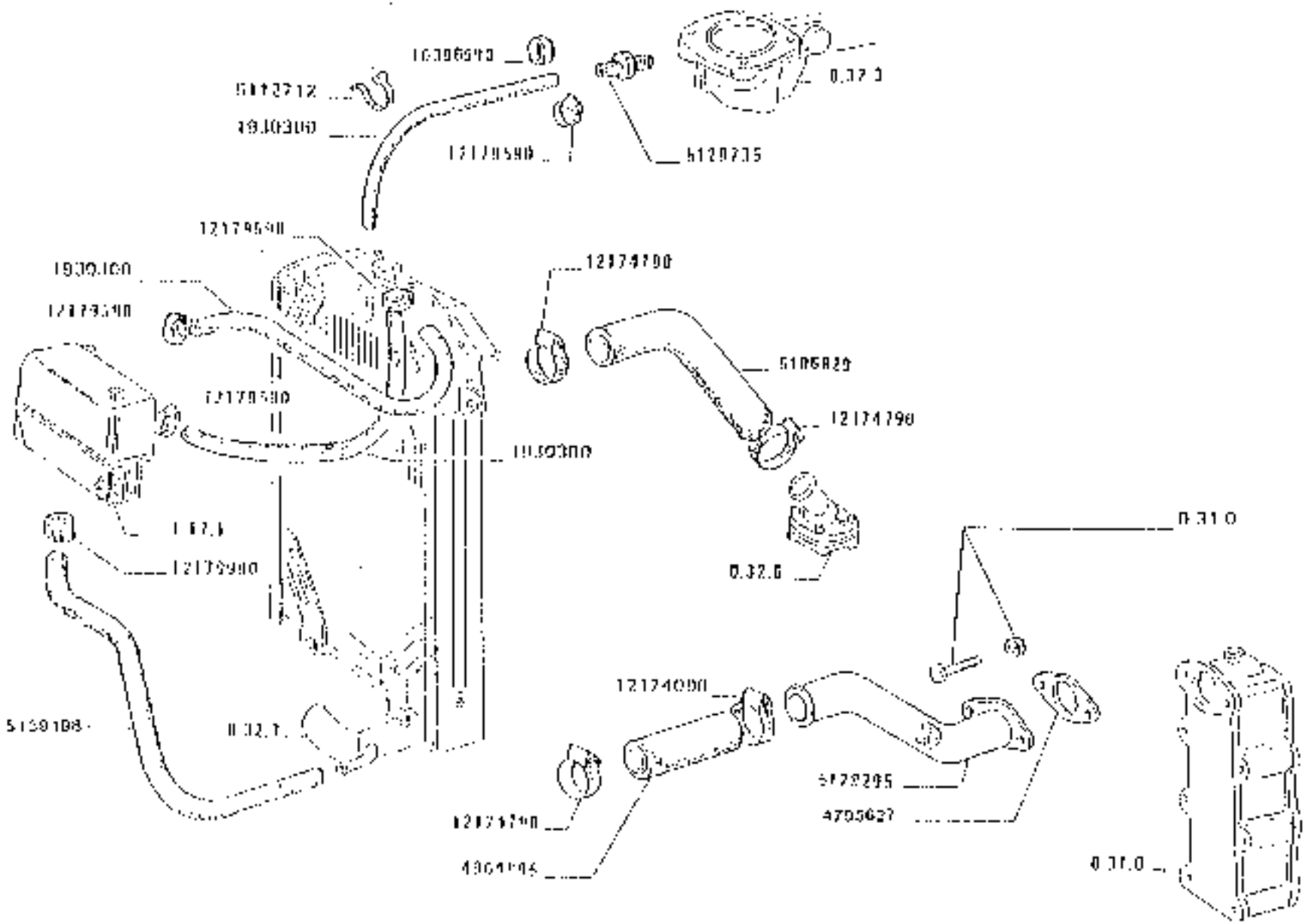

https://tractormanualz.com/

NUMERO ARTICOLO	N.	DESCRIZIONE	DESIGNATION	BENENNUNG	DESCRIPTION	OPMERKINGEN
1100300	1	TUBO FLESSIBILE	TUYAU FLEXIBLE	SCHLAUCH	HOSE	MANGA FLEXIBLE
4705407	1	GUARNIZIONE DI TE NUTA	JOINT	DICHTUNG	GASKET	JUNTA
4564545	1	MANICOTTO FLESSIB ILE	MANCHON	MUFFE	SLEEVE	MANGA
4564555	1	MANICOTTO FLESSIB ILE	MANCHON	MUFFE	SLEEVE	MANGA
5113712	1	COLLARE	COLLIER	SCHELLE	COLLAR	COLLAR
5129235	1	RACCORDO	RACCORD	STUTZEN	CONNECTION	RACOR
5129275	1	TUBO RIGIDO	TUYAU	ROHR	PIPE	TUBO
5135177	1	TUBO FLESSIBILE	TUYAU FLEXIBLE	SCHLAUCH	HOSE	MANGA FLEXIBLE
5209500	1	ANELLO ISOLANTE	BAGUE ISOLANTE	ISOLIERRING	INSULATING RING	ANILLO AISLADOR
5217454	1	COLLARE	COLLIER	SCHELLE	COLLAR	COLLAR
5217455	6	COLLARE	COLLIER	SCHELLE	COLLAR	COLLAR
5217956	2	COLLARE	COLLIER	SCHELLE	COLLAR	COLLAR
5217957	2	COLLARE	COLLIER	SCHELLE	COLLAR	COLLAR

https://tractormanualz.com/

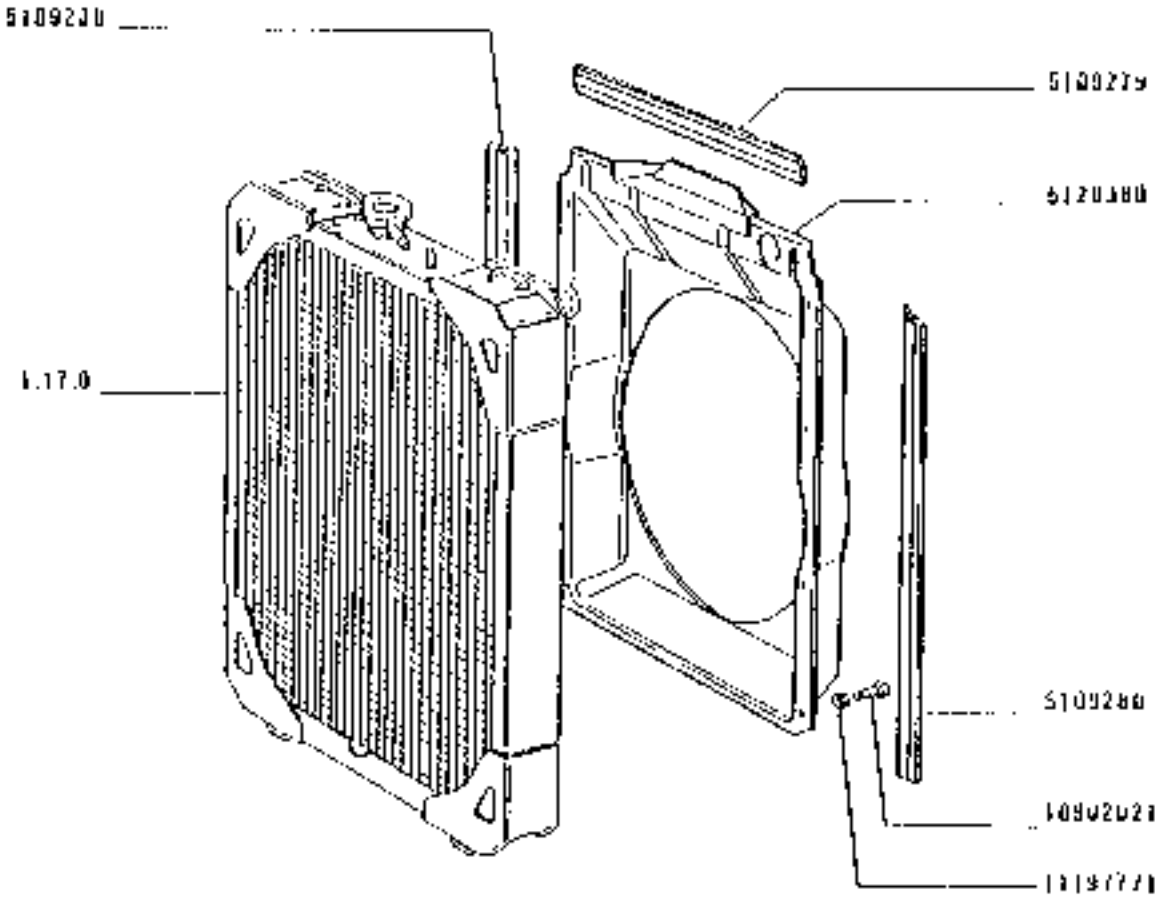

https://tractormanualz.com/

[illegible]		[illegible]		1.17.6			
[illegible]	[illegible]	Q.	DESCRIZIONE	BESIGNATION	BENENNUNG	DESCRIPTION	DENOMINACIONES
	[illegible]	1	GUARNIZIONE DI TC TUTA	JOINT	DICHTUNG	GASKET	JUNTA
	[illegible]	2	GUARNIZIONE DI TC TUTA	JOINT	DICHTUNG	GASKET	JUNTA
	[illegible]	1	CONVOGLIATORE	CONVOYEUR	LEITBLECH	CONVEYOR	CANALIZADOR
	[illegible]	2	VITE	VIS	SCHRAUBE	SCREW	TORNILLO
	[illegible]	2	ROSETTA DI SICURE ZZA	RONDELLE FREIN	SICHERUNGSRING	LOCKWASHER	ARANDELA DE FRENO

https://tractormanualz.com/

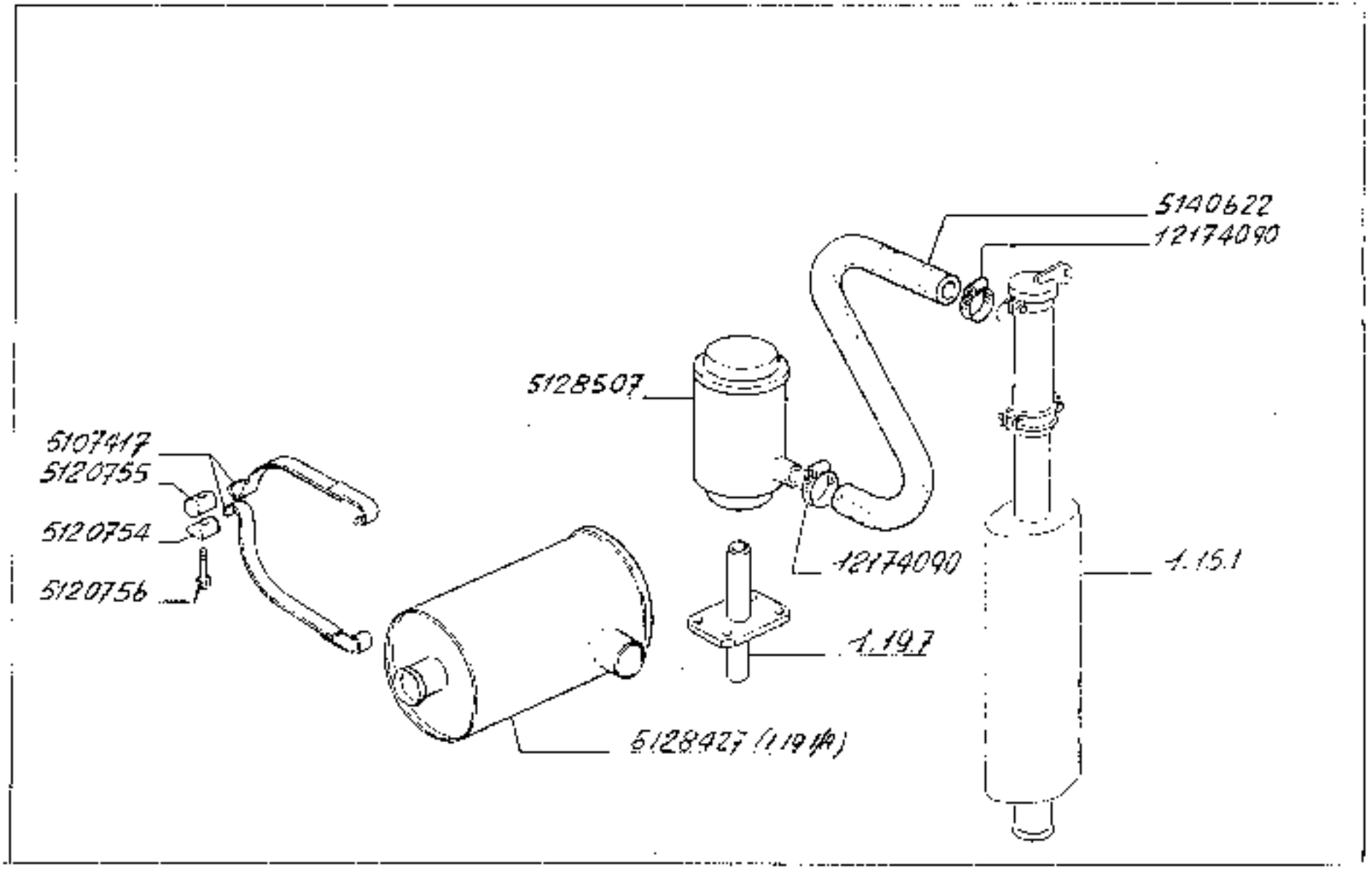

180.55

Filtro aria a secco - (Donaspin)

1.19.1

https://tractormanualz.com/

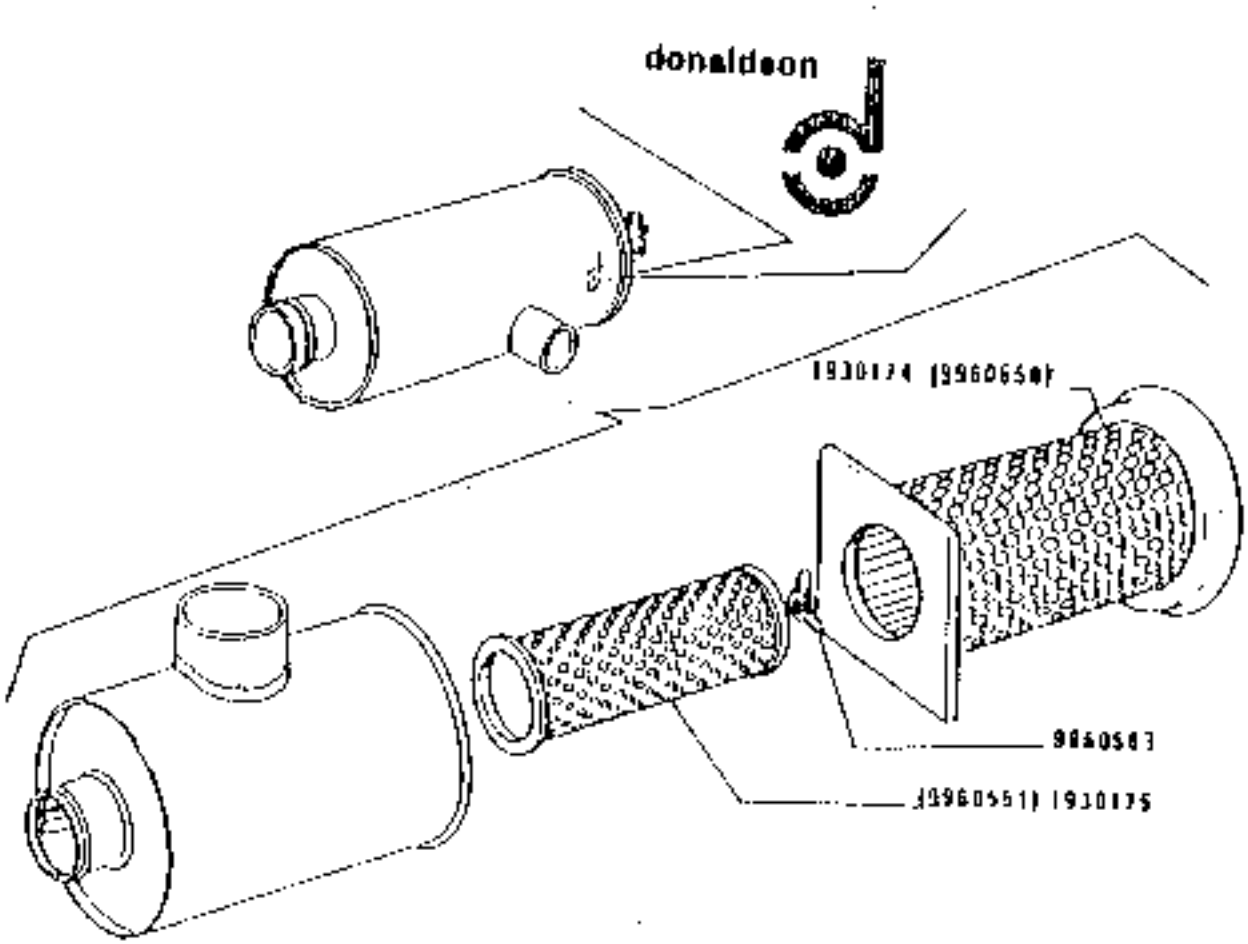

180.55

0304

Filtro a secco
Trockenluftfilter

FILTRO ARIA A SECCO 6128627 (Donaldson)

Dry-type air cleaner
Filtro de aire seco

https://tractormanualz.com/

1.19.1/A

01/72

https://tractormanualz.com/

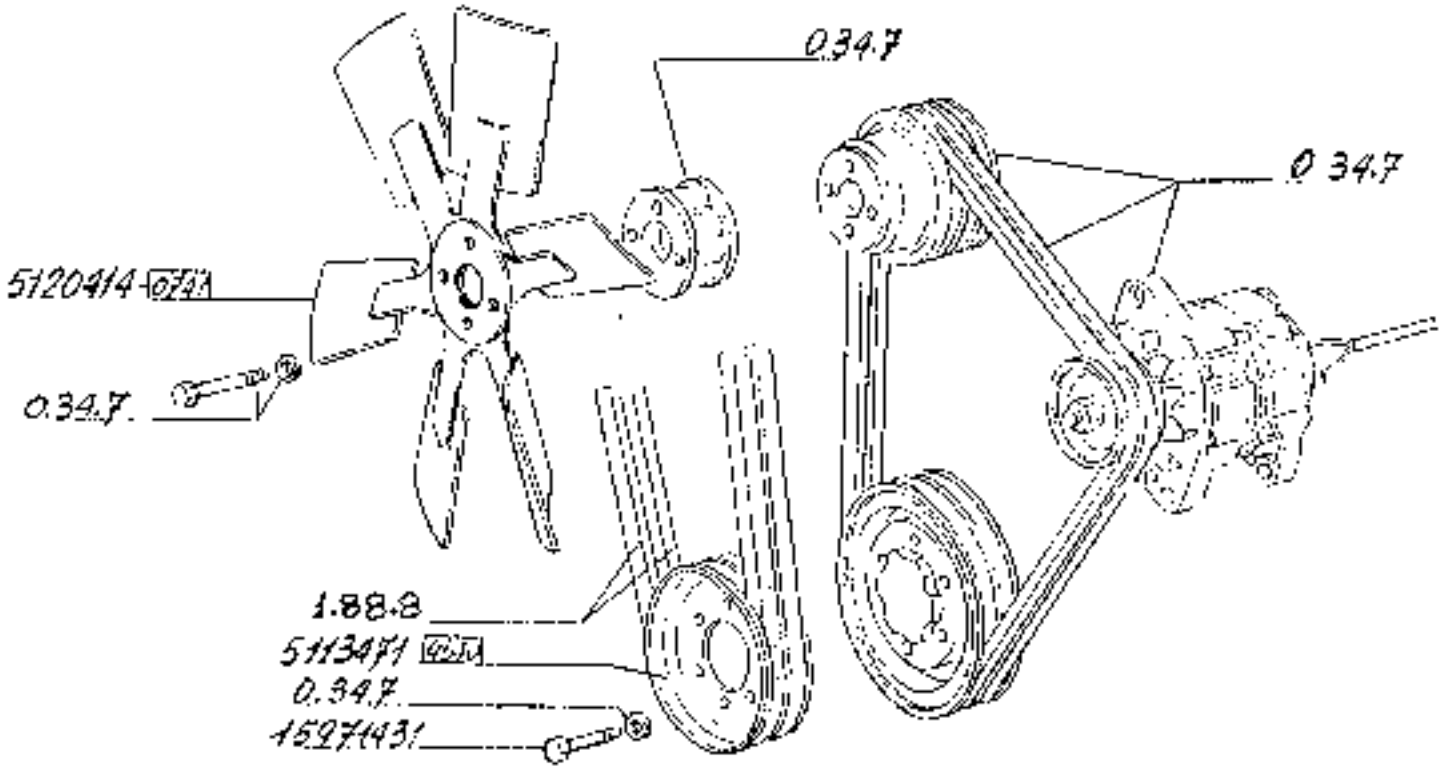

180.55

Ventilatore -

1.19.2

https://tractormanualz.com/

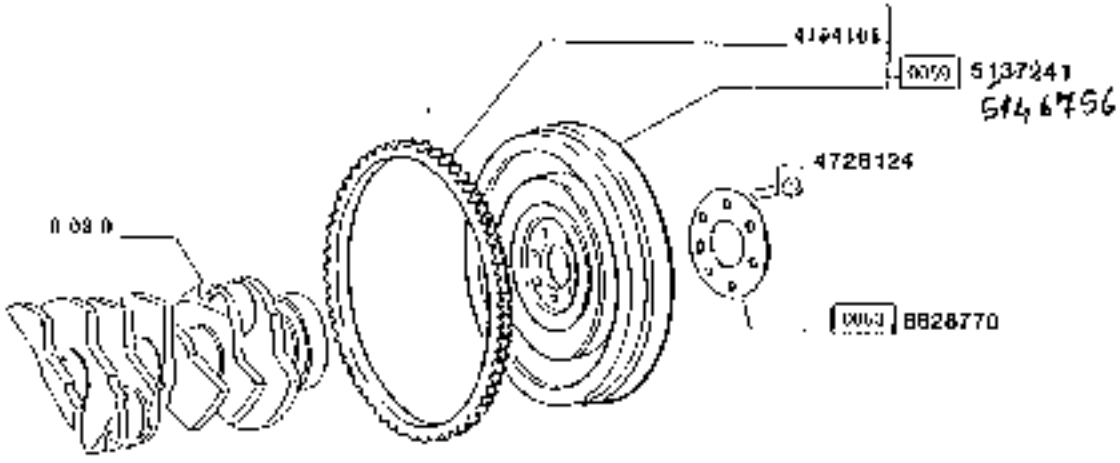

180.55

VOLANO

https://tractormanualz.com/

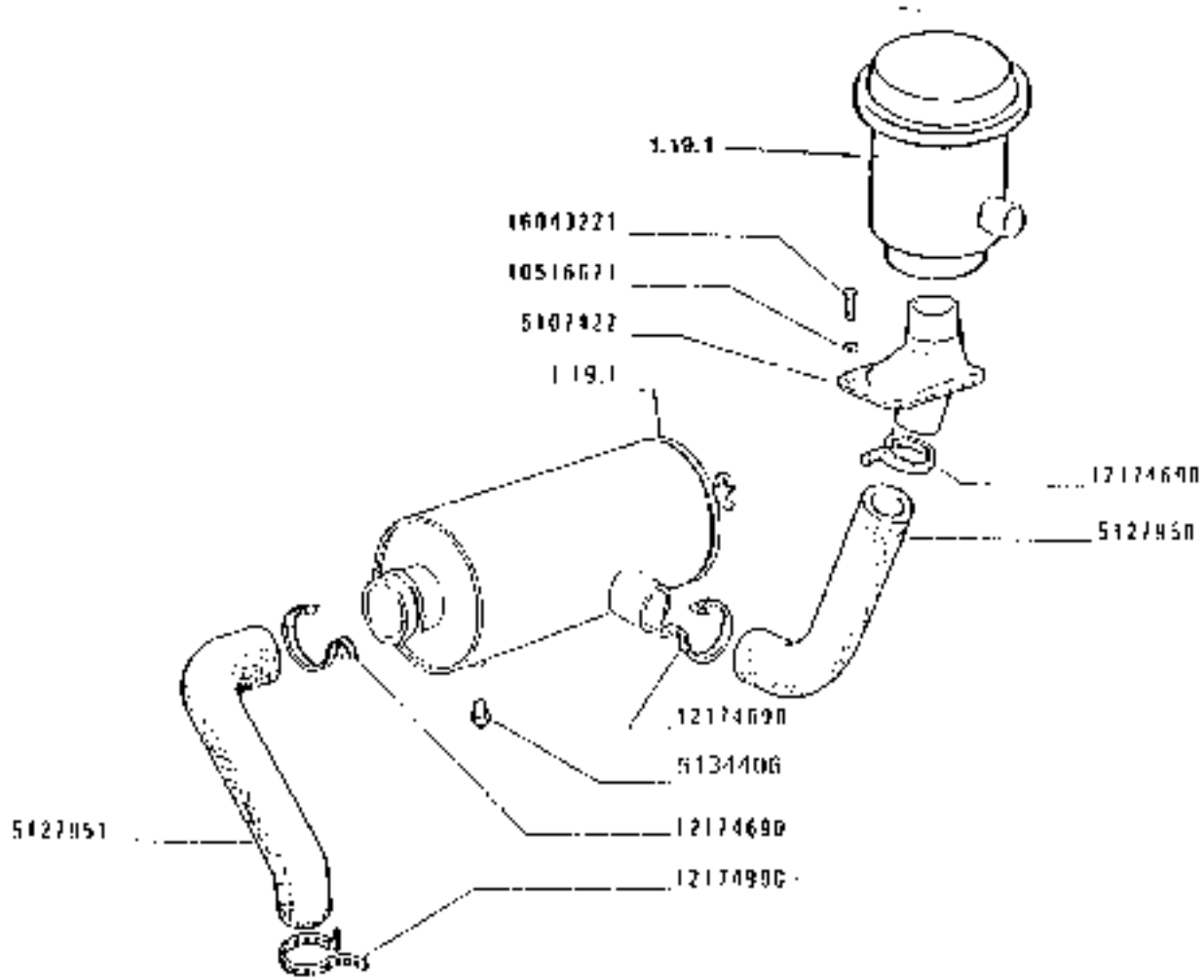

180.55

TUBAZIONI FILTRO ARIA

Tuyaux filtre à air
Rohrleitungen Luftfilter

Air cleaner piping
Tuberías filtro de aire

https://tractormanualz.com/

1.19.7

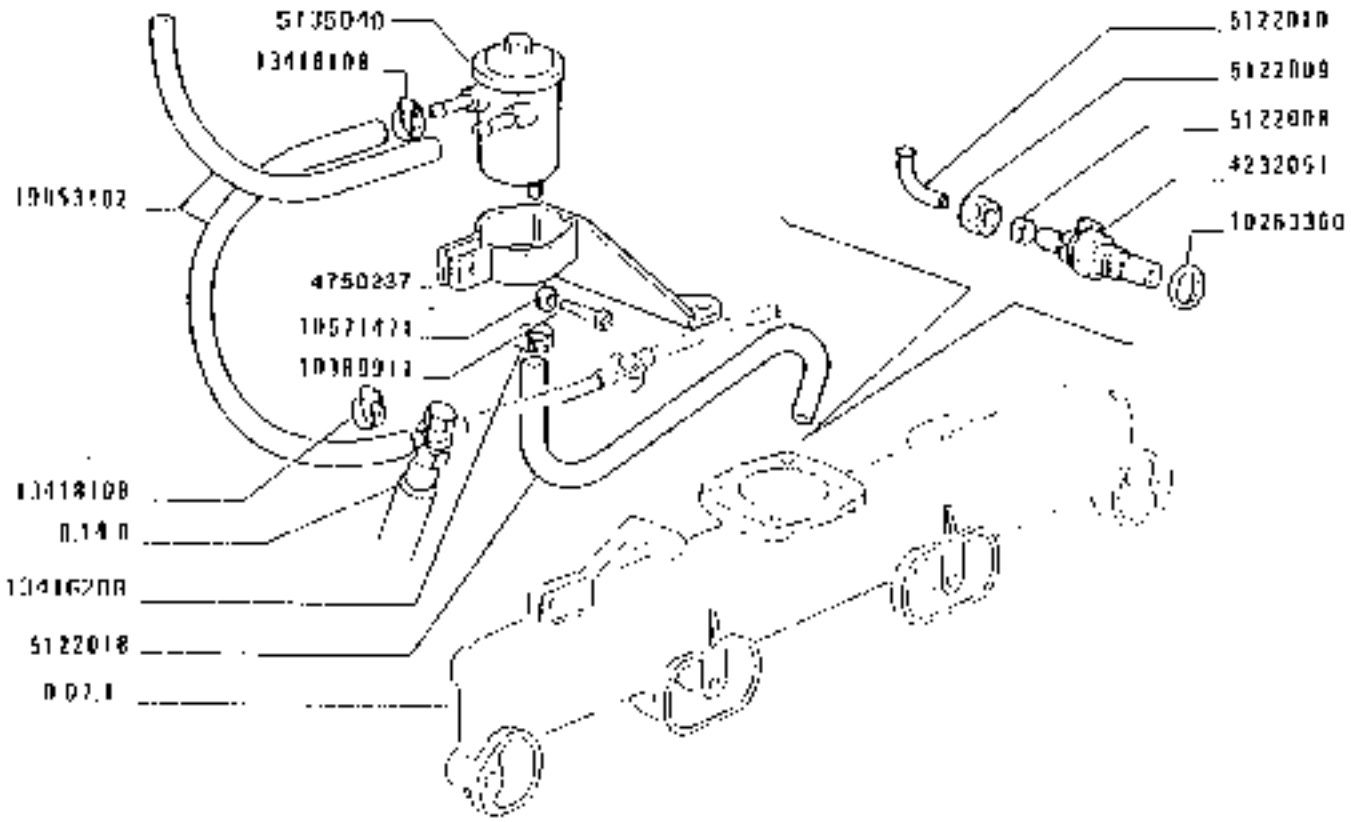

180.55

DISPOSITIVO AUSILIARIO TERMOAVVIATORE

Dispositif auxiliaire de thermostarter
Thermostarter auxiliary device
Thermostarter
Dispositivo auxiliar de thermostárter

https://tractormanualz.com/

1.19.8

		CANDELA DI PRERIS	BOUGIE DE PRECHAU	GLUEHKERZE	GLOW PLUG	BUJIA DE PRECALEN
		CALD.	FFACC			TAMP.
		SUPPORTO	SUPPORT	LAGER	SUPPORT	SOPORTE
		ANELLO	BAGUE	RING	RING	ANILLO
		DADO	ECROU	MUTTER	NUT	TUERCA
		TUBO RIGIDO	TUYAU	ROHR	PIPE	TUBO
		TUBO FLESSIBILE	TUYAU FLEXIBLE	SCHLAUCH	HOSE	MANGA FLEXIBLE
		SERBATOIO	RESERVOIR	BEHAELTER	TANK	DEPOSITO
		GUARNIZIONE DI TU	JOINT	DICHTUNG	GASKET	JUNTA
		BUTA				
		VITE	VIS	SCHRAUBE	SCREW	TORNILLO
		ROSETTA DI SICURE	RONDELLE FREIN	SICHERUNGSRING	LOCKWASHER	ARANDELA DE FRENO
		ZZA				
		COLLARE	COLLIER	SCHELLE	COLLAR	COLLAR
		COLLARE	COLLIER	SCHELLE	COLLAR	COLLAR

https://tractormanualz.com/

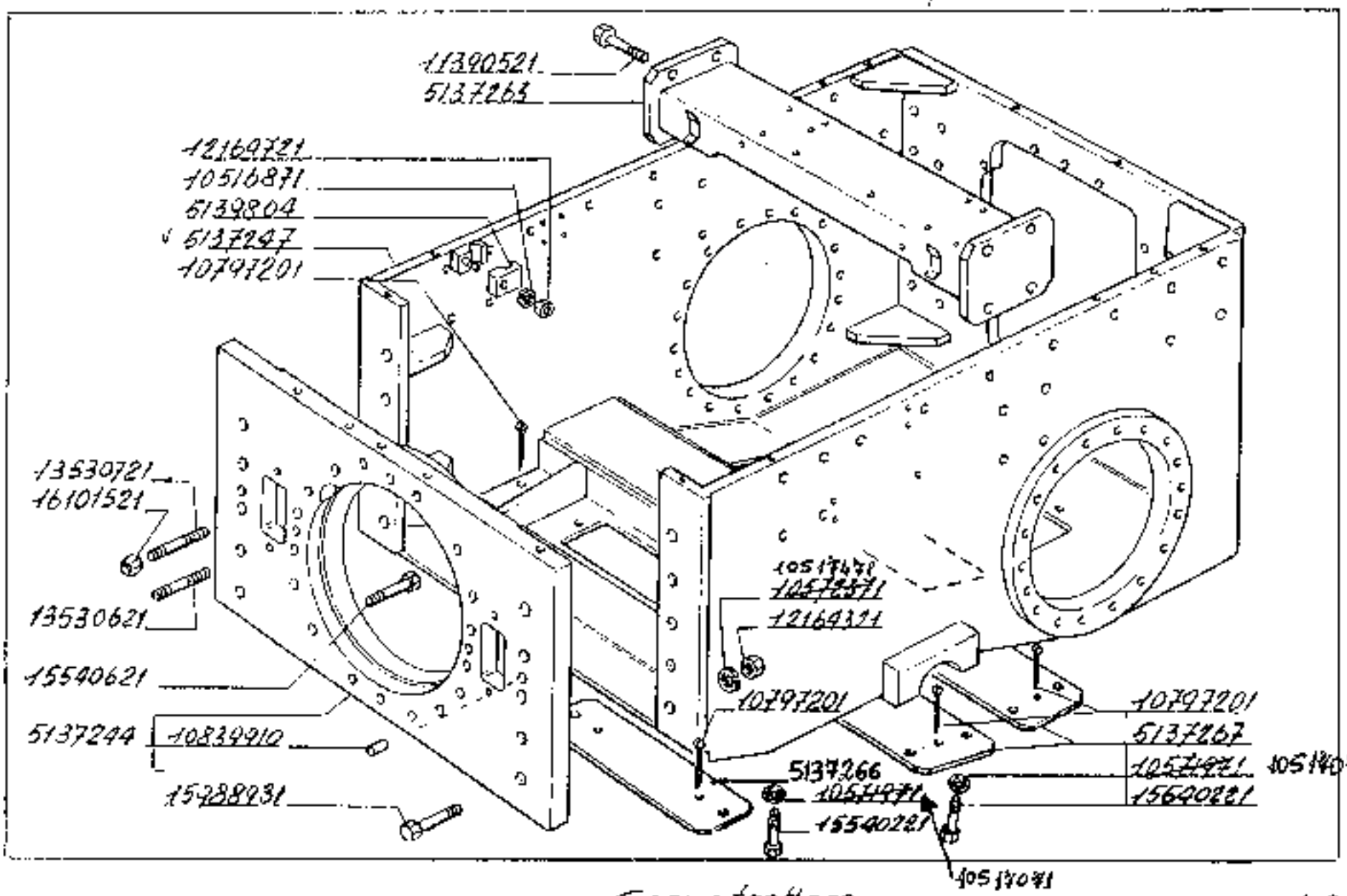

Corpo trattore -

180.55

1.21.0

1/2

https://tractormanualz.com/

MODIF. ANT.MODIF.	N.RICAMBIO	Q.	DESCRIZIONE	DESIGNATION	BENENNUNG	DESCRIPTION	DENOMINACIONES
	5905769	1	SPORTELLO	VALET	DECKEL	LID	TAPA
	5115810	2	MANIGLIA	POIGNEE	GRIFF	HANDLE	MANECILLA
	5137244	3	DISTANZIALE	ENTRETOISE	ABSTANDSTUECK	SPACER	SEPARADOR
	5137247	1	SCATOLA	CARTER	GEHAUSE	CASE	CAJA
	5137263	1	RINFORZO	RENFORT	VERSTEIFUNG	REINFORCEMENT	REFUERZO
	5137266	1	PIASTRA	PLAQUE	PLATTE	PLATE	PLACA
	5137267	2	PIASTRA	PLAQUE	PLATTE	PLATE	PLACA
	5137274	1	STAFFA	ETRIER	HALTER	BRACKET	SOPORTE
	5140049	1	COPERCHIO POSTER IORE	COUVERCLE	DECKEL	COVER	TAPA
	5140075	1	COPERCHIO	COUVERCLE	DECKEL	COVER	TAPA
	5140079	1	COPERCHIO	COUVERCLE	DECKEL	COVER	TAPA
	5140082	1	COPERCHIO	COUVERCLE	DECKEL	COVER	TAPA
	5140085	1	COPERCHIO CENTR. DESTRO	COUVERCLE	DECKEL	COVER	TAPA
	5140085	1	COPERCHIO CENTR. SINISTRO	COUVERCLE	DECKEL	COVER	TAPA
	5140090	1	COPERCHIO ALTER. SINISTRO	COUVERCLE	DECKEL	COVER	TAPA
	5140094	1	COPERCHIO	COUVERCLE	DECKEL	COVER	TAPA
	5140095	2	STAFFETTA FISSAG. OLIO	COLLIER	HALTER	RETAINER	ABRAZADERA
	5140098	1	COPERCHIO ANTER. DESTRO	COUVERCLE	DECKEL	COVER	TAPA
	5203787	1	ANELLO ISOLANTE	BAGUE ISOLANTE	ISOLIERRING	INSULATING RING	ANILLO AISLADOR
	10516071	8	ROSETTA DI SICURE ZZA	RONDELLE FREIN	SICHERUNGSRING	LOCKWASHER	ARANDELA DE FRENO
10516071	10516071	2	ROSETTA DI SICURE ZZA	RONDELLE FREIN	SICHERUNGSRING	LOCKWASHER	ARANDELA DE FRENO
10516071	10516071	10	ROSETTA DI SICURE ZZA	RONDELLE FREIN	SICHERUNGSRING	LOCKWASHER	ARANDELA DE FRENO
	10797061	6	COPIGLIA	GOUPILLE	SPLINT	SPLIT PIN	PASADOR ABIERTO
	10229913	2	GRANO	ERGOT	PASSTIFT	DOWEL	PIJON
	11380921	5	VITE	VIS	SCHRAUBE	SCREW	TORNILLO
	12164321	10	DADO	ECROU	MUSTER	NUT	TUERCA
	12164321	1	DADO	ECROU	MUTTER	NUT	TUERCA
	12885979	26	ROSETTA DI SICURE ZZA	RONDELLE FREIN	SICHERUNGSRING	LOCKWASHER	ARANDELA DE FRENO
	13220621	5	PRIGIONIERO	GOUJON	STIFTSCHRAUBE	STUD	ESPARRAGO
	13220721	1	PRIGIONIERO	GOUJON	STIFTSCHRAUBE	STUD	ESPARRAGO
	14581221	6	VITE	VIS	SCHRAUBE	SCREW	TORNILLO
	14582221	2	VITE	VIS	SCHRAUBE	SCREW	TORNILLO
	14582221	10	VITE	VIS	SCHRAUBE	SCREW	TORNILLO
	14975521	2	VITE	VIS	SCHRAUBE	SCREW	TORNILLO
	15005921	10	VITE	VIS	SCHRAUBE	SCREW	TORNILLO
	16043121	34	VITE	VIS	SCHRAUBE	SCREW	TORNILLO
	16043421	32	VITE	VIS	SCHRAUBE	SCREW	TORNILLO

5142304 1 GUARNIZIONE

https://tractormanualz.com/

(*) VEDI DISEGNO

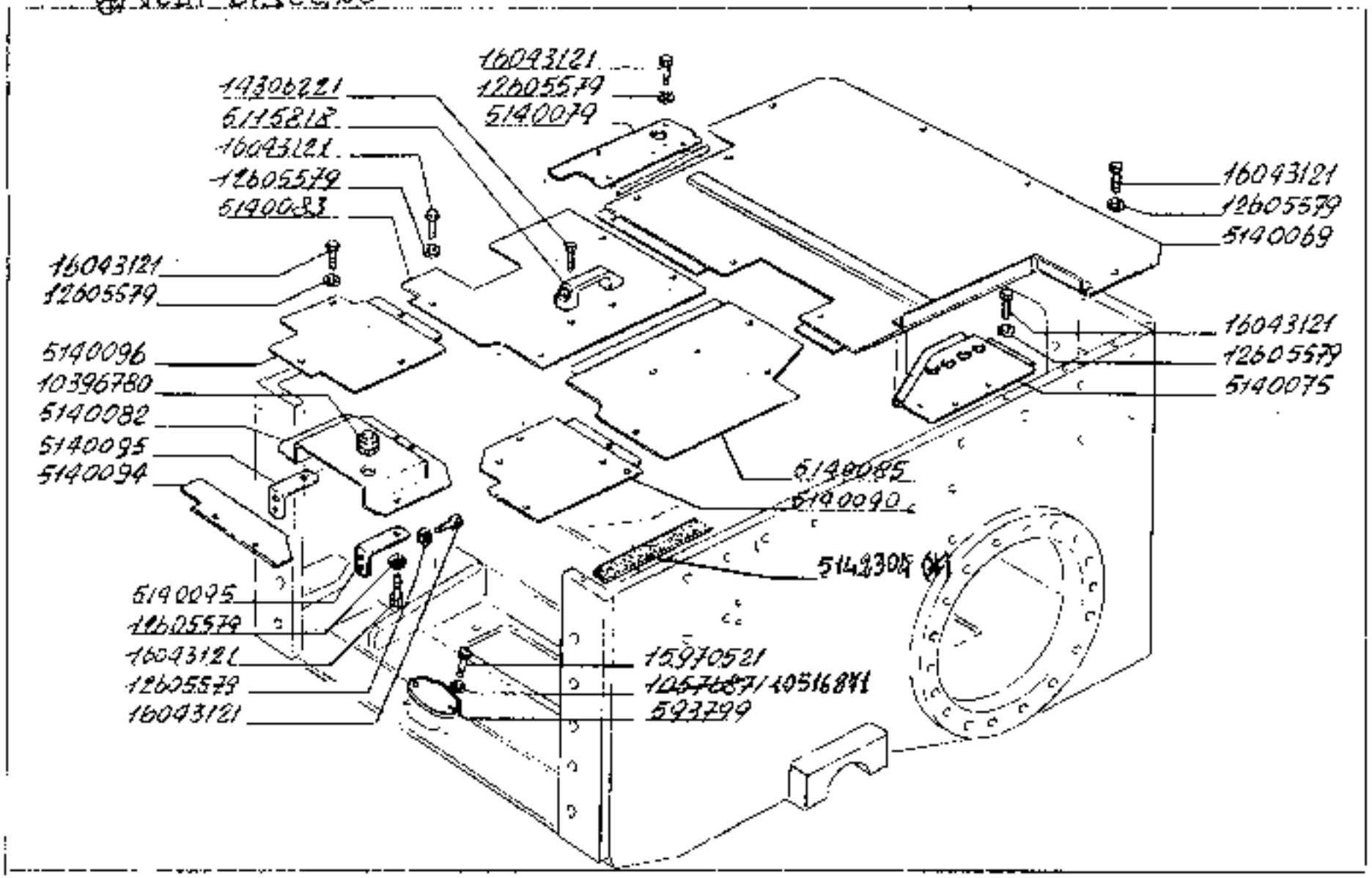

Corpo trattore -

180.55

1.210

https://tractormanualz.com/

180 SS FWD DRIVE	C1-EA	1,21.0			
MODEL SERIAL NO.	M.CODE	C. DESCRIPTION	DESIGNATION	DESCRIPTION	OPTIONAL CODES
	9230531	6 PACO	ECROU	MUTTER	MUTTER

https://tractormanualz.com/

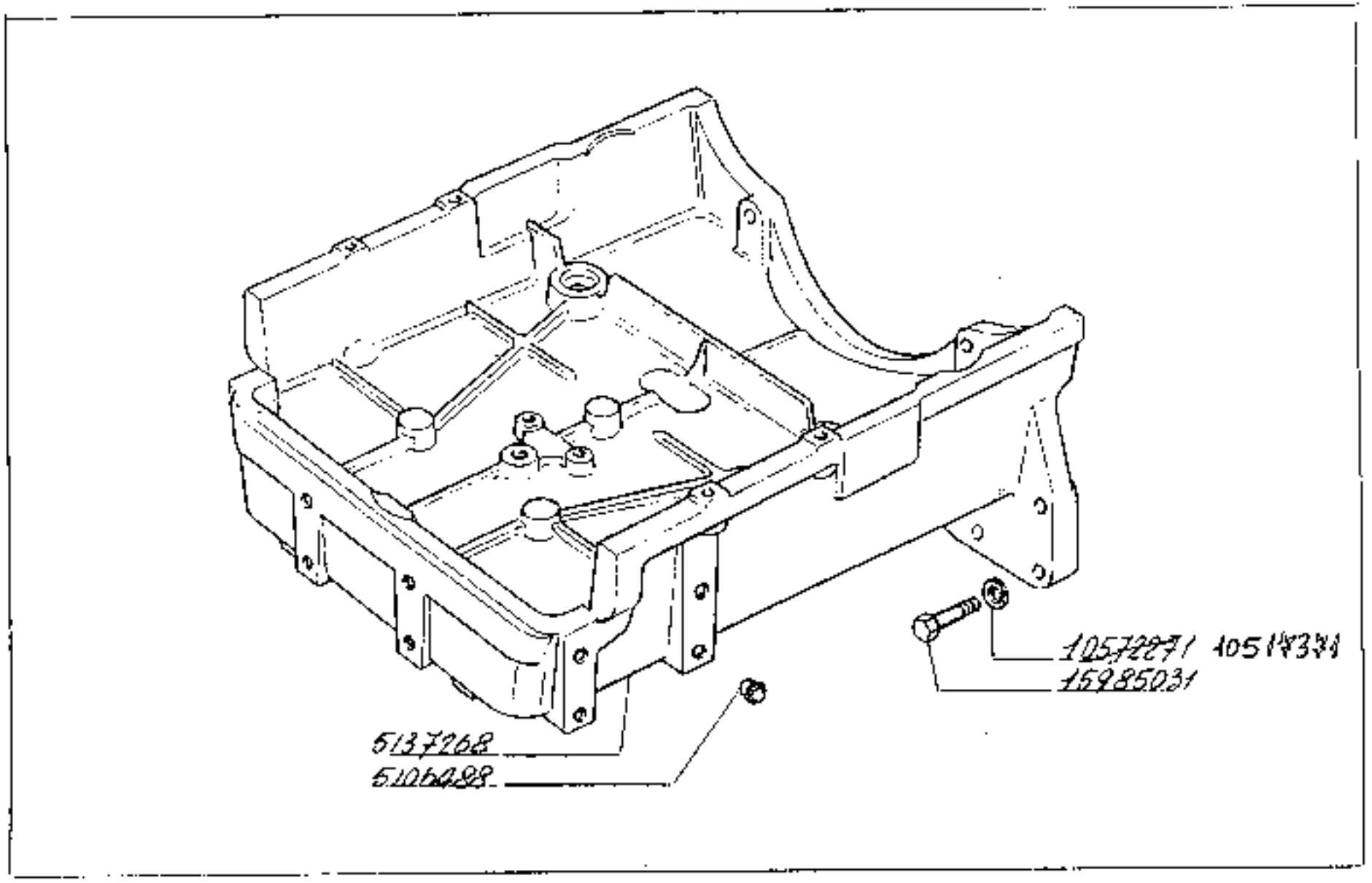

Supporto -

180.55

1.21.1

https://tractormanualz.com/

HOUST. ALTLOUIS.	N.OF BIKE	C.	DESCRITTION	DESIGNATION	BENENNUNG	DESCRIPTION	DENOMINAZIONES
	5104644	8	TAPPO	LOUCHON	STOPFEN	PLUG	TAPON
	5127648	1	SUPPORTO	SUPPORT	LAGER	SUPPORT	SOPORTE
4054384	1551284	6	ROSETTA DI SICURE ZZA	RONDELLE FREIN	SICHERUNGSRING	LOCKWASHER	ARANDELA DE FRENO
	5195021	6	VITE	VIS	SCHRAUBE	SCREW	TORNILLO

https://tractormanualz.com/

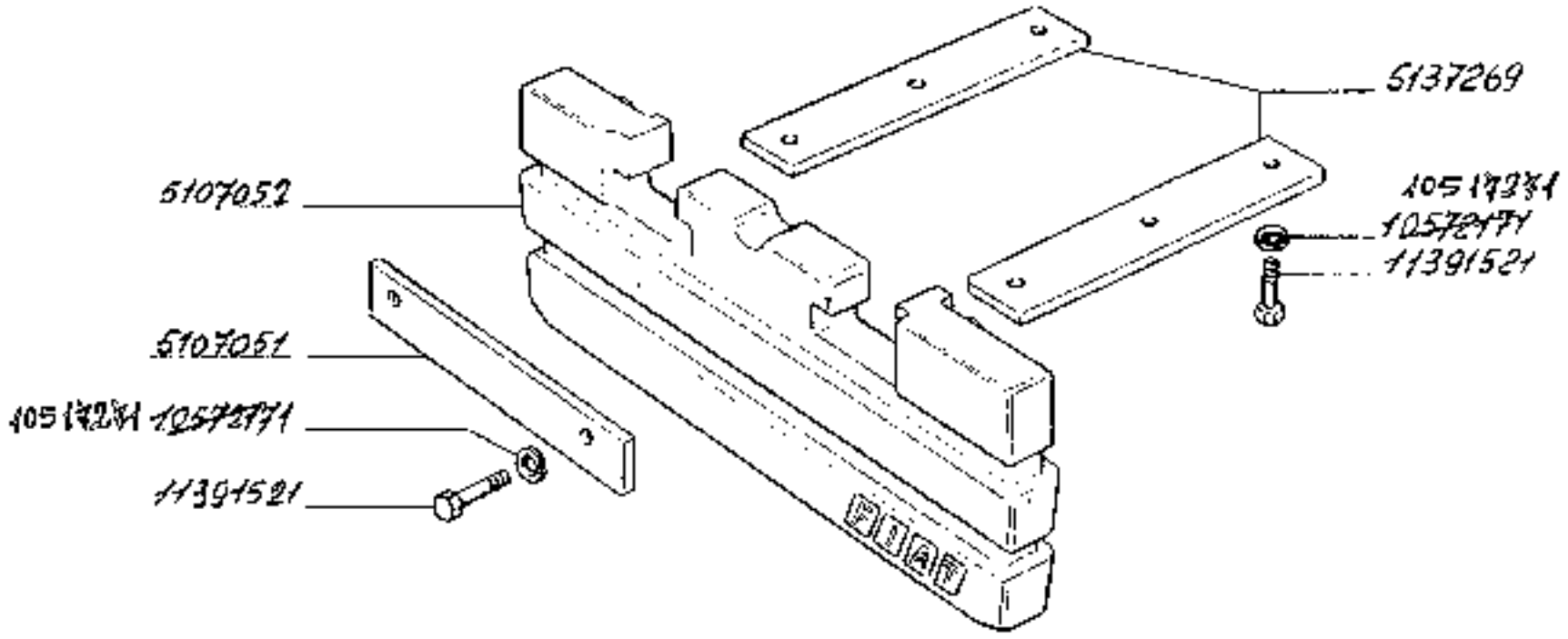

Supporto zavorre anteriori -

180.55

1.21.5

https://tractormanualz.com/

[illegible]	[illegible]	Q.	DESCRIZIONE	DESIGNATION	BENENNUNG	DESCRIPTION	DENOMINACIONES
	5107021	1	PIASTRA	PLAQUE	PLATTE	PLATE	PLACA
	5107022	6	ZAVORRA	LEST	ZUSATZGEWICHT	BALLAST	LASTRE
	5117269	2	SUPPORTO	SUPPORT	LAGER	SUPPORT	SOPORTE
105132	[illegible]	6	ROSETTA p3 SICURE ZZA	RONDELLE FREIN	SICHERUNGSRING	LOCKWASHER	ARANDELA DE FRENO
	11391521	6	VITE	VIS	SCHRAUBE	SCREW	TORNILLO

https://tractormanualz.com/

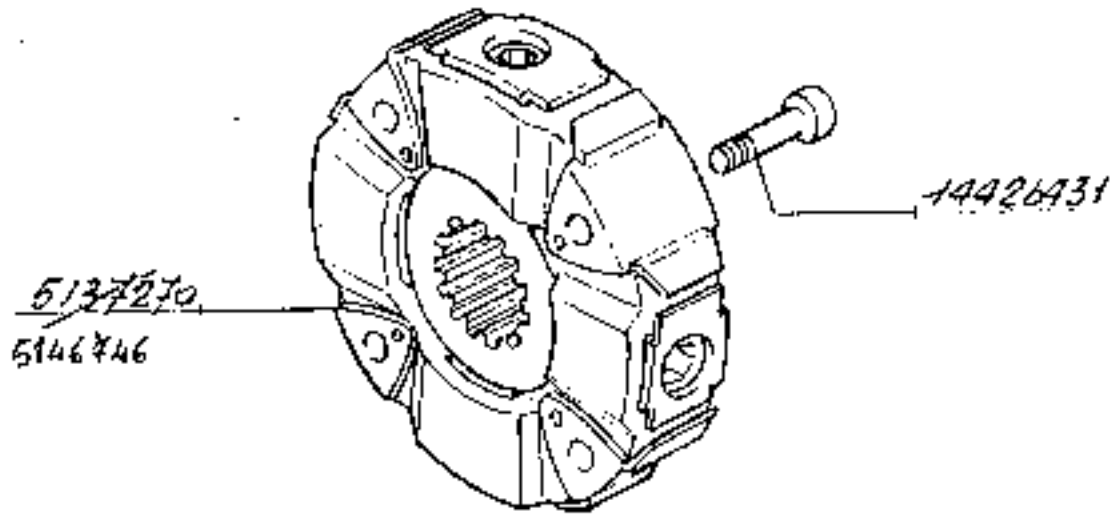

180.55

Giunto accoppiamento motore -

1.25.2

https://tractormanualz.com/

REPERE	NOMBRE	CODE	DESIGNATION	DESIGNATION	BEZEICHNUNG	DESCRIPTION	BEMERKUNGEN
	1197370	1	ATTELAGE COMPL.	ACCOUPLEMENT	KUPPLUNG	COUPLING	ARRASTRE
	1462643	4	VIS	VIS	SCHRAUBE	SCREW	TORNILLO

https://tractormanualz.com/

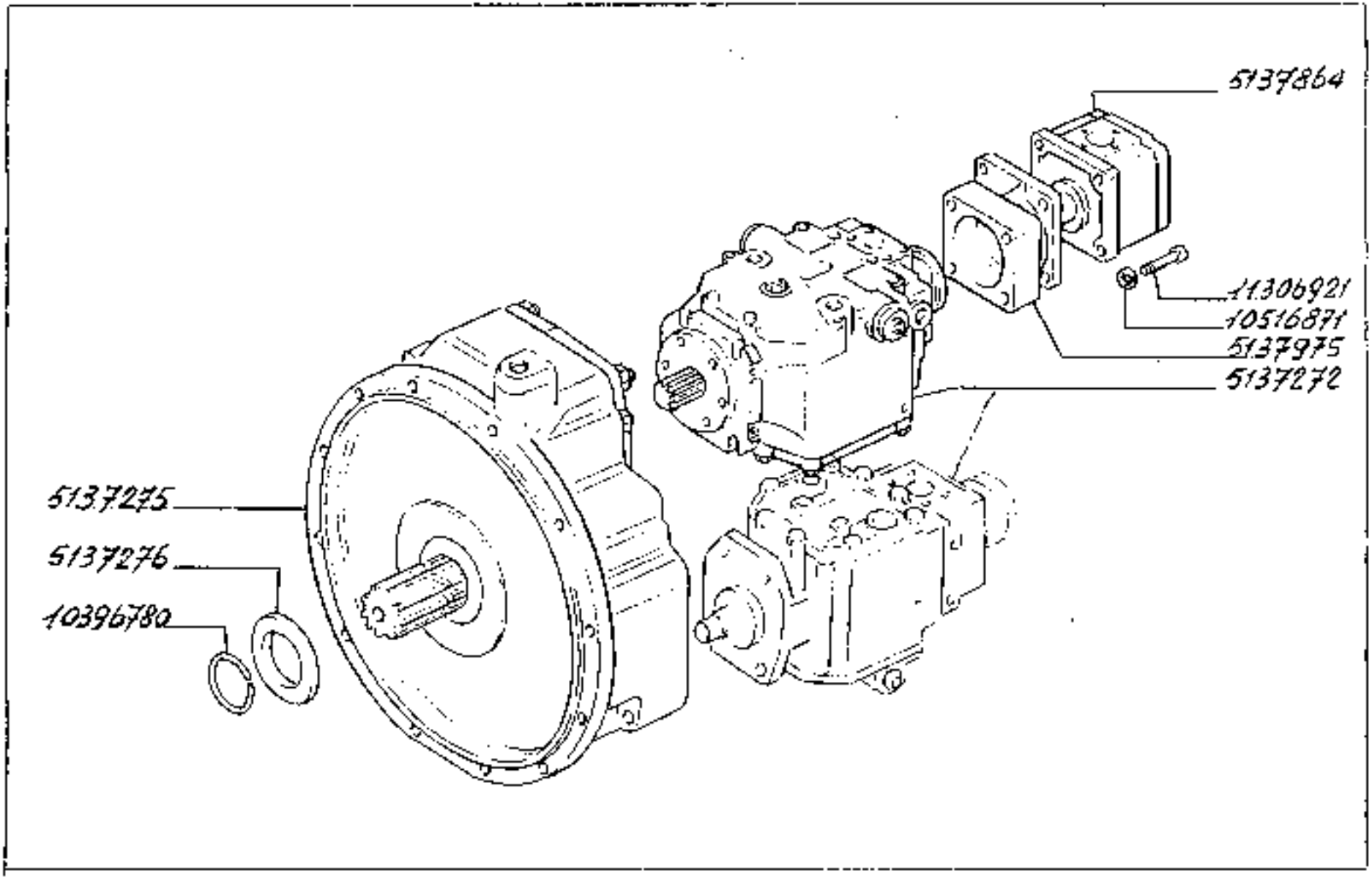

180.55

Pompa olio e tubazioni -

1.25.5

https://tractormanualz.com/

NUMERO ANTINCENDIO	N.RIFERIM.	Q.	DESCRIZIONE	DESIGNATION	BENENNUNG	DESCRIPTION	DENOMINACIONES
	5105546	1	TAPPO DI INTRODUZIONE	BOUCHON DE REMPLISSAGE	SCHRAUBDECKEL	CAP	TAPON DE LLENADO
	5116712	1	COLLARE	COLLIER	SCHELLE	COLLAR	COLLAR
	5120731	2	GUARNIZIONE DI TENUTA	JOINT	DICHTUNG	GASKET	JUNTA
	5121720	4	GUARNIZIONE DI TENUTA	JOINT	DICHTUNG	GASKET	JUNTA
	5135272	1	POMPA OLIO	POMPE A HUILE	OELPUMPE	OIL PUMP	BOMBA DE ACEITE
	5137273	1	SUPPORTO	SUPPORT	LAGER	SUPPORT	SOPORTE
	5137274	1	FILTRO OLIO	FILTRE A HUILE	OELFILTER	OIL FILTER	FILTRO DE ACEITE
	5137275	1	CORPO (LEGIDE)	CORPS	GEHAUSE	BODY	CUERPO
	5137276	1	DISTANZIALE	ENTRETOISE	ABSTANDSTUECK	SPACER	SEPARADOR
	5137277	2	TUBO FLESSIBILE SUP.	TUYAU FLEXIBLE	SCHLAUCH	HOSE	MANGA FLEXIBLE
	5137278	2	TUBO FLESSIBILE INF.	TUYAU FLEXIBLE	SCHLAUCH	HOSE	MANGA FLEXIBLE
	5137279	8	FLANGIA	BRIDE	FLANSCH	FLANGE	BRIDA
	5137280	8	FLANGIA	BRIDE	FLANSCH	FLANGE	BRIDA
	5137281	2	SUPPORTO	SUPPORT	LAGER	SUPPORT	SOPORTE
	5137282	1	SUPPORTO	SUPPORT	LAGER	SUPPORT	SOPORTE
	5137284	1	POMPA OLIO (DOSCHI	POMPE A HUILE	OELPUMPE	OIL PUMP	BOMBA DE ACEITE
	5137285	1	FLANGIA	BRIDE	FLANSCH	FLANGE	BRIDA
	5138587	4	BOCCHETTONE	VIS-RACCORD	HOHLSCHRAUBE	UNION	BOQUILLA
	5138680	2	BOCCHETTONE	VIS-RACCORD	HOHLSCHRAUBE	UNION	BOQUILLA
	5139356	1	SUPPORTO	SUPPORT	LAGER	SUPPORT	SOPORTE
	5139371	3	GUARNIZIONE DI TENUTA	JOINT	DICHTUNG	GASKET	JUNTA
	5139376	1	SERBATOIO	RESERVOIR	BEHAELTER	TANK	DEPOSITO
	5139567	1	TUBO FLESSIBILE	TUYAU FLEXIBLE	SCHLAUCH	HOSE	MANGA FLEXIBLE
	5139588	1	TUBO FLESSIBILE	TUYAU FLEXIBLE	SCHLAUCH	HOSE	MANGA FLEXIBLE
	5139766	1	ASTA DI LIVELLO	JAUGE DE NIVEAU	MESSTAB	LEVEL ROD	VARILLA DE NIVEL
	5139769	3	RACCORDO	RACCORD	STUTZEN	CONNECTION	RACOR
	5139772	1	TUBO RIGIDO	TUYAU	ROHR	PIPE	TUBO
	5139860	1	TUBO RIGIDO	TUYAU	ROHR	PIPE	TUBO
	5139861	1	TUBO RIGIDO	TUYAU	ROHR	PIPE	TUBO
	5139862	1	TUBO RIGIDO	TUYAU	ROHR	PIPE	TUBO
	5139867	1	TUBO FLESSIBILE	TUYAU FLEXIBLE	SCHLAUCH	HOSE	MANGA FLEXIBLE
5140896	5140829	2	BOCCHETTONE	VIS-RACCORD	HOHLSCHRAUBE	UNION	BOQUILLA
	5140838	1	COLLARE	COLLIER	SCHELLE	COLLAR	COLLAR
	5140360	1	INDICATORE DI LIVELLO	INDICATEUR DE NIVEAU	STANDANZEIGER	LEVEL GAUGE	INDICADOR DE NIVEL
	5140371	1	GUARNIZIONE DI TENUTA	JOINT	DICHTUNG	GASKET	JUNTA

https://tractormanualz.com/

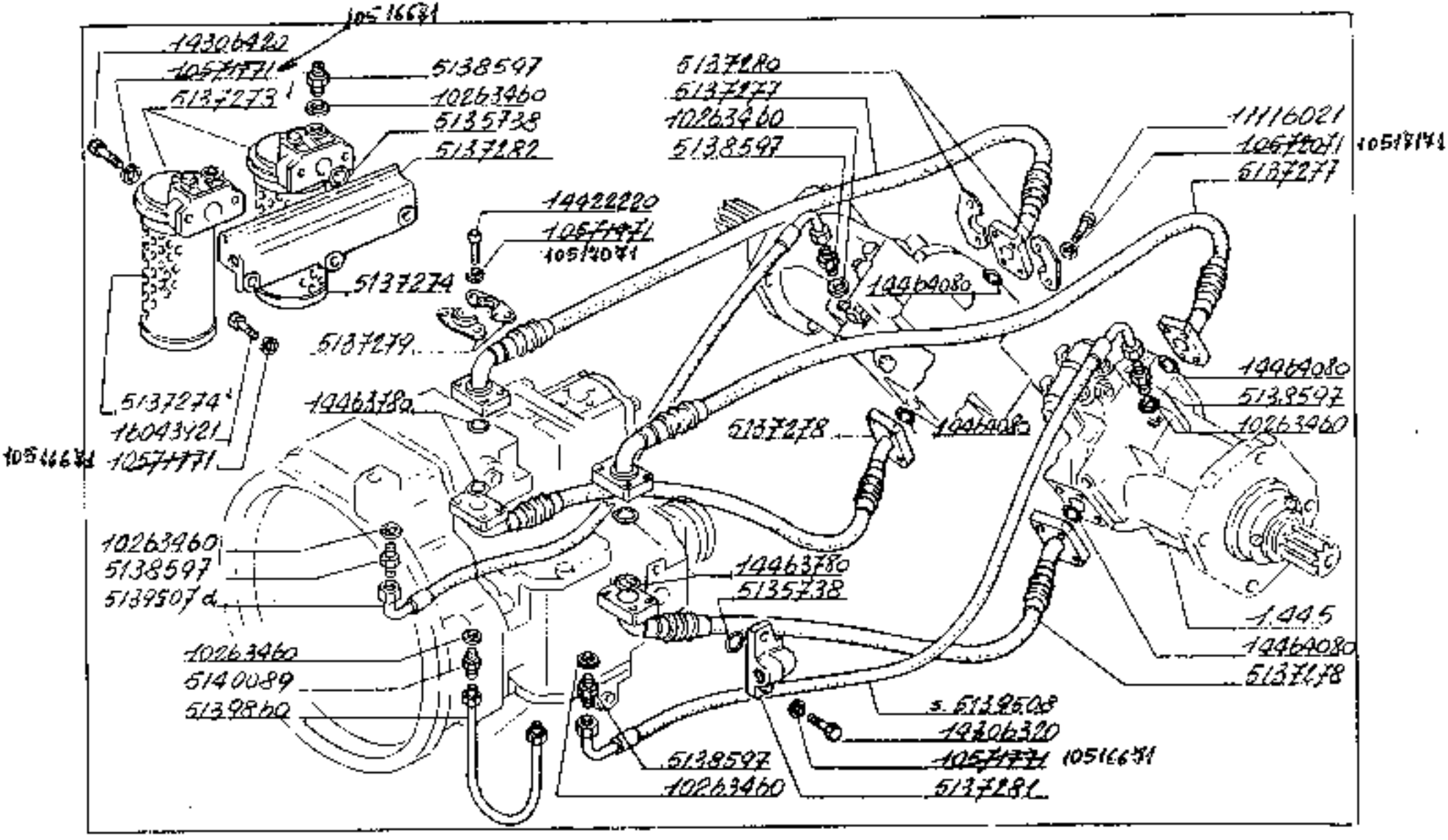

180.55

Pompa olio e tubazioni -

1.25.5

https://tractormanualz.com/

NOSTRO ARTICOLO	N. CODICE	Q.	DESCRIZIONE	DESIGNATION	BENENNUNG	DESCRIPTION	DENOMINACIONES
	5145521	1	STAFFA	ETRIER	HALTER	BRACKET	SOPORTE
	5145522	1	PIASTRINA	PLAQUETTE	PLAETTCHEN	PLATE	PLACA
	10259960	1	GUARNIZIONE DI TE NUTA	JOINT	DICHTUNG	GASKET	JUNTA
	10260400	11	GUARNIZIONE DI TE NUTA	JOINT	DICHTUNG	GASKET	JUNTA
	10305171	1	TAPPO	BOUCHON	STOPFEN	PLUG	TAPON
	10396742	6	ANELLO ISOLANTE	BAGUE ISOLANTE	ISOLIERRING	INSULATING RING	ANILLO AISLADOR
	10516471	2	ROSETTA DI SICURE ZZA	RONDELLE FREIN	SICHERUNGSRING	LOCKWASHER	ARANDELA DE FRENO
	10516671	10	ROSETTA DI SICURE ZZA	RONDELLE FREIN	SICHERUNGSRING	LOCKWASHER	ARANDELA DE FRENO
10546621	10571220	13	ROSETTA DI SICURE ZZA	RONDELLE FREIN	SICHERUNGSRING	LOCKWASHER	ARANDELA DE FRENO
10518084	10571971	20	ROSETTA DI SICURE ZZA	RONDELLE FREIN	SICHERUNGSRING	LOCKWASHER	ARANDELA DE FRENO
10517184	10572071	16	ROSETTA DI SICURE ZZA	RONDELLE FREIN	SICHERUNGSRING	LOCKWASHER	ARANDELA DE FRENO
10518284	10572171	8	ROSETTA DI SICURE ZZA	RONDELLE FREIN	SICHERUNGSRING	LOCKWASHER	ARANDELA DE FRENO
	10903621	2	VITE	VIS	SCHRAUBE	SCREW	TORNILLO
	11116621	36	VITE	VIS	SCHRAUBE	SCREW	TORNILLO
	11516921	30	VITE	VIS	SCHRAUBE	SCREW	TORNILLO
	12179950	6	COLLARE	COLLIER	SCHELLE	COLLAR	COLLAR
	13612290	1	SFIATATOIO	RENIFLARD	ENTLUEFTER	VENT	RESPIRADERO
	14306320	4	VITE	VIS	SCHRAUBE	SCREW	TORNILLO
	14306420	4	VITE	VIS	SCHRAUBE	SCREW	TORNILLO
	14422220	16	VITE	VIS	SCHRAUBE	SCREW	TORNILLO
	14457630	1	GUARNIZIONE DI TE NUTA	JOINT	DICHTUNG	GASKET	JUNTA
	14463720	4	GUARNIZIONE DI TE NUTA	JOINT	DICHTUNG	GASKET	JUNTA
	14464080	4	GUARNIZIONE DI TE NUTA	JOINT	DICHTUNG	GASKET	JUNTA
	15540321	4	VITE	VIS	SCHRAUBE	SCREW	TORNILLO
	15546521	2	VITE	VIS	SCHRAUBE	SCREW	TORNILLO
	15962521	4	VITE	VIS	SCHRAUBE	SCREW	TORNILLO
	16047221	4	VITE	VIS	SCHRAUBE	SCREW	TORNILLO
	16048621	1	VITE	VIS	SCHRAUBE	SCREW	TORNILLO
	16049921	3	VITE	VIS	SCHRAUBE	SCREW	TORNILLO
5143826	16053826	5	TUBO FLESSIBILE	TUYAU FLEXIBLE	SCHLAUCH	HOSE	MANGA FLEXIBLE

https://tractormanualz.com/

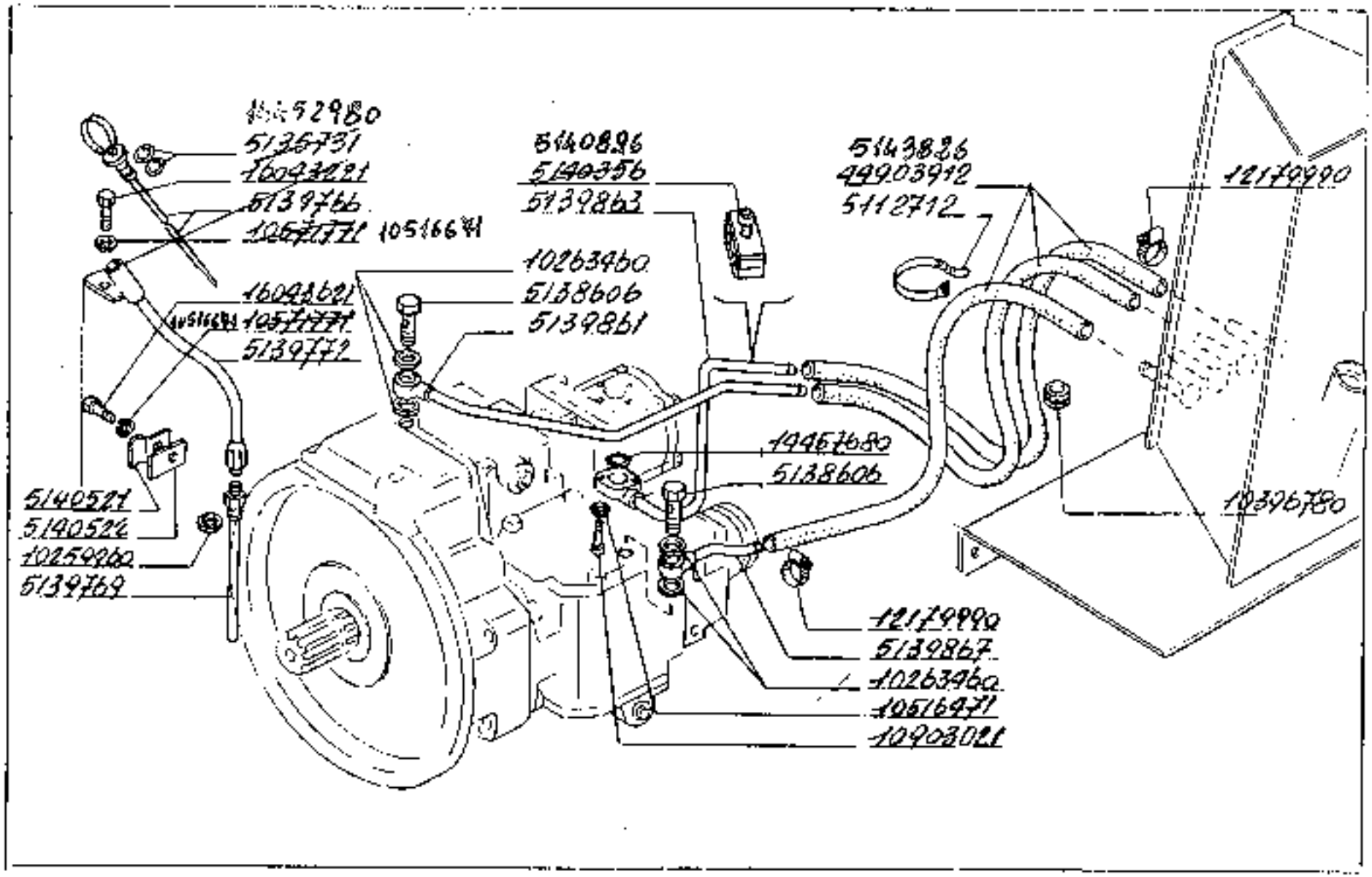

https://tractormanualz.com/

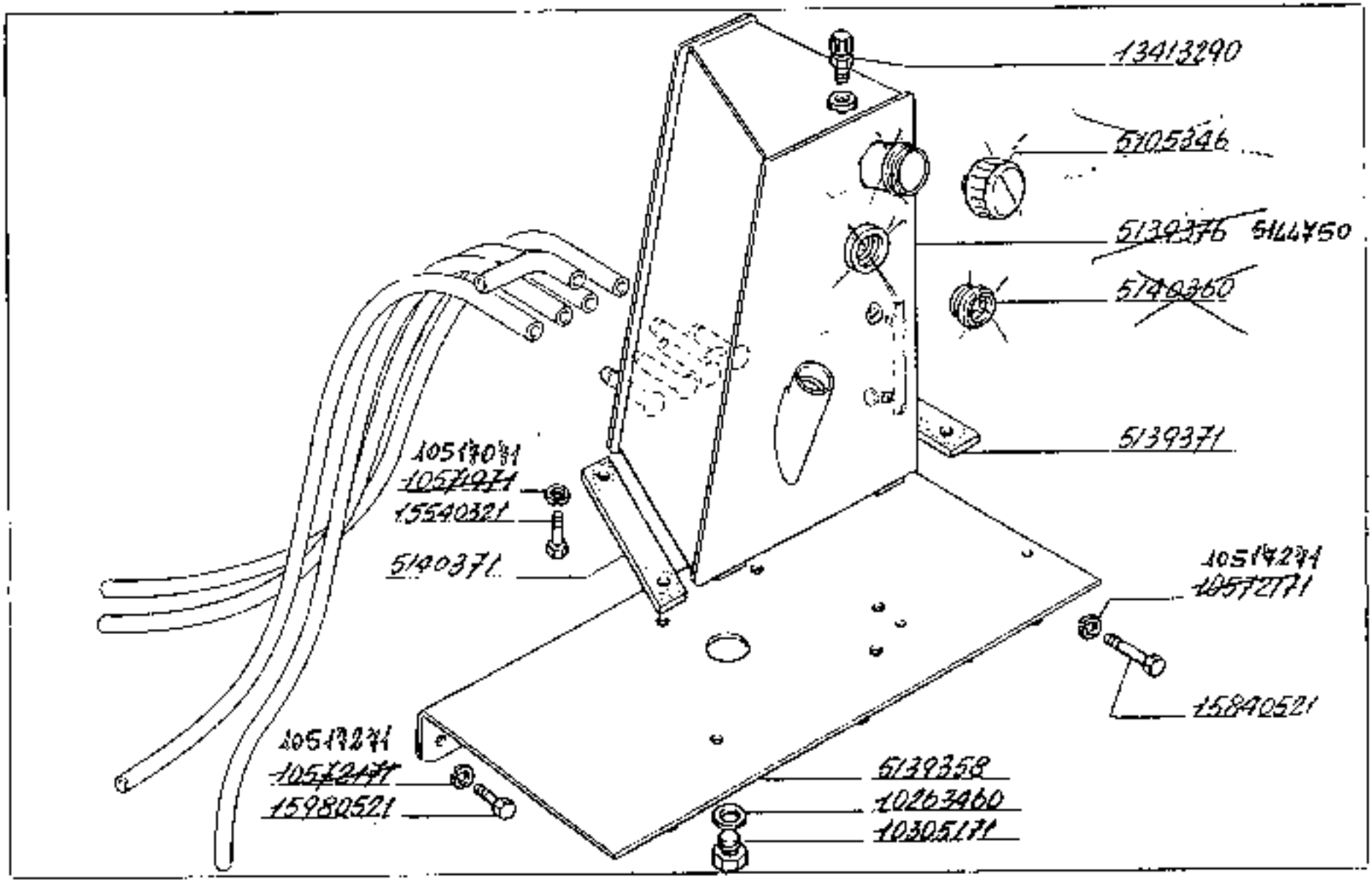

180.55

Pompa olio e tubazioni -

125.5

4

https://tractormanualz.com/

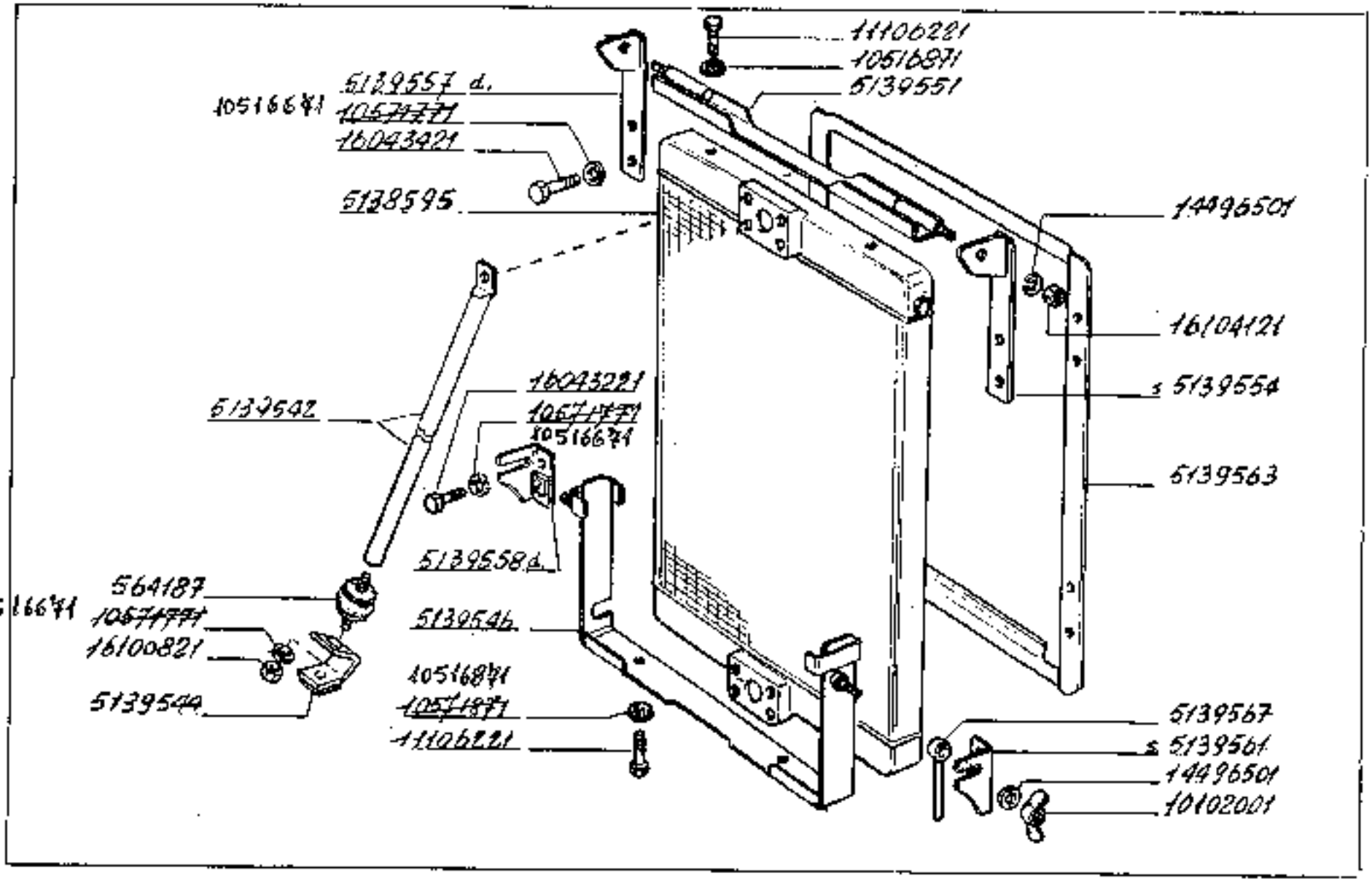

Scambiatore di calore.

180.55

1.257

1/a

https://tractormanualz.com/

NOTE N.	N. GRUPPO	Q.	DESCRIZIONE	DESIGNATION	BENENNUNG	DESCRIPTION	DENOMINACIONES
	564167	2	TASSELLO ELASTICO	TAMPON	GUMMISTUECK	PAD	ALMOHADILLA
	5112712	5	COLLARE	COLLIER	SCHELLE	COLLAR	COLLAR
	5119682	3	GUARNIZIONE DI TE NUTA	JOINT	DICHTUNG	GASKET	JUNTA
	5124192	1	RACCORDO	RACCORD	STUTZEN	CONNECTION	RACOR
	5134555	1	RADIATORE RAFFRED DANDO	RADIATEUR	KUEHLER	RADIATOR	RADIADOR
	5135546	2	FLANGIA	BRIDE	FLANSCH	FLANGE	BRIDA
	5135595	1	GLOCCHETTO DI FIS SAGGIO	TAQUET DE FIXATIO N	SPANNSTUECK	PAD	MOLESILLA DE FIJA CION
	5135599	1	TUBO FLESSIBILE	TUYAU FLEXIBLE	SCHLAUCH	HOSE	MANGA FLEXIBLE
	5135600	1	BOCCHETTONE	VIS-RACCORD	HOHLSCHRAUBE	UNION	BOQUILLA
	5135603	1	TUBO FLESSIBILE	TUYAU FLEXIBLE	SCHLAUCH	HOSE	MANGA FLEXIBLE
	5135605	2	BOCCHETTONE	VIS-RACCORD	HOHLSCHRAUBE	UNION	BOQUILLA
	5135603	1	TUBO FLESSIBILE	TUYAU FLEXIBLE	SCHLAUCH	HOSE	MANGA FLEXIBLE
	5135604	1	TUBO FLESSIBILE	TUYAU FLEXIBLE	SCHLAUCH	HOSE	MANGA FLEXIBLE
	5135605	2	TUBO FLESSIBILE	TUYAU FLEXIBLE	SCHLAUCH	HOSE	MANGA FLEXIBLE
	5135606	1	BOCCHETTONE	VIS-RACCORD	HOHLSCHRAUBE	UNION	BOQUILLA
	5135795	1	STAFFETTA FISSAG GIO	COLLIER	HALTER	RETAINER	ABRAZADERA
	5139542	2	PUNTONE	ETAI	STREBE	STRUT	TORNAPUNTA
	5139544	2	STAFFA	ETRIER	HALTER	BRACKET	SOPORTE
	5139546	1	SUPPORTO INFERIO RE	SUPPORT	LAGER	SUPPORT	SOPORTE
	5139551	1	SUPPORTO	SUPPORT	LAGER	SUPPORT	SOPORTE
	5139554	1	STAFFA DESTRA	ETRIER	HALTER	BRACKET	SOPORTE
	5139557	1	STAFFA SINISTRA	ETRIER	HALTER	BRACKET	SOPORTE
	5139558	1	STAFFA DESTRA	ETRIER	HALTER	BRACKET	SOPORTE
	5139561	1	STAFFA SINISTRA	ETRIER	HALTER	BRACKET	SOPORTE
	5139563	1	RIPARO	PROTECTION	ABDECKUNG	PROTECTION	DEFENSA
	5139567	2	PUNTONE	ETAI	STREBE	STRUT	TORNAPUNTA
	5139636	1	GUARNIZIONE DI TE NUTA DESTRA	JOINT	DICHTUNG	GASKET	JUNTA
	5139637	1	GUARNIZIONE DI TE NUTA SINISTRA	JOINT	DICHTUNG	GASKET	JUNTA
	10102008	2	DADO	ECROU	MUTTER	NUT	TUERCA
	8126340	13	GUARNIZIONE DI TE NUTA	JOINT	DICHTUNG	GASKET	JUNTA
11839060	LC385520	5	GUARNIZIONE DI TE NUTA	JOINT	DICHTUNG	GASKET	JUNTA
	10516871	4	ROSETTA DI SICURE ZZA	RONDELLE FREIN	SICHERUNGSRING	LOCKWASHER	ARANDELA DE FRENO

https://tractormanualz.com/

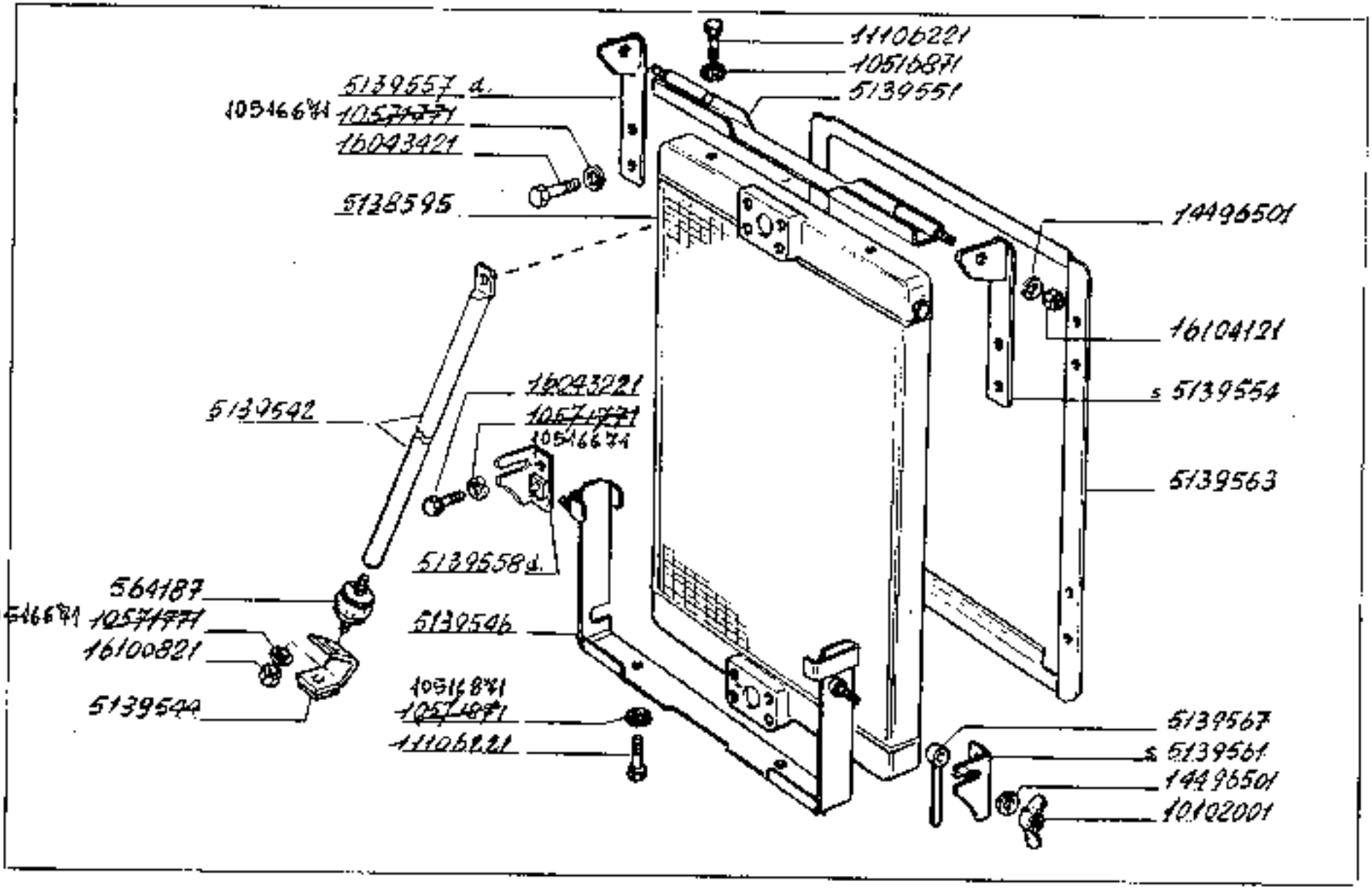

Scambiatore di calore.

180.55

1.257

1/2

https://tractormanualz.com/

NOUV. ANTIQUITÀ	N. GROUPE	Q.	DESCRIZIONE	DESIGNATION	BENENNUNG	DESCRIPTION	DENOMINACIONES
	5641C7	2	TASSELLO PLASTICO	TAMPON	GUMMISTOPFEN	PAD	ALMOHADILLA
	5112712	5	COLLARE	COLLIER	SCHELLE	COLLAR	COLLAR
	5119622	1	GUARNIZIONE DI TE NUTA	JOINT	DICHTUNG	GASKET	JUNTA
	5136757	1	RACCORDO	RACCORD	STUTZEN	CONNECTION	RACOR
	5136565	1	RADIATORE RAFFRED DAMENTO	RADIATEUR	KUEHLER	RADIATOR	RADIADOR
	5136596	2	FLANGIA	BRIDE	FLANSCH	FLANGE	BRIDA
	5136602	1	DISPOSITIVO DI FIS SAGGIO	TAQUET DE FIXATIO N	SPANNSTUECK	PAD	MULETILLA DE FIJA CION
	5136599	1	TUBO FLESSIBILE	TUYAU FLEXIBLE	SCHLAUCH	HOSE	MANGA FLEXIBLE
	5136600	1	BOCCHETTONE	VIS-RACCORD	HOHLSCHRAUBE	UNION	BOQUILLA
	5136601	1	TUBO FLESSIBILE	TUYAU FLEXIBLE	SCHLAUCH	HOSE	MANGA FLEXIBLE
	5136602	2	BOCCHETTONE	VIS-RACCORD	HOHLSCHRAUBE	UNION	BOQUILLA
	5136603	1	TUBO FLESSIBILE	TUYAU FLEXIBLE	SCHLAUCH	HOSE	MANGA FLEXIBLE
	5136604	1	TUBO FLESSIBILE	TUYAU FLEXIBLE	SCHLAUCH	HOSE	MANGA FLEXIBLE
	5136605	2	TUBO FLESSIBILE	TUYAU FLEXIBLE	SCHLAUCH	HOSE	MANGA FLEXIBLE
	5136626	1	BOCCHETTONE	VIS-RACCORD	HOHLSCHRAUBE	UNION	BOQUILLA
	5136790	1	STAFFETTA FISSAG GIO	COLLIER	HALTER	RETAINER	AGARRADERA
	5139542	2	PUNTONE	ETAI	STREBE	STRUT	TORNAPUNTA
	5139544	2	STAFFA	ETRIER	HALTER	BRACKET	SOPORTE
	5139546	1	SUPPORTO INFERIO RE	SUPPORT	LAGER	SUPPORT	SOPORTE
	5139551	1	SUPPORTO	SUPPORT	LAGER	SUPPORT	SOPORTE
	5139554	1	STAFFA DESTRA	ETRIER	HALTER	BRACKET	SOPORTE
	5139557	1	STAFFA SINISTRA	ETRIER	HALTER	BRACKET	SOPORTE
	5139560	1	STAFFA DESTRA	ETRIER	HALTER	BRACKET	SOPORTE
	5139561	1	STAFFA SINISTRA	ETRIER	HALTER	BRACKET	SOPORTE
	5139562	1	RIPARO	PROTECTION	ABDECKUNG	PROTECTION	DEFENSA
	5139567	2	PUNTONE	ETAI	STREBE	STRUT	TORNAPUNTA
	5139636	1	GUARNIZIONE DI TE NUTA DESTRA	JOINT	DICHTUNG	GASKET	JUNTA
	5139637	1	GUARNIZIONE DI TE NUTA SINISTRA	JOINT	DICHTUNG	GASKET	JUNTA
	10102701	2	DADO	ECROU	MUTTER	NUT	TUERCA
	10263460	33	GUARNIZIONE DI TE NUTA	JOINT	DICHTUNG	GASKET	JUNTA
112406 0	10383300	5	GUARNIZIONE DI TE NUTA	JOINT	DICHTUNG	GASKET	JUNTA
	10310821	4	ROSETTA DI SICURE ZZA	RONDELLE FREIN	SICHERUNGSRING	LOCKWASHER	ARANDELA DE FRENO

https://tractormanualz.com/

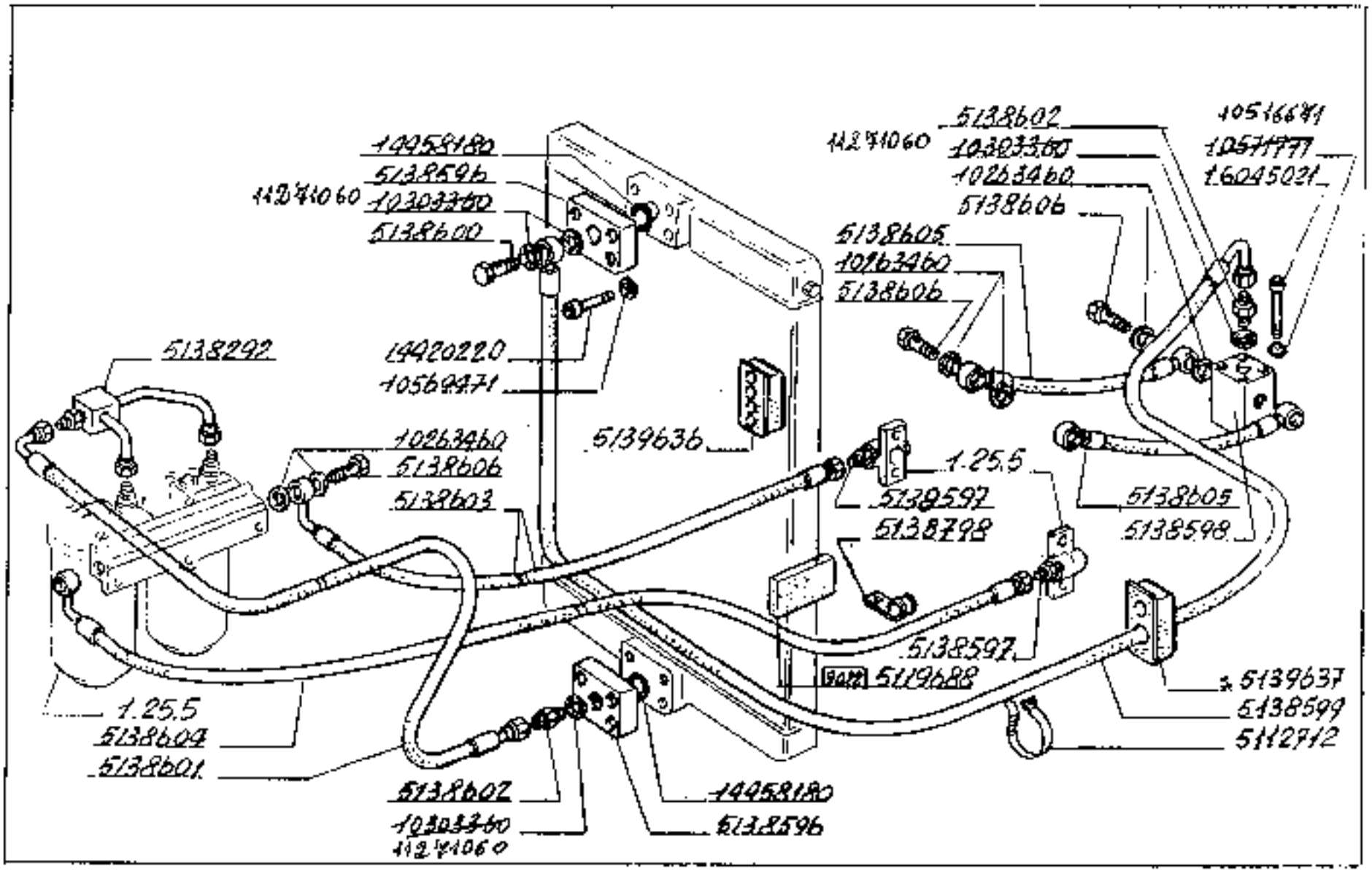

Scambiatore di calore.

https://tractormanualz.com/

CODIF. ARTICOLI	QUANTITÀ	Q.TÀ	DESCRIZIONE	DESIGNATION	BENENNUNG	DESCRIPTION	DENOMINACIONES
	10299471	8	ROSETTA DI SICURE ZZA	RONDELLE FREIN	SICHERUNGSRING	LOCKWASHER	ARANDELA DE FRENO
10516691	10299471	14	ROSETTA DI SICURE ZZA	RONDELLE FREIN	SICHERUNGSRING	LOCKWASHER	ARANDELA DE FRENO
	14410221	2	VITE	VIS	SCHRAUBE	SCREW	TORNILLO
	14420230	8	VITE	VIS	SCHRAUBE	SCREW	TORNILLO
	14450410	2	GUARNIZIONE DI TE NUTA	JOINT	DICHTUNG	GASKET	JUNTA
	14496501	6	ROSETTA PIANA	RONDELLE	SCHEIBE	WASHER	ARANDELA
	16043221	4	VITE	VIS	SCHRAUBE	SCREW	TORNILLO
	16043421	4	VITE	VIS	SCHRAUBE	SCREW	TORNILLO
	16045021	4	VITE	VIS	SCHRAUBE	SCREW	TORNILLO
	16100821	2	DADO	ECROU	MUTTER	NUT	TUERCA
	16104121	2	DADO	ECROU	MUTTER	NUT	TUERCA

https://tractormanualz.com/

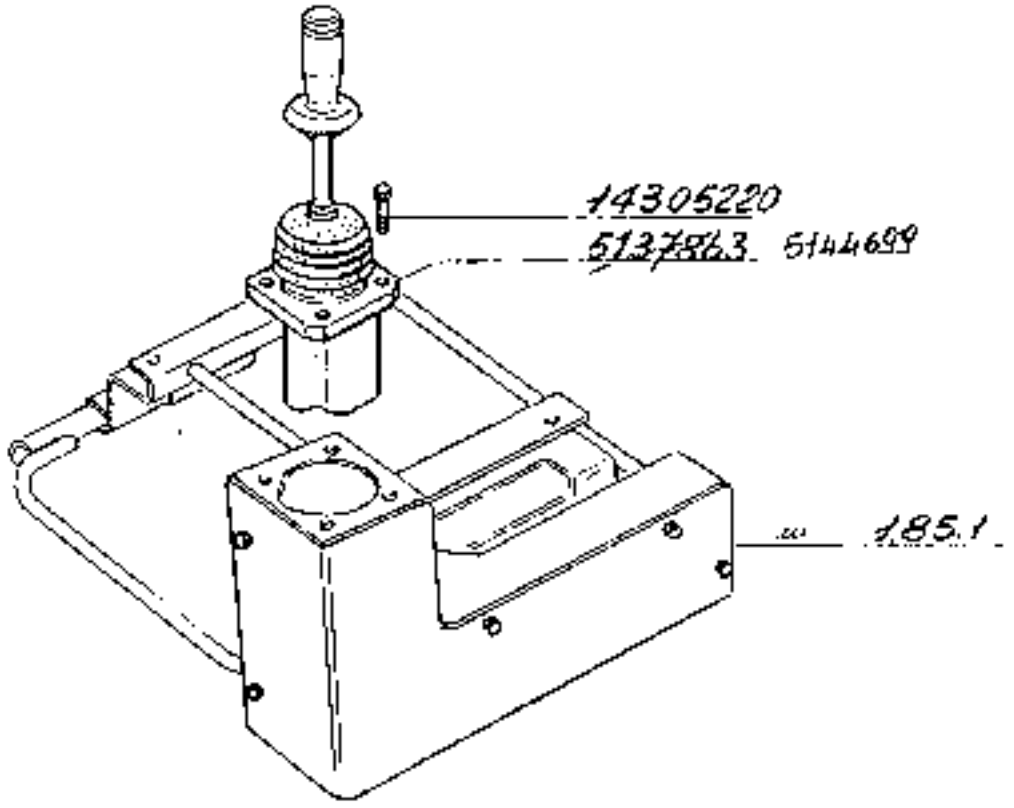

180.55

Comando idraulico.

1.26.8

https://tractormanualz.com/

16.55 [illegible]		(p1-66)	1.26.9			
MODIF. AUTOMOBIL.	N.ORDINE	C.	DESCRIZIONE	DESIGNATION	BENENNUNG	DESCRIPTION	DENOMINACIONES
	5137862	1	LEVA	LEVIER	HEBEL	LEVER	PALANCA
	4203220	4	VITE	VIS	SCHRAUBE	SCREW	TORNILLO

https://tractormanualz.com/

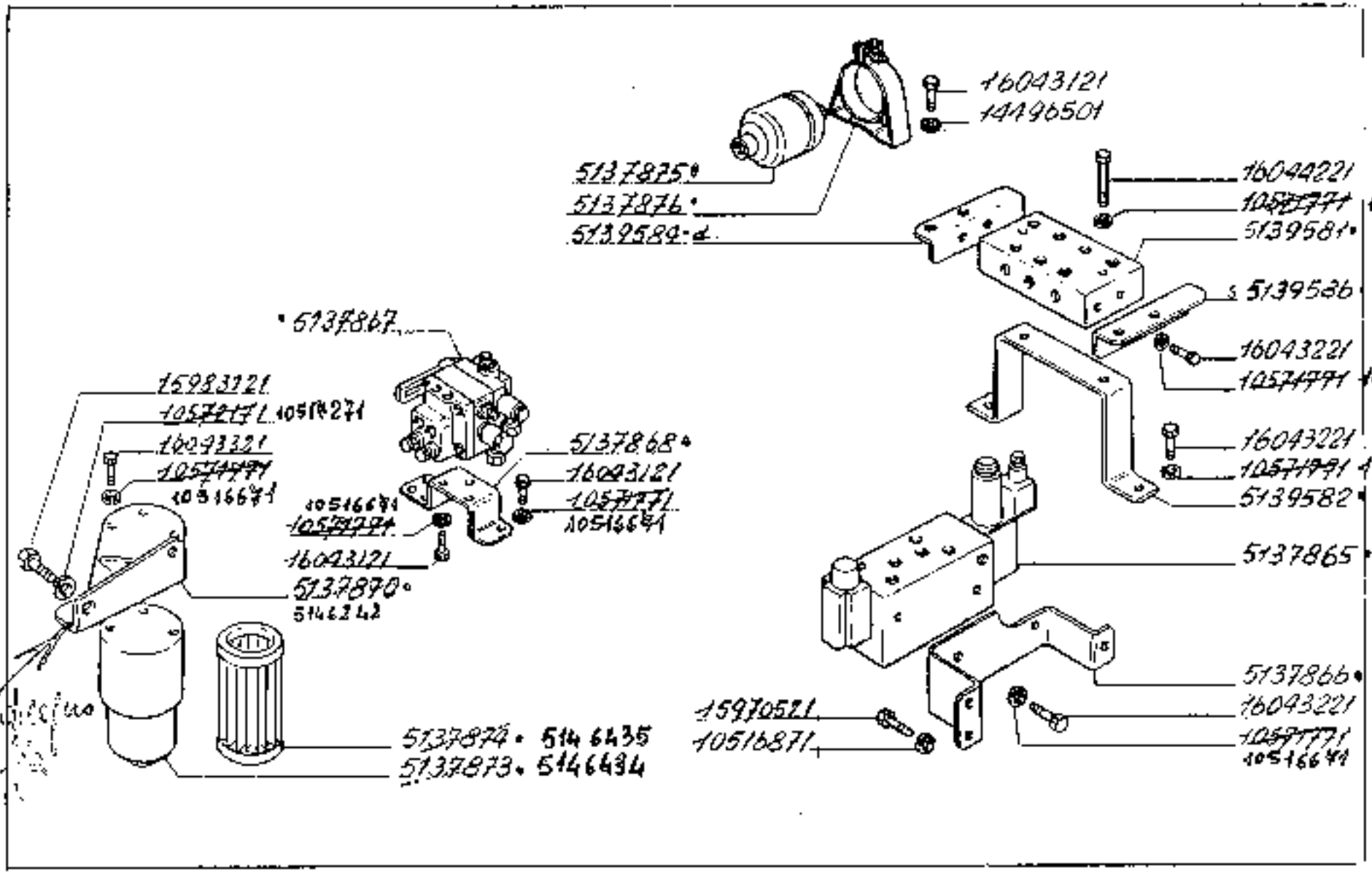

180.55

Pompa e valvola di regolazione.

1.269

1/5

https://tractormanualz.com/

NUMERO ARTICOLO	N.	CODICE	DESIGNATION	BENENNUNG	DESCRIPTION	DENOMINACIONES
5105035	1	MANICOTTO FLESSIBILE	MANCHON	MUFFE	SLEEVE	MANGA
5112079	1	TUBO RIGIDO	TUYAU	ROHR	PIPE	TUBO
5112077	2	RACCORDETTONI	VIS-RACCORD	ROHRSCHRAUBE	UNION	ACOPLE
5127065	1	VALVOLA	SOUPAPE	VENTIL	VALVE	VALVULA
5127066	1	STAFFA	ETRIER	HALTER	BRACKET	SOPORTE
5127067	1	VALVOLA	SOUPAPE	VENTIL	VALVE	VALVULA
5127068	1	STAFFA	ETRIER	HALTER	BRACKET	SOPORTE
5127070	1	STAFFA	ETRIER	HALTER	BRACKET	SOPORTE
5127073	1	FILTRO	FILTRE	FILTER	FILTER	FILTRO
5127074	1	ELEMENTO FILTRANTE	ELEMENT FILTRANT	FILTEREINSATZ	FILTERING ELEMENT	FILTRO
5127075	1	DEFLETTORE DEPURATORE	DEFLECTEUR FILTRE	STUTZEN M.FILTER	FILTER/DEFLECTOR	DEFLECTOR FILTRO
5127076	1	SUPPORTO	SUPPORT	LAGER	SUPPORT	SOPORTE
5139470	4	TUBO FLESSIBILE	TUYAU FLEXIBLE	SCHLAUCH	HOSE	MANGA FLEXIBLE
5139471	1	TUBO FLESSIBILE	TUYAU FLEXIBLE	SCHLAUCH	HOSE	MANGA FLEXIBLE
5139472	1	TUBO FLESSIBILE	TUYAU FLEXIBLE	SCHLAUCH	HOSE	MANGA FLEXIBLE
5139473	1	TUBO FLESSIBILE	TUYAU FLEXIBLE	SCHLAUCH	HOSE	MANGA FLEXIBLE
5139474	1	TUBO FLESSIBILE	TUYAU FLEXIBLE	SCHLAUCH	HOSE	MANGA FLEXIBLE
5139537	1	FLANGIA	BRIDE	FLANSCH	FLANGE	BRIDA
5139561	1	BLOCCHETTO TRASCINAMENTO	BLOC D'ENTRAINEMENT	MITNEHMER	BLOCK	PIEZA DE ARRASTRE
5139582	1	STAFFETTTA FISSAGGIO	COLLIER	HALTER	RETAINER	ABRAZADERA
5139584	1	STAFFA SINISTRA	ETRIER	HALTER	BRACKET	SOPORTE
5139586	1	STAFFA SINISTRA	ETRIER	HALTER	BRACKET	SOPORTE
5139658	2	TUBO FLESSIBILE	TUYAU FLEXIBLE	SCHLAUCH	HOSE	MANGA FLEXIBLE
5139662	1	TUBO RIGIDO	TUYAU	ROHR	PIPE	TUBO
5139666	1	TUBO RIGIDO	TUYAU	ROHR	PIPE	TUBO
5139669	1	TUBO FLESSIBILE	TUYAU FLEXIBLE	SCHLAUCH	HOSE	MANGA FLEXIBLE
5139670	1	TUBO RIGIDO	TUYAU	ROHR	PIPE	TUBO
5139671	1	TUBO RIGIDO	TUYAU	ROHR	PIPE	TUBO
5139673	1	TUBO RIGIDO	TUYAU	ROHR	PIPE	TUBO
5139674	1	TUBO RIGIDO	TUYAU	ROHR	PIPE	TUBO
5139676	1	TUBO RIGIDO	TUYAU	ROHR	PIPE	TUBO
5139677	1	TUBO RIGIDO SINISTRO	TUYAU	ROHR	PIPE	TUBO
5139678	1	TUBO RIGIDO	TUYAU	ROHR	PIPE	TUBO
5139679	1	TUBO RIGIDO A PRESSA DX.	TUYAU	ROHR	PIPE	TUBO

https://tractormanualz.com/

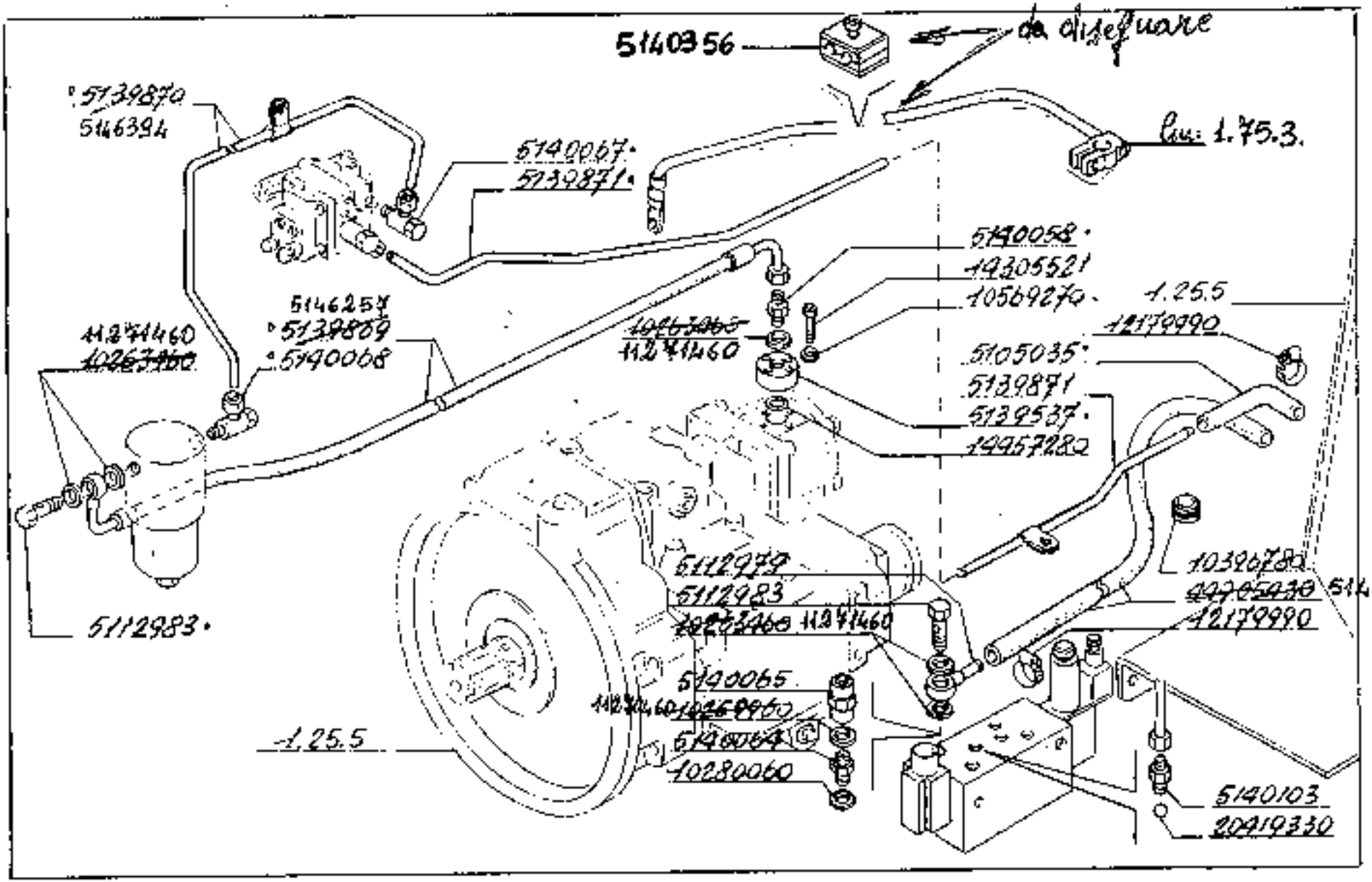

180.55

Pompa a valvole di regolazione

1.26.9

2

https://tractormanualz.com/

MODIF.	ANT. MODIF.	N. ORDRE	Q.	DESCRIZIONE	DESIGNATION	BENENNUNG	DESCRIPTION	DENOMINAZIONES
5140356		2	COLLARE					
		5139786	1	TUBO RIGIDO	TUYAU	ROHR	PIPE	TUBO
		5139801	1	TUBO RIGIDO	TUYAU	ROHR	PIPE	TUBO
		5139802	1	TUBO RIGIDO	TUYAU	ROHR	PIPE	TUBO
		5139803	1	TUBO RIGIDO	TUYAU	ROHR	PIPE	TUBO
		5139804	1	TUBO RIGIDO A PO MPA DX.	TUYAU	ROHR	PIPE	TUBO
		5139805	1	TUBO RIGIDO DA F OTORE DX.	TUYAU	ROHR	PIPE	TUBO
		5139806	1	TUBO RIGIDO	TUYAU	ROHR	PIPE	TUBO
		5139807	1	TUBO RIGIDO A PO MPA DX.	TUYAU	ROHR	PIPE	TUBO
		5139808	1	TUBO RIGIDO DA M OTORE DX.	TUYAU	ROHR	PIPE	TUBO
		5139809	1	TUBO RIGIDO DA M OTORE DX.	TUYAU	ROHR	PIPE	TUBO
		5139810	1	TUBO RIGIDO DA M OTORE SX.	TUYAU	ROHR	PIPE	TUBO
		5139811	1	TUBO RIGIDO	TUYAU	ROHR	PIPE	TUBO
		5139812	1	TUBO RIGIDO DA M OTORE SX.	TUYAU	ROHR	PIPE	TUBO
		5139813	1	TUBO RIGIDO	TUYAU	ROHR	PIPE	TUBO
		5139814	1	TUBO RIGIDO A PO MPA SX.	TUYAU	ROHR	PIPE	TUBO
		5139815	1	TUBO RIGIDO A PO MPA SX.	TUYAU	ROHR	PIPE	TUBO
		5140057	1	RACCOGLITORE	COLLECTEUR D'HUILE	OELFAENGER	OIL COLLECTOR	COLECTOR DE ACEITE
		5140058	1	BOCCHETTONE	VIS-RACCORD	HOHLSCHRAUBE	UNION	BOQUILLA
		5140060	6	BOCCHETTONE	VIS-RACCORD	HOHLSCHRAUBE	UNION	BOQUILLA
		5140061	4	BOCCHETTONE	VIS-RACCORD	HOHLSCHRAUBE	UNION	BOQUILLA
		5140062	1	BOCCHETTONE	VIS-RACCORD	HOHLSCHRAUBE	UNION	BOQUILLA
		5140063	12	BOCCHETTONE	VIS-RACCORD	HOHLSCHRAUBE	UNION	BOQUILLA
		5140064	1	BOCCHETTONE	VIS-RACCORD	HOHLSCHRAUBE	UNION	BOQUILLA
		5140065	1	MANICOTTO RIGIDO	MANCHON	MUFFE	SLEEVE	MANGUITO
		5140066	1	RACCORDO	RACCORD	STUTZEN	CONNECTION	RACOR
		5140067	1	RACCORDO	RACCORD	STUTZEN	CONNECTION	RACOR
		5140068	1	RACCORDO	RACCORD	STUTZEN	CONNECTION	RACOR
		5140069	4	BOCCHETTONE	VIS-RACCORD	HOHLSCHRAUBE	UNION	BOQUILLA
		5140070	4	GRANO	ERGOT	PASSTIFT	DOWEL	PITON
		5140101	2	BOCCHETTONE	VIS-RACCORD	HOHLSCHRAUBE	UNION	BOQUILLA
		5140102	2	GRANO	ERGOT	PASSTIFT	DOWEL	PITON
		5140103	1	BOCCHETTONE	VIS-RACCORD	HOHLSCHRAUBE	UNION	BOQUILLA
		5140172	2	RACCORDO	RACCORD	STUTZEN	CONNECTION	RACOR
		5140256	12	COLLARE	COLLIER	SCHELLE	COLLAR	COLLAR
		5140355	3	COLLARE	COLLIER	SCHELLE	COLLAR	COLLAR
		6121717	1	BOCCHETTONE	VIS-RACCORD	HOHLSCHRAUBE	UNION	BOQUILLA
4270460125		5140360	2	GUARNIZIONE DI TE NUTA	JOINT	DICHTUNG	GASKET	JUNTA

https://tractormanualz.com/

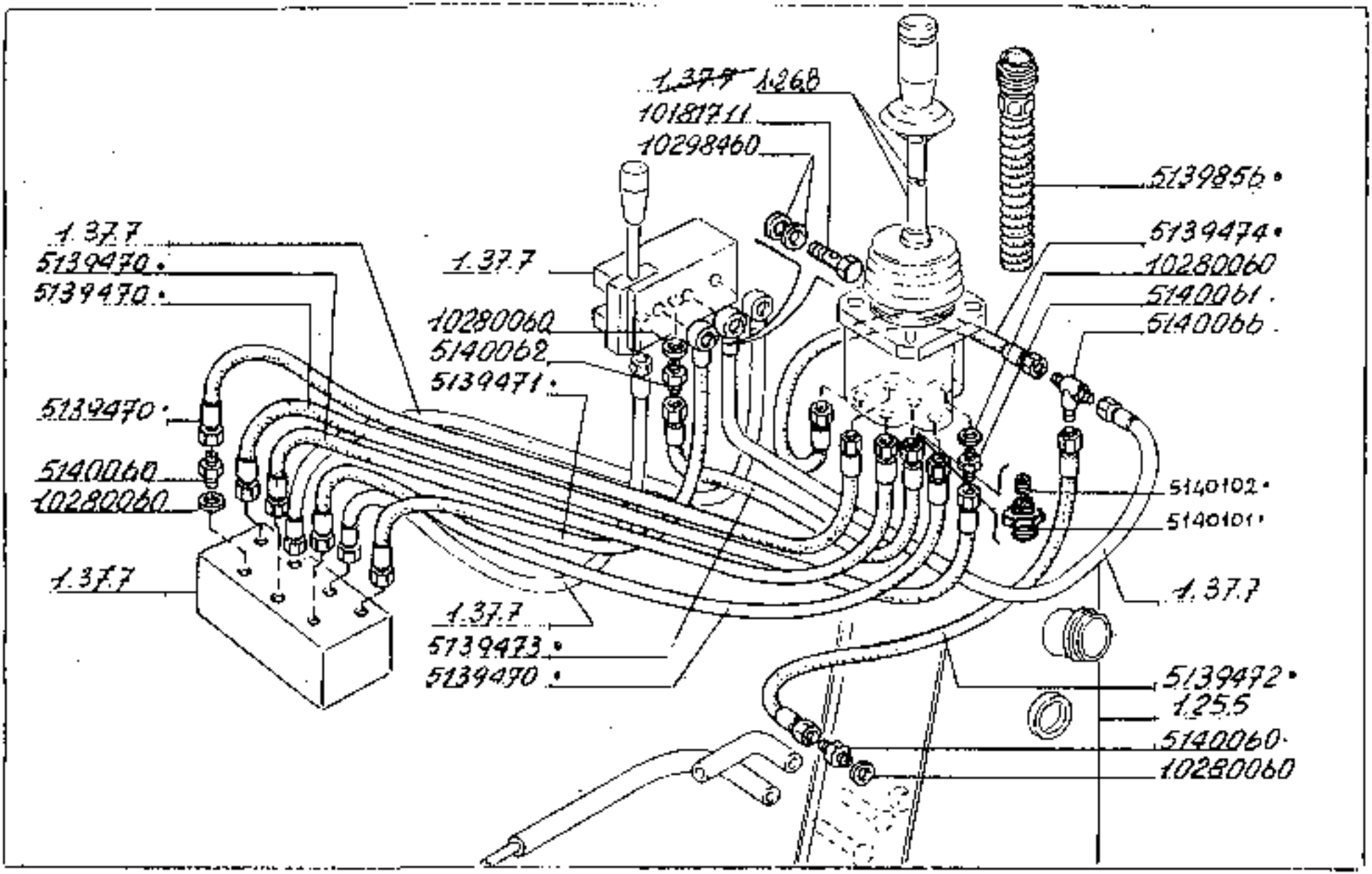

180.55

Pompe e valvole di regolazione -

1.26.9

https://tractormanualz.com/

112%160	[illegible]	1	GUARNIZIONE DI TE NUTA	JOINT	DICHTUNG	GASKET	JUNTA
	10220060	40	GUARNIZIONE DI TE NUTA	JOINT	DICHTUNG	GASKET	JUNTA
	10257460	2	GUARNIZIONE DI TE NUTA	JOINT	DICHTUNG	GASKET	JUNTA
	10396760	1	ANELLO ISOLANTE	BAGUE ISOLANTE	ISOLIERRING	INSULATING RING	ANILLO AISLADOR
	10516871	3	ROSETTA DI SICURE ZZA	RONDELLE FREIN	SICHERUNGSRING	LOCKWASHER	ARANDELA DE FRENO
	10569272	4	ROSETTA DI SICURE ZZA	RONDELLE FREIN	SICHERUNGSRING	LOCKWASHER	ARANDELA DE FRENO
10516671	[illegible]	20	ROSETTA DI SICURE ZZA	RONDELLE FREIN	SICHERUNGSRING	LOCKWASHER	ARANDELA DE FRENO
10516271	[illegible]	1	ROSETTA DI SICURE ZZA	RONDELLE FREIN	SICHERUNGSRING	LOCKWASHER	ARANDELA DE FRENO
	11212412	10	BOCCHETTONE	VIS-RACCORD	HOHLSCHRAUBE	UNION	BOQUILLA
	11237511	1	BOCCHETTONE	VIS-RACCORD	HOHLSCHRAUBE	UNION	BOQUILLA
	11251011	3	BOCCHETTONE	VIS-RACCORD	HOHLSCHRAUBE	UNION	BOQUILLA
	11256911	1	BOCCHETTONE	VIS-RACCORD	HOHLSCHRAUBE	UNION	BOQUILLA
	11260511	1	DADO	ECROU	MUTTER	NUT	TUERCA
	11266611	1	ANELLO	BAGUE	RING	RING	ANILLO
	11279950	2	COLLARE	COLLIER	SCHELLE	COLLAR	COLLAR
	14205521	4	VITE	VIS	SCHRAUBE	SCREW	TORNILLO
	14457260	1	GUARNIZIONE DI TE NUTA	JOINT	DICHTUNG	GASKET	JUNTA
	14496501	2	ROSETTA PIANA	RONDELLE	SCHEIBE	WASHER	ARANDELA
	15970521	3	VITE	VIS	SCHRAUBE	SCREW	TORNILLO
	15983181	1	VITE	VIS	SCHRAUBE	SCREW	TORNILLO
	16043121	7	VITE	VIS	SCHRAUBE	SCREW	TORNILLO
	16043221	6	VITE	VIS	SCHRAUBE	SCREW	TORNILLO
	16043321	2	VITE	VIS	SCHRAUBE	SCREW	TORNILLO
	16044221	2	VITE	VIS	SCHRAUBE	SCREW	TORNILLO
	20639350	1	SFERA	BILLE	KUGEL	BALL	BOLA
5143826	[illegible]	1	TUBO FLESSIBILE	TUYAU FLEXIBLE	SCHLAUCH	HOSE	MANGA FLEXIBLE

https://tractormanualz.com/

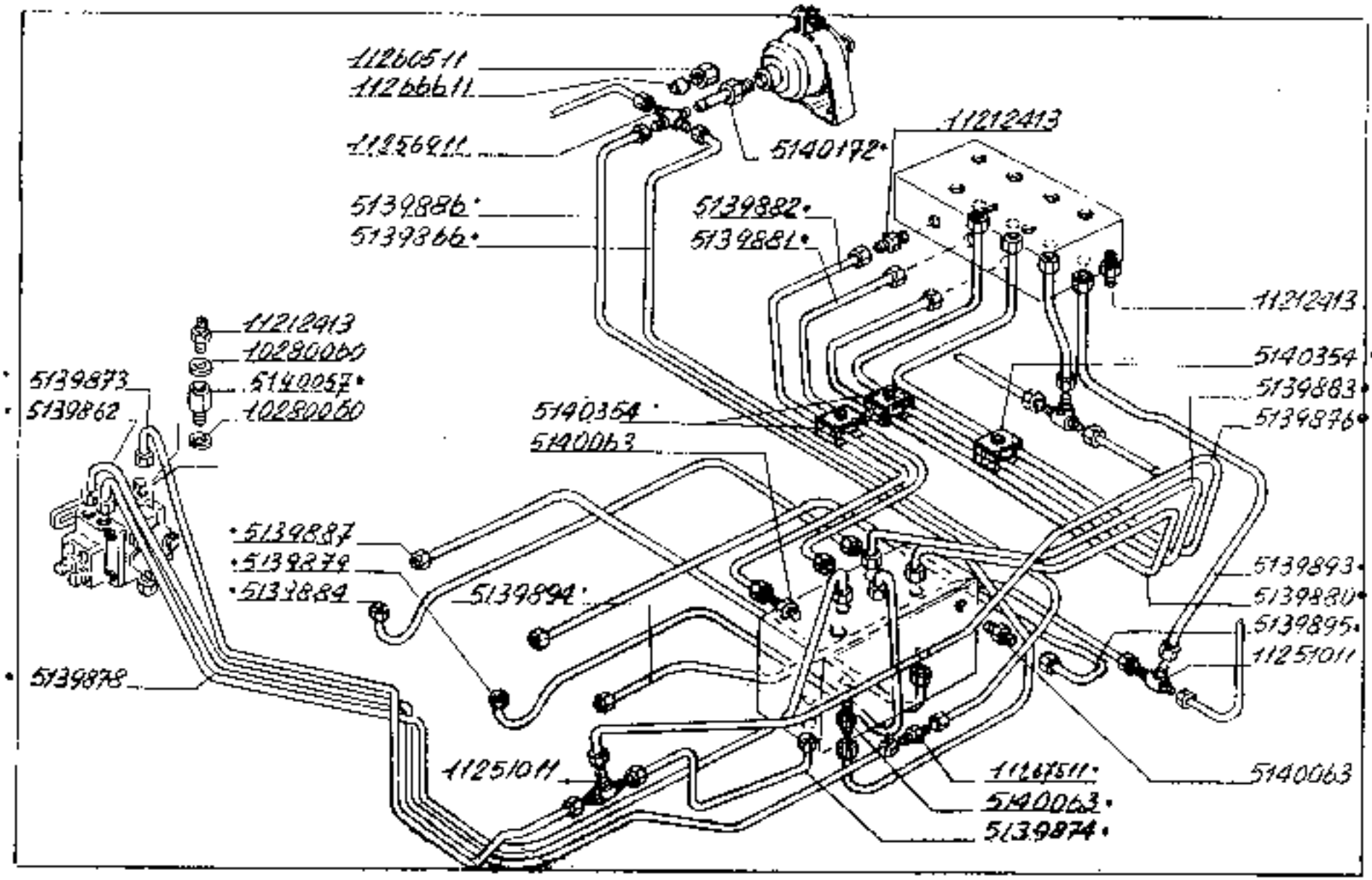

180.55

Pompa e valvole di regolazione. I

126.9

https://tractormanualz.com/

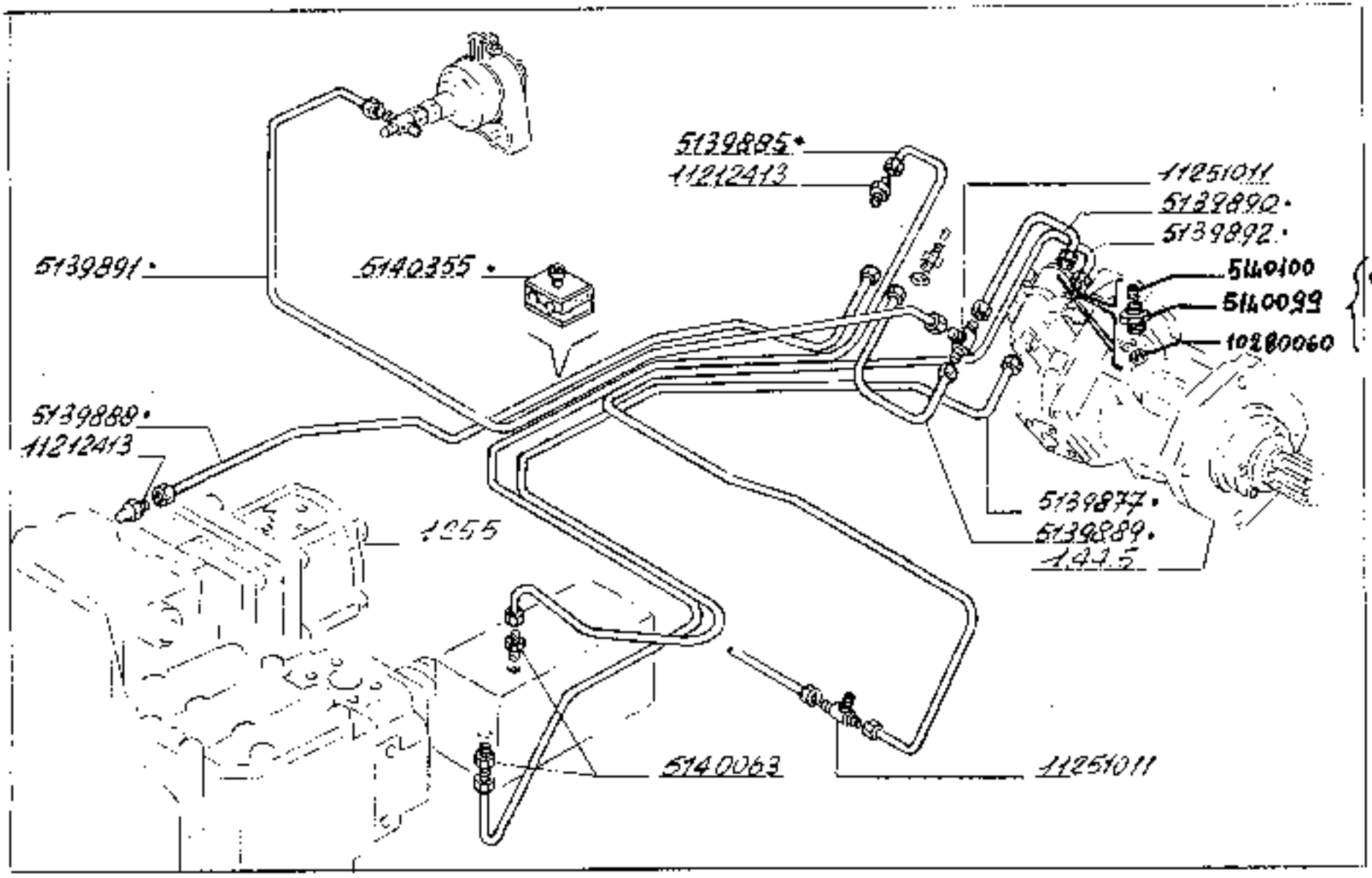

180.55 Pompa e valvole di regolazione-1 126.9

5

https://tractormanualz.com/

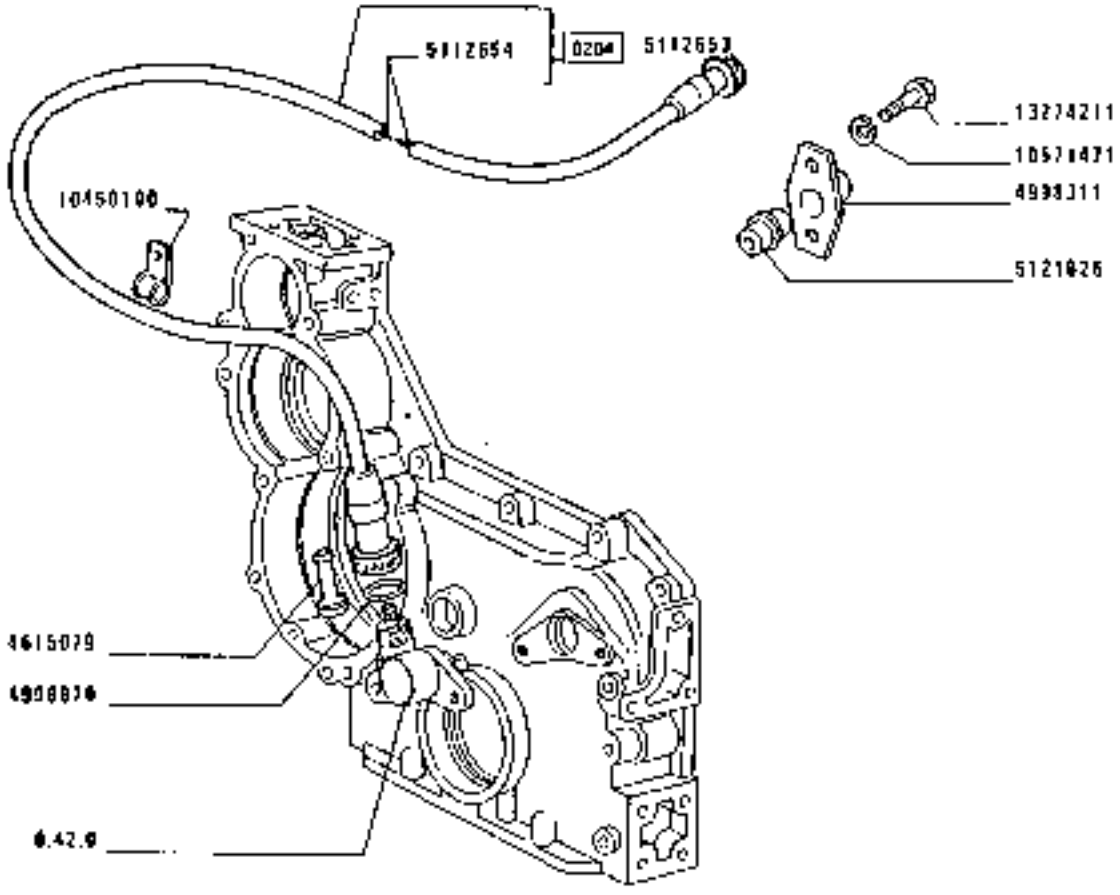

180.55

COMANDO CRONOGIROMETRO

Commande d'orolachymètre
Antrieb für Stundenzaehler und Drehzahlmesser
Meltimeter drive
Arrastre del cronotacómetro

1.30.5

https://tractormanualz.com/

MODIF.	ART.INDICE	N.ORDINE	Q.	DESCRIZIONE	DESIGNATION	BENENNUNG	DESCRIPTION	DENOMINACIONES
	4413079	1		RACCORDO	RACCORD	STUTZEN	CONNECTION	RACOR
	4498311	1		SEDE	SIEGE	SITZ	SEAT	ASIENTO
	4994178	1		GUARNIZIONE DI TENUTA	JOINT	DICHTUNG	GASKET	JUNTA
	5112653	1		TRASMISSIONE FLESSIBILE COMPL.	TRANSMISSION FLEXIBLE	BIEGSAME WELLE	FLEXIBLE SHAFT	ARBOL FLEXIBLE
	5112654	1		TRASMISSIONE FLESSIBILE INT.	TRANSMISSION FLEXIBLE	BIEGSAME WELLE	FLEXIBLE SHAFT	ARBOL FLEXIBLE
	5121224	1		GUARNIZIONE DI TENUTA	JOINT	DICHTUNG	GASKET	JUNTA
	T0450190	1		STAFFETTTA FISSAGGIO	COLLIER	HALTER	RETAINER	ABRAZADERA
	1F57147]	2		ROSETTA DI SICUREZZA	RONDELLE FREIN	SICHERUNGSRING	LOCKWASHER	ARANDELA DE FRENO
	1227428	2		VITE	VIS	SCHRAUBE	SCREW	TORNILLO

https://tractormanualz.com/

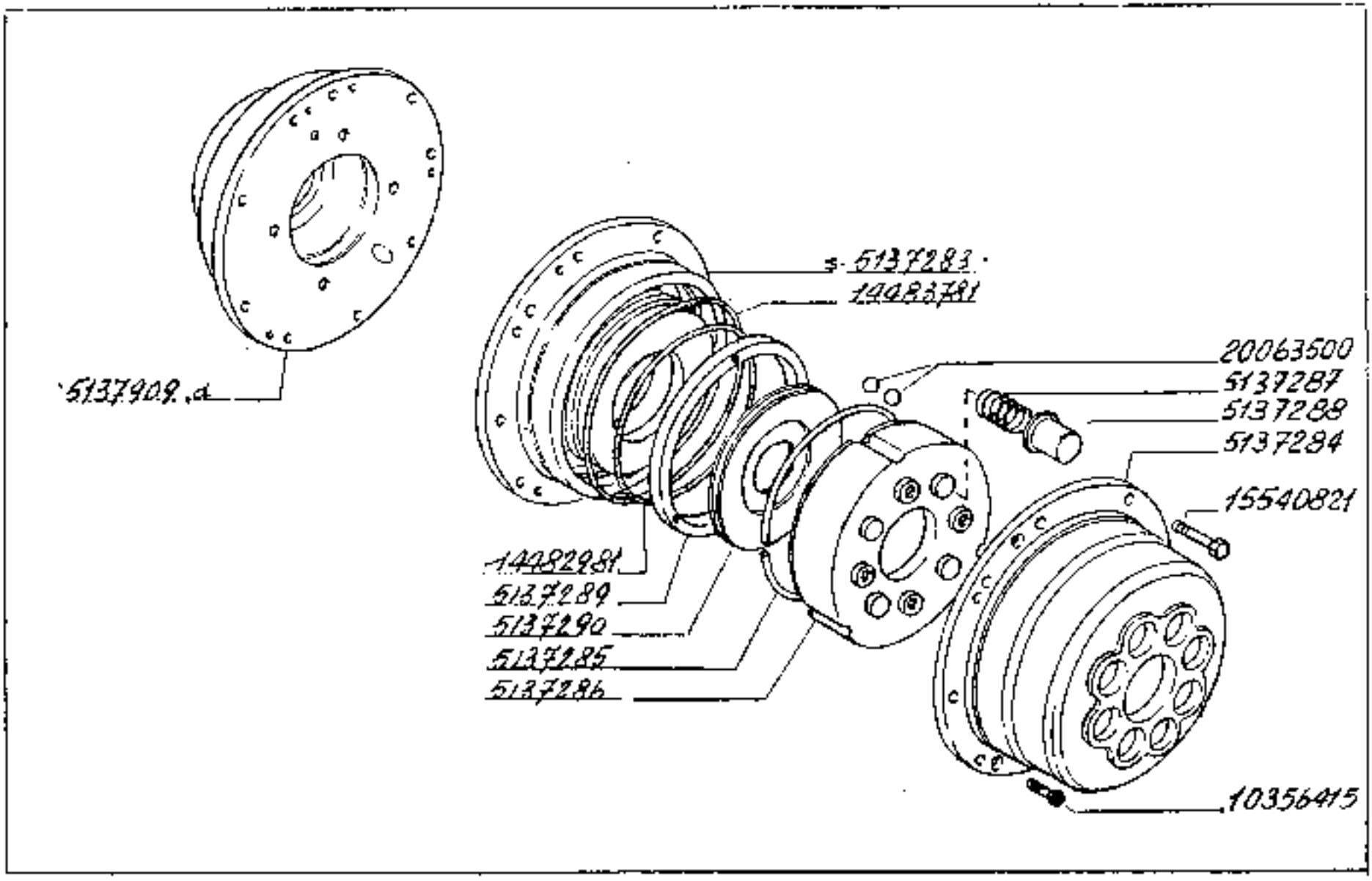

https://tractormanualz.com/

NUMERO ARTICOLO	N.ORDINE	Q.TÀ	DESCRIZIONE	DESIGNATION	BENENNUNG	DESCRIPTION	DENOMINACIONES
5137263	1		FLANGIA P/MOTORE SX.	EMISE	FLANSCH	FLANGE	BRIDA
5137264	2		PIASTRA	PLAQUE	PLATTE	PLATE	PLACA
5137265	2		ANELLO DI SICUREZZA	ANNEAU	SICHERUNGSRING	LOCKRING	ANILLO DE FRENO
5137266	2		PIASTRA	PLAQUE	PLATTE	PLATE	PLACA
5137267	16		MOLLA	RESSORT	FEDER	SPRING	RESORTE
5137268	16		SCODELLINO	CUVETTE	TELLERSCHEIBE	CUP	PLATILLO
5137269	2		PISTONCINO	piston	STOESSEL	PLUNGER	EMBOLO
5137270	2		DISCO	DISQUE	SCHEIBE	PLATE	DISCO
5137909	1		FLANGIA P/MOTORE DX.	BRIDE	FLANSCH	FLANGE	BRIDA
9C356415	4		VITE	VIS	SCHRAUBE	SCREW	TORNILLO
1440E981	2		GUARNIZIONE DI TESTA	JOINT	DICHTUNG	GASKET	JUNTA
1446E751	2		GUARNIZIONE DI TESTA	JOINT	DICHTUNG	GASKET	JUNTA
1594D821	18		VITE	VIS	SCHRAUBE	SCREW	TORNILLO
20C635D0	12		SFERA	BILLE	KUGEL	BALL	BOLA

https://tractormanualz.com/

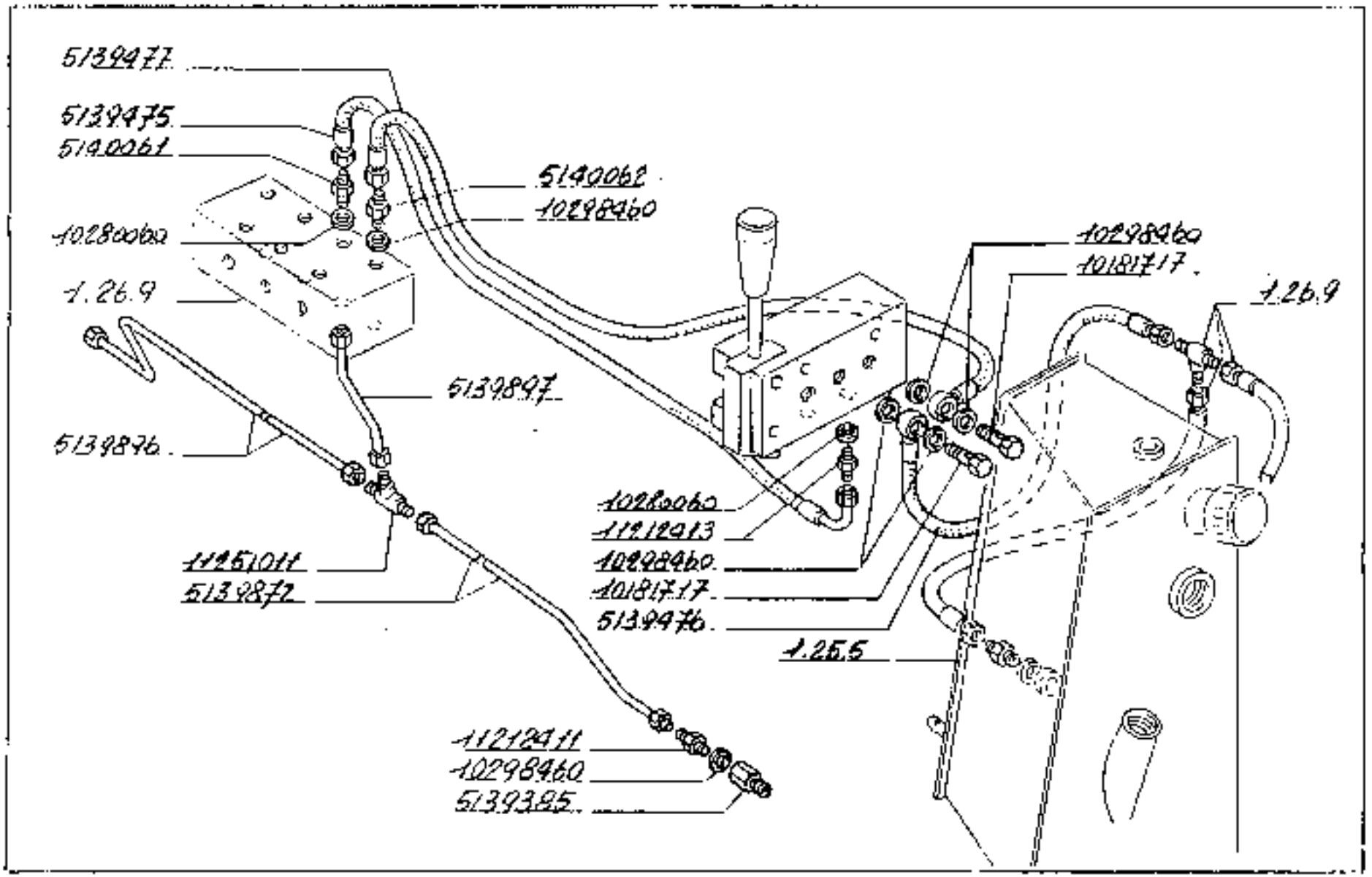

180.55

Comando freno e tubazioni -

1.37.7

https://tractormanualz.com/

MODIF. ANT-TOOLS.	N.ORDINE	Q.	DESCRIZIONE	DESIGNATION	BENENNUNG	DESCRIPTION	DENOMINACIONES
	5103220	2	ANELLO DI TENUTA	JOINT D'ETANCHEITE	DICHTRING	SEAL	JUNTA HERMETICA
	5112566	1	PONELLO	BOUTON	KNOPFGRIFF	KNOB	BOTON
	5137164	1	PATTINO	PATIN	GLEITSTEIN	PAD	PATIN
	5132295	1	MOLLA	RESSORT	FEDER	SPRING	RESORTE
	5137207	1	PERNO	AXE	BOLZEN	PIN	EJE
	5139215	2	RACCORDO	RACCORD	STUTZEN	CONNECTION	RACOR
	5139402	1	PIASTRA	PLAQUE	PLATTE	PLATE	PLACA
	5139475	1	TUBO FLESSIBILE	TUYAU FLEXIBLE	SCHLAUCH	HOSE	MANGA FLEXIBLE
	5139478	1	TUBO FLESSIBILE	TUYAU FLEXIBLE	SCHLAUCH	HOSE	MANGA FLEXIBLE
	5139477	1	TUBO FLESSIBILE	TUYAU FLEXIBLE	SCHLAUCH	HOSE	MANGA FLEXIBLE
	5139741	1	DISTRIBUTORE CON PL.	DISTRIBUTEUR	STEUERGERAET	DISTRIBUTOR VALVE	VALVULA DISTRIBUIDORA
	5139872	1	TUBO RIGIDO P/69 DIS SX.	TUYAU	ROHR	PIPE	TUBO
	5139956	1	TUBO RIGIDO P/69 DIS DX.	TUYAU	ROHR	PIPE	TUBO
	5139957	1	TUBO RIGIDO	TUYAU	ROHR	PIPE	TUBO
	5140060	2	BOCCHETTONE	VIS-RACCORD	HOHLSCHRAUBE	UNION	BOQUILLA
	5140062	1	BOCCHETTONE	VIS-RACCORD	HOHLSCHRAUBE	UNION	BOQUILLA
	5140498	1	CORPO CONTR.	CORPS	GEHAUSE	BODY	CUERPO
10181717		2	BOCCHETTONE	VIS-RACCORD	HOHLSCHRAUBE	UNION	BOQUILLA
10201060		5	GUARNIZIONE DI TENUTA	JOINT	DICHTUNG	GASKET	JUNTA
10208420		7	GUARNIZIONE DI TENUTA	JOINT	DICHTUNG	GASKET	JUNTA
10216471		3	ROSETTA DI SICUREZZA	RONDELLE FREIN	SICHERUNGSRING	LOCKWASHER	ARANDELA DE FRENO
10703621		3	VITE	VIS	SCHRAUBE	SCREW	TORNILLO
11252413		3	BOCCHETTONE	VIS-RACCORD	HOHLSCHRAUBE	UNION	BOQUILLA
11251018		1	BOCCHETTONE	VIS-RACCORD	HOHLSCHRAUBE	UNION	BOQUILLA
14496404		3	ROSETTA DI SICUREZZA	RONDELLE FREIN	SICHERUNGSRING	LOCKWASHER	ARANDELA DE FRENO
15F96221		3	DADO	ECROU	MUTTER	NUT	TUERCA
20E03470		3	SFERA	BILLE	KUGEL	BALL	BOLA

https://tractormanualz.com/

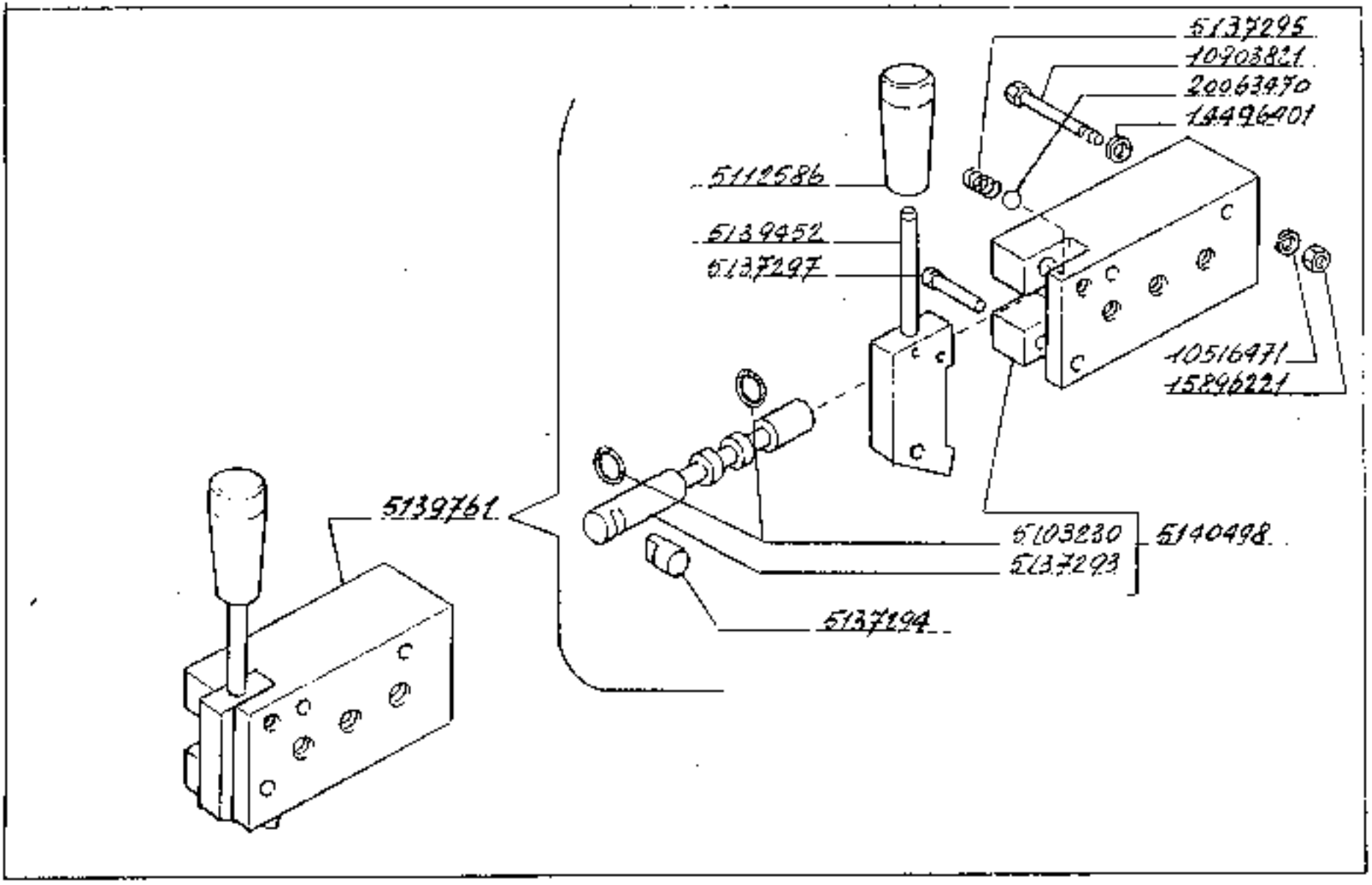

180.55 Comando freno e tubazioni 1.37.7

https://tractormanualz.com/

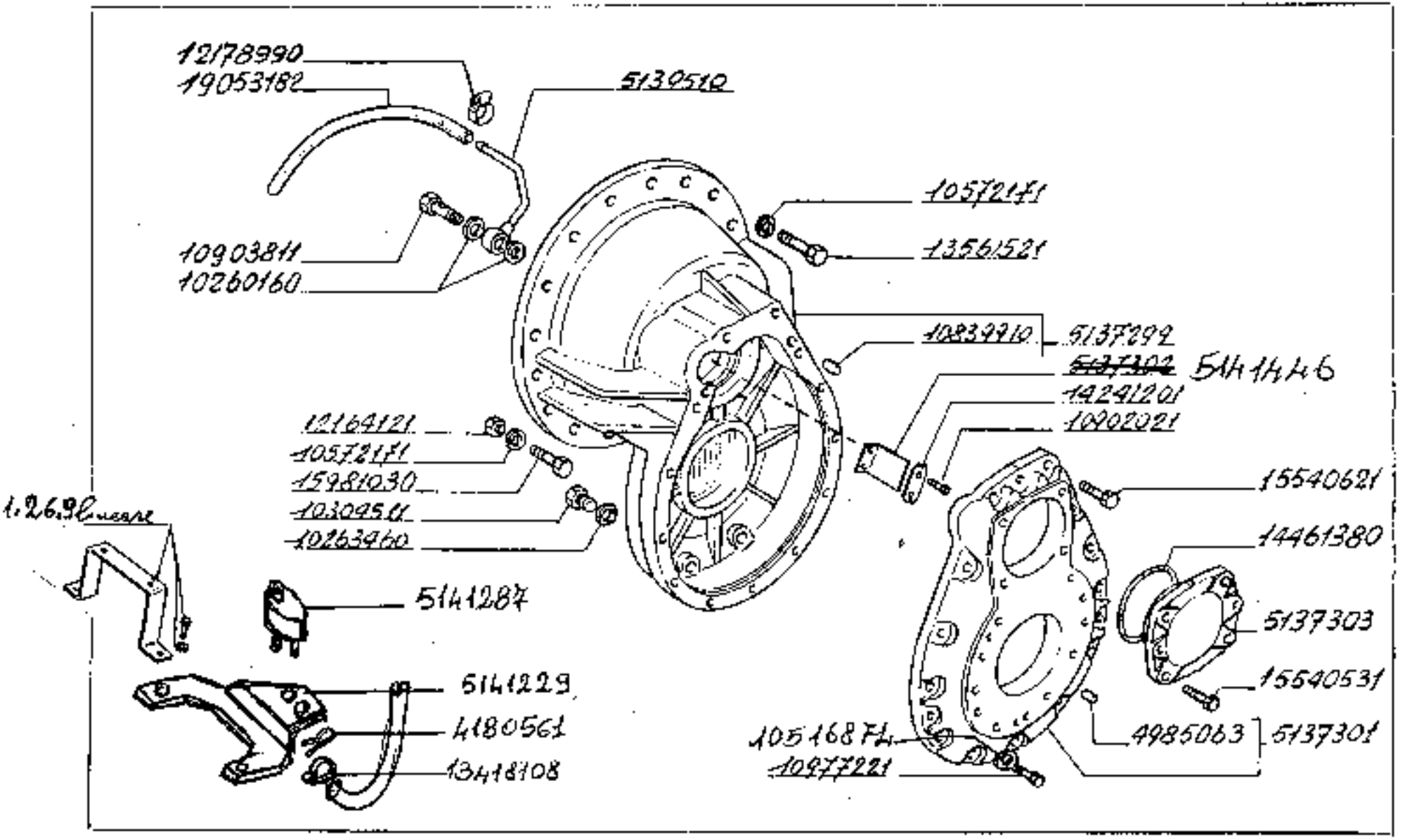

Scatole - coperchi - tubazioni -

180.55

1.440

https://tractormanualz.com/

5137306-1.90	5137316-2.40
5137307-1.95	5137317-2.45
5137308-2.00	5137318-2.50
5137309-2.05	5137319-2.55
5137310-2.10	5137320-2.60
5137311-2.15	5137321-2.65
5137312-2.20	5137322-2.70
5137313-2.25	5137323-2.75
5137314-2.30	5137324-2.80
5137315-2.35	5137325-2.85
	5137326-2.90

5137328-2.25	5137341-2.90
5137329-2.30	5137342-2.95
5137330-2.35	5137343-3.00
5137331-2.40	5137344-3.05
5137332-2.45	5137345-3.10
5137333-2.50	5137346-3.15
5137334-2.55	5137347-3.20
5137335-2.60	5137348-3.25
5137336-2.65	5137349-3.30
5137337-2.70	5137360-3.35
5137338-2.75	5137351-3.40
5137339-2.80	5137352-3.45
5137340-2.85	5137353-3.50

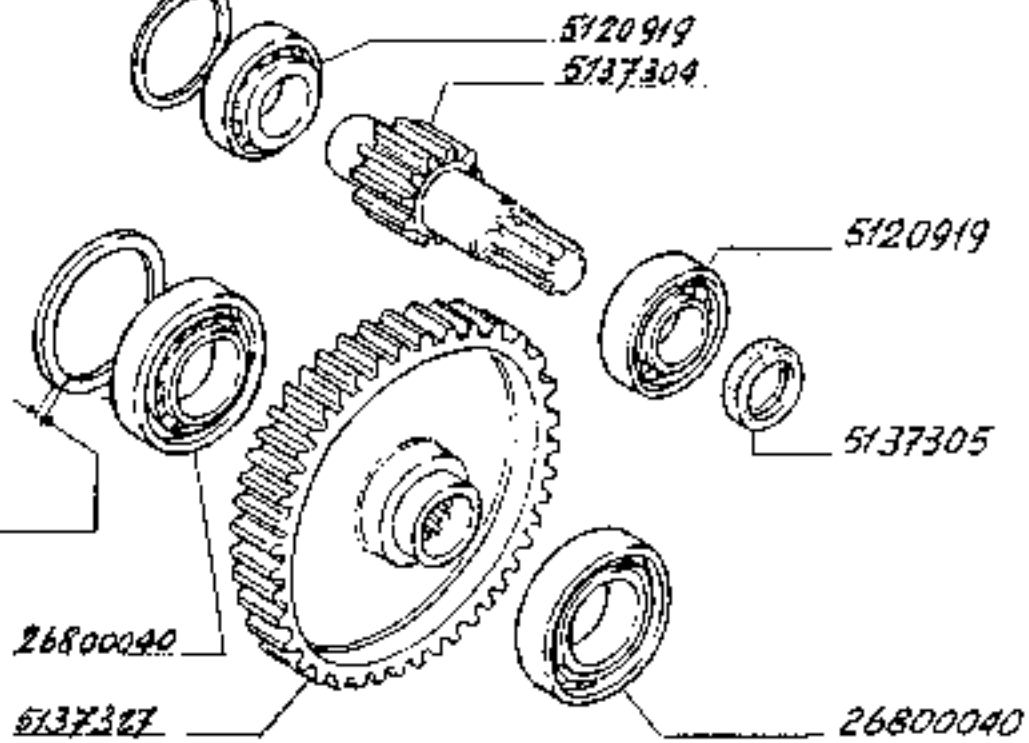

https://tractormanualz.com/

MODIF. ANTIMODIF.	N-ORDINE	Q.	DESCRIZIONE	DESIGNATION	BENENNUNG	DESCRIPTION	DENOMINACIONES
5137304	2	ALBERO		ARBRE	WELLE	SHAFT	ARBOL
5137305	2	GUARNIZIONE DI TE GIUNTA		JOINT	DICHTUNG	GASKET	JUNTA
5137306	1	SPESSORE DI REGIS TRO SP. MM.1,90		CALE D'EPAISSEUR	DISTANZSCHEIBE	SHIM	SUPLEMENTO
5137307	1	SPESSORE DI REGIS TRO SP. MM.1,95		CALE D'EPAISSEUR	DISTANZSCHEIBE	SHIM	SUPLEMENTO
5137308	1	SPESSORE DI REGIS TRO SP. MM.2,00		CALE D'EPAISSEUR	DISTANZSCHEIBE	SHIM	SUPLEMENTO
5137309	1	SPESSORE DI REGIS TRO SP. MM.2,05		CALE D'EPAISSEUR	DISTANZSCHEIBE	SHIM	SUPLEMENTO
5137310	1	SPESSORE DI REGIS TRO SP. MM.2,10		CALE D'EPAISSEUR	DISTANZSCHEIBE	SHIM	SUPLEMENTO
5137311	1	SPESSORE DI REGIS TRO SP. MM.2,15		CALE D'EPAISSEUR	DISTANZSCHEIBE	SHIM	SUPLEMENTO
5137312	1	SPESSORE DI REGIS TRO SP. MM.2,20		CALE D'EPAISSEUR	DISTANZSCHEIBE	SHIM	SUPLEMENTO
5137313	1	SPESSORE DI REGIS TRO SP. MM.2,25		CALE D'EPAISSEUR	DISTANZSCHEIBE	SHIM	SUPLEMENTO
5137314	1	SPESSORE DI REGIS TRO SP. MM.2,30		CALE D'EPAISSEUR	DISTANZSCHEIBE	SHIM	SUPLEMENTO
5137315	1	SPESSORE DI REGIS TRO SP. MM.2,35		CALE D'EPAISSEUR	DISTANZSCHEIBE	SHIM	SUPLEMENTO
5137316	1	SPESSORE DI REGIS TRO SP. MM.2,40		CALE D'EPAISSEUR	DISTANZSCHEIBE	SHIM	SUPLEMENTO
5137317	1	SPESSORE DI REGIS TRO SP. MM.2,45		CALE D'EPAISSEUR	DISTANZSCHEIBE	SHIM	SUPLEMENTO
5137318	1	SPESSORE DI REGIS TRO SP. MM.2,50		CALE D'EPAISSEUR	DISTANZSCHEIBE	SHIM	SUPLEMENTO
5137319	1	SPESSORE DI REGIS TRO SP. MM.2,55		CALE D'EPAISSEUR	DISTANZSCHEIBE	SHIM	SUPLEMENTO
5137320	1	SPESSORE DI REGIS TRO SP. MM.2,60		CALE D'EPAISSEUR	DISTANZSCHEIBE	SHIM	SUPLEMENTO
5137321	1	SPESSORE DI REGIS TRO SP. MM.2,65		CALE D'EPAISSEUR	DISTANZSCHEIBE	SHIM	SUPLEMENTO
5137322	1	SPESSORE DI REGIS TRO SP. MM.2,70		CALE D'EPAISSEUR	DISTANZSCHEIBE	SHIM	SUPLEMENTO
5137323	1	SPESSORE DI REGIS TRO SP. MM.2,75		CALE D'EPAISSEUR	DISTANZSCHEIBE	SHIM	SUPLEMENTO
5137324	1	SPESSORE DI REGIS TRO SP. MM.2,80		CALE D'EPAISSEUR	DISTANZSCHEIBE	SHIM	SUPLEMENTO
5137325	1	SPESSORE DI REGIS TRO SP. MM.2,85		CALE D'EPAISSEUR	DISTANZSCHEIBE	SHIM	SUPLEMENTO
5137326	1	SPESSORE DI REGIS TRO SP. MM.2,90		CALE D'EPAISSEUR	DISTANZSCHEIBE	SHIM	SUPLEMENTO
5137327	2	CORONA DENTATA		COURONNE DENTEE	ZAHNKRANZ	RING GEAR	CORONA DENTADA
5137328	1	SPESSORE DI REGIS TRO SP. MM.2,25		CALE D'EPAISSEUR	DISTANZSCHEIBE	SHIM	SUPLEMENTO

https://tractormanualz.com/

CODICE ARTICOLO	N.	DESCRIZIONE	DESIGNATION	BENENNUNG	DESCRIPTION	DENOMINACIONES
5137329	1	SPESSORE DI REGIS TRO SP. MM.2,30	CALE D'EPAISSEUR	DISTANZSCHEIBE	SHIM	SUPLEMENTO
5137330	1	SPESSORE DI REGIS TRO SP. MM.2,35	CALE D'EPAISSEUR	DISTANZSCHEIBE	SHIM	SUPLEMENTO
5137331	1	SPESSORE DI REGIS TRO SP. MM.2,40	CALE D'EPAISSEUR	DISTANZSCHEIBE	SHIM	SUPLEMENTO
5137332	1	SPESSORE DI REGIS TRO SP. MM.2,45	CALE D'EPAISSEUR	DISTANZSCHEIBE	SHIM	SUPLEMENTO
5137333	1	SPESSORE DI REGIS TRO SP. MM.2,50	CALE D'EPAISSEUR	DISTANZSCHEIBE	SHIM	SUPLEMENTO
5137334	1	SPESSORE DI REGIS TRO SP. MM.2,55	CALE D'EPAISSEUR	DISTANZSCHEIBE	SHIM	SUPLEMENTO
5137335	1	SPESSORE DI REGIS TRO SP. MM.2,60	CALE D'EPAISSEUR	DISTANZSCHEIBE	SHIM	SUPLEMENTO
5137336	1	SPESSORE DI REGIS TRO SP. MM.2,65	CALE D'EPAISSEUR	DISTANZSCHEIBE	SHIM	SUPLEMENTO
5137337	1	SPESSORE DI REGIS TRO SP. MM.2,70	CALE D'EPAISSEUR	DISTANZSCHEIBE	SHIM	SUPLEMENTO
5137338	1	SPESSORE DI REGIS TRO SP. MM.2,75	CALE D'EPAISSEUR	DISTANZSCHEIBE	SHIM	SUPLEMENTO
5137339	1	SPESSORE DI REGIS TRO SP. MM.2,80	CALE D'EPAISSEUR	DISTANZSCHEIBE	SHIM	SUPLEMENTO
5137340	1	SPESSORE DI REGIS TRO SP. MM.2,85	CALE D'EPAISSEUR	DISTANZSCHEIBE	SHIM	SUPLEMENTO
5137341	1	SPESSORE DI REGIS TRO SP. MM.2,90	CALE D'EPAISSEUR	DISTANZSCHEIBE	SHIM	SUPLEMENTO
5137342	1	SPESSORE DI REGIS TRO SP. MM.2,95	CALE D'EPAISSEUR	DISTANZSCHEIBE	SHIM	SUPLEMENTO
5137343	1	SPESSORE DI REGIS TRO SP. MM.3,00	CALE D'EPAISSEUR	DISTANZSCHEIBE	SHIM	SUPLEMENTO
5137344	1	SPESSORE DI REGIS TRO SP. MM.3,05	CALE D'EPAISSEUR	DISTANZSCHEIBE	SHIM	SUPLEMENTO
5137345	1	SPESSORE DI REGIS TRO SP. MM.3,10	CALE D'EPAISSEUR	DISTANZSCHEIBE	SHIM	SUPLEMENTO
5137346	1	SPESSORE DI REGIS TRO SP. MM.3,15	CALE D'EPAISSEUR	DISTANZSCHEIBE	SHIM	SUPLEMENTO
5137347	1	SPESSORE DI REGIS TRO SP. MM.3,20	CALE D'EPAISSEUR	DISTANZSCHEIBE	SHIM	SUPLEMENTO
5137348	1	SPESSORE DI REGIS TRO SP. MM.3,25	CALE D'EPAISSEUR	DISTANZSCHEIBE	SHIM	SUPLEMENTO
5137349	1	SPESSORE DI REGIS TRO SP. MM.3,30	CALE D'EPAISSEUR	DISTANZSCHEIBE	SHIM	SUPLEMENTO
5137350	1	SPESSORE DI REGIS TRO SP. MM.3,35	CALE D'EPAISSEUR	DISTANZSCHEIBE	SHIM	SUPLEMENTO
5137351	1	SPESSORE DI REGIS TRO SP. MM.3,40	CALE D'EPAISSEUR	DISTANZSCHEIBE	SHIM	SUPLEMENTO
5137352	1	SPESSORE DI REGIS TRO SP. MM.3,45	CALE D'EPAISSEUR	DISTANZSCHEIBE	SHIM	SUPLEMENTO

https://tractormanualz.com/

1644.55 HYDR. DRIVE		(03-84)				
MODIF. ANTERIORI	N. ORDINE	C.	DESCRIZIONE	DESIGNATION	BENENNUNG	DESCRIPTION	DENOMINAZIONE
[illegible]	1		SPESSORE DI REGIS TRO SP. MM.3,50	CALE D'EPAISSEUR	DISTANZSCHEIBE	SHIM	SUPLEMENTO
[illegible]	4		CUSCINETTO	ROULEMENT	LAGER	BEARING	ADDAMENTO

https://tractormanualz.com/

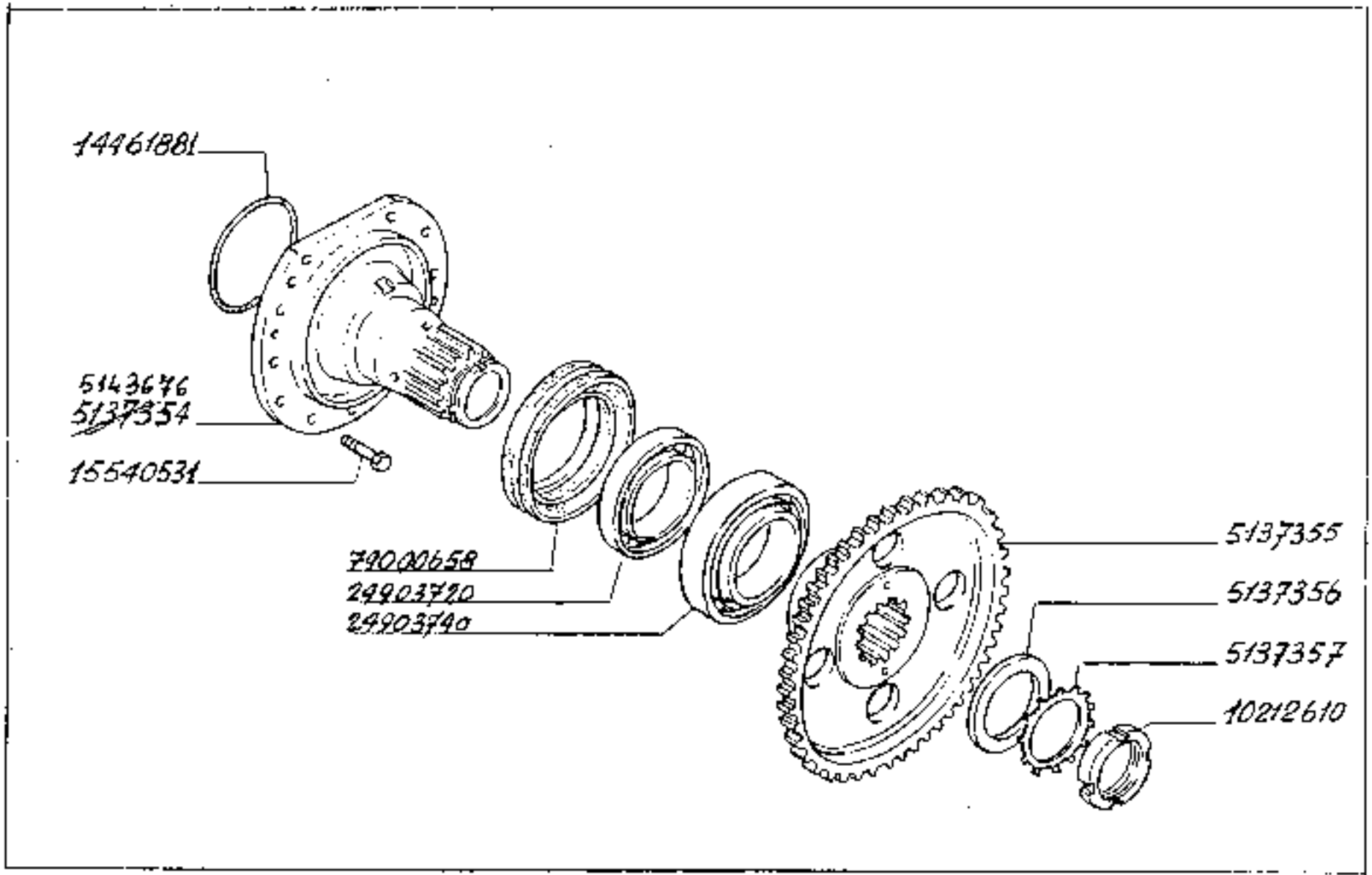

180.55

Asse ruota motrice.

1.44.2

https://tractormanualz.com/

MOTIFS ADDITIONNELS	N.ORDRE	Q.	DESCRIZIONE	DESIGNATION	BENENNUNG	DESCRIPTION	DENOMINACIONES
	5137754	2	ALBERO DI COMANDO	ARBRE DE COMMANDE	ANTRIEBSWELLE	DRIVE SHAFT	ARBOL DE MANDO
	5137755	2	DISCO	DISQUE	SCHEIBE	PLATE	DISCO
	5137756	2	ROSETTA DI SICUREZZA	ROUELLE FREIN	SICHERUNGSRING	LOCKWASHER	ARANDELA DE FRENO
	5137757	2	ROSETTA DI SICUREZZA	RONDELLE FREIN	SICHERUNGSRING	LOCKWASHER	ARANDELA DE FRENO
	10212610	2	GHIERA	VIROLE	GEWINDERING	PLUG	VIROLA
	14461651	2	GUARNIZIONE DI TENUTA	JOINT	DICHTUNG	GASKET	JUNTA
	11540531	22	VITE	VIS	SCHRAUBE	SCREW	TORNILLO
	21021720	2	CUSCINETTO	ROULEMENT	LAGER	BEARING	RODAMIENTO
	21021740	2	CUSCINETTO	ROULEMENT	LAGER	BEARING	RODAMIENTO
	21611631	2	GUARNIZIONE DI TENUTA	JOINT	DICHTUNG	GASKET	JUNTA

https://tractormanualz.com/

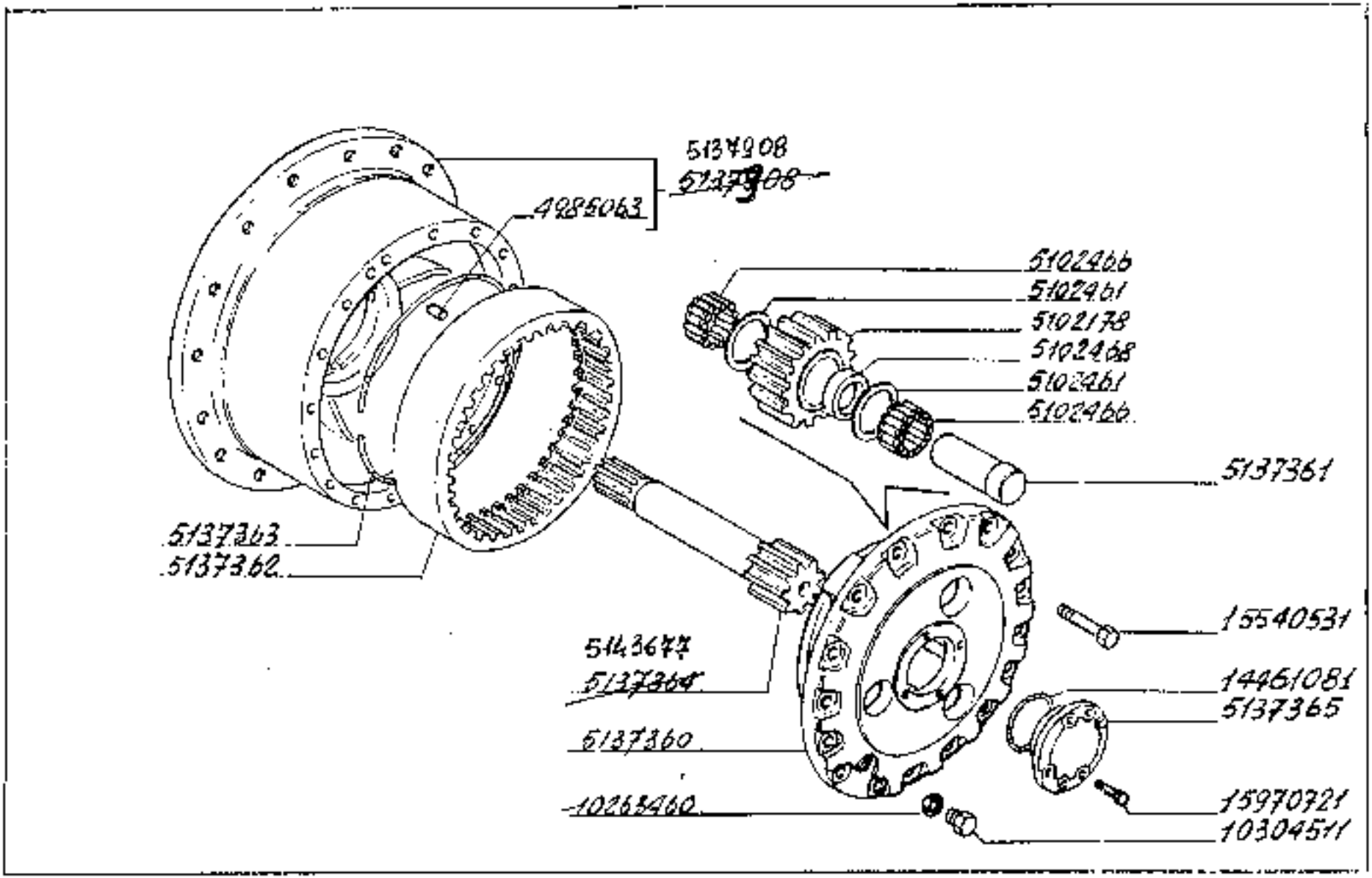

180.55

Mozzo e riduttori epicicloidali -

1.44.3

https://tractormanualz.com/

	5[illegible]3	3	GRAND	ERGO1	PASSTTFT	DEVEL	PITON
	5102178	3	PIGNON CONDUCTTO	PIGNON CONDUCT	ANGETRIEBENES ZAH NRAD	DRIVEN GEAR	PINON CONDUCIDO
	5[illegible]4/1	12	BALLE	CRAPAUDINE	DRUCKSCHEIBE	THRUST PLATE	CHUMACERA
	5[illegible]466	3	CUSCINETTO	ROULEMENT	LAGER	BEARING	ROD.MIENTO
	5[illegible]46C	2	DISTANZIALE	ENTRETOISE	ABSTANDSTUECK	SPACER	SEPARADOR
	5[illegible]5[illegible]	1	SUPPORTO	SUPPORT	LAGER	SUPPORT	SOPORTE
	5[illegible]5C9	3	PERNO	AXE	BOLZEN	PIN	EJE
	5[illegible]2C2	2	CORONA DENTATA	COURONNE DENTEE	ZAHNKRANZ	RING GEAR	CORONA DENTADA
	5[illegible]367	2	ANELLO DI SICUREZZA	ARRETOIR	SICHERUNGSRING	LOCKRING	ANILLO DE FRENO
5143677	5[illegible]5C	1	ALBERO DI COMANDO	ARBRE DE COMMANDE	ANTRIEBSWELLE	DRIVE SHAFT	ARBOL DE MANDO
	5[illegible]7C5	2	COPERCHIO	COUVERCLE	DECKEL	COVER	TAPA
	5[illegible]7903*	1	NOCCIO	NOYEU	NABE	HUB	BUJE
	10263460	2	GUARNIZIONE DI TENUTA	JOINT	DICHTUNG	GASKET	JUNTA
	10[illegible]511	2	TAPPO	BOUCHON	STOPFEN	PLUG	TAPON
	5[illegible]1C61	3	GUARNIZIONE DI TENUTA	JOINT	DICHTUNG	GASKET	JUNTA
	55540531	32	VITE	VIS	SCHRAUBE	SCREW	TORNILLO
	1[illegible]7[illegible]21	8	VITE	VIS	SCHRAUBE	SCREW	TORNILLO

https://tractormanualz.com/

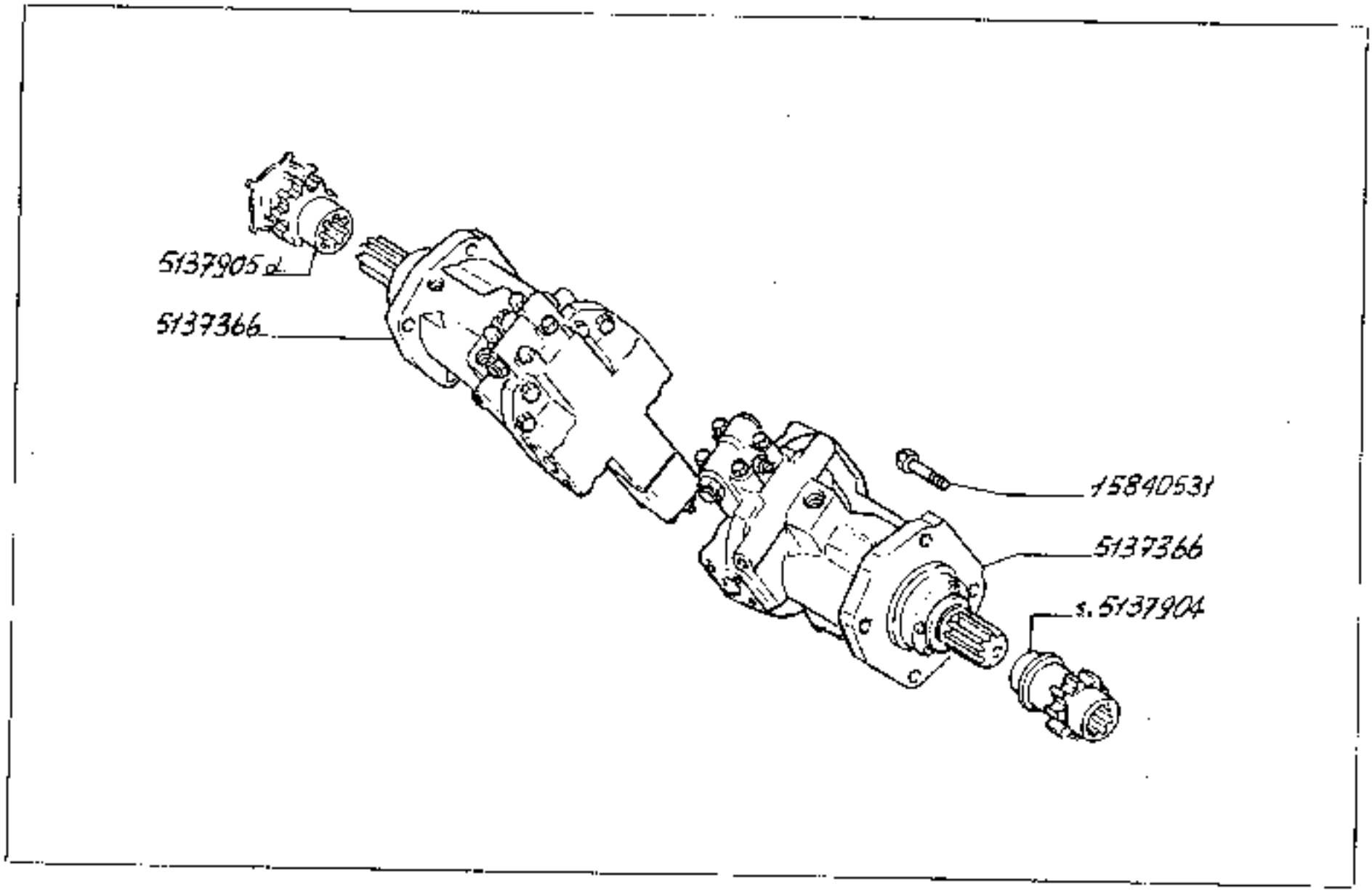

180.55

Motore idraulico -

1.49.5

https://tractormanualz.com/

MODIF.	ANTIMODIF.	N. ORDINE	Q.	DESCRIZIONE	DESIGNATION	BENENNUNG	DESCRIPTION	DENOMINACIONES
		5137764	2	POMPA	POMPE	PUMPE	PUMP	BOMBA
		5137904	1	MANICOTTO RIGIDO P/PIGNONE SX.	MANCHON	MUFFE	SLEEVE	MANGUITO
		5137905	1	MANICOTTO RIGIDO P/PIGNONE DX.	MANCHON	MUFFE	SLEEVE	MANGUITO
		1514001	8	VITE	VIS	SCHRAUBE	SCREW	TORNILLO

https://tractormanualz.com/

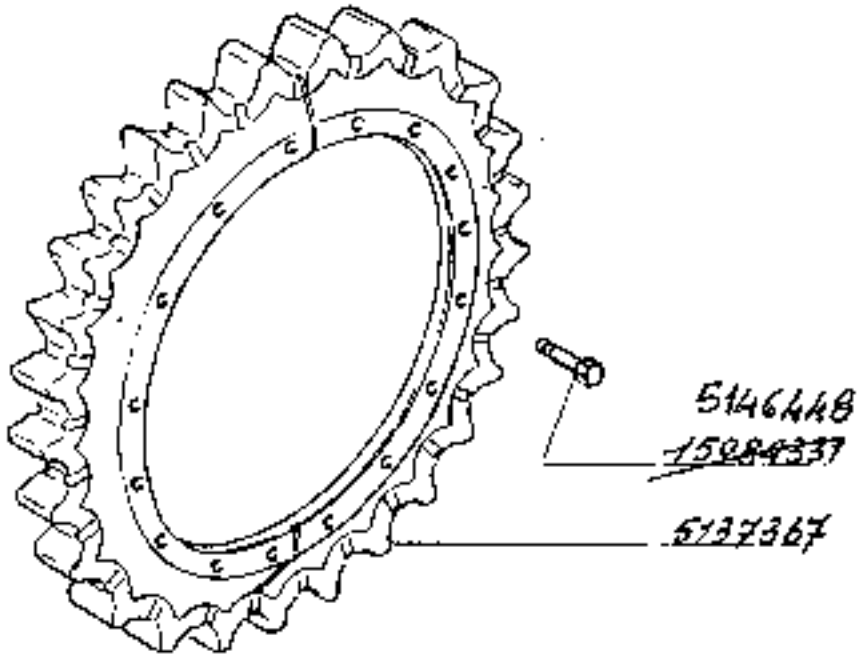

180.55 Ruota motrice 1.50.0

https://tractormanualz.com/

TRACTOR HYDRO DRIVE (01-06) 1.30.0

MODEL APPLICATION	N. ORDINE	Q.	DESCRIZIONE	DESIGNATION	BENENNUNG	DESCRIPTION	DENOMINACIONES
	5137307	2	RUOTA MOTRICE	ROUE	TREIBRAD	DRIVE SPROCKET	RUEDA MOTRIZ
5146448	1356[illegible]	2	VITE	VIS	SCHRAUBE	SCREW	TORNILLO

https://tractormanualz.com/

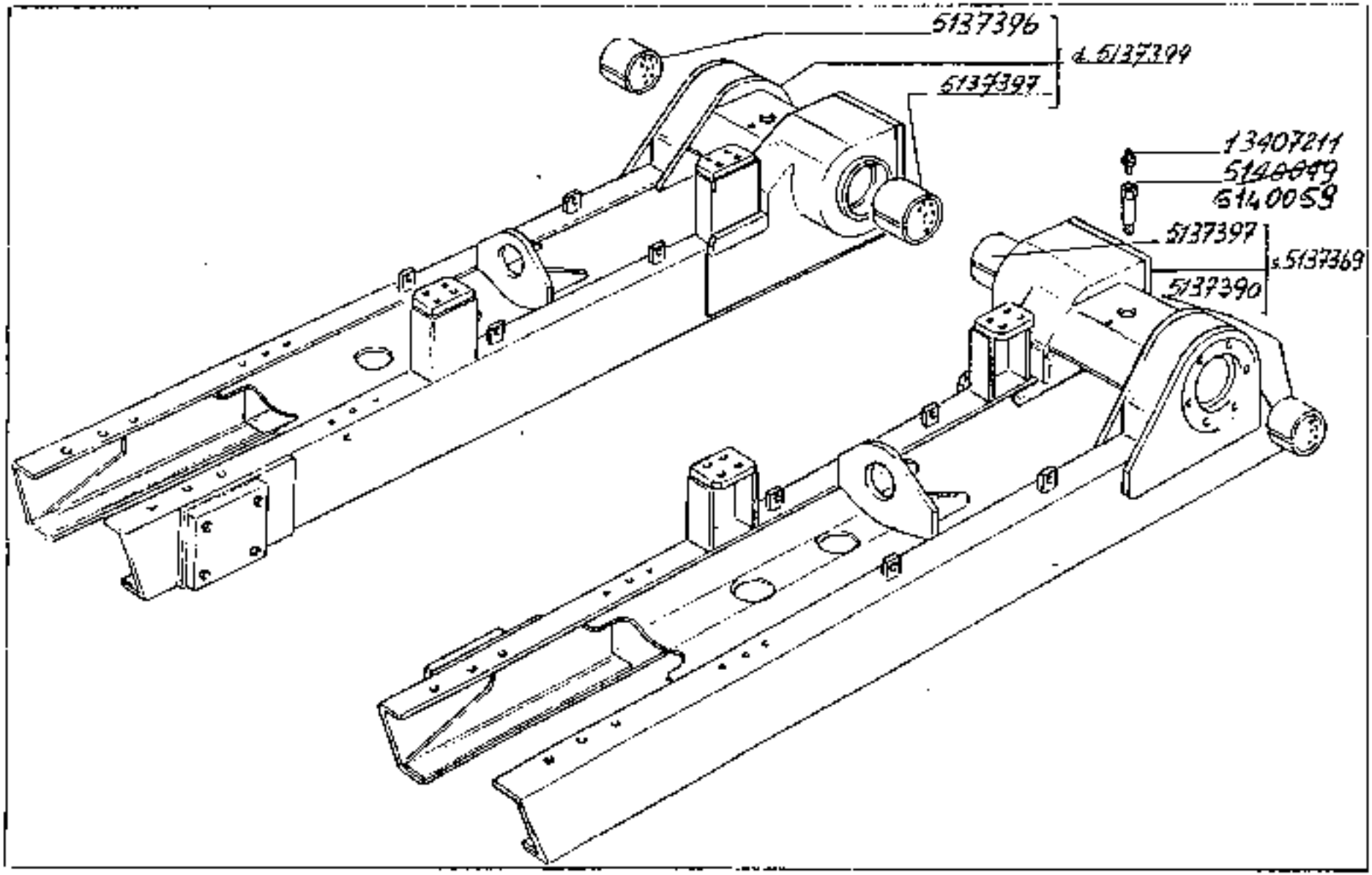

180.55

Rullo carrello

1.50.1

https://tractormanualz.com/

1/1

MODELE. ALLGEMEIN.	N.ORDINE	Q.	DESCRIZIONE	DESIGNATION	BENENNUNG	DESCRIPTION	DENOMINACIONES
	58CD17	24	GUARNIZIONE DI TENUTA	JOINT	DICHTUNG	GASKET	JUNTA
	5F2569	12	LINGUETTA	LINGUET	SCHLUSSFEDER	KEY	CHAVETA
	5025?7	12	SUPPORTO INT.	SUPPORT	LAGER	SUPPORT	SOPORTE
	502519	12	SUPPORTO L&T.	SUPPORT	LAGER	SUPPORT	SOPORTE
	4464254	12	ALBERO PORTAROLLO	ARBRE PORTE-GALET	LAUFROLLENWELLE	ROLLER SHAFT	EJE PORTARODILLO
	4?1?D?2	12	TAPPO	BOUCHON	STOPFEN	PLUG	TAPON
	5117369	1	CORPO S. COMPL.	CORPS	GEHAUSE	BODY	CUERPO
	5137396	2	BOCCOLA BARRA ES T.	DOUILLE	BUECHSE	BUSH	CASQUILLO
	5137397	2	BOCCOLA BARRA IN T.	DOUILLE	BUECHSE	BUSH	CASQUILLO
	5137399	1	CORPO D. COMPL.	CORPS	GEHAUSE	BODY	CUERPO
	5146039	2	RACCORDO	RACCORD	STUTZEN	CONNECTION	RACOR
10547271	5?32447	48	ROSETTA DI SICUREZZA	RONDELLE FREIN	SICHERUNGSRING	LOCKWASHER	ARANDELA DE FRENO
	12402211	2	INGRASSATORE	GRAISSEUR	SCHMIERNIPPEL	FITTING	ENGRASADOR
	12942070	24	SPINA	GOUPILLE	STIFT	PIN	PASADOR
	14033431	72	VITE	VIS	SCHRAUBE	SCREW	TORNILLO
	94485620	24	GUARNIZIONE DI TENUTA	JOINT	DICHTUNG	GASKET	JUNTA
	1090?121	48	VITE	VIS	SCHRAUBE	SCREW	TORNILLO
	76003935	48	PERNO	ERSOT	PASSTIFT	DOWEL	PERNO
	76004095	6	RULLO PER CINGOLO	GALET POUR CHENILLE	RAUPENKETTENROLLE	TRACK ROLLER	RODILLO PARA CADENA
	76004?0?	6	RULLO PER CINGOLO	GALET POUR CHENILLE	RAUPENKETTENROLLE	TRACK ROLLER	RODILLO PARA CADENA
	76004?02	6	RULLO PER CINGOLO DOPPIO CORDO	GALET POUR CHENILLE	RAUPENKETTENROLLE	TRACK ROLLER	RODILLO PARA CADENA
	76004?03	6	RULLO PER CINGOLO DORDO SEMPLICE	GALET POUR CHENILLE	RAUPENKETTENROLLE	TRACK ROLLER	RODILLO PARA CADENA
	76004316	24	SCATOLA COMPL.	CARTER	GEHAUSE	CASE	CAJA
	76004318	24	BOCCOLA	DOUILLE	BUECHSE	BUSH	CASQUILLO
	76007451	24	GUARNIZIONE DI TENUTA	JOINT	DICHTUNG	GASKET	JUNTA

https://tractormanualz.com/

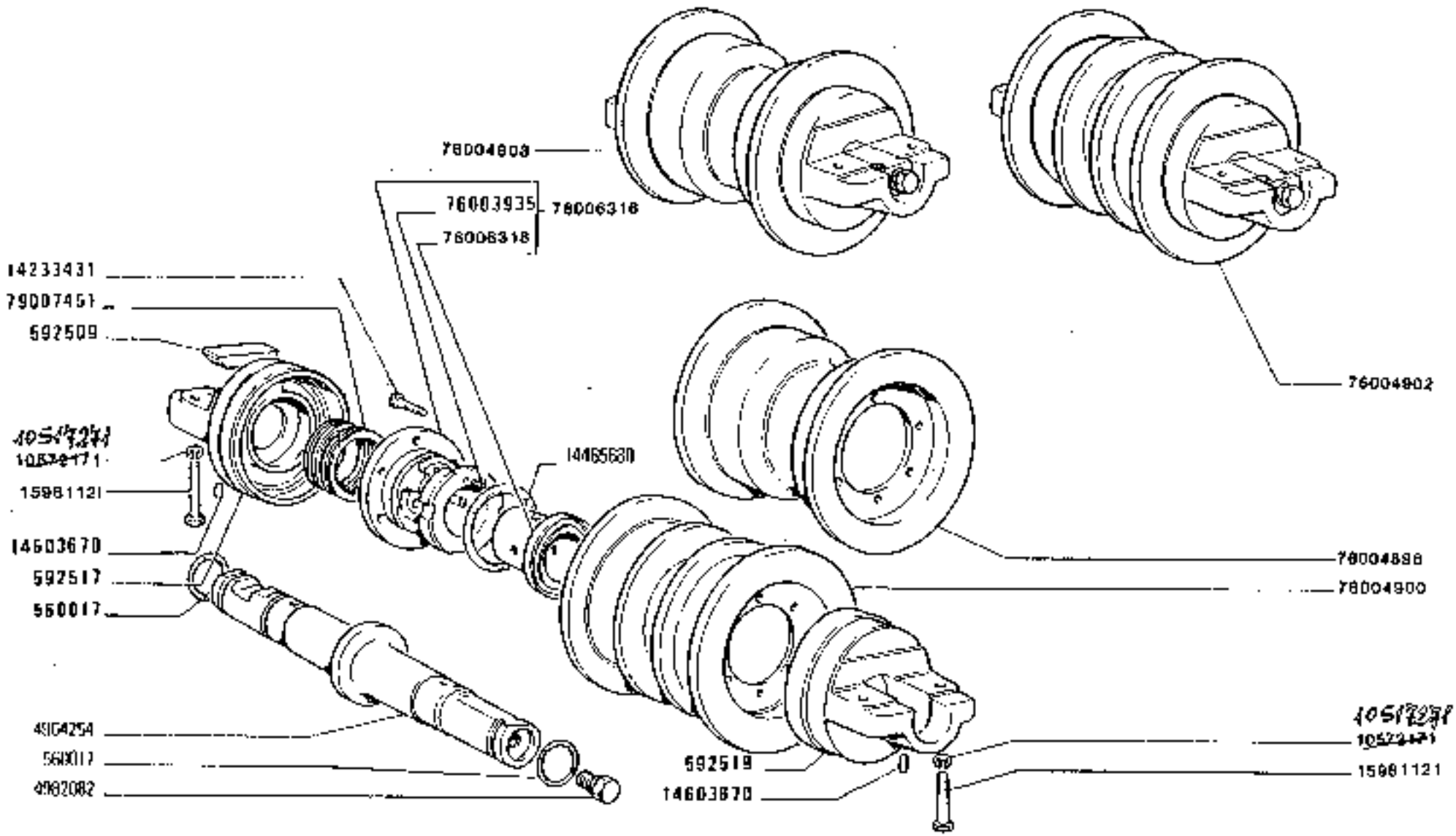

https://tractormanualz.com

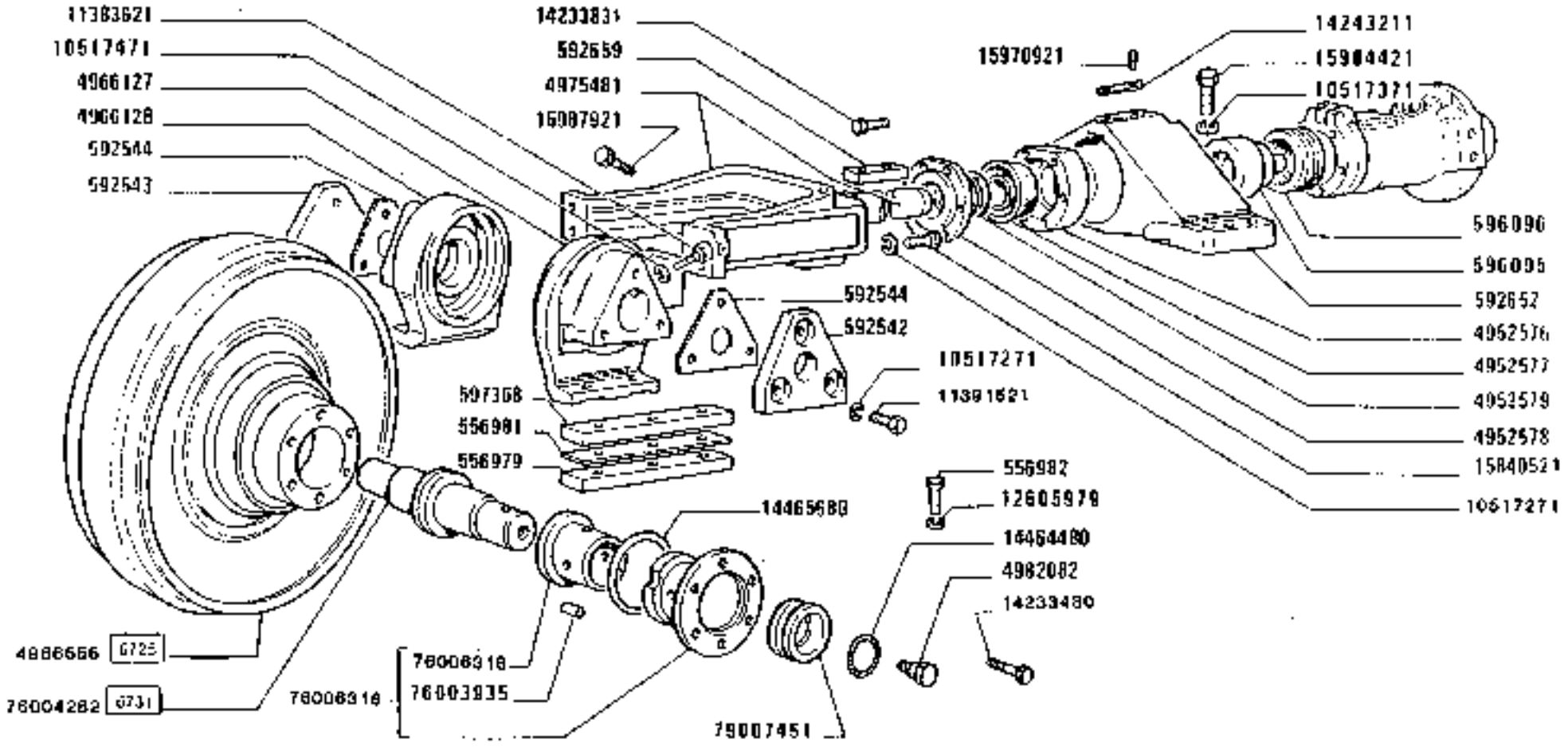

180.55

6730

TENDICINGOLO

Roue tendeuse
Leitrad

Idler Wheel
Rueda guía

1.50.2

1/2

https://tractormanualz.com/

MODIF. ARTICOLO	N. ORDINE	Q.	DESCRIZIONE	BESCHREIBUNG	BENENNUNG	DESCRIPTION	DENOMINAZIONES
	554979	4	SPESSORE DI REGIS TRO	CALE D'EPAISSEUR	DISTANZSCHEIBE	SHIM	SUPLEMENTO
	554981	16	SPESSORE DI REGIS TRO	CALE D'EPAISSEUR	DISTANZSCHEIBE	SHIM	SUPLEMENTO
	554982	12	VITE	VIS	SCHRAUBE	SCREW	TORNILLO
	554984	2	DADO	ECROU	MUTTER	NUT	TUERCA
	562561	2	MOLLA	RESSORT	FEDER	SPRING	RESORTE
	562571	1	VALVOLA	SOUPAPE	VENTIL	VALVE	VALVULA
	563274	2	TAPPO	BOUCHON	STOPFEN	PLUG	TAPON
	592542	2	PIASTRA ESTERNA	PLAQUE	PLATTE	PLATE	PLACA
	592543	2	PIASTRA INTERNA	PLAQUE	PLATTE	PLATE	PLACA
	592564	16	SPESSORE DI REGIS TRO	CALE D'EPAISSEUR	DISTANZSCHEIBE	SHIM	SUPLEMENTO
	592652	2	SUPPORTO	SUPPORT	LAGER	SUPPORT	SOPORTE
	592653	2	DISCO	DISQUE	SCHEIBE	PLATE	DISCO
	592655	2	DISTANZIALE	ENTRETOISE	ABSTANDSTUECK	SPACER	SEPARADOR
	592659	2	LINGUETTA	LANGUET	SCHEIBENFEDER	KEY	CHAVETA
	594603	1	RIPARO	PROTECTION	ABDECKUNG	PROTECTION	DEFENSA
	594634	1	ROSETTA piana	RONDELLE	SCHEIBE	WASHER	ARANDELA
	594637	1	VALVOLA	SOUPAPE	VENTIL	VALVE	VALVULA
	594638	1	MOLLA	RESSORT	FEDER	SPRING	RESORTE
	594640	1	PIASTRINA SP. MP -21	PLAQUETTE	PLAETTCHEN	PLATE	PLACA
	594690	2	MANICOTTO DISCO	MANCHON	MUFFE	SLEEVE	MANGUITO
	596095	2	STANTUFFO	PISTON	KOLBEN	PISTON	EMBOLO
	596096	2	GUARNIZIONE DI TE NUTA	JOINT	DICHTUNG	GASKET	JUNTA
	597369	2	PATTINO	PATIN	GLEITSTEIN	PAD	PATIN
	597756	2	ROSETTA PIANA	RONDELLE	SCHEIBE	WASHER	ARANDELA
	4952576	2	SEDE	SIEGE	SITZ	SEAT	ASIENTO
	4952577	2	GUARNIZIONE DI TE NUTA	JOINT	DICHTUNG	GASKET	JUNTA
	4952578	2	COPERCHIO	COUVERCLE	DECKEL	COVER	TAPA
	4952579	2	ANELLO	BAGUE	RING	RING	ANILLO
	4964137	2	SUPPORTO COMPL. EST.	SUPPORT	LAGER	SUPPORT	SOPORTE
	4964138	2	SUPPORTO COMPL. EST.	SUPPORT	LAGER	SUPPORT	SOPORTE
	4966584	2	RUOTA LIBERA	ROUE LIBRE	FREILAUF	CLUTCH	RUEDA LIBRE
	4975681	2	SUPPORTO	SUPPORT	LAGER	SUPPORT	SOPORTE
	4982082	2	TAPPO	BOUCHON	STOPFEN	PLUG	TAPON
	10289311	1	VITE	VIS	SCHRAUBE	SCREW	TORNILLO
	10514821	2	ROSETTA DI SICURE ZZA	RONDELLE FREIN	SICHERUNGSRING	LOCKWASHER	ARANDELA DE FRENO
	11517771	20	ROSETTA DI SICUREZZA	RONDELLE FREIN	SICHERUNGSRING	LOCKWASHER	ARANDELA DE FRENO

https://tractormanualz.com/

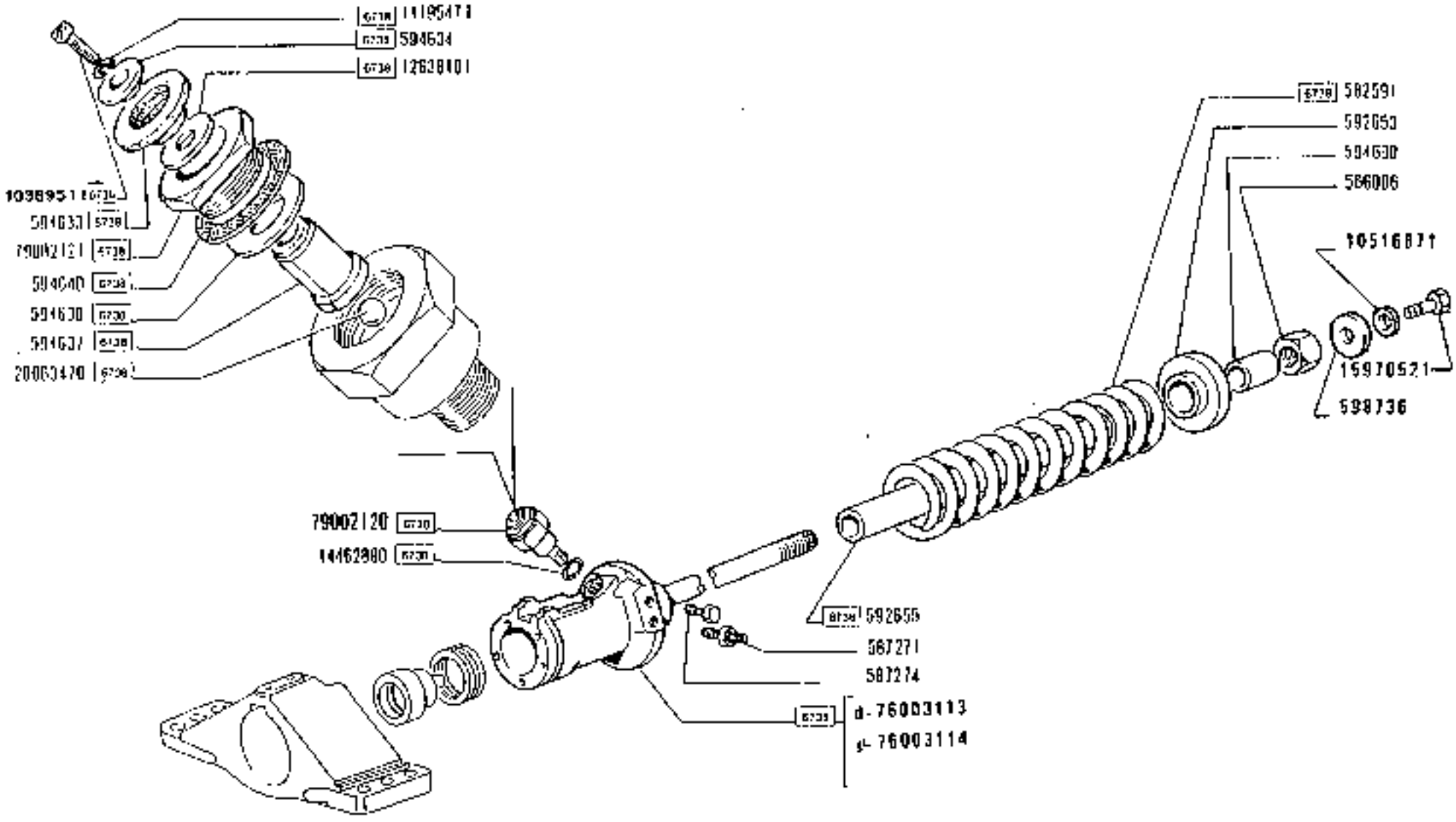

180.55

TENDICINGOLO

Roue tendeuse
Leitrad
Idler Wheel
Rueda guia

1.50.2

2

https://tractormanualz.com/

https://tractormanuals.com/

MODEL ENTRY	NUMBER	QTY	DESCRIZIONE	BESCHREIBUNG	DESCRIPTION	DESIGNACIONES
10517371	12	ROSETTA DI SICURE ZZA	RONDELLE FREIN	SICHERUNGSRING	LOCKWASHER	ARANDELA DE FRENO
10517471	4	ROSETTA DI SICURE ZZA	RONDELLE FREIN	SICHERUNGSRING	LOCKWASHER	ARANDELA DE FRENO
11013000	4	RIVETTINO	RIVET	NIET	RIVET	REMACHE
11194471	1	ROSETTA DI SICURE ZZA	RONDELLE FREIN	SICHERUNGSRING	LOCKWASHER	ARANDELA DE FRENO
11383624	2	VITE	VIS	SCHRAUBE	SCREW	TORNILLO
11391524	12	VITE	VIS	SCHRAUBE	SCREW	TORNILLO
12605979	12	ROSETTA DI SICURE ZZA	RONDELLE FREIN	SICHERUNGSRING	LOCKWASHER	ARANDELA DE FRENO
12632101	1	ROSETTA PIALA	RONDELLE	SCHEIBE	WASHER	ARANDELA
14223120	24	VITE	VIS	SCHRAUBE	SCREW	TORNILLO
14223831	10	VITE	VIS	SCHRAUBE	SCREW	TORNILLO
14242211	2	PIASTRINA DI SICU REZZA	PLAQUETTE D'ECRO	SICHERUNGSBLECH	LOCKPLATE	PLACA DE FRENO
14462320	2	GUARNIZIONE DI TE NUTA	JOINT	DICHTUNG	GASKET	JUNTA
14464420	4	GUARNIZIONE DI TE NUTA	JOINT	DICHTUNG	GASKET	JUNTA
14464620	4	GUARNIZIONE DI TE NUTA	JOINT	DICHTUNG	GASKET	JUNTA
15042520	8	VITE	VIS	SCHRAUBE	SCREW	TORNILLO
15070520	2	VITE	VIS	SCHRAUBE	SCREW	TORNILLO
15070920	4	VITE	VIS	SCHRAUBE	SCREW	TORNILLO
15084420	12	VITE	VIS	SCHRAUBE	SCREW	TORNILLO
15087920	2	VITE	VIS	SCHRAUBE	SCREW	TORNILLO
20063470	1	SFERA	BILLE	KUGEL	BALL	BOLA
76003113	1	CILINDRO COMPL. DESTRO	CYLINDRE	ZYLINDER	CYLINDER	CILINDRO
76003114	1	CILINDRO COMPL. SINISTRO	CYLINDRE	ZYLINDER	CYLINDER	CILINDRO
76003915	3	PERNO	ERGOT	PASSTIFT	DOWEL	PIVOT
76004202	2	ALBERO	ARBRE	WELLE	SHAFT	ARBOL
76006316	4	SCATOLA COMPL.	CARTER	GEHAUSE	CASE	CAJA
76006320	2	VALVOLA	SOUPAPE	VENTIL	VALVE	VALVULA
76006321	1	COPERCHIO	COUVERCLE	DECKEL	COVER	TAPA
76007451	4	GUARNIZIONE DI TE NUTA	JOINT	DICHTUNG	GASKET	JUNTA

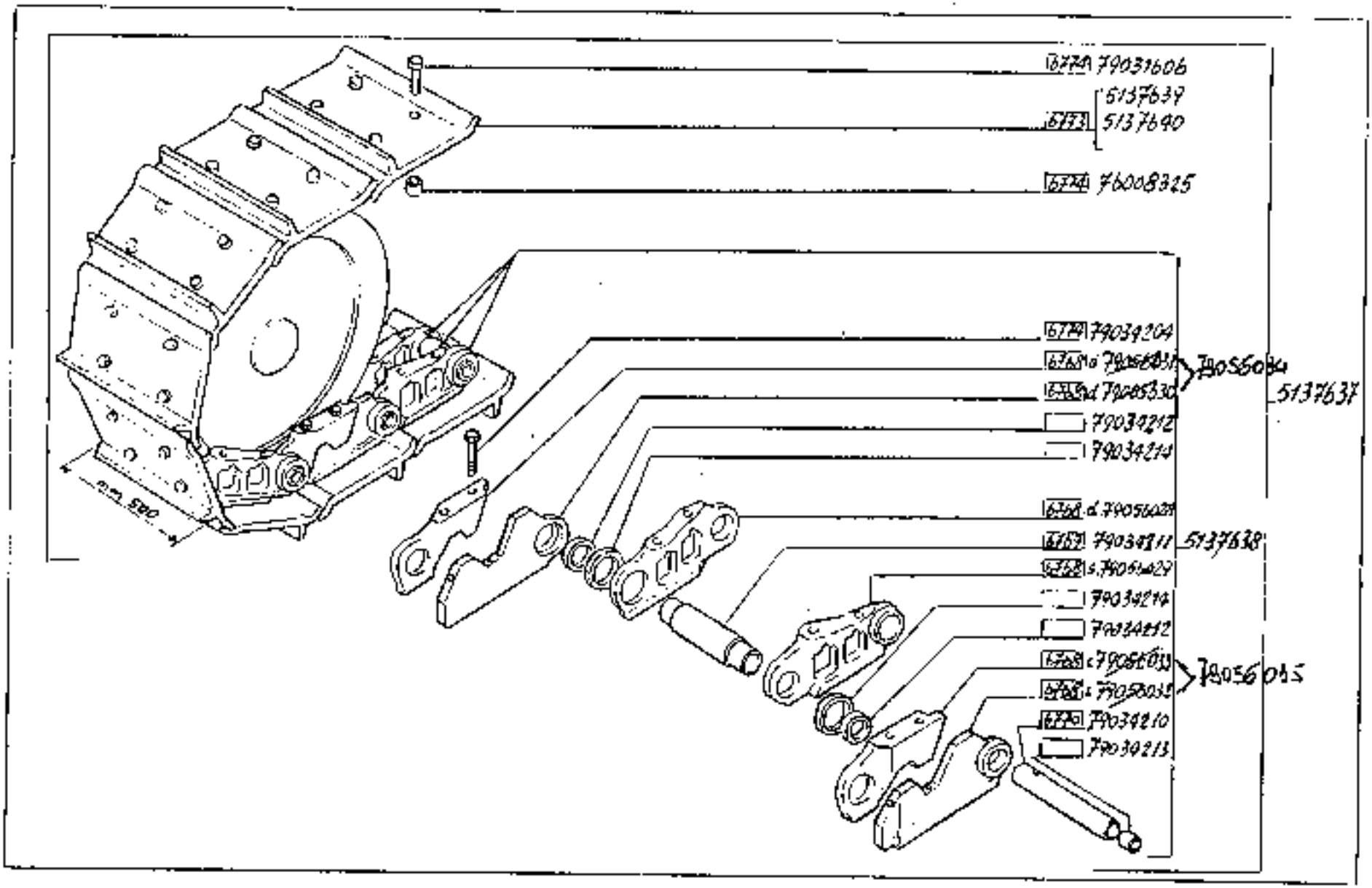

180.55

Catenaria -

1.503

https://tractormanualz.com/

MODIF. ALT-CODES	N.ORDINE	Q.	DESCRIZIONE	DESIGNATION	BENENNUNG	DESCRIPTION	DENOMINACIONES
	9137627	2	CATENARIA	CHAINE ASSEMBLEE	RAUPENKETTE	TRACK ASSY.	CADENA
	9137628	2	CATENA	CHAINE	KETTE	CHAIN	CADENA
	9137630	80	SUOLA DEL CINGOLO 300.500	PATIN	DOPPENPLATTE	SHOE	ZAPATA
	9137640	2	SUOLA DEL CINGOLO	PATIN	DOPPENPLATTE	SHOE	ZAPATA
	79E00285	320	DADO	ECROU	MUTTER	NUT	TUERCA
	79D31600	320	VITE	VIS	SCHRAUBE	SCREW	TORNILLO
	79D34204	8	VITE	VIS	SCHRAUBE	SCREW	TORNILLO
	79D34210	82	PERNO	AXE	BOLZEN	PIN	EJE
	79D34211	82	BOCCOLA	DOUILLE	BUECHSE	BUSH	CASQUILLO
	79D34212	164	DISTANZIALE	ENTRETOISE	ABSTANDSTUECK	SPACER	SEPARADOR
	79D34213	82	TAPPO	BOUCHON	STOPFEN	PLUG	TAPON
	79D34214	164	GUARNIZIONE DI TENUTA	JOINT	DICHTUNG	GASKET	JUNTA
	79D56022	80	MAGLIA DEL CINGOLO D.	MAILLON	KETTENLASCHE	LINK	ESLABON
	79D56029	80	MAGLIA DEL CINGOLO S.	MAILLON	KETTENLASCHE	LINK	ESLABON
	79D56030	2	MAGLIA DEL CINGOLO D. LATO MOZZO	MAILLON	KETTENLASCHE	LINK	ESLABON
	79D56031	2	MAGLIA DEL CINGOLO D. LATO BOCCOLA	MAILLON	KETTENLASCHE	LINK	ESLABON
	79D56032	2	MAGLIA DEL CINGOLO S. LATO MOZZO	MAILLON	KETTENLASCHE	LINK	ESLABON
	79D56033	2	MAGLIA DEL CINGOLO S. LATO BOCCOLA	MAILLON	KETTENLASCHE	LINK	ESLABON

https://tractormanualz.com/

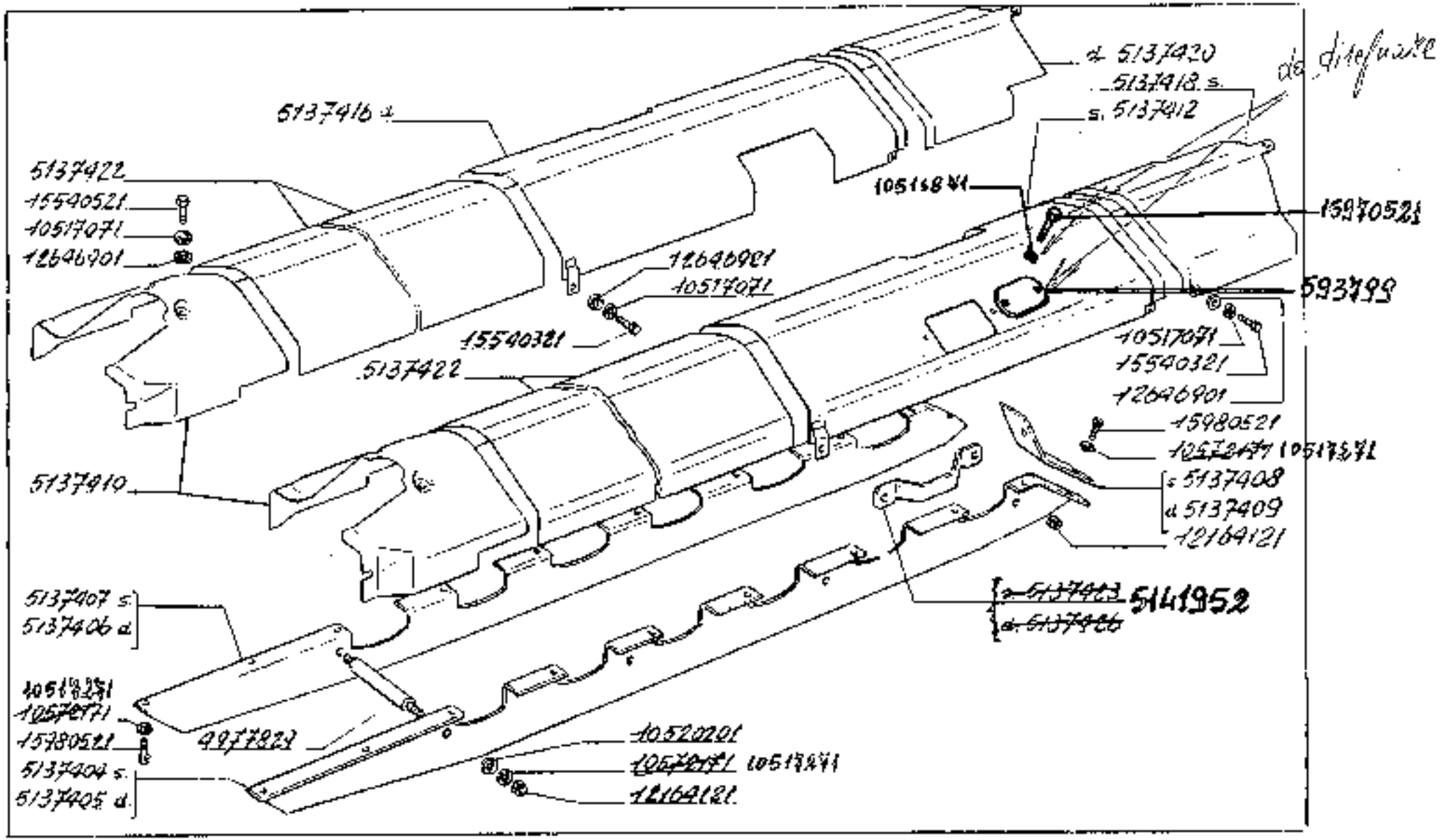

180.55

Ripari cingoli -

1.50.5

https://tractormanualz.com/

160.55 NYOAX BREVL (DT-2A) 1.50.5

MODIF. ANT.MODIF.	N.ORDINE	Q.	DESCRIZIONE	DESIGNATION	BENENNUNG	DESCRIPTION	DENOMINAZIONES
	4977849	6	COLONNETTA	COLONNETTE	BOLZEN	STUD	ESPARRAGO
	5137404	1	RIPARO EST. S.	PROTECTION	ABDECKUNG	PROTECTION	DEFENSA
	5137405	1	RIPARO EST. D.	PROTECTION	ABDECKUNG	PROTECTION	DEFENSA
	5137406	1	RIPARO INT. D.	PROTECTION	ABDECKUNG	PROTECTION	DEFENSA
	5137407	1	RIPARO INT. S.	PROTECTION	ABDECKUNG	PROTECTION	DEFENSA
	5937402	1	PIASTRA S.	PLAQUE	PLATTE	PLATE	PLACA
	5137409	1	PIASTRA D.	PLAQUE	PLATTE	PLATE	PLACA
	5137410	2	RIPARO ANT. COMP. L.	PROTECTION	ABDECKUNG	PROTECTION	DEFENSA
	5137412	1	RIPARO ANT. S. C	PROTECTION	ABDECKUNG	PROTECTION	DEFENSA
	5137416	1	RIPARO ANT. D. C SUPPL.	PROTECTION	ABDECKUNG	PROTECTION	DEFENSA
	5137418	1	RIPARO POST. S. DOPPL.	PROTECTION	ABDECKUNG	PROTECTION	DEFENSA
	5137420	1	RIPARO POST. D.	PROTECTION	ABDECKUNG	PROTECTION	DEFENSA
5141952	5137422	2	RIPARO	PROTECTION	ABDECKUNG	PROTECTION	DEFENSA
	~~5137423~~	2	~~STAFFA~~	~~BRACKET~~	~~HALTER~~	~~BRACKET~~	~~SOPORTE~~
	~~5137426~~	2	~~SUPPORTO~~	~~BRACKET~~	~~SCHEIBE~~	~~TANK~~	~~DISPOSITIVO~~
	10541271	18	ROSETTA DI SICURE ZZA	RONDELLE FREIN	SICHERUNGSRING	LOCKWASHER	ARANDELA DE FRENO
	10520207	16	ROSETTA PIANA	RONDELLE	SCHEIBE	WASHER	ARANDELA
10541271	~~10541271~~	56	ROSETTA DI SICURE ZZA	RONDELLE FREIN	SICHERUNGSRING	LOCKWASHER	ARANDELA DE FRENO
	12164127	18	DADO	ECROU	MUTTER	NUT	TUERCA
	12467C5	18	ROSETTA PIANA	RONDELLE	SCHEIBE	WASHER	ARANDELA
	1554D321	14	VITE	VIS	SCHRAUBE	SCREW	TORNILLO
	1554D321	4	VITE	VIS	SCHRAUBE	SCREW	TORNILLO
	1554D321	60	VITE	VIS	SCHRAUBE	SCREW	TORNILLO
	593799	2	SPORTELLO				
	10541271	4	ROSETTA				
	1554D321	4	VITE				

https://tractormanualz.com/

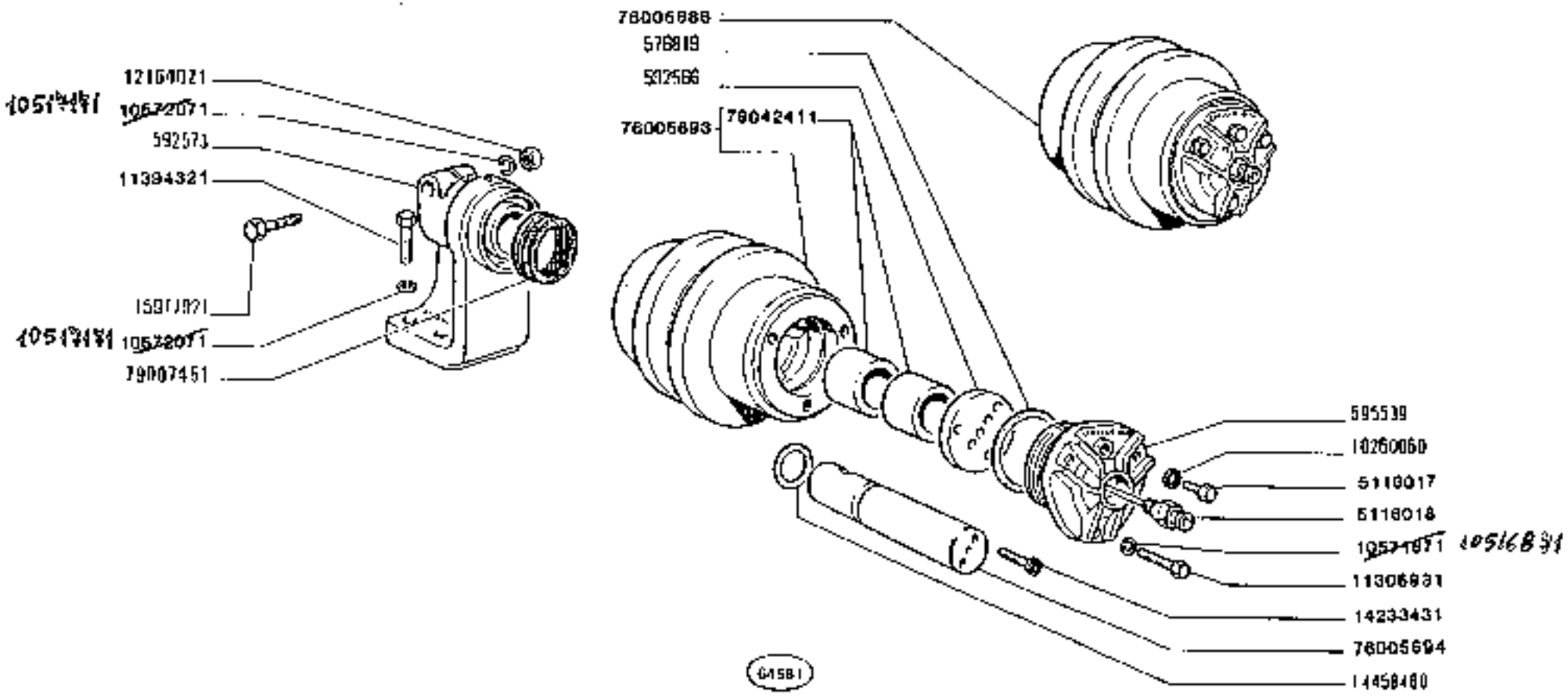

180.55

5716

RULLO SOSTEGNO CINGOLO

Galet de retour de chenille
Stützrolle der Raupenkette
Track Carrier Roller
Rodillo de soporte de la cadena

1.50.7

https://tractormanualz.com/

NOUIT. ALT.TUBIF.	N.ORDINE	Q.	DESCRIZIONE	DESIGNATION	BENENNUNG	DESCRIPTION	DENOMINACIONES
	576819	4	GUARNIZIONE DI TE NUTA	JOINT	DICHTUNG	GASKET	JUNTA
	5?2566	4	ANELLO	BAGUE	RING	RING	ANILLO
	5?2572	4	SUPPORTO	SUPPORT	LAGER	SUPPORT	SOPORTE
	5?1539	4	COPERCHIO	COUVERCLE	DECKEL	COVER	TAPA
	5116017	4	TAPPO	BOUCHON	STOPFEN	PLUG	TAPON
	5116018	4	INGRASSATORE	GRAISSER	SCHMIERNIPPEL	FITTING	ENGRASADOR
	1?26000	4	GUARNIZIONE DI TE NUTA	JOINT	DICHTUNG	GASKET	JUNTA
	14514271	12	ROSETTA DI SICURE ZZA	RONDELLE FREIN	SICHERUNGSRING	LOCKWASHER	ARANDELA DE FRENO
10513/14	14?2071	68	ROSETTA DI SICURE ZZA	RONDELLE FREIN	SICHERUNGSRING	LOCKWASHER	ARANDELA DE FRENO
	11?04931	12	VITE	VIS	SCHRAUBE	SCREW	TORNILLO
	11?04?1	64	VITE	VIS	SCHRAUBE	SCREW	TORNILLO
	1?164?1	4	DADO	ECROU	MUTTER	NUT	TUERCA
	14?3?431	8	VITE	VIS	SCHRAUBE	SCREW	TORNILLO
	14?5?4?0	4	GUARNIZIONE DI TE NUTA	JOINT	DICHTUNG	GASKET	JUNTA
	15977931	4	VITE	VIS	SCHRAUBE	SCREW	TORNILLO
	76005688	4	RULLO PER CINGOLO	GALET POUR CHENIL LE	RAUPENKETTENROLLE	TRACK ROLLER	RODILLO PARA CADE NA
	76005693	4	RULLO PER CINGOLO	GALET POUR CHENIL LE	RAUPENKETTENROLLE	TRACK ROLLER	RODILLO PARA CADE NA
	76005694	4	ALBERO PORTARULLO	ARBRE PORTE-GALET	LENKROLLENWELLE	ROLLER SHAFT	EJE PORTARODILLO
	79007451	4	GUARNIZIONE DI TE NUTA	JOINT	DICHTUNG	GASKET	JUNTA
	79042491	8	BOCCOLA	DOUILLE	BUECHSE	BUSH	CASQUILLO

https://tractormanualz.com/

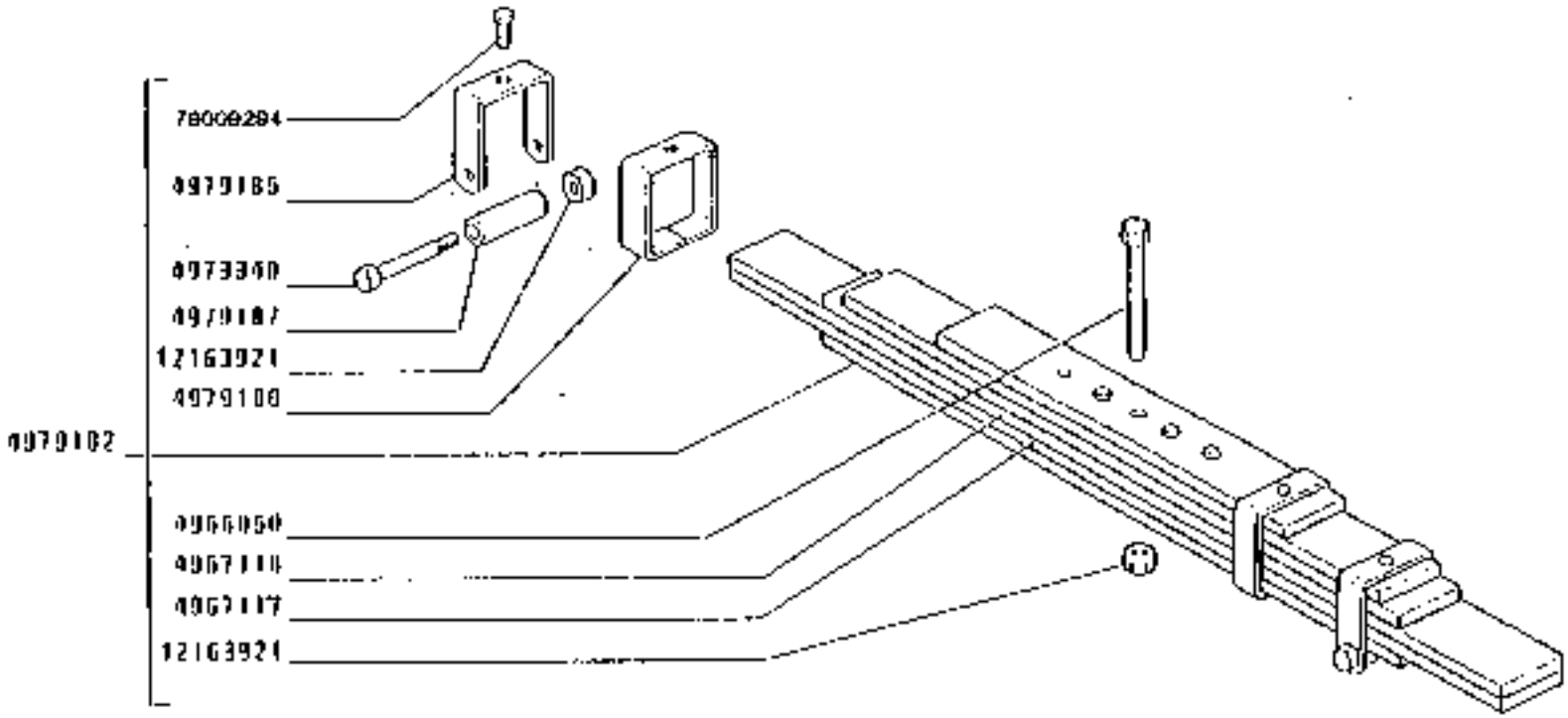

GSmu

MOLLA E PERNI SOSPENSIONE

Assort el axe suspension
Feder und bolzen aufhängungen

Spring and pin suspension
Resorte y eje suspension

https://tractormanualz.com/

NOB	F.	ANT.	POS	F.	N. ORDINE	Q.	DESCRIZIONE	DESIGNATION	BENENNUNG	DESCRIPTION	DENOMINACIONES
					4560010	1	DISTANZIALE	ENTRETOISE	ABSTANDSTUECK	SPACER	SEPARADOR
					4567117	1	LAMA BILANCIERA	LAME	BLATTFEDER	LEAF	HOJA
					4567136	1	LAMA BILANCIERA	LAME	BLATTFEDER	LEAF	HOJA
					4573540	4	VITE	VIS	SCHRAUBE	SCREW	TORNILLO
					4579122	1	MOLLA	RESSORT	FEDER	SPRING	RESORTE
					4579129	2	STAFFA	ETRIER	HALTER	BRACKET	SOPORTE
					4579136	2	STAFFA	ETRIER	HALTER	BRACKET	SOPORTE
					4579137	4	DISTANZIALE	ENTRETOISE	ABSTANDSTUECK	SPACER	SEPARADOR
					72162924	5	DADO	ECROU	MUTTER	NUT	TUERCA
					79069294	4	GRANO	ERGOT	PASSTIFT	DOWEL	PIION

https://tractormanualz.com/

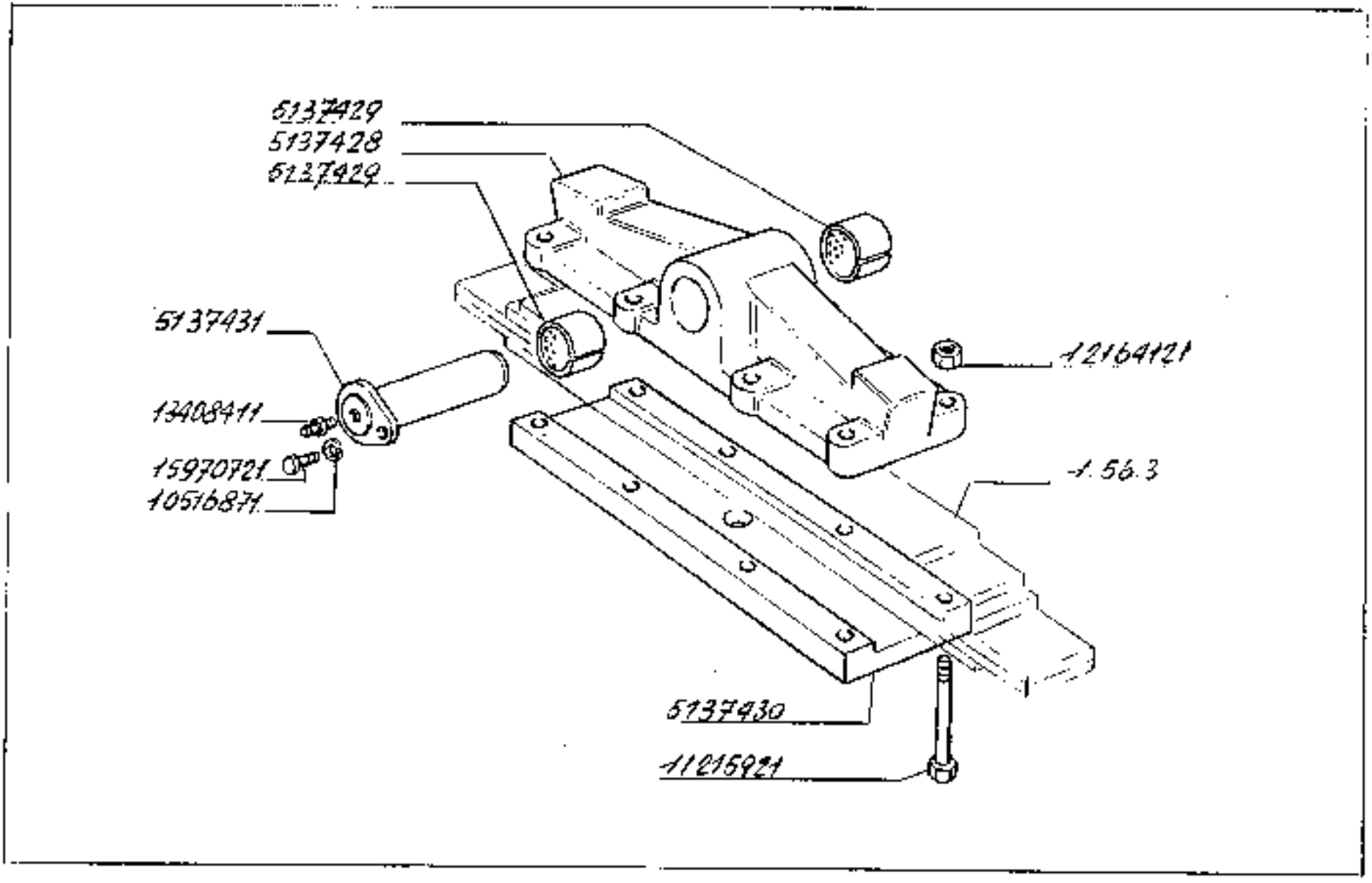

Supporti anteriori -

https://tractormanualz.com/

MODIF.	ALT.MODIF.	N.ORDINE	Q.TÀ	DESCRIZIONE	DESIGNATION	BENENNUNG	DESCRIPTION	DENOMINACIONES
		5137436	1	SUPPORTO	SUPPORT	LAGER	SUPPORT	SOPORTE
		5137429	2	BOCCOLA	DOUILLE	BUCHSE	BUSH	CASQUILLO
		5137430	1	PIASTRA	PLAQUE	PLATTE	PLATE	PLACA
		5137431	1	PERNO	AXE	BOLZEN	PIN	EJE
		7605144?1	1	ROSETTA DI SICURE ZZA	ROUDELLE FREIN	SICHERUNGSRING	LOCKWASHER	ARANDELA DE FRENO
		7121?7?1	6	VITE	VIS	SCHRAUBE	SCREW	TORNILLO
		1215?41?	6	DADO	ECROU	MUTTER	NUT	TUERCA
		1?4?6411	1	INGRASSATORE	GRAISSER	SCHMIERNIPPEL	FITTING	ENGRASADOR
		1597?72?	1	VITE	VIS	SCHRAUBE	SCREW	TORNILLO

https://tractormanualz.com/

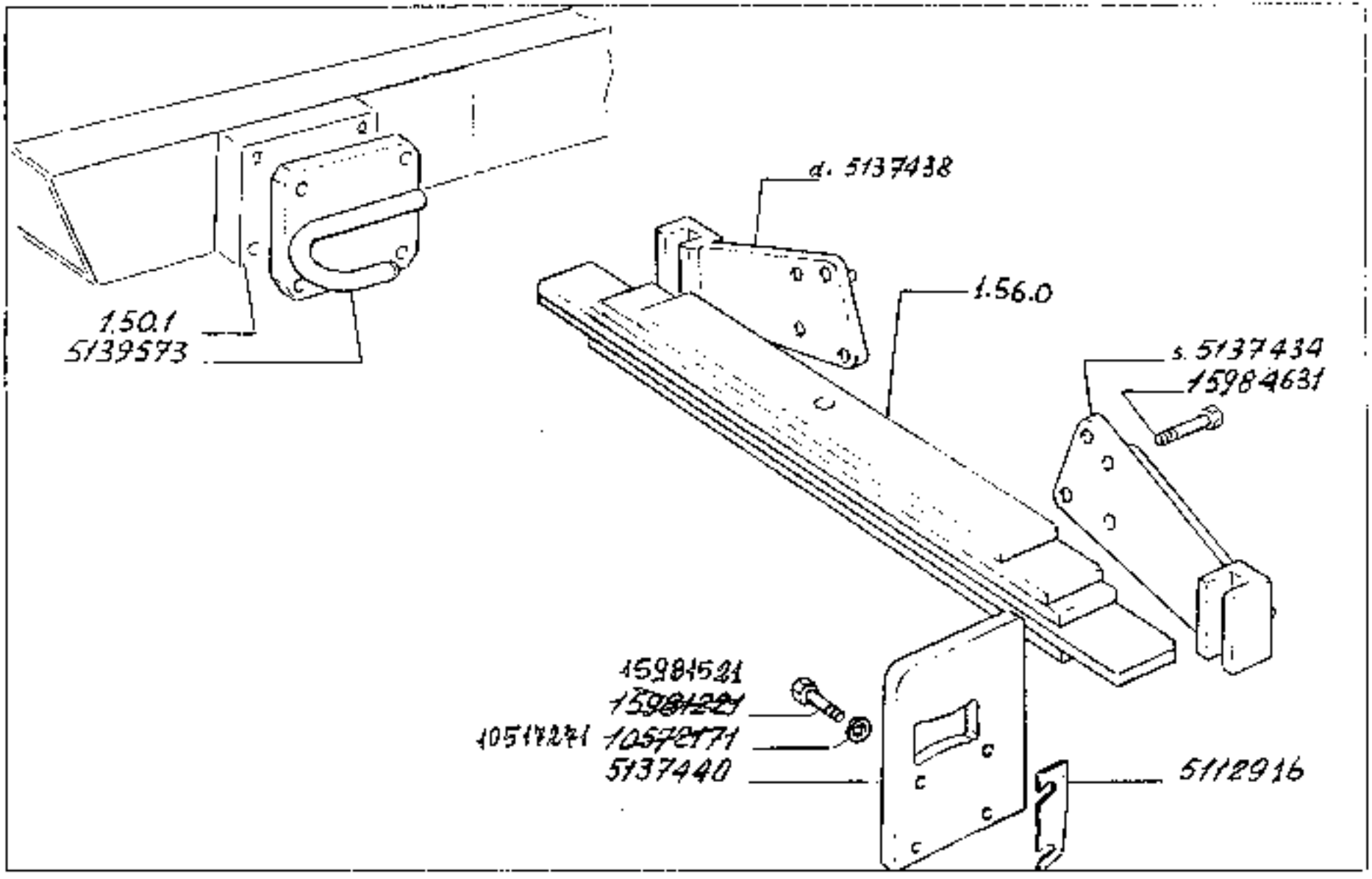

180.55

Collegamento carrelli.

1.56.3

https://tractormanualz.com/

MODIF. ART.	PROG.	N. ORDINE	Q.	DESCRIZIONE	DESIGNATION	BENENNUNG	DESCRIPTION	DENOMINAZIONES
		5112916	1	SPESSORE DI ACCIAIO TRO SP. mm.1	CALE D'EPAISSEUR	DISTANZSCHEIBE	SHIM	SUPLEMENTO
		5137434	1	SUPPORTO SINISTRO	SUPPORT	LAGER	SUPPORT	SOPORTE
		5137436	1	SUPPORTO DESTRO	SUPPORT	LAGER	SUPPORT	SOPORTE
		5137440	2	PIASTRA	PLAQUE	PLATTE	PLATE	PLACA
		5139573	2	GANCIO	CROCHET	HAKEN	HOOK	GANCHO
10916271		15[illegible]171	3	ROSETTA DI SICUREZZA	RONDELLE FREIN	SICHERUNGSRING	LOCKWASHER	ARANDELA DE FRENO
15981521		15[illegible]221	6	VITE	VIS	SCHRAUBE	SCREW	TORNILLO
		15984604	3	VITE	VIS	SCHRAUBE	SCREW	TORNILLO

https://tractormanualz.com/

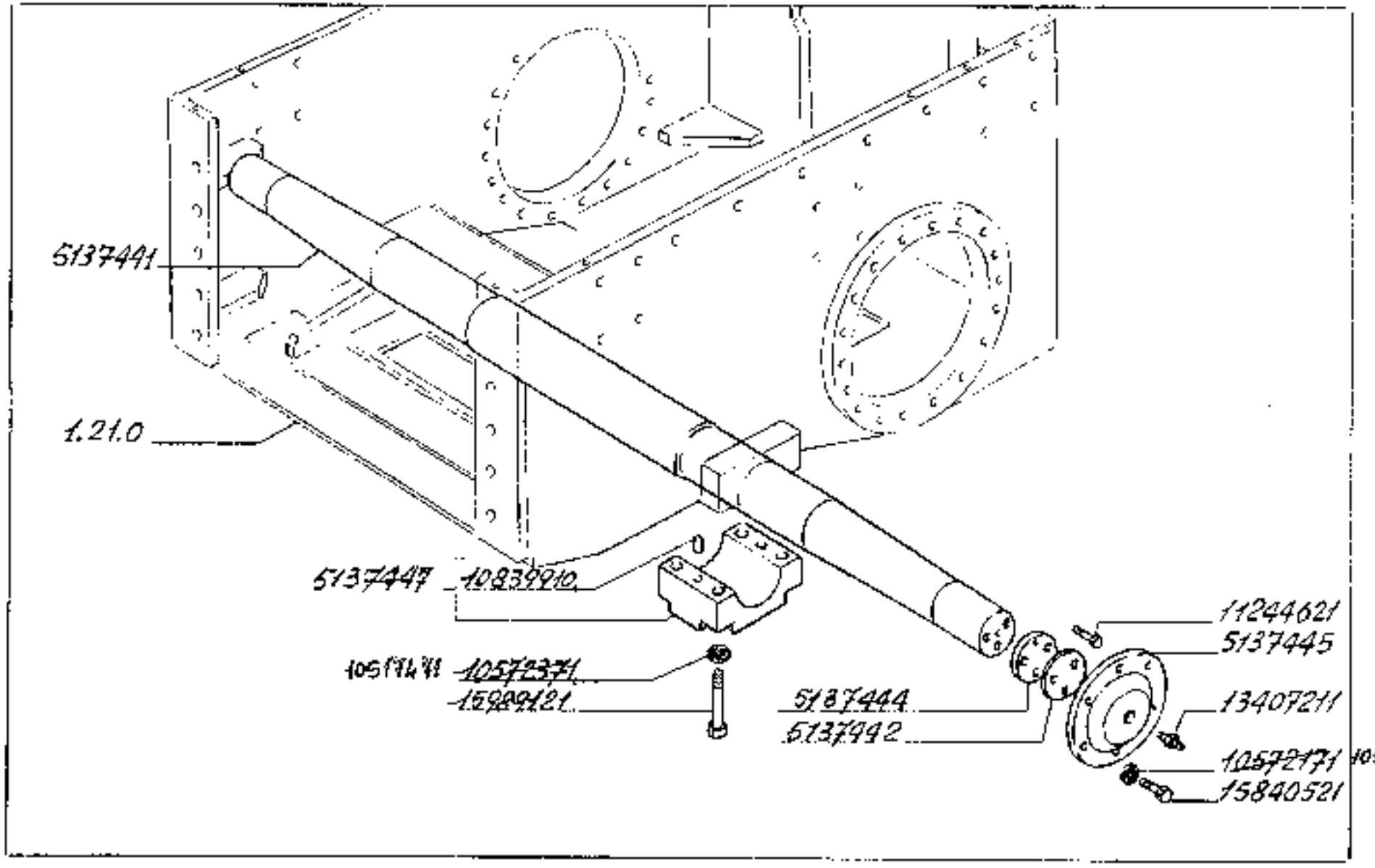

180.55

Supporti posteriori -

1.56.5

https://tractormanualz.com/

CODICE RICAMBIO	N.ORDINE	Q.	DESCRIZIONE	DESIGNATION	BENENNUNG	DESCRIPTION	DENOMINAZIONES
	5137441	1	ASSALE	ESSIEU	ACHSE	AXLE	EJE
	5137442	2	ANELLO SP. PR.1	BAGUE	RING	RING	ANILLO
	5137444	2	ANELLO	BAGUE	RING	RING	ANILLO
	5137445	2	FLANGIA	BRIDE	FLANSCH	FLANGE	BRIDA
	5137447	1	SUPPORTO	SUPPORT	LAGER	SUPPORT	SOPORTE
105192M	10529477	12	ROSETTA DI SICUREZZA	RONDELLE FREIN	SICHERUNGSRING	LOCKWASHER	ARANDELA DE FRENO
105194M	10529471	8	ROSETTA DI SICUREZZA	RONDELLE FREIN	SICHERUNGSRING	LOCKWASHER	ARANDELA DE FRENO
	10535910	2	GRANO	ERGOT	PASSTEFT	DOWEL	PIJON
	11244621	6	VITE	VIS	SCHRAUBE	SCREW	TORNILLO
	12407211	2	INGRASSATORE	GRAISSER	SCHMIERNIPPEL	FITTING	ENGRASADOR
	13640521	12	VITE	VIS	SCHRAUBE	SCREW	TORNILLO
	15459121	6	VITE	VIS	SCHRAUBE	SCREW	TORNILLO

https://tractormanualz.com/

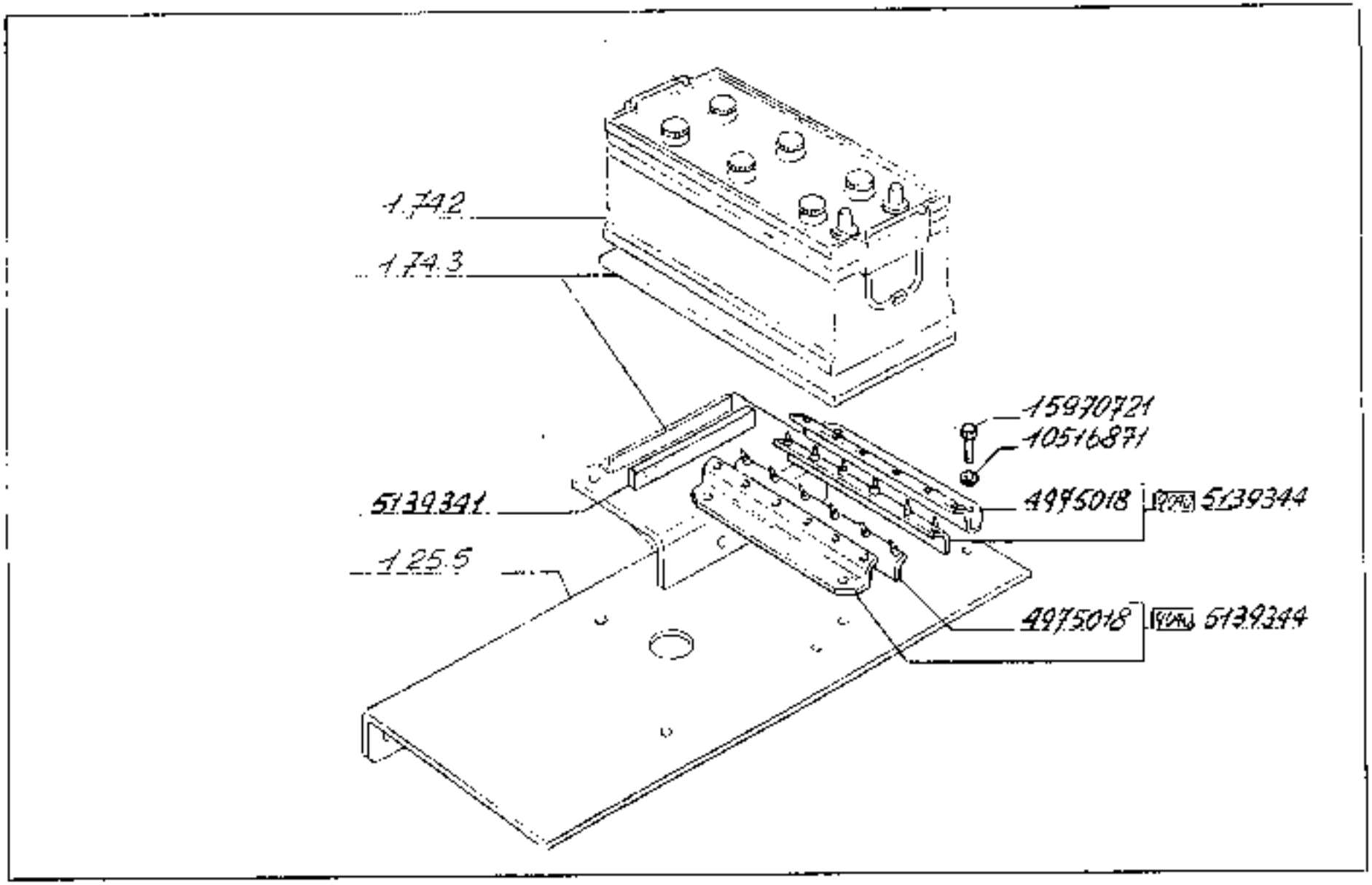

Fissaggio batteria -

1.74.1

180.55

https://tractormanualz.com/

MODELLI APPLICABILI	N. ORDINE	Q.	DESCRIZIONE	DESIGNATION	BENENNUNG	DESCRIPTION	DENOMINACIONES
	4075016	4	TAMPONE ELASTICO	TAMPON	GUMMISTUECK	PAD	ALMOHADILLA
	5115341	1	GUARNIZIONE DI TESTATA	JOINT	DICHTUNG	GASKET	JUNTA
	5136266	2	TRAVERSA	TRAVERSE	TRAVERSE	CROSSRAIL	TRAVESANO
	5216721	2	ROSETTA DI SICUREZZA	ROUELLE FREIN	SICHERUNGSRING	LOCKWASHER	ARANDELA DE FRENO
	5970728	4	VITE	VIS	SCHRAUBE	SCREW	TORNILLO

https://tractormanualz.com/

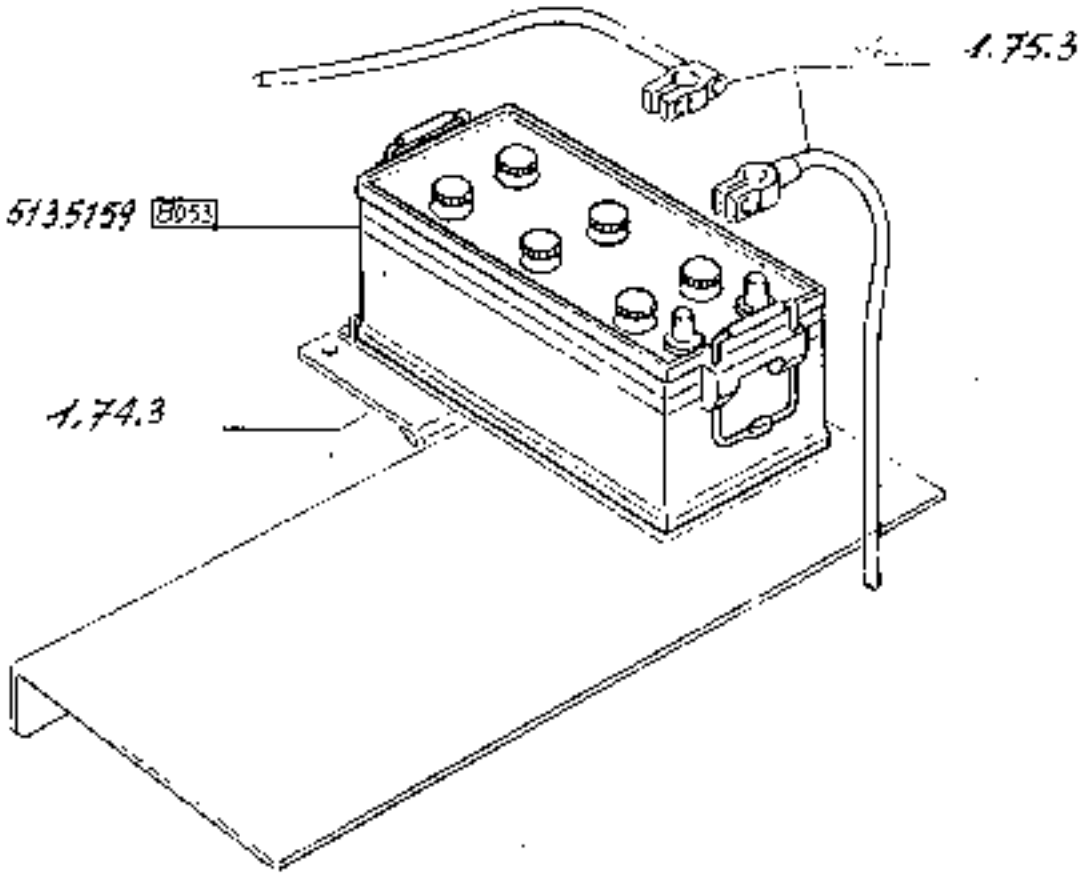

https://tractormanualz.com/

160.55 HYDRO DRIVE	(21-36)	1,742			
NOMENCLATURE	CODE	DESCRIPTION	DESIGNATION	BENENNUNG	DESCRIPTION	DENOMINAZIONES
	7135159 1	BATTERIA (12V-77 OA)	BATTERIE	BATTERIE	BATTERIE	BATERIA

https://tractormanualz.com/

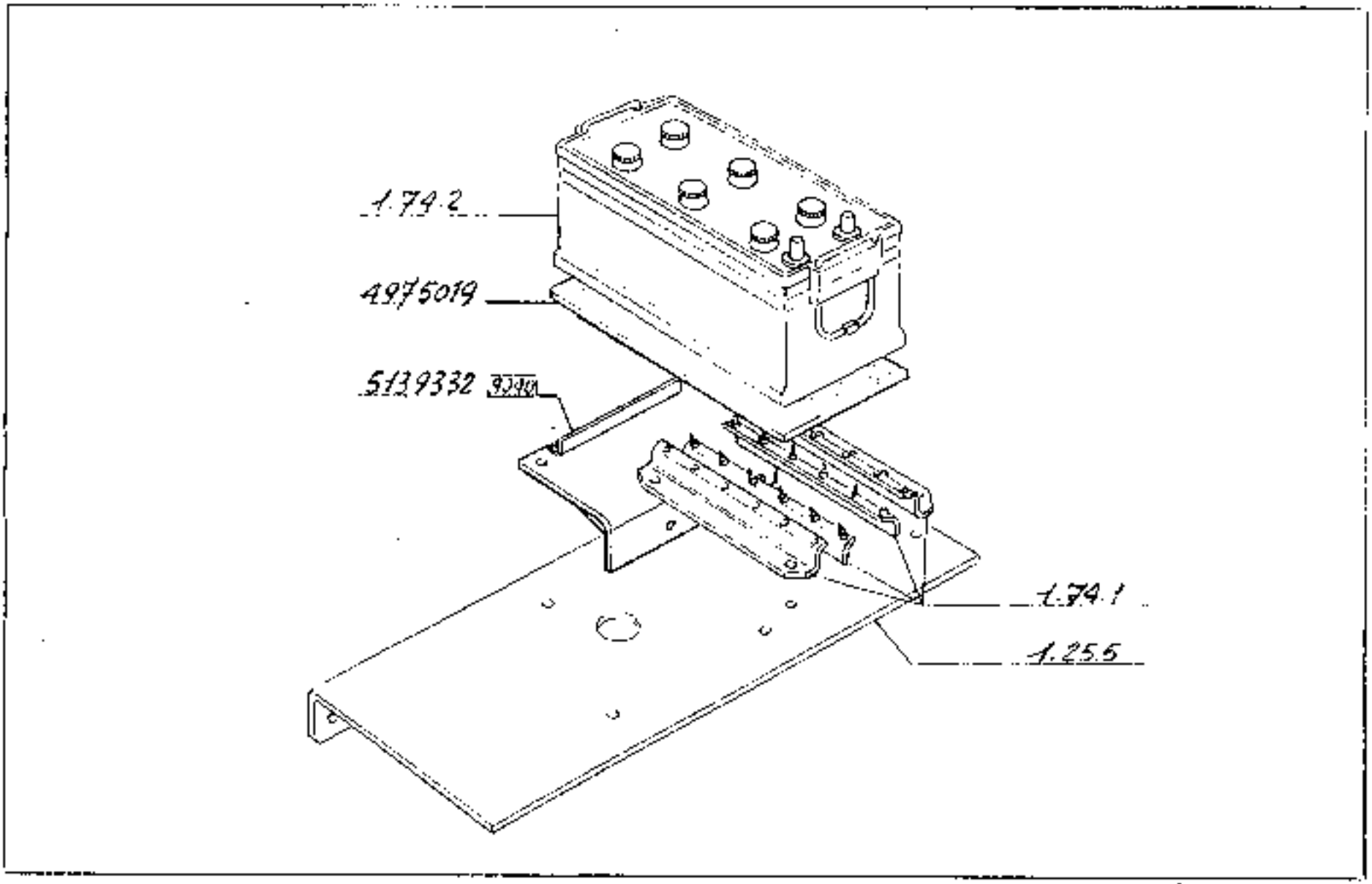

180.55 Sede e ripari accumulatore. 1.74.3

https://tractormanualz.com/

MODEL ART.NUMBER	N-ORDER	Q.	DESCRIPTION	DESIGNATION	BENENNUNG	DESCRIPTION	DENOMINATIONES
	A5750D	1	PLASTRA	PLAQUE	PLATTE	PLATE	PLACA
	D135337	1	SUPPORT 0	SUPPORT	LAGER	SUPPORT	SOPORTE

https://tractormanualz.com/

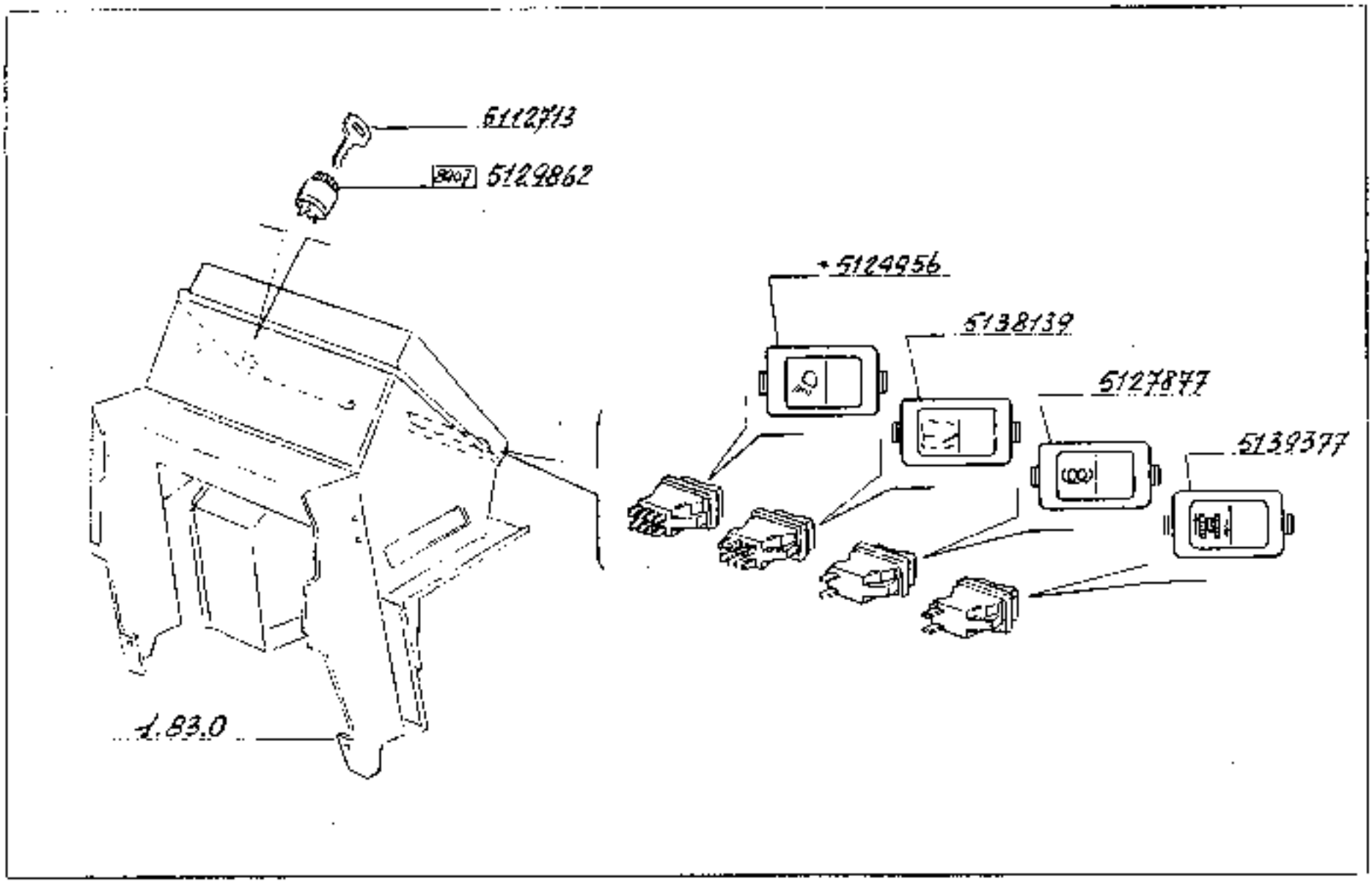

180.55

Comandi elettrici -

1.75.0

https://tractormanualz.com/

1/2

180.55 FYRE ORTVE (05-82) 5.75.0

MODIF. ARTICOLO	N.ORDINE	Q.	DESCRIZIONE	DESIGNATION	BENENNUNG	DESCRIPTION	DENOMINACIONES
	5101614	1	INTERRUTTORE	INTERRUPTEUR	SCHALTER	SWITCH	INTERRUPTOR
	5102603	1	INTERRUTTORE	INTERRUPTEUR	SCHALTER	SWITCH	INTERRUPTOR
	5103205	2	TRASMETTITORE	CONTACTEUR	KONTAKTGEBER	SENDING UNIT	CONTACTOR
	5103306	2	CAPPUCCIO	CAPUCHON	SCHUTZKAPPE	CAP	CAPUCHON
	5103306	1	SPINA	GOUPILLE	STIFT	PIN	PASADOR
	5106207	1	PRESA DI CORRENTE	PRISE DE COURANT	STECKDOSE	RECEPTACLE	ENCHUFE DE CORRIENTE
	5112913	2	CHIAVE	CLE	SCHLUESSEL	WRENCH	LLAVE
	5116443	1	GUARNIZIONE DI TENUTA	JOINT	DICHTUNG	GASKET	JUNTA
	5124949	3	COMANDO INDICATORE LIVELLO	COMMANDE DE JAUGE NIVEAU	STANDGEBER	SENDING UNIT	MANDO INDICADOR DE NIVEL
	5124956	1	COMMUTATORE	COMMUTATEUR	SCHALTER	SWITCH	CONMUTADOR
	5127077	1	INTERRUTTORE A PULSANTE	INTERRUPTEUR A POUSSOIR	KNOPFSCHALTER	PUSH BUTTON SWITCH	INTERRUPTOR A PULSADOR
	5128214	1	TRASMETTITORE	CONTACTEUR	KONTAKTGEBER	SENDING UNIT	CONTACTOR
	5129862	1	COMMUTATORE	COMMUTATEUR	SCHALTER	SWITCH	CONMUTADOR
	5132021	1	COMMUTATORE	COMMUTATEUR	SCHALTER	SWITCH	CONMUTADOR
	5136772	1	COMANDO INDICATORE LIVELLO	COMMANDE DE JAUGE NIVEAU	STANDGEBER	SENDING UNIT	MANDO INDICADOR DE NIVEL
	5138137	1	COMMUTATORE	COMMUTATEUR	SCHALTER	SWITCH	CONMUTADOR
	5138141	1	TRASMETTITORE	CONTACTEUR	KONTAKTGEBER	SENDING UNIT	CONTACTOR
	5139277	1	COMMUTATORE	COMMUTATEUR	SCHALTER	SWITCH	CONMUTADOR
5140986	5140986	1	~~CAVO ELETTRICO~~	CABLE	LEITUNG	CABLE	CABLE
	5140534	1	STAFFA	ETRIER	HALTER	BRACKET	SOPORTE
	5140923	1	INTERRUTTORE A PULSANTE	INTERRUPTEUR A POUSSOIR	KNOPFSCHALTER	PUSH BUTTON SWITCH	INTERRUPTOR A PULSADOR
	5141010	2	INTERRUTTORE A PULSANTE	INTERRUPTEUR A POUSSOIR	KNOPFSCHALTER	PUSH BUTTON SWITCH	INTERRUPTOR A PULSADOR
	10044460	2	GUARNIZIONE DI TENUTA	JOINT	DICHTUNG	GASKET	JUNTA
	10263060	5	GUARNIZIONE DI TENUTA	JOINT	DICHTUNG	GASKET	JUNTA
	10284460	1	GUARNIZIONE DI TENUTA	JOINT	DICHTUNG	GASKET	JUNTA
	10516471	6	ROSETTA DI SICUREZZA	RONDELLE FREIN	SICHERUNGSRING	LOCKWASHER	ARANDELA DE FRENO
	10572071	1	ROSETTA DI SICUREZZA	RONDELLE FREIN	SICHERUNGSRING	LOCKWASHER	ARANDELA DE FRENO
	10791521	1	DADO	ECROU	MUTTER	NUT	TUERCA
	10902121	2	VITE	VIS	SCHRAUBE	SCREW	TORNILLO
	11496401	2	ROSETTA DI SICUREZZA	RONDELLE FREIN	SICHERUNGSRING	LOCKWASHER	ARANDELA DE FRENO
	15896321	6	DADO	ECROU	MUTTER	NUT	TUERCA
	15902501	2	VITE	VIS	SCHRAUBE	SCREW	TORNILLO
	110 66880	3	Bloccaliffo				
	102506 44	1	Cafocorda				

https://tractormanualz.com/

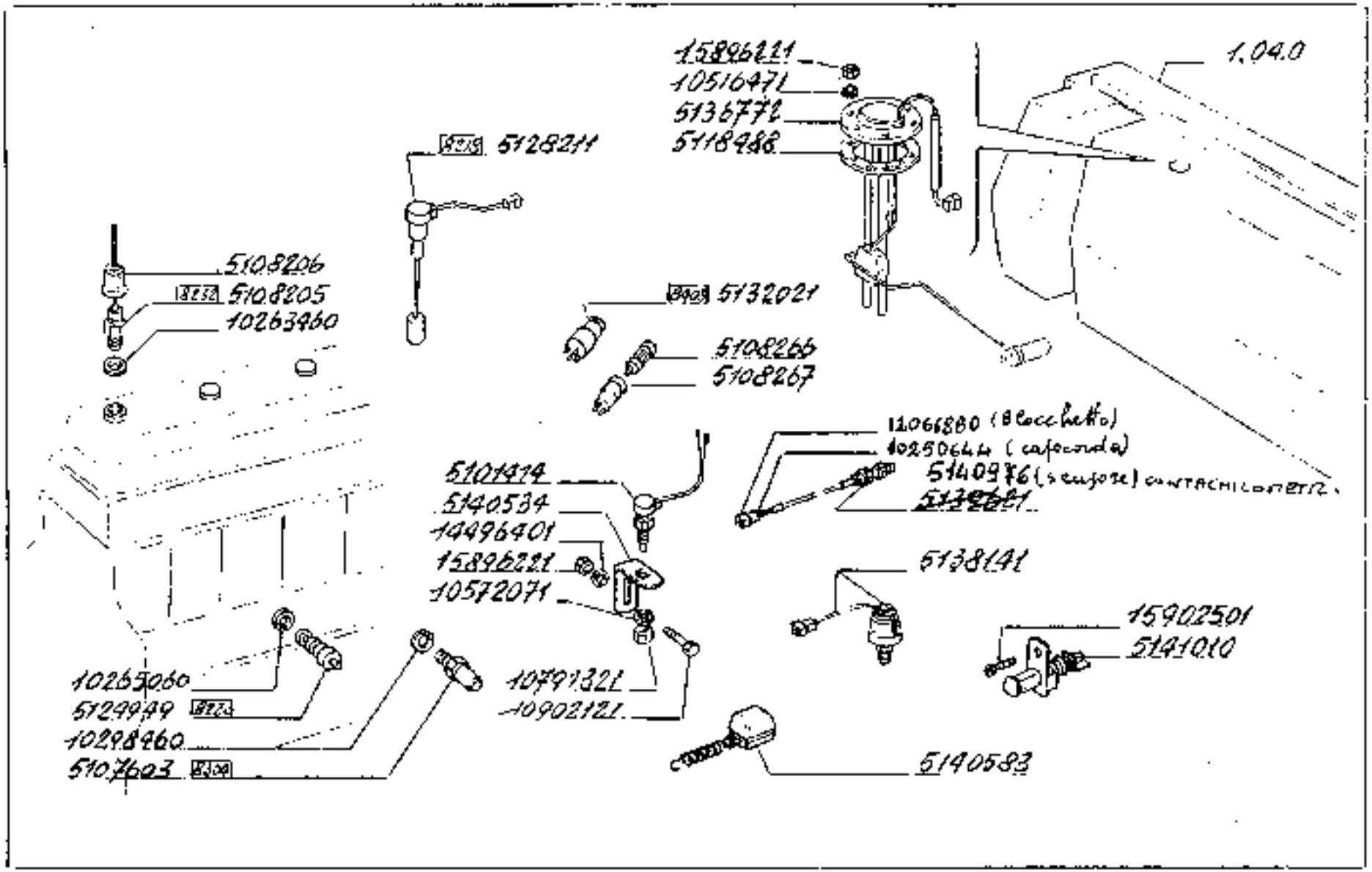

180.55

Comandi elettrici -

1.75.0

https://tractormanualz.com/

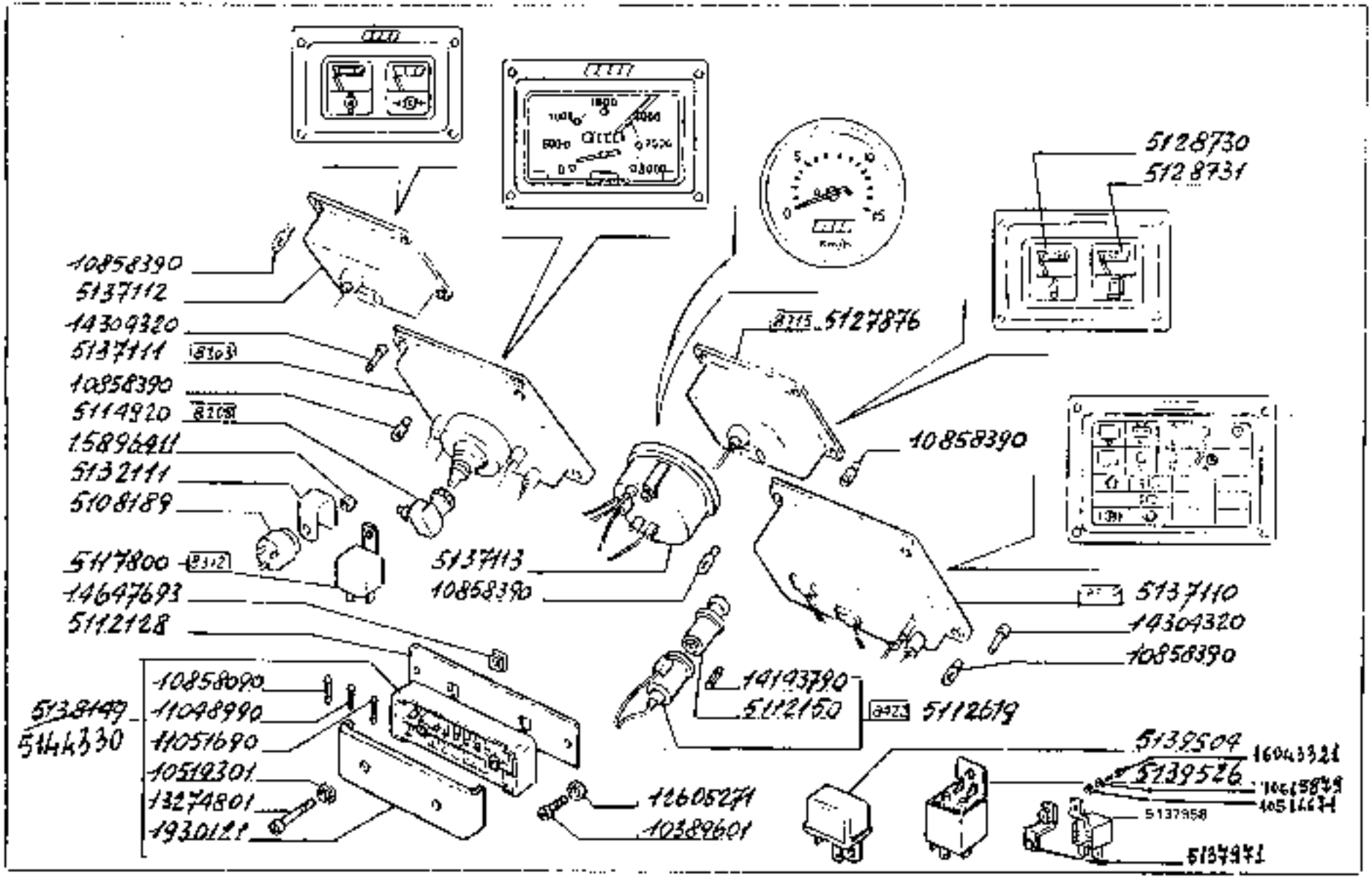

https://tractormanualz.com/

MODIF. ANTERIEURE	NUMERO	Q.	DESIGNATION	BEZEICHNUNG	DESCRIPTION	DENOMINACIONES
	5100189	1	LAMPEGGIATORE	BLINKGEBER	FLASHER	RELE DE INTERMITENCIA
	5112122	1	SUPPORTO	SUPPORT	SUPPORT	SOPORTE
	5112132	1	PROTEZIONE	PROTECTION	SHIELD	DEFENSA
	5112150	1	CAMPANA	GLOCKE	BELL	CAMPANA
	5112210	1	ACCENDISIGARI	ZIGARRENANZUENDER	CIGARETTE LIGHTER ELEMENT	ENCENDEDOR DE CIGARRILLOS
	5114720	1	RINVIO ANGOLARE	WINKELANTRIEB	ANGLE GEARING	REENVIO ANGULAR
	5117800	3	TELERUTTORE	TELERUPTEUR	RELAY	TELERRUPTOR
	5127676	1	STRUMENTO A PIU INDICAZ.	COMBINE A PLUSIEURS IND.	KOMBIINSTRUMENT	INST/CLUSTER	CUADRO DE SENAL.MULTIPLE
	5120930	1	TERMOMETRO	THERMOMETRE	THERMOMETER	HEAT INDICATOR	TERMOMETRO
	5120731	1	INDICATORE DI LIVELLO	INDICAT.DE NIVEAU	STANDANZEIGER	LEVEL GAUGE	INDICADOR DE NIVEL
	5122111	1	SUPPORTO	SUPPORT	LAGER	SUPPORT	SOPORTE
	5137110	1	STRUMENTO A PIU INDICAZ.	COMBINE A PLUSIEURS IND.	KOMBIINSTRUMENT	INST/CLUSTER	CUADRO DE SENAL.MULTIPLE
	5137111	1	STRUMENTO A PIU INDICAZ.	COMBINE A PLUSIEURS IND.	KOMBIINSTRUMENT	INST/CLUSTER	CUADRO DE SENAL.MULTIPLE
	5137112	1	STRUMENTO A PIU INDICAZ.	COMBINE A PLUSIEURS IND.	KOMBIINSTRUMENT	INST/CLUSTER	CUADRO DE SENAL.MULTIPLE
	5137113	1	TACHIMETRO	COMPT.DE VITESSE	TACHOMETER	SPEEDOMETER	VELOCIMETRO
5144330	5137149	1	PORTAFUSIBILI	PORTE-FUSIBLES	SICHERUNGSHALTER	FUSE HOLDER	PORTAFUSIBLE
	5139504	1	LAMPEGGIATORE	BLINKGEBER	BLINKGEBER	FLASHER	RELE DE INTERMITENCIA
	5136526	1	TELERUTTORE	TELERUPTEUR	FERNSCHALTER	RELAY	TELERRUPTOR
	1230961	2	INDEFINITO				
	10519301	2	ROSETTA PIANA	RONDELLE	SCHEIBE	WASHER	ARANDELA
	10850950	8	FUSIBILE	FUSIBLE	SICHERUNG	FUSE	FUSIBLE
	10854096	6	LAMPADA	LAMPE	LAMPE	BULB	BOMBILLA
	11048950	2	FUSIBILE	FUSIBLE	SICHERUNG	FUSE	FUSIBLE
	11751690	2	FUSIBILE	FUSIBLE	SICHERUNG	FUSE	FUSIBLE
	17635274	2	ROSETTA DI SICUREZZA	RONDELLE FREIN	SICHERUNGSRING	LOCKWASHER	ARANDELA DE FRENO
	10274801	6	VITE	VIS	SCHRAUBE	SCREW	TORNILLO
	14343700	1	LAMPADA	LAMPE	LAMPE	BULB	BOMBILLA
	14204310	12	VITE	VIS	SCHRAUBE	SCREW	TORNILLO
	14647695	2	DADO	ECROU	MUTTER	NUT	TUERCA
	10676411	1	DADO	ECROU	MUTTER	NUT	TUERCA
	5137958	1	Interruttore				
	5137941	1	Staffa				
	14043321	1	Vite				
	10516681	1	Rosetta				
	10615879	1	Rosetta				

https://tractormanualz.com/

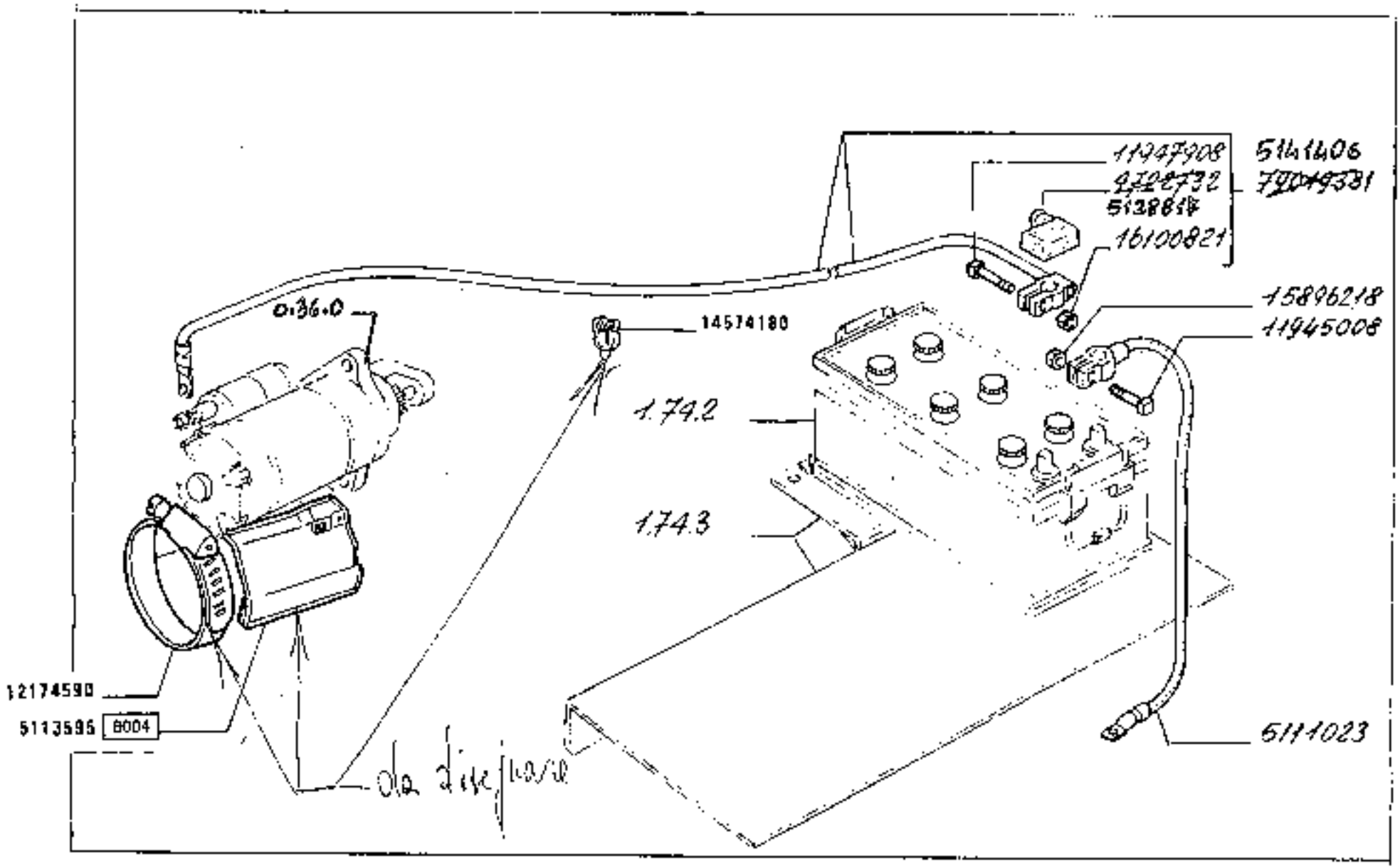

180.55

Cavi avviamento -

1.75.3

https://tractormanualz.com/

CODICE ARTICOLO	N.ORDINE	Q.TÀ	DESCRIZIONE	DESIGNATION	BENENNUNG	DESCRIPTION	DENOMINAZIONES
5128817	0222737	1	CAPPUCCIO	CAPUCHON	SCHUTZKAPPE	BOOT	CAPUCHON
	0111023	1	CAVO ELETTRICO	CABLE	LEITUNG	CABLE	CABLE
	1194[illegible]	1	VITE	VIS	SCHRAUBE	SCREW	TORNILLO
	1194[illegible]	1	VITE	VIS	SCHRAUBE	SCREW	TORNILLO
	1105[illegible]	1	DADO	ECROU	MUTTER	NUT	TUERCA
	1[illegible]	1	DADO	ECROU	MUTTER	NUT	TUERCA
5141406	T901[illegible]	1	CAVO ELETTRICO	CABLE	LEITUNG	CABLE	CABLE
	5413595	1	RIPARO				
	121[illegible]4590	1	COLLARE				
	1457[illegible]180	1	MOLLETTA RITEGNO CAVI				

https://tractormanualz.com/

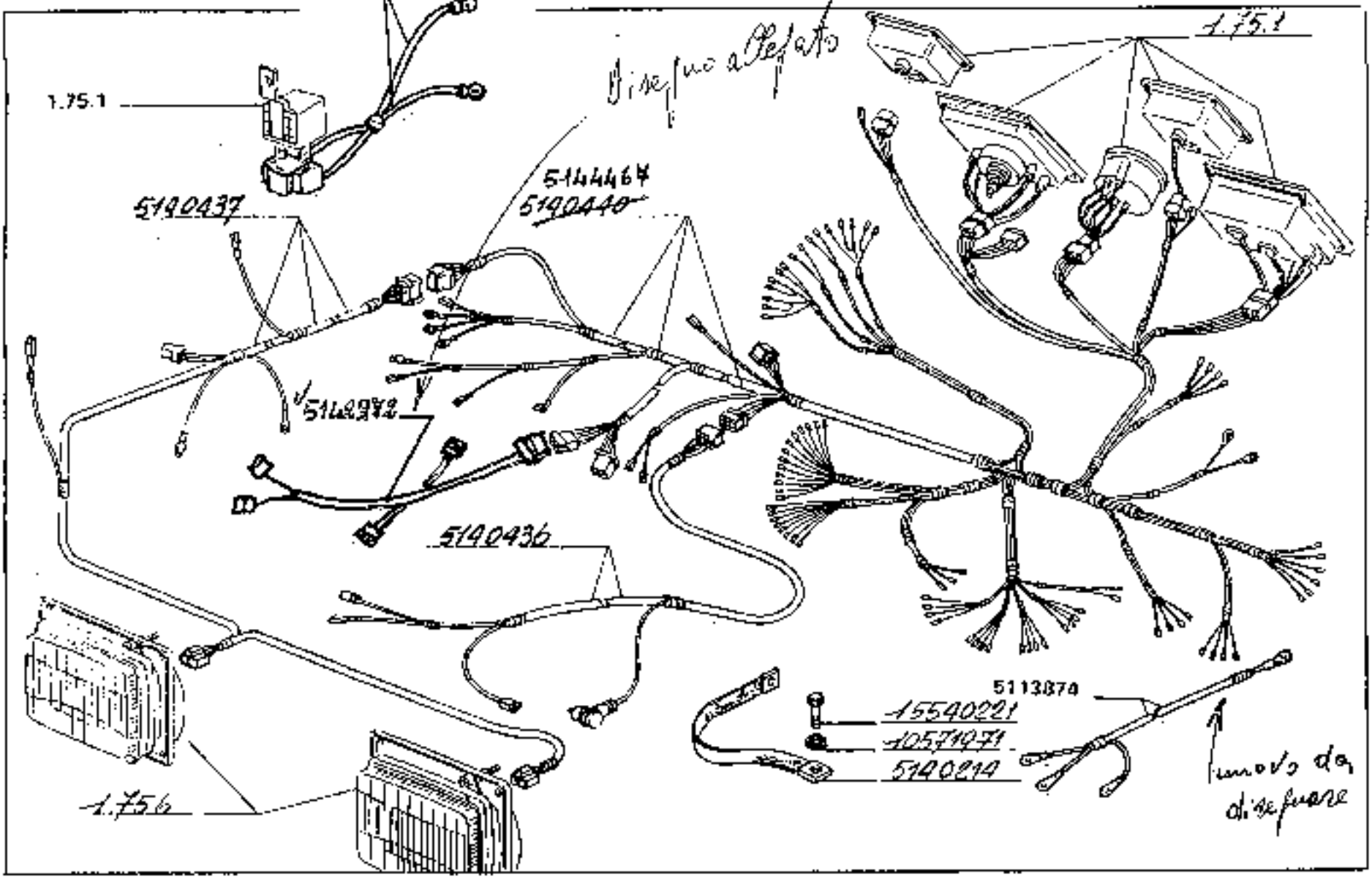

Cavi vari.

https://tractormanualz.com/

	1160214	1	CAVO ELETTRICO	CABLE	LEITUNG	CABLE	CABLE
	5140436	1	CAVO ELETTRICO	CABLE	LEITUNG	CABLE	CABLE
	5140437	1	CAVO ELETTRICO	CABLE	LEITUNG	CABLE	CABLE
5140467	5140467	1	CAVO ELETTRICO	CABLE	LEITUNG	CABLE	CABLE
	10571721	1	ROSETTA DI SECURL 22A	RONDELLE FREIN	SICHERUNGSRING	LOCKWASHER	RONDELLA DI TECNO
	1154821	1	VITE	VIS	SCHRAUBE	SCREW	TORNILLO
	5142972	1	CAVO				
	5113894	1	CAVO	DAL MOT. DUV. ALL'RADDRIZZATORE			
	5137972	1	CAVO	DAL DISP. PROT. ALL'ALTERNATORE			

https://tractormanualz.com/

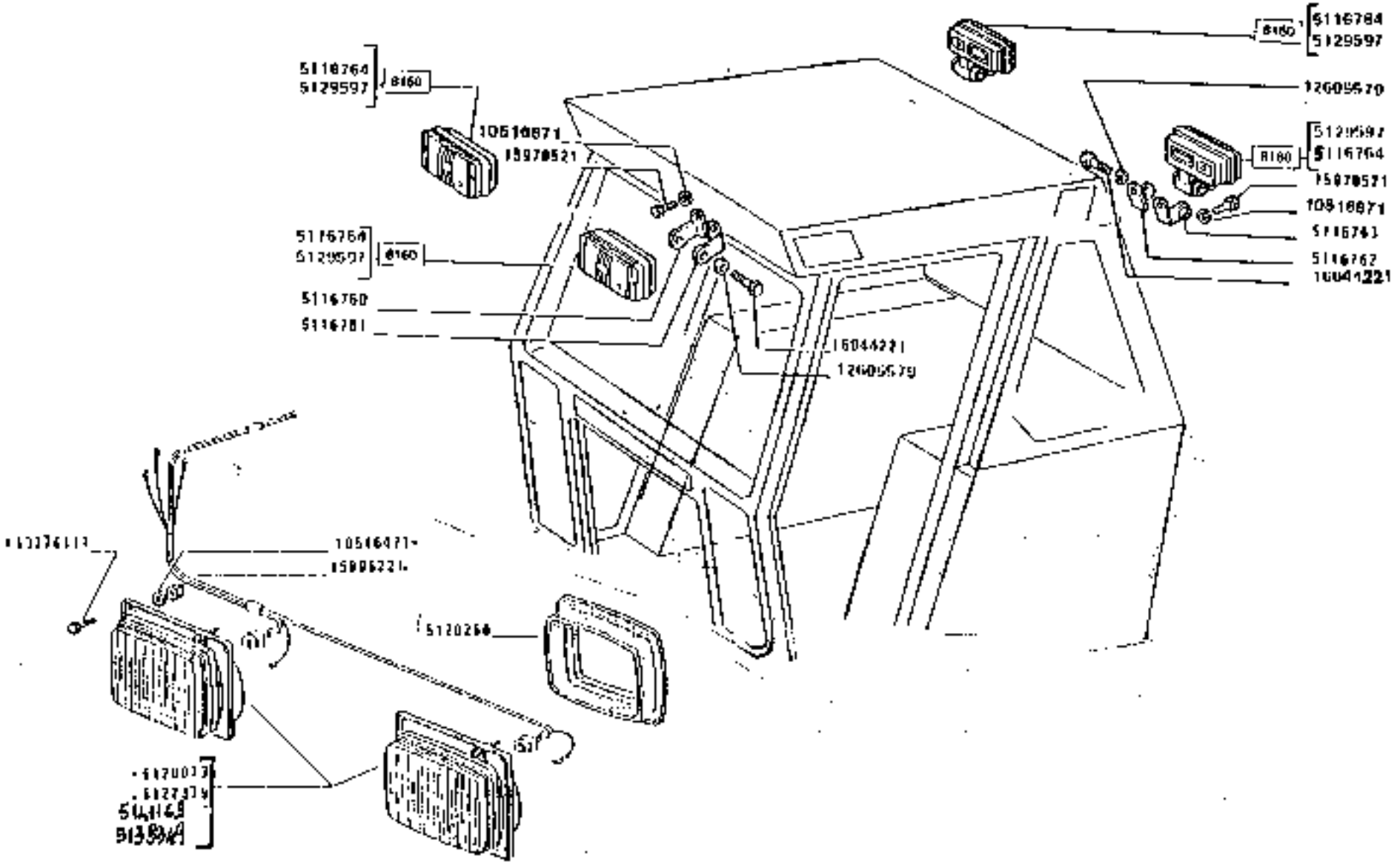

https://tractormanualz.com/

POS./F. ANT.-COUTT.	N. ORDINE	Q.	DESCRIZIONE	DESIGNATION	BENENNUNG	DESCRIPTION	DENOMINAZIONES
	5120072	2	PROIETTORE	PROJECTEUR	SCHEINWERFER	HEADLAMP	PROYECTOR
	5121671	2	CAPPUCCIO	CAPUCHON	SCHUTZKAPPE	HOOD	CAPUCHON
	5122578	2	CAPPUCCIO	CAPUCHON	SCHUTZKAPPE	HOOD	CAPUCHON
	5127170	2	PROIETTORE	PROJECTEUR	SCHEINWERFER	HEADLAMP	PROYECTOR
	10514471	6	ROSETTA DI SICUREZZA	RONDELLE FREIN	SICHERUNGSRING	LOCKWASHER	ARANDELA DE FRENO
	10276111	6	VITE	VIS	SCHRAUBE	SCREW	TORNILLO
	14147550	2	LAMPADA	LAMPE	LAMPE	BULB	BOMBILLA
	10296221	12	DADO	ECROU	MUTTER	NUT	TUERCA
	5116764	4	PROIETTORE P. CABINA (BOSCH)				
	5129597	4	PROIETTORE P. CABINA (ELMA)				
	5116760	2	STAFFA				
	5116761	2	STAFFA				
	5116762	2	STAFFA				
	5116763	2	STAFFA				
	10516871	8	ROSETTA				
	15970521	8	VITE				
	15044221	4	VITE				
	12606549	4	Rosetta				
	9961232	4	SUPPORTO				
	10903621	1	VITE				
	9960657	1	GRUPPO OTTICO				
	9960724	2	VITE				
	9960656	1	CORNICE COMPL.				
	14154590	4	LAMPADA				
	9960262	1	TAPPO				
	9959311	1	MOLLA ARRESTO				
	9959310	1	GRUPPO OTTICO				
	9959312	2	CORNICE				

https://tractormanualz.com/

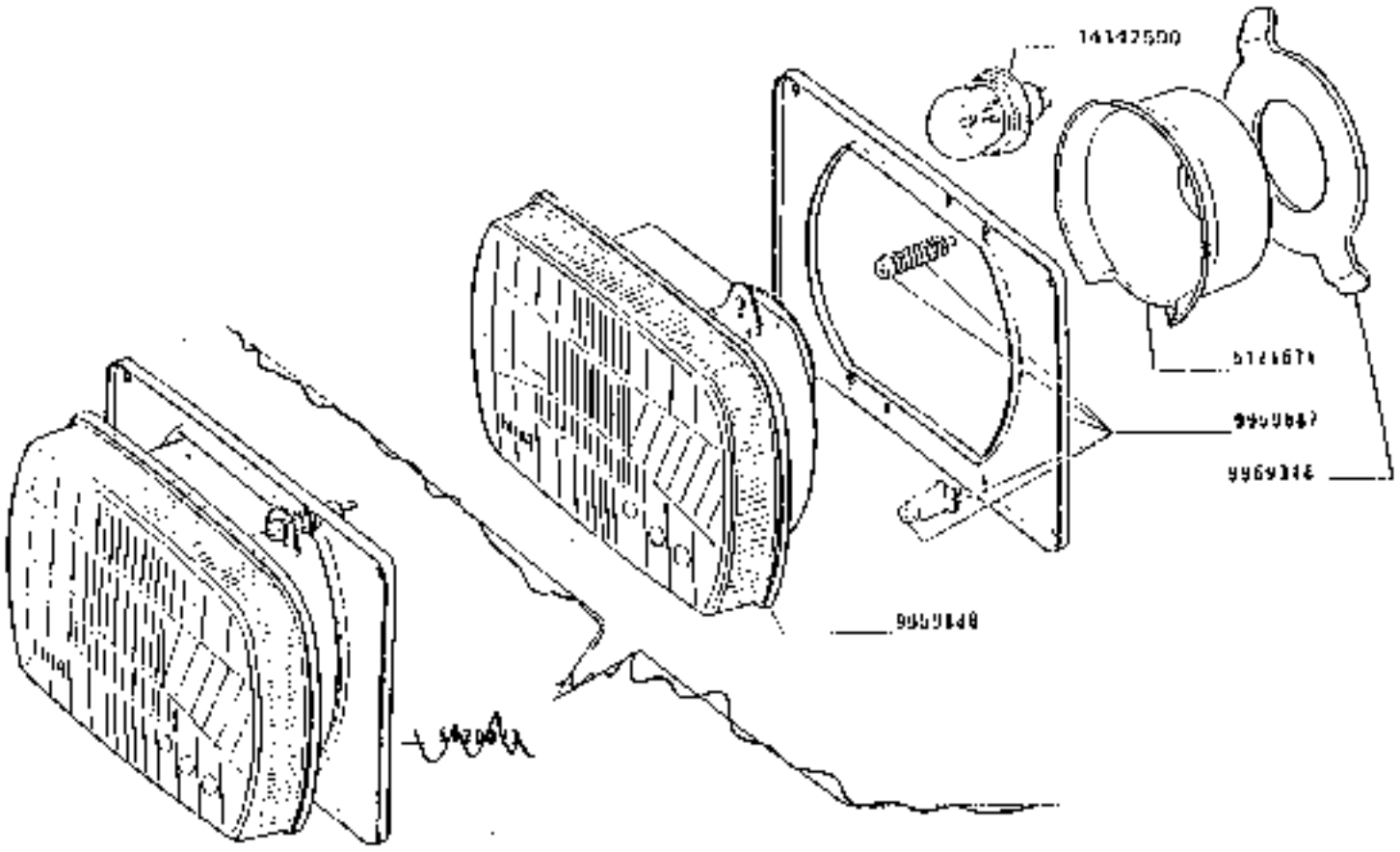

5120073

https://tractormanualz.com/

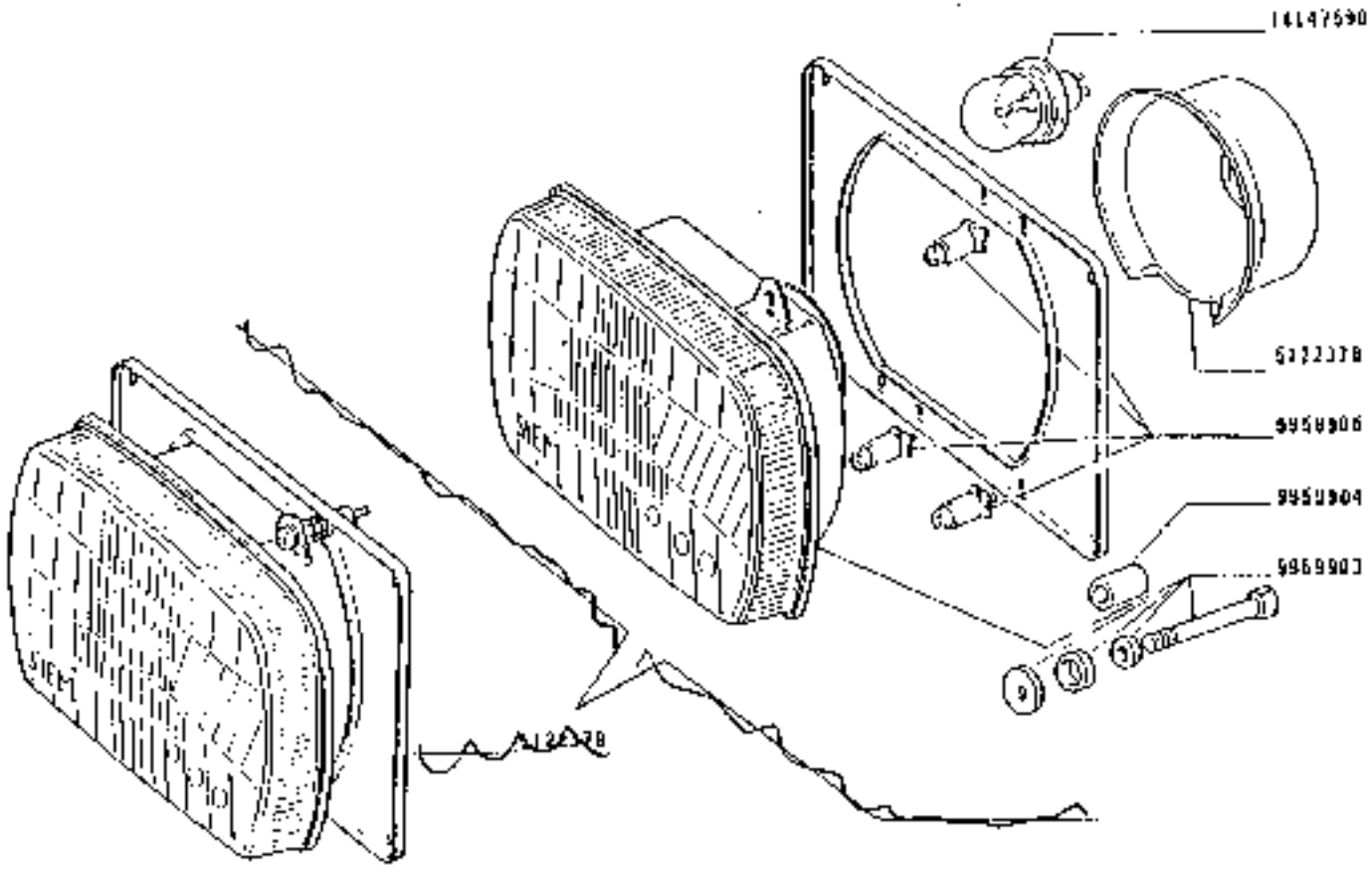

5222349

https://tractormanualz.com/

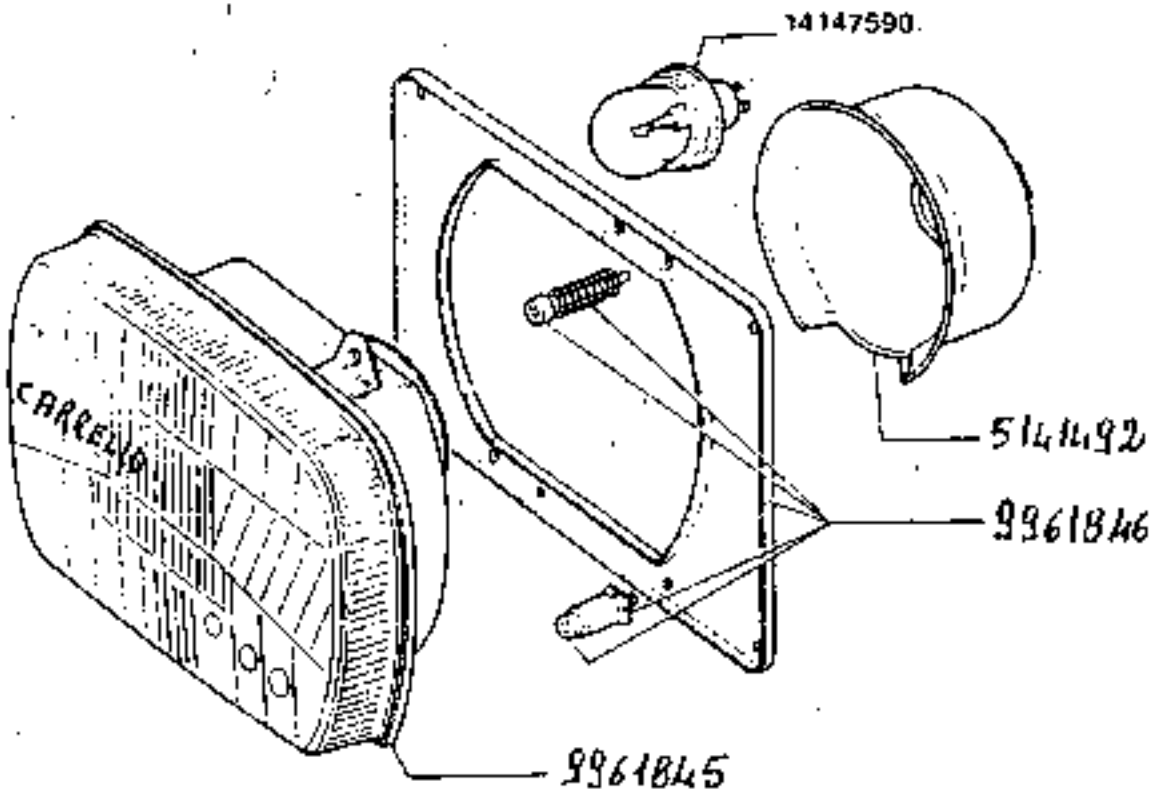

https://tractormanualz.com/

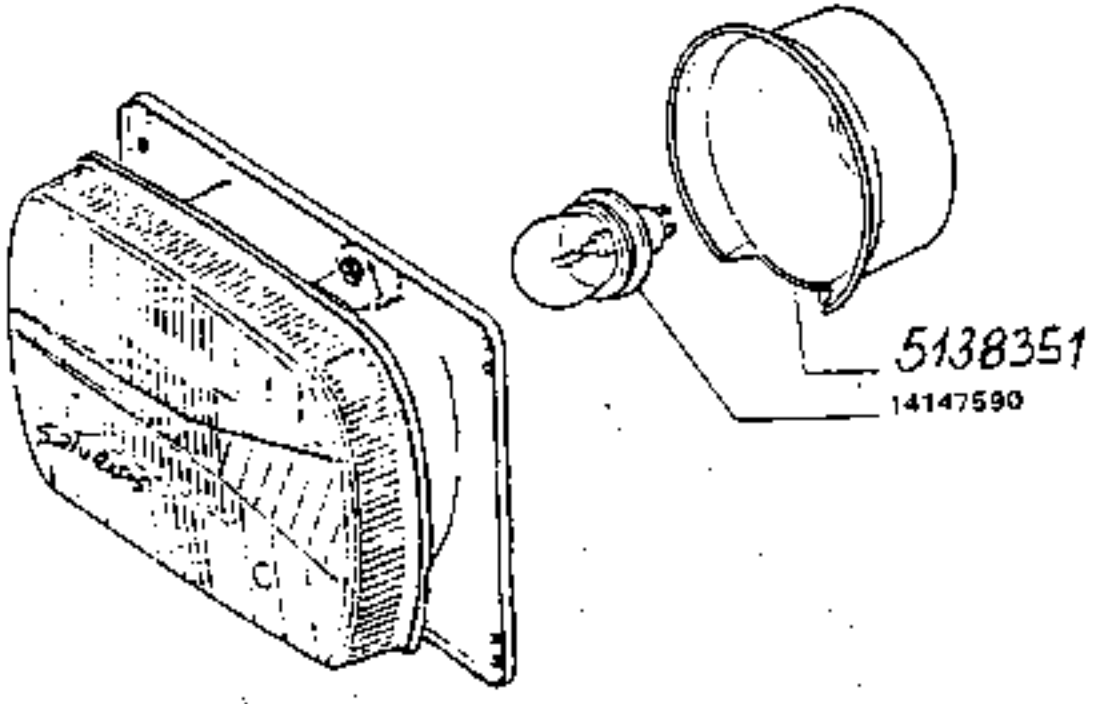

https://tractormanualz.com/

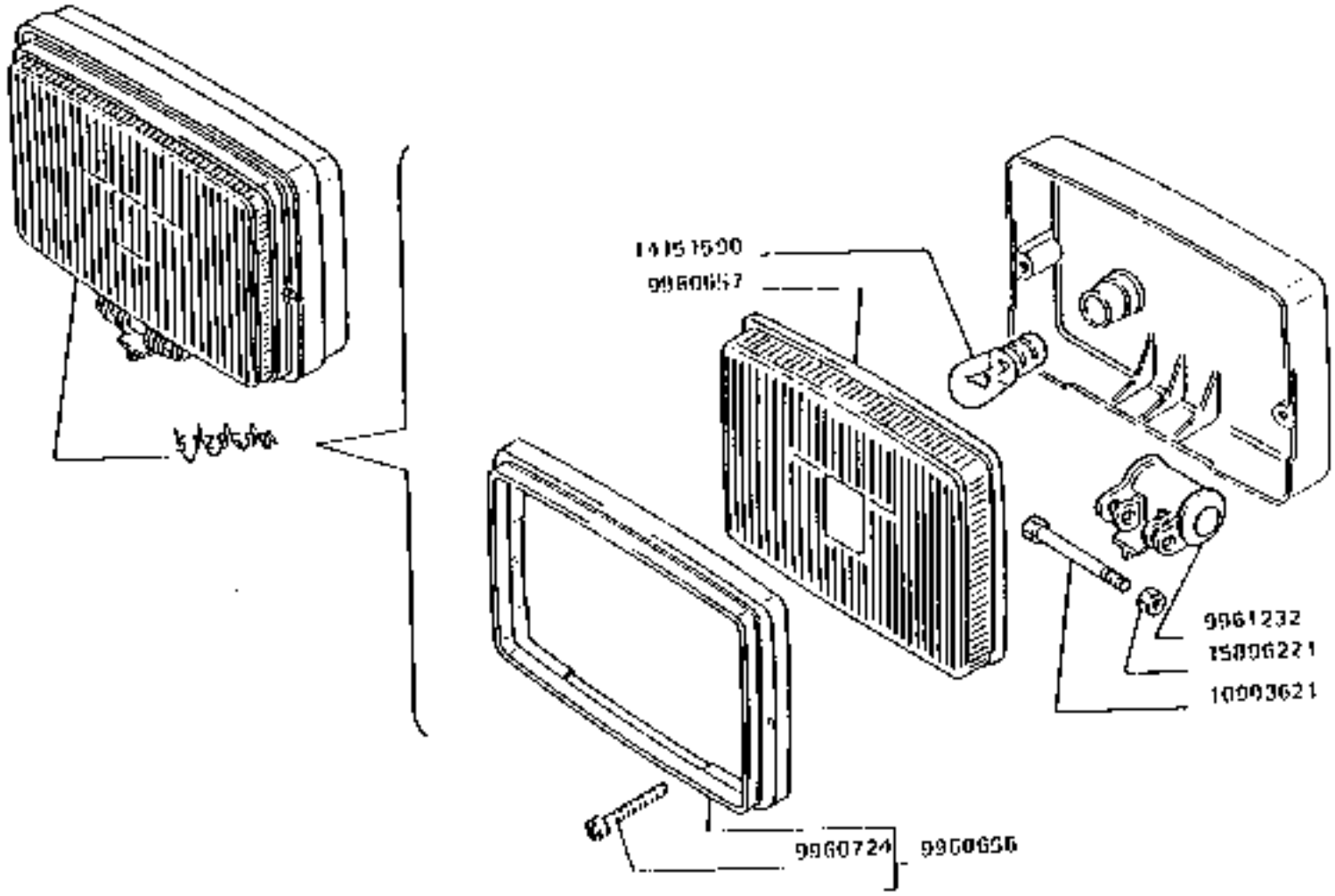

https://tractormanualz.com/

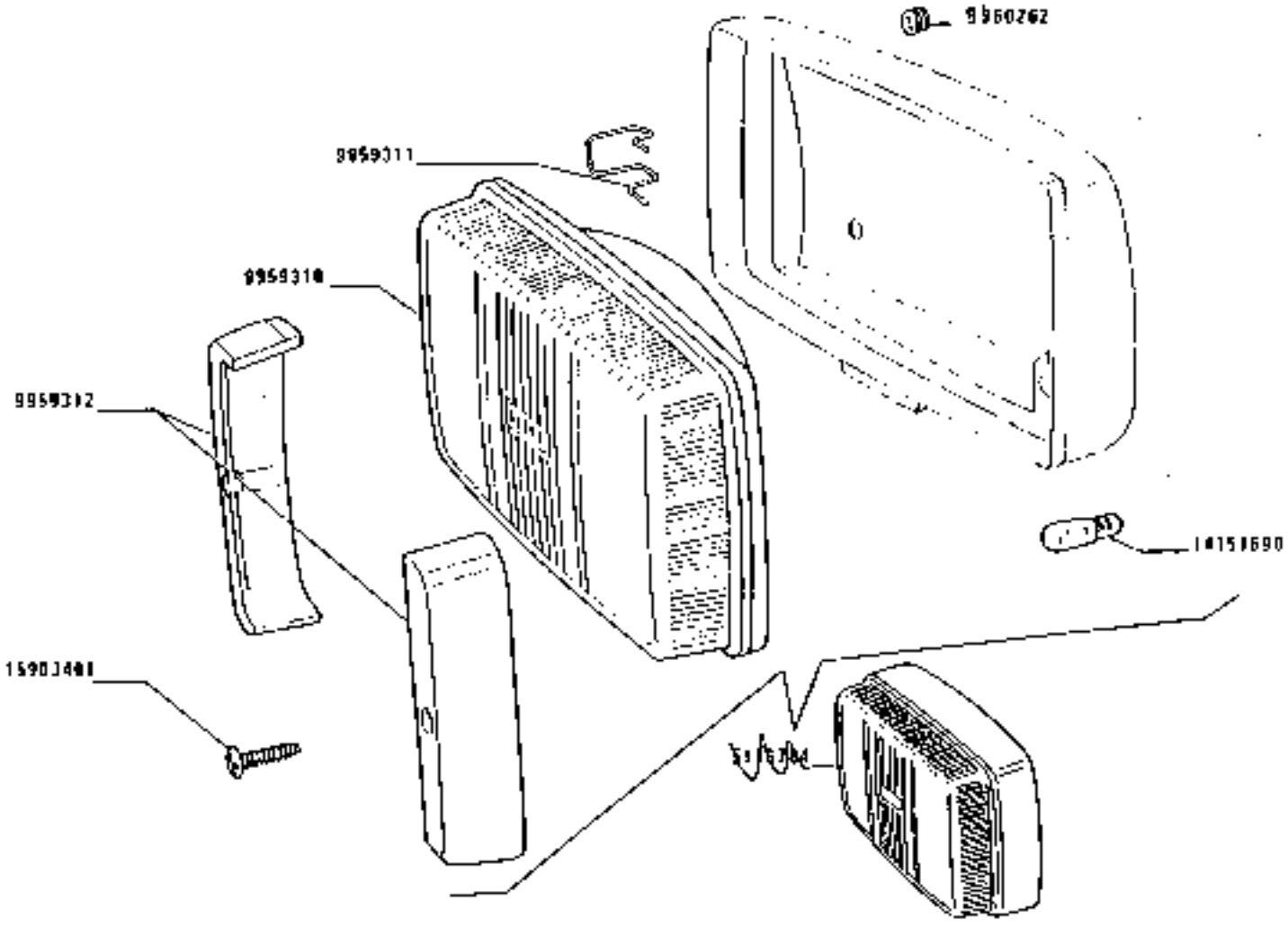

5116/64

180.55

APPARECCHI ILLUMINAZIONE (Bosch)

Appareils éclairage
Beleuchtung

Lighting components
Aparatos alumbrado

1.75.6

https://tractormanualz.com/

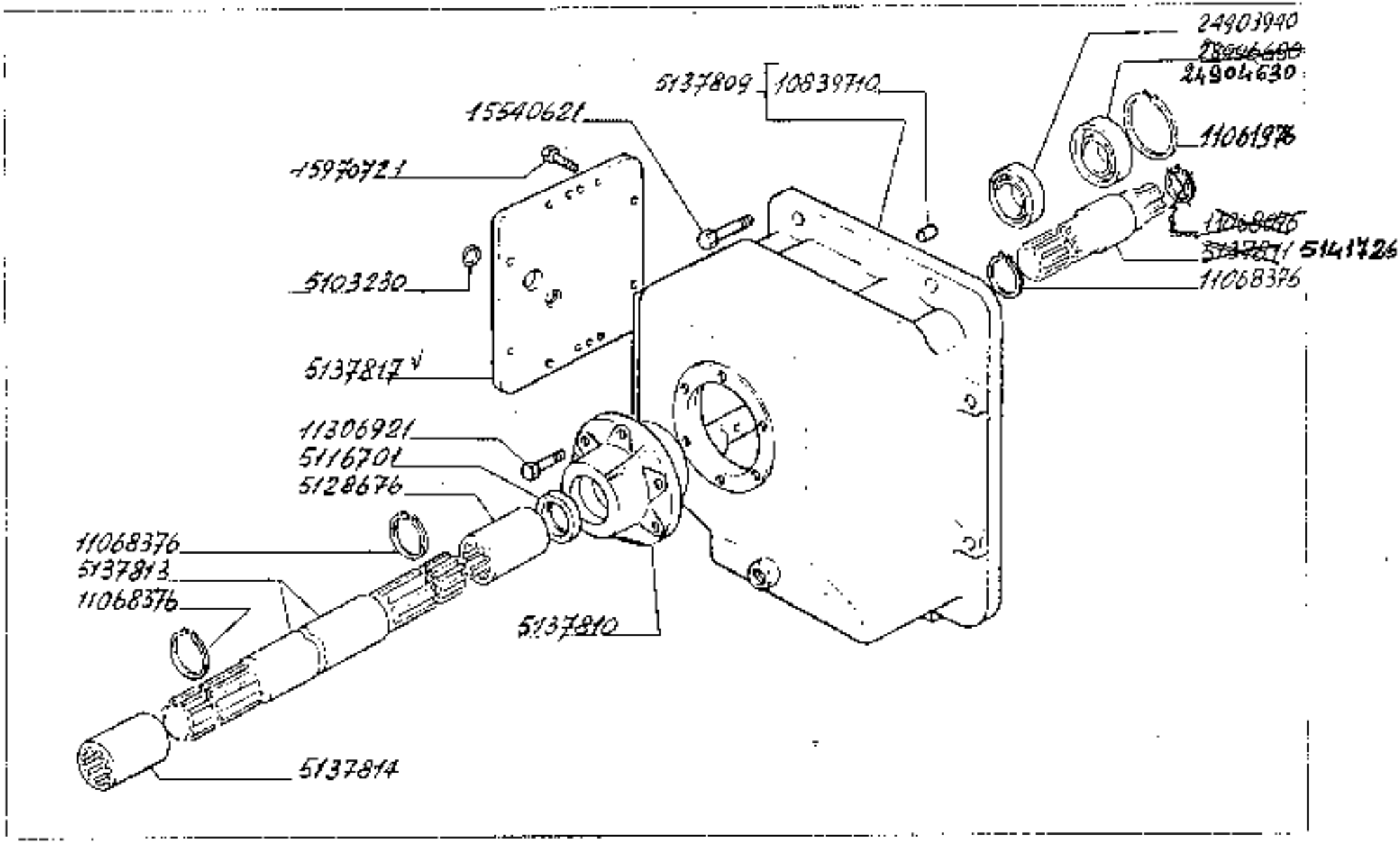

180.55

Presa di forza -

180.1

https://tractormanualz.com/

CODICE ARTICOLO	NUMERO	Q.	DESCRIZIONE	DESIGNATION	BENENNUNG	DESCRIPTION	DENOMINACIONES
	4985869	1	ALBERO	ARBRE	WELLE	SHAFT	ARBOL
	4985862	4	GRANO	ERGOT	PASSTIFT	DOWEL	PITON
	5102349	1	ASTUCCIO	ETUI	HUELSE	CASE	ESTUCHE
	5102661	1	INGRANAGGIO CONDUTTO	PIGNON CONDUIT	ANGETRIEBENES ZAHNRAD	DRIVEN GEAR	PIÑON CONDUCIDO
	5102705	1	RALLA	CHAPANDINE	SPANSCHEIBE	THRUST PLATE	CHAPACERA
	5102730	1	ANELLO DI TENUTA	JOINT D'ETANCHEITE	DICHTRING	SEAL	JUNTA HERMETICA
	5102769	1	PROTEZIONE	PROTECTION	ABDECKUNG	SHIELD	DEFENSA
	5107703	1	DISTANZIALE	ENTRETOISE	ABSTANDSTUECK	SPACER	SEPARADOR
	5109306	1	RIPARO	PROTECTION	ABDECKUNG	PROTECTION	DEFENSA
	5112290	1	GUARNIZIONE DI TENUTA	JOINT	DICHTUNG	GASKET	JUNTA
	5116701	1	GUARNIZIONE DI SOSTEGNO	GARNITURE	UNTERLAGE	LINING	FORRO
	5123114	1	GHIERA	VIROLE	SCHIEBERING	PLUG	VIROLA
	5126676	1	MANICOTTO TRASCINATORE POST.	MANCHON	KUPPELMUFFE	SLEEVE	MANGUITO
	5127806	1	COPERCHIO POST.	COUVERCLE	DECKEL	COVER	TAPA
5146336	5127807	1	SFIATATOIO	RENIFLARD	ENTLUEFTER	VENT	RESPIRADERO
	5127809	1	CARTER	CARTER	GEHAUSE	CASE	CASA
	5127810	1	COPERCHIO ANT.	COUVERCLE	DECKEL	COVER	TAPA
5141226	5127811	1	ALBERO	ARBRE	WELLE	SHAFT	ARBOL
	5127812	1	INGRANAGGIO CONDUTTORE	PIGNON CONDUCTEUR	TREIBENDES ZAHNRAD	DRIVING GEAR	PIÑON CONDUCTOR
	5127813	1	ALBERO	ARBRE	WELLE	SHAFT	ARBOL
	5127814	1	MANICOTTO RIGIDO ANT.	MANCHON	MUFFE	SLEEVE	MANGUITO
	5127816	1	ALBERO	ARBRE	WELLE	SHAFT	AREOL
	5127817	1	COPERCHIO	COUVERCLE	DECKEL	COVER	TAPA
	5128340	2	GUARNIZIONE DI TENUTA	JOINT	DICHTUNG	GASKET	JUNTA
4014504D	5129171	2	TAPPO	BOUCHON	STOPFEN	PLUG	TAPON
	10516771	2	ROSETTA DI SICUREZZA	RONDELLE FREIN	SICHERUNGSRING	LOCKWASHER	ARANDELA DE FRENO
	10539710	2	GRANO	ERGOT	PASSTIFT	DOWEL	PITON
	11061976	4	ANELLO DI SICUREZZA	ARRETOIR	SICHERUNGSRING	LOCKRING	ANILLO DE FRENO
	11062476	1	ANELLO DI SICUREZZA	ARRETOIR	SICHERUNGSRING	LOCKRING	ANILLO DE FRENO
	~~11062476~~	~~1~~	~~ANELLO DI SICUREZZA~~	~~ARRETOIR~~	SICHERUNGSRING	LOCKRING	ANILLO DE FRENO
	11062576	3	ANELLO DI SICUREZZA	ARRETOIR	SICHERUNGSRING	LOCKRING	ANILLO DE FRENO
	11075476	1	ANELLO DI SICUREZZA	ARRETOIR	SICHERUNGSRING	LOCKRING	ANILLO DE FRENO
	11204921	6	VITE	VIS	SCHRAUBE	SCREW	TORNILLO
	15940621	8	VITE	VIS	SCHRAUBE	SCREW	TORNILLO

https://tractormanualz.com/

Rifare. Ditefuo allegato

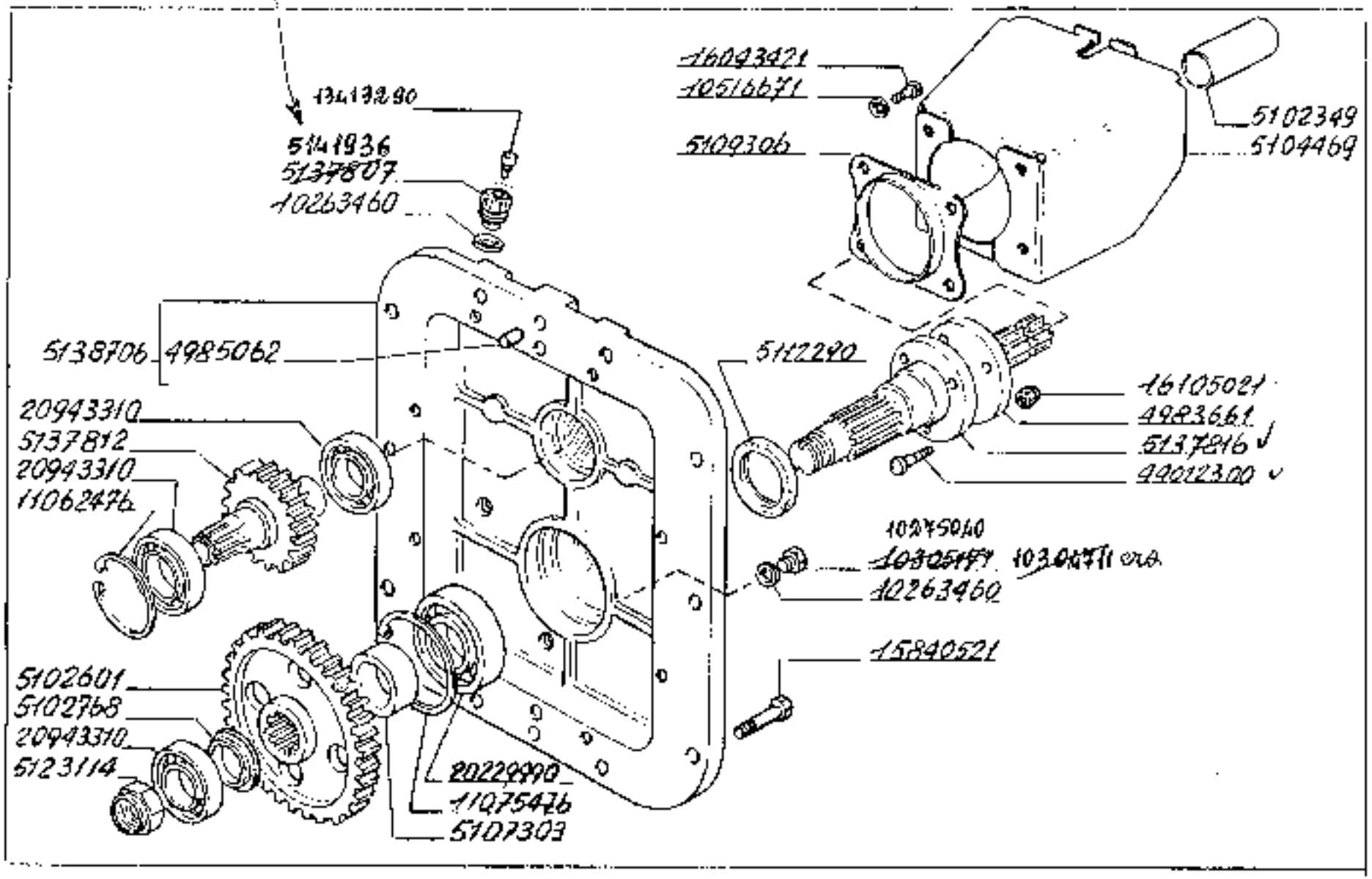

180.55

Presa di forza -

1.801

2

https://tractormanualz.com/

RIFERIMENTO	NUMERO	Q.	DESCRIZIONE	DESIGNATION	BENENNUNG	DESCRIPTION	DENOMINACIONES
	11040524	10	VITE	VIS	SCHRAUBE	SCREW	TORNILLO
	11070521	8	VITE	VIS	SCHRAUBE	SCREW	TORNILLO
	11047421	4	VITE	VIS	SCHRAUBE	SCREW	TORNILLO
	14105021	3	DADO	ECROU	MUTTER	NUT	TUERCA
	20229950	1	CUSCINETTO	ROULEMENT	LAGER	BEARING	RODAMIENTO
	20243310	3	CUSCINETTO	ROULEMENT	LAGER	BEARING	RODAMIENTO
	24903042	1	CUSCINETTO	ROULEMENT	LAGER	BEARING	RODAMIENTO
24904630	24904630	1	CUSCINETTO	ROULEMENT	LAGER	BEARING	RODAMIENTO
	60012300	3	VITE P/ALGERO P. T.D	VIS	SCHRAUBE	SCREW	TORNILLO

13413290 £ SFIATATOIO

https://tractormanualz.com/

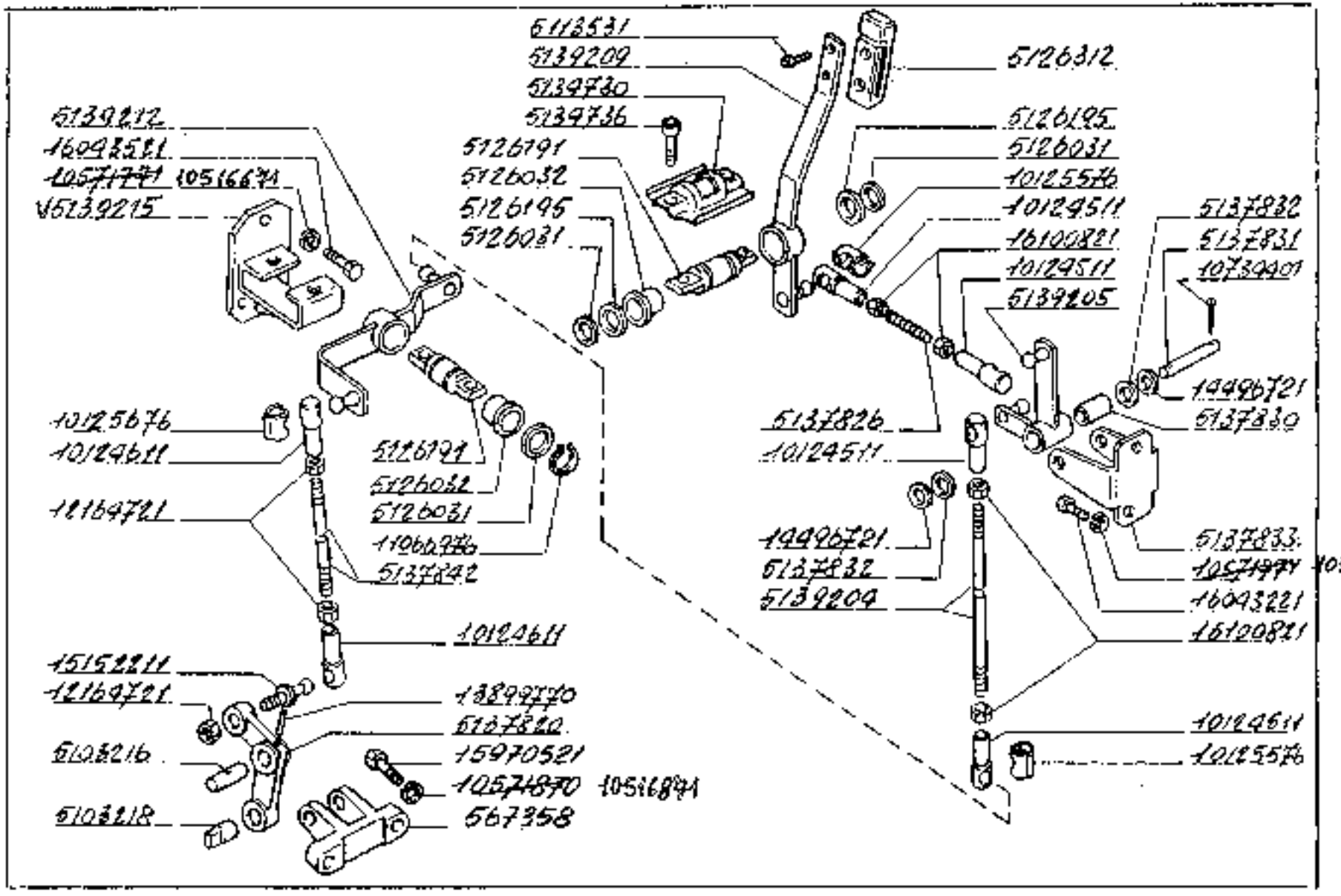

180.55

Comandi presa di forza -

1802

https://tractormanualz.com/

MODEL AUTOMOBILE	NUMERO	Q.	DESCRIZIONE	DESIGNATION	BENENNUNG	DESCRIPTION	DENOMINACIONES
	567552	1	SUPPORTO	SUPPORT	LAGER	SUPPORT	SOPORTE
	5103216	1	PERNO	AXE	BOLZEN	PIN	EJE
	5103219	1	PATTINO	PATIN	GLEITSTEIN	PAD	PATIN
	5112531	2	VITE	VIS	SCHRAUBE	SCREW	TORNILLO
	5126021	4	ROSETTA PIANA	RONDELLE	SCHEIBE	WASHER	ARANDELA
	5126022	2	BOCCOLA	DOUILLE	BUCHSE	BUSH	CASQUILLO
	5126151	2	PERNO	AXE	BOLZEN	PIN	EJE
	5126199	2	ANELLO	BAGUE	RING	RING	ANILLO
	5126312	1	PomELLO	BOUTON	KNOPFGRIFF	KNOB	BOTON
	5126320	1	COPERCHIO	COUVERCLE	DECKEL	COVER	TAPA
	5126336	2	VITE	VIS	SCHRAUBE	SCREW	TORNILLO
	5127020	1	LEVA	LEVIER	HEBEL	LEVER	PALANCA
	5127026	1	TIRANTE	TIRANT	STANGE	ROD	VARILLA
	5127030	1	BOCCOLA	DOUILLE	BUCHSE	BUSH	CASQUILLO
	5127031	1	ALBERINO	AXE	WELLE	SHAFT	ARBOL
	5127032	2	DISTANZIALT	ENTRETOISE	ABSTANDSTUECK	SPACER	SEPARADOR
	5127033	1	STAFFA	ETRIER	HALTER	BRACKET	SOPORTE
	5127042	1	TIRANTE	TIRANT	STANGE	ROD	VARILLA
	5134204	1	TIRANTE	TIRANT	STANGE	ROD	VARILLA
	5139205	1	LEVA	LEVIER	HEBEL	LEVER	PALANCA
	5139209	1	LEVA	LEVIER	HEBEL	LEVER	PALANCA
	5139212	1	LEVA	LEVIER	HEBEL	LEVER	PALANCA
	5139215	1	SUPPORTO	SUPPORT	LAGER	SUPPORT	SOPORTE
	10124511	4	TESTA	JOINT A ROTULE	STANGENKOPF	HEAD	ARTICULACION
	10124611	2	GIUNTO	ACCOUPLEMENT	KUPPLUNG	COUPLING	ARRASTRE
	10125576	4	MOLLA	RESSORT	FEDER	SPRING	RESORTE
	10125676	2	MOLLA	RESSORT	FEDER	SPRING	RESORTE
	10396770	1	ANELLO ISOLANTE	BAGUE ISOLANTE	ISOLIERRING	INSULATING RING	ANILLO AISLADOR
10516671	10521770	9	ROSETTA DI SICUREZZA	RONDELLE FREIN	SICHERUNGSRING	LOCKWASHER	ARANDELA DE FRENO
	~~10521771~~	~~4~~	~~ROSETTA DI SICUREZZA~~	RONDELLE FREIN	SICHERUNGSRING	LOCKWASHER	ARANDELA DE FRENO
10516671	10521771	2	ROSETTA DI SICUREZZA	RONDELLE FREIN	SICHERUNGSRING	LOCKWASHER	ARANDELA DE FRENO
	10734401	2	COPIGLIA	GOUPILLE	SPLINT	SPLIT PIN	PASADOR ABIERTO
	11066976	4	ANELLO DI SICUREZZA	ARRETOIR	SICHERUNGSRING	LOCKRING	ANILLO DE FRENO
	10164721	5	DADO	ECROU	MUTTER	NUT	TUERCA
	10099770	1	SPINA	GOUPILLE	STIFT	PIN	PASADOR
	10096721	2	ROSETTA PIANA	RONDELLE	SCHEIBE	WASHER	ARANDELA
	10102214	1	GIUNTO SFERICO	JOINT A ROTULE	KUGELGELENK	BALL JOINT	ARTICULACION
	10970521	2	VITE	VIS	SCHRAUBE	SCREW	TORNILLO
	10051221	2	VITE	VIS	SCHRAUBE	SCREW	TORNILLO
	10043521	5	VITE	VIS	SCHRAUBE	SCREW	TORNILLO
	10100821	6	DADO	ECROU	MUTTER	NUT	TUERCA

https://tractormanualz.com/

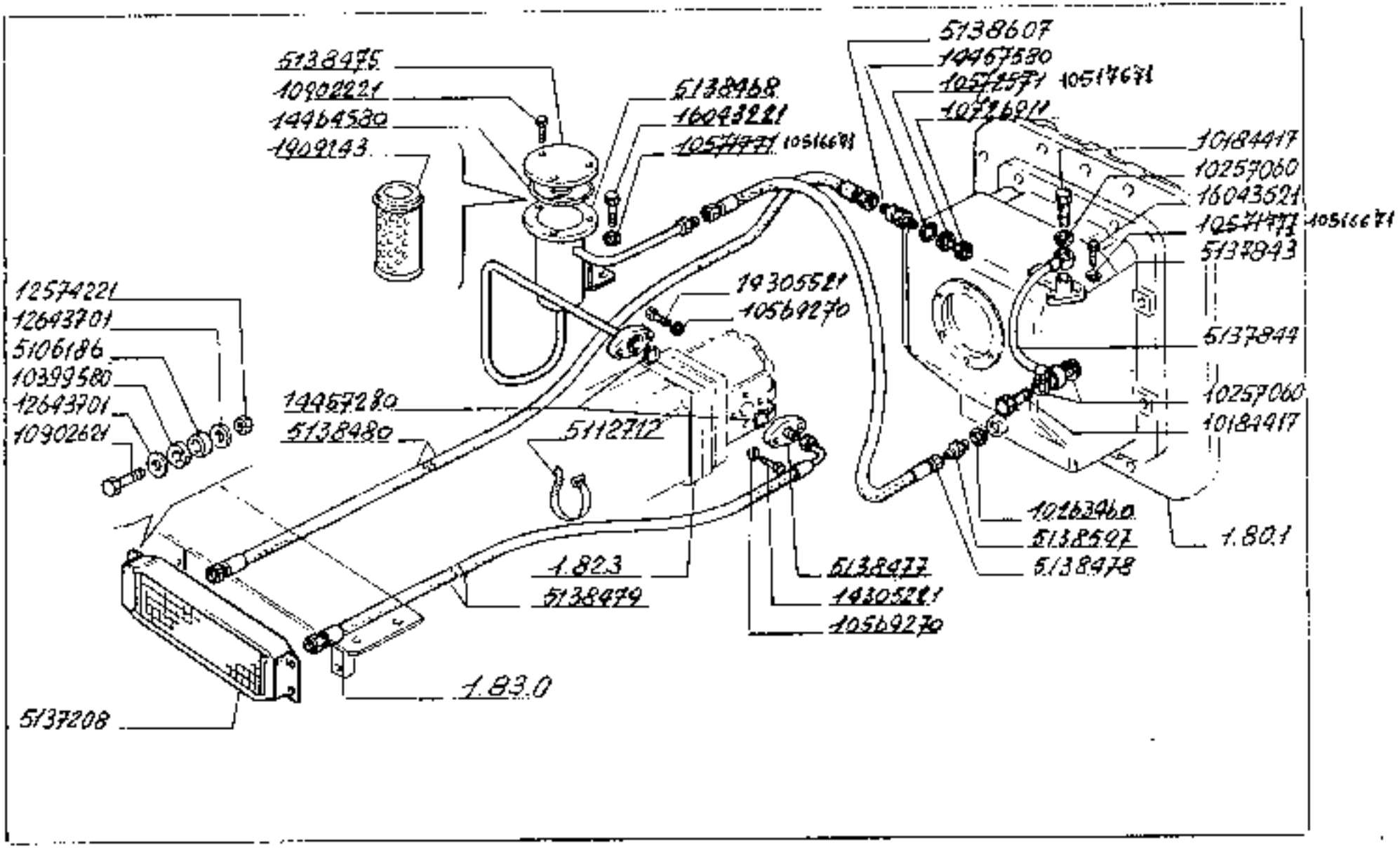

Tubazioni radiatore.

1.80.5

1.80.6

https://tractormanualz.com/

NUMERO ARTICOLO	N.ORDINE	Q.	DESCRIZIONE	BEZEICHNUNG	DESIGNATION	DESCRIPTION	DENOMINACIONES
	1979163	1	FILTRO	FILTER	FILTRE	FILTER	FILTRO
	1961166	6	DISTANZIALE	ENTRETOISE	ENTRETOISE	SPACER	SEPARADOR
	1113715	3	COLLARE	COLLIER	ECHELLE	COLLAR	COLLAR
	5157260	1	RADIATORE RISCALD AMENTO	RADIATEUR	RADIATEUR	RADIATOR	RADIADOR
	5127045	1	FLANGIA	BRIDE	FLANSCH	FLANGE	BRIDA
	5127044	1	TUBO FLESSIBILE	TUYAU FLEXIBLE	SCHLAUCH	HOSE	MANGA FLEXIBLE
	5135466	1	CORPO	CORPS	GEHAUSE	BODY	CUERPO
	5136472	1	COPERCHIO	COUVERCLE	DECKEL	COVER	TAPA
	5126477	1	RACCORDO	RACCORD	STUTZEN	CONNECTION	RACOR
	5130478	1	TUBO FLESSIBILE	TUYAU FLEXIBLE	SCHLAUCH	HOSE	MANGA FLEXIBLE
	5134479	1	TUBO FLESSIBILE	TUYAU FLEXIBLE	SCHLAUCH	HOSE	MANGA FLEXIBLE
	5134480	1	TUBO FLESSIBILE	TUYAU FLEXIBLE	SCHLAUCH	HOSE	MANGA FLEXIBLE
	5130597	1	BOCCHETTONE	VIS-RACCORD	HOHLSCHRAUBE	UNION	BOQUILLA
	5126607	1	BOCCHETTONE	VIS-RACCORD	HOHLSCHRAUBE	UNION	BOQUILLA
	1184437	2	BOCCHETTONE	VIS-RACCORD	HOHLSCHRAUBE	UNION	BOQUILLA
	10257060	6	GUARNIZIONE DI TE NUTA	JOINT	DICHTUNG	GASKET	JUNTA
	10263660	1	GUARNIZIONE DI TE NUTA	JOINT	DICHTUNG	GASKET	JUNTA
	10399560	4	ANELLO ISOLANTE	BAGUE ISOLANTE	ISOLIERRING	INSULATING RING	ANILLO AISLADOR
	10569270	4	ROSETTA DI SICURE ZZA	RONDELLE FREIN	SICHERUNGSRING	LOCKWASHER	ARANDELA DE FRENO
10516634	10572771	5	ROSETTA DI SICURE ZZA	RONDELLE FREIN	SICHERUNGSRING	LOCKWASHER	ARANDELA DE FRENO
10516634	10572571	1	ROSETTA DI SICURE ZZA	RONDELLE FREIN	SICHERUNGSRING	LOCKWASHER	ARANDELA DE FRENO
	10726911	1	DADO	ECROU	MUTTER	NUT	TUERCA
	10902211	3	VITE	VIS	SCHRAUBE	SCREW	TORNILLO
	10902621	4	VITE	VIS	SCHRAUBE	SCREW	TORNILLO
	10574221	4	DADO	ECROU	MUTTER	NUT	TUERCA
	1244701	8	ROSETTA PIANA	RONDELLE	SCHEIBE	WASHER	ARANDELA
	14305220	2	VITE	VIS	SCHRAUBE	SCREW	TORNILLO
	14305521	2	VITE	VIS	SCHRAUBE	SCREW	TORNILLO
	14457260	3	GUARNIZIONE DI TE NUTA	JOINT	DICHTUNG	GASKET	JUNTA
	14457560	1	GUARNIZIONE DI TE NUTA	JOINT	DICHTUNG	GASKET	JUNTA
	14645ED	1	GUARNIZIONE DI TE NUTA	JOINT	DICHTUNG	GASKET	JUNTA
	16043221	2	VITE	VIS	SCHRAUBE	SCREW	TORNILLO
	16043621	3	VITE	VIS	SCHRAUBE	SCREW	TORNILLO

https://tractormanualz.com/

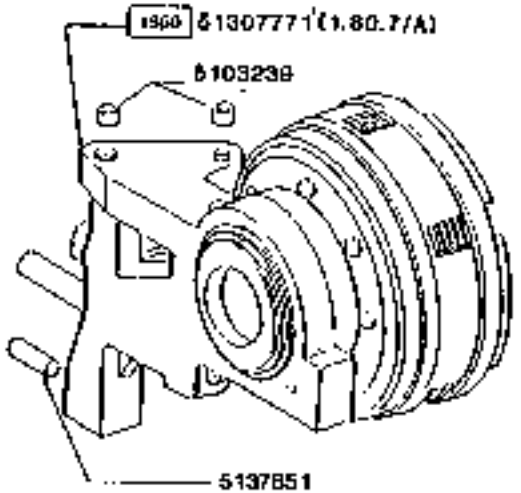

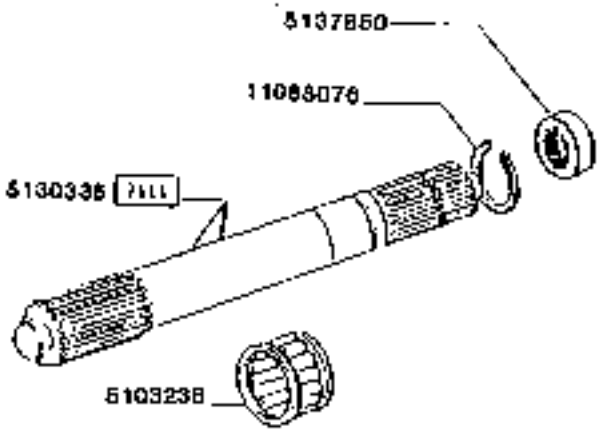

180.55

FRIZIONE PRESA DI FORZA

Embrayage prise de force
Kupplung Zapfwelle

Comm. P.T.O.
Embrayage prise de force

1.80.7

https://tractormanualz.com/

REPERE	NOMBRE	DESIGNATION	BENENNUNG	DESCRIPTION	DENOMINAZIONES
5103236	4	BOITIER	ETUI	HOUSE	CASE	ESTUCHE
5103239	2	GRAND	GROS	PASSTIFT	PIONEL	PETON
5103235	1	ALVEOLE	NUT	NUT	SHAFT	ARBOL
5103771	1	EMBRAYAGE COMPLET	KUPPLUNG	CLUTCH	EMBRAGUE
5107810	1	MANCHON	MUFFE	SLEEVE	MANGUITO
5137804	1	PENNO	AXE	DOLZEN	PIN	EJE
1106670 74	1	ANELLO DI SICUREZZA	ANHALTER	SICHERUNGSRING	LOCKRING	ANILLO DE FIJACION

https://tractormanualz.com/

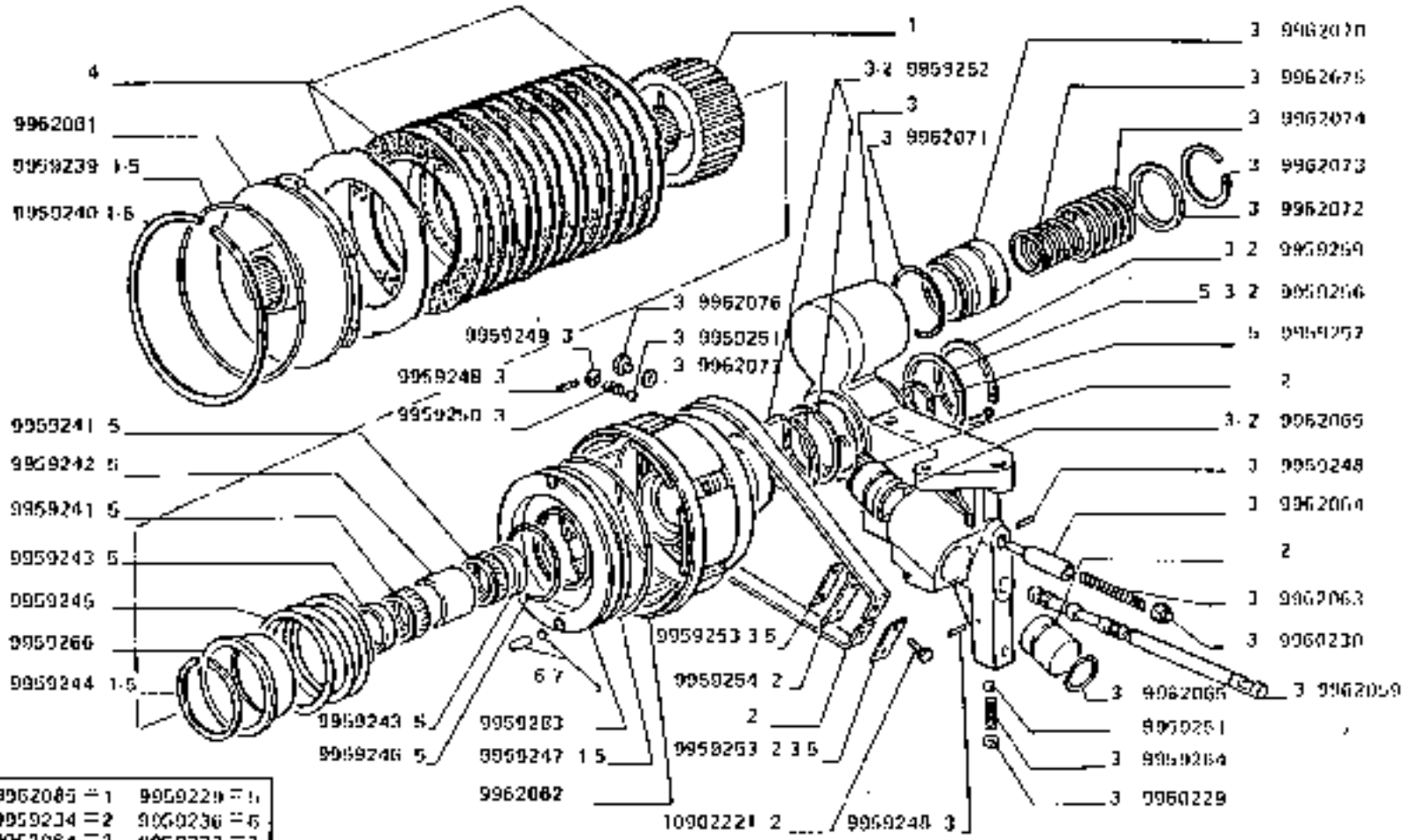

1960

FRIZIONE PRESA DI FORZA 5130771 (Valeo)

Embrayage prise de force
Kupplung Zapfwelle
Clutch P.T.O.
Embrague toma de fuerza

180.55

1.80.7 /A

https://tractormanualz.com/

MODEL ARTICOLO	N.ORDINE	Q.	DESCRIZIONE	DESIGNATION	BENENNUNG	DESCRIPTION	DENOMINAZIONES
	9959230	1	CORREDO PA...5	COMPOSTO	EQUIPEMENT	SATZ	KIT	JUEGO
	9959234	1	CORREDO PA...7	COMPOSTO	EQUIPEMENT	SATZ	KIT	JUEGO
	9959236	1	CORREDO PA...6	COMPOSTO	EQUIPEMENT	SATZ	KIT	JUEGO
	9959237	1	CORREDO PA...7	COMPOSTO	EQUIPEMENT	SATZ	KIT	JUEGO
	9959239	2	FILO		FIL	DRAHT	WIRE	HILO
	9959240	5	ANELLO		BAGUE	RING	RING	ANILLO
	9959241	2	GABBIA A RULLI		CAGE A ROULEAUX	ROLLENKAEFIG	ROLLER CAGE	PORTARRODILLOS
	9959242	1	DISTANZIALE		ENTRETOISE	ABSTANDSTUECK	SPACER	SEPARADOR
	9959243	2	DISTANZIALE		ENTRETOISE	ABSTANDSTUECK	SPACER	SEPARADOR
	9959244	1	ANELLO		BAGUE	RING	RING	ANILLO
	9959245	1	MOLLA		RESSORT	FEDER	SPRING	RESORTE
	9959246	1	GUARNIZIONE DI TENUTA		JOINT	DICHTUNG	GASKET	JUNTA
	9959247	1	GUARNIZIONE DI TENUTA		JOINT	DICHTUNG	GASKET	JUNTA
	9959248	3	SPINA		GOUPILLE	STIFT	PIN	PASADOR
	9959249	1	ROSETTA PIANA		RONDELLE	SCHEIBE	WASHER	ARANDELA
	9959250	1	MOLLA		RESSORT	FEDER	SPRING	RESORTE
	9959251	2	SFERA		BILLE	KUGEL	BALL	BOLA
	9959252	2	ANELLO DI TENUTA		JOINT D'ETANCHEITE	DICHTRING	SEAL	JUNTA HERMETICA
	9959253	3	SPESSORE DI REGISTRO		CALE D'EPAISSEUR	DISTANZSCHEIBE	SHIM	SUPLEMENTO
	9959254	1	PIASTRINA		PLAQUETTE	PLAETTCHEN	PLATE	PLACA
	9959256	1	RALLA		CREPAUDINE	DRUCKSCHEIBE	THRUST PLATE	CHUMACERA
	9959257	1	ANELLO		BAGUE	RING	RING	ANILLO
	9959259	1	ANELLO		BAGUE	RING	RING	ANILLO
	9959264	1	MOLLA		RESSORT	FEDER	SPRING	RESORTE
	9959266	1	SCODELLINO		COUPETTE	TELLERSCHEIBE	CUP	PLATILLO
	9959263	1	STANTUFFO		PISTON	KOLBEN	PISTON	EMBOLO
	9960239	1	ROSETTA PIANA		RONDELLE	SCHEIBE	WASHER	ARANDELA
	9960230	1	TAPPO		BOUCHON	STOPFEN	PLUG	TAPON
	9962059	1	ALBERO		ARBRE	WELLE	SHAFT	ARBOL
	9962061	1	MOZZO		MOYEU	NABE	HUB	BUJE
	9962062	1	CAMPANA		CLOCHE	GEHAUSE	BELL HOUSING	CAMPANA
	9962063	1	MOLLA		RESSORT	FEDER	SPRING	RESORTE
	9962064	1	STANTUFFO		PISTON	KOLBEN	PISTON	EMBOLO
	9962065	2	GUARNIZIONE DI TENUTA		JOINT	DICHTUNG	GASKET	JUNTA
	9962070	1	STANTUFFO		PISTON	KOLBEN	PISTON	EMBOLO
	9962071	1	ANELLO DI TENUTA		JOINT D'ETANCHEITE	DICHTRING	SEAL	JUNTA HERMETICA

https://tractormanualz.com/

NUMER. ANT. MODIF.	N.ORDINE	Q.	DESCRIZIONE	DESIGNATION	BENENNUNG	DESCRIPTION	DENOMINACIONES
	9962072	1	ANELLO	BAGUE	RING	RING	ANILLO
	9962073	1	ANELLO	BAGUE	RING	RING	ANILLO
	9962074	1	MOLLA	RESSORT	FEDER	SPRING	RESORTE
	9962075	1	MOLLA	RESSORT	FEDER	SPRING	RESORTE
	9962076	1	VITE	VIS	SCHRAUBE	SCREW	TORNILLO
	9962077	1	ROSETTA PIANA	RONDELLE	SCHEIBE	WASHER	ARANDELA
	9962084	1	CORREDO COMPOSTO DA...3	EQUIPEMENT	SATZ	KIT	JUEGO
	9962085	1	CORREDO COMPOSTO DA...1	EQUIPEMENT	SATZ	KIT	JUEGO
	9962086	1	CORREDO COMPOSTO DA...4	EQUIPEMENT	SATZ	KIT	JUEGO
	11402221	2	VITE	VIS	SCHRAUBE	SCREW	TORNILLO

https://tractormanualz.com/

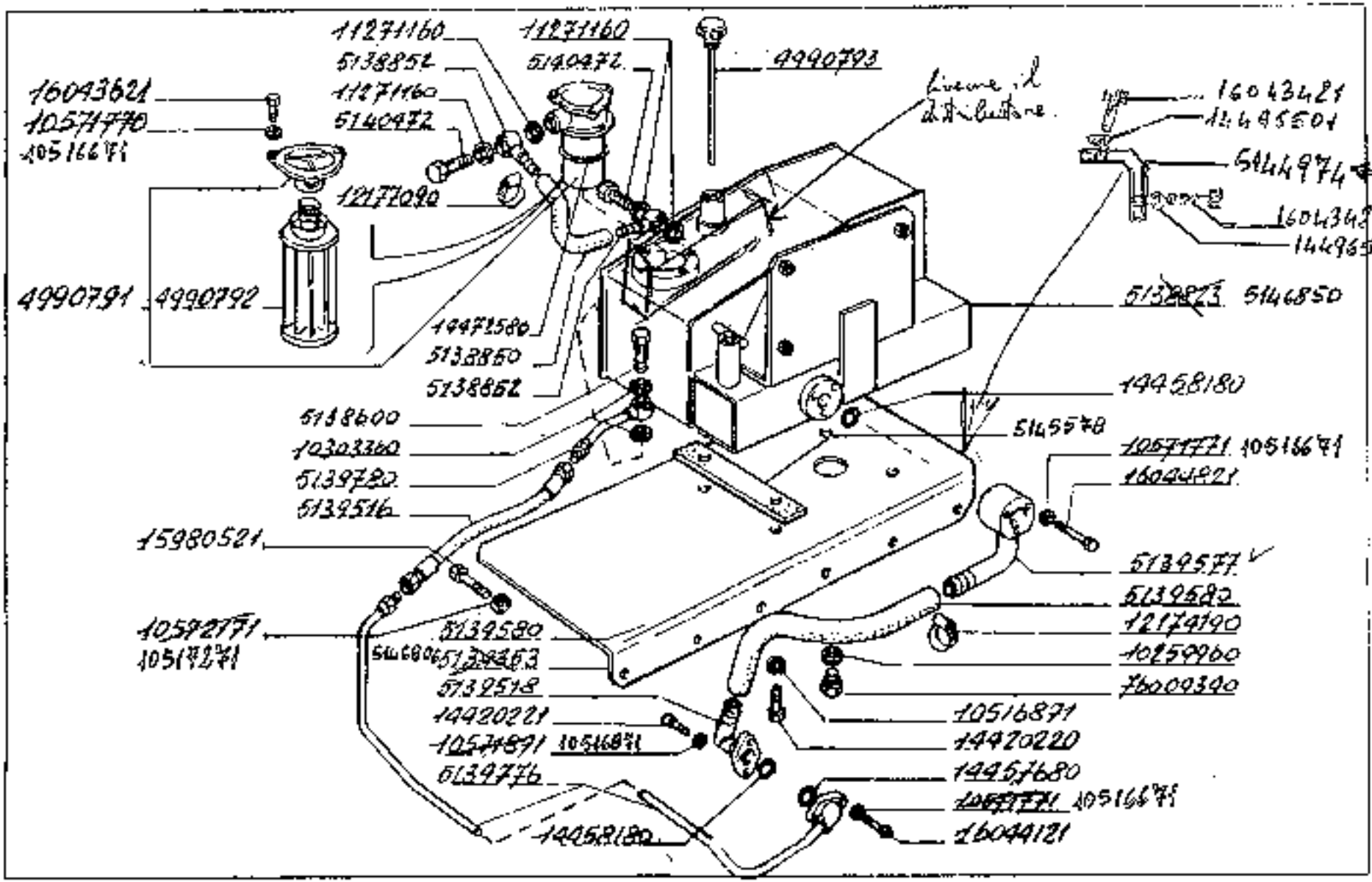

Serbatoio tubazioni -

180.55

182.1

https://tractormanualz.com/

MODIF. ANT.MODIF.	N.ORDINE	Q.	SIGLA	DESIGNATION	BENENNUNG	DESCRIPTION	DENOMINACIONES
	4990791	1	FILTRO OLIO	FILTRE A HUILE	OELFILTER	OIL FILTER	FILTRO DE ACEITE
	4990792	1	ELEMENTO FILTRANTE	ELEMENT FILTRANT	FILTEREINSATZ	FILTERING ELEMENT	FILTRO
	4990793	1	TAPPO	BOUCHON	STOPFEN	PLUG	TAPON
	5130422	1	BOCCHETTONE	VIS-RACCORD	HOHLSCHRAUBE	UNION	BOQUILLA
	5132823	1	SERBATOIO OLIO	RESERVOIR D'HUILE	OELBEHAELTER	OIL RESERVOIR	DEPOSITO DE ACEITE
	5132850	1	MANICOTTO FLESSIBILE	MANCHON	MUFFE	SLEEVE	MANGA
	5132852	2	RACCORDO	RACCORD	STUTZEN	CONNECTION	RACOR
	5132853	1	SUPPORTO	SUPPORT	LAGER	SUPPORT	SOPORTE
	5132874	2	GUARNIZIONE DI TUBO	JOINT	DICHTUNG	GASKET	JUNTA
	5139516	1	TUBO FLESSIBILE INTER.	TUYAU FLEXIBLE	SCHLAUCH	HOSE	MANGA FLEXIBLE
	5139518	1	RACCORDO	RACCORD	STUTZEN	CONNECTION	RACOR
	5139577	1	TUBO RIGIDO ASPIRAZIONE	TUYAU	ROHR	PIPE	TUBO
	5139660	1	TUBO FLESSIBILE ASPIR. INTER.	TUYAU FLEXIBLE	SCHLAUCH	HOSE	MANGA FLEXIBLE
	5139770	1	TUBO RIGIDO MANDATA	TUYAU	ROHR	PIPE	TUBO
	5139780	1	TUBO RIGIDO MANDATA	TUYAU	ROHR	PIPE	TUBO
	7141472	2	BOCCHETTONE	VIS-RACCORD	HOHLSCHRAUBE	UNION	BOQUILLA
	10219960	1	GUARNIZIONE DI TENUTA	JOINT	DICHTUNG	GASKET	JUNTA
	10269460	1	GUARNIZIONE DI TENUTA	JOINT	DICHTUNG	GASKET	JUNTA
	10303360	2	GUARNIZIONE DI TENUTA	JOINT	DICHTUNG	GASKET	JUNTA
	10516671	6	ROSETTA DI SICUREZZA	RONDELLE FREIN	SICHERUNGSRING	LOCKWASHER	ARANDELA DE FRENO
40516674	10524770	9	ROSETTA DI SICUREZZA	RONDELLE FREIN	SICHERUNGSRING	LOCKWASHER	ARANDELA DE FRENO
40516771	10524771	6	ROSETTA DI SICUREZZA	RONDELLE FREIN	SICHERUNGSRING	LOCKWASHER	ARANDELA DE FRENO
	11271160	4	GUARNIZIONE DI TENUTA	JOINT	DICHTUNG	GASKET	JUNTA
	11306921	4	VITE	VIS	SCHRAUBE	SCREW	TORNILLO
	12174490	4	COLLARE	COLLIER	SCHELLE	COLLAR	COLLAR
	12177090	2	COLLARE	COLLIER	SCHELLE	COLLAR	COLLAR
	14428220	2	VITE	VIS	SCHRAUBE	SCREW	TORNILLO
	14457660	1	GUARNIZIONE DI TENUTA	JOINT	DICHTUNG	GASKET	JUNTA
	14458160	2	GUARNIZIONE DI TENUTA	JOINT	DICHTUNG	GASKET	JUNTA
	14472560	1	GUARNIZIONE DI TENUTA	JOINT	DICHTUNG	GASKET	JUNTA

https://tractormanualz.com/

MODEL NUMBER	N. REQUIRED	R. DESCRIPTION	BEZEICHNUNG	DESCRIPTION	DENOMINAZIONES
1C9EC921	6	VITE	VIS	SCHRAUBE	SCREW	TORNILLO
1C04C621	4	VITE	VIS	SCHRAUBE	SCREW	TORNILLO
1C04A1C8	7	VITE	VIS	SCHRAUBE	SCREW	TORNILLO
17C44821	2	VITE	VIS	SCHRAUBE	SCREW	TORNILLO
77CE4746	1	TAPPO	BOUCHON	STOPFEN	PLUG	TAPON

https://tractormanualz.com/

(*) VEDI DISEGNO

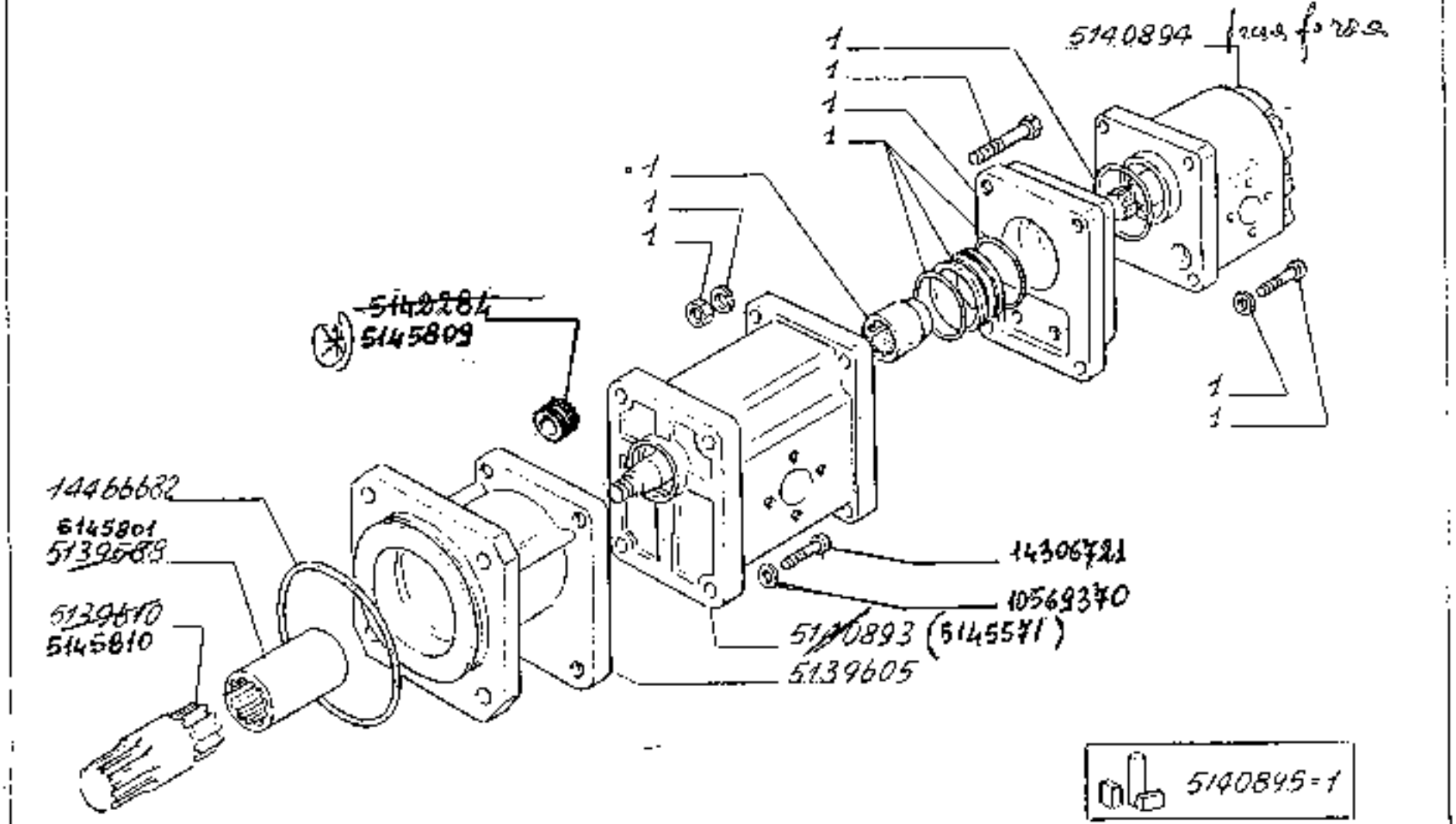

Pompa idraulica.

180.55

1.823

https://tractormanualz.com/

NUMERO ENTRATA	NUMERO	Q.	DESCRIZIONE	BEZEICHNUNG	DESIGNATION	DESCRIPTION	DENOMINACION
	5130799	1	POMPA OLIO	OELPUMPE	POMPE A HUILE	OIL PUMP	BOMBA DE ACEITE
5145801	[illegible]	1	MANICOTTO RIGIDO	HUELSE	MANCHON	SLEEVE	MANGUITO
	5135625	1	SUPPORTO	LAGER	SUPPORT	SUPPORT	SOPORTE
5145810	5135640	1	ALBERO	WELLE	ARBRE	SHAFT	EJE
5145571	5136673	1	POMPA OLIO	OELPUMPE	POMPE A HUILE	OIL PUMP	BOMBA DE ACEITE
	5140894	1	POMPA OLIO	OELPUMPE	POMPE A HUILE	OIL PUMP	BOMBA DE ACEITE
	5140895	1	SERIE PARTICOLARI	SATZ	JEU DE PIECES	SET OF PARTS	JUEGO DE PIEZAS
	1756570	4	ROSETTA DI SICUREZZA	SICHERUNGSRING	RONDELLE FREIN	LOCKWASHER	ARANDELA DE FRENO
	1430721	4	VITE	SCHRAUBE	VIS	SCREW	TORNILLO
	1446202	1	GUARNIZIONE DI TENUTA	DICHTUNG	JOINT	GASKET	JUNTA

5145809 5142287 1 MOZZO

https://tractormanualz.com/

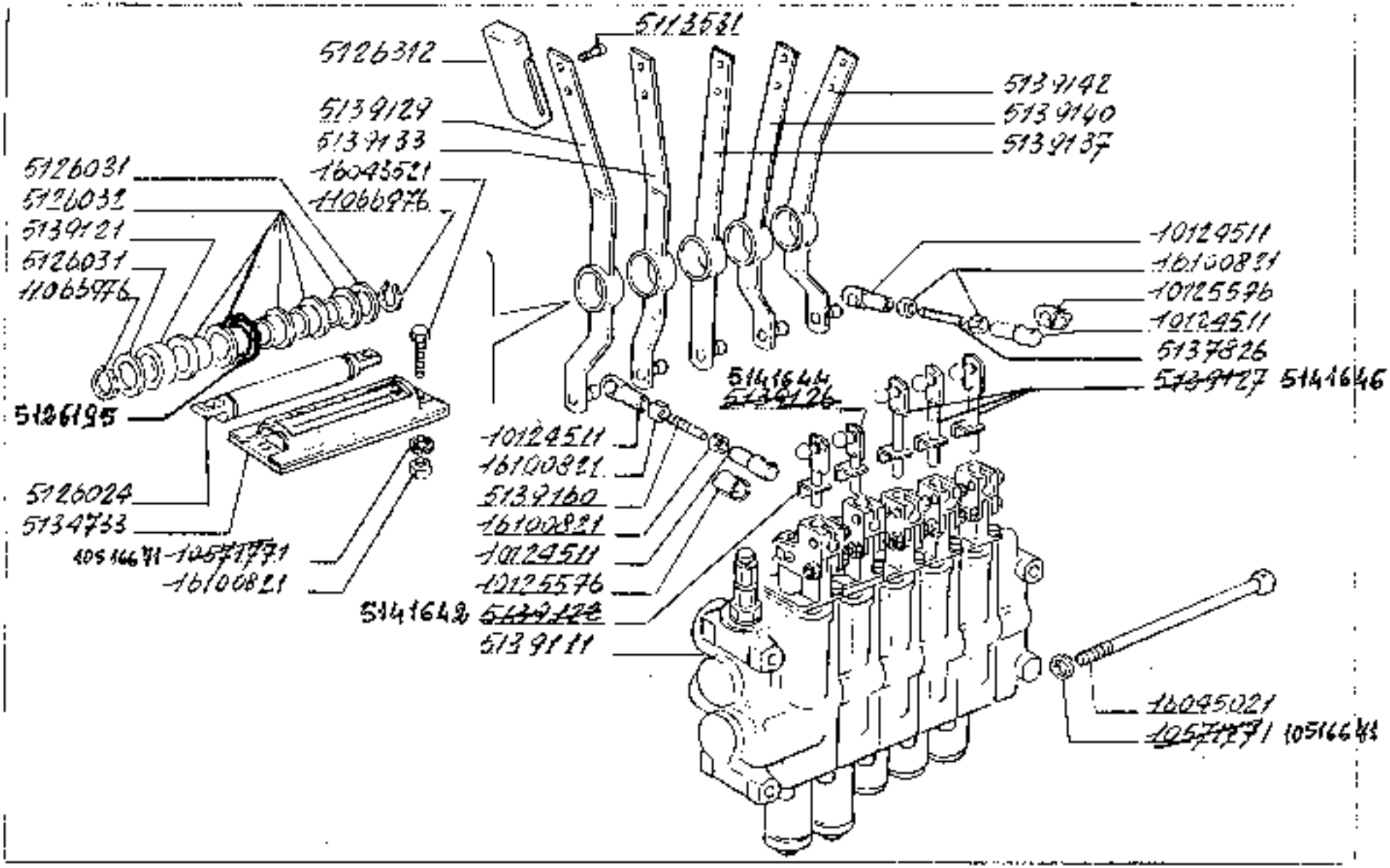

180.55

Presa pressione supplementare -

1827

1/2

https://tractormanualz.com/

MODEL ANBAUTEIL	N.ORDINE	Q.	DESCRIZIONE	SPECIFICATION	BENENNUNG	DESCRIPTION	DENOMINACIONES
	5113531	10	VITE M4x10	VIS	SCHRAUBE	SCREW	TORNILLO
	5126024	1	PERNO	AXE	BOLZEN	PIN	EJE
	5126021	2	ROSETTA PIANA	RONDELLE	SCHEIBE	WASHER	ARANDELA
	5126030	5	BOCCOLA	DOUILLE	BUCHSE	BUSH	CASQUILLO
	5126032	9	POMELLO	BOUTON	KNOPFSCHRAUBE	KNOB	BOTON
	5126033	1	CONNESSIONE CORP L.	CONNEXION	LEITUNG	CONNECTION	CABLE
	5126660	10	BOCCHETTONE	VIS-RACCORD	UNIONSSCHRAUBE	UNION	BOQUILLA
	5126851	1	PIASTRA	PLAQUE	PLATTE	PLATE	PLACA
	5126852	2	TUBO FLESSIBILE	TUYAU FLEXIBLE	SCHLAUCH	HOSE	MANGA FLEXIBLE
	5126854	2	TUBO FLESSIBILE	TUYAU FLEXIBLE	SCHLAUCH	HOSE	MANGA FLEXIBLE
	5126855	2	TUBO FLESSIBILE	TUYAU FLEXIBLE	SCHLAUCH	HOSE	MANGA FLEXIBLE
	5126856	2	TUBO FLESSIBILE	TUYAU FLEXIBLE	SCHLAUCH	HOSE	MANGA FLEXIBLE
	5126857	1	TUBO FLESSIBILE	TUYAU FLEXIBLE	SCHLAUCH	HOSE	MANGA FLEXIBLE
	5126858	1	TUBO FLESSIBILE	TUYAU FLEXIBLE	SCHLAUCH	HOSE	MANGA FLEXIBLE
	5126859	2	RACCORDO	RACCORD	STUTZEN	CONNECTION	RACOR
	5126860	2	RACCORDO	RACCORD	STUTZEN	CONNECTION	RACOR
	5126861	2	RACCORDO	RACCORD	STUTZEN	CONNECTION	RACOR
	5126862	1	RACCORDO	RACCORD	STUTZEN	CONNECTION	RACOR
	5126863	1	RACCORDO	RACCORD	STUTZEN	CONNECTION	RACOR
	5126864	10	ATTACCO RAPIDO	PRISE RAPIDE	SCHNELL KUPPLUNG	QUICK FITTING	ATAQUE RAPIDO
	5126911	1	DISTRIBUTORE	DISTRIBUTEUR	STEUERGERAET	DISTRIBUTOR VALVE	VALVULA DISTRIBUIDORA
	5139121	1	DISTANZIALE	ENTRETOISE	ABSTANDSTUECK	SPACER	SEPARADOR
5141642	~~5126125~~	1	STAFFA 1 DISTRIB	ETRIER	HALTER	BRACKET	SOPORTE
5141644	~~5126126~~	1	STAFFA 2 DISTRIB	ETRIER	HALTER	BRACKET	SOPORTE
5141646	~~5126127~~	1	STAFFA 3 DISTRIB	ETRIER	HALTER	BRACKET	SOPORTE
	5126129	1	LEVA 1 DISTRIB.	LEVIER	HEBEL	LEVER	PALANCA
	5126133	1	LEVA 2 DISTRIB.	LEVIER	HEBEL	LEVER	PALANCA
	5126137	1	LEVA 3 DISTRIB.	LEVIER	HEBEL	LEVER	PALANCA
	5126141	1	LEVA 4 DISTRIB.	LEVIER	HEBEL	LEVER	PALANCA
	5126142	1	LEVA 5 DISTRIB.	LEVIER	HEBEL	LEVER	PALANCA
	5126160	3	TIRANTE	TIRANT	STANGE	ROD	VARILLA
5011	~~5126529~~	1	STAFFA	ETRIER	HALTER	BRACKET	SOPORTE
11	5126195	1	SPESSORE				

https://tractormanualz.com/

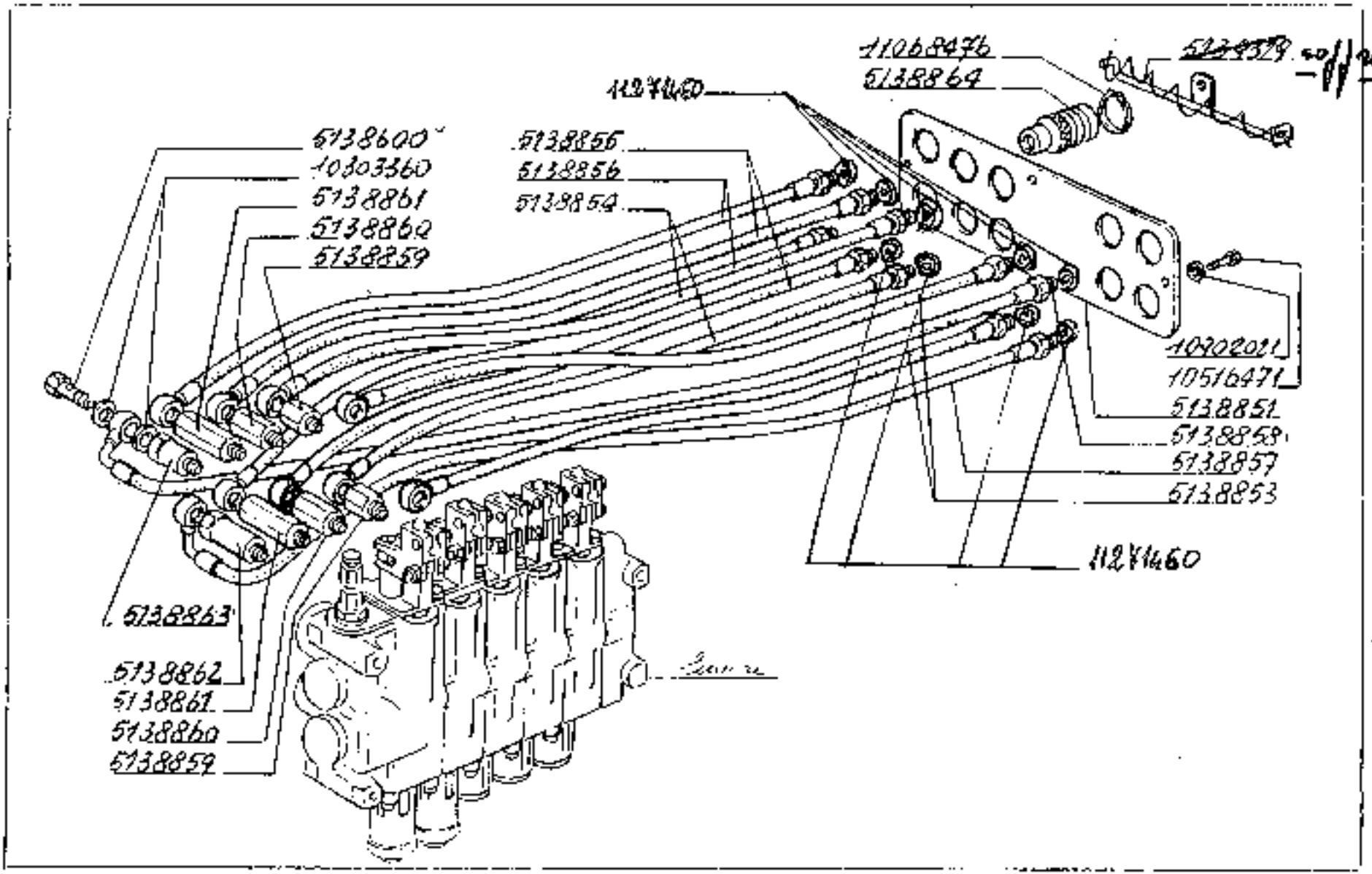

180.55

Presa pressione supplementare -

1.827

https://tractormanualz.com/

RIFER. ANT.-POLIT.	N.ORDINE	Q.	DESCRIZIONE	DESIGNATION	BENENNUNG	DESCRIPTION	OBSERVACIONES
	1F12454*	10	TESTA	JOINT A ROTULE	STANGENKOPF	HEAD	ARTICULACION
	10125576	8	MOLLA	RESSORT	FEDER	SPRING	RESORTE
	1730336D	28	GUARNIZIONE DI TE NUTA	JOINT	DICHTUNG	GASKET	JUNTA
	10516471	6	ROSETTA DI SICURE ZZA	RONDELLE FREIN	SICHERUNGSRING	LOCKWASHER	ARANDELA DE FRENO
10516671	10516671	5	ROSETTA DI SICURE ZZA	RONDELLE FREIN	SICHERUNGSRING	LOCKWASHER	ARANDELA DE FRENO
	10902521	4	VITE	VIS	SCHRAUBE	SCREW	TORNILLO
	11064578	2	ANELLO DI SICUREZ ZA	ARRETOIR	SICHERUNGSRING	LOCKRING	ANILLO DE FRENO
	11062476	2C	ANELLO DI SICUREZ ZA	ARRETOIR	SICHERUNGSRING	LOCKRING	ANILLO DE FRENO
	10643521	2	VITE	VIS	SCHRAUBE	SCREW	TORNILLO
	10643521	2	VITE	VIS	SCHRAUBE	SCREW	TORNILLO
	10102021	10	BADO	LOCH	BUTTER	NUT	TUERCA
	41281460	10	GUARNIZIONE				

https://tractormanualz.com/

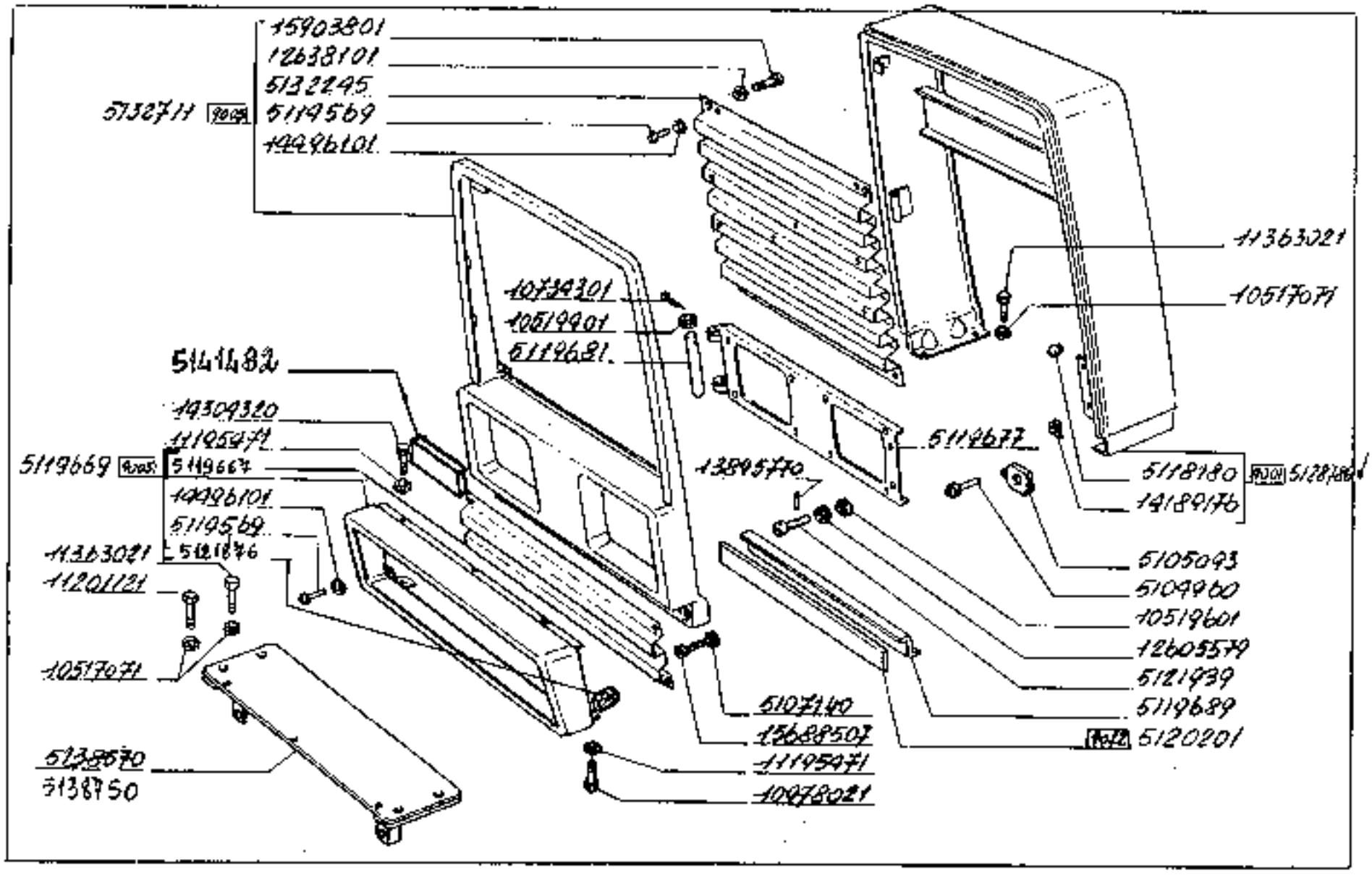

180.55 Cofani 1.93.0

https://tractormanualz.com/

160.55 ANTRO PRIVI							
NUMERO ANTICODICE	NUMERO	Q.	DESCRIZIONE	DESIGNATION	BENENNUNG	DESCRIPTION	DENOMINAZIONES
	596567	1	SPORTELLO SUP.	VOLET	DECKEL	LID	TAPA
	4[illegible]2561	4	MOLLA	RESSORT	FEDER	SPRING	RESORTE
	4992512	8	GUARNIZIONE DI TE NUTA	JOINT	DICHTUNG	GASKET	JUNTA
	5104958	16	RIDATTINO	RIVET	NIET	RIVET	REMACHE
	5106927	2	GUARNIZIONE DI TE NUTA	JOINT	DICHTUNG	GASKET	JUNTA
	5107140	4	ROSETTA DI SICUREZZA	RONDELLE FREIN	SICHERUNGSRING	LOCKWASHER	ARANDELA DE FRENO
	5107427	1	COPERTURA	ENJOLIVEUR	ABDECKUNG	COVER	EMBELLECEDOR
	5107428	1	COPERTURA	ENJOLIVEUR	ABDECKUNG	COVER	EMBELLECEDOR
	5107670	1	NASTRO C.	RUBAN	BAND	BAND	TIRA
	5107671	1	NASTRO S.	RUBAN	BAND	BAND	TIRA
	5108137	1	GRIGLIA	GRILLE	GITTER	GRILLE	REJILLA
	5108140	1	GRIGLIA	GRILLE	GITTER	GRILLE	REJILLA
	5111459	18	TASSELLO	TAMPON	BELEGE	PAD	TACO
	5114964	19	RIDATTINO	RIVET	NIET	RIVET	REMACHE
	5115304	10	CINGHIA DI FISSAGGIO	SANGLE DE FIXATION	HALTERIEMEN	SECURING STRAP	CORREA DE FIJACION
	5115307	14	PERNO	AXE	BOLZEN	PIN	EJE
	5116175	2	TASSELLO	TAMPON	BELEGE	PAD	TACO
	5119217	1	STAFFA	ETRIER	HALTER	BRACKET	SOPORTE
	5119310	1	GUARNIZIONE DI TE NUTA	JOINT	DICHTUNG	GASKET	JUNTA
	5119869	8	CALANDRA RADIATORE INF.	CALANDRE RADIATEUR	KUHLERMAUBE	RADIATOR PANEL	CALANDRA DE RADIATOR
	5119877	1	SUPPORTO	SUPPORT	LAGER	SUPPORT	SOPORTE
	5119881	1	PERNO	AXE	BOLZEN	PIN	EJE
	5119888	4	GUARNIZIONE DI TE NUTA SUP.	JOINT	DICHTUNG	GASKET	JUNTA
	5119897	2	STAFFA INF.	ETRIER	HALTER	BRACKET	SOPORTE
	5120154	2	GUARNIZIONE DI TE NUTA INF.	JOINT	DICHTUNG	GASKET	JUNTA
	5120201	1	GUARNIZIONE DI TE NUTA INF.	JOINT	DICHTUNG	GASKET	JUNTA
	5120401	1	SUPPORTO POST.	SUPPORT	LAGER	SUPPORT	SOPORTE
	5121929	2	VITE	VIS	SCHRAUBE	SCREW	TORNILLO
	5120786	1	COFANO FISSO ANT.	AUVENT	FEST HAUBE	COWL	CAPOT FIJO
	5132245	1	GRIGLIA ANT.	GRILLE	GITTER	GRILLE	REJILLA
	5132470	1	RIPARO	PROTECTION	ABDECKUNG	PROTECTION	DEFENSA
	5130711	1	CALANDRA RADIATORE COMPL.	CALANDRE RADIATEUR	KUHLERMAUBE	RADIATOR PANEL	CALANDRA DE RADIATOR
	5133651	6	BOCCOLA	DOUILLE	BUCHSE	BUSH	CASQUILLO
	5137742	1	COFANO FISSO SUP. COMPL.	AUVENT	FEST HAUBE	COWL	CAPOT FIJO
	5137764	1	SUPPORTO	SUPPORT	LAGER	SUPPORT	SOPORTE
	5137778	1	FIANCHETTO POST. S.	TABLIER	SEITENBLECH	SIDE PANEL	COSTADO

https://tractormanualz.com/

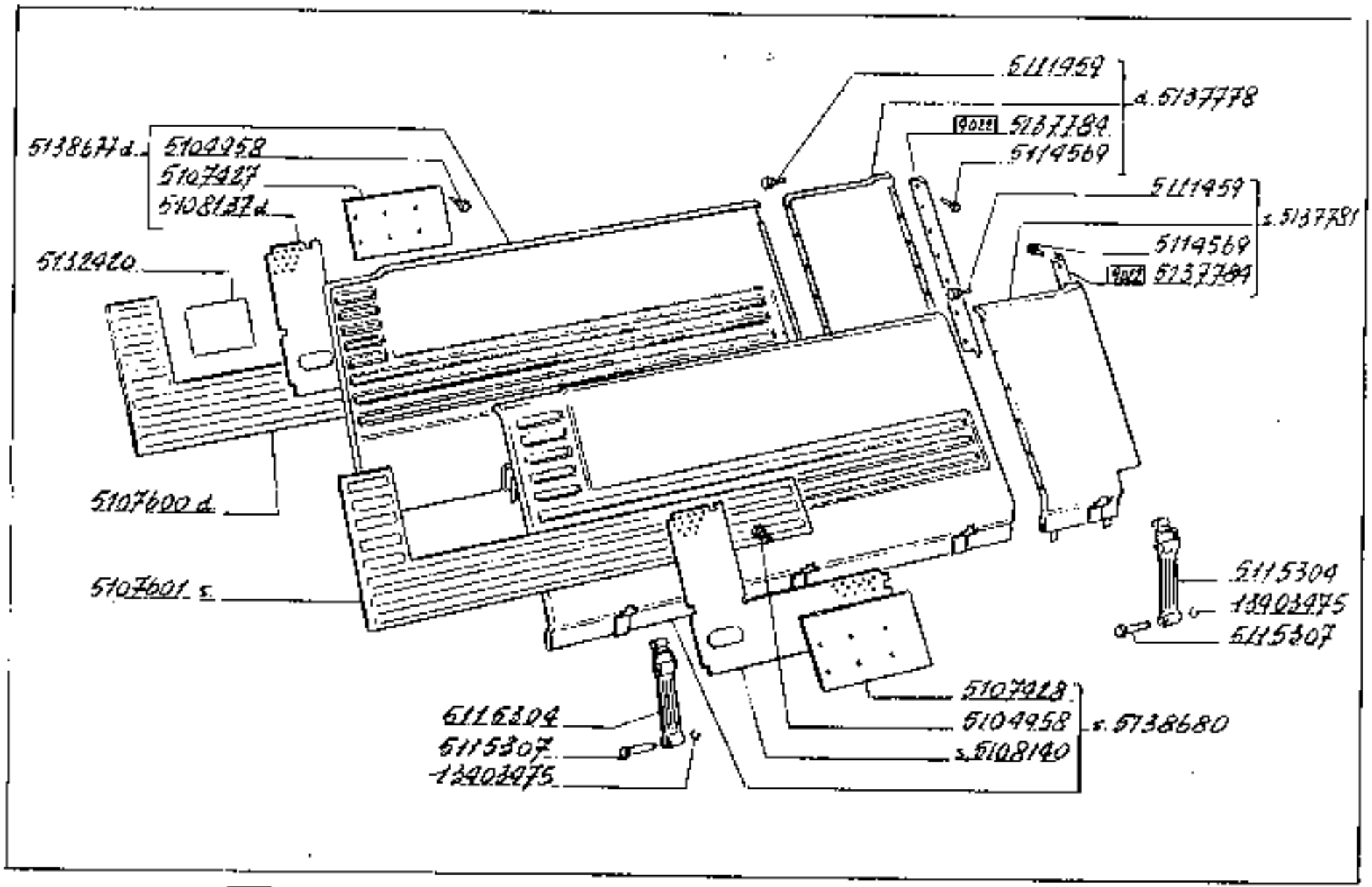

9610

180.55

Cofani

183.0

https://tractormanualz.com/

126.55		[illegible]					
CODICE ARTICOLO	N.ORDINE	Q.	DESCRIZIONE	DESIGNATION	BENENNUNG	DESCRIPTION	DENOMINAZIONES
	5137721	1	FIANCHETTO POST. D.	TABLIER	SEITENBLECH	SIDE PANEL	COSTADO
	5137764	1	GUARNIZIONE DI TE NUTA	JOINT	DICHTUNG	GASKET	JUNTA
	5138677	1	FIANCHETTO CENTR. D.	TABLIER	SEITENBLECH	SIDE PANEL	COSTADO
	5138680	1	FIANCHETTO CENTR. S.	TABLIER	SEITENBLECH	SIDE PANEL	COSTADO
	5138750	1	SUPPORTO	SUPPORT	LAGER	SUPPORT	SOPORTE
	5138841	1	LONGHERONE D.	LONGERON	LAENGSTRAEGER	SIDE MEMBER	LARGUERO
	5138842	1	LONGHERONE S.	LONGERON	LAENGSTRAEGER	SIDE MEMBER	LARGUERO
	5139644	1	STAFFA D.	ETRIER	HALTER	BRACKET	SOPORTE
	5139646	1	STAFFA S.	ETRIER	HALTER	BRACKET	SOPORTE
5141407	5146676	8	GUAINA FLESSIBILE	GAINE	HUELLE	SHEATH	FUNDA
	10516471	2	ROSETTA DI SICUREZZA	RONDELLE FREIN	SICHERUNGSRING	LOCKWASHER	ARANDELA DE FRENO
	10516671	2	ROSETTA DI SICUREZZA	RONDELLE FREIN	SICHERUNGSRING	LOCKWASHER	ARANDELA DE FRENO
	10516871	5	ROSETTA DI SICUREZZA	RONDELLE FREIN	SICHERUNGSRING	LOCKWASHER	ARANDELA DE FRENO
	10517071	22	ROSETTA DI SICUREZZA	RONDELLE FREIN	SICHERUNGSRING	LOCKWASHER	ARANDELA DE FRENO
	10518401	2	ROSETTA PIANA	RONDELLE	SCHEIBE	WASHER	ARANDELA
	10518601	2	ROSETTA PIANA	RONDELLE	SCHEIBE	WASHER	ARANDELA
	10754201	2	COPIGLIA	GOUPILLE	SPLINT	SPLIT PIN	PASADOR ABIERTO
	10978021	7	VITE	VIS	SCHRAUBE	SCREW	TORNILLO
	11195471	5	ROSETTA DI SICUREZZA	RONDELLE FREIN	SICHERUNGSRING	LOCKWASHER	ARANDELA DE FRENO
	11201121	2	VITE	VIS	SCHRAUBE	SCREW	TORNILLO
	11342021	2	VITE	VIS	SCHRAUBE	SCREW	TORNILLO
	11417921	4	DADO	ECROU	MUTTER	NUT	TUERCA
	12598379	2	ROSETTA DI SICUREZZA	RONDELLE FREIN	SICHERUNGSRING	LOCKWASHER	ARANDELA DE FRENO
	12600579	2	ROSETTA DI SICUREZZA	RONDELLE FREIN	SICHERUNGSRING	LOCKWASHER	ARANDELA DE FRENO
	12632101	4	ROSETTA PIANA	RONDELLE	SCHEIBE	WASHER	ARANDELA
	12666701	4	ROSETTA PIANA	RONDELLE	SCHEIBE	WASHER	ARANDELA
	13279011	2	VITE	VIS	SCHRAUBE	SCREW	TORNILLO
	13407675	8	ANELLO DI SICUREZZA	ARRETOIR	SICHERUNGSRING	LOCKRING	ANILLO DE FRENO
	10895779	2	SPINA	GOUPILLE	STIFT	PIN	PASADOR
	14304320	3	VITE	VIS	SCHRAUBE	SCREW	TORNILLO
	14307421	2	VITE	VIS	SCHRAUBE	SCREW	TORNILLO
	14496161	4	ROSETTA PIANA	RONDELLE	SCHEIBE	WASHER	ARANDELA
	14496721	4	ROSETTA PIANA	RONDELLE	SCHEIBE	WASHER	ARANDELA
	14540121	12	VITE	VIS	SCHRAUBE	SCREW	TORNILLO

https://tractormanualz.com/

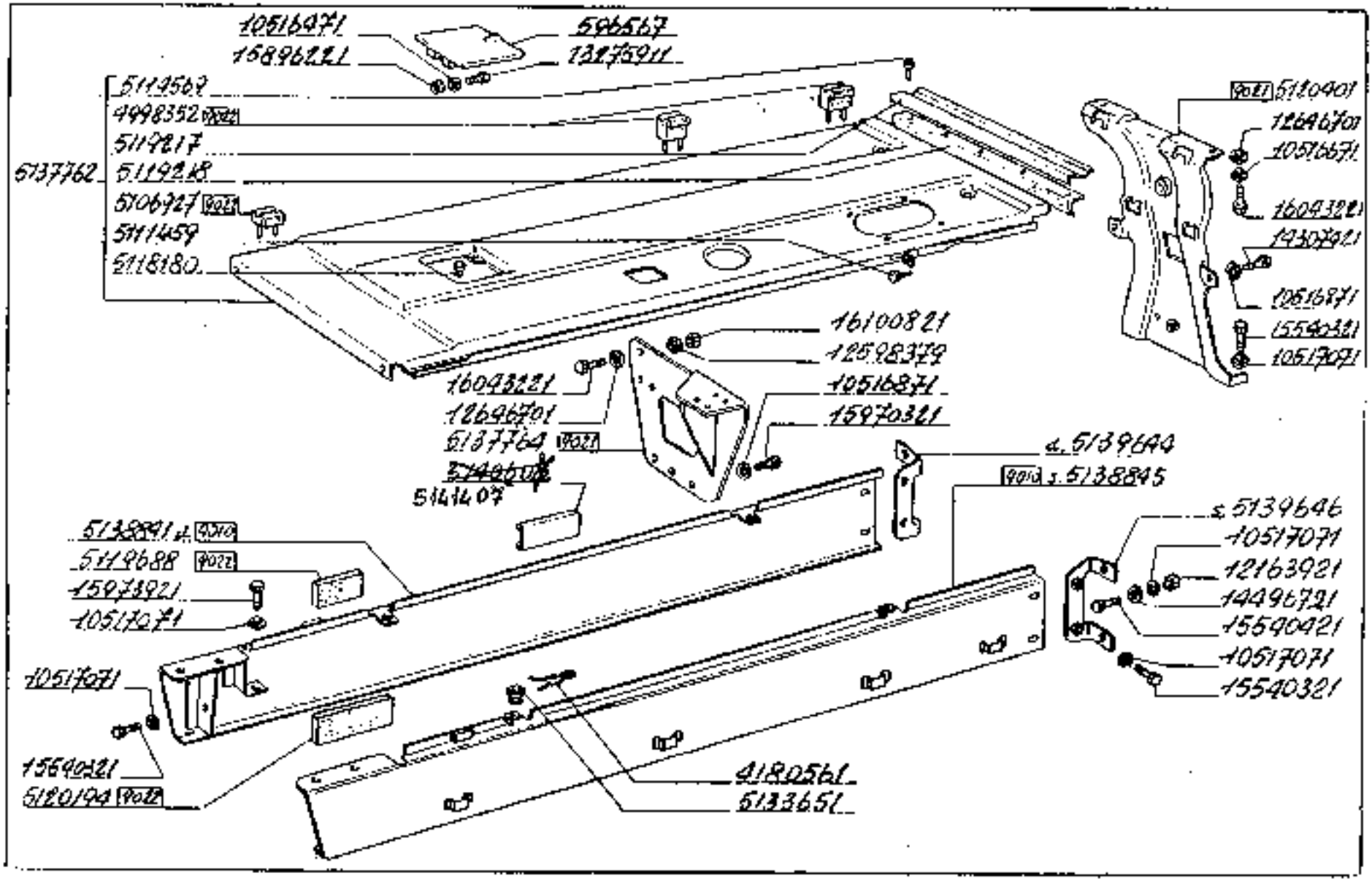

180.55 Cofani - 1.83.0

https://tractormanualz.com/

NOTE - NOTES	N.ORDINE	Q.	DESCRIZIONE	DESIGNATION	BENENNUNG	DESCRIPTION	DENOMINAZIONES
	15560421	4	VITE	VIS	SCHRAUBE	SCREW	TORNILLO
	15622507	4	VITE	VIS	SCHRAUBE	SCREW	TORNILLO
	17696221	2	DADO	ECROU	MUTTER	NUT	TUERCA
	19907501	4	VITE	VIS	SCHRAUBE	SCREW	TORNILLO
	19970321	3	VITE	VIS	SCHRAUBE	SCREW	TORNILLO
	19975521	2	VITE	VIS	SCHRAUBE	SCREW	TORNILLO
	19563521	4	VITE	VIS	SCHRAUBE	SCREW	TORNILLO
	19630421	2	DADO	ECROU	MUTTER	NUT	TUERCA

5441482 1 GUARNIZIONE

https://tractormanualz.com/

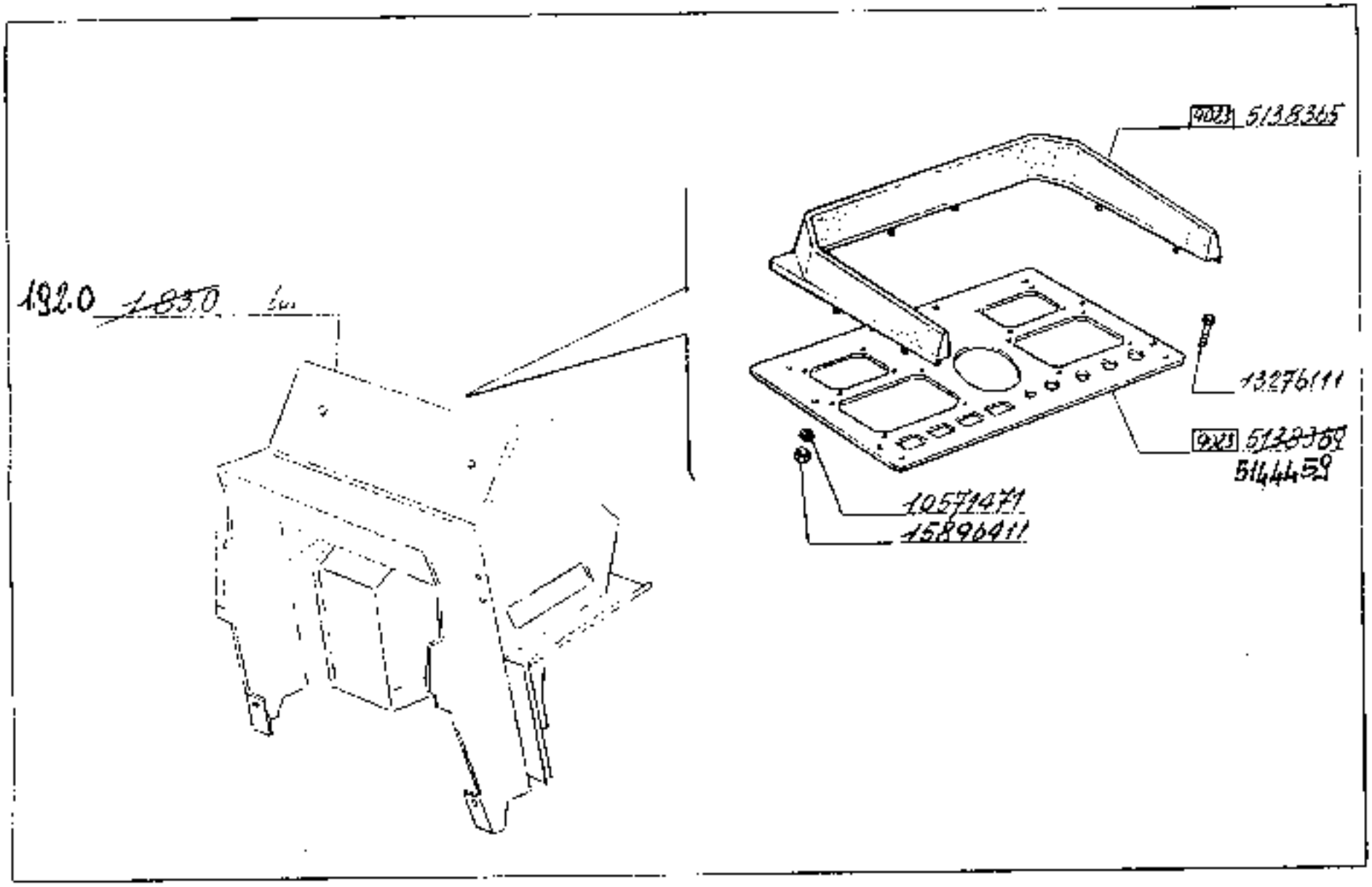

180.55

Plancia porta strumenti -

1.84.2

https://tractormanualz.com/

[illegible]	[illegible]	[illegible]	[illegible]	[illegible]	[illegible]	[illegible]
[illegible]	[illegible]	1	PANEL	PANEL	ELECTRONIC	PANEL	CONTRAPANEL
[illegible]	[illegible]	1	PLANCHA PORTAEQUIPO	PLANCHA DE PORTA INSTRUMENTOS	INSTRUMENTO	INSTRUMENT PANEL	TABLERO DE INSTRUMENTOS
[illegible]	[illegible]	1	BOQUILLA DE SOPLADO	NOZZLE TRUE	DISCHARGING	CLEANING	APARATO DE TRABAJO
[illegible]	[illegible]	1	PLUG	PLUG	STOPPER	STOP	TAPON
[illegible]	[illegible]	1	BOMBA	PUMP	OUTLET	OUT	FUERZA

https://tractormanualz.com/

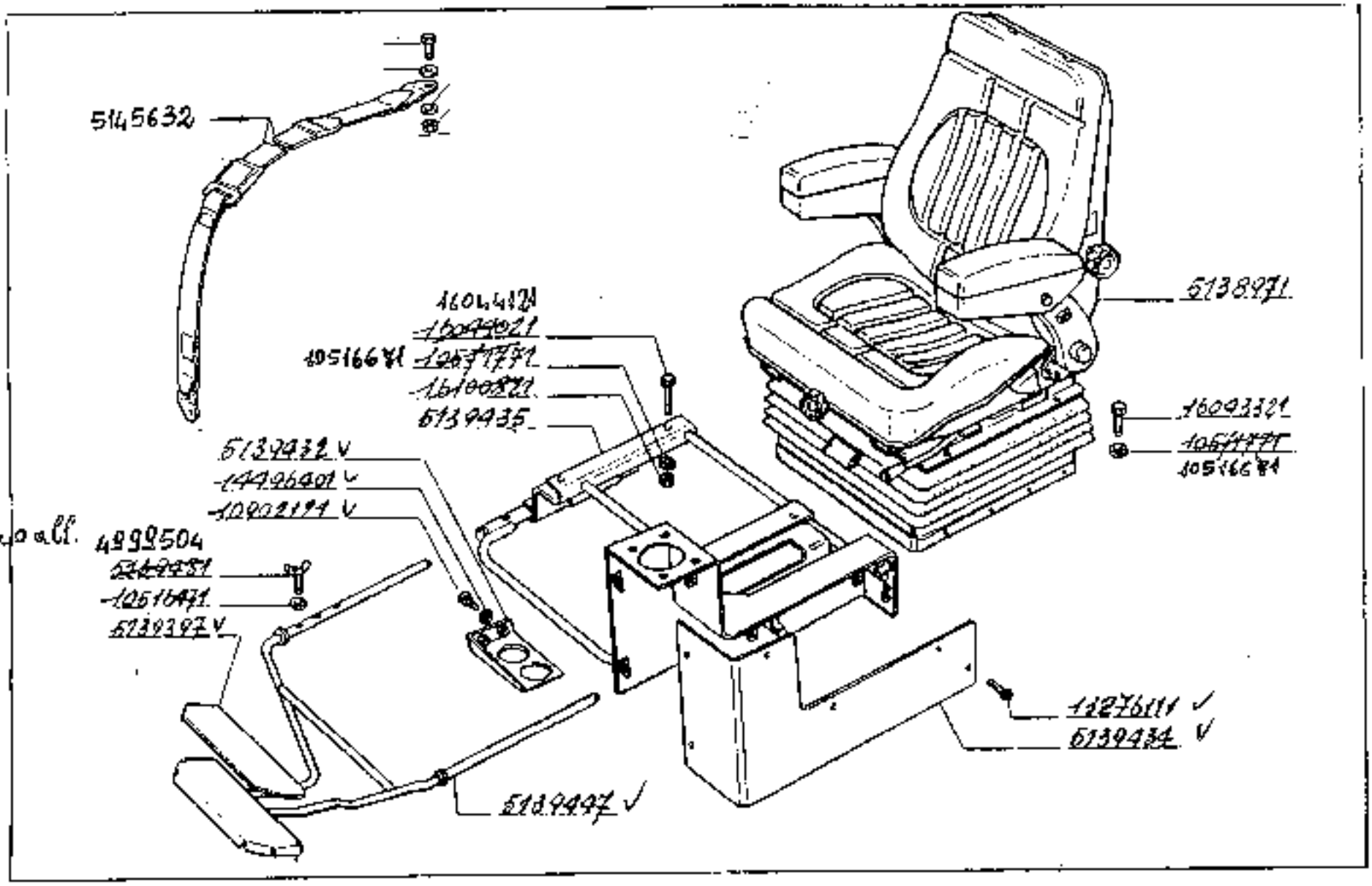

180.55

Sedile

1.85.1

https://tractormanualz.com/

PARTS NO.	QUANTITY	DESCRIPTION	BENENNUNG	DESIGNATION	DESCRIPTION	BENENNUNGEN
5139921	1	SEDILE COMPL.	SITZ	SEAT	PLANCA	
5139922	1	RIVESTIMENTO	ABDECKUNG	COVERING	FORRO	
5139923	1	PERNO	ACHSE	PIN	EJE	
5139924	1	PIASTRA	PLATTE	PLATE	PLACA	
5139925	1	PIANCHETTO	SEITENBLECH	SIDE PANEL	COSTADO	
5139926	1	SUPPORTO COMPL.	SUPPORT	FRAME	SOPORTE	
5139927	1	PIASTRA	PLASCHER	SCHIEBEN	FONDUERO	ESTRIBO
5139928	1	PUNTERIA DI SICURE	RONDELLE FREIN.	SICHERUNGSRING	LOCKWASHER	ARANDELA DE FRENO
5139929	1	ROSETTA DI SICURE	RONDELLE FREIN.	SICHERUNGSRING	LOCKWASHER	ARANDELA DE FRENO
5139930	2	VITE	VIS	SCHRAUBE	SCREW	TORNILLO
5139931	6	VITE	VIS	SCHRAUBE	SCREW	TORNILLO
5139932	2	ROSETTA DI SICURE	RONDELLE FREIN.	SICHERUNGSRING	LOCKWASHER	ARANDELA DE FRENO
5139933	6	VITE	VIS	SCHRAUBE	SCREW	TORNILLO
5139934	6	VITE	VIS	SCHRAUBE	SCREW	TORNILLO
5139935	4	DADO	ECROU	MUTTER	NUT	TUERCA
545632	1	Cintura di sicurezza				

https://tractormanualz.com/

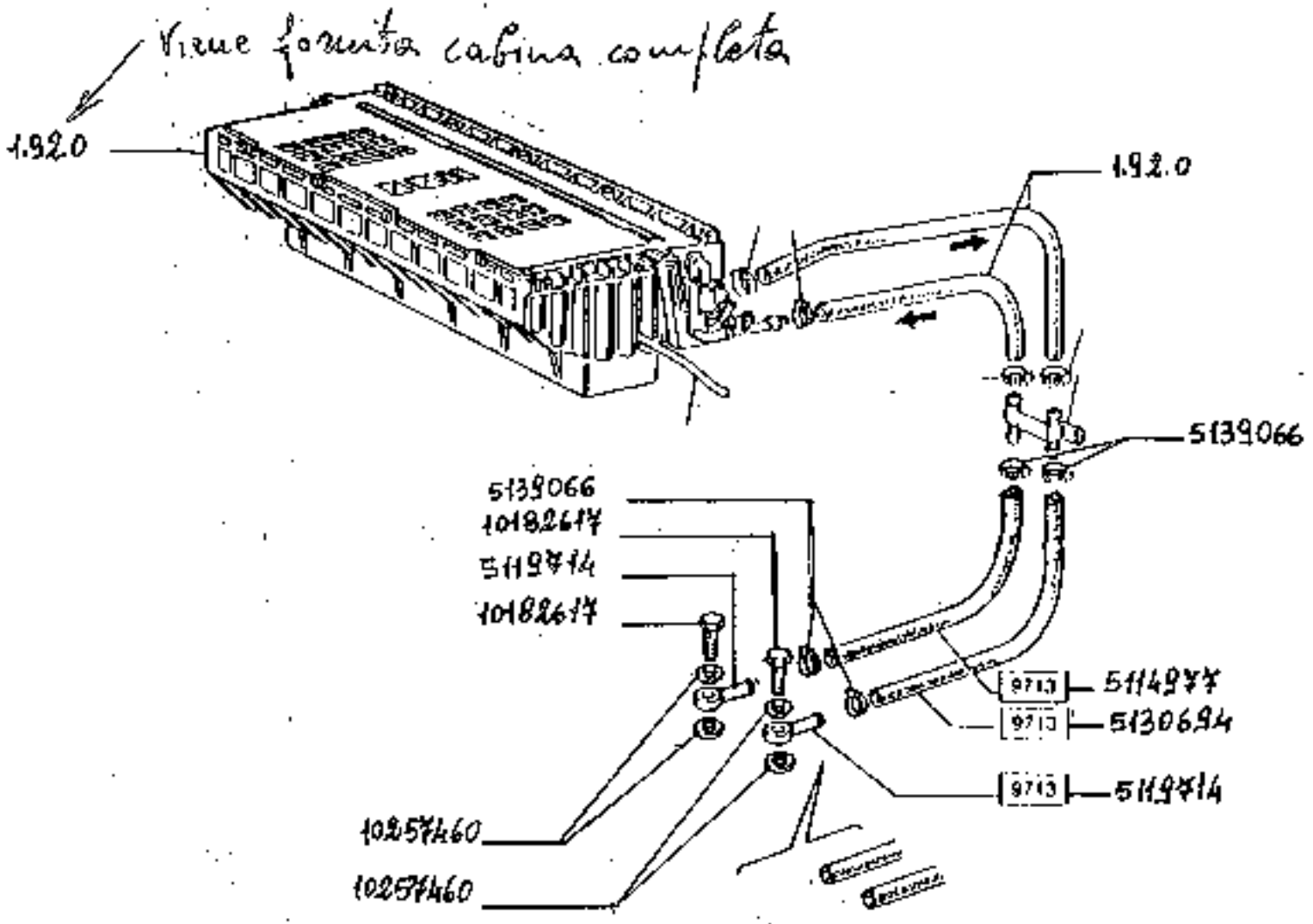

https://tractormanualz.com/

5114977	1	TUBO MANDATA
5119714	2	RACCORDO
5130694	1	TUBO RITORNO
5139066	4	COLLARE
101826174	2	BOCCHETTONE
10258460	4	GUARNIZIONE

https://tractormanualz.com/

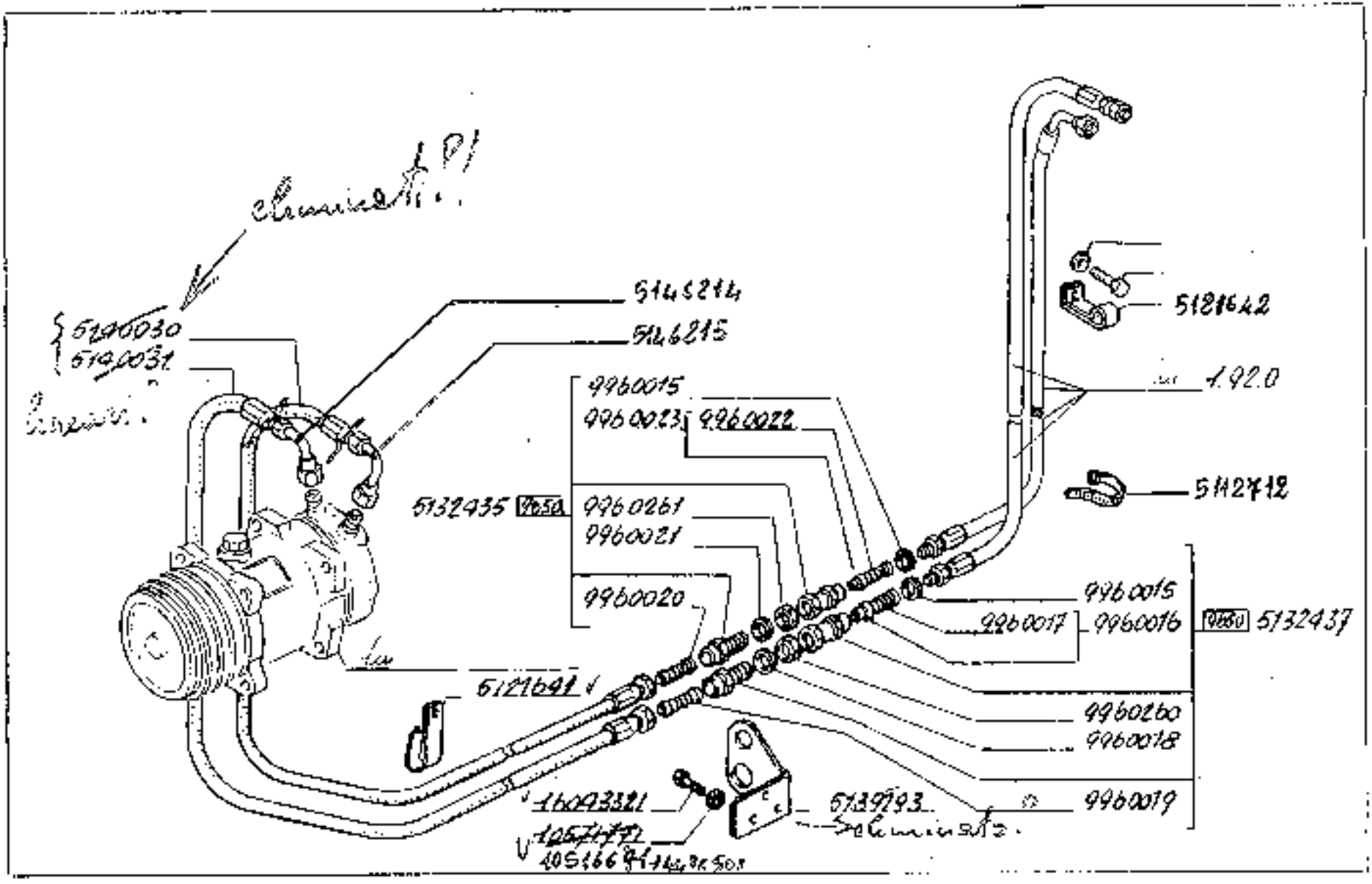

https://tractormanualz.com/

MODIF. ANTICIPATE	NUMERO	Q.TÀ	DESIGNAZIONE	BEZEICHNUNG	DENOMINATION	DESCRIPTION	DENOMINACIONES
	[illegible]	1	COLLARE	COLLIER	COUELLE	COLLAR	COLLAR
	[illegible]	1	GIUNTO	ACCOUPLEMENT	RACCORD	COUPLING	ACOPLAMIENTO
	[illegible]	1	GIUNTO	ACCOUPLEMENT	RACCORD	COUPLING	ACOPLAMIENTO
	5121712	1	STAFFA	EISEN	HALTER	BRACKET	SOPORTE
	[illegible]	1	TUBO FLESSIBILE	TUYAU FLEXIBLE	SCHLAUCH	HOSE	MANGA FLEXIBLE
	5121643	1	TUBO FLESSIBILE	TUYAU FLEXIBLE	SCHLAUCH	HOSE	MANGA FLEXIBLE
	9760015	2	GUARNIZIONE DI TE NUTA	JOINT	DICHTUNG	GASKET	JUNTA
	9960616	1	VALVOLA COMPL.	SOUPAPE	VENTIL	VALVE	VALVULA
	9960017	1	GUARNIZIONE DI TE NUTA	JOINT	DICHTUNG	GASKET	JUNTA
	9960018	1	ANELLO DI TENUTA	JOINT D'ETANCHEITE	DICHTRING	SEAL	JUNTA HERMETICA
	9960019	1	VALVOLA	SOUPAPE	VENTIL	VALVE	VALVULA
	9960020	1	VALVOLA	SOUPAPE	VENTIL	VALVE	VALVULA
	9960021	1	ANELLO DI TENUTA	JOINT D'ETANCHEITE	DICHTRING	SEAL	JUNTA HERMETICA
	9960022	1	GUARNIZIONE DI TE NUTA	JOINT	DICHTUNG	GASKET	JUNTA
	9961013	1	VALVOLA COMPL.	SOUPAPE	VENTIL	VALVE	VALVULA
	9960040	1	DADO	ECROU	MUTTER	NUT	TUERCA
	9960041	1	DADO	ECROU	MUTTER	NUT	TUERCA
10516671	[illegible]	2	ROSETTA DI SICUREZZA	RONDELLE FREIN	SICHERUNGSRING	LOCKWASHER	ARANDELA DE FRENO
	960-0371	2	VITE	VIS	SCHRAUBE	SCREW	TORNILLO

5121642 1 COLLARE
5121712 1 COLLARE

https://tractormanualz.com/

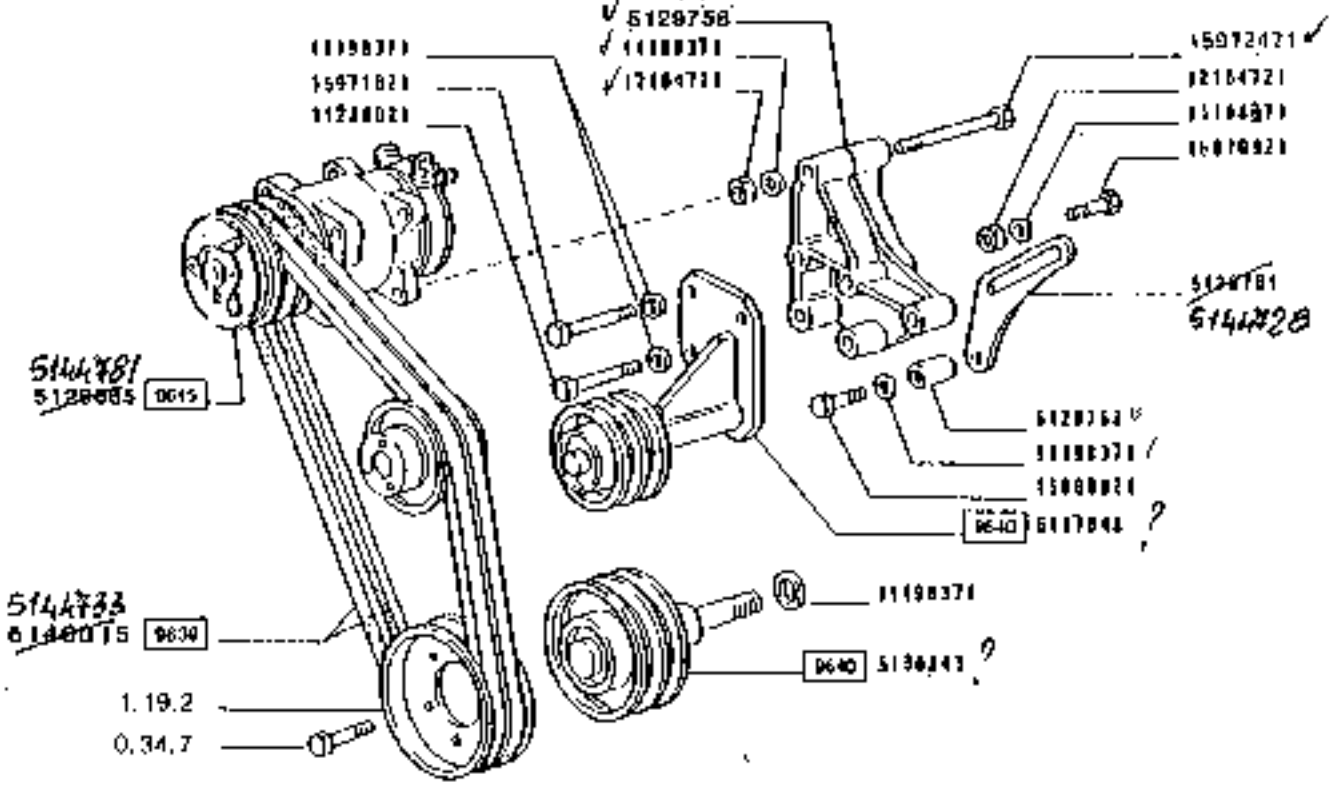

180.55	compresseur luftpresser	compressore	compressor compresor	1.88.8

https://tractormanualz.com/

NUMERO ARTICOLO	NUMERO	Q.	DESCRIZIONE	BEZEICHNUNG	ENGLISH	DESCRIPTION	DENOMINACIONES
	5117046	1	TENDICINGHIA	TENDEUR DE COURRO IE	NOENENSPANNER	BELT STRETCHER	TENSOR DE CORREA
5144781	5[illegible]	1	COMPRESSORE ARIA	COMPRESSEUR D'AIR	AIR COMPRESSOR	AIR COMPRESSOR	COMPRESOR
	5[illegible]	1	SUPPORTO	SUPPORT	LAGER	SUPPORT	SOPORTE
5144728	5[illegible]	1	STAFFA	ETRIER	HALTER	BRACKET	SUPORTE
	5[illegible]	1	DISTANZIALE	ENTRETOISE	ABSTANDSTUECK	SPACER	SEPARADOR
	5[illegible]	1	TENDICINGHIA	TENDEUR DE COURRO IE	RIEMENSPANNER	BELT STRETCHER	TENSOR DE CORREA
5144733	5[illegible]	1	GRUPPO PIGNONI	GROUPE DE COUPPEL ES	PIGNONSATZ	SET OF GEARS	GRUPO DE COPPAS
	1111[illegible]	8	ROSETTA DI SICUREZZA	ROND-ELLE FREIN	SICHERUNGSRING	LOCKWASHER	ARANDELA DE FRENO
	5[illegible]	1	VITE	VIS	SCHRAUBE	SCREW	TORNILLO
	1[illegible]	2	DADO	ECROU	MUTTER	NUT	TUERCA
	1[illegible]	1	VITE	VIS	SCHRAUBE	SCREW	TORNILLO
	1[illegible]	1	VITE	VIS	SCHRAUBE	SCREW	TORNILLO
	1[illegible]	1	VITE	VIS	SCHRAUBE	SCREW	TORNILLO
	1[illegible]	1	VITE	VIS	SCHRAUBE	SCREW	TORNILLO

https://tractormanualz.com/

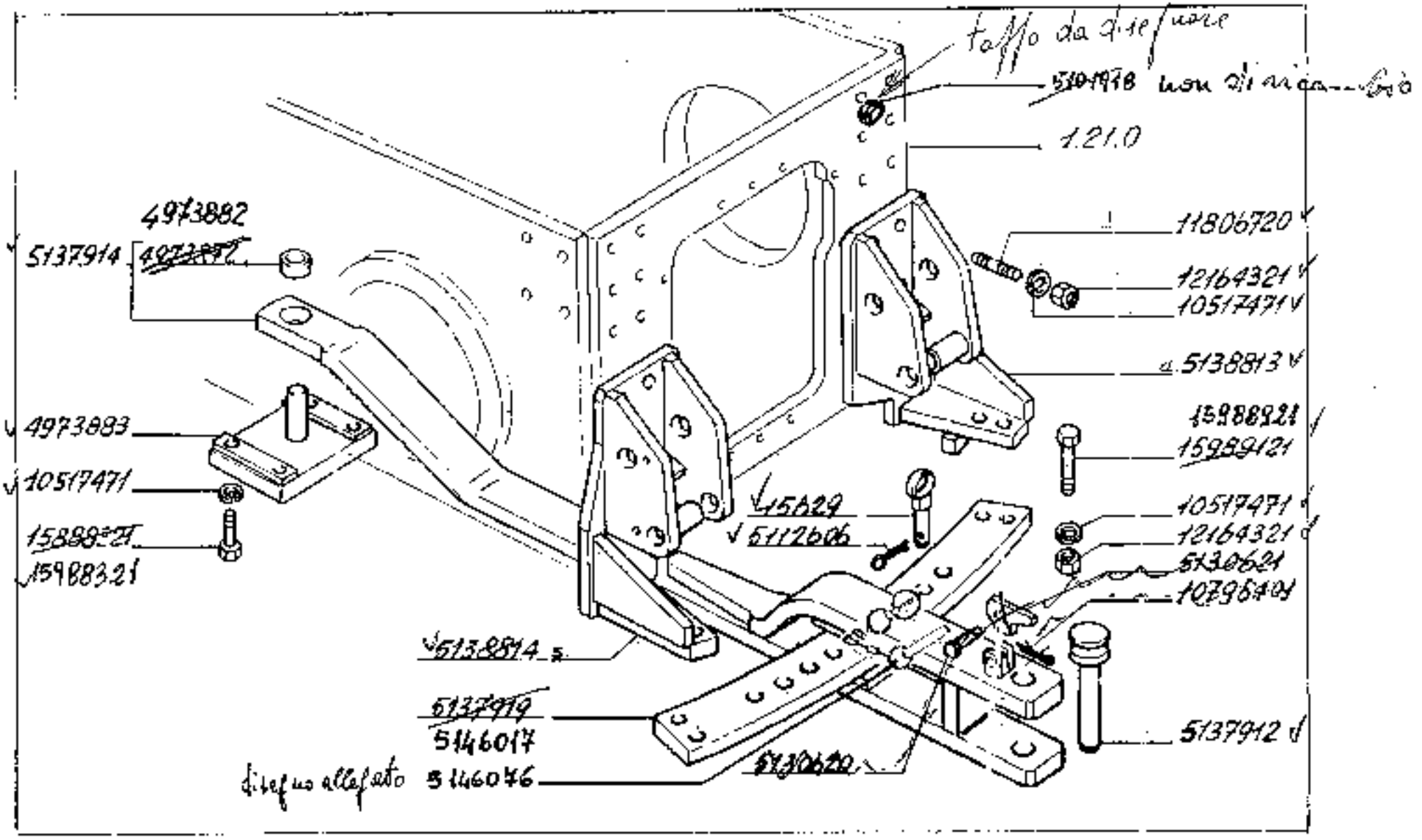

Barra di traino -

180.55

1.89.0

https://tractormanualz.com/

1553-9	2	PERNO	AXE	ROLLER	PIN	EJE
4572652	1	CUCHILLA	BOUCLE	BUCKLE	DISH	CASQUILLO
4572671	1	STAFFA COMPL.	FIXATION	BRACKET	BRACKET	SOPORTE
7312615	2	CUNIGLIA	COUPILLE	SPLINT	SPLIT PIN	PASADOR ABIERTO
7312620	1	PERNO	AXE	ROLLER	PIN	EJE
7312621	1	LEVA	LEVIER	LEVER	LEVER	PALANCA
5127912	1	PERNO	AXE	ROLLER	PIN	EJE
5127914	1	BARRA DI TRAINO COMPL.	BARRE D'ATTELAGE	DRAWBAR	DRAWBAR	LANZA DE REMOLQUE
5146047	1	TRAVERSA DI TRAINO	TRAVERSE D'ATTELAGE	DRAWBAR FRAME	DRAWBAR FRAME	TRAVIESA PERFORADA
5172613	1	SUPPORTO D.	SUPPORT	BASE	SUPPORT	SOPORTE
5172614	1	SUPPORTO S.	SUPPORT	BASE	SUPPORT	SOPORTE
10517471	20	ROSETTA DI SICUREZZA	RONDELLE FREIN	LOCKWASHER	LOCKWASHER	ARANDELA DE FRENO
10796401	1	COPIGLIA	GOUPILLE	SPLINT	SPLIT PIN	PASADOR ABIERTO
9120750	12	PARKERSCHRAUBE	BOULON	STUTSCHRAUBE	STUD	ESPARRAGO
10164021	36	DADO	ECROU	MUTTER	NUT	TUERCA
10281021	4	VITE	VIS	SCHRAUBE	SCREW	TORNILLO
10987121	4	VITE	VIS	SCHRAUBE	SCREW	TORNILLO
5101918	12	TAPPO				
5146046	1	Perno con catenella				

https://tractormanualz.com/

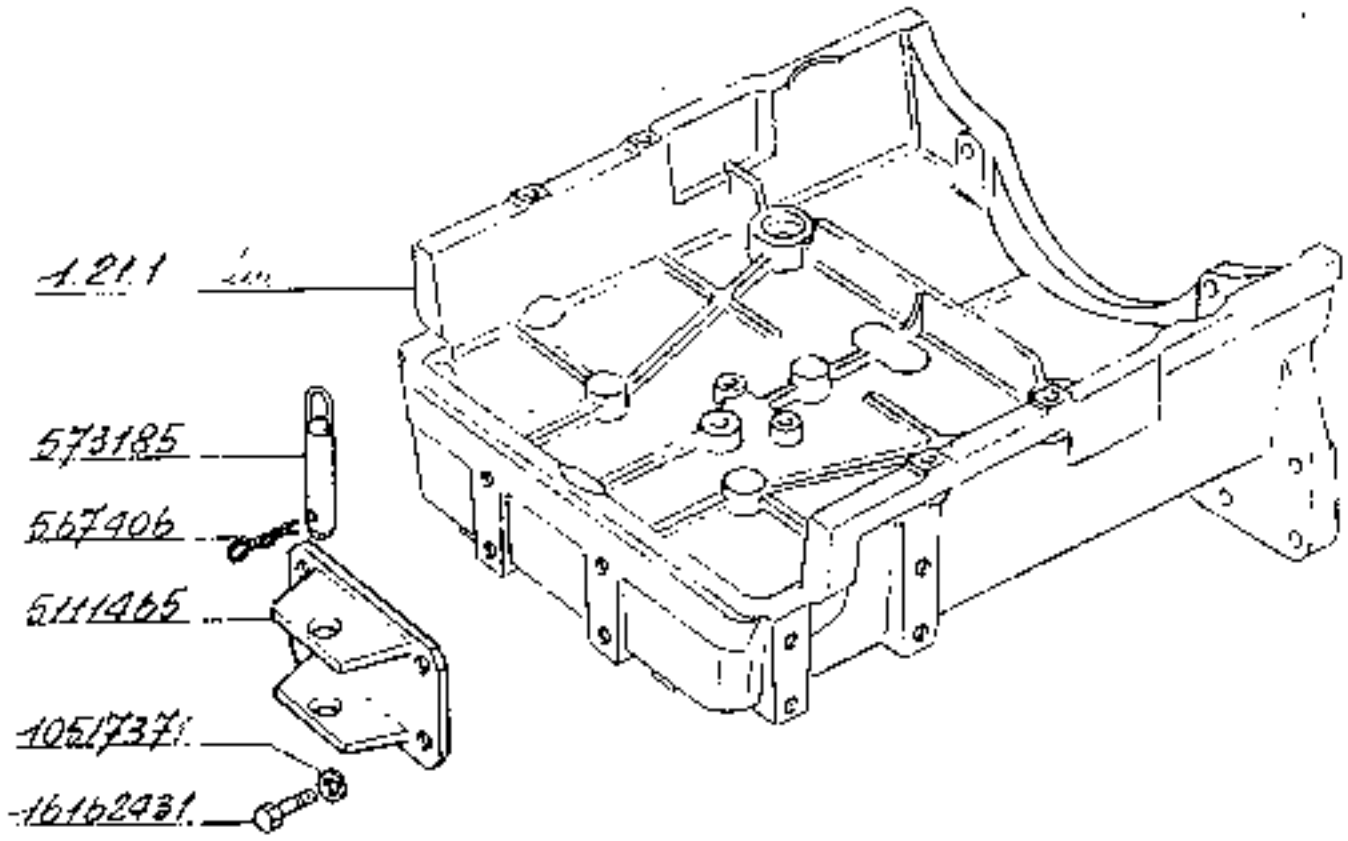

https://tractormanualz.com/

MODEL APPLICATION	N.ORDRE	Q.	DESCRIPTION	DESIGNATION	DATEIEILLE	DESCRIPTION	DENOMINAZIONES
	387416	1	COPIGLIA	GOUPILLE	SPLINT	SPLIT PIN	PASADOR ABIERTO
	311165	1	PERNO	AXE	BOLZEN	PIN	PIJE
	3111487	1	FORCELLA ALTA	FOURCHE	GABEL	FORK	HORQUILLA
	1E51171	4	ROSETTA DI SICURE ZZA	RONDELLE FREIN	SICHERUNGSRING	LOCKWASHER	ARANDELA DE FRENO
	1616421	4	VITE	VIS	SCHRAUBE	SCREW	TORNILLO

https://tractormanualz.com/

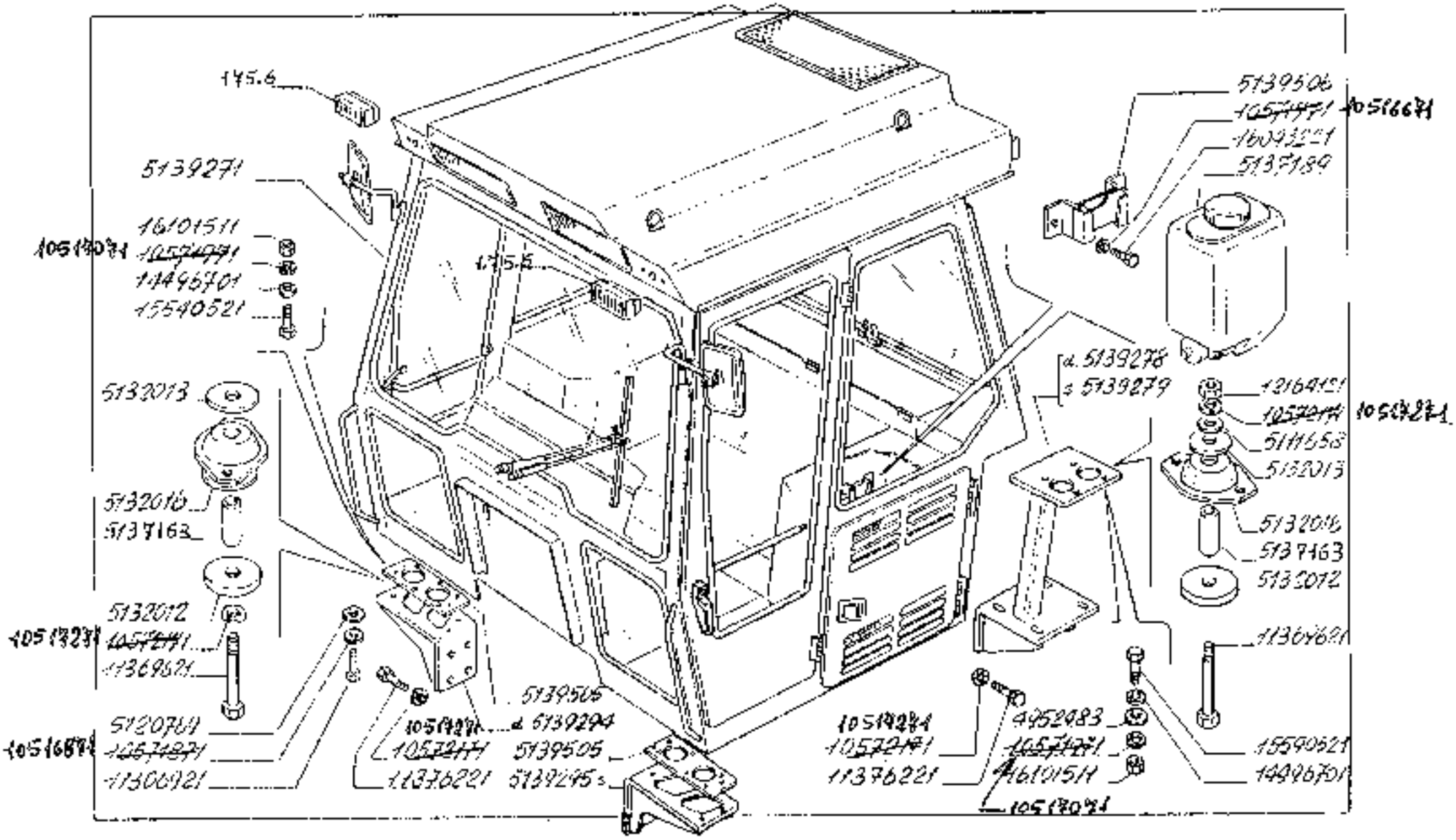

180.55

Cabina.

1.920

https://tractormanualz.com/

NUMERO ARTICOLO	QUANTITÀ	C.	DESCRIZIONE	BEZEICHNUNG	DESIGNATION	DESCRIPTION	DENOMINACIONES
4551443	4	A	ROSETTA PIANA	SCHEIBE	RONDELLE	WASHER	ARANDELA
5107407	1	B	SERBATOIO INVASO CRILLO	BEHAELTER	RESERVOIR	RESERVOIR	DEPOSITO
5111611	4	C	ROSETTA PIANA	SCHEIBE	RONDELLE	WASHER	ARANDELA
5120749	8	D	ROSETTA DI SICUREZZA	SICHERUNGSRING	RONDELLE FREIN	LOCKWASHER	ARANDELA DE FRENO
5122231	8	E	PERNO	BOLZEN	AXE	PIN	PERNO
5122232	8	F	ANELLO	RING	BAGUE	RING	ANILLO
5122233	8	G	ANELLO	RING	BAGUE	RING	ANILLO
5122234	8	H	DISTANZIALE	ZWISCHENSTUECK	ENTRETOISE	SPACER	SEPARADOR
5122235	8	I	SUPPORTO ELASTICO	SCHEIBENFEDER	RONDELLE ELASTIQUE	SPRING WASHER	ARANDELA ELASTICA
5122236	8	L	SUPPORTO ELASTICO	SUPPORT ELASTIQUE	SUPPORT ELASTIQUE	SUPPORT	APOYO ELASTICO
5122271	1	M	PALETTA COMPL.	SCHEIBE	PANNEAU	CAM	LEVA
5122272	1	N	SUPPORTO POSIT. F	SUPPORT	PALIER	SUPPORT	SOPORTE
5122273	1	O	SUPPORTO POSIT. S	SUPPORT	PALIER	SUPPORT	SOPORTE
5122274	1	P	SUPPORTO ANT. D.	SUPPORT	PALIER	SUPPORT	SOPORTE
5122275	1	Q	SUPPORTO ANT. S.	SUPPORT	PALIER	SUPPORT	SOPORTE
5122502	2	R	PIASTRA	PLATTE	PLAQUE	PLATE	PLACA
5122503	1	S	STAFFA	STUTZE	SUPPORT	BRACKET	SOPORTE
10316471	8	T	ROSETTA DI SICUREZZA	RONDELLE FREIN	SICHERUNGSRING	LOCKWASHER	ARANDELA DE FRENO
10916681	2	U	ROSETTA DI SICUREZZA	RONDELLE FREIN	SICHERUNGSRING	LOCKWASHER	ARANDELA DE FRENO
10519081	10	V	ROSETTA DI SICUREZZA	RONDELLE FREIN	SICHERUNGSRING	LOCKWASHER	ARANDELA DE FRENO
10512281	24	Z	ROSETTA DI SICUREZZA	RONDELLE FREIN	SICHERUNGSRING	LOCKWASHER	ARANDELA DE FRENO
11006701	8		VITE	VIS	SCHRAUBE	SCREW	TORNILLO
11006821	6		VITE	VIS	SCHRAUBE	SCREW	TORNILLO
11076371	16		VITE	VIS	SCHRAUBE	SCREW	TORNILLO
12164171	4		DADO	ECROU	MUTTER	NUT	TUERCA
14002931	16		ROSETTA PIANA	SCHEIBE	RONDELLE	WASHER	ARANDELA
14006961	4		ROSETTA PIANA	SCHEIBE	RONDELLE	WASHER	ARANDELA
15140221	16		VITE	VIS	SCHRAUBE	SCREW	TORNILLO
16042221	3		VITE	VIS	SCHRAUBE	SCREW	TORNILLO
16107511	16		DADO	ECROU	MUTTER	NUT	TUERCA

https://tractormanualz.com/

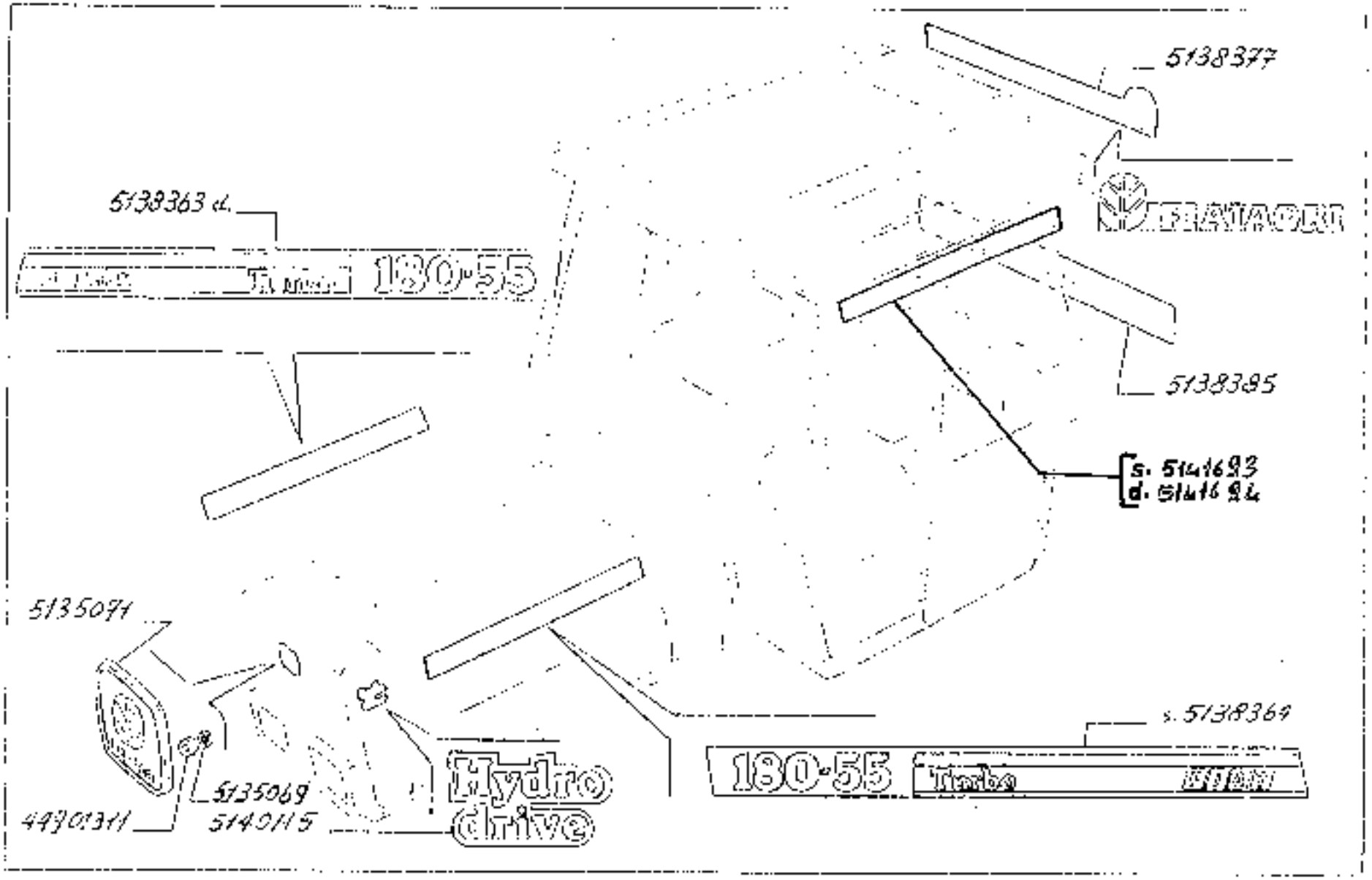

180.55

Sigle -

4.982

https://tractormanualz.com/

				KLEMMSTUECK	CLIP	SUJETADOR
				FIXATIONSPLAQUETTE	MARC MEDAILLON	ENGASTE
				MODELLZEICHEN	TYPE MODEL	ENSEIGNE
				MODELLZEICHEN	TYPE PLATE	EMBLEME
				FIRMENKENNZEICHEN	MARK MEDALLION	EMBLEMA
				UNTERSATZ	DECAL	CALCOMANIA
				MODELLZEICHEN	TYPE PLATE	EMBLEMA
				SICHERUNG	MEDAL RING	CUARNICION DE CAU CHO

5146693 1 Adesivo Cat.cabina
5146694 1 Adesivo Cat. a cabina

https://tractormanualz.com/

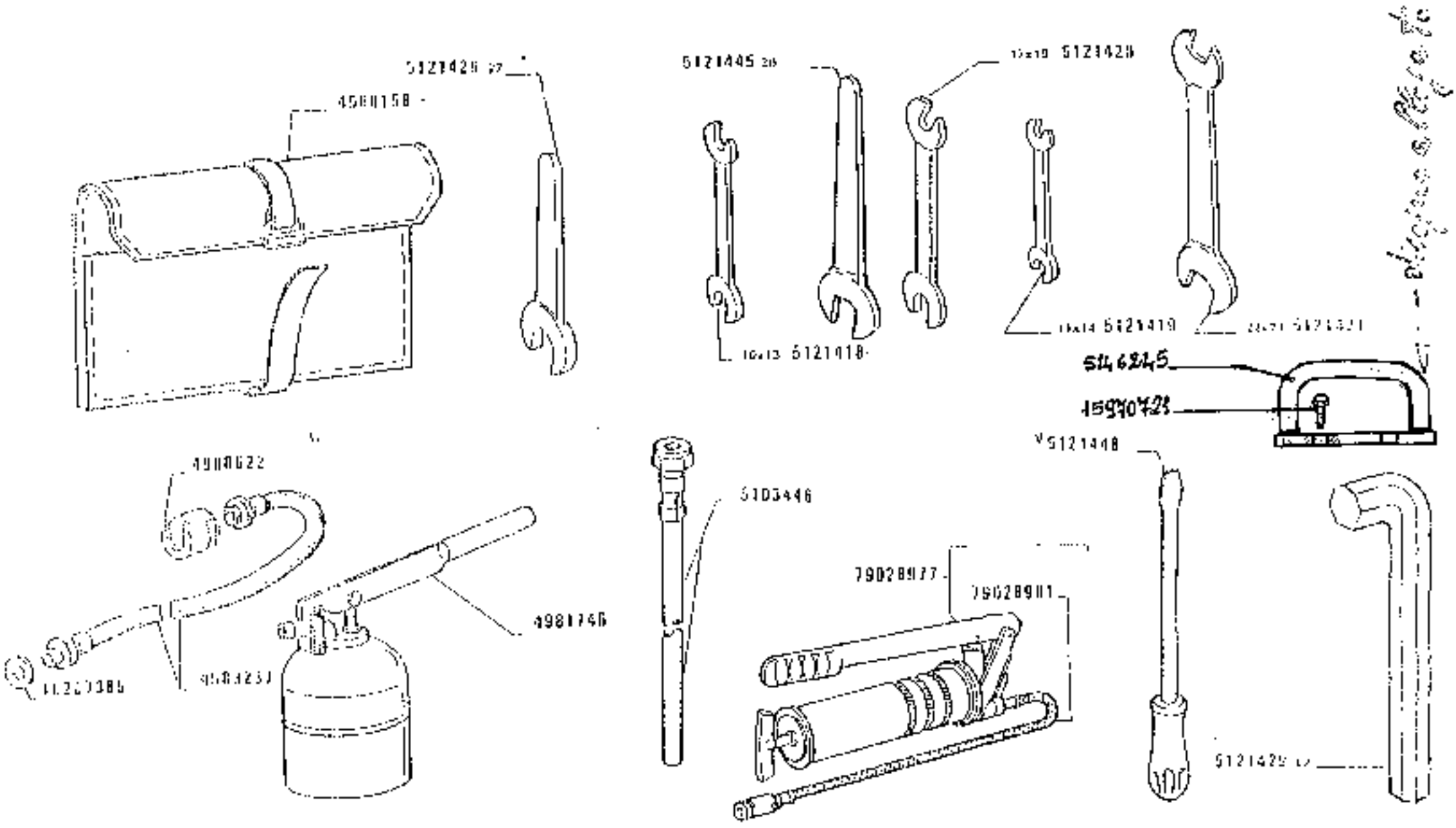

https://tractormanualz.com/

7560150	1	BORSA PER UTENSILI	TROUSSE PORTE-OUTILS	TASCHE F.WERKZEUG	TOOL BAG	BOLSA PARA UTILES
4975620	1	RACCORDO	RACCORD	FITTING	CONNECTION	RACOR
4521746	1	POMPA	POMPE	PUMPE	PUMP	BOMBA
4962237	1	TUBO FLESSIBILE	TUYAU FLEXIBLE	SCHLAUCH	HOSE	MANGA FLEXIBLE
7563446	1	TUBO DI ENTRATA	TUYAU DE REMPLISSAGE	EINFÜLLSTUTZEN	FILLER TUBE	CUELLO DE CARGA
5124418	1	CHIAVE 20-22	CLE	SCHLUESSEL	WRENCH	LLAVE
5124419	1	CHIAVE 13-14	CLE	SCHLUESSEL	WRENCH	LLAVE
5124420	1	CHIAVE 17-19	CLE	SCHLUESSEL	WRENCH	LLAVE
5124421	1	CHIAVE 23-24	CLE	SCHLUESSEL	WRENCH	LLAVE
5124428	1	CHIAVE 27	CLE	SCHLUESSEL	WRENCH	LLAVE
5124429	1	CHIAVE 90 G.-12"	CLE	SCHLUESSEL	WRENCH	LLAVE
5124445	1	CHIAVE 30	CLE	SCHLUESSEL	WRENCH	LLAVE
5124448	1	CACCIAVITE	TOURNEVIS	SCHRAUBENZIEHER	SCREWDRIVER	DESTORNILLADOR
1508750	2	GUARNIZIONE DI TENUTA	JOINT	DICHTUNG	GASKET	JUNTA
7502697	1	POMPA	POMPE	PUMPE	PUMP	BOMBA
7502698	1	TUBETTO FLESSIBILE	TUYAU FLEXIBLE	SCHLAUCH	HOSE	MANGA FLEXIBLE
5146245	2	IMPUGNATURA				
1599021	4	VITE				

https://tractormanualz.com/

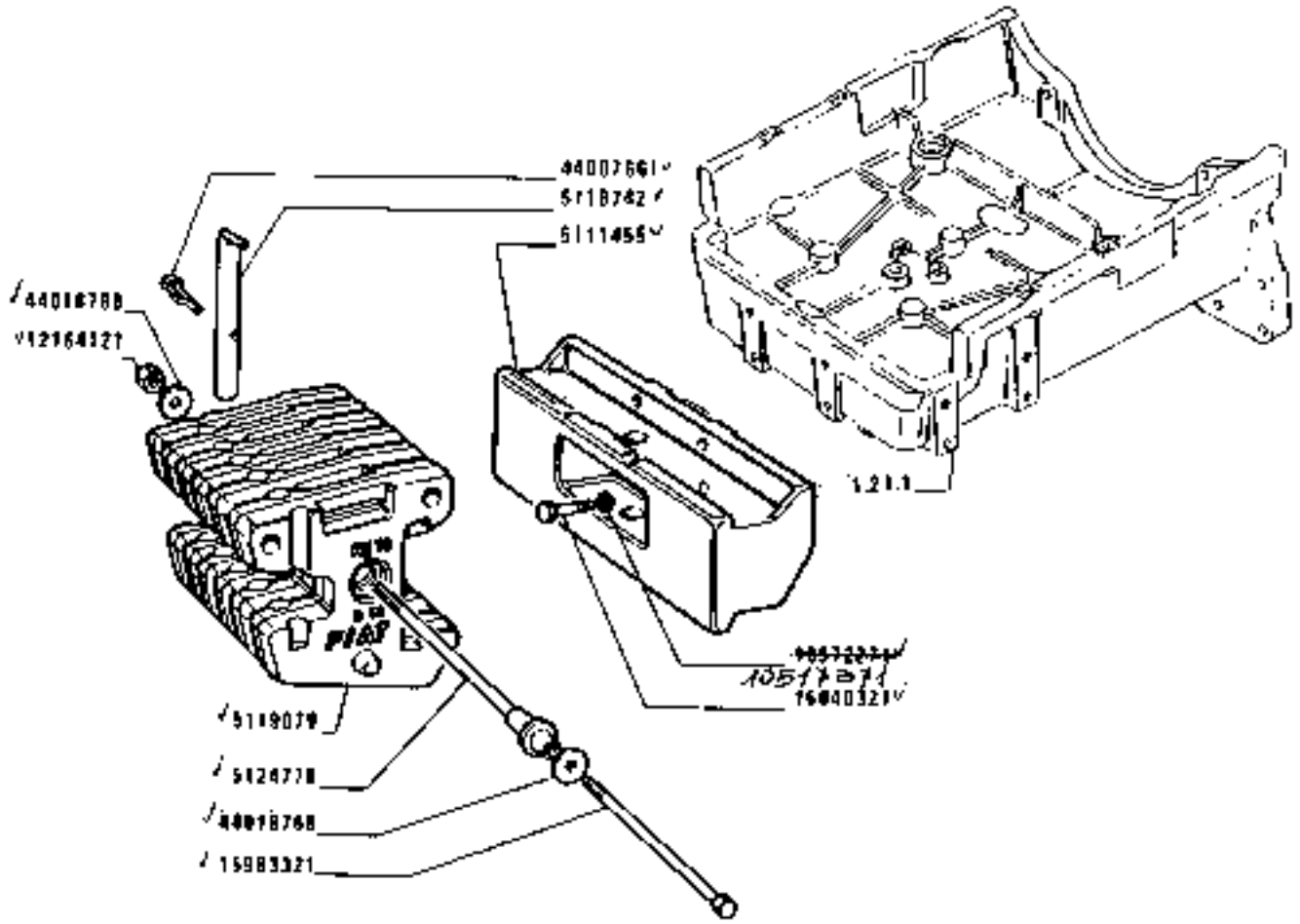

7903

SUPPORTO E ZAVORRE ANTERIORI CON 10 PIASTRE

Support et lest avant avec 10 plaques
Front support and ballast with 10 plates
Halter und Frontballast mit 10 Platten
Soporte y lastre anterior con 10 placas

https://tractormanualz.com/

		5111455	$	SUPPORTO	SUPPORT	LAGER	SOPORTE
		5118742	$	PERNO	AXE	BOLZEN	EJE
		5119079	10	ZAVORRA	LEST	ZUSATZGEWICHT	BALLAST
		5124778	1	VITE	VIS	SCHRAUBE	SCREW
10S1537		10572211	4	ROSETTA DI SICUREZZA	RONDELLE FREIN	SICHERUNGSRING	LOCKWASHER
		12164121	1	DADO	ECROU	MUTTER	NUT
		15983321	1	VITE M18x1,5x250	VIS	SCHRAUBE	SCREW
		16040321	3	VITE	VIS	SCHRAUBE	SCREW
		44007661	1	COPIGLIA	GOUPILLE FENDUE	SPLINT	SPLIT PIN
		44018768	2	ROSETTA	RONDELLE	SCHEIBE	WASHER

180.55

https://tractormanualz.com/

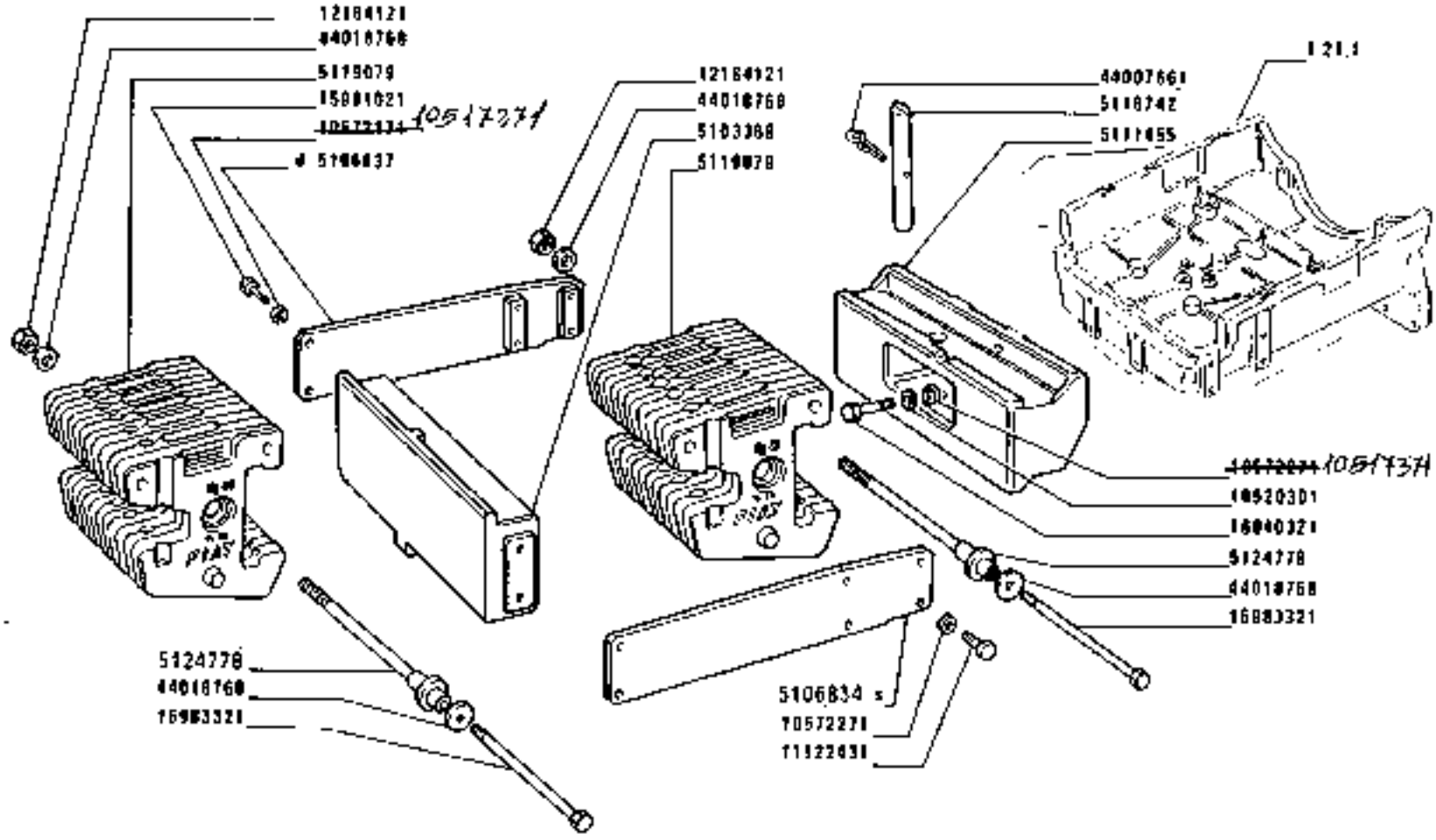

7900

SUPPORTO E ZAVORRE ANTERIORI (1° E 2° FILA)

Support et lest avant (1° et 2° rangées) — *Front support and ballast (1st and 2nd row)*

Halter und Frontballast (1. und 2. reihen) — *Soporte y lastre anterior (1ª e 2ª fila)*

180.55

228

https://tractormanualz.com/

180.55 FIAT [illegible]

IDI 649

22B

1

MODF	ANT MODF	N ORDN	C	DENOMINAZIONE	DESIGNATION	BENENNUNG	DESCRIPTION	DENOMINACIONES
		5103369	1	SUPPORTO	SUPPORT	LAGER	SUPPORT	SOPORTE
		5106834	1	LONGHERONE S	LONGERON	LAENGSTRAEGER	SIDE MEMBER	LARGUERO
		5106837	1	LONGHERONE D	LONGERON	LAENGSTRAEGER	SIDE MEMBER	LARGUERO
		5111055	1	SUPPORTO	SUPPORT	LAGER	SUPPORT	SOPORTE
		5116742	1	PERNO	AXE	BOLZEN	PIN	EJE
		5119079	20	ZAVORRA KG 40	LEST	ZUSATZGEWICHT	BALLAST	LASTRE
		5124778	2	VITE	VIS	SCHRAUBE	SCREW	TORNILLO
		80520301	4	ROSETTA	RONDELLE	SCHEIBE	WASHER	ARANDELA
10547734		10522477	4	ROSETTA DI SICUREZZA	RONDELLE FREIN	SICHERUNGSRING	LOCKWASHER	ARANDELA DE FRENO
10547734		10522877	12	ROSETTA DI SICUREZZA	RONDELLE FREIN	SICHERUNGSRING	LOCKWASHER	ARANDELA DE FRENO
		11122451	8	VITE	VIS	SCHRAUBE	SCREW	TORNILLO
		12104121	2	DADO	ECROU	MUTTER	NUT	TUERCA
		15981021	8	VITE	VIS	SCHRAUBE	SCREW	TORNILLO
		15983321	4	VITE	VIS	SCHRAUBE	SCREW	TORNILLO
		16040321	8	VITE	VIS	SCHRAUBE	SCREW	TORNILLO
		80307661	4	COPIGLIA	GOUPILLE FENDUE	SPLINT	SPLIT PIN	PASADOR ABIERTO
		80010768	4	ROSETTA	RONDELLE	SCHEIBE	WASHER	ARANDELA

https://tractormanualz.com/

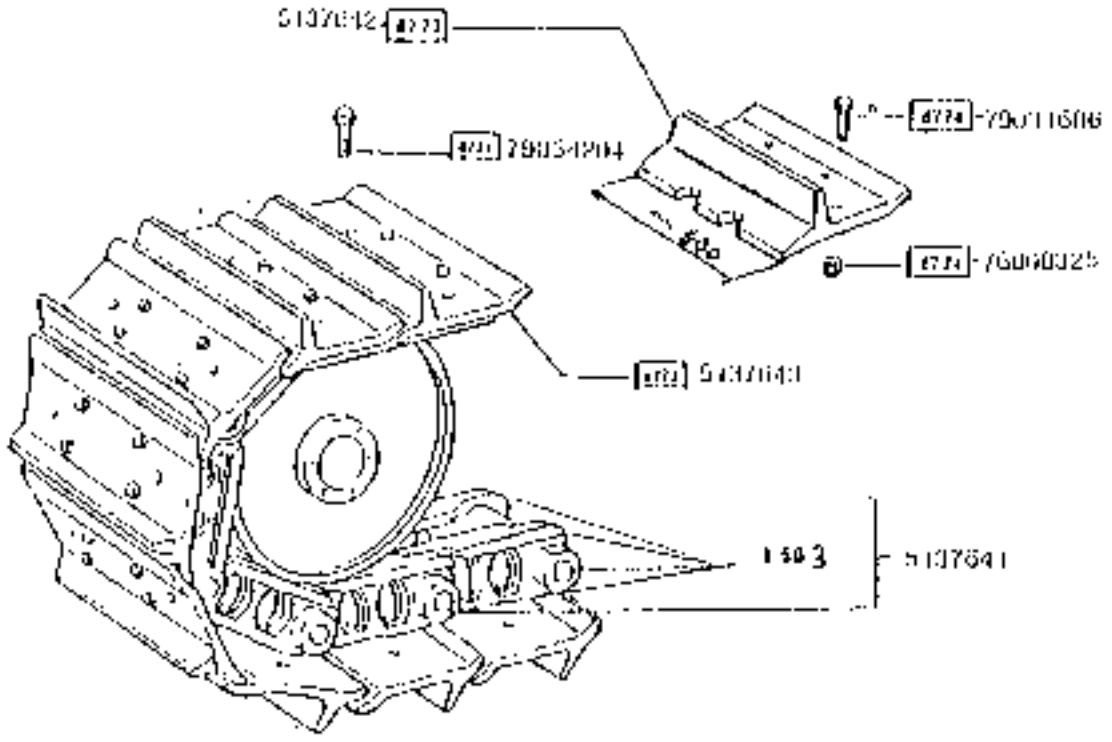

180.55

SUOLE DA 600 MM

Piste da 600 mm
Bandenpiste 600 mm

Shoe 600 mm
Zapata de 600 mm

https://tractormanualz.com/

NOUTE. ANTIGUE(F.	M.GROUP	Q.	DESCRIPTION	DESIGNATION	BENENNUNG	DESCRIPTION	DENOMINAZIONES
	5197636	2	CATENA	CHAINE	KETTE	CHAIN	CADENA
	5197641	2	CATENARIA	CHAINE ASSEMBLEE	RAUPENKETTE	TRACK ASSY.	CADENA
	7137841	20	SUOLA DEL CINGOLO	PATIN	GUSSPLATTE	SHOE	ZAPATA
	7177647	2	SUOLA DEL CINGOLO	PATIN	GUSSPLATTE	SHOE	ZAPATA
	7600809	320	BARRA	BERCU	BUTTER	AUT	TUERCA
	7901626	320	VITE	VIS	SCHRAUBE	SCREW	TORNILLO
	7903428	8	VITE	VIS	SCHRAUBE	SCREW	TORNILLO

https://tractormanualz.com/

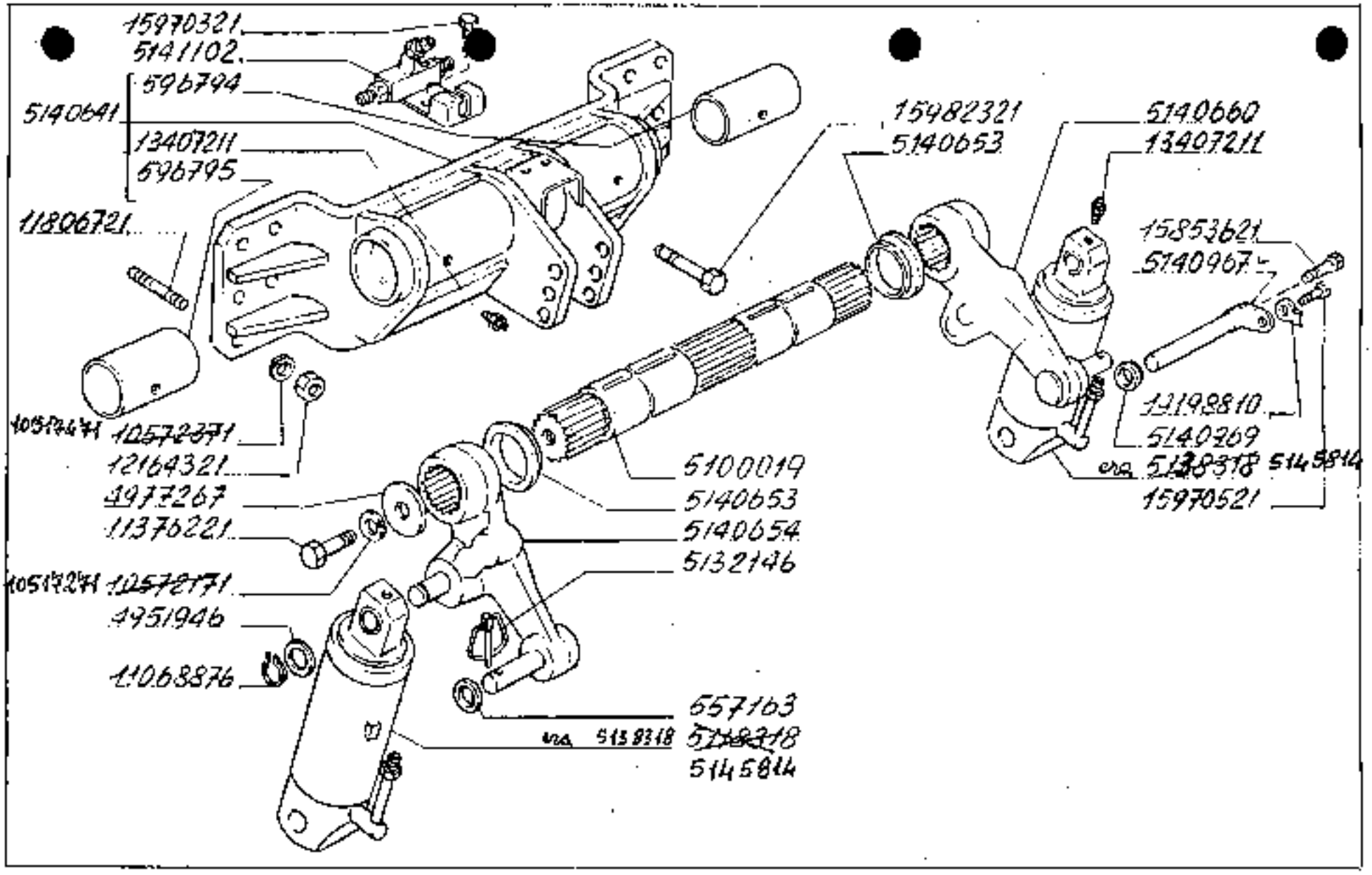

180.55

Dispositivo attacco attrezzi -

820

1/4

https://tractormanualz.com/

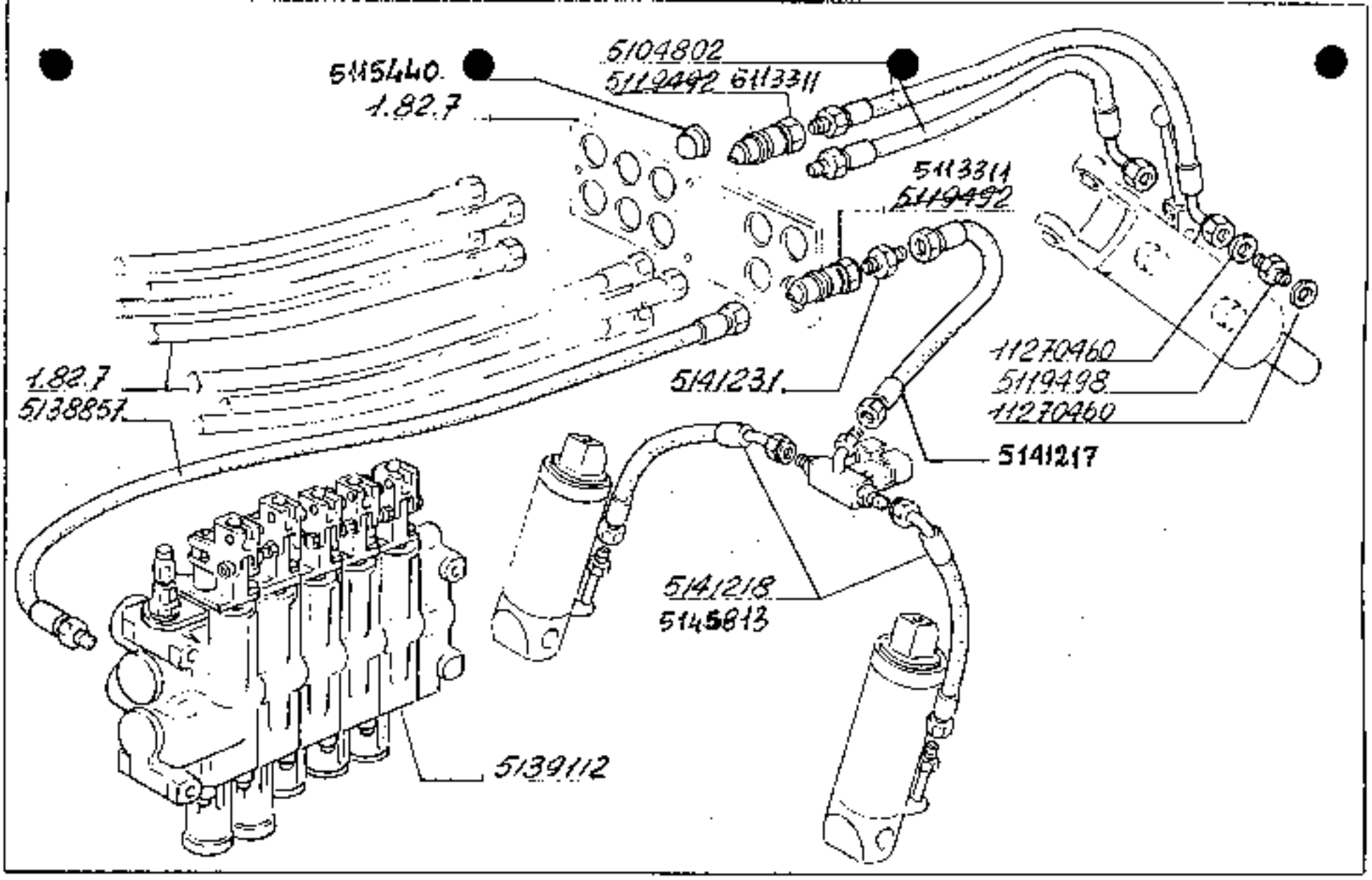

180.55 Dispositivo attacco attrezzi- 820

2

https://tractormanualz.com/

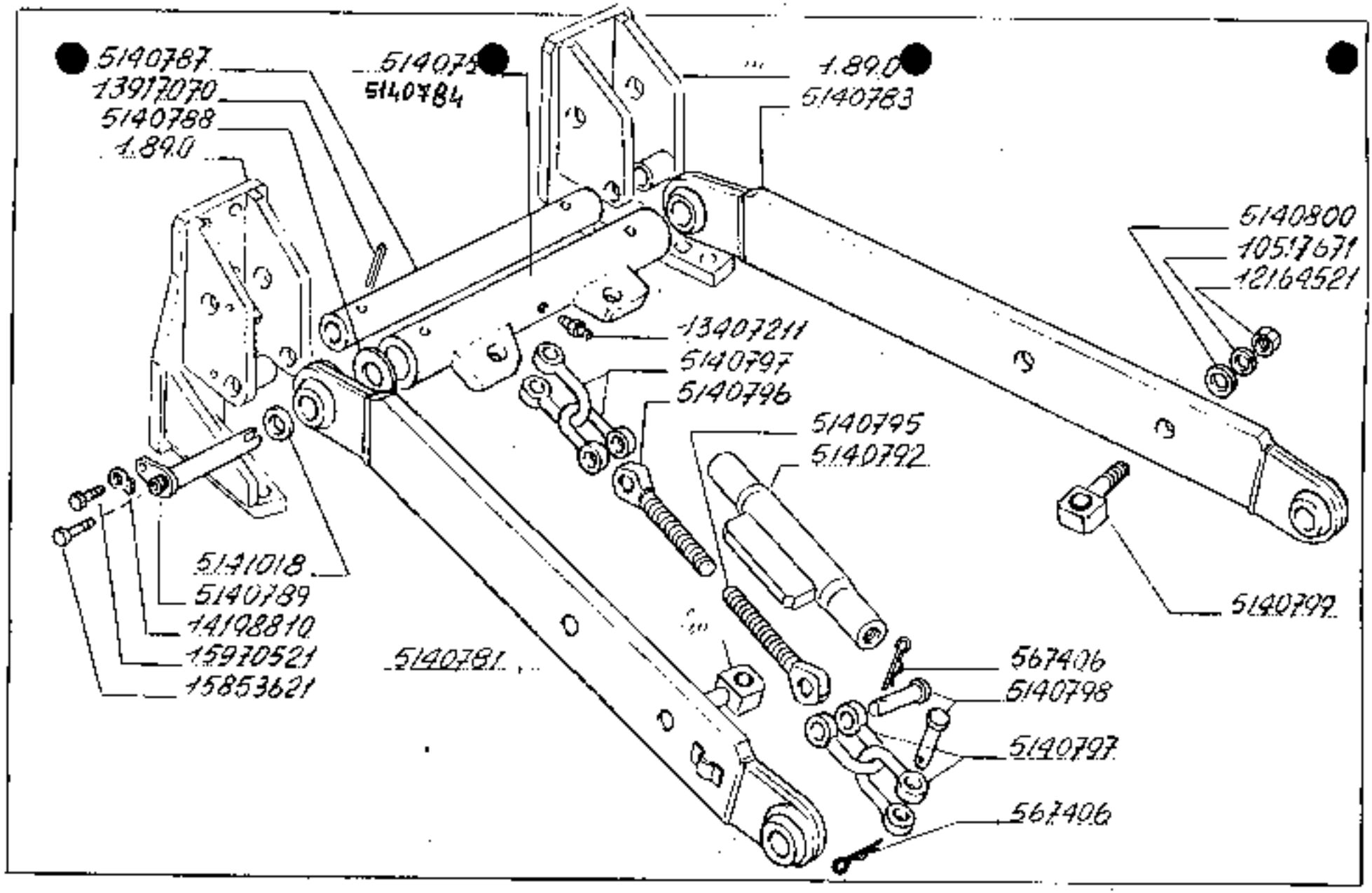

180.55

Dispositivo attacco attrezzi -

820

3

https://tractormanualz.com/

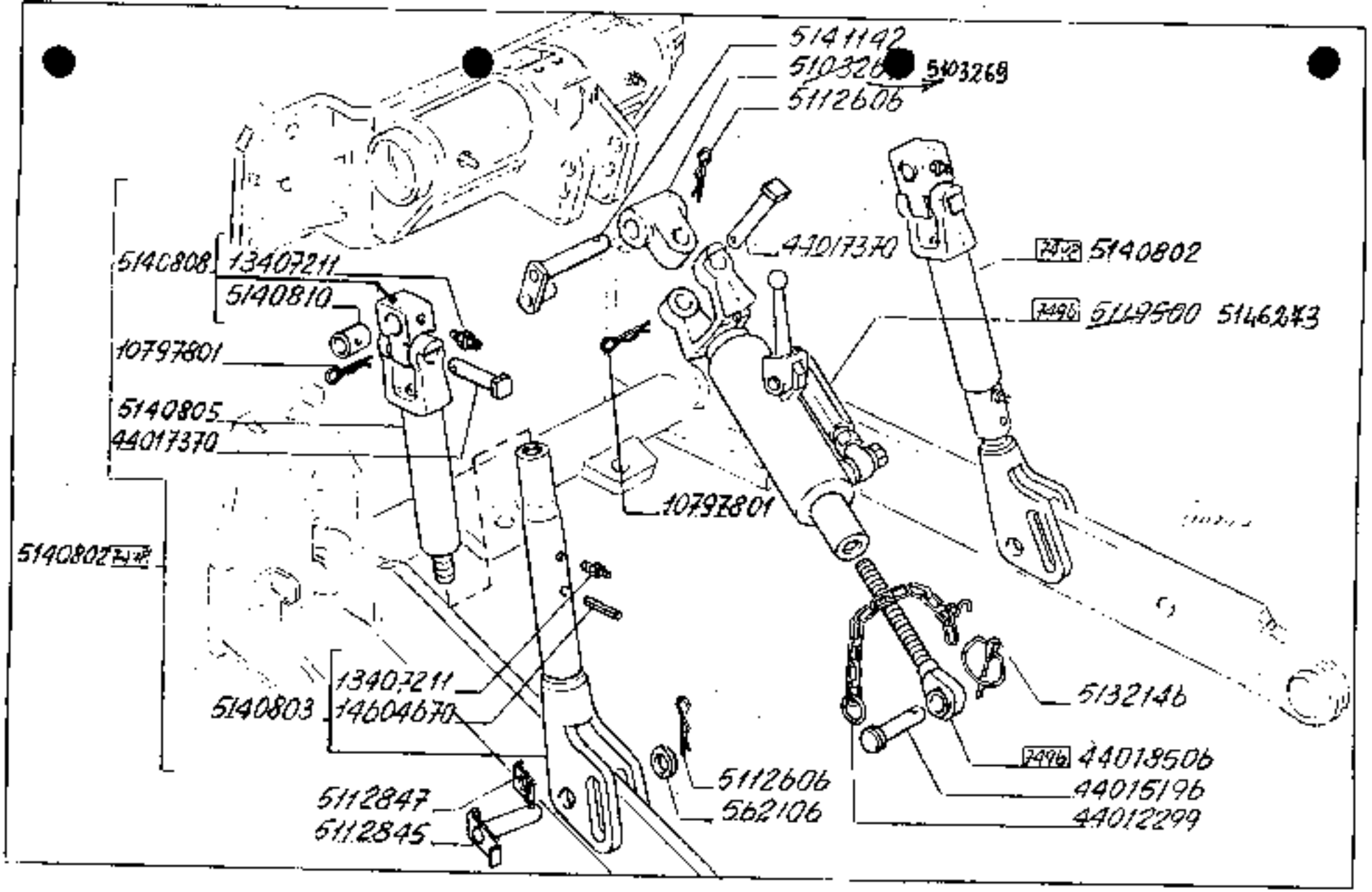

180.55

Dispositivo attacco attrezzi -

820

4

https://tractormanualz.com/

ELENCO PARTI DI RICAMBIO (CDO.PDS TANDEM)

CODICE MODELLO FIAT

180.55

ISA	MODIF.	ANT.MODIF	DISEGNO	QTA	DENOMINAZIONE	AGGIUNTA	LESS	TIPO
					SOLLEVATORE IDRAULICO			
			5140641	1	SUPPORTO			
			596794	1	BOCCOLA DX			
			596795	1	BOCCOLA SX			
			1340321	4	INGRASSATORE			
			1180621	12	PRIGIONIERO			
			10512471	12	ROSETTA			
			12164321	12	DADO			
			15982321	2	VITE			
			5141217	1	TUBO FLEX			
		5145813	5141216	2	TUBO FLEX			
			5141102	1	SUPPORTO COMPL			
			15940321	2	VITE			
		5113311	5119498	1	RIDUZIONE			
		5145814	5148318	2	MARTINETTO COMPL.			
			5140967	2	PERNO INF.			
			5140969	2	DISTANZIALE			
			15853621	2	VITE			
			15940521	2	VITE			
			4951946	2	ROSETTA			
			1106836	2	ANELLO SICUREZZA			
			5139112	1	DISTRIBUTORE COMPL.			
			5100019	1	ALBERO SOLLEVATORE			
			5140653	2	RONDELLA			
			5140654	1	BRACCIO COMPL. SX			
			5140660	1	BRACCIO COMPL. DX			
			4937267	2	ROSETTA			
			10513241	2	ROSETTA			
			1137621	2	VITE			
			5140681	1	BRACCIO SX COMPL.			
			5140683	1	BRACCIO DX COMPL.			
			5103269	1	MANICOTTO			
			4401B506	1	TIRANTE INF.			
			4401B196	1	PERNO			

https://tractormanualz.com/

CODICE MODELLO FIAT

APPL.

TSK	MODIF.	ANT. MODIF	DISEGNO	QTA	DENOMINAZIONE	AGGIUNTA	LEES	TIPO
			5140784	1	SUPPORTO			
			1340211	1	INGRASSATORE			
			5140787	1	PERNO			
			5140788	2	DISTANZIALE			
			5140789	2	PERNO			
			1391070	2	SPINA			
			5140790	2	DISTANZIALE			
			15853621	2	VITE			
			15930521	2	VITE			
			1419810	2	PIASTRINA			
			5140792	1	MANICOTTO			
			5140795	1	ESTREMITA' POST.			
			5140796	1	ESTREMITA' ANT.			
			5140797	4	CATENA			
			5140798	4	PERNO ANT.			
			5140799	4	PERNO POST.			
			567406	4	COPIGLIA			
			5140800	2	ROSETTA			
			1051761	2	ROSETTA			
			1216521	2	DADO			
			5140802	2	TIRANTE COMPL.			
			5140803	1	ESTREMITA' INF.			
			146046 40	1	SPINA			
	5146273		5149500	1	PUNTONE IDRAULICO COMPL.			
			5140805	1	TIRANTE SUP.			
			5140808	1	MANICOTTO			
			5140810	2	BOCCOLA			
			4401 43350	1	PERNO			
			1052 4780	1	COPIGLIA			
			55 4163	2	ROSETTA			
			5132116	2	SPINA			
			5132815	2	PERNO			
			5132814	2	PIASTRINA			
			562106	2	ROSETTA			
			5142606	2	COPIGLIA			

https://tractormanualz.com/

ELENCO PARTI DI RICAMBIO 6100.PGS (RH003)

APPL.

CODICE MODELLO FIAT 80.55

FIG	MODIF.	ANT.MODIF	DISEGNO	QTA	DENOMINAZIONE	AGGIUNTA	LESS	TIPO
			4402299	1	CATENELLA			
			5141142	1	PERNO			
			5112606	1	COPIGLIA			
			5119498	2	RACCORDO			
			1127060	2	GUARNIZIONE			
			5104802	2	TUBO FLESSIBILE			
			5113311	2	ATTACCO RAPIDO			

https://tractormanualz.com/