CLARK

PARTS MANUAL

RUTHZIL TRATOR COMERCIAL DE PEÇAS LTDA 11 97083-6812 ROLANDO CITRANGULO

No. 1864

MODEL 180 III

MICHIGAN

TRACTOR DOZER

Information contained herein pertains to Machine Serial Numbers listed below:

Cummins 3LC101→, 3LC999, 5LC101 &→
G.M. 3LG101 &→, 4035B101 FSC &→

Record Your Machine Serial Number Here
_____

SL765DSPK

PRINTED IN U.S.A.

CLARK

TS-14673



PM 1964
Printed in U.S.A.

WARRANTY

Clark Equipment Company (CLARK) has warranted to the Distributor (Seller) who, pursuant to agreement with CLARK, hereby on its own behalf warrants to the Buyer each new CLARK product to be free from defects in material and workmanship under normal use and maintenance as herein provided.

Distributor's sole obligation under this warranty shall be limited to repairing, replacing or allowing credit for at Distributor's option, any part which under normal and proper use and maintenance proves defective in material or workmanship within six (6) months after delivery to or one thousand (1,000) hours of use by Buyer, whichever shall occur first, provided, however, that (i) the product is placed in use not later than one year after shipment from CLARK'S plant; (ii) that notice of any such defect and satisfactory proof thereof is promptly given by Buyer to Distributor, and (iii) such material shall have been returned to Distributor with transportation charges prepaid and found by Distributor to have been defective.
This warranty does not apply in respect of damage to or defects in any product caused by overloading or other misuse, neglect or accident, nor does this warranty apply to any product which has been repaired or altered in any way which, in the sole judgment of Distributor, affects the performance, stability or general purpose for which it was manufactured.

THIS WARRANTY IS IN LIEU OF ALL OTHER WARRANTIES (EXCEPT OF TITLE), EXPRESSED OR IMPLIED, AND THERE ARE NO WARRANTIES OF MERCHANTABILITY OR OF FITNESS FOR A PARTICULAR PURPOSE. IN NO EVENT SHALL DISTRIBUTOR BE LIABLE FOR CONSEQUENTIAL OR SPECIAL DAMAGES.

This warranty does not apply to parts or trade accessories not manufactured by CLARK or attachments not manufactured or sold by CLARK. Buyer shall rely solely on the existing warranties, if any, of the respective manufacturers thereof.

IMPROVEMENTS

It is CLARK'S policy to constantly strive to improve its products. The right therefore is reserved to make changes in design and improvements whenever it is believed the efficiency of the product will be improved thereby, but without incurring any obligation to incorporate such improvements in any product which has been shipped or is in service.

Format May 1, 1966

Information contained herein pertains to Machines:
L'information contenue dans ce catalogue se rapporte aux machines:
Auskunft für Maschinen:
As informaçÕes contidas neste manual abrangem as máquinas:
Las informaciones contenidas en este manual se refieren a las máquinas:

Cummins
3LC101 - 3LC999.
5LC101 & →
G.M.
3LG101 & →,
4035BT01 FSC & →

RECORD YOUR MACHINE SERIAL NO.
LE NUMÉRO DE SÉRIE DE VORTE MACHINE EST
MASCHINENSERIENNUMMER EINSETZEN
REGISTRAR AQUI O NÚMERO DE SUA MÁQUINA
ANOTE AQUI EL NUMERO DE SU MAQUINA .....

GARANTIE

Clark Equipment Company (CLARK) garantiert jedes neue CLARK-Produkt dem Händler (Verkäufer) gegenüber, der jetzt seinerseits, nach Übereinstimmung mit CLARK, diese Garantie dem Käufer gewährleistet, d.h. dass das Produkt von Materialfehlern und Werksausführungsmängeln frei ist, vorausgesetzt, dass das Produkt den Anweisungen entsprechend bedient und die Wartung gewissenhaft vorgenommen wurde.

Des Händlers einzige Verpflichtung auf Grund dieser Garantie ist jedoch auf die folgenden Punkte beschränkt: Reparatur, Austausch oder Vergütung — die Entscheidung ist dem Händler vorbehalten — eines Bestandteiles, welches trotz vorgeschriebener Bedienung und Wartung, sich als defekt, bei es ein Materialfehler oder ein Werksausführungsmangel, innerhalb von sechs (6) Monaten nach Lieferung oder ein tausend (1000) Stunden Benutzung des Käufers, was immer zuerst zutreffend ist, beweist. Diese Garantie wird gewährleistet vorausgesetzt, dass die folgenden Punkte beachtet wurden: 1) Das Produkt muss innerhalb eines Jahres nach Verschiffung vom CLARK-Werk in Betrieb genommen worden sein. 2) Die Benachrichtigung jeglicher Defekte und zufriedenstellendes Beweismaterial muss der Käufer dem Händler umgehend vorbringen und 3) dieses Material muss an der Händler unter Vorausbezahlung aller Transportkosten zurückgeschickt werden, und der Händler muss dieses Material als defekt bestätigen.

Diese Garantie wird nicht gewährleistet, wenn dem Produkt Schäden zugefügt werden oder es defekt ist und die Ursache ist ein Unfall, Überladung oder falsche Bedienung/Anwendung/Wartung. Diese Garantie ist ebenfalls nicht in Kraft, sollte irgendein Produkt in irgendeiner Form repariert oder geändert worden sein, wodurch — nur die Entscheidung des Händlers ist rechtskräftig — die Leistung, Stabilität oder der generelle Zweck, wofür das Produkt hergestellt wurde, negativ beeinflusst wurde.

DIESE GARANTIE TRITT ANSTELLE VON ALLEN ANDEREN GARANTIEN (AUSSER EIGENTUMSDOKUMENT), WELCHE MÜNDLICH ODER STILLSCHWEIGEND AUSGEDRÜCKT WURDEN, UND KEINE GARANTIEN WERDEN FÜR DIE GÄNGIGKEIT ODER EIGNUNG FÜR EINEN SPEZIELLEN ZWECK DER PRODUKTE GEWÄHRLEISTET. UNTER KEINEN UMSTÄNDEN KANN DER HÄNDLER FÜR FOLGE- ODER BESONDERE SCHÄDEN HAFTBAR GEMACHT WERDEN.

Diese Garantie schliesst Ersatzteile oder im Handel befindliche Zusatzhörteile, aus die von CLARK Nicht hergestellt sind, oder Zusatzgeräte, das von CLARK nicht hergestellt oder verkauft werden. Käufer sollen sich nur an die Garantien (falls vorhanden), der jeweiligen Hersteller dieser Produkte halten.

VERBESSERUNGEN

Es ist CLARK's Bestreben, ihre Produkte fortwährend zu verbessern. Aus diesem Grund ist der Firma das Recht vorbehalten, jegliche Abänderungen in der Ausführung oder Verbesserungen, wann immer auch die Ansicht vertreten wird, dass dadurch die Leistung des Produktes gesteigert wird, ohne jegliche Verpflichtung sie in Produkte, die schon verschifft oder in Betrieb sind, einzubauen.

GARANTIA

A CLARK garante que os produtos por ela fabricados estão isentos de defeitos de material e mão-de-obra. A obrigação da garantia limita-se à reposição ou conserto, pela fábrica CLARK, ou à cessão de crédito, a seu critério, por qualquer peça que, em condições normais e adequadas de uso e manutenção, apresente defeito de fabricação dentro de um espaço de 6 (seis) meses após a entrega ou 1.000 (mil) horas de uso, qualquer dos casos que primeiro ocorrer, com a condição, entretanto, de que o produto objeto da presente seja colocado em uso dentro de um tempo nunca superior a um ano após seu despacho da fábrica CLARK, e que esta receba comunicação imediata e adequada de tal defeito, instruída com prova suficiente para haverdo sua concordância ser esse material devolvido à CLARK com as despesas de transporte prèviamente pagas. A CLARK não se obriga por nenhum risco ou avaria especial, ou lucro cessante, ou por falhas oriundas da aplicação dos seus produtos sem sua expressa aprovação, por escrito, para uma aplicação específica.

A CLARK não dá nenhuma garantia em relação a avaria ou defeitos em qualquer produto que tenham sido causados por sobrecarga ou mau uso, negligência, imprudência, imperícia ou acidente, como também não garantia para nenhum produto que tenha sido consertado ou modificado a que, no parecer da CLARK, afete o desempenho, estabilidade ou finalidade para as quais tenha sido fabricado.

A CLARK não dá garantia de espécie alguma com relação a peças, pertences ou acessórios que não sejam por ela fabricados, mas apenas as garantias dos respectivos fabricantes, se as houver.

ESTA GARANTIA SUBSTITUI TODAS AS DEMAIS (EXCETO AS DE PROPRIEDADE) EXPLÍCITAS OU IMPLÍCITAS, INCLUSIVE AS DE VENDABILIDADE E DE ADEQUABILIDADE.

MELHORAMENTOS

É política da CLARK empenhar-se constantemente na melhoria dos seus produtos. Portanto, reserva-se o direito de fazer modificações e melhoramentos sempre que suponha disso advir uma melhoria de eficiência do produto sem, contudo, de forma alguma se obrigar a introduzir tais melhoramentos em qualquer produto que tenha sido despachado ou esteja em conserto.

PM 1864
Printed in U.S.A.

GARANTIA

Clark Equipment Company (CLARK) ha garantizado al Distribuidor (Vendedor) quien de conformidad con el acuerdo con CLARK, por la presente, en su propio nombre, garantiza al Comprador que cada producto CLARK esta libre de defectos de material y de manufactura bajo un uso y mantenimiento normal segun lo aqui prescrito

La unica obligacion del Distribuidor bajo esta garantia se limitara a efectuar la reparación o asiento al haber (dar crédito) por, y a opcion del Distribuidor, de o por concepto de cualquier pieza que bajo un uso y mantenimiento normal y apropiado resulte defectuosa en cuanto a material o manufactura dentro de los seis (6) meses siguientes a la fecha de entrega o a las mil (1.000) horas de uso por el Comprador, segun primero ocurra, siempre que sin embargo, (i) el producto sea puesto en uso a mas tardar dentro del ano subsiguiente al embarque desde la fabrica CLARK, (ii) que se proporcione un aviso acerca de cualquier defecto de la naturaleza y se proporcione comprobante satisfactorio de tal defecto por parte del Comprador al Distribuidor, y (iii) que tal material haya sido devuelto al Distribuidor, con los costos de flete pagados por anticipado que el propio Distribuidor compruebe que tal material en efecto ha sido defectuoso

Esta garantia no se aplica con relación a daños o defectos en cualquier producto originados por sobrecarga u otro mal uso, negligencia o accidente, ni tampoco esta garantia se aplica a producto alguno que haya sido reparado o alterado de manera alguna y que, al solo juicio del Distribuidor, afecte al rendimiento a la estabilidad o al proposito general para el que tal producto haya sido fabricado

ESTA GARNTIA REEMPLAZA A TODAS LAS DEMAS GARANTIAS (A EXCEPTION DEL TITULO) EXPRESADAS O SOBREENTENDIDAS Y NO SE PROPORCIONA GARANTIA ALGUNA EN CUANTO A LA COMERCIALIZACION NI IDONEIDAD PARA UN FIN DETERMINADO. EN NINGUN CASO EL DISTRIBUIDOR SERA RESPONSABLE POR RAZON DE DAÑOS RESULTANTES O ESPECIALES

Esta garantia no se aplica a piezas ni accesorios industriales no fabricados por CLARK, ni a aditamentos no fabricados o vendidos por CLARK. El Comprador se remitirá exclusivamente a garantias existentes, si las hubiera, de los fabricantes respectivos de tales piezas.

MEJORAS

Es norma de CLARK el tratar de mejorar continuamente sus productos. Por lo tanto se reserva el derecho de efectuar cambios en el diseño y mejoras cuando se juzgue que la eficacia del producto se vera mejorada mediante tales cambios, pero sin incurrir alguna obligación de incorporar tales mejoras en cualquier producto que haya sido encargado o que esté servicio.

GARANTIE

Clark Equipment Company (CLARK) assure de sa garantie le Distributeur (Vendeur) qui en conséquence de l'accord passé avec CLARK, par la présente, en son nom propre, garantit au Client que chaque produit neuf de chez CLARK, ne presente aucun défaut de materiau et de construction s'il est employé et entretenu dans des conditions normales, selon les stipulations ci-après

La seule obligation de Distributeur selon cette garantie sera limitée, selon son choix, à la reparation, au remplacement ou à l'allocation de crédits pour toute pièce qui, sous une utilisation et un entretien régulier et approprié se révèlera être défectueuse dans le matériau ou la construction dans les six (6) mois suivant la livraison ou après mille (1 000) heures d'utilisation par le Client, selon l'occurrence se présentant en premier à condition cependant que (1) le produit aura été utilisé moins d'un an après l'expédition par l'usine Clark (2) que le signalement de quelque défaut que ce soit, ainsi que la preuve de ce défaut soient rapidement envoyés par le Client au Distributeur, et (3) qu'un tel matériau ait été retourné au Distributeur les frais de transport payés à l'avance et la pièce confirmée défectueuse

Cette garantie ne s'applique pas aux dégâts ni aux défectuosités de tout produit causés soit par surcharge ou par mauvais emploi, ou par négligence ou accident de même qu'elle ne s'applique pas à tout produit ayant été réparé ou altéré de quelque façon qui, selon le seul jugement du Distributeur, affecterait le fonctionnement, la stabilité ou l'utilisation générale.

CETTE GARANTIE TIENT LIEU DE TOUTES AUTRES GARANTIES (EXCEPÉ LE TITRE DE PROPRIÉTÉ) IMPLICITES OU EXPLICITES, ET IL N'EXISTE AUCUNE GARNTIE POUR LA COMMERCIALISATION OU L'ADAPTATION DE CE PRODUIT A TOUT AUTRE USAGE PARTICULIER. EN AUCUN CAS LE DISTRIBUTEUR NE POURRA ÊTRE EXPOSE A VERSER DES DOMMAGES-INTERÊTS SPECIAUX OU EN RÉSULTANT

Cette garantie ne s'etend pas aux pièces détachées ou de rechange commerciales non fabriquées par Clark, ou aux accessoires non fabriqués ou vendus par Clark. Le Client ne devra se baser que sur les garanties existantes, s'il y en a, délivrées par les constructeurs respectifs de ces pièces

AMÉLIORATIONS

La politique de Clark est de constamment s'efforcer d'améliorer ses produits. Par conséquent, il se réserve le droit de modifier la construction ou d'apporter des perfectionnements chaque fois que l'efficacité d'un produit pourrait en être accrue, sans pour cela être obligé d'incorporer de telles modifications dans tout produit ayant été mis en service.

WHEN ORDERING REPAIR PARTS To assure the best results and to maintain the original quality built into the machine it is important that only Clark-Approved Parts be used when new parts are required.

IMPORTANT Always furnish the distributor with the machine serial number when ordering parts. Order through your nearest Clark Distributor, for THE MICHIGAN LINE.

Always give serial number of machine

Furnish, Quantity, Part Number and Description.

WHEN PARTS ARE RECEIVED Check immediately for quantity, correctness and condition.

Claims for damages during shipment, should be made to the carrier immediately

PARTS MANUAL ARRANGEMENT The various parts groups involved in this equipment are arranged in this manual in alphabetical order. Each alphabetical parts group is page numbered separately with the page numbers prefixed by the alphabetical letter designated for that group, i.e., A1, A2, B1, B2, etc. Following the alphabetical and page number designation, and separated therefrom by a hyphen (-), is the page version number, i.e., A1-1, A1-2, etc. This designation indicates the revision numbers assigned to incorporate design changes in the equipment covered by that page

Parts Groups "A" thru "Y" include all items furnished as standard equipment at date of this publication. All optional and accessory items are listed under Group Z in the rear of this manual. An alphabetical index is given below to permit locating parts and items. In addition each alphabetical parts group contains a separate index on the first page thereof, listing the parts groups contained therein

---

BESTELLUNG VON ERSATZTEILEN Um beste Resultate zu erzielen und um die ursprüngliche Qualität der Maschine zu erhalten, sollen ausschliesslich von Clark empfohlene Teile als Ersatzteile verwendet werden.

WICHTIG: Dem Händler muss stets die Seriennummer der Maschine angegeben werden, wenn Ersatzteile bestellt werden. Teile sollten beim nächsten Clark-Händler für die "Michigan Line" bestellt werden.

Dabei soll stets die Seriennummer angegeben werden

Notwendige Angaben: Mengen, Teilnummer und Beschreibung.

TEILEANNAHME Sofort auf Mengen, Richtigkeit und Zustand der Teile prüfen.

Reklamationen wegen transportschäden müssen sofort dem Spediteur gemeldet werden.

AUFBAU DER ERSATZTEILLISTE Die verschiedenen Teilgruppen dieser Maschinenausrüstung sind in dieser Ersatzteilliste in alphabetischer Reihenfolge aufgeführt. Jede alphabetische Teilgruppe ist separat numeriert und mit dem Buchstaben der betreffenden Gruppe bezeichnet, z B., A1, A2, B1, B2, usw. Nach der alphabetischen Reihenfolge und der Gruppenbezeichnung folgt (durch einen Bindestrich getrennt) die Seitenderstellungsnummern, z B., A1-1, A1-2 usw. Diese Angabe bezeichnet die Revisionsnummer, die zur Angabe von Änderungen an der Ausrüstung auf der betreffenden Seite dient

Teilgruppen "A" bis "Y" schliessen alle als Standardausrüstung erhältlichen Teile bis zum Zeitpunkt dieser Veröffentlichung ein. Alle Sonder- und Zubehör-Ausrüstungsteile sind unter Gruppe "Z" am Ende der Ersatzteilliste aufgeführt. Der unten angegebene alphabetische Index ermöglicht eine genaue Lokalisierung jedes Einzelteiles. Zusätzlich enthält jede alphabetische Teilgruppe einen separaten Index auf dessen erster Seite, in dem die darin enthaltenen Teile aufgeführt sind.

AL SOLICITAR REPUESTOS Para obtener los mejores resultados y conservar las cualidades originales de la máquina, es importante utilizar solamente los repuestos por Clark, cuando se requieran repuestos.

IMPORTANTE. Proporcionar siempre al distribuidor el número de serie de la maquina al encargar repuestos. Solicitar los repuestos de la LINEA MICHIGAN a traves del distribuidor Clark más próximo

Suministre siempre el número de serie de la máquina

AL RECIBIR REPUESTOS Verifique inmediatamente si la cantidad recibida corresponde al pedido, y el estado de las piezas.

Los reclamos por daños producidos durante el transporte deberán hacerse al transportador inmediatamente.

ESTRUCTURA DEL MANUAL REPUESTOS Los varios grupos de piezas incluidos en este manual han sido dispuestos en orden alfabético. Cada grupo correspondiente a una letra está compaginado en una pagina independiente y el número de página está precedido por la letra que corresponde a ese grupo. Por ejemplo A1, A2, B1, B2, etc. Siguiendo la designación alfabética y el orden numérico, y separado por un guion (-) está el número de página de la versión; por ejemplo A1-1, A1-2, etc. Ésta designación indica los números asignados en la revisión para los cambios incorporados a los diseños de equipo incluidos en esa página

Los grupos de piezas desde la letra "A" a la "Y" incluyen todos los items considerados como equipo standard a la fecha de esta publicación. Todos los items opcionales y accesorios estan enumerados en el grupo "Z" al final de este manual. A continuación aparece un índice alfabético para la individualización de las piezas. Además la primera página de cada grupo alfabético de piezas contiene un indice separado, en el cual se enumeran los grupos de piezas incluidos en el mismo

PM-864
Printed in U.S.A.

COMMANDE DE PIÈCES DÉTACHEES Pour obtenir les meilleurs résultats et pour conserver les qualités d'origine de la machine, il est important d'utiliser seulement des pièces approuvées par Clark quand on a besoin de pièces neuves

IMPORTANT: Toujours indiquer au distributeur le numéro de série de la machine quand on commande des pièces détachées. Commander les pièces pour les SÉRIES MICHIGAN par l'intermédiaire du distributeur Clark le plus proche

Donner toujours le numéro de série de la machine.

Indiquer Quantité Numéro de pièce, et description

RÉCEPTION DES PIÈCES Contrôler immédiatement la quantité, s'assurer que les pièces sont bien les pièces commandées et vérifier la bonne condition de l'ensemble des pièces

Les réclamations pour les dommages qui ont pu avoir lieu pendant le transport doivent être adressées immédiatement au transporteur

STRUCTURE DU MANUEL DE PIÈCES DÉTACHÉES Dans ce manuel les différents groupes de pièces sont classés par ordre alphabétique. Chaque groupe de pièces, classé dans l'ordre alphabétique correspond à un numéro de page différent. Les numéros de la première lettre des groupes de pièces, par exemple A1, A2, B1, B2, etc. A la suite de cette désignation comprenant une lettre et un numéro de page, et séparé de ceux-ci par un trait d'union (-) se trouve le numéro de page de la version, par exemple A1-1, A1-2, etc. Cette désignation se réfère aux numéros des révisions qui ont pu affecter l'équipement catalogué sur cette page, à la suite des changements de conception

Les groupes de pièces référés de "A" à "Y" comprennent tous les articles fournis comme équipement standard à la date de la présente publication. Tous les articles accessoires et sur option sont énumérés dans le groupe "Z" à la fin du manuel. Un index alphabétique est donné ci-dessous pour trouver facilement les différentes pièces détachées ou articles. De plus, chaque groupe alphabétique comprend un index séparé sur la première page, énumérant tous les groupes de pièces qui y sont contenus

---

DIVSÃO DE MAQUINÁRIA DE CONSTRUÇÃO AO ENCOMENDAR PEÇAS DE REPOSIÇÃO Para assegurar os melhores resultados e manter a qualidade original da maquina é importante usar apeanas Peças Clark Aprovadas quando substituições forem necessárias

IMPORTANTE. Sempre que encomendar peças, forneça ao distribuidor o numero de série da maquina. Para a LINHA MICHIGAN, encomende através do Distribuidor Clark mais proximo

Forneça o numero de série da Máquina.

Forneça Quanticade Número de Peça e Descrição

AO RECEBER PEÇAS Verifique imediatamente a quantidade exatidão e condição.

Reclamações por avarias durante o transporte devem ser feitas imediatamente ao portador.

COMPOSIÇÃO DO MANUAL DE PEÇAS Os diversos grupos de peças relacionados a este equipamento foram dispostos neste manual em ordem alfabética. Cada grupo alfabético de peças foi paginado separadamente, com o número da página prefixado pela letra designada para aquele grupo, por ex: A1, A2, B1, B2, etc. Após a designação alfabética e o número da página, e separado destas por um hífen(-), vem o número da página da versão, por ex., A1-1, A1-2, etc. Esta designação indica os numeros de revisão destinados a incorporar mundanças de projeto no equipamento abrangido pela dita pagina.

Grupos de Peças de "A" a "Y" incluem todos os itens fornecidos como equipamento padrão na data desta publicação. Todos os itens opcionais e acessorios vão alistados sob o Grupo "Z" no final deste manual. Um indice alfabético é dado abaixo para permitir a localização de peças e itens individuais. Além disso, cada grupo alfabético de peças contém um indice separado na sua primeira página, alistando os grupo de peças ali contidos.

— ABBREVIATIONS —

admission	adm
articulé	art
caoutchouc	caoutc
convertisseur	convr
côté droit	c d
côté gauche	c g
cylindre	cy
décharge	dech
direction	direc
élément	elemt
ensemble	ens
étanchéité	étan
inclus	inc
interrupteur	interr
joint	jnt
rechange	rech
refroidisseur	réfroid
réservoir	resv
roulement	roulement
section	sec
sensible	sens
température	temp
tension	tion
universel	univ
vibrateur	vibr

SYMBOLES

†NON REPRÉSENTÉ
§NON VENDU SÉPARÉMENT
‡SUIVANT BESOIN
—à
&— et suivants

— ABBREVIATIONS —

adjusting	adj
assembly	assy
bearing	brg
brake	brk
carrier	crr
clutch	clsr
connecting	connctg
converter	convr
cylinder	cyl
differential	diff
engine	eng
hydraulic	hyd
includes	inc
inlet	in
instrument	inst
left hand	L H
mounting	mtg
outlet	out
planetary	planet
power	pwr
pressure	press
radiator	rad
retainer	rtr
right hand	R H
ring	rg
section	sectn
steering	strg
temperature	temp
windshield	windsh

SYMBOLS

†NOT ILLUSTRATED
§NOT SOLD SEPARATELY
‡AS REQUIRED
– thru
&— and after

— ABREVIATURAS —

aspiracion	asp
chaveta	chav
cilindro	cil
conjunto	conj
control	contr
convertidor	convr
cristales	cris
depósito	dep
derecha	der
descarga	desc
dirección	direc
engranajes	engran
esférico	esf
estacionamiento	estacion
incluye	inc
instrumentos	inst
interruptor	interr
izquierda	izq
junta	jta
limpiaparabrisas	limpiapar
manómetro	manom
recambio	rec
regulación	reg
sección	sec
seguridad	segur
siempre	sens
temperatura	temp
termómetro	term
unidad	unid
universal	univ
válvula	valv
vibraciones	vibr

SIMBOLOS

†NO ILUSTRADO
§NO VENDIDA SEPARADAMENTE
‡SEGUN NECESIDAD
– hasta
&— y subs guientes

— ABREVIATURAS —

acoplamento	acop
alojamento	alojamto
aspiração	asp
chaveta	chav
cilindro	cil
conjunto	conj
controle	contr
conversor	conv
descarga	desc
deslizante	desliz
direção	direc
direito	dir
engrenagen	engren
equipamento	equip
esferico	esf
esquerdo	esq
estacionamento	estacion
incluindo	inc
instrumentos	instl
interruptor	interr
limpador	limp
manômetro	manom
reforçador	reforr
reparo	rep
reservatório	resv
rolamento	rolamto
seção	sec
segurança	segur
sensitiva	sens
temperatura	temp
termômetro	termm
unidade	unid
universal	univ
válvula	valv
vibração	vibr

SİMBOLOS

†NÃO ILUSTRADO
§NÃO É VENDIDA SEPARADAMENTE
‡CONFORME NECESSARIO
– até
&— e subsequentes

— ABKÜRZUNGEN —

Abfluss	Abfl
Abschnitt	Abschn
Führungskonbellventil	Führungskontrventil
Integriften	Integr
Kontrollventil	Kontrventil
Kontrollverschluss	Kontrverschl
Kühlertemperaturgeber	Kühltempgeber
links	l
Maschinentemperaturmesser	Maschinentempmesser
Motortemperaturgeber	Motortempgeber
rechts	r
Sicherheitsgurt	Sicherheitsgurt
Stromkreisunterbrecher	Stromkreisunterbrecher
Universalschlauchbinder	Universalschlauchbinder
vollständig	vollständ
Zufluss	Zu
Zylinder	Zyl

ZEICHEN ERKLÄRUNG

†NICHT ABGEBILDET
§NICHT EINZELN LIEFERBAR
‡STUCKZAHL ANGEBEN
— bis
&— und fortlaufend

PM 1664
Printed in U.S.A.

ALPHABETICAL INDEX

A

Accessories, Engine E38, E39, E40, E41, E43
Air Brake Valve V3
Air Chamber A5, A9, A11, A17
Air Cleaner .....E53→E59
Air Cleaner & Connections - Engine E53, E55, E57, E59, Z17
Air Cleaner Assembly E50, E51
Air Cleaner Element E39, E41, E42
Air Compressor E38, E39, E40, E41, E43
Air Lines, Brake B3, B5, B7, B9, B11, B13
Air Pressure Gauge E5, E9
Air Pressure Sender B3, E17
Air Pressure Switch B11
Air Reservoir B7
Alternator E39, E43
Alternator Belt E43
Ammeter E5
Ammeter Kit E9
Axle Assembly A3, A7, A11, A17
Axle Assembly, Front Drive A3, A5, A7, A9
Axle Assembly, Rear Drive A11, A13, A15, A17, A19, A21
Axle Differential Carrier Assembly, Front Drive A23, A25, A27, A29
Axle Differential Carrier Assembly, Rear Drive A31, A33, A35, A37
Axle Housing A5, A7, A15, A21
Axle Planet Carrier Assembly, Front & Rear Drive A38, A39
Axle Shaft A3, A7, A15, A21
Axle Shaft Assembly A7
Axle Tie Rod Assembly A40

B

Back-Up Light E15
Batteries, Battery Box & Hold Down - Electrical E3
Battery E3, E17
Battery Box E3
Battery Cables & Electrical Wiring E19, E21
Belt Assembly, Seat S5
Belt, Fan E39, E41, E43
Blade Assembly C3, C5, C7, Z11, Z12
Brackets & Supports C9
Brake Air Lines B3, B5, B7, B9, B11, B13
Brake Assembly B18
Brake Assembly, Front & Rear B15, B17
Brake Assembly, Parking B18
Brake Controls B19
Brake Controls, Parking B20
Brake Drum A7, A19, A25
Brake Lining B18
Brake Pedal B3, B7, B11
Brake Valve - Air V3
Button, Starter E7, E15

C

C-Frame & Angle Blade Assembly Z11
C-Frame & Blade Assembly C3, C5, C7
Cab Assembly Z5, Z7, Z9
Cables, Battery & Electrical Wiring E19, E21
Carrier Assembly A25, A27, A29, A35, A36, A39
Case Assembly T8
Case, Transmission & Internal Tubing T8
Chamber, Air A5, A9, A11, A17
Clips, Wiring, Pipe & Hose C8
Clutch Drum Assembly T9, T11
Clutch Group, Transmission, First & Second T9
Coal Blade Assembly Z12
Compressor Belt E41, E43
Control Cover Assembly, Transmission T13, T15
Control Levers & Linkage, Transmission T17
Controls, Brake B19
Controls, Brake - Parking B20
Controls, Engine E61, E63, E65, E67
Controls, Valve (3 Spool), Levers & Linkage V35
Converter Assembly C11, C13, C15, C17, C19, C21, C23, C25, C27
Converter Temperature Gauge E5, E9
Cover Assembly S17, T13, T15
Covers Z13
Cradle Assembly F5
Cushion, Seat S5
Cylinder Assembly C29, C31, C33, C35, C37, C39, C41, C43, C45
Cylinder Assembly, Lift C29, C31
Cylinder Assembly, Pitch C39, C35
Cylinder Assembly, Steering C37, C39
Cylinder Assembly, Tilt C41, C43, C45

D

Decals & Lifting Lugs Z26

ALPHABETICAL INDEX (CONT.)

Decals & Nameplates N2, N3
Defroster Fan Z21
Defroster Fan Assembly Z15
Differential Assembly A25, A29, A33, A37
Differential Carrier Assembly, Front A23, A25, A27, A29
Differential Carrier Assembly, Rear A31, A33, A35, A37
Door Lock Z9
Drag Link Assembly S15
Drag Link, Steering S15
Drum, Brake A7, A19, A25

E

Electrical Batteries, Battery Box & Hold Down E3
Electrical Gauges & Instrument Panel E5, E7, E9, E11
Electrical Horn & Foot Switch E13
Electrical System E15, E17
Electrical Wiring & Battery Cables E19, E21
Electrical Wiring Code E23, E25, E27, E29, E31
Electrical Wiring Diagrams E32, E33, E34, E35, E36, E37
Element, Air Cleaner E39, E41, E42
Engine Accessories E38, E39, E40, E41, E43
Engine Accessories & Support Parts E45, E47, E49
Engine Air Cleaner & Connections E53, E55, E57, E59, Z17
Engine Air Cleaner Assembly E50, E51
Engine Air Cleaner Connections E53
Engine Controls E61, E63, E65, E67
Engine Fuel Filter Element E39
Engine Lube Lines E68, E69, E70, E71
Engine Oil Pressure Gauge E5, E9
Engine Oil Pressure Sender E15, E38, E45, E47, E49
Engine Oil Pressure Switch E47
Engine Primary Fuel Filter Element E41, E43
Engine Secondary Fuel Filter Element E41, E43
Engine Temperature Gauge E5, E9
Engine Temperature Sender E15, E40, E45, E47, E49
Evaporator Installation Z18

F

Fan E38, E39, E40, E41, E43
Fan Assembly Z15
Fan Assembly, Defroster Z15
Fan Belt E39, E41, E43
Filter Element, Engine Fuel E39
Filter Element, Primary Fuel E41, E43
Filter Element, Secondary Fuel E41, E43
Flange Assembly C11, C17
Floorboards F3
Frame Assembly C3, F5, F7
Frame, Cradle & Cylinder Guards F5, F7
Front Drive Axle Assembly A3, A5, A7, A9
Fuel Filter E38, E40
Fuel Filter Element E39
Fuel Lines F8, F9, F10, F11
Fuel Tank F12

G

Gauge, Air Pressure E5, E9
Gauge, Conv Temperature E5, E9
Gauge, Engine Oil Pressure E5, E9
Gauge, Engine Temperature E5, E9
Gauges, Electrical E5, E7, E9, E11
Gear Assembly S17
Gear Assembly, Steering S17
Gear Kit P5, P7, P9
Generator E38, E40, E41
Generator Belt E39, E41
Glass Pattern Kit Z7
Governor B9, B11, E43
Grille S7, S13

H

Harness, Instrument Panel E11, E19, E21
Heater Assembly Z19, Z21
Heater Installation Z23
Hood S7, S11
Horn E15
Horn Switch E15
Hourmeter E5, E9
Housing, Axle A7, A21
Hydraulic Oil Reservoir H11
Hydraulic System, Main H3, H5, H7, H9
Hydraulic System, Main (Angle Blade) Z25
Hydraulic System, Steering H13, H15
Hydraulic System, Transmission & Converter H17, H19, H21, H23, H25

I

Ignition Switch E7, E11

PM 1064
Printed in U.S.A.

ALPHABETICAL INDEX (CONT.)

Instrument Panel & Electrical Gauges E5, E7, E9, E11
Instrument Panel Harness E11, E19, E21

L

Levers & Linkage, Transmission Control T17
Levers & Linkage, Valve Controls (3 Spool) V35
Lift Cylinder Assembly C29, C31
Lifting Lugs & Decals Z26
Lifting Lugs, Kit Z26
Light Stop & Tail E15
Light Switch E5, E9
Light, Back-Up E15
Lining, Brake B18
Linkage Group, Steering S18
Lock, Door Z9

M

Main Hydraulic System H3, H5, H7, H9
Main Pump Assembly P5, P7
Main Valve Assembly V19
Main Valve Assembly (3 Spool) V5, V7, V9, V11, V13, V15, V17, V19, V21, V23, V25, V27, V29, V31
Major Repair Kit, Pump P5, P9
Michigan Nameplate N3
Minor Repair Kit, Pump P5, P9
Motor Assembly, Windshield Wiper Z33
Motor Wiper, Rear Z31
Moulding Z5, Z9
Muffler E57, E59

N

Nameplate, Michigan N3
Nameplates & Decals N2, N3
Neutral Start Switch E15, T15
No-Spin Unit A23, A27

O

Oil Pressure Gauge, Engine E5, E9
Oil Pressure Sender, Engine E15, E38, E45, E47, E49
Oil Pressure Switch, Engine E47
Oil Reservoir, Hydraulic H11

P

Panel E5, E9
Parking Brake Assembly B18
Parking Brake Controls B20
Pedal, Brake B19
Pipe, Clips, Wiring & Hose C8
Planet Carrier Assembly A36, A39
Pressure Gauge, Air E5, E9
Pressure Regulating Valve Assembly, Downstream V32
Pressure Switch E15, E45
Pressure Switch, Air B11
Propeller Shaft Assembly P2, P3
Pump Assembly P5, P7, P9, P11
Pump Assembly, Main P5, P7
Pump Assembly, Steering P9, P11
Pump Attaching Parts P12, P13
Pump Repair Kit, Major P5, P9
Pump Repair Kit, Minor P5, P9

Q

Quadrant T17

R

Radiator Assembly R2, R3, R5
Radiator & Connections R2, R3, R5
Rear Drive Axle Assembly A11, A13, A15, A17, A19, A21
Regulator, Voltage E38, E39, E40, E41, E43
Relief Valve Assembly V13, V21, V25, V29
Relief Valve Assembly, Steering Pressure V33
Repair Kit Major, Pump P5, P9
Repair Kit Minor, Pump P5, P9
Replacement Filter Elements E39, E41, E43
Reservoir B3, B11, H11
Reservoir, Air B7
Reservoir, Hydraulic Oil H11
Resistor E5, E9, E39

S

Safety Valve B7, B11
Seal Kit C29, C31, C33, C35, C37, C39, C41, C43, C45, V31
Sealed Unit E15, E17, S7, S9, S11

ALPHABETICAL INDEX (CONT.)

Seat S15, T13, T15, V11, V17, V21, V25, V27, V33
Seat & Support Group S3, S5
Seat Assembly S3, S5
Seat Belt Assembly S5
Seat Cushion S5
Sender, Air Pressure B3, E17
Sender, Engine Oil Pressure E15, E38, E45, E47, E49
Sender, Engine Temperature E15, E40, E45, E47, E49
Shaft Assembly S17
Shaft, Axle A3, A7, A15, A21
Sheet Metal Group S7, S9, S11, S13
Shroud R2, R3, S7
Starter E38, E39, E40, E41, E43
Starter Button E7, E15
Steering Cylinder Assembly C37, C39
Steering Drag Link S15
Steering Gear Assembly S17
Steering Hydraulic System H13, H15
Steering Linkage Group S18
Steering Pressure Relief Valve Assembly V33
Steering Pump Assembly P9, P11
Stop & Tail Light E15
Stop-Light Switch E49
Support & Brackets C9
Support & Seal Group S3, S5
Switch Engine Oil Pressure E47
Switch, Air Pressure B11
Switch, Horn E15
Switch, Ignition E7, E11
Switch, Light E5, E9
Switch, Neutral Start E15, T15
Switch, Pressure E15, E45
Switch, Stop-Light E49

T

Tailpipe E53, E55, E57, E59
Tank, Fuel F12
Temperature Gauge, Converter E5, E9
Temperature Gauge, Engine E5, E9
Temperature Sender, Engine E15, E40, E45, E47, E49
Tie Rod A40
Tie Rod Assembly, Axle A40
Tire & Wheel Data W2, W3
Transmission Assembly T3, T5, T7
Transmission Case & Internal Tubing T8
Transmission Clutch Group — Input, Reverse, Third & Fourth T11
Transmission Clutch Group, First & Second T9
Transmission Control Cover Assembly T13, T15
Transmission Control Levers & Linkage T17
Tubing (Internal) & Transmission Case T8

U

U-Blade Assembly Z27

V

Valve Assembly C23, S17, T13, V32, V33
Valve Assembly, Downstream, Pressure Regulating V32
Valve Assembly, Main V19
Valve Assembly, Main (Three Spool) V5, V7, V9, V11, V13, V15, V17, V19, V21, V23, V25, V27, V29, V31
Valve Assembly, Relief V13, V21, V25, V29
Valve Assembly, Steering Pressure Relief V33
Valve Controls, Levers & Linkage (Three Spool) V35
Valve Kit V3
Valve, Air Brake V3
Valve, Safety B7, B11
Voltage Regulator E38, E39, E40, E41, E43

W

Water Pump Belt E39
Wheel & Tire Data W2, W3
Windshield Wiper Kit, Front Z29
Windshield Wiper Kit, Rear Z31
Windshield Wiper Kits - Front & Rear Z32
Windshield Wiper Motor Assembly Z33
Wiper Kit, Windshield - Front Z29
Wiper Kit, Windshield - Rear Z31
Wiper Kits, Windshield - Front & Rear Z32
Wiper Motor Assembly, Windshield Z33
Wiper, Motor, Rear Z31
Wiring, Clips, Pipe & Hose C8

PM 1004
Printed in U.S.A.

TABLE DES MATIERES

A

Accessoires du moteur E38, E39, E40, E41, E43
Air, capteur de pression B3, E17
Air, compresseur E38, E39, E40, E41, E43
Air, ensemble du filtre E50, E51
Air, réservoir B7
Arrê, interrupteur de pression B11
Allumage, interrupteur E7, E11
Alternateur E39, E43
Ampèremètre E5
Ampèremètre, trousse E9
Arbre d'essieu A3, A7, A15, A21
Arbre, ensemble S17
Assemblage de lame C3, C5, C7, Z11, Z12
Attaches de câblage, tuyaux et durites C8
Avertisseur E15
Avertisseur électrique & interrupteur à pied E13
Avertisseur, interrupteur E15

B

Barre d'accouplement A40
Batterie E3, E17
Batterie, coffre E3
Batteries, coffre de batteries & fixation de batteries E3
Berceau ensemble F5
Bielle d'accouplement de direction S15
Bielle d'accouplement, ensemble S15
Bloc optique hermétique E15, E17, S7, S9, S11
Boîtier d'essieu A7, A21
Boîtier de la transmission & circuits intérieurs T8
Boîtier, ensemble T8
Bouton démarreur E7, E15
Bride, ensemble C11, C17

C

Câblage électrique & câbles de batterie E19, E21
Cabine ensemble Z5, Z7, Z9
Cabine, ensemble Z5, Z9
Cadran indicateur T17
Canalisation d'air de frein B3, B5, B7, B9, B11, B13
Canalisation de carburant F8, F9, F10, F11
Capot S7, S11
Capteur de pression d'air B3, E17
Capteur de pression d'huile du moteur E15, E38, E45, E47, E49
Capteur, température du moteur E15, E40, E45, E47, E49
Caractéristiques des roues & pneumatiques W2, W3
Carburant, filtre E38, E40
Carburant, réservoir F12
Ceinture de sécurité, ensemble S5
Serrure de porte Z9
Châssis en forme C & lame, ensemble C3, C5, C7
Châssis, berceau & protecteurs de cylindre F5, F7
Chambre à air A5, A9, A11, A17
Chauffage ensemble Z19, Z21
Chauffage, ensemble Z19, Z21
Code du câblage électrique E23, E25, E27, E29, E31
Coffre de batterie E3
Commandes de frein B19
Commandes de frein de stationnement B20
Commandes de soupape - leviers & timonerie (trois tiroirs) V35
Commandes du moteur E51, E53, E55, E57
Compteur d'heures E5, E9
Convertisseur, ensemble C11, C13, C15, C17, C19, C21, C23, C25, C27
Convertisseur, jauge de température E5, E9
Courr ventil E39, E41, E43
Courroie de pompe d'eau E39
Courroie du compresseur E41, E43
Courroie du dynamo E39, E41
Coussin de siège S5
Couvercle, ensemble S17, T13, T15
Couvercles Z13
Cylindre de direction, ensemble C37, C39
Cylindre, ensemble C29, C31, C33, C35, C37, C39, C41, C43, C45

D

Décharge, ensemble de soupape V13, V21, V25, V29
Démarrage au point mort E15, T15
Démarreur E38, E39, E40, E41, E43
Différentiel d'essieu AR, ensemble porteur A31, A33, A35, A37
Différentiel d'essieu AV, ensemble porteur A23, A25, A27, A29

TABLE DES MATIERES (CONT.)

Différentiel, ensemble A25, A29, A33, A37
Dynamo E38, E40, E41

E

Eclairage, interrupteur E5, E9
Element de filtre à carburant E39
Element de filtre à carburant du moteur E39
Element de filtre à carburant primaire du moteur E41, E43
Element de filtre à carburant secondaire du moteur E41, E43
Element filtre air E39, E41, E42
Element, filtre à air E39, E41, E42
Elements de réchange des filtres E39, E41, E43
Embrayage de la transmission — prise, marche arrière, troisième & quatrième T11
Embrayage de la transmission, première et deuxième T9
Engrenage, ensemble S17
Engrenages, jeu P5, P7, P9
Ensemble anti-patinage A23, A27
Ensemble arbre moyeu A7
Ensemble cylindre de relevage C29, C31
Ensemble d'arbre d'entraînement P2, P3
Ensemble de châssis C3, F5, F7
Ensemble de chassis en forme C & lame angulaire Z11
Ensemble de couvercle de commandes de la transmission T13, T15
Ensemble de cylindre, à bascule C41, C43, C45
Ensemble de cylindre, primitif C33, C35
Ensemble de frein, avant & arrière B15, B17
Ensemble de lame de charbon Z12
Ensemble de soupape de décharge de pression de la direction V33
Ensemble de tirant d'essieu A40
Ensemble de transmission T3, T5, T7
Ensemble tambour embray T9, T11
Enveloppe R2, R3, S7
Epurateur d'air .....E53→E59
Ergots & décalcomanies Z26
Ergots de levage, jeu Z26
Essieu AR, ensemble A11, A13, A15, A17, A19, A21
Essieu AV, ensemble A3, A5, A7, A9
Essieu, arbre A3, A7, A15, A21
Essieu, boîtier A5, A7, A15, A21
Essieu, ensemble A3, A7, A11, A17
Essuie glace, ar moteur Z31

F

Feux de stop, interrupteur E49
Feux rouges & stop E15
Filtre à air de moteur et raccords E53, E55, E57, E59, Z17
Filtre à air du moteur raccords E53
Filtre à air, ensemble E50, E51
Filtre à carburant E38, E40
Filtre á aire du moteur, ensemble E50, E51
Frein de stationnement, ensemble B18
Frein, ensemble B18
Frein, garniture B18
Frein, tambour A7, A19, A25

G

Garniture de frein B18
Grille S7, S13
Groupe de tôles S7, S9, S11, S13
Groupe de timonerie de direction S16

H

Harnais, tableau de bord E11, E19, E21

I

Indicateurs électriques & tableau de bord E5, E7, E9, E11
Installation d'évaporateur Z18
Installation de chauffage Z23
Interrupteur d'éclairage E5, E9
Interrupteur d'allumage E7, E11
Interrupteur de feux de stop E49
Interrupteur de l'avertisseur E15
Interrupteur de pression E15, E45
Interrupteur, démarrage en point mort E15, T15
Interrupteur, pression d'aire B11
Intr pres heule moteur E47

J

Jauge de pression d air E5, E9
Jauge de pression d huile du moteur E5, E9
Jauge de température du convertisseur E5, E9
Jauge de température du moteur E5, E9

PM 1954
Printed in U.S.A.

TABLE DES MATIERES (CONT.)

L

Leviers de commande et timonerie de la transmission T17

M

Mécanisme de direction S17
Moteur d'essuie glace ensemble Z33
Moteur, capteur de pression d'huile E15, E38, E45, E47, E49
Moteur, capteur de température E15, E40, E45, E47, E49
Moteur, commandes E61, E63, E65, E67
Moteur, jauge de pression d'huile E5, E9
Moteur, jauge de température E5, E9
Moulure Z5, Z9

P

Pédale de frein B19
Panneau E5, E9
Phare de recul E15
Pièces de support et accessoires de moteur E45, E47, E49
Pièces fixation de pompe P12, P13
Planétaire d'essieu AV & AR, ensemble porteur A38, A39
Planchers F3
Plaque du constructeur, Michigan N3
Plaques de constructeur & décalcomanies N2, N3
Pompe de direction, ensemble P9, P11
Pompe principale, ensemble P5, P7
Pompe, ensemble P5, P7, P9, P11
Porte serrure Z9
Porteur, ensemble A25, A27, A29, A35, A38, A39
Pression d'air, jauge E5, E9

R

Régulateur B9, B11, E43
Régulateur de tension E38, E39, E40, E41, E43
Réparation majeure de pompe, trousse P5, P9
Réparation mineure de pompe, trousse P5, P9
Réservoir B3, B11, H11
Réservoir à air B7
Réservoir à carburant F12
Réservoir d'huile du système hydraulique H11
Résistance E5, E9, E39
Radiateur et connexion R2, R3, R5
Radiateur, ensemble R2, R3, R5

S

Schémas du câblage électrique E32, E33, E34, E35, E36, E37
Siège S15, T13, T15, V11, V17, V21, V25, V27, V33
Siège et groupe de support S3, S5
Siège, coussin S5
Siège, ensemble S3, S5
Silencieux E57, E59
Soufflante - dégivreur, ensemble Z15
Soupape de décharge, ensemble V13, V21, V25, V29
Soupape de frein à air V3
Soupape de régulation de pression du convertisseur, ensemble V32
Soupape de sûreté B7, B11
Soupape principale (trois tiroirs), ensemble V5, V7, V9, V11, V13, V15, V17, V19, V21, V23, V25, V27, V29, V31
Soupape principale, ensemble V19
Soupape, ensemble C23, S17, T13, V32, V33
Soupape, trousse V3
Supports C9
Système électrique E15, E17
Système hidraulique, convertisseur & transmission H17, H19, H21, H23, H25
Système hydraulique de direction H13, H15
Système hydraulique principal H3, H5, H7, H9
Système hydraulique principal (lame angulaire) Z25

T

Tableau de bord, harnais E11, E19, E21
Tambour de frein A7, A19, A25
Transmission ensemble T3
Trousse de joints d'étanchéité C29, C31, C33, C35, C37, C39, C41, C43, C45, V31
Trousse de réparation majeure de pompe P5, P9
Trousse de réparation mineure de pompe P5, P9
Trousses d'essuie-glace avant & arrière Z32

INDICE ALFABETICO (CONT.)

Trousses d'essuie-glace, arrière Z31
Trousses d'essuie-glace, avant Z29
Tubes lubrifiant du moteur
.....E68, E69, E70, E71
Tuyau d'échappement E53, E55, E57, E59

U

U-lame, ensemble Z27

V

Ventilateur . E38, E39, E40, E41, E43
Ventilateur de dégivrage Z21
Ventilateur, ensemble Z15
Vitres, jeu de moule Z7

PM 1014
Printed in U.S.A.

INHALTSVERZEICHNIS

A

Abdeckungsgruppe S7, S9, S11, S13
Abdichtung Z5, Z9
Abgedichtete Scheinwerfer E15, E17, S7, S9, S11
Abstutzungen C9
Achse vollständig, Hinterradantrieb A11, A13, A15, A17, A19, A21
Achse vollständig, Vorderradantrieb A3, A5, A7, A9
Achse, vollständig A3, A7, A11, A17
Achsendifferentialträger vollständig, Vorderradantrieb A23, A25, A27, A29
Achsendifferentialträger, vollständig Hinterradantrieb A31, A33, A35, A37
Achsengehäuse A5, A7, A15, A21
Achsenspurstange vollständig A40
Achsenwelle A3, A7, A15, A21
Achsenwelle vollständig A7
Alternator E39, E43
Amperemeter E5
Amperemeter Bausatz E9
Anlasser E38, E39, E40, E41, E43
Anlknopf E7, E15
Aushebebehaltersatz Z26
Auspuffrohr E53, E55, E57, E59
Auspufftopf E57, E59

B

Batterie E3, E17
Batteriekasten E3
Batterien, Batteriekasten & Batteriehalterung E3
Behälter B3, B11, H11
Behälter, Luft B7
Belag, Brems B18
Blatteinheit C3, C5, C7, Z11, Z12
Bodenblechen F3
Brems & Schlusslicht E15
Bremsbelag B18
Bremse vollständig B18
Bremse vollständig, Vorne & Hinten B15, B17
Bremshebel B19
Bremsleitungen B3, B5, B7, B9, B11, B13
Bremslichtschalter E49
Bremspedal B3, B7, B11
Bremstrommel A7, A19, A25

C

C-Rahmen & Schild, vollständig C3, C5, C7

D

Deckel vollständig S17, T13, T15
Deckeln Z13
Dichtungssatz C29, C31, C33, C35, C37, C39, C41, C43, C45, V31
Differential, vollständig A25, A29, A33, A37
Drehmomentwandler E5, E9
Drehmomentwandler vollständig C11, C17, C23
Drehmomentwandler, vollständig C11, C13, C15, C17, C19, C21, C23, C25, C27
Druck-Sender, Luft B3, E17
Druckregulierventil des Wandlers, vollständig V32
Druckschalter E15, E45

E

Einstz Luftfilter E39, E41, E42
Elektrische Anlage E15, E17
Elektrische Hupe & Fuss Schalter E13
Elektrische Messuhren & Instrumententafel E5, E7, E9, E11
Entfroster - Ventilator vollständig Z15
Entfrosterventilator Z21

F

Filter, Kraftstoff E38, E40
Filter, vollständig Luft E50, E51
Flansch, vollständig C11, C17

G

Gehäuse vollständig T8
Gehäuse, Achsen A7, A21
Gelenkwelle, vollständig P2, P3
Getriebe vollständig T3
Getriebegehäuse & Innenrohr T8
Getriebekupplungsgruppe — Eingangswelle, rückwärts, dritte & vierte T11
Getriebekupplungsgruppe, erste & Z weite T9
Getriebereglerdeckel T3, T5, T7
Getriebereglerdeckel vollständig T13, T15
Getriebeschalthebel Gestänge T17
Glasschablonensatz Z7
Grill S7, S13
Gurt vollständig Sicherheit S5

INHALTSVERZEICHNIS (FORTS.)

H

Halter & Abziehbilder Z26
Haube S7, S11
Haupthydrauliksystem H3, H5, H7, H9
Haupthydrauliksystem (Winkelschild) Z25
Hauptpumpe vollständig P5, P7
Hauptpumpen-Reparatursatz P5, P9
Hauptventil vollständig (drei Spulen) V5, V7, V9, V11, V13, V15, V17, V19, V21, V23, V25, V27, V29, V31
Hauptventil, vollständig V19
Hebezylinder, vollständig C29, C31
Heinzungseinbau Z23
Heizung vollständig Z19, Z21
Heizung, vollständig Z19, Z21
Hupe E15
Hupenschalter E15
Hydraulik-Ölbehälter H11
Hydrauliksystem, Lenkung H13, H15
Hydraulisches System, Übersetzung und Umformer H17, H19, H21, H23, H25

I

Instrumententafel, Kabelbaum E11, E19, E21

K

Kühler und Verbindungen R2, R3, R5
Kühler, vollst R2, R3, R5
Kabelbaum, Instrumententafel E11, E19, E21
Kabine vollständig Z5, Z7, Z9
Kabine, vollständig Z5, Z9
Kasten, Batterie E3
Kissen, Sitz S5
Kohleblatteinheit Z12
Kompressorriehmen E41, E43
Kraftstoff Filter E38, E40
Kraftstoff-Filterelement E39
Kraftstoffleitungen F8, F9, F10, F11
Kraftstofftank F12
Kupplgstrommel vollständig T9, T11

L

Leerlaufstartschalter E15, T15
Lenkgestängegruppe S18
Lenkschubstange S15
Lenkschubstange Vollst. S15
Lenkung vollständig S17
Lenkungpumpe, vollständig P9, P11
Lenkungsüberdruckablassventil vollständig V33
Lenkzylinder vollständig C37, C39
Licht, Brems & Schluss E15
Lichtmaschine E38, E40, E41
Lichtmaschine-Triebnehmen E39, E41
Lichtschalter E5, E9
Luftbehälter B7
Luftbremsventil V3
Luftdruckmesser E5, E9
Luftdruckschalter B11
Luftdrucksender B3, E17
Luftfilter .....E53→E59
Luftfilter des Motors und Anschlüsse E53, E55, E57, E59, Z17
Luftfilter, vollständig E50, E51
Luftfiltereinsatz E39, E41, E42
Luftkammer A5, A9, A11, A17
Luftkompressor E38, E39, E40, E41, E43

M

Messer, Luftdruck E5, E9
Michigan, Namenschild N3
Motor Temperaturmesser E5, E9
Motor-Hauptkraftstoff-Filterelement E41, E43
Motor-Kraftstoff-Filterelement E39
Motor-Nebenkraftstoff-Filterelement E41, E43
Motor-Scheibenwischer, hinten Z31
Motoroldruckmesser E5, E9
Motorõldruckschalter E47
Motorõldrucksender E15, E38, E45, E47, E49
Motorluftfilter Anschlüsse E53
Motorluftfilter, vollständig E50, E51
Motorregulierung E61, E63, E65, E67
Motorschmierleitungen E68, E69, E70, E71
Motortemperatursender E15, E40, E45, E47, E49
Motorzubehör E38, E39, E40, E41, E43
Motorzubehör und Stützteile E45, E47, E49

N

Namenschild Michigan N3
Namensschilder & Abziehbilder N2, N3
Nebenpumpen-Reparatursatz P5, P9
No-Spin- Anlage A23, A27

PN 1354
Printed in U.S.A.

INHALTSVERZEICHNIS (FORTS.)

O

Oldruckmesser Motor E5 E9
Oldrucksender, Motor E15, E38, E45, E47, E49
Olfiltereinsatze E39. E41. E49

P

Pedal, Brems B19
Planetenträger vollständig. Vorderrad-Hinterradantrieb A39
Planetenträger vollständig. Vorderrad-Hinterradantrieb A38
Pumpe vollständig P5, P7. P9, P11
Pumpen-Reparatursatz, Haupt P5. P9
Pumpen-Reparatursatz, Neben P5. P9
Pumpeneinbauteile P12. P13

R

Räder & Reifendaten W2, W3
Rückfahrscheinwerfer E15
Rahmen C & Winkelschild vollständig Z11
Rahmen vollständig C3, F5. F7
Rahmen. Lagerung & Zylinderschutz F5, F7
Regler, Spannung E38, E39. E40. E41. E43
Regulator B9, B11. E43
Regulierung. Motor E61, E63. E65. E67

S

Schalter Leerlauf Start E15. T15
Schalter Zünd E7, E11
Schalter, Bremslicht E49
Schalter. Druck E15, E45
Schalter. Hupen E15
Schalter. Licht E5. E9
Schalter. Luftdruck B11
Schaltvorlage T17
Scheibenwischer, Motor-, hinten Z31
Scheibenwischermotor, vollständig Z33
Scheibenwischersatz. hinten Z31
Scheibenwischersatz, vorn Z29
Scheibenwischersatz. vorn & hinten Z32
Scheinwerfer, Rückfahr E15
Schellen - Drähte, Röhre und Schlaßuche C8
Schloss. Tür Z9
Sender, Motortemperatur E15. E40. E45. E47. E49
Sicherheitsgurt vollständig S5
Sicherheitsventil B7. B11
Sitz S15. T13, T15, V11, V17. V21, V25, V27, V33
Sitz & Einbauteile S3, S5
Sitz vollständig S3, S5
Spannungsregler E38. E39. E40. E41, E43
Spurstange A40
Standbremse vollständig B18
Standbremshebel B20
Stundenzähler E5, E9

T

Türschloss Z9
Tafel E5, E9
Tank, Kraftstoff F12
Temperaturmesser E5, E9
Temperaturmesser Motor E5, E9
Temperatursender, Motor E15, E40, E45, E47, E49
Träger vollständig A25, A27, A29, A35, A38, A39
Treibrinn Vent E39, E41, E43
Trommel. Brems A7, A19, A25

U

U-Schild vollständig Z27
Überdruckventil vollständig V13, V21, V25, V29
Umkleidung R2, R3. S7

V

Ventil vollständig C23, S17, T13, V32, V33
Ventil vollständig Haupt V19
Ventil vollständig, Überdruck V13. V21, V25, V29
Ventil, Sicherheit B7, B11
Ventilator E38, E39, E40, E41. E43
Ventilator vollständig Z15
Ventilregler - Hebel & Gestänge (drei Spulen) V35
Ventilsatz V3
Verdampfereinbau Z18
Verdrahtung & Batteriekabel E19, E21
Verdrahtungsplan E32, E33, E34, E35, E36, E37
Verdrahtungsschlüssel E23, E25, E27. E29, E31

INHALTSVERZEICHNIS (FORTS.)

W

Wasserpumpetriebnehmen E39
Welle vollständig S17
Welle, Achsen A3, A7, A15, A21
Widerstand E5, E9, E39
Wiegenanordnung F5

Z

Zündschalter E7, E11
Zahnrad vollständig S17
Zahnradsatz P5, P7, P9
Zylinder vollständig, Kipp C41, C43, C45
Zylinder vollständig, primitiv C33, C35
Zylinder, vollständig C29, C31, C33, C35, C37, C39, C41, C43, C45

PM 1464
Printed in U.S.A.

INDICE ALFABETICO

A

Acessórios do motor E38, E39, E40, E41, E43
Acessórios do motor e peças de suporte E45, E47, E49
Alavancas de controle e varões da transmissão T17
Almotada do assento S5
Alternador E39, E43
Amperímetro E5
Amperímetro, jôgo E9
Aquecedor conjunto Z19, Z21
Aquecedor, conjunto Z19, Z21
Ar, compressor E38, E39, E40, E41, E43
Ar, conjunto do purificador E50, E51
Ar, reservatório B7
Ar, sonda de pressão B3, E17
Armação conjunto F5
Arranque E38, E39, E40, E41, E43
Arranque en ponto morto, interruptor E15, T15
Assento S15, T13, T15, V11, V17, V21, V25, V27, V33
Assento e grupo de suporte S3, S5
Assento, conjunto S3, S5
Assoalhos F3

B

Barra da direção S15
Barra de direção, conjunto S15
Bateria E3, E17
Bateria, caixa E3
Bateriass, caixa das baterias & fixador das baterias E3
Bomba de direção, conjunto P9, P11
Bomba principal, conjunto P5, P7
Bomba, conjunto P5, P7, P9, P11
Bomba, jôgo de reparo major P5, P9
Bomba, jôgo de reparo menor P5, P9
Botão arranque E7, E15
Botão da buzina E15
Braçadeiras dos cabos elétricos, tubos e mangueiras C8
Buzina E15
Buzina elétrica & interruptor de pé E13

C

Câmara de ar A5, A9, A11, A17
Código de instalação elétrica E32, E33, E34, E35, E36, E37
Cabina conjunto Z5, Z7, Z9
Cabina, conjunto Z5, Z9
Caixa de bateria E3
Caixa da direção S17
Cano de escape E53, E55, E57, E59
Capô S7, S11
Carcaça da transmissão e tubulação interna T6
Carcaça de eixo A7, A21
Carcaça, conjunto T8
Chassi, bêrço & proteções do cilindro F5, F7
Chassis-C & lâmina, conjunto C3, C5, C7
Chave de luzes E5, E9
Chicote do painel de instrumentos E11, E19, E21
Cilindro da direção, conjunto C37, C39
Cilindro, conjunto C29, C31, C33, C35, C37, C39, C41, C43, C45
Cinto de segurança, conjunto S5
Combuctível, filtro E38, E40
Combustível, tanque F12
Conjunto anti-patinante A23, A27
Conjunto da placa de contrôle da transmissão T13, T15
Conjunto da transmissão T3, T5, T7
Conjunto de chassi C3, F5, F7
Conjunto de chassis C & lâmina ângulo Z11
Conjunto de eixo propulsor P2, P3
Conjunto de lâmina C3, C5, C7, Z11, Z12
Conjunto de lâmina de carvão Z12
Conjunto de tirante união do eixo A40
Conjunto de válvula de descarga de pressão da direção V33
Conjunto do cilindro de elevação C29, C31
Conjunto do cilindro, da inclinação C41, C43, C45
Conjunto do cilindro, primitivo C33, C35
Conjunto do freio, dianteiro & traseiro B15, B17
Conjunto haste eixo A7
Conjunto tambor embreag T9, T11
Controles da válvula - alavancas e varões (três carreteis) V35
Controles do freio B19
Controles do freio de estacionamento B20
Controles do motor E61, E63, E65, E67
Conversor de torque, conjunto C11, C17, C23
Conversor, conjunto C11, C13, C15, C17, C19, C21, C23, C25, C27
Conversor, termômetro E5, E9
Corr vent E39, E41, E43

INDICE ALFABETICO (CONT.)

Correia de bomba de água E39
Correia de compressor E41, E43
Correia de gerador E39, E41

D

Dados sôbre rodas e pneus W2, W3
Diferencial dianteiro, conjunto do suporte A23, A25, A27, A29
Diferencial traseiro, conjunto do suporte A31, A33, A35, A37
Diferencial, conjunto A25, A29, A33, A37

E

Eixo dianteiro, conjunto A3, A5, A7, A9
Eixo traseiro, conjunto A11, A13, A15, A17, A19, A21
Eixo, carcaça A5, A7, A15, A21
Eixo, conjunto A3, A7, A11, A17, S17
Eixo, haste A3, A7, A15, A21
Elemento de filtro de combustível E39
Elemento de filtro de combustível do motor E39
Elemento de filtro primário de combustível de motor E41, E43
Elemento de filtro secundário de combustível do motor E41, E43
Elemento, purificador de ar E39, E41, E42
Elementos sobressalentes dos filtros E39, E41, E43
Elmto purfd ar E39, E41, E42
Embrague da transmissão, primeira e segunda T9
Embreagem da transmissão — entrada, marcha à ré, terceira & quarta T11
Engrenagem, conjunto S17
Engrenagens, jôgo P5, P7, P9

F

Farol de marcha à ré E15
Farol vedado E15, E17, S7, S9, S11
Fechadura da porta Z9
Filtro de ar .....E53 »E59
Filtro de combustível E38, E40
Flange, conjunto C11, C17
Freio de estacionamento, conjunto B18
Freio, conjunto B18
Freio, lona B18
Freio, pedal B3, B7, B11

G

Gerador E38, E40, E41
Grade S7, S13
Grupo da chapa S7, S9, S11, S13
Grupo das articulações da direção S18

H

Haste do eixo A3, A7, A15, A21
Horímetro E5, E9

I

Ignição, interruptor E7, E11
Indicadores elétricos painel de instrumentos E5, E7, E9, E11
Instalação do evaporador Z18
Instalação do sistema de aquecimento Z23
Instalação elétrica & cabos da bateria E19, E21
Inter pres óleo motor E47
Interruptor da lanterna do freio E49
Interruptor de arranque em ponto morto E15, T15
Interruptor de ignição E7, E11
Interruptor de pressão E15, E45
Interruptor de pressão de ar B11

J

Jôgo de limpa pára-brisa, dianteiro Z29
Jôgo de limpa pára-brisa, dianteiro & traseiro Z32
Jôgo de limpa pára-brisa, traseiro Z31

L

Lanterna do freio, interruptor E49
Lanterna traseira e parada E15
Limpa pára-brisa traseiro, motor Z31
Linhas de lubrificação do motor E68, E69, E70, E71
Lona do freio B18

M

Manômetro de ar E5, E9
Manometro de óleo motor E5, E9
Michigan, placa do nome N3

FM 1804
Printed in U.S.A.

INDICE ALFABETICO (CONT.)

Moldes dos vidros, jôgo Z7
Moldura Z5, Z9
Motor do limpa pára-brisa, conjunto . Z33
Motor, controles E61, E63, E65 E67
Motor, limpa pára-brisa traseiro Z31
Motor, manômetro de óleo E5, E9
Motor, sonda da pressão do óleo
. . . . . E15, E38, E45, E47, E49
Motor, sonda da temperatura
. . . . . .E15, E40, E45, E47, E49
Motor, termômetro E5, E9

O

Orelha e decalcomanias Z26
Orelhas de elevação, jôgo Z26

P

Painel E5, E9
Painel de instrumentos, chicote
.....E11, E19, E21
Peças de amarração da bomba P12, P13
Pedal do freio B19
Placa do nome Michigan N3
Placas da fabrica & decalcomanias N2, N3
Planetária dos eixos dianteiro e traseiro, conjunto
do suporte A38, A39
Porta, fechadura Z9
Portador, conjunto
.....A25, A27, A29, A35, A38, A39
Proteção R2, R3, S7
Purificador de ar do motor conexões E53
Purificador de ar do motor e conexões
.....E53, E55, E57, E59, Z17
Purificador de ar do motor, conjunto
.....E50, E51
Purificador de ar, conjunto E50, E51

Q

Quadrante indicador T17

R

Radiador e conexões R2, R3, R5
Radiador, conjunto R2, R3, R5
Regulador B9, B11, E43
Regulador de voltagem
.....E38, E39, E40, E41, E43
Reparo major da bomba, jôgo P5, P9
Reparo menor de bomba jôgo P5, P9
Reservatório B3, B11, H11
Reservatório de óleo hidráulico H11
Reservatório de ar B7
Resistência E5, E9, E39

S

Silenciador E57, E59
Sistema elétrico E15, E17
Sistema hidráulico direção H13, H15
Sistema hidráulico principal
.....H3, H5, H7, H9
Sistema hidráulico principal (lâmina angula)
.....Z25
Sistema hidráulico, transmissão e convertidor
.....H17, H19, H21, H23, H25
Sonda da pressão de óleo do motor
. . . . . E15, E38, E45, E47, E49
Sonda da temperatura do motor
. . E15, E40, E45, E47, E49
Sonda de pressão de ar B3, E17
Suportes C9

T

Tambor do freio A7, A19, A25
Tampa, conjunto S17, T13, T15
Tampas Z13
Tanque de combustível F12
Termômetro do conversor E5, E9
Termômetro do motor E5, E9
Tirante de união A40
Transmissão, conjunto T3
Tubos de ar dos freios
. . . . . B3, B5, B7, B9, B11, B13
Tubulações de combustível
. . . . . F8, F9, F10, F11

U

U-lâmina, conjunto Z27

V

Válvula de descarga, conjunto
.....V13, V21, V25, V29
Válvula de segurança B7, B11
Válvula do freio pneumático V3

PM 1884
Printed in U.S.A.

INDICE ALFABETICO (CONT.)

Válvula principal (três carreléis), conjunto V5, V7, V9, V11, V13, V15, V17, V19, V21, V23, V25, V27, V29, V31
Válvula principal, conjunto V19
Válvula reguladora da pressão do conversor, conjunto V32
Válvula, conjunto C23, S17, T13, V32, V33
Válvula, jôgo V3
Vedador, jôgo C29, C31, C33, C35, C37, C39, C41, C43, C45, V31
Ventilador E38, E39, E40, E41, E43
Ventilador - degelador, conjunto Z15
Ventilador degelador Z21
Ventilador, conjunto Z15

PM 1864
Printed in U.S.A.

INDICE ALFABETICO

A

Abrazaderas del cablaje eléctrico. tubos y mangueras C8
Accesorios del motor E38, E39, E40. E41, E43
Accesorios del motor y partes de soporte E45, E47, E49
Aire, compresor E38, E39. E40, E41, E43
Aire, conjunto del depurador E50, E51
Aire, depósito B7
Aire, sonda de presión B3, E17
Almohadón del asiento S5
Alternador E39. E43
Amperímetro E5
Amperímetro, juego E9
Arbol, conjunto S17
Arranque E38, E39, E40, E41. E43
Arranque en punto-muerto. interruptor E15, T15
Asiento S15, T13 T15. V11, V17, V21, V25, V27, V33
Asiento y grupo de soporte S3, S5
Asiento. conjunto S3, S5

B

Barra de eje A3. A7, A15, A21
Barra de unión A40
Bastidor. caballete & protectores de cilindro F5, F7
Bateri, caja E3
Batería E3, E17
Baterías, caja de baterías & sujetador de baterías E3
Biela de dirección S15
Biela de dirección, conjunto S15
Bocina E15
Bocina eléctrica & interruptor de pie E13
Bomba de dirección, conjunto P9, P11
Bomba principal, conjunto P5. P7
Bomba. conjunto P5, P7, P9, P11
Bomba, juego de reparación menor P5, P9
Bomba, juego de reparacion mayor P5, P9
Botón arranque E7. E15
Botón de bocina E15
Brida. conjunto C11, C17

C

Cámara de aire A5, A9, A11, A17
Caño de escape E53, E55, E57. E59
Cabina conjunto Z5. Z7. Z9
Cabina. conjunto Z5, Z9
Caja de bateria E3
Caja de dirección S17
Calefactor conjunto Z19. Z21
Calefactor, conjunto Z19 Z21
Capó S7, S11
Carcasa de eje A7, A21
Carcasa de la transmisión & tubuladuras internas T8
Carcasa, conjunto T8
Careta S7, S13
Cerradura de la puerta Z9
Cilindro de dirección, conjunto C37. C39
Cilindro, conjunto C29, C31, C33, C35, C37, C39. C41, C43, C45
Cinta de freno B18
Cinturón de seguridad, conjunto S5
Clave para instalación eléctrica E23, E25. E27, E29. E31
Combustible, filtro E38. E40
Combustible, tanque F12
Conjunto árbol eje A7
Conjunto anti-patinaje A23, A27
Conjunto de árbol propulsor P2. P3
Conjunto de barra tirante del eje A40
Conjunto de bastidor C3. F5, F7
Conjunto de cilindro de elevación C29. C31
Conjunto de cilindro, de inclinación C41, C43, C45
Conjunto de cilindro. primitivo C33, C35
Conjunto de cuchilla de carbón Z12
Conjunto de freno, delantero & trasero B15. B17
Conjunto de la tapa de control de la transmisión T13. T15
Conjunto de marco C & cuchilla inclinada Z11
Conjunto de transmisión T3, T5. T7
Conjunto de válvula de alivio de presión de la dirección V33
Conjunto tambor embrag T9. T11
Controles de válvula - palancas y varillaje (tres carretes) V35
Controles del freno B19
Controles del freno de estacionamiento B20
Controles del motor E61. E63, E65, E67
Convertidor de par, conjunto C11, C17, C23
Convertidor, conjunto C11. C13, C15, C17, C19, C21. C23, C25. C27
Convertidor, termómetro E5. E9

INDICE ALFABETICO (CONT.)

Corr vent E39, E41, E43
Correa de bomba de agua .. E39
Correa de compresor E41, E43
Correa de generador E39, E41
Cuadrante indicador T17
Cuenta-horas E5, E9

D

Depósito B3, B11, H11
Depósito de aceite hidráulico H11
Depósito de aire B7
Depurador de aire del motor conexiones E53
Depurador de aire del motor y conexiones E53, E55, E57, E59, Z17
Depurador de aire del motor, conjunto E50, E51
Depurador de aire, conjunto E50, E51
Diferencial delantero, conjunto de soporte A23, A25, A27, A29
Diferencial trasero, conjunto de soporte A31, A33, A35, A37
Diferencial, conjunto A25, A29, A33, A37
Disp de cuchilla C3, C5, C7, Z11, Z12

E

Ebrague de la transmisión — entrada, marcha atrás, tercera & cuarta T11
Eje delantero, conjunto A3, A5, A7, A9
Eje trasero, conjunto A11, A13, A15, A17, A19, A21
Eje, barra A3, A7, A15, A21
Eje, carcasa A5, A7, A15, A21
Eje, conjunto A3, A7, A11, A17
Elemento de filtro de combustible E39
Elemento de filtro de combustible del motor E39
Elemento de filtro primario de combustible del motor E41, E43
Elemento de filtro secundario de combustible del motor E41, E43
Elemento, depurador de aire E39, E41, E42
Elementos de repuesto de los filtros E39, E41, E43
Elmto depdr aire E39, E41, E42
Embrague de la transmisión, primera y segunda T9
Encendido, interruptor E7, E11
Engranajes, conjunto S17
Engranajes, juego P5, P7, P9
Envolvente R2, R3, S7
Esquema eléctrico & cables de bateria E19, E21
Esquema para alambrado eléctrica E32, E33, E34, E35, E36, E37

F

Faro sellado E15, E17, S7, S9, S11
Filtro del aire .... E53—E59
Freno de estacionamiento, conjunto B18
Freno, cinta B18
Freno, conjunto B18
Freno, pedal B3, B7, B11

G

Gerador E38, E40, E41
Grupo de articulaciones de la dirección S18
Grupo de chapa S7, S9, S11, S13

I

Información sobre ruedas y neumáticos W2, W3
Instalación del calefactor Z23
Instalación del evaporador Z18
Instrumentos eléctricos y tablero de instrumentos E5, E7, E9, E11
Inter pres acei motor E47
Interruptor de arranque en punto muerto E15, T15
Interruptor de encendido E7, E11
Interruptor de luces E5, E9
Interruptor de luz de parada E49
Interruptor de presión E15 E45
Interruptor de presión de aceite B11

J

Juego de limpiaparabrisas, delantero Z29
Juego de limpiaparabrisas, trasero Z31
Juego de limplaprarbrisas, delantero & transero Z32

L

Líneas de aire de frenos B3, B5, B7, B9, B11, B13

P/N 1854
Printed in U.S.A.

INDICE ALFABETICO (CONT.)

Lineas de combustible F8, F9, F10, F11
Lineas de lubricación del motor
. ...E68, E69, E70, E71
Limpiaparabrisas trasero, motor Z31
Luz de parada, interruptor E49
Luz de retroceso E15
Luz trasera y de pare E15

M

Manómetro de aceite del motor E5, E9
Manómetro de aire E5, E9
Marco-C & cuchilla, conjunto .. .C3, C5, C7
Mazo de cables del tablero de instrumentos
.....E11, E19, E21
Michigan, placa de nombre N3
Moldura Z5, Z9
Motor del limpiaparabrisas, conjunto Z33
Motor, controles E61, E63, E65, E67
Motor, limpiaparabrisas trasero Z31
Motor, manómetro de aceite E5, E9
Motor, sonda de presión del aceite
.....E15, E38, E45, E47, E49
Motor, sonda de temperatura
.....E15, E40, E45, E47, E49
Motor, termómetro E5, E9

O

Oreja y calcomanias Z26
Orejas de levante, juego Z26

P

Palancas de control y varillaje de las transmisión
T17
Panel E5, E9
Pedal del freno B19
Piezas de fijación de bomba P12, P13
Pisos F3
Placa de nombre Michigan N3
Placas del fabricante & calcomanias
..... , ...N2, N3
Planetarios de los ejes delantero y trasero, conjunto
de soporte A38, A39
Plantillas para cristales, juego Z7
Portador, conjunto
.....A25, A27, A29, A35, A38, A39
Puerta, cerradura Z9

R

Radiador y conexiones R2, R3, R5
Radiador, conjunto R2, R3, R5
Regulador B9, B11, E43
Regulador de voltaje
.....E38, E39, E40, E41, E43
Reparación mayor de bomba, juego P5, P9
Reparación menor de bomba, juego P5, P9
Resistencia E5, E9, E39

S

Sello, juego C29, C31, C33, C35, C37,
C39, C41, C43, C45, V31
Silenciador E57, E59
Sistema eléctrico E15, E17
Sistema hidráulico dirección H13, H15
Sistema hidráulico principal
.... H3, H5, H7, H9
Sistema hidráulico principal (cuchilla inclinada)
....Z25
Sistema hidraulico, transmision y convertidor
.....H17, H19, H21, H23, H25
Sonda de presión de aceite del motor
. . .. .E15, E38, E45, E47, E49
Sonda de presión de aire B3, E17
Sonda de temperatura del motor
.....E15, E40, E45, E47, E49
Soporte conjunto F5
Soportes C9

T

Tablero de instrumentos, mazo de cables
.....E11, E19, E21
Tambor de freno .. . A7, A19, A25
Tanque de combustible F12
Tapa, conjunto S17, T13, T15
Tapas Z13
Termómetro del convertidor E5, E9
Termómetro del motor E5, E9
Transmisión, conjunto T3

U

U-cuchilla, conjunto Z27

V

Válvula de alivio, conjunto
... .V13, V21, V25, V29
Válvula de seguridad B7, B11
Válvula del freno neumático V3

INDICE ALFABETICO (CONT.)

Válvula principal (tres carretes), conjunto V5, V7, V9, V11, V13, V15, V17, V19, V21, V23, V25, V27, V29, V31
Válvula principal, conjunto V19
Válvula reguladora de presión del convertidor, conjunto V32
Válvula, conjunto C23, S17, T13, V32, V33
Válvula, juego V3
Ventilador E38, E39, E40, E41, E43
Ventilador - descongelador, conjunto Z15
Ventilador descongelador Z21
Ventilador, conjunto Z15

PM 1864
Printed in U.S.A.

Group A

Axle Assembly, Front Drive ..... A 3, A 5, A 7, A 9
Axle Assembly, Rear Drive A11, A13, A15, A17, A19, A21
Axle Differential Carrier Assembly, Front Drive A23, A25, A27, A29
Axle Differential Carrier Assembly, Rear Drive A31, A33, A35, A37
Axle Planet Carrier Assembly, Front & Rear Drive A38
Axle Planet Carrier Assembly, Front & Rear A39
Axle Tie Rod Assembly A40

Groupe A

Essieu AV, ensemble ..... A 3, A 5, A 7, A 9
Essieu AR, ensemble A11, A13, A15, A17, A19, A21
Différentiel d essieu AV, ensemble porteur A23, A25, A27, A29
Différentiel d'essieu AR, ensemble porteur A31, A33, A35, A37
Planétaire d'essieu AV & AR, ensemble porteur A38
Planétaire d'essieu AV & AR, ensemble porteur A39
Ensemble de tirant d'essieu A40

Gruppe A

Achse vollständig, Vorderradantrieb ..... A 3, A 5, A 7, A 9
Achse vollständig, Hinterradantrieb A11 A13, A15, A17, A19, A21
Achsendifferentialträger vollständig, Vorderradantrieb A23, A25, A27, A29
Achsendifferentialträger, vollständig Hinterradantrieb A31, A33 A35 A37
Planetenträger vollständig, Vorderrad-Hinterradantrieb A38
Planetenträger vollständig, Vorderrad- Hinterradantrieb A39
Achsenspurstange vollständig A40

Grupo A

Eixo dianteiro, conjunto ..... A 3, A 5, A 7, A 9
Eixo traseiro conjunto A11 A13, A15 A17, A19, A21
Diferencial dianteiro, conjunto do suporte A23, A25, A27, A29
Diferencial traseiro, conjunto do suporte A31, A33, A35, A37
Planetária dos eixos dianteiro e traseiro, conjunto do suporte A38
Planetária dos eixos dianteiro e traseiro conjunto do suporte A39
Conjunto de tirante união do eixo A40

Grupo A

Eje delantero, conjunto ..... A 3, A 5, A 7, A 9
Eje trasero, conjunto A11, A13, A15, A17, A19, A21
Diferencial delantero, conjunto de soporte A23, A25, A27, A29
Diferencial trasero, conjunto de soporte A31, A33, A35, A37
Planetarios de los ejes delantero y trasero, conjunto de soporte A38
Planetarios de los ejes delantero y trasero, conjunto de soporte A39
Conjunto de barra tirante del eje A40

PM-1064
Printed in U.S.A.

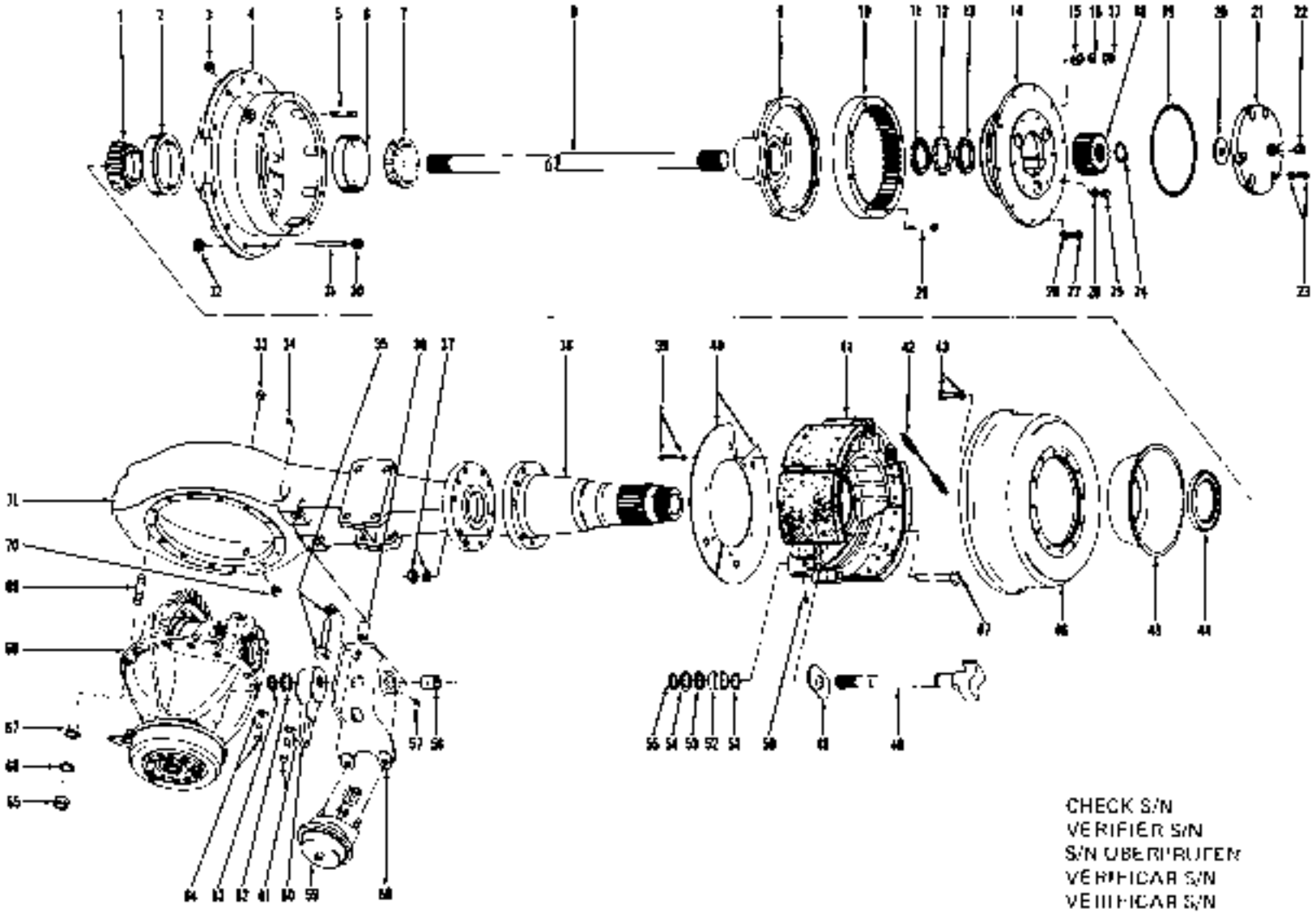

CHECK S/N
VERIFIER S/N
S/N ÜBERPRÜFEN
VERIFICAR S/N
VÉRIFICAR S/N

Axle Assembly, Front Drive *
Essieu AV, ensemble *
Achse vollständig, Vorderradantrieb *
Eixo dianteiro, conjunto *
Eje delantero, conjunto *

CLARK

No.	Part No.	Qty.	Description	Description	Benennung	Descrição	Descripción
A	[2]131587	1	Axle assy	essieu ensemble	Achse vollst	eixo conjunto	eje conjunto
1	774025	2	Cone	cône	Kugel	cone	cono
2	774024	2	Cup	cuvette	Schale	capa	cubeta
3	119469	2	Plug	bouchon	Stopfen	bujão	tapón
4	[3A-5]815754	2	Hub assy	moyeu ens	Nabe vollst	cubo conj	cubo conj
4A	[3A-6]815755	2	Hub assy	moyeu ens	Nabe vollst	cubo conj	cubo conj
5	118418	10	Stud	goujon	Stift	prisioneiro	espárrago
6	742262	2	Cup	cuvette	Schale	capa	cubeta
7	742263	2	Cone	cône	Kegel	cone	cono
8	119976	2	Shaft	arbre	Welle	arvore	árbol
9	118553	2	Hub	moyeu	Nabe	cubo	cubo
10	110622	2	Gear	engrenage	Zahnrad	engrenagem	engranaje
11	110659	2	Nut	écrou	Mutter	porca	tuerca
12	118786	2	Lock	serrure	Schloss	fechadura	cerradura
13	110659	2	Nut	écrou	Mutter	porca	tuerca
14	[1]_____	2	Planet carrier assy	port planetaire ens	Planetentraeger voll	supt planet conj	sop planet conj
15	[5]112287	10	Dowel	goujon	Stift	espiga	espiga
16	[5]106782	10	Washer	rondelle	Scheibe	arruela	arandela
17	[5]64D-08	10	Nut	écrou	Mutter	porca	tuerca
18	110556	2	Gear	engrenage	Zahnrad	engranagem	engranaje
19	113292	2	O-ring	joint torique	O Ring	anel-O	anillo-O
20	106457	2	Washer	rondelle	Scheibe	arruela	arandela
21	[7]815565	2	Kit thrust cap	jeu chapeau butée	Druckkappesatz	jôg tamp carg axial	jueg tapa empuje
22	11F-12	2	Plug	bouchon	Stopfen	bujão	tapón
23	1C-720	12	Bolt	boulon	Bolzen	parafuso	bulón
23A	112278	12	Lockwasher	rondelle frein	Sicherungsscheibe	arruela de pressão	arandela seguridad
24	224065	2	Ring	anneau	Ring	anel	anillo
25	1C-808	4	Bolt	boulon	Bolzen	parafuso	bulón
26	[5]3E-08	4	Lockwasher	rondelle frein	Sicherungsscheibe	arruela de pressão	arandela seguridad
26A	[5]3E-09	4	Lockwasher	rondelle frein	Sicherungsscheibe	arruela de pressão	arandela seguridad
27	[5]180970	10	Bolt	boulon	Bolzen	parafuso	bulón
27A	[5]117225	10	Bolt	boulon	Bolzen	parafuso	bulón
28	[5]106762	10	Washer	rondelle	Scheibe	arruela	arandela
28A	[5]108547	10	Washer	rondelle	Scheibe	arruela	arandela
29	110624	16	Bolt	boulon	Bolzen	parafuso	bulón
30	103622	20	Nut	écrou	Mutter	porca	tuerca
31	120216	20	Stud	goujon	Stift	prisioneiro	esparrago
32	121962	20	Nut	écrou	Mutter	porca	tuerca
33	11F-12	1	Plug	bouchon	Stopfen	bujão	tapon
34	121214	1	Breather	reniflard	Entlüfter	respiradouro	respiradero
35	1C-1056	4	Bolt	boulon	Bolzen	parafuso	bulón
35A	4E-10	4	Lockwasher	rondelle frein	Sicherungsscheibe	arruela de pressão	arandela seguridad
36	110941	4	Spacer	entretoise	Distanzteil	espaçador	espaciador
37	108998	20	Nut	écrou	Mutter	porca	tuerca
37A	104412	20	Washer	rondelle	Scheibe	arruela	arandela
38	[8]816023	2	Kit spindle	jeu fusee	Spindelsatz	jôgo haste	juego eje
39	[5]1C-612	4	Bolt	boulon	Bolzen	parafuso	bulón
39A	[5]1C-616	4	Bolt	boulon	Bolzen	parafuso	bulón
40	[5]118941	4	Cover	couvercle	Deckel	tampa	tapa
40A	[5]112695	2	Plate	plaque	Platte	placa	placa

*Cummins 3LC101—999, G.M. 3L6151 -4L6999

[1]See Index. Voir Table des matières. Siehe Inhaltsverzeichnis. Veja Indice. Véase Indice.
[2]Inc. 1—38, 42—71
[3]Inc. 2, 6, 43A, 43B
[4]815754 & 815755 inc. 12-118381
[5]For planet with stud & dowel
[5]Pour mouvement planétaire avec goujon et goujon.
[5]Für Planeten mit Bolzen und Stift.
[5]Para planetario com prisioneiro e espiga.
[5]Para planetario con perno y clavija
[6]For planet with bolt & washer
[6]Pour mouvement planétaire avec boulon et rondelle
[6]Für Planeten mit Bolzen und Scheibe
[6]Para planetário com parafuso e arruela.
[6]Para planetario con bulon y arandela.
[7]Inc. 19, 20, 22, 23A
[8]Use 1-118786 lock with 816023 oil spindle
[8]Employer 1-118786 serrure avec 816023 jeu fusée
[8]Verwenden 1-118786 Schloss mit 816023 Spindelsatz
[8]Usar 1-118786 fechadura com 816023 jôgo haste
[8]Emplear 1-118786 cerradura con 816023 juego eje
[9]Optional. Optionnel. Wahlweise. Opcional. Opcional.

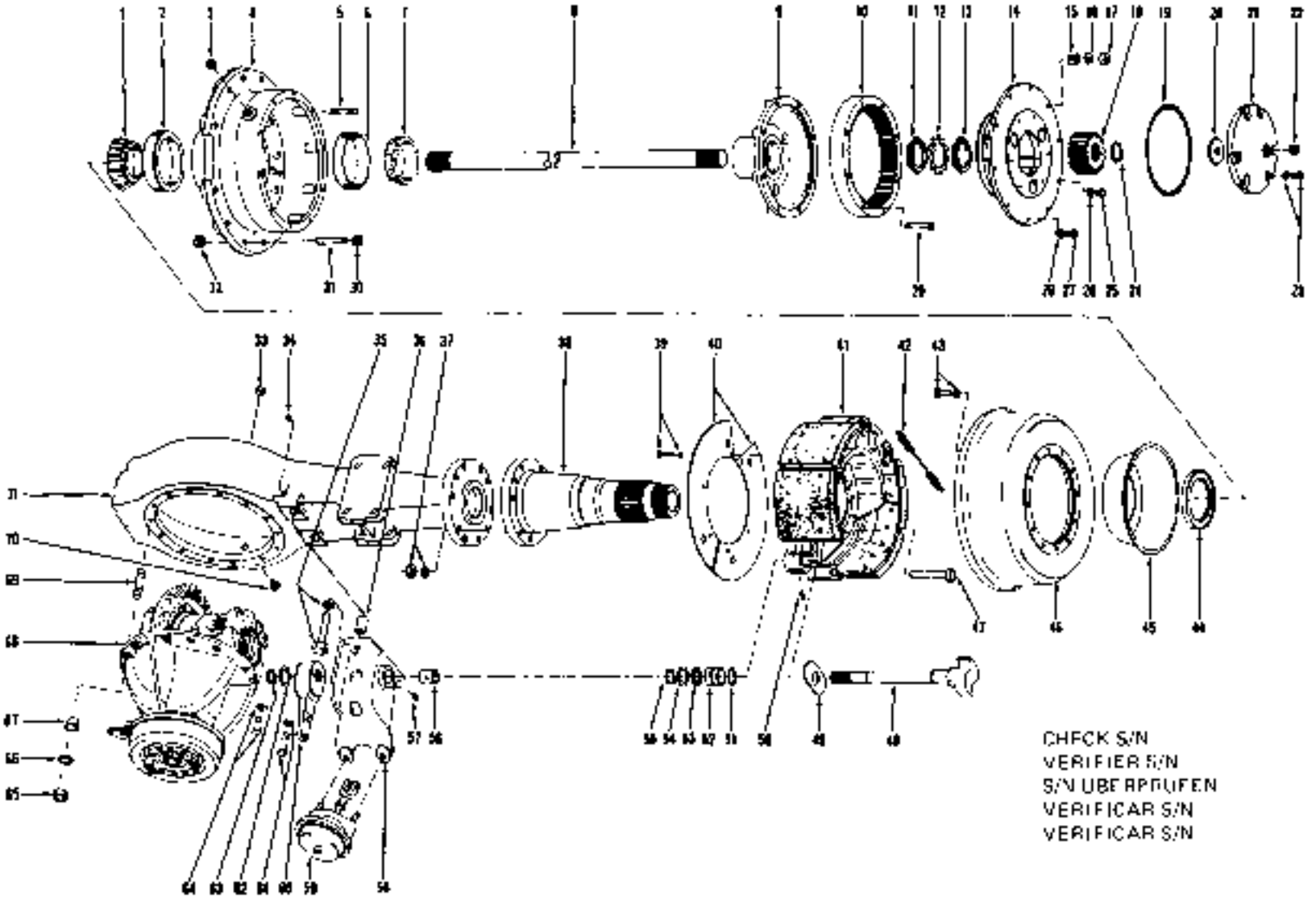
CHECK S/N
VERIFIER S/N
S/N UBERPRUFEN
VERIFICAR S/N
VERIFICAR S/N

T5-8184

Axle Assembly, Front Drive *
Essieu AV, ensemble *
Achse vollständig, Vorderradantrieb *
Eixo dianteiro, conjunto *
Eje delantero, conjunto *

CLARK

No.	Part No.	Qty.	Description	Description	Benennung	Descrição	Descripcion
41	[1]———	2	Brake assy	frein ens	Bremse vollst	freio conj	freno conj
42	119650	2	Spring	ressort	Feder	mola	resorte
43	[10]107256	24	Bolt	boulon	Bolzen	parafuso	bulón
43A	[11]110381	24	Bolt	boulon	Bolzen	parafuso	bulón
43B	104412	24	Washer	rondelle	Scheibe	arruela	arandela
44	126248	2	Seal	joint etanchéité	Dichtung	vedador	sello
45	117445	2	Catcher	prise d'air	Auffänger	captor	sujetador
46	118805	2	Drum	tambour	Trommel	tambor	tambor
47	18C-1064	20	Bolt	boulon	Bolzen	parafuso	bulón
48	114211	1	Camshaft RH	arbre à cames CD	Steuerwelle R	eixo de cames LD	árbol de levas LD
48A	114212	1	Camshaft LH	arbre à cames CG	Steuerwelle L	eixo de cames LE	árbol de levas LI
49	107735	2	Washer	rondelle	Scheibe	arruela	arandela
50	12H-15	2	Fitting grease	graisseur	Nippel Schmier	graxeira	grasera
51	25K-60124	2	O-ring	joint torique	O Ring	anel-O	anillo-O
52	107739	2	Bushing	chemise	Buchse	bucha	buje
53	11E-135	2	Retainer	arrêtoir	Halterung	retentor	retén
54	107736	2	Washer	rondelle	Scheibe	arruela	arandela
55	660516	2	Ring	anneau	Ring	anel	anillo
56	102189	2	Bushing	chemise	Buchse	bucha	buje
57	10H-25	2	Fitting grease	graisseur	Nippel Schmier	graxeira	grasera
58	[12]107632	1	Bracket RH	support CD	Winkel R	grampo LD	grampa LD
58A	[12]107631	1	Bracket LH	support CG	Winkel L	grampo LE	grampa LI
59	[13]112767	2	Air chamber	chambre à air	Luftkammer	câmara de ar	cámara de aire
59A	[14]952109	2	Diaphragm	diaphragme	Membran	diafragma	diafragma
59B	[14]945125	2	Boot	capuchon	Kappe	capuz	capuchon
59C	[14]1551657	2	Retainer	arrêtoir	Halterung	retentor	retén
59D	[14]952110	2	Spring	ressort	Feder	mola	resorte
59E	[14]956890	2	Push rod	tige de poussée	Stossel	haste de empuxe	barra de empuje
59F	[14]1032944	2	Yoke assy	chape ens	Jochmontage	garfo conj	horqueta conj
59G	[14]5C-10	2	Nut	écrou	Mutter	porca	tuerca
60	107247	2	Adjuster	regleur	Einsteller	ajustador	regulador
61	17C-1025	10	Bolt	boulon	Bolzen	parafuso	bulón
62	107010	2	Washer	rondelle	Scheibe	arruela	arandela
63	659764	2	Ring	anneau	Ring	anel	anillo
64	[15]124158	4	Bolt	boulon	Bolzen	parafuso	bulón
64A	[15]104412	4	Washer	rondelle	Scheibe	arruela	arandela
65	[15]5C-10	4	Nut	écrou	Mutter	porca	tuerca
66	[15]104412	4	Washer	rondelle	Scheibe	arruela	arandela
67	[15]119141	4	Dowel	goujon	Stift	espiga	espiga
68	[1]———	1	Diff carrier assy	ens chassis-part dif	Träger Diffiagr vorl	conj suporte dif	conj soporte dif
68A	[14]110807	1	Gasket	garniture	Dichtung	gaxeta	empaquetadura
69	[15]117336	4	Stud	goujon	Stift	prisioneiro	espárrago
70	119469	1	Plug	bouchon	Stopfen	bujão	tapón
71	111321	1	Housing	boîtier	Gehäuse	carcaça	carcasa

*Cummins 3LC101—999, GM 3LG101 -999

[1]See Index. Voir Table des matières. Siehe Inhaltsverzeichnis. Veja Indice. Vease Indice.

[10]Cummins 3LC101 -110, GM 3LG101 -999, 4LG101—165
[11]Cummins 3LC111—999, GM 4LG145—999

[12]Inc: 56.
[13]Inc: 59A—59G.

[14]Cummins 3LC101 -115, GM 3LG701 -999, 4LG101 -160
[15]Cummins 3LC116 -999, GM 4LG161—999

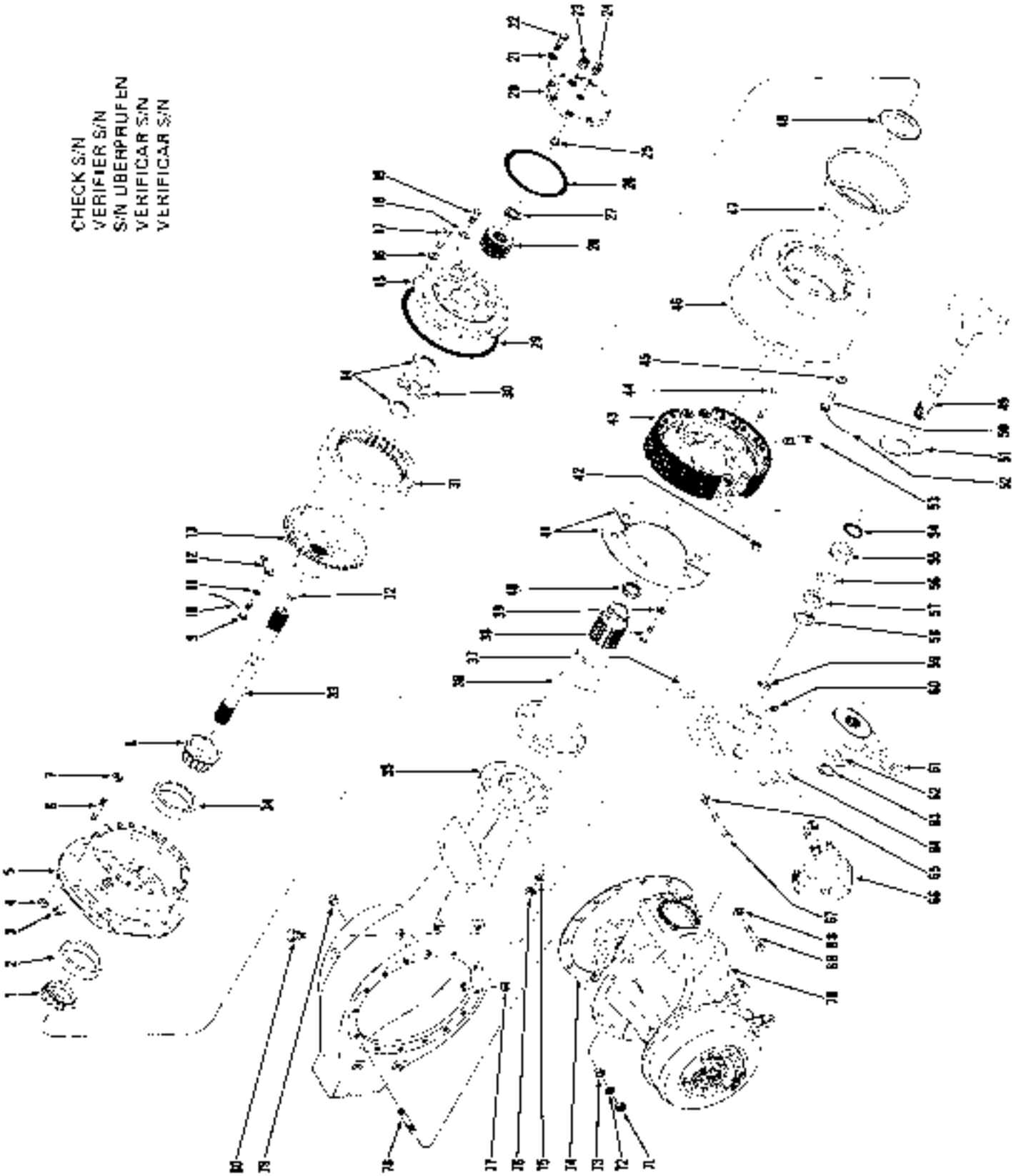

FM 1664
Printed in U.S.A.

Axle Assembly, Front Drive *
Essieu AV, ensemble *
Achse vollständig, Vorderradantrieb *
Eixo dianteiro, conjunto *
Eje delantero, conjunto *

CLARK

No.	Part No.	Qty.	Description	Description	Benennung	Descrição	Descripción
A	[2]190010	1	Axle assy	essieu ensemble	Achse vollst	eixo conjunto	eje conjunto
1	127819	2	Bearing cone	cône de roulement	Lagerkegel	cone do rolamento	cono del conj
2	774024	2	Bearing cup	coupelle de roul	Lagerschale	copo do rolamento	taza del coj
3	119469	2	Plug Filler	bouchon	Füllverschluss	tampão enchimiento	tapón de llenado
4	121062	38	Nut	écrou	Mutter	porca	tuerca
5	[3]118943	2	Hub assy	moyeu ens	Nabe vollst	cubo conj	cubo conj
6	120218	38	Stud	goujon	Stift	prisioneiro	espárrago
7	640-12	38	Nut	écrou	Mutter	porca	tuerca
7A	11520748	38	Washer	rondelle	Scheibe	arruela	arandela
8	1304046	2	Bearing cone	cône de roulement	Lagerkegel	cone do rolamento	cono del conj
9	2C-820	24	Bolt	boulon	Bolzen	parafuso	bulón
10	[4]28H-16	-	Lockwire	fil blocage	Sicherungsdraht	fio segurança	alambre seguridad
11	46-08	24	Lockwasher	rondelle frein	Sicherungsscheibe	arruela de pressão	arandela seguridad
12	122781	12	Lockplate	plaque d arrêt	Schlossblech	chapa retentora	chapa seguridad
13	119218	2	Hub	moyeu	Nabe	cubo	cubo
14	118786	4	Nut	écrou	Mutter	porca	tuerca
15	[5]_____	2	Planet carrier assy	port planétaire ens	Planetenträeger voll	sup planet conj	sop planet conj
16	106647	40	Washer	rondelle	Scheibe	arruela	arandela
17	117225	10	Bolt	boulon	Bolzen	parafuso	bulon
18	3E-09	6	Lockwasher	rondelle frein	Sicherungsscheibe	arruela de pressão	arandela seguridad
19	1C-908	6	Bolt	boulon	Bolzen	parafuso	bulón
20	[3]118788	2	Thrust cap assy	ens chapeau butée	Druckkappe vollst	cj tampa carga axial	conj tapa empuje
21	112278	18	Washer	rondelle	Scheibe	arruela	arandela
22	1C-720	18	Bolt	boulon	Bolzen	parafuso	bulón
23	_____	-	Omit	omettre	Auslassen	omitir	omitir
24	16F-12	2	Plug	bouchon	Stopfen	bujão	tapón
25	118785	2	Button	bouton	Knopf	botão	botón
26	118790	2	O-ring	joint torique	O Ring	anel-O	anillo-O
27	224066	2	Ring snap	bague arrêt	Sprengring	anel pressão	arandela retén
28	118782	2	Gear sun	engrenage principal	Umlaufring	engrenagem solar	engranaje planetario
29	118791	2	O-ring	joint torique	O Ring	anel-O	anillo-O
30	118786	2	Lock	serrure	Schloss	lechadura	cerradura
31	119217	2	Gear	engrenage	Zahnrad	engrenagem	engranaje
32	118785	2	Button	bouton	Knopf	botão	botón
33	[6]118783	2	Axle shaft assy	ens arbre moyeu	Achsenwelle vollst	conj haste eixo	conj árbol eje
34	1304047	2	Bearing cup	coupelle de roul	Lagerschale	copo do rolamento	taza del coj
35	118928	1	Housing axle	boîtier d'essieu	Gehäuse Achsen	carcaça eixo	carcasa eje
36	118781	2	Spindle end	bout de fuseau	Wellenende	term do carretel	extremo del huso
37	[7]10941	4	Spacer	entretoise	Distanzstal	espaçador	espaciador
38	[7]1C-612	4	Bolt	boulon	Bolzen	parafuso	bulón
38A	[7]1C-616	4	Bolt	boulon	Bolzen	parafuso	bulón
39	[7]3E-06	8	Lockwasher	rondelle frein	Sicherungsscheibe	arruela de pressão	arandela seguridad
40	118787	2	Washer	rondelle	Scheibe	arruela	arandela
41	[7]119046	4	Dust shield	cache poussiere	Staubschild	protação de poeira	protector polvo
41A	[7]112685	2	Plate	plaque	Platte	placa	placa
42	12H-15	2	Fitting grease	graisseur	Nippel Schmier	graxeira	grasera
43	[8]_____	2	Brake assy	frein ens	Bremse vollst	freio conj	freno conj
44	18C-1064	24	Bolt	boulon	Bolzen	parafuso	bulón
45	104412	24	Washer	rondelle	Scheibe	arruela	arandela
46	118806	2	Drum brake	tambour frein	Trommel Brams	tambor freio	tambor freno
47	117445	2	Oil slinger	déflecteur d huile	Öldeflector	defletor de óleo	deflector de aceite

*Cummins 6LC101 & +, GM 5LB101 & +, 4035B101FSC &→

[1]See Index. Voir Table des matières. Siehe Inhaltsverzeichnis. veja Indice. Vêase Indice.
[2]Inc: 1→6, 8→37, 40, 42→50
[3]Inc: 2, 34
[4]18 gauge. 18 jauge. 18 Breite. 18 calibre. 18 calibre.
[5]Inc: 25
[6]Inc: 32
[7]Optional. Optionnel. Wahlweise. Opcional. Opcional.

CLARK

CHECK S/N
VERIFIER S/N
S/N ÜBERPRÜFEN
VERIFICAR S/N
VERIFICAR S/N

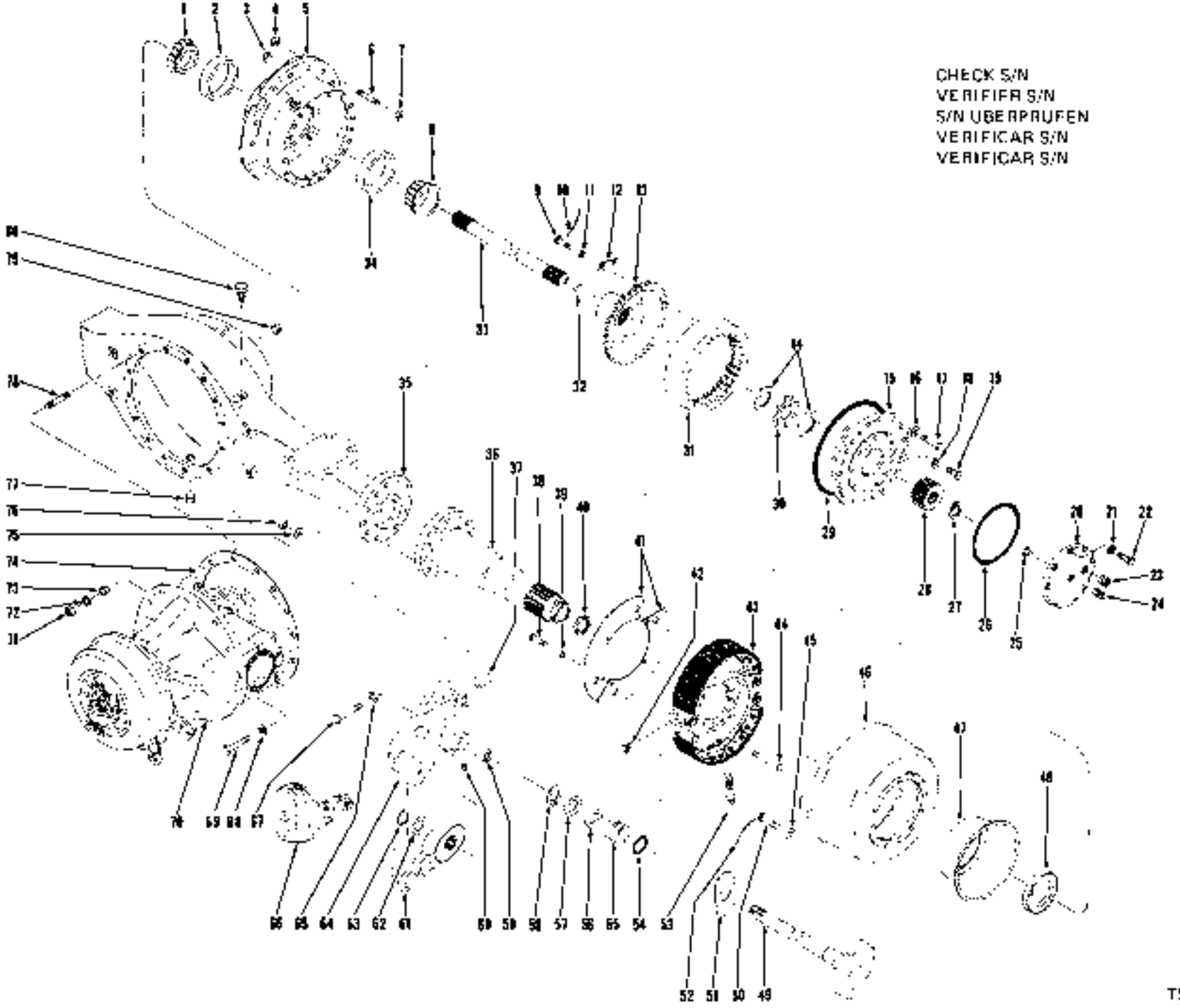

TS-7630

Axle Assembly, Front Drive *
Essieu AV, ensemble *
Achse vollständig, Vorderradantrieb *
Eixo dianteiro, conjunto *
Eje delantero, conjunto *

CLARK

No.	Part No.	Qty.	Description	Description	Benennung	Descrição	Descripción
46	125248	2	Seal	joint étanchéité	Dichtung	vedador	sello
49	114211	1	Camshaft RH	arbre à cames CD	Steuerwelle R	eixo de cames LD	arbol de levas LD
49A	†114212	1	Camshaft LH	arbre à cames CG	Steuerwelle L	eixo de cames LE	arbol de levas LI
50	116361	24	Bolt	boulon	Bolzen	parafuso	bulon
51	107735	2	Washer	rondelle	Scheibe	arruela	arandela
52	———	-	Omit	omettre	Auslassen	omitir	omitir
53	119650	2	Spring	ressort	Feder	mola	resorte
54	2SK-60124	2	O-ring	joint torique	O Ring	anel-O	anillo-O
55	107739	2	Bushing	chemise	Buchse	bucha	buje
56	11E-135	2	Washer felt	rondelle feutre	Scheibe Filz	arruela fáltro	arandela fieltro
57	107735	2	Washer	rondelle	Scheibe	arruela	arandela
58	660516	2	Ring snap	bague arrêt	Sprengring	anel pressão	arandela retén
59	102169	2	Bushing	chemise	Buchse	bucha	buje
60	1BH-25	2	Filling grease	graisseur	Nippel Schmier	graxeira	grasera
61	704214	2	Adjuster	régleur	Einsteller	ajustador	regulador
62	107018	2	Washer	rondelle	Scheibe	arruela	arandela
63	859764	2	Ring snap	bague arrêt	Sprengring	anel pressão	arandela retén
64	†704204	1	Bracket RH	support CD	Winkel R	grampo LD	grampa LD
64A	†704203	1	Bracket LH	support CG	Winkel L	grampo LE	grampa LI
65	4E-10	4	Lockwasher	rondelle frein	Sicherungsscheibe	arruela de pressão	arandela seguridad
66	†120100	2	Air chamber	chambre à air	Luftkammer	câmara de ar	camara de aire
66A	†882444	2	Diaphragm	diaphragme	Membran	diafragma	diafragma
66B	†945725	2	Boot	capuchon	Kappe	capuz	capuchon
66C	†1551657	2	Retainer	arrêtoir	Halterung	retentor	retén
66D	†882442	2	Spring	ressort	Feder	mola	resorte
66E	†3216614	2	Push rod	tige de poussee	Stössel	haste de empuxe	barra de empuje
66F	†1002844	2	Yoke assy	chape ens	Jochmontage	garfo conj	horqueta conj
66G	†80-10	2	Nut	ecrou	Mutter	porca	tuerca
67	1C-1056	4	Bolt	boulon	Bolzen	parafuso	bulon
68	104412	10	Washer	rondelle	Scheibe	arruela	arandela
69	120771	10	Stud	goujon	Stift	prisioneiro	esparrago
70	———	1	Diff carrier assy	ens chassis port dif	Träger Diffagr vrd	conj suporte dif	conj soporte dif
71	640-16	14	Nut	ecrou	Mutter	porca	tuerca
72	104412	4	Washer	rondelle	Scheibe	arruela	arandela
73	119141	4	Dowel	goujon	Stift	espiga	espiga
74	———	-	Omit	omettre	Auslassen	omitir	omitir
75	104412	24	Washer	rondelle	Scheibe	arruela	arandela
76	106998	24	Nut	ecrou	Mutter	porca	tuerca
77	179469	1	Plug	bouchon	Stopfen	bujão	tapon
78	117336	4	Stud	goujon	Stift	prisioneiro	espárrago
79	16F-12	1	Plug Filler	bouchon	Füllverschluss	tampão enchimento	tapon de llenado
80	121214	1	Breather	reniflard	Entlufter	respiradouro	respiradero

*Cummins 6LC101 &—, G M. 5LD101 &—, 4030B101FSC &—

†See Index, Voir Table des matières, Siehe Inhaltsverzeichnis, Veja Indice, Vease Indice
‡Inc. 59
‡Inc. 66A—66G

CLARK

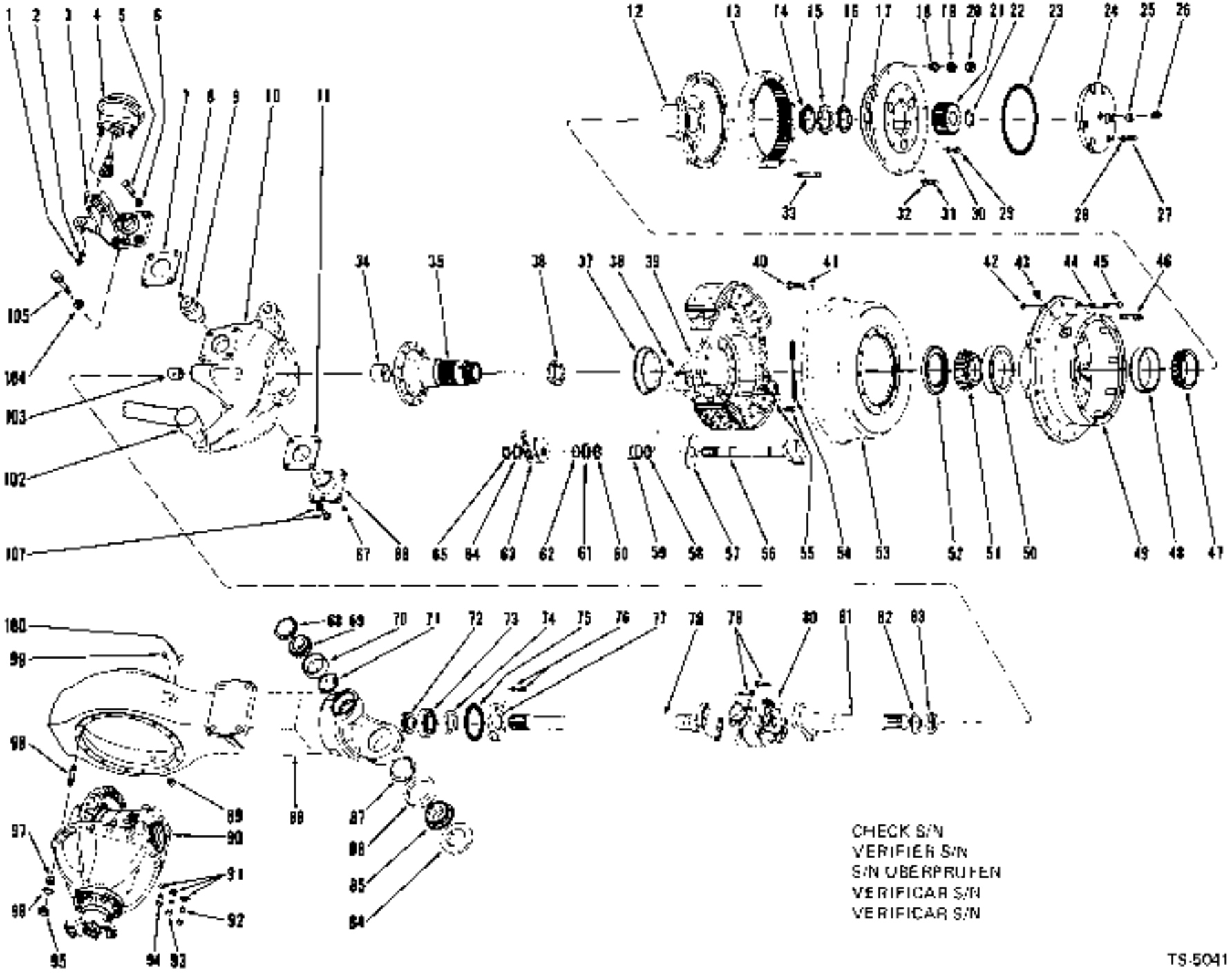

TS-5041

Axle Assembly, Rear Drive *
Essieu AR, ensemble *
Achse vollständig, Hinterradantrieb *
Eixo traseiro, conjunto *
Eje trasero, conjunto *

CLARK

No.	Part No.	Qty.	Description	Description	Benennung	Descrição	Descripción
A	[1] 131508	1	Axle assy	essieu ensemble	Achse vollst	eixo conjunto	eje conjunto
1	6D-10	4	Nut	écrou	Mutter	porca	tuerca
2	4E-10	4	Lockwasher	rondelle frein	Sicherungsscheibe	arruela de pressão	arandela seguridad
3	111634	1	Bracket LH	support CG	Winkel L	grampo LE	grampo LI
3A	†110952	1	Bracket RH	support CD	Winkel R	grampo LD	grampo LD
4	[2] 110203	2	Air chamber	chambre a air	Luftkammer	câmara de ar	cámara de aire
4A	†952109	2	Diaphragm	diaphragme	Membran	diafragma	diafragma
4B	†945725	2	Boot	capuchon	Kappe	capuz	capuchon
4C	†1561657	2	Retainer	arrêtoir	Halterung	retentar	retén
4D	†952110	2	Spring	ressort	Feder	mola	resorte
4E	†961564	2	Push rod	tige de poussée	Stössel	haste de empuxo	barra de empuje
4F	†1032944	2	Yoke assy	chape ens	Jochmontage	garfo conj	horquea conj
4G	†6D-10	2	Nut	ecrou	Mutter	porca	tuerca
5	17C-1232	8	Bolt	boulon	Bolzen	parafuso	bulón
6	4E-12	8	Lockwasher	rondelle frein	Sicherungsscheibe	arruela de pressão	arandela seguridad
7	†127638	—	Shim .010"—0,25 mm	cale—0,25 mm	Beilage—0,25 mm	calço 0,25 mm	planchita—0,25 mm
7A	†127637	—	Shim .007"—0,18 mm	cale—0,18 mm	Beilage—0,18 mm	calço 0,18 mm	planchita—0,18 mm
7B	†127636	-	Shim .004"—0,10 mm	cale—0,10 mm	Beilage—0,10 mm	calço 0,10 mm	planchita—0,10 mm
8	10H-25	2	Fitting grease	graisseur	Nippel Schmier	graxeira	grasera
9	110906	2	Trunnion	tourillon	Zapfen	munhão	muñon
10	†116913	1	Spindle support LH	support fusee CG	Spindelstütze L	sup ponta eixo LE	soporte del eje LI
10A	†116912	1	Spindle support RH	support fusee CD	Spindelstütze R	sup ponta eixo LD	soporte del eje LD
11	127638	—	Shim .010"—0,25 mm	cale—0,25 mm	Beilage—0,25 mm	calço—0,25 mm	planchita—0,25 mm
11A	127637	—	Shim .007"—0,18 mm	cale—0,18 mm	Beilage—0,18 mm	calço—0,18 mm	planchita—0,18 mm
11B	127636	—	Shim .004"—0,10 mm	cale—0,10 mm	Beilage—0,10 mm	calço—0,10 mm	planchita—0,10 mm
12	110653	2	Hub	moyeu	Nabe	cubo	cubo
13	110822	2	Gear	engrenage	Zahnrad	engrenagem	engranaje
14	110559	2	Nut	écrou	Mutter	porca	tuerca
15	116786	2	Lock	serrure	Schloss	fechadura	cerradura
16	110559	2	Nut	écrou	Mutter	porca	tuerca
17	[3]	2	Planet carrier assy	port planétaire ens	Planetenträeger voll	sup planet conj	sop planet conj
18	[4] 112287	10	Dowel	goujon	Stift	espiga	espiga
19	[5] 105762	10	Dowel	goujon	Stift	espiga	espiga
20	[6] 6D-08	10	Nut	écrou	Mutter	porca	tuerca
21	106232	2	Gear	engrenage	Zahnrad	engrenagem	engranaje
22	224023	2	Ring	anneau	Ring	anel	anillo
23	113292	2	O-ring	joint torique	O Ring	anel-O	anillo-O
24	[6] 615564	2	Kit thrust cap	jeu chapeau butee	Druckkappesatz	jóg tamp carg axial	jueg tapa empuje
25	16F-12	2	Plug	bouchon	Stopfen	bujão	tapón
26	111605	2	Valve	soupape	Ventil	valvula	valvula
27	1C-720	12	Bolt	boulon	Bolzen	parafuso	bulón
28	112278	12	Lockwasher	rondelle frein	Sicherungsscheibe	arruela de pressão	arandela seguridad
29	[7] 1C-808	4	Bolt	boulon	Bolzen	parafuso	bulón
29A	[7] 1C-808	6	Bolt	boulon	Bolzen	parafuso	bulón
30	[8] 3E-08	4	Lockwasher	rondelle frein	Sicherungsscheibe	arruela de pressão	arandela seguridad
30A	[8] 3E-09	6	Lockwasher	rondelle frein	Sicherungsscheibe	arruela de pressão	arandela seguridad
31	[7] 100970	10	Bolt	boulon	Bolzen	parafuso	bulón
31A	[7] 117225	40	Bolt	boulon	Bolzen	parafuso	bulón
32	[8] 106762	10	Washer	rondelle	Scheibe	arruela	arandela
32A	[8] 106547	40	Washer	rondelle	Scheibe	arruela	arandela

*Cummins 3LC101 -999, GM 3LG101 -4LG999

[1] See Index. Voir Table des matieres. Siehe Inhaltsverzeichnis. Veja Indice. Véase Indice.
[2] Inc. 1—10E
[3] Inc. 4A—4G
[4] Inc. 10G
[5] For planet with stud & dowel
[6] Pour mouvement planétaire avec tourillon et goujon.
[7] Für Planeten mit Stutzen und Stift.
[8] Para planetario com prisioneiro e espiga.
[9] Para planetario con perno y clavija.
[10] Inc. 23, 25, 28

[11] For planet with bolt & washer
[12] Pour mouvement planétaire avec boulon et rondelle.
[13] Für Planeten mit Bolzen und Scheibe
[14] Para planetario com parafuso e arruela
[15] Para planetario con bulón y arandela

CLARK

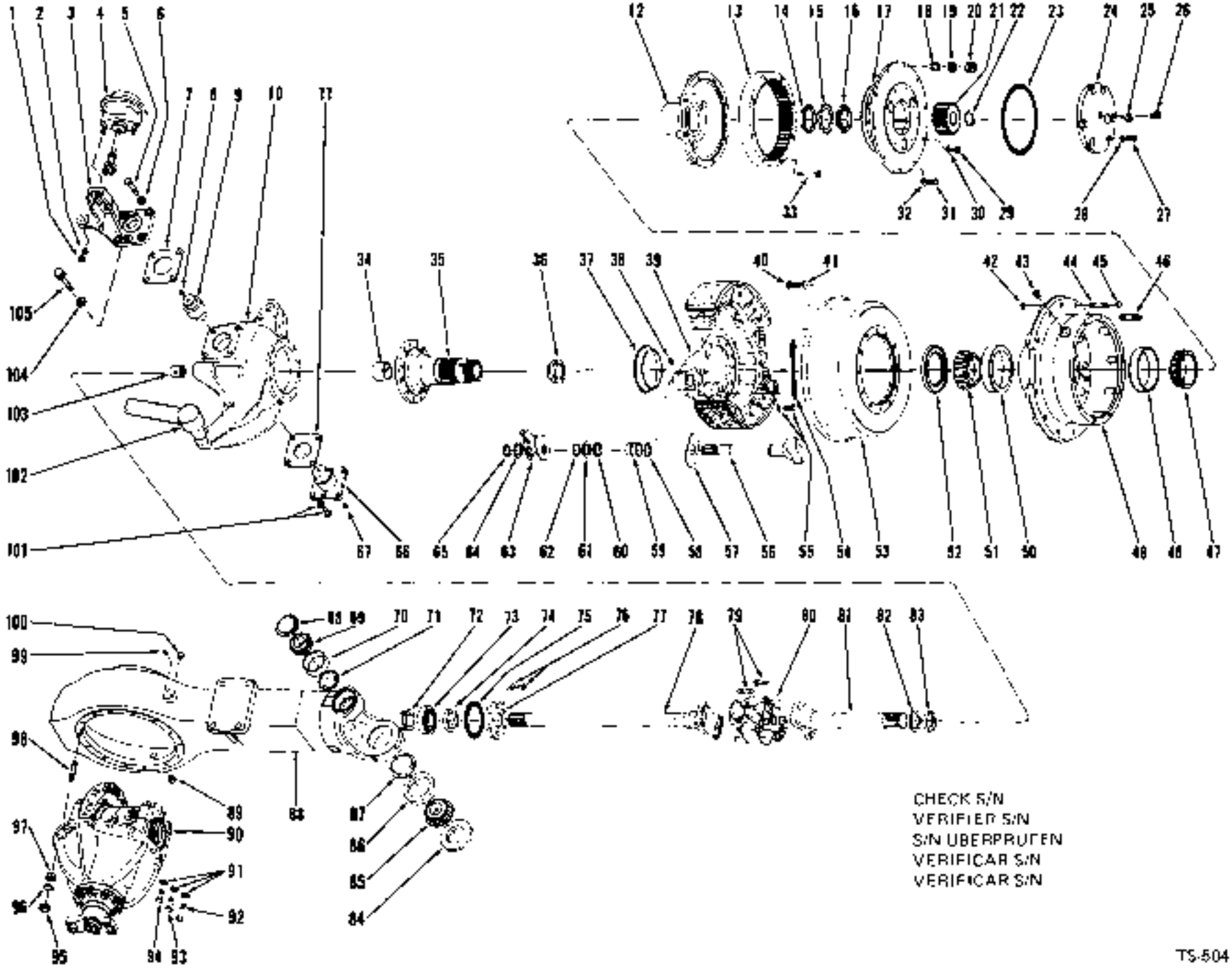

TS-5041

P14 1994
Printed in U.S.A.

Axle Assembly, Rear Drive *
Essieu AR, ensemble *
Achse vollständig, Hinterradantrieb *
Eixo traseiro, conjunto *
Eje trasero, conjunto *

CLARK

No.	Part No.	Qty.	Description	Description	Benennung	Descrição	Descripción
33	110824	16	Bolt	boulon	Bolzen	parafuso	bulón
34	110890	2	Bushing	chemise	Buchse	bucha	buje
35	[5]119427	2	Spindle assy	fusée ens	Spindel vollst	haste conj	eje conj
36	128315	2	Ring	anneau	Ring	anel	anillo
37	110942	2	Catcher	prise d air	Auffanger	captor	sujetador
38	12H-15	2	Fitting grease	graisseur	Nippel Schmier	graxeira	grasera
39	[1]———	2	Brake assy	frein ens	Bremse vollst	freio conj	freno conj
40	[5]107256	24	Bolt	boulon	Bolzen	parafuso	bulón
40A	[+][5]118361	24	Bolt	boulon	Bolzen	parafuso	bulón
41	104412	24	Washer	rondelle	Scheibe	arruela	arandela
42	121062	20	Nut	écrou	Mutter	porca	tuerca
43	119469	2	Plug	bouchon	Stopfen	bujão	tapon
44	571896	20	Stud	goujon	Stift	prisioneiro	espárrago
45	103522	20	Nut	écrou	Mutter	porca	tuerca
46	[6]116419	10	Stud	goujon	Stift	prisioneiro	espárrago
47	742263	2	Cone	cône	Kegel	cone	cono
48	742262	2	Cup	cuvette	Schale	capa	cubeta
49	[1][2][3]815754	2	Hub assy	moyeu ens	Nabe vollst	cubo conj	cubo conj
49A	[1][2][3]815755	2	Hub assy	moyeu ens	Nabe vollst	cubo conj	cubo conj
50	774024	2	Cup	cuvette	Schale	capa	cubeta
51	774025	2	Cone	cône	Kegel	cone	cono
52	125248	2	Seal	joint étanchéité	Dichtung	vedador	sello
53	112662	2	Drum	tambour	Trommel	tambor	tambor
54	119650	2	Spring	ressort	Feder	mola	resorte
55	110858	24	Bolt	boulon	Bolzen	parafuso	bulón
55A	104412	24	Washer	rondelle	Scheibe	arruela	arandela
56	110865	1	Camshaft LH	arbre à cames CG	Steuerwelle L	eixo de cames LE	arbol de levas IZ
56A	1110864	1	Camshaft RH	arbre à cames CD	Steuerwelle R	eixo de cames LD	arbol de levas LD
57	107735	2	Washer	rondelle	Scheibe	arruela	arandela
58	25K-50124	2	O-ring	joint torique	O Ring	anel-O	anillo-O
59	107739	2	Bushing	chemise	Buchse	bucha	buje
60	11E-135	2	Retainer	arrêtoir	Halterung	retentor	reten
61	107738	2	Washer	rondelle	Scheibe	arruela	arandela
62	560618	2	Ring	anneau	Ring	anel	anillo
63	107247	2	Adjuster	régleur	Einsteller	ajustador	regulador
64	107010	2	Washer	rondelle	Scheibe	arruela	arandela
65	559764	2	Ring	anneau	Ring	anel	anillo
66	110805	2	Trunnion	tourillon	Zapfen	munhão	munon
67	10H-25	2	Fitting grease	graisseur	Nippel Schmier	graxeira	grasera
68	112050	2	Seal	joint étanchéité	Dichtung	vedador	sello
69	856071	2	Cone	cône	Kegel	cone	cono
70	562738	2	Cup	cuvette	Schale	capa	cubeta
71	106291	2	Retainer	arrêtoir	Halterung	retentor	reten
72	109931	2	Collar	collier	Bund	colar	collar
73	214596	2	Bearing	palier	Lager	mancal	cojinete
74	110897	2	Seal	joint étanchéité	Dichtung	vedador	sello
75	[‡]———	—	Permatex No. 2	Permatex No. 2	Permatex Nr 2	Permatex No 2	Permatex No. 2
76	1C-620	12	Bolt	boulon	Holzen	parafuso	bulón
76A	4E-06	12	Lockwasher	rondelle frein	Sicherungsscheibe	arruela de pressao	arandela seguridad
77	119366	2	Retainer	arrêtoir	Halterung	retentor	retén

*Cummins 3LC101→999, GM 3LG101→4LG999

†See Index. Voir Table des matières. Siehe Inhaltsverzeichnis. Veja Indice. Vease Indice.
‡For planet with stud & dowel
‡Pour mouvement planétaire avec tourillon et goujon
‡Für Planeten mit Stutzen und Stift.
‡Para planetário com prisioneiro e espiga
‡Para planetario con perno y clavija.

[2]Cummins 3LC101 -105, GM 3LG101→999, 4LG101→140
[3]Cummins 3LC106→999, GM 4LG141 -999
[1]Inc. 41, 48, 50
[2]815754 & 815755 Inc. 12-11838!

PRINTED
Printed in U.S.A.

CLARK

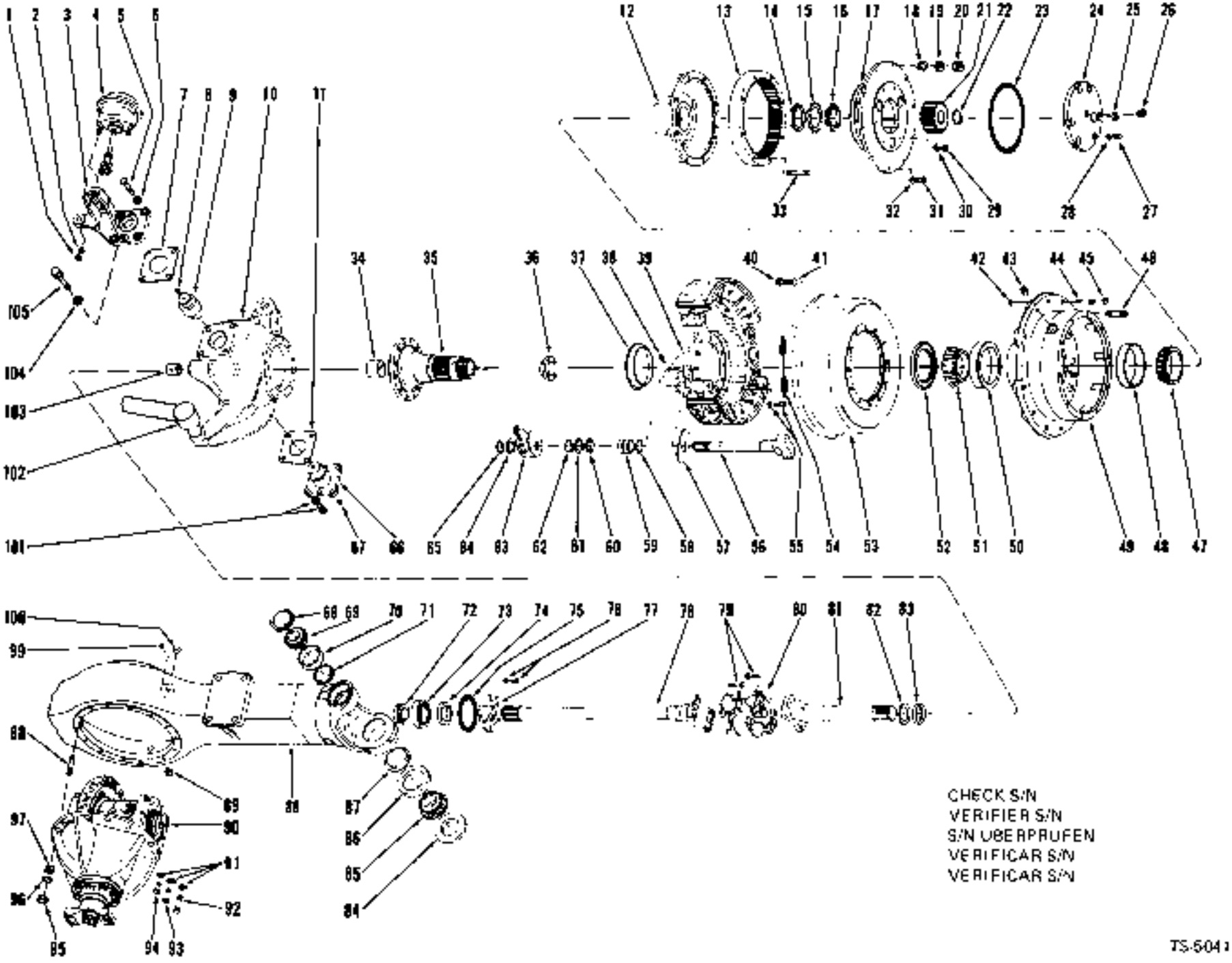

PM 1994
Printed in U.S.A.

Axle Assembly, Rear Drive *
Essieu AR, ensemble *
Achse vollständig, Hinterradantrieb *
Eixo traseiro, conjunto *
Eje trasero, conjunto *

CLARK

No.	Part No.	Qty.	Description	Description	Benennung	Descrição	Descripción
78	110959	2	Shaft	arbre	Welle	arvore	árbol
79	18C-836	16	Bolt	boulon	Bolzen	parafuso	bulón
80	[13]120300	2	U-joint assy	ens joint universel	Kreuzgelenk vollst	conj junta universal	conj unión universal
80A	[13]960111	2	Spider/bearing assy	ens satel/roulement	Kreuzgel/Lager voll	conj cruzeta/manual	conj cojinete/estr
80B	†944718	2	Coupling plate	accoup plaque	Kupplungsplatt	acopla placa	acople placa
80C	†18C-834	16	Bolt	boulon	Bolzen	parafuso	bulón
80D	†1300452	4	Fitting grease	graisseur	Nippel Schmier	graxeira	grasera
81	110960	2	Shaft	arbre	Welle	árvore	árbol
82	110898	2	Washer	rondelle	Scheibe	arruela	arandela
83	110898	2	Seal	joint étanchéité	Dichtung	vedador	sello
84	112049	2	Seal	joint étanchéité	Dichtung	vedador	sello
85	784295	2	Cone	cône	Kegel	cone	cono
86	784296	2	Cup	cuvette	Schale	capa	cubeta
87	108865	2	Retainer	arrêtoir	Halterung	retentor	retén
88	116978	1	Housing	boîtier	Gehäuse	carcaça	carcasa
89	119469	1	Plug	bouchon	Stopfen	bujão	tapón
90	[1]———	1	Diff carrier assy	ens chassis-porte dif	Träger Diffiagr voll	conj suporte dif	conj soporte dif
90A	†110807	1	Gasket	garniture	Dichtung	gaxeta	empaquetadura
91	104412	14	Washer	rondelle	Scheibe	arruela	arandela
92	[15]124158	2	Bolt	boulon	Bolzen	parafuso	bulón
93	[15]124158	2	Bolt	boulon	Bolzen	parafuso	bulón
94	17C-1026	10	Bolt	boulon	Bolzen	parafuso	bulón
95	[16]64D-18	1	Nut	ecrou	Mutter	porca	tuerca
96	[16]104412	1	Washer	rondelle	Scheibe	arruela	arandela
97	[16]119141	4	Dowel	goujon	Stift	espiga	espigo
98	[16]117338	4	Stud	goujon	Stift	pino roscado	espárrago
99	121214	1	Breather	reniflard	Entlüfter	respiradouro	respiradero
99A	†12F-204	1	Plug	bouchon	Stopfen	bujão	tapón
100	11F-12	1	Plug	bouchon	Stopfen	bujão	tapón
101	17C-1232	8	Bolt	boulon	Bolzen	parafuso	bulón
101A	4E-12	8	Lockwasher	rondelle frein	Sicherungsscheibe	arruela de pressão	arandela seguridad
102	[1]———	1	Tie rod	barre d'accouplement	Spurstange	tirante união	barra frente
103	102189	2	Bushing	chemise	Buchse	bucha	buje
104	4E-10	8	Lockwasher	rondelle frein	Sicherungsscheibe	arruela de pressão	arandela seguridad
105	1C-1008	8	Bolt	boulon	Bolzen	parafuso	bulón

*Cummins 3LC101 → 999, GM 3LG101 → 4LG999

[1]See Index. Voir Table des matières. Siehe Inhaltsverzeichnis. Veja Indice. Vease Índice
[13]Inc. 80A–80D
[15]Inc. 80C
[16]Cummins 3LC101→115, GM 3LG101→999, 4LG101→180
[16]Cummins 3LC116→999, GM 4LG181→999

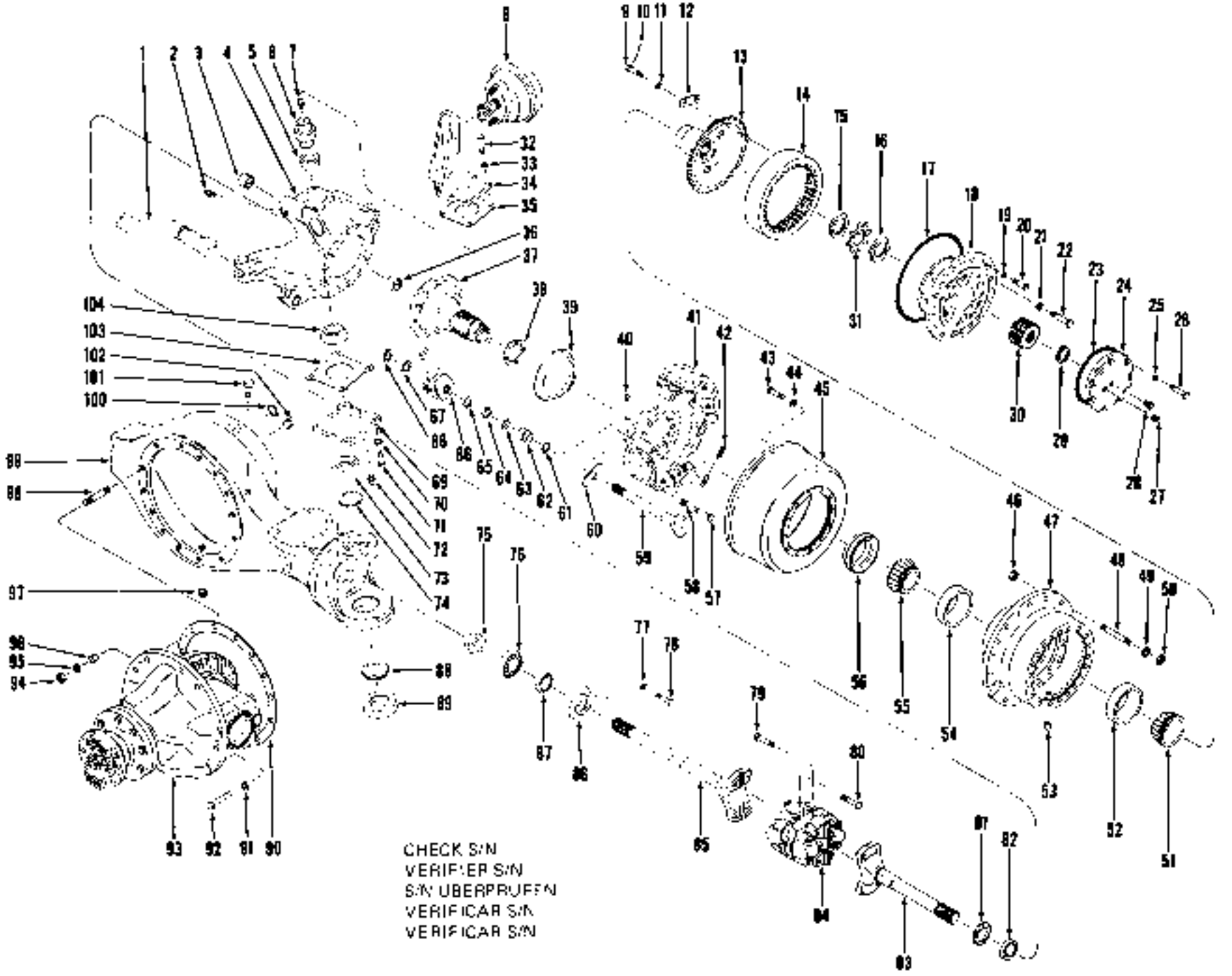
CHECK S/N
VERIFIER S/N
S/N UBERPRUFEN
VERIFICAR S/N
VERIFICAR S/N

TS-7843

Axle Assembly, Rear Drive *
Essieu AR, ensemble *
Achse vollständig, Hinterradantrieb *
Eixo traseiro, conjunto *
Eje trasero, conjunto *

CLARK

No.	Part No.	Qty.	Description	Description	Benennung	Descrição	Descripción
A	[2]190009	1	**Axle assy**	essieu ensemble	Achse vollst	eixo conjunto	eje conjunto
1	[1]———	1	**Tie rod assy**	ens barre accouplmt	Spurstange vollst	conjunto do tirante	conj barra de tiro
2	10H-25	2	**Fitting grease**	graisseur	Nippel Schmier	graxeira	grasera
3	102189	2	**Bushing**	chemise	Buchse	bucha	buje
4	[3]125749	1	**Spindle support LH**	support fusee CG	Spindelstütze L	sup ponta eixo LE	soporte del eje LI
4A	[3]125748	1	**Spindle support RH**	support fusee CD	Spindelstütze R	sup ponta eixo LD	soporte del eje LD
5	[4]815837	2	**Bearing**	palier	Lager	mancal	cojinete
6	[4]118995	2	**Steering trunnion**	tourillon direction	Steuerzapfen	munhão de direção	muñón de dirección
7	10H-25	2	**Fitting grease**	graisseur	Nippel Schmier	graxeira	grasera
8	[4]118543	2	**Air chamber**	chambre a air	Luftkammer	câmara de ar	cámara de aire
8A	†882444	2	**Diaphragm**	diaphragme	Membran	diafragma	diafragma
8B	†945725	2	**Boot**	capuchon	Kappe	capuz	capuchón
8C	†1551657	2	**Retainer**	arrêtoir	Halterung	retentor	retén
8D	†882442	2	**Spring**	ressort	Feder	mola	resorte
8E	†961563	2	**Push rod**	tige de poussee	Stössel	tirante de empuxe	barra de empuje
8F	†1032944	2	**Yoke assy**	chape ens	Jochmontage	garfo conj	horquetа conj
8G	†8D-18	2	**Nut**	ecrou	Mutter	porca	tuerca
9	2C-820	24	**Bolt**	boulon	Bolzen	parafuso	bulón
10	———	—	**Omit**	omettre	Auslassen	omitir	omitir
11	———	—	**Omit**	omettre	Auslassen	omitir	omitir
12	122701	12	**Lockplate**	plaque d arrêt	Schlossblech	chapa retentora	chapa segundac
13	119218	2	**Hub**	moyeu	Nabe	cubo	cubo
14	119217	2	**Gear**	engrenage	Zahnrad	engrenagem	engranaje
15	110559	2	**Nut spindle**	écrou fusee	Mutterspindle	porca parelel	tuerca buso
16	110559	2	**Nut spindle**	écrou fusee	Mutterspindle	porca parelel	tuerca buso
17	116791	2	**O-ring**	joint torique	O Ring	anel-O	anillo-O
18	[1]———	2	**Planet carrier assy**	port planetaire ens	Planetenträger voll	sup planet conj	sop planet conj
19	3E-09	6	**Lockwasher**	rondelle frein	Sicherungsscheibe	arruela de pressao	arandela seguridad
20	1C-908	6	**Bolt**	boulon	Bolzen	parafuso	bulon
21	106547	40	**Washer**	rondelle	Scheibe	arruela	arandela
22	117225	40	**Bolt**	boulon	Bolzen	parafuso	bulón
23	118780	2	**O-ring**	joint torique	O Ring	anel-O	anillo-O
24	[4]815836	2	**Thrust cap assy**	ens chapeau butee	Druckkappe vollst	cj tampa carga axial	conj tapa empuje
25	112278	16	**Washer**	rondelle	Scheibe	arruela	arandela
26	1C-728	16	**Bolt**	boulon	Bolzen	parafuso	bulon
27	16F-12	2	**Plug**	bouchon	Stopfen	bujao	tapon
28	111605	2	**Valve relief**	clapet de decharge	Überdruckventil	valvula de alivio	válvula de alivio
29	224823	2	**Ring snap**	bague arrêt	Sprengring	anel pressão	arandela reten
30	118947	2	**Gear sun**	engrenage principal	Umlaufring	engrenagem solar	engranaje planetario
31	118786	2	**Lock**	serrure	Schloss	fechadura	cerradura
32	17G-1232	8	**Bolt**	boulon	Bolzen	parafuso	bulón

[1]Cummins 5LC101 4→, GM 5L6101 4→, 4035B101FSC 8—

[2]See Index for Table des matières Siehe Inhaltsverzeichnis Veja Indice Vease Indice.
[3]Inc. 1→CB 51→101
[4]Inc. 3
[4]Inc. 23
[5]When replacing item 4 also use item 5
[5]Lors du remplacement de l élément 4, utilisez également l élément 5
[5]Bei m Auswechseln von Nummer 4 auch Nummer 5 gebrauchen.
[5]Quando trocar o item 4 empregar tambem item 5
[5]Al reemplazar el item 4, use tambien el item 5
[6]Inc. 8A→8G
[7]Inc. 23 27 28

CLARK

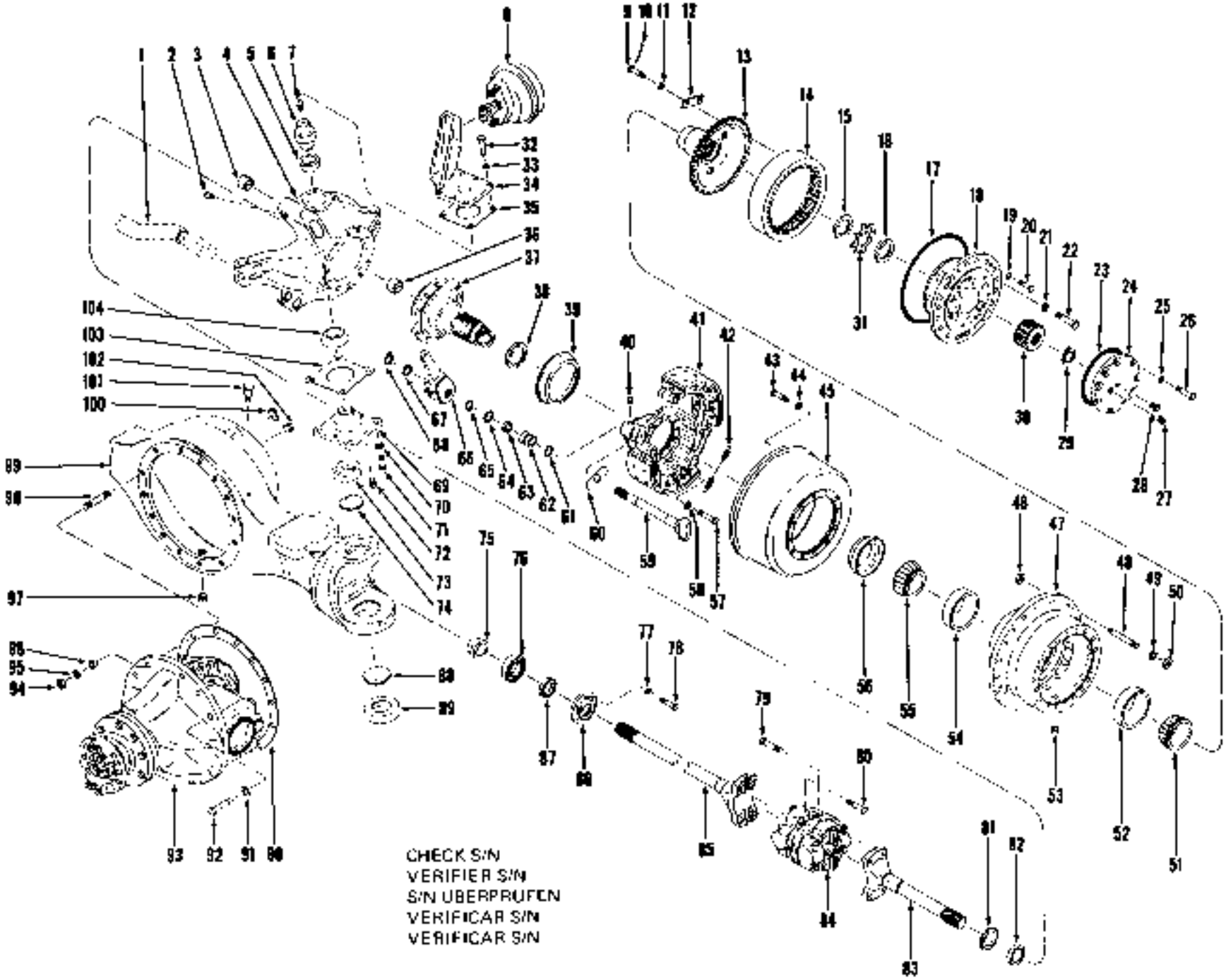
CHECK S/N
VERIFIER S/N
S/N UBERPRUFEN
VERIFICAR S/N
VERIFICAR S/N

Axle Assembly, Rear Drive *
Essieu AR, ensemble *
Achse vollständig, Hinterradantrieb *
Eixo traseiro, conjunto *
Eje trasero, conjunto *

CLARK

No.	Part No.	Qty.	Description	Description	Benennung	Descrição	Descripción
33	28E-12	8	**Lockwasher**	rondelle frein	Sicherungsscheibe	arruela de pressão	arandela seguridad
33A	†1C-1008	4	**Bolt**	boulon	Bolzen	parafuso	bulón
33B	†4E-10	4	**Lockwasher**	rondelle frein	Sicherungsscheibe	arruela de pressão	arandela seguridad
34	118538	1	**Bracket LH**	support CG	Winkel L	grampo LE	grampa LI
34A	118537	1	**Bracket RH**	support CD	Winkel R	grampo LD	grampa LD
35	†105318	—	**Shim .004"—0,10 mm**	cale—0,10 mm	Beilage—0,10 mm	calço—0,10 mm	plancha 0,10 mm
35A	†105317	—	**Shim .007"—0,18 mm**	cale—0,18 mm	Beilage—0,18 mm	calço—0,18 mm	plancha—0,18 mm
35B	†105316	—	**Shim .010"—0,25 mm**	cale—0,25 mm	Beilage—0,25 mm	calço—0,25 mm	plancha—0,25 mm
36	110890	2	**Bushing**	chemise	Buchse	bucha	buje
37	*119427	2	**Spindle**	fusee	Spindel	haste	eje
38	123796	2	**Ring**	anneau	Ring	anel	anillo
39	110942	2	**Oil slinger**	deflecteur d'huile	Öldeflector	defletor de óleo	deflector de aceite
40	12H-15	2	**Fitting grease**	graisseur	Nippel Schmier	graxeira	grasera
41	[———]	2	**Brake assy**	frein ens	Bremse vollst	freio conj	freno conj
42	119550	2	**Spring**	ressort	Feder	mola	resorte
43	118381	24	**Bolt**	boulon	Bolzen	parafuso	bulón
44	104412	24	**Washer**	rondelle	Scheibe	arruela	arandela
45	112662	2	**Drum brake**	tambour frein	Trommel Bremse	tambor freio	tambor freno
46	121062	38	**Nut**	écrou	Mutter	porca	tuerca
47	*118943	2	**Hub assy**	moyeu ens	Nabe vollst	cubo conj	cubo conj
48	120218	38	**Stud**	goujon	Stift	prisioneiro	espárrago
49	[———]	—	**Omit**	omettre	Auslassen	omitir	omitir
50	640-12	38	**Nut**	ecrou	Mutter	porca	tuerca
51	1304049	2	**Bearing cone**	cône de roulement	Lagerkegel	cone do rolamento	cono del conj
52	1304047	2	**Bearing cup**	coupelle de roul	Lagerschale	copo do rolamento	taza del co,
53	119469	2	**Plug Filler**	bouchon	Füllverschluss	tampao enchimento	tapón de llenado
54	774024	2	**Bearing cup**	coupelle de roul	Lagerschale	copo do rolamento	taza del co
55	774025	2	**Bearing cone**	cône de roulement	Lagerkegel	cone do rolamento	cono del conj
56	125248	2	**Seal**	joint étanchéité	Dichtung	vedador	sello
57	110958	24	**Bolt**	boulon	Bolzen	parafuso	bulón
58	104412	24	**Washer**	rondelle	Scheibe	arruela	arandela
59	110984	1	**Camshaft LH**	arbre à cames CG	Steuerwelle L	eixo de camas LE	árbol de levas LI
59A	†110983	1	**Camshaft RH**	arbre à cames CD	Steuerwelle R	eixo de camas LD	árbol de levas LD
60	107735	2	**Washer**	rondelle	Scheibe	arruela	arandela
61	25K-60124	2	**O-ring**	joint torique	O Ring	anel-O	anillo-O
62	107739	2	**Bushing**	chemise	Buchse	bucha	buje
63	11E-135	2	**Washer felt**	rondelle feutre	Scheibe Filz	arruela feltro	arandela fieltro
64	107736	2	**Washer**	rondelle	Scheibe	arruela	arandela
65	659764	2	**Ring snap**	bague arrêt	Sprengring	anel pressão	arandela retén
66	118541	1	**Adjuster**	régleur	Einsteller	ajustador	regulador
66A	†*118542	1	**Adjuster**	régleur	Einsteller	ajustador	regulador
67	107010	2	**Washer**	rondelle	Scheibe	arruela	arandela

*Cummins SLC101 &→, GM 5L6101 &→, 4635B101FSC &→

†See Index, Voir Table des matières, Siehe Inhaltsverzeichnis, Veja Indice, Vease Indice.
5 no. 36
9 no. 52, 54

CLARK

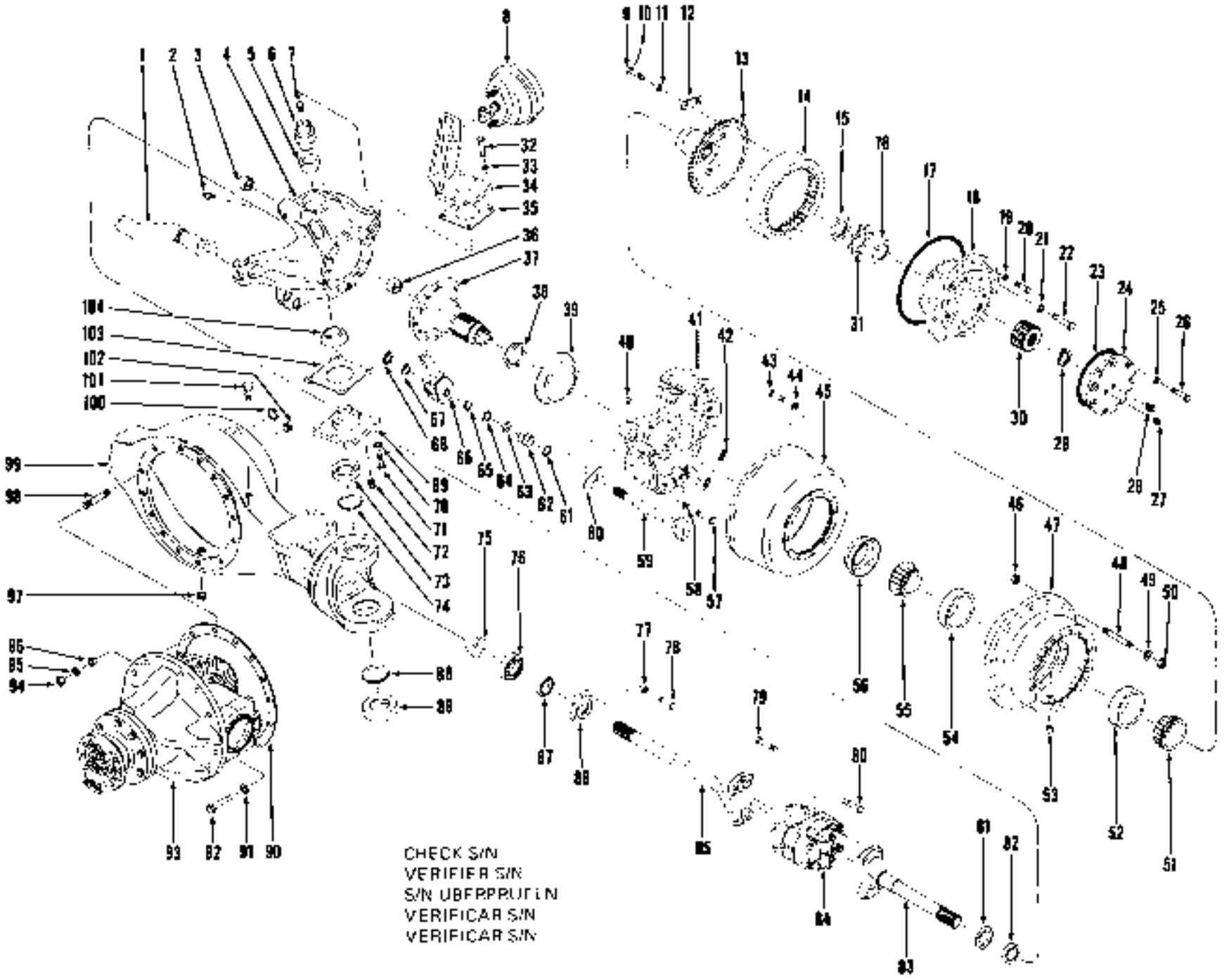

T5 7843

Axle Assembly, Rear Drive *
Essieu AR, ensemble *
Achse vollständig, Hinterradantrieb *
Eixo traseiro, conjunto *
Eje trasero, conjunto *

CLARK

No.	Part No.	Qty.	Description	Desenption	Benennung	Descrição	Descripción
68	859764	2	Ring snap	bague arrêt	Sprengring	anel pressão	arandela retén
69	[12]118997	2	Steering trannion	tourillon direction	Steuerzapfen	munhão de direção	muñon de dirección
70	26E-12	8	Lockwasher	rondelle frein	Sicherungsscheibe	arruela de pressão	arandela seguridad
71	17C-1232	6	Bolt	boulon	Bolzen	parafuso	bulón
71A	†1C-1008	2	Bolt	boulon	Bolzen	parafuso	bulón
71B	†4E-10	4	Lockwasher	rondelle frein	Sicherungsscheibe	arruela de pressão	arandela seguridad
72	10H-25	2	Fitting grease	graisseur	Nippel Schmier	graxeira	grasera
73	[11]815837	2	Bearing assy	palier ens	Lager vollst	mancal conj	cojinete conj
74	12F-208	2	Plug	bouchon	Stopfen	bujão	tapón
75	109931	2	Sleeve	manchon	Muffe	luva	manguito
76	214595	2	Bearing	palier	Lager	mancal	cojinete
77	4E-06	12	Lockwasher	rondelle frein	Sicherungsscheibe	arruela de pressão	arandela seguridad
79	1C-628	12	Bolt	boulon	Bolzen	parafuso	bulón
79A	†1C-606	4	Bolt	boulon	Bolzen	parafuso	bulón
79B	†4E-06	4	Lockwasher	rondelle frein	Sicherungsscheibe	arruela de pressão	arandela seguridad
79	118420	8	Bolt	boulon	Bolzen	parafuso	bulón
80	118420	8	Bolt	boulon	Bolzen	parafuso	bulón
81	110899	2	Washer	rondelle	Scheibe	arruela	arandela
82	110898	2	Seal	joint etanchete	Dichtung	vedador	sello
83	118945	2	Axle shaft	arbre d'essieu	Achswelle	haste eixo	barra eje
84	[12]119368	2	U-joint assy	ens joint universe	Kreuzgelenk vollst	conj junta universal	conj unión universal
84A	†946640	2	Spider,bearing assy	ens satellroulement	Kreuzgel.Lager voll	conj cruzeta/mancal	conj cojinete/estr
84B	†118420	16	Bolt	boulon	Bolzen	parafuso	bulón
84C	†10H-35	2	Fitting grease	graisseur	Nippel Schmier	graxeiro	grasera
85	119365	2	Axle shaft	arbre d'essieu	Achsenwelle	haste eixo	barra eje
86	118386	2	Retainer	arrêtoir	Halterung	retentor	retén
87	110897	2	Seal	joint etanchete	Dichtung	vedador	sello
88	12F-300	2	Plug	bouchon	Stopfen	bujão	tapón
89	[13]815838	2	Bearing assy	palier ens	Lager vollst	mancal conj	cojinete conj
90	———	—	Omit	omettre	Auslassen	omitir	omitir
91	104412	10	Washer	rondelle	Scheibe	arruela	arandela
92	120771	10	Stud	goujon	Stift	prisioneiro	espárrago
93	[1]———	1	Diff carrier assy	ens chassis-port dif	Träger Diffl.ger voll	conj suporte dif	conj soporte dif
94	64D-10	14	Nut	ecrou	Mutter	porca	tuerca
95	104412	4	Washer	rondelle	Scheibe	arruela	arandela
96	119141	4	Dowel	goujon	Stift	espiga	espiga
97	119469	1	Plug	bouchon	Stopfen	bujão	tapon
98	117336	4	Stud	goujon	Stift	prisioneiro	espárrago
99	[13]118989	1	Housing axle	boîtier d'essieu	Gehäuse Achsen	carcaça eixo	carcasa eje
100	———	—	Omit	omettre	Auslassen	omitir	omitir
101	121214	1	Breather	reniflard	Entlüfter	respiradouro	respiradero
102	16F-12	1	Plug Filler	bouchon	Füllverschluss	tampão enchimento	tapón de llenado
103	‡118991	—	Shim .004"—0,10 mm	cale—0,10 mm	Beilage—0,10 mm	calço—0,10 mm	planchita—0,10 mm
103A	‡118992	—	Shim .007"—0,18 mm	cale—0,18 mm	Beilage—0,18 mm	calço—0,18 mm	planchita—0,18 mm
103B	‡118993	—	Shim .010"—0,25 mm	cale—0,25 mm	Beilage—0,25 mm	calço—0,25 mm	planchita—0,25 mm
104	[13]815836	2	Bearing	palier	Lager	mancal	cojinete

*Cummins 5LC101 &—, GM 5LC101 &—, 4035B101FSC &—

[1]See Index. Voir Table des matieres. Siehe Inhaltsverzeichnis. Vea Indice. Vease Indice.
[12]When replacing item 69 also use item 104.
[13]Lors du remplacement de l'élement 69, utiliser également l'element 104.
[14]Beim Auswechseln von Nummer 69 auch Nummer 104 gebrauchen.
[15]Quando trocar o item 69 empregar tambem item 104.
[16]A reemplazar el item 69 use también el item 104.
[11]Inc. 5.
[12]Inc. 84A→84C.
[13]Inc. 104.
[14]Inc. 73, 74, 88, 89.
[15]Inc. 69.

CHECK S/N
VERIFIER S/N
S/N ÜBERPRÜFEN
VERIFICAR S/N
VERIFICAR S/N

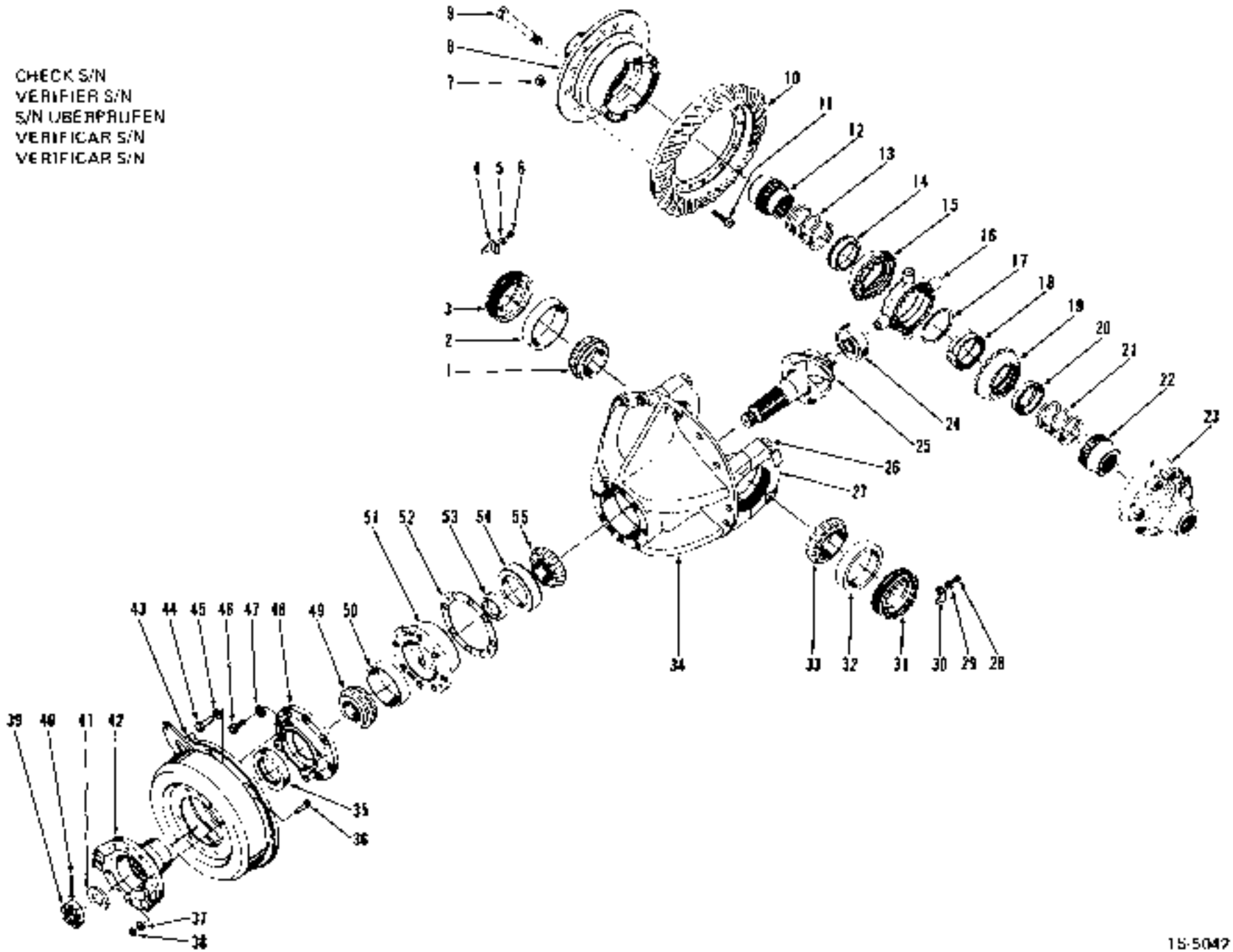

15-5042

Axle Differential Carrier Assembly, Front Drive *
Différentiel d'essieu AV, ensemble porteur *
Achsendifferentialträger vollständig, Vorderradantrieb *
Diferencial dianteiro, conjunto do suporte *
Diferencial delantero, conjunto de soporte *

CLARK

No.	Part No.	Qty.	Description	Description	Benennung	Descrição	Descripción
A	[2]816509	1	Diff carrier assy	ens châssis-porte dif	Träger Differ voll	conj suporte dif	conj soporte dif
B	[3]114050	1	No-spin unit	ens anti-patinage	No-Spin Anlage	conj anti-patinagem	conj anti-patinaje
1	742251	1	Bearing cone	cône de roulement	Lagerkegel	cone do rolamento	cono del coj
2	876255	1	Bearing cup	coupelle de roul	Lagerschale	copo do rolamento	taza del coj
3	123749	1	Nut	écrou	Mutter	porca	tuerca
4	100941	1	Lock	serrure	Schloss	fechadura	cerradura
5	4E-05	1	Lockwasher	rondelle frein	Sicherungsscheibe	arruela de pressão	arandela seguridad
6	3C-614	1	Bolt	boulon	Bolzen	parafuso	bulón
7	110523	12	Nut	écrou	Mutter	porca	tuerca
8	[4]_____	1	Differential case	boîtier différentiel	Differentialgehäuse	diferencial carcaça	diferencial carcaso
9	110532	8	Bolt	boulon	Bolzen	parafuso	bulón
10	[4]_____	1	Ring gear	couronne dentée	Zahnkranz	coroa	corona
11	110522	12	Bolt	boulon	Bolzen	parafuso	bulon
12	840146	1	Gear side	engrenage côté	Seitenrad	engrenagem lat	engranaje costado
13	945345	1	Spring	ressort	Feder	mola	resorte
14	945345	1	Retainer	arrêtoir	Halterung	retentor	retén
15	840692	1	Cam & clutch assy	ens came & embrayage	Nocke & Kuppl vollst	conj excentr & embr	conj excent & embrag
15A	[5]945343	1	Ring holdout	retenue de la bague	Haltering	arruela seg ext	ret anillo
16	[5]945342	1	Spider assy	ens croisillon	Kreuzgelenk vollst	conj cruzeta	conj cruceta
17	[6]_____	1	Ring snap	bague arrêt	Sprengring	anel pressão	arandela reten
18	[6]_____	1	Cam-center	came-centre	Zentrierrnocke	came-central	leva-centro
19	840692	1	Cam & clutch assy	ens came & embrayage	Nocke & Kuppl vollst	conj excêntr & embr	conj excent & embrag
19A	945343	1	Ring holdout	retenue de la bague	Haltering	arruela seg ext	ret anillo
20	945345	1	Retainer	arrêtoir	Halterung	retentor	reten
21	945346	1	Spring	ressort	Feder	mola	resorte
22	840146	1	Gear side	engrenage côté	Seitenrad	engrenagem lat	engranaje costado
23	[4]_____	1	Differential case	boîtier différentiel	Differentialgehäuse	diferencial carcaça	diferencial carcasa
24	774199	1	Bearing	palier	Lager	mancal	cojinete
24A	[7]224063	1	Ring snap	bague arrêt	Sprengring	anel pressao	arandela reten
25	[8]_____	1	Pinion	pignon	Ritzel	pinhão	piñon
26	110535	4	Bolt	boulon	Bolzen	parafuso	bulón
26A	[7]111858	4	Lockwasher	rondelle frein	Sicherungsscheibe	arruela de pressão	arandela seguridad
27	[9]_____	2	Cap	chapeau	Kappe	tampa	tapa
28	3C-614	1	Bolt	boulon	Bolzen	parafuso	bulón
29	4E-06	1	Lockwasher	rondelle frein	Sicherungsscheibe	arruela de pressão	arandela seguridad

Cummins 3LC101—999, GM 3LG101 -4L0999

[1]Inc. 1—55
[2]Inc. 4-117335 stud, 4-119141 dowel & 4-64D-10 nut
[3]Inc. 4-117336 goujon 4-119141 goupil & 4-64D-10 écrou
[3]Inc. 4-117336 Stift, 4-119141 Stift & 4-64D-10 Mutter
[3]Inc. 4-117336 prisionero 4-119141 espiga & 4-64D-10 porca
[3]Inc. 4-117336 esparrago, 4-119141 espiga & 4-64D-10 tuerca
[4]For replacement use. 128373
[4]Pour remplacement employer 128373
[4]Für Austausch verwenden 128373
[4]Para substituição usar: 128373
[4]Para recambio emplear. 128373
[5]Inc. 12—22
[5]See, Voir Siehe, Veja, Véase 59
[5]See, Voir Siehe, Veja, Véase 58
[6]Inc. 17—18
[6]See, Voir Siehe, Veja, Véase 15
[6]See, Voir Siehe, Veja, Véase 34

CLARK

CHECK S/N
VERIFIEH S/N
S/N ÜBERPRÜFEN
VERIFICAR S/N
VERIFICAR S/N

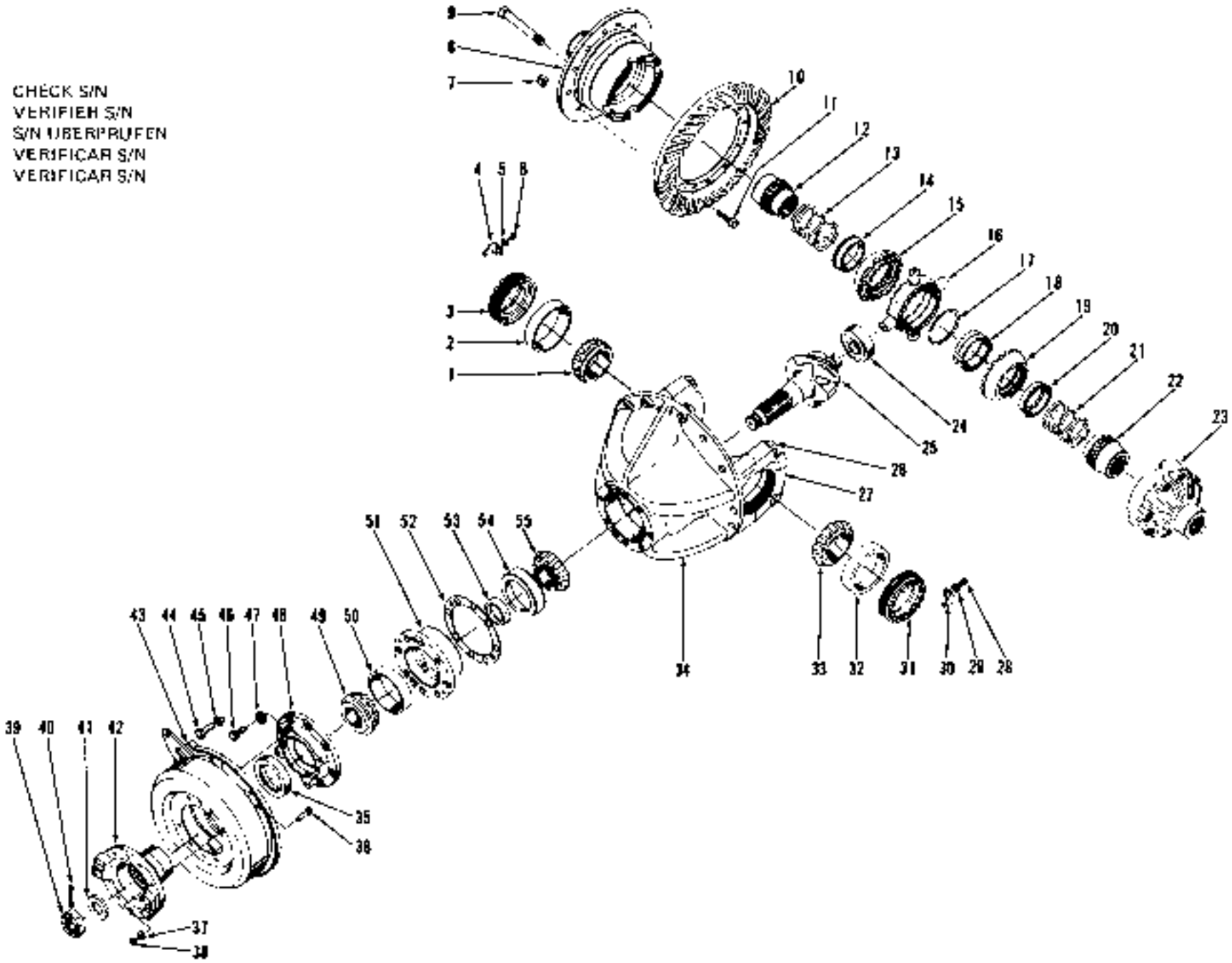

TS-5042

Axle Differential Carrier Assembly, Front Drive *
Différentiel d'essieu AV, ensemble porteur *
Achsendifferentialträger vollständig, Vorderradantrieb *
Diferencial dianteiro, conjunto do suporte *
Diferencial delantero, conjunto de soporte *

CLARK

No.	Part No.	Qty.	Description	Description	Benennung	Descrição	Descripción
30	**100941**	1	**Lock**	serrure	Schloss	fechadura	cerradura
31	**123749**	1	**Nut**	écrou	Mutter	porca	tuerca
32	**875255**	1	**Bearing cup**	coupelle de roul	Lagerschale	copo do rolamento	taza del coj
33	**742281**	1	**Bearing cone**	cône de roulement	Lagerkegel	cone do rolamento	cono del conj
34	[1][11]**815780**	1	**Carrier assy**	porteur ens	Träger vollst	conj suporte	conj soporte
35	**111759**	1	**Seal**	joint étanchéité	Dichtung	vedador	sello
36	**104471**	8	**Bolt**	boulon	Bolzen	parafuso	bulón
37	**4E-07**	8	**Lockwasher**	rondelle frein	Sicherungsscheibe	arruela de pressão	arandela seguridad
38	**8ZD-07**	8	**Nut**	écrou	Mutter	porca	tuerca
39	**107977**	1	**Nut**	écrou	Mutter	porca	tuerca
40	**1F-426**	1	**Pin cotter**	goupille fendue	Splint	contrapino	chaveta dos patas
41	**107978**	1	**Washer**	rondelle	Scheibe	arruela	arandela
42	**116629**	1	**Flange**	bride	Flansch	flange	brida
43	[1]———	1	**Parking brake**	frein stationnement	Standbremse	freio estacion	freno estacion
43A	**107481**	1	**Drum brake**	tambour frein	Trommel Bremse	tambor freio	tambor freno
44	**1C-924**	4	**Bolt**	boulon	Bolzen	parafuso	bulón
45	**4E-09**	4	**Lockwasher**	rondelle frein	Sicherungsscheibe	arruela de pressão	arandela seguricad
46	**1C-1038**	8	**Bolt**	boulon	Bolzen	parafuso	bulon
47	**4E-10**	8	**Lockwasher**	rondelle frein	Sicherungsscheibe	arruela de pressão	arandela seguricad
48	**111695**	1	**Retainer seal**	joint retenue	Dichtungsring	vedação retentor	sello de reten
49	**774187**	1	**Bearing cone**	cône de roulement	Lagerkegel	cone co rolamento	cono del conj
50	**774188**	1	**Bearing cup**	coupelle de roul	Lagerschale	copo do rolamento	taza del coj
51	[1][11]**111691**	1	**Cage assy**	boîtier roulemt ens	Rollenlager vollst	alojamto rolam conj	caja rodamiento conj
51A	**125K-40815**	1	**O-ring**	joint torique	O Ring	anel-O	anillo-O
52	†**100543**	—	**Shim .004"—0,10 mmcale—0,10 mm**		Beilage –0,10 mm	calço—0,10 mm	planchita—0,10 mm
52A	†**125573**	—	**Shim .007"—0,18 mmcale—0,18 mm**		Beilage –0,18 mm	calço—0,18 mm	planchita—0,18 mm
52B	†**125574**	—	**Shim .010"—0,25 mmcale—0,25 mm**		Beilage—0,25 mm	calço—0,25 mm	planchita—0,25 mm
53	**815377**	1	**Spacer kit**	entretoises jeu	Distanzteil Satz	espaçador jogo	espaciador jgu
54	**710035**	1	**Bearing cup**	coupelle de roul	Lagerschale	copo do rolamento	taza del coj
55	**710034**	1	**Bearing cone**	cône de roulement	Lagerkegel	cone do rolamento	cono del conj
56	[1][11]**119444**	1	**Differential assy**	différentiel ens	Differential Vollst	diferencial conj	diferencial conj
57	[1][11]**119439**	1	**Diff body sub assy**	sous-ens corps diff	Diffgehäuse-Vormont	sub-conj carcaça dif	subconj cuerpo dif
58	[1][5]**114201**	1	**Gear & pinion set**	pignon-couronne jeu	Zahnrad & Ritzelsatz	coroa-pinhao jogo	corona-piñón juego
59	[1][6]**815788**	1	**Diff case kit**	trse corps différ	Diffgehäuse Bausatz	jogo carcaça dif	juego caucasa dif

*Cummins 3LC101—999, GM 3LC101→4LC999

[1]See Index, voir Table des matières, Siehe Inhaltsverzeichnis, Veja Indice, Véase Indice.
[2]Inc. 4-117336 stud, 4-119141 dowel & 4-64D-10 nut
[3]Inc. 4-117336 goujon 4-119141 goujon & 4-64D-10 ecrou
[4]Inc. 4-117336 Stift, 4-119141 Stift & 4-64D-10 Mutter
[5]Inc 4-117336 prisionero 4-119141 espiga & 4-64D-10 porca
[6]Inc. 4-117336 esparrago, 4-119141 espiga & 4-64D-10 tuerca
[7]Inc 26 26A, 27
[8]Inc. 50 54
[9]Inc. 7→23 25
[10]Inc. 8 9, 12—23
[11]Inc. 10 25
[12]Inc 8, 9, 23

CHECK S/N
VERIFIER S/N
S/N UBERPRUFEN
VERIFICAR S/N
VERIFICAR S/N

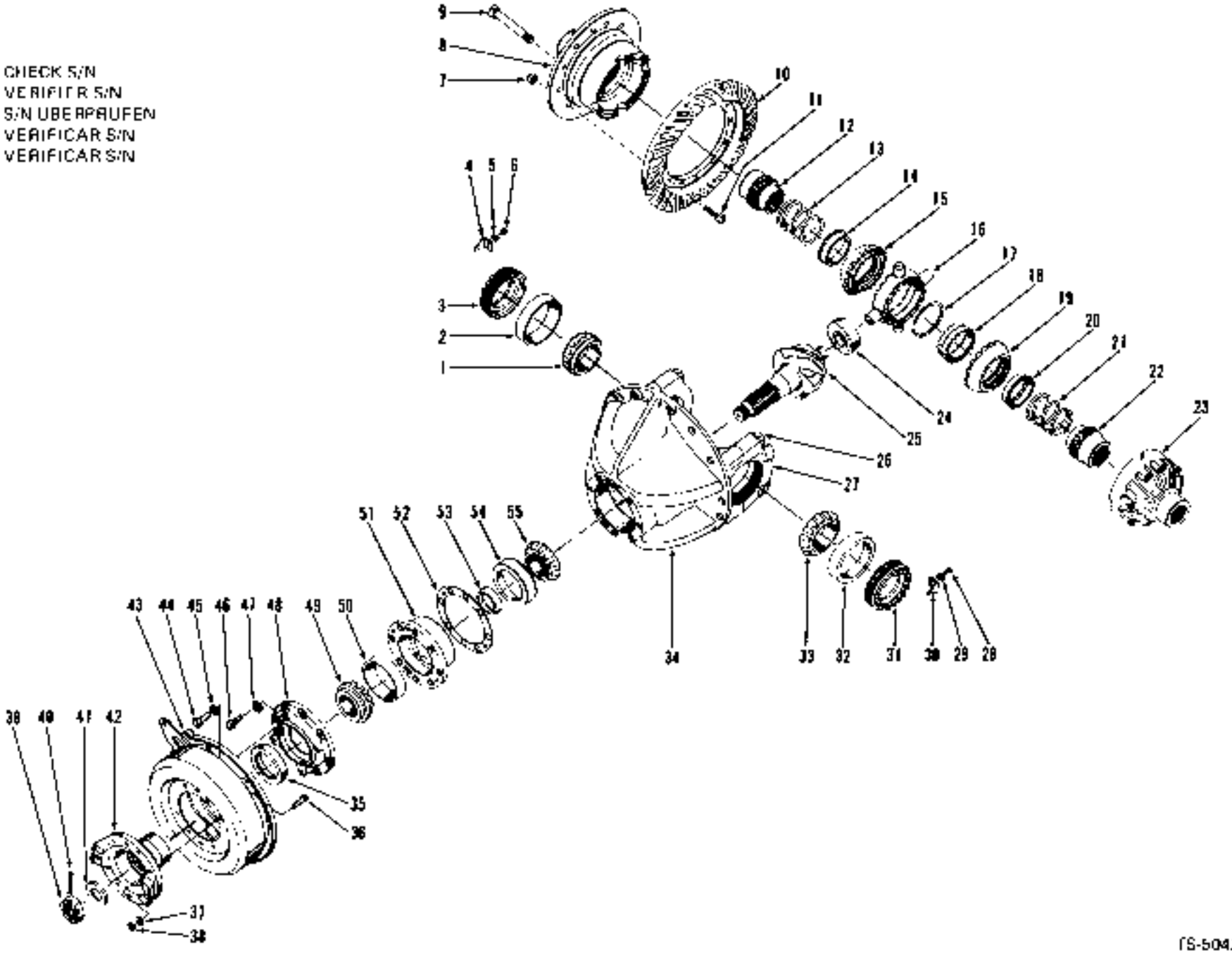

TS-5042

Axle Differential Carrier Assembly, Front Drive *
Différentiel d'essieu AV, ensemble porteur *
Achsendifferentialträger vollständig, Vorderradantrieb *
Diferencial dianteiro, conjunto do suporte *
Diferencial delantero, conjunto de soporte *

CLARK

No.	Part No.	Qty.	Description	Description	Benennung	Descrição	Descripción
A	[2,3]815808	1	Carrier assy	porteur cmé	Träger vollst	conj suporte	conj soporte
B	[4,5]114050	1	No-spin unit	ens anti-patinage	No-Spin Anlage	conj anti-patinante	conj anti-patinaje
C	[4,5]122190	1	No-spin unit	ens anti-patinage	No-Spin Anlage	conj anti-patinante	conj anti-patinaje
D	[7]128373	1	No-spin unit	ens anti-patinage	No-Spin Anlage	conj anti-patinante	conj anti-patinaje
1	742281	1	Cone	cône	Kegel	cone	cono
2	672255	1	Cup	cuvette	Schale	capa	cubeta
3	123749	1	Nut	écrou	Mutter	porca	tuerca
4	100941	1	Nut	écrou	Mutter	porca	tuerca
5	4E-06	1	Lockwasher	rondelle frein	Sicherungsscheibe	arruela de pressao	arandela seguridad
6	1C-614	1	Bolt	boulon	Bolzen	parafuso	bulón
7	86D-10	12	Nut	ecrou	Mutter	porca	tuerca
8	[8]———	1	Differential case	boîtier différentiel	Differentialgehäuse	diferencial carcaça	diferencial carcasa
9	110532	8	Bolt	boulon	Bozen	parafuso	bulón
10	[9]———	1	Ring gear	couronne dentée	Zahnkranz	coroa	corona
11	110522	12	Bolt	boulon	Bozen	parafuso	bulón
12	[10]945347	1	Gear	engrenage	Zahnrad	engrenagem	engranaje
12A	†[10]848746	1	Gear	engrenage	Zahnrad	engrenagem	engranaje
12B	†[10]848691	1	Gear	engrenage	Zahnrad	engrenagem	engranaje
13	[10]945346	1	Spring	ressort	Feder	mola	resorte
13A	[10]840688	1	Spring	ressort	Feder	mola	resorte
14	[10]945345	1	Retainer	arrêtoir	Halterung	retentor	retén
14A	[10]840689	1	Retainer	arrêtoir	Halterung	retentor	retén
15	[10]840592	1	Cam & clutch assy	ens came & embrayage	Nocke & Kuppl vollst	conj excêntr & embr	conj excent & embrag
15A	†[10]840686	1	Cam & clutch assy	ens came & embrayage	Nocke & Kuppl vollst	conj excêntr & embr	conj excent & embrag
16	[10]945342	1	Spider	croisillon	Kreuzgelenk	cruzeta	cruceta
16A	†[10]840687	1	Spider	croisillon	Kreuzgelenk	cruzeta	cruceta
17	[11,12]———	1	Ring	anneau	Ring	anel	anillo
18	[11,13]———	1	Cam	came	Nocke	came	leva
19	[10]840592	1	Cam & clutch assy	ens came & embrayage	Nocke & Kuppl vollst	conj excêntr & embr	conj excént & embrag
19A	†[10]840686	1	Cam & clutch assy	ens came & embrayage	Nocke & Kuppl vollst	conj excêntr & embr	conj excent & embrag
20	[10]945345	1	Retainer	arrêtoir	Halterung	retentor	retén
20A	†[10]840689	1	Retainer	arrêtoir	Halterung	retentor	retén
21	[10]945346	1	Spring	ressort	Feder	mola	resorte
21A	†[10]840690	1	Spring	ressort	Feder	mola	resorte
22	[10]840146	1	Gear	engrenage	Zahnrad	engrenagem	engranaje
22A	†[10]840691	1	Gear	engrenage	Zahnrad	engrenagem	engranaje
23	[8]———	1	Differential case	boîtier différentiel	Differentialgehäuse	diferencial carcaça	diferencial carcasa
24	774199	1	Bearing	palier	Lager	mancal	cojinete
24A	†224083	1	Ring	anneau	Ring	anel	anillo
25	[9]———	1	Pinion	pignon	Ritzel	pinhão	piñón
26	123832	4	Bolt	boulon	Bolzen	parafuso	bulón
26A	†26E-14	4	Lockwasher	rondelle frein	Sicherungsscheibe	arruela de pressão	arandela seguridad
27	[14]———	2	Cap	chapeau	Kappe	tampa	tapa
28	1C-614	1	Bolt	boulon	Bolzen	parafuso	bulón
29	4E-06	1	Lockwasher	rondelle frein	Sicherungsscheibe	arruela de pressão	arandela seguridad

*Cummins 6LC101 & -, GM 6L6101 & -, 4025610IFSC & -

[2]Inc. 1--55
[3]Inc. 4-117336 stud, 4-119141 dowel & 4-64D-10 nut
[4]Inc. 4-117336 goujon 4-119141 goujon & 4-64D-10 écrou
[5]Inc. 4-117336 Stift, 4-119141 Stift & 4-64D-10 Mutter
[6]Inc. 4-117336 prisionero, 4-119141 espiga & 4-64D-10 porca
[7]Inc. 4-117336 espárrago, 4-119141 espiga & 4-64D-10 tuerca
[8]Inc. 12, 13, 14, 15, 16, 17, 18, 19, 20, 21, 22
[9]For replacement use: 128373
[9]Pour remplacement employer: 128373
[9]Für Austausch verwenden: 128373
[9]Para substituçao usar 128373
[9]Para recambio emplear: 128373
[10]Inc 12A, 13, 14, 15, 16, 17--19, 20, 21, 22
[11]Inc 12B, 13A, 14A, 15A 16A--18, 19A, 20A, 21A, 22A
[12]See, Voir, Siehe, Veja, Véase 59
[13]See, Voir, Siehe, Veja, Véase 58
[14]See, Voir, Siehe, Veja, Véase B, C
[15]See, Voir, Siehe, Veja, Véase C
[16]See, Voir, Siehe, Veja, Véase D
[17]See, Voir, Siehe, Veja, Véase 16
[18]See, Voir, Siehe, Veja, Véase 34

CHECK S/N
VERIFIER S/N
S/N ÜBERPRÜFEN
VERIFICAR S/N
VERIFICAR S/N

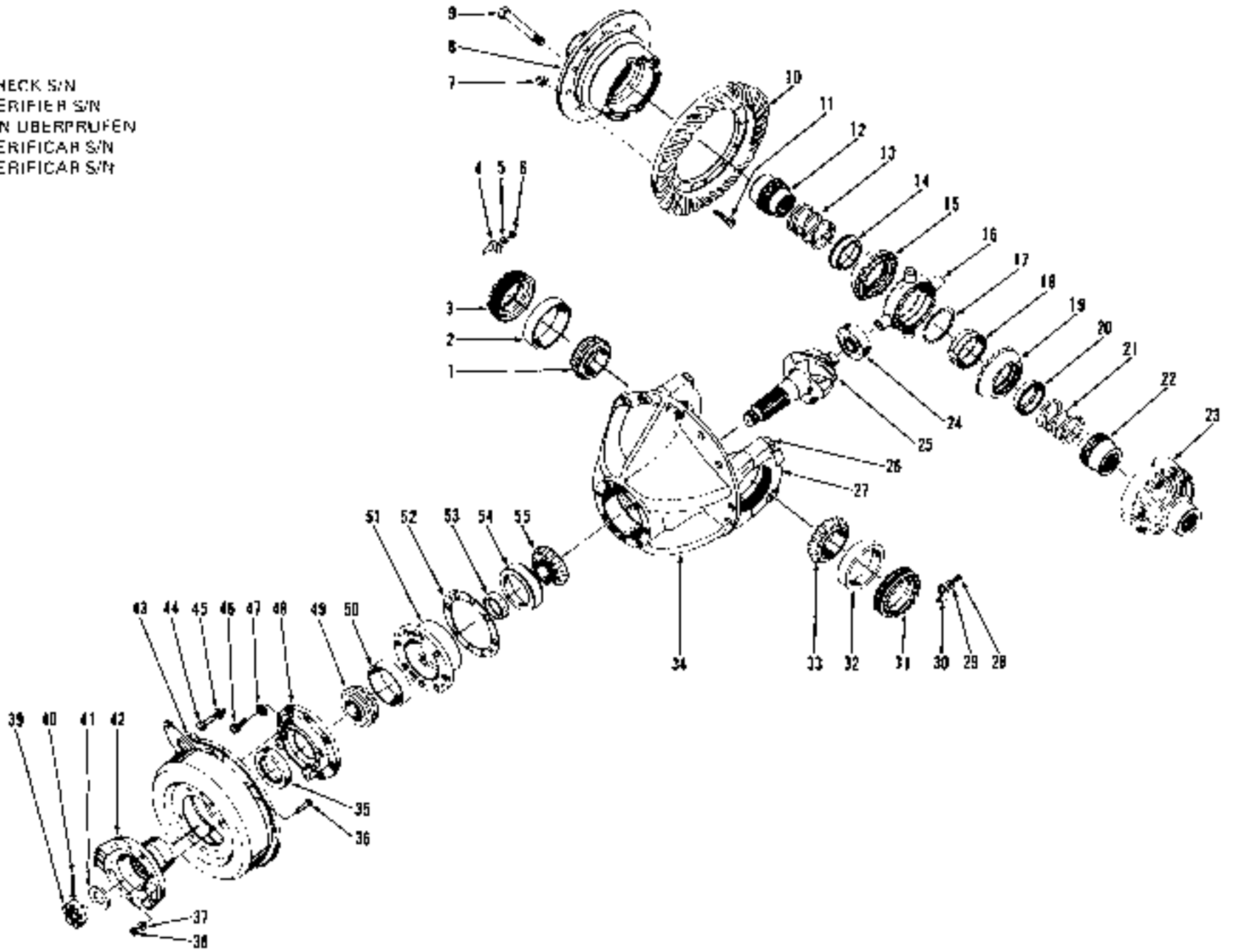

TS-5042

Axle Differential Carrier Assembly, Front Drive *
Différentiel d'essieu AV, ensemble porteur *
Achsendifferentialträger vollständig, Vorderradantrieb *
Diferencial dianteiro, conjunto do suporte *
Diferencial delantero, conjunto de soporte *

CLARK

No.	Part No.	Qty.	Description	Description	Benennung	Descrição	Descripción
30	100941	1	Lock	serrure	Schloss	fechadura	cerradura
31	123749	*	Nut	écrou	Mutter	porca	tuerca
32	675255	1	Cup	cuvette	Schale	capa	cubeta
33	742261	1	Cone	cône	Kegel	cone	cono
34	[1]815760	1	Carrier assy	porteur ens	Träger vollst	conj suporte	conj soporte
35	111750	1	Seal	joint étanchéité	Dichtung	vedador	sello
36	18C-720	8	Bolt	boulon	Bolzen	parafuso	tulon
37	4E-07	8	Lockwasher	rondelle frein	Sicherungsscheibe	arruela de pressão	arandela seguridad
38	62D-07	3	Nut	écrou	Mutter	porca	tuerca
39	107977	1	Nut	écrou	Mutter	porca	tuerca
40	1F-740	1	Pin cotter	goupille fendue	Splint	contrapino	chaveta dos patas
41	107978	1	Washer	rondelle	Scheibe	arruela	arandela
42	116629	1	Flange	bride	Flansch	flange	brida
43	———	1	Parking brake	frein stationnement	Standbremse	freio estacion	freno estacion
43A	†107481	1	Drum	tambour	Trommel	tambor	tambor
44	1C-924	4	Bolt	boulon	Bolzen	parafuso	bulón
45	4E-09	4	Lockwasher	rondelle frein	Sicherungsscheibe	arruela de pressão	arandela seguridad
46	1C-1036	8	Bolt	boulon	Bolzen	parafuso	bulón
47	4E-10	8	Lockwasher	rondelle frein	Sicherungsscheibe	arruela de pressão	arandela seguridad
48	111695	*	Retainer	arrêtoir	Halterung	retentor	retén
48A	†815377	1	Spacer kit	entretoise jeu	Distanzteil Satz	espaçador jôgo	espaciador juego
49	774197	1	Cone	cône	Kegel	cone	cono
50	774198	1	Cup	cuvette	Schale	capa	cubeta
51	[2]111691	1	Cage assy	boîtier roulemt ens	Rollenlager vollst	alojamto rolam conj	caja rodamiento conj
51A	125K-40616	1	O-ring	joint torique	O Ring	anel-O	anillo-O
52	†110543	—	Shim .004"—0,10 mmcale		0 10 mm	Beilage—0,10 mm	calço—0,10 mm	planchita—0,10 mm
52A	†125573	—	Shim .007"—0,18 mmcale		0 18 mm	Beilage—0,18 mm	calço—0,18 mm	plachita—0,18 mm
52B	†125574	—	Shim .010"—0,25 mmcale		0 25 mm	Beilage—0,25 mm	calç—0,25 mm	planchita—0 25 mm
52C	1125575	—	Shim .020"—0,51 mmcale		0 51 mm	Beilage—0,51 mm	calço—0,51 mm	planchita—0,51 mm
53	815377	1	Kit	jeu		Satz	jogo	juego
54	710035	1	Cup	cuvette		Schale	capa	cubeta
55	710034	1	Cone	cône		Kegel	cone	cono
56	†[3]119445	1	Differential assy	différentiel ens		Differential Vollst	diferencial conj	diferencial conj
57	†[4]119438	1	Body assy	ens carrosserie		Karosserie vollst	conj carroçaria	conj carroceria
58	†[5]119000	1	Gear & pinion set	pignon-couronne jeu		Zahnrad & Ritzelsatz	corôa-pinhão jôgo	corona-pinon juego
59	[6]815788	1	Diff case kit	trse corps différ		Diffgehäuse Bausatz	jogo carcaça dif	juego carcasa dif

*Cummins 5LC101 &→, GM 5LG101 & ←, 4036B101PSC &→

[1]See Index. Voir Table des matières. Siehe Inhaltsverzeichnis. Veja Indice. Vease Indice
[2]Inc. 25, 25A, 27
[3]Inc. 50, 54
[4]Inc. 7→23, 25
[5]Inc. 8, 9, 12—22
[6]Inc. 10, 25
[7]Inc. 8, 9, 23

CHECK S/N
VERIFIER S/N
S/N ÜBERPRÜFEN
VERIFICAR S/N
VERIFICARE S/N

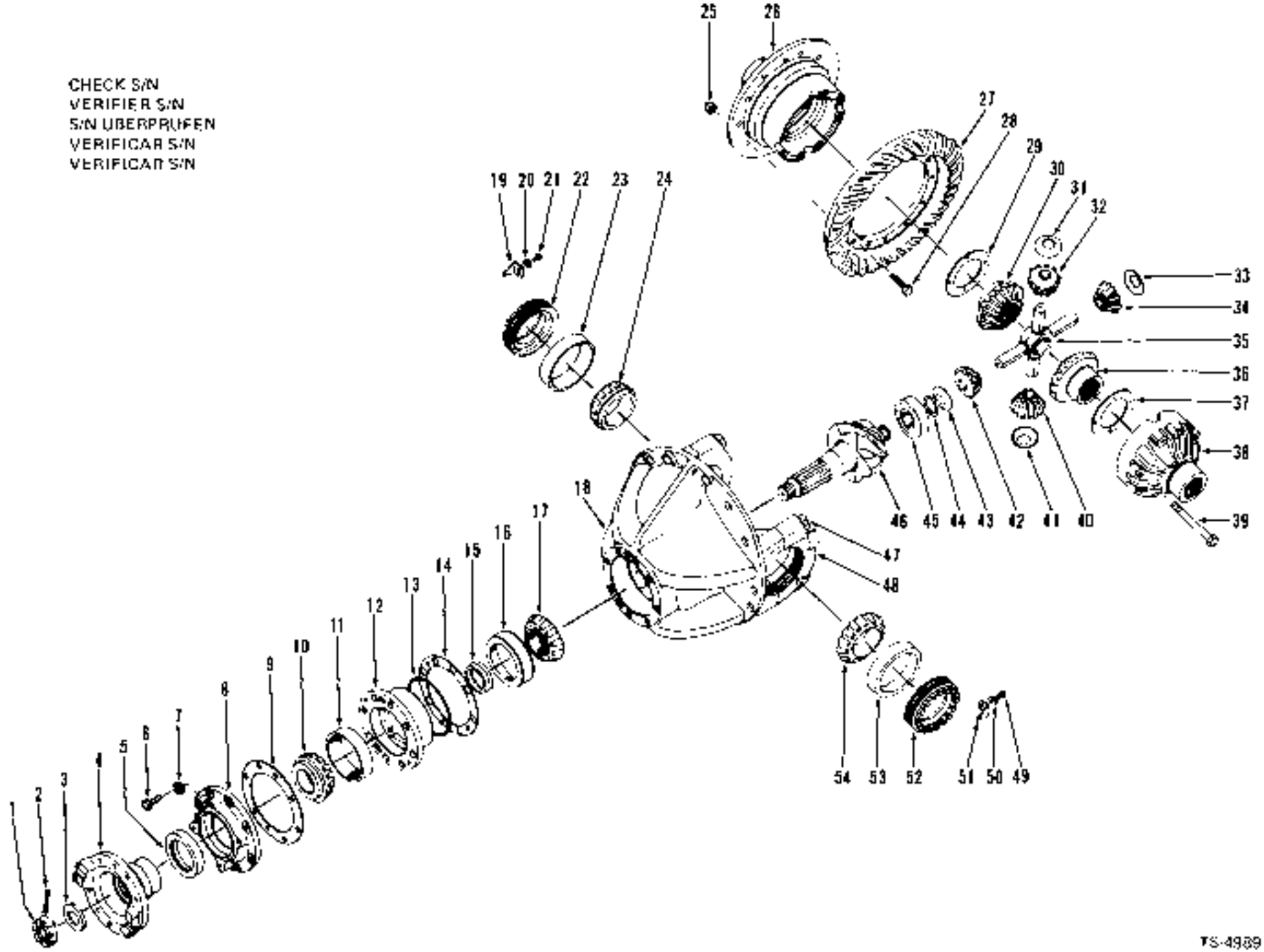

TS-4989

FM 1984
Printed in U.S.A.

CLARK

Axle Differential Carrier Assembly, Rear Drive *
Différentiel d'essieu AR, ensemble porteur *
Achsendifferentialträger, vollständig Hinterradantrieb *
Diferencial traseiro, conjunto do suporte *
Diferencial trasero, conjunto de soporte *

CLARK

No.	Part No.	Qty.	Description	Description	Benennung	Descrição	Descripción
A	[2-4]816804	1	Diff carrier assy	ens châssis-port dif	Träger Diffiagr voll	conj suporte dif	conj soporte dif
1	107977	1	Nut	écrou	Mutter	porca	tuerca
2	1F-748	1	Cotter	goupille	Splint	contra-pino	pasador de chaveta
3	107978	1	Washer	rondelle	Scheibe	arruela	arandela
4	116629	1	Flange	bride	Flansch	flange	brida
5	111760	1	Seal	joint étanchéité	Dichtung	vedador	sello
6	1C-1038	6	Bolt	boulon	Bolzen	parafuso	bulón
7	4E-10	6	Lockwasher	rondelle frein	Sicherungsscheibe	arruela de pressão	arandela seguridad
8	119890	1	Retainer	arrêtoir	Halterung	retentor	retén
9	———	—	Omit	omettre	Auslassen	omitir	omitir
10	774197	1	Cone	cone	Kegel	cone	cono
11	774196	1	Cup	cuvette	Schale	capa	cubeta
12	[4-5]111691	1	Cage assy	boîtier roulement ens	Rollenlager vollst	alojamto rolam conj	caja rodamiento conj
13	2Sk-40616	1	O-ring	joint torique	O Ring	anel-O	anillo O
14	[3]110543	—	Shim .004"—0,10 mm	cale -0,10 mm	Beilage—0,10 mm	calço—0,10 mm	plancha—0,10 mm
14A	[3]125573	—	Shim .007"—0,18 mm	cale -0,18 mm	Beilage—0,18 mm	calço—0,18 mm	plachita—0,18 mm
14B	[3]125574	—	Shim .010"—0,25 mm	cale -0,25 mm	Beilage—0,25 mm	calç—0,25 mm	plancha—0,25 mm
15	815377	1	Spacer kit	entretoises jeu	Distanzteil Satz	espaçador jogo	espaciador go
16	710035	1	Cup	cuvelle	Schale	capa	cubeta
17	710034	1	Cone	cône	Kegel	cone	cono
18	[2]815780	1	Diff carrier assy	ens châssis-port dif	Träger Diffiagr vol	conj suporte dif	conj soporte dif
19	108941	1	Lock	serrure	Schloss	lechadura	cerradura
20	4E-06	1	Lockwasher	rondelle frein	Sicherungsscheibe	arruela de pressão	arandela seguricad
21	3C-614	1	Bolt	boulon	Bolzen	parafuso	bulón
22	123749	1	Nut	écrou	Mutter	porca	tuerca
23	875255	1	Cup	cuvette	Schale	capa	cubeta
24	742261	1	Cone	cône	Kegel	cone	cono
25	110523	12	Nut	écrou	Mutter	porca	tuerca
26	[1]———	—	Differential case	boîtier différentiel	Differentialgehäuse	diferencial carcaça	diferencial carcasa
27	[8]———	—	Ring gear	couronne dentée	Zahnkranz	corôa	corona
28	110522	12	Bolt	boulon	Bolzen	parafuso	bulón
29	119139	1	Washer	rondelle	Scheibe	arruela	arandela
30	111313	1	Gear side	engrenage cote	Seitenrad	engrenagem lat	engranaje costado
31	123382	1	Washer	rondelle	Scheibe	arruela	arandela
32	[9]815747	1	Pinion kit	pignons jeu	Ritzelsatz	pinhan jôgo	piñon juego
33	123382	:	Washer	rondelle	Scheibe	arruela	arandela
34	[10]———	—	Pinion	pignon	Ritzel	p nhao	piñon
35	116629	I	Spider	croisillon	Kreuzgelenk	cruzeta	cruceta
36	111313	1	Gear	engrenage	Zahnrad	engrenagem	engranaje
37	119139	I	Washer	rondelle	Scheibe	arruela	arandela
38	[7]———	—	Differential case	boîtier différentiel	Differentialgehäuse	diferencial carcaça	diferencial carcasa
39	110532	8	Bolt	boulon	Bolzen	parafuso	bulón
40	[10]———	—	Pinion	pignon	Ritzel	pinhão	piñon
41	123382	I	Washer	rondelle	Scheibe	arruela	arandela
42	[10]———	—	Pinion	pignon	Ritzel	p nhão	piñon

*Cummins 3LC101—999, GM 3LG101 -4L0999

[1]Inc. 1—54
[2]Inc. 4-117336 stud. 4-1'19'41 dowel & 4-640-10 nut
[3]Inc. 4-117336 goujon 4-1'19'41 pontjon & 4-640-10 écrou
[4]Inc. 4-117336 Still 4-1'9141 Stft & 4-640-10 Mutter
[5]Inc. 4-117336 prisoneiro, 4-1'9141 espiga & 4-640-10 porca
[6]Inc. 4-117336 esparrago 4-1'9141 espiga & 4-640-10 tuerca
[7]Inc. 11—15
[8]When replacing item 12 also use item 8
[9]Lors du remplacement de l'élément 12 utiliser également l'élément 8
[10]Beim Auswechseln von Nummer 12 auch Nummer 8 verwenden
[11]Quando trocar o item 12 empregar tambem o item 8
[12]Al reemplazar el tem 12, use también el item 8.
[13]Inc. 47, 47A, 48
[14]See. Voir. Siehe. Veja Véase 55
[15]See. Voir. Siehe. Veja Véase 57
[16]Inc. 34, 40, 42
[17]Inc. 22

CHECK S/N
VERIFIER S/N
S/N ÜBERPRÜFEN
VÉRIFICAR S/N
VERIFICAR S/N

TS-4089

Axle Differential Carrier Assembly, Rear Drive *
Différentiel d'essieu AR, ensemble porteur *
Achsendifferentialträger, vollständig Hinterradantrieb *
Diferencial trasairo, conjunto do suporte *
Diferencial trasero, conjunto de soporte *

CLARK

No.	Part No.	Qty.	Description	Description	Benennung	Descrição	Descripción
43	123362	1	**Washer**	rondelle	Scheibe	arruela	arandela
44	224083	1	**Ring**	anneau	Ring	anel	anillo
45	774199	1	**Bearing**	palier	Lager	mancal	cojinete
46	[4]———	—	**Pinion**	pignon	Ritzel	pinhão	piñon
47	110536	4	**Bolt**	boulon	Bolzen	parafuso	bulón
47A	†111650	4	**Washer**	rondelle	Scheibe	arruela	arandela
48	[1]———	—	**Cap**	chapeau	Kappe	tampa	tapa
49	3C-614	1	**Bolt**	boulon	Bolzen	parafuso	bulón
50	4E-6	1	**Lockwasher**	rondelle frein	Sicherungsscheibe	arruela de pressão	arandela seguridad
51	100941	1	**Lock**	serrure	Schloss	fechadura	cerradura
52	123749	1	**Nut**	ecrou	Mutter	porca	tuerca
53	675255	1	**Cup**	cuvette	Schale	capa	cubeta
54	742281	1	**Cone**	cône	Kegel	cone	cono
55	†[2]119443	1	**Differential assy**	différentiel ens	Differential Vollst	diferencial conj	diferencial conj
56	†[3]118435	1	**Diff body sub assy**	sous-ens corps diff	Diffgehäuse-Vormont	sub-conj carcaça dif	subconj cuerpo dif
57	[4]116901	1	**Gear & pinion set**	pignon-couronne jeu	Zahnrad & Ritzelsatz	coroa-pinhão jôgo	corona-piñón juego
58	[5]815786	1	**Diff case kit**	trse corps differ	Diffgehäuse Satz	jogo carcaça dif	juego carcasa dif

*Cummins 3LC101 —→999, GM 3LG101 >#LG999

[1]See, Voir, Siehe, Vaja, Véase 57
[2]See, Voir, Siehe, Vaja, Véase 18
[3]Inc. 25—43, 46
[4]Inc. 26, 29—43
[5]Inc. 27—46
[6]Inc. 26, 29, 31, 33, 37, 38, 39, 41, 43

CLARK

CHECK S/N
VERIFIER S/N
S/N UBERPRUFEN
VERIFICAR S/N
VERIFICAR S/N

TS-4989

Axle Differential Carrier Assembly, Rear Drive *
Différentiel d'essieu AR, ensemble porteur *
Achsendifferentialträger, vollständig Hinterradantrieb *
Diferencial traseiro, conjunto do suporte *
Diferencial trasero, conjunto de soporte *

CLARK

No.	Part No.	Qty.	Description	Description	Benennung	Descrição	Descripción
A	[2,3]815820	1	Diff carrier assy	ens châssis-part dif	Träger Diffiagr voll	conj suporte dif	conj soporte dif
1	107977	1	Nut	écrou	Mutter	porca	tuerca
2	1F-410	1	Cotter	goupille	Splint	contra-pino	pasador de chaveta
3	107978	1	Washer	rondelle	Scheibe	arruela	arandela
4	116629	1	Flange	bride	Flansch	flange	brida
5	111750	1	Seal	joint étanchéité	Dichtung	vedador	sello
6	1C-1036	8	Bolt	boulon	Bolzen	parafuso	bulón
7	4E-10	8	Lockwasher	rondelle frein	Sicherungsscheibe	arruela de pressão	arandela seguridad
8	119890	1	Retainer	arretoir	Halterung	retentor	retén
9	815377	1	Spacer kit	entretoises jeu	Distanzteil Satz	espaçador jógo	espaciador jgo
10	774197	1	Cone	cône	Kegel	cone	cono
11	774198	1	Cup	cuvette	Schale	cápa	cubeta
12	[4,5]111681	1	Cage assy	boîtier roulem ens	Rollenkäfig vollst	alojamto rolam conj	caja rodamiento conj
13	25K-40616	1	O-ring	joint torique	O Ring	anel O	anillo-O
14	110543	—	Shim .004"—0,10 mm	cale—0,10 mm	Beilage—0,10 mm	calço—0,10 mm	planchita—0,10 mm
14A	125573	—	Shim .007"—0,18 mm	cale—0,18 mm	Beilage—0,18 mm	calço—0,18 mm	plachita—0,18 mm
14B	125574	—	Shim .010"—0,25 mm	cale—0,25 mm	Beilage—0,25 mm	calço—0,25 mm	planchita—0,25 mm
15	815377	1	Spacer kit	entretoises jeu	Distanzteil Satz	espaçador jógo	espaciador jgo
16	710035	1	Cup	cuvette	Schale	cápa	cubeta
17	710034	1	Cone	cône	Kegel	cone	cono
18	[6]815780	1	Carrier assy	porteur ens	Träger vollst	conj suporte	conj soporte
19	100941	1	Lock	serrure	Schloss	fechadura	cerradura
20	4E-06	1	Lockwasher	rondelle frein	Sicherungsscheibe	arruela de pressão	arandela seguridad
21	1C-614	1	Bolt	boulon	Bolzen	parafuso	bulón
22	123749	1	Nut	écrou	Mutter	porca	tuerca
23	675255	1	Cup	cuvette	Schale	cápa	cubeta
24	742261	1	Cone	cône	Kegel	cone	cono
25	86D-10	12	Nut	écrou	Mutter	porca	tuerca
26	[6,7]———	—	Differential case	boîtier différentiel	Differentialgehäuse	diferencial carcaça	diferencial/ carcasa
27	[6,8]———	—	Ring gear	couronne dentée	Zahnkranz	corôa	corona
28	110522	12	Bolt	boulon	Bolzen	parafuso	bulón
29	119139	1	Washer	rondelle	Scheibe	arruela	arandela
30	111313	1	Gear side	engrenage côté	Seitenrad	engrenagem lat	engranaje costado
31	123382	1	Washer	rondelle	Scheibe	arruela	arandela
32	[6]815747	1	Pinion kit	pignons jeu	Ritzelsatz	pinhão jógo	piñon juego
33	123382	1	Washer	rondelle	Scheibe	arruela	arandela
34	[6,10]———	—	Pinion	pignon	Ritzel	pinhão	piñon
35	110529	1	Spider	croisillon	Kreuzgelenk	cruzeta	cruceta
36	111313	1	Gear	engrenage	Zahnrad	engrenagem	engranaje
37	119139	1	Washer	rondelle	Scheibe	arruela	arandela
38	[6,7]———	—	Differential case	boîtier différentiel	Differentialgehäuse	diferencial carcaça	diferencial/ carcasa
39	110532	8	Bolt	boulon	Bolzen	parafuso	bulón
40	[6,9]———	—	Pinion	pignon	Ritzel	pinhão	piñon
41	123382	1	Washer	rondelle	Scheibe	arruela	arandela
42	[6,10]———	—	Pinion	pignon	Ritzel	pinhao	piñon
43	123382	1	Washer	rondelle	Scheibe	arruela	arandela
44	224083	1	Ring	anneau	Ring	anel	anillo
45	774198	1	Bearing	palier	Lager	mancal	cojinete
46	[6,10]———	—	Pinion	pignon	Ritzel	pinhão	piñon
47	123838	4	Bolt	boulon	Bolzen	parafuso	bulón

[1] Cummins 5LC191 &—, GM 8LG/60T &—, 4035B10TF3C & •

[2] Inc. 1 - 54
[3] Inc. 4-117336 shld, 4-119141 dowel & 4-640-10 nut
[4] Inc. 4-117336 goujon, 4-119141 goujon & 4-640-10 écrou
[5] Inc. 4-117336 Stift, 4-119141 Stift & 4-640-10 Mutter
[6] Inc. 4-117336 prisioneiro, 4-119141 espiga & 4-640-10 porca
[7] Inc. 4-117336 espárrago, 4-119141 espiga & 4-640-10 tuerca
[8] When replacing item 12 also use item 6
[9] Lors du remplacement de l'élément 12, utiliser également l'élément 6.
[10] Beim Auswechseln von Nummer 12 auch Nummer 6 gebrauchen
[11] Quando trocar o item 12 empregar também item 6.
[12] Al reemplazar el item 12, use también el item 6

[13] Inc. 11, 16
[14] Inc. 47, 47A, 48
[15] See Voir, Siehe Vea, Vease 58
[16] See Voir, Siehe Vea, Vease 57
[17] Inc. 34, 40, 42
[18] See Voir, Siehe, Veja, Vease 32

CHECK S/N
VERIFIER S/N
S/N ÜBERPRÜFEN
VERIFICAR S/N
VERIFICAR S/N

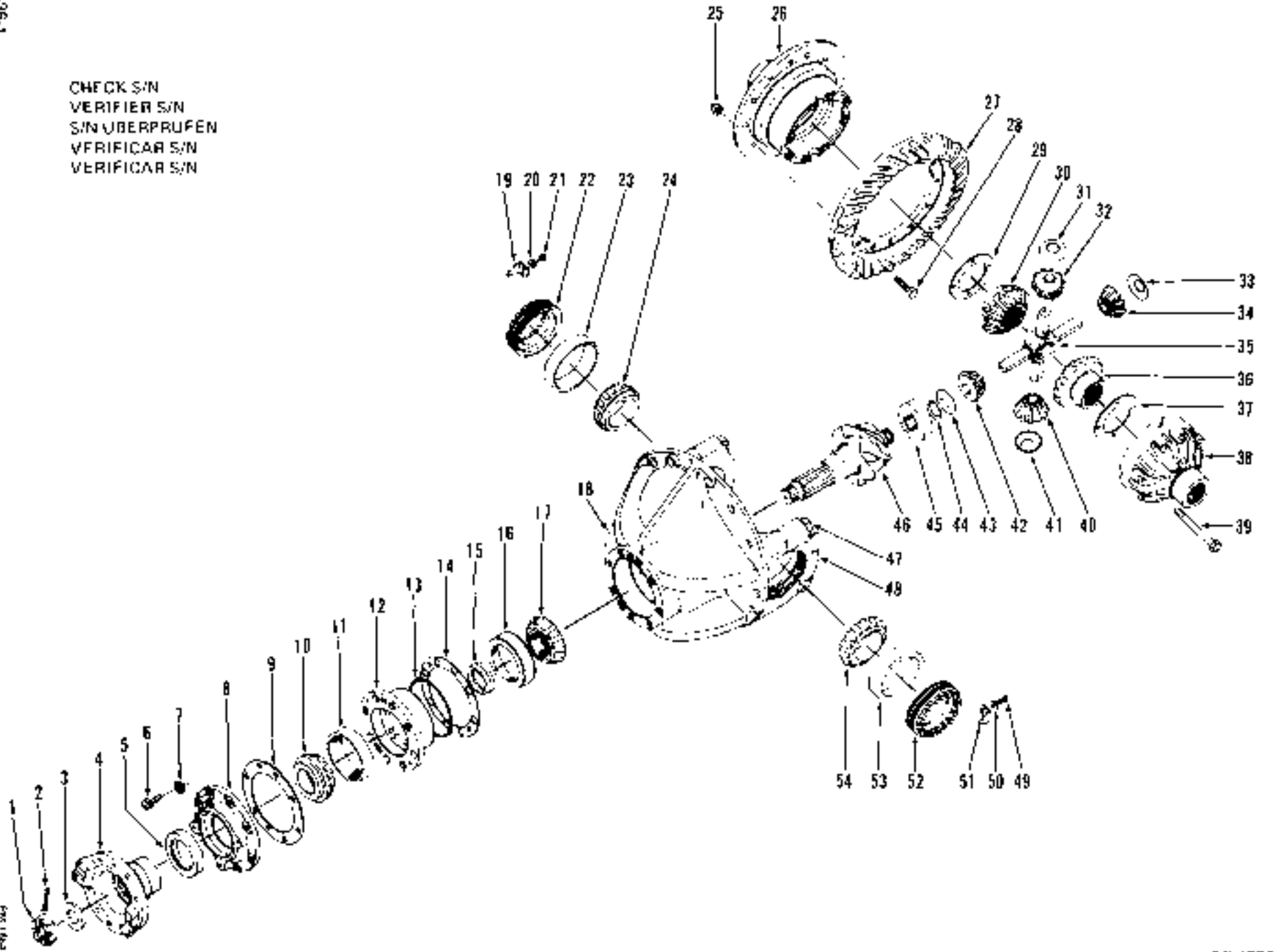

Axle Differential Carrier Assembly, Rear Drive *
Différentiel d'essieu AR, ensemble porteur *
Achsendifferentialträger, vollständig Hinterradantrieb *
Diferencial traseiro, conjunto do suporte *
Diferencial trasero, conjunto de soporte *

CLARK

No.	Part No.	Qty.	Description	Description	Benennung	Descrição	Descripción
47A	26E-14	4	Lockwasher	rondelle frein	Sicherungsscheibe	arruela de pressão	arandela seguridad
48	[1]———	2	Cap	chapeau	Kappe	tampa	tapa
49	1C-614	1	Bolt	boulon	Bolzen	parafuso	bulón
50	4E-06	1	Lockwasher	rondelle frein	Sicherungsscheibe	arruela de pressão	arandela seguridad
51	180941	1	Lock	serrure	Schloss	fechadura	cerradura
52	123749	1	Nut	ecrou	Mutter	porca	tuerca
53	675255	1	Cup	cuvette	Schale	capa	cubeta
54	742261	1	Cone	cône	Kegel	cone	cono
55	–[12]119447	1	Differential assy	différentiel ens	Differential Vorst	diferencial conj	diferencial conj
56	+[13]119435	1	Diff body sub assy	sous-ens corps diff	Diffgehäuse-Vormont	sub conj carcaça dif	subconj cuerpo dif
57	+[14]116862	1	Gear & pinion set	pignon-couronne jeu	Zahnrad & Ritzelsatz	coróa pinhão jôgo	corona-piñon juego
58	+[15]615786	1	Diff case kit	trse corps differ	Diffgehäuse Bausatz	jogo carcaça dif	juego carcasa dif

*Cummins 5LC101 &—, GM 5LC101 & +, 4035B101F3C &→

[1]See. Ver. Siehe, Veja, Vease 18
[2]Inc. 25—42, 46
[3]Inc. 26, 29—42
[4]Inc. 27, 46
[5]Inc. 26, 29, 31, 33, 37, 38, 39, 41, 43

CLARK

Axle Planet Carrier Assembly, Front & Rear Drive *
Planétaire d'essieu AV & AR, ensemble porteur *
Planetenträger vollständig, Vorderrad-Hinterradantrieb *
Planetária dos eixos dianteiro e traseiro, conjunto do suporte *
Planetarios de los ejes delantero y trasero, conjunto de soporte *

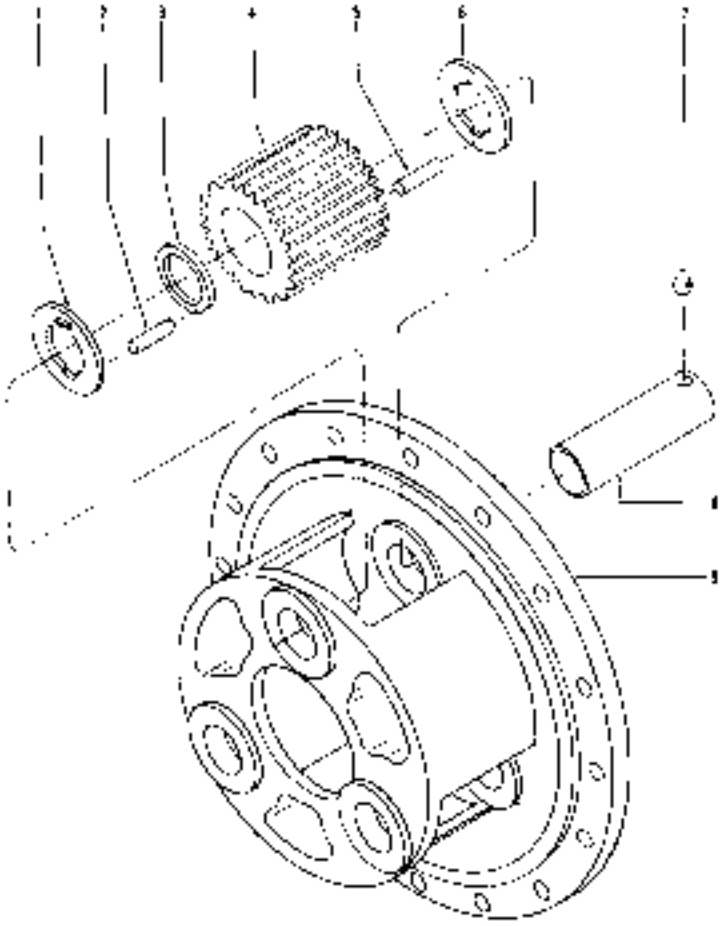

CHECK S/N
VERIFIER S/N
S/N UBERPRUFEN
VERIFICAR S/N
VERIFICAR S/N

TS 460

No.	Part No.	Qty	Description	Description	Benennung	Descrição	Descripcion
A	[illegible]9119204	4	Carrier assy	porteur ens	Träger vollst	conj suporte	conj soporte
B	[illegible]9119207	2	Carrier assy	porteur ens	Träger vollst	conj suporte	conj soporte
C	[illegible]9117504	2	Carrier assy	porteur ens	Träger vollst	conj suporte	conj soporte
1	106357	3	Washer	rondelle	Scheibe	arruela	arandela
2	106358	/5	Roller	galet	Rolle	roleie	rodillo
3	106359	3	Spacer	entretoise	Distanzstück	espaçador	espaciador
4	106356	3	Pinion	pignon	Ritzel	pinhão	piñon
5	106358	/5	Roller	galet	Rolle	roleie	rodillo
6	106357	3	Washer	rondelle	Scheibe	arruela	arandela
7	10J-12	3	Ball	bille	Kugel	esfera	bola
8	106355	3	Shaft	arbre	Welle	arvore	arbol
9	9119205	2	Carrier	porteur	Träger	suporte	soporte
9A	9119208	1	Carrier	porteur	Träger	suporte	soporte
9B	9117505	1	Carrier	porteur	Träger	suporte	soporte

*Cummins 3LC101—999, G.M. 3LC101 -4L6999

/Inc. 1→9
/Inc. 1 -5, 9A
/Inc. 1 -5, 9B
[illegible]For planet with shim & dowel
/Pour mouvement planétaire avec tourillon et goujon.
/Für Planeten mit Stutzen und Stift
/Para planetário com prisioneiro e esqoa
/Para planetario con perno y clavija.
/For planet with bolt & washer
/Pour mouvement planétaire avec boulon et rondelle
/Für Planeten mit Anbolzen und Scheibe
/Para planetário com parafuso e arruela
/Para planetario con bulon y arandela

74 Assemblies used. Quantities listed are for 1
74 Ensembles sont employés. Les quantités indiquées s'appliquent à 1.
74 Einheiten werden verwendet. Die angegebenen Mengen sind für 1
74 Conjuntos são usados. As quantidades indicadas são para 1
74 Conjuntos son empleados. Las cantidades indicadas son para 1.

PM 1854
Printed in U.S.A.

Axle Planet Carrier Assembly, Front & Rear *
Planétaire d'essieu AV & AR, ensemble porteur *
Planetenträger vollständig, Vorderrad- Hinterradantrieb *
Planetária dos eixos dianteiro e traseiro, conjunto do suporte *
Planetarios de los ejes delantero y trasero, conjunto de soporte *

CLARK

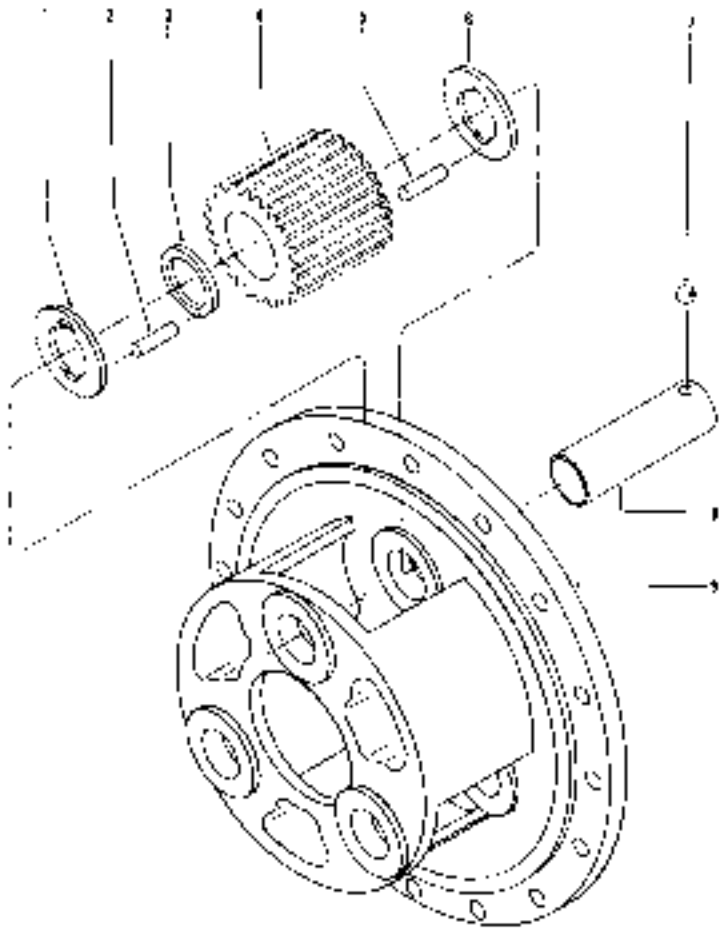

CHECK S/N
VERIFIER S/N
S/N. UBERPRUFEN
VERIFICAR S/N
VERIFICAR S/N

TS 460

No.	Part No.	Qty	Description	Description	Benennung	Descrição	Descripción
A	[2,3] 118771	4	Carrier assy	porteur ens	Träger vollst	conj suporte	conj soporte
1	118774	3	Washer	rondelle	Scheibe	arruela	arandela
2	351049	84	Roller	galet	Rolle	rolete	rodillo
3	118775	3	Spacer	entretoise	Distanzstel	espaçador	espaciador
4	118776	3	Pinion	pignon	Ritzel	pinhão	piñón
5	351049	84	Roller	galet	Rolle	rolete	rodillo
6	118774	3	Washer	rondelle	Scheibe	arruela	arandela
7	10J-12	3	Ball	bille	Kugel	esfera	bola
8	118773	3	Shaft	arbre	Welle	arvore	árbol
9	118772	1	Carrier	porteur	Träger	suporte	soporte

*Cummins 5LG101 & —, GM 5LG101 & —, 4035B181FSC & —

Rinc 1 -9
[2] Assemblies used. Quantities listed are for 1
[3] Ensembles sont employés. Les quantités indiquées s'appliquent à 1
[3] Einheiten verwenden. Die angegebenen Mengen sind für 1.
[3] conjuntos são usados. As quantidades são para 1
[3] Conjuntos son empleados. Las cantidades indicadas son para 1

PN - 564
Printed in U.S.A.

CLARK

Axle Tie Rod Assembly
Ensemble de tirant d'essieu
Achsenspurstange vollständig
Conjunto de tirante união do eixo
Conjunto de barra tirante del eje

CHECK S/N
VERIFIER S/N
S/N ÜBERPRÜFEN
VERIFICAR S/N
VERIFICAR S/N

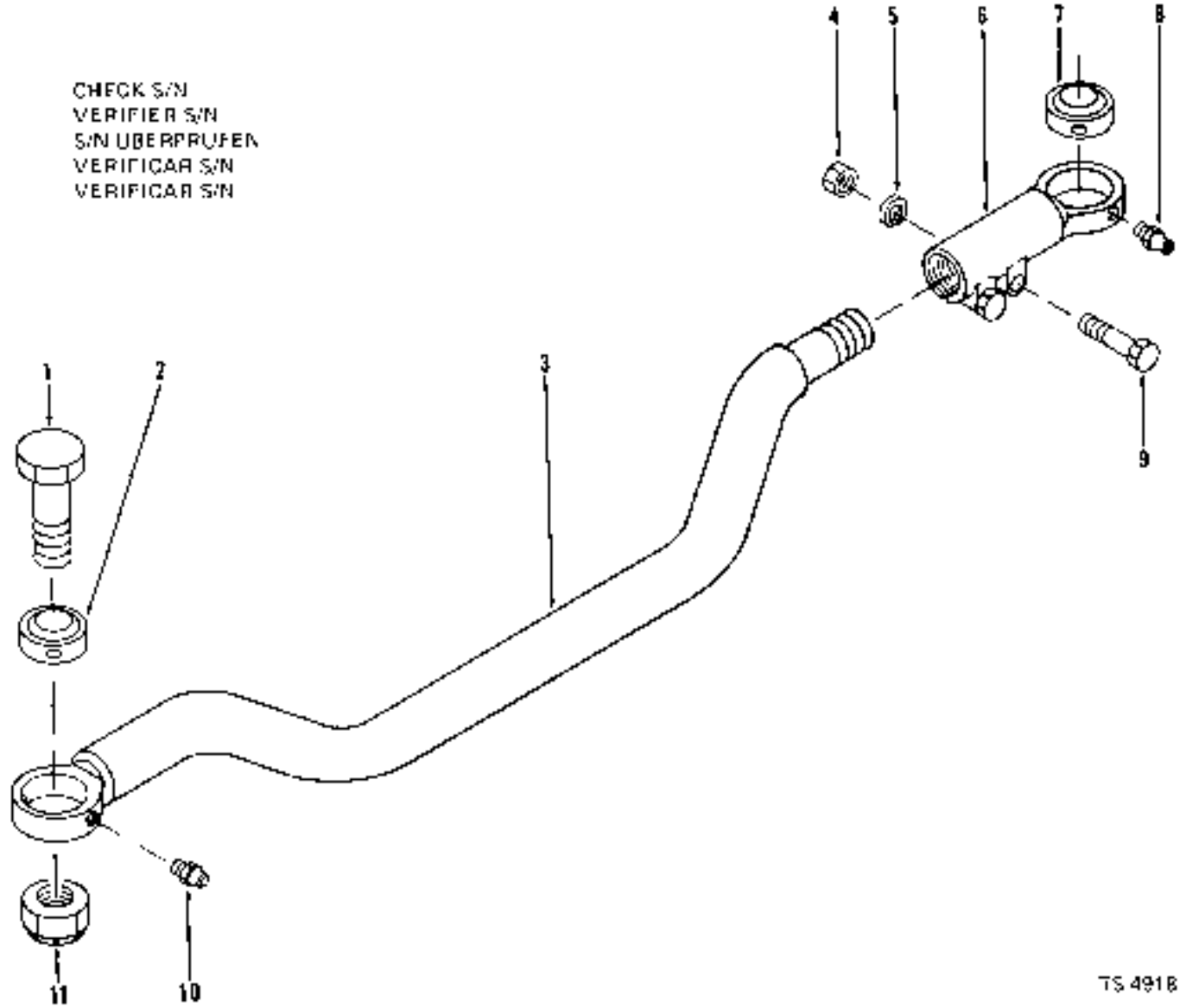

TS 4918

No.	Part No.	Qty.	Description	Description	Benennung	Descrição	Descripción
1	517355	2	Bolt	boulon	Bolzen	parafuso	bulón
2	713418	*	Bushing	chemise	Buchse	bucha	buje
3	125554	1	Tie rod	barre d'accouplement	Spurstange	tirante união	barra tirante
4	620-10	2	Nut	ecrou	Mutter	porca	tuerca
5	25E-10	2	Lockwasher	rondelle frein	Sicherungsscheibe	arruela de pressão	arandela seguridad
6	*116909	1	End assembly	ens extremité	Ende vollst	conj terminal	conj terminal
7	713418	1	Bushing	chemise	Buchse	bucha	buje
8	10H-25	1	Fitting grease	graisseur	Nippel Schmier	gráxera	grasera
9	2C-1048	2	Bolt	boulon	Bolzen	parafuso	bulón
10	10H-25	1	Fitting grease	graisseur	Nippel Schmier	gráxera	grasera
11	660-22	2	Locknut	contre-ecrou	Gegenmutter	contra porca	contratuerca

*Inc. 4, 5, 9

PM 1264
Printed in U.S.A.

Group B

Brake Air Lines ..... B 3, B 5, B 7, B 9, B11, B13
Brake Assembly, Front & Rear B15, B17
Brake Assembly, Parking B18
Brake Controls B19
Brake Controls, Parking B20

Groupe B

Canalisation d'air de frein ..... B 3, B 5, B 7, B 9, B11, B13
Ensemble de frein, avant & arrière B15, B17
Frein de stationnement, ensemble B18
Commandes de frein B19
Commandes de frein de stationnement B20

Gruppe B

Bremsleitungen ..... B 3, B 5, B 7, B 9, B11, B13
Bremse vollständig, Vorne & Hinten B15, B17
Standbremse vollständig B18
Bremshebel B19
Standbremshebel B20

Grupo B

Tubos de ar dos freios ..... B 3, B 5, B 7, B 9, B11, B13
Conjunto do freio, dianteiro & traseiro B15, B17
Freio de estacionamento, conjunto B18
Controles do freio B19
Controles do freio de estacionamento B20

Grupo B

Líneas de aire de frenos ..... B 3, B 5, B 7, B 9, B11, B13
Conjunto de freno, delantero & trasero B15, B17
Freno de estacionamiento, conjunto B18
Controles del freno B19
Controles del freno de estacionamiento B20

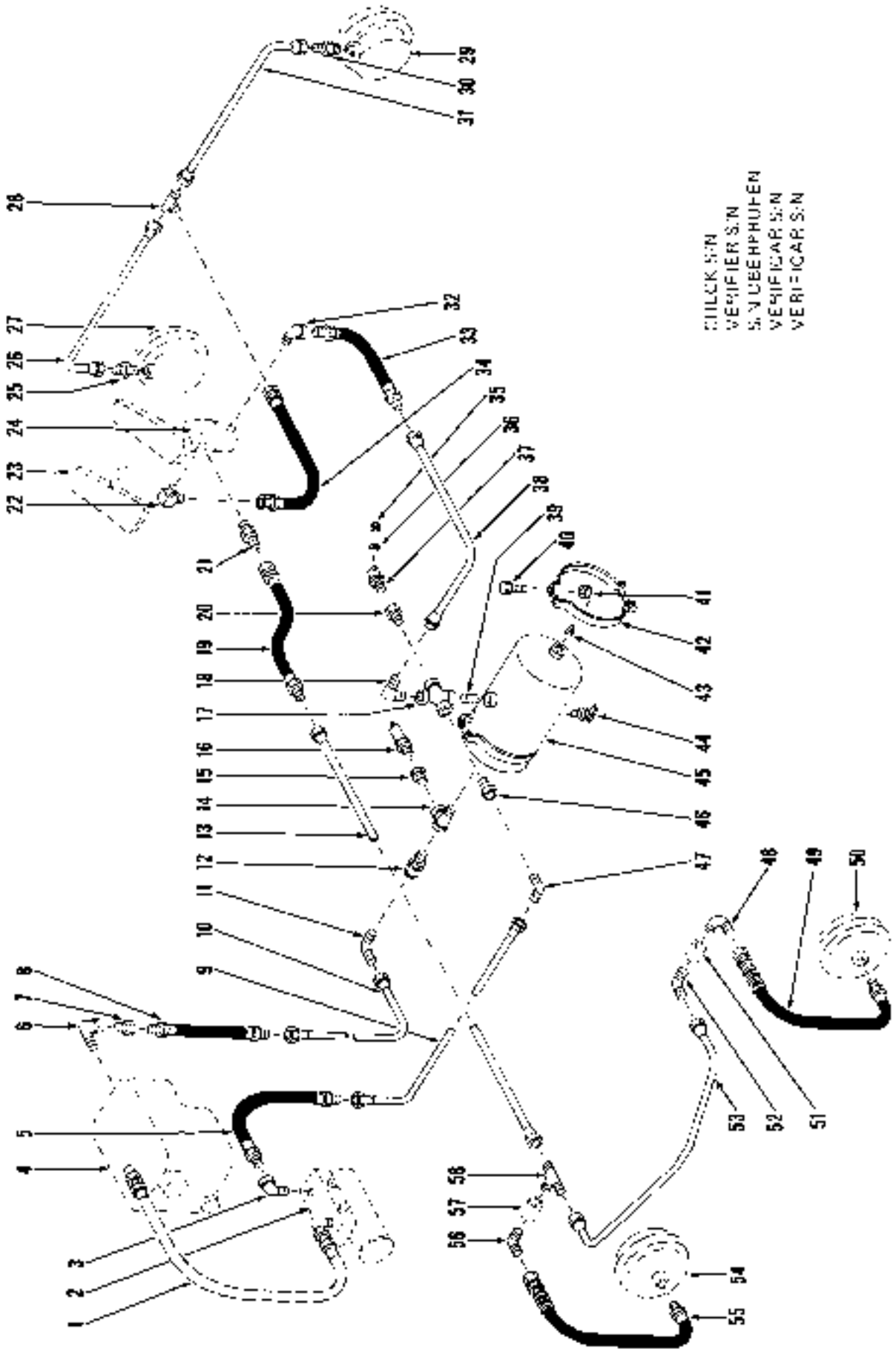
FS-5097
SIEHE S/N
VERIFIER S/N
SVI VEEHPHUHEN
VERIFICAR S/N
VERIFICAR S/N

Brake Air Lines *
Canalisation d'air de frein *
Bremsleitungen *
Tubos de ar dos freios *
Líneas de aire de frenos *

CLARK

No.	Part No.	Qty.	Description	Description	Benennung	Descrição	Descripción
1	[2]———	—	Hose	tuyau flexible	Schlauch	mangueira	manguera
2	[2]———	—	Governor	régulateur	Regulator	regulador	regulador
3	28F-1	1	Elbow	coude	Winkelrohr	cotovêlo	codo
4	[2]———	—	Compressor	compresseur	Kompressor	compressor	compresor
5	546541	1	Hose	tuyau flexible	Schlauch	mangueira	manguera
6	26F-5	1	Elbow	coude	Winkelrohr	cotovêlo	codo
7	358617	1	Bushing	chemise	Buchse	bucha	buje
8	524497	1	Hose	tuyau flexible	Schlauch	mangueira	manguera
9	546542	1	Tube	tube	Rohr	tubo	tubo
10	588253	1	Tube	tube	Rohr	tubo	tubo
11	42F-9	1	Elbow	coude	Winkelrohr	cotovêlo	codo
12	593370	1	Valve	soupape	Ventil	válvula	válvula
13	588255	1	Tube	tube	Rohr	tubo	tubo
14	17F-4	1	Tee	raccord T	T-Verbindungsstück	te	te
15	356615	1	Bushing	chemise	Buchse	bucha	buje
16	507815	1	Valve	soupape	Ventil	válvula	válvula
17	21F-4	1	Cross	croisillon	Kreuzstück	cruzeta	cruceta
18	42F-9	1	Elbow	coude	Winkelrohr	cotovêlo	codo
19	513906	1	Hose	tuyau flexible	Schlauch	mangueira	manguera
20	356616	1	Bushing	chemise	Buchse	bucha	buje
21	940635	1	Connector	raccord	Verbindungsstück	ligador	conector
22	513912	1	Elbow	coude	Winkelrohr	cotovêlo	codo
23	[1]———	—	Brake pedal	pedale de frein	Bremspedal	pedal do freio	pedal del freno
24	[1]———	—	Valve brake	soupape frein	Ventil Bremse	válvula freio	válvula freno
25	38F-7	1	Connector	raccord	Verbindungsstück	ligador	conector
26	588256	1	Tube	tube	Rohr	tubo	tubo
27	[1]———	—	Air chamber	chambre à air	Luftkammer	câmara de ar	cámara de aire
29	44F-5	1	Tee	raccord T	T-Verbindungsstück	te	te
29	[1]———	—	Air chamber	chambre à air	Luftkammer	câmara de ar	cámara de aire
30	38F-7	1	Connector	raccord	Verbindungsstück	ligador	conector
31	588256	1	Tube	tube	Rohr	tubo	tubo
32	26F-4	1	Elbow	coude	Winkelrohr	cotovêlo	codo
33	588305	1	Hose	tuyau flexible	Schlauch	mangueira	manguera
34	588257	1	Hose	tuyau flexible	Schlauch	mangueira	manguera
35	14D-10	1	Nut	écrou	Mutter	porca	tuerca
36	12E-10	1	Lockwasher	rondelle frein	Sicherungsscheibe	arruela de pressão	arandela seguridad
37	940643	1	Sender air press	capteur press air	Sender Luftdruck	sonda press ar	sondá pres aire
38	588258	1	Tube	tube	Rohr	tubo	tubo
39	5K-409	1	Nipple	raccord	Nippel	nipte	niple
40	18C-620	4	Bolt	boulon	Bolzen	parafuso	bulón
41	18D-08	4	Nut	écrou	Mutter	porca	tuerca
42	941013	2	Bracket	support	Winkel	grampo	grampa
43	16F-08	1	Plug	bouchon	Stopfen	bujão	tapón
44	72F-4	1	Draincock	robinet vidange	Abflusshahn	torneira purga	grifo purga
45	513842	1	Reservoir	réservoir	Behälter	reservatorio	depósito

[1]Cummins 3LC101—999

[1]See Index. Voir Table des matières. Siehe Inhaltsverzeichnis. Veja Indice. Vease Indice.
[2]See Cummins Parts Manual.
[2]Voir catalogue pièces Cummins.
[2]Siehe Cummins-Ersatzteilliste.
[2]Veja manual de peças Cummins.
[2]Vease manual de repuestos Cummins.

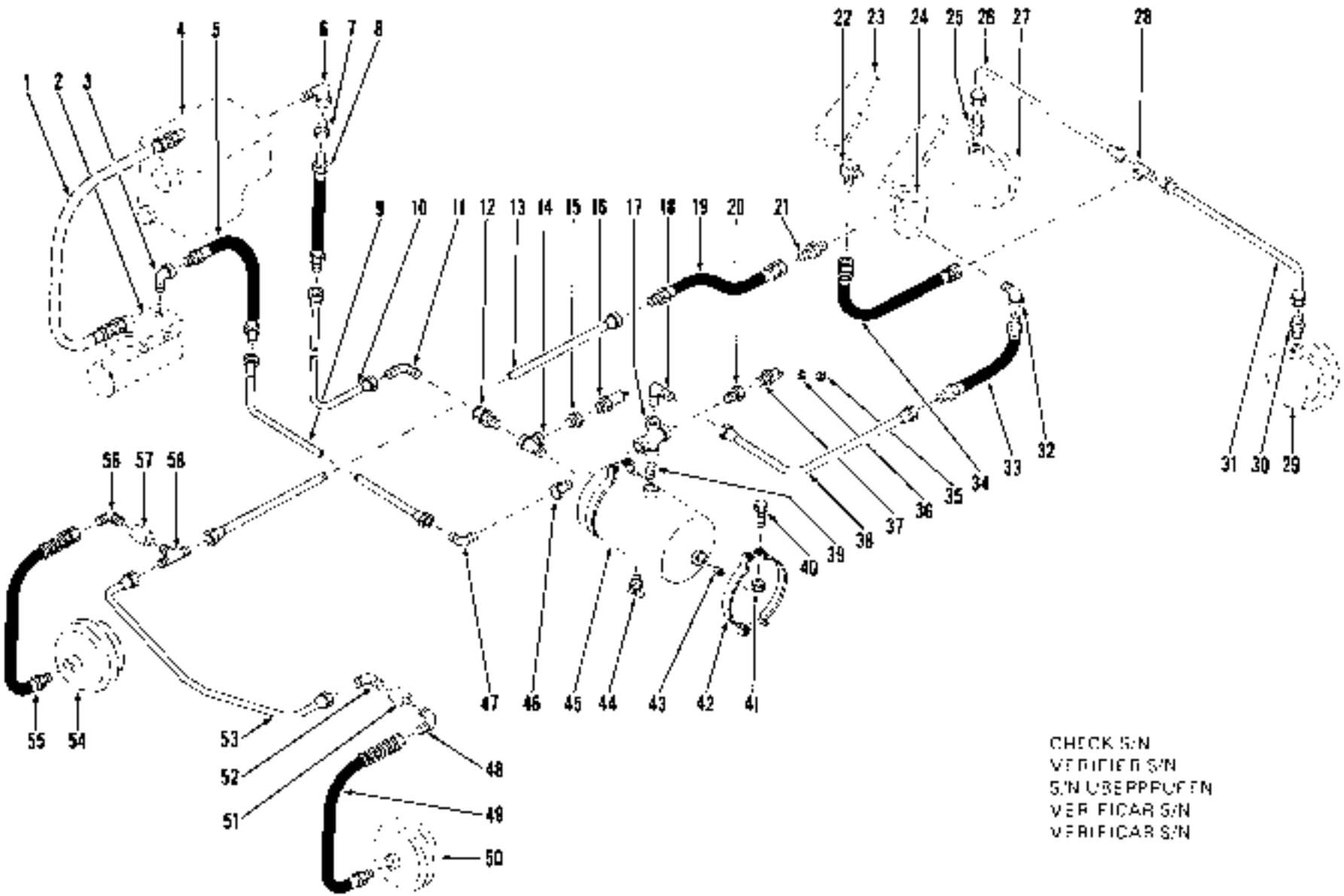
1 2 3 4 5 6 7 8 9 10 11 12 13 14 15 16 17 18 19 20 21 22 23 24 25 26 27 28 29 30 31 32 33 34 35 36 37 38 39 40 41 42 43 44 45 46 47 48 49 50 51 52 53 54 55 56 57 58
CHECK S/N
VERIFIER S/N
S/N ÜBERPRÜFEN
VERIFICAR S/N
VERIFICAR S/N

TS-5097

Brake Air Lines *
Canalisation d'air de frein *
Bremsleitungen *
Tubos de ar dos freios *
Líneas de aire de frenos *

CLARK

No.	Part No.	Qty	Description	Description	Benennung	Descrição	Descripción
46	356616	1	Bushing	chemise	Buchse	bucha	guía
47	42F-3	1	Elbow	coude	Winkelrohr	cotovélo	codo
49	42F-6	1	Elbow	coude	Winkelrohr	cotovélo	codo
49	558553	1	Hose	tuyau flexible	Schlauch	mangueira	manguera
50	———		Air chamber	chambre à air	Luftkammer	câmara de ar	cámara de aire
51	75F-2	1	Coupling	accouplement	Kupplung	acoplamento	acople
52	42F-6	1	Elbow	coude	Winkelrohr	cotovélo	codo
53	558254	1	Tube	tube	Rohr	tubo	tubo
54	———	—	Air chamber	chambre à air	Luftkammer	câmara de ar	cámara de aire
55	558553	1	Hose	tuyau flexible	Schlauch	mangueira	manguera
56	42F-6	1	Elbow	coude	Winkelrohr	cotovélo	codo
57	75F-2	1	Coupling	accouplement	Kupplung	acoplamento	acople
58	45F-8	1	Tee	raccord T	T-Verbindungsstück	te	te

*Cummins 3LC101 -999

†See Index. Voir Table des matières. Siehe Inhaltsverzeichnis. Veja Índice. Vease Indice

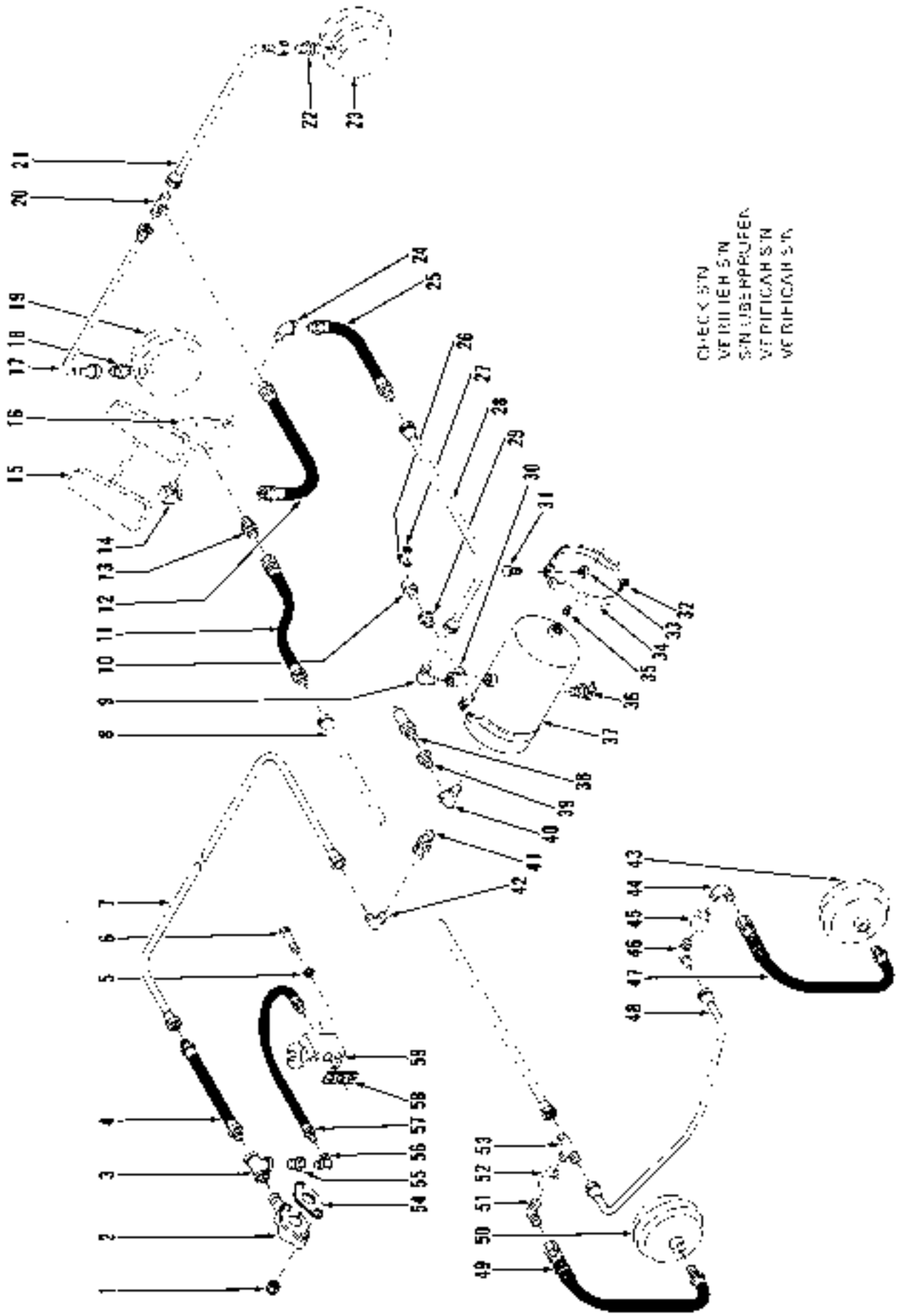

Printed in U.S.A.

Brake Air Lines *
Canalisation d'air de frein *
Bremsleitungen *
Tubos de ar dos freios *
Líneas de aire de frenos *

CLARK

No.	Part No.	Qty.	Description	Description	Benennung	Descrição	Descripción
1	180-5	2	Nut	ecrou	Mutter	porca	tuerca
2	[2]510452	1	Flange	bride	Flansch	flange	brida
3	18F-4	1	Tee	raccord T	T-Verbindungsstück	te	te
4	540873	1	Hose	tuyau flexible	Schlauch	mangueira	manguera
5	4E-05	1	Lockwasher	rondelle frein	Sicherungsscheibe	arruela de pressão	arandela seguridad
6	17C-544	2	Bolt	boulon	Bolzen	parafuso	bulón
7	589383	*	Tube	tube	Rohr	tubo	tubo
8	588255	1	Tube	tube	Rohr	tubo	tubo
9	42F-9	1	Elbow	coude	Winkelrohr	cotovelo	codo
*10	940643	*	Sender	capteur	Sender	sonda	sonda
11	513908	*	Hose	tuyau flexible	Schlauch	mangueira	manguera
12	588257	1	Hose	tuyau flexible	Schlauch	mangueira	manguera
13	940635	1	Connector	raccord	Verbindungsstück	ligador	conector
14	513912	1	Elbow	coude	Winkelrohr	cotovelo	codo
*15	[1]———	—	Pedal brake	pédale frein	Pedal Brems	pedal freio	pedal freno
16	[1]———	—	Valve brake	soupape frein	Ventil Bremse	válvula freio	válvula freno
17	588258	1	Tube	tube	Rohr	tubo	tubo
18	38F-7	1	Connector	raccord	Verbindungsstück	ligador	conector
19	[1]———		Air chamber	chambre a air	Luftkammer	câmara de ar	camara de aire
20	44F-5	1	Tee	raccord T	T-Verbindungsstück	te	te
21	588256	1	Tube	tube	Rohr	tubo	tubo
22	38F-7	1	Connector	raccord	Verbindungsstück	ligador	conector
23	[1]———	—	Air chamber	chambre a air	Luftkammer	câmara de ar	camara de aire
24	25F-4	1	Elbow	coude	Winkelrohr	cotovelo	codo
25	588305	1	Hose	tuyau flexible	Schlauch	mangueira	manguera
26	12E-10	1	Lockwasher	rondelle frein	Sicherungsscheibe	arruela de pressão	arandela seguridad
27	14D-10	1	Nut	ecrou	Mutter	porca	tuerca
28	588258	1	Tube	tube	Rohr	tubo	tubo
29	356616	1	Bushing	chemise	Buchse	bucha	buje
30	17F-4	1	Tee	raccord T	T-Verbindungsstück	te	te
31	18C-620	4	Bolt	boulon	Bolzen	parafuso	bulón
32	[3]———	—	Bolt	boulon	Bolzen	parafuso	bulón
33	180-06	4	Nut	ecrou	Mutter	porca	tuerca
34	1941813	2	Bracket	support	Winkel	grampo	grampa
35	16F-08	1	Plug	bouchon	Stopfen	bujão	tapón
36	72F-4	1	Drainecock	robinet vidange	Ablusshahn	torneira purga	grifo purga
37	513842	1	Air reservoir	reservoir d air	Luftbehalter	reservatório ar	depósito aire
38	507815	1	Valve safety	soupape surete	Ventil Sicherheits	válvula segurança	válvula seguridad
39	356615	1	Bushing	chemise	Buchse	bucha	buje
40	17F-4	1	Tee	raccord T	T-Verbindungsstück	te	te
41	593370	1	Valve	soupape	Ventil	válvula	válvula
42	42F-9	1	Elbow	coude	Winkelrohr	cotovelo	codo
43	[1]———	—	Air chamber	chambre a air	Luftkammer	câmara de ar	cámara de aire
44	42F-8	1	Elbow	coude	Winkelrohr	cotovelo	codo
45	75F-2	1	Coupling	accouplement	Kupplung	acoplamento	acople

*G M 3LG101 -4LG999

[1]See Index. Voir Table des matières. Siehe Inhaltsverzeichnis. Veja Indice. Vease Indice
[2]For G.M. 3LG101 -> 4LG185 also use 1-5K-412 nipple and 1-26F-4 elbow.
[2]Pour G.M. 3LG101 -> 4LG185 employer aussi 1-5K-412 raccord et 1-26F-4 coude.
[2]Für G.M. 3LG101—4LG185 verwenden auch 1-5K-412 Nippel und 1-26F-4 Winkelrohr
[2]Para G.M. 3LG101—4LG185 usar tambem 1-5K-412 niple e 1-26F-4 cotovelo
[2]Para G.M. 3LG101—4LG185 emplear tambien 1-5K-412 niple y 1-26F-4 codo
[3]See Var. Siehe, Veja, Vease 34
[4]Inc. 32

CLARK

1 2 3 4 5 6 7
8 9 10 11 12 13 14
15 16 17 18 19
20 21
22
23
24 25 26 27 28 29 30 31
32 33 34 35 36 37 38 39 40 41 42
43 44 45 46 47 48
49 50 51 52 53
54 55 56 57 58 59
CHECK S/N
VERIFIER S/N
S/N UBERPRUFEN
VERIFICAR S/N
VERIFICARE S/N

Brake Air Lines *
Canalisation d'air de frein *
Bremsleitungen *
Tubos de ar dos freios *
Lineas de aire de frenos *

CLARK

No	Part No.	Qty.	Description	Description	Benennung	Descrição	Descripción
46	42F-6	1	Elbow	coude	Winkelrohr	cotovelo	codo
47	556553	1	Hose	tuyau flexible	Schlauch	mangueira	manguera
48	586254	1	Tube	tube	Rohr	tubo	tubo
49	556553	1	Hose	tuyau flexible	Schlauch	mangueira	manguera
50	[1]	—	Air chamber	chambre a air	Luftkammer	camara de ar	camara de aire
51	42F-6	1	Elbow	couce	Winkelrohr	cotovelo	codo
52	75F-2	1	Coupling	accouplement	Kupplung	acoplamento	acople
53	45F-6	1	Tee	raccord T	T-Verbindungsstück	te	te
54	951948	1	Gasket	garniture	Dichtung	gaxeta	empaquetadura
55	356616	1	Bushing	chemise	Buchse	bucho	buje
56	31F-1	1	Adapter union	adaptateur raccord	Zw-Stück-Anschluss	adaptador união	adaptador acople
57	538946	1	Hose	tuyau flexible	Schlauch	mangueira	manguera
58	942646	1	Gasket	garniture	Dichtung	gaxeta	empaquetadura
59	540306	1	Governor	regulateur	Regulator	regulador	regulador

*G M. 3L6161—4L6999

[1] See Index. Voir Table des matieres. Siehe Inhaltsverzeichnis. Veja Indice. Vease Indice

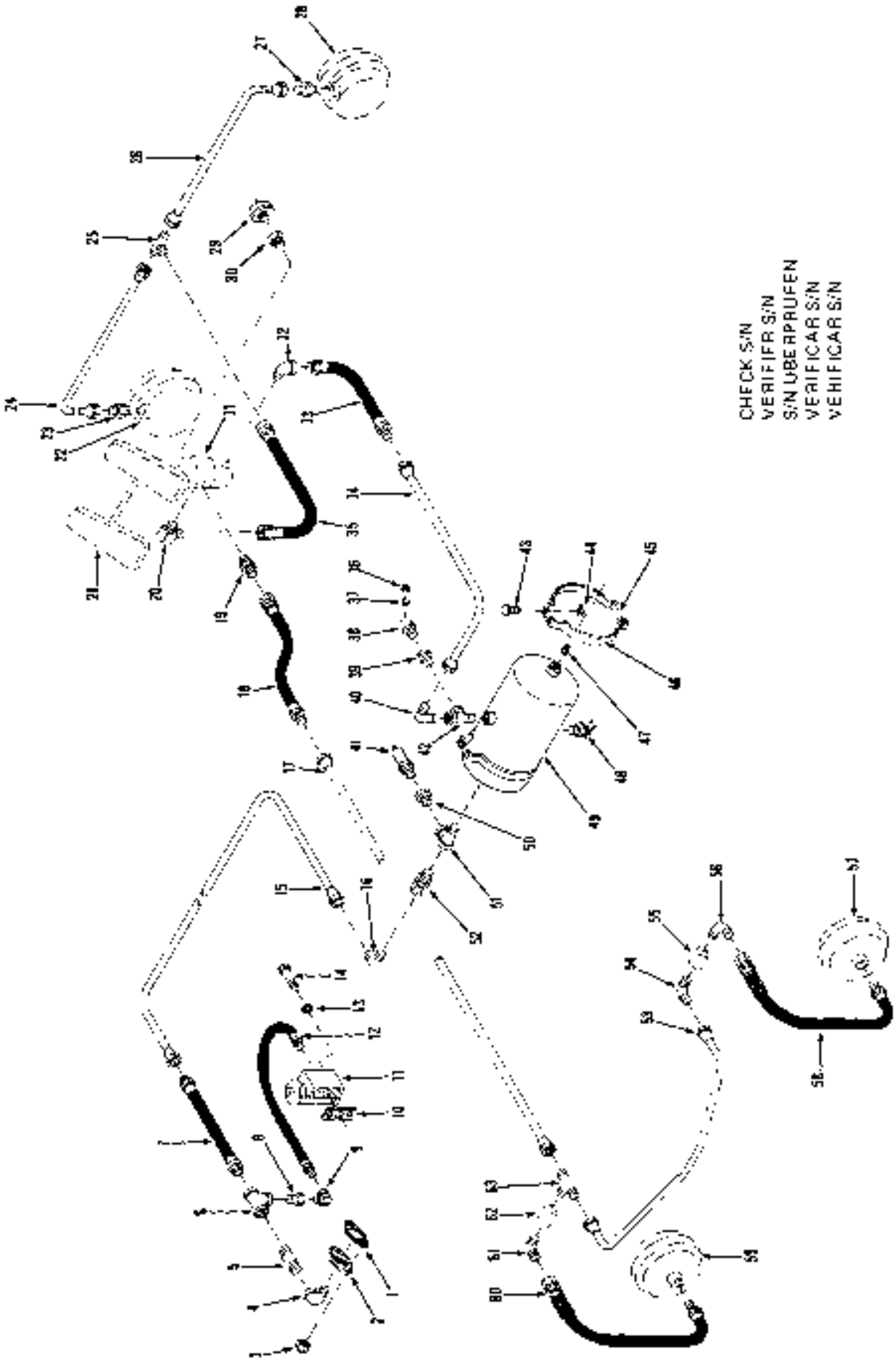

PM 1884
Printed in U.S.A.

Brake Air Lines *
Canalisation d'air de frein *
Bremsleitungen *
Tubos de ar dos freios *
Lineas de aire de frenos *

CLARK

No.	Part No	Qty.	Description	Description	Benennung	Descrição	Descripción
1	961948	1	Gasket	garniture	Dichtung	gaxeta	empaquetadura
1A	†18C-514	2	Bolt	boulon	Bolzen	parafuso	bulón
1B	†4E-05	2	Lockwasher	rondelle frein	Sicherungsscheibe	arruela de pressão	arandela seguridad
2	510452	1	Flange	bride	Flansch	flange	brida
3	†8D-05	2	Nut	écrou	Mutter	porca	tuerca
4	26F-4	1	Elbow	coude	Winkelrohr	cotovêlo	codo
5	5K-412	1	Nipple	raccord	Nippel	niple	niple
6	18F-4	1	Tee	raccord T	T-Verbindungsstück	te	te
7	540873	1	Hose	tuyau flexible	Schlauch	mangueira	manguera
8	358616	1	Bushing	chemise	Buchse	bucha	buje
9	31F-1	1	Adapter union	adaptateur raccord	Zw-Stück-Anschluss	adaptador união	adaptador acople
10	842646	1	Gasket	garniture	Dichtung	gaxeta	empaquetadura
11	540306	1	Governor	régulateur	Regulator	regulador	regulador
12	538946	1	Hose	tuyau flexible	Schlauch	mangueira	manguera
13	4E-05	2	Lockwasher	rondelle frein	Sicherungsscheibe	arruela de pressão	arandela seguridad
14	23C-544	2	Bolt	boulon	Bolzen	parafuso	bulón
15	588383	1	Line	ligne	Leitung	linha	linea
16	42F-9	1	Elbow	coude	Winkelrohr	cotovelo	codo
17	588255	1	Line	ligne	Leitung	linha	linea
18	513906	1	Hose	tuyau flexible	Schlauch	mangueira	manguera
19	940535	1	Connector	raccord	Verbindungsstück	ligador	conector
20	513912	1	Elbow	coude	Winkelrohr	cotovelo	codo
21	[illegible]	—	Brake pedal	pedale de frein	Bremspedal	pedal do freio	pedal del freno
22	[illegible]	—	Air chamber F	chambre à air AV	Luftkammer V	câmara de ar DI	camara de aire DE
23	38F-7	1	Connector	raccord	Verbindungsstück	ligador	conector
24	588256	1	Line	ligne	Leitung	linha	linea
25	44F-5	1	Tee	raccord T	T-Verbindungsstück	te	te
26	588256	1	Line	ligne	Leitung	linha	linea
27	38F-7	1	Connector	raccord	Verbindungsstück	ligador	conector
28	[illegible]	—	Air chamber F	chambre à air AV	Luftkammer V	câmara de ar DI	camara de aire DE
29	536260	1	Switch air pressure	interr pression air	Schalter Luftdruck	interr pressão ar	interr presión aire
30	19F-4	1	Bushing	chemise	Buchse	bucha	buje
31	[illegible]	—	Valve air brake	soupape frein pneum	Luftbremsventil	válv freio ar comp	valv freno aire
32	25F-4	1	Elbow	coude	Winkelrohr	cotovêlo	codo
33	588305	1	Hose	tuyau flexible	Schlauch	mangueira	manguera
34	588258	1	Line	ligne	Leitung	linha	linea
35	588257	1	Hose	tuyau flexible	Schlauch	mangueira	manguera
36	T4D-10	1	Nut	écrou	Mutter	porca	tuerca
37	12E-10	1	Lockwasher	rondelle frein	Sicherungsscheibe	arruela de pressão	arandela seguridad
38	1534135	1	Sender unit air	transmet appareil air	Luftsendanlage	unidad transmis ar	unidad transmis aire
39	358616	1	Bushing	chemise	Buchse	bucha	buje
40	42F-9	1	Elbow	coude	Winkelrohr	cotovêlo	codo
41	507815	1	Valve safety	soupape sûreté	Vent Sicherheits	valvula segurança	valvula seguridad
42	17F-4	1	Tee	raccord T	T-Verbindungsstück	te	te
43	24C-620	4	Bolt	boulon	Bolzen	parafuso	bulón
44	18D-06	4	Nut	écrou	Mutter	porca	tuerca
45	[illegible]	—	Bolt	boulon	Bolzen	parafuso	bulon
46	941813	2	Bracket	support	Winkel	grampo	grampa
47	16F-08	1	Plug	bouchon	Stopfen	bujão	tapon
48	72F-4	1	Draincock	robinet vidange	Ablassahn	torneira purga	grifo purga
49	513842	1	Reservoir	réservoir	Behälter	reservatorio	depósito
50	356615	1	Bushing	chemise	Buchse	bucha	buje

†G.M. SLG101 &—, 4035B101FSC &—

[1]See Index, Voir Table des matieres, Siehe Inhaltsverzeichnis, Vedi Indice, Véase indice
[2]See, voir, Siehe, Veja, Vease 46
[3]Inc 45

CLARK

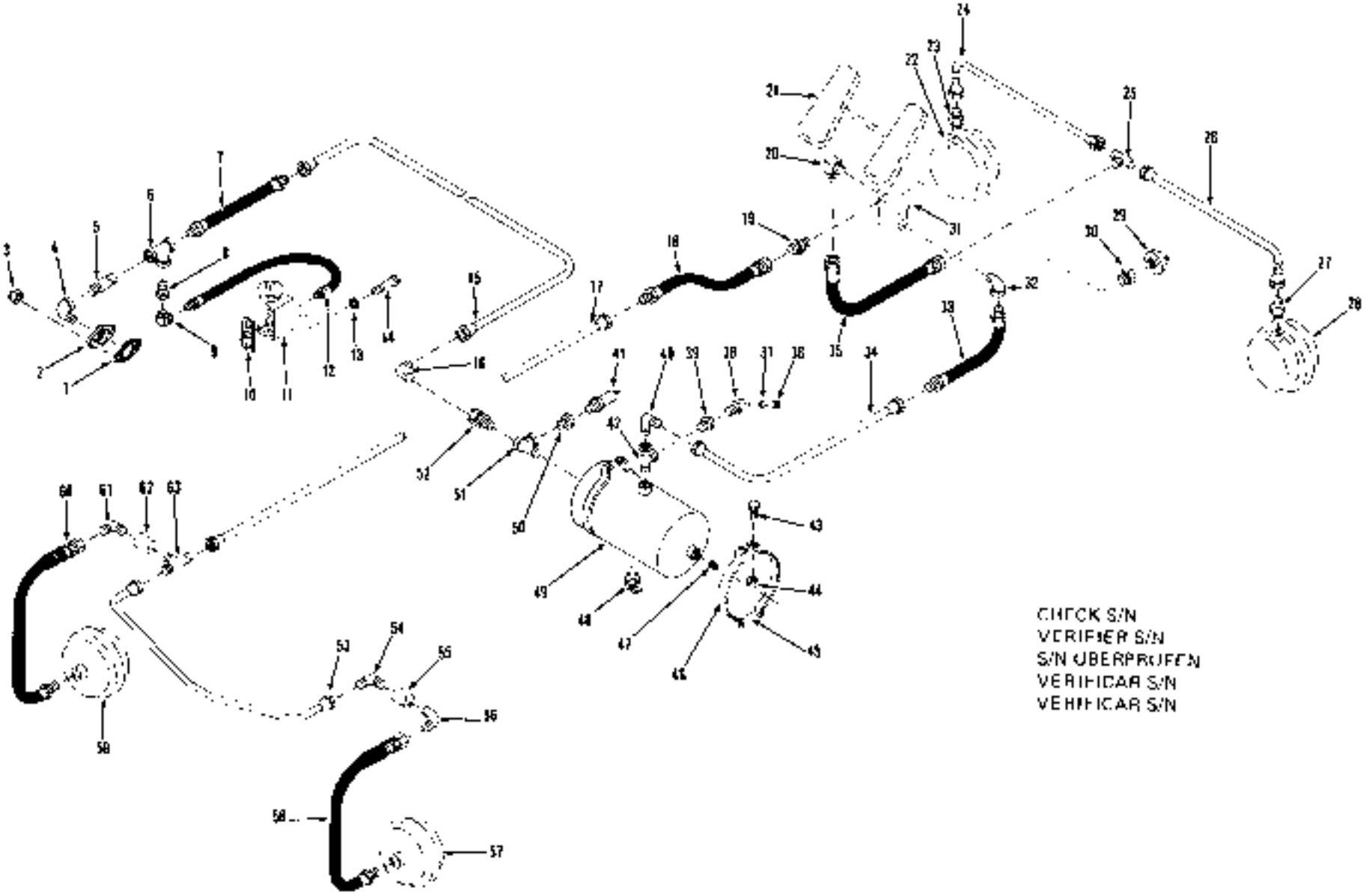

TS-8226

Brake Air Lines *
Canalisation d'air de frein *
Bremsleitungen *
Tubos de ar dos freios *
Líneas de aire de frenos *

CLARK

No.	Part No.	Qty.	Description	Description	Benennung	Descrição	Descripción
51	17F-4	1	Tee	raccord T	T-Verbindungsstück	te	te
52	583370	1	Valve	soupape	Ventil	valvula	valvula
53	586254	1	Line	ligne	Leitung	linha	linea
54	42F-6	1	Elbow	coude	Winkelrohr	cotovêlo	codo
55	75F-2	1	Coupling	accouplement	Kupplung	acoplamento	acople
56	42F-6	1	Elbow	coude	Winkelrohr	cotovelo	codo
57	↑		Air chamber	chambre à air	Luftkammer	câmara de ar	cámara de aire
58	558533	1	Hose	tuyau flexible	Schlauch	mangueira	manguera
59	↓		Air chamber	chambre à air	Luftkammer	câmara de ar	cámara de aire
60	558553	1	Hose	tuyau flexible	Schlauch	mangueira	manguera
61	42F-6	1	Elbow	coude	Winkelrohr	cotovêlo	codo
62	75F-2	1	Coupling	accouplement	Kupplung	acoplamento	acople
63	45F-6	1	Tee	raccord T	T-Verbindungsstück	te	te

*G.M. 5LG101 &→. 4035B101FSC &→.

[1]See Index For Table des matières Siehe Inhaltsverzeichnis Vejs Indice Vease Indice

CLARK

CHECK S/N
VERIFIER S/N
S/N ÜBERPRÜFEN
VERIFICAR S/N
VERIFICAR S/N

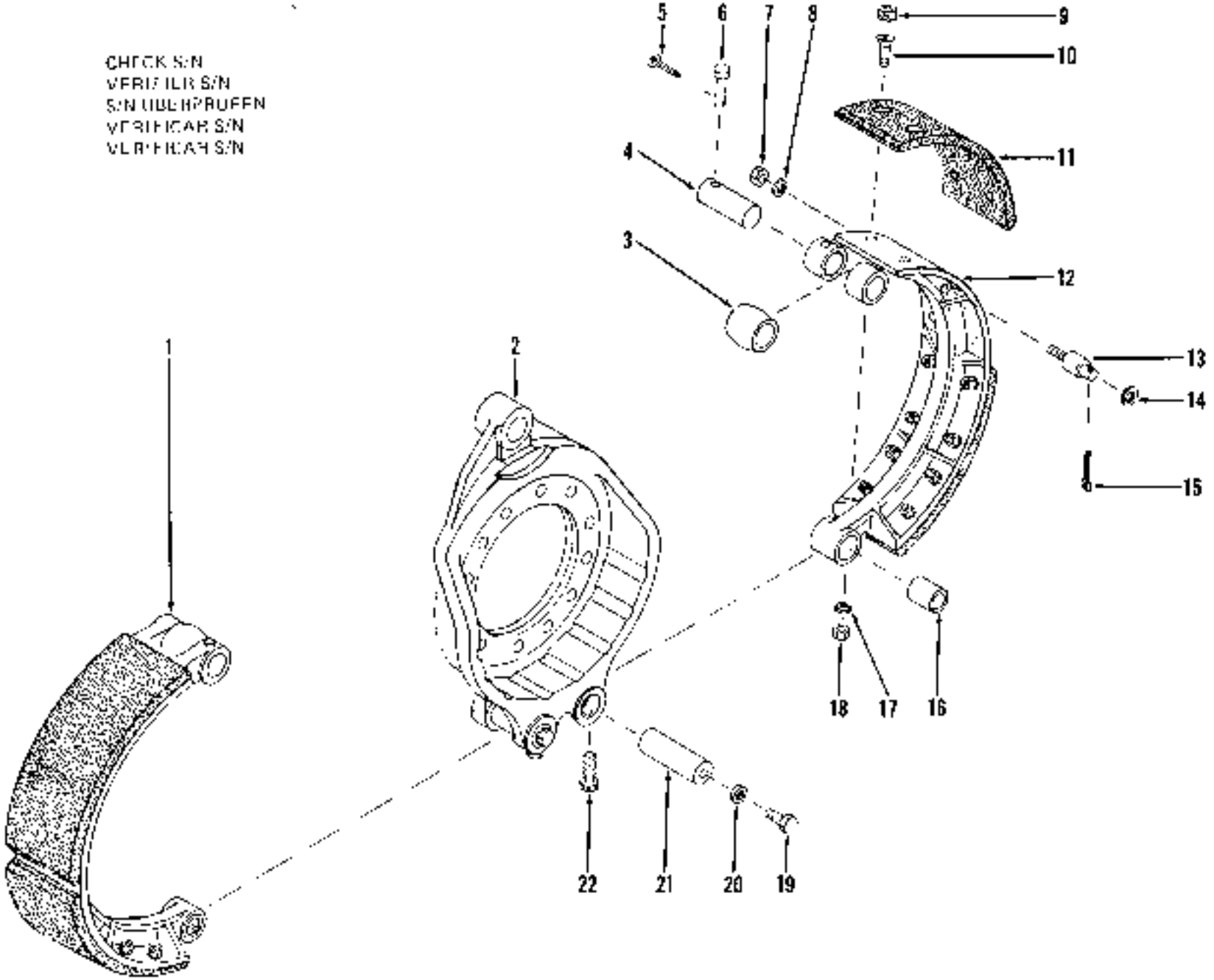

TS-5014

Brake Assembly, Front & Rear *
Ensemble de frein, avant & arrière *
Bremse vollständig, Vorne & Hinten *
Conjunto do freio, dianteiro & traseiro *
Conjunto de freno, delantero & trasero *

CLARK

No.	Part No.	Qty.	Description	Description	Benennung	Descrição	Descripción
A	[2,3,4]116884	2	**Brake assy F**	frein ens AV	Brems vollst V	freio conj DI	freno conj DE
B	[2,3,5]116883	4	**Brake assy R**	frein ens ARR	Brems vollst H	freio conj TR	freno conj TR
C	[2,3,6]116768	2	**Brake assy F**	frein ens AV	Brems vollst V	freio conj DI	freno conj DE
1	[9]116885	2	**Brake shoe assy**	patin frein ens	Bremsschuh vollst	sapata freio conj	zapata freno conj
2	112410	1	**Spider brake F**	frein satellite AV	Spinnenbremse V	freio cruzeta DI	freno satélite DE
2A	112408	1	**Spider brake F**	frein satellite AV	Spinnerbremse V	freio cruzeta DI	freno satelite DE
2B	116767	1	**Spider brake R**	frein satellite ARR	Spinnerbremse H	freio cruzeta TR	freno satelite TR
3	[10]840581	2	**Roller**	galet	Rolle	rolete	rodillo
4	[11]———	—	**Pin**	goupille	Stift	pino	pasador
5	[12]F-308	2	**Cotter**	goupille	Splint	contra-pino	pasador de chaveta
6	815971	2	**Pin**	goupille	Stift	pino	pasador
7	82D-08	2	**Nut**	écrou	Mutter	porca	tuerca
8	4E-06	2	**Lockwasher**	rondelle frein	Sicherungsscheibe	arruela de pressão	arandela seguridad
9	113249	32	**Plug**	bouchon	Stopfen	bujão	tapon
10	107705	32	**Bolt**	boulon	Bolzen	parafuso	perno
11*	116887	4	**Lining brake oversize**	garnit frein surdrot	Belag Brems Übergross	lona freio supermed	cinta freno supermed
11A	116886	4	**Lining brake standrd**	garnit frein standrd	Belag Brems Standrd	lona freio padrao	cinta freno standrd
13	[13]———	—	**Shoe**	sabot	Schuh	sapata	zapata
13	112216	2	**Pin**	goupille	Stift	pino	pasador
14	25E-21	2	**Washer**	rondelle	Scheibe	arruela	arandela
15	1F-412	2	**Cotter**	goupille	Splint	contra pino	pasador de chaveta
16	112212	2	**Bushing**	chemise	Buchse	buchu	buje
17	24E-06	32	**Lockwasher**	rondelle frein	Sicherungsscheibe	arruela de pressão	arandela seguridad
19	62D-08	32	**Nut**	ecrou	Mutter	porca	tuerca
20	1C-812	2	**Bolt**	boulon	Bolzen	parafuso	perno
21	4E-08	2	**Lockwasher**	rondelle frein	Sicherungsscheibe	arruela de pressão	arandela seguridad
21	112213	2	**Pin**	goupille	Stift	pino	pasador
22	109597	2	**Screw**	vis	Schraube	parafuso	tornillo

*Cummins 3LC101—999, 5LC101 &—, G.M. 3LG101 &—

[2]2 brake assemblies used. Quantities listed are for 1.
[2]2 ensembles de frein sont employés. Les quantités indiqués sont pour 1.
[2]2 Bremsanhedan verwendet. Die angegebenen Mengen sind fr 1.
[2]usa 2 conjuntos do freio. As quantidades indicadas são para 1.
[2]Emplear 2 conjuntos de freno. Las cantidades indicadas son para 1.

[3]Cummins 3LC101—999, G.M. 3LG101—4LG999

[4]Inc 1, 2 3—10 16—22

[5]Cummins 3LC101 -999, 5LC101 &—, G.M. 3LG102 &—

[6]Inc. 1, 2A 3 -10 16 -22

[7]Cummins 5LC101 &—, G.M. 5LG101 &—

[8]Inc 1, 2B, 3—15, 16—22
[9]Inc 3—6, 9—12, 16—18
[10]Inc 4
[11]See Voir. Siehe. Vea, Véase 10
[12]For replacement see 6
[12]Pour remplacement voir 6
[12]Beim Austauschen Siehe 6
[12]Para a reposição veja 6
[12]Para repuesto véase 6
[13]See, Voir Siehe, Vea, Véase 1

CHECK S/N
VERIFIER S/N
S/N ÜBERPRÜFEN
VERIFICAR S/N
VERIFICAR S/N

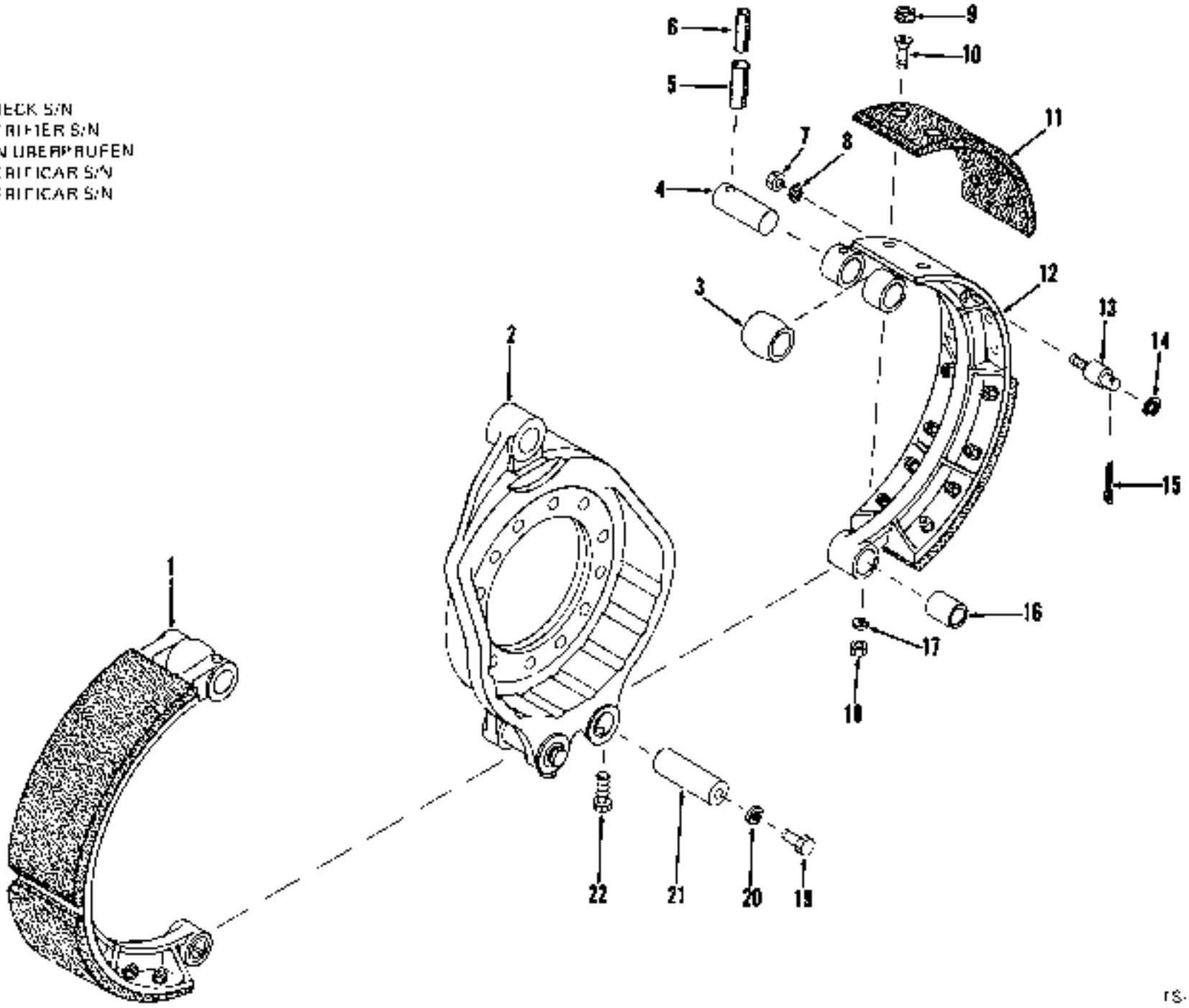

TS-14509

Brake Assembly, Front & Rear *
Ensemble de frein, avant & arrière *
Bremse vollständig, Vorne & Hinten *
Conjunto do freio, dianteiro & traseiro *
Conjunto de freno, delantero & trasero *

CLARK

No	Part No.	Qty.	Description	Description	Benennung	Descrição	Descripción
A	[2,3]120255	2	**Brake assy F**	frein ens AV	Brems vollst V	freio conj DI	freno conj DE
B	[2,4]114298	2	**Brake assy R**	frein ens ARR	Brems vollst H	freio conj TR	freno conj TR
1	[2]114299	2	**Brake shoe assy**	patin frein ens	Bremsschuh vollst	sapata freio conj	zapata freno conj
2	118767	1	**Spider brake F**	frein satellite AV	Spinnenbremse V	freio cruzeta DI	freno satelite DE
2A	112408	1	**Spider brake R**	frein satellite ARR	Spinnenbremse H	freio cruzeta TR	freno satelite TR
3	840581	2	**Roller**	galet	Rolle	rolete	rodillo
4	[5]_____	—	**Pin**	goupille	Stift	pino	pasador
5	123821	2	**Pin**	goupille	Stift	pino	pasador
6	123823	2	**Pin**	goupille	Stift	pino	pasador
7	620-06	2	**Nut**	écrou	Mutter	porca	tuerca
8	4E-08	2	**Lockwasher**	rondelle frein	Sicherungsscheibe	anuelo de pressão	arandela seguridad
9	113249	32	**Plug**	bouchon	Stopfen	bujão	tapon
10	107706	32	**Screw**	vis	Schraube	parafuso	tornillo
11	114301	4	**Lining brake overaze**	garnit frein surarot	Belag Brems Übergross	lona freio supermed	cinta freno supermed
*11A	114302	4	**Lining brake stndrd**	garnit frein stndrd	Belag Brems Stndrd	lona freio padrán	cinta freno stndrd
*12	[5]_____		**Shoe**	sabot	Schuh	sapata	zapata
13	112216	2	**Pin**	goupille	Stift	pino	pasador
14	25E-21	2	**Washer**	rondelle	Scheibe	arruela	arandela
15	1F-412	2	**Pin cotter**	goupille fendue	Splint	contrapino	chaveta dos patas
16	112212	2	**Bushing**	chemise	Buchse	bucha	buje
17	24E-06	32	**Lockwasher**	rondelle frein	Sicherungsscheibe	arruela de pressão	arandela seguridad
18	620-06	32	**Nut**	écrou	Mutter	porca	tuerca
19	1C-812	2	**Bolt**	boulon	Holzen	parafuso	bulón
20	4E-08	2	**Lockwasher**	rondelle frein	Sicherungsscheibe	arruela de pressão	arandela seguridad
21	112213	2	**Pin**	goupille	Stift	pino	pasador
22	109597	2	**Screw**	vis	Schraube	parafuso	tornillo

*G.M. #03681010FSC B →

[2] Brake assemblies used. Quantities listed are for 1
[2] Ensembles de frein sont employés. Les quantités indiqués sont pour 1
[2] Bremsen/heime verwenden. Die angegebenen Mengen sind für 1.
[2] Usa 2 conjuntos de freio. As quantidades indicadas são para 1
[2] Emplear 2 conjuntos de freno. Las cantidades indicadas son para 1.
[3] Inc: 1, 2, 3, 13, 16, 22
[4] Inc: 1, 2A, 3, 13, 16, 22
[5] Inc: 3, 5, 9, 12, 16, 18
[6] Inc: 4
[5] See Voir, Siehe Veja, Vease 3
[5] See Voir, Siehe Veja, Vease 1

Brake Assembly, Parking
Frein de stationnement, ensemble
Standbremse vollständig
Freio de estacionamento, conjunto
Freno de estacionamiento, conjunto

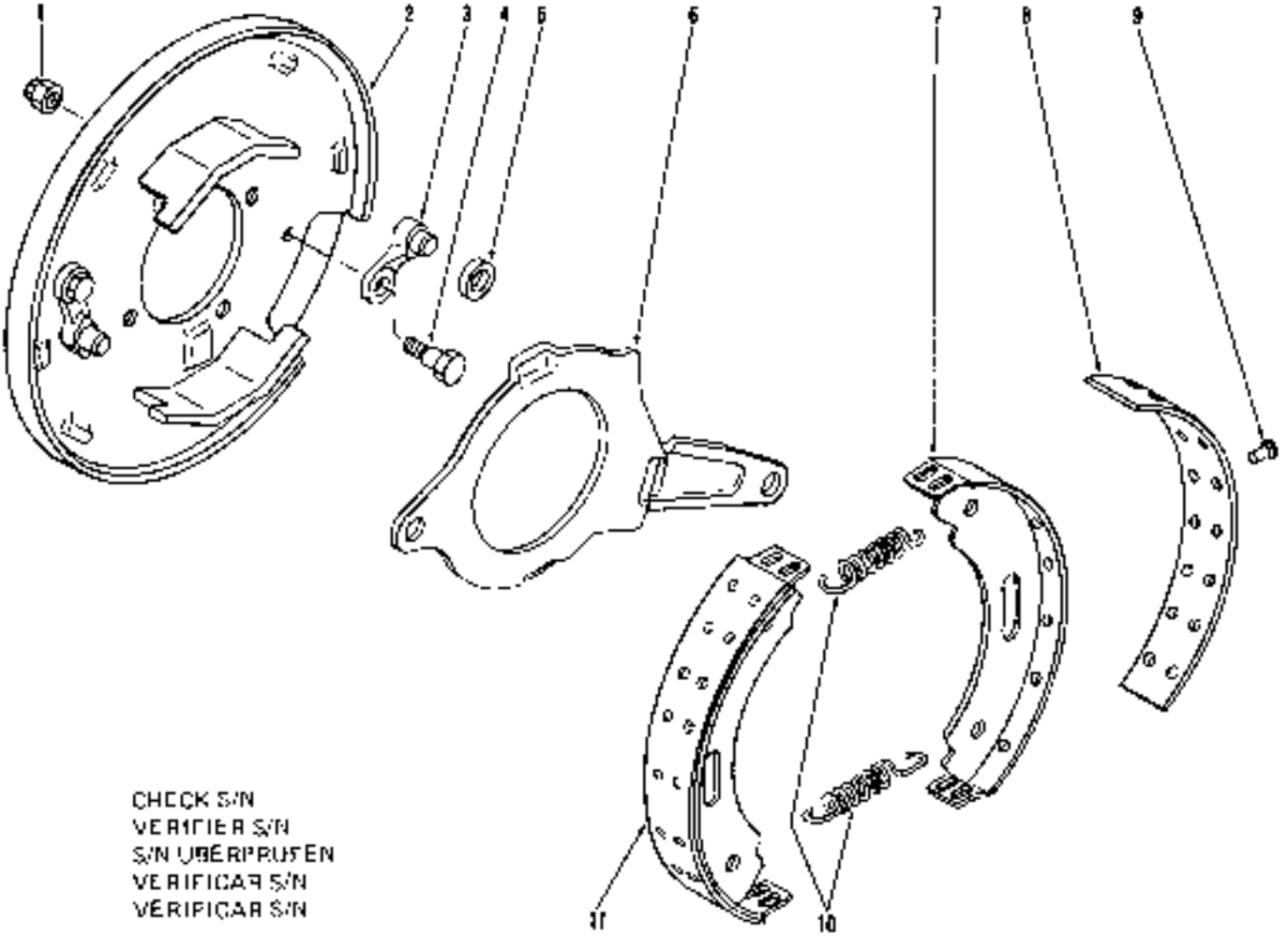

TS 3298

No.	Part No.	Qty.	Description	Description	Benennung	Descrição	Descripción
1	[1]111696	1	**Brake assy**	frein ens	Bremse vollst	freio conj	freno conj
2	[2]_____	2	**Nut**	écrou	Mutter	porca	tuerca
2A	[2]_____	2	**Bolt**	boulon	Bolzen	parafuso	perno
3	945047	1	**Plate backing**	plaque renfort	Stützplatte	placa reforço	placa refuerzo
4	[3]886719	1	**Pawl kit**	jeu cliquet	Sperrklinke Satz	jogo garra	juego trinquete
5	220968	1	**Roller**	galet	Rolle	roleta	rodillo
6	220965	1	**Lever**	levier	Hebel	alavanca	palanca
7	[4]_____	2	**Brake shoe**	patin frein	Bremsschuh	sapata freio	zapata freno
8	[3]942405	1	**Lining brake**	garniture frein	Belag Bremse	lona freio	pinta freno
9	945051	28	**Rivet**	rivet	Niet	rebite	remache
10	220969	2	**Spring**	ressort	Feder	mola	resorte
11	[5]872712	2	**Brake shoe assy**	patin frein ens	Bremsschuh vollst	sapata freio conj	zapata freno conj
12	[6]IIC-924	4	**Bolt mounting**	montage des boulons	Bolzenbefestigung	paraf de montagem	tornillo de montaje
12A	[6]4E-09	4	**Lockwasher**	rondelle frein	Sicherungsscheibe	arruela de pressão	arandela seguridad

[1]Inc. 2 →11
[2]See, Voir, Siehe Vea, Vease 4
[3]Inc. 2, 5
[4]See, Voir, Siehe Ver, Vease 11
[5]Inc. 9
[6]Inc. 7→9

PM 1164
Printed in U.S.A.

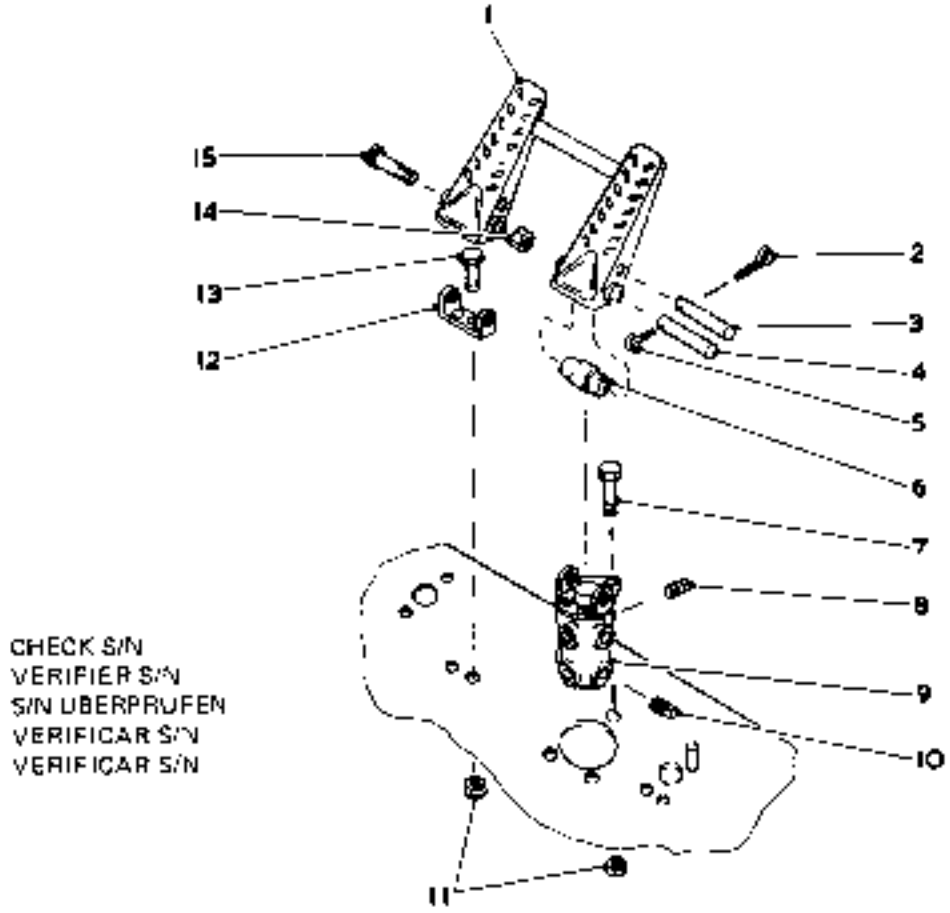

TP-3329

No.	Part No.	Qty.	Description	Description	Benennung	Descrição	Descripción
1	542256	1	Pedal brake	pédale frein	Pedal Bremse	pedal freio	pedal freno
2	1F-312	*	Pin cotter	goupille fendue	Splint	contrapino	chaveta dos patas
3	875766	*	Pin	goupille	Stift	pino	pasador
4	875767	1	Pin mounting	broche montage	Stiftmontage	pino montagem	pasador montaje
5	1F-320	1	Pin cotter	goupille fendue	Splint	contrapino	chaveta dos patas
6	518259	1	Roller	galet	Rolle	roleté	rodillo
7	18C-518	3	Bolt	boulon	Bolzen	parafuso	bulon
8	40K-88	3	Plug	bouchon	Stopfen	bujão	tapon
9	[1]	*	Valve air brake	soupape frein pneum	Luftbremsventil	válv freio ar comp	válv freno aire
10	40K-04	2	Plug	bouchon	Stopfen	bujão	tapon
11	18D-05	5	Locknut	contre-écrou	Gegenmutter	contra porca	contratuerca
12	513873	1	Base	base	Untergestell	base	base
13	18C-518	2	Bolt	boulon	Bolzen	parafuso	bulón
14	———	—	Omit	omettre	Auslassen	omitir	omitir
15	875767	1	Pin mounting	broche montage	Stiftmontage	pino montagem	pasador montaje
15A	1F-320	1	Pin cotter	goupille fendue	Splint	contrapino	chaveta dos patas

[1] See Index. Voir Table des matières. Siehe Inhaltsverzeichnis. Veja Índice. Vease Indice

Brake Controls, Parking
Commandes de frein de stationnement
Standbremshebel
Controles do freio de estacionamento
Controles del freno de estacionamiento

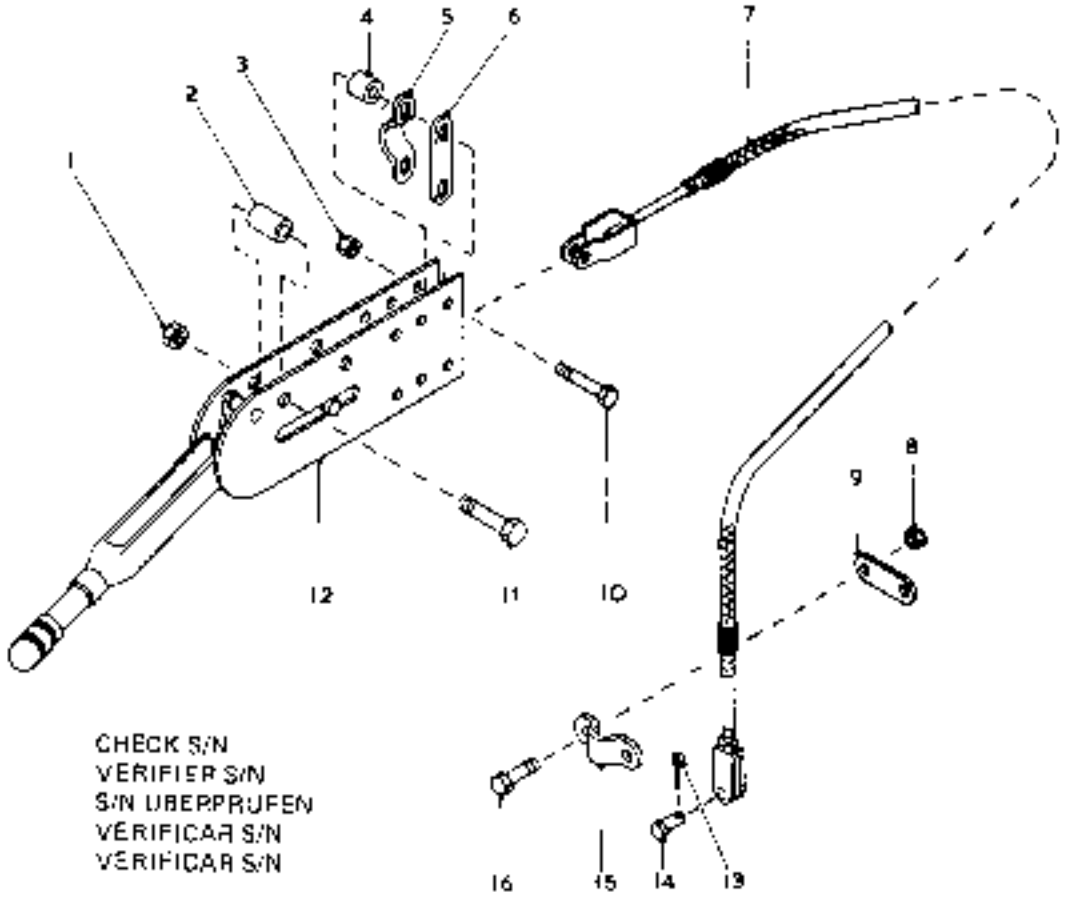

TP-3330

No.	Part No.	Qty.	Description	Description	Benennung	Descrição	Descripción
1	180-06	2	Locknut	contre-écrou	Gegenmutter	contra porca	contratuerca
2	545005	2	Spacer	entretoise	Distanzteil	espaçador	espaciador
3	180-05	2	Locknut	contre-écrou	Gegenmutter	contra porca	contratuerca
4	556690	2	Spacer	entretoise	Distanzteil	espaçador	espaciador
5	544512	1	Clamp	pince	Schelle	braçadeira	abrazadera
6	645092	1	Link	articulation	Gelenk	articulação	articulación
7	587791	1	Cable assy	ens câble	Kabel voll	conjunto do cabo	conjunto de cable
8	180-06	2	Locknut	contre-écrou	Gegenmutter	contra porca	contratuerca
9	645092	1	Link	articulation	Gelenk	articulação	articulación
10	180-528	2	Bolt	boulon	Bolzen	parafuso	bulón
11	180-636	2	Bolt	boulon	Bolzen	parafuso	bulón
12	544998	1	Lever assy	levier ens	Hebel Voll	alavanca conj	palanca conj
13	1F-312	1	Pin cotter	goupille fendue	Splint	contrapino	chaveta dos patas
14	4F-06188	1	Pin clevis	goupille chape	Schakelstift	pino garfo	pasador horquilla
15	544512	1	Clamp	pince	Schelle	braçadeira	abrazadera
16	180-518	2	Bolt	boulon	Bolzen	parafuso	bulón

TM 1864
Printed in U.S.A.

Group C

Brackets & Supports ..... C 9
C-Frame & Blade Assembly ..... C 3, C 5, C 7
Clips, Wiring, Pipe & Hose ..... C 8
Converter Assembly C11, C13, C15, C17, C19, C21, C23, C25, C27
Cylinder Assembly, Lift C29, C31
Cylinder Assembly, Pitch C33, C35
Cylinder Assembly, Steering C37, C39
Cylinder Assembly, Tilt C41, C43, C45

Groupe C

Supports ..... C 9
Châssis en forme C & lame, ensemble ..... C 3, C 5, C 7
Attaches de cablage, tuyaux et durites ..... C 8
Convertisseur, ensemble C11, C13, C15, C17, C19 C21, C23, C25, C27
Ensemble cylindre de relevage C29, C31
Ensemble de cylindre, primitif C33, C35
Cylindre de direction, ensemble C37, C39
Ensemble de cylindre, à bascule C41, C43, C45

Gruppe C

Abstützungen ..... C 9
C-Rahmen & Schild, vollständig ..... C 3, C 5, C 7
Schellen - Drähte, Röhre und Schlaüche ..... C 8
Drehmomentwandler, vollständig C11, C13, C15, C17, C19, C21, C23, C25, C27
Hebezylinder, vollständig C29, C31
Zylinder vollständig, primitiv C33, C35
Lenkzylinder vollständig C37 C39
Zylinder vollständig, Kipp C41, C43, C45

Grupo C

Suportes ..... C 9
Chassis-C & lâmina, conjunto ..... C 3, C 5, C 7
Braçadeiras dos cabos elétricos, tubos e mangueiras ..... C 8
Conversor, conjunto C11, C13, C15, C17, C19, C21, C23, C25, C27
Conjunto do cilindro de elevação C29, C31
Conjunto do cilindro, primitivo C33, C35
Cilindro da direção, conjunto C37, C39
Conjunto do cilindro, da inclinação C41, C43, C45

Grupo C

Soportes ..... C 9
Marco-C & cuchilla, conjunto ..... C 3, C 5, C 7
Abrazaderas del cablaje eléctrico, tubos y mangueras ..... C 8
Convertidor, conjunto C11, C13, C15, C17, C19, C21, C23, C25, C27
Conjunto de cilindro de elevación C29, C31
Conjunto de cilindro, primitivo C33, C35
Cilindro de dirección, conjunto C37, C39
Conjunto de cilindro, de inclinación C41, C43, C45

PM 1864
Printed in U.S.A.

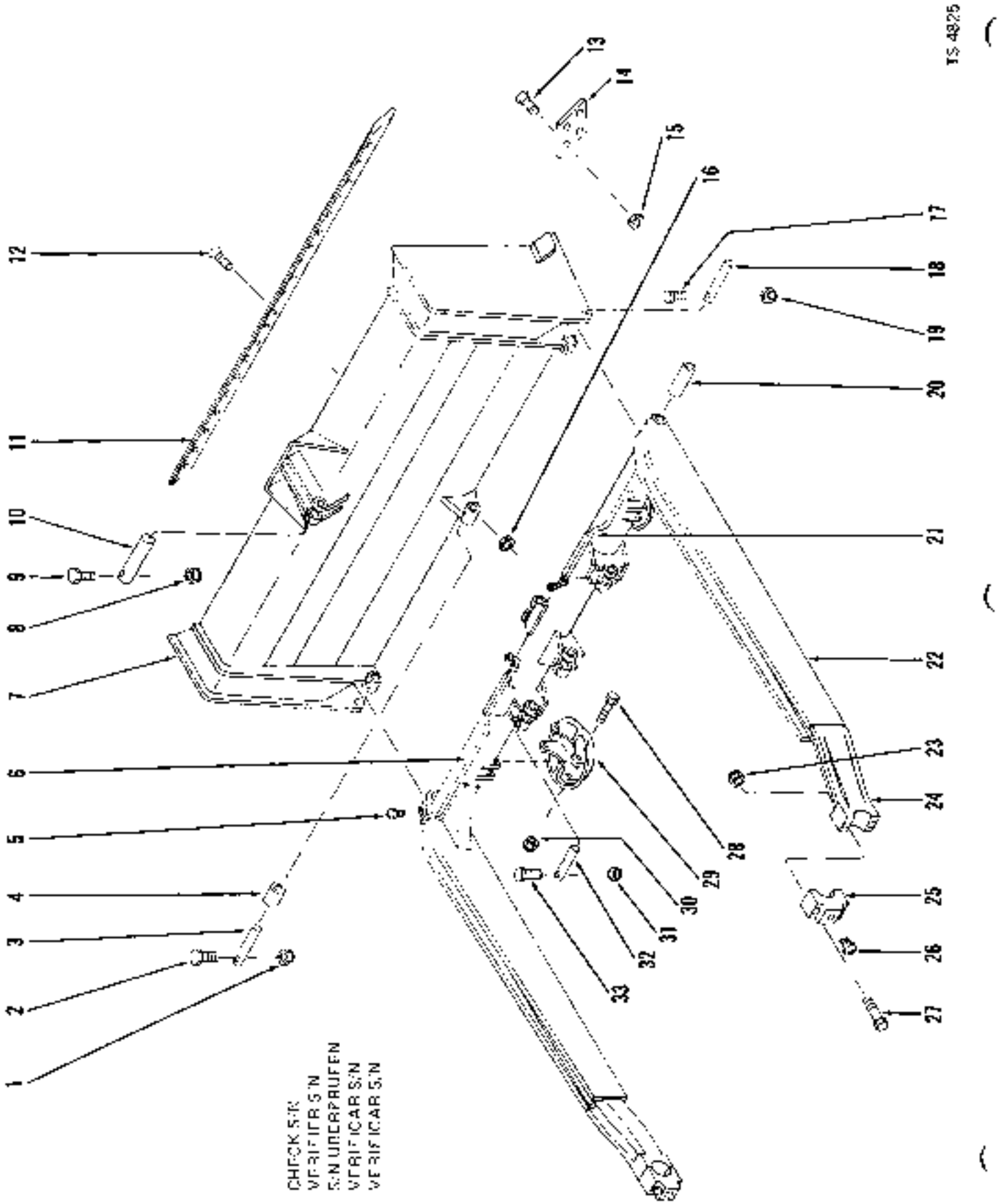

Printed in U.S.A.

C-Frame & Blade Assembly *
Châssis en forme C & lame, ensemble *
C-Rahmen & Schild, vollständig *
Chassis-C & lâmina, conjunto *
Marco-C & cuchilla, conjunto *

CLARK

No.	Part No.	Qty.	Description	Description	Benennung	Descrição	Descripción
1	18D-08	1	Nut	écrou	Mutter	porca	tuerca
2	18C-868	1	Bolt	boulon	Bolzen	parafuso	bulón
3	524900	1	Pin	goupille	Stift	pino	pasador
4	525805	1	Bushing	chemise	Buchse	bucha	buje
5	10H-35	2	Fitting grease	graisseur	Nippel Schmier	graxeira	grasera
6	545498	1	Pipe LH	tuyau CG	Rohr L	cano LE	caño LI
7	[2]521605	1	Blade assembly	assemblage de lame	Blattenheit	conj de lamina	disp de cuchilla
8	18D-08	2	Nut	écrou	Mutter	porca	tuerca
9	18C-878	2	Bolt	boulon	Bolzen	parafuso	bulón
10	580128	2	Pin	goupille	Stift	pino	pasador
11	535927	1	Cutting edge	lame coupe	Schneidkante	lio corte	cuchilla corte
12	[3]580104	16	Bolt assy	boulon ens	Bolzen vollst	parafuso conj	bulón conj
13	[3]580104	8	Bolt assy	boulon ens	Bolzen vollst	parafuso conj	bulón conj
14	525050	1	End bit RH	piece de boul CD	Endstück R	ponta extrema LD	broca extrema LD
14A	525051	1	End bit LH	piece de boul CG	Endstück L	ponta extrema LE	broca extrema LI
15	10-14	8	Nut	écrou	Mutter	porca	tuerca
16	10-14	16	Nut	écrou	Mutter	porca	tuerca
17	18C-888	2	Bolt	boulon	Bolzen	parafuso	bulón
18	520520	2	Pin	goupille	Stift	pino	pasador
19	18D-08	2	Nut	écrou	Mutter	porca	tuerca
20	520530	2	Bushing	chemise	Buchse	bucha	buje
21	545499	1	Pipe RH	tuyau CD	Rohr R	cano LD	caño LD
22	[4]545497	1	Frame assembly	ass. du chassis	Rahmeneinheit	conj do chassis	estructura marco
23	18D-16	4	Nut	écrou	Mutter	porca	tuerca
24	532034	2	Bracket	support	Winkel	grampo	grampa
25	532035	2	Cap	chapeau	Kappe	tampa	tapa
26	10H-25	2	Fitting grease	graisseur	Nippel Schmier	graxeira	grasera
27	24C-18128	4	Bolt	boulon	Bolzen	parafuso	bulón
28	24C-12176	4	Bolt	boulon	Bolzen	parafuso	bulón
29	585018	2	Shoe	sabot	Schuh	sapata	zapata
30	660-12	4	Nut	écrou	Mutter	porca	tuerca
31	18D-08	2	Nut	écrou	Mutter	porca	tuerca
32	545495	2	Pin	goupille	Stift	pino	pasador
33	18C-860	2	Bolt	boulon	Bolzen	parafuso	bulón

*Cummins 3LC101 -105, G.M. 3LG101 -4LG124

[2]For replacement use 560339, 1-560364 cutting edge, 1-533120 cutting edge RH, 1-533119 cutting edge LH, 32-580104 bolt & 2-566491 pin.
[2]Pour remplacement employer 560339, 1-560364 lame coupe, 1-533120 lame coupe CD, 1-533119 lame coupe CG, 32-580104 boulon & 2-566491 goupille.
[2]Für Austauschen verwenden 560339, 1-560364 Schneidkante, 1-533120 Schneidkante R, 1-533119 Schneidkante L, 32-580104 Bolzen & 2-566491 Stift.
[2]Para a reposição usar 560339, 1-560364 fio corte, 1-533120 fio corte LD, 1-533119 fio corte LE, 32-580104 parafuso & 2-566491 pino.
[2]Para recambio emplear 560339, 1-560364 cuchilla corte, 1-533120 cuchilla corte LD, 1-533119 cuchilla corte LI, 32-580104 bulon & 2-566491 pasador.
[3]Qty. 4
[4]Qty. 16
[5]Qty. 15
[6]Qty. 6, 20, 21, 24

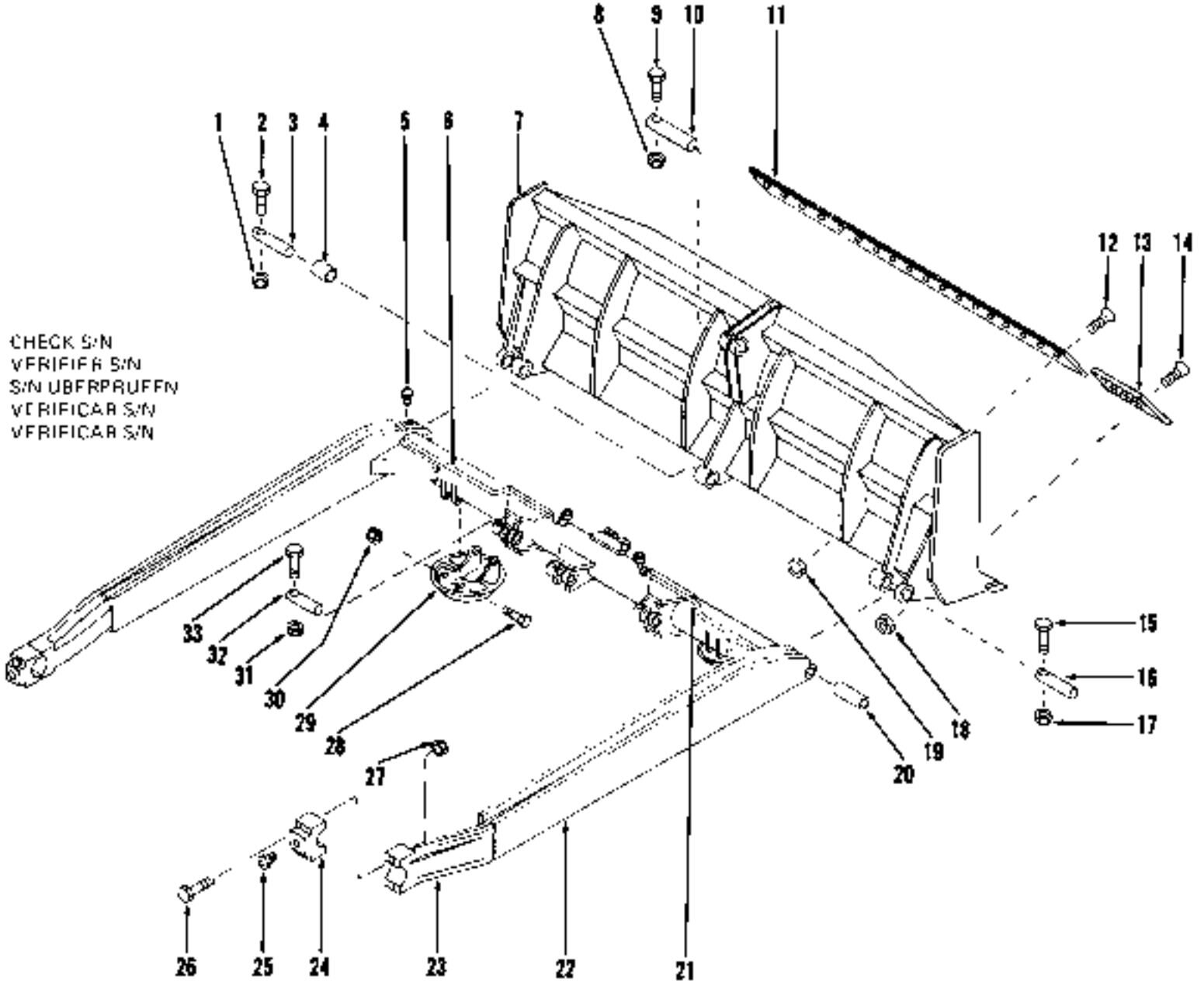
CHECK S/N
VERIFIER S/N
S/N UBERPRUFEN
VERIFICAR S/N
VERIFICAR S/N
1
2
3
4
5
6
7
8
9
10
11
12
13
14
15
16
17
18
19
20
21
22
23
24
25
26
27
28
29
30
31
32
33

TS-6310

C-Frame & Blade Assembly *
Châssis en forme C & lame, ensemble *
C-Rahmen & Schild, vollständig *
Chassis-C & lâmina, conjunto *
Marco-C & cuchilla, conjunto *

CLARK

No	Part No.	Qty.	Description	Description	Benennung	Descrição	Descripción
1	18D-08	1	Nut	écrou	Mutter	porca	tuerca
2	18C-868	1	Bolt	boulon	Bolzen	parafuso	bulón
3	524800	1	Pin	goupille	Stift	pino	pasador
4	526805	1	Bushing	chemise	Buchse	bucha	buje
5	10H-35	2	Fitting	ajustage	Verbindung	ajuste	accesorio
6	545499	1	Pipe LH	tuyau CG	Rohr L	cano LE	caño LI
7	*560339	1	Blade assembly	assemblage de lame	Blattenheil	conj de lâmina	disp de cuchilla
8	18D-08	2	Nut	écrou	Mutter	porca	tuerca
9	18C-876	2	Bolt	boulon	Bolzen	parafuso	bulon
10	580123	2	Pin	goupille	Stift	pinn	pasador
11	560364	1	Cutting edge main	lame coupe prin	Hauptschneidkante	fio corte prin	cuchilla corte prin
12	*580104	16	Bolt assy	boulon ens	Bolzen vollst	parafuso conj	bulón conj
13	533120	1	Cutting edge RH	lame coupe CD	Schneidkante R	fio corte LD	cuchilla corte LD
13A	533119	1	Cutting edge LH	lame coupe CG	Schneidkante L	fio corte LE	cuchilla corte LI
14	*580104	16	Bolt assy	boulon ens	Bolzen vollst	parafuso conj	bulón conj
15	18C-868	2	Bolt	boulon	Bolzen	parafuso	bulón
16	566491	2	Pin	goupille	Stift	pino	pasador
17	18D-08	2	Nut	ecrou	Mutter	porca	tuerca
18	10-14	16	Nut	ecrou	Mutter	porca	tuerca
19	10-14	16	Nut	ecrou	Mutter	porca	tuerca
20	526500	2	Bushing	chemise	Buchse	bucha	buje
21	545498	1	Pipe RH	tuyau CD	Rohr R	cano LD	caño LD
22	*545497	1	C-frame assy	ens châssis form C	Rahmen C vollst	conj chassis C	conj marco C
23	532030	2	Bracket	support	Winkel	grampo	grampa
24	532035	2	Cap	chapeau	Kappe	tampa	tapa
25	10H-25	2	Fitting grease	graisseur	Nippel Schmier	graxeira	grasera
26	24C-18128	4	Bolt	boulon	Bolzen	parafuso	bulon
27	18D-16	4	Nut	ecrou	Mutter	porca	tuerca
28	24C-12178	4	Bolt	boulon	Bolzen	parafuso	bulon
29	595018	2	Shoe	sabot	Schuh	sapata	zapata
30	56D-12	3	Nut	écrou	Mutter	porca	tuerca
31	18D-08	7	Nut	écrou	Mutter	porca	tuerca
32	545495	2	Pin	goupille	Stift	pino	pasador
33	18C-860	2	Bolt	boulon	Bolzen	parafuso	bulón

*Cummins 3LG108→999, G.M. 4LG126--999, 3LG181 -120

Inc. 1
Inc. 19
Inc. 18
Inc. 6, 20, 21, 23

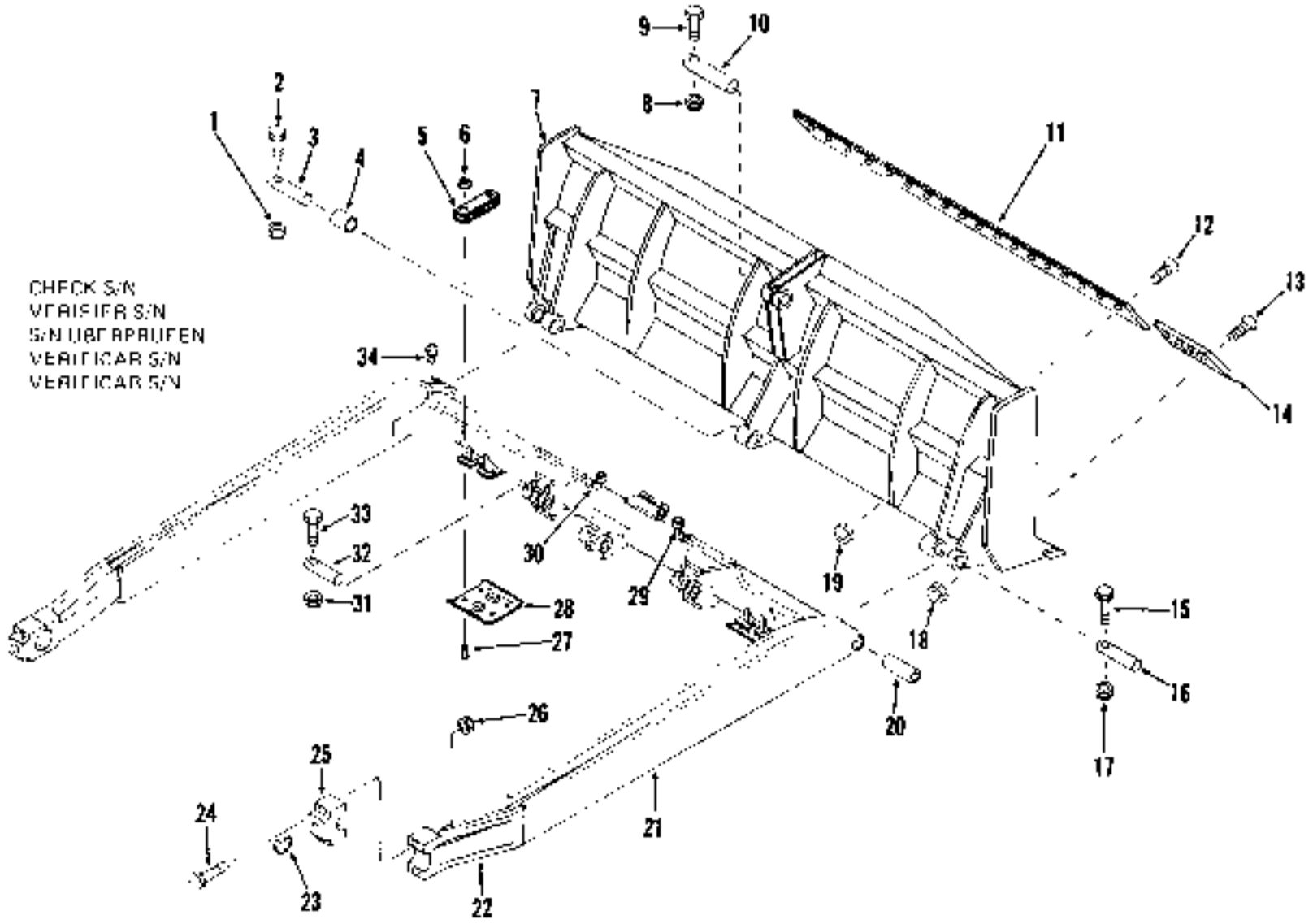
CHECK S/N
VERIFIER S/N
S/N ÜBERPRÜFEN
VERIFICAR S/N
VERIFICAR S/N
1
2
3
4
5
6
7
8
9
10
11
12
13
14
15
16
17
18
19
20
21
22
23
24
25
26
27
28
29
30
31
32
33
34

C-Frame & Blade Assembly *
Châssis en forme C & lame, ensemble *
C-Rahmen & Schild, vollständig *
Chassis-C & lâmina, conjunto *
Marco-C & cuchilla, conjunto *

CLARK

No.	Part No.	Qty.	Description	Description	Benennung	Descrição	Descripción
1	18D-08	1	**Nut**	écrou	Mutter	porca	tuerca
2	24C-864	1	**Bolt**	boulon	Bolzen	parafuso	bulón
3	524900	1	**Pin**	goupille	Stift	pino	pasador
4	525805	1	**Bushing**	chemise	Buchse	bucha	buje
5	571938	12	**Spacer**	entretoise	Distanzstel	espaçador	espaciador
6	1D-14	8	**Nut**	écrou	Mutter	porca	tuerca
7	[5]586339	1	**Blade assembly**	assemblage de lame	Blatteinheit	conj de lâmina	disp de cuchilla
8	18D-08	2	**Nut**	écrou	Mutter	porca	tuerca
9	24C-876	7	**Bolt**	boulon	Bolzen	parafuso	bulon
10	580123	2	**Pin**	goupille	Stift	pino	pasador
11	580364	1	**Cutting edge main**	lame coupe prin	Hauptschneidkante	lic corte prir	cuchilla corte prir
12	[5]580104	16	**Bolt assy**	boulon ens	Bolzen vollst	parafuso conj	bulon conj
13	[4]580104	16	**Bolt assy**	boulon ens	Bolzen vollst	parafuso conj	bulon conj
14	533120	1	**Cutting edge RH**	lame coupe CD	Schneidkante R	lic corte LD	cuchilla corte LD
14A	533119	1	**Cutting edge LH**	lame coupe CG	Schneidkante I	lic corte LE	cuchilla corte LI
15	24C-864	2	**Bolt**	boulon	Bolzen	parafuso	bulon
16	566491	2	**Pin**	goupille	Stift	pino	pasador
17	18D-08	2	**Nut**	écrou	Mutter	porca	tuerca
18	1D-14	16	**Nut**	écrou	Mutter	porca	tuerca
19	1D-14	16	**Nut**	écrou	Mutter	porca	tuerca
20	525530	2	**Bushing**	chemise	Buchse	bucha	buje
21	[1]523083	1	**C-frame assy**	ens châssis forme C	Rahmen C vollst	conj chassis C	conj marco C
22	532034	2	**Bracket**	support	Winkel	grampo	grampa
23	10H-25	2	**Fitting grease**	graisseur	Nippel Schmier	graxeira	graseta
24	24C-18128	4	**Bolt**	boulon	Bolzen	parafuso	bulón
25	532035	2	**Cap**	chapeau	Kappe	tampa	tapa
26	18D-16	4	**Nut**	écrou	Mutter	porca	tuerca
27	[5]574852	8	**Bolt**	boulon	Bolzen	parafuso	bulón
28	574854	2	**Skid shoe assy**	ass dr. sabot dérap	Hemmschuh Einh	cj sapata resvalo	conj zapata pabnado
29	545499	1	**Pipe RH**	tuyau CD	Rohr R	cano LD	caño LD
30	545498	1	**Pipe LH**	tuyau CG	Rohr I	cano LE	caño LI
31	18D-08	2	**Nut**	écrou	Mutter	porca	tuerca
32	545495	2	**Pin**	goupille	Stift	pino	pasador
33	24C-860	2	**Bolt**	boulon	Bolzen	parafuso	bulon
34	10H-25	2	**Fitting grease**	graisseur	Nippel Schmier	graxeira	grasera

*Cummins 6LC101 & -, GM 6LG121 &—, 4036B101F&C & -

[1] Inc: 4
[2] Inc: 19
[4] Inc: 18
[5] Inc: 20, 22, 24, 25, 26, 29, 30
[6] Inc: 9

CLARK

Clips, Wiring, Pipe & Hose
Attaches de cablage, tuyaux et durites
Schellen - Drähte, Röhre und Schläsuche
Braçadeiras dos cabos elétricos, tubos e mangueiras
Abrazaderas del cablaje eléctrico, tubos y mangueras

The following types of clips are used in connection with the various wiring, fuel, air and hydraulic piping systems employed in this unit. When replacing clips identification can be made by dropping type and physical dimensions listed to obtain part number.
Les différentes sortes de pinces ci-dessous sont choisies selon les différents systèmes employés pour les circuits de cablage, de carburant, d'air et hydrauliques. En cas de remplacement de pinces on peut obtenir le numéro de pièce en déterminant d'abord le type et en comparant ensuite les dimensions avec celles indiquées ci-dessous.
Die folgenden Klammerarten werden im Zusammenhang mit den verschiedenen Draht-, Kraftstoff-, Luft- und hydraulischen Leitungssystemen, die in dieser Einheit verwendet werden, benutzt. Beim Ersetzen der Klammern können sie nach angeführter Sorten und Grössen untersucht werden um die Teilenummer zu erhalten.
Os seguintes tipos de braçadeiras são usadas na conexão dos tubos de combustível e do sistema hidráulico empregados nesta unidade. Sempre necessário a troca das braçadeiras, sua identificação pode ser obtida verificando-se o tipo e a dimensão abaixo relacionados referente ao número de peça.
Los tipos siguientes de abrazaderas se utilizan en los diversos sistemas de tubos de cables, de combustible, neumáticos e hidráulicos que se usan con esta unidad. Cuando sea necesario reemplazar una abrazadera se puede identificar el número de pieza verificando el tipo y las dimensiones que aparecen en la lista.

Insulated Clip
Pince isolée
Isolierte Schelle
Braçadeira isolada
Abrazadera aislada

CHECK S/N
VERIFIER S/N
S/N UBERPRUFEN
VERIFICAR S/N
VERIFICAR S/N

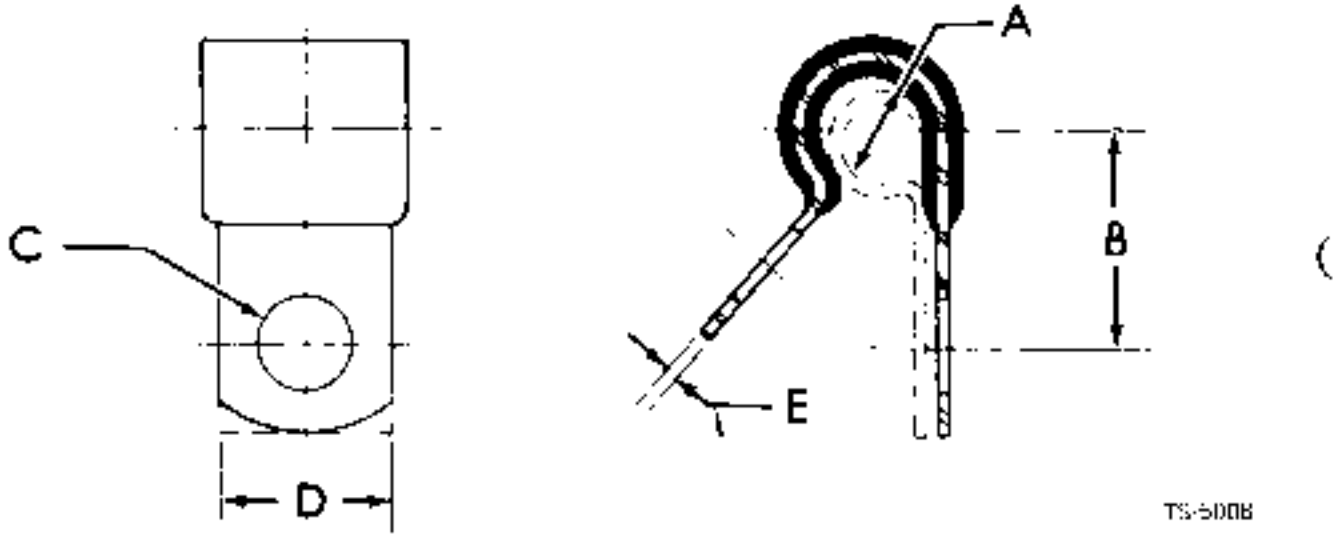

TS-5008

No.	Part No.	A in.	A mm	B in.	B mm	C in.	C mm	D in.	D mm	E in.	E mm
1	30H-12	3/16	4.8	5/8	15,9	17/32	13,3	3/4	19,1	.032	0,8
2	30H-20	5/16	7,9	11/16	17,5	13/32	10,3	3/4	19,1	.032	0,9
3	30H-23	3/8	9,5	23/32	16,2	13/32	10,3	3/4	19,1	.032	0,9
4	30H-24	3/8	9,5	25/32	19,8	15/32	11,9	7/8	22,2	.032	0,8
5	30H-31	1/2	12,7	25/32	19,8	13/32	10,3	3/4	19,1	.050	1,3
6	30H-42	11/16	17,4	7/8	22,2	13/32	10,3	3/4	19,1	.050	1,3
7	30H-46	13/16	20,6	15/16	23,8	13/32	10,3	3/4	19,1	.050	1,3

FM 1964
Printed in U.S.A.

Closed Clip
Pince fermée
Geschlossene Schelle
Braçadeira fechada
Abrazadera cerrada

CHECK S/N
VERIFIER S/N
S/N UBERPRUFEN
VERIFICAR S/N
VERIFICAR S/N

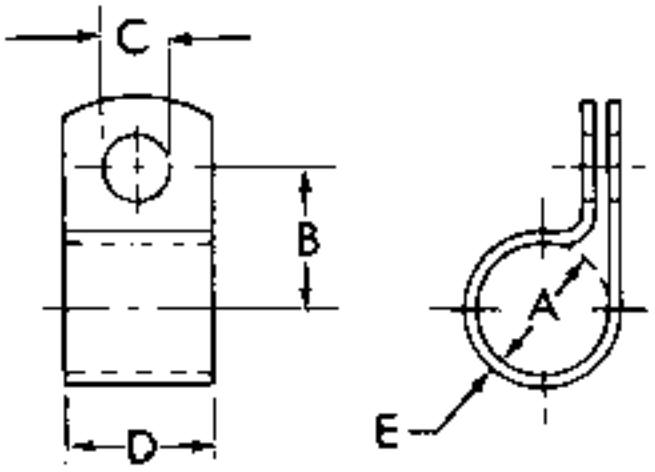

1S-5009

No.	Part No.	A in	A mm	B in.	B mm	C in.	C mm	D in.	D mm	E in.	E mm
1	6H-10	3/8	9.5	11/16	17,5	13/32	10.3	3/4	19.1	.032	0.8
2	6H-16	5/8	15.9	13/16	20,6	13/32	10.3	3/4	19.1	.048	1.2
3	6H-18	3/4	18.1	31/32	24,6	13/32	10.3	3/4	19.1	.060	1.5
4	6H-19	7/8	22.2	1 3/8	34,9	13/32	10.3	3/4	19.1	.065	1.7
5	6H-21	1 3/8	34,9	1 13/32	35,7	13/32	10.3	7/8	22.2	.060	1.5
6	6H-30	1/2	12.7	3/4	19.1	13/32	10.3	3/4	19.1	.048	1.2
7	530697	1/4	6.4	1/2	12.7	9/32	7.1	3/4	19.1	.050	1.2

Brackets & Supports
Supports
Abstützungen
Suportes
Soportes

No.	Part No.	Qty.	Description	Description	Benennung	Descrição	Descripción
8	541999	1	Bracket	support	Winkel	grampo	grampo
9	542000	1	Bracket	support	Winkel	grampo	grampo
10	557430	2	Clamp	serre	Schelle	braçadeira	abrazadera
11	557431	2	Flat	méplat	Fläche	bloco plano	plancheo

CHECK S/N
VERIFIER S/N
S/N UBERPRUFEN
VERIFICAR S/N
VERIFICAR S/N

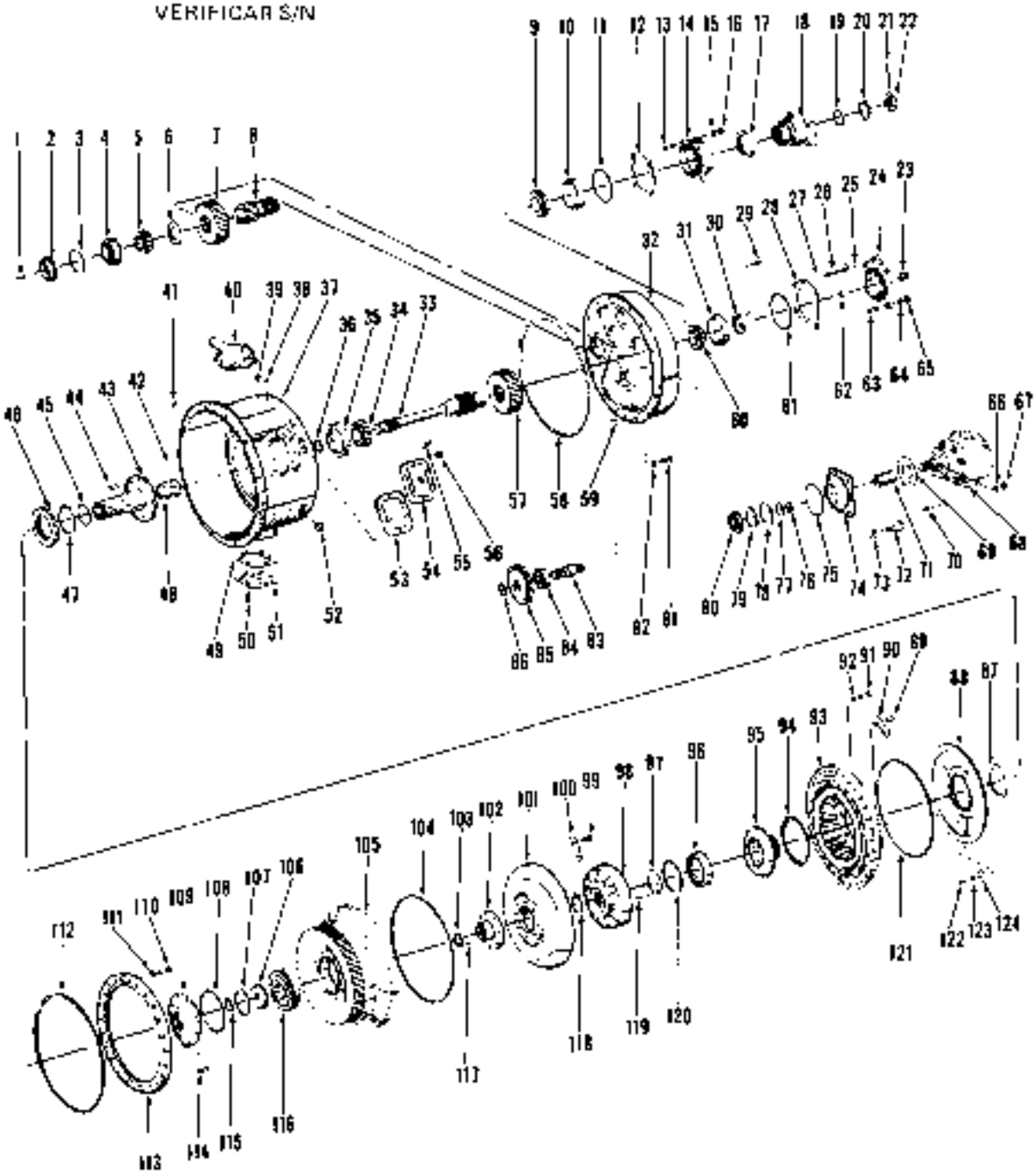

Converter Assembly *
Convertisseur, ensemble *
Drehmomentwandler, vollständig *
Conversor, conjunto *
Convertidor, conjunto *

CLARK

No.	Part No.	Qty.	Description	Description	Benennung	Descrição	Descripción
A	[3][4]281997	1	**Converter assy**	convertisseur ens	Drehmomentwndlr vollst	conversor conj	convertidor conj
1	222031	1	**Tube**	tube	Rohr	tubo	tubo
2	222027	1	**Baffle**	déflecteur	Deflektor	defletor	deflector
3	223900	1	**Ring**	anneau	Ring	anel	anillo
4	675543	1	**Cap**	cuvette	Schale	capa	cubeta
5	731283	1	**Cone**	cone	Kegel	cone	cono
6	218738	1	**Spacer**	entretoise	Distanzteil	espaçador	espaciador
7	218671	1	**Gear**	engrenage	Zahnrad	engrenagem	engranaje
8	218733	1	**Shaft**	arbre	Welle	arvore	arbol
9	710791	1	**Cone**	cône	Kegel	cone	cono
10	710790	1	**Cup**	cuvette	Schale	capa	cubeta
11	25K-40420	1	**O-ring**	joint torique	O Ring	anel-O	anillo-O
12	‡218742	—	**Shim .004"—0,10 mm**	cale—0,10 mm	Beilage—0,10 mm	calço—0,10 mm	planchita—0,10 mm
12A	‡218743	—	**Shim .007"—0,18 mm**	cale—0,18 mm	Beilage—0,18 mm	calço—0,18 mm	plchita -0,18 mm
12B	‡218744	—	**Shim .010"—0,25 mm**	cale—0,25 mm	Beilage—0,25 mm	calç—0,25 mm	planchita—0,25 mm
13	204347	4	**Stud**	goujon	Stift	prisioneiro	espárrago
14	‡218791	1	**Cap**	chapeau	Kappe	tampa	tapa
15	4E-08	4	**Lockwasher**	rondelle frein	Sicherungsscheibe	arruela de pressão	arandela seguridad
16	80-09	4	**Nut**	écrou	Mutter	porca	tuerca
17	225763	1	**Seal**	joint étanchéité	Dichtung	vedador	sello
18	[5]218746	1	**Flange assy**	bride ens	Flansch vollst	flange conj	brida conj
18A	‡218747	1	**Ring**	anneau	Ring	anel	anillo
19	25K-80204	1	**O-ring**	joint torique	O Ring	anel-O	anillo-O
20	222181	1	**Washer**	rondelle	Scheibe	arruela	arandela
21	1F-632	1	**Cotter**	goupille	Splint	contra-pino	pasador de chaveta
22	202262	1	**Nut**	écrou	Mutter	porca	tuerca
23	202459	1	**Nut**	écrou	Mutter	porca	tuerca
24	218752	1	**Cap**	chapeau	Kappe	tampa	tapa
25	25K-30012	1	**O-ring**	joint torique	O Ring	anel-O	anillo-O
26	218737	1	**Tube**	tube	Rohr	tubo	tubo
27	25K-30012	1	**O-ring**	joint torique	O Ring	anel-O	anillo-O
28	‡218739	—	**Shim .004"—0,10 mm**	cale—0,10 mm	Beilage—0,10 mm	calço—0,10 mm	planchita—0,10 mm
28A	‡218740	—	**Shim .007"—0,18 mm**	cale—0,18 mm	Beilage—0,18 mm	calço—0,18 mm	plachita—0,18 mm
28B	‡218741	—	**Shim .010"—0,25 mm**	cale—0,25 mm	Beilage—0,25 mm	calç -0,25 mm	planchita -0,25 mm
29	4C-612	3	**Bolt**	boulon	Bolzen	parafuso	bulón
30	218682	1	**Adapter**	adaptateur	Zwischenstück	adaptador	adaptador
31	710780	1	**Cup**	cuvette	Schale	capa	cubeta
32	‡218727	1	**Cover**	couvercle	Deckel	tampa	tapa
33	218731	1	**Shaft**	arbre	Welle	arvore	árbol
34	220027	1	**Cone**	cône	Kegel	cone	cono

*G.M. 3LG101 → 999

[2]C8432-2
[3]Inc. 1→109, 113→124
[4]For replacement use 282205 plus 1-219234 o-ring, 12-17C-724 bolt, 1-559602 hose, 1-560838 hose, 1-549943 hose, 1-568998 adapter, 1-40K-04 plug, 1-36F-5 adaptor, 2-556493 clip
[4]Pour remplacement employer 282205 plus 1-219234 joint torique 12-17C-724 boulon, 1-559602 tuyau, 1-560838 tuyau, 1-549943 tuyau, 1-568998 adaptateur 1-40K-04 bouchon, 1-36F-5 adaptateur, 2-556493 attache
[4]Für Austauschen verwenden 282205 plus 1-219234 O Ring, 12 17C-724 Bolzen 1-559602 Schlauch 1-560838 Schlauch, 1-549943 Schlauch, 1-568998 Zwischenstück, 1-40K-04 Stopfen, 1-36F-5 Zwischenstück, 2-556493 Schelle
[4]Para a reposição usar 282205 plus 1-219234 anel-o, 12-17C-724 parafuso 1-559602 mangueira, 1-560838 mangueira, 1-549943 mangueira, 1-568998 acaplador 1-40K-04 bujão, 1-36F-5 adaptacor 2-556493 braçadeira.
[4]Para recambio emplear 282205 plus 1-219234 anillo-o 12-17C-724 bulón, 1-559602 manguera, 1-560838 manguera 1-549943 manguera, 1-568998 adaptador, 1-40K-04 tapón, 1-36F-5 adaptador, 2-556493 abrazadera
[5]Inc. 17
[5]Inc. 18A
[5]For replacement use 218726 or 218727. With 801423 also use 1-219234 o-ring, 12-17C-724 bolt, 1-559620 hose, 1-560838 hose, 1-549943 hose, 1-568998 adapter, 1-40K-04 plug, 1-36F-5 adapter & 2-556493 clip.
[5]Pour remplacement employer 218726 ou 218727. Avec 801423 employer aussi 1-219234 joint torique, 12-17C-724 boulon, 1-559620 tuyau, 1-560838 tuyau, 1-549943 tuyau, 1-568998 adaptateur, 1-40K-04 bouchon, 1-36F-5 adaptateur & 2-556493 attache
[5]Für Austauschen verwenden 218726 oder 218727. Mit 801423 Austauschen auch 1-219234 O Ring, 12 17C-724 Bolzen, 1-559620 Schlauch 1-560838 Schlauch, 1-549943 Schlauch 1-568998 Zwischenstück, 1-40K-04 Stopfen, 1-36F-5 Zwischenstück & 2-556493 Schelle
[5]Para a reposição usar 218726 o 218727. Com 801423 usar tambem 1-219234 anel-o, 12-17C-724 parafuso, 1-559620 mangueira, 1-560838 mangueira, 1-549943 mangueira, 1-568998 adaptador, 1-40K-04 bujão, 1-36F-5 adaptador & 2-556493 braçadeira.
[5]Para recambio emplear 218726 o 218727. Con 801423 emplear tambien 1-219234 anillo-o, 12-17C-724 bulón, 1-559620 manguera, 1-560838 manguera, 1-549943 manguera, 1-568998 adaptador, 1-40K-04 tapón, 1-36F-5 adaptador & 2-556493 abrazadera.

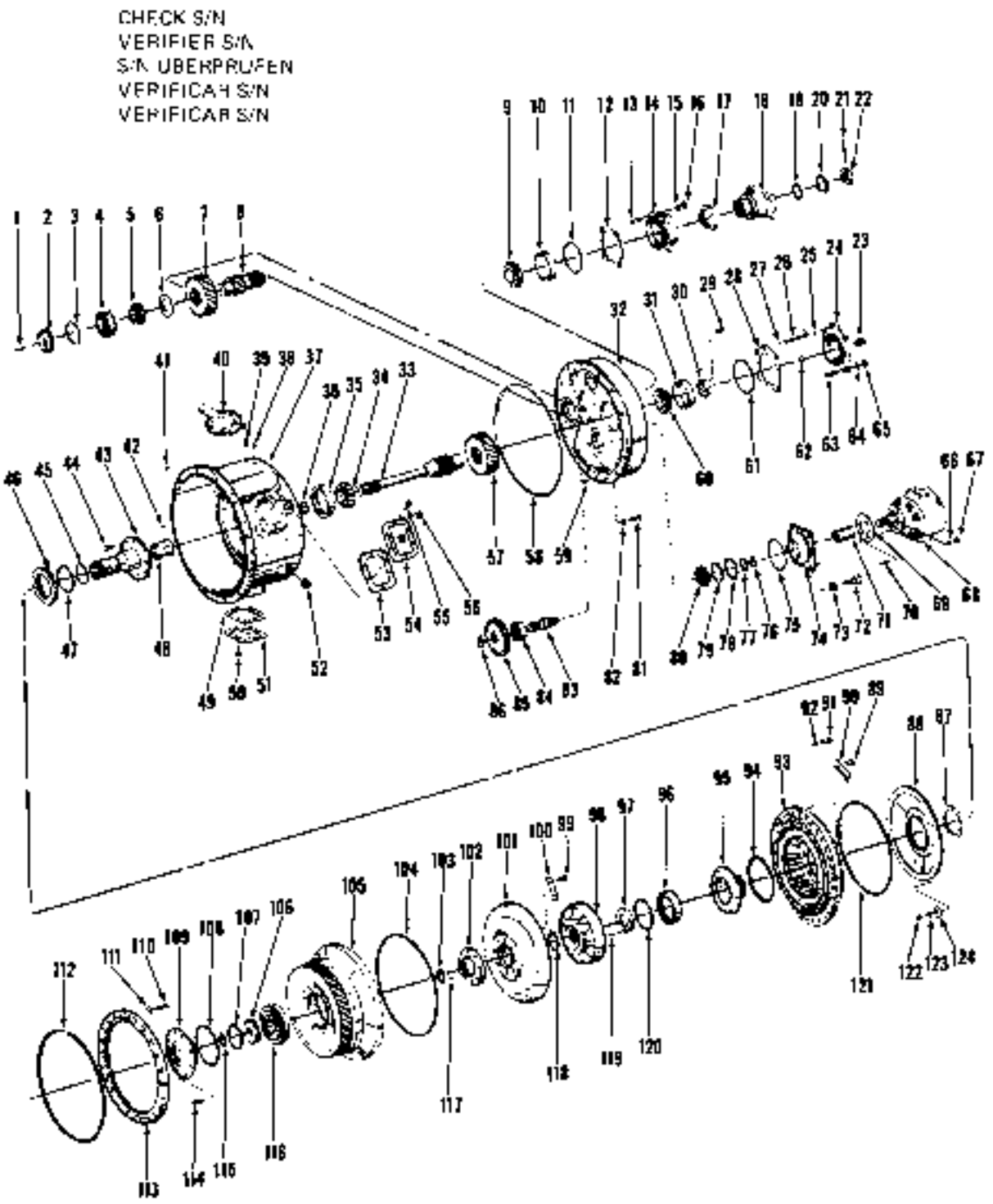
CHECK S/N
VERIFIER S/N
S/N ÜBERPRÜFEN
VERIFICAR S/N
VERIFICAR S/N

Converter Assembly *
Convertisseur, ensemble *
Drehmomentwandler, vollständig *
Conversor, conjunto *
Convertidor, conjunto *

CLARK

No.	Part No.	Qty.	Description	Description	Benennung	Descrição	Descripcion
34	226026	1	Cup	cuvette	Schale	capa	cubeta
35	223570	1	Ring	anneau	Ring	anel	anillo
37	1218726	1	Housing	boitier	Gehäuse	carcaça	carcasa
38	40K-02	1	Plug	bouchon	Stopfen	bujão	tapon
39	40K-04	1	Plug	bouchon	Stopfen	bujão	tapon
40	———	—	Valve	soupape	Ventil	valvula	valvula
41	40K-06	1	Plug	bouchon	Stopfen	bujao	tapon
42	15U-08	1	Ball	bille	Kugel	esfera	bola
43	1218723	1	Support	support	Abstützung	suporte	soporte
44	BC-620	8	Bolt	boulon	Bolzen	parafuso	bulón
45	209673	1	Ring	anneau	Ring	anel	anillo
46	222035	1	Gear	engrenage	Zahnrad	engrenagem	engranaje
47	224009	1	Ring	anneau	Ring	anel	anillo
48	218725	1	Sleeve	manchon	Muffe	luva	manguito
49	201400	2	Gasket	garniture	Dichtung	gaxeta	empaquetadura
50	208261	12	Bolt & lockwasher	boulon & rond frein	Bolzen & Sicherscheb	parfuso & arr press	bulon & aran seg
51	201398	2	Cover	couvercle	Deckel	tampa	tapa
52	13F-20	2	Plug	bouchon	Stopfen	bujao	tapón
53	201400	1	Gasket	garniture	Dichtung	gaxeta	empaquetadura
54	226058	1	Cover	couvercle	Deckel	tampa	tapa
55	208261	6	Bolt & lockwasher	boulon & rond frein	Bolzen & Sicherscheb	parfuso & arr press	bulon & aran seg
56	16F-06	1	Plug	bouchon	Stopfen	bujão	tapon
57	218871	1	Gear	engrenage	Zahnrac	engrenoçem	engranaje
58	218779	1	O-ring	joint torique	O Ring	anel-O	anillo O
59	214295	1	Pin	goupille	Stift	pino	pasador
60	770791	1	Cone	cône	Kegel	cone	cono
61	25K-40424	1	O-ring	joint torique	O Ring	anel-O	anillo-O
62	226056	1	Seal	joint etancheite	Dichtung	vedador	sello
63	204347	4	Stud	goujon	Stift	prisioneiro	espárrago
64	4E-08	4	Lockwasher	rondelle frein	Sicherungsscheibe	arruela de pressao	arandela seguricad
65	80-08	4	Nut	écrou	Mutter	porca	tuerca
66	4E-06	3	Lockwasher	rondelle frein	Sicherungsscheibe	arruela de pressao	arandela seguricad
67	80-06	3	Nut	ecrou	Mutter	porca	tuerca
68	1450181	1	Pump	pompe	Pumpe	bomba	bomba
69	551906	1	Gasket	garniture	Dichtung	gaxeta	empaquetadura
70	203253	3	Stud	goujon	Stift	prisioneiro	espárrago
71	221992	1	Sleeve	manchon	Muffe	luva	manguito
72	———	—	Omit	omettre	Auslassen	omitir	omitir
73	———	—	Omit	omettre	Auslassen	omitir	omitir
74	———	—	Omit	omettre	Auslassen	omitir	omitir
75	———		Omit	omettre	Auslassen	omitir	omitir
76	224039	3	Ring	anneau	Ring	anel	anillo
77	100838	3	Washer	rondelle	Scheibe	arruela	arandela
78	223951	3	Ring	anneau	Ring	anel	anillo
79	222038	3	Washer	rondelle	Scheibe	arrueb	arandela

*G.M. 31G101 — 999

¹See Index, Voir Table des matières, Siehe Inhaltsverzeichnis, Veja Indice, Véase Indice

²For replacement use 218726 or 218727. With 801423 also use 1-219234 o-ring, 12-17C-724 bolt, 1-569620 hose, 1-560838 hose, 1-549943 hose, 1-568998 adapter, 1-40K-01 plug, 1-36F-5 adapter & 2-556493 clip.
²Pour remplacement employer 218726 ou 218727. Avec 801423 employer aussi 2-219234 joint torique, 12-17C-724 boulon, 1-569620 tuyau, 1-560838 tuyau, 1-549943 tuyau, 1568998 adaptateur, 1-40K-04 bouchon, 1-36F-5 adaptateur & 2-556493 attache.
²Für Austauschteil verwendet 218726 oder 218727. Mit 801423 Austauschteil auch 1-219234 O-Ring, 12-17C-721 Bolzen, 1-569620 Schlauch, 1-560838 Schlauch, 1-549943 Schlauch, 1-568998 Zwischenstück, 1-40K-04 Stopfen, 1-36F-5 Zwischenstück & 2-556493 Schelle.
²Para a reposição usar 218725 o 218727. Conj 801423 usar também 1-219234 anel-o, 12-17C-724 parafuso, 1-569620 mangueira, 1-560838 mangueira, 1-549943 mangueira, 1-568998 adaptador, 1-40K-04 bujão, 1-36F-5 adaptador & 2-556493 braçadeira.
²Para recambio emplear 218725 o 218727. Con 801423 emplear tambien 1-219234 anillo-o, 12-17C-724 bolon, 1-569620 manguera, 1-560838 manguera, 1-549943 manguera, 1-568998 adaptador, 1-40K-04 tapon, 1-36F-5 adaptador & 2-556493 abrazadera.

³Inc. 42, 48
³Replace. Do not remove. Remplacer, ne pas remonter. Auswechseln, nicht umbauen. Substitua, não remonte. Reemplace, no reconstruya.

CHECK S/N
VERIFIER S/N
S/N UBERPRUFEN
VERIFICAR S/N
VERIFICAR S/N

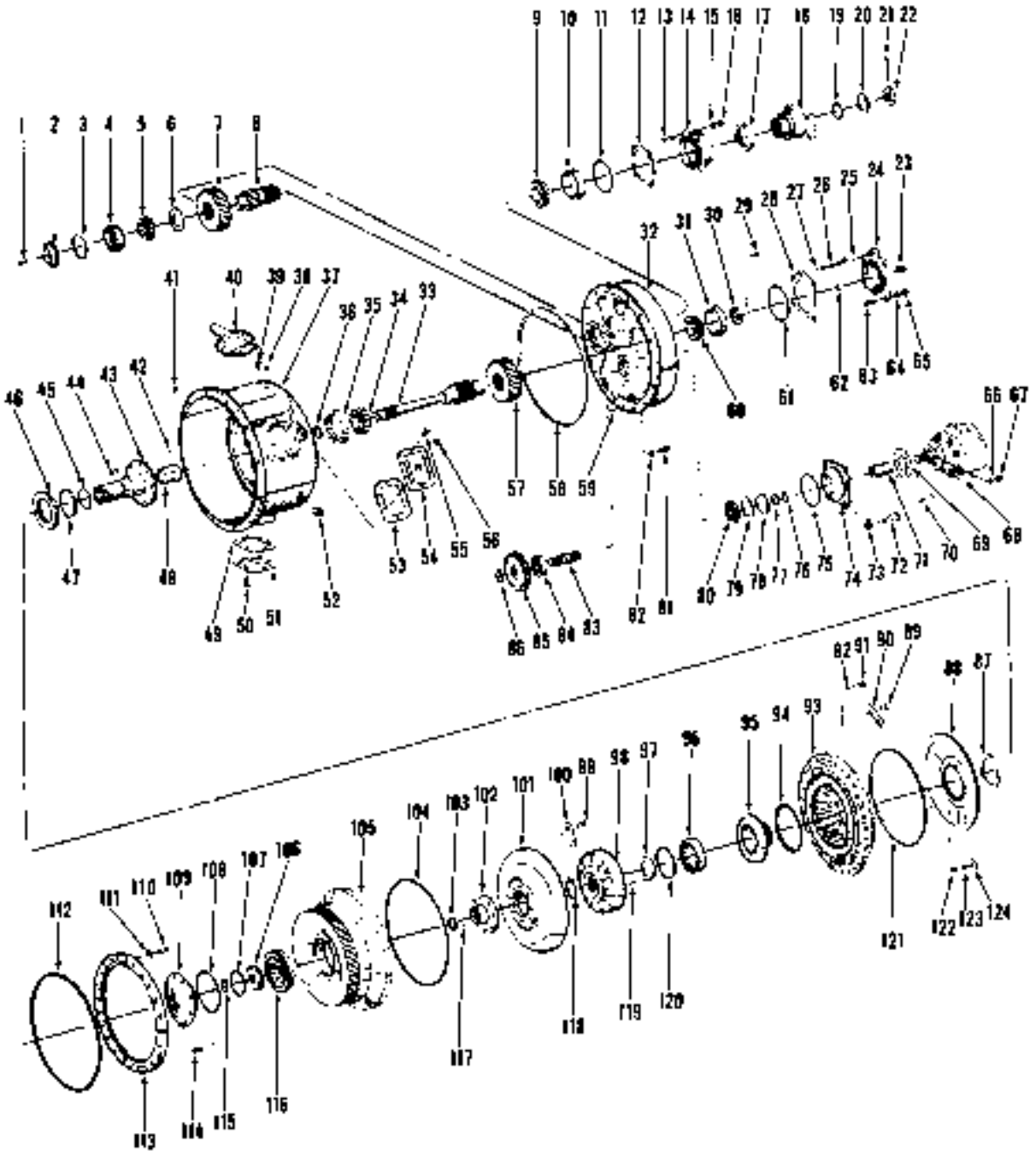

Converter Assembly *
Convertisseur, ensemble *
Drehmomentwandler, vollständig *
Conversor, conjunto *
Convertidor, conjunto *

CLARK

No.	Part No.	Qty.	Description	Description	Benennung	Descrição	Descripcion
80	226025	3	Bearing	palier	Lager	mancal	cojinete
81	1C-722	12	Bolt	boulon	Bolzen	parafuso	bulon
82	4E-07	12	Lockwasher	rondelle frein	Sicherungsscheibe	arruela de pressão	arandela seguridad
83	216095	3	Shaft	arbre	Welle	arvore	árbol
84	225385	3	Bearing	palier	Lager	mancal	cojinete
85	222037	3	Gear	engrenage	Zahnrad	engrenagem	engranaje
86	224036	3	Ring	anneau	Ring	anel	anillo
87	214941	1	Seal	joint etanchéité	Dichtung	vedador	sello
88	218721	1	Baffle	déflecteur	Deflektor	defletor	deflector
89	222221	6	Bolt	boulon	Bolzen	parafuso	bulón
90	222019	4	Lockplate	plaque d'arrêt	Schlossblech	chapa retentora	chapa seguridad
91	1C-622	30	Bolt	boulon	Bolzen	parafuso	bulón
92	4E-06	30	Lockwasher	rondelle frein	Sicherungsscheibe	arruda de pressão	arandela seguridad
93	222271	1	Impeller	impulseur	Pumprad	impulsor	impulsor
94	6OK-40700	1	O-ring	joint torique	O Ring	anel-O	anillo-O
95	222269	1	Hub	moyeu	Nabe	cubo	cubo
96	225778	1	Bearing	palier	Lager	mancal	cojinete
97	218782	1	Spacer	entretoise	Distanzte	espaçador	espaciador
98	218860	1	Member	membrure	Bauglied	membru	miembro
99	222223	8	Bolt	boulon	Bolzen	parafuso	bulón
100	222008	4	Lockplate	plaque d'arrêt	Schlossblech	chapa retentora	chapa seguridad
101	222268	1	Turbine	turbine	Turbine	turbina	turbina
102	218753	1	Hub	moyeu	Nabe	cubo	cubo
103	223866	1	Ring	anneau	Ring	anel	anillo
104	218778	1	O-ring	joint torique	O Ring	anel-O	anillo-O
105	218870	1	Cover	couvercle	Deckel	tampa	tapa
106	218855	1	Retainer	arrêtoir	Halterung	retentar	retén
107	211323	1	Ring	anneau	Ring	anel	anillo
108	6OK-40606	1	O-ring	joint torique	O Ring	anel-O	anillo-O
109	218717	1	Cap	chapeau	Kappe	tampa	tapa
110	228935	12	Stud	goujon	Stift	prisioneiro	espárrago
110A	†180-06	12	Nut	écrou	Mutter	porca	tuerca
111	619021	12	Washer	rondelle	Scheibe	arruela	arandela
111A	†228867	24	Washer	rondelle	Scheibe	arruela	arandela
112	566924	1	O-ring	joint torique	O Ring	anel-O	anillo-O
113	226595	1	Gear	engrenage	Zahnrad	engrenagem	engranaje
114	6C-716	9	Bolt	boulon	Bolzen	parafuso	bulón
115	663834	1	Ring	anneau	Ring	anel	anillo
116	225781	1	Bearing	palier	Lager	mancal	cojinete
117	221476	2	Pin	goupille	Stift	pino	pasador
118	711761	1	Ring	anneau	Ring	anel	anillo
119	302602	1	Pin	goupille	Stift	pino	pasador
120	223998	1	Ring	anneau	Ring	anel	anillo
121	218777	1	O-ring	joint torique	O Ring	anel-O	anillo-O
122	1C-612	3	Bolt	boulon	Bolzen	parafuso	bulon
123	5E-06	3	Lockwasher	rondelle frein	Sicherungsscheibe	arruela de pressão	arandela seguridad
124	616785	3	Washer	rondelle	Scheibe	arruela	arandela
125	†541221	1	Bushing	chemise	Buchse	bucha	buje
126	†211433	1	Air breather	soufflleur d air	Luftansauger	respiradouro	respirador de aire
127	†227265	1	Check valve	soupape de sureté	Rückschlagventil	válvula de esbarro	valv retención
128	†356626	1	Bushing	chemise	Buchse	bucha	buje
129	†17C-720	12	Bolt	boulon	Bolzen	parafuso	bulón
130	†4E-07	12	Lockwasher	rondelle frein	Sicherungsscheibe	arruela de pressão	arandela seguridad

*G.M. 3LG NO1 - 999

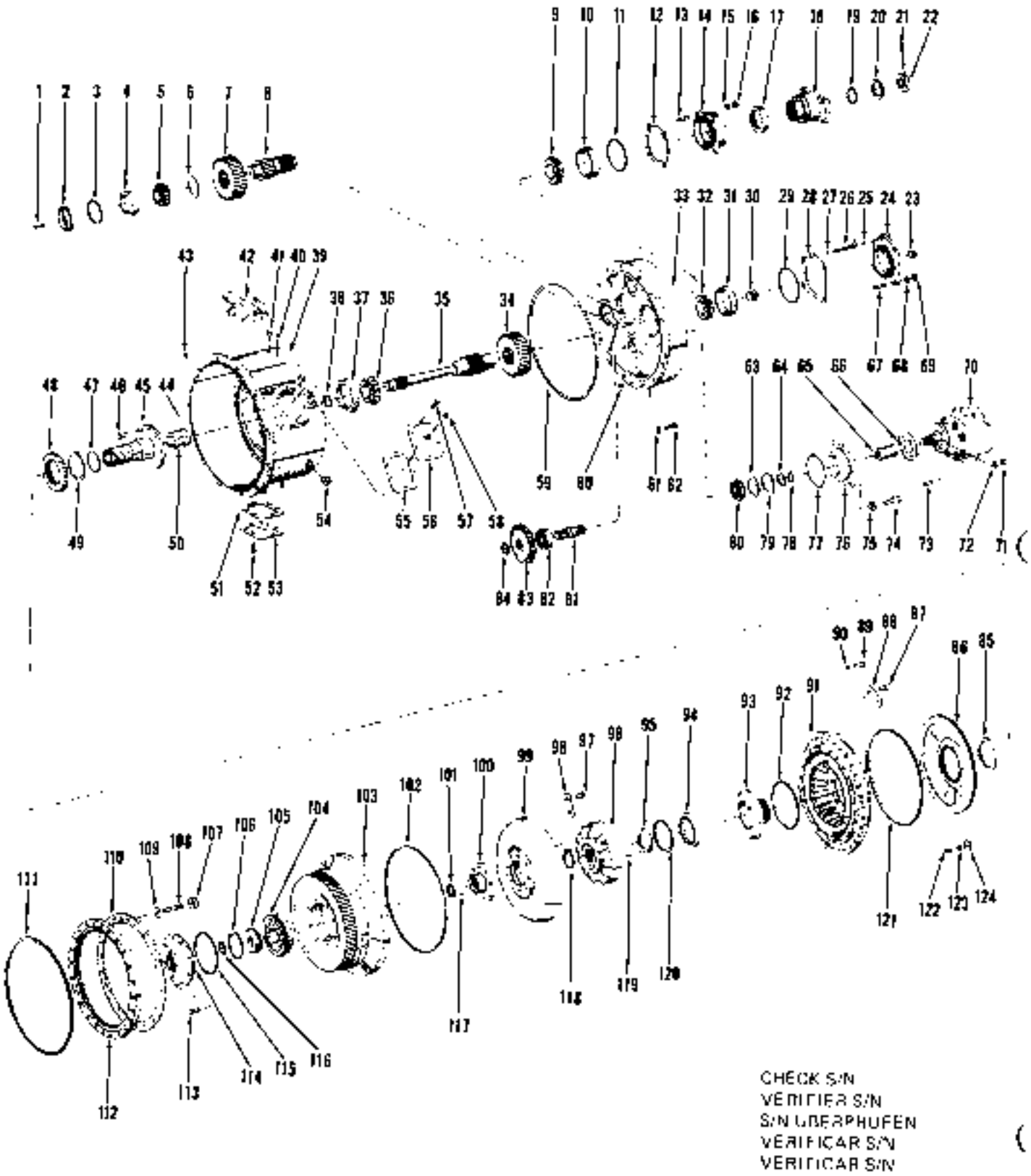

TS 8351
PM 1864
Printed in U.S.A.

Converter Assembly *
Convertisseur, ensemble *
Drehmomentwandler, vollständig *
Conversor, conjunto *
Convertidor, conjunto *

CLARK

No.	Part No.	Qty.	Description	Description	Benennung	Descrição	Descripción
A	[2]282205	1	**Converter assy**	convertisseur ens	Drehmomentwandl vollst	conversor conj	convertidor conj
1	**222031**	1	**Tube**	tube	Rohr	tubo	tubo
2	**222027**	1	**Baffle**	déflecteur	Deflektor	defletor	deflector
3	**223900**	1	**Ring**	anneau	Ring	anel	anillo
4	**875543**	1	**Cup**	cuvette	Schale	capa	cubeta
5	**731283**	1	**Cone**	cône	Kegel	cone	cono
6	**218738**	1	**Spacer**	entretoise	Distanzteil	espaçador	espaciador
7	**218071**	1	**Gear**	engrenage	Zahnrad	engrenagem	engranaje
8	**218733**	1	**Shaft**	arbre	Welle	arvore	arbol
9	**710781**	1	**Cone**	cone	Kegel	cone	cono
10	**710780**	1	**Cup**	cuvette	Schale	capa	cubeta
11	**25K-40420**	1	**O-ring**	joint torique	O Ring	anel-O	anillo-O
12	‡218742	—	**Shim .004"—0,10 mm**	cale	Beilage—0,10 mm	calço—0,10 mm	planchita—0,10 mm
12A	‡218743	—	**Shim .007"—0,18 mm**	cale	Beilage—0,18 mm	calço—0,18 mm	plachita—0,18 mm
12B	‡218744	—	**Shim .010"—0,25 mm**	cale	Beilage—0,25 mm	calç—0,25 mm	planchita—0,25 mm
13	**204347**	4	**Stud**	goujon	Stift	prisioneiro	espárrago
14	**218791**	1	**Cap**	chapeau	Kappe	tampa	tapa
15	**4E-08**	4	**Lockwasher**	rondelle frein	Sicherungsscheibe	arruela de pressão	arandela seguridad
16	**8D-08**	4	**Nut**	écrou	Mutter	porca	tuerca
17	**225763**	1	**Seal**	joint étanchéité	Dichtung	vedador	sello
18	[4]218746	1	**Flange assy**	bride ens	Flansch vollst	flange conj	brida conj
18A	1218747	1	**Ring**	anneau	Ring	anel	anillo
19	**25K-60204**	1	**O-ring**	joint torique	O Ring	anel-O	anillo-O
20	**222181**	1	**Washer**	rondelle	Scheibe	arruela	arandela
21	**1F-632**	1	**Cotter**	goupille	Splint	contra-pino	pasador de chavela
22	**201262**	1	**Nut**	écrou	Mutter	porca	tuerca
23	**40K-04**	1	**Plug**	bouchon	Stopfen	bujao	tapón
24	**218864**	1	**Cap**	chapeau	Kappe	tampa	tapa
25	**25K-30012**	1	**O-ring**	joint torique	O Ring	anel-O	anillo-O
26	**218737**	1	**Tube**	tube	Rohr	tubo	tubo
27	**25K-30012**	1	**O-ring**	joint torique	O Ring	anel-O	anillo-O
28	‡218739	—	**Shim .004"—0,10 mm**	cale 0,10 mm	Beilage—0,10 mm	calço—0,10 mm	planchita—0,10 mm
28A	‡218740	—	**Shim .007"—0,18 mm**	cale—0,18 mm	Beilage—0,18 mm	calço—0,18 mm	plachita—0,18 mm
28B	‡218741	—	**Shim .010"—0,25 mm**	cale—0,25 mm	Beilage 0,25 mm	calç —0,25 mm	planchita—0,25 mm
29	**25K-40424**	1	**O-ring**	joint torique	O Ring	anel-O	anillo-O
30	**16F-04**	1	**Plug**	bouchon	Stopfen	bujão	tapón
31	**710790**	1	**Cup**	cuvette	Schale	capa	cubeta
32	**710791**	1	**Cone**	cône	Kegel	cone	cono
33	**227064**	1	**Cover**	couvercle	Deckel	tampa	tapa
34	**218071**	1	**Gear**	engrenage	Zahnrad	engrenagem	engranaje
35	**218731**	1	**Shaft**	arbre	Welle	arvore	arbol
36	**225027**	1	**Cone**	cône	Kegel	cone	cono
37	**225026**	1	**Cup**	cuvette	Schale	capa	cubeta
38	**223570**	1	**Ring**	anneau	Ring	ane	anillo
39	**227065**	1	**Housing**	boitier	Gehäuse	carcaça	carcasa
40	**40K-02**	1	**Plug**	bouchon	Stopfen	bujão	tapón
41	**40K-04**	1	**Plug**	bouchon	Stopfen	bujão	tapón
42	[3]———	-	**Valve**	soupape	Ventil	valvula	válvula
43	**40K-04**	1	**Plug**	bouchon	Stopfen	bujao	tapón
44	**10J-08**	1	**Ball**	bille	Kugel	esfera	bola

*Cummins 3LC101 -999, G.M. 4L0161→SL0999

[1]See Index. Voir Table des matières. Siehe Inhaltsverzeichnis. Veja Indice. Vease Indice
98402-3
[2]Inc. 1—10B, 11B, 12—12A
[3]Inc. 18A

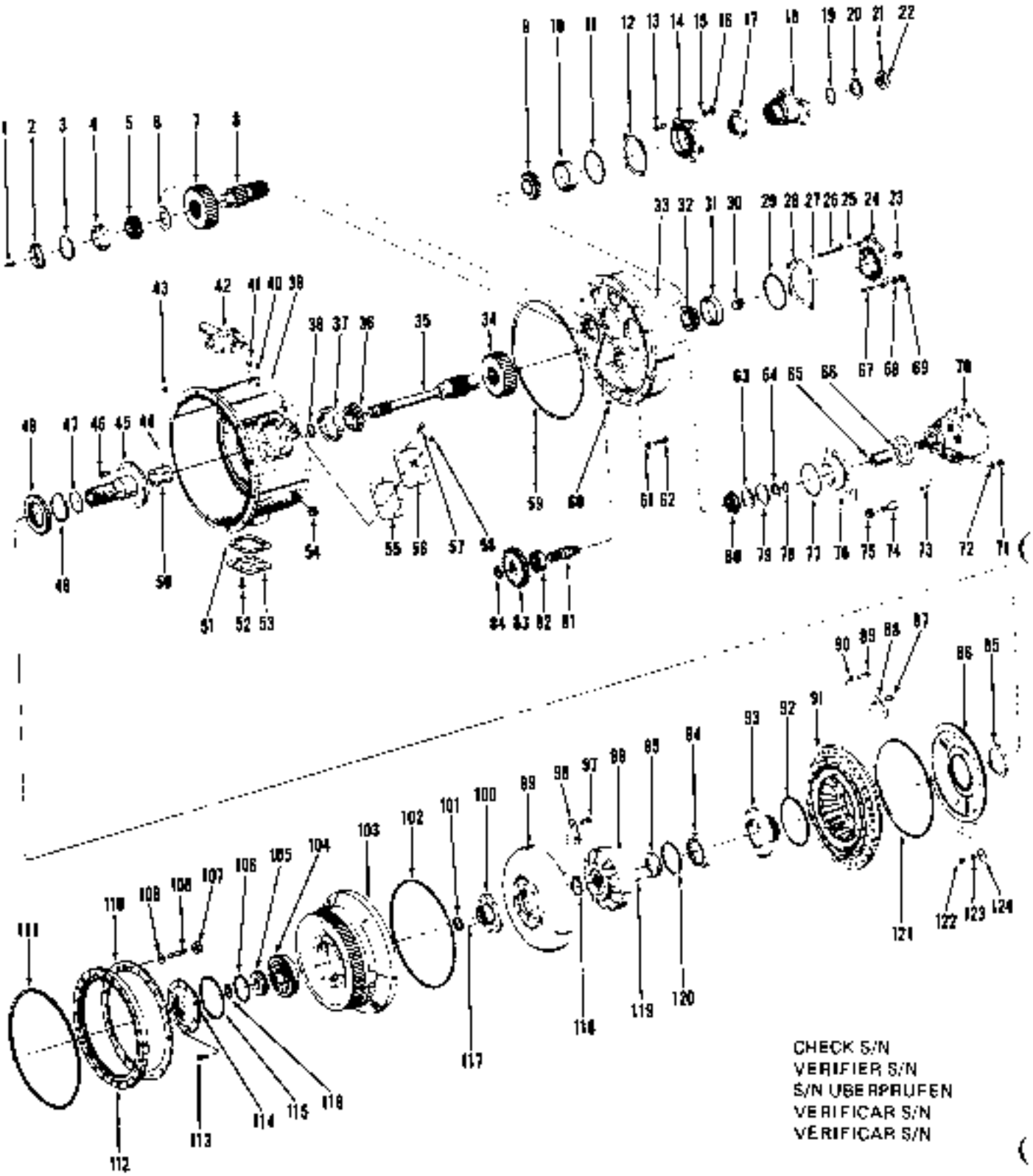

TS-8351
PM 1864
Printed in U.S.A.

Converter Assembly *
Convertisseur, ensemble *
Drehmomentwandler, vollständig *
Conversor, conjunto *
Convertidor, conjunto *

CLARK

No.	Part No.	Qty.	Description	Description	Benennung	Descrição	Descripción
45	218723	1	**Support**	support	Abstutzung	suporte	soporte
46	BC-820	8	**Bolt**	boulon	Bolzen	parafuso	bulon
47	209873	1	**Ring**	anneau	Ring	anel	anillo
48	222035	1	**Gear**	engrenage	Zahnrad	engrenagem	engranaje
49	224009	1	**Ring**	anneau	Ring	anel	anillo
50	218725	1	**Sleeve**	manchon	Muffe	luva	manguito
51	201400	2	**Gasket**	garniture	Dichtung	gaxeta	empaquetadura
52	208261	12	**Bolt & lockwasher**	boulon & rond frein	Bolzen & Sicherschb	parfuso & arr press	bulon & arar seg
53	201398	2	**Cover**	couvercle	Deckel	tampa	tapa
54	13F-20	4	**Plug**	bouchon	Stopfen	bujão	tapón
55	201400	1	**Gasket**	garniture	Dichtung	gaxeta	empaquetadura
56	226856	1	**Cover**	couvercle	Deckel	tampa	tapa
57	208261	6	**Bolt & lockwasher**	boulon & rond frein	Bolzen & Sicherschb	parfuso & arr press	bulon & arar seg
58	16F-08	1	**Plug**	bouchon	Stopfen	bujão	tapón
59	218779	1	**O-ring**	joint torique	O Ring	anel-O	anillo-O
60	214295	1	**Pin**	goupille	Stift	pino	pasador
61	4E-07	12	**Lockwasher**	rondelle frein	Sicherungsscheibe	arruela de pressão	arandela seguridad
62	1C-722	12	**Bolt**	boulon	Bolzen	parafuso	bulón
63	222036	3	**Washer**	rondelle	Scheibe	arruela	arandela
64	100838	3	**Washer**	rondelle	Scheibe	arruela	arandela
65	221992	1	**Sleeve**	manchon	Muffe	luva	manguito
66	551906	1	**Gasket**	garniture	Dichtung	gaxeta	empaquetadura
67	204347	4	**Stud**	goujon	Stift	prisioneiro	esparrago
68	4E-06	4	**Lockwasher**	rondelle frein	Sicherungsscheibe	arruela de pressão	arandela seguridad
69	8D-06	4	**Nut**	écrou	Mutter	porca	tuerca
70	5450245	1	**Pump**	pompe	Pumpe	bomba	bomba
71	8D-06	3	**Nut**	écrou	Mutter	porca	tuerca
72	4E-06	3	**Lockwasher**	rondelle frein	Sicherungsscheibe	arruela de pressão	arandela seguridad
73	203253	3	**Stud**	goujon	Stift	prisioneiro	esparrago
74	1C-820	4	**Bolt**	boulon	Bolzen	parafuso	bulón
75	4E-08	4	**Lockwasher**	rondelle frein	Sicherungsscheibe	arruela de pressão	arandela seguridad
76	227034	1	**Adapter**	adaptateur	Zwischenstück	adaptador	adaptador
77	25K-40416	1	**O-ring**	joint torique	O Ring	anel-O	anillo-O
78	224039	3	**Ring**	anneau	Ring	anel	anillo
79	223981	3	**Ring**	anneau	Ring	anel	anillo
80	228025	3	**Bearing**	palier	Lager	rolamento	cojinete

*Cummins 3LC101 -999, G.M. 4LC101→5LC999

Inc. 44, 50
*Replace. Do not rebuild. Remplacer, ne pas remonter. Auswechseln, nicht umbauen. Substitua, não reforçar. Reemplace, no reconstruya.

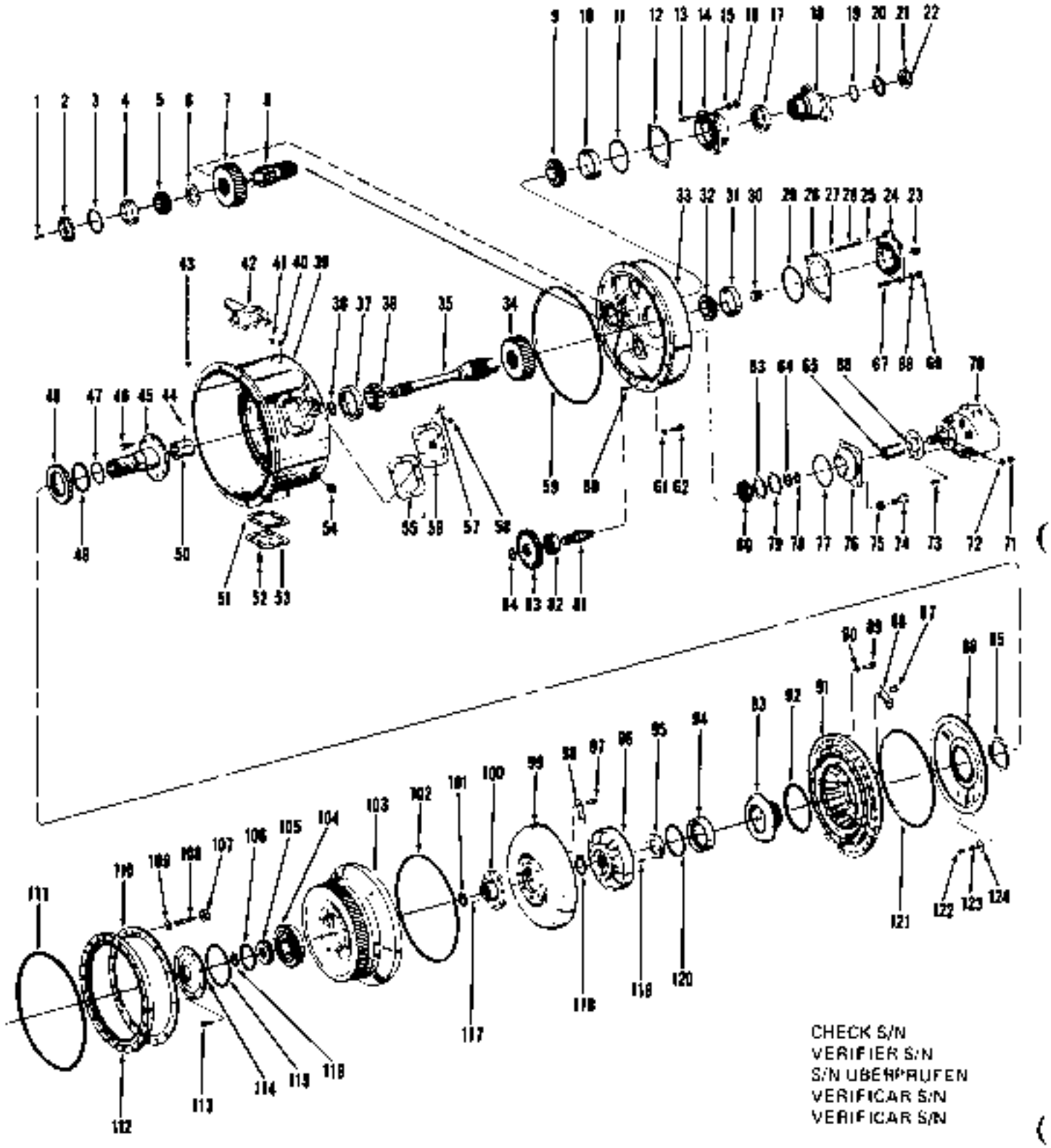
CHECK S/N
VERIFIER S/N
S/N ÜBERPRÜFEN
VERIFICAR S/N
VERIFICAR S/N

Converter Assembly *
Convertisseur, ensemble *
Drehmomentwandler, vollständig *
Conversor, conjunto *
Convertidor, conjunto *

CLARK

No.	Part No.	Qty.	Description	Description	Benennung	Descrição	Descripción
81	216095	3	Shaft	arbre	Welle	árvore	árbol
82	225385	3	Bearing	palier	Lager	mancal	cojinete
83	222037	3	Gear	engrenage	Zahnrad	engrenagem	engranaje
84	224035	3	Ring	anneau	Ring	anel	anillo
85	214941	1	Seal	joint d'étanchéité	Dichtung	vedador	sello
86	218721	1	Baffle	déflecteur	Deflektor	defletor	deflector
87	222221	8	Bolt	boulon	Bolzen	parafuso	bulon
88	222019	4	Lockplate	plaque d'arrêt	Schlossblech	chapa retentora	chapa seguridad
89	1C-622	30	Bolt	boulon	Bolzen	parafuso	bulon
90	4E-08	30	Lockwasher	rondelle frein	Sicherungsscheibe	arruela de pressão	arandela seguridad
91	222271	1	Impeller	impulseur	Pumprad	impulsor	impulsor
92	60K-40700	1	O-ring	joint torique	O Ring	anel-O	anillo-O
93	222269	1	Hub	moyeu	Nabe	cubo	cubo
94	226778	1	Bearing	palier	Lager	mancal	cojinete
95	218782	1	Spacer	entretoise	Distanzteil	espaçador	espaciador
96	7801006	1	Member	membrure	Bauglied	membro	miembro
97	222223	8	Bolt	boulon	Bolzen	parafuso	bulon
98	222008	4	Lockplate	plaque d'arrêt	Schlossblech	chapa retentora	chapa seguridad
99	222268	1	Turbine	turbine	Turbine	turbina	turbina
100	218753	1	Hub	moyeu	Nabe	cubo	cubo
101	223866	1	Ring	anneau	Ring	anel	anillo
102	218778	1	O-ring	joint torique	O Ring	anel-O	anillo-O
103	218670	1	Cover	couvercle	Deckel	tampa	tapa
104	225781	1	Bearing	palier	Lager	mancal	cojinete
105	218665	1	Retainer	arrêtoir	Halterung	retentor	retén
106	211323	1	Ring	anneau	Ring	anel	anillo
107	230647	12	Nut	écrou	Mutter	porca	tuerca
108	229758	12	Stud	goujon	Stift	prisioneiro	espárrago
109	228987	48	Washer	rondelle	Scheibe	arruela	arandela
110	230594	1	Ring	anneau	Ring	anel	anillo
111	219234	1	O-ring	joint torique	O Ring	anel-O	anillo O
112	228595	1	Gear	engrenage	Zahnrad	engrenagem	engranaje
113	8C-716	8	Bolt	boulon	Bolzen	parafuso	bulón
114	218717	1	Cap	chapeau	Kappe	tampa	tapa
115	60K-40608	1	O-ring	joint torique	O Ring	anel-O	anillo-O
116	663834	1	Ring	anneau	Ring	anel	anillo
117	221478	2	Pin	goupille	Stift	pino	pasador
118	711161	1	Ring	anneau	Ring	anel	anillo
119	302602	1	Pin	goupille	Stift	pino	pasador
120	223988	1	Ring	anneau	Ring	anel	anillo
121	218777	1	O-ring	joint torique	O Ring	anel-O	anillo-O
122	1C-612	3	Bolt	boulon	Bolzen	parafuso	bulón
123	5E-06	3	Lockwasher	rondelle frein	Sicherungsscheibe	arruela de pressão	arandela seguridad
124	616786	3	Washer	rondelle	Scheibe	arruela	arandela
125	†541221	1	Bushing	chemise	Buchse	bucha	buje
126	†211433	1	Air breather	reniflard d'air	Luftansauger	respiradouro	respirador de aire
127	†227265	1	Check valve	soupape de sûreté	Rückschlagventil	válvula de esbarro	válv retención
128	†356828	1	Bushing	chemise	Buchse	bucha	buje
129	†17C-724	12	Bolt	boulon	Bolzen	parafuso	bulón
130	†4E-07	12	Lockwasher	rondelle frein	Sicherungsscheibe	arruela de pressão	arandela seguridad

*Cummins 3LC101 -999, G.M. 4LG101 -5LG999

†Inc. 95 - 129

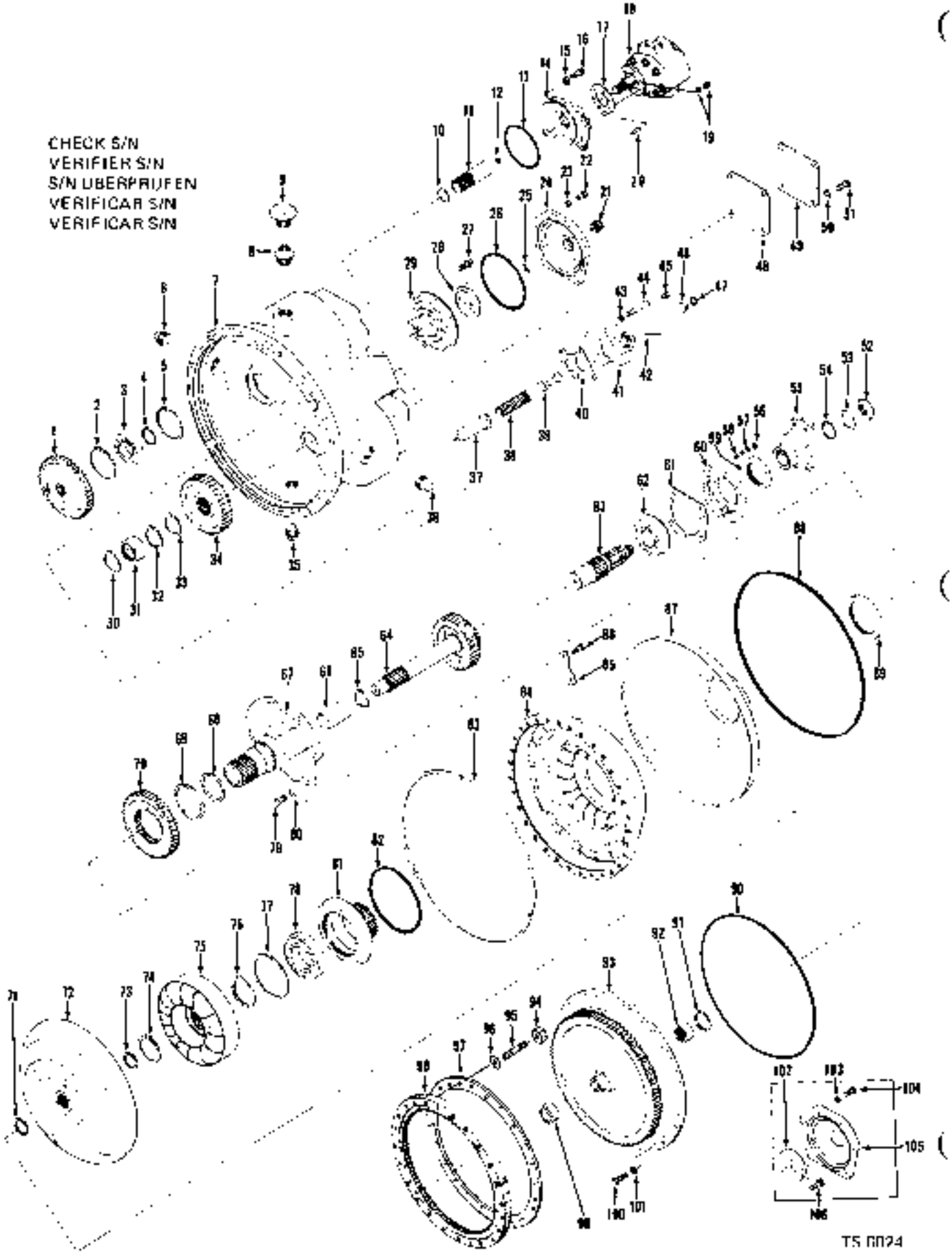

T5 0024

PM 1964
Printed in U.S.A.

Converter Assembly *
Convertisseur, ensemble *
Drehmomentwandler, vollständig *
Conversor, conjunto *
Convertidor, conjunto *

CLARK

No.	Part No.	Qty.	Description	Description	Benennung	Descrição	Descripción
A	[2,3]282867	1	Converter assy	convertisseur ens	Drehmomtwandlr vollst	conversor conj	convertidor conj
B	[4]229819	1	Valve assy	soupape ens	Ventil vollst	válvula conj	válvula conj
1	229784	3	Gear	engrenage	Zahnrad	engrenagem	engranaje
2	711022	3	Ring	anneau	Ring	anel	anillo
3	225825	3	Bearing	palier	Lager	mancal	cojinete
4	224028	3	Ring	anneau	Ring	anel	anillo
5	711022	3	Ring	anneau	Ring	anel	anillo
6	13F-16	1	Plug	bouchon	Stopfen	bujão	tapon
7	229792	1	Housing	boîtier	Gehäuse	carcaça	carcasa
8	227265	1	Valve	soupape	Ventil	válvula	válvula
9	211433	1	Breather	reniflard	Entlüfter	respiradouro	respiradero
10	659041	1	Ring	anneau	Ring	anel	anillo
11	[5]230234	1	Sleeve	manchon	Muffe	luva	manguito
12	224104	1	Ring	anneau	Ring	anel	anillo
13	25K-40416	7	O-ring	joint torique	O Ring	anel-O	anillo-O
14	227634	2	Adapter	adaptateur	Zwischenstück	adaptador	adaptador
15	4E-06	8	Lockwasher	rondelle frein	Sicherungsscheibe	arruela de pressão	arandela seguridad
16	1C-820	8	Bolt	boulon	Bolzen	parafuso	bulón
17	551908	1	Gasket	garniture	Dichtung	gaxeta	empaquetadura
18	[6]450245	1	Pump	pompe	Pumpe	bomba	bomba
19	8D-08	3	Nut	écrou	Mutter	porca	tuerca
19A	4E-06	3	Lockwasher	rondelle frein	Sicherungsscheibe	arruela de pressao	arandela seguridad
20	203253	3	Stud	goujon	Stift	prisioneiro	esparrago
21	[7]202459	1	Nut	écrou	Mutter	porca	tuerca
22	1C-616	6	Bolt	boulon	Bolzen	parafuso	bulon
23	4E-06	6	Lockwasher	rondelle frein	Sicherungsscheibe	arruela de pressão	arandela seguridad
24	[7]229809	1	Cap	chapeau	Kappe	tampa	tapa
25	[7]226056	1	Seal	joint étanchéité	Dichtung	vedador	sello
26	25K-40608	1	O-ring	joint torique	O Ring	anel-O	anillo-O
27	4C-820	3	Bolt	boulon	Bolzen	parafuso	bulón
27A	[8]	—	Lockwire	fil blocage	Sicherungsdraht	fio segurança	alambre seguridad
28	[7]229808	1	Adapter	adaptateur	Zwischenstück	adaptador	adaptador
29	225781	1	Bearing	palier	Lager	mancal	cojinete
30	711406	1	Ring	anneau	Ring	anel	anillo
31	229815	1	Bearing	palier	Lager	mancal	cojinete
32	711406	1	Ring	anneau	Ring	anel	anillo
33	660564	1	Ring	anneau	Ring	anel	anillo
34	229778	1	Gear	engrenage	Zahnrad	engrenagem	engranaje
35	13F-16	1	Plug	bouchon	Stopfen	bujão	tapón
36	13F-16	*	Plug	bouchon	Stopfen	bujão	tapón
37	229801	*	Retainer	arrêtoir	Halterung	retentor	retén
38	229820	*	Spring	ressort	Feder	mola	resorte
39	226500	1	Piston	piston	Kolben	pistão	pistón
40	229788	*	Gasket	garniture	Dichtung	gaxeta	empaquetadura
41	229787	1	Body	carrosserie	Karosserie	carroçaria	carrocería
42	533157	1	Pin	goupille	Stift	pino	pasador
43	4E-07	4	Lockwasher	rondelle frein	Sicherungsscheibe	arruela de pressão	arandela seguridad
44	1C-748	4	Bolt	boulon	Bolzen	parafuso	bulon
45	40K-84	*	Plug	bouchon	Stopfen	bujão	tapon
46	222047	*	Stop	butoir	Anschlag	batente	tope

*Cummins 6LC101 &→, G.M. 6LG101 & -, 4036B101FSC & -

[2]C5402-1
[3]Inc. 1—7, 10 -93, 97 -1084
[4]Inc 39, 41 42, 45 46, 47
[5]Inc 10, 12
[6]Replace. Do not rebuild. Remplacer, ne pas remonter. Auswechseln, nicht umbauen. Substitua, não remonte. Reemplace, no reconstruya.
[7]For converter with tachometer drive
[7]Pour convertisseur à entraînement compte-tours
[7]Für Umformer mit Tachometerantrieb
[7]Para conversor com propulsão para o tacômetro
[7]Para convertidor con mando para el tacómetro.
[8]16 gauge. 16 jauge. 16 breite. 16 calibre. 16 calibre.

FM 1564
Printed in U.S.A.

CHECK S/N
VERIFIER S/N
S/N ÜBERPRÜFEN
VERIFICAR S/N
VERIFICAR S/N

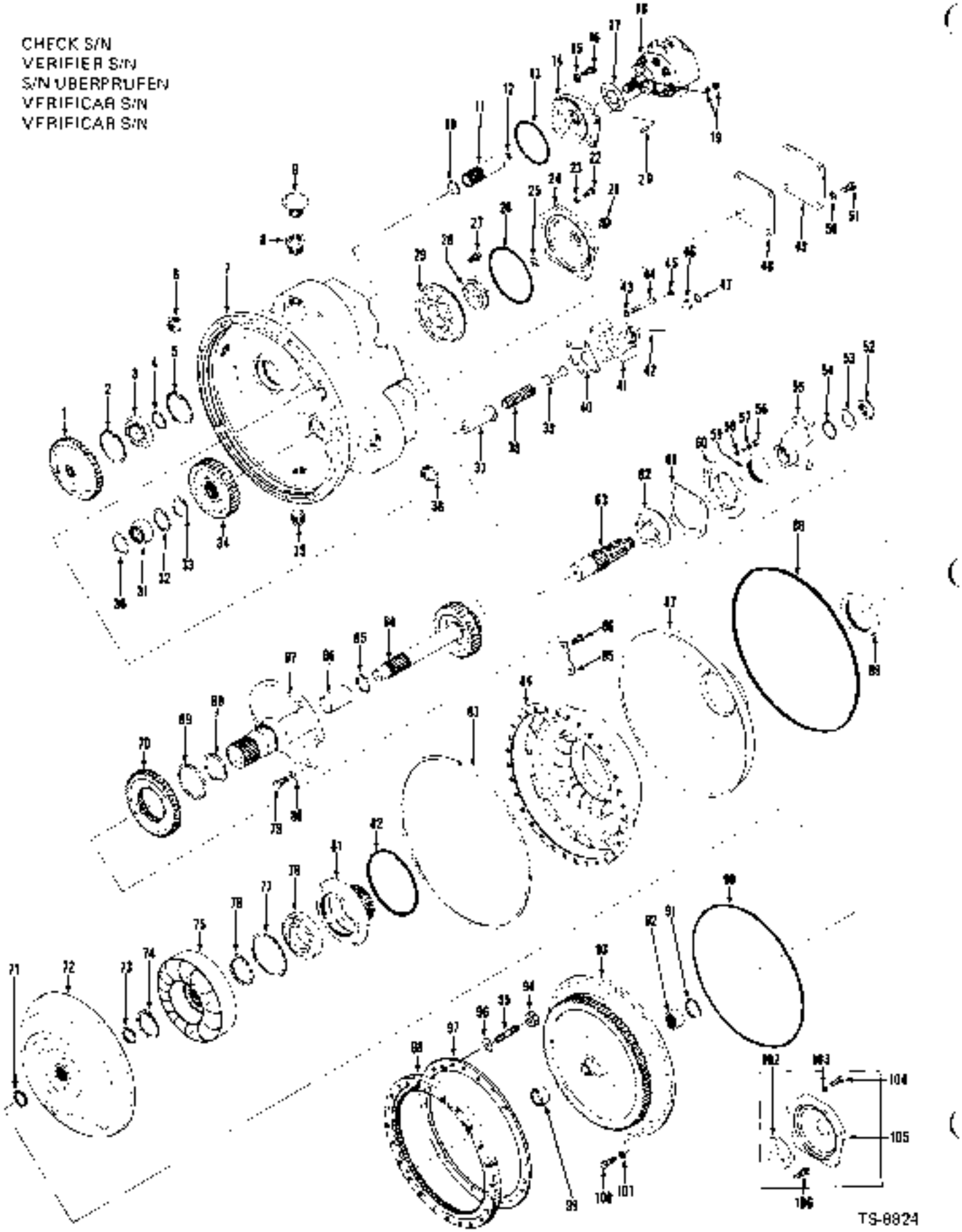

TS-8824

PM 1654
Printed in U.S.A.

Converter Assembly *
Convertisseur, ensemble *
Drehmomentwandler, vollständig *
Convertidor, conjunto *
Conversor, conjunto *
Convertidor, conjunto *

CLARK

No.	Part No.	Qty.	Description	Description	Benennung	Descrição	Descripción
47	883267	1	O-ring	joint torique	O Ring	anel-O	anillo-O
48	552161	1	Gasket	garniture	Dichtung	gaxeta	empaquetadura
49	216355	1	Cover	couvercle	Deckel	tampa	tapa
50	4E-08	4	Lockwasher	rondelle frein	Sicherungsscheibe	arruela de pressão	arándela seguridad
51	1C-814	4	Bolt	boulon	Bolzen	parafuso	bulón
52	222960	1	Nut	écrou	Mutter	porca	tuerca
53	222179	1	Washer	rondelle	Scheibe	arruela	arandela
54	25R-60116	1	O-ring	joint torique	O Ring	anel-O	anillo-O
55	222029	1	Flange	bride	Flansch	flange	brida
56	80-06	4	Nut	écrou	Mutter	porca	tuerca
57	4E-06	4	Lockwasher	rondelle frein	Sicherungsscheibe	arruela de pressán	arandela seguridad
58	207457	4	Stud	goujon	Stift	prisioneiro	espárrago
59	209587	1	Seal	joint étanchéité	Dichtung	vedador	sello
60	*229784	1	Retainer	arrêtoir	Halterung	retentor	retén
61	229783	1	Gasket	garniture	Dichtung	gaxeta	empaquetadura
62	225842	1	Bearing	palier	Lager	mancal	cojinete
63	229776	1	Shaft	arbre	Welle	árvore	árbol
64	229836	1	Gear & shaft assy	engren & arbre ens	Rad & Welle volls	engren & eixo conj	engran & árb conj
65	223570	1	Ring	anneau	Ring	anel	anillo
66	229806	1	Sleeve	manchon	Muffe	luva	manguito
67	*229810	1	Support	support	Abstutzung	suporte	soporte
68	209873	1	Ring	anneau	Ring	anel	anillo
69	224009	1	Ring	anneau	Ring	anul	anillo
70	229807	1	Gear	engrenage	Zannrad	engrenagem	engranaje
71	233307	1	Ring	anneau	Ring	anel	anillo
72	229516	1	Turbine	turbine	Turbene	turbina	turbina
73	233307	1	Ring	anneau	Ring	anel	anillo
74	587688	1	Ring	anneau	Ring	anel	anillo
75	229513	1	Reaction member	stator	Stator	estator	estator
76	229802	1	Spacer	entretoise	Distanzteil	espaçador	espaciador
77	223988	1	Ring	anneau	Ring	anel	anillo
78	230767	1	Bearing	palier	Lager	mancal	cojinete
79	1C-828	6	Bolt	boulon	Bolzen	parafuso	bulón
80	4E-08	6	Lockwasher	rondelle frein	Sicherungsscheibe	arruela de pressão	arandela seguridad
81	222258	1	Hub	moyeu	Nabe	cubo	cubo
82	60K-40700	1	O-ring	joint torique	O Ring	anel-O	anillo-O
83	229805	1	Ring	anneau	Ring	anel	anillo
84	229517	1	Impeller	impulseur	Pumprad	impulsor	impulsor
85	222019	4	Plate	plaque	Platte	placa	placa
86	222221	6	Bolt	boulon	Bolzen	parafuso	bulón
87	229813	1	Baffle	déflecteur	Deflektor	defletor	deflector
88	229804	1	Ring	anneau	Ring	anel	anillo
89	214941	1	Seal	joint étanchéité	Dichtung	vedador	sello
90	218778	1	O-ring	joint torique	O Ring	anel-O	anillo-O
91	229887	1	Ring	anneau	Ring	anel	anillo

*Cummins 5LC101 &—, G.M. 8LG107 &—, 4035S101F$C & •

*Inc. 59
*Inc. 66

CHECK S/N
VERIFIER S/N
S/N ÜBERPRÜFEN
VERIFICAR S/N
VERIFICAR S/N

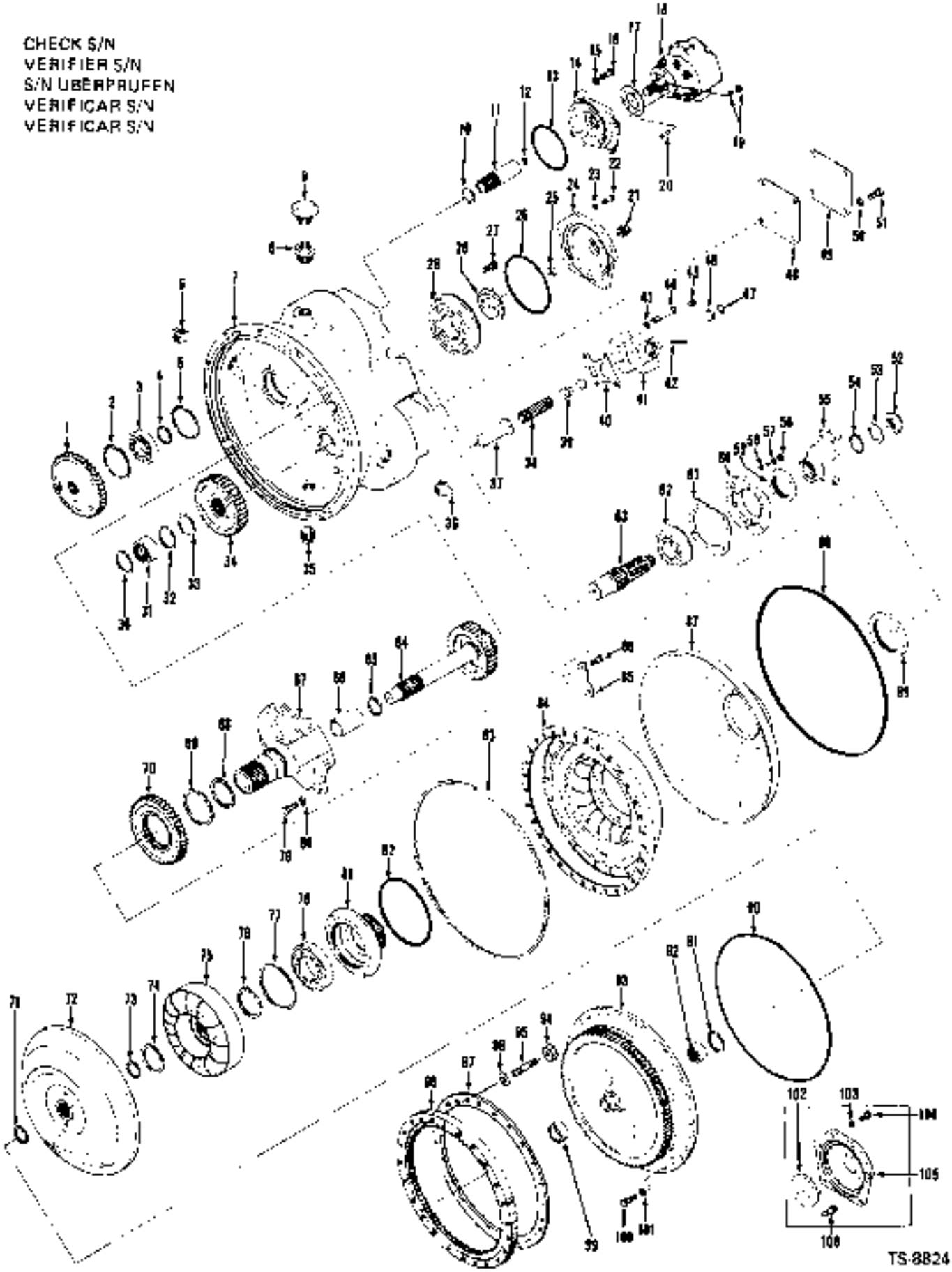

PM 1864
Printed in U.S.A.

Converter Assembly *
Convertisseur, ensemble *
Drehmomentwandler, vollständig *
Conversor, conjunto *
Convertidor, conjunto *

CLARK

No.	Part No.	Qty.	Description	Description	Benennung	Descrição	Descripción
92	229814	1	**Bearing**	palier	Lager	mancal	cojinete
93	232681	1	**Cover**	couvercle	Deckel	tampa	tapa
94	229789	12	**Nut**	écrou	Mutter	porca	tuerca
95	230275	12	**Stud**	goujon	Stift	prisioneiro	espárraco
95A	1235050	12	**Stud**	goujon	Stift	prisioneiro	espárrago
96	228987	36	**Washer**	rondelle	Scheibe	arruela	arandela
97	230694	1	**Ring**	anneau	Ring	anel	anillo
98	228595	1	**Gear**	engrenage	Zahnrad	engrenagem	engranaje
99	222006	1	**Sleeve**	manchon	Muffe	luva	manguito
100	1C-720	24	**Bolt**	boulon	Bolzen	parafuso	bulón
101	4E-07	24	**Lockwasher**	rondelle frein	Sicherungsscheibe	arruela de pressão	arandela seguridad
102	229803	1	**Retainer**	arrêtoir	Halterung	retentor	retén
103	4E-06	6	**Lockwasher**	rondelle frein	Sicherungsscheibe	arruela de pressão	arandela seguridad
104	1C-618	6	**Bolt**	boulon	Bolzen	parafuso	bulón
105	229798	1	**Cap**	chapeau	Kappe	tampa	tapa
106	4C-820	3	**Bolt**	boulon	Bolzen	parafuso	bulón
106A	[1][2]	—	**Lockwire**	fil de sécurité	Sicherungsdraht	fio segurança	alambre seguridad
107	23C-728	12	**Bolt**	boulon	Bolzen	parafuso	bulon
108	4E-07	12	**Lockwasher**	rondelle frein	Sicherungsscheibe	arruela de pressão	arandela seguridad
109	[1]945815	1	**Bushing**	chemise	Buchse	bucha	buje
110	[1]541221	1	**Bushing**	chemise	Buchse	bucha	buje

*Cummins 5LC101 B→, G.M. 6LC101 B→, 4035B101FSC B→.

[1]Cummins 5LC101 B→
[1]G.M. 6LC101 B→, 4035B101FSC B→

[2]16 gauge. 16 auge. 16 Grelle. 16 calibre. 16 calibre

CLARK

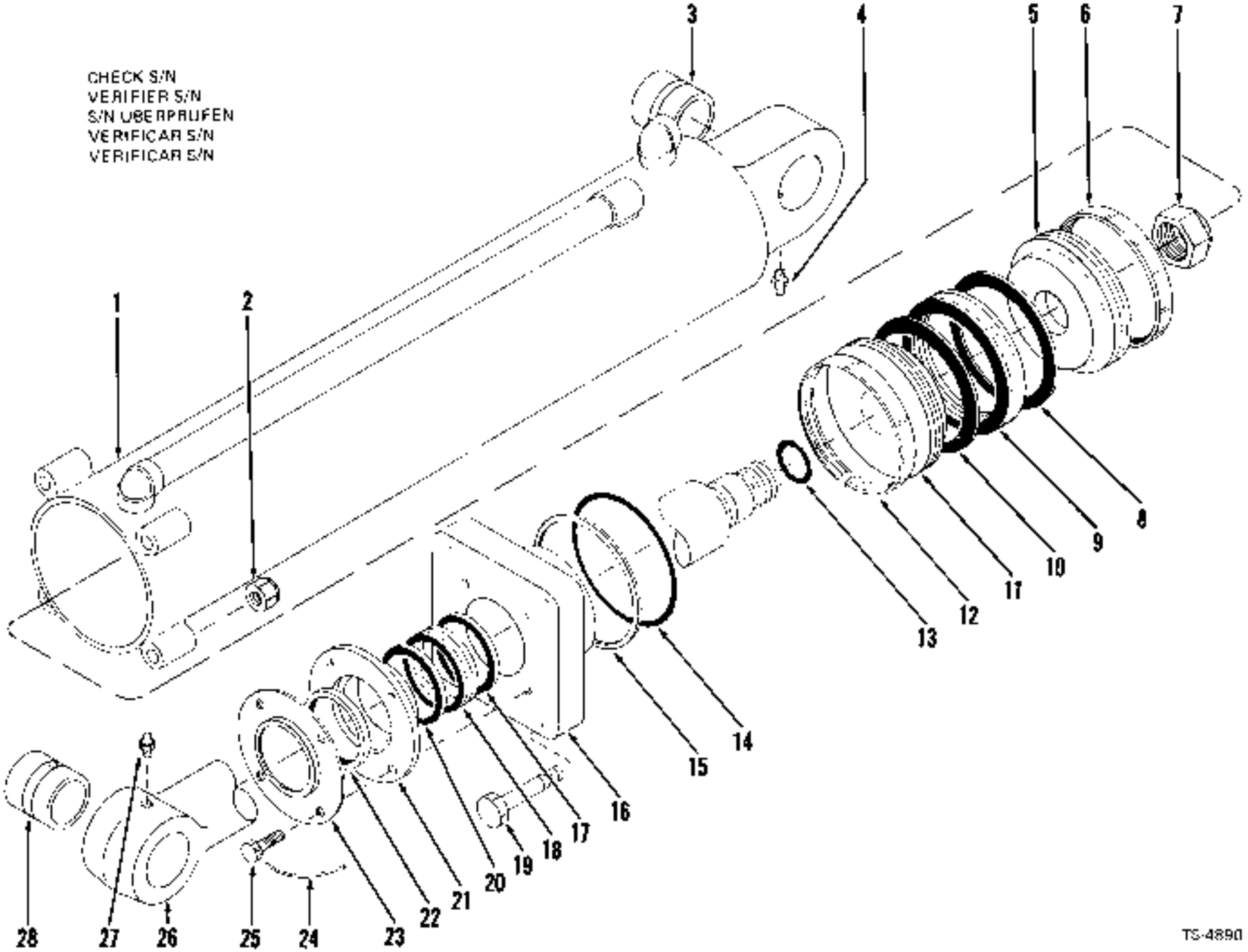

TS-4890

FM 1804
Printed in U.S.A.

Cylinder Assembly, Lift — 5" (127,0 mm) *
Ensemble cylindre de relevage — 5" (127,0 mm) *
Hebezylinder, vollständige — 5" (127,0 mm) *
Conjunto do cilindro de elevações — 5" (127,0 mm) *
Conjunto de cilindro de elevación — 5" (127,0 mm) *

CLARK

No	Part No.	Qty.	Description	Description	Benennung	Descrição	Descripción
A	[2,3,4]539392	2	Cylinder assembly	ens cylindre	Zylinder vollst	cilindro conj	cilindro conj
B	[5]2616067	2	Seal kit	joint etan trse	Dichungssatz	vedador jogo	sello juego
1	[6]539393	1	Cylinder	cylindre	Zylinder	cilindro	cilindro esclavo
2	180-04	4	Nut	ecrou	Mutter	porca	tuerca
3	539401	1	Bushing	chemise	Buchse	bucha	buje
4	10H-25	1	Fitting grease	graisseur	Nippel Schmier	graxeira	grasera
5	[7]542549	1	Piston	piston	Kolben	pistão	pistón
6	[8]_____	1	Wear ring	bague d'usure	Gleiring	anel desgaste	anillo desgaste
7	18D-24	1	Nut	ecrou	Mutter	porca	tuerca
8	[9]_____	—	Adapter	adaptateur	Zwischenstück	adaptador	adaptador
9	[8,10]_____	1	Packing	garniture	Dichtung	gaxeta	empaquetadura
10	[9]_____	—	Adapter	adaptateur	Zwischenstück	adaptador	adaptador
11	[7]542548	1	Piston	piston	Kolben	pistão	pistón
12	[8]_____	1	Wear ring	bague d'usure	Gleiring	anel desgaste	anillo desgaste
13	_____	—	Omit	omettre	Auslassen	omitir	omitir
14	[8]_____	1	O-ring	joint torique	O Ring	anel-O	anillo-O
15	[8]_____	1	Ring	anneau	Ring	anel	anillo
16	045128	1	Cap assembly	ass du couvercle	Kappeneinheit	conj da lampa	dispositivo de tapa
17	[11]_____	2	Male adapter	adaptateur mâle	Einstecknippelstück	adaptador macho	adaptador macho
18	[8,12]_____	1	Packing	garniture	Dichtung	gaxeta	empaquetadura
19	24C-858	4	Bolt	boulon	Bolzen	parafuso	bulon
20	[11]_____	2	Female adapter	adaptateur femelle	Muttereinpassstück	adaptador fêmea	adaptador hembra
21	550087	1	Gland	presse garniture	Stopfbüchsenpack	bucha empanque	prensa estopa
22	[8]_____	1	Seal	joint étanchéité	Dichtung	vedador	sello
23	550089	1	Retainer	arrêtoir	Halterring	retentor	retén
24	[13]_____	-	Lockwire	fil blocage	Sicherungsdraht	fio segurança	alambre seguridad
25	4C-515	4	Bolt	boulon	Bolzen	parafuso	bulón
26	[14]539396	1	Rod assy	tige ens	Stange vollst	varão conj	varilla conj
27	10H-25	1	Fitting grease	graisseur	Nippel Schmier	graxeira	grasera
28	539401	1	Bushing	chemise	Buchse	bucha	buje

*Cummins 3LC101 →999, G.M. 3LG101—3LG999

[2] used Quantities listed are for 1.
[3] Employer 2. Les quantités indiquées sont pour 1
[2] verwenden. Die angegeben Mengen sind für 1.
[2] Usar 2. As quantidades indicadas são para 1.
[2] Emplear 2. Las cantidades indicadas son para 1
[3] For replacement use 1503608
[3] Pour remplacement employer 1503608
[3] Für Austausch verwenden 1503608
[3] Para a reposição usar 1503608
[3] Para recambio emplear 1503608
[4] Inc. 1 →3, 5 →28, 29
[5] Inc. 6, 9, 12→15, 18, 22
[6] Inc. 3
[7] For replacement use 1503597 plus 2-1536234 wear ring, 1-1536235 outer ring & 1-1503465 inner ring
[7] Pour remplacement employer 1503597 plus 2-1536234 bague d'usure, 1-1536235 anneau extérieur et 1-1503465 anneau intérieur
[7] Für Austauschen verwenden 1503597 plus 2-1536234 Gleiring, 1-1536235 Aussenring und 1-1503465 Innenring
[7] Para a reposição usar 1503597 plus 2-1536234 anel desgaste, 1-1536235 anel externo e 1-1503465 anel interior
[7] Para recambio emplear 1503597 plus 2-1536234 anillo desgaste, 1-1536235 anillo exterior y 1-1503465 anillo interior
[8] See Voir, Siehe, Veja, Véase B
[9] See Voir, Siehe, Veja, Véase 9
[10] Inc. 8, 10
[11] See Voir, Siehe Veja, Véase 18
[12] Inc. 17, 20
[13] 16 ga x 13" lg (1,5 mm x 221,2 mm)
[14] Inc. 28

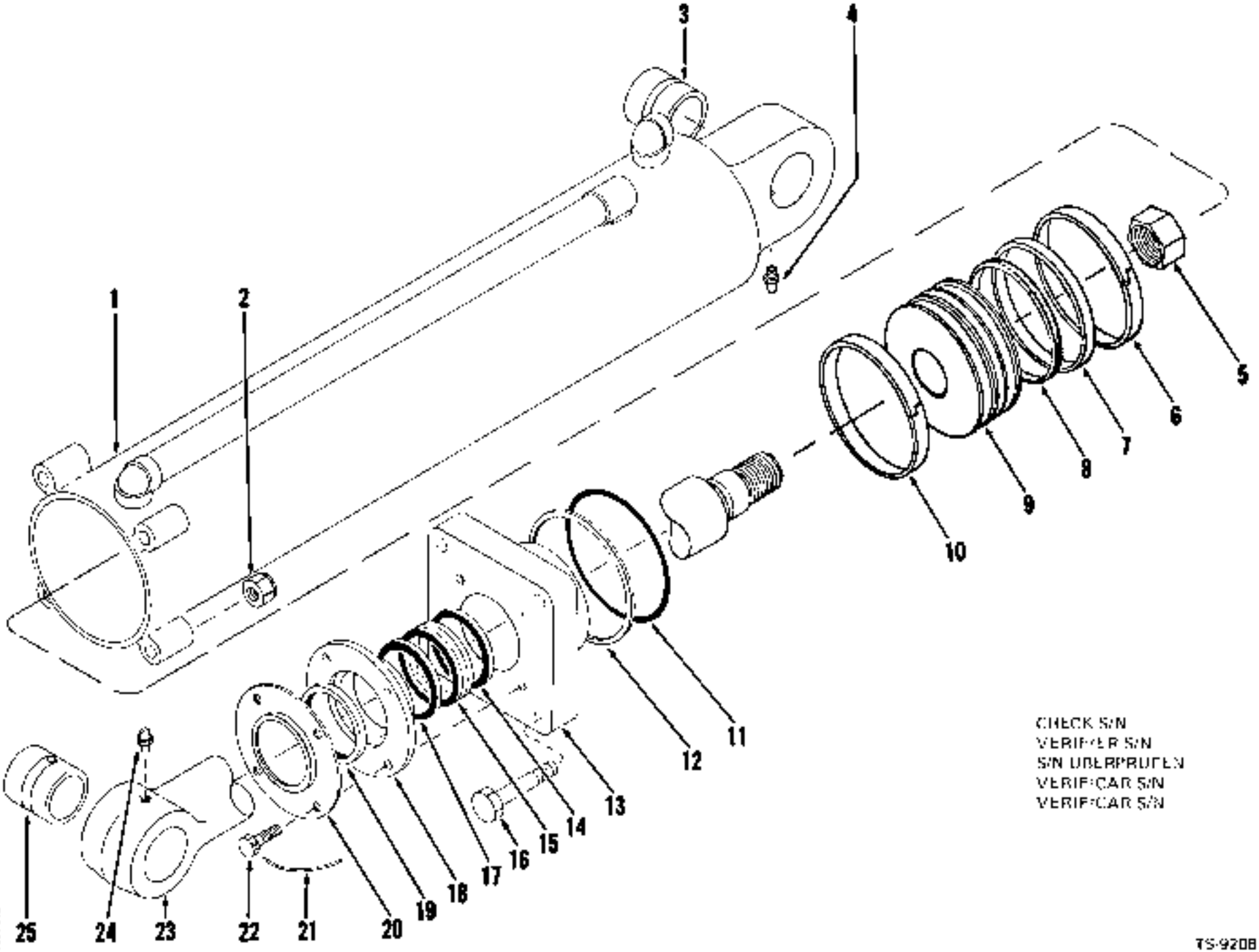
1
2
3
4
5
6
7
8
9
10
11
12
13
14
15
16
17
18
19
20
21
22
23
24
25
CHECK S/N
VERIFIER S/N
S/N ÜBERPRÜFEN
VERIFICAR S/N
VERIFICAR S/N
TS-9208

Cylinder Assembly, Lift — 5" (127,0 mm) *
Ensemble cylindre de relevage — 5" (127,0 mm) *
Hebezylinder, vollständig — 5" (127,0 mm) *
Conjunto do cilindro de elevação — 5" (127,0 mm) *
Conjunto de cilindro de elevación — 5" (127,0 mm) *

CLARK

No.	Part No	Qty.	Description	Description	Benennung	Descrição	Descripcion
A	[2,3]1503608	1	**Cylinder assembly**	ens cylindre	Zylinder vollst	cilindro conj	cilindro con,
B	[3]2516059	2	**Seal kit**	joint étanchéité	Dichtungssatz	vedador jogo	sello juego
1	[5]539393	1	**Cylinder**	cylindre	Zylinder	cilindro	cilindro esclavo
2	**18D-08**	4	**Nut**	écrou	Mutter	porca	tuerca
3	**539401**	1	**Bushing**	chemise	Buchse	bucha	buje
4	**10H-25**	1	**Fitting grease**	graisseur	Nippel Schmier	graxeira	grasera
5	**18D-24**	1	**Nut**	ecrou	Mutter	porca	tuerca
6	[4,5]———	1	**Wear ring**	bague d'usure	Gleitring	anel desgaste	anillo desgaste
7	[4,5]———	1	**Inner ring**	anneau interieur	Innenring	anel interior	anillo interior
8	[4,5]———	1	**Outer ring**	anneau exterieur	Aussenring	anel externo	anillo exterior
9	**1503597**	1	**Piston**	piston	Kolben	pistao	pistón
10	[4,5]———	1	**Wear ring**	bague d'usure	Gleitring	anel desgaste	anillo desgaste
11	[4,5]———	1	**O-ring**	joint torique	O Ring	anel O	anillo-O
12	[4,5]———	1	**Ring**	anneau	Ring	anel	anillo
13	[3]945120	1	**Cap assembly**	ass du couvercle	Kappeneinheit	conj da tampa	dispositivo de tapa
14	[4]———	2	**Adapter**	adaptateur	Zwischenstück	adaptador	adaptador
15	[5,6]———	1	**Packing assy**	garniture ens	Dichtung vollst	gaxeta conj	empaquetadura con,
16	**24C-856**	4	**Bolt**	boulon	Bolzen	parafuso	bulón
17	[4]———	2	**Adapter**	adaptateur	Zwischenstück	acapiador	adaptador
18	**550087**	1	**Gland**	presse garniture	Stopfbüchsenpack	bucha empanque	prensa estopa
19	[4]———	1	**Seal**	joint étanchéité	Dichtung	vedador	sello
20	**550089**	1	**Retainer**	arretoir	Halterung	retentor	retén
21	[4,7]———	—	**Lockwire**	fil blocage	Sicherungsdraht	fio segurança	alambre seguridad
22	**4C-616**	4	**Bolt**	boulon	Bolzen	parafuso	bulón
23	[1]630396	1	**Rod assy**	tige ens	Stange vollst	varão conj	varillo con,
24	**10H-25**	1	**Fitting grease**	graisseur	Nippel Schmier	graxeira	grasera
25	539401	1	**Bushing**	chemise	Buchse	bucha	buje

***Cummins 5LC101 & →. O.M. 5LC101 & →. 4035B101FSC & →**

[2] used Quantities listed are for 1
[3] employer 2 Les quantités indiquées sont pour 1
[2] verwendet Die angegeben Mengen sind für 1.
[4] Usar 2 As quantidades indicadas são para 1
[5] Emplear 2 Las cantidades indicadas son para 1.
[6] Inc 1→5, 5→23, 25
[7] Inc 6—8, 10→12, 15, 19
[8] Inc 3
[9] See Var., Siehe Veg. Vease 8
[10] Inc 11, 12
[11] See Var., Siehe, Veg. Vease 15
[12] Inc 14, 17
[13] 16 ga x 13" (1,6 mm x 221,2 mm)
[14] Inc 25

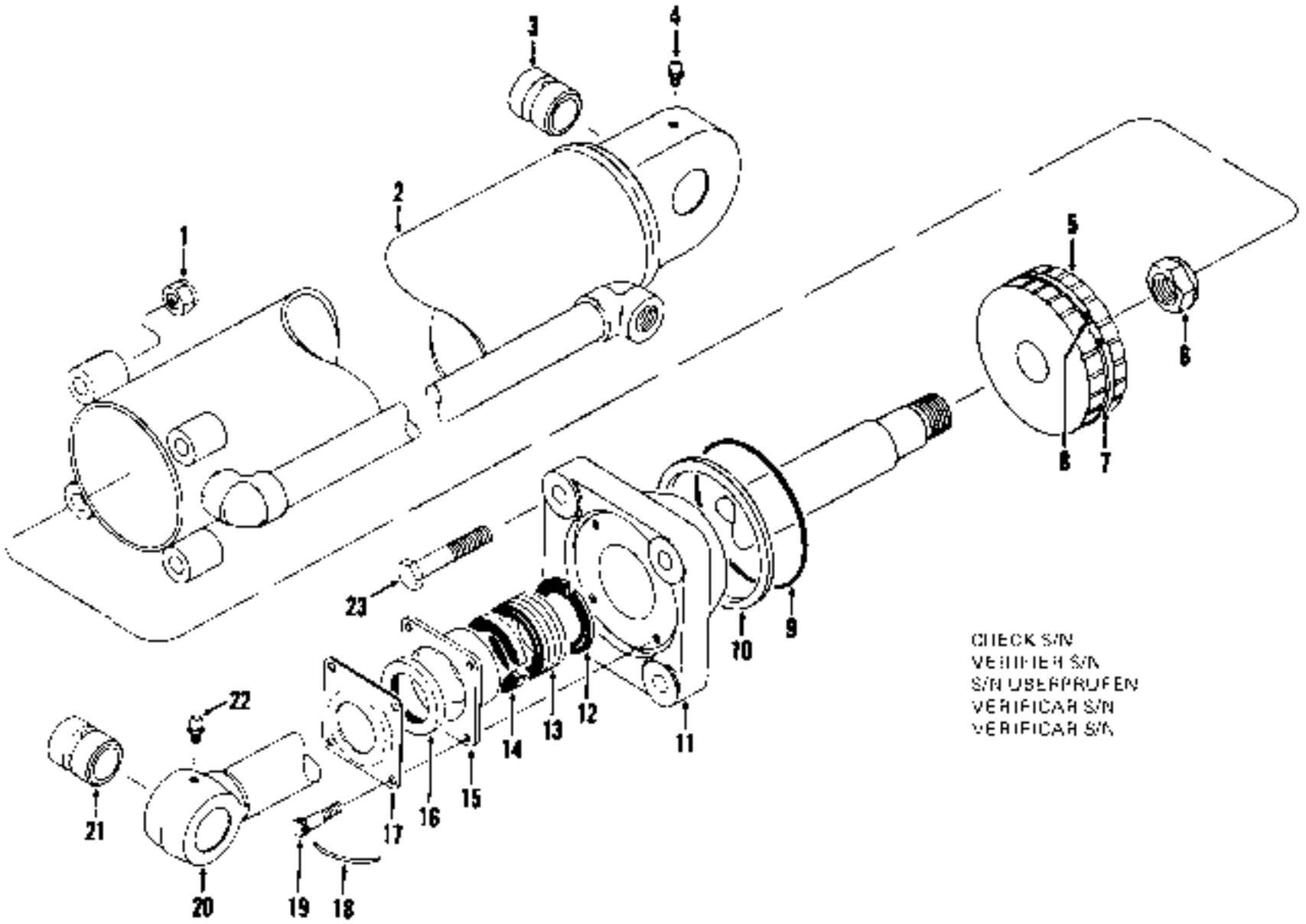
1
2
3
4
5
6
7
8
9
10
11
12
13
14
15
16
17
18
19
20
21
22
23
CHECK S/N
VERIFIER S/N
S/N ÜBERPRÜFEN
VERIFICAR S/N
VERIFICAR S/N

TS-831B

Cylinder Assembly, Pitch — 6" (152,4 mm) *
Ensemble de cylindre, primitif — 6" (152,4 mm) *
Zylinder vollständig, primitiv — 6" (152,4 mm) *
Conjunto do cilindro, primitivo — 6" (152,4 mm) *
Conjunto de cilindro, primitivo — 6" (152,4 mm) *

CLARK

No.	Part No.	Qty.	Description	Description	Benennung	Descrição	Descripción
A	[2,3]1520838	1	**Cylinder assembly**	ens cylindre	Zylinder vollst	cilindro conj	cilindro conj
B	[4]2516053	1	**Seal kit**	joint etan trse	Dichtungssatz	vedador jôgo	sello juego
1	**180-10**	4	**Nut**	écrou	Mutter	porca	tuerca
2	[5]580126	1	**Cylinder**	cylindre	Zylinder	cilindro	cilindro esclavo
3	**531584**	1	**Bushing**	chemise	Buchse	bucha	buje
4	**10H-25**	1	**Fitting grease**	graisseur	Nippel Schmier	graxeira	grasera
5	[5]569893	1	**Piston**	piston	Kolben	pistão	pistón
6	**1520467**	1	**Nut**	écrou	Mutter	porca	tuerca
7	[6]———	1	**Ring**	anneau	Ring	anel	anillo
8	[6]———	1	**O-ring**	joint torique	O Ring	anel-O	anillo-O
9	**25K-80516**	1	**O-ring**	joint torique	O Ring	anel-O	anillo-O
10	[6]———	1	**Ring**	anneau	Ring	anel	anillo
11	**945115**	1	**Cap assembly**	ass du couvercle	Kappeneinheit	conj de tampa	dispositivo de tapa
12	[6]———	1	**Adapter**	adaptateur	Zwischenstück	adaptador	adaptador
13	[6,7,8]———	1	**Packing assy**	garniture ens	Dichtung vollst	gaxeta conj	empaquetadura conj
14	[6]———	1	**Adapter**	adaptateur	Zwischenstück	adaptador	adaptador
15	**527812**	1	**Gland**	presse garniture	Stopfbuchsenpack	bucha empanque	prensa estopa
16	[6]———	1	**Wiper**	racleur	Wischer	limpador	limpiador
17	**522617**	1	**Retainer**	arrêtoir	Halterung	retentor	retén
18	[11]———	—	**Lockwire**	fil blocage	Sicherungsdraht	fio segurança	alambre seguridad
19	**3C-820**	4	**Bolt**	boulon	Bolzen	parafuso	bulón
20	[2,3]1520835	1	**Rod assy**	tige ens	Stange vollst	varão conj	vanilla conj
21	**531584**	1	**Bushing**	chemise	Buchse	bucha	buje
22	**10H-35**	1	**Fitting grease**	graisseur	Nippel Schmier	graxeira	grasera
23	**24C-1072**	4	**Bolt**	boulon	Bolzen	parafuso	bulón

*Cummins 3LC101→999, G.M. 3L6107 →U6999

[2]For replacement use 1503598
[3]Pour remplacement employer 1503598
[4]Für Austauschen verwenden 1503598
[5]Para a reposição usar 1503598
[6]Para reemplazo emplear 1503598
[7]Use 1, 3, 5, 21, 23
[8]Use 7, 9, 10, 13, 16
[9]Use 3
[10]For replacement use 1502846 plus 2-1503013 wear ring, 1-1502845 outer ring & 1-1503467 inner ring
[11]Pour remplacement employer 1502846 plus 2-1503013 bague d'usure, 1-1502845 anneau extérieur et 1-1503467 anneau intérieur
[12]Für Austauschen verwenden 1502846 plus 2-1503013 Gleitring, 1-1502845 Aussenring und 1-1503467 Innenring
[13]Para a reposição usar 1502846 plus 2-1503013 anel desgaste, 1-1502845 anel externo e 1-1503467 anel interior
[14]Para reemplazo emplear 1502846 plus 2-1503013 anillo desgaste, 1-1502845 anillo exterior y 1-1503467 anillo interior
[15]See Var. Siehe, Veja, Véase 6
[16]See Var. Siehe, Veja, Véase 13
[17]Use 12, 14
[18]16 ga x 13" lg (1,6 mm x 221,2 mm)
[19]Use 21

CLARK

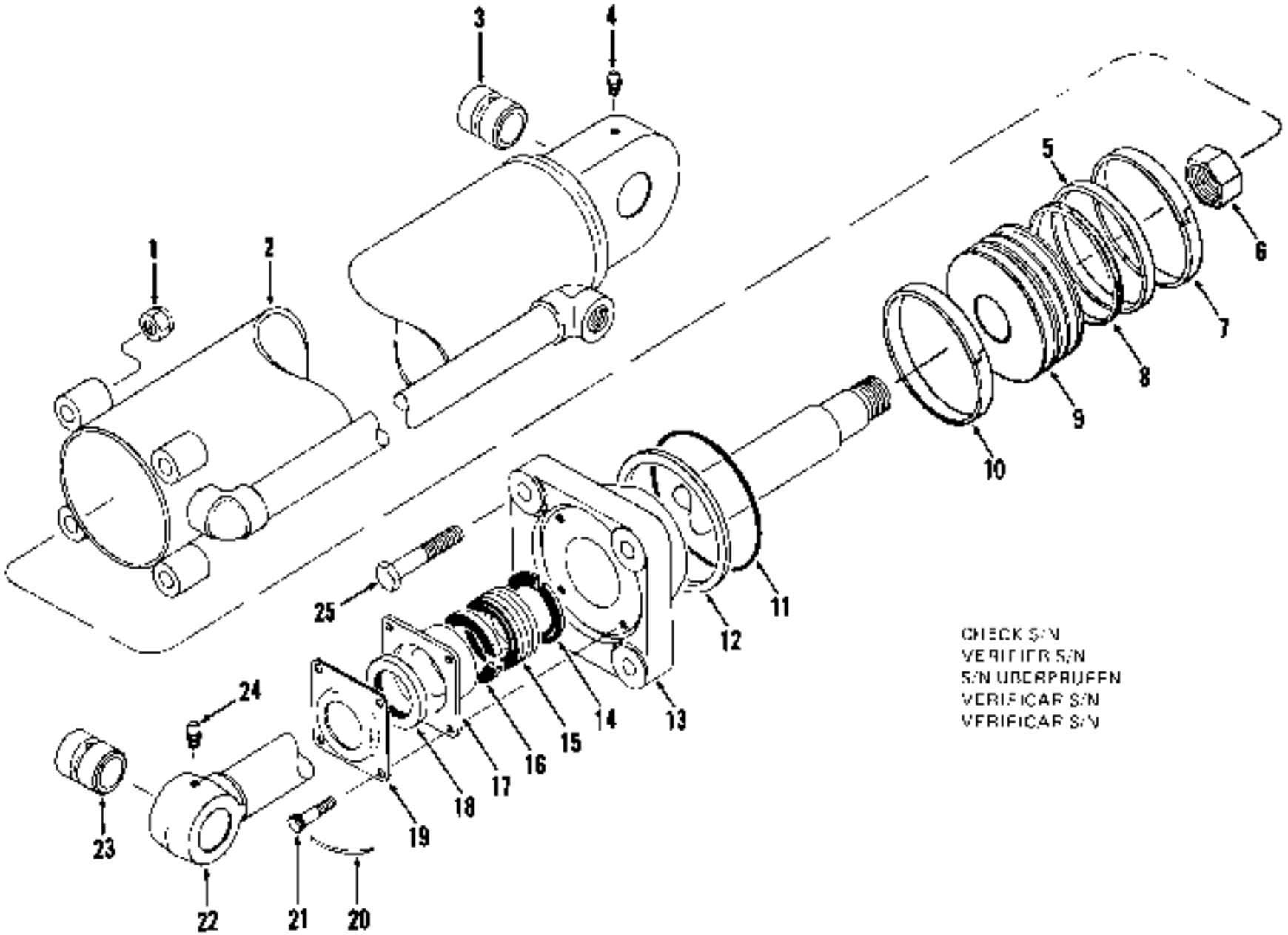

TS-0209

Cylinder Assembly, Pitch — 6" (152,4 mm) *
Ensemble de cylindre, primitif — 6" (152,4 mm) *
Zylinder vollständig, primitiv — 6" (152,4 mm) *
Conjunto de cilindro, primitivo — 6" (152,4 mm) *
Conjunto de cilindro, primitivo — 6" (152,4 mm) *

CLARK

No.	Part No.	Qty.	Description	Description	Benennung	Descrição	Descripción
A	[2]1503598	1	**Cylinder assembly**	ens cylindre	Zylinder vollst	cilindro conj	cilindro conj
B	[3]2516065	1	**Seal kit**	joint étanchéité	Dichtungssatz	vedador jógo	sello juego
1	**180-10**	4	**Nut**	écrou	Mutter	porca	tuerca
2	[4]580126	1	**Cylinder**	cylindre	Zylinder	cilindro	cilindro esclavo
3	**531584**	1	**Bushing**	chemise	Buchse	bucha	buje
4	**10H-25**	1	**Fitting grease**	graisseur	Nippel Schmier	graxeira	grasera
5	[5]———	1	**Inner ring**	anneau intérieur	Innenring	anel interior	anillo interior
6	**1520467**	1	**Nut**	écrou	Mutter	porca	tuerca
7	[5]———	1	**Wear ring**	bague d'usure	Gleitring	anel desgaste	anillo desgaste
8	[5]———	1	**Outer ring**	anneau extérieur	Aüssenring	anel externo	anillo exterior
9	**1502846**	1	**Piston**	piston	Kolben	pistão	pistón
10	[5]———	1	**Wear ring**	bague d'usure	Gleitring	anel desgaste	anillo desgaste
11	[5]———	1	**O-ring**	joint torique	O Ring	anel-O	anillo-O
12	[5]———	1	**Ring**	anneau	Ring	anel	anillo
13	[6]946115	1	**Cap assembly**	ass du couvercle	Kappenenheit	conj da tampa	dispositivo de tapa
14	[7]———	7	**Male adapter**	adaptateur mâle	Einsteckanpassiück	adaptador macho	adaptador macho
15	[5][8]———	1	**Packing assy**	garniture ens	Dichtung vollst	gaxeta conj	empaquetadura conj
16	[7]———	7	**Female adapter**	adaptateur femelle	Muffenanpassiück	adaptacor fêmea	adaptador hembra
17	**527812**	1	**Gland**	presse garniture	Stopibüchsenpack	bucha empanque	prensa estopa
18	[5]———	1	**Seal**	joint étanchéité	Dichtung	vedador	sello
19	**522617**	1	**Retainer**	arrecoir	Halterung	retenlor	retén
20	[9]———	—	**Lockwire**	fil blocage	Sicherungsdraht	fio segurança	alambre seguridad
21	**3C-820**	4	**Bolt**	boulon	Bolzen	parafuso	bulón
22	[10]1520835	1	**Rod assy**	tige ens	Stange vollst	varão conj	varilla conj
23	**531584**	1	**Bushing**	chemise	Buchse	bucha	buje
24	**10H-25**	1	**Fitting grease**	graisseur	Nippel Schmier	graxeira	grasera
25	**24C-1672**	4	**Bolt**	boulon	Bolzen	parafuso	bulón

*Cummins 5LC10I &—, G M. 6LC181 &—, 4035181FSC &—

[2]Inc. 1 -3, 5→23 25
[3]Inc 5, 7 8, 10→12, *5, 16
[4]Inc 3
[5]See Vnir, Siehe, Veja Véase 9
[6]Inc 11, 12
[7]See Vnir, Siehe, Veja Véase 15
[8]Inc 14, 16
[9]16 ga x 13" (1,6 mm x 221,2 mm)
[10]Inc 9

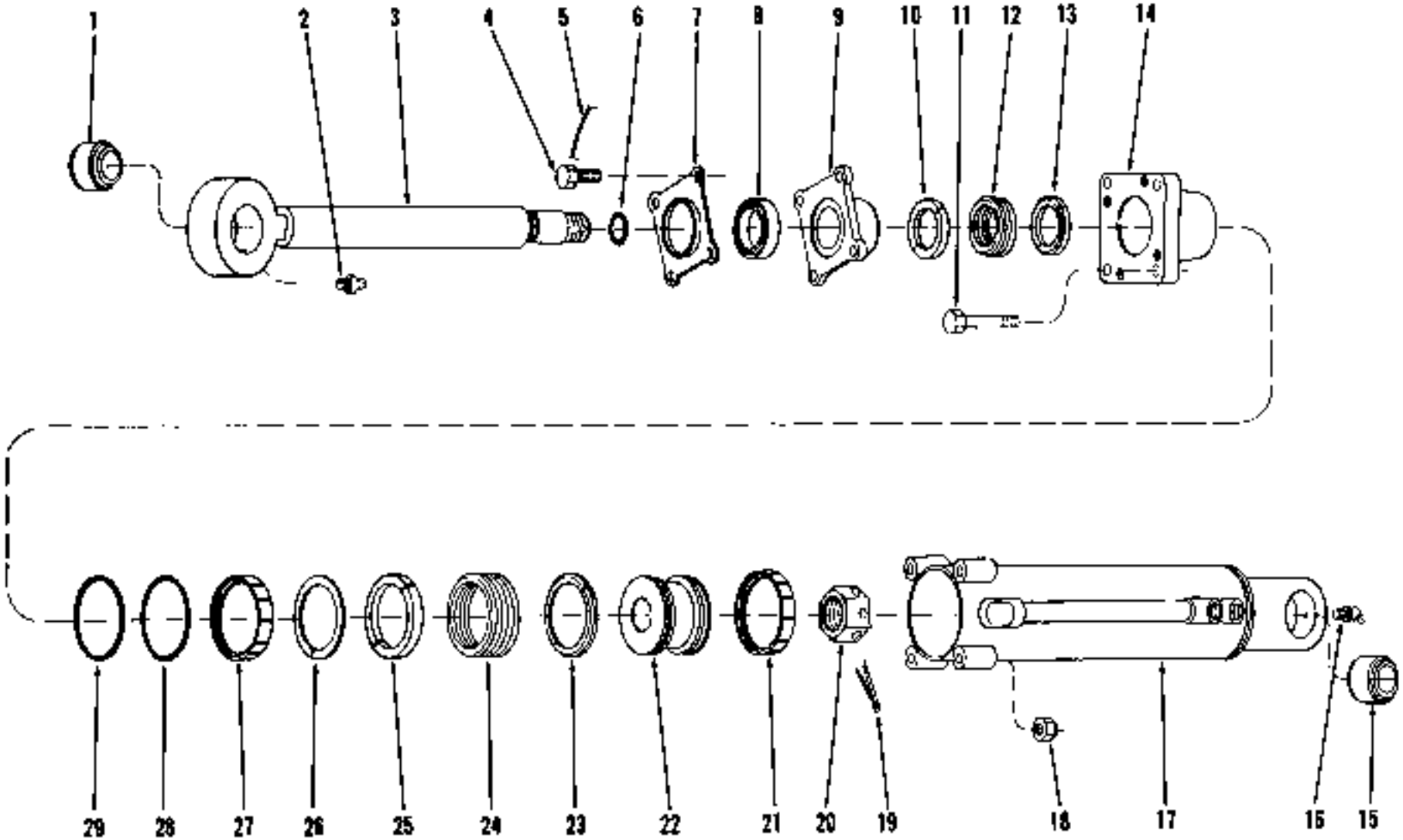

CHECK S/N
VERIFIER S/N
S/N ÜBERPRÜFEN
VERIFICAR S/N
VERIFICAR S/N

TS 2910

Cylinder Assembly, Steering — 3.5" (88,9 mm) *
Cylindre de direction, ensemble — 3.5" (88,9 mm) *
Lenkzylinder vollständig — 3.5" (88,9 mm) *
Cilindro da direção, conjunto — 3.5" (88,9 mm) *
Cilindro de dirección, conjunto — 3.5" (88,9 mm) *

CLARK

No.	Part No.	Qty.	Description	Description	Benennung	Descrição	Descripción
A	[2,3,4]533645	2	Cylinder assembly	ens cylindre	Zylinder vollst	cilindro conj	cilindro conj
B	[5]2516074	2	Seal kit	joint etanchse	Dichtungssatz	vedador jôgo	sello juego
1	713418	[7]	Bushing	chemise	Buchse	bucha	buje
2	10H-25	1	Fitting grease	graisseur	Nippel Schmier	graxeira	grasera
3	[6]544359	1	Rod assy	tige ens	Stange vollst	vara conj	varilla conj
4	4C-820	4	Bolt	boulon	Bolzen	parafuso	bulón
5	[8]2M-16	—	Lockwire	fil blocage	Sicherungsdraht	fio segurança	alambre seguridad
6	[9]———	1	O-ring	joint torique	O Ring	anel-O	anillo-O
7	512797	1	Retainer	arrêtoir	Halterung	retentor	retén
8	[9]———	1	Wiper	racleur	Wischer	limpador	limpiador
9	526451	1	Gland	presse garniture	Stopfbüchsenpack	bucha empanque	prensa estopa
10	[9]———	2	Female adapter	adaptateur femelle	Mutteranpasstück	adaptador fêmea	adaptador hembra
11	24C-748	4	Bolt	boulon	Bolzen	parafuso	bulón
12	[9,10]———	[7]	Packing assy	garniture ens	Dichtung vollst	gaxeta conj	empaquetadura conj
13	[9]———	2	Male adapter	adaptateur mâle	Einsteckanpasstück	adaptador macho	adaptador macho
14	[11]945112	1	Cap assembly	ass du couvercle	Kappeneinheit	conj da tampa	dispositivo de tapa
15	713418	1	Bushing	chemise	Buchse	bucha	buje
16	11H-15	1	Fitting grease	graisseur	Nippel Schmier	graxeira	grasera
17	[12]534285	1	Cylinder	cylindre	Zylinder	cilindro	cilindro esclavo
18	18D-07	4	Nut	écrou	Mutter	porca	tuerca
19	1F-540	1	Cotter	goupille	Splint	contra-pino	pasador de chaveta
20	517298	1	Nut	écrou	Mutter	porca	tuerca
21	[9]———	1	Wear ring	bague d usure	Gleitring	anel desgaste	anillo desgaste
22	[13]512788	1	Piston	piston	Kolben	pistão	pistón
23	[9,13]———	2	Male adapter	adaptateur male	Einsteckanpassstück	adaptador macho	adaptador macho
24	[9,15]———	1	Packing assy	garniture ens	Dichtung vollst	gaxeta conj	empaquetadura conj
25	[9,13]———	2	Female adapter	adaptateur femelle	Mutteranpasstück	adaptador fêmea	adaptador hembra
26	[16,17]———	—	Shim	cale	Beilage	calço	planchita
27	[9,14]———	1	Wear ring	bague d usure	Gleitring	anel desgaste	anillo desgaste
28	25K-40306	1	O-ring	joint torique	O Ring	anel-O	anillo-O
29	[9,18]———	1	Ring	anneau	Ring	anel	anillo
30	†517355	2	Bolt	boulon	Bolzen	parafuso	bulón
31	†56D-22	2	Nut	écrou	Mutter	porca	tuerca

*Cummins 3LC101→999, G.M. 3LG101 →3LG999

[2]For replacement use 1503987
[3]Pour remplacement employer 1503987
[4]Für Austausch zu verwenden: 1503987
[5]Para a reposição usar: 1503987
[6]Para recambio emplear: 1503987
[7]Inc. 1, 3→15, 17→29
[8]2 used. Quantities listed are for 1.
[9]Employer 2. Les quantités indiquées sont pour 1
[10]2 verwenden. Die angegeben Mengen sind für 1
[11]Usar 2. As quantidades indicadas são para 1
[12]Emplear 2. Las cantidades indicadas son para 1
[13]Inc. 6, 8, 12, 21, 24, 26, 27, 29
[14]Inc. 1
[15]1/8 gauge. 1/8 jauge. 1/8 biella. 1/8 calibre. 1/8 calibre
[16]See, Voir, Siehe, Veja, Vease 8
[17]See, Voir, Siehe, Veja, Vease 17
[18]Inc. 10, 13
[19]Inc. 28, 29
[20]Inc. 15
[21]For replacement use 1503639 plus 2-1530264 wear ring, 1-1503631 outer ring & 1-1503629 inner ring
[22]Pour remplacement employer 1503639 plus 2-1530264 bague d'usure, 1-1503631 anneau extérieur et 1-1503629 anneau intérieur
[23]Für Austauschen verwenden 1503639 plus 2-1530264 Gleitring, 1-1503631 Aussenring und 1-1503629 Innenring
[24]Para a reposição usar 1503639 plus 2-1530264 anel desgaste, 1-1503631 anel externo e 1-1503629 anel interior
[25]Para recambio emplear 1503639 plus 2-1530264 anillo desgaste, 1-1503631 anillo exterior y 1-1503629 anillo interior
[26]See, Voir, Siehe, Veja, Vease 24
[27]Inc. 22, 25

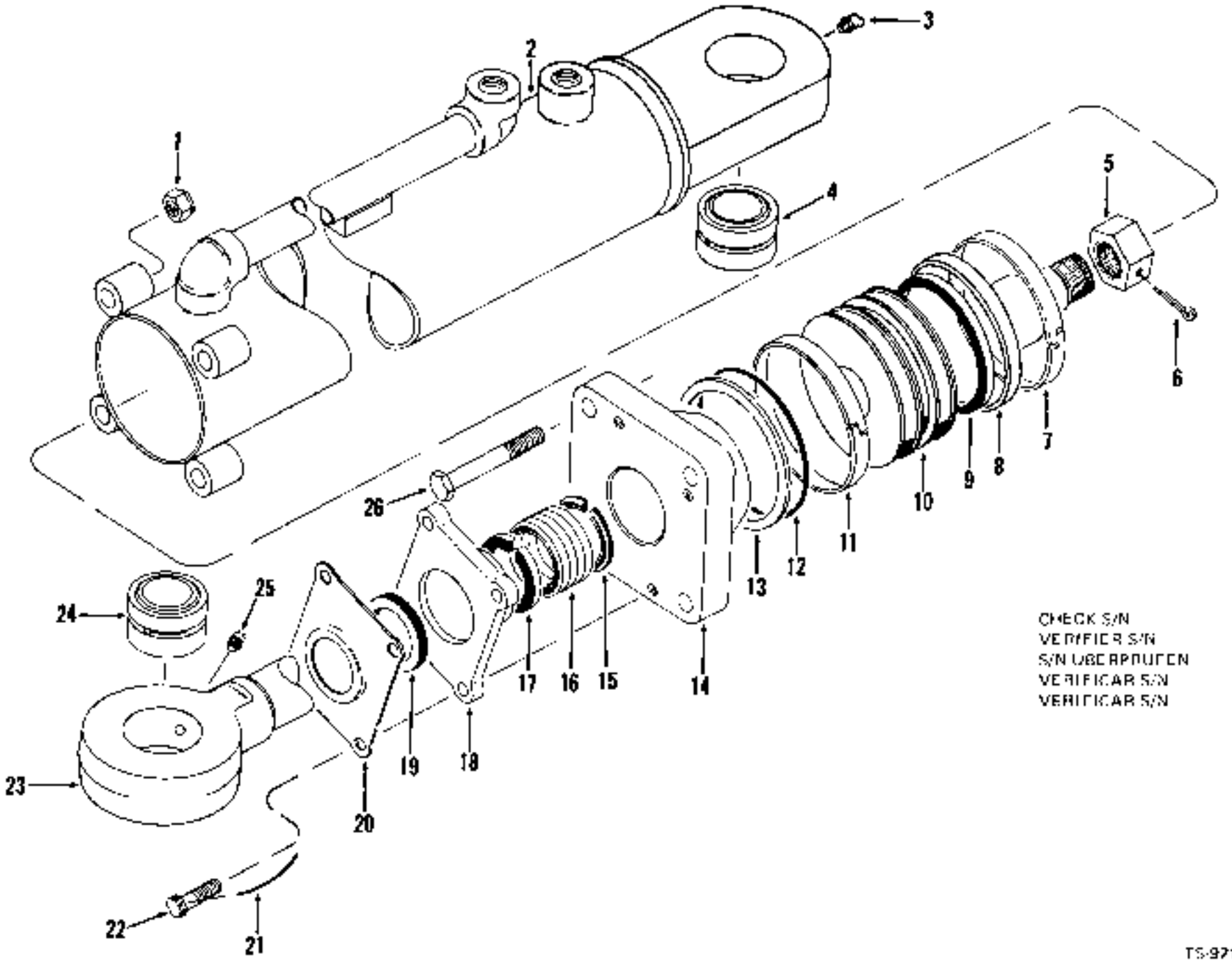
1
2
3
4
5
6
7
8
9
10
11
12
13
14
15
16
17
18
19
20
21
22
23
24
25
26
CHECK S/N
VERIFIER S/N
S/N OBERPRUFEN
VERIFICAR S/N
VERIFICAR S/N

TS-9216

Cylinder Assembly, Steering — 3.5" (88,9 mm) *
Cylindre de direction, ensemble — 3.5" (88,9 mm) *
Lenkzylinder vollständig — 3.5" (88,9 mm) *
Cilindro da direção, conjunto — 3.5" (88,9 mm) *
Cilindro de dirección, conjunto — 3.5" (88,9 mm) *

CLARK

No.	Part No.	Qty.	Description	Description	Benennung	Descrição	Descripción
A	[2,3]1503987	2	Cylinder assembly	ens cylindre	Zylinder vollst	cilindro conj	cilindro conj
B	*2516071	2	Seal kit	joint étanchéité	Dichtungssatz	vedador jogo	sello juego
1	180-07	4	Nut	écrou	Mutter	porca	tuerca
2	[5]534265	1	Cylinder	cylindre	Zylinder	cilindro	cilindro esclavo
3	11H-15	1	Fitting grease	graisseur	Nippe Schmier	graxeira	grasera
4	713418	1	Bushing	chemise	Buchse	bucha	buje
5	1514638	1	Nut	écrou	Mutter	porca	tuerca
6	1F-640	1	Cotter	goupille	Splint	contra-pino	pasador de chaveta
7	[6]_____	1	Wear ring	bague d'usure	Gleitring	anel desgaste	anillo desgaste
8	[6]_____	1	Inner ring	anneau intérieur	Innenring	anel interior	anillo interior
9	[6]_____	1	Outer ring	anneau extérieur	Aussenring	anel externo	anillo exterior
10	1503639	1	Piston	piston	Kolben	pistão	pistón
11	[6]_____	1	Wear ring	bague d'usure	Gleitring	anel desgaste	anillo desgaste
12	[6]_____	1	O-ring	joint torique	O Ring	anel-O	anillo-O
13	[6]_____	1	Ring	anneau	Ring	anel	anillo
14	[5]945112	1	Cap assembly	ass de couvercle	Kappeneinheit	conj da tampa	dispositivo de tapa
15	[6]_____	2	Male adapter	adaptateur mâle	Einsteckenpassstück	adaptador macho	adaptador macho
16	[6,8]_____	1	Packing assy	garniture ens	Dichtung vollst	gaxeta conj	empaquetadura conj
17	[6]_____	2	Female adapter	adaptateur femelle	Mutteranpassstück	adaptador fêmea	adaptador hembra
18	526451	1	Gland	presse garniture	Stopfbüchsenpack	bucha empanque	prensa estopa
19	[6]_____	1	Seal	joint étanchéire	Dichtung	vedador	sello
20	512797	1	Retainer	arrêtoir	Halterung	retentor	retén
21	[4]*28H-15	—	Lockwire	fil blocage	Sicherungsdraht	fio segurança	alambre seguridad
22	4C-620	4	Bolt	boulon	Bolzen	parafuso	bulón
23	[5]544369	1	Rod assy	tige ens	Stange vollst	varão conj	vanilla conj
24	713418	1	Bushing	chemise	Buchse	bucha	buje
25	10H-25	1	Fitting grease	graisseur	Nippel Schmier	graxeira	grasera
26	24C-748	4	Bolt	boulon	Bolzen	parafuso	bulón

*Cummins 5LC101 & —, 6.M 6L0101 & —, 4035B101FSC & —

[2] Used Quantities listed are for 1
[2]Employer 2. Les quantités indiquées sont pour 1
[2] verwendet Die angegeben Mengen sind für 1
[2]Usar 2. As quantidades indicadas são para 1.
[2]Emplear 2. Las cantidades indicadas son para 1
[3]Inc 1, 2, 5 —23, 26
[4]Inc 7 —9, 11 —13, 16 19
[5]Inc 4
[6]See, Voir Siehe, Veja, Vease 6
[7]Inc 12, 13
[8]See Voir, Siehe Veja, Vease 16
[9]Inc 15, 17
[10]16 gauge 16 jauge 16 breite 16 calibre, 16 calibre.
[11]Inc 24

CLARK

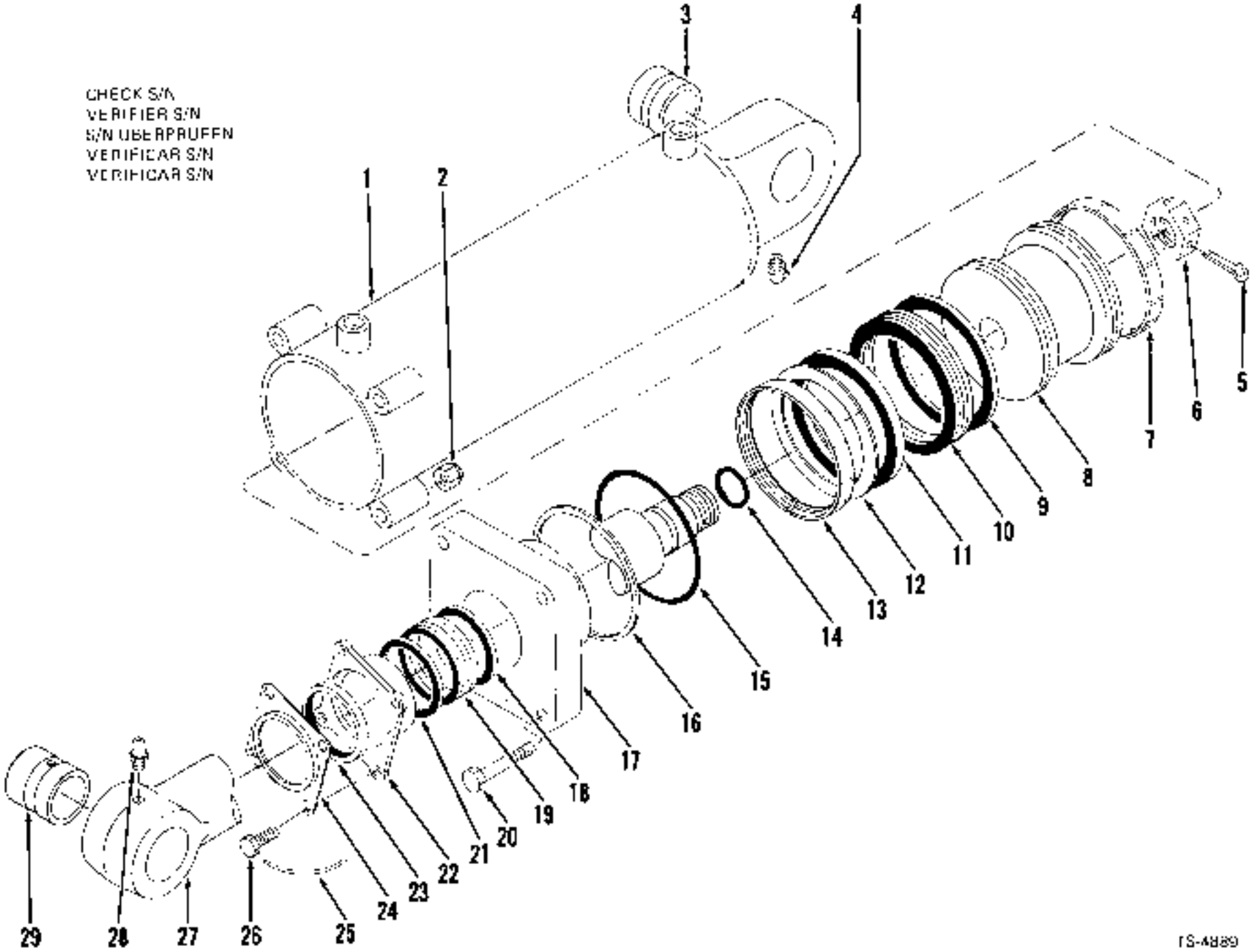

TS-4889

Cylinder Assembly, Tilt — 3.5" (88,9 mm) *
Ensemble de cylindre, à bascule — 3.5" (88,9 mm) *
Zylinder vollständig, Kipp — 3.5" (88,9 mm) *
Conjunto do cilindro, da inclinação — 3.5" (88,9 mm) *
Conjunto de cilindro, de inclinación — 3.5" (88,9 mm) *

CLARK

No.	Part No.	Qty.	Description	Description	Benennung	Descrição	Descripción
A	[2,3,4]522277	1	Cylinder assembly	ens cylindre	Zylinder vollst	cilindro conj	cilindro conj
B	[2]516074	1	Seal kit	joint étan trse	Dichtungssatz	vedador jogo	sello juego
1	[4]522276	[5]	Cylinder	cylindre	Zylinder	cilindro	cilindro esclavo
2	160-07	4	Nut	ecrou	Mutter	porca	tuerca
3	552766	1	Bushing	chemise	Buchse	bucha	buje
4	11H-25	[5]	Fitting grease	graisseur	Nippel Schmier	graxeira	grasera
5	1F-540	[5]	Cotter	goupille	Splint	contra-pino	pasador de chaveta
6	517298	1	Nut	écrou	Mutter	porca	tuerca
7	[5,7]———	[5]	Wear ring	bague d'usure	Gleitring	anel desgaste	anillo desgaste
8	[4]512789	1	Piston	piston	Kolben	pistão	pistón
9	[8]———	2	Male adapter	adaptateur male	Einsteckanpasstuck	adaptador macho	adaptador macho
10	[5,7,15]———	[5]	Packing assy	garniture ens	Dichtung vollst	gaxeta conj	empaquetadura conj
11	[8]———	2	Female adapter	adaptateur femelle	Mutteranpasstuck	adaptador fêmea	adaptador hembra
12	[5,7]———	—	Shim	cale	Beilage	calço	plancha
13	[5,7]———	[5]	Wear ring	bague d'usure	Gleitring	anel desgaste	anillo desgaste
14	[5,7]———	1	O-ring	joint torique	O Ring	anel-O	anillo-O
15	25K-40308	1	O-ring	joint torique	O Ring	anel-O	anillo-O
16	[5,7]———	1	Ring	anneau	Ring	anel	anillo
17	[1,4]845112	1	Cap assembly	ass du couvercle	Kappenzinlen	conj da tampa	dispositivo de tapa
18	[12]———	2	Male adapter	adaptateur male	Einsteckanpassstück	adaptador macho	adaptador macho
19	[5,7,15]———	1	Packing assy	garniture ens	Dichtung vollst	gaxeta conj	empaquetadura conj
20	10C-752	4	Bolt	boulon	Bolzen	parafuso	bulón
21	[12]———	2	Female adapter	adaptateur femelle	Mutteranpasstück	adaptador fêmea	adaptador hembra
22	528451	1	Gland	presse garniture	Stopfbuchsenpack	bucha empanque	prensa estopa
23	[5,7]———	1	Seal	joint étanchéité	Dichtung	vedador	sello
24	512797	1	Retainer	arrêtoir	Haltering	retentor	retén
25	[14]28H-16	—	Lockwire	fil blocage	Sicherungsdraht	fio segurança	alambre seguridad
26	4C-620	4	Bolt	boulon	Bolzen	parafuso	bulón
27	[1,4]522273	1	Rod assy	tige ens	Stange vollst	varão conj	vanilla conj
28	10H-25	1	Fitting grease	graisseur	Nippel Schmier	graxeira	grasera
29	552784	1	Bushing	chemise	Buchse	bucha	buje

*Cummins 3LC101 & →, G.M. 3LG101 → 4LG999

[2] used. Quantities listed are for 1.
[3]Employer 2. Les quantités indiquées sont pour 1.
[2] verwenden. Die angegeben Mengen sind für 1.
[3]Usar 2. As quantidades indicadas são para 1.
[3]Emplear 2. Las cantidades indicadas son para 1.
[5]For replacement use, 1503986
[5]Pour remplacement employer 1503986
[5]Für Austauschen verwenden 1503986
[5]Para a reposição usar 1503986
[5]Para recambio emplear 1503986
[4]Inc. 1 –3, 5 –27, 29
[4]Inc. 7 –10, 12—14, 16 –19, 23
[4]Inc. 3
[7]See, Voir, Siehe, Veja, Vease 8
[8]For replacement use 1503639 plus 2-1530264 wear ring, 1-1503631 outer ring & 1-1503629 inner ring
[8]Pour remplacement employer 1503639 plus 2-1530264 bague d'usure, 1-1503631 anneau extérieur et 1-1503629 anneau intérieur
[8]Für Austauschen verwenden 1503639 plus 2-1530264 Gleitring, 1-1503631 Aussenring und 1-1503629 Innenring
[8]Para a reposição usar 1503639 plus 2-1530264 anel desgaste, 1-1503631 anel externo e 1-1503629 anel interior
[8]Para recambio emplear 1503639 plus 2-1530264 anillo desgaste, 1-1503631 anillo exterior y 1-1503629 anillo interior
[9]See, Voir, Siehe, Veja, Vease 10
[10]Inc. 9, 11
[11]Inc. 15, 16
[12]See, Voir, Siehe, Veja, Vease 19
[13]Inc. 18, 21
[14]16 gauge, 16 jauge, 16 breite, 16 calibre, 16 calibre.
[15]Inc. 29

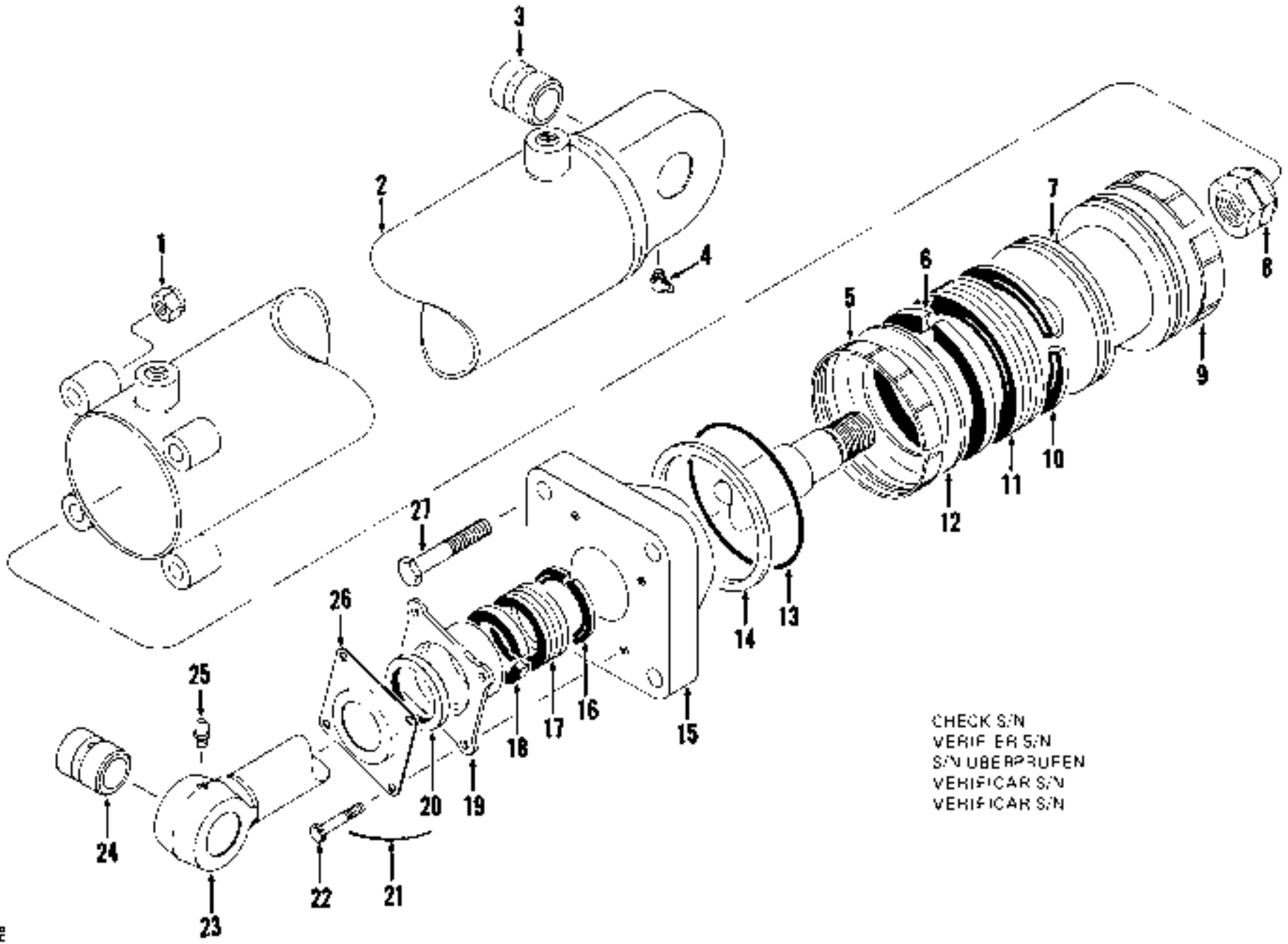

TS-8317

PM 1964
Printed in U.S.A.

Cylinder Assembly, Tilt — 3.5" (88,9 mm) *
Ensemble de cylindre, à bascule — 3.5" (88,9 mm) *
Zylinder vollständig, Kipp — 3.5" (88,9 mm) *
Conjunto do cilindro, de inclinação — 3.5" (88,9 mm) *
Conjunto de cilindro, de inclinación — 3.5" (88,9 mm) *

CLARK

No.	Part No.	Qty.	Description	Description	Benennung	Descrição	Descripción
A	[2,3,4]1520870	2	Cylinder assembly	ens cylindre	Zylinder vollst	cilindro conj	cilindro conj
B	[5]2516074	2	Seal kit	joint etanchéité	Dichtungssatz	vedador jogo	sello juego
1	18D-07	4	Nut	écrou	Mutter	porca	tuerca
2	[6]522276	1	Cylinder	cylindre	Zylinder	cilindro	cilindro esclavo
3	552766	1	Bushing	chemise	Buchse	bucha	buje
4	11H-25	1	Fitting grease	graisseur	Nippel Schmier	graxera	grasero
5	[5,7]———	1	Wear ring	bague d'usure	Gleitring	anel desgaste	anillo desgaste
6	[4]———	2	Female adapter	adaptateur femelle	Mutteranpasstück	adaptador femea	adaptador hembra
7	[6]512789	1	Piston	piston	Kolben	pistão	pistón
8	18D-20	1	Nut	écrou	Mutter	porca	tuerca
9	[5,7]———	1	Wear ring	bague d'usure	Gleitring	anel desgaste	anillo desgaste
10	[4]———	2	Male adapter	adaptateur mâle	Einsteckanpasstück	adaptador macho	adaptador macho
11	[5,7,10]———	1	Packing assy	garniture ens	Dichtung vollst	gaxeta conj	empaquetadura conj
12	[5,7]———	—	Shim	cale	Beilage	calço	planchita
13	25K-40308	1	O-ring	joint torique	O Ring	anel-O	anillo-O
14	[5]———	1	Ring	anneau	Ring	anel	anillo
15	[11]945112	1	Cap assembly	ass du couvercle	Kappeneinheit	conj da tampa	dispositivo de tapa
16	[12]———	2	Male adapter	adaptateur mâle	Einsteckanpasstück	adaptador macho	adaptador macho
17	[5,7,13]———	1	Packing assy	garniture ens	Dichtung vollst	gaxeta conj	empaquetadura conj
18	[12]———	2	Female adapter	adaptateur femelle	Mutteranpasstück	adaptador fêmea	adaptador hembra
19	526451	1	Gland	presse garniture	Stopfbüchsenpack	bucha empanque	prensa estopa
20	[5]———	1	Seal	joint étanchéité	Dichtung	vedador	sello
21	[14]26H-16	—	Lockwire	fil blocage	Sicherungsdraht	fio segurança	alambre seguridad
22	4C-828	1	Bolt	boulon	Bolzen	parafuso	bulón
23	[15]1520867	1	Rod assy	tige ens	Stange vollst	varão conj	varilla conj
24	552766	1	Bushing	chemise	Buchse	bucha	buje
25	10H-25	1	Fitting grease	graisseur	Nippel Schmier	graxera	grasera
26	512797	1	Retainer	arrêtoir	Halterung	retentor	retén
27	24C-752	1	Bolt	boulon	Bolzen	parafuso	bulón

*G.M. 5LG101 -999

[2] Used. Quantities listed are for 1.
[3] Employer. Les quantités indiquées sont pour 1.
[4] Verwendet. Die angegeben Mengen sind für 1.
[5] Usar. As quantidades indicadas são para 1.
[6] Emplear. Las cantidades indicadas son para 1.
[7] For replacement use: 1503986
[8] Pour remplacement employer 1503986
[9] Für Austauschen verwenden: 1503986
[10] Para a reposição usar: 1503986
[11] Para recambio emplear. 1503986
[12] Inc. 1→3, 5→24, 26, 27
[13] Inc. 5, 9, 11, 12, 14, 17, 20
[14] Inc. 3
[15] See Voir, Siehe, Veja, Véase 8
[16] See Voir, Siehe, Veja, Véase 11
[17] For replacement use 1503639 plus 2-1530264 wear ring, 1-1503631 outer ring & 1-1503629 inner ring
[18] Pour remplacement employer 1503639 plus 2-1530264 bague d'usure, 1-1503631 anneau extérieur et 1-1503629 anneau intérieur
[19] Für Austauschen verwenden 1503639 plus 2-1530264 Gleitring, 1-1503531 Aussenring und 1-1503629 Innenring
[20] Para a reposição usar 1503639 plus 2-1530264 anel desgaste, 1-1503631 anel externo e 1-1503629 anel interior
[21] Para recambio emplear 1503639 plus 2-1530264 anillo desgaste, 1-1503631 anillo exterior y 1-1503629 anillo interior
[22] Inc. 6, 10
[23] Inc. 13, 14
[24] See Voir, Siehe, Veja, Véase 17
[25] Inc. 16, 18
[26] 16 gauge, 16 jauge, 16 breite, 16 calibre, 16 calibre
[27] Inc. 24

CLARK

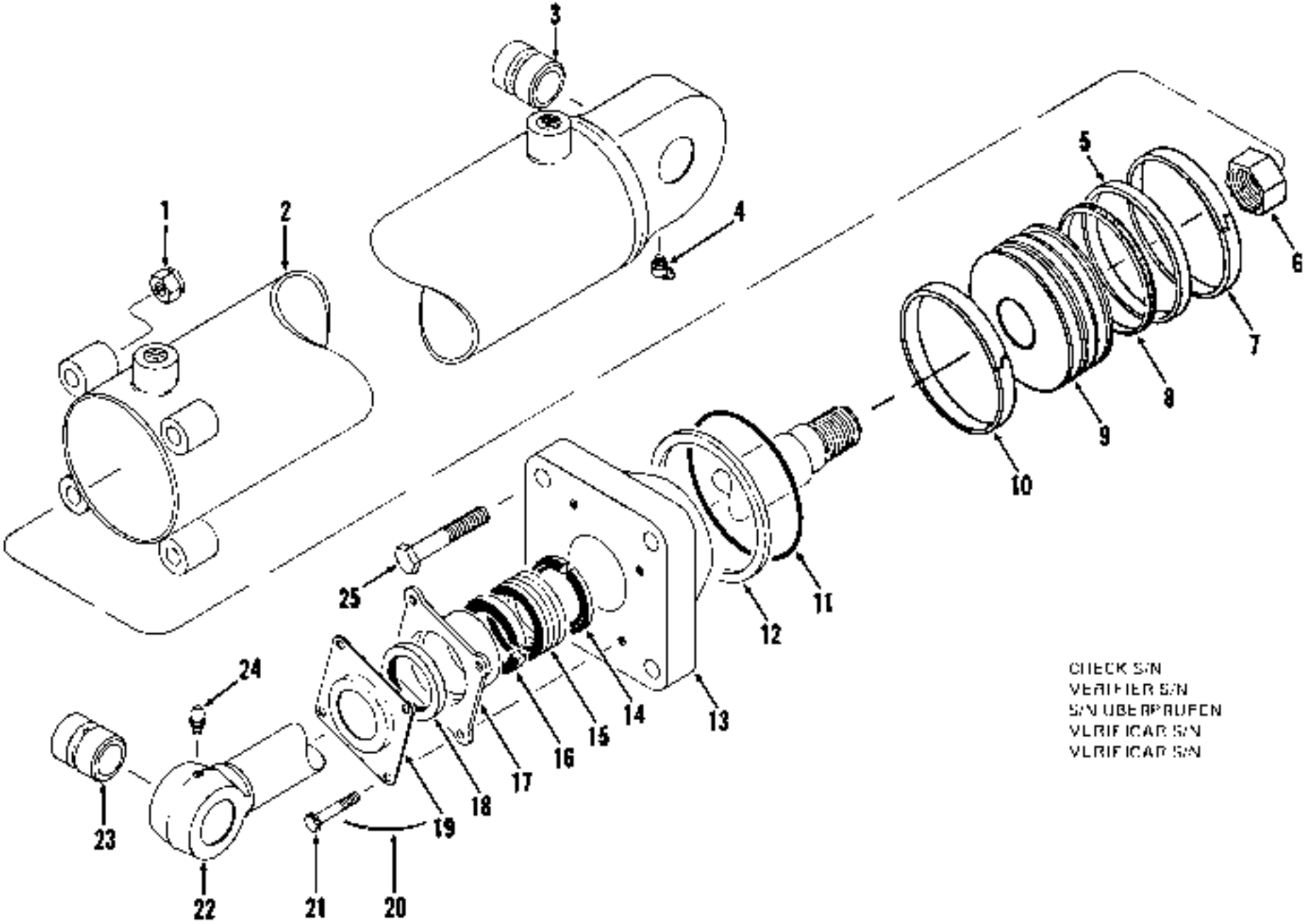

CHECK S/N
VERIFIER S/N
S/N UBERPRUFEN
VERIFICAR S/N
VERIFICAR S/N

TS 9210

Cylinder Assembly, Tilt — 3.5" (88,9 mm) *
Ensemble de cylindre, à bascule — 3.5" (88,9 mm) *
Zylinder vollständig, Kipp — 3.5" (88,9 mm) *
Conjunto do cilindro, da inclinação — 3.5" (88,9 mm) *
Conjunto de cilindro, de inclinación — 3.5" (88,9 mm) *

CLARK

No.	Part No.	Qty.	Description	Description	Benennung	Descrição	Descripción
A	[2,3]1503986	2	**Cylinder assembly**	ens cylindre	Zylinder vollst	cilindro conj	cilindro conj
B	[4]2516871	2	**Seal kit**	joint étanchéité	Dichtungssatz	vedador jôgo	sello juego
1	**18D-07**	4	**Nut**	ecrou	Mutter	porca	tuerca
2	[5]522276	1	**Cylinder**	cylindre	Zylinder	cilindro	cilindro esclavo
3	**552766**	[1]	**Bushing**	chemise	Buchse	bucha	buje
4	**10H-15**	[1]	**Fitting grease**	graisseur	Nippel Schmier	graxeira	grasera
5	[6]———	1	**Ring inner**	bague intérieure	Ring Innen-	anel interno	anillo interior
6	**18D-20**	[1]	**Nut**	écrou	Mutter	porca	tuerca
7	[6]———	1	**Wear ring**	bague d'usure	Gleitring	anel desgaste	anillo desgaste
8	[6]———	[1]	**Ring outer**	bague extérieure	Ring aussen	anel externo	anillo exterior
9	**1503639**	1	**Piston**	piston	Kolben	pistão	piston
10	[6]———	1	**Wear ring**	bague d'usure	Gleitring	anel desgaste	anillo desgaste
11	[6]———	[1]	**O-ring**	joint torique	O Ring	anel-O	anillo-O
12	[6]———	1	**Ring**	anneau	Ring	anel	anillo
13	[7]945112	1	**Cap assembly**	ass du couvercle	Kappeneinheit	conj da tampa	dispositivo de tapa
14	[6]———	2	**Male adapter**	adaptateur mâle	Einsteckanpassstück	adaptador macho	adaptador macho
15	[6,8,9]———	1	**Packing assy**	garniture ens	Dichtung vollst	gaxeta conj	empaquetadura conj
16	[6]———	2	**Female adapter**	adaptateur femelle	Mutteranpassstück	adaptador fêmea	adaptador hembra
17	**526451**	[1]	**Gland**	presse garniture	Stopfbuchsenpack	bucha empanque	prensa estopa
18	[6]———	1	**Seal**	joint étanchéité	Dichtung	vedador	sello
19	**512797**	1	**Retainer**	arrêtoir	Halterung	retentor	retén
20	[10]28H-16	—	**Lockwire**	fil blocage	Sicherungsdraht	fio segurança	alambre seguridad
21	**4C-820**	4	**Bolt**	boulon	Bolzen	parafuso	bulón
22	[11]1520867	1	**Rod assy**	tige ens	Stange vollst	varão conj	varilla conj
23	**552766**	1	**Bushing**	chemise	Buchse	bucha	buje
24	**11H-25**	[1]	**Fitting grease**	graisseur	Nippel Schmier	graxeira	grasera
25	**24C-752**	4	**Bolt**	boulon	Bolzen	parafuso	bulón

*Cummins 5LC101 &—, G.M. 8LG101 &—, 4035B101F&C &—

[1]Inc. 1—3, 5—23, 25
[2]2 used. Quantities listed are for 1
[3]Employer 2. Les quantités indiquées sont pour 1.
[4]2 verwenden. Die angegeben Mengen sind für 1
[5]Usar 2. As quantidades indicadas são para 1
[6]Emplear 2. Las cantidades indicadas son para 1
[7]Inc. 5, 7, 8, 10, 11, 12, 15, 18
[8]Inc. 3
[9]See Var. Siehe, Veja, Vease B
[10]Inc. 11, 12
[11]See Var. Siehe, Veja, Vease 15
[12]Ring, 14, 16
[13]16 gauge. 16 jauge. 16 brote. 16 calibre. 16 calibre
[14]Inc. 23

Group E

Electrical Batteries, Battery Box & Hold Down ..... E 3
Electrical Gauges & Instrument Panel ..... E 5, E 7, E 9, E11
Electrical Horn & Foot Switch E13
Electrical System E15, E17
Electrical Wiring & Battery Cables E19, E21
Electrical Wiring Code E23, E25, E27, E29, E31
Electrical Wiring Diagrams E32, E33, E34, E35, E36, E37
Engine Accessories E38, E39, E40, E41, E43
Engine Accessories & Support Parts E45, E47, E49
Engine Air Cleaner Assembly E50, E51
Engine Air Cleaner Connections E53
Engine Air Cleaner & Connections E55, E57, E59
Engine Controls E61, E63 E65, E67
Engine Lube Lines E68, E69, E70, E71
Replacement Filter Elements E39 E41 E43

Groupe E

Batteries, coffre de batteries & fixation de batteries ..... E 3
Indicateurs électriques & tableau de bord ..... E 5, E 7, E 9, E11
Avertisseur électrique & interrupteur à pied E13
Système électrique E15, E17
Câblage électrique & câbles de batterie E19, E21
Code du câblage électrique E23, E25, E27, E29, E31
Schémas du câblage électrique E32, E33, E34, E35, E36, E37
Accessoired du moteur E38, E39, E40, E41, E43
Pièces de support et accessoires de moteur E45, E47, E49
Filtre à aire du moteur, ensemble E50, E51
Filtre à air du moteur raccords E53
Filtre à air de moteur et raccords E55, E57, E59
Commandes du moteur E61, E63, E65, E67
Tubes lubrifiant du moteur E68, E69, E70, E71
Elements de réchange des filtres E39, E41, E43

Gruppe E

Batterien, Batteriekasten & Batteriehalterung ..... E 3
Elektrische Messuhren & Instrumententafel ..... E 5, E 7, E 9, E11
Elektrische Hupe & Fuss Schalter E13
Elektrische Anlage E15, E17
Verdrahtung & Batteriekabel E19, E21
Verdrahtungsschlüssel E23, E25, E27, E29, E31
Verdrahtungsplan E32, E33, E34, E35, E36, E37
Motorzubehör E38, E39, E40, E41, E43
Motorzubehör und Stützteile E45, E47, E49
Motorluftfilter, vollständig E50, E51
Motorluftfilter Anschlüsse E53
Luftfilter des Motors und Anschlüsse E55, E57, E59
Motorregulierung E61, E63, E65, E67
Motorschmierleitungen E68, E69, E70, E71
Ölfiltereinsätze E39, E41, E43

Grupo E

Bateriass, caixa das baterias & fixador das baterias ..... E 3
Indicadores elétricos painel de instrumentos ..... E 5, E 7, E 9, E11
Buzina elétrica & interruptor de pé E13
Sistema elétrico E15, E17
Instalação elétrica & cabos da bateria E19, E21
Código de instalação elétrica E23, E25, E27, E29, E31
Esquema de instalação elétrica E32, E33, E34, E35, E36, E37
Acessórios do motor E38, E39, E40, E41, E43
Acessórios do motor e peças de suporte E45, E47, E49
Purificador de ar do motor, conjunto E50, E51
Purificador de ar do motor conexões E53
Purificador de ar do motor e conexões E55, E57, E59
Controles do motor E61, E63, E65, E67
Linhas de lubrificação do motor E68, E69, E70, E71
Elementos sobressalentes dos filtros E39, E41, E43

Grupo E

Baterías, caja de baterías & sujetador de baterías ..... E 3
Instrumentos eléctricos y tablero de instrumentos ..... E 5, E 7, E 9, E11
Bocina eléctrica & interruptor de pie E13
Sistema eléctrico E15, E17
Esquema eléctrico & cables de batería E19, E21
Clave para instalación eléctrica E23, E25, E27, E29, E31
Esquema para alambrado eléctrico E32, E33, E34, E35 E36, E37
Accesorios del motor E38, E39, E40, E41, E43
Elementos de repuesto de los filtros E39
Accesorios del motor E38, E40, E41
Elementos de repuesto de los filtros E41
Accesorios del motor E42
Elementos de repuesto de los filtros E42
Accesorios del motor y partes de soporte E45, E47, E49
Depurador de aire del motor, conjunto E50, E51
Depurador de aire del motor conexiones E53
Depurador de aire del motor y conexiones E55, E57, E59
Controles del motor E61, E63, E65, E67
Líneas de lubricación del motor E68, E69, E70, E71
Elementos de repuesto de los filtros E39, E41, E43

PN 1864
Printed in U.S.A.

Electrical Batteries, Battery Box & Hold Down *
Batteries, coffre de batteries & fixation de batteries *
Batterien, Batteriekasten & Batteriehalterung *
Baterlass, caixa das baterias & fixador das baterias *
Baterías, caja de baterías & sujetador de baterías *

CLARK

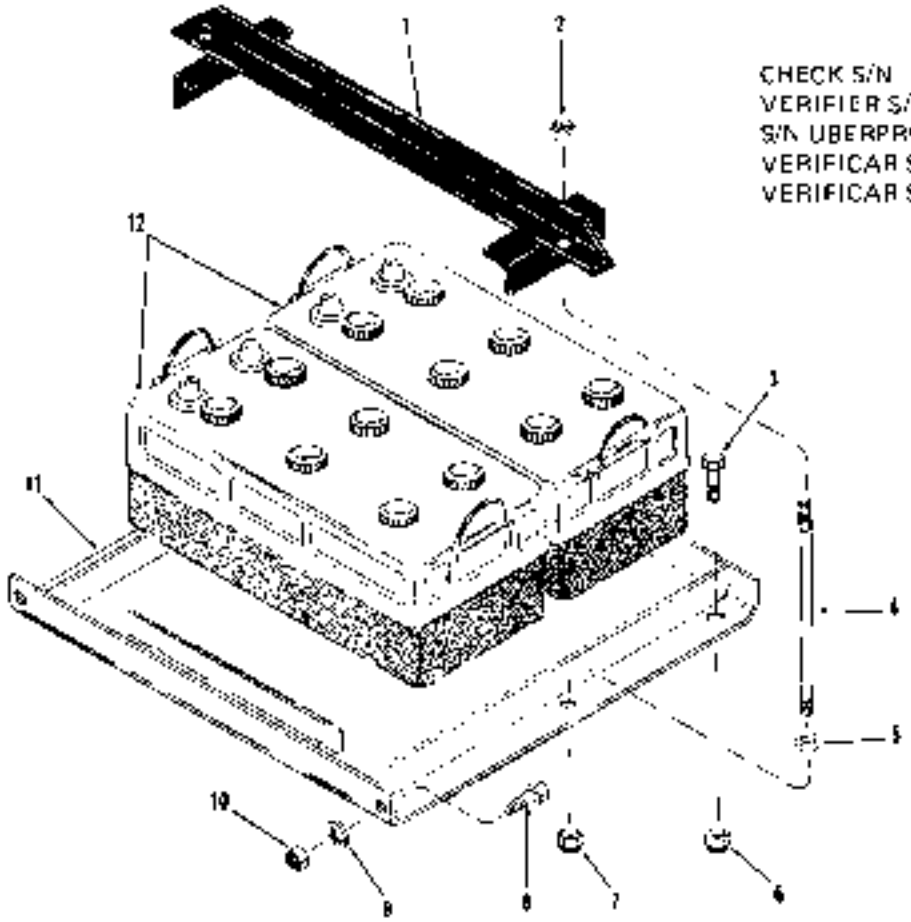

1S-8227

No.	Part No.	Qty.	Description	Description	Benennung	Descrição	Descripción
*	566629	1	Hold down	nstal sr	Nach unten Halten	restritor	restringir
1A	†2558575	2	Bolt	boulon	Bolzen	parafuso	pu on
2	17D-2	2	Nut	ecrou	Mutter	porca	tuerca
3	24C-616	2	Bolt	boulon	Bolzen	parafuso	hulón
4	†616714	2	Stud	goujon	Stift	prisioneiro	esparragon
4A	†464423	2	Washer	rondelle	Scheibe	arruela	arandela
5	7D-05	2	Nut	écrou	Mutter	porca	tuerca
6	16D-08	2	Nut	écrou	Mutter	porca	tuerca
7	17D-2	2	Nut	écrou	Mutter	porca	tuerca
8	24C-624	2	Bolt	boulon	Bolzen	parafuso	bulón
9	25E-17	2	Washer	rondelle	Scheibe	arruela	arandela
10	18D-06	2	Nut	ecrou	Mutter	porca	tuerca
11	688211	1	Battery box	batterie coffre	Batterie Kasten	caixa bateria	caja bateria
12	2.3_____	2	Battery	batterie	Batterie	bateria	bateria
13	**1310121	2	Battery	batterie	Batterie	bateria	bateria
14	**3570008	2	Battery	batterie	Batterie	bateria	batería

*Cummins 3LC101 &—, G.M. 3LG101 &—, 4035B101FSC &—
†Cummins 3LC101—999, G.M. 3LG101—999
**Hycap 4D 1133-H
†Cummins 5LC101 &—, G.M. 5LG101 &—
†G.M. 4035B101FSC &—

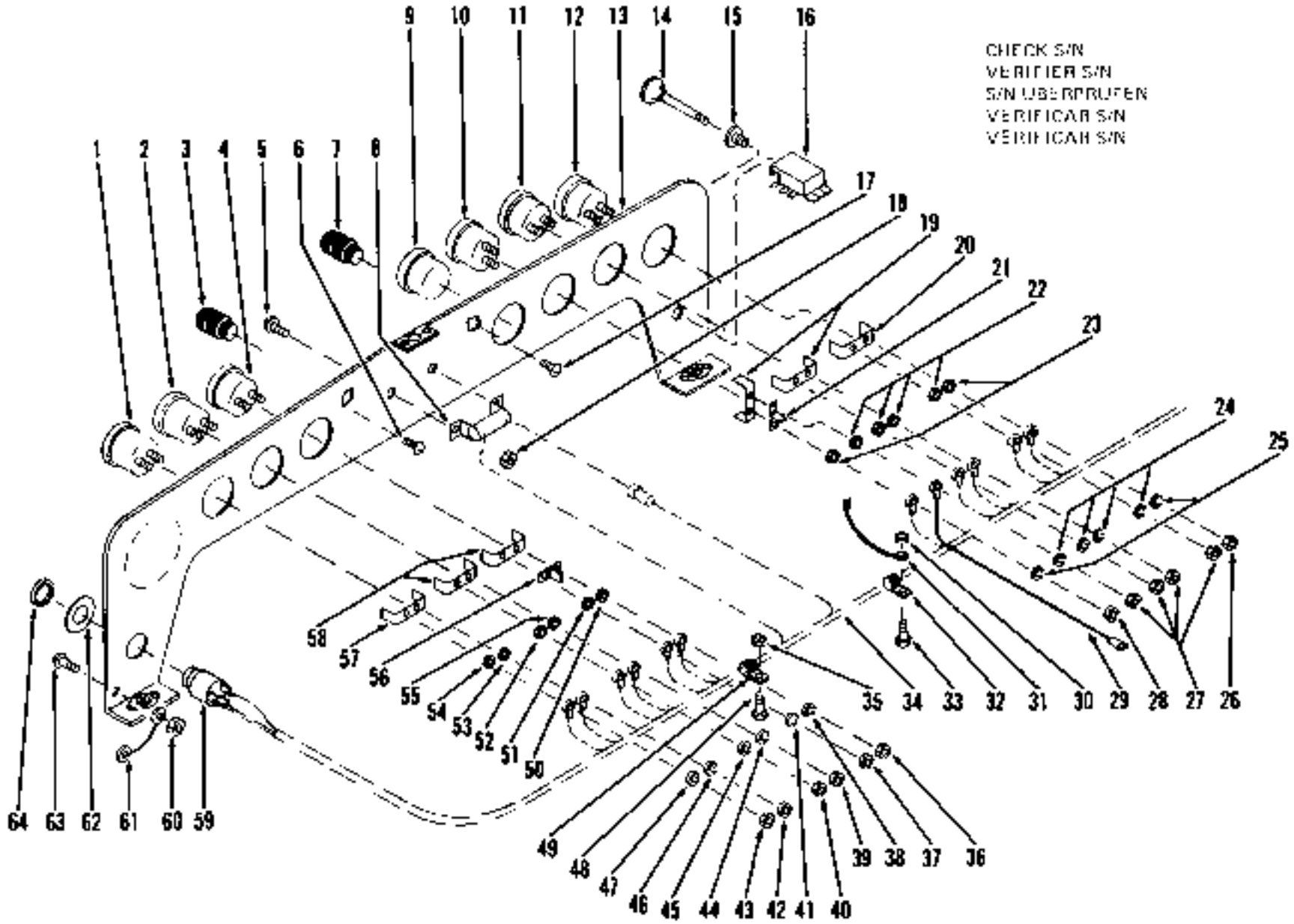
CHECK S/N
VERIFIER S/N
S/N ÜBERPRÜFEN
VERIFICAR S/N
VERIFICAR S/N
1 2 3 4 5 6 7 8 9 10 11 12 13 14 15 16 17 18 19 20 21 22 23 24 25 26 27 28 29 30 31 32 33 34 35 36 37 38 39 40 41 42 43 44 45 46 47 48 49 50 51 52 53 54 55 56 57 58 59 60 61 62 63 64

TS-4922

Electrical Gauges & Instrument Panel *
Indicateurs électriques & tableau de bord *
Elektrische Messuhren & Instrumententafel *
Indicadores elétricos painel de instrumentos *
Instrumentos eléctricos y tablero de instrumentos *

CLARK

No.	Part No.	Qty.	Description	Description	Benennung	Descrição	Descripción
1	947256	1	Gauge conv temp	jauge convertisseur	Temp messr Drehmwndlr	termtro conversor	termtro convertidor
2	947253	1	Gauge engine temp	jauge temp mot	Temp messr Motor	termtro motor	termtro motor
3	574276	1	Dash lamp	eclair du tab brd	Armat Beleuch	lamp painel	tabl lámp
3A	†2945055	1	Bulb	ampoule	Birne	bulbo	lamparilla
4	947249	1	Gauge eng oil press	jauge press huile mot	Oldruckmesser Mot	manôm óleo motor	manóm aceite motor
5	850-606	2	Screw	vis	Schraube	parafuso	tornillo
6	180-606	2	Screw	vis	Schraube	parafuso	tornillo
7	574276	1	Dash lamp	eclair du tab brd	Armat Beleuch	lâmp painel	tabl lámp
7A	†2945055	1	Bulb	ampoule	Birne	bulbo	lamparilla
8	556469	1	Resistor	résistance	Widerstand	resistência	resistencia
9	*1743825	1	Hourmeter	compteur d'heures	Stundenzähler	horimetro	cuenta horas
9A	112E-06	3	Lockwasher	rondelle frein	Sicherungsscheibe	arruela de pressão	arandela seguridad
9B	185G-606	3	Screw	vis	Schraube	parafuso	tornillo
10	947258	1	Gauge fuel	jauge à carburant	Kraftstoffmesser	indicad combustivel	indicad combustible
11	948266	1	Ammeter	ampèremètre	Amperemeter	amperimetro	amperimetro
12	947251	1	Gauge air pressure	jauge pression air	Messer Luftdruck	manômetro ar	manómetro aire
13	587727	1	Panel	panneau	Tafel	painel	panel
14	*3———	—	Rod	tige	Stange	varão	varilla
15	*4———	—	Bushing	chemise	Buchse	bucha	buje
16	*2514253	1	Switch light	interpt éclairage	Schalter Licht	chave luzes	interptr luces
17	180-606	2	Screw	vis	Schraube	parafuso	tornillo
18	500-6	2	Nut	écrou	Mutter	porca	tuerca
19	601212	2	Clamp	pince	Schelle	braçadeira	abrazadera
20	601212	1	Clamp	pince	Schelle	braçadeira	abrazadera
21	602350	1	Separator	séparateur	Trennstück	separador	separador
22	140-10	4	Nut	écrou	Mutter	porca	tuerca
23	120-8	2	Nut	écrou	Mutter	porca	tuerca
24	12E-10	4	Lockwasher	rondelle frein	Sicherungsscheibe	arruela de pressão	arandela seguridad
25	12E-8	2	Lockwasher	rondelle frein	Sicherungsscheibe	arruela de pressão	arandela seguridad
26	120-8	1	Nut	écrou	Mutter	porca	tuerca
27	140-10	4	Nut	écrou	Mutter	porca	tuerca
28	120-8	1	Nut	écrou	Mutter	porca	tuerca
29	587790	1	Wire	fil	Draht	fio	cable
29A	†6160069	1	Grommet	oeillet	Augenring	ilhó	arandela pasacable
30	180-08	1	Nut	écrou	Mutter	porca	tuerca
31	587015	1	Wire	fil	Draht	fio	cable
32	30H-31	1	Clip	attache	Schelle	braçadeira	abrazadera
33	24C-616	1	Bolt	boulon	Bolzen	parafuso	bulon
34	T5210050	1	Harness	harnais	Kabelbaum	chicote	mazo
35	180-06	1	Nut	écrou	Mutter	porca	tuerca
36	120-6	1	Nut	écrou	Mutter	porca	tuerca
37	140-10	1	Nut	écrou	Mutter	porca	tuerca
38	12E-6	1	Lockwasher	rondelle frein	Sicherungsscheibe	arruela de pressão	arandela seguridad
39	120-6	1	Nut	écrou	Mutter	porca	tuerca
40	140-10	1	Nut	écrou	Mutter	porca	tuerca
41	12E-10	1	Lockwasher	rondelle frein	Sicherungsscheibe	arruela de pressão	arandela seguridad
42	120-8	1	Nut	écrou	Mutter	porca	tuerca
43	140-10	1	Nut	écrou	Mutter	porca	tuerca
44	12E-8	1	Lockwasher	rondelle frein	Sicherungsscheibe	arruela de pressão	arandela seguridad
45	12E-10	1	Lockwasher	rondelle frein	Sicherungsscheibe	arruela de pressão	arandela seguridad

*Cummins 3LC101 -999, G.M 3LQ101 -4LQ999

†24V
*Inc 94, 98
*See, Voir, Siehe, Veja Véase 16
*Inc. 14 15

CLARK

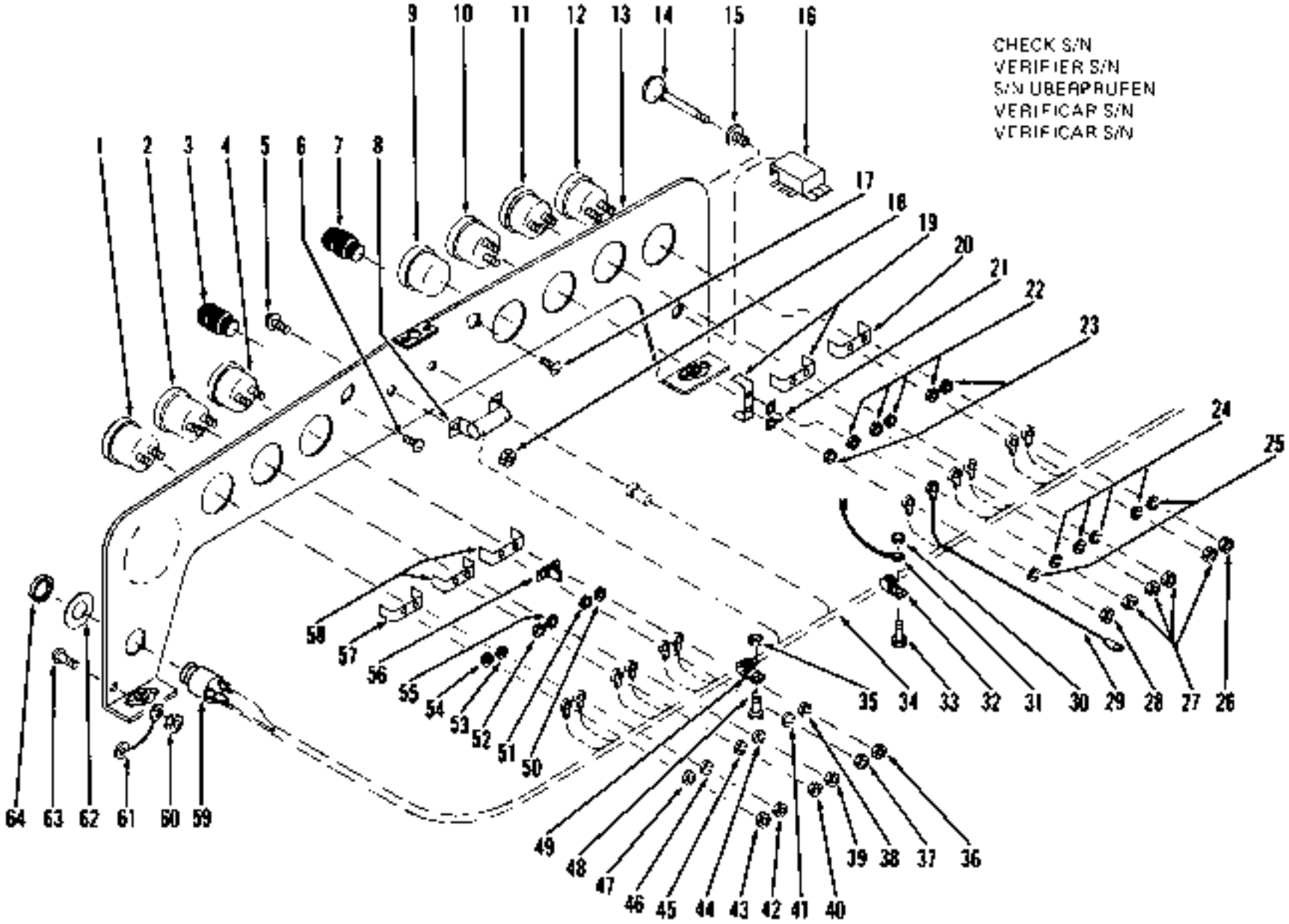

IS-1922

Electrical Gauges & Instrument Panel *
Indicateurs électriques & tableau de bord *
Elektrische Messuhren & Instrumententafel *
Indicadores elétricos painel de instrumentos *
Instrumentos eléctricos y tablero de instrumentos *

CLARK

No.	Part No.	Qty.	Description	Description	Benennung	Descrição	Descripción
46	12E-8	1	Lockwasher	rondelle frein	Sicherungsscheibe	arruela de pressão	arandela seguridad
47	12E-10	1	Lockwasher	rondelle frein	Sicherungsscheibe	arruela de pressão	arandela seguridad
48	24C-818	1	Bolt	boulon	Bolzen	parafuso	bulón
49	30H-23	1	Clip	attache	Schelle	braçadeira	abrazadera
49A	†30H-31	1	Clip	attache	Schelle	braçadeira	abrazadera
50	12D-8	1	Nut	écrou	Mutter	porca	tuerca
51	14D-10	1	Nut	écrou	Mutter	porca	tuerca
52	14D-10	1	Nut	écrou	Mutter	porca	tuerca
53	12D-8	1	Nut	écrou	Mutter	porca	tuerca
54	14D-10	1	Nut	écrou	Mutter	porca	tuerca
55	12D-8	1	Nut	écrou	Mutter	porca	tuerca
56	802350	1	Separator	separateur	Trennstück	separador	separador
57	881212	1	Clamp	pince	Schelle	braçadeira	abrazadera
58	881212	2	Clamp	pince	Schelle	braçadeira	abrazadera
59	[5]573548	1	Switch Ignition	interpt allumage	Zundschalter	interpt ignição	interptr encendido
60	58D-6	1	Nut	ecrou	Mutter	porca	tuerca
61	587819	1	Wire	fil	Draht	fio	cable
62	585402	1	Plate	plaque	Platte	placa	placa
63	65G-608	1	Screw	vis	Schraube	parafuso	tornillo
64	[3]———	—	Nut	ecrou	Mutter	porca	tuerca
65	†65G-620	3	Screw	vis	Schraube	parafuso	tornillo
66	††587729	—	Washer	rondelle	Scheibe	arruela	arandela
67	†50D-8	3	Nut	ecrou	Mutter	porca	tuerca
68	†[4]800258	1	Starter button	bouton démarrage	Anlknopf	botão arranque	botón arranque
69	†857420	1	Boot	capuchon	Kappe	capuz	capuchon
70	†547237	1	Plate	plaque	Platte	placa	placa
71	†519068	1	Grommet	oeillet	Augenring	ilhó	arandela pasacable

*Cummins 3LC101 — 999, G.M. 3LG101 — 4LG999

[3]Inc. 64
[5]See, Voir, Siehe, Ver, Vesse 59
[4]Inc. 69

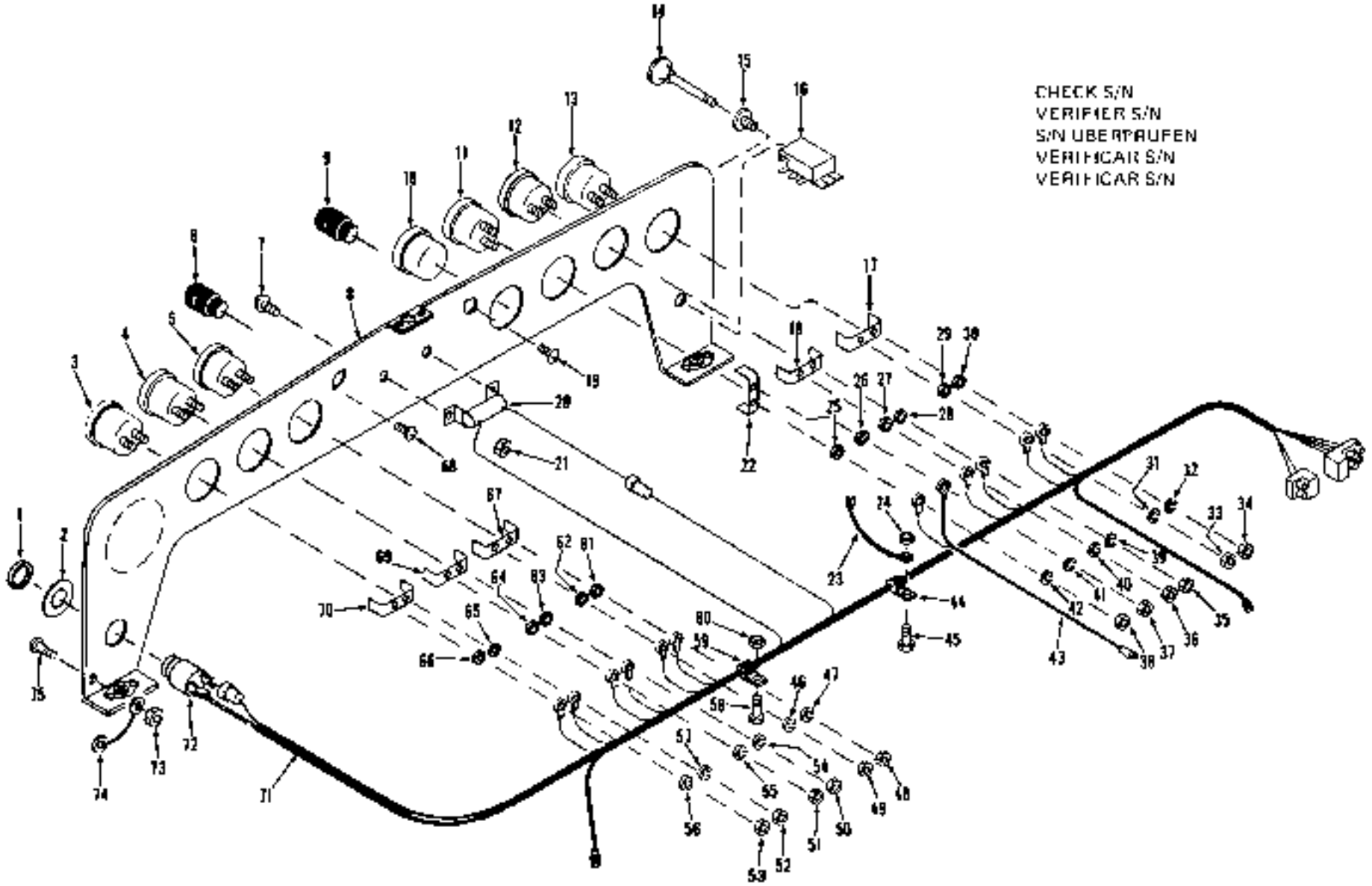
CHECK S/N
VERIFIER S/N
S/N UBERPRUFEN
VERIFICAR S/N
VERIFICAR S/N

TS-14503

Electrical Gauges & Instrument Panel *
Indicateurs électriques & tableau de bord *
Elektrische Messuhren & Instrumententafel *
Indicadores elétricos painel de instrumentos *
Instrumentos eléctricos y tablero de instrumentos *

CLARK

No.	Part No.	Qty.	Description	Description	Benennung	Descrição	Descripción
1	[2]———		Nut	écrou	Mutter	porca	tuerca
2	585402	1	Disc	disque	Scheibe	disco	disco
3	947256	1	Gauge conv temp	jauge convertisseur	Temperatur Drehmomentwandler	termôtro conversor	termôtro convertidor
4	947253	1	Gauge engine temp	jauge temp mot	Temperatur Motor	termôtro motor	termôtro motor
5	947249	1	Gauge eng oil press	jauge press huile mot	Oldruckmesser Mot	manôm óleo motor	manôm aceite motor
6	574276	1	Dash lamp	éclair du tab bord	Armal Beleuch	lâmp painel	rabl lâmp
6A	[3]945055	1	Bulb	ampoule	Birne	bulbo	lamparilla
7	85G-608	4	Screw	vis	Schraube	parafuso	tornillo
8	1534771	1	Panel	panneau	Tafel	painel	panel
9	574276	1	Dash lamp	éclair du tab bord	Armal Beleuch	lâmp painel	rabl lâmp
9A	[3]945055	1	Bulb	ampoule	Birne	bulbo	lamparilla
10	[4]1743825	1	Hourmeter	compteur d'heures	Stundenzähler	horimetro	cuenta-horas
10A	[5]12E-06	3	Lockwasher	rondelle frein	Sicherungsscheibe	arruela de pressão	arandela seguridad
10B	[5]85G-608	3	Screw	vis	Schraube	parafuso	tornillo
11	947258	1	Gauge fuel	jauge à carburant	Kraftstoffmesser	indicad combustível	indicad combustible
11A	1534136	1	Clamp	pince	Schelle	braçadeira	abrazadera
12	949286	1	Ammeter kit	trousse amperemètre	Amperemeter Satz	amperimetro jogo	amperimetro juego
13	947251	1	Gauge air pressure	jauge pression air	Messer Luftdruck	manômetro ar	manómetro aire
14	[6]———	—	Rod	tige	Stange	vârão	varilla
15	[6]———	—	Bushing	chemise	Buchse	bucha	buje
16	[5]2514253	1	Switch light	interptr éclairage	Schalter Licht	chave luzes	interpto luces
17	1534136	1	Clamp	pince	Schelle	braçadeira	abrazadera
18	1534136	1	Clamp	pince	Schelle	braçadeira	abrazadera
19	186-808	2	Screw	vis	Schraube	parafuso	tornillo
20	[7]556409	1	Resistor	resistance	Widerstand	resistência	resistencia
20A	[8]3570428	1	Resistor	resistance	Widerstand	resistência	resistencia
20B	[8]3570429	2	Lug	point de soudure	Ansatz	alça	orejo de soporte
21	50D-6	4	Nut	écrou	Mutter	porca	tuerca
22	1534136	1	Clamp	pince	Schelle	braçadeira	abrazadera
23	587018	1	Wire	fil	Draht	fio	cable
24	18D-06	1	Nut	écrou	Mutter	porca	tuerca
25	12D-6	1	Nut	écrou	Mutter	porca	tuerca
26	14D-10	1	Nut	écrou	Mutter	porca	tuerca
27	14D-10	1	Nut	écrou	Mutter	porca	tuerca
28	14D-10	1	Nut	écrou	Mutter	porca	tuerca
29	14D-10	1	Nut	écrou	Mutter	porca	tuerca
30	12D-6	1	Nut	écrou	Mutter	porca	tuerca
31	12E-10	1	Lockwasher	rondelle frein	Sicherungsscheibe	arruela de pressão	arandela seguridad
32	12E-6	2	Lockwasher	rondelle frein	Sicherungsscheibe	arruela de pressão	arandela seguridad
33	14D-10	1	Nut	écrou	Mutter	porca	tuerca
34	12D-6	1	Nut	écrou	Mutter	porca	tuerca
35	14D-10	1	Nut	écrou	Mutter	porca	tuerca
36	14D-10	1	Nut	écrou	Mutter	porca	tuerca
37	14D-10	1	Nut	écrou	Mutter	porca	tuerca
38	12D-6	1	Nut	écrou	Mutter	porca	tuerca
39	12E-10	1	Lockwasher	rondelle frein	Sicherungsscheibe	arruela de pressão	arandela seguridad

*Cummins SLC101 &→, GM 5LC 101 &→, 4035 8101FSC &→

[2]See, Var. Siehe Vela, Vease 72
[3]Inc. 24V
[4]Inc. 10A, 10B
[5]See, Var. Siehe Vela, Vease 15
[6]Inc. 14, 15
[7]Cummins SLC101 &→, G.M. 5LC101 &→
[8]G.M. 40359101FSC &→

CLARK

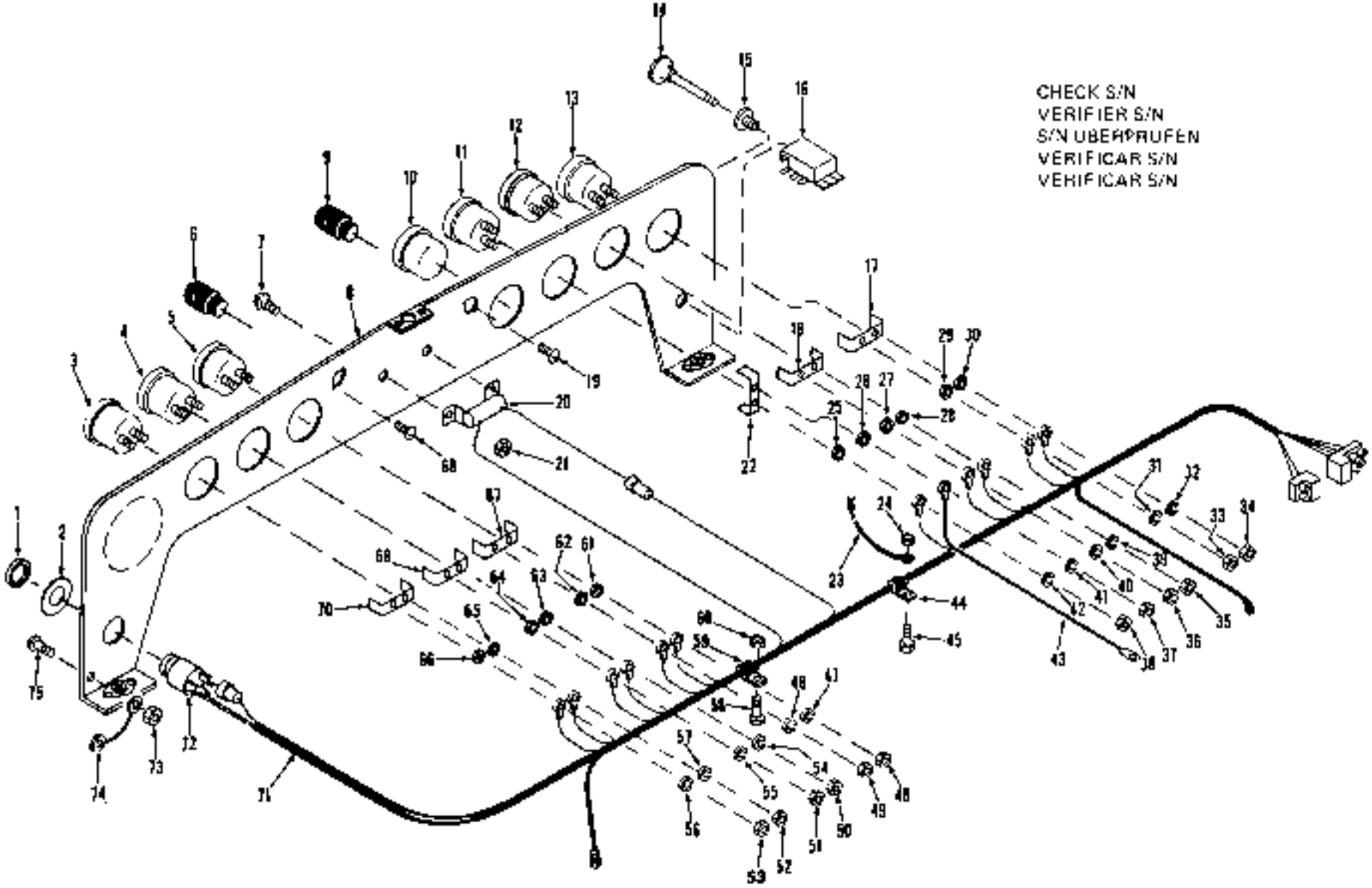

TS-14503

Printed in U.S.A.

Electrical Gauges & Instrument Panel *
Indicateurs électriques & tableau de bord *
Elektrische Messuhren & Instrumententafel *
Indicadores elétricos painel de instrumentos *
Instrumentos eléctricos y tablero de instrumentos *

CLARK

No.	Part No.	Qty.	Description	Description	Benennung	Descrição	Descripción
40	12E-10	1	Lockwasher	rondelle frein	Sicherungsscheibe	arruela de pressão	arandela seguridad
41	12E-10	1	Lockwasher	rondelle frein	Sicherungsscheibe	arruela de pressão	arandela seguridad
42	12E-6	2	Lockwasher	rondelle frein	Sicherungsscheibe	arruela de pressão	arandela seguridad
43	687790	1	Wire	fil	Draht	fio	cable
44	30H-31	1	Clip	attache	Schelle	braçadeira	abrazadera
45	24C-616	1	Bolt	boulon	Bolzen	parafuso	bulon
46	12E-10	4	Lockwasher	rondelle frein	Sicherungsscheibe	arruela de pressão	arandela seguridad
47	12E-6	2	Lockwasher	rondelle frein	Sicherungsscheibe	arruela de pressão	arandela seguridad
48	12D-6	1	Nut	écrou	Mutter	porca	tuerca
49	12D-6	1	Nut	écrou	Mutter	porca	tuerca
50	12D-6	1	Nut	écrou	Mutter	porca	tuerca
51	14D-10	1	Nut	écrou	Mutter	porca	tuerca
52	12D-6	1	Nut	écrou	Mutter	porca	tuerca
53	14D-10	1	Nut	écrou	Mutter	porca	tuerca
54	12E-6	2	Lockwasher	rondelle frein	Sicherungsscheibe	arruela de pressão	arandela seguridad
55	12E-10	2	Lockwasher	rondelle frein	Sicherungsscheibe	arruela de pressão	arandela seguridad
56	12E-10	2	Lockwasher	rondelle frein	Sicherungsscheibe	arruela de pressão	arandela seguridad
57	12E-6	4	Lockwasher	rondelle frein	Sicherungsscheibe	arruela de pressão	arandela seguridad
58	24C-616	1	Bolt	boulon	Bolzen	parafuso	bulon
59	30H-31	1	Clip	attache	Schelle	braçadeira	abrazadera
60	18D-06	1	Nut	écrou	Mutter	porca	tuerca
61	12D-6	1	Nut	écrou	Mutter	porca	tuerca
62	14D-10	1	Nut	écrou	Mutter	porca	tuerca
63	12D-6	1	Nut	écrou	Mutter	porca	tuerca
64	14D-10	1	Nut	écrou	Mutter	porca	tuerca
65	12D-6	1	Nut	écrou	Mutter	porca	tuerca
66	12D-6	1	Nut	écrou	Mutter	porca	tuerca
67	1534136	1	Clamp	pince	Schelle	braçadeira	abrazadera
68	18G-606	2	Screw	vis	Schraube	parafuso	tornillo
69	1534136	1	Clamp	pince	Schelle	braçadeira	abrazadera
70	1534135	1	Clamp	pince	Schelle	braçadeira	abrazadera
71	[7]1521050	1	Harness inst panel	harnais tableau bord	Kabelbaum Instrall	chicote painel inst	mazo cables tablero
71A	[8]3587250	1	Harness inst panel	harnais tableau bord	Kabelbaum Instrall	chicote painel inst	mazo cables tablero
72	9573548	1	Switch ignition	interr allumage	Zundschalter	interr ignição	interr encendidn
73	500-6	1	Nut	écrou	Mutter	porca	tuerca
74	587019	1	Wire	fil	Draht	fio	cable
75	850-606	1	Screw	vis	Schraube	parafuso	tornillo

*Cummins SLC101 &→, G.M. SLG101→999, SLG101 &→, 4035B101FSC &→
[7]Cummins SLC101 A →, G M, SLG101 & - >
[8]G.M. 4035B101FSC & →
[9]no 1

Electrical Horn & Foot Switch *
Avertisseur électrique & interrupteur à pied *
Elektrische Hupe & Fuss Schalter *
Buzina elétrica & interruptor de pé *
Bocina eléctrica & interruptor de pie *

CLARK

No.	Part No.	Qty	Description	Description	Benennung	Descrição	Descripción
1	885083	1	Horn kit	jeu avertisseur	Hupensatz	jogo buzina	juego bocina
2	24C-516	1	Bolt	boulon	Bolzen	parafuso	bulón
3	180-05	1	Nut	ecrou	Mutter	porca	tuerca
4	778570	1	Switch foot	interrupteur à pied	Fuss Schalter	interrupt de pé	interrupt de pie
5	24C-412	2	Bolt	boulon	Bolzen	parafuso	bulón
6	180-04	2	Nut	ecrou	Mutter	porca	tuerca

*Cummins 3LC101 -999, 6.M 3LG101 -999

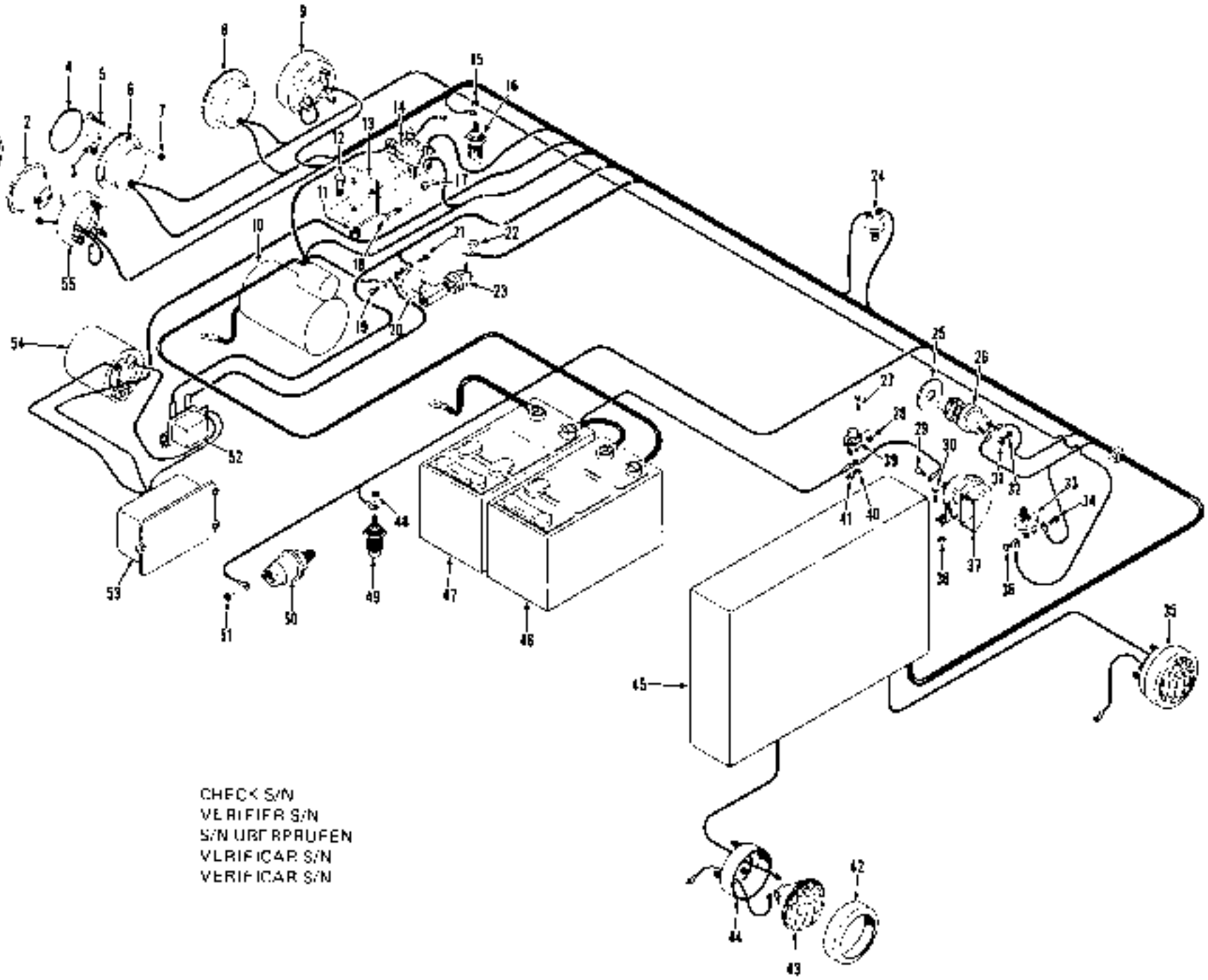
CHECK S/N
VERIFIER S/N
S/N ÜBERPRÜFEN
VERIFICAR S/N
VERIFICAR S/N

TS 14525

Electrical System *
Système électrique *
Elektrische Anlage *
Sistema elétrico *
Sistema eléctrico *

CLARK

No	Part No.	Qty.	Description	Description	Benennung	Descrição	Descripción
1	1946389	2	Retainer	arrêtoir	Halterung	retentor	retén
2	551245	2	Sealed unit	bloc optique herm	Abgedichtete Schnwrl	bloco selado	óptica sellada
3	1620699	2	Bulb	ampoule	Birne	bulbo	lamparilla
4	1010449	2	Lens	lentille	Linse	lente	lente
5	85G-816	6	Screw	vis	Schraube	parafuso	tornillo
6	[2]	2	Housing	boîtier	Gehäuse	carcaça	carcasa
7	50D-6	6	Nut	ecrou	Mutter	porca	tuerca
8	[3]562641	2	Light stop & tail	feux rouges et stop	Licht Brems/Schluss	lanterna tras & para	luz trasera & pare
9	[3]547416	2	Light back-up	phare recul	Scheinwrfr Rücklahr	farol marcha ré	luz retroceso
10	[4]	1	Starter	demarreur	Anlasser	arranque	arranque
11	18D-06	1	Nut	ecrou	Mutter	porca	tuerca
12	24C-636	1	Bolt	boulon	Bolzen	parafuso	bulón
13	3587441	1	Bracket	support	Winkel	grampo	grampa
14	1529233	1	Solenoid	solenoide	Schaltmagnet	solenoide	solenoide
15	14D-10	1	Nut	écrou	Mutter	porca	tuerca
16	[3]551323	1	Sender eng temp	sonda temp moteur	Sender Motortemp	sonda temp motor	sonda temp motor
17	18D-04	2	Nut	ecrou	Mutter	porca	tuerca
18	24C-412	2	Bolt	boulon	Bolzen	parafuso	bulón
19	[5]	1	Screw	vis	Schraube	parafuso	torn lu
20	[3]636260	1	Switch pressure	interptr pression	Druckschalter	interruptor pressao	interruptor presion
21	[5]	1	Screw	vis	Schraube	parafuso	tornillo
22	[5]	1	Nut	écrou	Mutter	porca	tuerca
23	[3]1618574	1	Sender eng oil press	captr pres huile mot	Sender Motoldruck	sonda press oleo mot	sonda pres ac mot
24	236395	1	Switch neutral start	contact dém pt mort	Schalt Leerll Stan	interuptr arr pto mto	interptr arr pto mto
25	547237	1	Plate	plaque	Platte	placa	placa
26	[3]600259	1	Starter button	bouton démarrage	Anlknopf	botão arranque	botón arranque
27	24C-412	2	Bolt	boulon	Bolzen	parafuso	bulón
28	18D-04	2	Nut	ecrou	Mutter	porca	tuerca
29	[5]	1	Screw	vis	Schraube	parafuso	tornillo
30	24C-516	1	Bolt	boulon	Bolzen	parafuso	bulón
31	[5]	1	Nut	ecrou	Mutter	porca	tuerca
32	[5]	1	Nut	écrou	Mutter	porca	tuerca
33	[3]636260	1	Switch brake light	interr lamp tém frein	Bremslichtschalter	interr luz freno	interptr luz freno
34	[5]	1	Screw	vis	Schraube	parafuso	tornillo
35	[3]582857	1	Lamp LH	lampe CG	Lampe L	lâmpada LE	lampara LI
35A	[3]548029	1	Lamp RH	lampe CD	Lampe R	lâmpada LD	lampara LD
36	[5]	1	Screw	vis	Schraube	parafuso	tornillo
37	[3]885883	1	Horn	avertisseur	Hupe	buzina	bocina
38	18D-05	1	Nut	écrou	Mutter	porca	tuerca
39	[3]778570	1	Switch horn	interptr avertisseur	Schalter Hupe	botão buzina	botón bocina

*0 M 40358101FSC &—>

[1]See Index voir Table des matieres Siehe Inhaltsverzeichnis Veja Indice Vease Indice
[2]See voir Siehe, Veja Vease 5
[3]Inc. 1 4 5
[4]Inc. 1 2, 55
[5]Inc. 15
[6]Inc. 19 22
[7]Inc. 27
[8]Inc. 31 32
[9]Inc. 34 36
[10]Inc. 42 43, 44
[11]Inc. 42 43A 44
[12]Inc. 39
[13]Inc. 40, 41

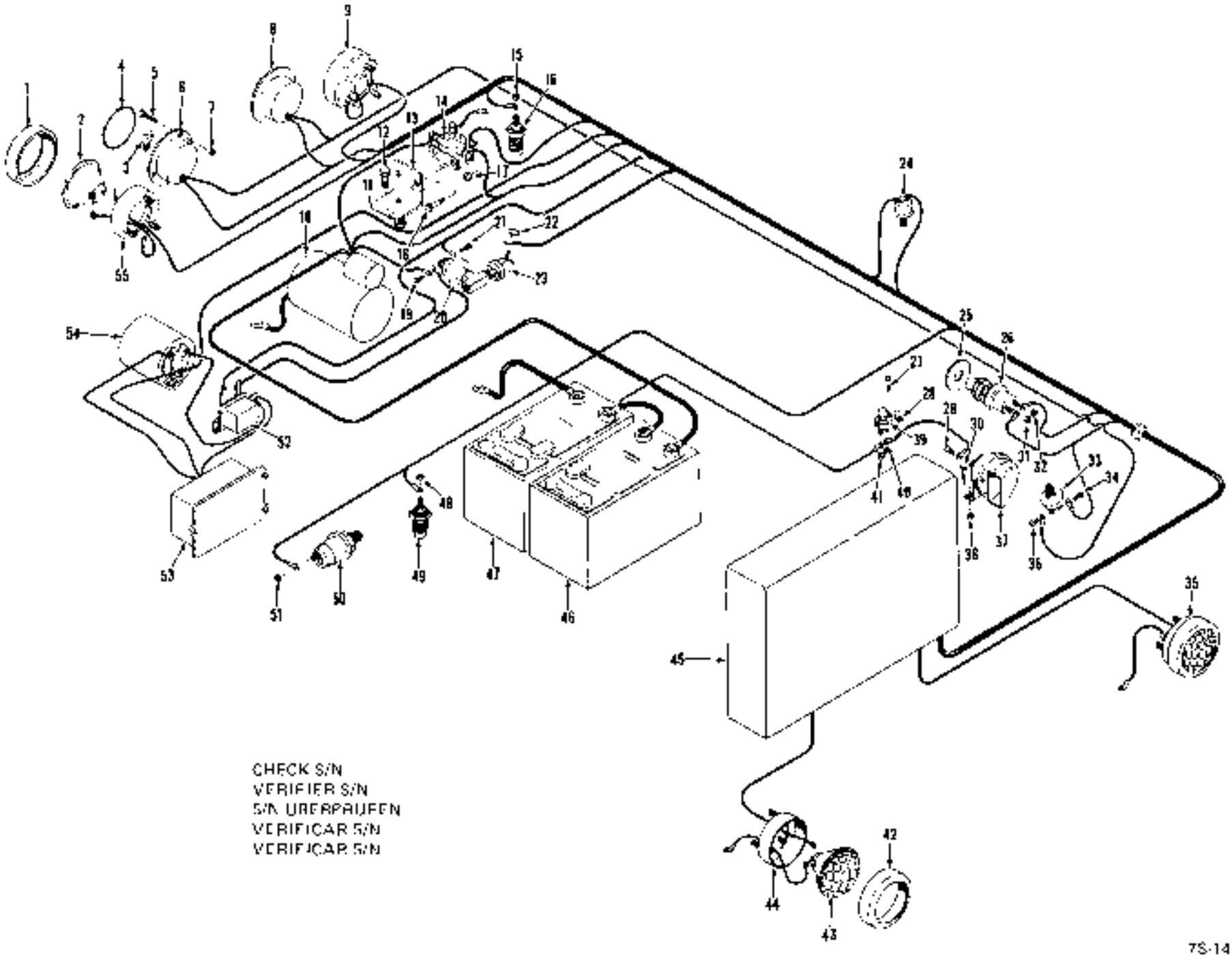
CHECK S/N
VERIFIER S/N
S/N. UBERPRUFEN
VERIFICAR S/N
VERIFICAR S/N
7S-14525

Electrical System *
Système électrique *
Elektrische Anlage *
Sistema elétrico *
Sistema eléctrico *

CLARK

No.	Part No.	Qty.	Description	Description	Benennung	Descrição	Descripción
40	[4]———	1	**Nut**	écrou	Mutter	porca	tuerca
41	[4]———	1	**Nut**	écrou	Mutter	porca	tuerca
42	**944977**	2	**Retainer**	arrêtoir	Halterung	retentor	retén
43	**551244**	1	**Sealed unit**	bloc optique herm	Abgedichtete Scheinwf	farol vedado	óptica sellada
43A	**944986**	1	**Sealed unit**	bloc optique herm	Abgedichtete Scheinwf	farol vedado	óptica sellada
44	[5][14]———	2	**Housing**	boîtier	Gehäuse	carcaça	carcasa
45	[1]———	1	**Panel**	panneau	Tafel	painel	panel
46	**3570008**	1	**Battery**	batterie	Batterie	bateria	batería
47	**3570008**	1	**Battery**	batterie	Batterie	bateria	batería
48	[4]———	1	**Nut**	ecrou	Mutter	porca	tuerca
49	[15]**551323**	1	**Sender conv temp**	capteur temp conv	Sndr Umhandlertmp	sonda temp conv	sonda temp conv
50	[15]**1534135**	1	**Sender air press**	capteur press air	Sender Luftdruck	sonda press ar	sonda pres aire
51	[4]———	1	**Nut**	écrou	Mutter	porca	tuerca
52	**1526006**	1	**Relay**	relais	Relais	rele	relé
53	[1]———	1	**Regulator**	régulateur	Regler	regulador	regulador
54	[1]———	1	**Alternator**	alternateur	Alternator	alternador	alternador
55	[4][17]———	2	**Housing**	boîtier	Gehäuse	carcaça	carcasa

*G M. 4035810TFSC &—

[1]See Index, Voir table des matières, Siehe Inhaltsverzeichnis, Veja Indice, Vease Indice
[4]See, Voir, Siehe, Veja, Vease 35, 35A
[5]Qty. 40
[14]Qty. 51
[17]Qty. Voir, Siehe, Veja, Vease 9

CLARK

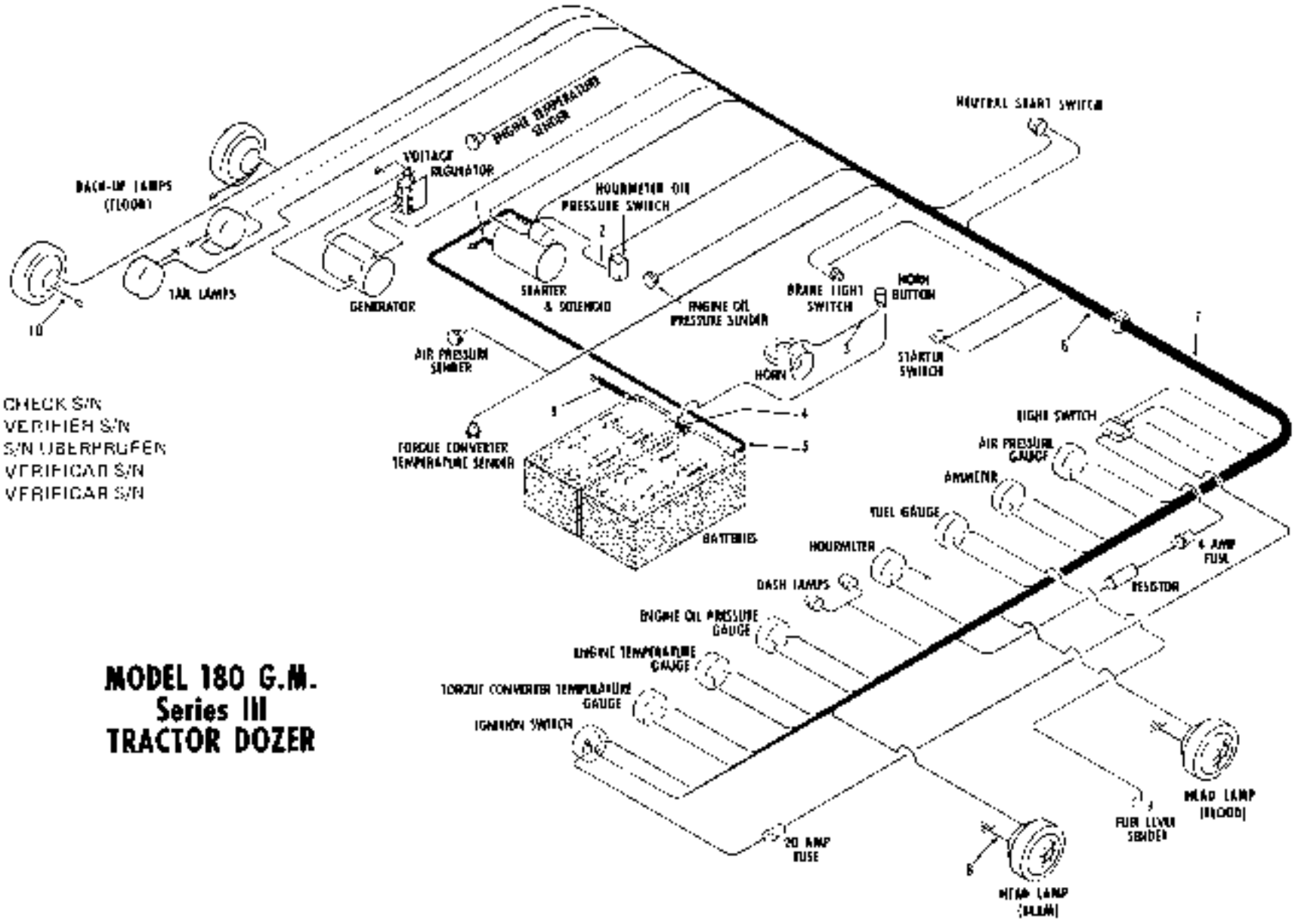

CHECK S/N
VERIFIER S/N
S/N UBERPRUFEN
VERIFICAR S/N
VERIFICAR S/N

MODEL 180 G.M.
Series III
TRACTOR DOZER

TS 8245

Electrical Wiring & Battery Cables *
Câblage électrique & câbles de batterie *
Verdrahtung & Batteriekabel *
Instalação elétrica & cabos da bateria *
Esquema eléctrico & cables de batería *

CLARK

No.	Part No.	Qty.	Description	Description	Benennung	Descrição	Descripción
1	1525933	1	Cable	câble	Kabel	cabo	cable
2	527836	1	Wire	fil	Draht	fio	cable
2A	526293	1	Wire	fil	Draht	fio	cable
3	587018	1	Wire	fil	Draht	fio	cable
4	581720	1	Cable	câble	Kabel	cabo	cable
5	558417	1	Cable	câble	Kabel	cabo	cable
6	[2]545837	1	Harness main	harnais principal	Hauptkabelbaum	chicote principal	mazo principal
6A	[3]1521053	1	Harness main	harnais principal	Hauptkabelbaum	chicote principal	mazo principal
6B	[4]589795	1	Harness main	harnais principal	Hauptkabelbaum	chicote principal	mazo principal
6C	[5]1521047	1	Harness main	harnais principal	Hauptkabelbaum	chicote principal	mazo principal
7	1521050	1	Harness inst panel	harnais tableau bord	Kabelbaum Instrtafl	chicote painel inst	mazo cables tablero
8	540882	2	Wire	fil	Draht	fio	cable
9	648577	1	Cable	câble	Kabel	cabo	cable
10	1515900	2	Wire	fil	Draht	fio	cable
11	–[6]661655	1	Fuse	fusible	Sicherung	fusível	fusible
12	†[6]611074	1	Fuse	fusible	Sicherung	fusível	fusible
13	†[2,4]515068	1	Grommet	oeillet	Augenring	ilhó	arandela pasacable

[1]Cummins 3LC101→999, 5LC101 &→, G.M. 3LG101→999, 5LG101 & •
[2]Cummins 3LC101→949
[3]Cummins 5LC101 &→
[4]G.M. 3LG101 →999
[5]G.M. 5LG101 & •

[6]60 Amp
[7]20 Amp

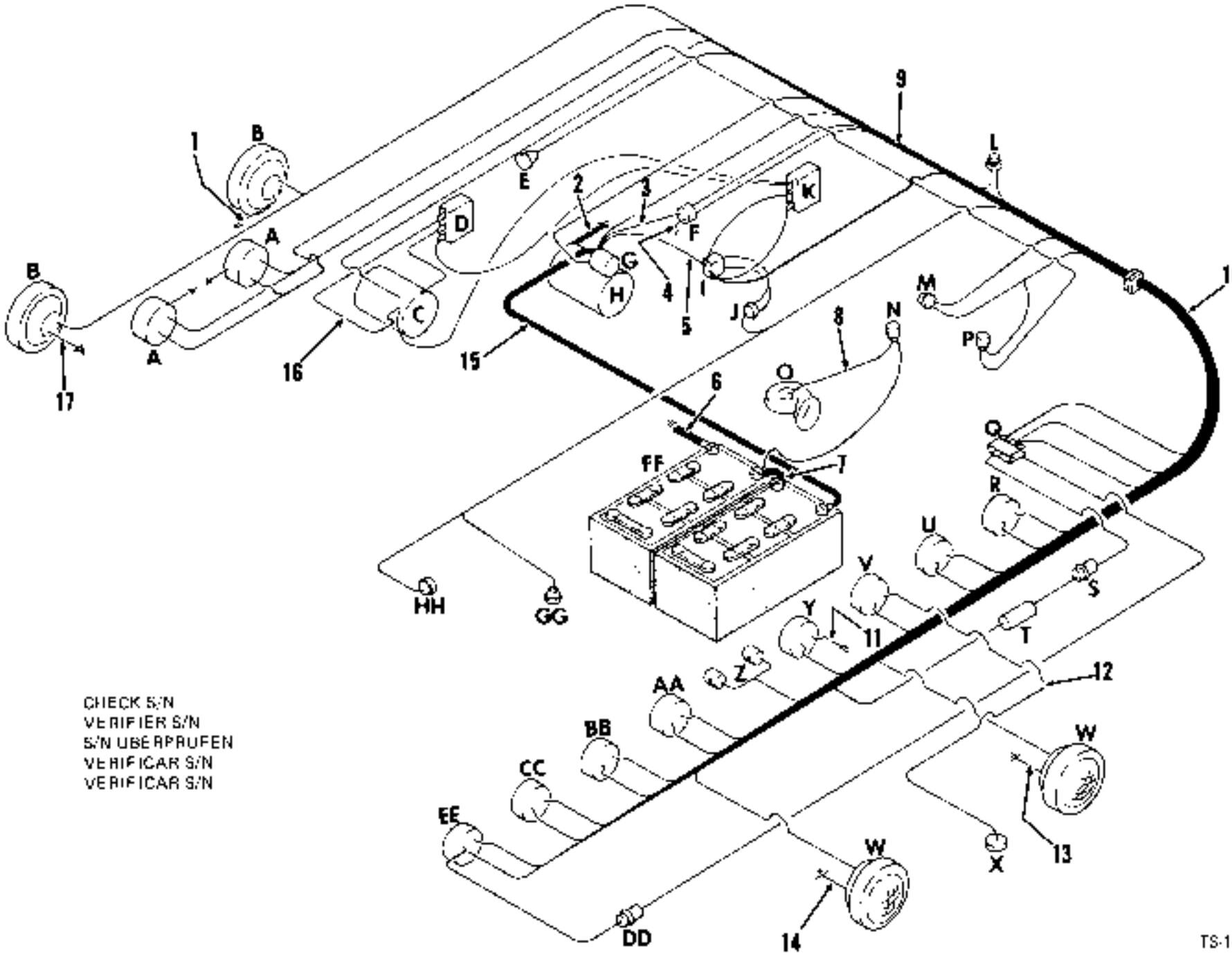
CHECK S/N
VERIFIER S/N
S/N UBERPRUFEN
VERIFICAR S/N
VERIFICAR S/N
TS-14506

Electrical Wiring & Battery Cables *
Câblage électrique & câbles de batterie *
Verdrahtung & Batterlekabel *
Instalação elétrica & cabos da bateria *
Esquema eléctrico & cables de batería *

CLARK

No.	Part No.	Qty.	Description	Description	Benennung	Descrição	Descripción
1	696048	1	Wire	fil	Draht	fio	cable
2	541063	1	Cable	câble	Kabel	cabo	cable
3	1530361	1	Harness solenoid	harnais solenoide	Schaltmagnetkabelbaum	chicote solenoide	mazo solenoide
4	543483	1	Wire	fil	Draht	fio	cable
5	3587405	1	Wire	fil	Draht	fio	cable
6	848577	1	Cable	câble	Kabel	cabo	cable
7	581720	1	Cable	câble	Kabel	cabo	cable
8	587018	1	Wire	fil	Draht	fio	cable
9	3587249	1	Harness main	harnais principal	Hauptkabelbaum	chicote principal	mazo principal
10	3587250	1	Harness inst panel	harnais tableau bord	Kabelbaum Instrtafl	chicote painel inst	mazo cables tablero
11	587018	1	Wire	fil	Draht	fio	cable
12	587790	1	Wire	fil	Draht	fio	cable
13	540882	1	Wire	fil	Draht	fio	cable
14	540882	1	Wire	fil	Draht	fio	cable
15	558417	1	Cable	câble	Kabel	cabo	cable
16	3240298	1	Harness alternator	harnais alternateur	Alternatorkabelbaum	chicote alternador	mazo alternador
17	696048	1	Wire	fil	Draht	fio	cable

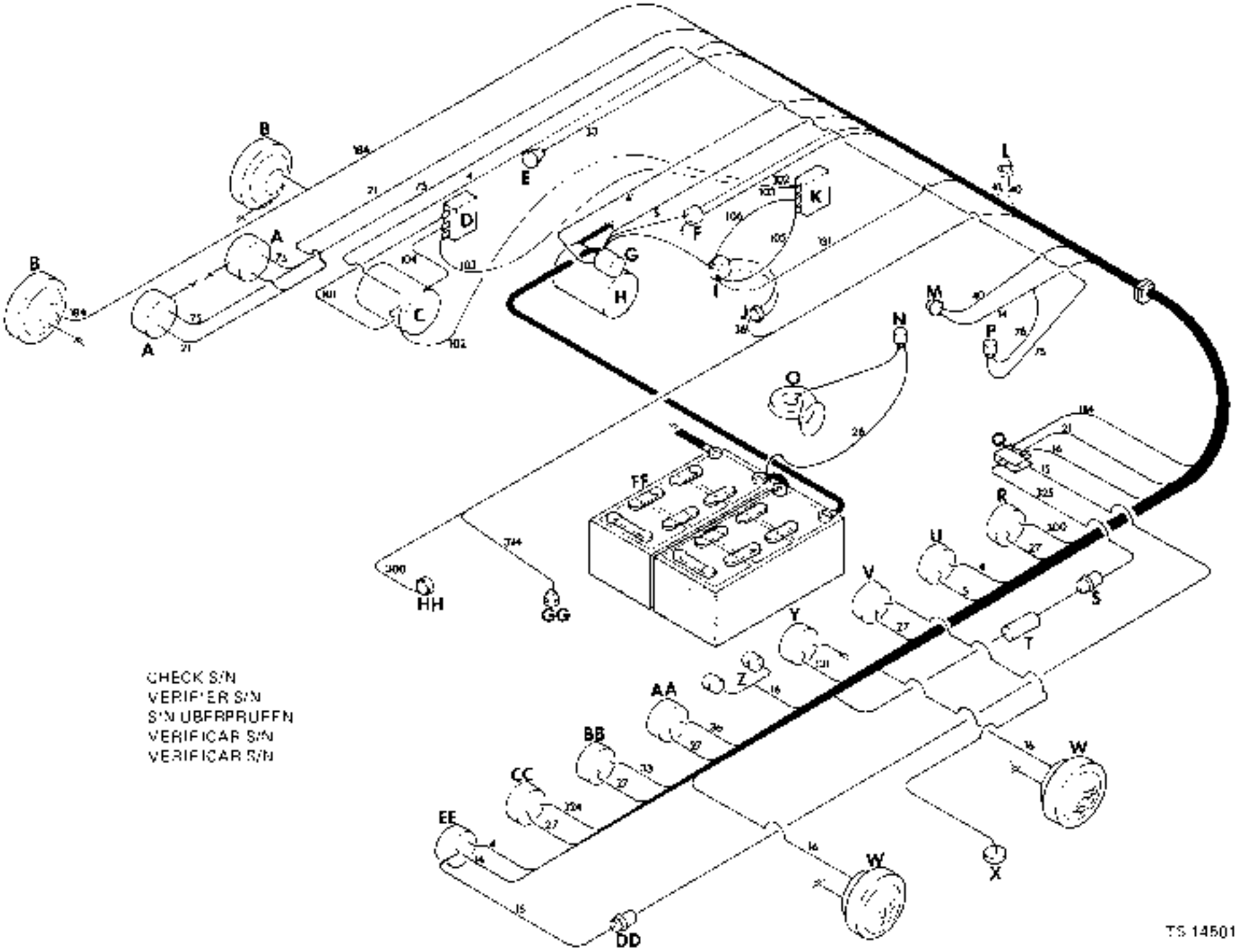
CHECK S/N
VERIFIER S/N
S/N ÜBERPRÜFEN
VERIFICAR S/N
VERIFICAR S/N
TS 14501

Electrical Wiring Code *
Code du câblage électrique *
Verdrahtungsschlüssel *
Código da instalação elétrica *
Clave para instalación eléctrica *

CLARK

A — Stop & Tail Lights
B — Back-up Lights
C — Alternator
D — Voltage Regulator
E — Engine Temperature Sender
F — Solenoid
G — Starter Solenoid
H — Starter
I — Oil Pressure Switch
J — Engine Oil Pressure Sender
K — Relay
L — Neutral Start Switch
M — Starter Button
N — Horn Button
O — Horn
P — Stop Light Switch
Q — Light Switch
R — Air Pressure Gauge
S — ¾ Amp Fuse
T — Resistor
U — Ammeter
V — Fuel Gauge
W — Headlamps
X — Fuel Sender
Y — Hourmeter
Z — Dash Lamps
AA — Engine Oil Pressure Gauge
BB — Engine Temperature Gauge
CC — Converter Temperature Gauge
DD — 20 Amp Fuse
EE — Ignition Switch
FF — Batteries
GG — Converter Temperature Sender
HH — Air Pressure Sender

*G.M. 4[illegible]101FSC &→

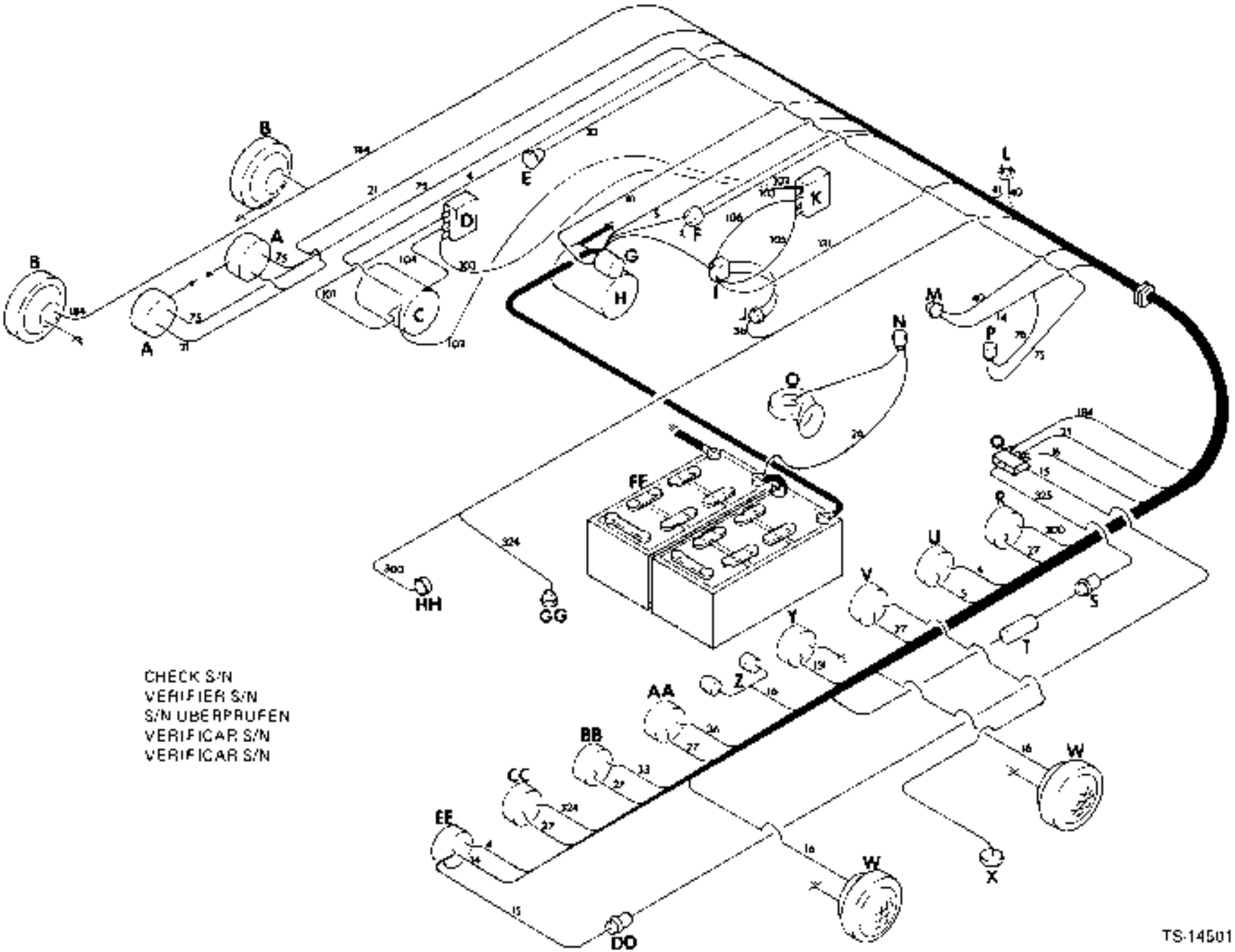
CHECK S/N
VERIFIER S/N
S/N UBERPRUFEN
VERIFICAR S/N
VERIFICAR S/N
TS-14501

Electrical Wiring Code *
Code du câblage électrique *
Verdrahtungsschlüssel *
Código da instalação elétrica *
Clave para instalación eléctrica *

CLARK

A — Feux d'arrière et stop
B — Phares de recul
C — Alternateur
D — Régulateur de tension
E — Sonde de temp. du moteur
F — Solénoïde
G — Solenoïde du carburant
H — Démarreur
I — Commutateur de pression d'huile
J — Sonde de pression d'huile de moteur
K — Relais
L — Commutateur de démarrage au point mort
M — Bouton de démarrage
N — Interrupteur d'avertisseur
O — Avertisseur
P — Contact des feux de stop
Q — Commutateur d'éclairage
R — Jauge de pression d'air
S — Fusible de 4 A
T — Résistance
U — Ampèremètre
V — Jauge à carburant
W — Phares
X — Capteur de carburant
Y — Compteur d'heures
Z — Eclairage de tableau de bord
AA — Jauge de pression d'huile de moteur
BB — Jauge de temp. de moteur
CC — Jauge de temp. de convertisseur
DD — Fusible de 20 A
EE — Commutateur d'allumage
FF — Batteries
GG — Sonde de temp. de convertisseur
HH — Sonde de pression d'air

*G.M. 4035B181FSC à→

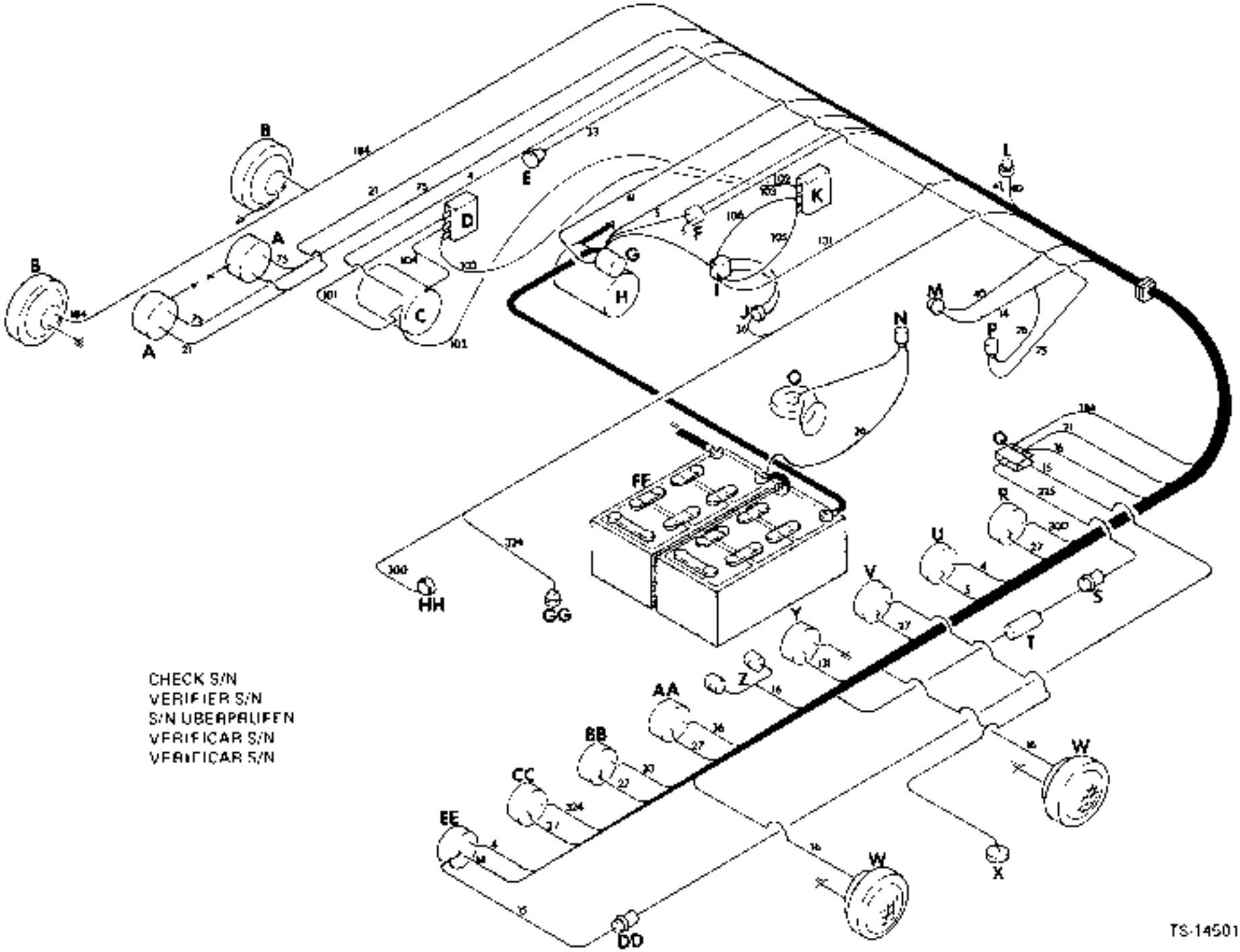
CHECK S/N
VERIFIER S/N
S/N UBERPRUFEN
VERIFICAR S/N
VERIFICAR S/N
TS-14501

Electrical Wiring Code *
Code du câblage électrique *
Verdrahtungsschlüssel *
Código da instalação elétrica *
Clave para instalación eléctrica *

CLARK

A — Rück- und Bremslichter
B — Rückfahrscheinwerfer
C — Alternator
D — Spannungsregler
E — Motortemperatursender
F — Schallmagnet
G — Anlasserschaltmagnet
H — Anlasser
I — Öldruckschalter
J — Motoröldrucksender
K — Relais
L — Leerlauf Starlschalter
M — Anlasserknopf
N — Hupenknopf
O — Hupe
P — Bremslichtschalter
Q — Lichtschalter
R — Luftdruckmesser
S — Sicherung 3/4 A
T — Widerstand
U — Amperemeter
V — Kraftstoffmesser
W — Scheinwerfer
X — Kraftstoffsender
Y — Stundenzähler
Z — Armaturenbeleuchtung
AA — Motoröldruckmesser
BB — Motortemperaturmesser
CC — Drehmomentwandlertemperaturmesser
DD — Sicherung 20 A
EE — Zündschalter
FF — Batterien
GG — Drehmomentwandlertemperatursender
HH — Luftdrucksender

*G.M. 4030B161FSC &→

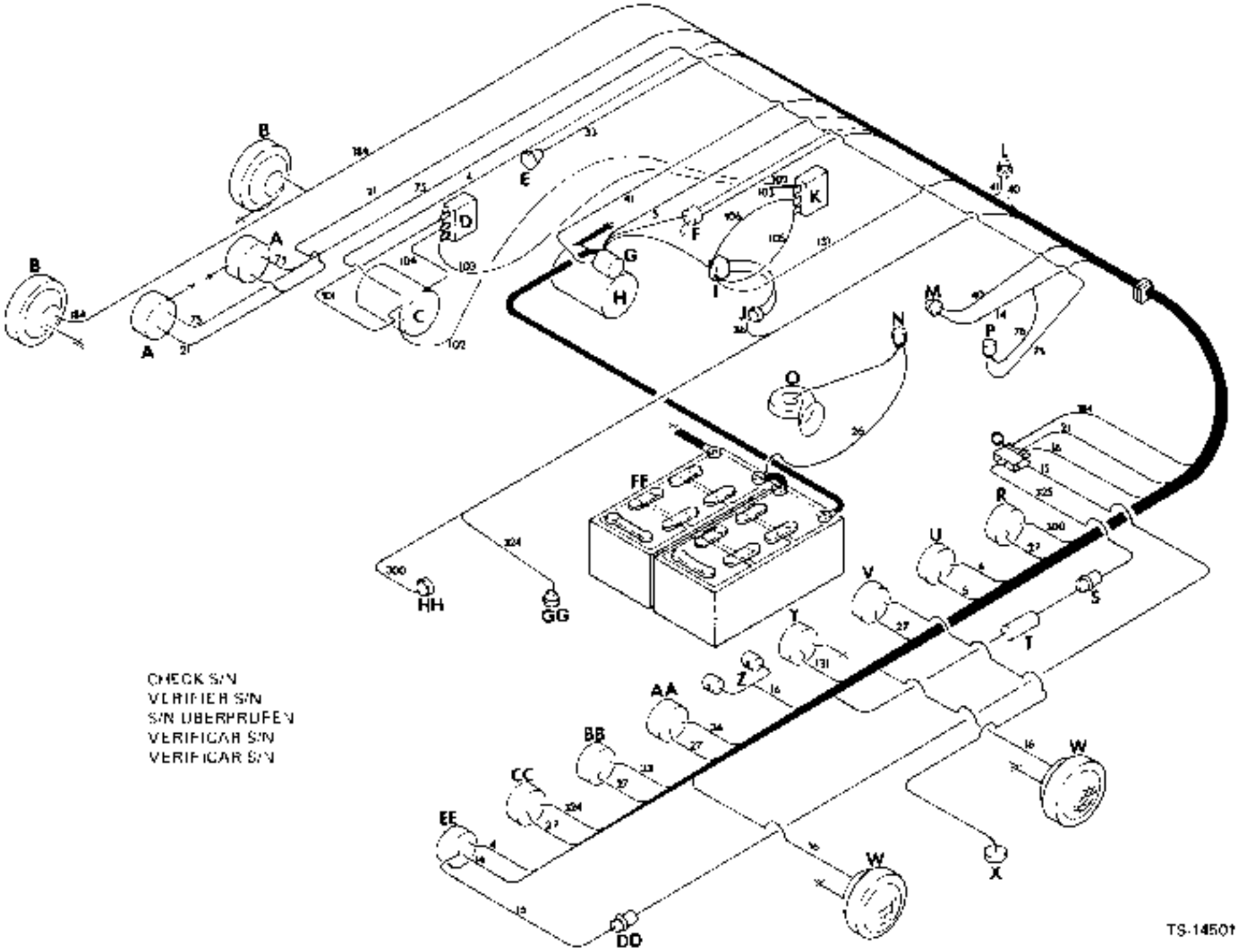
CHECK S/N
VERIFIER S/N
S/N ÜBERPRÜFEN
VERIFICAR S/N
VERIFICAR S/N
A
B
C
D
E
F
G
H
I
J
K
L
M
N
O
P
Q
R
S
T
U
V
W
X
Y
Z
AA
BB
CC
DD
EE
FF
GG
HH

TS-14501

Electrical Wiring Code *
Code du câblage électrique *
Verdrahtungsschlüssel *
Código da instalação elétrica *
Clave para instalación eléctrica *

CLARK

A — Lanternas traseiras e luzes de freio
B — Lanternas de marcha à ré
C — Alternador
D — Regulador de voltagem
E — Sonda de temp. do motor
F — Solenóide
G — Solenóide do arranque
H — Motor de arranque
I — Interruptor de pressão do óleo
J — Sonda de pressão do óleo do motor
K — Relé
L — Chave de partida em neutro
M — Botão de arranque
N — Botão da buzina
O — Buzina
P — Chave de lanternas do freio
Q — Chave de luz
R — Manômetro de ar
S — Fusível de 5 A
T — Resistência
U — Amperímetro
V — Indicador de combustível
W — Farois
X — Sonda de combustível
Y — Horímetro
Z — Lâmpada de painel
AA — Manômetro do óleo do motor
BB — Termômetro do motor
CC — Termômetro de conversor
DD — Fusível de 20 A
EE — Chave de ignição
FF — Baterias
GG — Sonda de temp. de conversor
HH — Sonda de pressão de ar

*O.M. 40358101FSC 6→

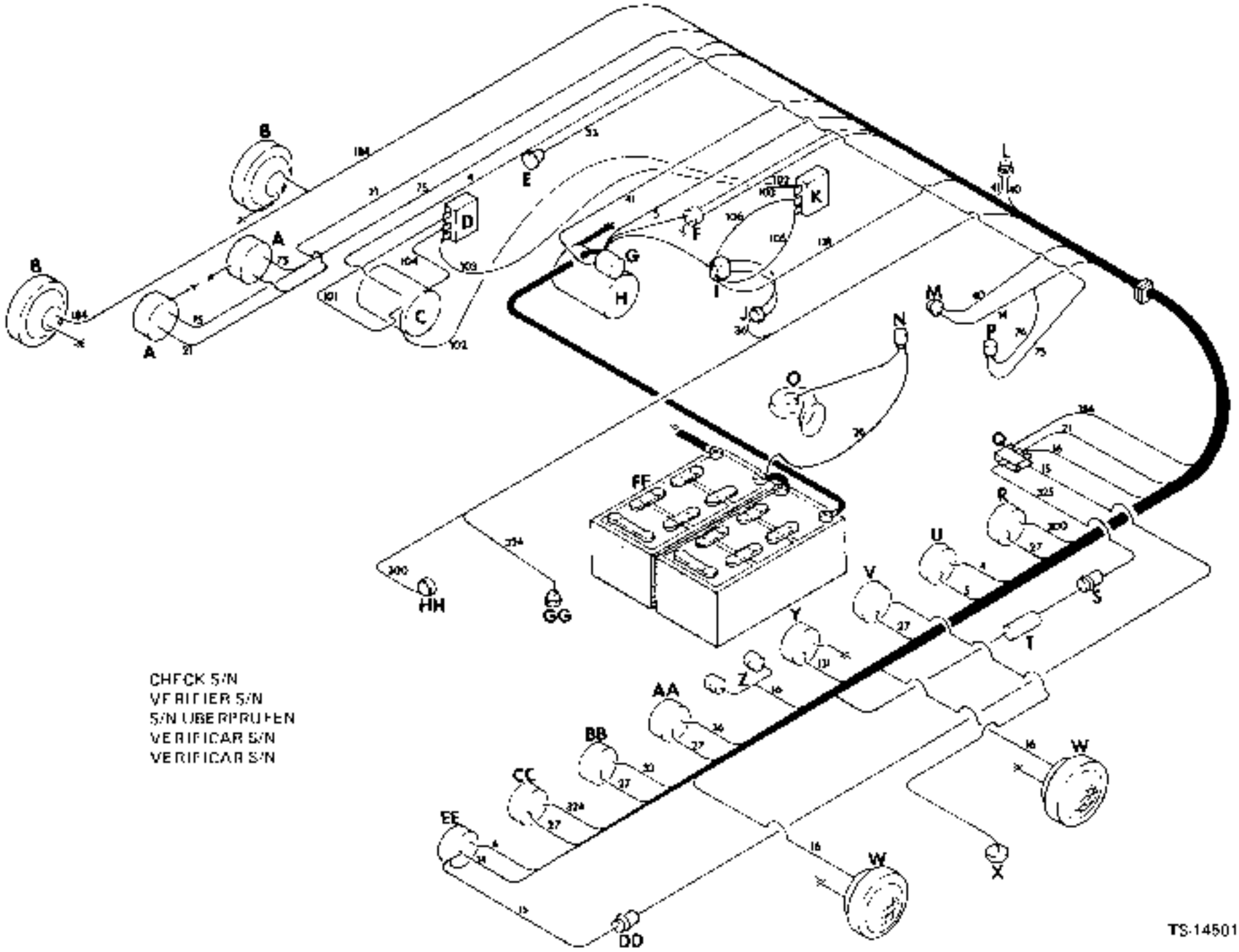
CHECK S/N
VERIFIER S/N
S/N UBERPRUFEN
VERIFICAR S/N
VERIFICAR S/N
TS-14501

Electrical Wiring Code *
Code du câblage électrique *
Verdrahtungsschlüssel *
Código da instalação elétrica *
Clave para instalación eléctrica *

CLARK

A — Luces de parada y traseras
B — Luces de retroceso
C — Alternador
D — Regulador de voltaje
E — Sonda de temp. del motor
F — Solenoide
G — Solenoide de arranque
H — Motor de arranqu
I — Interruptor de presion de aceite
J — Sonda de presión de aceite del motor
K — Rele
L — Interruptor de arranque en neutro
M — Botón de arranque
N — Botón de la bocina
O — Bocina
P — Interruptor de luz de prueba
Q — Interruptor de luz
R — Manómetro de aire
S — Fusible de ¼ A
T — Resistencia
U — Amperímetro
V — Indicador de combustible
W — Faros
X — Sonda de combustible
Y — Cuentahoras
Z — Lampada de panel
AA — Manometro de aceite del motor
BB — Termometro de motor
CC — Termometro de convertidor
DD — Fusible de 20 A
EE — Interruptor de encendio
FF — Baterias
GG — Interruptor de temp. de convertidor
HH — Sonda de presión de aire

6 M. 4035B101FSC 6—

CLARK

CHECK S/N
VERIFIER S/N
S/N ÜBERPRÜFEN
VERIFICAR S/N
VERIFICAR S/N

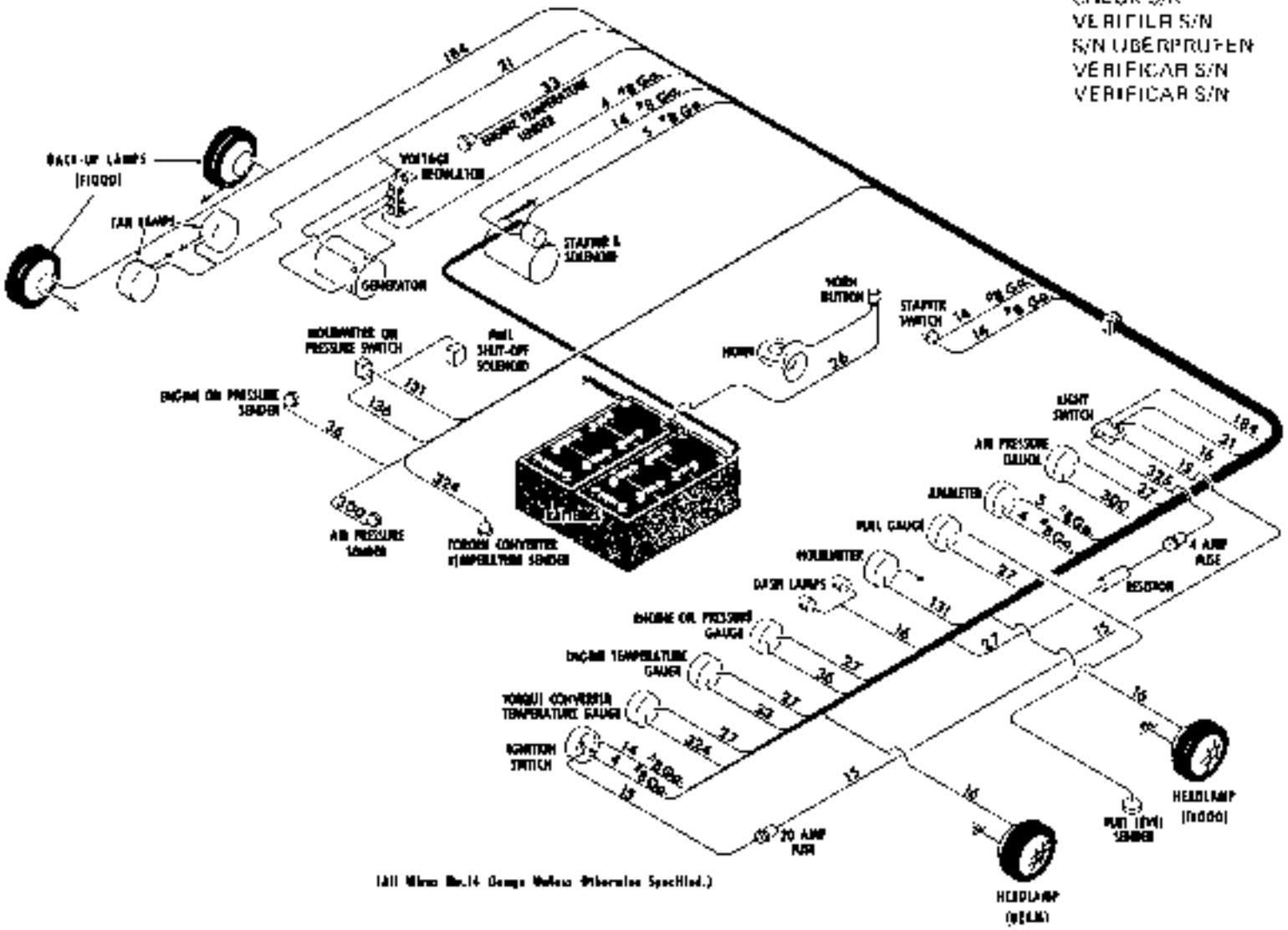

(All Wires No.14 Gauge Unless Otherwise Specified.)

Cummins 3LC101 → 999

TS-5086

PM 1984
Printed in U.S.A.

CHECK S/N
VERIFIER S/N
S/N UBERPRUFEN
VERIFICAR S/N
VERIFICAR S/N

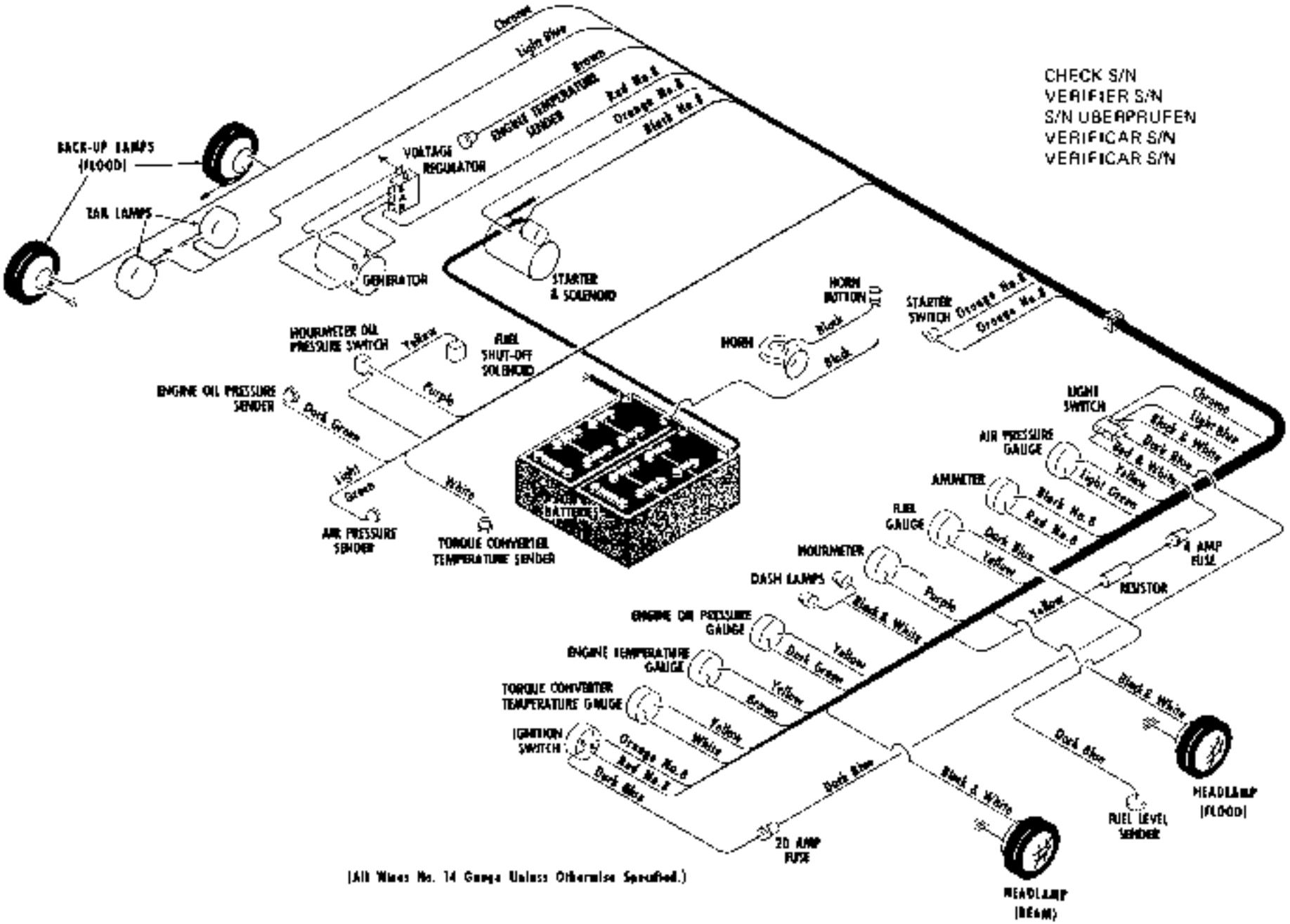

(All Wires No. 14 Gauge Unless Otherwise Specified.)

Cummins 3LC101 → 999

TS-5085

E33-F

CLARK

CLARK

CHECK S/N
VERIFIER S/N
S/N ÜBERPRÜFEN
VERIFICAR S/N
VÉRIFICAR S/N

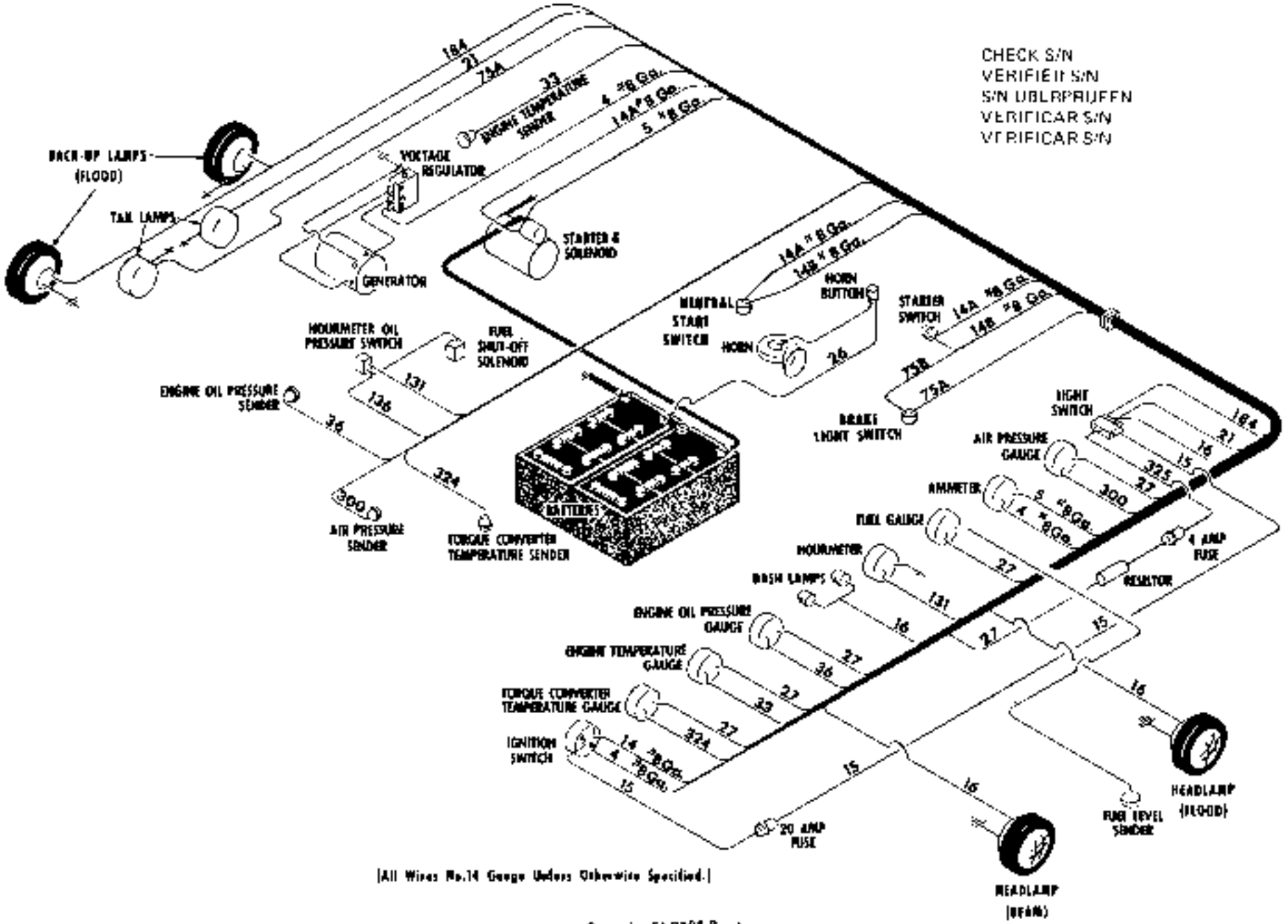

(All Wires No.14 Gauge Unless Otherwise Specified.)

Cummins 5.9C101 & ›

TS-8947

IPM 1984
Printed in U.S.A.

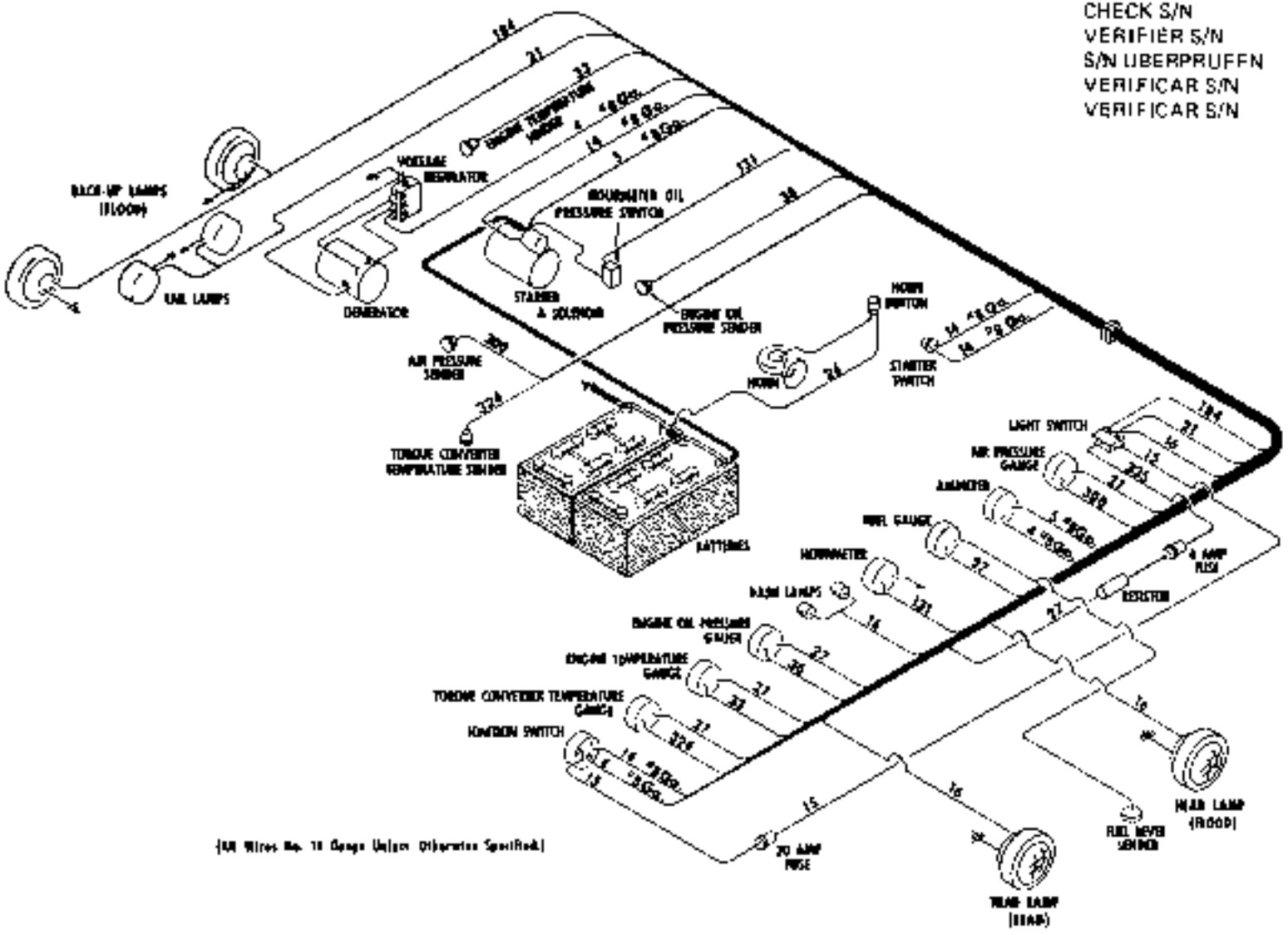

G.M. 3LG101 — 4LG999

CLARK

CLARK

CHECK S/N
VERIFIER S/N
S/N ÜBERPRÜFEN
VERIFICAR S/N
VERIFICAR S/N

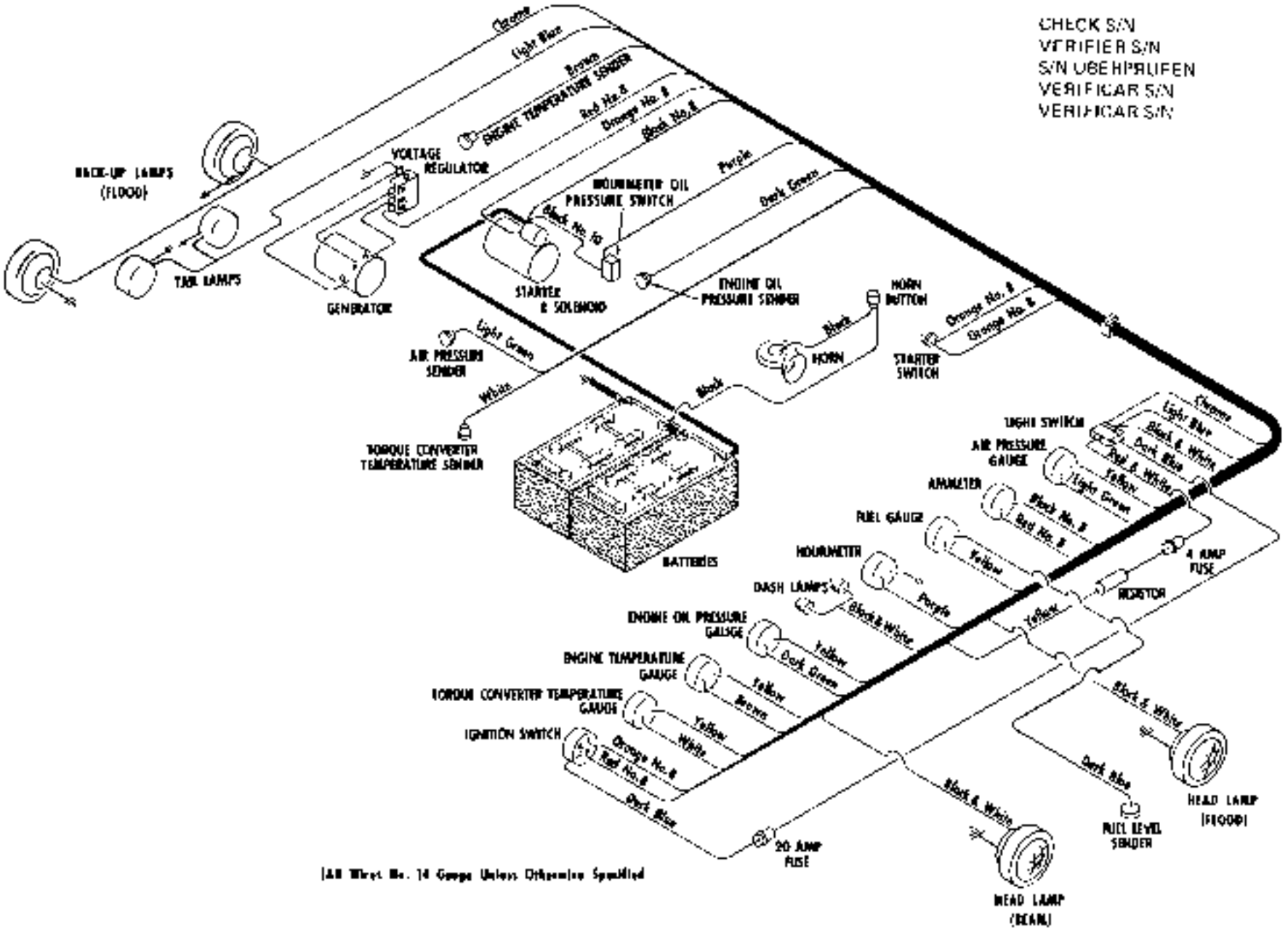

All Wires No. 14 Gauge Unless Otherwise Specified

G/M 3LG101 → 4LG999

IS-5088

CHECK S/N
VERIFIER S/N
S/N UBERPRUFEN
VERIFICAR S/N
VERIFICAR S/N

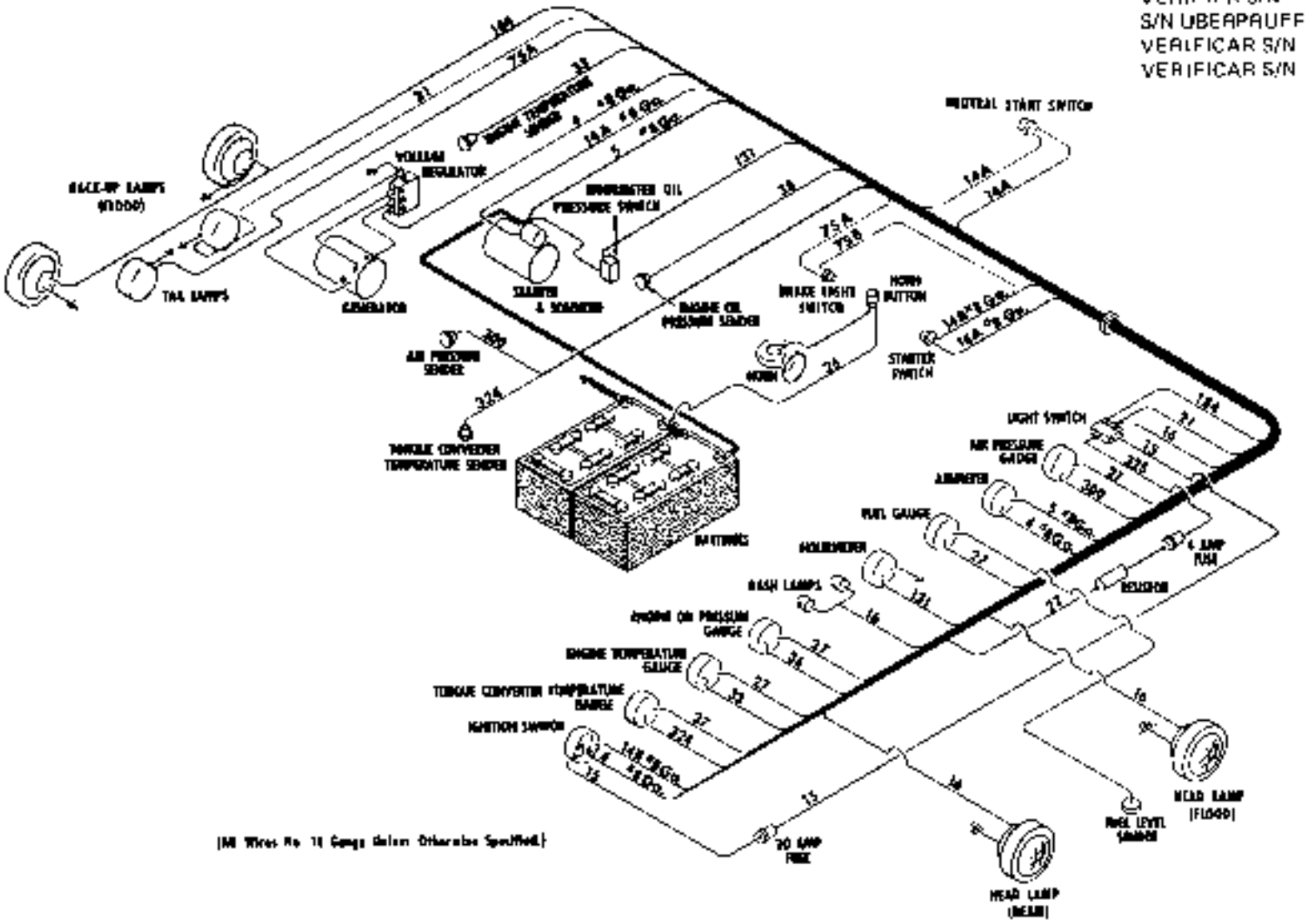

G.M. 5LG101 & -->

TS-8224

CLARK

Engine Accessories *
Accessoires du moteur *
Motorzubehör *
Acessórios do motor *
Accesorios del motor *

All orders for engine assembly or components thereof should be placed with the nearest Engine Distributor. Always give model, specifications and serial number of the engine when ordering parts. This data will be found on the nameplate attached to the side of the engine.
Toutes les pièces et ensembles des moteurs doivent être commandées de moteurs le plus proche. Pour obtenir les pièces désirées il est nécessaire de donner le numéro de votre modèle de moteur, le numéro de série et le numéro du type de groupe nécessaire pour l'équipement désiré. Ces caractéristiques sont inscrites sur la plaque placé sur le côté du bloc moteur.
Alle Ersatzteilaufträge müssen über den nächsten Motor Vertriebspartner aufgegeben werden. Um die gewünschten Teile zu erhalten ist es notwendig, dass Motorenmodell, Seriennummer und richtige Gruppentypennummer der Ausrüstung gemacht werden. Diese sind auf dem Schild auf der Seite des Motors gestempelt.
Todos os pedidos para conjuntos do motor e seus componentes devem ser ordenados através do seu distribuidor mais próximo. Para obter as peças apropriadas é necessário fornecer o modelo do seu motor, número de série e número do tipo do grupo para o equipamento ordenado. Esta informação está estampada na placa fixada um lado do motor.
Todos los pedidos de conjuntos de motor sus componentes deben hacerse al distribuidor de motores más próximo. Para recibir las piezas exactas es necesario proporcionar el modelo del motor, el número de serie, y el número de tipo de grupo para el equipo que se requiere. Esta información se halla estampada en la placa fijada sobre el costado del motor.

No.	Part No.	Qty.	Description	Description	Benennung	Descrição	Descripción
1	[2]	—	Fan	ventilateur	Ventilator	ventilador	ventilador
2	[2]	—	Starter	demarreur	Anlasser	arranque	arranque
3	[2]	—	Generator	dynamo	Lichtmaschine	gerador	generador
4	[2]	—	Fuel filter	filtre carburant	Kraftstoff-Filter	combustível filtro	combustible filtro
5	[2]	—	Regulator voltage	régulateur tension	Spannungsregler	regulador voltagem	regulador voltaje
6	[2]	—	Air compressor	compresseur d'air	Luftkompressor	compressor ar	compresor aire
7	[2]	—	Belts	courroies	Riemen	correias	correas
8	551323	2	Send eng & conv temp	capt mot & conv temp	Send Mot & Drhmwndlr	sonic mot & conv temp	sonic mot & conv temp
9	960643	1	Sender eng oil press	capt pres huile mot	Sender Motoröldruck	sonica press óleo mot	sonica pres ac mot
10	140-10	3	Nut	écrou	Mutter	porca	tuerca
11	12E-10	3	Lockwasher	rondelle frein	Sicherungsscheibe	arruela de pressão	arandela seguridad
12	536250	1	Switch hermt/oil pres	intr compheur/pre hui	Schaltschlt/Öldrk	int hermet/óleo pres	int cuerpo/hermac pres
13	18F-1	1	Tee	raccord T	T-Verbindungsstück	te	te
14	5K-105	1	Nipple	raccord	Nippel	niple	niple

[1] Cummins 3LC101 - → 999
[2] The listed engine accessories are serviced by the engine manufacturer. Provide model number, serial number and specifications of the engine when ordering these parts from Engine Distributor.
[3] La maintenance des accessoires ci-dessus est assurée par le fabricant du moteur. Indiquer le modèle, le numéro de série et les spécifications complètes du moteur à votre Distributeur quand vous commandez ces pièces.
[4] Die genannten Zubehörteile werden vom Motorhersteller geliefert. Bei Modellnummer, Seriennummer und vollständige Kennwerten des Motors sollen Ihrem Motorhändler mitgeteilt wird, wenn diese Teile bestellt werden.
[5] A manutenção dos acessórios listados é realizada pelo fabricante do motor. Quando ordenar peças, forneça a seu distribuidor o número de modelo, o número de série e as especificações completas do motor.
[6] Los accesorios indicados son mantenidos por el fabricante de motor. Al solicitar repuestos suministrar a Distribuidor número de serie caracteristicas completas del motor.

FN 1464
Printed in U.S.A.

Engine Accessories *
Accessoires du moteur *
Motorzubehör *
Acessórios do motor *
Accesorios del motor *

CLARK

All orders for engine assembly or components therein should be placed with the nearest Engine Distributor. Always give model, specifications and serial number of the engine when ordering parts. This data will be found on the nameplate attached to the side of the engine.
Toutes les pièces et ensembles des moteurs doivent être commandés au moteuriste le plus proche. Pour obtenir les pièces désirées il est nécessaire de donner le numéro de votre modèle de moteur, le numéro de série et le numéro du type de groupe nécessaire pour l'équipement désiré. Ces caractéristiques sont imprimées sur la plaque placée sur le côté du bloc moteur.
Alle Motorbestellungen müssen bei dem nächsten Motor-Vertriebshaus bestellt werden. Um die gewünschten Teile zu erhalten, ist es notwendig, das Motormodell, Serienummer und richtige Gruppentypnummer der Ausrüstung genannt werden. Diese sind auf dem Schild auf der Seite des Motors gestempelt.
Todos os pedidos para conjuntos do motor e seus componentes devem ser ordenados através do seu distribuidor mais próximo. Para obter as peças apropriadas é necessário fornecer o modelo do seu motor, número de série e número do tipo do grupo para o equipamento ordenado. Esta informação está escrita na placa fixada no lado do motor.
Todos los pedidos de conjuntos de motor sus componentes deber hacerse al distribuidor de motores mas proximo. Para recibir las piezas exactas, es necesario proporcionar el modelo del motor, el número de serie, y el número del tipo de grupo para el equipo que se requiere. Esta información se halla estampada en la placa fijada sobre el costado del motor.

No.	Part No.	Qty.	Description	Description	Benennung	Descrição	Descripción
1	[2,12]_____	1	**Alternator**	alternateur	Alternator	alternador	alternador
2	[3,12]_____	1	**Starter assy**	ensemble demarreur	Anlasser vollst	conj motor arranque	conj motor arranque
3	[4,5,12]_____	1	**Air compressor**	compresseur d'air	Luftkompressor	compressor ar	compresor aire
4	[6,7,12]_____	1	**Air compressor**	compresseur d'air	Luftkompressor	compressor ar	compresor aire
5	[8,12]_____	1	**Resistor corrosion**	anti-corrosion	Widerstand Korr	elmto anticorrosão	elmto anti corrosion
6	[9,12]_____	1	**Voltage regulator**	regulateur tension	Spannungsregler	regulador voltagem	regulador voltaje
7	[10,12]_____	1	**Fan**	ventilateur	Ventilator	ventilador	ventilador
8	[11,12]_____	1	**Spacer**	entretoise	Distanzteil	espaçador	espaciador
9	570274	1	**Fan sucker**	aspirat soufflerie	Saugeblase	ventilador aspirador	ventilador succión

*Cummins 5LC101 à -
[2]DR 1105999
[3]Cummins 178576
[4]Cummins 196475
[5]Cummins 5LC101 -5LC123
[6]Cummins 208512
[7]Cummins 5LC124 à -
[8]Cummins 132716
[9]DR 1119177
[10]Cummins 203840
[11]Cummins 119712

No.	Part No.	Qty.	Description	Description	Benennung	Descrição	Descripción
1	[13]948155	1	**Belt fan**	courr ventil	Treibrmn Vent	corr vent	corr vent
2	948156	1	**Belt generator**	courr dynamo	Treibrmn Lichtmas	corr gerador	corr generador
3	948157	1	**Belt water pump**	courr pompe a eau	Treibrmn Wasserpumpe	correia bomba água	correa bomba agua

[13]Matched set of three (3)
[13]Jue d'adaption de trois (3)
[13]Dreiteiliger passender Satz.
[13]Jogo equilibrado de três (3) peças
[13]Juego equilibrado de tres (3) piezas.

Replacement Filter Elements
Elements de réchange des filtres
Ölfiltereinsatze
Elementos sobressalentes dos filtros
Elementos de repuesto de los filtros

No.	Part No.	Qty.	Description	Description	Benennung	Descrição	Descripción
4	945059	1	**Engine air cleaner**	filtre air moteur	Motor Luftfilter	purificador ar motor	depurador aire mot
5	946011	1	**Engine oil filter**	lubrifiant: huile mot	Motorölschmierung	lubrif do motor	aceite lubric motor
6	943954	1	**Engine by-pass**	moteur derv	Motor Umgehungs	derv motor	deriv motor
7	945352	1	**Eng fuel**	carburant mot	Motorkraftst	comboste mot	combstle mot
8	215502	1	**Hyd oil transm-conv**	huile hyd transm-conv	Hydrö Getr-Drehmowdlr	óleo hid transm-conv	aceite hid transm-conv
9	945588	1	**Hyd system steering**	syst hyd de direct	Hydraulik-oelsystem	sist hid direção	s st hid direccion

[12]The listed engine accessories are serviced by the engine manufacturer. Provide model number, serial number and specifications of the engine when ordering these parts from Engine Distributor.
[12]La maintenance des accessoires ci-dessus est assurée par le fabricant du moteur. Indiquer le modèle, le numéro de série et les spécifications complètes du moteur à votre Distributeur quand vous commandez ces pièces.
[12]Die genannten Zubehörteile werden vom Motorhersteller gedeckt. Baumusternummer, Seriennummer und vollständige Nennwerdaten des Motors sollen Ihrem Motorhändler mitgeteilt wird, wenn diese Teile bestellt werden.
[12]A manutenção dos acessórios acima citados é realizada pelo fabricante do motor. Quando ordenar peças, fornecer a ele, Distribuidor, o número de modelo, o número de série e as especificações completas do motor.
[12]Los accesorios indicados son mantenidos por el fabricante del motor. Al solicitar repuestos suministrar al Distribuidor número de serie características completas del motor.

CLARK

Engine Accessories *
Accessoires du moteur *
Motorzubehör *
Acessórios do motor *
Accesorios del motor *

All orders for engine assembly or components thereof should be placed with the nearest Engine Distributor. Always give model specifications and serial number of the engine when ordering parts. This data will be found on the nameplate attached to the side of the engine.

Toutes les pièces et ensembles des moteurs doivent être commandés au moteur le plus proche. Pour obtenir les pièces désirées il est nécessaire de donner le numéro de votre modèle de moteur, le numéro de série et le numéro du type de groupe nécessaire pour l'équipement désiré. Ces caractéristiques sont imprimées sur la plaque placé sur le côté du bloc moteur.

Alle vollständigen Motoren oder Motorenteile sollen bei der nächsten Motor Vertretung bestellt werden. Um die gewünschten Teile zu erhalten, ist es notwendig, dass Motormodell, Seriennummer und nötige Gruppenlynummer der Ausrüstung gemacht werden. Diese sind auf dem Schild auf der Seite des Motors gestempelt.

Todos os pedidos para conjuntos do motor e seus componentes devem ser ordenados através do seu distribuidor mais próximo. Para obter as peças apropriadas é necessário fornecer o modelo do motor, número de série e número do tipo do grupo para o equipamento encomendado. Esta informação está escrita na placa fixada no lado do motor.

Todos los pedidos de conjuntos de motor sus componentes deben hacerse al distribuidor de motores más próximo. Para recibir las piezas exactas es necesario proporcionar el modelo del motor, el número de serie, y el número de tipo de grupo para el equipo que se requiere. Esta información se halla estampada en la placa fijada sobre el costado del motor.

No.	Part No.	Qty.	Description	Description	Benennung	Descrição	Descripción
1	[2]_____	—	Fan	ventilateur	Ventilator	ventilador	ventilador
2	[2]_____	—	Starter	demarreur	Anlasser	arranque	arranque
3	[2]_____	—	Generator	dynamo	Lichtmaschine	gerador	generador
4	[2]_____	-	Fuel filter	filtre carburant	Kraftstoff-Filter	combustível filtro	combustible filtro
5	[2]_____	—	Regulator voltage	régulateur tension	Spannungsregler	regulador voltagem	regulador voltaje
6	[2]_____	—	Air compressor	compresseur d'air	Luftkompressor	compressor ar	compresor aire
7	[2]_____	—	Belts	courroies	Riemen	correias	correas
8	**551323**	1	Sender eng temp	sonde temp moteur	Sender Motortemp	sonda temp motor	sonda temp motor
9	**940643**	1	Send eng oil temp	capt temp huile mot	Send Motoroltemp	sond temp óleo mot	sond temp aceit mot
10	**14D-10**	2	Nut	écrou	Mutter	porca	tuerca
11	**12E-10**	2	Lockwasher	rondelle frein	Sicherungsscheibe	arruela de pressão	arandela seguridad
12	**636260**	1	Switch	interrupteur	Schalter	interruptor	interruptor
13	**541221**	1	Bushing	chemise	Buchse	bucha	buje

*G.M. 3L6101—4L6999

[2]This listed engine accessories are serviced by the engine manufacturer. Provide model number, serial number and specifications of the engine when ordering these parts from Engine Distributor.

[2]La maintenance des accessoires ci-dessus est assurée par le fabricant du moteur. Indiquer le modèle, le numéro de série et les spécifications complètes du moteur à votre Distributeur quand vous commander ces pièces.

[2]Die genannten Zubehörteile werden vom Motorhersteller gewartet. Baumusternummer, Seriennummer und vollständige Kennwerteilen des Motors sollen Ihrem Motorhandler mitgeteilt wird, wenn diese Teile bestellt werden.

[2]A manutenção dos acessórios abaixados é realizada pelo fabricante do motor. Quando ordenar peças, forneça o nº de modelo, o número de série e as especificações completas do motor.

[2]Los accesorios indicados son mantenidos por el fabricante del motor. Al solicitar repuestos suministrar al Distribuidor número de serie características completas del motor.

PM 1364
Printed in U.S.A.

Engine Accessories *
Accessoires du moteur *
Motorzubehör *
Acessórios do motor *
Accesorios del motor *

CLARK

All orders for engine assembly or components thereof should be placed with the nearest Engine Distributor. Always give model, specifications and serial number of the engine when ordering parts. This data will be found on the nameplate attached to the side of the engine.
Toutes les pièces ou ensembles des moteurs doivent être commandées du moteur le plus proche. Pour obtenir les pièces désirées il est nécessaire de donner le numéro de votre modèle de moteur, le numéro de série et le numéro du type du groupe nécessaire pour l'équipement désiré. Ces caractéristiques sont imprimées sur la plaque placée sur le côté du bloc moteur.
Alle vollständigen motoren oder motorenteile sollen bei der nächsten Motor Verkaufsstelle bestellt werden. Um die gewünschten Teile zu erhalten ist es notwendig, dass Motorenmodell, Seriennummer und volle Gruppenlynnummer der Ausrüstung gewählt werden. Diese sind auf dem Schild auf der Seite des Motors gestempelt.
Todos os pedidos para conjuntos do motor ou seus componentes devem ser ordenados através do seu distribuidor mais proximo. Para obter as peças apropriadas é necessario fornecer o modelo do motor, número de série e número do tipo do grupo para o equipamento ordenado. Esta informação está escrita na placa fixada no lado do motor.
Todos los pedidos de conjuntos de motor sus componentes deben hacerse al distribuidor de motores más próximo. Para recibir las piezas exactas, es necesario proporcionar el modelo del motor, el número de serie, y el número de tipo de grupo para el equipo que se requiera. Esta información se halla estampada en la placa fijada sobre el costado del motor.

No.	Part No.	Qty.	Description	Description	Benennung	Descrição	Descripción
1	[2,3]_____	1	**Generator**	dynamo	Lichtmaschine	gerador	generador
2	[3,5]_____	1	**Starter assy**	ensemble demarreur	Anlasser vollst	conj motor arranque	conj motor arranque
3	[4,5]_____	1	**Voltage regulator**	régulateur tension	Spannungsregler	regulador voltagem	regulador voltaje
4	[5,5]_____	1	**Air compressor**	compresseur d air	Luftkompressor	compressor ar	compresor aire
5	[6,5]_____	1	**Fan**	ventilateur	Ventilator	ventilador	ventilador
6	570272	1	**Fan sucker**	aspirat soufflerie	Sauggebläse	ventilador aspirador	ventilador succion
7	[7]948153	2	**Belt fan/compressor**	courr ven/compress	Treibriem Ven/Komp	corr vent/compress	corr vent/compress
8	[8]948154	2	**Belt generator**	courr dynamo	Treibriem Lichtmas	corr gerador	corr generador

[2]G.M. 5LG101 E +

[3]DR 1105222
[4]UR 1113673
[5]DR 1119285
[6]W 2?/050

[7]G.M. 3171229
[8]G.M. 5135655
[8]G.M. 5128855

Replacement Filter Elements
Elements de réchange des filtres
Ölfiltereinsatze
Elementos sobressalentes dos filtros
Elementos de repuesto de los filtros

No.	Part No.	Qty.	Description	Description	Benennung	Descrição	Descripción
9	944809	1	**Engine air cleaner**	filtre air moteur	Motorluftfilter	purificador ar motor	depurador aire mot
10	215502	2	**Hyd oil trnsm-conv**	huile hyd transm-conv	Hydo Getr-Drehmwdlr	óleo hid transm-conv	aceite hid transm-conv
11	945444	1	**Eng primary fuel**	carb primaire	Mot-Erst Kraftstf	combustível primario	combustible primario
12	945445	1	**Eng secondary fuel**	carb secondaire	Mot-Zweit Kraftstf	combustível secundario	combustible secundario
13	945580	2	**Hyd system steering**	syst hyd de direct	Hydraulikkraftsystem	sist hid direção	sist hid dirección
14	215502	1	**Engine oil tube**	lubrifiant huile mot	Motorölschmierung	lubrif do motor	aceite lubric motor

[1]The listed engine accessories are serviced by the engine manufacturer. Provide model number, serial number and specifications of the engine when ordering these parts from Engine Distributor.
[2]La maintenance des accessoires ci-dessous est assurée par le fabricant du moteur. Indiquer le modèle, le numéro de série et les spécifications complètes du moteur à votre Distributeur quand vous commandez ces pièces.
[3]Die genannten Zubehörteile werden vom Motorhersteller geliefert. Baumusternummer, Seriennummer und vollständige Nennwertdaten des Motors sollen Ihrem Motorhändler mitgeteilt werd. wenn diese Teile bestellt werden.
[4]A manutenção dos acessórios listados é realizada pelo fabricante do motor. Quando ordenar peças, fornecer ao seu Distribuidor o número do modelo, número de série e as especificações completas do motor.
[5]Los accesorios indicados son mantenidos por el fabricante del motor. Al solicitar repuestos suministrar al Distribuidor número de serie características completas del motor.

Engine Accessories *
Accessoires du moteur *
Motorzubehör *
Acessórios do motor *
Accesorios del motor *

CLARK

All orders for engine assembly or components thereof should be placed with the nearest Engine Distributor. Always give model, specifications and serial number of the engine when ordering parts. This data will be found on the nameplate attached to the side of the engine.

Toutes les pièces et ensembles des moteurs doivent être commandées au distributeur le plus proche. Pour obtenir les pièces désirées il est nécessaire de donner le numéro de votre modèle de moteur, le numéro de série et le numéro du type de groupe nécessaire pour l'équipement désiré. Ces caractéristiques sont imprimées sur la plaque placée sur le côté du bloc moteur.

Alle vollständigen Motoren oder Motorenteile sollen bei der nächsten Motor Vertriebsstelle bestellt werden. Um die gewünschten Teile zu erhalten ist es notwendig, dass Motorenmodell, Seriennummer und notige Gruppentypnummer der Ausrustung gemacht werden. Diese sind auf dem Schild auf der Seite des Motors gestempelt.

Todos os pedidos para conjuntos do motor o seus componentes deven ser ordenados através do deu distribuidor mais proximo. Para obter as peças apropriadas é necessario fornecer o modelo do seumotor, numero de serie e numero de tipo de grupo para o equipamento ordenardo. Esta informação esta escrita na placa fixada no lado do motor.

Todos los pedidos de conjuntos de motor sus componentes debren hacerse al distribuidor de motores más próximo. Para recibir las piezas exactas, es necesario proporcionar el modelo del motor, el numero de serie, y el numero de tipo de grupo para el equipo que se requiere. Esta información se halla estampada sobre la placa fijada sobre el costado del motor.

No.	Part No.	Qty.	Description	Description	Benennung	Descrição	Descripción
1	[2,3]_____	1	**Alternator**	alternateur	Alternator	alternador	alternador
2	[3,6]_____	1	**Air compressor**	compresseur d air	Luftkompressor	compressor ar	compresor aire
3	[4,5]_____	1	**Blower fan**	ventilateur cabine	Gebläse	ventilador cabina	ventilador cabina
4	[5,6]_____	1	**Fan sucker**	aspirat soufflerie	Sauggebläse	ventilador aspirador	ventilador succión
5	[6,8]_____	1	**Governor**	régulateur	Regulator	regulador	regulador
6	[7,8]_____	1	**Starter assy**	ensemble demarreur	Anlasser vollst	conj motor arranque	conj motor arranque
7	[8,9]_____	1	**Regulator voltage**	regulateur tension	Spannungsregler	regulador voltagem	regulador voltaje
8	557527	2	**Belt alternator**	courr alternateur	Treibrem Alternat	correia alternador	correa alternador
9	948318	1	**Belt compressor**	courroie compresseur	Kompressorriemen	correia compressor	correa compresor
10	947951	1	**Belt fan**	courr ventil	Treibrem Vent	corr vent	corr vent

[2]G.M. 4035B101FSC B—
[3]G.M. TT17788
[3]G.M. 9131611
[4]G.M. 5117229
[5]Schultzer AB12892
[6]G.M. 5116886
[7]G.M. 9113873
[8]G.M. 9000591

Replacement Filter Elements
Elements de réchange des filtres
Ölfiltereinsatze
Elementos sobressalentes dos filtros
Elementos de repuesto de los filtros

No	Part No.	Qty.	Description	Description	Benennung	Descrição	Descripción
11	944809	1	**Engine air cleaner**	filtre air moteur	Motorluftfilter	purificór ar motor	depurador aire mot
12	949838	1	**Eng primary fuel**	carb primaire	Mot Erst Kraftst	combustle primario	combustle primario
13	949839	1	**Eng secondary fuel**	carb secondaire	Mot-Zweit Kraftst	combustle secundário	combustle secundário
14	216502	2	**Hyd oil transm-conv**	huile hyd transm-conv	Hydö Getr Drehmwdl	óleo hid transm-conv	aceite hid transm conv
15	945580	2	**Hyd system steering**	syst hyd de direct	Hydrauliklenksystem	s st hid d reção	sist hid dirección

[1]The listed engine accessories are serviced by the engine manufacturer. Provide model number, serial number and specifications of the engine when ordering these parts from Engine Distributor.

[1]Les marques d'accessoires ci-dessus est assurée par le fabricant du moteur. Indiquer le modèle, le numéro de serie et les soins spécifications complètes du moteur à votre Distributeur quand vous commandez ces pièces.

[1]Die genannten Zubehörteile werden vom Motorhersteller geliefert. Baumustern, nummer, Seriennummer und vollständige Kennwerte des Motors sollen Ihrem Motorhändler mitgeteilt werd, wenn diese Teile bestellt werden.

[1]A manutenção dos acessorios alistados é realizada pelo fabricante do motor. Quando ordenar peças, fornecer a seu Distribuidor o numero de modelo, o numero de serie e as especificações completas do motor.

[1]Los accesorios indicados son mantenidos por el fabricante del motor. Al solicitar repuestos suministrar al Distribuidor numero de serie caracteristicas completas de motor.

CLARK

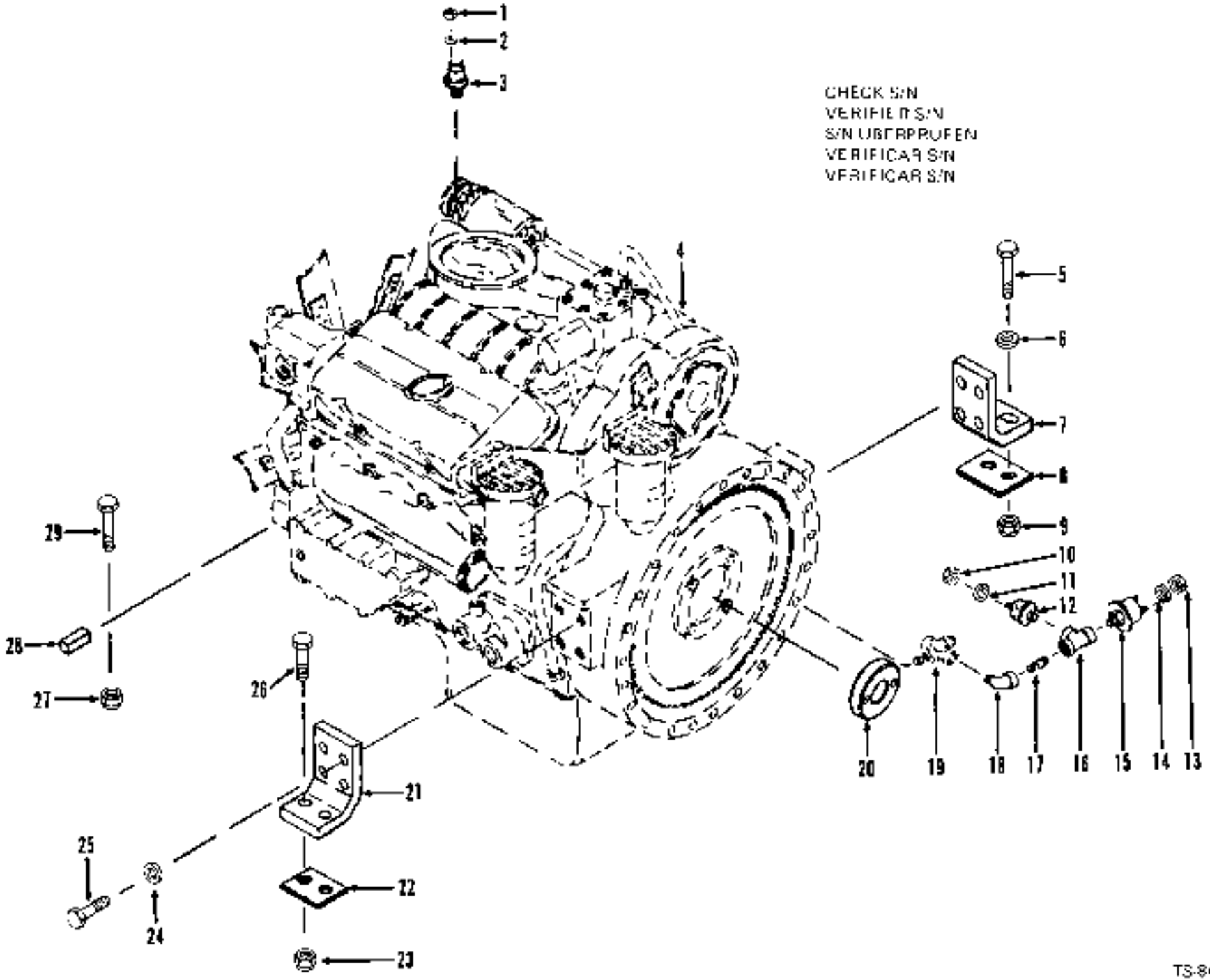

TS-8401

Engine Accessories & Support Parts *
Pièces de support et accessoires de moteur *
Motorzubehör und Stützteile *
Acessórios do motor e peças de suporte *
Accesorios del motor y partes de soporte *

CLARK

No.	Part No	Qty.	Description	Description	Benennung	Descrição	Descripción
1	14D-10	1	Nut	écrou	Mutter	porca	tuerca
2	12E-10	1	Lockwasher	rondelle frein	Sicherungsscheibe	arruela de pressão	arandela seguridad
3	551323	1	Sender eng temp	sonde temp moteur	Sender Motortemp	sonda temp motor	sonda temp motor
4	[5]_____	—	Engine	moteur	Motor	motor	motor
5	24C-1048	2	Bolt	boulon	Bolzen	parafuso	bulon
6	616880	2	Washer	rondelle	Scheibe	arruela	arandela
7	[2]586788	1	Support LH	support CG	Abstützung L	suporte LE	soporte LI
8	531029	1	Pad	tampon	Polster	almofada	almohadilla
9	68D-10	2	Nut	ecrou	Mutter	porca	tuerca
10	14D-10	1	Nut	ecrou	Mutter	porca	tuerca
11	12E-10	1	Lockwasher	rondelle frein	Sicherungsscheibe	arruela de pressão	arandela seguridad
12	[1]940643	1	Sender eng oil press	capt pres huile mot	Sender Motoröldruck	sonda press óleo mot	sonda pres ac mot
12A	[1]518574	1	Sender eng oil press	capt pres huile mot	Sender Motoröldruck	sonda press óleo mot	sonda pres ac mot
13	14D-10	1	Nut	ecrou	Mutter	porca	tuerca
14	12E-10	1	Lockwasher	rondelle frein	Sicherungsscheibe	arruela de pressão	arandela seguridad
15	636260	1	Switch pressure	interptr pression	Druckschalter	interruptor pressão	interruptor presión
16	[2]18F-1	1	Tee	raccord T	T-Verbindungsstück	te	te
17	[2]5K-108	1	Nipple	raccord	Nippel	niple	niple
18	[2]26F-1	1	Elbow	coude	Winkelrohr	cotovêlo	codo
19	[5]_____	—	Cross	croisillon	Kreuzstück	cruzeta	cruceta
20	541221	1	Bushing	chemise	Büchse	bucha	buje
21	[2]586787	1	Support RH	support CD	Abstützung R	suporte LD	soporte LD
22	531029	1	Pad	tampon	Polster	almofada	almohadilla
23	68D-10	2	Nut	ecrou	Mutter	porca	tuerca
24	4E-05	6	Lockwasher	rondelle frein	Sicherungsscheibe	arruela de pressão	arandela seguridad
25	23C-628	6	Bolt	boulon	Bolzen	parafuso	bulon
26	24C-1048	2	Bolt	boulon	Bolzen	parafuso	bulón
27	18D-10	2	Nut	écrou	Mutter	porca	tuerca
28	[2]550468	2	Block	bloc	Block	bloco	bloque
29	24C-1040	2	Bolt	boulon	Bolzen	parafuso	bulón

*G.M. 3LG101 &—

[1]See G.M. Engine Manual.
[2]Ver manuel de pièces du moteur G.M.
[3]Siehe G.M. Motorteilliste
[4]Veja manual de peças do motor G.M.
[5]Véase manual de repuestos del motor G.M.
[6]For replacement on G.M. 3LG101 -3LG104, 3LG108 use 1-566980 spacer & 4-17C-836 bolt
[7]Pour remplacement sur G.M. 3LG101 -3LG104, 3LG108 employer 1-566980 entretoise & 4-17C-836 boulon
[8]Für Austauschen nach G.M. 3LG101 -3LG104, 3LG108 verwenden 1-566980 Distanzstat & 4-17C-836 Bolzen
[9]Para a reposição sobre G.M. 3LG101 -3LG104, 3LG108 usar 1-566980 espaçador & 4-17C-836 parafuso
[10]Para recambio sobre G.M. 3LG101 -3LG104, 3LG108 emplear 1-566980 espaciador & 4-17C-836 bulon

†G.M. 3LG101 —4LG999
‡G.M. 5LG101 & —

[11]Furnished with engine. Fourni avec moteur. Geliefert mit Motor. Fornecido com o motor. Suministrado con el motor.

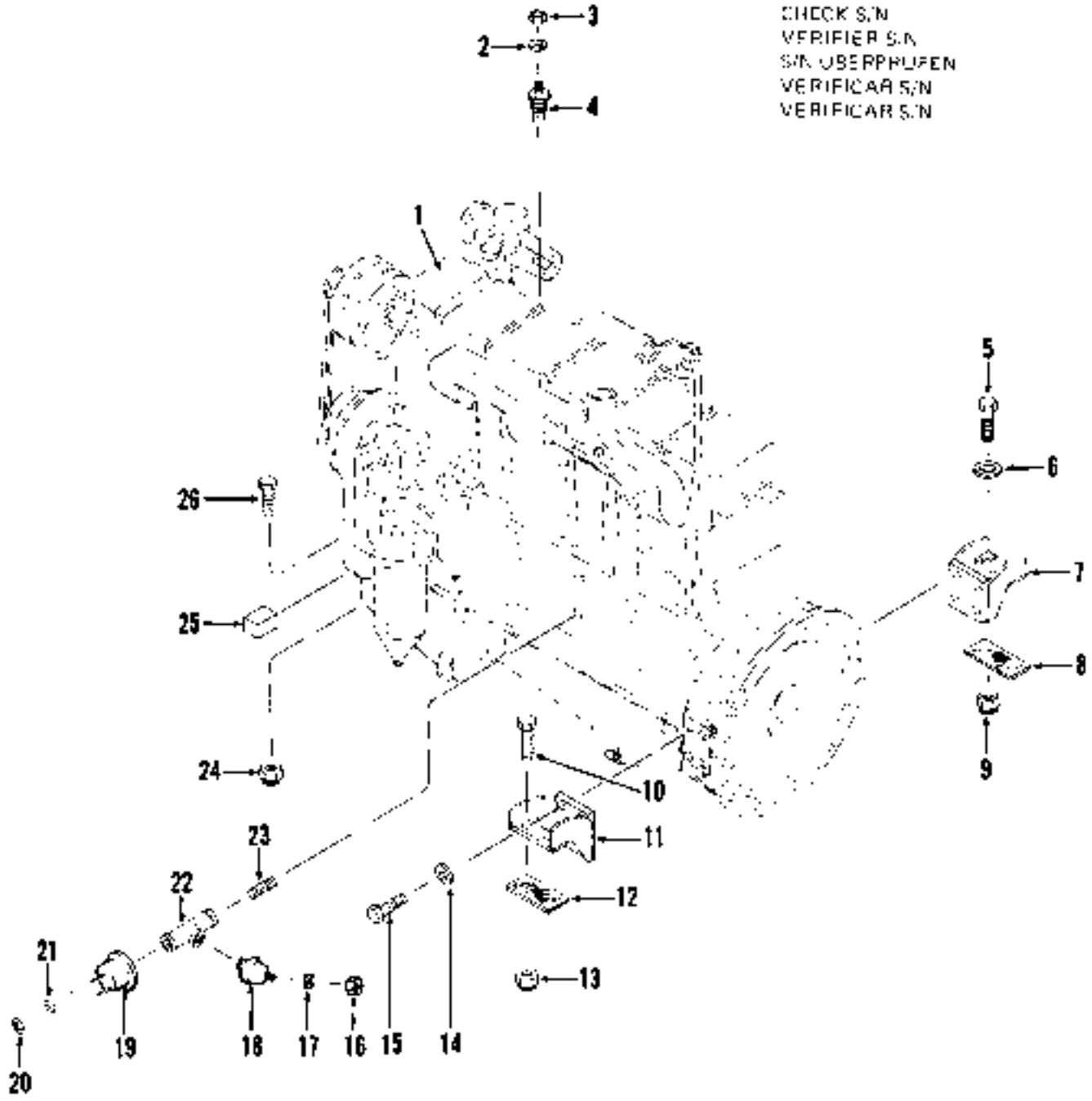
CHECK S/N
VERIFIER S/N
S/N ÜBERPRÜFEN
VERIFICAR S/N
VERIFICAR S/N
1
2
3
4
5
6
7
8
9
10
11
12
13
14
15
16
17
18
19
20
21
22
23
24
25
26

Engine Accessories & Support Parts *
Pièces de support et accessoires de moteur *
Motorzubehör und Stützteile *
Acessórios do motor e peças de suporte *
Accesorios del motor y partes de soporte *

CLARK

No.	Part No.	Qty.	Description	Description	Benennung	Descrição	Descripción
1	[2]		**Engine**	moteur	Motor	motor	motor
2	**12E-10**	1	**Lockwasher**	rondelle frein	Sicherungsscheibe	arruela de pressão	arandela seguridad
3	**14D-10**	1	**Nut**	écrou	Mutter	porca	tuerca
4	**551323**	1	**Sender eng temp**	sonde temp moteur	Sender Motortemp	sonda temp motor	sonda temp motor
5	**24C-1052**	2	**Bolt**	boulon	Bolzen	parafuso	bulón
6	**816800**	2	**Washer**	rondelle	Scheibe	arruela	arandela
7	**560067**	1	**Support LH**	support CG	Abstützung L	suporte LE	soporte LI
8	**531029**	1	**Pad**	tampon	Polster	almofada	almohadilla
9	**68D-10**	2	**Nut**	écrou	Mutter	porca	tuerca
10	**24C-1052**	2	**Bolt**	boulon	Bolzen	parafuso	bulón
11	**560066**	1	**Support LH**	support CG	Abstützung L	suporte LE	soporte LI
12	**531029**	1	**Pad**	tampon	Polster	almofada	almohadilla
13	**68D-10**	2	**Nut**	écrou	Mutter	porca	tuerca
14	**4E-08**	8	**Lockwasher**	rondelle frein	Sicherungsscheibe	arruela de pressão	arandela seguridad
15	**23C-824**	8	**Bolt**	boulon	Bolzen	parafuso	bulón
16	**14D-10**	1	**Nut**	écrou	Mutter	porca	tuerca
17	**12E-10**	1	**Lockwasher**	rondelle frein	Sicherungsscheibe	arruela de pressão	arandela seguridad
18	[1]1618574	1	**Sender eng oil press**	capteur pres huile mot	Sender Motoröldruck	sonda press óleo mot	sonda pres ac mot
19	**636260**	1	**Switch eng oil pres**	interr pres huile mot	Motoröldruckschalter	interr pres óleo mot	interr pres aceite mot
20	**14D-10**	1	**Nut**	écrou	Mutter	porca	tuerca
21	**12E-10**	1	**Lockwasher**	rondelle frein	Sicherungsscheibe	arruela de pressão	arandela seguridad
22	[1]18F-1	1	**Tee**	raccord T	T-Verbindungsstück	te	te
23	[1]5K-198	1	**Nipple**	raccord	Nippel	niple	niple
24	**18D-10**	2	**Nut**	écrou	Mutter	porca	tuerca
25	[1]608241	2	**Flat**	méplat	Fläche	bloco plano	planchuela
26	**24C-1048**	2	**Bolt**	boulon	Bolzen	parafuso	bulón

*Cummins 3LC101 -999, 6LC101 & -

[2]See Cummins Engine Manual
[2]Voir manuel de pièces du moteur Cummins
[2]Siehe Cummins Motorteilliste
[2]Veja manual de peças do motor Cummins.
[2]Vease manual de repuestos del motor Cummins.

*Cummins 6LC101 & -

CLARK

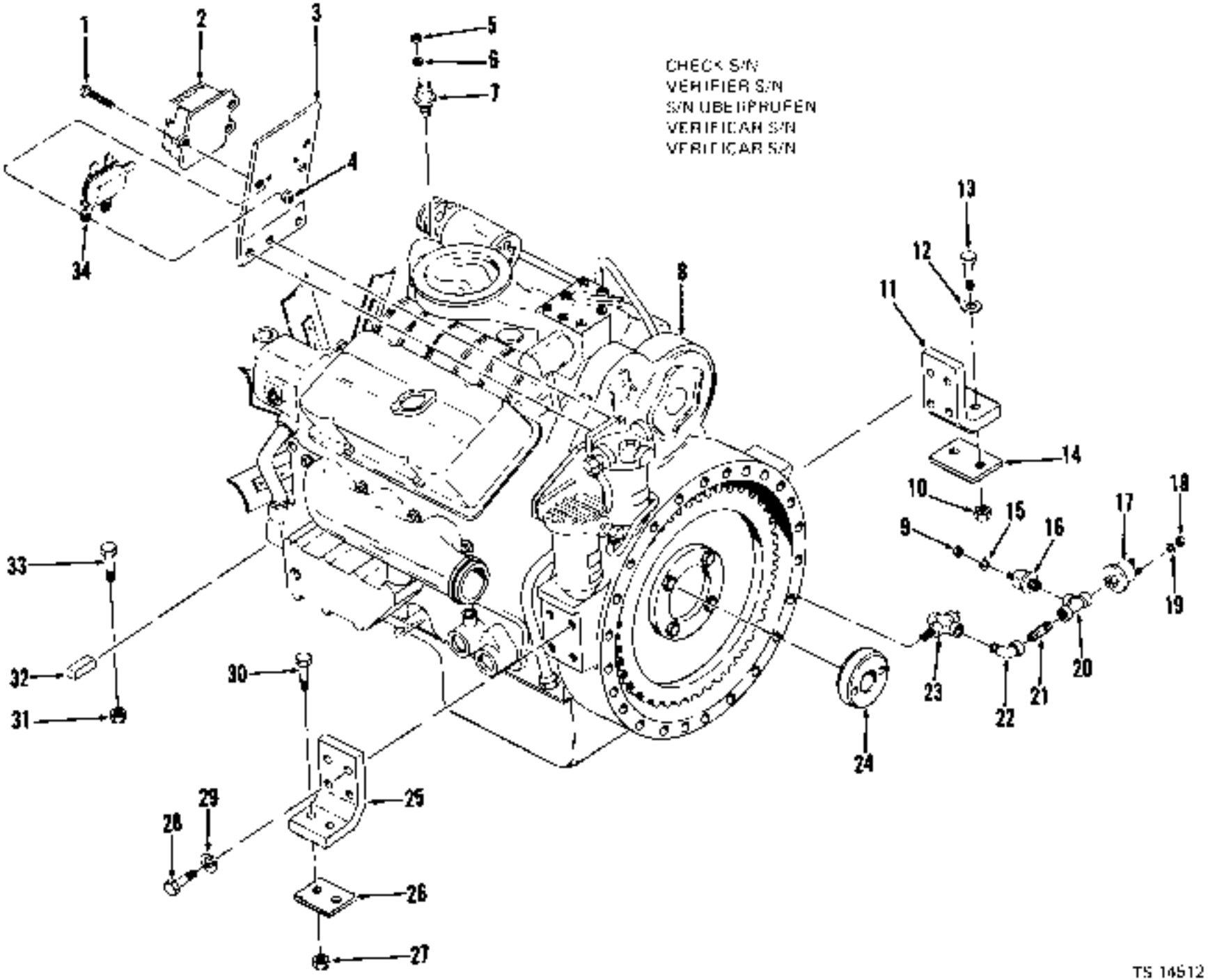

TS 14512

Engine Accessories & Support Parts *
Pièces de support et accessoires de moteur *
Motorzubehör und Stützteile *
Acessórios do motor e peças de suporte *
Accesorios del motor y partes de soporte *

CLARK

No.	Part No.	Qty.	Description	Description	Benennung	Descrição	Descripción
1	24C-620	3	Bolt	boulon	Bolzen	parafuso	buiro
2	1526008	1	Relay	relais	Relais	relé	rele
3	3220344	1	Plate	plaque	Platte	placa	placa
4	18D-04	3	Nut	ecrou	Mutter	porca	tuerca
5	14D-10	1	Nut	ecrou	Mutter	porca	tuerca
6	12E-10	1	Lockwasher	rondelle frein	Sicherungsscheibe	arruela de pressao	arandela seguridad
7	551323	1	Sender eng temp	sonde temp moteur	Sender Motortemp	sonda temp motor	sonda temp motor
8	[2]	—	Engine	moteur	Motor	motor	motor
9	14D-10	1	Nut	ecrou	Mutter	porca	tuerca
10	68D-10	2	Nut	ecrou	Mutter	porca	tuerca
11	[3]566708	1	Support	support	Abstutzung	suporte	soporte
12	816800	2	Washer	rondelle	Scheibe	arruela	arandela
13	24C-1048	2	Bolt	boulon	Bolzen	parafuso	bulon
14	531029	1	Pad	tampon	Polster	almofada	almohadilla
15	12E-10	1	Lockwasher	rondelle frein	Sicherungsscheibe	arruela de pressao	arandela seguridad
16	1618574	1	Sender eng oil press	capteur pression huile moteur	Sender Motordruck	sonda press oleo motor	sonda pres ac motor
17	638260	1	Switch stop light	contact feux stop	Schalt Bremslicht	chave lanterna freio	interr luz parada
18	14D-10	1	Nut	ecrou	Mutter	porca	tuerca
19	12E-10	1	Lockwasher	rondelle frein	Sicherungsscheibe	arruela de pressao	arandela seguridad
20	19F-1	1	Tee	raccord T	T-Verbindungsstück	te	te
21	5K-106	1	Nipple	raccord	Nippel	niple	niple
22	26F-1	1	Elbow	coude	Winkelrohr	cotovelo	codo
23	[4]		Cross	croisillon	Kreuzstuck	cruzeta	crucero
24	541221	1	Bushing	chemise	Buchse	bucha	buje
25	[3]568707	1	Support	support	Abstutzung	suporte	soporte
26	531029	1	Pad	tampon	Polster	almofada	almohadilla
27	68D-10	2	Nut	ecrou	Mutter	porca	tuerca
28	23C-828	8	Bolt	boulon	Bolzen	parafuso	bulon
29	4E-08	8	Lockwasher	rondelle frein	Sicherungsscheibe	arruela de pressao	arandela seguridad
30	24C-1048	2	Bolt	boulon	Bolzen	parafuso	bulon
31	18D-10	2	Nut	ecrou	Mutter	porca	tuerca
32	550438	2	Block	bloc	Block	bloco	bloque
33	24C-1040	2	Bolt	boulon	Bolzen	parafuso	bulón
34	[5]	1	Regulator voltage	regulateur tension	Spannungsregler	regulador voltagem	regulador voltaje

[6]GM 4935101F9C &—

[1]See Index for Table des matieres. Siehe Inhaltsverzeichnis. Veja Indice. Vease Indice.
[2]See G M. Engine Manual.
[3]Voir manuel de pieces du moteur G M.
[4]Siehe G M. Motorteilliste.
[5]Veja manual de pecas do motor G M.
[6]Vease manual de repuestos del motor G M.
[4]Furnished with engine. Fourni avec moteur. Geliefert mit Motor. Fornecido com o motor. Suministrado con el motor.
[5]HH 05 E 01 . .

CLARK

Engine Air Cleaner Assembly — Cummins
Filtre á aire du moteur, ensemble — Cummins
Motorluftfilter, vollständig — Cummins
Purificador de ar do motor, conjunto — Cummins
Depurador de aire del motor, conjunto — Cummins

CHECK S/N
VERIFIER S/N
S/N ÜBERPRÜFEN
VERIFICAR S/N
VERIFICAR S/N

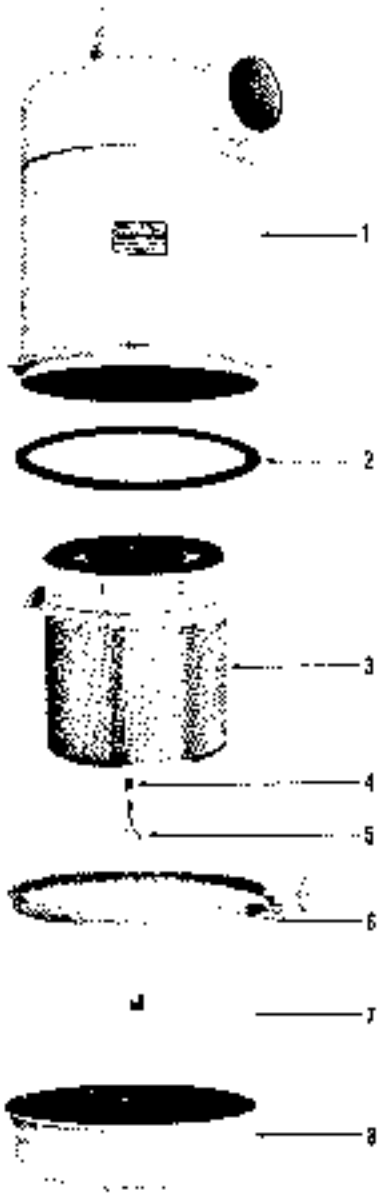

TS-4910

No.	Part No.	Qty.	Description	Description	Benennung	Descrição	Descripción
A	[2]546409	1	Air cleaner assy	filtre à air, ens	Luftfilter, voll	purificador ar conj	depurador aire conj
1	[2]———	—	Body	carrosserie	Karosserie	carroçaria	carrocería
2	892833	1	O-ring	joint torique	O Ring	anel-O	anillo O
3	945059	1	Element	element	Element	elemento	elemento
4	886267	1	Washer	rondelle	Scheibe	arruela	arandela
5	886285	1	Thumbscrew	vis à oreilles	Daumenschraube	parafuso de orelha	tornillo de mano
6	949458	1	Clamp	pince	Schelle	braçadeira	abrazadera
7	945061	1	Baffle	déflecteur	Deflektor	defletor	deflector
8	945062	1	Cup	cuvette	Schale	capa	cubeta

[1]Ing. Ref. A
[2]See Your Sales Rep. Veja Vendas A

PW 1854
Printed in U.S.A.

Engine Air Cleaner Assembly — G.M.
Filtre à aire du moteur, ensemble — G.M.
Motorluftfilter, vollständig — G.M.
Purificador de ar do motor, conjunto — G.M.
Depurador de aire del motor, conjunto — G.M.

CLARK

CHECK S/N
VERIFIER S/N
S/N UBERPRUFEN
VERIFICAR S/N
VERIFICAR S/N

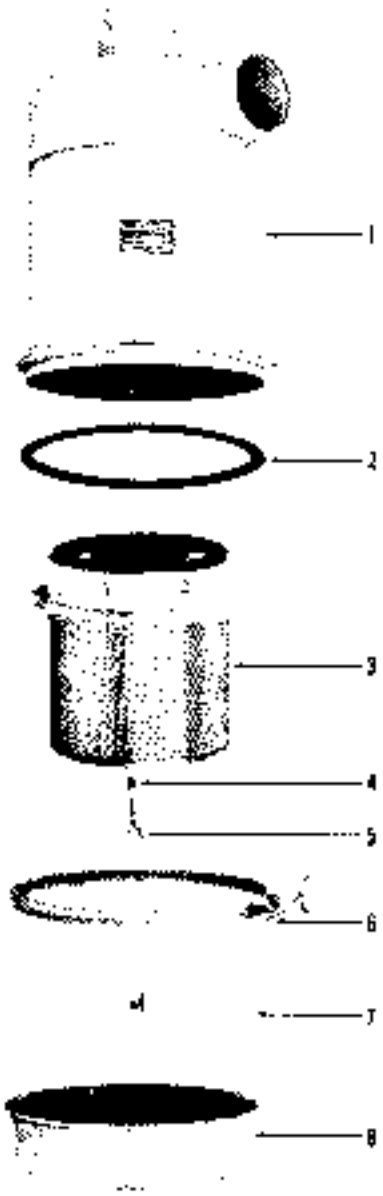

TS-49-0

No	Part No.	Qty.	Description	Description	Benennung	Descrição	Descripción
A	7540699	1	Air cleaner assy	filtre à air, ens	Luftfilter, vollst	purificador ar conj	depurador aire conj
1	[illegible]	1	Body	carrosserie	Karosserie	carroçaria	carrocería
2	944804	1	Gasket	garniture	Dichtung	gaxeta	empaquetadura
3	944809	1	Element	element	Element	elemento	elemento
4	886287	1	Washer	rondelle	Scheibe	arruela	arandela
5	886285	1	Thumbscrew	vis à oreilles	Daumenschraube	parafuso de orelha	tornillo de mano
6	944810	1	Clamp	ance	Schelle	braçadeira	abrazadera
7	944784	1	Baffle	déflecteur	Deflektor	defletor	deflector
8	944785	1	Cup	cuvette	Schale	cuba	cubeta

Illus: 1-8
*See, voir, Siehe, veja, Vease a

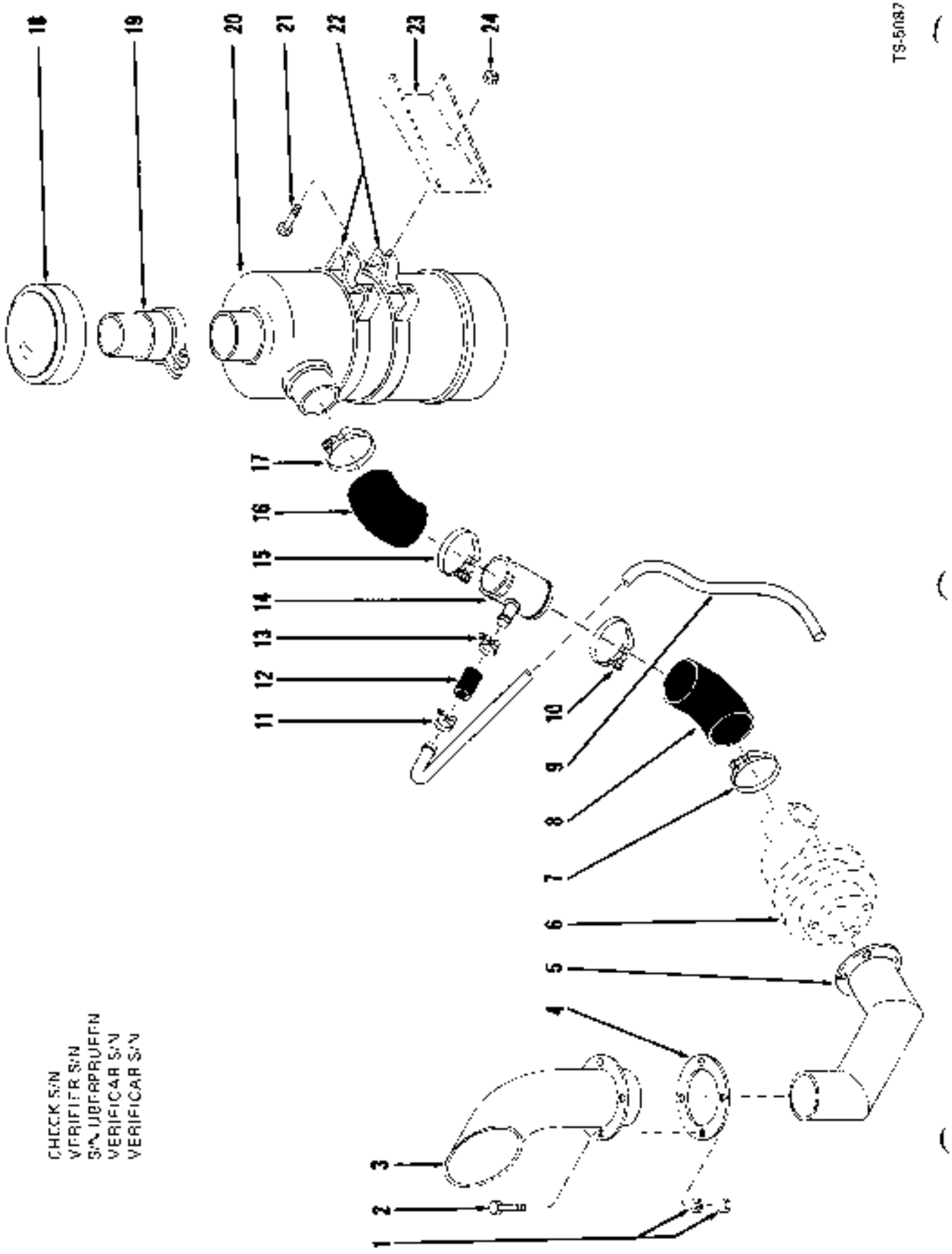

PW 1862
Printed in U.S.A.

Engine Air Cleaner Connections *
Filtre à air du moteur raccords *
Motorluftfilter Anschlüsse *
Purificador de ar do motor conexões *
Depurador de aire del motor conexiones *

CLARK

No.	Part No	Qty.	Description	Description	Benennung	Descrição	Descripción
1	160-06	4	**Nut**	écrou	Mutter	porca	tuerca
1A	4E-06	4	**Lockwasher**	rondelle Irein	Sicherungsscheibe	arruela de pressão	arándela seguridad
2	170-620	4	**Bolt**	boulon	Bolzen	parafuso	bulón
3	545794	1	**Tailpipe**	tuyau d'echappement	Auspuffrohr	cano escape	caño escape
4	525535	1	**Flange**	bride	Flansch	flange	brida
5	569077	1	**Elbow**	coude	Winkelrohr	cotovêlo	codo
6	[2]_____	—	**Turbo charger**	turbo soufflante	Turbogebläse	turbo assoprador	turbo soplante
7	539042	1	**Clamp**	pince	Schelle	braçadeira	abrazadera
8	516058	1	**Hose**	tuyau flexible	Schlauch	mangueira	manguera
9	545797	1	**Tube**	tube	Rohr	tubo	tubo
10	539042	1	**Clamp**	pince	Schelle	braçadeira	abrazadera
11	1545186	1	**Clamp**	pince	Schelle	braçadeira	abrazadera
12	529979	1	**Hose**	tuyau flexible	Schlauch	mangueira	manguera
13	1545186	1	**Clamp**	pince	Schelle	braçacera	abrazadera
14	545693	1	**Tube**	tube	Rohr	tubo	tubo
15	539042	1	**Clamp**	pince	Schelle	braçacera	abrazadera
16	516058	1	**Hose**	tuyau flexible	Schlauch	mangueira	manguera
17	539042	1	**Clamp**	pince	Schelle	braçadera	abrazadera
18	511512	1	**Cap**	chapeau	Kappe	tampa	tapa
19	548505	1	**Extension**	rallonge	Verlangerung	extensao	extensión
20	[3]_____		**Air cleaner**	filtre à air	Luftfilter	purificador ar	depurador aire
21	180-614	4	**Bolt**	boulon	Bolzen	parafuso	bulón
22	941474	2	**Band**	bande	Band	banda	banda
23	[4]_____	—	**Bracket**	support	Winkel	grampo	grampo
24	180-06	4	**Nut**	écrou	Mutter	porca	tuerca

*Cummins 3LC181—999

[1]See Index. Voir Table des matieres. Siehe Inhaltsverzeichnis. Veja Indice. Vease Indice.
[2]See Cummins Engine Manual
[3]Ver manual de pecas do motor Cummins.
[4]Siehe Cummins Motorteilliste
[5]Veja manual de pecas do motor Cummins
[6]Vease manual de repuestos del motor Cummins
[7]Welded to reservoir. Soudé au réservoir. An Behälter angeschweissen. Solde a reservatório. Soldar a depósito.

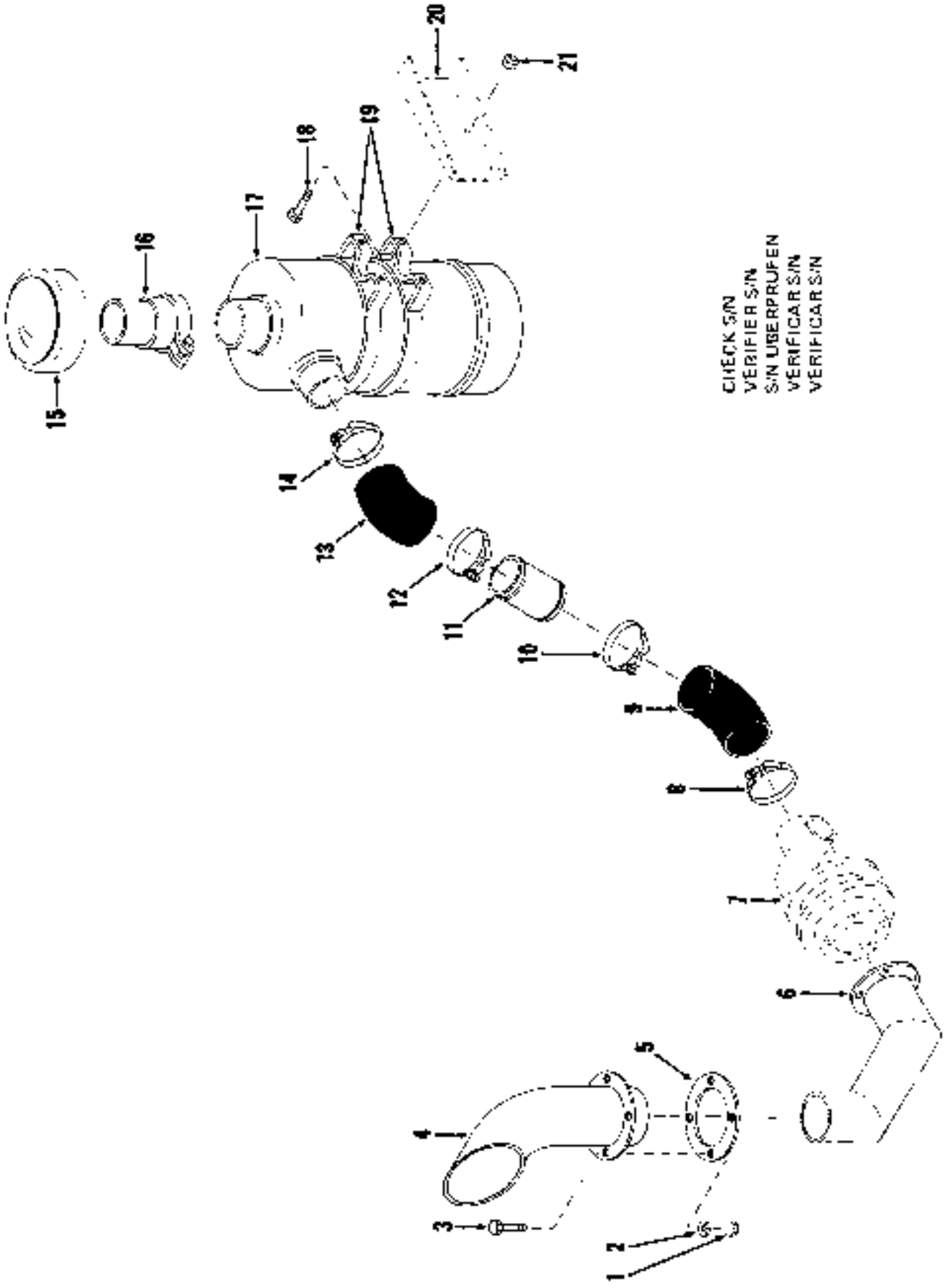

TS-92304

PM 1954
Printed in U.S.A.

Engine Air Cleaner & Connections *
Filtre à air de moteur et raccords *
Luftfilter des Motors und Anschlüsse *
Purificador de ar do motor e conexões *
Depurador de aire del motor y conexiones *

CLARK

No.	Part No.	Qty.	Description	Description	Benennung	Descrição	Descripción
1	150-06	4	Nut	ecrou	Mutter	porca	tuerca
2	4E-06	4	Lockwasher	rondelle frein	Sicherungsscheibe	arruela de pressão	arandela seguridad
3	23C-620	4	Bolt	boulon	Bolzen	parafuso	bulón
4	[2]545794	1	Tailpipe	tuyau d'échappement	Auspuffrohr	cano escape	caño escape
4A	[2]1546470	1	Tailpipe	tuyau d'échappement	Auspuffrohr	cano escape	caño escape
5	526535	1	Flange	bride	Flansch	flange	brida
6	[2]569077	1	Elbow	coude	Winkelrohr	cotovélo	codo
7	[1]_____		Turbo charger	turbo soufflante	Turbogebläse	turbo assoprador	turbo soplante
8	539042	*	Clamp	pince	Schelle	braçadeira	abrazadera
9	516058	1	Hose	tuyau flexible	Schlauch	mangueira	manguera
10	539042	1	Clamp	pince	Schelle	braçadeira	abrazadera
11*	1539778	1	Tube	tube	Rohr	tubo	tubo
12	539042	1	Clamp	pince	Schelle	braçadeira	abrazadera
13	516058	1	Hose	tuyau flexible	Schlauch	mangueira	manguera
14	539042	1	Clamp	pince	Schelle	braçadeira	abrazadera
15	511512	1	Cap	chapeau	Kappe	tampa	tapa
16	548505	1	Extension	rallonge	Verlängerung	extensão	extension
17	[1]_____	1	Air cleaner	filtre a air	Luftfilter	purificador ar	depurador aire
18	24C-614	4	Bolt	boulon	Bolzen	parafuso	bulón
19	941474	2	Band	bande	Band	banda	banda
20	[4]_____	—	Bracket	support	Winkel	grampo	grampa
21	180-86	4	Nut	écrou	Mutter	porca	tuerca

*Cummins SLC101 &—

[1]See Index Voir Table des matières. Siehe Inhaltsverzeichnis. Vea Indice. Vease Indice.

[2]Cummins SLC101—123
[3]Cummins SLC124 &

[4]Welded to reservoir Souder au reservoir. An Behälter anschweissen Solde a reservatorio Soldar a depósito

CLARK

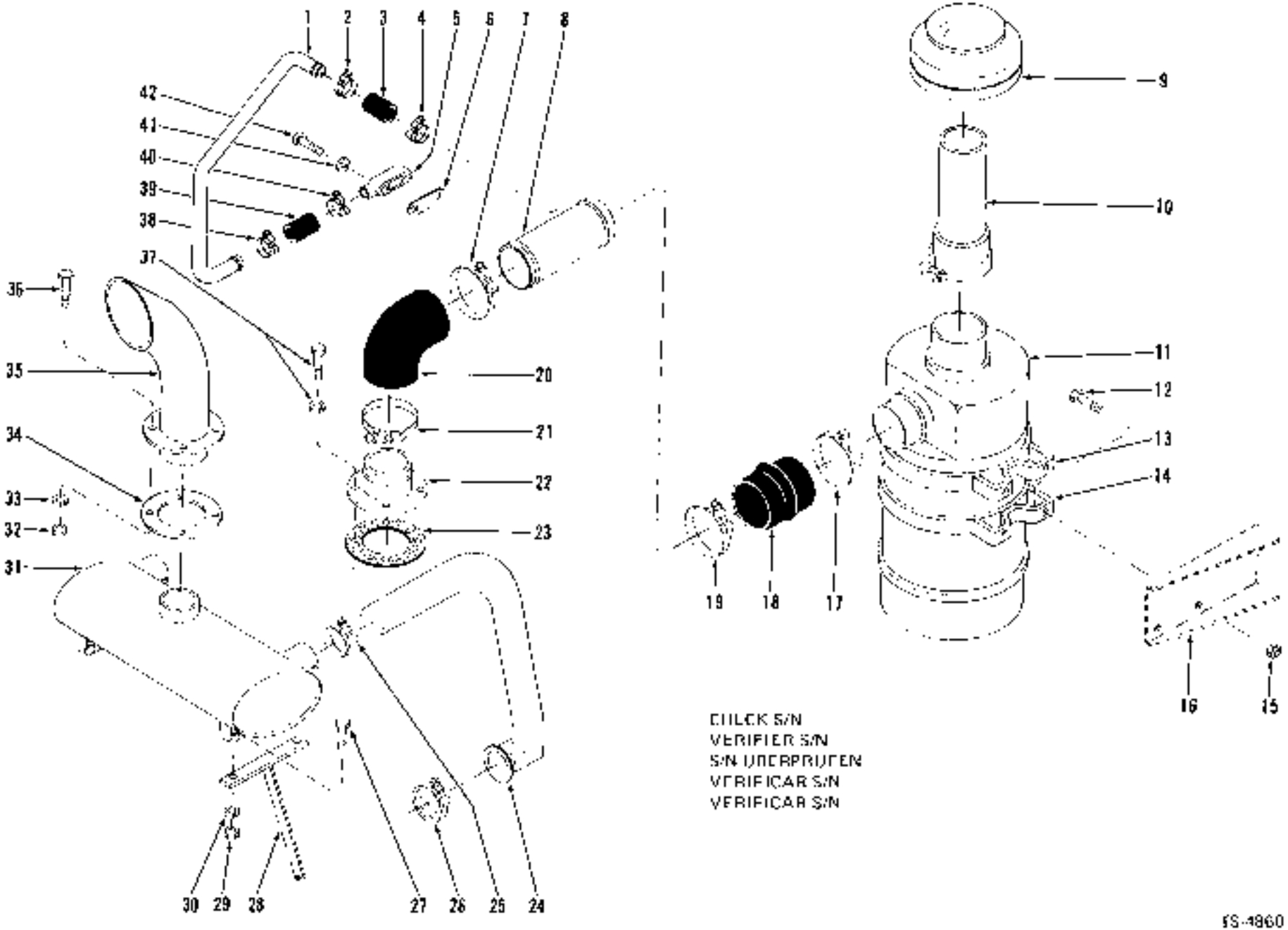

CHECK S/N
VERIFIER S/N
S/N ÜBERPRÜFEN
VERIFICAR S/N
VERIFICAR S/N

FS-4860

Engine Air Cleaner & Connections *
Filtre à air de moteur et raccords *
Luftfilter des Motors und Anschlüsse *
Purificador de ar do motor e conexões *
Depurador de aire del motor y conexiones *

CLARK

No.	Part No.	Qty	Description	Description	Benennung	Descrição	Descripción
1	589359	1	Tube	tube	Rohr	tubo	tubo
2	1545186	1	Clamp	pince	Schelle	braçadeira	abrazadera
3	529979	1	Hose	tuyau flexible	Schlauch	mangueira	manguera
4	1545186	1	Clamp	pince	Schelle	braçadeira	abrazadera
5	540888	1	Elbow	coude	Winkelrohr	cotovelo	codo
6	875812	1	Gasket	garniture	Dichtung	gaxeta	empaquetadura
7	540797	1	Clamp	pince	Schelle	braçadeira	abrazadera
8	589356	1	Tube	tube	Rohr	tubo	tubo
9	521686	1	Cap	chapeau	Kappe	tampa	tapa
10	540781	1	Extension	rallonge	Verlängerung	extensão	extensión
11	[1]	1	Air cleaner	filtre à air	Luftfilter	purificador ar	depurador aire
12	16C-612	4	Bolt	boulon	Bolzen	parafuso	bulon
13	509763	1	Strap	bande	Band	faixa	banda
14	509783	1	Strap	bande	Band	faixa	banda
15	16D-08	4	Nut	écrou	Mutter	porca	tuerca
16	[2]	—	Bracket	support	Winkel	grampo	grampa
17	540797	1	Clamp	pince	Schelle	braçadeira	abrazadera
18	513864	1	Hose	tuyau flexible	Schlauch	mangueira	manguera
19	540797	1	Clamp	pince	Schelle	braçadeira	abrazadera
20	591123	1	Hose	tuyau flexible	Schlauch	mangueira	manguera
21	540797	1	Clamp	pince	Schelle	braçadeira	abrazadera
22	540784	1	Adapter	adaptateur	Zwischenstück	adaptador	adaptador
23	541990	1	Gasket	garniture	Dichtung	gaxeta	empaquetadura
24	[3]589359	2	Pipe	tuyau	Rohr	cano	caño
25	585973	2	Clamp	pince	Schelle	braçadeira	abrazadera
26	539906	2	Clamp	pince	Schelle	braçadeira	abrazadera
27	17C-614	4	Bolt	boulon	Bolzen	parafuso	bulon
28	589362	2	Bracket	support	Winkel	grampo	grampa
29	16D-05	4	Nut	écrou	Mutter	porca	tuerca
30	4E-05	4	Lockwasher	rondelle frein	Sicherungsscheibe	arruela de pressão	arandela seguridad
31	560186	1	Muffler	silencieux	Auspuftopf	silenciador	silenciador
32	16D-08	4	Nut	écrou	Mutter	porca	tuerca
33	4E-08	4	Lockwasher	rondelle frein	Sicherungsscheibe	arruela de pressão	arandela seguridad
34	525535	1	Flange	bride	Flansch	llonge	brida
35	545794	1	Tailpipe	tuyau d'échappement	Auspuffrohr	cano escape	caño escape
36	17C-620	4	Bolt	boulon	Bolzen	parafuso	bulon
37	17C-616	4	Bolt	boulon	Bolzen	parafuso	bulón
37A	4E-06	4	Lockwasher	rondelle frein	Sicherungsscheibe	arruela de pressão	arandela seguridad
38	1545186	1	Clamp	pince	Schelle	braçadeira	abrazadera
39	529979	1	Hose	tuyau flexible	Schlauch	mangueira	manguera
40	1545186	1	Clamp	pince	Schelle	braçadeira	abrazadera
41	4E-05	2	Lockwasher	rondelle frein	Sicherungsscheibe	arruela de pressão	arandela seguridad
42	17C-632	2	Bolt	boulon	Bolzen	parafuso	bulón

*Cummins 3LC101 — 4LC999, G.M. 3LG101 — 5LG110

[1] See Index. Voir Table des matières. Siehe Inhaltsverzeichnis. Veja Indice. Vease Indice.
[2] Weld to reservoir. Souder au réservoir. An Behälter anschweissen. Solde a reservatório. Soldar a depósito.
[3] For replacement use 1-1522334 tube & 2-565973 clamp.
[3] Pour remplacement employer 1-1522334 tube & 2-565973 pince.
[3] Für Austausch verwenden 1-1522334 Rohr & 2-565973 Schelle.
[3] Para a reposição usar 1-1522334 tubo & 2-565973 braçadeira.
[3] Para recambio emplear 1-1522334 tubo & 2-565973 abrazadera.

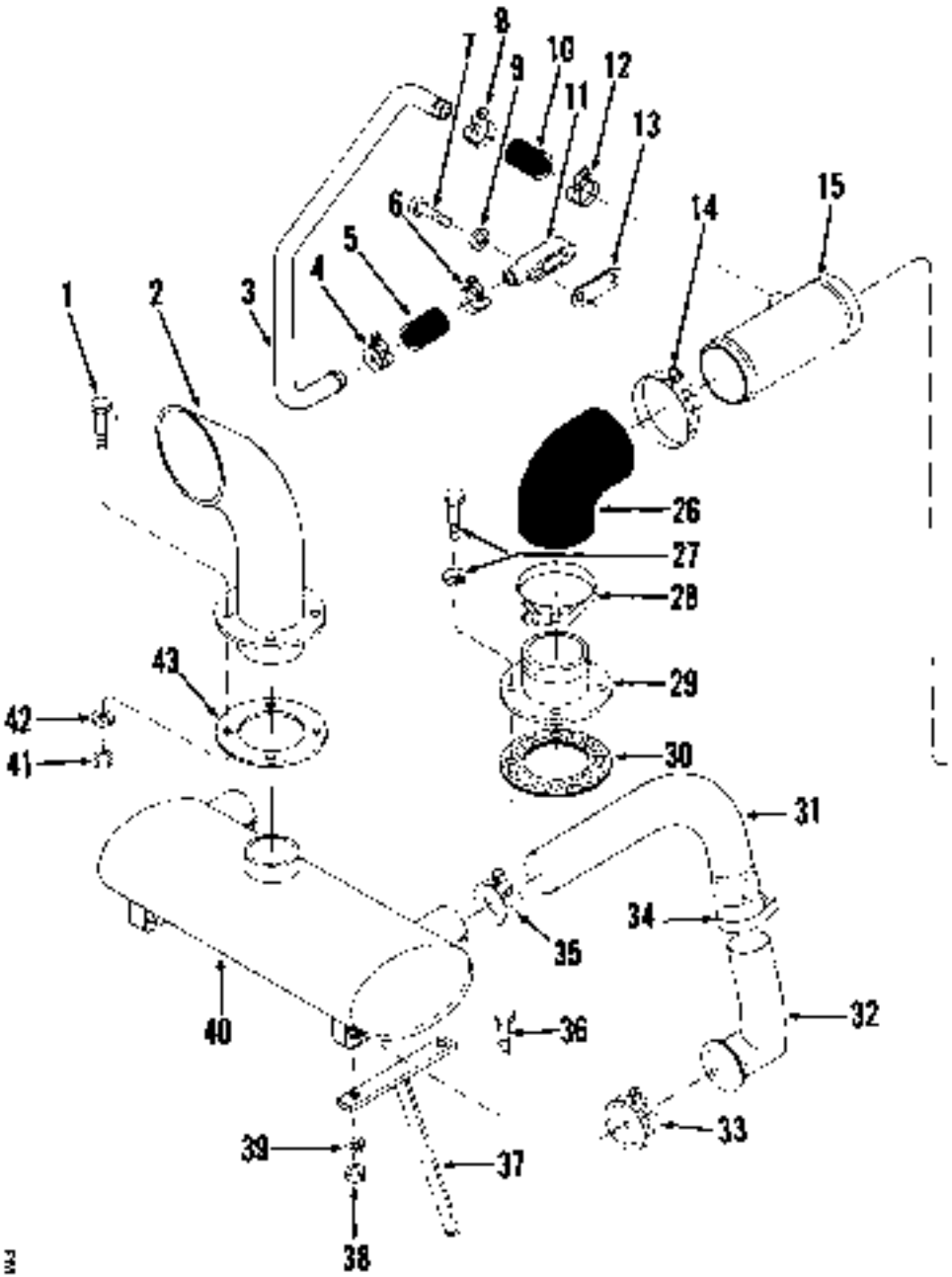

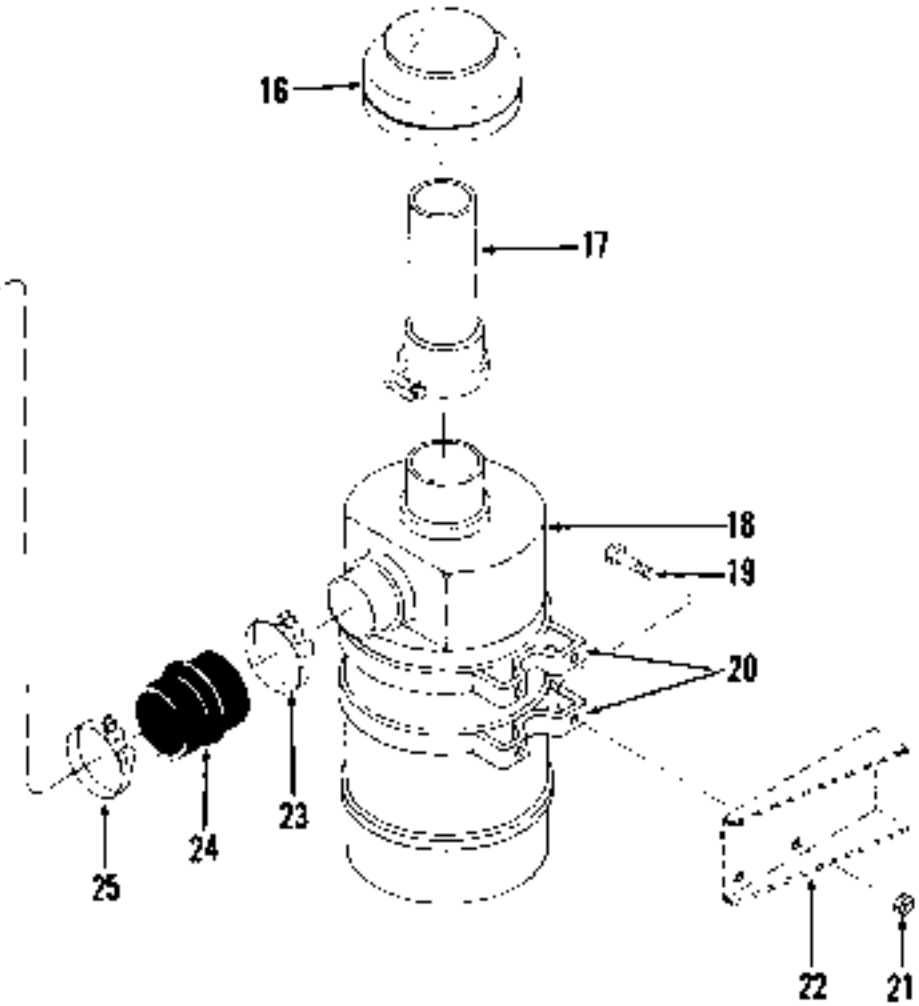

CHECK S/N
VERIFIER S/N
S/N ÜBERPRÜFEN
VERIFICAR S/N
VERIFICAR S/N

FM 1869
Printed in U.S.A.

Engine Air Cleaner & Connections *
Filtre à air de moteur et raccords *
Luftfilter des Motors und Anschlüsse *
Purificador de ar do motor e conexões *
Depurador de aire del motor y conexiones *

CLARK

No.	Part No.	Qty.	Description	Description	Benennung	Descrição	Descripción
1	23C-620	4	Bolt	boulon	Bolzen	parafuso	bulón
2	545794	1	Tailpipe	tuyau d'échappement	Auspuffrohr	cano escape	caño escape
3	589356	1	Tube	tube	Rohr	tubo	tubo
4	1545186	1	Clamp	pince	Schelle	braçadeira	abrazadera
5	529979	1	Hose	tuyau flexible	Schlauch	mangueira	manguera
6	1545186	1	Clamp	pince	Schelle	braçadeira	abrazadera
7	23C-532	2	Bolt	boulon	Bolzen	parafuso	bulón
8	1545186	1	Clamp	pince	Schelle	braçadeira	abrazadera
9	4E-05	2	Lockwasher	rondelle frein	Sicherungsscheibe	arruela de pressão	arandela seguridad
10	529979	1	Hose	tuyau flexible	Schlauch	mangueira	manguera
11	540888	1	Elbow	coude	Winkelrohr	cotovelo	codo
12	1545186	1	Clamp	pince	Schelle	braçadeira	abrazadera
13	875012	1	Gasket	garniture	Dichtung	gaxeta	empaquetadura
14	540797	1	Clamp	pince	Schelle	braçadeira	abrazadera
15	589355	1	Tube	tube	Rohr	tubo	tubo
16	521886	1	Cap	chapeau	Kappe	tampa	tapa
17	540781	1	Extension	rallonge	Verlangerung	extensão	extension
18	[illegible]	1	Air cleaner	filtre à air	Luftfilter	purificador ar	depurador aire
19	24C-612	4	Bolt	boulon	Bolzen	parafuso	bulon
20	509763	2	Strap	bande	Band	tarxa	banda
21	18D-06	4	Nut	écrou	Mutter	porca	tuerca
22	[illegible]	—	Bracket	support	Winkel	grampo	grampa
23	540797	1	Clamp	pince	Schelle	braçadeira	abrazadera
24	513864	*	Hose	tuyau flexible	Schlauch	mangueira	manguera
25	540797	1	Clamp	pince	Schelle	braçadeira	abrazadera
26	591723	1	Hose	tuyau flexible	Schlauch	mangueira	manguera
27	23C-616	4	Bolt	boulon	Bolzen	parafuso	bulón
27A	4E-06	4	Lockwasher	rondelle frein	Sicherungsscheibe	arruela de pressão	arandela seguridad
28	540797	1	Clamp	pince	Schelle	braçadeira	abrazadera
29	540784	1	Adapter	adaptateur	Zwischenstück	adaptador	adaptador
30	541990	1	Gasket	garniture	Dichtung	gaxeta	empaquetadura
31	1522234	2	Exhaust	échappement	Auspuff	descarga	escape
32	1522233	2	Exhaust	échappement	Auspuff	descarga	escape
33	539906	2	Clamp	pince	Schelle	braçadeira	abrazadera
34	565973	2	Clamp	pince	Schelle	braçadeira	abrazadera
35	565973	2	Clamp	pince	Schelle	braçadeira	abrazadera
36	23C-574	4	Bolt	boulon	Bolzen	parafuso	bulón
37	589362	2	Bracket	support	Winkel	grampo	grampa
38	15D-05	4	Nut	écrou	Mutter	porca	tuerca
39	4E-05	4	Lockwasher	rondelle frein	Sicherungsscheibe	arruela de pressão	arandela seguridad
40	560186	1	Muffler	silencieux	Auspufftopf	silenciador	silenciador
41	15D-06	4	Nut	écrou	Mutter	porca	tuerca
42	4E-06	4	Lockwasher	rondelle frein	Sicherungsscheibe	arruela de pressão	arandela seguridad
43	525535	1	Flange	bride	Flansch	flange	brida

*G M. SEG111 &—, 4035B101FSC & •

[1]See Index. Voir Table des matières. Siehe Inhaltsverzeichnis. Veja Indice. Vease Indice.
[2]Welded to reservoir. Soudé au réservoir. An Behälter anschweissen. Solde a reservatório. Soldar a depósito.

CHECK S/N
VERIFIER S/N
S/N ÜBERPRÜFEN
VERIFICAR S/N
VERIFICAR S/N

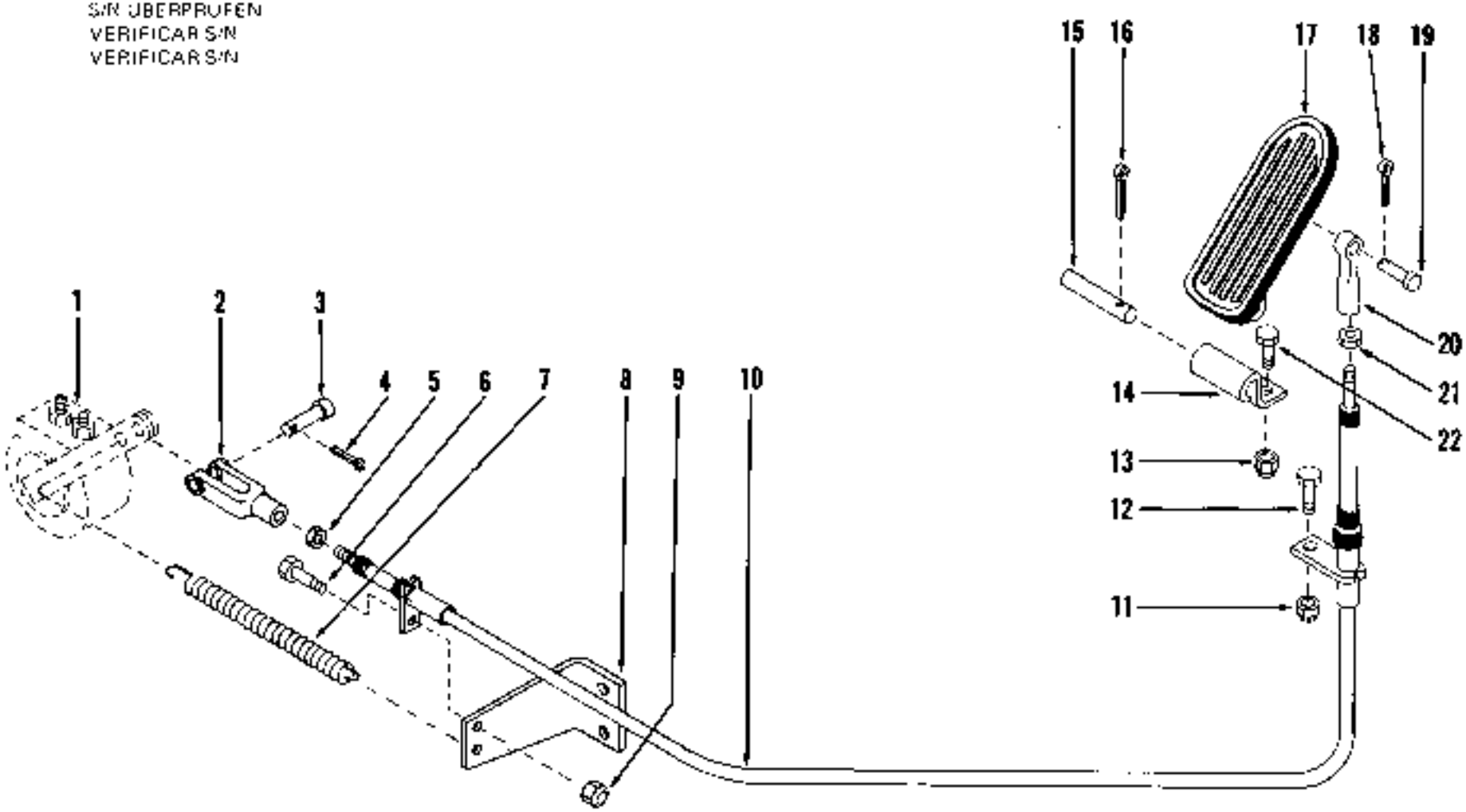

T5 5099

Engine Controls *
Commandes du moteur *
Motorregulierung *
Controles do motor *
Controles del motor *

CLARK

No.	Part No.	Qty.	Description	Description	Benennung	Descrição	Descripción
1	[2]_____	—	Governor	regulateur	Regulator	regulador	regulador
2	583611	1	Clevis	etrier	Schäkel	gavio	horquilla
3	4F-05052	1	Pin	goupille	Stift	pino	pasador
4	1F-312	1	Pin cotter	goupille fendue	Splint	contrapino	chaveta dos patas
5	14D-10	1	Nut	écrou	Mutter	porca	tuerca
6	18C-412	1	Bolt	boulon	Bolzen	parafuso	bulon
7	552323	1	Spring	ressort	Feder	mola	resorte
8	586482	1	Bracket	support	Winkel	grampo	grampa
9	18D-04	1	Nut	écrou	Mutter	porca	tuerca
10	586483	1	Cable	câble	Kabel	cabo	cable
11	18D-04	1	Nut	écrou	Mutter	porca	tuerca
12	18C-412	1	Bolt	boulon	Bolzen	parafuso	bulon
13	18D-04	2	Nut	écrou	Mutter	porca	tuerca
14	523760	1	Bracket	support	Winkel	grampo	grampa
15	523762	1	Pedal	pédale	Pedal	pedal	pedal
16	1F-316	1	Pin cotter	goupille fendue	Splint	contrapino	chaveta dos patas
17	523829	1	Pedal	pedale	Pedal	pedal	pedal
18	1F-216	1	Pin cotter	goupille fendue	Splint	contrapino	chaveta dos patas
19	4F-04051	1	Pin	goupille	Stift	pino	pasador
20	584907	1	Eye	oeil	Auge	olho	ojo
21	14D-10	1	Nut	écrou	Mutter	porca	tuerca
22	18C-412	2	Bolt	boulon	Bolzen	parafuso	bulón

*Cummins 3LC101, 3LC103 -106

[2]See Cummins Engine Manual
[2]Voir manuel de pieces du moteur Cummins.
[2]Siehe Cummins Motorliedliste
[2]Veja manual de pecas do motor Cummins.
[2]Vease manua de repuestos del motor Cummins

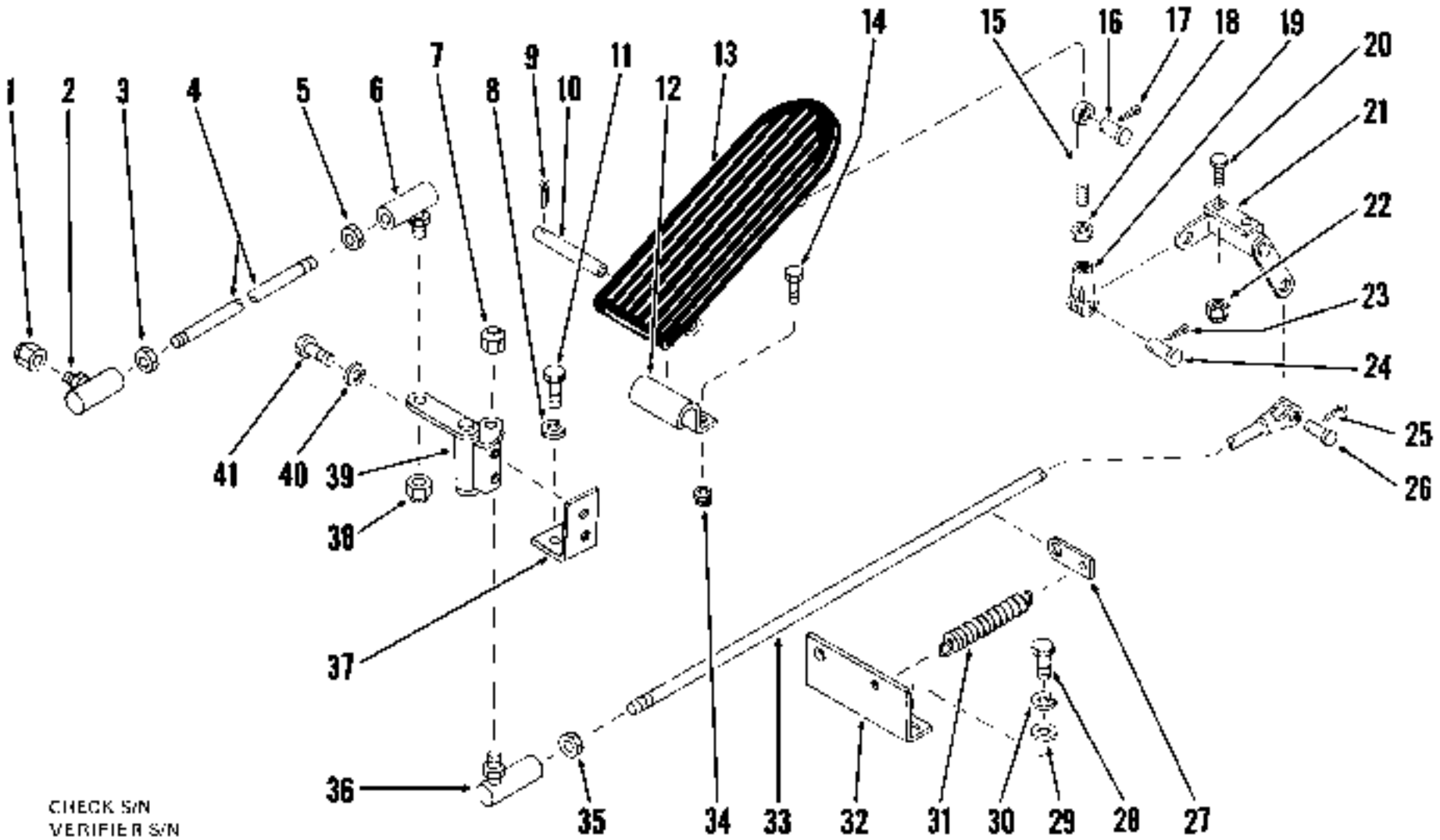

CHECK S/N
VERIFIER S/N
S/N ÜBERPRÜFEN
VERIFICAR S/N
VERIFICAR S/N

IS-5257

Engine Controls *
Commandes du moteur *
Motorregulierung *
Controles do motor *
Controles del motor *

CLARK

No.	Part No.	Qty.	Description	Description	Benennung	Descrição	Descripción
1	66D-05	1	Nut	ecrou	Mutter	porca	tuerca
2	1301361	1	Ball joint	rotule	Kugelgelenk	articulação esf	articulacion esf
3	8D-05	1	Nut	ecrou	Mutter	porca	tuerca
4	[2]569440	1	Rod	tige	Stange	varan	varilla
4A	[3]1546469	1	Rod	tige	Stange	varán	varilla
5	8D-05	1	Nut	écrou	Mutter	porca	tuerca
6	1301361	1	Ball joint	rotula	Kugelgelenk	articulação esf	articulacion esf
7	66D-05	1	Nut	ecrou	Mutter	porca	tuerca
8	4E-06	2	Lockwasher	rondelle frein	Sicherungsscheibe	arruela de pressão	arandela seguridad
9	1F-316	1	Pin cotter	goupille fendue	Splint	contrapino	chaveta dos patas
10	623762	1	Pin	goupille	Stift	pino	pasador
11	24C-616	2	Bolt	boulon	Bolzen	parafuso	bulón
12	623760	1	Bracket	support	Winkel	grampo	grampa
13	623829	1	Pedal	pédale	Pedal	pedal	pedal
14	24C-412	2	Bolt	boulon	Bolzen	parafuso	bulón
15	550619	1	Rod	tige	Stange	varao	varilla
16	4F-04051	1	Pin	goupille	Stift	pino	pasador
17	1F-216	1	Pin cotter	goupille fendue	Splint	contrapino	chaveta dos patas
18	8D-04	1	Nut	écrou	Mutter	porca	tuerca
19	2J-4200	1	Clevis	étrier	Schäkel	garfo	horquilla
20	24C-412	2	Bolt	boulon	Bolzen	parafuso	bulón
21	550616	1	Bellcrank	levier coude	Kniehebel	balancinho	balancin
22	18D-04	2	Nut	écrou	Mutter	porca	tuerca
23	1F-216	1	Pin cotter	goupille fendue	Splint	contrapino	chaveta dos patas
24	4F-04051	1	Pin	goupille	Stift	pino	pasador
25	1F-216	1	Pin cotter	goupille fendue	Splint	contrapino	chaveta dos patas
26	4F-04051	1	Pin	goupille	Stift	pino	pasador
27	521434	1	Anchor	attache	Anker	ancoragem	anclaje
28	24C-816	2	Bolt	boulon	Bolzen	parafuso	bulón
29	864167	2	Washer	rondelle	Scheibe	arruela	arandela
30	4E-06	2	Lockwasher	rondelle frein	Sicherungsscheibe	arruela de pressão	arandela seguridad
31	551090	1	Spring	ressort	Feder	mola	resorte
32	569218	1	Guide	guide	Führungsstück	guia	guia
33	569209	1	Rod	tige	Stange	varao	varilla
34	18D-04	2	Nut	ecrou	Mutter	porca	tuerca
35	8D-05	1	Nut	ecrou	Mutter	porca	tuerca
36	1301351	1	Ball joint	rotule	Kugelgelenk	articulacao esf	articulación esf
37	569442	1	Bracket	support	Winkel	grampo	grampa
38	66D-05	1	Nut	ecrou	Mutter	porca	tuerca
39	1539774	1	Bellcrank	levier coude	Kniehebel	balancinho	balancin
40	4E-04	2	Lockwasher	rondelle frein	Sicherungsscheibe	arruela de pressão	arandela seguridad
41	24C-408	2	Bolt	boulon	Bolzen	parafuso	bulón

[1]Cummins 3LC102, 3LC105 &—
[2]Cummins 6LC101—123
[3]Cummins 6LC124 &—

CLARK

CHECK S/N
VERIFIER S/N
S/N ÜBERPRÜFEN
VERIFICAR S/N
VERIFICAR S/N

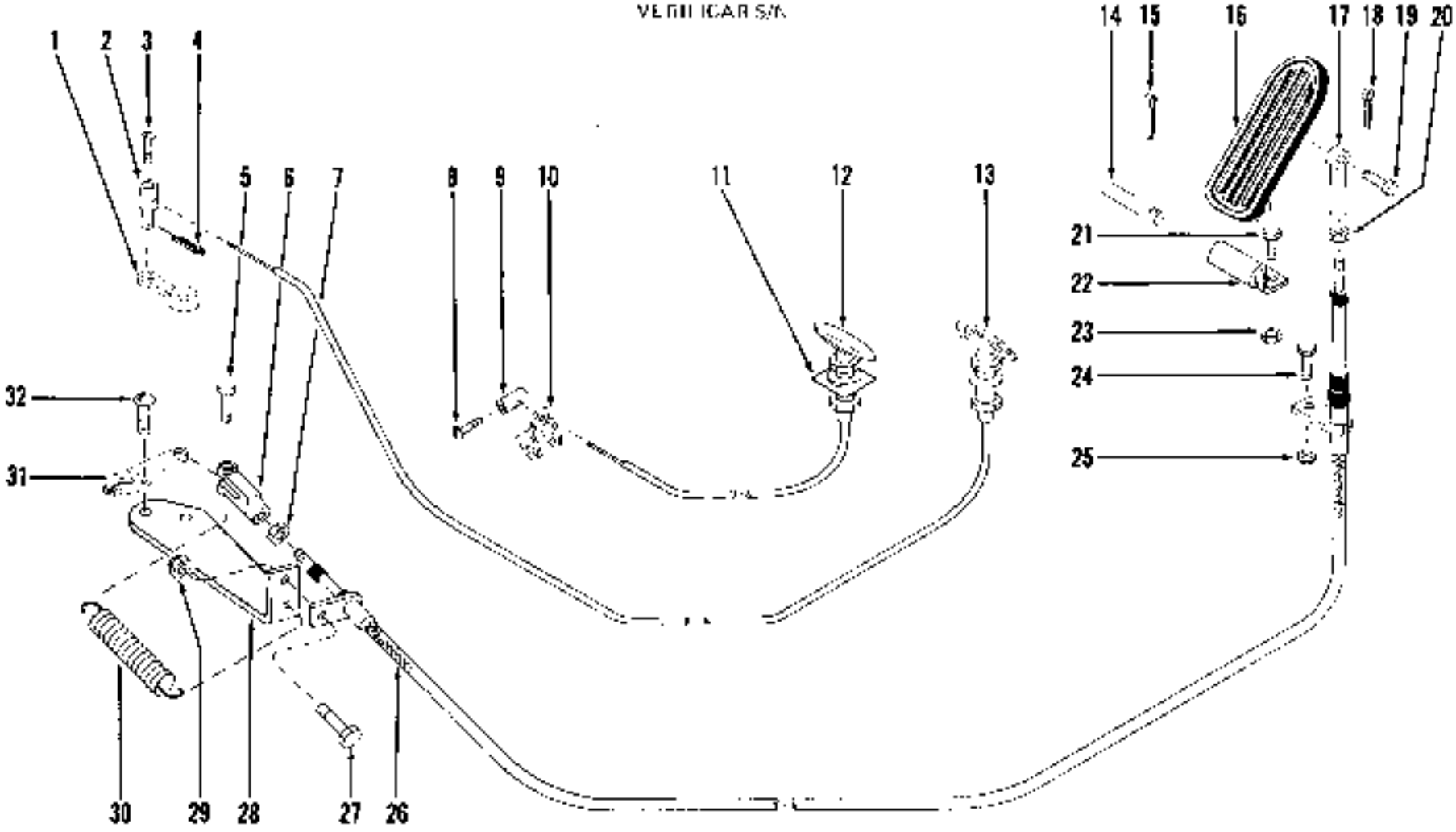

YS-4912

Engine Controls *
Commandes du moteur *
Motorregulierung *
Controles do motor *
Controles del motor *

CLARK

No.	Part No.	Qty.	Description	Description	Benennung	Descrição	Descripción
1	[8]_____	—	Fuel shut-off	arrêt carburant	Kraftstoffvorrichtung	parada combustível	detención combust
2	1523209	1	Connector	raccord	Verbindungsstück	ligador	conector
3	85G-1008	1	Screw	vis	Schraube	parafuso	tornillo
4	1F-208	1	Pin cotter	goupille fendue	Splint	contrapino	chaveta dos patas
5	4F-05082	1	Pin	goupille	Stift	pino	pasador
6	583611	1	Clevis	étrier	Schakel	garfo	horquilla
7	14D-10	1	Nut	écrou	Mutter	porca	tuerca
8	85G-1008	1	Screw	vis	Schraube	parafuso	tornillo
9	[1]1523210	1	Connector	raccord	Verbindungsstück	ligador	conector
10	[8]_____	—	Emergency shut-off	arrêt de secours	Notabstellvorrichtung	parada de emergen	detención de emerg
11	631905	1	Plate	plaque	Platte	placa	placa
12	1520190	1	Cable	câble	Kabel	cabo	cable
13	1520193	1	Cable	câble	Kabel	cabo	cable
14	623762	1	Pin	goupille	Stift	pino	pasador
15	1F-316	1	Pin cotter	goupille fendue	Splint	contrapino	chaveta dos patas
16	623829	1	Pedal	pédale	Pedal	pedal	pedal
17	584907	1	Eye	oeil	Auge	olho	ojo
18	1F-216	1	Pin cotter	goupille fendue	Splint	contrapino	chaveta dos patas
19	4F-04051	1	Pin	goupille	Stift	pino	pasador
20	14D-10	1	Nut	écrou	Mutter	porca	tuerca
21	18C-412	2	Bolt	boulon	Bolzen	parafuso	bulón
22	623760	1	Bracket	support	Winkel	grampo	grampa
23	18D-04	2	Nut	écrou	Mutter	porca	tuerca
24	18C-412	1	Bolt	boulon	Bolzen	parafuso	bulón
25	18D-04	1	Nut	écrou	Mutter	porca	tuerca
26	589474	1	Cable	câble	Kabel	cabo	cable
27	18C-412	1	Bolt	boulon	Bolzen	parafuso	bulón
28	589473	1	Bracket	support	Winkel	grampo	grampa
29	18D-04	1	Nut	écrou	Mutter	porca	tuerca
30	551090	1	Spring	ressort	Feder	mola	resorte
31	[2]_____	—	Lever governor	levier régulateur	Regulatorhebel	alavanca regulador	palanca regulador
32	4G-416	2	Screw	vis	Schraube	parafuso	tornillo

[1]G.M. 3LG102 -4LG118

[2]See G.M. Engine Manual
[2]Voir manuel de pièces du moteur G.M.
[2]Siehe G.M. Motorteilliste.
[2]Veja manual de peças do motor G.M.
[2]Véase manual de repuestos del motor G.M.
[8]Use 1-85G-606 screw with item 9.
[8]Employer 1-85G-606 écrou avec pièce 9
[8]Ausführen 1-85G-606 Schraube mit Artikel 9
[8]Usar 1-85G-606 parafuso com peça 9.
[8]Emplear 1-85G-606 tornillo con pieza 9.

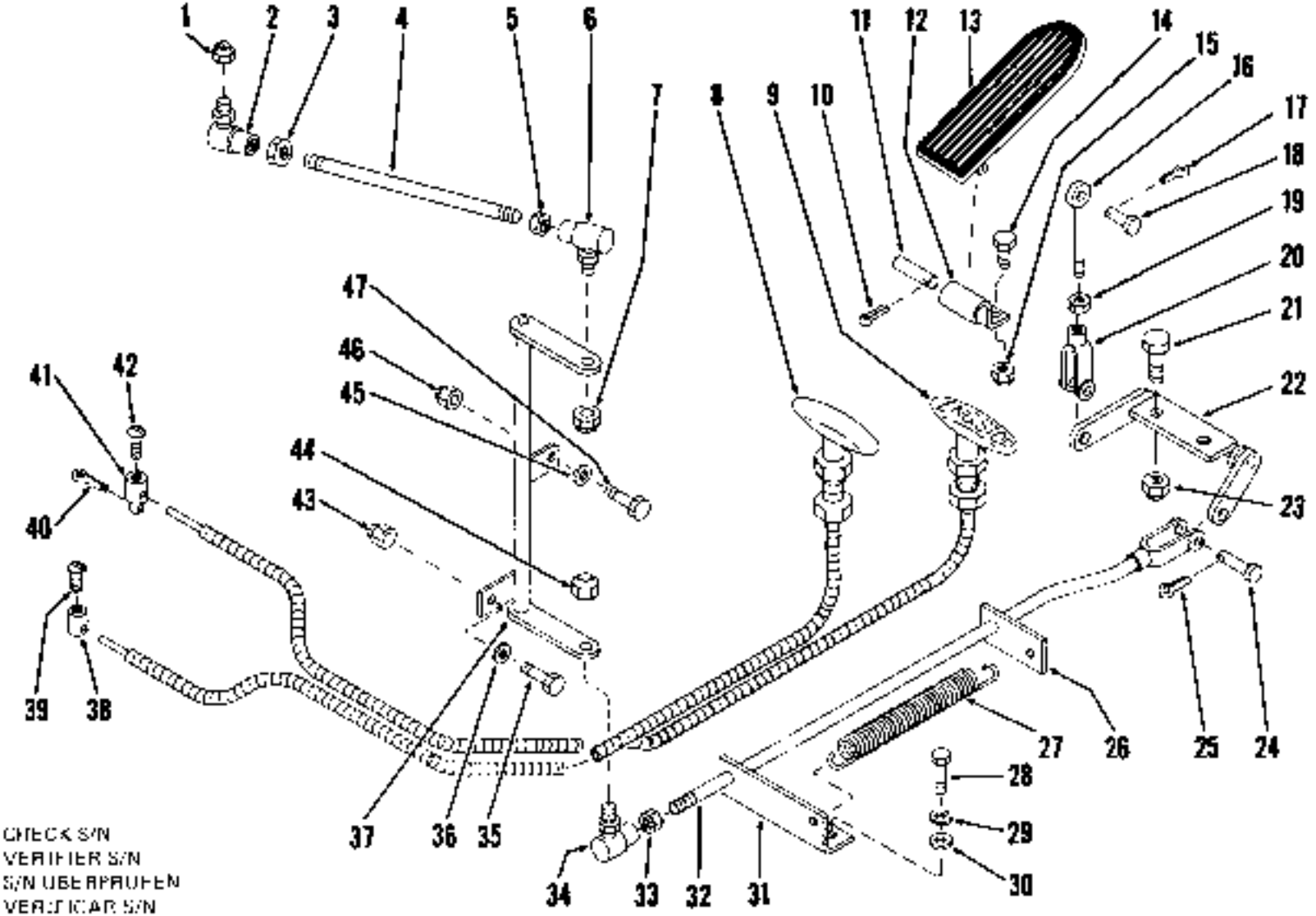
1
2
3
4
5
6
7
8
9
10
11
12
13
14
15
16
17
18
19
20
21
22
23
24
25
26
27
28
29
30
31
32
33
34
35
36
37
38
39
40
41
42
43
44
45
46
47
CHECK S/N
VERIFIER S/N
S/N UBERPRUFEN
VERIFICAR S/N
VERIFICAR S/N

Engine Controls *
Commandes du moteur *
Motorregulierung *
Controles do motor *
Controles del motor *

CLARK

No.	Part No.	Qty.	Description	Description	Benennung	Descrição	Descripción
1	66D-05	1	Nut	ecrou	Mutter	porca	tuerca
2	T301361	1	Ball joint	rotule	Kugelgelenk	articulaçao esf	articulación esf
3	8D-05	1	Nut	ecrou	Mutter	porca	tuerca
4	569211	1	Rod	tige	Stange	varão	varilla
5	8D-05	1	Nut	ecrou	Mutter	porca	tuerca
6	T301361	1	Ball joint	rotule	Kugelgelenk	articulaçao esf	articulación esf
7	66D-05	1	Nut	écrou	Mutter	porca	tuerca
8	1520190	1	Cable	câble	Kabel	cabo	cable
9	1520193	1	Cable	câble	Kabel	cabo	cable
10	1F-316	1	Pin cotter	goupille fendue	Splint	contrapino	chaveta dos patas
11	623762	1	Pin	goupille	Stift	pino	pasador
12	623760	1	Bracket	support	Winkel	grampo	grampa
13	623829	1	Pedal	pédale	Pedal	pedal	pedal
14	16C-412	2	Bolt	boulon	Bolzen	parafuso	bulón
15	16D-04	2	Nut	ecrou	Mutter	porca	tuerca
16	550619	1	Rod	tige	Stange	varão	varilla
17	1F-216	2	Pin cotter	goupille fendue	Splint	contrapino	chaveta dos palas
18	4F-04051	2	Pin	goupille	Stift	pino	pasador
19	8D-04	1	Nut	ecrou	Mutter	porca	tuerca
20	2J-4200	1	Clevis	etrier	Schäkel	garfo	horquilla
21	16C-412	2	Bolt	boulon	Bolzen	parafuso	bulón
22	550616	1	Bellcrank	levier coude	Kniehebel	balancinho	balancín
23	16D-04	2	Nut	ecrou	Mutter	porca	tuerca
24	4F-04051	1	Pin	goupille	Stift	pino	pasador
25	1F-216	1	Pin cotter	goupille fendue	Splint	contrapino	chaveta dos palas
26	521434	1	Anchor	attache	Anker	ancoragem	anclaje
27	561090	1	Spring	ressort	Feder	mola	resorte
28	16C-616	2	Bolt	boulon	Bolzen	parafuso	bulón
29	4E-06	2	Lockwasher	rondelle frein	Sicherungsscheibe	arruela de pressão	arandela seguridad
30	860320	2	Washer	rondelle	Scheibe	arruela	arandela
31	569210	1	Guide	guide	Führungsstück	guia	guia
32	569209	1	Rod	tige	Stange	varão	varilla
33	8D-05	1	Nut	ecrou	Mutter	porca	tuerca
34	1301361	1	Ball joint	rotule	Kugelgelenk	articulação esf	articulación esf
35	16C-612	1	Bolt	boulon	Bolzen	parafuso	bulon
36	860320	1	Washer	rondelle	Scheibe	arruela	arandela
37	569202	1	Bellcrank	levier coude	Kniehebel	balancinho	balancin
38	[2]1523210	1	Connector	raccord	Verbindungsstück	ligador	conector
39	856-1008	1	Screw	vis	Schraube	parafuso	tornillo
40	1F-208	1	Pin cotter	goupille fendue	Splint	contrapino	chaveta dos patas
41	1523209	1	Connector	raccord	Verbindungsstück	ligador	conector
42	856-1008	1	Screw	vis	Schraube	parafuso	tornillo
43	16D-06	1	Nut	écrou	Mutter	porca	tuerca
44	66D-05	1	Nut	écrou	Mutter	porca	tuerca
45	860320	1	Washer	rondelle	Scheibe	arruela	arandela
46	16D-06	1	Nut	écrou	Mutter	porca	tuerca
47	16C-628	1	Bolt	boulon	Bolzen	parafuso	bulón

*O.M. 4LG119 B→, 4035B101FSC B→

[2]Use 1-85G-806 screw with item 38.
[2]Employer 1-85G-806 vis avec piece 38
[2]Verwenden 1-85G-806 nach artikel 38
[2]Usar 1-85G-806 com peça 38
[2]Emplear 1-85G-806 con pieza 38.

CLARK

Engine Lube Lines *
Tubes lubrifiant du moteur *
Motorschmierleitungen *
Linhas de lubrificação do motor *
Líneas de lubricación del motor *

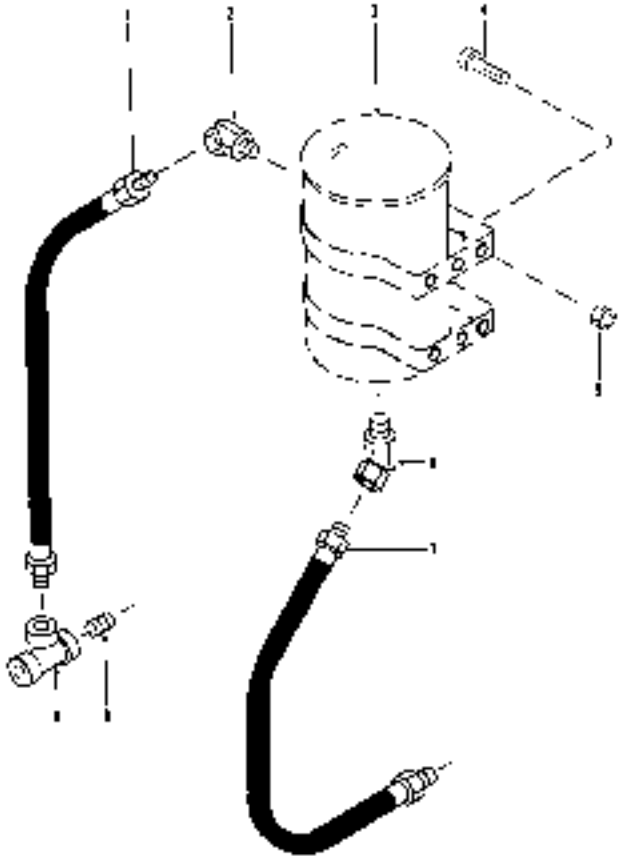

CHECK S/N
VERIFIER S/N
S/N ÜBERPRÜFEN
VERIFICAR S/N
VERIFICAR S/N

TS-5101

No.	Part No.	Qty.	Description	Description	Benennung	Descrição	Descripción
1	588472	1	Hose	tuyau flexible	Schlauch	mangueira	manguera
2	33F-3	1	Adapter union	adaptateur raccord	Zw-Stück-Anschluss	adaptador união	adaptador acople
3	[2]_____	—	Filter	filtre	filter	filtro	filtro
4	18C-616	6	Bolt	boulon	Bolzen	parafuso	perno
5	18D-06	6	Nut	écrou	Mutter	porca	tuerca
6	33F-3	1	Adapter union	adaptateur raccord	Zw-Stück-Anschluss	adaptador união	adaptador acople
7	588471	1	Hose	tuyau flexible	Schlauch	mangueira	manguera
8	6K-106	1	Nipple	raccord	Nippel	niple	niple
9	18F-1	1	Tee	raccord T	T-Verbindungsstück	T	te

*Cummins 3LC101 -999

[1]See your Cummins Distributor.
[2]Voir votre distributeur Cummins
[3]Bitte sich mit Ihrem Cummins Händler in Verbindung setzen
[4]Veja o seu distribuidor Cummins.
[5]Consulte a su distribuidor Cummins.

PN 1964
Printed in U.S.A.

Engine Lube Lines *
Tubes lubrifiant du moteur *
Motorschmierleitungen *
Linhas de lubrificação do motor *
Lineas de lubricación del motor *

CLARK

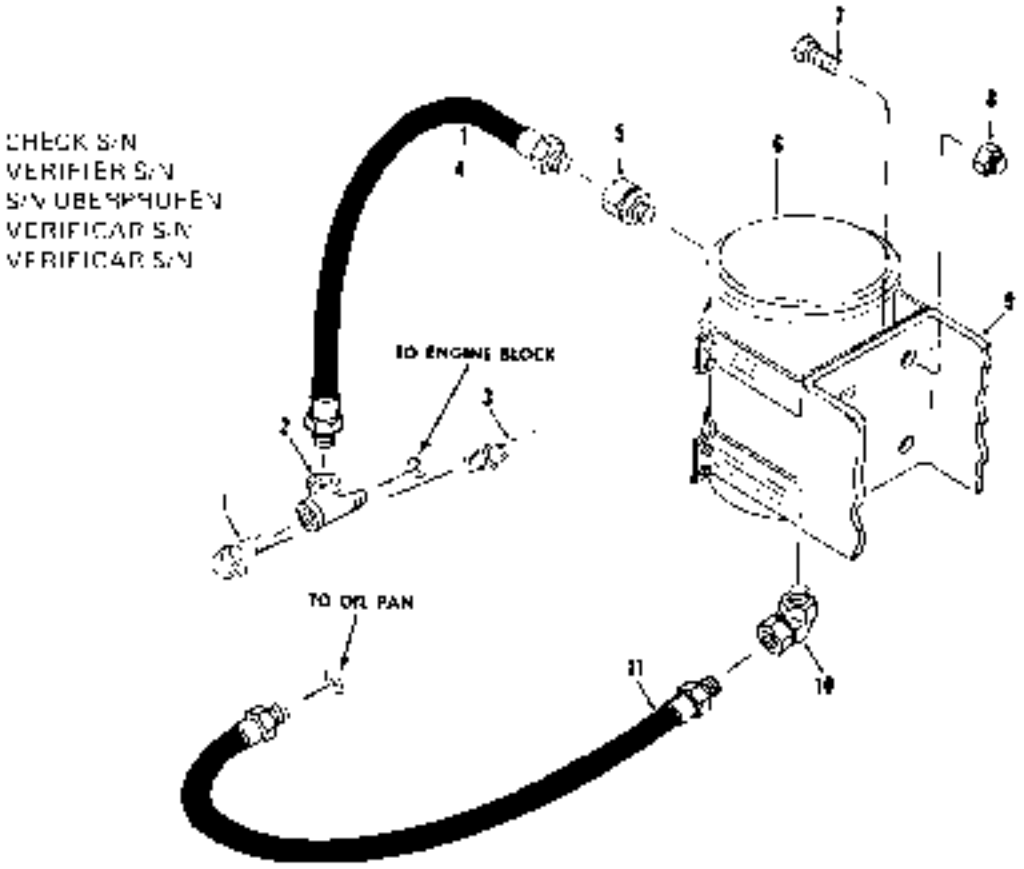

TS-3191

No.	Part No.	Qty.	Description	Description	Benennung	Descrição	Descripción
1	[4]	1	Elbow	coude	Winkelrohr	cotovelo	codo
2	17F-3	1	Tee	raccord T	T-Verbindungsstück	tê	te
3	[2]	1	Hose	tuyau flexible	Schlauch	mangueira	manguera
4	588472	1	Hose	tuyau flexible	Schlauch	mangueira	manguera
5	38F-3	1	Adapter union	adaptateur raccord	Zw-Stück-Anschluss	adaptador união	adaptador acople
6	[3]	1	Filter	filtre	filter	filtro	filtro
7	24C-616	6	Bolt	boulon	Bolzen	parafuso	bulón
8	180-06	6	Nut	écrou	Mutter	porca	tuerca
9	[4]	1	Bracket	support	Winkel	grampo	grampa
10	33F-3	1	Adapter union	adaptateur raccord	Zw-Stück-Anschluss	adaptador união	adaptador acople
11	588471	1	Hose	tuyau flexible	Schlauch	mangueira	manguera

*Cummins 5LC101 & •

[2]Furnished with engine. Fourni avec moteur. Geliefert mit Motor. Fornecido com o motor. Suministrado con el motor.
[3]See your Cummins Distributor.
[3]Voir votre distributeur Cummins.
[3]Bitte sich mit Cummins Handler in Verbindung setzen.
[3]Veja o seu distribuidor Cummins.
[3]Consulte a su distribuidor Cummins.
[4]Welded to reservoir. Soudé au réservoir. An Behälter anschweissen. Solde a reservatório. Soldar a depósito.

CLARK

Engine Lube Lines *
Tubes lubrifiant du moteur *
Motorschmierleitungen *
Linhas de lubrificação do motor *
Líneas de lubricación del motor *

CHECK S/N
VERIFIER S/N
S/N ÜBERPRÜFEN
VERIFICAR S/N
VERIFICAR S/N

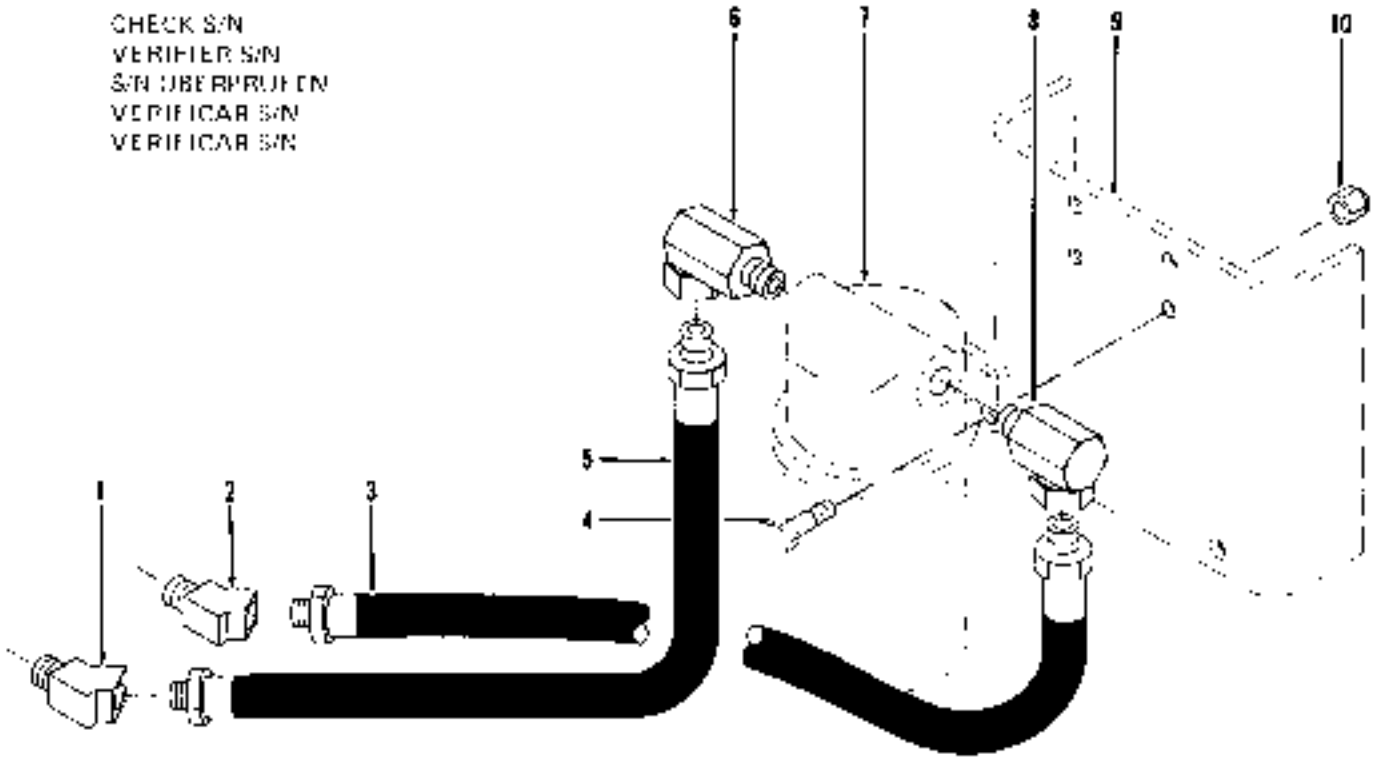

TS-4900

No.	Part No.	Qty.	Description	Description	Bennennung	Descrição	Descripción
1	81F-4	1	Elbow	coude	Winkelrohr	cotovelo	codo
2	81F-4	1	Elbow	coude	Winkelrohr	cotovelo	codo
3	638399	1	Hose	tuyau flexible	Schlauch	mangueira	manguera
4	18C-820	4	Bolt	boulon	Bolzen	parafuso	bulón
5	533463	1	Hose	tuyau flexible	Schlauch	mangueira	manguera
6	31F-5	1	Adapter union	adaptateur raccord	Zw Stück Anschluss	adaptador união	adaptador acople
7	[2]	—	Filter	filtre	filter	filtro	filtro
8	31F-5	1	Adapter union	adaptateur raccord	Zw-Stück-Anschluss	adaptador união	adaptador acople
9	[3]	—	Bracket	support	Winkel	grampo	grampa
10	18D-06	4	Nut	écrou	Mutter	porca	tuerca

*G.M. 3LG101—999

[1]See your G.M. distributor.
[2]Voir votre distributeur G.M.
[3]Bitte sich mit G.M.-Handler in Verbindung setzen.
[4]Veja o seu distribuidor G.M.
[5]Consulte a su distribuidor G.M.
[6]Welded to reservoir. Soudé au réservoir. An Behälter angeschweissen. Soldado a reservatório. Soldar a depósito.

PM 1054
Printed in U.S.A.

Engine Lube Lines *
Tubes lubrifiant du moteur *
Motorschmierleitungen *
Linhas de lubrificação do motor *
Líneas de lubricación del motor *

CLARK

CHECK S/N
VERIFIER S/N
S/N ÜBERPRÜFEN
VERIFICAR S/N
VERIFICAR S/N

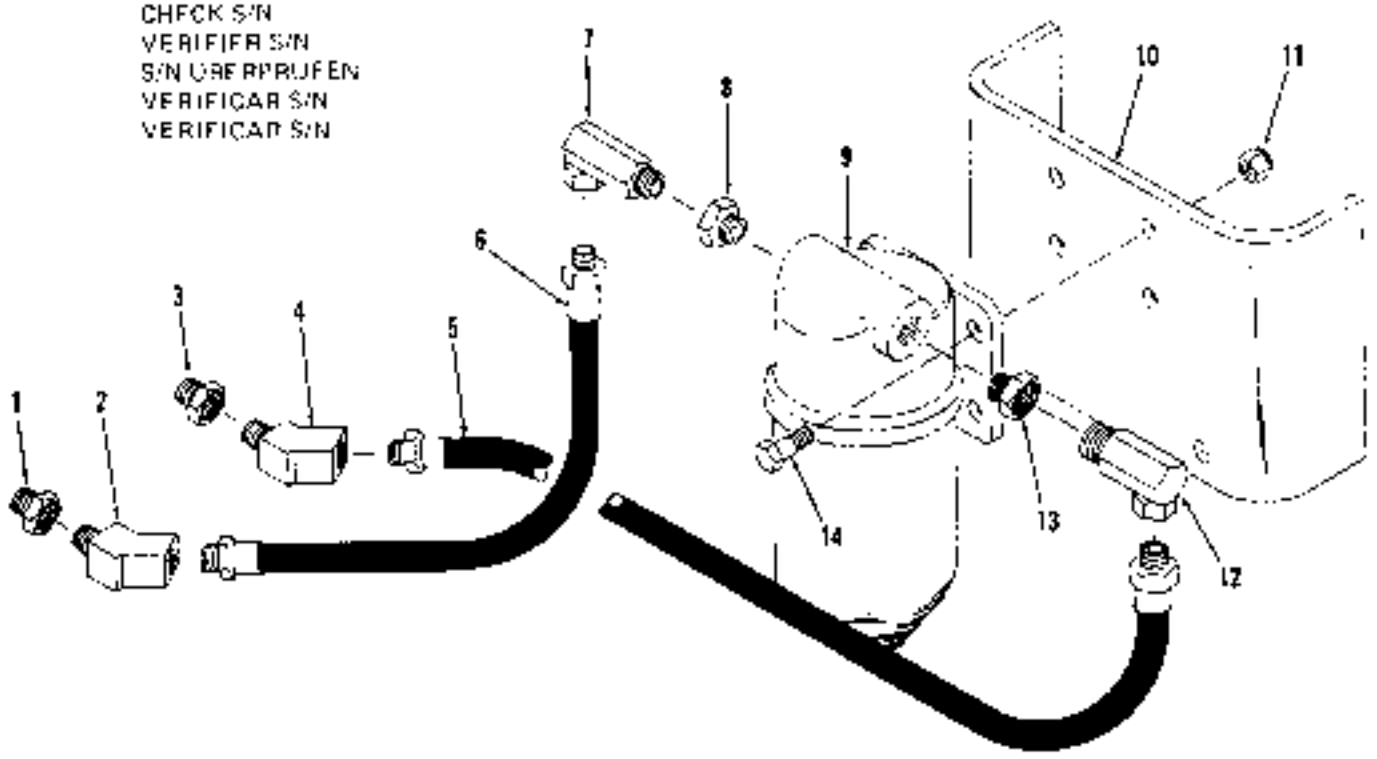

TS-8256

No	Part No.	Qty.	Description	Description	Benennung	Descrição	Descripción
1	356621	1	Bushing	chemise	Buchse	bucha	buje
2	553843	1	Elbow	coude	Winkelrohr	cotovelo	codo
3	356621	1	Bushing	chemise	Buchse	bucha	buje
4	553843	1	Elbow	coude	Winkelrohr	cotovelo	codo
5	533463	*	Hose	tuyau flexible	Schlauch	mangueira	manguera
6	535399	1	Hose	tuyau flexible	Schlauch	mangueira	manguera
7	31F-5	1	Adapter union	adaptateur raccord	Zw-Stück-Anschluss	adaptador união	acoplador acople
8	[2]356621	1	Bushing	chemise	Buchse	bucha	buje
9	[3]_____	1	Filter	filtre	filter	filtro	filtro
10	[4]_____	1	Bracket	support	Winkel	grampo	grampa
11	18D-06	1	Nut	écrou	Mutter	porca	tuerca
12	31F-5	1	Adapter union	adaptateur raccord	Zw-Stück-Anschluss	adaptador união	adaptador acople
13	[2]356621	1	Bushing	chemise	Buchse	bucha	buje
14	24D-820	4	Bolt	boulon	Bolzen	parafuso	bulon

[1]G.M. SLG101 &—, 4035B101FSC &—
[2]G.M. SLG113 &—

[3]See your G.M. distributor.
[3]Voir votre distributeur G.M.
[3]Bitte sich mit G.M. Handler in Verbindung setzen.
[3]Veja o seu distribuidor G.M.
[3]Consulte a su distribuidor G.M.
[4]Welded to reservoir. Souder au reservoir. An Behälter anschweissen. Sulde a reservatório. Soldar a depósito.

Group F

Floorboards ..... F 3
Frame, Cradle & Cylinder Guards ..... F 5, F 7
Fuel Lines ..... F 8, F 9, F10, F11
Fuel Tank F12

Groupe F

Planchers ..... F 3
Châssis, berceau & protecteurs de cylindre ..... F 5, F 7
Canalisation de carburant ..... F 8, F 9, F10, F11
Réservoir à carburant F12

Gruppe F

Bodenblechen ..... F 3
Rahmen, Lagerung & Zylinderschutz ..... F 5, F 7
Kraftstoffleitungen ..... F 8, F 9, F10, F11
Kraftstofftank F12

Grupo F

Assoalhos ..... F 3
Chassi, berço & proteções do cilindro ..... F 5, F 7
Tubulações de combustível ..... F 8, F 9, F10, F11
Tanque de combustível F12

Grupo F

Pisos ..... F 3
Bastidor, caballete & protectores de cilindro ..... F 5, F 7
Líneas de combustible ..... F 8, F 9, F10, F11
Tanque de combustible F12

Floorboards
Planchers
Bodenblechen
Assoalhos
Pisos

CLARK

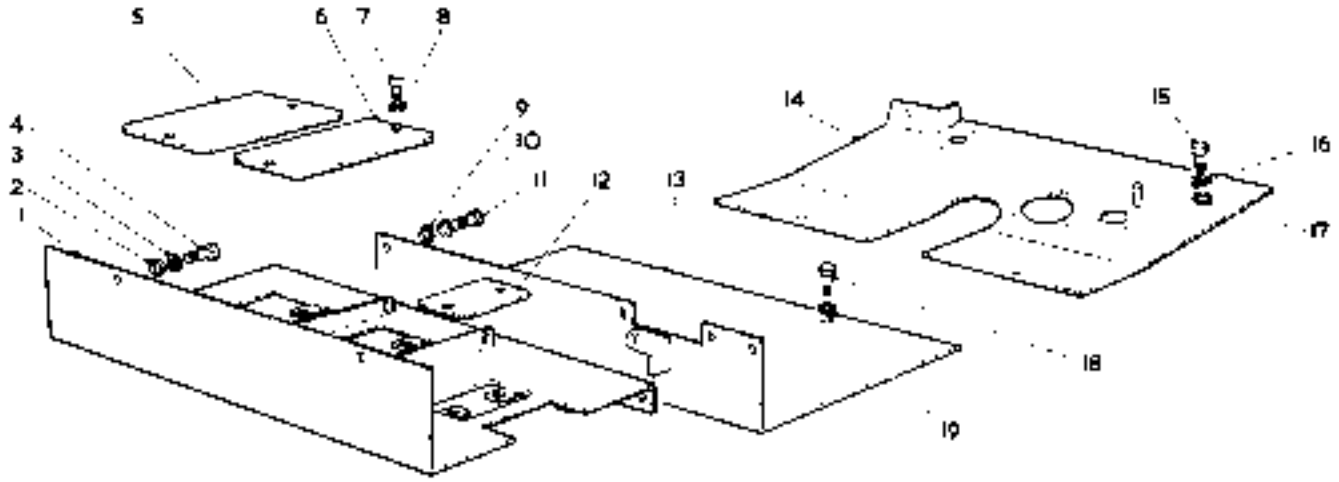

CHECK S/N
VERIFIER S/N
S/N ÜBERPRÜFEN
VERIFICAR S/N
VERIFICAR S/N

TP-3375

No.	Part No.	Qty.	Description	Description	Benennung	Descrição	Descripción
1	1521288	1	Seat support	support siège	Sitzabstützung	suporte assento	soporte asiento
2	656672	4	Washer	rondelle	Scheibe	arruela	arandela
3	4E-06	4	Lockwasher	rondelle frein	Sicherungsscheibe	arruela de pressão	arandela seguridad
4	18C-616	4	Bolt	boulon	Bolzen	parafuso	bulón
5	566099	1	Plate	plaque	Platte	placa	placa
6	566100	1	Plate	plaque	Platte	placa	placa
7	529346	4	Thumbscrew	vis à oreilles	Daumenschraube	parafuso de orelha	tornillo de mano
8	551635	4	Washer	rondelle	Scheibe	arruela	arandela
9	656672	4	Washer	rondelle	Scheibe	arruela	arandela
10	4E-06	2	Lockwasher	rondelle frein	Sicherungsscheibe	arruela de pressão	arandela seguridad
11	18C-616	2	Bolt	boulon	Bolzen	parafuso	bulón
12	———	—	Omit	omettre	Aussassen	omitir	omitir
13	[2]588228	1	Floorboard R	plancher ARR	Bodenblech H	assoalho TR	piso TR
14	[3]657691	1	Floorboard F	plancher AV	Bodenblech V	assoalho DI	piso DE
14A	[4]657692	1	Floorboard F	plancher AV	Bodenblech V	assoalho DI	piso DE
14B	[5]1521267	1	Floorboard F	plancher AV	Bodenblech V	assoalho DI	piso DE
15	18C-616	4	Bolt	boulon	Bolzen	parafuso	bulon
16	4E-06	4	Lockwasher	rondelle frein	Sicherungsscheibe	arruela de pressão	arandela seguridad
17	656672	4	Washer	rondelle	Scheibe	arruela	arandela
19	18C-624	2	Bolt	boulon	Bolzen	parafuso	bulon
19A	14E-06	2	Lockwasher	rondelle frein	Sicherungsscheibe	arruela de pressão	arandela seguridad
19	656672	2	Washer	rondelle	Scheibe	arruela	arandela

[2]Cummins 3LC101 &—, G.M. 3LG101 &—
[3]Cummins 3LC101, 3LC103—105, G.M. 3LG 101—4LG118
[4]Cummins 3LC102, 3LC106—4LC999, G.M. 4LG119—4LG999
[5]Cummins 5LC101 &—, G.M. 5LG101 &—, 40358101FSC &—

1984
Printed in U.S.A.

CLARK

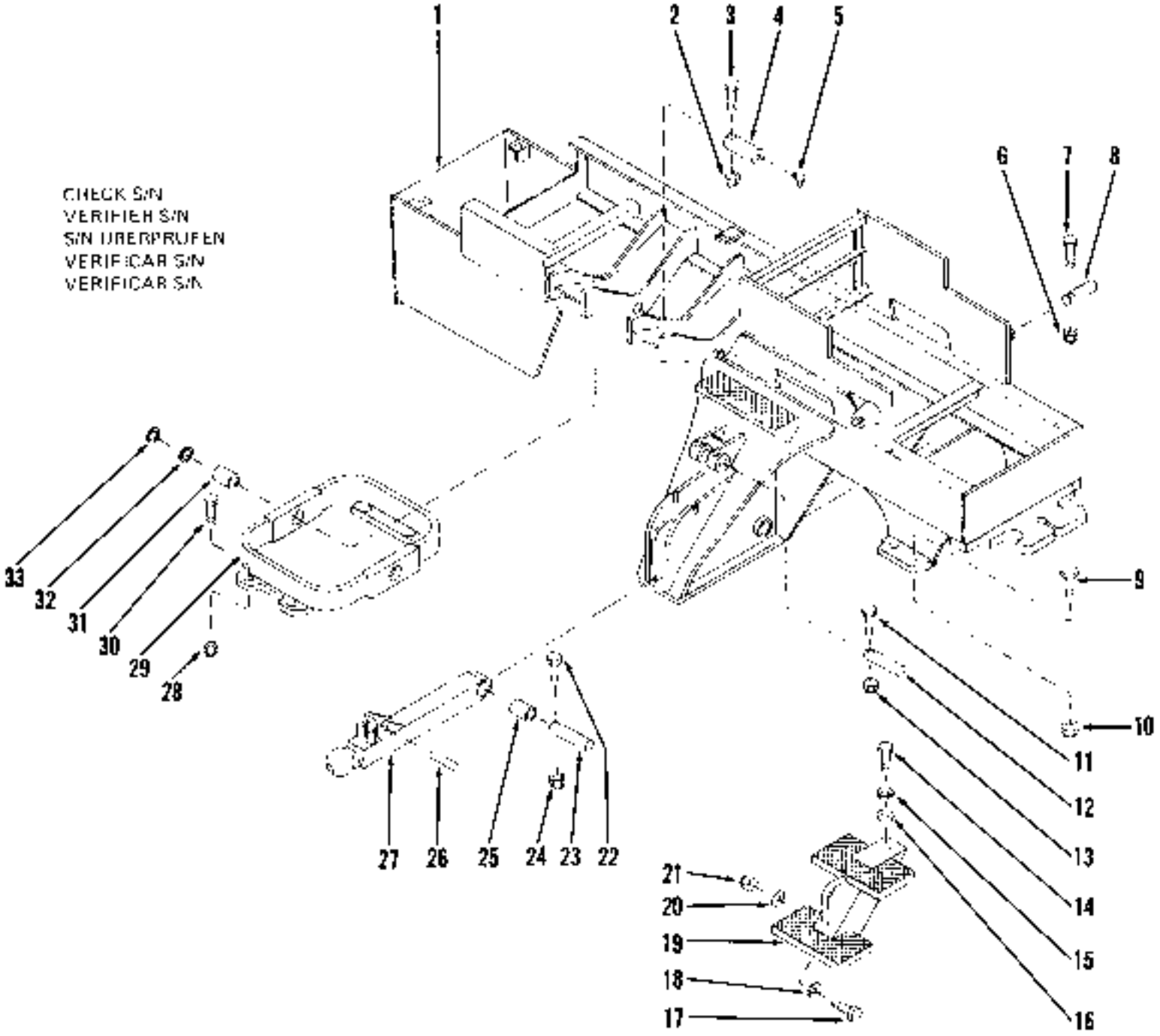

CS-4884

Frame, Cradle & Cylinder Guards *
Châssis, berceau & protecteurs de cylindre *
Rahmen, Lagerung & Zylinderschutz *
Chassi, bêrço & proteções do cilindro *
Bastidor, caballete & protectores de cilindro *

CLARK

No.	Part No.	Qty.	Description	Description	Benennung	Descrição	Descripción
1	569692	1	Frame assembly	ass du chassis	Rahmenemat	conj do chassis	estruc marco
2	18D-08	2	Nut	ecrou	Mutter	porca	tuerca
3	18C-860	2	Bolt	boulon	Bolzen	parafuso	bulon
4	562412	2	Pin	goupille	Stift	pino	pasador
5	11H-15	7	Fitting grease	graisseur	Nippel Schmier	graxeira	grasera
6	18D-08	7	Nut	ecrou	Mutter	porca	tuerca
7	18C-860	7	Bolt	boulon	Bolzen	parafuso	bulon
8	545495	7	Pin	goupille	Stift	pino	pasador
9	24C-16188	8	Bolt	boulon	Bolzen	parafuso	bulón
10	88D-16	8	Nut	ecrou	Mutter	porca	tuerca
11	18C-648	2	Bolt	boulon	Bolzen	parafuso	bulón
12	568823	2	Pin	goupille	Stift	pino	pasador
13	18D-08	2	Nut	écrou	Mutter	porca	tuerca
14	18C-616	2	Bolt	boulon	Bolzen	parafuso	bulón
15	4E-06	2	Lockwasher	rondelle frein	Sicherungsscheibe	arruela de pressão	arandela seguridad
16	619021	2	Washer	rondelle	Scheibe	arruela	arandela
17	18C-628	4	Bolt	boulon	Bolzen	parafuso	bulon
18	619021	4	Washer	rondelle	Scheibe	arruela	arandela
19	536258	2	Step & cyl guard	marche & cyl protect	Stufe & Zylschutz	degrau & cil prot	escal & cil protect
20	619021	4	Washer	rondelle	Scheibe	arruela	arandela
21	18D-06	4	Nut	écrou	Mutter	porca	tuerca
22	18C-868	2	Bolt	boulon	Bolzen	parafuso	bulón
23	522347	2	Pin	goupille	Stift	pino	pasador
24	18D-08	2	Nut	ecrou	Mutter	porca	tuerca
25	522309	2	Bushing	chemise	Buchse	bucha	buje
26	522312	2	Pin	goupille	Stift	pino	pasador
27	[2]560747	2	Bar	barre	Stange	barra	barra
27A	513569	2	Stud	goujon	Stift	prisioneiro	espárrago
28	68D-16	8	Nut	écrou	Mutter	porca	tuerca
29	[1]560149	1	Cradle assy	berceau ens	Wiegenanordnung	armação conj	soporte conj
30	18C-1698	8	Bolt	boulon	Bolzen	parafuso	bulón
31	536805	2	Bushing	chemise	Buchse	bucha	buje
32	+552148	—	Shim	cale	Beilage	calço	planchila
33	+552147	—	Shim	cale	Beilage	calço	planchila

*Cummins 3LC101—999, G.M. 3LG701 -999

[1]Inc. 29 27A
[2]Inc. 31

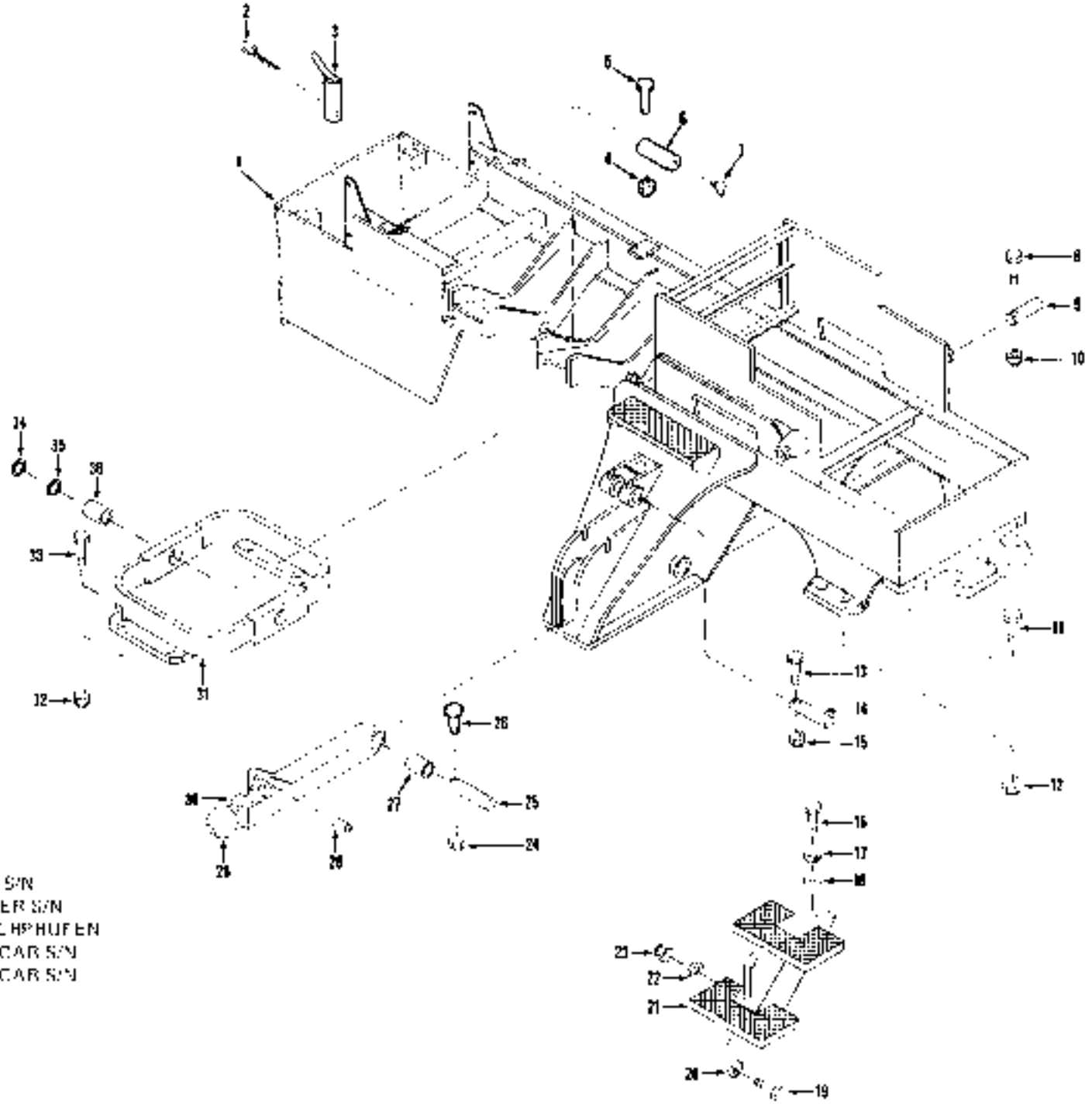
CHECK S/N
VERIFIER S/N
S/N ÜBERPRÜFEN
VERIFICAR S/N
VERIFICAR S/N

Frame, Cradle & Cylinder Guards *
Châssis, berceau & protecteurs de cylindre *
Rahmen, Lagerung & Zylinderschutz *
Chassi, bérço & proteções do cilindro *
Bastidor, caballete & protectores de cilindro *

CLARK

No.	Part No.	Qty.	Description	Description	Benennung	Descrição	Descripción
1	[2]1508472	1	Frame assembly	ass du chassis	Rahmenanfbd	conj do chassis	estruc marco
1A	[2]1522131	1	Frame assembly	ass du chassis	Rahmenanfbd	conj do chassis	estruc marco
2	1F-1252	1	Pin cotter	goupille fendue	Splint	contrapino	chaveta dos pinos
3	1506018	1	Pin	goupille	Stift	pino	pasador
4	18D-08	2	Nut	écrou	Mutter	porca	tuerca
5	24C-860	2	Bolt	boulon	Bolzen	parafuso	bulón
6	562472	2	Pin	goupille	Stift	pino	pasador
7	12H-15	2	Fitting grease	graisseur	Nippel Schmier	graxeira	grasera
8	24C-880	2	Bolt	boulon	Bolzen	parafuso	bulón
9	545495	2	Pin	goupille	Stift	pino	pasador
10	18D-08	2	Nut	écrou	Mutter	porca	tuerca
11	24C-1676	8	Bolt	boulon	Bolzen	parafuso	bulón
12	68D-16	8	Nut	écrou	Mutter	porca	tuerca
13	24C-848	2	Bolt	boulon	Bolzen	parafuso	bulón
14	588923	2	Pin	goupille	Stift	pino	pasador
15	18D-08	2	Nut	écrou	Mutter	porca	tuerca
16	24C-616	2	Bolt	boulon	Bolzen	parafuso	bulón
17	4E-06	2	Lockwasher	rondelle frein	Sicherungsscheibe	arruela de pressão	arandela seguridad
18	619021	2	Washer	rondelle	Scheibe	arruela	arandela
19	24C-628	2	Bolt	boulon	Bolzen	parafuso	bulón
20	619021	2	Washer	rondelle	Scheibe	arruela	arandela
21	536258	2	Step & cyl guard	marche & cyl protect	Stufe & Zylschutz	degrau & cil prot	escal & cil protect
22	619021	4	Washer	rondelle	Scheibe	arruela	arandela
23	18D-06	4	Nut	écrou	Mutter	porca	tuerca
24	18D-08	2	Nut	écrou	Mutter	porca	tuerca
25	522347	2	Pin	goupille	Stift	pino	pasador
25A	10H-25	2	Fitting grease	graisseur	Nippel Schmier	graxeira	grasera
26	24C-868	2	Bolt	boulon	Bolzen	parafuso	bulon
27	522309	2	Bushing	chemise	Buchse	bucha	buje
28	522312	2	Pin	goupille	Stift	pino	pasador
29	[2]1509919	2	Stud	goujon	Stift	prisioneiro	espárrago
29A	[2]513589	2	Stud	goujon	Stift	prisioneiro	espárrago
30	[2]560747	2	Bar	barre	Stange	barra	barra
31	1520478	1	Cradle assy	berceau ens	Wiegenanordnung	armação conj	soporte conj
32	68D-16	8	Nut	écrou	Mutter	porca	tuerca
33	24C-1676	8	Bolt	boulon	Bolzen	parafuso	bulon
34	[3]552146	—	Shim	cale	Beilage	calço	planchita
35	[3]552147	—	Shim	cale	Beilage	calço	planchita
36	562414	2	Bushing	chemise	Buchse	bucha	buje
37	[4]549217	1	Hitch	accrochage	Haken	engancho	enganche
38	[3]24C-2080	4	Bolt	boulon	Bolzen	parafuso	bulon
39	[4]537015	4	Nut	écrou	Mutter	porca	tuerca

[1]Cummins SLC101 &—, G M SLG101 &—, 4035B101FSC & -
[2]Cummins SLC101 &—
[3]G.M. SLG101 &—, 4035B101FSC &—

[4]Inc. 27 29

[5]G.M. SLG101—120

Fuel Lines *
Canalisation de carburant *
Kraftstoffleitungen *
Tubulações de combustível *
Líneas de combustible *

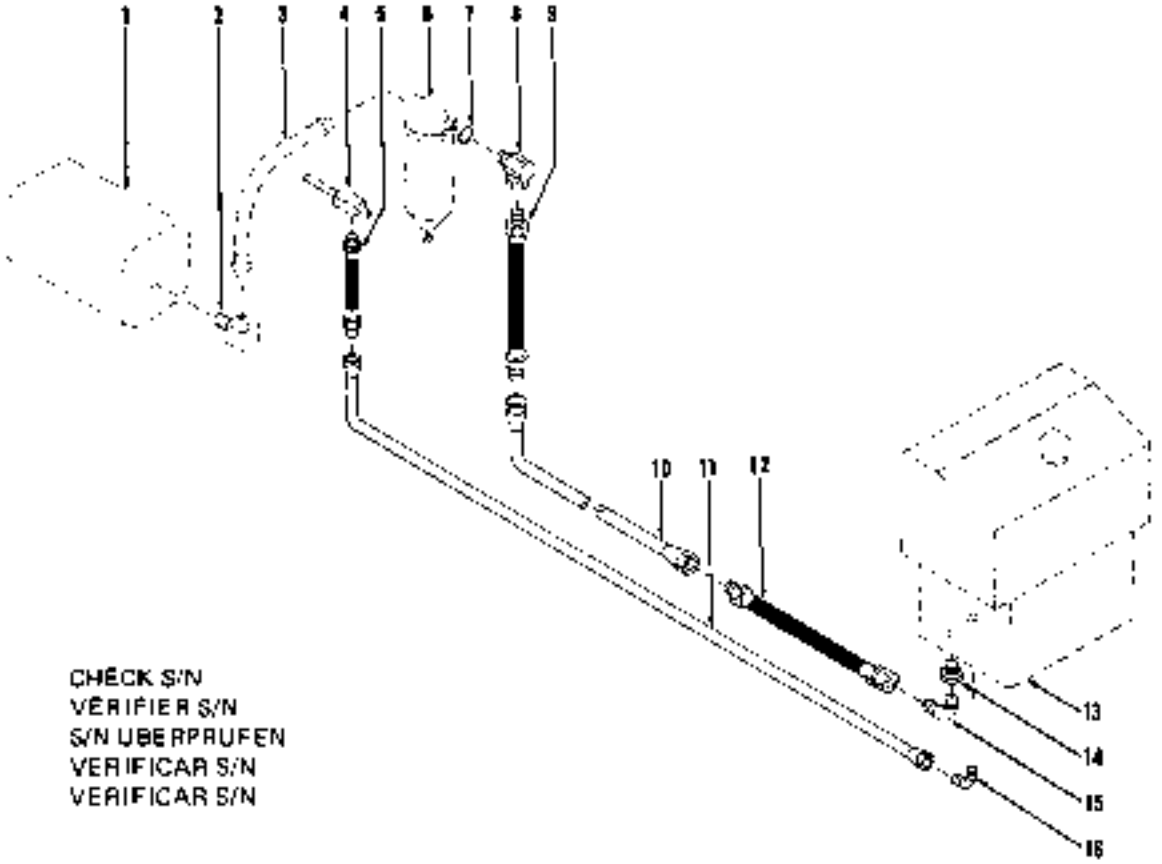

TS-5100

No.	Part No.	Qty.	Description	Description	Benennung	Descrição	Descripción
1	[2]———	1	**Fuel pump**	pompe carburant	Kraftstoffpumpe	bomba combustível	bomba combustible
2	[2]———	1	**Adapter**	adaptateur	Zwischenstück	adaptador	adaptador
3	[2]———	1	**Hose**	tuyau flexible	Schlauch	mangueira	manguera
4	[2]———	1	**Manifold**	collecteur	Sammelrohr	tubo de distribuição	conj colector
5	**524959**	1	**Hose**	tuyau flexible	Schlauch	mangueira	manguera
6	[2]———	1	**Fuel filter**	filtre carburant	Kraftstoff-Filter	combustível filtro	combustible filtro
7	**91F-7**	1	**O-ring**	joint torique	O Ring	anel-O	anillo-O
8	[3]**519275**	1	**Adapter union**	adaptateur raccord	Zw-Stück-Anschluss	adaptador união	adaptador acople
9	**516316**	1	**Hose**	tuyau flexible	Schlauch	mangueira	manguera
10	**588201**	1	**Line**	ligne	Leitung	linha	línea
11	[4]**1522172**	1	**Line**	ligne	Leitung	linha	línea
12	**557987**	1	**Hose**	tuyau flexible	Schlauch	mangueira	manguera
13	———	1	**Fuel tank**	réservoir carburant	Kraftstoffbank	tanque combustível	tanque combustible
14	**356622**	1	**Bushing**	chemise	Buchse	bucha	buje
15	**42F-9**	1	**Elbow**	coude	Winkelrohr	cotovêlo	codo
16	**42F-8**	1	**Elbow**	coude	Winkelrohr	cotovêlo	codo

*Dammins 3LC101—999

[1]See Index Voir table des matières Siehe Inhaltsverzeichnis Veja Indice Véase Indice
[2]See your Cummins Distributor
[3]Voir votre distributeur Cummins
[4]Bitte sich mit Ihrem Cummins Händler in Verbindung setzen.
[5]Veja o seu distribuidor Cummins.
[6]Consulte a su distribuidor Cummins.
Ilrc 7
[4]For replacement on 3LC101—4LG184 use also 1-524959
[4]Pour remplacement sur 3LC101—4LG184 employer aussi 1 524959
[4]Für Austauschen 3LC101—4LG184 verwenden auch 1 524959
[4]Para a reposição sobre 3LC101—4LG184 usar também 1 524959
[4]Para recambio sobre 3LC101—4LG184 emplear tambien 1-524959

Fuel Lines *
Canalisation de carburant *
Kraftstoffleitungen *
Tubulações de combustivel *
Líneas de combustible *

CLARK

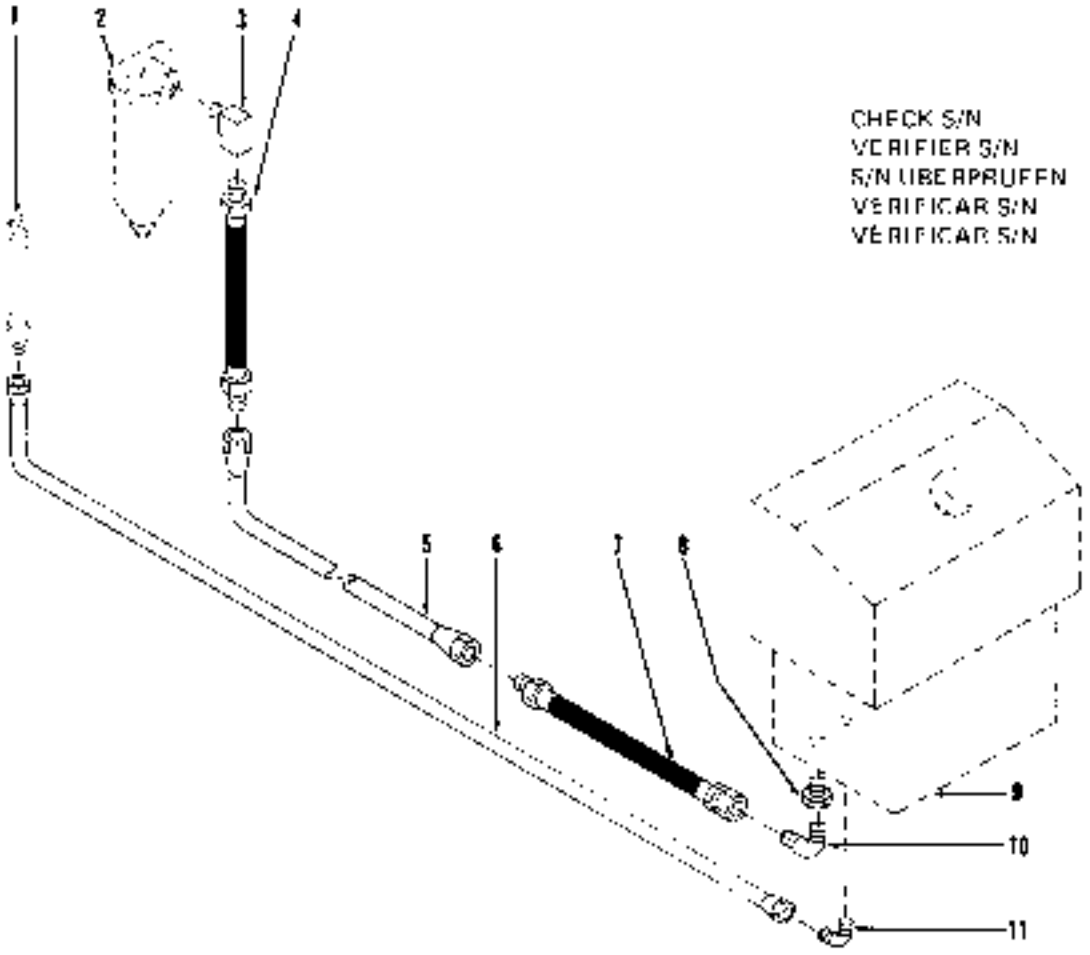

TS-4899

No.	Part No.	Qty.	Description	Description	Benennung	Descrição	Descripción
1	[2]———	1	Hose	tuyau flexible	Schlauch	mangueira	manguera
2	[2]———	1	Filter	filtre	filter	filtro	filtro
3	29F-1	1	Elbow	coude	Winkelrohr	cotovêlo	codo
4	560986	1	Hose	tuyau flexible	Schlauch	mangueira	manguera
5	582201	1	Line	ligne	Leitung	linha	línea
6	[3]1522172	1	Line	ligne	Leitung	linha	línea
7	557987	1	Hose	tuyau flexible	Schlauch	mangueira	manguera
8	358622	1	Bushing	chemise	Buchse	bucha	buje
9	[1]———	1	Fuel tank	reservoir carburant	Kraftstoffbank	tanque combustível	tanque combustible
10	42F-9	1	Elbow	coude	Winkelrohr	cotovêlo	codo
11	42F-8	1	Elbow	coude	Winkelrohr	cotovêlo	codo

*G.M. 3LG101→4LG999

[1]See Index. Voir table des matières. Siehe Inhaltsverzeichnis. Veja Indice. Véase Indice.
[2]See your G.M. Distributor
[2]Voir votre distributeur G.M.
[2]Bitte sich mit G.M. Händler in Verbindung setzen
[2]Veja o seu distribuidor G.M.
[2]Consulte a su distribuidor G.M.
[3]For replacement on 3LG101→4LG184 use also 1-524959
[3]Pour remplacement sur 3LG101→4LG184 employer aussi 1-524959
[3]Für Austauschen 3LG101→4LG184 verwenden auch 1-524959
[3]Para a reposição sobre 3LG101→4LG184 usar também 1-524959
[3]Para recambio sobre 3LG101→4LG184 emplear también 1-524959

CLARK

Fuel Lines *
Canalisation de carburant *
Kraftstoffleitungen *
Tubulações de combustível *
Líneas de combustible *

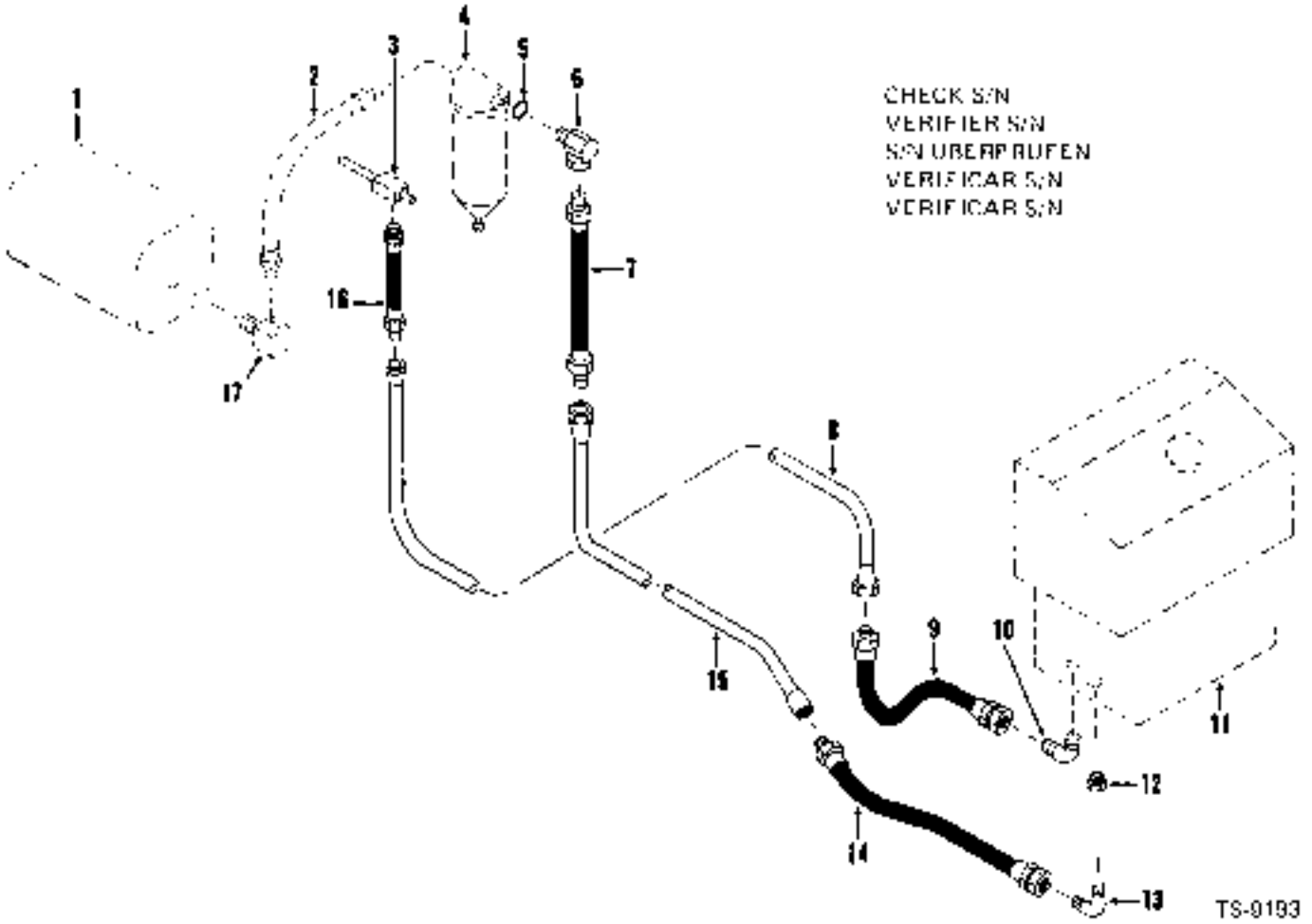

No.	Part No.	Qty.	Description	Description	Benennung	Descrição	Descripción
1	[2]	1	Fuel pump	pompe carburant	Kraftstoffpumpe	bomba combustível	bomba combustible
2	[2]	1	Hose	tuyau flexible	Schlauch	mangueira	manguera
3	[2]	1	Manifold	collecteur	Sammelrohr	tubo de distribuição	conj colector
4	[2]	1	Fuel filter	filtre carburant	Kraftstoff-Filter	combustível filtro	combustible filtro
5	91F-7	1	O-ring	joint torique	O Ring	anel O	anillo-O
6	519275	1	Adapter union	adaptateur raccord	Zw-Stück-Anschluss	adaptador união	adaptador acople
7	516316	1	Hose	tuyau flexible	Schlauch	mangueira	manguera
8	1522172	1	Tube	tube	Rohr	tubo	tubo
9	524959	1	Hose	tuyau flexible	Schlauch	mangueira	manguera
10	42F-8	1	Elbow	coude	Winkelrohr	cotovelo	codo
11	[2]	1	Fuel tank	réservoir carburant	Kraftstofftank	tanque combustível	tanque combustible
12	358622	1	Bushing	chemise	Buchse	bucha	buje
13	42F-9	1	Elbow	coude	Winkelrohr	cotovelo	codo
14	557987	1	Hose	tuyau flexible	Schlauch	mangueira	manguera
15	588201	1	Tube	tube	Rohr	tubo	tubo
16	524958	1	Hose	tuyau flexible	Schlauch	mangueira	manguera
17	[2]	1	Adapter	adaptateur	Zwischenstück	adaptador	adaptador

*Cummins 5LC102 G—

[1]See Index. Voir Table des matières. Siehe Inhaltsverzeichnis. Veja Índice. Vease Indice.
[2]See your local authorized Cummins Distributor for service and replacement of these parts.
[2]Voir votre distributeur Cummins local agréé pour l'entretien et le remplacement de ces pièces.
[2]Bitte sich mit örtlich zuständigem Cummins Händler wegen Wartung und Auswechslung dieser Teile in Verbindung setzen.
[2]Veja o seu Cummins distribuidor autorizado local para a assistência e troca destas peças.
[2]Consulte a su Cummins distribuidor local autorizado para el servicio y reemplazo de estas partes.

Fuel Lines *
Canalisation de carburant *
Kraftstoffleitungen *
Tubulações de combustível *
Líneas de combustible *

CLARK

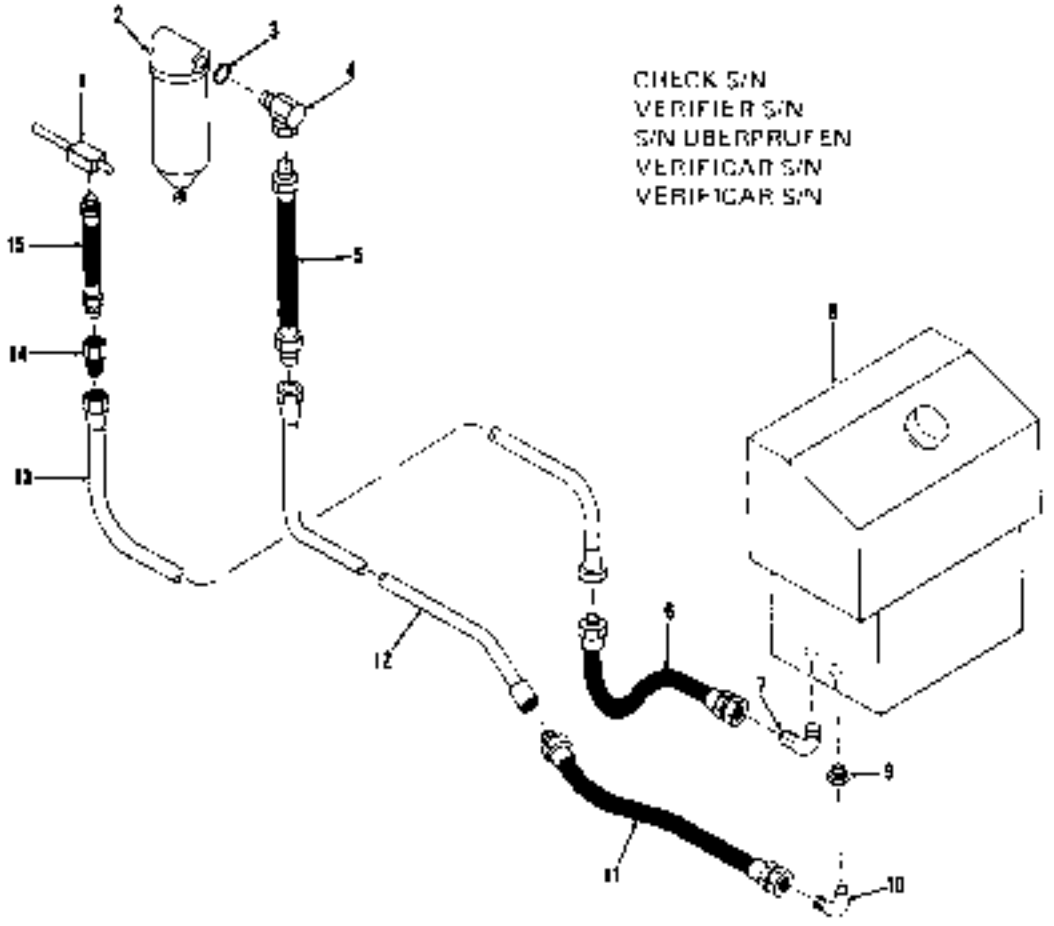

TS 14502

No.	Part No.	Qty.	Description	Description	Benennung	Descrição	Descripción
*	[2]———	1	Manifold	collecteur	Sammelrohr	tubo de distribuição	conj colector
2	[3]———	1	Fuel filter	filtre carburant	Kraftstoff-Filter	combustível filtro	combustible filtro
3	81F-7	1	O-ring	joint torique	O Ring	anel-O	anillo-O
4	*29F-1	1	Adapter union	adaptateur raccord	Zw-Stück-Anschluss	adaptador união	adaptador acople
4A	*29F-2	1	Adapter union	adaptateur raccord	Zw-Stück-Anschluss	adaptador união	acaptador acople
5	9560986	1	Hose	tuyau flexible	Schlauch	mangueira	manguera
5A	41525087	1	Hose	tuyau flexible	Schlauch	mangueira	manguera
6	524959	1	Hose	tuyau flexible	Schlauch	mangueira	manguera
7	42F-8	1	Elbow	coude	Winkelrohr	cotovelo	codo
8	———	1	Fuel tank	réservoir carburant	Kraftstofftank	tanque combustível	tanque combustible
9	356622	1	Bushing	chemise	Buchse	bucha	buje
10	42F-9	1	Elbow	coude	Winkelrohr	cotovelo	codo
11	657987	1	Hose	tuyau flexible	Schlauch	mangueira	manguera
12	688201	1	Tube	tube	Rohr	tubo	tubo
13	1522172	1	Tube	tube	Rohr	tubo	tubo
14	93587486	1	Connector	raccord	Verbindungsstück	ligador	conector
15	[2]———	1	Hose	tuyau flexible	Schlauch	mangueira	manguera

*6 M. SLG101 &—, 40358101FSC &—

[1]See Index. Voir Table des matières. Siehe Inhaltsverzeichnis. Veja Indice. Vease índice.
[2]Furnished with engine. Fourni avec moteur. Gehoren mit Motor. Fornecido com o motor. Suministrado con el motor.

[3]G.M. SLG101—SLG110
[4]G.M. SLG111 &—, 40358101FSC &—
[5]G.M. 40358101FSC &—

CLARK

Fuel Tank
Réservoir à carburant
Kraftstofftank
Tanque de combustível
Tanque de combustible

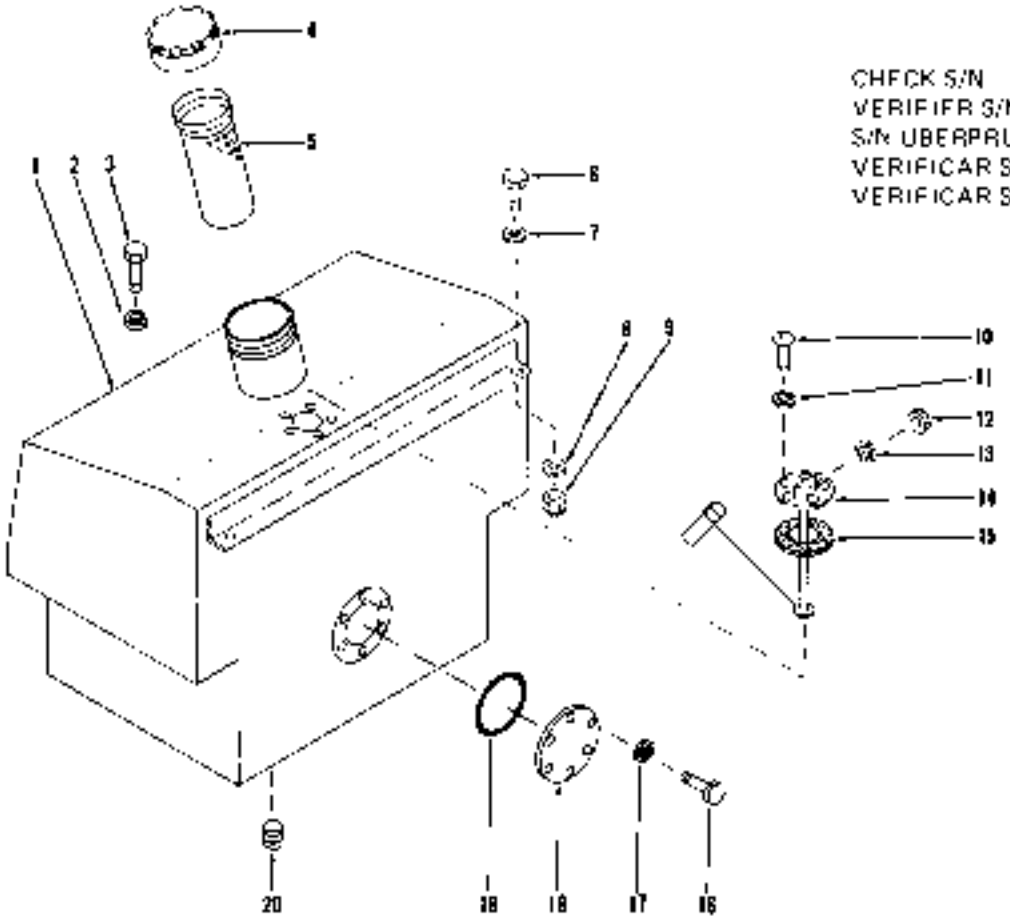

TS-4911

No.	Part No.	Qty.	Description	Description	Benennung	Descrição	Descripción
1	548678	1	Fuel tank	réservoir carburant	Kraftstofftank	tanque combustível	tanque combustible
1A	1509027	1	Latch assy	loquet ens	Verschluss vollst	trinco conj	cerrojo conj
1B	1N-414	1	Rivet	rivet	Niet	rebite	remache
2	24D-816	1	Bolt	boulon	Bolzen	parafuso	bulón
3	4E-06	1	Lockwasher	rondelle frein	Sicherungsscheibe	arruela de pressão	arandela seguridad
4	1558644	1	Cap	chapeau	Kappe	tampa	tapa
4A	1946953	1	Gasket	garniture	Dichtung	gaxeta	empaquetadura
4B	1946954	1	Plate	plaque	Platte	placa	placa
5	943957	1	Strainer	tamis	Sieb	coador	tamiz
6	16D-622	2	Bolt	boulon	Bolzen	parafuso	bulón
7	109293	2	Washer	rondelle	Scheibe	arruela	arandela
8	109293	2	Washer	rondelle	Scheibe	arruela	arandela
9	18D-08	2	Nut	écrou	Mutter	porca	tuerca
10	85G-1008	5	Screw	vis	Schraube	parafuso	tornillo
11	12E-10	5	Lockwasher	rondelle frein	Sicherungsscheibe	arruela de pressão	arandela seguridad
12	14D-10	1	Nut	écrou	Mutter	porca	tuerca
13	12E-10	1	Lockwasher	rondelle frein	Sicherungsscheibe	arruela de pressão	arandela seguridad
14	947263	1	Kit sender unit	jeu transmet appareil	Senderanlagesatz	jog unid transmissor	juego unid transmisor
15	627982	1	Gasket	garniture	Dichtung	gaxeta	empaquetadura
16	18C-612	5	Bolt	boulon	Bolzen	parafuso	bulón
17	4E-06	5	Lockwasher	rondelle frein	Sicherungsscheibe	arruela de pressão	arandela seguridad
18	591381	1	Plate	plaque	Platte	placa	placa
19	25K-40428	1	O-ring	joint torique	O Ring	anel-O	anillo-O
20	40K-16	1	Plug	bouchon	Stopfen	bujão	tapón

Pub. 564
Printed in U.S.A.

Group H

Hydraulic System, Main ..... H 3, H 5, H 7, H 9
Hydraulic Oil Reservoir H11
Hydraulic System, Steering H13, H15
Hydraulic System, Transmission & Converter H17, H19, H21, H23, H25

Groupe H

Système hydraulique principal ..... H 3, H 5, H 7, H 9
Réservoir d'huile du système hydraulique H11
Système hydraulique de direction H13, H15
Système hidraulique, convertisseur & transmission H17, H19, H21, H23, H25

Gruppe H

Haupthydrauliksystem ..... H 3 H 5 H 7, H 9
Hydraulik-Ölbehälter H11
Hydrauliksystem, Lenkung H13, H15
Hydraulisches System, Übersetzung und Umformer H17, H19, H21, H23, H25

Grupo H

Sistema hidráulico principal ..... H 3, H 5, H 7, H 9
Reservatório de óleo hidráulico H11
Sistema hidráulico direção H13, H15
Sistema hidráulico, transmissão e convertidor H17, H19, H21, H23, H25

Grupo H

Sistema hidráulico principal ..... H 3, H 5, H 7, H 9
Depósito de aceite hidráulico H11
Sistema hidráulico dirección H13, H15
Sistema hidraulico, transmision y convertidor H17, H19 H21, H23, H25

CLARK

CHECK S/N
VERIFIER S/N
S/N UBERPRUFEN
VERIFICAR S/N
VERIFICAR S/N

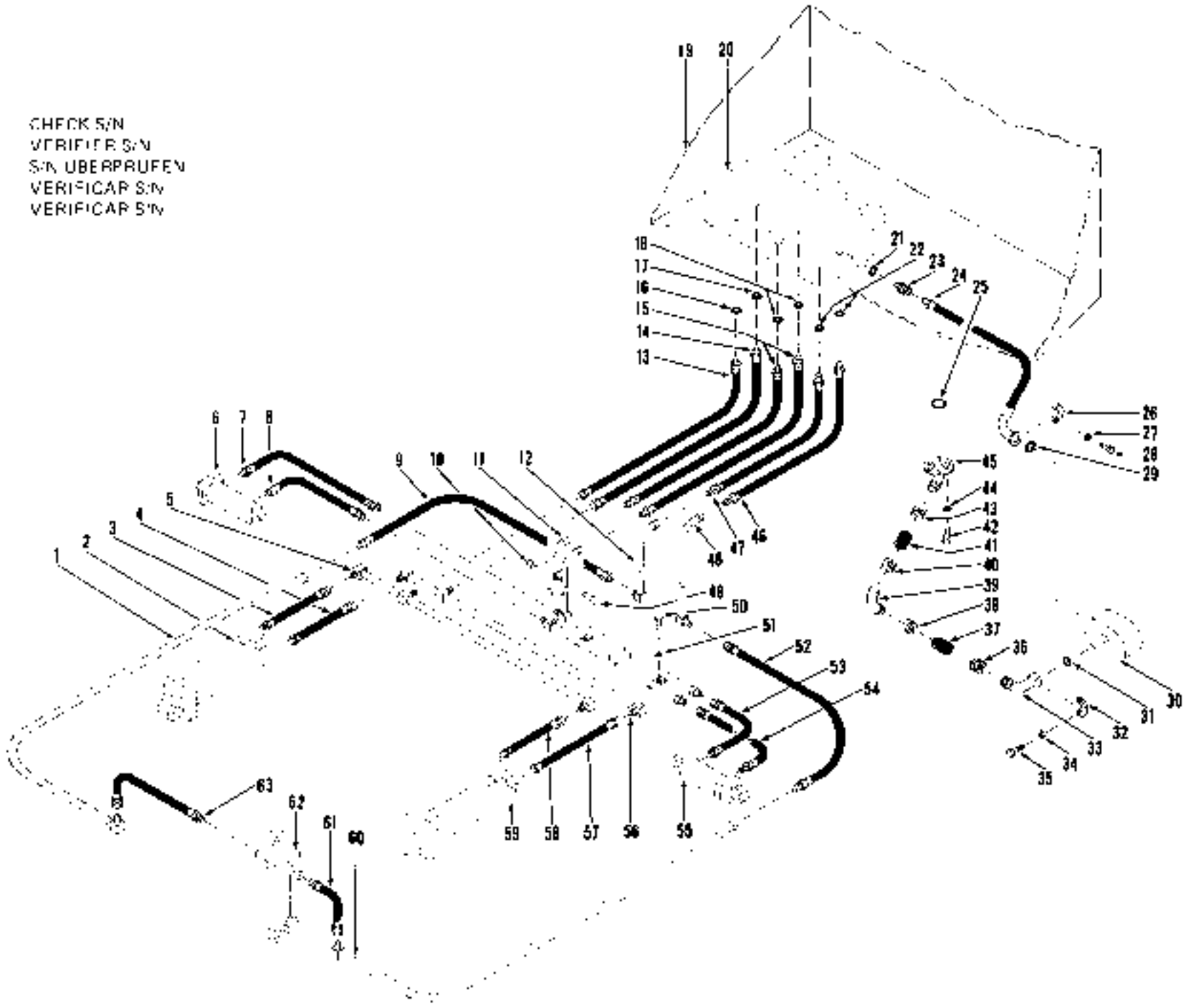

TS-4903

Hydraulic System, Main *
Système hydraulique principal *
Haupthydrauliksystem *
Sistema hidráulico principal *
Sistema hidráulico principal *

CLARK

No.	Part No.	Qty.	Description	Description	Benennung	Descrição	Descripción
1	[illegible]	1	Tube	tube	Rohr	tubo	tubo
2	[illegible]	1	Cylinder assy lift	ens cylin relevage	Hebezylinder vollst	conj cilin elevação	con cilin elevación
3	566088	1	Hose	tuyau flexible	Schlauch	mangueira	manguera
4	566088	1	Hose	tuyau flexible	Schlauch	mangueira	manguera
5	548445	1	Tube	tube	Rohr	tubo	tubo
6	[illegible]	1	Cylinder assy tilt	ens cylin a bascule	Kippzylinder vollst	conj cilin inclina	con cilin inclinac
7	541066	1	Hose	tuyau flexible	Schlauch	mangueira	manguera
8	541066	1	Hose	tuyau flexible	Schlauch	mangueira	manguera
9	*546380	1	Hose	tuyau flexible	Schlauch	mangueira	manguera
10	16D-06	1	Nut	ecrou	Mutter	porca	tuerca
11	560756	1	Cross tube assy	assemblage du tube	Kreuzrohreinheit	conj tub cruz	conj tubo cruz
12	*545809	1	Tube	tube	Rohr	tubo	tubo
13	546355	1	Hose	tuyau flexible	Schlauch	mangueira	manguera
14	546355	1	Hose	tuyau flexible	Schlauch	mangueira	manguera
15	560758	2	Hose	tuyau flexible	Schlauch	mangueira	manguera
16	91F-10	1	O-ring	joint torique	O Ring	anel-O	anillo-O
17	91F-10	1	O-ring	joint torique	O Ring	anel-O	anillo-O
18	91F-7	2	O-ring	joint torique	O Ring	anel-O	anillo-O
19	[illegible]	1	Reservoir	reservoir	Behälter	reservatório	depósito
20	[illegible]	1	Valve assy main	soupape principale ens	Hauptventil vollst	valvula princip conj	valvula princip conj
21	91F-10	1	O-ring	joint torique	O Ring	anel-O	anillo-O
22	91F-7	2	O-ring	joint torique	O Ring	anel-O	anillo-O
23	533481	1	Adapter union	adaptateur raccord	Zw-Stück-Anschluss	adaptador união	acoplador acople
24	566764	1	Hose	tuyau flexible	Schlauch	mangueira	manguera
25	25K-40428	1	O-ring	joint torique	O Ring	anel-O	anillo-O
26	563093	2	Flange half	demi-flasque	Flanschhälfte	meia flange	media brida
27	4E-06	4	Lockwasher	rondelle frein	Sicherungsscheibe	arruela de pressão	arandela seguridad
28	23C-620	4	Bolt	boulon	Bolzen	parafuso	bulon
29	1306622	1	O-ring	joint torique	O Ring	anel-O	anillo-O
30	[illegible]	1	Pump main	pompe principale	Hauptpumpe	bomba principal	bomba principal
31	1306625	1	O-ring	joint torique	O Ring	anel-O	anillo-O
32	1511522	2	Flange half	demi-flasque	Flanschhälfte	meia flange	media brida
33	*566149	1	Stem	tige	Schaft	haste	vastago
34	4E-06	4	Lockwasher	rondelle frein	Sicherungsscheibe	arruela de pressão	arandela seguridad
35	23C-624	4	Bolt	boulon	Bolzen	parafuso	bulon
36	540108	1	Clamp	pince	Schelle	braçadeira	abrazadera
37	535686	1	Hose	tuyau flexible	Schlauch	mangueira	manguera
38	540108	1	Clamp	pince	Schelle	braçadeira	abrazadera
39	*566151	1	Tube	tube	Rohr	tubo	tubo
40	540108	1	Clamp	pince	Schelle	braçadeira	abrazadera
41	535686	1	Hose	tuyau flexible	Schlauch	mangueira	manguera
42	24C-612	6	Bolt	boulon	Bolzen	parafuso	bulon
43	540108	1	Clamp	pince	Schelle	braçadeira	abrazadera
44	4E-06	6	Lockwasher	rondelle frein	Sicherungsscheibe	arruela de pressão	arandela seguridad
45	566150	1	Plate	plaque	Platte	placa	placa
46	*546358	1	Hose	tuyau flexible	Schlauch	mangueira	manguera
47	*546358	1	Hose	tuyau flexible	Schlauch	mangueira	manguera
48	*545810	1	Tube	tube	Rohr	tubo	tubo
49	24C-616	1	Bolt	boulon	Bolzen	parafuso	bulón
50	24C-616	2	Bolt	boulon	Bolzen	parafuso	bulon

*Cummins 3LC101 -999, G.M. 3LG101—999

[illegible]See Index. Voir Table des matieres. Siehe Inhaltsverzeichnis. Veja índice. Véase índice.
[illegible]See C-frame. Voir chassis-C. Siehe C-Rahmen. Veja chassis-C. Véase chassis-C.
[illegible]RH CG LP LO LG
[illegible]Tilt cylinder use 33 & 39 at same time.
[illegible]Pour complément employer 33 et 39 en même temps.
[illegible]Als Ersatz beide Teile 33 und 39 ausgewechselt werden.
[illegible]Para a troca usar itens 33 e 39 simultaneamente.
[illegible]Para reemplazar use items 33 y 39 al mismo tiempo.
[illegible]LH CG LE LO.

CLARK

CHECK S/N
VERIFIER S/N
S/N ÜBERPRÜFEN
VERIFICAR S/N
VERIFICAR S/N

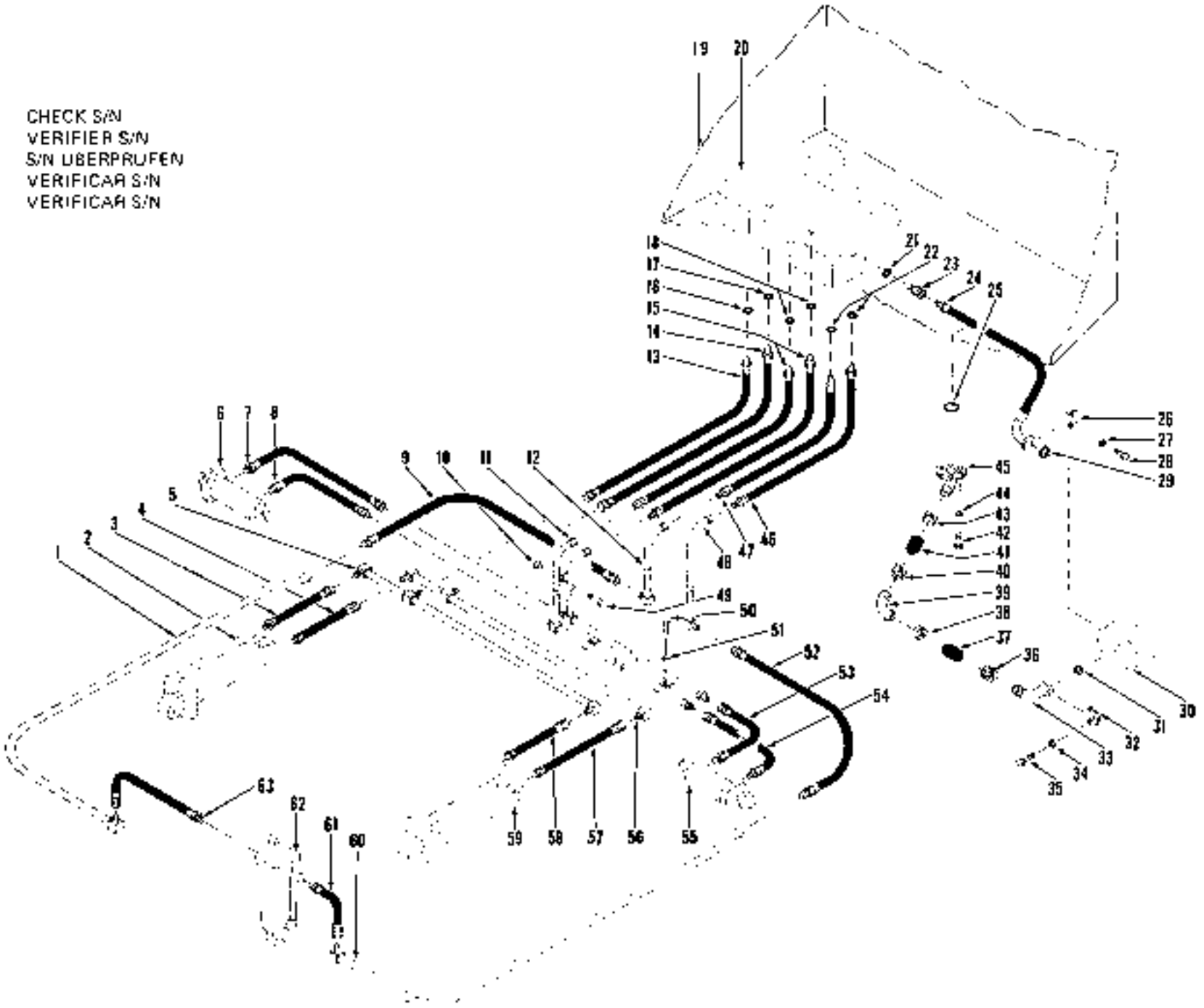

TS-4903

Hydraulic System, Main *
Système hydraulique principal *
Haupthydrauliksystem *
Sistema hidráulico principal *
Sistema hidráulico principal *

CLARK

No.	Part No.	Qty.	Description	Description	Benennung	Descrição	Descripción
51	4E-06	2	**Lockwasher**	rondelle frein	Sicherungsscheibe	arruela de pressão	arandela seguridad
52	545360	1	**Hose**	tuyau flexible	Schlauch	mangueira	manguera
53	541056	1	**Hose**	tuyau flexible	Schlauch	mangueira	manguera
54	541056	1	**Hose**	tuyau flexible	Schlauch	mangueira	manguera
55	[1]	1	**Cylinder assy tilt**	vérin cylindre à bascule	Kippzylinder vollst	cilindro inclinação	cilindro inclinac
56	588444	1	**Tube**	tube	Rohr	tubo	tubo
57	566086	1	**Hose**	tuyau flexible	Schlauch	mangueira	manguera

*Cummins 3LC101 -999, Q M. 3LQ101—3LQ999

[1] See Index. Voir Table des matières. Siehe Inhaltsverzeichnis. Veja Indice. Véase Indice
[2] LH. CG. LE. U.

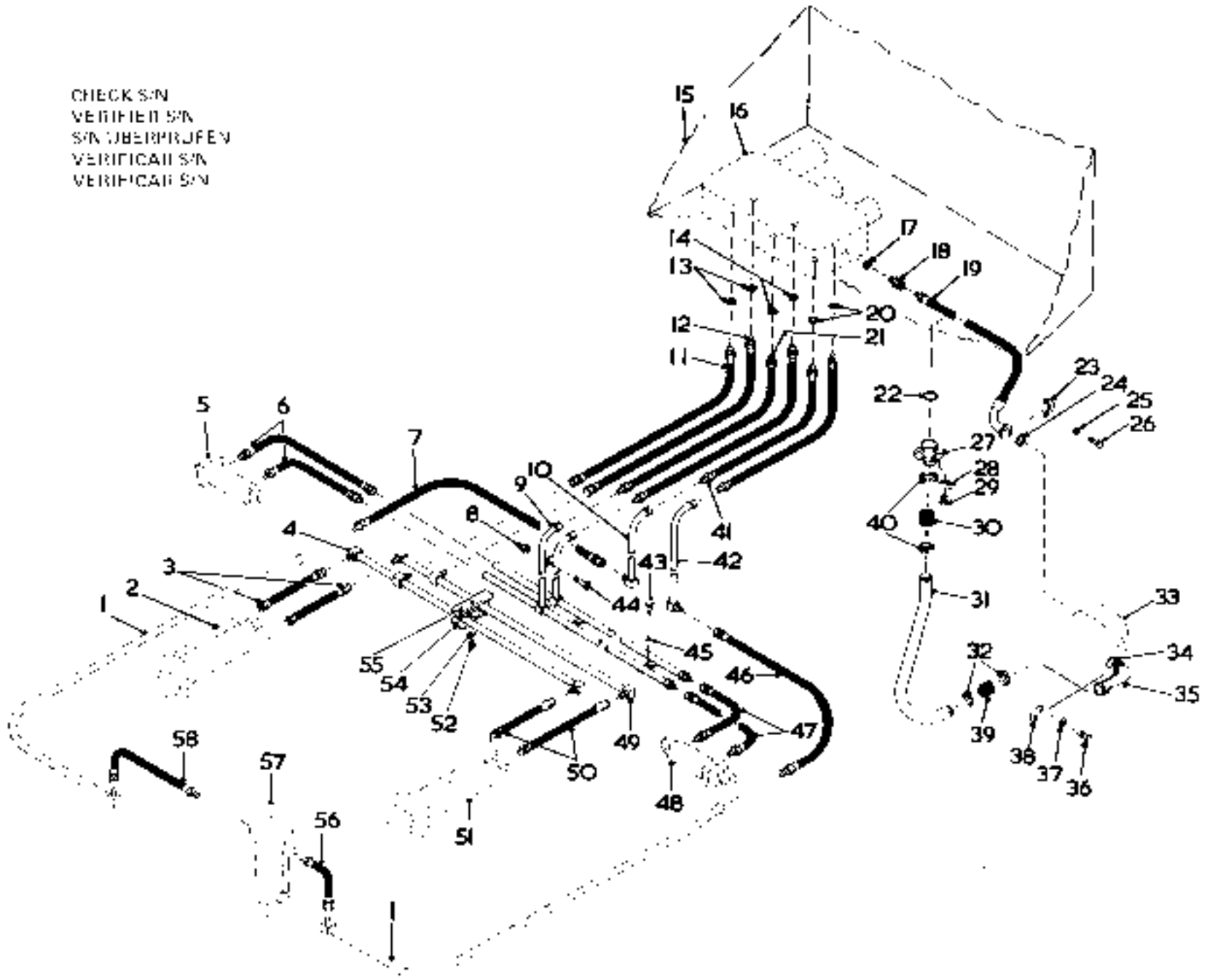
CHECK S/N
VERIFIER S/N
S/N ÜBERPRÜFEN
VERIFICAR S/N
VERIFICAR S/N
1
2
3
4
5
6
7
8
9
10
11
12
13
14
15
16
17
18
19
20
21
22
23
24
25
26
27
28
29
30
31
32
33
34
35
36
37
38
39
40
41
42
43
44
45
46
47
48
49
50
51
52
53
54
55
56
57
58

Hydraulic System, Main *
Système hydraulique principal *
Haupthydrauliksystem *
Sistema hidráulico principal *
Sistema hidráulico principal *

CLARK

No.	Part No.	Qty.	Description	Description	Benennung	Descrição	Descripción
1	[1]	1	Tube	tube	Rohr	tubo	tubo
2	[1]	1	Cylinder assy lift	cric cylindre levage	Hebezylinder vollst	cor cilin elevação	con cilin elevación
3	566088	2	Hose	tuyau flexible	Schlauch	mangueira	manguera
4	588445	1	Cross tube assy	assemblage de tube	Kreuzrohreinheit	conj tub cruz	conj tubo cruz
5	[1]	1	Cylinder assy tilt	cric cylindre à bascule	Kippzylinder vollst	con cilin inclina	con cilin inclinac
6	541066	2	Hose	tuyau flexible	Schlauch	mangueira	manguera
7	548360	1	Hose	tuyau flexible	Schlauch	mangueira	manguera
8	18D-08	1	Locknut	contre écrou	Gegenmutter	contra porca	contratuerca
9	560756	1	Cross tube assy	assemblage de tube	Kreuzrohreinheit	conj tub cruz	conj tubo cruz
10	545809	1	Tube	tube	Rohr	tubo	tubo
11	[2]546356	1	Hose	tuyau flexible	Schlauch	manguera	manguera
12	[2]546355	1	Hose	tuyau flexible	Schlauch	manguera	manguera
13	91F-10	2	O-ring	joint torique	O Ring	anel-O	anillo-O
14	91F-7	2	O-ring	joint torique	O Ring	anel-O	anillo-O
15	[1]	1	Reservoir	réservoir	Behälter	reservatório	depósito
16	[1]	1	Valve assy main	soupape principale	Hauptventil vollst	válvula princip con	valvula princip conj
16A	18C-884	*	Bolt mounting	montage des boulons	Bolzenbefestigung	paraf de montagem	tornillo de montaje
16B	18C-860	2	Bolt mounting	montage des boulons	Bolzenbefestigung	paraf de montagem	tornillo de montaje
16C	4E-08	3	Lockwasher	rondelle frein	Sicherungsscheibe	arruela de pressão	arandela seguridad
17	91F-10	1	O-ring	joint torique	O Ring	anel-O	anillo-O
18	[3]533481	1	Connector	raccord	Verbindungsstück	raçador	conector
19	[2]1526212	1	Hose	tuyau flexible	Schlauch	mangueira	manguera
19A	[3]3587529	1	Hose	tuyau flexible	Schlauch	mangueira	manguera
20	91F-7	2	O-ring	joint torique	O Ring	anel-O	anillo-O
21	[3]560758	2	Hose	tuyau flexible	Schlauch	mangueira	manguera
22	25K-40428	1	O-ring	joint torique	O Ring	anel-O	anillo-O
23	1511520	2	Flange half	demi-flasque	Flanschhälfte	meia flange	mec a brida
24	1306623	1	O-ring	joint torique	O Ring	anel-O	anillo-O
25	4E-07	4	Lockwasher	rondelle frein	Sicherungsscheibe	arruela de pressão	arandela seguridad
26	1C-724	4	Bolt	boulon	Bolzen	parafuso	bulón
27	543720	1	Plate	plaque	Platte	placa	placa
28	4E-06	6	Lockwasher	rondelle frein	Sicherungsscheibe	arruela de pressão	arandela seguridad
29	18C-612	6	Bolt	boulon	Bolzen	parafuso	bulón
30	585886	1	Hose	tuyau flexible	Schlauch	mangueira	manguera
31	1504042	1	Tube	tube	Rohr	tubo	tubo
32	540108	2	Clamp	pince	Schelle	braçadeira	abrazadera
33	[1]	1	Pump main	pompe principale	Hauptpumpe	bomba principa	bomba principal
34	1306624	1	O-ring	joint torique	O Ring	anel-O	anillo-O
35	543895	1	Stem assy	assemblage de tige	Stösselvollst	conj da haste	conj espiga
36	1C-822	4	Bolt	boulon	Bolzen	parafuso	bulon
37	4E-08	4	Lockwasher	rondelle frein	Sicherungsscheibe	arruela de pressão	arandela seguridad
38	663095	2	Flange half	demi-flasque	Flanschhälfte	meia flange	mec a brida
39	585886	1	Hose	tuyau flexible	Schlauch	mangueira	manguera
40	540108	2	Clamp	pince	Schelle	braçadeira	abrazadera
41	[2]546358	2	Hose	tuyau flexible	Schlauch	mangueira	manguera
42	545810	1	Tube	tube	Rohr	tubo	tubo
43	18C-616	2	Bolt	boulon	Bolzen	parafuso	bulon
44	18C-616	1	Bolt	boulon	Bolzen	parafuso	bulon
45	4E-06	2	Lockwasher	rondelle frein	Sicherungsscheibe	arruela de pressão	arandela seguridad
46	546360	1	Hose	tuyau flexible	Schlauch	mangueira	manguera

*Cummins 6LC101 & -, G M 5LG101 & -, 4035B101F5C & -

[1] See Index. Voir Table des matières. Siehe Inhaltsverzeichnis. Veja Indice. Vease Indice

[2] Rev 13
[3] Rev 17

*Cummins 6LC101 & —, G M 5LG101 & —, G.M. 4035B101F5C —110
[3]G.M. 4035B111F5C & —

[2] Rev 14
[3] Rev 20

CLARK

CHECK S/N
VERIFIER S/N
S/N ÜBERPRÜFEN
VERIFICAR S/N
VÉRIFICAR S/N

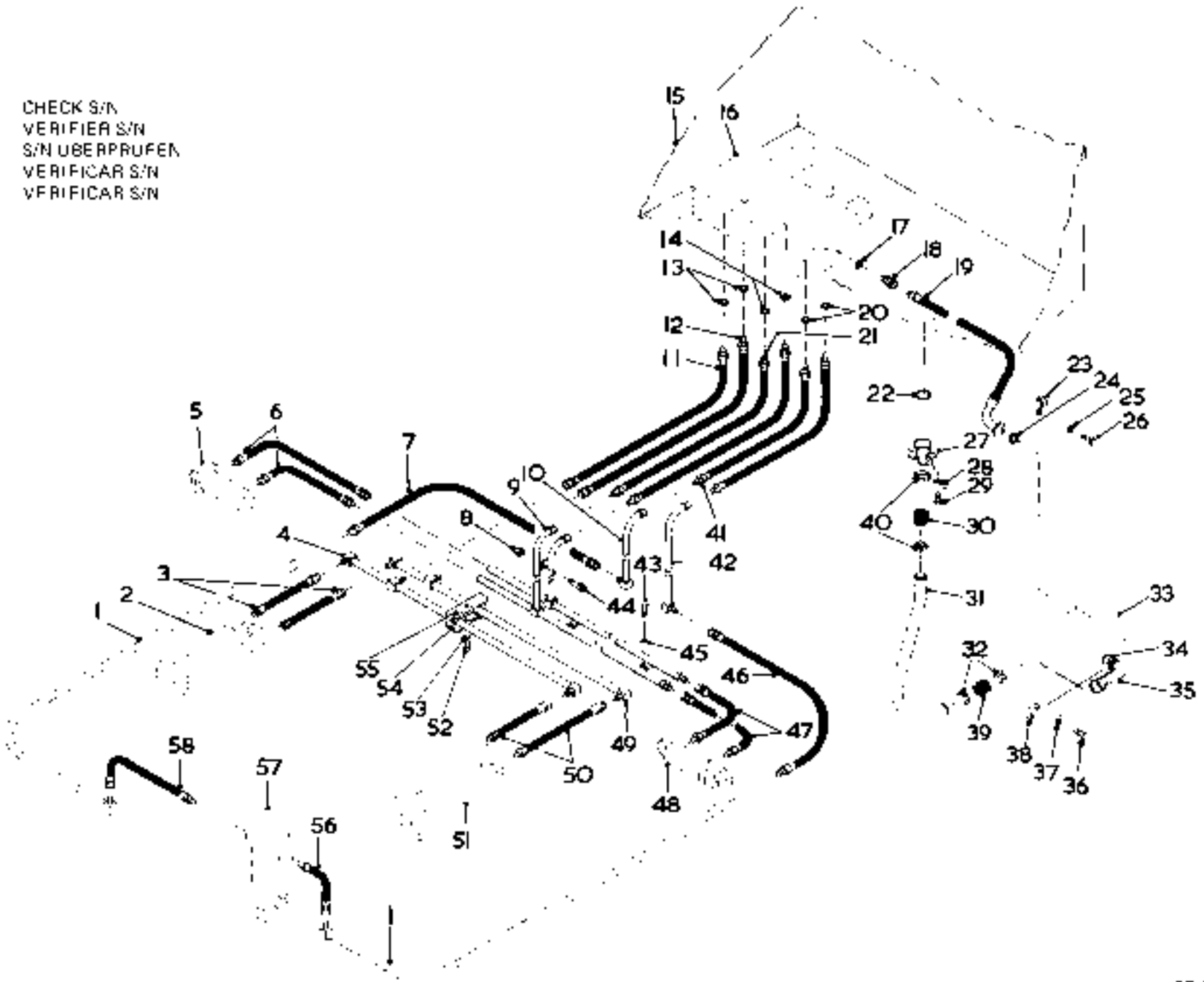

TP-0947

Hydraulic System, Main
Système hydraulique principal
Hauptlhydrauliksystem
Sistema hidráulico principal
Sistema hidráulico principal

CLARK

No.	Part No.	Qty	Description	Description	Benennung	Descrição	Descripción
47	541086	2	Hose	tuyau flexible	Schlauch	mangueira	manguera
48	*	1	Cylinder assy tilt	ens cylin a bascule	Kippzylinder vollst	conj cilin inclina	conj cilin inclinac
49	584444	1	Cross tube assy	assemblage du tube	Kreuzrohrleitung	conj tubo cruz	conj tubo cruz
50	566088	2	Hose	tuyau flexible	Schlauch	mangueira	manguera
51	*	1	Cylinder assy tilt	ens cylin a bascule	Kippzylinder vollst	conj cilin inclina	conj cilin inclinac
52	180-624	2	Bolt	boulon	Bolzen	parafuso	bulón
53	46-06	2	Lockwasher	rondelle frein	Sicherungsscheibe	arruela de pressão	arandela seguridad
54	557430	2	Clamp assy	pince ens	Schelle vollst	conj braçadeira	conj abrazadera
55	557431	2	Rectangular flat	plat rectangulaire	Rechteckkl Abplatt	retângulo	plano rect
56	545351	1	Hose	tuyau flexible	Schlauch	mangueira	manguera
57	*	1	Cylinder assy pitch	ens cylind primit	Zylin voll primär	conj cilin primitivo	conj cilin primitivo
58	545351	1	Hose	tuyau flexible	Schlauch	mangueira	manguera
59	HH-16	4	Clip	attache	Schelle	braçadeira	abrazadera

*See Index Voir Table des matières Siehe Inhaltsverzeichnis Veja Indice Véase Indice

Hydraulic Oil Reservoir
Réservoir d'huile du système hydraulique
Hydraulik-Ölbehälter
Reservatório de óleo hidráulico
Depósito de aceite hidráulico

CLARK

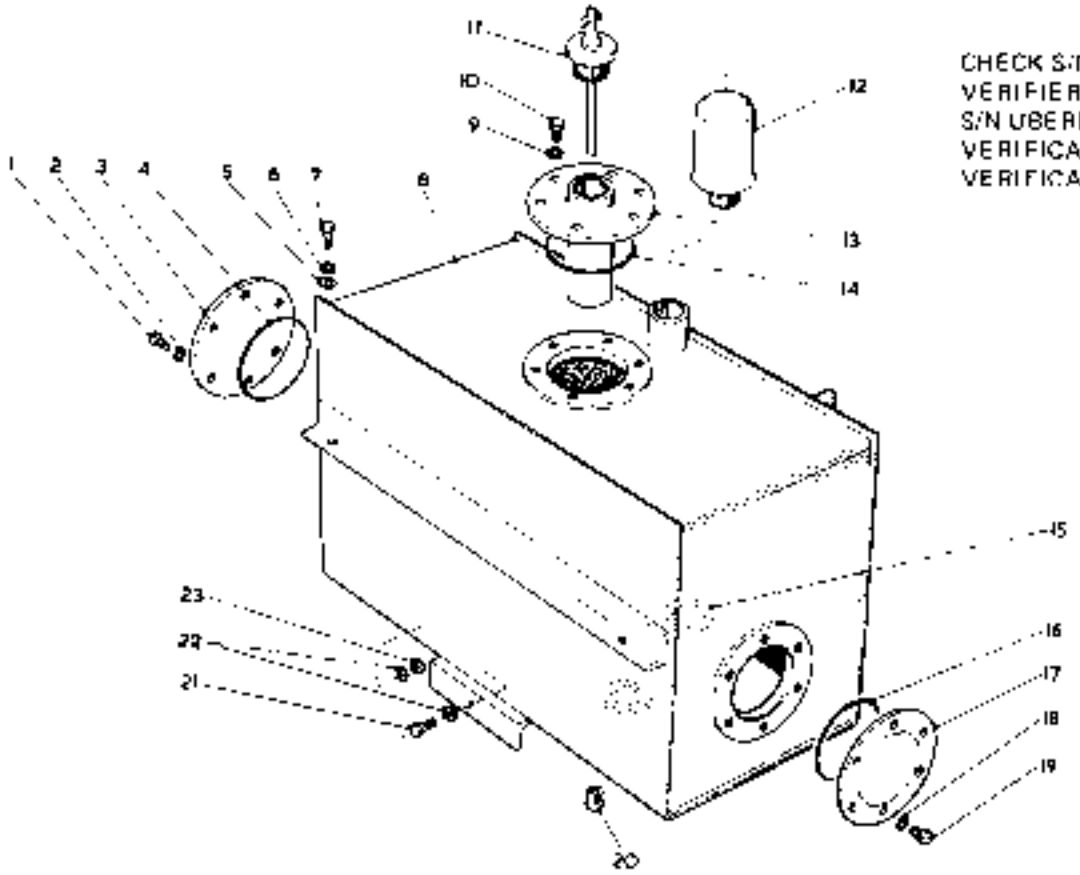

No.	Part No.	Qty.	Description	Description	Benennung	Descrição	Descripción
1	18C-612	6	Bolt	boulon	Bolzen	parafuso	bulón
2	4E-06	6	Lockwasher	rondelle frein	Sicherungsscheibe	arruela de pressão	arandela seguridad
3	591381	*	Cover	couvercle	Deckel	tampa	tapa
4	25K-40428	1	O-ring	joint torique	O Ring	anel-O	anillo-O
5	25E-17	2	Washer	rondelle	Scheibe	arruela	arandela
6	4E-06	2	Lockwasher	rondelle frein	Sicherungsscheibe	arruela de pressão	arandela seguridad
7	18C-616	2	Bolt	boulon	Bolzen	parafuso	bulón
8	[2]546419	1	Reservoir	réservoir	Behälter	reservatório	depósito
8A	[3]3587677	1	Reservoir	réservoir	Behälter	reservatório	depósito
9	4E-06	6	Lockwasher	rondelle frein	Sicherungsscheibe	arruela de pressão	arandela seguridad
10	18C-614	6	Bolt	boulon	Bolzen	parafuso	bulón
11	546436	1	Dipstick	jauge	Messlab	vareta verif	varilla nivel
12	538240	1	Breather	reniflard	Entlüfter	respiradouro	respiradero
13	543389	1	Screen	crible	Sieb	tela	tamiz
14	25K-40428	1	O-ring	joint torique	O Ring	anel-O	anillo O
15	525293	2	Magnet	aimant	Magnet	ímã	imán
16	25K-40428	1	O-ring	joint torique	O Ring	anel-O	anillo-O
17	591381	1	Cover	couvercle	Decke	tampa	tapa
18	4E-06	6	Lockwasher	rondelle frein	Sicherungsscheibe	arruela de pressão	arandela seguridad
19	18C-612	6	Bolt	boulon	Bolzen	parafuso	bulón
20	40K-08	1	Plug	bouchon	Stopfen	bujão	tapon
21	18C-624	1	Bolt	boulon	Bolzen	parafuso	bulon
22	25E-17	2	Washer	rondelle	Scheibe	arruela	arandela
23	18D-06	1	Locknut	contre-écrou	Gegenmutter	contra porca	contratuerca

[2]Cummins 3LC101 à→, G.M. 3L6101 à→
[3]G.M. 40366101FBC à •

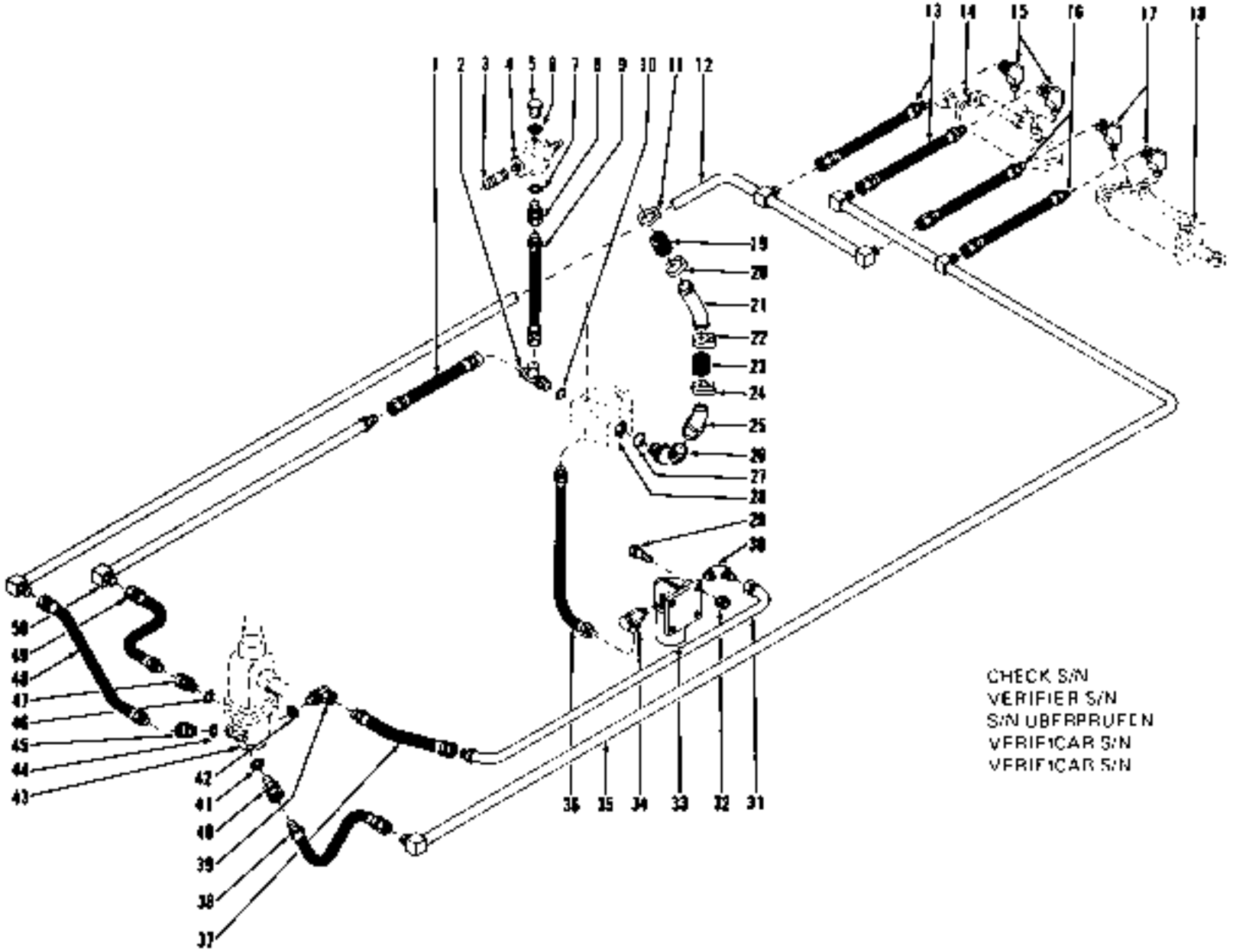
1 2 3 4 5 6 7 8 9 10 11 12
13 14 15 16 17 18
19
20
21
22
23
24
25
26
27
28
29
30
31 32 33 34 35 36
37 38 39 40 41 42
43 44 45 46 47 48 49 50
CHECK S/N
VERIFIER S/N
S/N UBERPRUFEN
VERIFICAR S/N
VERIFICAR S/N

TS-4908

Hydraulic System, Steering *
Système hydraulique de direction *
Hydrauliksystem, Lenkung *
Sistema hidráulico direção *
Sistema hidráulico dirección *

CLARK

No.	Part No.	Qty.	Description	Description	Benennung	Descrição	Descripción
1	588338	1	Hose	tuyau flexible	Schlauch	mangueira	manguera
2	421K-8	1	Tee	raccord T	T-Verbindungsstück	te	te
3	5K-611	1	Nipple	raccord	Nippel	niple	niple
4	[1]_____	1	Valve relief	clapet de decharge	Überdruckventil	válvula de alívio	válvula de alivio
5	424K-7	1	Plug	bouchon	Stopfen	bujão	tapon
6	91F-7	1	O-ring	joint torique	O Ring	anel-O	anillo-O
7	91F-7	1	O-ring	joint torique	O Ring	anel-O	anillo-O
8	[2]763322	1	Connector	raccord	Verbindungsstück	Ingador	conector
9	566268	1	Hose	tuyau flexible	Schlauch	mangueira	manguera
10	91F-8	1	O-ring	joint torique	O Ring	anel-O	anillo-O
11	540129	1	Clamp	pince	Schelle	braçadeira	abrazadera
12	[3]588357	1	Tube	tube	Rohr	tubo	tubo
13	588353	2	Hose	tuyau flexible	Schlauch	mangueira	manguera
14	[4]_____	1	Cylinder assy strg	ens cyl direction	Zylinder vollst Lenk	cil direção conj	cil direccion conj
15	81F-3	2	Elbow	coude	Winkelrohr	cotovêlo	codo
16	588353	2	Hose	tuyau flexible	Schlauch	mangueira	manguera
17	81F-3	2	Elbow	coude	Winkelrohr	cotovêlo	codo
18	[4]_____	1	Cylinder assy strg	ens cyl direction	Zylinder vollst Lenk	cil direção conj	cil direccion conj
19	585864	1	Hose	tuyau flexible	Schlauch	mangueira	manguera
20	540129	1	Clamp	pince	Schelle	braçadeira	abrazadera
21	546406	1	Tube	tube	Rohr	tubo	tubo
22	540129	1	Clamp	pince	Schelle	braçadeira	abrazadera
23	585864	1	Hose	tuyau flexible	Schlauch	mangueira	manguera
24	540129	1	Clamp	pince	Schelle	braçadeira	abrazadera
25	566400	1	Stem	tige	Schaft	haste	vastago
26	[5]16K-11	1	Fitting	ajustage	Verbindung	ajuste	accesorio
27	91F-11	1	O-ring	joint torique	O Ring	anel-O	anillo-C
28	[1]_____	1	Pump steering	pompe direction	Pumpe Lenkungs	bomba direção	bomba dirección
29	18C-628	4	Bolt	boulon	Bolzen	parafuso	buton
30	83F-8	1	Elbow	coude	Winkelrohr	cotovelo	codo
31	588356	1	Tube	tube	Rohr	tubo	tubo
32	19D-06	4	Nut	écrou	Mutter	porca	tuerca
33	[6]1533614	1	Filter assy	ens du filtre	Filter vollst	conj do filtro	con. de filtro
33A	1945580	1	Element	élément	Element	elemento	elemento
33B	1545304	2	Adapter	adaptateur	Zwischenstück	adaptador	adaptador
34	6K-12	1	Valve	soupape	Ventil	valvula	valvula
35	[3]588358	1	Tube	tube	Rohr	tubo	tubo
36	594032	1	Hose	tuyau flexible	Schlauch	mangueira	manguera
37	595027	1	Hose	tuyau flexible	Schlauch	mangueira	manguera
38	538073	1	Hose	tuyau flexible	Schlauch	mangueira	manguera
39	[7]531684	1	Adapter union	adaptateur raccord	Zw-Stück-Anschluss	adaptador união	adaptador acople
40	[7]661664	1	Adapter union	adaptateur raccord	Zw-Stück-Anschluss	adaptador união	adaptador acople
41	91F-8	1	O-ring	joint torique	O Ring	anel-O	anillo-O
42	91F-7	1	O-ring	joint torique	O Ring	anel-O	anillo-O
43	[1]_____	1	Steering gear	mecanisme direction	Lenkung Zahnrad	caixa direção	caja direccion
44	91F-6	1	O-ring	joint torique	O Ring	anel-O	anillo-O
45	[7]661664	1	Adapter union	adaptateur raccord	Zw-Stück-Anschluss	adaptador união	adaptador acople
46	91F-7	1	O-ring	joint torique	O Ring	anel-O	anillo-O
47	[2]763322	1	Connector	raccord	Verbindungsstück	Ingador	conector
48	538073	1	Hose	tuyau flexible	Schlauch	mangueira	manguera
49	595027	1	Hose	tuyau flexible	Schlauch	mangueira	manguera
50	588355	1	Tube	tube	Rohr	tubo	tubo

*Cummins 3A0101 -999, G M. 3A0101 -4L6999

[1]See Index Voir Table des matieres Siehe Inhaltsverzeichnis veja Indice Vêase indice
[2]Inc. 10
[3]Inc. 6 [3]Inc. 33A
[3]Inc. 7 [3]Inc. 42
[3]RH SD A .2 .D [3]Inc. 47
[3]LH SD L .2 .D [3]Inc. 44
[3]Inc. 27 [3]Inc. 48

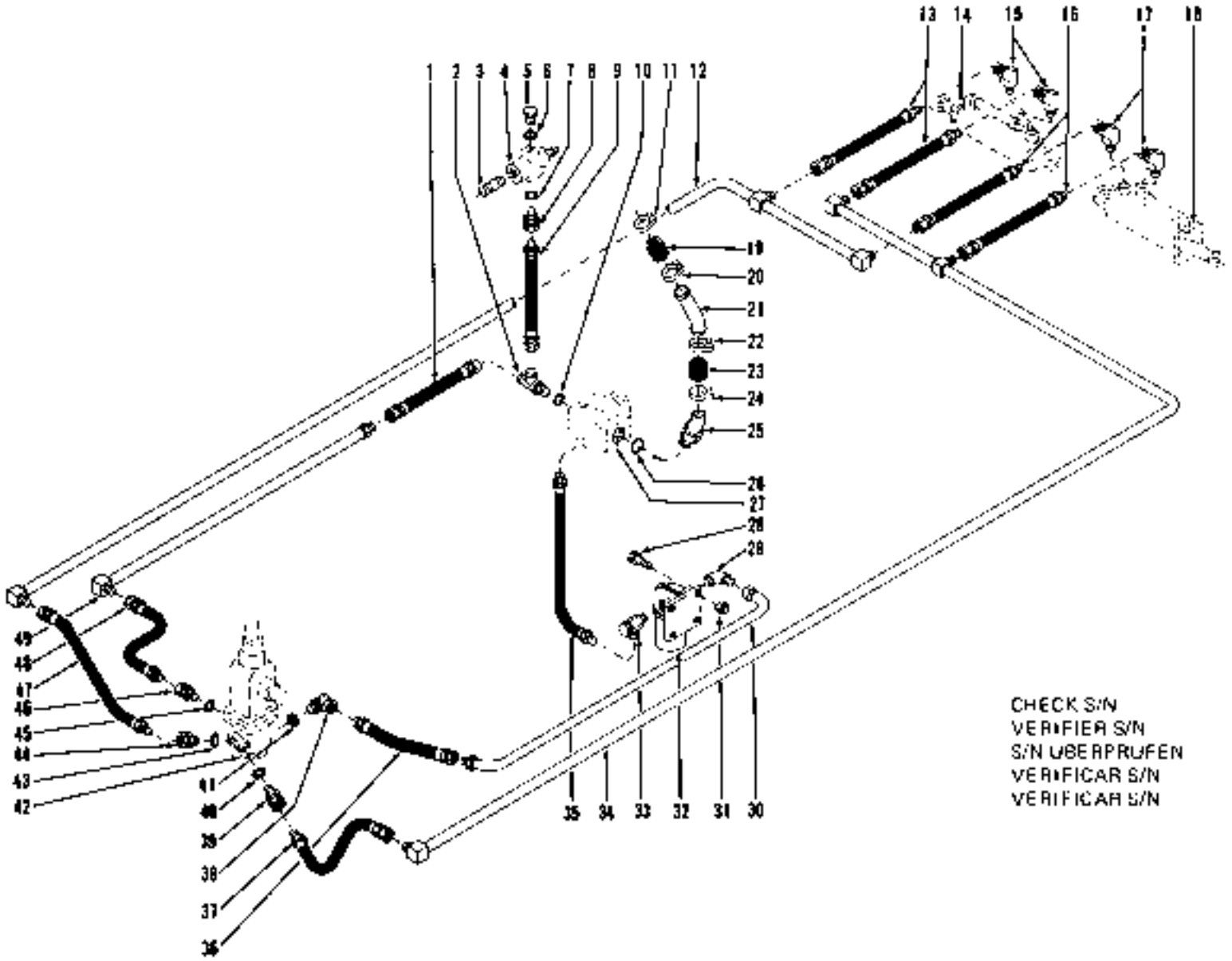
1
2
3
4
5
6
7
8
9
10
11
12
13
14
15
16
17
18
19
20
21
22
23
24
25
26
27
28
29
30
31
32
33
34
35
36
37
38
39
40
41
42
43
44
45
46
47
48
49
CHECK S/N
VERIFIER S/N
S/N ÜBERPRÜFEN
VERIFICAR S/N
VERIFICAR S/N

FS-8255

Hydraulic System, Steering *
Système hydraulique de direction *
Hydrauliksystem, Lenkung *
Sistema hidráulico direção *
Sistema hidráulico dirección *

CLARK

No.	Part No.	Qty.	Description	Description	Benennung	Descrição	Descripción
1	[2]588338	1	Hose	tuyau flexible	Schlauch	mangueira	manguera
1A	[2]1536709	1	Hose	tuyau flexible	Schlauch	mangueira	manguera
2	[2]21K-8	1	Tee	raccord T	T-Verbindungsstück	te	te
3	5K-611	1	Nipple	raccord	Nippel	niple	niple
4	536539	1	Valve relief	clapet de décharge	Überdruckventil	valvula de alivio	válvulo de alivio
5	[2]24K-7	1	Plug	bouchon	Stopfen	bujão	tapón
6	91F-7	1	O-ring	joint torique	O Ring	anel-O	anillo-O
7	91F-7	1	O-ring	joint torique	O Ring	anel-O	anillo-O
8	[2]763322	1	Connector	raccord	Verbindungsstück	ligador	conector
9	1308264	1	Hose	tuyau flexible	Schlauch	mangueira	manguera
10	91F-8	1	O-ring	joint torique	O Ring	anel-O	anillo-O
11	1545186	1	Clamp	pince	Schelle	braçadeira	abrazadera
12	588357	1	Tube	tube	Rohr	tubo	tubo
13	588353	2	Hose	tuyau flexible	Schlauch	mangueira	manguera
14	[3]_____	1	Cylinder assy strg	ens cyl direction	Zylinder vollst Lenk	cil direcao conj	cil dirección conj
15	81F-3	2	Elbow	coude	Winkelrohr	cotovelo	codo
16	588353	2	Hose	tuyau flexible	Schlauch	mangueira	manguera
17	81F-3	2	Elbow	coude	Winkelrohr	cotovelo	codo
18	[4]_____	1	Cylinder assy strg	ens cyl direction	Zylinder vollst Lenk	cil direcão conj	cil dirección conj
19	585884	1	Hose	tuyau flexible	Schlauch	mangueira	manguera
20	1545186	1	Clamp	pince	Schelle	braçadeira	abrazadera
21	[2]1521105	1	Tube	tube	Rohr	tubo	tubo
21A	[2]1504041	1	Tube	tube	Rohr	tubo	tubo
22	1545186	1	Clamp	pince	Schelle	braçadeira	abrazadera
23	585884	1	Hose	tuyau flexible	Schlauch	mangueira	manguera
24	1545186	1	Clamp	pince	Schelle	braçadeira	abrazadera
25	[2]1521107	1	Stem	tige	Schaft	haste	vástago
25A	[2]1310862	1	Stem	tige	Schaft	haste	vástago
26	91F-10	1	O-ring	joint torique	O Ring	anel-O	anillo-O
27	[5]_____	1	Pump steering	pompe direction	Pumpe Lenkungs	bomba direcao	bomba direccion
28	18C-628	4	Bolt	boulon	Bolzen	parafuso	bulón
29	730209	1	Elbow	coude	Winkelrohr	cotovelo	codo
30	588356	1	Tube	tube	Rohr	tubo	tubo
31	18D-06	4	Nut	écrou	Mutter	porca	tuerca
32	[2]1533814	1	Filter assy	ens du filtre	Filter vollst	conj do filtro	conj de filtro
32A	[6]945580	1	Element	elément	Element	elemento	elemento
32B	[6]545204	2	Adapter	adaptateur	Zwischenstuck	adaptador	acaptador
33	6K-12	1	Valve	soupape	Vent	valvula	valvula
34	[2]588358	1	Tube	tube	Rohr	tubo	tubo
35	594032	1	Hose	tuyau flexible	Schlauch	mangueira	manguera
36	595027	1	Hose	tuyau flexible	Schlauch	mangueira	manguera
37	536073	1	Hose	tuyau flexible	Schlauch	mangueira	manguera
38	[7]531684	1	Adapter union	adaptateur raccord	Zw-Stück-Anschluss	adaptador união	adaptador acople
39	[7]561564	1	Adapter union	adaptateur raccord	Zw-Stück-Anschluss	acaptador união	adaptador acople
40	91F-6	1	O-ring	joint torique	O Ring	anel-O	anillo-O
41	91F-7	1	O-ring	joint torique	O Ring	anel-O	anillo-O
42	[8]_____	1	Steering gear	mecanisme direction	Lenkung Zahnrac	caixa direçáu	caja direccion
43	91F-8	1	O-ring	joint torique	O Ring	anel-O	anillo-O
44	[7]561564	1	Adapter union	acaptateur raccord	Zw-Stück-Anschluss	adaptador união	adaptacor acople
45	91F-7	1	O-ring	joint torique	O Ring	anel-O	anillo-O
46	[2]763322	1	Connector	raccord	Verbindungsstück	ligacon	conector
47	536073	1	Hose	tuyau flexible	Schlauch	mangueira	manguero
48	595027	1	Hose	tuyau flexible	Schlauch	mangueira	manguero
49	588355	1	Tube	tube	Rohr	tubo	tubo

*Cummins 5LC101 &—, G.M. 5LG101 &—, 4005B101FSC &—
[2]G.M. 5LG101 -999
[3]Cummins 5LC101 &— G.M. 6LG101 &—
[4]Inc. 10
[5]Inc. 6
[6]Inc. 7
[7]RH. CG. R. LD. LD
[8]LH. CG. L. LD. LI
[9]Inc. 32A
[10]Inc. 41
[11]Inc. 40
[12]Inc. 43
[13]Inc. 45

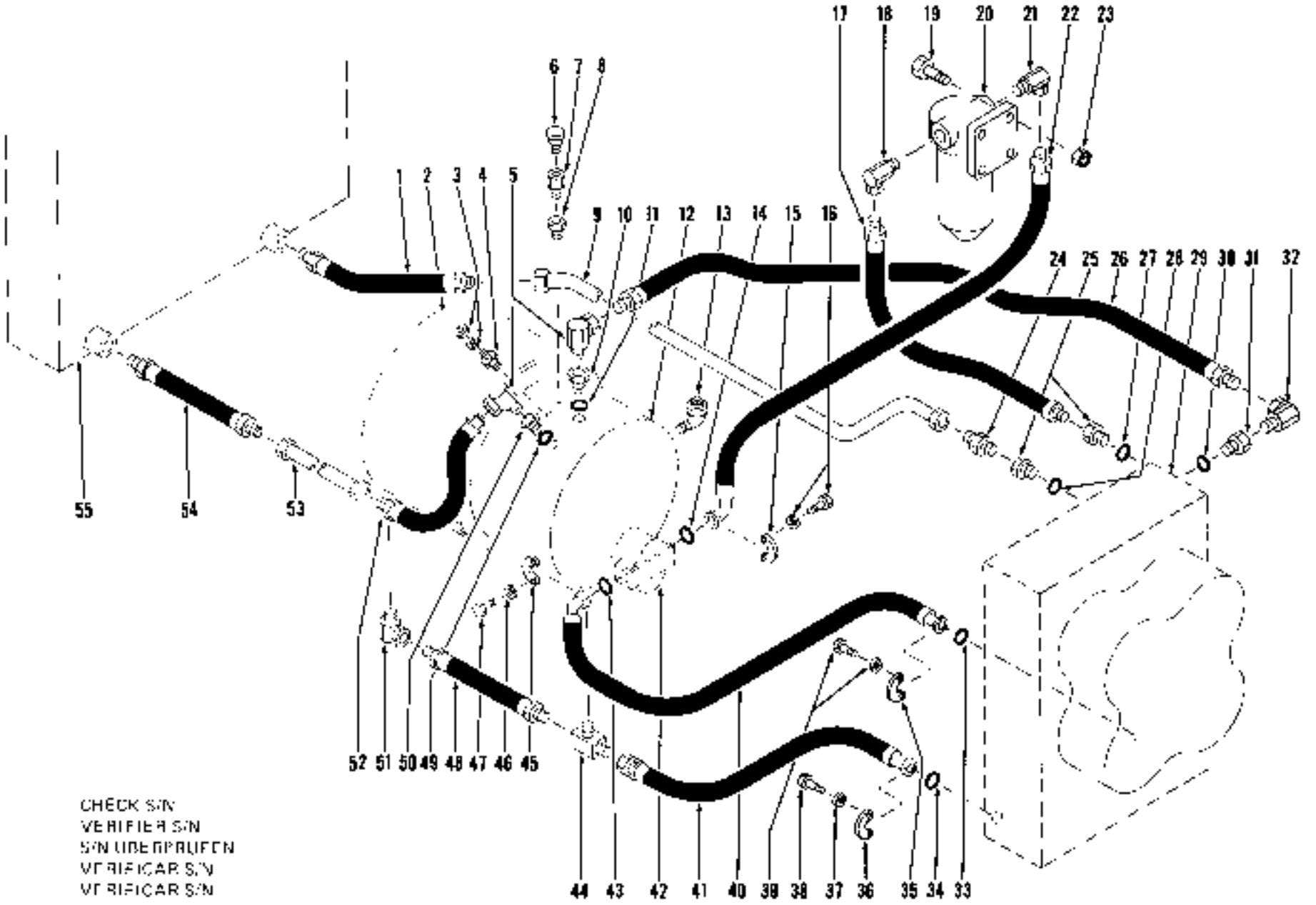
1 2 3 4 5 6 7 8 9 10 11 12 13 14 15 16 17 18 19 20 21 22 23 24 25 26 27 28 29 30 31 32 33 34 35 36 37 38 39 40 41 42 43 44 45 46 47 48 49 50 51 52 53 54 55
CHECK S/N
VERIFIER S/N
S/N UBERPRUFEN
VERIFICAR S/N
VERIFICAR S/N

TS-4909

Hydraulic System, Transmission & Converter *
Système hidraulique, convertisseur & transmission *
Hydraulisches System, Übersetzung und Umformer *
Sistema hidráulico, transmissão e convertidor *
Sistema hidraulico, transmision y convertidor *

CLARK

No.	Part No.	Qty.	Description	Description	Benennung	Descrição	Descripción
1	568392	1	Hose	tuyau flexible	Schlauch	mangueira	manguera
2	[2]_____		Housing flywheel	carter volant	Schwungradgehäuse	carcaça volante	carcasa volante
3	14D-10	1	Nut	écrou	Mutter	porca	tuerca
3A	12E-10	1	Lockwasher	rondelle frein	Sicherungsscheibe	arruela de pressão	arandela seguridad
4	551323	1	Sender conv temp	capteur temp conv	Sndr Drehmwndlr temp	sonda temp conv	sonda temp conv
5	633332	2	Adapter union	adaptateur raccord	Zw-Stück-Anschluss	adaptador união	adaptador acople
6	211433	1	Breather	reniflard	Entlüfter	respiradouro	respiradero
7	227265	1	Valve	soupape	Ventil	válvula	válvula
8	356626	1	Bushing	chemise	Buchse	bucha	buje
9	[3]568397	1	Tube	tube	Rohr	tubo	tubo
10	[4]568399	1	Adapter	adaptateur	Zwischenstück	adaptador	adaptador
11	91F-11	1	O-ring	joint torique	O Ring	anel-O	anillo-O
12	[1]_____	1	Converter assy	convertisseur ens	Drehmomtwndlr vollst	conversor conj	convertidor conj
13	25F-7	1	Elbow	coude	Winkelrohr	cotovélo	codo
14	58K-219	1	O-ring	joint torique	O Ring	anel-O	anillo-O
15	663093	1	Flange half	demi-flasque	Flanschhälfte	meia flange	media brida
16	17C-620	4	Bolt	boulon	Bolzen	parafuso	bulón
16A	4E-06	4	Lockwasher	rondelle frein	Sicherungsscheibe	arruela de pressão	arandela seguridad
17	595086	1	Hose	tuyau flexible	Schlauch	mangueira	manguera
19	526676	1	Adapter union	adaptateur raccord	Zw-Stück-Anschluss	adaptador união	adaptador acople
19	18C-628	4	Bolt	boulon	Bolzen	parafuso	bulón
20	[5]1533614	1	Filter assy	ens du filtre	Filter vollst	conj de filtro	conj de filtro
20A	[5]215502	1	Element	element	Element	elemento	elemento
21	526676	1	Adapter union	adaptateur raccord	Zw-Stück-Anschluss	acaptador união	adaptador acople
22	568383	1	Hose	tuyau flexible	Schlauch	mangueira	manguera
23	16D-06	4	Nut	écrou	Mutter	porca	tuerca
24	89F-9	1	Connector	raccord	Verbindungsstück	ligador	conector
25	[6]522969	2	Bushing	chemise	Buchse	bucha	buje
26	582306	1	Hose	tuyau flexible	Schlauch	mangueira	manguera
27	91F-10	1	O-ring	joint torique	O Ring	anel-O	anillo-O
29	91F-10	1	O-ring	joint torique	O Ring	anel-O	anillo-O
29	[1]_____	—	Transmission	transmission	Getriebe	transmissão	transmision
30	91F-10	1	O-ring	joint torique	O Ring	anel-O	anillo-O
31	[6]522969	1	Bushing	chemise	Buchse	bucha	buje
32	31F-5	1	Adapter	adaptateur	Zwischenstück	adaptador	adaptador
33	58K-225	1	O-ring	joint torique	O Ring	anel-O	anillo O
34	58K-225	1	O-ring	joint torique	O Ring	anel-O	anillo O
35	1511521	2	Flange half	demi-flasque	Flanschhälfte	meia flange	media brida
36	1511521	2	Flange half	demi-flasque	Flanschhälfte	meia flange	media brida
37	4E-06	4	Lockwasher	rondelle frein	Sicherungsscheibe	arruela de pressão	arandela seguridad
38	17C-624	4	Bolt	boulon	Bolzen	parafuso	bulón
39	17C-624	4	Bolt	boulon	Bolzen	parafuso	bulón
39A	4E-06	4	Lockwasher	rondelle frein	Sicherungsscheibe	arruela de pressão	arandela seguridad
40	566037	1	Hose	tuyau flexible	Schlauch	mangueira	manguera
41	568385	1	Hose	tuyau flexible	Schlauch	mangueira	manguera
42	[1]_____	1	Pump	pompe	Pumpe	bomba	bomba
43	58K-222	1	O-ring	joint torique	O Ring	anel-O	anillo-O
44	549695	1	Fitting	ajustage	Verbindung	ajuste	accesorio
45	1511520	1	Flange half	demi flasque	Flanschhälfte	meia flange	media brida
46	4E-09	4	Lockwasher	rondelle frein	Sicherungsscheibe	arruela de pressão	arandela seguridad
47	17C-724	2	Bolt	boulon	Bolzen	parafuso	bulón
48	567036	1	Hose	tuyau flexible	Schlauch	mangueira	manguera
49	91F-11	1	O-ring	joint torique	O Ring	anel-O	anillo-O
50	[4]568399	1	Adapter	adaptateur	Zwischenstück	adaptador	adaptador
51	540700	1	Adapter union	adaptateur raccord	Zw-Stück-Anschluss	adaptador união	adaptador acople
52	568392	1	Hose	tuyau flexible	Schlauch	mangueira	manguera
53	[3]568396	1	Tube	tube	Rohr	tubo	tubo
54	568392	1	Hose	tuyau flexible	Schlauch	mangueira	manguera
55	[1]_____	1	Radiator	radiateur	Kühler	radiador	radiador

*G.M. 3LG101—999
[1]See Index. Voir table des matières. Siehe Inhaltsverzeichnis. Veja Indice. Vease Indice.
[2]See G.M. Engine Manual
[3]Voir manuel de pièces du moteur G.M.
[4]See G.M. Motorenliste
[5]Veja manual de peças do motor G.M.
[6]Vease manual de repuestos de motor G.M.
[7]LH CG, L, LE, LI
[8]Inc. 11
[9]Inc. 20A
[10]Inc. 27, 28
[11]Inc. 49
[12]R-, CG, R, CG, LG

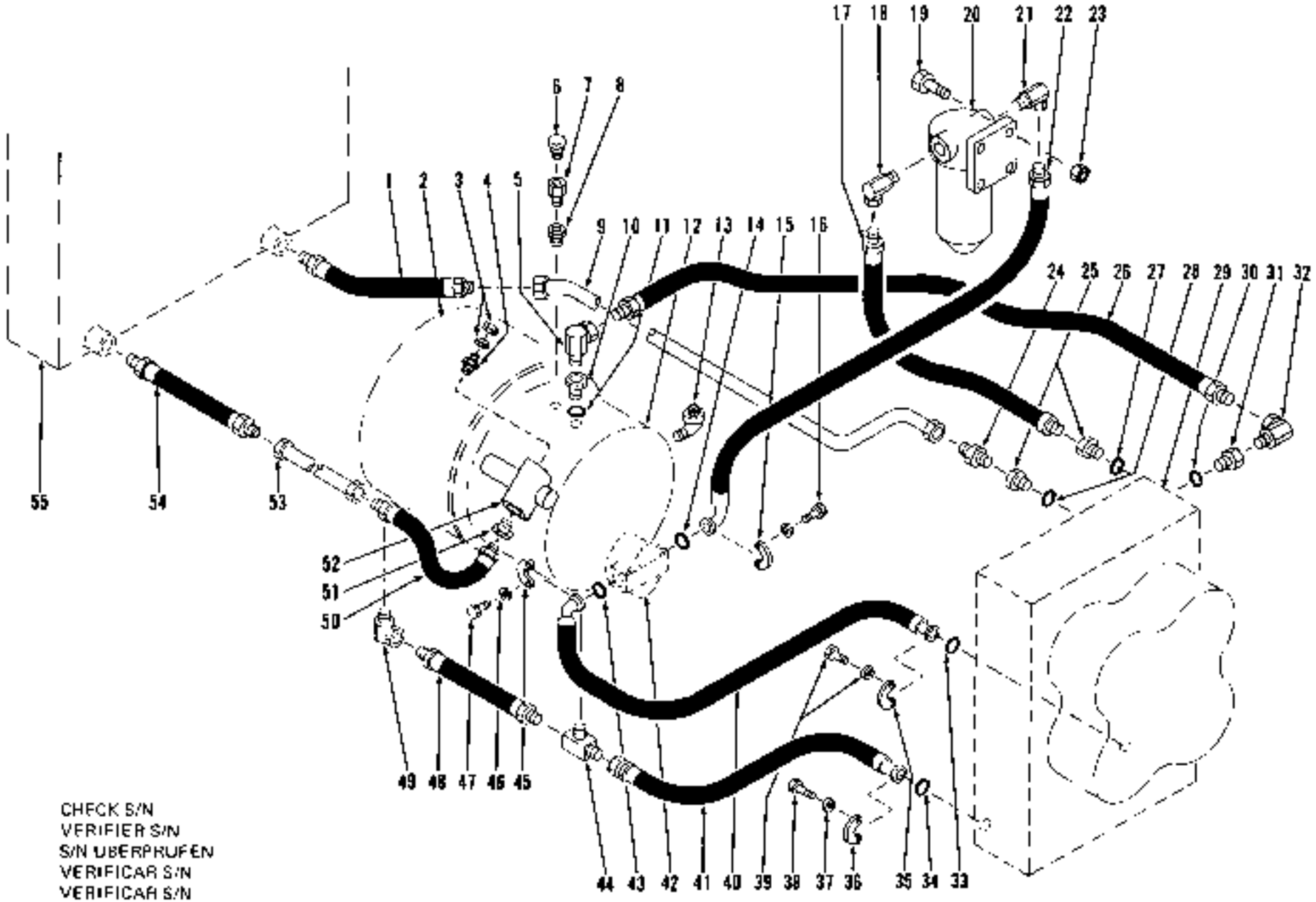
1 2 3 4 5 6 7 8 9 10 11 12 13 14 15 16 17 18 19 20 21 22 23 24 25 26 27 28 29 30 31 32 33 34 35 36 37 38 39 40 41 42 43 44 45 46 47 48 49 50 51 52 53 54 55
CHECK S/N
VERIFIER S/N
S/N ÜBERPRÜFEN
VERIFICAR S/N
VERIFICAR S/N

T5-4986

Hydraulic System, Transmission & Converter *
Système hidraulique, convertisseur & transmission *
Hydraulisches System, Übersetzung und Umformer *
Sistema hidráulico, transmissão e convertidor *
Sistema hidraulico, transmision y convertidor *

CLARK

No.	Part No.	Qty.	Description	Description	Benennung	Descrição	Descripción
1	588392	1	Hose	tuyau flexible	Schlauch	mangueira	manguera
2	[2]	—	Housing flywheel	carter volant	Schwungradgehäuse	carcaça volante	carcasa volante
3	14D-10	1	Nut	écrou	Mutter	porca	tuerca
3A	12E-10	1	Lockwasher	rondelle frein	Sicherungsscheibe	arruela de pressao	arandela seguridad
4	551323	1	Sender conv temp	capteur temp conv	Sndr Drhmlwandlrtmp	sonda temp conv	sonda tema conv
5	533332	2	Adapter union	adaptateur raccord	Zw-Stück-Anschluss	adaptador união	acaptador acople
6	211433	1	Breather	reniflard	Entlüfter	respiradouro	respiradero
7	227265	1	Valve	soupape	Ventil	valvula	valvula
8	356626	1	Bushing	chemise	Buchse	bucha	buje
9	[4]586397	1	Tube	tube	Rohr	tubo	tubo
10	[4]588399	1	Adapter	adaptateur	Zwischenstück	acaptador	adaptador
11	91F-11	1	O-ring	joint torique	O Ring	anel-O	anillo-O
12	[1]———	—	Converter assy	convertisseur ens	Drehmomwandlr vollst	conversor conj	convertidor conj
13	25F-7	1	Elbow	coude	Winkelrohr	cotovêlo	codo
14	58K-219	1	O-ring	joint torique	O Ring	anel-O	anillo O
15	863093	1	Flange half	demi-flasque	Flanschhalfte	meia flange	media brida
16	17C-620	4	Bolt	boulon	Bolzen	parafuso	bulón
16A	4E-06	4	Lockwasher	rondelle frein	Sicherungsscheibe	arruela de pressão	arandela seguridad
17	595086	1	Hose	tuyau flexible	Schlauch	mangueira	manguera
18	526676	1	Adapter union	adaptateur raccord	Zw-Stück-Anschluss	adaptador união	adaptador acople
19	18C-628	4	Bolt	boulon	Bolzen	parafuso	bulón
20	[3]1533614	1	Filter assy	ens du filtre	Filter vollst	conj do filtro	conj de filtro
20A	[3]215502	1	Element	element	Element	elemento	elemento
21	526676	1	Adapter union	adaptateur raccord	Zw-Stück-Anschluss	adaptador união	adaptador acople
22	560838	1	Hose	tuyau flexible	Schlauch	mangueira	manguera
23	18D-06	4	Nut	écrou	Mutter	porca	tuerca
24	69F-9	1	Connector	raccord	Verbindungsstück	ligador	conector
25	[4]522969	2	Bushing	chemise	Buchse	bucha	buje
26	582305	1	Hose	tuyau flexible	Schlauch	mangueira	manguera
27	91F-18	1	O-ring	joint torique	O Ring	anel-O	anillo-O
28	91F-10	1	O-ring	joint torique	O Ring	anel-O	anillo-O
29	[1]———	—	Transmission	transmission	Getriebe	transmissão	transmisión
30	91F-10	1	O-ring	joint torique	O Ring	anel-O	anillo-O
31	[4]522969	1	Bushing	chemise	Buchse	bucha	buje
32	31F-5	1	Adapter	adaptateur	Zwischenstück	adaptador	adaptador
33	58K-225	1	O-ring	joint torique	O Ring	anel-O	anillo-O
34	58K-225	1	O-ring	joint torique	O Ring	ane-O	anillo-O
35	1511521	2	Flange half	demi-flasque	Flanschhalfte	meia flange	media brida
36	1511521	2	Flange half	demi-flasque	Flanschhalfte	meia flange	media brida
37	4E-08	4	Lockwasher	rondelle frein	Sicherungsscheibe	arruela de pressao	arandela seguridad
38	17C-824	4	Bolt	boulon	Bolzen	parafuso	bulon
39	17C-824	4	Bolt	boulon	Bolzen	parafuso	bulón
39A	4E-08	4	Lockwasher	rondelle frein	Sicherungsscheibe	arruela de pressão	arandela seguridad
40	540943	1	Hose	tuyau flexible	Schlauch	mangueira	manguera
41	588395	1	Hose	tuyau flexible	Schlauch	mangueira	manguera

*Cummins 3LC101—999, G.M. 4LD101—999

[2]See Engine Parts Manual
[2]Se référer au manuel de pièces détachées moteur
[2]Siehe Motor-Teilliste
[2]Vide manual de peças do motor
[2]Ver el manual de repuestos del motor.
[3]LH CU, L 35 L
[4]Inc. 11
[4]Inc. 20A
[4]Inc. 27 26
[4]Inc. 30

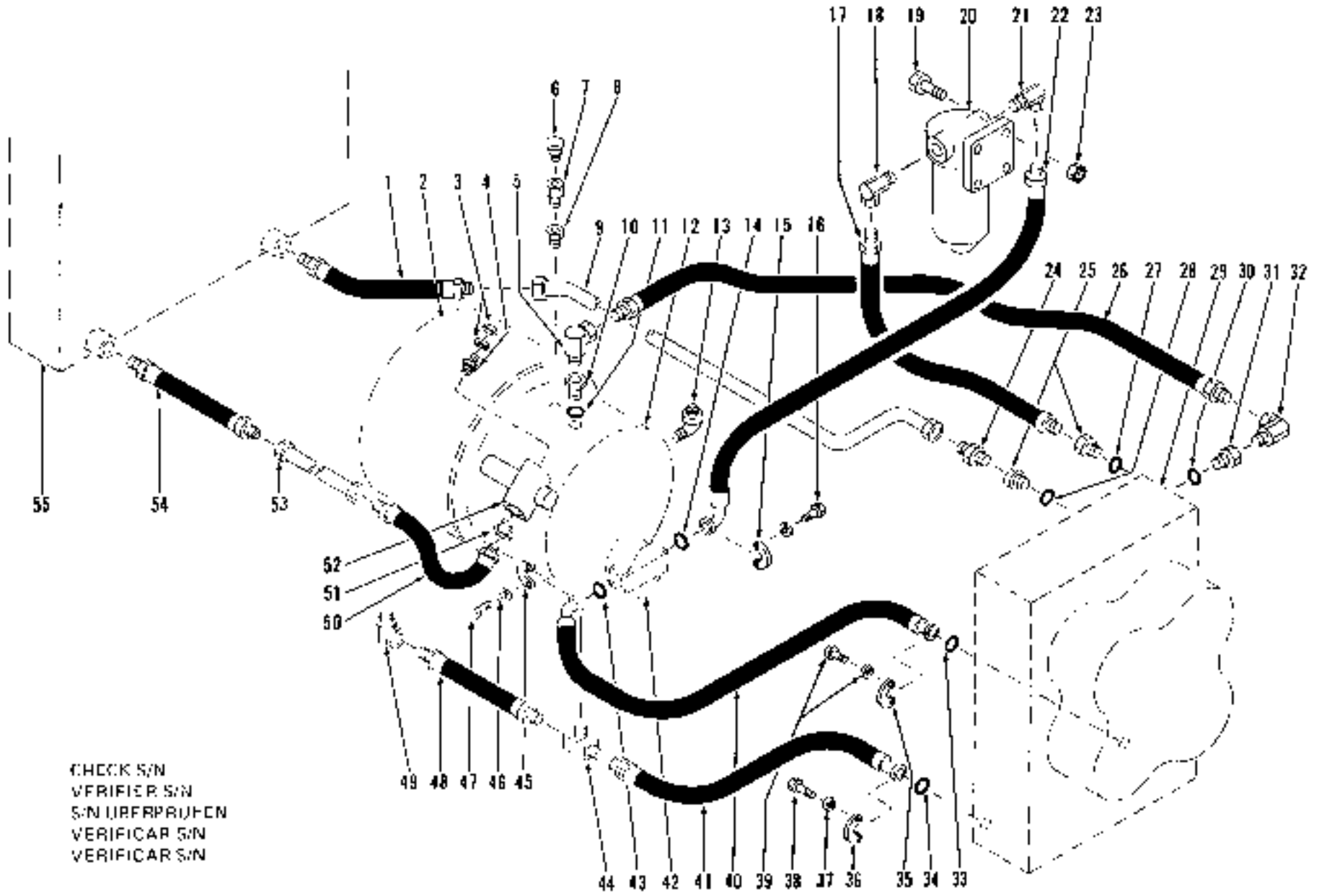
CHECK S/N
VERIFIER S/N
S/N ÜBERPRÜFEN
VERIFICAR S/N
VERIFICAR S/N

TS 4936

Hydraulic System, Transmission & Converter *
Système hidraulique, convertisseur & transmission *
Hydraulisches System, Übersetzung und Umformer *
Sistema hidráulico, transmissão e convertidor *
Sistema hidraulico, transmision y convertidor *

CLARK

No.	Part No.	Qty.	Description	Description	Benennung	Descrição	Descripcion
42	[1]	1	**Pump**	pompe	Pumpe	bomba	bomba
43	58K-222	1	**O-ring**	joint torique	O Ring	anel-O	anillo-O
44	549695	1	**Fitting**	ajustage	Verbindung	ajuste	accesorio
45	1511520	2	**Flange half**	demi-flasque	Flanschhälfte	meia flange	media brida
46	4E-07	4	**Lockwasher**	rondelle frein	Sicherungsscheibe	arruela de pressão	arandela seguridad
47	17C-724	4	**Bolt**	boulon	Bolzen	parafuso	bulón
48	587036	1	**Hose**	tuyau flexible	Schlauch	mangueira	manguera
49	550700	1	**Adapter union**	adaptateur raccord	Zw-Stück-Anschluss	adaptador união	adaptador acople
50	560837	1	**Hose**	tuyau flexible	Schlauch	mangueira	manguera
51	586399	1	**Adapter**	adaptateur	Zwischenstück	adaptador	adaptador
51A	91F-11	1	**O-ring**	joint torique	O Ring	anel-O	anillo-O
52	[1]	1	**Valve**	soupape	Ventil	válvula	válvula
53	586396	1	**Hose**	tuyau flexible	Schlauch	mangueira	manguera
54	586392	1	**Hose**	tuyau flexible	Schlauch	mangueira	manguera
55	[1]	1	**Radiator**	radiateur	Kühler	radiador	radiador

[1] Cummins 3LC101—999, G.M. 4LG101—999

[2] See Index. Voir Table des matieres. Siehe Inhaltsverzeichnis. Veja Indice. Vease Indice

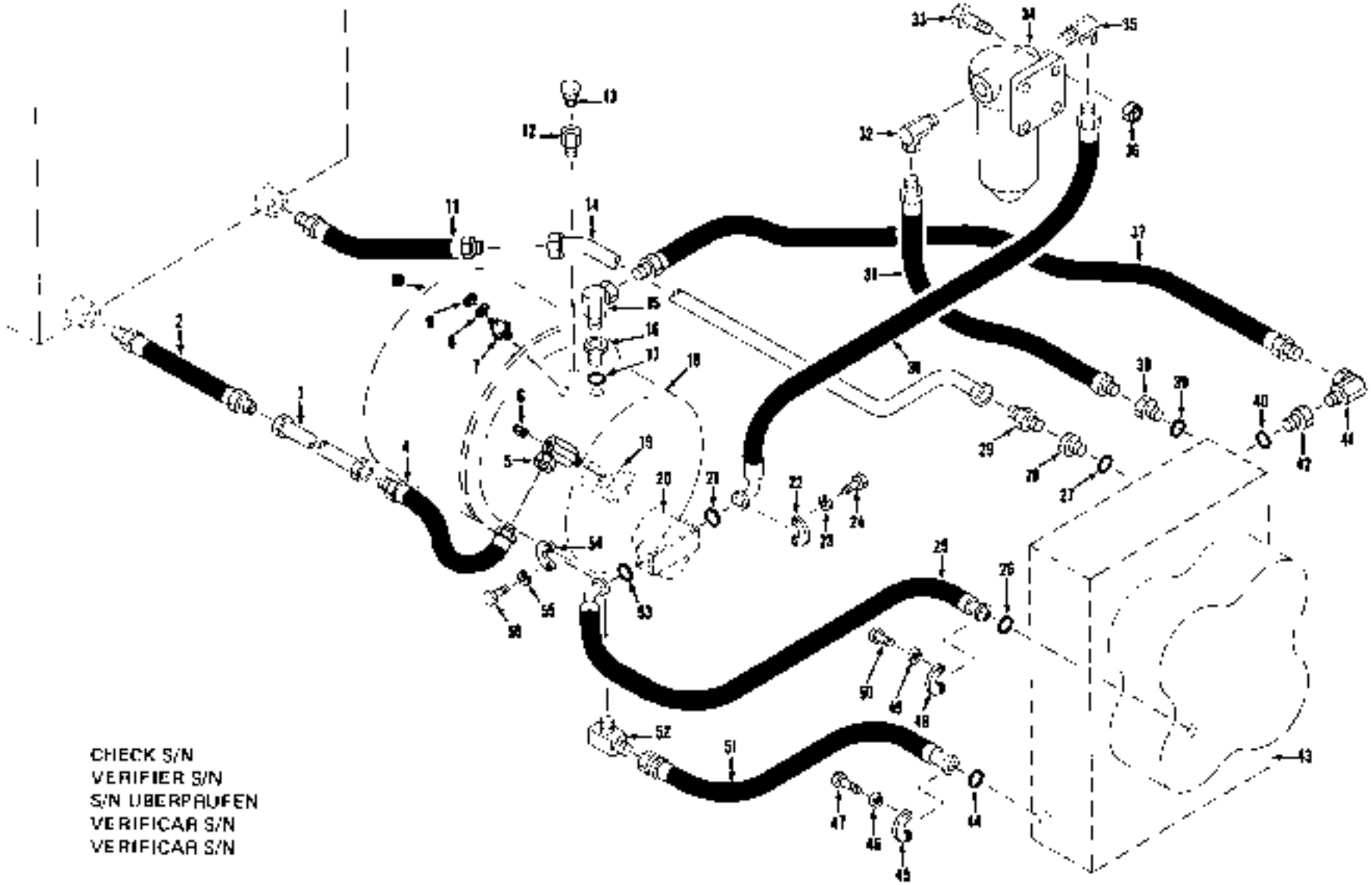
CHECK S/N
VERIFIER S/N
S/N ÜBERPRÜFEN
VERIFICAR S/N
VERIFICAR S/N

TS-9221

Hydraulic System, Transmission & Converter *
Système hidraulique, convertisseur & transmission *
Hydraulisches System, Übersetzung und Umformer *
Sistema hidráulico, transmissão e convertidor *
Sistema hidraulico, transmision y convertidor *

CLARK

No.	Part No.	Qty	Description	Description	Benennung	Descrição	Descripción
1	[1]———	1	**Radiator**	radiateur	Kühler	radiador	radiador
2	588392	1	**Hose**	tuyau flexible	Schlauch	mangueira	manguera
3	[2]588396	1	**Tube**	tube	Rohr	tubo	tubo
4	1508715	1	**Hose**	tuyau flexible	Schlauch	mangueira	manguera
5	352418	1	**Adapter union**	adaptateur raccord	Zw-Stück-Anschluss	adaptador união	adaptador acople
5A	[2]425627	1	**Adapter**	adaptateur	Zwischenstück	adaptador	adaptador
6	40K-02	1	**Plug**	bouchon	Stopfen	bujão	tapón
7	551323	1	**Sender conv temp**	capteur temp conv	Sndr Drhmomentwndlrtmp	sonda temp conv	sonda temp conv
8	12E-10	1	**Lockwasher**	rondelle frein	Sicherungsscheibe	arruela de pressão	arandela seguridad
9	14D-10	1	**Nut**	écrou	Mutter	porca	tuerca
10	[3]———	—	**Housing flywheel**	carter volant	Schwungradgehäuse	carcaça volante	carcasa volante
11	588392	1	**Hose**	tuyau flexible	Schlauch	mangueira	manguera
12	227265	1	**Valve**	soupape	Ventil	válvula	valvula
13	211433	1	**Breather**	reniflard	Entlüfter	respiradouro	respiradero
14	[2]588397	1	**Tube**	tube	Rohr	tubo	tubo
15	33F-5	1	**Adapter union**	adaptateur raccord	Zw-Stück-Anschluss	adaptador união	adaptador acople
16	[2]522969	1	**Adapter**	adaptateur	Zwischenstück	adaptador	adaptador
17	91F-10	1	**O-ring**	joint torique	O Ring	anel-O	anillo-O
18	[4]———	1	**Converter**	convertisseur	Drehmomentwandler	conversor	convertidor
19	[4]———	1	**Valve assy**	soupape ens	Ventil vollst	valvula conj	válvula conj
20	[4]———	1	**Pump**	pompe	Pumpe	bomba	bomba
21	58K-216	1	**O-ring**	joint torique	O Ring	anel-O	anillo-O
22	663093	2	**Flange half**	demi-flasque	Flanschhälfte	meia flange	media brida
23	4E-06	4	**Lockwasher**	rondelle frein	Sicherungsscheibe	arruela de pressão	arandela seguridad
24	17C-620	4	**Bolt**	boulon	Bolzen	parafuso	bulón
25	560889	1	**Hose**	tuyau flexible	Schlauch	mangueira	manguera
26	58K-225	1	**O-ring**	joint torique	O Ring	anel-O	anillo-O
27	91F-10	1	**O-ring**	joint torique	O Ring	anel-O	anillo-O
28	[2]522969	1	**Adapter**	adaptateur	Zwischenstück	adaptador	adaptador
29	89F-9	1	**Connector**	raccord	Verbindungsstück	ligador	conector
30	560838	1	**Hose**	tuyau flexible	Schlauch	mangueira	manguera
31	595086	1	**Hose**	tuyau flexible	Schlauch	mangueira	manguera
32	526676	1	**Adapter union**	adaptateur raccord	Zw-Stück-Anschluss	adaptador união	adaptador acople
33	19C-628	4	**Bolt**	boulon	Bolzen	parafuso	bulón
34	[5]1533614	1	**Filter assy**	ens du filtre	Filter vollst	conj do filtro	conj de filtro
34A	216502	1	**Element**	élément	Element	elemento	elemento
35	526676	1	**Adapter union**	adaptateur raccord	Zw-Stück-Anschluss	adaptador união	adaptador acople
36	18D-06	4	**Nut**	écrou	Mutter	porca	tuerca
37	582693	1	**Hose**	tuyau flexible	Schlauch	mangueira	manguera
38	[2]522969	1	**Adapter**	adaptateur	Zwischenstück	adaptador	adaptador

[1]Cummins 5LC101 &—, 5L6101 &—, 4035B101FSC &—

[1]See Index Voir Table des matieres Siehe Inhaltsverzeichnis Veja Indice Vease Indice.
[2]RH, CO, F, LD, LD
[3]See Engine Parts Manual.
[4]Se reporter au Manuel de pièces detachees moteur.
[4]Siehe Motor-Teilliste.
[4]Vide manual de peças do motor.
[4]Ver el manual de repuestos del motor.
[4]LH, CO, L, LD, LD
[5]See, Voir, Siehe, Veja Vease 17
[5]Inc. 27
[5]Inc. 34A
[5]Inc. 39

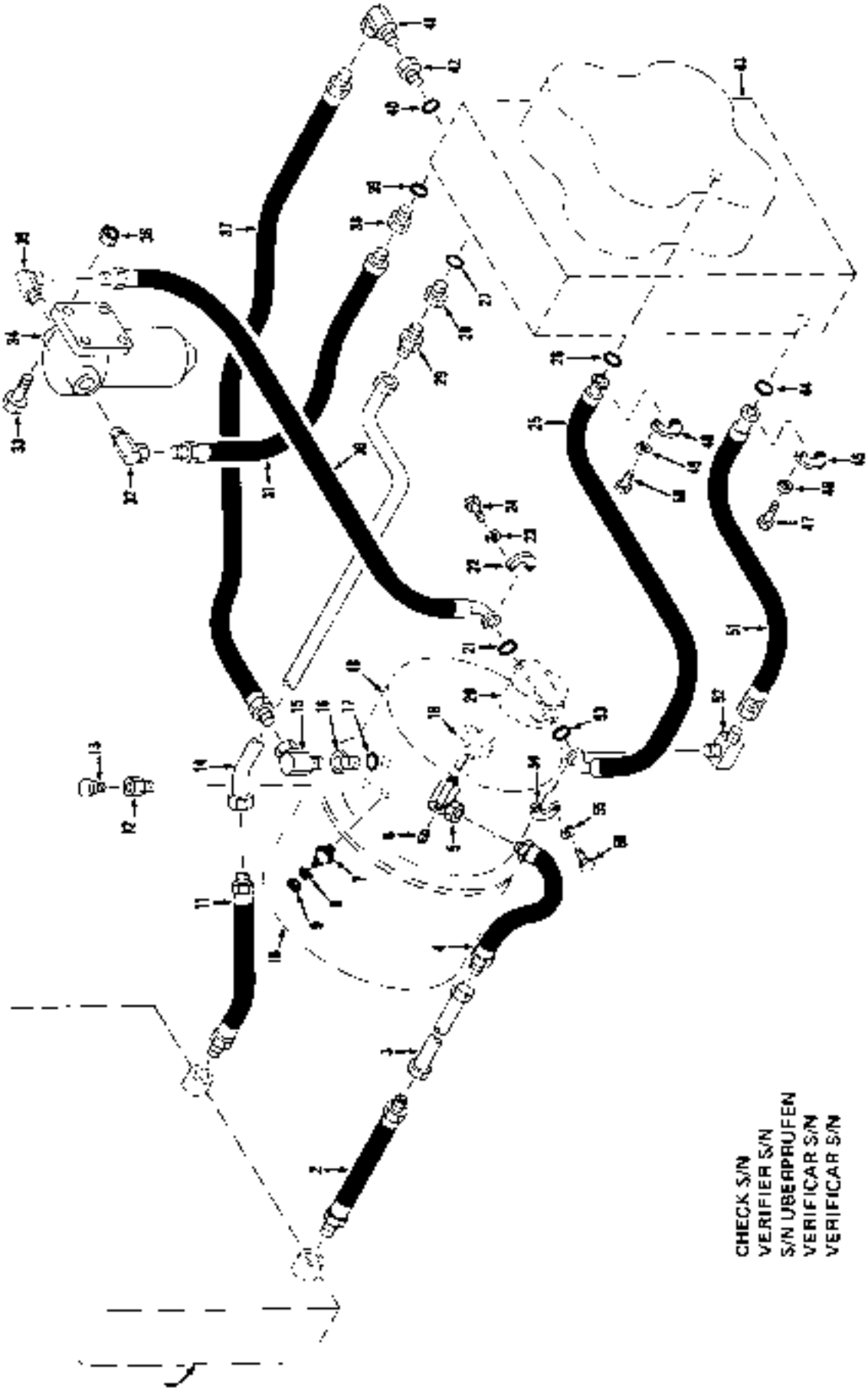

TS-9771

PM 1364
Printed in U.S.A.

Hydraulic System, Transmission & Converter *
Système hidraulique, convertisseur & transmission *
Hydraulisches System, Übersetzung und Umformer *
Sistema hidráulico, transmissão e conversor *
Sistema hidraulico, transmisión y convertidor *

CLARK

No.	Part No.	Qty.	Description	Description	Benennung	Descrição	Descripción
39	**91F-10**	1	**O-ring**	joint torique	O Ring	anel-O	anillo-O
40	**91F-10**	1	**O-ring**	joint torique	O Ring	anel-O	anillo-O
41	**31F-5**	1	**Adapter union**	adaptateur raccord	Zw-Stück-Anschluss	adaptador união	adaptador acople
42	**522959**	1	**Adapter**	adaptateur	Zwischenstück	adaptador	adaptador
43	**———**	—	**Transmission**	transmission	Getriebe	transmissão	transmisión
44	**58K-225**	1	**O-ring**	joint torique	O Ring	anel-O	anillo-O
45	**1511521**	2	**Flange half**	demi flasque	Flanschhälfte	meio flange	media brida
46	**4E-08**	4	**Lockwasher**	rondelle frein	Sicherungsscheibe	arruela de pressão	arandela seguridad
47	**17C-824**	4	**Bolt**	boulon	Bolzen	parafuso	bulón
48	**1511521**	2	**Flange half**	demi flasque	Flanschhälfte	meio flange	media brida
49	**4E-08**	4	**Lockwasher**	rondelle frein	Sicherungsscheibe	arruela de pressão	arandela seguridad
50	**17C-824**	4	**Bolt**	boulon	Bolzen	parafuso	bulón
51	**1504039**	1	**Hose**	tuyau flexible	Schlauch	mangueira	manguera
52	**533049**	1	**Adapter union**	adaptateur raccord	Zw-Stück-Anschluss	adaptador união	adaptador acople
53	**58K-222**	1	**O-ring**	joint torique	O Ring	anel-O	anillo-O
54	**1511520**	2	**Flange half**	demi-flasque	Flanschhälfte	meio flange	media brida
55	**4E-07**	4	**Lockwasher**	rondelle frein	Sicherungsscheibe	arruela de pressão	arandela seguridad
56	**17C-724**	4	**Bolt**	boulon	Bolzen	parafuso	bulón

*Cummins 5LC101 &—, 5LG101 &—, #035B101FSC &—

*See Index, Voir Table des Modèles, Siehe Inhaltsverzeichnis, Vea Indice, Vease Indice
Pag. 20

Group N
Nameplates & Decals ..... N 2, N 3

Groupe N
Plaques de constructeur & décalcomanies ..... N 2, N 3

Gruppe N
Namensschilder & Abziehbilder ..... N 2, N 3

Grupo N
Placas da fabrica & decalcomanias ..... N 2, N 3

Grupo N
Placas del fabricante & calcomanias ..... N 2, N 3

Nameplates & Decals *
Plaques de constructeur & décalcomanies *
Namensschilder & Abziehbilder *
Placas da fabrica & decalcomanias *
Placas del fabricante & calcomanias *

No.	Part No.	Qty.	Description	Description	Benennung	Descrição	Descripcion
1	[3]547852	2	Decal Michigan	decal Michigan	Abz Michigan	décal Michigan	cal Michigan
2	[3]547851	2	Decal Clark Equip	décal Clark Equip	Abz Clark Equip	décal Clark Equip	cal Clark Equip
3	[4]2513351	3	Decal Clark	déc Clark	Abz Clark	dec Clark	cal Clark
4	[3]538019	4	Decal model	décal modèle	Abz Modell	décal modelo	cal modelo
5	[4]3587498	2	Decal model	decal modèle	Abz Modell	décal modelo	cal modelo
6	[4]1534502	1	Decal trans filter	décal filtre de tran	Abz Getriebefilter	décal filtro da tran	co filtro de trar
7	[3]586004	1	Decal trans filter	décal filtre de tran	Abz Getriebefilter	décal filtro da tran	cal filtro de trar
8	[3]586005	1	Decal trans filter	décal filtre de tran	Abz Getriebefilter	décal filtro da tran	cal filtro de trar
9	[3]966394	1	Decal trans filter	décal filtre de tran	Abz Getriebefilter	décal filtro da tran	cal filtro de trar
10	[3]301566	1	Decal trans filter	décal filtre de tran	Abz Getriebefilter	décal filtro da tran	cal filtro de tran
11	[3]240252	1	Decal trans filter	décal filtre de tran	Abz Getriebefilter	décal filtro da tran	cal filtro de tran
12	[3]538256	1	Decal trans drain	décal vid transm	Abz Getriebeabfluss	décal escoam de tran	cal purga de la tran
13	[3]237998	1	Decal trans drain	décal vid transm	Abz Getriebeabfluss	décal escoam de tran	cal purga de la tran
14	[3]238026	1	Decal trans drain	décal vid transm	Abz Getriebeabfluss	décal escoam de tran	cal purga de la tran
15	[3]950540	1	Decal trans drain	décal vid transm	Abz Getriebeabfluss	décal escoam de tran	cal purga de la tran
16	[3]300367	1	Decal trans drain	décal vid transm	Abz Getriebeabfluss	décal escoam de tran	cal purga de la tran
17	[3]238055	1	Decal trans drain	décal vid transm	Abz Getriebeabfluss	décal escoam de tran	cal purga de la tran
18	[4]1523338	1	Decal oil change	décal chang huile	Abzbld Ölwechsel	décal troca oleo	calco cambio aceite
19	[3]587311	1	Decal oil change	décal chang huile	Abzbld Ölwechsel	décal troca oleo	calco cambio aceite
20	[4]3587312	1	Decal oil change	décal chang huile	Abzbld Ölwechsel	décal troca oleo	calco cambio aceite
21	[3]900139	1	Decal oil change	décal chang huile	Abzbld Ölwechsel	décal troca oleo	calco cambio aceite
22	[3]240264	1	Decal oil change	décal chang huile	Abzbld Ölwechsel	décal troca oleo	calco cambio aceite
23	[3]587313	1	Decal oil change	décal chang huile	Abzbld Ölwechsel	décal troca oleo	calco cambio aceite
24	[4]1510525	1	Decal lubrication	décal graissage	Abz Schmieranweisun	décal ca ubrifica	cal de lubrificacion
25	[3]585981	1	Decal lubrication	décal graissage	Abz Schmieranweisun	décal ca ubrifica	cal de lubrificación
26	[3]586982	1	Decal lubrication	décal graissage	Abz Schmieranweisun	décal ca ubrifica	cal de lubrificación
27	[3]960848	1	Decal lubrication	décal graissage	Abz Schmieranweisun	décal ca lubrifica	cal de lubrificación
28	[3]969063	1	Decal lubrication	décal graissage	Abz Schmieranweisun	décal ca lubrifica	cal de lubrificación
29	[3]587184	1	Decal lubrication	décal graissage	Abz Schmieranweisun	décal ca ubrifica	cal de lubrificación
30	[3]240267	1	Decal lubrication	décal graissage	Abz Schmieranweisun	décal ca lubrifica	cal de lubrificación
31	[4]1548364	1	Decal warning	décal précautions	Abz Warnung	décal cuidado	cal advertencia
32	[3]585202	1	Decal warning	décal précautions	Abz Warnung	décal cuidado	cal advertencia
33	[3]585206	1	Decal warning	décal précautions	Abz Warnung	décal cuidado	cal advertencia
34	[3]965236	1	Decal warning	décal précautions	Abz Warnung	décal cuidado	cal advertencia
35	[3]301472	1	Decal warning	décal précautions	Abz Warnung	décal cuidado	cal advertencia
36	[3]240250	1	Decal warning	décal précautions	Abz Warnung	décal cuidado	cal advertencia
37	[4]1549004	1	Decal pull to park	décal tract parking	Abz z Parken ziehen	décal reboque-estac	calco tire aparcar
38	[3]586753	1	Decal pull to park	décal tract parking	Abz z Parken ziehen	décal reboque-estac	calco tire aparcar
39	[3]586754	1	Decal pull to park	décal tract parking	Abz z Parken ziehen	décal reboque-estac	calco tire aparcar
40	[3]586886	1	Decal pull to park	décal tract parking	Abz z Parken ziehen	décal reboque-estac	calco tire aparcar
41	[3]586885	1	Decal pull to park	décal tract parking	Abz z Parken ziehen	décal reboque-estac	calco tire aparcar
42	[4]1549006	1	Decal valve on hand	déc soupape en main	Abzbld Ventil an Hand	décal valv a mão	calco valv en mano
43	[3]585200	1	Decal valve on hand	déc soupape en main	Abzbld Ventil an Hand	décal valv a mão	calco valv en mano
44	[3]585204	1	Decal valve on hand	déc soupape en main	Abzbld Ventil an Hand	décal valv a mão	calco valv en mano
45	[3]469062	1	Decal valve on hand	déc soupape en main	Abzbld Ventil an Hand	décal valv a mão	calco valv en mano
46	[3]301477	1	Decal valve on hand	déc soupape en main	Abzbld Ventil an Hand	décal valv a mão	calco valv en mano
47	[3]240259	1	Decal valve on hand	déc soupape en main	Abzbld Ventil an Hand	décal valv a mão	calco valv en mano
48	[4]1517921	1	Decal valve lever	notice levier distribu	Abz Bld Ventilhebel	alavanca valv decal	calco de balancin
49	[3]586756	1	Decal valve lever	notice levier distribu	Abz Bld Ventilhebel	alavanca valv decal	calco de balancin
50	[3]586756	*	Decal valve lever	notice levier distribu	Abz Bld Ventilhebel	alavanca valv decal	calco de balancin

*Cummins 3LC101---999, 5LC101 &---, G.M. 3LG101 &---, 4035B101FSC &---

[3]English Anglais Englisch Inglés Inglês

[4]Cummins 3LC101---999, 5LC101 &---, G.M. 3LG101 &---
[4]G.M. 4035B101FSC &---

[5]French Français Französisch Francés Francês
[6]German Allemand Deutsch Alemán Alemão
[7]Japanese Japonais Japanisch Japonés Japonês
[8]Spanish Espagnol Spanisch Español Español
[9]Portuguese Portugais Portugiesisch Portugués Português

Nameplates & Decals *
Plaques de constructeur & décalcomanies *
Namensschilder & Abziehbilder *
Placas da fabrica & decalcomanias *
Placas del fabricante & calcomanias *

CLARK

No.	Part No.	Qty.	Description	Description	Benennung	Descrição	Descripción
51	1517706	1	**Decal emgcy stop**	décal arrêt urgence	Abzbd Notausschalt	decal parada emerge	calco parada emerge
52	3586060	1	**Decal emgcy stop**	décal arrêt urgence	Abzbd Notausschalt	decal parada emerge	calco parada emerge
53	3586061	1	**Decal emgcy stop**	décal arrêt urgence	Abzbd Notausschalt	decal parada emerge	calco parada emerge
54	3588993	1	**Decal emgcy stop**	décal arrêt urgence	Abzbd Notausschalt	decal parada emerge	calco parada emerge
55	3587150	1	**Decal emgcy stop**	décal arrêt urgence	Abzbd Notausschalt	decal parada emerge	calco parada emerge
56	[3]3586886	1	**Decal valve lever**	notice levier distribu	Abz Bild Vent Hebel	alavanca vály decal	calco de balancin
57	[3]3586887	1	**Decal valve lever**	notice levier distribu	Abz Bild Vent Hebel	alavanca vály decal	calco de balancin
58	1512006	1	**Decal patent**	décalcomanie brevet	Abz Patentnummern	decal do patente	cal de patente
59	[3]1517393	1	**Plate precaution**	plaque précautions	Schild Vorsicht	placa precaução	placa precaucion
60	[3]3585995	1	**Plate precaution**	plaque précautions	Schild Vorsicht	placa precaução	placa precaucion
61	[3]3585986	1	**Plate precaution**	plaque précautions	Schild Vorsicht	placa precaução	placa precaucion
62	[3]3858968	1	**Plate precaution**	plaque précautions	Schild Vorsicht	placa precaução	placa precaucion
63	[3]3301215	1	**Plate precaution**	plaque précautions	Schild Vorsicht	placa precaução	placa precaucion
64	[3]3240266	1	**Plate precaution**	plaque précautions	Schild Vorsicht	placa precaução	placa precaucion
65	[2]-635649	1	**Nameplate Michigan**	constructr Michigan	Namenschild Mich	placa do nome Mich	placa de nom Mich
66	[3]2511546	1	**Nameplate Clark**	constructr Clark	Namenschild Clark	placa de fabr Clark	placa de fabr Clark
67	[3]65Q-406	4	**Screw**	vis	Schraube	parafuso	tornillo
68	[3]7Q-416	4	**Screw**	vis	Schraube	parafuso	tornillo
69	[3]1Q-1216	4	**Screw**	vis	Schraube	parafuso	tornillo
70	[3]20E-04	4	**Lockwasher**	rondelle frein	Sicherungsscheibe	arruela de pressão	arandela seguridad
71	[3]6C-405	4	**Screw**	vis	Schraube	parafuso	tornillo
72	[3]50D-12	4	**Nut**	écrou	Mutter	porca	tuerca

[1]Cummins 3LC101—999, 5LC101 &—, G.M. 3LG101 &—, 4035B101FSC &—

[2]English Anglais. Englisch Ingles Ingles.

[3]Cummins 3LC101 -999, 5LC101 & -, G M 3LG101 & -
[3]G.M. 4035B101FSC & -

[3]Portuguese Portugais. Portugiesisch Portugues. Portugues
[3]German. Allemand. Deutsch Aleman Alemán
[3]Japanese Japonais. Japanisch Japones Japonés
[3]Spanish Espagnol Spanisch Espanhol Espanol
[3]Portuguese Portugais. Portugiesisch Portugues Portugues

Group P

Propeller Shaft Assembly ..... P 2, P 3
Pump Assembly, Main ..... P 5, P 7
Pump Assembly, Steering ..... P 9, P11
Pump Attaching Parts P12, P13

Groupe P

Ensemble d'arbre d'entraînement ..... P 2, P 3
Pompe principale, ensemble ..... P 5, P 7
Pompe de direction, ensemble ..... P 9, P11
Pièces fixation de pompe P12, P13

Gruppe P

Gelenkwelle, vollständig ..... P 2, P 3
Hauptpumpe vollständig ..... P 5, P 7
Lenkungpumpe, vollständig ..... P 9 P11
Pumpeneinbauteile P12, P13

Grupo P

Conjunto de eixo propulsor ..... P 2, P 3
Bomba principal, conjunto ..... P 5, P 7
Bomba de direção, conjunto ..... P 9, P11
Peças de amarração da bomba P12, P13

Grupo P

Conjunto de árbol propulsor ..... P 2, P 3
Bomba principal, conjunto ..... P 5, P 7
Bomba de dirección, conjunto ..... P 9, P11
Piezas de fijación de bomba P12, P13

CLARK

Propeller Shaft Assembly
Ensemble d'arbre d'entraînement
Gelenkwelle, vollständig
Conjunto de eixo propulsor
Conjunto de árbol propulsor

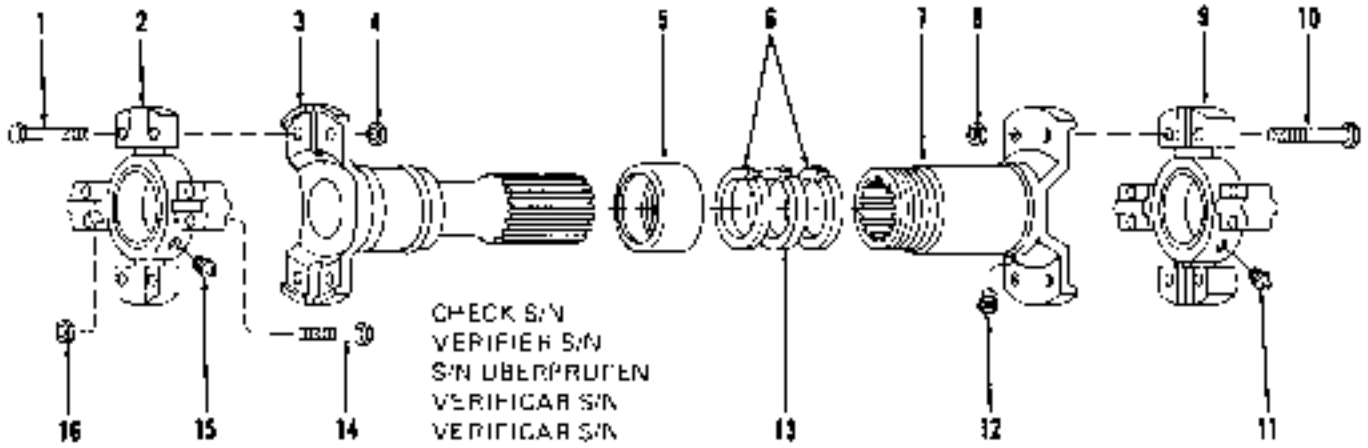

TS-1138

No.	Converter to Transmission	Converter to Transmission	Transmission to Front Axle	Transmission to Rear Axle	Description	No. Req'd.
A	[2,3]1520266	[2,4]550778	[5]569816	[5]597340	Propeller shaft assy	1
1	940089	940089	18C-836	19C-838	Bolt	4
2	[5]944862	[6]944862	[5]942735	[5]942735	Spider & bearing assy	1
3	948140	940230	945017	945830	Tube	1
4	8D-06	8D-06	8D-08	8D-08	Nut	4
5	940090	940090	940250	940250	Retainer	1
6	940091	940091	940251	940251	Washer	2
7	[6]940093	[6]940093	[6]942734	[6]942734	Slip yoke	1
8	8D-06	8D-06	8D-08	8D-08	Nut	4
9	[7]944862	[7]944862	[7]942735	[7]942735	Spider & bearing assy	1
10	940089	940089	940229	940229	Bolt	4
11	10H-35	10H-35	944688	944688	Fitting grease	1
12	10H-25	10H-25	10H-25	10H-25	Fitting grease	1
13	940092	940092	942749	942749	Washer	1
14	940089	940089	940229	940229	Bolt	1
15	10H-35	10H-35	944688	944688	Fitting grease	1
16	8D-06	8D-06	8D-08	8D-08	Nut	8

No.	Convertisseur à boîte de vitesses	Convertisseur à boîte de vitesses	Boîte de vitesses à essieu avant	Boîte de vitesses à essieu arrière	Description	No. Req'd.
A	[2,3]1520266	[2,4]550778	[5]569816	[5]597340	Arbre d'entraînement ens	1
1	940089	940089	18C-839	19C-838	Boulon	4
2	[5]944862	[6]944862	[5]942735	[5]942735	Croisillon & palier ens	1
3	948140	940230	945017	945830	Tube	1
4	8D-06	8D-06	8D-08	8D-08	Ecrou	4
5	940090	940090	940250	940250	Pièce de retenue	1
6	940091	940091	940251	940251	Rondelle	2
7	[6]940093	[6]940093	[6]942734	[6]942734	Chape coulissante	1
8	8D-06	8D-06	8D-08	8D-08	Ecrou	4
9	[7]944862	[7]944862	[7]942735	[7]942735	Croisillon & palier ens	1
10	940089	940089	940229	940229	Boulon	4
11	10H-35	10H-35	944688	944688	Graisseur	1
12	10H-25	10H-25	10H-25	10H-25	Graisseur	1
13	940092	940092	942749	942749	Rondelle	1
14	940089	940089	940229	940229	Boulon	9
15	10H-35	10H-35	944688	944688	Graisseur	1
16	8D-06	8D-06	8D-08	8D-08	Ecrou	8

[1]Inc. 1→16

[2]Cummins 6LC1D1 & →, G.M. 6LG1D1 & →, 4035B1D1FSC & →
[3]Cummins 3LC1D1, 3LC999, G.M. 3LG1D1 → 5LG999
[4]Inc. 2A, T5
[5]Inc. 12
[6]Inc. 9A, 17

PN 1854
Printed in U.S.A.

Propeller Shaft Assembly
Ensemble d'arbre d'entraînement
Gelenkwelle, vollständig
Conjunto de eixo propulsor
Conjunto de árbol propulsor

CLARK

Nr	Konverter zu Getriebe	Konverter zu Getriebe	Getriebe zu Vorderachse	Getriebe zu Hinterachse	Benennung	Nr. Req'd.
A	[2] 15202B6	[3] 4550778	[5] 569816	[5] 587340	Gelenkwelle vollst	1
1	940089	940089	180-838	180-838	Bolzen	4
2	[5] 944862	[5] 944862	[5] 942735	[5] 942735	Kreuzgelenk & Lager vollst	1
3	948140	940230	946017	945830	Rohr	1
4	8D-06	8D-06	8D-08	8D-08	Mutter	4
5	940090	940090	940250	940250	Halter	1
6	940091	940091	940251	940251	Dichtungsring	2
7	[5] 940093	[5] 940093	[5] 94273	[5] 942734	Gleitkupplung	1
8	8D-05	8D-06	8D-08	8D-08	Mutter	4
9	[5] 944862	[5] 944862	[5] 942735	[5] 942735	Kreuzgelenk & Lager vollst	1
10	940089	940089	940229	940229	Bolzen	4
11	10H-35	10H-35	944688	944688	Schmiernippel	1
12	10H-25	10H-25	10H-25	10H-25	Schmiernippel	1
13	940092	940092	942749	942749	Dichtungsring	1
14	940089	940089	940229	940229	Bolzen	8
15	10H-35	10H-35	944688	944688	Schmiernippel	1
16	8D-06	8D-06	8D-08	8D-08	Mutter	8

No.	Conversor a Transmissão	Conversor a Transmissão	Transmissão a eixo dianteiro	Transmissão a eixo traseiro	Descrição	No. Req'd.
A	[2] 15202B6	[3] 4550778	[5] 569816	[5] 587340	Eixo propulsor conj	1
1	940089	940089	180-838	180-838	Cavilha	4
2	[5] 944862	[5] 944862	[5] 942735	[5] 942735	Cruzeta & mancal conj	1
3	948140	940230	946017	945830	Tubo	1
4	8D-06	8D-06	8D-08	8D-08	Porca	4
5	940090	940090	940250	940250	Retentor	1
6	940091	940091	940251	940251	Arruela	2
7	[5] 940093	[5] 940093	[5] 942734	[5] 942734	Ranfo corrediço	1
8	8D-06	8D-06	8D-08	8D-08	Porca	4
9	[5] 944862	[5] 944862	[5] 942735	[5] 942735	Cruzeta & mancal conj	1
10	940089	940089	940229	940229	Cavilha	4
11	10H-35	10H-35	944688	944688	Graxeira	1
12	10H-25	10H-25	10H-25	10H-25	Graxeira	1
13	940092	940092	942749	942749	Arruela	1
14	940089	940089	940229	940229	Cavilha	8
15	10H-35	10H-35	944688	944688	Graxeira	1
16	8D-06	8D-06	8D-08	8D-08	Porca	8

No.	Convertidor a Transmisión	Convertidor a Transmisión	Transmisión a eje delantero	Transmisión a eje trasero	Descripción	No. Req'd.
A	[2] 15202B6	[3] 4550778	[5] 569816	[5] 587340	Árbol propulsor conj	1
1	940089	940089	180-838	180-838	Bulón	4
2	[5] 944862	[5] 944862	[5] 942735	[5] 942735	Cruceta & cojinete conj	1
3	948140	940230	946017	945830	Tubo	1
4	8D-06	8D-06	8D-08	8D-08	Tuerca	4
5	940090	940090	940250	940250	Pieza de retención	1
6	940091	940091	940251	940251	Arandela	2
7	[5] 940093	[5] 940093	[5] 942734	[5] 942734	Horquete telescópico	1
8	8D-06	8D-06	8D-08	8D-08	Tuerca	4
9	[5] 944862	[5] 944862	[5] 942735	[5] 942735	Cruceta & cojinete conj	1
10	940089	940089	940229	940229	Bulón	4
11	10H-25	10H-25	944688	944688	Grasera	1
12	10H-25	10H-25	10H-25	10H-25	Grasera	1
13	940092	940092	942749	942749	Arandela	1
14	940089	940089	940229	940229	Bulón	8
15	10H-35	10H-35	944688	944688	Grasera	1
16	8D-06	8D-06	8D-08	8D-08	Tuerca	9

[2] Inc: 1—15

[3] Cummins 5LC101 & —, G.M. 6LG101 & —, 4035B101FSC & —
[4] Cummins 3LC101, 3LC999, G.M. 3LG101 - 5LG999

[5] Inc: 2A, 15
[6] Inc: 12
[7] Inc: 3A, 11

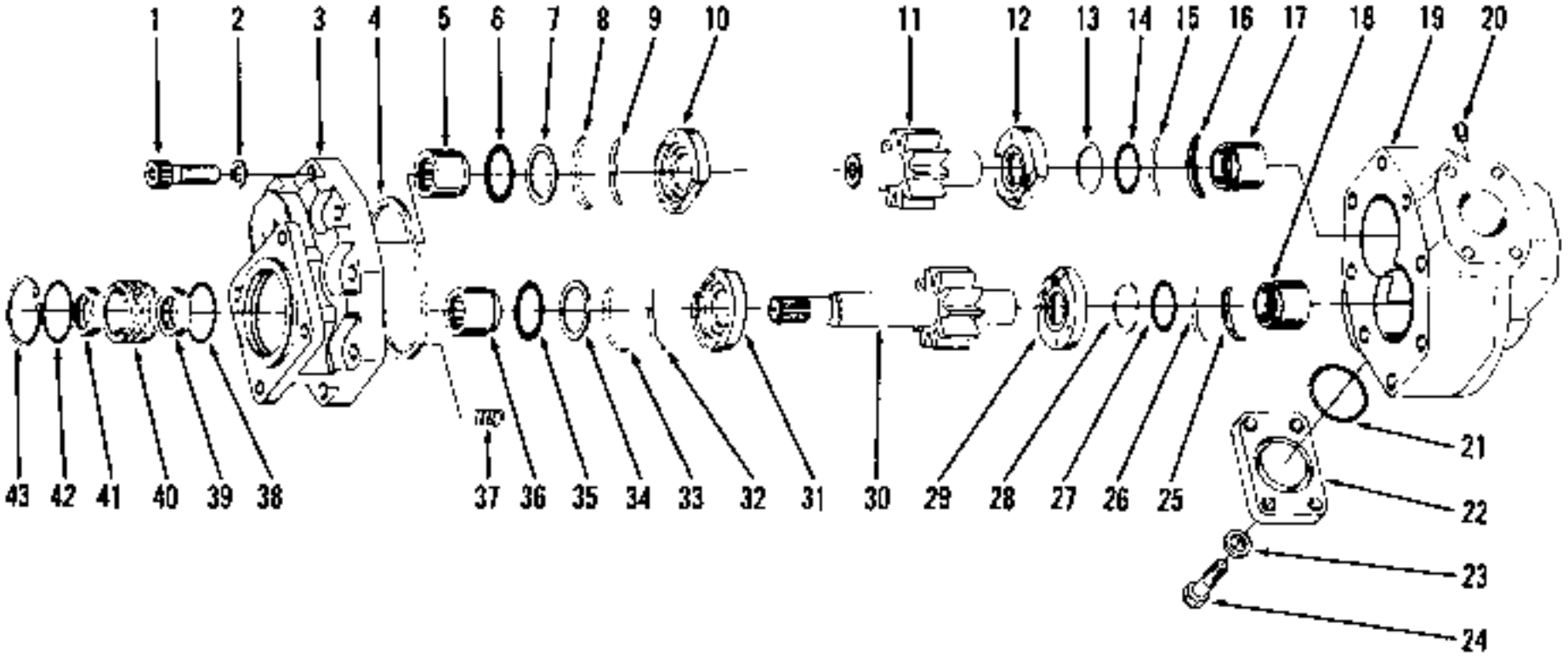

CHECK S/N
VERIFIER S/N
S/N UBERPRUFEN
VERIFICAR S/N
VERIFICAR S/N

TS-4839

Pump Assembly, Main *
Pompe principale, ensemble *
Hauptpumpe vollständig *
Bomba principal, conjunto *
Bomba principal, conjunto *

CLARK

No.	Part No.	Qty.	Description	Description	Benennung	Descrição	Descripción
A	[2]450163	1	Pump assembly	pompe ensemble	Pumpe vollst	bomba conjunto	bomba conjunto
B	[4]488169	1	Repair kit major	rép majeure trse	Reptrsatz Haupt	rep maior jogo	rep mayor jgo
C	[4]488208	1	Repair kit minor	répar mineure trse	Nebenreptrsatz	rep menor jogo	rep menor jgo
D	[4]496115	1	Seal repair kit	ens rep du joint	O-chtungs Rep Satz	cj reparo vedador	conj rep sellador
E	[4]498209	1	Gear kit	engrenage jeu	Zahnradsatz	engrenagem jôgo	engranaje juego
F	[4]488218	1	Repair kit bearing	trous répar palier	Lagerreparatursatz	jôg repar mancal	jueg repar cojinete
1	[4]———	8	Bolt	boulon	Bolzen	parafuso	bulón
2	[4]———	8	Washer	rondelle	Scheibe	arruela	arandela
3	[4]———	1	Cover	couverde	Deckel	tampa	tapa
4	[4]———	1	Gasket	garniture	Dichtung	gaxeta	empaquetadura
5	[4]———	1	Bearing	palier	Lager	mancal	cojinete
6	[4]———	1	O-ring	joint torique	O Ring	anel-O	anillo-O
7	[4]———	1	Ring	anneau	Ring	anel	anillo
8	[4]———	1	Ring	anneau	Ring	anel	anillo
9	[4]———	1	Spring	ressort	Feder	mola	resorte
10	[4]———	1	Plate	plaque	Platte	placa	placa
11	[4]———	1	Gear	engrenage	Zahnrad	engrenagem	engrana e
12	[4]———	1	Plate	plaque	Platte	placa	placa
13	[4]———	1	Ring	anneau	Ring	ane	anil o
14	[4]———	1	O-ring	joint torique	O Ring	anel-O	anillo-O
15	[4]———	1	Spring	ressort	Feder	mola	resorte
16	[4]———	1	Ring	anneau	Ring	ane	anil o
17	[4]———	1	Bearing	palier	Lager	mancal	cojinete
18	[4]———	1	Bearing	palier	Lager	manca	cojinete
19	[4]———	1	Body	carrosserie	Karosserie	carrogna	carrocería
20	[4]———	1	Plug	bouchon	Stopfen	hujão	tapón
21	58K-225	1	O-ring	joint torique	O Ring	anel-O	anillo O
22	455672	1	Adapter	adaptateur	Zwischenstuck	acaptador	adaptador
23	619026	4	Washer	rondelle	Scheibe	arruela	arandela
24	IC-820	4	Bolt	boulon	Bolzen	parafuso	bulón
25	[4]———	1	Ring	anneau	Ring	anel	anillo
26	[4]———	1	Spring	ressort	Feder	mola	resorte
27	[4]———	1	O-ring	joint torique	O Ring	anel-O	anillo-O
28	[4]———	1	Ring	anneau	Ring	anel	anillo
29	[4]———	1	Plate	plaque	Platte	placa	placa
30	[4]———	1	Gear	engrenage	Zahnrad	engrenagem	engranaje
31	[4]———	1	Plate	plaque	Platte	placa	placa
32	[4]———	1	Spring	ressort	Feder	mola	resorte
33	[4]———	1	Ring	anneau	Ring	anel	anillo
34	[4]———	1	Ring	anneau	Ring	anel	anillo
35	[4]———	1	O-ring	joint torique	O Ring	anel O	anillo-O
36	[4]———	1	Bearing	palier	Lager	mancal	cojinete
37	[4]———	3	Spring	ressort	Feder	mola	resorte
38	[4]———	1	O-ring	joint torique	O Ring	anel-O	anillo-O
39	[4]———	1	Seal	joint étanchéité	Dichtung	vedador	sello
40	[4]———	1	Retainer	arrêtoir	Halterung	retentor	reten
41	[4]———	1	Seal	joint étanchéité	Dichtung	vedador	sello
42	[4]———	1	O-ring	joint torique	O Ring	ane-O	anillo-O
43	[4]———	1	Ring	anneau	Ring	anel	anillo
44	1219413	1	Sleeve	manchon	Muffe	luva	manguito
45	[4]552161	1	Gasket	garniture	Dichtung	gaxeta	empaquetadura
46	[4]564140	1	Ring	anneau	Ring	anel	anillo
47	[4]17C-822	4	Bolt	boulon	Bolzen	parafuso	bulón
48	[4]4E-08	4	Lockwasher	rondelle frein	Scherungsscheibe	arruela de pressão	arandela seguridad

*Cummins 3LC101 — 999, G.M. 3LG101 — 4LG999

[1]Inc 1—43

[2]For replacement use 1520839 pump & 1-543895, 2-663095, 2-58K-225, 1-1521106, 2-585886, 4-540108, 1-543720, 1-1521108, 2-663094, 1-58K-222, 4-170-724, 4-4E-07, 1-552161 attaching parts.

[3]Pour remplacement employer 1520839 pompe & 1-543895, 2-663095, 2-58K-225, 1-1521106, 2-585886, 4-540108, 1-543720, 1-1521108, 2-663094, 1-58K-222, 4-170-724, 4-4E-07, 1-552161 pièces fixation

[4]Zur Austausch verwendet 1520839 Pumpe & 1-543895, 2-663095, 2-58K-225, 1-1521106, 2-585885, 4-540108, 1-543720, 1-1521108, 2-663094, 1-58K-222, 4-170-724, 4-4E-07, 1-552161 Einbauteile.

[5]Para a reposição usar 1520839 bomba & 1-543895, 2-663095, 2-58K-225, 1-1521106, 2-585886, 4-540108, 1-543720, 1-1521108, 2-663094, 1-58K-222, 4-170-724, 4-4E-07, 1-552161 peças de amarração

[6]Para reemplazo emplear 1520839 bomba & 1-543895, 2-663095, 2-58K-225, 1-1521106, 2-585886, 4-540108, 1-543720, 1-1521108, 2-663094, 1-58K-222, 4-170-724, 4-4E-07, 1-552161 piezas de fijacion

Inc 8—10, 12, 15, 16, 26, 28, 29, 31, 33 Inc 38—43 Inc 5, 17, 18, 36
Inc 1—4, 6, 7, 13, 14, 27, 28, 34, 35, 37, 38, 42 Inc 11, 30 PSpc. Voir Siehe Veja. Vesse A

PM 1864
Printed in U.S.A.

CLARK

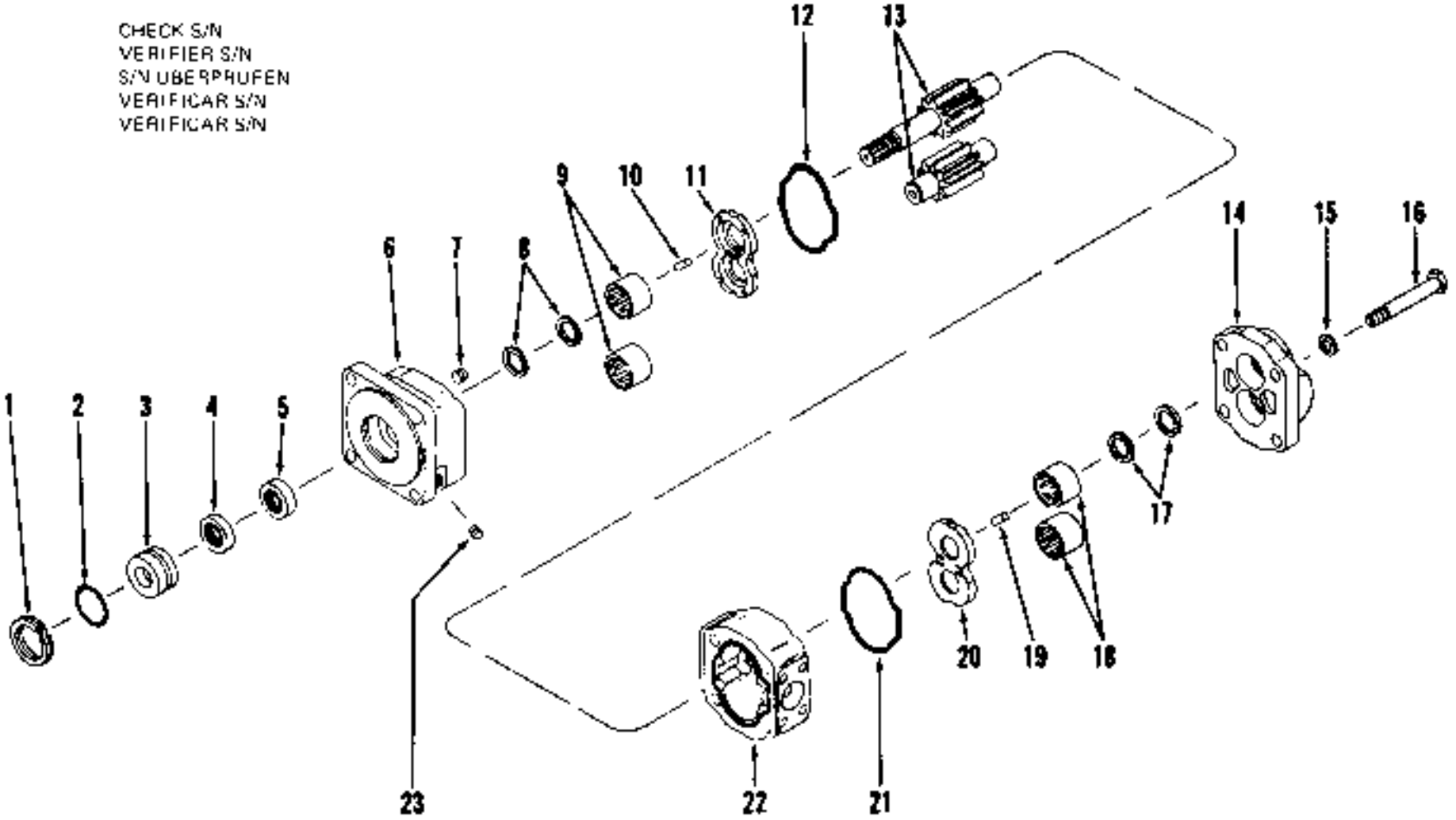

TS-7797

Pump Assembly, Main *
Pompe principale, ensemble *
Hauptpumpe vollständig *
Bomba principal, conjunto *
Bomba principal, conjunto *

CLARK

No.	Part No.	Qty.	Description	Description	Benennung	Descrição	Descripción
A	[2]1520839	1	**Pump assembly**	pompe ensemble	Pumpe vollst	bomba conjunto	bomba conjunto
B	[3]946628	1	**Shaft seal kit**	joint etanchéité	Wellendichtungsatz	vedador eixo jôgo	sello eje juego
C	[4]946629	1	**Gear kit**	engrenage jeu	Zahnradsatz	engrenagem jôgo	engranaje juego
D	[5]946630	1	**Plate kit**	jeu plaque	Plattenbausatz	jogo placa	juego placa
E	[6]946631	1	**Bearing kit**	jeu de roulement	Lagersatz	conj de rolamento	conj cojinete
-	858137	1	**Ring**	anneau	Ring	anel	anillo
2	[7]25K-40216	1	**O-ring**	joint torique	O Ring	anel-O	anillo O
3	[8]———	1	**Retainer**	arrêtoir	Halterung	retentor	retén
4	[7]946632	1	**Seal**	joint etanchéité	Dichtung	vedador	sello
5	[7]946632	1	**Seal**	joint etanchéité	Dichtung	vedador	sello
6	946633	1	**Cover**	couvercle	Deckel	tampa	tapa
7	33G-706	1	**Screw**	vis	Schraube	parafuso	tornillo
8	[9]———	2	**Seal ring**	anneau de joint	Dichtungsring	anel de vedacao	anillo de sello
9	[9]———	2	**Bearing**	palier	Lager	mancal	cojinete
10	[9]———	6	**Seal**	joint étanchéité	Dichtung	vedador	sello
11	[9]———	1	**Plate**	plaque	Platte	placa	placa
12	[9]———	1	**Seal**	joint étanchéité	Dichtung	vedador	sello
13	[10]———	1	**Gear**	engrenage	Zahnrad	engrenagem	engranaje
14	946635	1	**Cover**	couvercle	Deckel	tampa	tapa
15	946401	4	**Washer**	rondelle	Scheibe	arruela	arandela
16	1C-1084	4	**Bolt**	boulon	Bolzen	parafuso	bulon
17	[9]———	2	**Ring**	anneau	Ring	anel	anillo
18	[9]———	7	**Bearing**	palier	Lager	mancal	cojinete
19	[9]———	6	**Seal**	joint étanchéité	Dichtung	vedador	sello
20	[9]———	1	**Plate**	plaque	Platte	placa	placa
21	[9]———	1	**Seal**	joint étanchéité	Dichtung	vedador	sello
22	946634	1	**Housing**	boîtier	Gehäuse	carcaça	carcasa
23	[6]———	1	**Plug**	bouchon	Stopfen	bujão	tapón

[1]Cummins SLC101 &→. G.M. SLG101 & •. 4035B101FSC & •

[2]Inc. 1→23
[3]Inc. 1→3
[4]Inc. 10
[5]Inc. 1→5, 10→12, 19→21
[6]Inc. 1→5, 8→12, 19→21
[7]See. Var. Siehe. Vea. Vease B, C, E
[8]See. Var. Siehe. Vea. Vease E
[9]See. Var. Siehe. Vejs. Vease D, E
[10]See. Var. Siehe. Vejs. Vease C

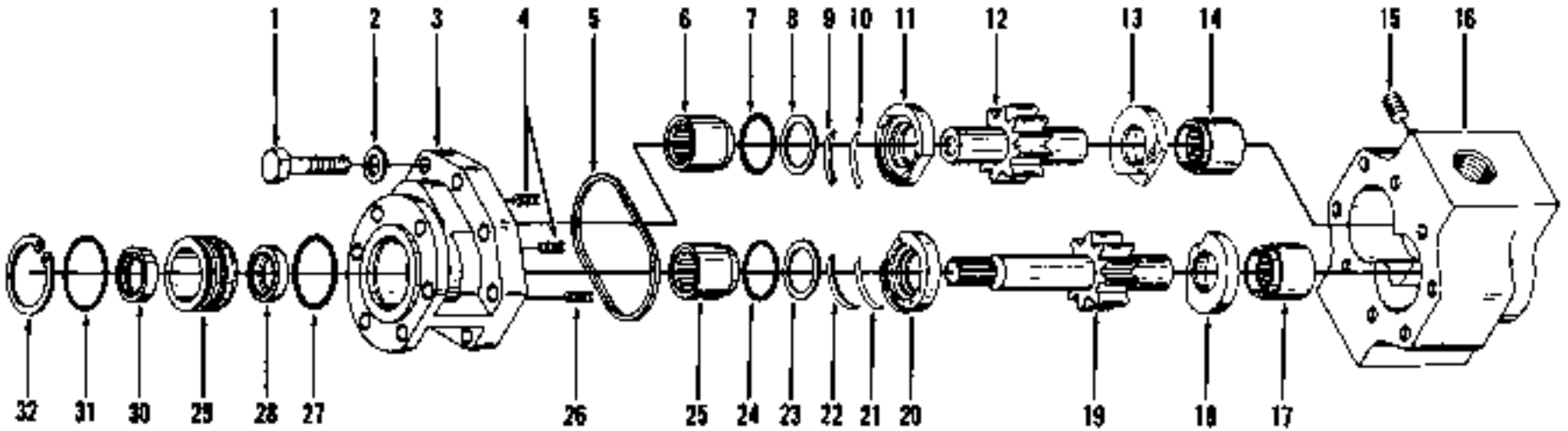

CHECK S/N
VERIFIER S/N
S/N UBERPHUFEN
VERIFICAR S/N
VERIFICAR S/N

TS-4844

PN 1984
Printed in U.S.A.

Pump Assembly, Steering *
Pompe de direction, ensemble *
Lenkungpumpe, vollständig *
Bomba de direção, conjunto *
Bomba de dirección, conjunto *

CLARK

No.	Part No.	Qty	Description	Description	Benennung	Descrição	Descripción
A	[2]4450176	1	Pump assembly	pompe ensemble	Pumpe vollst	bomba conjunto	bomba conjunto
B	[3]498203	1	Repair kit minor	repar m neure trse	Neuunreptrsatz	rep menor jogo	rep menor jgo
C	[3]498204	1	Repair kit major	rep majeure trse	Reparsatz Haupt	rep maior jogo	rep mayor jgo
D	[3]498113	1	Repair kit shaft seal	trs rep join et arb	Wellndichtungreparsatz	jog rep vedador eixo	juego rep sello eje
E	[3]498205	1	Gear kit	engrenage jeu	Zahnradsatz	engrenagem jogo	engranaje juego
F	[3]498223	1	Repair kit bearing	trous repar palier	Lagerreparatursatz	jog repar mancal	juego repar cojinete
1	[4]———	8	Bolt	boulon	Bolzen	parafuso	bulon
2	[4]———	9	Washer	rondelle	Scheibe	arruela	arandela
3	[4]———	1	Cover	couvercle	Deckel	tampa	tapa
4	[4]———	2	Spring	ressort	Feder	mola	resorte
5	[4]———	1	Gasket	garniture	Dichtung	gaxeta	empaquetadura
6	[4]———	1	Bearing	palier	Lager	mancal	cojinete
7	[4]———	1	O-ring	joint torique	O Ring	anel-O	anillo-O
8	[4]———	1	Ring	anneau	Ring	anel	anillo
9	[4]———	1	Ring	anneau	Ring	anel	anillo
10	[4]———	1	Spring	ressort	Feder	mola	resorte
11	[4]———	1	Plate	plaque	Platte	placa	placa
12	[4]———	1	Gear	engrenage	Zahnrad	engrenagem	engranaje
13	[4]———	1	Plate	plaque	Platte	placa	placa
14	[4]———	1	Bearing	palier	Lager	mancal	cojinete
15	47K-3	1	Plug	bouchon	Stopfer	bujão	tapón
16	[4]———	1	Body	carrosserie	Karosserie	carroçaria	carrocería
17	[4]———	1	Bearing	palier	Lager	mancal	cojinete
18	[4]———	1	Plate	plaque	Platte	placa	placa
19	[4]———	1	Gear	engrenage	Zahnrad	engrenagem	engranaje
20	[4]———	1	Plate	plaque	Platte	placa	placa
21	[4]———	1	Spring	ressort	Feder	mola	resorte
22	[4]———	1	Ring	anneau	Ring	anel	anillo
23	[4]———	1	Ring	anneau	Ring	anel	anillo
24	[4]———	1	O-ring	joint torique	O Ring	anel-O	anillo-O
25	[4]———	1	Bearing	palier	Lager	mancal	cojinete
26	[4]———	1	Spring	ressort	Feder	mola	resorte
27	[4]———	1	O-ring	joint torique	O Ring	anel-O	anillo-O
28	[4]———	1	Seal	joint étanchéité	Dichtung	vedador	sello
29	[4]———	1	Retainer	arrêtoir	Halterung	retentor	retén
30	[4]———	1	Seal	joint étanchéité	Dichtung	vedador	sello
31	[4]———	1	Ring	anneau	Ring	anel	anillo
32	[4]———	1	Ring	anneau	Ring	anel	anillo

*Cummins 3LC101 → 999, G.M. 3LG101 → 4LG999

[2]For replacement use 1521085 plus 1-221992 sleeve, 2-585884 hose, 1-1521107 stem, 1-1308264 hose, 1-91F-7 o-ring, 1-1521105 tube, 4-540129 clamp, 1-21K-8 tee, 1-763322 connector, 1-551906 gasket.
[3]Pour remplacement employer 1521085 plus 1-221992 manchon, 2-585884 tuyau flexible, 1-1521107 tige, 1-1308264 tuyau flexible, 1-91F-7 joint torique, 1-1521105 tube, 4-540129 pince, 1-21K-8 raccord T, 1-763322 raccord, 1-551906 garniture.
[4]Für Austausch verwenden 1521085 plus 1-221992 Muffe, 2-585884 Schlauch, 1-1521107 Schaft, 1-1308264 Schlauch, 1-91F-7 O-Ring, 1-1521105 Rohr, 4-540129 Schelle, 1-21K-8 T-Verbindungsstück, 1-763322 Verbindungsstück, 1-551906 Dichtung.
[5]Para a reposição usar 1521085 plus 1-221992 luva, 2-585884 mangueira, 1-1521107 haste, 1-1308264 mangueira, 1-91F-7 anel-O, 1-1521105 tubo, 4-540129 braçadeira, 1-21K-8 te, 1-763322 ligador, 1-551906 gaxeta.
[6]Para reemplazo emplear 1521085 plus 1-221992 manguito, 2-585884 manguera, 1-1521107 vastago, 1-1308264 manguera, 1-91F-7 anillo-O, 1-1521105 tubo, 4-540129 abrazadera, 1-21K-8 te, 1-763322 conector, 1-551906 empaquetadura.
[7]Inc. 1-32.
[8]Inc. 1, 2, 4, 5, 7, 8, 23, 24, 26, 27, 32.
[9]Inc. 9, 10, 11, 13, 18, 20→22.
[10]Inc. 27→32.
[11]Inc. 12, 19.
[12]Inc. 6, 14, 17, 25.
[13]See Von. Seite, Veja Vease A.

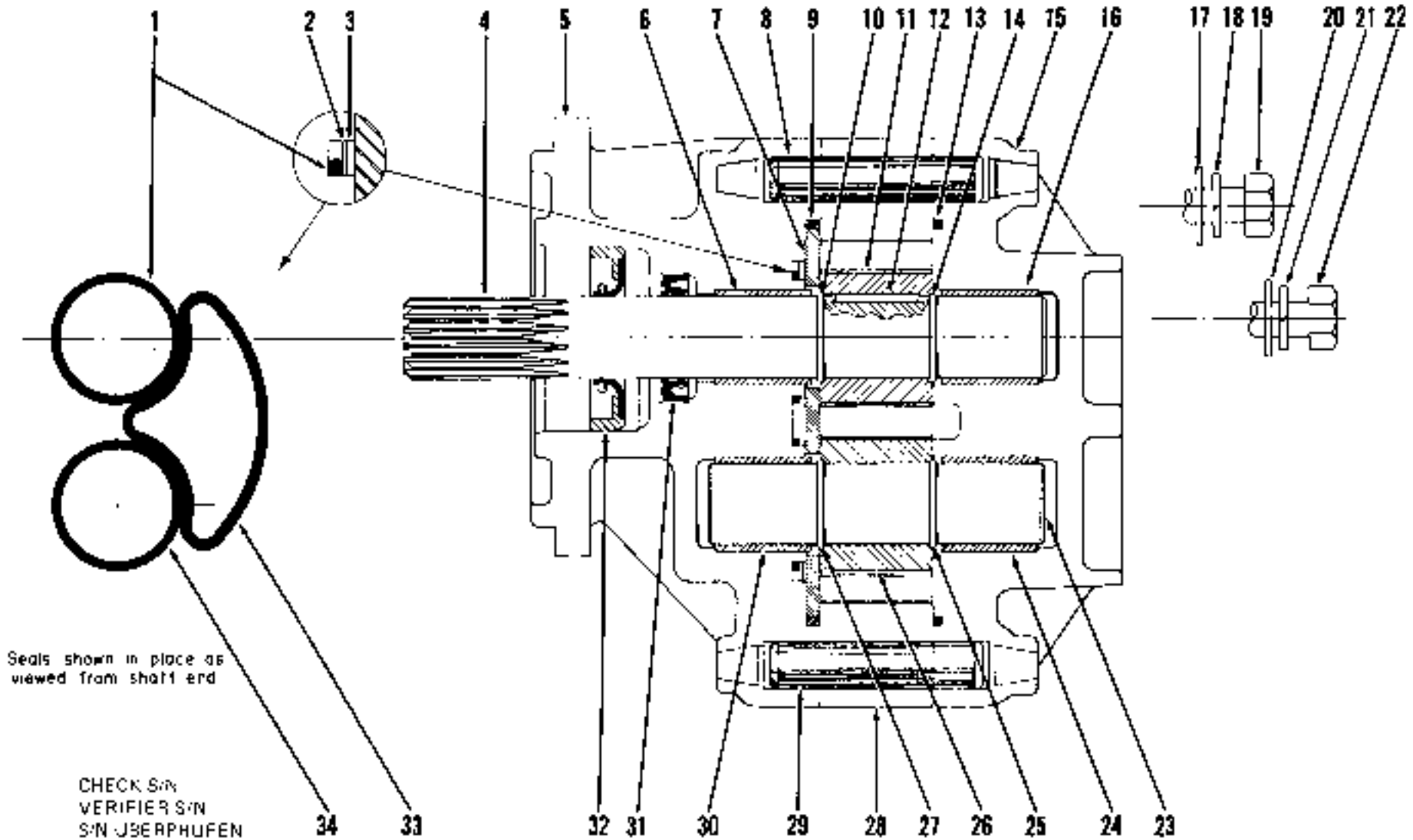
1
2
3
4
5
6
7
8
9
10
11
12
13
14
15
16
17
18
19
20
21
22
23
24
25
26
27
28
29
30
31
32
33
34
Seals shown in place as viewed from shaft end
CHECK S/N
VERIFIER S/N
S/N ÜBERPRÜFEN
VERIFICAR S/N
VERIFICAR S/N

TS-6675

Pump Assembly, Steering *
Pompe de direction, ensemble *
Lenkungpumpe, vollständig *
Bomba de direção, conjunto *
Bomba de dirección, conjunto *

CLARK

No.	Part No.	Qty.	Description	Description	Benennung	Descrição	Descripción
A	71521085	1	Pump assembly	pompe ensemble	Pumpe vollst	bomba conjunto	bomba conjunto
B	7948372	1	Seal kit minor	joint etanchéité m n	Dichtungssatz Kle	ing vedador menor	juso sello menor
1	s———	1	O-ring	joint torique	O Ring	anel-O	anillo O
2	s———	1	Ring	anneau	Ring	anel	anillo
3	s———	1	Ring	anneau	Ring	anel	anillo
4	s———	1	Shaft	arbre	Welle	arvore	arbol
5	s———	1	Adaptor	adaptateur	Zwischenstück	adaptador	adaptador
6	s———	1	Bushing	chemise	Buchse	bucha	buje
7	s———	1	Plate	plaque	Platte	placa	placa
8	s———	1	Dowel	goujon	Stift	espiga	espiga
9	s———	1	O-ring	joint torique	O Ring	anel-O	anillo O
10	s———	1	Ring	anneau	Ring	anel	anillo
11	s———	1	Gear	engrenage	Zahnrad	engrenagem	engranaje
12	s———	1	Dowel	goujon	Stift	espiga	espiga
13	s———	1	O-ring	joint torique	O Ring	anel-O	anillo O
14	s———	1	Ring	anneau	Ring	anel	anillo
15	s———	1	Cover	couvercle	Decke	tampa	tapa
16	s———	1	Bushing	chemise	Buchse	bucha	buje
17	s———	4	Washer	rondelle	Scheibe	arruela	arandela
18	s———	4	Lockwasher	rondelle frein	Sicherungsscheibe	arruela de pressão	arandela seguridad
19	s———	4	Bolt	boulon	Bolzen	parafuso	bulon
20	s———	4	Washer	rondelle	Scheibe	arruela	arandela
21	s———	4	Lockwasher	rondelle frein	Sicherungsscheibe	arruela de pressão	arandela seguridad
22	s———	4	Bolt	boulon	Bolzen	parafuso	bulon
23	s———	1	Shaft	arbre	Welle	arvore	arbol
24	s———	1	Bushing	chemise	Buchse	bucha	buje
25	s———	1	Ring	anneau	Ring	anel	anillo
26	s———	1	Gear	engrenage	Zahnrad	engrenagem	engranaje
27	s———	1	Ring	anneau	Ring	anel	anillo
28	s———	1	Housing	boîtier	Gehäuse	carcaça	carcasa
29	s———	1	Dowel	goujon	Stift	espiga	espiga
30	s———	1	Bushing	chemise	Buchse	bucha	buje
31	s———	1	Seal	joint etancheite	Dichtung	vedador	sello
32	s———	1	Seal	joint étancheité	Dichtung	vedador	sello
33	s———	1	Seal	joint étancheité	Dichtung	vecador	sello
34	s———	1	O-ring	joint torique	O Ring	anel-O	anillo O

*Cummins 5LC101 &—, G.M. 5LB101 &—, 4035B101FSC &—

Pos. 1–34
Pos. 1, 2, 3, 9, 13, 31—34

Pump Attaching Parts *
Pièces fixation de pompe *
Pumpeneinbauteile *
Peças de amarração da bomba *
Piezas de fijación de bomba *

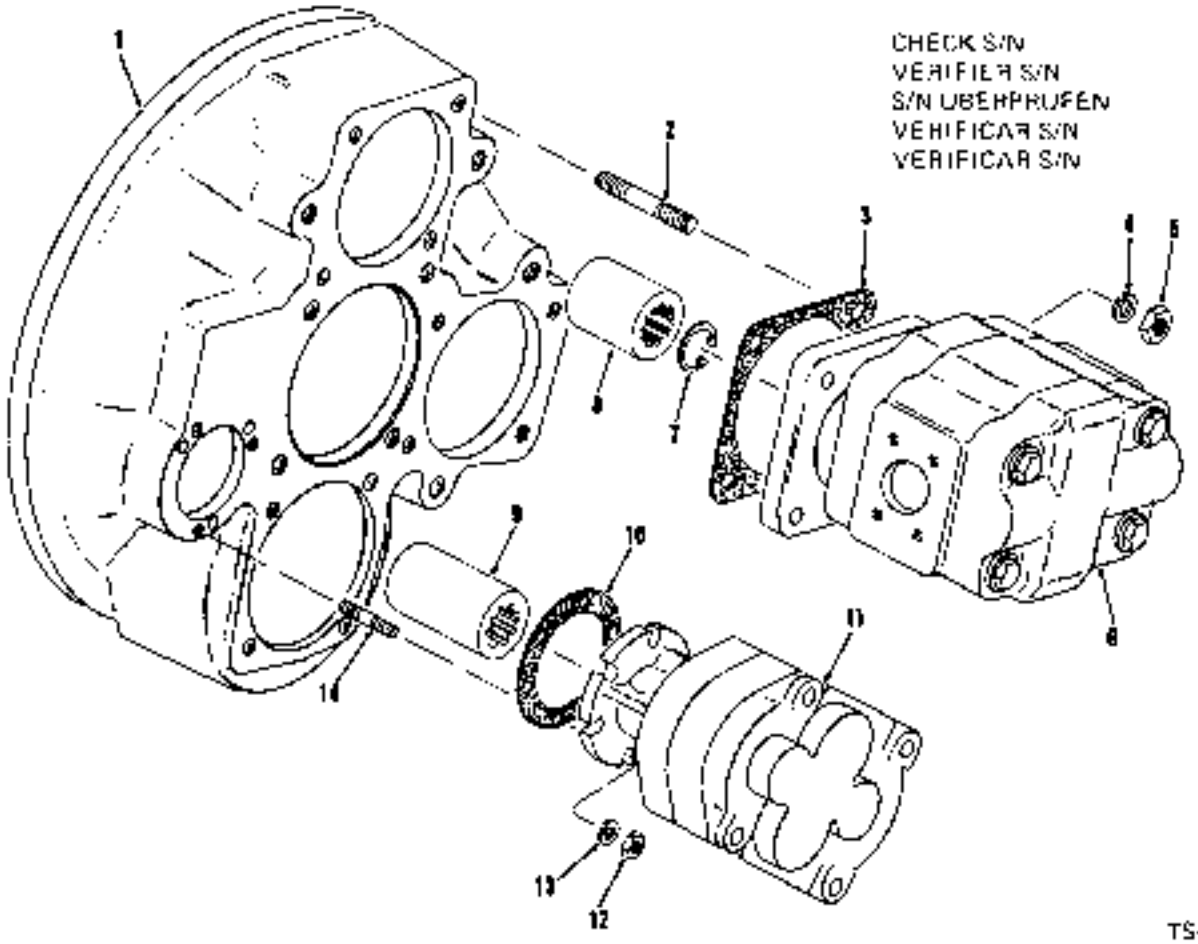

TS-14566

No.	Part No.	Qty.	Description	Description	Benennung	Descrição	Descripción
1	[1]_____	1	Converter	convertisseur	Drehmomentwandler	conversor	convertidor
2	216555	1	Stud	goujon	Stift	prisioneiro	esparrago
3	552161	1	Gasket	garniture	Dichtung	gaxeta	empaquetadura
4	4E-06	4	Lockwasher	rondelle frein	Sicherungsscheibe	arruela de pressão	arandela seguridad
5	62D-06	4	Nut	écrou	Mutter	porca	tuerca
6	[1]_____	1	Pump main	pompe principale	Hauptpumpe	bomba principal	bomba principal
7	564148	1	Ring	anneau	Ring	anel	anillo
8	[2]219413	1	Sleeve assy	manchon ens	Muffe vollst	luva conj	manguito conj
9	221992	1	Sleeve	manchon	Muffe	luva	manguito
9B	_____	1	Ring	anneau	Ring	anel	anillo
10	551906	1	Gasket	garniture	Dichtung	gaxeta	empaquetadura
11	[1]_____	1	Pump steering	pompe direction	Pumpe Lenkungs	bomba direção	bomba dirección
12	62D-06	3	Nut	écrou	Mutter	porca	tuerca
13	4E-06	3	Lockwasher	rondelle frein	Sicherungsscheibe	arruela de pressão	arandela seguridad
14	287647	3	Stud	goujon	Stift	prisioneiro	espárrago

*Cummins 6LC101 &—

[1]See Index. Voir Table des matières. Siehe Inhaltsverzeichnis. Veja Indice. Véase Índice.
[2]Inc. 7

PM 1004
Printed in U.S.A.

Pump Attaching Parts *
Pièces fixation de pompe *
Pumpeneinbauteile *
Peças de amarração da bomba *
Piezas de fijación de bomba *

CLARK

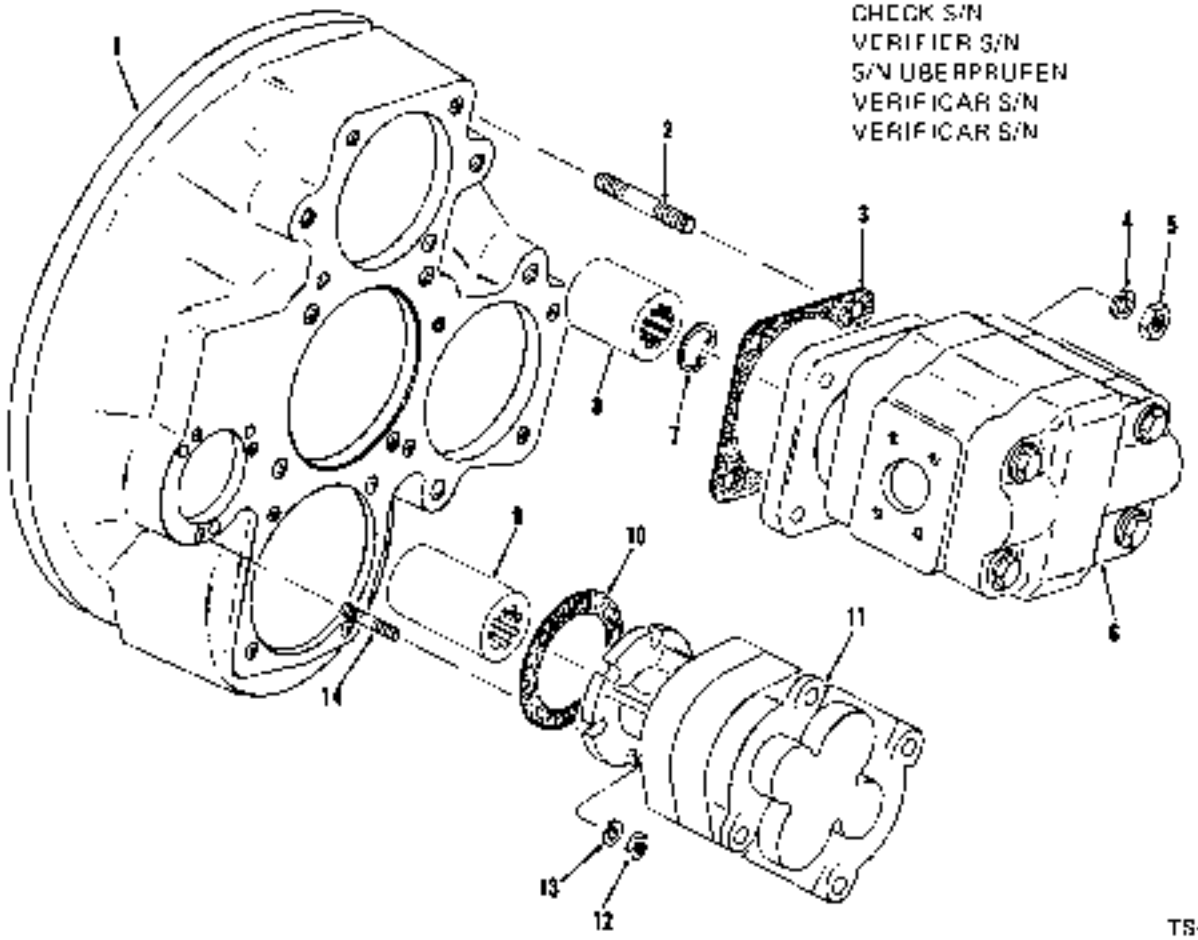

TS-14566

No.	Part No.	Qty.	Description	Description	Benennung	Descrição	Descripción
1	[1]_____	1	**Converter**	convertisseur	Drehmomentwandler	conversor	convertidor
2	**216555**	1	**Stud**	goujon	Stift	prisioneiro	espárrago
3	**552161**	1	**Gasket**	garniture	Dichtung	gaxeta	empaquetadura
4	**4E-08**	4	**Lockwasher**	rondelle frein	Sicherungsscheibe	arruela de pressão	arandela seguridad
5	**62D-08**	4	**Nut**	écrou	Mutter	porca	tuerca
6	[1]_____	1	**Pump main**	pompe principale	Hauptpumpe	bomba principal	bomba principal
7	**224104**	1	**Ring**	anneau	Ring	anel	anillo
8	[2]**286053**	1	**Sleeve assy**	manchon ens	Muffe vollst	luva conj	manguito conj
9	**229782**	1	**Sleeve**	manchon	Muffe	luva	manguito
9A	**659041**	1	**Ring**	anneau	Ring	anel	anillo
9B	**224104**	1	**Ring**	anneau	Ring	anel	anillo
10	**551906**	1	**Gasket**	garniture	Dichtung	gaxeta	empaquetadura
11	[1]_____	1	**Pump steering**	pompe direction	Pumpe Lenkungs	bomba direção	bomba dirección
12	**62D-06**	3	**Nut**	écrou	Mutter	porca	tuerca
13	**4E-06**	3	**Lockwasher**	rondelle frein	Sicherungsscheibe	arruela de pressão	arandela seguridad
14	**207847**	3	**Stud**	goujon	Stift	prisioneiro	espárrago

*G.M. 5LG101 &→, 4035B101FSC &→

[1]See Index. Voir Table des matières. Siehe Inhaltsverzeichnis. Veja índice. Vease Indice
[2]Inc. 7

Group R
Radiator & Connections ..... R 2, R 3, R 5

Groupe R
Radiateur et connexion ..... R 2, R 3, R 5

Gruppe R
Kühler und Verbindungen ..... R 2, R 3, R 5

Grupo R
Radiador e conexões ..... R 2, R 3 R 5

Grupo R
Radiador y conexiones ..... R 2, R 3 R 5

CLARK

Radiator & Connections *
Radiateur et connexion *
Kühler und Verbindungen *
Radiador e conexões *
Radiador y conexiones *

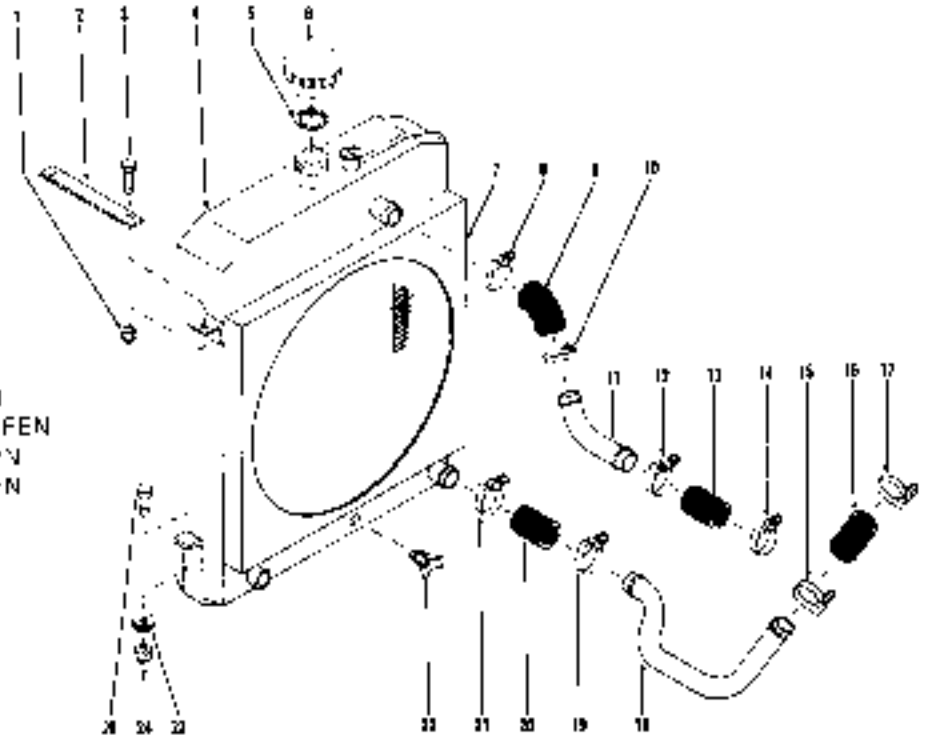

No.	Part No.	Qty.	Description	Description	Benennung	Descrição	Descripción
1	180-06	2	Nut	écrou	Mutter	porca	tuerca
2	588017	2	Strap	bande	Band	faixa	banda
3	18C-616	2	Bolt	boulon	Bolzen	parafuso	bulón
4	[2]565363	1	Radiator assy	radiateur ens	Kühler vollst	radiador conj	radiador conj
5	539318	1	Gasket	garniture	Dichtung	gaxeta	empaquetadura
6	[3]539195	1	Cap	chapeau	Kappe	tampa	tapa
7	945884	1	Shroud	enveloppe	Umkleidung	proteção	envolvente
8	540106	1	Clamp	pince	Schelle	braçadeira	abrazadera
9	515896	1	Hose	tuyau flexible	Schlauch	mangueira	manguera
10	540106	1	Clamp	pince	Schelle	braçadeira	abrazadera
11	588010	1	Tube	tube	Rohr	tubo	tubo
12	540108	1	Clamp	pince	Schelle	braçadeira	abrazadera
13	1M-16026	1	Hose	tuyau flexible	Schlauch	mangueira	manguera
14	540108	1	Clamp	pince	Schelle	braçadeira	abrazadera
15	540104	1	Clamp	pince	Schelle	braçadeira	abrazadera
16	1M-18034	1	Hose	tuyau flexible	Schlauch	mangueira	manguera
17	540104	1	Clamp	pince	Schelle	braçadeira	abrazadera
18	1646733	1	Tube	tube	Rohr	tubo	tubo
19	540104	1	Clamp	pince	Schelle	braçadeira	abrazadera
20	1M-18034	1	Hose	tuyau flexible	Schlauch	mangueira	manguera
21	540104	1	Clamp	pince	Schelle	braçadeira	abrazadera
22	73F-2	1	Drainnock	robinet vidange	Abflusshahn	torneira purga	grifo purga
23	518233	2	Pad	tampon	Polster	almofada	almohadilla
24	180-08	2	Nut	écrou	Mutter	porca	tuerca
25	18C-838	2	Bolt	boulon	Bolzen	parafuso	bulón

*Cummins 3LC101—999

[1]For replacement use 2515094 & 1-351495
[2]Pour remplacement employer 2515094 & 1-351495
[3]Für Austauschen verwenden 2515094 & 1-351495
[2]Para a reposição usar 2515094 & 1-351495
[2]Para recambio emplear 2515094 & 1-351495
Plus. 5—7
[3]Inc. 5

PM 1854
Printed in U.S.A.

Radiator & Connections *
Radiateur et connexion *
Kühler und Verbindungen *
Radiador e conexões *
Radiador y conexiones *

CLARK

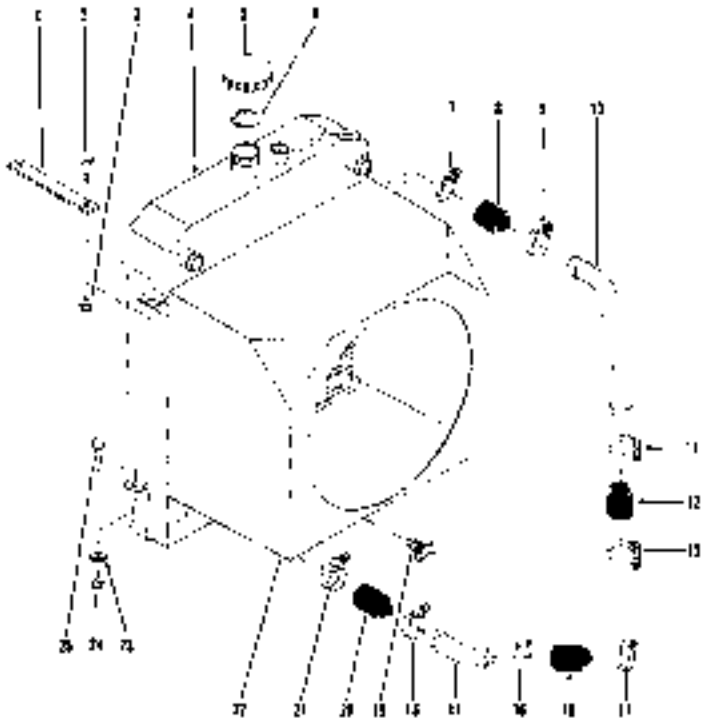

CHECK S/N
VERIFIER S/N
S/N ÜBERPRÜFEN
VERIFICAR S/N
VERIFICAR S/N

TS-4905

No.	Part No.	Qty.	Description	Description	Benennung	Descrição	Descripción
1	588017	2	Strap	bande	Band	faixa	banda
2	18C-615	2	Bolt	boulon	Bolzen	parafuso	bulón
3	18D-06	2	Nut	écrou	Mutter	porca	tuerca
4	[A]565366	1	Radiator assy	radiateur cplt	Kühler voll st	radiador compl	radiador conj
5	[A]539195	1	Cap	chapeau	Kappe	tampa	tapa
6	539318	1	Gasket	garniture	Dichtung	gaxeta	empaquetadura
7	540266	2	Clamp	pince	Schelle	braçadeira	abrazadera
8	540678	2	Hose	tuyau flexible	Schlauch	mangueira	manguera
9	540266	2	Clamp	pince	Schelle	braçadeira	abrazadera
10	589221	2	Tube	tube	Rohr	tubo	tubo
11	540266	2	Clamp	pince	Schelle	braçadeira	abrazadera
12	540678	2	Hose	tuyau flexible	Schlauch	mangueira	manguera
13	540266	2	Clamp	pince	Schelle	braçadeira	abrazadera
14	540108	1	Clamp	pince	Schelle	braçadeira	abrazadera
15	1M-16030	*	Hose	tuyau flexible	Schlauch	mangueira	manguera
16	540108	1	Clamp	pince	Schelle	braçadeira	abrazadera
17	589222	*	Tube	tube	Rohr	tubo	tubo
18	540108	1	Clamp	pince	Schelle	braçadeira	abrazadera
19	73F-2	*	Draincock	robinet vidange	Ablaßhahn	torneira purga	grifo purga
20	1M-16030	*	Hose	tuyau flexible	Schlauch	mangueira	manguera
21	540108	1	Clamp	pince	Schelle	braçadeira	abrazadera
22	945845	1	Shroud	enveloppe	Umkleidung	proteção	envolvente
23	618233	2	Pad	tampon	Polster	almofada	almohadilla
24	18D-08	2	Nut	écrou	Mutter	porca	tuerca
25	18C-836	2	Bolt	boulon	Bolzen	parafuso	bulón
26	[B]652461	2	Spacer	entretoise	Distanzteil	espaçador	espaciador

*G.M. 3LG101 & →, 4035B101FSC & →

[A]For replacement use. 2515097 & 1-351495
[B]Pour remplacement employer. 2515097 & 1-351495
[A]Für Austausch verwenden. 2515097 & 1-351495
[A]Para a reposição usar. 2515097 & 1-351495
[A]Para recambio emplear. 2515097 & 1-351495
[B]Inc. 5, 6, 22
[B]Inc. 6

SM 1004
Printed in U.S.A.

CLARK

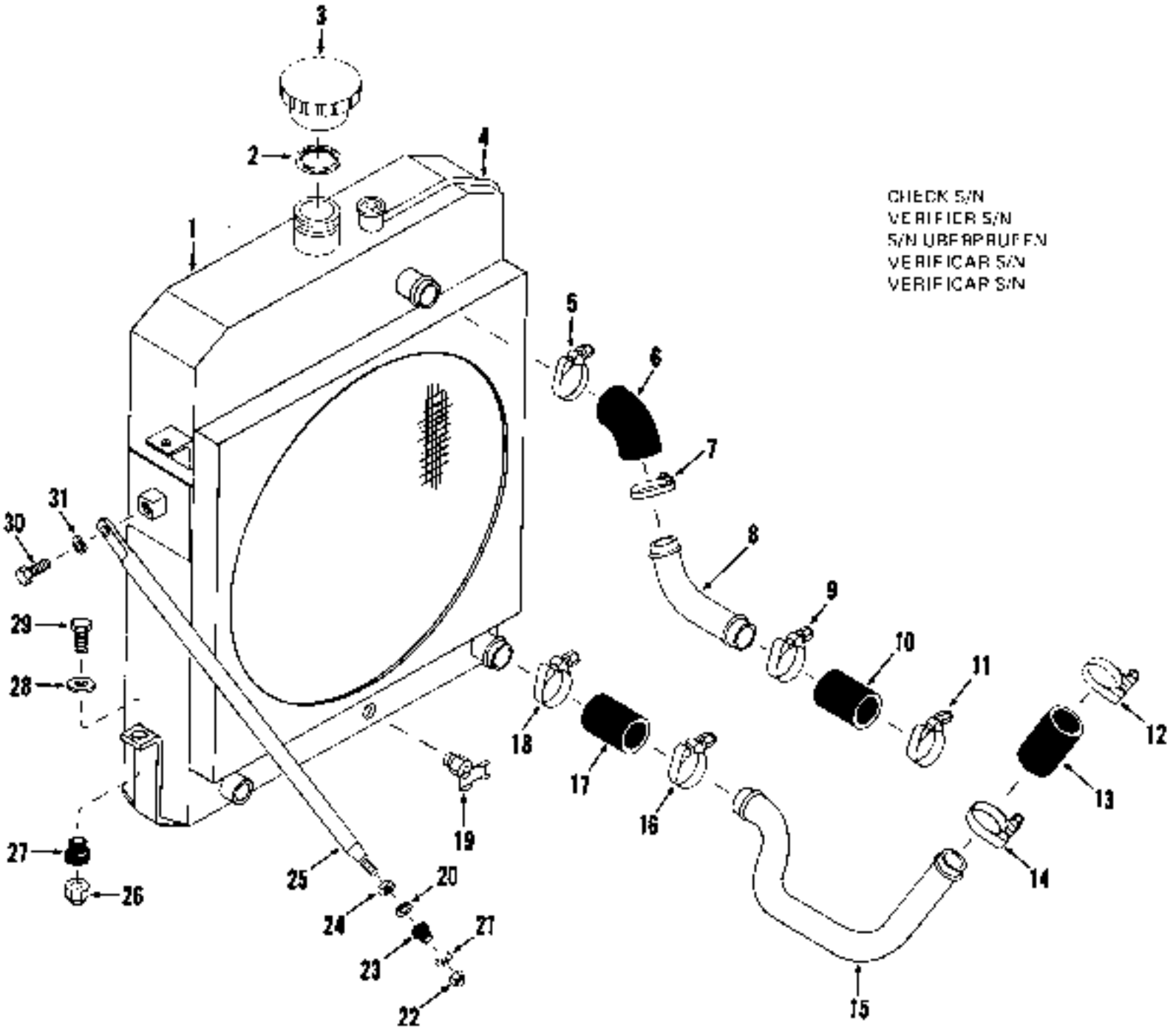

TS 9192

Radiator & Connections *
Radiateur et connexion *
Kühler und Verbindungen *
Radiador e conexões *
Radiador y conexiones *

CLARK

No.	Part No.	Qty.	Description	Description	Benennung	Descrição	Descripción
1	[3]565363	1	Radiator assy	radiateur ens	Kühler vollst	radiador conj	radiador conj
2	539316	*	Gasket	garniture	Dichtung	gaxeta	empaquetadura
3	[4]539195	1	Cap	chapeau	Kappe	tampa	tapa
4	945460	1	Hose	tuyau flexible	Schlauch	mangueira	manguera
5	540108	*	Clamp	pince	Schelle	braçadeira	abrazadera
6	515896	1	Hose	tuyau flexible	Schlauch	mangueira	manguera
7	540108	1	Clamp	pince	Schelle	braçadeira	abrazadera
8	568010	1	Tube	tube	Rohr	tubo	tubo
9	540108	1	Clamp	pince	Schelle	braçadeira	abrazadera
10	1M-18026	1	Hose	tuyau flexible	Schlauch	mangueira	manguera
11	540108	1	Clamp	pince	Schelle	braçadeira	abrazadera
12	540104	1	Clamp	pince	Schelle	braçadeira	abrazadera
13	1M-18034	1	Hose	tuyau flexible	Schlauch	mangueira	manguera
14	540104	1	Clamp	pince	Schelle	braçadeira	abrazadera
15	1546733	1	Tube	tube	Rohr	tubo	tubo
16	540104	1	Clamp	pince	Schelle	braçadeira	abrazadera
17	1M-18034	1	Hose	tuyau flexible	Schlauch	mangueira	manguera
18	540104	1	Clamp	pince	Schelle	braçadeira	abrazadera
19	72F-2	1	Draincock	robinet vidange	Abflusshahn	torneira purga	grifo purga
20	569909	2	Washer	rondelle	Scheibe	arruela	arandela
21	569909	2	Washer	rondelle	Scheibe	arruela	arandela
22	18D-08	2	Nut	écrou	Mutter	porca	tuerca
23	569739	2	Dampener	amortisseur	Dampfer	amortecedor	amortiguador
24	8D-08	2	Nut	écrou	Mutter	porca	tuerca
25	570446	2	Bar	barre	Stange	barra	barra
26	18D-08	2	Nut	ecrou	Mutter	porca	tuerca
27	569739	2	Dampener	amortisseur	Dampfer	amortecedor	amortiguador
28	569909	2	Washer	rondelle	Scheibe	arruela	arandela
29	18C-852	2	Bolt	boulon	Bolzen	parafuso	bulon
30	18C-820	2	Bolt	boulon	Bolzen	parafuso	bulon
31	4E-05	2	Lockwasher	rondelle frein	Sicherungsscheibe	arruela de pressão	arandela seguridad

*Cummins 5LC101 a→

[2]For replacement use: 2515094 & 1-351495
[2]Pour remplacement employe: 2515094 & 1-351495
[2]Für Austausch en verwenden: 2515094 & 1-351495
[2]Para a reposição usar: 2515094 & 1-351495
[2]Para recambio emplear: 2515094 & 1-351495
[3]Inc. 2→4
[4]Inc. 2

Group S

Seat & Support Group ..... S 3, S 5
Sheet Metal Group ..... S 7, S 9, S11, S13
Steering Drag Link S15
Steering Gear Assembly S17
Steering Linkage Group S18

Groupe S

Siège et groupe de support ..... S 3, S 5
Groupe de tôles ..... S 7, S 9, S11, S13
Bielle d'accouplement de direction S15
Mécanisme de direction S17
Groupe de timonerie de direction S18

Gruppe S

Sitz & Einbauteile ..... S 3, S 5
Abdeckungsgruppe ..... S 7, S 9, S11, S13
Lenkschubstange S15
Lenkung vollständig S17
Lenkgestängegruppe S18

Grupo S

Assento e grupo de suporte ..... S 3, S 5
Grupo da chapa ..... S 7, S 9, S11, S13
Barra da direção S15
Caixa da direção S17
Grupo das articulações da direção S18

Grupo S

Asiento y grupo de soporte ..... S 3, S 5
Grupo de chapa ..... S 7, S 9, S11, S13
Biela de direccion S15
Caja de dirección S17
Grupo de articulaciones de la dirección S18

Seat & Support Group *
Siège et groupe de support *
Sitz & Einbauteile *
Assento e grupo de suporte *
Asiento y grupo de soporte *

CLARK

CHECK S/N
VERIFIER S/N
S/N UBERPRUFEN
VERIFICAR S/N
VERIFICAR S/N

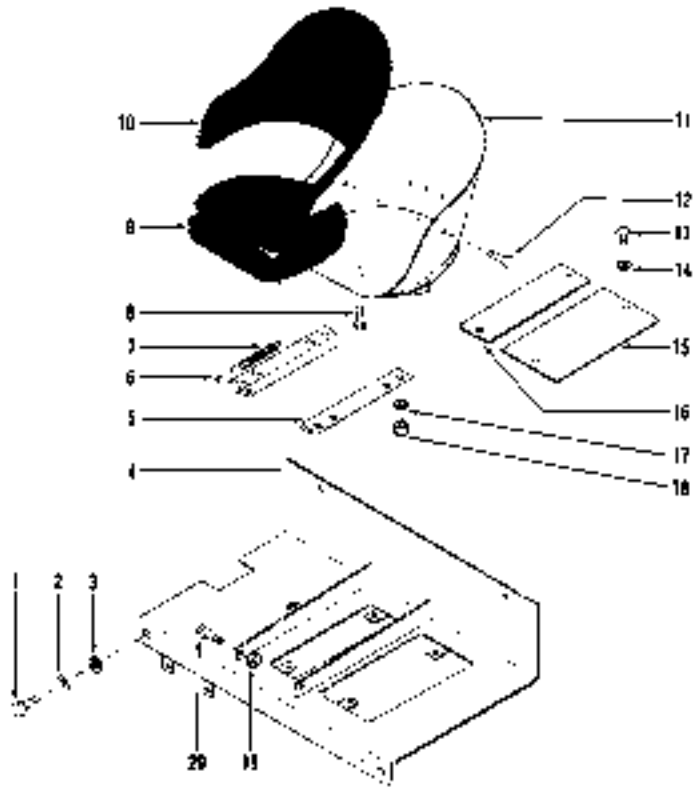

TS 4916

No.	Part No.	Qty.	Description	Description	Benennung	Descrição	Descripción
A	2-1507563	1	Seat assy	siège ens	Sitz vollst	assento conj	asiento conj
B	2-1513559	1	Seat assy	siège ens	Sitz vollst	assento conj	asiento conj
C	2,5,6-1572365	1	Seat assy	siège ens	Sitz vollst	assento conj	asiento conj
1	24C-516	4	Bolt	boulon	Bolzen	parafuso	bulon
2	4E-06	4	Lockwasher	rondelle frein	Sicherungsscheibe	arruela de pressao	arandela seguridad
3	656872	4	Washer	rondelle	Scheibe	arruela	arandela
4	1521256	1	Support	support	Abstutzung	suporte	soporte
5	588367	1	Angle LH	angle GG	Winkel L	angulo LE	ángulo LI
6	567620	1	Angle RH	angle GD	Winkel R	angulo LD	ángulo LD
7	550301	1	Spring	ressort	Feder	mola	resorte
8	1C-610	1	Bolt	boulon	Bolzen	parafuso	bulón
9	7944499	1	Cushion	coussin	Kissen	almofada	cojín
9A	†7949575	1	Cushion	coussin	Kissen	almofada	cojín
10	7944881	1	Cushion back rest	coussin dossier	Rückenkissen	almofada espaldar	almohadón respaldo
10A	†6516896	1	Cushion back rest	coussin dossier	Rückenkissen	almofada espaldar	almohadon respaldo
11	1567173	1	Shell	bâtier	Gehäuse	carcaça	carcasa
11A	†7949575	1	Shell	bâtier	Gehäuse	carcaça	carcasa
12	1C-610	3	Bolt	boulon	Bolzen	parafuso	bulon
13	529346	4	Screw	vis	Schraube	parafuso	tornillo
14	551835	4	Washer	rondelle	Scheibe	arruela	arandela
15	566099	1	Plate	plaque	Platte	placa	placa
16	566100	1	Plate	plaque	Platte	placa	placa
17	25E-15	4	Washer	rondelle	Scheibe	arruela	arandela
18	170-2	4	Nut	écrou	Mutter	porca	tuerca
19	160-08	2	Nut	écrou	Mutter	porca	tuerca
20	24C-624	2	Bolt	boulon	Bolzen	parafuso	bulon

*Cummins 3LC191 A—, G.M. 3LC101 E—

Inc: 8, 9, 10, 11, 12
[2]Black Noir Schwarz Preto Negro.
[4]Inc: 8, 9A, 10A, 11A, 12

[5]White Blanc Weiss Branco Blanco
[6]G.M. 4035B101FSC A—
[7]See Voir, Siehe, Veja Vease A, C
[8]See Voir, Siehe, Veja Vease B

PM 1884
Printed in U.S.A.

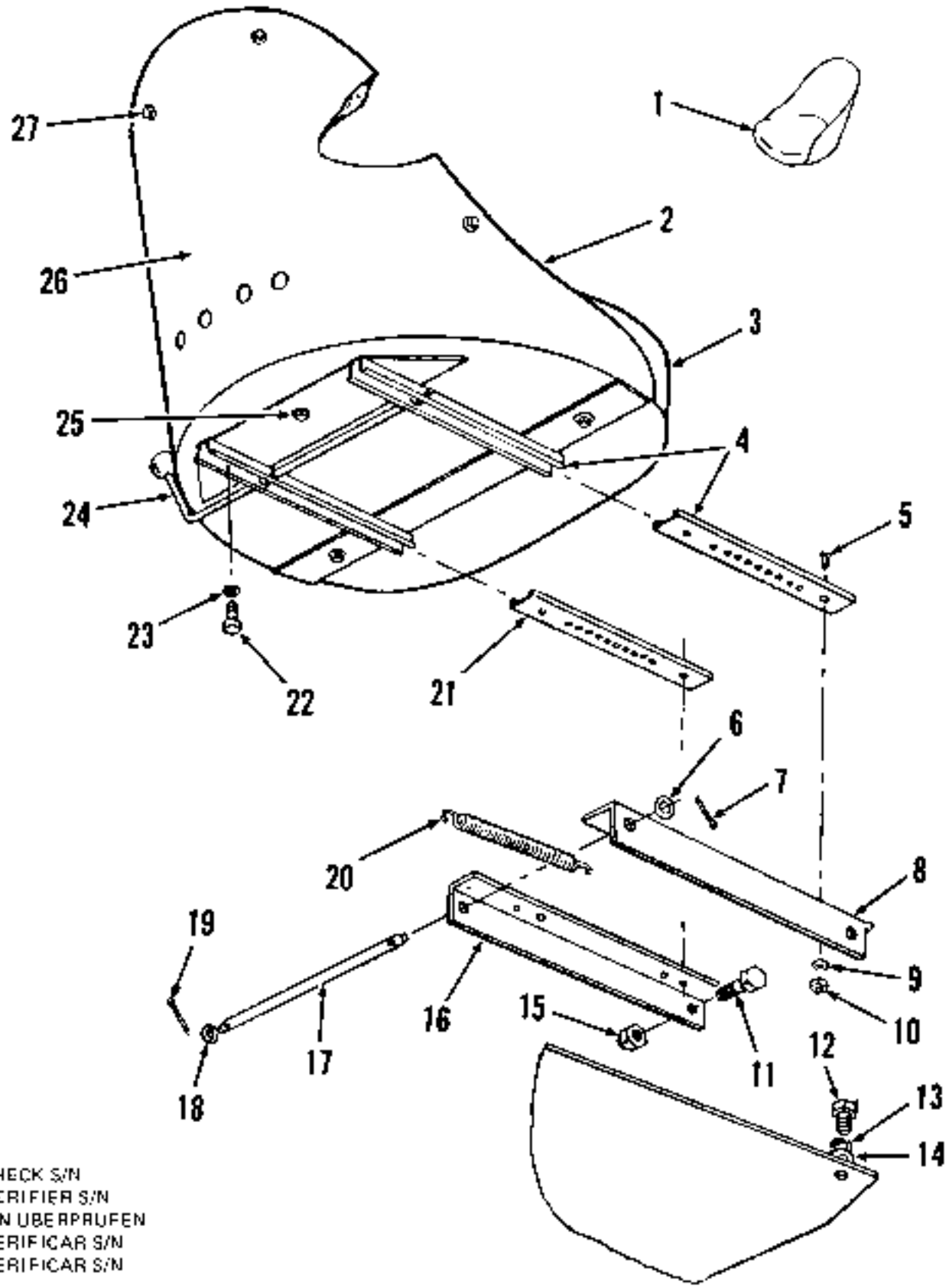

CHECK S/N
VERIFIER S/N
S/N UBERPRUFEN
VERIFICAR S/N
VERIFICAR S/N

IS-11128

PM 1654
Printed in U.S.A.

Seat & Support Group *
Siège et groupe de support *
Sitz & Einbauteile *
Assento e grupo de suporte *
Asiento y grupo de soporte *

CLARK

No.	Part No.	Qty.	Description	Description	Benennung	Descrição	Descripción
1	[2,3]3203873	1	Seat assy black	ens siege noir	Sitz vo st schwarz	conj assento preto	conj asiento negro
2	3203876	1	Cushion back rest	coussin dossier	Rückenkissen	almofada espaldar	almohadón respaldo
3	3203875	1	Cushion seat	coussin siege	Sitzkissen	almofada assento	cojín asiento
4	*3203877	1	Slide set	jeu coulisse	Gleitschienensatz	jógo corrediça	jgo corredera
5	BG-516	4	Screw	vis	Schraube	parafuso	tornillo
6	25E-22	1	Washer	rondelle	Scheibe	arruela	arandela
7	1F-420	1	Pin cotter	goupille fendue	Splint	contrapino	chaveta dos patas
8	558777	1	Angle	angle	Winkel	ângulo	angulo
9	25E-15	4	Washer	rondelle	Scheibe	arruela	arandela
10	18D-05	4	Nut	écrou	Mutter	porca	tuerca
11	16C-624	2	Bolt	boulon	Bolzen	parafuso	bulon
11A	†584092	2	Washer	rondelle	Scheibe	arruela	arandela
12	17C-620	4	Bolt	boulon	Bolzen	parafuso	bulón
13	4E-08	4	Lockwasher	rondelle frein	Sicherungsscheibe	arruela de pressão	arandela seguridad
14	619029	4	Washer	rondelle	Scheibe	arruela	arandela
15	18D-08	2	Nut	écrou	Mutter	porca	tuerca
16	558779	1	Angle	angle	Winkel	ângulo	angulo
17	557458	1	Bar	barre	Stange	barra	barra
18	25E-22	1	Washer	rondelle	Scheibe	arruela	arandela
19	1F-420	1	Pin cotter	goupille fendue	Splint	contrapino	chaveta dos patas
20	550301	1	Spring	ressort	Feder	mola	resorte
21	§[5]———	—	Slide set	jeu coulisse	Gleitschienensatz	jogo corrediça	jgo corredera
22	2C-512	4	Bolt	boulon	Bolzen	parafuso	bulón
23	5E-06	4	Lockwasher	rondelle frein	Sicherungsscheibe	arruela de pressão	arandela seguridad
24	§[5]———	—	Slide set	jeu coulisse	Gleitschienensatz	jógo corrediça	jgo corredera
25	2C-412	3	Bolt	boulon	Bolzen	parafuso	bulón
25A	25E-13	3	Washer	rondelle	Scheibe	arruela	arandela
26	*3203878	1	Seat assy	siege ens	Sitz vollst	assento conj	asiento conj
27	2C-408	5	Bolt	boulon	Bolzen	parafuso	bulón
28	*568781	1	Support	support	Abstützung	suporte	soporte
29	-1538823	1	Flat	meplat	Fläche	Bloco plano	planchuela
30	†1527745	1	Seat belt assy	ceinture sécur ens	Sicrhhigrt vollst	cinto segurança conj	cinturón segur conj

*G.M. 4035B101FSC &→

[2]Inc. 4, 22, 23, 26
[3]For replacement use. 1572355
[4]Pour remplacement employer. 1572355
[5]Für Austausch verwenden: 1572355
[6]Para substituição usar: 1572355
[7]Para recambio usar:1572355
[8]Inc. 2, 3, 25, 25A, 27, 27A
[9]See, Voir, Siehe, Veja, Vease 4

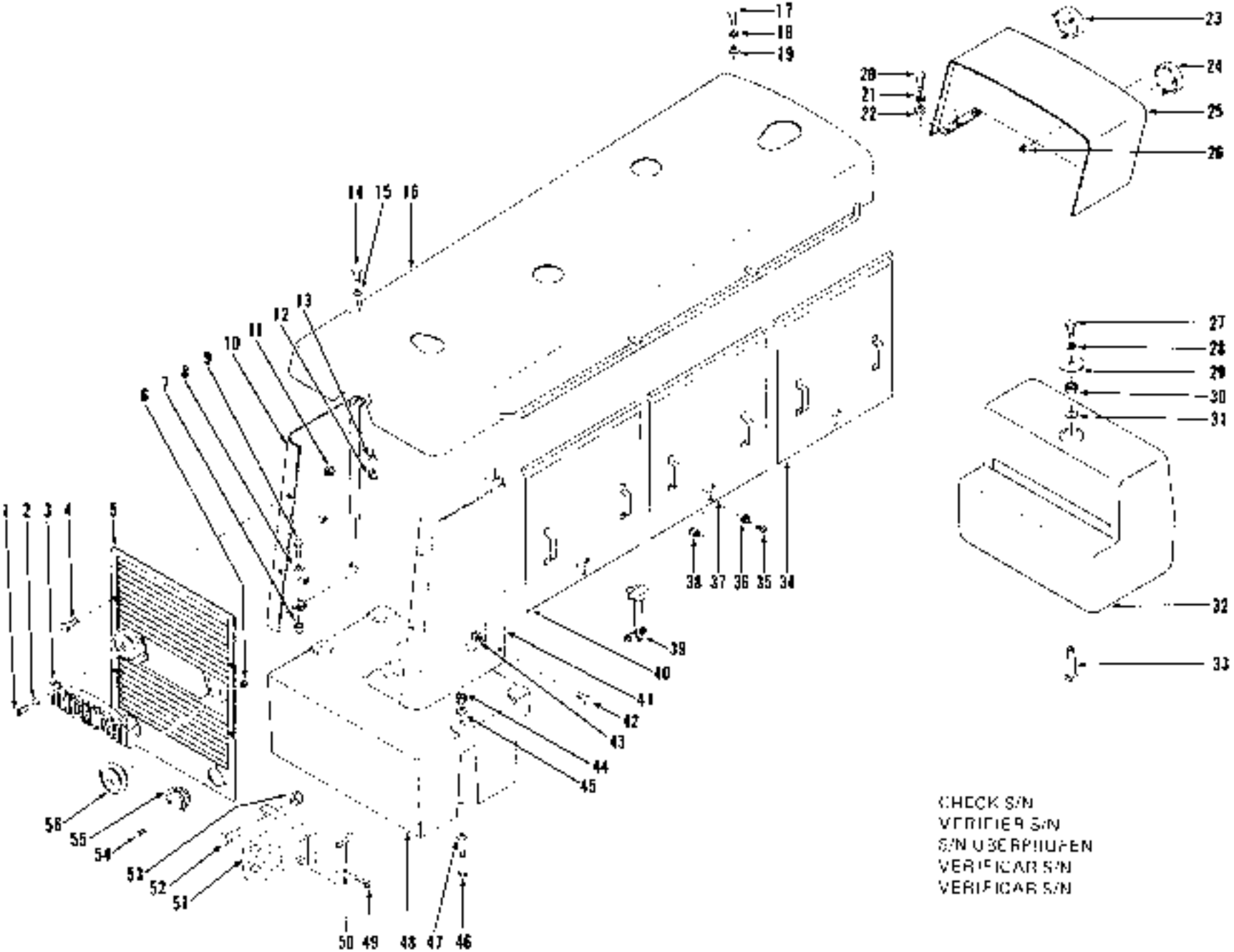
CHECK S/N
VERIFIER S/N
S/N ÜBERPRÜFEN
VERIFICAR S/N
VERIFICAR S/N
TS-4902

Sheet Metal Group *
Groupe de tôles *
Abdeckungsgruppe *
Grupo da chapa *
Grupo de chapa *

CLARK

No.	Part No.	Qty.	Description	Description	Benennung	Descrição	Descripción
1	7G-418	4	Screw	vis	Schraube	parafuso	tornillo
2	20E-04	4	Lockwasher	rondelle frein	Sicherungsscheibe	arruela de pressão	arandela seguridad
3	535649	1	Plate	plaque	Platte	placa	placa
4	18C-822	4	Bolt	boulon	Bolzen	parafuso	bulon
5	587248	1	Grille	grille	Gitt	grade	carela
6	50D-10	6	Nut	écrou	Mutter	porca	tuerca
7	18D-08	2	Nut	ecrou	Mutter	porca	tuerca
8	535682	2	Washer	rondelle	Scheibe	arruela	arandela
9	18C-828	2	Bolt	boulon	Bolzen	parafuso	bulón
10	587810	1	Plate LH	plaque CG	Platte L	placa LE	placa LI
11	18D-08	4	Nut	écrou	Mutter	porca	tuerca
12	18D-06	2	Nut	écrou	Mutter	porca	tuerca
13	656672	2	Washer	rondelle	Scheibe	arruela	arandela
14	18C-624	2	Bolt	boulon	Bolzen	parafuso	bulón
15	656672	2	Washer	rondelle	Scheibe	arruela	arandela
16	587807	1	Hood	capot	Haube	capó	capó
17	18C-616	2	Bolt	boulon	Bolzen	parafuso	bulón
18	4E-06	2	Lockwasher	rondelle frein	Sicherungsscheibe	arruela de pressão	arandela seguridad
19	656672	2	Washer	rondelle	Scheibe	arruela	arandela
20	18C-618	4	Bolt	boulon	Bolzen	parafuso	bulón
21	4E-06	4	Lockwasher	rondelle frein	Sicherungsscheibe	arruela de pressão	arandela seguridad
22	656672	4	Washer	rondelle	Scheibe	arruela	arandela
23	[2]582057	1	Lamp assy LH	lampe ens CG	Lampe vollst L	lâmpada conj LE	lampara conj LI
23A	†944977	1	Retainer	arretoir	Halterung	retentur	retén
23B	†551244	1	Sealed unit	bloc optique herm	Abgedichtete Schwerl	farol vedado	optica sellada
24	[2]546029	1	Lamp assy RH	lampe ens CD	Lampe vollst R	lâmpada conj LD	lampara conj LD
24A	†944977	1	Retainer	arretoir	Halterung	retentur	retén
24B	†944986	1	Sealed unit	bloc optique herm	Abgedichtete Schwerl	farol vedado	optica sellada
25	587806	1	Shroud	enveloppe	Umkleidung	protação	envolvente
26	50D-10	6	Nut	écrou	Mutter	porca	tuerca
27	18C-622	1	Bolt	boulon	Bolzen	parafuso	bulón
28	4E-06	1	Lockwasher	rondelle frein	Sicherungsscheibe	arruela de pressão	arandela seguridad
28A	†858672	1	Washer	rondelle	Scheibe	arruela	arandela
29	522911	1	Plate	plaque	Platte	placa	placa
30	18D-24	1	Nut	écrou	Mutter	porca	tuerca
31	522912	1	Washer	rondelle	Scheibe	arruela	arandela
32	587831	1	Counterweight F	contrepoids AV	Gegengewicht V	contrapeso D'	contrapeso DF
33	528438	1	Bolt	boulon	Bolzen	parafuso	bulón
34	588003	1	Panel F	panneau AV	Tafel V	painel DI	panel DE
35	85G-818	6	Screw	vis	Schraube	parafuso	tornillo
36	551434	6	Bumper	butoir	Stossfänger	batente	tope
37	588003	2	Panel center	panneau centrale	Tafel zentral	painel central	panel central
38	50D-8	6	Nut	écrou	Mutter	porca	tuerca
39	587989	6	Catch	verrou	Klinke	trava	traba
40	588003	2	Panel R	panneau ARR	Tafel H	painel TR	panel TR
41	587808	1	Plate RH	plaque CD	Platte R	placa LD	placa LD
42	18C-828	2	Bolt	boulon	Bolzen	parafuso	bulón
43	18D-08	2	Nut	ecrou	Mutter	porca	tuerca
44	18D-14	4	Nut	ecrou	Mutter	porca	tuerca
45	713361	4	Washer	rondelle	Scheibe	arruela	arandela

*Cummins 3LC101 -999, 6 M 3LC101 -999

[2]Inc. 23A, 23B
[2]Inc. 24A, 24B

PM 1864
Printed in U.S.A.

CLARK

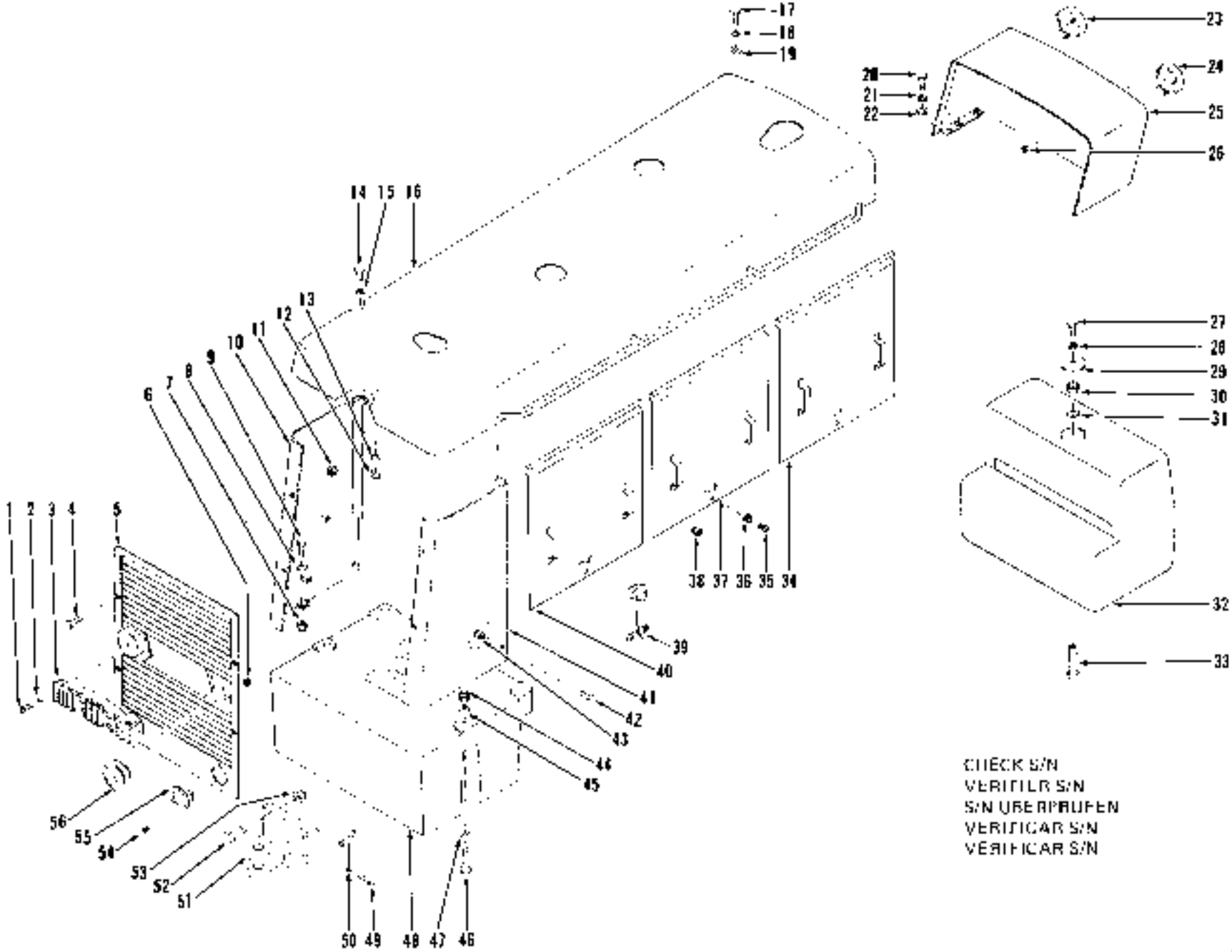

CHECK S/N
VERIFIER S/N
S/N ÜBERPRÜFEN
VERIFICAR S/N
VÉRIFICAR S/N

TS 4902

Sheet Metal Group *
Groupe de tôles *
Abdeckungsgruppe *
Grupo da chapa *
Grupo de chapa *

CLARK

No.	Part No.	Qty.	Description	Description	Benennung	Descrição	Descripción
46	713361	4	Washer	rondelle	Scheibe	arruela	arandela
47	18C-1496	4	Bolt	boulon	Bolzen	parafuso	perno
48	587486	1	Counterweight R	contrepoids ARR	Gegengewicht H	contrapeso TR	contrapeso TR
49	1F-1252	1	Pin cotter	goupille fendue	Splint	contrapino	chaveta dos pelas
50	549988	1	Pin	goupille	Stift	pino	pasador
51	549217	1	Hitch	accrochage	Haken	engarche	enganche
52	24C-2080	4	Bolt	boulon	Bolzen	parafuso	bulón
53	637015	4	Nut	écrou	Mutter	porca	tuerca
54	16C-808	6	Screw	vis	Schraube	parafuso	tornillo
54A	16C-810	6	Screw	vis	Schraube	parafuso	tornillo
55	[5]566492	2	Lamp assy	lampe ens	Lampe vollst	lampada conj	lampara conj
55A	[5]580867	2	Lamp assy	lampe ens	Lampe vollst	lampada conj	lampara conj
55B	[5]945770	2	Bulb	ampoule	Birne	bulbo	lamparilla
55C	[5]946165	2	Lens	lentille	Linse	lente	lente
55D	[5]1103880	2	Lens	lentille	Linse	lente	lente
56	[5]547416	2	Lamp assy	lampe ens	Lampe vollst	lampada conj	lampara conj
56A	[5]944976	2	Retainer	arrêtoir	Halterung	retentor	retén
56B	[5]551245	2	Sealed unit	bloc optique herm	Abgedichtete Schwrl	farol vedado	óptica sellada

[1] Cummins 3LC101 — 999, G.M. 3LG101 — 4LG999
[2] Cummins 3LC101 — 110, G.M. 3LG101 — 4LG145
[3] Cummins 3LC111R —, G.M. 4LG146R —
[4] Inc. 55B
[5] Inc. 55C
[6] Inc. 55A 55D

CLARK

CHECK S/N
VERIFIER S/N
S/N ÜBERPRÜFEN
VERIFICAR S/N
VERIFICAR S/N

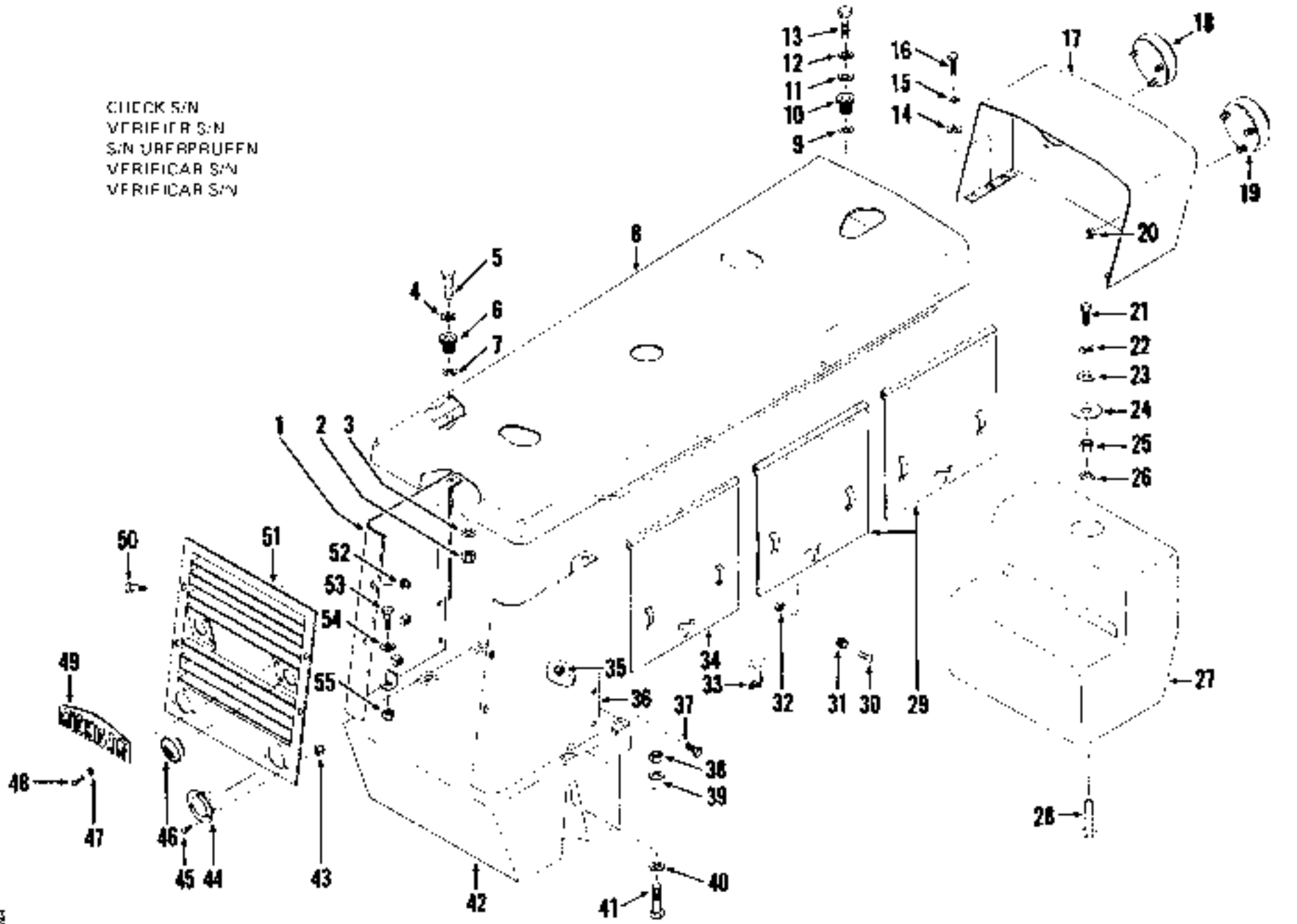

T5 9227

Sheet Metal Group *
Groupe de tôles *
Abdeckungsgruppe *
Grupo de chapa *
Grupo de chapa *

No.	Part No	Qty	Description	Description	Benennung	Descrição	Descripción
1	587810	1	Plate LH	plaque CG	Platte L	placa LE	placa LI
2	180-06	2	Nut	écrou	Mutter	porca	tuerca
3	[3]103293	2	Washer	rondelle	Scheibe	arruela	arandela
3A	[2]656672	2	Washer	rondelle	Scheibe	arruela	arandela
4	[2]206699	2	Washer	rondelle	Scheibe	arruela	arandela
4A	[2]656672	2	Washer	rondelle	Scheibe	arruela	arandela
5	[2]24C-632	2	Bolt	boulon	Bolzen	parafuso	bulón
5A	[2]24C-624	2	Bolt	boulon	Bolzen	parafuso	bulón
6	588278	2	Dampener	amortisseur	Dämpfer	amortecedor	amortiguador
7	206699	2	Washer	rondelle	Scheibe	arruela	arandela
8	[1]588499	1	Hood	capot	Haube	capó	capó
8A	[1]546471	1	Hood	capot	Haube	capó	capó
8B	[1]587807	1	Hood	capot	Haube	capó	capó
8C	[3]587663	1	Hood	capot	Haube	capó	capó
9	206699	2	Washer	rondelle	Scheibe	arruela	arandela
10	588276	2	Dampener	amortisseur	Dämpfer	amortecedor	amortiguador
11	[2]206699	2	Washer	rondelle	Scheibe	arruela	arandela
11A	[2]656672	2	Washer	rondelle	Scheibe	arruela	arandela
12	4E-06	2	Lockwasher	rondelle frein	Sicherungsscheibe	arruela de pressão	arandela seguridad
13	[2]24C-624	2	Bolt	boulon	Bolzen	parafuso	bulón
13A	[2]24C-616	2	Bolt	boulon	Bolzen	parafuso	bulón
14	656672	4	Washer	rondelle	Scheibe	arruela	arandela
15	4E-06	4	Lockwasher	rondelle frein	Sicherungsscheibe	arruela de pressão	arandela seguridad
16	24C-616	4	Bolt	boulon	Bolzen	parafuso	bulón
17	587806	1	Shroud F	enveloppe AV	Umkleidung V	proteção DI	envolvente DE
18	[2]582067	1	Lamp assy LH	lampe ens CG	Lampe vollst L	lampaca conj LE	lámpara conj LI
18A	[4]944977	1	Retainer	arrêtoir	Halterung	retentor	retén
18B	[4]551244	1	Sealed unit	bloc optique herm	Abgedichtete Scheinwrf	farol vedado	óptica sellada
19	[2]546029	1	Lamp assy RH	lampe ens CD	Lampe vollst R	lampada conj LD	lámpara conj LD
19A	[4]944977	1	Retainer	arrêtoir	Halterung	retentor	retén
19B	[4]944986	1	Sealed unit	bloc optique herm	Abgedichtete Scheinwrf	farol vedado	óptica sellada
20	500-10	6	Nut	écrou	Mutter	porca	tuerca
21	24C-622	1	Bolt	boulon	Bolzen	parafuso	bulón
22	4E-06	1	Lockwasher	rondelle frein	Sicherungsscheibe	arruela de pressão	arandela seguridad
23	656672	1	Washer	rondelle	Scheibe	arruela	arandela
24	522911	1	Plate	plaque	Platte	placa	placa
25	180-24	1	Nut	écrou	Mutter	porca	tuerca
26	522912	1	Washer	rondelle	Scheibe	arruela	arandela
27	587831	1	Counterweight F	contrepoids AV	Gegengewicht V	contrapeso D	contrapeso DE
28	528436	1	Bolt	boulon	Bolzen	parafuso	bulón
29	588003	4	Panel	panneau	Tafel	painel	panel
30	85G-816	6	Screw	vis	Schraube	parafuso	tornillo
31	551434	6	Bumper	butoir	Stossfänger	batente	tope
32	500-8	6	Nut	écrou	Mutter	porca	tuerca
33	587989	6	Catch	verrou	Klinke	trava	traba

[1]Cummins 6LC101 &—, G.M. 5LG101→999, 6LC101 &—, 4035810IFSC &→
[2]Cummins
[3]G.M.
[4]Cummins 6LC101 -123
[5]Cummins 5LC124 &→
[6]G.M. 5LG101 &→
[7]G.M. 4035810IFSC &→

*Inc: 164 188
*Inc: 196 198

CLARK

CHECK S/N
VERIFIER S/N
S/N UBERPRUFEN
VERIFICAR S/N
VERIFICAH S/N

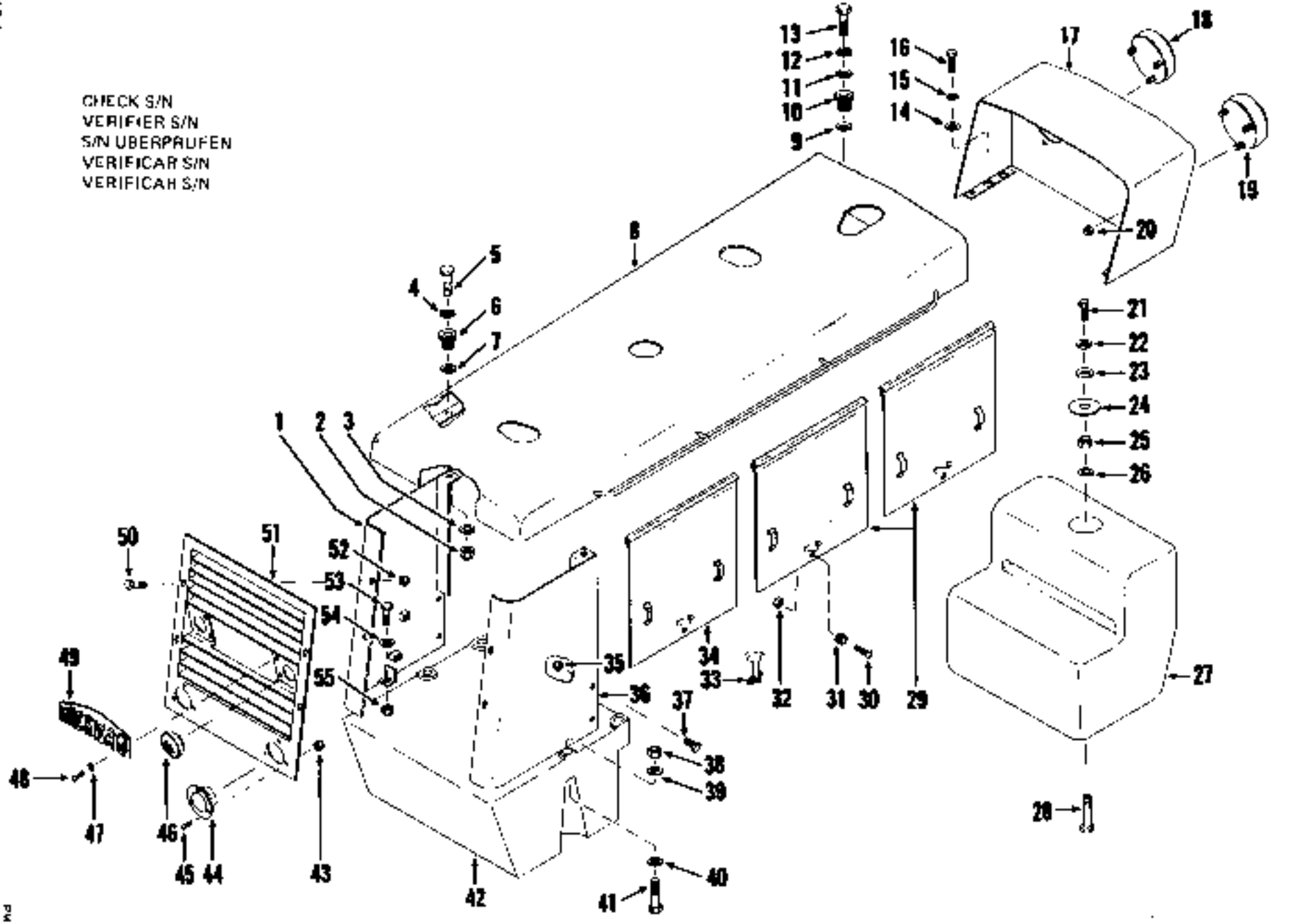

TS-9227

Sheet Metal Group *
Groupe de tôles *
Abdeckungsgruppe *
Grupo de chapa *
Grupo de chapa *

CLARK

No.	Part No.	Qty.	Description	Description	Benennung	Descripçao	Descripcion
34	589003	2	Panel	panneau	Tafel	painel	panel
34A	[2]506369	1	Panel F	panneau AV	Tafel V	painel DI	panel DE
34B	[2]506368	1	Panel R	panneau ARR	Tafel H	painel TR	panel TR
35	[2]16D-10	2	Nut	écrou	Mutter	porca	tuerca
35A	[2]16D-08	2	Nut	ecrou	Mutter	porca	tuerca
35B	†619031	4	Washer	rondelle	Scheibe	arruela	arandela
36	587808	1	Plate RH	plaque CD	Platte R	placa LD	placa LD
37	[2]24C-1032	4	Bolt	boulon	Bolzen	parafuso	bulón
37A	[2]24C-832	2	Bolt	boulon	Bolzen	parafuso	bulon
38	16D-14	4	Nut	ecrou	Mutter	porca	tuerca
39	713361	4	Washer	rondelle	Scheibe	arruela	arandela
40	713361	2	Washer	rondelle	Scheibe	arruela	arandela
41	24C-1496	4	Bolt	boulon	Bolzen	parafuso	bulon
42	587466	1	Counterweight R	contrepoids ARR	Gegengewicht H	contrapeso TR	contrapeso TR
43	50D-8	6	Nut	écrou	Mutter	porca	tuerca
44	[2]560957	2	Lamp assy tail	lampe ens ARR	Rücklampe vollst	lamp conj TR	lamp conj TR
44A	†945770	2	Bulb	ampoule	Birne	bulbo	lamparilla
45	85G-816	6	Screw	vis	Schraube	parafuso	tornillo
46	[2]547416	2	Lamp assy back-up	lampe ens recul	Rücklichtlamp vol	lamp conj march ré	lamp conj retroceso
46A	†944976	2	Retainer	arrêtoir	Halterung	retentor	retén
46B	†551245	2	Sealed nut	oplique frein écrou	Abgedichtete Mutter	porca vedada	tuerca sellada
46C	50D-10	6	Nut	ecrou	Mutter	porca	tuerca
47	20E-04	1	Lockwasher	rondelle frein	Sicherungsscheibe	arruela de pressao	arandela seguricar
48	70-416	4	Screw	vis	Schraube	parafuso	tornillo
49	535849	1	Plate	plaque	Platte	placa	placa
50	24C-822	4	Bolt	boulon	Bolzen	parafuso	bulón
51	[2]587248	1	Grille	grille	Grill	grade	careta
51A	[3]587565	1	Grille	grille	Grill	grade	careta
52	16D-08	4	Nut	écrou	Mutter	porca	tuerca
53	24C-828	2	Bolt	boulon	Bolzen	parafuso	bulon
53A	24C-832	2	Bolt	boulon	Bolzen	parafuso	bulón
54	535562	2	Washer	rondelle	Scheibe	arruela	arandela
55	16D-08	2	Nut	écrou	Mutter	porca	tuerca

*Cummins 6LC101 & -. G.M. 5LG101—999, 6LG101 &—, 4035B101FSC &—
[2]Cummins
[3]G M
[4]G.M. 4035B101FSC & -

[1]Inc. 44A
[1]Inc 46A, 46B

[2]Cummins 6LC101 &→

Steering Drag Link
Biellе d'accouplement de direction
Lenkschubstange
Barra da direção
Biela de dirección

CLARK

CHECK S/N
VERIFIER S/N
S/N UBERPRUFEN
VERIFICAR S/N
VERIFICAR S/N

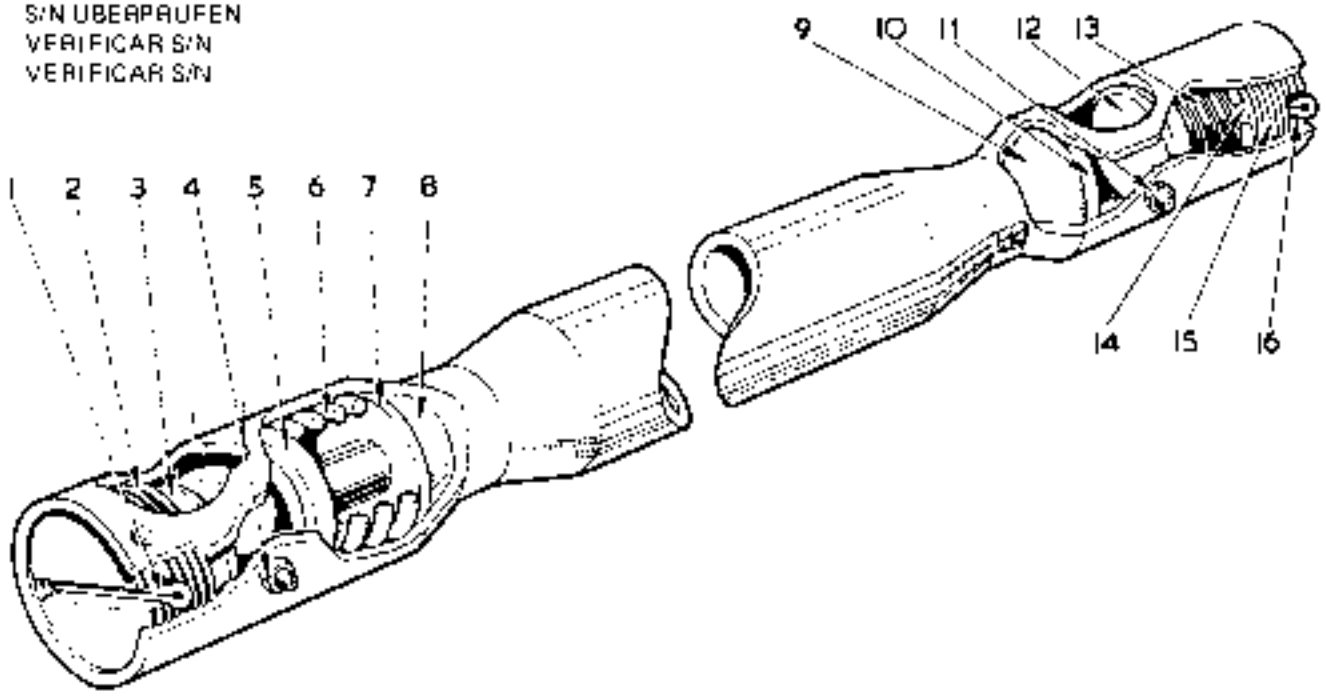

TP-1114

No.	Part No.	Qty.	Description	Description	Benennung	Descrição	Descripción
A	[2]*587657	1	Drag link assy	biellе accouplmnt ens	Lenkschubstg vollst	barra direção conj	biela direcn conj
B	[3]*1520479	1	Drag link assy	biellе accouplmnt ens	Lenkschubstg vollst	barra direção conj	biela direcn conj
1	1F-432	1	Pin cotter	goupille fendue	Splint	contrapino	chaveta dos patas
2	876575	1	Plug	bouchon	Stopfen	bujão	tapón
3	865985	1	Ball seat	siege bille	Kugelsitz	assento esfera	asiento bola
4	12H-15	1	Fitting grease	graisseur	Nippel Schmier	graxeira	grasera
5	865985	1	Ball seat	siege bille	Kugelsitz	assento esfera	asiento bola
6	865961	1	Spring	ressort	Feder	mola	resorte
7	662691	1	Seat	siege	Sitz	assento	asiento
8	865963	1	Seat	siege	Sitz	assento	asiento
9	865963	1	Seat	siege	Sitz	assento	asiento
10	865985	1	Ball seat	siege bille	Kugelsitz	assento esfera	asiento bola
11	12H-15	1	Fitting grease	graisseur	Nippel Schmier	graxeira	grasera
12	865985	1	Ball seat	siege bille	Kugelsitz	assento esfera	asiento bola
13	865961	1	Spring	ressort	Feder	mola	resorte
14	662691	1	Seat	siege	Sitz	assento	asiento
15	876575	1	Plug	bouchon	Stopfen	bujão	tapón
16	1F-432	1	Pin cotter	goupille fendue	Splint	contrapino	chaveta dos patas

[2]Cummins 3LC101—999, G.M. 3LG101—4LG999
[3]Cummins 5LC101 &—, G.M. 6LG101 &—, 4030B101FSC & •

[4]Inc: 2, 3, 5—10, 12—15

CHECK S/N
VERIFIER S/N
S/N UBERPRUFEN
VERIFICAR S/N
VERIFICAR S/N

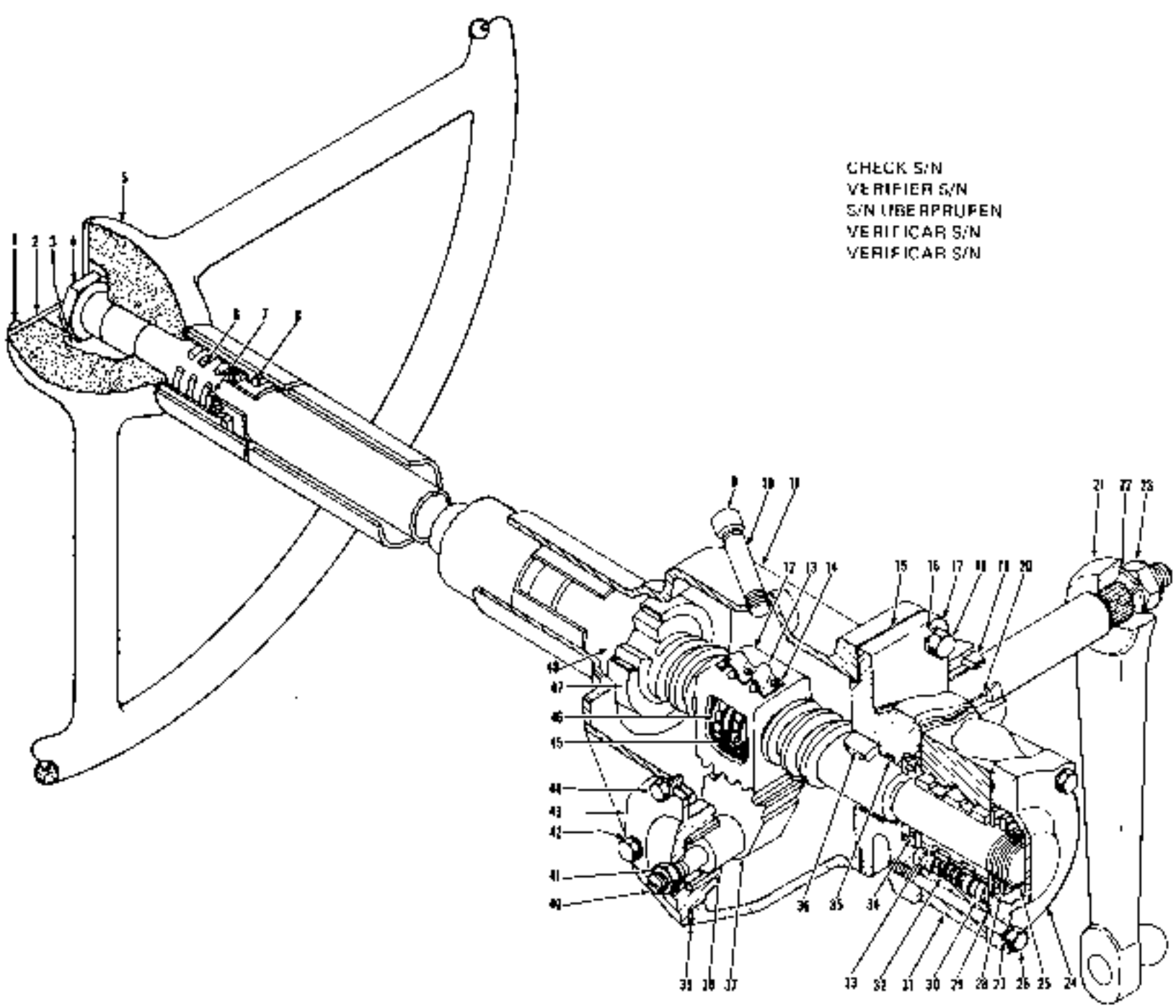

15-14523

Steering Gear Assembly
Mécanisme de direction
Lenkung vollständig
Caixa da direção
Caja de dirección

CLARK

No.	Part No.	Qty.	Description	Description	Benennung	Descrição	Descripcion
A	[4]587555	1	Steering gear assy	ens boîtier de dir	Lenkzahnradgehäuse	cj engr direção	conj mec direc
1	550-406	4	Screw	vis	Schraube	parafuso	tornillo
2	548074	1	Plate	plaque	Platte	placa	placa
3	853384	1	Key	clavette	Keil	chaveta	chavela
4	648304	1	Nut	écrou	Mutter	porca	tuerca
5	[3]1508704	1	Wheel	roue	Rad	roda	rueda
5A	[3]518331	1	Wheel	roue	Rad	roda	rueda
6	853395	1	Spring	ressort	Feder	mola	resorte
7	861768	1	Washer	rondelle	Scheibe	arruela	arandela
8	857729	1	Bearing assy	palier ens	Lager vollst	mancal conj	cojinete conj
9	22F-4	1	Cap	chapeau	Kappe	tampa	tapa
10	5K-432	1	Nipple	raccord	Nippel	niple	niple
11	[4]945777	1	Housing assy	boîtier ens	Gehäuse vollst	carcaça conj	carcasa conj
12	853408	1	Nut	écrou	Mutter	porca	tuerca
13	853464	1	Clamp	pince	Schelle	braçadeira	abrazadera
14	851762	3	Bolt & washer assy	boulon & rondelle ens	Bolz & Scheibensatz	paraf & arruela conj	bulón & arand con
15	853380	1	Gasket	garniture	Dichtring	gaxeta	empaquetadura
16	3E-07	4	Lockwasher	rondelle frein	Sicherungsscheibe	arruela de pressão	arandela seguridad
17	[4]861738	1	Adapter	adapteleur	Zwischenstück	adaptador	adaptador
18	1C-720	4	Bolt	boulon	Bolzen	parafuso	bulon
[7]19	853391	1	Seal	joint étanchéité	O-Dichtring	vedador	sello
20	853357	2	Bushing	chemise	Buchse	bucha	buje
21	587556	1	Arm	bras	Arm	braço	brazo
22	4E-18	1	Lockwasher	rondelle frein	Sicherungsscheibe	arruela de pressão	arandela seguridad
23	850756	1	Nut	écrou	Mutter	porca	tuerca
24	943567	1	Cover	couvercle	Deckel	tampa	tapa
25	873250	1	Nut	écrou	Mutter	porca	tuerca
26	1C-656	3	Bolt	boulon	Bolzen	parafuso	bulón
27	2E-06	3	Lockwasher	rondelle frein	Sicherungsscheibe	arruela de pressão	arandela seguridad
28	943429	1	Spring	ressort	Feder	mola	resorte
29	986851	2	O-ring	joint torique	O-Ring	anel-O	anillo-O
30	861755	6	Plunger	plongeur	Druckstange	embolo	émbolo buzo
31	[4]944052	1	Valve assy	soupape ens	Ventil vollst	válvula conj	válvula conj
32	944053	1	Spring	ressort	Feder	mola	resorte
33	[5]_____	—	Spool	tiroir	Spule	carreto	carrete
34	860997	2	Bearing	palier	Lager	mancal	cojinete
35	949972	1	O-ring	joint torique	O-Ring	anel-O	anillo-O
36	861741	1	Bearing	palier	Lager	mancal	cojinete
37	[4]945780	1	Gear assy	engrenage ens	Zahnrad vollst	engrenagem conj	engranaje conj
38	[5]_____		Bushing	chemise	Buchse	bucha	buje
39	851756	1	Gasket	garniture	Dichtung	gaxeta	empaquetadura
40	[6]_____		Adjuster	régleur	Einsteller	ajustador	regulador
41	8D-07	1	Nut	écrou	Mutter	porca	tuerca
42	2E-06	3	Lockwasher	rondelle frein	Sicherungsscheibe	arruela de pressão	arandela seguridad
43	[4]853182	1	Cover assy	couvercle ens	Deckel vollst	tampa conj	tapa conj
44	1C-612	3	Bolt	boulon	Bolzen	parafuso	bulon
45	853412	4	Guide	guide	Führungsstück	guia	guia
46	10J-09	[10]6	Ball	bille	Kugel	esfera	bola
47	730143	1	Bearing	palier	Lager	mancal	cojinete
48	[4]945778	1	Shaft assy	arbre ens	Welle vollst	eixo conj	arbol conj

[1]Nos. 3, 4, 6—20, 22—48
[2]Cummins 3LG10T & —, G.M. 3LG10N & —
[3]G.M. 4035810TFSC & —
[4]Inc. 20, 47
[5]Nos. 35, 36
[6]Nos. 30, 32, 33
[7]See Illus. Siehe Vejs. Vease 31
[8]Inc. 40
[9]See Illus. Siehe Vejs. Vease 43
[10]See Illus. Siehe Vejs. Vease 37
[11]Inc. 38
[12]Nos. 17, 18, 43, 45

PN 1854
Printed in U.S.A.

CLARK

Steering Linkage Group
Groupe de timonerie de direction
Lenkgestängegruppe
Grupo das articulações da direção
Grupo de articulaciones de la dirección

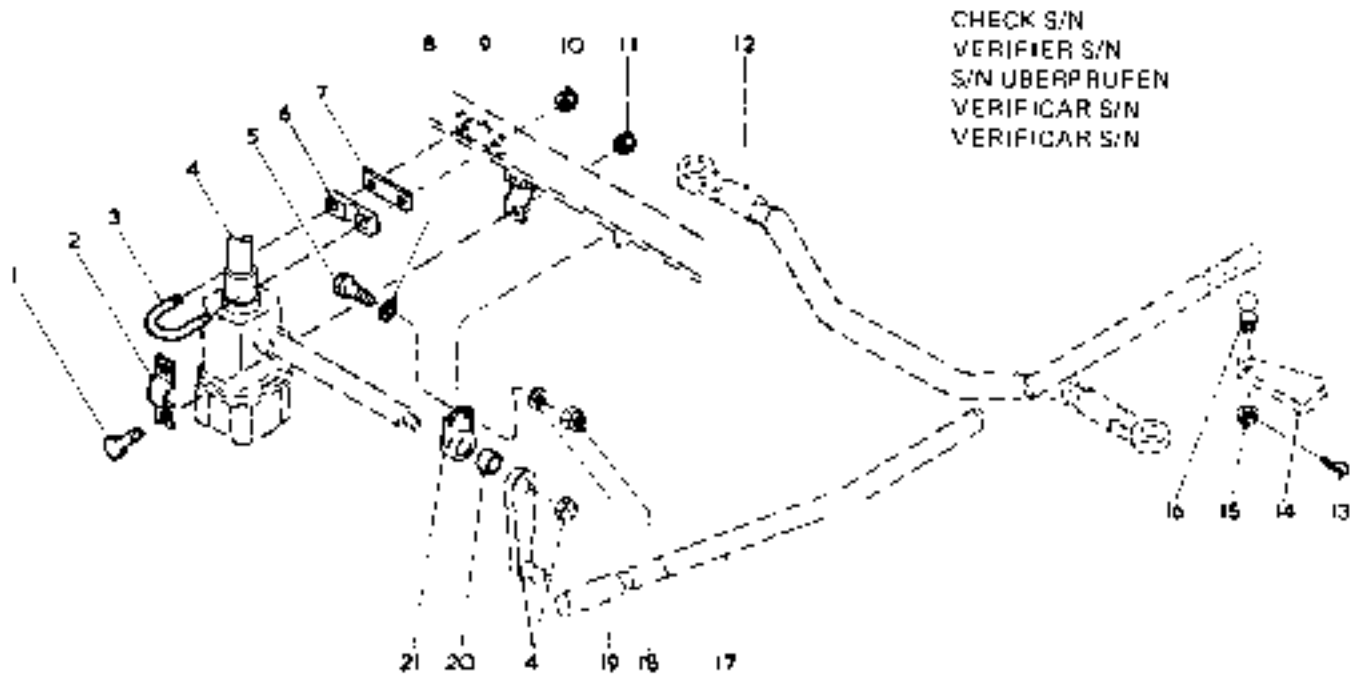

TP-3342

No.	Part No.	Qty.	Description	Description	Benennung	Descrição	Descripción
1	16C-836	2	Bolt	boulon	Bolzen	parafuso	bulon
2	550044	1	Clamp	pince	Schelle	braçadeira	abrazadera
3	545941	1	U-bolt	boulon U	U-Bolzen	cavilha U	bulon U
4	[1]_____	1	Steering gear	mécanisme direction	Lenkung Zahnrad	caixa direção	caja dirección
5	16C-624	2	Bolt	boulon	Bolzen	parafuso	bulon
6	580782	1	Block	bloc	Block	bloco	bloque
7	[1][2]580783	—	Shim	cale	Beilage	calço	planchita
8	25E-18	2	Washer	rondelle	Scheibe	arruela	arandela
9	[1]_____	1	Frame	châssis	Fahrgestell	chassi	bastidor
10	16D-08	2	Locknut	contre-écrou	Gegenmutter	contra porca	contratuerca
11	16D-08	2	Locknut	contre-écrou	Gegenmutter	contra porca	contratuerca
12	[1]_____	1	Tie rod	barre d'accouplement	Spurstange	tirante união	barra tirante
13	1F-432	1	Pin cotter	goupille fendue	Splint	contrapino	chaveta dos palas
14	[3]_____	—	Bracket	support	Winkel	grampo	grampa
15	4D-10	1	Nut	écrou	Mutter	porca	tuerca
16	513122	1	Ball stud	tenon à bille	Kugelzapfen	terminal esférico	perno rotula
17	[1]_____	1	Drag link	bielle accouplement	Lenkschubstange	barra direção	barra dirección
18	16D-08	2	Locknut	contre-écrou	Gegenmutter	contra porca	contratuerca
19	25E-18	2	Washer	rondelle	Scheibe	arruela	arandela
20	594478	1	Bushing	chemise	Buchse	bucha	buje
21	[1][4]560207	1	Bearing assy	palier ens	Lager vollst	mancal conj	cojinete conj

[1]See Index. Voir Table des matières. Siehe Inhaltsverzeichnis. Veja Índice. Vease Indice.
[2].0625" (1.59 mm)
[3]See rear axle. Voir essieu arrière. Siehe Hinterachse. Veja eixo traseiro. Vease eje trasero.
[4]Inc. 20

PM 1014
Printed in U.S.A.

Group T

Transmission Assembly ..... T 3, T 5, T 7
Transmission Case & Internal Tubing ..... T 8
Transmission Clutch Group, First & Second ..... T 9
Transmission Clutch Group — Input, Reverse, Third & Fourth T11
Transmission Control Cover Assembly T13, T15
Transmission Control Levers & Linkage T17

Groupe T

Ensemble de transmission ..... T 3, T 5, T 7
Boîtier de la transmission & circuits intérieurs ..... T 8
Embrayage de la transmission, première et deuxième ..... T 9
Embrayage de la transmission — prise, marche arrière, troisième & quatrième T11
Ensemble de couvercle de commandes de la transmission T13, T15
Leviers de commande et timonerie de la transmission T17

Gruppe T

Getriebereglerdeckel ..... T 3, T 5, T 7
Getriebegehäuse & Innenrohr ..... T 8
Getriebekupplungsgruppe, erste & Z weite ..... T 9
Getriebekupplungsgruppe — Eingangswelle, rückwärts, dritte & vierte T11
Getriebereglerdeckel vollständig T13, T15
Getriebeschalthebel Gestänge T17

Grupo T

Conjunto da transmissao ..... T 3, T 5, T 7
Carcaça da transmissão e tubulação interna ..... T 8
Embrague da transmissão, primeira e segunda ..... T 9
Embreagem da transmissão — entrada, marcha à ré, terceira & quarta T11
Conjunto da placa de contrôle da transmissão T13, T15
Alavancas de controle e varões da transmissão T17

Grupo T

Conjunto de transmisión ..... T 3, T 5, T 7
Carcasa de la transmisión & tubuladuras internas ..... T 8
Embrague de la transmisión, primera y segunda ..... T 9
Ebrague de la transmisión — entrada, marcha atrás, tercera & cuarta T11
Conjunto de la tapa de control de la transmisión T13, T15
Palancas de control y varillaje de las transmisión T17

CLARK

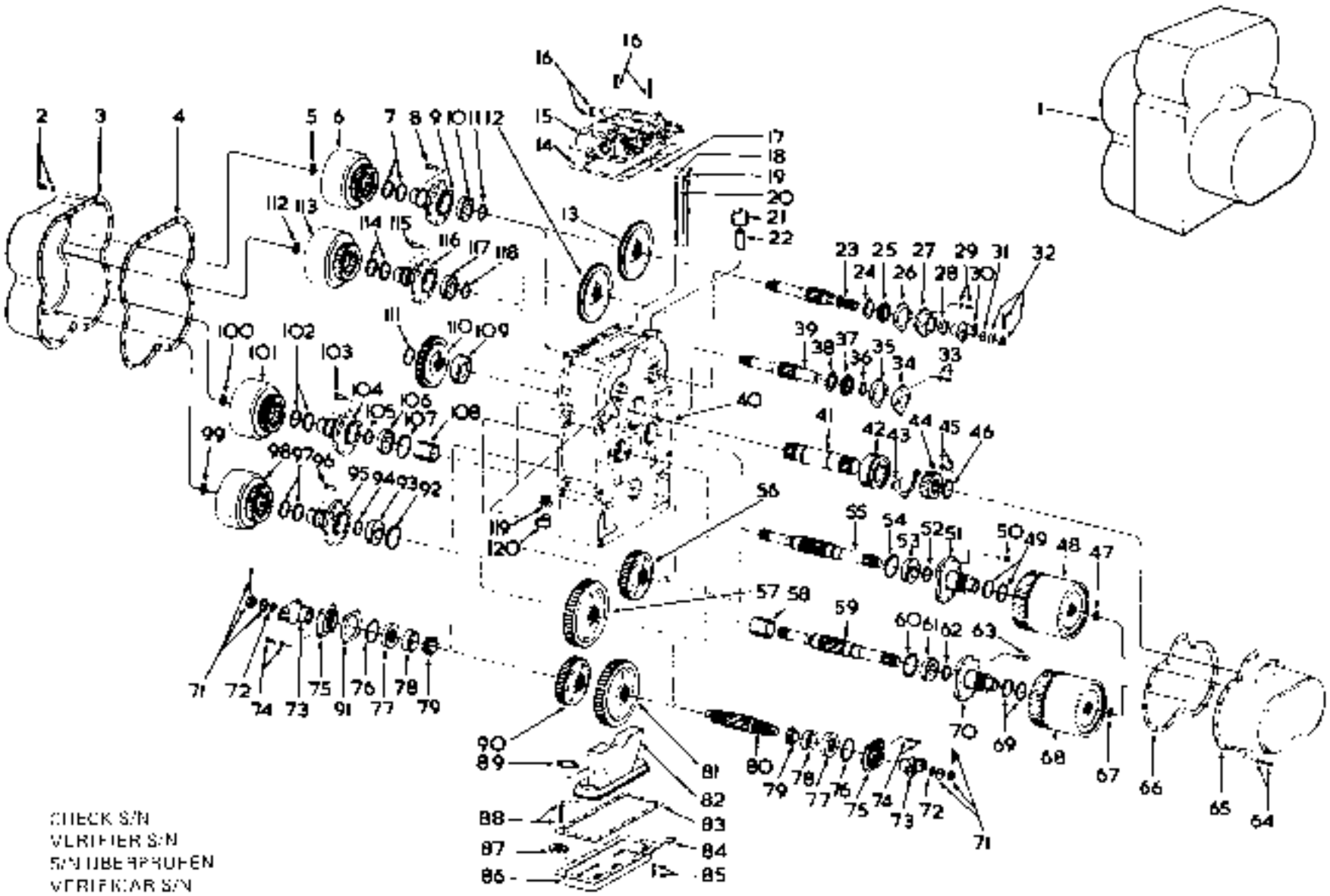

TP 2168

Transmission Assembly
Ensemble de transmission
Getriebereglerdeckel
Conjunto da transmissão
Conjunto de transmisión

CLARK

No.	Part No.	Qty.	Description	Description	Benennung	Descrição	Descripción
1	*281841	1	Transmission assy	boîte vitesse ens	Getriebe vollst	transmissão conj	transmisión conj
2	5C-612	23	Bolt & washer assy	boulon & rond ens	Bolz & Scheibensatz	paraf & arruela conj	bulón & arand conj
3	217554	1	Clutch cover	embrayage cloche	Kupplungsdeckel	tampa da embreagem	cub embrague
4	217555	1	Gasket	garniture	Dichtung	gaxeta	empaquetadura
5	711418	1	Ring snap	bague arret	Sprengring	anel pressão	arandela retén
6	†_____	1	Clutch group	groupe embrayage	Kupplungsgruppe	grupo embreagem	grupo embrague
7	217600	2	Ring piston	segment de piston	Kolben-Ring	anel de segmento	anillo de pistón
8	8C-820	8	Bolt	boulon	Bolzen	parafuso	bulón
9	217146	1	Clutch support	support d'embrayage	Kupplungsstütze	apoio da embreagem	sop embrague
10	225874	1	Bearing	palier	Lager	mancal	cojinete
11	711161	1	Ring snap	bague arrêt	Sprengring	anel pressão	arandela retén
12	217458	1	Gear shaft	axe pignon	Zahnradwelle	eixo engrenagem	eje engranaje
13	217458	1	Gear shaft	axe pignon	Zahnradwelle	eixo engrenagem	eje engranaje
14	217553	1	Gasket	garniture	Dichtung	gaxeta	empaquetadura
15	†_____	1	Control cover	corps commande	Schaltverschl	placa contrl	placa control
16	1C-616	4	Bolt	boulon	Bolzen	parafuso	bulón
16A	1C-624	2	Bolt	boulon	Bolzen	parafuso	bulón
16B	1C-640	6	Bolt	boulon	Bolzen	parafuso	bulón
16C	4E-06	12	Lockwasher	rondelle frein	Sicherungsscheibe	arruela de pressão	arandela seguridad
17	25K-40026	6	O-ring	joint torique	O Ring	anel-O	anillo-O
18	92F-7	1	Fitting	ajustage	Verbindung	ajuste	accesorio
19	230612	1	Dipstick	jauge	Messtab	vareta vent	varilla nivel
20	230605	1	Tube dipstick	jauge de conduite	Tauchstabrohr	tubo vareta	var indmr tubo
21	22F-6	1	Filler cap	bouchon de remplis	Fül deckel	tampa de abastesc	tapa de llenado
22	5K-824	1	Nipple	raccord	Nippel	niple	niple
23	217552	1	Shaft input	arbre entrée	Welle Antrebs	eixo entrada	eje entrada
24	711161	1	Ring snap	bague arrêt	Sprengring	anel pressão	arandela retén
25	225824	1	Bearing	palier	Lager	mancal	cojinete
26	217556	1	Gasket	garniture	Dichtung	gaxeta	empaquetadura
27	217556	1	Bearing cap	couvercle de roul	Lagerkappe	capa do rolamento	tapa del cojinete
28	208684	1	Seal	joint étanchéité	Dichtung	vedador	sello
29	233128	4	Bolt & washer assy	boulon & rond ens	Bolz & Scheibensatz	paraf & arruela conj	bulón & arand conj
30	214985	1	Flange nut	ecrou de jante	Flanschmutter	porca da flange	Tuerca pesl
31	25K-40112	1	O-ring	joint torique	O Ring	anel O	anillo-O
32	216058	1	Nut	ecrou	Mutter	porca	tuerca
32A	102745	1	Washer	rondelle	Scheibe	arruela	arandela
32B	1F-432	1	Pin cotter	goupille fendue	Splint	contrapino	chaveta dos patas
33	233128	4	Bolt & washer assy	boulon & rond ens	Bolz & Scheibensatz	paraf & arruela conj	bulón & arand conj
34	217557	1	Bearing cap	couvercle de roul	Lagerkappe	capa do rolamento	tapa del cojinete
35	217558	1	Gasket	garniture	Dichtung	gaxeta	empaquetadura
36	224083	1	Ring snap	bague arrêt	Sprengring	anel pressão	arandela retén
37	225824	1	Bearing	palier	Lager	mancal	cojinete
38	711161	1	Ring snap	bague arrêt	Sprengring	anel pressão	arandela retén
39	217547	1	Shaft reverse	arbre recul	Rücklaufwelle	arvore inversão mar	árbol inversion mar
40	†_____	1	Transmission case	carter de trans	Getriebegehäuse	caixa de transmis	caja transmision
41	217548	1	Shaft idler	arbre fou	Leerlaufwelle	eixo louco	eje loco
42	232891	1	Bearing	palier	Lager	mancal	cojinete
42A	†233662	1	Spacer	entretoise	Distanzstal	espaçador	espaciador
42B	†10J-08	1	Ball	bille	Kugel	esfera	bola
43	217560	1	Bearing retainer	roul ce maintien	Anschlagsscheibe	retentor do rol	retén del cojinete
44	217463	1	Gear shaft	axe pignon	Zahnradwelle	eixo engrenagem	eje engranaje
45	1C-718	3	Bolt	boulon	Bolzen	parafuso	bulon
45A	4E-07	3	Lockwasher	rondelle frein	Sicherungsscheibe	arruela de pressao	arandela seguridad
46	711161	1	Ring snap	bague arrêt	Sprengring	anel pressão	arandela retén
47	559764	1	Ring snap	bague arrêt	Sprengring	anel pressão	arandela retén

*See Index Voir Table des matieres Siehe Inhaltsverzeichnis Veja Indice Véase Indice
7[3426-4] Inc. 2—120

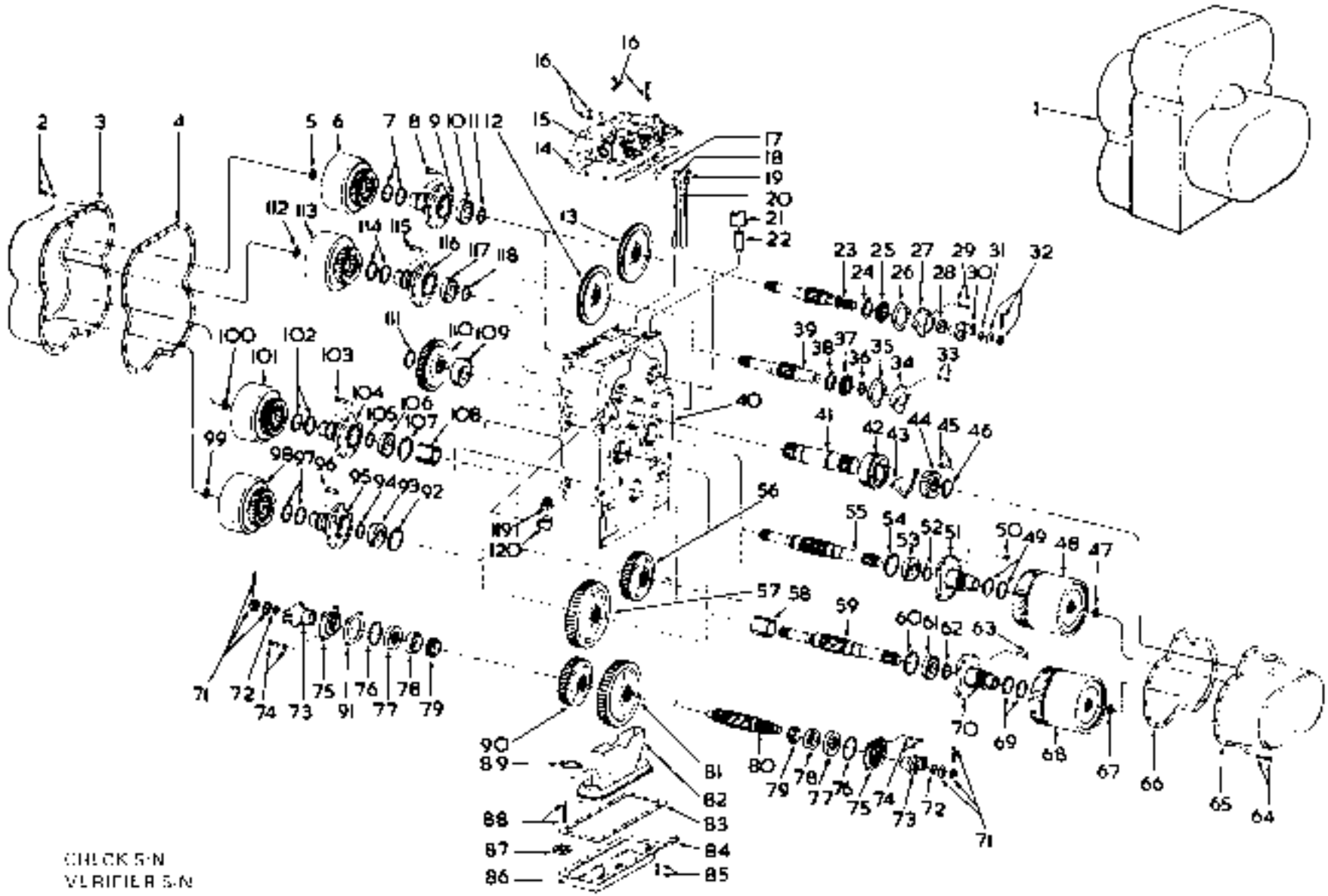
CHECK S/N
VERIFIER S/N
S/N UBERPRUFEN
VERIFICAR S/N
VERIFICAR S/N

Transmission Assembly
Ensemble de transmission
Getriebereglerdeckel
Conjunto da transmissão
Conjunto de transmisión

CLARK

No.	Part No	Qty.	Description	Description	Benennung	Descrição	Descripción
48	———	1	**Clutch group**	groupe embrayage	Kupplungsgruppe	grupo embreagem	grupo embrague
49	223740	7	**Ring piston**	segment de piston	Kolben Ring	anel de segmento	anillo de pistón
50	8C-820	8	**Bolt**	boulon	Bolzen	parafuso	bulón
51	217156	1	**Clutch support**	support d embrayage	Kupplungsstütze	apoio da embreagem	sop embrague
52	743669	1	**Ring snap**	bague arrêt	Sprengring	anel pressão	arandela retén
53	225794	1	**Bearing**	palier	Lager	mancal	cojinete
54	223882	1	**Ring snap**	bague arrêt	Sprengring	anel pressão	arandela retén
55	232393	1	**Shaft 1st/3rd**	arbre prem/3eme	Welle erste/dritte	arvore primeira	árbol 1ra/3ra
56	217464	1	**Gear shaft**	axe pignon	Zahnradwelle	eixo engrenagem	eje engranaje
57	217465	1	**Gear shaft**	axe pignon	Zahnradwelle	eixo engrenagem	eje engranaje
58	217559	1	**Spacer**	entretoise	Distanzstel	espaçador	espaciador
59	232393	1	**Shaft 2nd/4th**	arbre 2eme/4eme	Welle zweite/vierte	arvore 2a/4a	árbol 2da/4ta
60	223882	1	**Ring snap**	bague arrêt	Sprengring	anel pressão	arandela retén
61	225874	1	**Bearing**	palier	Lager	mancal	cojinete
62	743669	1	**Ring snap**	bague arrêt	Sprengring	anel pressão	arandela retén
63	8C-820	8	**Bolt**	boulon	Bolzen	parafuso	bulón
64	5C-612	10	**Bolt & washer assy**	boulon & rondelle	Bolz & Scheibensatz	paraf & arruela conj	bulón & grand con
65	217617	1	**Clutch cover**	embrayage cloche	Kupplungsdeckel	tampa da embreagem	cub embrague
66	217618	1	**Gasket**	garniture	Dichtung	gaxeta	empaquetadura
67	559764	1	**Ring snap**	bague arrêt	Sprengring	anel pressan	arandela retén
68	———	1	**Clutch group**	groupe embrayage	Kupplungsgruppe	grupo embreagem	grupo embrague
69	223740	2	**Ring piston**	segment de piston	Kolben-Ring	anel de segmento	anillo de pistón
70	217156	1	**Clutch support**	support d'embrayage	Kupplungsstutze	apoio da embreagem	sop embrague
71	218053	2	**Nut**	ecrou	Mutter	porca	tuerca
71A	222179	2	**Washer**	rondelle	Scheibe	arruela	arandela
71B	1F-436	2	**Pin cotter**	goupille fendue	Splint	contrapino	chaveta cos patas
72	25K-68118	2	**O-ring**	joint torique	O Ring	anel-O	anulo-O
73	222233	2	**Flange output**	bride sortie	Flansch Ausgangs	flange saida	platina salida
74	1C-720	8	**Bolt**	boulon	Bolzen	parafuso	bulon
74A	4E-07	8	**Lockwasher**	rondelle frein	Sicherungsscheibe	arruela de pressão	arandela seguridad
75	230698	2	**Bearing cap**	couvercle de roul	Lagerkappe	tapa do rolamento	tapa del cojinete
76	25K-40308	2	**O-ring**	joint torique	O Ring	anel O	anulo O
77	225823	2	**Seal**	joint étanchéité	Dichtung	vedador	sello
78	656250	2	**Cup roller brg**	cuvette roulement	Aussenring Kegellyr	copo rolamento	cubeta rodamiento
79	654141	2	**Cone roller brg**	cône roulement	Kegel Rollenlager	cone rolamento	cono rodamiento
80	218504	1	**Shaft output**	arbre sortie	Welle Leistungs	eixo saida	eje salida
81	217465	1	**Gear shaft**	axe pignon	Zahnradwelle	eixo engrenagem	eje engranaje
82	218357	1	**Frame & screen assy**	end écran & chassis	Fahrgest & Sieb voll	conj chassi & tela	conj basi & rejilla
83	217563	1	**Gasket**	garniture	Dichtung	gaxeta	empaquetadura
84	11F-12	1	**Plug**	bouchon	Stopfen	bujao	tapon
85	5C-612	16	**Bolt & washer assy**	boulon & rondelle	Bolz & Scheibensatz	parat & arruela conj	bulón & arand con
86	217562	1	**Oil sump**	carter d'huile	Öldichtung	deposito do oleo	colector de aceite
87	525283	2	**Magnet**	aimant	Magnet	ima	iman
88	1C-836	3	**Bolt**	boulon	Bolzen	parafuso	bulón
88A	4E-06	3	**Lockwasher**	rondelle frein	Sicherungsscheibe	arruela de pressão	arandela seguricad
89	218375	1	**Gasket**	garniture	Dichtung	gaxeta	empaquetadura
90	217464	1	**Gear shaft**	axe pignon	Zahnradwelle	eixo engrenagem	eje engranaje
91	*217565		**Shim .004"—0,10 mm**	cale—0.10 mm	Beilage—0,10 mm	calço—0 10 mm	planchita 0 10 mm
91A	*217567	—	**Shim .007"—0,18 mm**	cale—0.18 mm	Beilage—0 18 mm	calço 0,18 mm	planchita 0,18 mm
91B	*217568	—	**Shim .010"—0,25 mm**	cale—0.25 mm	Beilage—0,25 mm	calç—0 25 mm	planchita—0.25 mm
92	223882	1	**Ring snap**	bague arrêt	Sprengring	anel pressao	arandela retén
93	225794	1	**Bearing**	palier	Lager	mancal	cojinete
94	743669	1	**Ring snap**	bague arrêt	Sprengring	anel pressão	arandela retén
95	217145	1	**Clutch support**	support d embrayage	Kupp ungsstütze	apoio da embreagem	sop embrague
96	8C-820	8	**Bolt**	boulon	Bolzen	parafuso	bulon

*See Index. Voir Table des matières. Siehe Inhaltsverzeichnis. Veja Indice. Véase Indice.

CLARK

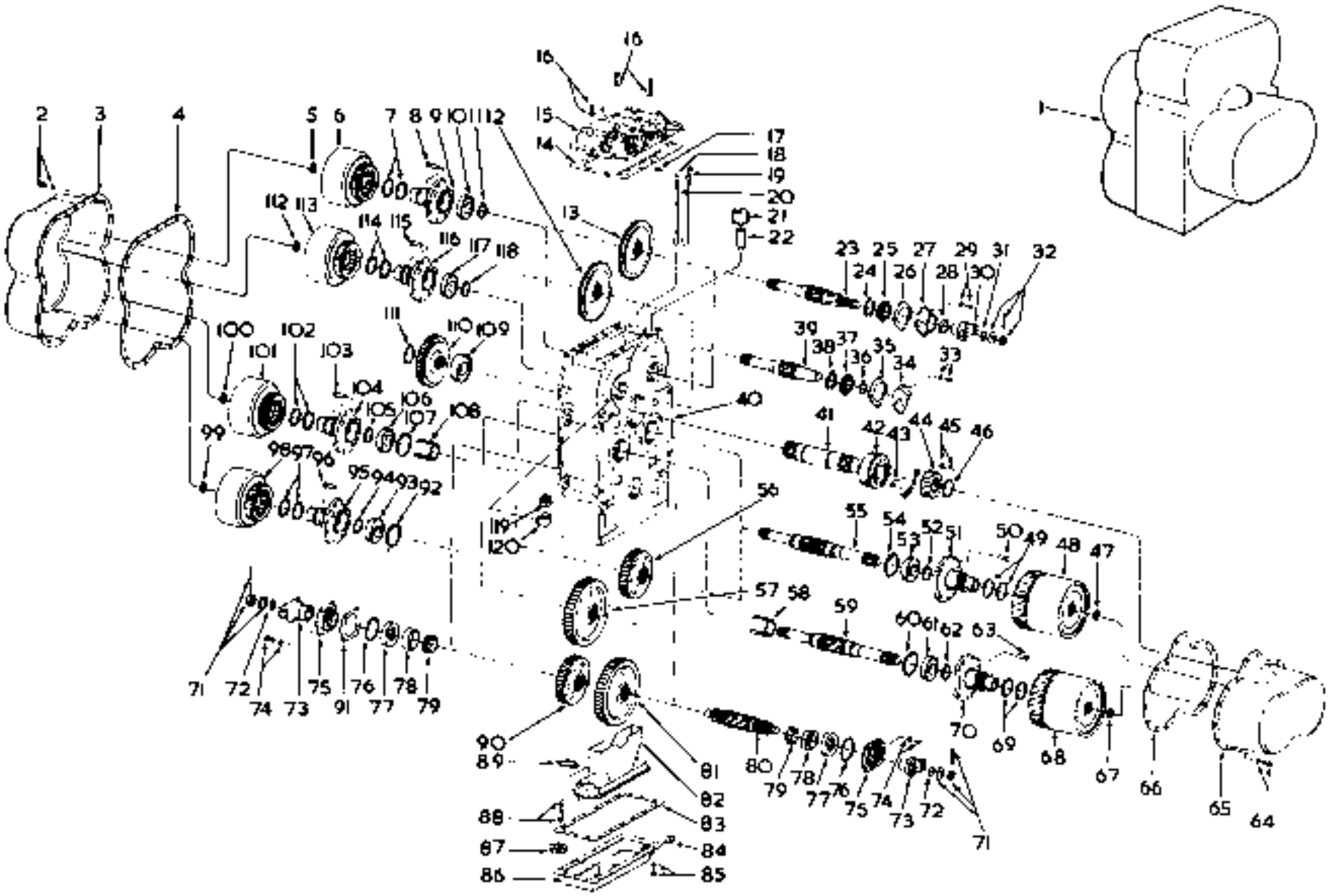

TP-2168

Transmission Assembly
Ensemble de transmission
Getriebereglerdeckel
Conjunto da transmissão
Conjunto de transmisión

CLARK

No.	Part No.	Qty.	Description	Description	Benennung	Descrição	Descripción
97	217600	2	Ring piston	segment de piston	Kolben-Ring	anel de segmento	anillo de pistón
98	———	1	Clutch group	groupe embrayage	Kupplungsgruppe	grupo embreagem	grupo embrague
99	711418	1	Ring snap	bague arrêt	Sprengring	anel pressão	arandela retén
100	711418	1	Ring snap	bague arrêt	Sprengring	anel pressão	arandela retén
101	———	1	Clutch group	groupe embrayage	Kupplungsgruppe	grupo embreagem	grupo embrague
102	217600	2	Ring piston	segment de piston	Kolben-Ring	anel de segmento	anillo de pistón
103	8C-820	8	Bolt	boulon	Bolzen	parafuso	bulon
104	217146	1	Clutch support	support d'embrayage	Kupplungsstütze	apoio da embreagem	sop embrague
105	743669	1	Ring snap	bague arrêt	Sprengring	anel pressão	arandela retén
106	225874	1	Bearing	palier	Lager	mancal	cojinete
107	223882	1	Ring snap	bague arrêt	Sprengring	anel pressão	arandela retén
108	217559	1	Spacer	entretoise	Distanzteil	espaçador	espaciador
109	225935	1	Bearing	palier	Lager	mancal	cojinete
110	236406	1	Gear shaft	axe pignon	Zahnradwelle	eixo engrenagem	eje engranaje
111	711161	1	Ring snap	bague arrêt	Sprengring	anel pressão	arandela retén
112	711418	1	Ring snap	bague arrêt	Sprengring	anel pressão	arandela retén
113	———	1	Clutch group	groupe embrayage	Kupplungsgruppe	grupo embreagem	grupo embrague
114	217600	2	Ring piston	segment de piston	Kolben-Ring	anel de segmento	anillo de pistón
115	8C-820	8	Bolt	boulon	Bolzen	parafuso	bulon
116	217148	1	Clutch support	support d'embrayage	Kupplungsstütze	apoio da embreagem	sop embrague
117	225874	1	Bearing	palier	Lager	mancal	cojinete
118	711161	1	Ring snap	bague arrêt	Sprengring	anel pressão	arandela retén
119	211433	1	Breather	reniflard	Entlüfter	respiradouro	respiradero
120	26F-3	1	Elbow	coude	Winkelrohr	cotovelo	codo
121	*587828	4	Mount assembly	ass de montage	Befestigungseinheit	conj do mont	disp montura
121A	*3587473	4	Mount assembly	ass de montage	Befestigungseinheit	conj do mont	disp montura
122	*24c-1452	8	Bolt	boulon	Bolzen	parafuso	bulón
122A	*18d-14	8	Locknut	contre-écrou	Gegenmutter	contra porca	contratuerca
123	*24c-1044	4	Bolt	boulon	Bolzen	parafuso	bulon
123A	*24c-1056	4	Bolt	boulon	Bolzen	parafuso	bulón
123B	*18d-10	4	Locknut	contre-écrou	Gegenmutter	contra porca	contratuerca
123C	*616880	6	Washer	rondelle	Scheibe	arruela	arandela

*See Index, Vol. Table des matieres Siehe Inhaltsverzeichnis Veja Indice Vease Indice
Cummins 3.C101 -999, 3LC101 & -, 3LM 3LG101 & -, 4035B101FSC—140
FGM 4035B141FSC & -

CLARK

Transmission Case & Internal Tubing
Boîtier de la transmission & circuits intérieurs
Getriebegehäuse & Innenrohr
Carcaça da transmissão e tubulação interna
Carcasa de la transmisión & tubuladuras internas

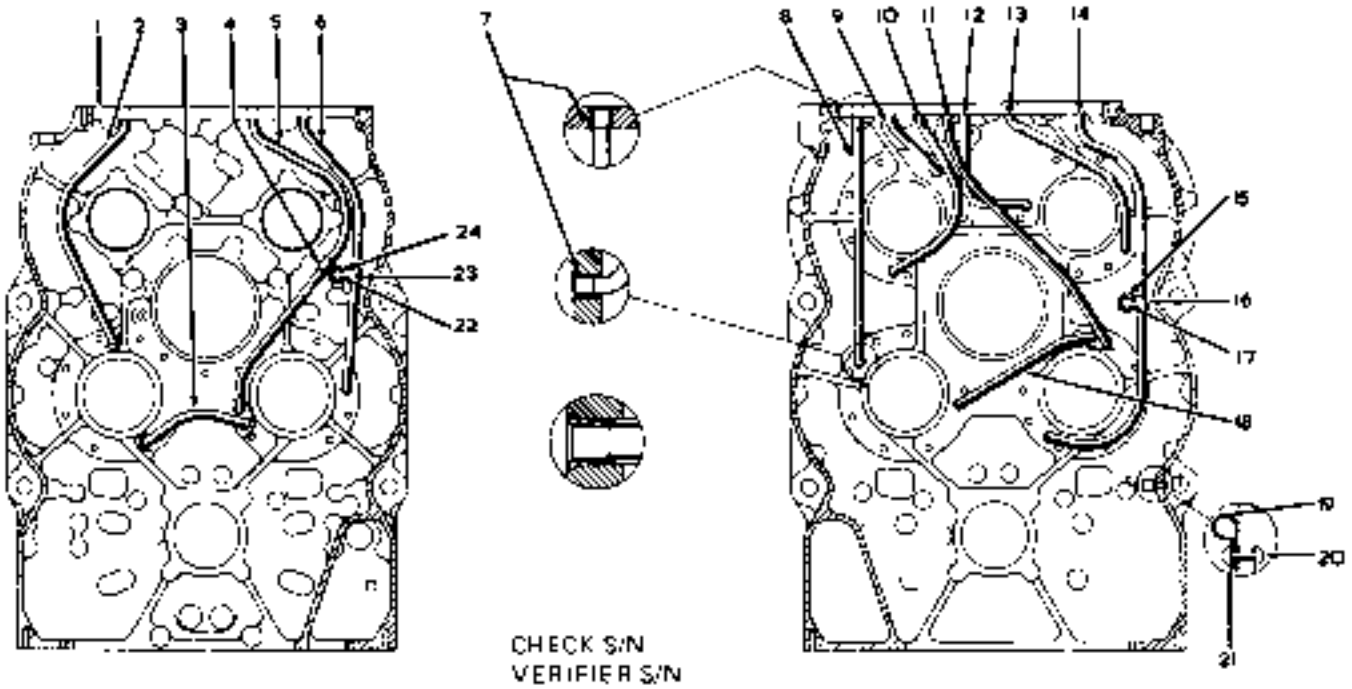

CHECK S/N
VERIFIER S/N
S/N ÜBERPRÜFEN
VERIFICAR S/N
VERIFICAR S/N

TP-2105

No.	Part No.	Qty.	Description	Description	Benennung	Descrição	Descripción
1	*217576	1	Case assy	ens boîtier	Gehäuse vollst	carcaça conj	carcasa conj
2	217669	1	Tube	tube	Rohr	tubo	tubo
3	217678	1	Tube	tube	Rohr	tubo	tubo
4	6H-29	1	Clip	attache	Schelle	braçadeira	abrazadera
5	217677	1	Tube	tube	Rohr	tubo	tubo
6	217674	1	Tube	tube	Rohr	tubo	tubo
7	222867	24	Sleeve	manchon	Muffe	luva	manguito
8	217679	1	Tube	tube	Rohr	tubo	tubo
9	217680	1	Tube	tube	Rohr	tubo	tubo
10	217681	1	Tube	tube	Rohr	tubo	tubo
11	217682	1	Tube	tube	Rohr	tubo	tubo
12	217683	1	Tube	tube	Rohr	tubo	tubo
13	217684	1	Tube	tube	Rohr	tubo	tubo
14	217685	1	Tube	tube	Rohr	tubo	tubo
15	25E-15	1	Washer	rondelle	Scheibe	arruela	arandela
16	6H-29	1	Clip	attache	Schelle	braçadeira	abrazadera
17	1H-534	1	Rivet	rivet	Niet	rebite	remache
18	217686	1	Tube	tube	Rohr	tubo	tubo
19	6H-32	1	Clip	attache	Schelle	braçadeira	abrazadera
20	1H-416	1	Rivet	rivet	Niet	rebite	remache
21	25E-13	1	Washer	rondelle	Scheibe	arruela	arandela
22	1H-430	1	Rivet	rivet	Niet	rebite	remache
23	222187	1	Clip	attache	Schelle	braçadeira	abrazadera
24	25E-13	1	Washer	rondelle	Scheibe	arruela	arandela

*Inc. 2→24

PM 1884
Printed in U.S.A.

Transmission Clutch Group, First & Second
Embrayage de la transmission, première et deuxième
Getriebekupplungsgruppe, erste & Z weite
Embrague da transmissão, primeira e segunda
Embrague de la transmisión, primera y segunda

CLARK

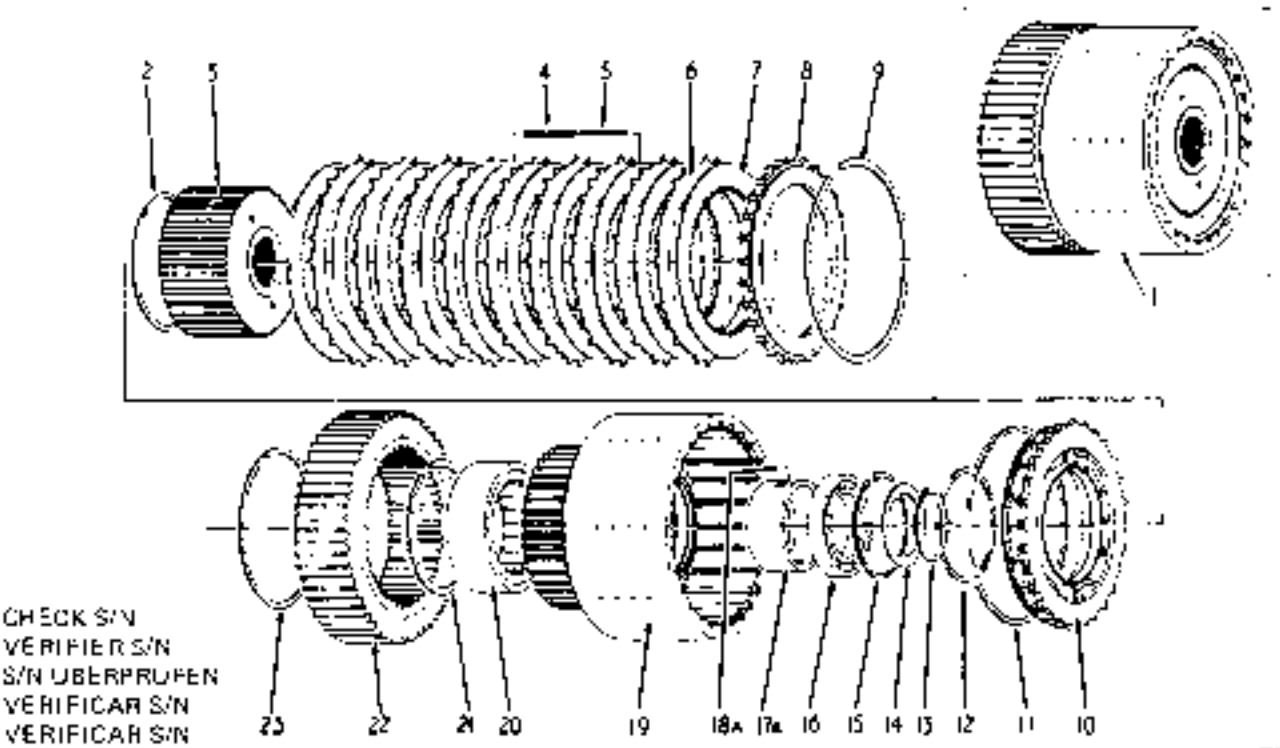

TP-2043

No.	Part No.	Qty.	Description	Description	Benennung	Descrição	Descripcion
1	[2]_____	—	Clutch assy	embrayage ens	Kupplung vollst	embreagem com.	embrague conj
2	217589	*	Ring baffle	bague déflectrice	Prallring	anel de quebra-gotas	anillo deflector
3	217158	*	Disc hub assy	ass moyeu disque	Nabenscheibeneinh	com. cubo do disco	conj cubo disco
4	217334	6	Spring	ressort	Feder	mola	resorte
5	217699	6	Pin	goupille	Stift	pino	pasador
6	232394	5	Disc outer	disque extérieur	Scheibe, äussen	disco exterior	disco externo
7	232778	10	Disc inner	disque intérieur	Scheibe innen	disco interior	disco interno
8	217161	1	End plate	plaque d'extrémité	Endplatte	placa terminal	placa extrema
9	217099	1	Ring snap	bague arrêt	Sprengring	anel pressão	arandela reter
10	217164	1	Piston	piston	Kolben	pistão	pistón
11	217361	1	Ring piston outer	segment extérieur	Ring Kolben äusser	anel segm ext	anillo ext piston
12	217411	1	Ring piston inner	segment intérieur	Ring Kolben innen	anel segmento int	anillo int piston
13	731627	1	Ring snap	bague arrêt	Sprengring	anel pressão	arandela reter
14	217165	1	Washer	rondelle	Scheibe	arruela	arandela
15	664116	1	Ring snap	bague arrêt	Sprengring	anel pressão	arandela reter
16	230751	1	Bearing support	supp du roulement	Lagerstütze	apoio do rolamento	soporte de cojinete
17	217155	1	Race outer	cage extérieure	Aussenlaufring	canaleta externa	via exterior
18	10U-08	*	Ball	bille	Kugel	esfera	bola
19	[2]217152	1	Clutch drum assy	ens tambour embray	Kupplgstrommel vol	com tambor embreag	con. tambor embrag
20	225795	1	Bearing support	supp du roulement	Lagerstütze	apoio do rolamento	soporte de cojinete
21	223997	1	Ring snap	bague arrêt	Sprengring	anel pressão	arandela reter
22	[2]217505	1	Gear	engrenage	Zahnrad	engrenagem	engranaje
23	217605	1	Ring snap	bague arrêt	Sprengring	anel pressão	arandela reten

[2]Order individual items.
[2]Commander pièces séparément
[2]Teile einzeln bestellen
[2]Encomendar itens individualmente
[2]Solicitar piezas individualmente
[3]Inc. 17 18
[4]SET

Pub 1994
Printed in U.S.A.

Transmission Clutch Group — Input, Reverse, Third & Fourth
Embrayage de la transmission — prise, marche arrière, troisième & quatrième
Getriebekupplungsgruppe — Einganswelle, rückwärts, dritte & vierte
Embreagem da transmissão — entrada, marcha à ré, terceira & quarta
Embrague de la transmisión — entrada, marcha atrás, tercera & cuarta

CLARK

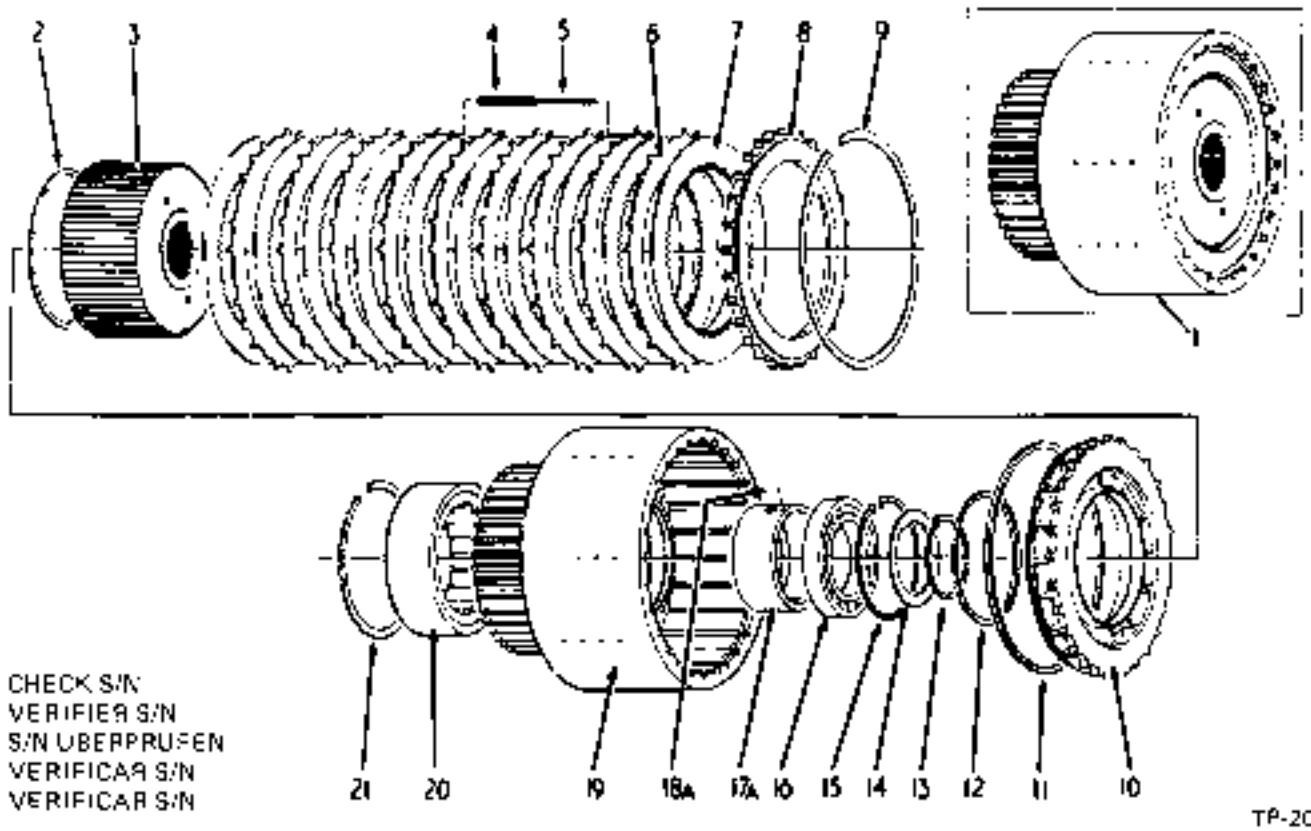

CHECK S/N
VERIFIER S/N
S/N ÜBERPRÜFEN
VERIFICAR S/N
VERIFICAR S/N

TP-2045

No.	Part No	Qty.	Description	Description	Benennung	Descrição	Descripción
1	[2]		Clutch assy	embrayage cmp	Kupplung vollst	embreagem conj	embrague conj
2	217609	[3]	Ring baffle	bague déflectrice	Prallring	anel do quebra-ondas	anillo deflector
3	217148	[3]	Disc hub assy	ass moyeu disque	Nabenscheibensatz	conj cubo do disco	conj cubo disco
4	217347	6	Spring	ressort	Feder	mola	resorte
5	217601	6	Pin	goupille	Stift	pino	pasador
6	232394	5	Disc outer	disque extérieur	Scheibe, aussen	disco exterior	disco externo
7	227495	6	Disc inner	disque intérieur	Scheibe innen	disco interior	disco interno
8	217161	[3]	End plate	plaque d'extremité	Endplatte	placa terminal	placa extrema
9	217099	[3]	Ring snap	bague arrêt	Sprengring	anel pressão	arandela retén
10	217164	1	Piston	piston	Kolben	pistão	pistón
11	217361	1	Ring piston outer	segment extérieur	Ring Kolben aussen	anel segmt ext	anillo ext pistón
12	217411	1	Ring piston inner	segment intérieur	Ring Kolben innen	anel segmento int	anillo int piston
13	743569	1	Ring snap	bague arrêt	Sprengring	anel pressão	arandela retén
14	217151	1	Washer	rondelle	Scheibe	arruela	arandela
15	223901	1	Ring snap	bague arrêt	Sprengring	anel pressão	arandela retén
16	223358	1	Bearing support	supp du roulement	Lagerstütze	apoio do rolamento	soporte de cojinete
17	218214	1	Race outer	cage extérieure	Aussenlaufring	canaleta externa	via exterior
18	103-06	1	Ball	bille	Kugel	esfera	bola
19	[4]217142	1	Clutch drum assy	ens tambour embray	Kupplgstrommel vollt	conj tambor embreag	conj tambor embrag
20	225795	1	Bearing support	supp du roulement	Lagerstütze	apoio do rolamento	soporte de cojinete
21	223855	1	Ring snap	bague arrêt	Sprengring	anel pressão	arandela retén

[2]Order individual items.
[3]Commander pièces séparément.
[4]Teile einzeln bestellen.
[5]Encomendar itens individualmente.
[6]Solicitar piezas individualmente.
[7]Incl. 17, 18.

Pkt 1564
Printed in U.S.A.

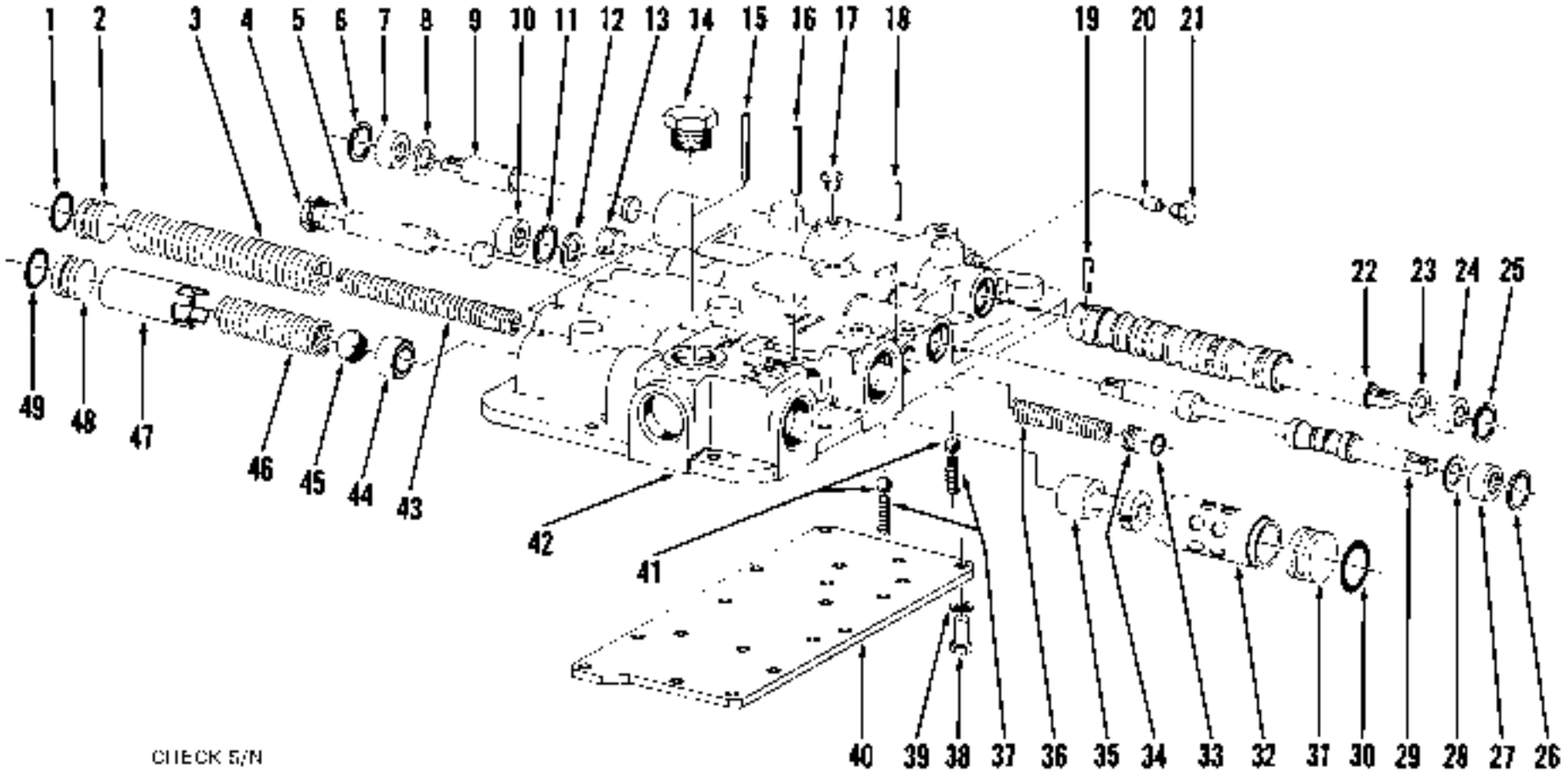

CHECK S/N
VERIFIER S/N
S/N ÜBERPRÜFEN
VERIFICAR S/N
VÉRIFICAR S/N

Transmission Control Cover Assembly *
Ensemble de couvercle de commandes de la transmission *
Getriebereglerdeckel vollständig *
Conjunto da placa de contrôle da transmissão *
Conjunto de la tapa de control de la transmisión *

CLARK

No.	Part No	Qty.	Description	Description	Benennung	Descrição	Descripción
A	[2]217748	1	Cover assy	couvercle ens	Deckel vollst	tampa conj	tapa conj
1	58K-210	1	O-ring	joint torique	O Ring	anel-O	anillo-O
2	222041	1	Stop	butoir	Anschlag	batente	tope
3	217649	1	Spring	ressort	Feder	mola	resorte
4	24K-7	1	Plug	bouchon	Stopfen	bujão	tapón
5	217644	1	Spool	tiroir	Spule	carretel	carrete
6	664140	1	Ring	anneau	Ring	anel	anillo
7	233222	1	Seal	joint étanché16	Dichtung	vedador	sello
8	217657	1	Washer	rondelle	Scheibe	arruela	arandela
9	217635	1	Valve	soupape	Ventil	válvula	válvula
10	233222	1	Seal	joint étanchéité	Dichtung	vedador	sello
11	664140	1	Ring	anneau	Ring	anel	anillo
12	217657	1	Washer	rondelle	Scheibe	arruela	arandela
13	16F-08	1	Plug	bouchon	Stopfen	bujão	tapón
14	24K-10	1	Plug	bouchon	Stopfen	bujão	tapón
15	300058	2	Pin	goupille	Stift	pino	pasador
16	300058	1	Pin	goupille	Stift	pino	pasador
17	40K-02	5	Plug	bouchon	Stopfen	bujão	tapón
18	654724	1	Pin	goupille	Stift	pino	pasador
19	667206	1	Pin	goupille	Stift	pino	pasador
20	217654	1	Valve	soupape	Ventil	válvula	válvula
21	47K-3	1	Plug	bouchon	Stopfen	bujão	tapón
22	[4]217833	1	Valve assy	soupape ens	Ventil vollst	válvula conj	válvula conj
22A	†226869	1	Spacer	entretoise	Distanzteil	espaçador	espaciador
23	217657	1	Washer	rondelle	Scheibe	arruela	arandela
24	233222	1	Seal	joint étanchéité	Dichtung	vedador	sello
25	664140	1	Ring	anneau	Ring	anel	anillo
26	664140	1	Ring	anneau	Ring	anel	anillo
27	233222	1	Seal	joint étanchéité	Dichtung	vedador	sello
28	217657	1	Washer	rondelle	Scheibe	arruela	arandela
29	217637	1	Valve	soupape	Ventil	válvula	válvula
30	58K-214	1	O-ring	joint torique	O Ring	anel-O	anillo-O
31	801754	1	Stop	butoir	Anschlag	batente	tope
32	[5]———	–	Sleeve	manchon	Muffe	luva	manguito
33	25K-30018	1	O-ring	joint torique	O Ring	anel-O	anillo-O
34	220983	1	Stop	butoir	Anschlag	batente	tope
35	[3]232731	1	Spool kit	tiroir jeu	Spulensatz	carretel jógo	carrete juego
36	217645	1	Spring	ressort	Feder	mola	resorte
37	232611	2	Spring	ressort	Feder	mola	resorte
38	10-512	17	Bolt	boulon	Bolzen	parafuso	bulón
39	4E-05	17	Lockwasher	rondelle frein	Sicherungsscheibe	arruela de pressão	arandela seguridad
40	217632	1	Plate	plaque	Platte	placa	placa
41	10J-12	2	Ball	bille	Kugel	esfera	bola
42	228982	1	Cover	couvercle	Deckel	tampa	tapa
42A	†236385	1	Switch	interrupteur	Schalter	interruptor	interruptor
43	217648	1	Spring	ressort	Feder	mola	resorte
44	217650	1	Seal	siège	Sitz	assento	asiento
45	10J-24	1	Ball	bille	Kugel	esfera	bola
46	217651	1	Spring	ressort	Feder	mola	resorte
47	217652	1	Spacer	entretoise	Distanzteil	espaçador	espaciador
48	222041	1	Stop	butoir	Anschlag	batente	tope
49	58K-210	1	O-ring	joint torique	O Ring	anel-O	anillo-O

***Cummins 3LC101 & >, 6,M, 3LG101 → 5LG130**

[2]Pour réglarement use: 231110
[3]Pour remplacement employer. 231110
[4]Für Austauschen verwenden 231110
[5]Para a reposição usar. 231110
[6]Para recambio emplear. 231110
[2]Inc. 1→49
[3]Inc. 9–19
[5]Inc. 32

PN 1864
Printed in U.S.A.

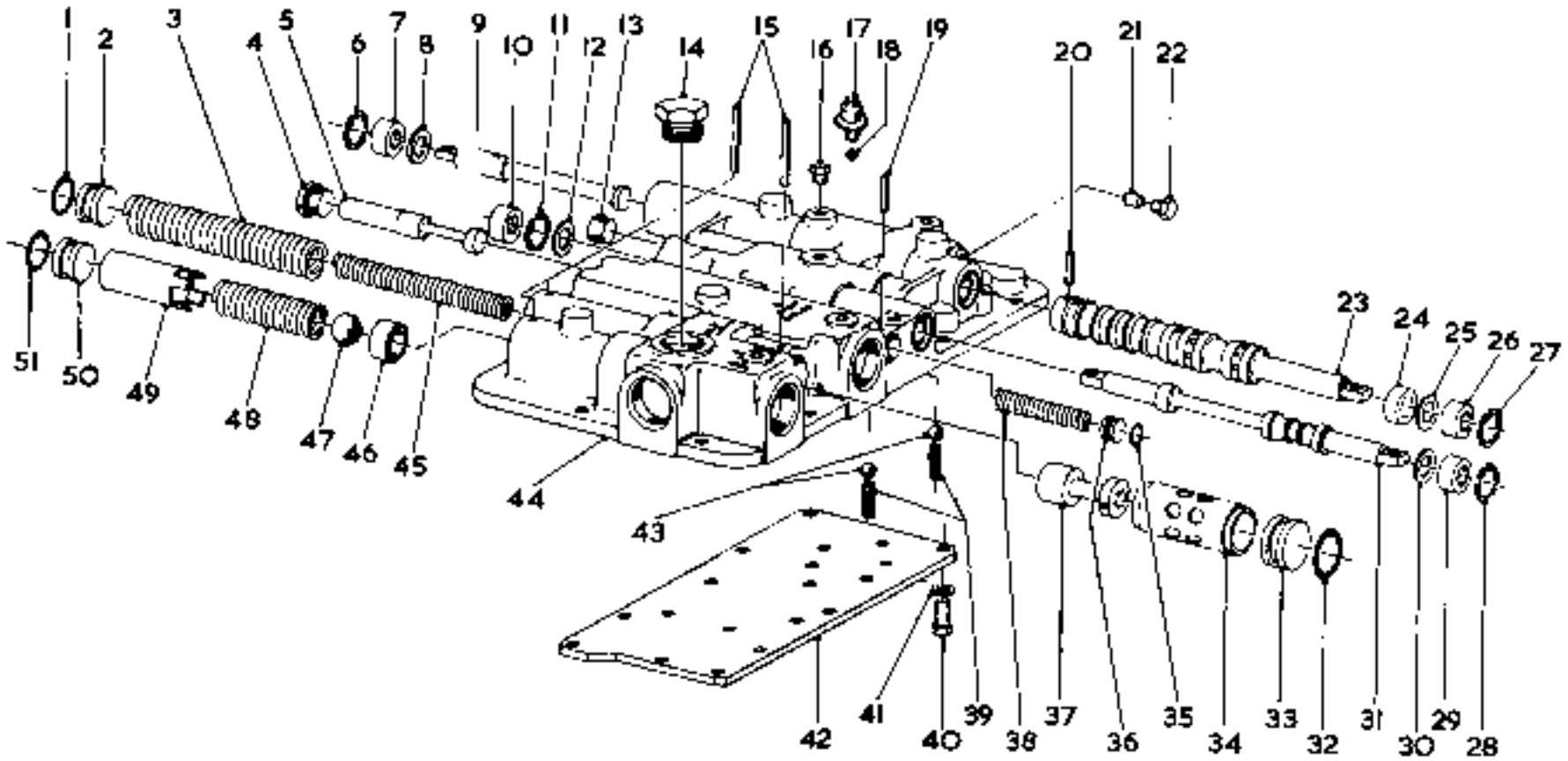

CHECK S/N
VERIFIER S/N
S/N ÜBERPRÜFEN
VERIFICAR S/N
VERIFICAR S/N

Transmission Control Cover Assembly
Ensemble de couvercle de commandes de la transmission
Getriebereglerdeckel vollständig
Conjunto da placa de contrôle da transmissão
Conjunto de la tapa de control de la transmisión

CLARK

No.	Part No.	Qty.	Description	Description	Benennung	Descrição	Descripción
A	[2]231110	1	Cover assy	couvercle ens	Deckel vollst	tampa conj	tapa conj
1	893267	1	O-ring	joint torique	O Ring	anel-O	anillo-O
2	222041	1	Stop	butoir	Anschlag	batente	tope
3	217649	1	Spring	ressort	Feder	mola	resorte
4	[2]24K-7	1	Plug	bouchon	Stopfen	bujão	tapón
4A	[4]91F-7	1	O-ring	joint torique	O Ring	anel-O	anillo-O
5	217644	1	Spool	tiroir	Spule	carretel	carrete
6	664140	1	Ring snap	bague arrêt	Sprengring	anel pressão	arandela retén
7	233222	1	Seal	joint etanchéite	Dichtung	vedador	sello
8	217657	[3]	Washer	rondelle	Scheibe	arruela	arandela
9	217635	1	Valve selector	clapet sélecteur	Wahlventil	valvula seletora	válvula selectora
10	233222	1	Seal	joint étanchéité	Dichtung	vedador	sello
11	664140	[3]	Ring snap	bague arret	Sprengring	anel pressão	arandela reten
12	217657	1	Washer	rondelle	Scheibe	arruela	arandela
13	16F-08	1	Plug	bouchon	Stopfen	bujão	tapón
14	[2]24K-10	1	Plug	bouchon	Stopfen	bujão	tapón
14A	[4]91F-10	1	O-ring	joint torique	O Ring	anel-O	anillo-O
15	300058	2	Pin roll	goupille cylindrique	Stift Feder	pino cilindrico	espiga elástica
16	40K-04	2	Plug	bouchon	Stopfen	bujão	tapon
17	236395	1	Switch neutral start	contact dep pt mort	Schalt Leerl Start	interptr arr pto mto	interptr arr pto mto
18	10J-12	1	Ball	bille	Kugel	esfera	bola
19	654724	1	Pin roll	goupille cylindrique	Stift Feder	pino cilindrico	espiga elástica
20	667209	1	Pin roll	goupille cylindrique	Stift Feder	pino cilindrico	espiga elástica
21	———	—	Omit	omettre	Auslassen	omitir	omitir
22	———	—	Omit	omettre	Auslassen	omitir	omitir
23	[2]217633	1	Valve selector	clapet selecteur	Wahlventil	válvula seletora	válvula selectora
24	226089	1	Spacer	entretoise	Distanzteil	espaçador	espaçador
25	217657	1	Washer	rondelle	Scheibe	arruela	arándela
26	233222	1	Seal	joint étanchéité	Dichtung	vedador	sello
27	664140	1	Ring snap	bague arrêt	Sprengring	anel pressão	arandela retén
28	664140	1	Ring snap	bague arrêt	Sprengring	anel pressão	arandela retén
29	233222	1	Seal	joint etanchéite	Dichtung	vedador	sello
30	217657	1	Washer	rondelle	Scheibe	arruela	arándela
31	217637	1	Valve selector	clapet selecteur	Wahlventil	válvula seletora	valvula selectora
32	893267	1	O-ring	joint torique	O Ring	anel-O	anillo-O
33	222041	1	Stop	butoir	Anschlag	batente	tope
34	———	—	Omit	omettre	Auslassen	omitir	omitir
35	25K-30116	1	O-ring	joint torique	O Ring	anel-O	anillo-O
36	220963	1	Stop	butoir	Anschlag	batente	tope
37	232731	1	Spool valve	bobine soupape	Spulenventil	bobina valvula	carrete válvula
38	217645	1	Spring	ressort	Feder	mola	resorte
39	232611	2	Spring	ressort	Feder	mola	resorte
40	1C-512	17	Bolt	boulon	Bolzen	parafuso	bulon
41	4E-05	17	Lockwasher	rondelle frein	Sicherungsscheibe	arruela de pressao	arandela seguridad
42	217632	1	Plate cover	couvercle plaque	Deckplatte	cobertura chapa	placa cubierta
43	10J-12	2	Ball	bille	Kugel	esfera	bola
44	229962	1	Control cover	cvrcle commande	Schaltverschl	placa cntrls	placa cntrls
45	217648	1	Spring	ressort	Feder	mola	resorte
46	217650	1	Seat	siege	Sitz	assento	asiento
47	10J-24	1	Ball	bille	Kugel	esfera	bola
48	217651	1	Spring	ressort	Feder	mola	resorte
49	217652	1	Spacer	entretoise	Distanzteil	espaçador	espaciador
50	222041	1	Stop	butoir	Anschlag	batente	tope
51	893267	1	O-ring	joint torique	O Ring	anel-O	anillo-O

[1]Inc. 1—51
[2]Inc. 4A
[3]Inc. 14A
[4]Inc. 9 20

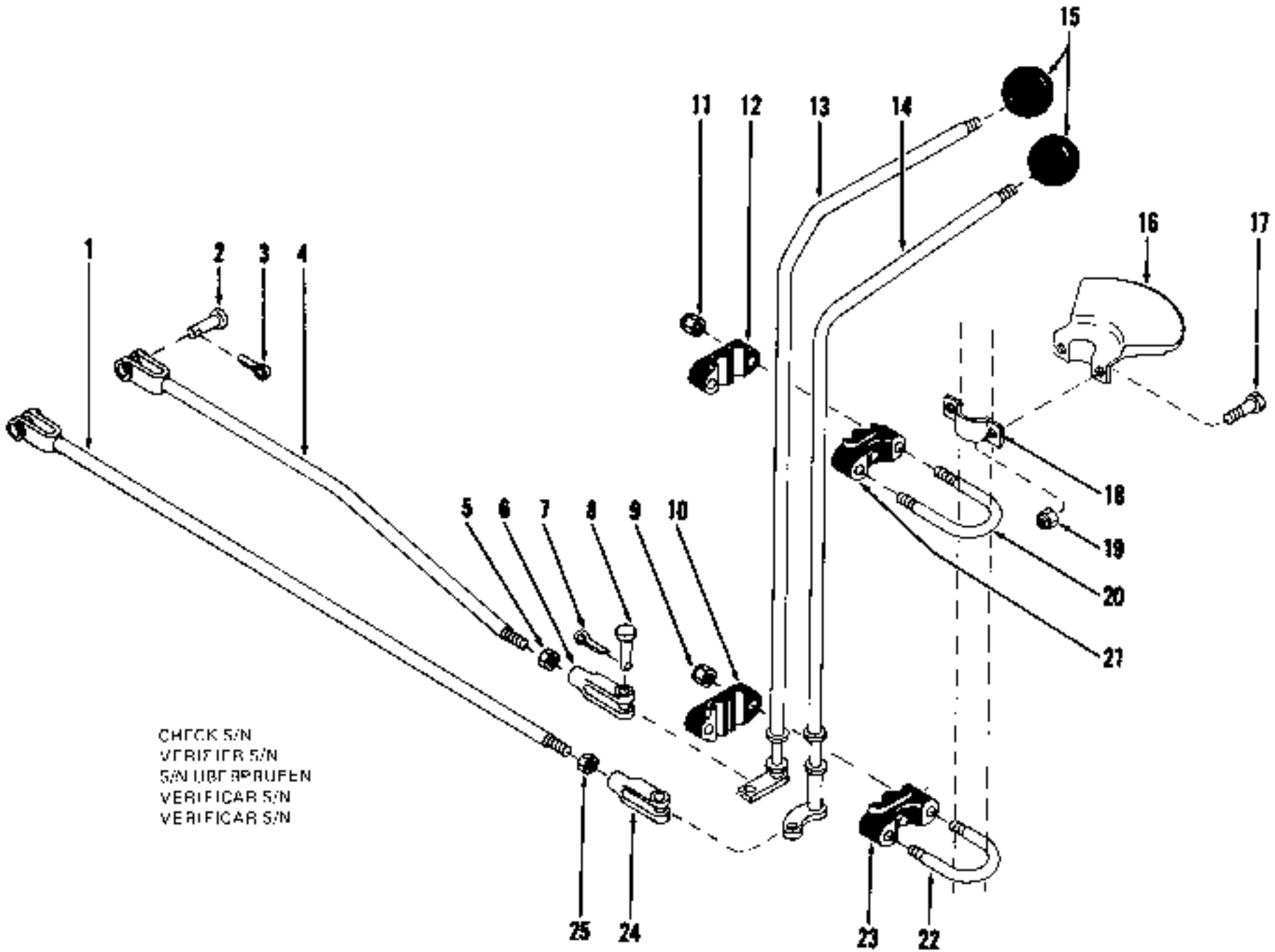
1
2
3
4
5
6
7
8
9
10
11
12
13
14
15
16
17
18
19
20
21
22
23
24
25
CHECK S/N
VERIFIER S/N
S/N ÜBERPRÜFEN
VERIFICAR S/N
VERIFICAR S/N
TS-4906

Transmission Control Levers & Linkage
Leviers de commande et timonerie de la transmission
Getriebeschalthebel Gestänge
Alavancas de controle e varões da transmissão
Palancas de control y varillaje de las transmisión

CLARK

No.	Part No.	Qty.	Description	Description	Benennung	Descrição	Descripción
1	[2]568032	1	**Rod assy**	tige ens	Stange vollst	varão conj	varilla conj
2	4F-05062	2	**Pin clevis**	goupille chape	Schäkelstift	pino garfo	pasador horquilla
3	1F-312	2	**Pin cotter**	goupille fendue	Splint	contrapino	chaveta dos patas
4	[1]568030	1	**Rod assy**	tige ens	Stange vollst	varão conj	varilla conj
5	8D-05	1	**Nut**	écrou	Mutter	porca	tuerca
6	2J-5204	1	**Clevis**	étrier	Schäkel	garfo	horquilla
7	1F-312	2	**Pin cotter**	goupille fendue	Splint	contrapino	chaveta dos patas
8	4F-05062	2	**Pin clevis**	goupille chape	Schäkelstift	pino garfo	pasador horquilla
9	18D-05	2	**Locknut**	contre-écrou	Gegenmutter	contra porca	contratuerca
10	[2]1508845	1	**Support**	support	Abstutzung	suporte	soporte
11	18D-05	2	**Locknut**	contre-écrou	Gegenmutter	contra porca	contratuerca
12	[2]1508845	1	**Support**	support	Abstützung	suporte	soporte
13	586024	1	**Lever assy**	levier ens	Hebel Vorst	alavanca conj	palanca conj
14	586027	1	**Lever assy**	levier ens	Hebel Vorst	alavanca conj	palanca conj
15	509772	2	**Knob**	bouton	Knopf	manipula	botón
16	534605	1	**Quadrant**	cadran indicateur	Schaltvorlage	quadrante indicador	cuadrante indicador
17	2C-412	2	**Bolt**	boulon	Bolzen	parafuso	bulón
18	534606	1	**Clamp**	pince	Schelle	braçadeira	abrazadera
19	18D-04	2	**Locknut**	contre-écrou	Gegenmutter	contra porca	contratuerca
20	550672	1	**U-bolt**	boulon U	U-Bolzen	cavilha U	bulón U
21	[3]_____	1	**Support**	support	Abstützung	suporte	soporte
22	550672	1	**U-bolt**	boulon U	U-Bolzen	cavilha U	bulón U
23	[3]_____	1	**Support**	support	Abstützung	suporte	soporte
24	2J-5204	1	**Clevis**	étrier	Schäkel	garfo	horquilla
25	8D-05	1	**Nut**	écrou	Mutter	porca	tuerca

[1]Inc: 24, 25
[2]Inc: 5, 6
[3]Inc: 23
[4]Inc: 21
[5]See. voir. Siehe. Veja. Véase 12
[6]See. voir. Siehe. Veja. Véase 10

Group V

Valve, Air Brake ..... V 3
Valve Assembly, Main (Three Spool) V 5, V 7, V 9, V11, V13, V15, V17, V19, V21, V23, V25, V27, V29, V31
Valve Assembly, Downstream Pressure Regulating V32
Valve Assembly, Steering Pressure Relief V33
Valve Controls, Levers & Linkage (Three Spool) V35

Groupe V

Soupape de frein à air ..... V 3
Soupape principal (trois tiroirs), ensemble ..... V 5, V 7, V 9, V11, V13, V15, V17, V19, V21, V23, V25, V27, V29, V31
Soupape de régulation de pression du convertisseur, ensemble V32
Ensemble de soupape de décharge de pression de la direction V33
Commandes de soupape - leviers & timonerie (trois tiroirs) V35

Gruppe V

Luftbremsventil ..... V 3
Hauptventil vollständig (drei Spulen) ..... V 5, V 7, V 9, V11, V13, V15, V17, V19, V21, V23, V25, V27, V29, V31
Druckregulierventil des Wandlers, vollständig V32
Lenkungsüberdruckablassventil vollständig V33
Ventilregler - Hebel & Gestänge (drei Spulen) V35

Grupo V

Válvula do freio pneumático ..... V 3
Válvula principal (três carretéis), conjunto ..... V 5, V 7, V 9, V11, V13, V15, V17, V19, V21, V23, V25, V27, V29, V31
Válvula reguladora da pressão do conversor, conjunto V32
Conjunto de válvula de descarga de pressão da direção V33
Controles da válvula - alavancas e varões (três carretéis) V35

Grupo V

Válvula del freno neumático ..... V 3
Válvula principal (tres carretes), conjunto ..... V 5, V 7, V 9, V11, V13, V15, V17, V19, V21, V23, V25, V27, V29, V31
Válvula reguladora de presión del convertidor, conjunto V32
Conjunto de válvula de alivio de presión de la dirección V33
Controles de válvula - palancas y varillaje (tres carretes) V35

PM 1663
Printed in U.S.A.

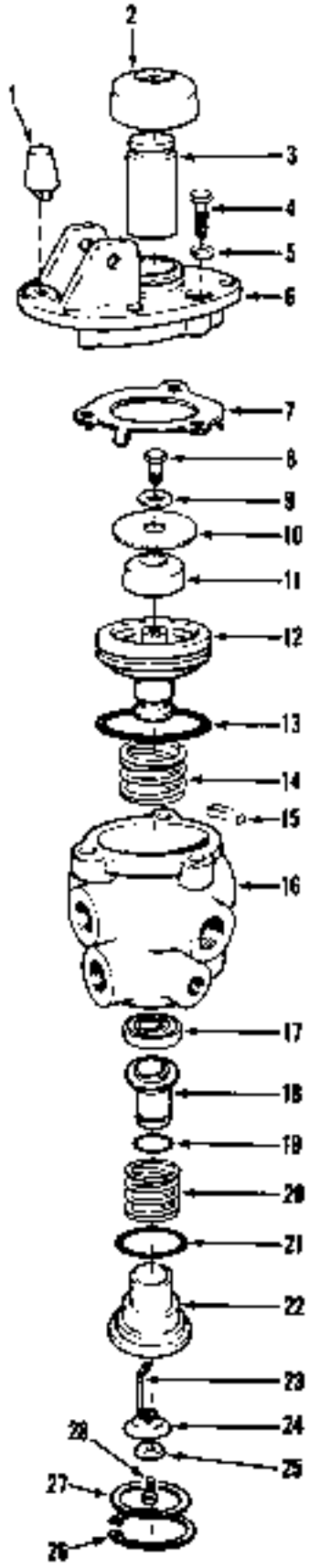

CHECK S/N
VERIFIER S/N
S/N UBERPRUFEN
VERIFICAR S/N
VERIFICAR S/N

TS-11001

PM 1984
Printed in U.S.A.

Valve, Air Brake
Soupape de frein à air
Luftbremsventil
Válvula do freio pneumático
Válvula del freno neumático

CLARK

No.	Part No.	Qty.	Description	Description	Benennung	Descrição	Descripción
A	3945996	1	Valve kit	soupape trousse	Ventilsatz	válvula jogo	valvula juego
B	3290125	1	Repair kit	trousse de réparation	Reparatursatz	conjunto de reparo	juego de reparación
C	3290124	1	Repair kit	trousse de réparation	Reparatursatz	conjunto de reparo	juego de reparación
D	3290099	1	Repair kit	trousse de réparation	Reparatursatz	conjunto de reparo	juego de reparación
E	3290106	1	Repair kit	trousse de réparation	Reparatursatz	conjunto de reparo	juego de reparación
1	513932	1	Stop rubber	butée caoutchouc	Gummianschlag	batente borracha	tope goma
2	875762	1	Boot	capuchon	Kappe	capuz	capuchón
3	3290122	1	Plunger	plongeur	Druckstange	embolo	embolo buzo
4	10-520	2	Bolt	boulon	Bolzen	parafuso	bulón
5	4E-05	3	Lockwasher	rondelle frein	Sicherungsscheibe	arruela de pressão	arandela seguridad
6	949260	1	Plate	plaque	Platte	placa	plata
7	894543	1	Retainer	arrêtoir	Halterung	retentor	retén
8	21C-410	1	Bolt	boulon	Bolzen	parafuso	bulón
9	894542	1	Washer	rondelle	Scheibe	arruela	arandela
10	894541	1	Valve seat	siège soupape	Ventilsitz	assento valvula	asiento válvula
11	894540	1	Spring	ressort	Feder	mola	resorte
12	874539	1	Piston	piston	Kolben	pistão	piston
13	25K-40204	1	O-ring	joint torique	O Ring	anel-O	anillo O
14	875754	1	Spring	ressort	Feder	mola	resorte
15	949261	1	Filter	filtre	filter	filtro	filtro
16	3290105	1	Body	carrosserie	Karosserie	carroçaria	carrocería
17	894537	1	Retainer	arrêtoir	Halterung	retentor	retén
18	894538	1	Valve	soupape	Ventil	válvula	válvula
19	25K-20020	1	O-ring	joint torique	O Ring	anel-O	anillo-O
20	894536	1	Spring	ressort	Feder	mola	resorte
21	25K-30112	1	O-ring	joint torique	O Ring	anel-O	anillo-O
22	894535	1	Valve seat	siège soupape	Ventilsitz	assento valvula	asiento válvula
23	894534	1	Spring	ressort	Feder	mola	resorte
24	894533	1	Diaphragm	diaphragme	Membran	diafragma	diafragma
25	894532	1	Washer	rondelle	Scheibe	arruela	arandela
26	661415	1	Ring	anneau	Ring	anel	anillo
27	949264	1	Washer	rondelle	Scheibe	arruela	arandela
28	87G-806	1	Screw	vis	Schraube	parafuso	tornillo

[1] Inc. 1—28
[2] used. Quantities listed are for 1
[3] Employer 2. Les quantités indiquées sont pour 1
[4] verwenden. Die angegebenen Mengen sind für 1
[5] Usar 2. As quantidades indicadas são para 1
[6] Emplear 2. Las cantidades indicadas son para 1
[7] Inc. 1—3, 10—15, 18—21, 23—24
[8] Inc. 1—3, 10—15, 18—21, 24
[9] Inc. 8—12
[10] Inc. 17—25, 28

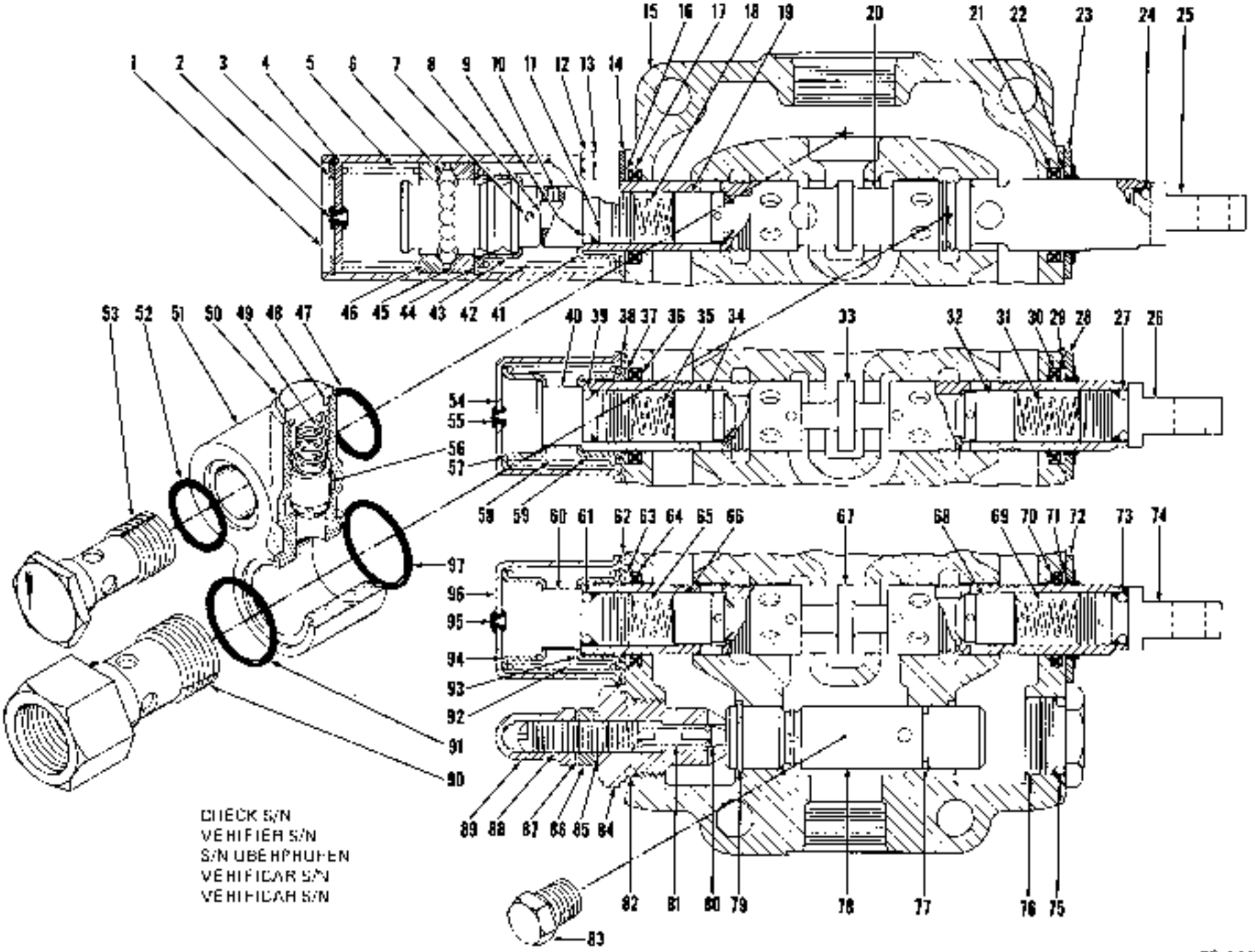
CHECK S/N
VERIFIER S/N
S/N ÜBERPRÜFEN
VERIFICAR S/N
VERIFICAR S/N

TS-4773

Valve Assembly, Main (Three Spool) *
Soupape principale (trois tiroirs), ensemble *
Hauptventil vollständig (drei Spulen) *
Válvula principal (três carretéis), conjunto *
Válvula principal (tres carretes), conjunto *

CLARK

No.	Part No.	Qty.	Description	Description	Benennung	Descrição	Descripción
A	[2]586503	1	Control valve assy	ens soupape commande	Regelventil vollst	conj válv controle	conj válv control
1	945805	1	Cover	couvercle	Deckel	tampa	tapa
2	686763	1	Spring	ressort	Feder	mola	resorte
3	507695	1	Ring	anneau	Ring	anel	anillo
4	944900	1	Plug	bouchon	Stopfen	bujão	tapón
5	946029	1	Spring	ressort	Feder	mola	resorte
6	10J-08	15	Ball	bille	Kugel	esfera	bola
7	106381	1	Pin	goupille	Stift	pino	pasador
8	686449	1	Pin	goupille	Stift	pino	pasador
9	25K-30022	1	O-ring	joint torique	O Ring	anel-O	anillo-O
10	106381	1	Pin	goupille	Stift	pino	pasador
11	945095	1	Cap	chapeau	Kappe	tampa	tapa
12	1C-410	18	Bolt	boulon	Bolzen	parafuso	bulón
13	4E-04	18	Lockwasher	rondelle frein	Sicherungsscheibe	arruela de pressão	arandela seguridad
14	944882	2	Plate	plaque	Platte	placa	placa
15	[3][4]———	—	Housing	boitier	Gehäuse	carcaça	carcasa
16	944883	1	Ring	anneau	Ring	anel	anillo
17	946583	1	Seal	joint étanchéité	Dichtung	vedador	sello
18	893293	1	Spring	ressort	Feder	mola	resorte
19	944885	1	Check	clapet	Rückschlagventil	gatilho	clapeta
20	[3][4]———	—	Plunger	plongeur	Druckstange	embolo	émbolo buzo
21	946583	1	Seal	joint étanchéité	Dichtung	vedador	sello
22	944883	1	Ring	anneau	Ring	anel	anillo
23	947228	1	Wiper	racleur	Wischer	limpador	limpiador
24	25K-30022	1	O-ring	joint torique	O Ring	anel-O	anillo-O
25	893295	1	Eye	oeil	Auge	olho	ojo
26	893295	1	Eye	oeil	Auge	olho	ojo
27	944881	1	O-ring	joint torique	O Ring	anel-O	anillo-O
28	947228	1	Wiper	racleur	Wischer	limpador	limpiador
29	944883	1	Ring	anneau	Ring	anel	anillo
30	946583	1	Seal	joint étanchéité	Dichtung	vedador	sello
31	893293	1	Spring	ressort	Feder	mola	resorte
32	944885	1	Check	clapet	Rückschlagventil	gatilho	clapeta
33	[4]———	—	Plunger	plongeur	Druckstange	embolo	émbolo buzo
34	944885	1	Check	clapet	Rückschlagventil	gatilho	clapeta
35	893293	1	Spring	ressort	Feder	mola	resorte
36	946583	1	Seal	joint étanchéité	Dichtung	vedador	sello
37	944883	1	Ring	anneau	Ring	anel	anillo
38	944882	1	Plate	plaque	Platte	placa	placa
39	25K-30022	1	O-ring	joint torique	O Ring	anel-O	anillo-O
40	944895	1	Cap	chapeau	Kappe	tampa	tapa
41	944878	1	Guide	guide	Führungsstück	guia	guia
42	945090	1	Spring	ressort	Feder	mola	resorte
43	944878	1	Guide	guide	Führungsstück	guia	guia
44	1301194	1	Ring	anneau	Ring	anel	anillo
45	944897	1	Retainer	arrêtoir	Halterung	retentor	retén
46	944897	1	Retainer	arrêtoir	Halterung	retentor	retén
47	25K-40104	1	O-ring	joint torique	O Ring	anel-O	anillo-O
48	25K-30024	1	O-ring	joint torique	O Ring	anel-O	anillo-O
49	945810	1	Spring	ressort	Feder	mola	resorte

***Cummins 3LC101→999, G.M. 3LG101→4LG999**

[1]Inc. 1→97
[2]For replacement use 1536625 plus 2-18C-864 & 1-18C-868
[3]Pour remplacement employer 1536625 plus 2-18C-864 & 1-18C-868
[4]Für Austauschen verwenden 1536625 plus 2-18C-864 & 1-18C-868
[5]Para a reposição usar 1536625 plus 2-18C-864 & 1-18C-868
[6]Para recambio emplear 1536625 plus 2-18C-864 & 1-18C-868
[7]See Vor, Sight Vga, Vease A

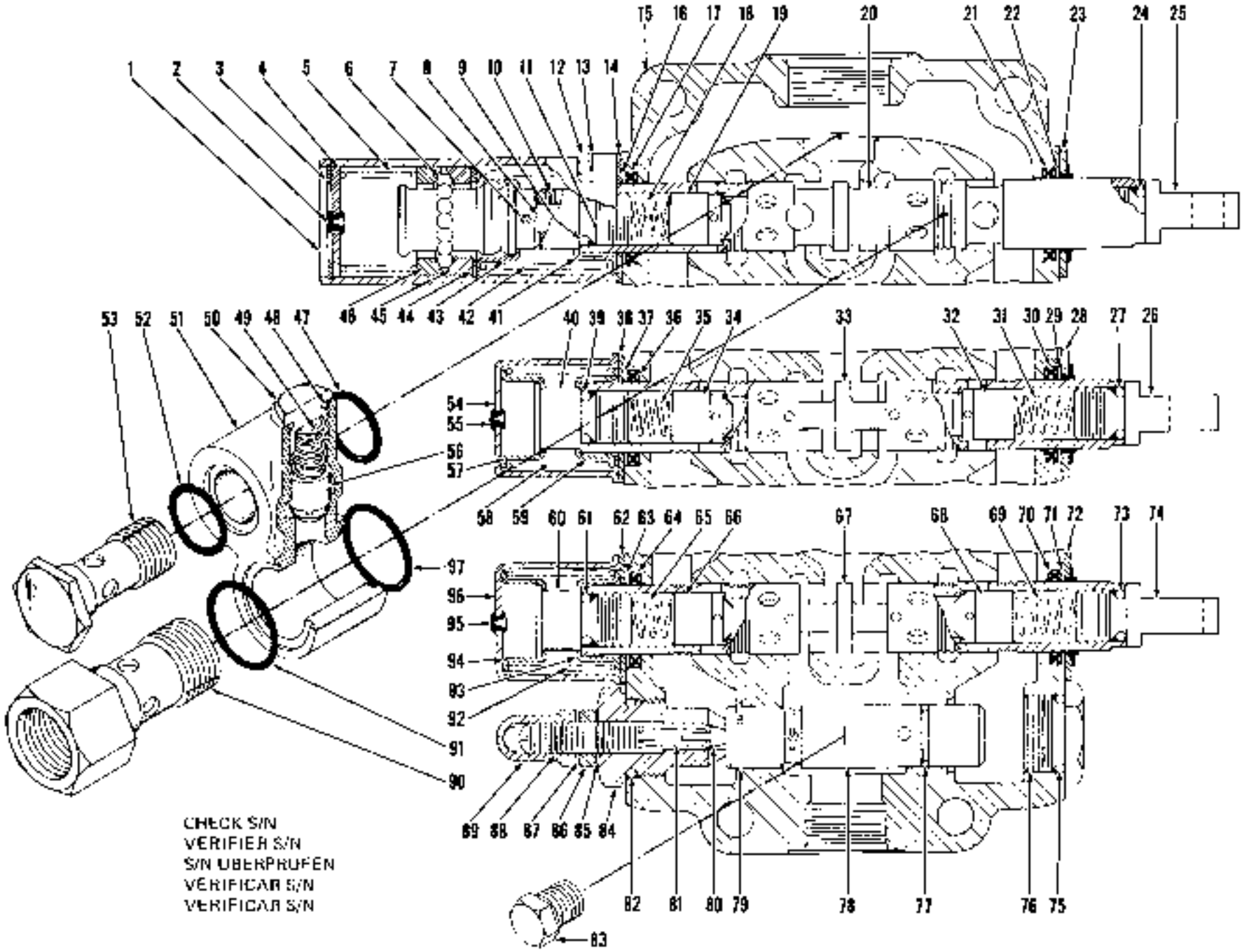
CHECK S/N
VERIFIER S/N
S/N ÜBERPRÜFEN
VÉRIFICAR S/N
VERIFICAR S/N

TS-4773

Valve Assembly, Main (Three Spool) *
Soupape principale (trois tiroirs), ensemble *
Hauptventil vollständig (drei Spulen) *
Válvula principal (três carretéis), conjunto *
Válvula principal (tres carretes), conjunto *

CLARK

No.	Part No.	Qty.	Description	Description	Benennung	Descrição	Descripción
50	945811	1	Cap	chapeau	Kappe	tampa	tapa
51	945812	1	Housing	boîtier	Gehäuse	carcaça	carcasa
52	25K-40104	1	O-ring	joint torique	O Ring	anel-O	anillo-O
53	945813	1	Cap	chapeau	Kappe	tampa	tapa
54	944896	1	Cover	couvercle	Deckel	tampa	tapa
55	886745	1	Plug	bouchon	Stopfen	bujão	tapón
56	944895	1	Check	clapet	Rückschlagventil	gatilho	clapeta
57	945348	1	Guide	guide	Führungsstück	guia	guía
58	944879	1	Spring	ressort	Feder	mola	resorte
59	945348	1	Guide	guide	Führungsstück	guia	guía
60	944895	1	Cap	chapeau	Kappe	tampa	tapa
61	25K-30022	1	O-ring	joint torique	O Ring	anel-O	anillo-O
62	944882	1	Plate	plaque	Platte	placa	placa
63	944883	1	Ring	anneau	Ring	anel	anillo
64	946583	1	Seal	joint étanchéité	Dichtung	vedador	sello
65	893293	1	Spring	ressort	Feder	mola	resorte
66	944885	1	Check	clapet	Rückschlagventil	gatilho	clapeta
67	6*	—	Plunger	plongeur	Druckstange	embolo	émbulo huzo
68	944885	1	Check	clapet	Rückschlagventil	gatilho	clapeta
69	893293	1	Spring	ressort	Feder	mola	resorte
70	946583	1	Seal	joint étanchéité	Dichtung	vedador	sello
71	946583	1	Seal	joint étanchéité	Dichtung	vedador	sello
72	944883	1	Ring	anneau	Ring	anel	anillo
73	25K-30022	1	O-ring	joint torique	O Ring	anel-O	anillo-O
74	893296	1	Eye	œil	Auge	olho	ojo
75	58K-214	1	O-ring	joint torique	O Ring	anel-O	anillo-O
76	944894	1	Cap	chapeau	Kappe	tampa	tapa
77	58K-021	1	O-ring	joint torique	O Ring	anel-O	anillo O
78	893298	1	Valve relief	clapet de décharge	Überdruckventil	válvula de alivio	válvula de alivio
79	944892	1	Ring	anneau	Ring	anel	anillo
80	886738	1	Poppet	clapet	Ventilkegel	gatilho	clapeta
81	886753	1	Spring	ressort	Feder	mola	resorte
82	58K-214	1	O-ring	joint torique	O Ring	anel-O	anillo-O
83	40K-04	1	Plug	bouchon	Stopfen	bujão	tapon
84	893296	1	Cap	chapeau	Kappe	tampa	tapa
85	613750	1	Washer	rondelle	Scheibe	arruela	arandela
86	80-06	1	Nut	écrou	Mutter	porca	tuerca
87	613750	1	Washer	rondelle	Scheibe	arruela	arandela
88	944890	1	Screw	vis	Schraube	parafuso	tornillo
89	944853	1	Nut	ecrou	Mutter	porca	tuerca
90	945814	1	Cap	chapeau	Kappe	tampa	tapa
91	25K-40112	1	O-ring	joint torique	O Ring	anel-O	anillo-O
92	944879	1	Spring	ressort	Feder	mola	resorte
93	945348	1	Guide	guide	Führungsstück	guia	guía
94	945348	1	Guide	guide	Führungsstück	guia	guía
95	886745	1	Plug	bouchon	Stopfen	bujão	tapón
96	944896	1	Cover	couvercle	Decke	tampa	tapa
97	25K-40112	1	O-ring	joint torique	O Ring	anel-O	anillo-O
98	24K-11	1	Plug	bouchon	Stopfen	bujão	tapón
99	91F-11	1	O-ring	joint torique	O Ring	anel-O	anillo-O
100	18C-864	1	Bolt	boulon	Bolzen	parafuso	bulón
101	18C-860	2	Bolt	boulon	Bolzen	parafuso	bulón
102	4E-06	3	Lockwasher	rondelle frein	Sicherungsscheibe	arruela de pressão	arandela seguridad

*Cummins 3LC101—999, G.M. 3LG101—4LG999

*See Valve Group Views A
Page 77, 79

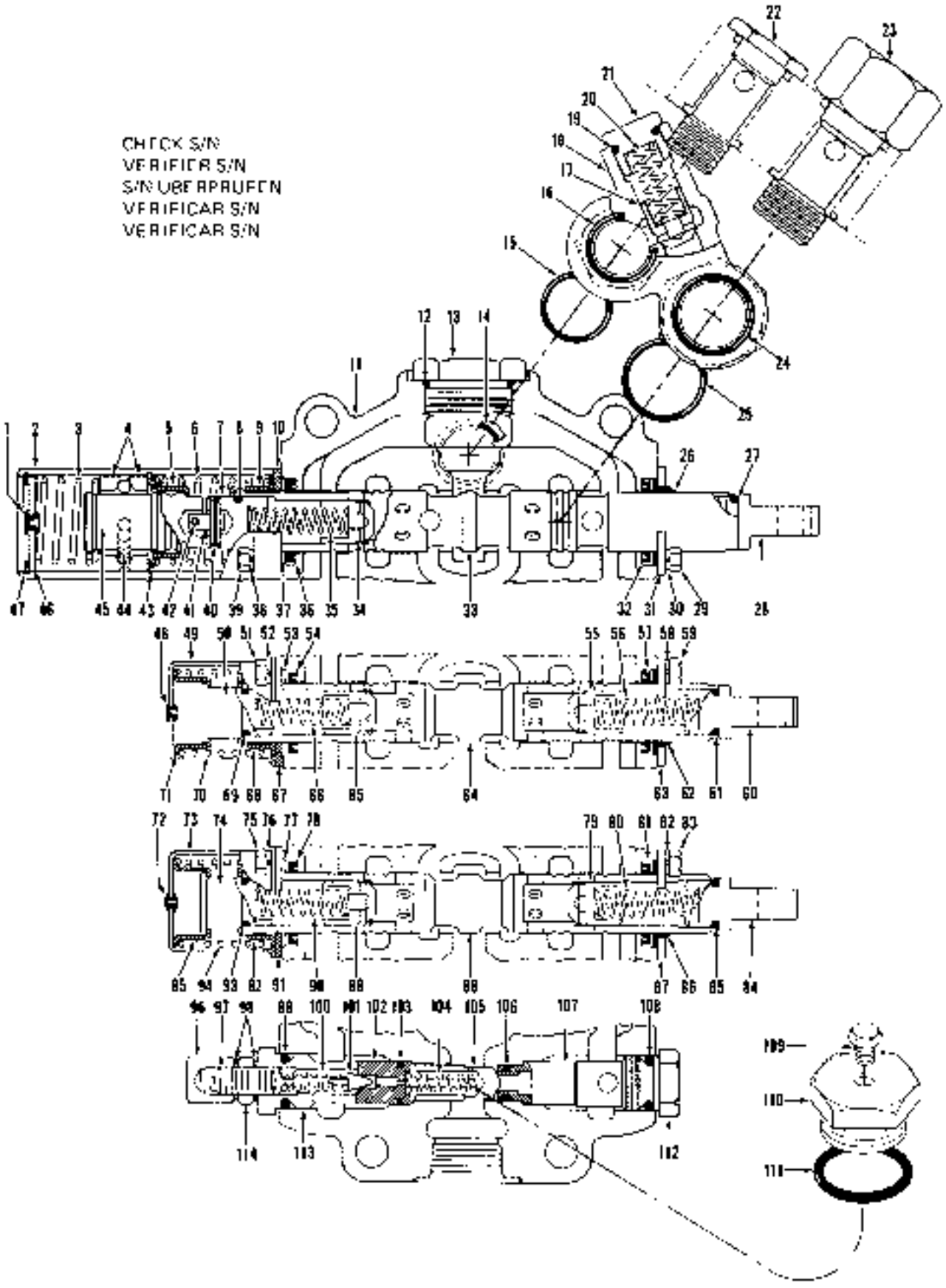

TS-8913

PM 1854
Printed in U.S.A.

Valve Assembly, Main (Three Spool) *
Soupape principale (trois tiroirs), ensemble *
Hauptventil vollständig (drei Spulen) *
Válvula principal (três carretéis), conjunto *
Válvula principal (tres carretes), conjunto *

CLARK

No	Part No.	Qty.	Description	Description	Benennung	Descrição	Descripción
A	[2][3]1536626	1	Control valve assy	ens soupape commande	Regelventil vollst	conj válv controle	conj válv control
1	888780	1	Plug	bouchon	Stopfen	bujão	tapon
2	947776	1	Cap	chapeau	Kappe	tampa	tapa
3	946029	1	Spring	ressort	Feder	mola	resorte
4	944897	2	Retainer	arrêtoir	Halterung	retentor	reten
5	944878	1	Guide	guide	Führungsstück	guia	guia
6	945090	1	Spring	ressort	Feder	mola	resorte
7	945085	1	Cap	chapeau	Kappe	tampa	tapa
8	25K-30022	1	O-ring	joint torique	O Ring	anel O	anillo-O
9	944878	1	Guide	guide	Führungsstück	guia	guia
10	980832	1	Plate	plaque	Platte	placa	placa
11	[4]———	—	Housing	boîtier	Gehäuse	carcaça	carcaso
12	91F-11	1	O-ring	joint torique	O Ring	anel-O	anillo-O
13	24K-11	1	Cap	chapeau	Kappe	tampa	tapa
14	58K-222	1	O-ring	joint torique	O Ring	anel-O	anillo O
15	25K-40104	1	O-ring	joint torique	O Ring	anel-O	anillo-O
16	25K-40104	1	O-ring	joint torique	O Ring	anel-O	anillo O
17	944885	1	Check	clapet	Rückschlagventil	gatilho	clapeta
18	945812	1	Housing	boîtier	Gehäuse	carcaça	carcasa
19	25K-30024	1	O-ring	joint torique	O Ring	anel-O	anillo-O
20	945810	1	Spring	ressort	Feder	mola	resorte
21	945811	1	Cap	chapeau	Kappe	tampa	tapa
22	945813	1	Cap	chapeau	Kappe	tampa	tapa
23	945814	1	Cap	chapeau	Kappe	tampa	tapa
24	25K-40112	1	O-ring	joint torique	O Ring	anel O	anillo-O
25	25K-40112	1	O-ring	joint torique	O Ring	anel-O	anillo-O
26	948918	1	Wiper	racleur	Wischer	limpador	limpiador
27	25K-30022	1	O-ring	joint torique	O Ring	anel-O	anillo-O
28	893293	1	Spring	ressort	Feder	mola	resorte
29	1C-810	2	Bolt	boulon	Bolzen	parafuso	bulón
30	4E-06	2	Lockwasher	rondelle frein	Sicherungsscheibe	arruela de pressão	arandela seguridad
31	980831	1	Plate	plaque	Platte	placa	placa
32	946583	1	Seal	joint étanchéité	Dichtung	vedador	sello
33	[4]———		Plunger	plongeur	Druckstange	embolo	embolo buzo
34	944885	1	Check	clapet	Rückschlagventil	gatilho	clapeta
35	893293	1	Spring	ressort	Feder	mola	resorte
36	946583	1	Seal	joint étanchéité	Dichtung	vedador	sello
37	944883	1	Ring	anneau	Ring	anel	anillo
38	4E-06	2	Lockwasher	rondelle frein	Sicherungsscheibe	arruela de pressão	arandela seguridad
39	1C-614	2	Bolt	boulon	Bolzen	parafuso	bulon
40	108301	1	Pin	goupille	Stift	pino	pasador
41	888449	1	Pin	goupille	Stift	pino	pasador
42	108301	1	Pin	goupille	Stift	pino	pasador
43	1301194	1	Ring	anneau	Ring	anel	anillo
44	10J-08	15	Ball	bille	Kugel	esfera	bola
45	947785	1	Cap	chapeau	Kappe	tampa	tapa
46	944800	1	Plug	bouchon	Stopfen	bujão	tapón
47	507895	1	Ring	anneau	Ring	anel	anillo
48	886745	1	Plug	bouchon	Stopfen	bujão	tapón
49	980828	1	Cover	couvercle	Deckel	tampa	tapa
50	944895	1	Cap	chapeau	Kappe	tampa	tapa
51	1C-612	2	Bolt	boulon	Bolzen	parafuso	bulon
52	4E-06	2	Lockwasher	rondelle frein	Sicherungsscheibe	arruela de pressão	arannela seguridad
53	944883	1	Ring	anneau	Ring	ane	anillo
54	946583	1	Seal	joint étanchéité	Dichtung	vedador	sello

*Cummins SLC101 &—, G.M. SLC101 &

[2]Not Illustrated
[3]For replacement use 1542072
[4]Pour remplacement employer 1542072
[4]Für Austauschen verwenden 1542072
[4]Para a reposição usar 1542072
[4]Para recambio emplear 1542072
[4]See, Voir, Siehe, veja, Vease A

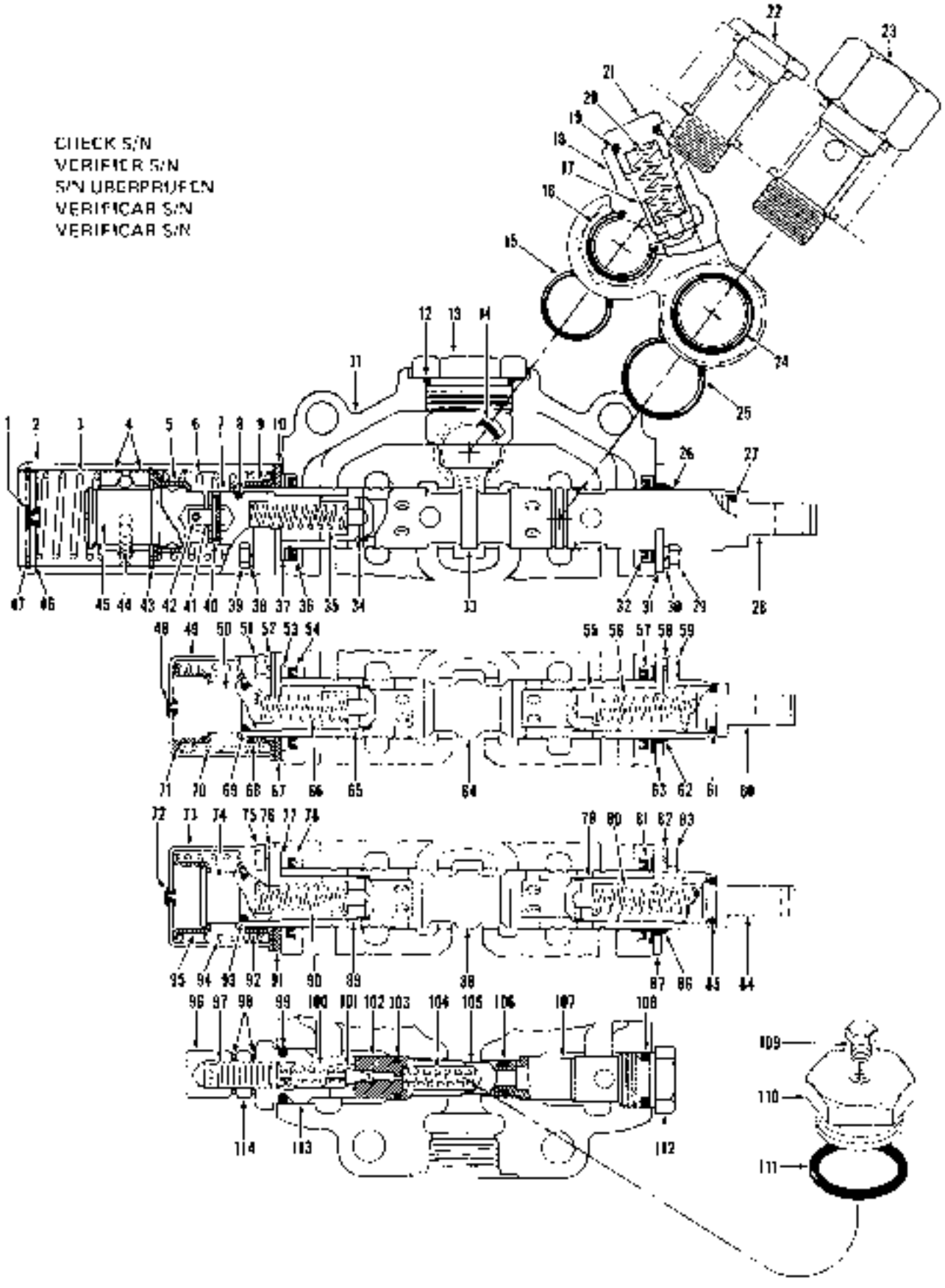
CHECK S/N
VERIFIER S/N
S/N UBERPRUFEN
VERIFICAR S/N
VERIFICAR S/N

Valve Assembly, Main (Three Spool) *
Soupape principale (trois tiroirs), ensemble *
Hauptventil vollständig (drei Spulen) *
Válvula principal (três carretéis), conjunto *
Válvula principal (tres carretes), conjunto *

CLARK

No.	Part No.	Qty.	Description	Description	Benennung	Descrição	Descripción
55	944865	1	Check	clapet	Rückschlagventil	gatilho	clapeta
56	893293	1	Spring	ressort	Feder	mola	resorte
57	946583	1	Seal	joint étanchéité	Dichtung	vedador	sello
58	4E-06	2	Bolt	boulon	Bolzen	parafuso	bulón
59	1C-610	2	Bolt	boulon	Bolzen	parafuso	bulón
60	893295	1	Eye	oeil	Auge	olho	ojo
61	25K-30022	1	O-ring	joint torique	O Ring	anel-O	anillo-O
62	946918	1	Wiper	racleur	Wischer	limpador	limpiador
63	980831	1	Plate	plaque	Platte	placa	placa
64	*	—	Plunger	plongeur	Druckstange	embolo	émbolo buzo
65	944865	1	Check	clapet	Rückschlagventil	gatilho	clapeta
66	893293	1	Spring	ressort	Feder	mola	resorte
67	980832	1	Plate	plaque	Platte	placa	placa
68	945348	1	Guide	guide	Führungsstück	guia	guia
69	25K-30022	1	O-ring	joint torique	O Ring	anel-O	anillo-O
70	980830	1	Spring	ressort	Feder	mola	resorte
71	945348	1	Guide	guide	Führungsstück	guia	guia
72	886745	1	Plug	bouchon	Stopfen	bujão	tapón
73	980828	1	Cover	couvercle	Deckel	tampa	tapa
74	944895	1	Cap	chapeau	Kappe	tampa	tapa
75	1C-612	2	Bolt	boulon	Bolzen	parafuso	bulón
76	4E-06	2	Lockwasher	rondelle frein	Sicherungsscheibe	arruela de pressão	arandela seguridad
77	944883	1	Ring	anneau	Ring	anel	anillo
78	946583	1	Seal	joint étanchéité	Dichtung	vedador	sello
79	944865	1	Check	clapet	Rückschlagventil	gatilho	clapeta
80	893293	1	Spring	ressort	Feder	mola	resorte
81	946583	1	Seal	joint étanchéité	Dichtung	vedador	sello
82	4E-06	2	Lockwasher	rondelle frein	Sicherungsscheibe	arruela de pressão	arandela seguridad
83	1C-610	2	Bolt	boulon	Bolzen	parafuso	bulón
84	893295	1	Eye	oeil	Auge	olho	ojo
85	25K-30022	1	O-ring	joint torique	O Ring	anel-O	anillo-O
86	946918	1	Wiper	racleur	Wischer	limpador	limpiador
87	980831	1	Plate	plaque	Platte	placa	placa
88	*	—	Plunger	plongeur	Druckstange	embolo	émbolo buzo
89	944865	1	Check	clapet	Rückschlagventil	gatilho	clapeta
90	893293	1	Spring	ressort	Feder	mola	resorte
91	980832	1	Plate	plaque	Platte	placa	placa
92	945348	1	Guide	guide	Führungsstück	guia	guia
93	25K-30022	1	O-ring	joint torique	O Ring	anel-O	anillo-O
94	980830	1	Spring	ressort	Feder	mola	resorte
95	945348	1	Guide	guide	Führungsstück	guia	guia
96	490-08	1	Nut	écrou	Mutter	porca	tuerca
97	988834	1	Screw	vis	Schraube	parafuso	tornillo
98	613750	2	Washer	rondelle	Scheibe	arruela	arandela
99	58K-210	1	O-ring	joint torique	O Ring	anel-O	anillo-O
100	886753	1	Spring	ressort	Feder	mola	resorte
101	886739	1	Poppet	clapet	Ventilkegel	gatilho	clapeta
102	988838	1	Seat	siège	Sitz	assento	asiento
103	25K-30020	1	O-ring	joint torique	O Ring	anel-O	anillo-O
104	947791	1	Spring	ressort	Feder	mola	resorte
105	947768	1	Check	clapet	Rückschlagventil	gatilho	clapeta
106	25K-30016	1	O-ring	joint torique	O Ring	anel-O	anillo-O
107	988840	1	Seat	siège	Sitz	assento	asiento
108	58K-210	1	O-ring	joint torique	O Ring	anel-O	anillo-O
109	40K-04	1	Plug	bouchon	Stopfen	bujão	tapon
110	946862	1	Plug	bouchon	Stopfen	bujão	tapon
111	91F-10	1	O-ring	joint torique	O Ring	anel-O	anillo-O
112	988838	1	Cap	chapeau	Kappe	tampa	tapa
113	980835	1	Cap	chapeau	Kappe	tampa	tapa
114	BD-08	1	Nut	écrou	Mutter	porca	tuerca

*Cummins 6LC101 A→, G.M. 6A6101 A→ *See, Voir Siehe, Vea, vease A

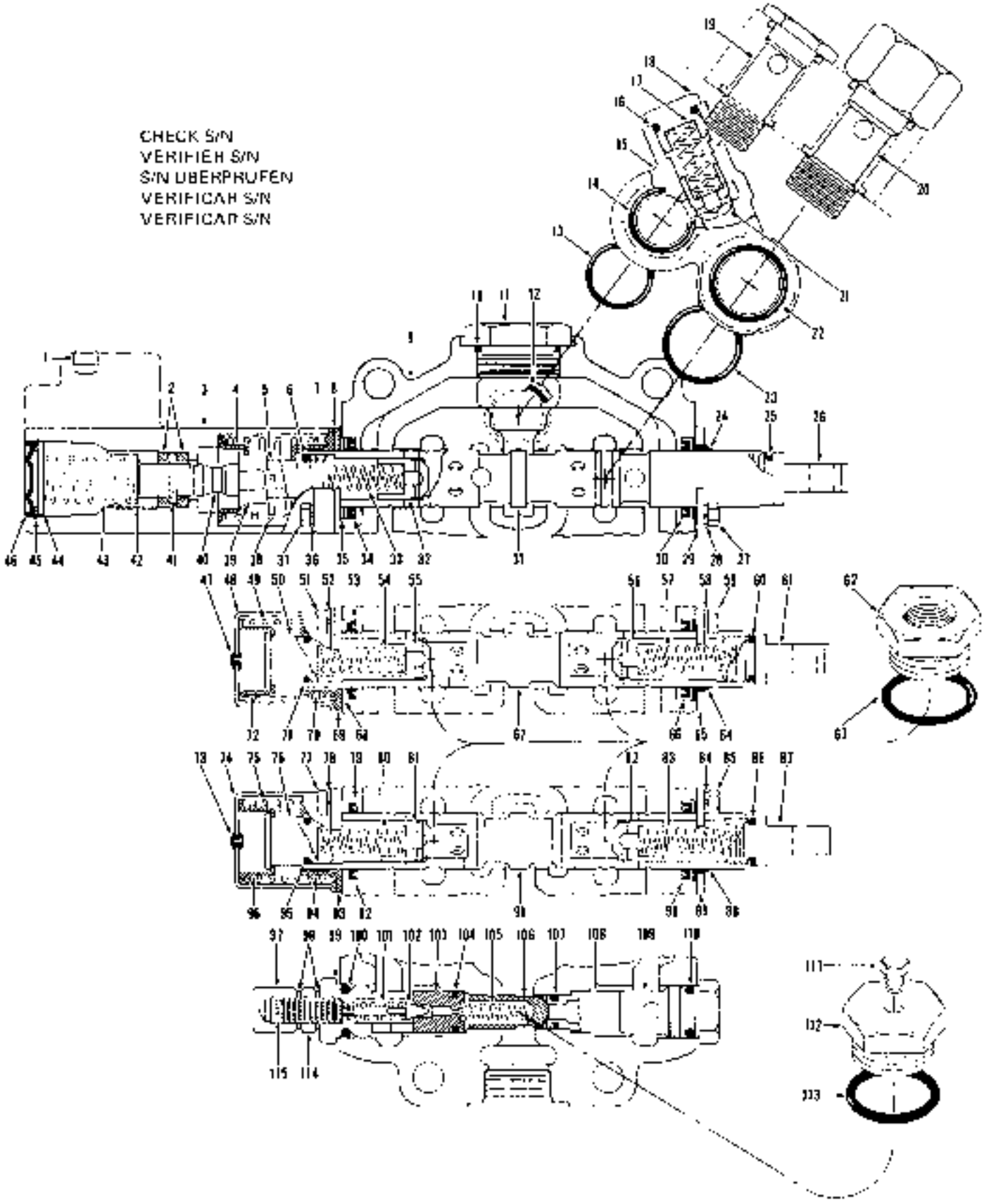

TS-9427

PM 1084
Printed in U.S.A.

Valve Assembly, Main (Three Spool)
Soupape principale (trois tiroirs), ensemble
Hauptventil vollständig (drei Spulen)
Válvula principal (três carretéis), conjunto
Válvula principal (tres carretes), conjunto

CLARK

No.	Part No	Qty.	Description	Description	Benennung	Descrição	Descripción
A	[2,3]1542072	1	Control valve assy	ens soupape commande	Regelventil vollst	conj válv controle	conj valv control
B	[3]948212	1	Relief valve assy	soupape décharge ens	Überströvent vollst	válv descarga conj	válvula alivio conj
1	16F-04	1	Plug	bouchon	Stopfen	bujão	tapon
2	947843	2	Retainer	arrêtoir	Halterung	retentor	reten
3	948201	1	Housing	boîtier	Gehäuse	carcaça	carcasa
4	944878	1	Guide	guide	Führungsstück	guia	guia
5	948203	1	Cap	chapeau	Kappe	tampa	tapa
6	25K-30022	1	O-ring	joint torique	O Ring	anel-O	anillo-O
7	945892	1	Guide	guide	Führungsstück	guia	guia
8	980832	2	Plate	plaque	Platte	placa	placa
9	[4]———		Housing	boîtier	Gehäuse	carcaça	carcasa
10	91F-11	1	O-ring	joint torique	O Ring	anel-O	anillo-O
11	[5]24K-11	1	Plug	bouchon	Stopfen	bujão	tapon
12	58K-222	1	O-ring	joint torique	O Ring	anel-O	anillo-O
13	25K-40104	1	O-ring	joint torique	O Ring	anel-O	anillo-O
14	25K-40104	1	O-ring	joint torique	O Ring	anel-O	anillo-O
15	[6]———	—	Housing	boîtier	Gehäuse	carcaça	carcasa
16	25K-30024	1	O-ring	joint torique	O Ring	anel-O	anillo-O
17	945810	1	Spring	ressort	Feder	mola	resorte
18	945811	1	Cap	chapeau	Kappe	tampa	tapa
19	945813	1	Cap	chapeau	Kappe	tampa	tapa
20	94814	1	Cap	chapeau	Kappe	tampa	tapa
21	944885	1	Check	clapet	Rückschlagventil	gatilho	clapeta
22	25K-40112	1	O-ring	joint torique	O Ring	anel-O	anillo-O
23	25K-40112	1	O-ring	joint torique	O Ring	anel-O	anillo-O
24	948916	1	Wiper	racleur	Wischer	limpador	limpiador
25	25K-30022	1	O-ring	joint torique	O Ring	anel-O	anillo-O
26	893295	1	Eye	oeil	Auge	olho	ojo
27	1C-610	2	Bolt	boulon	Bolzen	parafuso	bulón
28	4E-06	2	Lockwasher	rondelle frein	Sicherungsscheibe	arruela de pressão	arandela seguridad
29	980831	1	Plate	plaque	Platte	placa	placa
30	946583	1	Seal	joint étanchéité	Dichtung	vedador	sello
31	[6]———	1	Plunger	plongeur	Druckstange	embolo	embolo buzo
32	944885	1	Check	clapet	Rückschlagventil	gatilho	clapeta
33	893293	1	Spring	ressort	Feder	mola	resorte
34	946583	1	Seal	joint étanchéité	Dichtung	vedador	sello
35	944883	1	Ring back-up	rondelle renfort	Stützring	anel retentor	arandela apoyo
36	4E-06	2	Lockwasher	rondelle frein	Sicherungsscheibe	arruela de pressão	arandela seguridad
37	1C-618	2	Bolt	boulon	Bolzen	parafuso	bulon
38	945090	1	Spring	ressort	Feder	mola	resorte
39	948205	1	Spacer	entretoise	Distanzteil	espaçador	espaciador
40	948211	1	Cap	chapeau	Kappe	tampa	tapa
41	10J-06	10	Ball	bille	Kugel	esfera	bola
42	947842	1	Retainer	arrêtoir	Halterung	retentor	retén
43	947852	1	Spring	ressort	Feder	mola	resorte

[2]Für Ersatzmont Lsg: 1510345
[3]Pour remplacement employer: 1510345
[4]Für Austausdien verwenden: 1510345
[5]Para reposição usar: 1510345
[6]Para recambio emplear: 1510345
[7]Inc. 1→11S
[8]Inc. 15→18, 2'
[9]See Voir, Siehe Veja Véase A
[10]Inc. 19
[11]See Voir, Siehe Veja Véase B

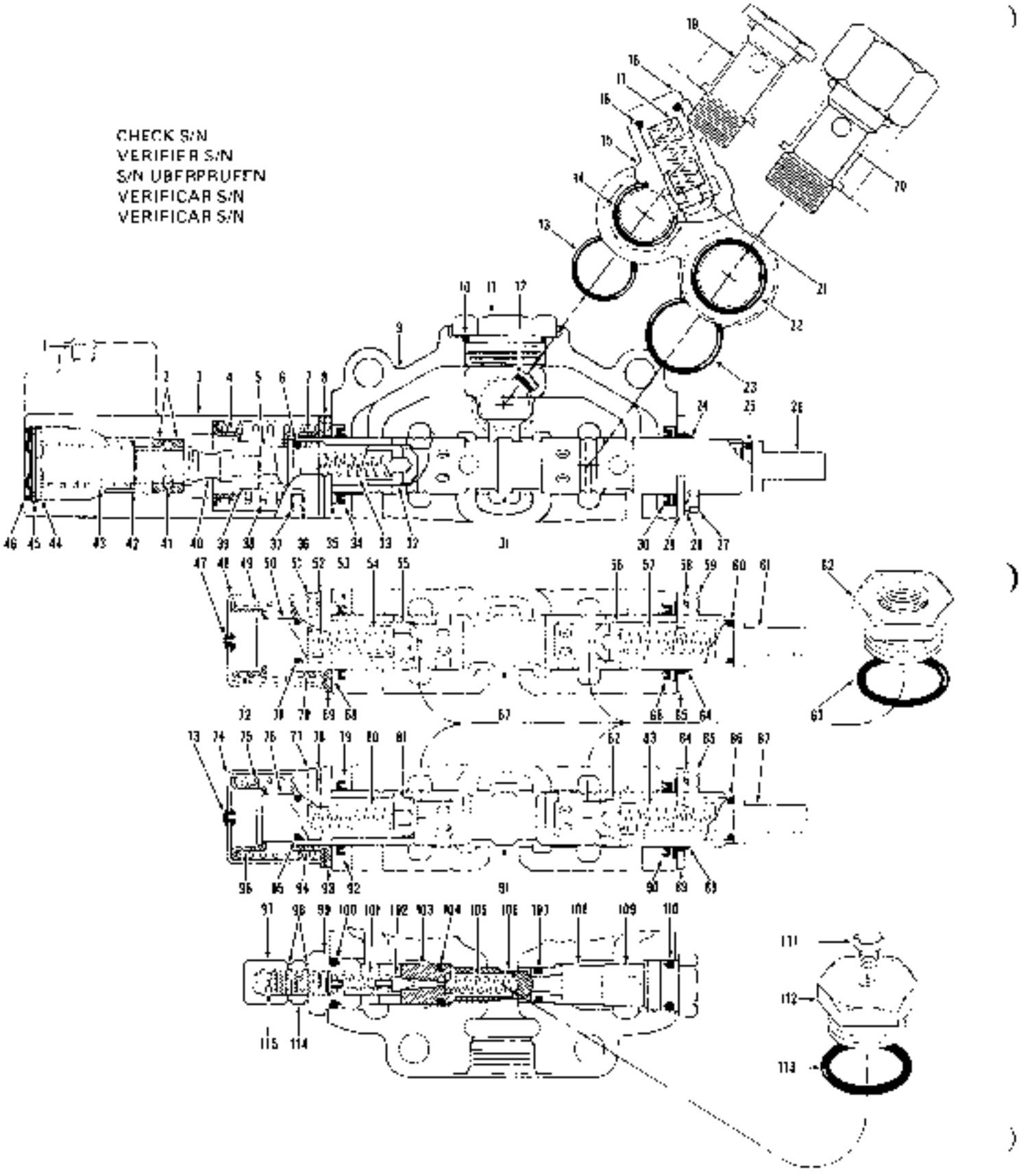
CHECK S/N
VERIFIER S/N
S/N UBERPRUFEN
VERIFICAR S/N
VERIFICAR S/N

Valve Assembly, Main (Three Spool)
Soupape principale (trois tiroirs), ensemble
Hauptventil vollständig (drei Spulen)
Válvula principal (três carretéis), conjunto
Válvula principal (tres carretes), conjunto

CLARK

No.	Part No.	Qty.	Description	Description	Benennung	Descrição	Descripción
44	947948	1	Plug	bouchon	Stopfen	bujão	tapón
45	886542	1	Ring snap	bague arrêt	Sprengring	anel pressão	arandela retén
46	948202	1	Diaphragm	diaphragme	Membran	diafragma	diafragma
47	886745	1	Plug	bouchon	Stopfer	bujão	tapón
48	980828	1	Cover	couvercle	Deckel	tampa	tapa
49	988830	1	Spring	ressort	Feder	mola	resorte
50	944895	1	Cap	chapeau	Kappe	tampa	tapa
51	1C-612	2	Bolt	boulon	Bolzen	parafuso	bulón
52	4E-08	2	Lockwasher	rondelle frein	Sicherungsscheibe	arruela de pressão	arandela seguridad
53	946583	1	Seal	joint étanchéité	Dichtung	vedador	sello
54	893293	1	Spring	ressort	Feder	mola	resorte
55	944885	1	Check	clapet	Rückschlagventil	gatilho	clapeta
56	944885	1	Check	clapet	Rückschlagventil	gatilho	clapeta
57	893293	1	Spring	ressort	Feder	mola	resorte
58	4E-08	2	Lockwasher	rondelle frein	Sicherungsscheibe	arruela de pressão	arándelo seguridad
59	1C-610	2	Bolt	boulon	Bolzen	parafuso	bulón
60	25K-30022	1	O-ring	joint torique	O Ring	anel-O	anillo-O
61	893285	1	Eye	oeil	Auge	olho	ojo
62	948210	4	Cap	chapeau	Kappe	tampa	tapa
63	946524	4	O-ring	joint torique	O Ring	anel-O	anillo-O
64	946918	1	Wiper	racleur	Wischer	limpador	limpiador
65	980831	1	Plate	plaque	Platte	placa	placa
66	946583	1	Seal	joint étanchéité	Dichtung	vedador	sello
67	[5]	1	Plunger	plongeur	Druckstange	embolo	émbolo buzo
68	944883	1	Ring back-up	rondelle renfort	Stützring	anel retentor	arandela apoyo
69	980832	1	Plate	plaque	Platte	placa	placa
70	945348	1	Guide	guide	Fuhrungsstuck	guia	guia
71	25K-30022	1	O-ring	joint torique	O Ring	anel-O	anillo-O
72	945348	1	Guide	guide	Fuhrungsstuck	guia	guia
73	886745	1	Plug	bouchon	Stopfen	bujão	tapón
74	980828	1	Cover	couvercle	Deckel	tampa	tapa
75	988830	1	Spring	ressort	Feder	mola	resorte
76	944895	1	Cap	chapeau	Kappe	tampa	tapa
77	1C-612	2	Bolt	boulon	Bolzen	parafuso	bulón
78	4E-08	2	Lockwasher	rondelle frein	Sicherungsscheibe	arruela de pressão	arandela seguridad
79	946583	1	Seal	joint étanchéité	Dichtung	vedador	sello
80	893293	1	Spring	ressort	Feder	mola	resorte
81	944885	1	Check	clapet	Rückschlagventil	gatilho	clapeta
82	944885	1	Check	clapet	Rückschlagventil	gatilho	clapeta
83	893293	1	Spring	ressort	Feder	mola	resorte
84	4E-08	2	Lockwasher	rondelle frein	Sicherungsscheibe	arruela de pressão	arandela seguridad
85	1C-610	2	Bolt	boulon	Bolzen	parafuso	bulón
86	25K-30022	1	O-ring	joint torique	O Ring	anel-O	anillo-O
87	893285	1	Eye	oeil	Auge	olho	ojo
88	946918	1	Wiper	racleur	Wischer	limpador	limpiador
89	980831	1	Plate	plaque	Platte	placa	placa
90	946583	1	Seal	joint étanchéité	Dichtung	vedador	sello
91	[5]	1	Plunger	plongeur	Druckstange	embolo	émbolo buzo
92	944883	1	Ring back-up	rondelle renfort	Stützring	anel retentor	arandela apoyo
93	980832	1	Plate	plaque	Platte	placa	placa
94	945348	1	Guide	guide	Fuhrungsstück	guia	guia
95	25K-30022	1	O-ring	joint torique	O Ring	anel-O	anillo-O
96	945349	1	Guide	guide	Fuhrungsstück	guia	guia
97	450-08	1	Nut acorn	ecrou a chapeau	Hutmutter	porca cega	tuerca de coperusa
98	813758	2	Washer	rondelle	Scheibe	arruela	arandela

[5]See Vor Siehe Veja Vease A

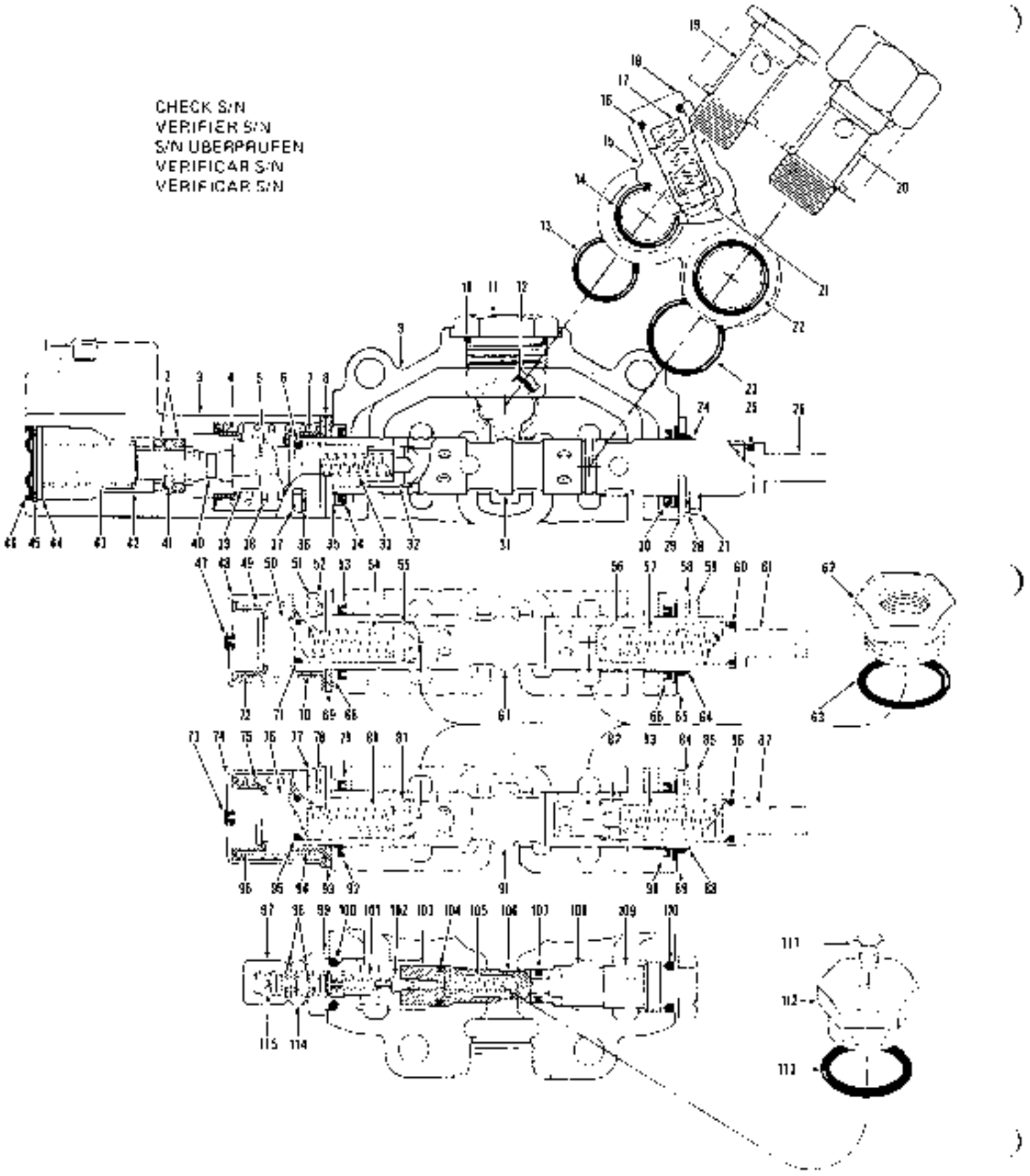
CHECK S/N
VERIFIER S/N
S/N UBERPRUFEN
VERIFICAR S/N
VERIFICAR S/N

Valve Assembly, Main (Three Spool)
Soupape principale (trois tiroirs), ensemble
Hauptventil vollständig (drei Spulen)
Válvula principal (três carretéis), conjunto
Válvula principal (tres carretes), conjunto

CLARK

No.	Part No.	Qty.	Description	Description	Benennung	Descrição	Descripción
99	980835	1	**Cap**	chapeau	Kappe	tampa	tapa
100	58K-210	1	**O-ring**	joint torique	O Ring	anel-O	anillo-O
101	886753	1	**Spring**	ressort	Feder	mola	resorte
102	886738	1	**Poppet**	clapet	Ventilkegel	gatilho	clapeta
103	980836	1	**Seat**	siège	Sitz	assento	asiento
104	25K-30020	1	**O-ring**	joint torique	O Ring	anel-O	anillo-O
105	947797	1	**Spring**	ressort	Feder	mola	resorte
106	947769	1	**Check**	clapet	Rückschlagventil	gatilho	clapeta
107	25K-30015	1	**O-ring**	joint torique	O Ring	anel-O	anillo-O
108	980840	1	**Seat**	siège	Sitz	assento	asiento
109	980838	1	**Cap**	chapeau	Kappe	tampa	tapa
110	58K-210	1	**O-ring**	joint torique	O Ring	anel-O	anillo-O
111	40K-04	1	**Plug**	bouchon	Stopfen	bujão	tapón
112	946882	1	**Plug**	bouchon	Stopfen	bujão	tapón
113	91F-10	1	**O-ring**	joint torique	O Ring	anel-O	anillo-O
114	80-08	1	**Nut**	écrou	Mutter	porca	tuerca
115	980834	1	**Adjusting screw**	vis réglage	Einstellschraube	parafuso regulador	tornillo regulación

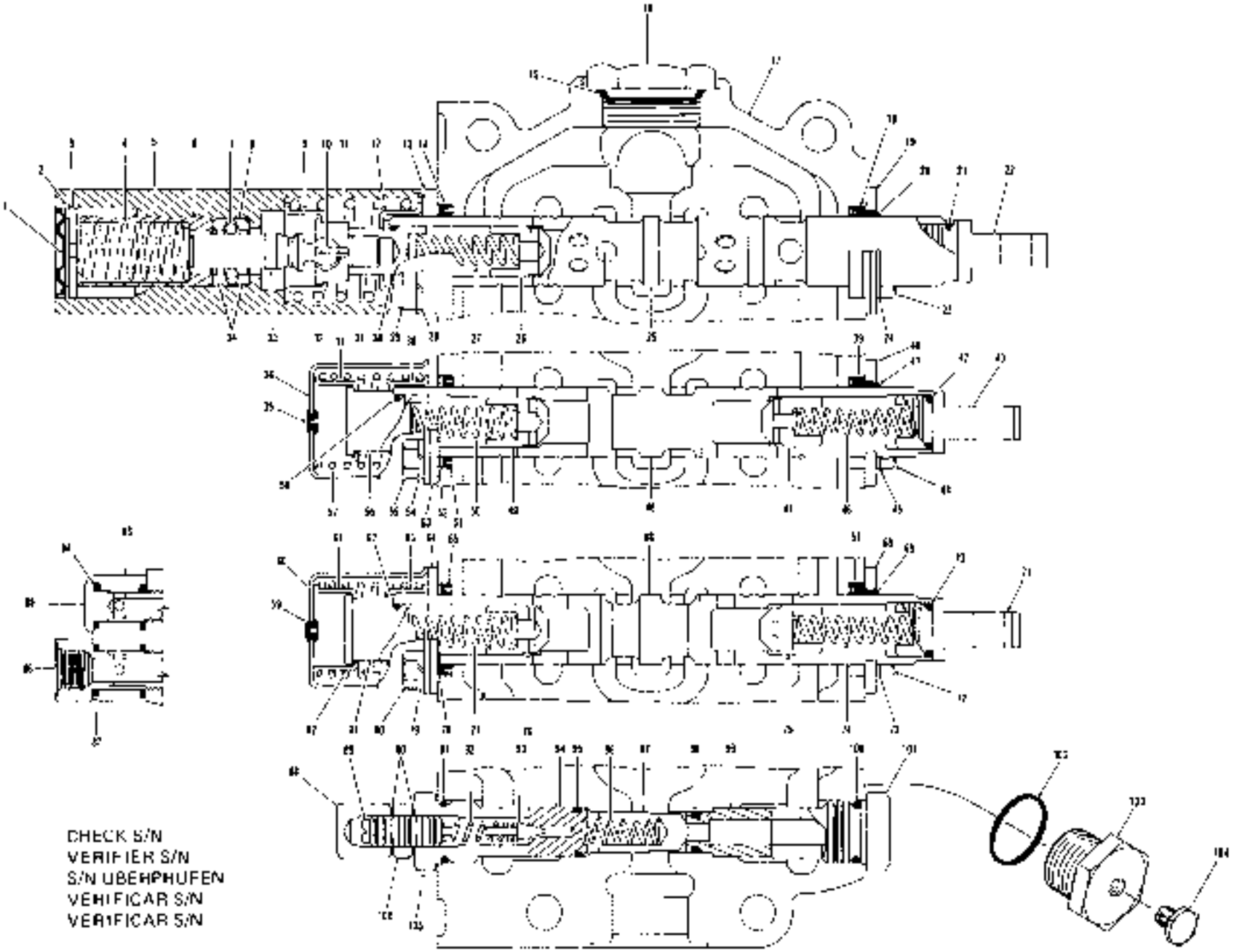

CHECK S/N
VERIFIER S/N
S/N UBERPHUFEN
VERIFICAR S/N
VERIFICAR S/N

TS 13867

Valve Assembly, Main (Three Spool)
Soupape principale (trois tiroirs), ensemble
Hauptventil vollständig (drei Spulen)
Válvula principal (três carretéis), conjunto
Válvula principal (tres carretes), conjunto

CLARK

No.	Part No.	Qty.	Description	Description	Benennung	Descrição	Descripción
A	[3]1510345	1	Valve assy main	soupape princip ens	Hauptventil vollst	válvula princip conj	valvula princip conj
1	948282	1	Diaphragm	diaphragme	Membran	diafragma	diafragma
2	656542	1	Ring	anneau	Ring	anel	anillo
3	947848	1	Plug	bouchon	Stopfen	bujão	tapon
4	947852	1	Spring	ressort	Feder	mola	resorte
5	948720	1	Cover	couvercle	Deckel	tampa	tapa
6	947842	1	Retainer	arrêtoir	halterung	retentor	retén
7	948738	11	Ball	bille	Kugel	esfera	bola
8	948727	1	Sleeve	manchon	Muffe	luva	manguito
9	944878	1	Guide	guide	Führungsstück	guia	guía
10	742306	1	Roll pin	goupille de roulee	Rollenbolzen	pino de rolo	pasador rodillo
11	949278	1	Detent socket	douille crân	Arretiertassung	embocadura detentor	rebaje delén
12	945092	1	Guide	guide	Führungsstück	guia	guía
13	1948839	1	Plate	plaque	Platte	placa	placa
13A	1948717	1	Plate	plaque	Platte	placa	placa
13B	1948840	1	Plate	plaque	Platte	placa	placa
14	946583	1	Seal	joint étanchéité	Dichtung	vedador	sello
15	91F-11	1	O-ring	joint torique	O Ring	anel-O	anillo-O
16	24K-11	1	Cap	chapeau	Kappe	tampa	tapa
17	[4]———	—	Housing	boîtier	Gehäuse	carcaça	carcasa
18	946583	1	Seal	joint étanchéité	Dichtung	vedador	sello
19	980831	1	Plate	plaque	Platte	placa	placa
20	946918	1	Wiper	racleur	Wischer	limpador	limpiacor
21	25K-30022	1	O-ring	joint torique	O Ring	anel-O	anillo-O
22	893295	1	Plunger eye	plongeur oeil	Druckstangenauge	olho embolo	ojal embolo
23	1C-612	2	Bolt	boulon	Bolzen	parafuso	bulon
24	4E-06	2	Lockwasher	rondelle frein	Sicherungsscheibe	arruela de pressão	arandela seguridad
25	[4]———	—	Plunger assy	plongeur ensemble	Druckstange vollst	embolo conjunto	embolo buzo conjunto
26	944885	1	Check	clapet	Rückschlagventil	gatilho	clapeta
27	893293	1	Spring	ressort	Feder	mola	resorte
28	4E-06	2	Lockwasher	rondelle frein	Sicherungsscheibe	arruela de pressão	arandela seguridad
29	11G-620	2	Bolt	boulon	Bolzen	parafuso	bulón
30	25K-30022	1	O-ring	joint torique	O Ring	anel-O	anillo-O
31	946732	1	Cap	chapeau	Kappe	tampa	tapa
32	945090	1	Spring	ressort	Feder	mola	resorte
33	949242	1	Plunger	plongeur	Druckstange	embolo	émbolo buzo
34	947843	2	Retainer	arrêtoir	Halterung	retentor	retén
35	886745	1	Plug	bouchon	Stopfen	bujão	tapón
36	980828	1	Cover	couvercle	Deckel	tampa	tapa
37	945348	1	Guide	guide	Führungsstück	guia	guía
38	945348	1	Guide	guide	Führungsstück	guia	guía
39	946583	1	Seal	joint étanchéité	Dichtung	vedador	sello
40	980831	1	Plate	plaque	Platte	placa	placa
41	946918	1	Wiper	racleur	Wischer	limpador	limpiador
42	25K-30022	1	O-ring	joint torique	O Ring	anel-O	anillo-O
43	893295	1	Plunger eye	plongeur oeil	Druckstangenauge	olho embolo	ojal émbolo
44	1C-612	2	Bolt	boulon	Bolzen	parafuso	bulón
45	4E-06	2	Lockwasher	rondelle frein	Sicherungsscheibe	arruela de pressão	arandela seguricad
46	893293	1	Spring	ressort	Feder	mola	resorte
47	944885	1	Check	clapet	Rückschlagventil	gatilho	clapeta
48	[4]———		Plunger assy	plongeur ensemble	Druckstange vollst	embolo conjunto	embolo buzo conjunto
49	944885	1	Check	clapet	Rückschlagventil	gatilho	clapeta
50	893293	1	Spring	ressort	Feder	mola	resorte
51	946583	1	Seal	joint étanchéité	Dichtung	vedador	sello
52	944883	1	Ring	anneau	Ring	anel	anillo

[3]For replacement use 1513172
[3]Pour remplacement employer 1513172
[3]Für Austauschen verwenden 1513172
[3]Para a reposição usar 1513172
[3]Para recambio emplear 1513172
[4]Inc. 1—105
[4]See Vol. Single Vega, Verse A

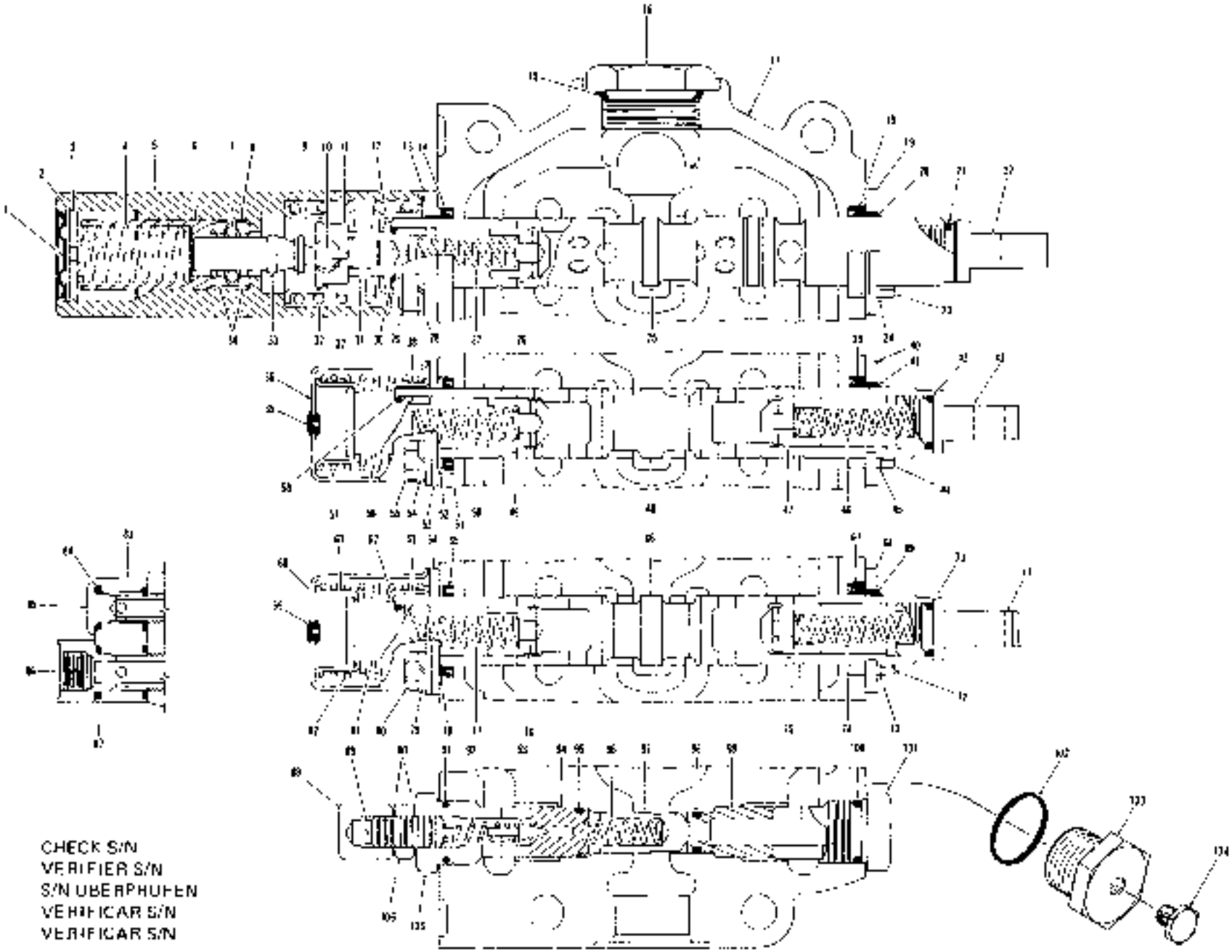

CHECK S/N
VERIFIER S/N
S/N ÜBERPRÜFEN
VERIFICAR S/N
VERIFICAR S/N

1S-13867

Valve Assembly, Main (Three Spool)
Soupape principale (trois tiroirs), ensemble
Hauptventil vollständig (drei Spulen)
Válvula principal (três carretéis), conjunto
Válvula principal (tres carretes), conjunto

CLARK

No.	Part No.	Qty.	Description	Description	Benennung	Descrição	Descripción
53	949351	1	Plate	plaque	Platte	placa	placa
53A	980832	1	Plate	plaque	Platte	placa	placa
53B	980831	1	Plate	plaque	Platte	placa	placa
54	4E-06	2	Lockwasher	rondelle frein	Sicherungsscheibe	arruela de pressão	arandela seguridad
55	1C-612	2	Bolt	boulon	Bolzen	parafuso	bulón
56	944895	1	Cap	chapeau	Kappe	tampa	tapa
57	980830	1	Spring	ressort	Feder	mola	resorte
58	25K-30022	1	O-ring	joint torique	O Ring	anel-O	anillo-O
59	886745	1	Plug	bouchon	Stopfen	tampão	tapón
60	980828	1	Cover	couvercle	Deckel	tampa	tapa
61	945348	1	Guide	guide	Führungsstück	guia	guía
62	25K-30022	1	O-ring	joint torique	O Ring	anel-O	anillo-O
63	945348	1	Guide	guide	Führungsstück	guia	guía
64	949351	1	Plate	plaque	Platte	placa	placa
64A	980832	1	Plate	plaque	Platte	placa	placa
64B	980831	1	Plate	plaque	Platte	placa	placa
65	946583	1	Seal	joint étanchéité	Dichtung	vedador	sello
66	[1]		Plunger assy	plongeur ensemble	Druckstange vollst	embolo-conjunto	embolo buzo conjunto
67	946583	1	Seal	joint étanchéité	Dichtung	vedador	sello
68	980831	1	Plate	plaque	Platte	placa	placa
69	946918	1	Wiper	racleur	Wischer	limpiador	limpiador
70	25K-30022	1	O-ring	joint torique	O Ring	anel O	anillo-O
71	893295	1	Plunger eye	plongeur oeil	Druckstangenauge	olho embolo	ojal embolo
72	1C-612	2	Bolt	boulon	Bolzen	parafuso	bulón
73	4E-06	2	Lockwasher	rondelle frein	Sicherungsscheibe	arruela de pressão	arandela seguridad
74	893293	1	Spring	ressort	Feder	mola	resorte
75	944885	1	Check	clapet	Rückschlagventil	galilho	clapeta
76	944885	1	Check	clapet	Rückschlagventil	galilho	clapeta
77	893293	1	Spring	ressort	Feder	mola	resorte
78	944883	1	Ring	anneau	Ring	anel	anillo
79	4E-06	2	Lockwasher	rondelle frein	Sicherungsscheibe	arruela de pressão	arandela seguridad
80	1C-612	2	Bolt	boulon	Bolzen	parafuso	bulón
81	944895	1	Cap	chapeau	Kappe	tampa	tapa
82	980830	1	Spring	ressort	Feder	mola	resorte
83	948212	1	Relief valve assy	soupape decharge	Überdruckventil vollst	valv descarga conj	valvula alivio conj
84	25K-40704	2	O-ring	joint torique	O Ring	anel-O	anillo-O
85	945813	1	Cap	chapeau	Kappe	tampa	tapa
86	945814	1	Cap	chapeau	Kappe	tampa	tapa
87	25K-40112	2	O-ring	joint torique	O Ring	anel-O	anillo-O
88	490-08	1	Acorn Nut	ecrou a chapeau	Kopfmutter	porca holeana	tuerca
89	980834	1	Screw	vis	Schraube	parafuso	tornillo
90	613750	2	Washer	rondelle	Scheibe	arruela	arandela
91	58K-210	1	O-ring	joint torique	O Ring	anel-O	anillo-O
92	886753	1	Spring	ressort	Feder	mola	resorte
93	886739	1	Poppet	clapet	Ventilkegel	galilho	clapeta
94	980836	1	Seat pilot	siege pilot	Dichtungsführung	assento do piloto	asiento piloto
95	25K-30020	1	O-ring	joint torique	O Ring	anel O	anillo-O
96	947791	1	Spring	ressort	Feder	mola	resorte
97	947769	1	Check	clapet	Rückschlagventil	galho	clapeta
98	25K-30016	1	O-ring	joint torique	O Ring	anel-O	anillo O
99	980840	1	Seat	siege	Sitz	assento	asiento
100	58K-210	1	O-ring	joint torique	O Ring	anel-O	anillo-O
101	980838	1	Cap	chapeau	Kappe	tampa	tapa
102	91F-10	1	O-ring	joint torique	O Ring	anel O	anillo-O
103	946882	1	Plug	bouchon	Stopfen	bujao	tapon
104	40K-04	1	Plug	bouchon	Stopfen	bujao	tapon
105	980835	1	Cap	chapeau	Kappe	tampa	tapa
106	80-08	1	Nut	ecrou	Mutter	porca	tuerca

[1] See, Voir, Siehe, Veja, Vease P

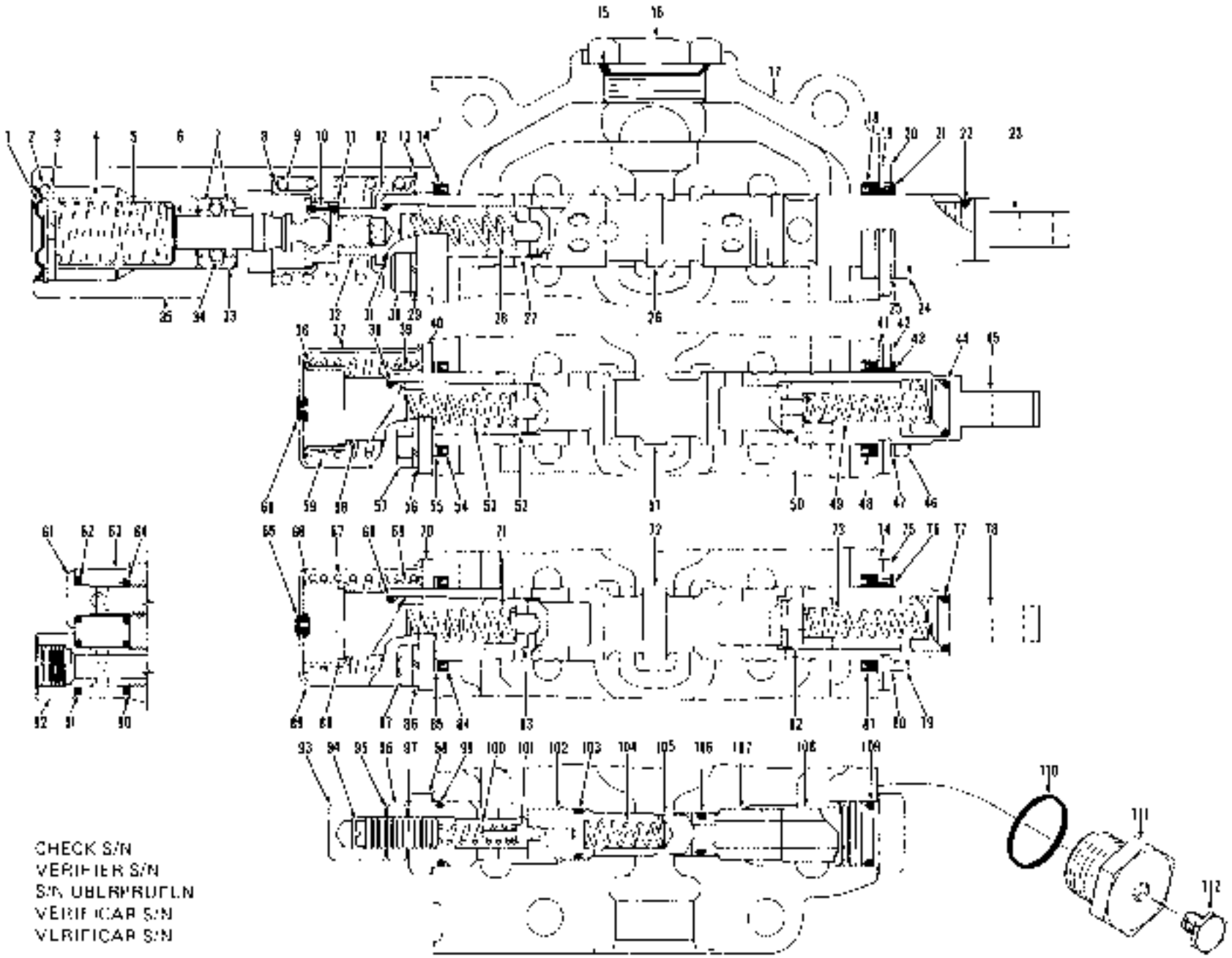
CHECK S/N
VERIFIER S/N
S/N ÜBERPRÜFEN
VERIFICAR S/N
VERIFICAR S/N

TS-11632

Valve Assembly, Main (Three Spool) *
Soupape principale (trois tiroirs), ensemble *
Hauptventil vollständig (drei Spulen) *
Válvula principal (três carretéis), conjunto *
Válvula principal (tres carretes), conjunto *

CLARK

No.	Part No.	Qty.	Description	Description	Benennung	Descrição	Descripción
A	[2,3]1513172	1	Control valve assy	ens soupape commande	Regelventil vollst	conj valv controle	conj válv control
1	946202	1	Diaphragm	diaphragme	Membran	diafragma	diafragma
2	666542	1	Ring snap	bague arrêt	Sprengring	anel pressão	arandela retén
3	947648	1	Plug	bouchon	Stopfen	bujão	tapón
4	946954	1	Retainer	arrêtoir	Halterung	retentor	retén
5	947652	1	Spring	ressort	Feder	mola	resorte
6	949242	1	Plunger	plongeur	Druckstange	embolo	émbolo buzo
7	947643	2	Retainer	arrêtoir	Halterung	retentor	retén
8	944878	1	Guide	guide	Führungsstück	guia	guía
9	945090	1	Spring	ressort	Feder	mola	resorte
10	742306	1	Pin roll	goupille cylindrique	Spir Feder	pino cilindrico	espiga elástica
11	949276	1	Detent socket	douille cran	Arretierlassung	embocadura detentor	rehaye deten
12	945092	1	Guide	guide	Führungsstück	guia	guía
13	†948300	1	Plate	plaque	Platte	placa	placa
14	949304	1	Seal	joint étanchéite	Dichtung	vedador	sello
15	91F-11	1	O-ring	joint torique	O Ring	anel-O	anillo-O
16	[4]24K-11	1	Plug	bouchon	Stopfen	bujão	tapón
17	[5]———	1	Housing	boitier	Gehäuse	carcuça	carcasa
18	948304	1	Seal	joint étanchéite	Dichtung	vedador	sello
19	948302	1	Plate	plaque	Platte	placa	placa
20	949303	1	Plate	plaque	Platte	placa	placa
21	949305	1	Wiper	racleur	Wischer	limpador	limpiador
22	25K-30022	1	O-ring	joint torique	O Ring	anel-O	anillo-O
23	893295	1	Eye	oeil	Auge	olho	ojo
24	1C-612	2	Bolt	boulon	Bolzen	parafuso	bulón
25	4E-06	2	Lockwasher	rondelle frein	Sicherungsscheibe	arruela de pressão	arandela seguridad
26	[6]———	1	Plunger	plongeur	Druckstange	embolo	émbolo buzo
27	944885	1	Check	clapet	Rückschlagventil	gatilho	clapeta
28	893293	1	Spring	ressort	Feder	mola	resorte
29	4E-06	2	Lockwasher	rondelle frein	Sicherungsscheibe	arruela de pressão	arandela seguridad
30	1C-616	2	Bolt	boulon	Bolzen	parafuso	bulón
31	25K-30022	1	O-ring	joint torique	O Ring	anel-O	anillo-O
32	948732	1	Cap	chapeau	Kappe	tampa	tapa
33	948727	1	Sleeve	manchon	Muffe	luva	manguito
34	948730	11	Ball	bille	Kugel	esfera	bola
35	948720	1	Cover	couvercle	Deckel	tampa	tapa
36	945348	1	Guide	guide	Führungsstück	guia	guía
37	948828	1	Cover	couvercle	Deckel	tampa	tapa
38	25K-30022	1	O-ring	joint torique	O Ring	anel-O	anillo-O
39	945348	1	Guide	guide	Führungsstück	guia	guía
40	948832	1	Plate	plaque	Platte	placa	placa
41	949302	1	Plate	plaque	Platte	placa	placa
42	949303	1	Plate	plaque	Platte	placa	placa
43	949305	1	Wiper	racleur	Wischer	limpador	limpiador
44	25K-30022	1	O-ring	joint torique	O Ring	anel-O	anillo-O
45	893295	1	Eye	oeil	Auge	olho	ojo
46	1C-612	2	Bolt	boulon	Bolzen	parafuso	bulon
47	4E-06	2	Lockwasher	rondelle frein	Sicherungsscheibe	arruela de pressão	arandela seguridad
48	949304	1	Seal	joint etancheite	Dichtung	vedador	sello
49	893293	1	Spring	ressort	Feder	mola	resorte
50	944885	1	Check	clapet	Rückschlagventil	gatilho	clapeta

*S.M. 4035B101FSC —129, 135 →137

[2]For replacement use 3237045
[3]Pour remplacement employer 3237045
[4]Für Austauschen verwenden 3237045
[5]Para a reposição usar 3237045
[6]Para recambio emplear 3237045
†Inc. 1→112
‡Inc. 15
§See, Ver, Siehe, Veja, Vease A

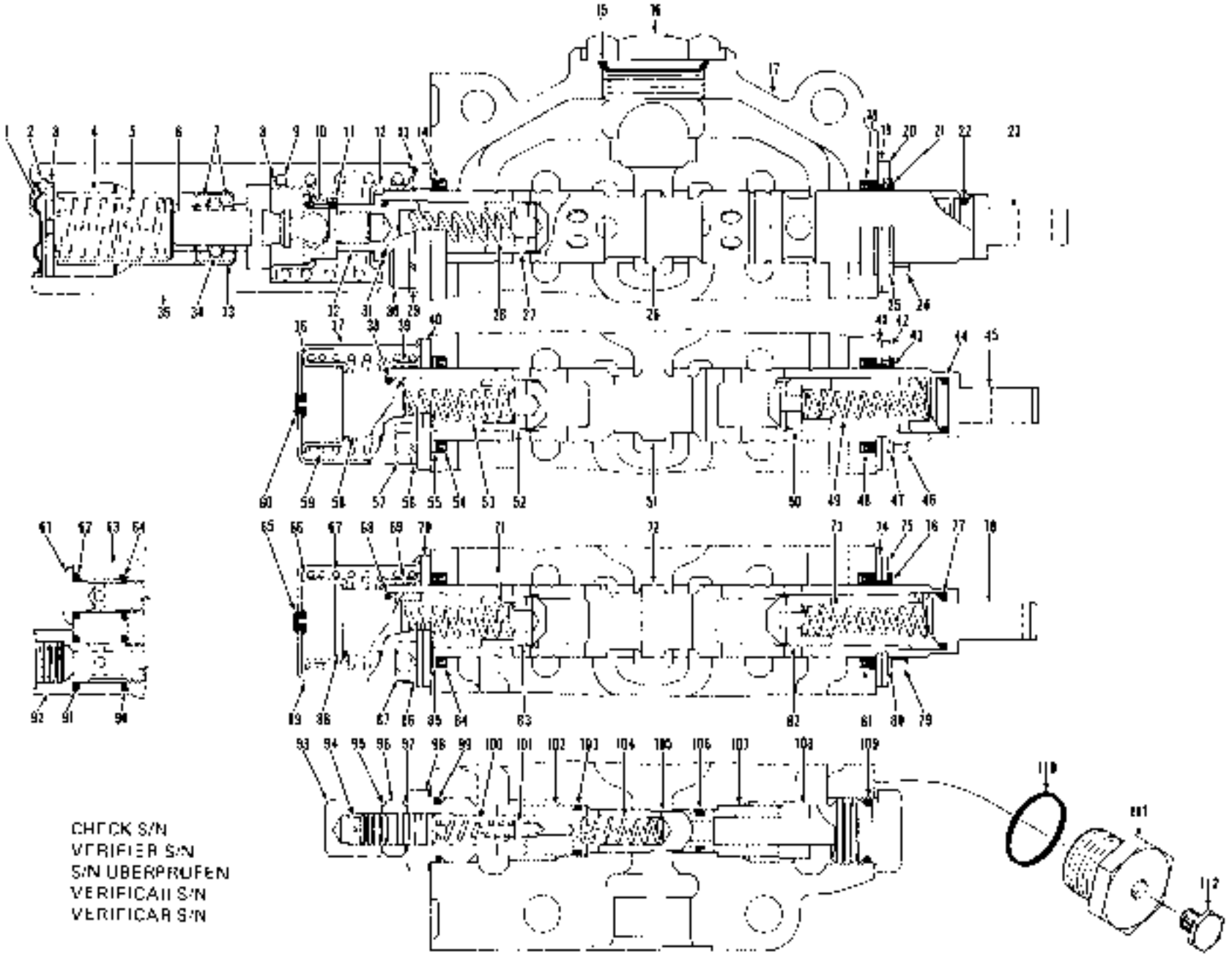

TS-11632

Valve Assembly, Main (Three Spool) *
Soupape principale (trois tiroirs), ensemble *
Hauptventil vollständig (drei Spulen) *
Válvula principal (três carretéis), conjunto *
Válvula principal (tres carretes), conjunto *

CLARK

No.	Part No.	Qty.	Description	Description	Benennung	Descrição	Descripción
51	^{S2}_____	—	**Plunger**	plongeur	Druckstange	embolo	embolo buzo
52	**944885**	1	**Check**	clapet	Rückschlagventil	gatilho	clapeta
53	**893293**	1	**Spring**	ressort	Feder	mola	resorte
54	**949304**	1	**Seal**	joint étanchéité	Dichtung	vedador	sello
55	**949349**	1	**Ring back-up**	rondelle renfort	Stützring	anel relentor	arandela apoyo
56	**4E-06**	2	**Lockwasher**	rondelle frein	Sicherungsscheibe	arruela de pressão	arandela seguridad
57	**1C-612**	2	**Bolt**	boulon	Bolzen	parafuso	bulon
58	**944895**	1	**Cap**	chapeau	Kappe	tampa	tapa
59	**980830**	1	**Spring**	ressort	Feder	mola	resorte
60	**886745**	1	**Plug**	bouchon	Stopfen	bujão	tapon
61	**945813**	1	**Cap**	chapeau	Kappe	tampa	tapa
62	**25K-40104**	1	**O-ring**	joint torique	O Ring	anel-O	anillo-O
63	**948212**	1	**Relief valve assy**	soupape décharge	Überdruckventilsatz	válv descarga conj	válvula alivio conj
64	**25K-40104**	1	**O-ring**	joint torique	O Ring	anel-O	anillo O
65	**886745**	1	**Plug**	bouchon	Stopfen	bujão	tapón
66	**945348**	1	**Guide**	guide	Führungsstück	guia	guia
67	**980830**	1	**Spring**	ressort	Feder	mola	resorte
68	**25K-30022**	1	**O-ring**	joint torique	O Ring	anel O	anillo-O
69	**945348**	1	**Guide**	guide	Führungsstück	guia	guia
70	**980832**	1	**Plate**	plaque	Platte	placa	placa
71	**893293**	*	**Spring**	ressort	Feder	mola	resorte
72	^{S2}_____	1	**Plunger**	plongeur	Druckstange	embolo	embolo buzo
73	**893293**	1	**Spring**	ressort	Feder	mola	resorte
74	**948302**	1	**Plate**	plaque	Platte	placa	placa
75	**948303**	1	**Plate**	plaque	Platte	placa	placa
76	**949305**	1	**Wiper**	racleur	Wischer	limpador	limpiador
77	**25K-30022**	1	**O-ring**	joint torique	O Ring	anel-O	anillo-O
78	**893295**	1	**Eye**	oeil	Auge	olho	ojo
79	**1C-612**	2	**Bolt**	boulon	Bolzen	parafuso	bulón
80	**4E-06**	2	**Lockwasher**	rondelle frein	Sicherungsscheibe	arruela de pressão	arandela seguridad
81	**949304**	1	**Seal**	joint étanchéité	Dichtung	vedador	sello
82	**944885**	1	**Check**	clapet	Rückschlagventil	gatilho	clapeta
83	**944885**	1	**Check**	clapet	Rückschlagventil	gatilho	clapeta
84	**949304**	1	**Seal**	joint étanchéité	Dichtung	vedador	sello
85	**949349**	1	**Ring back-up**	rondelle renfort	Stützring	anel relentor	arandela apoyo
86	**4E-06**	2	**Lockwasher**	rondelle frein	Sicherungsscheibe	arruela de pressão	arandela seguridad
87	**1C-612**	2	**Bolt**	boulon	Bolzen	parafuso	bulón
88	**944895**	1	**Cap**	chapeau	Kappe	tampa	tapa
89	**980828**	1	**Cover**	couvercle	Deckel	tampa	tapa
90	**25K-40112**	1	**O-ring**	joint torique	O Ring	anel O	anillo-O
91	**25K-40112**	1	**O-ring**	joint torique	O Ring	anel-O	anillo-O
92	**945814**	1	**Cap**	chapeau	Kappe	tampa	tapa
93	**49D-08**	1	**Nut acorn**	écrou à chapeau	Hutmutter	porca pega	tuerca de caperusa
94	**980834**	1	**Adjusting screw**	vis réglage	Einstellschraube	parafuso regulador	tornillo regulacion
95	**813780**	1	**Washer**	rondelle	Scheibe	arruela	arandela
96	**8D-08**	1	**Nut**	écrou	Mutter	porca	tuerca
97	**813780**	1	**Washer**	rondelle	Scheibe	arruela	arandela
98	**980835**	1	**Cap**	chapeau	Kappe	tampa	tapa
99	**98K-210**	1	**O-ring**	joint torique	O Ring	anel-O	anillo-O
100	**886753**	1	**Spring**	ressort	Feder	mola	resorte
101	**886739**	1	**Poppet**	clapet	Ventilkegel	gatilho	clapeta
102	**980836**	1	**Seat**	siége	Sitz	assento	asiento
103	**25K-30020**	1	**O-ring**	joint torique	O Ring	anel-O	anillo-O

*G.M. 4435B181FSC→129, 135→137

^{S2}See, Voir Siehe, Veja, Vease A

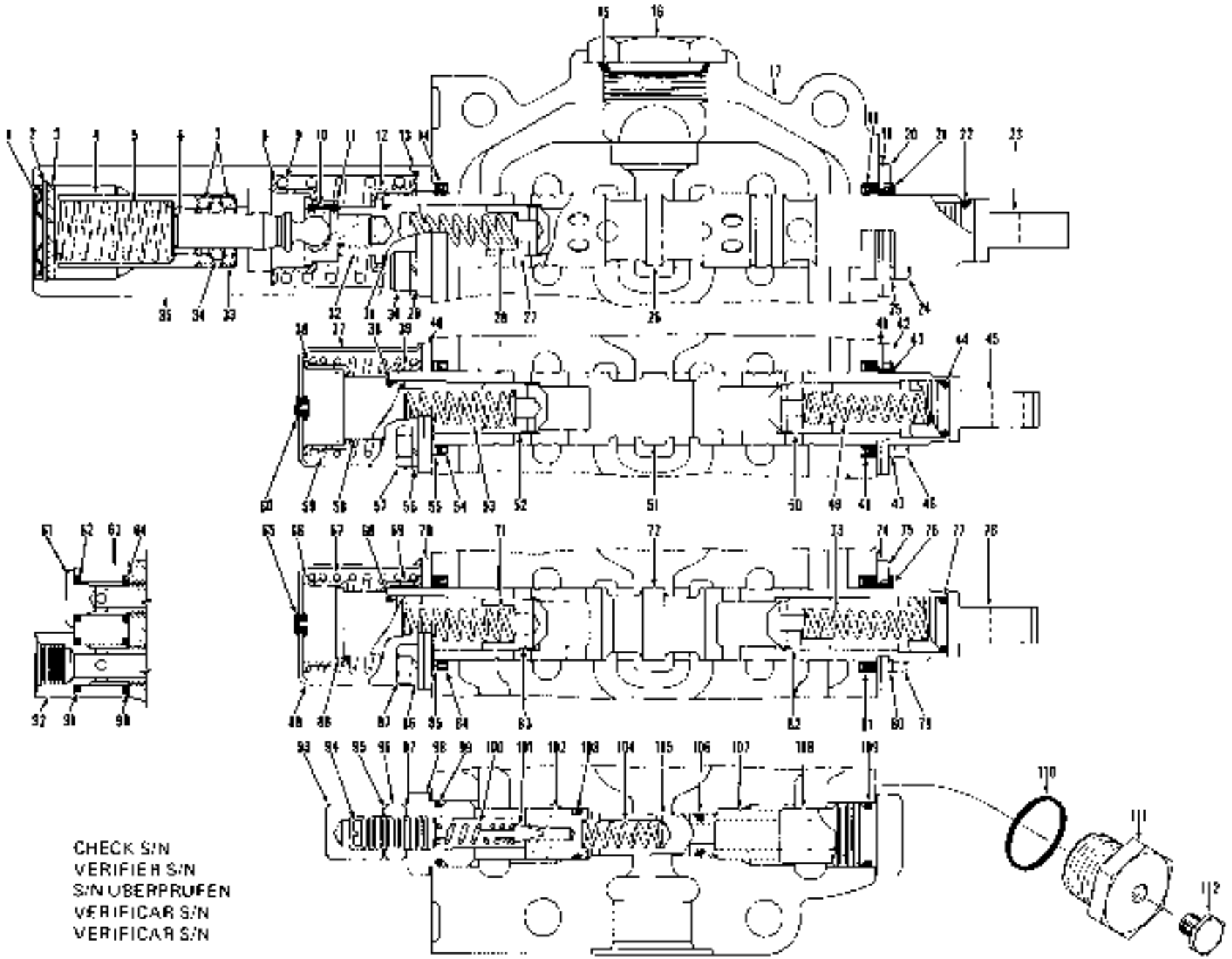
CHECK S/N
VERIFIER S/N
S/N ÜBERPRÜFEN
VERIFICAR S/N
VERIFICAR S/N

TS-11632

Valve Assembly, Main (Three Spool) *
Soupape principale (trois tiroirs), ensemble *
Hauptventil vollständig (drei Spulen) *
Válvula principal (três carretéis), conjunto *
Válvula principal (tres carretes), conjunto *

CLARK

No.	Part No.	Qty.	Description	Description	Benennung	Descrição	Descripción
104	947781	1	Spring	ressort	Feder	mola	resorte
105	947769	1	Check	clapet	Rückschlagventil	gatilho	clapeta
106	25K-30016	1	O-ring	joint torique	O Ring	anel O	anillo-O
107	980840	1	Seal	siège	Sitz	assento	asiento
108	980838	1	Cap	chapeau	Kappe	tampa	tapa
109	58K-267	1	O-ring	joint torique	O Ring	anel-O	anillo-O
110	91F-10	1	O-ring	joint torique	O Ring	anel-O	anillo-O
111*	945082	1	Plug	bouchon	Stopfen	bujão	tapón
112	40K-84	1	Plug	bouchon	Stopfen	bujão	tapón

*G.M. 4035810TSC→129, 135→137

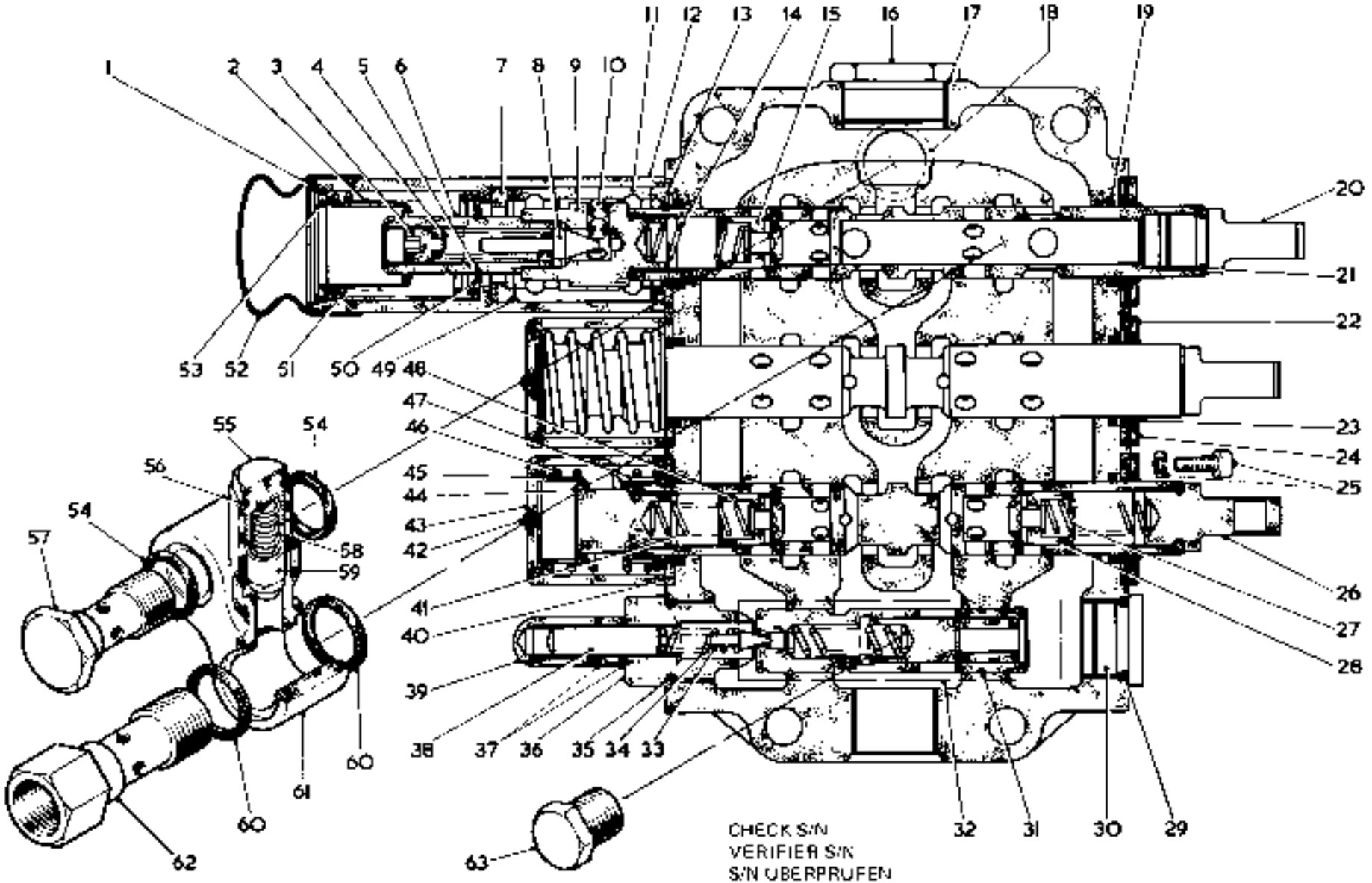

TS-14506

Printed in U.S.A.
1984

Valve Assembly, Main (Three Spool) *
Soupape principal (trois tiroirs), ensemble *
Hauptventil vollständig (drei Spulen) *
Válvula principal (três carretéis), conjunto *
Válvula principal (tres carretes), conjunto *

CLARK

No.	Part No.	Qty.	Description	Description	Benennung	Descrição	Descripción
A	3237045	1	Control valve assy	ens soupape commande	Regelventil vollst	conj válv controle	conj valv control
1	1301794	1	Ring	anneau	Ring	anel	anillo
2	3290358	1	Spring	ressort	Feder	mola	resorte
3	3291730	1	Screw	vis	Schraube	parafuso	tornillo
4	3291731	1	Spring	ressort	Feder	mola	resorte
5	763782	1	Ring	anneau	Ring	anel	anillo
6	3292604	1	Cap	chapeau	Kappe	tampa	tapa
7	3290873	1	Spacer	entretoise	Distanzteil	espaçador	espaciador
8	3291732	1	Poppet	clapet	Ventilkegel	galilho	clapeta
9	3291734	1	Cap	chapeau	Kappe	tampa	tapa
10	10J-10	1	Ball	bille	Kugel	esfera	bola
11	3291751	1	Sleeve	manchon	Muffe	luva	manguito
12	3290387	1	Cover	couvercle	Deckel	tampa	tapa
12A	*1C-516	2	Bolt	boulon	Bolzen	parafuso	bulón
12B	*3292344	2	Washer	rondelle	Scheibe	arruela	arandela
13	3291735	1	Retainer	arrêtoir	Halterung	retentor	retén
14	3214044	1	Spring	ressort	Feder	mola	resorte
15	944885	1	Check	clapet	Rückschlagventil	galilho	clapeta
16	*24K-11	1	Plug	bouchon	Stopfen	bujão	tapón
17	91F-11	1	O-ring	joint torique	O Ring	anel-O	anillo-O
18	25K-40112	1	O-ring	joint torique	O Ring	anel-O	anillo-O
19	§*	6	Seal	joint étanchéité	Dichtung	vedador	sello
20	944889	1	Eye	oeil	Auge	olho	ojo
21	§*	6	O-ring	joint torique	O Ring	anel-O	anillo-O
22	3214029	3	Retainer	arrêtoir	Halterung	retentor	retén
23	§*	3	Wiper	racleur	Wischer	limpador	limpiador
24	3290878	3	Retainer	arrêtoir	Halterung	retentor	retén
25	1C-512	6	Bolt	boulon	Bolzen	parafuso	bulón
25A	†329344	6	Washer	rondelle	Scheibe	arruela	arandela
26	944889	1	Eye	oeil	Auge	olho	ojo
27	3214044	1	Spring	ressort	Feder	mola	resorte
28	944885	1	Check	clapet	Rückschlagventil	galilho	clapeta
29	§*	1	O-ring	joint torique	O Ring	anel-O	anillo-O
30	3214028	1	Plug	bouchon	Stopfen	bujão	tapón
31	§*	1	Seal	joint étanchéité	Dichtung	vedador	sello
32	3214031	1	Relief valve assy	soupape décharge	Überdruckventil vollst	valv descarga conj	valvula alivio conj
33	886739	1	Poppet	clapet	Ventilkegel	galilho	clapeta
34	3213775	1	Spring	ressort	Feder	mola	resorte
35	§*	1	Seal	joint étanchéité	Dichtung	vedador	sello
36	3292353	1	Cap	chapeau	Kappe	tampa	tapa
37	§*	2	Washer	rondelle	Scheibe	arruela	arandela
37A	80-06	1	Nut	écrou	Mutter	porca	tuerca
38	944890	1	Screw	vis	Schraube	parafuso	tornillo
39	944853	1	Nut	écrou	Mutter	porca	tuerca
40	3214030	2	Retainer	arrêtoir	Halterung	retentor	retén
41	3214044	2	Spring	ressort	Feder	mola	resorte
42	3213907	2	Plug	bouchon	Stopfen	bujão	tapón
43	3215250	2	Cover	couvercle	Deckel	tampa	tapa
43A	†1C-512	4	Bolt	boulon	Bolzen	parafuso	bulón
43B	†3292344	4	Washer	rondelle	Scheibe	arruela	arandela

*G.M. 4035B130FSC—134, 138FSC 5→

Rinc. 1—63
Rinc. 17
*See, Voir, Siehe, Veja, Vease 64

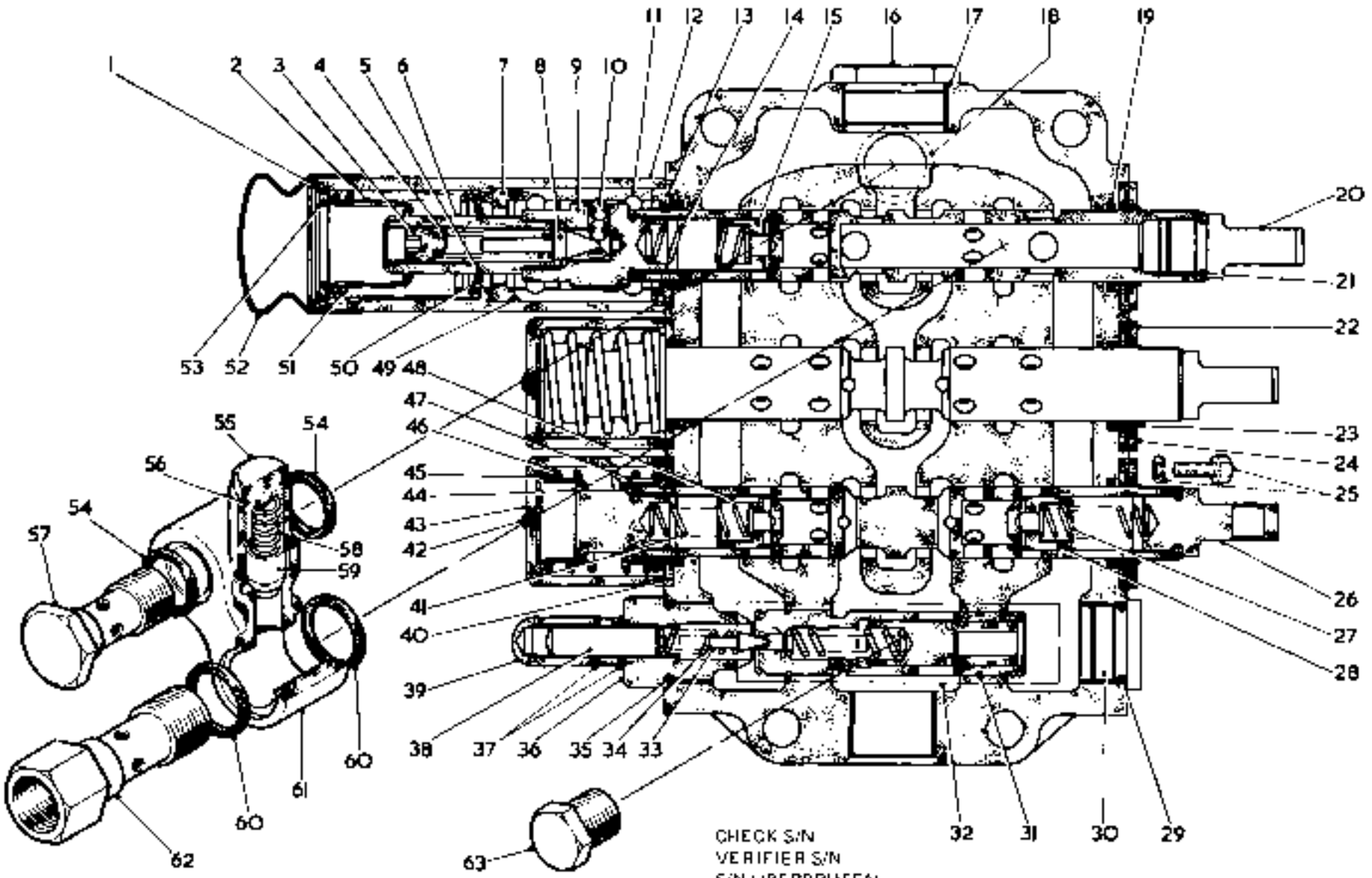

TS 14505

PM 1964
Printed in U.S.A.

CLARK

Valve Assembly, Main (Three Spool) *
Soupape principale (trois tiroirs), ensemble *
Hauptventil vollständig (drei Spulen) *
Válvula principal (três carretéis), conjunto *
Válvula principal (tres carretes), conjunto *

CLARK

No.	Part No.	Qty.	Description	Description	Benennung	Descrição	Descripción
44	3291737	2	Cap	chapeau	Kappe	tampa	tapa
45	3291736	2	Retainer	arrêtoir	Halterung	retentor	retén
46	3290379	2	Spring	ressort	Feder	mola	resorte
47	3291736	2	Retainer	arrêtoir	Halterung	retentor	retén
48	944865	2	Check	clapet	Rückschlagventil	gatilho	clapeta
49	[illegible]	1	O-ring	joint torique	O Ring	anel-O	anillo O
50	3292605	1	Retainer	arrêtoir	Halterung	retentor	retén
51	3290379	1	Spring	ressort	Feder	mola	resorte
51A	3292606	1	Spring	ressort	Feder	mola	resorte
52	3291729	1	Cover	couvercle	Deckel	tampa	tapa
53	3291728	1	Plate	plaque	Platte	placa	placa
54	25K-40104	2	O-ring	joint torique	O Ring	anel-O	anillo-O
55	945811	1	Cap	chapeau	Kappe	tampa	tapa
56	25K-30024	1	O-ring	joint torique	O Ring	anel-O	anillo-O
57	945813	1	Cap	chapeau	Kappe	tampa	tapa
58	945810	1	Spring	ressort	Feder	mola	resorte
59	944885	1	Check	clapet	Rückschlagventil	gatilho	clapeta
60	25K-40112	2	O-ring	joint torique	O Ring	anel-O	anillo-O
61	945812	1	Housing	boîtier	Gehäuse	carcaça	carcasa
62	945814	1	Cap	chapeau	Kappe	tampa	tapa
63	124K-3	1	Plug	bouchon	Stopfen	bujão	tapón
63A	191F-3	1	O-ring	joint torique	O Ring	anel-O	anillo-O
64	1193292567	—	Seal kit	joint étanchéité	Dichtungssatz	vedador jogo	sello juego
65	124C-864	1	Bolt	boulon	Bolzen	parafuso	tulon
66	124C-860	1	Bolt	boulon	Bolzen	parafuso	tulon
67	14E-08	3	Lockwasher	rondelle frein	Sicherungsscheibe	anilho de pressão	arandela seguridad

*G.M. 4035B130FSC -134, 138FSC 6—

*See Valve Sights Vega, Vesuvio 61
Inc: 60A
Inc: 19, 21, 22, 29, 31, 35, 37, 19

CLARK

Valve Assembly, Downstream, Pressure Regulating
Soupape de régulation de pression du convertisseur, ensemble
Druckregulierventil des Wandlers, vollständig
Válvula reguladora da pressão do conversor, conjunto
Válvula reguladora de presión del convertidor, conjunto

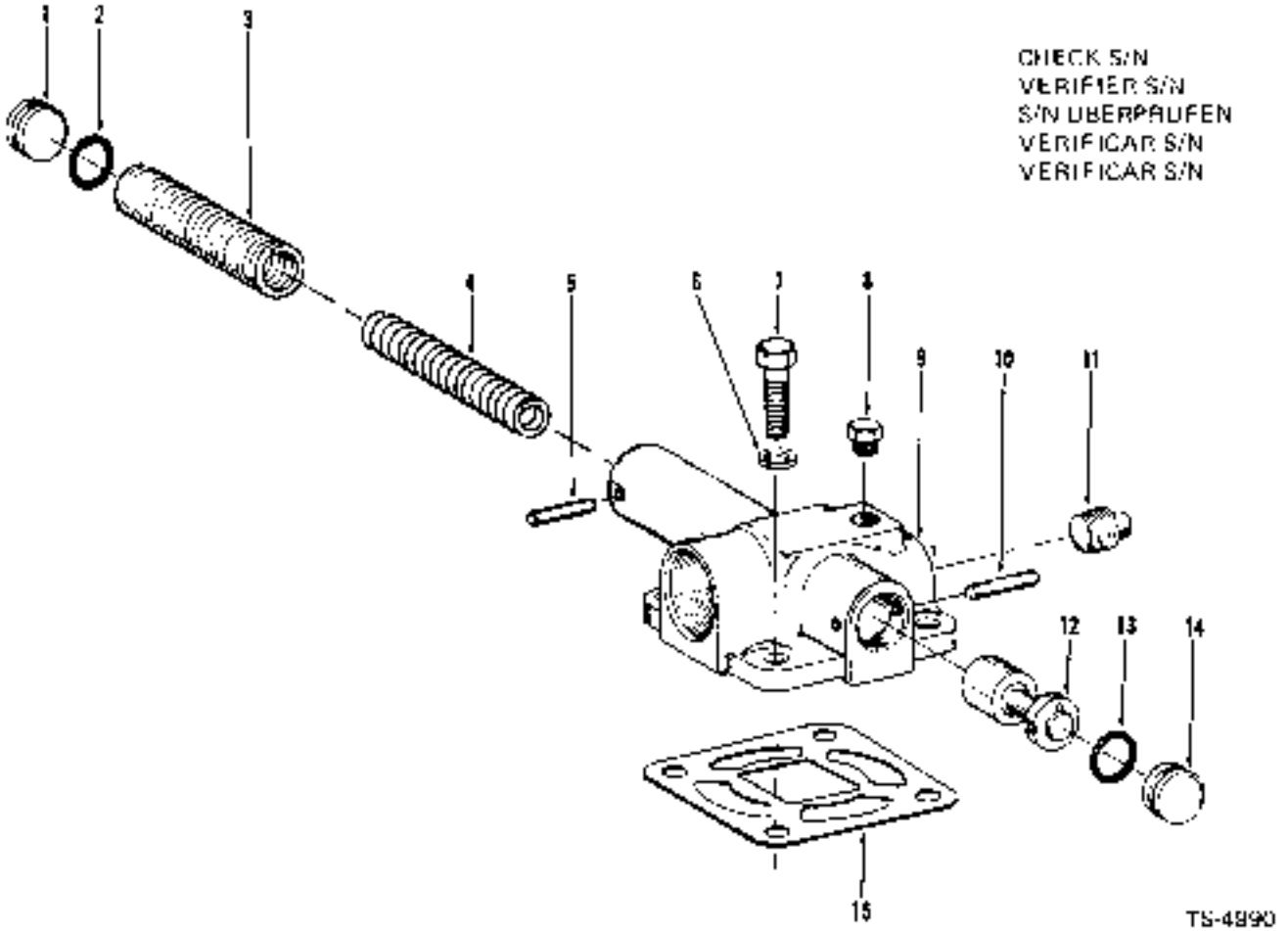

No.	Part No.	Qty.	Description	Description	Benennung	Descrição	Descripción
A	*226499	1	Valve assy	soupape ens	Ventil vollst	válvula conj	válvula conj
1	222041	1	Stop	butoir	Anschlag	batente	tope
2	58K-210	1	O-ring	joint torique	O Ring	anel-O	anilo-O
3	214868	1	Spring	ressort	Feder	mola	resorte
4	227292	1	Spring	ressort	Feder	mola	resorte
5	633157	1	Pin	goupille	Stift	pino	pasador
6	4E-07	4	Lockwasher	rondelle frein	Sicherungsscheibe	arruela de pressão	arandela seguridad
7	1C-720	4	Bolt	boulon	Bolzen	parafuso	bulón
8	40K-04	1	Plug	bouchon	Stopfen	bujão	tapón
9	227078	1	Body	carrosserie	Karosserie	carroçna	carrocería
10	633157	1	Pin	goupille	Stift	pino	pasador
11	40K-08	1	Plug	bouchon	Stopfen	bujão	tapón
12	226500	1	Piston	piston	Kolben	pistão	pistón
13	58K-210	1	O-ring	joint torique	O Ring	anel-O	anillo-O
14	222041	1	Stop	butoir	Anschlag	batente	tope
15	227087	1	Gasket	garniture	Dichtung	gaxeta	empaquetadura

*Inc. 1→5, 8→14

PM 1464
Printed in U.S.A.

Valve Assembly, Steering Pressure Relief
Ensemble de soupape de décharge de pression de la direction
Lenkungsüberdruckablassventil vollständig
Conjunto de válvula de descarga de pressão da direção
Conjunto de válvula de alivio de presión de la dirección

CLARK

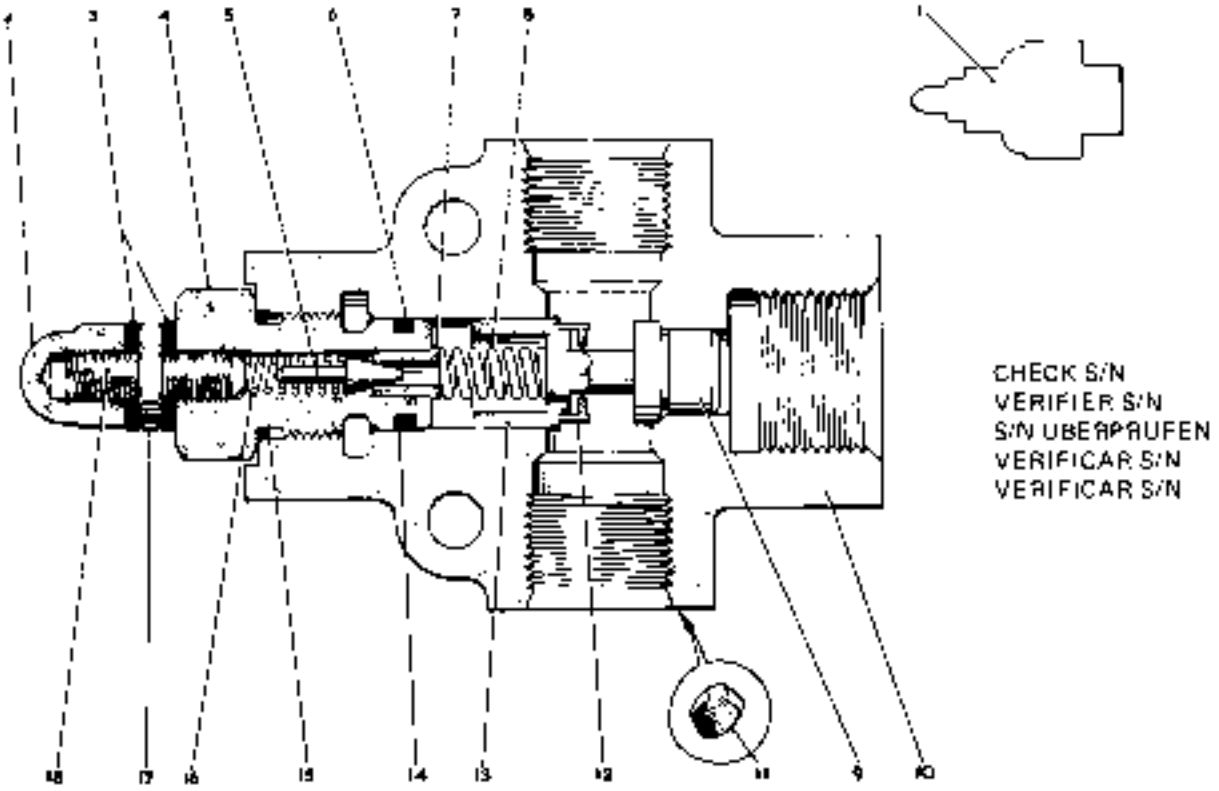

TP-2079

No.	Part No.	Qty.	Description	Description	Benennung	Descrição	Descripción
1	[2]536539	1	Valve assy	soupape ens	Ventil vollst	válvula conj	válvula conj
2	47D-05	1	Nut acorn	ecrou a chapeau	Hutmutter	porca cega	tuerca de caperusa
3	730396	2	Washer	rondelle	Scheibe	arruela	arandela
4	944467	1	Cap	chapeau	Kappe	tampa	tapa
5	883734	1	Plunger	plongeur	Druckstange	embolo	émbolo buzo
6	899039	1	O-ring	joint torique	O Ring	anel-O	anillo-O
7	944469	1	Seat	siège	Sitz	assento	asiento
8	944645	1	Spring	ressort	Feder	mola	resorte
9	944646	1	Seat	siège	Sitz	assento	asiento
10	[3]———	1	Housing	boîtier	Gehäuse	carcaça	carcasa
11	48K-02	2	Plug	bouchon	Stopfen	bujão	tapon
12	[4]———	1	Screen	crible	Sieb	tela	tamiz
13	[2]944643	1	Poppet assy	clapet ens	Ventilkegel vollst	gabilho conj	clapeta conj
14	899038	1	Ring back-up	rondelle renfort	Stützring	anel retentor	arandela apoyo
15	91F-6	1	O-ring	joint torique	O Ring	anel-O	anillo-O
16	944471	1	Spring	ressort	Feder	mola	resorte
17	80-86	1	Nut	écrou	Mutter	porca	tuerca
18	33G-514	1	Adjusting screw	vis réglage	Einstellschraube	parafuso regulador	tornillo regulación

[1]Inc. 2→18
[2]See, Voir, Siehe, Veja, Véase 1
[3]See, Voir, Siehe, Veja, Véase 13
[4]Inc. 12

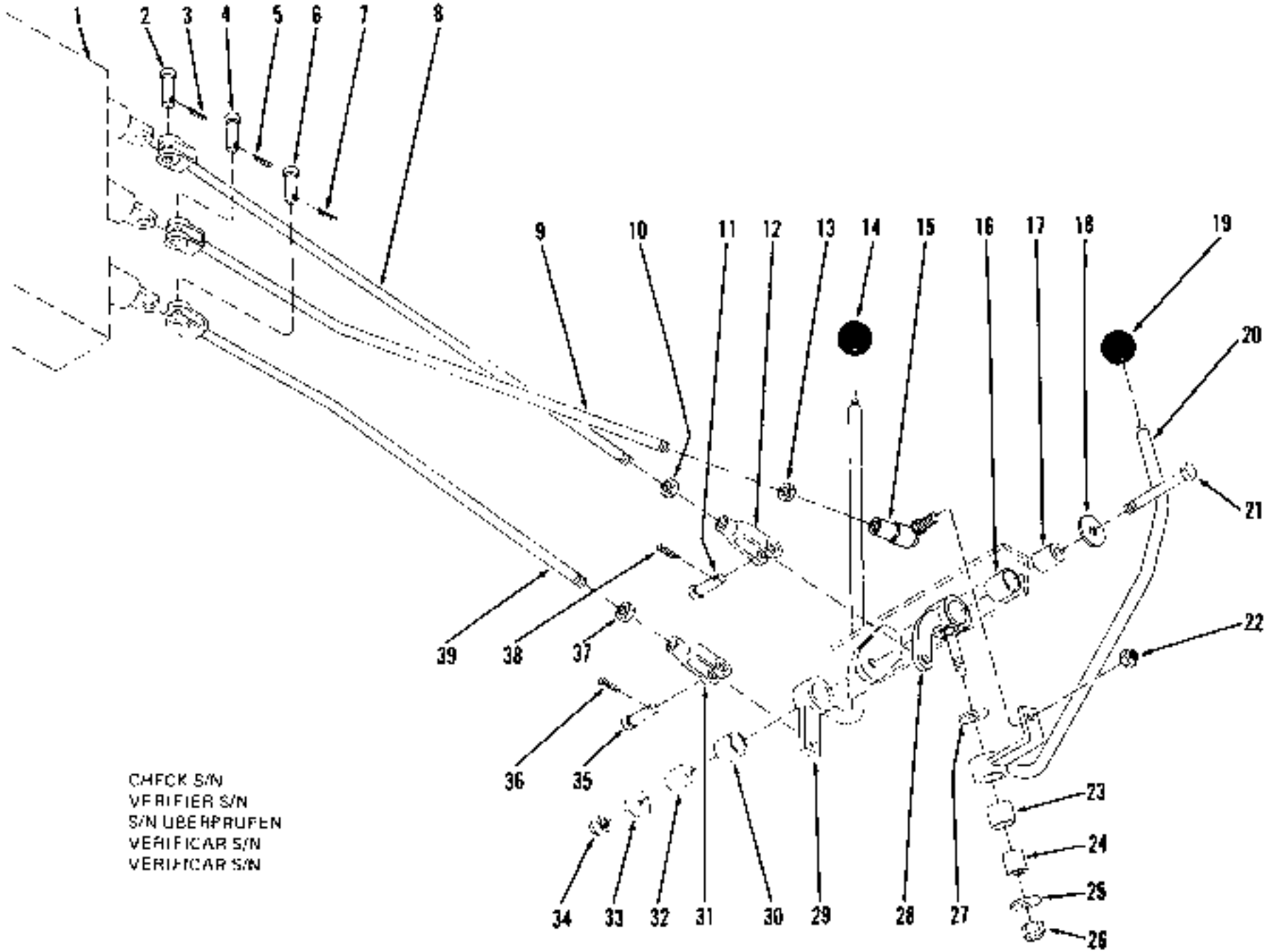
1
2
3
4
5
6
7
8
9
10
11
12
13
14
15
16
17
18
19
20
21
22
23
24
25
26
27
28
29
30
31
32
33
34
35
36
37
38
39
CHECK S/N
VERIFIER S/N
S/N UBERPRUFEN
VERIFICAR S/N
VERIFICAR S/N

TS-4638

Valve Controls, Levers & Linkage (Three Spool)
Commandes de soupape - leviers & timonerie (trois tiroirs)
Ventilregler - Hebel & Gestänge (drei Spulen)
Controles da válvula - alavancas e varões (três carreteis)
Controles de válvula - palancas y varillaje (tres carretes)

CLARK

No.	Part No.	Qty.	Description	Description	Benennung	Descrição	Descripción
1	[illegible]	1	Valve assy main	soupape principale ens	Hauptventil vollst	valvula princip conj	válvula princip conj
1A	2C-864	1	Bolt mounting	montage des boulons	Bolzenbefestigung	paraf de montagem	tornillo de montaje
1B	2C-860	2	Bolt mounting	montage des boulons	Bolzenbefestigung	paraf de montagem	tornillo de montaje
1C	4E-08	3	Lockwasher	rondelle frein	Sicherungsscheibe	arruela de pressão	arandela seguridad
2	4F-08127	1	Pin clevis	goupille chape	Schakelstift	pino garfo	pasador horquilla
3	1F-414	1	Pin cotter	goupille fendue	Splint	contrapino	chaveta dos patas
4	4F-08127	1	Pin clevis	goupille chape	Schakelstift	pino garfo	pasador horquilla
5	1F-414	1	Pin cotter	goupille fendue	Splint	contrapino	chaveta dos patas
6	4F-08127	1	Pin clevis	goupille chape	Schakelstift	pino garfo	pasador horquilla
7	1F-414	1	Pin cotter	goupille fendue	Splint	contrapino	chaveta dos patas
8	3541306	1	Rod assy	tige ens	Stange vollst	varao conj	varilla conj
9	3523068	1	Rod assy	tige ens	Stange vollst	varao conj	varilla conj
9A	2J-8300	1	Clevis	etrier	Schäkel	garfo	horquilla
10	8D-08	1	Nut	ecrou	Mutter	porca	tuerca
11	4F-08127	1	Pin clevis	goupille chape	Schäkelstift	pino garfo	pasador horquilla
12	2J-8300	1	Clevis	etrier	Schäkel	garfo	horquilla
13	8D-08	2	Nut	ecrou	Mutter	porca	tuerca
14	509772	1	Knob	boulon	Knopf	manipula	botón
15	1305485	1	Ball joint	rotule	Kugelgelenk	articulação esf	articulación esf
16	569055	1	Bushing	chemise	Buchse	bucha	buje
17	550646	1	Sleeve	manchon	Muffe	luva	manguito
18	616796	1	Washer	rondelle	Scheibe	arruela	arandela
19	509772	1	Knob	boulon	Knopf	manipula	botón
20	1521034	1	Lever assy	levier ens	Hebel Vollst	alavanca conj	palanca con
20A	12H-15	1	Fitting grease	graisseur	Nippel Schmier	graxeira	grasera
21	2C-876	1	Bolt	boulon	Bolzen	parafuso	bulón
22	660-08	1	Locknut	contre écrou	Gegenmutter	contra porca	contratuerca
23	569055	1	Bushing	chemise	Buchse	bucha	buje
24	550646	1	Sleeve	manchon	Muffe	luva	manguito
25	616796	1	Washer	rondelle	Scheibe	arruela	arandela
26	160-08	1	Locknut	contre-ecrou	Gegenmutter	contra porca	contratuerca
27	616796	1	Washer	rondelle	Scheibe	arruela	arandela
28	1521036	1	Boss assy	ens semble bossage	Nabe vollst	conjunto do cubo	conjunto de botón
28A	12H-15	1	Fitting grease	graisseur	Nippel Schmier	graxeira	grasera
29	1521035	1	Lever assy	levier ens	Hebel Vollst	alavanca conj	palanca conj
29A	12H-15	1	Fitting grease	graisseur	Nippel Schmier	graxeira	grasera
30	569055	1	Bushing	chemise	Buchse	bucha	buje
31	2J-8300	1	Clevis	etrier	Schakel	garfo	horquilla
32	550646	1	Sleeve	manchon	Muffe	luva	manguito
33	616796	1	Washer	rondelle	Scheibe	arruela	arandela
34	160-08	1	Locknut	contre-écrou	Gegenmutter	contra porca	contratuerca
35	4F-08127	1	Pin clevis	goupille chape	Schäkelstift	pino garfo	pasador horquilla
36	1F-414	1	Pin cotter	goupille fendue	Splint	contrapino	chaveta dos patas
37	8D-08	1	Nut	ecrou	Mutter	porca	tuerca
38	1F-414	1	Pin cotter	goupille fendue	Splint	contrapino	chaveta dos patas
39	3541309	1	Rod assy	tige ens	Stange vollst	varao conj	varilla conj

*See Index Voir Table des matieres Siehe Inhaltsverzeichnis Veja Indice Vease Indice
Inc. 10, *2
Inc. 9A, 13, 15
Inc. 23
Inc. 16
Inc. 30
Inc. 31, 37

Group W
Wheel & Tire Data . . . . . .W 2, W 3

Groupe W
Caractéristiques des roues & pneumatiques . . . . . W 2, W 3

Gruppe W
Räder & Reifendaten . . . . . W 2, W 3

Grupo W
Dados sôbre rodas e pneus . . . . . .W 2, W 3

Grupo W
Información sobre ruedas y neumáticos . . . . . .W 2, W 3

CLARK

Wheel & Tire Data — (23.5 x 25)
Caractéristiques des roues & pneumatiques — (23.5 x 25)
Räder & Reifendaten — (23.5 x 25)
Dados sôbre rodas e pneus — (23.5 x 25)
Información sobre ruedas y neumáticos — (23.5 x 25)

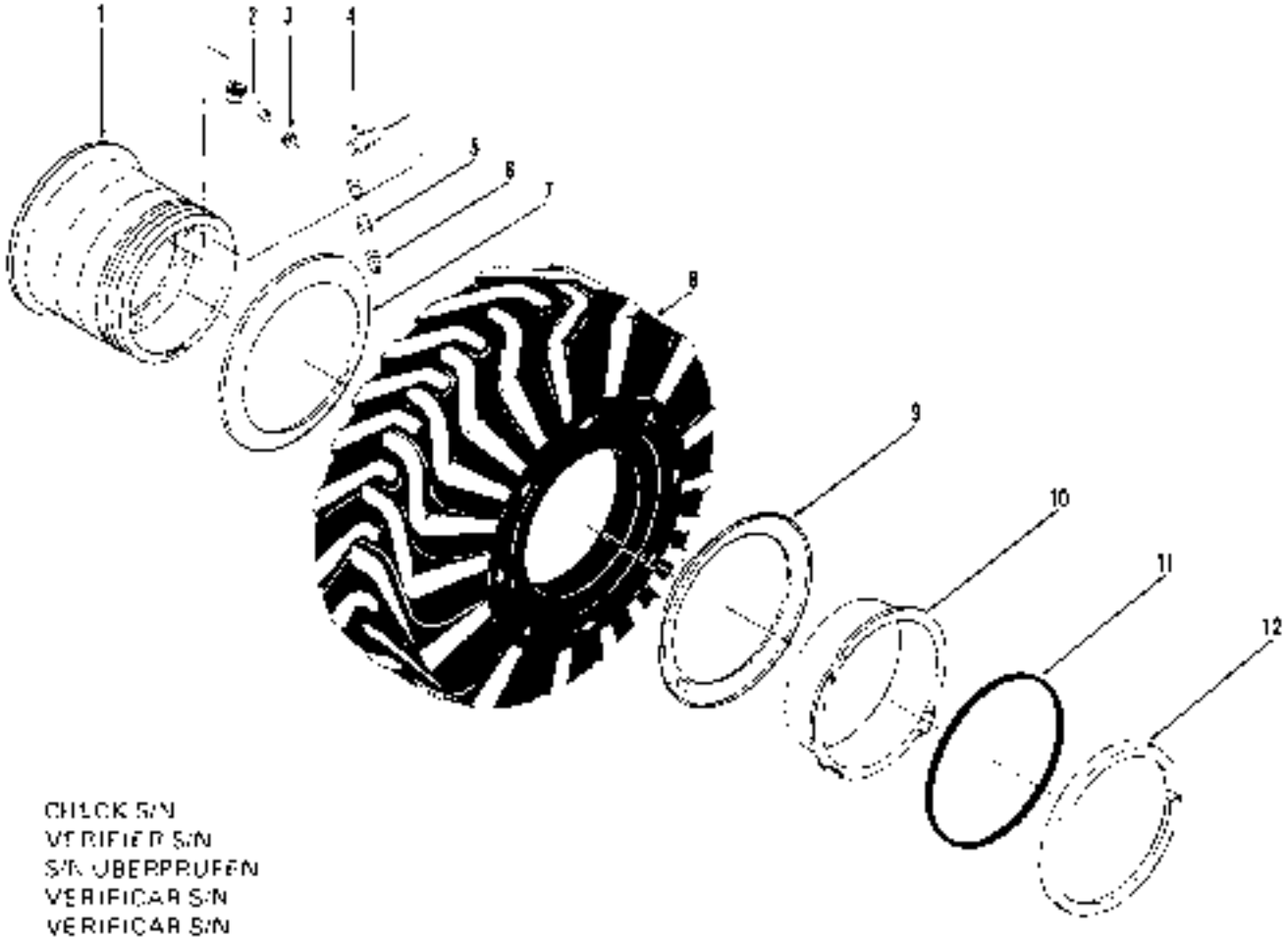

CHECK S/N
VERIFIER S/N
S/N ÜBERPRÜFEN
VERIFICAR S/N
VERIFICAR S/N

TS-4985

No.	Part No.	Qty.	Description	Description	Benennung	Descrição	Descripción
1	*509440	4	Wheel	roue	Rad	roda	rueda
2	*531112	4	Stem water filling	tige remplissage pneu	Wasserei nfullstutzen	tubo enchimento pneu	tubo llenado neumát
2A	529605	4	Nut	ecrou	Mutter	porca	tuerca
2B	529606	4	Grommet	oeillet	Augenring	ilho	arandela pasacable
3	537111	4	Cap	chapeau	Kappe	tampa	tapa
4	*509445	4	Stem	tige	Schaft	haste	vástago
5	551684	4	Adapter	adaptateur	Zwischenstück	adaptador	adaptador
6	551685	4	Cap	chapeau	Kappe	tampa	tapa
7	551341	4	Flange	bride	Flansch	flange	brida
8	§ _____	2	Tire	pneumatique	Reifen	pneumático	neumático
9	551341	4	Flange	bride	Flansch	flange	brida
10	553956	4	Bead seat ring	anneau siège bague	Wulstsitzring	anel-assento roda	aro refuerdo asiento
11	580278	4	O-ring	joint torique	O Ring	anel-O	anillo-O
12	580274	4	Ring lock	bague arrêt	Sperr-Ring	anel de trava	anillo de seguridad
13	†15G-1212	12	Screw puller	extracteur de vis	Schrauberzieher	extrator parafusos	tornillo extractor

*Commencing 3LC101- -499, 0, M 3L0101- -4LC999

Also: 2A, 2B
Also: 5, 6

PM 1064
Printed in U.S.A.

Wheel & Tire Data — (18.0 x 25)
Caractéristiques des roues & pneumatiques — (18.0 x 25)
Räder & Reifendaten — (18.0 x 25)
Dados sôbre rodas e pneus — (18.0 x 25)
Información sobre ruedas y neumáticos — (18.0 x 25)

CLARK

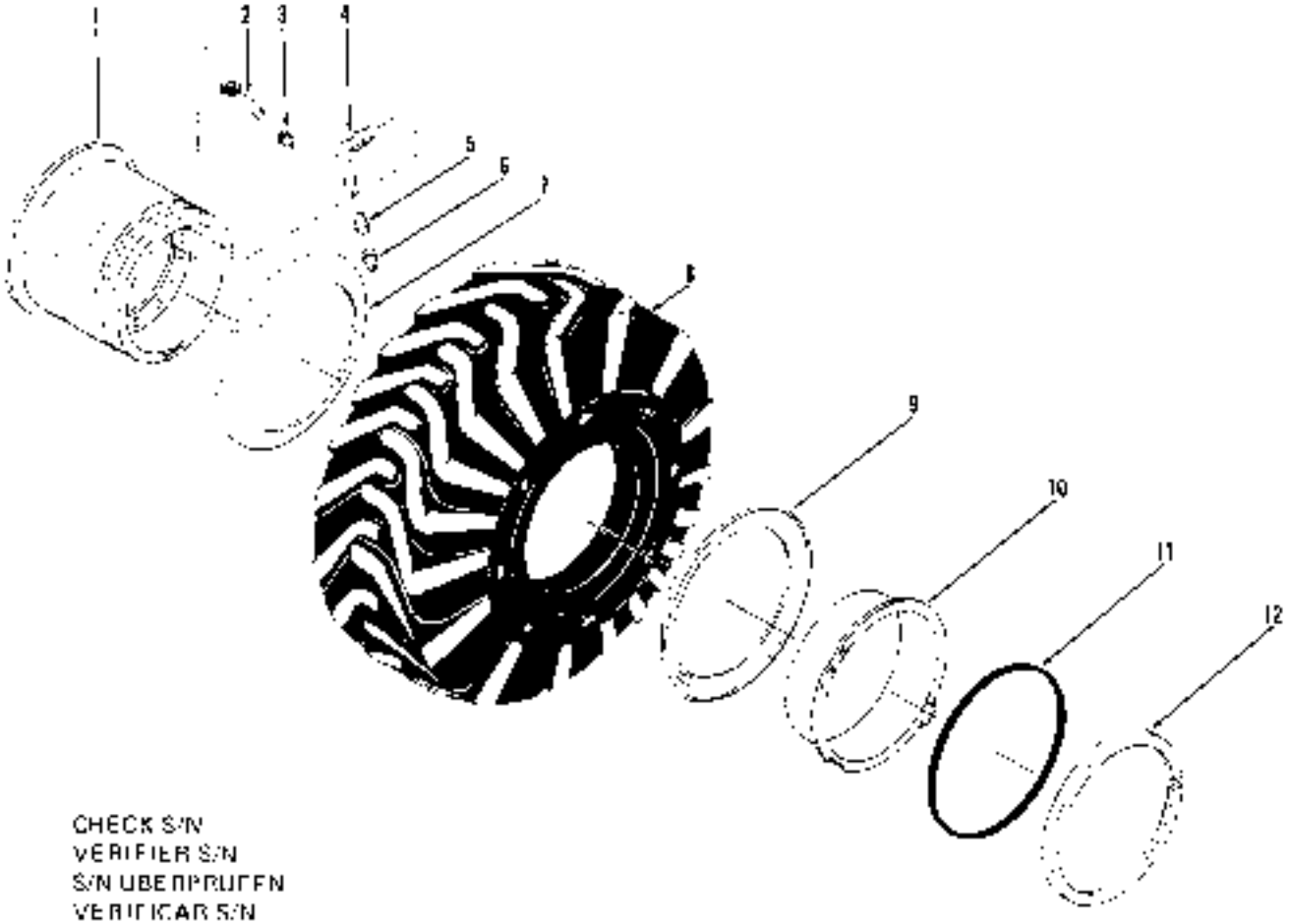

CHECK S/N
VERIFIER S/N
S/N ÜBERPRÜFEN
VERIFICAR S/N
VERIFICAR S/N

TS-4985

No.	Part No.	Qty.	Description	Description	Benennung	Descrição	Descripción
1	*1536090	4	**Wheel**	roue	Rad	roda	rueda
2	———	4	**Stem water filling**	tige remplissage pneu	Wassereinfüllstutzen	tubo enchimento pneu	tubo llenado neumát
2A	———	4	**Nut**	écrou	Mutter	porca	tuerca
2B	———	4	**Grommet**	oeillet	Augenring	ilhó	arandela pasacable
3	———	4	**Cap**	chapeau	Kappe	tampa	tapa
4	*509445	4	**O-ring**	joint torique	O Ring	anel-O	anillo-O
5	551684	4	**Adapter**	adaptateur	Zwischenstück	adaptador	adaptador
6	551685	4	**Cap**	chapeau	Kappe	tampa	tapa
7	551341	4	**Flange**	bride	Flansch	flange	brida
8	§ ———	4	Tire	pneumatique	Reifen	pneumático	neumático
9	551341	4	**Flange**	bride	Flansch	flange	brida
10	553956	4	**Bead seat ring**	anneau siège baguet	Wulstsitzring	anel-assento bocel	aro reborde asiento
12	560274	4	**Ring lock**	bague arrêt	Sperr-Ring	anel de trava	anillo de seguridad
13	1158-1212	12	**Screw puller**	extracteur de vis	Schraubenzieher	extrator parafusos	tornillo extractor

*Cummins 5LC101 &→. G.M. 5LG101 &→. 4035B101FSC &→.

[2]Inc. 5, 6

Group Z

Cab Assembly ..... Z 5, Z 7, Z 9
C-Frame & Angle Blade Assembly Z11
Coal Blade Assembly Z12
Covers Z13
Defroster Fan Assembly Z15
Engine Air Cleaner & Connections Z17
Evaporator Installation Z18
Heater Assembly Z19, Z21
Heater Installation Z23
Hydraulic System, Main (Angle Blade) Z25
Lifting Lugs & Decals Z26
U-Blade Assembly Z27
Windshield Wiper Kit, Front Z29
Windshield Wiper Kit, Rear Z31
Windshield Wiper Kits - Front & Rear Z32
Windshield Wiper Motor Assembly Z33

Groupe Z

Cabine ensemble ..... Z 5, Z 7, Z 9
Ensemble de chassis en forme C & lame angulaire Z11
Ensemble de lame de charbon Z12
Couvercles Z13
Soufflante - dégivreur ensemble Z15
Filtre à air de moteur et raccords Z17
Installation d'évaporateur Z18
Chauffage, ensemble Z19, Z21
Installation de chauffage Z23
Système hydraulique principal (lame angulaire) Z25
Ergots & décalcomanies Z26
U-lame, ensemble Z27
Trousses d'essuie-glace, avant Z29
Trousses d'essuie-glace, arrière Z31
Trousses d'essuie-glace avant & arrière Z32
Moteur d'essuie glace ensemble Z33

Gruppe Z

Kabine vollständig ..... Z 5, Z 7, Z 9
Rahmen C & Winkelschild vollständig Z11
Kohleblatteinheit Z12
Deckeln Z13
Entfroster - Ventilator vollständig Z15
Luftfilter des Motors und Anschlüsse Z17
Verdampfereinbau Z18
Heizung, vollständig Z19, Z21
Heinzungseinbau Z23
Hauptthydrauliksystem (Winkelschild) Z25
Halter & Abziehbilder Z26
U-Schild vollständig Z27
Scheibenwischersatz, vorn Z29
Scheibenwischersatz hinten Z31
Scheibenwischersatz, vorn & hinten Z32
Scheibenwischermotor, vollständig Z33

Grupo Z

Cabina conjunto ..... Z 5, Z 7, Z 9
Conjunto de chassis C & lâmina ângulo Z11
Conjunto de lâmina de carvão Z12
Tampas Z13
Ventilador - degelador, conjunto Z15
Purificador de ar do motor e conexões Z17
Instalação do evaporador Z18
Aquecedor, conjunto Z19, Z21
Instalação do sistema de aquecimento Z23
Sistema hidráulico principal (lâmina angula) Z25
Orelha e decalcomanias Z26
U-lâmina, conjunto Z27
Jógo de limpa pára-brisa, dianteiro Z29
Jógo de limpa pára-brisa, traseiro Z31
Jógo de limpa pára-brisa, dianteiro & traseiro Z32
Motor do limpa pára-brisa, conjunto Z33

Grupo Z

Cabina conjunto ..... Z 5, Z 7, Z 9
Conjunto de marco C & cuchilla inclinada Z11
Conjunto de cuchilla de carbón Z12
Tapas Z13
Ventilador - descongelador, conjunto Z15
Depurador de aire del motor y conexiones Z17
Instalación del evaporador Z18
Calefactor, conjunto Z19, Z21
Instalación del calefactor Z23
Sistema hidráulico principal (cuchilla inclinada) Z25
Oreja y calcomanías Z26
U-cuchilla, conjunto Z27
Juego de limpiaparabrisas, delantero Z29
Juego de limpiaparabrisas, trasero Z31
Juego de limpiaprarbrisas, delantero & transero Z32
Motor del limpiaparabrisas, conjunto Z33

CLARK

CHECK S/N
VERIFIER S/N
S/N ÜBERPRÜFEN
VERIFICAR S/N
VERIFICAR S/N

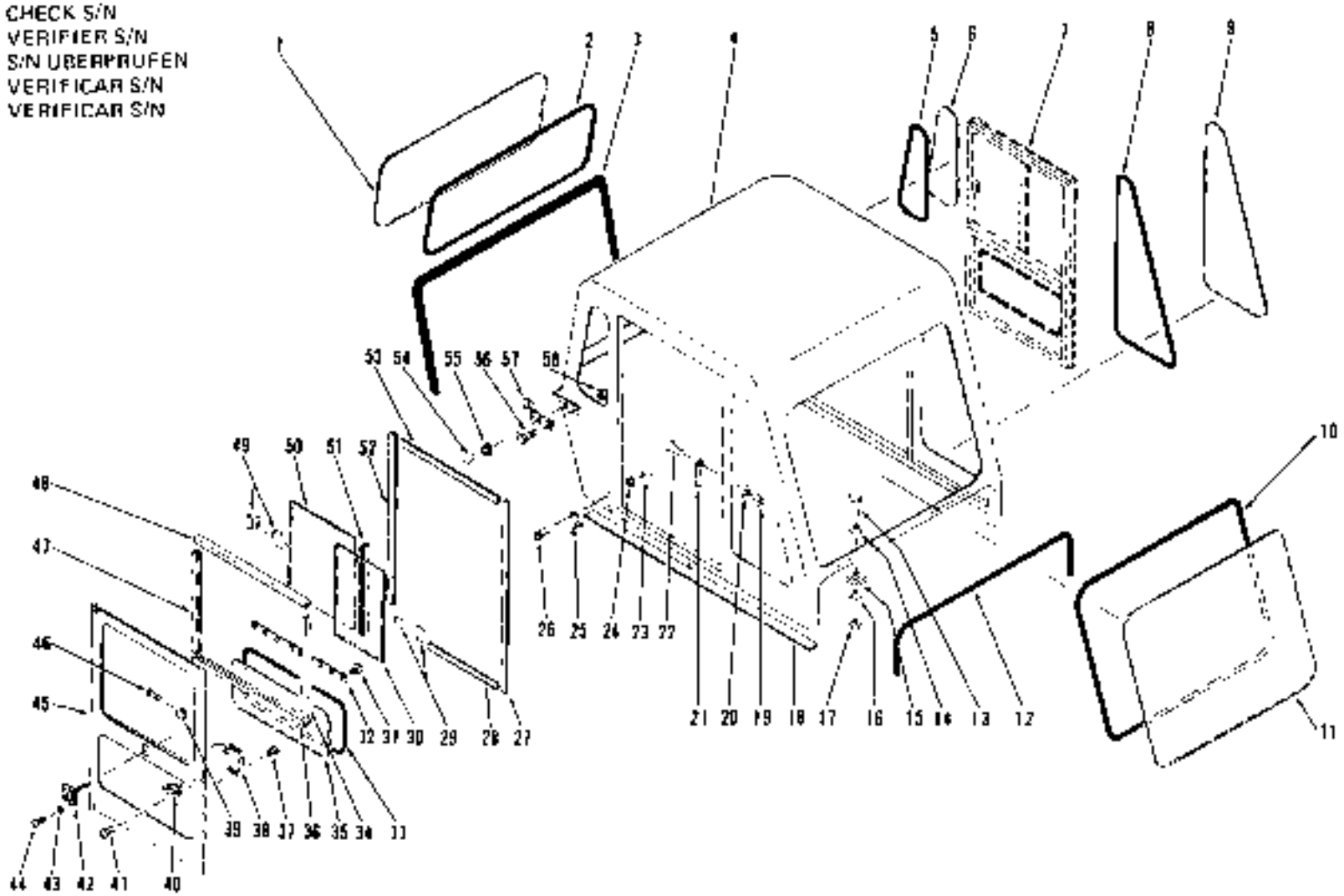

TS-4775

Cab Assembly *
Cabine ensemble *
Kabine vollständig *
Cabina conjunto *
Cabina conjunto *

CLARK

No.	Part No.	Qty.	Description	Description	Benennung	Descrição	Descripción
A	[2]560645	1	Cab assy	cabine ens	Kabine vollst	cabina conj	cabina conj
B	[4]560646	1	Cab assy	cabine ens	Kabine vollst	cabina conj	cabina conj
1	[5][6]———	—	Glass pattern	moule vitre	Glasschablone	molde vidro	plantilla cristal
2	[7]569694	—	Moulding	moulure	Abdichtung	moldura	moldura
3	[8]563539	—	Weatherstrip	calfatage	Zugluftabschliesser	tira vedadora	calafate ventana
4	[9]———	—	Cab	cabine	Kabine	cabina	cabina
5	[7]569694	—	Moulding	moulure	Abdichtung	moldura	moldura
6	[5][6]———	—	Glass pattern	moule vitre	Glasschablone	molde vidro	plantilla cristal
7	[10]———	—	Door	porte	Tür	porta	puerta
8	[11]569694	—	Moulding	moulure	Abdichtung	moldura	moldura
9	[5][6]———	—	Glass pattern	moule vitre	Glasschablone	molde vidro	plantilla cristal
10	[12]569694	—	Moulding	moulure	Abdichtung	moldura	moldura
11	[5][6]———	—	Glass pattern	moule vitre	Glasschablone	molde vidro	plantilla cristal
12	[13]563539		Weatherstrip	calfatage	Zugluftabschliesser	tira vedadora	calafate ventana
13	18C-828	4	Bolt	boulon	Bolzen	parafuso	bulon
14	25E-18	4	Washer	rondelle	Scheibe	arruela	arandela
15	560656	4	Shim	cale	Beilage	calço	planchita
16	25E-18	4	Washer	rondelle	Scheibe	arruela	arandela
17	18D-06	4	Nut	ecrou	Mutter	porca	tuerca
18	[14]563521		Weatherstrip	calfatage	Zugluftabschliesser	tira vedadora	calafate ventana
19	17D-1	4	Nut	ecrou	Mutter	porca	tuerca
20	25E-13	4	Washer	rondelle	Scheibe	arruela	arandela
21	946576	2	Strike	arret serrure	Schloss-Sperre	batente fechadura	baliente cerradura
22	47G-412	4	Screw	vis	Schraube	parafuso	tornillo
23	10-05	8	Nut	ecrou	Mutter	porca	tuerca
24	4E-05	8	Lockwasher	rondelle frein	Sicherungsscheibe	arruela de pressão	arandela seguridad
25	945554	2	Hinge	charnière	Scharnier	charneira	bisagra
25A	+945565	2	Hinge	charniere	Scharnier	charneira	bisagra
26	76G-512	8	Screw	vis	Schraube	parafuso	tornillo
27	[15]943623	—	Weatherstrip	calfatage	Zugluftabschliesser	tira vedadora	calafate ventana
28	[15]943623	—	Weatherstrip	calfatage	Zugluftabschliesser	tira vedadora	calafate ventana
29	569571	2	Lock	serrure	Schloss	fechadura	cerradura
29A	+946115	2	Rubber	caoutchouc	Gummi	borracha	goma
29B	+619023	4	Washer	rondelle	Scheibe	arruela	arandela
30	[5][6]———	—	Glass pattern	moule vitre	Glasschablone	molde vidro	plantilla cristal
31	63G-1008	14	Screw	vis	Schraube	parafuso	tornillo
32	945577	2	Retainer	arrêtoir	Halterung	retentor	reten
33	[16]569694	—	Moulding	moulure	Abdichtung	moldura	moldura
34	[17]569696	—	Channel glass	guide vitre	Führungsrinne Glas	guia vidro	canaleta cristal
35	[5][6]———		Glass pattern	moule vitre	Glasschablone	molde vidro	plantilla cristal
36	569696	—	Channel glass	guide vitre	Führungsrinne Glas	guia vidro	canaleta cristal
37	66G-1008	8	Screw	vis	Schraube	parafuso	tornillo
38	738249	1	Lock RH	serrure CD	Schloss R	fechadura LD	cerradura LD
38A	+942874	1	Lock LH	serrure CG	Schloss L	fechadura LE	cerradura LI
39	557465	4	Strike	arrêt serrure	Schloss-Sperre	batente fechadura	baliente cerradura
40	1525710	2	Handle	manette	Handgriff	punho	manija
41	81G-1008	4	Screw	vis	Schraube	parafuso	tornillo
42	560650	2	Catch	verrou	Klinke	trava	traba
43	17E-10	6	Lockwasher	rondelle frein	Sicherungsscheibe	arruela de pressão	arandela seguridad
44	81G-1010	6	Screw	vis	Schraube	parafuso	tornillo

*Cummins 3LC101 →3LC999. 5LC101 B →, G M. 3LB101 A →

[1]Inc. 1→58

[2]Fully enclosed. Totalement close. Geschlossen. Total fechada. Toda cerrada

[3]Inc. 1→6 & 9→18

[4]Less doors, brackets & strikes. Sans portes, supports & arrêts serrure. Ohne Turen, Winkeln & Schloss-Sperren. Sem portas, grampos & batentes fechaduras. Sin puertas, grampas & batientes cerraduras

[5]See, Voir, Siehe, Vejr. Vease 59

[6]10 ft. (3.05 m)

[7]47 ft. (2.14 m)

[8]See, Voir, Siehe, Veja. Vease A

[9]See, Voir, Siehe, Veja. Vease 45

[10]115 ft. (4.58 m)

[11]212 ft. (3.66 m)

[12]35 ft. (1.53 m)

[13]8 ft. (2.45 m)

[14]315 ft. (4.88 m)

[15]9 ft. (2.75 m)

CLARK

CHECK S/N
VERIFIER S/N
S/N UBERPRUFEN
VERIFICAR S/N
VERIFICAR S/N

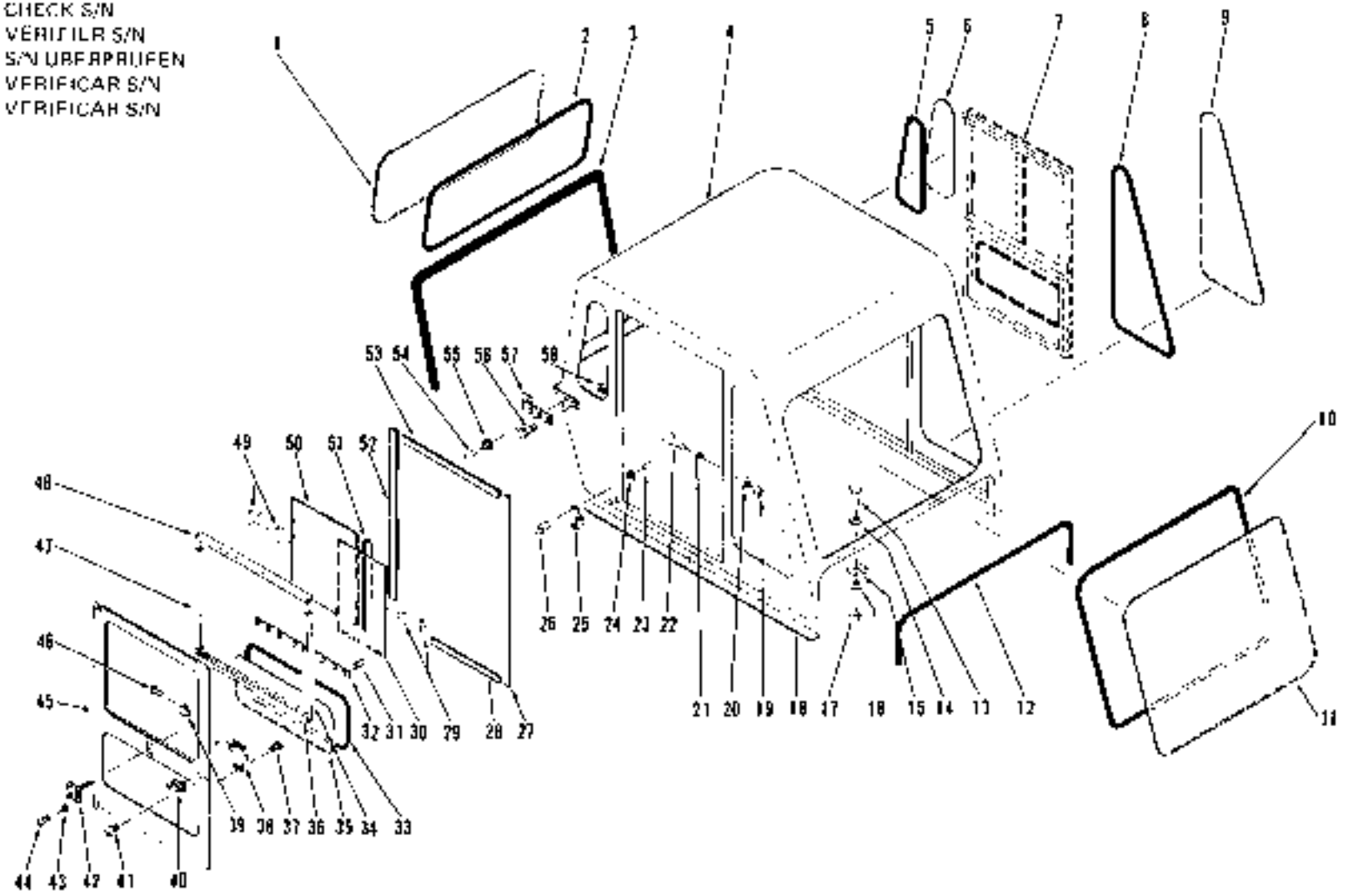

TS 4776

Cab Assembly *
Cabine ensemble *
Kabine vollstandig *
Cabina conjunto *
Cabina conjunto *

CLARK

No.	Part No.	Qty.	Description	Description	Benennung	Descrição	Descripción
45	945575	1	Door RH	porte CD	Tur R	porta LD	puerta LD
45A	1945578	1	Door LH	porte CG	Tur L	porta LE	puerta LI
46	5G-808	8	Screw	vis	Schraube	parafuso	tornillo
47	[4]569696	2	Channel glass	guide vitre	Führungsrinne Glas	guia vidro	canaleta cristal
48	[5]569696	2	Channel glass	guide vitre	Führungsrinne Glas	guia vidro	canaleta cristal
49	589571	2	Lock	serrure	Schloss	fechadura	cerradura
49A	946115	2	Rubber	caoutchouc	Gummi	borracha	goma
50	[6]———	—	Glass pattern	moule vitre	Glasschablone	molde vidro	plantilla cristal
51	[7]939149	2	Channel glass	guide vitre	Führungsrinne Glas	guia vidro	canaleta cristal
52	[8]943623	2	Weatherstrip	calfeutage	Zugluftabschlesser	bra vedadura	calafate ventana
53	[9]943623	2	Weatherstrip	calfeutage	Zugluftabschlesser	bra vedadura	calafate ventana
54	81G-1008	2	Screw	vis	Schraube	parafuso	tornillo
55	560651	2	Bumper	butoir	Stossfänger	batente	tope
55A	1140-10	2	Nut	ecrou	Mutter	porca	tuerca
56	17C-410	4	Bolt	boulon	Bolzen	parafuso	bulon
57	560649	2	Strike	arret serrure	Schloss-Sperre	batente fechadura	batiente cerradura
58	17D-1	4	Nut	ecrou	Mutter	porca	tuerca
59	[10]945629	1	Glass pattern kit	moule vitres jeu	Glasschablonensatz	molde vidro jogo	plantilla cristales

*Cummins 3LC107--3LC999. 5LC101 &--, G.M. 3L6101 &--

[4]See Mon. Since Veja. Desde 59
[5]712 in. (3.66 m)
[6]16 in. (2.45 m)
[7]19 in. (4.88 m)
[8]48 in. (12.75 m)
[9]Inc. 1, 6, 9, 11, 30, 35, 50

CLARK

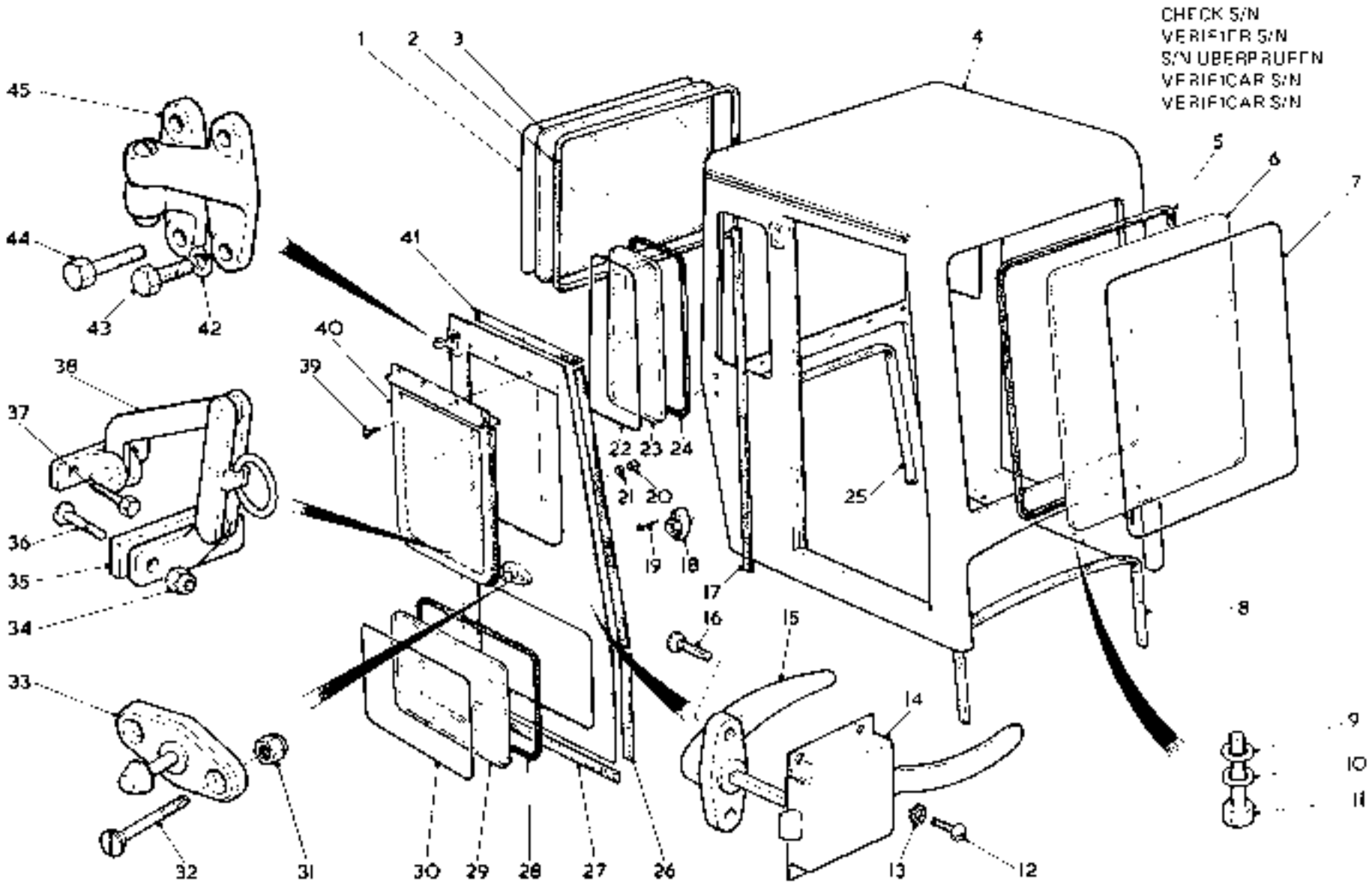

TP-3365

Printed in U.S.A.
PN 1896

Cab Assembly *
Cabine ensemble *
Kabine vollständig *
Cabina conjunto *
Cabina conjunto *

CLARK

No.	Part No.	Qty.	Description	Description	Benennung	Descrição	Descripción
A	3220160	1	Cab assy	cabine ens	Kabine vollst	cab na conj	cabina conj
B	3220157	1	Cab assy	cabine ens	Kabine vollst	cabina conj	cabina conj
C	3220158	1	Door RH	porte CD	Tür R	porta LD	puerta LD
D	3220159	1	Door LH	porte CG	Tür L	porta LE	puerta LI
1	3222410	1	Filler strip	ruban remplissage	Füllband	faixa enchimento	tira relleno
2	3222390	1	Moulding	moulure	Abdichtung	moldura	moldura
3	3290005	1	Glass pattern	modèle vitre	Glasschablone	modelo vidro	plantilla cristal
4	◇◇———	1	Cab	cabine	Kabine	cabina	cabina
4A	†3587479	2	Angle	angle	Winkel	ângulo	angulo
4B	†18C-620	6	Bolt	boulon	Bolzen	parafuso	bulon
4C	12E-19	6	Washer	rondelle	Scheibe	arruela	arandela
4D	†3570437	—	Weatherstrip	calfatage	Zugluftabschliesser	tira vedadora	calafate ventana
4E	†18C-620	6	Bolt	boulon	Bolzen	parafuso	bulon
4F	†26E-19	6	Washer	rondelle	Scheibe	arruela	arandela
4G	†742892	6	Washer	rondelle	Scheibe	arruela	arandela
5	3222390	1	Moulding	moulure	Abdichtung	moldura	moldura
6	3290004	1	Glass pattern	modèle vitre	Glasschablone	modelo vidro	plantilla cristal
7	3222471	1	Filler strip	ruban remplissage	Füllband	faixa enchimento	tira relleno
8	†3570436	—	Weatherstrip	calfatage	Zugluftabschliesser	tira vedadora	calafate ventana
9	742892	5	Washer	rondelle	Scheibe	arruela	arandela
10	4E-06	6	Lockwasher	rondelle frein	Sicherungsscheibe	arruela de pressão	arandela seguridad
11	18C-624	6	Bolt	boulon	Bolzen	parafuso	bulon
12	3220851	8	Screw	vis	Schraube	parafuso	tornillo
13	12E-10	8	Lockwasher	rondelle frein	Sicherungsscheibe	arruela de pressão	arandela seguridad
14	3224425	2	Lock door	serrure porte	Schloss Tür	fechadura porta	cerradura puerta
14A	†3224429	2	Packer	séparateur	Distanzstück	espaçador	suplemento
15	3212358	2	Handle	manette	Handgriff	punho	manija
16	3220861	4	Screw	vis	Schraube	parafuso	tornillo
17	◇3212453		Weatherstrip	calfatage	Zugluftabschliesser	tira vedadora	calafate ventana
18	547015	2	Socket	douille	Steckhülse	soquete	casquillo
18A	†3222510	2	Packer	séparateur	Distanzstück	espaçador	suplemento
19	BG-428	4	Screw	vis	Schraube	parafuso	tornillo
19A	†18D-04	4	Locknut	contre-écrou	Gegenmutter	contra porca	contratuerca
20	3220860	8	Nut	écrou	Mutter	porca	tuerca
21	17E-10	8	Lockwasher	rondelle frein	Sicherungsscheibe	arruela de pressão	arandela seguridad
22	3222409	2	Filler strip	ruban remplissage	Füllband	faixa enchimento	tira relleno
23	3290006	1	Glass	verre	Glas	vidro	vidrio
24	3222389	2	Moulding	moulure	Abdichtung	moldura	moldura
25	†3570436	—	Weatherstrip	calfatage	Zugluftabschliesser	tira vedadora	calafate ventana
26	3212452	2	Weatherstrip	calfatage	Zugluftabschliesser	tira vedadora	calafate ventana
27	3212452	2	Weatherstrip	calfatage	Zugluftabschliesser	tira vedadora	calafate ventana
28	3222381	2	Moulding	moulure	Abdichtung	moldura	moldura
29	3212435	1	Glass	verre	Glas	vidro	vidrio
30	3222401	2	Filler strip	ruban remplissage	Füllband	faixa enchimento	tira relleno
31	18D-04	4	Locknut	contre-écrou	Gegenmutter	contra porca	contratuerca
32	BG-424	4	Screw	vis	Schraube	parafuso	tornillo
33	547014	2	Plug	bouchon	Stopfen	bujão	tapon
34	18D-04	4	Locknut	contre-écrou	Gegenmutter	contra porca	contratuerca
35	3213825	2	Packer	séparateur	Distanzstück	espaçador	suplemento
36	BG-412	4	Screw	vis	Schraube	parafuso	tornillo
37	3222850	4	Screw	vis	Schraube	parafuso	tornillo
38	3213806	2	Catch	verrou	Klinke	trava	trabe
39	3220852	8	Screw	vis	Schraube	parafuso	tornillo
40	3213807	2	Window assembly	fenêtre ens	Fensteranlage	janela conj	ventana conj
41	◇3212453	—	Weatherstrip	calfatage	Zugluftabschliesser	tira vedadora	calafate ventana
42	4E-04	8	Lockwasher	rondelle frein	Sicherungsscheibe	arruela de pressão	arandela seguridad
43	2C-416	8	Bolt	boulon	Bolzen	parafuso	bulon
44	18C-412	8	Bolt	boulon	Bolzen	parafuso	bulon
45	3212305	2	Hinge RH	charnière CD	Scharnier R	charneira LD	bisagra LD
45A	†3212306	2	Hinge LH	charnière CG	Scharnier L	charneira LE	bisagra LI

*G.M. 4003B101FSC 6 · Inc. 1—5, 12—45 ◇Inc. 12—17, 20—21, 29—43, 46 ◇See Vor. Siete Veja. Vease A B
Inc. 1—5 22—25 ◇See Vor. Siete Veja. Vease 4E 24 lt. (1.22 m)

CLARK

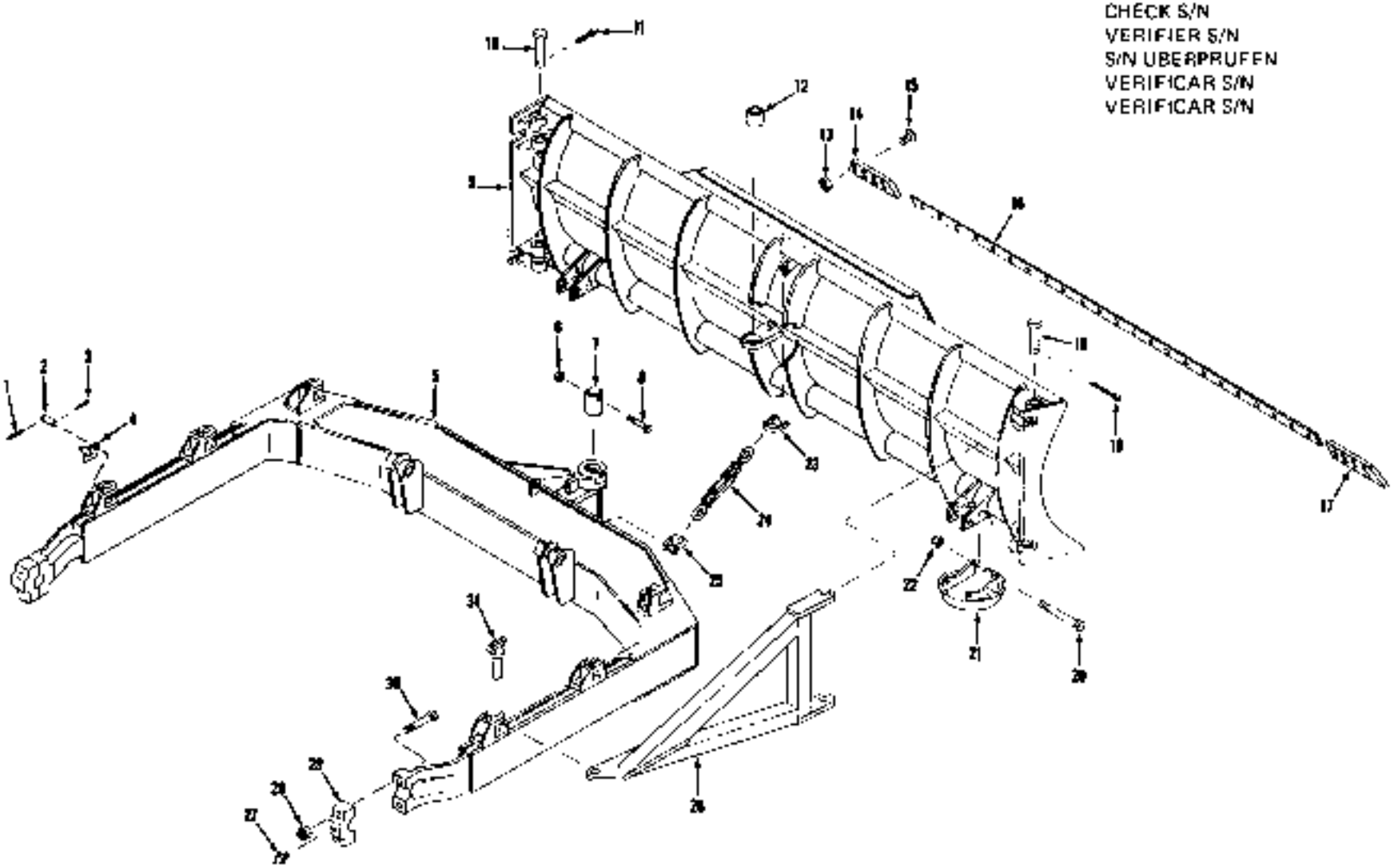

TS-8748

PM 1984
Printed in U.S.A.

C-Frame & Angle Blade Assembly
Ensemble de chassis en forme C & lame angulaire
Rahmen C & Winkelschild vollständig
Conjunto de chassis C & lâmina ângulo
Conjunto de marco C & cuchilla inclinada

CLARK

No.	Part No.	Qty.	Description	Description	Benennung	Descrição	Descripción
A	[2]560160	1	**Frame & blade assy**	chassis & lame ens	Rahmen & Schild vol	chass & lâmina cor	marc & cuchilla con
B	[2]3587489	1	**Frame & blade assy**	chassis & lame ens	Rahmen & Schild vol	chass & lâmina cor	marc & cuchilla con
1	1F-416	6	**Pin cotter**	goupille fendue	Splint	contrapino	chaveta dos patas
2	527384	3	**Pin mounting**	broche montage	Stiftmontage	pino montagem	pasador montaje
3	1F-416	6	**Pin cotter**	goupille fendue	Splint	contrapino	chaveta dos patas
4	533118	6	**Retainer**	arretoir	Halterung	retentor	retén
5	[3]560159	1	**C-frame assy**	ens chassis form C	Rahmen C vollst	conj chassis C	conj marco C
5A	[3]532928	6	**Bracket**	support	Winkel	grampo	grampa
6	18D-12	1	**Locknut**	contre-écrou	Gegenmutter	contra porca	contratuerca
7	519582	1	**Pin mounting**	broche montage	Stiftmontage	pino montagem	pasador montaje
8	18C-12120	1	**Bolt**	boulon	Bolzen	parafuso	bulon
9	558302	1	**Blade assembly**	assemblage de lame	Blattenheit	conj de lâmina	disp de cuch la
10	528597	2	**Pin mounting**	broche montage	Stiftmontage	pino montagem	pasador montaje
11	1F-848	2	**Pin cotter**	goupille fendue	Splint	contrapino	chaveta dos patas
12	1301478	1	**Bushing**	chemise	Buchse	bucha	buje
13	61D-14	36	**Nut**	ecrou	Mutter	porca	tuerca
14	533119	1	**Cutting edge LH**	lame coupe CG	Schneidkante _	lio corte LE	cuchilla corte LI
15	[3]560104	38	**Bolt assy**	boulon ens	Bolzen vollst	parafuso conj	bulón conj
16	533256	1	**Cutting edge**	lame coupe	Schneidkante	lio corte	cuchilla corte
17	533120	1	**Cutting edge RH**	lame coupe CD	Schneidkante R	lio corte LD	cuchilla corte LD
18	528597	2	**Pin mounting**	broche montage	Stiftmontage	pino montagem	pasador montaje
19	1F-848	2	**Pin cotter**	goupille fendue	Splint	contrapino	chaveta dos patas
20	24C-12176	4	**Bolt**	boulon	Bolzen	parafuso	bulón
21	595018	2	**Skid shoe**	sabot derapage	Hemmschuh	sapata de resvalo	zapata patinado
22	66D-12	4	**Locknut**	contre-écrou	Gegenmutter	contra porca	contratuerca
23	714846	1	**Shackle**	bride	Schäkel	manilha	grillete
24	569610	1	**Turnbuckle**	rendeur	Spannschloss	tensor	tensor
25	714846	1	**Shackle**	bride	Schäkel	manilha	grillete
26	558307	1	**Stabilizer RH**	stabilisateur CD	Stabilisierung R	estabilizador LD	estabilizador LD
26A	[4]558311	1	**Stabilizer LH**	stabilisateur CG	Stabilisierung _	estabilizador LE	estabilizador LI
27	10H-36	2	**Fitting grease**	graisseur	Kappe Schmier	graxeira	grasera
29	18D-18	4	**Locknut**	contre-écrou	Gegenmutter	contra porca	contratuerca
29	532035	2	**Cap**	chapeau	Kappe	tampa	tapa
30	24C-18128	4	**Bolt**	boulon	Bolzen	parafuso	bulón
31	528686	2	**Pin mounting**	broche montage	Stiftmontage	pino montagem	pasador montaje

[1]English. Anglais. Englisch. Ingles. Inglés
Incl. 1—31
[2]French. Français. Französisch. Frances. Francés.
Incl. 5A
[3]For replacement use: 3587480
[4]Pour remplacement employer 3587480
[5]Für Austausch verwenden: 3587480
[6]Para a requisição usar: 3587480
[7]Para recambio emplear: 3587480
Incl. 13

Coal Blade Assembly
Ensemble de lame de charbon
Kohleblatteinheit
Conjunto de lâmina de carvão
Conjunto de cuchilla de carbón

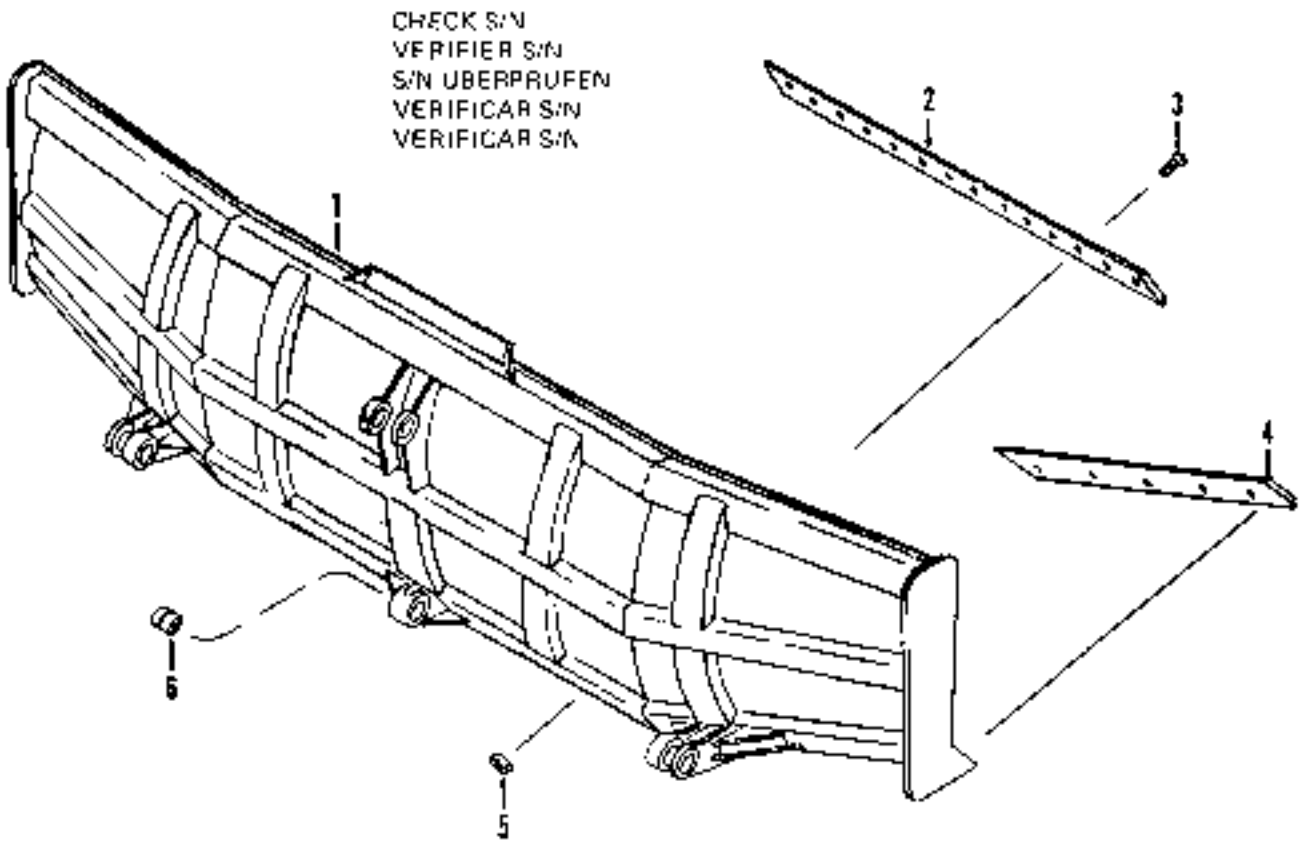

TS-9186

No.	Part No.	Qty.	Description	Description	Benennung	Descrição	Descripción
1	*533929	1	**Blade assembly**	assemblage de lame	Blatteinheit	conj de lâmina	cjto de cuchilla
2	**533983**	1	**Cutting edge**	lame coupe	Schneidkante	ho corte	cuchilla corte
3	*580104	24	**Bolt assy**	boulon ens	Bolzen vollst	parafuso conj	bulon conj
4	**533985**	1	**Cutting edge RH**	lame coupe CD	Schneidkante R	ho corte LD	cuchilla corte LD
4A	†533984	1	**Cutting edge LH**	lame coupe CG	Schneidkante L	ho corte LE	cuchilla corte LI
5	10-14	24	**Nut**	écrou	Mutter	porca	tuerca
6	**525805**	1	**Bushing**	chemise	Buchse	bucha	buje
7	†520520	2	**Pin**	goupille	Stift	pino	pasador
8	**24C-868**	2	**Bolt**	boulon	Bolzen	parafuso	bulon
9	**180-08**	2	**Nut**	écrou	Mutter	porca	tuerca

*Inc 2 -9
†Inc 5

Covers *
Couvercles *
Deckeln *
Tampas *
Tapas *

No.	Part No.	Qty.	Description	Description	Benennung	Descrição	Descripción
1	528885	1	**Cover**	couvercle	Deckel	tampa	tapa
2	552161	1	**Gasket**	garniture	Dichtung	gaxeta	empaquetadura
3	216555	4	**Stud**	goujon	Stift	pino prisioneiro	espárrago
4	4E-08	4	**Lockwasher**	rondelle frein	Sicherungsscheibe	arruela de pressão	arandela seguridad
5	620-08	4	**Nut**	écrou	Mutter	porca	tuerca
6	591381	1	**Plate**	plaque	Platte	placa	placa
7	25K-40428	1	**O-ring**	joint torique	O-Ring	anel-O	anillo-O
8	18C-614	6	**Bolt**	boulon	Bolzen	parafuso	bulón
9	4E-08	6	**Lockwasher**	rondelle frein	Sicherungsscheibe	arruela de pressão	arandela seguridad
10	543290	1	**Cover**	couvercle	Deckel	tampa	tapa
11	25K-40124	1	**O-ring**	joint torique	O-Ring	anel-O	anillo-O
12	18C-822	2	**Bolt**	boulon	Bolzen	parafuso	bulón
13	4E-08	2	**Lockwasher**	rondelle frein	Sicherungsscheibe	arruela de pressão	arandela seguridad

*G.M. SLG101--999

Note: Do not use with C frame
Note: N employer pas avec chassis C
Bemerkung: Mit Rahmen-C nicht verwenden
Nota: Não usado com chassis-C
Nota: No empleado con marco-C

Defroster Fan Assembly
Soufflante - dégivreur, ensemble
Entfroster - Ventilator vollständig
Ventilador - degelador, conjunto
Ventilador - descongelador, conjunto

CLARK

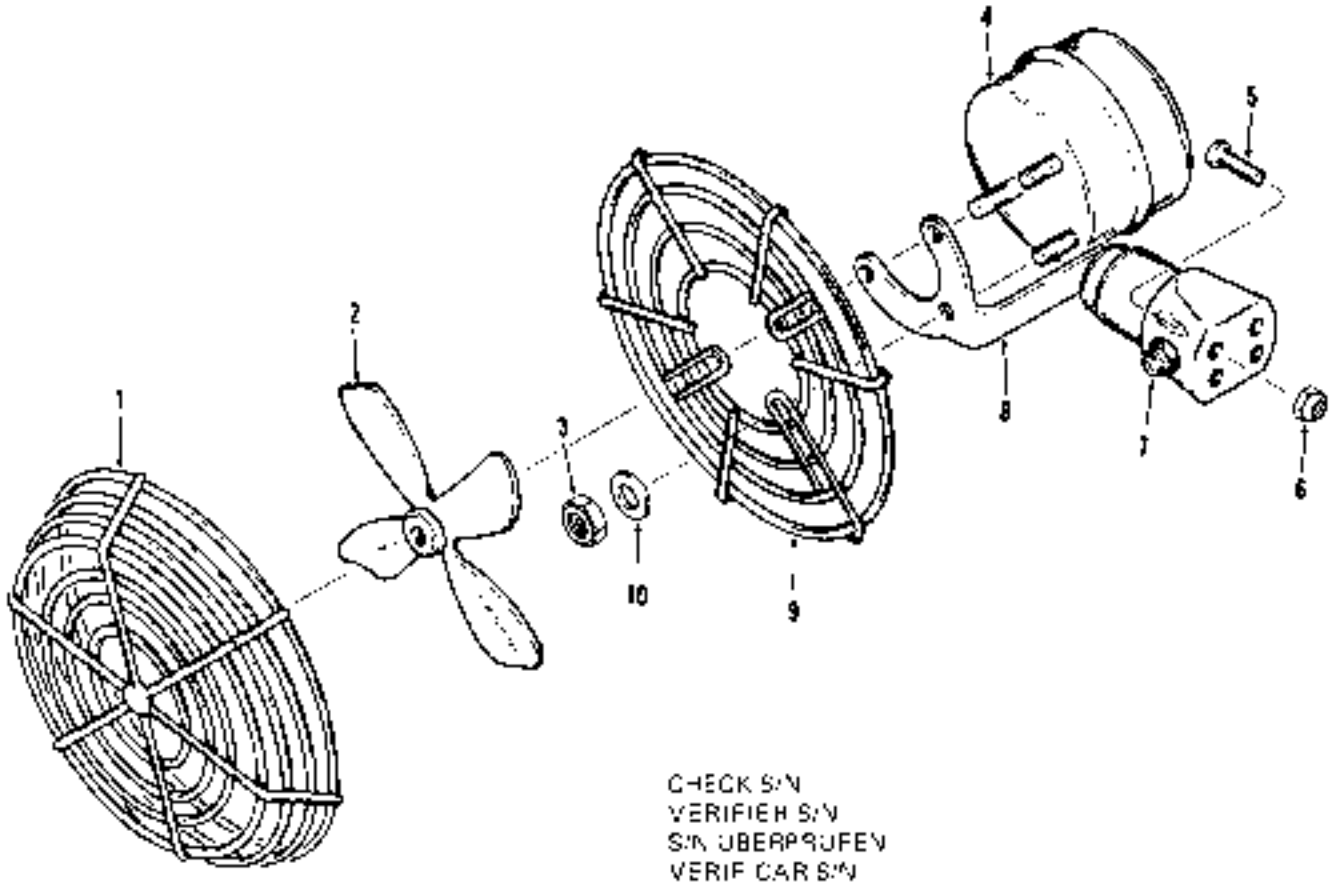

TS 10093

No.	Part No.	Qty.	Description	Description	Benennung	Descrição	Descripción
A	*ST7847	1	Fan assy	ventilateur ens	Ventilator vollst	ventilador conj	ventilador con.
1	949036	1	Guard	protecteur	Schutz	protação	protector
2	949037	1	Fan	ventilateur	Ventilator	ventilador	ventilador
3	949054	2	Nut	écrou	Mutter	porca	tuerca
4	949033	1	Motor	moteur	Motor	motor	motor
5	856-1012	4	Screw	vis	Schraube	parafuso	tornillo
6	500-10	4	Nut	écrou	Mutter	porca	tuerca
7	949060	1	Switch	interrupteur	Schalter	interruptor	interruptor
8	949034	1	Base	base	Untergestell	base	base
9	949039	1	Guard	protecteur	Schutz	protação	protector
10	256-10	2	Washer	rondelle	Scheibe	arruela	arandela
11	*1515491	1	Wire	fil	Draht	fio	cable
12	1602207	1	Terminal	borne	Anschluss	terminal	terminal
13	*515250	1	Grommet	oeillet	Augenring	ilhó	arandela pasacable
14	*541988	3	Clip	attache	Schelle	braçadeira	abrazadera

Inc 1→10

CLARK

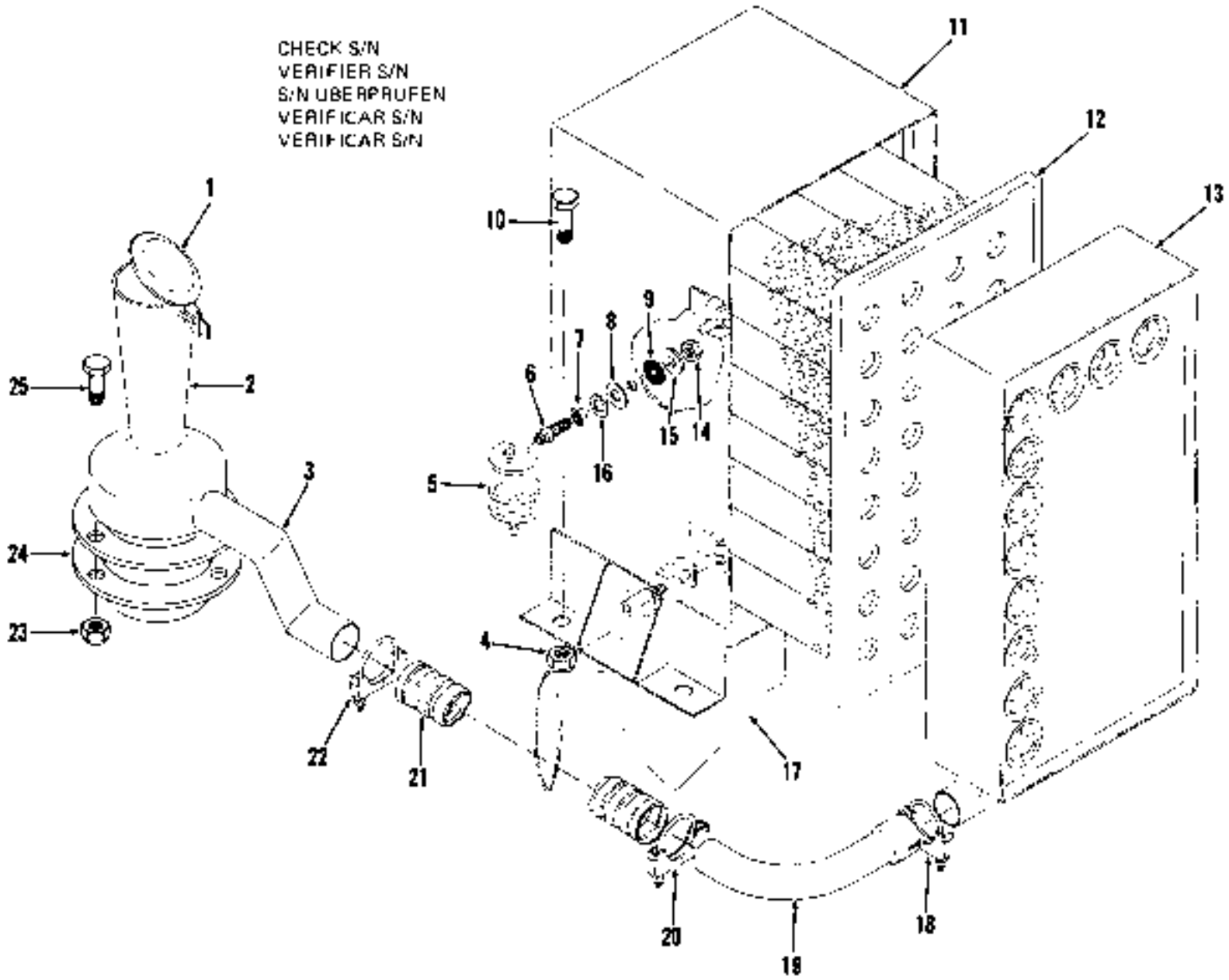

TS-14544

Engine Air Cleaner & Connections *
Filtre à air de moteur et raccords *
Luftfilter des Motors und Anschlüsse *
Purificador de ar do motor e conexões *
Depurador de aire del motor y conexiones *

CLARK

No	Part No.	Qty	Description	Description	Benennung	Descrição	Descripción
1	3575686	1	Cap	chapeau	Kappe	tampa	tapa
2	3587438	1	Tailpipe assy	tuyau d'échappe ens	Auspuffrohr vollst	cano escape com	caño escape con
3	3587440	1	Tube	tube	Rohr	tubo	tubo
4	18D-08	4	Nut	écrou	Mutter	porca	tuerca
5	3677816	1	Indicator	indicateur	Messer	indicador	indicador
5A	1564968	1	Adapter kit	adapt trousse	Adaptersatz	adapt jogo	adapt juego
6	946293	1	Adapter	adaptateur	Zwischenstück	adaptador	adaptador
7	8D-06	1	Nut	écrou	Mutter	porca	tuerca
8	850818	1	Washer	rondelle	Scheibe	arruela	arandela
9	946294	1	Gasket	garniture	Dichtung	gaxeta	empaquetadura
10	24C-816	4	Bolt	boulon	Bolzen	parafuso	perno
11	3587434	1	Housing	boîtier	Gehäuse	carcaça	carcasa
12	946268	1	Cartridge	élément filtrant	Filtereinsatz	elemento filtrante	cartucho
13	3570430	1	Panel	panneau	Tafel	painel	panel
14	18D-06	1	Nut	écrou	Mutter	porca	tuerca
15	581742	1	Washer	rondelle	Scheibe	arruela	arandela
16	4E-06	1	Lockwasher	rondelle frein	Sicherungsscheibe	arruela de pressão	arandela seguridad
17	3587435	1	Elbow	coude	Winkelrohr	cotovelo	codo
18	669179	1	Clamp	pince	Schelle	braçadeira	abrazadera
19	990219	1	Elbow	coude	Winkelrohr	cotovelo	codo
20	669016	1	Clamp	pince	Schelle	braçadeira	abrazadera
21	1307526	1	Tube	tube	Rohr	tubo	tubo
22	669016	1	Clamp	pince	Schelle	braçadeira	abrazadera
23	15D-06	4	Nut	écrou	Mutter	porca	tuerca
24	525535	1	Flange	bride	Flansch	flange	brida
25	23C-620	4	Bolt	boulon	Bolzen	parafuso	tuerca
25A	14E-06	4	Lockwasher	rondelle frein	Sicherungsscheibe	arruela de pressão	arandela seguridad

*G M 4035B101FSC A

Evaporator Installation
Installation d'évaporateur
Verdampfereinbau
Instalação do evaporador
Instalación del evaporador

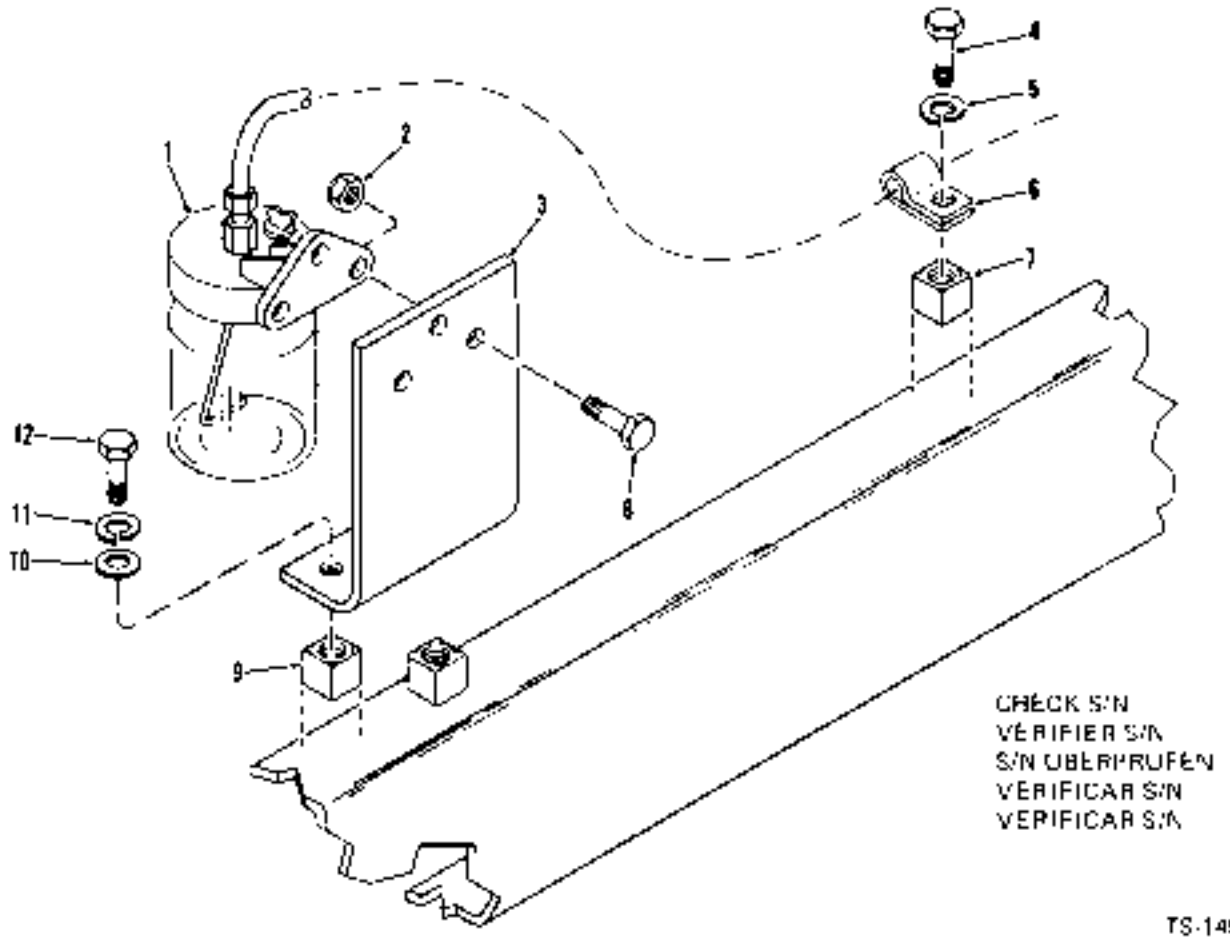

TS-14587

No.	Part No.	Qty.	Description	Description	Benennung	Descrição	Descripción
1	941230	1	Evaporator	évaporateur	Verdampfer	evaporador	evaporador
2	18D-84	3	Nut	écrou	Mutter	porca	tuerca
3	524204	1	Bracket	support	Winkel	grampo	grampa
4	18C-612	2	Bolt	boulon	Bolzen	parafuso	bulón
5	4E-06	2	Lockwasher	rondelle frein	Sicherungsscheibe	arruela de pressão	arandela seguridad
6	6H-2	2	Clip	attache	Schelle	braçadeira	abrazadera
7	522905	2	Tapped block	bloc taraudé	Gewinkte Block	peça com rosca	pieza ruscada
8	18C-414	1	Bolt	boulon	Bolzen	parafuso	bulón
9	522905	2	Tapped block	bloc taraudé	Gewinkte Block	peça com rosca	pieza ruscada
10	25E-17	2	Washer	rondelle	Scheibe	arruela	arandela
11	4E-06	2	Lockwasher	rondelle frein	Sicherungsscheibe	arruela de pressão	arandela seguridad
12	18C-612	2	Bolt	boulon	Bolzen	parafuso	bulón

PM 1864
Printed in U.S.A.

Heater Assembly *
Chauffage, ensemble *
Heizung, vollständig *
Aquecedor, conjunto *
Calefactor, conjunto *

CLARK

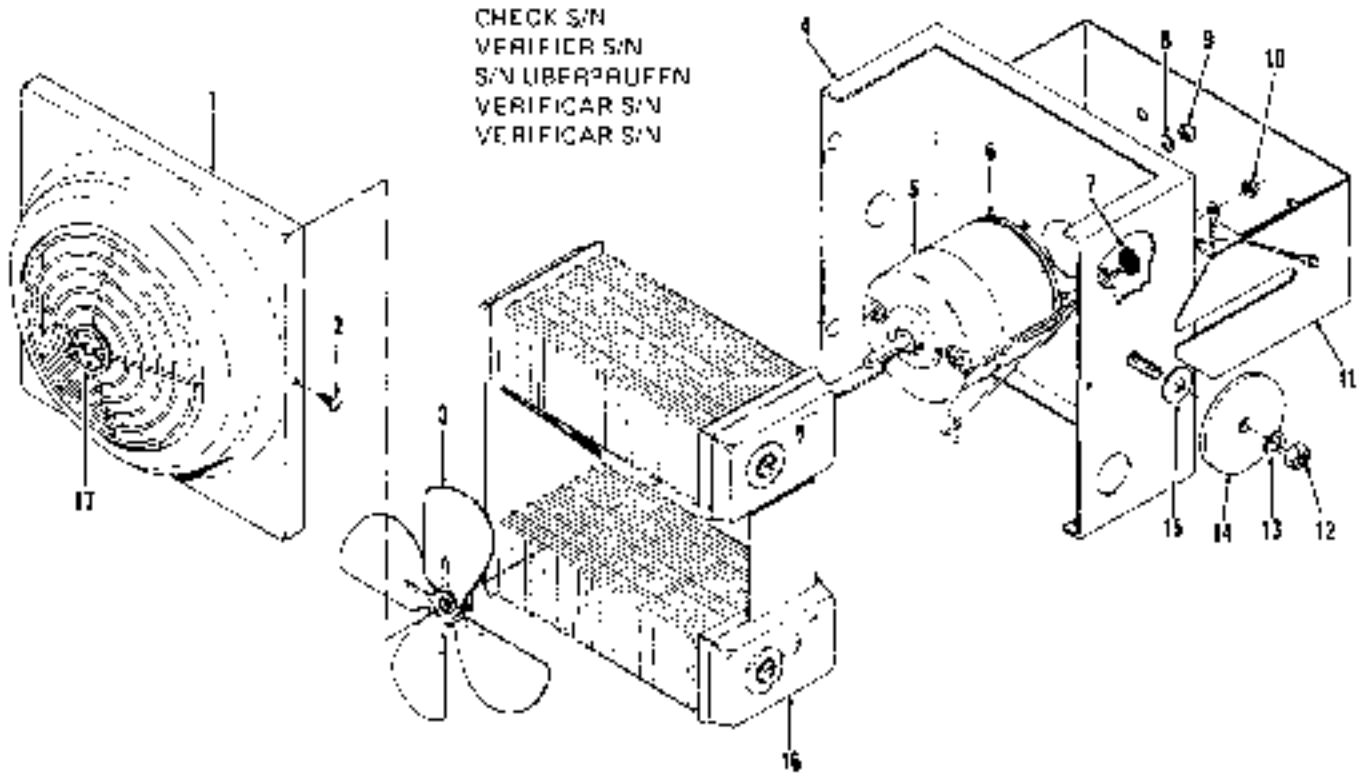

TS-14588

No.	Part No.	Qty	Description	Description	Benennung	Descrição	Descripción
A	*503536	1	Heater assy	chauffage ens	Heizung vollst	aquecedor conj	calefactor conj
B	†961603	1	Switch	interrupteur	Schalter	interruptor	interruptor
1	961611	1	Housing	boîtier	Gehäuse	carcaça	carcasa
2	961618	1	Screw	vis	Schraube	parafuso	tornillo
3	961615	1	Fan	ventilateur	Ventilator	ventilador	ventilador
4	961612	1	Body	carrosserie	Karosserie	carroçria	carrocería
5	*961619	1	Motor	moteur	Motor	motor	motor
6	961616	1	Pad	tampon	Polster	almofadado	almohadilla
7	961644	1	Grommet	oeillet	Augenring	ilho	arandela pasacable
8	12E-10	1	Lockwasher	rondelle frein	Sicherungsscheibe	arruela de pressão	arandela seguridad
9	12D-8	1	Nut	écrou	Mutter	porca	tuerca
10	12D-8	1	Nut	écrou	Mutter	porca	tuerca
11	961614	1	Bracket	support	Winkel	grampo	grampa
12	610-05	2	Nut	écrou	Mutter	porca	tuerca
13	4E-05	2	Lockwasher	rondelle frein	Sicherungsscheibe	arruela de pressao	arandela seguridad
14	961643	2	Washer	rondelle	Scheibe	arruela	arandela
15	25E-16	2	Washer	rondelle	Scheibe	arruela	arandela
16	961613	1	Core	noyau	Innenteil	nucleo	nucleo
17	961617	1	Decal name	decalcom	Abz Namen	decalque	calc nombre

*Cummins 3LC101—999, 6LC107 & —, G.M. 3LC101 & —

Proc. B—17
924 V

Part 9664
Printed in U.S.A.

CHECK S/N
VERIFILO S/N
S/N ÜBERPRÜFEN
VERIFICAR S/N
VERIFICAR S/N

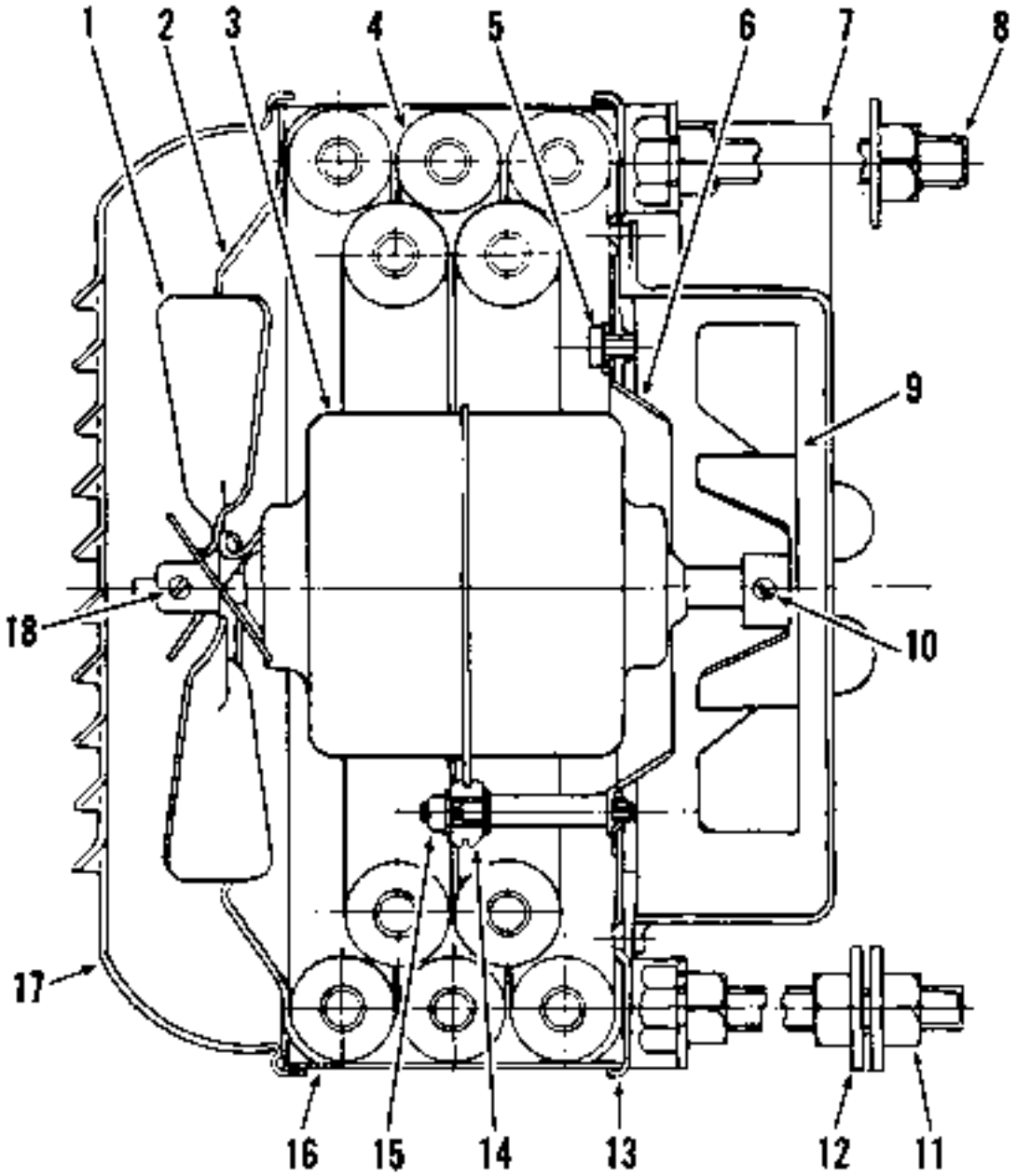

Heater Assembly *
Chauffage, ensemble *
Heizung, vollständig *
Aquecedor, conjunto *
Calefactor, conjunto *

CLARK

No.	Part No.	Qty.	Description	Description	Benennung	Descrição	Descripción
A	3213735	1	Heater assy	chauffage ens	Heizung vollst	aquecedor conj	calefactor conj
1	3213183	1	Heater fan	soufflerie chauffage	Heizungs Gebläse	ventilador aquecedor	ventilador calefactl
2	3213184	1	Cowling	carenage	Verkleidung	capuz	cabolaje
3	3213186	1	Motor	moteur	Motor	motor	motor
4	3213185	1	Core	noyau	Innenteil	núcleo	núcleo
5	3213201	3	Screw	vis	Schraube	parafuso	tornillo
5A	112E-10	3	Lockwasher	rondelle frein	Sicherungsscheibe	arruela de pressão	arandela seguridad
6	3213187	1	Cowling	carenage	Verkleidung	capuz	cabolaje
7	3213181	1	Cover	couvercle	Deckel	tampa	tapa
9	3213191	2	Stud	goujon	Stift	prisioneiro	esparrago
9	3213188	1	Defroster fan	soufflerie dégivreur	Entfroster Gebläse	vent degeleador	vent desconquelador
10	3213198	1	Set screw	vis à pointe	Gewindestift	parafuso fixador	tornillo retén
11	3213204	6	Nut	écrou	Mutter	porca	tuerca
12	103293	4	Washer	rondelle	Scheibe	arruela	arandela
13	3213195	1	Back plate	plaque AR	Platte L	placa TR	placa TR
14	3212857	3	Grommet	oeillet	Augenring	ilho	arandela passacable
15	3221634	3	Nut	écrou	Mutter	porca	tuerca
15A	3213202	6	Washer	rondelle	Scheibe	arruela	arandela
16	3213190	1	Ring	anneau	Ring	anel	anillo
17	3213182	1	Cover	couvercle	Deckel	tampa	tapa
19	3213198	1	Set screw	vis à pointe	Gewindestift	parafuso fixador	tornillo retén

*G.M 4035B101FSC A—

Aug '—'8

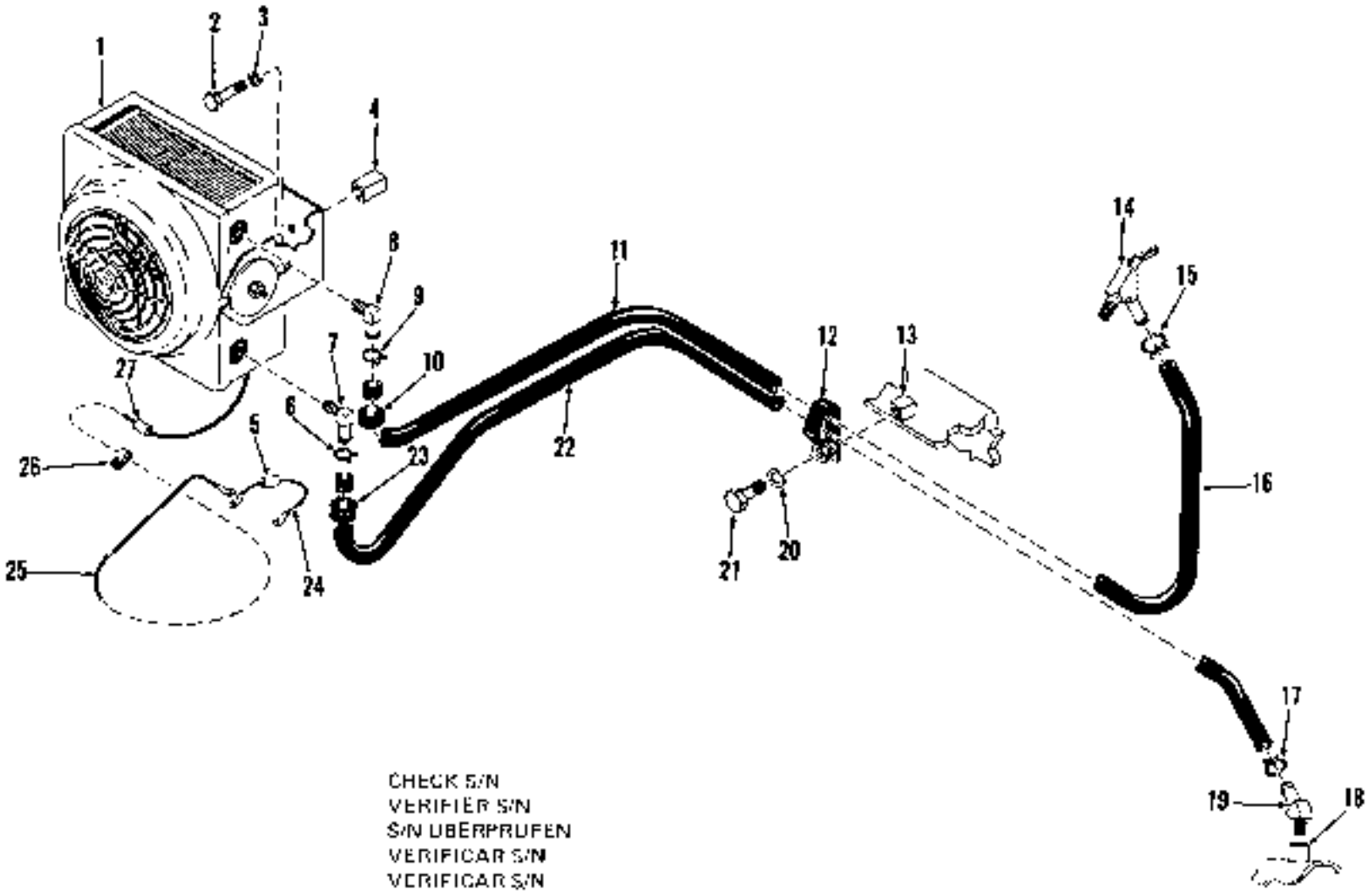

CHECK S/N
VERIFIER S/N
S/N ÜBERPRÜFEN
VERIFICAR S/N
VERIFICAR S/N

TS 14593

Heater Installation *
Installation de chauffage *
Heizungseinbau *
Instalação do sistema de aquecimento *
Instalación del calefactor *

CLARK

No.	Part No.	Qty.	Description	Description	Benennung	Descrição	Descripción
*	2593536	1	Heater	réchauffeur	Heizung	aquecedor	calefactor
1A	1520007	1	Floormat	tapis	Bodenmatte	capacho assoalho	colchoneta del piso
2	24C-612	3	Bolt	boulon	Bolzen	parafuso	bulon
3	4E-06	3	Lockwasher	rondelle frein	Sicherungsscheibe	arruela de pressão	arandela seguridad
4	522906	3	Tapped block	bloc taraude	Gewinde Block	peça com rosca	pieza roscada
5	3872618	1	Fuse	fusible	Sicherung	fusível	fusible
6	17H-15	1	Clip	attache	Schelle	braçadeira	abrazadera
7	666841	1	Elbow	coude	Winkelrohr	cotovelo	codo
8	666841	1	Elbow	coude	Winkelrohr	cotovelo	codo
9	17H-15	1	Clip	attache	Schelle	braçadeira	abrazadera
10	552438	1	Grommet	oeillet	Augenring	ilho	arandela pasacable
11	1529688	1	Hose	tuyau flexible	Schlauch	mangueira	manguera
12	31H-45	3	Clip	attache	Schelle	braçadeira	abrazadera
13	522906	3	Tapped block	bloc taraude	Gewinde Block	peça com rosca	pieza roscada
14	552433	1	Valve	soupape	Ventil	válvula	válvula
15	17H-15	1	Clip	attache	Schelle	braçadeira	abrazadera
*16	*———	—	Hose	tuyau flexible	Schlauch	mangueira	manguera
*17	17H-15	1	Clip	attache	Schelle	braçadeira	abrazadera
*18	550656	1	Coupling half	demi-couplage	Kupplungshälfte	meia união cuplagem	medio acoplamiento
*19	666863	1	Elbow	coude	Winkelrohr	cotovelo	codo
20	4E-06	3	Lockwasher	rondelle frein	Sicherungsscheibe	arruela de pressão	arandela seguridad
21	24C-612	3	Bolt	boulon	Bolzen	parafuso	bulon
22	1529688	*	Hose	tuyau flexible	Schlauch	mangueira	manguera
23	552438	1	Grommet	oeillet	Augenring	ilho	arandela pasacable
24	3560420	*	Wire	fil	Draht	fio	cable
25	560418	1	Wire	fil	Draht	fio	cable
26	30H-12	*	Clip	attache	Schelle	braçadeira	abrazadera
27	602355	1	Connector	raccord	Verbindungsstück	ligador	conector

*Cummins 3LC101--999, 5LC101 &--, 6.M 3L0101 &---

2 Only
4 Amp
*Sha Vpr Sisha, Vsp Vessel II
Not Sh

CLARK

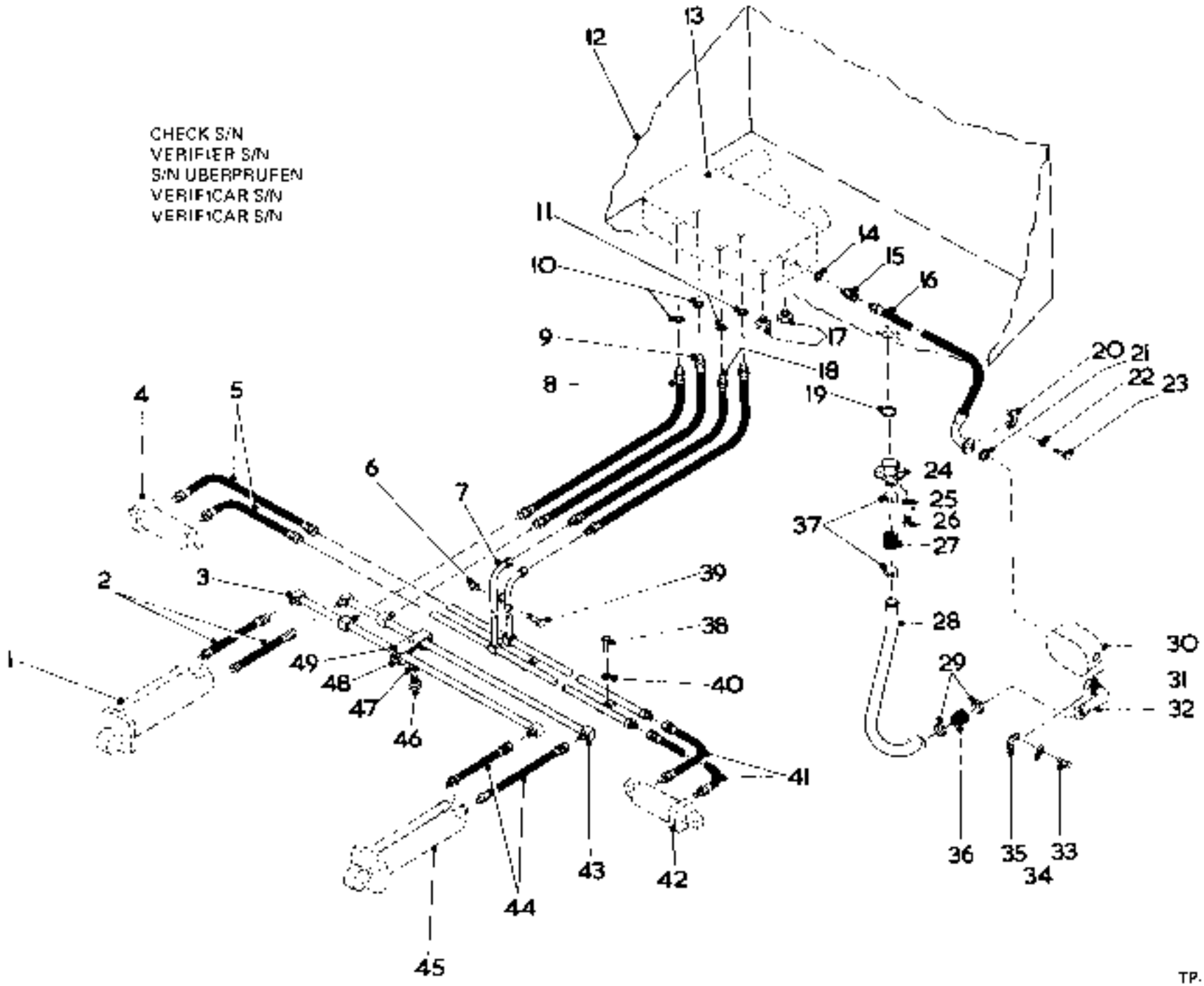

TP.3348

Hydraulic System, Main (Angle Blade)
Système hydraulique principal (lame angulaire)
Haupthydrauliksystem (Winkelschild)
Sistema hidráulico principal (lâmina angula)
Sistema hidráulico principal (cuchilla inclinada)

CLARK

No.	Part No.	Qty.	Description	Description	Benennung	Descrição	Descripción
1	———	1	Cylinder assy lift	ens cylindre levage	Hebezylinder voll	cjto cilin elevação	conj cilin elevacion
2	566086	2	Hose	tuyau flexible	Schlauch	mangueira	manguera
3	588445	1	Cross tube assy	assemblage du tube	Kreuzrohranbau	conj tubo cruz	conj tubo cruz
4	———	1	Cylinder assy tilt	ens cylindre basculle	Kippzylinder voll	cjto cilin inclina	conj cilin inclinac
5	541066	2	Hose	tuyau flexible	Schlauch	mangueira	manguera
6	18D-06	1	Locknut	contre-écrou	Gegenmutter	contra porca	contratuerca
6A	125E-17	1	Washer	rondelle	Scheibe	arruela	arandela
7	560756	1	Cross tube assy	assemblage du tube	Kreuzrohranbau	conj tubo cruz	conj tubo cruz
8	546356	1	Hose	tuyau flexible	Schlauch	mangueira	manguera
9	546355	1	Hose	tuyau flexible	Schlauch	mangueira	manguera
10	91F-10	2	O-ring	joint torique	O Ring	anel-O	anillo-O
11	91F-7	2	O-ring	joint torique	O Ring	anel-O	anillo-O
12	———	1	Reservoir	reservoir	Behälter	reservatório	depósito
13	———	1	Valve assy main	soupape principale	Hauptventil voll	válvula princip conj	valvula princip conj
13A	124C-864	1	Bolt mounting	montage des boulons	Bolzenbefestigung	parafuso de montagem	tornillo de montaje
13B	124C-860	2	Bolt mounting	montage des boulons	Bolzenbefestigung	parafuso de montagem	tornillo de montaje
13C	14E-08	3	Lockwasher	rondelle frein	Sicherungsscheibe	arruela de pressão	arandela seguridad
14	91F-10	1	O-ring	joint torique	O Ring	anel-O	anillo-O
15	533461	1	Connector	raccord	Verbindungsstück	ligador	conector
16	3587529	1	Hose	tuyau flexible	Schlauch	mangueira	manguera
17	124K-7	2	Plug	bouchon	Stopfen	bujão	tapón
17A	191F-7	2	O-ring	joint torique	O Ring	anel-O	anillo-O
18	560758	2	Hose	tuyau flexible	Schlauch	mangueira	manguera
19	25K-40428	1	O-ring	joint torique	O Ring	anel-O	anillo-O
20	1511520	2	Flange half	demi flasque	Flanschhälfte	meia flange	media brida
21	58K-222	1	O-ring	joint torique	O Ring	anel-O	anillo-O
22	4E-07	4	Lockwasher	rondelle frein	Sicherungsscheibe	arruela de pressão	arandela seguridad
23	23C-724	4	Bolt	boulon	Bolzen	parafuso	bulón
24	543720	1	Plate	plaque	Platte	placa	placa
25	4E-06	8	Lockwasher	rondelle frein	Sicherungsscheibe	arruela de pressão	arandela seguridad
26	24C-612	8	Bolt	boulon	Bolzen	parafuso	bulon
27	585868	1	Hose	tuyau flexible	Schlauch	mangueira	manguera
28	15C4042	1	Tube	tube	Rohr	tubo	tubo
29	540108	2	Clamp	pince	Schelle	braçadeira	abrazadera
30	———	1	Pump main	pompe principale	Hauptpumpe	bomba principal	bomba principa
31	58K-225	1	O-ring	joint torique	O Ring	anel-O	anillo-O
32	543895	1	Stem assy	assemblage de tige	Stosssendet	conj da haste	conj espiga
33	23C-822	4	Bolt	boulon	Bolzen	parafuso	bulon
34	4E-08	4	Lockwasher	rondelle frein	Sicherungsscheibe	arruela de pressão	arandela seguridad
35	1511521	2	Flange half	demi flasque	Flanschhälfte	meia flange	media brida
36	585888	1	Hose	tuyau flexible	Schlauch	mangueira	manguera
37	540108	2	Clamp	pince	Schelle	braçadeira	abrazadera
38	24C-616	2	Bolt	boulon	Bolzen	parafuso	bulon
39	24C-616	1	Bolt	boulon	Bolzen	parafuso	bulon
40	4E-06	2	Lockwasher	rondelle frein	Sicherungsscheibe	arruela de pressão	arandela seguridad
41	541066	2	Hose	tuyau flexible	Schlauch	mangueira	manguera
42	———	1	Cylinder assy tilt	ens cylindre basculle	Kippzylinder voll	cjto cilin inclina	conj cilin inclinac
43	588444	1	Cross tube assy	assemblage du tube	Kreuzrohranbau	conj tubo cruz	conj tubo cruz
44	566088	2	Hose	tuyau flexible	Schlauch	mangueira	manguera
45	———	1	Cylinder assy lift	ens cylindre levage	Hebezylinder voll	cjto cilin elevação	conj cilin elevación
46	24C-624	2	Bolt	boulon	Bolzen	parafuso	pulón
47	4E-08	2	Lockwasher	rondelle frein	Sicherungsscheibe	arruela de pressão	arandela seguridad
48	557430	2	Clamp assy	pince ens	Schelle voll	conj braçadeira	conj abrazadera
49	557431	2	Rectangular flat	plat rectangulaire	Rechteck-Abdeckl	ret plano	plano rect

*See Index - voir Table des matières - Siehe Inhaltsverzeichnis - Veja Índice - Véase Indice

) Ring 13
Ring 14
Ring 17A
Ring 11

CLARK

Lifting Lugs & Decals
Ergots & décalcomanies
Halter & Abziehbilder
Orelha e decalcomanias
Oreja y calcomanías

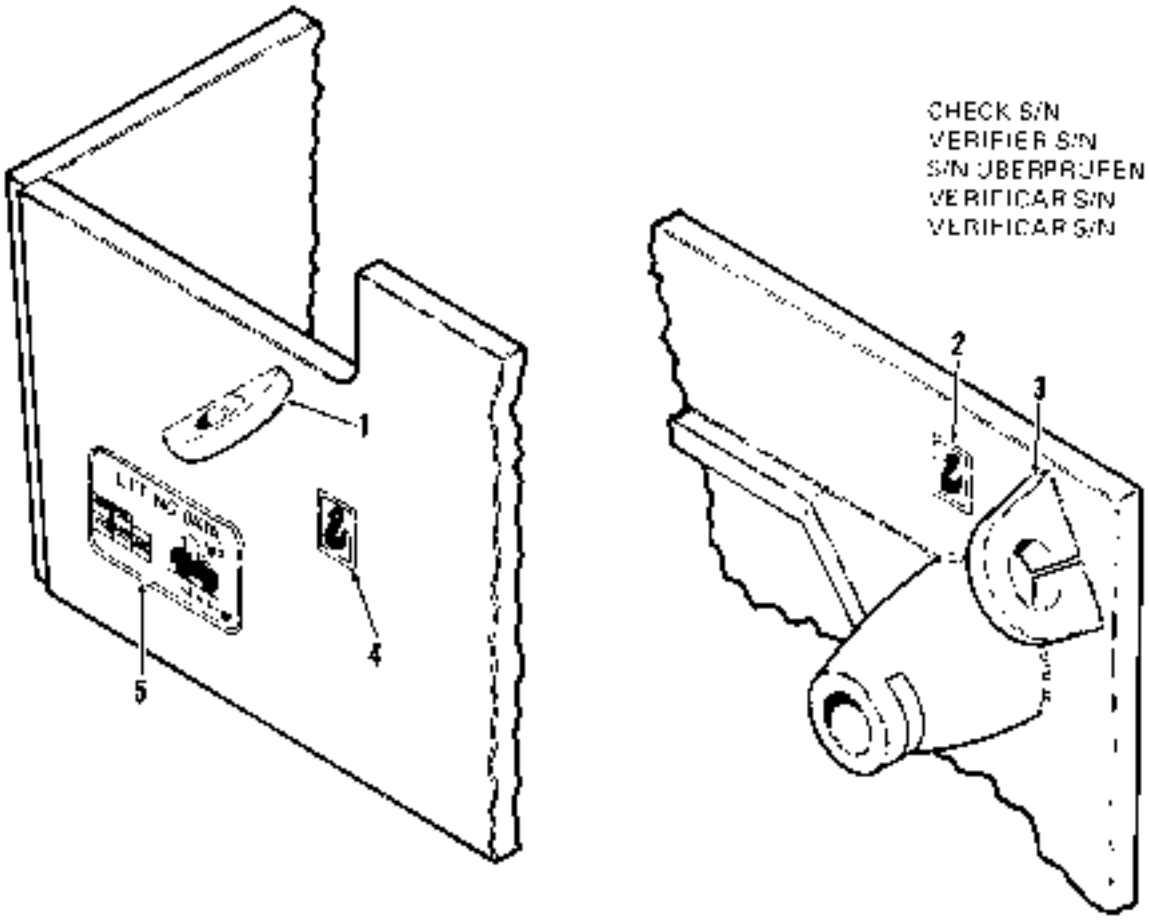

TS-14524

No.	Part No.	Qty.	Description	Description	Benennung	Descrição	Descripción
A	[2]1504311	1	Lifting lugs kit	ergots levage jeu	Aushebehaltersatz	orelhas elevação jgo	orejas levante jgo
1	570614	2	Lug	point de soudure	Ansatz	alça	oreja de soporte
2	1511709	2	Decal	decalcamarie	Abziehbild	deca comarie	calcomaria
3	570614	2	Lug	point de soudure	Ansatz	alça	oreja de soporte
4	1511709	2	Decal	decalcamarie	Abziehbild	deca comarie	calcomaria
5	[2]1504308	1	Decal	decalcamarie	Abziehbild	deca comarie	calcomaria
6	-[3]587235	1	Decal	decalcamarie	Abziehbild	decalcomania	calcomaria
7	-[3]587234	1	Decal	decalcamarie	Abziehbild	decalcomania	calcomaria
8	-[3]587236	1	Decal	décalcamarie	Abziehbild	decalcomania	calcomania
9	-[3]587237	1	Decal	decalcamarie	Abziehbild	decalcomania	calcomania

[1]Inc. 1 - 5
[2]English Anglais Englisch Inglés Inglês.
[3]French Français Französisch Francés Francês.
[4]German Allemand Deutsch Alemão Alemán.
[5]Portuguese Portugais Portugiesa Portugués Português.
[6]Spanish Espagnol Spanisch Español Espanhol.

Print 1654
Printed in U.S.A.

U-Blade Assembly
U-lame, ensemble
U-Schild vollständig
U-lämina, conjunto
U-cuchilla, conjunto

CLARK

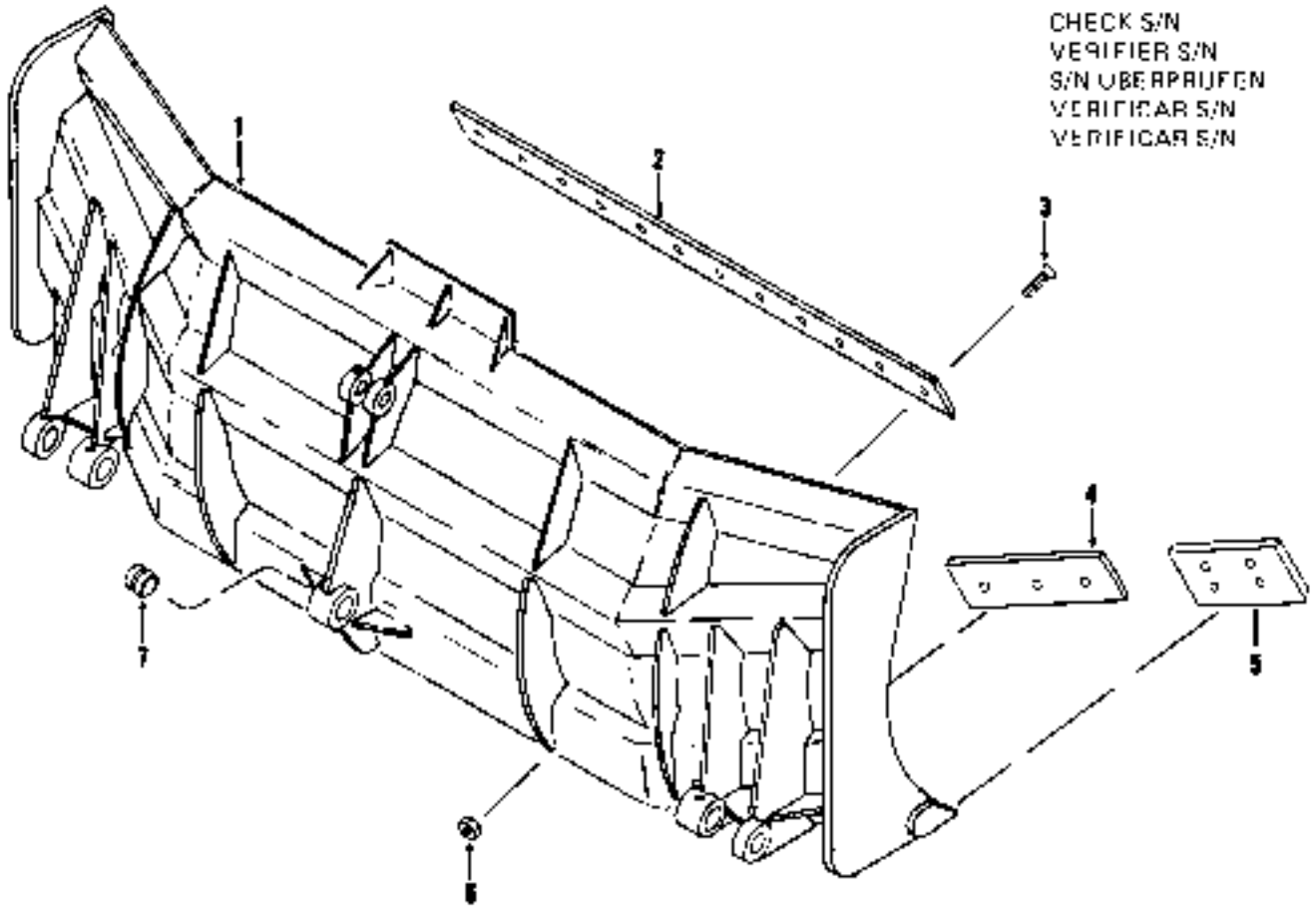

TS-9185

No.	Part No.	Qty.	Description	Description	Benennung	Descrição	Descripción
1	[5]560265	1	**U-blade assy**	U-lame ens	U-Schild vollst	U-lâmina conj	U-cuchilla conj
2	[5]548812	1	**Cutting edge**	lame coupe	Schneidkante	fio corte	cuchilla corte
3	[5]560104	26	**Bolt assy**	boulon ens	Bolzen vollst	parafuso conj	bulón conj
4	[5]560245	1	**Cutting edge**	lame coupe	Schneidkante	fio corte	cuchilla corte
4A	-[5]560246	1	**Cutting edge**	lame coupe	Schneidkante	fio corte	cuchilla corte
5	[5]560243	1	**End bit**	pièce de bout	Endstück	ponta extrema	broca extrema
5A	†[5]560244	1	**End bit**	pieza de bout	Endstück	ponta extrema	broca extrema
6	10-14	26	**Nut**	écrou	Mutter	porca	tuerca
7	525805	1	**Bushing**	chemise	Buchse	bucha	buje
8	†620520	2	**Pin**	goupille	Stift	pino	pasador
9	†240-886	2	**Bolt**	boulon	Bolzen	parafuso	bulón
10	†180-08	2	**Nut**	écrou	Mutter	porca	tuerca

[5]Inc. 2 -10
[5]Center Centrale Zentral Central Central
[4]Inc. 6
[5]RH CD R CD
[5]LH CG L LE LI

CLARK

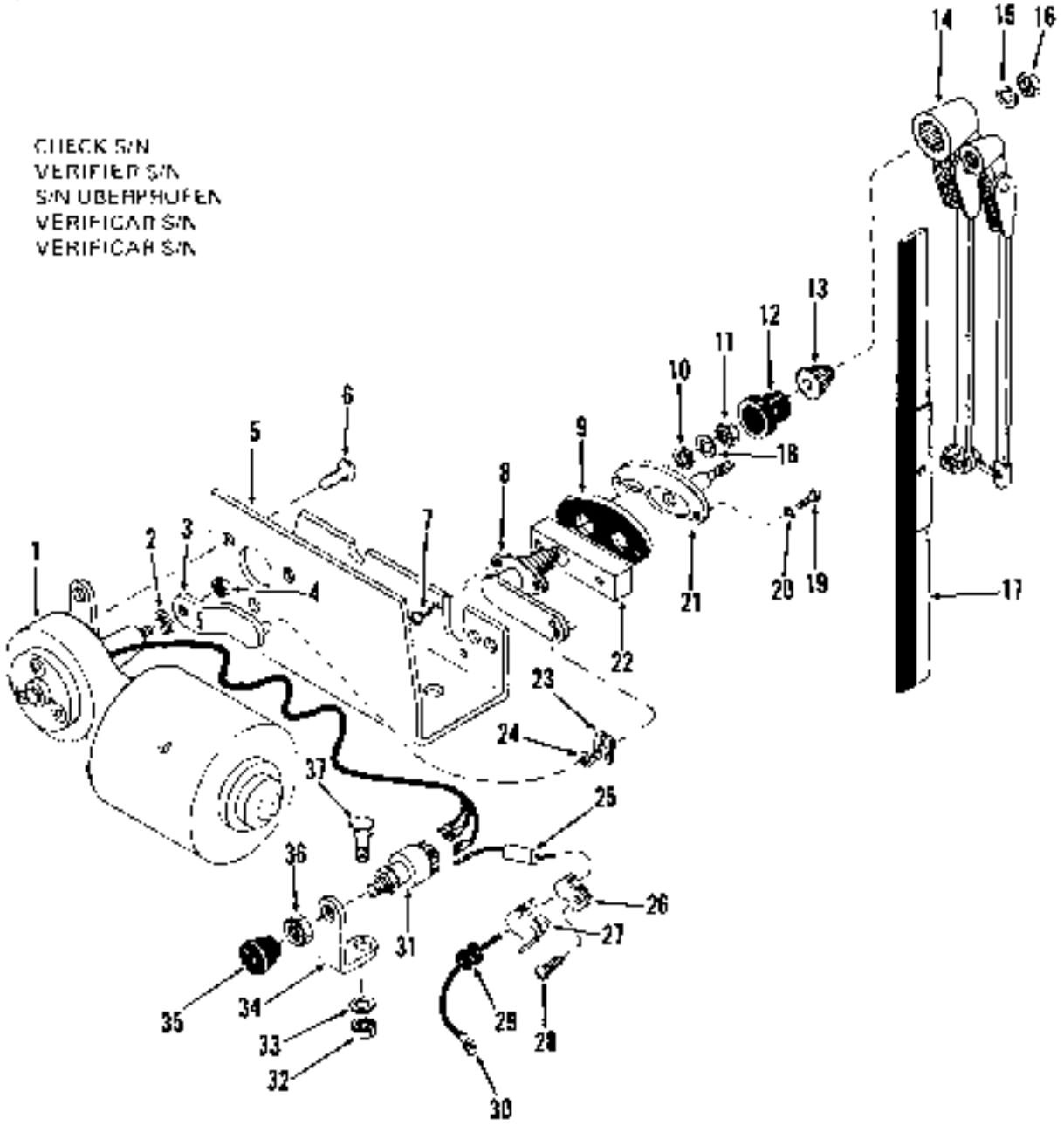

TS 14591

Windshield Wiper Kit, Front *
Trousses d'essuie-glace, avant *
Scheibenwischersatz, vorn *
Jôgo de limpa pára-brisa, dianteiro *
Juego de limpiaparabrisas, delantero *

CLARK

No.	Part No.	Qty.	Description	Description	Benennung	Descrição	Descripción
A	[5]560614	1	Windshld wpr kit	jeu essuie-glace	Scheibenwischersatz	jogo limp para-brisa	juego limp parabrisas
1	[1]573054	1	Wiper motor	essuie-glace	Scheibenw Mot	limp para-br mot	limpiaparabr mot
2	993183	1	Washer	rondelle	Scheibe	arruela	arandela
3	949308	1	Lever	levier	Hebel	alavanca	palanca
4	949144	1	Nut	ecrou	Mutter	porca	tuerca
5	992892	1	Bracket	support	Winkel	grampo	grampo
6	992896	3	Screw	vis	Schraube	parafuso	tornillo
7	949143	2	Screw	vis	Schraube	parafuso	tornillo
8	[4]949185	1	Shaft	arbre	Welle	arvore	arbol
9	[2]_____	—	Gasket	garniture	Dichtung	gaxeta	empaquetadura
10	949180	1	Washer	rondelle	Scheibe	arruela	arandela
11	949182	1	Nut	ecrou	Mutter	porca	tuerca
12	949183	1	Cap	chapeau	Kappe	tampa	capa
13	949184	1	Driver	organe moteur	Antrieb	acionador	mola motriz
14	560165	1	Arm	bras	Arm	braço	brazo
15	9E-05	1	Lockwasher	rondelle frein	Sicherungsscheibe	arruela de pressão	arandela seguridad
16	522028	1	Nut	écrou	Mutter	porca	tuerca
17	560166	1	Blade	lame	Schild	lamina	cuchilla
18	949181	1	Washer	rondelle	Scheibe	arruela	arandela
19	90G-424	2	Screw	vis	Schraube	parafuso	tornillo
20	8E-04	2	Lockwasher	rondelle frein	Sicherungsscheibe	arruela de pressão	arandela seguricad
21	[5]560164	1	Adapter	adaptateur	Zwischenstück	adaptador	adaptador
22	560167	1	Tapped block	bloc taraudé	Gewinde Block	peça com rosca	pieza roscada
23	890374	2	Clip	attache	Schelle	braçadeira	abrazadera
24	890375	2	Washer	rondelle	Scheibe	arruela	arandela
25	[3]542321	1	Fuse	fusible	Sicherung	fusivel	fusible
26	30H-8	1	Clip	attache	Schelle	braçadeira	abrazadera
27	541968	3	Clip	attache	Schelle	braçadeira	abrazadera
28	18G-1006	2	Screw	vis	Schraube	parafuso	tornillo
29	560640	1	Grommet	oeillet	Augenring	ilho	arandela pasacable
30	[5]560468	1	Wire	fil	Draht	fio	cable
31	891308	1	Switch	interrupteur	Schalter	interruptor	interruptor
32	18D-04	1	Nut	ecrou	Mutter	porca	tuerca
33	2SE-14	1	Washer	rondelle	Scheibe	arruela	arandela
34	546535	1	Bracket	support	Winkel	grampo	grampa
35	[2]_____	—	Knob	bouton	Knopf	manipulo	botón
36	[2]_____	—	Nut	ecrou	Mutter	porca	tuerca
37	24C-412	1	Bolt	boulon	Bolzen	parafuso	perno

*Cummins SLC101--999, SLC101 &--, G.M. SLG101 &--

[1] Inc 14--16 21 22, 24, 29 -36
[2] Inc 4
[3] See Volt. Siehe Voltz Veja Vease 21
[4] Inc 3
[5] 5 Amp
[6] Inc 25
[7] See Volt. Siehe Voltz Veja Vease 21

CLARK

CHECK S/N
VERIFIER S/N
S/N ÜBERPRÜFEN
VERIFICAR S/N
VERIFICAR S/N

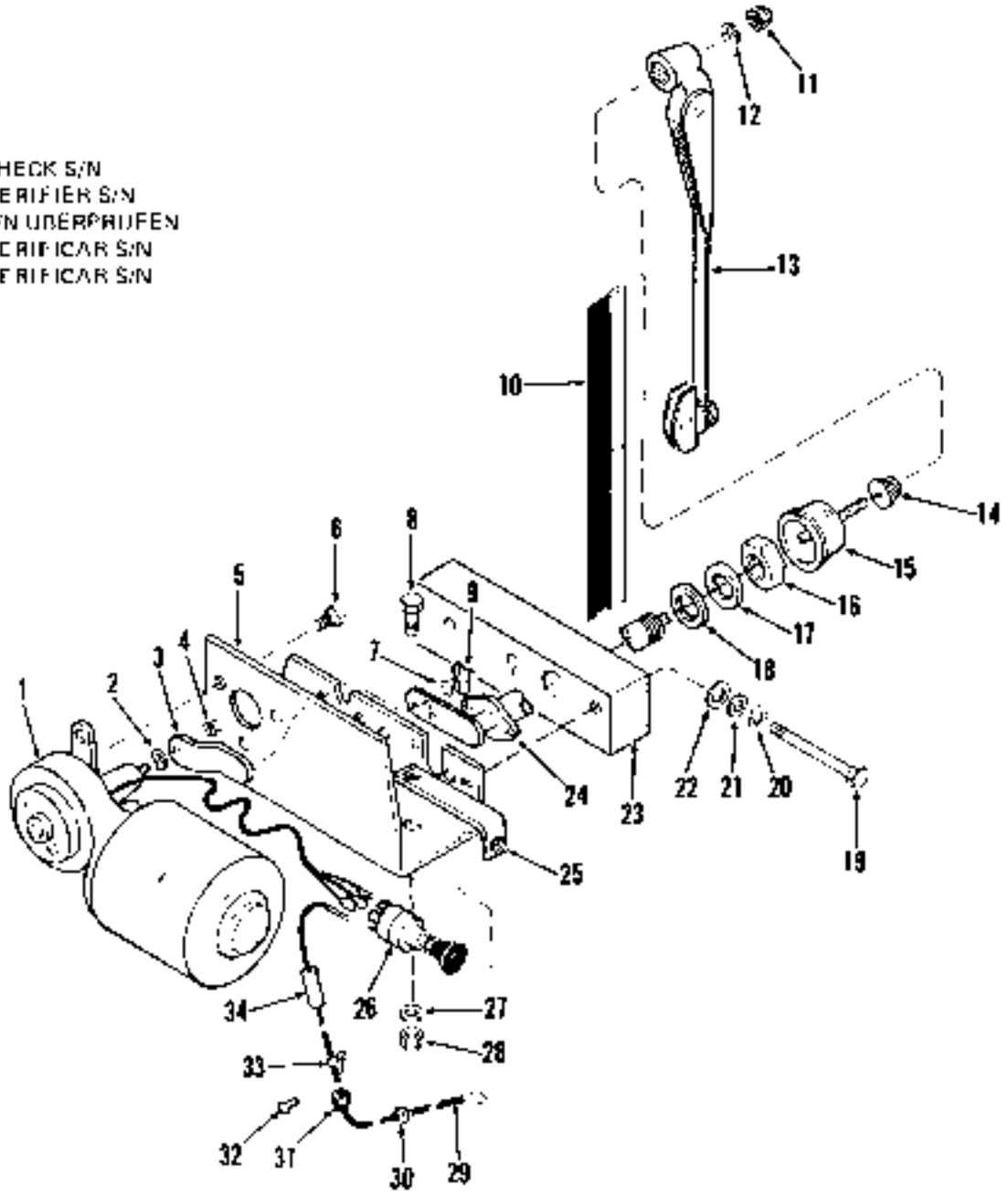

Windshield Wiper Kit, Rear *
Trousses d'essuie-glace, arrière *
Scheibenwischersatz, hinten *
Jôgo de limpa pára-brisa, traseiro *
Juego de limpiaparabrisas, trasero *

CLARK

No.	Part No.	Qty.	Description	Description	Benennung	Descrição	Descripción
A	*560642	1	Windshield wpr kit	jou essu e-glace	Scheibenwischersatz	jogo limp para-brisa	juego limp parabrisas
1	*1573054	1	Wiper motor r	essuie glace ar mot	Scheibenw Motr H	limp pára-br mot TR	limp parabr mot TR
2	993183	1	Washer	rondelle	Scheibe	arruela	arandela
3	949308	1	Lever	levier	Hebel	alavanca	palanca
4	949144	1	Nut	ecrou	Mutter	porca	tuerca
5	992892	1	Bracket	support	Winkel	grampo	grampa
6	992896	3	Screw	vis	Schraube	parafuso	tornillo
7	890375	2	Washer	rondelle	Scheibe	arruela	arandela
8	24C-412	1	Bolt	boulon	Bolzen	parafuso	bulon
9	890374	2	Clip	attache	Schelle	braçadeira	abrazadera
10	522030	1	Blade	lame	Schild	lâmina	cuchilla
11	522028	1	Nut	ecrou	Mutter	porca	tuerca
12	9E-05	1	Lockwasher	rondelle frein	Sicherungsscheibe	arruela de pressão	arandela seguridad
13	560517	1	Arm	bras	Arm	braço	brazo
14	949184	1	Driver	organe moteur	Antrieb	acionador	virola motriz
15	949183	1	Cap	chapeau	Kappe	tampa	tapa
16	949182	1	Nut	ecrou	Mutter	porca	tuerca
17	949181	1	Washer	rondelle	Scheibe	arruela	arandela
18	949180	1	Washer	rondelle	Scheibe	arruela	arandela
19	900-428	2	Bolt	boulon	Bolzen	parafuso	bulon
20	6E-04	2	Lockwasher	rondelle frein	Sicherungsscheibe	arruela de pressão	arandela seguridad
21	25E-13	3	Washer	rondelle	Scheibe	arruela	arandela
22	617359	2	Washer	rondelle	Scheibe	arruela	arandela
23	545190	1	Tapped block	bloc taraudé	Gewinde Block	peça com rosca	pieza roscada
24	*949185	1	Shaft	arbre	Welle	arvore	arbol
25	546535	1	Bracket	support	Winkel	grampo	grampa
26	891308	1	Switch	interrupteur	Schalter	interruptor	interruptor
27	25E-14	1	Washer	rondelle	Scheibe	arruela	arandela
28	180-04	1	Nut	ecrou	Mutter	porca	tuerca
29	*560641	1	Wire	fil	Draht	fio	cable
30	560640	1	Grommet	oeillet	Augenring	ilha	arandela pasacable
31	541988	3	Clip	attache	Schelle	braçadeira	abrazadera
32	186-1006	3	Screw	vis	Schraube	parafuso	tornillo
33	30H-6	3	Clip	attache	Schelle	braçadeira	abrazadera
34	*542321	1	Fuse	fusible	Sicherung	fusível	fusible

*Cummins 3LC101 -999, 5LC101 &—, G.M. 3LG101 &—

Nos. 1, 8, 19—23, 25—34
Nos. 2
Nos. 11, 12, 14—18
Nos. 35
*5 Amp

CLARK

Windshield Wiper Kits - Front & Rear *
Trousses d'essuie-glace avant & arrière *
Scheibenwischersatz, vorn & hinten *
Jógo de limpa pára-brisa, dianteiro & traseiro *
Juego de limpiaprarbrisas, delantero & transero *

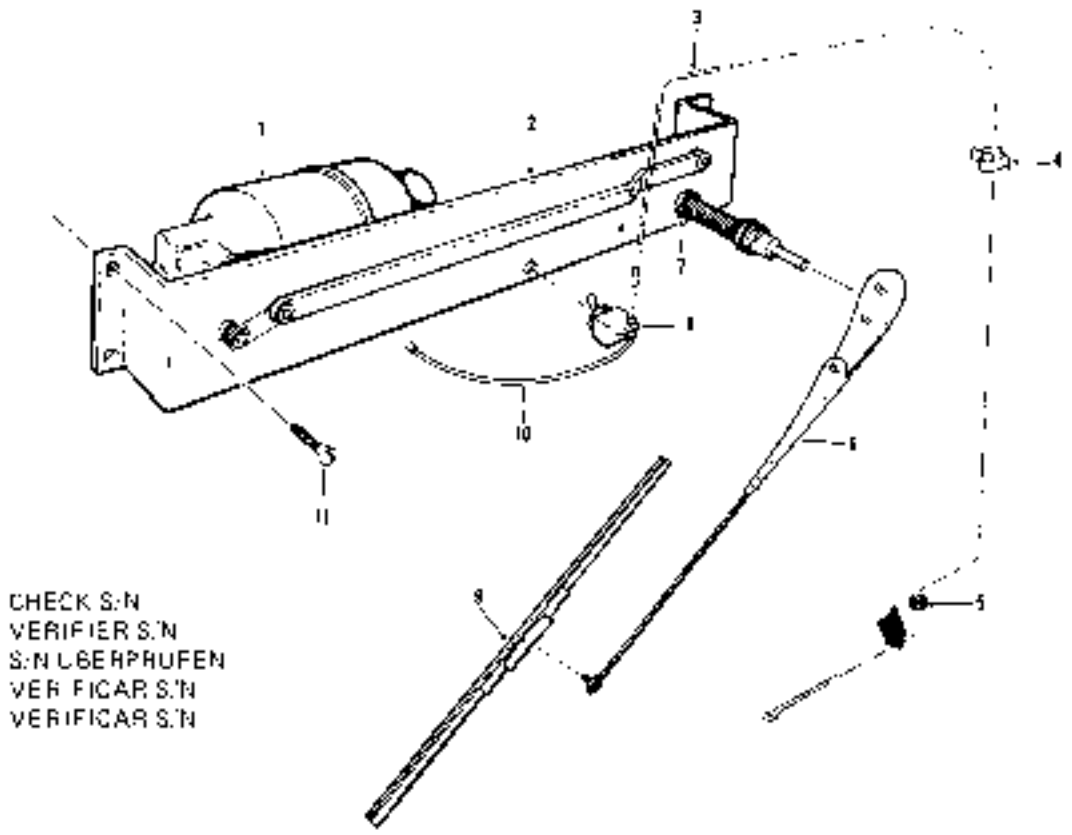

TS-14597

No.	Part No.	Qty.	Description	Description	Benennung	Descrição	Descripción
A	[2]3587681	1	Windshld wpr kit	jeu essuie-glace	Scheibenwischersatz	jogo limp pára-brisa	juego limp parabrisas
B	[3]3587680	1	Windshld wpr kit	jeu essuie-glace	Scheibenwischersatz	jogo limp para-brisa	juego mp parabrisas
1	[3]225003	1	Motor	moteur	Motor	motor	motor
2	3587690	1	Bracket	support	Winkel	grampo	grampa
3	[4]560468	1	Wire	fil	Draht	fio	cable
3A	[5]560641	1	Wire	fil	Draht	fio	cable
4	5206147	3	Clip	attache	Schelle	braçadeira	abrazadera
5	[4]515250	1	Grommet	oeillet	Augenring	ilhó	arandela pasacable
5A	[5]560640	1	Grommet	oeillet	Augenring	ilhó	arandela pasacable
6	3223815	1	Arm	bras	Arm	braço	brazo
7	4E-04	2	Lockwasher	rondelle frein	Sicherungsscheibe	arruela de pressão	arandela seguridad
8	3204336	1	Switch	interrupteur	Schalter	interruptor	interruptor
9	3213498	1	Blade	lame	Schild	lâmina	cuchilla
10	3585452	1	Wire	fil	Draht	fio	cable
11	18G-1010	4	Screw	vis	Schraube	parafuso	tornillo

*G.M. 4035810/FSC 8—

[1]Inc. 1, 3, 4, 5, 5—11
[2]Inc. 1, 2, 3A, 4, 5A—11
[3]Front Avant Vorne Dianteiro, Delantero
[4]Rear Arrière, Hinten, Traseiro, Trasera
[5]12 V

P/N 1954
Printed in U.S.A.

Windshield Wiper Motor Assembly
Moteur d'essuie glace ensemble
Scheibenwischermotor, vollständig
Motor do limpa pára-brisa, conjunto
Motor del limpiaparabrisas, conjunto

CLARK

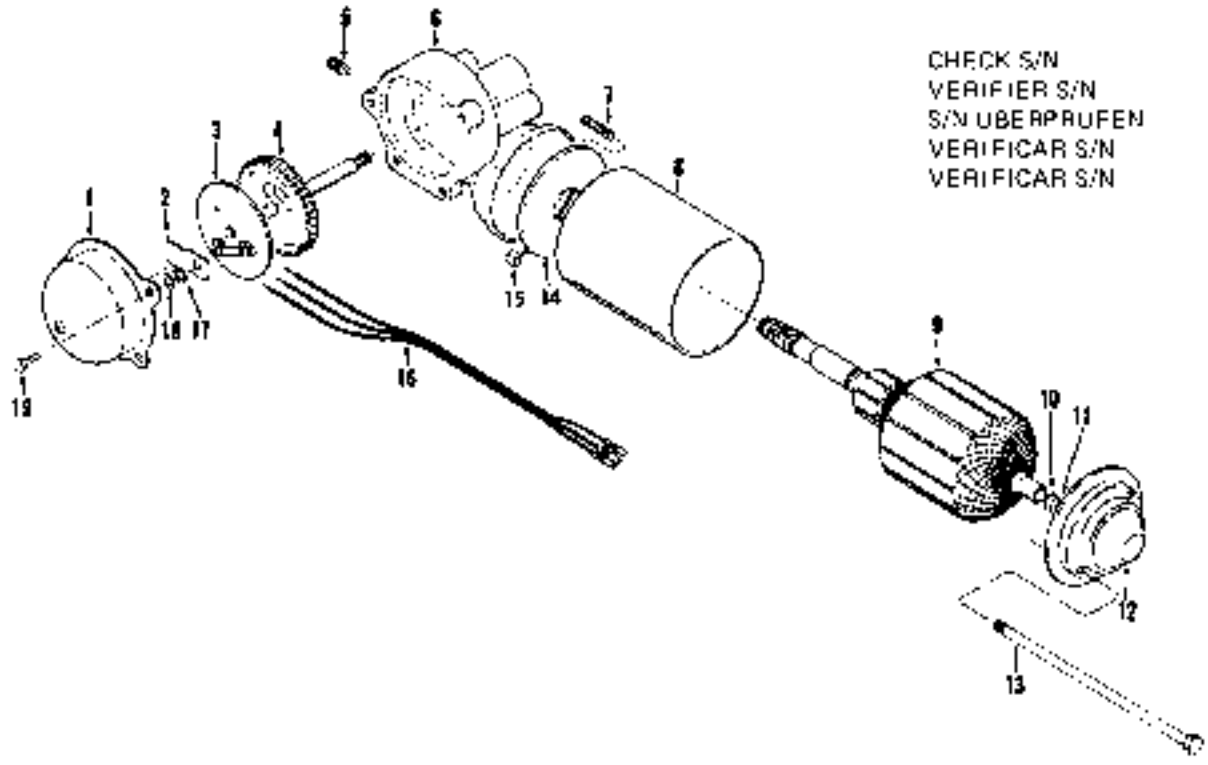

TS-11738

No.	Part No.	Qty.	Description	Description	Benennung	Descrição	Descripcion
A	[1]1573054	1	Motor	moteur	Motor	motor	motor
1	5202382	1	Cover	couvercle	Deckel	tampa	tapa
2	949670	1	Bracket	support	Winkel	grampo	grampa
3	949671	1	Switch	interrupteur	Schalter	interruptor	interruptor
4	949672	1	Gear	engrenage	Zahnrad	engrenagem	engranaje
5	949819	1	Set screw	vis à pointe	Gewindestift	parafuso fixador	tornillo raten
6	[2]———		Housing	boîtier	Gehäuse	carcaça	carcasa
7	[3]———	—	Spring	ressort	Feder	mola	resorte
8	[4]———	—	Housing	boîtier	Gehäuse	carcaça	carcasa
9	949673	1	Armature	induit	Anker	induzido	inducido
10	949674	1	Disc	disque	Scheibe	disco	disco
11	5202390	1	Disc	disque	Scheibe	disco	disco
12	5202391	1	Cap	chapeau	Kappe	tampa	tapa
13	949675	1	Bolt	boulon	Bolzen	parafuso	bulor
14	[5]5202388	1	Brush holder	porte balai	Bürstenhalter	porta escova	porta escobilla
15	949676	2	Brush	balai	Bürste	escova	escobilla
16	949667	1	Wire assy	fil ens	Draht Ens	fio conj	cable conj
17	949689	1	Washer	rondelle	Scheibe	arruela	arandela
18	949688	1	Washer	rondelle	Scheibe	arruela	arandela
19	949677	3	Screw	vis	Schraube	parafuso	tornillo

[1]Inc. 1 - 19
[2]See Var. Sheet, Veja Vaase A
[3]See Var. Sheet, Veja Vaase 14
[4]Inc. 7, 15

Numerical Index
Index Numerique
Nummern-Verzeichnis
Indice Numerico
Indice Numerico

CLARK

100543 A25
100836 C13, C19
100941 A23, A25, A27, A29, A31, A33, A35, A37
102970 A3, A11
102199 A6, A9, A15, A17
102745 C3
102933 H12, H11, J11
103522 A3, A13
104203 A9
104204 A9
104214 A9
104417 A1, A5, A7, A9, A13, A15, A19, A21
104471 A25
106752 A11
106791 A13
106816 A19
106817 A19
106818 A19
106855 A36
106856 A36
106857 A38
106858 A38
106859 A38
106457 A3
106647 A3, A7, A11, A17
106762 A3, A11
106998 A3, A9
107010 A5, A9, A13, A19
107247 A5, A13
107256 A5, A13
107481 A25, A29
107637 A5
107632 A5
107706 H15, H17
107735 A5, A9, A13, A19
107736 A5, A9, A13, A19
107739 A5, A9, A13, A19
107977 A25, A29, A31, A35
107978 A25, A29, A31, A35
108301 V5, V9
108665 A15
109597 B15, B17
109931 A12, A21
110203 A11
110522 A25, A27, A31, A35
110523 A25, A31
110529 A31, A35
110522 A23, A27, A31, A35
110526 A23, A33
110543 A29, A31, A35
110555 A3, A11
110556 A3
110560 A3, A11, A17
110607 A5, A15
110622 A3, A11
110624 A3, A13
110890 A13, A19
110897 A13, A21
110899 A15, A21
110900 A15, A21
110905 A13
110906 A11
110941 A3, A7
110947 A13, A19
110958 A13, A19
110959 A15
110960 A15
110967 A11
110984 A13
110985 A13
111313 A31, A35
111371 A5
111634 A11
111656 A27, A33
111691 A25, A29, A31, A35
111695 A25, A29
111696 B10
111760 A25, A29, A31, A35
111805 A11, A17
112049 A15
112050 A13
112212 B15, B17
112213 B15, B17
112216 B15, B17
112278 A3, A7, A11, A17
112287 A3, A11
112408 B15, B17
112410 B15
112662 A13, A19
112695 A3, A7
112767 A5
113249 B15, B17
113292 A3, A11
114060 A23, A27
114201 A25
114211 A5, A9
114212 A5, A9
114290 B17
114299 B17
114301 B17
114302 B17
116419 A3, A13
116629 A25, A29, A31, A35
116083 B15
116084 B15
116085 B15
116087 B15
116088 B15
116901 A33
116909 A40
116912 A11
116913 A11
116916 A15
117225 A3, A7, A11, A17
117336 A5, A9, A15, A21
117445 A5, A7
117504 A30
117505 A36
118011 A3
118081 A5, A9, A13, A19
118527 A19
118538 A19
118541 A19
118542 A19
118543 A17
118766 B15
118767 B15, B17
118771 A39
118772 A39
118773 A39
118774 A39
118775 A39
118776 A39
118781 A7
118782 A7
118783 A7
118785 A7
118786 A3, A7, A11, A17
118787 A7
118788 A7
118790 A7, A17
118791 A7, A17
118805 A5, A7
118928 A7
118943 A7, A19
118945 A21
118947 A17
118987 A37
118989 A21
118991 A21
118992 A21
118993 A21
118995 A17
118997 A21
119000 A29
119046 A7
119139 A31, A35
119141 A5, A9, A15, A21
119204 A30
119205 A30
119207 A38
119208 A38
119217 A7, A17
119218 A7, A17
119360 A21
119365 A21
119366 A13, A21
119427 A13, A19
119476 A21
119485 A33, A37
119489 A25, A29
119495 A33
119544 A25
119545 A29
119547 A37
119569 A3, A5, A7, A9, A13, A15, A19, A21
119650 A5, A9, A13, A19
119690 A31, A35
119976 A3
120100 A3
120218 A3, A7, A13
120266 B17
120300 A15
120771 A9, A21
121062 A3, A7, A13, A19
121214 A3, A9, A15, A21
122190 A27
122270 A7, A17
123292 A31, A33, A35
123749 A23, A25, A27, A29, A31, A33, A35, A37
123756 A19
123821 B17
123823 B17
123832 A27
123836 A35
124158 A5, A15
125240 A5, A9, A13, A19
125554 A33
125573 A25, A29, A31, A35
125574 A25, A29, A31, A35
125575 A29
125576 A17
125749 A17
127636 A11
127637 A11
127638 A11
127679 A7
127915 A13
128575 A27
131507 A3
131508 A11
139149 Z7
190009 A17
190010 A7
201262 C11, C17
201399 C13, C19
201400 C13, C19
202459 C11, C23
203753 C13, C19, C23
204347 C11, C13, C17, C19
205689 A11
205694 I5

207467 . . . . . C25
207647 . . . . . P12, P13
208261 . . . . . C13, C19
209587 . . . . . C25
209673 . . . . C13, C19, C25
211023 . . . . . C15, C21
211433 . . . C15, C21 C23, P17 H19, H23, T7
214295 . . . . . C13, C19
214598 . . . . . A13, A21
214668 . . . . . V32
214941 . . . . . C15, C21, C25
214985 . . . . . T3
215502 . . . . E39 F41, E42, H17 H19, H23
216053 . . . . . T5
216050 . . . . . T3
216095 . . . . . C15, C21
216395 . . . . . C25
216555 . . . . P12, P13, Z13
217099 . . . . . T9, T11
217142 . . . . . T11
217146 . . . . . T3 T5 T7
217148 . . . . . T11
217151 . . . . . T11
217152 . . . . . T9
217155 . . . . . T9
217156 . . . . . T5
217158 . . . . . T9
217161 . . . . . T9, T11
217164 . . . . . T9, T11
217195 . . . . . T9
217334 . . . . . T9
217347 . . . . . T11
217351 . . . . . T9, T11
217417 . . . . . T9, T11
217458 . . . . . T3
217462 . . . . . T3
217464 . . . . . T5
217465 . . . . . T5
217505 . . . . . T9
217509 . . . . . T9, T11
217547 . . . . . T3
217548 . . . . . T3
217552 . . . . . T3
217554 . . . . . T3
217555 . . . . . T3
217556 . . . . . T3
217557 . . . . . T3
217558 . . . . . T3
217559 . . . . . T5, T7
217560 . . . . . T3
217562 . . . . . T5
217563 . . . . . T5
217566 . . . . . T5
217567 . . . . . T5
217568 . . . . . T5
217576 . . . . . T8
217577 . . . . . T8
217578 . . . . . T8
217579 . . . . . T8
217580 . . . . . T8
217581 . . . . . T8
217582 . . . . . T9
217583 . . . . . T9
217584 . . . . . T8
217585 . . . . . T8
217586 . . . . . T8
217599 . . . . . T9
217600 . . . . . T1, T7
217601 . . . . . T11
217605 . . . . . T5
217617 . . . . . T5
217618 . . . . . T5
217632 . . . . . T13, T15
217633 . . . . . T13, T15
217635 . . . . . T13, T15
217637 . . . . . T13, T15
217644 . . . . . T13 T15
217645 . . . . . T13 T15
217648 . . . . . T13 T15
217649 . . . . . T13 T15
217650 . . . . . T13 T15
217651 . . . . . T13 T15
217652 . . . . . T13 T15
217653 . . . . . T13
217654 . . . . . T13
217657 . . . . . T13 T15
217669 . . . . . T8
217674 . . . . . T8
217746 . . . . . T13
218214 . . . . . T11
218357 . . . . . T5
218376 . . . . . T5
218504 . . . . . T5
218717 . . . . . C15, C21
218721 . . . . . C15, C21
218723 . . . . . C13, C19
218725 . . . . . C13, C19
218726 . . . . . C13
218727 . . . . . C11
218731 . . . . . C11, C17
218733 . . . . . C11, C17
218737 . . . . . C11, C17
218738 . . . . . C11, C17
218739 . . . . . C11, C17
218740 . . . . . C11, C17
218741 . . . . . C11, C17
218742 . . . . . C11, C17
218743 . . . . . C11 C17
218744 . . . . . C11 C17
218747 . . . . . C11 C17
218748 . . . . . C11 C17
218752 . . . . . C11
218753 . . . . . C15, C21
218777 . . . . . C15, C21
218778 . . . . . C15, C21, C25
218779 . . . . . C13, C19
218782 . . . . . C15 C21
218791 . . . . . C11 C17
218855 . . . . . C15, C21
218860 . . . . . C15
218862 . . . . . C11
218864 . . . . . C17
218870 . . . . . C15, C21
218871 . . . . . C11, C13, C17
219284 . . . . . C21
219413 . . . . . P5, P12
220985 . . . . . B18
220988 . . . . . B18
220989 . . . . . B18
220983 . . . . . T3 T15
221478 . . . . . C15, C21
221992 . . . C13, C19, P12
222006 . . . . . C27
222008 . . . . . C15, C21
222019 . . . C15, C21, C25
222027 . . . . . C11, C17
222029 . . . . . C25
222021 . . . . . C11, C17
222035 . . . . . C13, C19
222037 . . . . . C15, C21
222036 . . . . . C13, C19
222041 . . . C23, T13, T15, V32
222067 . . . . . T8
222167 . . . . . T8
222178 . . . . . C25, T5
222181 . . . . . C11, C17
222221 . . . C15, C21 C25
222223 . . . . C15 C21
222233 . . . . . T5
222268 . . . C15 C21
222265 . . . C15, C21 C25
222271 . . . . . C15, C21
222860 . . . . . H25
223358 . . . . . T11
223570 . . . C13, C17 C25
223743 . . . . . T5
223855 . . . . . T11
223865 . . . . . C15, C21
223867 . . . . . T5, T7
223887 . . . . . C25
223901 . . . . . C11 C17
223901 . . . . . T11
223961 . . . . . C13 C19
223988 . . . . . C21, H25
223997 . . . . . T9
223999 . . . . . C15
224009 . . . . C13, C19 C25
224023 . . . . . A11 A17
224076 . . . . . C23
224036 . . . . . C15 C21
224059 . . . . . C13, C19
224069 . . . . . A3, A7
224063 . . . A25, A27 A33 A35 T3
224104 . . . . . C23 P13
226385 . . . . . C15 C21
226763 . . . . . C11 C17
226778 . . . . . C15 C21
226781 . . . . . C15, C21 C23
226794 . . . . . T5
226795 . . . . . T11
226796 . . . . . T9
226823 . . . . . T5
226824 . . . . . T3
226825 . . . . . C23
226835 . . . . . T7
226842 . . . . . C25
226874 . . . . . T3, T5, T7
226925 . . . . . C15, C19
226926 . . . . . C15, C17
226927 . . . . . C11, C17
226959 . . . . . C13, C23
226995 . . . . C15, C21, C27
226996 . . . . . C13, C19
226999 . . . . . T13, T15
227034 . . . . . C19 C23
227064 . . . . . C17
227066 . . . . . C17
227076 . . . . . V32
227087 . . . . . V32
227265 . . . . . C15, C21 C23, H17, H19, H23
227292 . . . . . V32
227495 . . . . . T11
228499 . . . . . V17
228500 . . . . . C23, V32
228867 . . . . . C15
228965 . . . . . C15
228987 . . . . . C21, C27
229516 . . . . . C25
229517 . . . . . C25
229518 . . . . . C25
229768 . . . . . C21
229769 . . . . . C27
229776 . . . . . C25
229778 . . . . . C23
229787 . . . . . P13
229784 . . . . . C23
229787 . . . . . H23
229788 . . . . . C23
229797 . . . . . C23
229795 . . . . . C25
229794 . . . . . C25
229798 . . . . . C27
229801 . . . . . C23
229802 . . . . . C25
229803 . . . . . C27
229804 . . . . . C25
229805 . . . . . C25
229806 . . . . . C25
229807 . . . . . C25
229808 . . . . . C25
229809 . . . . . C25
229810 . . . . . C25
229813 . . . . . C25
229814 . . . . . C27
229815 . . . . . C23
229819 . . . . . C23
229820 . . . . . C23
229936 . . . . . C25
229982 . . . . . T13, T15
230053 . . . . . P12
230234 . . . . . C22
230275 . . . . . C27
230594 . . . . . C21, C27
230615 . . . . . T5
230612 . . . . . T5
230640 . . . . . T5
230647 . . . . . C21
230751 . . . . . T9
230767 . . . . . C25
231110 . . . . . T15

232383 . . . T5
232394 . . . . I9, I11
232611 . . . . . T13, T15
232691 . . . . . D27
232731 T13, T15
232778 . T9
232891 . . . . . T3
233176 . . . . . T3
233222 . . . T13, T15
233307 . . . . . C25
233662 . . . . . T3
235050 . . . . . C27
236395 . . E15 T13, T16
236406 . . . . . T7
2H1941 . . . . . T3
2H1997 . . . . . C11
207205 . . . . . C17
282967 . . . . . C23
300058 . . . . . T13, T15
302002 . . . . . C15, C21
329344 . . . . . W29
351049 . . . . . A39
352415 . . . . . H23
356615 . . H3, H7, B11
356616 . H3, H5, H7, B9, B11
356617 . . . . . B5
356621 . . . . . E71
356622 . . . . . F9 F9, F10, F11
356626 . . . C15 C21 H17, H19
358731 . . . . . N2
425627 . . . . . H23
450161 . . C13
450176 . . . . . P9
450183 . . . . . P5
450215 . . . . . C19 C23
455672 . . . . . P5
496113 . . . . . P9
496115 . . . . . P5
498185 . . . . . P5
498203 . . . . . P9
498204 . . . . . P9
498205 . . . . . P9
498206 . . . . . P5
498209 . . . . . P5
498219 . . . . . P5
499223 . . . . . P9
507698 . . . . . C25
507695 . . . . . V5 V9
507815 . . . . B3 B7, B11
508440 . . . . . W2
508445 . . . . . W2, W3
508752 . . . . . E57, E59
509772 . . . . . T17, V35
510052 . . . . . B7, B11
511517 . . . . . E53, E55
512784 . . . . . C37 C41 C43
512797 . . . . C27 C39 C41 C43 C45
513122 . . . . . S18
513589 . . . . . F5
513842 . . . . . B5, B7, B11
513864 . . . . E57 E59
513873 . . . . . B19
513906 . . . . . B3 B7, B11
513912 . . . . . B3 B7, B11
513932 . . . . . W2
515069 . . . . E5 E7 E15
515250 . . . . Z15, Z32
515898 . . . . . R2, R5
516058 . . . . . E53 E55
516316 . . . . . F8, F10
517296 . . . . . C37, C41
517355 . . . . . A40, C37
517847 . . . . . Z15
518283 . . . . . R2, R3
518299 . . . . . B15
518351 . . . . . S17
519275 . . . . . F8, F10
519582 . . . . . Z15
520520 . . . . C2, Z12, Z27
520530 . . . . . C2, C5, C7
521434 . . . . . E63, E67
521605 . . . . . C3
521686 . . . . . E57, E59
522028 . . . . . Z29, Z31
522030 . . . . . Z31
522272 . . . . . C41
522276 . . . . . C41 C43, C45
522277 . . . . . C41
522309 . . . . . F5
522312 . . . . . F5
522347 . . . . . F5, F7
522617 . . . . . C33, C35
522906 . . . . . Z15, Z23
522911 . . . . . S7, S11
522912 . . . . . S7, S11
522969 . . . . . H17, H19, H25, H25
524204 . . . . . Z13
524497 . . . . . B3
524900 . . . . . C3, C5, C7
524959 . . . . . F8, F10, F11
525293 . . . . . H11 F5
525535 . . . . . E53, E55, E57, E59, Z17
525805 . . . . C3, C5, C7, Z12, Z27
526050 . . . . . C3
526051 . . . . . C3
526793 . . . . . E19
526451 . . . . C37, C39 C41, C43, C45
526676 . . . . . H17, H19, H23
527364 . . . . . Z11
527812 . . . . . C33, C35
527836 . . . . . F19
526438 . . . . . S7, S11
528597 . . . . . Z11
528686 . . . . . Z11
528885 . . . . . Z13
529346 . . . . . F3 S3
529605 . . . . . W2
529606 . . . . . W2
529979 . . . . . E53, E57 E59
531029 . . . . . E45, E47, E49
531111 . . . . . W2
531112 . . . . . W2
531564 . . . . . C33, C35
531604 . . . . . H13, H15
531905 . . . . . E65
532034 . . . . . C3, C5, C7
532035 . . . . . C3, C5, C7, Z11
532320 . . . . . Z11
533118 . . . . . Z11
533119 . . . . . C5, C7, Z11
533120 . . . . . C5 C7, Z11
533256 . . . . . Z11
533465 . . . . . E70, E71
533481 . . . . . H3, H7, Z25
533645 . . . . . C37
533925 . . . . . Z12
533985 . . . . . Z12
533984 . . . . . Z12
533986 . . . . . Z12
534205 . . . . . C37, C39
534605 . . . . . T17
534606 . . . . . T17
535649 . . . N3, S7, S13
535927 . . . . . C3
536073 . . . . . H13 H15
536258 . . . . . F5 F7
536539 . . . . . H15, V33
537015 . . . . . S9
538240 . . . . . H11
538258 . . . . . N2
538605 . . . . . F5
538948 . . . . . B9, B11
539042 . . . . . E53, E55
539195 . . . . . R2, R3, R5
539318 . . . . . R2, R3, R5
539397 . . . . . D29
539397 . . . . . D29 D31
539396 . . . . . D29 D31
539401 . . . . . D29 D31
539806 . . . . . E57, E59
540104 . . . . . R2 R5
540109 . . . . . H3 H7 R2 R3, R5, Z25
540129 . . . . . H13
540266 . . . . . R3
540306 . . . . . B9, B11
540678 . . . . . R5
540639 . . . . . E51 F59
540781 . . . . . E57 E59
540784 . . . . . E57, E59
540797 . . . . . E57, E59
540873 . . . . . B7, B11
540882 . . . . . E19 E21
540808 . . . . . E57, E59
541063 . . . . . E21
541066 . . . . . H3 H5 H7 H9, Z25
541221 . . . . . C15 C21 C27 E40, E45, E49
541306 . . . . . V35
541369 . . . Z15, Z29, Z31
541990 . . . . . E57, E59
541999 . . . . . C9
542000 . . . . . C9
542255 . . . . . B19
542321 . . . . . Z29 Z31
542548 . . . . . C29
542549 . . . . . C25
542920 . . . . . F13
543369 . . . . . H11
543483 . . . . . F21
543720 . . . . . H7 Z25
543895 . . . . . H7 Z25
544356 . . . . . C37, C39
544512 . . . . . B20
544698 . . . . . B20
545005 . . . . . B20
545190 . . . . . F31
545204 . . . . . H15
545304 . . . . . H13
545495 . . . . . I3 C5, C7, F5 F7
545497 . . . . . C3, I5
545498 . . . . . C3 I5
545499 . . . . . C3, C5, C7
545593 . . . . . E53
545794 . . . . . E53 E55, E57, E59
545797 . . . . . F53
545809 . . . . . H3, H7
545810 . . . . . H3, H7
545837 . . . . . D15
545941 . . . . . S18
546029 . . . . . E15, S7, S11
546355 . . . . . H3, H7, Z25
546356 . . . . . H3, H7, Z25
546358 . . . . . H3, H7
546360 . . . . . H3 H5, H7
546361 . . . . . H9
546406 . . . . . H13
546409 . . . . . C50, E55
546415 . . . . . H17
546436 . . . . . H17
546535 . . . . . Z29, Z31
547014 . . . . . Z9
547015 . . . . . Z9
547737 . . . . . E7, E15
547416 . . . . . E15, S9, S13
547851 . . . . . N2
547852 . . . . . N2
548074 . . . . . S17
548541 . . . . . B3
548542 . . . . . B3
548812 . . . . . Z27
549717 . . . . . S9
549505 . . . . . E53, E55
549678 . . . . . F12
549695 . . . . . H17, H21
549943 . . . . . H19
549988 . . . . . S9
550044 . . . . . S19
550067 . . . . . C29, C31
550089 . . . . . C29, C31
550301 . . . . . S3, S5
550408 . . . . . E45, E49
550616 . . . . . E63, E67
550619 . . . . . E63, E67

560645 . . . . . V35
560655 . . . . . Z23
560672 . . . . . T17
560700 . . . . . H17, H21
561090 . . . . . E63, E65, E67
561244 . . . . . E17, S7, S11
561245 . . . . . E15, S9, S13
561323 . . . . . E15, E17, E38
E40, E45, E47
F48, H17, H19
H23
561341 W2, W3
561404 S7, S11
561664 W2, W3
561665 . . . . . W2, W3
561805 F3, S3
561906 . . . . . C19, C19, C23
P12, P13
562146 . . . . . F5
562147 . . . . . F5
562161 . . . . . C25, P5, P17
P19, Z13
562323 . . . . . D61
562403 . . . . . Z23
562408 Z23
562766 . . . . . C41, C43, C45
563043 . . . . . E71
563956 . . . . . W2, W3
564089 . . . . . E5, E9
564492 . . . . . S9
564690 . . . . . B20
567430 . . . . . C9, H9, Z25
567431 . . . . . C9, H9, Z25
567458 . . . . . S5
567495 . . . . . Z5
567570 . . . . . S3
567527 . . . . . E42
567691 . . . . . F3
567692 . . . . . F3
567987 . . . . . F8, F9, F10,
F11
568332 . . . . . Z11
568337 . . . . . Z11
568311 . . . . . Z11
568417 . . . . . E19, E21
568503 . . . . . B13
568565 . . . . . B5, B9, B13
568575 . . . . . E3
568777 . . . . . S6
568779 . . . . . S6
569069 . . . . . E47
569067 . . . . . E47
569149 . . . . . F5
569169 . . . . . Z11
569163 . . . . . Z11
569164 . . . . . Z29
569165 . . . . . Z29
569166 . . . . . Z29
569167 . . . . . Z29
569185 . . . . . E57, E59
569207 . . . . . S18
569243 . . . . . Z27
569244 . . . . . Z27
569245 . . . . . Z27
569246 . . . . . Z27
569255 . . . . . Z27
569339 . . . . . C5, C7
569364 . . . . . C5, C7
569418 . . . . . Z23
569420 . . . . . Z23
569468 . . . . . Z29, Z32
569517 . . . . . Z31
569614 . . . . . Z25
569640 . . . . . Z29, Z31, Z32
569641 . . . . . Z31, Z32
569642 . . . . . Z31
569645 . . . . . Z5
569646 . . . . . Z5
569649 . . . . . Z7
569650 . . . . . Z5
569651 . . . . . Z7
569658 . . . . . Z5
569747 . . . . . F5
569756 . . . . . H3, H7, Z25
569758 . . . . . H3, H7, Z25
569837 . . . . . H21
569858 . . . . . H19, H23
569869 . . . . . H23
569967 . . . . . S9, S10
569986 . . . . . F9, F11
569417 . . . . . F5, F7
569641 . . . . . E15
569521 . . . . . Z5
569539 . . . . . Z5
569958 . . . . . Z17
569963 . . . . . R2, R5
569966 . . . . . R2
569973 . . . . . E57, E59
569037 . . . . . H17
569096 . . . . . H3, H5, H7,
H9, Z25
569039 . . . . . F3, S3
569100 . . . . . H3, S2
569149 . . . . . H3
569151 . . . . . H3
569266 . . . . . H13
569491 . . . . . C5, D7
569679 . . . . . C5
569707 . . . . . E45, E49
569708 . . . . . E45, E49
569924 . . . . . C15
569276 . . . . . S11
569781 . . . . . S5
569055 . . . . . V35
569077 . . . . . E53, E55
569202 . . . . . E67
569209 . . . . . E63, E67
569213 . . . . . E63, E67
569211 . . . . . E67
569440 . . . . . E63
569442 . . . . . E63
569610 . . . . . Z11
569694 . . . . . Z5
569696 . . . . . Z5, Z7
569739 . . . . . R5
569909 . . . . . R5
569993 . . . . . C33
570272 . . . . . E41
570274 . . . . . E39
570418 . . . . . R5
570614 . . . . . Z29
571095 . . . . . A13
571936 . . . . . C7
573548 . . . . . E7, E11
574276 . . . . . E5, E9
574652 . . . . . C7
574654 . . . . . C7
580104 . . . . . C3, C5, C7,
Z11, Z12, Z27
580123 . . . . . C3, C5, C7
580126 . . . . . C33, C35
580274 . . . . . W2, W3
580278 . . . . . W2
580782 . . . . . S18
580783 . . . . . S18
581720 . . . . . E19, E21
581742 . . . . . Z17
582057 . . . . . C15, S7, S11
582305 . . . . . H17, H19
582693 . . . . . H23
583011 . . . . . E61, E65
584092 . . . . . S5
584144 . . . . . H9
584907 . . . . . E61, E65
585402 . . . . . E7, E9
585864 . . . . . H13, H15
585886 . . . . . H3, H7, Z25
587018 . . . . . C5, F9, C19,
C21
587019 . . . . . E7, E11
587036 . . . . . H17, H21
587248 . . . . . S7, S13
587486 . . . . . S9, S13
587555 . . . . . S17
587556 . . . . . S17
587557 . . . . . S15
587727 . . . . . C5
587729 . . . . . C7
587780 . . . . . F5, E11, E21
587791 . . . . . B20
587836 . . . . . S7, S11
587837 . . . . . S7, S11
587868 . . . . . S7, S13
587810 . . . . . S7, S11
587831 . . . . . S7, S11
587989 . . . . . S7, S11
588303 . . . . . S7, S11, S13
588010 . . . . . R2, R5
588017 . . . . . R2, R3
588019 . . . . . N2
588024 . . . . . T17
588027 . . . . . T17
588030 . . . . . T17
588032 . . . . . T17
588150 . . . . . H3
588201 . . . . . F8, F9, F10,
F11
588211 . . . . . E3
588228 . . . . . F3
588253 . . . . . B3
588254 . . . . . B5, B9, B13
588255 . . . . . D3, B7, H11
588256 . . . . . B3, B7, B11
588257 . . . . . B2, B7, B11
588258 . . . . . B2, B7, B11
588305 . . . . . B3, B7, B11
588338 . . . . . H13, H15
588353 . . . . . H13, H15
588355 . . . . . H13, H15
588356 . . . . . H13, H15
588357 . . . . . H13, H15
588358 . . . . . H13, H15
588351 . . . . . S3
588392 . . . . . H17, H19, H21
H23
588393 . . . . . H17
588395 . . . . . H17, H19
588396 . . . . . H17, H21, H23
588397 . . . . . H17, H19, H23
588399 . . . . . H17, H19, H21
588403 . . . . . H13
588444 . . . . . H5, Z25
588445 . . . . . H3, H7, Z25
588471 . . . . . E65, E69
588472 . . . . . E65, E69
588482 . . . . . E61
588483 . . . . . F61
588503 . . . . . V5
588754 . . . . . H3
588823 . . . . . F5, F7
589221 . . . . . R3
589222 . . . . . R3
589356 . . . . . E57, E59
589358 . . . . . E57, E59
589359 . . . . . C57
589362 . . . . . E57, E59
589383 . . . . . B7, B11
589473 . . . . . E65
589474 . . . . . E65
589571 . . . . . Z5, Z7
589592 . . . . . F5
589795 . . . . . E19
591123 . . . . . E57, E59
591138 . . . . . F12, H11, Z13
593370 . . . . . B3, B7, B13
593536 . . . . . Z19, Z23
594032 . . . . . H13, H15
594418 . . . . . S19
595018 . . . . . C3, C5, Z11
595027 . . . . . H13, H15
595096 . . . . . H17, H19, H23
600259 . . . . . E7, E15
601272 . . . . . E5, E7
602207 . . . . . Z15
602350 . . . . . E5, E7
602355 . . . . . Z23
608241 . . . . . D47
611074 . . . . . D19
613750 . . . . . V7, V11, V15
V21, V25
616714 . . . . . E3
616786 . . . . . C15, C21
616706 . . . . . V35
616800 . . . . . E45, E47, E49,
T7
617359 . . . . . Z31

619021 C15 F5, F7
619023 Z5
619026 . . . . . F5
619029 S5
619031 . . . . . S13
625760 . . . . . .E61, E63 E65, E67
623762 . . . . .E61, E63 E65, E67
625820 . . . . .E61, E63 E65, E67
627982 . . . . . .F12
633049 . . . . . H25
633157 . . . . . .C23, V32
633332 . . . . H17 H19
635682 . . . . . S7, S13
636260 . . . B11, E15, E33 E40, F45, F47 E49
638389 E70, E71
645092 B20
648304 S17
649577 . . . . E19, E21
652467 . . . . . H3
654141 . . . . . T5
654724 . . . . . T13, T15
656672 . . . . .F3 S3, S7 S11
659041 . . . . C23 P13
659179 Z17
659764 . . . . . .A5, A8 A13, A19, A21, T3, T5
660516 . . . . . .A5 A9, A13
660561 . . . . . .C23
661415 . . . . . V3
661565 . . . . . .E19
661564 . . . . . .H13, H15
662391 . . . . . .S15
662730 . . . . . .A12
663093 . . . . . .H3, H17 H15, H23
663095 H7
663034 . . . . . C15, C21
664116 T9
664140 . . . . . .P5 P12 T13, T15
664423 . . . . . .E5
666542 . . . . V15, V19, V23
666941 . . . . . Z23
666953 . . . . . Z25
667209 . . . . . T13 T15
669016 . . . . . .Z17
672255 . . . . . .A27
672519 . . . . . Z23
675255 A23, A25, A29 A31, A33, A35 A37
675543 . . . . . C11, C17
686049 . . . . . E21
710034 . . A25, A29, A31 A35
710035 . . A25, A29, A31 A35
710790 . . . . C11, C17
710791 . . . C11, C13, C17
711022 . . . . . .C23
711161 . . . . C15, C21, T3, T7
711408 . . . . . .C23
711418 . . . . . T3, T7
713357 . . . S7, S9, S13
713418 A40, C37, C39
714046 Z11
730143 S17
730209 . . . . . .F15
730296 . . . . . V33
731280 C11 C17
731627 T9
736243 . . . . . Z5
742261 . . .A23, A25, A27, A29, A31, A33, A35, A37
742262 A3, A13
742263 . . . A3, A13
742306 . . . . .V19, V23
742092 Z9
743669 . . T5, T7, T11
763022 . . . . H13, H15
763782 V29
774024 A5, A7 A13 A19
774025 . A3 A13 A19
774157 A25, A29, A31 A35
774158 A25 A29, A31, A35
774199 . . A23 A27, A33, A35
778570 T13, T15
784295 A15
784296 . A15
801006 . . . . . .C21
801764 . . . . . T13
815377 . . . . .A25, A29, A31, A35
815564 . . . . A17
815565 . . . . . A3
815747 . . . . . .A31, A35
815764 . . . . . A2, A13
815765 . . . . . A2, A13
815788 . .A25, A29, A31, A35
815789 . . . . A25, A29
815801 . . . . . A31
815808 . . . . . A27
815809 . . . A23
815811 . . . . A35
815836 . . . . . A17
815837 . . . . . A17 A21
815838 . . . A21
815971 . . . . . R15
816022 . . . . . .A3
840146 . . . . . A23 A27
840587 . . . . . B15, B17
840592 . . . . A27 A27
840687 . . . . . A27
840688 . . . . . .A27
840689 . . . . . .A27
840690 . . . . . .A27
840691 . . . . A27
850756 . . . . . .S17
850919 . . . . Z17
851756 . . . . S17
851762 . . . . S17
853162 . . . S17
853357 . . . . . S17
853360 . . . . . S17
853184 . . . S17
852391 . . . . . .S17
853395 . . . . . S17
852409 . . . . . S17
852412 . . . . . S17
852464 . . . . . S17
856077 . . . . . A13
856250 . . . . . T5
857420 . . . . . E7
857729 . . . . . .S17
858137 . . . . . P7
860320 . . . . . E67
860957 . . . . . S17
861738 . . . . S17
861741 . . . . . S17
861755 . . . . . .S17
861769 . . . . . S17
864167 . . . . .E63
865461 . . . . . S15
865863 . . . . . S15
865965 . . . . . S15
872712 . . . . . B18
873260 . . . . . S17
874539 . . . . V3
874012 . . E57 E59
875754 . . . . . V2
875762 . . . . . V2
875766 . . . . . .B19
875767 . . . . . .B19
876575 . . . S15
882442 A9, A17
882444 A9, A17
883734 . . . V33
885083 . . . E13, E15
886265 . . . . . .E50, E51
886267 . . . . . .E50, E51
886719 . . . . H15
886739 . . . V7, V11, V17 V21, V25, V29
888745 . . . . .V7 V9, V11, V15, V19, V21, V25
886753 . . V7, V11, V17, V21 V25
886763 . . . V5, V9
886851 . . . . . S17
896419 . . . . . V5, V9
890374 . . . . . .Z29, Z31
890376 . . . . . Z29, Z31
891309 . . . . . Z29, Z31
892633 . . . . . .E50
893267 . . . . C25, T15
893283 . . . V5, V7 V9, V11 V13, V15 V19, V21, V23, V25
893285 . . . . . .V5 V7 V11 V13 V15 V19 V21 V23 V25
893296 . . . . . .V7
893298 . . . . . .V7
894552 . . . . . .V3
894533 . . . . . V3
894534 . . . . . .V3
894535 . . . . . .V3
894536 . . . . . .V3
894537 . . . . . .V3
894538 . . . . . .V3
894540 . . . . . V3
894541 . . . . V3
894542 V3
894543 . . V3
895020 . . . . . .V33
895039 . . . . . .V33
940635 . . . B3, B7, B11
940543 . . . B3, B7 E40 E45
941750 Z18
941474 . . . . . D51, E55
941813 B3, B7 B11
942405 . . . . B19
942646 . . . . . .B3, B11
942974 . . . . . .Z5
942429 . . . . . S17
943620 . . . . . Z5 Z7
943667 . . . . . S17
943961 . . . . . .E54
943957 P12
944052 S17
944053 . . . S17
944404 . E51
944467 V33
944469 V33
944471 V33
944643 . . . . . .V33
944646 . . . . . .V33
944716 . . . . . .A15
944794 . . . . . E51
944795 . . . . . E51
944809 . . . E41, E42, E51
944810 . . . . . E51
944853 . . . . . V7, V29
944878 . . . .V5, V9, V13 V19, V23
944879 . . . . . .V7
944861 V5
944862 . . . . . V5, V7
944863 . . . . V5 V7, V9, V11 V13, V15, V19, V21
944865 V5, V7, V9 V11 V13, V15, V19 V21, V23, V25 V29 V31
944869 . . . . . V29
944893 V7 V25

944892 . . . . . V7
944894 . . . . . .V7
944895 . . . . . .V5, V7, V9,
V11, V15, V21
V25
944896 . . . . . .V7
944897 . . . . . V5, V9
944900 . . . . . V5, V9
944976 . . . . . .S9, S13
944977 . . . . . .E17, S7, S17
944982 . . . . . S5
944985 . . . . . .E17, S7, S11
945047 . . . . . .B18
945051 . . . . . .B18
945055 . . . . . .E5, E9
945059 . . . . . E39, E50
945061 . . . . . E50
945062 . . . . . .E50
945090 . . . . . V5, V9, V13,
V19, V23
945092 . . . V13, V19, V23
945095 . . . . . V5, V9
945117 . . . . C37 C39 C41
C43 C45
945115 . . . . . .C33, C35
945120 . . . . . C29 C31
945125 . . . . . .A5
945342 . . . . . A23 A27
945343 . . . . . A23
945345 . . . . . A23 A27
945345 . . . . . .A23, A27
945347 . . . . . A27
945349 . . . . V7, V11 V15,
V19, V21, V23,
V25
945352 . . . . . F39
945444 . . . . . F41
945445 . . . . . F41
945460 . . . . . R5
945561 . . . . . Z5
945565 . . . . . Z6
945575 . . . . . Z7
945576 . . . . . .Z6
945577 . . . . . Z5
945578 . . . . . Z7
945690 . . . F38 F41 F42,
F13, H15
945629 . . . . . Z7
945725 . . . . .A9 A11, A17
945770 . . . . S8, S13
945777 . . . . . .S17
945778 . . . . . S17
945780 . . . . . .S17
945805 . . . . . V5
945810 . . . . V5, V9 V13,
V31
945811 . . . V7, V9 V13
V31
945812 . . . . V7, V9, V31
945813 . . . V7, V9, V13
V21, V25, V31
945814 . . . . .V7 V9, V21
V25, V31
945815 . . . . . .S27
945845 . . . . . R3
945864 . . . . . R2
945995 . . . . . V3
946011 . . . . . E39
946029 . . . . . V5, V9
946115 . . . . . Z5, Z7
946165 . . . . . R9
946266 . . . . . Z17
946293 . . . . . Z17
946294 . . . . . Z17
946372 . . . . . .P11
946389 . . . . . E15
946401 . . . . . P7
946524 . . . . . V15
946583 . . . . . V5, V7, V9,
V11, V13, V15,
V19, V21
946628 . . . . . .P7
946629 . . . . . P7
946630 . . . . . P7
946631 . . . . . P7
946632 . . . . . P7
946633 . . . . . P7
946634 . . . . . P7
946635 . . . . . P7
946640 . . . . . .A21
946802 . . . .V11, V17, V21,
V27
946978 . . . . . V9, V11, V13,
V15, V19, V27
946983 . . . . . F12
946984 . . . . . F12
947228 . . . . . V5
947249 . . . . . E5, E9
947251 . . . . . .E5, E9
947253 . . . . . .E5, E9
947256 . . . . . E5, E9
947258 . . . . . E5, E9
947263 . . . . . .F12
947709 . . . . . V11 V17, V21,
V27
947776 . . . . . V5
947785 . . . . . V5
947791 . . . . V11, V17, V21,
V27
947842 . . . . . V13, V15
947843 . . . V13 V19 V23
947846 . . . V15 V19 V23
947852 . . . . V13 V19 V23
947951 . . . . . F42
948143 . . . . . S3
948144 . . . . . S3
948153 . . . . . .F41
948154 . . . . . .F41
948155 . . . . . .E39
948156 . . . . . .E39
948157 . . . . . .E39
948201 . . . . . V13
948202 . . . . V15 V19 V23
948203 . . . . . V13
948205 . . . . . V13
948210 . . . . . V15
948211 . . . . . V19
948212 . . . . .V13, V21 V25
948319 . . . . . E42
948717 . . . . V19
948723 . . . V19, V23
948727 . . . V19, V23
948731 . . . V19, V23
948732 . . . V19, V23
948839 . . . . .V19
948840 . . . V19
948854 . . . V23
949033 . . . . . Z15
949034 . . . . Z15
949036 . . . Z15
949037 . . . Z15
949039 . . Z15
949054 . . . . . Z15
949000 . . . . . Z15
949143 . . . . . Z29
949144 . . . Z29 Z31
949180 . . . . . .Z29 Z31
949181 . . . .Z29 Z31
949182 . . . . Z29, Z31
949183 . . . Z29, Z31
949184 . . . . Z29, Z31
949185 . . . Z29, Z31
949242 . . . V19, V23
949260 . . . . . V3
949261 . . . . . V3
949264 . . . . . .V3
949278 . . . . V19, V23
949286 . . . E5 E9
949330 . . . . . V23
949302 . . . V23 V25
949303 . . . V23 V25
949304 . . . . V23 V25
949305 . . . . . V23, V25
949309 . . . . . .Z29, Z31
949349 . . . . . V25
949351 . . . . . V21
949456 . . . . . E50
949575 . . . . . S3
949667 . . . . . Z33
949668 . . . . . Z33
949669 . . . . . Z33
949670 . . . . . Z33
949671 . . . . . Z33
949672 . . . . . Z33
949673 . . . . . Z33
949674 . . . . . Z33
949675 . . . . . Z33
949676 . . . . . Z33
949677 . . . . . Z33
949679 . . . . . Z33
949838 . . . . . E42
949839 . . . . . E42
949972 . . . . . S17
951948 . . . . . B9, B11
952109 . . . . . A5, A11
952110 . . . . . A5 A11
959990 . . . . . .A5
960111 . . . . . A15
960643 . . . . . .E39
961563 . . . . . A17
961564 . . . . . A11
961600 . . . . . .Z19
961611 . . . . . .Z19
961612 . . . . . .Z19
961613 . . . . . Z19
961614 . . . . . Z19
961615 . . . . . Z19
961616 . . . . . .Z19
961617 . . . . . .Z19
961618 . . . . . Z19
961619 . . . . . .Z19
961643 . . . . . .Z19
961644 . . . . . .Z19
980878 . . . V9, V11 V15,
V19 V21 V23
V25
980830 . . . .V11, V15 V21,
V25
980831 . . . V9, V11 V13,
V15, V19 V21
980832 . . . V9, V11 V13,
V15, V21 V23,
V25
980834 . . . V11, V17 V21,
V25
980835 . . . V11, V17 V21,
V25
980836 . . . .V11, V17 V21,
V25
980838 . . . V11, V17 V21,
V27
980840 . . . V11, V17 V21,
V27
990719 . . . . . Z17
992092 . . . . Z29, Z31
992096 . . . . . .Z29, Z31
993183 . . . . . Z29, Z31
1010449 . . . . . .E15
1032944 . . . A5, A9, A11,
A17
1103860 . . . . . .S9
1109931 . . . . . A19
1109941 . . . . . A19
1300452 . . . . . A15
1301194 . . . .V5, V9 V23
1301361 . . . . . E60, E67
1301478 . . . . . Z11
1301525 . . . . . Z17
1304047 . . . . . A7 A19
1304048 . . . . . A7 A15
1305485 . . . . . V35
1305622 . . . . . H3
1305623 . . . . . H7
1305624 . . . . . H7
1305625 . . . . . .H3
1305264 . . . . . .H15
1310121 . . . . . .Z3
1310862 . . . . . .H15
1502845 . . . . . C35
1502846 . . . . . C35
1503597 . . . . . C31
1503598 . . . . . C35
1503638 . . . . . C31
1503639 . . . . . C39, C45
1503996 . . . . . C45
1503997 . . . . . C35

1504039 . . . . . H25
1504041 . . . . . H15
1504042 . . . . H7, Z25
1504306 . . . . . Z26
1504311 . . . . . Z26
1506818 . . . . . F7
1507663 . . . . . S3
1508472 . . . . . F7
1508489 . . . . . S11
1508704 . . . . . S17
1508715 . . . . . F23
1508845 . . . . . T17
1509027 . . . . . F12
1510345 . . . . . V19
1510525 . . . . . N2
1511520 . . . . H7, H17, H21, H25, Z25
1511521 . . . . H17, H19, H26, Z25
1511522 . . . . . H3
1511709 . . . . . Z26
1512006 . . . . . N3
1513172 . . . . . V23
1513650 . . . . . S3
1514638 . . . . . C39
1515491 . . . . . Z15
1515900 . . . . . E19
1517393 . . . . . N3
1517921 . . . . . N2
1520007 . . . . . Z23
1520190 . . . . . E65, F67
1520193 . . . . . E65 F67
1520467 . . . . C33 C35
1520479 . . . . . N15
1520748 . . . . . A7
1520835 . . . . . C33 C35
1520836 . . . . . C33
1520839 . . . . . P7
1520867 . . . C43 C45
1520870 . . . . . C43
1521034 . . . . . V35
1521035 . . . . . V35
1521036 . . . . . V35
1521047 . . . . . E19
1521050 . . E5, E11, E19
1521053 . . . . . E19
1521085 . . . . . P11
1521108 . . . . . H15
1521107 . . . . . H15
1521267 . . . . . F3
1521269 . . . . . F3, N3
1522131 . . . . . F7
1522172 . . . . . F8 F9, F10, H11
1522233 . . . . . E59
1522234 . . . . . E59
1523168 . . . . . V35
1523083 . . . . . C7
1523209 . . . . . E65, E67
1523210 . . . . . E65 E67
1523338 . . . . . N2
1525087 . . . . . F11
1525710 . . . . . Z5
1525953 . . . . . E19
1526305 . . . . . E17, E49
1526217 . . . . . H7
1527745 . . . . . S5
1529233 . . . . . E15
1529869 . . . . . Z23
1530361 . . . . . E21
1530514 . . . H13, H17, H19, H23
1533815 . . . . . H15
1534135 . . . . . B11, E17
1534136 . . . . . D9, E11
1534507 . . . . . N2
1534771 . . . . . E9
1536090 . . . . . W3
1536525 . . . . . V9
1536709 . . . . . H15
1536923 . . . . . S5
1539774 . . . . . D63
1539779 . . . . . E55
1542077 . . . . . V13
1545185 . . . . E53 E57, E59, H15
1546469 . . . . . E63
1546470 . . . . . E55
1546471 . . . . . S11
1546733 . . . . . P2 P5
1546864 . . . . . N2
1549004 . . . . . N2
1549006 . . . . . N2
1551557 . . . . . A5, A9, A11, A17
1558544 . . . . . F12
1572355 . . . . . S3
1573054 . . . . Z29 Z31, Z33
1618574 . . . . . E15, E45, E47, E49
1620593 . . . . . E15
1743825 . . . . . D5 E9
2508368 . . . . . S13
2508369 . . . . . S13
2511546 . . . . . N3
2513351 . . . . . N2
2514253 . . . . . F5 F9
2516057 . . . . . C29
2516059 . . . . . C31
2516063 . . . . . C33
2516065 . . . . . C35
2516071 . . . . . C39 C45
2516074 . . . . . C37 C41 C43
3203973 . . . . . S5
3203975 . . . . . S5
3203976 . . . . . S5
3203977 . . . . . S5
3203979 . . . . . S5
3204356 . . . . . Z32
3212305 . . . . . Z9
3212306 . . . . . Z9
3212359 . . . . . Z9
3212435 . . . . . Z9
3212452 . . . . . Z9
3212453 . . . . . Z9
3212857 . . . . . Z21
3213135 . . . . . Z21
3213181 . . . . . Z21
3213182 . . . . . Z21
3213193 . . . . . Z21
3213194 . . . . . Z21
3213195 . . . . . Z21
3213196 . . . . . Z21
3213197 . . . . . Z21
3213198 . . . . . Z21
3213199 . . . . . Z21
3213295 . . . . . Z21
3213298 . . . . . Z21
3213299 . . . . . Z21
3213300 . . . . . Z21
3213301 . . . . . Z21
3213302 . . . . . Z21
3213304 . . . . . Z21
3213498 . . . . . Z32
3213775 . . . . . V29
3213806 . . . . . Z9
3213807 . . . . . Z9
3213826 . . . . . Z9
3213907 . . . . . V29
3214025 . . . . . V29
3214029 . . . . . V29
3214030 . . . . . V29
3214031 . . . . . V29
3214044 . . . . . V29
3215750 . . . . . V29
3216014 . . . . . A9
3220157 . . . . . Z9
3220158 . . . . . Z9
3220159 . . . . . Z9
3220160 . . . . . Z9
3220344 . . . . . E49
3220851 . . . . . Z9
3220852 . . . . . Z9
3220860 . . . . . Z9
3220861 . . . . . Z9
3221034 . . . . . Z21
3227381 . . . . . Z9
3227389 . . . . . Z9
3228390 . . . . . Z9
3227401 . . . . . Z9
3228409 . . . . . Z9
3228410 . . . . . Z9
3228411 . . . . . Z9
3228510 . . . . . Z9
3228650 . . . . . Z9
3228816 . . . . . Z32
3224425 . . . . . Z9
3224429 . . . . . Z9
3225033 . . . . . Z32
3237045 . . . . . V29
3237998 . . . . . N2
3238026 . . . . . N2
3238065 . . . . . N2
3240250 . . . . . N2
3240252 . . . . . N2
3240259 . . . . . N2
3240264 . . . . . N2
3240265 . . . . . N3
3240267 . . . . . N2
3240298 . . . . . E21
3290004 . . . . . Z9
3290005 . . . . . Z9
3290006 . . . . . Z9
3290099 . . . . . V3
3290105 . . . . . V2
3290106 . . . . . V3
3290122 . . . . . V3
3290124 . . . . . V3
3290125 . . . . . V3
3290379 . . . . . V31
3290386 . . . . . V29
3290387 . . . . . V29
3290870 . . . . . V29
3290878 . . . . . V29
3291728 . . . . . V31
3291729 . . . . . V31
3291730 . . . . . V29
3291731 . . . . . V29
3291732 . . . . . V29
3291734 . . . . . V29
3291735 . . . . . V29
3291736 . . . . . V31
3291737 . . . . . V31
3291738 . . . . . V31
3291751 . . . . . V29
3292344 . . . . . V29
3292353 . . . . . V29
3292587 . . . . . V31
3292604 . . . . . V29
3292605 . . . . . V31
3292606 . . . . . V31
3300387 . . . . . N2
3301216 . . . . . N3
3301472 . . . . . N2
3301477 . . . . . N2
3301566 . . . . . N2
3469062 . . . . . N2
3570008 . . . . . E3, E7
3570428 . . . . . E9
3570429 . . . . . E9
3570430 . . . . . Z17
3570436 . . . . . Z9
3570437 . . . . . Z9
3575686 . . . . . Z17
3585200 . . . . . N2
3585202 . . . . . N2
3585204 . . . . . N2
3585206 . . . . . N2
3585452 . . . . . T32
3585981 . . . . . N2
3585982 . . . . . N2
3585995 . . . . . N3
3585996 . . . . . N3
3586004 . . . . . N2
3586005 . . . . . N2
3586750 . . . . . N2
3586754 . . . . . N2
3586755 . . . . . N2
3586756 . . . . . N2
3586885 . . . . . N2
3586886 . . . . . N2
3586887 . . . . . N3
3586888 . . . . . N3
3587184 . . . . . N2
3587234 . . . . . Z26
3587235 . . . . . Z26
3587236 . . . . . Z26

Numerical Index
Index Numerique
Nummern-Verzeichnis
Indice Numérico
Indice Numérico

3567237 Z26
3567249 E21
3567250 E11, E21
3567312 N2
3567313 N2
3567405 F11
3567406 E21
3567434 Z17
3567435 Z17
3567436 Z17
3567440 Z17
3567441 E15
3567473 T7
3567479 Z9
3567499 Z11
3567498 N2
3567529 h7, Z25
3567663 S11
3567665 S13
3567677 H11
3567680 Z32
3567681 Z32
3567690 Z32
3677615 Z17
3906139 N2
3956540 N2
3956968 N3
3961848 N2
3966236 N2
3966394 N2
3969065 N2
5202292 Z33
5202380 Z33
5202390 Z33
5202391 Z33
5206147 Z32
5455498 G7
6515896 S3

PM 1884
Printed in U.S.A.