FiatTrattori

1ª edizione
Stampato n. 603.14.242/07-IV-1984

ABRIL 1984

RUTHZIL TRATOR COMERCIAL DE PEÇAS LTDA 11 97083-6812 ROLANDO

SERIE 1880-1880 DT

Catalogo parti di ricambio
Catalogue des pièces detachées
Spare parts catalogue
Ersatzteilkatalog
Catálogo de piezas de repuesto

FIAT TRATTORI S.p.A. - Viale delle Nazioni, 55 (San Matteo) - 41100 MODENA

https://tractormanualz.com/

Per una corretta interpretazione di questo catalogo vedere:
AVVERTENZE PER LA CONSULTAZIONE DEL CATALOGO *(pag. 6)*

Pour l'interprétation correcte de ce catalogue voyez
REGLES POUR LA CONSULTATION DU CATALOGUE *(page 7)*

For proper interpretation see
USE OF THE CATALOG *(page 9)*

Um den Katalog genau auslegen zu konnen, siehe:
HINWEISE ZUM GEBRAUCH DES KATALOGS *(Seite 8)*

Para la correcta lectura del catalogo vease:
COMO SE MANEJA EL CATALOGO *(pag. 10)*

Tutti i diritti di riproduzione sono riservati alla Soc. p. Az. FIAT TRATTORI - MODENA - ITALY
Il sistema di numerazione che individua i singoli particolari elencati nel presente catalogo non può essere adottato in alcun caso senza autorizzazione scritta della Soc. p. Az. FIAT TRATTORI.
I dati contenuti in questo catalogo sono forniti a titolo indicativo. La Fiat Trattori potrà apportare in qualunque momento modifiche ai modelli descritti in questo catalogo, per ragioni di natura tecnica o commerciale. Per ulteriore informazione, il cliente è pregato di rivolgersi al più vicino Concessionario o Sede Fiat Trattori

Les données de cette brochure sont fournies à titre indicatif et pourraient se révéler quelques-unes à la suite de modifications apportées par le constructeur, à n'importe quel moment, pour des raisons techniques ou commerciales ainsi que pour satisfaire aux normes en vigueur dans les différents Pays. Pour toute information, nous prions le client de bien vouloir s'adresser au Concessionnaire ou à la Filiale Fiat Trattori les plus proches.
Tous droits réservés à la Soc. p. Az. FIAT TRATTORI
Le système de numérotation des pièces en usage dans ce catalogue ne peut être adopté en aucun cas, sans une autorisation écrite de la Soc. p. Az. FIAT TRATTORI

Alle in diesem Prospekt enthaltenen Angaben sind Orientierungsdaten. Es konnen jedoch von Fiat Trattori sowohl aus technischen und Kaufmannischen Gründen als auch aus der Notwendigkeit heraus, geanderte gesetzliche Erfordernisse der verschiedenen Lander zu berucksichtigen, Änderungen eingeführt werden. Der Kunde ist gebeten, sich für weitere Informationen an Vertragshandler oder Fiat Trattori Niederlassungen zu wenden.
Alle Urheberrechte sind von der FIAT TRATTORI Soc. p. Az. vorbehalten
Die Benutzung des Numerierungssystems zur Kennzeichnung der im vorliegenden Katalog aufgeführten Ersatzteile bedarf in jedem Falle der schriftlichen Genehmigung der FIAT TRATTORI Soc. p. Az.

The information contained in this brochure is intended to be of a general nature only. The Fiat Trattori Company may at any time and from time to time, for technical or other necessary reasons, modify any of the details or specifications of the product described in this brochure. To be sure of getting accurate, detailed and up-to-date information, an intending buyer should consult his nearest Fiat Trattori dealer or distributor or branch.
All rights reserved by Soc. p. Az. FIAT TRATTORI
Spare-part numeration method used in this catalog cannot be used without written consent by Soc. p. Az. FIAT TRATTORI

Los datos contenidos en este catálogo se facilitan a título indicativo. Fiat Trattori podrá introducir, en cualquier momento, por razones de naturaleza tanto técnica como comercial, modificaciones en los modelos descritos en este catálogo. Para mayor información, rogamos al cliente se dirija al Concesionario o Filiale Fiat Trattori más próximo.
Reservados todos los derechos para Soc. p. Az. FIAT TRATTORI
El sistema de numeración de las piezas reseñadas en el catálogo no puede ser objeto de imitación o copia en ningún caso sin autorización por escrito de Soc. p. Az. FIAT TRATTORI

Copyright by Soc. p. Az. FIAT TRATTORI MODENA

Printed in Italy

FIAT TRATTORI - Direzione Sviluppo Post-Vendita - Centro Ricambi ed Accessori

FIAT 1880 - 1880DT

Ufficio Analisi e Pubblicazioni Tecniche

Stampato n. | Imprimé N° / Druckschrift Nr. | Print No. / Impreso nº | 603 14 242/02 IV 1983

Elaborazioni tecniche PGS s.r.l. Modena

STAMPERIA BIACHERO s.r.l. MILANO Via Adriatico, 43

https://tractormanualz.com/

ELENCO DEI SOTTOGRUPPI DA TOGLIERE,IN QUANTO INSERITI NELLA PUBBLICAZIONE"CATALOGO DELLE CABINE". 603.14.285

LISTE DES SOUS–GROUPES A ELIMINER,CAR DE JA INSERES DANS LA PUBLICATION 'CATALOGUE DES CABINES".

DIE UNTERGRUPPELISTE IST NICHT ZU DRUCKEN,DA SIE IM ' FUHRERHAUSKATALOG" SCHON EINGEFUGT IST.

LIST OF SUB–UNITS TO TAKE AWAY,AS ALREADY INCLUDED IN OUR PUBLICATION"CABIN CATALOGUE".

LISTA DE LOS SUBGRUPOS A EXCLUIR,POR ESTAR YA INCLUIDOS EN LA PUBLICACION"CATALOGO DE LAS CABINAS".

https://tractormanualz.com/

INDICE GENERALE

— Norme per le ordinazioni . . . . . pag. 5
— Avvertenze per la consultazione del catalogo » 6
— Elenco dei modelli *(su carta arancio)* . . . » 11
— Elenco delle varianti *(su carta arancio)* . . . » 13
— Indice dei sottogruppi » 17/1
— Indice delle parti di ricambio . . . . . » 19/1

PARTI DI RICAMBIO

— Tavole
— Elenchi delle parti di Ricambio

MODIFICHE

— Tabelle . . . . . pag. 1M

TABELLE VARIE

— Cuscinetti . . . . . » 1T
— Cavi elettrici . . . . . » 3T
— Capicorda e cappucci isolanti per cavi elettrici . . . . . » 5T
— Tubi isolanti protezione cavi elettrici . . . . . » 7T

INDEX

— Commande de pièces détachées . . . . . page 5
— Règles pour la consultation du catalogue . » 7
— Liste des modèles *(sur papier orange)* . . » 11
— Liste des variantes *(sur papier orange)* . . » 13
— Index des sousgroupes » 17/1
— Index des pièces détachées . . . . . » 19/1

PIÈCES DÉTACHÉES

— Planches
— Liste des pièces détachées

MODIFICATIONS

— Tableaux . . . . . page 1M

TABLEAUX DIVERS

— Roulements . . . . . » 1T
— Câbles électriques . . » 3T
— Cosses et capuchons isolants pour câbles électriques . . . . . » 5T
— Tubes isolants de câbles électriques . . . » 7T

VERZEICHNIS

— Anweisungen zur Bestellung . . . . . Seite 5
— Hinweise zum Gebrauch des Katalogs . » 8
— Liste der Modelle *(auf orangefarbigem Papier)* » 11
— Liste der varianten *(auf orangefarbigem Papier)* » 13
— Untergruppenverzeichnis » 17/1
— Ersatzteile Verzeichnis » 19/1

ERSATZTEILE

— Bildtafeln
— Ersatzteilliste

ÄNDERUNGEN

— Tabellen . . . . . Seite 1M

VERSCHIEDENES

— Wälzlager . . . . . » 1T
— Elektrische Leitungen » 3T
— Kabelschuhe und Schutzkappen . . . . » 5T
— Schutzhüllen für elektrische Leitungen . . » 7T

CONTENTS

— Ordering parts . . . . page 5
— Use of the catalog . . » 9
— Model list *(on orange paper)* . . » 11
— Variations list *(on orange paper)* . . . » 13
— Subgroup index . . . » 17/1
— Spare parts index . . » 19/1

SPARE PARTS

— Plates
— Spare parts list

MODIFICATIONS

— Tables . . . . . page 1M

MISCELLANEA

— Bearings . . . . . » 1T
— Electrical cables . . . » 3T
— Electrical cable terminals and boots . . » 5T
— Electrical cable insulation tubes . . . . . » 7T

INDICE GENERAL

— Pedidos de repuesto . pág. 5
— Cómo se maneja el catálogo . . . . . » 10
— Lista de modelos *(papel naranja)* . . . . » 11
— Lista de variantes *(papel naranja)* . . . . » 13
— Índice de subgrupos . » 17/1
— Índice de piezas de repuesto . . . . . » 19/1

PIEZAS DE REPUESTO

— Láminas
— Listas de piezas de repuesto

MODIFICACIONES

— Tablas . . . . . pág. 1M

TABLAS

— Rodamientos . . . . » 1T
— Cables eléctricos . . » 3T
— Terminales y capuchones aislantes de cables eléctricos . . . . » 5T
— Fundas aislantes de cables eléctricos . . . » 7T

https://tractormanualz.com/

NORME PER LE ORDINAZIONI

Le ordinazioni di parti di ricambio devono essere corredate delle seguenti indicazioni:

— Tipo del trattore (1)

— Numero dell'autotelaio (2)

— Tipo del motore (3)

— Numero del motore

— Numero di ordinazione della parte che si richiede *(come indicato nelle tavole e negli elenchi parti di ricambio)*, in base al quale vengono evase le ordinazioni.

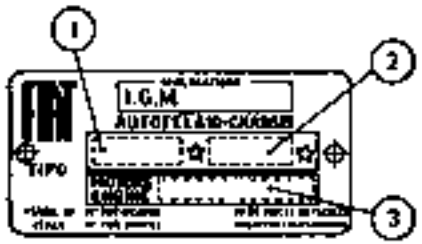

43551

COMMANDE DE PIÈCES DÉTACHÉES

Les commandes doivent nous parvenir complètes des indications suivantes:

— Type du tracteur (1)

— Numéro du châssis (2)

— Type du moteur (3)

— Numéro du moteur

— Numéro de commande de la pièce requise *(comme indiqué sur les planches et sur listes des pièces)*, d'après lequel les commandes sont expédiées.

ANWEISUNGEN ZUR BESTELLUNG

Bei Bestellung bitten wir stets folgendes anzugeben:

— Typ des Schleppers (1)

— Fahrgestellnummer (2)

— Motorbaumuster (3)

— Motornummer

— Bestellnummer des gewünschten Ersatzteils *(lt. Bildtafeln u. Listen)*, auf Grund derer die Lieferung erfolgt.

ORDERING PARTS

Orders for spare parts must include the following data:

— Tractor type (1)

— Chassis number (2)

— Engine type (3)

— Engine number

— Part number of the ordered spare, as given on plates and lists, that will be used to fill the order.

PEDIDOS DE REPUESTOS

En todos los pedidos de piezas de repuesto tienen que consignarse los datos siguientes:

— modelo del tractor (1)

— matrícula del chasis (2)

— modelo del motor (3)

— matrícula del motor

— número de pedido de la pieza requerida *(el que coincidirá con el reseñado en las listas de piezas de repuesto y las láminas)*, en base al cual se evacúa el pedido.

https://tractormanualz.com/

1 - Ricerca delle parti di ricambio

Per una corretta ricerca delle parti di ricambio illustrate ed elencate nel catalogo, è necessario:

a) consultare l'«**Elenco dei modelli**» *(a pag. 11 su carta arancio)* per individuare il **codice numerico del modello** che interessa;

b) consultare l'«**Elenco delle varianti**» *(a pag. 13 su carta arancio)* per individuare il **codice numerico della variante** che interessa;

c) consultare le **tavole** e i **relativi elenchi delle parti di ricambio** del catalogo, come indicato ai successivi punti 2 e 3.

2 - Elenchi delle parti di ricambio

Elencano le parti di ricambio di ciascun sottogruppo, illustrate nelle tavole e le parti fornite come «Serie», le parti «SOST ... CON ...», «ELIM ...», «ERA ... VED ...», «ERA ...», ecc. **in ordine progressivo di n. di ordinazione.**

Per una più completa interpretazione delle **denominazioni** delle parti di ricambio è opportuno riferirsi alle illustrazioni delle tavole.

Indicazioni e abbreviazioni usate negli elenchi:

SGR.	= sottogruppo	SUP.	= superiore
N.	= numero	INF.	= inferiore
COMPL.	= complessivo	EST.	= esterno
SP	= spessore	INT.	= interno
S	= parte sinistra (*)	LAT.	= laterale
D	= parte destra (*)	CENTR.	= centrale
ANT.	= anteriore (*)	R.M.	= retromarcia
POST.	= posteriore (*)	RAPP.	= rapporto
1A, 2A ...	= 1a, 2a, ... velocità		

SOST. ... CON ... = parte ... sostituita con ...
ELIM. ... = parte ... eliminata
(per i tipi a catalogo e con segno ———)

ERA ... VED. .. = parte ... soppressa, ved. ...
ERA ... = parte ... soppressa
(per tutti i tipi e con segno ————)

ERR. ... CORR. ... = parte ... errata, corrige ...
(con segno ═══)

CM = fornito a centimetri
M = fornito a metri
T = ved. «Tabelle varie»
S = esistenza di «Serie», ecc.

nella colonna «quant.»

3 - Tavole

Illustrano le parti di ricambio di ciascun sottogruppo.

Ogni tavola riporta *(a destra)* il **numero del sottogruppo** e l'eventuale numero di foglio, la **denominazione del sottogruppo** *(al centro)* e le **indicazioni di validità della tavola** *(a sinistra, con i codici dei modelli di cui al precedente punto 1a)*.

Le parti di ricambio illustrate sono contraddistinte dal **numero di ordinazione** con a fianco tutte le indicazioni *(modifiche, codici, ecc.)* sufficienti in generale per poter individuare le parti stesse direttamente sulle tavole.

Indicazioni e abbreviazioni usate nelle tavole:

500648	= parte di normale fornitura
502589-552483	= parti fornite in alternativa
567285 (01)	= parte propria del modello 01
568085 0,5	= parte avente spessore 0,5 mm
578339 + 0,4	= parte maggiorata di 0,4 mm
5833295	= complessivo
5648488 A3.02	= complessivo le cui parti sono illustrate nel Sgr. A3.02
C 851 **587580**	= parte antemodifica 851
D 851 **587484**	= parte postmodifica 851
A3.01	= parte illustrata nel Sgr. A3.01
1, 2, ecc.	= vedere apposita tabella oppure elenco
A, B, ecc.	delle parti di ricambio

s = parte sinistra (*)
d = parte destra (*)
Ø ... = diametro... mm



= esistenza di «Serie», «Dotazioni», «Corredi», ecc.

Validità della tavola
con le indicazioni dei codici di cui al punto 1a

C 935 — sut. n. 076284
significa che la tavola vale «fino» al trattore con autotelaio n. 076284, in conseguenza della modifica 935

D 935 aut. n. 076285 →
significa che la tavola vale «dal» trattore con autotelaio n. 076285, in conseguenza della modifica 935

(*) rispetto alla direzione di marcia del trattore

4 - Tabelle «MODIFICHE»

Elencano tutte le **modifiche** apportate ai trattori durante la produzione, le loro **applicazioni** e le **norme di ricambio.**

Indicazioni e abbreviazioni usate nelle tabelle modifiche:

colonna «**Modifica n.**»:

C ... = modifica n. ... *(per le parti antemodifica)*
D ... = modifica n. ... *(per le parti postmodifica)*

situazioni:

→ **aut. n. ...** = «fino» al trattore con autotelaio n. ...
— **mot. n. ...** = «fino» al motore n. ...
aut. n. ... → = «dal» trattore con autotelaio n. ...
mot. n. ... → = «dal» motore n. ...
IX 1970 = nel mese di settembre 1970
R = per ricambi

colonna «**Sgr. interessati**» e «**Norme di ricambio**»:

C1.30 - C1.32 = sottogruppi interessati alla modifica

(N.T.R. ...) = n. del Notiziario Tecnico Ricambi con il quale viene segnalata la modifica

Indicazioni usate per la norma di ricambio:

4653115 = D 2072 *(per i tipi a catalogo)*
2653115 = D 2072 *(per tutti i tipi)*
= applicare tutte le parti postmodifica D 2072

4078287 = 4086486 + 4092472 *(per i tipi a catalogo)*
2078287 = 4086486 + 4092472 *(per tutti i tipi)*
= applicare 4086486 più 4092472

4662582 = 4082585 — 4074547 *(per i tipi a catalogo)*
2662582 = 4082585 — 4074547 *(per tutti i tipi)*
= applicare 4082585 eliminando 4074547

nessun numero = le parti antemodifica vengono ancora fornite di ricambio

5 - «TABELLE VARIE»

Comprendono le tabelle da consultare per conoscere i dati relativi ai «Cuscinetti», ecc.

https://tractormanualz.com/

1 - Recherche des pièces détachées

Pour la recherche correcte des pièces de rechange illustrées et numérotées dans le catalogue, il faut:

a) consulter la « **Liste des modèles** » *(à page 11 sur papier orange)* afin d'individuer le **code numérique du modèle** qui intéresse;

b) consulter la « **Liste des variantes** » *(à page 13 sur papier orange)* afin d'individuer le **code numérique de la variante** qui intéresse;

c) consulter les **planches et les listes des pièces détachées** correspondantes du catalogue, comme indiqué aux points 2 et 3 suivants.

2 - Liste des pièces détachées

Elle comprennent les pièces de rechange de chaque sousgroupe figurant sur les planches et les pièces livrées comme « Jeux », les pièces « SOST _ CON ... », « ELIM ... », « ERA ... VED ... », « ERA ... », etc., **en ordre progressif de n. de commande.**

Pour une interprétation plus correcte des **désignations** des pièces détachées, il est opportun de se reporter aux illustrations des planches.

Symboles et abréviations utilisés dans la liste *(dans la partie en italien seulement)*:

SOR.	= sousgroupe	SUP.	= supérieur
N.	= numéro	INF.	= inférieur
COMPL.	= ensemble	EST.	= extérieur
SP.	= épaisseur	INT.	= intérieur
S	= pièce gauche (*)	LAT.	= latéral
D	= pièce droite (*)	CENTR.	= central
ANT.	= avant (*)	RAL.	= marche AR
POST.	= arrière (*)	RAPP.	= rapport

1A, 2A ... = 1re, 2me ... vitesses

SOST ... CON ... = pièce ... remplacée par ...
ELIM ... = pièce ... éliminée
(pour les types dans le catalogue et rappelés par le symbole ———)

ERA ... VED ... = pièce ... supprimée, voir ...
ERA ... = pièce ... supprimée
(pour tous les types et rappelés par le symbole ⟹)

ERR ... CORR ... = pièce ... erratum, lire ...
(rappelée par le symbole ═══)

CM	= livré par centimètres	*dans la colonne « quant. »*
M	= livré par mètres	
T	= voir « Tableaux divers »	
S	= existence de « Jeux », etc.	

3 - Planches

Elles représentent les pièces détachées de chaque sousgroupe.
Chaque planche reporte *(à droite)*, le numéro du sousgroupe et le numéro de feuille éventuel, la **désignation du sousgroupe** *(au centre)* et les **indications de validité de la planche** *(à gauche, avec les codes des modèles dont au point 1a précédent)*.

Les pièces représentées sont repérées par le n. de commande accompagné de toutes les indications *(modifications, codes, etc.)* suffisant en général à repérer les pièces elles-mêmes directement sur les planches.

Symboles et abréviations utilisés sur les planches:

999948	— pièce de fourniture standard
992999-992403	= pièces livrées en alternative
997295 (01)	= pièce propre au modèle 01
999065 0,8	= pièce de 0,8 mm d'épaisseur
978333 + 0,4	— pièce majorée de 0,4 mm
993295	= ensemble
984648 A3.02	= ensemble dont le pièces figurent dans le Sgr. A3.02
C 951 997296	— pièce antérieure à la modification 951
D 951 997494	= pièce postérieure à la modification 951
A3.01	= pièce illustrée au Sgr. A3.01
1, 2, etc.	= voir le tableau exprès ou bien la liste
A, B, etc.	des pièces détachées.

s = pièce gauche (*)
d = pièce droite (*)
Ø ... = diamètre ... mm



= existence de « Jeux », « Dotations », etc.

Validité de la planche

avec les indications des codes dont au point 1a

C 935 → aut. n. 976204

veut dire que cette planche est valable « jusqu'au » tracteur avec châssis 976204, par suite de la modification 935

D 935 aut. n. 976205 →

veut dire que cette planche est valable « à partir du » tracteur avec châssis 976205, par suite de la modification 935

(*) *par rapport au sens de roulement du tracteur*

4 - Tableaux « MODIFICATIONS »

Dans ces tableaux sont reportées toutes les **modifications** apportées aux tracteurs en cours de leur production, leurs **applications** ainsi que les **règles d'interchangeabilité.**

Symboles et abréviations utilisés dans les tableaux des modifications:

colonne « **Modifica** » *(modification)*:

C ... = modification n. ... *(pour les pièces anciennes)*
D ... = modification n. ... *(pour les pièces actuelles)*

effectuations:

→ aut. n. ... = « jusqu'au » tracteur avec châssis n. ...
→ mot. n. ... = « jusqu'au » moteur n. ...
aut. n. ... → = « à partir » du tracteur avec châssis n. ...
mot. n. ... → = « à partir » du moteur n. ...
IX 1970 = au mois de septembre 1970
R = pour rechanges

colonne « **Sgr. interessati e Norme di ricambio** » *(Sgr. concernés et règles pour les remplacements)*:

C1.30 - C1.32 = sousgroupes concernés par la modification

(N.T.R. ...) = numéro du Bulletin de Pièces Détachées reportant la modification

symboles utilisés dans les règles pour les remplacements:

4056410 = D 2072 *(pour les types dans le catalogue)*
4056410 = D 2072 *(pour tous les types)*
= appliquer toutes les pièces actuelles D 2072
4056488 = 4056488 + 4092472 *(pour les types dans le catalogue)*
4056488 = 4056488 + 4092472 *(pour tous les types)*
= appliquer 4056488 et 4092472
4092585 — 4074547 *(pour les types dans le catalogue)*
4092585 — 4074547 *(pour tous les types)*
= appliquer 4092585 en éliminant 4074547
aucun chiffres = les pièces pré-modification sont encore livrées détachées

I - « TABLEAUX DIVERS »

Ils comprennent les tableaux à consulter pour connaître les données se rapportant aux « Roulements », etc.

https://tractormanualz.com/

1 - Auffinden der Ersatzteile

Zum Auffinden der in vorliegendem Katalog aufgeführten und abgebildeten Ersatzteile ist notwendig:

a) die « **Liste der Modelle** » *(auf orangefarbigem Papier, S. II)* nachzuschlagen, um die **Kennummer** des in Frage kommenden **Modells** festzustellen;

b) die « **Liste der varianten** » *(auf orangefarbigem Papier, S. II)* nachzuschlagen, um der **kodex der gewünschten varianten** zu erkennen;

c) die **Bildtafeln** und entsprechenden **Ersatzteillisten** nachzuschlagen, wie in den folgenden Punkten 2 u. 3 angegeben.

2 - Ersatzteilliste

Die Listen führen die in den Bildtafeln abgebildeten Ersatzteile, die als « Satz a, «SOST ... CON ...», «ELIM ...», « ERA ... VED ...», « ERA ...», usw., geliefert werden in **laufender Bestellnummernfolge** an.

Zur besseren Verständigung der **Benennung** der einzelnen Ersatzteile, siehe Bildtafeln.

Erläuterungen und Abkürzungen auf der Ersatzteilliste

SGR.	= Untergruppe	SUP.	= oben
N.	= Nummer	INF.	= unten
COMPL.	= Zusammenbau	EST.	= aussen
SP.	= Stärke	INT.	= innen
S	= links (*)	LAT.	= seitlich
D	= rechts (*)	CENTR.	= Mitte
ANT.	= vorn (*)	RM.	= Rückwärtsgang
POST.	= hinten (*)	RAPP.	= Untersetzung

1A, 2A ... = 1., 2., ... Gang

SOST ... CON ... = Teil ... ersetzt durch ...
ELIM ... = Teil ... entfernt ...
(für die im Katalog aufgeführten Typen und mit ———)

ERA VED .. .. = Teil weggelassen, siehe ...
ERA ... = Teil weggelassen
(für alle Typen und mit ⫸)

ERA ... CORR ... = Teil ..., Fehlerberichtigung ...
(mit ═══)

CM	= vom laufenden Zentimeter erhältlich	*In der Spalte « quant. » (Anzahl)*
M	= vom laufenden Meter erhältlich	
T	= siehe « Verschiedenes »	
S	= Vorhandensein von « Sätzen » usw.	

3 - Bildtafeln

Die Tafeln veranschaulichen die Ersatzteile jeder einzelnen Untergruppe.
Auf jeder Bildtafel ist folgendes angegeben: die **Untergruppennummer** *(rechts)* mit der eventuellen Seitennummer des Katalogblatts, die **Untergruppenbenennung** *(in der Mitte)*, sowie die **Gültigkeit der Bildtafel** *(links, mit den Kennummern der Modelle wie in Punkt 1a)*.
Die abgebildeten Ersatzteile sind mit den **Bestellnummern** und sämtlichen Angaben versehen *(Änderungen, Kennummern usw.)*, die im allgemeinen ausreichen, die gewünschten Teile direkt auf den Bildtafeln zu ermitteln.

Erläuterungen und Abkürzungen auf den Bildtafeln:

529645	= normalerweise gelieferter Teil
552689-552693	= abwechselnd gelieferter Teil
587285 (01)	= Eigenteil des Modells 01
585085 0,5	= Teil von 0,5 mm Stärke
578333 + 0,4	= Teil mit 0,4 mm Übermass
883295	= Zusammenbau
984648 A3.02	= Zusammenbau, dessen Einzelteile in Utgr. A3.02 abgebildet sind
C bis **987380**	= früherer Teil 951
D 951 **987684**	= gegenwärtiger Teil 951
A3.01	= in Utgr. A3.01 abgebildeter Teil
1, 2, usw., **A, B,** usw.	= siehe spezielle Tabelle oder Ersatzteilliste.

s = links (*)
d = rechts (*)
ø ... = zum Durchmesser



= Lieferbarkeit von Teilen als « Satz », « Serie », « Ausrüstung » usw.

Gültigkeit der Bildtafeln:

durch die im Punkt 1a angegebenen Kennummern angeführt

C 935 → **aut. n. 976204**

bedeutet: die Tafel gilt « bis » Schlepper mit Fahrgestell Nr. 976204, infolge der Änderung 935

D 935 **aut. n. 976205** →

bedeutet: die Tafel gilt « ab » Schlepper mit Fahrgestell Nr. 976205 infolge der Änderung 935

(*) *In bezug auf die Fahrtrichtung des Schleppers*

4 - Tabellen « ÄNDERUNGEN »

In diesem Abschnitt sind sämtliche im Laufe der Produktion an den Schleppern vorgenommene **Änderungen** sowie ihre **Einführung** und die **Ersatzanweisungen** aufgeführt.

Hinweise und Abkürzungen in der Tabelle Änderungen:

Spalte « **Modifica** » *(Änderung)*

C ... = Änderungsnummer ... *(frühere Teile)*
D ... = Änderungsnummer ... *(gegenwärtige Teile)*

Einführung:

→ **aut. a. ...**	= ab « Schlepper mit Fahrgestell-Nr....
→ **mot. a. ...**	= ab « Motor-Nr. ...
aut. a. ...	= « ab » Schlepper mit Fahrgestell-Nr....
mot. a. ... →	= « ab » Motor-Nr. ...
IX 1970	= September 1970
R	= für Ersatzteile

Spalte « **Sgr. interessati** » « **Numeri di riferimento** » *(betreffende Untergruppen und Ersatzanweisung)*:

C1.30 - C1.32 = die Änderung betreffende Untergruppen

(N.T.A. ...) = Mitteilungsblatt der Ersatzteilabteilung in welchem die Änderung beschrieben ist

Erläuterungen auf den Ersatzanweisungen:

4065115 = D 2072 *(für die im Katalog aufgeführten Typen)*
3065445 = D 2072 *(für alle Typen)*
= sämtliche neuen Teile D 2072 einbauen
4092685 — 4092685 + 4092472 *(für die im Katalog aufgeführten Typen)*
3092685 = 4092685 + 4092472 *(für alle Typen)*
= 4092685 und 4092472 einbauen
4092585 = 4092585 — 4074547 *(für die im Katalog aufgeführten Typen)*
3092585 — 4092585 — 4074547 *(für alle Typen)*
= 4092585 einbauen u. 4074547 zu entfernen ist
Keine Nummer = die früheren Teile sind weiterhin als Ersatzteile lieferbar

5 - « VERSCHIEDENES »

Dieser Abschnitt enthält die Tabellen, in denen die Daten der « Wälzlager » usw. angegeben sind.

https://tractormanualz.com/

1 - How to locate spares

To find the spares shown and listed in the catalog, proceed as follows:

a) consult the « **Model list** » *(on page 11 on orange paper)* to find the **code number of the model** involved;

b) consult the « **variations list** » *(on page 13 on orange paper)* to find the **code number of the variation** involved;

c) consult the **spare parts list and the plates** of the catalog, as directed below in 2 and 3.

2 - Spare parts list

Lists the spare parts, illustrated in the plates and the parts supplied as « Set », « Kit », the parts « SOST ... CON... », « ELIM... », « ERA ... VED ... », « ERA ... », etc. of each subgroup, according to the **progressive part number.**

Refer to plate illustrations for a complete interpretation of spare **description.**

Indications and abbreviations used in the list *(only in the Italian section)*:

SGR.	= subgroup	SUP.	= upper
N.	= number	INF.	= lower
COMPL.	= assembly	EST.	= outer
SP.	= thickness	INT.	= inner
S	= left (*)	LAT.	= side
D	= right (*)	CENTR.	= center
ANT.	= front (*)	RAG.	= rowcrop
POST.	= rear (*)	RAPP.	= ratio

1A, 2A ... = 1st, 2nd ... gear

SOST ... CON ... = part ... replaced by ...
ELIM ... = part ... discarded
(for types listed on the catalog and identified by ———)

ERA ... VED ... = part ... suppressed, see ...
ERA ... = part ... suppressed
(for all types and identified by ><)

ERR ... CORR ... = part ... errata, corrige ...
(identified by ═══)

CM	= supplied to the centimeter.	*column* « quant. »
M	= supplied to the meter	
T	= see « Miscellanea »	
S	= some parts are supplied as « Set », « Kit », etc.	

3 - Plates

Illustrations show the spare parts of each subgroup.
Below each plate there is the **Sgr. No.** *(right)* and sheet number, if any, the **Sgr. title** *(center)*, and **plate applicability** *(left, by codes - see para. 1a)*.
The spare parts illustrated are identified by respective **part numbers** together with other indications *(modifications, codes etc.)* generally sufficient for direct location of parts on plate.

Indications and abbreviations used in the plates:

500940	— standard supply part
502000-502003	— parts supplied as an alternative
507205 (01)	— part specific for model 01
500005 0,5	— 0,5 mm thick part
570033 + 04	— 0,4 mm o/s part
2002205	— assembly
504648 A3.02	— assembly whose separate components are shown in Sgr. A3.02
C 851 547200	— ante-modification 851 part
D 851 557400	— post-modification 851 part
A3.01	= part shown in Sgr. A3.01
1, 2, etc.	= see the proper table or spare parts list
A, B, etc.	
s = left (*)	= some parts are supplied as «Sets, «Kits, etc.
d = right (*)	
ø ... = ... mm dia.	

Plate applicability

by the specific indications of code as referred in para 1a

C 935 → aut. n. 976204

means: consequently to modification 935 the plate is valid up to tractor with chassis No. 976204

D 935 aut. n. 976205 →

means: consequently to modification 935 the plate is valid from tractor with chassis No. 976205

(*) *determined by facing in the same direction as the driver*

4 - « MODIFICATIONS » tables

List all the **modifications** introduced on tractors during production, their **applicability** and the **directions for replacement.**

Indications and abbreviations used in modification tables:

column « **Modifica** » *(modification)*:

C ... = modification No. ... *(for the A.M. parts)*
D ... = modification No. ... *(for the P.M. parts)*

effectiveness:

→ aut. n. ... = up to tractor with chassis No. ...
→ mot. n. ... = up to engine No. ...
aut. n. ... → = from tractor with chassis No. ...
mot. n. ... → = from engine No. ...
IX 1978 = introduced in september 1978
R = For replacements

column « **Sgr. interessati e Norme di ricambio** »
(Sgr. involved and directions for replacement):

C1.38 - C1.32 = subgroups involved in the modification

(N.T.R. ...) = Spare Parts Bulletin in which the modification is described

Indications used in the directions for replacement:

4000110 = D 2072 *(for types listed on the catalog)*
3000410C = D 2072 *(for all types)*
= mount all post-modification D 2072 parts
4086486 = 4086486 + 4092472 *(for types listed on the catalog)*
3000000C = 4086486 + 4092472 *(for all types)*
= mount 4086486 and 4092472
4092585 = 4092585 — 4074547 *(for types listed on the catalog)*
3000000C = 4092585 — 4074547 *(for all types)*
= mount 4092585 discarding 4074547
no number reported = supply of ante-modification parts is continued

5 - « MISCELLANEA »

This section includes the lists showing data relevant to « Bearings », etc.

https://tractormanualz.com/

1 - Cómo se buscan las piezas de repuesto

Para buscar las piezas de repuesto reseñadas en el catálogo, hay que:

a) consultar la «**Lista de modelos**» *(pág. 11, papel naranja)* para conocer el **número de código del modelo** que interesa;

b) consultar la «**lista de variantes**» *(pág. 13, papel naranja)* para conocer el **número de código de la variante** que interesa;

c) consultar la **lista de piezas de repuesto y las láminas**, atendiendo a cuanto se explica en los puntos 2 y 3.

2 - Lista de piezas de repuesto

Comprende las piezas de repuesto de cada subgrupo ilustradas en las láminas y las piezas incluidas en «Juegos», las piezas «SOST ... CON ...», «ELIM ...», «ERA ... VED ...», «ERA ...», etc., y reseñadas según el **orden progresivo del núm. de pedido.**

Para comprender mejor las denominaciones de las piezas de repuesto es oportuno mirar las ilustraciones de las láminas.

Notaciones y abreviaturas usadas en la lista en lengua italiana:

SGR.	= subgrupo	SUP.	= superior
N.	= número	INF.	= inferior
COMPL.	= conjunto	EST.	= exterior
SP.	= espesor, grueso	INT.	= interior
S	= parte izquierda (*)	LAT.	= lateral
D	= parte derecha (*)	CENTR.	= central
ANT.	= anterior (*)	R.M.	= marcha atrás
POST.	= posterior (*)	RAPP.	= reducción

1A, 2A, ... = 1a., 2a., ... velocidades

SOST ... CON ... = pieza ... reemplazada por ...
ELIM ... = pieza ... anulada
(para los tipos que abarca el catálogo y con ———)

ERA ... VED ... = pieza ... anulada, véase ...
ERA ... = pieza ... anulada
(para todos los tipos y con >—<)

ERR. ... CORR. ... = pieza ... errónea, nueva ...
(con ═══)

CM = se suministra por centímetros
M = se suministra por metros
T = véase «Tablas»
S = existencia de «Juegos», etc.

en la columna «quant.» (= *cantidad*)

3 - Láminas

Representan las piezas de recambio de cada subgrupo. Al pie de cada hoja, tenemos: *en la parte derecha*, el **número del subgrupo** y el número de la hoja *(eventual)*; *en el centro*, la **denominación del subgrupo**, y a *la izquierda* las **indicaciones de validez de la lámina** y los códigos de los modelos a que se alude en el punto 1a.

Cada pieza de recambio representada lleva el **número de pedido** acompañado de todas las indicaciones *(modificaciones, códigos, etc.)* que generalmente son suficientes para reconocer las mismas piezas en la lámina.

Notaciones y abreviaturas usadas en las láminas:

999999	= pieza de suministro normal
555555-555555	= piezas de suministro alternativo
987206 (01)	= pieza propia del modelo 01
995665 0,5	= pieza de 0,5 mm de grueso
978333 + 0,4	= pieza de 0,4 mm sobremedida
993285	= conjunto
564648 A3.02	= conjunto cuyo despiezo se ilustra en el Sgr. A3.02
C 951 987280	= pieza anterior a la modificación 951
D 951 987484	= pieza posterior a la modificación 951
A3.01	= pieza ilustrada en el Sgr. A3.01
1, 2, etc.	= véase la tabla especial, o bien la lista de piezas de repuesto
A, B, etc.	

s = parte izquierda (*)
d = parte derecha (*)
ø ... = diámetro en mm



= de algunas piezas se suministran «Juegos», «Equipos», etc

Validez de la lámina

con las notaciones de los códigos citados en el punto 1a.

C 935 → aut. n. 976204

significa que la lámina es válida «hasta» el tractor con chasis núm. 976204, por efecto de la modificación 935

D 935 aut. n. 976205 →

significa que la lámina es válida «a partir del» tractor con chasis núm. 976205, por efecto de la modificación 935

(*) *respecto de la dirección de la marcha del tractor*

4 - Tablas «MODIFICACIONES»

Comprenden todas las **modificaciones** habidas en los tractores durante su fabricación, **cómo se incorporaron** y **las normas para los recambios.**

Notaciones y abreviaturas usadas en las tablas de modificaciones:

columna «**Modifica.**» *(= modificaciones)*:

C ... = modificación núm. ... *(para las piezas antiguas)*
D ... = modificación núm. ... *(para las piezas nuevas)*

incorporación:

→ aut. n. ... = **«hasta» el tractor con chasis núm. ...**
→ mot. n. ... = **«hasta» el motor con núm. ...**
aut. n. ... → = **«a partir» del tractor con chasis núm. ...**
mot. n. ... → = **«a partir» del motor con núm. ...**
IX 1970 = en el mes de septiembre de 1970
R = para recambios

columna «**Sgr. interessati**» o «**Norme di ricambio**» *(= subgrupos afectados por la modificación y normas para los recambios)*:

C1.30 - C1.32 = subgrupos afectados por la modificación

(N.T.R. ...) = núm. del Noticiario Técnico de Recambios en el que se da parte de la modificación habida

Notaciones usadas en las normas para los recambios:

999999 = D 2072 *(para los tipos del catálogo)*
999999 = D 2072 *(para todos los tipos)*
⌐ colóquense todas las piezas D 2072

999999 = 4088488 + 4092472 *(para los tipos del catálogo)*
999999 = 4088488 + 4092472 *(para todos los tipos)*
— colóquense 4088488 y 4092472

999999 = 4082585 — 4074547 *(para los tipos del catálogo)*
999999 = 4082585 — 4074547 *(para todos los tipos)*
— colóquese 4082585 anulando 4074547

algún número — siguen suministrándose recambios de las piezas antiguas

5 - «TABLAS»

Se reseñan los datos referentes a piezas de recambio de «Rodamientos», etc.

https://tractormanualz.com/

ELENCO DEI MODELLI

Liste des modèles — Model list
Liste der Modelle — Lista de modelos

Modello Modèle Modell	Telaio Model Modelo	Motore Châssis Fahrgestell	Codice Chassis Chasis	Moteur Motor	Engine Motor	Code Kennummer	Code Código
1880		660.100.000		8365.25.500			01
1880 DT		660.127.000		8365.25.500			02

https://tractormanualz.com/

ELENCO DELLE VARIANTI

Liste des variantes
Liste der varianten

Variations list
Lista de variantes

Codice Code Kennummer Code Código	VARIANTE	Variante Varianten	Variation Variante
001	**Allestimento Francia**	Equipment France Ausrüstung für Frankreich	French version Tipo Francia
002	**Allestimento Germania**	Equipment Allemagne Ausrüstung für Deutschland	German version Tipo Alemania
054	**Allestimento Hesston**	Equipment Hesston Ausrüstung für Hesston	Hesston version Tipo Hesston
110	**Inversore meccanico per trasmissione rinforzata**	Inverseur mécanique pour transmission renforcee Mechanische Wendegetriebe für verstärkter Kfralübertragung	Mecanic reverser for reinforced transmission Inversor mecánico para transmisión reinforzada
111	**Riduttore supplementare (16 marce)**	Réducteur supplémentaire (16 vitesses) Kriechganggetriebe (16 - gang)	Additional reducer (16 gears) Reductor suplementario (16 marchas)
168	**Filtro aria a secco e presa aria in alto**	Filtre à air sec et prise d'air en haut Trockner luftfilter mit luftansaugung nach oben	Dry-type air cleaner and high air stack Filtro de aire seco y toma de aire superior
199	**Allestimento con filtro autopulente DONASPIN**	Équipement DONASPIN pour dé poussierage Ausführ. DONASPIN f. Beseitig. des Staubanf. durch des ausp.	DONASPIN outfit self-cleaning thru exhaust system Vers. DONASPIN p. evacuac. del polvo par el escape
204	**Dispositivo ausiliario avviamento motore**	Dispositif auxiliaire de démarrage Zusätliche startenlage	Starting motor additional device Dispositivo auxiliar de arranque

https://tractormanualz.com/

Codice Code Kennummer	Code Código	VARIANTE	Variante Varianten	Variation Variante
219		Zavorre anteriori (con 4 piastre)	Masses d'alourdissement AV (avec 4 plaques) Vordere Belastungsgewichte (mit 4 Platten)	Front ballast (with 4 plates) Lastre anterior (con 4 placas)
223		Zavorre anteriori con 6 piastre	Masses d'alourdissement AV avec 6 plaques Vordere Belastungsgewichte mit 6 Platten	Front ballast with 6 plates Lastre anterior 6 places
224		Zavorre anteriori con 10 piastre	Masses d'alourdissement AV avec 10 plaques Vordere Belastungsgewichte mit 10 Platten	Front ballas with 10 plates Lastre anterior 10 places
225		Supporto e zavorre anteriori	Support et lest avant Halter und Frontballast	Front support and ballast Soporte y lastre anterior
227		Supporto e zavorre anteriori con 10 piastre	Support et lest avant avec 10 plaques Halter und Frontballast mit 10 Platten	Front support and ballast with 10 plates Soporte y lastre anterior con 10 placas
228		Supporto e zavorre anteriori con 20 piastre	Support et lest avant avec 20 plaques Halter und Frontballast mit 20 platten	Front support and ballast with 20 plates Soporte y lastre anterior con 20 placas
229		Zavorre anteriori interne	Masses d'alourdissement intérieures Vordere Belastungsgewichte-Inner	Front ballast internals Lastre anteriores
235		Supporto e zavorre anteriori con 10 piastre	Support et lest avant avec 10 plaques Halter und Frontballast mit 10 Platten	Front support and ballast with 10 plates Soporte y lastre anterior con 10 placas
236		Supporto e zavorre anteriori con 20 piastre	Support et lest avant avec 20 plaques Halter und Frontballast mit 20 platten	Front support and ballast with 20 plates Soporte y lastre anterior con 20 placas
280		Sincronizzatore per gamme lente e veloci (inserito con M 2716)	Synchroniseur pour gamme rampante et rapide (avec modification 2716) Synchronisierung für Langsam und Schnell Gang (mit Änderungen 2716)	Low and high range synchronizer (with modification 2716) Sincronizador para gamas cortas y largas (con modificación 2716)

https://tractormanualz.com/

Codice Code Code Kennummer Codigo	VARIANTE	Variante Varianten	Variation Variante
326	**Bloccaggio idraulico differenziali anteriore e posteriore (previsto standard con modifica 2677)**	Blocage hydraulique des différentiels avant et arrière (standard avec modification 2677) Hidraulische Differentialsperre hinten u. vorn (standard mit Änderung 2677)	Front and rear hydraulic differential locks (standard with modification 2677) Enclavamiento hidráulico de los diferenciales anterior y posterior (standard con modificación 2677)
332	**Freno idraulico rimorchio**	Commande hydraulique de frein de remorque Hydraulische anhaengerbremse	Trailer hydraulic brake Freno hidráulico de remolque
334	**(Presa press. supplem.) con un distributore a semplice effetto e con un distributore a doppio effetto**	(Prise de pression supplémentaire) avec un distributeur à simple effet et avec un distributeur à double effet (Zusatzsteuergerat) mit einem einfachen und einem doppelwirkenden Steuerventil	(Additional pressure outlet) with one simple and one double-effect distributor valve (Toma de presión auxiliar) con un distribuidor de simple efecto y con un distribuidor de doble efecto
336	**Un distributore a semplice effetto più un distributore con sgancio automatico**	Un distributeur à simple effet, plus un distributeur à declenchement automatique Ein Verteiler mit einfacher Wirkung + ein Verteiler mit Auslösautomatik	One single acting valve plus one valve with automatic release Un distribuidor de simple efecto y un distribuidor de desenganche automático
339	**Due distributori a semplice e doppio effetto più un distributore con FLOAT e sgancio automatico**	Deux distributeurs à simple et double effet plus un distributeur avec FLOAT et à declenchement automatique Ein Verteiler mit einfacher u. doppelter Wirkung + ein Verteiler mit FLOAT u Auslösautomatik	Two single and double acting valves plus one FLOAT valve with automatic release Dos distribuidores de simple y de doble efecto y un distribuidor con FLOAT y desenganche automático
340	**Due distributori a semplice e doppio effetto più un distributore a semplice e doppio effetto con sgancio automatico**	Deux distributeurs à simple et double effet, plus un distributeur à simple et double effet à déclenchement automatique Zwei Verteiler mit einfacher u. doppelter Wirkung + ein Verteiler mit einfacher u. doppelter Wirkung mit Auslösautomatik	Two single and double acting valves plus one single and double acting valve with automatic release Dos distribuidores de simple y de doble efecto, y un distribuidor de simple y de doble efecto con desenganche automático

https://tractormanualz.com/

Codice Code Kennummer	Code Código	VARIANTE	Variante Varianten	Variation Variante
346		(Presa press. supplem.) con un distributore centrale a semplice effetto per trattore con 1 distributore	(Prise de pression supplémentaire) avec distributeur central à simple effet pour tracteur à 1 distributeur (Zusatz-Druckanschluss) mit 1 einfach wirkenden mittleren verteiler, für traktoren mit 1 verteilern	(Auxiliary power outlet unit) with one single acting central control valve for tractor with 1 control valves (Toma de presión suplementaria) con 1 distribuidor central de simple efecto para tractor con 1 distribuidor
347		(Presa press. supplem.) con un distributore centrale a semplice effetto, per trattore con 2 distributori	(Prise de pression supplémentaire) avec distributeur central à simple effet pour tracteur à 2 distributeurs. (Zusatz-Druckanschluss) mit 1 einfach wirkenden mittlren verteiler, für traktoren mit 2 verteilern	(Auxiliary power outlet unit) with 2 control valves (Toma de presión suplementaria) con 1 distribuidor central de simple efecto para tractor con 2 distribuidores
348		(Presa press. supplem.) con un distributore centrale a doppio effetto, per trattore con 1 distributore	(Prise de pression supplémentaire) avec distributeur central à double effet pour tracteur à 1 distributeur (Zusatz-Druckanschluss) mit 1 doppelt wirkend mittleren verteiler, für traktoren mit 1 verteilern	(Auxiliary power outlet unit) with one double acting central control valve for tractor with 1 control valves (Toma de presión suplementaria) con 1 distribuidor central de doble efecto para tractor con 1 distribuidor
349		(Presa press. supplem.) con un distributore centrale a doppio effetto, per trattore con 2 distributori	(Prise de pression supplémentaire) avec distributeur central à double effet pour tracteur à 2 distributeurs (Zusatz-Druckanschluss) mit 1 doppelt wirkend mittleren verteiler, für traktoren mit 2 verteilern	(Auxiliary power outlet unit) with one double acting central control valve for tractor with 2 control valves (Toma de presión suplementaria) con 1 distribuidor central de doble efecto para tractor con 2 distribuidores
364		Un distributore a semplice e doppio effetto più un distributore con FLOAT e sgancio automatico	Un distributeur à simple et double effet, plus un distributeur avec FLOAT et à déclenchement automatique Ein Verteiler mit einfacher u. doppelter Wirkung + ein Verteiler mit FLOAT u. Auslösautomatik	One single and double acting valve plus one FLOAT valve with automatic release Un distribuidor de simple y de doble efecto, y un distribuidor con FLOAT y desenganche automático

https://tractormanualz.com/

Codice Code Kennummer Código	VARIANTE	Variante Varianten	Variation Variante
365	**Un distributore a semplice e doppio effetto più un distributore con sgancio automatico più due elementi con FLOAT e sgancio automatico**	Un distributeur à simple et double effet. plus un distributeur à déclenchement automatique plus deux élément automatique plus deux éléments avec FLOAT à déclenchement automatique Ein Verteiler mit einfacher u doppelter Wirkung, sowie ein Verteiler mit Auslösautomatik + zwei Elemente mit FLOAT u. Auslösautomatik	One single and double acting valve plus valve with automatic release and two FLOAT valves with automatic release Un distribuidor de simple y de doble efecto y un distribuidor con desenganche automático más dos elementos con FLOAT y desenganche automàtico
429	**Carreggiate variabili posteriori sull'asse delle ruote (non gemellate)**	Adjustable tracks on rear axle (single wheels) Anchos de via posteriores regulables en el eje de las ruedas (no gemelas)	Voi arrière variable sur l'axe des roues (non jumelees) Verstellbare hintere spur weite auf der Radachse (Einlachbereitte Rader)
431	**Carreggiate variabili posteriori sull'asse delle ruote (Gemellate)**	Voi arrière variable sur l'axe des roues (jumelées) Verstellbare hintere spur weite auf der Radachse (Zwillingsrader)	Adjustable tracks on rear axle (twin tire) Anchos de via posteriores regulables en el eje de las ruedas gemelas
467	**Zavorratura posteriore kg 130 (per dischi fusi Rail)**	Lestage arrière kg 130 (voiles en fronte Rail) Hintere Belastung kd 139 (mit Gusscheißen Rail)	Rear ballasting kg 130 (cast discs Rail) Lastre posterior kg 130 (discos de fundición Rail)
468	**Zavorratura posteriore kg 260 (per dischi fusi Rail)**	Lestage arrière kg 260 (voiles en fronte Rail) Hintere Belastung kg 260 (mit Gusscheißen Rail)	Rear ballasting kg 260 (cast disc Rail) Lastre posterior kg 260 (discos defundición Rail)
469	**Zavorratura posteriore kg 390 (per dischi fusi Rail)**	Lestage arriere kg 390 (voiles en fronte Rail) Hintere Belastung kg 390 (mit Gusscheißen Rail)	Rear ballasting kg 390 (cast dises Rail) Lastre posterior kg 390 (discos de fundición Rail)

https://tractormanualz.com/

Codice Code Kennnummer	Code Código	VARIANTE	Variante Varianten	Variation Variante
470		Zavorre posteriori con 2 dischi	Masses d'alourdissement AR (avec 2 plaques) Hintere Belastungsgewichte (mit 2 Platten)	Rear Ballast (with 2 plates) Lastre posterior (2 discos)
471		Zavorre posteriori con 4 dischi	Masses d'alourdissement AR (avec 4 plaques) Hintere Belastungsgewichte (mit 4 Platten)	Rear ballast (with 4 plates) Lastre posterior (con 4 discos)
472		Zavorre posteriori con 4 dischi	Masses d'alourdissement AR (avec 4 plaques) Hintere Belastungsgewichte (mit 4 Platten)	Rear ballast (with 4 plates) Lastre posterior (con 4 discos)
731		Attacco rapido maschio (Push-Pull)	Branchement rapide mâle (Push-Pull) Schnell-Anschlusskupplung (Push-Pull)	Quick-connect male coupling (Push-Pull) Empalme rápido macho (Push-Pull)
732		(Presa press. supplem.) attacco rapido tipo Push-Pull Q = 2	(Prise de pression supplémentaire) embrayage rapide de type Push-Pull Q = 2 (Zusatzsteuergät) Abreisskuppulung Typ Push-Pull Q = 2	(Additional pressure intake) Push-Pull rapid coupling Q = 2 Toma de presión acoplo rápido de tipo Push-Pull Q = 2
733		(Presa press. supplem.) attacco rapido tipo Push-Pull Q = 4	(Prise de pression supplémentaire) embrayage rapide de type Push-Pull Q = 4 (Zusatzsteuergerät) Abreisskupplung Typ Push-Pull Q = 4	(Additional pressure intake) Push-Pull rapid coupling Q = 4 Toma de presión acoplo rápido de tipo Push-Pull Q = 4
757		Apparecchi illuminazione a lampade gialle	Dispositif d'illumination à lampes jaunes Beleuchtungsgeräte mit gelben lampen	Lighting devices, yellow Aparatos de alumbrado con lámparas amarillas
767		Fanale posteriore (prevista standard con modifica 2746)	Lanterne AR (standard avec modfication 2746) Hintere Leuchte (standard mit Änderung 2746)	Tail lamp (standard with modification 2746) Lámpara posterior (standard con modificación 2746)

https://tractormanualz.com/

Codice Code Kennummer Code Código	VARIANTE	Variante Varianten	Variation Variante
770	Allestimento U.S.A.	Equipment U.S.A. Ausrüstung für U.S.A.	U.S.A. version Tipo U.S.A.
777	Installazione autoradio	Installation autoradio Einbau radio fur auto	Intended for radio set Instalación autorradio
791	Terminale presa di forza 1-3/4" a 6 scanalature	Embout de prise de force 1-3/4" a 6 cannelures Zapfwelle 1-3/4" mit 6 nuten	1-3/4" P.T.O. output shaft with 6 splines Eje de toma de fuerza 1-3/4" de 6 estrias
792	Terminale presa di forza 3/4 a 20 scanalature	Embout de prise de force 3/4 à 20 cannelures Zapfwelle 3/4 mit 20 Nuten	P.T.O. output shaft 3/4 with 20 Splines Eje de toma de fuerza 3/4 de 20 estrias
819	Senza sollevatore idraulico	Sans relevage hydraulique Ohne hydraulischer Kraftheber	w/o hydraulic lift Sin elevador hidraulico
829	Dispositivo attacco attrezzi (3ª cat.)	Dispositif d'attelage (3e cat.) Anhängevorrichtung (3ª Kat.)	Implement carrier (3ª cat.) Enganche de los útiles (3ª cat.)
864	Allestimento con calzatoia	Réalisation avec cali Ausführung mit Hemmschuh	Outfit with chock Versión con calces
869	Allestimento con parafanghi allargati	Equipment avec ailes elargies Ausfuhrung mit verbreiteten Kotflugeln	Version with widened mudguards Tipo con guardabarros ampliados
876	Telaio di sicurezza	Châssis de sécurité Sicherheitsrahmen	Safety frame Bastidor de seguridad
882	Registrazione idraulica del tirante destro	Réglage hydraulique de la barre droite Hydraulische Einstellung der rechten Spurstange	Hydraulically adjustable right lifting rod Reglaje hidráulico del brazo derecho
883	Gancio di traino cat. C.	Crochet d'attelage cat. C Anhangekupplung Kat. C	Tow hook cat. C. Enganche de Cat. C

https://tractormanualz.com/

Codice Code Kennummer Código	VARIANTE	Variante Variation	Variation Variante
884	Regolazione idraulica 3° punto	Réglage hydraulique sur troisième point Hydraulische Einstellung des 3. Aufängungspunkts	Hydraulic top link adjustment 3 point Reglaje hidráulico 3° punto
886	Supporto e gancio di traino Rockinger, con barra di traino	Support et crochet d'attelage Rockinger avec barre d'attelage Halter und Rockinger-Anhängekupplung mit Zugpendel	Support and tow hook Rockinger with drawbar Soporte y enganche Rockinger con barra de arrastre
890	Barra di traino e supporto	Barre d'attelage et support Zugpendel und Halter	Drawbar and support. Lanza de remolque y soporte.
891	Supporto e gancio di traino cat. C	Support et crochet d'attelage catégorie C Lager und anhängekupplung Kategorie C	Support and category C tow hook Soporte y gancho de remolque categoria C
892	Gancio di traino anteriore	Chape de refoulement AV Vorderer Abschlepphaken	Pull hook Enganche de remolque anterior
893	Gancio per semirimorchio	Crochet pour semi-remorque Anhängevorrichtung für Auflieger	Hook for semi-trailer Enganche para semi-remolque
895	Comando freno rimorchio	Commande de frein de remorque Betätigung fur Anhängerbremse	Trailer brake connection Mando del freno de remolquue
896	Gancio per semirimorchio e barra	Crochet pour semi-remorque et barre Anhängevorrichtung für Auflieger u. Stange	Hook and bar for semi-trailer Enganche para semi-remolque y barra
897	Supporto e gancio di traino Rockinger	Support et crochet d'attelage Rockinger Halter und Rockinger-Anhängekupplung	Support and tow hook Rockinger Soporte y enganche Rockinger
899	Dispositivo supplementare traino	Dispositif supplémentaire d'attelage Zusatzliche Anhängevorrichtung	Supplementary tow device Enganche de remolque auxiliar
901	Piacche antiscuotimento	Plaques anti-secouement Platte gegen Erschutterung	Anti-shake plates Placas antisacudimiento

https://tractormanualz.com/

Codice Code Kennummer Code Código	VARIANTE	Variante Varianten	Variation Variante
905	Barra di traino e supp. senza possibilità di montare gancio cat. C	Barre d'attelage et support, sans possibilité de monter crochet de cat. C. Zugpendel und Halter ohne Montage-möglichkeit der Anhägekupplung Kat. C.	Drawbar and support, without possibility to mount tow hook, cat. C Lanza de remolque y soporte, sin posibilidad de montar gancho de cat. C
906	Supporto e barra di traino, gancio di traino categoria C	Support et barre d'attelage, crochet d'attelage catégorie C Lager und zugpendel, anhängekupplung kategorie C	Support and drawbar, category C tow hook Soporte y barra de arrastre gancho de remolque categoria C
907	Barra di traino (cat. A)	Barre d'attelage (cat. A) Zugpendel (Kat. A)	Drawbar (cat. A) Lanza de remolque (cat. A)
908	Supporto	Support Lager	Support Soporte
910	Dispositivo attacco attrezzi Walterscheid (Eliminata ved. 922)	Dispositif d'attelage des outiles Walterscheid (Eliminée voir 922) Anhangevorrichtung Walterscheid (Entfällt S. 922)	Implement carrier Walterscheid (Cancelled see 922) Enganche de los útiles Walterscheid (Eliminada ver 922)
920	Attacco rapido C.B.M. (Eliminata ved 922)	Connexion rapide C.B.M. (Eliminée voir 922) Schnellanschlusskpplung C.B.M. (Entfällt S. 922)	C.B.M. quik connect coupling (Cancelled see 922) Acoplamiento rápido C.B.M. (Eliminada Ver 922)
922	Dispositivo attacco attrezzi C.B.M. e WALTERSCHEID	Dispositif d'attelage des outils C.B.M et WALTERSCHEID Anhängevorrichtung C.B.M. und WALTERSCHEID	Implement carrier C.B.M. and WALTERSCHEID Enganche de los útiles C.B.M. y WALTERSCHEID
925	Barra di traino con estremità avvitata	Barre de remorquage à estrémité vissée Abschleppstange mit angeschraubtem Endstück	Tow bar with threaded Barra de arrastre con su extremo enroscado

https://tractormanualz.com/

Codice Code Kennnummer Código	VARIANTE	Variante Varianten	Variation Variante
81.15	Ruote direttrici W 8.16	Roues directrices W 8 16 Vorderräder W 8.16	Direction wheels W 8.16 Ruedas directrices W 8.16
82.13	Ruote direttrici motrici con pneumatici 18.4/70R.28	Roues directrices motrices avec pneus 18.4/70R.28 Fahrende Vorderräder mit Bereifung 18.4/70R.28	Steering-drive wheels with tyres 18.4/70R.28 Ruedas directrices motrices con neumáticos 18.4/70R.28
82.52	Ruote direttrici motrici con pneumatici 16.9/14-28.	Roues directrices motrices avec pneus 16.9/14-28 Fahrende Vorderräder mit Bereifung 16.9/14-28	Steering-drive wheels with tyres 16.9/14-28 Ruedas directrices motrices con neumáticos 16.9/14-28
82.52	Ruote direttrici-motrici con cerchio W 13.28 (con disco RAIL)	Roues directrices-motrices avec jante W 13.28 (avec disque RAIL) Fahrende Vorderräder mit Felge W 13.28 (mit scheibe RAIL)	Steering-Drive wheels with Rim W 13.28 (with disk RAIL) Ruedas directrices motrices con llanta W 13.28 (con disco RAIL)
83.24	Ruote motrici con disco in lamiera DW 16-38	Roues motrices avec voile en rôle DW 16-38 Stahlscheiben-Antriebsräder DW 16-38	Drive wheels with pressed steel disks DW 16-38 Ruedas motrices con disco de chapa DW 16-38
83.79	Ruote motrici con pneumatici 18.4/15-38.	Roues motrices avec pneus 18.4/15-38 Hinterräder mit Bereifung 18.4/15-38	Drive wheels with tyres 18.4/15-38 Ruedas motrices con neumáticos 18.4/15-38
83.80	Ruote motrici con pneum. 20.8/38 con disco RAIL (Cerchio WL 16-38)	Roues motrices avec pneus 20.8/38 avec disque RAIL (Jante WL 16-38) Hinterräder mit Bereifung 20.8/38 mit scheibe RAIL (Felge WL 16-38)	Drive wheels with tyres 20.8/38 with disk Rail (Rim WL 16-38) Ruedas motrices con neumáticos 20.8/38 con disco RAIL (Llanta WL 16-38)
85.80	Ruote motrici con disco RAIL	Roues motrices avec disque RAIL Hinterräder mit scheibe RAIL	Drive wheels with disk RAIL Ruedas motrices con disco RAIL

https://tractormanualz.com/

	INDICE DEI SOTTOGRUPPI	INDEX DES SOUSGROUPES	UNTERGRUPPEN-VERZEICHNIS	SUBGROUP INDEX	INDICE DE SUBGRUPOS
A0	COMPLESSIVO MOTORE	ENSEMBLE MOTEUR	VOLLSTAENDIGER MOTOR	ENGINE ASSEMBLY	CONJUNTO DEL MOTOR
A000	MOTORE	MOTEUR	MOTOR	ENGINE	MOTOR
A1	ORGANI PRINCIPALI	ORGANES PRINCIPAUX	HAUPTORGANE	MAIN COMPONENTS	ORGANOS PRINCIPALES
A101	BASAMENTO E TESTA CILINDRI	BATI ET CULASSE	KURBELGEHAUSE UND ZYLINDERKOPF	CRANKCASE AND CYLINDER HEAD	BLOQUE DE CILINDROS Y CULATA
A102	COPPA E COPERCHI BASAMENTO	CARTER D'HUILE ET COUVERCLES DE BATI	OELWANNE UND DECKEL DES KURBELGEHAUSES	OIL SUMP AND CRANKCASE COVERS	CARTER DE ACEITE Y TAPAS DEL BLOQUE
A103	ALBERO E VOLANO MOTORE	VILEBREQUIN ET VOLANT MOTEUR	KURBELWELLE UND SCHWUNGRAD	CRANKSHAFT AND FLYWHEEL	CIGUENAL Y VOLANTE
A104	SMORZATORE PER ALBERO MOTORE	AMORTISSEUR DE VILEBREQUIN	SCHWINGUNGSDAEMPFER	DAMPER	ANTIVIBRADOR DE CIGUENAL
A105	BIELLE E STANTUFFI	BIELLES ET PISTONS	PLEUELSTANGEN UND KOLBEN	CONNECTING RODS AND PISTONS	BIELAS Y EMBOLOS
A106	COMANDO DISTRIBUZIONE	COMMANDE DE DISTRIBUTION	STEUERUNGSANTRIEB	CAMSHAFT DRIVE	PINONES DE LA DISTRIBUCION
A107	DISTRIBUZIONE	DISTRIBUTION	STEUERUNG	VALVE GEAR	DISTRIBUCION
A108	COMANDO CRONOGIROMETRO	COMMANDE D'HORD-TACHYMETRE	ANTRIEB F.STUNDENZAEHLER UND DREHZAHLMESSER	MULTIMETER DRIVE	ARRASTRE DEL CRONOTACOMETRO
A115	COMANDI VARI	COMMANDES DIVERSES	VERSCHIEDENE ANTRIEBE	AUXILIARY DRIVES	MANDOS VARIOS
A116	COMANDO POMPA INIEZIONE	COMMANDE DE POMPE D'INJECTION	EINSPRITZPUMPENANTRIEB	INJECTION PUMP DRIVE	ARRASTRE DE LA BOMBA DE INYECCION
A2	ALIMENTAZIONE E SCARICO	ALIMENTATION ET ECHAPPEMENT	KRAFTSTOFFOENDERUNG UND AUSPUFF	FUEL AND EXHAUST SYSTEMS	ALIMENTACION Y ESCAPE

https://tractormanualz.com/

A201	SERBATOIO COMBUSTIBILE E TUBAZIONI	RESERVOIR ET CANALISATIONS COMBUSTIBLE	KRAFTSTOFFTANK UND LEITUNGEN	FUEL TANK AND LINES	DEPOSITO DE COMBUSTIBLE Y TUBERIAS
A221	COMANDI ACCELERATORE	COMMANDES D'ACCELERATEUR	GASREGULIERUNG	ACCELERATOR CONTROL LINKAGE	MANDOS DEL ACELERADOR
A222	FILTRO ARIA E TUBAZIONI	FILTRE A AIR ET CANALISATIONS	LUFTFILTER UND LEITUNGEN	AIR CLEANER AND DUCTS	FILTRO DE AIRE Y TUBERIAS
A223	FILTRO ARIA	FILTRE A AIR	LUFTFILTER	AIR CLEANER	FILTRO DE AIRE
A223/ 1	PREFILTRO ARIA	PREFILTRE A AIR	VORREINIGER	PRE-FILTER	PREFILTRO DE AIRE
A224	ALIMENTAZIONE AD INIEZIONE	ALIMENTATION PAR INJECTION	EINSPRITZAUSRUESTUNG	FUEL INJECTION SYSTEM	ALIMENTACION E INYECCION
A225	POMPA ALIMENTAZIONE	POMPE D'ALIMENTATION	KRAFTSTOFFPUMPE	FUEL PUMP	BOMBA DE ALIMENTACION
A226	FILTRO COMBUSTIBILE	FILTRE A COMBUSTIBLE	KRAFTSTOFFILTER	FUEL FILTER	FILTRO DE COMBUSTIBLE
A227	POMPA INIEZIONE	POMPE D'INJECTION	EINSPRITZPUMPE	INJECTION PUMP	BOMBA DE INYECCION
A228	REGOLATORE DI VELOCITA	REGULATEUR DE VITESSE	DREHZAHLREGLER	SPEED GOVERNOR	REGULADOR D.VELOCIDAD
A233	VARIATORE DI ANTICIPO	CORRECTEUR D'AVANCE	SPRITZZEITVERSTELLER	ADVANCE VARIATOR	VARIADOR DE AVANCE
A233/ A	VARIATORE DI ANTICIPO	CORRECTEUR D'AVANCE	SPRITZZEITVERSTELLER	ADVANCE VARIATOR	VARIADOR DE AVANCE
A235	PORTAPOLVERIZZATORE	PORTE-INJECTEUR	DUESENHALTER	NOZZLE HOLDER	PORTAINYECTOR
A235/ 1	PORTAPOLVERIZZATORE	PORTE-INJECTEUR	DUESENHALTER	NOZZLE HOLDER	PORTAINYECTOR
A243	DISPOSITIVI PER AVVIAMENTO A BASSA TEMPERATURA	DISPOSITIFS POUR DEMARRAGE PAR BASSE TEMPERATURE	ANLASSVORRICHTUNG BEI TIEFER TEMPERATUR	LOW TEMPERATURE STARTING AIDS	DISPOSITIVOS PARA EL ARRANQUE EN TIEMPO FRIO
A252	SOVRALIMENTAZIONE	SURALIMENTATION	AUFLADUNG	SUPERCHARGING SYSTEM	SOBREALIMENTACION

https://tractormanualz.com/

A253	TURBOCOMPRESSORE	TURBOCOMPRESSEUR	TURBINENLUFT-PRESSER	TURBOCHARGER	TURBOCOMPRESOR
A253/ 1	TURBOCOMPRESSORE	TURBOCOMPRESSEUR	TURBINENLUFT-PRESSER	TURBOCHARGER	TURBOCOMPRESOR
A254	CONDOTTI ASPIRAZIONE E SCARICO	TUBULURES D'ADMISSION ET D'ECHAPPEMENT	SAUG- UND AUSPUFF-KRUEMMER	INTAKE AND EXHAUST MANIFOLDS	COLECTORES DE ADMI-SION Y ESCAPE
A256	TUBAZIONE DI SCARICO	CANALISATION D'E-CHAPPEMENT	AUSPUFFLEITUNG	EXHAUST PIPE	TUBERIA DE ESCAPE
A3	LUBRIFICAZIONE	GRAISSAGE	SCHMIERUNG	LUBRICATION SYSTEM	ENGRASE
A301	LUBRIFICAZIONE	GRAISSAGE	SCHMIERUNG	LUBRICATION SYSTEM	SISTEMA DE ENGRASE
A302	POMPA OLIO	POMPE A HUILE	OELPUMPE	OIL PUMP	BOMBA DE ACEITE
A4	RAFFREDDAMENTO	REFROIDISSEMENT	MOTORKUEHLUNG	COOLING SYSTEM	REFRIGERACION
A401	RADIATORE	RADIATEUR	KUEHLER	RADIATOR	RADIADOR
A402	POMPA ACQUA E TUBA-ZIONI	POMPE ET CANALISATIONS D'EAU	WASSERPUMPE UND LEITUNGEN	WATER PUMP AND LINES	BOMBA DE AGUA Y TUBERIAS
A403	POMPA ACQUA	POMPE A EAU	WASSERPUMPE	WATER PUMP	BOMBA DE AGUA
A404	SCAMBIATORE DI CALORE	ECHANGEUR DE TEMPE-RATURE	WAERMETAUSCHER	HEAT EXCHANGER	CAMBIADOR DE CALOR
A409	VENTILATORE E SUO COMANDO	VENTILATEUR ET SA COMMANDE	LUEFTER UND LUEFTERAN-TRIEB	FAN AND FAN DRIVE	VENTILADOR Y SU MANDO
B1	INNESTO	EMBRAYAGE	KUPPLUNG	CLUTCH	EMBRAGUE

https://tractormanualz.com/

B101	COMANDO DISINNESTO FRIZIONE	COMMANDE DE DEBRAYAGE	KUPPLUNGSBETAETIGUNG	CLUTCH RELEASE CONTROL	SISTEMA DE EMBRAGUE
B104	CILINDRO COMANDO DISINNESTO	CYLINDRE DE COMMANDE DE DEBRAYAGE	ARBEITSZYLINDER	OPERATING CYLINDER	CILINDRO DE EMBRAGUE
B105	FRIZIONE	EMBRAYAGE	KUPPLUNG	CLUTCH	EMBRAGUE
B105/ 1	FRIZIONE	EMBRAYAGE	KUPPLUNG	CLUTCH	EMBRAGUE
B111	POMPA OLIO	POMPE A HUILE	OELPUMPE	OIL PUMP	BOMBA DE ACEITE
B2	CAMBIO	BOITE DE VITESSES	WECHSELGETRIEBE	TRANSMISSION	CAMBIO DE VELOCIDADES
B201	CORPO TRATTORE, SCATOLE E COPERCHI	CHASSIS-BERCEAU, CARTERS ET COUVERCLES	SCHLEPPERRUMPF UND SEINE DECKEL	TRACTOR BODY, CASING AND COVERS	CUERPO DEL TRACTOR, CAJAS Y TAPAS
B202	INVERSORE CAMBIO, SCATOLA E COPERCHI	INVERSEUR, CARTER ET COUVERCLES	WENDEGETRIEBE, GEHAUSE UND DECKEL	REVERSER, CASING AND COVERS	INVERSOR, CAJA Y TAPA
B204	RUOTISMI CAMBIO DI VELOCITA	ENGRENAGES DE BOITE DE VITESSES	ZAHNRAEDER UND WELLEN DES WECHSELGETRIEBES	TRANSMISSION GEARS	ENGRANAJES DEL CAMBIO
B205	RUOTISMI RIDUTTORE CAMBIO	ENGRENAGES DE REDUCTEUR DE B.V.	RAEDER UND WELLEN DES ZUSATZGETRIEBES	REDUCTION GEARS	ENGRANAJES DEL REDUCTOR DEL CAMBIO
B206	LUBRIFICAZIONE CAMBIO	GRAISSAGE DE B.V.	GETRIEBESCHMIERUNG	TRANSMISSION LUBRICATION SYSTEM	ENGRASE DEL CAMBIO
B207	COMANDI ESTERNI CAMBIO DI VELOCITA	COMMANDES EXTERIEURES DE BOITE DE VITESSES	AUSSERE GETRIEBESCHALTUNG	GEARSHIFT OUTER CONTROLS	VARILLAJE DEL CAMBIO DE VELOCIDADES
B210	COMANDI INTERNI CAMBIO DI VELOCITA	COMMANDES INTERIEURES DE BOITE DE VITESSES	INNERE GETRIEBESCHALTUNG	GEARSHIFT INNER CONTROLS	BARRAS DEL CAMBIO DE VELOCIDADES
B212	COMANDO INVERSORE CAMBIO	COMMANDE D'INVERSEUR DE B.V.	WENDEGETRIEBESCHALTUNG	REVERSER CONTROL	MANDO DEL INVERSOR

https://tractormanualz.com/

B213	COMANDO RIDUTTORE CAMBIO	COMMANDE DE REDUCTEUR DE B.V.	ZUSATZGETRIEBE-SCHALTUNG	REDUCTION GEAR CONTROL	MANDO DEL REDUCTOR DEL CAMBIO
B213/ 1	COMANDO RIDUTTORE CAMBIO	COMMANDE DE REDUCTEUR DE B.V.	ZUSATZGETRIEBE-SCHALTUNG	REDUCTION GEAR CONTROL	MANDO DEL REDUCTOR DEL CAMBIO
B215	COMANDO INNESTO TRAZIONE ANTERIORE	COMMANDE D'ENCLENCHEMENT DE TRACTION AV	SCHALTUNG DES VORDERRADANTRIEBS	FRONT WHEEL DRIVE CONTROL	ACOPLO DE LA TRACCION ANTERIOR
B218	SCAMBIATORE DI CALORE CAMBIO	ECHANGEUR DE TEMPERATURE DE B.V.	WAERMETAUSCHER FUER GETRIEBE	TRANSMISSION HEAT EXCHANGER	CAMBIADOR DE CALOR DEL CAMBIO
B3	ALBERI E GIUNTI	ARBRES ET JOINTS	WELLEN UND GELENKE	SHAFTS AND JOINTS	ARBOLES Y JUNTAS
B304	GRUPPO DI RINVIO, SCATOLA E COPERCHI	GROUPE DE RENVOI, CARTER ET COUVERCLES	ZWISCHENGETRIEBE-GEHAUSE UND DECKEL	IDLER UNIT, CASING AND COVERS	REENVIO, CAJA Y TAPAS
B305	RUOTISMI GRUPPO DI RINVIO	ENGRENAGES DE GROUPE DE RENVOI	ZAHNRAEDER UND WELLEN DES ZWISCHENGETRIEBES	IDLER UNIT GEARS	ENGRANAJES DEL REENVIO
B309	TRASMISSIONE TRA GRUPPO DI RINVIO E PONTE ANTERIORE	TRANSMISSION ENTRE GROUPE DE RENVOI ET PONT AV	UEBERTRAGUNGSWELLE ZWISCHEN ZWISCHENGETRIEBE UND VORDERACHSE	IDLER UNIT-TO-FRONT AXLE PROPELLER SHAFT	ARBOL DE TRANSMISION ENTRE REENVIO Y PUENTE ANTERIOR
B4	PONTI	PONTS	ACHSEN	AXLES	PUENTES
B401	SEMIALBERI DIFFERENZIALE	ARBRES DE DIFFERENTIEL	ACHSWELLEN	AXLE SHAFTS	PALIERES DEL DIFERENCIAL
B401/ 1	PONTE ANTERIORE E SEMIALBERI DIFFERENZIALE	PONT AV ET ARBRES DE DIFFERENTIEL	VORDERACHSE UND ACHSWELLEN	FRONT AXLE AND AXLE SHAFTS	EJE DELANTERO Y PALIERES
B404	RUOTISMI RIDUZIONE E DIFFERENZIALE DEL PONTE ANTERIORE	ENGRENAGES DE REDUCTION ET DIFFERENTIEL DE PONT AV	VORDERACHSANTRIEB UND AUSGLEICHGETRIEBE	FRONT AXLE FINAL DRIVE AND DIFFERENTIAL GEARS	REDUCCION DE EJE DELANTERO Y DIFERENCIAL

https://tractormanualz.com/

B406	RUOTISMI RIDUZIONE E DIFFERENZIALE POSTERIORI	ENGRENAGES DE REDUCTION ET DIFFERENTIEL AR	HINTERACHSANTRIEB UND AUSGLEICHGETRIEBE	REAR FINAL DRIVE AND DIFFERENTIAL GEARS	REDUCCION FINAL Y DIFERENCIAL POSTERIORES
B410	BLOCCAGGIO DIFFERENZIALE E SUO COMANDO	BLOCAGE DE DIFFERENTIEL E SA COMMANDE	DIFFERENTIALSPERR UND SEINE BETAETIGUNG	DIFFERENTIAL LOCK SYSTEM	ENCLAVAMIENTO DEL DIFERENCIAL Y SU MANDO
B411	SCATOLA RIDUTTORI LATERALI POSTERIORI	CARTERS DE REDUCTEURS LATERAUX AR	GEHAUSE DER HINTEREN ENDANTRIEBE	REAR SIDE FINAL DRIVE CASES	CAJAS DE REDUCTORES LATERALES POSTERIORES
B412	RUOTISMI RIDUTTORI LATERALI POSTERIORI	ENGRENAGES DE REDUCTEURS LATERAUX AR	ZAHNRAEDER UND WELLEN DER HINTEREN ENDANTRIEBE	REAR SIDE FINAL DRIVE GEARS	ENGRANAJES DE REDUCTORES LATERALES POSTERIORES
B412/ 1	RUOTISMI RIDUTTORI LATERALI ANTERIORI	ENGRANAGES DE REDUCTEURS LATERAUX AV	ZAHNRAEDER UND WELLEN DER VORDEREN ENDANTRIEBE	FRONT SIDE FINAL DRIVE GEARS	ENGRANAJES DE REDUCTORES LATERALES ANTERIORES
B413	DISTRIBUTORE	DISTRIBUTEUR	STEUERGERAET	DISTRIBUTOR VALVE	VALVULA DISTRIBUIDORA
B413/ A	DISTRIBUTORE	DISTRIBUTEUR	STEUERGERAET	DISTRIBUTOR VALVE	VALVULA DISTRIBUIDORA
B414	VALVOLA	SOUPAPE	VENTIL	VALVE	VALVULA
B414/ A	VALVOLA	SOUPAPE	VENTIL	VALVE	VALVULA
B415	SEMIALBERO SNODATO	ARBRE ARTICULE	GELENKWELLE	SHAFT WITH JOINT	ARBOL ARTICULADO
B415/ A	SEMIALBERO SNODATO	ARBRE ARTICULE	GELENKWELLE	SHAFT WITH JOINT	ARBOL ARTICULADO
B415/ 1	SEMIALBERO SNODATO	ARBRE ARTICULE	GELENKWELLE	SHAFT WITH JOINT	ARBOL ARTICULADO
B415/ 2	SEMIALBERO SNODATO	ARBRE ARTICULE	GELENKWELLE	SHAFT WITH JOINT	ARBOL ARTICULADO
B416	FRIZIONE-BLOCCAGGIO DIFFERENZIALE	EMBRAYAGE-BLOCAGE DE DIFFERENTIEL	KUPPLUNG-DIFFERENTIAL-SPERRE	CLUTCH-DIFFERENTIAL LOCK	EMBRAGUE-ENCLAVAMIENTO DEL DIFERENCIAL
C1	FRENI RUOTE	FREINS AUX ROUES	RADBREMSEN	SERVICE BRAKES	FRENOS DE RUEDAS

https://tractormanualz.com/

C101	COMANDO A PEDALE FRENI	COMMANDE AU PIED DE FREINS	BREMSFUSSHEBEL	BRAKE FOOT CONTROL	PEDAL DE FRENO
C102	COMANDO IDRAULICO FRENI	COMMANDE HYDRAULIQUE DE FREINS	HYDRAULISCHE BREMSBETAETIGUNG	BRAKE HYDRAULIC SYSTEM	SISTEMA DE FRENO HIDRAULICO
C105	PONTE E SEMIALBERI DIFFERENZIALE	PONT ET ARBRES DE DIFFERENTIEL	ACHSE UND ACHSWELLEN	AXLE AND AXLE SHAFTS	PUENTE Y PALIERES DEL DIFERENCIAL
C135	COMANDO A MANO FRENI	COMMANDE DE FREINS A MAIN	HANDBREMSBETAETIGUNG	BRAKE HAND CONTROL	FRENO DE MANO
C209	COMANDO FRENO RIMORCHIO	COMMANDE DE FREIN DE REMORQUE	ANHAENGERBREMSE	TRAILER BRAKE CONTROL	FRENO DEL REMOLQUE
C209/ 1	COMANDO FRENO RIMORCHIO	COMMANDE DE FREIN DE REMORQUE	ANHAENGERBREMSE	TRAILER BRAKE CONTROL	FRENO DEL REMOLQUE
C210	VALVOLA	SOUPAPE	VENTIL	VALVE	VALVULA
D1	TELAIO ED ANNESSI	CHASSIS ET ANNEXES	RAHMEN UND ZUBEHOER	FRAME AND ANNEXED PARTS	BASTIDOR Y ANEXOS
D102	GANCIO DI TRAINO RIMORCHIO	CROCHET ARRIERE	HINTERER ZUGHAKEN	REAR TOW HOOK	ENGANCHE DE REMOLQUE
D102/ 1	GANCIO DI TRAINO RIMORCHIO	CROCHET ARRIERE	HINTERER ZUGHAKEN	REAR TOW HOOK	ENGANCHE DE REMOLQUE
D102/ 2	GANCIO DI TRAINO RIMORCHIO	CROCHET ARRIERE	HINTERER ZUGHAKEN	REAR TOW HOOK	ENGANCHE DE REMOLQUE
D103	ORGANO DI TRAINO	ORGANE D'ATTELAGE	GERAETEKUPPLUNG	TOWING DEVICE	BARRA DE ARRASTRE
D111	GANCIO DI TRAINO	CROCHET	ZUGHAKEN	TOW HOOK	ENGANCHE
D2	STERZO	DIRECTION	LENKUNG	STEERING SYSTEM	DIRECCION

https://tractormanualz.com/

0201	COMANDO STERZO	COMMANDE DE DIRECTION	LENKGETRIEBE	STEERING GEAR	VOLANTE Y CAJA DE LA DIRECCION
0202	SCATOLA STERZO	BOITIER DE DIRECTION	LENKGEHAUSE	STEERING BOX	CAJA DE LA DIRECCION
0202/ A	SCATOLA STERZO	BOITIER DE DIRECTION	LENKGEHAUSE	STEERING BOX	CAJA DE LA DIRECCION
0202/ B	SCATOLA STERZO	BOITIER DE DIRECTION	LENKGEHAUSE	STEERING BOX	CAJA DE LA DIRECCION
0210	TIRANTERIA COMANDO STERZO	TIMONERIE DE DIRECTION	LENKGESTAENGE	STEERING LINKAGE	TIMONERIA DE LA DIRECCION
0211	COMANDO IDRAULICO SERVOSTERZO	COMMANDE HYDRAULIQUE DE DIRECTION ASSISTEE	HYDRAUL.STEUERUNG DER SERVOLENKUNG	SERVO-ASSISTED STEERING HYDRAULIC SYSTEM	SISTEMA HIDRAULICO DE SERVODIRECCION
0212	CILINDRO SERVOSTERZO	CYLINDRE RECEPTEUR	ZYLINDER DER SERVOLENKUNG	SERVO-ASSISTED STEERING CYLINDER	CILINDRO DE SERVODIRECCION
0212/ 1	CILINDRO SERVOSTERZO	CYLINDRE RECEPTEUR	ZYLINDER DER SERVOLENKUNG	SERVO-ASSISTED STEERING CYLINDER	CILINDRO DE SERVODIRECCION
0213	POMPA	POMPE	PUMPE	PUMP	BOMBA
0214	SERBATOIO	RESERVOIR	BEHAELTER	TANK	DEPOSITO
D3	SOSPENSIONI E RUOTE	SUSPENSIONS ET ROUES	AUFHAENGUNGEN UND RAEDER	SUSPENSIONS AND WHEELS	SUSPENSIONES Y RUEDAS
0314	ASSALE ANTERIORE	ESSIEU AV	VORDERACHSE	FRONT AXLE	EJE DELANTERO
0314/ 1	FUSO A SNODO	FUSEE	ACHSSCHENKEL	STEERING KNUCKLE	MANGUETA
0316	RUOTE ANTERIORI	ROUES AV	VORDERRAEDER	FRONT WHEELS	RUEDAS ANTERIORES
0316/ 1	RUOTE ANTERIORI	ROUES AV	VORDERRAEDER	FRONT WHEELS	RUEDAS ANTERIORES
0316/ 2	RUOTE ANTERIORI	ROUES AV	VORDERRAEDER	FRONT WHEELS	RUEDAS ANTERIORES

https://tractormanualz.com/

0322	RUOTE POSTERIORI	ROUES AR	HINTERRAEDER	REAR WHEELS	RUEDAS POSTERIORES
0322/ 1	RUOTE POSTERIORI	ROUES AR	HINTERRAEDER	REAR WHEELS	RUEDAS POSTERIORES
0322/ 2	RUOTE POSTERIORI	ROUES AR	HINTERRAEDER	REAR WHEELS	RUEDAS POSTERIORES
E1 ----	RISCALDAMENTO E VENTILAZIONE INTERNA	CHAUFFAGE ET AERATION	HEIZUNG UND BELUEFTUNG	VENTILATION AND HEATING	SISTEMA DE CALEFACCION Y VENTILACION
E2 ----	PRESE DI FORZA E ANNESSI	PRISES DE FORCE ET ANNEXES	ZAPFWELLEN UND ZUBEHOER	PTOS AND RELATED PARTS	TOMAS DE FUERZA Y ANEXOS
E215	COMANDO PRESA DI FORZA E PULEGGIA	COMMANDE DE PRISE DE FORCE ET DE POULIE	ANTRIEB DER ZAPFWELLE UND RIEMENSCHEIBE	PTO AND BELT PULLEY CONTROL	MANDO DE TOMA DE FUERZA Y POLEA
E216	PRESA DI FORZA	PRISE DE FORCE	ZAPFWELLE	POWER TAKE-OFF	TOMA DE FUERZA
E218	POMPA OLIO	POMPE A HUILE	OELPUMPE	OIL PUMP	BOMBA DE ACEITE
E219	FRIZIONE	EMBRAYAGE	KUPPLUNG	CLUTCH	EMBRAGUE
E220	SOLLEVATORE IDRAULICO	RELEVAGE HYDRAULIQUE	HYDRAULISCHER KRAFTHEBER	HYDRAULIC LIFTER	ELEVADOR HIDRAULICO
E221	POMPA	POMPE	PUMPE	PUMP	BOMBA
E223	CORPO SOLLEVATORE	CARTER DE RELEVAGE	KRAFTHEBERGEHAUSE	LIFTER BODY	CUERPO DEL ELEVADOR
E224	STANTUFFO E BRACCI SOLLEVATORE	PISTON ET BRAS DE RELEVAGE	KOLBEN UND ARME DES KRAFTHEBERS	LIFTER RAM AND LINKS	EMBOLO Y BRAZOS DEL ELEVADOR
E225	DISTRIBUTORE	DISTRIBUTEUR	STEUERGERAET	DISTRIBUTOR VALVE	VALVULA DISTRIBUIDORA
E225/ 1	DISTRIBUTORE	DISTRIBUTEUR	STEUERGERAET	DISTRIBUTOR VALVE	VALVULA DISTRIBUIDORA
E225/ 2	DISTRIBUTORE	DISTRIBUTEUR	STEUERGERAET	DISTRIBUTOR VALVE	VALVULA DISTRIBUIDORA
E225/ 3	DISTRIBUTORE	DISTRIBUTEUR	STEUERGERAET	DISTRIBUTOR VALVE	VALVULA DISTRIBUIDORA

https://tractormanualz.com/

E225/ 4	DISTRIBUTORE	DISTRIBUTEUR	STEUERGERAET	DISTRIBUTOR VALVE	VALVULA DISTRIBUIDORA
E226	CILINDRO	CYLINDRE	ZYLINDER	CYLINDER	CILINDRO
E226/ 1	CILINDRO	CYLINDRE	ZYLINDER	CYLINDER	CILINDRO
E227	COMANDI ESTERNI SOLLEVATORE	COMMANDES EXTERIEURES DE RELEVAGE	AUSSERE BETAETIGUNG DES KRAFTHEBERS	LIFTER OUTER CONTROLS	MANDOS EXTERIORES DEL ELEVADOR
E228	COMANDI INTERNI SOLLEVATORE	COMMANDES INTERIEURES DE RELEVAGE	INNERE BETAETIGUNG DES KRAFTHEBERS	LIFTER INNER CONTROLS	MANDOS INTERIORES DEL ELEVADOR
E231	PRESA PRESSIONE SUPPLEMENTARE DAL SOLLEVATORE	PRISE DE PRESSION SUPPLEMENTAIRE DU RELEVAGE	ZUSAETZLICHER DRUCKOELANSCHLUSS AM KRAFTHEBER	ADDITIONAL POWER OUTLET UNIT	GRIFO DISTRIBUIDOR AUXILIAR DEL ELEVADOR
E231/ 1	PRESA PRESSIONE SUPPLEMENTARE DAL SOLLEVATORE	PRISE DE PRESSION SUPPLEMENTAIRE DU RELEVAGE	ZUSAETZLICHER DRUCKOELANSCHLUSS AM KRAFTHEBER	ADDITIONAL POWER OUTLET UNIT	GRIFO DISTRIBUIDOR AUXILIAR DEL ELEVADOR
E231/ 2	PRESA PRESSIONE SUPPLEMENTARE DAL SOLLEVATORE	PRISE DE PRESSION SUPPLEMENTAIRE DU RELEVAGE	ZUSAETZLICHER DRUCKOELANSCHLUSS AM KRAFTHEBER	ADDITIONAL POWER OUTLET UNIT	GRIFO DISTRIBUIDOR AUXILIAR DEL ELEVADOR
E236	DISPOSITIVO ATTACCO ATTREZZI	DISPOSITIF D'ATTELAGE DES OUTILS	ANHAENGEVORRICHTUNG	IMPLEMENT CARRIER	ENGANCHE DE LOS UTILE
E236	TIRANTE REGISTRABILE	TIRANT REGLABLE	VERSTELLB.HUBSTREBE	ADJUSTABLE TIEROD	MONTANTE REGULABLE
E236/ 1	TIRANTE REGISTRABILE	TIRANT REGLABLE	VERSTELLB.HUBSTREBE	ADJUSTABLE TIEROD	MONTANTE REGULABLE
E237	PUNTONE IDRAULICO	TIRANT HYDRAULIQUE	HYDRAULICHE ZUGANKER	HYDRAULIC TIEROD	TIRANTE HIDRAULICO
F2	AVVIAMENTO	DEMARRAGE	ANLASSEN	STARTING EQUIPMENT	ARRANQUE DEL MOTOR
F201	AVVIAMENTO MOTORE	LANCEMENT DU MOTEUR	ANLASSEN DES MOTORS	ENGINE STARTING EQUIPMENT	ARRANQUE DEL MOTOR

https://tractormanualz.com/

F3	GENERATORE	GENERATRICE	STROMANLAGE	GENERATING EQUIPMENT	GENERADOR
F301	GENERAZIONE DI CORRENTE	GROUPE GENERATEUR DE COURANT	STROMERZEUGUNG	CURRENT GENERATING SYSTEM	GENERADOR DE CORRIENTE
F4	ILLUMINAZIONE	ECLAIRAGE	BELEUCHTUNG	LIGHTING EQUIPMENT	ALUMBRADO
F401	ILLUMINAZIONE	ECLAIRAGE	BELEUCHTUNG	LIGHTING SYSTEM	SISTEMA DE ALUMBRADO
F5	ACCESSORI	ACCESSOIRES	ZUBEHOER	ACCESSORIES	ACCESORIOS
F501	SEGNALAZIONE DI AVVISO E DI MANOVRA	DISPOSITIFS DE SIGNALISATION	SIGNALISIERVORRICHTUNG	SIGNALLING DEVICES	APARATOS DE SENALIZACION
F503	SEGNALAZIONI DI FUNZIONAMENTO	TEMOINS DE FONCTIONNEMENT	ANZEIGEVORRICHTUNGEN	OPERATION INDICATORS	TESTIGOS DE FUNCIONAMIENTO
F6	PARTI DI APPARECCHI	PIECES D'APPAREILS	GERAETEEINZELTEILE	COMPONENT PARTS	DESPIEZO DE APARATOS
F603	ALTERNATORE	ALTERNATEUR	DREHSTROM-LICHTMASCHINE	ALTERNATOR	ALTERNADOR
F603/ A	ALTERNATORE	ALTERNATEUR	DREHSTROM-LICHTMASCHINE	ALTERNATOR	ALTERNADOR
F603/ B	ALTERNATORE	ALTERNATEUR	DREHSTROM-LICHTMASCHINE	ALTERNATOR	ALTERNADOR
F603/ 1	ALTERNATORE	ALTERNATEUR	DREHSTROM-LICHTMASCHINE	ALTERNATOR	ALTERNADOR
F603/ 2	ALTERNATORE	ALTERNATEUR	DREHSTROM-LICHTMASCHINE	ALTERNATOR	ALTERNADOR

https://tractormanualz.com/

F608	MOTORINO DI AVVIAMENTO	DEMARREUR	ANLASSER	STARTER MOTOR	MOTOR DE ARRANQUE
F608/ A	MOTORINO DI AVVIAMENTO	DEMARREUR	ANLASSER	STARTER MOTOR	MOTOR DE ARRANQUE
F608/ 1	MOTORINO DI AVVIAMENTO	DEMARREUR	ANLASSER	STARTER MOTOR	MOTOR DE ARRANQUE
F629	PROIETTORE	PROJECTEUR	SCHEINWERFER	HEADLAMP	PROYECTOR
F629/ A	PROIETTORE	PROJECTEUR	SCHEINWERFER	HEADLAMP	PROYECTOR
F629/ 1	PROIETTORE	PROJECTEUR	SCHEINWERFER	HEADLAMP	PROYECTOR
F629/ 1A	PROIETTORE	PROJECTEUR	SCHEINWERFER	HEADLAMP	PROYECTOR
F629/ 2	PROIETTORE	PROJECTEUR	SCHEINWERFER	HEADLAMP	PROYECTOR
F629/ 3	PROIETTORE POSTERIORE	PHARE ARRIERE	HINTERER SCHEINWERFER	REAR SPOT LAMP	FARO POSTERIOR
F629/ 3A	PROIETTORE POSTERIORE	PHARE ARRIERE	HINTERER SCHEINWERFER	REAR SPOT LAMP	FARO POSTERIOR
F629/ 4	PROIETTORE	PROJECTEUR	SCHEINWERFER	HEADLAMP	PROYECTOR
F632	FANALE ANTERIORE	LANTERNE AV	VORDERE LEUCHTE	FRONT LAMP	LAMPARA ANTERIOR
F634	FANALE POSTERIORE	LANTERNE AR	HINTERE LEUCHTE	TAIL LAMP	LAMPARA POSTERIOR
F634/ 1	FANALE POSTERIORE E TARGA	LANTERNE AR ET DE PLAQUE	SCHLUSS- UND NUMMERN-SCHILDLEUCHTE	TAIL AND NUMBER PLATE LAMP	LAMPARA POSTERIOR Y DE MATRICULA
F634/ 2	FANALE POSTERIORE	LANTERNE AR	HINTERE LEUCHTE	TAIL LAMP	LAMPARA POSTERIOR
L1	SCOCCA	COQUE	KAROSSERIEKASTEN	BODY SHELL	CAJA
L101	COFANATURA	CAPOT	HAUBE	HOOD	CAPOT
L101/ 1	TELAIO DI SICUREZZA	CHASSIS DE SECURITE	SICHERHEITS RAHMEN	SAFETY FRAME	BASTIDOR DE SEGURIDAD

https://tractormanualz.com/

L130	INTELAIATURE PER SISTEMAZIONI VARIE	AMENAGEMENTS DIVERS	VERSCHIEDENE GESTELLE	AUXILIARY ARRANGEMENTS	SOPORTES VARIOS
L3	PROTEZIONE	PROTECTION	SCHUTZ- UND ABDECKBLECHE	PROTECTIVE AND TRIM SHEETING	DEFENSAS
L303	PARAFANGHI ANTERIORI	AILES AVANT	VORDERE KOTFLUEGEL	FRONT MUDGUARDS	GUARDABARROS ANTERIORES
L304	PARAFANGHI E PEDANE	AILES ET MARCHE-PIEDS	KOTFLUEGEL UND TRITTBRETTER	MUDGUARDS AND FOOTBOARDS	GUARDABARROS Y ESTRIBOS
L4	ACCESSORI ESTERNI	ACCESSOIRES EXTERIEURS	AUSSERES ZUBEHOER	OUTER ACCESSORIES	ACCESORIOS EXTERIORES
L401	PORTATARGA	PORTE-PLAQUE DE POLICE	NUMMERNSCHILDHALTER	NUMBER PLATE ARRANGEMENT	SOPORTE DE PLACA DE MATRICULA
L403	CASSETTE E RIPOSTIGLI	COFFRES	ABLEGEFAECHER	BOXES AND RECEPTACLES	CAJONES
M1	SEDILE	SIEGE	SITZ	SEAT	BUTACA
M101	SEDILE CONDUTTORE	SIEGE DE CONDUCTEUR	FAHRERSITZ	DRIVER S SEAT	BUTACA DE CONDUCTOR
M101/ 1	SEDILE CONDUTTORE	SIEGE DE CONDUCTEUR	FAHRERSITZ	DRIVER S SEAT	BUTACA DE CONDUCTOR
Z3	ATTREZZI	OUTILS	WERKZEUGE	TOOLS	HERRAMIENTAS
Z101	ATTREZZI	OUTILS	WERKZEUGE	TOOLS	HERRAMIENTAS
Z103	SIGLE E TARGHETTE	MOTIVES ET PLAQUETTES	FIRMENKENNZEICHEN UND SCHILDER	MAKE MEDALLIONS AND PLATES	EMBLEMAS Y PLACAS

https://tractormanualz.com/

INDICE DELLE PARTI DI RICAMBIO
INDEX DES PIECES DETACHEES - ERSATZTEIL-VERZEICHNIS - SPARE PART INDEX - INDICE DE PIEZAS DE REPUESTO

N.ORDIN.	SGR.	N.ORDIN.	SGR.	N.ORDIN.	SGR.	N.ORDIN.	SGR.	N.ORDIN.	SGR.
1	A106	596631	E224	768833	A227	774021	A233/ A	1930233 *	A105
1	A224	596794	E223	770444	A228	774024	A233/ A	1930234 *	A105
2	A106	596795	E223	770727	A227	774025	A233/ A	1930244 *	A105
559716	B101	596820	E224	771326	A224	774028	A233/ A	1930262 *	A403
559983	B212	596854	E223	771404	A224	774029	A233/ A	4153008	A401
559983	B213/ 1	596976	E225	772036	A235	1569370	E220	4161222	A301
559983	B215	597022	E228	772038	A235	1909103	A226	4232051	A243
562106	E235	597411	E224	772039	A235	1909107	A226	4232606	A301
562659	B404	597655	E218	772040	A235	1909130	B218	4274034	A401
563219	C135	598268	D316/ 2	772041	A235	1909130	E220	4293094	A401
563219	E220	598269	D316/ 2	772044	A235	1909135	A223	4379796	C102
564630	A102	599947	E228	772046	A235	1909136	A223	4426515	A401
566337	F401	599950	E228	772047	A235	1909137	A404	4470778	F603/ 2
566339	F401	599953	E228	772052	A235	1909143	D214	4538832	A102
566340	F401	599954	E223	772052	A235/ 1	1909143	E215	4579771	A402
567406	B401/ 1	599954	E228	772065	A235	1909160	A103	4592280	A224
567406	D102	599956	E228	772084	A235	1909161	A103	4595833	A402
567406	D314	599962	E228	773101	A233/ A	1909162	A103	4595833	A404
573185	B401/ 1	599964	E228	773102	A233	1909163	A103	4601834	A106
573185	D102	599965	E228	773102	A233/ A	1909715	A105	4601834	A116
573185	D314	656829	A235/ 1	773118	A233	1909735	A103	4604833	A106
575094	E225	702537	A404	773120	A233	1909736	A103	4604833	A116
578668	D102/ 1	705736	A301	773120	A233/ A	1909737	A103	4607568	E220
580548	B212	705775	A227	773122	A233	1909738	A103	4615079	A108
580548	B213/ 1	705785	A227	773123	A233	1909739	A103	4615276	A102
583620	B212	722441	A227	773123	A233/ A	1909746	A105	4632113	A252
583620	B213/ 1	722441	A228	773124	A233	1909747	A105	4632123	A252
586166	E223	726381	A227	773125	A233	1909748	A105	4641873	A224
587862	E224	753176	A228	773126	A233	1909749	A105	4641874	A224
588733	B210	759850	A224	773127	A233	1909764	A101	4641875	A224
588733	B213	764332	A228	773128	A233	1909765	A101	4641876	A224
592934	D102/ 1	767111	A224	773129	A233	1909790	A403	4647659	A224
592934	D102/ 2	767537	E225/ 3	773129	A233/ A	1930081	A105	4647660	A224
592934	D103	767537	E225/ 4	773131	A233	1930082	A105	4647661	A224
595441	E235	768482	A227	773131	A233/ A	1930083	A105	4657459	A224
596060	D102/ 1	768482	A228	773132	A233	1930084	A105	4657869	A404
596377	B215	768482	E225/ 2	773132	A233/ A	1930085	A105	4665029	A404
596567	L101	768833	A225	773281	A233/ A	1930232 *	A105	4667452	E220

https://tractormanualz.com/

N.ORDIN.	SGR.	N.ORDIN.	SGR.	N.ORDIN.	SGR.	N.ORDIN.	SGR.	N.ORDIN.	SGR.
4667498	A106	4708213	A106	4718316	A101	4722869	A201	4727589	A402
4670937	A106	4708213	A116	4718317	A101	4723150	A254	4727699	A101
4692707	A301	4708219	E220	4718318	A101	4723527	A254	4728081	A224
4692711	A301	4708220	A102	4718319	A101	4723760	A254	4728085	A252
4692781	E220	4708423	A106	4718320	A101	4723939	A102	4728087	A252
4693970	A301	4708424	A106	4718321	A101	4723940	A102	4728088	A252
4693971	A301	4708521	A105	4718322	A101	4724166	E220	4728089	A252
4694949	A102	4708552	A105	4718323	A101	4724168	E220	4728698	A404
4699521	A102	4708554	A102	4718324	A101	4724170	E220	4728954	A301
4700310	A301	4708555	A102	4718712	A102	4724263	A254	4729026 *	A252
4700412	A301	4708556	A102	4718899	A102	4724476	A252	4729196	A252
4703645	A404	4708557	A102	4718902	A102	4724638	A301	4729458	A224
4703646	A404	4710408	A301	4719666	F201	4724728	A252	4731131	A301
4703647	A404	4710410	A302	4720880	A404	4724729	A252	4731414	A101
4703652	A404	4710415	A302	4722162	A105	4724732	A102	4732094	A224
4703652	B218	4710418	A302	4722645	A103	4725095	A252	4732724	A301
4704106	A103	4710645	A106	4722646	A103	4725414	E220	4733800	A224
4704107	A107	4711016	A107	4722647	A103	4725889	A103	4733801	A224
4704109	A107	4711479	A301	4722648	A103	4726124	A103	4733802	A224
4704462	A252	4711552	A116	4722649	A103	4726361	A403	4733825	E220
4706676	A101	4711596	A108	4722651	A103	4726362	A402	4734134	A107
4706879	A403	4711597	A108	4722652	A103	4726489	A254	4737759	F201
4706880	A403	4711786	A115	4722653	A103	4726490	A254	4738716 *	A404
4707319	A224	4711787	A115	4722654	A103	4726658	A402	4742397	A000
4707320	A101	4712007	E220	4722655	A103	4726808	A101	4742412	A301
4707321	A101	4712009 *	A252	4722693	A103	4726851	A104	4742421	A402
4707322	A101	4712083	A402	4722694	A103	4726852	A404	4744146	A224
4707860	A252	4712521	A115	4722695	A103	4726856	A402	4744148	A224
4708079	A106	4712663	A105	4722696	A103	4726857	A115	4745891	A103
4708105	A106	4712664	A105	4722697	A103	4726858	A409	4745893	A103
4708151	A105	4713475	A402	4722699	A103	4726859	A409	4746085	A254
4708152	A105	4713556	A101	4722700	A103	4726862	F301	4746401	F301
4708198	A105	4713668	A301	4722701	A103	4726920	A115	4746447	A409
4708199	A105	4717026	F603	4722702	A103	4727100	A116	4749526	A221
4708200	A105	4717026	F603/ B	4722703	A103	4727145	A402	4750237	A243
4708201	A105	4717028	F603/ A	4722819	A116	4727298	A252	4750239	A243
4708209	A116	4717617	A252	4722820	A116	4727300	A252	4750325	A252
4708210	A116	4717884	A102	4722822	E220	4727456	A402	4750416	A224

https://tractormanualz.com/

N.ORDIN.	SGR.	N.ORDIN.	SGR.	N.ORDIN.	SGR.	N.ORDIN.	SGR.	N.ORDIN.	SGR.
4750417	A224	4754649 *	A252	4766746	A301	4951383	E224	4966299	E235
4750418	A224	4754651 *	A252	4766747	A301	4951387	E223	4966427	B401/ 1
4750419	A224	4754679	A224	4766752	A116	4951388	E223	4967412	F501
4750505	A224	4755110	F201	4766813	A116	4951417	E225	4968131	E223
4750806	A101	4755621	E220	4766826	E220	4951476	E223	4968813	B101
4750807	A101	4756500	A107	4766827	E220	4951554	E225	4969503	E225
4750808	A101	4756612	A224	4767038	E220	4952341	E225	4972012	E228
4750809	A101	4756615	A224	4770463	A102	4952483	L304	4972014	E228
4750810	A101	4756616	A224	4771028	A105	4954117	F501	4972015	E228
4750811	A101	4756617	A224	4771030	A105	4954341	E223	4972016	E228
4750812	A101	4757803	A224	4775753	A105	4954521	A221	4972623	E220
4750813	A101	4758794	A107	4775754	A105	4954834	E225	4972639	E220
4750814	A101	4758795	A107	4775755	A105	4956122	F301	4972641	E220
4750815	A101	4758796	A107	4775756	A105	4956864	E225	4972643	E225
4750816	A101	4758797	A107	4775757	A105	4958825	E225	4973302	E225
4750817	A101	4758798	A107	4775976	A402	4958830	E225	4973354	E228
4750818	A101	4758799	A107	4776062	A000	4958831	E225	4973356	E228
4750819	A101	4758800	A107	4778765 *	A252	4958834	E220	4973361	E225
4750820	A101	4758801	A107	4786922 *	F603/ B	4958834	E224	4973387	E228
4750821	A101	4760489 *	A101	4787672 *	F301	4958905	D316	4973419	E224
4750822	A101	4764507 *	A105	4787672	F603/ B	4959776	E235	4974697	F501
4751048	A107	4764705	A101	4788087 *	E220	4960158	Z101	4975010	E225
4751322	A224	4764706	A101	4788145 *	A103	4962663	D314/ 1	4975018	L130
4751324	A224	4764707	A101	4788513 *	A252	4963649	D316/ 2	4976403	E225
4752172	A107	4764708	A101	4789028 *	A252	4964318	A226	4976475	E225
4752174	A107	4764709	A101	4789030 *	A404	4964319	A226	4977267	E224
4752190	A107	4764728	A224	4795296 *	A224	4964320	A226	4977268	E224
4752347	A252	4765223	A103	4796207 *	A105	4964321	A226	4977442	B204
4753580	A107	4765377 *	A252	4796208 *	A105	4964486	A226	4978731	L130
4753831	A221	4765616	E220	4796209 *	A105	4964487	A226	4979480	E225
4753832	A221	4765726	F301	4796529 *	A403	4964501	A224	4979696	E224
4753833	A221	4765726	F603/ 2	4796534 *	A402	4964895	A404	4983660	E216
4753834	A221	4765728	F603/ 2	4871771	A224	4965078	E228	4983661	E216
4753835	A221	4765933	F301	4871773	A224	4965120	A226	4983663	E216
4753836	A221	4765933	F603/ A	4871774	A224	4966231	B401/ 1	4985062	B201
4754088	A107	4766706	A116	4950259	F301	4966234	B401/ 1	4985063	D316/ 1
4754423 *	A252	4766736	E220	4950815	E225	4966243	B404	4985063	D316/ 2
4754647 *	A252	4766738	E220	4951268	D314	4966244	B401/ 1	4985122	C135

https://tractormanualz.com/

N.ORDIN.	SGR.	N.ORDIN.	SGR.	N.ORDIN.	SGR.	N.ORDIN.	SGR.	N.ORDIN.	SGR.
4986355	B412/ 1	4997078	B204	4999311	C105	5100224	E235	5102119	B404
4986961	D316/ 1	4997141	D102/ 1	4999443	C105	5100224	E236	5102120	B404
4986961	D316/ 2	4997141	D102/ 2	4999488	C105	5100516	E220	5102121	B404
4988059	B404	4997141	D103	4999492	C105	5100806	E227	5102122	B404
4988170	B401/ 1	4997217	B305	4999553	D211	5100849	B410	5102123	B404
4988275	C135	4997232	B404	4999554	D211	5100858	B215	5102124	B401/ 1
4988341	E225	4997235	B404	4999560	D211	5100939	A221	5102125	B401/ 1
4988343	E228	4997236	B404	4999611	D211	5100941	D322/ 1	5102127	B412/ 1
4988348	E228	4997266	F401	4999682	A401	5100941	D322/ 2	5102128	B404
4991652	B404	4997267	F401	4999737	F401	5100959	B410	5102129	B412/ 1
4991658	B404	4997510	B205	4999738	F401	5100984	C209	5102130	B412/ 1
4991695	B404	4997629 *	L130	4999789	B212	5100993	B410	5102131	B412/ 1
4991719	B404	4997638	B215	4999789	B213/ 1	5101000	L304	5102132	B412/ 1
4994065	B309	4997674	C105	4999789	E215	5101112	B401/ 1	5102142	B204
4994075	B309	4997676	C105	4999789	E231	5101312	B215	5102144	B204
4994077	B309	4997678	C105	4999789	E231/ 1	5101334	C105	5102145	B204
4994228	B305	4997680	C105	4999789	E231/ 2	5101337	C135	5102146	B204
4994230	B305	4997684	C105	4999790	B215	5101414	F201	5102150	B204
4994233	B305	4997991	D214	4999790	E231/ 1	5101692	B412/ 1	5102152	B204
4994297	B305	4998021	B412/ 1	4999790	E231/ 2	5101693	B205	5102154	B204
4994710	A243	4998022	B412/ 1	4999795	E231	5101715	C105	5102156	F401
4994711	A243	4998107	F401	4999796	E231	5101990	B201	5102157	B204
4995837	B212	4998311	A108	4999796	E231/ 1	5101992	B201	5102158	B204
4995837	B213/ 1	4998311	B212	4999853	F501	5102089	B401/ 1	5102162	B205
4996778	B401/ 1	4998311	B213/ 1	5011774	E228	5102090	D314/ 1	5102165	B205
4996779	B401/ 1	4998311	B215	5011775	E228	5102092	D314/ 1	5102166	B205
4996783	B404	4998352	L101	5011776	E228	5102103	B401/ 1	5102169	B205
4996784	B404	4998391	F503	5011777	E228	5102108	B404	5102171	B205
4996785	B404	4998721	C101	5011778	E224	5102109	B404	5102172	B205
4996786	B404	4998722	C101	5011779	E228	5102110	B404	5102173	B201
4996787	B404	4998727	C101	5011780	E228	5102111	B404	5102183	B205
4996788	B404	4998760	C101	5011781	E228	5102112	B404	5102231	B404
4996789	B404	4998870	A108	5011828	F603	5102113	B404	5102234	F401
4996790	B404	4998890	F501	5011828	F603/ A	5102114	B404	5102237	A223
4996791	B404	4998891	F401	5011895	F501	5102115	B404	5102258	B305
4996792	B404	4998892	F401	5100019	E224	5102116	B404	5102259	B305
4996793	B404	4999031	Z103	5100029	E224	5102117	B404	5102260	B305
4996920	D102/ 1	4999173	L101	5100222	E236	5102118	B404	5102321	B205

https://tractormanualz.com/

N.ORDIN.	SGR.	N.ORDIN.	SGR.	N.ORDIN.	SGR.	N.ORDIN.	SGR.	N.ORDIN.	SGR.
5102339	B204	5102514	B205	5103215	E215	5104939	D201	5105963	B410
5102349	E216	5102515	B205	5103216	E215	5104942	D201	5105964	B410
5102363	D314/ 1	5102517	B205	5103218	E215	5104943	D201	5105965	B410
5102367	B305	5102520	D316	5103230	B201	5104944	D201	5105966	B410
5102371	B204	5102522	B205	5103234	E236	5104945	D201	5105967	B406
5102373	B204	5102523	B205	5103236	E235	5104956	D201	5105968	B410
5102442	B406	5102525	B205	5103238	E215	5104958	L101	5106027	E220
5102443	B406	5102526	B205	5103239	E215	5104959	L101	5106036	E226
5102444	B406	5102527	B205	5103268	E235	5104960	L101	5106037	E226
5102445	B406	5102528	B205	5103269	E235	5105066	B205	5106043	B406
5102446	B406	5102570	A222	5103270	E235	5105067	B205	5106051	D210
5102447	B406	5102600	E216	5103271	E235	5105068	B205	5106053	D210
5102448	B406	5102601	E216	5103272 *	E235	5105093	L101	5106055	B406
5102449	B406	5102610	E216	5103369	B401/ 1	5105094	L101	5106136	A222
5102450	B406	5102637	E235	5103369	D314	5105221	B101	5106210	B404
5102451	B406	5102676	B411	5103426	E235	5105248	A221	5106212	B401/ 1
5102452	B406	5102699	D316/ 2	5103497	B212	5105280	C135	5106215	B404
5102456	B406	5102702	A401	5103497	B213/ 1	5105321	D314/ 1	5106275	F401
5102457	B406	5102703	A401	5103629	E235	5105346	A201	5106276	F401
5102458	B406	5102743	D322	5103753	C135	5105364	B205	5106352	D316/ 1
5102459	B406	5102743	D322/ 2	5103904	C105	5105365	B205	5106352	D322/ 1
5102461	B412	5102745	B401	5103908	C105	5105467	E227	5106352	D322/ 2
5102462	B401	5102745	D322	5103909	C105	5105499	B101	5106354	D316/ 1
5102466	B412	5102752	B101	5103927	C102	5105520	E235	5106354	D322/ 1
5102467	B412	5102768	E216	5104059	D316/ 1	5105635	C135	5106354	D322/ 2
5102468	B412	5102779	B201	5104059	D322/ 1	5105638	B205	5106362	L101
5102470	B201	5102783	C101	5104059	D322/ 2	5105699	D211	5106505	D316/ 1
5102472	D314	5102817	B101	5104100	E215	5105702	D211	5106552	E218
5102474	D314	5102832	F301	5104120	B305	5105704	D211	5106553	E218
5102481	D314	5102869	B210	5104175	B204	5105729	C135	5106554	B201
5102483	D314	5102890	B410	5104245	D314	5105791	B204	5106554	E218
5102491	D314	5102986	D211	5104469	E216	5105802	D211	5106555	E215
5102495	D314	5102988	D211	5104480	B410	5105873	C102	5106557	E218
5102496	D314	5103015	D211	5104570	E235	5105895 *	E216	5106566	B410
5102498	D314	5103032	B206	5104572	E235	5105948	B401/ 1	5106569	B413
5102500	D316	5103058	D214	5104773	C135	5105956	B406	5106569	B413/ A
5102501	D210	5103154	B206	5104774	C135	5105957	B406	5106570	B413
5102502	D210	5103159 *	E235	5104802	E235	5105960	B406	5106570	B413/ A

https://tractormanualz.com/

N.ORDIN.	SGR.	N.ORDIN.	SGR.	N.ORDIN.	SGR.	N.ORDIN.	SGR.	N.ORDIN.	SGR.
5106572	B413	5106887	B204	5107214	C135	5108136	L101	5108832	B401
5106575	B414	5106888	B204	5107215	B201	5108137	L101	5108835	B201
5106583	B410	5106889	B204	5107303	E216	5108140	L101	5108836	B201
5106586	B410	5106890	B204	5107305	B201	5108142	L101	5108837	B213
5106588	B410	5106891	B204	5107416	A222	5108143	L101	5108906	E227
5106590	E215	5106892	B204	5107417	A222	5108164	L130	5108906	L304
5106591	E215	5106893	B204	5107420	A222	5108180	F501	5108935	E220
5106615	B101	5106894	B204	5107421	A222	5108180	L101	5108936	E226
5106675	L403	5106895	B204	5107422	A222	5108189	F501	5108938	E226
5106678	L403	5106896	B204	5107483	L304	5108205	A402	5108939	E226
5106681	L403	5106897	B204	5107549	B204	5108206	A402	5108940	E226
5106682	L403	5106898	B204	5107600	Z103	5108225	A401	5108942	E226
5106724	C135	5106899	B204	5107601	Z103	5108266	F401	5108944	E226
5106737	B413	5106900	B204	5107603	A301	5108267	F401	5108944	E226/ 1
5106827	A401	5106901	B204	5107630	B201	5108330	B215	5108973	D322/ 1
5106828	A404	5106902	B204	5107675	B201	5108331	B309	5108973	D322/ 2
5106829	A402	5106903	B204	5107682	E215	5108336	B309	5108974	D316/ 1
5106830	A401	5106904	B204	5107683	E216	5108740	B213	5108974	D322/ 1
5106833	D314	5106905	B204	5107686	C135	5108764	D102/ 2	5108974	D322/ 2
5106834	B401/ 1	5106906	B204	5107692	F501	5108764	D103	5108990	E235
5106834	D314	5106907	B204	5107693	E215	5108767	D102/ 1	5108992	E235
5106837	B401/ 1	5106908	B204	5107694	E215	5108767	D102/ 2	5109007	B406
5106837	D314	5106909	B204	5107709	B204	5108767	D103	5109008	B406
5106838	B401/ 1	5106910	B204	5107710	B204	5108768	D102	5109024	F301
5106838	D314	5106911	B204	5107712	B204	5108768	D103	5109025	F301
5106843	C101	5106912	B204	5107713	B204	5108775	D102/ 2	5109058	B212
5106871	B205	5106913	B204	5107714	B204	5108775	D103	5109058	B213/ 1
5106873	B205	5106920	B205	5107715	B204	5108776	D102/ 1	5109058	B215
5106874	B205	5106927	L101	5107724	B204	5108776	D102/ 2	5109151	E223
5106878	B204	5106972	B410	5107725	B204	5108776	D103	5109153	E228
5106879	B204	5106987	B406	5107808	D314/ 1	5108778	D102	5109154	E228
5106880	B204	5106988	B406	5107812	E224	5108803	E235	5109155	E235
5106881	B204	5107088	D210	5107837	B201	5108830	E231	5109156	E235
5106882	B204	5107109	D210	5107840	B201	5108830	E231/ 1	5109160	E228
5106883	B204	5107111	D210	5107901	B406	5108830	E231/ 2	5109160	E235
5106884	B204	5107113	D210	5107902	B406	5108831	D102/ 1	5109162	E224
5106885	B204	5107114	D210	5107939	E215	5108831	D102/ 2	5109164	E224
5106886	B204	5107140	L101	5108130	L101	5108831	D103	5109165	E224

https://tractormanualz.com/

N.ORDIN.	SGR.	N.ORDIN.	SGR.	N.ORDIN.	SGR.	N.ORDIN.	SGR.	N.ORDIN.	SGR.
5109168	E235	5109392	B210	5110101	D314/ 1	5110591	A201	5110728	B207
5109169	E235	5109406	B411	5110102	D314/ 1	5110592	A201	5110728	B213
5109170	E235	5109408	C101	5110124	B404	5110594	A201	5110729	B207
5109172	E235	5109419	B412	5110126	F401	5110608	A201	5110729	B213
5109174	E235	5109423	B401	5110127	F401	5110610	A201	5110730	B207
5109176	E235	5109424	B406	5110153	C135	5110612	A201	5110730	B213
5109179	E235	5109425	B406	5110154	C135	5110615	A201	5110733	B207
5109187	E235	5109426	B412	5110155	C135	5110617	A201	5110736	B213
5109207	E226	5109427	B412	5110156	C135	5110619	A201	5110738	D201
5109212	E235	5109428	B412	5110157	C135	5110621	A201	5110739	D201
5109213	E235	5109429	B412	5110214	A221	5110623	A201	5110742	D201
5109214	E235	5109430	B411	5110229	B212	5110624	A201	5110743	D201
5109214	E236	5109431	B411	5110229	B213/ 1	5110629	A201	5110747	L101
5109263	A256	5109446	B201	5110230	B212	5110630	A201	5110757	B213
5109274	B410	5109460	C101	5110230	B213/ 1	5110633	A201	5110825	C105
5109279	A401	5109478	B201	5110231	B205	5110634	A201	5110826	C105
5109280	A401	5109486	E235	5110317	D322/ 1	5110638	A201	5110827	C101
5109282	B309	5109487	E235	5110317	D322/ 2	5110643	C101	5110834	B101
5109305	E216	5109502	E235	5110423	B404	5110653	C101	5110834	B410
5109306	E216	5109513	F401	5110478	E218	5110654	A243	5110835	B101
5109309	B404	5109518	E235	5110509	E227	5110655	A243	5110838	B101
5109310	D314/ 1	5109519	E235	5110515	E227	5110656	A243	5110903	B101
5109311	B401/ 1	5109544	D316/ 1	5110524	E227	5110658	B101	5110904	B101
5109344	D316/ 1	5109612	B411	5110525	E227	5110659	B101	5110935	D201
5109344	D316/ 2	5109612	E220	5110526	E227	5110660	B101	5110937	D201
5109354	B304	5109628	E220	5110527	E227	5110661	B101	5110938	D201
5109365	D314/ 1	5109636 *	A401	5110529	E227	5110662	B101	5111023	F301
5109382	B210	5109637	L101	5110532	D316/ 1	5110663	C101	5111192	D201
5109383	B210	5109637	L304	5110536	B207	5110685	B101	5111195	D201
5109383	B213	5109638	L101	5110537	L101	5110685	C101	5111199	D201
5109384	B210	5109872	E220	5110538	B410	5110710	B101	5111200	D201
5109384	B213	5109874	B218	5110543	E235	5110722	B207	5111228	E235
5109385	B213	5109874	E220	5110558	A201	5110722	B213	5111230	E228
5109386	B213	5109879	E220	5110573	A201	5110723	B207	5111231	B101
5109387	B213	5110087	A221	5110585	A201	5110723	B213	5111238	D102/ 2
5109389	B210	5110098	D314/ 1	5110586	A201	5110725	B207	5111238	D103
5109390	B210	5110099	D314/ 1	5110587	A201	5110725	B213	5111240	E231
5109391	B210	5110100	D314/ 1	5110588	A201	5110727	B207	5111240	E231/ 1

https://tractormanualz.com/

N.ORDIN.	SGR.	N.ORDIN.	SGR.	N.ORDIN.	SGR.	N.ORDIN.	SGR.	N.ORDIN.	SGR.
5111240	E231/ 2	5111455	D314	5111821	L304	5112116	A201	5112294	B204
5111248	C101	5111457	B204	5111823	C135	5112118	L101	5112306	E215
5111255	E220	5111459	L101	5111828	C135	5112120	L101	5112307	B204
5111259	E231	5111465	B401/ 1	5111829	F501	5112123	A201	5112312	B410
5111259	E231/ 2	5111465	D314	5111831	C135	5112128	F401	5112313	B410
5111271	B406	5111473	L101	5111852	B213	5112133	F401	5112320	B410
5111272	B204	5111488	L101	5111873	F629/ 1	5112150	F501	5112324	B410
5111272	B406	5111493	L101	5111886	B401/ 1	5112151	B204	5112329	B410
5111276	C135	5111515	L101	5111867	B401/ 1	5112152	F629	5112385	D316/ 2
5111280	C101	5111537	D314/ 1	5111893	C135	5112165	L101	5112391	B410
5111281	C101	5111546	L101	5111894	F501	5112170	E227	5112392	D201
5111298	B410	5111572	D211	5111895	B215	5112172	A401	5112429	B414
5111301	L101	5111573	D211	5111901	B212	5112174	B207	5112430	B410
5111302	L101	5111574	D211	5111901	B213/ 1	5112174	B213	5112431	B413
5111309	B201	5111576	D211	5111901	B215	5112175	L101	5112432	B413
5111312	D314/ 1	5111671	B207	5111901	E215	5112179	A221	5112433	B410
5111313	D314/ 1	5111677	L101	5111902	C135	5112207	E227	5112435	B410
5111317	B401	5111681	B101	5111907	E227	5112210	E227	5112492	B410
5111320	B401	5111687	C135	5111908	E227	5112211	E227	5112513	E227
5111321	B401	5111697	D211	5111909	E227	5112213	E227	5112548	L101
5111323	B401	5111698	D214	5111912	E227	5112216	E227	5112549	L101
5111324	B411	5111704	D214	5111931	E227	5112228	A221	5112550	L101
5111327	E215	5111790	L304	5111936	B212	5112232	C135	5112554	L101
5111331	B201	5111793	L304	5111936	B213/ 1	5112236	C135	5112556	L101
5111346	D201	5111796	B410	5111936	B215	5112238	E227	5112558	E227
5111352	D201	5111797	B410	5112013	F401	5112239	E231/ 2	5112559	E227
5111375	E235	5111800	B410	5112075	B205	5112240	E231/ 1	5112561	E227
5111377	B204	5111801	B410	5112076	B205	5112240	E231/ 2	5112563	E227
5111377	B205	5111804	B410	5112078	F503	5112241	E231	5112565	E227
5111377	B406	5111805	B410	5112079	F503	5112241	E231/ 1	5112573	E227
5111378	E225	5111807	B410	5112080	F503	5112241	E231/ 2	5112574	E227
5111394	B401/ 1	5111809	B410	5112081	F503	5112254	C135	5112606	D102/ 1
5111411	E227	5111810	E231	5112085	A201	5112259	F401	5112606	D102/ 2
5111412	C135	5111810	E231/ 1	5112089	A201	5112261	F401	5112606	D103
5111413	C135	5111810	E231/ 2	5112094	A201	5112263	L101	5112606	E235
5111413	E227	5111811	L304	5112100	A201	5112264	L101	5112608	E231
5111415	B404	5111812	L304	5112101	A201	5112268	D314	5112619	F501
5111455	B401/ 1	5111818	L304	5112102	A201	5112290	E216	5112629	C135

https://tractormanualz.com/

N.ORDIN.	SGR.	N.ORDIN.	SGR.	N.ORDIN.	SGR.	N.ORDIN.	SGR.	N.ORDIN.	SGR.
5112653	A108	5112869	B406	5112988	E220	5113209	E227	5113599	A221
5112654	A108	5112870	B406	5112989	D211	5113208	B410	5113604	M101
5112712	A401	5112871	B406	5112991	E215	5113242	B410	5113615	L304
5112712	L101	5112872	B406	5113008	E231	5113243	B401/ 1	5113616	E227
5112713	F201	5112873	B406	5113008	E231/ 1	5113296	C102	5113616	L304
5112714	F501	5112874	B406	5113008	E231/ 2	5113305	B410	5113618	L304
5112736	L304	5112875	B406	5113020	E227	5113307	C102	5113624	L101
5112776	B205	5112876	B406	5113045	L304	5113349	L304	5113681	L101/ 1
5112777	B205	5112877	B406	5113105	E227	5113350	L304	5113682	L101/ 1
5112778	B205	5112878	B406	5113115	A221	5113386	L401	5113684	L101/ 1
5112779	B205	5112879	B406	5113117	D201	5113387	L401	5113685	L101/ 1
5112798	B207	5112894	M101	5113126	E227	5113388	L401	5113705	A221
5112798	B213	5112896	B410	5113141	A221	5113400	E231/ 1	5113788	B410
5112798	B410	5112898	L304	5113145	A221	5113400	E231/ 2	5113791	B410
5112810	B202	5112920	E227	5113147	A221	5113407	B410	5113792	B410
5112814	E231	5112921	B410	5113149	A221	5113427	L304	5113794	B410
5112814	E231/ 1	5112921	E227	5113150	A221	5113439	L304	5113794	E231
5112814	E231/ 2	5112922 *	E227	5113154	A221	5113440	L101	5113794	E231/ 1
5112821	E235	5112923	E231	5113155	A221	5113442	E220	5113794	E231/ 2
5112822	E235	5112923	E231/ 1	5113156	A221	5113449	E220	5113799	F401
5112823	E235	5112923	E231/ 2	5113157	A221	5113453	E220	5113800	F401
5112824	A201	5112962	E215	5113158	A221	5113454	E220	5113846	B410
5112825	A201	5112963	D211	5113159	A221	5113456	E220	5113847	F501
5112826	B410	5112964	D211	5113160	A221	5113457	E220	5113871	F401
5112829	B410	5112965	D211	5113161	A221	5113460	E231/ 1	5113872	F401
5112832	B410	5112967	D211	5113164	A221	5113505	A221	5113873	F401
5112835	B410	5112969	D211	5113165	C135	5113513	L101	5113874	F401
5112836	E215	5112970	D211	5113169	A201	5113514	L101	5113899	L101
5112839	E215	5112971	D211	5113172	B410	5113531	A221	5113906	E220
5112840	E215	5112972	D211	5113175	B406	5113531	E215	5113920	E220
5112845	E235	5112973	D211	5113191	B212	5113531	E227	5113924	E220
5112847	E235	5112975	D211	5113191	B213/ 1	5113531	E231	5113926	E231
5112848	E235	5112977	D211	5113191	B215	5113531	E231/ 1	5113926	E231/ 1
5112851	B215	5112978	D211	5113198	B212	5113531	E231/ 2	5113926	E231/ 2
5112859	F227	5112979	D211	5113198	B213/ 1	5113542	L101	5113930	E220
5112860	E227	5112982	D211	5113198	B215	5113545	E220	5113931	E220
5112865	E227	5112983	D211	5113198	E215	5113546	E220	5113932	L101/ 1
5112866	E227	5112988	D211	5113198	E227	5113595	F201	5113943	L101/ 1

https://tractormanualz.com/

N.ORDIN.	SGR.	N.ORDIN.	SGR.	N.ORDIN.	SGR.	N.ORDIN.	SGR.	N.ORDIN.	SGR.
5113948	L101/ 1	5114217	B410	5114835	E231/ 2	5115235	E235	5116129	B204
5113964	L101/ 1	5114218	Z103	5114836	E231	5115257	D102/ 2	5116130	B204
5113966	L101/ 1	5114219	Z103	5114836	E231/ 1	5115259	D102/ 2	5116131	B204
5113967	B101	5114272 *	D102/ 1	5114836	E231/ 2	5115270	D102/ 2	5116132	B204
5113968	L101/ 1	5114274	D102/ 1	5114837	E231/ 1	5115275	L304	5116133	B204
5113971	E235	5114307	E231/ 1	5114837	E231/ 2	5115276	L304	5116134	B204
5113980	C209	5114307	E231/ 2	5114850	F401	5115283	E235	5116135	B204
5113981	C209	5114485	D322	5114860	A221	5115341	D210	5116136	B204
5113983	C209	5114486	D316/ 2	5114883	E235	5115377	B406	5116137	B204
5113984	C209	5114508	E220	5114889	F401	5115426	A222	5116138	B204
5113987	C209	5114509	E220	5114894	C135	5115443	A221	5116139	B204
5113990	C209	5114514	L304	5114900	B218	5115469	B413	5116140	B204
5113991	C209	5114531	E227	5114901	F401	5115664	E231	5116141	B204
5113995	C209	5114541	D102/ 1	5114920	F503	5115664	E231/ 1	5116142	B204
5113996	C209	5114543	D102/ 1	5114953	L304	5115664	E231/ 2	5116143	B204
5114000	E235	5114544	D102/ 1	5115020	L304	5115700	D102/ 2	5116144	B204
5114011	Z103	5114545	D102/ 1	5115024	D102/ 1	5115709	E235	5116145	B204
5114012	Z103	5114546	D102/ 1	5115124	B413/ A	5115813	B207	5116146	B204
5114024	F401	5114550	D102/ 1	5115125	B413/ A	5115821	L304	5116147	B204
5114078	C102	5114560	D102/ 1	5115126	B413/ A	5115835 *	D322/ 2	5116148	B204
5114080	C102	5114567	E235	5115127	B413/ A	5115840	L304	5116149	B204
5114082	C102	5114568	E235	5115128	B413/ A	5115859	L101	5116150	B204
5114087	D102/ 1	5114569	L101	5115128	D211	5115860	L101	5116151	B204
5114087	D102/ 2	5114709	B212	5115134	B201	5115861	L101	5116152	B204
5114087	D103	5114709	B213/ 1	5115205	E231	5115950	B101	5116153	B204
5114096	F401	5114727	E220	5115206	E231	5115996	B210	5116154	B204
5114149	L304	5114749	E235	5115206	E231/ 1	5115996	B213	5116155	B204
5114160	C209	5114751	E235	5115207	E231/ 1	5115997	L304	5116156	B204
5114206	B410	5114752	E235	5115207	E231/ 2	5116023	E220	5116157	B204
5114207	B410	5114753	E235	5115208	E231	5116031	L304	5116158	B204
5114209	B414/ A	5114755	E235	5115208	E231/ 1	5116053	E235	5116159	B204
5114210	B414/ A	5114800	E227	5115208	E231/ 2	5116055	E235	5116160	B204
5114211	B414/ A	5114820	A243	5115215	A221	5116056	E235	5116161	B204
5114212	B414/ A	5114834	A221	5115216	B410	5116057	E235	5116162	B204
5114213	B414/ A	5114834	E215	5115220	B410	5116059	E235	5116163	B204
5114214	B410	5114834	E227	5115221	B410	5116060	E235	5116164	B204
5114215	B410	5114835	E231	5115227	A221	5116063	E235	5116165	B204
5114216	B410	5114835	E231/ 1	5115231	B410	5116128	B204	5116166	B204

https://tractormanualz.com/

N.ORDIN.	SGR.	N.ORDIN.	SGR.	N.ORDIN.	SGR.	N.ORDIN.	SGR.	N.ORDIN.	SGR.
5116167	B204	5116482	E231	5117115	E225/ 3	5117791	B410	5118583	A243
5116168	B204	5116482	E231/ 1	5117115	E225/ 4	5117797	F503	5118584	A243
5116169	B204	5116482	E231/ 2	5117116	E225/ 2	5117828	D316/ 1	5118586	A243
5116170	B204	5116497	E231/ 1	5117116	E225/ 3	5117853	B215	5118607	F629/ 2
5116171	B204	5116497	E231/ 2	5117116	E225/ 4	5117890	E220	5118651	D314/ 1
5116172	B204	5116499	E231	5117117	E231	5117895	E220	5118697	A243
5116173	B204	5116499	E231/ 1	5117117	E231/ 1	5117898	E235	5118722	B309
5116174	B204	5116499	E231/ 2	5117118	E231	5117903	B201	5118723	B309
5116175	B204	5116512	E231/ 1	5117118	E231/ 1	5117906	B201	5118724	B309
5116176	B204	5116512	E231/ 2	5117118	E231/ 2	5117909	E235	5118725	B309
5116177	B204	5116523	E231/ 1	5117119	E231/ 1	5117950	E235	5118737	B401/ 1
5116178	B204	5116523	E231/ 2	5117119	E231/ 2	5118032	D102/ 1	5118742	B401/ 1
5116179	B204	5116524	E231	5117120	E231/ 1	5118039	D102/ 1	5118742	D314
5116180	B204	5116524	E231/ 1	5117120	E231/ 2	5118079	B406	5118830	E231/ 1
5116181	B204	5116524	E231/ 2	5117221	D322/ 1	5118080	B406	5118848	Z103
5116182	B204	5116582	B207	5117221	D322/ 2	5118081	B406	5118899	Z103
5116183	B204	5116583	B207	5117289	B101	5118082	B406	5118900	Z103
5116184	B204	5116599	A221	5117314	D210	5118083	B406	5118931	B411
5116185	B204	5116633	A221	5117456	F401	5118084	B406	5118950	E215
5116186	B204	5116639	B213	5117457	F401	5118085	B406	5118952	E215
5116187	B204	5116659	L304	5117488	B410	5118180	L101	5118962	E215
5116188	B204	5116673	B410	5117506	E220	5118187	B204	5118991	B201
5116189	B204	5116775	D102/ 2	5117508	E235	5118193	L304	5119000	B401/ 1
5116190	B204	5116897	A256	5117526	B410	5118195	L304	5119001	B401/ 1
5116191	B204	5116898	A256	5117615	B411	5118230	L303	5119042	B401/ 1
5116192	B204	5117059	E216	5117630	E220	5118231	L303	5119079	B401/ 1
5116222	D210	5117106	B411	5117658	B411	5118322	F401	5119079	D314
5116240	D314/ 1	5117111	B401	5117699	B218	5118452	B101	5119080	E216
5116241	D314/ 1	5117112	E231	5117702	Z103	5118453	B105/ 1	5119148	E215
5116266	C209/ 1	5117112	E231/ 1	5117703	Z103	5118483	F401	5119212	B406
5116301	D210	5117112	E231/ 2	5117704	Z103	5118488	A201	5119212	E215
5116302	D210	5117113	E225/ 2	5117705	Z103	5118568	D211	5119217	L101
5116303	D210	5117113	E225/ 3	5117706	Z103	5118568	E220	5119218	L101
5116440	A221	5117113	E225/ 4	5117707	Z103	5118569	D211	5119381	C105
5116445	A221	5117114	E225/ 2	5117708	Z103	5118569	E220	5119437	A201
5116446	A221	5117114	E225/ 3	5117739 *	E224	5118570	D211	5119440	A201
5116447	A221	5117114	E225/ 4	5117762	A201	5118570	E220	5119452	E231
5116448	A221	5117115	E225/ 2	5117784	D316/ 2	5118573	A221	5119452	E231/ 1

https://tractormanualz.com/

N.ORDIN.	SGR.	N.ORDIN.	SGR.	N.ORDIN.	SGR.	N.ORDIN.	SGR.	N.ORDIN.	SGR.
5119452	E231/ 2	5120216	A401	5120754	A222	5121435	Z101	5122064	D316/ 2
5119492	E231	5120217	A401	5120754	B218	5121440	Z101	5122136	B204
5119492	E235	5120218	A401	5120755	A222	5121489	L304	5122357	D102/ 1
5119497	E235	5120231	L101	5120755	B218	5121490	L304	5122363	D102/ 1
5119498	E235	5120249	F301	5120756	A222	5121495	L304	5122364	D102/ 1
5119499	E235	5120262	A221	5120815	F501	5121496	L304	5122366	D102/ 1
5119500	E235	5120280	F401	5120816	F501	5121497	L304	5122378	F629/ 1A
5119541	E235	5120331	E227	5120844	E235	5121498	L304	5122379	F401
5119604	L101	5120338	L304	5120845	E235	5121525	B205	5122380	F401
5119605	B101	5120380	A401	5120850	E220	5121551	D102/ 1	5122411	L303
5119606	B101	5120388	F401	5120851	D211	5121552	D102/ 1	5122413	L303
5119607	B104	5120389	F401	5120852	B201	5121613	Z103	5122420	L303
5119660	D314/ 1	5120401	L101	5120866	L101	5121643	B412	5122526	C209/ 1
5119662	L304	5120403	L101	5120922	B205	5121644	B412	5122579	B204
5119663	L304	5120414	A409	5120923	B205	5121649	L304	5122580	B204
5119665	L101	5120418	L101	5120940	D102/ 2	5121650	D314/ 1	5122581	B204
5119666	L101	5120527	F401	5120950	D102/ 2	5121671	F629/ A	5122582	B204
5119667	L101	5120531	D314/ 1	5120951	D102/ 2	5121672	B204	5122583	B204
5119669	L101	5120532	D314/ 1	5120952	D102/ 2	5121685	B101	5122584	B204
5119677	L101	5120588	A201	5120953	D102/ 2	5121686	B101	5122585	B204
5119681	L101	5120607	C209/ 1	5121005	L101	5121693	A201	5122586	B204
5119682	L101	5120612	B101	5121026	A108	5121695	A201	5122587	B204
5119685	L101	5120682	B410	5121037	B101	5121697	A201	5122588	B204
5119688	L101	5120684	B410	5121043	D211	5121699	A201	5122589	B204
5119689	L101	5120686	B410	5121044	D211	5121701	A201	5122590	B204
5119698	A401	5120690	B412/ 1	5121124	F201	5121702	A201	5122591	B204
5119743	B101	5120691	D314/ 1	5121202	F301	5121708	A201	5122592	B204
5119853	B101	5120692	D314/ 1	5121345	E220	5121876	L101	5122593	B204
5119950	E223	5120693	D314/ 1	5121372	Z103	5121880	L101	5122594	B204
5119971	B210	5120706	F401	5121373	Z103	5121907	D314/ 1	5122595	B204
5119971	B213	5120707	F401	5121389	B412	5121908	C209	5122596	B204
5120019	E223	5120712	B410	5121414	B101	5121910	C209	5122597	B204
5120025	E224	5120719	F401	5121418	Z101	5121939	L101	5122598	B204
5120026	E224	5120720	F401	5121423	Z101	5121942	B204	5122599	B204
5120073	F401	5120725	F629/ 4	5121429	Z101	5121965	F401	5122600	B204
5120074	F401	5120729	F629/ 4	5121432	Z101	5122003 *	B309	5122601	B204
5120194	L101	5120737	E220	5121433	Z101	5122033	L303	5122602	B204
5120201	L101	5120752	L304	5121434	Z101	5122037	L303	5122603	B204

https://tractormanualz.com/

N.ORDIN.	SGR.	N.ORDIN.	SGR.	N.ORDIN.	SGR.	N.ORDIN.	SGR.	N.ORDIN.	SGR.
5122604	B204	5123090	B218	5124565	B205	5125548 *	B213	5126582	D211
5122605	B204	5123093	B218	5124566	B205	5125586 *	F501	5126589	D211
5122606	B204	5123094	B218	5124569	B205	5125604	L304	5126590	D211
5122607	B204	5123095	B218	5124571	B205	5125683 *	F401	5126591	D211
5122608	B204	5123099	L304	5124572	B205	5125716 *	D316/ 2	5126671	D211
5122614	D102/ 1	5123105	L304	5124573	B205	5125717 *	D316/ 2	5126672	D211
5122657	F501	5123110	A404	5124574	B205	5125750	B406	5126672	E220
5122756	B204	5123111	B201	5124575	B205	5125751	B406	5126673	D211
5122803	B207	5123114 *	E216	5124576	B205	5125752	B406	5126705 *	F501
5122803	B213	5123117	L101	5124577	B205	5125753	B406	5126768 *	E220
5122804	C135	5123130	A401	5124578	B205	5125868	D316/ 2	5126768	E226/ 1
5122805	C135	5123131	A401	5124579	B205	5125870	D316/ 2	5126793	E215
5122806	C135	5123157	B201	5124580	B205	5125873	D316/ 2	5127241	L304
5122807	C135	5123161	B206	5124581	B205	5125958 *	F501	5127243	L304
5122807	E215	5123209	A401	5124582	B205	5125960 *	F401	5127282 *	F201
5122807	E227	5123213	A401	5124583	B205	5125961 *	F401	5127303 *	E227
5122808	E227	5123229	L304	5124584	B205	5125962 *	F401	5127364	B305
5122810	E227	5123232	D211	5124633	E215	5125970 *	L101	5127474 *	D211
5122812	L101	5123288	A256	5124638	B205	5125974 *	B207	5128075 *	B201
5122813	L101	5123289	A256	5124639	B205	5125974	B213	5128078 *	E215
5122814	L101	5123302	E220	5124778	B401/ 1	5125975 *	B207	5128080 *	E215
5122815	L101	5123303	E220	5124778	D314	5125975	B213	5128081 *	E215
5122858	F401	5123336	D102/ 2	5124791	B205	5126026	D201	5128089 *	B410
5123061	B101	5123364	D102/ 2	5124797	B401	5126097	D211	5128092 *	E215
5123063	B218	5123635	C135	5124956 *	F501	5126402 *	A201	5128093 *	E215
5123064	B218	5123727 *	F201	5125147	B205	5126461 *	B401	5128102 *	E235
5123065	B218	5124029	B105	5125452	B205	5126464 *	B401	5128103 *	E235
5123066	B218	5124031	B101	5125453	B205	5126466 *	B401	5128110 *	Z101
5123067	B218	5124082	E215	5125459	B410	5126478 *	E215	5128133 *	E235
5123071	B218	5124115	F401	5125460	B410	5126479 *	E218	5128478 *	B401
5123074	B218	5124117	F401	5125462	D211	5126481 *	E218	5128502 *	A256
5123075	B218	5124133	D102/ 1	5125463	B401/ 1	5126506	D211	5128503 *	A256
5123076	B218	5124347	D201	5125464	B401/ 1	5126507	D211	5128504 *	A256
5123077	B218	5124397	B401	5125465	D314/ 1	5126572 *	E224	5128505 *	A256
5123081	B218	5124437	B406	5125468	D211	5126573 *	E220	5128507 *	A222
5123082	B218	5124560	B205	5125470	D211	5126577 *	E227	5128508 *	A222
5123084	B218	5124563	B205	5125472	D211	5126578 *	E227	5128673 *	B205
5123087	B218	5124564	B205	5125474	D211	5126579 *	E220	5128674 *	B204

https://tractormanualz.com/

N.ORDIN.	SGR.	N.ORDIN.	SGR.	N.ORDIN.	SGR.	N.ORDIN.	SGR.	N.ORDIN.	SGR.
5128674	B205	5131746 *	E235	8831035	A402	9009124	A228	9288161	D202
5128676 *	B309	5131881 *	D102/ 1	8831256	A104	9009127	A228	9288161	D202/ A
5128702 *	E215	5985948 *	A401	8838914	A224	9009128	A228	9288161	D202/ B
5128900 *	E235	8273909	E218	8997793	F608/ A	9009403	A235/ 1	9902481	F608/ 1
5128901 *	E235	8273911	E218	8998030	D202	9009406	A235/ 1	9909170	F608/ 1
5129003 *	B305	8281201	E218	8998030	D202/ A	9009581	A227	9909440	F608/ 1
5129385 *	B401/ 1	8281796	E218	8998033	D202	9009582	A227	9909452	F608/ 1
5129454 *	B215	8281798	E218	8998033	D202/ A	9009583	F608	9916091	F608
5129757 *	L101	8814921	A107	8998035	D202	9009620	A228	9916091	F608/ A
5129763 *	L101	8815030	A402	8998035	D202/ A	9009625	A228	9916099	A227
5129828 *	L101	8815069	A404	9001904	A228	9009626	A228	9916100	F608
5129830 *	L101	8816260	A402	9001905	A228	9009652	A228	9916100	F608/ A
5130068 *	B401/ 1	8817913	A106	9001906	A228	9010960	A228	9918339	F608
5130081 *	B401/ 1	8818691	A107	9001926	A228	9011235	A228	9918339	F608/ A
5130169 *	B201	8818941	A107	9001928	A228	9011361	A228	9918342	F608
5130170 *	B201	8818954	A107	9001937	A228	9015442	A228	9918351	F608
5130173 *	B201	8820457	A402	9001938	A228	9016783	A228	9918354	F608
5130334 *	E216	8822385	A107	9001941	A228	9017850	A228	9918355	F608
5130335 *	E215	8822963	A107	9001943	A228	9288137	D202	9918358	F608
5130767 *	D102	8823764	A115	9001944	A228	9288137	D202/ A	9918358	F608/ A
5130779 *	E235	8823773	A115	9001945	A228	9288137	D202/ B	9918359	F608
5130780 *	E235	8823774	A115	9001947	A228	9288146	D202	9918359	F608/ A
5130917 *	E231	8823993	A107	9001948	A228	9288146	D202/ A	9918360	D213
5130917	E231/ 1	8824754	A107	9001949	A228	9288146	D202/ B	9918360	F608
5130917	E231/ 2	8826149	A402	9001950	A228	9288147	D202	9918361	F608
5130918 *	E231	8828284	A107	9002306	A227	9288147	D202/ A	9918362	F608
5130918	E231/ 1	8828452	A105	9007822 *	A235/ 1	9288147	D202/ B	9918362	F608/ A
5130918	E231/ 2	8828576	A107	9007831	A228	9288148	D202	9918431	F629/ 3
5130919 *	E231	8829266	A105	9007832	A228	9288148	D202/ A	9918431	F629/ 3A
5130919	E231/ 1	8829321	A101	9007833	A228	9288148	D202/ B	9918630	F608/ A
5130919	E231/ 2	8829393	A105	9007836	A228	9288151	D202	9918636	C210
5131284 *	E235	8829580	A107	9007837	A228	9288151	D202/ A	9919502	F608
5131285 *	E235	8829581	A107	9008664	A228	9288151	D202/ B	9920324	F608
5131625 *	E235	8829582	A107	9009113	A228	9288154	D202	9920324	F608/ A
5131626 *	E235	8829588	A101	9009114	A228	9288154	D202/ A	9920401	C210
5131627 *	E235	8829611	A101	9009121	A228	9288154	D202/ B	9920630	A228
5131628 *	E235	8829612	A101	9009122	A228	9288160	D202	9922293	A228
5131745 *	E235	8830045	A107	9009123	A228	9288160	D202/ A	9922342	A227

https://tractormanualz.com/

N.ORDIN.	SGR.	N.ORDIN.	SGR.	N.ORDIN.	SGR.	N.ORDIN.	SGR.	N.ORDIN.	SGR.
9922394	A225	9927800	F608/ 1	9929838	F629	9932888	D202/ B	9956618	M101/ 1
9922405	A225	9927801	F608/ 1	9929839	F629	9932889	D202	9956634	M101/ 1
9922406	A225	9927802	F608/ 1	9929841	F629	9932889	D202/ A	9956641	M101/ 1
9923070	A227	9927806	F608/ 1	9929842	F629	9932889	D202/ B	9956646	F629
9923544	B415	9927813	F608/ 1	9929843	F629	9932890	D202	9956667	F608/ A
9923544	B415/ A	9927815	F608/ 1	9929844	F629	9932890	D202/ A	9956668	F608/ A
9923544	B415/ 1	9928448	F608/ 1	9929847	F632	9932890	D202/ B	9956678	F608
9923551	A227	9928451	F608/ 1	9929847	F634	9932893	D202	9956678	F608/ A
9923580	B415/ 1	9928452	F608/ 1	9929847	F634/ 1	9932893	D202/ A	9956681	F608
9923669	D111	9928603	F603/ 1	9930047	A225	9932893	D202/ B	9957417	E235
9923750	A228	9929080	F608/ 1	9930048	A225	9933192	D102/ 2	9957418	E235
9923751	E225/ 2	9929083	F609/ 1	9930049	A225	9933229	F608/ 1	9957424	E235
9923765	A228	9929097	A228	9930050	A225	9933234	F608/ 1	9957611	F629/ 1
9923766	A228	9929127	A228	9930053	A225	9933235	F608/ 1	9957612	F629/ 1
9924335	F608/ A	9929127	D213	9930055	A225	9933236	F608/ 1	9957706	F603
9924352	A227	9929135	A225	9930057	A225	9933712	A227	9957706	F603/ A
9924972	A227	9929166	A228	9930058	A225	9933719	A227	9957706	F603/ B
9925005	A227	9929170	A225	9930417	A228	9934288	F608/ 1	9957707	F608/ 1
9926095	F608	9929634	A228	9930419	A228	9934322	F608	9957709	F608/ 1
9926101	F608	9929669	A228	9930420	A228	9955126	F608	9957710	F608/ 1
9926101	F608/ A	9929671	A228	9930421	A228	9955127	F608	9957711	F608/ 1
9926104	F608	9929672	A228	9930423	A228	9956105	F608/ A	9957712	F603
9926104	F608/ A	9929673	A228	9930429	A228	9956285	F629/ 3A	9957713	F603
9926105	F608	9929674	A228	9930435	A228	9956286	F629/ 3	9957713	F603/ A
9926105	F608/ A	9929675	A228	9930439	A228	9956286	F629/ 3A	9957713	F603/ B
9926106	F608	9929676	A228	9930446	A225	9956287	F629/ 3	9957714	F603
9926107	F608	9929677	A228	9930867	A235/ 1	9956287	F629/ 3A	9957714	F603/ A
9926114	F608	9929678	A228	9930868	A235/ 1	9956288	F629/ 3	9957714	F603/ B
9927292	F629/ 3	9929679	A228	9930870	A235/ 1	9956288	F629/ 3A	9957715	F603
9927292	F629/ 3A	9929680	A228	9930871	A235/ 1	9956344	F629/ 3	9957715	F603/ A
9927787	F608/ 1	9929692	A228	9930880	A228	9956345	F629/ 3	9957715	F603/ B
9927789	F608/ 1	9929699	A228	9930888	A228	9956346	F629/ 3	9957716	F603
9927790	F608/ 1	9929701	A228	9932886	D202	9956532	A228	9957716	F603/ A
9927795	F608/ 1	9929703	A228	9932887	D202	9956534	A228	9957716	F603/ B
9927796	F608/ 1	9929715	A228	9932887	D202/ A	9956535	A228	9957717	F603
9927797	F608/ 1	9929716	A228	9932887	D202/ B	9956541	A228	9957717	F603/ A
9927798	F608/ 1	9929834	F634/ 1	9932888	D202	9956544	A228	9957717	F603/ B
9927799	F608/ 1	9929835	F634	9932888	D202/ A	9956559	F608/ 1	9957718	F603

https://tractormanualz.com/

N.ORDIN.	SGR.	N.ORDIN.	SGR.	N.ORDIN.	SGR.	N.ORDIN.	SGR.	N.ORDIN.	SGR.
9957718	F603/ A	9957961	F603/ 1	9958547 *	A253/ 1	9958756	C210	9958796	M101/ 1
9957718	F603/ B	9957961	F603/ 2	9958555	D212	9958757	C210	9958797	M101/ 1
9957721	F603	9957963	F603/ 1	9958555	D212/ 1	9958758	C210	9958798	M101/ 1
9957721	F603/ A	9957963	F603/ 2	9958564	D212	9958759	C210	9958800	M101/ 1
9957721	F603/ B	9957966	D213	9958564	D212/ 1	9958761	C210	9958802	M101/ 1
9957723	F603	9957967	D213	9958565	D212	9958762	C210	9958803	M101/ 1
9957723	F603/ A	9957968	D213	9958566	D212	9958763	C210	9958804	M101/ 1
9957724	F603	9957969	C210	9958566	D212/ 1	9958764	C210	9958805	M101/ 1
9957724	F603/ A	9957969	D213	9958567	D212	9958765	C210	9958806	M101/ 1
9957724	F603/ B	9957970	D213	9958567	D212/ 1	9958766	C210	9958807	M101/ 1
9957725	F603	9957971	D213	9958568	D212	9958767	C210	9958808	M101/ 1
9957726	F603	9957972	D213	9958569	D212	9958768	C210	9958809	M101/ 1
9957726	F603/ A	9957973	D213	9958570	D212	9958769	C210	9958810	M101/ 1
9957800	D202	9957974	D213	9958570	D212/ 1	9958770	C210	9958811	M101/ 1
9957801	D202	9957975	D213	9958571	D212	9958771	C210	9958812	M101/ 1
9957802	D202	9957976	D213	9958571	D212/ 1	9958772	C210	9958813	M101/ 1
9957803	D202	9957979	E221	9958572	D212	9958773	C210	9958814	M101/ 1
9957824	F629/ 1	9957980	E221	9958573	D212	9958774	M101/ 1	9958815	M101/ 1
9957825	F629/ 1	9957981	E221	9958574	D212	9958775	M101/ 1	9958816	M101/ 1
9957826	F629/ 1	9957982	E221	9958574	D212/ 1	9958776	M101/ 1	9958817	M101/ 1
9957827	F629/ 1	9957983	E221	9958575	D212	9958777	M101/ 1	9958818	M101/ 1
9957828	F629/ 1	9957984	E221	9958575	D212/ 1	9958778	M101/ 1	9958819	M101/ 1
9957857	A223	9957985	E221	9958576	D212	9958779	M101/ 1	9958820	M101/ 1
9957897	F608	9957986	E221	9958576	D212/ 1	9958780	M101/ 1	9958821	M101/ 1
9957898	F608	9957987	E221	9958577	D212	9958781	M101/ 1	9958822	M101/ 1
9957899	F608	9957988	E221	9958577	D212/ 1	9958782	M101/ 1	9958823	M101/ 1
9957904	A228	9957992	D213	9958578	D212	9958783	M101/ 1	9958824	M101/ 1
9957904	F608	9958498	F608/ 1	9958579	D212/ 1	9958784	M101/ 1	9958825	M101/ 1
9957907	F603	9958500	F632	9958580	B415	9958785	M101/ 1	9958826	M101/ 1
9957908	F603	9958501	F632	9958580	B415/ 1	9958786	M101/ 1	9958827	M101/ 1
9957909	F603	9958502	F632	9958581	B415	9958787	M101/ 1	9958828	M101/ 1
9957909	F603/ A	9958503	F632	9958582	B415	9958788	M101/ 1	9958829	M101/ 1
9957909	F603/ B	9958504	F632	9958585	D102/ 1	9958789	M101/ 1	9958830	M101/ 1
9957912	F608/ 1	9958542 *	A253/ 1	9958592 *	A235/ 1	9958790	M101/ 1	9958831	M101/ 1
9957913	F608/ 1	9958543 *	A253/ 1	9958593	A235/ 1	9958792	M101/ 1	9958832	M101/ 1
9957914	F608/ 1	9958544 *	A253/ 1	9958594	A235/ 1	9958793	M101/ 1	9958833	M101/ 1
9957915	F608/ 1	9958545 *	A253/ 1	9958595	A235/ 1	9958794	M101/ 1	9958875	M101/ 1
9957916	F608/ 1	9958546 *	A253/ 1	9958690	A228	9958795	M101/ 1	9958884	B415/ 1

https://tractormanualz.com/

N.ORDIN.	SGR.	N.ORDIN.	SGR.	N.ORDIN.	SGR.	N.ORDIN.	SGR.	N.ORDIN.	SGR.
9958898	E235	9958944	E235	9959016	E225/ 2	9959044	E225/ 4	9959254	E219
9958899	E235	9958945	E235	9959019	E225/ 3	9959045	E225/ 2	9959255	E219
9958900	E235	9958946	E235	9959019	E225/ 4	9959045	E225/ 3	9959256	E219
9958901	E235	9958948	E235	9959020	E225/ 2	9959045	E225/ 4	9959257	E219
9958902	E235	9958950	E235	9959020	E225/ 3	9959046	E225/ 2	9959258	E219
9958903	E235	9958951	E235	9959020	E225/ 4	9959046	E225/ 3	9959259	E219
9958904	E235	9958953	E225/ 1	9959021	E225/ 3	9959046	E225/ 4	9959260	E219
9958906	E235	9958953	E231	9959021	E225/ 4	9959211	E225/ 2	9959261	E219
9958908	E235	9958953	E231/ 1	9959022	E225/ 2	9959211	E225/ 3	9959262	E219
9958910	E235	9958953	E231/ 2	9959023	E225/ 2	9959211	E225/ 4	9959264	E219
9958912	E235	9958954	E231	9959024	E225/ 3	9959212	E225/ 4	9959266	E219
9958913	E235	9958954	E231/ 1	9959024	E225/ 4	9959213	E225/ 4	9959267	B416
9958914	E235	9958954	E231/ 2	9959025	E225/ 3	9959214	E225/ 3	9959268	B416
9958915	E235	9958955	E231	9959025	E225/ 4	9959214	E225/ 4	9959269	B416
9958916	E235	9958956	E231	9959026	E225/ 2	9959215	E225/ 4	9959270	B416
9958917	E235	9958956	E231/ 1	9959026	E225/ 3	9959216	E225/ 3	9959271	B416
9958918	E235	9958956	E231/ 2	9959026	E225/ 4	9959229	E219	9959272	B416
9958919	E235	9958985	E225/ 3	9959028	E225/ 2	9959232	E219	9959273	B416
9958920	A253	9958986	E225/ 1	9959028	E225/ 3	9959233	E219	9959274	B416
9958921	E235	9958987	E225/ 1	9959030	E225/ 4	9959234	E219	9959275	B416
9958922	A253	9958988	E225/ 1	9959032	E225/ 3	9959236	E219	9959276	B416
9958923	A253	9958989	E225/ 1	9959033	E225/ 4	9959237	E219	9959277	B416
9958924	A253	9958990	E225/ 1	9959034	E225/ 2	9959238	E219	9959279	B416
9958925	A253	9959004	E225/ 3	9959034	E225/ 3	9959239	E219	9959280	B416
9958926	A253	9959004	E225/ 4	9959035	E225/ 2	9959240	E219	9959281	E219
9958927	A253	9959007	E225/ 3	9959035	E225/ 3	9959241	E219	9959282	B416
9958928	A253	9959008	E225/ 2	9959035	E225/ 4	9959242	E219	9959283	E219
9958929	A253	9959008	E225/ 3	9959037	E225/ 2	9959243	E219	9959301	F629/ 2
9958930	A253	9959009	E225/ 3	9959037	E225/ 3	9959244	E219	9959302	F629/ 2
9958934	E235	9959009	E225/ 4	9959038	E225/ 2	9959245	E219	9959303	F629/ 2
9958935	E235	9959013	E225/ 3	9959038	E225/ 3	9959246	E219	9959304	F629/ 2
9958936	E235	9959014	E225/ 4	9959040	E225/ 3	9959247	E219	9959305	F629/ 2
9958937	E235	9959015	E225/ 3	9959040	E225/ 4	9959248	E219	9959306	F629/ 2
9958938	E235	9959015	E225/ 4	9959041	E225/ 2	9959249	E219	9959307	F629/ 2
9958939	E235	9959016	E225/ 2	9959041	E225/ 3	9959250	E219	9959308	F629/ 2
9958940	E235	9959016	E225/ 3	9959041	E225/ 4	9959251	E219	9959309	F629/ 2
9958941	E235	9959016	E225/ 4	9959042	E225/ 2	9959252	E219	9959313	A225
9958943	E235	9959017	E225/ 4	9959042	E225/ 3	9959253	E219	9959314	A227

https://tractormanualz.com/

N.ORDIN.	SGR.	N.ORDIN.	SGR.	N.ORDIN.	SGR.	N.ORDIN.	SGR.	N.ORDIN.	SGR.
9959315	A227	9959412	A227	9959470	A227	9959512	A228	9959552	A228
9959316	A227	9959413	A227	9959471	A227	9959513	A228	9959554	A228
9959337	B105/ 1	9959414	A227	9959472	A227	9959514	A228	9959555	A227
9959338	B105/ 1	9959415	A227	9959473	A227	9959515	A228	9959557	A228
9959339	B105/ 1	9959416	A227	9959474	A227	9959516	A228	9959558	A227
9959346	F629/ A	9959417	A227	9959475	A228	9959517	A228	9959559	A228
9959349 *	F629/ 2	9959418	A227	9959476	A228	9959518	A228	9959560	F608/ A
9959354	E221	9959419	A227	9959477	A228	9959519	A227	9959561	F608/ A
9959355	A228	9959420	A227	9959478	A228	9959520	A228	9959562	F608/ A
9959356	A228	9959421	A227	9959479	A228	9959521	A225	9959563	F608/ A
9959383	A228	9959422	A227	9959480	A228	9959521	A227	9959564	F608/ A
9959384	A224	9959423	A227	9959481	A228	9959522	A227	9959565	F608/ A
9959385	A224	9959424	A227	9959482	A228	9959523	A227	9959566	F608/ A
9959387	A227	9959425	A227	9959483	A228	9959524	A228	9959567	F608/ A
9959388	A227	9959426	A227	9959484	A228	9959525	A228	9959568	F608
9959389	A227	9959427	A227	9959485	A228	9959526	A228	9959569	F608/ A
9959390	A227	9959448	A227	9959486	A228	9959527	A228	9959570	F608/ A
9959391	A227	9959449	A227	9959487	A228	9959528	A228	9959571	F608/ A
9959392	A227	9959450	A227	9959488	A228	9959530	A228	9959572	F608/ A
9959393	A227	9959451	A227	9959489	A228	9959531	A228	9959573	F608/ A
9959394	A227	9959452	A227	9959490	A228	9959532	A228	9959655	D111
9959395	A228	9959453	A227	9959491	A228	9959533	A228	9959656	D111
9959396	A227	9959454	A227	9959492	A228	9959534	A228	9959657	D111
9959397	A227	9959455	A227	9959494	A228	9959535	A228	9959658	D111
9959398	A228	9959456	A228	9959495	A228	9959536	A228	9959659	D111
9959399	A227	9959457	A227	9959496	A228	9959537	A228	9959660	D111
9959400	A227	9959458	A227	9959497	A228	9959538	A228	9959661	D111
9959401	A227	9959459	A227	9959498	A228	9959541	A228	9959662	D111
9959402	A227	9959460	A227	9959499	A228	9959542	A225	9959663	D111
9959403	A227	9959460	A228	9959500	A228	9959543	A225	9959664	D111
9959404	A227	9959461	A227	9959501	A228	9959544	A225	9959665	D111
9959405	A227	9959462	A227	9959502	A228	9959545	A225	9959666	D111
9959406	A227	9959463	A227	9959503	A228	9959546	A225	9959667	D111
9959407	A227	9959464	A227	9959504	A228	9959547	A225	9959668	D111
9959408	A227	9959465	A228	9959505	A228	9959548	A228	9959669	D111
9959409	A227	9959467	A227	9959509	A228	9959549	A228	9959670	D111
9959410	A227	9959468	A227	9959510	A228	9959550	A228	9959671	D111
9959411	A227	9959469	A227	9959511	A228	9959551	A228	9959672	D111

https://tractormanualz.com/

N.ORDIN.	SGR.	N.ORDIN.	SGR.	N.ORDIN.	SGR.	N.ORDIN.	SGR.	N.ORDIN.	SGR.
9959679	B415/ 2	9959727	E236/ 1	9960089 *	E226/ 1	9960133	F603/ A	9960234	D202/ B
9959685	B415/ 2	9959728	E236/ 1	9960091 *	E226/ 1	9960133	F603/ B	9960235	D202/ B
9959686	B415/ 2	9959729	E236/ 1	9960107	F603/ 1	9960134	F603/ A	9960255	C210
9959689	B415/ 2	9959848	A223/ 1	9960108	F603/ 1	9960134	F603/ B	9960546 *	E235
9959692	B415/ 2	9959849	A223/ 1	9960109	F603/ 1	9960138	B111	9960547 *	E235
9959701	B415	9959850	A223/ 1	9960109	F603/ 2	9960169	F634/ 2	9960568 *	F603/ B
9959701	B415/ A	9959851	A223/ 1	9960110	F603/ 1	9960170	F634/ 2	9960570 *	F603/ B
9959701	B415/ 1	9959876	A228	9960110	F603/ 2	9960171	F634/ 2	9960593 *	E235
9959702	B415	9959877	A228	9960111	F603/ 1	9960172	F603/ 2	9960594 *	E235
9959702	B415/ A	9959878	A228	9960112	F603/ 1	9960173	F603/ 2	9960595 *	E235
9959703	B415/ A	9959887	F629/ A	9960113	F603/ 1	9960174	F603/ 2	9960596 *	E235
9959704 *	B415/ A	9959888	F629/ A	9960113	F603/ 2	9960175	F603/ 2	9960597 *	E235
9959705	B415/ A	9959890	D213	9960114	F603/ 1	9960176	F603/ 2	9960598 *	E235
9959707	E237	9959896	A228	9960115	F603/ 1	9960177	F603/ 2	9960599 *	E235
9959708	E237	9959901	A228	9960115	F603/ 2	9960178	F603/ 2	9960670 *	A253/ 1
9959709	E237	9959903	F629/ 1A	9960116	F603/ 1	9960179	F603/ 2	9960671 *	A253/ 1
9959710	E237	9959904	F629/ 1A	9960116	F603/ 2	9960180	F603/ 2	9960672 *	A253/ 1
9959711	E236/ 1	9959905	F629/ 1A	9960117	F603/ 1	9960181	D202	9960673 *	A253/ 1
9959712	E236/ 1	9959906	B416	9960118	F603/ 1	9960181	D202/ A	10000871	E227
9959713	E236/ 1	9959907	B416	9960119	F603/ 1	9960181	D202/ B	10033411	B212
9959714	E236/ 1	9959917	B415/ 2	9960119	F603/ 2	9960182	D202/ A	10033411	B213/ 1
9959715	E236/ 1	9960025	D213	9960120	F603/ 1	9960182	D202/ B	10033411	B215
9959716	E237	9960026	D213	9960120	F603/ 2	9960183	D202/ A	10033411	B410
9959717	E237	9960040	B104	9960121	F603/ 1	9960183	D202/ B	10033411	E227
9959718	E236/ 1	9960042	B104	9960121	F603/ 2	9960184	D202/ A	10051711	E227
9959718	E237	9960043	B104	9960122	F603/ 1	9960184	D202/ B	10124511	E227
9959719	E237	9960044	B104	9960123	F603/ 1	9960185	D202/ A	10124611	E215
9959720	E236/ 1	9960045	B111	9960123	F603/ 2	9960185	D202/ B	10125576	E227
9959720	E237	9960046	B111	9960124	F603/ 1	9960216	D210	10125676	E215
9959721	E236/ 1	9960047	B111	9960125	F603/ 1	9960217	D210	10133485	A301
9959721	E237	9960048	B111	9960125	F603/ 2	9960218	F503	10150611	B413
9959722	E236/ 1	9960049	B111	9960129	F608/ 1	9960219	F503	10158401	A107
9959722	E237	9960061	C210	9960130	F603/ A	9960227 *	E226/ 1	10159200	B201
9959723	E236/ 1	9960083 *	E226/ 1	9960130	F603/ B	9960228	E219	10170990	C135
9959723	E237	9960084 *	E226/ 1	9960131	F603	9960229	E219	10170990	E220
9959724	E237	9960086 *	E226/ 1	9960131	F603/ A	9960230	E219	10180217	A252
9959725	E237	9960087 *	E226/ 1	9960132	F603/ A	9960232	D202/ B	10181311 *	A252
9959726	E236/ 1	9960088 *	E226/ 1	9960132	F603/ B	9960233	D202/ B	10181717	A201

https://tractormanualz.com/

N.ORDIN.	SGR.	N.ORDIN.	SGR.	N.ORDIN.	SGR.	N.ORDIN.	SGR.	N.ORDIN.	SGR.
10181717	A252	10257460	E220	10275001	B401/ 1	10300611	B218	10516471	F603
10181717	A301	10257460	E223	10275001	B412/ 1	10300611	B410	10516471	F603/ A
10181717	B410	10259960	A252	10275001	B413	10300711	A402	10516471	F603/ B
10181717	C209	10259960	B410	10275001	B413/ A	10300711	A404	10516471	L101
10181817	A226	10259960	C209	10275001	B414	10304711	E220	10516471	L304
10182617	E220	10259960	D211	10275040	A102	10305171	A102	10516671	A222
10182817	B206	10259960	E231	10275040	A404	10305171	E235	10516671	B101
10183217	A252	10259960	E231/ 1	10276401	A254	10334910	A221	10516671	B207
10183317 *	A252	10259960	E231/ 2	10279460	A301	10337610	B401	10516671	B213
10183517	E220	10260060	A226	10279560	A102	10375011	L401	10516671	B309
10184117	E231	10260160	A102	10279560	E235	10376811 *	A227	10516671	B410
10184117	E231/ 1	10260160	B218	10280060	A201	10378821	M101/ 1	10516671	C135
10184117	E231/ 2	10263360	A243	10280060	A224	10379011	M101/ 1	10516671	D211
10184311	A201	10263460	A102	10280060	A226	10379021	M101/ 1	10516671	E215
10184311	A224	10263460	A402	10280060	A404	10389901	A243	10516671	E216
10184311	B410	10263460	A404	10280060	B206	10390211	F401	10516671	E220
10184311	D211	10263460	B201	10280060	B218	10396280	F401	10516671	E223
10184317	B206	10263460	B304	10280060	B410	10405185	F401	10516671	E225
10184517	B218	10263460	B401/ 1	10280060	D211	10418501	F401	10516671	E227
10184517	E220	10263460	B412/ 1	10282460	B215	10441190	A301	10516671	E231
10205710	D201	10263460	B413	10296160	A252	10441790	A252	10516671	E231/ 1
10205810	F603	10263460	B413/ A	10296160	B414/ A	10449890	A301	10516671	E231/ 2
10205810	F603/ A	10263460	B414	10296260	A201	10450090	A301	10516671	E235
10206220 *	F603/ B	10263460	B414/ A	10296260	B201	10450190	A108	10516671	F401
10230901	B410	10263460	C209	10298360	A301	10450190	D102/ 2	10516671	F608/ 1
10248771	B212	10263460	E220	10298360	B210	10511727	E235	10516671	L101
10248771	B213/ 1	10264560	A254	10298360	B213	10516471	A243	10516671	L304
10248771	B215	10264560	B218	10298360	C105	10516471	B207	10516671	L401
10248771	B410	10264560	E220	10298460	A201	10516471	B212	10516671	M101
10249210	B410	10265160	A404	10298460	A252	10516471	B213/ 1	10516871	E218
10256885	A226	10265460	A404	10298460	A301	10516471	B215	10517071	A201
10257060	A226	10268350	A102	10298460	B101	10516471	B410	10517071	B101
10257060	A252	10269150	E225	10298460	B410	10516471	D211	10517071	B201
10257060	A402	10269350	A101	10298460	B413	10516471	E215	10517071	B202
10257060	A404	10269350	E225	10298460	C209	10516471	E220	10517071	B304
10257260	A243	10269450	E223	10298460	F501	10516471	E235	10517071	B410
10257460	A402	10275001	A404	10300511	B413	10516471	F401	10517071	C102
10257460	A404	10275001	B304	10300611	A404	10516471	F501	10517071	E216

https://tractormanualz.com/

N.ORDIN.	SGR.	N.ORDIN.	SGR.	N.ORDIN.	SGR.	N.ORDIN.	SGR.	N.ORDIN.	SGR.
10517071	E220	10519601	L401	10571771	B101	10724611	D210	10791021	B410
10517071	E235	10519621	M101/ 1	10571771	B218	10725921	F603	10791321	F201
10517071	E236	10520001	A201	10571771	C209	10725921	F603/ A	10791321	F603/ B
10517071	L101	10520201	B212	10571771	E220	10725921	F603/ B	10793511	D210
10517071	L101/ 1	10520201	B213/ 1	10571771	L303	10726611	D201	10794011	A201
10517071	L304	10520201	E220	10571771	L304	10726911	D210	10794011	L401
10517171	L304	10520221	C102	10571871	L304	10726911	E227	10794011	Z103
10517221 *	B401	10569070	E227	10571877	A201	10730101	B212	10795001	A221
10517271	B401	10569170	A201	10571877	A221	10730101	B213/ 1	10795001	L101
10517271	B401/ 1	10569170	A221	10571877	A401	10730101	B215	10795701	A221
10517271	D210	10569170	L101	10571877	B204	10730301	B410	10796401	B212
10517271	D314	10569270	E231	10571877	C135	10730301	M101	10796401	B213/ 1
10517271	E224	10569270	E231/ 1	10571877	D201	10730501	A201	10796401	B215
10517271	E235	10569270	E231/ 2	10571877	D210	10730501	L303	10796401	D111
10517271	L101	10569370	B101	10571877	D314	10730501	L304	10796901	D102/ 2
10517271	L304	10569370	B410	10571877	E215	10730901	B410	10797001	D210
10517371	B401/ 1	10569370	B413/ A	10571877	F401	10731021	B207	10797801	E235
10517371	D102	10569370	C209	10571877	L101	10731021	B213	10797801	E236
10517371	D103	10569370	E215	10571877	L101/ 1	10731021	B410	10798101	B201
10517371	D314	10569370	E218	10571877	L130	10733601	B410	10798401	E235
10517371	E235	10569371	B413/ A	10571877	L304	10733601	E227	10803801	D102/ 1
10517371	L101	10569471 *	B201	10571971	B201	10733801	D210	10837610	E220
10517571	L101	10571471	A108	10571971	B218	10734201	E228	10837610	E220
10519201	L401	10571471	L304	10571971	E235	10734301	E220	10837710	B401/ 1
10519260	A201	10571571	A224	10572171	B218	10734301	L101	10839310	B401/ 1
10519301	F401	10571571	A401	10572171	E235	10735003	E235	10839510	A302
10519301	F603	10571571	B218	10572271	B218	10788711	E227	10839710	B201
10519301	F603/ A	10571571	E220	10572271	D102/ 1	10790521	D210	10839710	B202
10519301	F603/ B	10571571	E227	10572271	D102/ 2	10790521	D314	10839710	B205
10519301	F608/ 1	10571571	F201	10572571	D102/ 1	10790521	D316/ 2	10839710	E216
10519401	F501	10571571	F401	10615371	E235	10791011	A107	10839810	A102
10519401	L101	10571571	F501	10615371	F401	10791011	B212	10839810	B304
10519601	A252	10571711	C209/ 1	10615371	F501	10791011	B213/ 1	10857790	F632
10519601	B309	10571770	A201	10615470	F603/ A	10791011	B215	10857790	F634
10519601	B410	10571770	E231	10617010	E228	10791011	C101	10857790	F634/ 1
10519601	D102/ 2	10571770	E231/ 1	10717311	A221	10791011	E216	10857790	F634/ 2
10519601	L101	10571770	E231/ 2	10720111	D102/ 2	10791011	E227	10858090	F401
10519601	L303	10571771	A401	10721021	D102/ 1	10791011	F401	10858390	F503

https://tractormanualz.com/

N.ORDIN.	SGR.	N.ORDIN.	SGR.	N.ORDIN.	SGR.	N.ORDIN.	SGR.	N.ORDIN.	SGR.
10861290	F629/ 3	10978021	A224	11066076	B410	11193871	A221	11198371	A252
10861290	F629/ 3A	10978021	B101	11066076	E228	11193871	A252	11198371	A402
10902021	A221	10978021	L101	11066476	B410	11193871	A301	11198371	A403
10902021	A401	10978321 *	L304	11066575	C101	11193871	B101	11198371	E220
10902021	E220	11048890	F401	11066576	E215	11193871	B218	11198371	F301
10902121	A116	11058376	A108	11066676	B410	11193871	E220	11198471	F201
10902121	A221	11058476 *	B111	11066775	C135	11194071	A252	11198671	A254
10902121	A252	11058676 *	E221	11066875	D201	11194071	A301	11198671	F301
10902121	F401	11059376	D201	11066876	B101	11194071	A402	11198673	D213
10902121	L304	11059576	A116	11066976	A107	11194071	A404	11198771	A404
10902221	A224	11059976	B205	11067375	D201	11194071	A409	11200173	F603
10902221	B207	11060076	A105	11067376	D211	11194079	A224	11200173	F603/ A
10902221	B213	11060276	D201	11067676	E220	11195371	L401	11200271	D322
10902221	D111	11061076	B205	11067876	B205	11195470	F608/ 1	11200271	D322/ 2
10902221	D211	11061376	B401/ 1	11068075	B406	11195471	A224	11200471	D316/ 1
10902221	E227	11061676	B309	11068076	E215	11195471	B101	11200471	D322/ 1
10902221	F401	11061976	E216	11068076	E216	11195471	B410	11200471	D322/ 2
10902321	A252	11062476	B305	11068376	E216	11195471	E227	11206221	D201
10902421	D211	11062476	E216	11068476	E231	11195471	F401	11260511	D211
10902421	F201	11063876 *	A221	11068476	E231/ 1	11195471	L101	11269011	D211
10902621	A102	11063976 *	E228	11068476	E231/ 2	11195479	A243	11270460	E235
10902621	A221	11064076	A221	11068875	B401/ 1	11197771	A102	11270660	E236/ 1
10902621	A224	11064076	B101	11068875	C101	11197771	A221	11270660	E237
10902621	A243	11064076	E228	11069076	B205	11197771	A224	11306921	A102
10902621	A301	11064276 *	E224	11069576	B205	11197771	A252	11306921	A201
10902621	D211	11064276	E228	11069576	B305	11197771	A301	11306921	A402
10902821	D211	11065076	E231/ 2	11069576	L101	11197771	A401	11306921	C135
10902821	E220	11065375	L403	11071576	B401	11197771	E220	11306921	C209
10903021	D211	11065476	A221	11075476	E216	11198071	A108	11306921	L304
10903021	E215	11065676	A221	11088076	C101	11198071	A116	11306937	F201
10903421	B218	11065676	B410	11088076	M101/ 1	11198071	A252	11307021	A224
10903621	A401	11065676	C135	11105371	A201	11198071	A302	11307021	B201
10903621	L101	11065676	E231	11112221	L101	11198171	A404	11343721	A107
10962421	A221	11065676 *	E231/ 1	11114111	E220	11198171	E220	11343721	L303
10977511	A221	11065976	B410	11122431	B401/ 1	11198371	A102	11343821	D210
10977521	E227	11065976	D201	11122431	D314	11198371	A115	11363021	L101
10977621	F401	11065976	E235	11190679	B218	11198371	A116	11369621	L304
10977921	A221	11066076	B101	11190779	B401/ 1	11198371	A224	11376231	E224

https://tractormanualz.com/

N.ORDIN.	SGR.	N.ORDIN.	SGR.	N.ORDIN.	SGR.	N.ORDIN.	SGR.	N.ORDIN.	SGR.
11390521	E235	12164721	D210	12574811	A221	12642001	E231	13275911	L101
11391521	E235	12164721	F301	12575921	D212	12642001	E231/ 1	13276001	F501
11398421	D102/ 1	12164721	F401	12575921	D212/ 1	12642001	E231/ 2	13276011	F501
11408521	D316	12164721	L101/ 1	12577021	D211	12642801	Z103	13276111	F401
11422321	L304	12164721	L304	12598079	Z103	12643701	A401	13276411	B212
11901717	A301	12170990	A243	12598359	A201	12643701	L101	13276411	B213/ 1
11902011	A243	12173890	A201	12598359	F501	12644307	L304	13276411	B215
11903171	A102	12173890	A252	12598359	M101/ 1	12646201	L304	13297842	L304
11903171	B210	12173890	A301	12598879	M101/ 1	12646701	A301	13299217	L304
11903171	B213	12174090	A222	12601278	F603	12646701	A401	13300211	B410
11903171	B218	12174090	A404	12601278	F603/ A	12646701	F401	13301201	E225
11903171	D314/ 1	12174090	B218	12601278	F603/ B	12646701	L101	13301311	B207
11903271	B414/ A	12174090	B410	12601371	L101	12646701	L304	13303511	L304
11903817	A303	12174090	E220	12604271	E227	12646801	A107	13336407	L304
11945008	F301	12174490	A222	12604571	L101	12646801	A201	13397776	C102
12035570 *	F603/ B	12174590	A223/ 1	12605271	F401	12646801	F301	13398376	D211
12035670	F603	12174690	A222	12605271	F501	12646901	F301	13398376	E220
12053980	F401	12174790	A252	12605279	E235	12646901	L101/ 1	13400773	C135
12066880	F632	12174790	A402	12605379	F603/ B	12646901	L304	13406911	D211
12164021	F603	12174790	A404	12605579	L101	12647011	C135	13407211	B101
12164021	F603/ A	12174890	D211	12605671	F301	12647011	E231	13407211	B401
12164121	B401/ 1	12174990	A222	12608571	B101	12647011	E231/ 1	13407211	B401/ 1
12164121	B411	12179090	C102	12608579	A201	12647011	E231/ 2	13407211	D314
12164121	C102	12179490	A201	12608671	B101	12838990	L403	13407211	E227
12164121	D314	12179490	A243	12624101	L304	13180700	L303	13407211	E235
12164121	D322	12179490	A401	12638101	B410	13265111	F603	13407211	E236
12164121	D322/ 2	12179590	A401	12638101	L101	13265111	F603/ A	13407221	D314
12164221	D322	12179990	A401	12638601	A101	13265111	F603/ B	13407240	D314
12164221	D322/ 2	12179990	D211	12638601	A221	13268018	F603	13408411	D314
12164521	D102/ 1	12179990	E215	12638601	A252	13268018	F603/ A	13413290	B201
12164721	A107	12182190	B104	12638601	B212	13268018	F603/ B	13413290	E223
12164721	A116	12338601	L304	12638601	B213/ 1	13271611	E227	13449720	B204
12164721	A201	12574211	F608/ 1	12638601	B215	13272111	A201	13449821	A116
12164721	A224	12574221 *	F629	12638601	L101/ 1	13273911	A301	13449821	A224
12164721	A252	12574511	L101/ 1	12638601	L304	13273911	F401	13516621	B201
12164721	B101	12574521	A101	12638621	A254	13274211	A108	13516621	E223
12164721	B204	12574521	A201	12639701	A221	13274411	L101	13516821	A402
12164721	B218	12574521	L303	12639701	F603	13274801	F401	13517021	A402

https://tractormanualz.com/

N.ORDIN.	SGR.	N.ORDIN.	SGR.	N.ORDIN.	SGR.	N.ORDIN.	SGR.	N.ORDIN.	SGR.
13517630	A224	13942070	D201	14233621	A116	14306420	E218	14456981	B413/ A
13543421	A252	13942870	E227	14233621	B406	14306520	B410	14457080	B410
13543421	A254	13943070	E227	14238030	A106	14306520	E218	14457080	B413/ A
13546320	A102	14047417	B406	14238721	A116	14306620	E218	14457180	E220
13546320	F301	14143790	F501	14254531	D314/ 1	14307421	E215	14457180	E228
13546520	B204	14147590	F629	14255030	B406	14308121 *	B201	14457280	B206
13550201	F608/ 1	14147590	F629/ A	14255330	B401/ 1	14323911	A101	14457281	A201
13550301	A221	14147590	F629/ 1	14257930	D316/ 2	14323911	A102	14457281	B410
13550476	B410	14147590	F629/ 1A	14258430	D316/ 1	14324011	E223	14457281	E223
13552330	B401/ 1	14147590	F629/ 2	14272031	B401/ 1	14324111	C135	14457281	E225
13598011	A115	14147595	F629	14274530	L304	14324801	E224	14457380	B410
13604011	B212	14147595	F629/ A	14274531	D314/ 1	14324901	E223	14457380	C105
13604011	B213/ 1	14147595	F629/ 1	14274621	B202	14325411	B201	14457381	E224
13604011	B215	14147595	F629/ 2	14274631	B404	14327101	E220	14457480	C105
13604511	A401	14148190	F632	14274631	B412/ 1	14328501	B201	14457480	C135
13746410	A107	14148190	F634	14274731	A102	14328501	D111	14457481	E215
13838071	M101/ 1	14148190	F634/ 1	14274731	B401/ 1	14328701	A116	14457481	E225
13895770	L101	14148190	F634/ 2	14274821	B202	14328801	A101	14457580	E228
13897270	B201	14161970	A221	14274821	L303	14328801	B410	14457581	A116
13897470 *	E227	14161970	E215	14275621	B205	14330101	B201	14457581	A301
13897970 *	B201	14162070	B213	14276330	A102	14330260	A243	14457581	E215
13899970	E215	14162170	E225	14282470	A101	14433380	B414/ A	14457581	E225
13902470	B212	14164770	B101	14282770	A101	14452581	B413/ A	14457680	A404
13902470	B213/ 1	14164770	E235	14302121	L304	14452781	E225	14457680	B201
13904570	B410	14165470 *	A224	14304020	A221	14452980	B201	14457680	B218
13904670	E227	14165970	E236	14304320	L101	14452981	B410	14457680	D211
13904970	B410	14167570	A101	14304620	A201	14452981	E218	14457680	E220
13907470	B207	14168270	E235	14304620	A221	14452990	B201	14457680	E228
13907470	B213	14170370	D111	14305320	E215	14453080	E228	14457980	C105
13907570	B215	14170780	D111	14305320	L304	14453181	E224	14458081	A252
13910370	B212	14176770	E235	14305621	B410	14453581	A108	14458081	A404
13910370	B213/ 1	14176770	E237	14305720	E231	14453981	A224	14458281	A102
13910570	B205	14189176	L101	14305720	E231/ 1	14454380	F603	14458680	B218
13910570	B210	14198810	E220	14305720	E231/ 2	14454380	F603/ A	14458680	E220
13910570	B213	14199011	C135	14306420	B101	14454380	F603/ B	14458681	E223
13910670	B410	14199011	E224	14306420	B410	14456781	A116	14459081	A404
13911270	B305	14199110 *	E224	14306420	B413/ A	14456881	B413	14459381	A102
13938070	B215	14233021	A107	14306420	E215	14456981	B413	14460181	E220

https://tractormanualz.com/

N.ORDIN.	SGR.	N.ORDIN.	SGR.	N.ORDIN.	SGR.	N.ORDIN.	SGR.	N.ORDIN.	SGR.
14460380	E218	14604670	E236	15540721	E216	15896221	B215	15970721	F401
14460380	E221	14613570	D102/ 2	15540721	L304	15896221	D211	15970721	L101/ 1
14460781	A301	14614070	D102/ 2	15540821	B201	15896221	E220	15970721	L304
14461481 *	B416	14641191	Z103	15540821	E220	15896221	E235	15970721	M101/ 1
14462281	B410	14641291	L101	15540821	E235	15896221	F201	15970921	A115
14463181	A106	14641391	Z103	15540921	B201	15896221	F401	15970921	L304
14463280	C105	14641491	Z103	15540921	B202	15896221	F501	15970930	A252
14463881	A116	14642694	F401	15540921	L101/ 1	15896221	F608/ A	15971321	A115
14464080	E220	14642991	L304	15540930	B406	15896221	L304	15971330	A254
14465280 *	B218	14647391	Z103	15541021	A254	15896411	B410	15971421	A102
14465981 *	E226/ 1	14647693 *	F401	15541021	B201	15896411	E235	15971421	A201
14467281 *	D212/ 1	14647693	L101	15541121	A404	15896411	F401	15971421	L101/ 1
14469381	A301	14647990 *	L101	15541121	E220	15896411	F501	15971521	A102
14472981	E224	14722010	E227	15541121	E235	15896411	L304	15971621	A401
14482480	B411	14722110	E227	15541221	E235	15903801	L101	15971721	A102
14487581	B410	15152211	E215	15541521	E220	15905407 *	E231	15971821	E220
14496101	L101	15221621	B218	15541621	A254	15905407	E231/ 1	15972021	A402
14496101	Z103	15221621	L101	15541921	F301	15905407	E231/ 2	15972021	A403
14496321	M101/ 1	15502611	D316/ 2	15541921	L304	15916901	L304	15972021	E220
14496501	L101	15503611	D201	15543121	A404	15917701	L304	15972030	A254
14496501	M101/ 1	15540221	E235	15635801	M101/ 1	15970321	A252	15972921	A102
14496721	M101/ 1	15540321	A201	15645401	B207	15970421	F301	15973021	A102
14565470	A224	15540321	B201	15688507	L101	15970421	L130	15980521	B218
14567080	A221	15540321	B218	15840521	E235	15970521	A201	15980521	D322
14569480	A243	15540321	B410	15853221	L101	15970521	A221	15980521	D322/ 1
14569880	A221	15540321	C102	15853721	A201	15970521	A224	15981030	B401/ 1
14569880	A401	15540321	L101	15860121	B201	15970521	A301	15981030	D314
14574180	F301	15540321	L101/ 1	15888721 *	E218	15970521	B401/ 1	15981030	E235
14575380	B410	15540421	A201	15896211	L101	15970521	B404	15981221	E220
14575380	C102	15540421	B101	15896218	F301	15970521	D314	15981231	B401
14600370 *	E220	15540421	B201	15896221	A221	15970521	E220	15981521	C102
14601070	E236	15540421	B218	15896221	A227	15970521	E224	15981631	D210
14601470	D102/ 1	15540521	L304	15896221	A228	15970721	A115	15981821	D314
14601470	D102/ 2	15540621	B201	15896221	A243	15970721	A201	15983221	B401/ 1
14601470	D103	15540621	B304	15896221	B207	15970721	A402	15983221	D314
14601470	E228	15540621	B309	15896221	B212	15970721	B201	15983321	B401/ 1
14601470	E235	15540621	E236	15896221	B213	15970721	B401/ 1	15983321	D314
14604670	E235	15540621	L304	15896221	B213/ 1	15970721	C135	15983821	L101

https://tractormanualz.com/

N.ORDIN.	SGR.	N.ORDIN.	SGR.	N.ORDIN.	SGR.	N.ORDIN.	SGR.	N.ORDIN.	SGR.
15984131	D102	16043421	E216	16044021	D211	16100821	L401	20063390	B213
15984131	D102/ 1	16043421	E220	16044021	E235	16100821	M101	20063390	B213/ 1
15984131	D102/ 2	16043421	E225	16044121	A102	16100821	M101/ 1	20063390	E218
15984131	D103	16043421	E231	16044121	A224	16101511	A201	20063400	B406
15984321	D102/ 1	16043421	E231/ 1	16044121	E220	16101511	L304	20063450	C105
15984321	E235	16043421	E231/ 2	16044221	A302	16101521	B201	20063470	B413
15985021	B401/ 1	16043421	E235	16044221	B218	16101521	B401/ 1	20063470	B413/ A
15985021	D314	16043421	F401	16044221	E220	16101521	F301	20063470	C105
15985821	E235	16043421	F501	16044321	A402	16102311	A221	20063500	C105
15986221	D102/ 1	16043421	M101	16044321	E225	16102311	B101	20063500	E223
15987031	D102/ 1	16043521	B213	16044321	L101	16102311	B413	20229990	E216
15990721	B201	16043521	L101	16044521	A252	16102311	E225	20943310	E216
15992430	B401	16043621	B101	16044521	B101	16102311	E228	24903470	B404
16040021	B401/ 1	16043621	B207	16044521	C209	16102321	M101/ 1	24903490	D314/ 1
16040021	D314	16043621	E227	16044721	E227	16102911	E227	24903500	D314/ 1
16043021	L101	16043621	E231	16044931	A409	16103621 *	E235	24905130	B309
16043121	B410	16043621	E231/ 1	16045021	A102	16104121	D102/ 2	24905270	D201
16043121	L101	16043621	E231/ 2	16045021	A404	16105021	E216	24940220	F603
16043121	L304	16043621	L101	16045230	A404	16105021	E235	24940220	F603/ A
16043221	A222	16043821	A201	16045230	E220	16105111	B401/ 1	24940220	F603/ B
16043221	A301	16043821	A252	16045421	E227	16132011 *	E227	26797980	B305
16043221	B309	16043821	B218	16100821	A201	16140721	L304	26797990	E216
16043221	D211	16043821	E220	16100821	A221	16161821	B401/ 1	26799950	D314
16043221	E220	16043821	E225	16100821	A224	16161821	D314	26799970	D314
16043221	L101	16043821	E231	16100821	A243	16162431	B401/ 1	26800040	B406
16043321	A301	16043821	E231/ 1	16100821	A252	16162431	D314	26800050	B401
16043321	B218	16043821	E231/ 2	16100821	A402	16320421	B201	26800070	B401
16043321	E220	16043821	E235	16100821	B101	19052981	A401	26800140	B404
16043321	L101	16043821	L101	16100821	B218	19052982	A224	26800850	D314
16043321	L401	16043821	L304	16100821	C135	19053082	C102	26800920	E236
16043411	A108	16043921	A252	16100821	C209	19053082	E220	28042260	B404
16043421	A256	16043921	A404	16100821	D211	19053182	A201	28042480	B401/ 1
16043421	A301	16043921	B101	16100821	E220	19053182	A243	28042510	B305
16043421	A302	16043921	B218	16100821	E223	19053382	A201	28996690	E216
16043421	A401	16043921	D102/ 2	16100821	F501	19053582	A402	38505701	A101
16043421	C135	16043921	E220	16100821	L101	20045200	E216	38812780	A107
16043421	D211	16044021	A102	16100821	L303	20063390	B210	38814907	A107
16043421	E215	16044021	C209/ 1	16100821	L304	20063390	B212	38815193	A301

https://tractormanualz.com/

N.ORDIN.	SGR.	N.ORDIN.	SGR.	N.ORDIN.	SGR.	N.ORDIN.	SGR.	N.ORDIN.	SGR.
38819032	A107	44011391	B201	44016319	B406	44018046	D322	44018756	B401/ 1
38823504	A107	44011391	B202	44016323	B406	44018047	D322	44018756	D314
38823992	A403	44011752	B205	44016325	B406	44018047	D322/ 1	44018767	B401/ 1
38829614	A107	44012292	D102/ 1	44016326	B406	44018501	E235	44018767	D314
38830379	A301	44012292	E235	44017370	E235	44018506	E235	44018768	B401/ 1
38952312	A103	44012294	E235	44017370	E236	44018507	E235	44018768	D314
38983540	A402	44012299	E235	44017673	E235	44018507	E237	44018770	B401/ 1
40000420	E224	44012300	E216	44017710 *	E235	44018508	E235	44018770	D314
40002440	A102	44012763	E235	44017819 *	E235	44018508	E237	44019067	E235
40002650	A102	44012764	E235	44017899	E236	44018510	E235	44019090	E220
44000426	D102/ 1	44012765	E235	44017900	E236	44018570	E236	44019090	E235
44000426	E235	44013185	D322	44017901	E236	44018642	E235	44019129	E227
44007661	B401/ 1	44014604	E236	44018037	D322	44018644	E235	44019139	D314
44007661	D314	44015196	E235	44018037	D322/ 2	44018646	E235	44019140	D314
44011091	D316	44015354	C209	44018040	D322	44018648 *	E235	44019284	E236
44011091	D322	44015509	B201	44018040	D322/ 2	44018742	B401/ 1	44019496	D211
44011091	D322/ 2	44015788	E226	44018045	D322	44018742	D314	44019762	E235
44011235	B406	44015841	E220	44018045	D322/ 1	44018747	E220	79013414 *	F629/ 3
44011250	B410	44016318	B406						

https://tractormanualz.com/

ERA	VED	SGR.	ERA	VED	SGR.	ERA	VED	SGR.	ERA	VED	SGR.
1		A252	4630543	5118570	E220	4738311	4718317	A101	4996479	5106927	L101
566550	5100806	E227	4665429	4665029	A404	4738312	4718318	A101	4997016	5123114	E216
578668	5112606	D103	4667339	1909137	A404	4738313	4718320	A101	4997233		B404
590353		B201	4667755		A404	4738314	4718321	A101	4997234		B404
593108	5126402	A201	4670937	4601834	A116	4738315	4718323	A101	4997992	1909143	E215
593775	5119971	B210	4671001	1909103	A226	4738316	4718324	A101	4998250	11063876	A221
593775	4968815	B213	4671700	4722869	A201	4738317	4707321	A101	4998558	14647693	F401
722023	772052	A235/ 1	4688654	4765377	A252	4738318	4707322	A101	4998558	14647693	L101
741654	5107812	E224	4694949		A301	4738716	8829875	A404	4998876	5127282	F201
773130	773131	A233	4700487		A226	4745768	4753831	A221	4999028	5119079	B401/ 1
814838	5118573	A221	4707318	4757274	A101	4748978	4764507	A105	4999028	5119079	D314
992273	5118488	A201	4708193	4708198	A105	4748980	4796207	A105	4999274	5124778	B401/ 1
1125676	10125676	E215	4708194	4708199	A105	4749714	4760941	A105	4999274	5124778	D314
1909731	1909160	A103	4708195	4708200	A105	4750819		A101	4999374	5118742	B401/ 1
1909732	1909161	A103	4708196	4708201	A105	4750820		A101	4999374	5118742	D314
1909733	1909162	A103	4711704	4796529	A403	4750821		A101	4999791	5115208	E231
1909734	1909163	A103	4715333	4795296	A224	4750822		A101	4999792	5115205	E231
1909755	1909992	A105	4723526	4723527	A254	4757274	4760489	A101	5011783	5104051	E228
1909756	1909993	A105	4723938	4723939	A102	4759516	4738716	A404	5100021	5120022	E224
1909757	1909994	A105	4724171	4755621	E220	4760940	4796208	A105	5100093	5116023	E220
1909758	1909995	A105	4724733	4788145	A103	4760941	4796209	A105	5101113	5129385	B401/ 1
1909789	1930262	A403	4725764	4778765	A252	4920255	5111023	F301	5101134	14647990	L101
1909992	1930232	A105	4726252	4726852	A404	4959678	5117739	E224	5101284	5126705	F501
1909993	1930233	A105	4726340	4726362	A402	4960158	5121257	Z101	5101688	5104120	B305
1909994	1930234	A105	4726860		A403	4964322		A226	5101741		E231
1909995	1930244	A105	4726861		A403	4964323	1909107	A226	5101991	5101990	B201
4068085		L101	4726918		A115	4968750		Z101	5102081	11063976	E228
4551099	5118697	A243	4726922		A115	4968815	5119971	B213	5102085	11064276	E224
4551101	5118583	A243	4727139	4796534	A402	4973558	5128110	Z101	5102085	11064276	E228
4557649	5118584	A243	4731530	4753580	A107	4975019	4997629	L130	5102151	5128674	B204
4572859	5118187	B204	4731531	4756500	A107	4984168	5111377	B204	5102151	5128674	B205
4607586	4788087	E220	4731532	4754088	A107	4987911		B309	5102170	5128673	B205
4609538	5118568	D211	4731643		A403	4987912		B309	5102235	5102234	F401
4609538	5118588	E220	4735905		A301	4987913		B309	5103155	5123161	B206
4613792	5118586	A243	4738179	4718316	A101	4987914		B309	5103451	5130767	D102
4621358	5118569	D211	4738180	4718319	A101	4991737	5106843	C101	5103751	5104773	C135
4621358	5118569	E220	4738181	4718322	A101	4994076	5128676	B309	5103752	5104774	C135
4630543	5118570	D211	4738182	4707320	A101	4994227	5127364	B305	5104051	11064076	B101

https://tractormanualz.com/

ERA	VED	SGR.	ERA	VED	SGR.	ERA	VED	SGR.	ERA	VED	SGR.
5104051	11064076	E228	5110724	5112798	B213	5112643	5116599	A221	5113548	5119662	L304
5104901	5114901	F401	5111217	5122803	B207	5112645	5116664	E231	5113617	5116659	L304
5105871	4379796	C102	5111217	5122803	B213	5112704	5125604	L304	5113670	5119381	C105
5105961	5125750	B406	5111258	5111240	E231	5112843	5113135	B101	5113852	5115813	B207
5106547	5126478	E215	5111258	5111240	E231/ 1	5112861	5127303	E227	5113910	5113913	D211
5106549	5126479	E218	5111258	5111240	E231/ 2	5112896	5115275	L304	5113913	5126506	D211
5106550	5126481	E218	5111278	5121672	B204	5112897	5115276	L304	5114097	5120338	L304
5106551	5106550	E218	5111305	5102092	D314/ 1	5112955	5120588	A201	5114098	5120332	L304
5106716	5115341	D210	5111386	5120025	E224	5112984	5112987	D211	5114099	5120326	L304
5106990	5130334	E216	5111389	5128133	E235	5112987	5126673	D211	5114485	5115835	D322/ 2
5107003	5107603	A301	5111393	5120401	L101	5113075	5120851	D211	5114531		E227
5107610	5130068	B401/ 1	5111401	5120331	E227	5113083	5120403	L101	5114742	5114272	D102/ 1
5107940	5107939	E215	5111414	5121907	D314/ 1	5113099	5113101	C135	5114758	5128900	E235
5108195	5108130	L101	5111767	5118452	B101	5113100	5113101	E227	5114759	5128901	E235
5108199	5111393	L101	5111784	5115430	L304	5113101	5122807	C135	5114840	5126578	E227
5108337	5108837	B213	5111787	5115431	L304	5113101	5122807	E215	5114892	5122526	C209/ 1
5108892	5122003	B309	5111898	5129454	B215	5113101	5122807	E227	5114896	5118737	B401/ 1
5109092	4999789	E215	5111928	5115443	A221	5113102	5122808	E227	5114898	5119042	B401/ 1
5109093	4999790	B215	5111930	5114834	A221	5113103	5113531	E227	5115232	5119669	L101
5109180		E235	5111930	5114834	E215	5113104	5113531	A221	5115331	5114571	L304
5109215	5109214	E235	5111930	5114834	E227	5113104	5113531	E215	5115332	5107483	L304
5109215	5109214	E236	5112014	5112013	F401	5113104	5113531	E227	5115430	5123099	L304
5109338	15905407	E231	5112025	5124437	B406	5113105	5111413	C135	5115431	5123105	L304
5109338	15905407	E231/ 1	5112025		C135	5113124	5119452	E231	5115452	5120418	L101
5109338	15905407	E231/ 2	5112124	5123727	F201	5113124	5119452	E231/ 2	5115484	5117762	A201
5109355	5109354	B304	5112129	5112128	F401	5113136	5112400	B101	5115491	5114531	E227
5109388	5125548	B213	5112176	5119604	L101	5113173	5125752	B406	5115845	5126672	D211
5109405	5109406	B411	5112246	5129003	B305	5113174	5125751	B406	5115845	5126672	E220
5109849	5117630	E220	5112286	5126464	B401	5113214	5115215	A221	5116061	5130779	E235
5109871	5117506	E220	5112298	5126466	B401	5113232	5123232	D211	5116062	5130780	E235
5110219	5122136	B204	5112400	5124031	B101	5113233	5115227	A221	5116290	5110588	A201
5110609	5121701	A201	5112401	5124029	B105	5113283	5120850	E220	5116913		L303
5110620		A201	5112402	5117288	B101	5113297	1909130	B218	5116918	5118230	L303
5110622	5110623	A201	5112434	5117526	B410	5113297	1909130	E220	5116919	5122420	L303
5110625	5110624	A201	5112517	5120844	E235	5113311	5119492	E231	5116920	5122413	L303
5110631	5110630	A201	5112521	5120845	E235	5113311	5119492	E235	5116922	5122411	L303
5110635	5110634	A201	5112564	5123061	B101	5113441	5113440	L101	5116995	5122033	L303
5110646	5115950	B101	5112605	5118453	B105/ 1	5113534	5119663	L304	5117288	5121414	B101

https://tractormanualz.com/

ERA	VED	SGR.	ERA	VED	SGR.	ERA	VED	SGR.	ERA	VED	SGR.
5117893	5123302	E220	9929690	9959877	A228	9959529	9959876	A228	10516871	10571877	C135
5117896	5117895	E220	9929691	9959878	A228	9959553	15896221	A228	10516871	10571877	D201
5117901	563219	C135	9929741	768482	E225/ 2	9959687	9959917	B415/ 2	10516871	10571877	D210
5117901	563219	E220	9929846	12574221	F629	9960231	9933236	F608/ 1	10516871	10571877	D314
5117949	5123635	C135	9955128	9957898	F608	10033410	10033411	B215	10516871	10571877	E215
5118932	5126461	B401	9956285	79013414	F629/ 3	10033410	10033411	B410	10516871	10571877	F401
5118966	5124082	E215	9956513	9960181	D202	10121411		E227	10516871	10571877	L101
5119039	5124633	E215	9956526	9959701	B415	10158400	10158401	A107	10516871	10571877	L101/ 1
5119670	5121876	L101	9956526	9959701	B415/ 1	10181811	10181817	A226	10516871	10571877	L130
5120022	5126572	E224	9957705	9960129	F608/ 1	10184317	10184311	A201	10516871	10571877	L304
5120326	5127241	L304	9957735	10516471	F603	10184317	10184311	A224	10571770	10571771	L303
5120332	5127243	L304	9957735	10516471	F603/ A	10184317	10184311	B410	10571771	12605579	L101
5120942	5123336	D102/ 2	9957736	12601278	F603	10184317	10184311	D211	10571870	10730501	L303
5121257	4960158	Z101	9957736	12601278	F603/ A	10205820	10205810	F603	10615671	12598359	A201
5121919	5121942	B204	9957737	10725921	F603	10248721		B410	10615671	12598359	F501
5122368	5131881	D102/ 1	9957737	10725921	F603/ A	10249110	4753833	A221	10615671	12598359	M101/ 1
5122663	5125586	F501	9957888	1909135	A223	10286460	10298460	A252	10731001	10731021	B410
5125871	5125716	D316/ 2	9957889	1909136	A223	10290890	12174090	B410	10732601		B410
5125874	5125717	D316/ 2	9957978	9959890	D213	10300640	10300611	A404	10735001	10797801	E236
5127360	5102371	B204	9957979	9957978	D213	10300771	10300711	A404	10790511	10790521	D314
5924980	5985948	A401	9957989	11058676	E221	10301580	10263460	B201	10791001	10791021	B410
8181796		E218	9957990	14460380	E221	10304711	5118991	B201	10791311	10791321	F201
8819262	19053582	A402	9957991	9959354	E221	10305101	10305171	A102	10902391		A252
8822141	4750806	A101	9958553	12575921	D212	10353501	13301201	E225	10902611	10902621	D211
8822383	4758794	A107	9958553	12575921	D212/ 1	10376711	14305720	E231	10977621	16043021	L101
8823263	4758798	A107	9958569	14467281	D212/ 1	10390201	10390211	F401	11052090	10858090	F401
8828662	8828452	A105	9958760	9918636	C210	10516411	10516471	B207	11058375	11058376	A108
8829875	4759516	A404	9958911		A253	10516470	10516471	B410	11059375	11059376	D201
8831397	4760940	A105	9958942	14168270	E235	10516470	10516471	E215	11059575	11059576	A116
9916080	9957904	F608	9959006	9959211	E225/ 2	10516670	10516671	B410	11059975	11059976	B205
9918360	15896221	F608/ A	9959006	9959211	E225/ 4	10516670	10516671	E215	11061075	11061076	B205
9918641	11198673	D213	9959027	9959215	E225/ 4	10516670	10569370	E218	11061975	11061976	E216
9923580	9959702	B415	9959086	9959211	E225/ 3	10516677	10516671	E220	11062475	11062476	E216
9925343	10376811	A227	9959278	14461481	B416	10516870	10516671	E218	11065975	11065976	E235
9926109	9959568	F608	9959300	9959349	F629/ 2	10516871	10571877	A201	11066075	11066076	E228
9928457	9957913	F608/ 1	9959506	9959355	A228	10516871	10571877	A221	11066975	11066976	A107
9929150	9008664	A228	9959507	9959901	A228	10516871	10571877	A401	11067875	11067876	B205
9929163	9959896	A228	9959508	9959356	A228	10516871	10571877	B204	11068075	11068076	E215

https://tractormanualz.com/

ERA	VED	SGR.	ERA	VED	SGR.	ERA	VED	SGR.	ERA	VED	SGR.
11068075	11068076	E216	13274417	5122812	L101	14580971	5121435	Z101	16044521	5120756	A222
11068375	11068376	E216	13275901	13275911	L101	14583371	5121418	Z101	16046121	16045230	A404
11069075	11069076	B205	13299217	5122813	L101	14583671	5121433	Z101	16046121	16045230	E220
11069575	11069576	B205	13299819	5122815	L101	14583771	5121434	Z101	16100811	16100821	A201
11069575	11069576	B305	13300419	5122814	L101	14587071	5121256	Z101	16100811	16100821	A252
11075475	11075476	E216	13397776		C101	14687071	14580971	Z101	16100811	16100821	A402
11193971	11194071	A404	13543521	13543421	A254	15672401	5122810	E227	16100811	16100821	E220
11306931	11306937	F201	13550401	13550476	B410	15770521	15970521	D314	16100811	16100821	E223
12164111	12164121	B401/ 1	13550501	13550401	B410	15888721	11343721	L303	16100811	16100821	F501
12164111	12164121	C102	13749210	5120262	A221	15893821	15983821	L101	16100811	16100821	L101
12164111	12164121	D314	13895470	13897470	E227	15896211	15896221	A221	16100811	16100821	L303
12164111	12164121	D322	13904870	13899970	E215	15896211	15896221	A243	16100811	16100821	L401
12164111	12164121	D322/ 2	13975901	13275901	L101	15896211	15896221	B212	16101511	16101521	F301
12164711	12164721	A224	14199000	14199011	C135	15896211	15896221	B213	16105011	16105021	E235
12164711	12164721	B204	14199000	14199011	E224	15896211	15896221	B213/ 1	16109221	5115377	B406
12164711	12164721	F401	14199100	14199110	E224	15896211	15896221	B215	28995910	5125453	B205
12164711	12164721	L101/ 1	14274671	14274631	B404	15896211	15896221	E220	28995920	5125452	B205
12164711	12574521	L303	14274730	14274731	A102	15896211	15896221	E235	40002640	40002440	A102
12164711	12164721	L304	14301620	5122805	C135	15896211	15896221	F401	40018506	44018506	E235
12574511	12574521	A101	14305321	14305320	L304	15896211	15896221	F501	44011311	44011391	B201
12574511	12574521	A201	14306620	16044121	E220	15896211	15896221	L304	44011615	5117289	B101
12605571	12605579	L101	14307420	14307421	E215	15915907	5122806	C135	44015494	44015495	Z101
12605771	12598879	M101/ 1	14358920	5122804	C135	15981021	15981030	E235	44015495	5121432	Z101
12638620	12638621	A254	14457180	5115996	B213	15981031	15981030	B401/ 1	44016249	5115845	D211
12638660	12638601	A101	14457280	5115996	B210	15984121	15984131	D102	44016249	5115845	E220
12644301	12644307	L304	14457660	14457680	E228	15984121	15984131	D102/ 1	44016324	5125753	B406
12647001	12647011	E231	14457681	14457680	A404	15984121	15984131	D103	44016328	5117488	B410
12647001	12647011	E231/ 1	14458001		A252	15985031	15985021	B401/ 1	44017903	5109214	E235
12647001	12647011	E231/ 2	14463981	14469381	A301	15985031	15985021	D314	79007569	5120754	A222
13265101	13265111	F603	14529531	5121423	Z101	16043111	16043121	B410	79007570	5120755	A222
13273901	13273911	F401	14534521	5121429	Z101						

https://tractormanualz.com/

PARTI DI RICAMBIO

PIÈCES DÉTACHÉES — **SPARE PARTS**

ERSATZTEILE — **PIEZAS DE REPUESTO**

vedere "CODICI DAT" (*sul retro*)

voir "CODES DAT" (*au verso*) — see "DAT CODES" (*on verso*)

Siehe "DAT Kennummern" (*auf der Rückseite*) — véase "CÓDIGOS DAT" (*en el dorso*)

https://tractormanualz.com/

CODICI DAT (per uso "Tariffario delle riparazioni")

CODES DAT (à l'usage du "Temps de réparation")

DAT-KENNUMMERN (zum Gebrauch der "Reparatur-Richtsätze")

DAT CODES (to be used for "Service Time Schedule")

CÓDIGOS DAT (para uso del "Tiempos de reparaciones")

codice Sgr.	codice DAT	codice Sgr.	codice DAT	codice Sgr.	codice DAT
A0. 00 01 ..	100 00 01 ..	E1. 01 02 ..	501 01 02 ..	G4. 01 02 ..	604 01 02 ..
A1. 01 02 ..	101 01 02 ..	E2. 01 02 ..	502 01 02 ..	G5. 01 02 ..	605 01 02 ..
A2. 01 02 ..	102 01 02 ..	E3. 01 02 ..	503 01 02 ..	H1. 01 02 ..	681 01 02 ..
A3. 01 02 ..	103 01 02 ..	E4. 01 02 ..	504 01 02 ..	H2. 01 02 ..	682 01 02 ..
A4. 01 02 ..	104 01 02 ..	F0. 01 02 ..	550 01 02 ..	L1. 01 02 ..	701 01 02 ..
A5. 01 02 ..	105 01 02 ..	F1. 01 02 ..	551 01 02 ..	L2. 01 02 ..	702 01 02 ..
B1. 01 02 ..	181 01 02 ..	F2. 01 02 ..	552 01 02 ..	L3. 01 02 ..	703 01 02 ..
B2. 00 01 ..	212 00 01 ..	F3. 01 02 ..	553 01 02 ..	L4. 01 02 ..	704 01 02 ..
B3. 01 02 ..	243 01 02 ..	F4. 01 02 ..	554 01 02 ..	L5. 01 02 ..	705 01 02 ..
B4. 01 02 ..	274 01 02 ..	F5. 01 02 ..	555 01 02 ..	L6. 01 02 ..	706 01 02 ..
C1. 01 02 ..	331 01 02 ..	F6. 01 02 ..	556 01 02 ..	L7. 01 02 ..	707 01 02 ..
C2. 01 02 ..	332 01 02 ..	G0. 01 02 ..	600 01 02 ..	M1. 01 02 ..	711 01 02 ..
D1. 01 02 ..	381 01 02 ..	G1. 01 02 ..	601 01 02 ..	M2. 01 02 ..	712 01 02 ..
D2. 01 02 ..	412 01 02 ..	G2. 01 02 ..	602 01 02 ..	Z1. 01 02 ..	901 01 02 ..
D3. 01 02 ..	443 01 02 ..	G3. 01 02 ..	603 01 02 ..	Z2. 01 02 ..	902 01 02 ..

Nota - Il codice **DAT** (*solo numerico*) viene riportato su tutte le tavole del presente catalogo, in alto a destra, a fianco del **codice Sgr.** (*alfa-numerico*).

L'Organizzazione assistenziale Fiat (DAT) include questo codice nella numerazione unificata delle operazioni di riparazione e manutenzione di autoveicoli, adottata nel «Tariffario delle riparazioni» per individuare il sottogruppo (Sgr.) del catalogo che comprende la parte di ricambio alla quale si riferisce ogni singola operazione assistenziale.

Note - Le code **DAT** (*seulement numérique*) est reporté dans toutes les planches de ce catalogue, en haut à droite, à côté du **code de Sgr.** (*alfa-numérique*).

Le réseau d'après-vente Fiat (DAT) comprend ce code dans la numérotation unifiée des opérations de réparation et d'entretien des véhicules, adoptée par le «Temps de réparation», pour repérer le sous-groupe (Sgr.) du catalogue contenant la pièce détachée à laquelle chaque opération d'assistance se réfère.

Anmerkung - Auf jeder Bildtafel des Katalogs, ist die **DAT Kennummer** (*nur numerisch*) hoch-rechts, seitlich der **Utgr.-Kennummer** (*alphanumerisch*).

Der FIAT-Kundendienst hat die DAT-Kennummer in der normierten Bezeichnung der Kraftfahrzeugreparaturen, im Reparatur-Richtsatz angenommen, angeführt, um die Untergruppe (Sgr.) des Katalogs, die das Ersatzteil enthält, zu ermitteln.

Note - The **DAT code** (*digital only*) is reported on all plates of this catalog, on top right, along with the **Sgr. code** (*alphameric*).

The Fiat service organization (DAT) includes this code in the unified numeration system of maintenance and servicing operations, used for «Service Time Schedule», to identify the subgroup (Sgr.) of the catalog which lists the spare as named in each single service operation.

Nota - Se reseña el **código DAT** (*sólo numérico*) en todas las tablas del catálogo, arriba a la derecha, al lado del **código Sgr.** (*alfa-numérico*).

La organización para la asistencia Fiat (DAT) incluye este código en la numeración unificada de las operaciones de reparación y mantenimiento de los vehículos, la que se adoptó por el «Tiempos de reparaciones», para identificar el subgrupo (Sgr.) del catálogo que comprende la pieza de repuesto a la que cada operación de asistencia se refiere.

https://tractormanualz.com/

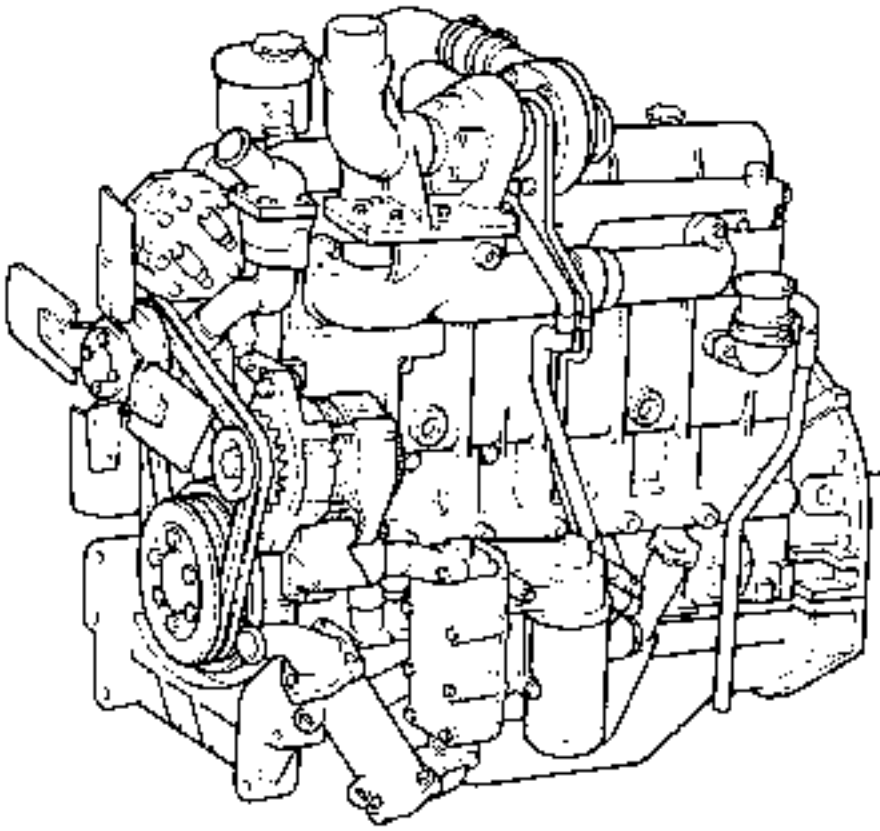

4742391 C 2666
4776061 D 2666

https://tractormanualz.com/

MODIF	ANT.MODIF	N.ORDIN.	Q.	DENOMINAZIONE	DESIGNATION	BENENNUNG	DESCRIPTION	DENOMINACIONES
C2665		4742397	1	MOTORE COMPL.	MOTEUR	MOTOR	ENGINE	MOTOR
02665		4776062	1	MOTORE COMPL.	MOTEUR	MOTOR	ENGINE	MOTOR

https://tractormanualz.com/

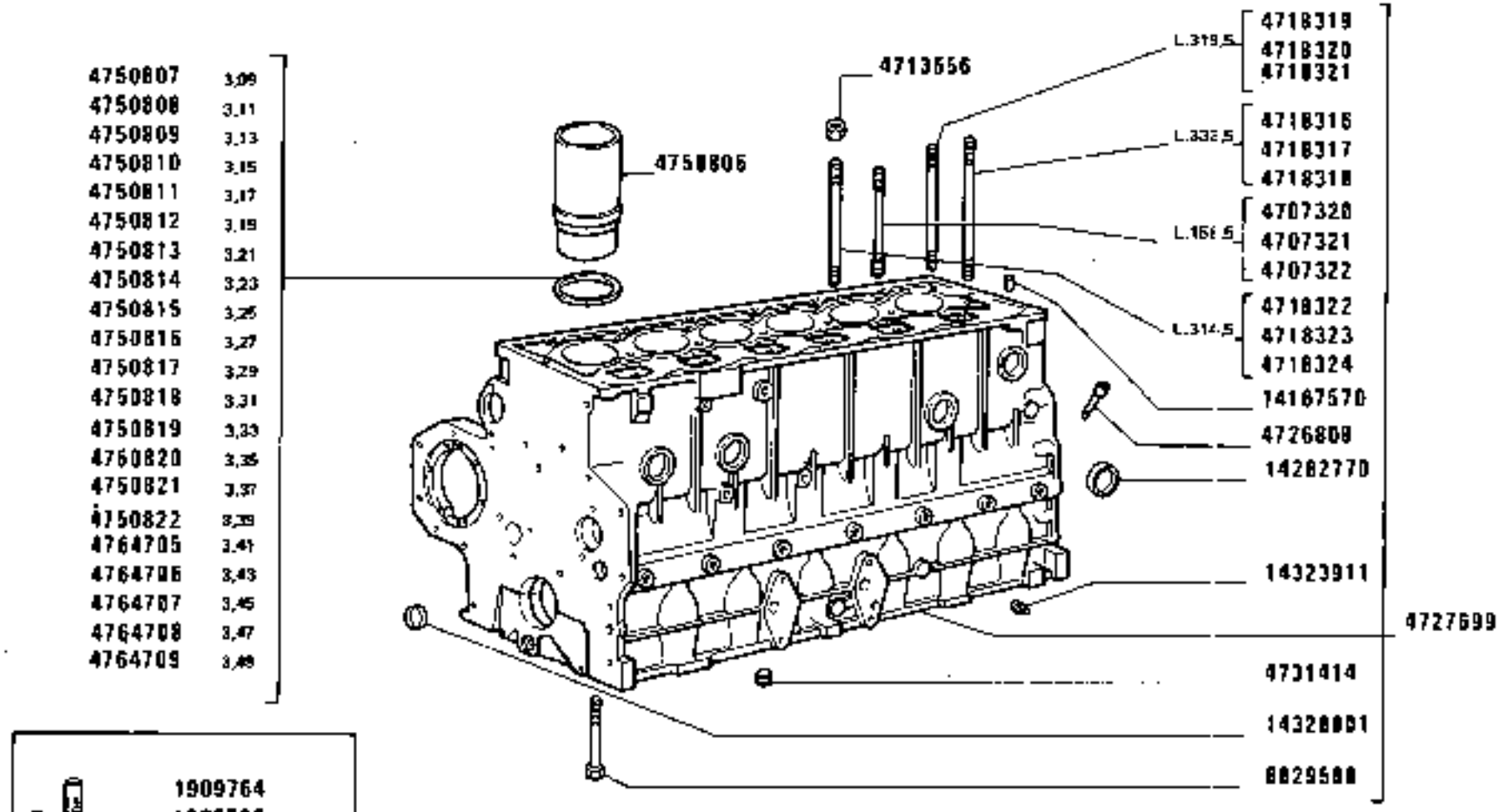

https://tractormanualz.com/

MODIF	ANT.MODIF	N.ORDIN.	Q.	DENOMINAZIONE	DESIGNATION	BENENNUNG	DESCRIPTION	DENOMINACIONES
		1909764	1	SERIE GUARNIZIONI MOTORE	POCHET JOINTS DU MOTEUR	MOTORDICHTUNGEN-SERIE	SET OF ENGINE GASKETS	SERIE GUARNICION MOTOR
		1909765	1	SERIE RETTIFICA VALVOLE	POCHET RECTIFIC. SOUPAPES	VENTILBERICHTIG. SERIE	SERIES/VALVE AMENDMENTS	SERIE RECTIFICA VALVULAS
		4706676	1	TESTA DEI CILINDRI COMPL.	CULASSE	ZYLINDERKOPF	CYLINDER HEAD	CULATA
	4738182	4707320	6	PRIGIONIERO	GOUJON	STIFTSCHRAUBE	STUD	ESPARRAGO
	4738317	4707321		PRIGIONIERO MAGG.CON FASCIA COL.	GOUJON	STIFTSCHRAUBE	STUD	ESPARRAGO
	4738318	4707322		PRIGIONIERO MIN.CON FASCIA COL.	GOUJON	STIFTSCHRAUBE	STUD	ESPARRAGO
		4713556	20	DADO	ECROU	MUTTER	NUT	TUERCA
	4738179	4718316	4	PRIGIONIERO	GOUJON	STIFTSCHRAUBE	STUD	ESPARRAGO
	4738311	4718317		PRIGIONIERO MAGG.CON FASCIA COL.	GOUJON	STIFTSCHRAUBE	STUD	ESPARRAGO
	4738312	4718318		PRIGIONIERO MIN.CON FASCIA COL.	GOUJON	STIFTSCHRAUBE	STUD	ESPARRAGO
	4738180	4718319	10	PRIGIONIERO	GOUJON	STIFTSCHRAUBE	STUD	ESPARRAGO
	4738313	4718320		PRIGIONIERO MAGG.CON FASCIA COL.	GOUJON	STIFTSCHRAUBE	STUD	ESPARRAGO
	4738314	4718321		PRIGIONIERO MIN.CON FASCIA COL.	GOUJON	STIFTSCHRAUBE	STUD	ESPARRAGO
	4738181	4718322	6	PRIGIONIERO	GOUJON	STIFTSCHRAUBE	STUD	ESPARRAGO
	4738315	4718323		PRIGIONIERO MAGG.CON FASCIA COL.	GOUJON	STIFTSCHRAUBE	STUD	ESPARRAGO
	4738316	4718324		PRIGIONIERO MIN.CON FASCIA COL.	GOUJON	STIFTSCHRAUBE	STUD	ESPARRAGO
		4726808	6	VASCHETTA FILTRO	CUVE	GLOCKE	BOWL	TAZA
		4727699	1	BASAMENTO DEL MOTORE COMPL.	BATI MOTEUR	KURBELGEHAUSE	CRANKCASE	BLOQUE DE CILINDROS
		4731414	1	TAPPO	BOUCHON	STOPFEN	PLUG	TAPON
	8822141	4750806	6	CAMICIA	CHEMISE	ZYLINDERLAUF-BUECHSE	CYL/LINER	CAMISA
		4750807		SPESSORE DI REGISTRO SP.3,09 (MARRONE)	CALE D'EPAISSEUR	DISTANZSCHEIBE	SHIM	SUPLEMENTO
		4750808		SPESSORE DI REGISTRO SP.3,11 (MARRONE-ARANCIO)	CALE D'EPAISSEUR	DISTANZSCHEIBE	SHIM	SUPLEMENTO

https://tractormanualz.com/

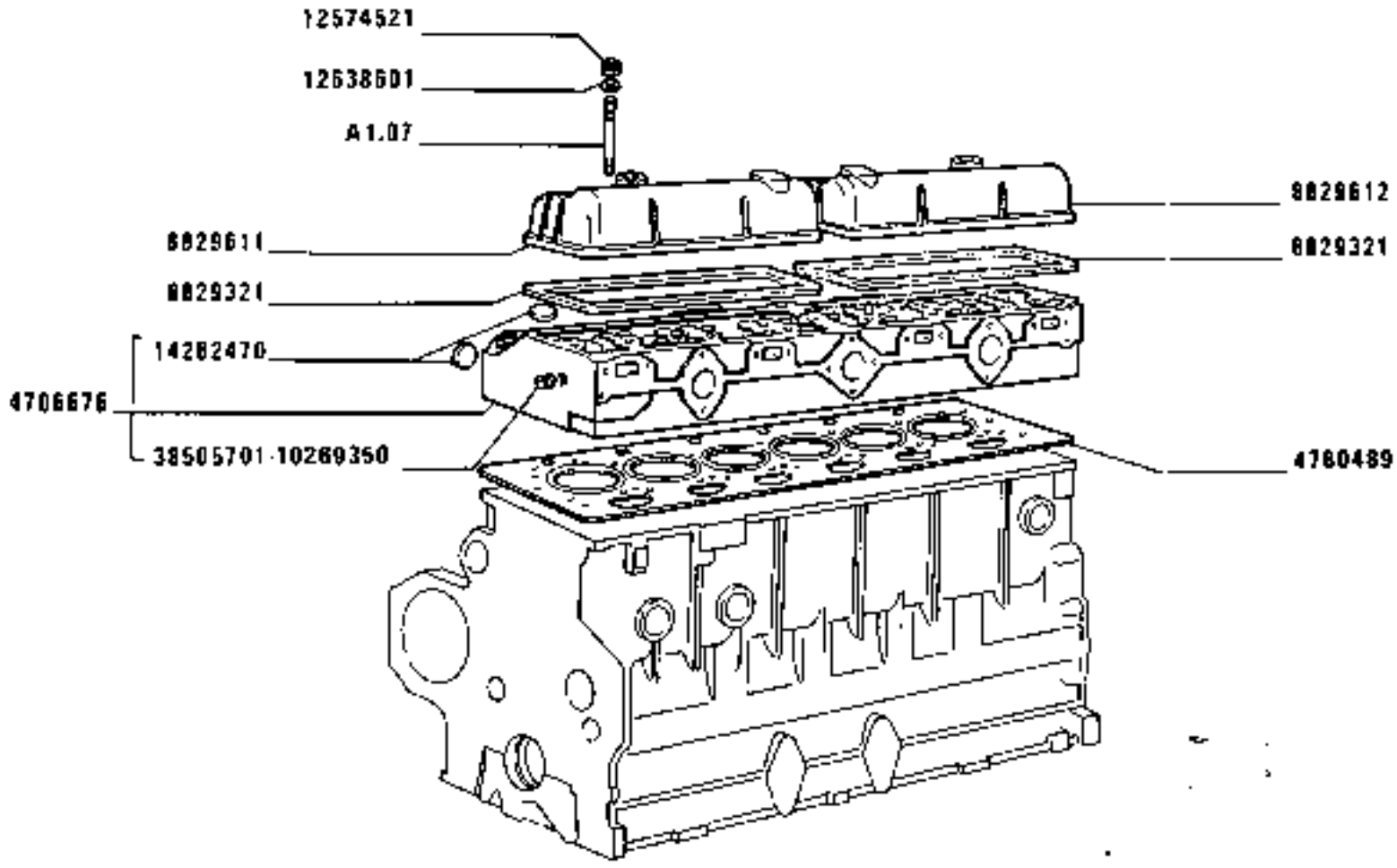

https://tractormanualz.com/

MODIF	ANT.MODIF	N.ORDIN.	Q.	DENOMINAZIONE	DESIGNATION	BENENNUNG	DESCRIPTION	DENOMINACIONES
		4750809		SPESSORE DI REGISTRO SP.3,13 (ARANCIO)	CALE D'EPAISSEUR	DISTANZSCHEIBE	SHIM	SUPLEMENTO
		4750810		SPESSORE DI REGISTRO SP.3,15 (GIALLO)	CALE D'EPAISSEUR	DISTANZSCHEIBE	SHIM	SUPLEMENTO
		4750811		SPESSORE DI REGISTRO SP.3,17 (GIALLO-ROSSO)	CALE D'EPAISSEUR	DISTANZSCHEIBE	SHIM	SUPLEMENTO
		4750812		SPESSORE DI REGISTRO SP.3,19 (ROSSO)	CALE D'EPAISSEUR	DISTANZSCHEIBE	SHIM	SUPLEMENTO
		4750813		SPESSORE DI REGISTRO SP.3,21 (VERDE)	CALE D'EPAISSEUR	DISTANZSCHEIBE	SHIM	SUPLEMENTO
		4750814		SPESSORE DI REGISTRO SP.3,23 (VERDE-BIANCO)	CALE D'EPAISSEUR	DISTANZSCHEIBE	SHIM	SUPLEMENTO
		4750815		SPESSORE DI REGISTRO SP.3,25 (BIANCO)	CALE D'EPAISSEUR	DISTANZSCHEIBE	SHIM	SUPLEMENTO
		4750816		SPESSORE DI REGISTRO SP.3,27 (BLU)	CALE D'EPAISSEUR	DISTANZSCHEIBE	SHIM	SUPLEMENTO
		4750817		SPESSORE DI REGISTRO SP.3,29 (BLU-NERO)	CALE D'EPAISSEUR	DISTANZSCHEIBE	SHIM	SUPLEMENTO
		4750818		SPESSORE DI REGISTRO SP.3,31 (NERO)	CALE D'EPAISSEUR	DISTANZSCHEIBE	SHIM	SUPLEMENTO
		4750819		SPESSORE DI REGISTRO SP.3,33 (NERO-GIALLO)	CALE D'EPAISSEUR	DISTANZSCHEIBE	SHIM	SUPLEMENTO
		4750820		SPESSORE DI REGISTRO SP.3,35 (GIALLO-VERDE)	CALE D'EPAISSEUR	DISTANZSCHEIBE	SHIM	SUPLEMENTO
		4750821		SPESSORE DI REGISTRO SP.3,37 (VERDE-ROSSO)	CALE D'EPAISSEUR	DISTANZSCHEIBE	SHIM	SUPLEMENTO
		4750822		SPESSORE DI REGISTRO SP.3,39 (ROSSO-NERO)	CALE D'EPAISSEUR	DISTANZSCHEIBE	SHIM	SUPLEMENTO
	4757274	4760489	1	GUARNIZIONE TESTA CILINDRI	GARNITURE CULASSE	UNTERLAGEZYLINDER-KOPF	LINING CYLINDER HEAD	FORRO CULATA
		4764705		SPESSORE DI REGISTRO SP.3,41 (BIANCO-NERO)	CALE D'EPAISSEUR	DISTANZSCHEIBE	SHIM	SUPLEMENTO
		4764706		SPESSORE DI REGISTRO SP.3,43 (BIANCO-ROSSO)	CALE D'EPAISSEUR	DISTANZSCHEIBE	SHIM	SUPLEMENTO
		4764707		SPESSORE DI REGISTRO SP.3,45 (BIANCO-MARRONE)	CALE D'EPAISSEUR	DISTANZSCHEIBE	SHIM	SUPLEMENTO
		4764708		SPESSORE DI REGISTRO SP.3,47 (BIANCO-BLU)	CALE D'EPAISSEUR	DISTANZSCHEIBE	SHIM	SUPLEMENTO

https://tractormanualz.com/

MODIF	ANT.MODIF	N.ORDIN.	Q.	DENOMINAZIONE	DESIGNATION	BENENNUNG	DESCRIPTION	DENOMINACIONES
		4764709		SPESSORE DI REGISTRO SP.3,49 (BIANCO-ARANCIO)	CALE D'EPAISSEUR	DISTANZSCHEIBE	SHIM	SUPLEMENTO
		8829321	2	GUARNIZIONE DI TENUTA	JOINT	DICHTUNG	GASKET	JUNTA
		8829588	14	VITE	VIS	SCHRAUBE	SCREW	TORNILLO
		8829611	1	COPERCHIO ANT.	COUVERCLE	DECKEL	COVER	TAPA
		8829612	1	COPERCHIO POST.	COUVERCLE	DECKEL	COVER	TAPA
		10269350	2	TAPPO	BOUCHON	STOPFEN	PLUG	TAPON
				-IN ALTERNATIVA CON 38505701	-EN ALTERNATIVE	ABWECHSELND	OPTIONAL	OPTATIVO
	12574511	12574521	4	DADO	ECROU	MUTTER	NUT	TUERCA
	12638660	12638601	4	GUARNIZIONE DI TENUTA	JOINT	DICHTUNG	GASKET	JUNTA
		14167570	2	SPINA	GOUPILLE	STIFT	PIN	PASADOR
		14282470	19	TAPPO	BOUCHON	STOPFEN	PLUG	TAPON
		14282770	6	TAPPO	BOUCHON	STOPFEN	PLUG	TAPON
		14323911	4	TAPPO	BOUCHON	STOPFEN	PLUG	TAPON
		14328801	2	TAPPO	BOUCHON	STOPFEN	PLUG	TAPON
		38505701	2	TAPPO	BOUCHON	STOPFEN	PLUG	TAPON
				-IN ALTERNATIVA CON 10269350	-EN ALTERNATIVE	ABWECHSELND	OPTIONAL	OPTATIVO

https://tractormanualz.com/

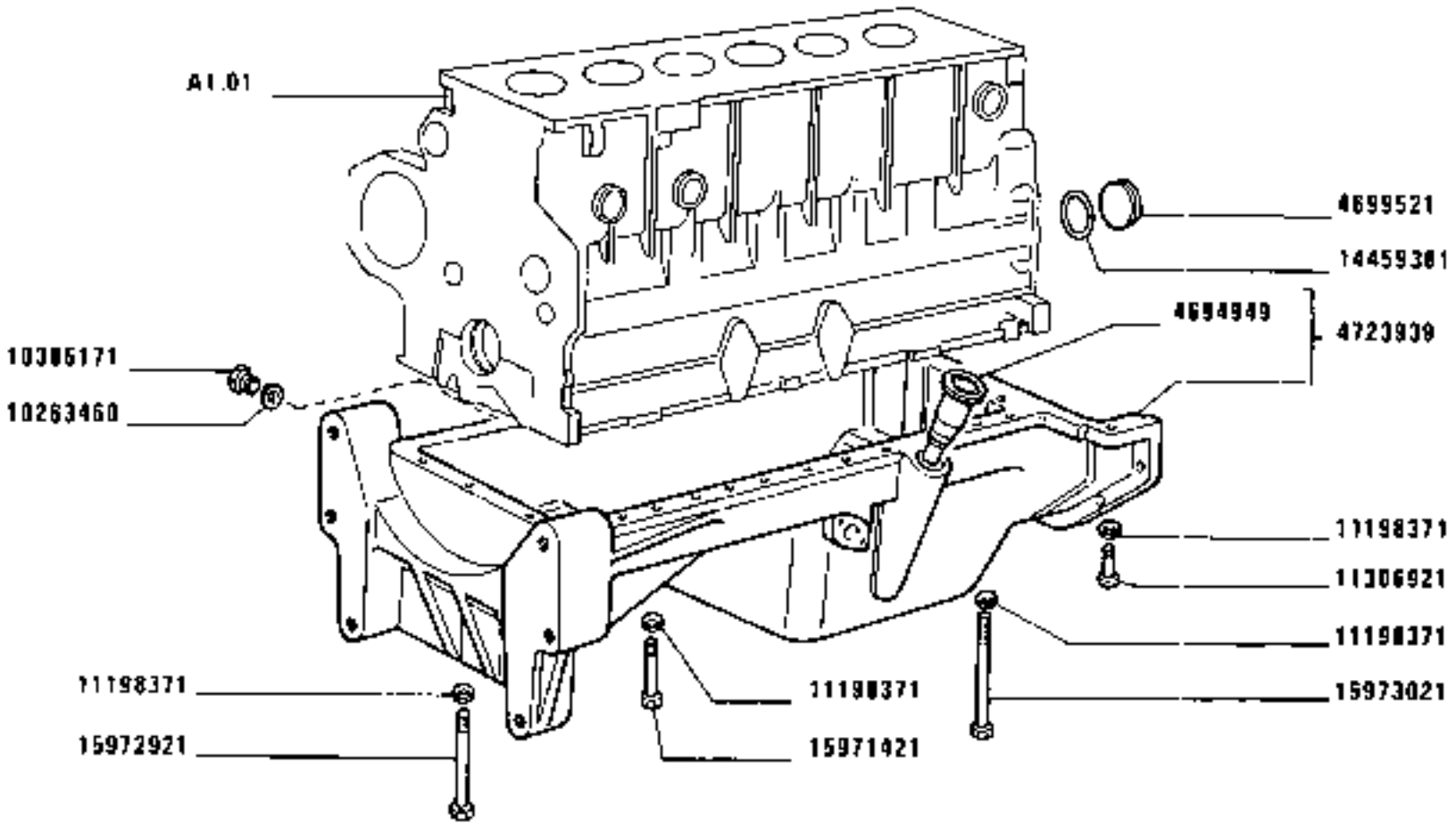

1880-1880 DT
01 02

COPPA E COPERCHI BASAMENTO

Carter d'huile et couvercles de bâti — *Oil Sump and Crankcase Covers*
Ölwanne und Deckel des Kurbelgehäuses — *Cárter de aceite y tapas del bloque*

https://tractormanualz.com

A1.02

MODIF	ANT.MODIF	N.ORDIN.	Q.	DENOMINAZIONE	DESIGNATION	BENENNUNG	DESCRIPTION	DENOMINACIONES
		564530	1	COPERCHIO (819)	COUVERCLE	DECKEL	COVER	TAPA
		4538832	1	GUARNIZIONE (819)	GARNITURE	UNTERLAGE	LINING	FORRO
		4615276	4	PRIGIONIERO	GOUJON	STIFTSCHRAUBE	STUD	ESPARRAGO
		4694949	1	TIRANTE	TIRANT	STANGE	ROD	VARILLA
		4699521	1	COPERCHIO	COUVERCLE	DECKEL	COVER	TAPA
C2660		4708220	1	BOCCOLA	DOUILLE	BUECHSE	BUSH	CASQUILLO
		4708554	1	GUARNIZIONE DI TENUTA	JOINT	DICHTUNG	GASKET	JUNTA
		4708555	1	COPERCHIO	COUVERCLE	DECKEL	COVER	TAPA
		4708556	1	GUARNIZIONE DI TENUTA	JOINT	DICHTUNG	GASKET	JUNTA
		4708557	3	GRANO	ERGOT	PASSTIFT	DOWEL	PITON
C2660		4717884	1	COPERCHIO ANT.COMPL.	COUVERCLE	DECKEL	COVER	TAPA
		4718712	1	COPERCHIO COMPL.	COUVERCLE	DECKEL	COVER	TAPA
		4718899	1	GUARNIZIONE DI TENUTA	JOINT	DICHTUNG	GASKET	JUNTA
C2660		4718902	1	TAPPO	BOUCHON	STOPFEN	PLUG	TAPON
	4723938	4723939	1	COPPA OLIO COMPL.	CARTER A HUILE	OELWANNE	OIL SUMP	CARTER DE ACEITE
		4723940	1	SUPPORTO POST.	SUPPORT	LAGER	SUPPORT	SOPORTE
		4724732	1	COPERCHIO	COUVERCLE	DECKEL	COVER	TAPA
D2660		4770463	1	COPERCHIO ANT.COMPL.	COUVERCLE	DECKEL	COVER	TAPA
C2660		10260160	1	GUARNIZIONE	GARNITURE	UNTERLAGE	LINING	FORRO
		10263460	1	GUARNIZIONE	GARNITURE	UNTERLAGE	LINING	FORRO
		10268350	2	TAPPO	BOUCHON	STOPFEN	PLUG	TAPON
		10275040	1	TAPPO	BOUCHON	STOPFEN	PLUG	TAPON
		10279560	1	GUARNIZIONE	GARNITURE	UNTERLAGE	LINING	FORRO
	10305101	10305171	1	TAPPO	BOUCHON	STOPFEN	PLUG	TAPON
		10839810	1	GRANO	ERGOT	PASSTIFT	DOWEL	PITON
		10902621	1	VITE	VIS	SCHRAUBE	SCREW	TORNILLO
		11197771	1	ROSETTA	RONDELLE	SCHEIBE	WASHER	ARANDELA
		11198371	32	ROSETTA DI SICUREZZA	RONDELLE FREIN	SICHERUNGSRING	LOCKWASHER	ARANDELA DE FRENO
		11306921	2	VITE	VIS	SCHRAUBE	SCREW	TORNILLO
C2660		11903171	1	TAPPO	BOUCHON	STOPFEN	PLUG	TAPON
		13546320	1	PRIGIONIERO	GOUJON	STIFTSCHRAUBE	STUD	ESPARRAGO
	14274730	14274731	4	VITE	VIS	SCHRAUBE	SCREW	TORNILLO
		14276330	2	VITE	VIS	SCHRAUBE	SCREW	TORNILLO
		14323911	1	TAPPO	BOUCHON	STOPFEN	PLUG	TAPON
		14458281	1	GUARNIZIONE DI TENUTA	JOINT	DICHTUNG	GASKET	JUNTA
		14459381	1	ANELLO DI GOMMA	BAGUE CAOUTCHOUC	GUMMIRING	RUBBER RING	GUARNICION DE CAUCHO
		15971421	23	VITE	VIS	SCHRAUBE	SCREW	TORNILLO

https://tractormanualz.com/

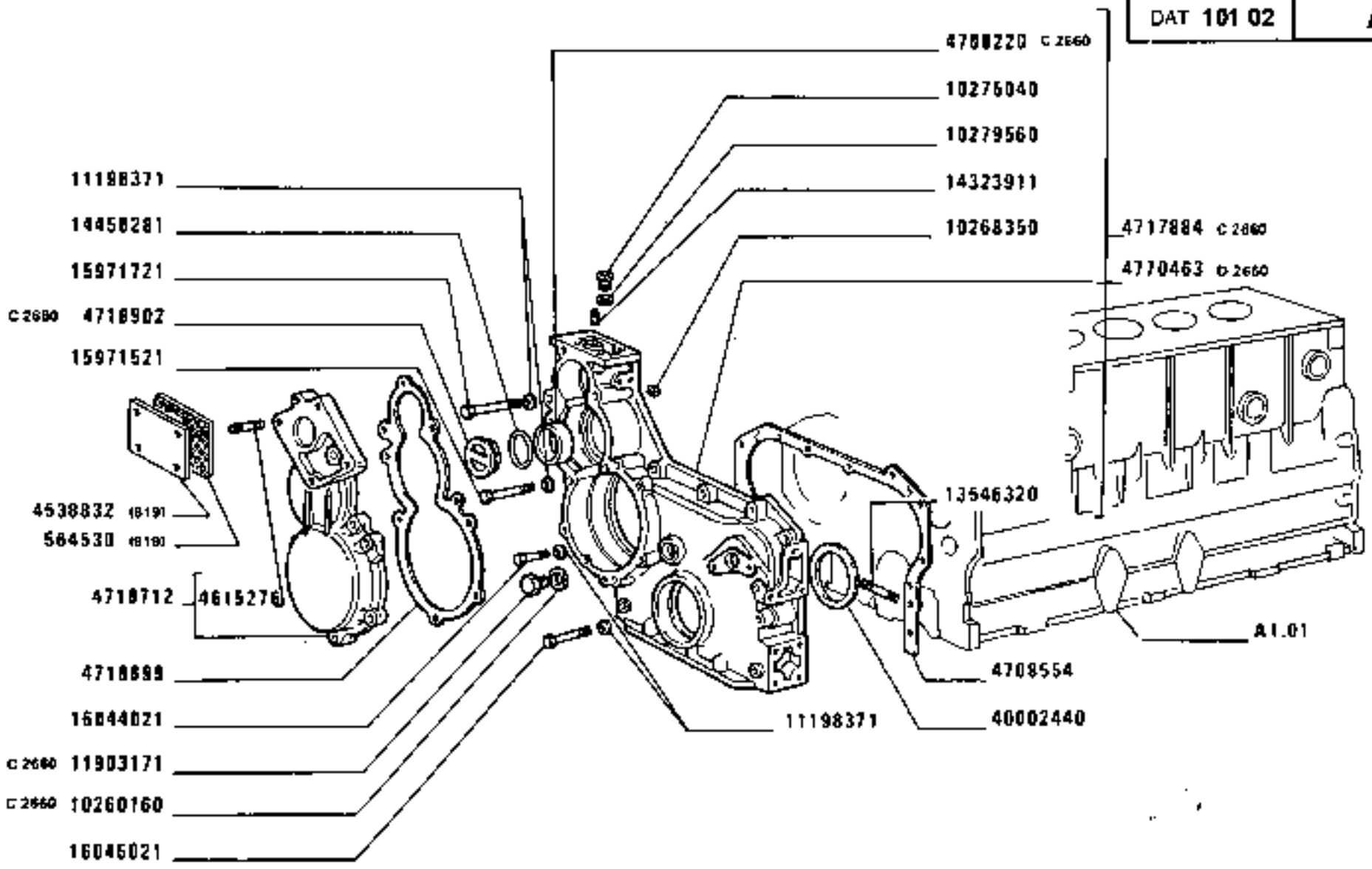

https://tractormanualz.com/

MODIF	ANT.MODIF	N.ORDIN.	Q.	DENOMINAZIONE	DESIGNATION	BENENNUNG	DESCRIPTION	DENOMINACIONES
		15971521	2	VITE	VIS	SCHRAUBE	SCREW	TORNILLO
		15971721	2	VITE	VIS	SCHRAUBE	SCREW	TORNILLO
		15972921	5	VITE	VIS	SCHRAUBE	SCREW	TORNILLO
		15973021	2	VITE	VIS	SCHRAUBE	SCREW	TORNILLO
		16044021	11	VITE	VIS	SCHRAUBE	SCREW	TORNILLO
		16044121	4	VITE	VIS	SCHRAUBE	SCREW	TORNILLO
		16045021	1	VITE	VIS	SCHRAUBE	SCREW	TORNILLO
	40002640	40002440	1	GUARNIZIONE DI TENUTA	JOINT	DICHTUNG	GASKET	JUNTA
		40002650	1	GUARNIZIONE DI TENUTA	JOINT	DICHTUNG	GASKET	JUNTA

https://tractormanualz.com/

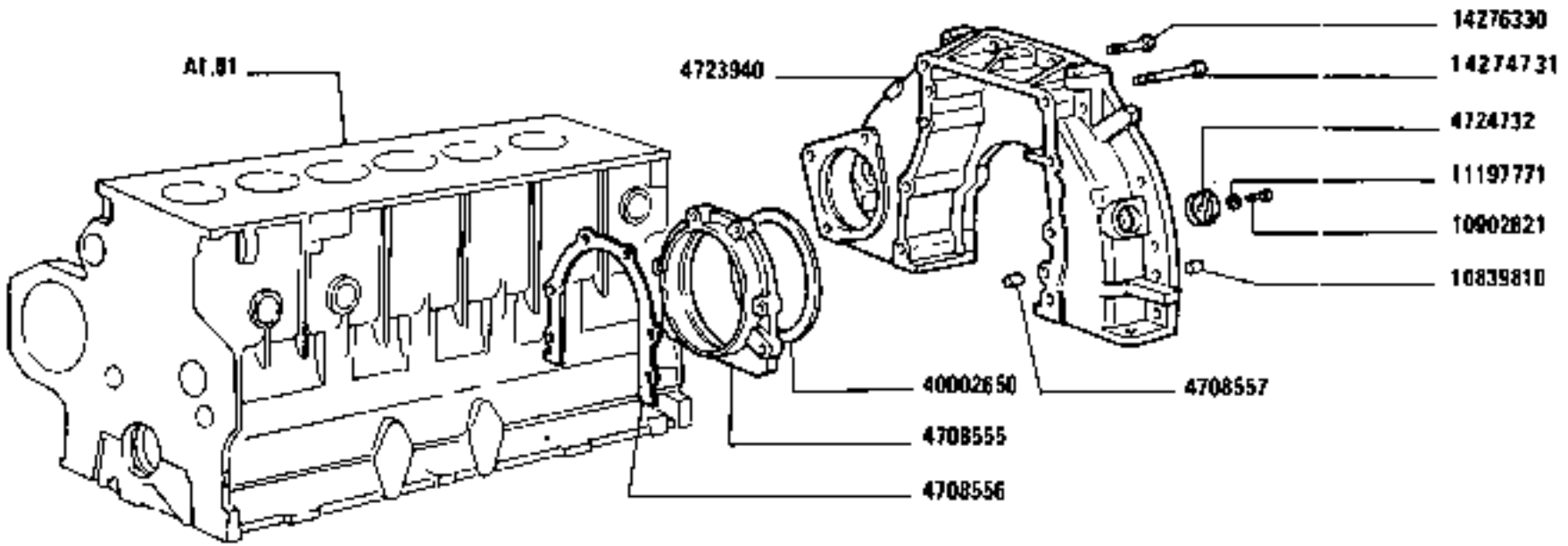

https://tractormanualz.com/

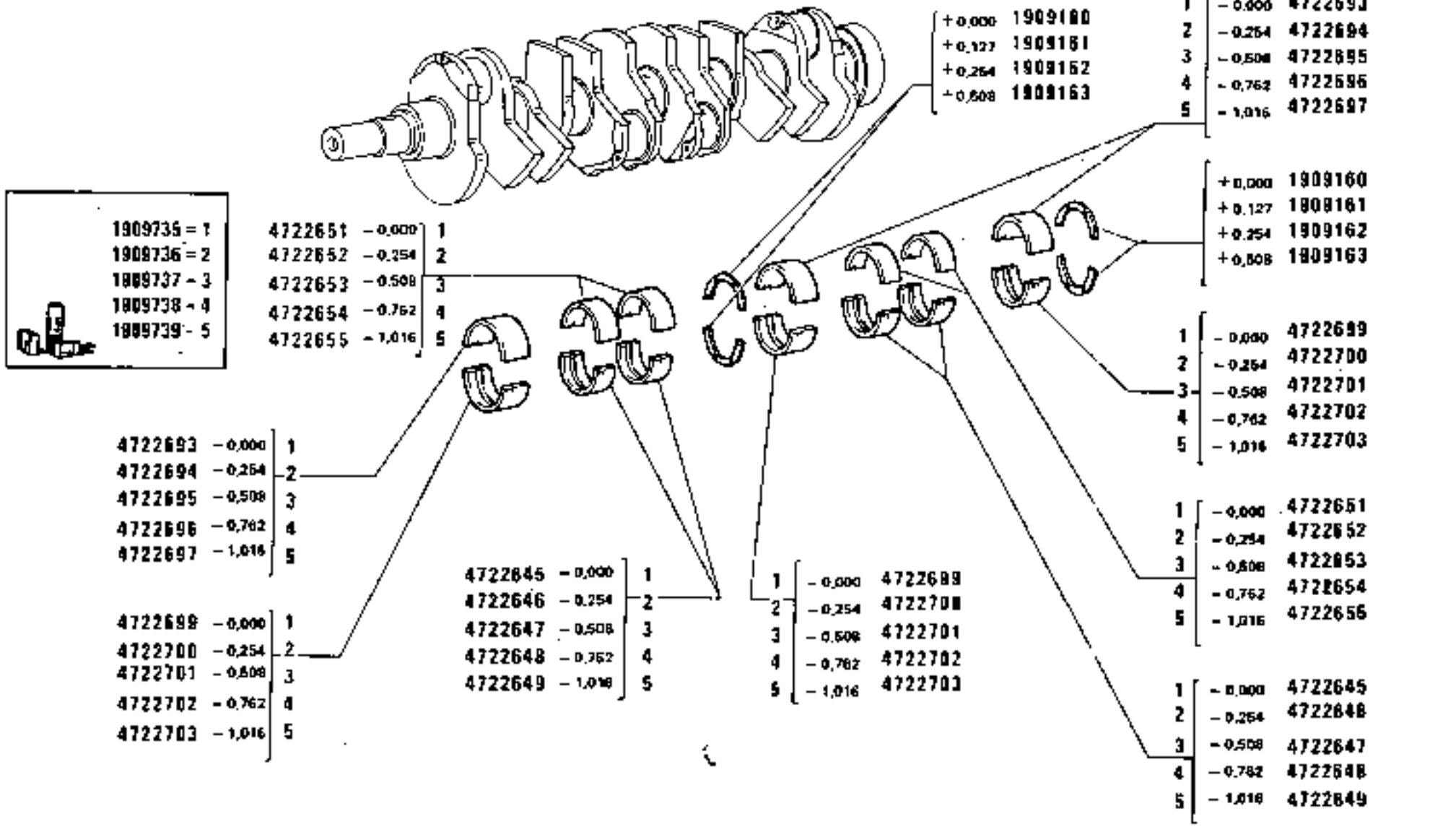

https://tractormanualz.com/

MODIF	ANT.MODIF	N.ORDIN.	Q.	DENOMINAZIONE	DESIGNATION	BENENNUNG	DESCRIPTION	DENOMINACIONES
	1909731	1909160	2	SEMIANELLO +0,000	DEMI-BAGUE	RINGHAELFTE	HALF RING	SEMIANILLO
	1909732	1909161	2	SEMIANELLI +0,127	DEMI-BAGUES +0,127	RINGHAELFTE +0,127	HALF RINGS +0,127	SEMIANILLOS +0,127
	1909733	1909162	2	SEMIANELLI +0,254	DEMI-BAGUES +0,254	RINGHAELFTE +0,254	HALF RINGS +0,254	SEMIANILLOS +0,254
	1909734	1909163	2	SEMIANELLI +0,508	DEMI-BAGUES +0,508	RINGHAELFTE +0,508	HALF RINGS +0,508	SEMIANILLOS +0,508
		1909735	1	SERIE SEMICUSCINETTI -0,000	JEU DE DEMI-COUSSINETS	SCHALENHAELFTESATS	SET OF HALF-BEARINGS	JUEGO DE SEMICOJINETES
		1909736	1	SERIE SEMICUSCINETTI -0,254	JEUX DE DEMI-COUSSINETS -0,254	SCHALENHAELFTE-SATS -0,254	SET OF HALF-BEARINGS -0,254	JUEGO DE SEMI-COJINETES -0,254
		1909737	1	SERIE SEMICUSCINETTI -0,508	JEUX DE DEMI-COUSSINETS -0,508	SCHALENHAELFTE-SATS -0,508	SET OF HALF-BEARINGS -0,508	JUEGO DE SEMI-COJINETES -0,508
		1909738	1	SERIE SEMICUSCINETTI -0,762	JEUX DE DEMI-COUSSINETS -0,762	SCHALENHAELFTE-SATS -0,762	SET OF HALF-BEARINGS -0,762	JUEGO DE SEMI-COJINETES -0,762
		1909739	1	SERIE SEMICUSCINETTI -1,016	JEUX DE DEMI-COUSSINETS -1,016	SCHALENHAELFTE-SATS -1,016	SET OF HALF-BEARINGS -1,016	JUEGO DE SEMI-COJINETES -1,016
		4704106	1	CORONA DENTATA	COURONNE DENTEE	ZAHNKRANZ	RING GEAR	CORONA DENTADA
		4722645	4	SEMICUSCINETTO -0,000	DEMI-COUSSINET	SCHALENHAELFTE	HALF-BEARING	SEMICOJINETE
		4722646	4	SEMICUSCINETTO -0,254	DEMI COUSSINET -0,254	SCHALENHAELFTE -0,254	HALF-BEARING -0,254	SEMICOJINETE -0,254
		4722647	4	SEMICUSCINETTO -0,508	DEMI-COUSSINET -0,508	SCHALENHAELFTE -0,508	HALF-BEARING -0,508	SEMICOJINETE -0,508
		4722648	4	SEMICUSCINETTO -0,762	DEMI-COUSSINET -0,762	SCHALENHAELFTE -0,762	HALF-BEARING -0,762	SEMICOJINETE -0,762
		4722649	4	SEMICUSCINETTO -1,016	DEMI-COUSSINET -1,016	SCHALENHAELFTE -1,016	HALF-BEARING -1,016	SEMICOJINETE -1,016
		4722651	4	SEMICUSCINETTO -0,000	DEMI-COUSSINET	SCHALENHAELFTE	HALF-BEARING	SEMICOJINETE
		4722652	4	SEMICUSCINETTO -0,254	DEMI COUSSINET -0,254	SCHALENHAELFTE -0,254	HALF-BEARING -0,254	SEMICOJINETE -0,254
		4722653	4	SEMICUSCINETTO -0,508	DEMI-COUSSINET -0,508	SCHALENHAELFTE -0,508	HALF-BEARING -0,508	SEMICOJINETE -0,508
		4722654	4	SEMICUSCINETTO -0,762	DEMI-COUSSINET -0,762	SCHALENHAELFTE -0,762	HALF-BEARING -0,762	SEMICOJINETE -0,762
		4722655	4	SEMICUSCINETTO -1,016	DEMI-COUSSINET -1,016	SCHALENHAELFTE -1,016	HALF-BEARING -1,016	SEMICOJINETE -1,016
		4722693	3	SEMICUSCINETTO -0,000	DEMI-COUSSINET	SCHALENHAELFTE	HALF-BEARING	SEMICOJINETE
		4722694	3	SEMICUSCINETTO -0,254	DEMI COUSSINET -0,254	SCHALENHAELFTE -0,254	HALF-BEARING -0,254	SEMICOJINETE -0,254
		4722695	3	SEMICUSCINETTO -0,508	DEMI-COUSSINET -0,508	SCHALENHAELFTE -0,508	HALF-BEARING -0,508	SEMICOJINETE -0,508

https://tractormanualz.com/

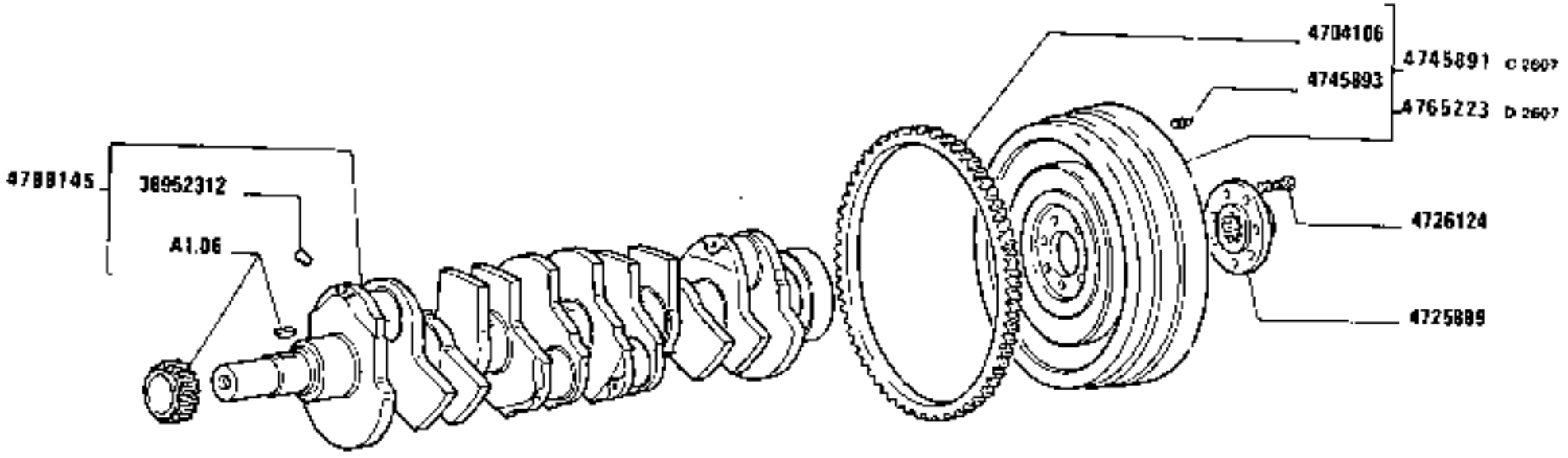

https://tractormanualz.com/

MODIF	ANT.MODIF	N.ORDIN.	Q.	DENOMINAZIONE	DESIGNATION	BENENNUNG	DESCRIPTION	DENOMINACIONES
		4722696	3	SEMICUSCINETTO -0,762	DEMI-COUSSINET -0,762	SCHALENHAELFTE -0,762	HALF-BEARING -0,762	SEMICOJINETE -0,762
		4722697	3	SEMICUSCINETTO -1,016	DEMI-COUSSINET -1,016	SCHALENHAELFTE -1,016	HALF-BEARING -1,016	SEMICOJINETE -1,016
		4722699	3	SEMICUSCINETTO -0,000	DEMI-COUSSINET	SCHALENHAELFTE	HALF-BEARING	SEMICOJINETE
		4722700	3	SEMICUSCINETTO -0,254	DEMI COUSSINET -0,254	SCHALENHAELFTE -0,254	HALF-BEARING -0,254	SEMICOJINETE -0,254
		4722701	3	SEMICUSCINETTO -0,508	DEMI-COUSSINET -0,508	SCHALENHAELFTE -0,508	HALF-BEARING -0,508	SEMICOJINETE -0,508
		4722702	3	SEMICUSCINETTO -0,762	DEMI-COUSSINET -0,762	SCHALENHAELFTE -0,762	HALF-BEARING -0,762	SEMICOJINETE -0,762
		4722703	3	SEMICUSCINETTO -1,016	DEMI-COUSSINET -1,016	SCHALENHAELFTE -1,016	HALF-BEARING -1,016	SEMICOJINETE -1,016
		4725889	1	MOZZO	MOYEU	NABE	HUB	BUJE
		4726124	7	VITE	VIS	SCHRAUBE	SCREW	TORNILLO
C2607		4745891	1	VOLANO DEL MOTORE COMPL.	VOLANT DU MOTEUR	SCHWUNGRAD	FLYWHEEL	VOLANTE DEL MOTOR
		4745893	3	GRANO	ERGOT	PASSTIFT	DOWEL	PITON
D2607		4765223	1	VOLANO DEL MOTORE COMPL	VOLANT DU MOTEUR	SCHWUNGRAD	FLYWHEEL	VOLANTE DEL MOTOR
	4724733	4788145	1	ALBERO MOTORE COMPL.	VILEBREQUIN	KURBELWELLE	CRANKSHAFT	CIGUEÑAL
		38952312	6	TAPPO	BOUCHON	STOPFEN	PLUG	TAPON

https://tractormanualz.com/

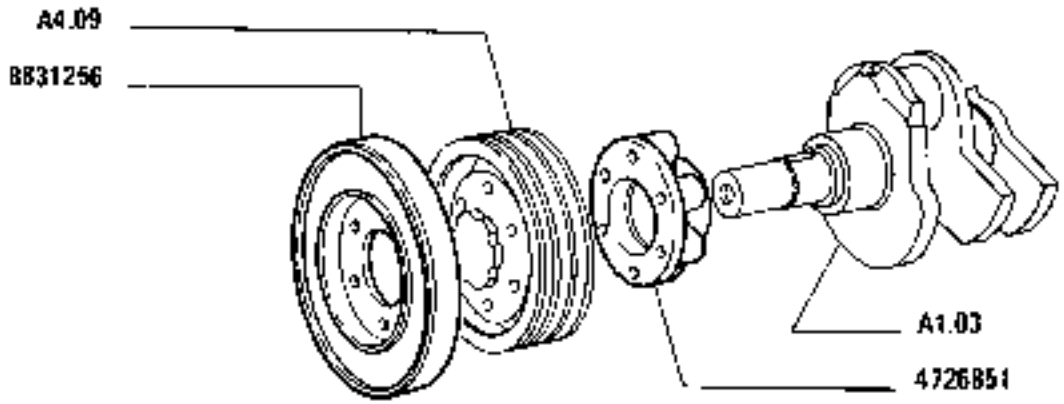

SMORZATORE PER ALBERO MOTORE

Amortisseur de vilebrequin
Schwingungsdaempfer
Damper
Antivibrador de cigüeñal

https://tractormanualz.com/

MODIF	ANT. MODIF	N.ORDEM.	Q.	DENOMINAZIONE	DESIGNATION	BENENNUNG	DESCRIPTION	DENOMINACIONES
		4726851	1	MOZZO	MOYEU	NABE	HUB	BUJE
		6831256	1	SMORZATORE	AMORTISSEUR	SCHWINGUNGS-DAEMPFER	DAMPER	AMTIVIBRADOR

https://tractormanualz.com/

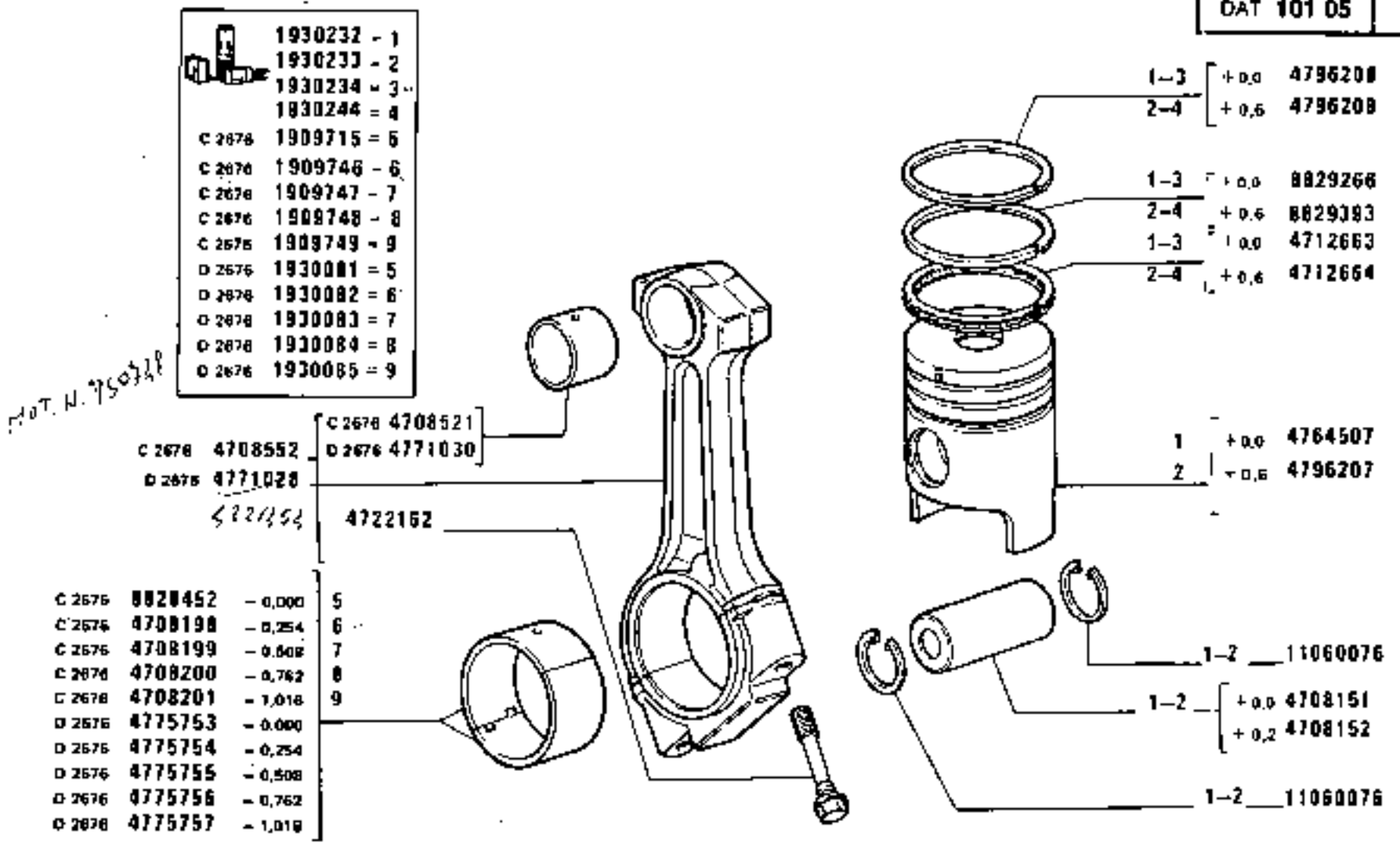

https://tractormanualz.com/

MODIF	ANT.MODIF	N.ORDIN.	Q.	DENOMINAZIONE	DESIGNATION	BENENNUNG	DESCRIPTION	DENOMINACIONES
C2676		1909715	6	SERIE SEMICUSCINETTI -0,000	JEU DE DEMI-COUSSINETS	SCHALENHAELFTESATS	SET OF HALF-BEARINGS	JUEGO DE SEMICOJINETES
C2676		1909746	6	SERIE SEMICUSCINETTI -0,254	JEUX DE DEMI-COUSSINETS -0,254	SCHALENHAELFTE-SATS -0,254	SET OF HALF-BEARINGS -0,254	JUEGO DE SEMI-COJINETES -0,254
C2676		1909747	6	SERIE SEMICUSCINETTI -0,508	JEUX DE DEMI-COUSSINETS -0,508	SCHALENHAELFTE-SATS -0,508	SET OF HALF-BEARINGS -0,508	JUEGO DE SEMI-COJINETES -0,508
C2676		1909748	6	SERIE SEMICUSCINETTI -0,762	JEUX DE DEMI-COUSSINETS -0,762	SCHALENHAELFTE-SATS -0,762	SET OF HALF-BEARINGS -0,762	JUEGO DE SEMI-COJINETES -0,762
C2676		1909749	6	SERIE SEMICUSCINETTI -1,016	JEUX DE DEMI-COUSSINETS -1,016	SCHALENHAELFTE-SATS -1,016	SET OF HALF-BEARINGS -1,016	JUEGO DE SEMI-COJINETES -1,016
D2676		1930081	6	SERIE SEMICUSCINETTI -0,000	JEU DE DEMI-COUSSINETS	SCHALENHAELFTESATS	SET OF HALF-BEARINGS	JUEGO DE SEMICOJINETES
D2676		1930082	6	SERIE SEMICUSCINETTI -0,254	JEUX DE DEMI-COUSSINETS -0,254	SCHALENHAELFTE-SATS -0,254	SET OF HALF-BEARINGS -0,254	JUEGO DE SEMI-COJINETES -0,254
D2676		1930083	6	SERIE SEMICUSCINETTI -0,508	JEUX DE DEMI-COUSSINETS -0,508	SCHALENHAELFTE-SATS -0,508	SET OF HALF-BEARINGS -0,508	JUEGO DE SEMI-COJINETES -0,508
D2676		1930084	6	SERIE SEMICUSCINETTI -0,762	JEUX DE DEMI-COUSSINETS -0,762	SCHALENHAELFTE-SATS -0,762	SET OF HALF-BEARINGS -0,762	JUEGO DE SEMI-COJINETES -0,762
D2676		1930085	6	SERIE SEMICUSCINETTI -1,016	JEUX DE DEMI-COUSSINETS -1,016	SCHALENHAELFTE-SATS -1,016	SET OF HALF-BEARINGS -1,016	JUEGO DE SEMI-COJINETES -1,016
	1909992	1930232	6	SERIE STANTUFFI	POCHETTE DE PISTON	KOLBENSERIE	SET OF PISTONS	SERIE PISTONES
	1909993	1930233	6	SERIE STANTUFFI MAGG. +0,6	POCHETTE DE PISTON MAJ.	VERGROESSERTE KOLBEN SER.	SET OF OVERSIZED PISTONS	SERIE PISTONES MAYORADOS
	1909994	1930234	6	SERIE ANELLI	JEU DE SEGMENTS	KOLBENRINGESATS	PISTON RINGS SET	JUEGO DE AROS DE EMBOLO
	1909995	1930244	6	SERIE ANELLI +0,6	JEU DE SEGMENTS +0,6	KOLBENRINGESATS +0,6	PISTON RINGS SET +0,6	JUEGO DE AROS DE EMBOLO +0,6
		4708151	6	PERNO DELLO STANTUFFO	AXE DE PISTON	KOLBENBOLZEN	PISTON PIN	BULON DEL EMBOLO
		4708152	6	PERNO DELLO STANTUFFO +0,2	AXE DE PISTON	KOLBENBOLZEN	PISTON PIN	BULON DEL EMBOLO
C2676	4708193	4708198	12	SEMICUSCINETTO -0,254	DEMI COUSSINET -0,254	SCHALENHAELFTE -0,254	HALF-BEARING -0,254	SEMICOJINETE -0,254
C2676	4708194	4708199	12	SEMICUSCINETTO -0,508	DEMI-COUSSINET -0,508	SCHALENHAELFTE -0,508	HALF-BEARING -0,508	SEMICOJINETE -0,508
C2676	4708195	4708200	12	SEMICUSCINETTO -0,762	DEMI-COUSSINET -0,762	SCHALENHAELFTE -0,762	HALF-BEARING -0,762	SEMICOJINETE -0,762
C2676	4708196	4708201	12	SEMICUSCINETTO -1,016	DEMI-COUSSINET -1,016	SCHALENHAELFTE -1,016	HALF-BEARING -1,016	SEMICOJINETE -1,016

https://tractormanualz.com/

MODIF	ANT.MODIF	N.ORDIN.	Q.	DENOMINAZIONE	DESIGNATION	BENENNUNG	DESCRIPTION	DENOMINACIONES
C2676		4708521	6	BOCCOLA	DOUILLE	BUECHSE	BUSH	CASQUILLO
C2676		4708552	6	BIELLA STANTUFFO COMPL.	BIELLE	PLEUEL	CONNECTING ROD	BIELA
		4712663	6	ANELLO RASCHIAOLIO	SEGMENT RACLEUR	OELABSTREIFRING	OILSCRAPER RING	ARO DE ENGRASE
		4712664	6	ANELLO RASCHIAOLIO +0,6	SEGMENT RACLEUR +0,6	OELABSTREIFRING +0,6	OILSCRAPER RING +0,6	ARO DE ENGRASE +0,6
		4722162	12	VITE	VIS	SCHRAUBE	SCREW	TORNILLO
	4748978	4764507	6	STANTUFFO	PISTON	KOLBEN	PISTON	EMBOLO
D2676		4771028	6	BIELLA STANTUFFO COMPL.	BIELLE	PLEUEL	CONNECTING ROD	BIELA
D2676		4771030	6	BOCCOLA	DOUILLE	BUECHSE	BUSH	CASQUILLO
D2676		4775753	12	SEMICUSCINETTO +0,000	DEMI-COUSSINET	SCHALENHAELFTE	HALF-BEARING	SEMICOJINETE
D2676		4775754	12	SEMICUSCINETTO -0,254	DEMI-COUSSINET	SCHALENHAELFTE	HALF-BEARING	SEMICOJINETE
D2676		4775755	12	SEMICUSCINETTO -0,508	DEMI-COUSSINET	SCHALENHAELFTE	HALF-BEARING	SEMICOJINETE
D2676		4775756	12	SEMICUSCINETTO -0,766	DEMI-COUSSINET	SCHALENHAELFTE	HALF-BEARING	SEMICOJINETE
D2676		4775757	12	SEMICUSCINETTO -1,016	DEMI-COUSSINET	SCHALENHAELFTE	HALF-BEARING	SEMICOJINETE
	4748980	4796207	6	STANTUFFO +0,6	PISTON	KOLBEN	PISTON	EMBOLO
	4760940	4796208	6	ANELLO STANTUFFO	SEGMENT	KOLBENRING	PISTON RING	ARO DE EMBOLO
	4760941	4796209	6	ANELLO STANTUFFO +0,6	SEGMENT +0,6	KOLBENRING +0,6	PISTON RING +0,6	ARO DE EMBOLO +0,6
C2676	8828662	8828452	12	SEMICUSCINETTO -0,000	DEMI-COUSSINET	SCHALENHAELFTE	HALF-BEARING	SEMICOJINETE
		8829266	6	ANELLO STANTUFFO	SEGMENT	KOLBENRING	PISTON RING	ARO DE EMBOLO
		8829393	6	ANELLO STANTUFFO +0,6	SEGMENT +0,6	KOLBENRING +0,6	PISTON RING +0,6	ARO DE EMBOLO +0,6
		11060076	12	ANELLO	BAGUE	RING	RING	ANILLO

https://tractormanualz.com/

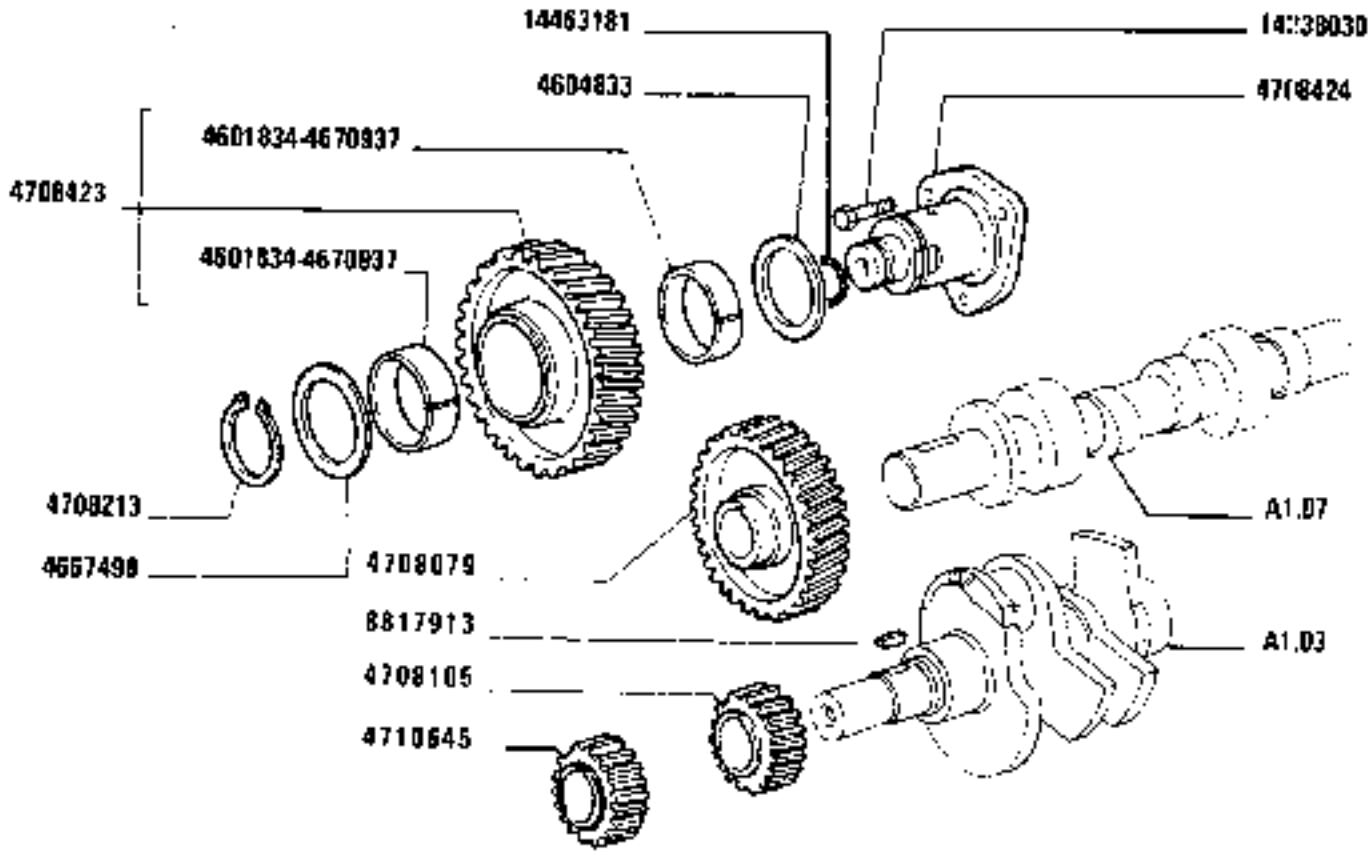

COMANDO DISTRIBUZIONE

Commande de distribution
Steuerungsantrieb
Camshaft Drive
Piñones de la distribución

https://tractormanualz.com/

MODIF	ANT.MODIF	N.ORDIN.	Q.	DENOMINAZIONE	DESIGNATION	BENENNUNG	DESCRIPTION	DENOMINACIONES
		~~1~~	~~1~~	~~ANELLO DI SICUREZZA~~	ARRETOIR	SICHERUNGSRING	LOCKRING	ANILLO DE FRENO
		~~2~~	~~3~~	~~VITE~~	VIS	SCHRAUBE	SCREW	TORNILLO
		4601834	2	BOCCOLA	DOUILLE	BUECHSE	BUSH	CASQUILLO
		4604833	1	ROSETTA	RONDELLE	SCHEIBE	WASHER	ARANDELA
		4667498	1	ROSETTA	RONDELLE	SCHEIBE	WASHER	ARANDELA
		4670937	2	BOCCOLA	DOUILLE	BUECHSE	BUSH	CASQUILLO
		4708079	1	INGRANAGGIO	PIGNON	ZAHNRAD	GEAR	PINON
		4708105	1	INGRANAGGIO CONDUTTORE	PIGNON CONDUCTEUR	TREIBENDES ZAHNRAD	DRIVING GEAR	PINON CONDUCTOR
		4708213	1	ANELLO	BAGUE	RING	RING	ANILLO
		4708423	1	INGRANAGGIO COMPL.	PIGNON	ZAHNRAD	GEAR	PINON
		4708424	1	PERNO	AXE	BOLZEN	PIN	EJE
		4710645	1	INGRANAGGIO	PIGNON	ZAHNRAD	GEAR	PINON
		8817913	1	LINGUETTA	LINGUET	SCHEIBENFEDER	KEY	CHAVETA
		14238030	3	VITE	VIS	SCHRAUBE	SCREW	TORNILLO
		14463181	1	GUARNIZIONE	GARNITURE	UNTERLAGE	LINING	FORRO

https://tractormanualz.com/

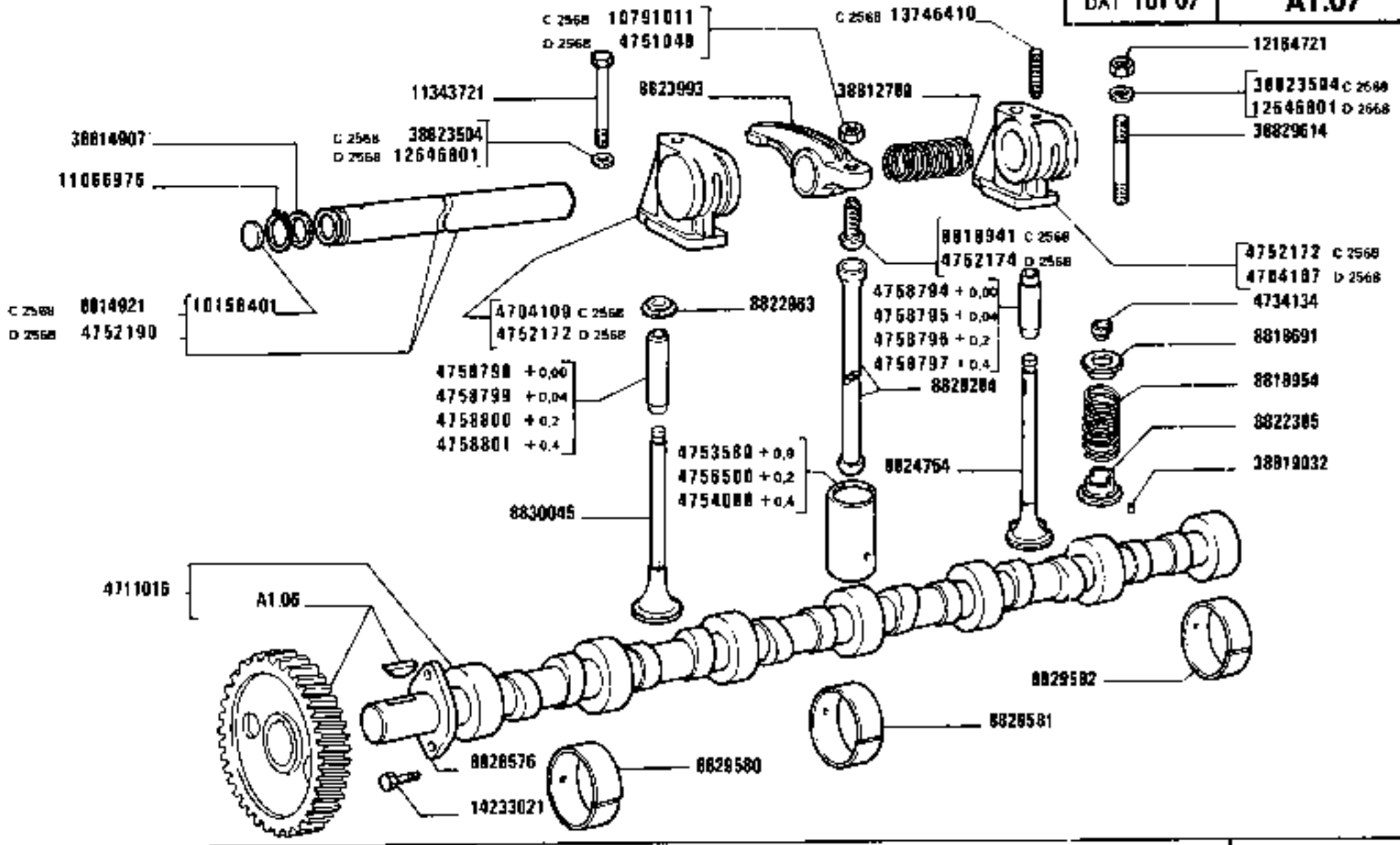

https://tractormanualz.com/

MODIF	ANT.MODIF	N.ORDIN.	Q.	DENOMINAZIONE	DESIGNATION	BENENNUNG	DESCRIPTION	DENOMINACIONES
C2568		4704107	2	SUPPORTO EST.	SUPPORT	LAGER	SUPPORT	SOPORTE
C2568		4704109	4	SUPPORTO CENTR.	SUPPORT	LAGER	SUPPORT	SOPORTE
		4711016	1	ALBERO AD ECCENTRICI COMPL.	ARBRE A CAMES	EXZENTERWELLE	CAMSHAFT	ARBOL DE LEVAS
		4734134	24	SEMICONO	DEMI-CONE	KEGELSTUECK	LOCK CONE	CHAVETA CONICA
D2568		4751048	12	DADO	ECROU	MUTTER	NUT	TUERCA
D2568		4752172	6	SUPPORTO	SUPPORT	LAGER	SUPPORT	SOPORTE
D2568		4752174	12	VITE	VIS	SCHRAUBE	SCREW	TORNILLO
D2568		4752190	2	ALBERO COMPL.	ARBRE	WELLE	SHAFT	ARBOL
	4731530	4753580	12	PUNTERIA +0,0	POUSSOIR	STOESSEL	TAPPET	EMPUJADOR
	4731532	4754088	12	PUNTERIA +0,4	POUSSOIR +0,4	STOESSEL +0,4	TAPPET +0,4	EMPUJADOR +0,4
	4731531	4756500	12	PUNTERIA +0,2	POUSSOIR +0,2	STOESSEL +0,2	TAPPET +0,2	EMPUJADOR +0,2
	8822383	4758794	6	GUIDA DELLA VALVOLA DI ASPIRAZIONE +0,00	GUIDE DE SOUPAPE D'ADMISSION	EINLASSVENTIL-FUEHRUNG	INTAKE VALVE GUIDE	GUIA DE LA VALVULA DE ADMISION
		4758795	6	GUIDA DELLA VALVOLA DI ASPIRAZIONE +0,04	GUIDE DE SOUPAPE D'ADMISSION	EINLASSVENTIL-FUEHRUNG	INTAKE VALVE GUIDE	GUIA DE LA VALVULA DE ADMISION
		4758796	6	GUIDA DELLA VALVOLA DI ASPIRAZIONE +0,2	GUIDE DE SOUPAPE D'ADMISSION	EINLASSVENTIL-FUEHRUNG	INTAKE VALVE GUIDE	GUIA DE LA VALVULA DE ADMISION
		4758797	6	GUIDA DELLA VALVOLA DI ASPIRAZIONE +0,4	GUIDE DE SOUPAPE D'ADMISSION	EINLASSVENTIL-FUEHRUNG	INTAKE VALVE GUIDE	GUIA DE LA VALVULA DE ADMISION
	8823263	4758798	6	GUIDA DELLA VALVOLA DI SCARICO +0,00	GUIDE DE SOUPAPE D'ECHAPPEMENT	AUSLASSVENTIL-FUEHRUNG	EXHAUST VALVE GUIDE	GUIA DE LA VALVULA DE ESCAPE
		4758799	6	GUIDA DELLA VALVOLA DI ASPIRAZIONE +0,04	GUIDE DE SOUPAPE D'ADMISSION	EINLASSVENTIL-FUEHRUNG	INTAKE VALVE GUIDE	GUIA DE LA VALVULA DE ADMISION
		4758800	6	GUIDA DELLA VALVOLA DI ASPIRAZIONE +0,2	GUIDE DE SOUPAPE D'ADMISSION	EINLASSVENTIL-FUEHRUNG	INTAKE VALVE GUIDE	GUIA DE LA VALVULA DE ADMISION
		4758801	6	GUIDA DELLA VALVOLA DI ASPIRAZIONE +0,4	GUIDE DE SOUPAPE D'ADMISSION	EINLASSVENTIL-FUEHRUNG	INTAKE VALVE GUIDE	GUIA DE LA VALVULA DE ADMISION
C2568		8814921	2	ALBERO COMPL.	ARBRE	WELLE	SHAFT	ARBOL
		8818691	12	SCODELLINO DI RITEGNO	ARRETOIR	HALTERING	RETAINER	RETENEDOR
C2568		8818941	12	VITE	VIS	SCHRAUBE	SCREW	TORNILLO
		8818954	12	MOLLA	RESSORT	FEDER	SPRING	RESORTE
		8822385	6	SCODELLINO DI RITEGNO	ARRETOIR	HALTERING	RETAINER	RETENEDOR
		8822963	6	SCODELLINO DI RITEGNO	ARRETOIR	HALTERING	RETAINER	RETENEDOR
		8823993	12	BILANCIERE	CULBUTEUR	KIPPHEBEL	ROCKER	BALANCIN
		8824754	6	VALVOLA DI ASPIRAZIONE	SOUPAPE D'ADMISSION	EINLASSVENTIL	INTAKE VALVE	VALVULA DE ADMISION
		8828284	12	ASTA	TIGE	STANGE	ROD	VARILLA

https://tractormanualz.com/

MODIF	ANT.MODIF	N.ORDIN.	Q.	DENOMINAZIONE	DESIGNATION	BENENNUNG	DESCRIPTION	DENOMINACIONES
		8828576	1	FLANGIA	BRIDE	FLANSCH	FLANGE	BRIDA
		8829580	1	SEMICUSCINETTO ANT.	DEMI-COUSSINET	SCHALENHAELFTE	HALF-BEARING	SEMICOJINETE
		8829581	5	SEMICUSCINETTO CENTR.	DEMI-COUSSINET	SCHALENHAELFTE	HALF-BEARING	SEMICOJINETE
		8829582	1	SEMICUSCINETTO POST.	DEMI-COUSSINET	SCHALENHAELFTE	HALF-BEARING	SEMICOJINETE
		8830045	6	VALVOLA DI SCARICO	SOUPAPE D'ECHAPPEMENT	AUSLASSVENTIL	EXHAUST VALVE	VALVULA DE ESCAPE
	10158400	10158401	4	TAPPO	BOUCHON	STOPFEN	PLUG	TAPON
C2568		10791011	12	DADO	ECROU	MUTTER	NUT	TUERCA
	11066975	11066976	4	ANELLO DI SICUREZZA	ARRETOIR	SICHERUNGSRING	LOCKRING	ANILLO DE FRENO
		11343721	2	VITE	VIS	SCHRAUBE	SCREW	TORNILLO
		12164721	4	DADO	ECROU	MUTTER	NUT	TUERCA
D2568		12646801	6	ROSETTA	RONDELLE	SCHEIBE	WASHER	ARANDELA
C2568		13746410	2	VITE	VIS	SCHRAUBE	SCREW	TORNILLO
		14233021	1	VITE	VIS	SCHRAUBE	SCREW	TORNILLO
		38812780	4	MOLLA	RESSORT	FEDER	SPRING	RESORTE
		38814907	4	ROSETTA	RONDELLE	SCHEIBE	WASHER	ARANDELA
		38819032	6	GRANO	ERGOT	PASSTIFT	DOWEL	PITON
C2568		38823504	6	PIASTRINA	PLAQUETTE	PLAETTCHEN	PLATE	PLACA
		38829614	4	PRIGIONIERO	GOUJON	STIFTSCHRAUBE	STUD	ESPARRAGO

https://tractormanualz.com/

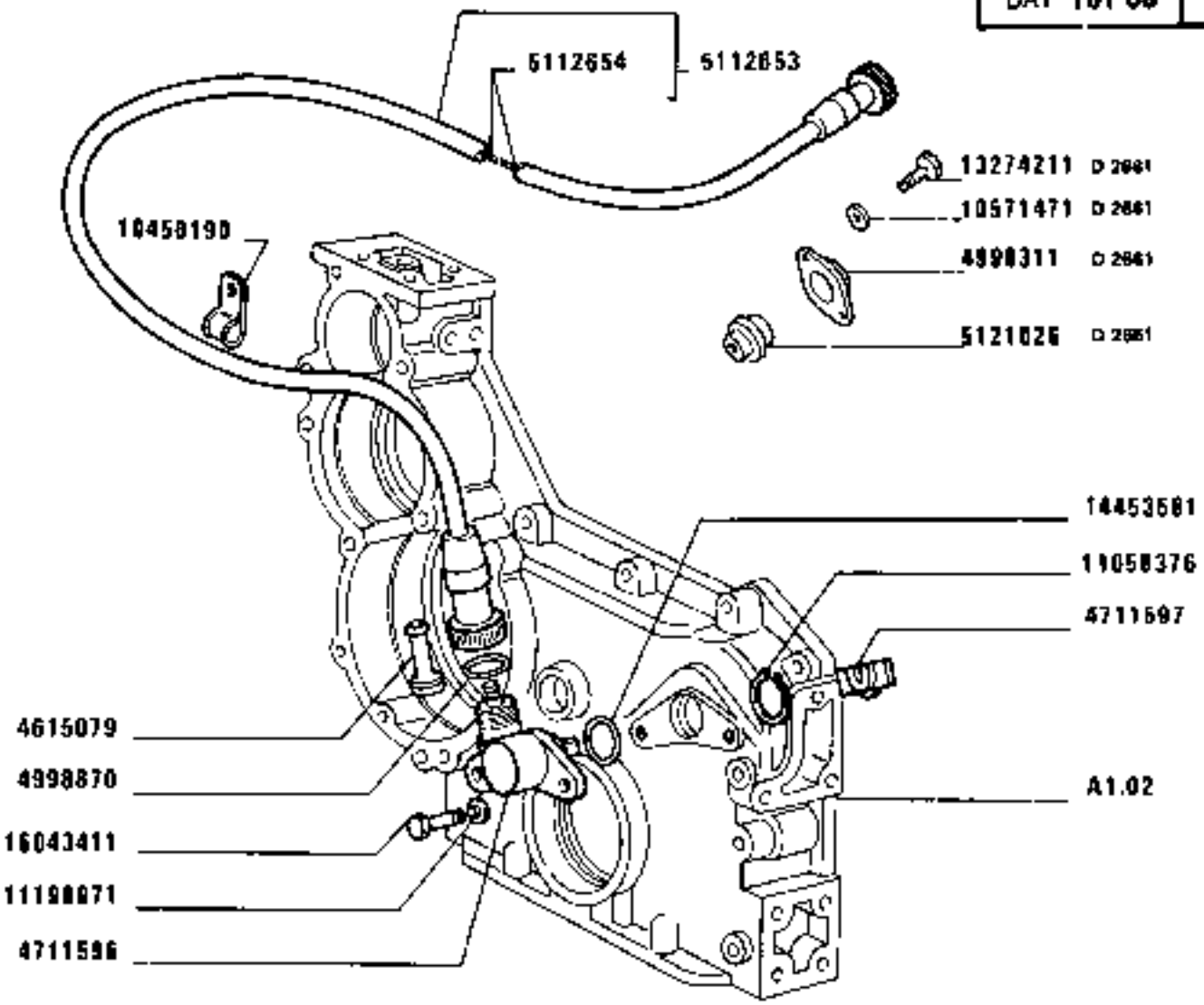

1880-1880 DT
01 02

COMANDO CRONOTACHIMETRO

Commande d'horo-tachymètre
Antrieb f. Tachometer u. Stundenzähler
Multimeter drive
Arrastre del cronotacómetro

https://tractormanualz.com/

MODIF	ANT.MODIF	N.ORDIN.	Q.	DENOMINAZIONE	DESIGNATION	BENENNUNG	DESCRIPTION	DENOMINACIONES
		4615079	1	TERMINALE	BORNE	KABELSCHUH	TERMINAL	TERMINAL
		4711596	1	RINVIO ANGOLARE	RENVOI D'ANGLE	WINKELANTRIEB	MITER GEARING	REENVIO ANGULAR
		4711597	1	BLOCCHETTO DI TRASCINAMENTO	BLOC D'ENTRAINEMENT	MITNEHMER	BLOCK	PIEZA DE ARRASTRE
D2661		4998311	1	SEDE	SIEGE	SITZ	SEAT	ASIENTO
		4998870	1	GUARNIZIONE	GARNITURE	UNTERLAGE	LINING	FORRO
		5112653	1	TRASMISSIONE FLESSIBILE CONPL.	TRANSMISSION FLEXIBLE	BIEGSAME WELLE	FLEXIBLE SHAFT	ARBOL FLEXIBLE
		5112654	1	TRASMISSIONE FLESSIBILE	TRANSMISSION FLEXIBLE	BIEGSAME WELLE	FLEXIBLE SHAFT	ARBOL FLEXIBLE
D2661		5121026	1	GUARNIZIONE	GARNITURE	UNTERLAGE	LINING	FORRO
		10450190	1	STAFFETTA FISSAGGIO	COLLIER	HALTER	RETAINER	ABRAZADERA
D2661		10571471	2	ROSETTA	RONDELLE	SCHEIBE	WASHER	ARANDELA
	11058375	11058376	1	ANELLO DI SICUREZZA	ARRETOIR	SICHERUNGSRING	LOCKRING	ANILLO DE FRENO
		11198071	2	ROSETTA	RONDELLE	SCHEIBE	WASHER	ARANDELA
D2661		13274211	2	VITE	VIS	SCHRAUBE	SCREW	TORNILLO
		14453581	1	GUARNIZIONE DI TENUTA	JOINT	DICHTUNG	GASKET	JUNTA
		16043411	2	VITE	VIS	SCHRAUBE	SCREW	TORNILLO

https://tractormanualz.com/

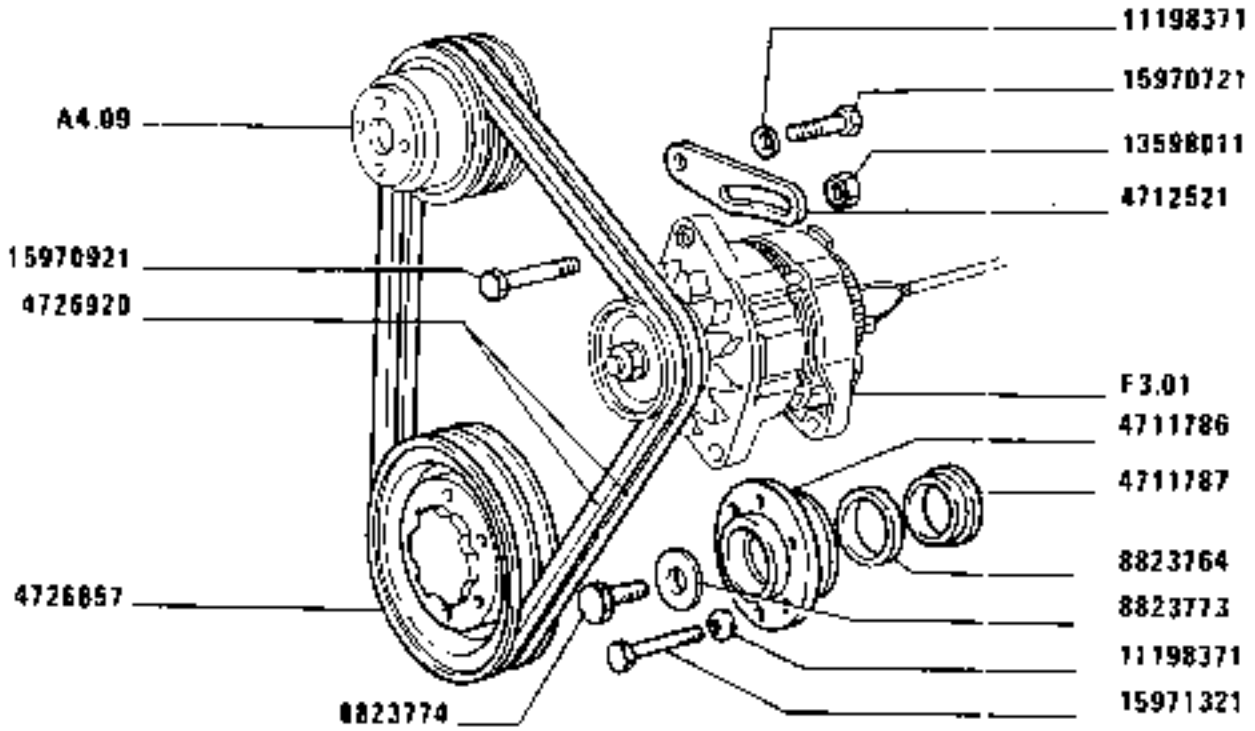

https://tractormanualz.com/

MODIF	ANT.MODIF	N.ORDIN.	Q.	DENOMINAZIONE	DESIGNATION	BENENNUNG	DESCRIPTION	DENOMINACIONES
		4711786	1	MOZZO	MOYEU	NABE	HUB	BUJE
		4711787	1	DISTANZIALE	ENTRETOISE	ABSTANDSTUECK	SPACER	SEPARADOR
		4712521	1	PUNTONE	ETAI	STREBE	STRUT	TORNAPUNTA
		4726857	1	PULEGGIA CONDUTTRICE	POULIE ENTRAINEUSE	RIEMENSCHEIBE, TREIBEND	DRIVING PULLEY	POLEA CONDUCTORA
		4726920	2	CINGHIE	COURROIES	RIEMEN	BELTS	CORREAS
		8823764	1	ANELLO	BAGUE	RING	RING	ANILLO
		8823773	1	ROSETTA DI SICUREZZA	RONDELLE FREIN	SICHERUNGSRING	LOCKWASHER	ARANDELA DE FRENO
		8823774	1	VITE	VIS	SCHRAUBE	SCREW	TORNILLO
		11198371	7	ROSETTA	RONDELLE	SCHEIBE	WASHER	ARANDELA
		13598011	1	DADO	ECROU	MUTTER	NUT	TUERCA
		15970721	1	VITE	VIS	SCHRAUBE	SCREW	TORNILLO
		15970921	1	VITE	VIS	SCHRAUBE	SCREW	TORNILLO
		15971321	6	VITE	VIS	SCHRAUBE	SCREW	TORNILLO

https://tractormanualz.com/

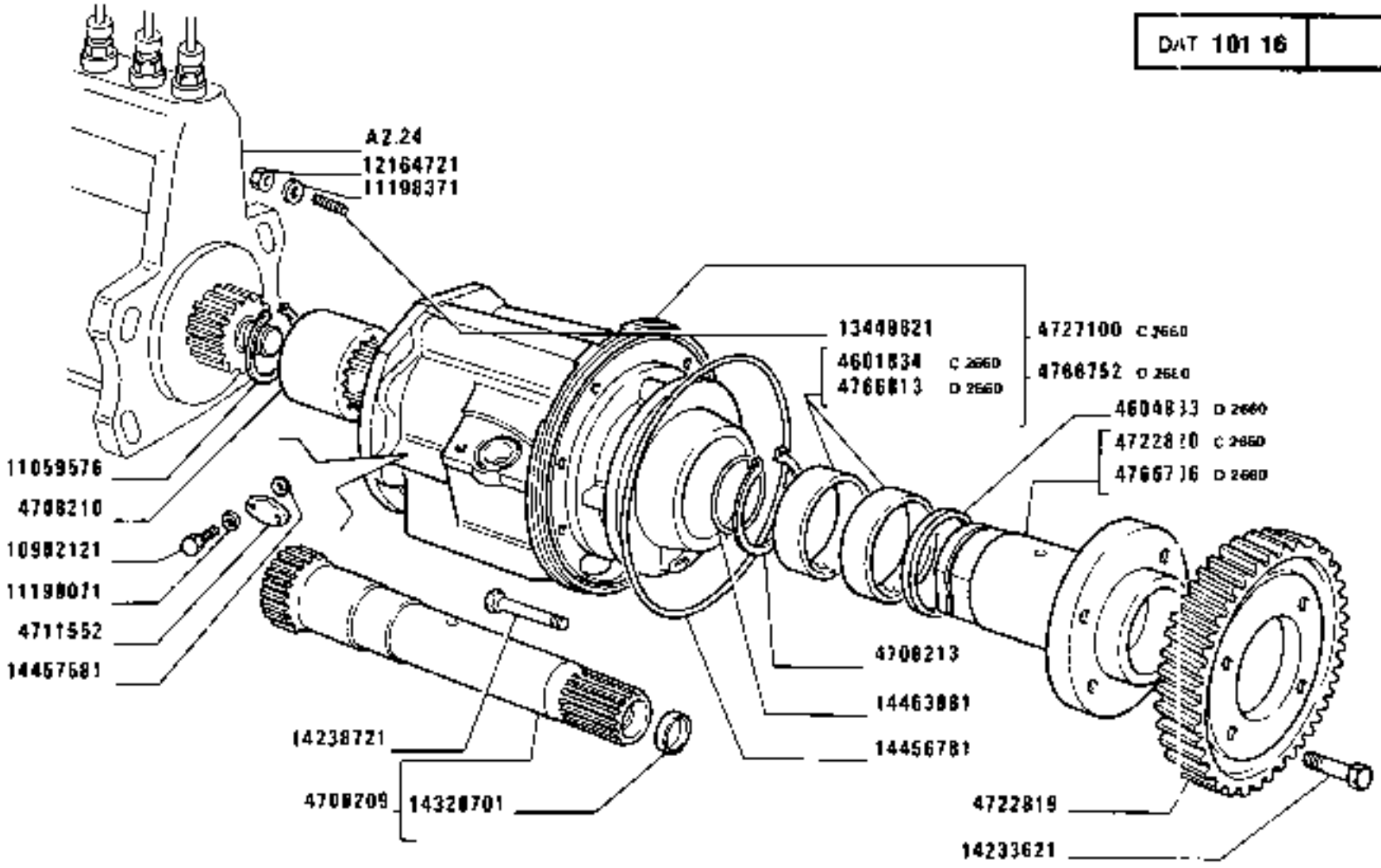

1880-1880 DT
01 02

COMANDO POMPA INIEZIONE (C.A.V.)

Commande de pompe d'injection — *Injection Pump Drive*
Einspritzpumpenantrieb — *Arrastre de la bomba de inyección*

https://tractormanualz.com/

MODIF	ANT.MODIF	N.ORDIN.	Q.	DENOMINAZIONE	DESIGNATION	BENENNUNG	DESCRIPTION	DENOMINACIONES
C2660	4670937	4601834	2	BOCCOLA	DOUILLE	BUECHSE	BUSH	CASQUILLO
02660		4604833	1	RALLA	CRAPAUDINE	DRUCKSCHEIBE	THRUST PLATE	CHUMACERA
		4708209	1	ALBERO DI COMANDO COMPL.	ARBRE DE COMMANDE	ANTRIEBSWELLE	DRIVE SHAFT	ARBOL DE MANDO
		4708210	1	ANELLO	BAGUE	RING	RING	ANILLO
		4708213	1	ANELLO DI SICUREZZA	ARRETOIR	SICHERUNGSRING	LOCKRING	ANILLO DE FRENO
		4711552	1	COPERCHIO	COUVERCLE	DECKEL	COVER	TAPA
		4722819	1	INGRANAGGIO CONDOTTO	PIGNON CONDUIT	ANGETRIEBENES ZAHNRAD	DRIVEN GEAR	PINON CONDUCIDO
C2660		4722820	1	ALBERO	ARBRE	WELLE	SHAFT	ARBOL
C2660		4727100	1	SUPPORTO COMPL.	SUPPORT	LAGER	SUPPORT	SOPORTE
02660		4766706	1	ALBERO	ARBRE	WELLE	SHAFT	ARBOL
02660		4766752	2	SUPPORTO COMPL.	SUPPORT	LAGER	SUPPORT	SOPORTE
02660		4766813	2	BOCCOLA	DOUILLE	BUECHSE	BUSH	CASQUILLO
		10902121	2	VITE	VIS	SCHRAUBE	SCREW	TORNILLO
	11059575	11059576	1	ANELLO	BAGUE	RING	RING	ANILLO
		11198071	2	ROSETTA	RONDELLE	SCHEIBE	WASHER	ARANDELA
		11198371	4	ROSETTA	RONDELLE	SCHEIBE	WASHER	ARANDELA
		12164721	4	DADO	ECROU	MUTTER	NUT	TUERCA
		13449821	4	PRIGIONIERO	GOUJON	STIFTSCHRAUBE	STUD	ESPARRAGO
		14233621	4	VITE	VIS	SCHRAUBE	SCREW	TORNILLO
		14238721	6	VITE	VIS	SCHRAUBE	SCREW	TORNILLO
		14328701	1	TAPPO	BOUCHON	STOPFEN	PLUG	TAPON
		14456781	1	GUARNIZIONE DI TENUTA	JOINT	DICHTUNG	GASKET	JUNTA
		14457581	1	ANELLO	BAGUE	RING	RING	ANILLO
		14463881	1	GUARNIZIONE DI TENUTA	JOINT	DICHTUNG	GASKET	JUNTA

https://tractormanualz.com/

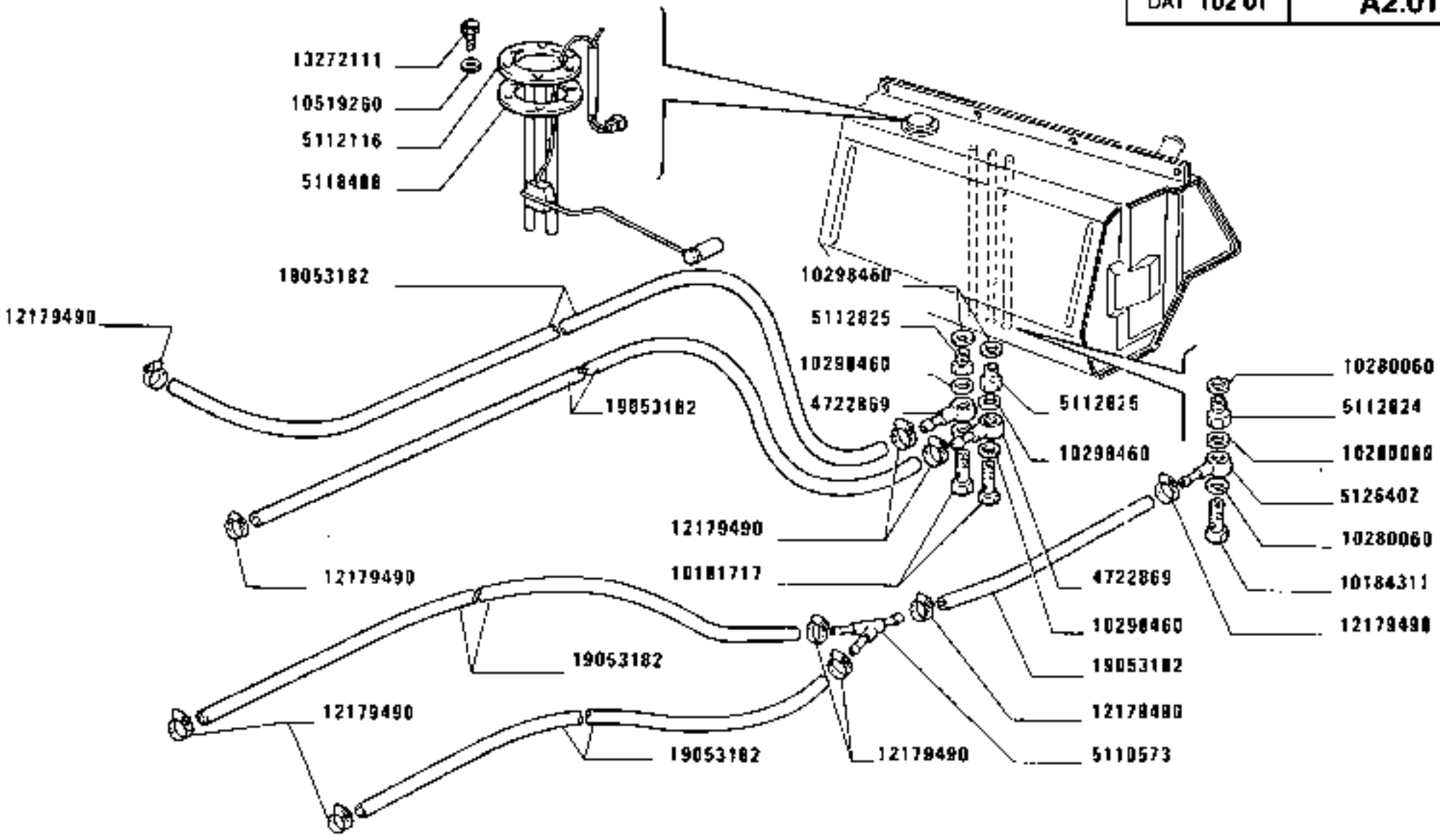

1880-1880 DT
01 02

SERBATOIO COMBUSTIBILE E TUBAZIONI

Réservoir et canalisations combustible
Kraftstofftank und Leitungen
Fuel Tank and Lines
Depósito de combustible y tuberías

https://tractormanualz.com/

MODIF	ANT.MODIF	N.ORDIN.	Q.	DENOMINAZIONE	DESIGNATION	BENENNUNG	DESCRIPTION	DENOMINACIONES
	4671700	4722869	6	RACCORDO	RACCORD	STUTZEN	CONNECTION	RACOR
		5105346	1	TAPPO	BOUCHON	STOPFEN	PLUG	TAPON
		5110558	1	SERBATOIO	RESERVOIR	BEHAELTER	RESERVOIR	DEPOSITO
		5110573	1	RACCORDO	RACCORD	STUTZEN	CONNECTION	RACOR
		5110585	1	PROFILATO	PROFILE	PROFIL	CHANNEL	PERFIL
		5110586	2	GUARNIZIONE	GARNITURE	UNTERLAGE	LINING	FORRO
		5110587	4	DISTANZIALE	ENTRETOISE	ABSTANDSTUECK	SPACER	SEPARADOR
C2603	5116290	5110588	2	SERBATOIO	RESERVOIR	BEHAELTER	RESERVOIR	DEPOSITO
		5110591	1	FLANGIA	BRIDE	FLANSCH	FLANGE	BRIDA
		5110592	2	BOCCHETTONE	VIS CREUSE	HOHLSCHRAUBE	UNION	BOQUILLA
		5110594	M	TUBO FLESSIBILE	TUYAU FLEXIBLE	SCHLAUCH	HOSE	MANGA FLEXIBLE
		5110608	1	RACCORDO A 3 VIE	RACCORD A 3 VOIES	HOSENROHR	THREE-WAY CONNECTION	RACOR DE 3 BOCAS
		5110610	4	COLONNETTA	COLONNETTE	BOLZEN	STUD	ESPARRAGO
C2603		5110612	2	SUPPORTO	SUPPORT	LAGER	SUPPORT	SOPORTE
		5110615	2	GUARNIZIONE	GARNITURE	UNTERLAGE	LINING	FORRO
C2603		5110617	1	STAFFA	ETRIER	HALTER	BRACKET	SOPORTE
		5110619	4	GUARNIZIONE	GARNITURE	UNTERLAGE	LINING	FORRO
C2603		5110621	1	STAFFA	ETRIER	HALTER	BRACKET	SOPORTE
C2603	5110622	5110623	2	STAFFA	ETRIER	HALTER	BRACKET	SOPORTE
	5110625	5110624	2	TIRANTE COMPL.	TIRANT	STANGE	ROD	VARILLA
		5110629	2	GUARNIZIONE	GARNITURE	UNTERLAGE	LINING	FORRO
	5110631	5110630	4	TIRANTE COMPL.	TIRANT	STANGE	ROD	VARILLA
		5110633	4	GUARNIZIONE	GARNITURE	UNTERLAGE	LINING	FORRO
	5110635	5110634	2	TIRANTE COMPL.	TIRANT	STANGE	ROD	VARILLA
		5110638	2	GUARNIZIONE	GARNITURE	UNTERLAGE	LINING	FORRO
		5112085	1	MENSOLA	CONSOLE	STUETZE	REINFORCEMENT	REFUERZO
		5112089	1	MENSOLA	CONSOLE	STUETZE	REINFORCEMENT	REFUERZO
		5112094	1	TRAVERSA COMPL.	TRAVERSE	TRAVERSE	CROSSRAIL	TRAVESANO
		5112100	1	TRAVERSA COMPL.	TRAVERSE	TRAVERSE	CROSSRAIL	TRAVESANO
		5112101	1	GUARNIZIONE	GARNITURE	UNTERLAGE	LINING	FORRO
		5112102	1	GUARNIZIONE	GARNITURE	UNTERLAGE	LINING	FORRO
		5112116	1	COMANDO	COMMANDE	BETAETIGUNGS-VORRICHT.	CONTROL	MANDO
		5112123	1	COMANDO	COMMANDE	BETAETIGUNGS-VORRICHT.	CONTROL	MANDO
		5112824	1	BOCCHETTONE	VIS CREUSE	HOHLSCHRAUBE	UNION	BOQUILLA
		5112825	2	BOCCHETTONE	VIS CREUSE	HOHLSCHRAUBE	UNION	BOQUILLA

https://tractormanualz.com/

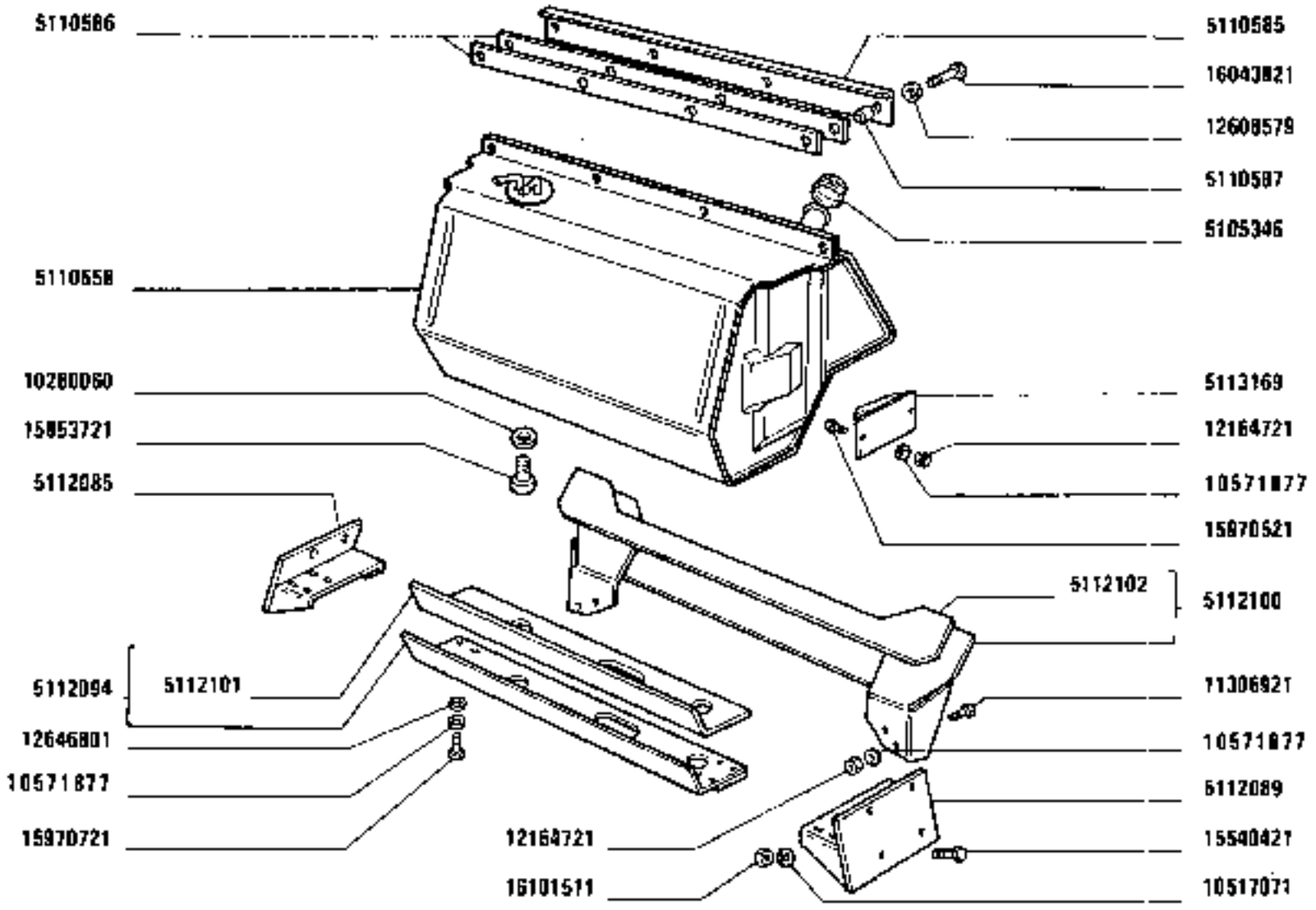

https://tractormanualz.com/

MODIF	ANT.MODIF	N.ORDIN.	Q.	DENOMINAZIONE	DESIGNATION	BENENNUNG	DESCRIPTION	DENOMINACIONES
		5113169	2	TAMPONE DI GOMMA	TAMPON CAOUTCHOUC	GUMMIPUFFER	RUBBER PAD	TOPE DE GOMA
	5115484	5117762	4	RACCORDO	RACCORD	STUTZEN	CONNECTION	RACOR
	992273	5118488	3	GUARNIZIONE	GARNITURE	UNTERLAGE	LINING	FORRO
		5119437	2	STAFFA CENTR.	ETRIER	HALTER	BRACKET	SOPORTE
		5119440	2	GUARNIZIONE CENTR.	GARNITURE	UNTERLAGE	LINING	FORRO
	5112955	5120588	1	RUBINETTO	ROBINET	HAHN	COCK	GRIFO
D2603		5121693	2	SUPPORTO SERBATOIO	SUPPORT	LAGER	SUPPORT	SOPORTE
D2603		5121695	1	STAFFA ANT.D	ETRIER	HALTER	BRACKET	SOPORTE
D2661		5121695	1	STAFFA ANT.D	ETRIER	HALTER	BRACKET	SOPORTE
D2603		5121697	1	SUPPORTO ANT.S	SUPPORT	LAGER	SUPPORT	SOPORTE
C2661								
D2603		5121699	2	STAFFA POST.	ETRIER	HALTER	BRACKET	SOPORTE
	5110609	5121701	1	PROTEZIONE	PROTECTION	ABDECKUNG	SHIELD	DEFENSA
D2603		5121702	2	SERBATOIO SUPPLEMENT.	RESERVOIR	BEHAELTER	RESERVOIR	DEPOSITO
C2603		5121708	1	TAPPO	BOUCHON	STOPFEN	PLUG	TAPON
	593108	5126402	1	RACCORDO ORIENTABILE	RACCORD REGLABLE	RINGSTUTZEN	CONNECTION	RACOR ORIENTABLE
		10181717	4	BOCCHETTONE	VIS CREUSE	HOHLSCHRAUBE	UNION	BOQUILLA
	10184317	10184311	1	BOCCHETTONE	VIS CREUSE	HOHLSCHRAUBE	UNION	BOQUILLA
		10280060	1	GUARNIZIONE	GARNITURE	UNTERLAGE	LINING	FORRO
		10296260	4	GUARNIZIONE DI TENUTA	JOINT	DICHTUNG	GASKET	JUNTA
		10298460	4	GUARNIZIONE	GARNITURE	UNTERLAGE	LINING	FORRO
		10298460	1	GUARNIZIONE	GARNITURE	BELAG	PAD	FORRO
		10517071	1	ROSETTA	RONDELLE	SCHEIBE	WASHER	ARANDELA
		10519260	6	ROSETTA	RONDELLE	SCHEIBE	WASHER	ARANDELA
C2603		10520001	1	ROSETTA	RONDELLE	SCHEIBE	WASHER	ARANDELA
		10569170	12	ROSETTA	RONDELLE	SCHEIBE	WASHER	ARANDELA
		10571770	2	ROSETTA	RONDELLE	SCHEIBE	WASHER	ARANDELA
	10516871	10571877	24	ROSETTA DI SICUREZZA	RONDELLE FREIN	SICHERUNGSRING	LOCKWASHER	ARANDELA DE FRENO
		10730501	4	ROSETTA	RONDELLE	SCHEIBE	WASHER	ARANDELA
		10794011	12	DADO	ECROU	MUTTER	NUT	TUERCA
		11105371	12	ROSETTA DI TENUTA	JOINT D'ETANCHEITE	DICHTRING	GASKET	JUNTA HERMETICA
		11306921	4	VITE	VIS	SCHRAUBE	SCREW	TORNILLO
		12164721	4	DADO	ECROU	MUTTER	NUT	TUERCA
		12173890	4	COLLARE	COLLIER	SCHELLE	COLLAR	COLLAR
		12179490	20	COLLARE	COLLIER	SCHELLE	COLLAR	COLLAR
	12574511	12574521	4	DADO	ECROU	MUTTER	NUT	TUERCA
	10615671	12598359	1	ROSETTA DI TENUTA	JOINT D'ETANCHEITE	DICHTRING	GASKET	JUNTA HERMETICA
		12608579	4	ROSETTA DI SICUREZZA	RONDELLE FREIN	SICHERUNGSRING	LOCKWASHER	ARANDELA DE FRENO

https://tractormanualz.com/

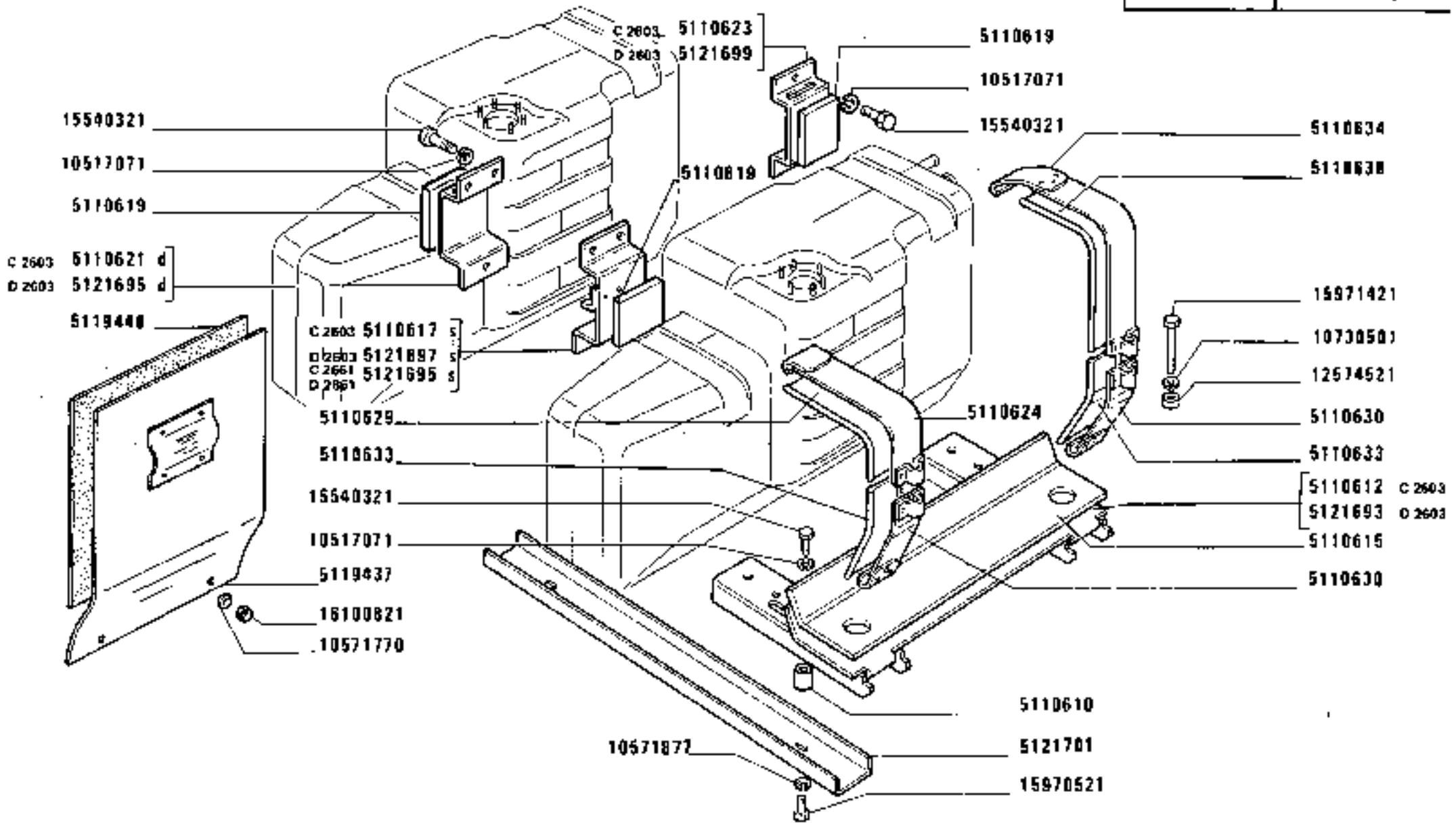

https://tractormanualz.com/

MODIF	ANT.MODIF	N.ORDIN.	Q.	DENOMINAZIONE	DESIGNATION	BENENNUNG	DESCRIPTION	DENOMINACIONES
		12646801	8	ROSETTA	RONDELLE	SCHEIBE	WASHER	ARANDELA
		13272111	6	VITE	VIS	SCHRAUBE	SCREW	TORNILLO
		14304620	12	VITE	VIS	SCHRAUBE	SCREW	TORNILLO
		14457281	4	GUARNIZIONE	GARNITURE	BELAG	PAD	FORRO
		15540321	8	VITE	VIS	SCHRAUBE	SCREW	TORNILLO
		15540421	4	VITE	VIS	SCHRAUBE	SCREW	TORNILLO
		15853721	2	VITE	VIS	SCHRAUBE	SCREW	TORNILLO
		15970521	8	VITE	VIS	SCHRAUBE	SCREW	TORNILLO
		15970721	8	VITE	VIS	SCHRAUBE	SCREW	TORNILLO
		15971421	4	VITE	VIS	SCHRAUBE	SCREW	TORNILLO
		16043821	4	VITE	VIS	SCHRAUBE	SCREW	TORNILLO
	16100811	16100821	3	DADO	ECROU	MUTTER	NUT	TUERCA
		16101511	4	DADO	ECROU	MUTTER	NUT	TUERCA
		19053182	M	TUBO FLESSIBILE	TUYAU FLEXIBLE	SCHLAUCH	HOSE	MANGA FLEXIBLE
		19053382	M	TUBO FLESSIBILE	TUYAU FLEXIBLE	SCHLAUCH	HOSE	MANGA FLEXIBLE

https://tractormanualz.com/

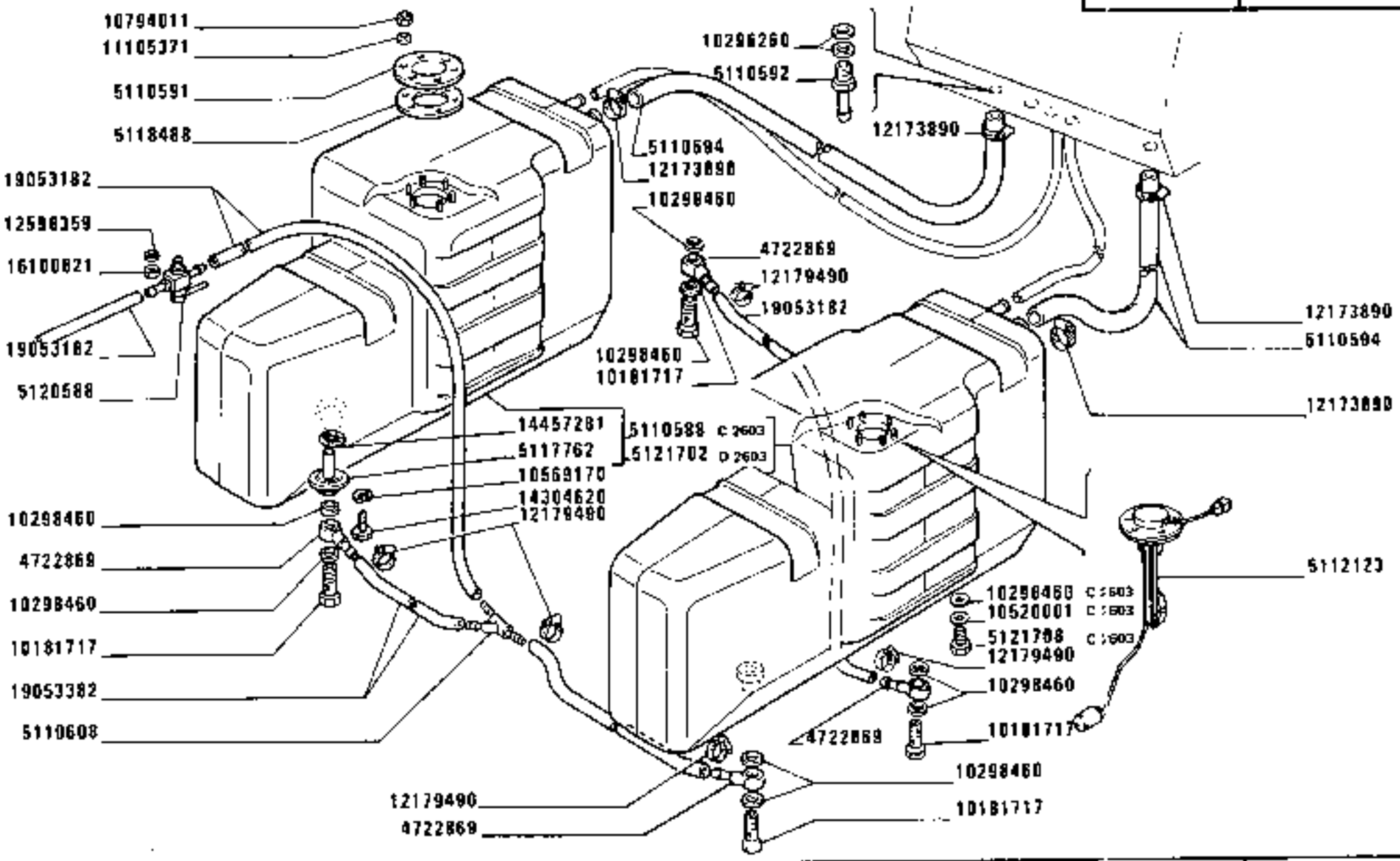

https://tractormanualz.com/

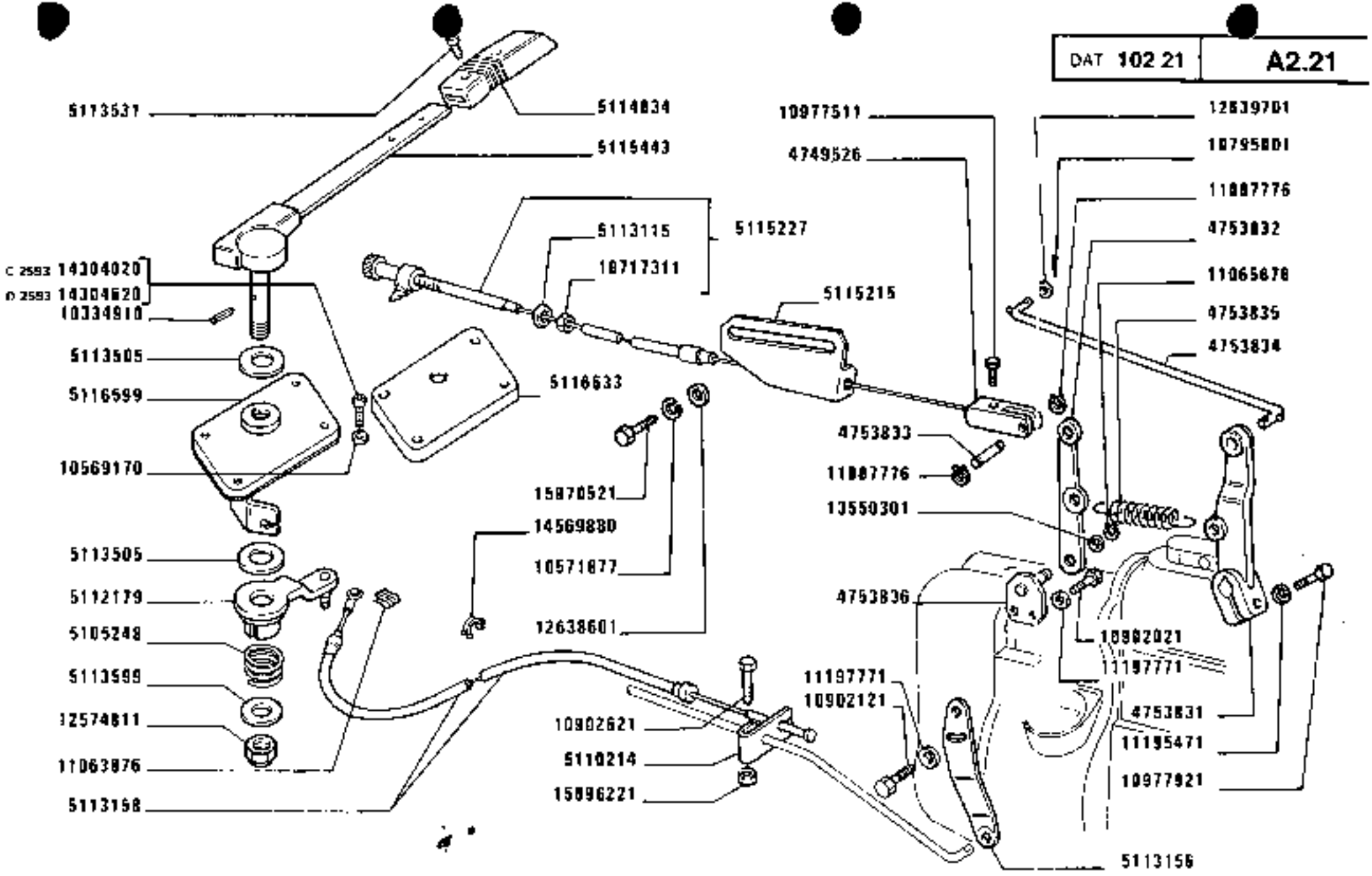

1880-1880 DT

01 02

COMANDI ACCELERATORE

Commandes d'accélérateur
Gasregulierung
Accelerator Control Linkage
Mandos del acelerador

https://tractormanualz.com/

MODIF	ANT.MODIF	N.ORDIN.	Q.	DENOMINAZIONE	DESIGNATION	BENENNUNG	DESCRIPTION	DENOMINACIONES
		4749526	1	LEVA	LEVIER	HEBEL	LEVER	PALANCA
	4745768	4753831	1	LEVA	LEVIER	HEBEL	LEVER	PALANCA
		4753832	1	LEVA	LEVIER	HEBEL	LEVER	PALANCA
	10249110	4753833	1	PERNO	AXE	BOLZEN	PIN	EJE
		4753834	1	TIRANTE	TIRANT	STANGE	ROD	VARILLA
		4753835	1	MOLLA	RESSORT	FEDER	SPRING	RESORTE
		4753836	1	STAFFA	ETRIER	HALTER	BRACKET	SOPORTE
D2516		4954521	2	BOCCOLA	DOUILLE	BUECHSE	BUSH	CASQUILLO
		5100939	1	LEVA	LEVIER	HEBEL	LEVER	PALANCA
		5105248	1	MOLLA	RESSORT	FEDER	SPRING	RESORTE
		5110087	1	BOCCOLA	DOUILLE	BUECHSE	BUSH	CASQUILLO
		5110214	1	STAFFA	ETRIER	HALTER	BRACKET	SOPORTE
		5112179	1	LEVA	LEVIER	HEBEL	LEVER	PALANCA
		5112228	1	MOLLA (606)(613)	RESSORT	FEDER	SPRING	RESORTE
		5113115	1	ROSETTA	RONDELLE	SCHEIBE	WASHER	ARANDELA
C2516		5113141	1	PEDALE	PEDALE	FUSSHEBEL	PEDAL	PEDAL
		5113145	1	ALBERINO	ARBRE	WELLE	SHAFT	ARBOL
		5113147	1	SUPPORTO COMPL.	SUPPORT	LAGER	SUPPORT	SOPORTE
C2516		5113149	1	TIRANTE	TIRANT	STANGE	ROD	VARILLA
C2516		5113150	1	LEVA COMPL.	LEVIER	HEBEL	LEVER	PALANCA
		5113154	1	PERNO	AXE	BOLZEN	PIN	EJE
		5113155	1	DISTANZIALE	ENTRETOISE	ABSTANDSTUECK	SPACER	SEPARADOR
		5113156	1	LEVA	LEVIER	HEBEL	LEVER	PALANCA
		5113157	1	STAFFETTA FISSAGGIO	COLLIER	HALTER	RETAINER	ABRAZADERA
		5113158	1	FLESSIBILE	CABLE	ZUGDRAHT	WIRE	CABLE
		5113159	1	BOCCOLA	DOUILLE	BUECHSE	BUSH	CASQUILLO
		5113160	1	SUPPORTO (606)(613)	SUPPORT	LAGER	SUPPORT	SOPORTE
		5113161	1	COPERCHIO (606)(613)	COUVERCLE	DECKEL	COVER	TAPA
C2516		5113164	1	TIRANTE (606)(613)	TIRANT	STANGE	ROD	VARILLA
		5113505	2	ROSETTA	RONDELLE	SCHEIBE	WASHER	ARANDELA
	5113104	5113531	2	VITE	VIS	SCHRAUBE	SCREW	TORNILLO
		5113599	1	ROSETTA	RONDELLE	SCHEIBE	WASHER	ARANDELA
		5113705	1	TIRANTE	TIRANT	STANGE	ROD	VARILLA
	5111930	5114834	1	POMELLO COMPL.	BOUTON	KNEBELGRIFF	KNOB	BOTON
		5114860	1	MOLLA	RESSORT	FEDER	SPRING	RESORTE
	5113214	5115215	1	STAFFA	ETRIER	HALTER	BRACKET	SOPORTE
	5113233	5115227	1	COMANDO A MANO COMPL.	COMMANDE A MAIN	HANDBETAETIGUNG	HAND CONTROL	MANDO MANUAL
	5111928	5115443	1	LEVA COMPL.	LEVIER	HEBEL	LEVER	PALANCA

https://tractormanualz.com/

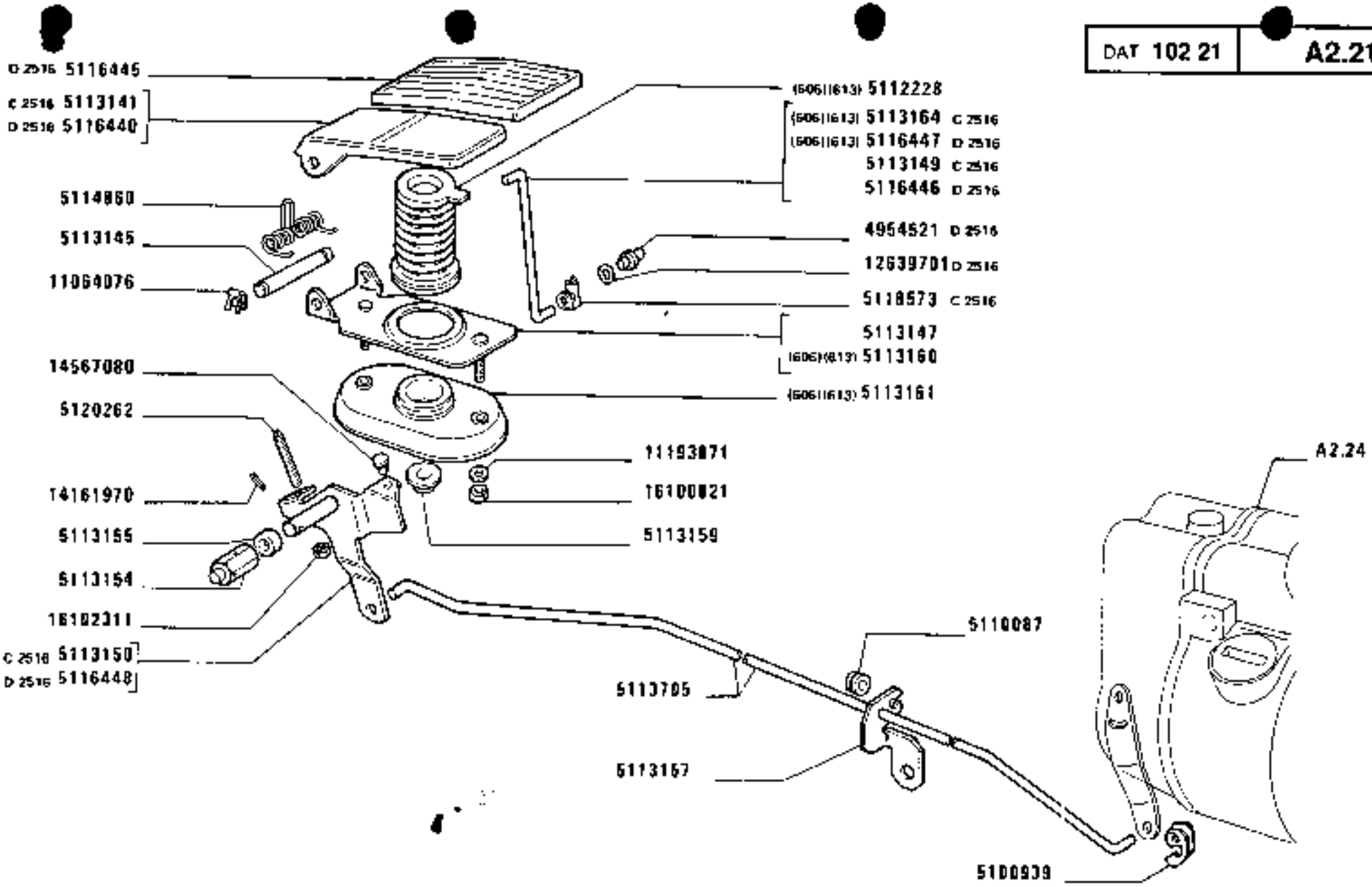

https://tractormanualz.com/

MODIF	ANT.MODIF	N.ORDIN.	Q.	DENOMINAZIONE	DESIGNATION	BENENNUNG	DESCRIPTION	DENOMINACIONES
D2516		5116440	1	PEDALE	PEDALE	FUSSHEBEL	PEDAL	PEDAL
D2516		5116445	1	RIVESTIMENTO	REVETEMENT	VERKLEIDUNG	COVERING	FORRO
D2516		5116446	1	TIRANTE	TIRANT	STANGE	ROD	VARILLA
D2516		5116447	1	TIRANTE (606)(613)	TIRANT	STANGE	ROD	VARILLA
D2516		5116448	1	LEVA	LEVIER	HEBEL	LEVER	PALANCA
	5112643	5116599	1	COPERCHIO COMPL.	COUVERCLE	DECKEL	COVER	TAPA
		5116633	1	COPERTURA	ENJOLIVEUR	ABDECKUNG	COVER	EMBELLECEDOR
C2516	814838	5118573	2	FERMAGLIO	AGRAFE	KLEMMSTUECK	CLIP	SUJETADOR
	13749210	5120262	1	VITE	VIS	SCHRAUBE	SCREW	TORNILLO
		10334910	1	PERNO	AXE	BOLZEN	PIN	EJE
		10569170	4	ROSETTA DI SICUREZZA	RONDELLE FREIN	SICHERUNGSRING	LOCKWASHER	ARANDELA DE FRENO
	10516871	10571877	2	ROSETTA	RONDELLE	SCHEIBE	WASHER	ARANDELA
		10717311	1	DADO	ECROU	MUTTER	NUT	TUERCA
		10795001	2	COPIGLIA	GOUPILLE FENDUE	SPLINT	SPLIT PIN	PASADOR ABIERTO
D2516		10795701	2	COPIGLIA	GOUPILLE FENDUE	SPLINT	SPLIT PIN	PASADOR ABIERTO
		10902021	1	VITE	VIS	SCHRAUBE	SCREW	TORNILLO
		10902121	2	VITE	VIS	SCHRAUBE	SCREW	TORNILLO
		10902621	1	VITE	VIS	SCHRAUBE	SCREW	TORNILLO
		10962421	1	VITE	VIS	SCHRAUBE	SCREW	TORNILLO
		10977511	1	VITE	VIS	SCHRAUBE	SCREW	TORNILLO
		10977921	1	VITE	VIS	SCHRAUBE	SCREW	TORNILLO
	4998250	11063876	1	MOLLETTA DI FISSAGGIO	AGRAFE	KLEMMSTUECK	CLIP	SUJETADOR
		11064076	2	FERMAGLIO	AGRAFE	KLEMMSTUECK	CLIP	SUJETADOR
		11065476	2	FERMAGLIO	AGRAFE	KLEMMSTUECK	CLIP	SUJETADOR
		11065676	1	ANELLO ELASTICO	BAGUE	RING	RING	ANILLO
		11193871	2	ROSETTA DI SICUREZZA	RONDELLE FREIN	SICHERUNGSRING	LOCKWASHER	ARANDELA DE FRENO
		11197771	3	ROSETTA	RONDELLE	SCHEIBE	WASHER	ARANDELA
		12574811	1	DADO	ECROU	MUTTER	NUT	TUERCA
		12638601	2	ROSETTA	RONDELLE	SCHEIBE	WASHER	ARANDELA
D2516		12639701	2	ROSETTA	RONDELLE	SCHEIBE	WASHER	ARANDELA
		13550301	1	ROSETTA	RONDELLE	SCHEIBE	WASHER	ARANDELA
		14161970	1	SPINA	GOUPILLE	STIFT	PIN	PASADOR
C2593		14304020	4	VITE	VIS	SCHRAUBE	SCREW	TORNILLO
D2593		14304620	4	VITE	VIS	SCHRAUBE	SCREW	TORNILLO
		14567080	1	BOTTONE	BOUTON	KNOPF	BUTTON	BOTON
		14569880	1	MOLLETTA DI FISSAGGIO	AGRAFE	KLEMMSTUECK	CLIP	SUJETADOR
	15806211	15896221	1	DADO	ECROU	MUTTER	NUT	TUERCA
		15970521	2	VITE	VIS	SCHRAUBE	SCREW	TORNILLO

https://tractormanualz.com/

MODIF	ANT.MODIF	N.ORDIN.	Q.	DENOMINAZIONE	DESIGNATION	BENENNUNG	DESCRIPTION	DENOMINACIONES
		16100821	1	DADO	ECROU	MUTTER	NUT	TUERCA
		16102311	1	DADO	ECROU	MUTTER	NUT	TUERCA

https://tractormanualz.com/

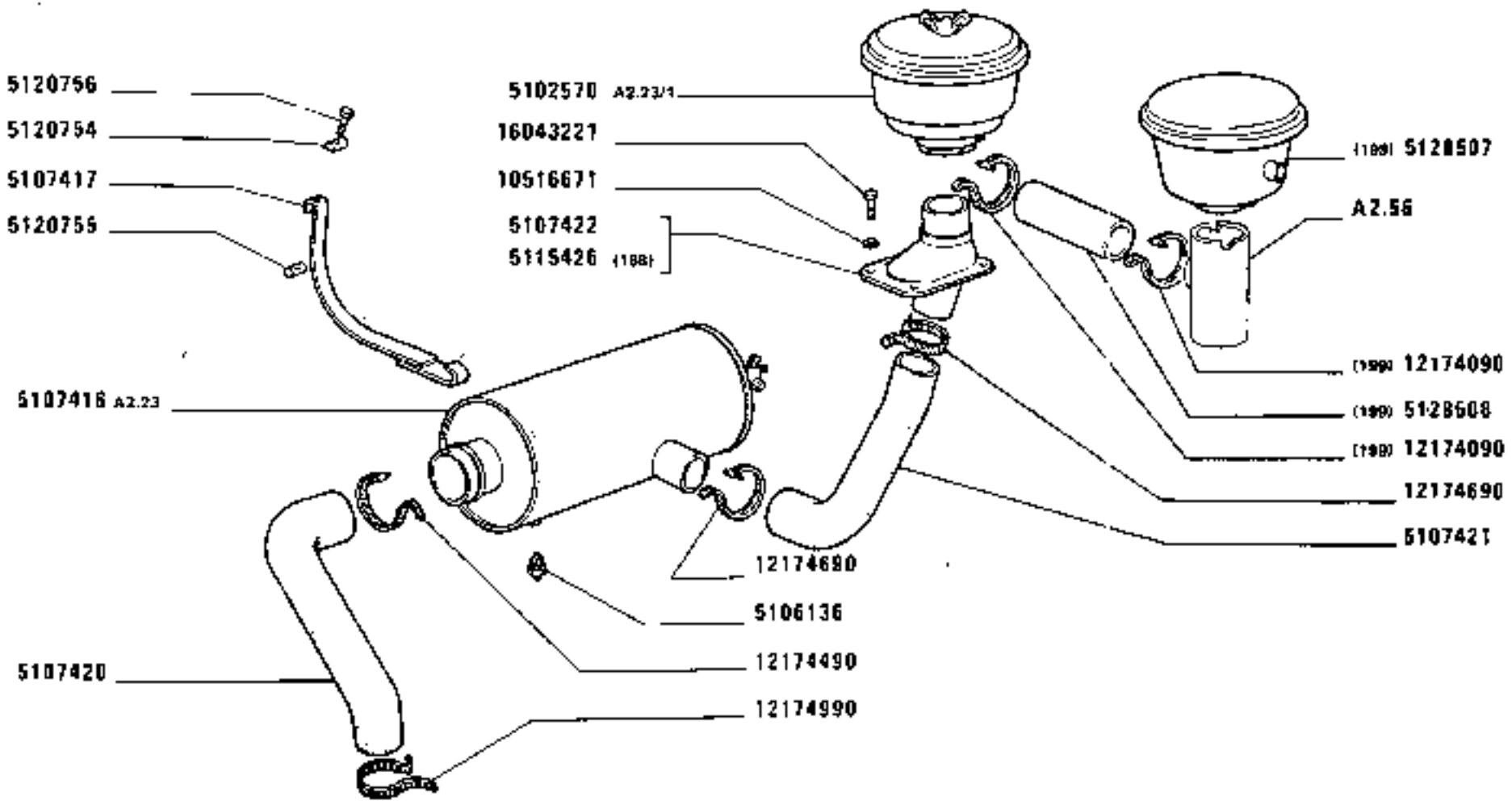

https://tractormanualz.com/

MODIF	ANT.MODIF	N.ORDIN.	Q.	DENOMINAZIONE	DESIGNATION	BENENNUNG	DESCRIPTION	DENOMINACIONES
		5102570	1	PREFILTRO	PREFILTRE	VORREINIGER	PRECLEANER	PREFILTRO
		5106136	1	SEGNALATORE	TEMOIN	ANZEIGER	INDICATOR	TESTIGO
		5107416	1	FILTRO ARIA COMPL.	FILTRE A AIR	LUFTFILTER	AIR CLEANER	FILTRO DE AIRE
		5107417	4	NASTRO DI FISSAGGIO	RUBAN DE FIXATION	SPANNBAND	SECURING TRAP	TIRA DE FIJACION
		5107420	1	MANICOTTO	MANCHON	MUFFE	SLEEVE	MANGA
		5107421	1	MANICOTTO	MANCHON	MUFFE	SLEEVE	MANGA
		5107422	1	SUPPORTO	SUPPORT	LAGER	SUPPORT	SOPORTE
		5115426	1	SUPPORTO (188)	SUPPORT	LAGER	SUPPORT	SOPORTE
	79007569	5120754	2	PERNO	AXE	BOLZEN	PIN	EJE
	79007570	5120755	2	PERNO	AXE	BOLZEN	PIN	EJE
	16044521	5120756	2	VITE	VIS	SCHRAUBE	SCREW	TORNILLO
		5128507	1	PREFILTRO (DONASPIN) (199)	PREFILTRE	VORREINIGER	PRECLEANER	PREFILTRO
		5128508	1	MANICOTTO (199)	MANCHON	MUFFE	SLEEVE	MANGA
		10516671	4	ROSETTA DI SICUREZZA	RONDELLE FREIN	SICHERUNGSRING	LOCKWASHER	ARANDELA DE FRENO
		12174090	2	COLLARE (199)	COLLIER	SCHELLE	COLLAR	COLLAR
		12174490	1	COLLARE	COLLIER	SCHELLE	COLLAR	COLLAR
		12174690	2	COLLARE	COLLIER	SCHELLE	COLLAR	COLLAR
		12174990	1	COLLARE	COLLIER	SCHELLE	COLLAR	COLLAR
		16043221	4	VITE	VIS	SCHRAUBE	SCREW	TORNILLO

https://tractormanualz.com/

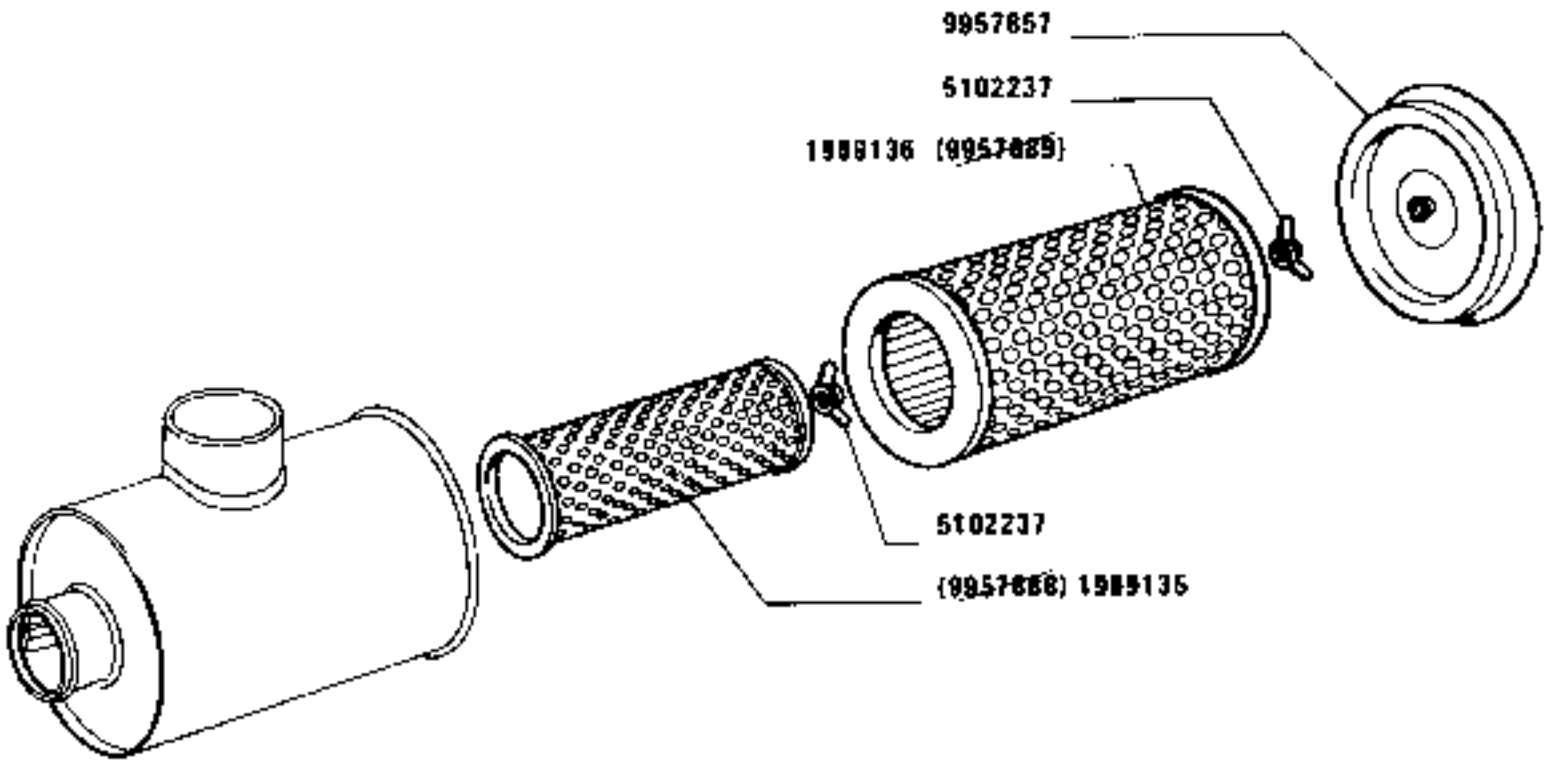

1880-1880 DT
01 02

Filtre à air
Luftfilter

FILTRO ARIA 5107416 (Donaldson)

Air Cleaner
Filtro de aire

https://tractormanualz.com/

MODIF	ANT.MODIF	N.ORDIN.	Q.	DENOMINAZIONE	DESIGNATION	BENENNUNG	DESCRIPTION	DENOMINACIONES
	9957888	1909135	1	ELEMENTO FILTRANTE	ELEMENT FILTRANT	FILTEREINSATZ	FILTERING ELEMENT	FILTRO
	9957889	1909136	1	ELEMENTO FILTRANTE	ELEMENT FILTRANT	FILTEREINSATZ	FILTERING ELEMENT	FILTRO
		5102237	2	DADO	ÉCROU	MUTTER	NUT	TUERCA
		9957857	1	COPERCHIO	COUVERCLE	DECKEL	COVER	TAPA

https://tractormanualz.com/

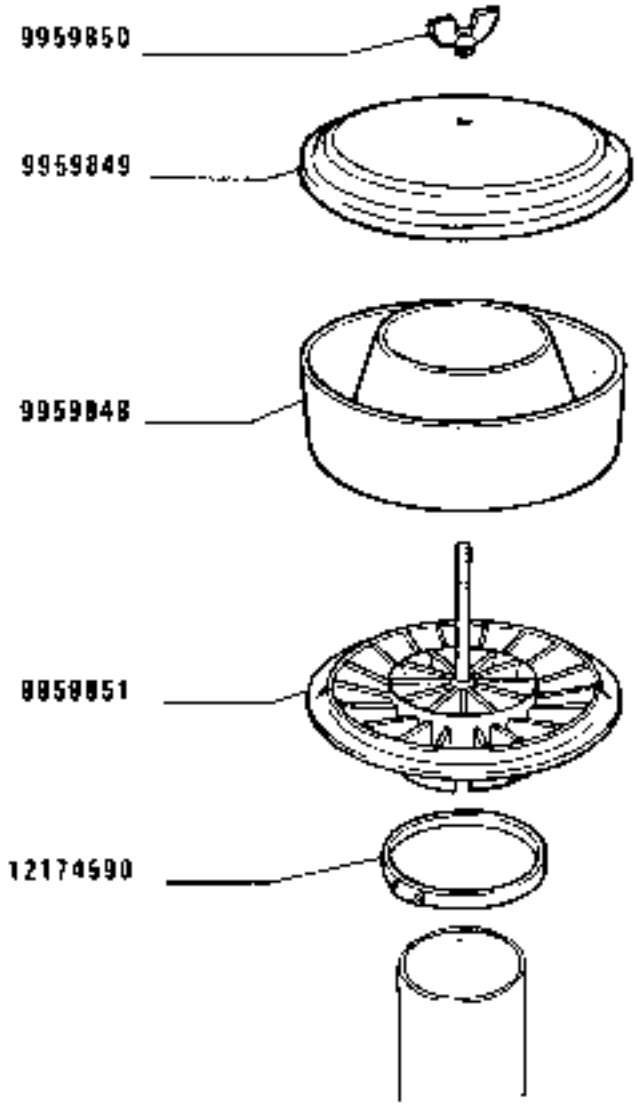

PREFILTRO ARIA 5102570 (Donaldson)

Prefiltre à air
Vorreiniger
Pre-filter
Prefiltro de aire

https://tractormanualz.com/

MODIF	ANT.MODIF	N.ORDIN.	Q.	DENOMINAZIONE	DESIGNATION	BENENNUNG	DESCRIPTION	DENOMINACIONES
		9959848	1	VASCHETTA	CUVE	GEFASS	PAN	CUBA
		9959849	1	COPERCHIO	COUVERCLE	DECKEL	COVER	TAPA
		9959850	1	VITE	VIS	SCHRAUBE	SCREW	TORNILLO
		9959851	1	CORPO	CORPS	GEHAUSE	BODY	CUERPO
		12174590	1	FASCETTA	COLLIER	HALTEBAND	STRAP	ABRAZADERA

https://tractormanualz.com/

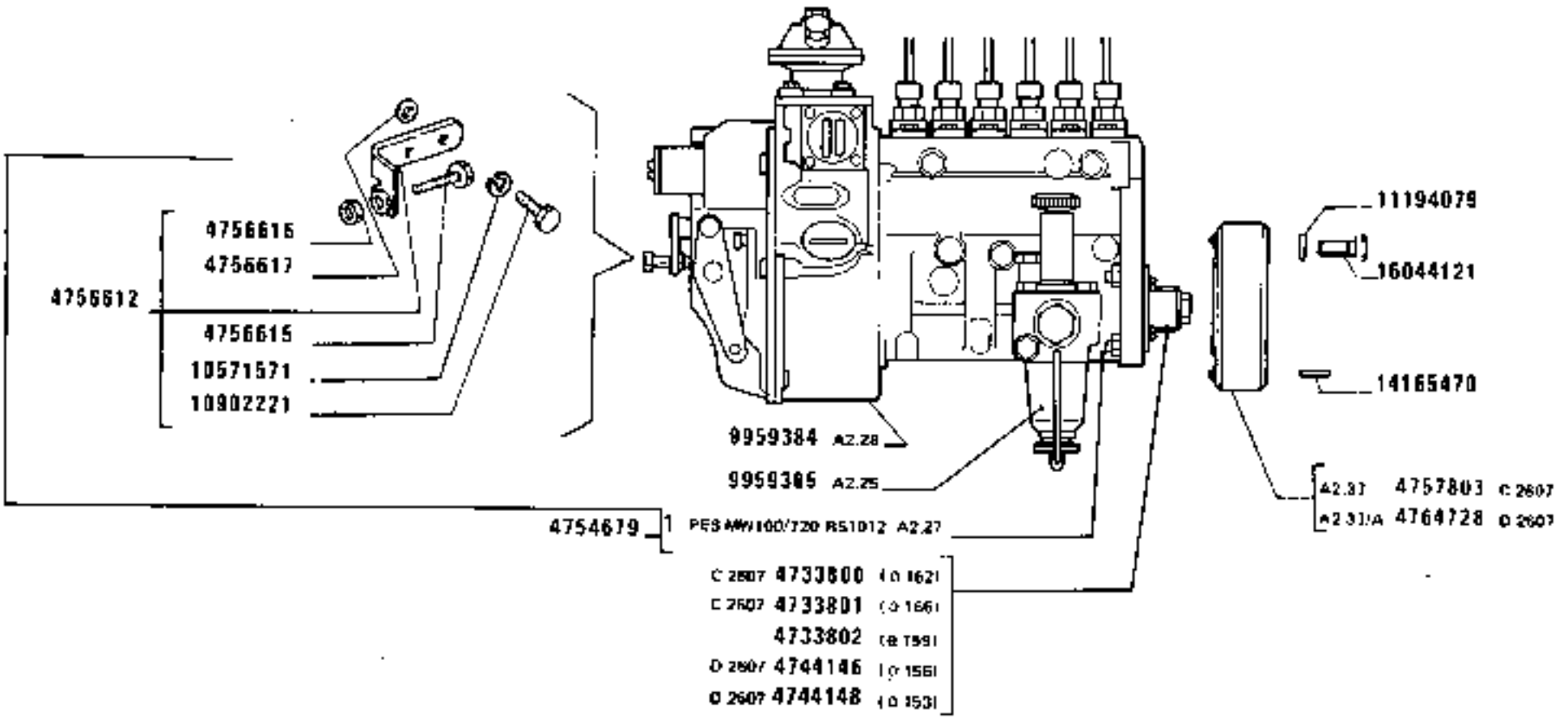

https://tractormanualz.com/

MODIF	ANT.MODIF	N.ORDIN.	Q.	DENOMINAZIONE	DESIGNATION	BENENNUNG	DESCRIPTION	DENOMINACIONES
		1	1	POMPA D'INIEZIONE COMPL.PES6MW100/720 R5 1012	POMPE D'INJECTION	EINSPRITZPUMPE	INJECTION PUMP	BOMBA DE INYECCION
				-SI FORNISCONO SOLO LE PARTI	-ON LIVRE SEULEMENT SES PIÈCES	NUR EINZELTEILE LIEFERBAR	ONLY SEPARATE PARTS ARE SERVICED	SOLO SE SUMINISTRAN LAS PIEZAS SUELTAS
		759850	4	ROSETTA	RONDELLE	SCHEIBE	WASHER	ARANDELA
		767111	6	GUARNIZIONE	GARNITURE	UNTERLAGE	LINING	FORRO
		771326	12	ROSETTA	RONDELLE	SCHEIBE	WASHER	ARANDELA
		771404	6	PORTAPOLVERIZZATORE COMPL.	PORTE-INJECTEUR	DUESENHALTER	NOZZLE HOLDER	PORTAINYECTOR
		4592280	2	BLOCCHETTO DI FISSAGGIO	TAQUET DE FIXATION	SPANNSTUECK	PAD	MULETILLA DE FIJACION
		4641873	2	MORSETTO	COLLIER	KLEMME	CLAMP	COLLAR
		4641874	2	MORSETTO	COLLIER	KLEMME	CLAMP	COLLAR
		4641875	1	MORSETTO	COLLIER	KLEMME	CLAMP	COLLAR
		4641876	2	MORSETTO	COLLIER	KLEMME	CLAMP	COLLAR
		4647659	4	RACCORDO	RACCORD	STUTZEN	CONNECTION	RACOR
		4647660	1	RACCORDO	RACCORD	STUTZEN	CONNECTION	RACOR
		4647661	1	RACCORDO	RACCORD	STUTZEN	CONNECTION	RACOR
		4657459	2	BLOCCHETTO DI FISSAGGIO	TAQUET DE FIXATION	SPANNSTUECK	PAD	MULETILLA DE FIJACION
		4707319	6	ASTUCCIO	ETUI	HUELSE	CASE	ESTUCHE
		4728081	1	SUPPORTO	SUPPORT	LAGER	SUPPORT	SOPORTE
		4729458	1	MORSETTO	COLLIER	KLEMME	CLAMP	COLLAR
		4732094	1	TUBO COMPL.	TUYAU	ROHR	PIPE	TUBO
C2607		4733800	1	BOCCOLA DENTATA	BAGUE DENTEE	ZAHNBUECHSE	SPLINED BUSH	MANGUITO DE ARRASTRE
C2607		4733801	1	BOCCOLA DENTATA	BAGUE DENTEE	ZAHNBUECHSE	SPLINED BUSH	MANGUITO DE ARRASTRE
		4733802	1	BOCCOLA DENTATA	BAGUE DENTEE	ZAHNBUECHSE	SPLINED BUSH	MANGUITO DE ARRASTRE
D2607		4744146	1	BOCCOLA DENTATA	BAGUE DENTEE	ZAHNBUECHSE	SPLINED BUSH	MANGUITO DE ARRASTRE
D2607		4744148	1	BOCCOLA DENTATA	BAGUE DENTEE	ZAHNBUECHSE	SPLINED BUSH	MANGUITO DE ARRASTRE
		4750416	6	POLVERIZZATORE	INJECTEUR	DUESE	NOZZLE	PULVERIZADOR
		4750417	6	POLVERIZZATORE COMPL.	INJECTEUR	DUESE	NOZZLE	PULVERIZADOR

https://tractormanualz.com/

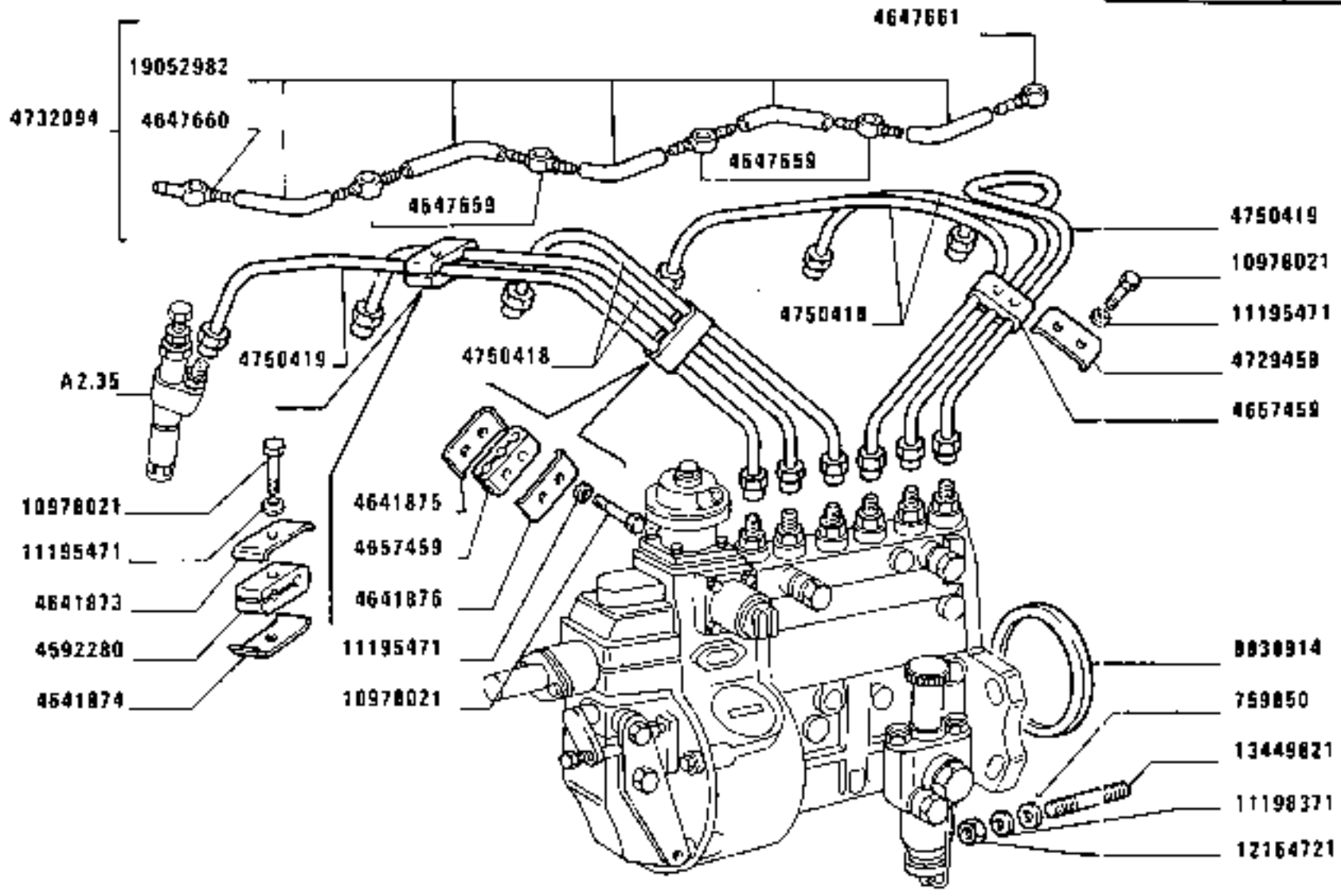

https://tractormanualz.com/

MODIF	ANT.MODIF	N.ORDIN.	Q.	DENOMINAZIONE	DESIGNATION	BENENNUNG	DESCRIPTION	DENOMINACIONES
		4750418	4	TUBO	TUYAU	ROHR	PIPE	TUBO
		4750419	2	TUBO	TUYAU	ROHR	PIPE	TUBO
		4750505	6	POLVERIZZATORE	INJECTEUR	DUESE	NOZZLE	PULVERIZADOR
		4751322	1	TUBO	TUYAU	ROHR	PIPE	TUBO
		4751324	1	TUBO	TUYAU	ROHR	PIPE	TUBO
		4754679	1	GRUPPO INIEZIONE COMPL.	GROUPE D'INJECTION	EINSPRITZAUSRUESTUNG	INJECTION EQUIPMENT	GRUPO DE INYECCION
		4756612	1	GRUPPO DI REGOLAZIONE COMPL. REGIME MINIMO	GROUPE REGULATEUR	REGLERGRUPPE	REGULATOR	REGULADOR
		4756615	1	VITE	VIS	SCHRAUBE	SCREW	TORNILLO
		4756616	1	DADO	ECROU	MUTTER	NUT	TUERCA
		4756617	2	ROSETTA	RONDELLE	SCHEIBE	WASHER	ARANDELA
C2607		4757803	1	VARIATORE DI ANTICIPO	CORRECTEUR D'AVANCE	SPRITZZEITVERSTELLER	ADVANCE VARIATOR	VARIADOR DE AVANCE
D2607		4764728	1	VARIATORE DI ANTICIPO	CORRECTEUR D'AVANCE	SPRITZZEITVERSTELLER	ADVANCE VARIATOR	VARIADOR DE AVANCE
	4715333	4795296	6	STAFFA	ETRIER	HALTER	BRACKET	SOPORTE
		4871771	1	BLOCCHETTO DI FISSAGGIO	TAQUET DE FIXATION	SPANNSTUECK	PAD	MULETILLA DE FIJACION
		4871773	1	MORSETTO	COLLIER	KLEMME	CLAMP	COLLAR
		4871774	1	MORSETTO	COLLIER	KLEMME	CLAMP	COLLAR
		4964501	1	FILTRO COMBUSTIBILE	FILTRE A COMBUSTIBLE	KRAFTSTOFFFILTER	FUEL FILTER	FILTRO DE COMBUSTIBLE
		8838914	1	GUARNIZIONE DI TENUTA	JOINT	DICHTUNG	GASKET	JUNTA
		9959384	1	REGOLATORE DI VELOCITA COMPL. RQV300-1100MW19	REGULATEUR DE VITESSE	DREHZAHLREGLER	SPEED GOVERNOR	REGULADOR DE VELOCIDAD
		9959385	1	POMPA DI ALIMENTAZIONE COMPL. FP/K22MW10	POMPE D'ALIMENTATION	KRAFTSTOFFPUMPE	FUEL PUMP	BOMBA DE ALIMENTACION
	10184317	10184311	1	BOCCHETTONE	VIS CREUSE	HOHLSCHRAUBE	UNION	BOQUILLA
		10280060	2	GUARNIZIONE DI TENUTA	JOINT	DICHTUNG	GASKET	JUNTA
		10571571	2	ROSETTA	RONDELLE	SCHEIBE	WASHER	ARANDELA
		10902221	2	VITE	VIS	SCHRAUBE	SCREW	TORNILLO
		10902621	1	VITE	VIS	SCHRAUBE	SCREW	TORNILLO
		10978021	6	VITE	VIS	SCHRAUBE	SCREW	TORNILLO
		11194079	2	ROSETTA	RONDELLE	SCHEIBE	WASHER	ARANDELA
		11195471	6	ROSETTA	RONDELLE	SCHEIBE	WASHER	ARANDELA
		11197771	1	ROSETTA DI SICUREZZA	RONDELLE FREIN	SICHERUNGSRING	LOCKWASHER	ARANDELA DE FRENO
		11198371	10	ROSETTA DI SICUREZZA	RONDELLE FREIN	SICHERUNGSRING	LOCKWASHER	ARANDELA DE FRENO

https://tractormanualz.com/

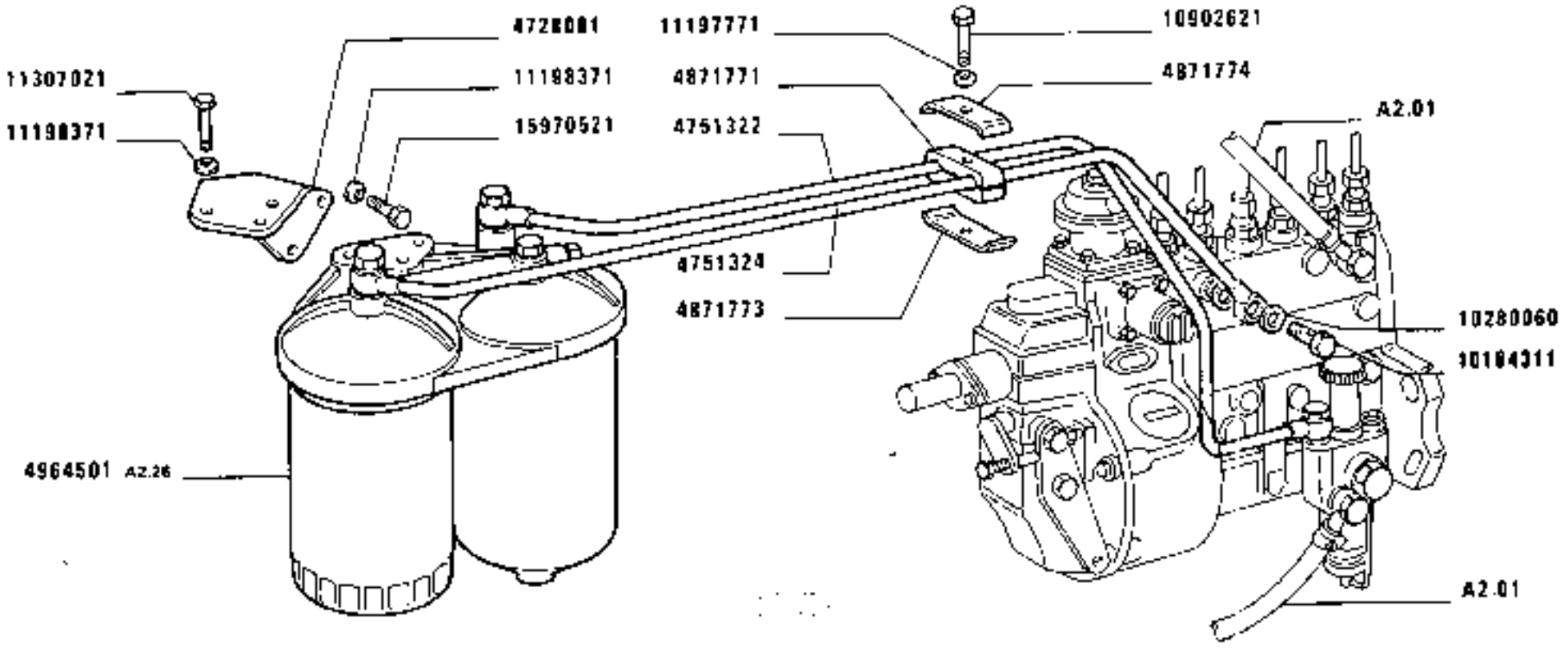

https://tractormanualz.com/

MODIF	ANT.MODIF	N.ORDIN.	Q.	DENOMINAZIONE	DESIGNATION	BENENNUNG	DESCRIPTION	DENOMINACIONES
		11307021	13	VITE	VIS	SCHRAUBE	SCREW	TORNILLO
	12164711	12164721	4	DADO	ECROU	MUTTER	NUT	TUERCA
		13449821	4	PRIGIONIERO	GOUJON	STIFTSCHRAUBE	STUD	ESPARRAGO
		13517630	12	PRIGIONIERO	GOUJON	STIFTSCHRAUBE	STUD	ESPARRAGO
		14165470	1	SPINA	GOUPILLE	STIFT	PIN	PASADOR
		14453981	12	ANELLO DI TENUTA	JOINT D'ETANCHEITE	DICHTRING	SEAL	JUNTA HERMETICA
		14565470	1	SPINA	GOUPILLE	STIFT	PIN	PASADOR
		15970521	3	VITE	VIS	SCHRAUBE	SCREW	TORNILLO
		16044121	2	VITE	VIS	SCHRAUBE	SCREW	TORNILLO
		16100821	12	DADO	ECROU	MUTTER	NUT	TUERCA
		19052982	M	TUBO	TUYAU	ROHR	PIPE	TUBO

https://tractormanualz.com/

AL TECNA WEBER

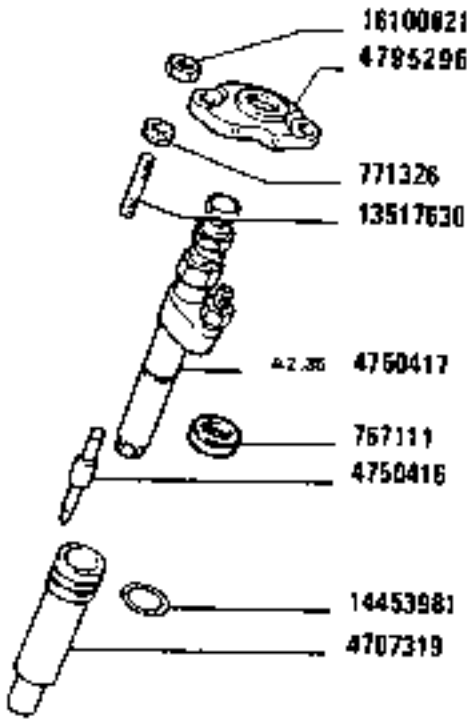

BOSCH

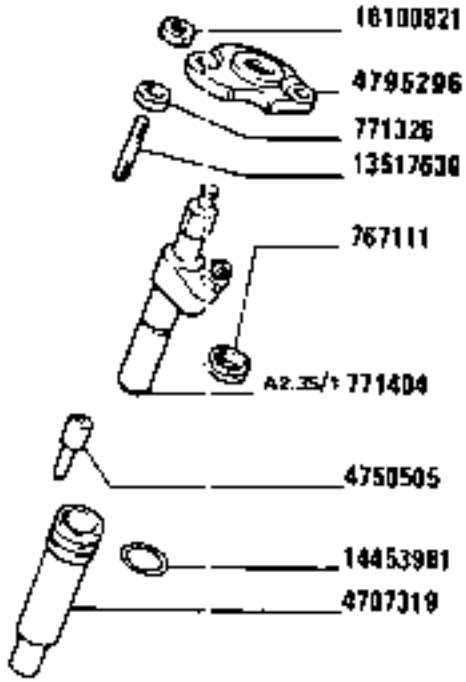

https://tractormanualz.com/

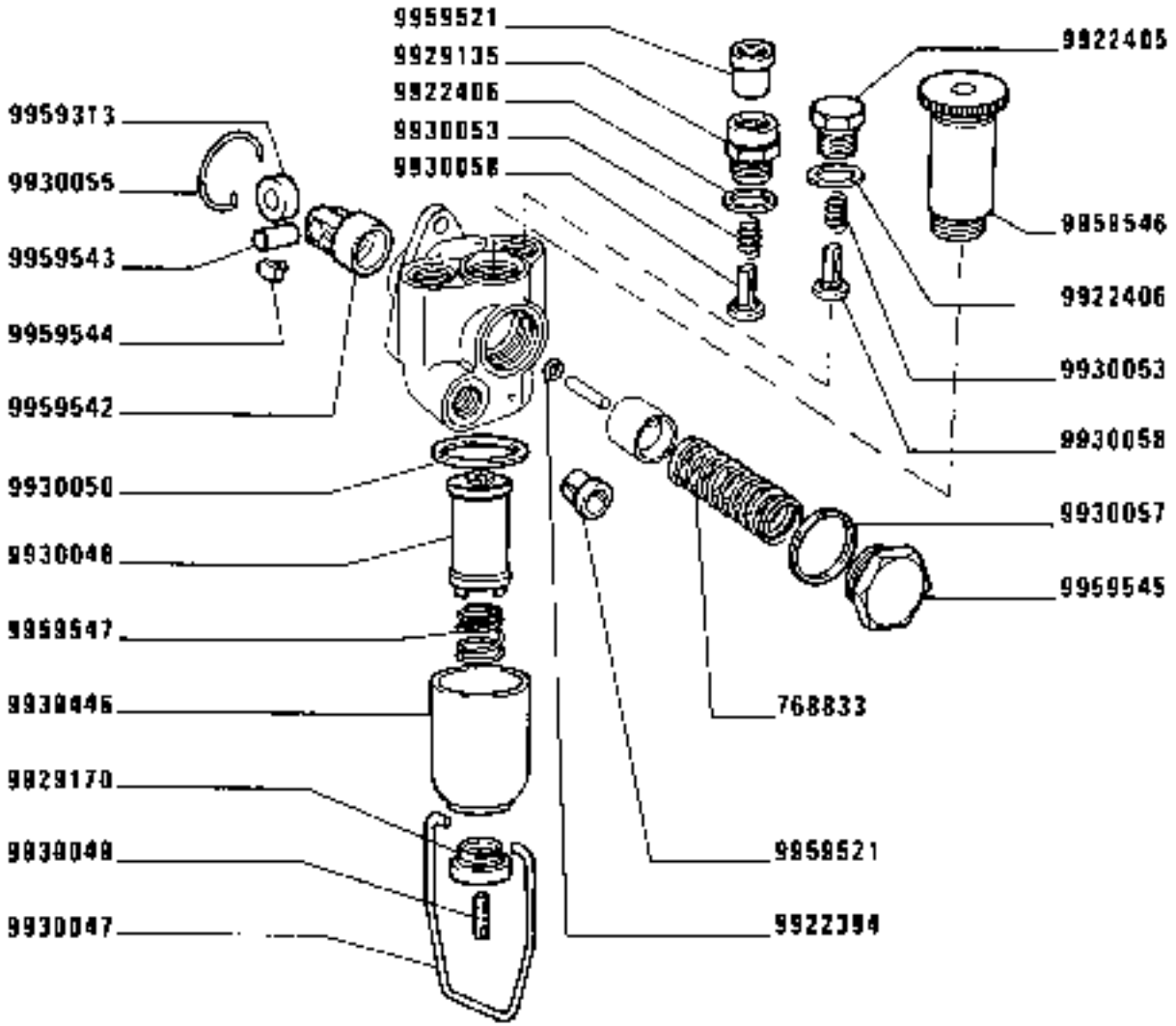

1880-1880 DT
01 02

POMPA ALIMENTAZIONE 9959385 (Bosch)

Pompe d'alimentation
Kraftstoffpumpe
Fuel pump
Bomba de alimentación

https://tractormanualz.com/

A2.25

MODIF	ANT.MODIF	N.ORDIN.	Q.	DENOMINAZIONE	DESIGNATION	BENENNUNG	DESCRIPTION	DENOMINACIONES
		768833	1	MOLLA	RESSORT	FEDER	SPRING	RESORTE
		9922394	1	ANELLO DI TENUTA	JOINT D'ETANCHEITE	DICHTRING	SEAL	JUNTA HERMETICA
		9922405	1	TAPPO	BOUCHON	STOPFEN	PLUG	TAPON
		9922406	2	ROSETTA DI TENUTA	JOINT D'ETANCHEITE	DICHTRING	GASKET	JUNTA HERMETICA
		9929135	1	RACCORDO	RACCORD	STUTZEN	CONNECTION	RACOR
		9929170	1	DADO	ECROU	MUTTER	NUT	TUERCA
		9930047	1	STAFFA AD U	ETRIER PROFILE EN U	U-BOLZEN	U-BOLT	BRIDA DE SECCION EN U
		9930048	1	FILTRO	FILTRE	FILTER	FILTER	FILTRO
		9930049	1	VITE	VIS	SCHRAUBE	SCREW	TORNILLO
		9930050	1	ANELLO DI TENUTA	JOINT D'ETANCHEITE	DICHTRING	SEAL	JUNTA HERMETICA
		9930053	2	MOLLA	RESSORT	FEDER	SPRING	RESORTE
		9930055	1	ANELLO DI SICUREZZA	ARRETOIR	SICHERUNGSRING	LOCKRING	ANILLO DE FRENO
		9930057	1	ROSETTA DI TENUTA	JOINT D'ETANCHETTE	DICHTRING	GASKET	JUNTA HERMETICA
		9930058	2	VALVOLA	SOUPAPE	VENTIL	VALVE	VALVULA
		9930446	1	VASCHETTA FILTRO	CUVE	GLOCKE	BOWL	TAZA
		9959313	1	RULLO	GALET	ROLLE	ROLLER	TUERCA
		9959521	2	RACCORDO	RACCORD	STUTZEN	CONNECTION	RACOR
		9959542	1	PUNTERIA	POUSSOIR	STOESSEL	TAPPET	EMPUJADOR
		9959543	1	PERNO	AXE	BOLZEN	PIN	EJE
		9959544	2	PATTINO	PATIN	GLEITSTEIN	PAD	PATIN
		9959545	1	TAPPO	BOUCHON	STOPFEN	PLUG	TAPON
		9959546	1	POMPA	POMPE	PUMPE	PUMP	BOMBA
		9959547	1	MOLLA	RESSORT	FEDER	SPRING	RESORTE

https://tractormanualz.com/

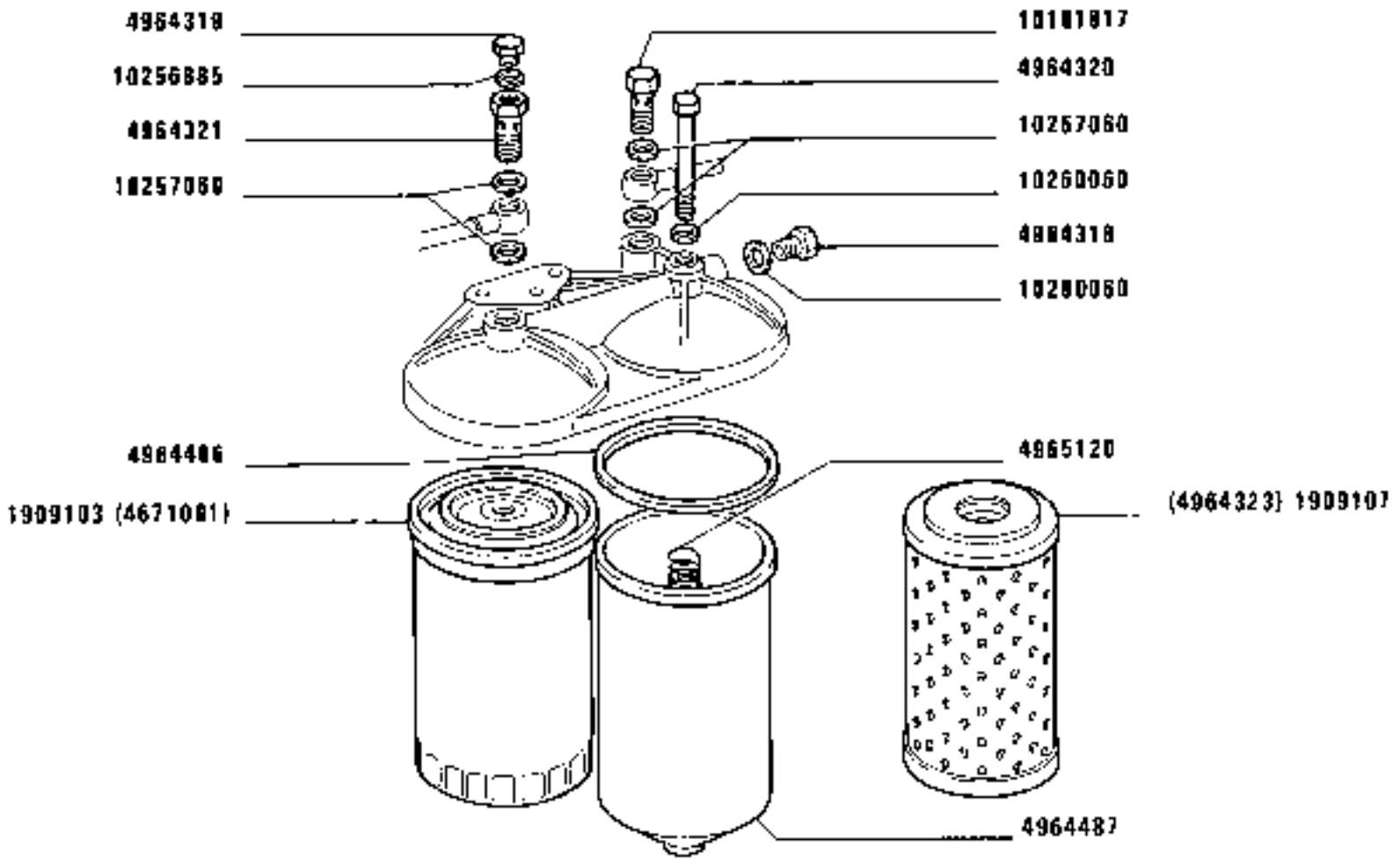

FILTRO COMBUSTIBILE 4964501

Filtre à combustible
Kraftstoffilter
Fuel Filter
Filtro de combustible

https://tractormanualz.com/

1880-1880 DT
01 02

MODIF	ANT. MODIF	N. ORDIN.	Q.	DENOMINAZIONE	DESIGNATION	BENENNUNG	DESCRIPTION	DENOMINACIONES
	4671001	1909103	1	ELEMENTO FILTRANTE	ELEMENT FILTRANT	FILTEREINSATZ	FILTERING ELEMENT	FILTRO
	4964323	1909107	1	ELEMENTO FILTRANTE	ELEMENT FILTRANT	FILTEREINSATZ	FILTERING ELEMENT	FILTRO
		4964318	1	TAPPO	BOUCHON	STOPFEN	PLUG	TAPON
		4964319	1	TAPPO	BOUCHON	STOPFEN	PLUG	TAPON
		4964320	1	VITE	VIS	SCHRAUBE	SCREW	TORNILLO
		4964321	1	BOCCHETTONE	VIS CREUSE	HOHLSCHRAUBE	UNION	BOQUILLA
		4964486	1	ROSETTA	RONDELLE	SCHEIBE	WASHER	ARANDELA
		4964487	1	CONTENITORE	CONTAINEUR	BEHAELTER	CONTAINER	RECIPIENTE
		4965120	1	MOLLA COMPL.	RESSORT	FEDER	SPRING	RESORTE
	10181811	10181817	1	RACCORDO	RACCORD	STUTZEN	CONNECTION	RACOR
		10256885	1	GUARNIZIONE	GARNITURE	UNTERLAGE	LINING	FORRO
		10257060	4	GUARNIZIONE	GARNITURE	UNTERLAGE	LINING	FORRO
		10260060	1	ANELLO DI TENUTA	JOINT D'ETANCHEITE	DICHTRING	SEAL	JUNTA HERMETICA
		10280060	1	GUARNIZIONE	GARNITURE	UNTERLAGE	LINING	FORRO

https://tractormanualz.com/

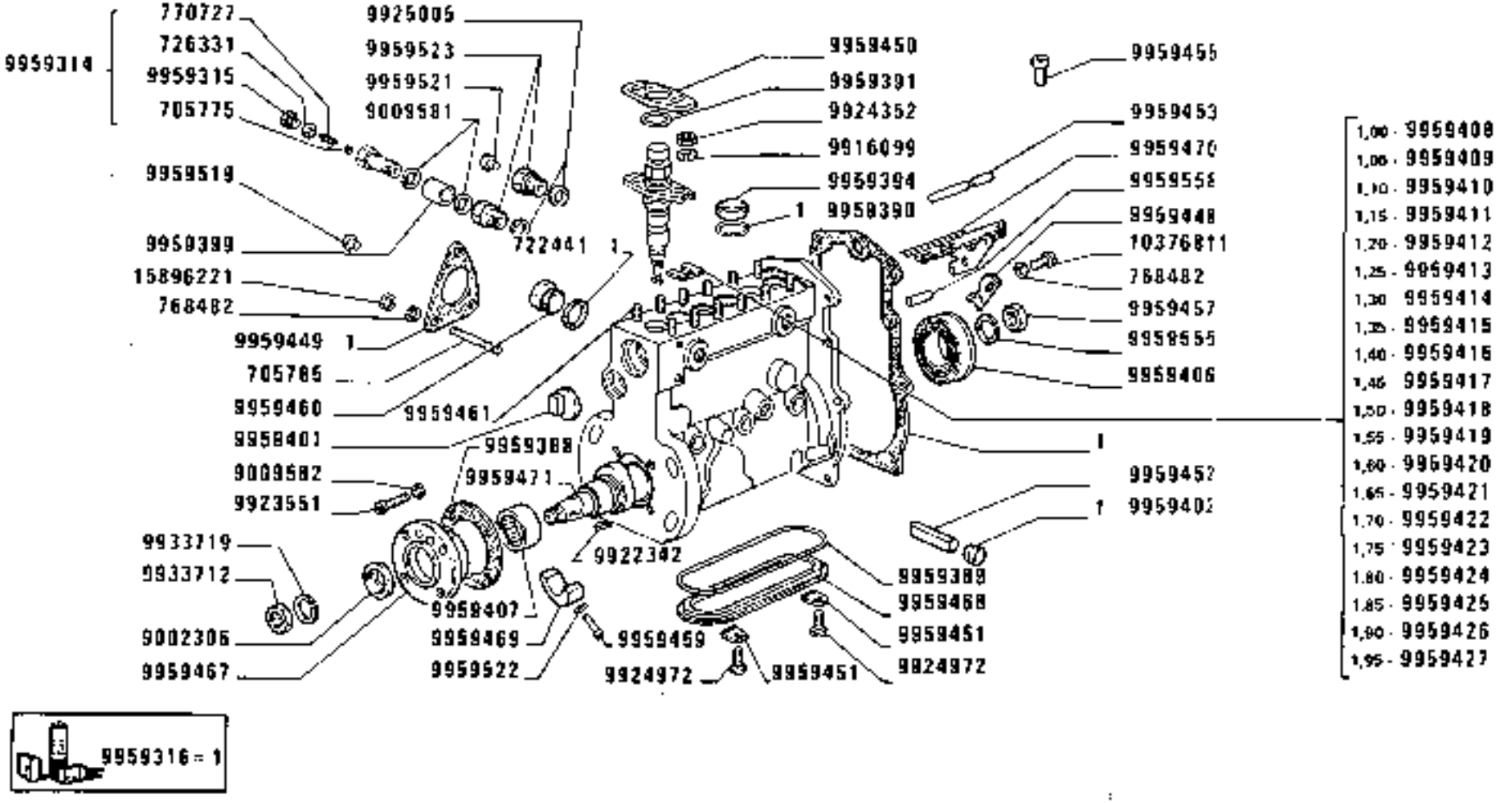

9959316 = 1

https://tractormanualz.com/

MODIF	ANT.MODIF	N.ORDIN.	Q.	DENOMINAZIONE	DESIGNATION	BENENNUNG	DESCRIPTION	DENOMINACIONES
		705775	1	VALVOLA	SOUPAPE	VENTIL	VALVE	VALVULA
		705785	3	PRIGIONIERO	GOUJON	STIFTSCHRAUBE	STUD	ESPARRAGO
		722441	1	GUARNIZIONE DI TENUTA	JOINT	DICHTUNG	GASKET	JUNTA
		726381	1	ROSETTA DI TENUTA	JOINT D'ETANCHEITE	DICHTRING	GASKET	JUNTA HERMETICA
		768482	3	ROSETTA	RONDELLE	SCHEIBE	WASHER	ARANDELA
		768833	1	MOLLA	RESSORT	FEDER	SPRING	RESORTE
		770727	1	MOLLA	RESSORT	FEDER	SPRING	RESORTE
		9002306	1	DISTANZIALE	ENTRETOISE	ABSTANDSTUECK	SPACER	SEPARADOR
		9009581	2	GUARNIZIONE	GARNITURE	UNTERLAGE	LINING	FORRO
		9009582	4	ROSETTA DI SICUREZZA	RONDELLE FREIN	SICHERUNGSRING	LOCKWASHER	ARANDELA DE FRENO
		9916099	12	ROSETTA DI SICUREZZA	RONDELLE FREIN	SICHERUNGSRING	LOCKWASHER	ARANDELA DE FRENO
		9922342	1	LINGUETTA	LINGUET	SCHEIBENFEDER	KEY	CHAVETA
		9923070	6	MOLLA	RESSORT	FEDER	SPRING	RESORTE
		9923551	4	FORCELLA	FOURCHE	GABEL	FORK	HORQUILLA
		9924352	12	DADO	ECROU	MUTTER	NUT	TUERCA
		9924972	6	VITE	VIS	SCHRAUBE	SCREW	TORNILLO
		9925005	2	GUARNIZIONE DI TENUTA	JOINT	DICHTUNG	GASKET	JUNTA
		9933712	1	DADO	ECROU	MUTTER	NUT	TUERCA
		9933719	1	ANELLO	BAGUE	RING	RING	ANILLO
		9959314	1	VALVOLA	SOUPAPE	VENTIL	VALVE	VALVULA
		9959315	1	TAPPO	BOUCHON	STOPFEN	PLUG	TAPON
		9959316	1	CORREDO	EQUIPEMENT	SATZ	KIT	JUEGO
		9959387	6	ANELLO	BAGUE	RING	RING	ANILLO
		9959388	1	GUARNIZIONE DI TENUTA	JOINT	DICHTUNG	GASKET	JUNTA
		9959389	1	GUARNIZIONE DI TENUTA	JOINT	DICHTUNG	GASKET	JUNTA
		9959390	6	GUARNIZIONE DI TENUTA	JOINT	DICHTUNG	GASKET	JUNTA
		9959391	6	GUARNIZIONE DI TENUTA	JOINT	DICHTUNG	GASKET	JUNTA
		9959392	6	GUARNIZIONE DI TENUTA	JOINT	DICHTUNG	GASKET	JUNTA
		9959393	6	DISTANZIALE	ENTRETOISE	ABSTANDSTUECK	SPACER	SEPARADOR
		9959394	6	ANELLO	BAGUE	RING	RING	ANILLO
		9959396	6	BOCCOLA	DOUILLE	BUECHSE	BUSH	CASQUILLO
		9959397	6	BOCCOLA	DOUILLE	BUECHSE	BUSH	CASQUILLO
		9959399	1	BOCCOLA	DOUILLE	BUECHSE	BUSH	CASQUILLO
		9959400	6	ASTUCCIO	ETUI	HUELSE	CASE	ESTUCHE
		9959401	1	TAPPO	BOUCHON	STOPFEN	PLUG	TAPON
		9959402	3	BOCCOLA	DOUILLE	BUECHSE	BUSH	CASQUILLO
		9959403	6	ANELLO DI TENUTA	JOINT D'ETANCHEITE	DICHTRING	SEAL	JUNTA HERMETICA
		9959404	6	DISTANZIALE	ENTRETOISE	ABSTANDSTUECK	SPACER	SEPARADOR

https://tractormanualz.com/

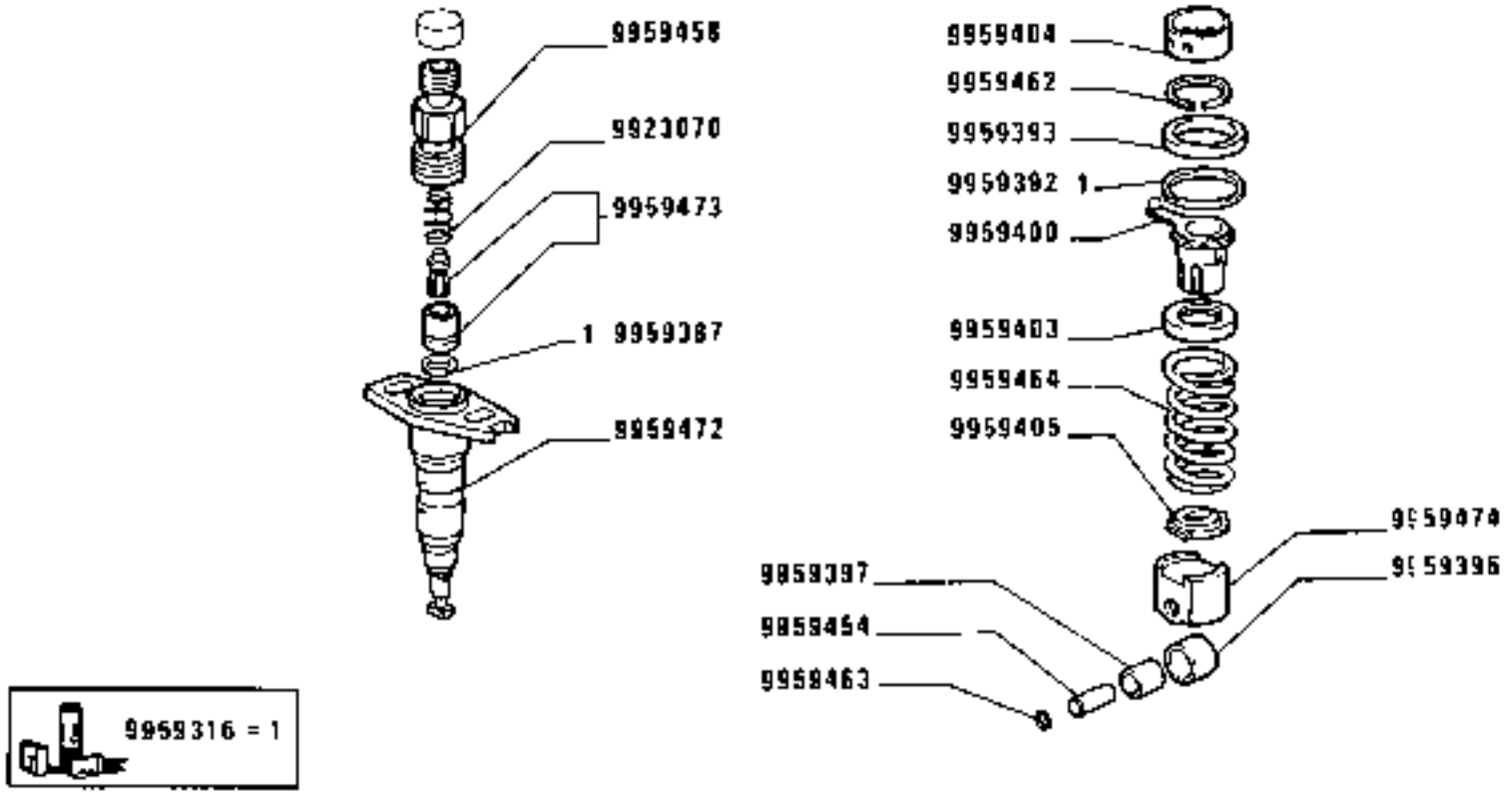

https://tractormanualz.com/

MODIF	ANT.MODIF	N.ORDIN.	Q.	DENOMINAZIONE	DESIGNATION	BENENNUNG	DESCRIPTION	DENOMINACIONES
		9959405	6	PIASTRINA	PLAQUETTE	PLAETTCHEN	PLATE	PLACA
		9959406	1	CUSCINETTO	COUSSINET	LAGERSCHALE	BEARING	COJINETE
		9959407	1	BOCCOLA	DOUILLE	BUECHSE	BUSH	CASQUILLO
		9959408		SPESSORE DI REGISTRO SP.1,00	CALE D'EPAISSEUR	DISTANZSCHEIBE	SHIM	SUPLEMENTO
		9959409		SPESSORE DI REGISTRO SP.1,05	CALE D'EPAISSEUR	DISTANZSCHEIBE	SHIM	SUPLEMENTO
		9959410		SPESSORE DI REGISTRO SP.1,10	CALE D'EPAISSEUR	DISTANZSCHEIBE	SHIM	SUPLEMENTO
		9959411		SPESSORE DI REGISTRO SP.1,15	CALE D'EPAISSEUR	DISTANZSCHEIBE	SHIM	SUPLEMENTO
		9959412		SPESSORE DI REGISTRO SP.1,20	CALE D'EPAISSEUR	DISTANZSCHEIBE	SHIM	SUPLEMENTO
		9959413		SPESSORE DI REGISTRO SP.1,25	CALE D'EPAISSEUR	DISTANZSCHEIBE	SHIM	SUPLEMENTO
		9959414		SPESSORE DI REGISTRO SP.1,30	CALE D'EPAISSEUR	DISTANZSCHEIBE	SHIM	SUPLEMENTO
		9959415		SPESSORE DI REGISTRO SP.1,35	CALE D'EPAISSEUR	DISTANZSCHEIBE	SHIM	SUPLEMENTO
		9959416		SPESSORE DI REGISTRO SP.1,40	CALE D'EPAISSEUR	DISTANZSCHEIBE	SHIM	SUPLEMENTO
		9959417		SPESSORE DI REGISTRO SP.1,45	CALE D'EPAISSEUR	DISTANZSCHEIBE	SHIM	SUPLEMENTO
		9959418		SPESSORE DI REGISTRO SP.1,50	CALE D'EPAISSEUR	DISTANZSCHEIBE	SHIM	SUPLEMENTO
		9959419		SPESSORE DI REGISTRO SP.1,55	CALE D'EPAISSEUR	DISTANZSCHEIBE	SHIM	SUPLEMENTO
		9959420		SPESSORE DI REGISTRO SP.1,60	CALE D'EPAISSEUR	DISTANZSCHEIBE	SHIM	SUPLEMENTO
		9959421		SPESSORE DI REGISTRO SP.1,65	CALE D'EPAISSEUR	DISTANZSCHEIBE	SHIM	SUPLEMENTO
		9959422		SPESSORE DI REGISTRO SP.1,70	CALE D'EPAISSEUR	DISTANZSCHEIBE	SHIM	SUPLEMENTO
		9959423		SPESSORE DI REGISTRO SP.1,75	CALE D'EPAISSEUR	DISTANZSCHEIBE	SHIM	SUPLEMENTO
		9959424		SPESSORE DI REGISTRO SP.1,80	CALE D'EPAISSEUR	DISTANZSCHEIBE	SHIM	SUPLEMENTO
		9959425		SPESSORE DI REGISTRO SP.1,85	CALE D'EPAISSEUR	DISTANZSCHEIBE	SHIM	SUPLEMENTO

https://tractormanualz.com/

MODIF	ANT.MODIF	N.ORDIN.	Q.	DENOMINAZIONE	DESIGNATION	BENENNUNG	DESCRIPTION	DENOMINACIONES
		9959426		SPESSORE DI REGISTRO SP.1,90	CALE D'EPAISSEUR	DISTANZSCHEIBE	SHIM	SUPLEMENTO
		9959427		SPESSORE DI REGISTRO SP.1,95	CALE D'EPAISSEUR	DISTANZSCHEIBE	SHIM	SUPLEMENTO
		9959448	1	PIASTRINA	PLAQUETTE	PLAETTCHEN	PLATE	PLACA
		9959449	1	GUARNIZIONE DI TENUTA	JOINT	DICHTUNG	GASKET	JUNTA
		9959450	6	PIASTRINA	PLAQUETTE	PLAETTCHEN	PLATE	PLACA
		9959451	6	PIASTRINA	PLAQUETTE	PLAETTCHEN	PLATE	PLACA
		9959452	3	PERNO	AXE	BOLZEN	PIN	EJE
		9959453	1	ALBERINO	ARBRE	WELLE	SHAFT	ARBOL
		9959454	6	PERNO	AXE	BOLZEN	PIN	EJE
		9959455	6	PERNO	AXE	BOLZEN	PIN	EJE
		9959457	1	DADO	ECROU	MUTTER	NUT	TUERCA
		9959458	6	RACCORDO	RACCORD	STUTZEN	CONNECTION	RACOR
		9959459	2	VITE	VIS	SCHRAUBE	SCREW	TORNILLO
		9959460	1	TAPPO	BOUCHON	STOPFEN	PLUG	TAPON
		9959461	12	PRIGIONIERO	GOUJON	STIFTSCHRAUBE	STUD	ESPARRAGO
		9959462	6	ANELLO	BAGUE	RING	RING	ANILLO
		9959463	6	ANELLO	BAGUE	RING	RING	ANILLO
		9959464	6	MOLLA	RESSORT	FEDER	SPRING	RESORTE
		9959467	1	COPERCHIO	COUVERCLE	DECKEL	COVER	TAPA
		9959468	1	COPERCHIO	COUVERCLE	DECKEL	COVER	TAPA
		9959469	1	SEMICUSCINETTO	DEMI-COUSSINET	SCHALENHAELFTE	HALF-BEARING	SEMICOJINETE
		9959470	1	STAFFA	ETRIER	HALTER	BRACKET	SOPORTE
		9959471	1	ALBERO AD ECCENTRICI	ARBRE A CAMES	EXZENTERWELLE	CAMSHAFT	ARBOL DE LEVAS
		9959472	6	CILINDRO	CYLINDRE	ZYLINDER	CYLINDER	CILINDRO
		9959473	6	VALVOLA	SOUPAPE	VENTIL	VALVE	VALVULA
		9959474	6	BUSSOLA	DOUILLE	GEWINDEBUECHSE	BUSHING	CASQUILLO
		9959519	1	PERNO	AXE	BOLZEN	PIN	EJE
		9959521	2	RACCORDO	RACCORD	STUTZEN	CONNECTION	RACOR
		9959522	2	ROSETTA DI TENUTA	JOINT D'ETANCHEITE	DICHTRING	GASKET	JUNTA HERMETICA
		9959523	2	RACCORDO	RACCORD	STUTZEN	CONNECTION	RACOR
		9959555	1	ANELLO	BAGUE	RING	RING	ANILLO
		9959558	1	PERNO	AXE	BOLZEN	PIN	EJE
	9925343	10376811	2	VITE	VIS	SCHRAUBE	SCREW	TORNILLO
		15896221	3	DADO	ECROU	MUTTER	NUT	TUERCA

https://tractormanualz.com/

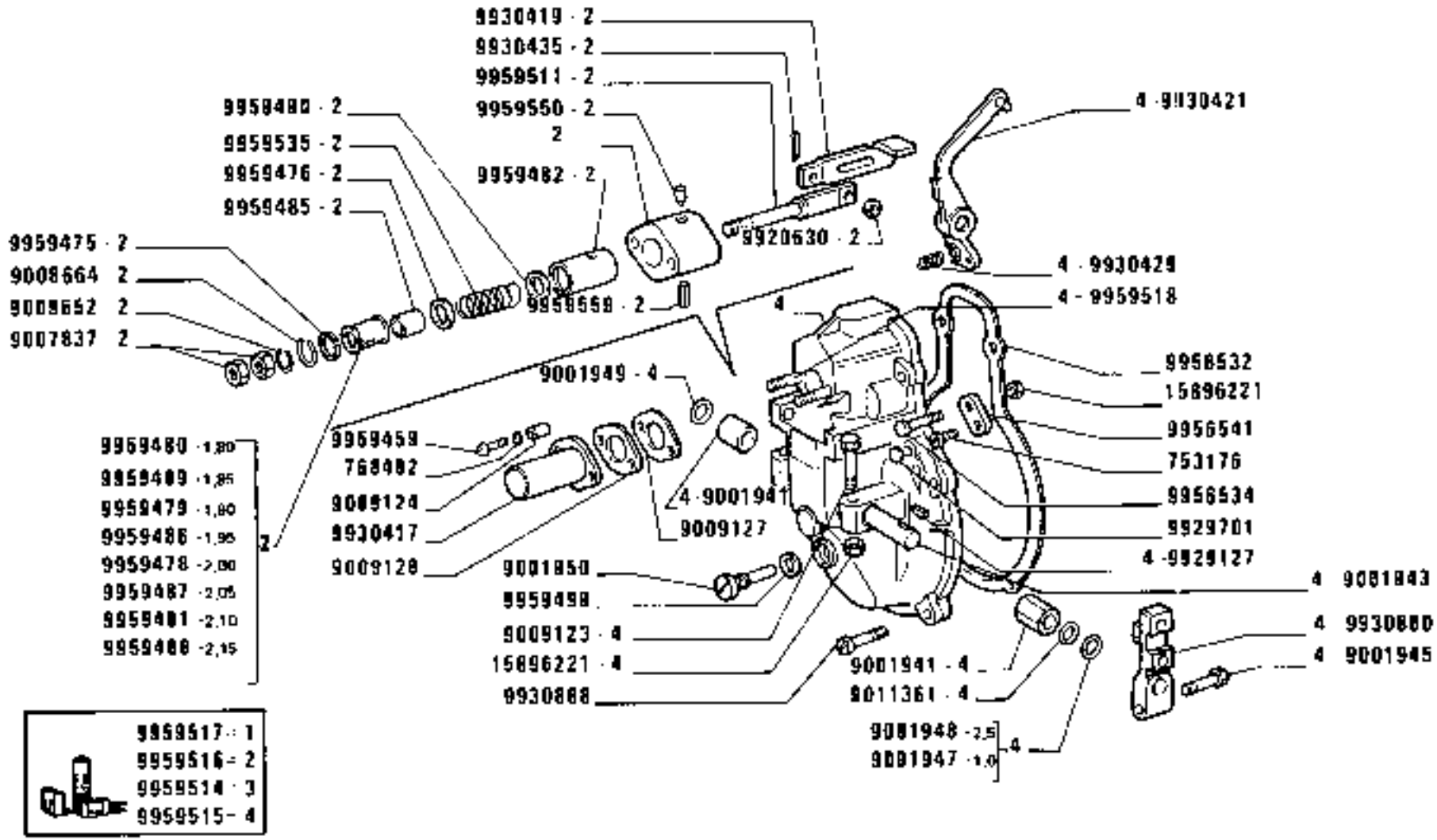

1880-1880 DT
01 02

REGOLATORE DI VELOCITÀ 9959384

Regulateur de vitesse
Drehzahlregler
Speed governor
Regulador de velocidad

https://tractormanualz.com/

MODIF	ANT.MODIF	N.ORDIN.	Q.	DENOMINAZIONE	DESIGNATION	BENENNUNG	DESCRIPTION	DENOMINACIONES
		722441	1	GUARNIZIONE DI TENUTA	JOINT	DICHTUNG	GASKET	JUNTA
		753176	1	TAPPO	BOUCHON	STOPFEN	PLUG	TAPON
		764332	1	GUARNIZIONE	GARNITURE	UNTERLAGE	LINING	FORRO
		768482	14	ROSETTA	RONDELLE	SCHEIBE	WASHER	ARANDELA
		770444	2	MOLLA	RESSORT	FEDER	SPRING	RESORTE
		9001904		ROSETTA	RONDELLE	SCHEIBE	WASHER	ARANDELA
		9001905		ROSETTA	RONDELLE	SCHEIBE	WASHER	ARANDELA
		9001906	1	DADO	ECROU	MUTTER	NUT	TUERCA
		9001926	1	SUPPORTO	SUPPORT	LAGER	SUPPORT	SOPORTE
		9001928	2	ROSETTA	RONDELLE	SCHEIBE	WASHER	ARANDELA
		9001937	2	TAPPO	BOUCHON	STOPFEN	PLUG	TAPON
		9001938	2	GUARNIZIONE	GARNITURE	UNTERLAGE	LINING	FORRO
		9001941	2	BUSSOLA	DOUILLE	GEWINDEBUECHSE	BUSHING	CASQUILLO
		9001943	1	ALBERINO	ARBRE	WELLE	SHAFT	ARBOL
		9001944	1	PIASTRINA	PLAQUETTE	PLAETTCHEN	PLATE	PLACA
		9001945	1	VITE	VIS	SCHRAUBE	SCREW	TORNILLO
		9001947		ROSETTA	RONDELLE	SCHEIBE	WASHER	ARANDELA
		9001948		DISTANZIALE	ENTRETOISE	ABSTANDSTUECK	SPACER	SEPARADOR
		9001949	1	PIASTRINA	PLAQUETTE	PLAETTCHEN	PLATE	PLACA
		9001950	1	VITE	VIS	SCHRAUBE	SCREW	TORNILLO
		9007831	1	PERNO	AXE	BOLZEN	PIN	EJE
		9007832	1	MANICOTTO DI TRASCINAMENTO	MANCHON	MITNEHMER	SLEEVE	MANGUITO
		9007833	1	PASTIGLIA	PASTILLE	SCHEIBE	DISK	TABLETA
		9007836	2	VITE	VIS	SCHRAUBE	SCREW	TORNILLO
		9007837	2	DADO	ECROU	MUTTER	NUT	TUERCA
	9929150	9008664	1	ANELLO DI SICUREZZA	ARRETOIR	SICHERUNGSRING	LOCKRING	ANILLO DE FREND
		9009113	1	PERNO	AXE	BOLZEN	PIN	EJE
		9009114	1	SNODO	ARTICULATION	GELENK	ARTICULATION	ARTICULACION
		9009121	1	PIASTRINA	PLAQUETTE	PLAETTCHEN	PLATE	PLACA
		9009122	1	PIASTRINA	PLAQUETTE	PLAETTCHEN	PLATE	PLACA
		9009123	1	VITE	VIS	SCHRAUBE	SCREW	TORNILLO
		9009124	2	DADO	ECROU	MUTTER	NUT	TUERCA
		9009127	1	GUARNIZIONE DI TENUTA	JOINT	DICHTUNG	GASKET	JUNTA
		9009128	1	GUARNIZIONE DI TENUTA	JOINT	DICHTUNG	GASKET	JUNTA
		9009620	1	VITE	VIS	SCHRAUBE	SCREW	TORNILLO
		9009625	1	PIASTRINA	PLAQUETTE	PLAETTCHEN	PLATE	PLACA
		9009626	1	PIASTRINA	PLAQUETTE	PLAETTCHEN	PLATE	PLACA

https://tractormanualz.com/

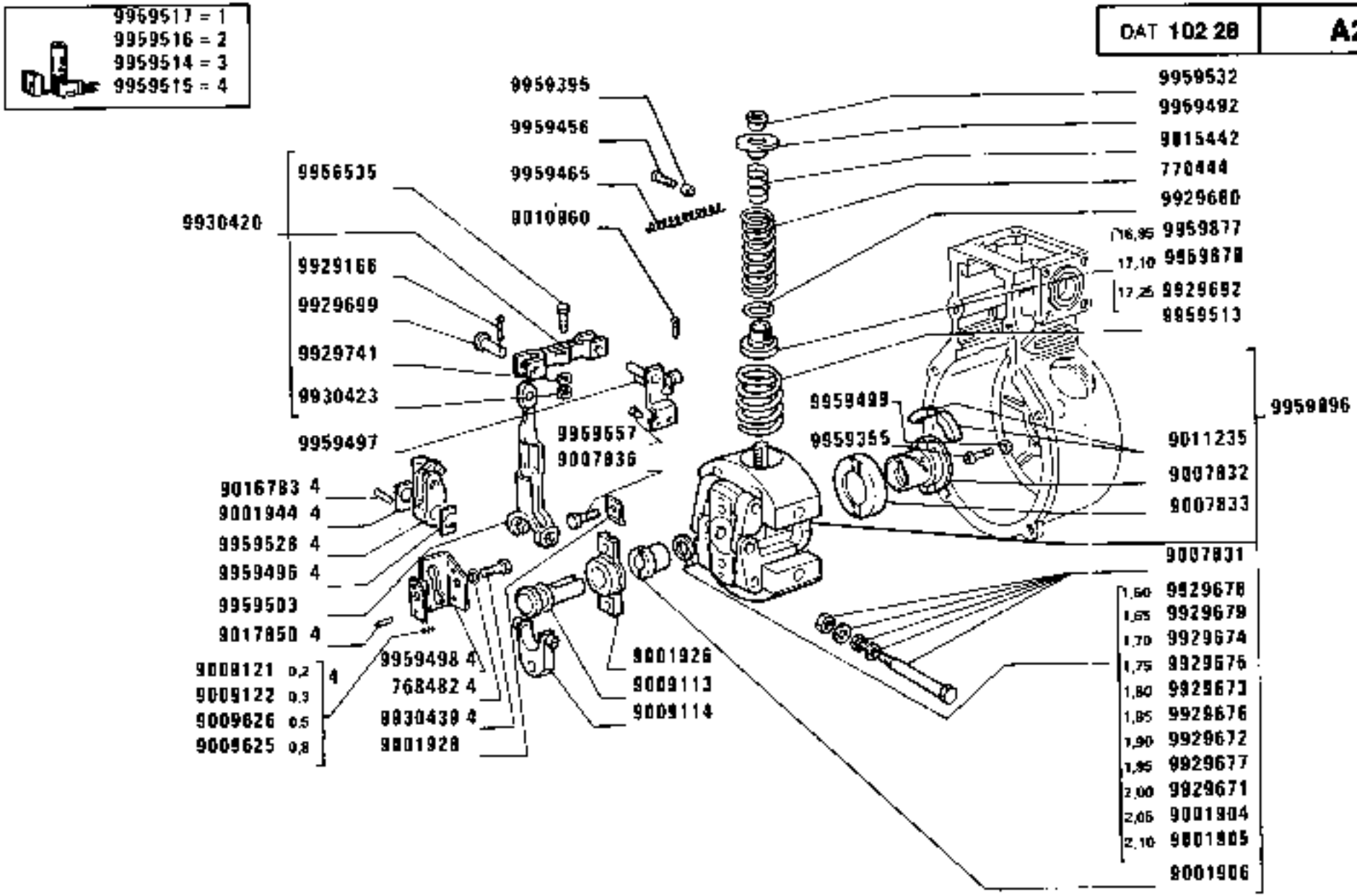

https://tractormanualz.com/

MODIF	ANT.MODIF	N.ORDIN.	Q.	DENOMINAZIONE	DESIGNATION	BENENNUNG	DESCRIPTION	DENOMINACIONES
		9009652	1	ANELLO DI SICUREZZA	ARRETOIR	SICHERUNGSRING	LOCKRING	ANILLO DE FRENO
		9010960	1	COPIGLIA	GOUPILLE FENDUE	SPLINT	SPLIT PIN	PASADOR ABIERTO
		9011235	4	TASSELLO	TAMPON	BEILAGE	PAD	TACO
		9011361	1	GUARNIZIONE DI TENUTA	JOINT	DICHTUNG	GASKET	JUNTA
		9015442	2	MOLLA	RESSORT	FEDER	SPRING	RESORTE
		9016783	2	SPINA	GOUPILLE	STIFT	PIN	PASADOR
		9017850	2	SPINA	GOUPILLE	STIFT	PIN	PASADOR
		9920630	1	ROSETTA DI SICUREZZA	RONDELLE FREIN	SICHERUNGSRING	LOCKWASHER	ARANDELA DE FRENO
		9922293	4	VITE	VIS	SCHRAUBE	SCREW	TORNILLO
		9923750	4	VITE	VIS	SCHRAUBE	SCREW	TORNILLO
		9923765	4	ROSETTA	RONDELLE	SCHEIBE	WASHER	ARANDELA
		9923766	1	DADO	ECROU	MUTTER	NUT	TUERCA
		9929097	1	COPERCHIO	COUVERCLE	DECKEL	COVER	TAPA
		9929127	1	LINGUETTA	LINGUET	SCHEIBENFEDER	KEY	CHAVETA
		9929166	1	COPIGLIA	GOUPILLE FENDUE	SPLINT	SPLIT PIN	PASADOR ABIERTO
		9929634	1	GUARNIZIONE DI TENUTA	JOINT	DICHTUNG	GASKET	JUNTA
		9929669		ROSETTA	RONDELLE	SCHEIBE	WASHER	ARANDELA
		9929671		ROSETTA	RONDELLE	SCHEIBE	WASHER	ARANDELA
		9929672		ROSETTA	RONDELLE	SCHEIBE	WASHER	ARANDELA
		9929673		ROSETTA	RONDELLE	SCHEIBE	WASHER	ARANDELA
		9929674		ROSETTA	RONDELLE	SCHEIBE	WASHER	ARANDELA
		9929675		ROSETTA	RONDELLE	SCHEIBE	WASHER	ARANDELA
		9929676		ROSETTA	RONDELLE	SCHEIBE	WASHER	ARANDELA
		9929677		ROSETTA	RONDELLE	SCHEIBE	WASHER	ARANDELA
		9929678		ROSETTA	RONDELLE	SCHEIBE	WASHER	ARANDELA
		9929679		ROSETTA	RONDELLE	SCHEIBE	WASHER	ARANDELA
		9929680	6	ROSETTA DI SICUREZZA	RONDELLE FREIN	SICHERUNGSRING	LOCKWASHER	ARANDELA DE FRENO
		9929692	2	PIATTELLO	COUPELLE	TELLERSCHEIBE	PLATE	PLATILLO
		9929699	1	PERNO	AXE	BOLZEN	PIN	EJE
		9929701	1	TAPPO	BOUCHON	STOPFEN	PLUG	TAPON
		9929703	1	VITE	VIS	SCHRAUBE	SCREW	TORNILLO
		9929715	1	LINGUETTA	LINGUET	SCHEIBENFEDER	KEY	CHAVETA
		9929716	1	GUARNIZIONE DI TENUTA	JOINT	DICHTUNG	GASKET	JUNTA
		9930417	1	COPPA	CARTER	WANNE	SUMP	CARTER
		9930419	1	LEVA	LEVIER	HEBEL	LEVER	PALANCA
		9930420	1	FORCELLINO	FOURCHE	GABEL	FORK	HORQUILLA
		9930421	1	LEVA	LEVIER	HEBEL	LEVER	PALANCA
		9930423	1	DADO	ECROU	MUTTER	NUT	TUERCA

https://tractormanualz.com/

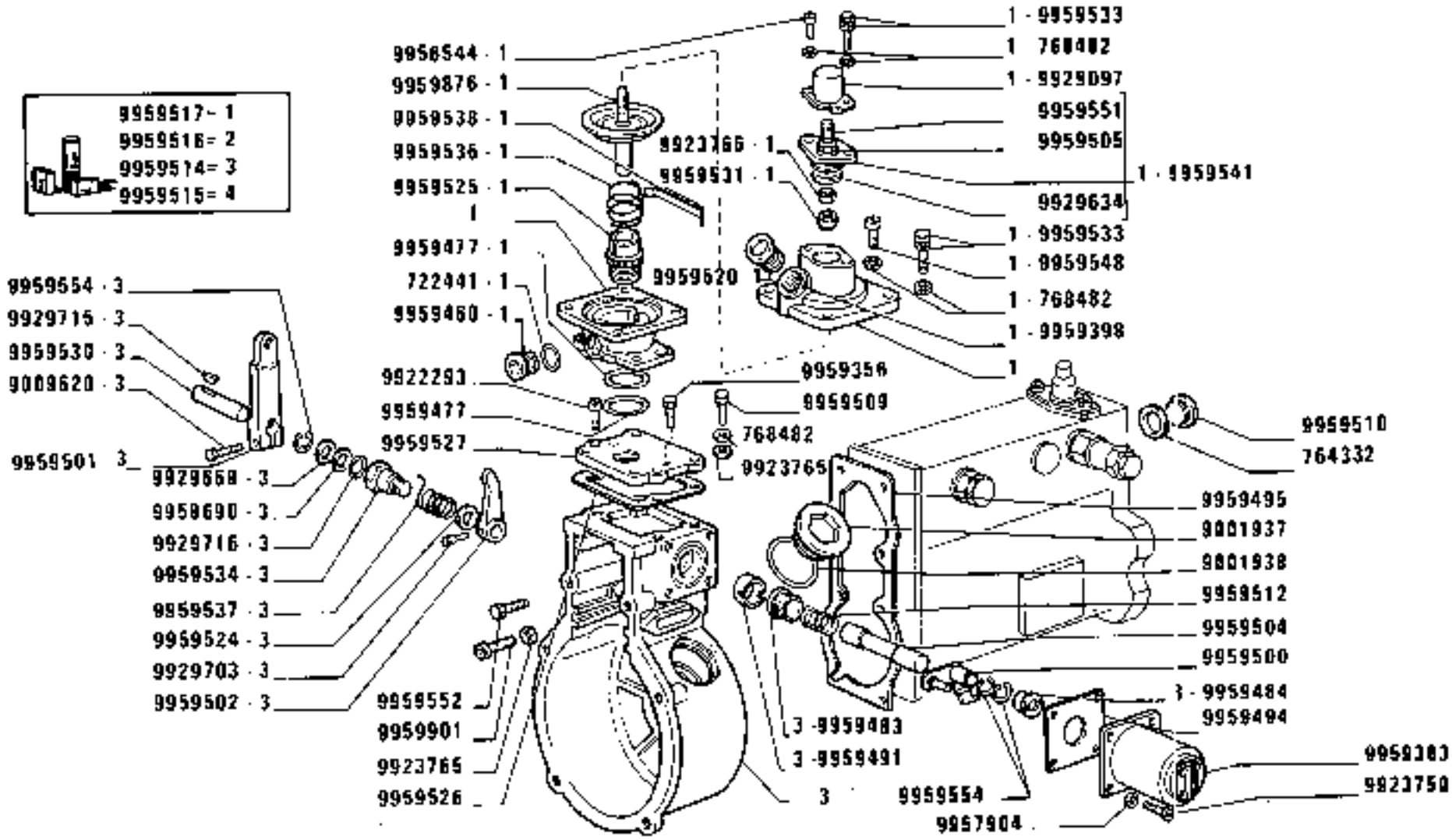

1680-1880 DT
01 02

REGOLATORE DI VELOCITÀ 9959384

Regulateur de vitesse
Drehzahlregler

https://tractormanualz.com/

Speed governor
Regulador de velocidad

MODIF	ANT.MODIF	N.ORDIN.	Q.	DENOMINAZIONE	DESIGNATION	BENENNUNG	DESCRIPTION	DENOMINACIONES
		9930429	1	MOLLA	RESSORT	FEDER	SPRING	RESORTE
		9930435	1	COPIGLIA	GOUPILLE FENDUE	SPLINT	SPLIT PIN	PASADOR ABIERTO
		9930439	1	VITE	VIS	SCHRAUBE	SCREW	TORNILLO
		9930880	1	LEVA	LEVIER	HEBEL	LEVER	PALANCA
		9930888	6	VITE	VIS	SCHRAUBE	SCREW	TORNILLO
		9956532	1	GUARNIZIONE DI TENUTA	JOINT	DICHTUNG	GASKET	JUNTA
		9956534	1	VITE	VIS	SCHRAUBE	SCREW	TORNILLO
		9956535	1	VITE	VIS	SCHRAUBE	SCREW	TORNILLO
		9956541	1	TAPPO	BOUCHON	STOPFEN	PLUG	TAPON
		9956544	1	VITE	VIS	SCHRAUBE	SCREW	TORNILLO
		9957904	4	ROSETTA DI SICUREZZA	RONDELLE FREIN	SICHERUNGSRING	LOCKWASHER	ARANDELA DE FRENO
		9958690	1	ROSETTA	RONDELLE	SCHEIBE	WASHER	ARANDELA
	9959506	9959355	4	VITE	VIS	SCHRAUBE	SCREW	TORNILLO
	9959508	9959356	3	VITE	VIS	SCHRAUBE	SCREW	TORNILLO
		9959383	1	ELETTROMAGNETE	ELECTRO	MAGNETSCHALTER	SOLENOID	MAGNETO
		9959395	1	BOCCOLA	DOUILLE	BUECHSE	BUSH	CASQUILLO
		9959398	1	BOCCOLA	DOUILLE	BUECHSE	BUSH	CASQUILLO
		9959456	1	VITE	VIS	SCHRAUBE	SCREW	TORNILLO
		9959460	1	BOCCOLA	DOUILLE	BUECHSE	BUSH	CASQUILLO
		9959465	1	MOLLA	RESSORT	FEDER	SPRING	RESORTE
		9959475	1	ROSETTA	RONDELLE	SCHEIBE	WASHER	ARANDELA
		9959476	1	DISTANZIALE	ENTRETOISE	ABSTANDSTUECK	SPACER	SEPARADOR
		9959477	1	GUARNIZIONE DI TENUTA	JOINT	DICHTUNG	GASKET	JUNTA
		9959478		BOCCOLA DI GUIDA	DOUILLE DE GUIDAGE	FUEHRUNGSBUECHSE	BUSHING	CASQUILLO GUIA
		9959479		BOCCOLA DI GUIDA	DOUILLE DE GUIDAGE	FUEHRUNGSBUECHSE	BUSHING	CASQUILLO GUIA
		9959480		BOCCOLA DI GUIDA	DOUILLE DE GUIDAGE	FUEHRUNGSBUECHSE	BUSHING	CASQUILLO GUIA
		9959481		BOCCOLA DI GUIDA	DOUILLE DE GUIDAGE	FUEHRUNGSBUECHSE	BUSHING	CASQUILLO GUIA
		9959482	1	CILINDRO DELLA POMPA	CYLINDRE DE POMPE	PUMPENZYLINDER	PUMP BARREL	CILINDRO DE LA BOMBA
		9959483	1	BOCCOLA	DOUILLE	BUECHSE	BUSH	CASQUILLO
		9959484	1	BOCCOLA	DOUILLE	BUECHSE	BUSH	CASQUILLO
		9959485	1	BUSSOLA	DOUILLE	GEWINDEBUECHSE	BUSHING	CASQUILLO
		9959486		BOCCOLA DI GUIDA	DOUILLE DE GUIDAGE	FUEHRUNGSBUECHSE	BUSHING	CASQUILLO GUIA
		9959487		BOCCOLA DI GUIDA	DOUILLE DE GUIDAGE	FUEHRUNGSBUECHSE	BUSHING	CASQUILLO GUIA
		9959488		BOCCOLA DI GUIDA	DOUILLE DE GUIDAGE	FUEHRUNGSBUECHSE	BUSHING	CASQUILLO GUIA
		9959489		BOCCOLA DI GUIDA	DOUILLE DE GUIDAGE	FUEHRUNGSBUECHSE	BUSHING	CASQUILLO GUIA
		9959490	1	PIATTELLO	COUPELLE	TELLERSCHEIBE	PLATE	PLATILLO
		9959491	1	TAPPO	BOUCHON	STOPFEN	PLUG	TAPON

https://tractormanualz.com/

MODIF	ANT.MODIF	N.ORDIN.	Q.	DENOMINAZIONE	DESIGNATION	BENENNUNG	DESCRIPTION	DENOMINACIONES
		9959492	2	PIATTELLO	COUPELLE	TELLERSCHEIBE	PLATE	PLATILLO
		9959494	1	GUARNIZIONE DI TENUTA	JOINT	DICHTUNG	GASKET	JUNTA
		9959495	1	GUARNIZIONE DI TENUTA	JOINT	DICHTUNG	GASKET	JUNTA
		9959496	1	PIASTRINA	PLAQUETTE	PLAETTCHEN	PLATE	PLACA
		9959497	1	PIASTRINA	PLAQUETTE	PLAETTCHEN	PLATE	PLACA
		9959498	1	PIASTRINA	PLAQUETTE	PLAETTCHEN	PLATE	PLACA
		9959499	4	GUARNIZIONE DI TENUTA	JOINT	DICHTUNG	GASKET	JUNTA
		9959500	1	PERNO	AXE	BOLZEN	PIN	EJE
		9959501	1	LEVA	LEVIER	HEBEL	LEVER	PALANCA
		9959502	1	LEVA	LEVIER	HEBEL	LEVER	PALANCA
		9959503	1	LEVA	LEVIER	HEBEL	LEVER	PALANCA
		9959504	1	PERNO	AXE	BOLZEN	PIN	EJE
		9959505	1	DADO	ECROU	MUTTER	NUT	TUERCA
		9959509	1	VITE	VIS	SCHRAUBE	SCREW	TORNILLO
		9959510	1	TAPPO	BOUCHON	STOPFEN	PLUG	TAPON
		9959511	1	PERNO	AXE	BOLZEN	PIN	EJE
		9959512	1	MOLLA	RESSORT	FEDER	SPRING	RESORTE
		9959513	2	MOLLA	RESSORT	FEDER	SPRING	RESORTE
		9959514	1	CORREDO	EQUIPEMENT	SATZ	KIT	JUEGO
		9959515	1	CORREDO	EQUIPEMENT	SATZ	KIT	JUEGO
		9959516	1	CORREDO	EQUIPEMENT	SATZ	KIT	JUEGO
		9959517	1	CORREDO	EQUIPEMENT	SATZ	KIT	JUEGO
		9959518	2	PERNO	AXE	BOLZEN	PIN	EJE
		9959520	1	TAPPO	BOUCHON	STOPFEN	PLUG	TAPON
		9959524	1	DISTANZIALE	ENTRETOISE	ABSTANDSTUECK	SPACER	SEPARADOR
		9959525	1	TAPPO	BOUCHON	STOPFEN	PLUG	TAPON
		9959526	1	GUARNIZIONE DI TENUTA	JOINT	DICHTUNG	GASKET	JUNTA
		9959527	1	PIASTRA	PLAQUE	PLATTE	PLATE	PLACA
		9959528	1	LEVA	LEVIER	HEBEL	LEVER	PALANCA
		9959530	1	PERNO	AXE	BOLZEN	PIN	EJE
		9959531	1	DADO	ECROU	MUTTER	NUT	TUERCA
		9959532	2	DADO	ECROU	MUTTER	NUT	TUERCA
		9959533	2	VITE	VIS	SCHRAUBE	SCREW	TORNILLO
		9959534	1	BOCCOLA	DOUILLE	BUECHSE	BUSH	CASQUILLO
		9959535	1	MOLLA	RESSORT	FEDER	SPRING	RESORTE
		9959536	1	MOLLA	RESSORT	FEDER	SPRING	RESORTE
		9959537	1	MOLLA	RESSORT	FEDER	SPRING	RESORTE
		9959538	1	STAFFETTA FISSAGGIO	COLLIER	HALTER	RETAINER	ABRAZADERA

https://tractormanualz.com/

MODIF	ANT.MODIF	N.ORDIN.	Q.	DENOMINAZIONE	DESIGNATION	BENENNUNG	DESCRIPTION	DENOMINACIONES
		9959541	1	ARRESTO	BUTEE	ANSCHLAG	STOP	TOPE
		9959548	3	VITE	VIS	SCHRAUBE	SCREW	TORNILLO
		9959549	2	VITE	VIS	SCHRAUBE	SCREW	TORNILLO
		9959550	1	PERNO	AXE	BOLZEN	PIN	EJE
		9959551	1	PERNO	AXE	BOLZEN	PIN	EJE
		9959552	2	VITE	VIS	SCHRAUBE	SCREW	TORNILLO
		9959554	2	ANELLO DI SICUREZZA	ARRETOIR	SICHERUNGSRING	LOCKRING	ANILLO DE FRENO
		9959557	2	VITE	VIS	SCHRAUBE	SCREW	TORNILLO
		9959559	1	PERNO	AXE	BOLZEN	PIN	EJE
	9959529	9959876	1	MEMBRANA	MEMBRANE	MENBRAN	DIAPHRAGM	MEMBRANA
	9929690	9959877	2	PIATTELLO	COUPELLE	TELLERSCHEIBE	PLATE	PLATILLO
	9929691	9959878	2	PIATTELLO	COUPELLE	TELLERSCHEIBE	PLATE	PLATILLO
	9929163	9959896	1	MASSA ANTICIPO	MASSELOTTE	FLIEHGEWICHT	WEIGHT	CONTRAPESO
	9959507	9959901	2	VITE	VIS	SCHRAUBE	SCREW	TORNILLO
		15896221	1	DADO	ECROU	MUTTER	NUT	TUERCA
	9959553	15896221	1	DADO	ECROU	MUTTER	NUT	TUERCA

https://tractormanualz.com/

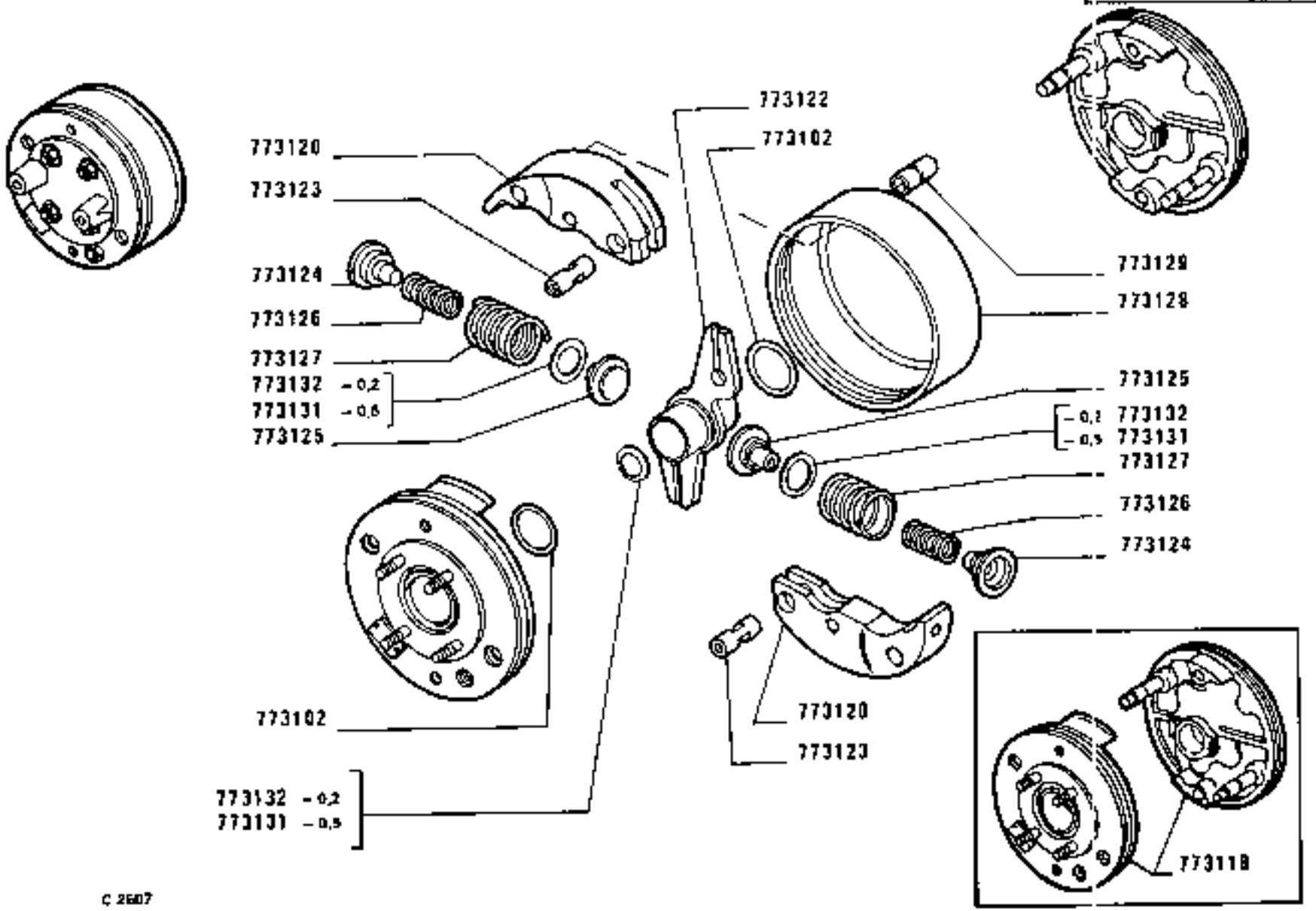

C 2607

VARIATORE DI ANTICIPO 4757803 (Weber – Altecna)

Correcteur d'avance
Spritzzeitversteller
Advance variator
Variador de avance

https://tractormanualz.com/

1880-1880 DT
01 02

MODIF	ANT.MODIF	N.ORDIN.	Q.	DENOMINAZIONE	DESIGNATION	BENENNUNG	DESCRIPTION	DENOMINACIONES
		773102	1	ANELLO DI TENUTA	JOINT D'ETANCHEITE	DICHTRING	SEAL	JUNTA HERMETICA
		773118	1	CORPO	CORPS	GEHAUSE	BODY	CUERPO
		773120	2	MASSA CENTRIFUGA	MASSELOTTE	FLIEHGEWICHT	WEIGHT	CONTRAPESO
		773122	1	GLIFO	COULISSE	KULISSE	LINK	CORREDERA
		773123	2	PATTINO	PATIN	GLEITSTEIN	PAD	PATIN
		773124	2	PIATTELLO INF.	COUPELLE	TELLERSCHEIBE	PLATE	PLATILLO
		773125	2	PIATTELLO SUP.	COUPELLE	TELLERSCHEIBE	PLATE	PLATILLO
		773126	2	MOLLA	RESSORT	FEDER	SPRING	RESORTE
		773127	2	MOLLA	RESSORT	FEDER	SPRING	RESORTE
		773128	1	ANELLO	BAGUE	RING	RING	ANILLO
		773129	2	BOCCOLA	DOUILLE	BUECHSE	BUSH	CASQUILLO
	773130	773131	2	ROSETTA DI REGISTRO 0,2	RONDELLE	SCHEIBE	WASHER	ARANDELA
		773132	2	ROSETTA REGISTRO 0,5	RONDELLE	SCHEIBE	WASHER	ARANDELA

https://tractormanualz.com/

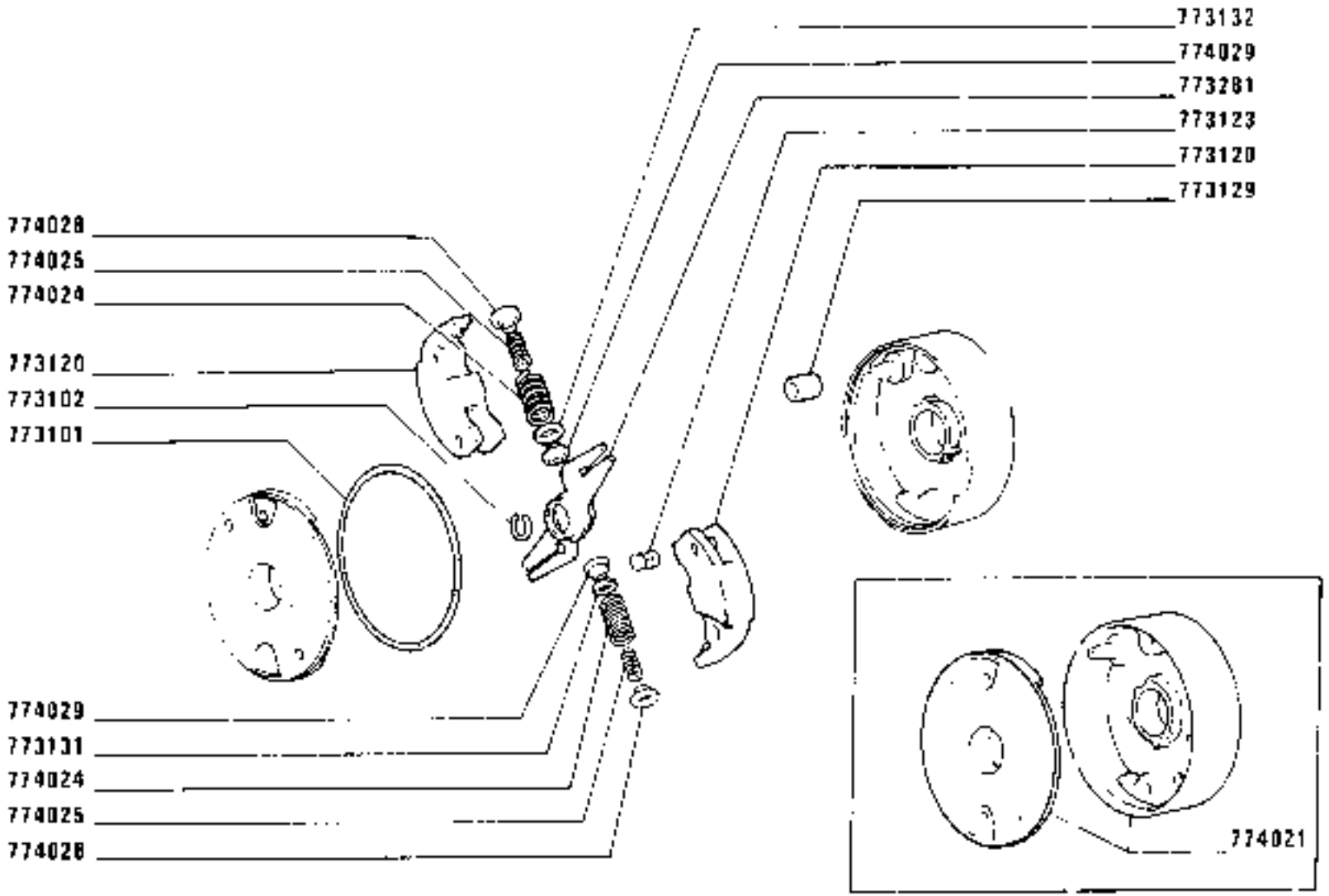

© ze07

1880-1880 DT
01 02

VARIATORE DI ANTICIPO 4764728 (Weber - Altecna)

Correcteur d'avance
Spritzzeitversteller
Advance variator
Variador de avance

https://tractormanualz.com/

A 2.33/A

MODIF	ANT.MODIF	N.ORDIN.	Q.	DENOMINAZIONE	DESIGNATION	BENENNUNG	DESCRIPTION	DENOMINACIONES
		773101	1	ANELLO DI TENUTA	JOINT D'ETANCHEITE	DICHTRING	SEAL	JUNTA HERMETICA
		773102	1	ANELLO	BAGUE	RING	RING	ANILLO
		773120	2	MASSA CENTRIFUGA	MASSELOTTE	FLIEHGEWICHT	WEIGHT	CONTRAPESO
		773123	2	PATTINO	PATIN	GLEITSTEIN	PAD	PATIN
		773129	2	BOCCOLA	DOUILLE	BUECHSE	BUSH	CASQUILLO
		773131	2	ROSETTA DI REGISTRO 0,2	RONDELLE	SCHEIBE	WASHER	ARANDELA
		773132	2	ROSETTA DI REGISTRO 0,5	RONDELLE	SCHEIBE	WASHER	ARANDELA
		773281	1	GLIFO	COULISSE	KULISSE	LINK	CORREDERA
		774021	1	CORPO COMPL.	CORPS	GEHAUSE	BODY	CUERPO
		774024	2	MOLLA EST.	RESSORT	FEDER	SPRING	RESORTE
		774025	2	MOLLA INT.	RESSORT	FEDER	SPRING	RESORTE
		774028	2	PIATTELLO EST.	COUPELLE	TELLERSCHEIBE	PLATE	PLATILLO
		774029	2	PIATTELLO INT.	COUPELLE	TELLERSCHEIBE	PLATE	PLATILLO

https://tractormanualz.com/

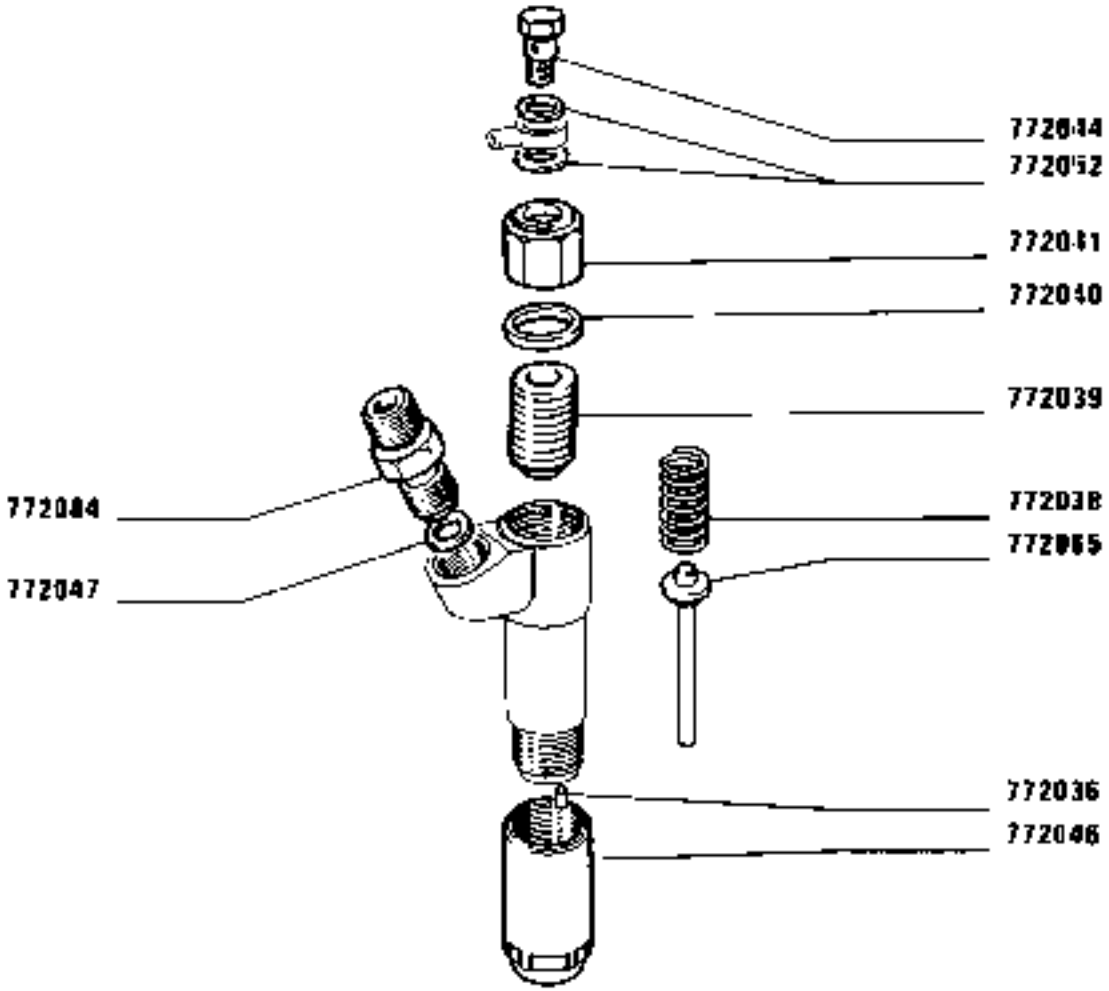

1880-1880 DT
01 02

PORTAPOLVERIZZATORE 4750417

Porte-injecteur
Düsenhalter
Nozzle Holder
Porta inyector

https://tractormanualz.com/

MODIF	ANT.MODIF	N.ORDIN.	Q.	DENOMINAZIONE	DESIGNATION	BENENNUNG	DESCRIPTION	DENOMINACIONES
		* 772036	2	GRANO	ERGOT	PASSTIFT	DOWEL	PITON
		- 772038	1	MOLLA	RESSORT	FEDER	SPRING	RESORTE
		- 772039	1	VITE DI REGOLAZIONE	VIS DE REGLAGE	EINSTELLSCHRAUBE	ADJ/SCREW	TORNILLO DE REGLAJE
		- 772040	1	GUARNIZIONE DI TENUTA	JOINT	DICHTUNG	GASKET	JUNTA
		- 772041	1	DADO	ECROU	MUTTER	NUT	TUERCA
		- 772044	1	VITE	VIS	SCHRAUBE	SCREW	TORNILLO
		- 772046	1	DADO	ECROU	MUTTER	NUT	TUERCA
		- 772047	1	ROSETTA DI TENUTA	JOINT D'ETANCHEITE	DICHTRING	GASKET	JUNTA HERMETICA
		- 772052	2	GUARNIZIONE DI TENUTA	JOINT	DICHTUNG	GASKET	JUNTA
		- 772065	1	ASTA	TIGE	STANGE	ROD	VARILLA
		- 772084	1	RACCORDO	RACCORD	STUTZEN	CONNECTION	RACOR

https://tractormanualz.com/

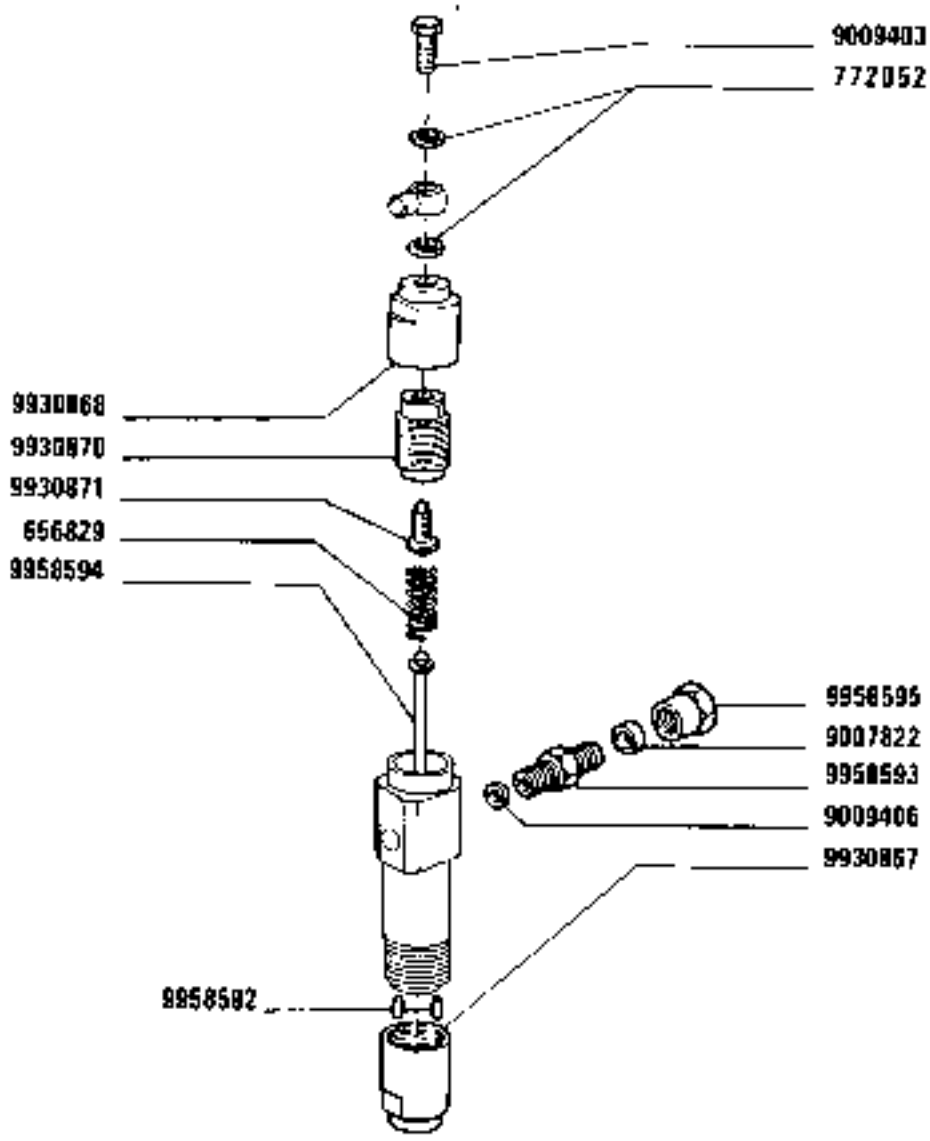

1880-1880 DT
01 02

PORTAPOLVERIZZATORE 771404 (Bosch)

Porte-injecteur
Düsenhalter
Nozzle Holder
Porta inyector

https://tractormanualz.com/

MODIF	ANT.MODIF	N.ORDIN.	Q.	DENOMINAZIONE	DESIGNATION	BENENNUNG	DESCRIPTION	DENOMINACIONES
		656829	1	MOLLA	RESSORT	FEDER	SPRING	RESORTE
	722023	772052	2	ROSETTA	RONDELLE	SCHEIBE	WASHER	ARANDELA
		9007822	1	BOCCOLA	DOUILLE	BUECHSE	BUSH	CASQUILLO
		9009403	1	BOCCHETTONE	VIS CREUSE	HOHLSCHRAUBE	UNION	BOQUILLA
		9009406	1	ROSETTA	RONDELLE	SCHEIBE	WASHER	ARANDELA
		9930867	1	GHIERA	VIROLE	GEWINDERING	PLUG	VIROLA
		9930868	1	ROCCHETTO	BOBINE	ZUENDSPULE	COIL	BOBINA
		9930870	1	GHIERA	VIROLE	GEWINDERING	PLUG	VIROLA
		9930871	1	VITE	VIS	SCHRAUBE	SCREW	TORNILLO
		9958592	2	GRANO	ERGOT	PASSTIFT	DOWEL	PITON
		9958593	1	RACCORDO	RACCORD	STUTZEN	CONNECTION	RACOR
		9958594	1	ASTA	TIGE	STANGE	ROD	VARILLA
		9958595	1	RACCORDO	RACCORD	STUTZEN	CONNECTION	RACOR

https://tractormanualz.com/

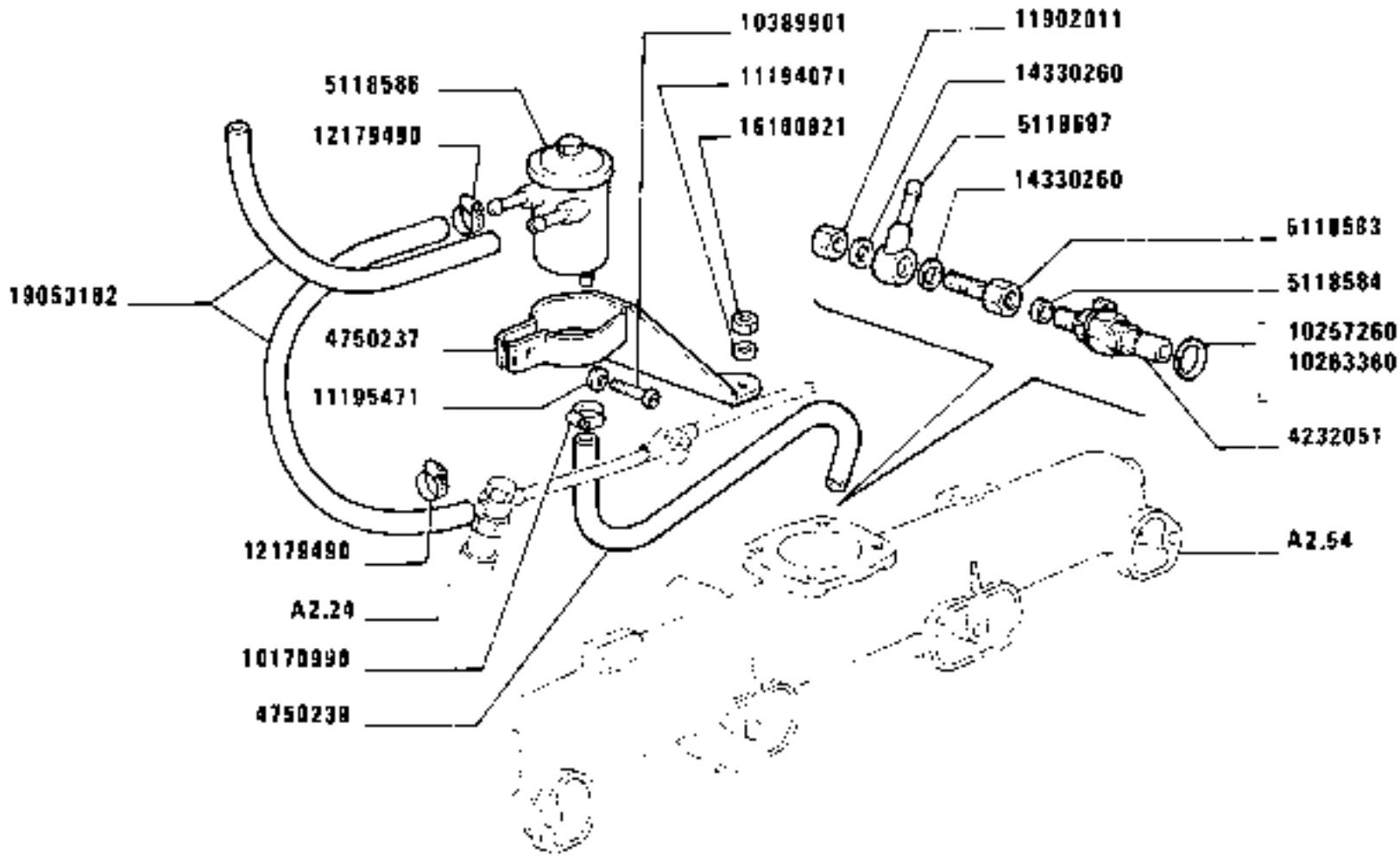

1880-1880 DT
01. 02

DISPOSITIVI PER AVVIAMENTO A BASSA TEMPERATURA

Dispositifs pour démarrage par basse température — *Low temperature starting aids*
Anlassvorrichtung bei tiefen Temperaturen — *Dispositivos para el arranque en tiempo frío*

https://tractormanualz.com/

A2.43

MODIF	ANT.MODIF	N.ORDIN.	Q.	DENOMINAZIONE	DESIGNATION	BENENNUNG	DESCRIPTION	DENOMINACIONES
		4232051	1	TERMOCOPPIA	THERMOCOUPLE	THERMOELEMENT	THERMOCOUPLE	PAR TERMICO
		4750237	1	SUPPORTO	SUPPORT	LAGER	SUPPORT	SOPORTE
		4750239	1	TUBO FLESSIBILE	TUYAU FLEXIBLE	SCHLAUCH	HOSE	MANGA FLEXIBLE
		4994710	1	POLVERIZZATORE	INJECTEUR	DUESE	NOZZLE	PULVERIZADOR
		4994711	1	RACCORDO	RACCORD	STUTZEN	CONNECTION	RACOR
		5110654	1	SUPPORTO	SUPPORT	LAGER	SUPPORT	SOPORTE
		5110655	1	POLVERIZZATORE	INJECTEUR	DUESE	NOZZLE	PULVERIZADOR
		5110656	1	SUPPORTO	SUPPORT	LAGER	SUPPORT	SOPORTE
		5114820	1	TUBO FLESSIBILE	TUYAU FLEXIBLE	SCHLAUCH	HOSE	MANGA FLEXIBLE
	4551101	5118583	1	BOCCHETTONE	VIS CREUSE	HOHLSCHRAUBE	UNION	BOQUILLA
	4557649	5118584	1	GUARNIZIONE DI TENUTA	JOINT	DICHTUNG	GASKET	JUNTA
	4613792	5118586	1	SERBATOIO	RESERVOIR	BEHAELTER	RESERVOIR	DEPOSITO
	4551099	5118697	1	RACCORDO	RACCORD	STUTZEN	CONNECTION	RACOR
		10257260	1	GUARNIZIONE	GARNITURE	BELAG	PAD	FORRO
		10263360	1	GUARNIZIONE	GARNITURE	BELAG	PAD	FORRO
		10389901	1	VITE	VIS	SCHRAUBE	SCREW	TORNILLO
		10516471	2	ROSETTA	RONDELLE	SCHEIBE	WASHER	ARANDELA
		10902621	2	VITE	VIS	SCHRAUBE	SCREW	TORNILLO
		11195479	3	ROSETTA	RONDELLE	SCHEIBE	WASHER	ARANDELA
		11902011	1	TAPPO	BOUCHON	STOPFEN	PLUG	TAPON
		12170990	2	COLLARE	COLLIER	SCHELLE	COLLAR	COLLAR
		12179490	2	COLLARE	COLLIER	SCHELLE	COLLAR	COLLAR
		14330260	2	GUARNIZIONE DI TENUTA	JOINT	DICHTUNG	GASKET	JUNTA
		14569480	1	MOLLETTA DI FISSAGGIO	AGRAFE	KLEMMSTUECK	CLIP	SUJETADOR
	15896211	15896221	2	DADO	ECROU	MUTTER	NUT	TUERCA
		16100821	2	DADO	ECROU	MUTTER	NUT	TUERCA
		19053182	M	TUBO FLESSIBILE	TUYAU FLEXIBLE	SCHLAUCH	HOSE	MANGA FLEXIBLE
				-FORNITURA SVAMA V.DOMODOSSOLA (MI)	-FOURNITURE ...	LIEFERUNG ...	SUPPLIED BY ...	PROVEEDOR ...

https://tractormanualz.com/

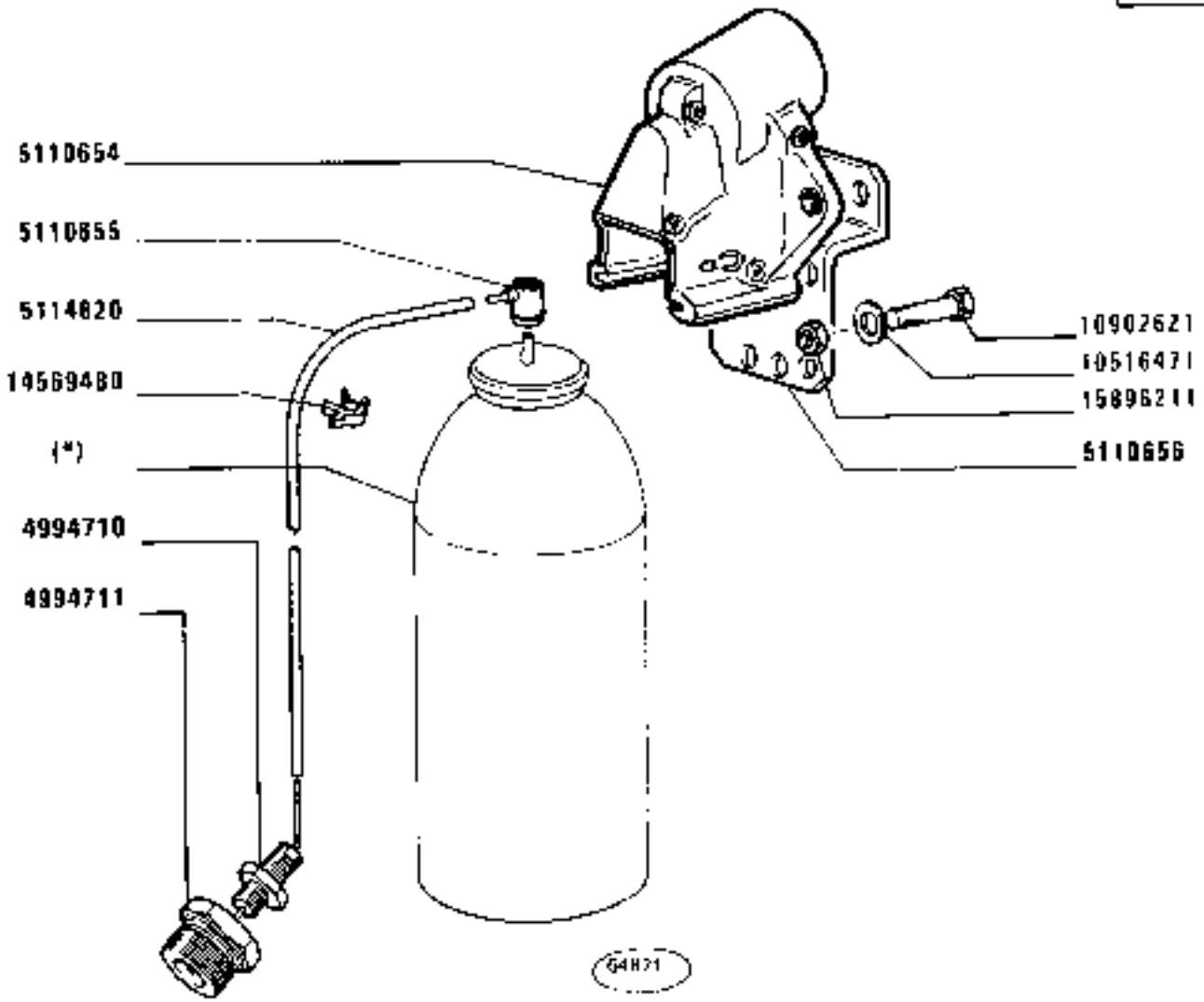

(*) 2041

https://tractormanualz.com/

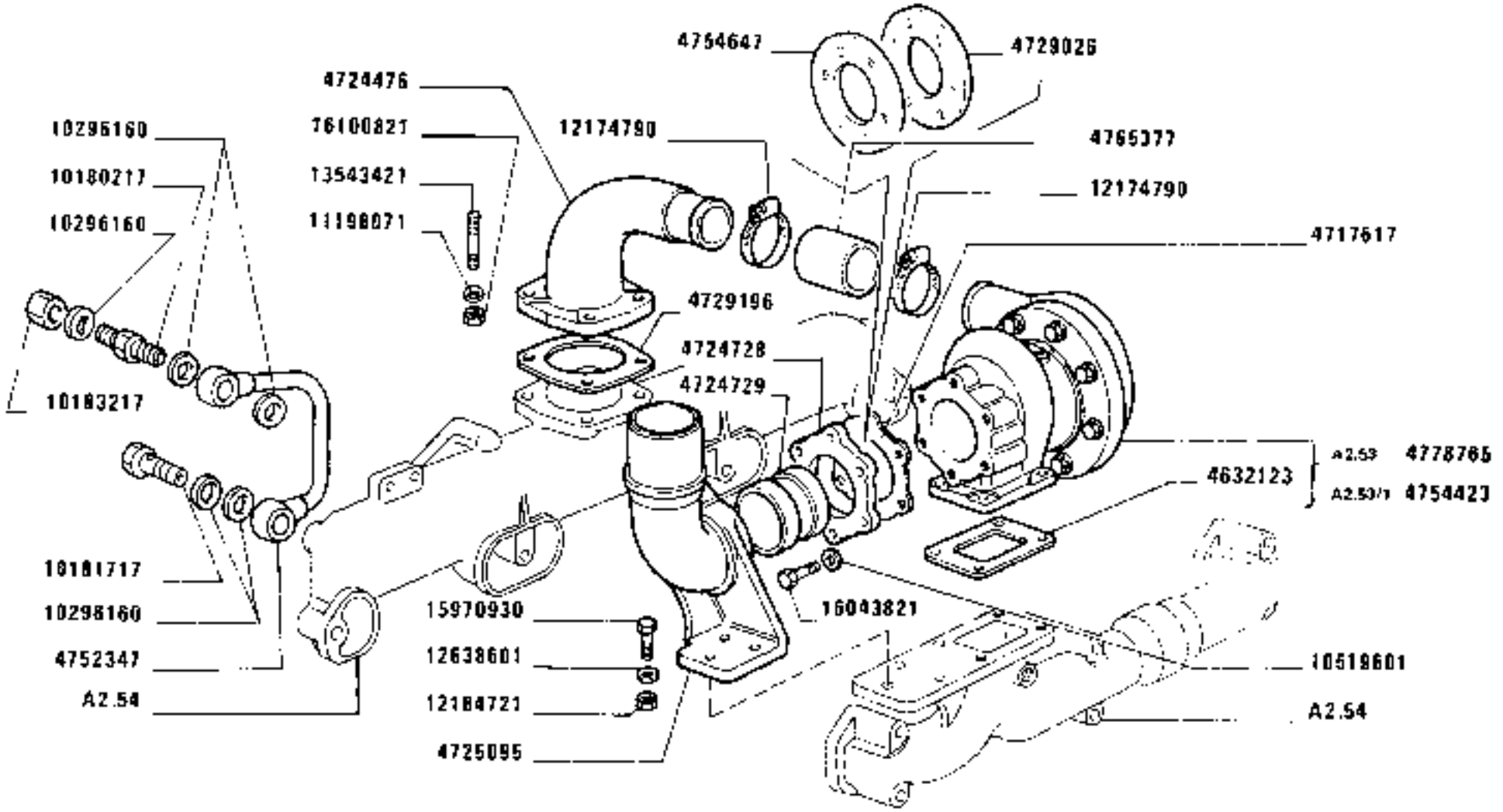

https://tractormanualz.com/

MODIF	ANT.MODIF	N.ORDIN.	Q.	DENOMINAZIONE	DESIGNATION	BENENNUNG	DESCRIPTION	DENOMINACIONES
		4632113	1	GUARNIZIONE DI TENUTA	JOINT	DICHTUNG	GASKET	JUNTA
		4632123	1	GUARNIZIONE DI TENUTA	JOINT	DICHTUNG	GASKET	JUNTA
		4704462	1	MANICOTTO	MANCHON	MUFFE	SLEEVE	MANGA
		4707860	1	GUARNIZIONE DI TENUTA	JOINT	DICHTUNG	GASKET	JUNTA
D2791		4712009	1	GUARNIZIONE DI TENUTA	JOINT	DICHTUNG	GASKET	JUNTA
		4717617	1	GUARNIZIONE DI TENUTA PER HOLSET	JOINT	DICHTUNG	GASKET	JUNTA
		4724476	1	GOMITO	COUDE	KNIESTUECK	ELBOW	CODO
		4724728	1	DISTANZIALE PER HOLSET	ENTRETOISE	ABSTANDSTUECK	SPACER	SEPARADOR
		4724729	1	ANELLO	BAGUE	RING	RING	ANILLO
		4725095	1	GOMITO	COUDE	KNIESTUECK	ELBOW	CODO
		4727298	2	STAFFA PER HOLSET	ETRIER	HALTER	BRACKET	SOPORTE
		4727300	2	STAFFA PER HOLSET	ETRIER	HALTER	BRACKET	SOPORTE
		4728085	1	TUBO PER HOLSET	TUYAU	ROHR	PIPE	TUBO
C2791		4728087	1	BOCCHETTONE	VIS CREUSE	HOHLSCHRAUBE	UNION	BOQUILLA
		4728088	2	STAFFA	ETRIER	HALTER	BRACKET	SOPORTE
		4728089	1	TUBO	TUYAU	ROHR	PIPE	TUBO
	X	4729026	1	GUARNIZIONE PER GARRET	GARNITURE	BELAG	PAD	FORRO
		4729196	1	GUARNIZIONE DI TENUTA	JOINT	DICHTUNG	GASKET	JUNTA
		4750325	1	TUBO	TUYAU	ROHR	PIPE	TUBO
		4752347	1	TUBO FLESSIBILE	TUYAU FLEXIBLE	SCHLAUCH	HOSE	MANGA FLEXIBLE
	X	4754423	1	TURBOCOMPRESSORE COMPL. (GARRET)	TURBOCOMPRESSEUR	TURBINENLUFT-PRESSER	TURBOCHARGER	TURBOCOMPRESOR
	X	4754647	1	DISTANZIALE PER GARRET	ENTRETOISE	ABSTANDSTUECK	SPACER	SEPARADOR
	X	4754649	1	STAFFA PER GARRET	ETRIER	HALTER	BRACKET	SOPORTE
	X	4754651	1	STAFFA PER GARRET	ETRIER	HALTER	BRACKET	SOPORTE
	4688654	4765377	1	MANICOTTO	MANCHON	MUFFE	SLEEVE	MANGA
	4725764	4778765	1	TURBOCOMPRESSORE COMPL.(HOLSET)	TURBOCOMPRESSEUR	TURBINENLUFT-PRESSER	TURBOCHARGER	TURBOCOMPRESOR
	X	4788513	1	TUBO PER GARRET	TUYAU	ROHR	PIPE	TUBO
D2791		4789028	1	BOCCHETTONE PER HOLSET	VIS CREUSE	HOHLSCHRAUBE	UNION	BOQUILLA
		10180217	1	BOCCHETTONE	VIS CREUSE	HOHLSCHRAUBE	UNION	BOQUILLA
	X	10181311	1	BOCCHETTONE PER GARRET	VIS CREUSE	HOHLSCHRAUBE	UNION	BOQUILLA
		10181717	1	BOCCHETTONE	VIS CREUSE	HOHLSCHRAUBE	UNION	BOQUILLA
		10183217	2	TAPPO PER HOLSET	BOUCHON	STOPFEN	PLUG	TAPON
	X	10183317	1	TAPPO PER GARRET	BOUCHON	STOPFEN	PLUG	TAPON
		10257060	2	GUARNIZIONE PER GARRET	GARNITURE	UNTERLAGE	LINING	FORRO
C2791		10259960	1	GUARNIZIONE DI TENUTA	JOINT	DICHTUNG	GASKET	JUNTA

https://tractormanualz.com/

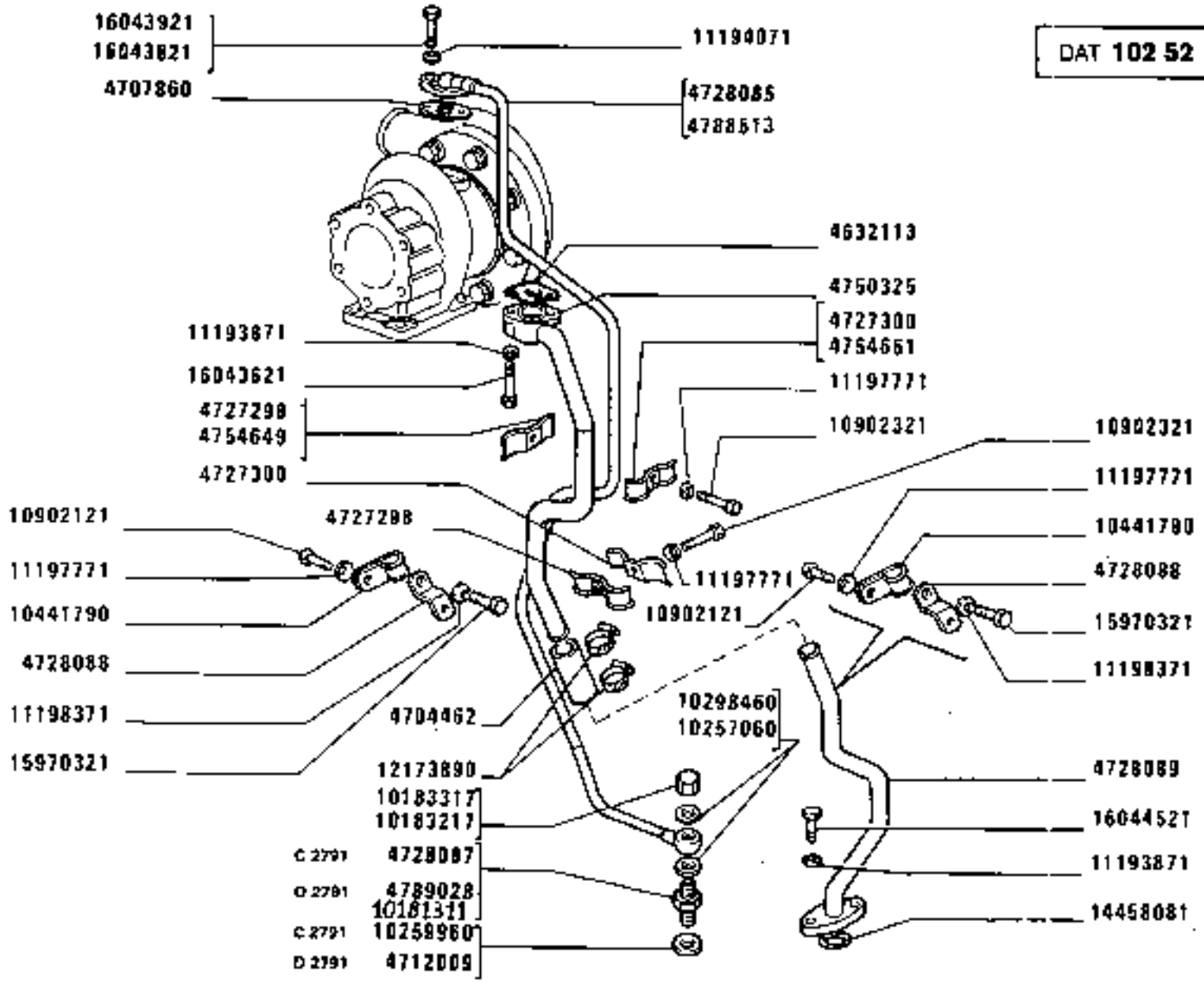

https://tractormanualz.com/

MODIF	ANT.MODIF	N.ORDIN.	Q.	DENOMINAZIONE	DESIGNATION	BENENNUNG	DESCRIPTION	DENOMINACIONES
		10296160	5	GUARNIZIONE	GARNITURE	BELAG	PAD	FORRO
	10288460	10298460	2	GUARNIZIONE DI TENUTA PER HOLSET	JOINT	DICHTUNG	GASKET	JUNTA
		10441790	2	STAFFA	ETRIER	HALTER	BRACKET	SOPORTE
		10519601	6	ROSETTA	RONDELLE	SCHEIBE	WASHER	ARANDELA
		10902121	2	VITE	VIS	SCHRAUBE	SCREW	TORNILLO
		10902321	2	VITE	VIS	SCHRAUBE	SCREW	TORNILLO
		11193871	4	ROSETTA	RONDELLE	SCHEIBE	WASHER	ARANDELA
		11194071	2	ROSETTA DI SICUREZZA	RONDELLE FREIN	SICHERUNGSRING	LOCKWASHER	ARANDELA DE FRENO
		11197771	4	ROSETTA DI SICUREZZA	RONDELLE FREIN	SICHERUNGSRING	LOCKWASHER	ARANDELA DE FRENO
		11198071	4	ROSETTA	RONDELLE	SCHEIBE	WASHER	ARANDELA
		11198371	2	ROSETTA	RONDELLE	SCHEIBE	WASHER	ARANDELA
		12164721	3	DADO	ECROU	MUTTER	NUT	TUERCA
		12173890	2	COLLARE	COLLIER	SCHELLE	COLLAR	COLLAR
		12174790	2	COLLARE	COLLIER	SCHELLE	COLLAR	COLLAR
		12638601	3	ROSETTA	RONDELLE	SCHEIBE	WASHER	ARANDELA
		13543421	4	PRIGIONIERO	GOUJON	STIFTSCHRAUBE	STUD	ESPARRAGO
		14458081	1	GUARNIZIONE DI TENUTA	JOINT	DICHTUNG	GASKET	JUNTA
		15970321	2	VITE	VIS	SCHRAUBE	SCREW	TORNILLO
		15970930	3	VITE	VIS	SCHRAUBE	SCREW	TORNILLO
		16043821	6	VITE	VIS	SCHRAUBE	SCREW	TORNILLO
		16043821	2	VITE PER HOLSET	VIS	SCHRAUBE	SCREW	TORNILLO
		16043921	2	VITE PER GARRET	VIS	SCHRAUBE	SCREW	TORNILLO
		16044521	2	VITE	VIS	SCHRAUBE	SCREW	TORNILLO
	16100811	16100821	4	DADO	ECROU	MUTTER	NUT	TUERCA

https://tractormanualz.com/

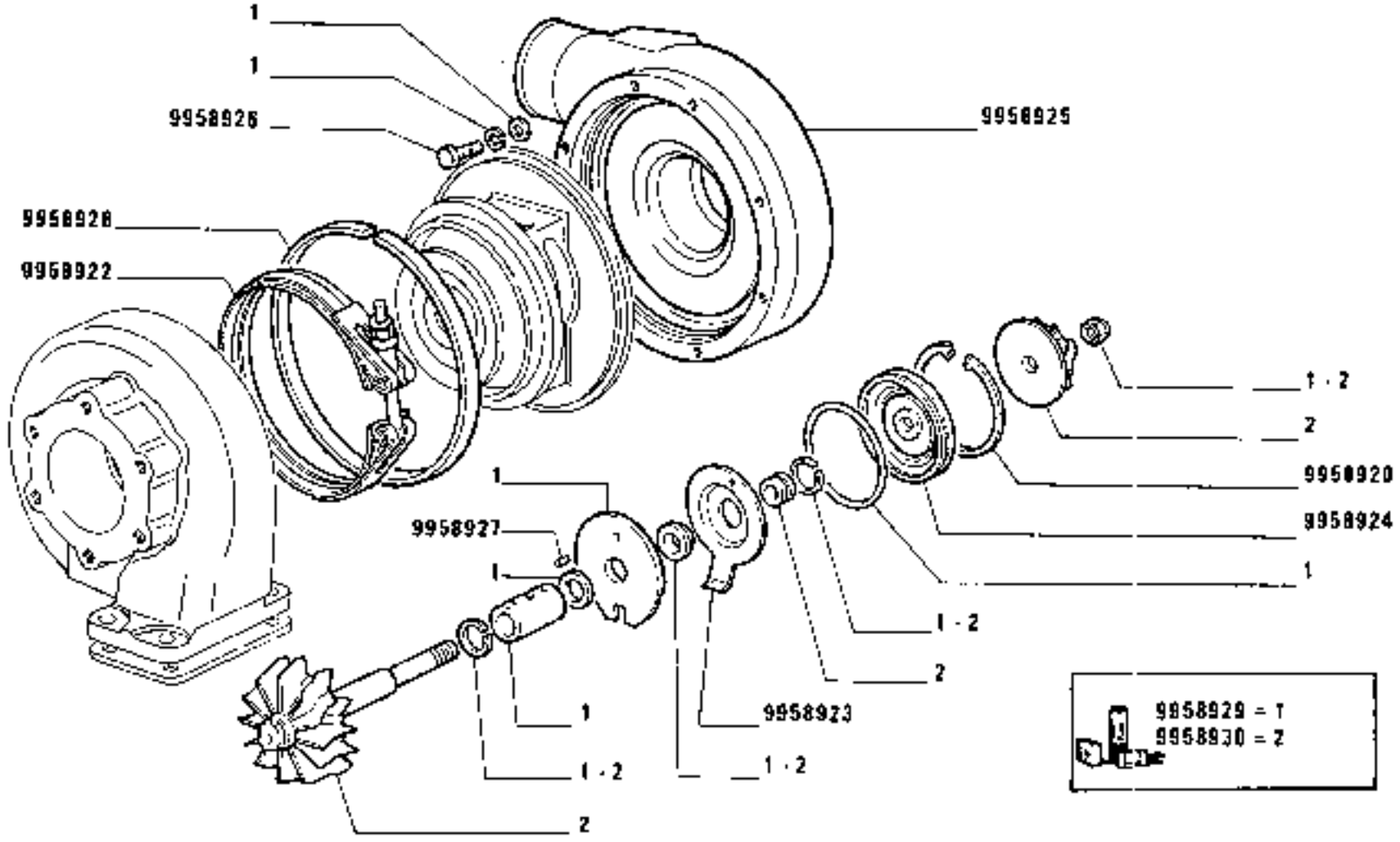

1880-1880 DT
01 02

TURBOCOMPRESSORE 4778765 (Holset)

Turbocompresseur
Turb lneniuftpresser

https://tractormanualz.com/

Turbocharger
Turbocompresor

MODIF	ANT.MODIF	N.ORDIN.	Q.	DENOMINAZIONE	DESIGNATION	BENENNUNG	DESCRIPTION	DENOMINACIONES
		9958920	1	ANELLO DI SICUREZZA	ARRETOIR	SICHERUNGSRING	LOCKRING	ANILLO DE FRENO
		9958922	1	NASTRO FISSAGGIO	RUBAN	BAND	BAND	TIRA
		9958923	1	DEVIATORE	DEVIATEUR	STEUERGERAET	VALVE	RELE DE DESVIACION
		9958924	1	PIASTRA	PLAQUE	PLATTE	PLATE	PLACA
		9958925	1	COPERCHIO	COUVERCLE	DECKEL	COVER	TAPA
		9958926	8	VITE	VIS	SCHRAUBE	SCREW	TORNILLO
		9958927	1	PERNO	AXE	BOLZEN	PIN	EJE
		9958928	1	ANELLO	BAGUE	RING	RING	ANILLO
		9958929	1	CORREDO,COMPOSTO DA 1	POCHETTE-CONTE-NANT ...	AUSRUESTUNG BE-STEHEND AUS ...	KIT-CONSISTING OF ...	EQUIPO-COMPUESTO DE ...
		9958930	1	CORREDO,COMPOSTO DA 2	POCHETTE-CONTE-NANT ...	AUSRUESTUNG BE-STEHEND AUS ...	KIT-CONSISTING OF ...	EQUIPO-COMPUESTO DE ...

https://tractormanualz.com/

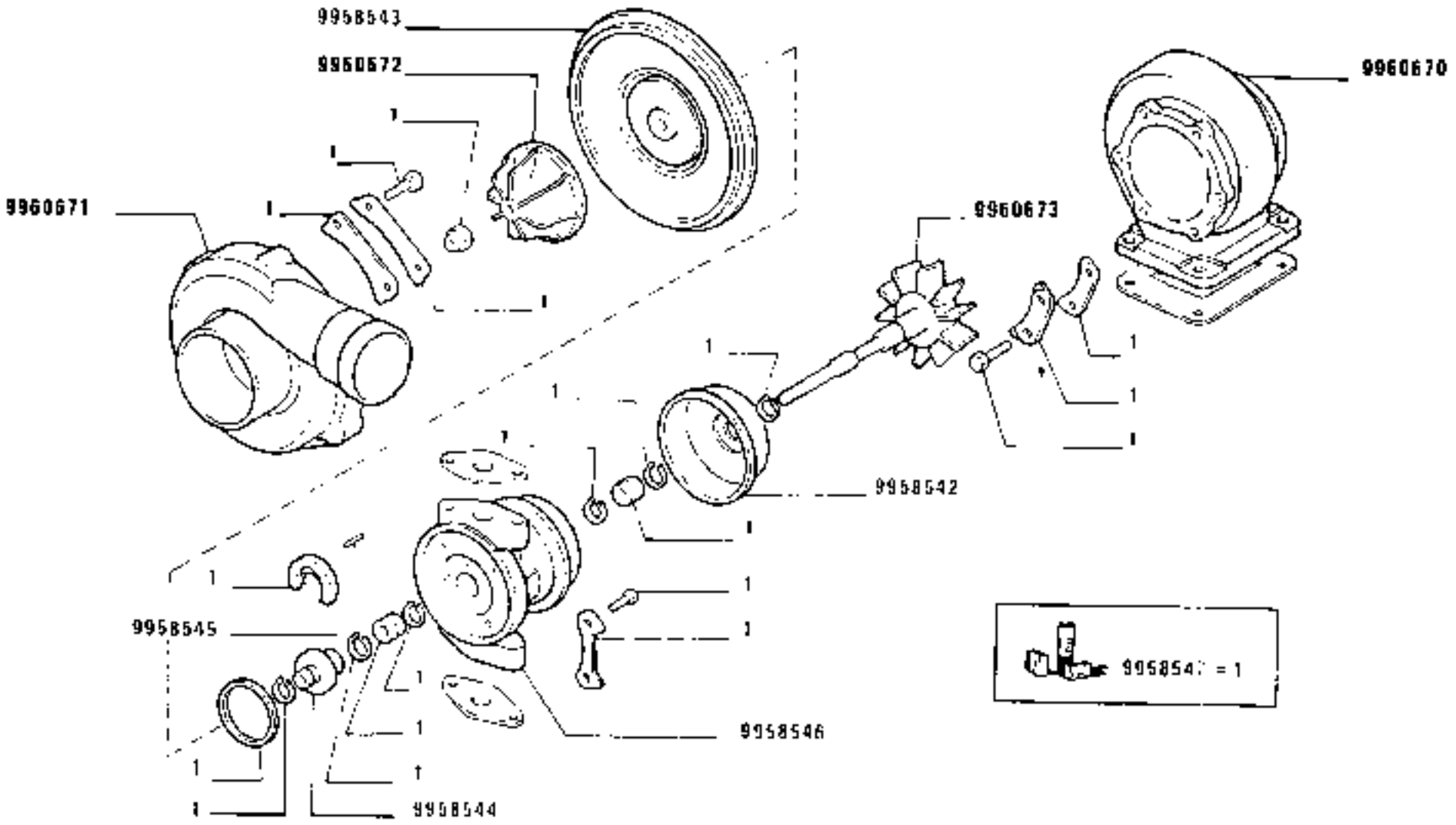

1880-1880 DT
01 02

TURBOCOMPRESSORE 4754423 (Garret)

Turbocompresseur
Turbinenluftpresser
Turbocharger
Turbocompresor

https://tractormanualz.com/

MODIF	ANT.MODIF	N.ORDIN.	Q.	DENOMINAZIONE	DESIGNATION	BENENNUNG	DESCRIPTION	DENOMINACIONES
		9958542	1	RIPARO	PROTECTION	ABDECKUNG	PROTECTION	DEFENSA
		9958543	1	PIASTRA	PLAQUE	PLATTE	PLATE	PLACA
		9958544	1	DISTANZIALE	ENTRETOISE	ABSTANDSTUECK	SPACER	SEPARADOR
		9958545	2	SPINA	COUPILLE	STIFT	PIN	PASADOR
		9958546	1	CORPO	CORPS	GEHAUSE	BODY	CUERPO
		9958547	1	CORREDO,COMPOSTO DA 1	POCHETTE-CONTE-NANT ...	AUSRUESTUNG BE-STEHEND AUS ...	KIT-CONSISTING OF ...	EQUIPO-COMPUESTO DE ...
		9960670	1	SUPPORTO	SUPPORT	LAGER	SUPPORT	SOPORTE
		9960671	1	COPERCHIO	COUVERCLE	DECKEL	COVER	TAPA
		9960672	1	GIRANTE	ROTOR	PUMPENRAD	IMPELLER	IMPULSOR
		9960673	1	GIRANTE	ROTOR	PUMPENRAD	IMPELLER	IMPULSOR

https://tractormanualz.com/

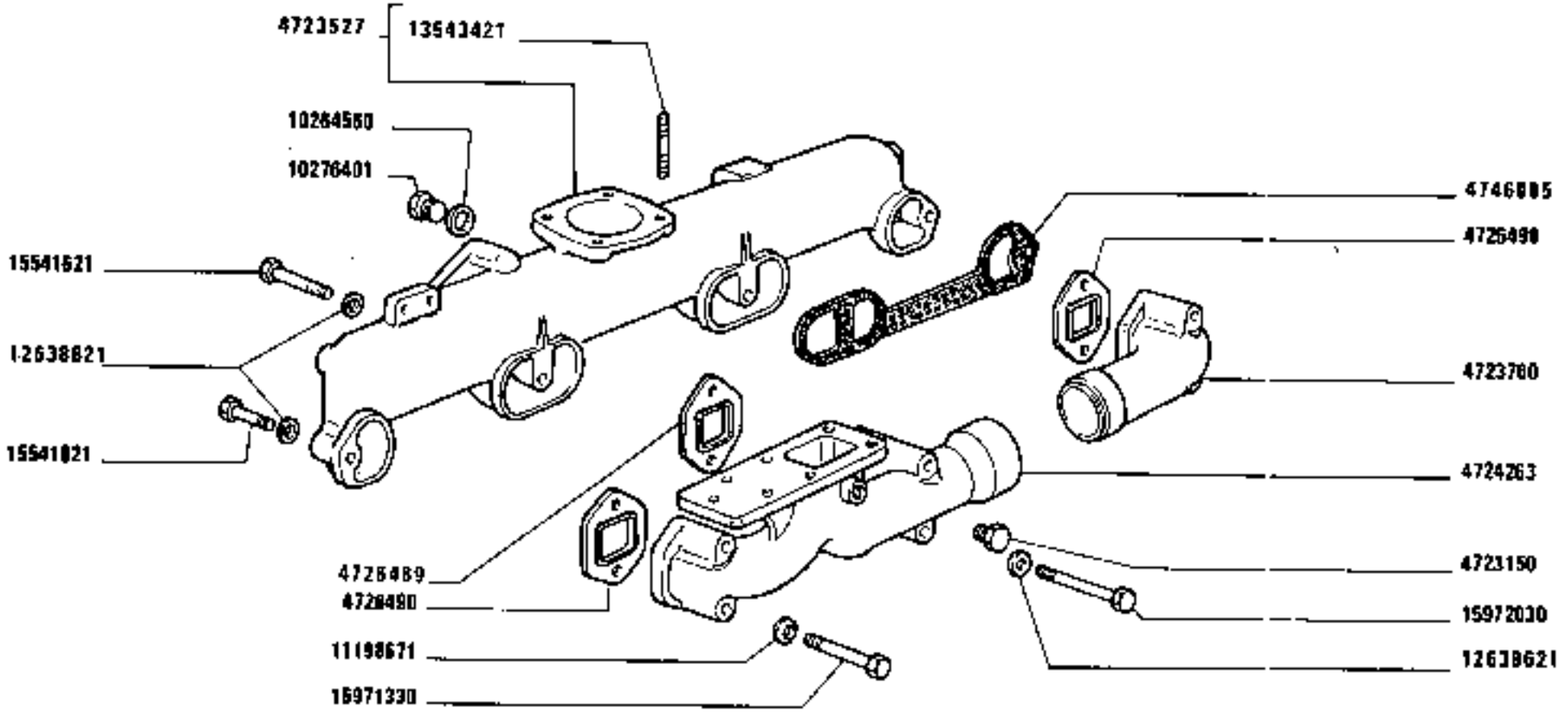

https://tractormanualz.com/

MODIF	ANT.MODIF	N.ORDIN.	Q.	DENOMINAZIONE	DESIGNATION	BENENNUNG	DESCRIPTION	DENOMINACIONES
		4723150	1	TAPPO	BOUCHON	STOPFEN	PLUG	TAPON
	4723526	4723527	1	CONDOTTO D'ASPIRAZIONE	CONDUIT D'ADMIS-SION	SAUGKRUEMMER	INTAKE MANIFOLD	COLECTOR DE ADMI-SION
		4723760	1	CONDOTTO DI SCARICO POST.	CONDUIT D'ECHAPPE-MENT	AUSPUFFROHR	EXHAUST MANIFOLD	COLECTOR DE ESCAPE
		4724263	1	CONDOTTO DI SCARICO ANT.	CONDUIT D'ECHAPPE-MENT	AUSPUFFROHR	EXHAUST MANIFOLD	COLECTOR DE ESCAPE
		4726489	1	GUARNIZIONE DI TENUTA	JOINT	DICHTUNG	GASKET	JUNTA
		4726490	2	GUARNIZIONE DI TENUTA	JOINT	DICHTUNG	GASKET	JUNTA
		4746085	2	GUARNIZIONE	GARNITURE	UNTERLAGE	LINING	FORRO
		10264560	1	GUARNIZIONE	GARNITURE	UNTERLAGE	LINING	FORRO
		10276401	1	TAPPO	BOUCHON	STOPFEN	PLUG	TAPON
		11198671	4	ROSETTA DI SICUREZZA	RONDELLE FREIN	SICHERUNGSRING	LOCKWASHER	ARANDELA DE FRENO
	12638620	12638621	6	ROSETTA	RONDELLE	SCHEIBE	WASHER	ARANDELA
	1354352]	1354342]	4	PRIGIONIERO	GOUJON	STIFTSCHRAUBE	STUD	ESPARRAGO
		15541021	2	VITE	VIS	SCHRAUBE	SCREW	TORNILLO
		15541621	2	VITE	VIS	SCHRAUBE	SCREW	TORNILLO
		15971330	4	VITE	VIS	SCHRAUBE	SCREW	TORNILLO
		15972030	2	VITE	VIS	SCHRAUBE	SCREW	TORNILLO

https://tractormanualz.com/

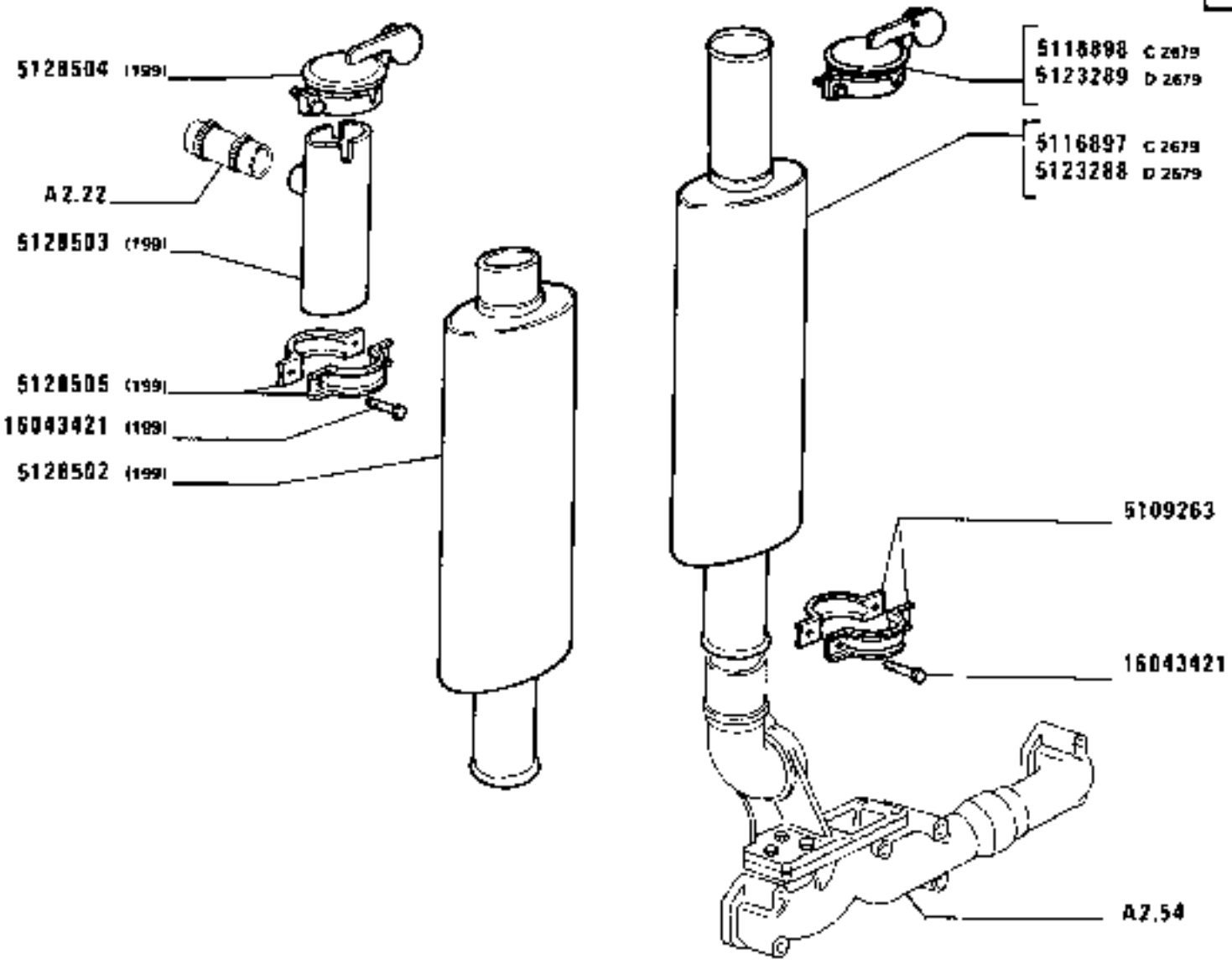

1880-1880 DT
01 02

TUBAZIONE DI SCARICO

Canalisation d'échappement
Auspuffleitung
Exhaust Pipe
Tubería de escape

https://tractormanualz.com/

MODIF	ANT.MODIF	N.ORDIN.	Q.	DENOMINAZIONE	DESIGNATION	BENENNUNG	DESCRIPTION	DENOMINACIONES
		5109263	2	COLLARE	COLLIER	SCHELLE	COLLAR	COLLAR
C2679	5109906	5116897	1	SILENZIATORE	SILENCIEUX	AUSPUFFTOPF	SILENCER	SILENCIADOR
C2679		5116898	1	COPERCHIO	COUVERCLE	DECKEL	COVER	TAPA
D2679		5123288	1	SILENZIATORE	SILENCIEUX	AUSPUFFTOPF	SILENCER	SILENCIADOR
D2679		5123289	1	COPERCHIO	COUVERCLE	DECKEL	COVER	TAPA
		5128502	1	SILENZIATORE (199)	SILENCIEUX	AUSPUFFTOPF	SILENCER	SILENCIADOR
		5128503	1	PROLUNGA (199)	RALLONGE	VERLAENGERUNGS	EXTENSION	EXTENSION
		5128504	1	COPERCHIO (199)	COUVERCLE	DECKEL	COVER	TAPA
		5128505	2	COLLARE (199)	COLLIER	SCHELLE	COLLAR	COLLAR
		16043421	2	VITE	VIS	SCHRAUBE	SCREW	TORNILLO
		16043421	2	VITE (199)	VIS	SCHRAUBE	SCREW	TORNILLO

https://tractormanualz.com/

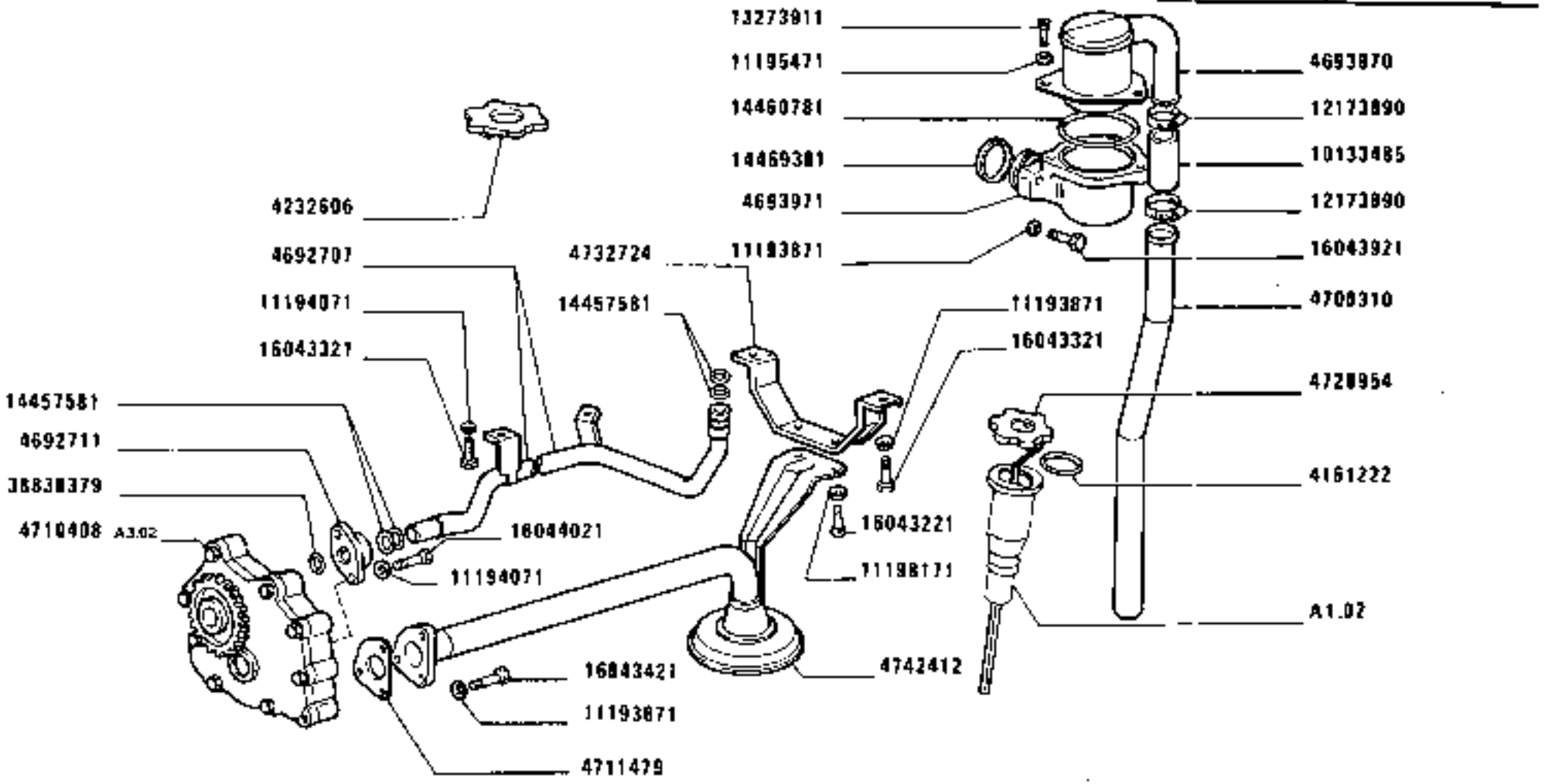

https://tractormanualz.com/

MODIF	ANT.MODIF	N.ORDIN.	Q.	DENOMINAZIONE	DESIGNATION	BENENNUNG	DESCRIPTION	DENOMINACIONES
		705736	1	BOCCHETTONE	VIS CREUSE	HOHLSCHRAUBE	UNION	BOQUILLA
		4161222	1	GUARNIZIONE	GARNITURE	UNTERLAGE	LINING	FORRO
		4232606	2	TAPPO	BOUCHON	STOPFEN	PLUG	TAPON
		4692707	1	TUBO	TUYAU	ROHR	PIPE	TUBO
		4692711	1	RACCORDO	RACCORD	STUTZEN	CONNECTION	RACOR
		4693970	1	SFIATATOIO COMPL.	RENIFLARD	ENTLUEFTER	VENT	RESPIRADERO
		4693971	1	COPERCHIO	COUVERCLE	DECKEL	COVER	TAPA
		4700310	1	TUBO	TUYAU	ROHR	PIPE	TUBO
		4700412	1	TUBO	TUYAU	ROHR	PIPE	TUBO
		4710408	1	POMPA OLIO COMPL.	POMPE A HUILE	OELPUMPE	OIL PUMP	BOMBA DE ACEITE
		4711479	1	GUARNIZIONE DI TENUTA	JOINT	DICHTUNG	GASKET	JUNTA
		4713668	1	TUBO COMPL.	TUYAU	ROHR	PIPE	TUBO
		4724638	1	TUBO	TUYAU	ROHR	PIPE	TUBO
		4728954	1	ASTA DI LIVELLO	JAUGE DE NIVEAU	MESSTAB	LEVEL ROD	VARILLA DE NIVEL
C2660		4731131	1	TUBO	TUYAU	ROHR	PIPE	TUBO
		4732724	1	STAFFA	ETRIER	HALTER	BRACKET	SOPORTE
		4742412	1	TUBO	TUYAU	ROHR	PIPE	TUBO
D2660		4766746	1	TUBO	TUYAU	ROHR	PIPE	TUBO
D2660		4766747	1	TUBO	TUYAU	ROHR	PIPE	TUBO
		5107603		INTERRUTTORE	INTERRUPTEUR	SCHALTER	SWITCH	INTERRUPTOR
		10133485	1	MANICOTTO	MANCHON	MUFFE	SLEEVE	MANGA
D2660		10181717	2	BOCCHETTONE	VIS CREUSE	HOHLSCHRAUBE	UNION	BOQUILLA
		10279460	4	GUARNIZIONE	GARNITURE	UNTERLAGE	LINING	FORRO
		10298360	8	GUARNIZIONE	GARNITURE	UNTERLAGE	LINING	FORRO
C2660		10298360	4	GUARNIZIONE DI TENUTA	JOINT	DICHTUNG	GASKET	JUNTA
D2660		10298360	4	GUARNIZIONE DI TENUTA	JOINT	DICHTUNG	GASKET	JUNTA
		10298460	3	GUARNIZIONE	GARNITURE	UNTERLAGE	LINING	FORRO
D2660		10298460	4	GUARNIZIONE DI TENUTA	JOINT	DICHTUNG	GASKET	JUNTA
C2660		10441190	1	STAFFA-COLLARE	COLLIER	SCHELLE	CLAMP	COLLAR
		10449890	2	STAFFA	ETRIER	HALTER	BRACKET	SOPORTE
D2660		10450090	1	STAFFETTA FISSAGGIO	COLLIER	HALTER	RETAINER	ABRAZADERA
C2660		10902621	1	VITE (9)	VIS	SCHRAUBE	SCREW	TORNILLO
D2660		11193871	1	ROSETTA DI TENUTA	JOINT D'ETANCHEITE	DICHTRING	GASKET	JUNTA HERMETICA
		11193871	3	ROSETTA DI TENUTA	JOINT D'ETANCHEITE	DICHTRING	GASKET	JUNTA HERMETICA
		11194071	7	ROSETTA DI SICUREZZA	RONDELLE FREIN	SICHERUNGSRING	LOCKWASHER	ARANDELA DE FRENO
		11197771	1	ROSETTA	RONDELLE	SCHEIBE	WASHER	ARANDELA
C2660		11901717	1	BOCCHETTONE	VIS CREUSE	HOHLSCHRAUBE	UNION	BOQUILLA
		11903817	6	BOCCHETTONE	VIS CREUSE	HOHLSCHRAUBE	UNION	BOQUILLA
D2660		11903817	2	BOCCHETTONE	VIS CREUSE	HOHLSCHRAUBE	UNION	BOQUILLA
		12173890	2	COLLARE	COLLIER	SCHELLE	COLLAR	COLLAR

https://tractormanualz.com/

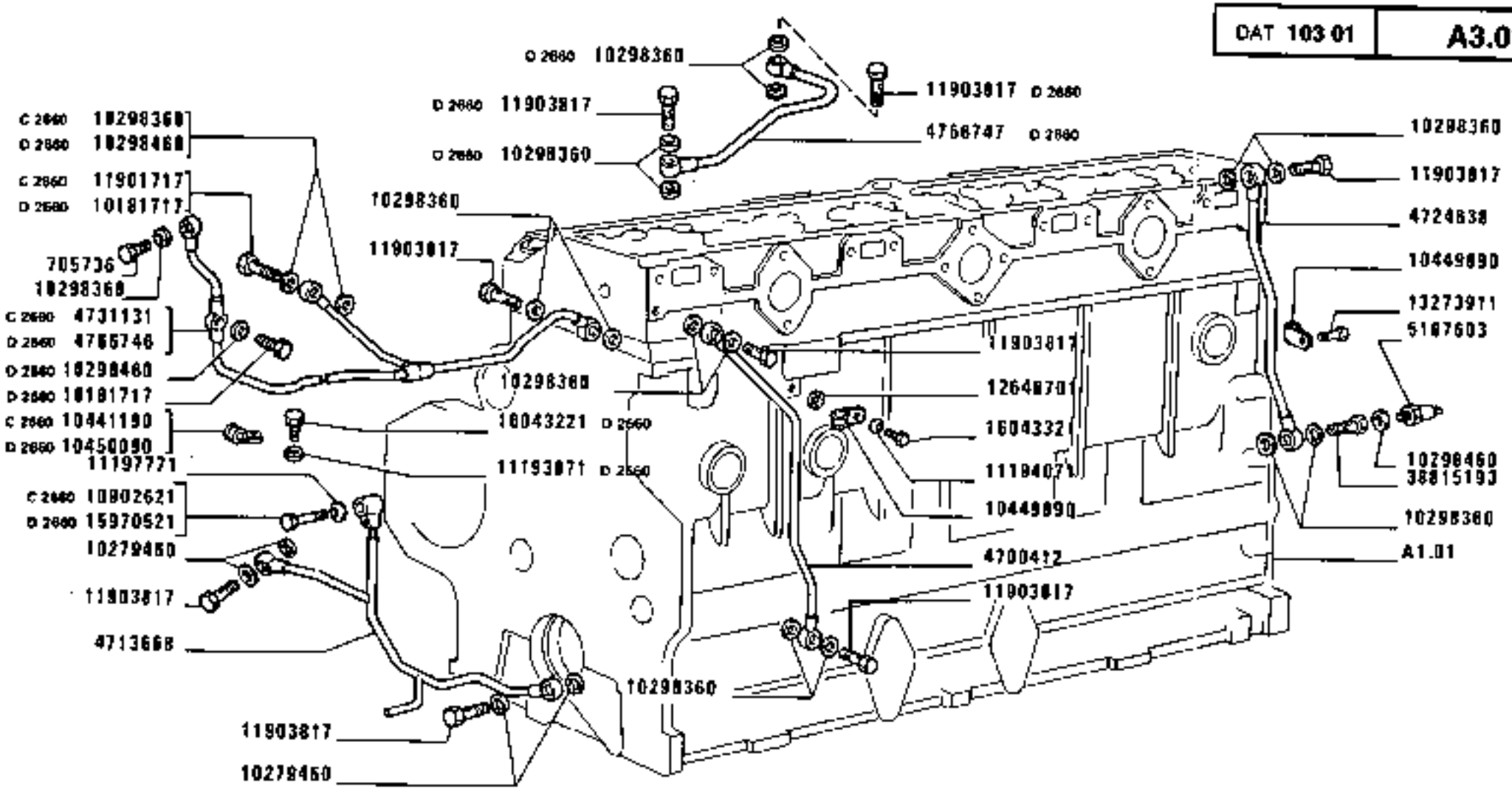

https://tractormanualz.com/

MODIF	ANT. MODIF	N.ORDIN.	Q.	DENOMINAZIONE	DESIGNATION	BENENNUNG	DESCRIPTION	DENOMINACIONES
		12646701	1	ROSETTA	RONDELLE	SCHEIBE	WASHER	ARANDELA
		13273911	3	VITE	VIS	SCHRAUBE	SCREW	TORNILLO
		14457581	4	GUARNIZIONE	GARNITURE	UNTERLAGE	LINING	FORRO
		14460781	1	GUARNIZIONE DI TENUTA	JOINT	DICHTUNG	GASKET	JUNTA
	14463981	14469381	1	GUARNIZIONE DI TENUTA	JOINT	DICHTUNG	GASKET	JUNTA
02660		15970521	1	VITE	VIS	SCHRAUBE	SCREW	TORNILLO
02660		16043221	3	VITE	VIS	SCHRAUBE	SCREW	TORNILLO
		16043321	7	VITE	VIS	SCHRAUBE	SCREW	TORNILLO
02660		16043421	2	VITE	VIS	SCHRAUBE	SCREW	TORNILLO
		38815193	1	RACCORDO	RACCORD	STUTZEN	CONNECTION	RACOR
		38830379	1	GUARNIZIONE DI TENUTA	JOINT	DICHTUNG	GASKET	JUNTA
		16044021	2	VITE	VIS			

https://tractormanualz.com/

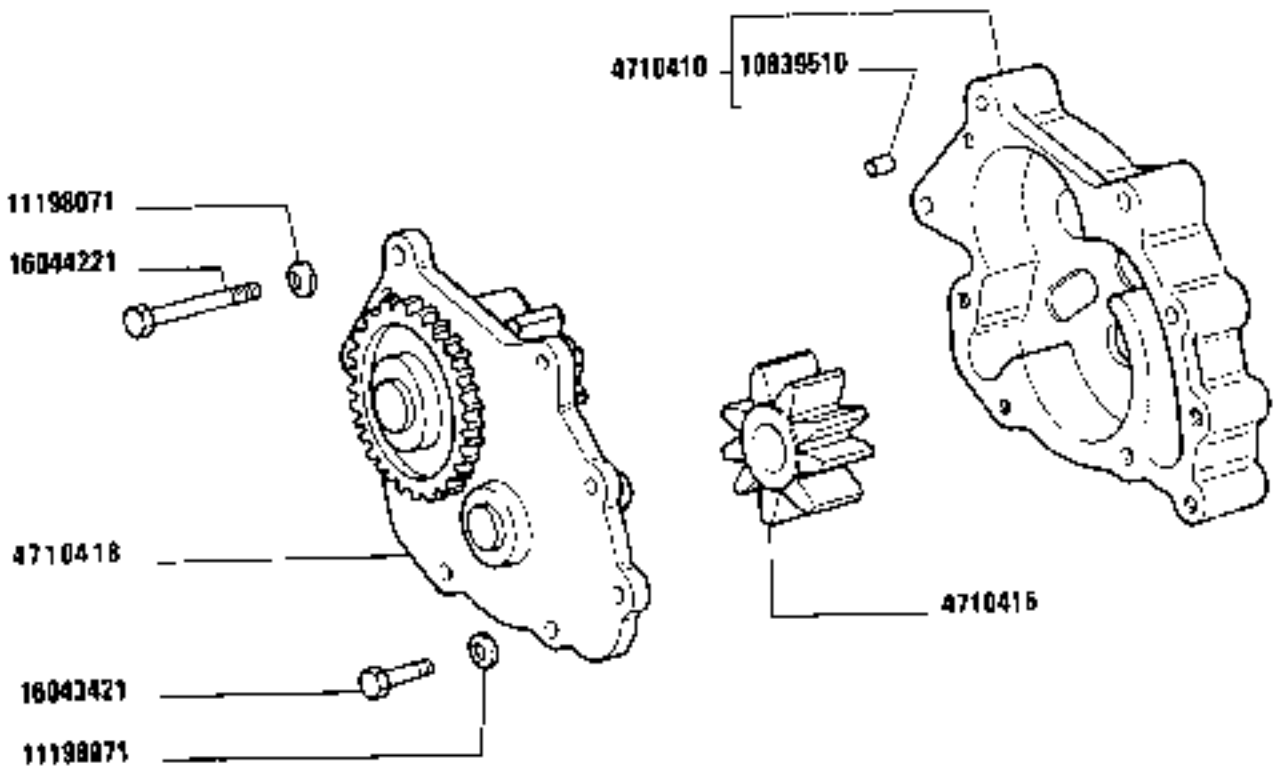

https://tractormanualz.com/

MODIF	ANT.MODIF	N.ORDIN.	Q.	DENOMINAZIONE	DESIGNATION	BENENNUNG	DESCRIPTION	DENOMINACIONES
		4710410	1	SCATOLA COMPL.	CARTER	GEHAUSE	CASE	CAJA
		4710415	1	INGRANAGGIO	PIGNON	ZAHNRAD	GEAR	PINON
		4710418	1	COPERCHIO	COUVERCLE	DECKEL	COVER	TAPA
		10839510	1	PERNO	AXE	BOLZEN	PIN	EJE
		11198071	4	ROSETTA DI SICUREZZA	RONDELLE FREIN	SICHERUNGSRING	LOCKWASHER	ARANDELA DE FRENO
		16043421	4	VITE	VIS	SCHRAUBE	SCREW	TORNILLO
		16044221	4	VITE	VIS	SCHRAUBE	SCREW	TORNILLO

https://tractormanualz.com/

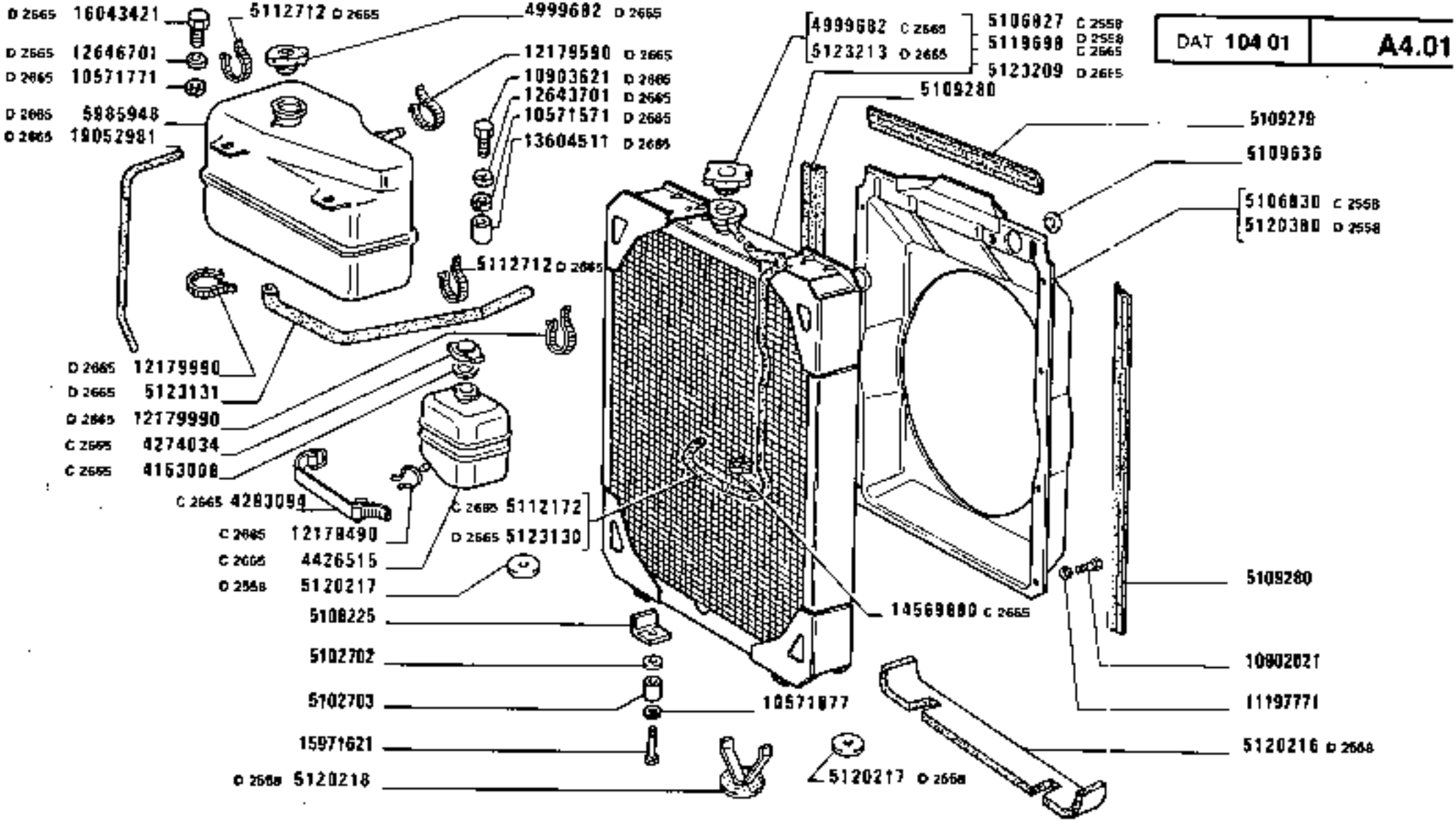

1880-1880 DT

01 02

RADIATORE

Radiateur
Kühler
Radiator
Radiador

https://tractormanualz.com/

MODIF	ANT.MODIF	N.ORDIN.	Q.	DENOMINAZIONE	DESIGNATION	BENENNUNG	DESCRIPTION	DENOMINACIONES
C2665		4153008	1	GUARNIZIONE DI TENUTA	JOINT	DICHTUNG	GASKET	JUNTA
C2665		4274034	1	TAPPO	BOUCHON	STOPFEN	PLUG	TAPON
C2665		4293094	1	CINGHIA DI FISSAGGIO	SANGLE DE FIXATION	HALTERIEMEN	SECURING STRAP	CORREA DE FIJACION
C2665		4426515	1	SERBATOIO	RESERVOIR	BEHAELTER	RESERVOIR	DEPOSITO
C2665		4999682	1	TAPPO	BOUCHON	STOPFEN	PLUG	TAPON
D2665								
		5102702	4	ROSETTA	RONDELLE	SCHEIBE	WASHER	ARANDELA
		5102703	2	DISTANZIALE	ENTRETOISE	ABSTANDSTUECK	SPACER	SEPARADOR
C2558		5106827	1	RADIATORE COMPL.	RADIATEUR	KUEHLER	RADIATOR	RADIADOR
C2558		5106830	1	CONVOGLIATORE	CONVOYEUR	LEITBLECH	CONVEYOR	CANALIZADOR
		5108225	4	TASSELLO ELASTICO	TAMPON	GUMMISTUECK	PAD	ALMOHADILLA
		5109279	1	GUARNIZIONE DI TENUTA	JOINT	DICHTUNG	GASKET	JUNTA
		5109280	2	GUARNIZIONE DI TENUTA	JOINT	DICHTUNG	GASKET	JUNTA
		5109636	1	TAPPO	BOUCHON	STOPFEN	PLUG	TAPON
C2665		5112172	1	TUBO FLESSIBILE	TUYAU FLEXIBLE	SCHLAUCH	HOSE	MANGA FLEXIBLE
D2665		5112712	1	COLLARE	COLLIER	SCHELLE	COLLAR	COLLAR
D2558		5119698	1	RADIATORE COMPL.	RADIATEUR	KUEHLER	RADIATOR	RADIADOR
C2665								
D2558		5120216	1	GUARNIZIONE	GARNITURE	UNTERLAGE	LINING	FORRO
D2558		5120217	2	GUARNIZIONE	GARNITURE	UNTERLAGE	LINING	FORRO
D2558		5120218	2	GRIGLIA	GRILLE	GITTER	GRILLE	REJILLA
D2558		5120380	1	CONVOGLIATORE	CONVOYEUR	LEITBLECH	CONVEYOR	CANALIZADOR
D2665		5123130	1	TUBO FLESSIBILE	TUYAU FLEXIBLE	SCHLAUCH	HOSE	MANGA FLEXIBLE
D2665		5123131	1	TUBO FLESSIBILE	TUYAU FLEXIBLE	SCHLAUCH	HOSE	MANGA FLEXIBLE
D2665		5123209	1	RADIATORE COMPL.	RADIATEUR	KUEHLER	RADIATOR	RADIADOR
D2665		5123213	1	TAPPO	BOUCHON	STOPFEN	PLUG	TAPON
D2665	5924980	5985948	1	SERBATOIO	RESERVOIR	BEHAELTER	RESERVOIR	DEPOSITO
D2665		10571571	1	ROSETTA	RONDELLE	SCHEIBE	WASHER	ARANDELA
D2665		10571771	2	ROSETTA	RONDELLE	SCHEIBE	WASHER	ARANDELA
	10516871	10571877	2	ROSETTA DI SICUREZZA	RONDELLE FREIN	SICHERUNGSRING	LOCKWASHER	ARANDELA DE FRENO
		10902021	8	VITE	VIS	SCHRAUBE	SCREW	TORNILLO
D2665		10903621	1	VITE	VIS	SCHRAUBE	SCREW	TORNILLO
		11197771	8	ROSETTA DI SICUREZZA	RONDELLE FREIN	SICHERUNGSRING	LOCKWASHER	ARANDELA DE FRENO
C2665		12179490	2	COLLARE	COLLIER	SCHELLE	COLLAR	COLLAR
D2665		12179590	2	COLLARE	COLLIER	SCHELLE	COLLAR	COLLAR
D2665		12179990	2	COLLARE	COLLIER	SCHELLE	COLLAR	COLLAR
D2665		12643701	2	ROSETTA	RONDELLE	SCHEIBE	WASHER	ARANDELA
D2665		12646701	2	ROSETTA	RONDELLE	SCHEIBE	WASHER	ARANDELA

https://tractormanualz.com/

MODIF	ANT.MODIF	N.DROIN.	Q.	DENOMINAZIONE	DESIGNATION	BENENNUNG	DESCRIPTION	DENOMINACIONES
D2665		13604511	1	DISTANZIALE	ENTRETOISE	ABSTANDSTUECK	SPACER	SEPARADOR
C2665		14569880	2	MOLLETTA DI FISSAGGIO	AGRAFE	KLEMMSTUECK	CLIP	SUJETADOR
		15971621	2	VITE	VIS	SCHRAUBE	SCREW	TORNILLO
D2665		16043421	2	VITE	VIS	SCHRAUBE	SCREW	TORNILLO
D2665		190529B1	M	TUBO FLESSIBILE	TUYAU FLEXIBLE	SCHLAUCH	HOSE	MANGA FLEXIBLE

https://tractormanualz.com/

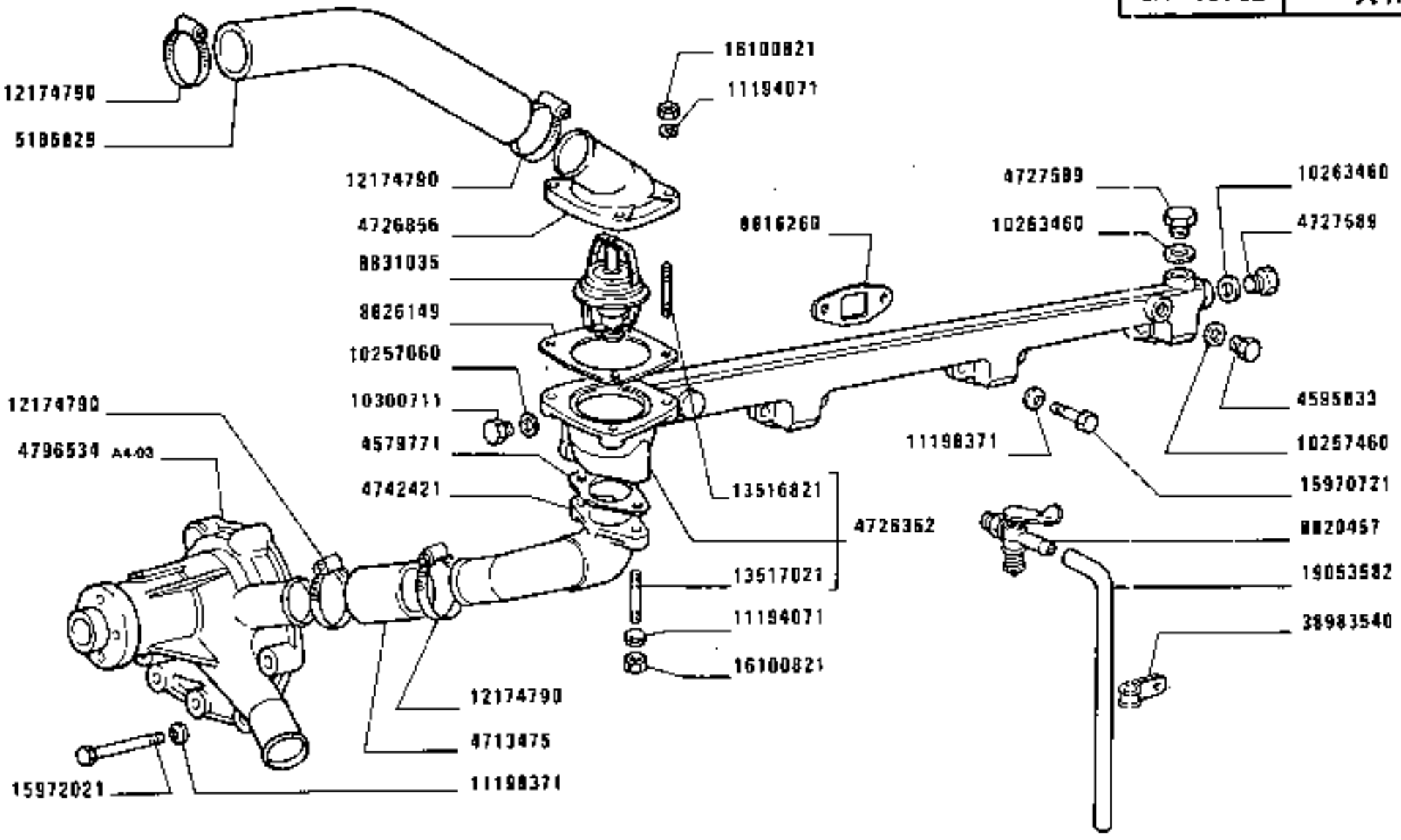

https://tractormanualz.com/

MODIF	ANT.MODIF	N.ORDIN.	Q.	DENOMINAZIONE	DESIGNATION	BENENNUNG	DESCRIPTION	DENOMINACIONES
		4579771	1	GUARNIZIONE DI TENUTA	JOINT	DICHTUNG	GASKET	JUNTA
		4595833	2	TAPPO	BOUCHON	STOPFEN	PLUG	TAPON
		4712083	1	GUARNIZIONE DI TENUTA	JOINT	DICHTUNG	GASKET	JUNTA
		4713075	1	MANICOTTO	MANCHON	MUFFE	SLEEVE	MANGA
	4726340	4726362	1	TUBO COMPL.	TUYAU	ROHR	PIPE	TUBO
		4726658	1	COPERCHIO	COUVERCLE	DECKEL	COVER	TAPA
		4726856	1	GOMITO	COUDE	KNIESTUECK	ELBOW	CODO
		4727145	1	GUARNIZIONE DI TENUTA	JOINT	DICHTUNG	GASKET	JUNTA
C2665		4727456	1	TUBO	TUYAU	ROHR	PIPE	TUBO
		4727589	1	TAPPO	BOUCHON	STOPFEN	PLUG	TAPON
		4742421	1	GOMITO	COUDE	KNIESTUECK	ELBOW	CODO
D2665		4775976	1	TUBO	TUYAU	ROHR	PIPE	TUBO
	4727139	4796534	1	POMPA ACQUA COMPL.	POMPE A EAU	WASSERPUMPE	WATER PUMP	BOMBA DE AGUA
		5106829	1	MANICOTTO	MANCHON	MUFFE	SLEEVE	MANGA
		5108205	1	TRASMETTITORE	CONTACTEUR	KONTAKTGEBER	SENDING UNIT	CONTACTOR
		5108206	1	CAPPUCCIO	CAPUCHON	SCHUTZKAPPE	BOOT	CAPUCHON
		8815030	2	MANICOTTO	MANCHON	MUFFE	SLEEVE	MANGA
		8816260	4	GUARNIZIONE	GARNITURE	UNTERLAGE	LINING	FORRO
		8820457	1	RUBINETTO	ROBINET	HAHN	COCK	GRIFO
		8826149	1	GUARNIZIONE DI TENUTA	JOINT	DICHTUNG	GASKET	JUNTA
		8831035	1	TERMOSTATO	THERMOSTAT	THERMOSTAT	THERMOSTAT	TERMOSTATO
		10257060	2	GUARNIZIONE	GARNITURE	UNTERLAGE	LINING	FORRO
		10257460	1	ROSETTA DI SICUREZZA	RONDELLE FREIN	SICHERUNGSRING	LOCKWASHER	ARANDELA DE FRENO
		10263460	1	GUARNIZIONE	GARNITURE	UNTERLAGE	LINING	FORRO
		10300711	2	TAPPO	BOUCHON	STOPFEN	PLUG	TAPON
		11194071	4	ROSETTA DI SICUREZZA	RONDELLE FREIN	SICHERUNGSRING	LOCKWASHER	ARANDELA DE FRENO
		11198371	3	ROSETTA DI SICUREZZA	RONDELLE FREIN	SICHERUNGSRING	LOCKWASHER	ARANDELA DE FRENO
		11306921	1	VITE	VIS	SCHRAUBE	SCREW	TORNILLO
		12174790	8	COLLARE	COLLIER	SCHELLE	COLLAR	COLLAR
		13516821	4	PRIGIONIERO	GOUJON	STIFTSCHRAUBE	STUD	ESPARRAGO
		13517021	2	PRIGIONIERO	GOUJON	STIFTSCHRAUBE	STUD	ESPARRAGO
		15970721	5	VITE	VIS	SCHRAUBE	SCREW	TORNILLO
		15972021	5	VITE	VIS	SCHRAUBE	SCREW	TORNILLO
		16044321	4	VITE	VIS	SCHRAUBE	SCREW	TORNILLO
	16100811	16100821	2	DADO	ECROU	MUTTER	NUT	TUERCA
	8819262	19053582	1	TUBAZIONE	TUYAU	LEITUNG	PIPE	TUBO
		38983540	1	STAFFA	ETRIER	HALTER	BRACKET	SOPORTE

https://tractormanualz.com/

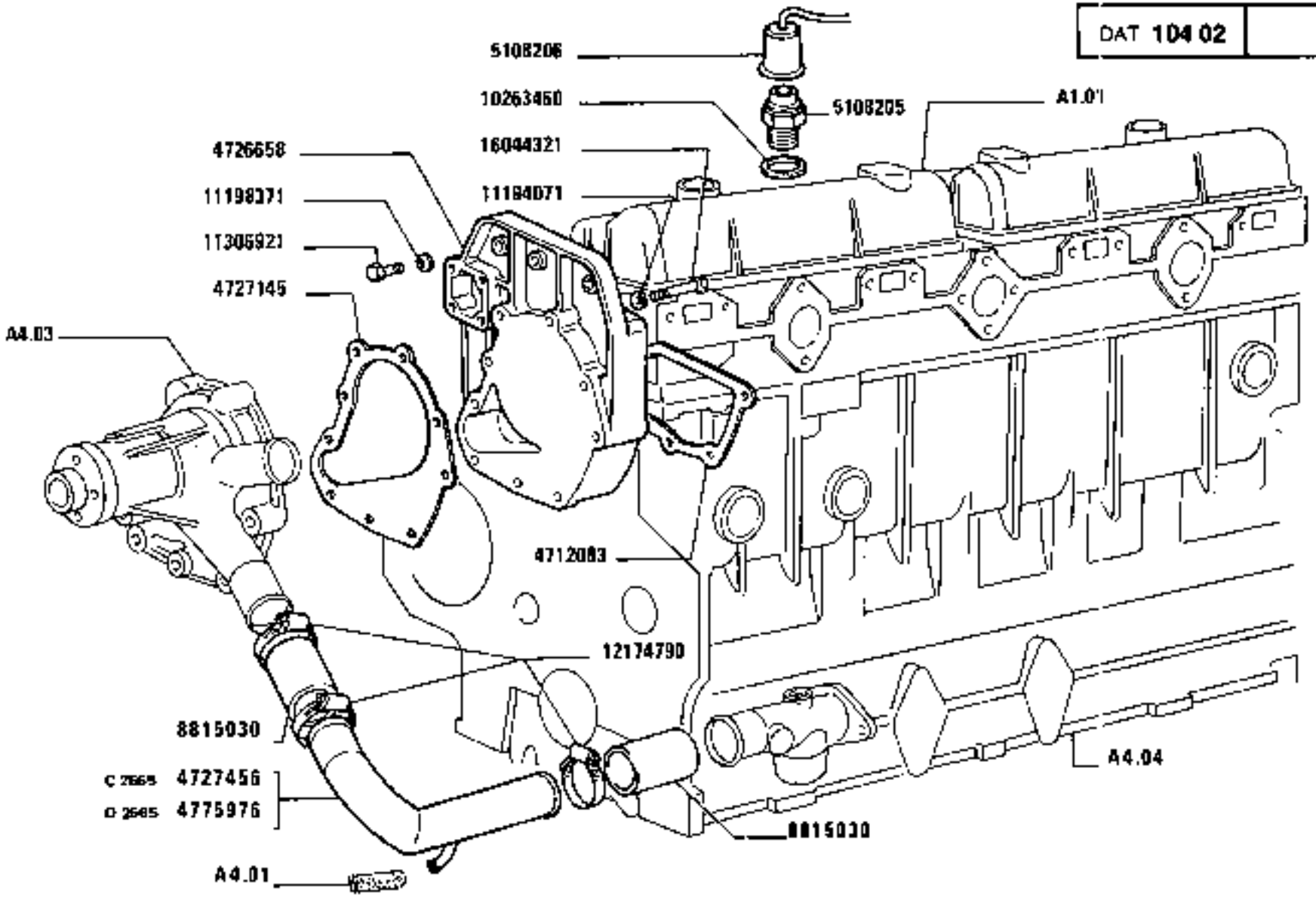

https://tractormanualz.com/

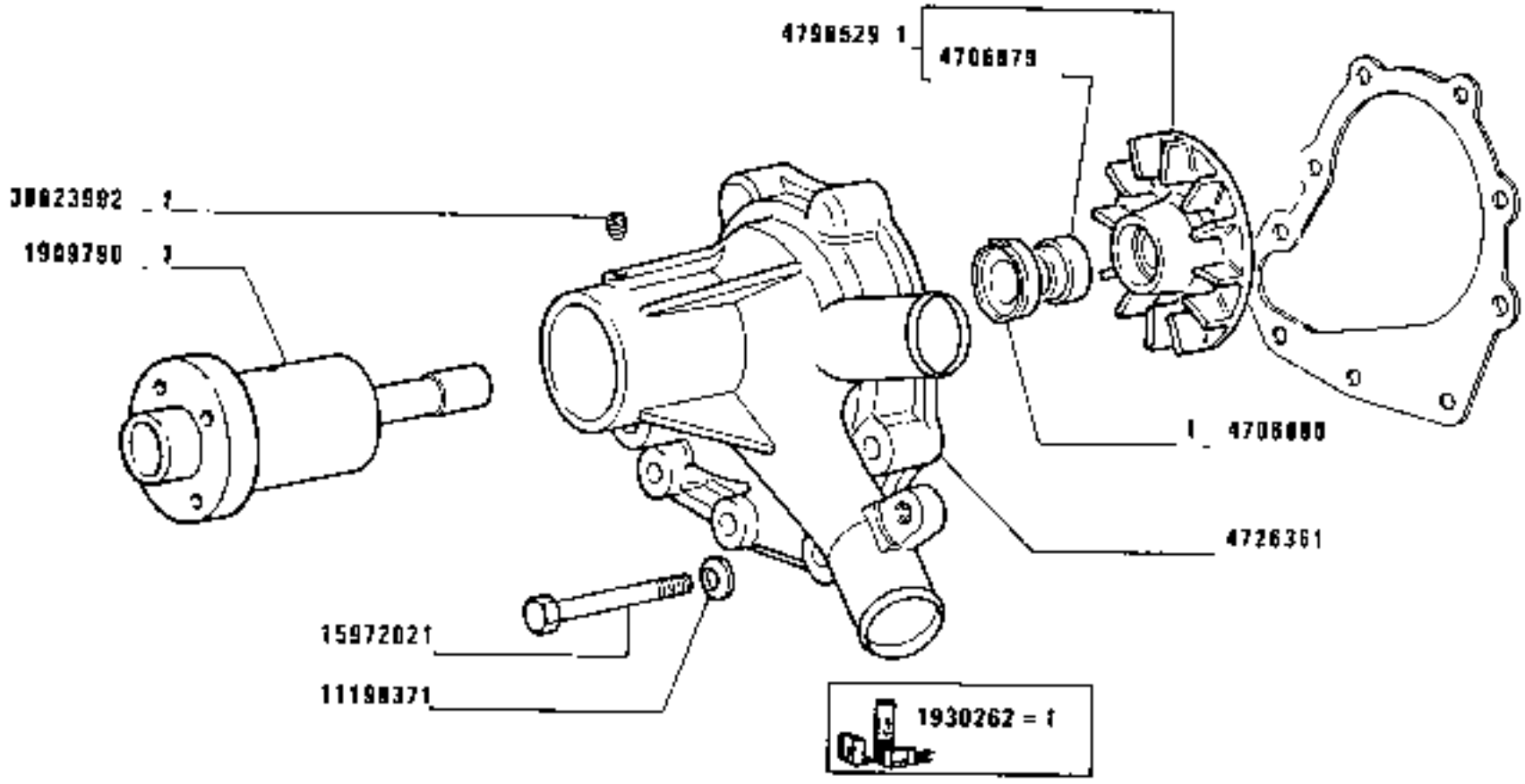

1880-1880 DT
01 02

POMPA ACQUA 4796534

Pompe à eau
Wasserpumpe
Water Pump
Bomba de agua

https://tractormanualz.com/

MODIF	ANT.MODIF	N.ORDIN.	Q.	DENOMINAZIONE	DESIGNATION	BENENNUNG	DESCRIPTION	DENOMINACIONES
		1909790	1	CUSCINETTO	COUSSINET	LAGERSCHALE	BEARING	COJINETE
	1909789	1930262	1	CORREDO,COMPOSTO DA 1	POCHETTE-CONTE-NANT ...	AUSRUESTUNG BE-STEHEND AUS ...	KIT-CONSISTING OF ...	EQUIPO-COMPUESTO DE ...
		4706879	1	BOCCHETTONE	VIS CREUSE	HOHLSCHRAUBE	UNION	BOQUILLA
		4706880	1	GUARNIZIONE DI TENUTA	JOINT	DICHTUNG	GASKET	JUNTA
		4726361	1	CORPO	CORPS	GEHAUSE	BODY	CUERPO
	4711704	4796529	1	GIRANTE COMPL.	ROTOR	PUMPENRAD	IMPELLER	IMPULSOR
		11198371	1	ROSETTA	RONDELLE	SCHEIBE	WASHER	ARANDELA
		15972021	1	VITE	VIS	SCHRAUBE	SCREW	TORNILLO
		38823992	1	GRANO	ERGOT	PASSTIFT	DOWEL	PITON

https://tractormanualz.com/

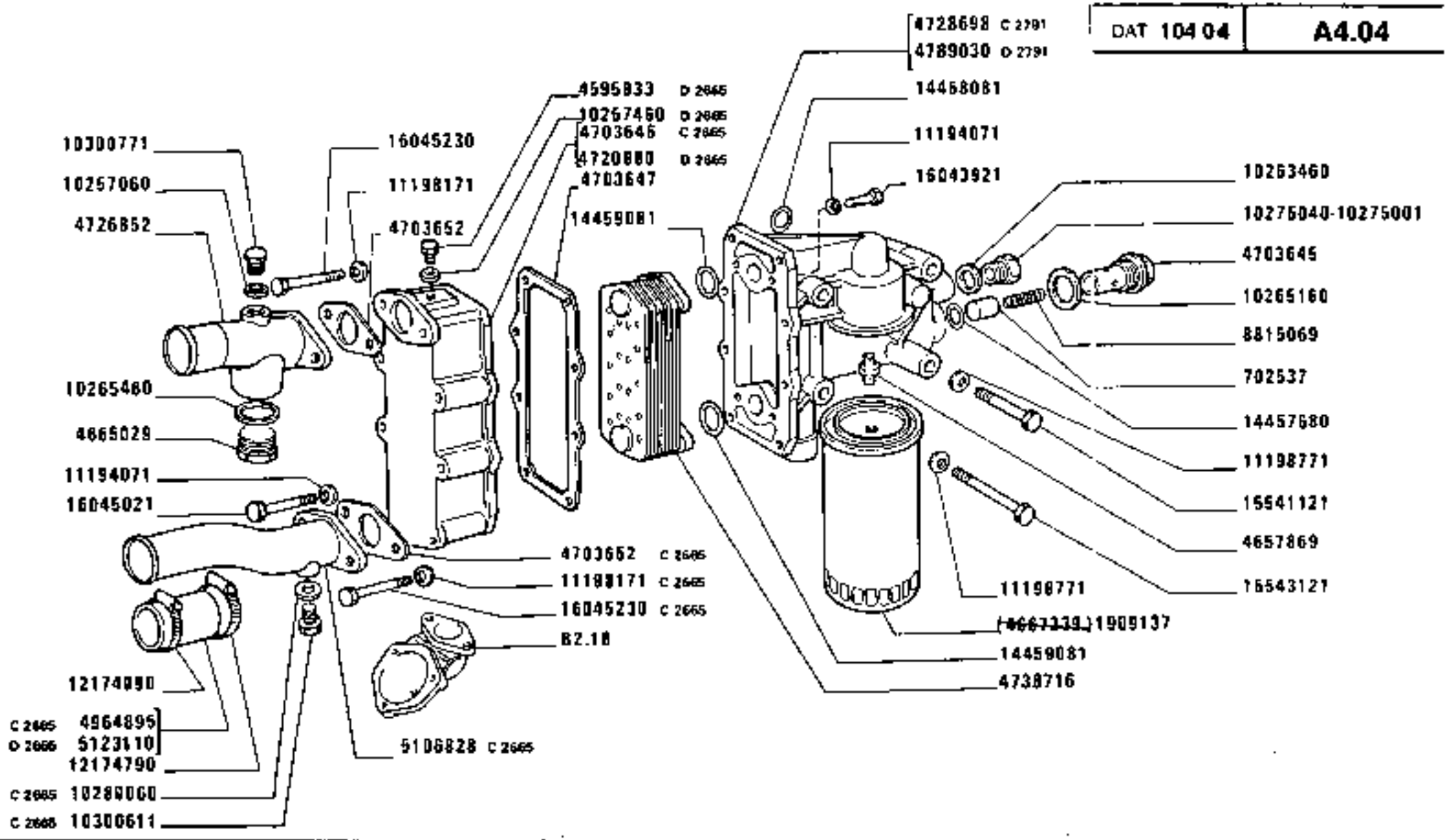

1880-1880 DT

01 02

SCAMBIATORE DI CALORE

Échangeur de température
Wärmetauscher

https://tractormanualz.com/

Heat exchanger
Cambiador de calor

MODIF	ANT.MODIF	N.ORDIN.	Q.	DENOMINAZIONE	DESIGNATION	BENENNUNG	DESCRIPTION	DENOMINACIONES
		702537	1	VALVOLA	SOUPAPE	VENTIL	VALVE	VALVULA
	4667339	1909137	1	ELEMENTO FILTRANTE	ELEMENT FILTRANT	FILTEREINSATZ	FILTERING ELEMENT	FILTRO
D2665		4595833	1	TAPPO	BOUCHON	STOPFEN	PLUG	TAPON
		4657869	1	RACCORDO	RACCORD	STUTZEN	CONNECTION	RACOR
	4665429	4665029	1	TAPPO	BOUCHON	STOPFEN	PLUG	TAPON
		4703645	1	CORPO	CORPS	GEHAUSE	BODY	CUERPO
C2665		4703646	1	SCATOLA	CARTER	GEHAUSE	CASE	CAJA
		4703647	1	GUARNIZIONE DI TENUTA	JOINT	DICHTUNG	GASKET	JUNTA
C2665		4703652	1	GUARNIZIONE DI TENUTA	JOINT	DICHTUNG	GASKET	JUNTA
		4703652	1	GUARNIZIONE	GARNITURE	UNTERLAGE	LINING	FORRO
D2665		4720880	1	SCATOLA	CARTER	GEHAUSE	CASE	CAJA
	4726252	4726852	1	TUBO	TUYAU	ROHR	PIPE	TUBO
C2791		4728698	1	SUPPORTO	SUPPORT	LAGER	SUPPORT	SOPORTE
	4759516	4738716	1	RADIATORE	RADIATEUR	KUEHLER	RADIATOR	RADIADOR
D2791		4789030	1	SUPPORTO	SUPPORT	LAGER	SUPPORT	SOPORTE
C2665		4964895	1	MANICOTTO	MANCHON	MUFFE	SLEEVE	MANGA
C2665		5106828	1	TUBO COMPL.	TUYAU	ROHR	PIPE	TUBO
D2665		5123110	1	MANICOTTO	MANCHON	MUFFE	SLEEVE	MANGA
		8815069	1	MOLLA	RESSORT	FEDER	SPRING	RESORTE
		10257060	1	GUARNIZIONE	GARNITURE	UNTERLAGE	LINING	FORRO
D2665		10257460	1	GUARNIZIONE	GARNITURE	UNTERLAGE	LINING	FORRO
		10263460	3	GUARNIZIONE	GARNITURE	UNTERLAGE	LINING	FORRO
		10265160	1	GUARNIZIONE	GARNITURE	UNTERLAGE	LINING	FORRO
		10265460	1	ROSETTA DI TENUTA	JOINT D'ETANCHEITE	DICHTRING	GASKET	JUNTA HERMETICA
		10275001	3	TAPPO	BOUCHON	STOPFEN	PLUG	TAPON
		10275040	3	TAPPO	BOUCHON	STOPFEN	PLUG	TAPON
C2665		10280060	1	GUARNIZIONE DI TENUTA	JOINT	DICHTUNG	GASKET	JUNTA
C2665	10300640	10300611	1	TAPPO	BOUCHON	STOPFEN	PLUG	TAPON
	10300771	10300711	1	TAPPO	BOUCHON	STOPFEN	PLUG	TAPON
	11193971	11194071	10	ROSETTA ISOLANTE	RONDELLE ISOLANTE	ISOLIERSCHEIBE	INSULATOR	ARANDELA AISLANTE
		11198171	2	ROSETTA	RONDELLE	SCHEIBE	WASHER	ARANDELA
C2665		11198171	2	ROSETTA	RONDELLE	SCHEIBE	WASHER	ARANDELA
		11198771	4	ROSETTA ISOLANTE	RONDELLE ISOLANTE	ISOLIERSCHEIBE	INSULATOR	ARANDELA AISLANTE
		12174090	1	COLLARE	COLLIER	SCHELLE	COLLAR	COLLAR
		12174790	1	COLLARE	COLLIER	SCHELLE	COLLAR	COLLAR
	14457681	14457680	1	GUARNIZIONE	GARNITURE	UNTERLAGE	LINING	FORRO
		14458081	2	GUARNIZIONE DI TENUTA	JOINT	DICHTUNG	GASKET	JUNTA
		14459081	2	GUARNIZIONE DI TENUTA	JOINT	DICHTUNG	GASKET	JUNTA

https://tractormanualz.com/

MODIF	ANT.MODIF	N.ORDIN.	Q.	DENOMINAZIONE	DESIGNATION	BENENNUNG	DESCRIPTION	DENOMINACIONES
		15541121	1	VITE	VIS	SCHRAUBE	SCREW	TORNILLO
		15543121	1	VITE	VIS	SCHRAUBE	SCREW	TORNILLO
		16043921	1	VITE	VIS	SCHRAUBE	SCREW	TORNILLO
		16045021	6	VITE	VIS	SCHRAUBE	SCREW	TORNILLO
C2665	16046121	16045230	2	VITE	VIS	SCHRAUBE	SCREW	TORNILLO
		16045230	2	VITE	VIS	SCHRAUBE	SCREW	TORNILLO

https://tractormanualz.com/

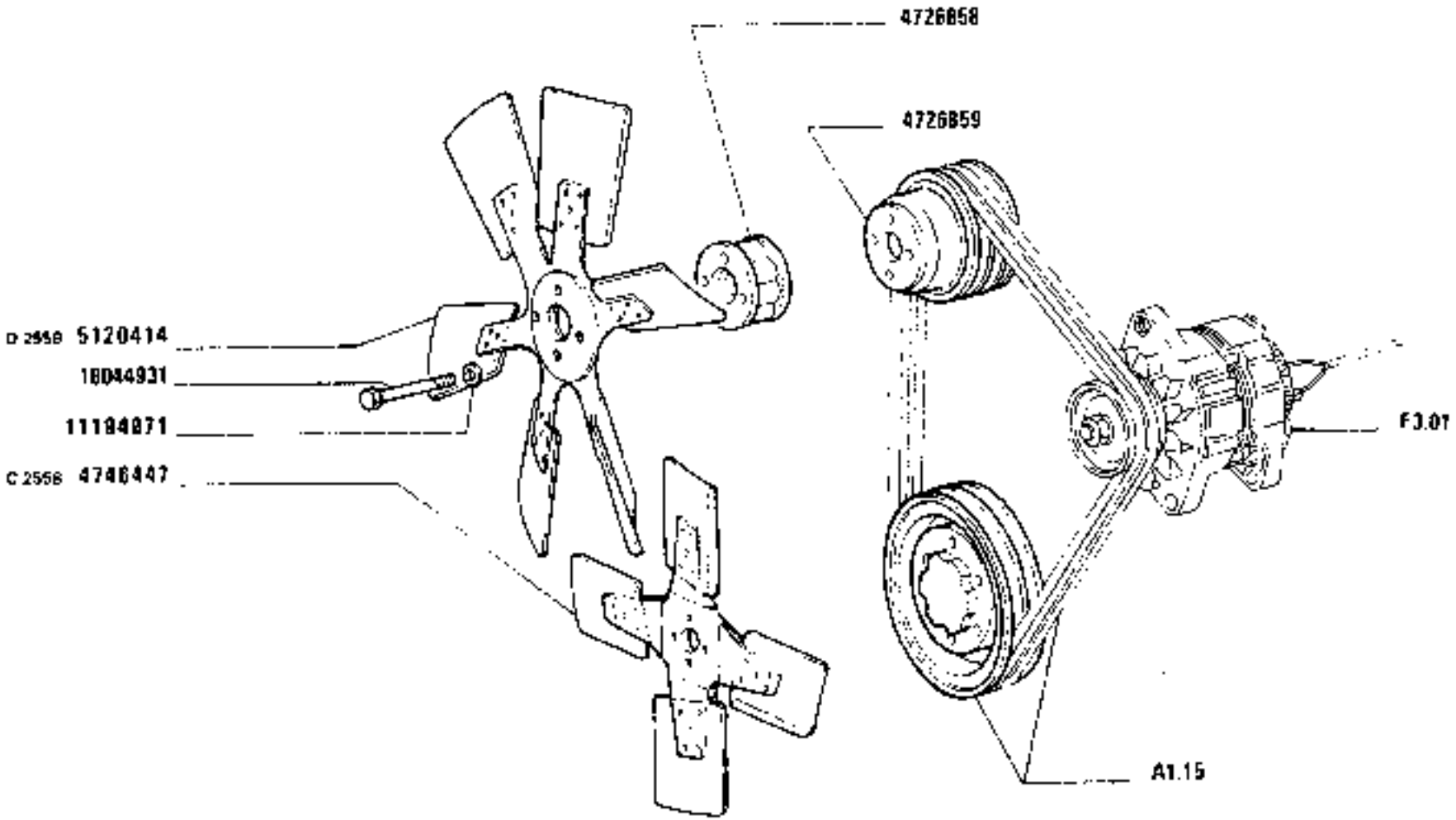

1880-1880 DT
D1 02

VENTILATORE

Ventilateur | *Fan*
Lüfter | *Ventilador*

https://tractormanualz.com/

MODIF	ANT.MODIF	N.ORDIN.	Q.	DENOMINAZIONE	DESIGNATION	BENENNUNG	DESCRIPTION	DENOMINACIONES
		4726858	1	MOZZO	MOYEU	NABE	HUB	BUJE
		4726859	1	PULEGGIA CONDOTTA	POULIE ENTRAINEE	RIEMENSCHEIBE, GETRIEBEN	DRIVEN PULLEY	POLEA CONDUCIDA
C2558.		4746447	1	VENTILATORE COMPL.D496	VENTILATEUR	LUEFTER	FAN	VENTILADOR
D2558		5120414	1	VENTILATORE COMPL.D520	VENTILATEUR	LUEFTER	FAN	VENTILADOR
		11194071	4	ROSETTA DI SICUREZZA	RONDELLE FREIN	SICHERUNGSRING	LOCKWASHER	ARANDELA DE FRENO
		16044931	4	VITE	VIS	SCHRAUBE	SCREW	TORNILLO

https://tractormanualz.com/

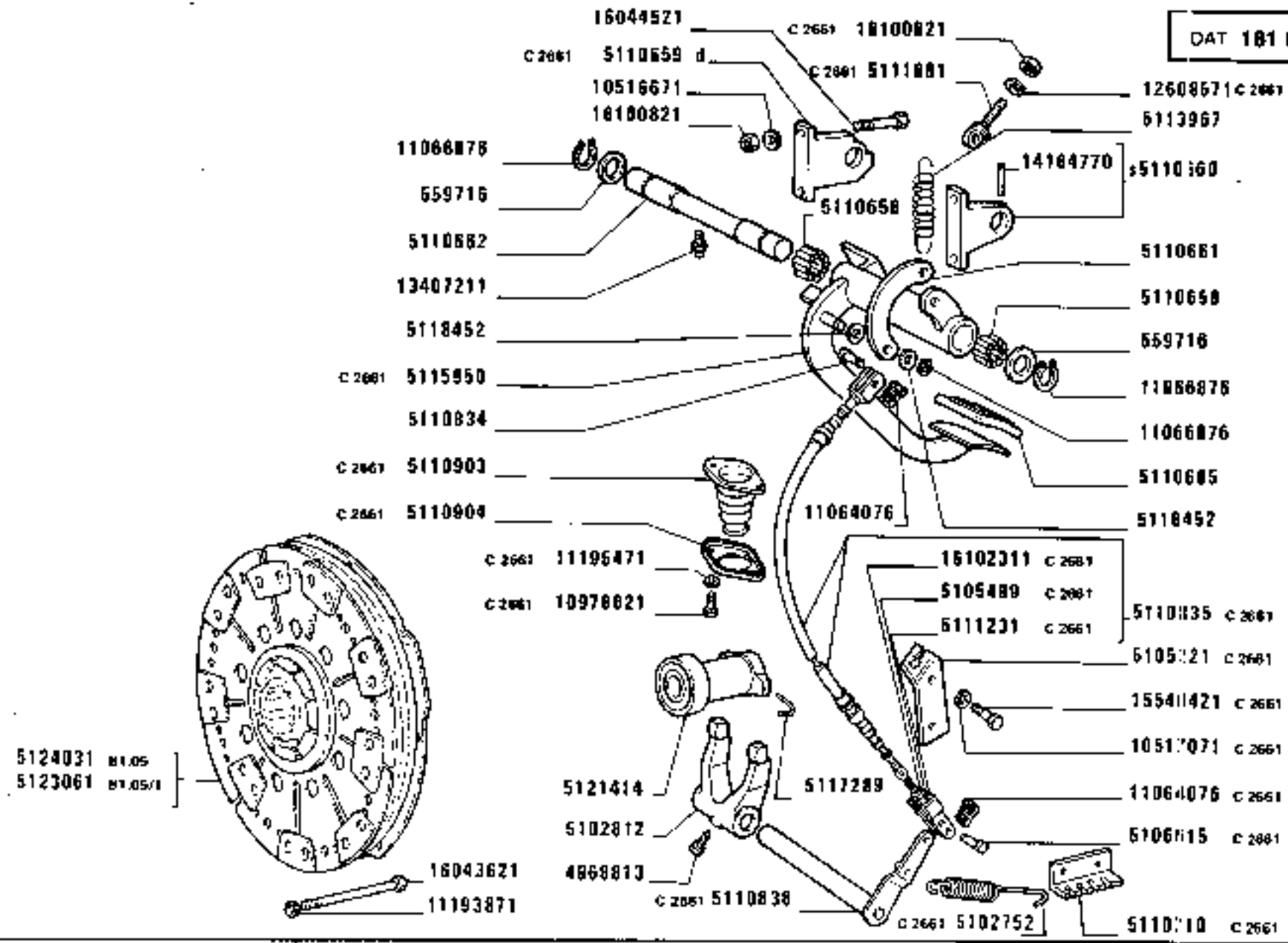

1880-1880 DT

01 02

COMANDO DISINNESTO FRIZIONE

Commande de débrayage
Kupplungsbetätigung
Clutch Release Control
Sistema de embrague

https://tractormanualz.com/

MODIF	ANT.MODIF	N.ORDIN.	Q.	DENOMINAZIONE	DESIGNATION	BENENNUNG	DESCRIPTION	DENOMINACIONES
		559716	2	ROSETTA	RONDELLE	SCHEIBE	WASHER	ARANDELA
		4968813	1	VITE	VIS	SCHRAUBE	SCREW	TORNILLO
C2661		5102752	1	MOLLA	RESSORT	FEDER	SPRING	RESORTE
		5102812	1	LEVA	LEVIER	HEBEL	LEVER	PALANCA
C2661		5105221	1	STAFFA	ETRIER	HALTER	BRACKET	SOPORTE
C2661		5105499	1	DADO	ECROU	MUTTER	NUT	TUERCA
C2661		5106615	1	PERNO	AXE	BOLZEN	PIN	EJE
		5110658	2	GABBIA A RULLI	CAGE A ROULEAUX	ROLLENKAEFIG	ROLLER CAGE	PORTARRODILLOS
C2661		5110659	1	STAFFA D	ETRIER	HALTER	BRACKET	SOPORTE
		5110660	1	STAFFA S COMPL.	ETRIER	HALTER	BRACKET	SOPORTE
		5110661	1	STAFFA AD U	ETRIER PROFILE EN U	U-BOLZEN	U-BOLT	BRIDA DE SECCION EN U
		5110662	1	PERNO	AXE	BOLZEN	PIN	EJE
		5110685	1	RIVESTIMENTO ISOLANTE	REVETEMENT ISOLANT	ISOLIERUNG	INSULATION	FORRO AISLANTE
C2661		5110710	1	STAFFA	ETRIER	HALTER	BRACKET	SOPORTE
		5110834	1	PERNO	AXE	BOLZEN	PIN	EJE
C2661		5110835	1	FLESSIBILE COMPL.	CABLE	ZUGDRAHT	WIRE	CABLE
C2661		5110838	1	ALBERO	ARBRE	WELLE	SHAFT	ARBOL
C2661		5110903	1	CUFFIA	CAPUCHON	MANSCHETTE	BOOT	CAPUCHON
C2661		5110904	1	FLANGIA	BRIDE	FLANSCH	FLANGE	BRIDA
C2661		5111231	1	FORCELLA	FOURCHE	GABEL	FORK	HORQUILLA
C2661		5111681	1	GANCIO	CROCHET	HAKEN	HOOK	GANCHO
		5113967	1	MOLLA	RESSORT	FEDER	SPRING	RESORTE
C2661	5110646	5115950	1	PEDALE	PEDALE	FUSSHEBEL	PEDAL	PEDAL
	44011615	5117289	2	MOLLETTA DI FISSAGGIO	AGRAFE	KLEMMSTUECK	CLIP	SUJETADOR
	5111767	5118452	2	SPESSORE DI REGISTRO	CALE D'EPAISSEUR	DISTANZSCHEIBE	SHIM	SUPLEMENTO
D2661		5119605	1	CILINDRETTO COMPL.	CYLINDRE	ZYLINDER	CYLINDER	CILINDRO
D2661		5119606	1	POMPA COMPL.	POMPE	PUMPE	PUMP	BOMBA
D2661		5119743	1	PEDALE	PEDALE	FUSSHEBEL	PEDAL	PEDAL
D2661		5119853	1	ALBERO	ARBRE	WELLE	SHAFT	ARBOL
D2661		5120612	1	GANCIO	CROCHET	HAKEN	HOOK	GANCHO
D2661		5121037	1	STAFFA D	ETRIER	HALTER	BRACKET	SOPORTE
	5117288	5121414	1	MANICOTTO	MANCHON	MUFFE	SLEEVE	MANGA
D2661		5121685	2	BOCCHETTONE	VIS CREUSE	HOHLSCHRAUBE	UNION	BOQUILLA
D2661		5121686	1	TUBO	TUYAU	ROHR	PIPE	TUBO
	5112564	5123061	1	FRIZIONE COMPL.(LUK 14)	EMBRAYAGE	KUPPLUNG	CLUTCH	EMBRAGUE
	5112400	5124031	1	FRIZIONE COMPL.(FERODO 14")	EMBRAYAGE	KUPPLUNG	CLUTCH	EMBRAGUE
D2661		10298460	4	GUARNIZIONE	GARNITURE	UNTERLAGE	LINING	FORRO

https://tractormanualz.com/

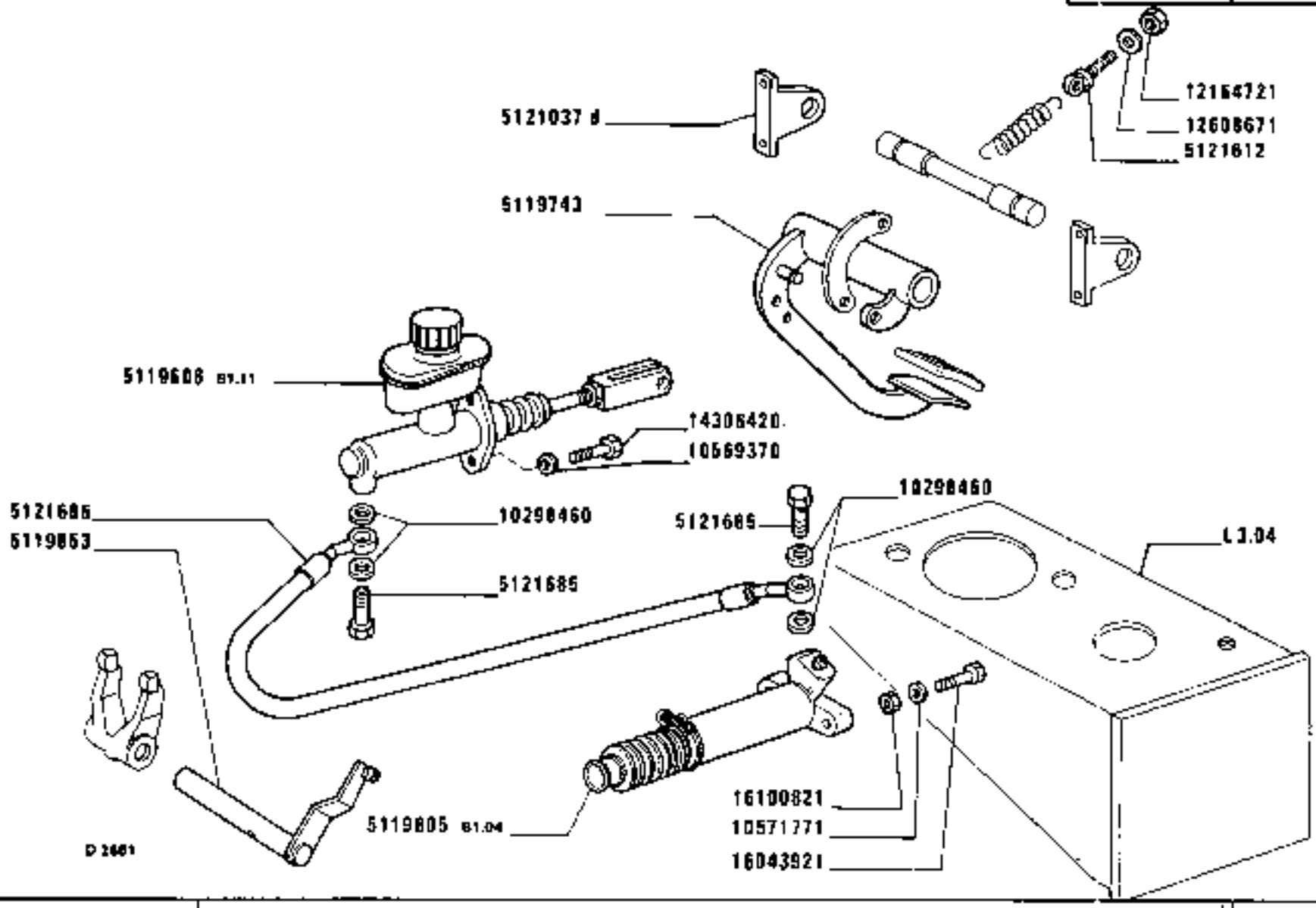

https://tractormanualz.com/

MODIF	ANT.MODIF	N.ORDIN.	Q.	DENOMINAZIONE	DESIGNATION	BENENNUNG	DESCRIPTION	DENOMINACIONES
		10516671	2	ROSETTA DI SICUREZZA	RONDELLE FREIN	SICHERUNGSRING	LOCKWASHER	ARANDELA DE FRENO
C2661		10517071	2	ROSETTA DI SICUREZZA	RONDELLE FREIN	SICHERUNGSRING	LOCKWASHER	ARANDELA DE FRENO
D2661		10569370	2	ROSETTE E COPIGLIE	RONDELLES ET GOUPILLES	SCHEIBEN U. SPLINTE	WASHERS AND PINS	ARANDELAS Y PASADORES
D2661		10571771	2	ROSETTA	RONDELLE	SCHEIBE	WASHER	ARANDELA
C2661		10978021	2	VITE	VIS	SCHRAUBE	SCREW	TORNILLO
C2661	5104051	11064076	1	MOLLETTA DI FISSAGGIO	AGRAFE	KLEMMSTUECK	CLIP	SUJETADOR
		11066076	1	ANELLO DI RITEGNO	ARRETOIR	HALTERING	RETAINER	RETENEDOR
		11066876	2	ANELLO DI RITEGNO	ARRETOIR	HALTERING	RETAINER	RETENEDOR
		11193871	9	ROSETTA DI SICUREZZA	RONDELLE FREIN	SICHERUNGSRING	LOCKWASHER	ARANDELA DE FRENO
C2661		11195471	2	ROSETTA DI SICUREZZA	RONDELLE FREIN	SICHERUNGSRING	LOCKWASHER	ARANDELA DE FRENO
D2661		12164721	2	DADO	ECROU	MUTTER	NUT	TUERCA
C2661		12608571	1	ROSETTA DI SICUREZZA	RONDELLE FREIN	SICHERUNGSRING	LOCKWASHER	ARANDELA DE FRENO
D2661		12608671	1	ROSETTA	RONDELLE	SCHEIBE	WASHER	ARANDELA
		13407211	1	INGRASSATORE	GRAISSEUR	SCHMIERNIPPEL	FITTING	ENGRASADOR
		14164770	1	SPINA	GOUPILLE	STIFT	PIN	PASADOR
D2661		14306420	2	VITE	VIS	SCHRAUBE	SCREW	TORNILLO
C2661		15540421	2	VITE	VIS	SCHRAUBE	SCREW	TORNILLO
		16043621	9	VITE	VIS	SCHRAUBE	SCREW	TORNILLO
D2661		16043921	2	VITE	VIS	SCHRAUBE	SCREW	TORNILLO
		16044521	4	VITE	VIS	SCHRAUBE	SCREW	TORNILLO
		16100821	4	DADO	ECROU	MUTTER	NUT	TUERCA
C2661		16100821	2	DADO	ECROU	MUTTER	NUT	TUERCA
D2661		16100821	2	DADO	ECROU	MUTTER	NUT	TUERCA
C2661		16102311	1	DADO	ECROU	MUTTER	NUT	TUERCA

https://tractormanualz.com/

Fiat Trattori

GESTIONE
ANALISI E PUBBL.TEC.

Descrizione : KIT FRIZIONE 1DISCO 12/12

Dis. 1930036

Mod. 1880-1880DT

Comunanze :

Pg. 1/

Disegno	Descrizione	Q.tà	S. gr.
5128009	Frizione completa	1	
4794826	Volano	1	
4794950	Mozzo	1	
5126853	Cuscinetto	1	
5125825	Manicotto	1	
5125815	Albero p.d.f.	1	
5102954	Forcella	1	
98304325	Coperchio (era 5127954)	1	
15972021	Vite	6	
10516871	Rosetta	6	
98304322	Albero frizione cambio	1	
5112307	Guarnizione (aggiunta)	1	
5112294	" "	1	
5105791	Dado (aggiunto)	1	
5111272	Cuscinetto (aggiunto)	2	
5121672	" "	1	
4726124	Vite	7	

Modena, 11/1/85

C. A. SIG. BELTRAMI

CORDIALI SALUTI

Saluti

https://tractormanualz.com/

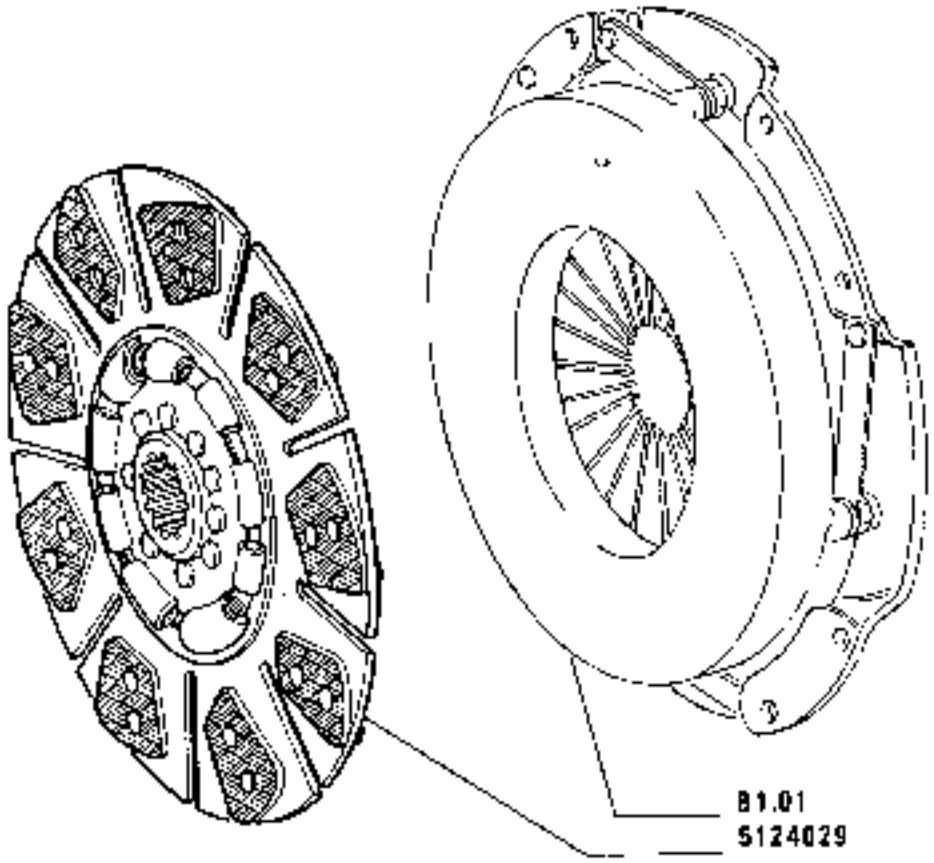

C 2673

https://tractormanualz.com/

MODIF	ANT.MODIF	N.ORDIN.	Q.	DENOMINAZIONE	DESIGNATION	BENENNUNG	DESCRIPTION	DENOMINACIONES
	5112401	5124029	1	DISCO CONDOTTO FRIZIONE	DISQUE ENTRAINÉ DE EMBRAYAGE	KUPPLUNGSSCHEIBE	CLUTCH DRIVEN PLATE	DISCO DE EMBRAGUE

https://tractormanualz.com/

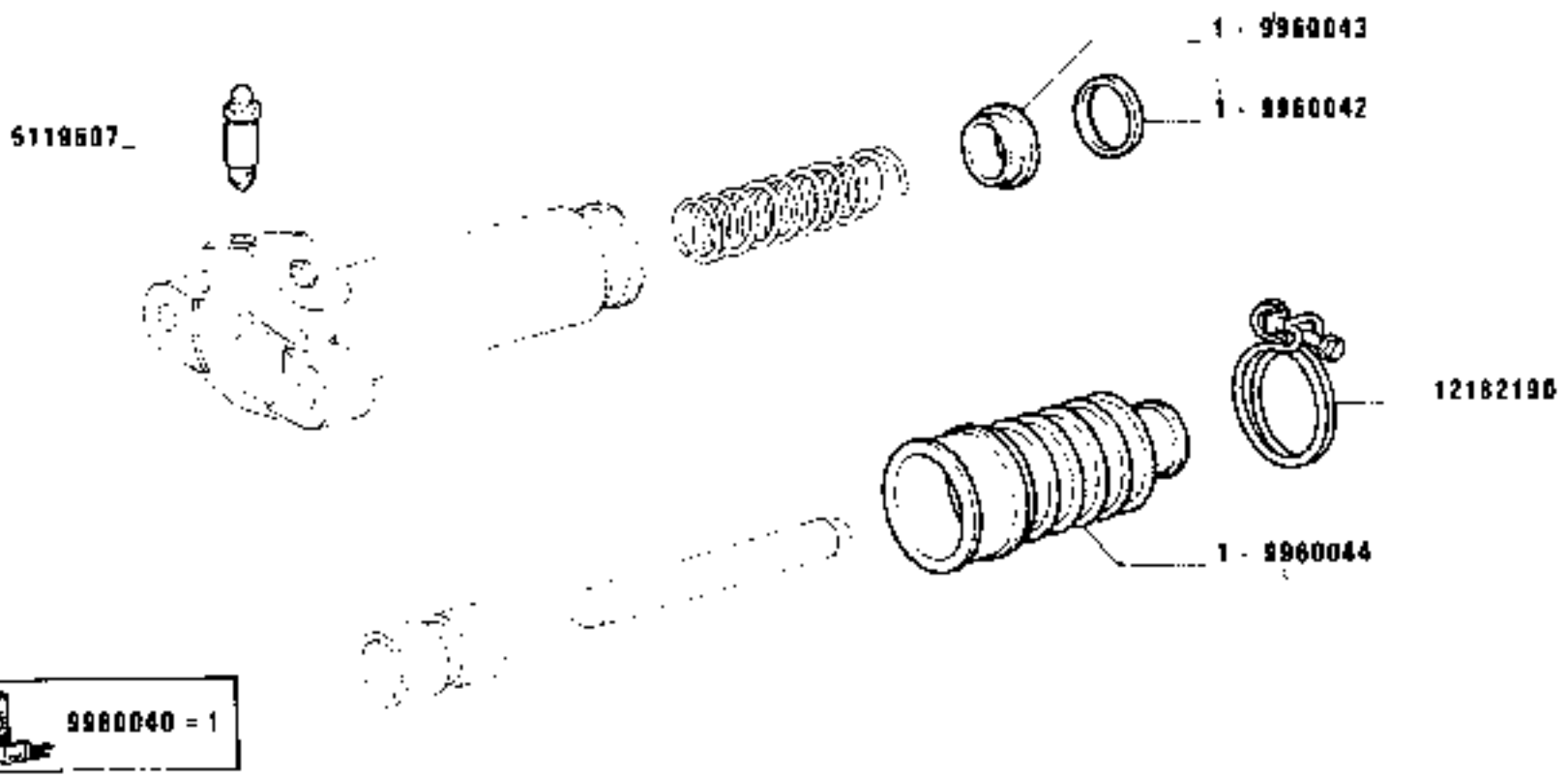

D 2681

https://tractormanualz.com/

MODIF	ANT.MODIF	N.ORDIN.	Q.	DENOMINAZIONE	DESIGNATION	BENENNUNG	DESCRIPTION	DENOMINACIONES
		5119607	1	VITE DI SPURGO	VIS DE PURGE	ABBLASESCHRAUBE	BLEEDING SCREW	TORNILLO DE PURGA
		9960040	1	CORREDO,COMPOSTO DA 1	POCHETTE-CONTE-NANT ...	AUSRUESTUNG BE-STEHEND AUS ...	KIT-CONSISTING OF ...	EQUIPO-COMPUESTO DE ...
		9960042	1	ANELLO	BAGUE	RING	RING	ANILLO
		9960043	1	GUARNIZIONE DI TENUTA	JOINT	DICHTUNG	GASKET	JUNTA
		9960044	1	MANICOTTO	MANCHON	MUFFE	SLEEVE	MANGA
		12182190	1	FASCETTA	COLLIER	HALTEBAND	STRAP	ABRAZADERA

https://tractormanualz.com/

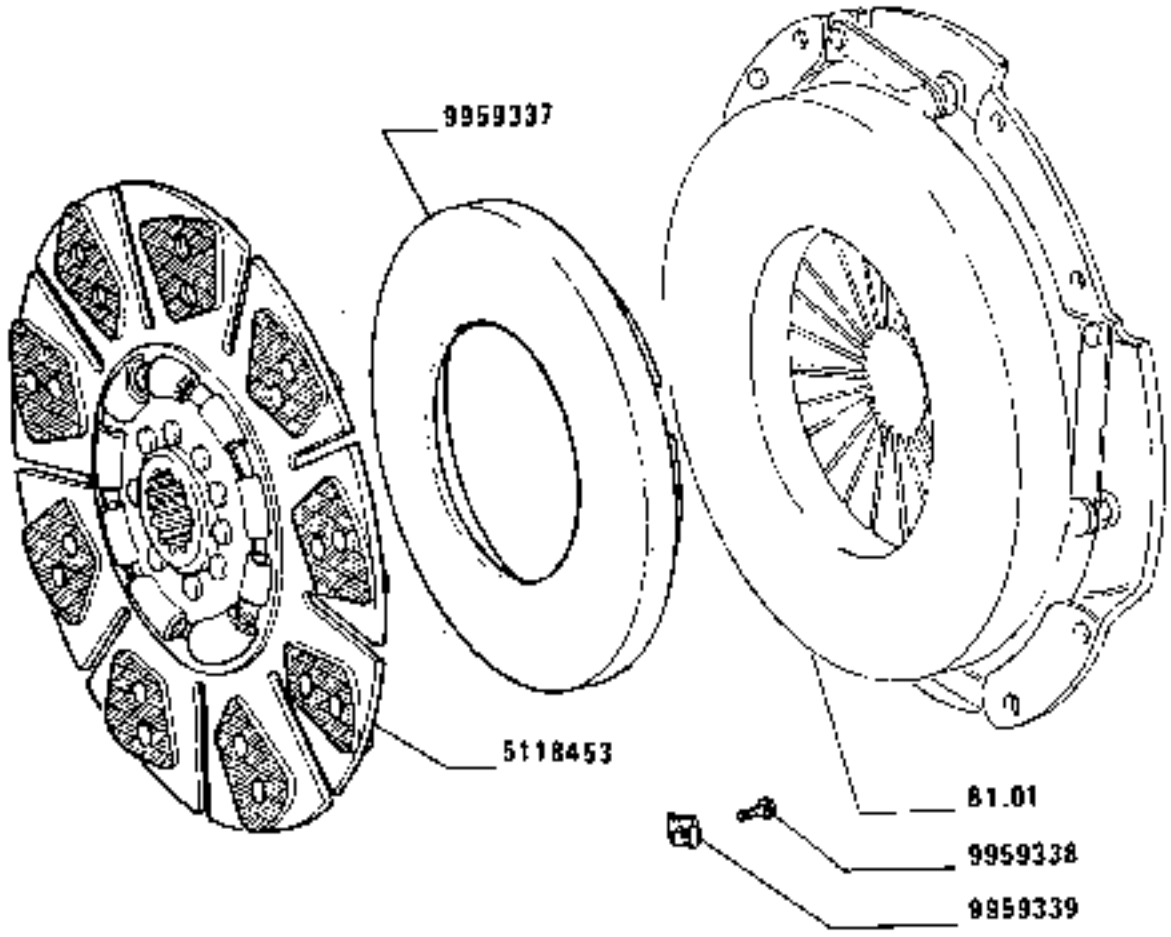

https://tractormanualz.com/

MODIF	ANT.MODIF	N.ORDIN.	Q.	DENOMINAZIONE	DESIGNATION	BENENNUNG	DESCRIPTION	DENOMINACIONES
	5112605	5118453	1	DISCO CONDOTTO FRIZIONE	DISQUE ENTRAINE DE EMBRAYAGE	KUPPLUNGSSCHEIBE	CLUTCH DRIVEN PLATE	DISCO DE EMBRAGUE
		9959337	1	ANELLO SPINGIDISCO	PLATEAU DE PRESSION	DRUCKPLATTE	PRESSURE PLATE	PLATO DE EMPUJE
		9959338	3	VITE	VIS	SCHRAUBE	SCREW	TORNILLO
		9959339	3	FERMAGLIO	AGRAFE	KLEMMSTUECK	CLIP	SUJETADOR

https://tractormanualz.com/

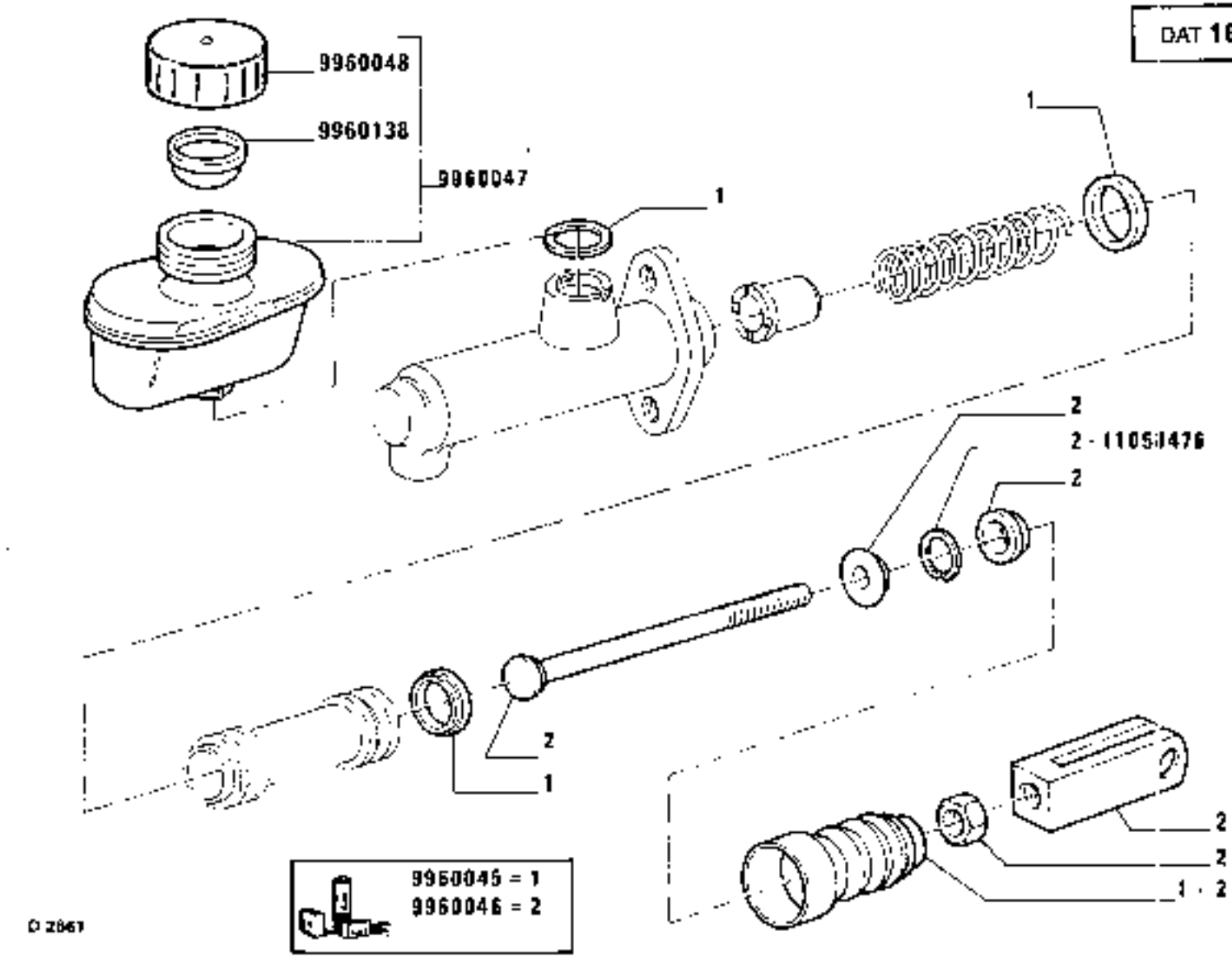

1880-1880 DT
01 02

POMPA OLIO 5119606 (Benditalia)

Pompe à huile
Ölpumpe
Oil pump
Bomba de aceite

https://tractormanualz.com/

MODIF	ANT.MODIF	N.ORDIN.	Q.	DENOMINAZIONE	DESIGNATION	BENENNUNG	DESCRIPTION	DENOMINACIONES
		9960045	1	CORREDO,COMPOSTO DA 1	POCHETTE-CONTE-NANT ...	AUSRUESTUNG BE-STEHEND AUS ...	KIT-CONSISTING OF ...	EQUIPO-COMPUESTO DE ...
		9960046	1	CORREDO,COMPOSTO DA 2	POCHETTE-CONTE-NANT ...	AUSRUESTUNG BE-STEHEND AUS ...	KIT-CONSISTING OF ...	EQUIPO-COMPUESTO DE ...
		9960047	1	SERBATOIO COMPL.	RESERVOIR	BEHAELTER	RESERVOIR	DEPOSITO
		9960048	1	TAPPO	BOUCHON	STOPFEN	PLUG	TAPON
		9960049	1	GUARNIZIONE	GARNITURE	UNTERLAGE	LINING	FORRO
		9960138	1	FILTRO	FILTRE	FILTER	FILTER	FILTRO
		11058476	1	ANELLO DI TENUTA	JOINT D'ETANCHEITE	DICHTRING	SEAL	JUNTA HERMETICA

https://tractormanualz.com/

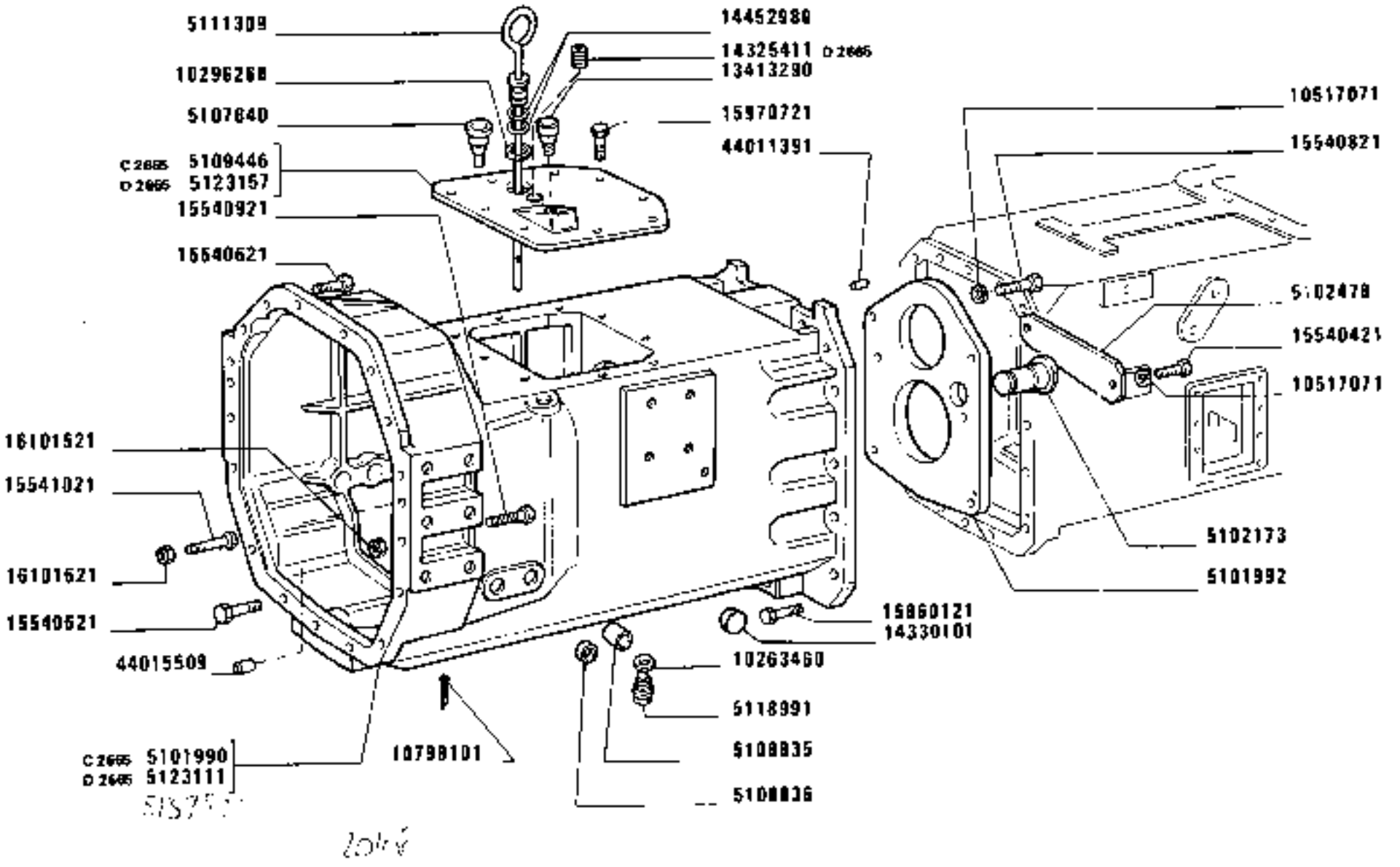

https://tractormanualz.com/

MODIF	ANT.MODIF	N.ORDIN.	Q.	DENOMINAZIONE	DESIGNATION	BENENNUNG	DESCRIPTION	DENOMINACIONES
		4985062	4	GRANO	ERGOT	PASSTIFT	DOWEL	PITON
C2665	5101991	5101990	1	SCATOLA COMPL.	CARTER	GEHAUSE	CASE	CAJA
		5101992	1	PARETE COMPL.	PAROI	WAND	WALL	TABIQUE
		5102173	1	ALBERO DI RINVIO R.M.	ARBRE DE RENVOI	ZWISCHENWELLE	IDLE SHAFT	ARBOL DE REENVIO
		5102470	1	PIASTRINA	PLAQUETTE	PLAETTCHEN	PLATE	PLACA
		5102779	1	COPERCHIO (01)	COUVERCLE	DECKEL	COVER	TAPA
		5103230	1	ANELLO DI TENUTA	JOINT D'ETANCHEITE	DICHTRING	SEAL	JUNTA HERMETICA
D2677		5106554	4	GRANO	ERGOT	PASSTIFT	DOWEL	PITON
C2677		5107215	1	COPERCHIO	COUVERCLE	DECKEL	COVER	TAPA
C2800		5107305	1	COPERCHIO	COUVERCLE	DECKEL	COVER	TAPA
D2677		5107630	1	COPERCHIO	COUVERCLE	DECKEL	COVER	TAPA
C2782								
		5107675	1	SCATOLA COMPL.	CARTER	GEHAUSE	CASE	CAJA
		5107837	1	ASTA DI LIVELLO (819)	JAUGE DE NIVEAU	MESSTAB	LEVEL ROD	VARILLA DE NIVEL
C2524		5107837	1	ASTA DI LIVELLO	JAUGE DE NIVEAU	MESSTAB	LEVEL ROD	VARILLA DE NIVEL
		5107840	1	TAPPO DI RIDUZIONE	BOUCHON	STOPFEN	PLUG	TAPON
		5107840	1	TAPPO (819) DI RIDUZIONE	BOUCHON	STOPFEN	PLUG	TAPON
C2524		5107840	1	TAPPO DI RIDUZIONE	BOUCHON	STOPFEN	PLUG	TAPON
D2569		5107840	1	TAPPO DI RIDUZIONE	BOUCHON	STOPFEN	PLUG	TAPON
		5108835	2	BOCCOLA	DOUILLE	BUECHSE	BUSH	CASQUILLO
		5108836	2	BOCCOLA	DOUILLE	BUECHSE	BUSH	CASQUILLO
C2665		5109446	1	COPERCHIO	COUVERCLE	DECKEL	COVER	TAPA
		5109478	4	GRANO	ERGOT	PASSTIFT	DOWEL	PITON
		5111309	1	ASTA DI LIVELLO	JAUGE DE NIVEAU	MESSTAB	LEVEL ROD	VARILLA DE NIVEL
		5111331	1	TUBO	TUYAU	ROHR	PIPE	TUBO
		5115134	1	COPERCHIO (819)	COUVERCLE	DECKEL	COVER	TAPA
D2524		5117903	1	ASTA DI LIVELLO COMPL.	JAUGE DE NIVEAU	MESSTAB	LEVEL ROD	VARILLA DE NIVEL
C2800								
D2524		5117906	1	RACCORDO	RACCORD	STUTZEN	CONNECTION	RACOR
C2569								
	10304711	5118991	2	TAPPO	BOUCHON	STOPFEN	PLUG	TAPON
D2569		5120852	1	TUBO	TUYAU	ROHR	PIPE	TUBO
C2800								
D2665		5123111	1	COPERCHIO SUP.	COUVERCLE	DECKEL	COVER	TAPA
D2665		5123157	1	SCATOLA	CARTER	GEHAUSE	CASE	CAJA
D2782		5128075	1	COPERCHIO	COUVERCLE	DECKEL	COVER	TAPA
D2800		5130169	1	SCATOLA	CARTER	GEHAUSE	CASE	CAJA

https://tractormanualz.com/

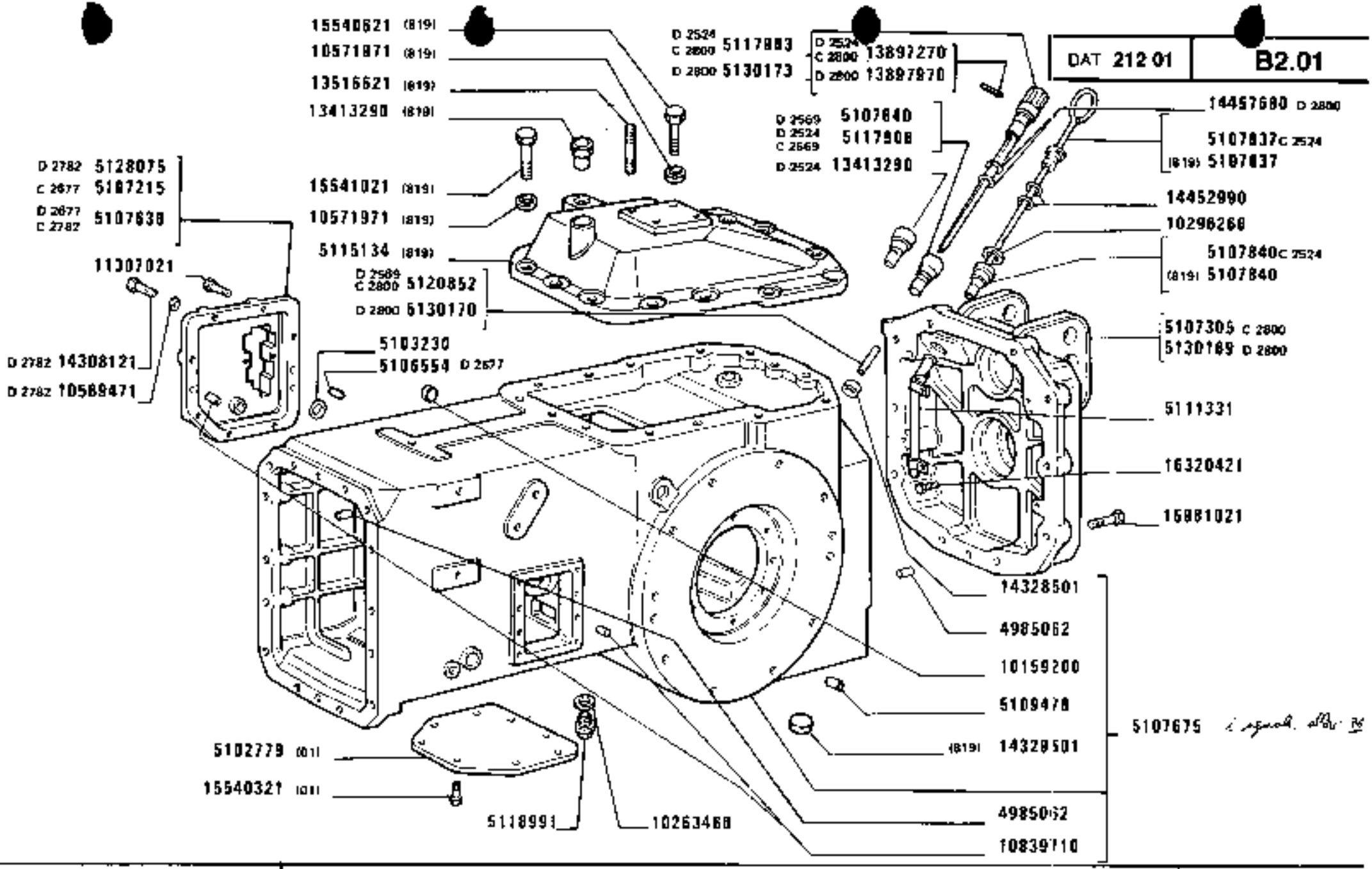

1880-1880 DT
01 02

CORPO TRATTORE, SCATOLE E COPERCHI

Châssis-berceau, carters et couvercles — *Tractor Body, Casings and Covers*
Schlepperrumpf und seine Deckel — *Cuerpo del tractor, cajas y tapas*

https://tractormanualz.com/

MODIF	ANT.MODIF	N.ORDIN.	Q.	DENOMINAZIONE	DESIGNATION	BENENNUNG	DESCRIPTION	DENOMINACIONES
D2800		5130170	1	TUBO	TUYAU	ROHR	PIPE	TUBO
D2800		5130173	1	ASTA DI LIVELLO COMPL.	JAUGE DE NIVEAU	MESSTAB	LEVEL ROD	VARILLA DE NIVEL
		10159200	1	TAPPO	BOUCHON	STOPFEN	PLUG	TAPON
	10301580	10263460	2	GUARNIZIONE DI TENUTA	JOINT	DICHTUNG	GASKET	JUNTA
		10296260	2	GUARNIZIONE	GARNITURE	UNTERLAGE	LINING	FORRO
		10517071	6	ROSETTA DI SICUREZZA	RONDELLE FREIN	SICHERUNGSRING	LOCKWASHER	ARANDELA DE FRENO
D2782		10569471	1	ROSETTA	RONDELLE	SCHEIBE	WASHER	ARANDELA
		10571971	13	ROSETTA (819)	RONDELLE	SCHEIBE	WASHER	ARANDELA
		10798101	1	COPIGLIA	GOUPILLE FENDUE	SPLINT	SPLIT PIN	PASADOR ABIERTO
		10839710	4	GRANO	ERGOT	PASSTIFT	DOWEL	PITON
		11307021	8	VITE	VIS	SCHRAUBE	SCREW	TORNILLO
		13413290	1	TAPPO	BOUCHON	STOPFEN	PLUG	TAPON
D2524		13413290	1	TAPPO	BOUCHON	STOPFEN	PLUG	TAPON
		13413290	1	SFIATATOIO (819)	RENIFLARD	ENTLUEFTER	VENT	RESPIRADERO
		13516621	1	PRIGIONIERO (819)	GOUJON	STIFTSCHRAUBE	STUD	ESPARRAGO
D2524		13897270	1	SPINA	GOUPILLE	STIFT	PIN	PASADOR
C2800								
D2800		13897970	1	SPINA	GOUPILLE	STIFT	PIN	PASADOR
D2782		14308121	1	VITE	VIS	SCHRAUBE	SCREW	TORNILLO
D2665		14325411	1	TAPPO	BOUCHON	STOPFEN	PLUG	TAPON
		14328501	1	TAPPO (819)	BOUCHON	STOPFEN	PLUG	TAPON
D2665		14330101	1	TAPPO	BOUCHON	STOPFEN	PLUG	TAPON
		14452980	2	GUARNIZIONE	GARNITURE	UNTERLAGE	LINING	FORRO
		14452990	2	GUARNIZIONE DI TENUTA	JOINT	DICHTUNG	GASKET	JUNTA
D2800		14457680	2	GUARNIZIONE DI TENUTA	JOINT	DICHTUNG	GASKET	JUNTA
		15540321	8	VITE (01)	VIS	SCHRAUBE	SCREW	TORNILLO
		15540421	2	VITE	VIS	SCHRAUBE	SCREW	TORNILLO
		15540621	7	VITE	VIS	SCHRAUBE	SCREW	TORNILLO
		15540621	11	VITE (819)	VIS	SCHRAUBE	SCREW	TORNILLO
		15540821	4	VITE	VIS	SCHRAUBE	SCREW	TORNILLO
		15540921	9	VITE	VIS	SCHRAUBE	SCREW	TORNILLO
		15541021	1	VITE	VIS	SCHRAUBE	SCREW	TORNILLO
		15541021	3	VITE (819)	VIS	SCHRAUBE	SCREW	TORNILLO
		15860121	1	VITE	VIS	SCHRAUBE	SCREW	TORNILLO
		15970721	9	VITE	VIS	SCHRAUBE	SCREW	TORNILLO
		15990721	14	VITE	VIS	SCHRAUBE	SCREW	TORNILLO
		16101521	10	DADO	ECROU	MUTTER	NUT	TUERCA
		16320421	2	VITE	VIS	SCHRAUBE	SCREW	TORNILLO

https://tractormanualz.com/

MODIF	ANT.MODIF	N.ORDIN.	Q.	DENOMINAZIONE	DESIGNATION	BENENNUNG	DESCRIPTION	DENOMINACIONES
	44011311	44011391	1	DISTANZIALE	ENTRETOISE	ABSTANDSTUECK	SPACER	SEPARADOR
		44015509	1	BOCCOLA	DOUILLE	BUECHSE	BUSH	CASQUILLO

https://tractormanualz.com/

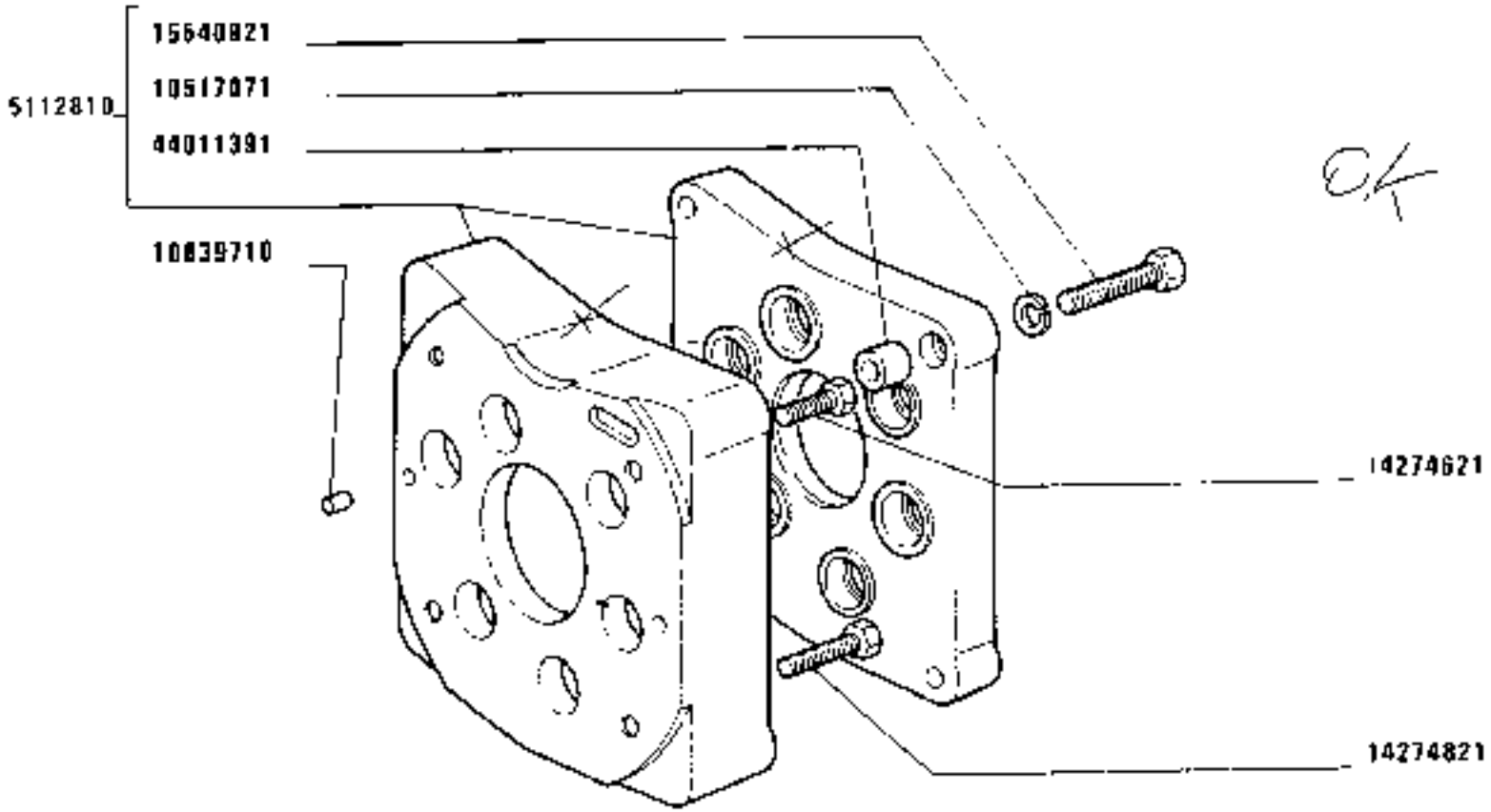

OK

(110)

https://tractormanualz.com/

MODIF	ANT.MODIF	N.ORDIN.	Q.	DENOMINAZIONE	DESIGNATION	BENENNUNG	DESCRIPTION	DENOMINACIONES
		5112810	1	SCATOLA COMPL.	CARTER	GEHAUSE	CASE	CAJA
		10517071	4	ROSETTA	RONDELLE	SCHEIBE	WASHER	ARANDELA
		10839710	2	GRANO	ERGOT	PASSTIFT	DOWEL	PITON
		14274621	2	VITE	VIS	SCHRAUBE	SCREW	TORNILLO
		14274821	2	VITE	VIS	SCHRAUBE	SCREW	TORNILLO
		15540921	4	VITE	VIS	SCHRAUBE	SCREW	TORNILLO
		44011391	2	DISTANZIALE	ENTRETOISE	ABSTANDSTUECK	SPACER	SEPARADOR

https://tractormanualz.com/

ALBERO L FRIZ. BIDISCO 98304322

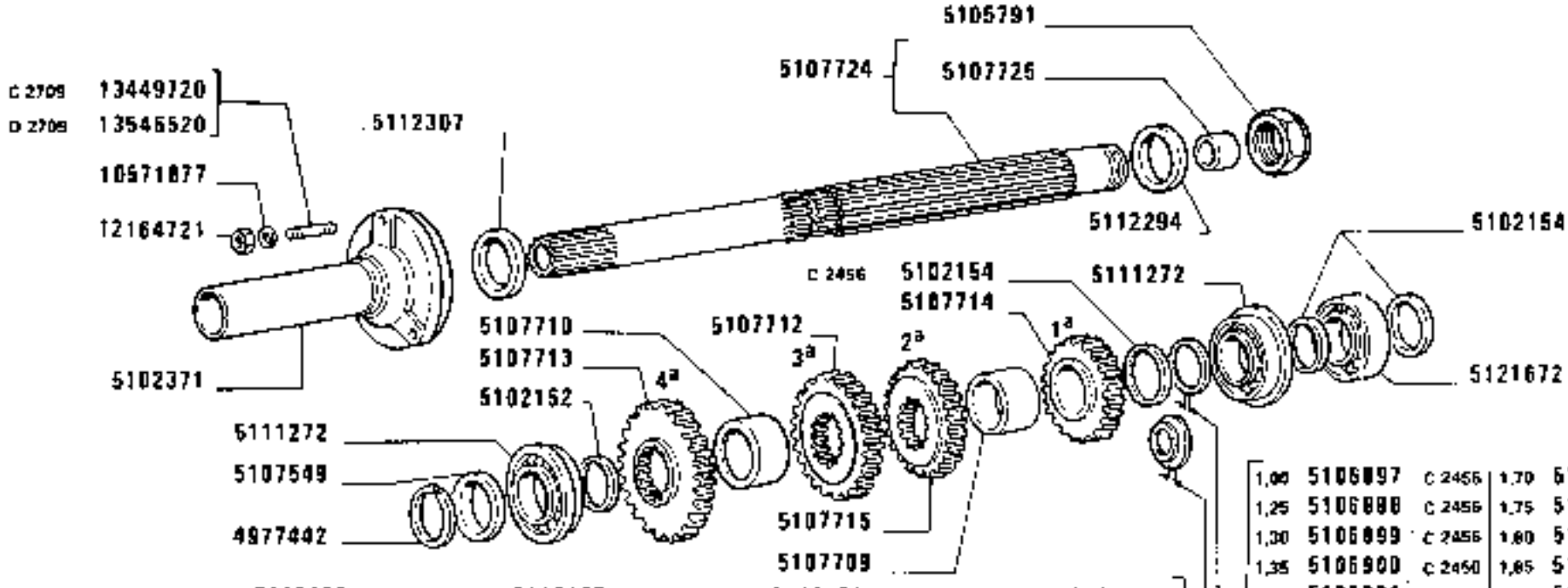

D 2456	5116158	6,10	D 2456	5116167	6,55	D 2456	5116176	7,00	D 2456	5116185	7,45	1,00	5106897	C 2456	1,70	5106907	C 2456
D 2456	5116159	6,15	D 2456	5116168	6,60	D 2456	5116177	7,05	D 2456	5116186	7,50	1,25	5106898	C 2456	1,75	5106908	C 2456
D 2456	5116160	6,20	D 2456	5116196	6,65	D 2456	5116178	7,10	D 2456	5116187	7,55	1,30	5106899	C 2456	1,80	5106909	C 2456
D 2456	5116161	6,25	D 2456	5116170	6,70	D 2456	5116179	7,15	D 2456	5116188	7,60	1,35	5106900	C 2456	1,85	5106910	C 2456
D 2456	5116162	6,30	D 2456	5116171	6,76	D 2456	5116180	7,20	D 2456	5116189	7,65	1,40	5106901	C 2456	1,90	5106911	C 2456
D 2456	5116163	6,35	D 2456	5116172	6,80	D 2456	5116181	7,25	D 2456	5116190	7,70	1,45	5106902	C 2456	1,95	5106912	C 2456
D 2456	5116164	6,40	D 2456	5116173	6,85	D 2456	5116182	7,30	D 2456	5116191	7,75	1,50	5106903	C 2456	2,00	5106913	C 2456
D 2456	5116165	6,45	D 2456	5116174	6,90	D 2456	5116183	7,35	D 2456	5116192	7,80	1,55	5106904	C 2456			
D 2456	5116166	6,50	D 2456	5116175	6,95	D 2456	5116184	7,40				1,60	5106905	C 2456			
												1,65	5106906	C 2456			

https://tractormanualz.com/

MODIF	ANT.MODIF	N.ORDIN.	Q.	DENOMINAZIONE	DESIGNATION	BENENNUNG	DESCRIPTION	DENOMINACIONES
		4977442	2	SEMIANELLO	DEMI-BAGUE	RINGHAELFTE	HALF RING	SEMIANILLO
		4997078	1	CUSCINETTO	COUSSINET	LAGERSCHALE	BEARING	COJINETE
C2667		5102142	1	ALBERO CONDOTTO	ARBRE CONDUIT	ANGETRIEBENE WELLE	DRIVEN SHAFT	ARBOL CONDUCIDO
		5102144	1	INGRANAGGIO CONDOTTO	PIGNON CONDUIT	ANGETRIEBENES ZAHNRAD	DRIVEN GEAR	PINON CONDUCIDO
		5102145	1	INGRANAGGIO CONDOTTO	PIGNON CONDUIT	ANGETRIEBENES ZAHNRAD	DRIVEN GEAR	PINON CONDUCIDO
		5102146	1	INGRANAGGIO CONDOTTO	PIGNON CONDUIT	ANGETRIEBENES ZAHNRAD	DRIVEN GEAR	PINON CONDUCIDO
		5102150	6	SCODELLINO	CUVETTE	TELLERSCHEIBE	CUP	PLATILLO
		5102152	1	RALLA	CRAPAUDINE	DRUCKSCHEIBE	THRUST PLATE	CHUMACERA
		5102154	2	RALLA	CRAPAUDINE	DRUCKSCHEIBE	THRUST PLATE	CHUMACERA
C2456		5102154	1	RALLA	CRAPAUDINE	DRUCKSCHEIBE	THRUST PLATE	CHUMACERA
C2456		5102157	1	RALLA	CRAPAUDINE	DRUCKSCHEIBE	THRUST PLATE	CHUMACERA
		5102158	1	RALLA	CRAPAUDINE	DRUCKSCHEIBE	THRUST PLATE	CHUMACERA
		5102339	2	MANICOTTO DI TRASCINAMENTO	MANCHON	MITNEHMER	SLEEVE	MANGUITO
	5127360	5102371	1	COPERCHIO	COUVERCLE	DECKEL	COVER	TAPA
		5102373	1	COPERCHIO	COUVERCLE	DECKEL	COVER	TAPA
		5104175	1	INGRANAGGIO CONDOTTO	PIGNON CONDUIT	ANGETRIEBENES ZAHNRAD	DRIVEN GEAR	PINON CONDUCIDO
		5105791	1	DADO	ECROU	MUTTER	NUT	TUERCA
C2456		5106878	1	SPESSORE DI REGISTRO SP.1,50	CALE D'EPAISSEUR	DISTANZSCHEIBE	SHIM	SUPLEMENTO
C2456		5106879		SPESSORE DI REGISTRO SP.1,55	CALE D'EPAISSEUR	DISTANZSCHEIBE	SHIM	SUPLEMENTO
C2456		5106880		SPESSORE DI REGISTRO SP.1,60	CALE D'EPAISSEUR	DISTANZSCHEIBE	SHIM	SUPLEMENTO
C2456		5106881		SPESSORE DI REGISTRO SP.1,65	CALE D'EPAISSEUR	DISTANZSCHEIBE	SHIM	SUPLEMENTO
C2456		5106882		SPESSORE DI REGISTRO SP.1,70	CALE D'EPAISSEUR	DISTANZSCHEIBE	SHIM	SUPLEMENTO
C2456		5106883		SPESSORE DI REGISTRO SP.1,75	CALE D'EPAISSEUR	DISTANZSCHEIBE	SHIM	SUPLEMENTO
C2456		5106884		SPESSORE DI REGISTRO SP.1,80	CALE D'EPAISSEUR	DISTANZSCHEIBE	SHIM	SUPLEMENTO
C2456		5106885		SPESSORE DI REGISTRO SP.1,85	CALE D'EPAISSEUR	DISTANZSCHEIBE	SHIM	SUPLEMENTO

https://tractormanualz.com/

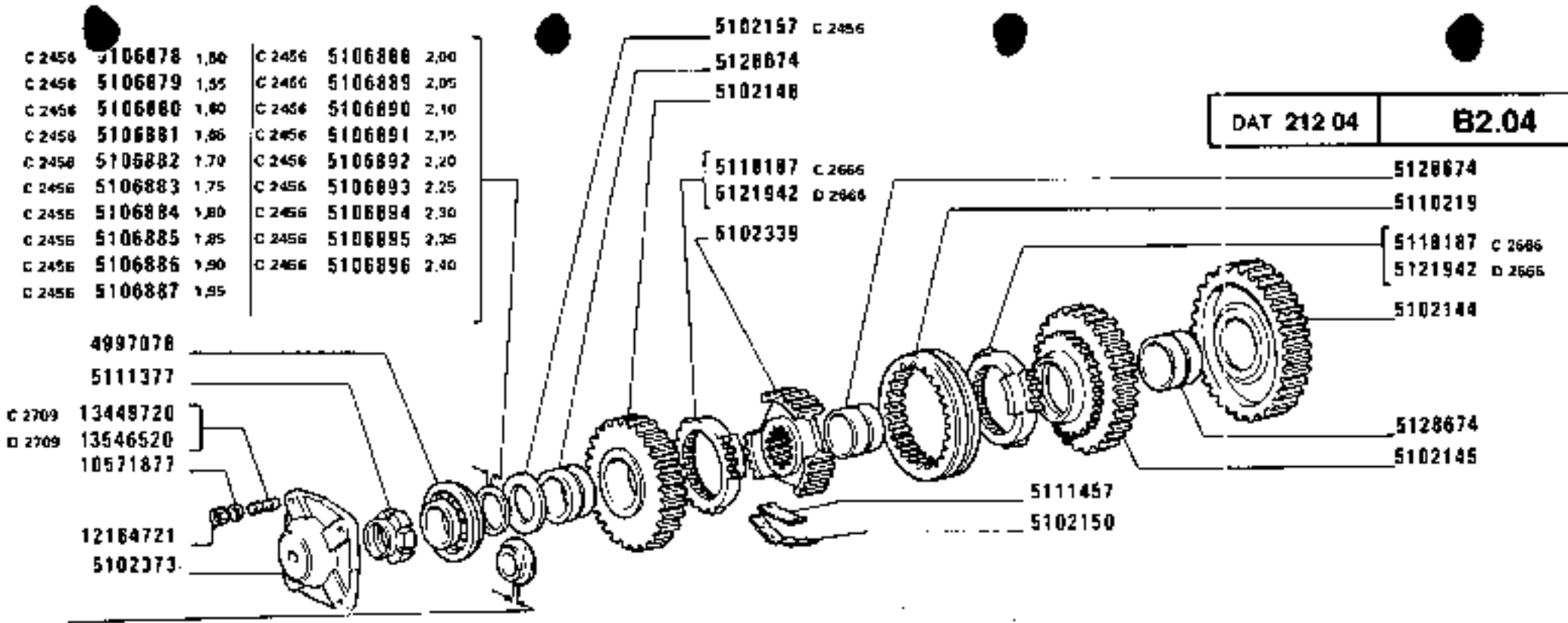

C 2456	5106878	1,80	C 2456	5106888	2,00												
C 2456	5106879	1,85	C 2456	5106889	2,05												
C 2456	5106880	1,90	C 2456	5106890	2,10												
C 2456	5106881	1,95	C 2456	5106891	2,15												
C 2456	5106882	1,70	C 2456	5106892	2,20												
C 2456	5106883	1,75	C 2456	5106893	2,25												
C 2456	5106884	1,80	C 2456	5106894	2,30												
C 2456	5106885	1,85	C 2456	5106895	2,35												
C 2456	5106886	1,90	C 2456	5106896	2,40												
C 2456	5106887	1,95															

8,85	5116128	D 2456 C 2667	9,35	5116138	D 2456 C 2667	9,85	5116148	D 2456 C 2667	8,85	5122579	D 2667	9,35	5122589	D 2667	9,85	5122599	D 2667
8,90	5116129	D 2456 C 2667	9,40	5116139	D 2456 C 2667	9,90	5116149	D 2456 C 2667	8,90	5122580	D 2667	9,40	5122590	D 2667	9,90	5122600	D 2667
8,95	5116130	D 2456 C 2667	9,45	5116140	D 2456 C 2667	9,95	5116150	D 2456 C 2667	8,95	5122581	D 2667	9,45	5122591	D 2667	9,95	5122601	D 2667
9,00	5116131	D 2456 C 2667	9,50	5116141	D 2456 C 2667	10,00	5116151	D 2456 C 2667	9,00	5122582	D 2667	9,50	5122592	D 2667	10,00	5122602	D 2667
9,05	5116132	D 2456 C 2667	9,55	5116142	D 2456 C 2667	10,05	5116152	D 2456 C 2667	9,05	5122583	D 2667	9,55	5122593	D 2667	10,05	5122603	D 2667
9,10	5116133	D 2456 C 2667	9,60	5116143	D 2456 C 2667	10,10	5116153	D 2456 C 2667	9,10	5122584	D 2667	9,60	5122594	D 2667	10,10	5122604	D 2667
9,15	5116134	D 2456 C 2667	9,65	5116144	D 2456 C 2667	10,15	5116154	D 2456 C 2667	9,15	5122585	D 2667	9,65	5122595	D 2667	10,15	5122605	D 2667
9,20	5116135	D 2456 C 2667	9,70	5116145	D 2456 C 2667	10,20	5116155	D 2456 C 2667	9,20	5122586	D 2667	9,70	5122596	D 2667	10,20	5122606	D 2667
9,25	5116136	D 2456 C 2667	9,75	5116146	D 2456 C 2667	10,25	5116156	D 2456 C 2667	9,25	5122587	D 2667	9,75	5122597	D 2667	10,25	5122607	D 2667
9,30	5116137	D 2456 C 2667	9,80	5116147	D 2456 C 2667	10,30	5116157	D 2456 C 2667	9,30	5122588	D 2667	9,80	5122598	D 2667	10,30	5122608	D 2667

https://tractormanualz.com/

MODIF	ANT.MODIF	N.ORDIN.	Q.	DENOMINAZIONE	DESIGNATION	BENENNUNG	DESCRIPTION	DENOMINACIONES
C2456		5106886		SPESSORE DI REGISTRO SP.1,90	CALE D'EPAISSEUR	DISTANZSCHEIBE	SHIM	SUPLEMENTO
C2456		5106887		SPESSORE DI REGISTRO SP.1,95	CALE D'EPAISSEUR	DISTANZSCHEIBE	SHIM	SUPLEMENTO
C2456		5106888		SPESSORE DI REGISTRO SP.2,00	CALE D'EPAISSEUR	DISTANZSCHEIBE	SHIM	SUPLEMENTO
C2456		5106889		SPESSORE DI REGISTRO SP.2,05	CALE D'EPAISSEUR	DISTANZSCHEIBE	SHIM	SUPLEMENTO
C2456		5106890		SPESSORE DI REGISTRO SP.2,10	CALE D'EPAISSEUR	DISTANZSCHEIBE	SHIM	SUPLEMENTO
C2456		5106891		SPESSORE DI REGISTRO SP.2,15	CALE D'EPAISSEUR	DISTANZSCHEIBE	SHIM	SUPLEMENTO
C2456		5106892		SPESSORE DI REGISTRO SP.2,20	CALE D'EPAISSEUR	DISTANZSCHEIBE	SHIM	SUPLEMENTO
C2456		5106893		SPESSORE DI REGISTRO SP.2,25	CALE D'EPAISSEUR	DISTANZSCHEIBE	SHIM	SUPLEMENTO
C2456		5106894		SPESSORE DI REGISTRO. SP.2,30	CALE D'EPAISSEUR	DISTANZSCHEIBE	SHIM	SUPLEMENTO
C2456		5106895		SPESSORE DI REGISTRO SP.2,35	CALE D'EPAISSEUR	DISTANZSCHEIBE	SHIM	SUPLEMENTO
C2456		5106896		SPESSORE DI REGISTRO SP.2,40	CALE D'EPAISSEUR	DISTANZSCHEIBE	SHIM	SUPLEMENTO
C2456		5106897		SPESSORE DI REGISTRO SP.1,00	CALE D'EPAISSEUR	DISTANZSCHEIBE	SHIM	SUPLEMENTO
C2456		5106898		SPESSORE DI REGISTRO SP.1,25	CALE D'EPAISSEUR	DISTANZSCHEIBE	SHIM	SUPLEMENTO
C2456		5106899		SPESSORE DI REGISTRO SP.1,30	CALE D'EPAISSEUR	DISTANZSCHEIBE	SHIM	SUPLEMENTO
C2456		5106900		SPESSORE DI REGISTRO SP.1,35	CALE D'EPAISSEUR	DISTANZSCHEIBE	SHIM	SUPLEMENTO
C2456		5106901		SPESSORE DI REGISTRO SP.1,40	CALE D'EPAISSEUR	DISTANZSCHEIBE	SHIM	SUPLEMENTO
C2456		5106902		SPESSORE DI REGISTRO SP.1,45	CALE D'EPAISSEUR	DISTANZSCHEIBE	SHIM	SUPLEMENTO
C2456		5106903		SPESSORE DI REGISTRO SP.1,50	CALE D'EPAISSEUR	DISTANZSCHEIBE	SHIM	SUPLEMENTO
C2456		5106904		SPESSORE DI REGISTRO SP.1,55	CALE D'EPAISSEUR	DISTANZSCHEIBE	SHIM	SUPLEMENTO

https://tractormanualz.com/

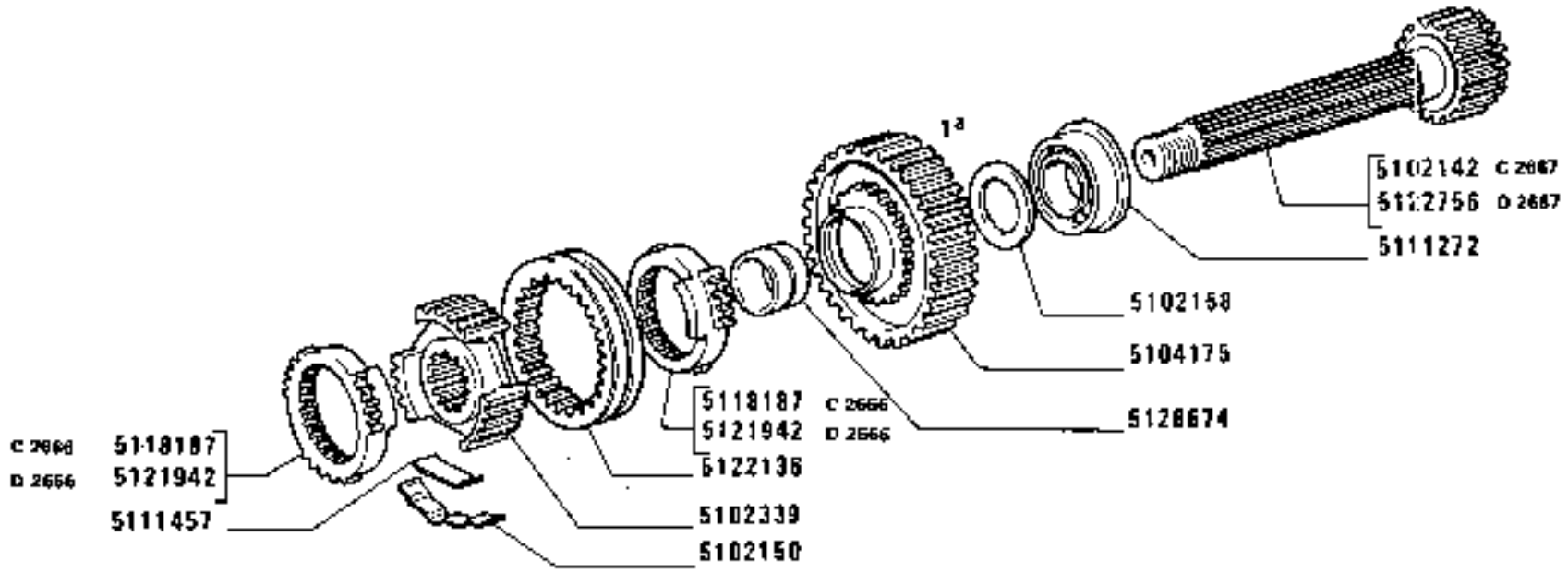

https://tractormanualz.com/

MODIF	ANT.MODIF	N.ORDIN.	Q.	DENOMINAZIONE	DESIGNATION	BENENNUNG	DESCRIPTION	DENOMINACIONES
C2456		5106905		SPESSORE DI REGISTRO SP.1,60	CALE D'EPAISSEUR	DISTANZSCHEIBE	SHIM	SUPLEMENTO
C2456		5106906		SPESSORE DI REGISTRO SP.1,65	CALE D'EPAISSEUR	DISTANZSCHEIBE	SHIM	SUPLEMENTO
C2456		5106907		SPESSORE DI REGISTRO SP.1,70	CALE D'EPAISSEUR	DISTANZSCHEIBE	SHIM	SUPLEMENTO
C2456		5106908		SPESSORE DI REGISTRO SP.1,75	CALE D'EPAISSEUR	DISTANZSCHEIBE	SHIM	SUPLEMENTO
C2456		5106909		SPESSORE DI REGISTRO SP.1,80	CALE D'EPAISSEUR	DISTANZSCHEIBE	SHIM	SUPLEMENTO
C2456		5106910		SPESSORE DI REGISTRO SP.1,85	CALE D'EPAISSEUR	DISTANZSCHEIBE	SHIM	SUPLEMENTO
C2456		5106911		SPESSORE DI REGISTRO SP.1,90	CALE D'EPAISSEUR	DISTANZSCHEIBE	SHIM	SUPLEMENTO
C2456		5106912		SPESSORE DI REGISTRO SP.1,95	CALE D'EPAISSEUR	DISTANZSCHEIBE	SHIM	SUPLEMENTO
C2456		5106913		SPESSORE DI REGISTRO SP.2,00	CALE D'EPAISSEUR	DISTANZSCHEIBE	SHIM	SUPLEMENTO
		5107549	1	ANELLO DI APPOGGIO	RONDELLE DE BUTEE	DRUCKSCHEIBE	THRUST RING	ANILLO DE APOYO
		5107709	1	RALLA	CRAPAUDINE	DRUCKSCHEIBE	THRUST PLATE	CHUMACERA
		5107710	1	RALLA	CRAPAUDINE	DRUCKSCHEIBE	THRUST PLATE	CHUMACERA
		5107712	1	INGRANAGGIO CONDUTTORE	PIGNON CONDUCTEUR	TREIBENDES ZAHNRAD	DRIVING GEAR	PINON CONDUCTOR
		5107713	1	INGRANAGGIO CONDUTTORE	PIGNON CONDUCTEUR	TREIBENDES ZAHNRAD	DRIVING GEAR	PINON CONDUCTOR
		5107714	1	INGRANAGGIO CONDUTTORE	PIGNON CONDUCTEUR	TREIBENDES ZAHNRAD	DRIVING GEAR	PINON CONDUCTOR
		5107715	1	INGRANAGGIO CONDUTTORE	PIGNON CONDUCTEUR	TREIBENDES ZAHNRAD	DRIVING GEAR	PINON CONDUCTOR
		5107724	1	ALBERO CONDUTTORE COMPL.	ARBRE CONDUCTEUR	TREIBENDE WELLE	DRIVING SHAFT	ARBOL CONDUCTOR
		5107725	1	BOCCOLA	DOUILLE	BUECHSE	BUSH	CASQUILLO
		5111272	3	CUSCINETTO	COUSSINET	LAGERSCHALE	BEARING	COJINETE
	4984168	5111377	1	GHIERA	VIROLE	GEWINDERING	PLUG	VIROLA
		5111457	6	MOLLA	RESSORT	FEDER	SPRING	RESORTE
		5112151	1	ANELLO DI TENUTA	JOINT D'ETANCHEITE	DICHTRING	SEAL	JUNTA HERMETICA
		5112294	1	GUARNIZIONE DI TENUTA POST.	JOINT	DICHTUNG	GASKET	JUNTA
		5112307	1	GUARNIZIONE DI TENUTA ANT.	JOINT	DICHTUNG	GASKET	JUNTA
D2456		5116128		SPESSORE DI REGISTRO SP.0,85	CALE D'EPAISSEUR	DISTANZSCHEIBE	SHIM	SUPLEMENTO
C2667								

https://tractormanualz.com/

MODIF	ANT.MODIF	N.ORDIN.	Q.	DENOMINAZIONE	DESIGNATION	BENENNUNG	DESCRIPTION	DENOMINACIONES
D2456		5116129		SPESSORE DI REGISTRO SP.8,90	CALE D'EPAISSEUR	DISTANZSCHEIBE	SHIM	SUPLEMENTO
C2667								
D2456		5116130		SPESSORE DI REGISTRO SP.8,95	CALE D'EPAISSEUR	DISTANZSCHEIBE	SHIM	SUPLEMENTO
C2667								
D2456		5116131		SPESSORE DI REGISTRO SP.9,00	CALE D'EPAISSEUR	DISTANZSCHEIBE	SHIM	SUPLEMENTO
C2667								
D2456		5116132		SPESSORE DI REGISTRO SP.9,05	CALE D'EPAISSEUR	DISTANZSCHEIBE	SHIM	SUPLEMENTO
C2667								
D2456		5116133		SPESSORE DI REGISTRO SP.9,10	CALE D'EPAISSEUR	DISTANZSCHEIBE	SHIM	SUPLEMENTO
C2667								
D2456		5116134		SPESSORE DI REGISTRO SP.9,15	CALE D'EPAISSEUR	DISTANZSCHEIBE	SHIM	SUPLEMENTO
C2667								
D2456		5116135		SPESSORE DI REGISTRO SP.9,20	CALE D'EPAISSEUR	DISTANZSCHEIBE	SHIM	SUPLEMENTO
C2667								
D2456		5116136		SPESSORE DI REGISTRO SP.9,25	CALE D'EPAISSEUR	DISTANZSCHEIBE	SHIM	SUPLEMENTO
C2667								
D2456		5116137		SPESSORE DI REGISTRO SP.9,30	CALE D'EPAISSEUR	DISTANZSCHEIBE	SHIM	SUPLEMENTO
C2667								
D2456		5116138		SPESSORE DI REGISTRO SP.9,35	CALE D'EPAISSEUR	DISTANZSCHEIBE	SHIM	SUPLEMENTO
C2667								
D2456		5116139		SPESSORE DI REGISTRO SP.9,40	CALE D'EPAISSEUR	DISTANZSCHEIBE	SHIM	SUPLEMENTO
C2667								
D2456		5116140		SPESSORE DI REGISTRO SP.9,45	CALE D'EPAISSEUR	DISTANZSCHEIBE	SHIM	SUPLEMENTO
C2667								
D2456		5116141		SPESSORE DI REGISTRO SP.9,50	CALE D'EPAISSEUR	DISTANZSCHEIBE	SHIM	SUPLEMENTO
C2667								

https://tractormanualz.com/

MODIF	ANT.MODIF	N.ORDIN.	Q.	DENOMINAZIONE	DESIGNATION	BENENNUNG	DESCRIPTION	DENOMINACIONES
D2456		5116142		SPESSORE DI REGISTRO SP.9,55	CALE D'EPAISSEUR	DISTANZSCHEIBE	SHIM	SUPLEMENTO
C2667								
D2456		5116143		SPESSORE DI REGISTRO SP.9,60	CALE D'EPAISSEUR	DISTANZSCHEIBE	SHIM	SUPLEMENTO
C2667								
D2456		5116144		SPESSORE DI REGISTRO SP.9,65	CALE D'EPAISSEUR	DISTANZSCHEIBE	SHIM	SUPLEMENTO
C2667								
D2456		5116145		SPESSORE DI REGISTRO SP.9,70	CALE D'EPAISSEUR	DISTANZSCHEIBE	SHIM	SUPLEMENTO
C2667								
D2456		5116146		SPESSORE DI REGISTRO SP.9,75	CALE D'EPAISSEUR	DISTANZSCHEIBE	SHIM	SUPLEMENTO
C2667								
D2456		5116147		SPESSORE DI REGISTRO SP.9,80	CALE D'EPAISSEUR	DISTANZSCHEIBE	SHIM	SUPLEMENTO
C2667								
D2456		5116148		SPESSORE DI REGISTRO SP.9,85	CALE D'EPAISSEUR	DISTANZSCHEIBE	SHIM	SUPLEMENTO
C2667								
D2456		5116149		SPESSORE DI REGISTRO SP.9,90	CALE D'EPAISSEUR	DISTANZSCHEIBE	SHIM	SUPLEMENTO
C2667								
D2456		5116150		SPESSORE DI REGISTRO SP.9,95	CALE D'EPAISSEUR	DISTANZSCHEIBE	SHIM	SUPLEMENTO
C2667								
D2456		5116151		SPESSORE DI REGISTRO SP.10,00	CALE D'EPAISSEUR	DISTANZSCHEIBE	SHIM	SUPLEMENTO
C2667								
D2456		5116152		SPESSORE DI REGISTRO SP.10,05	CALE D'EPAISSEUR	DISTANZSCHEIBE	SHIM	SUPLEMENTO
C2667								
D2456		5116153		SPESSORE DI REGISTRO SP.10,10	CALE D'EPAISSEUR	DISTANZSCHEIBE	SHIM	SUPLEMENTO
C2667								
D2456		5116154		SPESSORE DI REGISTRO SP.10,15	CALE D'EPAISSEUR	DISTANZSCHEIBE	SHIM	SUPLEMENTO
C2667								

https://tractormanualz.com/

MODIF	ANT.MODIF	N.ORDIN.	Q.	DENOMINAZIONE	DESIGNATION	BENENNUNG	DESCRIPTION	DENOMINACIONES
D2456		5116155		SPESSORE DI REGISTRO SP.10,20	CALE D'EPAISSEUR	DISTANZSCHEIBE	SHIM	SUPLEMENTO
C2667 D2456		5116156		SPESSORE DI REGISTRO SP.10,25	CALE D'EPAISSEUR	DISTANZSCHEIBE	SHIM	SUPLEMENTO
C2667 D2456		5116157		SPESSORE DI REGISTRO SP.10,30	CALE D'EPAISSEUR	DISTANZSCHEIBE	SHIM	SUPLEMENTO
C2667 D2456		5116158		SPESSORE DI REGISTRO SP.6,10	CALE D'EPAISSEUR	DISTANZSCHEIBE	SHIM	SUPLEMENTO
D2456		5116159		SPESSORE DI REGISTRO SP.6,15	CALE D'EPAISSEUR	DISTANZSCHEIBE	SHIM	SUPLEMENTO
D2456		5116160		SPESSORE DI REGISTRO SP.6,20	CALE D'EPAISSEUR	DISTANZSCHEIBE	SHIM	SUPLEMENTO
D2456		5116161		SPESSORE DI REGISTRO SP.6,25	CALE D'EPAISSEUR	DISTANZSCHEIBE	SHIM	SUPLEMENTO
D2456		5116162		SPESSORE DI REGISTRO SP.6,30	CALE D'EPAISSEUR	DISTANZSCHEIBE	SHIM	SUPLEMENTO
D2456		5116163		SPESSORE DI REGISTRO SP.6,35	CALE D'EPAISSEUR	DISTANZSCHEIBE	SHIM	SUPLEMENTO
D2456		5116164		SPESSORE DI REGISTRO SP.6,40	CALE D'EPAISSEUR	DISTANZSCHEIBE	SHIM	SUPLEMENTO
D2456		5116165		SPESSORE DI REGISTRO SP.6,45	CALE D'EPAISSEUR	DISTANZSCHEIBE	SHIM	SUPLEMENTO
D2456		5116166		SPESSORE DI REGISTRO SP.6,50	CALE D'EPAISSEUR	DISTANZSCHEIBE	SHIM	SUPLEMENTO
D2456		5116167		SPESSORE DI REGISTRO SP.6,55	CALE D'EPAISSEUR	DISTANZSCHEIBE	SHIM	SUPLEMENTO
D2456		5116168		SPESSORE DI REGISTRO SP.6,60	CALE D'EPAISSEUR	DISTANZSCHEIBE	SHIM	SUPLEMENTO
D2456		5116169		SPESSORE DI REGISTRO SP.6,65	CALE D'EPAISSEUR	DISTANZSCHEIBE	SHIM	SUPLEMENTO
D2456		5116170		SPESSORE DI REGISTRO SP.6,70	CALE D'EPAISSEUR	DISTANZSCHEIBE	SHIM	SUPLEMENTO
D2456		5116171		SPESSORE DI REGISTRO SP.6,75	CALE D'EPAISSEUR	DISTANZSCHEIBE	SHIM	SUPLEMENTO
D2456		5116172		SPESSORE DI REGISTRO SP.6,80	CALE D'EPAISSEUR	DISTANZSCHEIBE	SHIM	SUPLEMENTO

https://tractormanualz.com/

MODIF	ANT.MODIF	N.ORDIN.	Q.	DENOMINAZIONE	DESIGNATION	BENENNUNG	DESCRIPTION	DENOMINACIONES
D2456		5116173		SPESSORE DI REGISTRO SP.6,85	CALE D'EPAISSEUR	DISTANZSCHEIBE	SHIM	SUPLEMENTO
D2456		5116174		SPESSORE DI REGISTRO SP.6,90	CALE D'EPAISSEUR	DISTANZSCHEIBE	SHIM	SUPLEMENTO
D2456		5116175		SPESSORE DI REGISTRO SP.6,95	CALE D'EPAISSEUR	DISTANZSCHEIBE	SHIM	SUPLEMENTO
D2456		5116176		SPESSORE DI REGISTRO SP.7,00	CALE D'EPAISSEUR	DISTANZSCHEIBE	SHIM	SUPLEMENTO
D2456		5116177		SPESSORE DI REGISTRO SP.7,05	CALE D'EPAISSEUR	DISTANZSCHEIBE	SHIM	SUPLEMENTO
D2456		5116178		SPESSORE DI REGISTRO SP.7,10	CALE D'EPAISSEUR	DISTANZSCHEIBE	SHIM	SUPLEMENTO
D2456		5116179		SPESSORE DI REGISTRO SP.7,15	CALE D'EPAISSEUR	DISTANZSCHEIBE	SHIM	SUPLEMENTO
D2456		5116180		SPESSORE DI REGISTRO SP.7,20	CALE D'EPAISSEUR	DISTANZSCHEIBE	SHIM	SUPLEMENTO
D2456		5116181		SPESSORE DI REGISTRO SP.7,25	CALE D'EPAISSEUR	DISTANZSCHEIBE	SHIM	SUPLEMENTO
D2456		5116182		SPESSORE DI REGISTRO SP.7,30	CALE D'EPAISSEUR	DISTANZSCHEIBE	SHIM	SUPLEMENTO
D2456		5116183		SPESSORE DI REGISTRO SP.7,35	CALE D'EPAISSEUR	DISTANZSCHEIBE	SHIM	SUPLEMENTO
D2456		5116184		SPESSORE DI REGISTRO SP.7,40	CALE D'EPAISSEUR	DISTANZSCHEIBE	SHIM	SUPLEMENTO
D2456		5116185		SPESSORE DI REGISTRO SP.7,45	CALE D'EPAISSEUR	DISTANZSCHEIBE	SHIM	SUPLEMENTO
D2456		5116186		SPESSORE DI REGISTRO SP.7,50	CALE D'EPAISSEUR	DISTANZSCHEIBE	SHIM	SUPLEMENTO
D2456		5116187		SPESSORE DI REGISTRO SP.7,55	CALE D'EPAISSEUR	DISTANZSCHEIBE	SHIM	SUPLEMENTO
D2456		5116188		SPESSORE DI REGISTRO SP.7,60	CALE D'EPAISSEUR	DISTANZSCHEIBE	SHIM	SUPLEMENTO
D2456		5116189		SPESSORE DI REGISTRO SP.7,65	CALE D'EPAISSEUR	DISTANZSCHEIBE	SHIM	SUPLEMENTO
D2456		5116190		SPESSORE DI REGISTRO SP.7,70	CALE D'EPAISSEUR	DISTANZSCHEIBE	SHIM	SUPLEMENTO
D2456		5116191		SPESSORE DI REGISTRO SP.7,75	CALE D'EPAISSEUR	DISTANZSCHEIBE	SHIM	SUPLEMENTO

https://tractormanualz.com/

MODIF	ANT.MODIF	N.ORDIN.	Q.	DENOMINAZIONE	DESIGNATION	BENENNUNG	DESCRIPTION	DENOMINACIONES
D2456		5116192		SPESSORE DI REGISTRO SP.7,80	CALE D'EPAISSEUR	DISTANZSCHEIBE	SHIM	SUPLEMENTO
C2666	4572859	5118187	4	SINCRONIZZATORE	SYNCHRONISEUR	SYNCHRONISIERUNG	SYNCHRONIZER	SINCRONIZADOR
	5111278	5121672	1	CUSCINETTO	COUSSINET	LAGERSCHALE	BEARING	COJINETE
D2666	5121919	5121942	4	SINCRONIZZATORE	SYNCHRONISEUR	SYNCHRONISIERUNG	SYNCHRONIZER	SINCRONIZADOR
	5110219	5122136	2	MANICOTTO DI TRASCINAMENTO	MANCHON	MITNEHMER	SLEEVE	MANGUITO
D2667		5122579		SPESSORE DI REGISTRO SP.8,85	CALE D'EPAISSEUR	DISTANZSCHEIBE	SHIM	SUPLEMENTO
D2667		5122580		SPESSORE DI REGISTRO SP.8,90	CALE D'EPAISSEUR	DISTANZSCHEIBE	SHIM	SUPLEMENTO
D2667		5122581		SPESSORE DI REGISTRO SP.8,95	CALE D'EPAISSEUR	DISTANZSCHEIBE	SHIM	SUPLEMENTO
D2667		5122582		SPESSORE DI REGISTRO SP.9,00	CALE D'EPAISSEUR	DISTANZSCHEIBE	SHIM	SUPLEMENTO
D2667		5122583		SPESSORE DI REGISTRO SP.9,05	CALE D'EPAISSEUR	DISTANZSCHEIBE	SHIM	SUPLEMENTO
D2667		5122584		SPESSORE DI REGISTRO SP.9,10	CALE D'EPAISSEUR	DISTANZSCHEIBE	SHIM	SUPLEMENTO
D2667		5122585		SPESSORE DI REGISTRO SP.9,15	CALE D'EPAISSEUR	DISTANZSCHEIBE	SHIM	SUPLEMENTO
D2667		5122586		SPESSORE DI REGISTRO SP.9,20	CALE D'EPAISSEUR	DISTANZSCHEIBE	SHIM	SUPLEMENTO
D2667		5122587		SPESSORE DI REGISTRO SP.9,25	CALE D'EPAISSEUR	DISTANZSCHEIBE	SHIM	SUPLEMENTO
D2667		5122588		SPESSORE DI REGISTRO SP.9,30	CALE D'EPAISSEUR	DISTANZSCHEIBE	SHIM	SUPLEMENTO
D2667		5122589		SPESSORE DI REGISTRO SP.9,35	CALE D'EPAISSEUR	DISTANZSCHEIBE	SHIM	SUPLEMENTO
D2667		5122590		SPESSORE DI REGISTRO SP.9,40	CALE D'EPAISSEUR	DISTANZSCHEIBE	SHIM	SUPLEMENTO
D2667		5122591		SPESSORE DI REGISTRO SP.9,45	CALE D'EPAISSEUR	DISTANZSCHEIBE	SHIM	SUPLEMENTO
D2667		5122592		SPESSORE DI REGISTRO SP.9,50	CALE D'EPAISSEUR	DISTANZSCHEIBE	SHIM	SUPLEMENTO
D2667		5122593		SPESSORE DI REGISTRO SP.9,55	CALE D'EPAISSEUR	DISTANZSCHEIBE	SHIM	SUPLEMENTO
D2667		5122594		SPESSORE DI REGISTRO SP.9,60	CALE D'EPAISSEUR	DISTANZSCHEIBE	SHIM	SUPLEMENTO

https://tractormanualz.com/

MODIF	ANT.MODIF	N.ORDIN.	Q.	DENOMINAZIONE	DESIGNATION	BENENNUNG	DESCRIPTION	DENOMINACIONES
D2667		5122595		SPESSORE DI REGISTRO SP.9,65	CALE D'EPAISSEUR	DISTANZSCHEIBE	SHIM	SUPLEMENTO
D2667		5122596		SPESSORE DI REGISTRO SP.9,70	CALE D'EPAISSEUR	DISTANZSCHEIBE	SHIM	SUPLEMENTO
D2667		5122597		SPESSORE DI REGISTRO SP.9,75	CALE D'EPAISSEUR	DISTANZSCHEIBE	SHIM	SUPLEMENTO
D2667		5122598		SPESSORE DI REGISTRO SP.9,80	CALE D'EPAISSEUR	DISTANZSCHEIBE	SHIM	SUPLEMENTO
D2667		5122599		SPESSORE DI REGISTRO SP.9,85	CALE D'EPAISSEUR	DISTANZSCHEIBE	SHIM	SUPLEMENTO
D2667		5122600		SPESSORE DI REGISTRO SP.9,90	CALE D'EPAISSEUR	DISTANZSCHEIBE	SHIM	SUPLEMENTO
D2667		5122601		SPESSORE DI REGISTRO SP.9,95	CALE D'EPAISSEUR	DISTANZSCHEIBE	SHIM	SUPLEMENTO
D2667		5122602		SPESSORE DI REGISTRO SP.10,00	CALE D'EPAISSEUR	DISTANZSCHEIBE	SHIM	SUPLEMENTO
D2667		5122603		SPESSORE DI REGISTRO SP.10,05	CALE D'EPAISSEUR	DISTANZSCHEIBE	SHIM	SUPLEMENTO
D2667		5122604		SPESSORE DI REGISTRO SP.10,10	CALE D'EPAISSEUR	DISTANZSCHEIBE	SHIM	SUPLEMENTO
D2667		5122605		SPESSORE DI REGISTRO SP.10,15	CALE D'EPAISSEUR	DISTANZSCHEIBE	SHIM	SUPLEMENTO
D2667		5122606		SPESSORE DI REGISTRO SP.10,20	CALE D'EPAISSEUR	DISTANZSCHEIBE	SHIM	SUPLEMENTO
D2667		5122607		SPESSORE DI REGISTRO SP.10,25	CALE D'EPAISSEUR	DISTANZSCHEIBE	SHIM	SUPLEMENTO
D2667		5122608		SPESSORE DI REGISTRO SP.10,30	CALE D'EPAISSEUR	DISTANZSCHEIBE	SHIM	SUPLEMENTO
D2667		5122756	1	ALBERO CONDOTTO	ARBRE CONDUIT	ANGETRIEBENE WELLE	DRIVEN SHAFT	ARBOL CONDUCIDO
	5102151	5128674	4	ANELLO DI APPOGGIO	RONDELLE DE BUTEE	DRUCKSCHEIBE	THRUST RING	ANILLO DE APOYO
	10516871	10571877	8	ROSETTA DI SICUREZZA	RONDELLE FREIN	SICHERUNGSRING	LOCKWASHER	ARANDELA DE FRENO
	12164711	12164721	8	DADO	ECROU	MUTTER	NUT	TUERCA
C2706		13449720	8	PRIGIONIERO MM10X1,25X15X30	GOUJON	STIFTSCHRAUBE	STUD	ESPARRAGO
D2706		13546520	8	PRIGIONIERO MM10X1,25X20X30	GOUJON	STIFTSCHRAUBE	STUD	ESPARRAGO

https://tractormanualz.com/

5004122

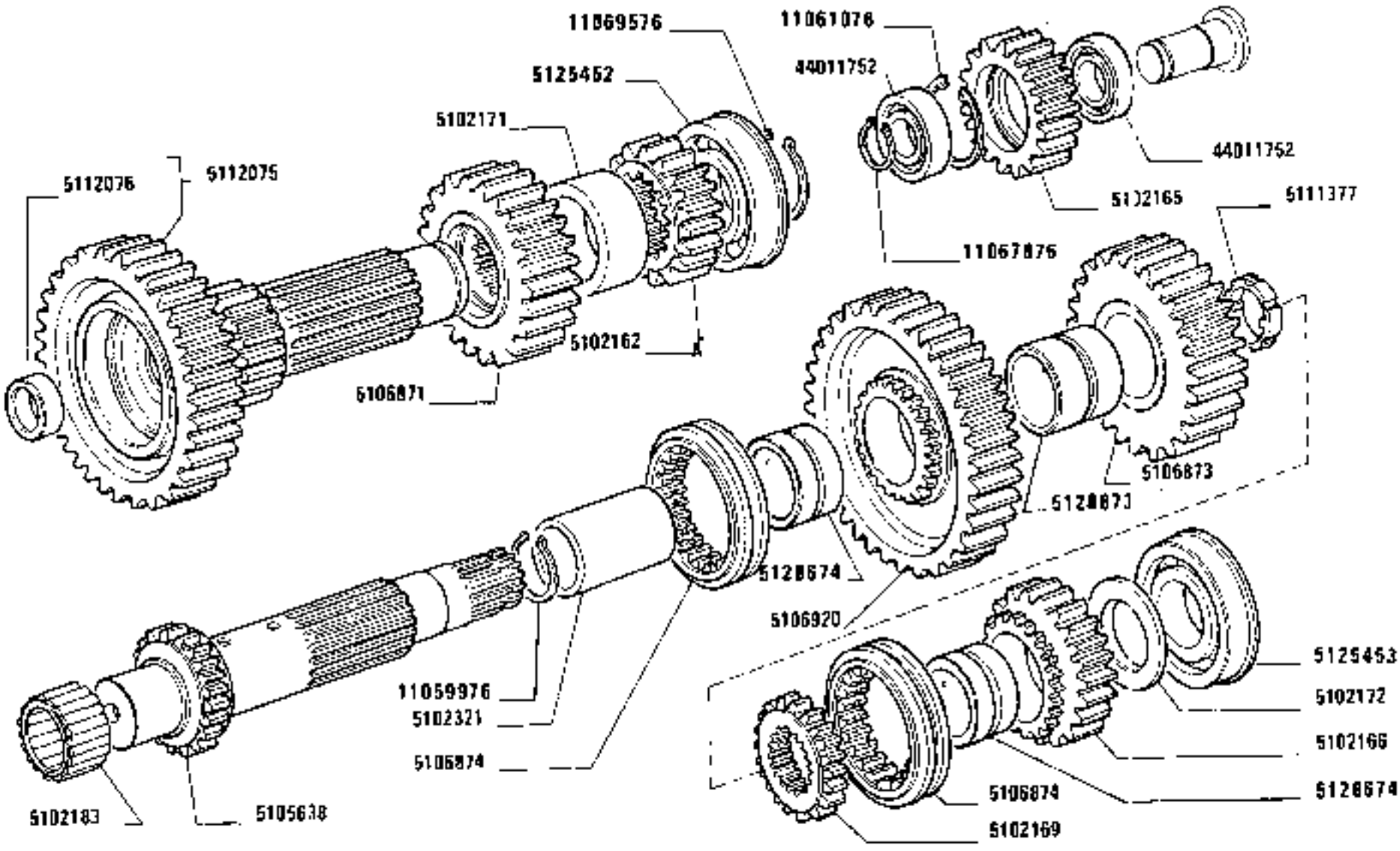

https://tractormanualz.com/

MODIF	ANT.MODIF	N.ORDIN.	Q.	DENOMINAZIONE	DESIGNATION	BENENNUNG	DESCRIPTION	DENOMINACIONES
		4997510	6	ANELLO (111)	BAGUE	RING	RING	ANILLO
		5101693	3	GABBIA A RULLI (111)	CAGE A ROULEAUX	ROLLENKAEFIG	ROLLER CAGE	PORTARRODILLOS
		5102162	1	INGRANAGGIO	PIGNON	ZAHNRAD	GEAR	PINON
		5102165	1	INGRANAGGIO DI RINVIO	PIGNON DE RENVOI	ZWISCHENZAHNRAD	IDLE GEAR	PINON DE REENVIO
		5102166	1	INGRANAGGIO CONDOTTO	PIGNON CONDUIT	ANGETRIEBENES ZAHNRAD	DRIVEN GEAR	PINON CONDUCIDO
		5102169	1	MANICOTTO DI TRASCINAMENTO	MANCHON	MITNEHMER	SLEEVE	MANGUITO
		5102171	1	DISTANZIALE	ENTRETOISE	ABSTANDSTUECK	SPACER	SEPARADOR
		5102172	1	RALLA	CRAPAUDINE	DRUCKSCHEIBE	THRUST PLATE	CHUMACERA
		5102183	1	GABBIA A RULLI	CAGE A ROULEAUX	ROLLENKAEFIG	ROLLER CAGE	PORTARRODILLOS
		5102321	1	MANICOTTO DI TRASCINAMENTO	MANCHON	MITNEHMER	SLEEVE	MANGUITO
		5102514	1	INGRANAGGIO COMPL.(111)	PIGNON	ZAHNRAD	GEAR	PINON
		5102515	1	INGRANAGGIO (111)	PIGNON	ZAHNRAD	GEAR	PINON
		5102517	3	INGRANAGGIO (111)	PIGNON	ZAHNRAD	GEAR	PINON
		5102522	1	DISCO (111)	DISQUE	SCHEIBE	PLATE	DISCO
		5102523	3	PERNO (111)	AXE	BOLZEN	PIN	EJE
		5102525	1	DISCO (111)	DISQUE	SCHEIBE	PLATE	DISCO
103		5102526	1	DISCO (111)	DISQUE	SCHEIBE	PLATE	DISCO
		5102527	1	ANELLO (111)	BAGUE	RING	RING	ANILLO
		5102528	1	ANELLO (111)	BAGUE	RING	RING	ANILLO
		5105066	3	ANELLO (110)	BAGUE	RING	RING	ANILLO
		5105067	12	RALLA (110)	CRAPAUDINE	DRUCKSCHEIBE	THRUST PLATE	CHUMACERA
		5105068	12	CERNIERA FISSA (110)	CHARNIERE FIXE	SCHARNIER, FEST	FIXED HINGE	BISAGRA, FIJA
		5105364	1	DISTANZIALE (110)	ENTRETOISE	ABSTANDSTUECK	SPACER	SEPARADOR
		5105365	1	DISTANZIALE (110)	ENTRETOISE	ABSTANDSTUECK	SPACER	SEPARADOR
		5105638	1	ALBERO CONDOTTO	ARBRE CONDUIT	ANGETRIEBENE WELLE	DRIVEN SHAFT	ARBOL CONDUCIDO
		5106871	1	INGRANAGGIO	PIGNON	ZAHNRAD	GEAR	PINON
		5106873	1	INGRANAGGIO CONDOTTO	PIGNON CONDUIT	ANGETRIEBENES ZAHNRAD	DRIVEN GEAR	PINON CONDUCIDO
		5106874	2	MANICOTTO DI TRASCINAMENTO	MANCHON	MITNEHMER	SLEEVE	MANGUITO
		5106920	1	INGRANAGGIO CONDOTTO	PIGNON CONDUIT	ANGETRIEBENES ZAHNRAD	DRIVEN GEAR	PINON CONDUCIDO
		5110231	1	MANICOTTO DI REGOLAZIONE (111)	MANCHON DE REGLAGE	SPANNSCHLOSS	ADJUSTMENT SLEEVE	TUERCA DE REGLAJE

https://tractormanualz.com/

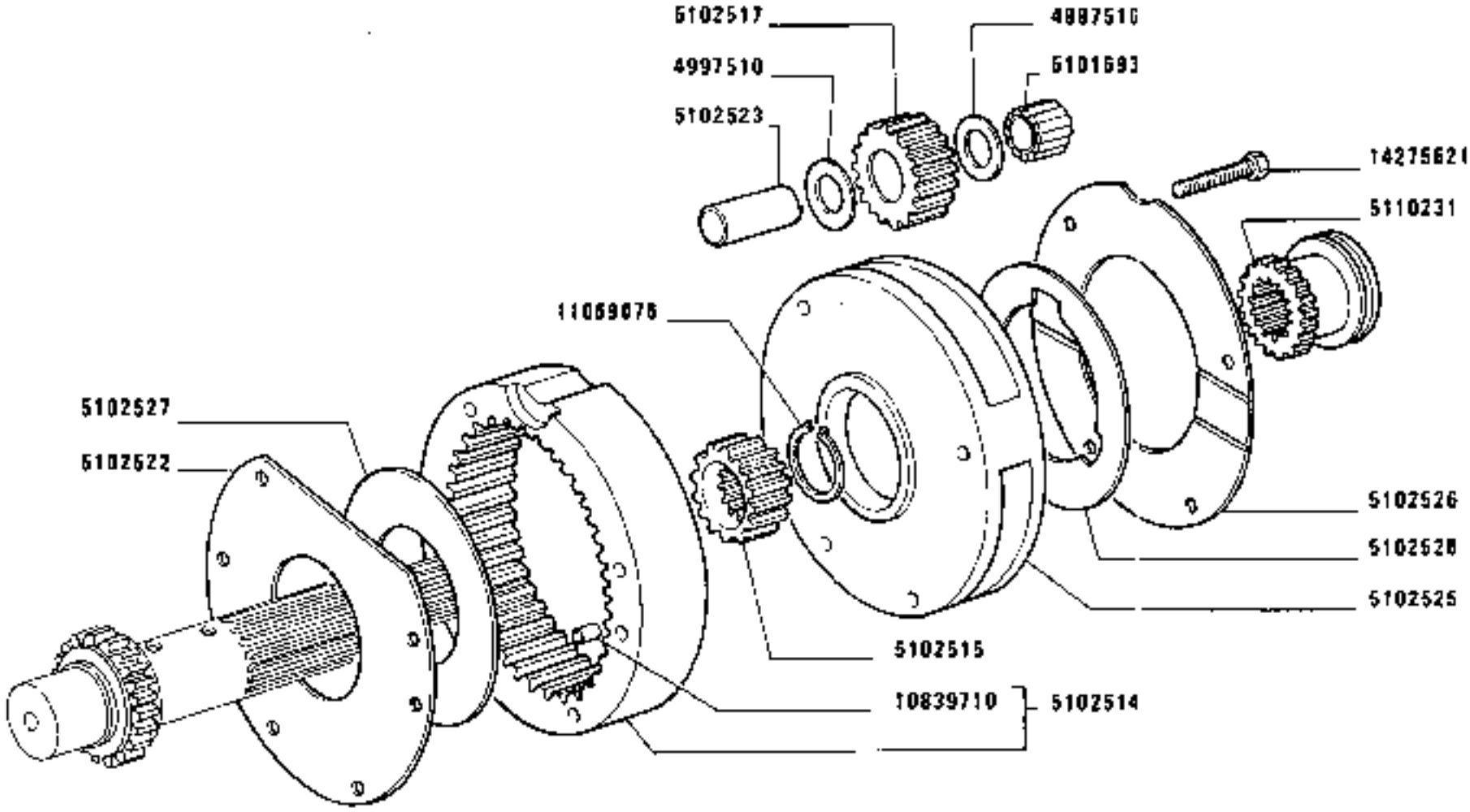

(911)

https://tractormanualz.com/

MODIF	ANT.MODIF	N.ORDIN.	Q.	DENOMINAZIONE	DESIGNATION	BENENNUNG	DESCRIPTION	DENOMINACIONES
		5111377	1	GHIERA	VIROLE	GEWINDERING	PLUG	VIROLA
		5112075	1	INGRANAGGIO COMPL.	PIGNON	ZAHNRAD	GEAR	PINON
		5112076	1	BOCCOLA	DOUILLE	BUECHSE	BUSH	CASQUILLO
		5112776	3	INGRANAGGIO CONDOTTO (110)	PIGNON CONDUIT	ANGETRIEBENES ZAHNRAD	DRIVEN GEAR	PINON CONDUCIDO
		5112777	1	INGRANAGGIO CONDOTTO (110)	PIGNON CONDUIT	ANGETRIEBENES ZAHNRAD	DRIVEN GEAR	PINON CONDUCIDO
		5112778	1	INGRANAGGIO DI RINVIO (110)	PIGNON DE RENVOI	ZWISCHENZAHNRAD	IDLE GEAR	PINON DE REENVIO
		5112779	3	INGRANAGGIO DI RINVIO (110)	PIGNON DE RENVOI	ZWISCHENZAHNRAD	IDLE GEAR	PINON DE REENVIO
C2716		5120922	1	ASTA (280)	TIGE	STANGE	ROD	VARILLA
C2716		5120923	1	FORCELLA (280)	FOURCHE	GABEL	FORK	HORQUILLA
C2716		5121525	1	FORCELLINO (280)	FOURCHE	GABEL	FORK	HORQUILLA
C2716		5124560	1	ANELLO (280)	BAGUE	RING	RING	ANILLO
C2716		5124563	1	ALBERO CONDOTTO (280)	ARBRE CONDUIT	ANGETRIEBENE WELLE	DRIVEN SHAFT	ARBOL CONDUCIDO
C2716		5124564	1	RALLA (280)	CRAPAUDINE	DRUCKSCHEIBE	THRUST PLATE	CHUMACERA
C2716		5124565	1	ANELLO (280)	BAGUE	RING	RING	ANILLO
C2716		5124566	1	MANICOTTO (280)	MANCHON	MUFFE	SLEEVE	MANGA
C2716		5124569	1	INGRANAGGIO CONDOTTO (280)	PIGNON CONDUIT	ANGETRIEBENES ZAHNRAD	DRIVEN GEAR	PINON CONDUCIDO
C2716		5124571	1	MANICOTTO (280)	MANCHON	MUFFE	SLEEVE	MANGA
C2716		5124572	1	ANELLO (280)	BAGUE	RING	RING	ANILLO
C2716		5124573	1	SPESSORE DI REGISTRO SP.4,0(280)	CALE D'EPAISSEUR	DISTANZSCHEIBE	SHIM	SUPLEMENTO
C2716		5124574	1	SPESSORE DI REGISTRO SP.4,2(280)	CALE D'EPAISSEUR	DISTANZSCHEIBE	SHIM	SUPLEMENTO
C2716		5124575	1	SPESSORE DI REGISTRO SP.4,4(280)	CALE D'EPAISSEUR	DISTANZSCHEIBE	SHIM	SUPLEMENTO
C2716		5124576	1	SPESSORE DI REGISTRO SP.4,6(280)	CALE D'EPAISSEUR	DISTANZSCHEIBE	SHIM	SUPLEMENTO
C2716		5124577	1	SPESSORE DI REGISTRO SP.4,8(280)	CALE D'EPAISSEUR	DISTANZSCHEIBE	SHIM	SUPLEMENTO
C2716		5124578	1	SPESSORE DI REGISTRO SP.5,0(280)	CALE D'EPAISSEUR	DISTANZSCHEIBE	SHIM	SUPLEMENTO
C2716		5124579	1	SPESSORE DI REGISTRO SP.5,2(280)	CALE D'EPAISSEUR	DISTANZSCHEIBE	SHIM	SUPLEMENTO
C2716		5124580	1	SPESSORE DI REGISTRO SP.5,4(280)	CALE D'EPAISSEUR	DISTANZSCHEIBE	SHIM	SUPLEMENTO

https://tractormanualz.com/

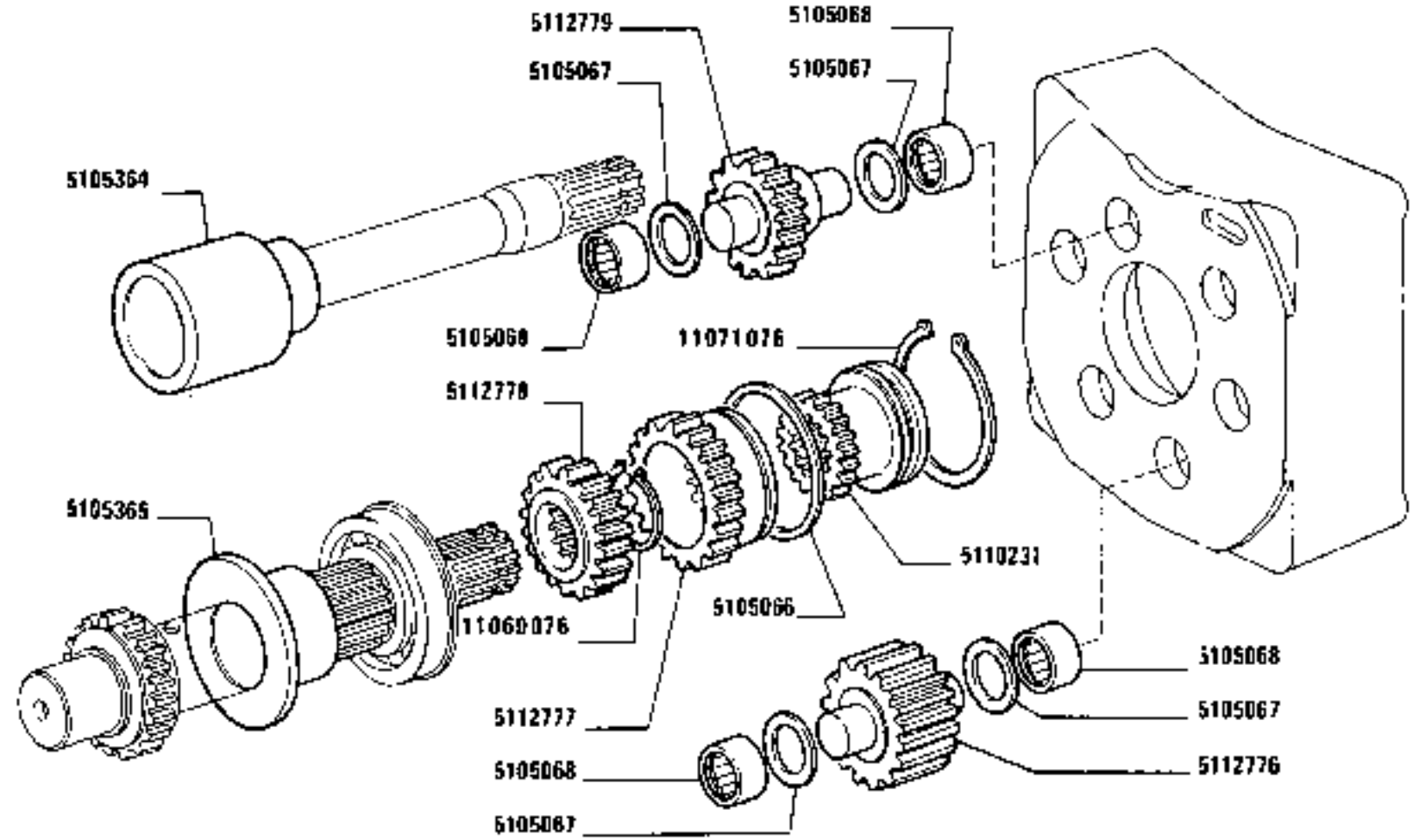

1101

https://tractormanualz.com/

MODIF	ANT. MODIF	N.ORDIN.	Q.	DENOMINAZIONE	DESIGNATION	BENENNUNG	DESCRIPTION	DENOMINACIONES
C2716		5124581	1	SPESSORE DI REGISTRO SP.5,6(280)	CALE D'EPAISSEUR	DISTANZSCHEIBE	SHIM	SUPLEMENTO
C2716		5124582	1	SPESSORE DI REGISTRO SP.5,8(280)	CALE D'EPAISSEUR	DISTANZSCHEIBE	SHIM	SUPLEMENTO
C2716		5124583	1	SPESSORE DI REGISTRO SP.6,0(280)	CALE D'EPAISSEUR	DISTANZSCHEIBE	SHIM	SUPLEMENTO
C2716		5124584	1	ANELLO O.68(280)	BAGUE	RING	RING	ANILLO
C2716		5124638	3	MOLLA (280)	RESSORT	FEDER	SPRING	RESORTE
C2716		5124639	3	SCODELLINO (280)	CUVETTE	TELLERSCHEIBE	CUP	PLATILLO
C2716		5124791	1	DISTANZIALE (APPLICATO C/INVERSORE MECCANICO)(280)	ENTRETOISE	ABSTANDSTUECK	SPACER	SEPARADOR
C2716		5125147	2	ANELLO SINCRONIZZATORE (280)	BAGUE	RING	RING	ANILLO
	28995920	5125452	1	CUSCINETTO	COUSSINET	LAGERSCHALE	BEARING	COJINETE
	28995910	5125453	1	CUSCINETTO	COUSSINET	LAGERSCHALE	BEARING	COJINETE
	5102170	5128673	1	ANELLO	BAGUE	RING	RING	ANILLO
	5102151	5128674	2	ANELLO DI APPOGGIO	RONDELLE DE BUTEE	DRUCKSCHEIBE	THRUST RING	ANILLO DE APOYO
		10839710	2	GRANO (111)	ERGOT	PASSTIFT	DOWEL	PITON
	11059975	11059976	1	ANELLO DI RITEGNO	ARRETOIR	HALTERING	RETAINER	RETENEDOR
	11061075	11061076	1	ANELLO DI RITEGNO	ARRETOIR	HALTERING	RETAINER	RETENEDOR
	11067875	11067876	1	ANELLO DI RITEGNO	ARRETOIR	HALTERING	RETAINER	RETENEDOR
	11069075	11069076	1	ANELLO (111)	BAGUE	RING	RING	ANILLO
	11069575	11069576	1	ANELLO DI RITEGNO	ARRETOIR	HALTERING	RETAINER	RETENEDOR
C2716		13910570	2	SPINA (280)	GOUPILLE	STIFT	PIN	PASADOR
		14275621	4	VITE (111)	VIS	SCHRAUBE	SCREW	TORNILLO
		44011752	2	CUSCINETTO	COUSSINET	LAGERSCHALE	BEARING	COJINETE

https://tractormanualz.com/

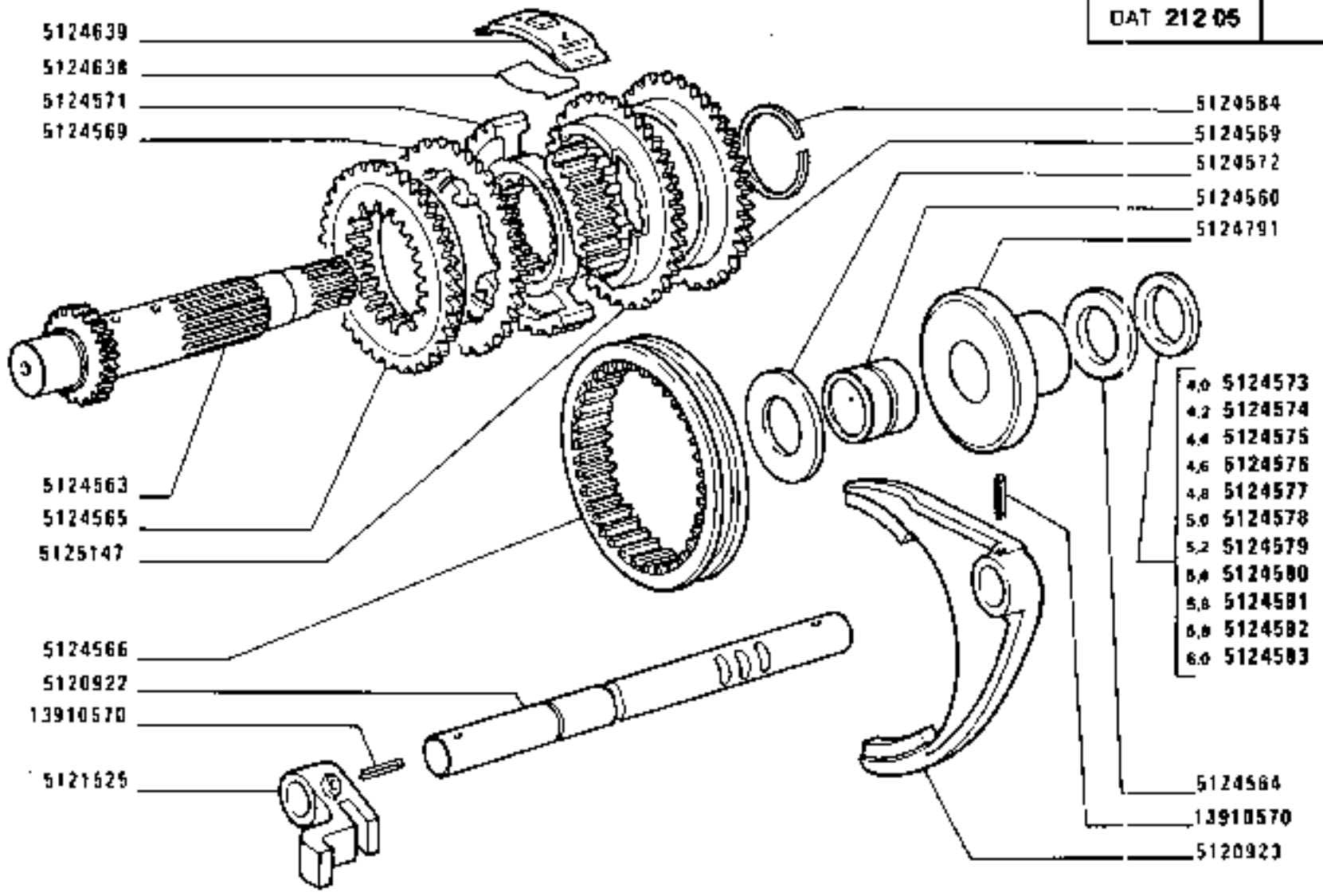

C 2746 (280)

https://tractormanualz.com/

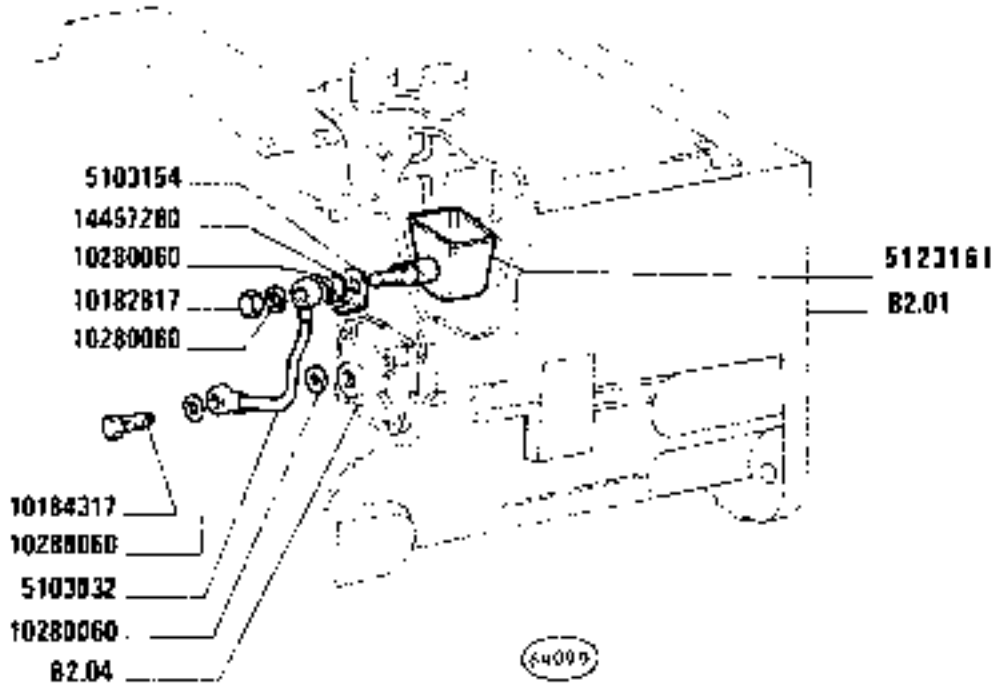

1880-1880 DT
01 02

LUBRIFICAZIONE CAMBIO

Graissage de boîte de vitesses
Getriebeschmierung
Transmission Lubrication System
Engrase del cambio

https://tractormanualz.com/

MODIF	ANT.MODIF	N.ORDIN.	Q.	DENOMINAZIONE	DESIGNATION	BENENNUNG	DESCRIPTION	DENOMINACIONES
		5103032	1	TUBO	TUYAU	ROHR	PIPE	TUBO
		5103154	1	STAFFA	ETRIER	HALTER	BRACKET	SOPORTE
	5103155	5123161	1	VALVOLA COMPL.	SOUPAPE	VENTIL	VALVE	VALVULA
		10182817	1	TAPPO	BOUCHON	STOPFEN	PLUG	TAPON
		10184317	1	BOCCHETTONE	VIS CREUSE	HOHLSCHRAUBE	UNION	BOQUILLA
		10280060	4	GUARNIZIONE	GARNITURE	UNTERLAGE	LINING	FORRO
		14457280	1	GUARNIZIONE	GARNITURE	UNTERLAGE	LINING	FORRO

https://tractormanualz.com/

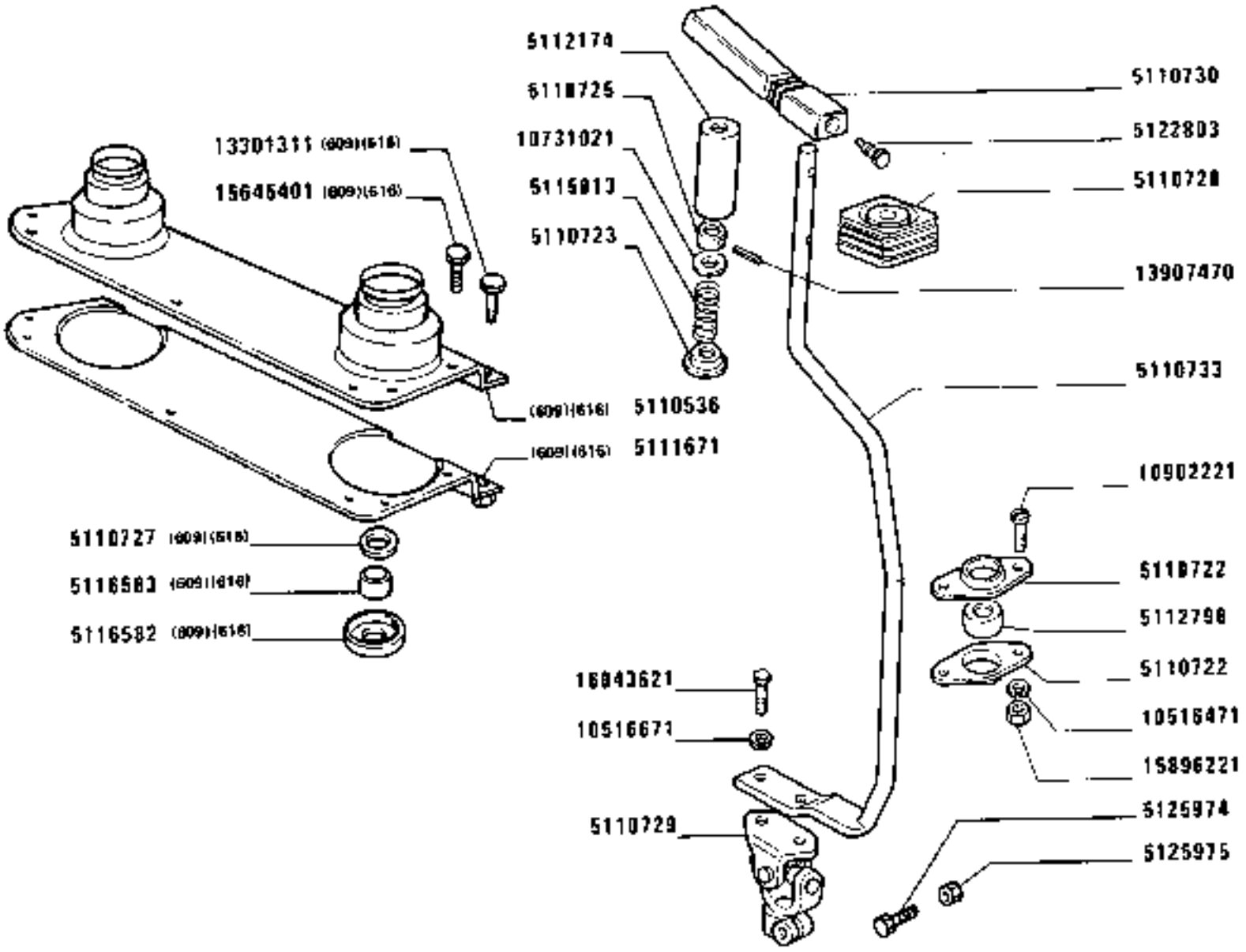

https://tractormanualz.com/

MODIF	ANT.MODIF	N.ORDIN.	Q.	DENOMINAZIONE	DESIGNATION	BENENNUNG	DESCRIPTION	DENOMINACIONES
		5110536	1	CUFFIA (609)(616)	CAPUCHON	MANSCHETTE	BOOT	CAPUCHON
		5110722	2	SCODELLINO	CUVETTE	TELLERSCHEIBE	CUP	PLATILLO
		5110723	1	SCODELLINO	CUVETTE	TELLERSCHEIBE	CUP	PLATILLO
		5110725	1	BOCCOLA	DOUILLE	BUECHSE	BUSH	CASQUILLO
		5110727	2	ANELLO (609)(616)	BAGUE	RING	RING	ANILLO
		5110728	1	CUFFIA	CAPUCHON	MANSCHETTE	BOOT	CAPUCHON
		5110729	1	GIUNTO CARDANICO	JOINT DE CARDAN	KARDANGELENK	UNIVERSAL JOINT	JUNTA UNIVERSAL
		5110730	1	IMPUGNATURA	POIGNEE	GRIFF	KNOB	BOTON
		5110733	1	ASTA	TIGE	STANGE	ROD	VARILLA
		5111671	1	PIASTRA (609)(613)	PLAQUE	PLATTE	PLATE	PLACA
		5112174	1	PROTEZIONE	PROTECTION	ABDECKUNG	SHIELD	DEFENSA
		5112798	1	BOCCOLA DI GUIDA	DOUILLE DE GUIDAGE	FUEHRUNGSBUECHSE	BUSHING	CASQUILLO GUIA
	5113852	5115813	1	MOLLA	RESSORT	FEDER	SPRING	RESORTE
		5116582	2	DISTANZIALE (609)(613)	ENTRETOISE	ABSTANDSTUECK	SPACER	SEPARADOR
		5116583	2	DISTANZIALE (609)(613)	ENTRETOISE	ABSTANDSTUECK	SPACER	SEPARADOR
	5111217	5122803	1	VITE	VIS	SCHRAUBE	SCREW	TORNILLO
		5125974	1	VITE	VIS	SCHRAUBE	SCREW	TORNILLO
		5125975	1	DADO	ECROU	MUTTER	NUT	TUERCA
	10516411	10516471	2	ROSETTA DI SICUREZZA	RONDELLE FREIN	SICHERUNGSRING	LOCKWASHER	ARANDELA DE FRENO
		10516671	2	ROSETTA DI SICUREZZA	RONDELLE FREIN	SICHERUNGSRING	LOCKWASHER	ARANDELA DE FRENO
		10731021	1	ROSETTA	RONDELLE	SCHEIBE	WASHER	ARANDELA
		10902221	2	VITE	VIS	SCHRAUBE	SCREW	TORNILLO
		13301311	3	VITE (609)(613)	VIS	SCHRAUBE	SCREW	TORNILLO
		13907470	1	SPINA	GOUPILLE	STIFT	PIN	PASADOR
		15645401	7	VITE (609)(613)	VIS	SCHRAUBE	SCREW	TORNILLO
		15896221	2	DADO	ECROU	MUTTER	NUT	TUERCA
		16043621	2	VITE	VIS	SCHRAUBE	SCREW	TORNILLO

https://tractormanualz.com/

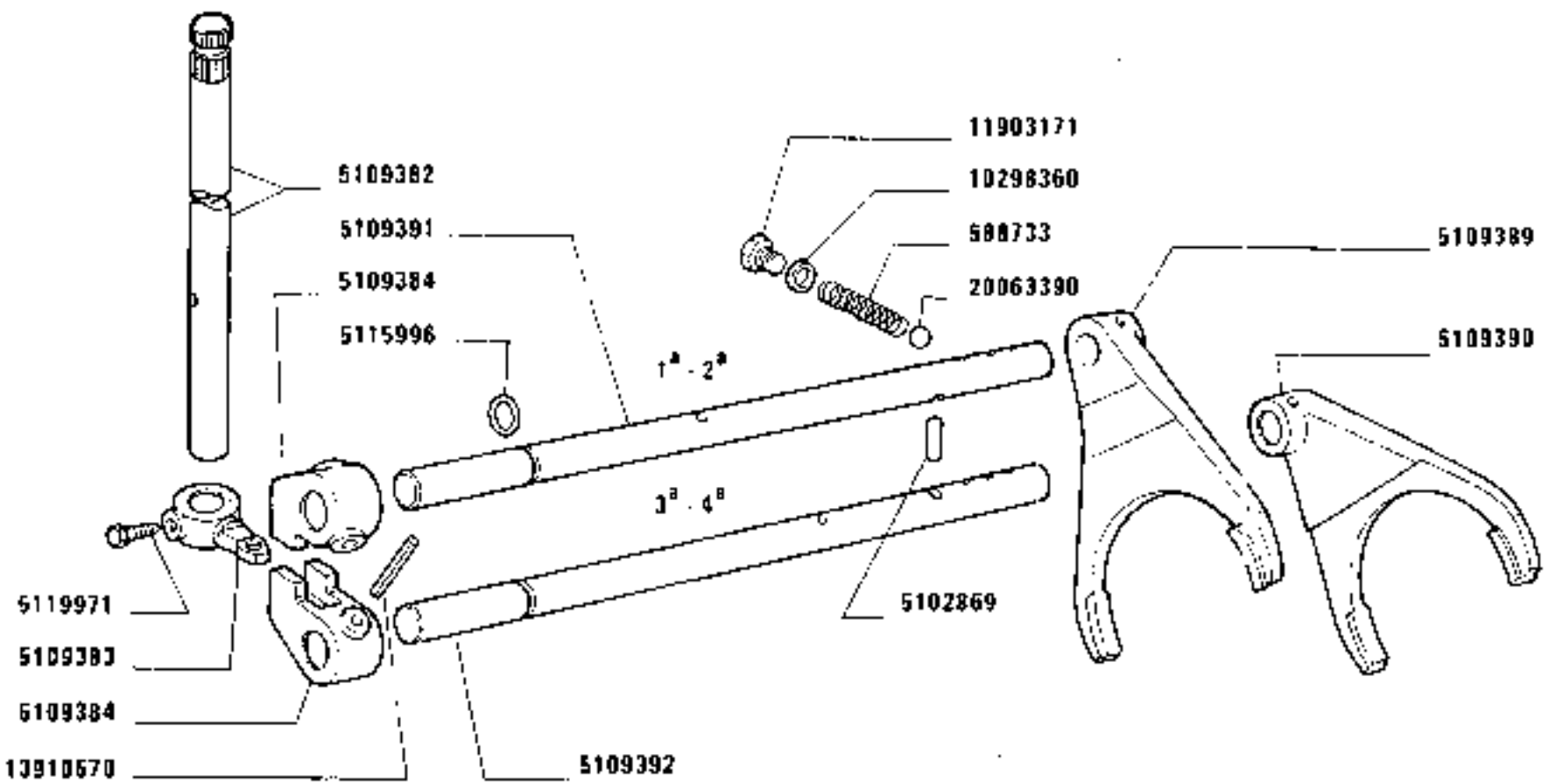

1880-1880 DT
01 02

COMANDI INTERNI CAMBIO DI VELOCITÀ

Commandes intérieures de boîte de vitesses
Innere Getriebeschaltung
Gearshift Inner Controls
Barras del cambio de velocidades

https://tractormanualz.com/

MODIF	ANT.MODIF	N.ORDIN.	Q.	DENOMINAZIONE	DESIGNATION	BENENNUNG	DESCRIPTION	DENOMINACIONES
		588733	2	MOLLA	RESSORT	FEDER	SPRING	RESORTE
		5102869	1	NOTTOLINO	CLIQUET	KLINKE	PAWL	SEGURO
		5109382	1	ASTA	TIGE	STANGE	ROD	VARILLA
		5109383	1	NASELLO	TENON	ANSCHLAG	DOG	TOPE
		5109384	2	FORCELLA	FOURCHE	GABEL	FORK	HORQUILLA
		5109389	1	FORCELLA	FOURCHE	GABEL	FORK	HORQUILLA
		5109390	1	FORCELLA	FOURCHE	GABEL	FORK	HORQUILLA
		5109391	1	ASTA 1A E 2A	TIGE	STANGE	ROD	VARILLA
		5109392	1	ASTA 3A E 4A	TIGE	STANGE	ROD	VARILLA
	14457280	5115996	2	GUARNIZIONE DI TENUTA	JOINT	DICHTUNG	GASKET	JUNTA
	593775	5119971	1	VITE	VIS	SCHRAUBE	SCREW	TORNILLO
		10298360	2	GUARNIZIONE DI TENUTA	JOINT	DICHTUNG	GASKET	JUNTA
		11903171	2	MARTELLETTO	LINGUET	HAMMER	ARM	MARTILLO
		13910570	4	SPINA	GOUPILLE	STIFT	PIN	PASADOR
		20063390	2	SFERA	BILLE	KUGEL	BALL	BOLA

https://tractormanualz.com/

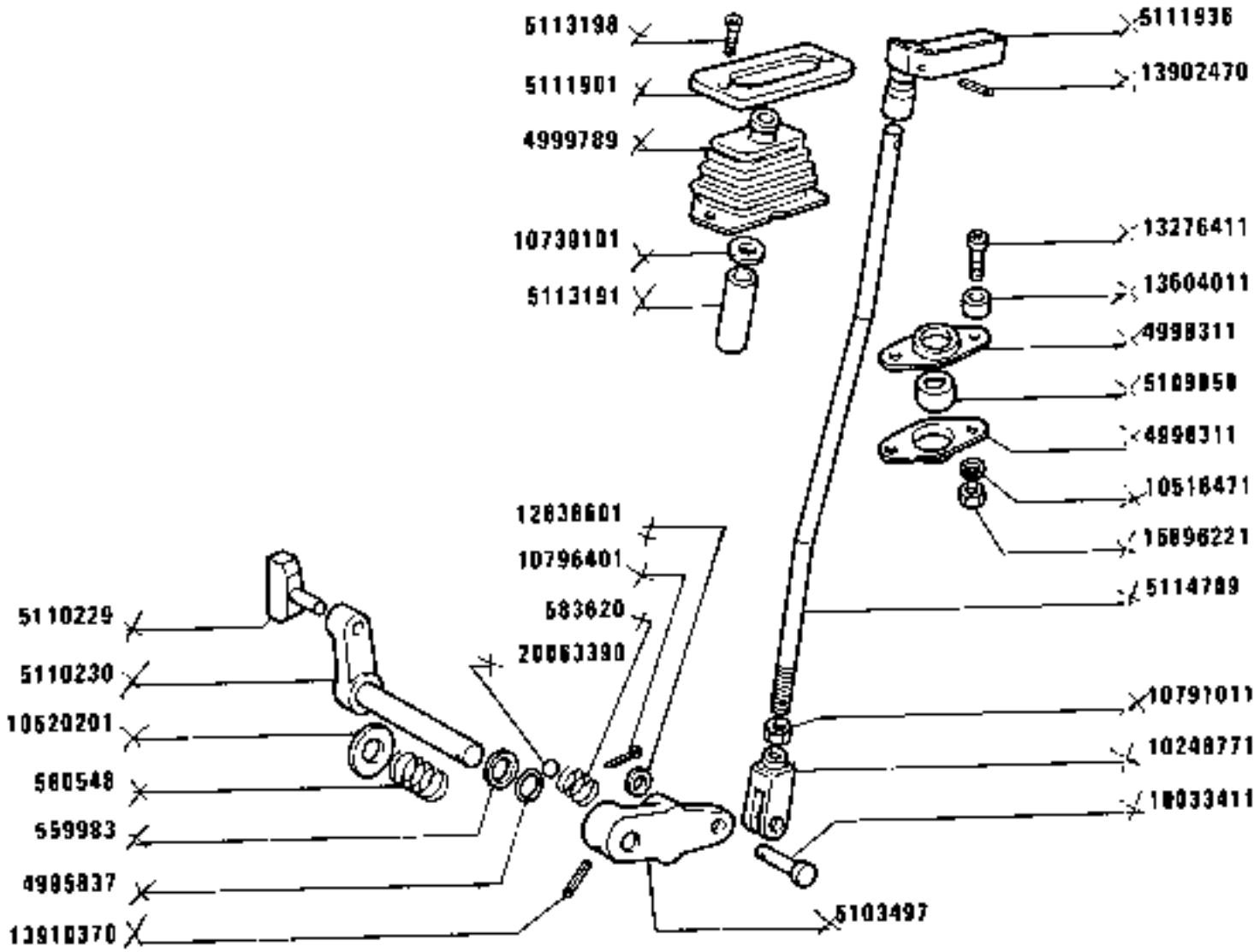

(110)

COMANDO INVERSORE CAMBIO

Commande d'inverseur de boite de vitesses — *Reverser Control*
Wendegetriebeschaltung — *Mando del inversor*

1880-1880 DT
01 02

B2.12

https://tractormanualz.com/

MODIF	ANT.MODIF	N.ORDIN.	Q.	DENOMINAZIONE	DESIGNATION	BENENNUNG	DESCRIPTION	DENOMINACIONES
		559983	1	GUARNIZIONE	GARNITURE	BELAG	PAD	FORRO
		580548	1	MOLLA	RESSORT	FEDER	SPRING	RESORTE
		583620	1	MOLLA	RESSORT	FEDER	SPRING	RESORTE
		4995837	1	ANELLO	BAGUE	RING	RING	ANILLO
		4998311	2	SEDE	SIEGE	SITZ	SEAT	ASIENTO
		4999789	1	CUFFIA	CAPUCHON	MANSCHETTE	BOOT	CAPUCHON
		5103497	1	LEVA	LEVIER	HEBEL	LEVER	PALANCA
		5109058	1	BOCCOLA	DOUILLE	BUECHSE	BUSH	CASQUILLO
		5110229	1	PATTINO	PATIN	GLEITSTEIN	PAD	PATIN
		5110230	1	PERNO	AXE	BOLZEN	PIN	EJE
		5111901	1	PIASTRA	PLAQUE	PLATTE	PLATE	PLACA
		5111936	1	PONELLO	BOUTON	KNEBELGRIFF	KNOB	BOTON
		5113191	1	TUBO	TUYAU	ROHR	PIPE	TUBO
		5113198	2	VITE	VIS	SCHRAUBE	SCREW	TORNILLO
		5114709	1	TIRANTE	TIRANT	STANGE	ROD	VARILLA
		10033411	1	PERNO	AXE	BOLZEN	PIN	EJE
		10248771	2	FORCELLA	FOURCHE	GABEL	FORK	HORQUILLA
		10516471	2	ROSETTA	RONDELLE	SCHEIBE	WASHER	ARANDELA
		10520201	1	ROSETTA	RONDELLE	SCHEIBE	WASHER	ARANDELA
		10730101	1	ANELLO	BAGUE	RING	RING	ANILLO
		10791011	1	DADO	ECROU	MUTTER	NUT	TUERCA
		10796401	1	COPIGLIA	GOUPILLE FENDUE	SPLINT	SPLIT PIN	PASADOR ABIERTO
		12638601	1	ROSETTA	RONDELLE	SCHEIBE	WASHER	ARANDELA
		13276411	2	VITE	VIS	SCHRAUBE	SCREW	TORNILLO
		13604011	2	DISTANZIALE	ENTRETOISE	ABSTANDSTUECK	SPACER	SEPARADOR
		13902470	1	SPINA	GOUPILLE	STIFT	PIN	PASADOR
		13910370	1	SPINA	GOUPILLE	STIFT	PIN	PASADOR
	15896211	15896221	2	DADO	ECROU	MUTTER	NUT	TUERCA
		20063390	1	SFERA	BILLE	KUGEL	BALL	BOLA

https://tractormanualz.com/

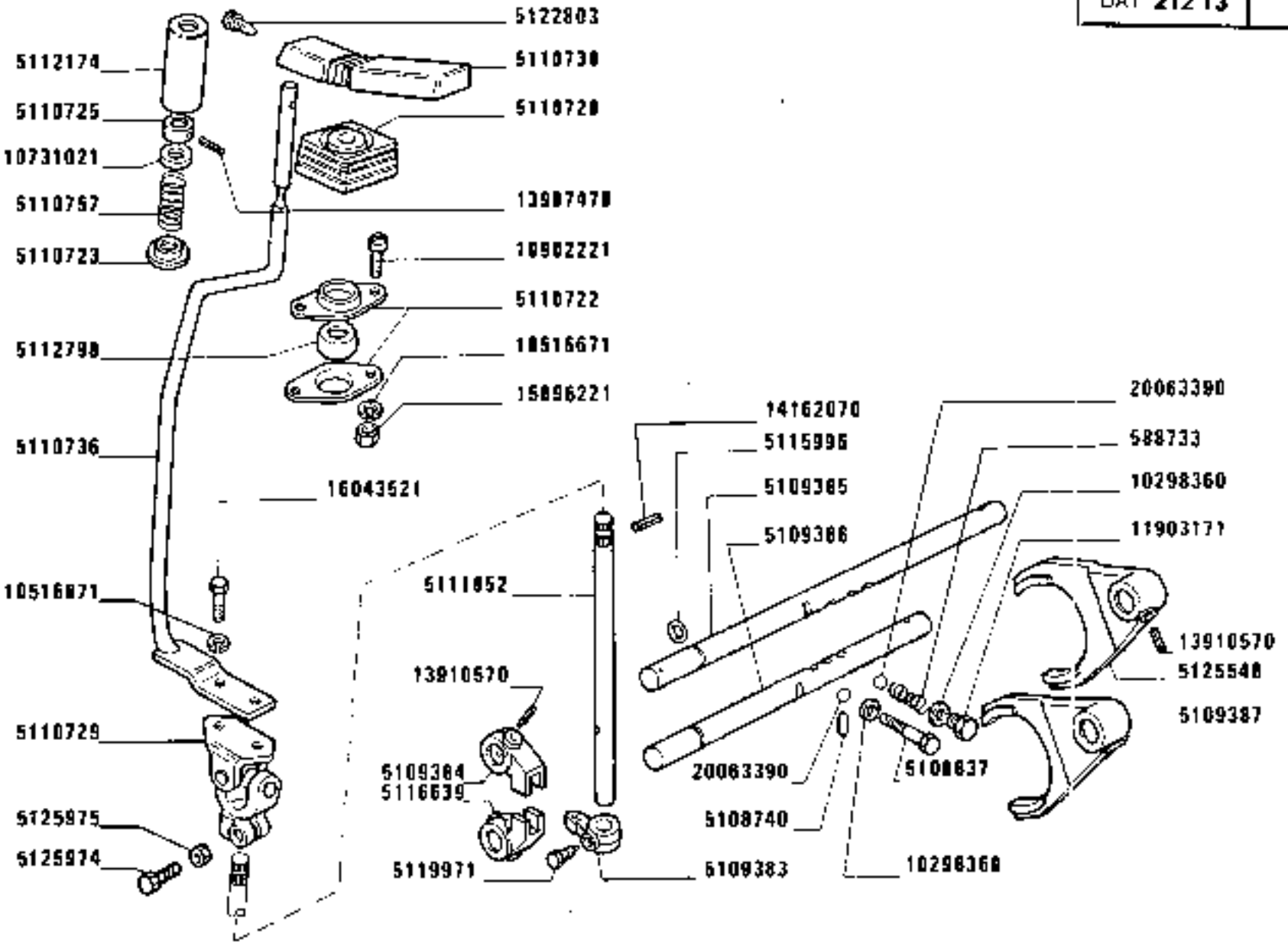

1880-1880 DT
01 02

COMANDO RIDUTTORE CAMBIO

Commande de réducteur de boite de vitesses
Zusatzgetriebeschaltung
Reduction Gear Control
Mando del reductor del cambio

https://tractormanualz.com/

MODIF	ANT.MODIF	N.ORDIN.	Q.	DENOMINAZIONE	DESIGNATION	BENENNUNG	DESCRIPTION	DENOMINACIONES
		588733	2	MOLLA	RESSORT	FEDER	SPRING	RESORTE
		5108740	1	NOTTOLINO	CLIQUET	KLINKE	PAWL	SEGURO
	5108337	5108837	1	VITE	VIS	SCHRAUBE	SCREW	TORNILLO
		5109383	1	NASELLO	TENON	ANSCHLAG	DOG	TOPE
		5109384	1	FORCELLINO	FOURCHE	GABEL	FORK	HORQUILLA
		5109385	1	ASTA	TIGE	STANGE	ROD	VARILLA
		5109386	1	ASTA	TIGE	STANGE	ROD	VARILLA
		5109387	1	FORCELLA	FOURCHE	GABEL	FORK	HORQUILLA
		5110722	2	SCODELLINO	CUVETTE	TELLERSCHEIBE	CUP	PLATILLO
		5110723	1	SCODELLINO	CUVETTE	TELLERSCHEIBE	CUP	PLATILLO
		5110725	1	BOCCOLA	DOUILLE	BUECHSE	BUSH	CASQUILLO
		5110728	1	CUFFIA	CAPUCHON	MANSCHETTE	BOOT	CAPUCHON
		5110729	1	GIUNTO CARDANICO	JOINT DE CARDAN	KARDANGELENK	UNIVERSAL JOINT	JUNTA UNIVERSAL
		5110730	1	IMPUGNATURA COMPL.	POIGNEE	GRIFF	KNOB	BOTON
		5110736	1	ASTA	TIGE	STANGE	ROD	VARILLA
		5110757	1	MOLLA	RESSORT	FEDER	SPRING	RESORTE
		5111852	1	ASTA	TIGE	STANGE	ROD	VARILLA
		5112174	1	PROTEZIONE	PROTECTION	ABDECKUNG	SHIELD	DEFENSA
	5110724	5112798	1	BOCCOLA	DOUILLE	BUECHSE	BUSH	CASQUILLO
	14457180	5115996	2	GUARNIZIONE DI TENUTA	JOINT	DICHTUNG	GASKET	JUNTA
		5116639	1	FORCELLINO	FOURCHE	GABEL	FORK	HORQUILLA
	4968815	5119971	1	VITE	VIS	SCHRAUBE	SCREW	TORNILLO
	5111217	5122803	1	VITE	VIS	SCHRAUBE	SCREW	TORNILLO
	5109388	5125548	1	FORCELLA	FOURCHE	GABEL	FORK	HORQUILLA
		5125974	1	VITE	VIS	SCHRAUBE	SCREW	TORNILLO
		5125975	1	DADO	ECROU	MUTTER	NUT	TUERCA
		10298360	3	GUARNIZIONE DI TENUTA	JOINT	DICHTUNG	GASKET	JUNTA
		1051667'	2	ROSETTA DI SICUREZZA	RONDELLE FREIN	SICHERUNGSRING	LOCKWASHER	ARANDELA DE FRENO
		10731021	1	ROSETTA	RONDELLE	SCHEIBE	WASHER	ARANDELA
		10902221	2	VITE	VIS	SCHRAUBE	SCREW	TORNILLO
		11903171	1	VITE	VIS	SCHRAUBE	SCREW	TORNILLO
		13907470	1	SPINA	GOUPILLE	STIFT	PIN	PASADOR
		13910570	4	SPINA	GOUPILLE	STIFT	PIN	PASADOR
		14162070	1	SPINA	GOUPILLE	STIFT	PIN	PASADOR
	15896211	15896221	2	ROSETTA DI SICUREZZA	RONDELLE FREIN	SICHERUNGSRING	LOCKWASHER	ARANDELA DE FRENO
		16043521	2	VITE	VIS	SCHRAUBE	SCREW	TORNILLO
		20063390	3	SFERA	BILLE	KUGEL	BALL	BOLA

https://tractormanualz.com/

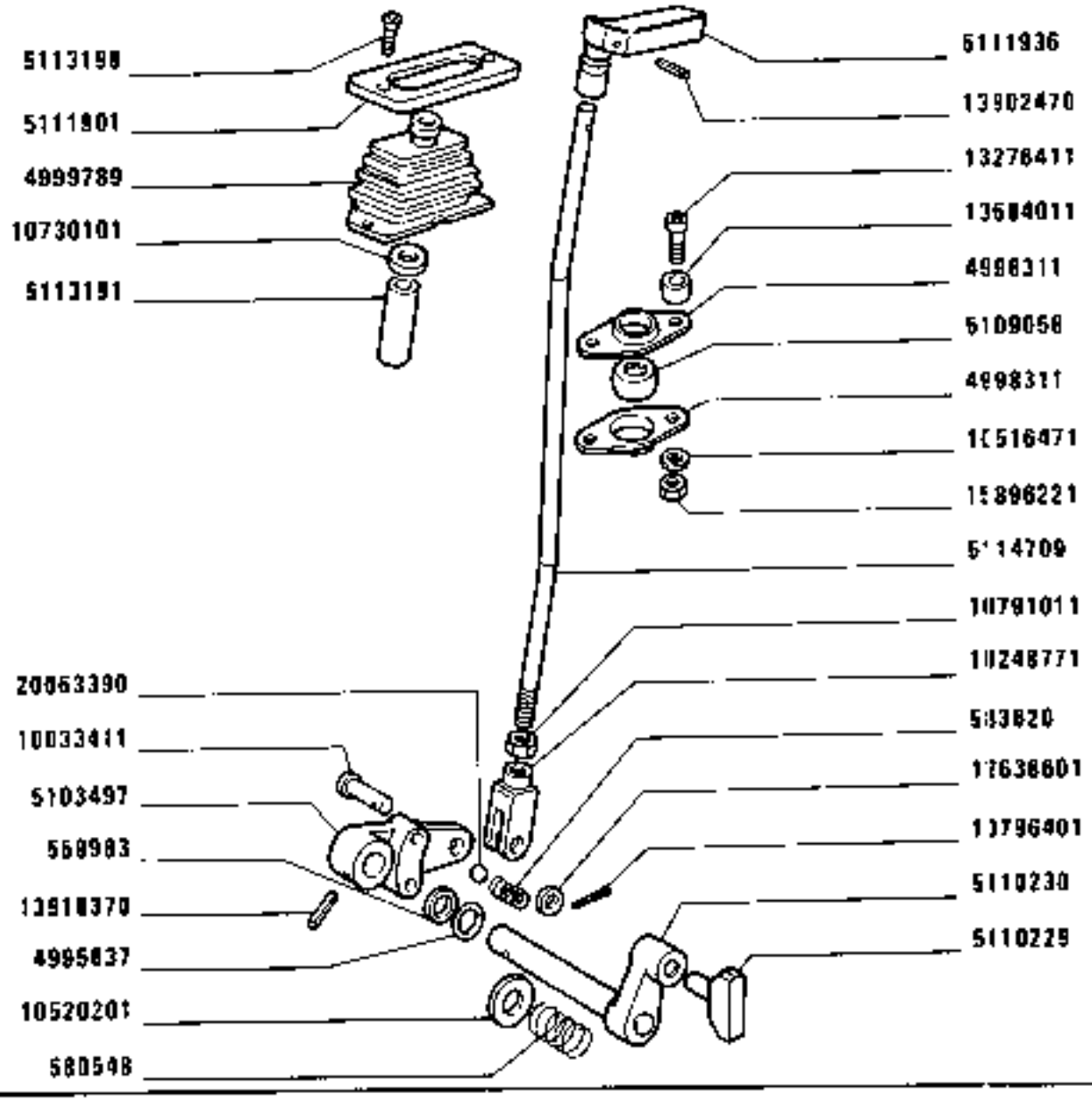

COMANDO RIDUTTORE CAMBIO

Commande de réducteur de boîte de vitesses
Zusatzgetriebeschaltung
Reduction Gear Control
Mando del reductor del cambio

https://tractormanualz.com/

MODIF	ANT.MODIF	N.ORDIN.	Q.	DENOMINAZIONE	DESIGNATION	BENENNUNG	DESCRIPTION	DENOMINACIONES
		559983	1	GUARNIZIONE	GARNITURE	BELAG	PAD	FORRO
		580548	1	MOLLA	RESSORT	FEDER	SPRING	RESORTE
		583620	1	MOLLA	RESSORT	FEDER	SPRING	RESORTE
		4995837	1	ANELLO	BAGUE	RING	RING	ANILLO
		4998311	2	SEDE	SIEGE	SITZ	SEAT	ASIENTO
		4999789	1	CUFFIA	CAPUCHON	MANSCHETTE	BOOT	CAPUCHON
		5103497	1	LEVA	LEVIER	HEBEL	LEVER	PALANCA
		5109058	1	BOCCOLA	DOUILLE	BUECHSE	BUSH	CASQUILLO
		5110229	1	PATTINO	PATIN	GLEITSTEIN	PAD	PATIN
		5110230	1	PERNO	AXE	BOLZEN	PIN	EJE
		5111901	1	PIASTRA	PLAQUE	PLATTE	PLATE	PLACA
		5111936	1	PONELLO	BOUTON	KNEBELGRIFF	KNOB	BOTON
		5113191	1	TUBO	TUYAU	ROHR	PIPE	TUBO
		5113198	2	VITE	VIS	SCHRAUBE	SCREW	TORNILLO
		5114709	1	TIRANTE	TIRANT	STANGE	ROD	VARILLA
		10033411	1	PERNO	AXE	BOLZEN	PIN	EJE
		10248771	1	FORCELLA	FOURCHE	GABEL	FORK	HORQUILLA
		10516471	2	ROSETTA	RONDELLE	SCHEIBE	WASHER	ARANDELA
		10520201	1	ROSETTA	RONDELLE	SCHEIBE	WASHER	ARANDELA
		10730101	1	ANELLO	BAGUE	RING	RING	ANILLO
		10791011	1	DADO	ECROU	MUTTER	NUT	TUERCA
		10796401	1	COPIGLIA	GOUPILLE FENDUE	SPLINT	SPLIT PIN	PASADOR ABIERTO
		12638601	1	ROSETTA	RONDELLE	SCHEIBE	WASHER	ARANDELA
		13276411	2	VITE	VIS	SCHRAUBE	SCREW	TORNILLO
		13604011	2	DISTANZIALE	ENTRETOISE	ABSTANDSTUECK	SPACER	SEPARADOR
		13902470	1	SPINA	GOUPILLE	STIFT	PIN	PASADOR
		13910370	1	SPINA	GOUPILLE	STIFT	PIN	PASADOR
	15896211	15896221	2	DADO	ECROU	MUTTER	NUT	TUERCA
		20063390	1	SFERA	BILLE	KUGEL	BALL	BOLA

https://tractormanualz.com/

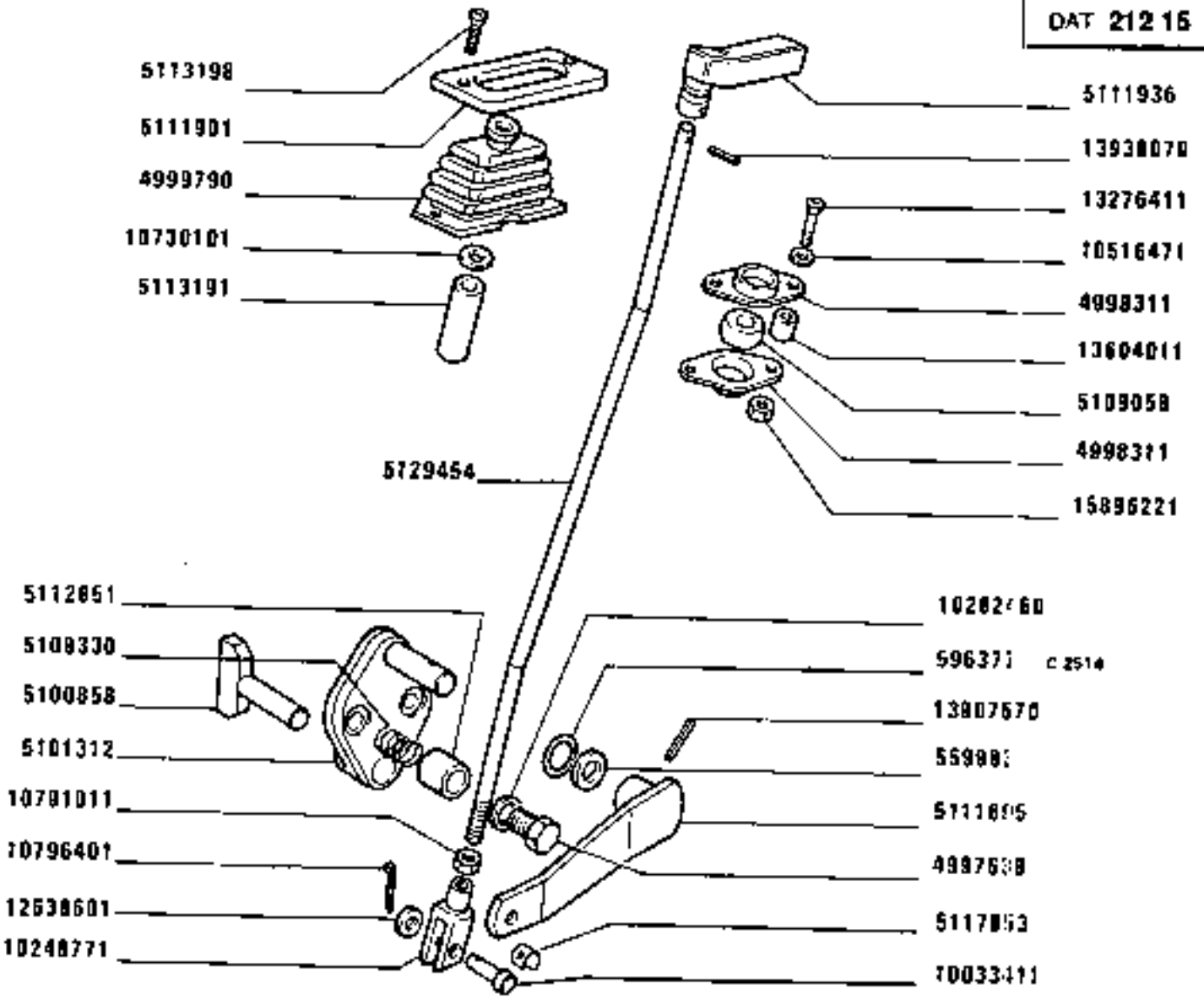

COMANDO INNESTO TRAZIONE ANTERIORE

Commande d'enclenchement de traction AV
Schaltung des Vorderradantriebs
Front Wheel Drive Control
Acoplo de la tracción anterior

https://tractormanualz.com/

MODIF	ANT.MODIF	N.ORDIN.	Q.	DENOMINAZIONE	DESIGNATION	BENENNUNG	DESCRIPTION	DENOMINACIONES
		559983	1	GUARNIZIONE DI TENUTA	JOINT	DICHTUNG	GASKET	JUNTA
C2514		596377	1	GUARNIZIONE	GARNITURE	UNTERLAGE	LINING	FORRO
		4997638	1	VITE	VIS	SCHRAUBE	SCREW	TORNILLO
		4998311	2	SEDE	SIEGE	SITZ	SEAT	ASIENTO
	5109093	4999790	1	CUFFIA	CAPUCHON	MANSCHETTE	BOOT	CAPUCHON
		5100858	1	PERNO	AXE	BOLZEN	PIN	EJE
		5101312	1	LEVA COMPL.	LEVIER	HEBEL	LEVER	PALANCA
		5108330	1	MOLLA	RESSORT	FEDER	SPRING	RESORTE
		5109058	1	BOCCOLA	DOUILLE	BUECHSE	BUSH	CASQUILLO
		5111895	1	STAFFETTA FISSAGGIO	COLLIER	HALTER	RETAINER	ABRAZADERA
		5111901	1	PIASTRA	PLAQUE	PLATTE	PLATE	PLACA
		5111936	3	POMELLO	BOUTON	KNEBELGRIFF	KNOB	BOTON
		5112851	1	TIRANTE	TIRANT	STANGE	ROD	VARILLA
		5113191	1	PERNO	AXE	BOLZEN	PIN	EJE
		5113198	2	VITE	VIS	SCHRAUBE	SCREW	TORNILLO
		5117853	1	MOLLETTA DI FISSAGGIO	AGRAFE	KLEMMSTUECK	CLIP	SUJETADOR
	5111898	5129454	1	TIRANTE	TIRANT	STANGE	ROD	VARILLA
	10033410	10033411	1	PERNO	AXE	BOLZEN	PIN	EJE
		10248771	1	FORCELLA	FOURCHE	GABEL	FORK	HORQUILLA
		10282460	1	GUARNIZIONE DI TENUTA	JOINT	DICHTUNG	GASKET	JUNTA
		10516471	2	ROSETTA DI SICUREZZA	RONDELLE FREIN	SICHERUNGSRING	LOCKWASHER	ARANDELA DE FRENO
		10730101	2	ROSETTA	RONDELLE	SCHEIBE	WASHER	ARANDELA
		10791011	1	DADO	ECROU	MUTTER	NUT	TUERCA
		10796401	1	COPIGLIA	GOUPILLE FENDUE	SPLINT	SPLIT PIN	PASADOR ABIERTO
		12638601	1	ANELLO	BAGUE	RING	RING	ANILLO
		13276411	2	VITE	VIS	SCHRAUBE	SCREW	TORNILLO
		13604011	2	DISTANZIALE	ENTRETOISE	ABSTANDSTUECK	SPACER	SEPARADOR
		13907570	1	SPINA	GOUPILLE	STIFT	PIN	PASADOR
		13938070	1	SPINA	GOUPILLE	STIFT	PIN	PASADOR
	15896211	15896221	2	DADO	ECROU	MUTTER	NUT	TUERCA

https://tractormanualz.com/

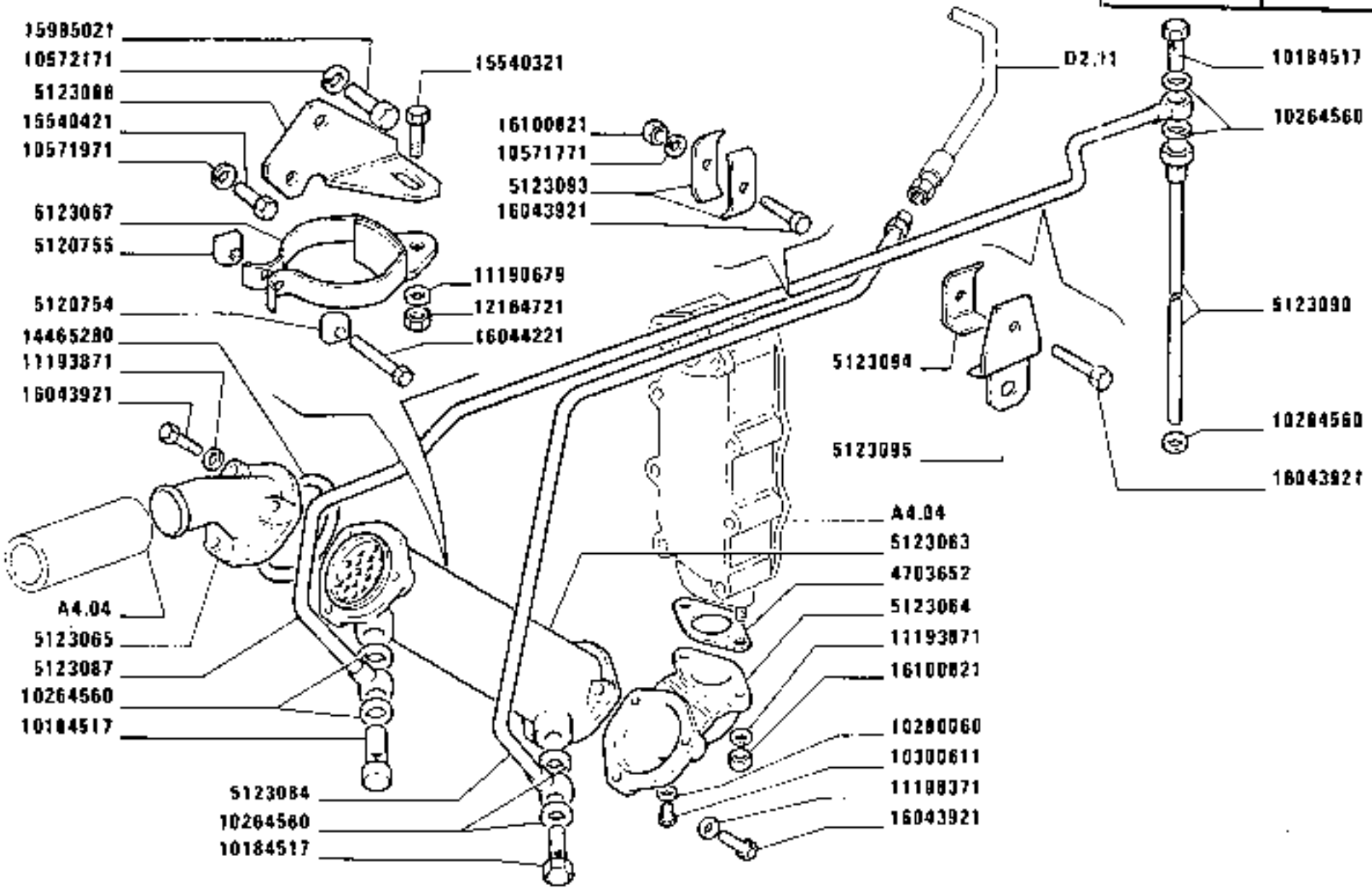

https://tractormanualz.com/

MODIF	ANT.MODIF	N.ORDIN.	Q.	DENOMINAZIONE	DESIGNATION	BENENNUNG	DESCRIPTION	DENOMINACIONES
	5113297	1909130	1	ELEMENTO FILTRANTE	ELEMENT FILTRANT	FILTEREINSATZ	FILTERING ELEMENT	FILTRO
		4703652	1	GUARNIZIONE	GARNITURE	UNTERLAGE	LINING	FORRO
		5109874	1	RACCORDO	RACCORD	STUTZEN	CONNECTION	RACOR
		5114900	1	TUBO	TUYAU	ROHR	PIPE	TUBO
		5117699	1	GUARNIZIONE	GARNITURE	UNTERLAGE	LINING	FORRO
		5120754	1	PERNO	AXE	BOLZEN	PIN	EJE
		5120755	1	PERNO	AXE	BOLZEN	PIN	EJE
		5123063	1	SCAMBIATORE DI CALORE	ECHANGEUR DE TEMPERATURE	WAERMETAUSCHER	HEAT EXCHANGER	CAMBIADOR DE CALOR
		5123064	1	SUPPORTO	SUPPORT	LAGER	SUPPORT	SOPORTE
		5123065	1	COPERCHIO	COUVERCLE	DECKEL	COVER	TAPA
		5123066	1	STAFFA	ETRIER	HALTER	BRACKET	SOPORTE
		5123067	1	SUPPORTO	SUPPORT	LAGER	SUPPORT	SOPORTE
		5123071	1	TUBO	TUYAU	ROHR	PIPE	TUBO
		5123074	2	MANICOTTO	MANCHON	MUFFE	SLEEVE	MANGA
		5123075	1	STAFFA	ETRIER	HALTER	BRACKET	SOPORTE
		5123076	1	SUPPORTO	SUPPORT	LAGER	SUPPORT	SOPORTE
		5123077	1	TUBO	TUYAU	ROHR	PIPE	TUBO
		5123081	1	STAFFA	ETRIER	HALTER	BRACKET	SOPORTE
		5123082	1	COLLARE	COLLIER	SCHELLE	COLLAR	COLLAR
		5123084	1	TUBO	TUYAU	ROHR	PIPE	TUBO
		5123087	1	TUBO	TUYAU	ROHR	PIPE	TUBO
		5123090	1	TUBO	TUYAU	ROHR	PIPE	TUBO
		5123093	2	STAFFA	ETRIER	HALTER	BRACKET	SOPORTE
		5123094	1	STAFFA	ETRIER	HALTER	BRACKET	SOPORTE
		5123095	1	STAFFETTA FISSAGGIO	COLLIER	HALTER	RETAINER	ABRAZADERA
		10184517	3	BOCCHETTONE	VIS CREUSE	HOHLSCHRAUBE	UNION	BOQUILLA
		10260160	1	GUARNIZIONE	GARNITURE	UNTERLAGE	LINING	FORRO
		10264560	6	GUARNIZIONE	GARNITURE	UNTERLAGE	LINING	FORRO
		10280060	1	GUARNIZIONE	GARNITURE	UNTERLAGE	LINING	FORRO
		10300611	1	TAPPO	BOUCHON	STOPFEN	PLUG	TAPON
		10571571	2	ROSETTA	RONDELLE	SCHEIBE	WASHER	ARANDELA
		10571771	6	ROSETTA	RONDELLE	SCHEIBE	WASHER	ARANDELA
		10571971	1	ROSETTA	RONDELLE	SCHEIBE	WASHER	ARANDELA
		10572171	1	ROSETTA	RONDELLE	SCHEIBE	WASHER	ARANDELA
		10572271	2	ROSETTA	RONDELLE	SCHEIBE	WASHER	ARANDELA
		10903421	2	VITE	VIS	SCHRAUBE	SCREW	TORNILLO
		11190679	1	ROSETTA	RONDELLE	SCHEIBE	WASHER	ARANDELA

https://tractormanualz.com/

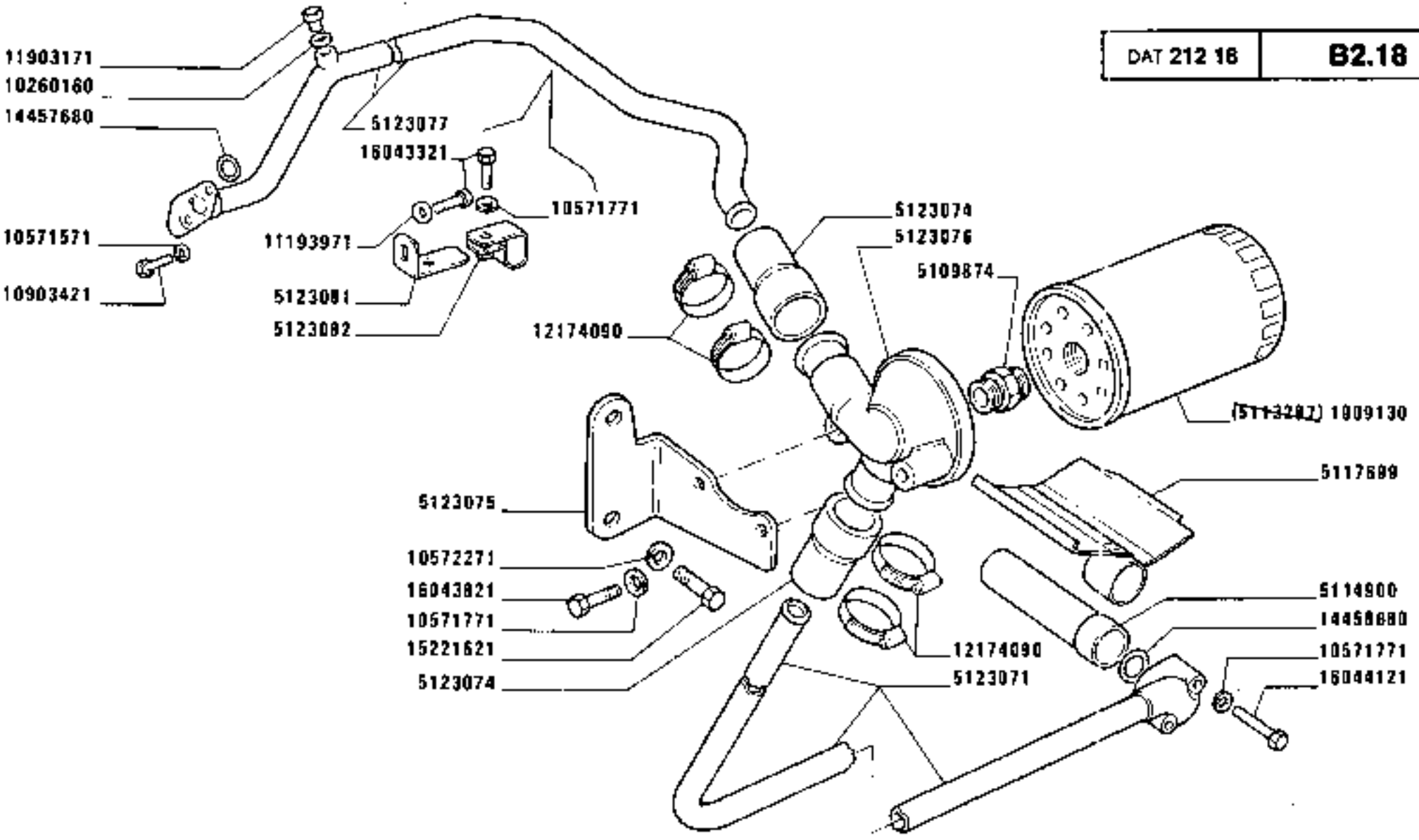

© 2666

https://tractormanualz.com/

MODIF	ANT.MODIF	N.ORDIN.	Q.	DENOMINAZIONE	DESIGNATION	BENENNUNG	DESCRIPTION	DENOMINACIONES
		11193871	9	ROSETTA	RONDELLE	SCHEIBE	WASHER	ARANDELA
		11903171	1	TAPPO	BOUCHON	STOPFEN	PLUG	TAPON
		12164721	1	DADO	ECROU	MUTTER	NUT	TUERCA
		12174090	4	COLLARE	COLLIER	SCHELLE	COLLAR	COLLAR
		14457680	1	GUARNIZIONE	GARNITURE	UNTERLAGE	LINING	FORRO
		14458680	1	GUARNIZIONE	GARNITURE	UNTERLAGE	LINING	FORRO
		14465280	1	GUARNIZIONE OR 3,53X75,79	GARNITURE	UNTERLAGE	LINING	FORRO
		15221621	2	VITE	VIS	SCHRAUBE	SCREW	TORNILLO
		15540321	1	VITE	VIS	SCHRAUBE	SCREW	TORNILLO
		15540421	1	VITE	VIS	SCHRAUBE	SCREW	TORNILLO
		15980521	1	VITE	VIS	SCHRAUBE	SCREW	TORNILLO
		16043321	2	VITE	VIS	SCHRAUBE	SCREW	TORNILLO
		16043821	2	VITE	VIS	SCHRAUBE	SCREW	TORNILLO
		16043921	8	VITE	VIS	SCHRAUBE	SCREW	TORNILLO
		16044221	1	VITE	VIS	SCHRAUBE	SCREW	TORNILLO
		16100821	3	DADO	ECROU	MUTTER	NUT	TUERCA

https://tractormanualz.com/

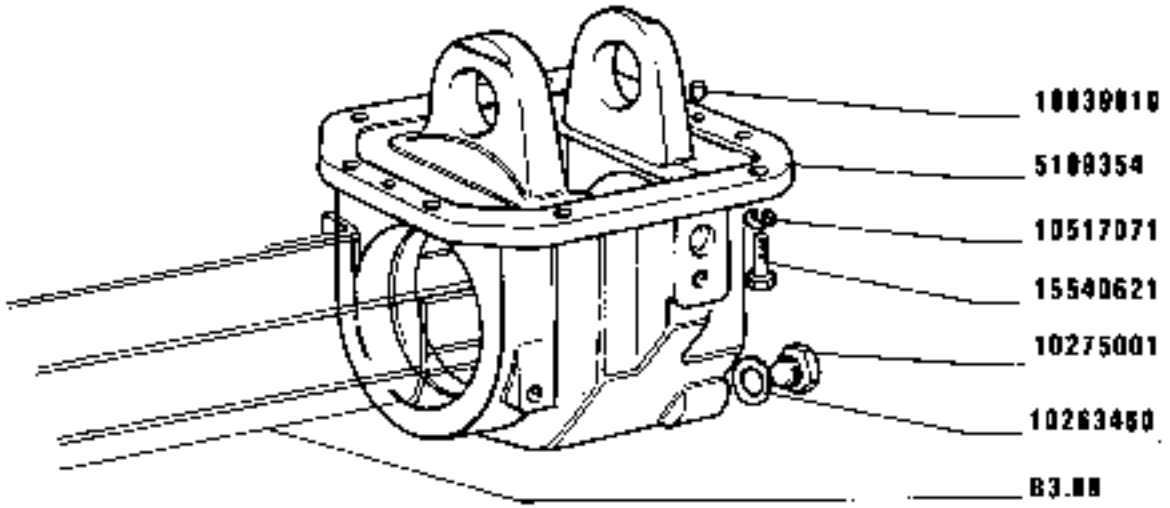

https://tractormanualz.com/

MODIF	ANT.MODIF	N.ORDIN.	Q.	DENOMINAZIONE	DESIGNATION	BENENNUNG	DESCRIPTION	DENOMINACIONES
	5109355	5109354	1	SCATOLA	CARTER	GEHAUSE	CASE	CAJA
		10263460	1	GUARNIZIONE DI TENUTA	JOINT	DICHTUNG	GASKET	JUNTA
		10275001	1	TAPPO	BOUCHON	STOPFEN	PLUG	TAPON
		10517071	8	ROSETTA	RONDELLE	SCHEIBE	WASHER	ARANDELA
		10839810	2	GRANO	ERGOT	PASSTIFT	DOWEL	PITON
		15540621	8	VITE	VIS	SCHRAUBE	SCREW	TORNILLO

https://tractormanualz.com/

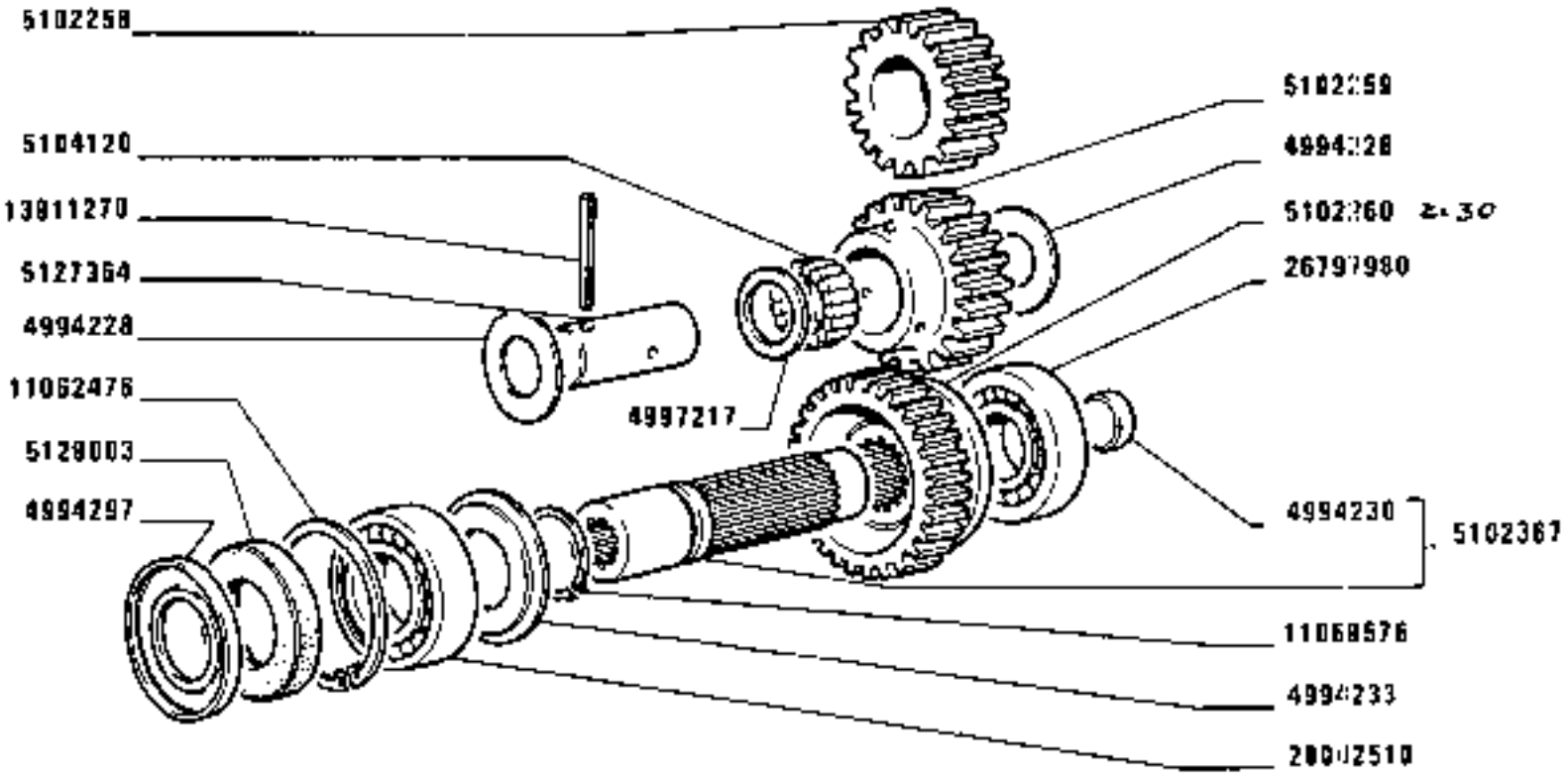

https://tractormanualz.com/

MODIF	ANT.MODIF	N.ORDIN.	Q.	DENOMINAZIONE	DESIGNATION	BENENNUNG	DESCRIPTION	DENOMINACIONES
		4994228	2	ANELLO DI APPOGGIO	RONDELLE DE BUTEE	DRUCKSCHEIBE	THRUST RING	ANILLO DE APOYO
		4994230	1	TAPPO	BOUCHON	STOPFEN	PLUG	TAPON
		4994233	1	DISCO	DISQUE	SCHEIBE	PLATE	DISCO
		4994297	1	DISCO	DISQUE	SCHEIBE	PLATE	DISCO
		4997217	1	DISTANZIALE	ENTRETOISE	ABSTANDSTUECK	SPACER	SEPARADOR
		5102258	1	INGRANAGGIO CONDUTTORE	PIGNON CONDUCTEUR	TREIBENDES ZAHNRAD	DRIVING GEAR	PINON CONDUCTOR
		5102259	1	INGRANAGGIO DI RINVIO	PIGNON DE RENVOI	ZWISCHENZAHNRAD	IDLE GEAR	PINON DE REENVIO
		5102260	1	INGRANAGGIO CONDOTTO	PIGNON CONDUIT	ANGETRIEBENES ZAHNRAD	DRIVEN GEAR	PINON CONDUCIDO
		5102367	1	ALBERO DI COMANDO COMPL.	ARBRE DE COMMANDE	ANTRIEBSWELLE	DRIVE SHAFT	ARBOL DE MANDO
	5101688	5104120	1	CUSCINETTO	COUSSINET	LAGERSCHALE	BEARING	COJINETE
	4994227	5127364	1	PERNO	AXE	BOLZEN	PIN	EJE
	5112246	5129003	1	ANELLO DI TENUTA	JOINT D'ETANCHEITE	DICHTRING	SEAL	JUNTA HERMETICA
		11062476	1	ANELLO DI SICUREZZA	ARRETOIR	SICHERUNGSRING	LOCKRING	ANILLO DE FRENO
	11069575	11069576	1	ANELLO DI SICUREZZA	ARRETOIR	SICHERUNGSRING	LOCKRING	ANILLO DE FRENO
		13911270	1	SPINA 6X70	GOUPILLE	STIFT	PIN	PASADOR
		26797980	1	CUSCINETTO	COUSSINET	LAGERSCHALE	BEARING	COJINETE
		28042510	1	CUSCINETTO	COUSSINET	LAGERSCHALE	BEARING	COJINETE

https://tractormanualz.com/

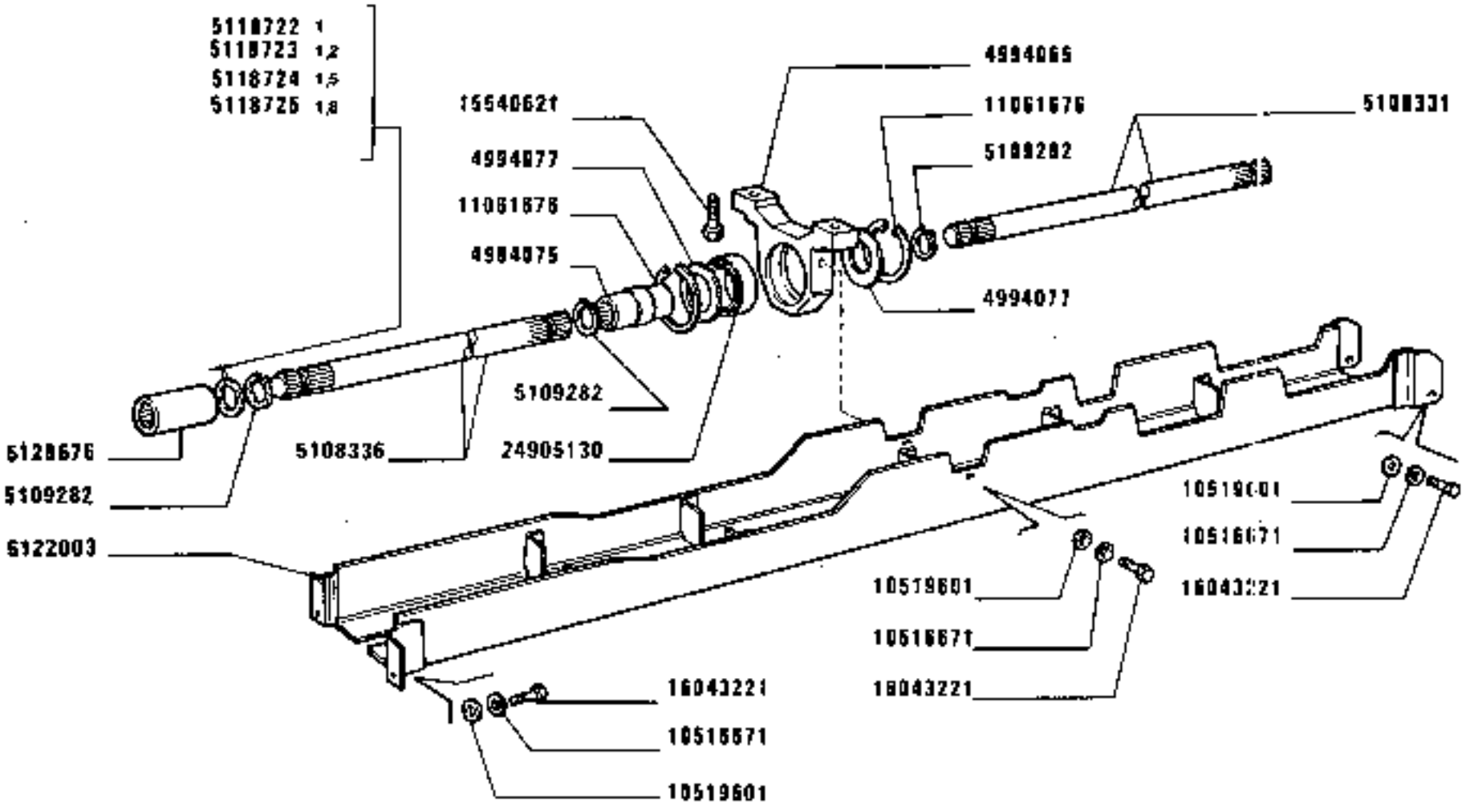

TRASMISSIONE TRA GRUPPO DI RINVIO E PONTE ANTERIORE

Transmission entre groupe de renvoi et pont AV
Übertragungswelle zwischen Verteilergetriebe und Vorderachse
Idler Unit-to-Front-Axle Propeller Shaft
Árbol de transmisión entre reenvío y puente anterior

https://tractormanualz.com/

MODIF	ANT.MODIF	N.ORDIN.	Q.	DENOMINAZIONE	DESIGNATION	BENENNUNG	DESCRIPTION	DENOMINACIONES
		4994065	1	SUPPORTO	SUPPORT	LAGER	SUPPORT	SOPORTE
		4994075	1	MANICOTTO DI TRASCINAMENTO	MANCHON	MITNEHMER	SLEEVE	MANGUITO
		4994077	2	ANELLO DI RITEGNO	ARRETOIR	HALTERING	RETAINER	RETENEDOR
		5108331	1	ALBERO	ARBRE	WELLE	SHAFT	ARBOL
		5108336	1	ALBERO	ARBRE	WELLE	SHAFT	ARBOL
		5109282	5	ANELLO DI RITEGNO	ARRETOIR	HALTERING	RETAINER	RETENEDOR
		5118722	1	SPESSORE DI REGISTRO SP.1	CALE D'EPAISSEUR	DISTANZSCHEIBE	SHIM	SUPLEMENTO
		5118723	1	SPESSORE DI REGISTRO SP.1,2	CALE D'EPAISSEUR	DISTANZSCHEIBE	SHIM	SUPLEMENTO
		5118724	1	SPESSORE DI REGISTRO SP.1,5	CALE D'EPAISSEUR	DISTANZSCHEIBE	SHIM	SUPLEMENTO
		5118725	1	SPESSORE DI REGISTRO SP.1,8	CALE D'EPAISSEUR	DISTANZSCHEIBE	SHIM	SUPLEMENTO
	5106892	5122003	1	PROTEZIONE	PROTECTION	ABDECKUNG	SHIELD	DEFENSA
	4994076	5128676	1	MANICOTTO DI TRASCINAMENTO	MANCHON	MITNEHMER	SLEEVE	MANGUITO
		10516671	6	ROSETTA DI SICUREZZA	RONDELLE FREIN	SICHERUNGSRING	LOCKWASHER	ARANDELA DE FRENO
		10519601	6	ROSETTA DI SICUREZZA	RONDELLE FREIN	SICHERUNGSRING	LOCKWASHER	ARANDELA DE FRENO
		11061676	2	ANELLO DI TENUTA	JOINT D'ETANCHEITE	DICHTRING	SEAL	JUNTA HERMETICA
		15540621	2	VITE	VIS	SCHRAUBE	SCREW	TORNILLO
		16043221	6	VITE	VIS	SCHRAUBE	SCREW	TORNILLO
		24905130	1	CUSCINETTO	COUSSINET	LAGERSCHALE	BEARING	COJINETE

https://tractormanualz.com/

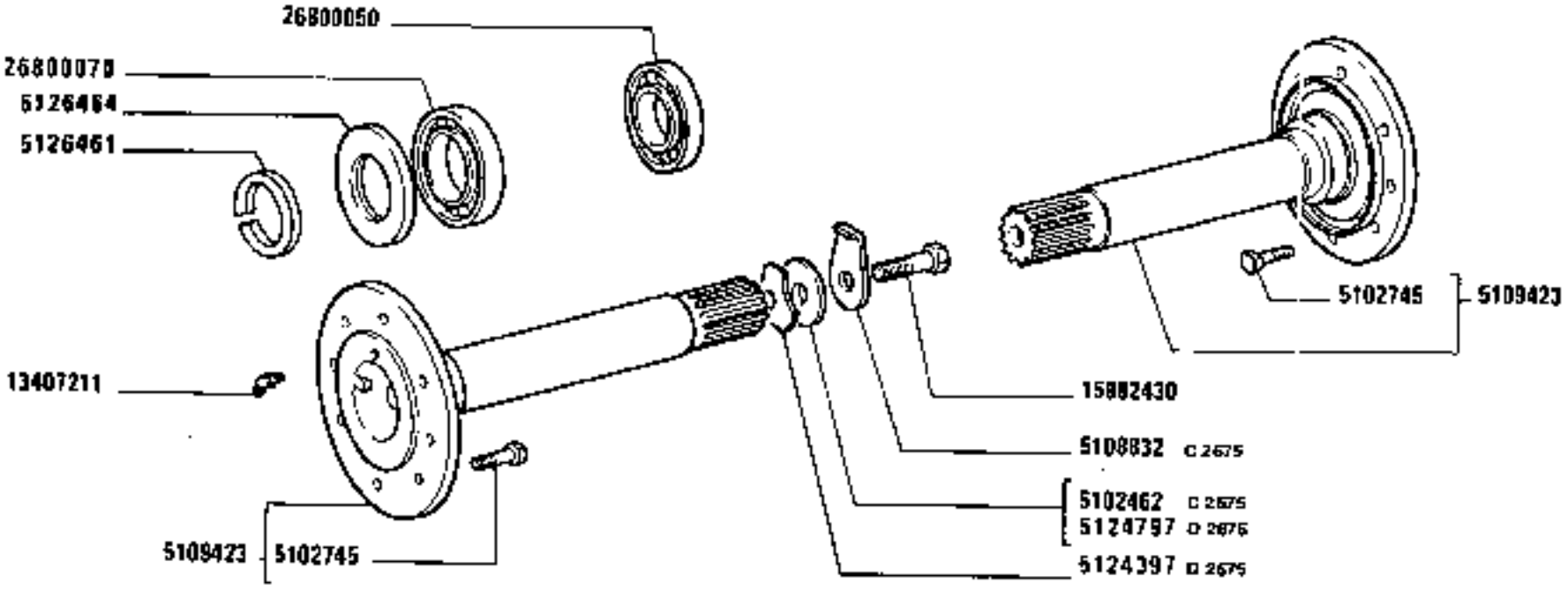

https://tractormanualz.com/

MODIF	ANT.MODIF	N.ORDIN.	Q.	DENOMINAZIONE	DESIGNATION	BENENNUNG	DESCRIPTION	DENOMINACIONES
C2675		5102462	2	ROSETTA	RONDELLE	SCHEIBE	WASHER	ARANDELA
		5102745	16	VITE	VIS	SCHRAUBE	SCREW	TORNILLO
		5102745	8	VITE (429)	VIS	SCHRAUBE	SCREW	TORNILLO
C2675		5108832	2	ANELLO	BAGUE	RING	RING	ANILLO
		5109423	2	ALBERO	ARBRE	WELLE	SHAFT	ARBOL
		5111317	4	MOZZO (431)	MOYEU	NABE	HUB	BUJE
		5111317	2	MOZZO (429)	MOYEU	NABE	HUB	BUJE
		5111320	4	BOCCOLA (431)	DOUILLE	BUECHSE	BUSH	CASQUILLO
		5111320	2	BOCCOLA (429)	DOUILLE	BUECHSE	BUSH	CASQUILLO
		5111321	1	LINGUETTA (429) (431)	LINGUET	SCHEIBENFEDER	KEY	CHAVETA
		5111323	1	LINGUETTA (431)	LINGUET	SCHEIBENFEDER	KEY	CHAVETA
		5111323	2	LINGUETTA (429)	LINGUET	SCHEIBENFEDER	KEY	CHAVETA
		5117111	2	ALBERO (431)	ARBRE	WELLE	SHAFT	ARBOL
02675		5124397	2	PIASTRINA	PLAQUETTE	PLAETTCHEN	PLATE	PLACA
02675		5124797	2	DISCO	DISQUE	SCHEIBE	PLATE	DISCO
	5118932	5126461	2	DISTANZIALE	ENTRETOISE	ABSTANDSTUECK	SPACER	SEPARADOR
	5112286	5126464	2	GUARNIZIONE DI TENUTA	JOINT	DICHTUNG	GASKET	JUNTA
	5112298	5126466		GUARNIZIONE	GARNITURE	UNTERLAGE	LINING	FORRO
		5128478	2	ALBERO (429)	ARBRE	WELLE	SHAFT	ARBOL
		10337610	1	PERNO (429) (431)	AXE	BOLZEN	PIN	EJE
		10517221	8	ROSETTA (429)	RONDELLE	SCHEIBE	WASHER	ARANDELA
		10517271	16	ROSETTA (431)	RONDELLE	SCHEIBE	WASHER	ARANDELA
		11071576	2	ANELLO DI SICUREZZA (429) (431)	ARRETOIR	SICHERUNGSRING	LOCKRING	ANILLO DE FRENO
		13407211	2	INGRASSATORE	GRAISSEUR	SCHMIERNIPPEL	FITTING	ENGRASADOR
		15981231	16	VITE (431)	VIS	SCHRAUBE	SCREW	TORNILLO
		15981231	8	VITE (429)	VIS	SCHRAUBE	SCREW	TORNILLO
		15992430	2	VITE	VIS	SCHRAUBE	SCREW	TORNILLO
		26800050	2	CUSCINETTO	COUSSINET	LAGERSCHALE	BEARING	COJINETE
		26800070	2	CUSCINETTO	COUSSINET	LAGERSCHALE	BEARING	COJINETE

https://tractormanualz.com/

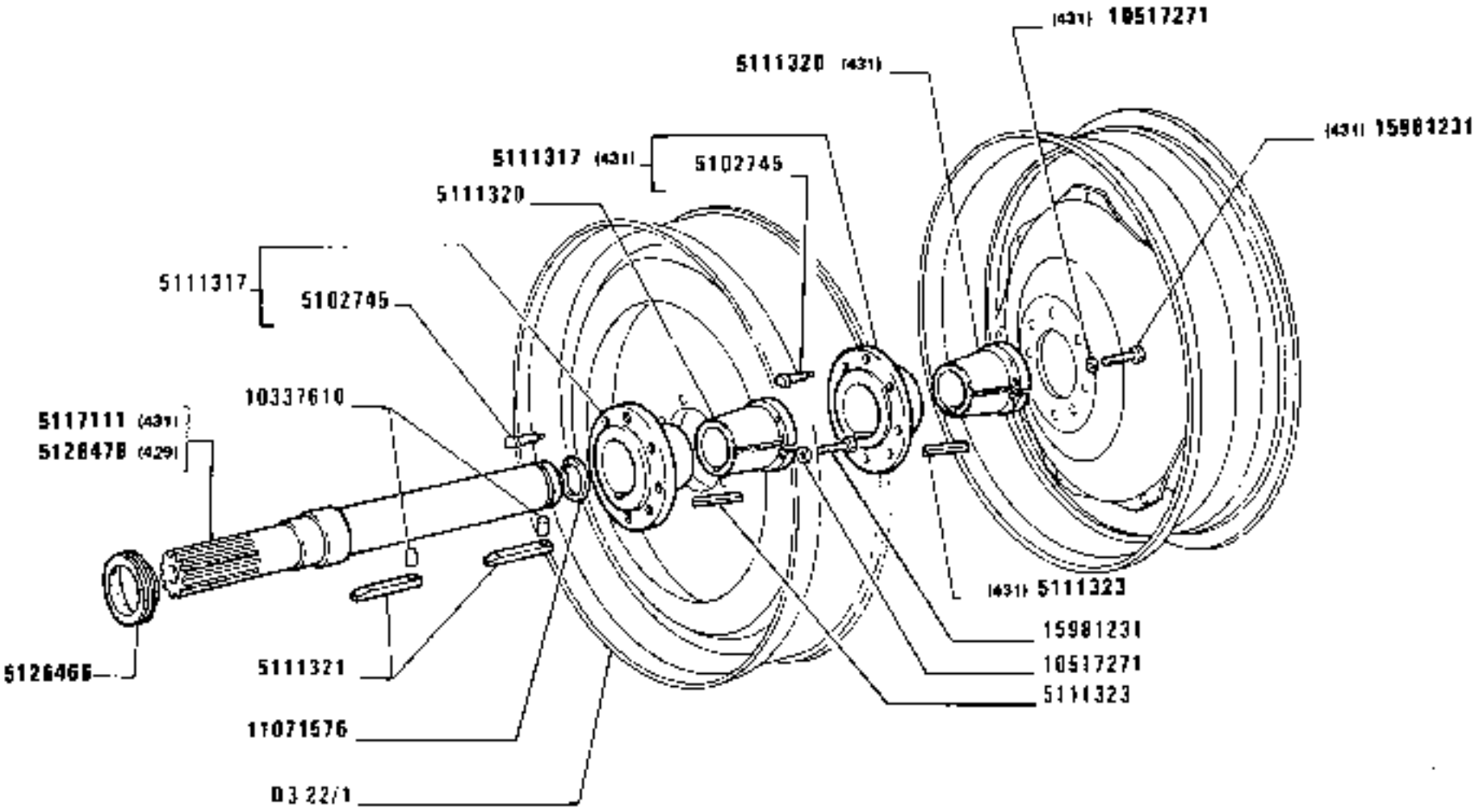

(429)(431)

https://tractormanualz.com/

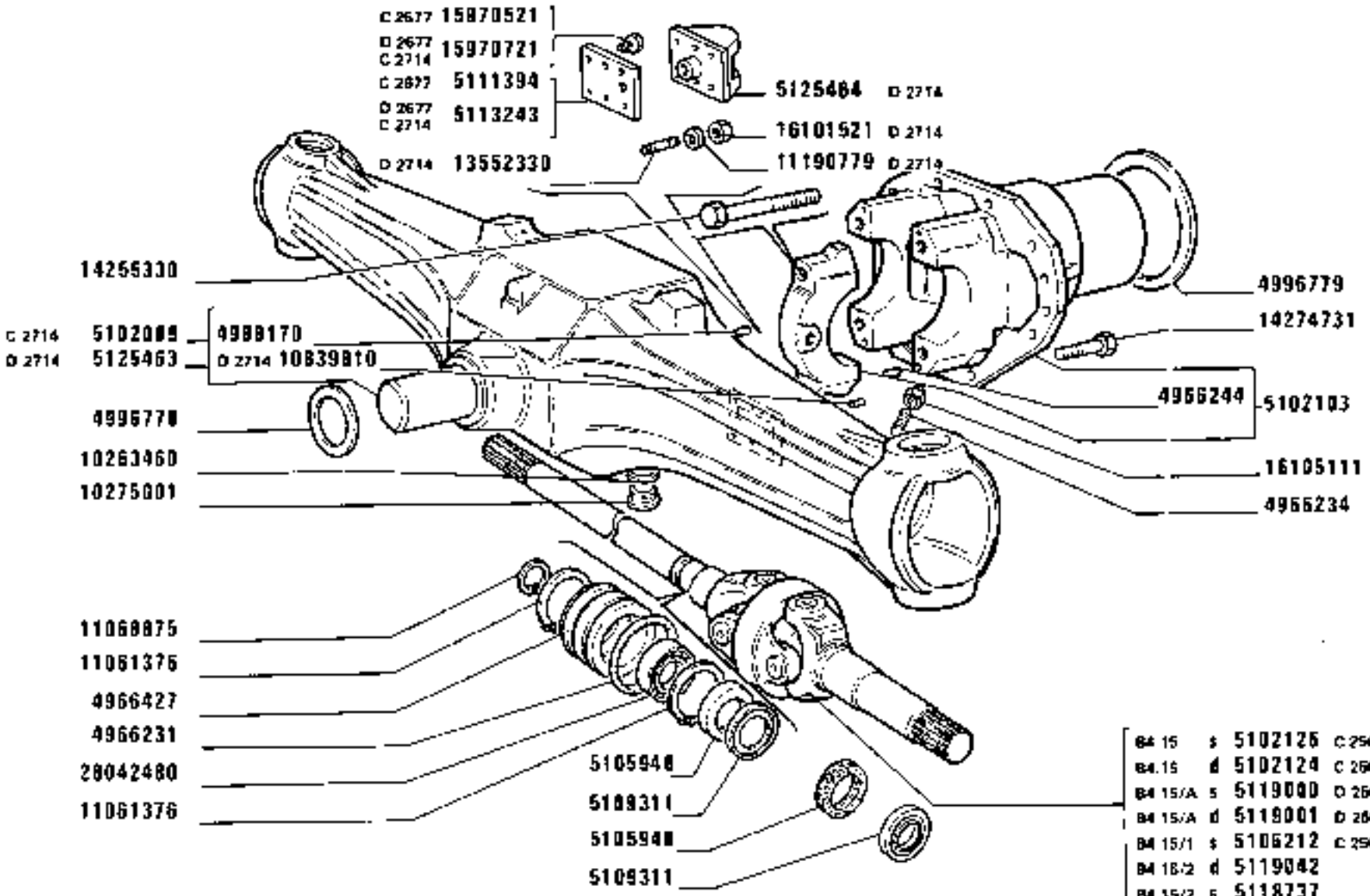

https://tractormanualz.com/

MODIF	ANT.MODIF	N.ORDIN.	Q.	DENOMINAZIONE	DESIGNATION	BENENNUNG	DESCRIPTION	DENOMINACIONES
		567406	1	PERNO (892)	AXE	BOLZEN	PIN	EJE
		573185	1	COPIGLIA (892)	GOUPILLE FENDUE	SPLINT	SPLIT PIN	PASADOR ABIERTO
		4966231	2	GUARNIZIONE DI TENUTA	JOINT	DICHTUNG	GASKET	JUNTA
		4966234	2	VITE	VIS	SCHRAUBE	SCREW	TORNILLO
		4966244	4	GRANO	ERGOT	PASSTIFT	DOWEL	PITON
		4966427	2	BUSSOLA	DOUILLE	GEWINDEBUECHSE	BUSHING	CASQUILLO
		4988170	2	GRANO	ERGOT	PASSTIFT	DOWEL	PITON
		4996778	1	ANELLO	BAGUE	RING	RING	ANILLO
		4996779	1	ANELLO	BAGUE	RING	RING	ANILLO
		5101112	1	BOCCOLA DENTATA	BAGUE DENTEE	ZAHNBUECHSE	SPLINED BUSH	MANGUITO DE ARRASTRE
C2714		5102089	1	SCATOLA COMPL.	CARTER	GEHAUSE	CASE	CAJA
		5102103	1	SUPPORTO COMPL.	SUPPORT	LAGER	SUPPORT	SOPORTE
C2561		5102124	1	SEMIALBERO D	ARBRE	WELLE	SHAFT	ARBOL
C2561		5102125	1	SEMIALBERO S	ARBRE	WELLE	SHAFT	ARBOL
		5103369	1	SUPPORTO (228)(236)(223)(219)	SUPPORT	LAGER	SUPPORT	SOPORTE
		5105948	4	GUARNIZIONE DI TENUTA	JOINT	DICHTUNG	GASKET	JUNTA
C2561		5106212	1	SEMIALBERO S (326)	ARBRE	WELLE	SHAFT	ARBOL
		5106834	1	LONGHERONE S (228)(236)(223)(219)	LONGERON	LAENGSTRAEGER	SIDE MEMBER	LARGUERO
		5106837	1	LONGHERONE D (228)(236)(223)(219)	LONGERON	LAENGSTRAEGER	SIDE MEMBER	LARGUERO
		5106838	4	PIASTRA (229)	PLAQUE	PLATTE	PLATE	PLACA
		5109311	2	ANELLO	BAGUE	RING	RING	ANILLO
C2677		5111394	1	COPERCHIO	COUVERCLE	DECKEL	COVER	TAPA
		5111455	1	SUPPORTO (225)(227)(228)	SUPPORT	LAGER	SUPPORT	SOPORTE
C2595		5111455	1	SUPPORTO (235)(236)	SUPPORT	LAGER	SUPPORT	SOPORTE
		5111465	1	FORCELLA (892)	FOURCHE	GABEL	FORK	HORQUILLA
		5111886	1	SUPPORTO ANT.COMPL.	SUPPORT	LAGER	SUPPORT	SOPORTE
		5111887	1	SUPPORTO POST.COMPL.	SUPPORT	LAGER	SUPPORT	SOPORTE
D2677		5113243	1	COPERCHIO	COUVERCLE	DECKEL	COVER	TAPA
C2714								
	5114896	5118737	1	SEMIALBERO S COMPL.	ARBRE	WELLE	SHAFT	ARBOL
	4999374	5118742	1	PERNO (225)	AXE	BOLZEN	PIN	EJE
D2561		5119000	1	SEMIALBERO COMPL.S	ARBRE	WELLE	SHAFT	ARBOL
D2561		5119001	1	SEMIALBERO COMPL.D	ARBRE	WELLE	SHAFT	ARBOL

https://tractormanualz.com/

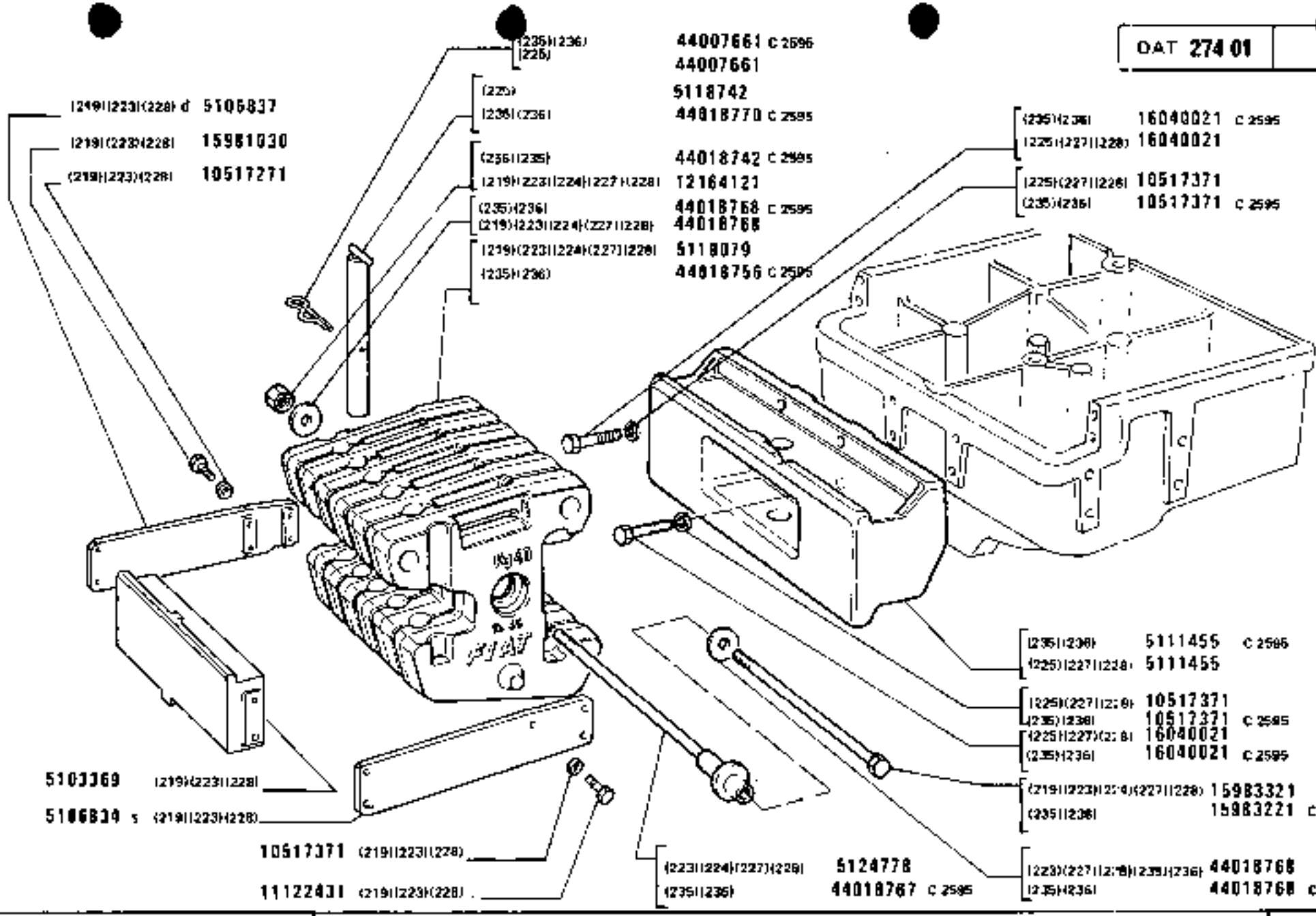

https://tractormanualz.com/

MODIF	ANT. MODIF	N. ORDIN.	Q.	DENOMINAZIONE	DESIGNATION	BENENNUNG	DESCRIPTION	DENOMINACIONES
	5114898	5119042	1	SEMIALBERO O COMPL.	ARBRE	WELLE	SHAFT	ARBOL
	4999028	5119079	10	PIASTRA (219)(224)(227)	PLAQUE	PLATTE	PLATE	PLACA
	4999028	5119079	20	PIASTRA (223)(228)	PLAQUE	PLATTE	PLATE	PLACA
	4999274	5124778	1	VITE (227)(224)(219)	VIS	SCHRAUBE	SCREW	TORNILLO
	4999274	5124778	2	VITE (228)(223)	VIS	SCHRAUBE	SCREW	TORNILLO
D2714		5125463	1	SCATOLA COMPL.	CARTER	GEHAUSE	CASE	CAJA
D2714		5125464	1	COPERCHIO	COUVERCLE	DECKEL	COVER	TAPA
	5101113	5129385	1	BOCCOLA	DOUILLE	BUECHSE	BUSH	CASQUILLO
	5107610	5130068	1	SUPPORTO	SUPPORT	LAGER	SUPPORT	SOPORTE
		5130081	2	BOCCOLA	DOUILLE	BUECHSE	BUSH	CASQUILLO
		10263460	2	GUARNIZIONE DI TENUTA	JOINT	DICHTUNG	GASKET	JUNTA
		10275001	2	TAPPO	BOUCHON	STOPFEN	PLUG	TAPON
		10517271	4	ROSETTA (219)(228)(223)	RONDELLE	SCHEIBE	WASHER	ARANDELA
		10517371	4	ROSETTA (225)(227)(892)	RONDELLE	SCHEIBE	WASHER	ARANDELA
		10517371	12	ROSETTA DI SICUREZZA (219)(223)(228)	RONDELLE FREIN	SICHERUNGSRING	LOCKWASHER	ARANDELA DE FRENO
C2595		10517371	4	ROSETTA	RONDELLE	SCHEIBE	WASHER	ARANDELA
		10837710	2	GRANO	ERGOT	PASSTIFT	DOWEL	PITON
D2714		10839310	2	GRANO	ERGOT	PASSTIFT	DOWEL	PITON
		11061376	4	ANELLO DI SICUREZZA	ARRETOIR	SICHERUNGSRING	LOCKRING	ANILLO DE FRENO
		11068875	2	ANELLO DI SICUREZZA	ARRETOIR	SICHERUNGSRING	LOCKRING	ANILLO DE FRENO
		11122431	8	VITE (228)(223)(219)	VIS	SCHRAUBE	SCREW	TORNILLO
D2714		11190779	6	ROSETTA	RONDELLE	SCHEIBE	WASHER	ARANDELA
	12164111	12164121	1	DADO (224)(227)	ECROU	MUTTER	NUT	TUERCA
	12164111	12164121	2	DADO (223)(228)(219)	ECROU	MUTTER	NUT	TUERCA
		13407211	1	INGRASSATORE	GRAISSEUR	SCHMIERNIPPEL	FITTING	ENGRASADOR
D2714		13552330	6	PRIGIONIERO	GOUJON	STIFTSCHRAUBE	STUD	ESPARRAGO
		14255330	4	VITE	VIS	SCHRAUBE	SCREW	TORNILLO
		14272031	4	VITE	VIS	SCHRAUBE	SCREW	TORNILLO
		14274731	10	VITE	VIS	SCHRAUBE	SCREW	TORNILLO
C2677		15970521	6	VITE	VIS	SCHRAUBE	SCREW	TORNILLO
D2677		15970721	6	VITE	VIS	SCHRAUBE	SCREW	TORNILLO
C2714								
	15981031	15981030	4	VITE (228)(236)(223)(219)	VIS	SCHRAUBE	SCREW	TORNILLO

https://tractormanualz.com/

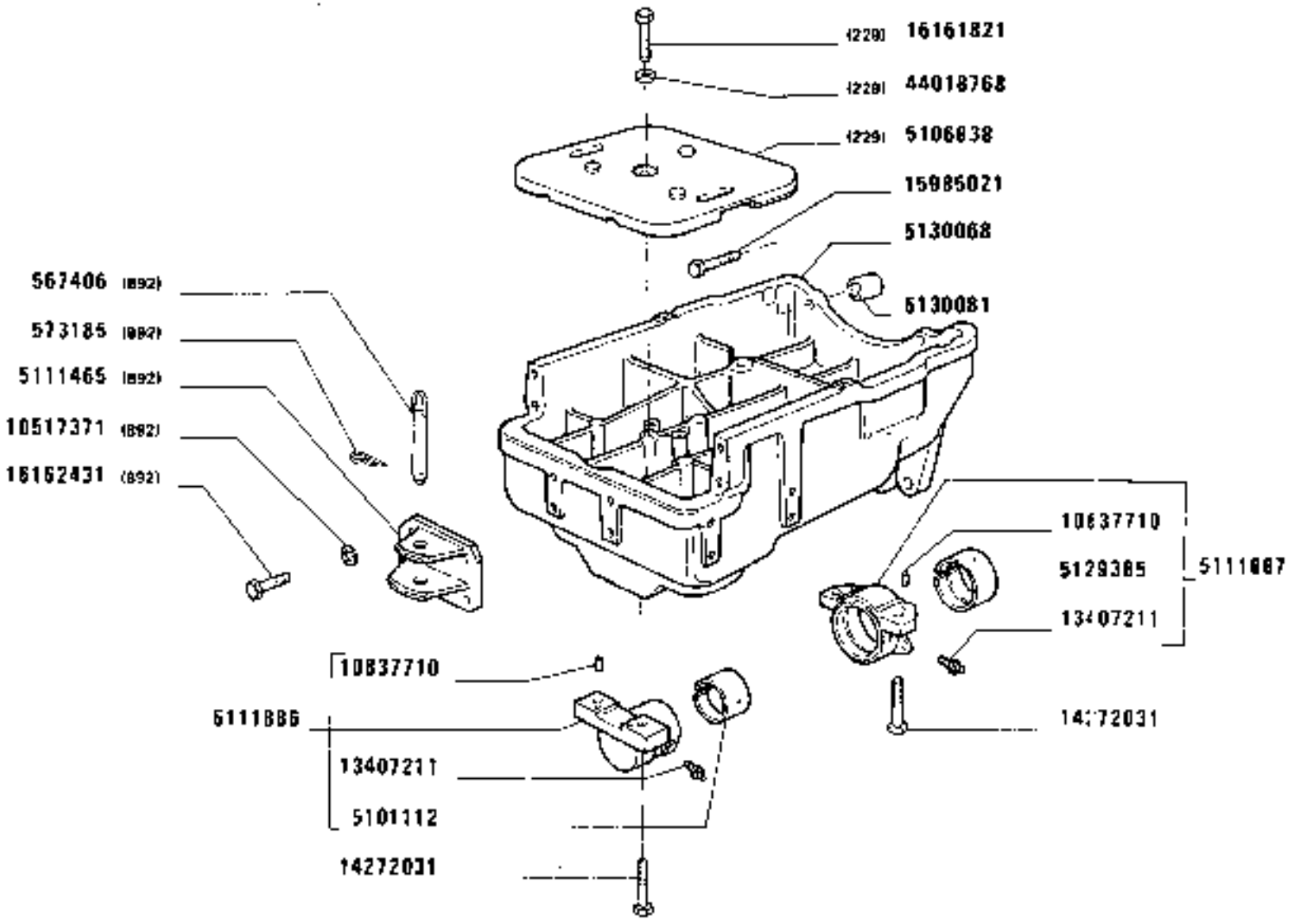

https://tractormanualz.com/

MODIF	ANT.MODIF	N.ORDIN.	Q.	DENOMINAZIONE	DESIGNATION	BENENNUNG	DESCRIPTION	DENOMINACIONES
C2595		15983221	1	VITE (235)(236)	VIS	SCHRAUBE	SCREW	TORNILLO
		15983321	1	VITE (227)(224)	VIS	SCHRAUBE	SCREW	TORNILLO
		15983321	2	VITE (223)(228)(219)	VIS	SCHRAUBE	SCREW	TORNILLO
	15985031	15985021	6	VITE	VIS	SCHRAUBE	SCREW	TORNILLO
		16040021	4	VITE (225)(227)(235)(236)	VIS	SCHRAUBE	SCREW	TORNILLO
C2595		16040021	4	VITE (235)(236)	VIS	SCHRAUBE	SCREW	TORNILLO
02714		16101521	6	DADO	ECROU	MUTTER	NUT	TUERCA
		16105111	2	DADO	ECROU	MUTTER	NUT	TUERCA
		16161821	1	VITE (229)	VIS	SCHRAUBE	SCREW	TORNILLO
		16162431	4	VITE (892)	VIS	SCHRAUBE	SCREW	TORNILLO
		28042480	2	CUSCINETTO	COUSSINET	LAGERSCHALE	BEARING	COJINETE
C2595		44007661	1	COPIGLIA (235)(236)	GOUPILLE FENDUE	SPLINT	SPLIT PIN	PASADOR ABIERTO
		44007661	1	COPIGLIA (225)	GOUPILLE FENDUE	SPLINT	SPLIT PIN	PASADOR ABIERTO
C2595		44018742	2	DADO (235)(236)	ECROU	MUTTER	NUT	TUERCA
C2595		44018756	10	PIASTRA (235)(236)	PLAQUE	PLATTE	PLATE	PLACA
C2595		44018767	1	VITE (235)(236)	VIS	SCHRAUBE	SCREW	TORNILLO
		44018768	4	ROSETTA	RONDELLE	SCHEIBE	WASHER	ARANDELA
C2595		44018768	2	ROSETTA (235)(236)	RONDELLE	SCHEIBE	WASHER	ARANDELA
C2595		44018770	1	PERNO (235)(236)	AXE	BOLZEN	PIN	EJE

https://tractormanualz.com/

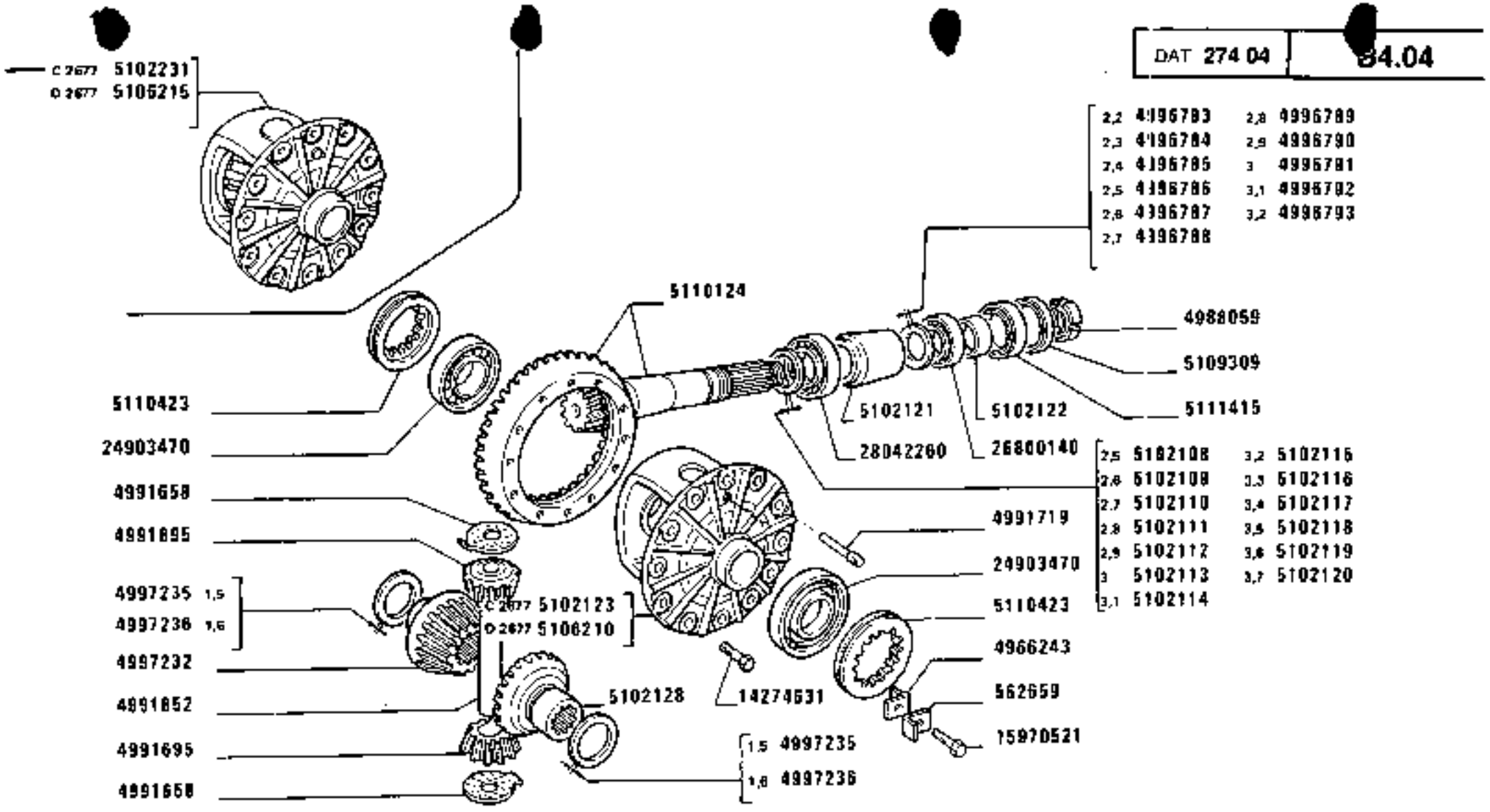

https://tractormanualz.com/

MODIF	ANT.MODIF	N.ORDIN.	Q.	DENOMINAZIONE	DESIGNATION	BENENNUNG	DESCRIPTION	DENOMINACIONES
		562659	2	PIASTRINA DI SICUREZZA	PLAQUETTE FREIN	SICHERUNGSBLECH	LOCKPLATE	PLACA DE FRENO
		4966243	2	PIASTRINA DI SICUREZZA	PLAQUETTE FREIN	SICHERUNGSBLECH	LOCKPLATE	PLACA DE FRENO
		4988059	1	GHIERA	VIROLE	GEWINDERING	PLUG	VIROLA
		4991652	1	PERNO	AXE	BOLZEN	PIN	EJE
		4991658	2	RALLA	CRAPAUDINE	DRUCKSCHEIBE	THRUST PLATE	CHUMACERA
		4991695	2	SATELLITE	SATELLITE	KEGELRAD	IDLE PINION	PINON SATELITE
		4991719	1	SPINA	GOUPILLE	STIFT	PIN	PASADOR
		4996783	1	ANELLO SP.2,2 MM	BAGUE	RING	RING	ANILLO
		4996784	1	ANELLO SP.2,3 MM	BAGUE	RING	RING	ANILLO
		4996785	1	ANELLO SP.2,4 MM	BAGUE	RING	RING	ANILLO
		4996786	1	ANELLO SP.2,5 MM	BAGUE	RING	RING	ANILLO
		4996787	1	ANELLO SP.2,6 MM	BAGUE	RING	RING	ANILLO
		4996788	1	ANELLO SP.2,7 MM	BAGUE	RING	RING	ANILLO
		4996789	1	ANELLO SP.2,8MM	BAGUE	RING	RING	ANILLO
		4996790	1	ANELLO SP.2,9 MM	BAGUE	RING	RING	ANILLO
		4996791	1	ANELLO SP.3,0 MM	BAGUE	RING	RING	ANILLO
		4996792	1	ANELLO SP.3,1 MM	BAGUE	RING	RING	ANILLO
		4996793	1	ANELLO SP.3,2 MM	BAGUE	RING	RING	ANILLO
		4997232	1	PLANETARIO	PLANETAIRE	ACHSWELLENRAD	SUN GEAR	PINON PLANETARIO
		4997235	1	ANELLO SP.1,5 MM	BAGUE	RING	RING	ANILLO
		4997236	1	ANELLO SP.1,6 MM	BAGUE	RING	RING	ANILLO
		5102108	1	ANELLO SP.2,5 MM	BAGUE	RING	RING	ANILLO
		5102109	1	ANELLO SP.2,6 MM	BAGUE	RING	RING	ANILLO
		5102110	1	ANELLO SP.2,7 MM	BAGUE	RING	RING	ANILLO
		5102111	1	ANELLO SP.2,8 MM	BAGUE	RING	RING	ANILLO
		5102112	1	ANELLO SP.2,9 MM	BAGUE	RING	RING	ANILLO
		5102113	1	ANELLO SP.3,0 MM	BAGUE	RING	RING	ANILLO
		5102114	1	ANELLO SP.3,1 MM	BAGUE	RING	RING	ANILLO
		5102115	1	ANELLO SP.3,2 MM	BAGUE	RING	RING	ANILLO
		5102116	1	ANELLO SP.3,3 MM	BAGUE	RING	RING	ANILLO
		5102117	1	ANELLO SP.3,4 MM	BAGUE	RING	RING	ANILLO
		5102118	1	ANELLO SP.3,5 MM	BAGUE	RING	RING	ANILLO
		5102119	1	ANELLO SP.3,6 MM	BAGUE	RING	RING	ANILLO
		5102120	1	ANELLO SP.3,7 MM	BAGUE	RING	RING	ANILLO
		5102121	1	DISTANZIALE	ENTRETOISE	ABSTANDSTUECK	SPACER	SEPARADOR
		5102122	1	GUARNIZIONE DI TENUTA	JOINT	DICHTUNG	GASKET	JUNTA
C2677		5102123	1	SCATOLA	CARTER	GEHAUSE	CASE	CAJA
		5102128	1	PLANETARIO	PLANETAIRE	ACHSWELLENRAD	SUN GEAR	PINON PLANETARIO

https://tractormanualz.com/

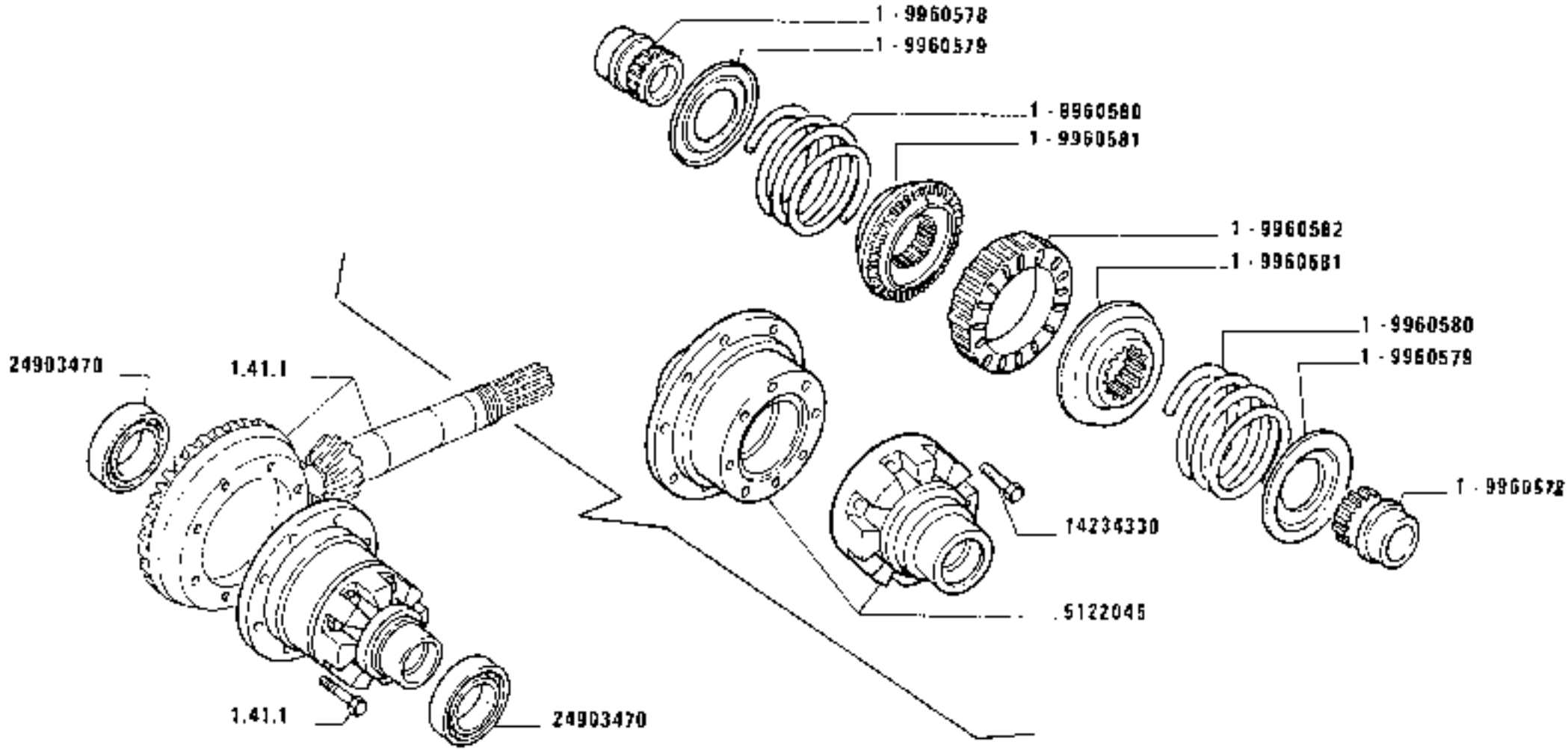

D 2793

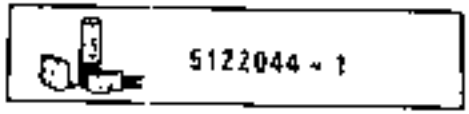

https://tractormanualz.com/

MODIF	ANT.MODIF	N.ORDIN.	Q.	DENOMINAZIONE	DESIGNATION	BENENNUNG	DESCRIPTION	DENOMINACIONES
C2677		5102231	1	SCATOLA COMPL.	CARTER	GEHAUSE	CASE	CAJA
D2677		5106210	1	SCATOLA	CARTER	GEHAUSE	CASE	CAJA
D2677		5106215	1	SCATOLA COMPL.	CARTER	GEHAUSE	CASE	CAJA
		5109309	1	DISCO	DISQUE	SCHEIBE	PLATE	DISCO
		5110124	1	COPPIA CONICA 10/34	COUPLE CONIQUE	KEGELRADANTRIEB	BEVEL GEAR/PINION SET	PAR CONICO
		5110423	2	GHIERA	VIROLE	GEWINDERING	PLUG	VIROLA
		5111415	1	GUARNIZIONE DI TENUTA	JOINT	DICHTUNG	GASKET	JUNTA
	14274671	14274631	12	VITE	VIS	SCHRAUBE	SCREW	TORNILLO
		15970521	2	VITE	VIS	SCHRAUBE	SCREW	TORNILLO
		24903470	2	CUSCINETTO	COUSSINET	LAGERSCHALE	BEARING	COJINETE
		26800140	1	CUSCINETTO	COUSSINET	LAGERSCHALE	BEARING	COJINETE
		28042260	1	CUSCINETTO	COUSSINET	LAGERSCHALE	BEARING	COJINETE

https://tractormanualz.com/

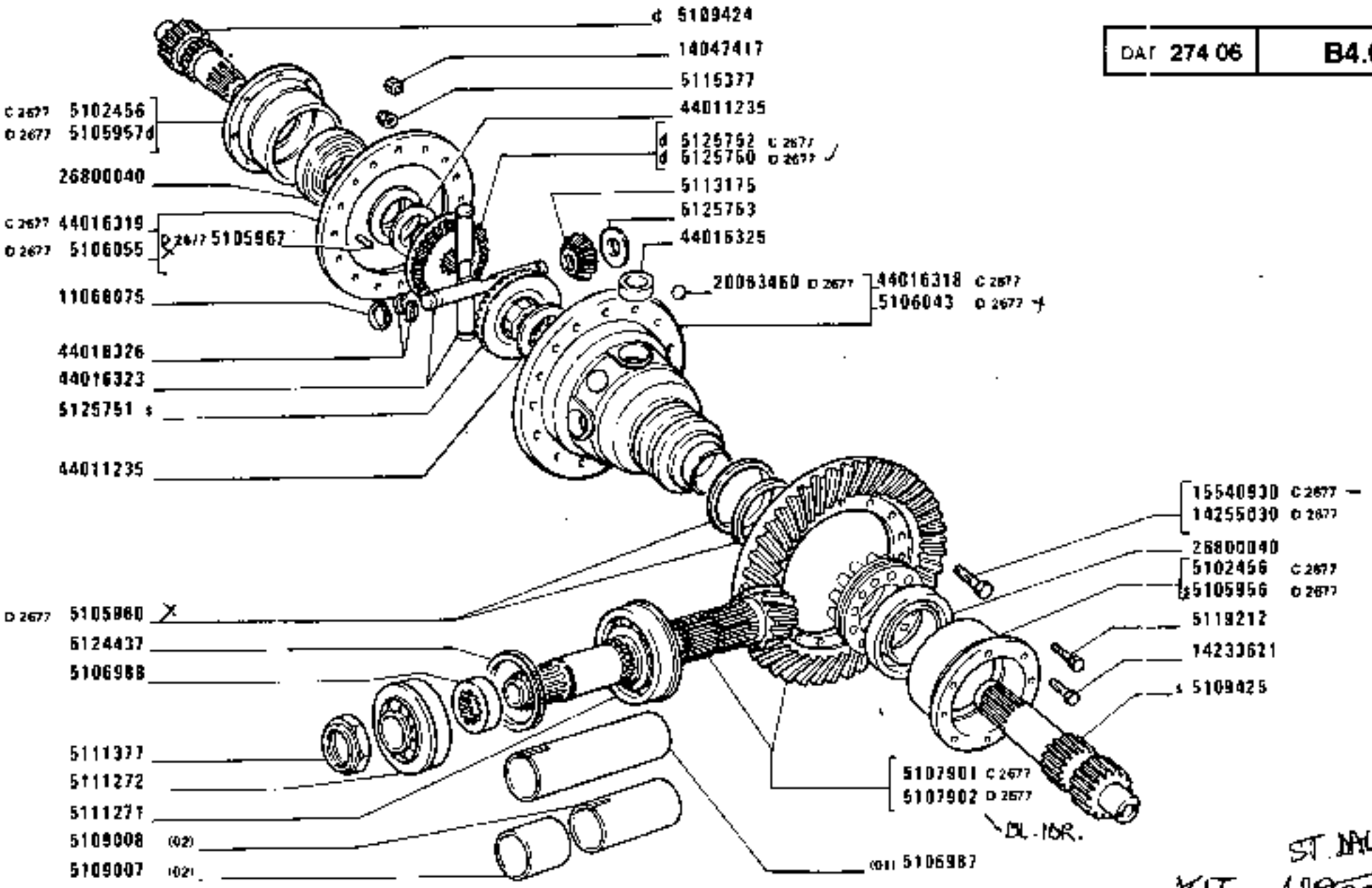

ST. MAL. 515/501

KIT A93001/9

1880-1880 DT
D1 02

RUOTISMI RIDUZIONE E DIFFERENZIALE POSTERIORI

Engrenages de réduction et différentiel AR
Hinterachsantrieb und Ausgleichgetriebe
Rear Final Drive and Differential Gears
Reducción final y diferencial posteriores

B4.06

1

https://tractormanualz.com/

MODIF	ANT.MODIF	N.ORDIN	Q.	DENOMINAZIONE	DESIGNATION	BENENNUNG	DESCRIPTION	DENOMINACIONES
		5102442	1	SPESSORE DI REGISTRO SP.3 MM	CALE D'EPAISSEUR	DISTANZSCHEIBE	SHIM	SUPLEMENTO
		5102443	1	SPESSORE DI REGISTRO SP.3,1 MM	CALE D'EPAISSEUR	DISTANZSCHEIBE	SHIM	SUPLEMENTO
		5102444	1	SPESSORE DI REGISTRO SP.3,2 MM	CALE D'EPAISSEUR	DISTANZSCHEIBE	SHIM	SUPLEMENTO
		5102445	1	SPESSORE DI REGISTRO SP.3,3 MM	CALE D'EPAISSEUR	DISTANZSCHEIBE	SHIM	SUPLEMENTO
		5102446	1	SPESSORE DI REGISTRO SP.3,4 MM	CALE D'EPAISSEUR	DISTANZSCHEIBE	SHIM	SUPLEMENTO
		5102447	1	SPESSORE DI REGISTRO SP.3,5 MM	CALE D'EPAISSEUR	DISTANZSCHEIBE	SHIM	SUPLEMENTO
		5102448	1	SPESSORE DI REGISTRO SP.3,6 MM	CALE D'EPAISSEUR	DISTANZSCHEIBE	SHIM	SUPLEMENTO
		5102449	1	SPESSORE DI REGISTRO SP.3,7 MM	CALE D'EPAISSEUR	DISTANZSCHEIBE	SHIM	SUPLEMENTO
		5102450	1	SPESSORE DI REGISTRO SP.3,8 MM	CALE D'EPAISSEUR	DISTANZSCHEIBE	SHIM	SUPLEMENTO
		5102451	1	SPESSORE DI REGISTRO SP.3,9 MM	CALE D'EPAISSEUR	DISTANZSCHEIBE	SHIM	SUPLEMENTO
		5102452	1	SPESSORE DI REGISTRO SP.4 MM	CALE D'EPAISSEUR	DISTANZSCHEIBE	SHIM	SUPLEMENTO
C2677		5102456	2	SUPPORTO	SUPPORT	LAGER	SUPPORT	SOPORTE
		5102457		ANELLO 0,5	BAGUE	RING	RING	ANILLO
		5102458		ANELLO 0,2	BAGUE	RING	RING	ANILLO
		5102459		ANELLO 0,15	BAGUE	RING	RING	ANILLO
D2677		5105956	1	SUPPORTO S	SUPPORT	LAGER	SUPPORT	SOPORTE
D2677		5105957	1	SUPPORTO D	SUPPORT	LAGER	SUPPORT	SOPORTE
D2677		5105960	2	ANELLO DI SICUREZZA	ARRETOIR	SICHERUNGSRING	LOCKRING	ANILLO DE FRENO
D2677		5105967	3	GRANO	ERGOT	PASSTIFT	DOWEL	PITON
D2677		5106043	1	SCATOLA E RUOTISMI	CARTER ET PIGNONS	AUSGLEICHGETRIEBE	GEARS AND CASE	CAJA Y DIFERENCIAL
D2677		5106055	1	COPERCHIO	COUVERCLE	DECKEL	COVER	TAPA
		5106987	1	DISTANZIALE (01)	ENTRETOISE	ABSTANDSTUECK	SPACER	SEPARADOR
		5106988	1	DISTANZIALE	ENTRETOISE	ABSTANDSTUECK	SPACER	SEPARADOR
C2677		5107901	1	COPPIA CONICA 9/41	COUPLE CONIQUE	KEGELRADANTRIEB	BEVEL GEAR/PINION SET	PAR CONICO
D2677		5107902	1	COPPIA CONICA 9/41	COUPLE CONIQUE	KEGELRADANTRIEB	BEVEL GEAR/PINION SET	PAR CONICO
		5109007	1	DISTANZIALE (02)	ENTRETOISE	ABSTANDSTUECK	SPACER	SEPARADOR
		5109008	1	DISTANZIALE (02)	ENTRETOISE	ABSTANDSTUECK	SPACER	SEPARADOR

https://tractormanualz.com/

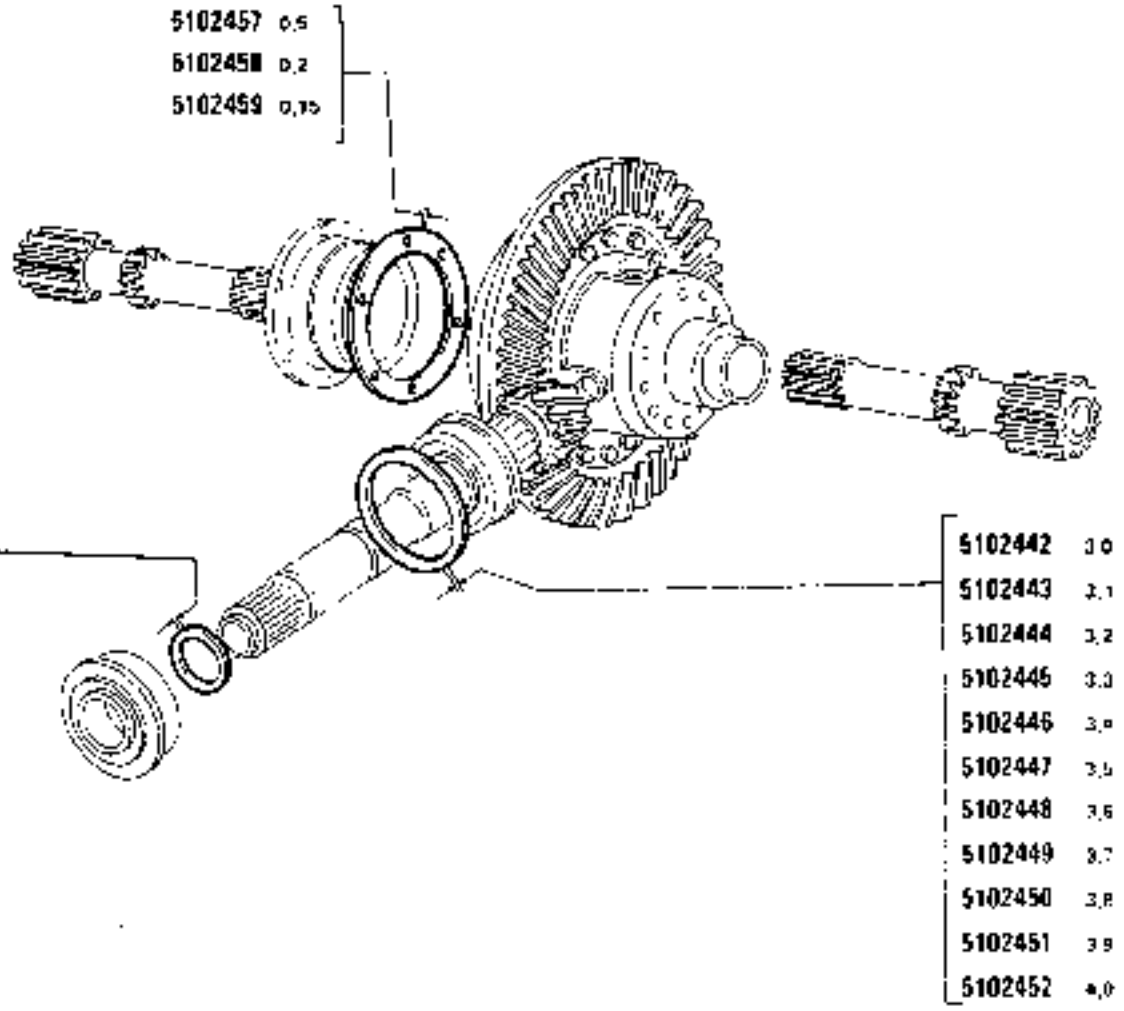

https://tractormanualz.com/

MODIF	ANT.MODIF	N.ORDIN.	Q.	DENOMINAZIONE	DESIGNATION	BENENNUNG	DESCRIPTION	DENOMINACIONES
		5109424	1	SEMIALBERO O	ARBRE	WELLE	SHAFT	ARBOL
		5109425	1	SEMIALBERO S	ARBRE	WELLE	SHAFT	ARBOL
		5111271	1	CUSCINETTO	COUSSINET	LAGERSCHALE	BEARING	COJINETE
		5111272	1	CUSCINETTO	COUSSINET	LAGERSCHALE	BEARING	COJINETE
		5111377	1	DADO	ECROU	MUTTER	NUT	TUERCA
		5112869	2	SPESSORE DI REGISTRO SP.1,75 MM	CALE D'EPAISSEUR	DISTANZSCHEIBE	SHIM	SUPLEMENTO
		5112870	2	SPESSORE DI REGISTRO SP.1,80 MM	CALE D'EPAISSEUR	DISTANZSCHEIBE	SHIM	SUPLEMENTO
		5112871	2	SPESSORE DI REGISTRO SP.1,85 MM	CALE D'EPAISSEUR	DISTANZSCHEIBE	SHIM	SUPLEMENTO
		5112872	2	SPESSORE DI REGISTRO SP.1,90 MM	CALE D'EPAISSEUR	DISTANZSCHEIBE	SHIM	SUPLEMENTO
		5112873	2	SPESSORE DI REGISTRO SP.2,00 MM	CALE D'EPAISSEUR	DISTANZSCHEIBE	SHIM	SUPLEMENTO
		5112874	2	SPESSORE DI REGISTRO SP.2,05 MM	CALE D'EPAISSEUR	DISTANZSCHEIBE	SHIM	SUPLEMENTO
		5112875	2	SPESSORE DI REGISTRO SP.2,10 MM	CALE D'EPAISSEUR	DISTANZSCHEIBE	SHIM	SUPLEMENTO
		5112876	2	SPESSORE DI REGISTRO SP.2,15 MM	CALE D'EPAISSEUR	DISTANZSCHEIBE	SHIM	SUPLEMENTO
		5112877	2	SPESSORE DI REGISTRO SP.2,20 MM	CALE D'EPAISSEUR	DISTANZSCHEIBE	SHIM	SUPLEMENTO
		5112878	2	SPESSORE DI REGISTRO SP.2,50 MM	CALE D'EPAISSEUR	DISTANZSCHEIBE	SHIM	SUPLEMENTO
		5112879	2	SPESSORE DI REGISTRO SP.2,70 MM	CALE D'EPAISSEUR	DISTANZSCHEIBE	SHIM	SUPLEMENTO
		5113175	4	SATELLITE	SATELLITE	KEGELRAD	IDLE PINION	PINON SATELITE
		5115377	1	DADO	ECROU	MUTTER	NUT	TUERCA
		5118079	2	SPESSORE DI REGISTRO SP.3,15 MM	CALE D'EPAISSEUR	DISTANZSCHEIBE	SHIM	SUPLEMENTO
		5118080	2	SPESSORE DI REGISTRO SP.3,20 MM	CALE D'EPAISSEUR	DISTANZSCHEIBE	SHIM	SUPLEMENTO
		5118081	2	SPESSORE DI REGISTRO SP.3,25 MM	CALE D'EPAISSEUR	DISTANZSCHEIBE	SHIM	SUPLEMENTO
		5118082	2	SPESSORE DI REGISTRO SP.3,30 MM	CALE D'EPAISSEUR	DISTANZSCHEIBE	SHIM	SUPLEMENTO
		5118083	2	SPESSORE DI REGISTRO SP.3,35 MM	CALE D'EPAISSEUR	DISTANZSCHEIBE	SHIM	SUPLEMENTO
		5118084	2	SPESSORE DI REGISTRO SP.3,40 MM	CALE D'EPAISSEUR	DISTANZSCHEIBE	SHIM	SUPLEMENTO

https://tractormanualz.com/

MODIF	ANT.MODIF	N.ORDIN.	Q.	DENOMINAZIONE	DESIGNATION	BENENNUNG	DESCRIPTION	DENOMINACIONES
		5118085	2	SPESSORE DI REGISTRO SP.3,45 MM	CALE D'EPAISSEUR	DISTANZSCHEIBE	SHIM	SUPLEMENTO
		5119212	1	VITE	VIS	SCHRAUBE	SCREW	TORNILLO
	5112025	5124437	1	GUARNIZIONE DI TENUTA	JOINT	DICHTUNG	GASKET	JUNTA
D2677	5105961	5125750	1	PLANETARIO D	PLANETAIRE	ACHSWELLENRAD	SUN GEAR	PINON PLANETARIO
	5113174	5125751	1	PLANETARIO S	PLANETAIRE	ACHSWELLENRAD	SUN GEAR	PINON PLANETARIO
C2677	5113173	5125752	1	PLANETARIO D	PLANETAIRE	ACHSWELLENRAD	SUN GEAR	PINON PLANETARIO
	44016324	5125753	4	ROSETTA	RONDELLE	SCHEIBE	WASHER	ARANDELA
		11068075	4	ANELLO RASCHIAOLIO	SEGMENT RACLEUR	OELABSTREIFRING	OILSCRAPER RING	ARO DE ENGRASE
		14047417	1	DADO	ECROU	MUTTER	NUT	TUERCA
		14233621	16	VITE	VIS	SCHRAUBE	SCREW	TORNILLO
D2677		14255030	12	VITE	VIS	SCHRAUBE	SCREW	TORNILLO
C2677		15540930	16	VITE	VIS	SCHRAUBE	SCREW	TORNILLO
D2677		20063400	2	SFERA	BILLE	KUGEL	BALL	BOLA
		26800040	2	CUSCINETTO	COUSSINET	LAGERSCHALE	BEARING	COJINETE
		44011235	2	ROSETTA	RONDELLE	SCHEIBE	WASHER	ARANDELA
C2677		44016318	1	SCATOLA	CARTER	GEHAUSE	CASE	CAJA
C2677		44016319	1	COPERCHIO	COUVERCLE	DECKEL	COVER	TAPA
		44016323	2	ALBERO PORTASATELLITI	ARBRE DE PORTE-SATELLITES	PLANETENTRAEGER-WELLE	PLANETARY CARRIER SHAFT	ARBOL DE PORTA-SATELITES
		44016325	4	ANELLO DI APPOGGIO	RONDELLE DE BUTEE	DRUCKSCHEIBE	THRUST RING	ANILLO DE APOYO
		44016326	8	SEMIANELLO	DEMI-BAGUE	RINGHAELFTE	HALF RING	SEMIANILLO

https://tractormanualz.com/

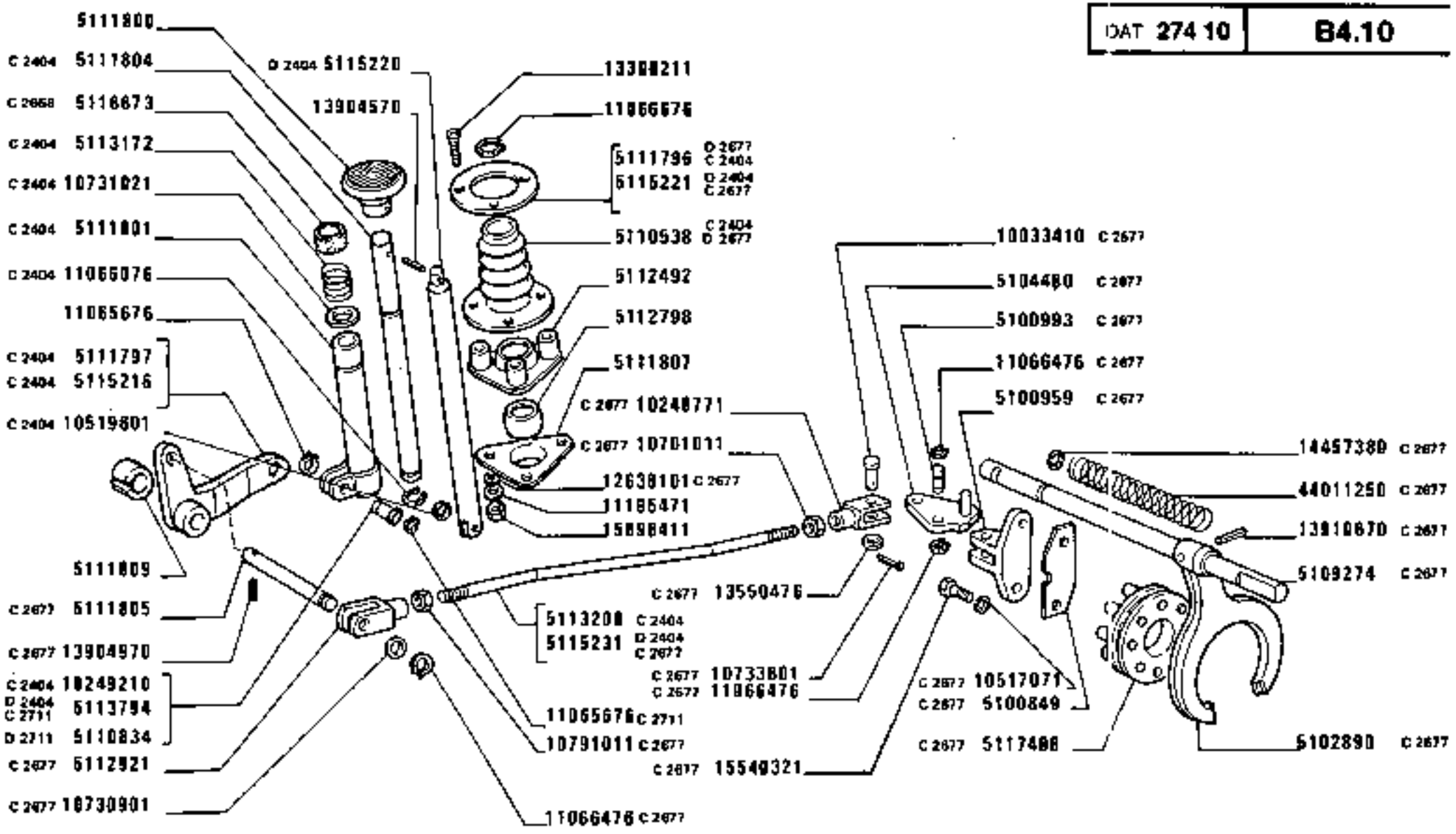

https://tractormanualz.com/

MODIF	ANT.MODIF	N.ORDIN.	Q.	DENOMINAZIONE	DESIGNATION	BENENNUNG	DESCRIPTION	DENOMINACIONES
C2677		5100849		SPESSORE DI REGISTRO	CALE D'EPAISSEUR	DISTANZSCHEIBE	SHIM	SUPLEMENTO
C2677		5100959	1	SUPPORTO	SUPPORT	LAGER	SUPPORT	SOPORTE
C2677		5100993	1	PERNO	AXE	BOLZEN	PIN	EJE
C2677		5102890	1	FORCELLA	FOURCHE	GABEL	FORK	HORQUILLA
C2677		5104480	1	LEVA	LEVIER	HEBEL	LEVER	PALANCA
		5105963	1	DISCO	DISQUE	SCHEIBE	PLATE	DISCO
		5105964	1	DISCO	DISQUE	SCHEIBE	PLATE	DISCO
		5105965	4	DISCO	DISQUE	SCHEIBE	PLATE	DISCO
		5105966	4	DISCO	DISQUE	SCHEIBE	PLATE	DISCO
		5105968	3	MOLLA	RESSORT	FEDER	SPRING	RESORTE
C2668		5106566	1	DISTRIBUTORE	DISTRIBUTEUR	STEUERGERAET	DISTRIBUTOR VALVE	VALVULA DISTRIBUIDORA
		5106583	2	BOCCOLA	DOUILLE	BUECHSE	BUSH	CASQUILLO
		5106586	1	BOCCOLA	DOUILLE	BUECHSE	BUSH	CASQUILLO
		5106588	1	VITE	VIS	SCHRAUBE	SCREW	TORNILLO
		5106972	1	FRIZIONE (02)	EMBRAYAGE	KUPPLUNG	CLUTCH	EMBRAGUE
C2677		5109274	1	ALBERO	ARBRE	WELLE	SHAFT	ARBOL
C2404		5110538	1	CUFFIA	CAPUCHON	MANSCHETTE	BOOT	CAPUCHON
D2677								
		5110834	1	PERNO	AXE	BOLZEN	PIN	EJE
		5111298	1	LEVA	LEVIER	HEBEL	LEVER	PALANCA
C2404		5111796	1	ANELLO	BAGUE	RING	RING	ANILLO
D2677								
C2404		5111797	1	LEVA	LEVIER	HEBEL	LEVER	PALANCA
		5111800	1	PEDALE	PEDALE	FUSSHEBEL	PEDAL	PEDAL
C2404		5111801	1	TUBO	TUYAU	ROHR	PIPE	TUBO
C2404		5111804	1	ASTA	TIGE	STANGE	ROD	VARILLA
C2677		5111805	1	PERNO	AXE	BOLZEN	PIN	EJE
		5111807	1	SEDE	SIEGE	SITZ	SEAT	ASIENTO
		5111809	2	BOCCOLA	DOUILLE	BUECHSE	BUSH	CASQUILLO
C2668		5112312	1	PERNO	AXE	BOLZEN	PIN	EJE
C2668		5112313	2	ANELLO	BAGUE	RING	RING	ANILLO
C2668		5112320	1	NOTTOLINO	CLIQUET	KLINKE	PAWL	SEGURO
C2668		5112324	1	MOLLA	RESSORT	FEDER	SPRING	RESORTE
C2668		5112329	1	NOTTOLINO COMPL.	CLIQUET	KLINKE	PAWL	SEGURO
C2668		5112391	1	BOCCOLA	DOUILLE	BUECHSE	BUSH	CASQUILLO
C2668		5112430	1	VALVOLA	SOUPAPE	VENTIL	VALVE	VALVULA
C2668		5112433	1	SUPPORTO	SUPPORT	LAGER	SUPPORT	SOPORTE

https://tractormanualz.com/

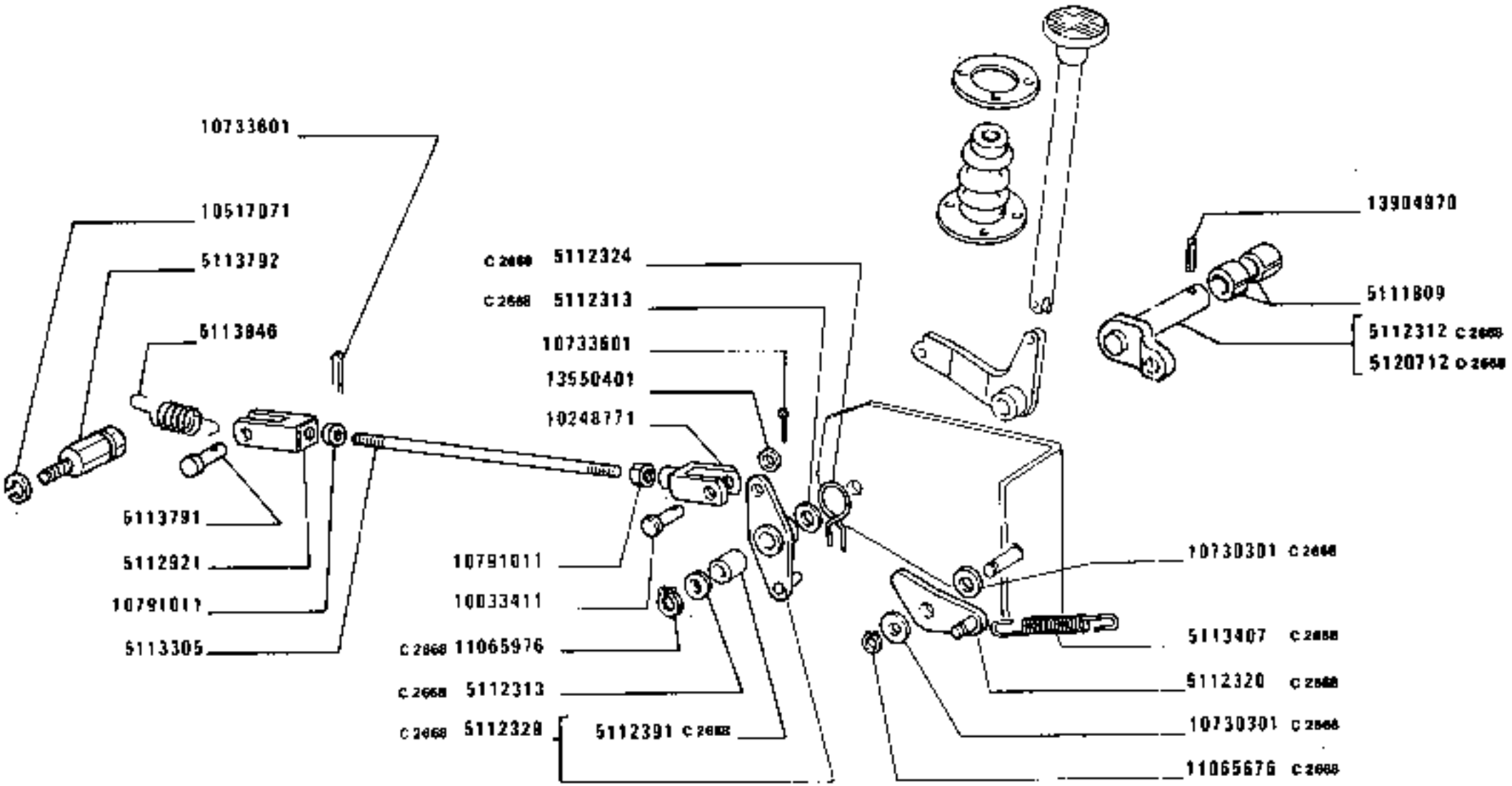

https://tractormanualz.com/

MODIF	ANT. MODIF	N.ORDIN.	Q.	DENOMINAZIONE	DESIGNATION	BENENNUNG	DESCRIPTION	DENOMINACIONES
		5112435	1	TUBO	TUYAU	ROHR	PIPE	TUBO
		5112492	1	SEDE SUP.	SIEGE	SITZ	SEAT	ASIENTO
		5112798	1	BOCCOLA	DOUILLE	BUECHSE	BUSH	CASQUILLO
		5112826	1	TUBO (02)	TUYAU	ROHR	PIPE	TUBO
C2714		5112829	1	TUBO (02)	TUYAU	ROHR	PIPE	TUBO
		5112832	1	TUBO (02)	TUYAU	ROHR	PIPE	TUBO
		5112835	1	TUBO FLESSIBILE (02)	TUYAU FLEXIBLE	SCHLAUCH	HOSE	MANGA FLEXIBLE
		5112896	1	TUBO (02)	TUYAU	ROHR	PIPE	TUBO
C2677		5112921	1	FORCELLA	FOURCHE	GABEL	FORK	HORQUILLA
D2677		5112921	1	FORCELLA	FOURCHE	GABEL	FORK	HORQUILLA
C2404		5113172	1	MOLLA	RESSORT	FEDER	SPRING	RESORTE
C2404		5113208	1	TIRANTE	TIRANT	STANGE	ROD	VARILLA
C2714		5113242	1	RACCORDO (02)	RACCORD	STUTZEN	CONNECTION	RACOR
		5113305	1	TIRANTE	TIRANT	STANGE	ROD	VARILLA
C2668		5113407	1	MOLLA	RESSORT	FEDER	SPRING	RESORTE
		5113788	1	COLLARE (02)	COLLIER	SCHELLE	COLLAR	COLLAR
		5113791	1	PERNO	AXE	BOLZEN	PIN	EJE
		5113792	1	COLONNETTA	COLONNETTE	BOLZEN	STUD	ESPARRAGO
D2404		5113794	1	PERNO	AXE	BOLZEN	PIN	EJE
C2711								
		5113846	1	MOLLA	RESSORT	FEDER	SPRING	RESORTE
D2668		5114206	1	DISTRIBUTORE COMPL.	DISTRIBUTEUR	STEUERGERAET	DISTRIBUTOR VALVE	VALVULA DISTRIBUIDORA
D2668		5114207	1	VALVOLA COMPL.	SOUPAPE	VENTIL	VALVE	VALVULA
D2668		5114214	1	SUPPORTO	SUPPORT	LAGER	SUPPORT	SOPORTE
D2668		5114215	1	RACCORDO	RACCORD	STUTZEN	CONNECTION	RACOR
D2668		5114216	1	TUBO	TUYAU	ROHR	PIPE	TUBO
D2668		5114217	1	TAPPO	BOUCHON	STOPFEN	PLUG	TAPON
C2786								
D2404		5115216	1	LEVA	LEVIER	HEBEL	LEVER	PALANCA
D2404		5115220	1	ASTA	TIGE	STANGE	ROD	VARILLA
D2404		5115221	1	ANELLO	BAGUE	RING	RING	ANILLO
C2677								
D2404		5115231	1	TIRANTE FILETTATO	TIRANT	SPANNBOLZEN	TIEROD	PERNO
C2677								
C2668		5116673	1	TASSELLO ELASTICO	TAMPON	GUMMISTUECK	PAD	ALMOHADILLA
C2677	44016328	5117488	1	MANICOTTO DI TRASCINAMENTO	MANCHON	MITNEHMER	SLEEVE	MANGUITO

https://tractormanualz.com/

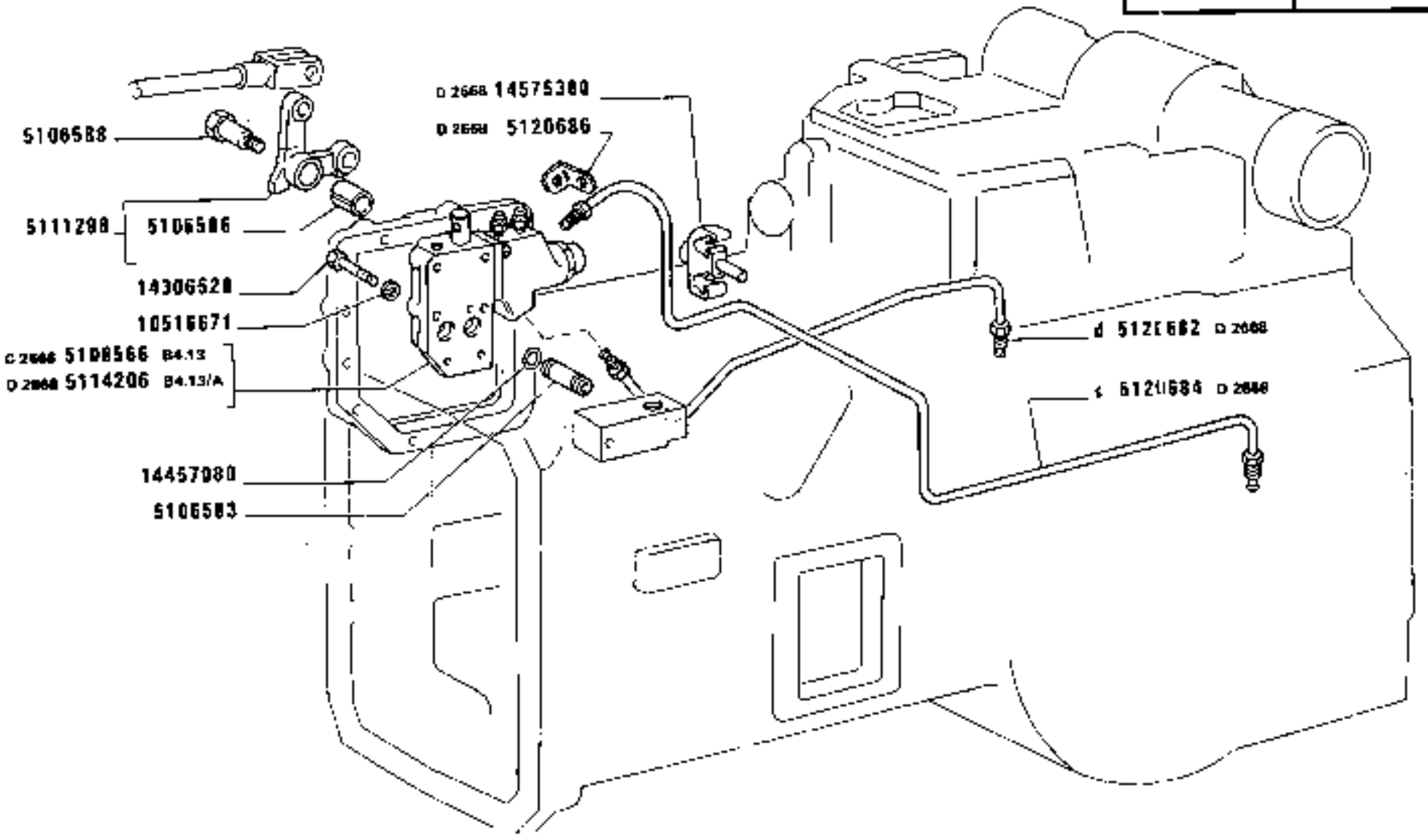

https://tractormanualz.com/

MODIF	ANT.MODIF	N.ORDIN.	Q.	DENOMINAZIONE	DESIGNATION	BENENNUNG	DESCRIPTION	DENOMINACIONES
C2668	5112434	5117526	1	TUBO FLESSIBILE	TUYAU FLEXIBLE	SCHLAUCH	HOSE	MANGA FLEXIBLE
		5117791	1	BOCCHETTONE	VIS CREUSE	HOHLSCHRAUBE	UNION	BOQUILLA
D2668		5120682	1	TUBO D	TUYAU	ROHR	PIPE	TUBO
D2668		5120684	1	TUBO S	TUYAU	ROHR	PIPE	TUBO
D2668		5120686	1	STAFFETTA FISSAGGIO	COLLIER	HALTER	RETAINER	ABRAZADERA
D2668		5120712	1	PERNO	AXE	BOLZEN	PIN	EJE
D2714		5125459	1	RACCORDO (02)	RACCORD	STUTZEN	CONNECTION	RACOR
D2714		5125460	1	TUBO FLESSIBILE (02)	TUYAU FLEXIBLE	SCHLAUCH	HOSE	MANGA FLEXIBLE
D2782		5128089	1	TUBO FLESSIBILE	TUYAU FLEXIBLE	SCHLAUCH	HOSE	MANGA FLEXIBLE
	10033410	10033411	1	PERNO	AXE	BOLZEN	PIN	EJE
C2677		10033411	1	PERNO	AXE	BOLZEN	PIN	EJE
		10181717	2	BOCCHETTONE (02)	VIS CREUSE	HOHLSCHRAUBE	UNION	BOQUILLA
	10184317	10184311	3	BOCCHETTONE	VIS CREUSE	HOHLSCHRAUBE	UNION	BOQUILLA
D2668	10184317	10184311	2	BOCCHETTONE	VIS CREUSE	HOHLSCHRAUBE	UNION	BOQUILLA
		10230901	1	ROSETTA	RONDELLE	SCHEIBE	WASHER	ARANDELA
		10248771	1	FORCELLA	FOURCHE	GABEL	FORK	HORQUILLA
D2677		10248771	1	FORCELLA	FOURCHE	GABEL	FORK	HORQUILLA
C2404		10249210	1	PERNO	AXE	BOLZEN	PIN	EJE
C2714		10259960	1	GUARNIZIONE DI TENUTA (02)	JOINT	DICHTUNG	GASKET	JUNTA
		10280060	8	GUARNIZIONE DI TENUTA	JOINT	DICHTUNG	GASKET	JUNTA
D2668		10280060	4	ROSETTA	RONDELLE	SCHEIBE	WASHER	ARANDELA
		10298460	3	GUARNIZIONE DI TENUTA (02)	JOINT	DICHTUNG	GASKET	JUNTA
D2668		10300611	1	TAPPO	BOUCHON	STOPFEN	PLUG	TAPON
	10516470	10516471	2	ROSETTA	RONDELLE	SCHEIBE	WASHER	ARANDELA
	10516670	10516671	6	ROSETTA	RONDELLE	SCHEIBE	WASHER	ARANDELA
C2677		10517071	2	ROSETTA DI SICUREZZA	RONDELLE FREIN	SICHERUNGSRING	LOCKWASHER	ARANDELA DE FRENO
		10517071	1	ROSETTA	RONDELLE	SCHEIBE	WASHER	ARANDELA
D2404		10519601	2	ROSETTA	RONDELLE	SCHEIBE	WASHER	ARANDELA
D2668		10569370	2	ROSETTA	RONDELLE	SCHEIBE	WASHER	ARANDELA
C2668		10730301	2	ANELLO	BAGUE	RING	RING	ANILLO
C2677		10730901	1	ROSETTA	RONDELLE	SCHEIBE	WASHER	ARANDELA
C2404	10731001	10731021	1	ROSETTA	RONDELLE	SCHEIBE	WASHER	ARANDELA
		10733601	2	COPIGLIA	GOUPILLE FENDUE	SPLINT	SPLIT PIN	PASADOR ABIERTO
C2677		10733601	1	COPIGLIA	GOUPILLE FENDUE	SPLINT	SPLIT PIN	PASADOR ABIERTO
C2677		10791021	2	DADO	ECROU	MUTTER	NUT	TUERCA
		10791021	2	DADO	ECROU	MUTTER	NUT	TUERCA

https://tractormanualz.com/

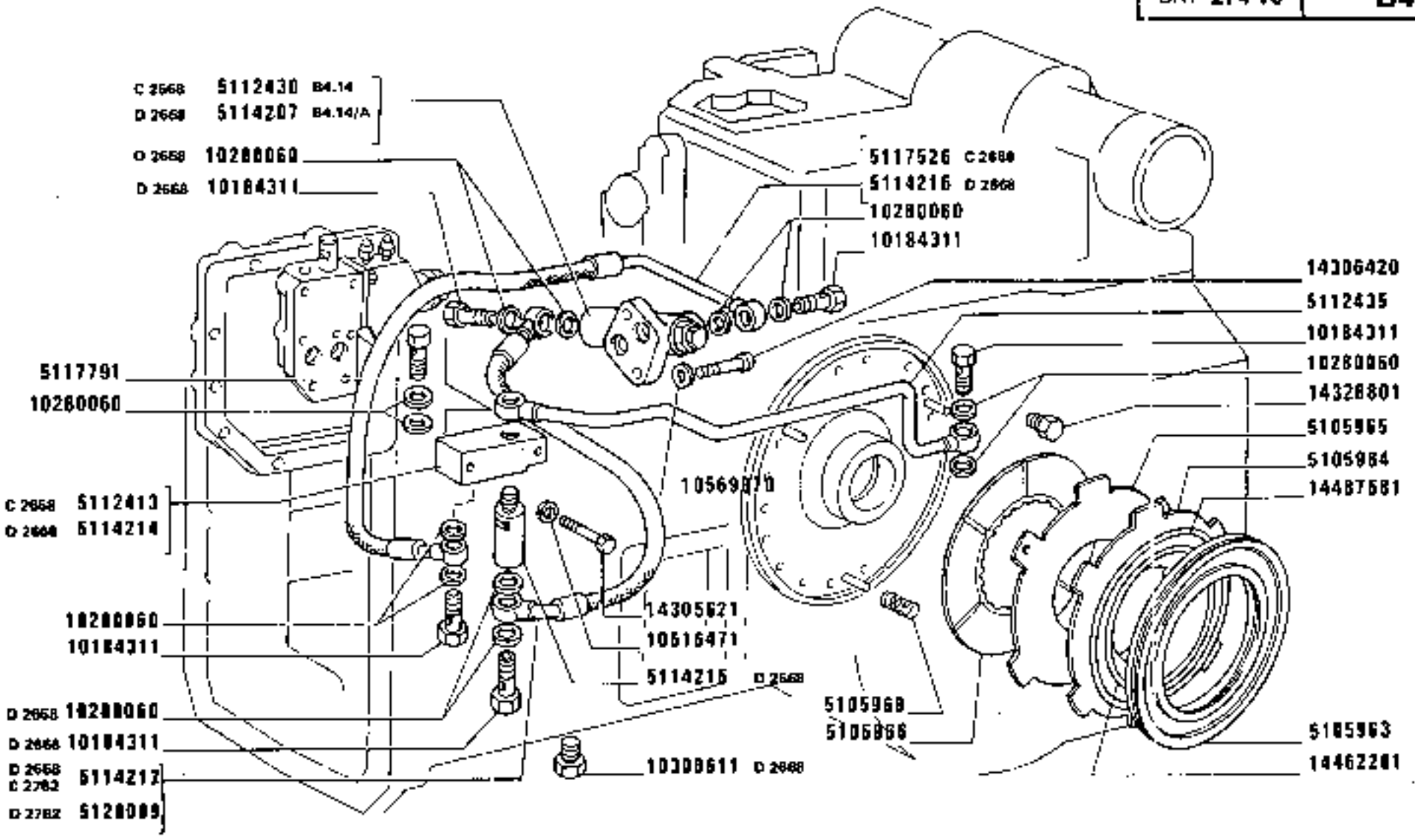

https://tractormanualz.com

MODIF	ANT.MODIF	N.ORDIN.	Q.	DENOMINAZIONE	DESIGNATION	BENENNUNG	DESCRIPTION	DENOMINACIONES
C2668		11065676	1	ANELLO DI RITEGNO	ARRETOIR	HALTERING	RETAINER	RETENEDOR
		11065676	1	ANELLO DI RITEGNO	ARRETOIR	HALTERING	RETAINER	RETENEDOR
C2711		11065676	1	ANELLO DI RITEGNO	ARRETOIR	HALTERING	RETAINER	RETENEDOR
C2668		11065976	1	ANELLO	BAGUE	RING	RING	ANILLO
C2404		11066076	1	ANELLO DI SICUREZZA	ARRETOIR	SICHERUNGSRING	LOCKRING	ANILLO DE FRENO
C2677		11066476	3	ANELLO DI RITEGNO	ARRETOIR	HALTERING	RETAINER	RETENEDOR
		11066676	1	ANELLO DI SICUREZZA	ARRETOIR	SICHERUNGSRING	LOCKRING	ANILLO DE FRENO
		11195471	3	ROSETTA	RONDELLE	SCHEIBE	WASHER	ARANDELA
	10290890	12174090	1	COLLARE	COLLIER	SCHELLE	COLLAR	COLLAR
C2668		12638101	3	ROSETTA	RONDELLE	SCHEIBE	WASHER	ARANDELA
		13300211	3	VITE	VIS	SCHRAUBE	SCREW	TORNILLO
C2677	13550401	13550476	1	ANELLO	BAGUE	RING	RING	ANILLO
	13550401	13550476	1	ANELLO	BAGUE	RING	RING	ANILLO
		13904570	1	SPINA	GOUPILLE	STIFT	PIN	PASADOR
C2677		13904970	1	SPINA	GOUPILLE	STIFT	PIN	PASADOR
C2677		13910670	1	SPINA	GOUPILLE	STIFT	PIN	PASADOR
		14305621	2	VITE	VIS	SCHRAUBE	SCREW	TORNILLO
D2668		14306420	2	VITE	VIS	SCHRAUBE	SCREW	TORNILLO
		14306520	6	VITE	VIS	SCHRAUBE	SCREW	TORNILLO
		14328801	1	TAPPO	BOUCHON	STOPFEN	PLUG	TAPON
		14452981	1	GUARNIZIONE DI TENUTA (02)	JOINT	DICHTUNG	GASKET	JUNTA
		14457080	1	ROSETTA	RONDELLE	SCHEIBE	WASHER	ARANDELA
D2714		14457281	1	GUARNIZIONE	GARNITURE	UNTERLAGE	LINING	FORRO
C2677		14457380	1	GUARNIZIONE DI TENUTA	JOINT	DICHTUNG	GASKET	JUNTA
		14462281	1	GUARNIZIONE DI TENUTA	JOINT	DICHTUNG	GASKET	JUNTA
		14487581	1	GUARNIZIONE DI TENUTA	JOINT	DICHTUNG	GASKET	JUNTA
D2668		14575380	1	MOLLETTA DI FISSAGGIO	AGRAFE	KLEMMSTUECK	CLIP	SUJETADOR
C2677		15540321	2	VITE	VIS	SCHRAUBE	SCREW	TORNILLO
		15896411	3	DADO	ECROU	MUTTER	NUT	TUERCA
	16043111	16043121	1	VITE (02)	VIS	SCHRAUBE	SCREW	TORNILLO
C2677		44011250	1	MOLLA	RESSORT	FEDER	SPRING	RESORTE

https://tractormanualz.com/

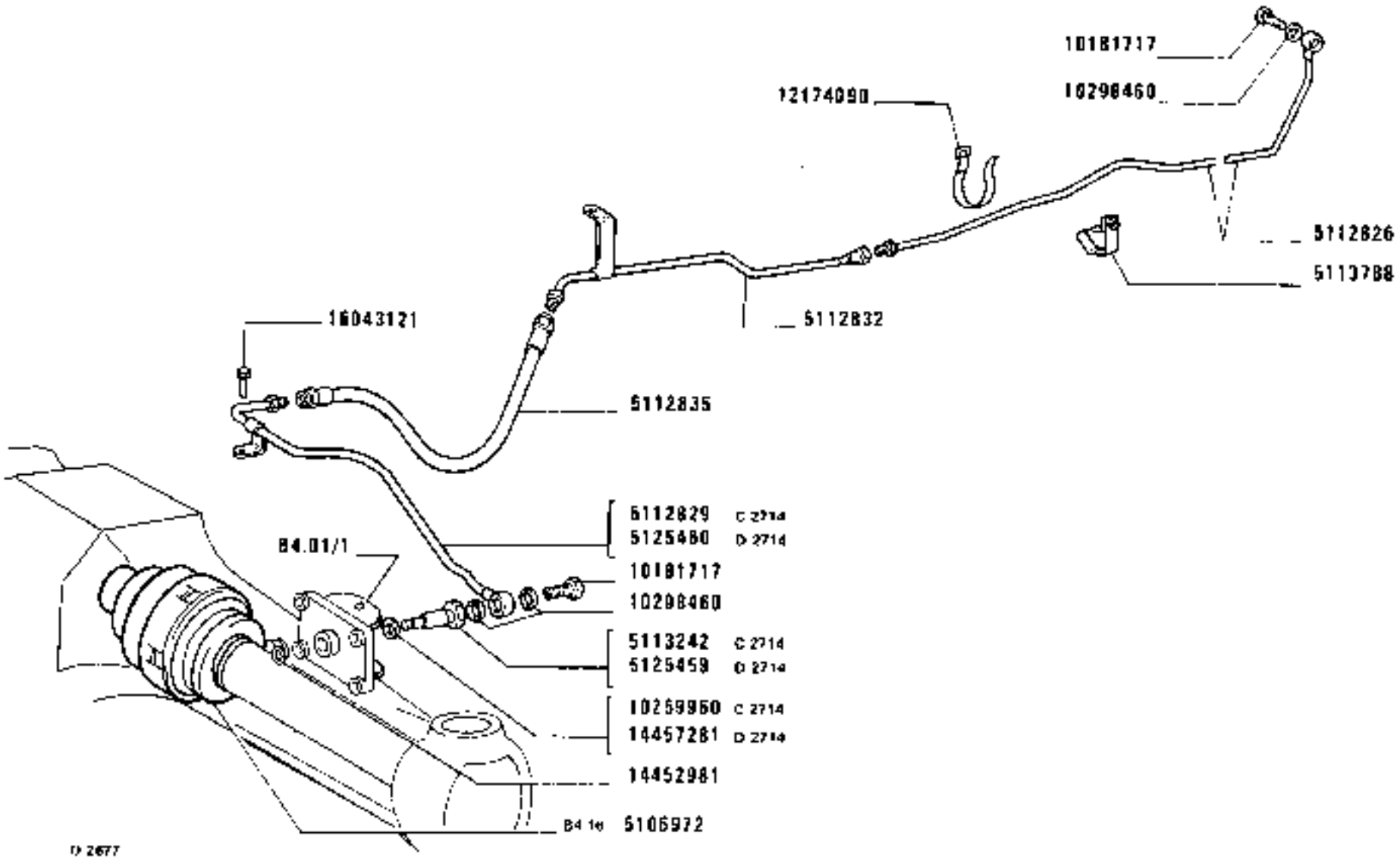

https://tractormanualz.com/

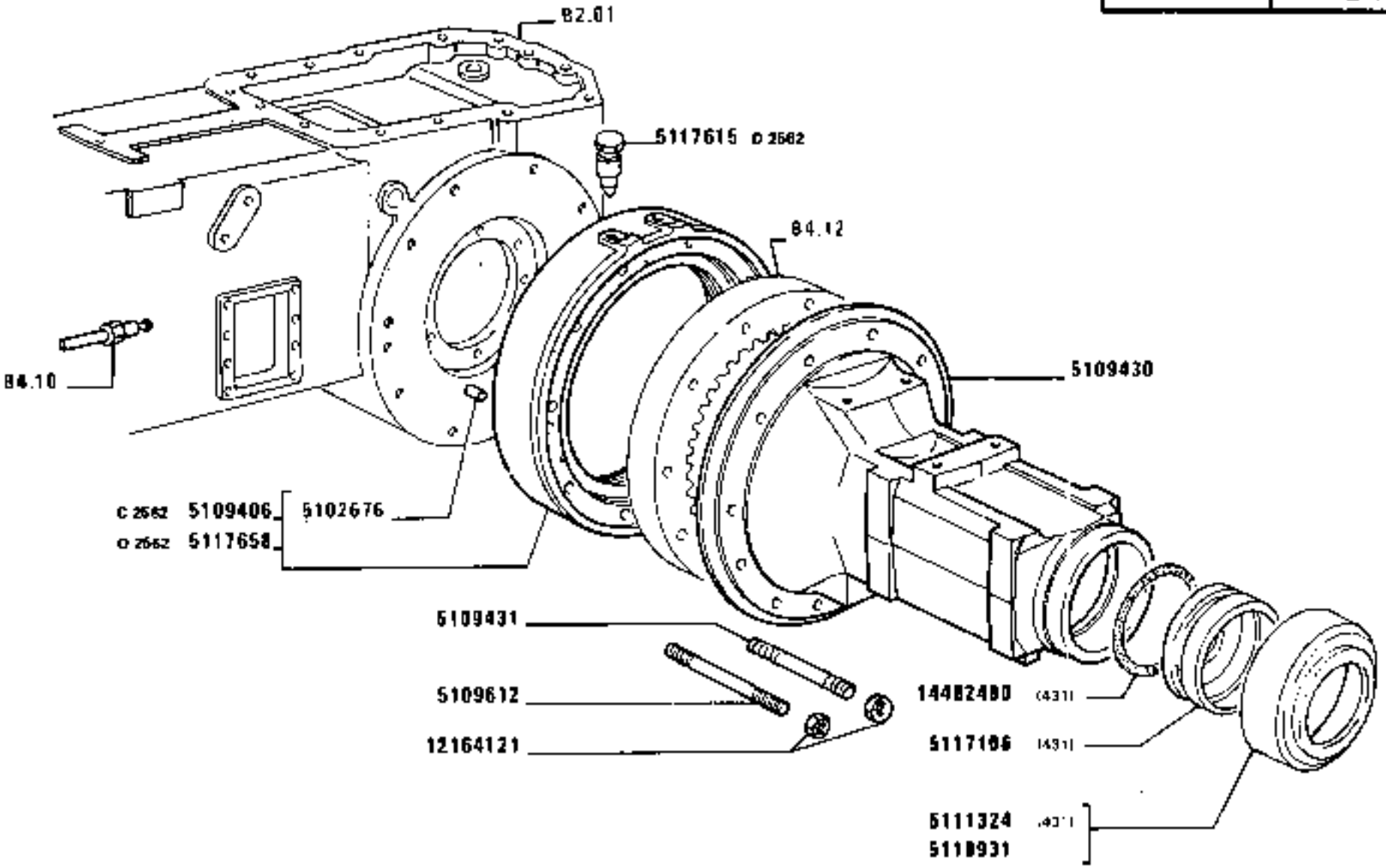

1880-1880 DT
01 02

SCATOLE RIDUTTORI LATERALI POSTERIORI

Carters de réducteurs latéraux AR — *Rear Side Final Drive Cases*
Gehäuse der hinteren Endantriebe — *Cajas de reductores laterales posteriores*

https://tractormanualz.com/

MODIF	ANT.MODIF	M.ORDIN.	Q.	DENOMINAZIONE	DESIGNATION	BENENNUNG	DESCRIPTION	DENOMINACIONES
		5102676	6	GRANO	ERGOT	PASSTIFT	DOWEL	PITON
C2562	5109405	5109406	2	DISTANZIALE COMPL.	ENTRETOISE	ABSTANDSTUECK	SPACER	SEPARADOR
		5109430	2	SCATOLA	CARTER	GEHAUSE	CASE	CAJA
		5109431	21	PRIGIONIERO	GOUJON	STIFTSCHRAUBE	STUD	ESPARRAGO
		5109612	3	PRIGIONIERO	GOUJON	STIFTSCHRAUBE	STUD	ESPARRAGO
		5111324	2	COPERCHIO (431)	COUVERCLE	DECKEL	COVER	TAPA
		5117106	2	BOCCOLA (431)	DOUILLE	BUECHSE	BUSH	CASQUILLO
D2562		5117615	2	TAPPO	BOUCHON	STOPFEN	PLUG	TAPON
D2562		5117658	2	DISTANZIALE COMPL.	ENTRETOISE	ABSTANDSTUECK	SPACER	SEPARADOR
		5118931	2	COPERCHIO	COUVERCLE	DECKEL	COVER	TAPA
		12164121	24	DADO	ECROU	MUTTER	NUT	TUERCA
		14482480	2	GUARNIZIONE (431)	GARNITURE	BELAG	PAD	FORRO

https://tractormanualz.com/

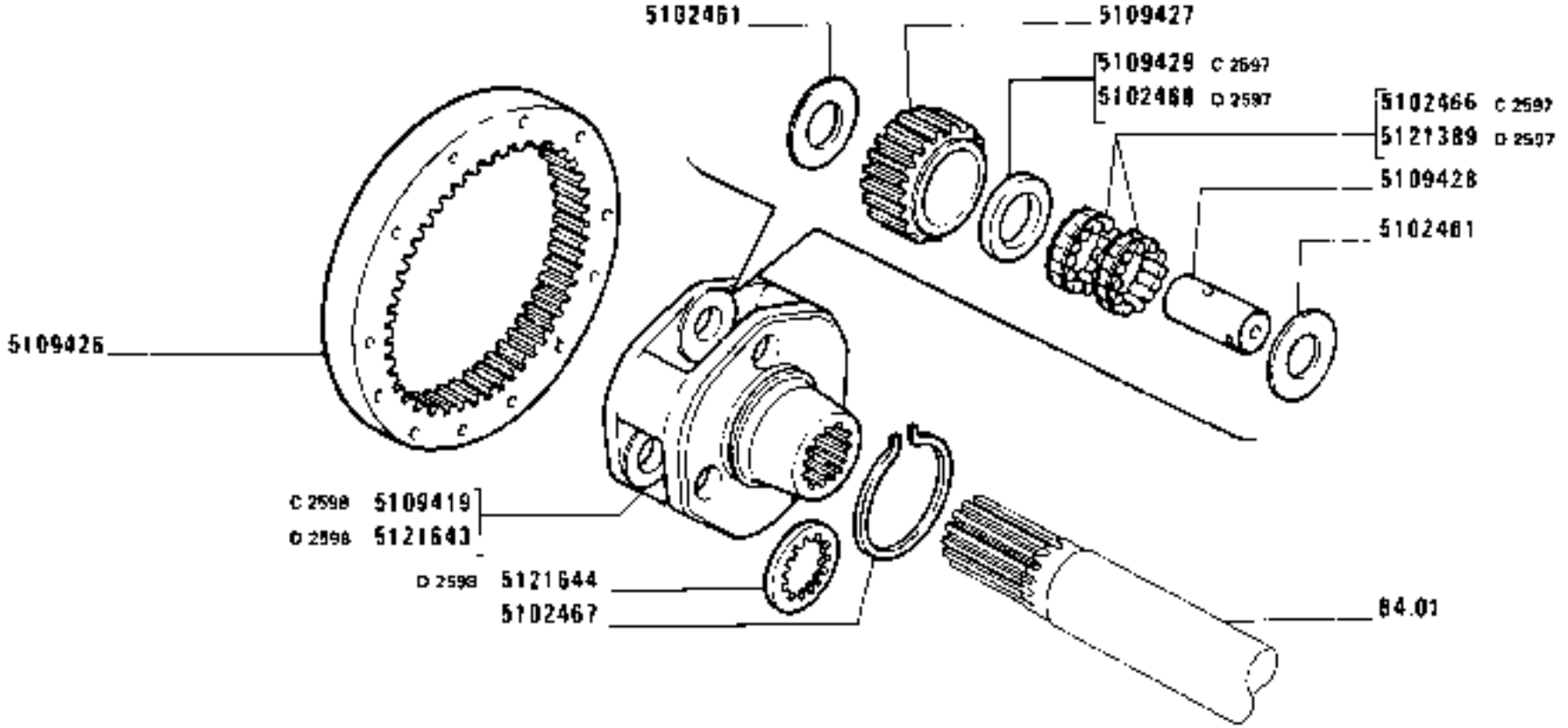

https://tractormanuals.com/

MODIF	ANT.MODIF	N.ORDIN.	Q.	DENOMINAZIONE	DESIGNATION	BENENNUNG	DESCRIPTION	DENOMINACIONES
		5102461	12	RALLA	CRAPAUDINE	DRUCKSCHEIBE	THRUST PLATE	CHUMACERA
C2597		5102466	6	CUSCINETTO	COUSSINET	LAGERSCHALE	BEARING	COJINETE
		5102467	2	ANELLO DI RITEGNO	ARRETOIR	HALTERING	RETAINER	RETENEDOR
D2597		5102468	6	DISTANZIALE	ENTRETOISE	ABSTANDSTUECK	SPACER	SEPARADOR
C2598		5109419	2	SUPPORTO	SUPPORT	LAGER	SUPPORT	SOPORTE
		5109426	1	CORONA DENTATA	COURONNE DENTEE	ZAHNKRANZ	RING GEAR	CORONA DENTADA
		5109427	6	SATELLITE	SATELLITE	KEGELRAD	IDLE PINION	PINON SATELITE
		5109428	6	PERNO	AXE	BOLZEN	PIN	EJE
C2597		5109429	6	DISTANZIALE	ENTRETOISE	ABSTANDSTUECK	SPACER	SEPARADOR
D2597		5121389	6	CUSCINETTO	COUSSINET	LAGERSCHALE	BEARING	COJINETE
D2598		5121643	2	SUPPORTO	SUPPORT	LAGER	SUPPORT	SOPORTE
D2598		5121644	2	RALLA	CRAPAUDINE	DRUCKSCHEIBE	THRUST PLATE	CHUMACERA

https://tractormanualz.com/

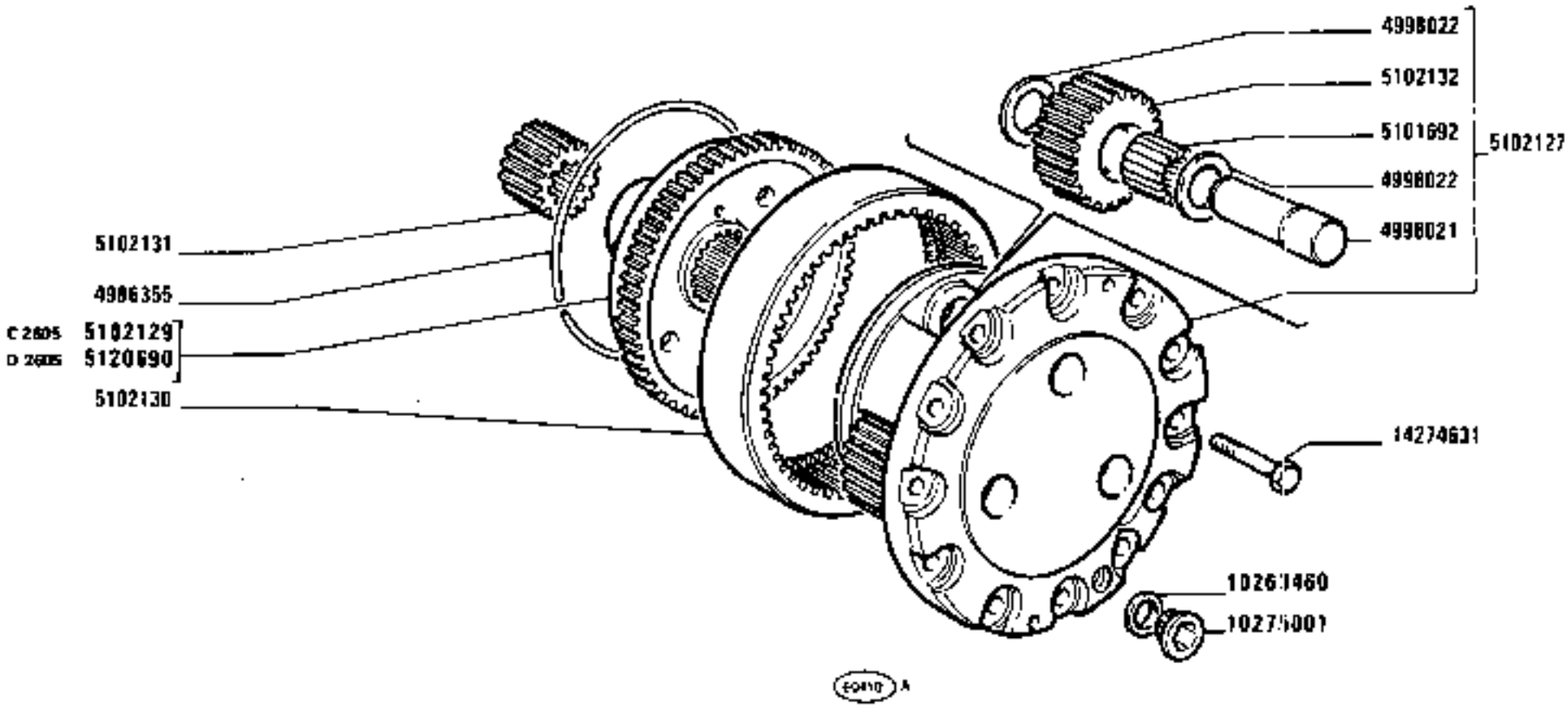

1880-1880 DT
02

RUOTISMI RIDUTTORI LATERALI ANTERIORI

Engranages de réducteurs latéraux AV — *Front Side Final Drive Gears*
Zahnräder und Wellen des vorderen Endantriebes — *Engranajes de reductores laterales anteriores*

https://tractormanualz.com/

MODIF	ANT.MODIF	N.ORDIN.	Q.	DENOMINAZIONE	DESIGNATION	BENENNUNG	DESCRIPTION	DENOMINACIONES
		4986355	2	ANELLO DI SICUREZZA	ARRETOIR	SICHERUNGSRING	LOCKRING	ANILLO DE FRENO
		4998021	6	PERNO	AXE	BOLZEN	PIN	EJE
		4998022	12	RALLA	CRAPAUDINE	DRUCKSCHEIBE	THRUST PLATE	CHUMACERA
		5101692	1	CUSCINETTO	COUSSINET	LAGERSCHALE	BEARING	COJINETE
		5102127	2	SUPPORTO COMPL.	SUPPORT	LAGER	SUPPORT	SOPORTE
C2605		5102129	2	DISCO	DISQUE	SCHEIBE	PLATE	DISCO
		5102130	2	CORONA DENTATA	COURONNE DENTEE	ZAHNKRANZ	RING GEAR	CORONA DENTADA
		5102131	2	PLANETARIO	PLANETAIRE	ACHSWELLENRAD	SUN GEAR	PINON PLANETARIO
		5102132	6	SATELLITE	SATELLITE	KEGELRAD	IDLE PINION	PINON SATELITE
D2605		5120690	2	DISCO	DISQUE	SCHEIBE	PLATE	DISCO
		10263460	2	ROSETTA	RONDELLE	SCHEIBE	WASHER	ARANDELA
		10275001	2	VITE	VIS	SCHRAUBE	SCREW	TORNILLO
		14274631	24	VITE	VIS	SCHRAUBE	SCREW	TORNILLO

https://tractormanualz.com/

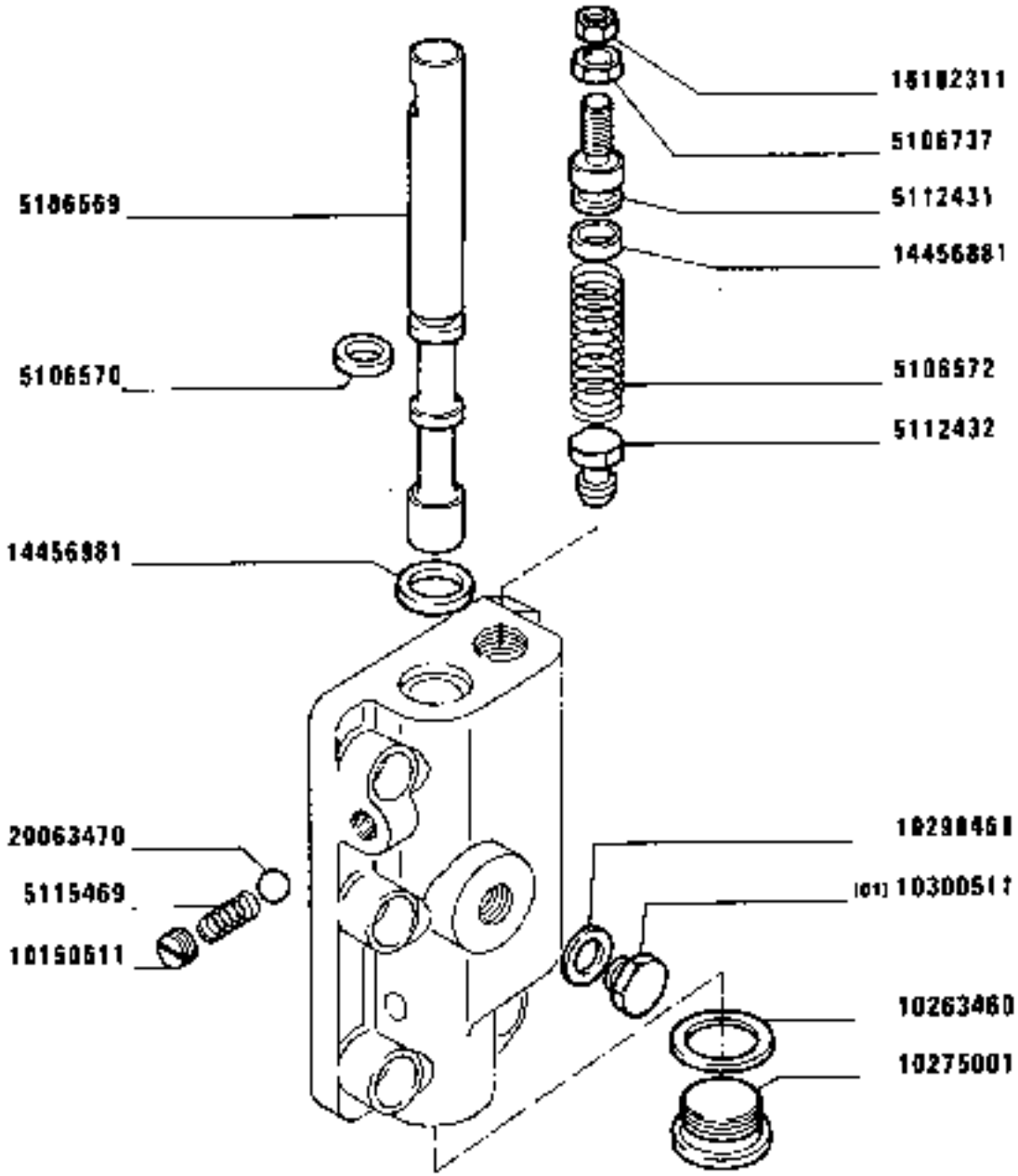

C 2988

DISTRIBUTORE 5106566

Distributeur (pièces)
Steuergerät (Einzelteile)
Distributor Valve (Components)
Válvula distribuidora (despiezo)

https://tractormanualz.com/

MODIF	ANT.MODIF	N.ORDIN.	Q.	DENOMINAZIONE	DESIGNATION	BENENNUNG	DESCRIPTION	DENOMINACIONES
		5106569	1	ASTA	TIGE	STANGE	ROD	VARILLA
		5106570	1	GUARNIZIONE DI TENUTA	JOINT	DICHTUNG	GASKET	JUNTA
		5106572	1	MOLLA	RESSORT	FEDER	SPRING	RESORTE
		5106737	1	TAPPO	BOUCHON	STOPFEN	PLUG	TAPON
		5112431	1	ANELLO	BAGUE	RING	RING	ANILLO
		5112432	1	PISTONCINO	PISTON	STOESSEL	PLUNGER	EMBOLO
		5115469	1	MOLLA	RESSORT	FEDER	SPRING	RESORTE
		10150611	1	TAPPO	BOUCHON	STOPFEN	PLUG	TAPON
		10263460	1	GUARNIZIONE DI TENUTA	JOINT	DICHTUNG	GASKET	JUNTA
		10275001	1	TAPPO	BOUCHON	STOPFEN	PLUG	TAPON
		10298460	1	GUARNIZIONE DI TENUTA	JOINT	DICHTUNG	GASKET	JUNTA
		10300511	1	TAPPO	BOUCHON	STOPFEN	PLUG	TAPON
		14456881	1	GUARNIZIONE DI TENUTA	JOINT	DICHTUNG	GASKET	JUNTA
		14456981	1	GUARNIZIONE DI TENUTA	JOINT	DICHTUNG	GASKET	JUNTA
		16102311	1	DADO	ECROU	MUTTER	NUT	TUERCA
		20063470	1	SFERA	BILLE	KUGEL	BALL	BOLA

https://tractormanualz.com/

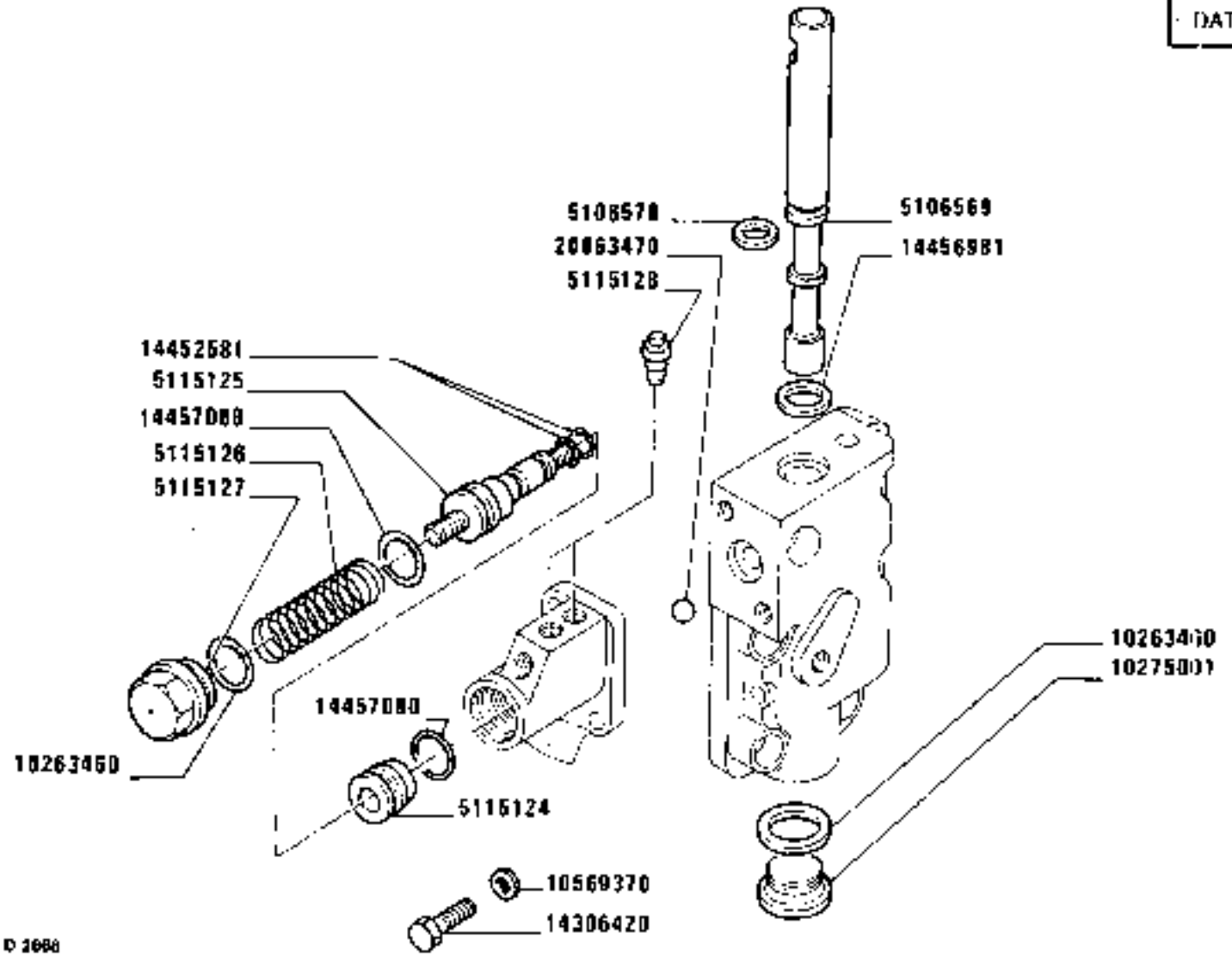

1880-1880 DT
01 02

DISTRIBUTORE 5114206

Distributeur
Steuergerät

Distributo' valve
Válvula distribuidora

https://tractormanualz.com/

MODIF	ANT.MODIF	N.ORDIN.	Q.	DENOMINAZIONE .	DESIGNATION	BENENNUNG	DESCRIPTION	DENOMINACIONES
		5106569	1	ASTA	TIGE	STANGE	ROD	VARILLA
		5106570	1	GUARNIZIONE	GARNITURE	UNTERLAGE	LINING	FORRO
		5115124	1	PISTONCINO	PISTON	STOESSEL	PLUNGER	EMBOLO
		5115125	1	PISTONCINO	PISTON	STOESSEL	PLUNGER	EMBOLO
		5115126	1	MOLLA	RESSORT	FEDER	SPRING	RESORTE
		5115127	1	TAPPO	BOUCHON	STOPFEN	PLUG	TAPON
		5115128	2	TAPPO	BOUCHON	STOPFEN	PLUG	TAPON
		10263460	2	GUARNIZIONE	GARNITURE	UNTERLAGE	LINING	FORRO
		10275001	1	TAPPO	BOUCHON	STOPFEN	PLUG	TAPON
		10569370	2	ROSETTA	RONDELLE	SCHEIBE	WASHER	ARANDELA
		10569371	2	ROSETTA	RONDELLE	SCHEIBE	WASHER	ARANDELA
		14306420	2	VITE	VIS	SCHRAUBE	SCREW	TORNILLO
		14452581	2	GUARNIZIONE	GARNITURE	UNTERLAGE	LINING	FORRO
		14456981	1	GUARNIZIONE	GARNITURE	UNTERLAGE	LINING	FORRO
		14457080	2	GUARNIZIONE	GARNITURE	UNTERLAGE	LINING	FORRO
		20063470	1	SFERA	BILLE	KUGEL	BALL	BOLA

https://tractormanualz.com/

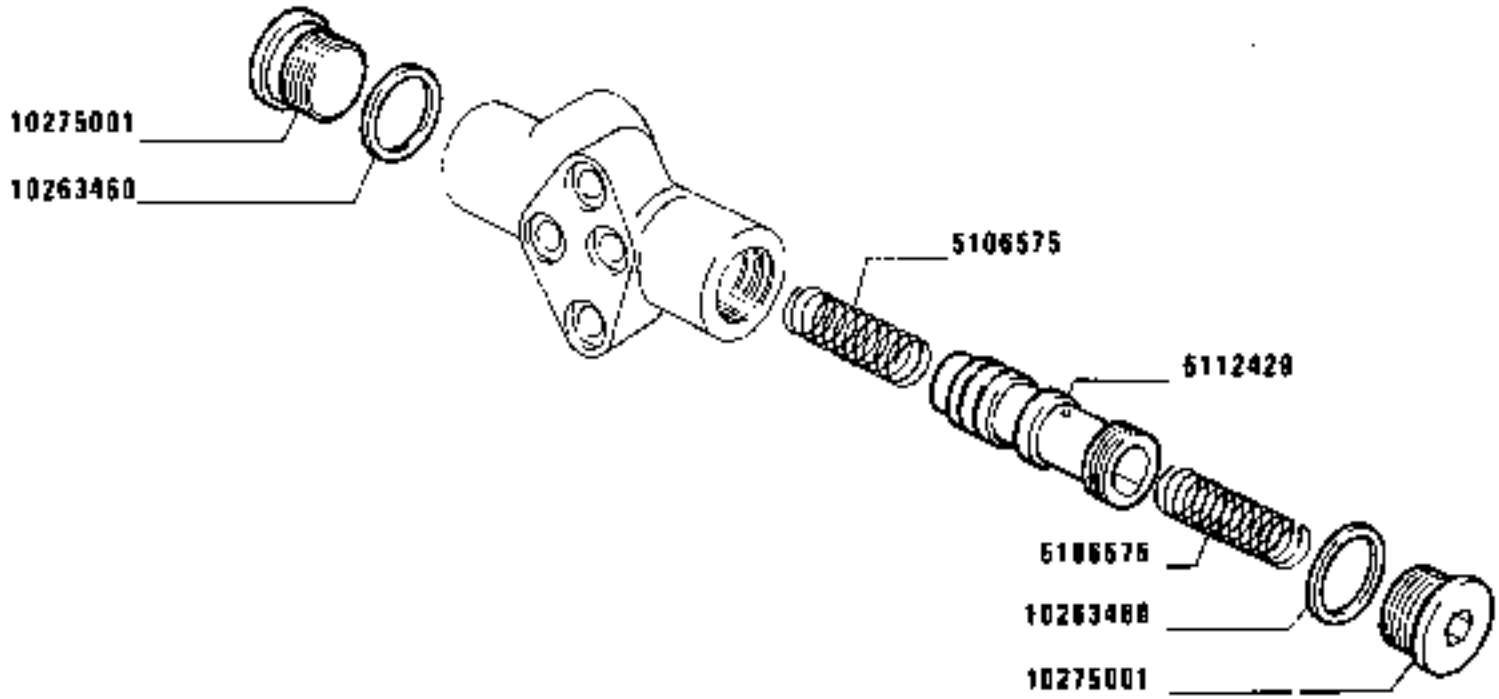

C 2668

1880-1880 DT
01 02

VALVOLA 5112430

Soupape
Ventil
Valve
Valvula

https://tractormanualz.com/

MODIF	ANT.MODIF	N.ORDIN.	Q.	DENOMINAZIONE	DESIGNATION	BENENNUNG	DESCRIPTION	DENOMINACIONES
		5106575	2	MOLLA	RESSORT	FEDER	SPRING	RESORTE
		5112429	1	FLOTTANTE	FLOTTEUR	VENTILTRAEGER	CARRIER	VALVULA FLOTANTE
		10263460	2	GUARNIZIONE DI TENUTA	JOINT	DICHTUNG	GASKET	JUNTA
		10275001	2	TAPPO	BOUCHON	STOPFEN	PLUG	TAPON

https://tractormanualz.com/

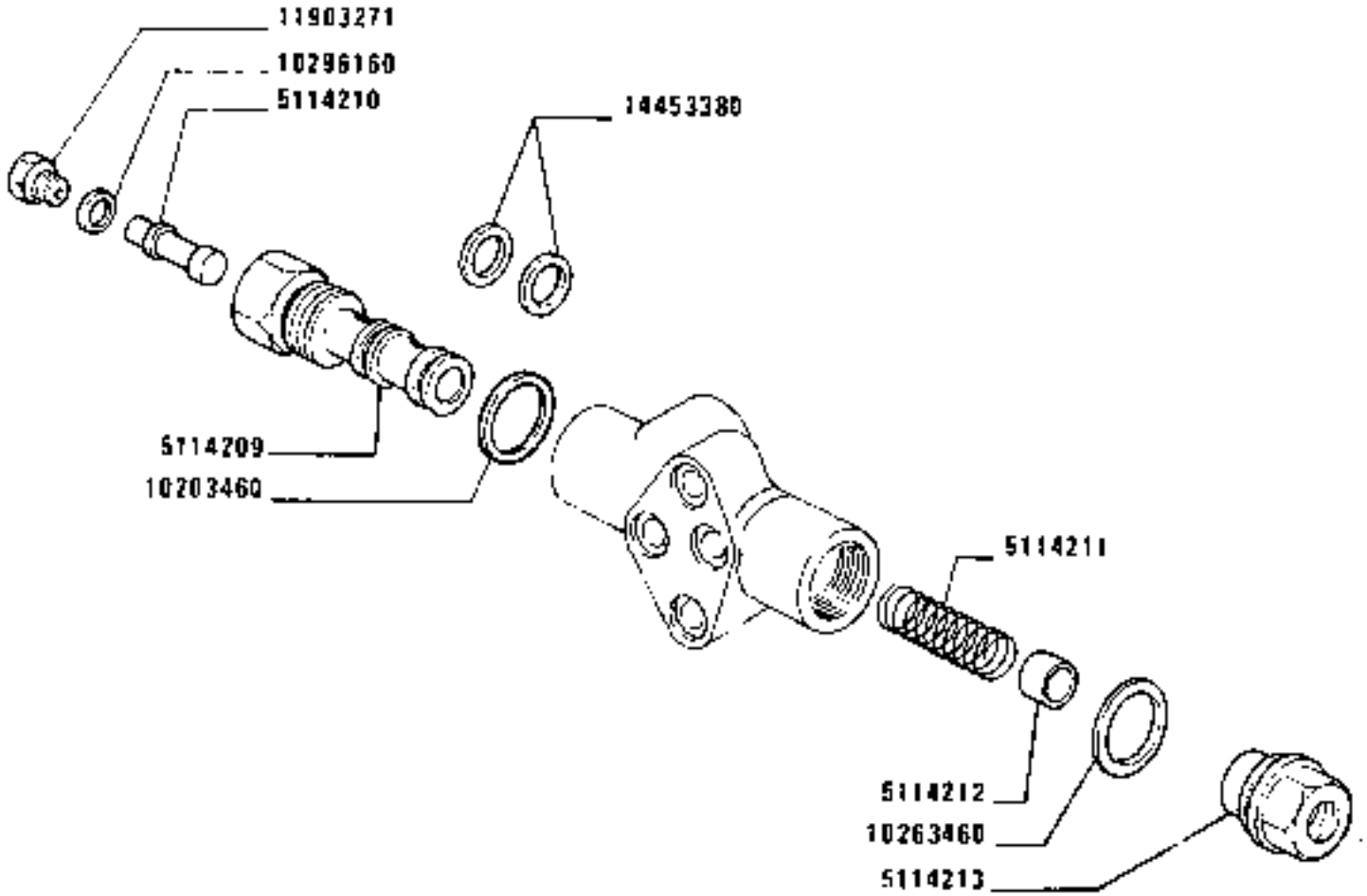

D 2868

1880-1880 DT
01 02

VALVOLA 5114207

Soupape
Ventil

Valve
Válvula

https://tractormanualz.com/

MODIF	ANT.MODIF	N.ORDIN.	Q.	DENOMINAZIONE	DESIGNATION	BENENNUNG	DESCRIPTION	DENOMINACIONES
		5114209	1	FLOTTANTE	FLOTTEUR	VENTILTRAEGER	CARRIER	VALVULA FLOTANTE
		5114210	1	PISTONCINO	PISTON	STOESSEL	PLUNGER	EMBOLO
		5114211	1	MOLLA	RESSORT	FEDER	SPRING	RESORTE
		5114212	1	PISTONCINO	PISTON	STOESSEL	PLUNGER	EMBOLO
		5114213	1	SEDE	SIEGE	SITZ	SEAT	ASIENTO
		10263460	2	GUARNIZIONE	GARNITURE	UNTERLAGE	LINING	FORRO
		10296160	1	GUARNIZIONE	GARNITURE	UNTERLAGE	LINING	FORRO
		11903271	1	TAPPO	BOUCHON	STOPFEN	PLUG	TAPON
		14433380	2	GUARNIZIONE	GARNITURE	UNTERLAGE	LINING	FORRO

https://tractormanualz.com/

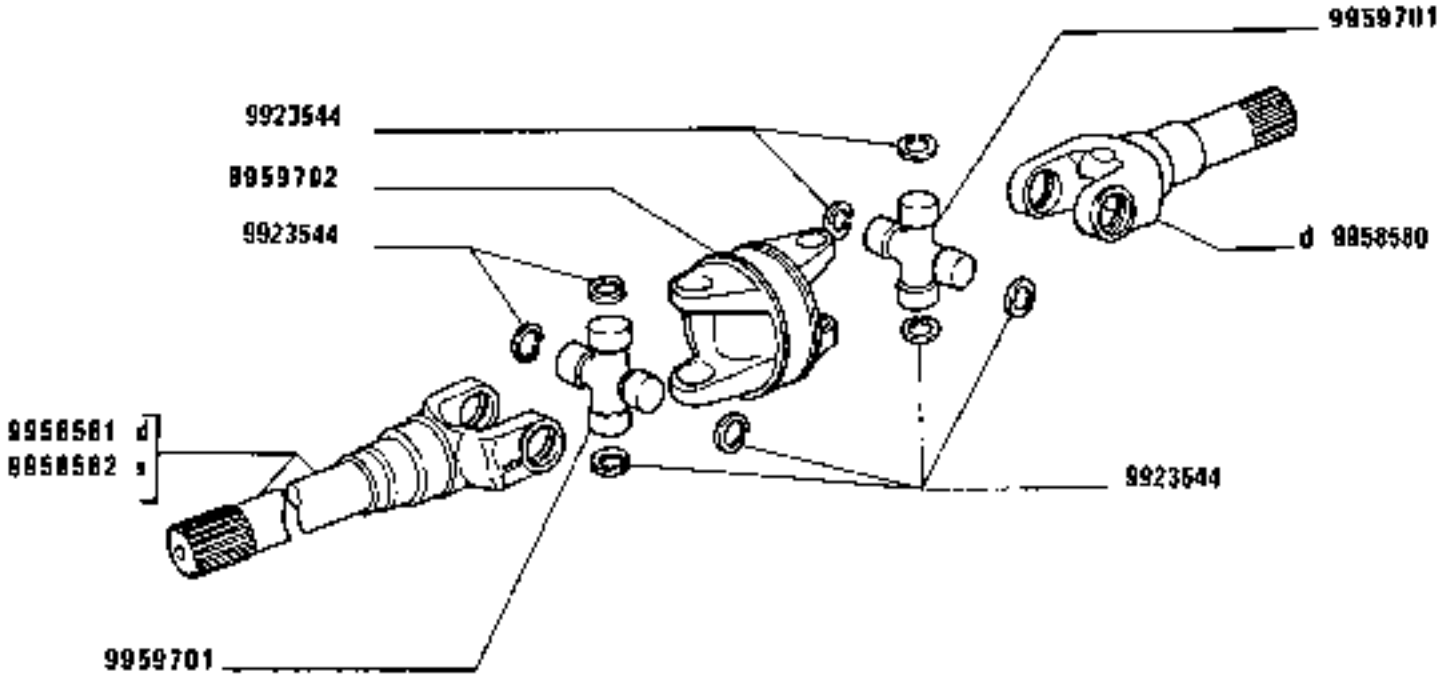

© 2561

https://tractormanualz.com/

MODIF	ANT.MODIF	N.ORDIN.	Q.	DENOMINAZIONE	DESIGNATION	BENENNUNG	DESCRIPTION	DENOMINACIONES
		9923544	8	ANELLO DI SICUREZZA	ARRETOIR	SICHERUNGSRING	LOCKRING	ANILLO DE FRENO
		9958580	1	FORCELLA	FOURCHE	GABEL	FORK	HORQUILLA
		9958581	1	FORCELLA D	FOURCHE	GABEL	FORK	HORQUILLA
		9958582	1	FORCELLA S	FOURCHE	GABEL	FORK	HORQUILLA
	9956526	9959701	2	CROCIERA	CROISILLON	KREUZSTUECK	SPIDER	CRUCETA
	9923580	9959702	1	FORCELLA	FOURCHE	GABEL	FORK	HORQUILLA

https://tractormanualz.com/

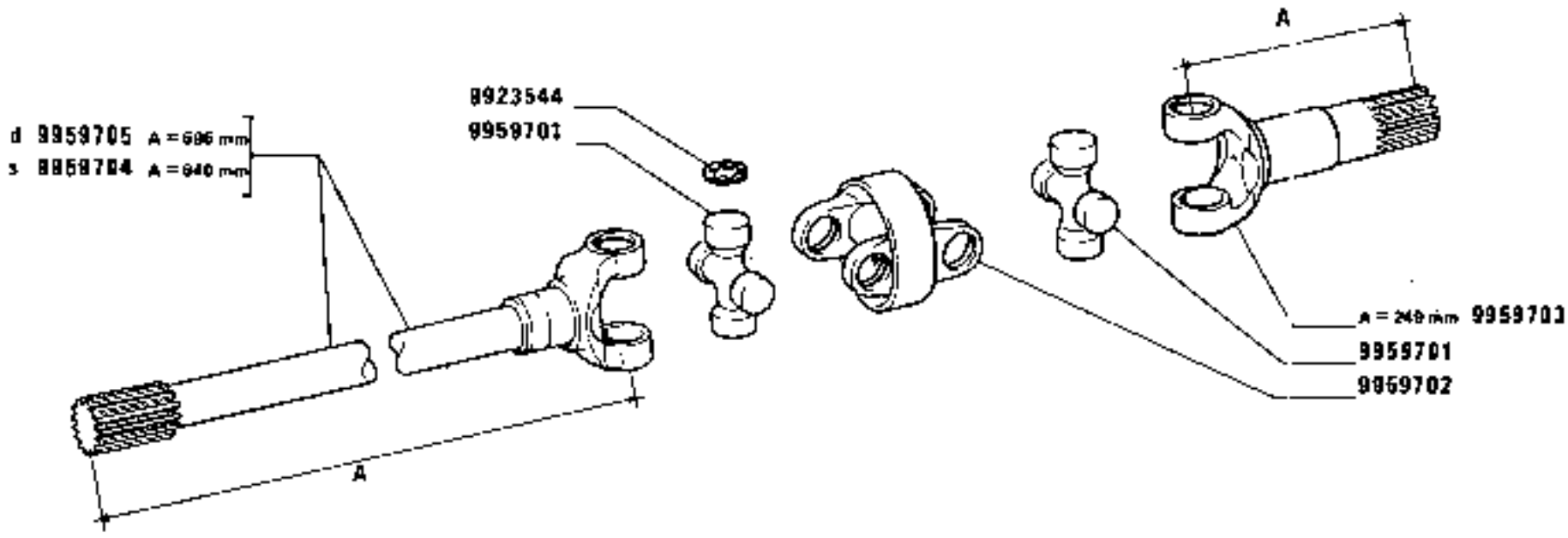

D 2581

https://tractormanualz.com/

MODIF	ANT.MODIF	N.ORDIN.	Q.	DENOMINAZIONE	DESIGNATION	BENENNUNG	DESCRIPTION	DENOMINACIONES
		9923544	8	ANELLO DI SICUREZZA	ARRETOIR	SICHERUNGSRING	LOCKRING	ANILLO DE FRENO
		9959701	2	CROCIERA	CROISILLON	KREUZSTUECK	SPIDER	CRUCETA
		9959702	1	FORCELLA	FOURCHE	GABEL	FORK	HORQUILLA
		9959703	1	ALBERO	ARBRE	WELLE	SHAFT	ARBOL
		9959704	1	ALBERO S	ARBRE	WELLE	SHAFT	ARBOL
		9959705	1	ALBERO D	ARBRE	WELLE	SHAFT	ARBOL

https://tractormanualz.com/

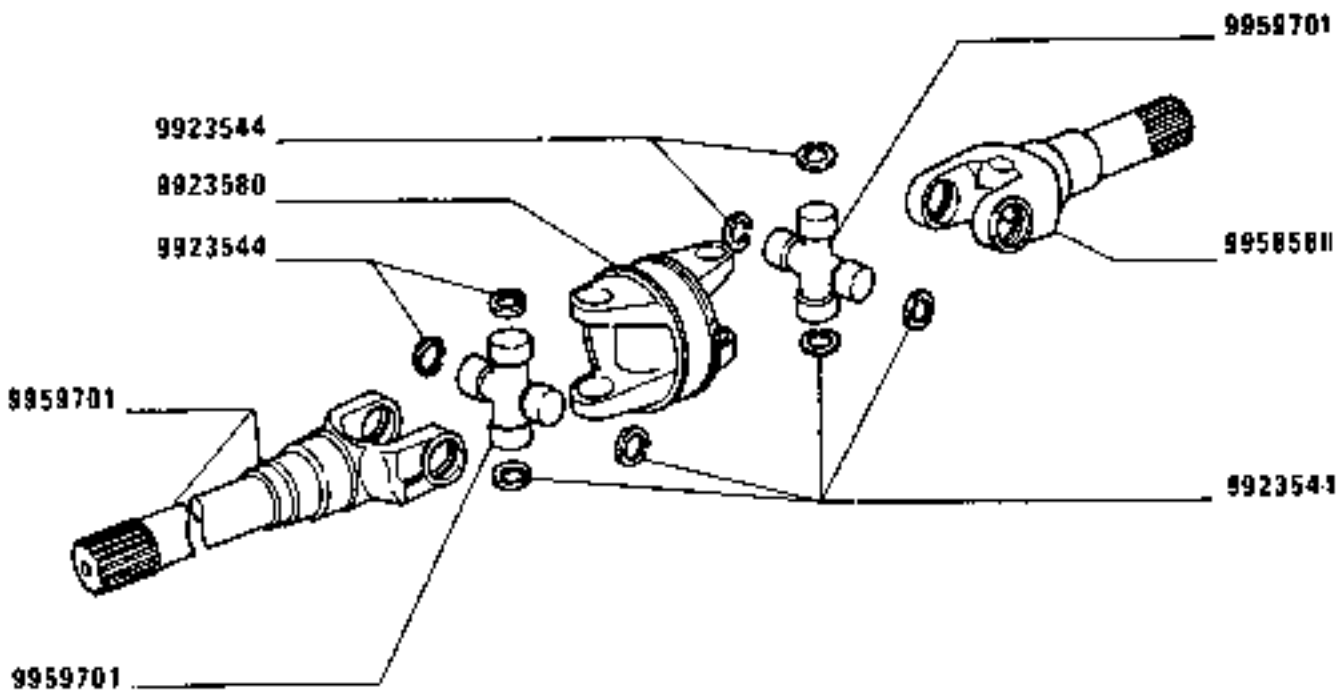

C 2561

1880-1880 DT
01 02

SEMIALBERO SNODATO 5106212 (Birfield)

Arbre articulé
Gelenkwelle
Shaft with Joint
Árbol articulado

https://tractormanualz.com/

MODIF	ANT.MODIF	N.ORDIN.	Q.	DENOMINAZIONE	DESIGNATION	BENENNUNG	DESCRIPTION	DENOMINACIONES
		9923544	8	ANELLO	BAGUE	RING	RING	ANILLO
		9923580	1	FORCELLA	FOURCHE	GABEL	FORK	HORQUILLA
		9958580	1	FORCELLA	FOURCHE	GABEL	FORK	HORQUILLA
		9958884	1	FORCELLA	FOURCHE	GABEL	FORK	HORQUILLA
	9956526	9959701	2	CROCIERA	CROISILLON	KREUZSTUECK	SPIDER	CRUCETA

https://tractormanualz.com/

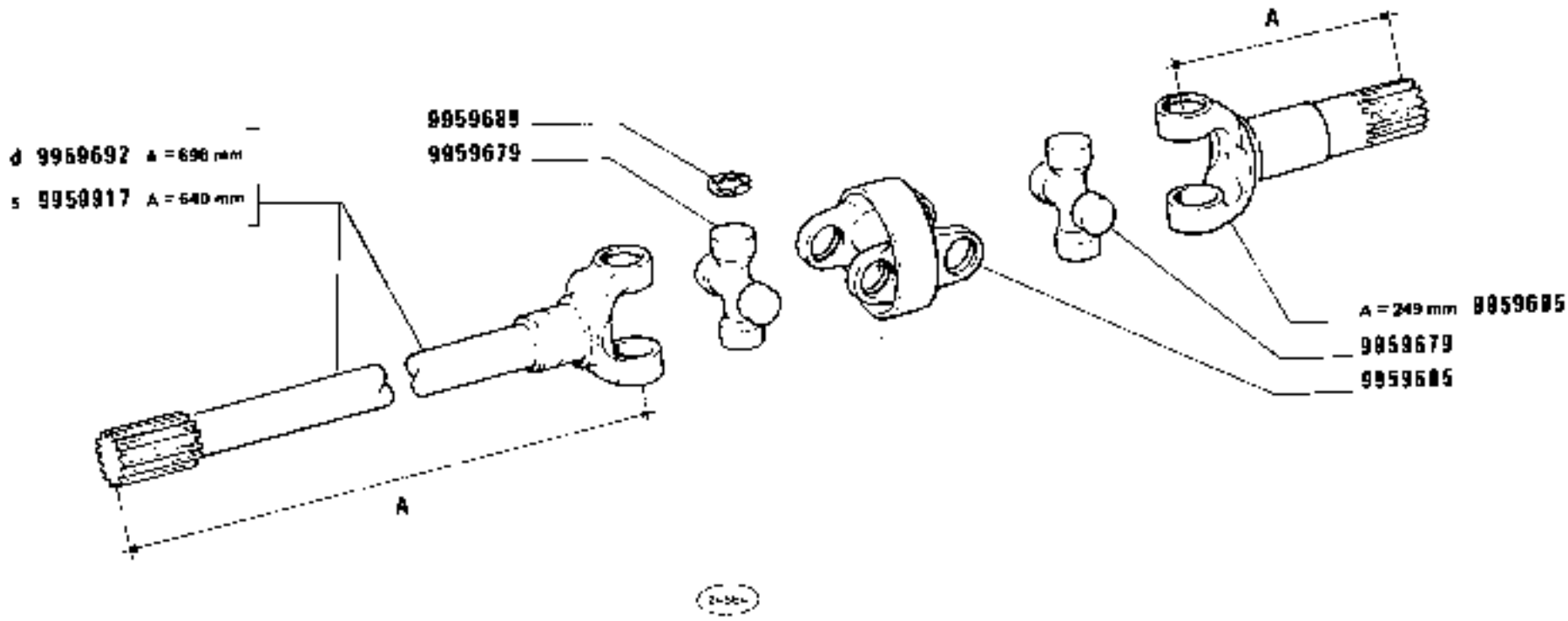

1880-1880 DT 01 02	SEMIALBERO SNODATO 5119042 d - 5118737 s (Universal giunti) *Arbre articulé* *Gelenkwelle* *Shaft with joint* *Árbol articulado*	B4.15/2

https://tractormanualz.com/

MODIF	ANT.MODIF	N.ORDIN.	Q.	DENOMINAZIONE	DESIGNATION	BENENNUNG	DESCRIPTION	DENOMINACIONES
		9959679	1	CROCIERA	CROISILLON	KREUZSTUECK	SPIDER	CRUCETA
		9959685	1	FORCELLA	FOURCHE	GABEL	FORK	HORQUILLA
		9959686	1	ALBERO	ARBRE	WELLE	SHAFT	ARBOL
		9959689	1	ANELLO DI SICUREZZA	ARRETOIR	SICHERUNGSRING	LOCKRING	ANILLO DE FRENO
		9959692	1	ALBERO D	ARBRE	WELLE	SHAFT	ARBOL
	9959687	9959917	1	ALBERO S	ARBRE	WELLE	SHAFT	ARBOL

https://tractormanualz.com/

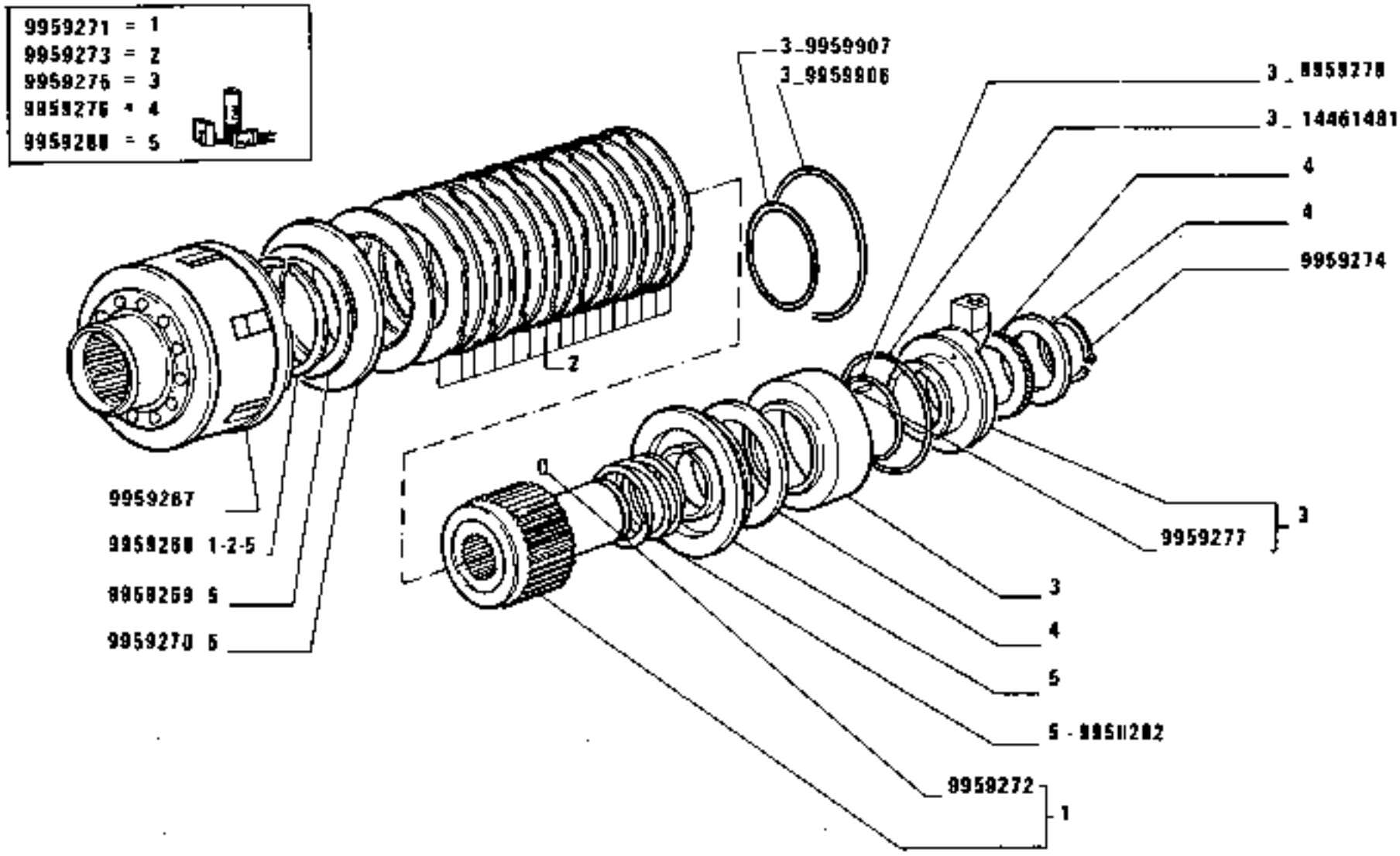

FRIZIONE BLOCCAGGIO DIFFERENZIALE 5906972 (Valeo)

Embrayage blocage de différentiel — *Clutch differential Lock*
Kupplung Differentialsperre — *Embrague enclavamiento del diferencial*

https://tractormanualz.com/

MODIF	ANT.MODIF	N.ORDIN.	Q.	DENOMINAZIONE	DESIGNATION	BENENNUNG	DESCRIPTION	DENOMINACIONES
		9959267	1	CAMPANA	CLOCHE	GEHAUSE	BELL HOUSING	CAMPANA
		9959268	1	ANELLO ELASTICO	BAGUE	RING	RING	ANILLO
		9959269	1	RALLA	CRAPAUDINE	DRUCKSCHEIBE	THRUST PLATE	CHUMACERA
		9959270	1	DISCO	DISQUE	SCHEIBE	PLATE	DISCO
		9959271	1	CORREDO,COMPOSTO DA 1 POCHETTE-CONTENANT ...	POCHETTE-CONTENANT ...	AUSRUESTUNG BESTEHEND AUS ...	KIT-CONSISTING OF ...	EQUIPO-COMPUESTO DE ...
		9959272	1	SPINA	GOUPILLE	STIFT	PIN	PASADOR
		9959273	1	CORREDO,COMPOSTO DA 2 POCHETTE-CONTENANT ...	POCHETTE-CONTENANT ...	AUSRUESTUNG BESTEHEND AUS ...	KIT-CONSISTING OF ...	EQUIPO-COMPUESTO DE ...
		9959274	1	ANELLO ELASTICO	BAGUE	RING	RING	ANILLO
		9959275	1	CORREDO,COMPOSTO DA 3 POCHETTE-CONTENANT ...	POCHETTE-CONTENANT ...	AUSRUESTUNG BESTEHEND AUS ...	KIT-CONSISTING OF ...	EQUIPO-COMPUESTO DE ...
		9959276	1	CORREDO,COMPOSTO DA 4 POCHETTE-CONTENANT ...	POCHETTE-CONTENANT ...	AUSRUESTUNG BESTEHEND AUS ...	KIT-CONSISTING OF ...	EQUIPO-COMPUESTO DE ...
		9959277	1	SPINA	GOUPILLE	STIFT	PIN	PASADOR
		9959279	1	GUARNIZIONE DI TENUTA	JOINT	DICHTUNG	GASKET	JUNTA
		9959280	1	CORREDO,COMPOSTO DA 5 POCHETTE-CONTENANT ...	POCHETTE-CONTENANT ...	AUSRUESTUNG BESTEHEND AUS ...	KIT-CONSISTING OF ...	EQUIPO-COMPUESTO DE ...
		9959282	1	MOLLA	RESSORT	FEDER	SPRING	RESORTE
		9959906	1	ANELLO	BAGUE	RING	RING	ANILLO
		9959907	1	ANELLO	BAGUE	RING	RING	ANILLO
	9959278	14461481	1	GUARNIZIONE DI TENUTA	JOINT	DICHTUNG	GASKET	JUNTA

https://tractormanualz.com/

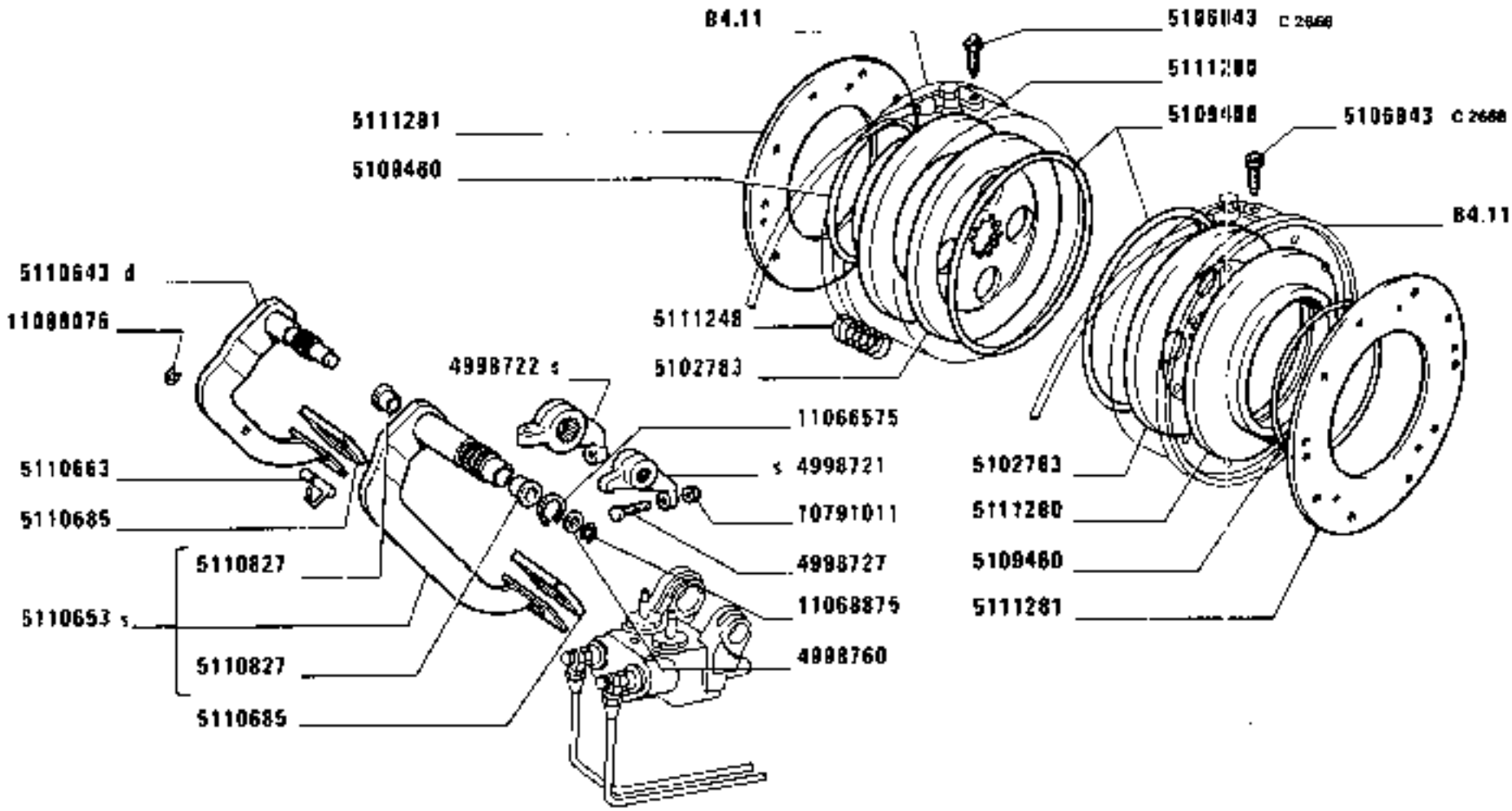

1880-1880 DT
01 02

COMANDO A PEDALE FRENI

Commande au pied de freins
Bremsfusshebel
Brake Foot Control
Pedal de freno

https://tractormanualz.com/

C1.01

MODIF	ANT.MODIF	N.ORDIN.	Q.	DENOMINAZIONE	DESIGNATION	BENENNUNG	DESCRIPTION	DENOMINACIONES
		4998721	1	LEVA S	LEVIER	HEBEL	LEVER	PALANCA
		4998722	1	LEVA S	LEVIER	HEBEL	LEVER	PALANCA
		4998727	3	VITE	VIS	SCHRAUBE	SCREW	TORNILLO
		4998760	1	ROSETTA DI TENUTA	JOINT D'ETANCHEITE	DICHTRING	GASKET	JUNTA HERMETICA
		5102783	2	DISCO FRENO	DISQUE DE FREIN	BREMSSCHEIBE	BRAKE DISC	DISCO DE FRENO
C2668	4991737	5106843	2	VITE	VIS	SCHRAUBE	SCREW	TORNILLO
		5109408	2	GUARNIZIONE DI TENUTA	JOINT	DICHTUNG	GASKET	JUNTA
		5109460	2	GUARNIZIONE DI TENUTA	JOINT	DICHTUNG	GASKET	JUNTA
		5110643	1	PEDALE D	PEDALE	FUSSHEBEL	PEDAL	PEDAL
		5110653	1	PEDALE COMPL.S	PEDALE	FUSSHEBEL	PEDAL	PEDAL
		5110663	1	PERNO	AXE	BOLZEN	PIN	EJE
		5110685	2	RIVESTIMENTO	REVETEMENT	VERKLEIDUNG	COVERING	FORRO
		5110827	2	BOCCOLA	DOUILLE	BUECHSE	BUSH	CASQUILLO
		5111248	6	MOLLA	RESSORT	FEDER	SPRING	RESORTE
		5111280	2	ANELLO SPINGIDISCO	PLATEAU DE PRES-SION	DRUCKPLATTE	PRESSURE PLATE	PLATO DE EMPUJE
		5111281	2	DISCO FRENO	DISQUE DE FREIN	BREMSSCHEIBE	BRAKE DISC	DISCO DE FRENO
		10791011	3	DADO	ECROU	MUTTER	NUT	TUERCA
		11066575	1	ANELLO DI RITEGNO	ARRETOIR	HALTERING	RETAINER	RETENEDOR
		11068875	1	ANELLO DI RITEGNO	ARRETOIR	HALTERING	RETAINER	RETENEDOR
		11088076	1	ANELLO DI SICUREZZA	ARRETOIR	SICHERUNGSRING	LOCKRING	ANILLO DE FRENO

https://tractormanualz.com/

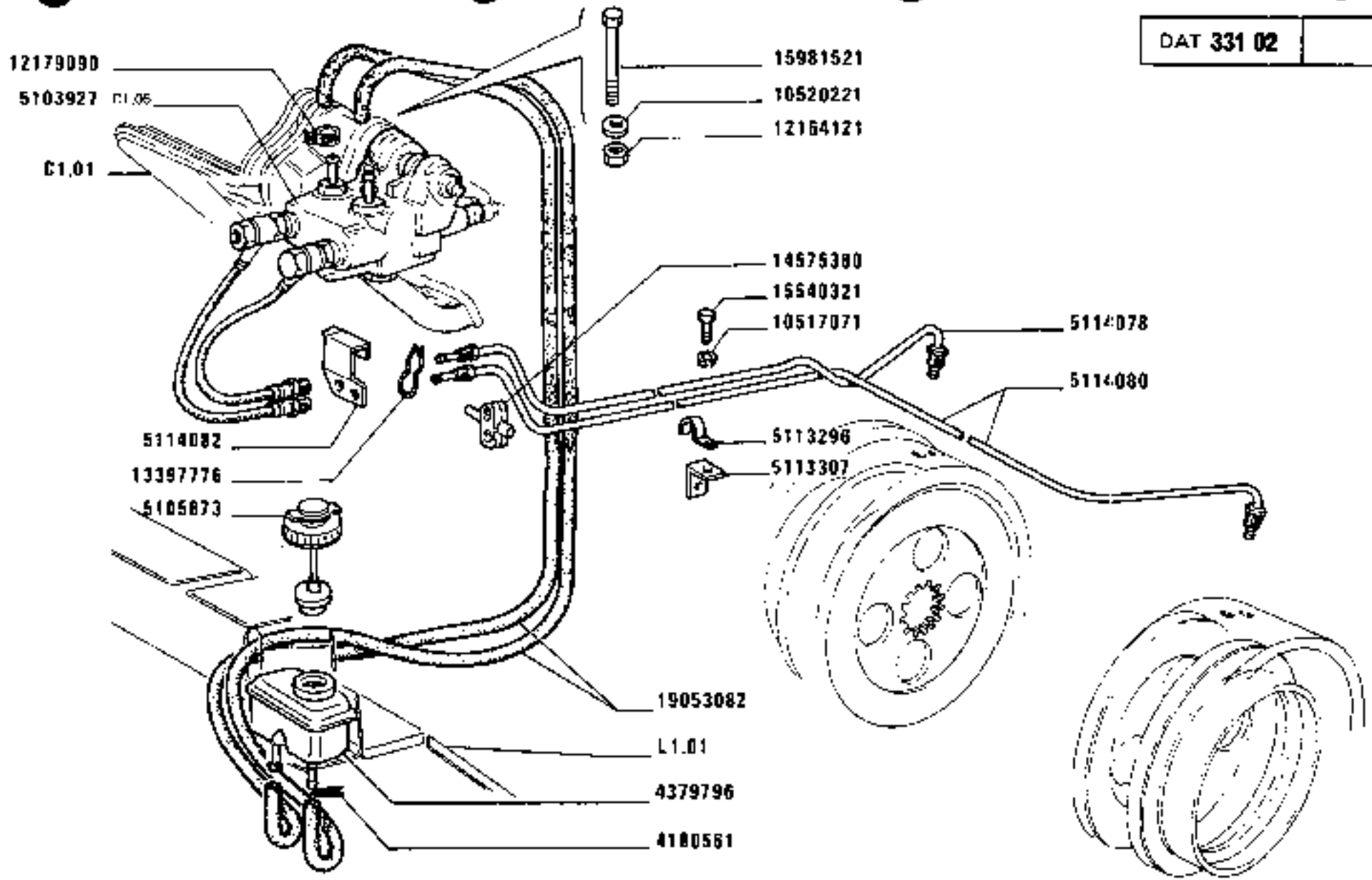

1880-1880 DT
01 02

COMANDO IDRAULICO FRENI

Commande hydraulique de freins
Hydraulische Bremsbetätigung
Brake Hydraulic System
Sistema de freno hidráulico

https://tractormanualz.com/

MODIF	ANT.MODIF	N.ORDIN.	Q.	DENOMINAZIONE	DESIGNATION	BENENNUNG	DESCRIPTION	DENOMINACIONES
	5105871	4379796	1	SERBATOIO OLIO	RESERVOIR D'HUILE	OELBEHAELTER	OIL RESERVOIR	DEPOSITO DE ACEITE
		5103927	1	POMPA COMPL.	POMPE	PUMPE	PUMP	BOMBA
		5105873	1	COPERCHIO	COUVERCLE	DECKEL	COVER	TAPA
		5113296	1	STAFFETTA FISSAGGIO	COLLIER	HALTER	RETAINER	ABRAZADERA
		5113307	1	STAFFETTA FISSAGGIO	COLLIER	HALTER	RETAINER	ABRAZADERA
		5114078	1	TUBO D	TUYAU	ROHR	PIPE	TUBO
		5114080	1	TUBO S	TUYAU	ROHR	PIPE	TUBO
		5114082	1	STAFFA	ETRIER	HALTER	BRACKET	SOPORTE
		10517071	1	ROSETTA	RONDELLE	SCHEIBE	WASHER	ARANDELA
		10520221	2	ROSETTA	RONDELLE	SCHEIBE	WASHER	ARANDELA
	12164111	12164121	2	DADO	ECROU	MUTTER	NUT	TUERCA
		12179090	4	COLLARE	COLLIER	SCHELLE	COLLAR	COLLAR
		13397776	1	MOLLETTA DI FISSAGGIO	AGRAFE	KLEMMSTUECK	CLIP	SUJETADOR
		14575380	2	MOLLETTA DI FISSAGGIO	AGRAFE	KLEMMSTUECK	CLIP	SUJETADOR
		15540321	1	VITE	VIS	SCHRAUBE	SCREW	TORNILLO
		15981521	2	VITE	VIS	SCHRAUBE	SCREW	TORNILLO
		19053082	M	TUBO FLESSIBILE	TUYAU FLEXIBLE	SCHLAUCH	HOSE	MANGA FLEXIBLE

https://tractormanualz.com/

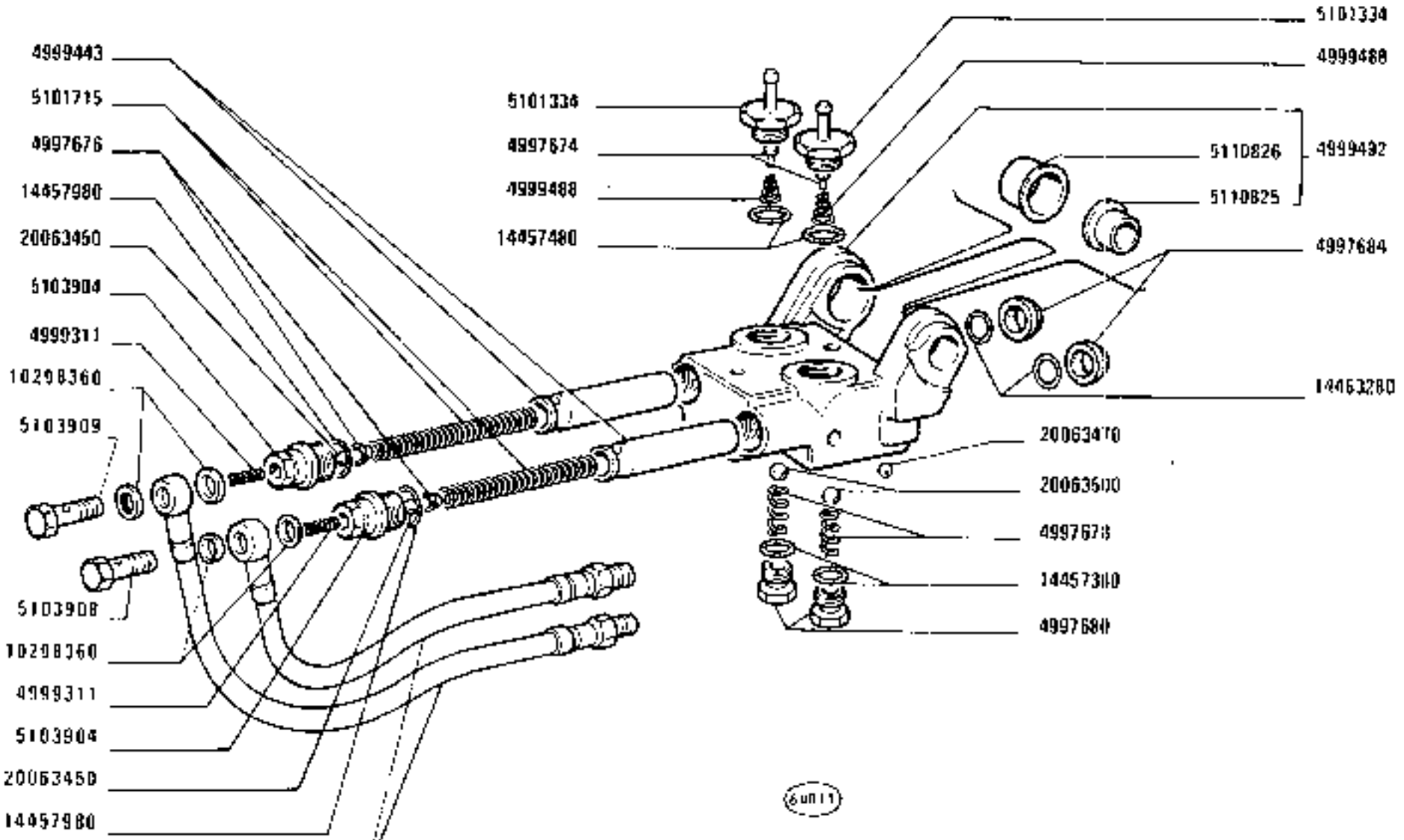

1880-1880 DT
01 02

POMPA FRENO 5103927

Pompe du frein
Bremspumpe
Brake pumpe
Bomba de freno

https://tractormanualz.com/

C1.05

MODIF	ANT.MODIF	N.ORDIN.	Q.	DENOMINAZIONE	DESIGNATION	BENENNUNG	DESCRIPTION	DENOMINACIONES
		4997674	2	VALVOLA	SOUPAPE	VENTIL	VALVE	VALVULA
		4997676	2	SEDE DELLA VALVOLA	SIEGE DE SOUPAPE	VENTILSITZ	VALVE SEAT	ASIENTO DE VALVULA
		4997678	2	MOLLA	RESSORT	FEDER	SPRING	RESORTE
		4997680	2	TAPPO	BOUCHON	STOPFEN	PLUG	TAPON
		4997684	2	ANELLO	BAGUE	RING	RING	ANILLO
		4999311	2	MOLLA	RESSORT	FEDER	SPRING	RESORTE
		4999443	2	STANTUFFO	PISTON	KOLBEN	PISTON	EMBOLO
		4999488	2	MOLLA	RESSORT	FEDER	SPRING	RESORTE
		4999492	1	CORPO COMPL.	CORPS	GEHAUSE	BODY	CUERPO
		5101334	2	TAPPO	BOUCHON	STOPFEN	PLUG	TAPON
		5101715	2	MOLLA	RESSORT	FEDER	SPRING	RESORTE
		5103904	2	TAPPO	BOUCHON	STOPFEN	PLUG	TAPON
		5103908	2	VITE	VIS	SCHRAUBE	SCREW	TORNILLO
		5103909	1	VITE	VIS	SCHRAUBE	SCREW	TORNILLO
		5110825	1	BOCCOLA	DOUILLE	BUECHSE	BUSH	CASQUILLO
		5110826	1	BOCCOLA	DOUILLE	BUECHSE	BUSH	CASQUILLO
	5113670	5119381	2	TUBO FLESSIBILE	TUYAU FLEXIBLE	SCHLAUCH	HOSE	MANGA FLEXIBLE
		10298360	6	GUARNIZIONE	GARNITURE	UNTERLAGE	LINING	FORRO
		14457380	2	GUARNIZIONE DI TENUTA	JOINT	DICHTUNG	GASKET	JUNTA
		14457480	2	GUARNIZIONE DI TENUTA	JOINT	DICHTUNG	GASKET	JUNTA
		14457980	2	GUARNIZIONE DI TENUTA	JOINT	DICHTUNG	GASKET	JUNTA
		14463280	2	GUARNIZIONE DI TENUTA	JOINT	DICHTUNG	GASKET	JUNTA
		20063450	2	SFERA	BILLE	KUGEL	BALL	BOLA
		20063470	1	SFERA	BILLE	KUGEL	BALL	BOLA
		20063500	2	SFERA	BILLE	KUGEL	BALL	BOLA

https://tractormanualz.com/

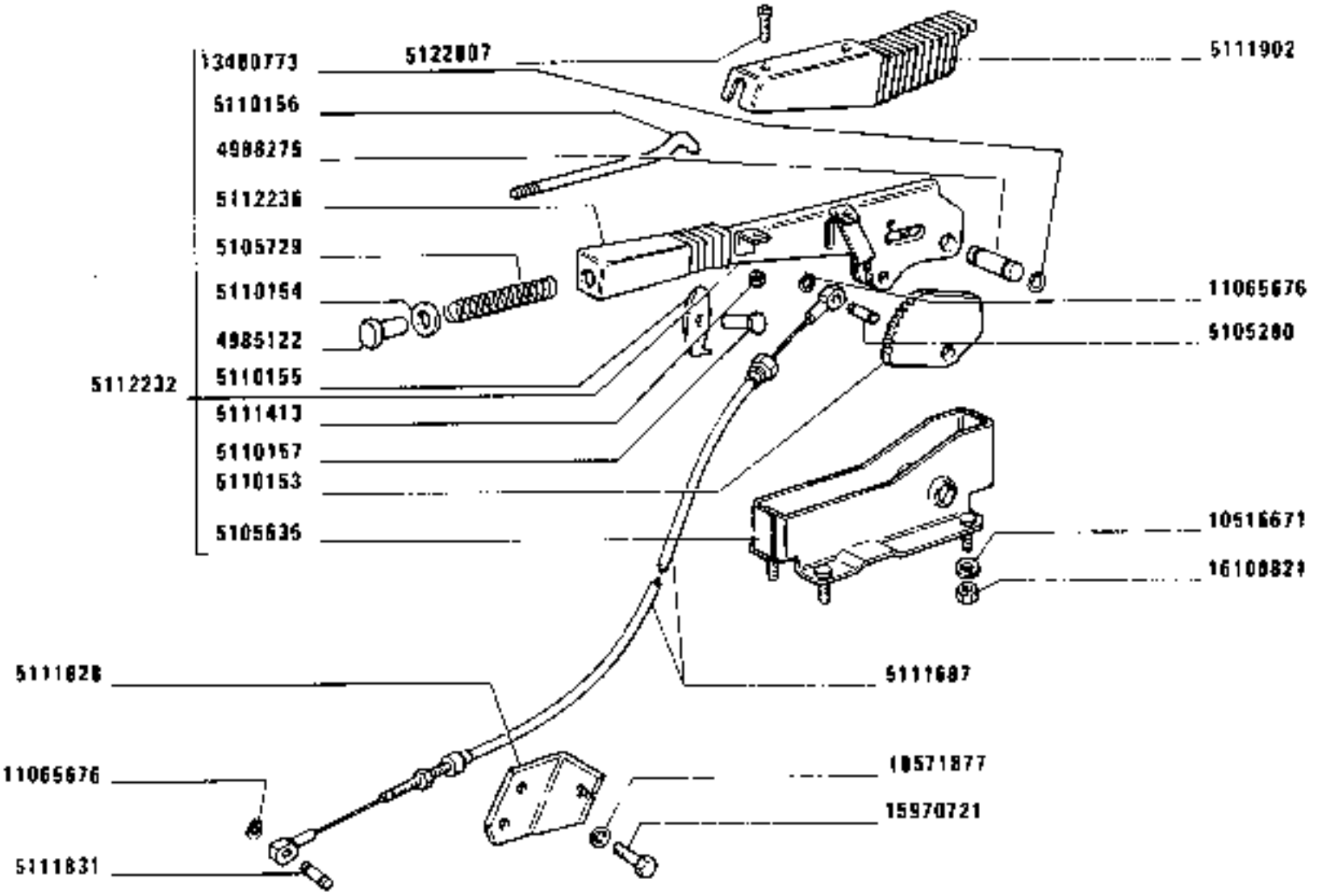

COMANDO A MANO FRENI

Commande de freins à main
Handbremsbetätigung
Brake Hand Control
Freno de mano

https://tractormanualz.com/

1880-1880 DT
01 02

C1.35

MODIF	ANT.MODIF	N.ORDIN.	Q.	DENOMINAZIONE	DESIGNATION	BENENNUNG	DESCRIPTION	DENOMINACIONES
D2524	511/901	563219	1	RACCORDO	RACCORD	STUTZEN	CONNECTION	RACOR
		4985122	1	PULSANTE	BOUTON	DRUCKKNOPF	BUTTON	PULSADOR
		4988275	1	PERNO	AXE	BOLZEN	PIN	EJE
		5101337	1	ROSETTA	RONDELLE	SCHEIBE	WASHER	ARANDELA
		5103753	1	GANASCIA DEI FRENI	MACHOIRE DE FREINS	BREMSBACKE	BRAKE SHOE	ZAPATA DE FRENOS
	5103751	5104773	2	GANASCIA DEI FRENI COMPL.	MACHOIRE DE FREINS	BREMSBACKE	BRAKE SHOE	ZAPATA DE FRENOS
	5103752	5104774	1	GANASCIA DEI FRENI COMPL.	MACHOIRE DE FREINS	BREMSBACKE	BRAKE SHOE	ZAPATA DE FRENOS
		5105280	1	PERNO	AXE	BOLZEN	PIN	EJE
		5105635	1	SUPPORTO	SUPPORT	LAGER	SUPPORT	SOPORTE
		5105729	1	MOLLA	RESSORT	FEDER	SPRING	RESORTE
		5106724	1	MOZZO	MOYEU	NABE	HUB	BUJE
C2524		5107214	1	SUPPORTO	SUPPORT	LAGER	SUPPORT	SOPORTE
		5107686	2	VITE	VIS	SCHRAUBE	SCREW	TORNILLO
		5110153	1	SETTORE DENTATO	SECTEUR DENTE	ZAHNBOGEN	SECTOR	RUEDA DENTADA
		5110154	1	ROSETTA	RONDELLE	SCHEIBE	WASHER	ARANDELA
		5110155	1	DENTE DI ARRESTO	DENT	KLAUE	LUG	DIENTE
		5110156	1	TIRANTE	TIRANT	STANGE	ROD	VARILLA
		5110157	1	PERNO	AXE	BOLZEN	PIN	EJE
		5111276	2	DISCO FRENO	DISQUE DE FREIN	BREMSSCHEIBE	BRAKE DISC	DISCO DE FRENO
		5111402	1	COPERTURA	ENJOLIVEUR	ABDECKUNG	COVER	EMBELLECEDOR
	5113105	5111413	2	DADO	ECROU	MUTTER	NUT	TUERCA
		5111687	1	FLESSIBILE	CABLE	ZUGSEIL	WIRE	CABLE
		5111823	1	LEVA	LEVIER	HEBEL	LEVER	PALANCA
		5111826	1	PIASTRA	PLAQUE	PLATTE	PLATE	PLACA
		5111831	1	PERNO	AXE	BOLZEN	PIN	EJE
		5111893	1	PIASTRINA	PLAQUETTE	PLAETTCHEN	PLATE	PLACA
		5111902	1	COPERTURA	ENJOLIVEUR	ABDECKUNG	COVER	EMBELLECEDOR
		5112232	1	LEVA COMPL.	LEVIER	HEBEL	LEVER	PALANCA
		5112236	1	IMPUGNATURA	POIGNEE	GRIFF	KNOB	BOTON
		5112254	1	TRAVERSA	TRAVERSE	TRAVERSE	CROSSRAIL	TRAVESANO
		5112629	1	LEVA	LEVIER	HEBEL	LEVER	PALANCA
		5113165	1	MOLLA	RESSORT	FEDER	SPRING	RESORTE
		5114894	1	CONTENITORE	CONTAINEUR	BEHAELTER	CONTAINER	RECIPIENTE
	14358920	5122804	1	VITE	VIS	SCHRAUBE	SCREW	TORNILLO
	14301620	5122805	1	VITE	VIS	SCHRAUBE	SCREW	TORNILLO
	15915907	5122806	4	VITE	VIS	SCHRAUBE	SCREW	TORNILLO
	5113101	5122807	2	VITE	VIS	SCHRAUBE	SCREW	TORNILLO
D2524	5117949	5123635	1	SUPPORTO	SUPPORT	LAGER	SUPPORT	SOPORTE

https://tractormanualz.com/

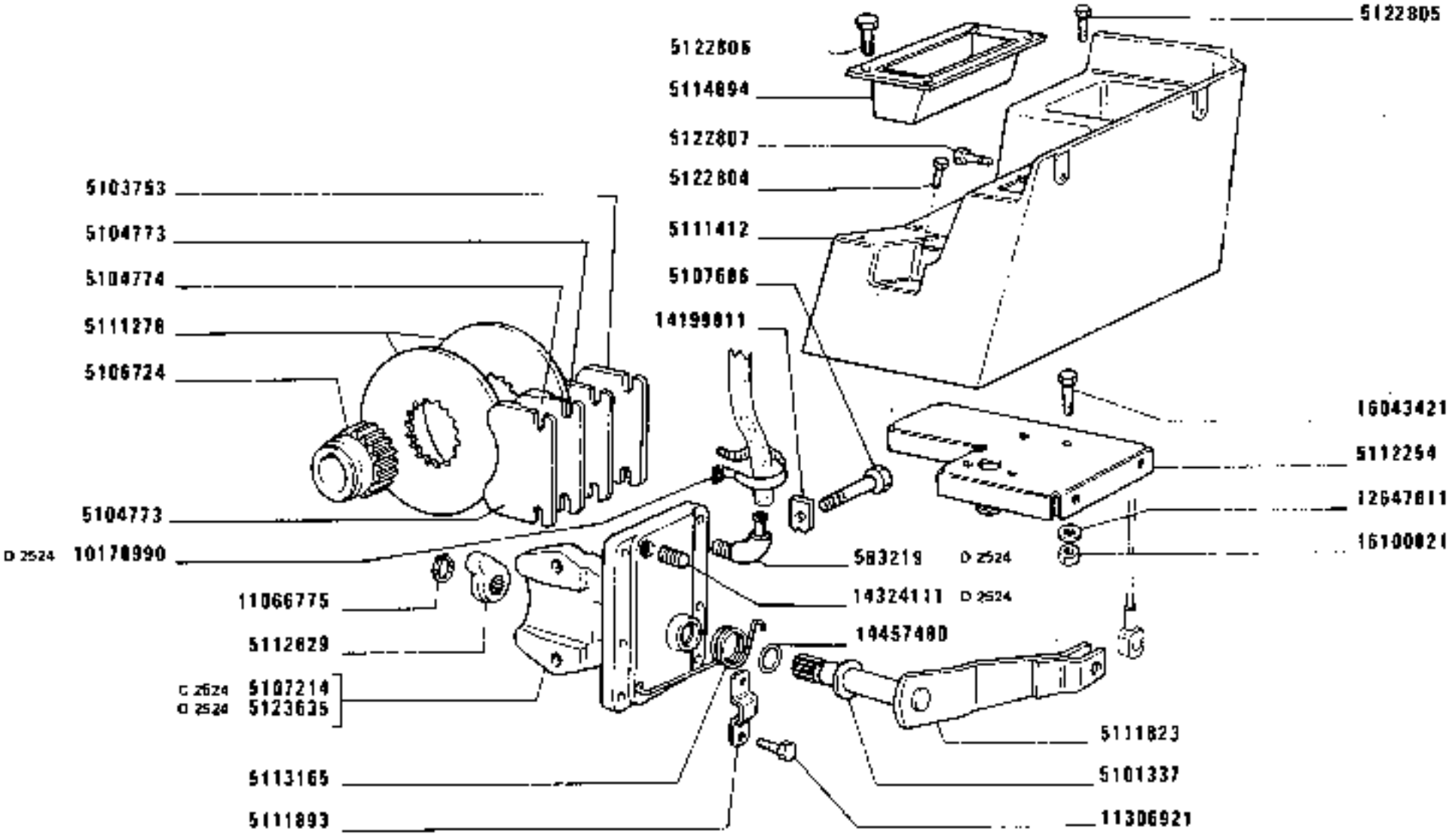

1880-1880 DT
01 02

COMANDO A MANO FRENI

Commande de freins à main
Handbremsbetätigung

Brake Hand Control
Freno de mano

https://tractormanualz.com/

MODIF	ANT.MODIF	N ORDIN.	Q.	DENOMINAZIONE	DESIGNATION	BENENNUNG	DESCRIPTION	DENOMINACIONES
02524		10170990	1	COLLARE	COLLIER	SCHELLE	COLLAR	COLLAR
		10516671	2	ROSETTA DI SICUREZZA	RONDELLE FREIN	SICHERUNGSRING	LOCKWASHER	ARANDELA DE FRENO
	10516871	10571877	2	ROSETTA DI SICUREZZA	RONDELLE FREIN	SICHERUNGSRING	LOCKWASHER	ARANDELA DE FRENO
		11065676	4	ANELLO DI RITEGNO	ARRETOIR	HALTERING	RETAINER	RETENEDOR
		11066775	1	ANELLO DI RITEGNO	ARRETOIR	HALTERING	RETAINER	RETENEDOR
		11306921	6	VITE	VIS	SCHRAUBE	SCREW	TORNILLO
		12647011	2	ROSETTA	RONDELLE	SCHEIBE	WASHER	ARANDELA
		13400773	2	ANELLO	BAGUE	RING	RING	ANILLO
	1419900U	14199011	2	PIASTRINA	PLAQUETTE	PLAETTCHEN	PLATE	PLACA
02524		14324111	1	TAPPO (819)	BOUCHON	STOPFEN	PLUG	TAPON
		14457480	1	GUARNIZIONE DI TENUTA	JOINT	DICHTUNG	GASKET	JUNTA
		15970721	2	VITE	VIS	SCHRAUBE	SCREW	TORNILLO
		16043421	3	VITE	VIS	SCHRAUBE	SCREW	TORNILLO
		16100821	4	DADO	ECROU	MUTTER	NUT	TUERCA

https://tractormanualz.com/

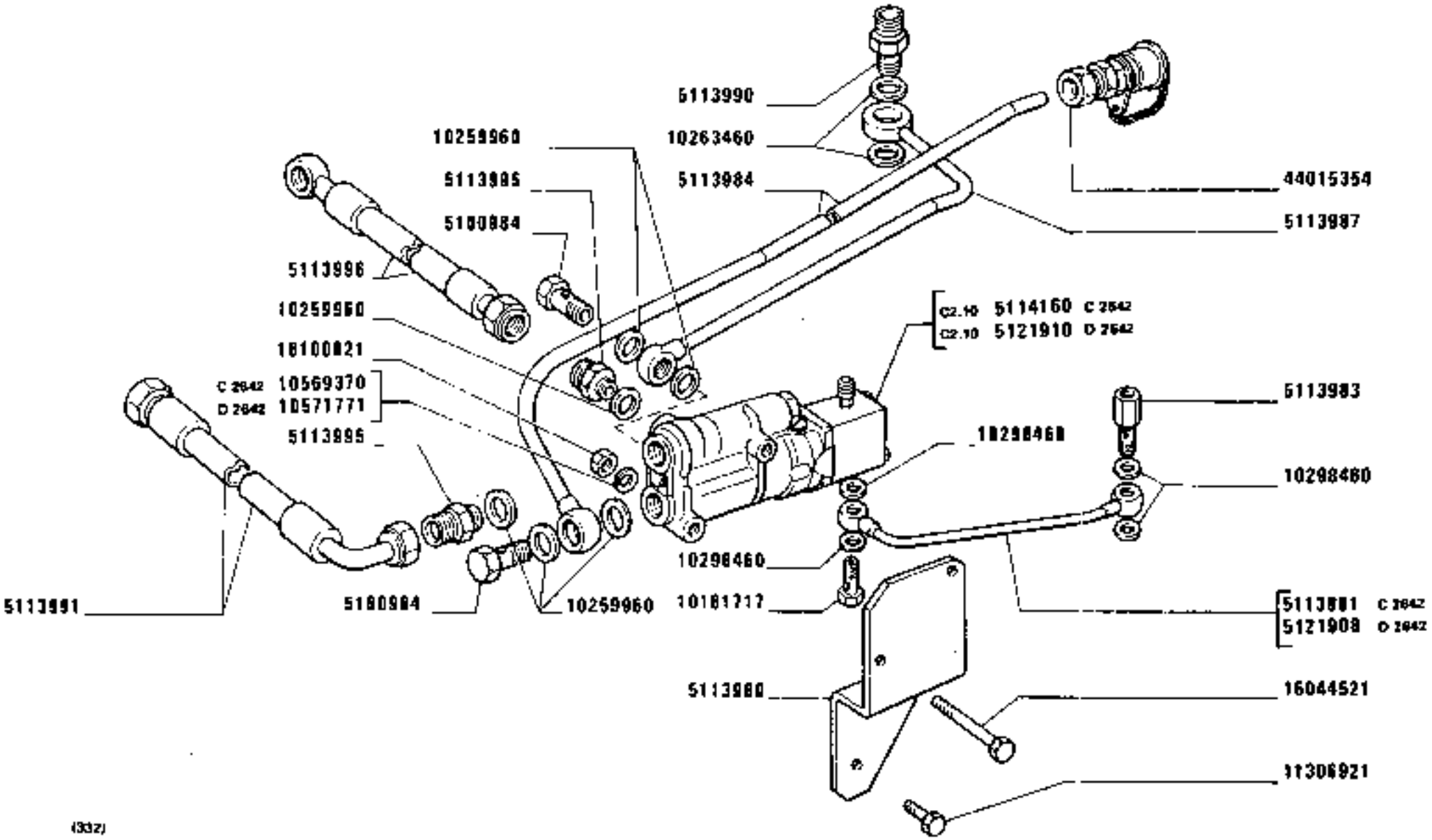

1880-1880 DT
01 02

COMANDO FRENO RIMORCHIO

Commande de frein de remorque
Anhängerbremse
Trailer Brake Control
Freno del remolque

https://tractormanualz.com/

MODIF	ANT.MODIF	N.ORDIN.	Q.	DENOMINAZIONE	DESIGNATION	BENENNUNG	DESCRIPTION	DENOMINACIONES
		5100984	2	BOCCHETTONE	VIS CREUSE	HOHLSCHRAUBE	UNION	BOQUILLA
		5113980	1	SUPPORTO	SUPPORT	LAGER	SUPPORT	SOPORTE
C2642		5113981	1	TUBO	TUYAU	ROHR	PIPE	TUBO
		5113983	1	RACCORDO	RACCORD	STUTZEN	CONNECTION	RACOR
		5113984	1	TUBO	TUYAU	ROHR	PIPE	TUBO
		5113987	1	TUBO	TUYAU	ROHR	PIPE	TUBO
		5113990	1	RACCORDO	RACCORD	STUTZEN	CONNECTION	RACOR
		5113991	1	TUBO	TUYAU	ROHR	PIPE	TUBO
		5113995	2	RACCORDO	RACCORD	STUTZEN	CONNECTION	RACOR
		5113996	1	TUBO	TUYAU	ROHR	PIPE	TUBO
C2642		5114160	1	VALVOLA	SOUPAPE	VENTIL	VALVE	VALVULA
D2642		5121908	1	TUBO	TUYAU	ROHR	PIPE	TUBO
D2642		5121910	1	VALVOLA	SOUPAPE	VENTIL	VALVE	VALVULA
		10181717	1	BOCCHETTONE	VIS CREUSE	HOHLSCHRAUBE	UNION	BOQUILLA
		10259960	6	GUARNIZIONE DI TENUTA	JOINT	DICHTUNG	GASKET	JUNTA
		10263460	1	GUARNIZIONE DI TENUTA	JOINT	DICHTUNG	GASKET	JUNTA
		10298460	4	GUARNIZIONE DI TENUTA	JOINT	DICHTUNG	GASKET	JUNTA
C2642		10569370	1	ROSETTA DI SICUREZZA	RONDELLE FREIN	SICHERUNGSRING	LOCKWASHER	ARANDELA DE FRENO
D2642		10571771	2	ROSETTA	RONDELLE	SCHEIBE	WASHER	ARANDELA
		11306921	2	VITE	VIS	SCHRAUBE	SCREW	TORNILLO
		16044521	2	VITE	VIS	SCHRAUBE	SCREW	TORNILLO
		16100821	2	DADO	ECROU	MUTTER	NUT	TUERCA
		44015354	1	VALVOLA	SOUPAPE	VENTIL	VALVE	VALVULA

https://tractormanualz.com/

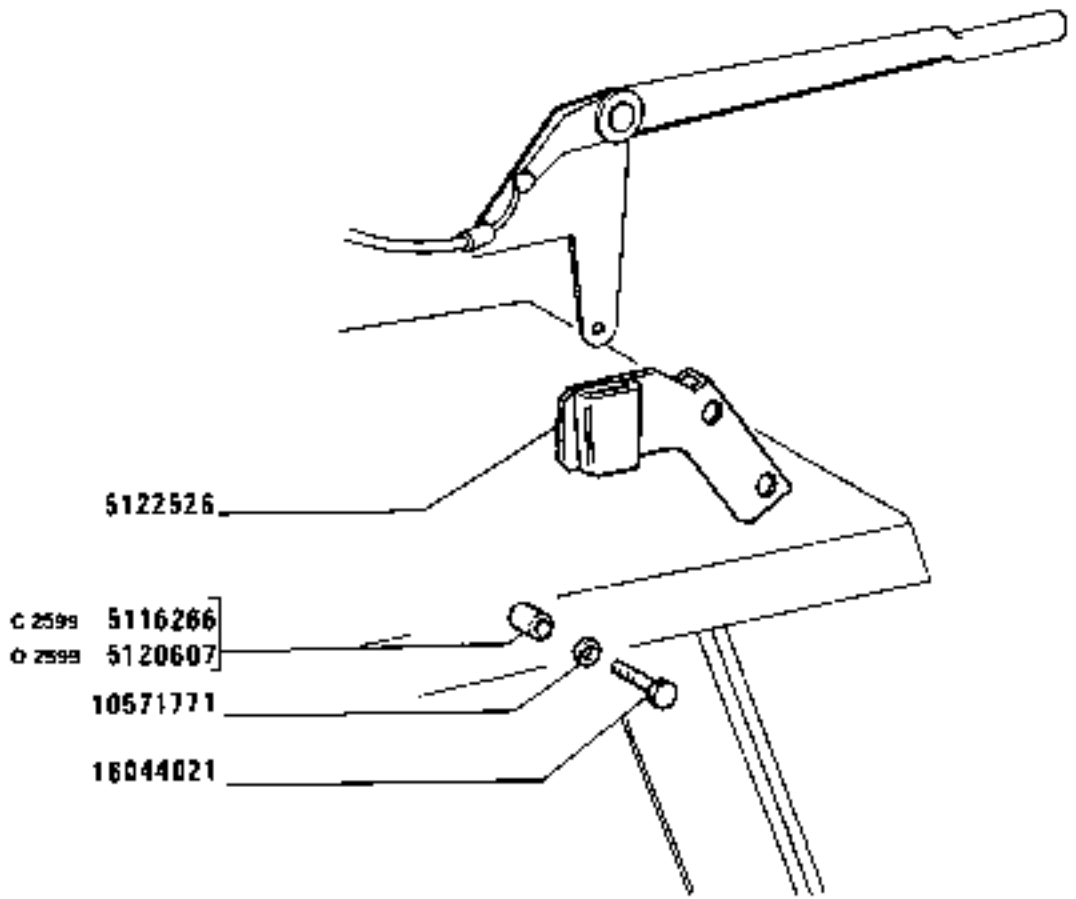

https://tractormanualz.com/

MODIF	ANT.MODIF	N.ORDIN.	Q.	DENOMINAZIONE	DESIGNATION	BENENNUNG	DESCRIPTION	DENOMINACIONES
C2599		5116266	2	DISTANZIALE	ENTRETOISE	ABSTANDSTUECK	SPACER	SEPARADOR
02599		5120607	2	DISTANZIALE	ENTRETOISE	ABSTANDSTUECK	SPACER	SEPARADOR
	5114892	5122526	1	SUPPORTO	SUPPORT	LAGER	SUPPORT	SOPORTE
		10571711	2	ROSETTA	RONDELLE	SCHEIBE	WASHER	ARANDELA
		16044021	2	VITE	VIS	SCHRAUBE	SCREW	TORNILLO

https://tractormanualz.com/

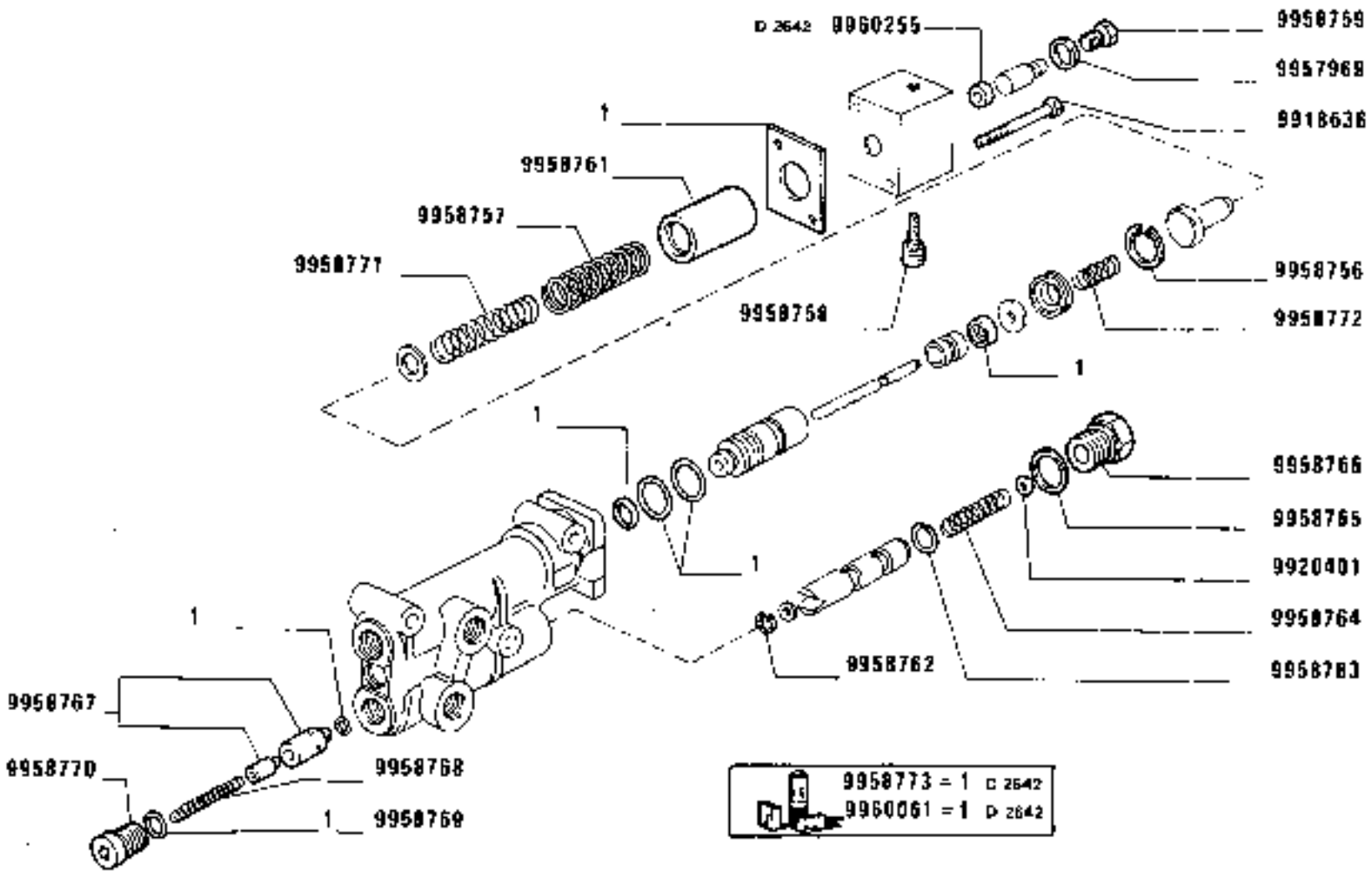

I332I

1880-1880 DT
01 02

Soupape
Ventil

VALVOLA 5114160 (Bosch) C 2642
5121910 (Bosch) D 2642
Valve
Klep
Válvula

C2.10

https://tractormanualz.com/

MODIF	ANT.MODIF	N.ORDIN.	Q.	DENOMINAZIONE	DESIGNATION	BENENNUNG	DESCRIPTION	DENOMINACIONES
	9958760	9918636	2	VITE	VIS	SCHRAUBE	SCREW	TORNILLO
		9920401	1	ROSETTA	RONDELLE	SCHEIBE	WASHER	ARANDELA
		9957969	1	DISTANZIALE	ENTRETOISE	ABSTANDSTUECK	SPACER	SEPARADOR
		9958756	1	ANELLO DI SICUREZZA	ARRETOIR	SICHERUNGSRING	LOCKRING	ANILLO DE FRENO
		9958757	1	MOLLA	RESSORT	FEDER	SPRING	RESORTE
		9958758	1	VALVOLA	SOUPAPE	VENTIL	VALVE	VALVULA
		9958759	1	TAPPO	BOUCHON	STOPFEN	PLUG	TAPON
		9958761	1	PROTEZIONE	PROTECTION	ABDECKUNG	SHIELD	DEFENSA
		9958762	1	ANELLO DI SICUREZZA	ARRETOIR	SICHERUNGSRING	LOCKRING	ANILLO DE FRENO
		9958763	1	ANELLO DI TENUTA	JOINT D'ETANCHEITE	DICHTRING	SEAL	JUNTA HERMETICA
		9958764	1	MOLLA	RESSORT	FEDER	SPRING	RESORTE
		9958765	1	ANELLO DI TENUTA	JOINT D'ETANCHEITE	DICHTRING	SEAL	JUNTA HERMETICA
		9958766	1	TAPPO	BOUCHON	STOPFEN	PLUG	TAPON
		9958767	1	VALVOLA	SOUPAPE	VENTIL	VALVE	VALVULA
		9958768	1	MOLLA	RESSORT	FEDER	SPRING	RESORTE
		9958769	1	ANELLO DI TENUTA	JOINT D'ETANCHEITE	DICHTRING	SEAL	JUNTA HERMETICA
		9958770	1	TAPPO	BOUCHON	STOPFEN	PLUG	TAPON
		9958771	1	MOLLA	RESSORT	FEDER	SPRING	RESORTE
		9958772	1	MOLLA	RESSORT	FEDER	SPRING	RESORTE
C2642		9958773	1	CORREDO,COMPOSTO DA 1	POCHETTE-CONTE-NANT ..,	AUSRUESTUNG BE-STEHEND AUS ...	KIT-CONSISTING OF ...	EQUIPO-COMPUESTO DE ...
D2642		9960061	1	CORREDO,COMPOSTO DA 1	POCHETTE-CONTE-NANT ...	AUSRUESTUNG BE-STEHEND AUS ...	KIT-CONSISTING OF ...	EQUIPO-COMPUESTO DE ...
D2642		9960255	1	GUARNIZIONE	GARNITURE	UNTERLAGE	LINING	FORRO

https://tractormanualz.com/

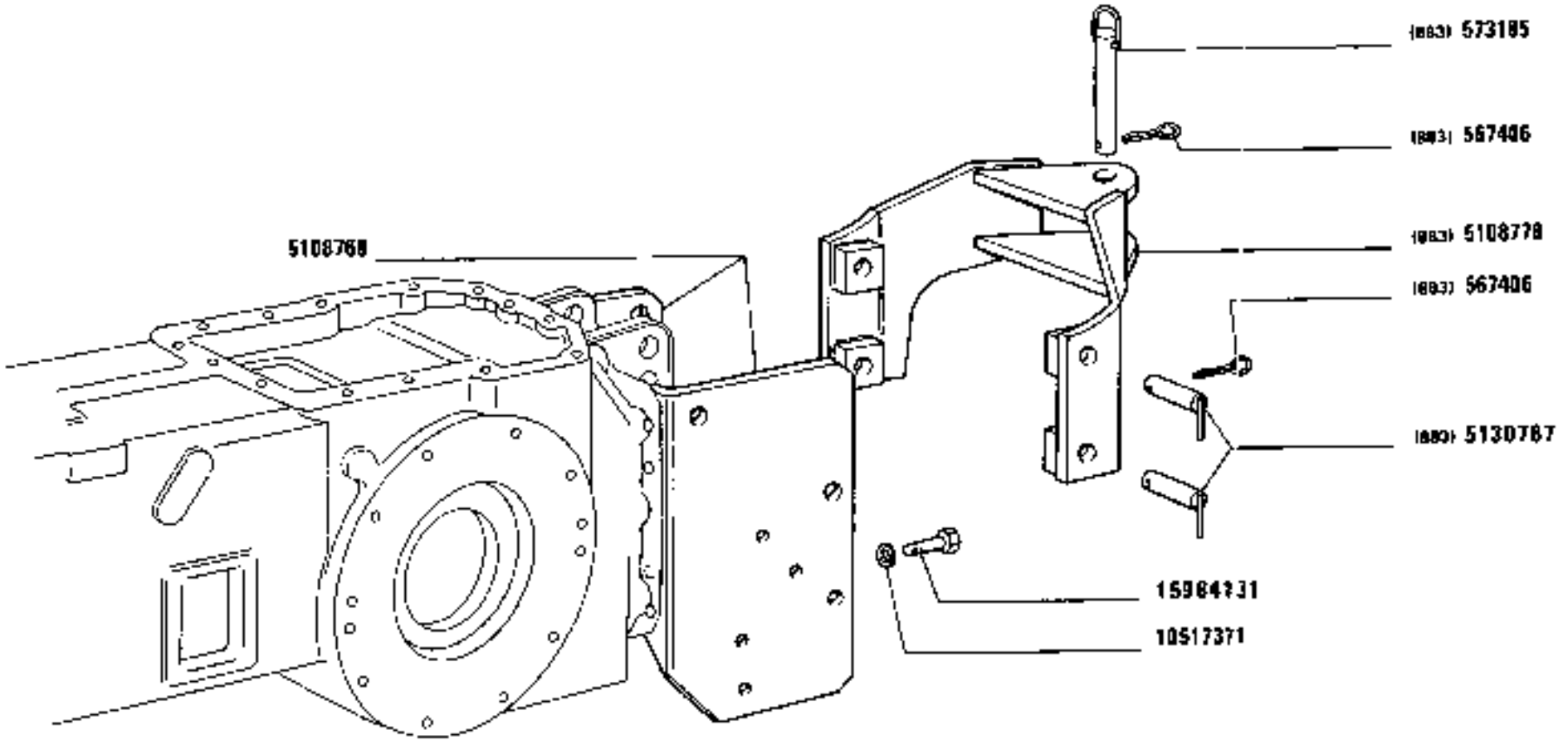

(891119081

https://tractormanualz.com/

MODIF	ANT.MODIF	N.ORDIN.	Q.	DENOMINAZIONE	DESIGNATION	BENENNUNG	DESCRIPTION	DENOMINACIONES
		567406	5	COPIGLIA (883)	GOUPILLE FENDUE	SPLINT	SPLIT PIN	PASADOR ABIERTO
		573185	1	PERNO (883)	AXE	BOLZEN	PIN	EJE
		5108768	1	SUPPORTO	SUPPORT	LAGER	SUPPORT	SOPORTE
		5108778	1	GANCIO DI TRAINO (883)	CROCHET D'ATTELAGE	ZUGHAKEN	TOW HOOK	ENGANCHE DE REMOLQUE
	5103451	5130767	4	PERNO DI FISSAGGIO (883)	CHEVILLE	BOLZEN	PIN	PASADOR
		10517371	1	ROSETTA	RONDELLE	SCHEIBE	WASHER	ARANDELA
	15984121	15984131	1	VITE	VIS	SCHRAUBE	SCREW	TORNILLO

https://tractormanualz.com/

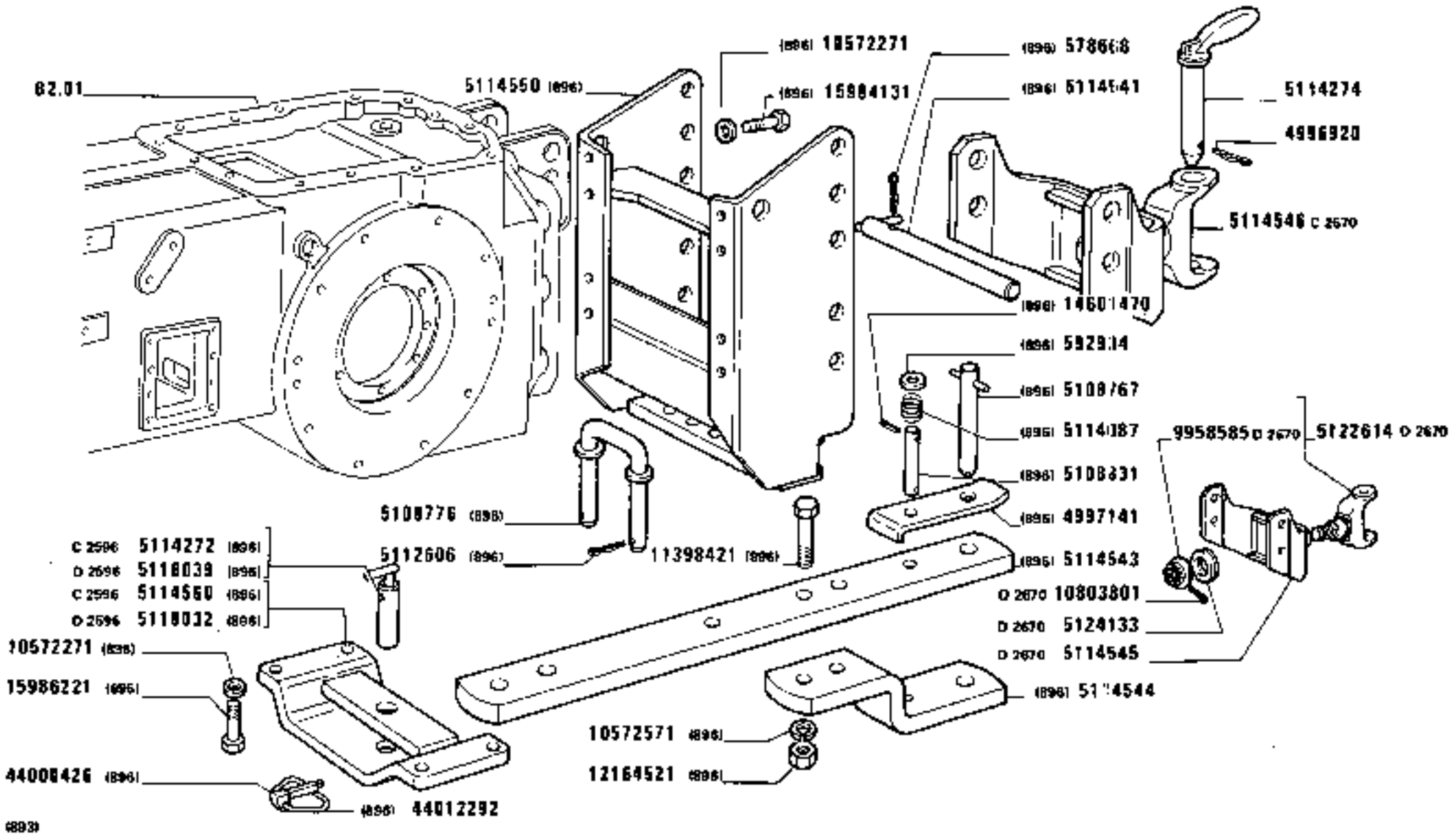

1880-1880 DT

01 02

GANCIO DI TRAINO RIMORCHIO

Crochet arrière
Hinterer Zughaken
Rear Tow Hook
Enganche de remolque

https://tractormanualz.com/

MODIF	ANT. MODIF	N.ORDIN.	Q.	DENOMINAZIONE	DESIGNATION	BENENNUNG	DESCRIPTION	DENOMINACIONES
		578668	2	COPIGLIA (896)	GOUPILLE FENDUE	SPLINT	SPLIT PIN	PASADOR ABIERTO
		592934	1	SCODELLINO (896)	CUVETTE	TELLERSCHEIBE	CUP	PLATILLO
C2641		592934	1	SCODELLINO (925)	CUVETTE	TELLERSCHEIBE	CUP	PLATILLO
D2641		596060	1	PERNO (905)	AXE	BOLZEN	PIN	EJE
		4996920	1	COPIGLIA	GOUPILLE FENDUE	SPLINT	SPLIT PIN	PASADOR ABIERTO
		4997141	1	STAFFA (896)	ETRIER	HALTER	BRACKET	SOPORTE
C2641		4997141	1	STAFFA (925)	ETRIER	HALTER	BRACKET	SOPORTE
		5108767	1	PERNO (896)	AXE	BOLZEN	PIN	EJE
C2641		5108767	1	PERNO (925)	AXE	BOLZEN	PIN	EJE
		5108776	1	PERNO (896)	AXE	BOLZEN	PIN	EJE
C2641		5108776	1	PERNO (925)	AXE	BOLZEN	PIN	EJE
		5108831	1	PERNO (896)	AXE	BOLZEN	PIN	EJE
C2641		5108831	1	PERNO (925)	AXE	BOLZEN	PIN	EJE
		5112606	2	COPIGLIA (896)	GOUPILLE FENDUE	SPLINT	SPLIT PIN	PASADOR ABIERTO
D2641		5112606	3	COPIGLIA (905)	GOUPILLE FENDUE	SPLINT	SPLIT PIN	PASADOR ABIERTO
		5114087	1	MOLLA (896)	RESSORT	FEDER	SPRING	RESORTE
C2641		5114087	1	MOLLA (925)	RESSORT	FEDER	SPRING	RESORTE
C2596	5114742	5114272	1	PERNO (896)	AXE	BOLZEN	PIN	EJE
		5114274	1	PERNO	AXE	BOLZEN	PIN	EJE
		5114541	3	PERNO (896)	AXE	BOLZEN	PIN	EJE
		5114543	1	BARRA DI TRAINO (896)	BARRE D'ATTELAGE	ZUGPENDEL	DRAWBAR	LANZA DE REMOLQUE
C2641		5114543	1	BARRA DI TRAINO (925)	BARRE D'ATTELAGE	ZUGPENDEL	DRAWBAR	LANZA DE REMOLQUE
		5114544	1	ESTREMITA (896)	EXTREMITE	ENDE	END	EXTREMO
C2641		5114544	1	ESTREMITA (925)	EXTREMITE	ENDE	END	EXTREMO
		5114545	1	SUPPORTO	SUPPORT	LAGER	SUPPORT	SOPORTE
C2670		5114546	1	GANCIO DI TRAINO COMPL.	CROCHET D'ATTELAGE	ZUGHAKEN	TOW HOOK	ENGANCHE DE REMOLQUE
		5114550	1	SUPPORTO (896)	SUPPORT	LAGER	SUPPORT	SOPORTE
C2596		5114560	1	STAFFA (896)	ETRIER	HALTER	BRACKET	SOPORTE
C2641		5115024	1	SUPPORTO -ESCLUDERE PER VARIANTE (883)	SUPPORT -A EXCLURE POUR VARIANTE	LAGER FUER VARIANT AUSSCHLIESSEN	SUPPORT TO BE EXCLUDED FOR VARIANT	SOPORTE EXCLUIR PARA VARIANTE
D2596		5118032	1	STAFFA (896)	ETRIER	HALTER	BRACKET	SOPORTE
D2596		5118032	1	STAFFA (925)	ETRIER	HALTER	BRACKET	SOPORTE
C2641		5118032	1	STAFFA (925)	ETRIER	HALTER	BRACKET	SOPORTE
D2596		5118039	1	PERNO (896)	AXE	BOLZEN	PIN	EJE
D2596		5118039	1	PERNO (925)	AXE	BOLZEN	PIN	EJE
C2641		5118039	1	PERNO (925)	AXE	BOLZEN	PIN	EJE

https://tractormanualz.com/

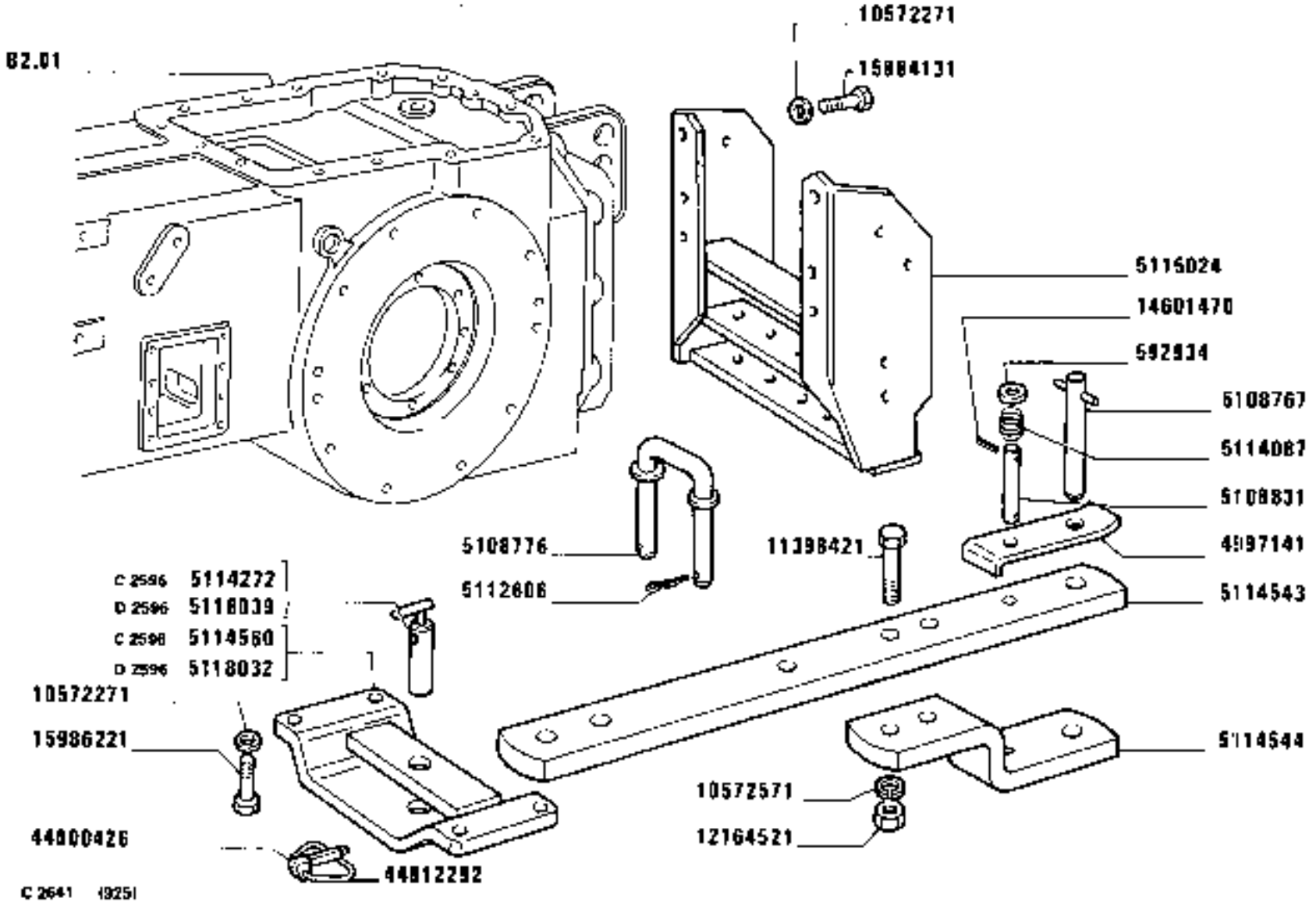

GANCIO DI TRAINO RIMORCHIO

Crochet arrière
Hinterer Zughaken
Rear Tow Hook
Enganche de remolque

1880-1880 DT
01 02

https://tractormanualz.com/

MODIF	ANT.MODIF	N.ORDIN.	Q.	DENOMINAZIONE	DESIGNATION	BENENNUNG	DESCRIPTION	DENOMINACIONES
D2641		5121551	1	DISTANZIALE (905)	ENTRETOISE	ABSTANDSTUECK	SPACER	SEPARADOR
D2641		5121552	1	ESTREMITA POST.(905)	EXTREMITE	ENDE	END	EXTREMO
D2641		5122357	1	SUPPORTO (905)	SUPPORT	LAGER	SUPPORT	SOPORTE
D2641		5122363	1	BARRA DI TRAINO (905)	BARRE D'ATTELAGE	ZUGPENDEL	DRAWBAR	LANZA DE REMOLQUE
D2641		5122364	1	PERNO (905)	AXE	BOLZEN	PIN	EJE
D2641		5122366	1	PERNO (905)	AXE	BOLZEN	PIN	EJE
		5122614	1	GANCIO DI TRAINO COMPL.	CROCHET D'ATTELAGE	ZUGHAKEN	TOW HOOK	ENGANCHE DE REMOLQUE
		5124133	1	DISTANZIALE	ENTRETOISE	ABSTANDSTUECK	SPACER	SEPARADOR
D2641	5122368	5131881	1	STAFFA (905)	ETRIER	HALTER	BRACKET	SOPORTE
		9958585	1	DADO	ECROU	MUTTER	NUT	TUERCA
		10572271	12	ROSETTA (896)	RONDELLE	SCHEIBE	WASHER	ARANDELA
C2641		10572271	6	ROSETTA (925)	RONDELLE	SCHEIBE	WASHER	ARANDELA
D2641		10572271	12	ROSETTA (905)	RONDELLE	SCHEIBE	WASHER	ARANDELA
		10572571	2	ROSETTA (896)	RONDELLE	SCHEIBE	WASHER	ARANDELA
C2641		10572571	2	ROSETTA (925)	RONDELLE	SCHEIBE	WASHER	ARANDELA
D2641		10721021	2	DADO (905)	ECROU	MUTTER	NUT	TUERCA
		10803801	1	COPIGLIA	GOUPILLE FENDUE	SPLINT	SPLIT PIN	PASADOR ABIERTO
		11398421	2	VITE (896)	VIS	SCHRAUBE	SCREW	TORNILLO
C2641		11398421	2	VITE (925)	VIS	SCHRAUBE	SCREW	TORNILLO
		12164521	2	DADO (896)	ECROU	MUTTER	NUT	TUERCA
C2641		12164521	2	VITE (925)	VIS	SCHRAUBE	SCREW	TORNILLO
		14601470	2	SPINA (896)	GOUPILLE	STIFT	PIN	PASADOR
C2641		14601470	2	SPINA (925)	GOUPILLE	STIFT	PIN	PASADOR
	15984121	15984131	8	VITE (896)	VIS	SCHRAUBE	SCREW	TORNILLO
C2641		15984131	8	VITE (925)	VIS	SCHRAUBE	SCREW	TORNILLO
D2641		15984321	6	VITE (905)	VIS	SCHRAUBE	SCREW	TORNILLO
		15986221	4	VITE (896)	VIS	SCHRAUBE	SCREW	TORNILLO
C2641		15986221	4	VITE (905)	VIS	SCHRAUBE	SCREW	TORNILLO
D2641		15986221	4	VITE (905)	VIS	SCHRAUBE	SCREW	TORNILLO
D2641		15987031	2	VITE (905)	VIS	SCHRAUBE	SCREW	TORNILLO
		44000426	1	PERNO (896)	AXE	BOLZEN	PIN	EJE
C2641		44000426	1	PERNO (905)	AXE	BOLZEN	PIN	EJE
D2641		44000426	1	PERNO (905)	AXE	BOLZEN	PIN	EJE
		44012292	1	ANELLO (896)	BAGUE	RING	RING	ANILLO
C2641		44012292	1	ANELLO (905)	BAGUE	RING	RING	ANILLO
D2641		44012292	1	ANELLO (905)	BAGUE	RING	RING	ANILLO

https://tractormanualz.com/

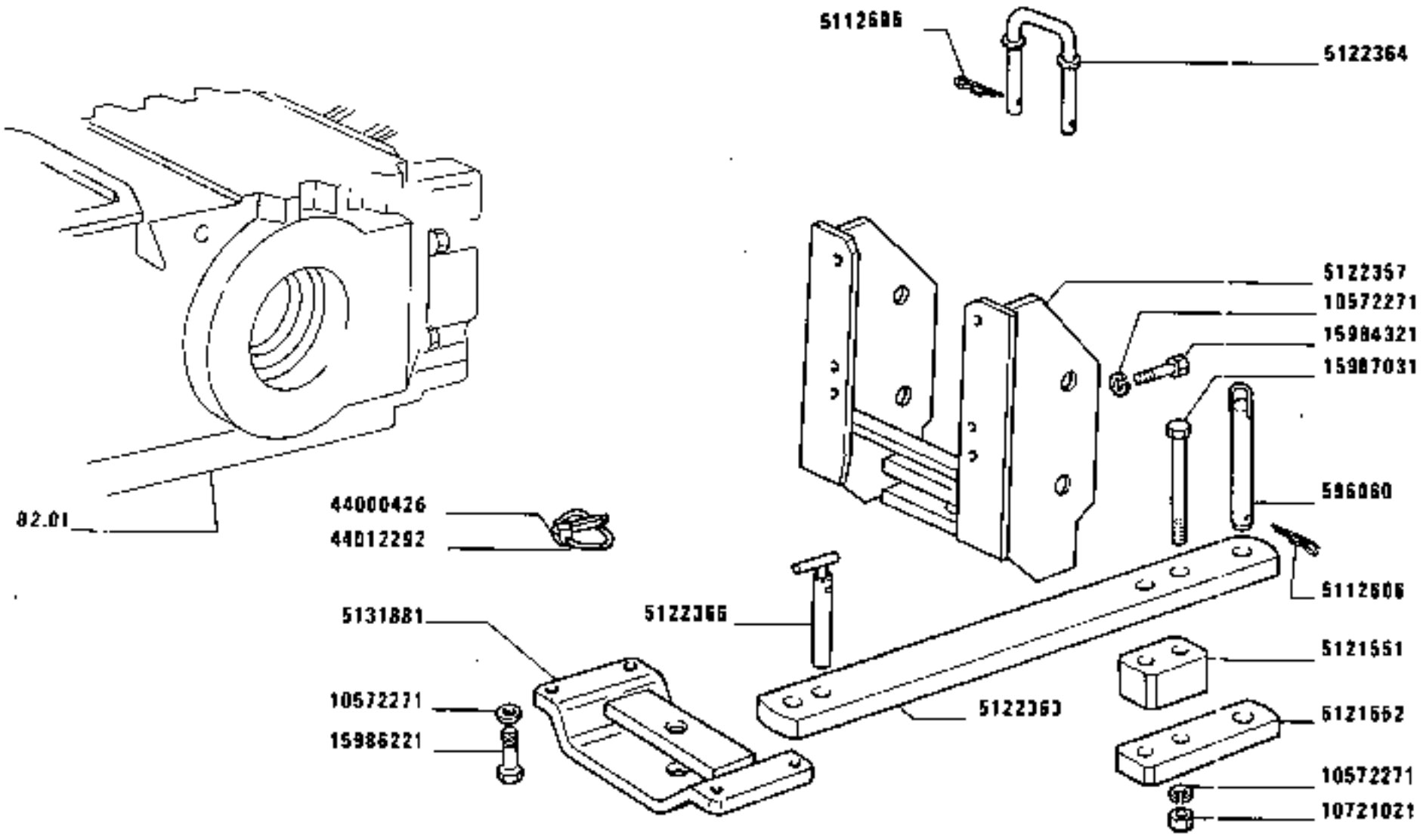

D 2641 (905)

https://tractormanualz.com/

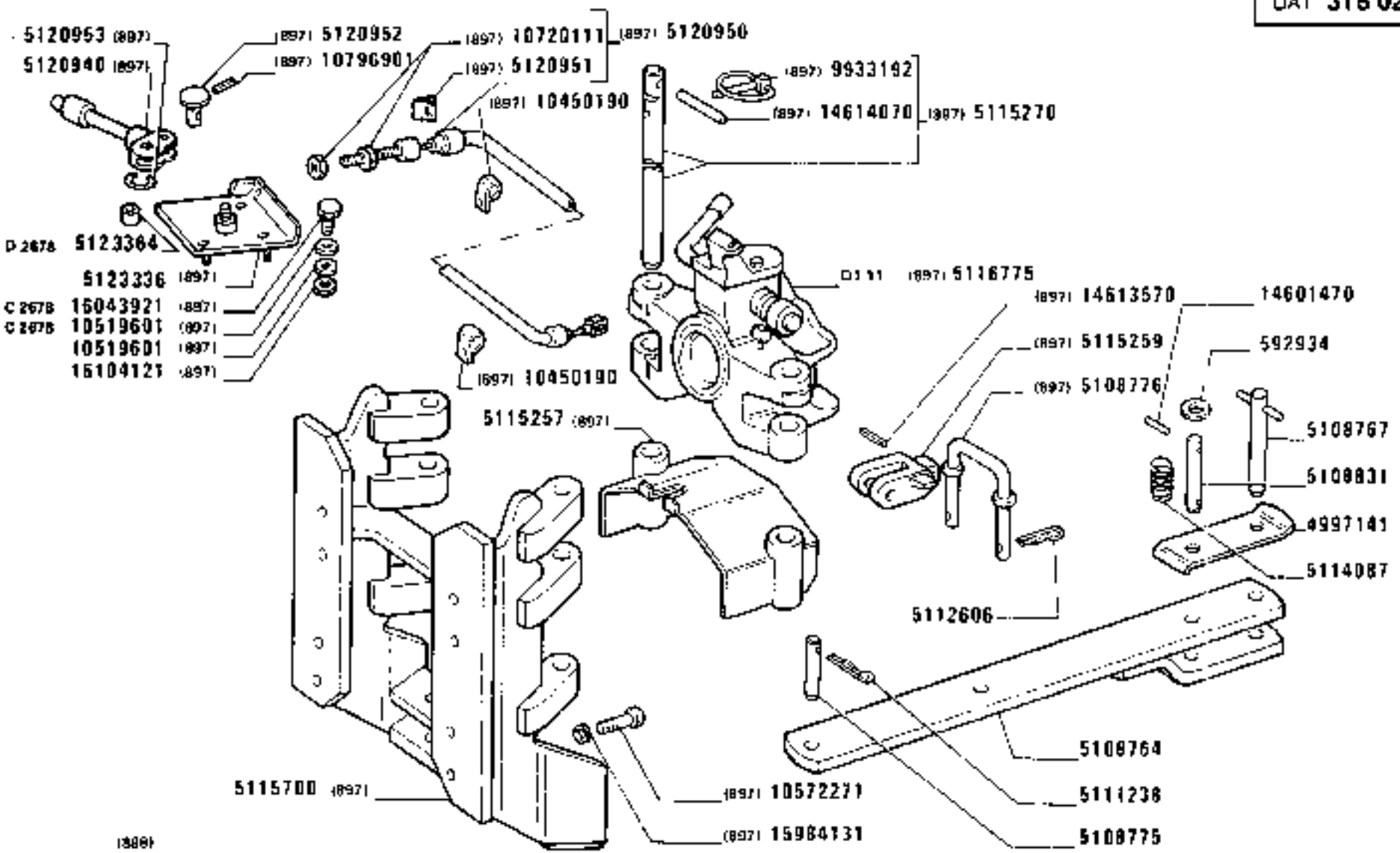

GANCIO DI TRAINO RIMORCHIO

1880-1880 DT
01 02

Crochet arrière
Hinterer Zughaken
Rear tow hook
Enganche de remolque

https://tractormanualz.com/

MODIF	ANT.MODIF	N.ORDIN.	Q.	DENOMINAZIONE	DESIGNATION	BENENNUNG	DESCRIPTION	DENOMINACIONES
		592934	1	SCODELLINO	CUVETTE	TELLERSCHEIBE	CUP	PLATILLO
		4997141	1	STAFFA	ETRIER	HALTER	BRACKET	SOPORTE
		5108764	1	BARRA DI TRAINO	BARRE D'ATTELAGE	ZUGPENDEL	DRAWBAR	LANZA DE REMOLQUE
		5108767	1	PERNO	AXE	BOLZEN	PIN	EJE
		5108775	1	PERNO	AXE	BOLZEN	PIN	EJE
		5108776	1	PERNO	AXE	BOLZEN	PIN	EJE
		5108831	1	PERNO	AXE	BOLZEN	PIN	EJE
		5111238	1	COPIGLIA	GOUPILLE FENDUE	SPLINT	SPLIT PIN	PASADOR ABIERTO
		5112606	2	COPIGLIA	GOUPILLE FENDUE	SPLINT	SPLIT PIN	PASADOR ABIERTO
		5114087	1	MOLLA	RESSORT	FEDER	SPRING	RESORTE
		5115257		RIPARO (897)	PROTECTION	ABDECKUNG	PROTECTION	DEFENSA
		5115259	1	RIBATTINO (897)	RIVET	NIET	RIVET	REMACHE
		5115270	2	PERNO (897)	AXE	BOLZEN	PIN	EJE
		5115700	1	SUPPORTO (897)	SUPPORT	LAGER	SUPPORT	SOPORTE
		5116775	1	GANCIO DI TRAINO (897)	CROCHET D'ATTELAGE	ZUGHAKEN	TOW HOOK	ENGANCHE DE REMOLQUE
		5120940	1	LEVA (897)	LEVIER	HEBEL	LEVER	PALANCA
		5120950	1	CAVO COMPL.(897)	CABLE	LEITUNG	CABLE	CABLE
		5120951	1	MOLLETTA DI FISSAGGIO (897)	AGRAFE	KLEMMSTUECK	CLIP	SUJETADOR
		5120952	1	PERNO (897)	AXE	BOLZEN	PIN	EJE
		5120953	1	ANELLO DI SICUREZZA (897)	ARRETOIR	SICHERUNGSRING	LOCKRING	ANILLO DE FRENO
	5120942	5123336	1	PIASTRA (897)	PLAQUE	PLATTE	PLATE	PLACA
D2678		5123364	3	DISTANZIALE (897)	ENTRETOISE	ABSTANDSTUECK	SPACER	SEPARADOR
		9933192	2	COPIGLIA (897)	GOUPILLE FENDUE	SPLINT	SPLIT PIN	PASADOR ABIERTO
		10450190	4	STAFFETTA (897)	ETRIER	HALTER	BRACKET	SOPORTE
		10519601	3	ROSETTA (897)	RONDELLE	SCHEIBE	WASHER	ARANDELA
C2678		10519601	3	ROSETTA (897)	RONDELLE	SCHEIBE	WASHER	ARANDELA
		10572271	8	ROSETTA (897)	RONDELLE	SCHEIBE	WASHER	ARANDELA
		10720111	2	DADO (897)	ECROU	MUTTER	NUT	TUERCA
		10796901	1	COPIGLIA (897)	GOUPILLE FENDUE	SPLINT	SPLIT PIN	PASADOR ABIERTO
		14601470	2	SPINA	GOUPILLE	STIFT	PIN	PASADOR
		14613570	1	SPINA (897)	GOUPILLE	STIFT	PIN	PASADOR
		14614070	2	SPINA (897)	GOUPILLE	STIFT	PIN	PASADOR
		15984131	8	VITE (897)	VIS	SCHRAUBE	SCREW	TORNILLO
C2678		16043921	3	VITE (897)	VIS	SCHRAUBE	SCREW	TORNILLO
		16104121	3	DADO (897)	ECROU	MUTTER	NUT	TUERCA

https://tractormanualz.com/

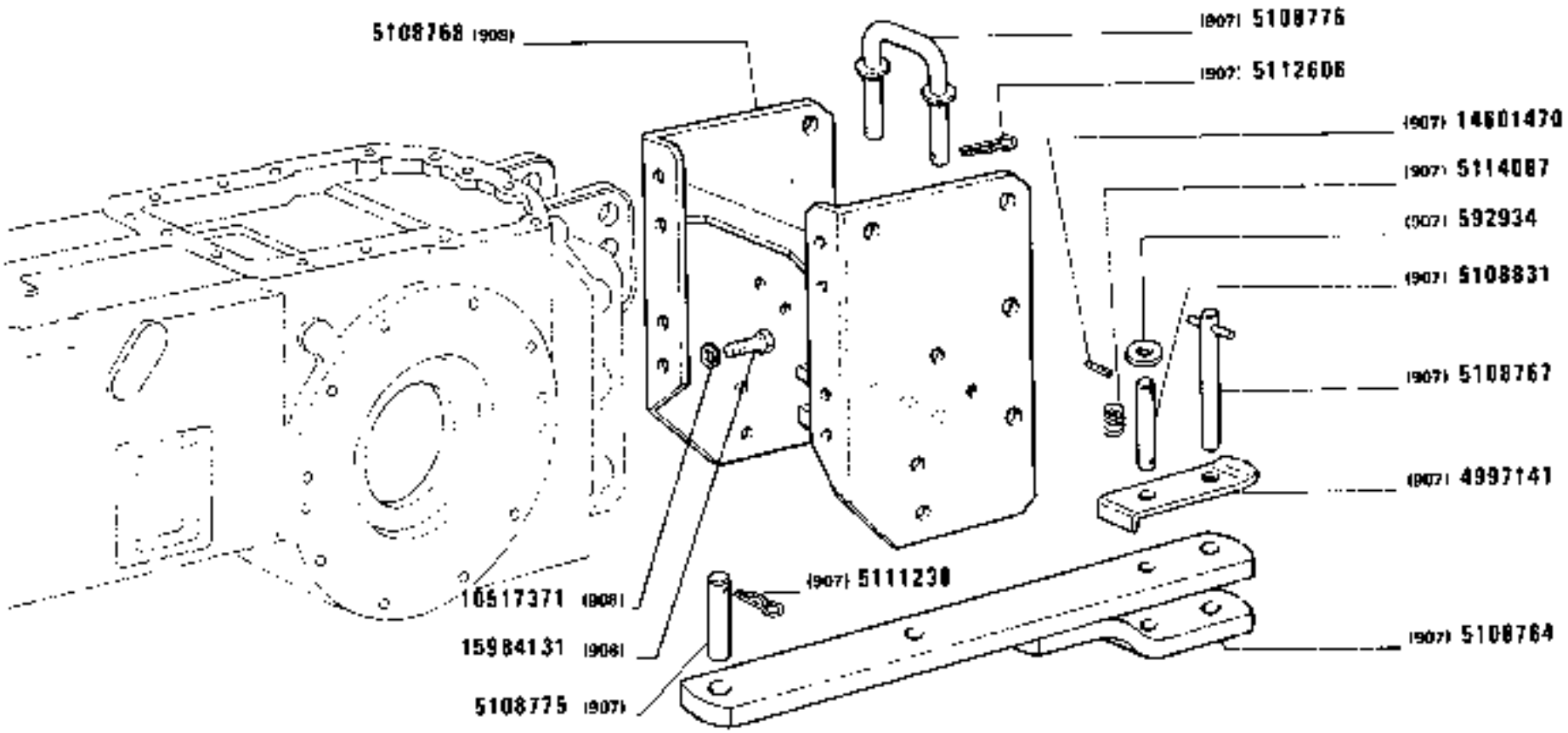

(890)(906)

https://tractormanualz.com/

MODIF	ANT.MODIF	N.ORDIN.	Q.	DENOMINAZIONE	DESIGNATION	BENENNUNG	DESCRIPTION	DENOMINACIONES
		592934	1	ROSETTA (907)	RONDELLE	SCHEIBE	WASHER	ARANDELA
		4997141	1	STAFFETTA FISSAGGIO (907)	COLLIER	HALTER	RETAINER	ABRAZADERA
		5108764	1	BARRA DI TRAINO (907)	BARRE D'ATTELAGE	ZUGPENDEL	DRAWBAR	LANZA DE REMOLQUE
		5108767	1	PERNO (907)	AXE	BOLZEN	PIN	EJE
		5108768	1	SUPPORTO (908)	SUPPORT	LAGER	SUPPORT	SOPORTE
		5108775	1	PERNO (907)	AXE	BOLZEN	PIN	EJE
		5108776	1	SUPPORTO (907)	SUPPORT	LAGER	SUPPORT	SOPORTE
		5108831	1	PERNO (907)	AXE	BOLZEN	PIN	EJE
		5111238	1	COPIGLIA (907)	GOUPILLE FENDUE	SPLINT	SPLIT PIN	PASADOR ABIERTO
	578668	5112606	2	COPIGLIA (907)	GOUPILLE FENDUE	SPLINT	SPLIT PIN	PASADOR ABIERTO
		5114087	1	MOLLA (907)	RESSORT	FEDER	SPRING	RESORTE
		10517371	8	ROSETTA DI SICUREZZA (908)	RONDELLE FREIN	SICHERUNGSRING	LOCKWASHER	ARANDELA DE FRENO
		14601470	2	SCODELLINO (907)	CUVETTE	TELLERSCHEIBE	CUP	PLATILLO
	15984121	15984131	8	VITE (908)	VIS	SCHRAUBE	SCREW	TORNILLO

https://tractormanualz.com/

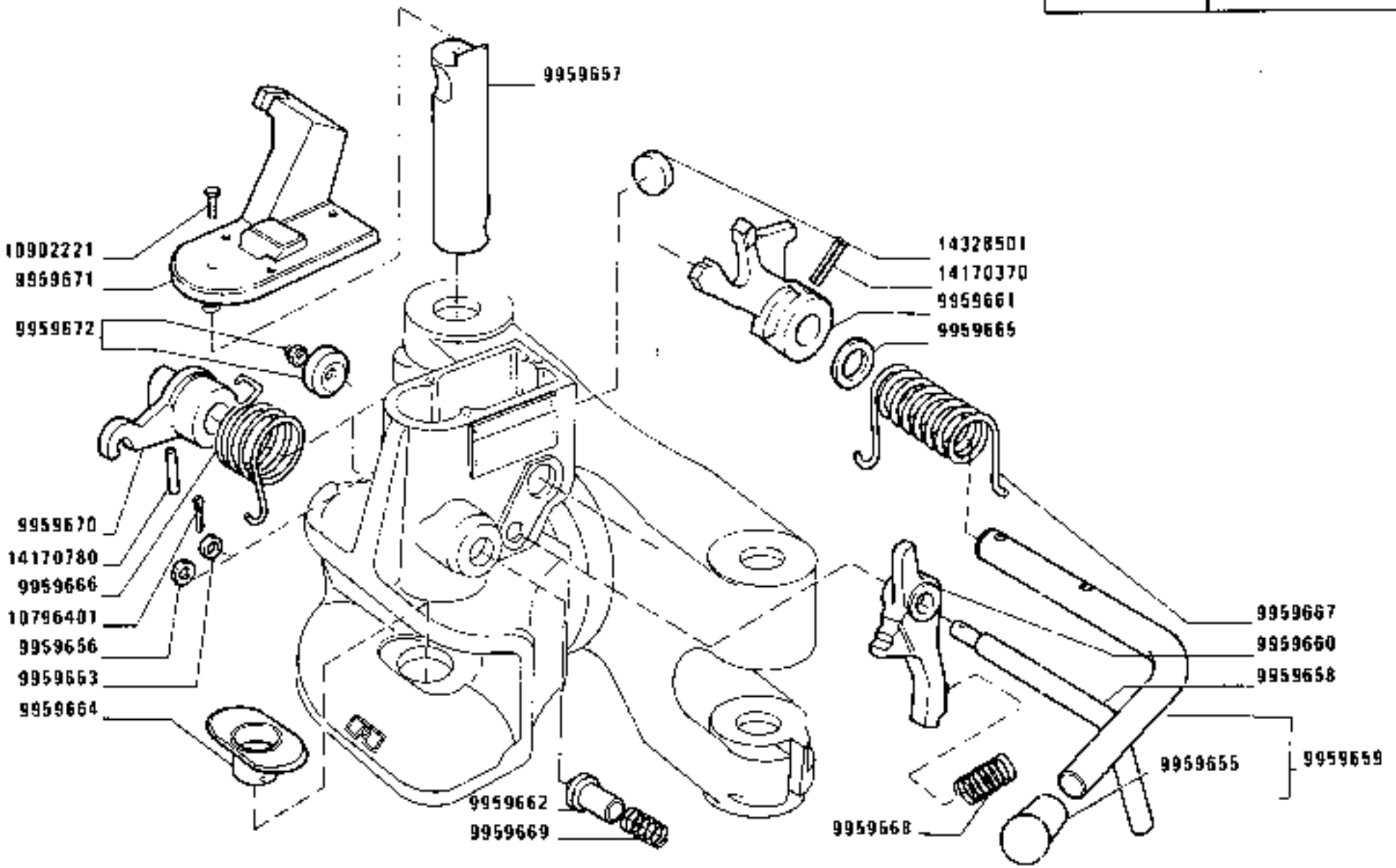

(888)(897)

GANCIO DI TRAINO 5116775 (Rokinger)

1880-1880 DT
01 02

Crochet
Zughaken
Tow hook
Enganche

https://tractormanualz.com/

D1.11

MODIF	ANT.MODIF	N.ORDIN.	Q.	DENOMINAZIONE	DESIGNATION	BENENNUNG	DESCRIPTION	DENOMINACIONES
		9923669	1	INGRASSATORE	GRAISSEUR	SCHMIERNIPPEL	FITTING	ENGRASADOR
		9959655	1	MANIGLIA	POIGNEE	GRIFF	HANDLE	MANECILLA
		9959656	1	DISCO	DISQUE	SCHEIBE	PLATE	DISCO
		9959657	1	PERNO	AXE	BOLZEN	PIN	EJE
		9959658	1	LEVA	LEVIER	HEBEL	LEVER	PALANCA
		9959659	1	LEVA	LEVIER	HEBEL	LEVER	PALANCA
		9959660	1	LEVA	LEVIER	HEBEL	LEVER	PALANCA
		9959661	1	LEVA	LEVIER	HEBEL	LEVER	PALANCA
		9959662	1	SPINA	GOUPILLE	STIFT	PIN	PASADOR
		9959663	1	ANELLO DI GOMMA	BAGUE CAOUTCHOUC	GUMMIRING	RUBBER RING	GUARNICION DE CAUCHO
		9959664	1	BOCCOLA DI GUIDA	DOUILLE DE GUIDAGE	FUEHRUNGSBUECHSE	BUSHING	CASQUILLO GUIA
		9959665	1	DISCO	DISQUE	SCHEIBE	PLATE	DISCO
		9959666	1	MOLLA	RESSORT	FEDER	SPRING	RESORTE
		9959667	1	MOLLA	RESSORT	FEDER	SPRING	RESORTE
		9959668	1	MOLLA	RESSORT	FEDER	SPRING	RESORTE
		9959669	1	MOLLA	RESSORT	FEDER	SPRING	RESORTE
		9959670	1	LEVA	LEVIER	HEBEL	LEVER	PALANCA
		9959671	1	COPERCHIO	COUVERCLE	DECKEL	COVER	TAPA
		9959672	1	COPERCHIO	COUVERCLE	DECKEL	COVER	TAPA
		10796401	1	COPIGLIA	GOUPILLE FENDUE	SPLINT	SPLIT PIN	PASADOR ABIERTO
		10902221	1	VITE	VIS	SCHRAUBE	SCREW	TORNILLO
		14170370	1	SPINA	GOUPILLE	STIFT	PIN	PASADOR
		14170780	1	SPINA	GOUPILLE	STIFT	PIN	PASADOR
		14328501	1	COPERCHIO	COUVERCLE	DECKEL	COVER	TAPA

https://tractormanualz.com/

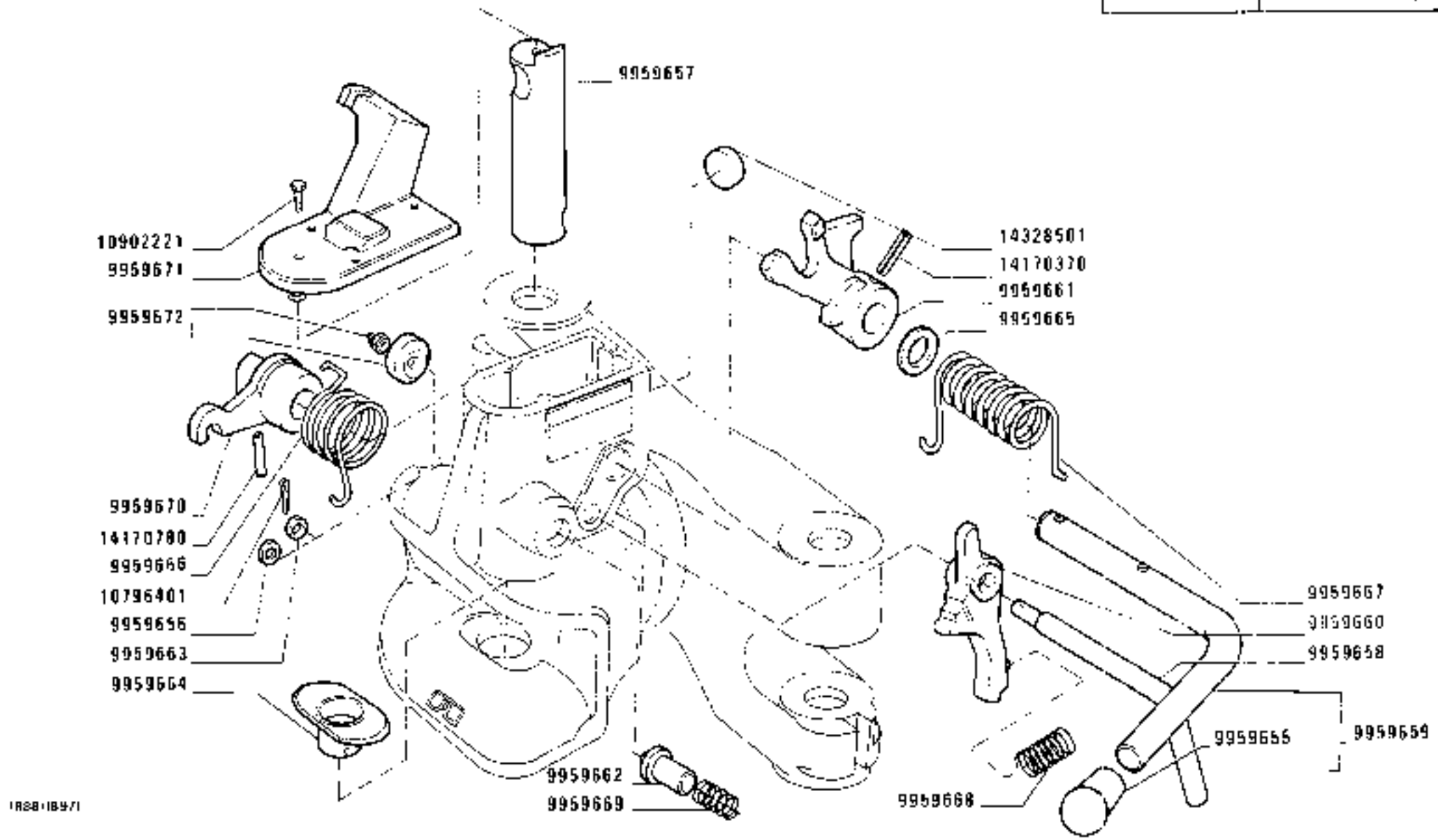

1880-1880 DT
01 02

GANCIO DI TRAINO 5116775 (Rokinger)

Crochet
Zugnaken

Tow hook
Enganche

https://tractormanualz.com/

MODIF	ANT.MODIF	N.ORDIN.	Q.	DENOMINAZIONE	DESIGNATION	BENENNUNG	DESCRIPTION	DENOMINACIONES
		9923669	1	INGRASSATORE	GRAISSEUR	SCHMIERNIPPEL	FITTING	ENGRASADOR
		9959655	1	MANIGLIA	POIGNEE	GRIFF	HANDLE	MANECILLA
		9959656	1	DISCO	DISQUE	SCHEIBE	PLATE	DISCO
		9959657	1	PERNO	AXE	BOLZEN	PIN	EJE
		9959658	1	LEVA	LEVIER	HEBEL	LEVER	PALANCA
		9959659	1	LEVA	LEVIER	HEBEL	LEVER	PALANCA
		9959660	1	LEVA	LEVIER	HEBEL	LEVER	PALANCA
		9959661	1	LEVA	LEVIER	HEBEL	LEVER	PALANCA
		9959662	1	SPINA	GOUPILLE	STIFT	PIN	PASADOR
		9959663	1	ANELLO DI GOMMA	BAGUE CAOUTCHOUC	GUMMIRING	RUBBER RING	GUARNICION DE CAUCHO
		9959664	1	BOCCOLA DI GUIDA	DOUILLE DE GUIDAGE	FUEHRUNGSBUECHSE	BUSHING	CASQUILLO GUIA
		9959665	1	DISCO	DISQUE	SCHEIBE	PLATE	DISCO
		9959666	1	MOLLA	RESSORT	FEDER	SPRING	RESORTE
		9959667	1	MOLLA	RESSORT	FEDER	SPRING	RESORTE
		9959668	1	MOLLA	RESSORT	FEDER	SPRING	RESORTE
		9959669	1	MOLLA	RESSORT	FEDER	SPRING	RESORTE
		9959670	1	LEVA	LEVIER	HEBEL	LEVER	PALANCA
		9959671	1	COPERCHIO	COUVERCLE	DECKEL	COVER	TAPA
		9959672	1	COPERCHIO	COUVERCLE	DECKEL	COVER	TAPA
		10796401	1	COPIGLIA	GOUPILLE FENDUE	SPLINT	SPLIT PIN	PASADOR ABIERTO
		10902221	1	VITE	VIS	SCHRAUBE	SCREW	TORNILLO
		14170370	1	SPINA	GOUPILLE	STIFT	PIN	PASADOR
		14170780	1	SPINA	GOUPILLE	STIFT	PIN	PASADOR
		14328501	1	COPERCHIO	COUVERCLE	DECKEL	COVER	TAPA

https://tractormanualz.com/

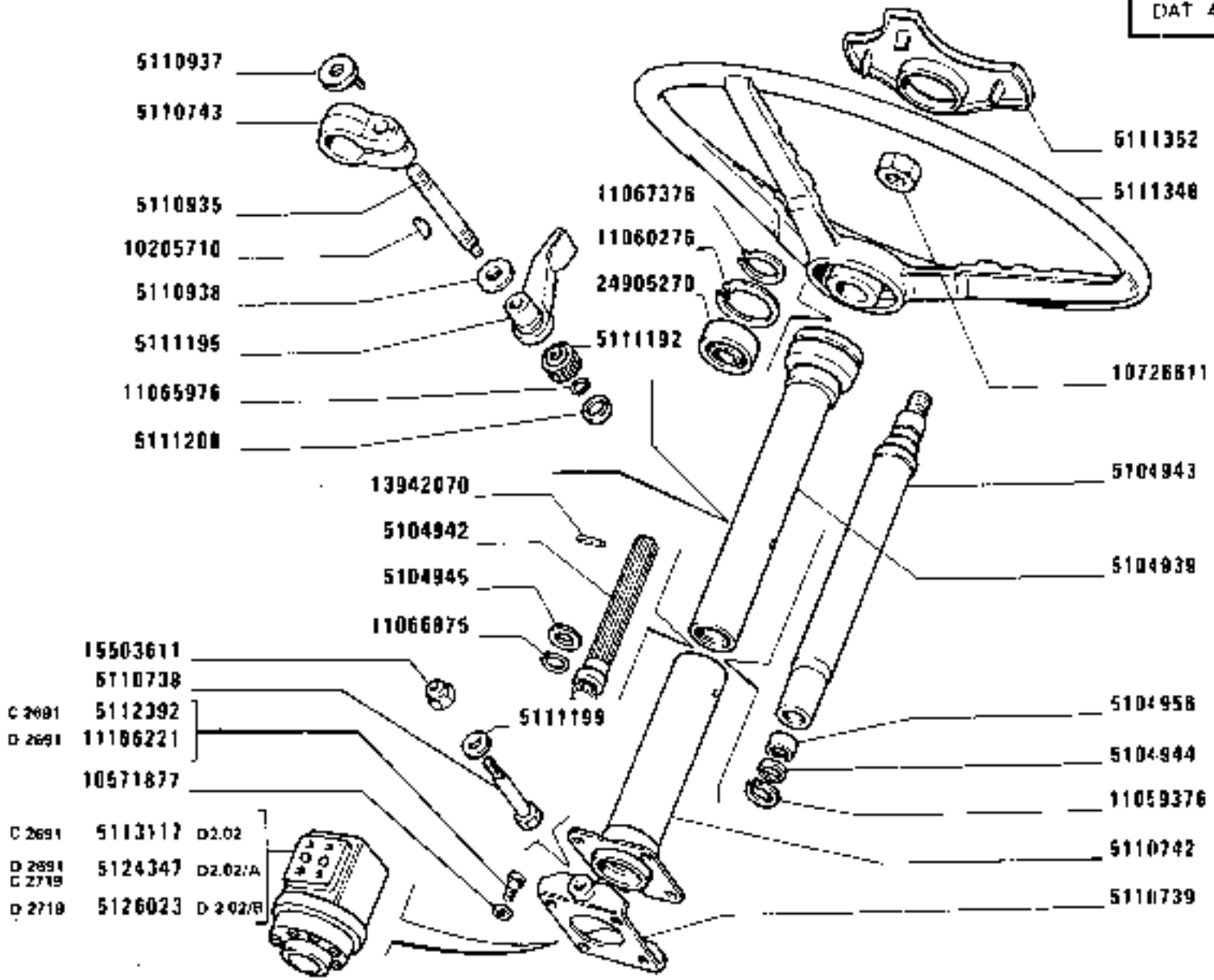

https://tractormanualz.com/

MODIF	ANT.MODIF	N.ORDIN.	Q.	DENOMINAZIONE	DESIGNATION	BENENNUNG	DESCRIPTION	DENOMINACIONES
		5104939	1	ELEMENTO COLLEGAMENTO	ELEMENT DE LIAISON	VERBINDUNGSTEIL	JOINING ELEMENT	ELEMENTO DE UNION
		5104942	1	PARTE INFERIORE	PARTIE INFÉRIEURE	UNTERES TEIL	LOWER PART	PARTE INFERIOR
		5104943	1	PARTE SUPERIORE	PARTIE SUPERIORE	OBERES TEIL	UPPER PART	PARTE SUPERIOR
		5104944	1	DISTANZIALE	ENTRETOISE	ABSTANDSTUECK	SPACER	SEPARADOR
		5104945	1	DISTANZIALE	ENTRETOISE	ABSTANDSTUECK	SPACER	SEPARADOR
		5104956	1	ASTUCCIO	ETUI	HUELSE	CASE	ESTUCHE
		5110738	2	PERNO DEL GIUNTO SFERICO	ROTULE	KUGELBOLZEN	BALL PIN	ROTULA
		5110739	1	STAFFA	ETRIER	HALTER	BRACKET	SOPORTE
		5110742	1	ELEMENTO COLLEGAMENTO	ELEMENT DE LIAISON	VERBINDUNGSTEIL	JOINING ELEMENT	ELEMENTO DE UNION
		5110743	1	MANICOTTO	MANCHON	MUFFE	SLEEVE	MANGA
		5110935	1	TIRANTE	TIRANT	STANGE	ROD	VARILLA
		5110937	1	BLOCCHETTO DI FISSAGGIO	TAQUET DE FIXATION	SPANNSTUECK	PAD	MULETILLA DE FIJACION
		5110938	1	ROSETTA DI SICUREZZA	RONDELLE FREIN	SICHERUNGSRING	LOCKWASHER	ARANDELA DE FRENO
		5111192	1	POMELLO	BOUTON	KNEBELGRIFF	KNOB	BOTON
		5111195	1	LEVA	LEVIER	HEBEL	LEVER	PALANCA
		5111199	2	ROSETTA DI SICUREZZA	RONDELLE FREIN	SICHERUNGSRING	LOCKWASHER	ARANDELA DE FRENO
		5111200	1	TAPPO	BOUCHON	STOPFEN	PLUG	TAPON
		5111346	1	VOLANTE DI GUIDA	VOLANT DE DIRECTION	LENKRAD	STEERING WHEEL	VOLANTE DE DIRECCION
		5111352	1	COPERTURA	ENJOLIVEUR	ABDECKUNG	COVER	EMBELLECEDOR
C2691		5112392	4	VITE	VIS	SCHRAUBE	SCREW	TORNILLO
C2691		5113117	1	IDROGUIDA	DIRECTION HYDRAULIQUE	HYDROLENKUNG	HYDRAULIC DRIVE	DIRECCION HIDRAULICA
C2719		5124347	1	IDROGUIDA	DIRECTION HYDRAULIQUE	HYDROLENKUNG	HYDRAULIC DRIVE	DIRECCION HIDRAULICA
D2691								
D2719		5126023	1	IDROGUIDA	DIRECTION HYDRAULIQUE	HYDROLENKUNG	HYDRAULIC DRIVE	DIRECCION HIDRAULICA
		10205710	1	LINGUETTA	LINGUET	SCHEIBENFEDER	KEY	CHAVETA
	10516871	10571877	4	ROSETTA DI SICUREZZA	RONDELLE FREIN	SICHERUNGSRING	LOCKWASHER	ARANDELA DE FRENO
		10726611	1	DADO	ECROU	MUTTER	NUT	TUERCA
	11059375	11059376	1	ANELLO DI SICUREZZA	ARRETOIR	SICHERUNGSRING	LOCKRING	ANILLO DE FRENO
		11060276	1	ANELLO DI TENUTA	JOINT D'ETANCHEITE	DICHTRING	SEAL	JUNTA HERMETICA
		11065976	1	ANELLO DI SICUREZZA	ARRETOIR	SICHERUNGSRING	LOCKRING	ANILLO DE FRENO
		11066875	1	ANELLO	BAGUE	RING	RING	ANILLO
		11067375	1	ANELLO	BAGUE	RING	RING	ANILLO
D2691		11206221	4	VITE	VIS	SCHRAUBE	SCREW	TORNILLO
		13942070	1	SPINA	GOUPILLE	STIFT	PIN	PASADOR

https://tractormanualz.com/

MODIF	ANT.MODIF	N.ORDIN.	Q.	DENOMINAZIONE	DESIGNATION	BENENNUNG	DESCRIPTION	DENOMINACIONES
		15503611	2	DADO	ECROU	MUTTER	NUT	TUERCA
		24905270	1	CUSCINETTO	COUSSINET	LAGERSCHALE	BEARING	COJINETE

https://tractormanualz.com/

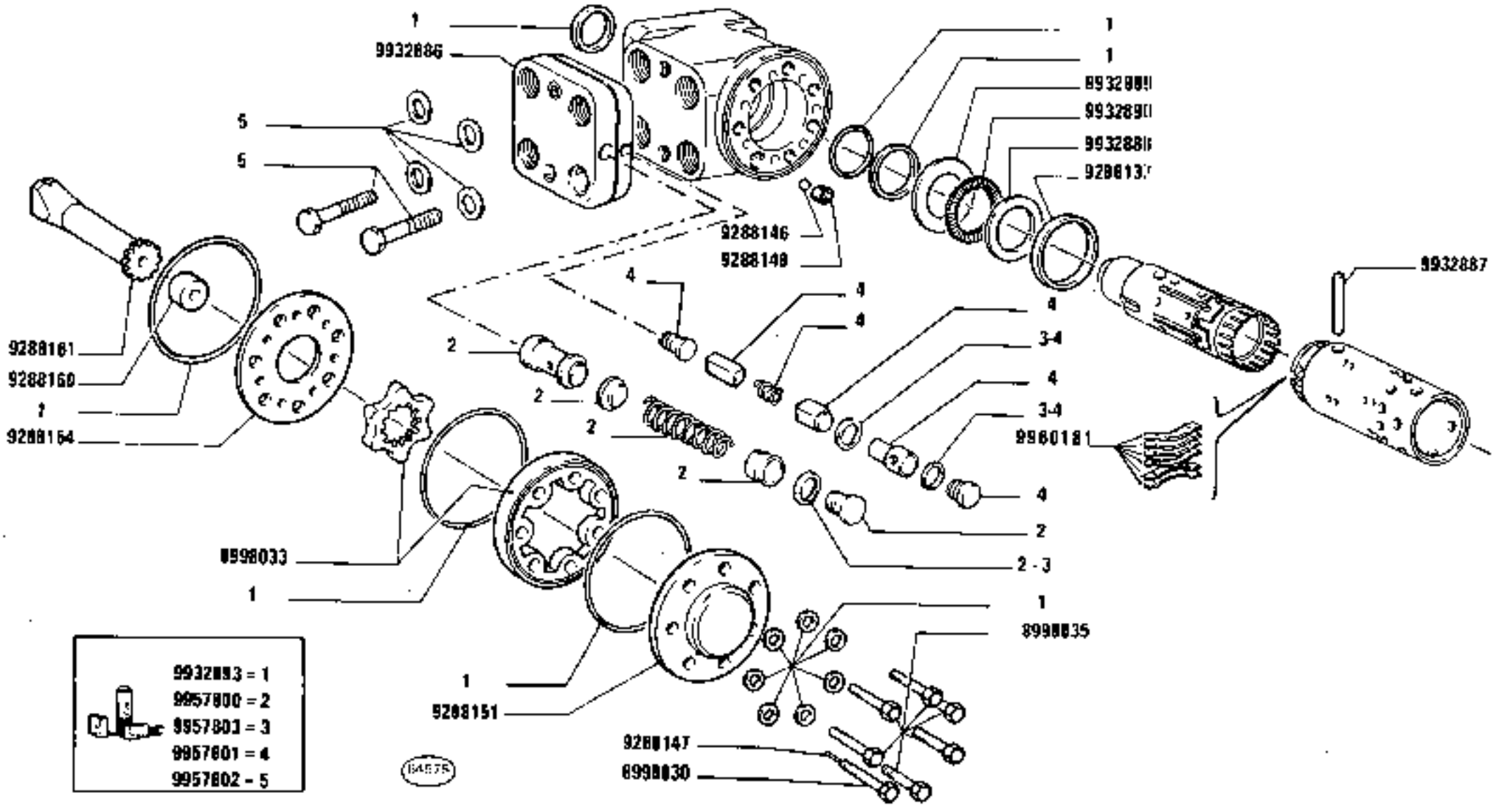

C 2691

SCATOLA STERZO 5113117 (Danfoss)

Boîtier de direction | *Steering Box*
Lenkgehäuse | *Caja de la dirección*

https://tractormanualz.com/

MODIF	ANT.MODIF	N.ORDIN.	Q.	DENOMINAZIONE	DESIGNATION	BENENNUNG	DESCRIPTION	DENOMINACIONES
		8998030	1	VITE	VIS	SCHRAUBE	SCREW	TORNILLO
		8998033	1	INGRANAGGIO	PIGNON	ZAHNRAD	GEAR	PINON
		8998035	6	VITE	VIS	SCHRAUBE	SCREW	TORNILLO
		9288137	1	ANELLO DI TENUTA	JOINT D'ETANCHEITE	DICHTRING	SEAL	JUNTA HERMETICA
		9288146	1	SFERA	BILLE	KUGEL	BALL	BOLA
		9288147	1	SPINA	GOUPILLE	STIFT	PIN	PASADOR
		9288148	1	BUSSOLA	DOUILLE	GEWINDEBUECHSE	BUSHING	CASQUILLO
		9288151	1	COPERCHIO	COUVERCLE	DECKEL	COVER	TAPA
		9288154	1	DISTRIBUTORE	DISTRIBUTEUR	STEUERGERAET	DISTRIBUTOR VALVE	VALVULA DISTRIBUIDORA
		9288160	1	DISTANZIALE	ENTRETOISE	ABSTANDSTUECK	SPACER	SEPARADOR
		9288161	1	ALBERINO	ARBRE	WELLE	SHAFT	ARBOL
		9932886	1	VALVOLA	SOUPAPE	VENTIL	VALVE	VALVULA
		9932887	1	PERNO	AXE	BOLZEN	PIN	EJE
		9932888	1	ROSETTA	RONDELLE	SCHEIBE	WASHER	ARANDELA
		9932889	1	ROSETTA	RONDELLE	SCHEIBE	WASHER	ARANDELA
		9932890	1	CUSCINETTO	COUSSINET	LAGERSCHALE	BEARING	COJINETE
		9932893	1	CORREDO,COMPOSTO DA 1	POCHETTE-CONTENANT ...	AUSRUESTUNG BESTEHEND AUS ...	KIT-CONSISTING OF ...	EQUIPO-COMPUESTO DE ...
		9957800	1	CORREDO,COMPOSTO DA 2	POCHETTE-CONTENANT ...	AUSRUESTUNG BESTEHEND AUS ...	KIT-CONSISTING OF ...	EQUIPO-COMPUESTO DE ...
		9957801	1	CORREDO,COMPOSTO DA 4	POCHETTE-CONTENANT ...	AUSRUESTUNG BESTEHEND AUS ...	KIT-CONSISTING OF ...	EQUIPO-COMPUESTO DE ...
		9957802	1	CORREDO,COMPOSTO DA 5	POCHETTE-CONTENANT ...	AUSRUESTUNG BESTEHEND AUS ...	KIT-CONSISTING OF ...	EQUIPO-COMPUESTO DE ...
		9957803	1	CORREDO,COMPOSTO DA 3	POCHETTE-CONTENANT ...	AUSRUESTUNG BESTEHEND AUS ...	KIT-CONSISTING OF ...	EQUIPO-COMPUESTO DE ...
	9956513	9960181	1	MOLLA	RESSORT	FEDER	SPRING	RESORTE

https://tractormanualz.com/

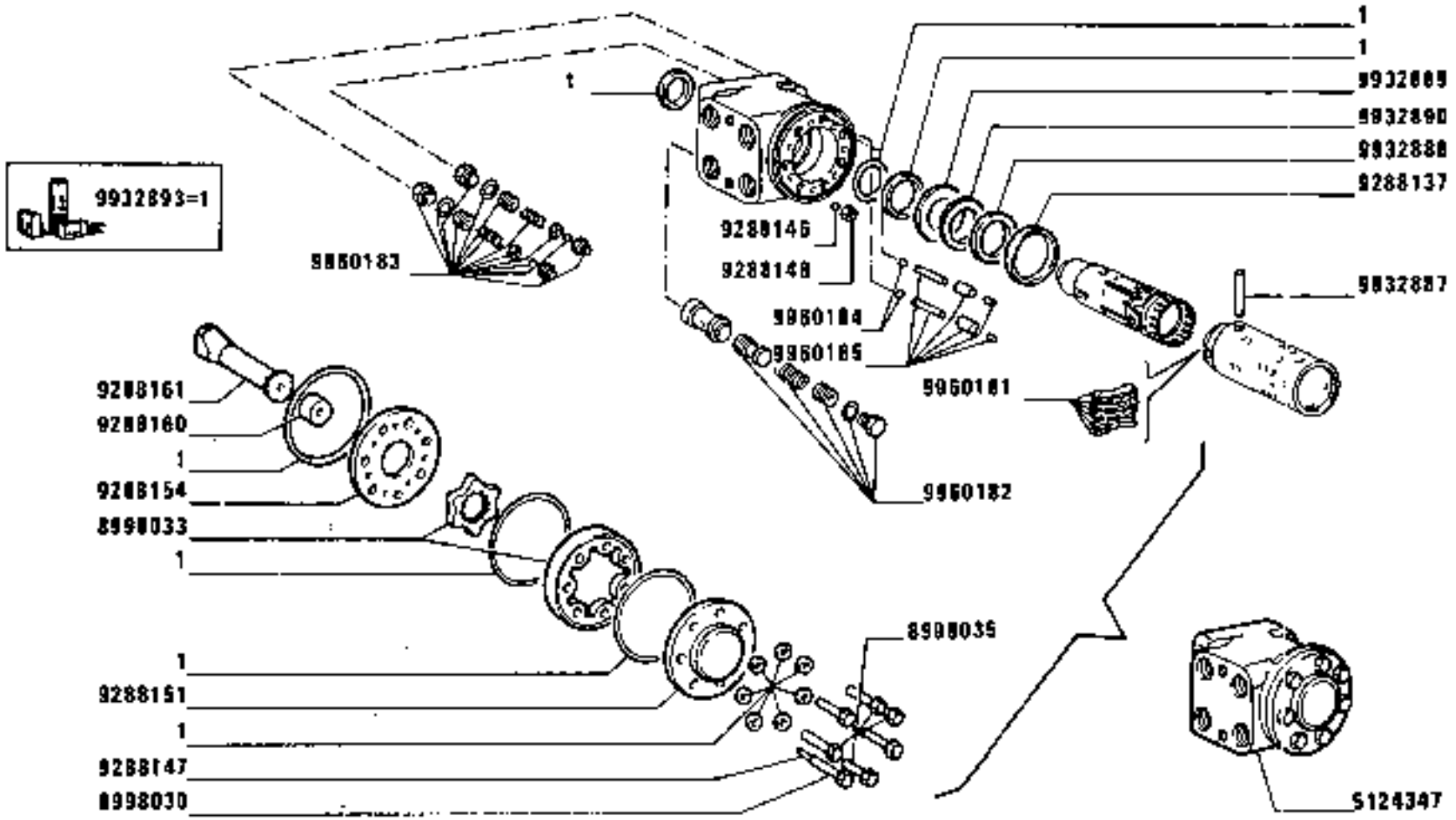

D 2691 C 2719

1880-1880 DT
01 02

SCATOLA STERZO 5124347 (Danfoss)

Boîtier de direction
Lenkgehäuse
Steering box
Caja de la dirección

https://tractormanualz.com/

MODIF	ANT.MODIF	N.ORDIN.	Q.	DENOMINAZIONE	DESIGNATION	BENENNUNG	DESCRIPTION	DENOMINACIONES
		8998030	1	VITE	VIS	SCHRAUBE	SCREW	TORNILLO
		8998033	1	INGRANAGGIO	PIGNON	ZAHNRAD	GEAR	PIHON
		8998035	6	VITE	VIS	SCHRAUBE	SCREW	TORNILLO
		9288137	1	ANELLO	BAGUE	RING	RING	ANILLO
		9288146	1	SFERA	BILLE	KUGEL	BALL	BOLA
		9288147	1	SPINA	GOUPILLE	STIFT	PIN	PASADOR
		9288148	1	BUSSOLA	DOUILLE	GEWINDEBUECHSE	BUSHING	CASQUILLO
		9288151	1	COPERCHIO	COUVERCLE	DECKEL	COVER	TAPA
		9288154	1	DISTRIBUTORE	DISTRIBUTEUR	STEUERGERAET	DISTRIBUTOR VALVE	VALVULA DISTRIBUI-DORA
		9288160	1	DISTANZIALE	ENTRETOISE	ABSTANDSTUECK	SPACER	SEPARADOR
		9288161	1	ALBERINO	ARBRE	WELLE	SHAFT	ARBOL
		9932887	1	PERNO	AXE	BOLZEN	PIN	EJE
		9932888	1	ROSETTA	RONDELLE	SCHEIBE	WASHER	ARANDELA
		9932889	1	ROSETTA	RONDELLE	SCHEIBE	WASHER	ARANDELA
		9932890	1	CUSCINETTO	COUSSINET	LAGERSCHALE	BEARING	COJINETE
		9932893	1	CORREDO,COMPOSTO DA 1	POCHETTE-CONTE-NANT ...	AUSRUESTUNG BE-STEHEND AUS ...	KIT-CONSISTING OF ...	EQUIPO-COMPUESTO DE ...
		9960181	1	CORREDO MOLLE	EQUIPEMENT	SATZ	KIT	JUEGO
		9960182	1	VALVOLA COMPL.	SOUPAPE	VENTIL	VALVE	VALVULA
		9960183	1	VALVOLA COMPL.	SOUPAPE	VENTIL	VALVE	VALVULA
		9960184	2	SFERA	BILLE	KUGEL	BALL	BOLA
		9960185	2	PERNO COMPL.	AXE	BOLZEN	PIN	EJE

https://tractormanualz.com/

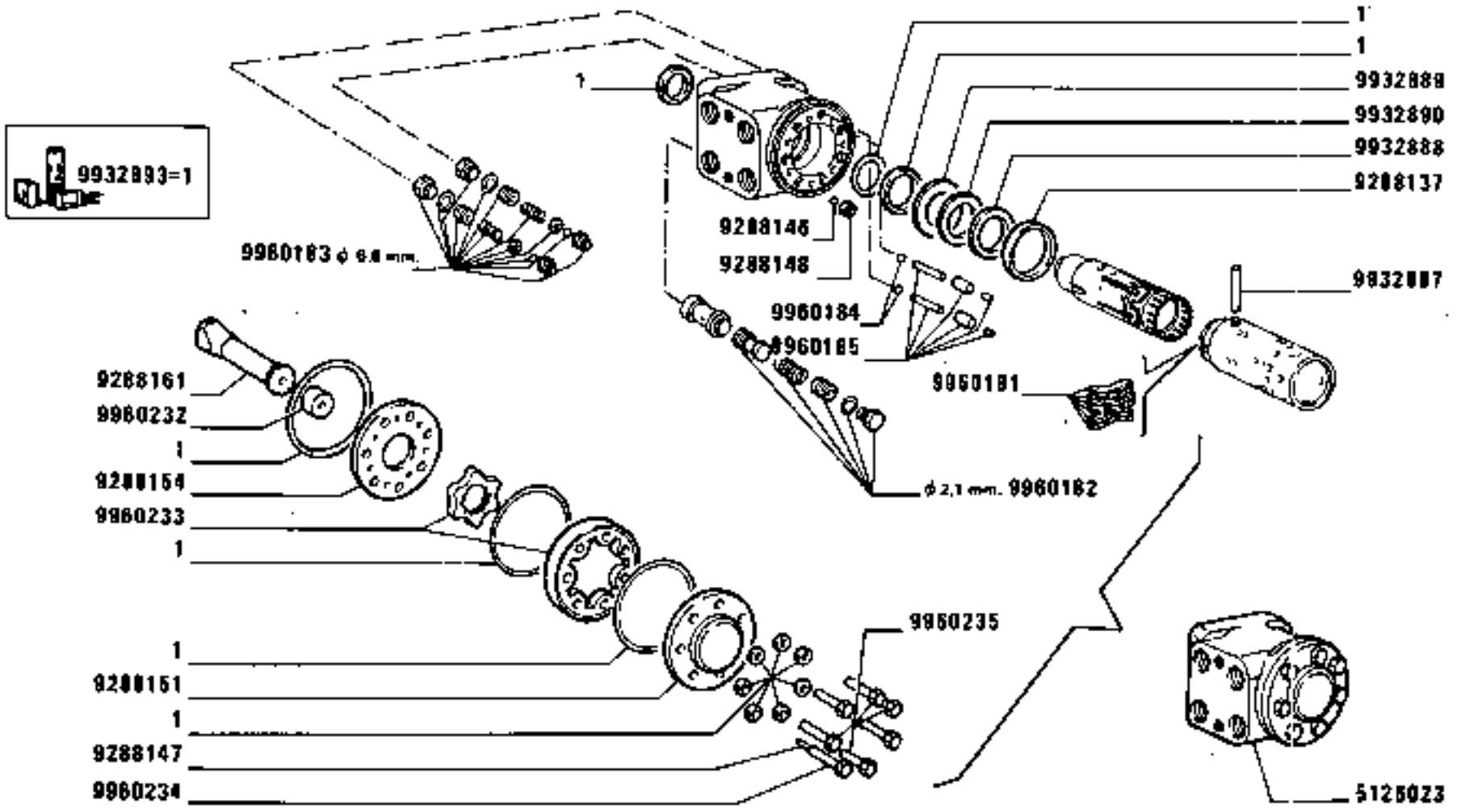

D 2218

https://tractormanualz.com/

MODIF	ANT.MODIF	N.ORDIN.	Q.	DENOMINAZIONE	DESIGNATION	BENENNUNG	DESCRIPTION	DENOMINACIONES
		9288137	1	ANELLO	BAGUE	RING	RING	ANILLO
		9288146	1	SFERA	BILLE	KUGEL	BALL	BOLA
		9288147	1	SPINA	GOUPILLE	STIFT	PIN	PASADOR
		9288148	1	BUSSOLA	DOUILLE	GEWINDEBUECHSE	BUSHING	CASQUILLO
		9288151	1	COPERCHIO	COUVERCLE	DECKEL	COVER	TAPA
		9288154	1	DISTRIBUTORE	DISTRIBUTEUR	STEUERGERAET	DISTRIBUTOR VALVE	VALVULA DISTRIBUIDORA
		9288161	1	ALBERINO	ARBRE	WELLE	SHAFT	ARBOL
		9932887	1	PERNO	AXE	BOLZEN	PIN	EJE
		9932888	1	ROSETTA	RONDELLE	SCHEIBE	WASHER	ARANDELA
		9932889	1	ROSETTA	RONDELLE	SCHEIBE	WASHER	ARANDELA
		9932890	1	CUSCINETTO	COUSSINET	LAGERSCHALE	BEARING	COJINETE
		9932893	1	CORREDO,COMPOSTO DA 1	POCHETTE-CONTENANT ...	AUSRUESTUNG BESTEHEND AUS ...	KIT-CONSISTING OF ...	EQUIPO-COMPUESTO DE ...
		9960181	1	CORREDO MOLLE	EQUIPEMENT	SATZ	KIT	JUEGO
		9960182	1	VALVOLA COMPL.	SOUPAPE	VENTIL	VALVE	VALVULA
		9960183	1	VALVOLA COMPL.	SOUPAPE	VENTIL	VALVE	VALVULA
		9960184	2	SFERA	BILLE	KUGEL	BALL	BOLA
		9960185	2	PERNO COMPL.	AXE	BOLZEN	PIN	EJE
		9960232	1	DISTANZIALE	ENTRETOISE	ABSTANDSTUECK	SPACER	SEPARADOR
		9960233	1	INGRANAGGIO	PIGNON	ZAHNRAD	GEAR	PINON
		9960234	1	VITE	VIS	SCHRAUBE	SCREW	TORNILLO
		9960235	6	VITE	VIS	SCHRAUBE	SCREW	TORNILLO

https://tractormanualz.com/

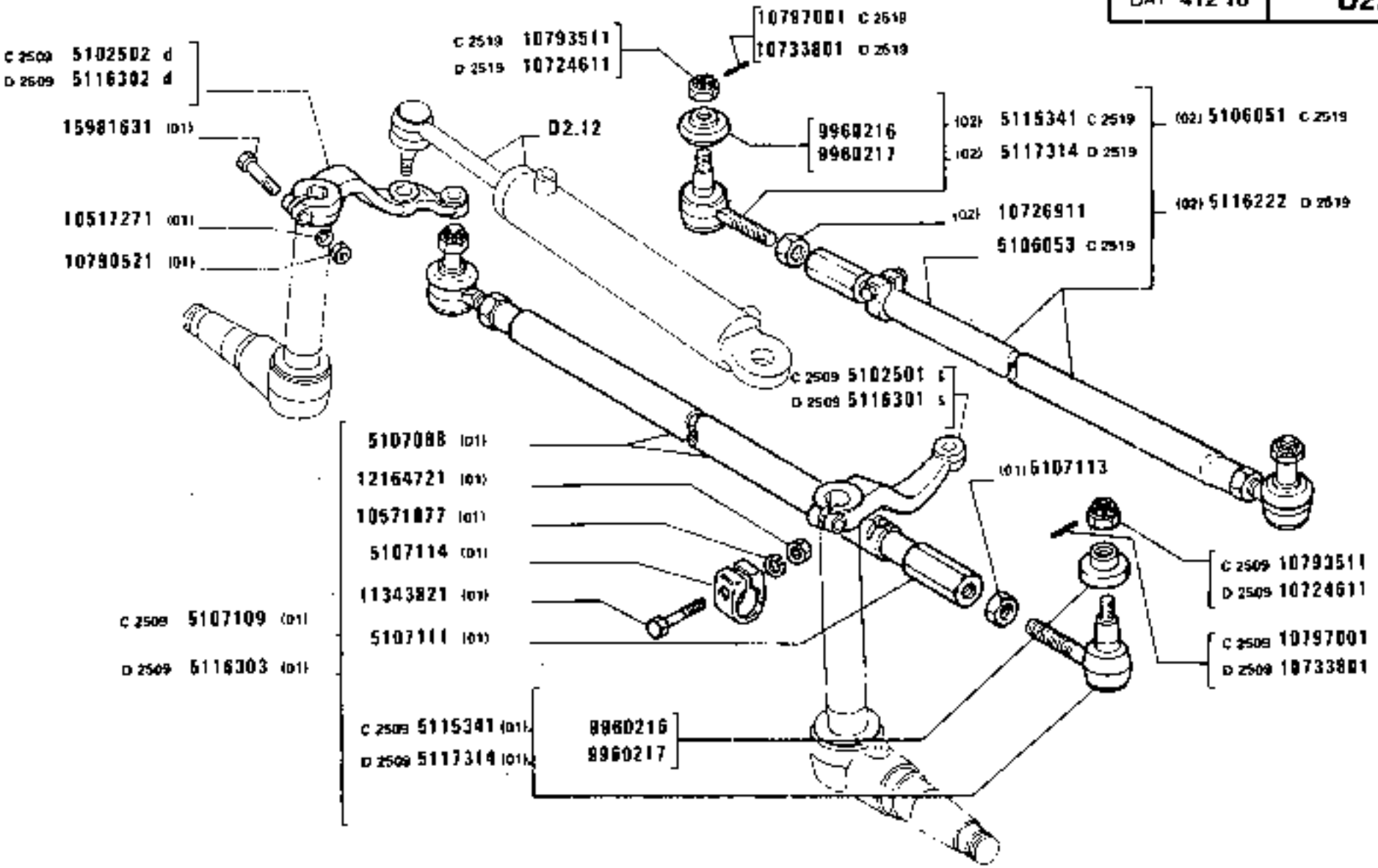

TIRANTERIA COMANDO STERZO

Timonerie de direction
Lenkgestänge
Steering Linkage
Timonería de la dirección

https://tractormanualz.com/

MODIF	ANT.MODIF	N.ORDIN.	Q.	DENOMINAZIONE	DESIGNATION	BENENNUNG	DESCRIPTION	DENOMINACIONES
C2509		5102501	1	LEVA S	LEVIER	HEBEL	LEVER	PALANCA
C2509		5102502	1	LEVA D	LEVIER	HEBEL	LEVER	PALANCA
C2519		5106051	1	TIRANTE COMPL.(02)	TIRANT	STANGE	ROD	VARILLA
C2519		5106053	1	TIRANTE (02)	TIRANT	STANGE	ROD	VARILLA
		5107088	1	TIRANTE (01)	TIRANT	STANGE	ROD	VARILLA
C2509		5107109	1	TIRANTE DI STERZO TRASVERSALE COMPL.(01)	BARRE D'ACCOUPLEMENT	SPURSTANGE	TRACK ROD	BARRA DE ACOPLAMIENTO
		5107111	1	ESTREMITA (01)	EXTREMITE	ENDE	END	EXTREMO
		5107113	2	DADO (01)	ECROU	MUTTER	NUT	TUERCA
		5107114	1	MORSETTO (01)	COLLIER	KLEMME	CLAMP	COLLAR
C2509	5106716	5115341	2	TESTA A SNODO (01)	JOINT A ROTULE	GELENKKOPF	HEAD	ARTICULACION
C2519	5106716	5115341	2	TESTA A SNODO (02)	JOINT A ROTULE	GELENKKOPF	HEAD	ARTICULACION
D2519		5116222	1	TIRANTE DI STERZO TRASVERSALE COMPL.(02)	BARRE D'ACCOUPLEMENT	SPURSTANGE	TRACK ROD	BARRA DE ACOPLAMIENTO
D2509		5116301	1	LEVA S	LEVIER	HEBEL	LEVER	PALANCA
D2509		5116302	1	LEVA D	LEVIER	HEBEL	LEVER	PALANCA
D2509		5116303	1	TIRANTE DI STERZO TRASVERSALE COMPL.(01)	BARRE D'ACCOUPLEMENT	SPURSTANGE	TRACK ROD	BARRA DE ACOPLAMIENTO
D2509		5117314	2	TESTA A SNODO (01)	JOINT A ROTULE	GELENKKOPF	HEAD	ARTICULACION
D2519		5117314	2	TESTA A SNODO (02)	JOINT A ROTULE	GELENKKOPF	HEAD	ARTICULACION
		9960216	2	CAPPUCCIO PARAPOLVERE FRAP	CAPUCHON CACHE-POUSSIERE	STAUBSCHUTZKAPPE	DUST CAP	CAPUCHON GUARDAPOLVO
		9960217	2	CAPPUCCIO PARAPOLVERE EHRENREICH	CAPUCHON CACHE-POUSSIERE	STAUBSCHUTZKAPPE	DUST CAP	CAPUCHON GUARDAPOLVO
		10517271	2	ROSETTA DI SICUREZZA (01)	RONDELLE FREIN	SICHERUNGSRING	LOCKWASHER	ARANDELA DE FRENO
	10516871	10571877	1	ROSETTA DI SICUREZZA (01)	RONDELLE FREIN	SICHERUNGSRING	LOCKWASHER	ARANDELA DE FRENO
D2509		10724611	2	DADO (01)	ECROU	MUTTER	NUT	TUERCA
D2519		10724611	2	DADO (02)	ECROU	MUTTER	NUT	TUERCA
		10726911	1	DADO (02)	ECROU	MUTTER	NUT	TUERCA
D2509		10733801	2	COPIGLIA (01)	GOUPILLE FENDUE	SPLINT	SPLIT PIN	PASADOR ABIERTO
D2519		10733801	2	COPIGLIA (02)	GOUPILLE FENDUE	SPLINT	SPLIT PIN	PASADOR ABIERTO
		10790521	2	DADO (01)	ECROU	MUTTER	NUT	TUERCA
C2509		10793511	2	DADO (01)	ECROU	MUTTER	NUT	TUERCA
C2519		10793511	2	DADO (02)	ECROU	MUTTER	NUT	TUERCA
C2509		10797001	2	COPIGLIA (01)	GOUPILLE FENDUE	SPLINT	SPLIT PIN	PASADOR ABIERTO
C2519		10797001	2	COPIGLIA (02)	GOUPILLE FENDUE	SPLINT	SPLIT PIN	PASADOR ABIERTO
		11343821	1	VITE (01)	VIS	SCHRAUBE	SCREW	TORNILLO
		12164721	1	DADO	ECROU	MUTTER	NUT	TUERCA

https://tractormanualz.com/

MODIF	ANT.MODIF	N.ORDIN.	Q.	DENOMINAZIONE	DESIGNATION	BENENNUNG	DESCRIPTION	DENOMINACIONES
		15981631	2	VITE (01)	VIS	SCHRAUBE	SCREW	TORNILLO

https://tractormanualz.com/

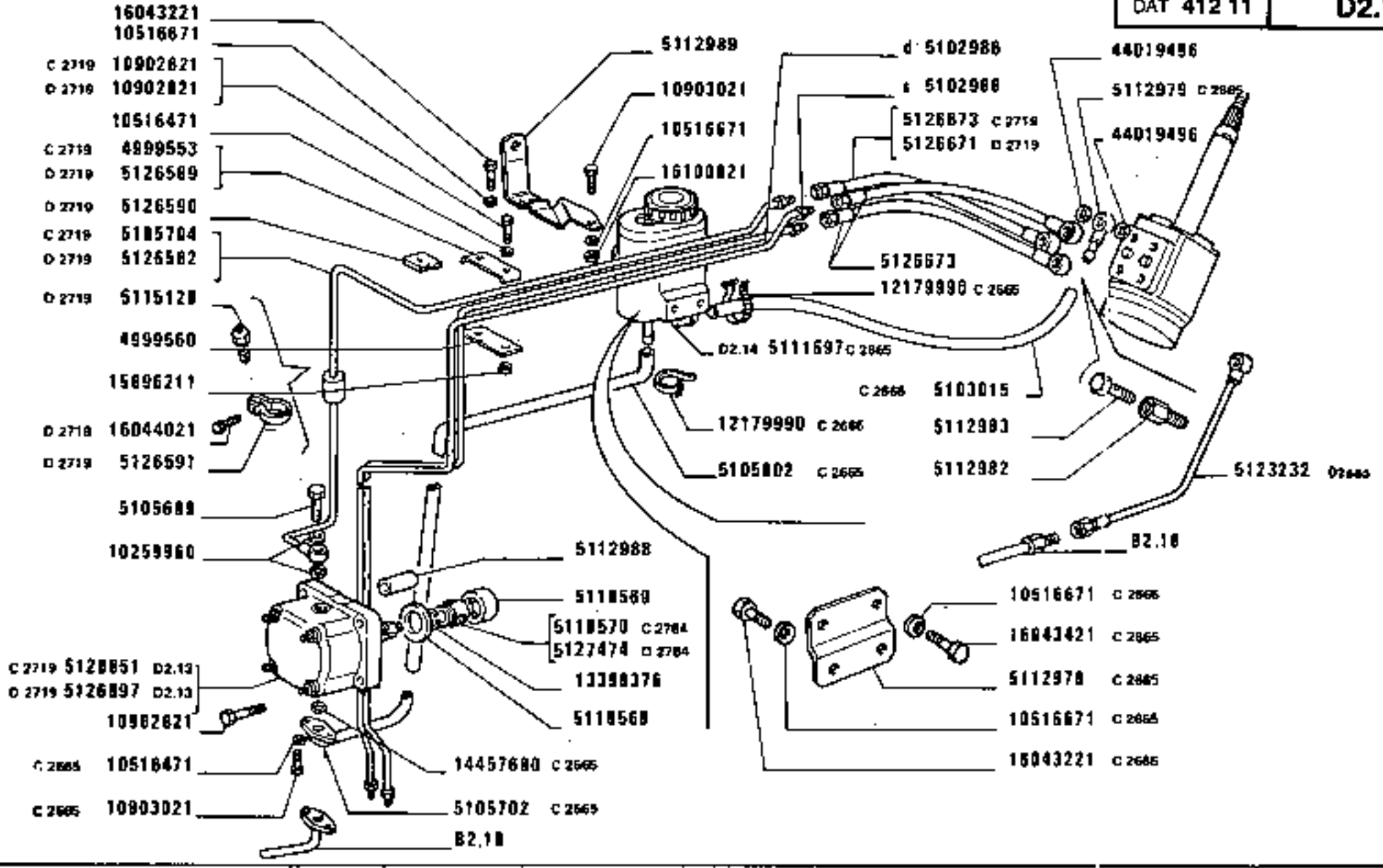

1880-1880 DT
01 02

COMANDO IDRAULICO SERVOSTERZO

Commande hydraulique de direction assistée — *Servo-Assisted Steering Hydraulic System*
Hydraulische Steuerung der Servolenkung — *Sistema hidráulico de servodirección*

https://tractormanualz.com/

MODIF	ANT.MODIF	N.ORDIN.	Q.	DENOMINAZIONE	DESIGNATION	BENENNUNG	DESCRIPTION	DENOMINACIONES
C2719		4999553	2	STAFFETTA FISSAGGIO	COLLIER	HALTER	RETAINER	ABRAZADERA
C2714		4999554	1	STAFFETTA FISSAGGIO (02)	COLLIER	HALTER	RETAINER	ABRAZADERA
		4999554	1	STAFFETTA FISSAGGIO (01)	COLLIER	HALTER	RETAINER	ABRAZADERA
D2714		4999554	2	STAFFETTA FISSAGGIO (02)	COLLIER	HALTER	RETAINER	ABRAZADERA
		4999560	1	SUPPORTO	SUPPORT	LAGER	SUPPORT	SOPORTE
C2714		4999611	1	SUPPORTO (02)	SUPPORT	LAGER	SUPPORT	SOPORTE
		4999611	2	SUPPORTO (02)	SUPPORT	LAGER	SUPPORT	SOPORTE
		5102986	1	TUBO D	TUYAU	ROHR	PIPE	TUBO
		5102988	1	TUBO S	TUYAU	ROHR	PIPE	TUBO
C2665		5103015	1	TUBO FLESSIBILE	TUYAU FLEXIBLE	SCHLAUCH	HOSE	MANGA FLEXIBLE
		5105699	1	BOCCHETTONE	VIS CREUSE	HOHLSCHRAUBE	UNION	BOQUILLA
C2665		5105702	1	TUBO	TUYAU	ROHR	PIPE	TUBO
C2719		5105704	1	TUBO	TUYAU	ROHR	PIPE	TUBO
C2665		5105802	1	TUBO	TUYAU	ROHR	PIPE	TUBO
C2714		5111572	2	PERNO (02)	AXE	BOLZEN	PIN	EJE
D2714		5111572	1	PERNO (02)	AXE	BOLZEN	PIN	EJE
C2714		5111573	2	ROSETTA DI SICUREZZA (02)	RONDELLE FREIN	SICHERUNGSRING	LOCKWASHER	ARANDELA DE FRENO
D2714		5111573	2	ROSETTA DI SICUREZZA (02)	RONDELLE FREIN	SICHERUNGSRING	LOCKWASHER	ARANDELA DE FRENO
C2714		5111574	1	PERNO (02)	AXE	BOLZEN	PIN	EJE
D2714		5111574	1	PERNO (02)	AXE	BOLZEN	PIN	EJE
C2714		5111576	1	ROSETTA DI SICUREZZA (02)	RONDELLE FREIN	SICHERUNGSRING	LOCKWASHER	ARANDELA DE FRENO
D2714		5111576	2	ROSETTA DI SICUREZZA (02)	RONDELLE FREIN	SICHERUNGSRING	LOCKWASHER	ARANDELA DE FRENO
C2665		5111697	1	SERBATOIO OLIO	RESERVOIR D'HUILE	OELBEHAELTER	OIL RESERVOIR	DEPOSITO DE ACEITE
		5112963	1	CILINDRO DEL SERVO-STERZO (01)	CYLINDRE RECEPTEUR	ZYLINDER DER SERVOLENKUNG	SERVO-ASSYSTED STEERING CYLINDER	CILINDRO DE SERVO-DIRECCION
		5112964	1	PERNO (01)	AXE	BOLZEN	PIN	EJE
		5112965	1	TUBO S (01)	TUYAU	ROHR	PIPE	TUBO
		5112967	1	TUBO D (01)	TUYAU	ROHR	PIPE	TUBO
		5112969	1	BOCCOLA	DOUILLE	BUECHSE	BUSH	CASQUILLO
		5112970	1	ROSETTA DI SICUREZZA (01)	RONDELLE FREIN	SICHERUNGSRING	LOCKWASHER	ARANDELA DE FRENO

https://tractormanualz.com/

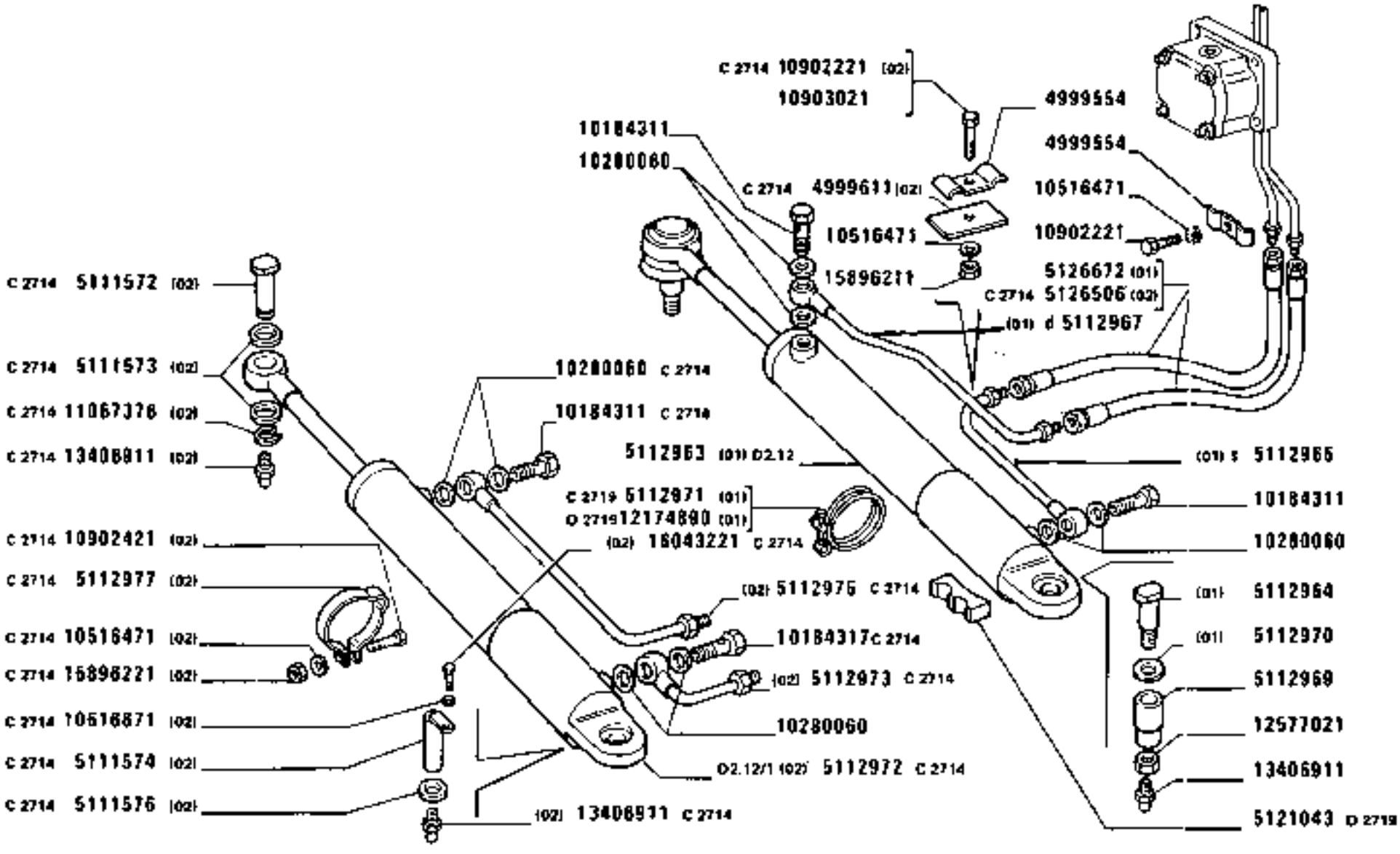

https://tractormanualz.com/

MODIF	ANT.MODIF	N.ORDIN.	Q.	DENOMINAZIONE	DESIGNATION	BENENNUNG	DESCRIPTION	DENOMINACIONES
C2719		5112971	1	FASCETTA (01)	COLLIER	HALTEBAND	STRAP	ABRAZADERA
C2714		5112972	1	CILINDRO DEL SERVO-STERZO (02)	CYLINDRE RECEPTEUR	ZYLINDER DER SERVOLENKUNG	SERVO-ASSYSTED STEERING CYLINDER	CILINDRO DE SERVO-DIRECCION
D2714		5112972	2	CILINDRO DEL SERVO-STERZO	CYLINDRE RECEPTEUR	ZYLINDER DER SERVOLENKUNG	SERVO-ASSYSTED STEERING CYLINDER	CILINDRO DE SERVO-DIRECCION
C2714		5112973	1	TUBO (02)	TUYAU	ROHR	PIPE	TUBO
C2714		5112975	1	TUBO (02)	TUYAU	ROHR	PIPE	TUBO
C2714		5112977	1	FASCETTA (02)	COLLIER	HALTEBAND	STRAP	ABRAZADERA
D2714		5112977	2	FASCETTA (02)	COLLIER	HALTEBAND	STRAP	ABRAZADERA
C2665		5112978	1	STAFFA	ETRIER	HALTER	BRACKET	SOPORTE
C2665		5112979	1	RACCORDO	RACCORD	STUTZEN	CONNECTION	RACOR
		5112982	2	RACCORDO	RACCORD	STUTZEN	CONNECTION	RACOR
		5112983	4	BOCCHETTONE	VIS CREUSE	HOHLSCHRAUBE	UNION	BOQUILLA
		5112988	1	TUBETTO	TUBE	ROHR	PIPE	TUBO
		5112989	1	SUPPORTO	SUPPORT	LAGER	SUPPORT	SOPORTE
D2719		5115128	1	TAPPO DI SCARICO	BOUCHON DE VIDANGE	VERSCHLUSSCHRAUBE FUER ABLASS	DRAIN PLUG	TAPON DE VACIADO
	4609538	5118568	1	ANELLO	BAGUE	RING	RING	ANILLO
	4621358	5118569	1	ANELLO	BAGUE	RING	RING	ANILLO
C2784	4630543	5118570	1	MOZZO	MOYEU	NABE	HUB	BUJE
C2719	5113075	5120851	1	POMPA OLIO	POMPE A HUILE	OELPUMPE	OIL PUMP	BOMBA DE ACEITE
D2719		5121043	1	DISTANZIALE (01)	ENTRETOISE	ABSTANDSTUECK	SPACER	SEPARADOR
D2714		5121044	4	TUBO FLESSIBILE (02)	TUYAU FLEXIBLE	SCHLAUCH	HOSE	MANGA FLEXIBLE
D2665	5113232	5123232	1	TUBO FLESSIBILE	TUYAU FLEXIBLE	SCHLAUCH	HOSE	MANGA FLEXIBLE
D2714		5125462	2	RACCORDO (02) AT	RACCORD	STUTZEN	CONNECTION	RACOR
D2714		5125468	1	TUBO COMPL.(SUL CIL.D STERZATO A S)(02)	TUYAU	ROHR	PIPE	TUBO
D2714		5125470	1	TUBO COMPL.(SUL CIL.D STERZATO A D)(02)	TUYAU	ROHR	PIPE	TUBO
D2714		5125472	1	TUBO COMPL.(SUL CIL.S STERZATO A S)(02)	TUYAU	ROHR	PIPE	TUBO
D2714		5125474	1	TUBO COMPL.(SUL CIL.S STERZATO A D)(02)	TUYAU	ROHR	PIPE	TUBO
D2719		5126097	1	POMPA OLIO	POMPE A HUILE	OELPUMPE	OIL PUMP	BOMBA DE ACEITE
C2714	5113913	5126506	2	TUBO FLESSIBILE (02)	TUYAU FLEXIBLE	SCHLAUCH	HOSE	MANGA FLEXIBLE
D2719		5126507	4	TUBO FLESSIBILE (02)	TUYAU FLEXIBLE	SCHLAUCH	HOSE	MANGA FLEXIBLE
D2719		5126582	1	TUBO	TUYAU	ROHR	PIPE	TUBO
D2719		5126589	2	STAFFA	ETRIER	HALTER	BRACKET	SOPORTE

https://tractormanualz.com/

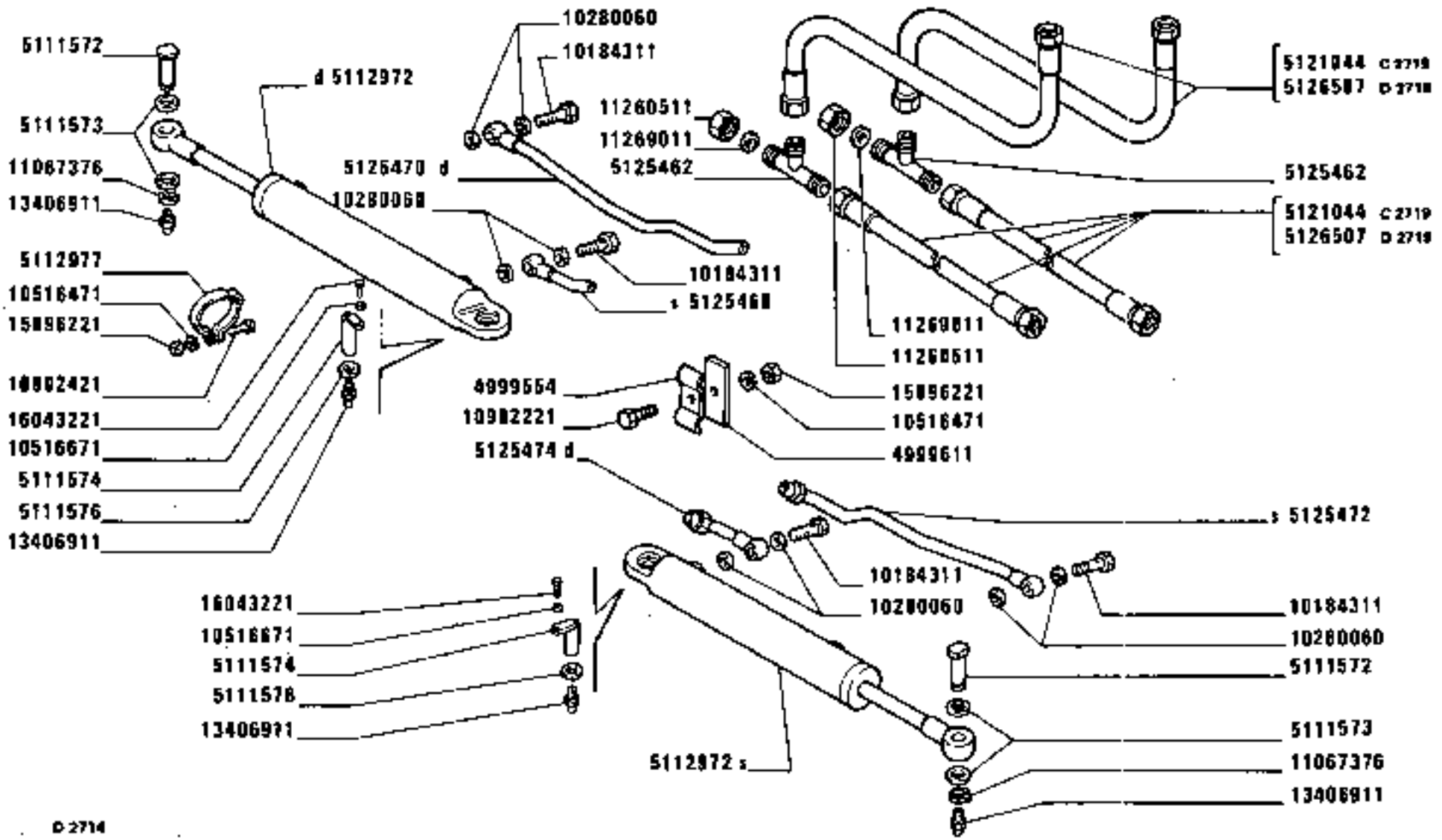

https://tractormanualz.com/

MODIF	ANT.MODIF	N.ORDIN.	Q.	DENOMINAZIONE	DESIGNATION	BENENNUNG	DESCRIPTION	DENOMINACIONES
D2719		5126590	2	TASSELLO	TAMPON	BEILAGE	PAD	TACO
D2719		5126591	1	COLLARE	COLLIER	SCHELLE	COLLAR	COLLAR
D2719		5126671	1	TUBO FLESSIBILE	TUYAU FLEXIBLE	SCHLAUCH	HOSE	MANGA FLEXIBLE
	5115845	5126672	2	TUBO FLESSIBILE (01)	TUYAU FLEXIBLE	SCHLAUCH	HOSE	MANGA FLEXIBLE
	5112987	5126673	2	TUBO FLESSIBILE	TUYAU FLEXIBLE	SCHLAUCH	HOSE	MANGA FLEXIBLE
C2719	5112987	5126673	1	TUBO FLESSIBILE	TUYAU FLEXIBLE	SCHLAUCH	HOSE	MANGA FLEXIBLE
D2784		5127474	1	MOZZO	MOYEU	NABE	HUB	BUJE
C2714	10184317	10184311	2	BOCCHETTONE	VIS CREUSE	HOHLSCHRAUBE	UNION	BOQUILLA
D2714		10184311	4	BOCCHETTONE (02)	VIS CREUSE	HOHLSCHRAUBE	UNION	BOQUILLA
		10184311	2	BOCCHETTONE (01)	VIS CREUSE	HOHLSCHRAUBE	UNION	BOQUILLA
		10259960	2	GUARNIZIONE	GARNITURE	UNTERLAGE	LINING	FORRO
C2714		10280060	4	GUARNIZIONE (01)	GARNITURE	UNTERLAGE	LINING	FORRO
D2714		10280060	8	GUARNIZIONE (02)	GARNITURE	UNTERLAGE	LINING	FORRO
		10280060	4	GUARNIZIONE	GARNITURE	UNTERLAGE	LINING	FORRO
C2665		10516471	2	ROSETTA	RONDELLE	SCHEIBE	WASHER	ARANDELA
C2714		10516471	2	ROSETTA (02)	RONDELLE	SCHEIBE	WASHER	ARANDELA
D2714		10516471	4	ROSETTA (02)	RONDELLE	SCHEIBE	WASHER	ARANDELA
		10516471	4	ROSETTA	RONDELLE	SCHEIBE	WASHER	ARANDELA
C2665		10516671	4	ROSETTA	RONDELLE	SCHEIBE	WASHER	ARANDELA
C2714		10516671	1	ROSETTA (02)	RONDELLE	SCHEIBE	WASHER	ARANDELA
D2714		10516671	2	ROSETTA (02)	RONDELLE	SCHEIBE	WASHER	ARANDELA
		10516671	4	ROSETTA	RONDELLE	SCHEIBE	WASHER	ARANDELA
		10902221	1	VITE	VIS	SCHRAUBE	SCREW	TORNILLO
C2714		10902221	1	VITE (02)	VIS	SCHRAUBE	SCREW	TORNILLO
D2714		10902221	1	VITE (02)	VIS	SCHRAUBE	SCREW	TORNILLO
C2714		10902421	1	VITE (02)	VIS	SCHRAUBE	SCREW	TORNILLO
D2714		10902421	1	VITE (02)	VIS	SCHRAUBE	SCREW	TORNILLO
C2719	10902611	10902621	4	VITE M6X25	VIS	SCHRAUBE	SCREW	TORNILLO
D2719		10902821	4	VITE M6X30	VIS	SCHRAUBE	SCREW	TORNILLO
C2665		10903021	2	VITE	VIS	SCHRAUBE	SCREW	TORNILLO
		11067376	1	ANELLO DI RITEGNO (01)	ARRETOIR	HALTERING	RETAINER	RETENEDOR
D2714		11067376	2	ANELLO DI RITEGNO (02)	ARRETOIR	HALTERING	RETAINER	RETENEDOR
C2714		11067376	1	ANELLO DI RITEGNO (02)	ARRETOIR	HALTERING	RETAINER	RETENEDOR
D2714		11260511	2	DADO (02)	ECROU	MUTTER	NUT	TUERCA
D2714		11269011	2	ANELLO (02)	BAGUE	RING	RING	ANILLO
D2719		12174890	1	COLLARE (01)	COLLIER	SCHELLE	COLLAR	COLLAR
C2665		12179990	4	COLLARE	COLLIER	SCHELLE	COLLAR	COLLAR
		12577021	1	DADO	ECROU	MUTTER	NUT	TUERCA

https://tractormanualz.com/

MODIF	ANT.MODIF	N.ORDIN.	Q.	DENOMINAZIONE	DESIGNATION	BENENNUNG	DESCRIPTION	DENOMINACIONES
		13398376	1	ANELLO DI RITEGNO	ARRETOIR	HALTERING	RETAINER	RETENEDOR
C2714		13406911	2	INGRASSATORE (02)	GRAISSEUR	SCHMIERNIPPEL	FITTING	ENGRASADOR
D2714		13406911	4	INGRASSATORE (02)	GRAISSEUR	SCHMIERNIPPEL	FITTING	ENGRASADOR
		13406911	1	INGRASSATORE (01)	GRAISSEUR	SCHMIERNIPPEL	FITTING	ENGRASADOR
C2665		14457680	1	GUARNIZIONE	GARNITURE	UNTERLAGE	LINING	FORRO
		15896221	3	DADO	ECROU	MUTTER	NUT	TUERCA
C2714		15896221	2	DADO (02)	ECROU	MUTTER	NUT	TUERCA
D2714		15896221	4	DADO (02)	ECROU	MUTTER	NUT	TUERCA
C2665		16043221	2	VITE	VIS	SCHRAUBE	SCREW	TORNILLO
		16043221	1	VITE (02)	VIS	SCHRAUBE	SCREW	TORNILLO
D2714		16043221	1	VITE (02)	VIS	SCHRAUBE	SCREW	TORNILLO
C2665		16043421	1	VITE	VIS	SCHRAUBE	SCREW	TORNILLO
D2719		16044021	1	VITE MN.8X40	VIS	SCHRAUBE	SCREW	TORNILLO
		16100821	1	DADO	ECROU	MUTTER	NUT	TUERCA
		44019496	10	GUARNIZIONE DI TENUTA	JOINT	DICHTUNG	GASKET	JUNTA

https://tractormanualz.com/

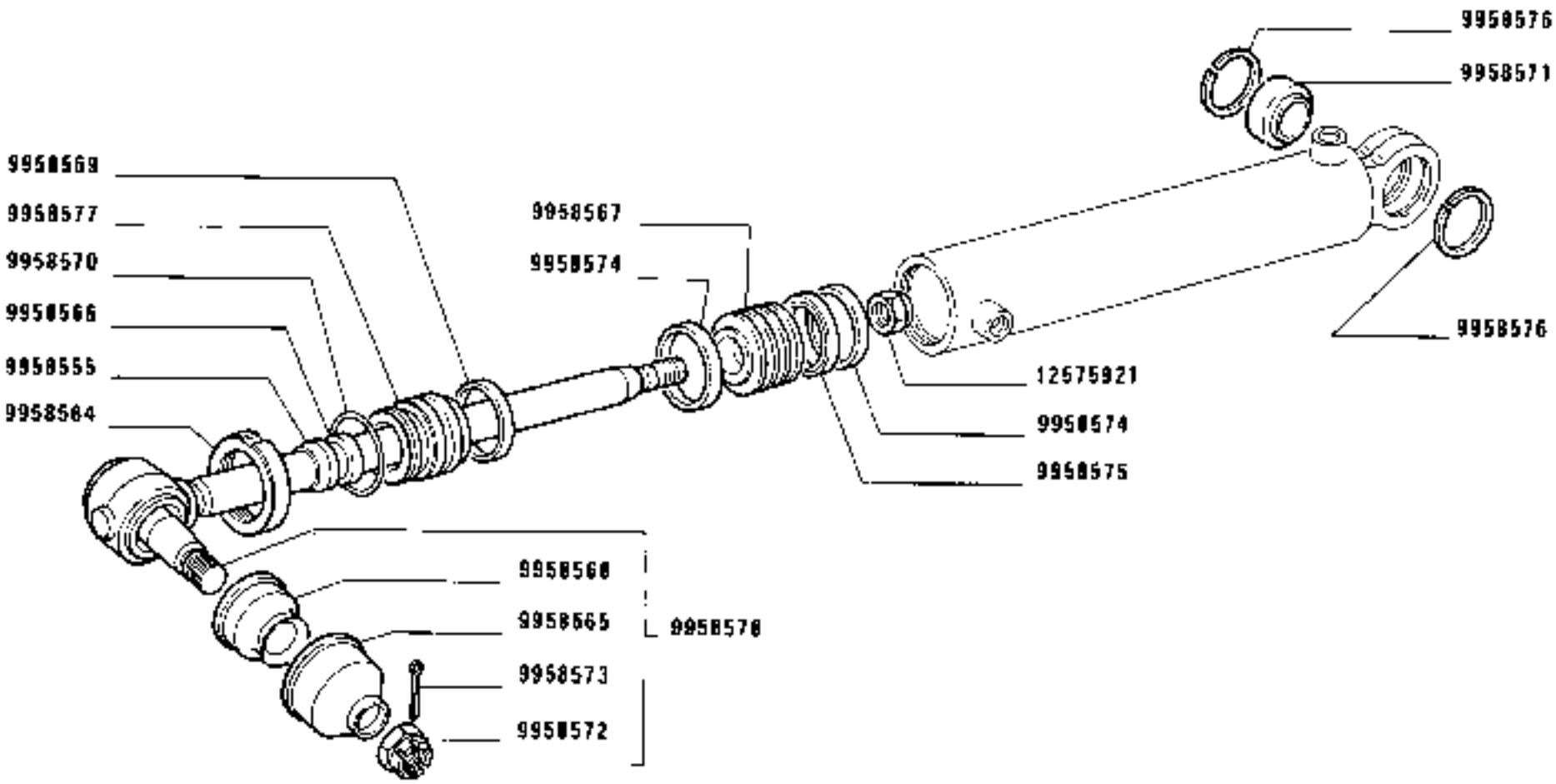

CILINDRO SERVOSTERZO

Cylindre récepteur
Zylinder der Servolenkung

5112963 (Weber)
Servo-Assisted Steering Cylinder
Cilindro de servodirección

1880-1880 DT
D1

D2.12

https://tractormanualz.com/

MODIF	ANT.MODIF	N.ORDIN.	Q.	DENOMINAZIONE	DESIGNATION	BENENNUNG	DESCRIPTION	DENOMINACIONES
		9958555	1	ANELLO DI TENUTA	JOINT D'ETANCHEITE	DICHTRING	SEAL	JUNTA HERMETICA
		9958564	1	GHIERA	VIROLE	GEWINDERING	PLUG	VIROLA
		9958565	1	PROIETTORE	PROJECTEUR	SCHEINWERFER	HEADLAMP	PROYECTOR
		9958566	1	ANELLO DI TENUTA	JOINT D'ETANCHEITE	DICHTRING	SEAL	JUNTA HERMETICA
		9958567	1	STANTUFFO	PISTON	KOLBEN	PISTON	EMBOLO
		9958568	1	CAPPUCCIO PARAPOLVERE	CAPUCHON CACHE-POUSSIERE	STAUBSCHUTZKAPPE	DUST CAP	CAPUCHON GUARDA-POLVO
		9958569	1	ANELLO DI TENUTA	JOINT D'ETANCHEITE	DICHTRING	SEAL	JUNTA HERMETICA
		9958570	1	ANELLO DI SICUREZZA	ARRETOIR	SICHERUNGSRING	LOCKRING	ANILLO DE FRENO
		9958571	1	CUSCINETTO	COUSSINET	LAGERSCHALE	BEARING	COJINETE
		9958572	1	DADO	ECROU	MUTTER	NUT	TUERCA
		9958573	1	COPIGLIA	GOUPILLE FENDUE	SPLINT	SPLIT PIN	PASADOR ABIERTO
		9958574	2	ANELLO DI TENUTA	JOINT D'ETANCHEITE	DICHTRING	SEAL	JUNTA HERMETICA
		9958575	1	ANELLO RASCHIAOLIO	SEGMENT RACLEUR	OELABSTREIFRING	OILSCRAPER RING	ARO DE ENGRASE
		9958576	2	ANELLO DI SICUREZZA	ARRETOIR	SICHERUNGSRING	LOCKRING	ANILLO DE FRENO
		9958577	1	GUIDA DI SCORRIMENTO	COULISSE	LAUFSCHIENE	SLIDE GUIDE	GUIA DESLIZANTE
		9958578	1	ASTA FILETTATA COMPL.	TIGE FILETEE	STANGE	ROD	TORNILLO
	9958553	12575921	1	DADO	ECROU	MUTTER	NUT	TUERCA

https://tractormanualz.com/

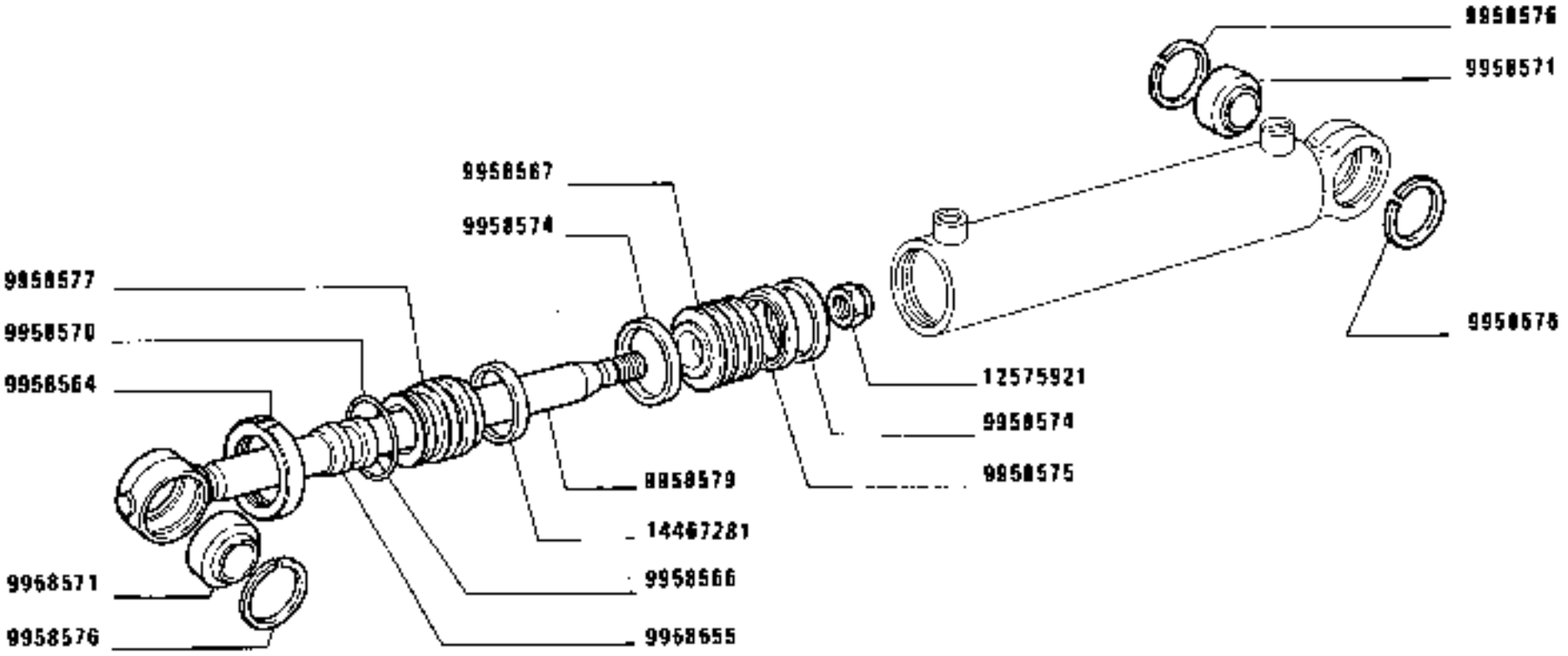

1880-1880 DT
01

CILINDRO SERVOSTERZO 5112972 (Weber)

Cylindre récepteur
Zylinder der Servolenkung
Servo-Assisted Steering Cylinder
Cilindro de servodirección

D2.12/1

https://tractormanualz.com/

MODIF	ANT.MODIF	N.ORDIN.	Q.	DENOMINAZIONE	DESIGNATION	BENENNUNG	DESCRIPTION	DENOMINACIONES
		9958555	1	ANELLO DI TENUTA	JOINT D'ETANCHEITE	DICHTRING	SEAL	JUNTA HERMETICA
		9958564	1	GHIERA	VIROLE	GEWINDERING	PLUG	VIROLA
		9958566	1	ANELLO DI TENUTA	JOINT D'ETANCHEITE	DICHTRING	SEAL	JUNTA HERMETICA
		9958567	1	STANTUFFO	PISTON	KOLBEN	PISTON	EMBOLO
		9958570	1	ANELLO DI SICUREZZA	ARRETOIR	SICHERUNGSRING	LOCKRING	ANILLO DE FRENO
		9958571	2	CUSCINETTO	COUSSINET	LAGERSCHALE	BEARING	COJINETE
		9958574	2	ANELLO DI TENUTA	JOINT D'ETANCHEITE	DICHTRING	SEAL	JUNTA HERMETICA
		9958575	1	ANELLO RASCHIAOLIO	SEGMENT RACLEUR	OELABSTREIFRING	OILSCRAPER RING	AÑO DE ENGRASE
		9958576	3	ANELLO DI SICUREZZA	ARRETOIR	SICHERUNGSRING	LOCKRING	ANILLO DE FRENO
		9958577	1	GUIDA DI SCORRIMENTO	COULISSE	LAUFSCHIENE	SLIDE GUIDE	GUIA DESLIZANTE
		9958579	1	ASTA FILETTATA	TIGE FILETEE	STANGE	ROD	TORNILLO
	9958553	12575921	1	DADO	ECROU	MUTTER	NUT	TUERCA
	9958569	14467281	1	ANELLO DI TENUTA	JOINT D'ETANCHEITE	DICHTRING	SEAL	JUNTA HERMETICA

https://tractormanualz.com/

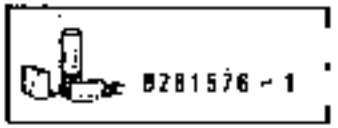

1880- 1880 DT
01. 02

POMPA 98307212

Pompe
Pumpe
Pump
Bomba

https://tractormanualz.com/

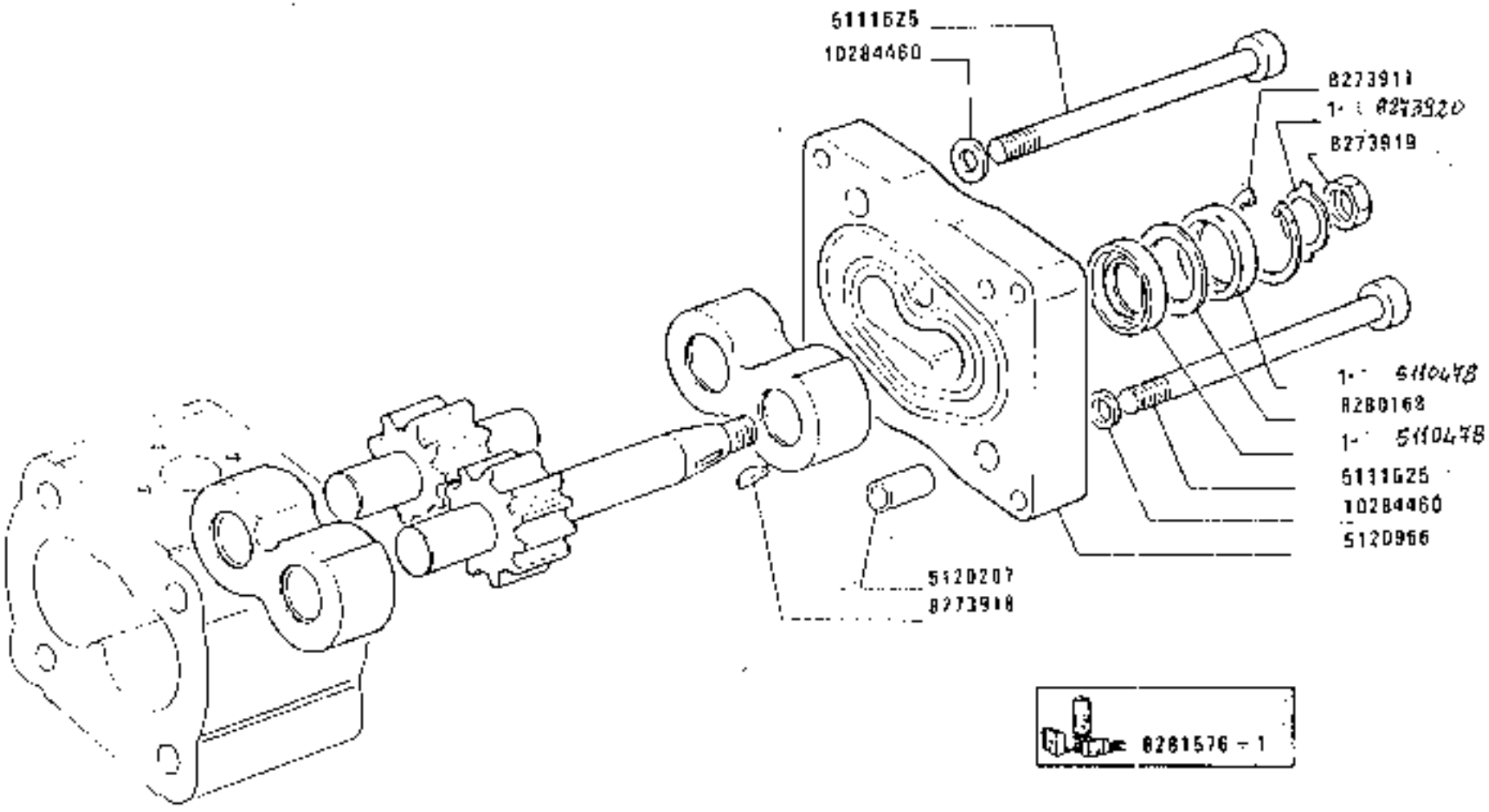

1880 - 188 DT
04-02

POMPA 98307212

Pompe
Pumpe

Pump
Bomba

https://tractormanualz.com/

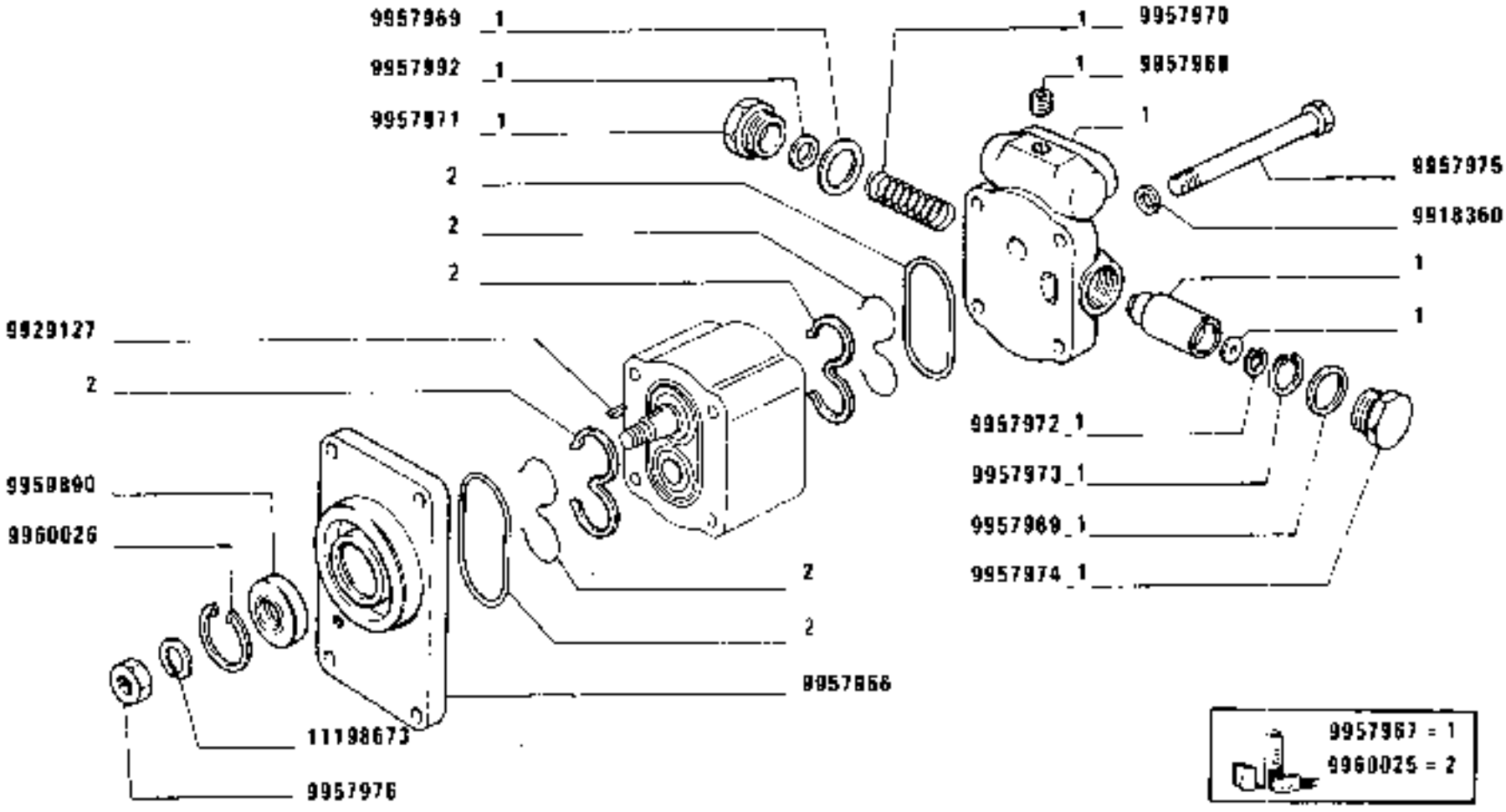

https://tractormanualz.com/

MODIF	ANT.MODIF	N.ORDIN.	Q.	DENOMINAZIONE	DESIGNATION	BENENNUNG	DESCRIPTION	DENOMINACIONES
		9918360	1	ROSETTA	RONDELLE	SCHEIBE	WASHER	ARANDELA
		9929127	1	LINGUETTA	LINGUET	SCHEIBENFEDER	KEY	CHAVETA
		9957966	1	COPERCHIO	COUVERCLE	DECKEL	COVER	TAPA
		9957967	1	CORREDO,COMPOSTO DA 1	POCHETTE-CONTE-NANT ...	AUSRUESTUNG BE-STEHEND AUS ...	KIT-CONSISTING OF ...	EQUIPO-COMPUESTO DE ...
		9957968	1	TAPPO	BOUCHON	STOPFEN	PLUG	TAPON
		9957969	2	DISTANZIALE	ENTRETOISE	ABSTANDSTUECK	SPACER	SEPARADOR
		9957970	1	MOLLA	RESSORT	FEDER	SPRING	RESORTE
		9957971	1	TAPPO	BOUCHON	STOPFEN	PLUG	TAPON
		9957972	1	ANELLO DI SICUREZZA	ARRETOIR	SICHERUNGSRING	LOCKRING	ANILLO DE FRENO
		9957973	1	ANELLO DI SICUREZZA	ARRETOIR	SICHERUNGSRING	LOCKRING	ANILLO DE FRENO
		9957974	1	TAPPO	BOUCHON	STOPFEN	PLUG	TAPON
		9957975	1	VITE	VIS	SCHRAUBE	SCREW	TORNILLO
		9957976	1	DADO	ECROU	MUTTER	NUT	TUERCA
		9957992	1	SPESSORE DI REGISTRO	CALE D'EPAISSEUR	DISTANZSCHEIBE	SHIM	SUPLEMENTO
	9957978	9959890	1	GUARNIZIONE DI TENUTA	JOINT	DICHTUNG	GASKET	JUNTA
		9960025	1	CORREDO,COMPOSTO DA 2	POCHETTE-CONTE-NANT ...	AUSRUESTUNG BE-STEHEND AUS ...	KIT-CONSISTING OF ...	EQUIPO-COMPUESTO DE ...
		9960026	1	ANELLO DI SICUREZZA	ARRETOIR	SICHERUNGSRING	LOCKRING	ANILLO DE FRENO
	9918641	11198673	1	ROSETTA DI TENUTA	JOINT D'ETANCHEITE	DICHTRING	GASKET	JUNTA HERMETICA

https://tractormanualz.com/

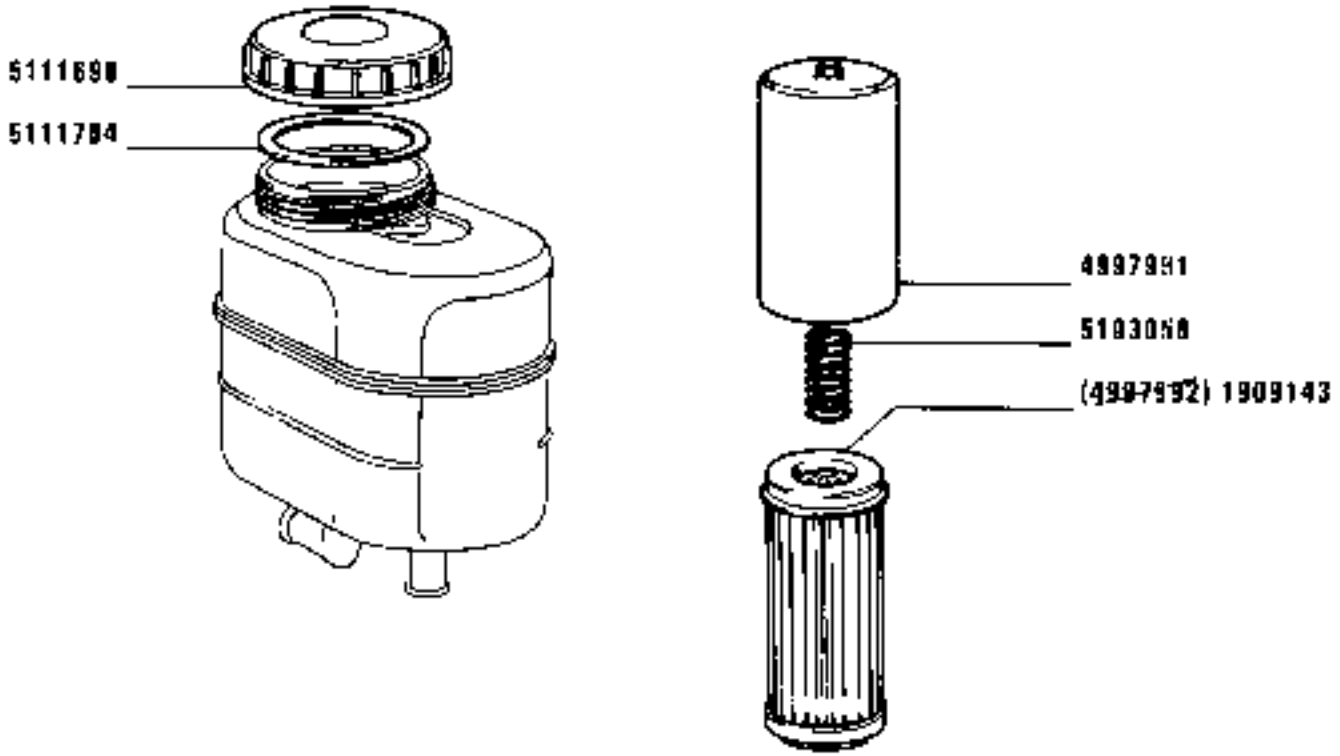

1880-1880 DT
01 02

SERBATOIO 5111697

Réservoir
Behälter
Tank
Depósito

https://tractormanualz.com/

MODIF	ANT.MODIF	N.ORDIN.	Q.	DENOMINAZIONE	DESIGNATION	BENENNUNG	DESCRIPTION	DENOMINACIONES
		1909143	1	ELEMENTO FILTRANTE	ELEMENT FILTRANT	FILTEREINSATZ	FILTERING ELEMENT	FILTRO
		4997991	1	ASTUCCIO	ETUI	HUELSE	CASE	ESTUCHE
		5103058	1	MOLLA	RESSORT	FEDER	SPRING	RESORTE
		5111698	1	TAPPO	BOUCHON	STOPFEN	PLUG	TAPON
		5111704	1	GUARNIZIONE DI TENUTA	JOINT	DICHTUNG	GASKET	JUNTA

https://tractormanualz.com/

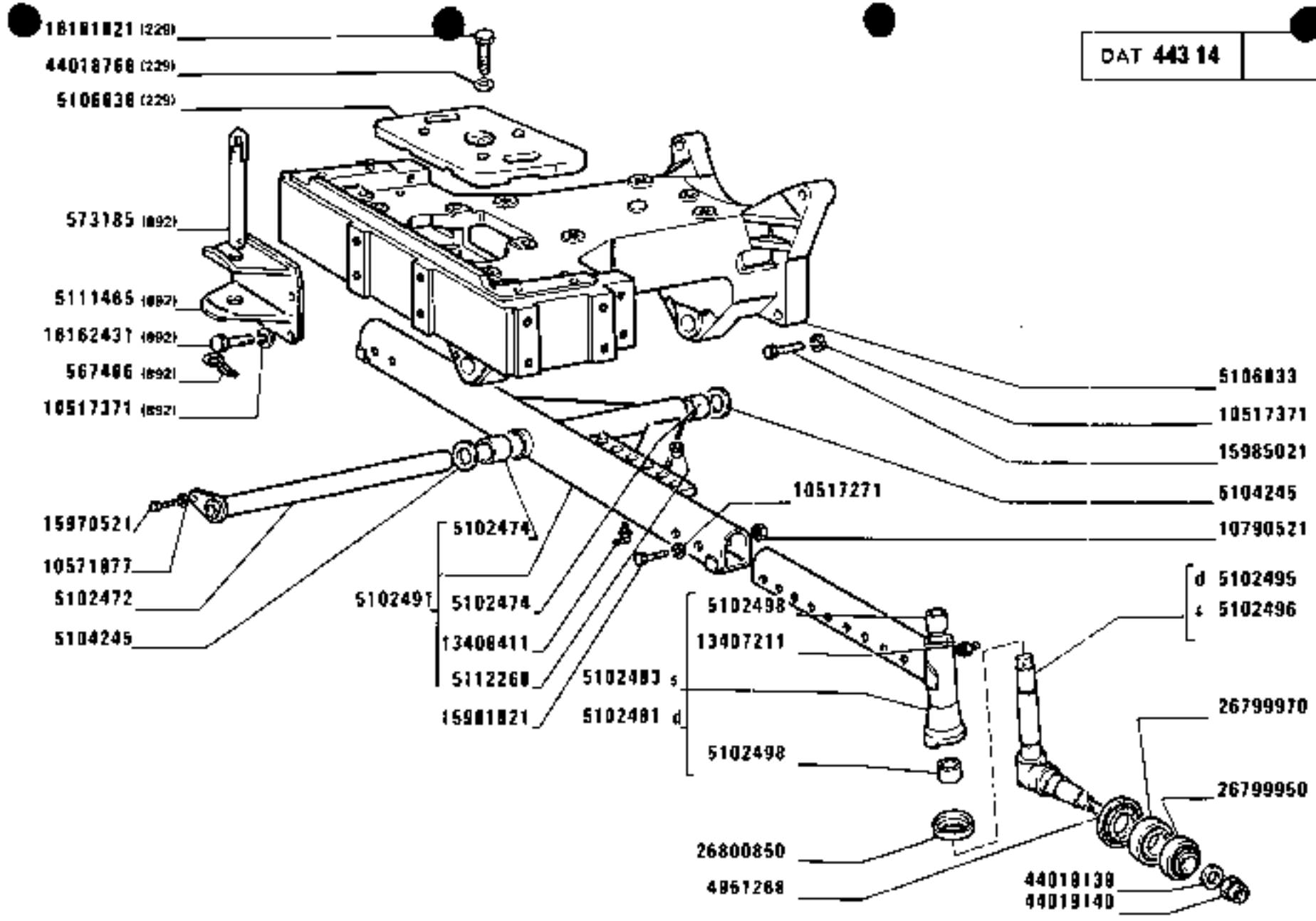

https://tractormanualz.com/

MODIF	ANT.MODIF	N.ORDIN.	Q.	DENOMINAZIONE	DESIGNATION	BENENNUNG	DESCRIPTION	DENOMINACIONES
		567406	1	COPIGLIA (892)	GOUPILLE FENDUE	SPLINT	SPLIT PIN	PASADOR ABIERTO
		573185	1	PERNO (892)	AXE	BOLZEN	PIN	EJE
		4951268	2	GUARNIZIONE	GARNITURE	UNTERLAGE	LINING	FORRO
		5102472	1	PERNO DI FISSAGGIO	CHEVILLE	BOLZEN	PIN	PASADOR
		5102474	2	BOCCOLA	DOUILLE	BUECHSE	BUSH	CASQUILLO
		5102481	1	ESTREMITA D COMPL.	EXTREMITE	ENDE	END	EXTREMO
		5102483	1	ESTREMITA S COMPL.	EXTREMITE	ENDE	END	EXTREMO
		5102491	1	ASSALE COMPL.	ESSIEU	ACHSE	AXLE	EJE
		5102495	1	FUSO A SNODO D	FUSEE	ACHSSCHENKEL	STEERING KNUCKLE	MANGUETA
		5102496	1	FUSO A SNODO S	FUSEE	ACHSSCHENKEL	STEERING KNUCKLE	MANGUETA
		5102498	2	BOCCOLA DI GUIDA	DOUILLE DE GUIDAGE	FUEHRUNGSBUECHSE	BUSHING	CASQUILLO GUIA
		5103369	1	SUPPORTO (228)(236)(223)(219)	SUPPORT	LAGER	SUPPORT	SOPORTE
		5104245	4	DISTANZIALE	ENTRETOISE	ABSTANDSTUECK	SPACER	SEPARADOR
		5106833	1	SUPPORTO	SUPPORT	LAGER	SUPPORT	SOPORTE
		5106834	1	LONGHERONE S COMPL.(228)(236) (223)(219)	LONGERON	LAENGSTRAEGER	SIDE MEMBER	LARGUERO
		5106837	1	LONGHERONE D COMPL.(228)(236) (223)(219)	LONGERON	LAENGSTRAEGER	SIDE MEMBER	LARGUERO
		5106838	4	ZAVORRA (229)	LEST	ZUSATZGEWICHT	BALLAST	LASTRE
		5111455	1	SUPPORTO (225)(227)(235)(236) (228)	SUPPORT	LAGER	SUPPORT	SOPORTE
C2595		5111455	1	SUPPORTO (235)(236)	SUPPORT	LAGER	SUPPORT	SOPORTE
		5111465	1	FORCELLA (892)	FOURCHE	GABEL	FORK	HORQUILLA
		5112268	5	TAPPO	BOUCHON	STOPFEN	PLUG	TAPON
	4999374	5118742	1	PERNO (225)	AXE	BOLZEN	PIN	EJE
	4999028	5119079	10	PIASTRA (219)(224)(227)	PLAQUE	PLATTE	PLATE	PLACA
	4999028	5119079	20	PIASTRA (223)(228)	PLAQUE	PLATTE	PLATE	PLACA
	4999274	5124778	1	VITE (227)(224)(219)	VIS	SCHRAUBE	SCREW	TORNILLO
	4999274	5124778	2	VITE (228)(223)	VIS	SCHRAUBE	SCREW	TORNILLO
		10517271	4	ROSETTA DI SICUREZZA	RONDELLE FREIN	SICHERUNGSRING	LOCKWASHER	ARANDELA DE FRENO
		10517271	4	ROSETTA (228)(223)(219)	RONDELLE	SCHEIBE	WASHER	ARANDELA
		10517371	4	ROSETTA DI SICUREZZA (225)(227)(892)	RONDELLE FREIN	SICHERUNGSRING	LOCKWASHER	ARANDELA DE FRENO

https://tractormanualz.com/

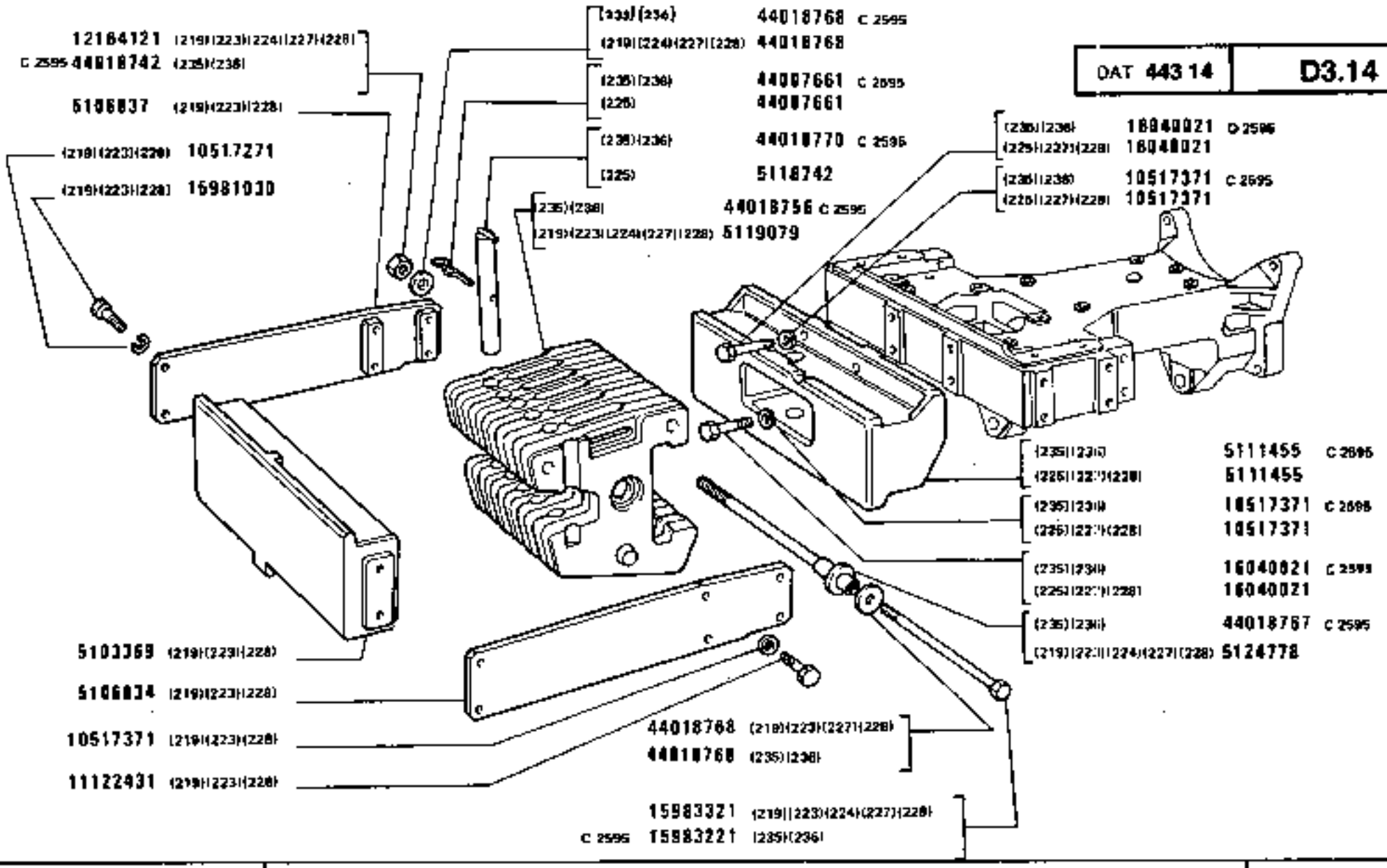

https://tractormanualz.com/

MODIF	ANT.MODIF	N.ORDIN.	Q.	DENOMINAZIONE	DESIGNATION	BENENNUNG	DESCRIPTION	DENOMINACIONES
		10517371	4	ROSETTA	RONDELLE	SCHEIBE	WASHER	ARANDELA
		10517371	8	ROSETTA (223)(219)	RONDELLE	SCHEIBE	WASHER	ARANDELA
		10517371	12	ROSETTA (228)	RONDELLE	SCHEIBE	WASHER	ARANDELA
C2595		10517371	4	ROSETTA (235)(236)	RONDELLE	SCHEIBE	WASHER	ARANDELA
	10516871	10571877	1	ROSETTA DI SICUREZZA	RONDELLE FREIN	SICHERUNGSRING	LOCKWASHER	ARANDELA DE FRENO
	10790511	10790521	4	DADO	ECROU	MUTTER	NUT	TUERCA
		11122431	8	VITE (219)(228)(223)	VIS	SCHRAUBE	SCREW	TORNILLO
	12164111	12164121	1	DADO (227)(224)	ECROU	MUTTER	NUT	TUERCA
	12164111	12164121	2	DADO (213)(223)(228)	ECROU	MUTTER	NUT	TUERCA
		13407211	1	INGRASSATORE	GRAISSEUR	SCHMIERNIPPEL	FITTING	ENGRASADOR
		13407221	1	INGRASSATORE	GRAISSEUR	SCHMIERNIPPEL	FITTING	ENGRASADOR
		13407240	1	INGRASSATORE	GRAISSEUR	SCHMIERNIPPEL	FITTING	ENGRASADOR
		13408411	1	INGRASSATORE	GRAISSEUR	SCHMIERNIPPEL	FITTING	ENGRASADOR
	15770521	15970521	1	VITE	VIS	SCHRAUBE	SCREW	TORNILLO
		15981030	4	VITE (228)(223)(219)	VIS	SCHRAUBE	SCREW	TORNILLO
		15981821	4	VITE	VIS	SCHRAUBE	SCREW	TORNILLO
C2595		15983221	1	VITE (235)(236)	VIS	SCHRAUBE	SCREW	TORNILLO
		15983321	1	VITE (227)(224)(223)(228)(219)	VIS	SCHRAUBE	SCREW	TORNILLO
	15985031	15985021	6	VITE	VIS	SCHRAUBE	SCREW	TORNILLO
		16040021	4	VITE (225)(227)	VIS	SCHRAUBE	SCREW	TORNILLO
C2595		16040021	4	VITE (235)(236)	VIS	SCHRAUBE	SCREW	TORNILLO
		16161821	1	VITE (229)	VIS	SCHRAUBE	SCREW	TORNILLO
		16162431	4	VITE (892)	VIS	SCHRAUBE	SCREW	TORNILLO
		26799950	2	CUSCINETTO	COUSSINET	LAGERSCHALE	BEARING	COJINETE
		26799970	2	CUSCINETTO	COUSSINET	LAGERSCHALE	BEARING	COJINETE
		26800850	2	CUSCINETTO	COUSSINET	LAGERSCHALE	BEARING	COJINETE
		44007661	1	COPIGLIA (225)	GOUPILLE FENDUE	SPLINT	SPLIT PIN	PASADOR ABIERTO
C2595		44007661	1	COPIGLIA (235)(236)	GOUPILLE FENDUE	SPLINT	SPLIT PIN	PASADOR ABIERTO
C2595		44018742	2	DADO (235)(236)	ECROU	MUTTER	NUT	TUERCA
C2595		44018756	10	PIASTRA (235)(236)	PLAQUE	PLATTE	PLATE	PLACA
C2595		44018767	1	VITE (235)(236)(229)	VIS	SCHRAUBE	SCREW	TORNILLO
		44018768	2	ROSETTA (226)(227)	RONDELLE	SCHEIBE	WASHER	ARANDELA
		44018768	1	ROSETTA (223)(228)	RONDELLE	SCHEIBE	WASHER	ARANDELA
C2595		44018768	2	ROSETTA (235)(236)	RONDELLE	SCHEIBE	WASHER	ARANDELA
C2595		44018770	1	PERNO (235)(236)	AXE	BOLZEN	PIN	EJE
		44019139	2	ROSETTA	RONDELLE	SCHEIBE	WASHER	ARANDELA

https://tractormanualz.com/

MODIF	ANT.MODIF	N.ORDIN.	Q.	DENOMINAZIONE	DESIGNATION	BENENNUNG	DESCRIPTION	DENOMINACIONES
		44019140	2	DADO	ECROU	MUTTER	NUT	TUERCA

https://tractormanualz.com/

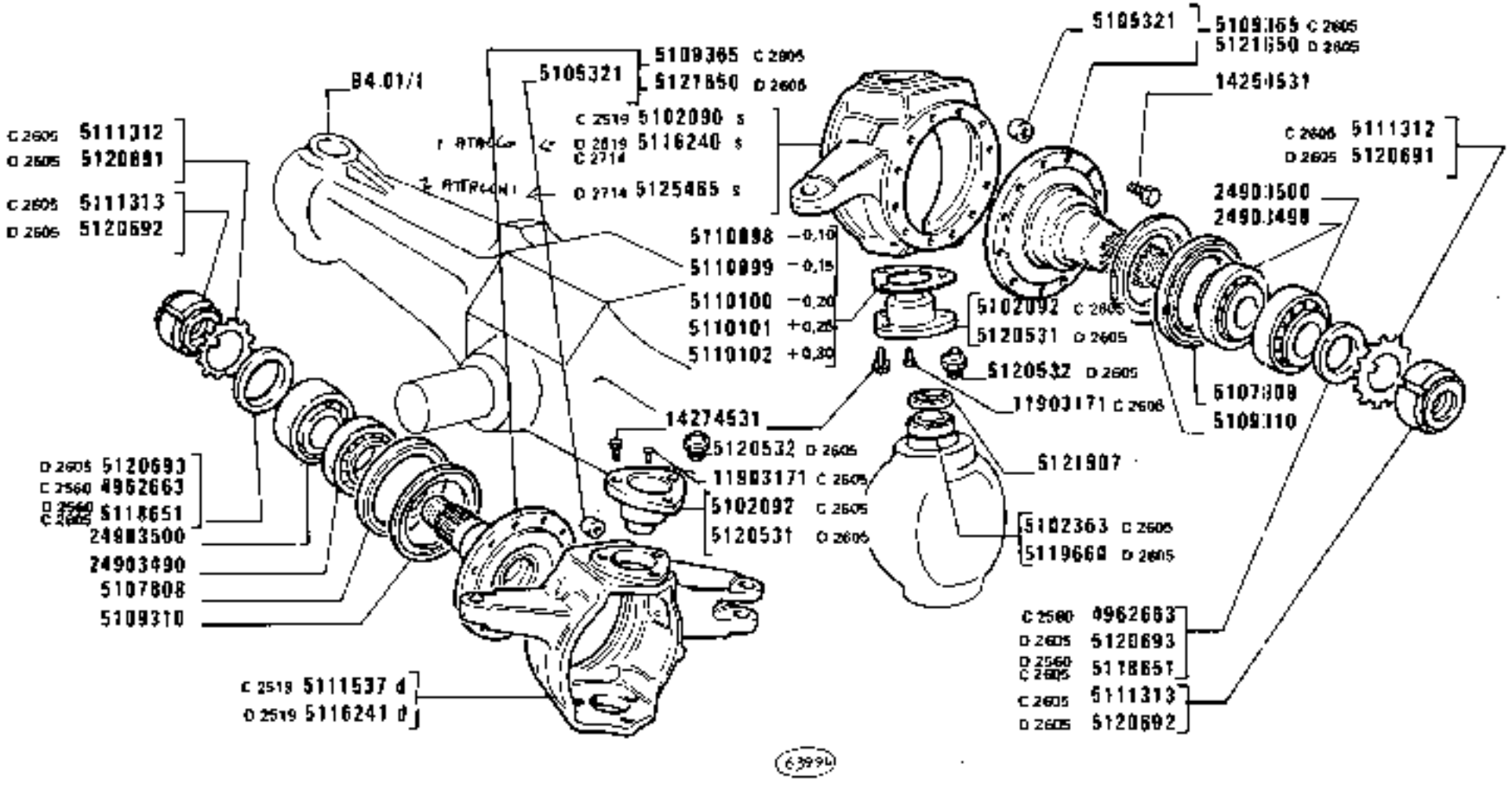

(63994)

https://tractormanual2.com/

MODIF	ANT.MODIF	N.ORDIN.	Q.	DENOMINAZIONE	DESIGNATION	BENENNUNG	DESCRIPTION	DENOMINACIONES
C2560		4962663	2	ROSETTA PER ASSE RUOTA	RONDELLE	SCHEIBE	WASHER	ARANDELA
C2519		5102090	1	FUSO A SNODO S	FUSEE	ACHSSCHENKEL	STEERING KNUCKLE	MANGUETA
C2605	5111305	5102092	4	PERNO DEL GIUNTO SFERICO	ROTULE	KUGELBOLZEN	BALL PIN	ROTULA
C2605		5102363	4	SNODO	ARTICULATION	GELENK	ARTICULATION	ARTICULACION
		5105321	1	BOCCOLA	DOUILLE	BUECHSE	BUSH	CASQUILLO
		5107808	2	GUARNIZIONE DI TENUTA	JOINT	DICHTUNG	GASKET	JUNTA
		5109310	2	DISCO	DISQUE	SCHEIBE	PLATE	DISCO
C2605		5109365	2	ALBERO COMPL.	ARBRE	WELLE	SHAFT	ARBOL
		5110098		SPESSORE DI REGISTRO +0,10	CALE D'EPAISSEUR	DISTANZSCHEIBE	SHIM	SUPLEMENTO
		5110099		SPESSORE DI REGISTRO +0,15	CALE D'EPAISSEUR	DISTANZSCHEIBE	SHIM	SUPLEMENTO
		5110100		SPESSORE DI REGISTRO +0,20	CALE D'EPAISSEUR	DISTANZSCHEIBE	SHIM	SUPLEMENTO
		5110101		SPESSORE DI REGISTRO +0,25	CALE D'EPAISSEUR	DISTANZSCHEIBE	SHIM	SUPLEMENTO
		5110102		SPESSORE DI REGISTRO +0,30	CALE D'EPAISSEUR	DISTANZSCHEIBE	SHIM	SUPLEMENTO
C2605		5111312	2	ROSETTA DI SICUREZZA	RONDELLE FREIN	SICHERUNGSRING	LOCKWASHER	ARANDELA DE FRENO
C2605		5111313	2	GHIERA	VIROLE	GEWINDERING	PLUG	VIROLA
C2519		5111537	1	FUSO A SNODO D	FUSEE	ACHSSCHENKEL	STEERING KNUCKLE	MANGUETA
D2519 C2714		5116240	1	FUSO A SNODO S	FUSEE	ACHSSCHENKEL	STEERING KNUCKLE	MANGUETA
D2519		5116241	1	FUSO A SNODO D	FUSEE	ACHSSCHENKEL	STEERING KNUCKLE	MANGUETA
D2560		5118651	2	ROSETTA DENTATA	RONDELLE	SCHEIBE	WASHER	ARANDELA
D2605		5119660	4	SNODO	ARTICULATION	GELENK	ARTICULATION	ARTICULACION
D2605		5120531	4	PERNO DEL GIUNTO SFERICO	ROTULE	KUGELBOLZEN	BALL PIN	ROTULA
D2605		5120532	4	INGRASSATORE	GRAISSEUR	SCHMIERNIPPEL	FITTING	ENGRASADOR
D2605		5120691	2	ROSETTA	RONDELLE	SCHEIBE	WASHER	ARANDELA
D2605		5120692	2	GHIERA	VIROLE	GEWINDERING	PLUG	VIROLA
D2605		5120693	2	ANELLO	BAGUE	RING	RING	ANILLO
D2605		5121650	2	ALBERO COMPL.	ARBRE	WELLE	SHAFT	ARBOL
	5111414	5121907	4	GUARNIZIONE DI TENUTA	JOINT	DICHTUNG	GASKET	JUNTA
D2714		5125465	1	FUSO A SNODO S	FUSEE	ACHSSCHENKEL	STEERING KNUCKLE	MANGUETA
C2605		11903171	4	VITE	VIS	SCHRAUBE	SCREW	TORNILLO
		14254531	24	VITE	VIS	SCHRAUBE	SCREW	TORNILLO
		14274531	12	VITE	VIS	SCHRAUBE	SCREW	TORNILLO
		24903490	2	CUSCINETTO	COUSSINET	LAGERSCHALE	BEARING	COJINETE

https://tractormanualz.com/

MODIF	ANT.MODIF	N.ORDIN.	Q.	DENOMINAZIONE	DESIGNATION	BENENNUNG	DESCRIPTION	DENOMINACIONES
		24903500	2	CUSCINETTO	COUSSINET	LAGERSCHALE	BEARING	COJINETE

https://tractormanualz.com/

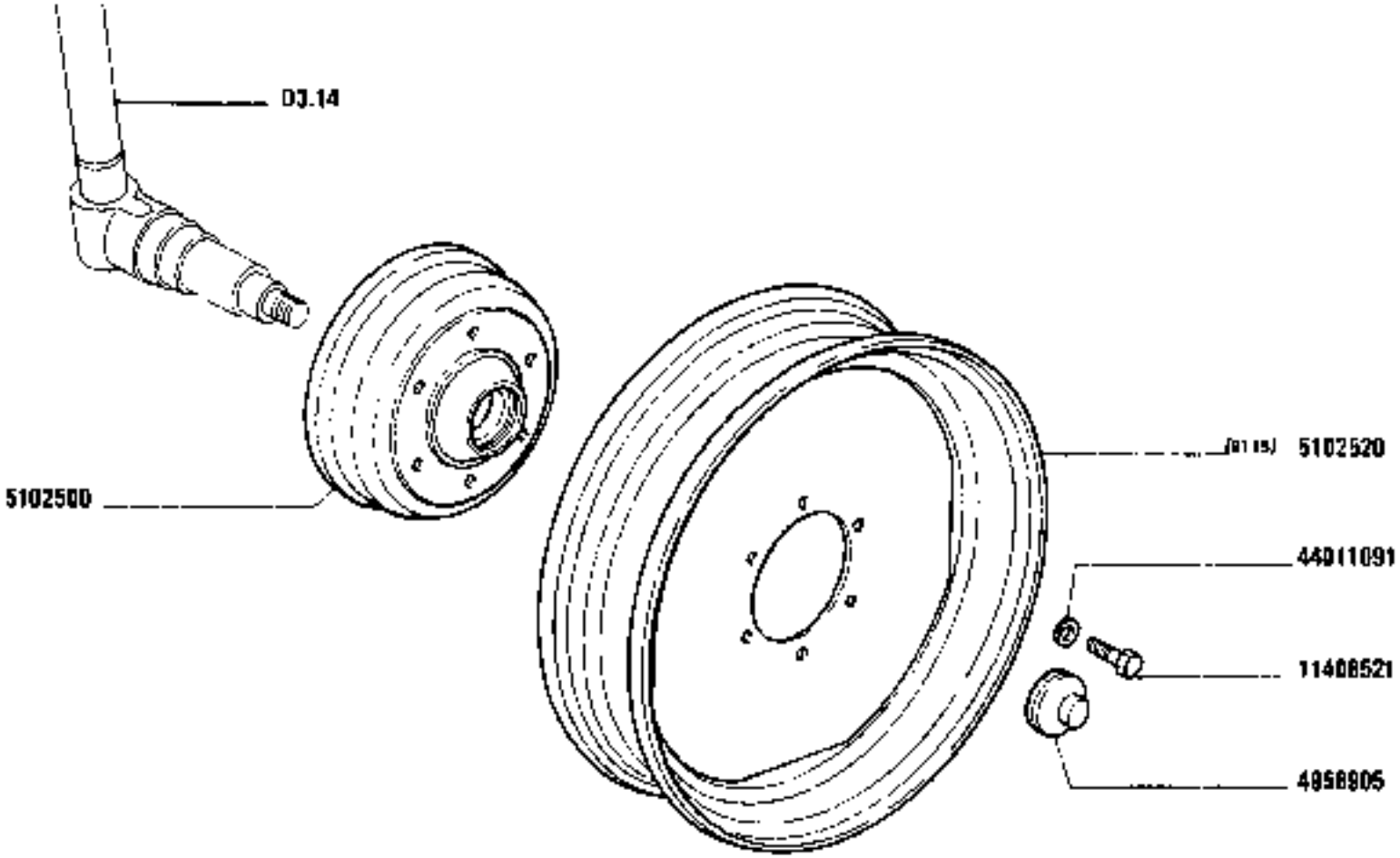

https://tractormanualz.com/

MODIF	ANT.MODIF	N.ORDIN.	Q.	DENOMINAZIONE	DESIGNATION	BENENNUNG	DESCRIPTION	DENOMINACIONES
		4958905	2	COPERCHIO	COUVERCLE	DECKEL	COVER	TAPA
		5102500	2	MOZZO	MOYEU	NABE	HUB	BUJE
		5102520	2	RUOTA W8-16 (81.15)	ROUE	RAD	WHEEL	RUEDA
		11408521	12	VITE	VIS	SCHRAUBE	SCREW	TORNILLO
		44011091	12	ROSETTA	RONDELLE	SCHEIBE	WASHER	ARANDELA

https://tractormanualz.com/

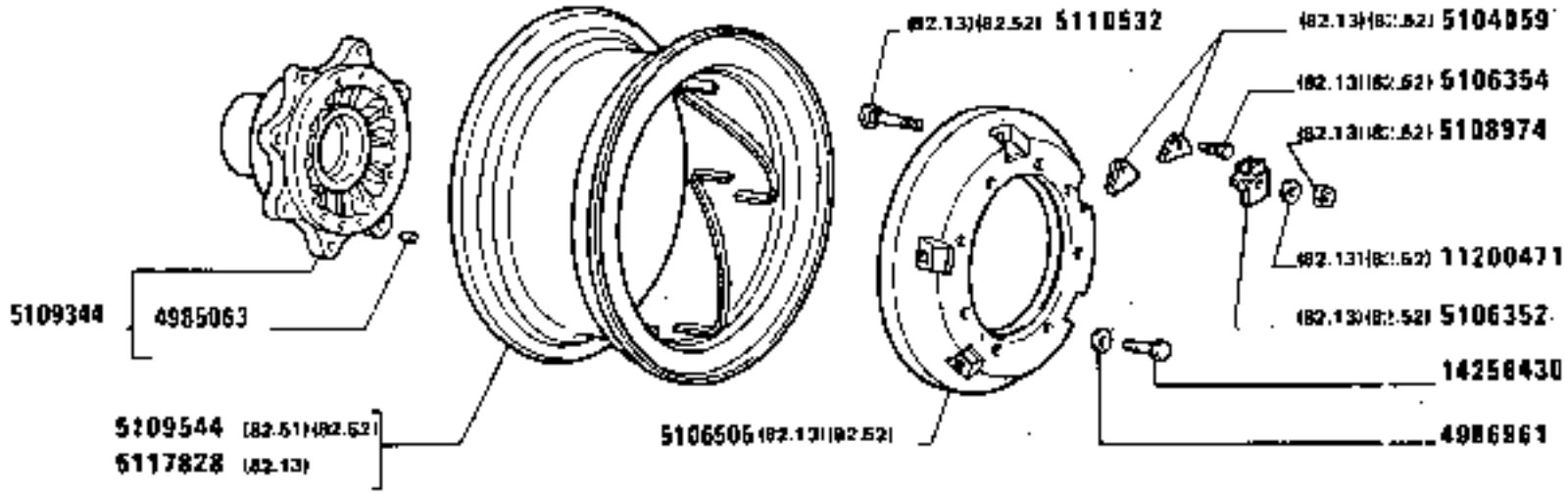

https://tractormanualz.com/

MODIF	ANT.MODIF	N.ORDIN.	Q.	DENOMINAZIONE	DESIGNATION	BENENNUNG	DESCRIPTION	DENOMINACIONES
		4985063	2	GRANO	ERGOT	PASSTIFT	DOWEL	PITON
		4986961	10	ROSETTA	RONDELLE	SCHEIBE	WASHER	ARANDELA
		5104059	4	TASSELLO (82.52)(82.13)	TAMPON	BEILAGE	PAD	TACO
		5106352	10	TASSELLO (82.52)(82.13)	TAMPON	BEILAGE	PAD	TACO
		5106354	10	VITE (82.52)(82.13)	VIS	SCHRAUBE	SCREW	TORNILLO
		5106505	2	DISCO (82.52)(82.13)	DISQUE	SCHEIBE	PLATE	DISCO
		5108974	10	DADO (82.52)	ECROU	MUTTER	NUT	TUERCA
		5109344	2	MOZZO COMPL.	MOYEU	NABE	HUB	BUJE
		5109544	2	CERCHIONE (82.52)W 13-28(82.13)	JANTE	FELGE	RIM	LLANTA
		5110532	10	VITE	VIS	SCHRAUBE	SCREW	TORNILLO
		5117828	2	CERCHIONE (82.13) W15 L28	JANTE	FELGE	RIM	LLANTA
		11200471	10	ROSETTA (82.52)(82.13)	RONDELLE	SCHEIBE	WASHER	ARANDELA
		14258430	16	VITE	VIS	SCHRAUBE	SCREW	TORNILLO

https://tractormanualz.com/

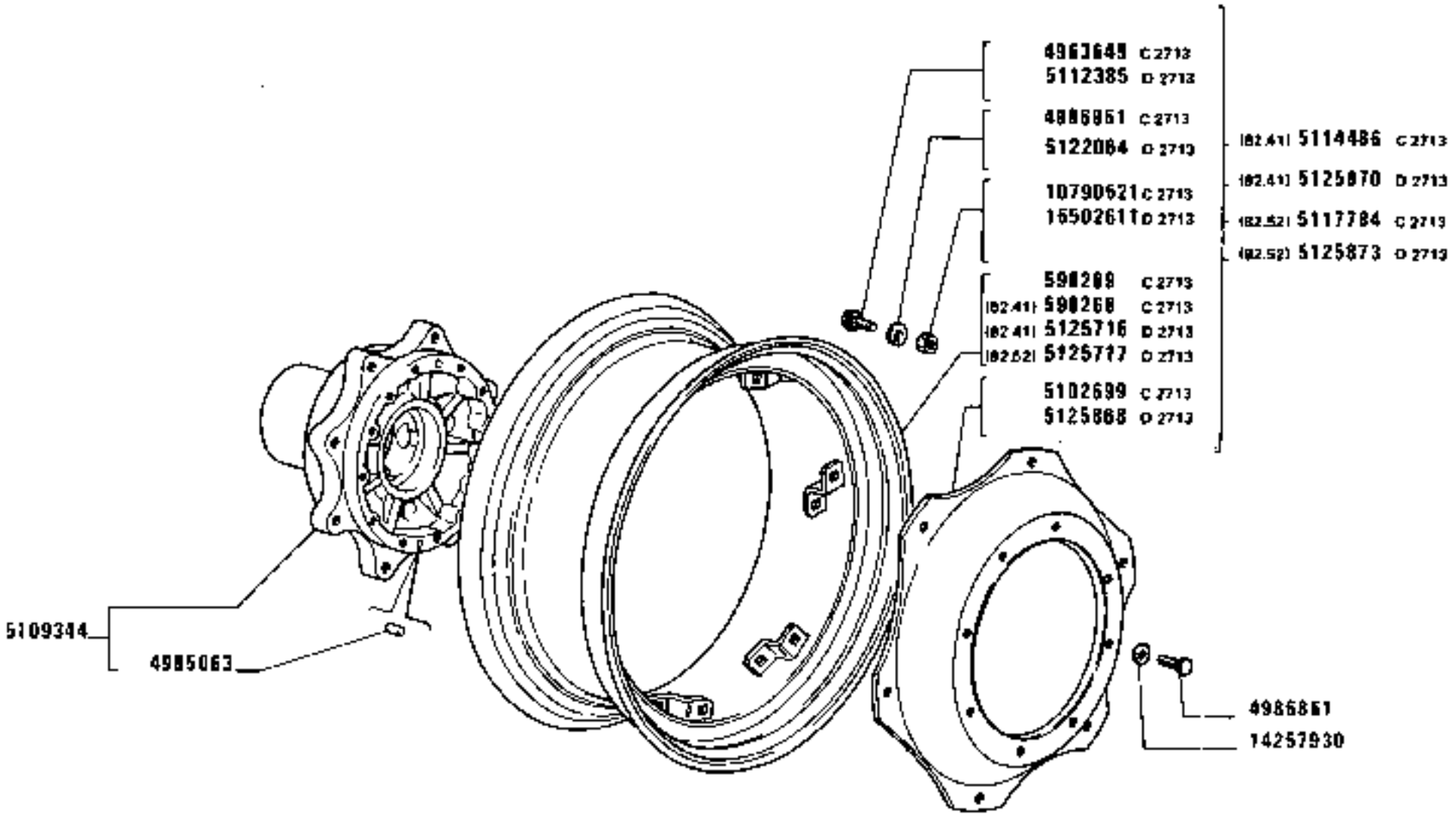

https://tractormanualz.com/

MODIF	ANT.MODIF	N.ORDIN.	Q.	DENOMINAZIONE	DESIGNATION	BENENNUNG	DESCRIPTION	DENOMINACIONES
C2713		598268	2	CERCHIONE (82.41)	JANTE	FELGE	RIM	LLANTA
C2713		598269	2	CERCHIONE DW 13-28	JANTE	FELGE	RIM	LLANTA
C2713		4963649	12	VITE (82.41)	VIS	SCHRAUBE	SCREW	TORNILLO
		4985063	2	GRANO	ERGOT	PASSTIFT	DOWEL	PITON
C2713		4986961	28	ROSETTA (82.41)	RONDELLE	SCHEIBE	WASHER	ARANDELA
C2713		5102699	2	DISCO (82.41)	DISQUE	SCHEIBE	PLATE	DISCO
		5109344	2	MOZZO COMPL.	MOYEU	NABE	HUB	BUJE
D2713		5112385	12	VITE	VIS	SCHRAUBE	SCREW	TORNILLO
C2713		5114486	2	CERCHIONE (82.41)	JANTE	FELGE	RIM	LLANTA
C2713		5117784	2	CERCHIONE W13-28 COMPL.(82.52)	JANTE	FELGE	RIM	LLANTA
D2713		5122064	12	ROSETTA	RONDELLE	SCHEIBE	WASHER	ARANDELA
D2731	5125871	5125716	2	CERCHIONE (82.41)	JANTE	FELGE	RIM	LLANTA
D2713	5125974	5125717	2	CERCHIONE W12-28 (82.52)	JANTE	FELGE	RIM	LLANTA
D2713		5125868	2	DISCO	DISQUE	SCHEIBE	PLATE	DISCO
D2713		5125870	2	CERCHIONE (82.41)	JANTE	FELGE	RIM	LLANTA
D2713		5125873	2	CERCHIONE COMPL.W13-28 (82.52)	JANTE	FELGE	RIM	LLANTA
C2713		10790521	12	DADO (82.41)	ECROU	MUTTER	NUT	TUERCA
		14257930	16	VITE	VIS	SCHRAUBE	SCREW	TORNILLO
D2713		15502611	12	DADO	ECROU	MUTTER	NUT	TUERCA

https://tractormanualz.com/

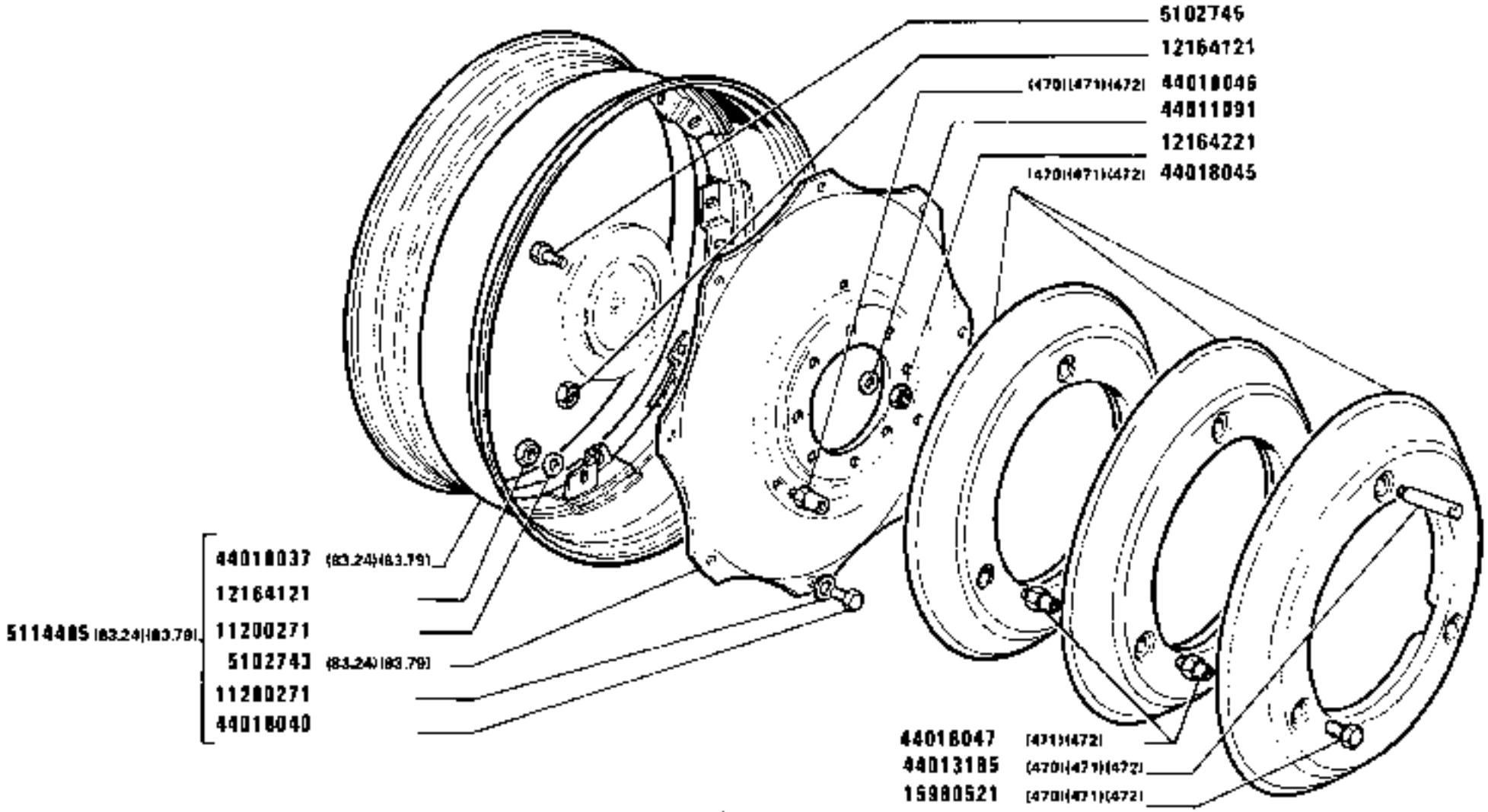

1880-1880 DT
01 02

RUOTE POSTERIORI

Roues AR
Hinterräder
Rear Wheels
Ruedas posteriores

https://tractormanualz.com/

MODIF	ANT.MODIF	N.ORDIN.	Q.	DENOMINAZIONE	DESIGNATION	BENENNUNG	DESCRIPTION	DENOMINACIONES
		5102743	2	DISCO (83.24)(83.79)	DISQUE	SCHEIBE	PLATE	DISCO
		5102745	8	VITE	VIS	SCHRAUBE	SCREW	TORNILLO
		5114485	2	CERCHIONE COMPL.DW16-38(83.24) (83.79)	JANTE	FELGE	RIM	LLANTA
		11200271	32	ROSETTA	RONDELLE	SCHEIBE	WASHER	ARANDELA
	12164111	12164121	6	DADO (470)(471)(472)	ECROU	MUTTER	NUT	TUERCA
		12164121	16	DADO	ECROU	MUTTER	NUT	TUERCA
		12164221	16	DADO	ECROU	MUTTER	NUT	TUERCA
		15980521	6	VITE (467)(468)(469)	VIS	SCHRAUBE	SCREW	TORNILLO
		44011091	16	ROSETTA	RONDELLE	SCHEIBE	WASHER	ARANDELA
		44013185	2	BISCOTTINO (470)(471)(472)	JUMELLE	LASCHE	SHACKLE	BIELA
		44018037	2	CERCHIONE DW 16-38(83.24)(83.79)	JANTE	FELGE	RIM	LLANTA
		44018040	8	VITE	VIS	SCHRAUBE	SCREW	TORNILLO
		44018045	6	ZAVORRA KG.65 (472)	LEST	ZUSATZGEWICHT	BALLAST	LASTRE
		44018045	2	ZAVORRA KG.65 (470)	LEST	ZUSATZGEWICHT	BALLAST	LASTRE
		44018045	4	ZAVORRA KG.65 (471)	LEST	ZUSATZGEWICHT	BALLAST	LASTRE
		44018046	6	PERNO (470)(471)(472)	AXE	BOLZEN	PIN	EJE
		44018047	6	VITE (471)(472)	VIS	SCHRAUBE	SCREW	TORNILLO

https://tractormanualz.com/

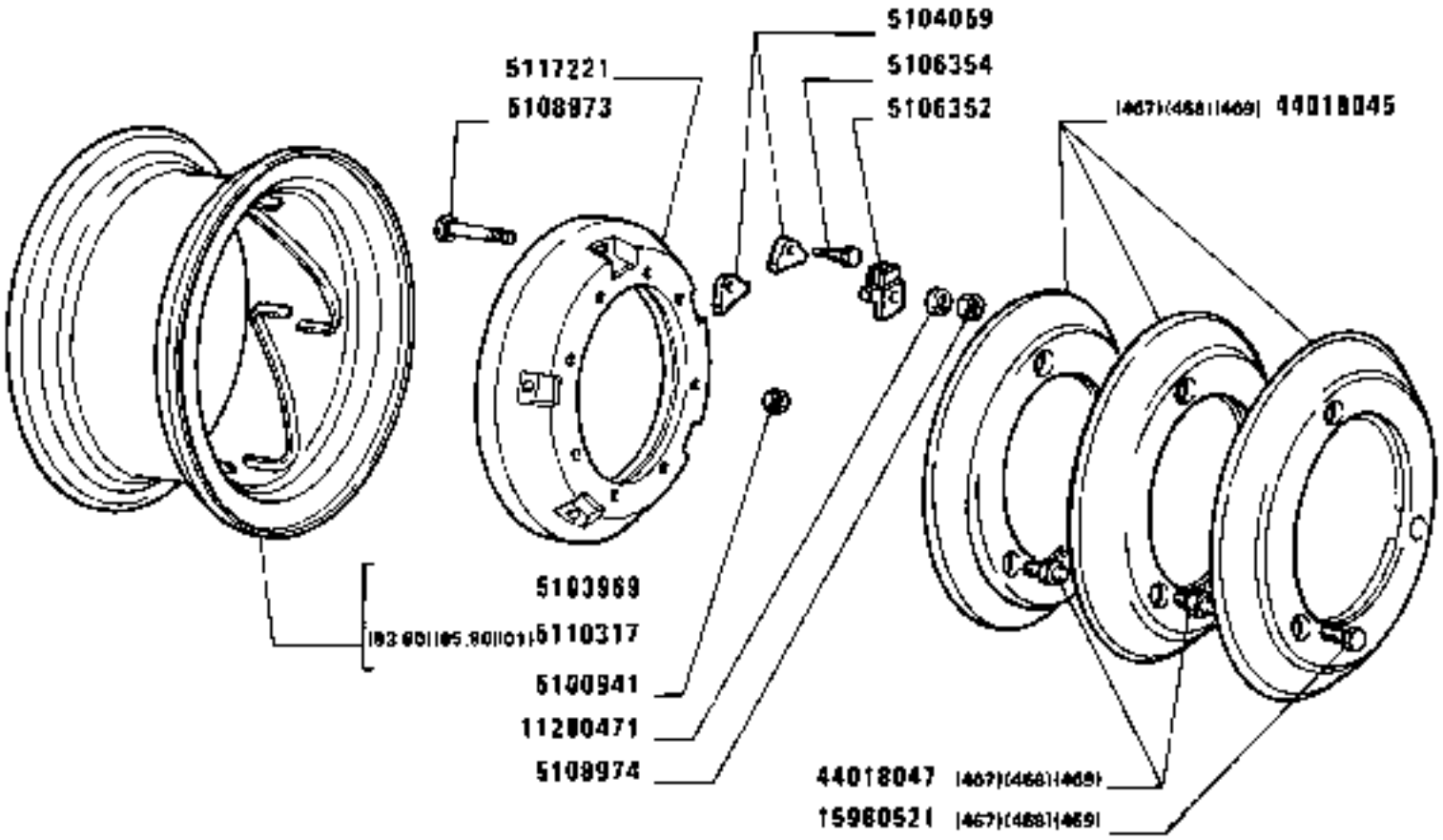

https://tractormanualz.com/

MODIF	ANT.MODIF	N.ORDIN.	Q.	DENOMINAZIONE	DÉSIGNATION	BENENNUNG	DESCRIPTION	DENOMINACIONES
		5100941	16	DADO	ECROU	MUTTER	NUT	TUERCA
		5104059	8	TASSELLO	TAMPON	BEILAGE	PAD	TACO
		5106352	16	TASSELLO	TAMPON	BEILAGE	PAD	TACO
		5106354	8	VITE	VIS	SCHRAUBE	SCREW	TORNILLO
		5108973	16	VITE	VIS	SCHRAUBE	SCREW	TORNILLO
		5108974	16	DADO	ECROU	MUTTER	NUT	TUERCA
		5110317	2	CERCHIONE (83.80)(85.80)(01)	JANTE	FELGE	RIM	LLANTA
		5117221	2	DISCO	DISQUE	SCHEIBE	PLATE	DISCO
		11200471	16	ROSETTA DI SICUREZZA	RONDELLE FREIN	SICHERUNGSRING	LOCKWASHER	ARANDELA DE FRENO
		15980521	6	VITE (467)(468)(469)	VIS	SCHRAUBE	SCREW	TORNILLO
		44018045	2	ZAVORRA KG.130 (467)	LEST	ZUSATZGEWICHT	BALLAST	LASTRE
		44018045	4	ZAVORRA KG.260 (468)	LEST	ZUSATZGEWICHT	BALLAST	LASTRE
		44018045	6	ZAVORRA KG.390 (469)	LEST	ZUSATZGEWICHT	BALLAST	LASTRE
		44018047	6	VITE (467)	VIS	SCHRAUBE	SCREW	TORNILLO
		44018047	12	VITE (468)	VIS	SCHRAUBE	SCREW	TORNILLO
		44018047	18	VITE (469)	VIS	SCHRAUBE	SCREW	TORNILLO

https://tractormanualz.com/

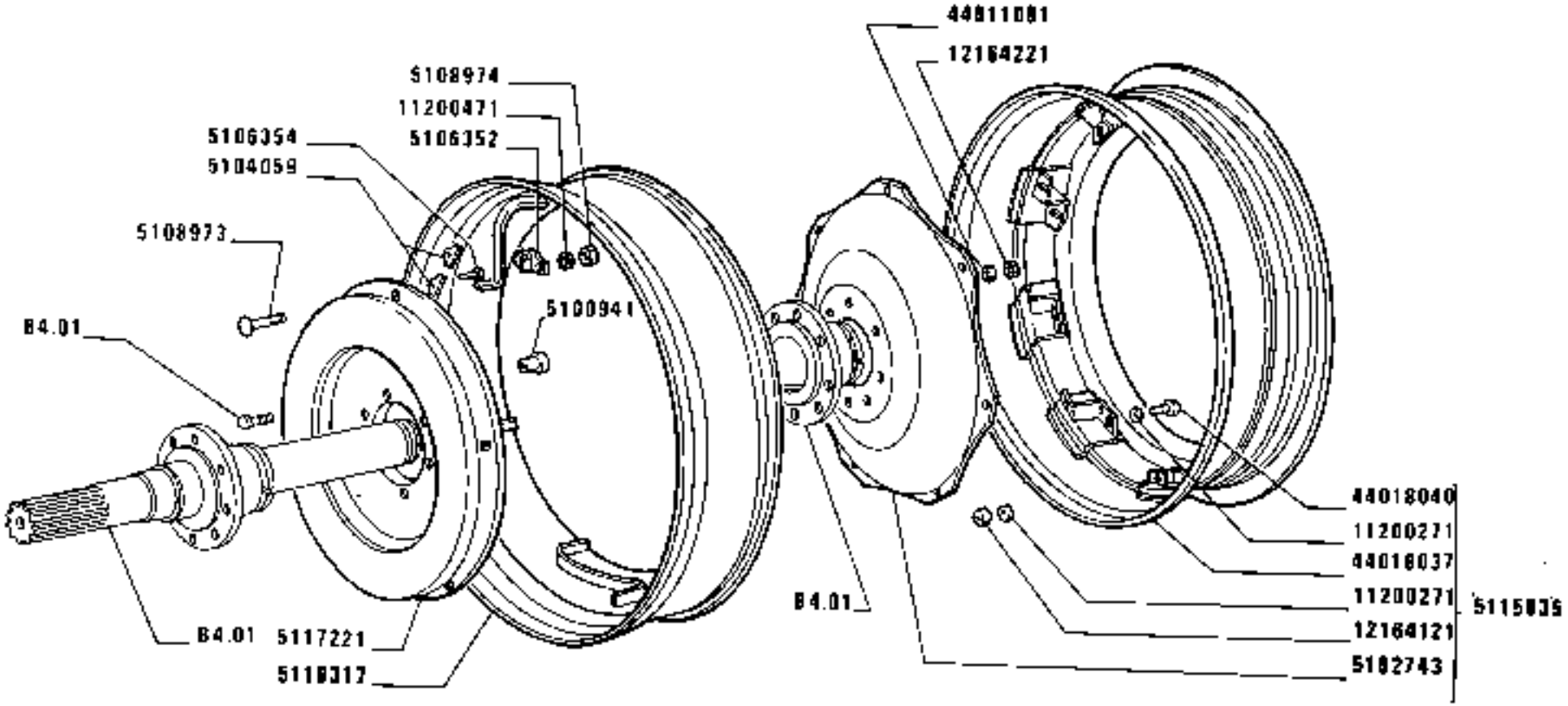

(4311)

https://tractormanualz.com/

MODIF	ANT.MODIF	N.ORDIN.	Q.	DENOMINAZIONE	DESIGNATION	BENENNUNG	DESCRIPTION	DENOMINACIONES
		5100941	16	DADO	ECROU	MUTTER	NUT	TUERCA
		5102743	2	DISCO	DISQUE	SCHEIBE	PLATE	DISCO
		5104059	8	TASSELLO	TAMPON	BEILAGE	PAD	TACO
		5106352	16	TASSELLO	TAMPON	BEILAGE	PAD	TACO
		5106354	8	PERNO	AXE	BOLZEN	PIN	EJE
		5108973	16	VITE	VIS	SCHRAUBE	SCREW	TORNILLO
		5108974	16	DADO	ECROU	MUTTER	NUT	TUERCA
		5110317	2	CERCHIONE RAIL W 18 L-38	JANTE	FELGE	RIM	LLANTA
	5114485	5115835	2	CERCHIONE COMPL.DW 16-38	JANTE	FELGE	RIM	LLANTA
		5117221	2	DISCO	DISQUE	SCHEIBE	PLATE	DISCO
		11200271	32	ROSETTA	RONDELLE	SCHEIBE	WASHER	ARANDELA
		11200471	16	ROSETTA	RONDELLE	SCHEIBE	WASHER	ARANDELA
	12164111	12164121	16	DADO	ECROU	MUTTER	NUT	TUERCA
		12164221	16	DADO	ECROU	MUTTER	NUT	TUERCA
		44011091	16	ROSETTA	RONDELLE	SCHEIBE	WASHER	ARANDELA
		44018037	2	CERCHIONE DW 16-38	JANTE	FELGE	RIM	LLANTA
		44018040	16	VITE	VIS	SCHRAUBE	SCREW	TORNILLO

https://tractormanualz.com/

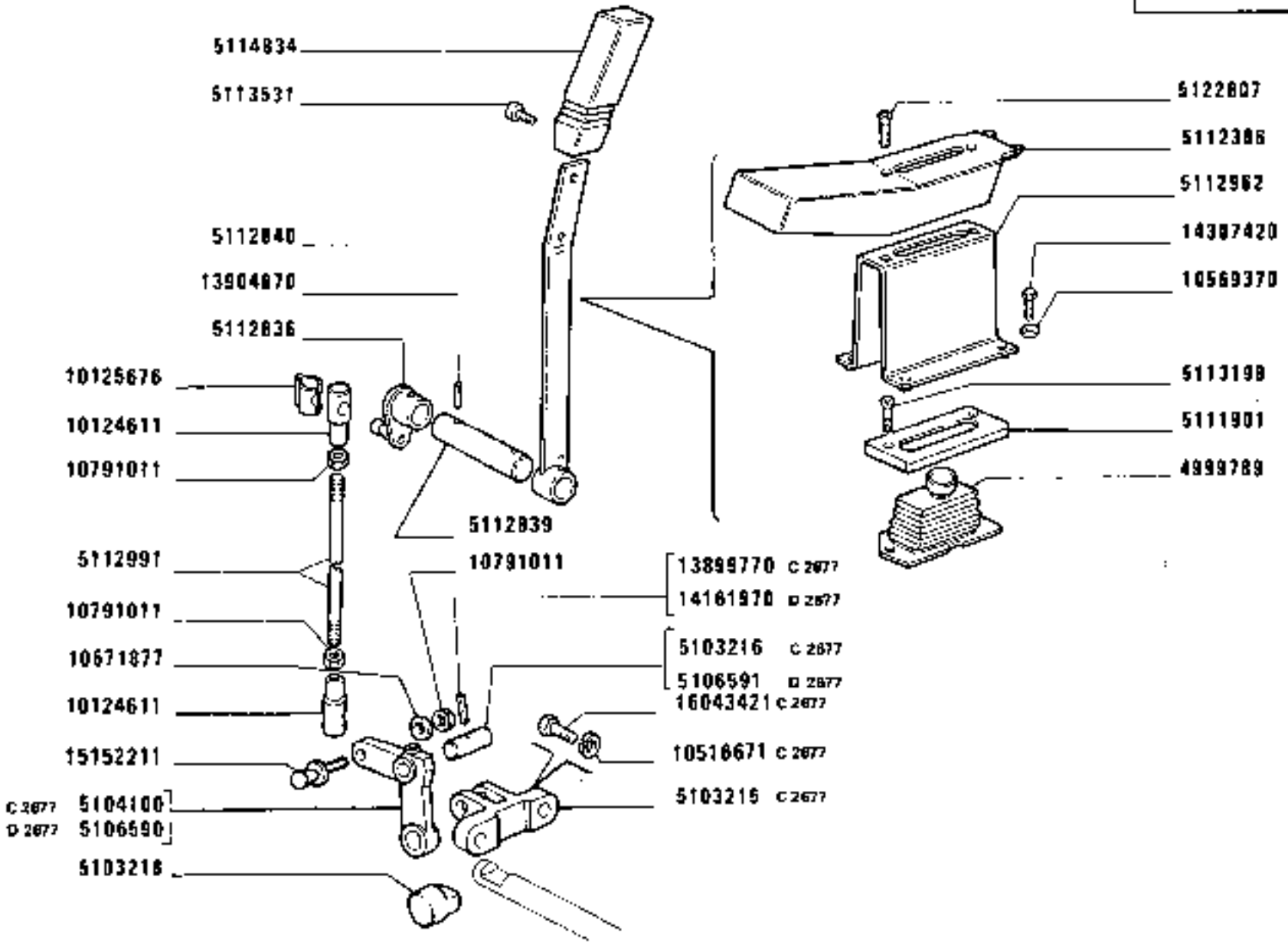

1880-1880 DT
01 02

COMANDO PRESA DI FORZA E PULEGGIA

Commande de prise de force et de poulie
Antrieb der Zapfwelle und Riemenscheibe
PTO and Belt Pulley Control
Mando de toma de fuerza y polea

https://tractormanualz.com/

MODIF	ANT.MODIF	N.ORDIN.	Q.	DENOMINAZIONE	DESIGNATION	BENENNUNG	DESCRIPTION	DENOMINACIONES
D2782	4997992	1909143	1	FILTRO OLIO	FILTRE A HUILE	OELFILTER	OIL FILTER	FILTRO DE ACEITE
	5109092	4999789	1	CUFFIA	CAPUCHON	MANSCHETTE	BOOT	CAPUCHON
C2677		5103215	1	SUPPORTO	SUPPORT	LAGER	SUPPORT	SOPORTE
C2677		5103216	1	PERNO	AXE	BOLZEN	PIN	EJE
		5103218	1	PATTINO	PATIN	GLEITSTEIN	PAD	PATIN
		5103238	1	CUSCINETTO	COUSSINET	LAGERSCHALE	BEARING	COJINETE
		5103239	2	GRANO	ERGOT	PASSTIFT	DOWEL	PITON
C2677		5104100	1	LEVA	LEVIER	HEBEL	LEVER	PALANCA
		5106555	1	INGRANAGGIO CONDOTTO	PIGNON CONDUIT	ANGETRIEBENES ZAHNRAD	DRIVEN GEAR	PINON CONDUCIDO
D2677		5106590	1	LEVA	LEVIER	HEBEL	LEVER	PALANCA
D2677		5106591	1	PERNO	AXE	BOLZEN	PIN	EJE
		5107682	1	PERNO	AXE	BOLZEN	PIN	EJE
C2800		5107693	1	ALBERO 660.100.000	ARBRE	WELLE	SHAFT	ARBOL
		5107694	1	INGRANAGGIO CONDUTTORE	PIGNON CONDUCTEUR	TREIBENDES ZAHNRAD	DRIVING GEAR	PINON CONDUCTOR
C2724	5107940	5107939	1	FRIZIONE COMPL.	EMBRAYAGE	KUPPLUNG	CLUTCH	EMBRAGUE
C2524		5111327	1	TUBO COMPL.	TUYAU	ROHR	PIPE	TUBO
		5111901	1	PIASTRA	PLAQUE	PLATTE	PLATE	PLACA
		5112306	2	COPERTURA	ENJOLIVEUR	ABDECKUNG	COVER	EMBELLECEDOR
		5112836	1	LEVA	LEVIER	HEBEL	LEVER	PALANCA
		5112839	1	PERNO	AXE	BOLZEN	PIN	EJE
		5112840	1	LEVA	LEVIER	HEBEL	LEVER	PALANCA
		5112962	1	SUPPORTO	SUPPORT	LAGER	SUPPORT	SOPORTE
		5112991	1	TIRANTE DI STERZO TRASVERSALE	BARRE D'ACCOUPLEMENT	SPURSTANGE	TRACK ROD	BARRA DE ACOPLAMIENTO
		5113198	2	VITE	VIS	SCHRAUBE	SCREW	TORNILLO
	5113104	5113531	2	VITE	VIS	SCHRAUBE	SCREW	TORNILLO
	5111930	5114834	1	POMELLO	BOUTON	KNEBELGRIFF	KNOB	BOTON
D2524 C2782		5118950	1	TUBO INTERMEDIO	TUYAU	ROHR	PIPE	TUBO
D2524 C2782		5118952	1	TUBO TERMINALE	TUYAU	ROHR	PIPE	TUBO
D2524 C2782		5118962	1	FILTRO	FILTRE	FILTER	FILTER	FILTRO
D2524 C2782		5119148	1	GUARNIZIONE DI TENUTA	JOINT	DICHTUNG	GASKET	JUNTA
D2524 C2782		5119212	1	VITE	VIS	SCHRAUBE	SCREW	TORNILLO

https://tractormanualz.com/

Fiat Trattori

GESTIONE
ANALISI E PUBBL.TEC.

Descrizione : Corredo applicazione filtro esterno pompa P.d.F.

Comunanze :

Disp. 1930245

1180 + 1380 Mod.

1/1

DISEGNO	DESCRIZIONE	Q.tà	S.gr.
14233621	Vite autobloccante	1	
5128077	Leva comando P.d.f. idraulica	1	
5128089	Tubo flessibile ritorno alla valvola	1	
5128075	Coperchio completo	1	
14308121	Vite	1	
10569471	Rosetta elastica	1	
5128078	Raccordo	1	
5128080	Manicotto	1	
5128081	Tubo rigido	1	
12179990	Collare	3	
1909143	Filtro olio completo	1	
5128092	Contenitore per filtro per pompa P.d.F.	1	
5128093	Guarnizione per contenitore filtro olio	1	
14306420	Vite fissaggio	3	
10569370	Rosetta	3	
5128702	Tubo terminale aspirazione pompa P.d.F.	1	
14457581	Guarnizione	1	

Modena, 12 Gennaio 1984

https://tractormanualz.com/

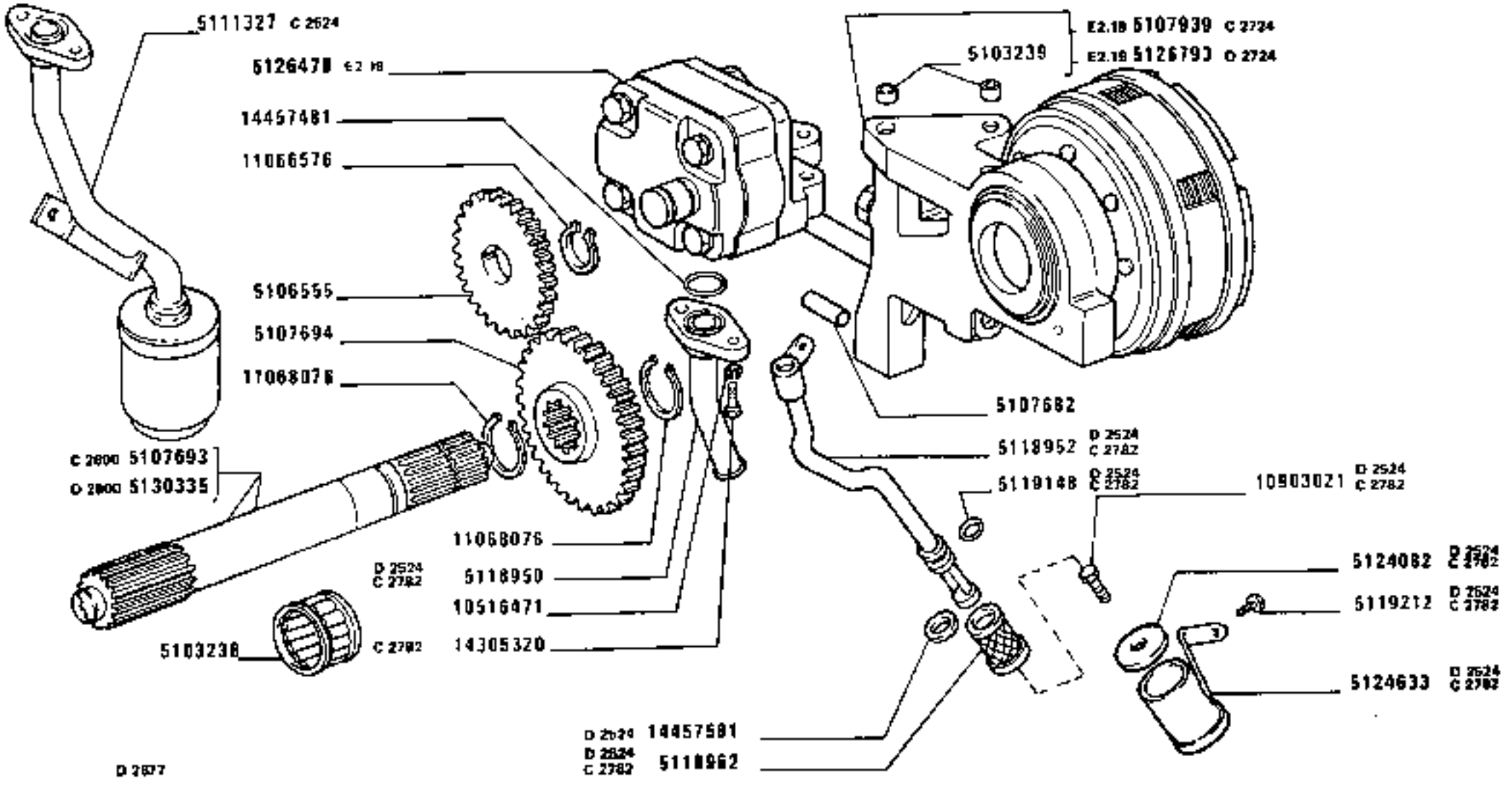

1880-1880 DT
01 02

COMANDO PRESA DI FORZA

Commande de prise de force
Antrieb der Zapfwelle
Pto control
Mando de toma de fuerza

https://tractormanualz.com/

MODIF	ANT.MODIF	N.ORDIN.	Q.	DENOMINAZIONE	DESIGNATION	BENENNUNG	DESCRIPTION	DENOMINACIONES
	5113101	5122807	2	VITE	VIS	SCHRAUBE	SCREW	TORNILLO
D2524	5118966	5124082	1	COPERCHIO COMPL.	COUVERCLE	DECKEL	COVER	TAPA
C2782	5118966							
D2524	5119039	5124633	1	PROTEZIONE COMPL.	PROTECTION	ABDECKUNG	SHIELD	DEFENSA
C2782	5119039							
	5106547	5126478	1	POMPA OLIO COMPL.	POMPE A HUILE	OELPUMPE	OIL PUMP	BOMBA DE ACEITE
D2724		5126793	1	FRIZIONE COMPL.	EMBRAYAGE	KUPPLUNG	CLUTCH	EMBRAGUE
D2782		5128078	1	TUBO	TUYAU	ROHR	PIPE	TUBO
D2782		5128080	1	MANICOTTO	MANCHON	MUFFE	SLEEVE	MANGA
D2782		5128081	1	TUBO	TUYAU	ROHR	PIPE	TUBO
D2782		5128092	1	VASCHETTA	CUVE	GEFASS	PAN	CUBA
D2782		5128093	1	GUARNIZIONE	GARNITURE	UNTERLAGE	LINING	FORRO
D2782		5128702	1	TUBO	TUYAU	ROHR	PIPE	TUBO
D2800		5130335	1	ALBERO	ARBRE	WELLE	SHAFT	ARBOL
		10124611	2	TESTA DEL GIUNTO SFERICO	JOINT A ROTULE	KUGELPFANNE	SOCKET	ARTICULACION DE ROTULA
	1125676	10125676	2	MOLLETTA DI FISSAGGIO	AGRAFE	KLEMMSTUECK	CLIP	SUJETADOR
	10516470	10516471	2	ROSETTA	RONDELLE	SCHEIBE	WASHER	ARANDELA
D2782		10516471	1	ROSETTA	RONDELLE	SCHEIBE	WASHER	ARANDELA
C2677	10516670	10516671	2	ROSETTA	RONDELLE	SCHEIBE	WASHER	ARANDELA
		10569370	4	ROSETTA DI SICUREZZA	RONDELLE FREIN	SICHERUNGSRING	LOCKWASHER	ARANDELA DE FRENO
D2782		10569370	5	VITE	VIS	SCHRAUBE	SCREW	TORNILLO
	10516871	10571877	1	ROSETTA DI SICUREZZA	RONDELLE FREIN	SICHERUNGSRING	LOCKWASHER	ARANDELA DE FRENO
		10791011	2	DADO	ECROU	MUTTER	NUT	TUERCA
D2524		10903021	1	VITE	VIS	SCHRAUBE	SCREW	TORNILLO
C2782								
		11066576	2	ANELLO	BAGUE	RING	RING	ANILLO
	11068075	11068076	2	ANELLO DI RITEGNO	ARRETOIR	HALTERING	RETAINER	RETENEDOR
D2782		12179990	2	COLLARE	COLLIER	SCHELLE	COLLAR	COLLAR
C2677	13904870	13899970	2	SPINA	GOUPILLE	STIFT	PIN	PASADOR
D2677		14161970	1	SPINA	GOUPILLE	STIFT	PIN	PASADOR
C2782		14305320	2	VITE	VIS	SCHRAUBE	SCREW	TORNILLO
D2782		14305320	1	VITE	VIS	SCHRAUBE	SCREW	TORNILLO
D2782		14306420	5	ROSETTA	RONDELLE	SCHEIBE	WASHER	ARANDELA
	14307420	14307421	4	VITE	VIS	SCHRAUBE	SCREW	TORNILLO
		14457481	1	GUARNIZIONE DI TENUTA	JOINT	DICHTUNG	GASKET	JUNTA
D2524		14457581	1	GUARNIZIONE DI TENUTA	JOINT	DICHTUNG	GASKET	JUNTA
D2782		14457581	2	GUARNIZIONE DI TENUTA	JOINT	DICHTUNG	GASKET	JUNTA

https://tractormanualz.com/

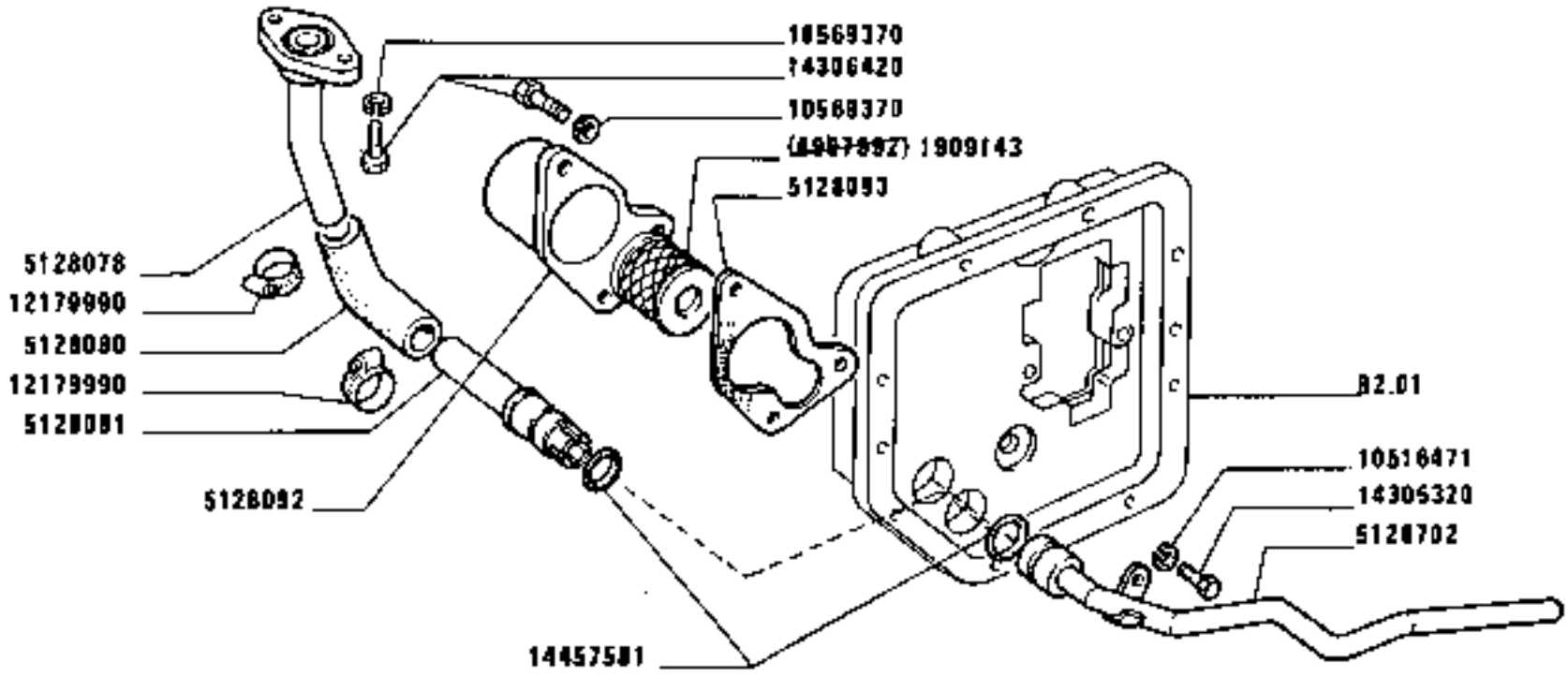

D 2782

https://tractormanualz.com/

MODIF	ANT.MODIF	N.ORDIN.	Q.	DENOMINAZIONE	DESIGNATION	BENENNUNG	DESCRIPTION	DENOMINACIONES
		15152213	1	PERNO	AXE	BOLZEN	PIN	EJE
C2677		16043421	2	VITE	VIS	SCHRAUBE	SCREW	TORNILLO

https://tractormanualz.com/

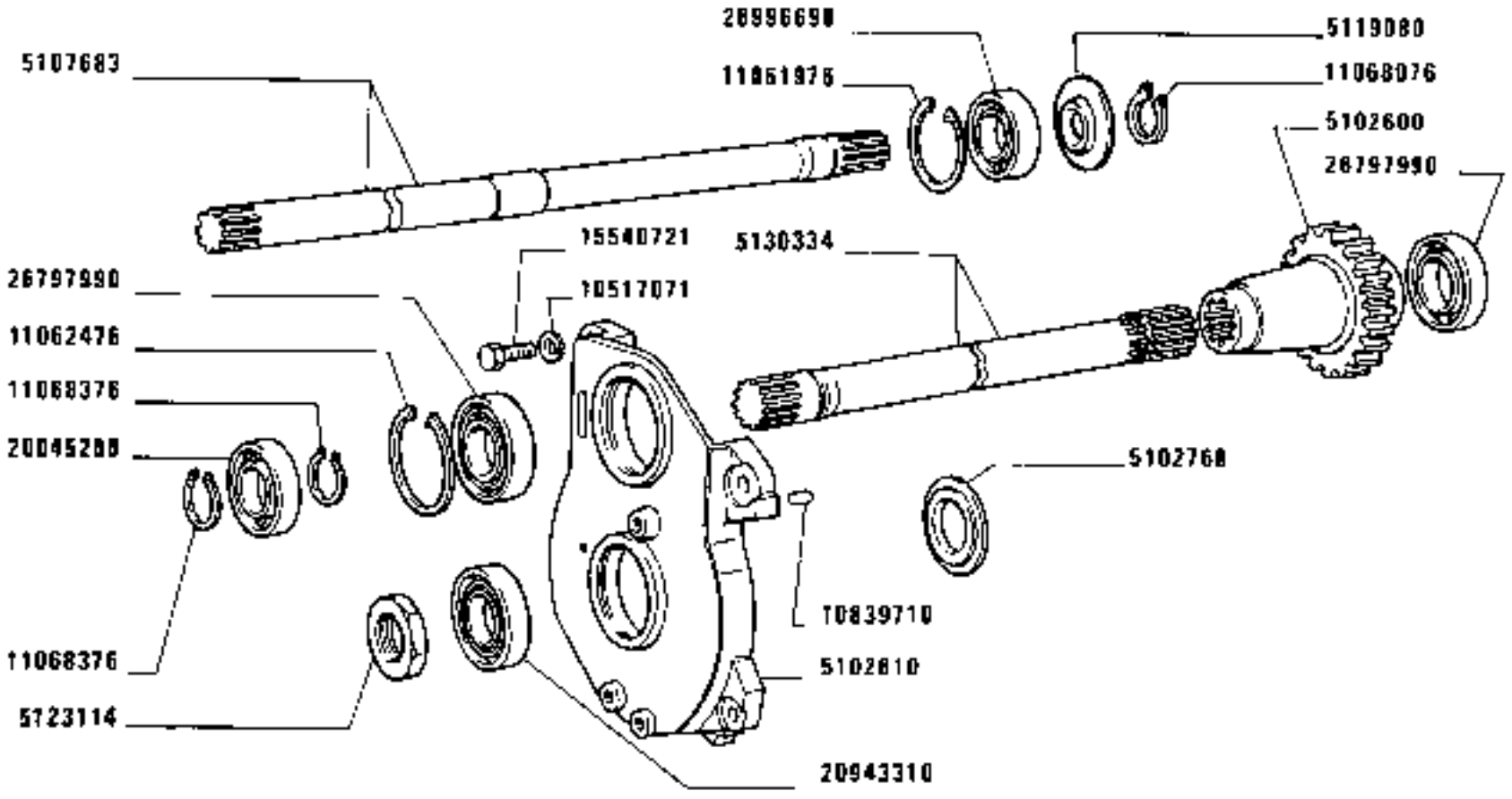

1880-1880 DT
01 02

PRESA DI FORZA

Prise de force
Zapfwelle

Power Take-off
Toma de fuerza

https://tractormanualz.com/

MODIF	ANT.MODIF	N.ORDIN.	Q.	DENOMINAZIONE	DESIGNATION	BENENNUNG	DESCRIPTION	DENOMINACIONES
		4983660	1	ALBERO DI TRASMISSIONE	ARBRE DE TRANSMISSION	UEBERTRAGUNGSWELLE	PROPELLER SHAFT	ARBOL DE TRANSMISION
		4983661	1	ALBERO DI TRASMISSIONE	ARBRE DE TRANSMISSION	UEBERTRAGUNGSWELLE	PROPELLER SHAFT	ARBOL DE TRANSMISION
		4983663	1	ALBERO DI TRASMISSIONE (791)	ARBRE DE TRANSMISSION	UEBERTRAGUNGSWELLE	PROPELLER SHAFT	ARBOL DE TRANSMISION
		5102349	1	PROTEZIONE	PROTECTION	ABDECKUNG	SHIELD	DEFENSA
		5102600	1	INGRANAGGIO CONDUTTORE	PIGNON CONDUCTEUR	TREIBENDES ZAHNRAD	DRIVING GEAR	PINON CONDUCTOR
		5102601	1	INGRANAGGIO	PIGNON	ZAHNRAD	GEAR	PINON
		5102610	1	SUPPORTO COMPL.	SUPPORT	LAGER	SUPPORT	SOPORTE
		5102768	1	ANELLO	BAGUE	RING	RING	ANILLO
		5104469	1	PROTEZIONE	PROTECTION	ABDECKUNG	SHIELD	DEFENSA
		5105895	1	GUARNIZIONE	GARNITURE	UNTERLAGE	LINING	FORRO
		5107303	2	DISTANZIALE	ENTRETOISE	ABSTANDSTUECK	SPACER	SEPARADOR
		5107683	1	ALBERO ANT.	ARBRE	WELLE	SHAFT	ARBOL
		5109305	1	ALBERO COMPL.	ARBRE	WELLE	SHAFT	ARBOL
		5109306	1	RIPARO	PROTECTION	ABDECKUNG	PROTECTION	DEFENSA
		5112290	1	GUARNIZIONE DI TENUTA	JOINT	DICHTUNG	GASKET	JUNTA
		5117059	1	ALBERO DI TRASMISSIONE (792)	ARBRE DE TRANSMISSION	UEBERTRAGUNGSWELLE	PROPELLER SHAFT	ARBOL DE TRANSMISION
		5119080	1	DISCO	DISQUE	SCHEIBE	PLATE	DISCO
	4997016	5123114	1	GHIERA	VIROLE	GEWINDERING	PLUG	VIROLA
	5106990	5130334	1	ALBERO	ARBRE	WELLE	SHAFT	ARBOL
		10516671	4	ROSETTA DI SICUREZZA	RONDELLE FREIN	SICHERUNGSRING	LOCKWASHER	ARANDELA DE FRENO
		10517071	4	ROSETTA DI SICUREZZA	RONDELLE FREIN	SICHERUNGSRING	LOCKWASHER	ARANDELA DE FRENO
		10839710	2	GRANO	ERGOT	PASSTIFT	DOWEL	PITON
	11061975	11061976	1	ANELLO DI RITEGNO	ARRETOIR	HALTERING	RETAINER	RETENEDOR
	11062475	11062476	1	ANELLO DI SICUREZZA	ARRETOIR	SICHERUNGSRING	LOCKRING	ANILLO DE FRENO
	11068075	11068076	1	ANELLO DI SICUREZZA	ARRETOIR	SICHERUNGSRING	LOCKRING	ANILLO DE FRENO
	11068375	11068376	2	ANELLO DI SICUREZZA	ARRETOIR	SICHERUNGSRING	LOCKRING	ANILLO DE FRENO
	11075475	11075476	1	ANELLO DI SICUREZZA	ARRETOIR	SICHERUNGSRING	LOCKRING	ANILLO DE FRENO
		15540721	4	VITE	VIS	SCHRAUBE	SCREW	TORNILLO
		16043421	4	VITE	VIS	SCHRAUBE	SCREW	TORNILLO
		16105021	3	DADO	ECROU	MUTTER	NUT	TUERCA
		20045200	1	CUSCINETTO	COUSSINET	LAGERSCHALE	BEARING	COJINETE
		20229990	1	CUSCINETTO	COUSSINET	LAGERSCHALE	BEARING	COJINETE
		20943310	1	CUSCINETTO	COUSSINET	LAGERSCHALE	BEARING	COJINETE
		26797990	2	CUSCINETTO	COUSSINET	LAGERSCHALE	BEARING	COJINETE

https://tractormanualz.com/

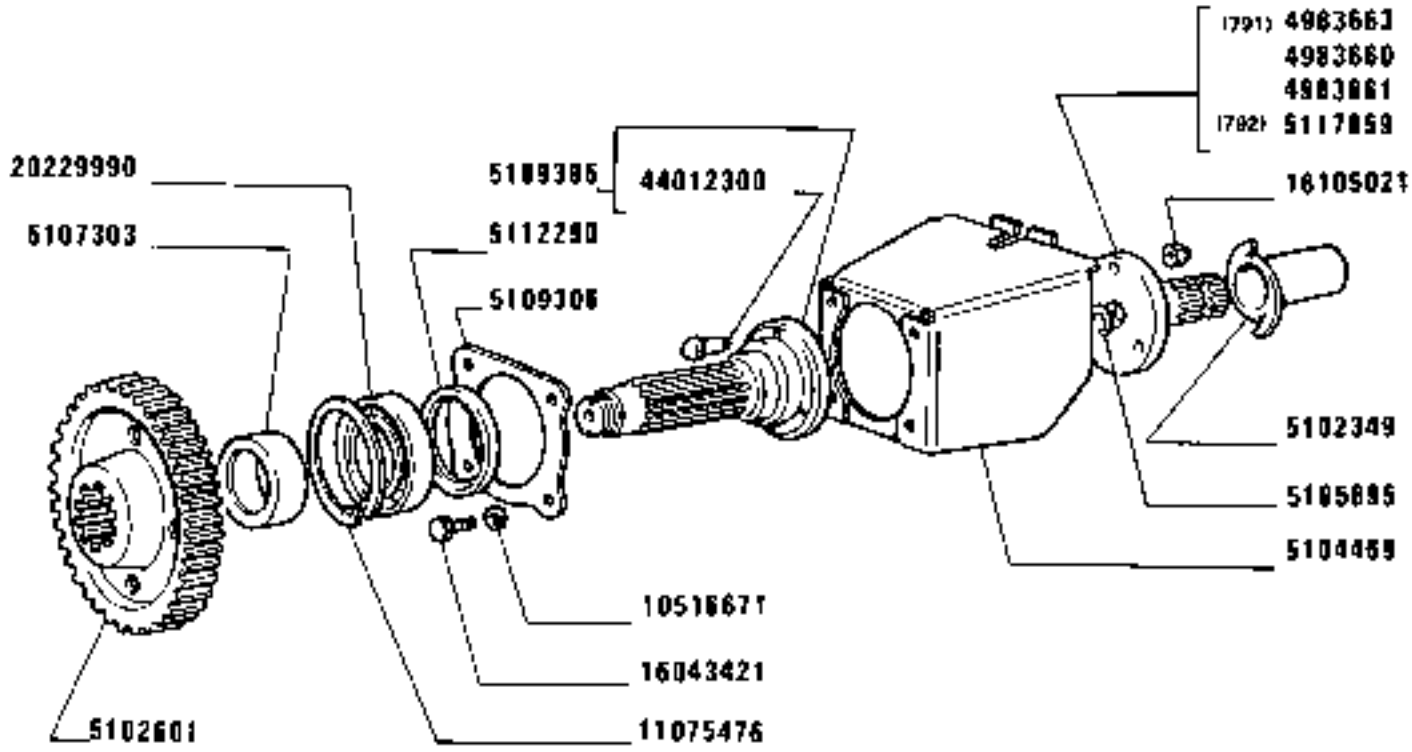

https://tractormanualz.com/

MODIF	ANT.MODIF	N.ORDIN.	Q.	DENOMINAZIONE	DESIGNATION	BENENNUNG	DESCRIPTION	DENOMINACIONES
		28996690	1	CUSCINETTO	COUSSINET	LAGERSCHALE	BEARING	COJINETE
		44012300	3	VITE	VIS	SCHRAUBE	SCREW	TORNILLO

https://tractormanualz.com/

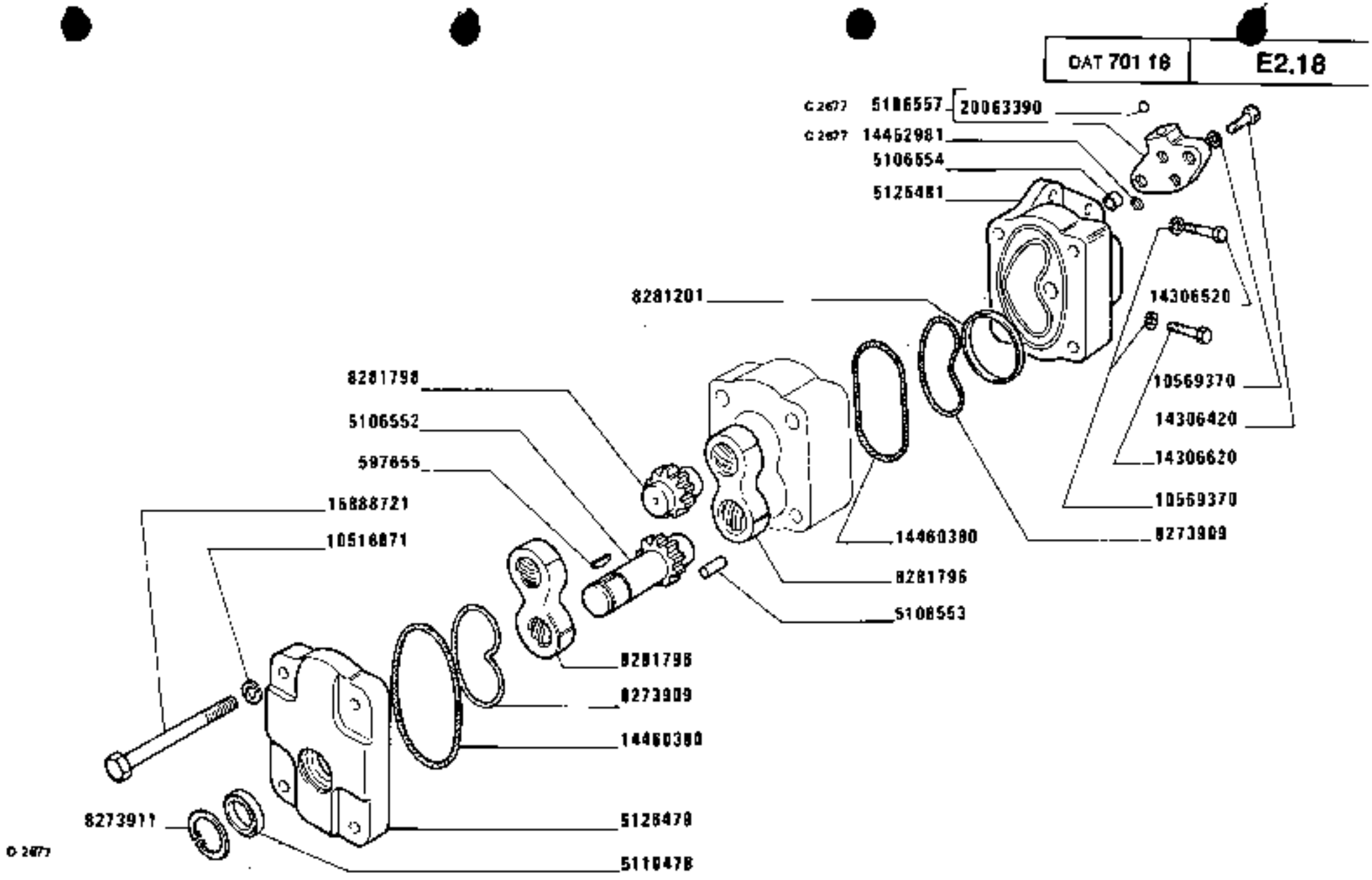

1880-1680 DT
01 02

POMPA (5106547) = 5126478

Pompe
Pumpe

Pump
Bomba

https://tractormanualz.com/

MODIF	ANT.MODIF	N.ORDIN.	Q.	DENOMINAZIONE	DESIGNATION	BENENNUNG	DESCRIPTION	DENOMINACIONES
		597655	1	LINGUETTA	LINGUET	SCHEIBENFEDER	KEY	CHAVETA
		5106552	1	INGRANAGGIO CONDUTTORE	PIGNON CONDUCTEUR	TREIBENDES ZAHNRAD	DRIVING GEAR	PIMON CONDUCTOR
		5106553	4	GRANO	ERGOT	PASSTIFT	DOWEL	PITON
		5106554	1	DISTANZIALE	ENTRETOISE	ABSTANDSTUECK	SPACER	SEPARADOR
C2677		5106557	1	FLANGIA	BRIDE	FLANSCH	FLANGE	BRIDA
		5110478	1	ANELLO DI TENUTA	JOINT D'ETANCHEITE	DICHTRING	SEAL	JUNTA HERMETICA
	5106549	5126479	1	COPERCHIO ANT.	COUVERCLE	DECKEL	COVER	TAPA
	5106550	5126481	1	COPERCHIO COMPL.	COUVERCLE	DECKEL	COVER	TAPA
		8273909	2	ANELLO STANTUFFO	SEGMENT	KOLBENRING	PISTON RING	ARO DE EMBOLO
		8273911	1	ANELLO	BAGUE	RING	RING	ANILLO
		82B1201	2	ANELLO DI GOMMA	BAGUE CAOUTCHOUC	GUMMIRING	RUBBER RING	GUARNICION DE CAUCHO
		82B1796	2	SUPPORTO	SUPPORT	LAGER	SUPPORT	SOPORTE
		82B1798	1	INGRANAGGIO CONDOTTO	PIGNON CONDUIT	ANGETRIEBENES ZAHNRAD	DRIVEN GEAR	PIMON CONDUCIDO
	10516870	10516871	4	ROSETTA	RONDELLE	SCHEIBE	WASHER	ARANDELA
	10516670	10569370	5	ROSETTA	RONDELLE	SCHEIBE	WASHER	ARANDELA
		14306420	2	VITE	VIS	SCHRAUBE	SCREW	TORNILLO
		14306520	1	VITE	VIS	SCHRAUBE	SCREW	TORNILLO
		14306620	2	VITE	VIS	SCHRAUBE	SCREW	TORNILLO
C2677		14452981	2	GUARNIZIONE DI TENUTA	JOINT	DICHTUNG	GASKET	JUNTA
		14460380	2	ANELLO STANTUFFO	SEGMENT	KOLBENRING	PISTON RING	ARO DE EMBOLO
		15888721	4	VITE	VIS	SCHRAUBE	SCREW	TORNILLO
C2677		20063390	1	SFERA	BILLE	KUGEL	BALL	BOLA

https://tractormanualz.com/

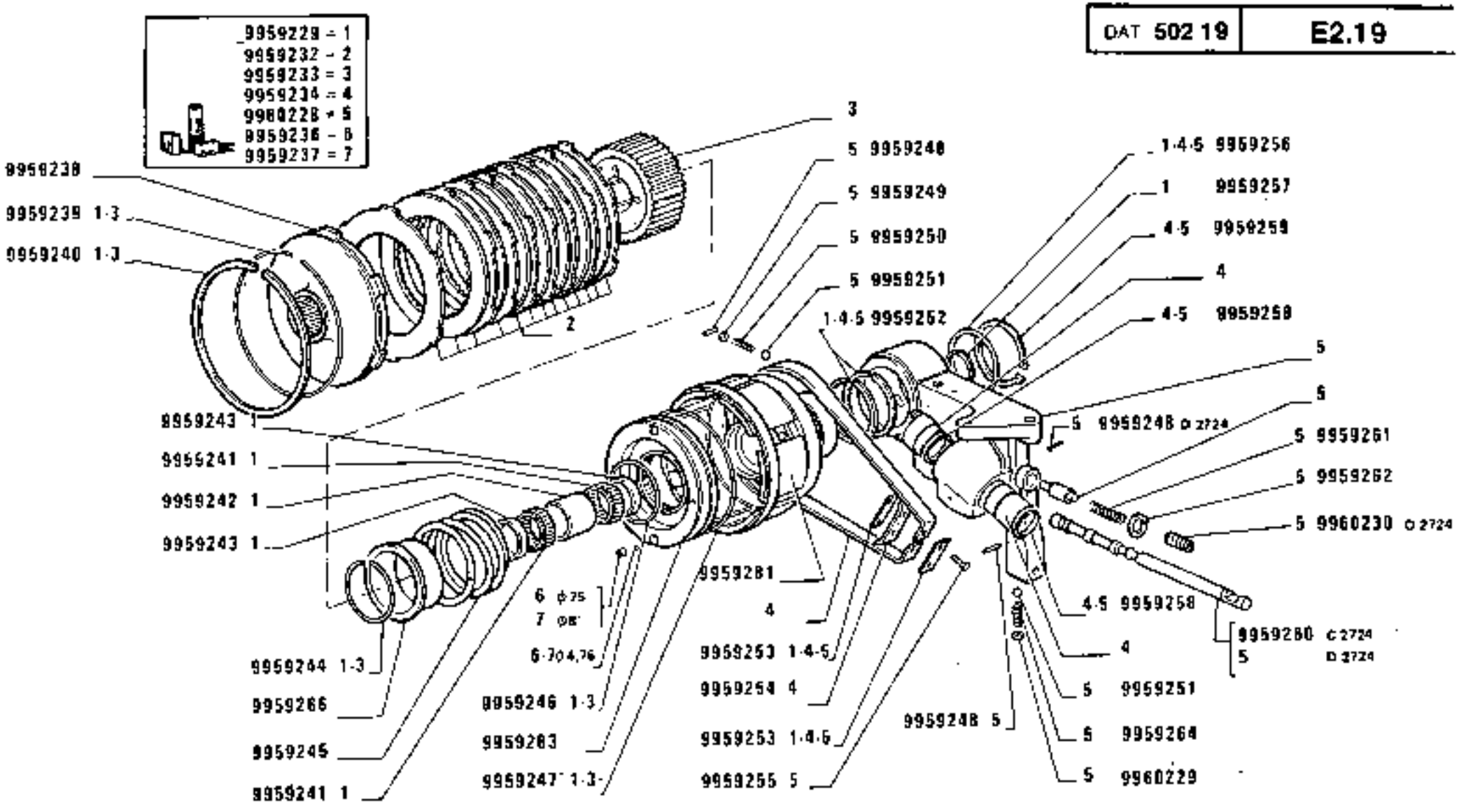

1880-1880 DT 01 02	FRIZIONE	5107939 ⌀ 2724 (Valeo) 5126793 ⌀ 2724 (Valeo)	E2.19
Embrayage *Kupplung*		*Clutch* *Embrague*	

https://tractormanualz.com/

MODIF	ANT.MODIF	N.ORDIN.	Q.	DENOMINAZIONE	DESIGNATION	BENENNUNG	DESCRIPTION	DENOMINACIONES
		9959229	1	CORREDO,COMPOSTO DA 1	POCHETTE-CONTE-NANT ...	AUSRUESTUNG BE-STEHEND AUS ...	KIT-CONSISTING OF ...	EQUIPO-COMPUESTO DE ...
		9959232	1	CORREDO,COMPOSTO DA 2	POCHETTE-CONTE-NANT ...	AUSRUESTUNG BE-STEHEND AUS ...	KIT-CONSISTING OF ...	EQUIPO-COMPUESTO DE ...
		9959233	1	CORREDO,COMPOSTO DA 3	POCHETTE-CONTE-NANT ...	AUSRUESTUNG BE-STEHEND AUS ...	KIT-CONSISTING OF ...	EQUIPO-COMPUESTO DE ...
		9959234	1	CORREDO,COMPOSTO DA 4	POCHETTE-CONTE-NANT ...	AUSRUESTUNG BE-STEHEND AUS ...	KIT-CONSISTING OF ...	EQUIPO-COMPUESTO DE ...
		9959236	1	CORREDO,COMPOSTO DA 6	POCHETTE-CONTE-NANT ...	AUSRUESTUNG BE-STEHEND AUS ...	KIT-CONSISTING OF ...	EQUIPO-COMPUESTO DE ...
		9959237	1	CORREDO,COMPOSTO DA 7	POCHETTE-CONTE-NANT ...	AUSRUESTUNG BE-STEHEND AUS ...	KIT-CONSISTING OF ...	EQUIPO-COMPUESTO DE ...
		9959238	1	MOZZO CONDOTTO	MOYEU	NABE	HUB	BUJE
		9959239	1	FILO D'ARRESTO	FIL	DRAHT	WIRE	HILO
		9959240	1	ANELLO	BAGUE	RING	RING	ANILLO
		9959241	2	GABBIA A RULLI	CAGE A ROULEAUX	ROLLENKAEFIG	ROLLER CAGE	PORTARRODILLOS
		9959242	1	DISTANZIALE	ENTRETOISE	ABSTANDSTUECK	SPACER	SEPARADOR
		9959243	2	DISTANZIALE	ENTRETOISE	ABSTANDSTUECK	SPACER	SEPARADOR
		9959244	1	ANELLO	BAGUE	RING	RING	ANILLO
		9959245	1	MOLLA	RESSORT	FEDER	SPRING	RESORTE
		9959246	1	GUARNIZIONE	GARNITURE	UNTERLAGE	LINING	FORRO
		9959247	1	GUARNIZIONE	GARNITURE	UNTERLAGE	LINING	FORRO
D2724		9959248	3	SPINA ELASTICA	GOUPILLE	STIFT	PIN	PASADOR
		9959249	1	ROSETTA	RONDELLE	SCHEIBE	WASHER	ARANDELA
		9959250	1	MOLLA	RESSORT	FEDER	SPRING	RESORTE
		9959251	2	SFERA	BILLE	KUGEL	BALL	BOLA
		9959252	2	ANELLO DI TENUTA	JOINT D'ETANCHEITE	DICHTRING	SEAL	JUNTA HERMETICA
		9959253	3	SPESSORE DI REGISTRO	CALE D'EPAISSEUR	DISTANZSCHEIBE	SHIM	SUPLEMENTO
		9959254	1	PIASTRINA	PLAQUETTE	PLAETTCHEN	PLATE	PLACA
		9959255	2	VITE	VIS	SCHRAUBE	SCREW	TORNILLO
		9959256	1	RALLA	CRAPAUDINE	DRUCKSCHEIBE	THRUST PLATE	CHUMACERA
		9959257	1	ANELLO ELASTICO	BAGUE	RING	RING	ANILLO
		9959258	2	GUARNIZIONE OR	GARNITURE	UNTERLAGE	LINING	FORRO
		9959259	1	ANELLO ELASTICO	BAGUE	RING	RING	ANILLO
C2724		9959260	1	ASTA D.MAGG.	TIGE	STANGE	ROD	VARILLA
		9959261	1	MOLLA	RESSORT	FEDER	SPRING	RESORTE
		9959262	3	ROSETTA	RONDELLE	SCHEIBE	WASHER	ARANDELA
		9959264	1	MOLLA	RESSORT	FEDER	SPRING	RESORTE
		9959266	1	SCODELLINO	CUVETTE	TELLERSCHEIBE	CUP	PLATILLO
		9959281	1	CAMPANA	CLOCHE	GEHAUSE	BELL HOUSING	CAMPANA

https://tractormanualz.com/

MODIF	ANT.MODIF	N.ORDIN.	Q.	DENOMINAZIONE	DESIGNATION	BENENNUNG	DESCRIPTION	DENOMINACIONES
		9959283	1	STANTUFFO VALVOLA	PISTON	KOLBEN	PISTON	EMBOLO
		9960228	1	CORREDO,COMPOSTO DA 5	POCHETTE-CONTE-NANT ...	AUSRUESTUNG BE-STEHEND AUS ...	KIT-CONSISTING OF ...	EQUIPO-COMPUESTO DE ...
		9960229	1	ROSETTA	RONDELLE	SCHEIBE	WASHER	ARANDELA
02724		9960230	1	TAPPO	BOUCHON	STOPFEN	PLUG	TAPON

https://tractormanualz.com/

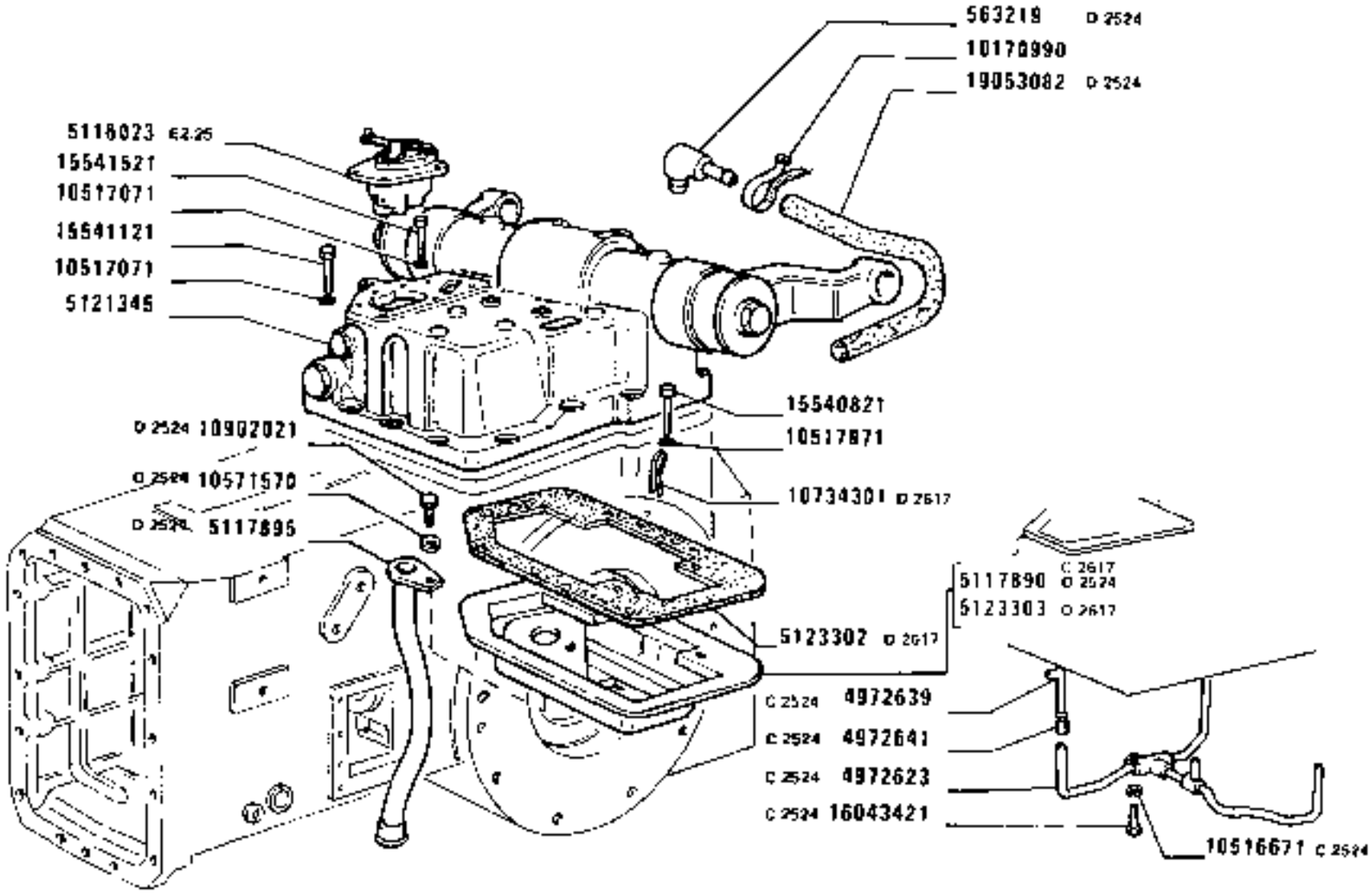

1880-1880 DT
01 02

SOLLEVATORE IDRAULICO

Relevage hydraulique
Hydraulischer Kraftheber
Hydraulic lifter
Elevador hidráulico

https://tractormanualz.com/

MODIF	ANT.MODIF	N.ORDIN.	Q.	DENOMINAZIONE	DESIGNATION	BENENNUNG	DESCRIPTION	DENOMINACIONES
D2524	5117901	563219	1	RACCORDO	RACCORD	STUTZEN	CONNECTION	RACOR
		1569370	2	ROSETTA DI SICUREZZA	RONDELLE FREIN	SICHERUNGSRING	LOCKWASHER	ARANDELA DE FRENO
	5113297	1909130	2	ELEMENTO FILTRANTE	ELEMENT FILTRANT	FILTEREINSATZ	FILTERING ELEMENT	FILTRO
D2660		4607568	2	BOCCOLA	DOUILLE	BUECHSE	BUSH	CASQUILLO
D2608		4667452	1	RALLA	CRAPAUDINE	DRUCKSCHEIBE	THRUST PLATE	CHUMACERA
C2660		4692781	1	BOCCOLA	DOUILLE	BUECHSE	BUSH	CASQUILLO
C2660		4708219	1	SUPPORTO COMPL.	SUPPORT	LAGER	SUPPORT	SOPORTE
D2660		4712007	1	ROSETTA	RONDELLE	SCHEIBE	WASHER	ARANDELA
		4722822	1	INGRANAGGIO CONDUTTORE	PIGNON CONDUCTEUR	TREIBENDES ZAHNRAD	DRIVING GEAR	PINON CONDUCTOR
C2608		4724166	1	SUPPORTO COMPL.	SUPPORT	LAGER	SUPPORT	SOPORTE
		4724168	1	ALBERO	ARBRE	WELLE	SHAFT	ARBOL
C2660		4724170	1	PERNO	AXE	BOLZEN	PIN	EJE
		4725414	1	ANELLO DI TENUTA	JOINT D'ETANCHEITE	DICHTRING	SEAL	JUNTA HERMETICA
		4733825	4	PRIGIONIERO	GOUJON	STIFTSCHRAUBE	STUD	ESPARRAGO
	4724171	4755621	1	RALLA	CRAPAUDINE	DRUCKSCHEIBE	THRUST PLATE	CHUMACERA
D2608		4765616	1	SUPPORTO COMPL.	SUPPORT	LAGER	SUPPORT	SOPORTE
C2660								
D2660		4766736	1	PERNO	AXE	BOLZEN	PIN	EJE
D2660		4766738	1	DISTANZIALE	ENTRETOISE	ABSTANDSTUECK	SPACER	SEPARADOR
D2660		4766826	1	INGRANAGGIO	PIGNON	ZAHNRAD	GEAR	PINON
D2660		4766827	1	SUPPORTO COMPL.	SUPPORT	LAGER	SUPPORT	SOPORTE
D2660		4767038	1	SUPPORTO COMPL.	SUPPORT	LAGER	SUPPORT	SOPORTE
	4607586	4788087	2	BOCCOLA	DOUILLE	BUECHSE	BUSH	CASQUILLO
		4958834	1	ANELLO DI TENUTA	JOINT D'ETANCHEITE	DICHTRING	SEAL	JUNTA HERMETICA
C2524		4972623	1	TUBO	TUYAU	ROHR	PIPE	TUBO
C2524		4972639	1	ESTREMITA	EXTREMITE	ENDE	END	EXTREMO
C2524		4972641	1	MOLLA	RESSORT	FEDER	SPRING	RESORTE
C2601		5100516	6	ROSETTA (819)	RONDELLE	SCHEIBE	WASHER	ARANDELA
		5106027	2	PERNO DI FISSAGGIO COMPL.	CHEVILLE	BOLZEN	PIN	PASADOR
		5108935	2	MARTINELLO COMPL. (SIMA)	CRIC	WAGENHEBER	JACK	GATO
		5109612	3	PRIGIONIERO	GOUJON	STIFTSCHRAUBE	STUD	ESPARRAGO
		5109628	1	SUPPORTO S	SUPPORT	LAGER	SUPPORT	SOPORTE
		5109872	1	TUBO	TUYAU	ROHR	PIPE	TUBO
		5109874	2	RACCORDO	RACCORD	STUTZEN	CONNECTION	RACOR
		5109879	2	MANICOTTO	MANCHON	MUFFE	SLEEVE	MANGA
C2701		5111255	1	TUBO COMPL.	TUYAU	ROHR	PIPE	TUBO

https://tractormanualz.com/

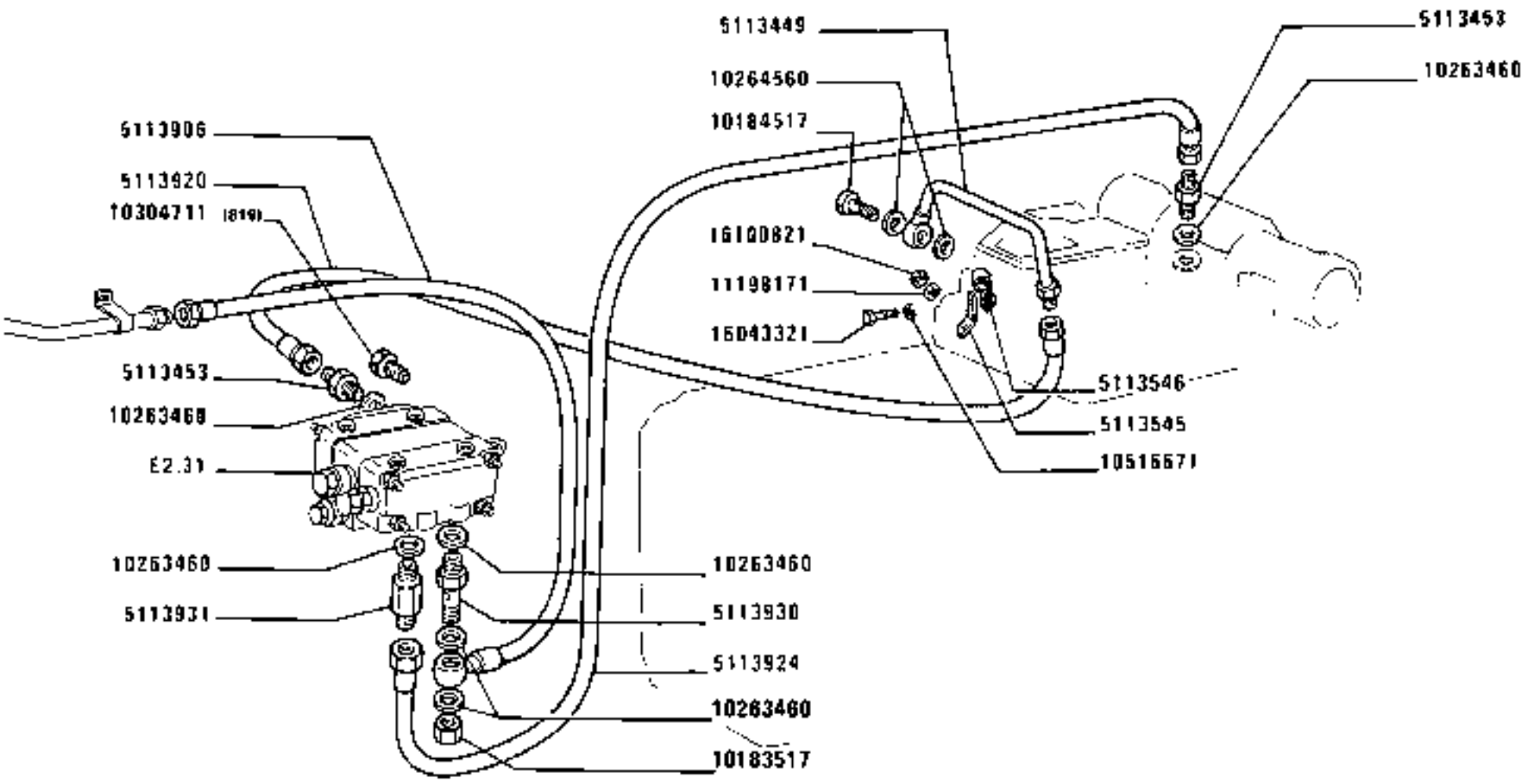

https://tractormanualz.com/

MODIF	ANT.MODIF	N.ORDIN.	Q.	DENOMINAZIONE	DESIGNATION	BENENNUNG	DESCRIPTION	DENOMINACIONES
		5112988	1	TUBETTO	TUBE	ROHR	PIPE	TUBO
		5113442	1	TUBO	TUYAU	ROHR	PIPE	TUBO
		5113449	1	TUBO COMPL.	TUYAU	ROHR	PIPE	TUBO
		5113453	2	RACCORDO	RACCORD	STUTZEN	CONNECTION	RACOR
		5113454	1	TUBO COMPL.	TUYAU	ROHR	PIPE	TUBO
		5113456	1	STAFFA	ETRIER	HALTER	BRACKET	SOPORTE
		5113457	1	STAFFA	ETRIER	HALTER	BRACKET	SOPORTE
		5113545	1	STAFFA	ETRIER	HALTER	BRACKET	SOPORTE
		5113546	1	COLLARE COMPL.	COLLIER	SCHELLE	COLLAR	COLLAR
		5113906	1	TUBO FLESSIBILE	TUYAU FLEXIBLE	SCHLAUCH	HOSE	MANGA FLEXIBLE
		5113920	1	TUBO FLESSIBILE	TUYAU FLEXIBLE	SCHLAUCH	HOSE	MANGA FLEXIBLE
		5113924	1	TUBO FLESSIBILE	TUYAU FLEXIBLE	SCHLAUCH	HOSE	MANGA FLEXIBLE
		5113930	1	BOCCHETTONE	VIS CREUSE	HOHLSCHRAUBE	UNION	BOQUILLA
		5113931	1	RACCORDO	RACCORD	STUTZEN	CONNECTION	RACOR
		5114508	1	STAFFA	ETRIER	HALTER	BRACKET	SOPORTE
		5114509	1	COLLARE	COLLIER	SCHELLE	COLLAR	COLLAR
		5114727	1	TUBO	TUYAU	ROHR	PIPE	TUBO
	5100093	5116023	1	DISTRIBUTORE	DISTRIBUTEUR	STEUERGERAET	DISTRIBUTOR VALVE	VALVULA DISTRIBUIDORA
	5109871	5117506	1	TUBO COMPL.	TUYAU	ROHR	PIPE	TUBO
	5109849	5117630	1	SUPPORTO	SUPPORT	LAGER	SUPPORT	SOPORTE
D2524 C2617		5117890	1	VASCHETTA COMPL.	CUVE	GEFASS	PAN	CUBA
D2524	5117896	5117895	1	TUBO	TUYAU	ROHR	PIPE	TUBO
	4609538	5118568	1	ANELLO	BAGUE	RING	RING	ANILLO
	4621358	5118569	1	ANELLO	BAGUE	RING	RING	ANILLO
	4630543	5118570	1	MOZZO	MOYEU	NABE	HUB	BUJE
D2601		5120737	1	DISTANZIALE (819)	ENTRETOISE	ABSTANDSTUECK	SPACER	SEPARADOR
	5113283	5120850	1	POMPA OLIO	POMPE A HUILE	OELPUMPE	OIL PUMP	BOMBA DE ACEITE
		5121345	1	SOLLEVATORE COMPL.	RELEVAGE	KRAFTHEBER	LIFTER	ELEVADOR
D2617	5117893	5123302	1	GUARNIZIONE	GARNITURE	BELAG	PAD	FORRO
D2617		5123303	1	VASCHETTA	CUVE	GEFASS	PAN	CUBA
		5126573	1	SUPPORTO O	SUPPORT	LAGER	SUPPORT	SOPORTE
D2781		5126579	1	TUBO	TUYAU	ROHR	PIPE	TUBO
	5115845	5126672	2	TUBO FLESSIBILE	TUYAU FLEXIBLE	SCHLAUCH	HOSE	MANGA FLEXIBLE
		5126768	2	MARTINELLO COMPL.(ERBER)	CRIC	WAGENHEBER	JACK	GATO
D2524		10170990	1	COLLARE	COLLIER	SCHELLE	COLLAR	COLLAR

https://tractormanualz.com/

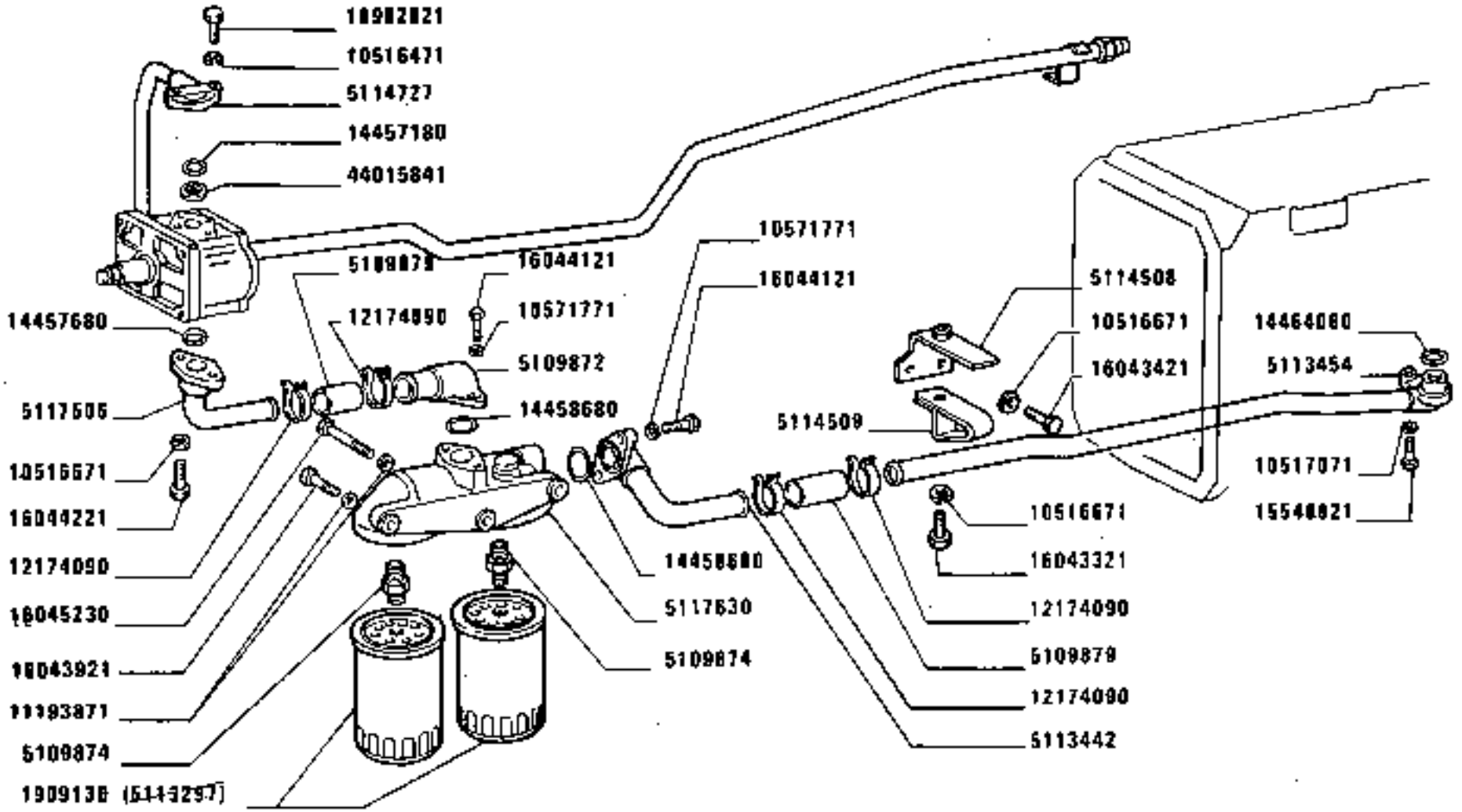

https://tractormanualz.com/

MODIF	ANT.MODIF	N.ORDIN.	Q.	DENOMINAZIONE	DESIGNATION	BENENNUNG	DESCRIPTION	DENOMINACIONES
		10182617	1	RACCORDO	RACCORD	STUTZEN	CONNECTION	RACOR
		10183517	1	TAPPO	BOUCHON	STOPFEN	PLUG	TAPON
		10184517	1	BOCCHETTONE	VIS CREUSE	HOHLSCHRAUBE	UNION	BOQUILLA
		10257460	2	GUARNIZIONE	GARNITURE	UNTERLAGE	LINING	FORRO
		10263460	6	GUARNIZIONE	GARNITURE	UNTERLAGE	LINING	FORRO
		10264560	2	GUARNIZIONE	GARNITURE	UNTERLAGE	LINING	FORRO
		10304711	1	TAPPO (819)	BOUCHON	STOPFEN	PLUG	TAPON
		10516471	2	ROSETTA	RONDELLE	SCHEIBE	WASHER	ARANDELA
		10516671	7	ROSETTA	RONDELLE	SCHEIBE	WASHER	ARANDELA
C2524	10516677	10516671	1	ROSETTA	RONDELLE	SCHEIBE	WASHER	ARANDELA
		10517071	14	ROSETTA	RONDELLE	SCHEIBE	WASHER	ARANDELA
		10520201	4	ROSETTA	RONDELLE	SCHEIBE	WASHER	ARANDELA
C2601		10520201	3	ROSETTA (819)	RONDELLE	SCHEIBE	WASHER	ARANDELA
D2524		10571571	1	ROSETTA	RONDELLE	SCHEIBE	WASHER	ARANDELA
		10571771	4	ROSETTA	RONDELLE	SCHEIBE	WASHER	ARANDELA
D2617		10734301	4	COPIGLIA	GOUPILLE FENDUE	SPLINT	SPLIT PIN	PASADOR ABIERTO
D2660		10837510	1	GRANO	ERGOT	PASSTIFT	DOWEL	PITON
C2660		10837610	1	GRANO	ERGOT	PASSTIFT	DOWEL	PITON
D2524		10902021	1	VITE	VIS	SCHRAUBE	SCREW	TORNILLO
		10902821	6	VITE	VIS	SCHRAUBE	SCREW	TORNILLO
		10902821	2	VITE	VIS	SCHRAUBE	SCREW	TORNILLO
		11067676	2	ANELLO DI SICUREZZA	ARRETOIR	SICHERUNGSRING	LOCKRING	ANILLO DE FRENO
D2660		11114111	1	VITE	VIS	SCHRAUBE	SCREW	TORNILLO
D2660		11193871	4	ROSETTA DI TENUTA	JOINT D'ETANCHEITE	DICHTRING	GASKET	JUNTA HERMETICA
		11197771	8	ROSETTA	RONDELLE	SCHEIBE	WASHER	ARANDELA
		11198171	1	ROSETTA ISOLANTE	RONDELLE ISOLANTE	ISOLIERSCHEIBE	INSULATOR	ARANDELA AISLANTE
D2660		11198371	2	ROSETTA DI TENUTA	JOINT D'ETANCHEITE	DICHTRING	GASKET	JUNTA HERMETICA
		12174090	4	COLLARE	COLLIER	SCHELLE	COLLAR	COLLAR
		13398376	1	ANELLO DI RITEGNO	ARRETOIR	HALTERING	RETAINER	RETENEDOR
		14196810	2	PIASTRINA DI SICUREZZA	PLAQUETTE FREIN	SICHERUNGSBLECH	LOCKPLATE	PLACA DE FRENO
C2660		14327101	1	TAPPO	BOUCHON	STOPFEN	PLUG	TAPON
		14457180	1	GUARNIZIONE DI TENUTA	JOINT	DICHTUNG	GASKET	JUNTA
		14457680	1	GUARNIZIONE DI TENUTA	JOINT	DICHTUNG	GASKET	JUNTA
		14458680	2	GUARNIZIONE DI TENUTA	JOINT	DICHTUNG	GASKET	JUNTA
		14460181	1	GUARNIZIONE DI TENUTA	JOINT	DICHTUNG	GASKET	JUNTA
		14464080	1	GUARNIZIONE DI TENUTA	JOINT	DICHTUNG	GASKET	JUNTA
		14600370	1	SPINA	GOUPILLE	STIFT	PIN	PASADOR
		15540821	1	VITE	VIS	SCHRAUBE	SCREW	TORNILLO

https://tractormanualz.com/

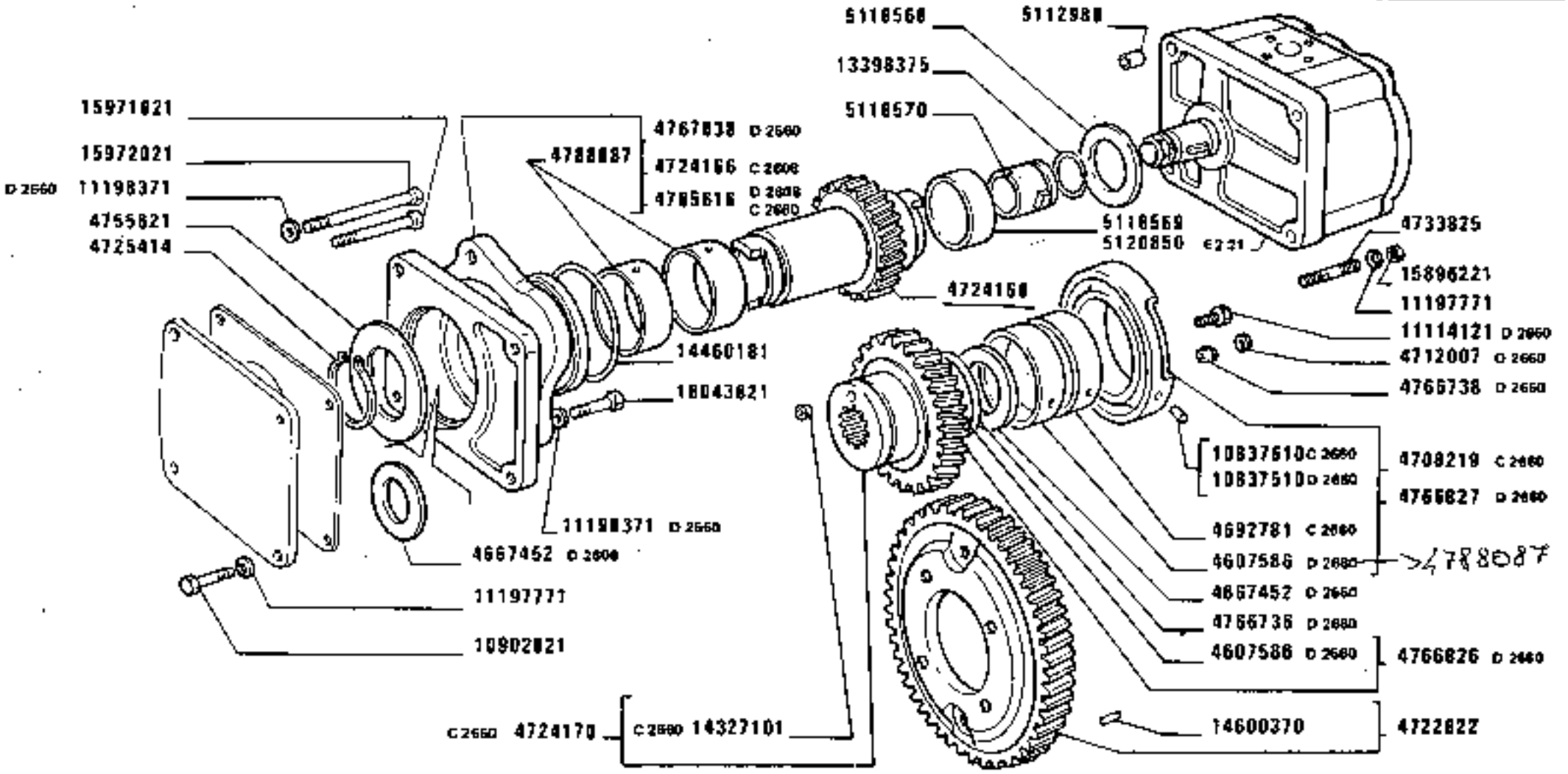

https://tractormanualz.com/

MODIF	ANT.MODIF	N.ORDIN.	Q.	DENOMINAZIONE	DESIGNATION	BENENNUNG	DESCRIPTION	DENOMINACIONES
		15541121	4	VITE	VIS	SCHRAUBE	SCREW	TORNILLO
		15541521	1	VITE	VIS	SCHRAUBE	SCREW	TORNILLO
	15896211	15896221	4	DADO	ECROU	MUTTER	NUT	TUERCA
		15970521	2	VITE	VIS	SCHRAUBE	SCREW	TORNILLO
		15971821	1	VITE	VIS	SCHRAUBE	SCREW	TORNILLO
		15972021	1	VITE	VIS	SCHRAUBE	SCREW	TORNILLO
		15981221	4	VITE	VIS	SCHRAUBE	SCREW	TORNILLO
		16043221	1	VITE	VIS	SCHRAUBE	SCREW	TORNILLO
		16043321	2	VITE	VIS	SCHRAUBE	SCREW	TORNILLO
		16043421	2	VITE	VIS	SCHRAUBE	SCREW	TORNILLO
		16043821	1	VITE	VIS	SCHRAUBE	SCREW	TORNILLO
		16043921	2	VITE	VIS	SCHRAUBE	SCREW	TORNILLO
	14306620	16044121	4	VITE	VIS	SCHRAUBE	SCREW	TORNILLO
		16044221	2	VITE	VIS	SCHRAUBE	SCREW	TORNILLO
	16046121	16045230	1	DADO	ECROU	MUTTER	NUT	TUERCA
	16100811	16100821	1	DADO	ECROU	MUTTER	NUT	TUERCA
D2524		19053082	M	TUBO FLESSIBILE	TUYAU FLEXIBLE	SCHLAUCH	HOSE	MANGA FLEXIBLE
		44015841	1	ANELLO DI TENUTA	JOINT D'ETANCHEITE	DICHTRING	SEAL	JUNTA HERMETICA
		44018747	2	ROSETTA	RONDELLE	SCHEIBE	WASHER	ARANDELA
		44019090	1	DISTANZIALE	ENTRETOISE	ABSTANDSTUECK	SPACER	SEPARADOR

https://tractormanualz.com/

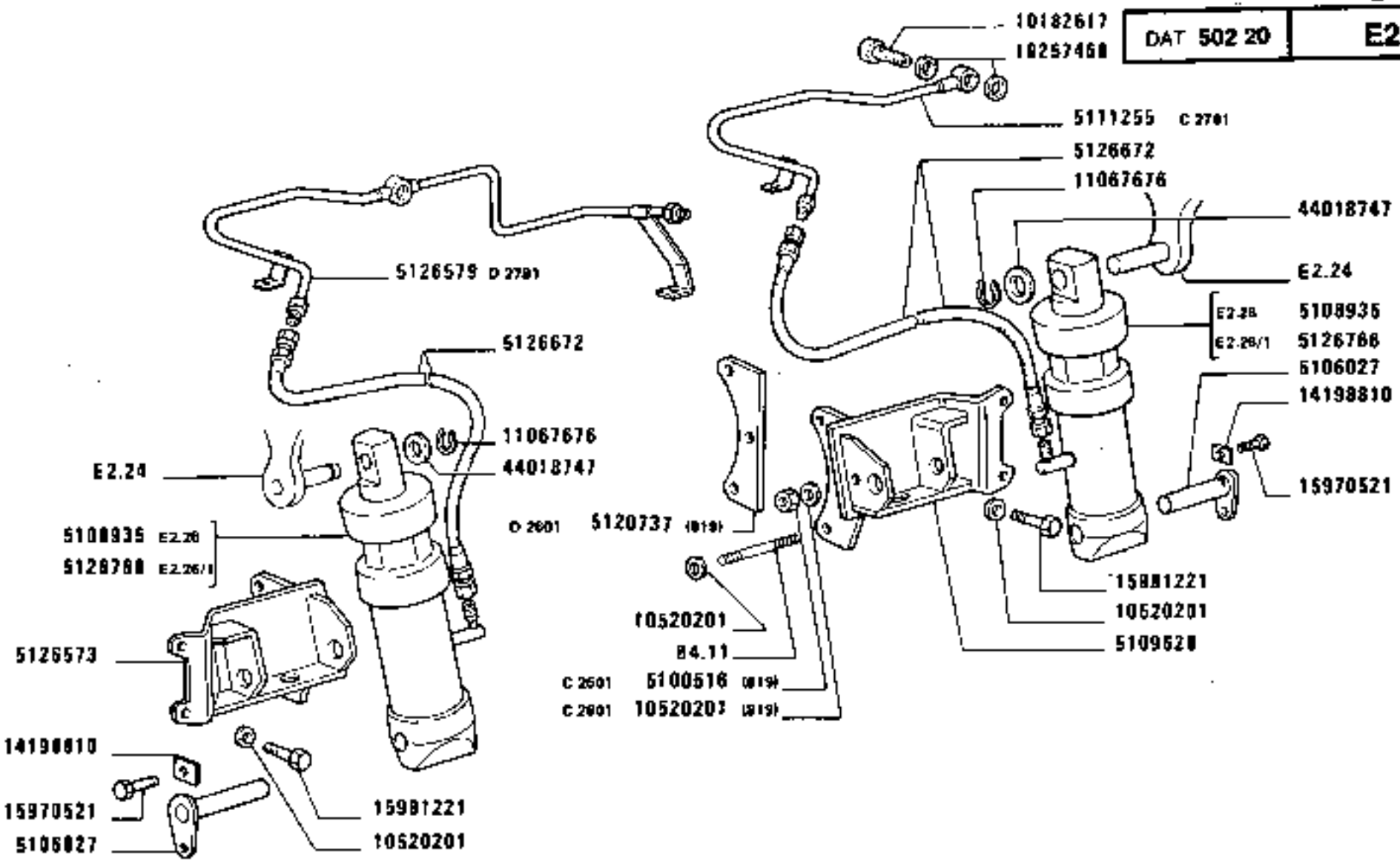

https://tractormanualz.com/

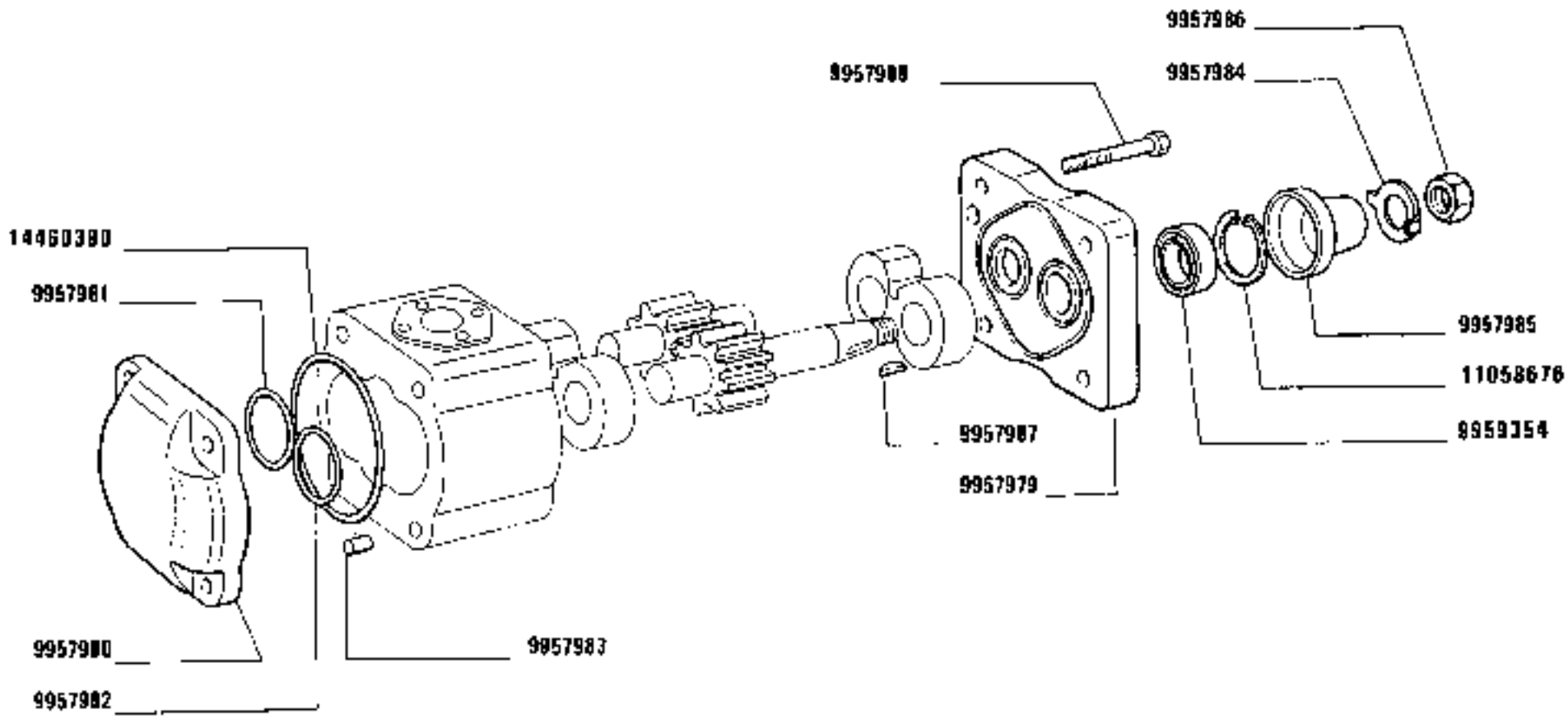

1880-1880 DT
01 02

POMPA 5120850 (Turolla)

Pompe
Pumpe

Pump
Bomba

https://tractormanualz.com/

MODIF	ANT.MODIF	N.ORDIN.	Q.	DENOMINAZIONE	DESIGNATION	BENENNUNG	DESCRIPTION	DENOMINACIONES
		9957979	1	CORPO	CORPS	GEHAUSE	BODY	CUERPO
		9957980	1	COPERCHIO	COUVERCLE	DECKEL	COVER	TAPA
		9957981	2	ANELLO	BAGUE	RING	RING	ANILLO
		9957982	2	GUARNIZIONE DI TENUTA	JOINT	DICHTUNG	GASKET	JUNTA
		9957983	8	SPINA	GOUPILLE	STIFT	PIN	PASADOR
		9957984	1	ROSETTA	RONDELLE	SCHEIBE	WASHER	ARANDELA
		9957985	1	CAPPELLETTO	CHAPEAU	SCHUTZKAPPE	CAP	CAPUCHON
		9957986	1	DADO	ECROU	MUTTER	NUT	TUERCA
		9957987	1	LINGUETTA	LINGUET	SCHEIBENFEDER	KEY	CHAVETA
		9957988	16	VITE	VIS	SCHRAUBE	SCREW	TORNILLO
	9957991	9959354	1	GUARNIZIONE	GARNITURE	BELAG	PAD	FORRO
	9957989	11058676	1	ANELLO	BAGUE	RING	RING	ANILLO
	9957990	14460380	2	GUARNIZIONE DI TENUTA	JOINT	DICHTUNG	GASKET	JUNTA

https://tractormanualz.com/

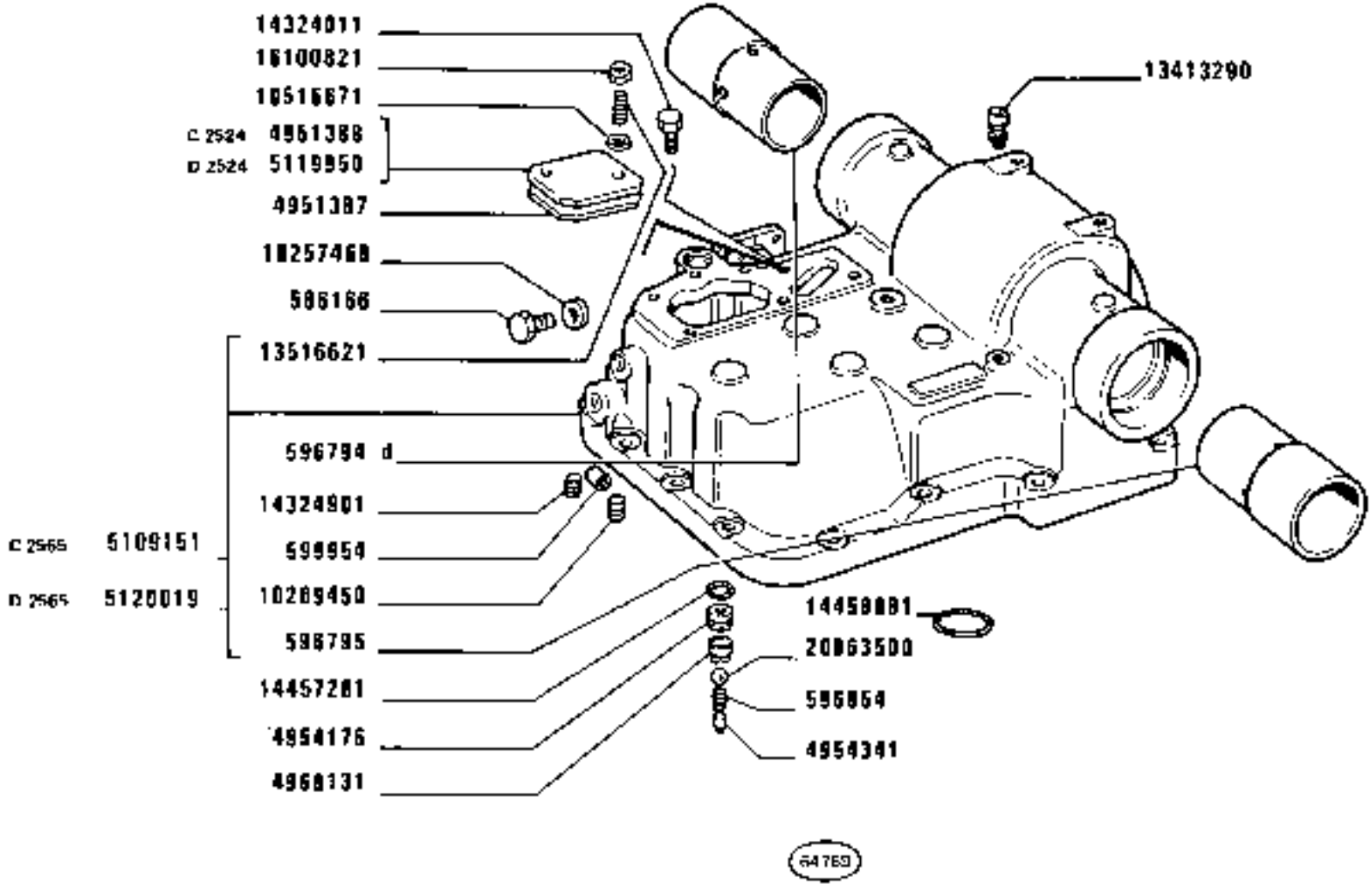

1880-1880 DT
01 02

CORPO SOLLEVATORE

Carter de relevage
Kraftheberegehäuse
Lifter Body
Cuerpo del elevador

https://tractormanualz.com/

MODIF	ANT.MODIF	N.ORDIN.	Q.	DENOMINAZIONE	DESIGNATION	BENENNUNG	DESCRIPTION	DENOMINACIONES
		586166	1	TAPPO	BOUCHON	STOPFEN	PLUG	TAPON
		596794	1	BOCCOLA D	DOUILLE	BUECHSE	BUSH	CASQUILLO
		596795	1	BOCCOLA S	DOUILLE	BUECHSE	BUSH	CASQUILLO
		596854	1	MOLLA	RESSORT	FEDER	SPRING	RESORTE
		599954	1	BOCCOLA	DOUILLE	BUECHSE	BUSH	CASQUILLO
		4951387	1	GUARNIZIONE	GARNITURE	UNTERLAGE	LINING	FORRO
C2524		4951388	1	COPERCHIO	COUVERCLE	DECKEL	COVER	TAPA
		4951476	1	SEDE DELLA VALVOLA	SIEGE DE SOUPAPE	VENTILSITZ	VALVE SEAT	ASIENTO DE VALVULA
		4954341	1	GRANO	ERGOT	PASSTIFT	DOWEL	PITON
		4968131	1	DISTANZIALE	ENTRETOISE	ABSTANDSTUECK	SPACER	SEPARADOR
C2565		5109151	1	CORPO SOLLEVATORE COMPL.	CORPS	GEHAUSE	BODY	CUERPO
D2524		5119950	1	COPERCHIO	COUVERCLE	DECKEL	COVER	TAPA
D2565		5120019	1	CORPO SOLLEVATORE COMPL.	CORPS	GEHAUSE	BODY	CUERPO
		10257460	1	GUARNIZIONE	GARNITURE	BELAG	PAD	FORRO
		10269450	1	TAPPO	BOUCHON	STOPFEN	PLUG	TAPON
		10516671	2	ROSETTA	RONDELLE	SCHEIBE	WASHER	ARANDELA
		13413290	1	SFIATATOIO COMPL.	RENIFLARD	ENTLUEFTER	VENT	RESPIRADERO
		13616621	3	PRIGIONIERO	GOUJON	STIFTSCHRAUBE	STUD	ESPARRAGO
		14324011	1	TAPPO	BOUCHON	STOPFEN	PLUG	TAPON
		14324901	1	TAPPO	BOUCHON	STOPFEN	PLUG	TAPON
		14457281	1	GUARNIZIONE DI TENUTA	JOINT	DICHTUNG	GASKET	JUNTA
		14468881	1	GUARNIZIONE DI TENUTA	JOINT	DICHTUNG	GASKET	JUNTA
	16100811	16100821	2	DADO	ECROU	MUTTER	NUT	TUERCA
		20063500	1	SFERA	BILLE	KUGEL	BALL	BOLA

https://tractormanualz.com/

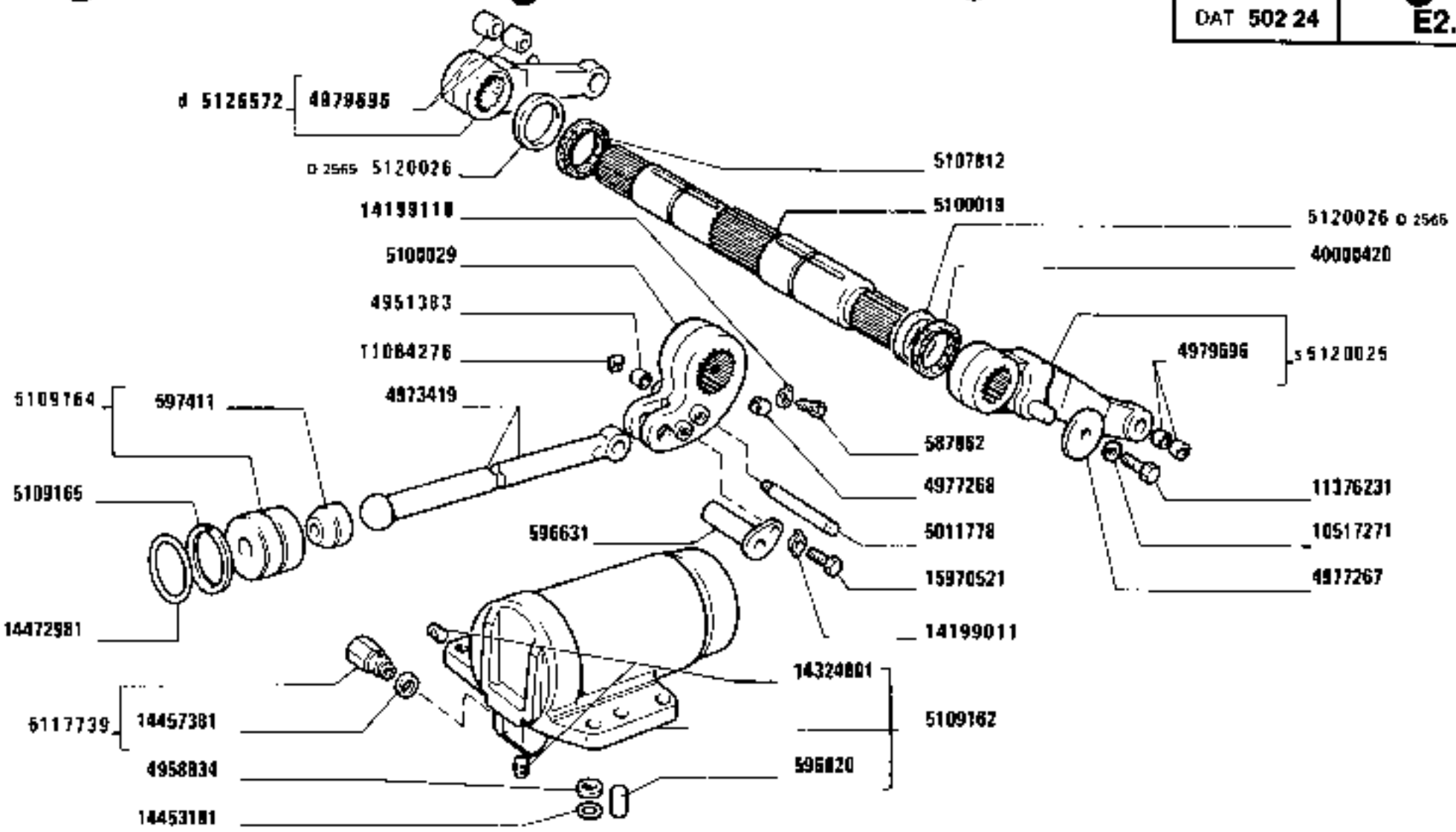

1880-1880 DT
01 02

STANTUFFO E BRACCI SOLLEVATORE

Piston et bras de relevage
Kolben und Arme des Kraftheber
Lifter Arms and Link
Émbolo y brazos del elevador

https://tractormanualz.com/

MODIF	ANT.MODIF	N.ORDIN.	Q.	DENOMINAZIONE	DESIGNATION	BENENNUNG	DESCRIPTION	DENOMINACIONES
		587862	1	TAPPO	BOUCHON	STOPFEN	PLUG	TAPON
		596631	1	PERNO	AXE	BOLZEN	PIN	EJE
		596820	6	PERNO	AXE	BOLZEN	PIN	EJE
		597411	1	SEDE	SIEGE	SITZ	SEAT	ASIENTO
		4951383	1	BOCCOLA	DOUILLE	BUECHSE	BUSH	CASQUILLO
		4958834	1	ROSETTA	RONDELLE	SCHEIBE	WASHER	ARANDELA
		4973419	1	PUNTONE	ETAI	STREBE	STRUT	TORNAPUNTA
		4977267	1	ROSETTA	RONDELLE	SCHEIBE	WASHER	ARANDELA
		4977268	1	GRANO	ERGOT	PASSTIFT	DOWEL	PITON
		4979696	4	BOCCOLA	DOUILLE	BUECHSE	BUSH	CASQUILLO
		5011778	1	PERNO	AXE	BOLZEN	PIN	EJE
		5100019	1	ALBERO	ARBRE	WELLE	SHAFT	ARBOL
		5100029	1	BRACCIO	BRAS	ARM	ARM	BRAZO
	741654	5107812	1	GUARNIZIONE	GARNITURE	UNTERLAGE	LINING	FORRO
		5109162	1	CILINDRO OPERATORE COMPL.	CYLINDRE DE COMMANDE	ZYLINDER	OPERATING CYLINDER	CILINDRO DE MANDO
		5109164	1	STANTUFFO COMPL.	PISTON	KOLBEN	PISTON	EMBOLO
		5109165	1	DISCO	DISQUE	SCHEIBE	PLATE	DISCO
	4959678	5117739	1	VALVOLA	SOUPAPE	VENTIL	VALVE	VALVULA
	5111386	5120025	1	BRACCIO COMPL.S	BRAS	ARM	ARM	BRAZO
02565		5120026	2	ROSETTA	RONDELLE	SCHEIBE	WASHER	ARANDELA
	5120022	5126572	1	BRACCIO COMPL.D	BRAS	ARM	ARM	BRAZO
		10517271	2	ROSETTA DI SICUREZZA	RONDELLE FREIN	SICHERUNGSRING	LOCKWASHER	ARANDELA DE FRENO
	5102085	11064276	1	MOLLETTA DI FISSAGGIO	AGRAFE	KLEMMSTUECK	CLIP	SUJETADOR
		11376231	2	VITE	VIS	SCHRAUBE	SCREW	TORNILLO
	14199000	14199011	1	ANELLO	BAGUE	RING	RING	ANILLO
	14199100	14199110	1	PIASTRINA	PLAQUETTE	PLAETTCHEN	PLATE	PLACA
		14324801	2	TAPPO	BOUCHON	STOPFEN	PLUG	TAPON
		14453181	1	GUARNIZIONE DI TENUTA	JOINT	DICHTUNG	GASKET	JUNTA
		14457381	1	GUARNIZIONE DI TENUTA	JOINT	DICHTUNG	GASKET	JUNTA
		14472981	1	GUARNIZIONE DI TENUTA	JOINT	DICHTUNG	GASKET	JUNTA
		15970521	1	VITE	VIS	SCHRAUBE	SCREW	TORNILLO
		40000420	1	GUARNIZIONE DI TENUTA	JOINT	DICHTUNG	GASKET	JUNTA

https://tractormanualz.com/

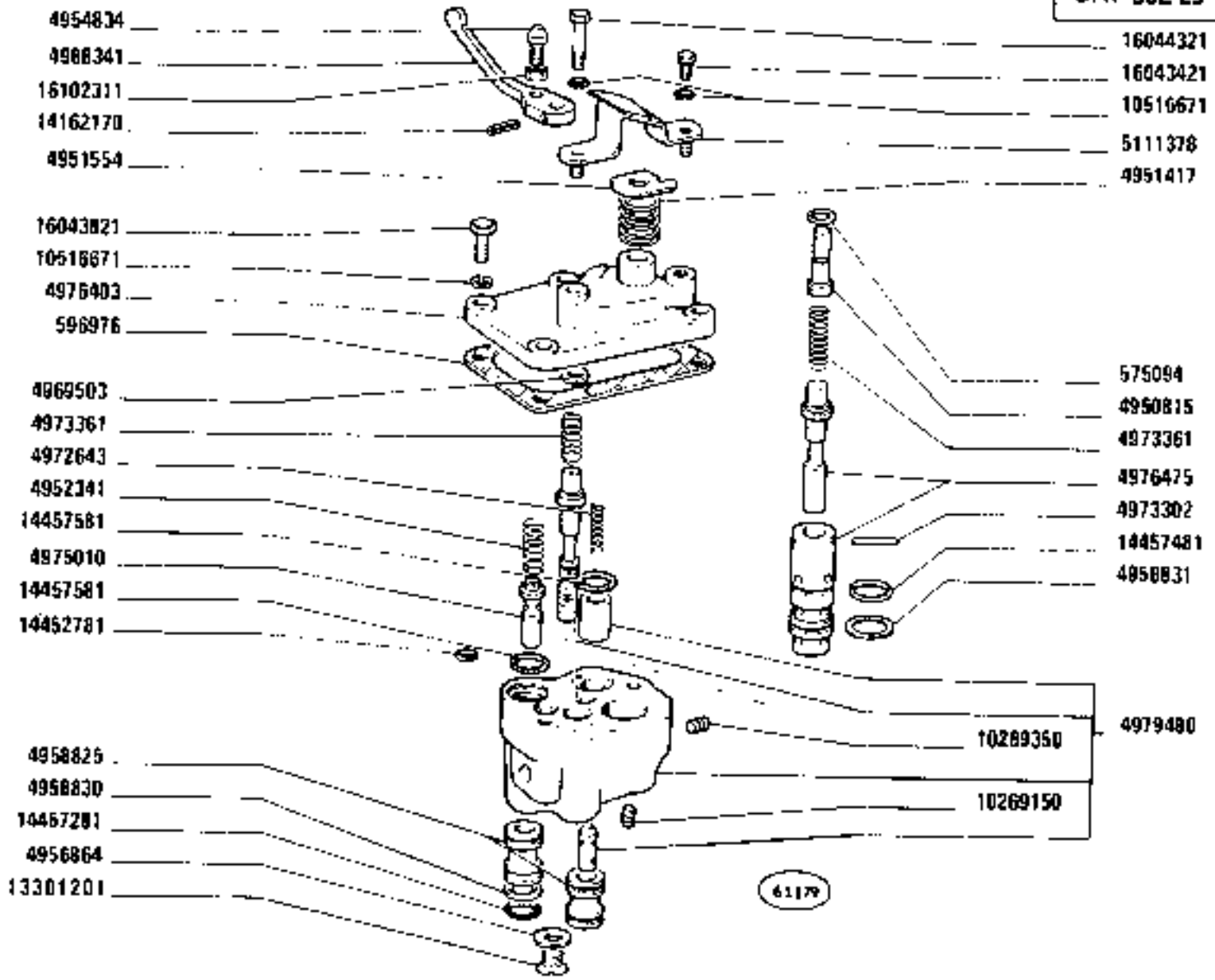

1880-1880 DT
01 02

DISTRIBUTORE 5116023

Distributeur
Steuergerät

Distributor Valve
Válvula distribuidora

https://tractormanualz.com/

MODIF	ANT.MODIF	N.ORDIN.	Q.	DENOMINAZIONE	DESIGNATION	BENENNUNG	DESCRIPTION	DENOMINACIONES
		575094	1	GUARNIZIONE	GARNITURE	UNTERLAGE	LINING	FORRO
		596976	1	GUARNIZIONE DI TENUTA	JOINT	DICHTUNG	GASKET	JUNTA
		4950815	1	PERNO	AXE	BOLZEN	PIN	EJE
		4951417	1	MOLLA	RESSORT	FEDER	SPRING	RESORTE
		4951554	1	PIASTRINA	PLAQUETTE	PLAETTCHEN	PLATE	PLACA
		4952341	1	MOLLA	RESSORT	FEDER	SPRING	RESORTE
		4954834	1	GRANO	ERGOT	PASSTIFT	DOWEL	PITON
		4956864	1	ANELLO DI RITEGNO	ARRETOIR	HALTERING	RETAINER	RETENEDOR
		4958825	2	RACCORDO	RACCORD	STUTZEN	CONNECTION	RACOR
		4958830	4	DISCO	DISQUE	SCHEIBE	PLATE	DISCO
		4958831	2	ANELLO DI RITEGNO	ARRETOIR	HALTERING	RETAINER	RETENEDOR
		4969503	1	ROSETTA	RONDELLE	SCHEIBE	WASHER	ARANDELA
		4972643	1	MOLLA	RESSORT	FEDER	SPRING	RESORTE
		4973302	1	RULLO	GALET	ROLLE	ROLLER	TUERCA
		4973361	2	MOLLA	RESSORT	FEDER	SPRING	RESORTE
		4975010	1	FLOTTANTE	FLOTTEUR	VENTILTRAEGER	CARRIER	VALVULA FLOTANTE
		4976403	1	COPERCHIO	COUVERCLE	DECKEL	COVER	TAPA
		4976475	1	FLOTTANTE COMPL.	FLOTTEUR	VENTILTRAEGER	CARRIER	VALVULA FLOTANTE
		4979480	1	CORPO COMPL.	CORPS	GEHAUSE	BODY	CUERPO
		4988341	1	LEVA	LEVIER	HEBEL	LEVER	PALANCA
		5111378	1	STAFFETTA FISSAGGIO	COLLIER	HALTER	RETAINER	ABRAZADERA
		10269150	3	TAPPO	BOUCHON	STOPFEN	PLUG	TAPON
		10269350	1	TAPPO	BOUCHON	STOPFEN	PLUG	TAPON
		10516671	7	ROSETTA	RONDELLE	SCHEIBE	WASHER	ARANDELA
	10353501	13301201	1	VITE	VIS	SCHRAUBE	SCREW	TORNILLO
		14162170	1	SPINA	GOUPILLE	STIFT	PIN	PASADOR
		14452781	1	ANELLO DI GOMMA	BAGUE CAOUTCHOUC	GUMMIRING	RUBBER RING	GUARNICION DE CAUCHO
		14457281	4	GUARNIZIONE DI TENUTA	JOINT	DICHTUNG	GASKET	JUNTA
		14457481	2	ANELLO DI GOMMA	BAGUE CAOUTCHOUC	GUMMIRING	RUBBER RING	GUARNICION DE CAUCHO
		14457581	2	GUARNIZIONE	GARNITURE	UNTERLAGE	LINING	FORRO
		16043421	1	VITE	VIS	SCHRAUBE	SCREW	TORNILLO
		16043821	3	VITE	VIS	SCHRAUBE	SCREW	TORNILLO
		16044321	4	VITE	VIS	SCHRAUBE	SCREW	TORNILLO
		16102311	1	DADO	ECROU	MUTTER	NUT	TUERCA

https://tractormanualz.com/

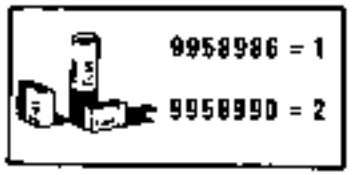

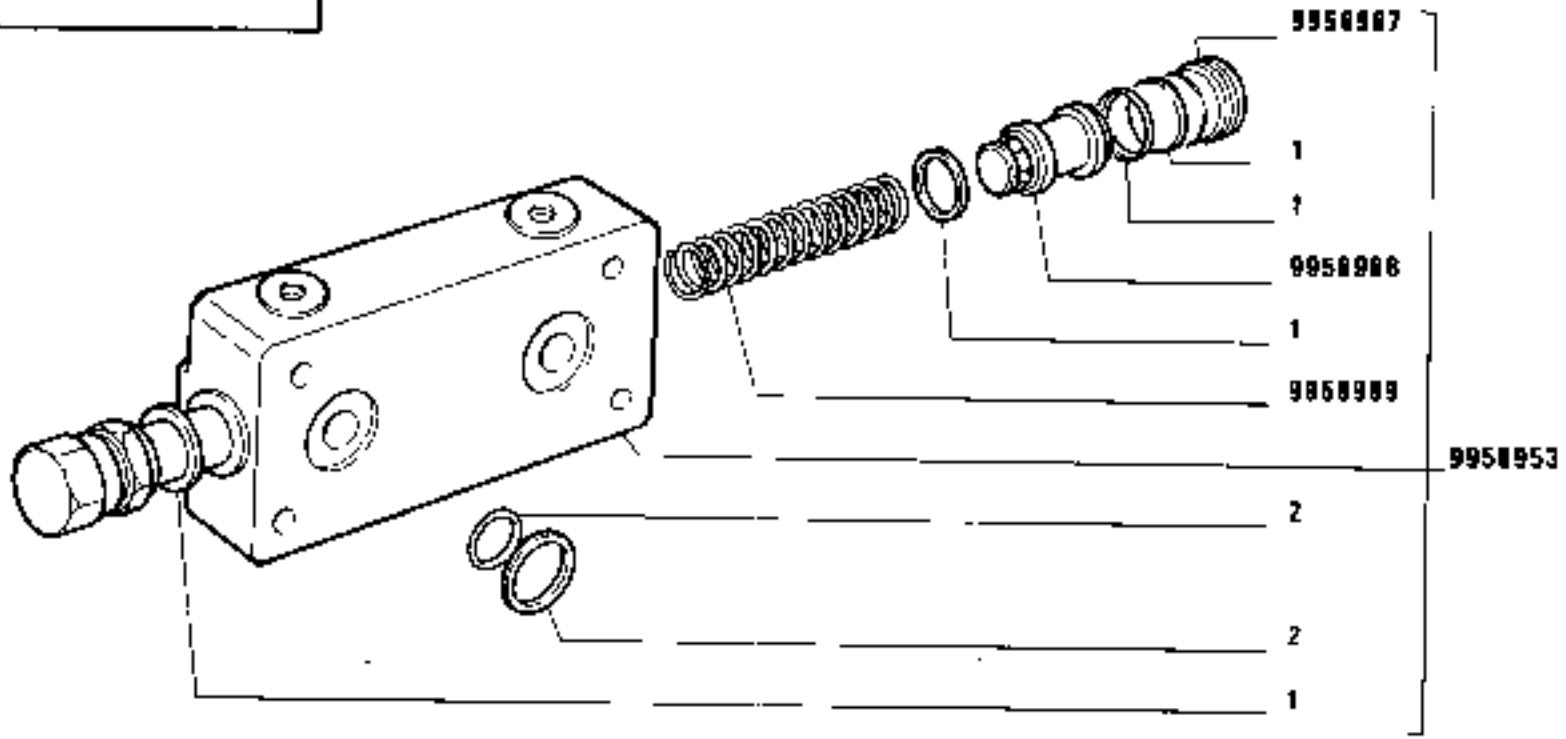

1880-1880 DT
01 02

DISTRIBUTORE

Distributeur
Steuergerät

Distributor Valve
Válvula distribuidora

https://tractormanualz.com/

MODIF	ANT.MODIF	N.ORDIN.	Q.	DENOMINAZIONE	DESIGNATION	BENENNUNG	DESCRIPTION	DENOMINACIONES
		9958953	1	DISTRIBUTORE COMPL.	DISTRIBUTEUR	STEUERGERAET	DISTRIBUTOR VALVE	VALVULA DISTRIBUIDORA
		9958986	1	CORREDO,COMPOSTO DA 1	POCHETTE-CONTENANT ...	AUSRUESTUNG BESTEHEND AUS ...	KIT-CONSISTING OF ...	EQUIPO-COMPUESTO DE ...
		9958987	1	TAPPO	BOUCHON	STOPFEN	PLUG	TAPON
		9958988	1	VALVOLA	SOUPAPE	VENTIL	VALVE	VALVULA
		9958989	1	MOLLA	RESSORT	FEDER	SPRING	RESORTE
		9958990	1	CORREDO,COMPOSTO DA 2	POCHETTE-CONTENANT ...	AUSRUESTUNG BESTEHEND AUS ...	KIT-CONSISTING OF ...	EQUIPO-COMPUESTO DE ...

https://tractormanualz.com/

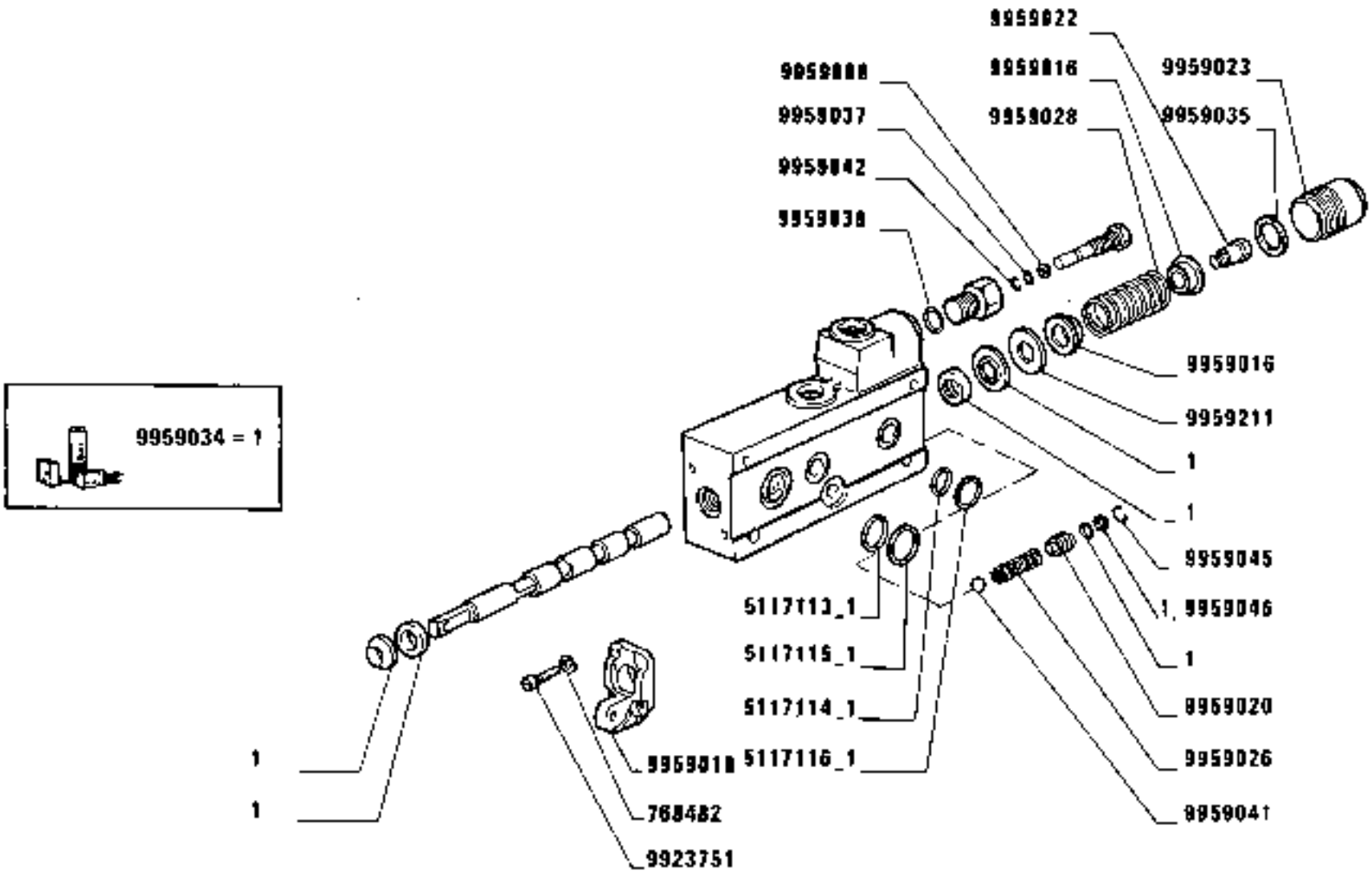

1880-1880 DT
01 02

DISTRIBUTORE 5117112 (Bosch)

Distributeur
Steuergerät

Distributor Valve
Válvula distribuidora

https://tractormanualz.com/

MODIF	ANT.MODIF	N.ORDIN.	Q.	DENOMINAZIONE	DESIGNATION	BENENNUNG	DESCRIPTION	DENOMINACIONES
	9929741	768482	2	ROSETTA	RONDELLE	SCHEIBE	WASHER	ARANDELA
		5117113	1	GUARNIZIONE	GARNITURE	UNTERLAGE	LINING	FORRO
		5117114	3	GUARNIZIONE	GARNITURE	UNTERLAGE	LINING	FORRO
		5117115	1	ANELLO	BAGUE	RING	RING	ANILLO
		5117116	3	ANELLO	BAGUE	RING	RING	ANILLO
		9923751	2	VITE	VIS	SCHRAUBE	SCREW	TORNILLO
		9959008	1	SPESSORE DI REGISTRO	CALE D'EPAISSEUR	DISTANZSCHEIBE	SHIM	SUPLEMENTO
		9959016	2	TAPPO	BOUCHON	STOPFEN	PLUG	TAPON
		9959018	1	SUPPORTO	SUPPORT	LAGER	SUPPORT	SOPORTE
		9959020	1	TAPPO	BOUCHON	STOPFEN	PLUG	TAPON
		9959022	1	VITE	VIS	SCHRAUBE	SCREW	TORNILLO
		9959023	1	PROTEZIONE	PROTECTION	ABDECKUNG	SHIELD	DEFENSA
		9959026	1	MOLLA	RESSORT	FEDER	SPRING	RESORTE
		9959028	1	MOLLA	RESSORT	FEDER	SPRING	RESORTE
		9959034	1	CORREDO,COMPOSTO DA 1	POCHETTE-CONTE-NANT ...	AUSRUESTUNG BE-STEHEND AUS ...	KIT-CONSISTING OF ...	EQUIPO-COMPUESTO DE ...
		9959035	1	ROSETTA	RONDELLE	SCHEIBE	WASHER	ARANDELA
		9959037	1	GUARNIZIONE	GARNITURE	UNTERLAGE	LINING	FORRO
		9959038	1	GUARNIZIONE	GARNITURE	UNTERLAGE	LINING	FORRO
		9959041	1	SFERA	BILLE	KUGEL	BALL	BOLA
		9959042	1	ANELLO	BAGUE	RING	RING	ANILLO
		9959045	1	ROSETTA DI SICUREZZA	RONDELLE FREIN	SICHERUNGSRING	LOCKWASHER	ARANDELA DE FRENO
		9959046	1	ANELLO	BAGUE	RING	RING	ANILLO
	9959006	9959211	1	ROSETTA	RONDELLE	SCHEIBE	WASHER	ARANDELA

https://tractormanualz.com/

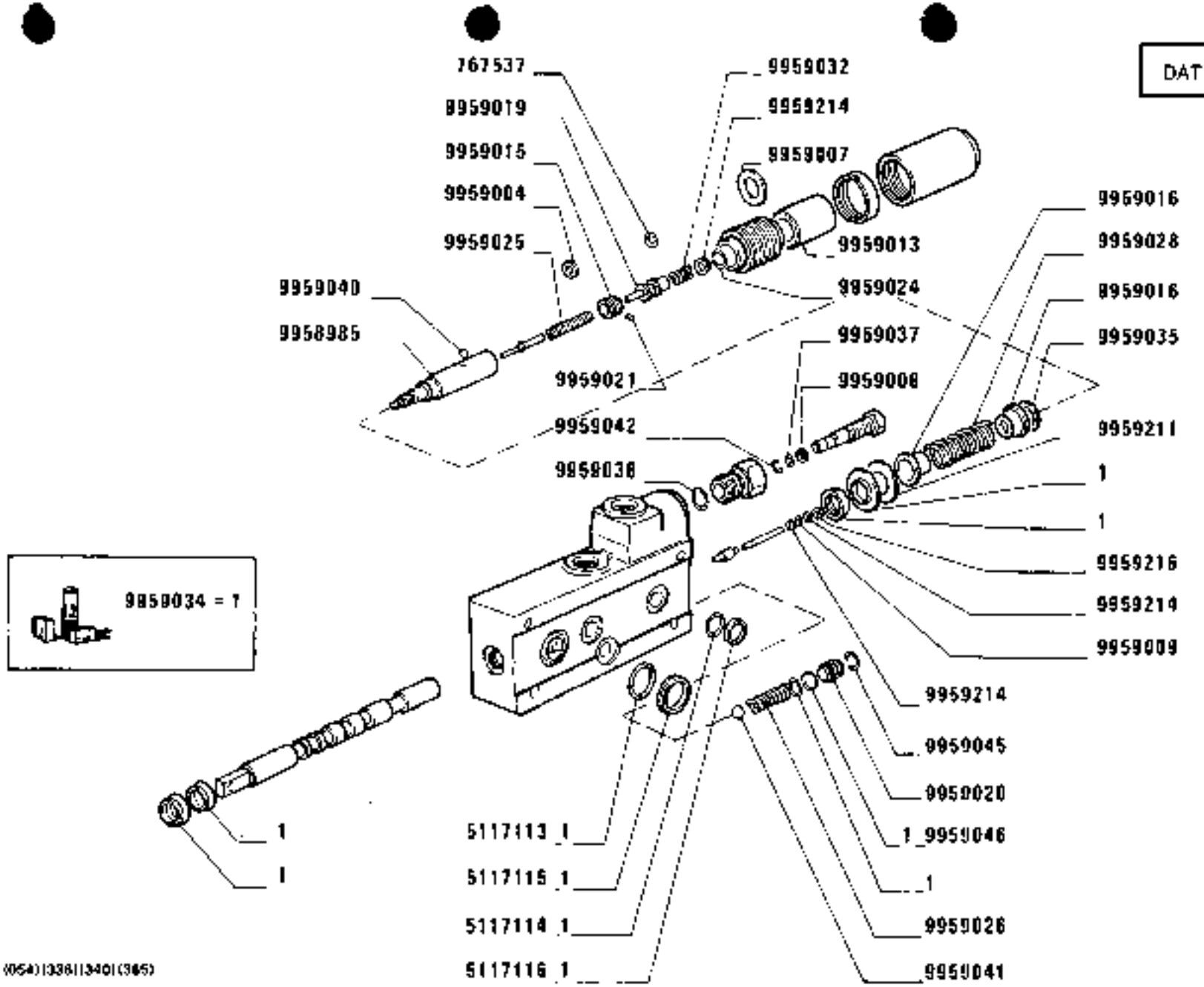

(054)(336)(340)(365)

https://tractormanualz.com/

MODIF	ANT.MODIF	N.ORDIN.	Q.	DENOMINAZIONE	DESIGNATION	BENENNUNG	DESCRIPTION	DENOMINACIONES
		767537	1	ROSETTA	RONDELLE	SCHEIBE	WASHER	ARANDELA
		5117113	1	GUARNIZIONE	GARNITURE	UNTERLAGE	LINING	FORRO
		5117114	3	GUARNIZIONE	GARNITURE	UNTERLAGE	LINING	FORRO
		5117115	1	ANELLO	BAGUE	RING	RING	ANILLO
		5117116	3	ANELLO	BAGUE	RING	RING	ANILLO
		9958985	1	VALVOLA	SOUPAPE	VENTIL	VALVE	VALVULA
		9959004	1	ROSETTA	RONDELLE	SCHEIBE	WASHER	ARANDELA
		9959007	1	ROSETTA	RONDELLE	SCHEIBE	WASHER	ARANDELA
		9959008	1	SPESSORE DI REGISTRO	CALE D'EPAISSEUR	DISTANZSCHEIBE	SHIM	SUPLEMENTO
		9959009	1	GUARNIZIONE	GARNITURE	UNTERLAGE	LINING	FORRO
		9959013	1	DISTANZIALE	ENTRETOISE	ABSTANDSTUECK	SPACER	SEPARADOR
		9959015	1	GHIERA FILETTATA	ECROU	GEWINDERING	THREADED RING	TUERCA
		9959016	2	TAPPO	BOUCHON	STOPFEN	PLUG	TAPON
		9959019	1	AERATORE	AERATEUR	LUEFTER	VENT	ASPIRADOR
		9959020	1	TAPPO	BOUCHON	STOPFEN	PLUG	TAPON
		9959021	1	GHIERA	VIROLE	GEWINDERING	PLUG	VIROLA
		9959024	1	ANELLO	BAGUE	RING	RING	ANILLO
		9959025	1	MOLLA	RESSORT	FEDER	SPRING	RESORTE
		9959026	1	MOLLA	RESSORT	FEDER	SPRING	RESORTE
		9959028	1	MOLLA	RESSORT	FEDER	SPRING	RESORTE
		9959032	1	MOLLA	RESSORT	FEDER	SPRING	RESORTE
		9959034	1	CORREDO,COMPOSTO DA 1	POCHETTE-CONTE-NANT ...	AUSRUESTUNG BE-STEHEND AUS ...	KIT-CONSISTING OF ...	EQUIPO-COMPUESTO DE ...
		9959035	1	ROSETTA	RONDELLE	SCHEIBE	WASHER	ARANDELA
		9959037	1	GUARNIZIONE	GARNITURE	UNTERLAGE	LINING	FORRO
		9959038	1	GUARNIZIONE	GARNITURE	UNTERLAGE	LINING	FORRO
		9959040	3	SFERA	BILLE	KUGEL	BALL	BOLA
		9959041	1	SFERA	BILLE	KUGEL	BALL	BOLA
		9959042	1	ANELLO	BAGUE	RING	RING	ANILLO
		9959045	1	ROSETTA DI SICUREZZA	RONDELLE FREIN	SICHERUNGSRING	LOCKWASHER	ARANDELA DE FRENO
		9959046	1	ANELLO	BAGUE	RING	RING	ANILLO
	9959086	9959211	1	ROSETTA	RONDELLE	SCHEIBE	WASHER	ARANDELA
		9959214	3	ROSETTA	RONDELLE	SCHEIBE	WASHER	ARANDELA
		9959216	1	ROSETTA	RONDELLE	SCHEIBE	WASHER	ARANDELA

https://tractormanualz.com/

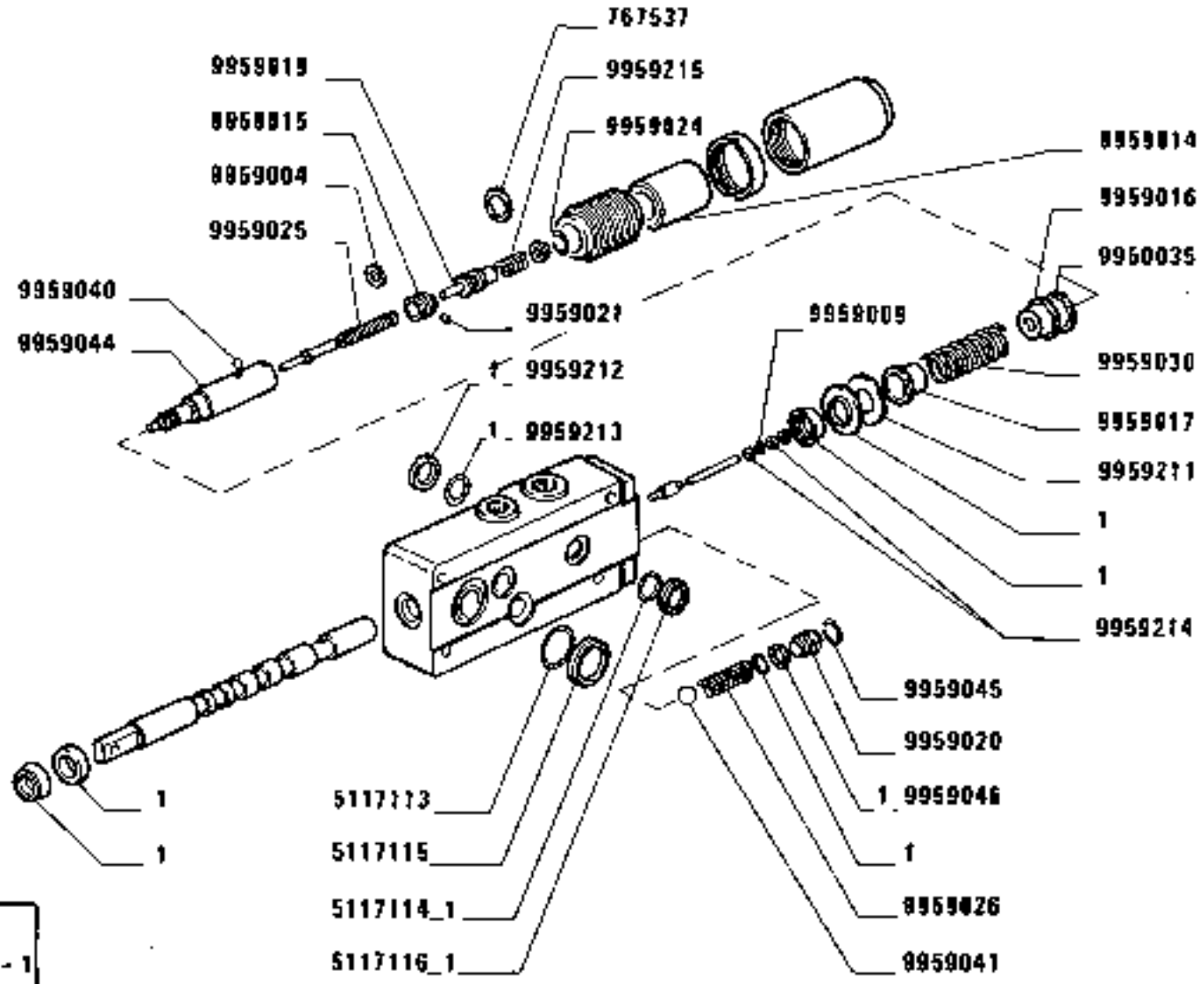

9959033 - 1

(054)(339)(364)(365)

https://tractormanualz.com/

MODIF	ANT.MODIF	N.ORDIN.	Q.	DENOMINAZIONE	DESIGNATION	BENENNUNG	DESCRIPTION	DENOMINACIONES
		767537	1	ROSETTA	RONDELLE	SCHEIBE	WASHER	ARANDELA
		5117113	1	GUARNIZIONE	GARNITURE	UNTERLAGE	LINING	FORRO
		5117114	3	GUARNIZIONE	GARNITURE	UNTERLAGE	LINING	FORRO
		5117115	1	ANELLO	BAGUE	RING	RING	ANILLO
		5117116	3	ANELLO	BAGUE	RING	RING	ANILLO
		9959004	1	ROSETTA	RONDELLE	SCHEIBE	WASHER	ARANDELA
		9959009	1	GUARNIZIONE	GARNITURE	UNTERLAGE	LINING	FORRO
		9959014	1	DISTANZIALE	ENTRETOISE	ABSTANDSTUECK	SPACER	SEPARADOR
		9959015	1	GHIERA FILETTATA	ECROU	GEWINDERING	THREADED RING	TUERCA
		9959016	1	TAPPO	BOUCHON	STOPFEN	PLUG	TAPON
		9959017	1	TAPPO	BOUCHON	STOPFEN	PLUG	TAPON
		9959019	1	ALBERO	ARBRE	WELLE	SHAFT	ARBOL
		9959020	1	TAPPO	BOUCHON	STOPFEN	PLUG	TAPON
		9959021	1	GHIERA	VIROLE	GEWINDERING	PLUG	VIROLA
		9959024	1	ANELLO DI SICUREZZA	ARRETOIR	SICHERUNGSRING	LOCKRING	ANILLO DE FRENO
		9959025	1	MOLLA	RESSORT	FEDER	SPRING	RESORTE
		9959026	1	MOLLA	RESSORT	FEDER	SPRING	RESORTE
		9959030	1	MOLLA	RESSORT	FEDER	SPRING	RESORTE
		9959033	1	CORREDO,COMPOSTO DA 1	POCHETTE-CONTE-NANT ...	AUSRUESTUNG BE-STEHEND AUS ...	KIT-CONSISTING OF ...	EQUIPO-COMPUESTO DE ...
		9959035	1	ROSETTA	RONDELLE	SCHEIBE	WASHER	ARANDELA
		9959040	3	SFERA	BILLE	KUGEL	BALL	BOLA
		9959041	1	SFERA	BILLE	KUGEL	BALL	BOLA
		9959044	1	VALVOLA	SOUPAPE	VENTIL	VALVE	VALVULA
		9959045	1	ROSETTA DI STCUREZZA	RONDELLE FREIN	SICHERUNGSRING	LOCKWASHER	ARANDELA DE FRENO
		9959046	1	ANELLO DI SICUREZZA	ARRETOIR	SICHERUNGSRING	LOCKRING	ANILLO DE FRENO
	9959006	9959211	1	ROSETTA	RONDELLE	SCHEIBE	WASHER	ARANDELA
		9959212	1	ANELLO	BAGUE	RING	RING	ANILLO
		9959213	1	GUARNIZIONE	GARNITURE	UNTERLAGE	LINING	FORRO
		9959214	2	ROSETTA	RONDELLE	SCHEIBE	WASHER	ARANDELA
	9959027	9959215	1	MOLLA	RESSORT	FEDER	SPRING	RESORTE

https://tractormanualz.com/

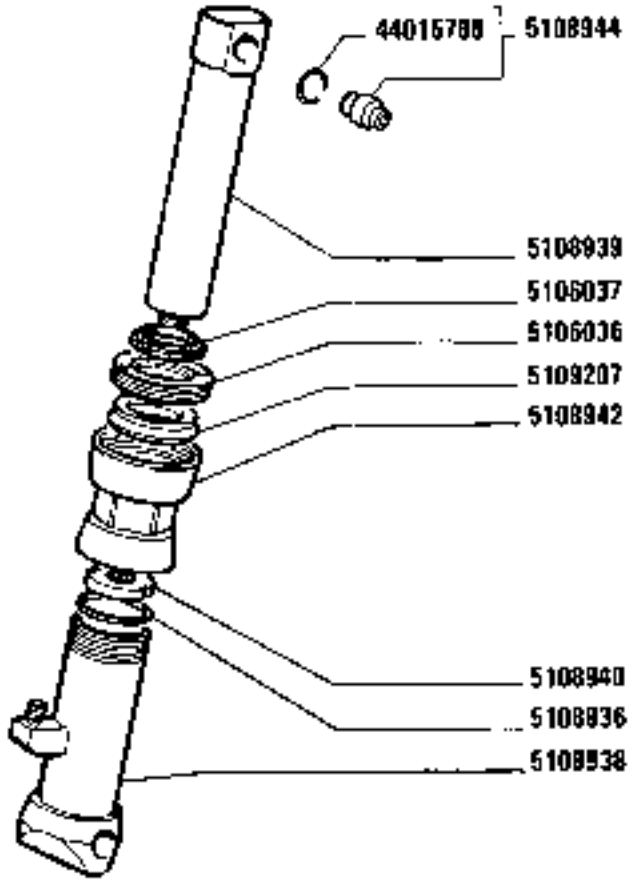

https://tractormanualz.com/

MODIF	ANT.MODIF	N.ORDIN.	Q.	DENOMINAZIONE	DESIGNATION	BENENNUNG	DESCRIPTION	DENOMINACIONES
		5106036	1	GHIERA	VIROLE	GEWINDERING	PLUG	VIROLA
		5106037	1	GUARNIZIONE DI TENUTA	JOINT	DICHTUNG	GASKET	JUNTA
		5108936	1	GUARNIZIONE DI TENUTA	JOINT	DICHTUNG	GASKET	JUNTA
		5108938	1	CILINDRO OPERATORE COMPL.	CYLINDRE DE COMMANDE	ZYLINDER	OPERATING CYLINDER	CILINDRO DE MANDO
		5108939	1	STANTUFFO	PISTON	KOLBEN	PISTON	EMBOLO
		5108940	1	ESTREMITA	EXTREMITE	ENDE	END	EXTREMO
		5108942	1	TESTA	JOINT A ROTULE	STANGENKOPF	HEAD	ARTICULACION
		5108944	1	BOCCOLA COMPL.	DOUILLE	BUECHSE	BUSH	CASQUILLO
		5109207	1	GUARNIZIONE DI TENUTA	JOINT	DICHTUNG	GASKET	JUNTA
		44015788	1	ROSETTA	RONDELLE	SCHEIBE	WASHER	ARANDELA

https://tractormanualz.com/

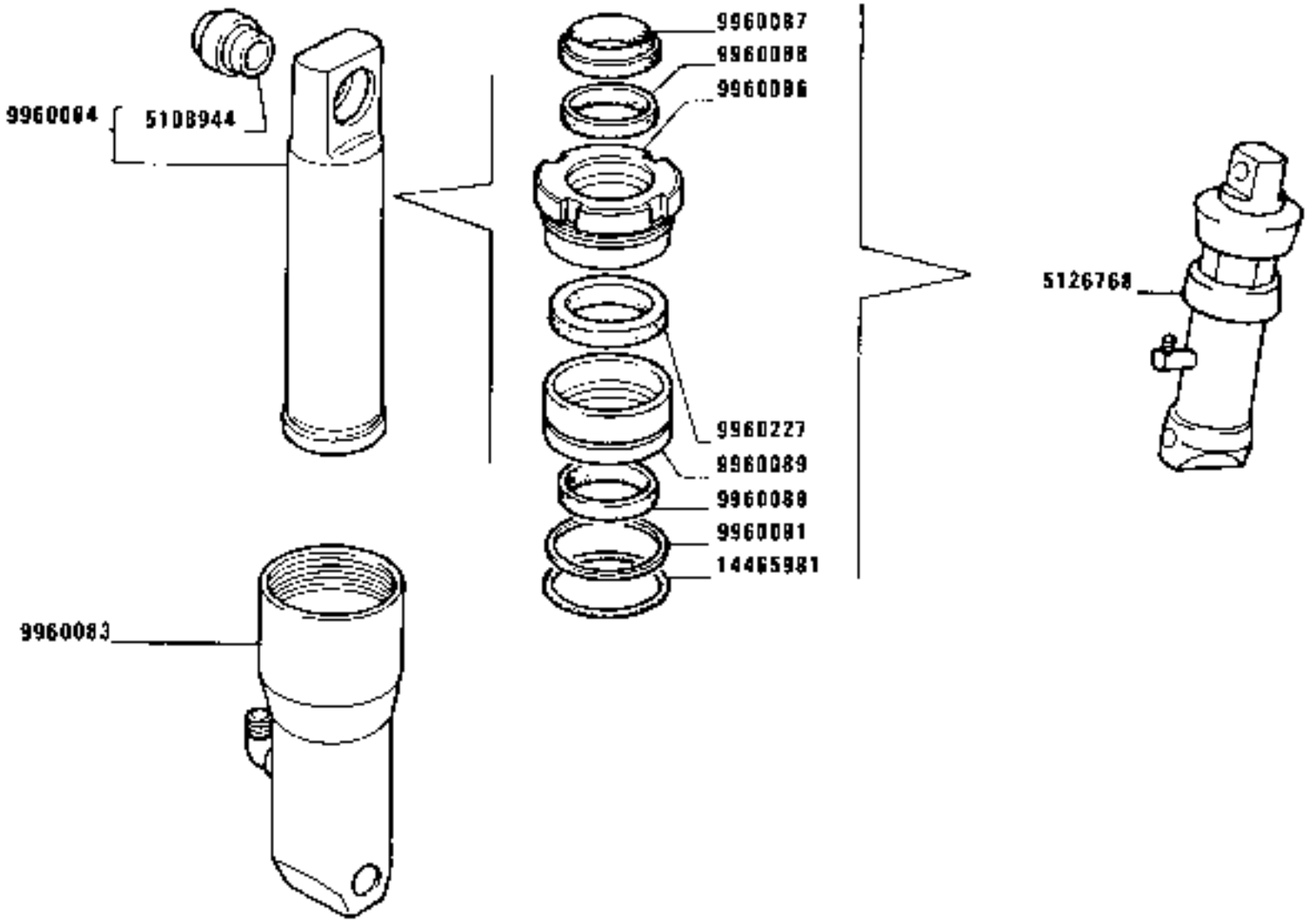

https://tractormanualz.com/

MODIF	ANT.MODIF	N.ORDIN.	Q.	DENOMINAZIONE	DESIGNATION	BENENNUNG	DESCRIPTION	DENOMINACIONES
		5108944	1	BOCCOLA	DOUILLE	BUECHSE	BUSH	CASQUILLO
		5126768	1	MARTINELLO COMPL.(ERBER)	CRIC	WAGENHEBER	JACK	GATO
		9960083	1	CORPO DEL CILINDRO	CORPS DE CYLINDRE	ZYLINDER	BARREL	CUERPO DE CILINDRO
		9960084	1	STANTUFFO	PISTON	KOLBEN	PISTON	EMBOLO
		9960086	1	TESTATA	CULASSE	KOPFSTUECK	END PLATE	TAPA
		9960087	1	GUARNIZIONE DI TENUTA	JOINT	DICHTUNG	GASKET	JUNTA
		9960088	2	ANELLO	BAGUE	RING	RING	ANILLO
		9960089	1	BUSSOLA	DOUILLE	GEWINDEBUECHSE	BUSHING	CASQUILLO
		9960091	1	ANELLO	BAGUE	RING	RING	ANILLO
		9960227	1	GUARNIZIONE DI TENUTA	JOINT	DICHTUNG	GASKET	JUNTA
		14465981	1	GUARNIZIONE DI TENUTA	JOINT	DICHTUNG	GASKET	JUNTA

https://tractormanualz.com/

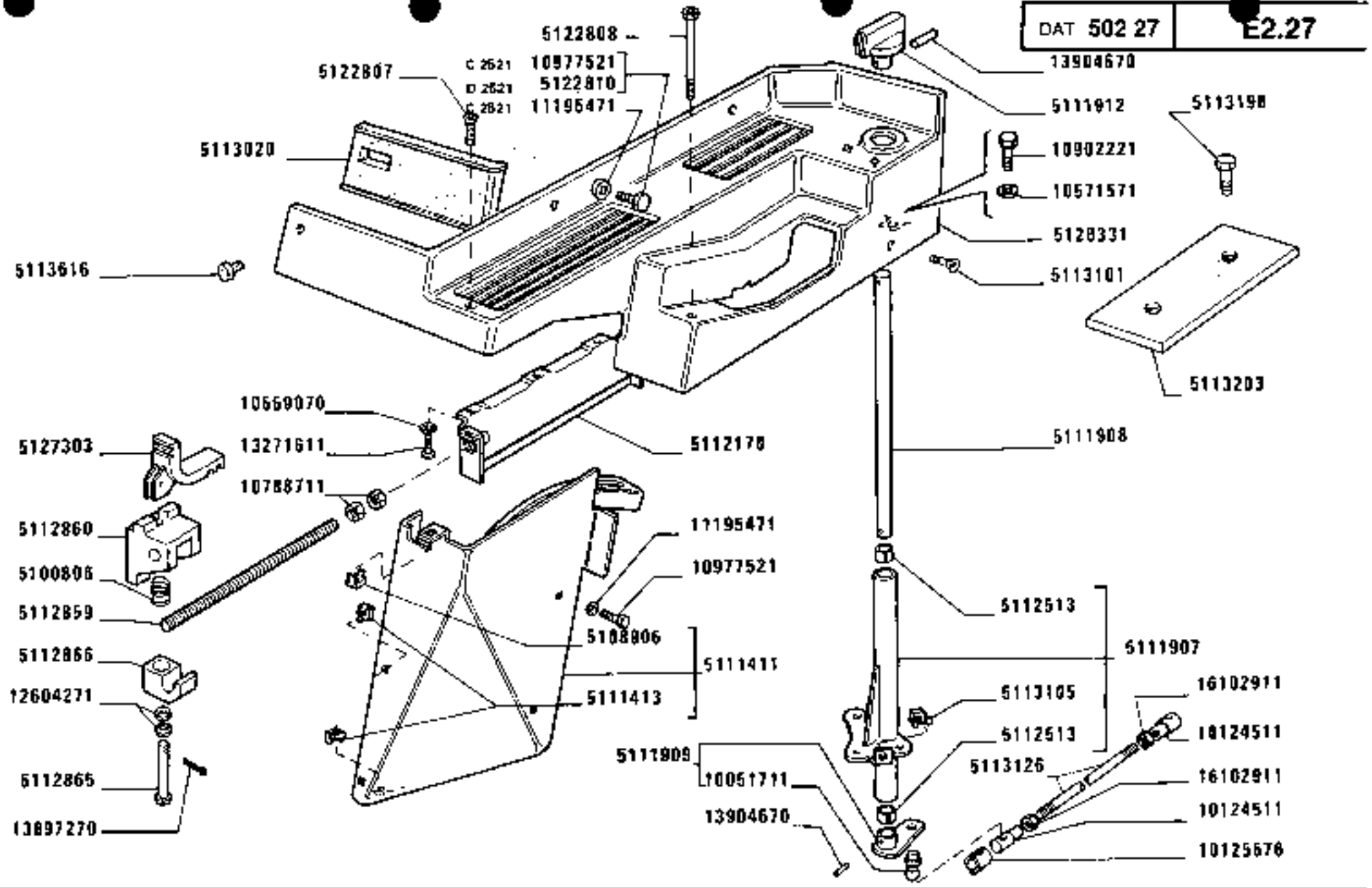

1880-1880 DT
01 02

COMANDI ESTERNI SOLLEVATORE

Commandes extérieures de relevage
Äussere Betätigung des Krafthebers
Lifter Outer Controls
Mandos exteriores del elevador

E2.27

1

https://tractormanualz.com/

MODIF	ANT.MODIF	N.ORDIN.	Q.	DENOMINAZIONE	DESIGNATION	BENENNUNG	DESCRIPTION	DENOMINACIONES
	566550	5100806	1	MOLLA	RESSORT	FEDER	SPRING	RESORTE
		5105467	2	BOCCOLA	DOUILLE	BUECHSE	BUSH	CASQUILLO
		5108906	1	DADO	ECROU	MUTTER	NUT	TUERCA
		5110509	1	SUPPORTO COMPL.	SUPPORT	LAGER	SUPPORT	SOPORTE
		5110515	1	ALBERO COMPL.	ARBRE	WELLE	SHAFT	ARBOL
		5110524	1	LEVA	LEVIER	HEBEL	LEVER	PALANCA
		5110525	3	DISCO	DISQUE	SCHEIBE	PLATE	DISCO
		5110526	1	DISCO	DISQUE	SCHEIBE	PLATE	DISCO
		5110527	1	DISCO	DISQUE	SCHEIBE	PLATE	DISCO
		5110529	5	MOLLA	RESSORT	FEDER	SPRING	RESORTE
		5111411	1	COPERTURA	ENJOLIVEUR	ABDECKUNG	COVER	EMBELLECEDOR
		5111413	2	DADO	ECROU	MUTTER	NUT	TUERCA
		5111907	1	ASTA COMPL.	TIGE	STANGE	ROD	VARILLA
		5111908	1	PERNO	AXE	BOLZEN	PIN	EJE
		5111909	1	LEVA COMPL.	LEVIER	HEBEL	LEVER	PALANCA
		5111912	1	POMELLO	BOUTON	KNEBELGRIFF	KNOB	BOTON
		5111931	1	POMELLO	BOUTON	KNEBELGRIFF	KNOB	BOTON
		5112170	1	GUIDA DI SCORRIMENTO	COULISSE	LAUFSCHIENE	SLIDE GUIDE	GUIA DESLIZANTE
		5112207	1	LEVA COMPL.	LEVIER	HEBEL	LEVER	PALANCA
		5112210	1	PERNO	AXE	BOLZEN	PIN	EJE
		5112211	1	LEVA	LEVIER	HEBEL	LEVER	PALANCA
		5112213	1	LEVA	LEVIER	HEBEL	LEVER	PALANCA
		5112216	1	LEVA	LEVIER	HEBEL	LEVER	PALANCA
		5112238	1	ASTA DEL POSIZIONATORE	TIGE DE POSITION-NEUR	STANGE DER RUECK-STELLVORRICHTUNG	POSITIONING ROD	VARILLA DE POSI-CIONADOR
		5112513	2	BOCCOLA	DOUILLE	BUECHSE	BUSH	CASQUILLO
		5112558	2	ROSETTA	RONDELLE	SCHEIBE	WASHER	ARANDELA
		5112559	1	VITE	VIS	SCHRAUBE	SCREW	TORNILLO
		5112561	1	ALBERO	ARBRE	WELLE	SHAFT	ARBOL
		5112563	1	LEVA	LEVIER	HEBEL	LEVER	PALANCA
		5112565	1	RIPARO	PROTECTION	ABDECKUNG	PROTECTION	DEFENSA
		5112573	1	FLANGIA	BRIDE	FLANSCH	FLANGE	BRIDA
		5112574	1	VITE	VIS	SCHRAUBE	SCREW	TORNILLO
		5112859	1	ASTA DEL POSIZIONATORE	TIGE DE POSITION-NEUR	STANGE DER RUECK-STELLVORRICHTUNG	POSITIONING ROD	VARILLA DE POSI-CIONADOR
		5112860	1	CHIAVE DI FERMO	CLAVETTE	HALTER	KEY	CHAVETA
		5112865	1	PERNO	AXE	BOLZEN	PIN	EJE
		5112866	1	TASSELLO	TAMPON	BEILAGE	PAD	TACO

https://tractormanualz.com/

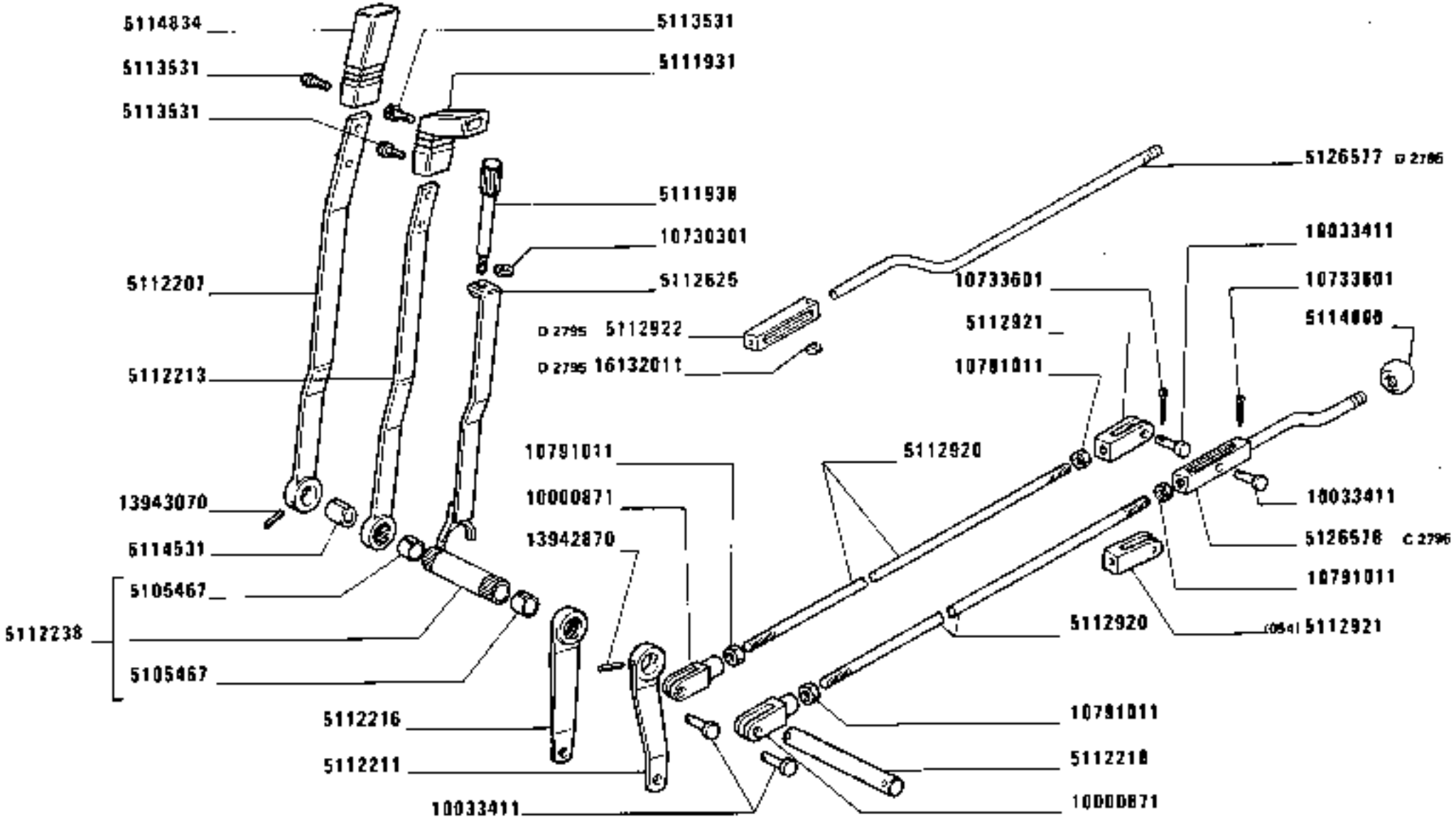

1880-1880 DT
01 02

COMANDI ESTERNI SOLLEVATORE

Commandes extérieures de relevage
Äussere Betätigung des Krafthebers
Lifter Outer Controls
Mandos exteriores del elevador

https://tractormanualz.com/

MODIF	ANT.MODIF	N.ORDIN.	Q.	DENOMINAZIONE	DESIGNATION	BENENNUNG	DESCRIPTION	DENOMINACIONES
		5112920	2	TIRANTE	TIRANT	STANGE	ROD	VARILLA
		5112921	1	FORCELLA	FOURCHE	GABEL	FORK	HORQUILLA
		5112921	1	FORCELLA (054)	FOURCHE	GABEL	FORK	HORQUILLA
D2795		5112922	1	FORCELLINO	FOURCHE	GABEL	FORK	HORQUILLA
		5113020	1	GUARNIZIONE	GARNITURE	UNTERLAGE	LINING	FORRO
		5113105	1	DADO	ECROU	MUTTER	NUT	TUERCA
		5113126	1	TIRANTE	TIRANT	STANGE	ROD	VARILLA
		5113198	2	VITE	VIS	SCHRAUBE	SCREW	TORNILLO
		5113203	1	PIASTRA	PLAQUE	PLATTE	PLATE	PLACA
	5113104	5113531	2	VITE	VIS	SCHRAUBE	SCREW	TORNILLO
		5113616	4	TAPPO	BOUCHON	STOPFEN	PLUG	TAPON
	5115491	5114531	2	BOCCOLA	DOUILLE	BUECHSE	BUSH	CASQUILLO
		5114800	1	POMELLO	BOUTON	KNEBELGRIFF	KNOB	BOTON
	5111930	5114834	1	POMELLO	BOUTON	KNEBELGRIFF	KNOB	BOTON
	5111401	5120331	1	COPERTURA	ENJOLIVEUR	ABDECKUNG	COVER	EMBELLECEDOR
	5113101	5122807	5	VITE	VIS	SCHRAUBE	SCREW	TORNILLO
	5113102	5122808	1	VITE	VIS	SCHRAUBE	SCREW	TORNILLO
	15672401	5122810	1	VITE	VIS	SCHRAUBE	SCREW	TORNILLO
D2795		5126577	1	LEVA	LEVIER	HEBEL	LEVER	PALANCA
C2795	5114840	5126578	1	FORCELLA	FOURCHE	GABEL	FORK	HORQUILLA
	5112861	5127303	1	ECCENTRICO	EXCENTRIQUE	EXZENTER	CAM	EXCENTRICA
		10000871	2	FORCELLA	FOURCHE	GABEL	FORK	HORQUILLA
		10033411	4	PERNO	AXE	BOLZEN	PIN	EJE
		10051711	1	PERNO	AXE	BOLZEN	PIN	EJE
		10124511	2	TESTA	JOINT A ROTULE	STANGENKOPF	HEAD	ARTICULACION
		10125576	1	DISTANZIALE	ENTRETOISE	ABSTANDSTUECK	SPACER	SEPARADOR
		10516671	3	ROSETTA	RONDELLE	SCHEIBE	WASHER	ARANDELA
		10569070	5	ROSETTA	RONDELLE	SCHEIBE	WASHER	ARANDELA
		10571571	3	ROSETTA	RONDELLE	SCHEIBE	WASHER	ARANDELA
		10726911	1	DADO	ECROU	MUTTER	NUT	TUERCA
		10733601	4	COPIGLIA	GOUPILLE FENDUE	SPLINT	SPLIT PIN	PASADOR ABIERTO
		10788711	2	DADO	ECROU	MUTTER	NUT	TUERCA
		10791011	4	DADO	ECROU	MUTTER	NUT	TUERCA
		10902221	3	STAFFA	ETRIER	HALTER	BRACKET	SOPORTE
		10977521	3	VITE	VIS	SCHRAUBE	SCREW	TORNILLO
C2521		10977521	1	VITE	VIS	SCHRAUBE	SCREW	TORNILLO
		11195471	3	ROSETTA	RONDELLE	SCHEIBE	WASHER	ARANDELA
D2521		11195471	1	ROSETTA	RONDELLE	SCHEIBE	WASHER	ARANDELA

https://tractormanualz.com/

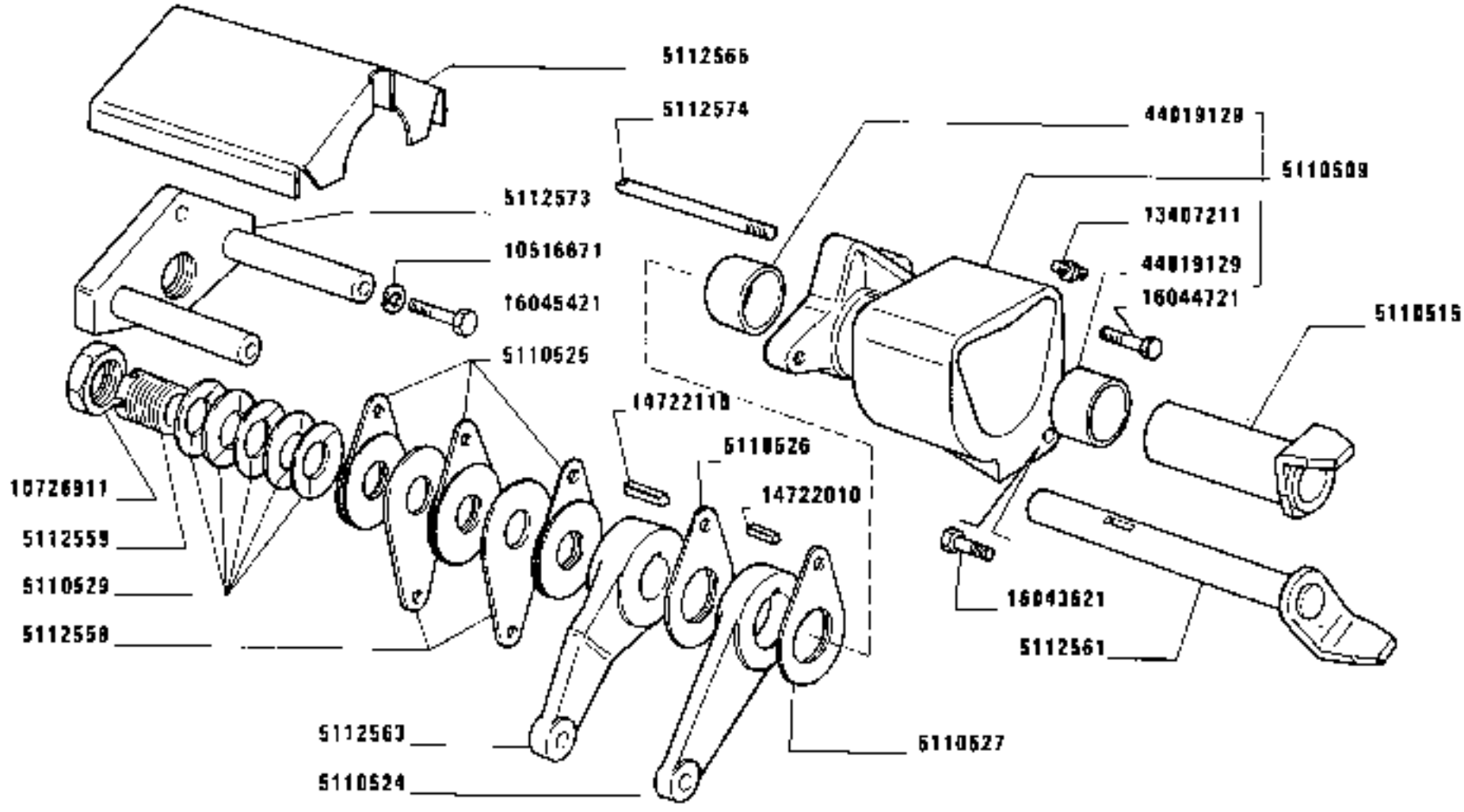

https://tractormanualz.com/

MODIF	ANT.MODIF	N.ORDIN.	Q.	DENOMINAZIONE	DESIGNATION	BENENNUNG	DESCRIPTION	DENOMINACIONES
		12604271	2	ROSETTA DI SICUREZZA	RONDELLE FRETN	SICHERUNGSRING	LOCKWASHER	ARANDELA DE FRENO
		13271611	5	VITE	VIS	SCHRAUBE	SCREW	TORNILLO
		13407211	1	INGRASSATORE	GRAISSEUR	SCHMIERNIPPEL	FITTING	ENGRASADOR
	13895470	13897470	1	COPIGLIA	GOUPILLE FENDUE	SPLINT	SPLIT PIN	PASADOR ABIERTO
		13904670	2	SPINA	GOUPILLE	STIFT	PIN	PASADOR
		13942870	1	SPINA	GOUPILLE	STIFT	PIN	PASADOR
		13943070	1	SPINA	GOUPILLE	STIFT	PIN	PASADOR
		14722010	1	LINGUETTA	LINGUET	SCHEIBENFEDER	KEY	CHAVETA
		14722110	1	LINGUETTA	LINGUET	SCHEIBENFEDER	KEY	CHAVETA
		16043621	1	VITE	VIS	SCHRAUBE	SCREW	TORNILLO
		16044721	2	VITE	VIS	SCHRAUBE	SCREW	TORNILLO
		16045421	2	ROSETTA	RONDELLE	SCHEIBE	WASHER	ARANDELA
		16102911	2	DADO	ECROU	MUTTER	NUT	TUERCA
02795		16132011	1	VITE	VIS	SCHRAUBE	SCREW	TORNILLO
		44019129	2	BOCCOLA	DOUILLE	BUECHSE	BUSH	CASQUILLO

https://tractormanualz.com/

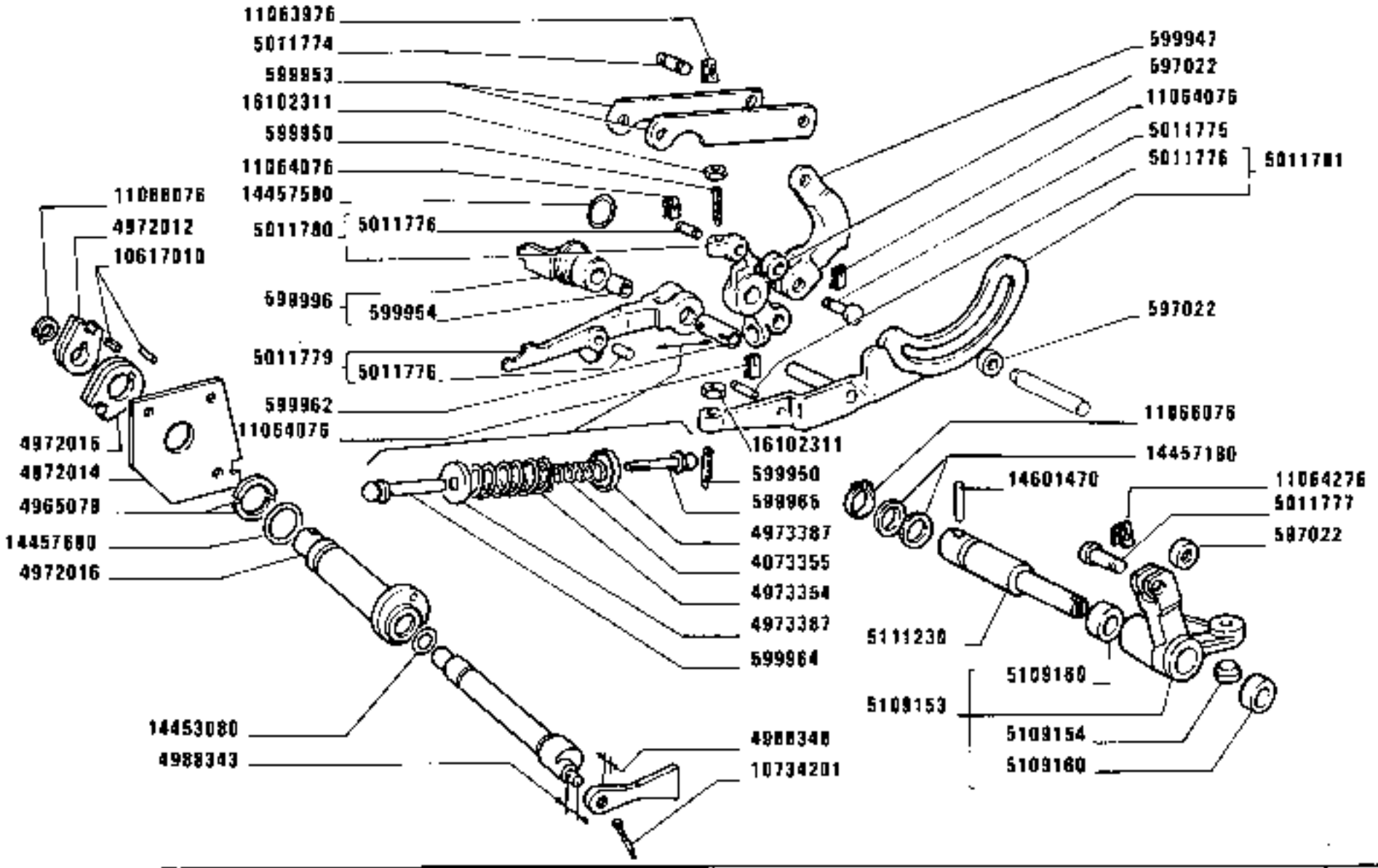

COMANDI INTERNI SOLLEVATORE

Commandes intérieures de relevage
Innere Betätigung des Kraftheb
Lifter Inner Controls
Mandos interiores del elevador

1880-1880 DT
01 02

E2.28

https://tractormanualz.com/

MODIF	ANT.MODIF	N.ORDIN.	Q.	DENOMINAZIONE	DESIGNATION	BENENNUNG	DESCRIPTION	DENOMINACIONES
		597022	3	DISTANZIALE	ENTRETOISE	ABSTANDSTUECK	SPACER	SEPARADOR
		599947	1	LEVA	LEVIER	HEBEL	LEVER	PALANCA
		599950	2	VITE	VIS	SCHRAUBE	SCREW	TORNILLO
		599953	2	BIELLA	BIELLE	LASCHE	LINK	BIELA
		599954	1	BOCCOLA	DOUILLE	BUECHSE	BUSH	CASQUILLO
		599956	1	ASTUCCIO COMPL.	ETUI	HUELSE	CASE	ESTUCHE
		599962	1	BOCCOLA	DOUILLE	BUECHSE	BUSH	CASQUILLO
		599964	1	PUNTALE	TIGE	DRUCKSTANGE	ROD	VASTAGO
		599965	1	PUNTALE	TIGE	DRUCKSTANGE	ROD	VASTAGO
		4965078	2	SEMIANELLO	DEMI-BAGUE	RINGHAELFTE	HALF RING	SEMIANILLO
		4972012	1	LEVA	LEVIER	HEBEL	LEVER	PALANCA
		4972014	1	PIASTRA	PLAQUE	PLATTE	PLATE	PLACA
		4972015	1	LEVA	LEVIER	HEBEL	LEVER	PALANCA
		4972016	1	ALBERO	ARBRE	WELLE	SHAFT	ARBOL
		4973354	1	MOLLA	RESSORT	FEDER	SPRING	RESORTE
		4973355	1	MOLLA	RESSORT	FEDER	SPRING	RESORTE
		4973387	2	SCODELLINO	CUVETTE	TELLERSCHEIBE	CUP	PLATILLO
		4988343	1	ALBERO	ARBRE	WELLE	SHAFT	ARBOL
		4988348	1	DISTANZIALE	ENTRETOISE	ABSTANDSTUECK	SPACER	SEPARADOR
		5011774	2	PERNO	AXE	BOLZEN	PIN	EJE
		5011775	1	PERNO	AXE	BOLZEN	PIN	EJE
		5011776	3	PERNO	AXE	BOLZEN	PIN	EJE
		5011777	1	PERNO	AXE	BOLZEN	PIN	EJE
		5011779	1	LEVA COMPL.	LEVIER	HEBEL	LEVER	PALANCA
		5011780	1	BRACCIO COMPL.	BRAS	ARM	ARM	BRAZO
		5011781	1	LEVA COMPL.	LEVIER	HEBEL	LEVER	PALANCA
		5109153	1	LEVA COMPL.	LEVIER	HEBEL	LEVER	PALANCA
		5109154	1	TAPPO	BOUCHON	STOPFEN	PLUG	TAPON
		5109160	2	BOCCOLA	DOUILLE	BUECHSE	BUSH	CASQUILLO
		5111230	1	PERNO	AXE	BOLZEN	PIN	EJE
		10617010	2	LINGUETTA	LINGUET	SCHEIBENFEDER	KEY	CHAVETA
		10734201	1	COPIGLIA	GOUPILLE FENDUE	SPLINT	SPLIT PIN	PASADOR ABIERTO
	5102081	11063976	4	MOLLA A LINGUETTE	RESSORT	TELLERFEDER	TAB SPRING	MUELLE
	5104051	11064076	6	MOLLA	RESSORT	FEDER	SPRING	RESORTE
	5102085	11064276	1	MOLLA	RESSORT	FEDER	SPRING	RESORTE
	11066075	11066076	1	ANELLO	BAGUE	RING	RING	ANILLO
		14453080	1	GUARNIZIONE	GARNITURE	UNTERLAGE	LINING	FORRO
		14457180	2	ANELLO	BAGUE	RING	RING	ANILLO

https://tractormanualz.com/

MODIF	ANT.MODIF	N.ORDIN.	Q.	DENOMINAZIONE	DESIGNATION	BENENNUNG	DESCRIPTION	DENOMINACIONES
		14457580	1	GUARNIZIONE DI TENUTA	JOINT	DICHTUNG	GASKET	JUNTA
	14457660	14457680	1	GUARNIZIONE DI TENUTA	JOINT	DICHTUNG	GASKET	JUNTA
		14601470	1	SPINA	GOUPILLE	STIFT	PIN	PASADOR
		16102311	2	DADO	ECROU	MUTTER	NUT	TUERCA

https://tractormanualz.com/

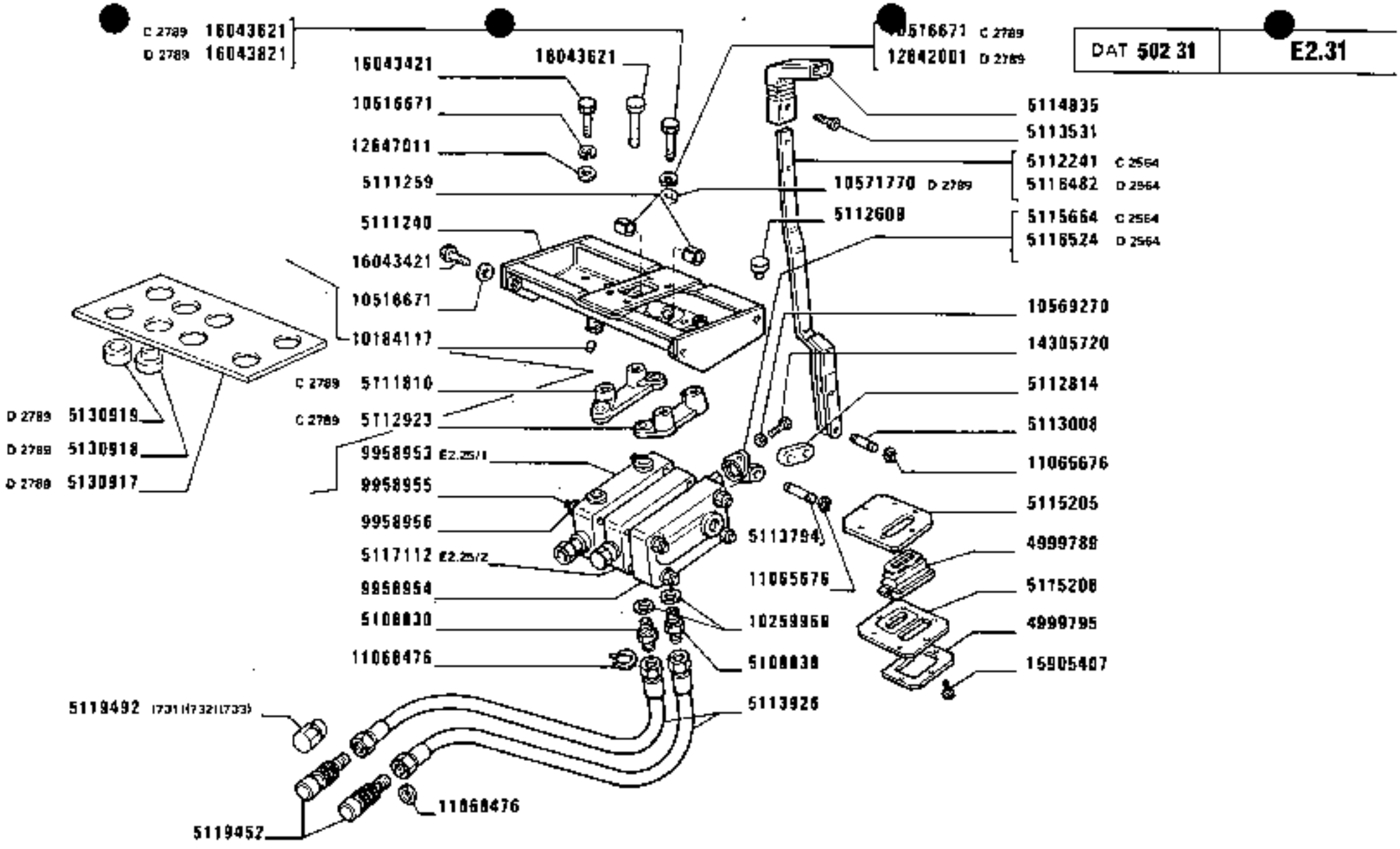

https://tractormanualz.com/

MODIF	ANT.MODIF	N.ORDIN.	Q.	DENOMINAZIONE	DESIGNATION	BENENNUNG	DESCRIPTION	DENOMINACIONES
		4999789	1	CUFFIA	CAPUCHON	MANSCHETTE	BOOT	CAPUCHON
		4999789	1	CUFFIA (346)(348)	CAPUCHON	MANSCHETTE	BOOT	CAPUCHON
		4999795	1	CORNICE	MONTURE	RAHMEN	FRAME	MARCO
		4999796	1	CORNICE (346)(348)	MONTURE	RAHMEN	FRAME	MARCO
		5108830	2	RACCORDO	RACCORD	STUTZEN	CONNECTION	RACOR
		5108830	2	RACCORDO (346)(348)	RACCORD	STUTZEN	CONNECTION	RACOR
	5111258	5111240	1	TRAVERSA	TRAVERSE	TRAVERSE	CROSSRAIL	TRAVESANO
		5111259	2	BOCCOLA	DOUILLE	BUECHSE	BUSH	CASQUILLO
C2789		5111810	1	PIASTRA	PLAQUE	PLATTE	PLATE	PLACA
C2564		5112241	1	LEVA	LEVIER	HEBEL	LEVER	PALANCA
		5112608	4	TAPPO	BOUCHON	STOPFEN	PLUG	TAPON
		5112814	1	BISCOTTINO	JUMELLE	LASCHE	SHACKLE	BIELA
		5112814	1	BISCOTTINO (346)(348)	JUMELLE	LASCHE	SHACKLE	BIELA
C2789		5112923	1	PIASTRA	PLAQUE	PLATTE	PLATE	PLACA
		5113008	2	PERNO	AXE	BOLZEN	PIN	EJE
		5113008	2	PERNO (346)(348)	AXE	BOLZEN	PIN	EJE
		5113531	2	VITE	VIS	SCHRAUBE	SCREW	TORNILLO
		5113531	2	VITE (346)(348)	VIS	SCHRAUBE	SCREW	TORNILLO
		5113794	1	PERNO	AXE	BOLZEN	PIN	EJE
		5113794	1	PERNO (346)(348)	AXE	BOLZEN	PIN	EJE
		5113926	2	TUBO FLESSIBILE	TUYAU FLEXIBLE	SCHLAUCH	HOSE	MANGA FLEXIBLE
		5113926	2	TUBO FLESSIBILE (346)(348)	TUYAU FLEXIBLE	SCHLAUCH	HOSE	MANGA FLEXIBLE
		5114835	1	POMELLO	BOUTON	KNEBELGRIFF	KNOB	BOTON
		5114836	1	POMELLO (346)(348)	BOUTON	KNEBELGRIFF	KNOB	BOTON
	4999792	5115205	1	PIASTRA	PLAQUE	PLATTE	PLATE	PLACA
		5115206	1	PIASTRA (346)(348)	PLAQUE	PLATTE	PLATE	PLACA
	4999791	5115208	1	PIASTRA	PLAQUE	PLATTE	PLATE	PLACA
C2564	5112645	5115664	1	SUPPORTO	SUPPORT	LAGER	SUPPORT	SOPORTE
D2564		5116482	1	LEVA	LEVIER	HEBEL	LEVER	PALANCA
		5116499	1	LEVA (346)(348)	LEVIER	HEBEL	LEVER	PALANCA
		5116524	1	SUPPORTO (346)(348)	SUPPORT	LAGER	SUPPORT	SOPORTE
D2564		5116524	1	SUPPORTO	SUPPORT	LAGER	SUPPORT	SOPORTE
		5117112	1	DISTRIBUTORE	DISTRIBUTEUR	STEUERGERAET	DISTRIBUTOR VALVE	VALVULA DISTRIBUIDORA
		5117112	1	DISTRIBUTORE (346)	DISTRIBUTEUR	STEUERGERAE1	DISTRIBUTOR VALVE	VALVULA DISTRIBUIDORA
		5117117	4	PRIGIONIERO (346)(348)	GOUJON	STIFTSCHRAUBE	STUD	ESPARRAGO

https://tractormanualz.com/

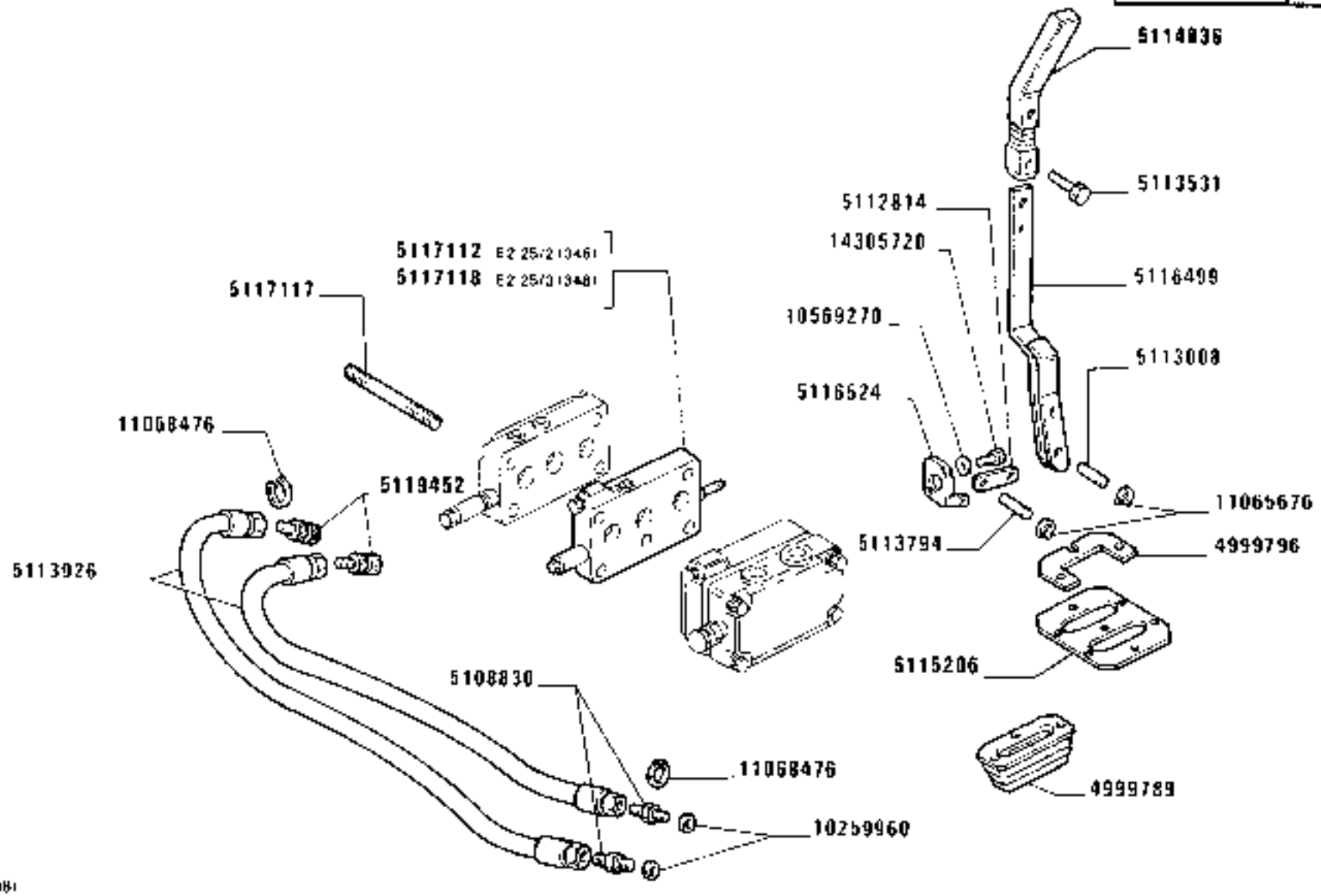

https://tractormanualz.com/

MODIF	ANT.MODIF	N.ORDIN.	Q.	DENOMINAZIONE	DESIGNATION	BENENNUNG	DESCRIPTION	DENOMINACIONES
		5117118	1	DISTRIBUTORE (348)	DISTRIBUTEUR	STEUERGERAET	DISTRIBUTOR VALVE	VALVULA DISTRIBUIDORA
	5113124	5119452	2	RACCORDO	RACCORD	STUTZEN	CONNECTION	RACOR
	5113124	5119452	2	RACCORDO (346)(348)	RACCORD	STUTZEN	CONNECTION	RACOR
	5113311	5119492	1	ATTACCO (731)	ATTAQUE	SOCKEL	STUD	SOPORTE
	5113311	5119492	2	ATTACCO RAPIDO (732)	ATTAQUE	SOCKEL	STUD	SOPORTE
	5113311	5119492	4	ATTACCO RAPIDO (733)	ATTAQUE	SOCKEL	STUD	SOPORTE
D2789		5130917	1	PIASTRA	PLAQUE	PLATTE	PLATE	PLACA
D2789		5130918	8	TASSELLO	TAMPON	BEILAGE	PAD	TACO
D2789		5130919	4	DISTANZIALE	ENTRETOISE	ABSTANDSTUECK	SPACER	SEPARADOR
		9958953	1	CORPO	CORPS	GEHAUSE	BODY	CUERPO
		9958954	1	DISTRIBUTORE	DISTRIBUTEUR	STEUERGERAET	DISTRIBUTOR VALVE	VALVULA DISTRIBUIDORA
		9958955	4	PRIGIONIERO	GOUJON	STIFTSCHRAUBE	STUD	ESPARRAGO
		9958956	8	DADO	ECROU	MUTTER	NUT	TUERCA
		10184117	1	TAPPO	BOUCHON	STOPFEN	PLUG	TAPON
		10259960	2	GUARNIZIONE DI TENUTA	JOINT	DICHTUNG	GASKET	JUNTA
		10259960	2	GUARNIZIONE (346)(348)	GARNITURE	BELAG	PAD	FORRO
C2789		10516671	8	ROSETTA	RONDELLE	SCHEIBE	WASHER	ARANDELA
		10516671	4	ROSETTA	RONDELLE	SCHEIBE	WASHER	ARANDELA
		10569270	2	ROSETTA	RONDELLE	SCHEIBE	WASHER	ARANDELA
		10569270	2	ROSETTA (346)(348)	RONDELLE	SCHEIBE	WASHER	ARANDELA
D2789		10571770	10	ROSETTA	RONDELLE	SCHEIBE	WASHER	ARANDELA
		11065676	4	ANELLO DI SICUREZZA	ARRETOIR	SICHERUNGSRING	LOCKRING	ANILLO DE FRENO
		11065676	6	ANELLO DI SICUREZZA (346)(348)	ARRETOIR	SICHERUNGSRING	LOCKRING	ANILLO DE FRENO
		11068476	4	ANELLO DI RITEGNO	ARRETOIR	HALTERING	RETAINER	RETENEDOR
		11068476	4	ANELLO DI RITEGNO (346)(348)	ARRETOIR	HALTERING	RETAINER	RETENEDOR
D2789		12642001	8	ROSETTA DI SICUREZZA	RONDELLE FREIN	SICHERUNGSRING	LOCKWASHER	ARANDELA DE FRENO
	12647001	12647011	4	ROSETTA	RONDELLE	SCHEIBE	WASHER	ARANDELA
	10376711	14305720	2	VITE	VIS	SCHRAUBE	SCREW	TORNILLO
		14305720	2	VITE (346)(348)	VIS	SCHRAUBE	SCREW	TORNILLO
	5109338	15905407	7	VITE	VIS	SCHRAUBE	SCREW	TORNILLO
		16043421	4	VITE M8X20	VIS	SCHRAUBE	SCREW	TORNILLO
C2789		16043621	4	VITE M8X25	VIS	SCHRAUBE	SCREW	TORNILLO
		16043621	4	VITE M8X25	VIS	SCHRAUBE	SCREW	TORNILLO
D2789		16043821	4	VITE	VIS	SCHRAUBE	SCREW	TORNILLO

https://tractormanualz.com/

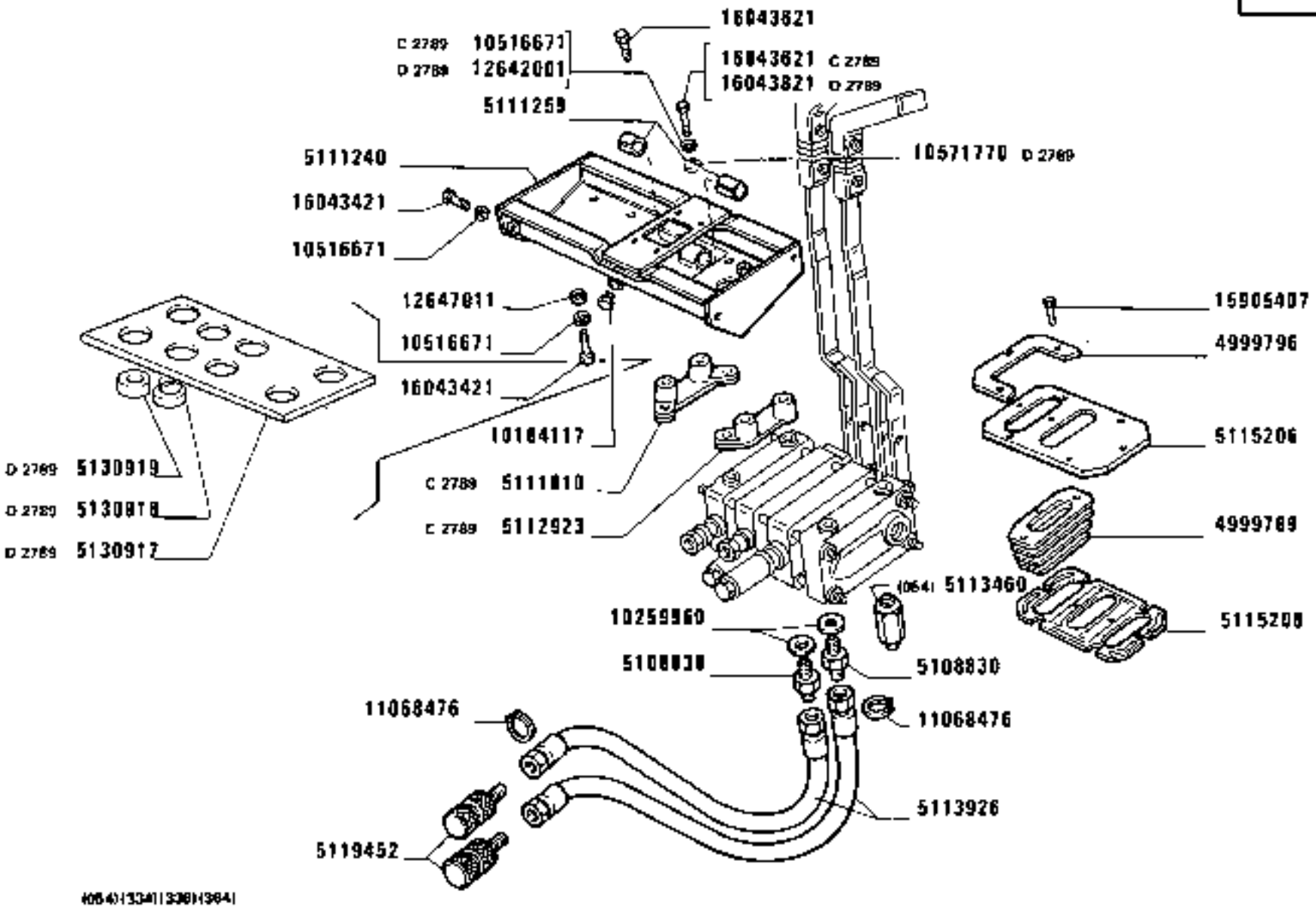

1880-1880 DT
01 02

PRESA PRESSIONE SUPPLEMENTARE DAL SOLLEVATORE

Prise de pression supplémentaire du relevage — *Additional Power Outlet Unit*
Zusätzlicher Druckolenschluss am Kraftheber — *Grifo distribuidor auxiliar del elevador*

https://tractormanualz.com/

MODIF	ANT.MODIF	N.ORDIN.	Q.	DENOMINAZIONE	DESIGNATION	BENENNUNG	DESCRIPTION	DENOMINACIONES
		4999789	2	CUFFIA	CAPUCHON	MANSCHETTE	BOOT	CAPUCHON
		4999790	1	SOFFIETTO (347)(349)	SOUFFLEUR	BLASEBALG	BELLOWS	FUELLE
		4999796	1	CORNICE	MONTURE	RAHMEN	FRAME	MARCO
		5108830	4	RACCORDO	RACCORD	STUTZEN	CONNECTION	RACOR
		5108830	2	RACCORDO (347)(349)	RACCORD	STUTZEN	CONNECTION	RACOR
		5108830	3	RACCORDO (054)	RACCORD	STUTZEN	CONNECTION	RACOR
	5111258	5111240	1	TRAVERSA	TRAVERSE	TRAVERSE	CROSSRAIL	TRAVESANO
C2789		5111810	1	PIASTRA	PLAQUE	PLATTE	PLATE	PLACA
C2564		5112240	1	LEVA	LEVIER	HEBEL	LEVER	PALANCA
C2564		5112241	1	LEVA (334)(336)	LEVIER	HEBEL	LEVER	PALANCA
		5112814	2	BISCOTTINO (334)(336)	JUMELLE	LASCHE	SHACKLE	BIELA
		5112814	1	BISCOTTINO (347)	JUMELLE	LASCHE	SHACKLE	BIELA
C2789		5112923	1	PIASTRA	PLAQUE	PLATTE	PLATE	PLACA
		5113008	4	PERNO	AXE	BOLZEN	PIN	EJE
		5113008	2	PERNO (347)(349)	AXE	BOLZEN	PIN	EJE
C2564		5113400	1	LEVA (364)	LEVIER	HEBEL	LEVER	PALANCA
		5113460	1	RACCORDO (054)	RACCORD	STUTZEN	CONNECTION	RACOR
		5113531	4	VITE	VIS	SCHRAUBE	SCREW	TORNILLO
		5113531	2	VITE (347)(349)	VIS	SCHRAUBE	SCREW	TORNILLO
		5113794	2	PERNO	AXE	BOLZEN	PIN	EJE
		5113794	1	PERNO (347)(349)	AXE	BOLZEN	PIN	EJE
		5113926	4	TUBO	TUYAU	ROHR	PIPE	TUBO
		5114307	2	TUBO FLESSIBILE (347)(349)	TUYAU FLEXIBLE	SCHLAUCH	HOSE	MANGA FLEXIBLE
		5114835	1	POMELLO	BOUTON	KNEBELGRIFF	KNOB	BOTON
		5114836	1	POMELLO	BOUTON	KNEBELGRIFF	KNOB	BOTON
		5114837	1	POMELLO (347)(349)	BOUTON	KNEBELGRIFF	KNOB	BOTON
		5115206	1	PIASTRA SUP.	PLAQUE	PLATTE	PLATE	PLACA
		5115207	1	PIASTRA (347)(349)	PLAQUE	PLATTE	PLATE	PLACA
		5115208	1	PIASTRA INF.	PLAQUE	PLATTE	PLATE	PLACA
C2564		5115664	2	SUPPORTO	SUPPORT	LAGER	SUPPORT	SOPORTE
D2564		5116482	1	LEVA (334)(336)	LEVIER	HEBEL	LEVER	PALANCA
		5116497	1	LEVA (347)(349)	LEVIER	HEBEL	LEVER	PALANCA
D2564		5116499	1	LEVA	LEVIER	HEBEL	LEVER	PALANCA
		5116512	1	LEVA (349) USARE CON VAR.(336)	LEVIER	HEBEL	LEVER	PALANCA
D2564		5116512	1	LEVA (364)	LEVIER	HEBEL	LEVER	PALANCA
		5116523	1	BISCOTTINO (349)(365)	JUMELLE	LASCHE	SHACKLE	BIELA

https://tractormanualz.com/

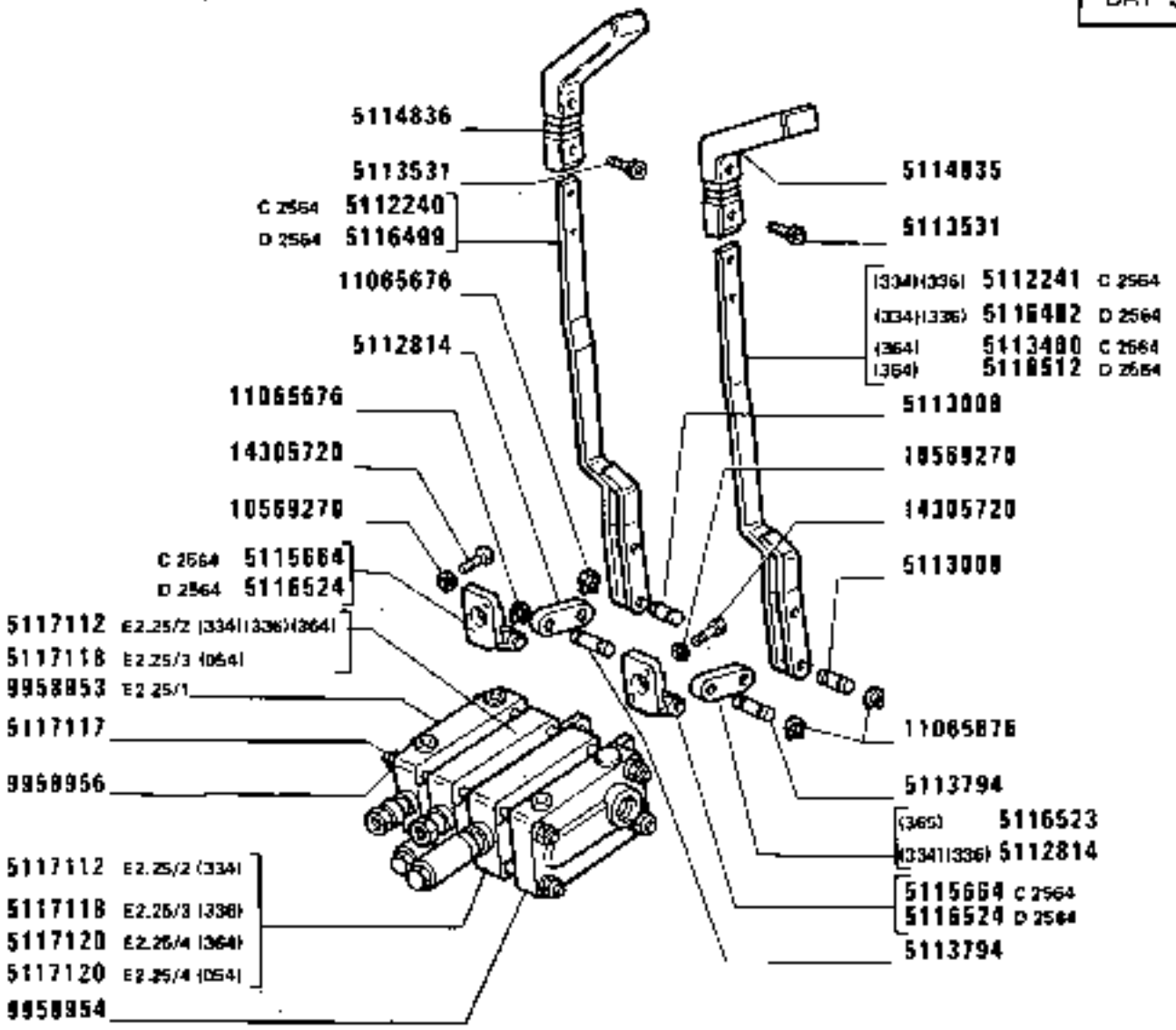

(054) (334)(336)(364)

https://tractormanualz.com/

MODIF	ANT.MODIF	N.ORDIN.	Q.	DENOMINAZIONE	DESIGNATION	BENENNUNG	DESCRIPTION	DENOMINACIONES
		5116524	1	SUPPORTO (347)(349)	SUPPORT	LAGER	SUPPORT	SOPORTE
D2564		5116524	2	SUPPORTO	SUPPORT	LAGER	SUPPORT	SOPORTE
		5117112	2	DISTRIBUTORE (336)(364)(334)	DISTRIBUTEUR	STEUERGERAET	DISTRIBUTOR VALVE	VALVULA DISTRIBUIDORA
		5117112	1	DISTRIBUTORE (336)(364)	DISTRIBUTEUR	STEUERGERAET	DISTRIBUTOR VALVE	VALVULA DISTRIBUIDORA
		5117117	4	PRIGIONIERO	GOUJON	STIFTSCHRAUBE	STUD	ESPARRAGO
		5117118	1	DISTRIBUTORE (336)	DISTRIBUTEUR	STEUERGERAET	DISTRIBUTOR VALVE	VALVULA DISTRIBUIDORA
		5117118	1	DISTRIBUTORE (347)	DISTRIBUTEUR	STEUERGERAET	DISTRIBUTOR VALVE	VALVULA DISTRIBUIDORA
		5117118	1	DISTRIBUTORE (054)	DISTRIBUTEUR	STEUERGERAET	DISTRIBUTOR VALVE	VALVULA DISTRIBUIDORA
		5117119	4	PRIGIONIERO (347)(349)	GOUJON	STIFTSCHRAUBE	STUD	ESPARRAGO
		5117120	1	DISTRIBUTORE (364)	DISTRIBUTEUR	STEUERGERAET	DISTRIBUTOR VALVE	VALVULA DISTRIBUIDORA
		5117120	1	DISTRIBUTORE (349)	DISTRIBUTEUR	STEUERGERAET	DISTRIBUTOR VALVE	VALVULA DISTRIBUIDORA
		5117120	1	DISTRIBUTORE (054)	DISTRIBUTEUR	STEUERGERAET	DISTRIBUTOR VALVE	VALVULA DISTRIBUIDORA
		5118830	3	RACCORDO (054)	RACCORD	STUTZEN	CONNECTION	RACOR
	5113124	5119452	4	RACCORDO	RACCORD	STUTZEN	CONNECTION	RACOR
	5113124	5119452	2	RACCORDO (347)(349)	RACCORD	STUTZEN	CONNECTION	RACOR
D2789		5130917	1	PIASTRA	PLAQUE	PLATTE	PLATE	PLACA
D2789		5130918	8	TASSELLO	TAMPON	BEILAGE	PAD	TACO
D2789		5130919	4	DISTANZIALE	ENTRETOISE	ABSTANDSTUECK	SPACER	SEPARADOR
		9958953	1	CORPO	CORPS	GEHAUSE	BODY	CUERPO
		9958954	1	CORPO	CORPS	GEHAUSE	BODY	CUERPO
		9958956	8	DADO	ECROU	MUTTER	NUT	TUERCA
		10184117	1	TAPPO	BOUCHON	STOPFEN	PLUG	TAPON
		10259960	4	GUARNIZIONE DI TENUTA	JOINT	DICHTUNG	GASKET	JUNTA
		10259960	2	GUARNIZIONE DI TENUTA	JOINT	DICHTUNG	GASKET	JUNTA
C2789		10516671	8	ROSETTA	RONDELLE	SCHEIBE	WASHER	ARANDELA
		10516671	4	ROSETTA	RONDELLE	SCHEIBE	WASHER	ARANDELA
		10569270	4	ROSETTA	RONDELLE	SCHEIBE	WASHER	ARANDELA
		10569270	2	ROSETTA (347)(349)	RONDELLE	SCHEIBE	WASHER	ARANDELA
D2789		10571770	10	ROSETTA	RONDELLE	SCHEIBE	WASHER	ARANDELA
		11065676	8	ANELLO DI SICUREZZA	ARRETOIR	SICHERUNGSRING	LOCKRING	ANILLO DE FRENO

https://tractormanualz.com/

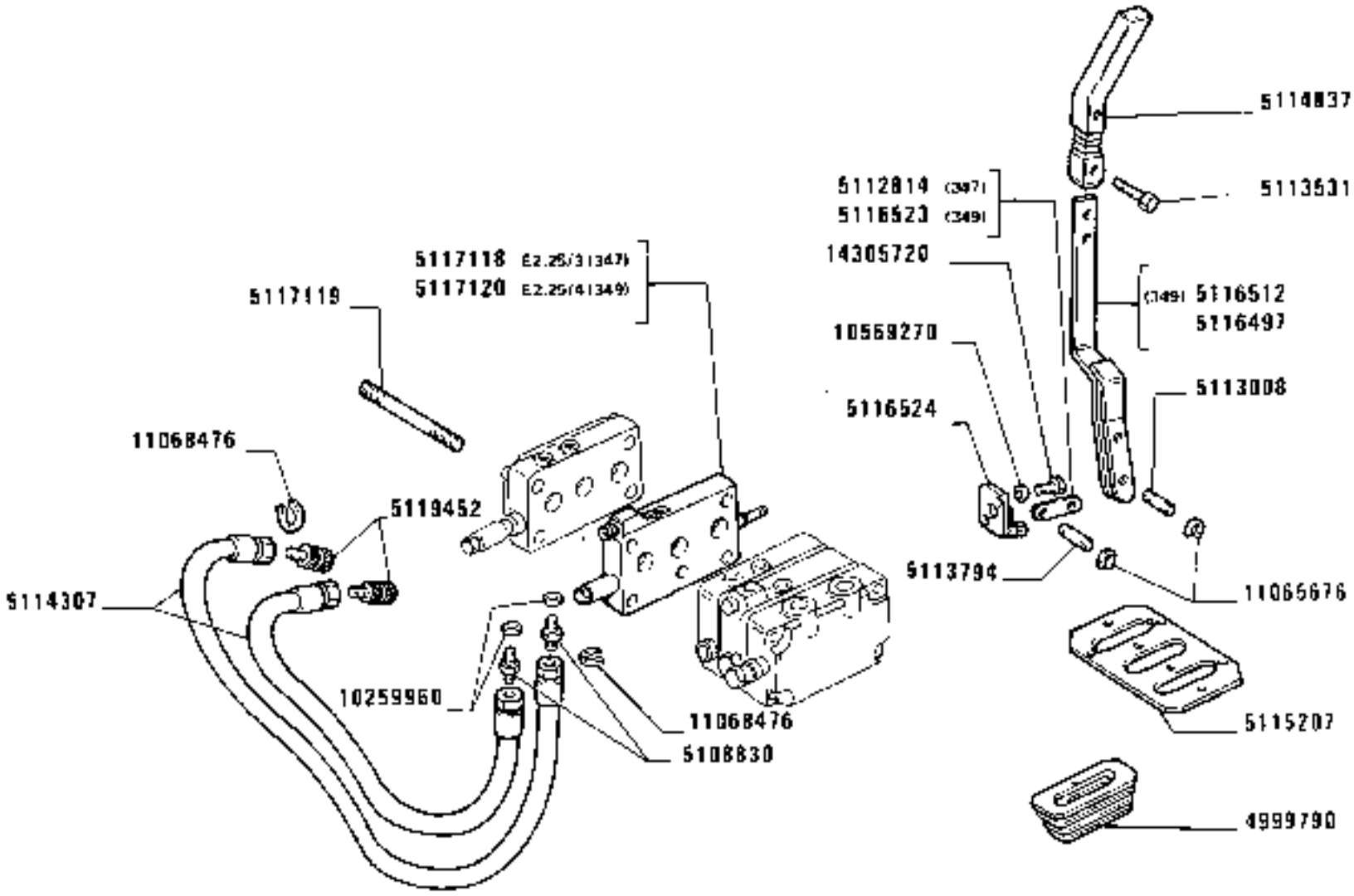

4347 (349)

1880-1880 DT
01 02

PRESA PRESSIONE SUPPLEMENTARE DAL SOLLEVATORE

Prise de pression supplémentaire du relevage — *Additional power outlet unit*
Zusätzlicher Druckölanschluss für Kraftheber — *Grifo distribuidor auxiliar del elevador*

https://tractormanualz.com/

MODIF	ANT.MODIF	N.ORDIN.	Q.	DENOMINAZIONE	DESIGNATION	BENENNUNG	DESCRIPTION	DENOMINACIONES
		11068476	8	ANELLO DI SICUREZZA	ARRETOIR	SICHERUNGSRING	LOCKRING	ANILLO DE FRENO
		11068476	4	ANELLO DI SICUREZZA (347)(349)	ARRETOIR	SICHERUNGSRING	LOCKRING	ANILLO DE FRENO
D2789		12642001	8	ROSETTA DI SICUREZZA	RONDELLE FREIN	SICHERUNGSRING	LOCKWASHER	ARANDELA DE FRENO
	12647001	12647011	4	ROSETTA	RONDELLE	SCHEIBE	WASHER	ARANDELA
		14305720	4	VITE	VIS	SCHRAUBE	SCREW	TORNILLO
		14305720	2	VITE (347)(349)	VIS	SCHRAUBE	SCREW	TORNILLO
	5109338	15905407	7	VITE	VIS	SCHRAUBE	SCREW	TORNILLO
		16043421	4	VITE M8X20	VIS	SCHRAUBE	SCREW	TORNILLO
C2789		16043621	4	VITE M8X25	VIS	SCHRAUBE	SCREW	TORNILLO
		16043621	4	VITE M8X25	VIS	SCHRAUBE	SCREW	TORNILLO
D2789		16043821	4	VITE	VIS	SCHRAUBE	SCREW	TORNILLO

https://tractormanualz.com/

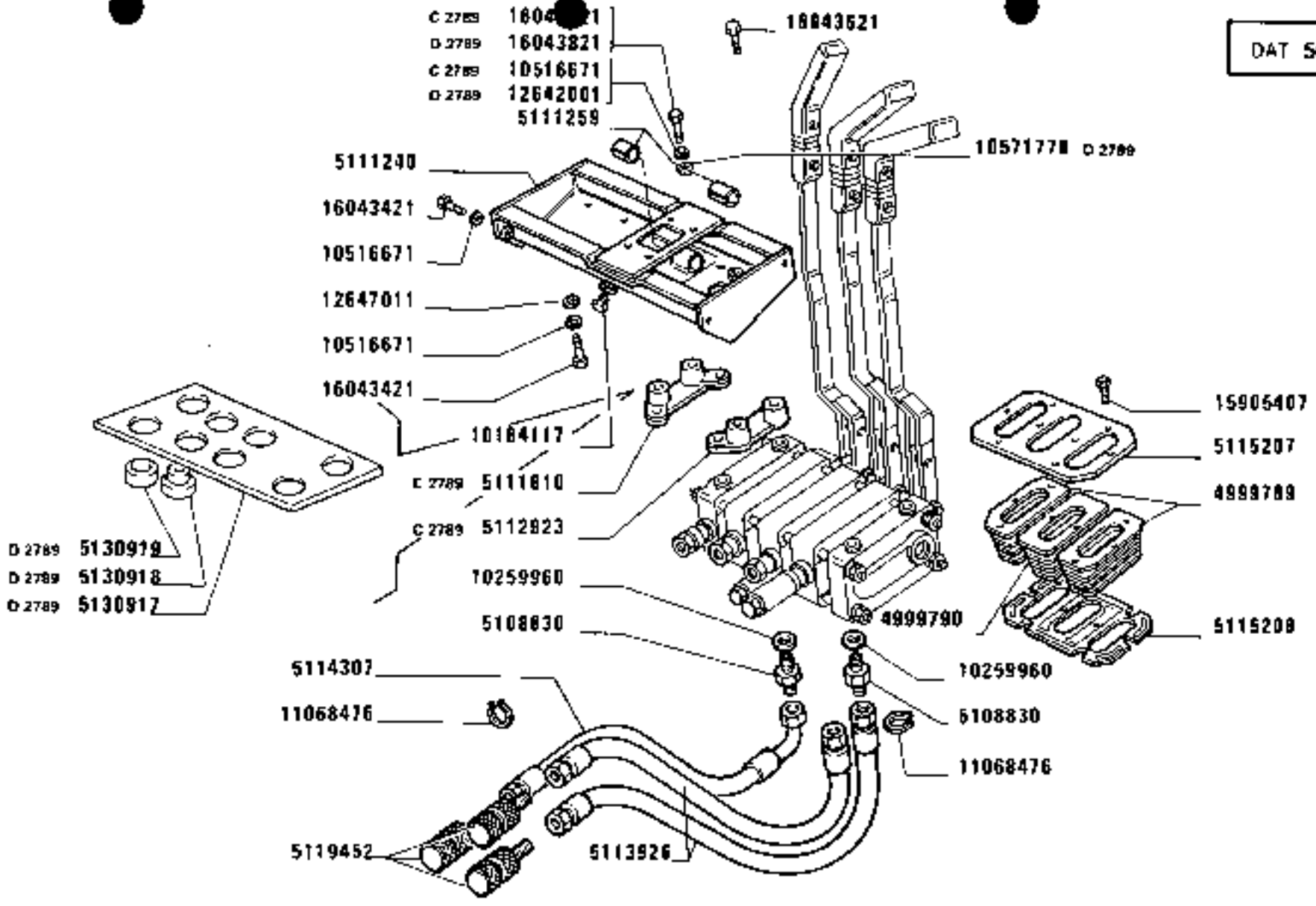

(3911340)(385)

https://tractormanualz.com/

MODIF	ANT.MODIF	N.ORDIN.	Q.	DENOMINAZIONE	DESIGNATION	BENENNUNG	DESCRIPTION	DENOMINACIONES
		4999789	2	CUFFIA	CAPUCHON	MANSCHETTE	BOOT	CAPUCHON
		4999790	1	CUFFIA	CAPUCHON	MANSCHETTE	BOOT	CAPUCHON
		5108830	6	RACCORDO	RACCORD	STUTZEN	CONNECTION	RACOR
	5111258	5111240	1	TRAVERSA	TRAVERSE	TRAVERSE	CROSSRAIL	TRAVESANO
		5111259	2	BOCCOLA	DOUILLE	BUECHSE	BUSH	CASQUILLO
C2789		5111810	1	PIASTRA	PLAQUE	PLATTE	PLATE	PLACA
C2564		5112239	1	LEVA	LEVIER	HEBEL	LEVER	PALANCA
C2564		5112240	1	LEVA	LEVIER	HEBEL	LEVER	PALANCA
C2564		5112241	1	LEVA (340)	LEVIER	HEBEL	LEVER	PALANCA
		5112814	2	BISCOTTINO	JUMELLE	LASCHE	SHACKLE	BIELA
C2564		5112814	1	BISCOTTINO	JUMELLE	LASCHE	SHACKLE	BIELA
C2789		5112923	1	PIASTRA	PLAQUE	PLATTE	PLATE	PLACA
		5113008	6	PERNO	AXE	BOLZEN	PIN	EJE
C2564		5113400	1	LEVA (339)(365)	LEVIER	HEBEL	LEVER	PALANCA
		5113531	6	VITE	VTS	SCHRAUBE	SCREW	TORNILLO
		5113794	3	PERNO	AXE	BOLZEN	PIN	EJE
		5113926	4	TUBO FLESSIBILE	TUYAU FLEXIBLE	SCHLAUCH	HOSE	MANGA FLEXIBLE
		5114307	2	TUBO FLESSIBILE	TUYAU FLEXIBLE	SCHLAUCH	HOSE	MANGA FLEXIBLE
		5114835	1	POMELLO	BOUTON	KNEBELGRIFF	KNOB	BOTON
		5114836	1	POMELLO	BOUTON	KNEBELGRIFF	KNOB	BOTON
		5114837	1	POMELLO	BOUTON	KNEBELGRIFF	KNOB	BOTON
		5115207	1	PIASTRA SUP.	PLAQUE	PLATTE	PLATE	PLACA
		5115208	1	PIASTRA INF.	PLAQUE	PLATTE	PLATE	PLACA
C2564		5115664	1	SUPPORTO	SUPPORT	LAGER	SUPPORT	SOPORTE
D2564		5116482	1	LEVA (340)	LEVIER	HEBEL	LEVER	PALANCA
D2564		5116497	1	LEVA	LEVIER	HEBEL	LEVER	PALANCA
D2564		5116499	1	LEVA	LEVIER	HEBEL	LEVER	PALANCA
D2564		5116512	1	LEVA (339)(365)	LEVIER	HEBEL	LEVER	PALANCA
D2564		5116523	1	BISCOTTINO	JUMELLE	LASCHE	SHACKLE	BIELA
D2564		5116524	3	SUPPORTO	SUPPORT	LAGER	SUPPORT	SOPORTE
		5117112	1	DISTRIBUTORE (365)	DISTRIBUTEUR	STEUERGERAET	DISTRIBUTOR VALVE	VALVULA DISTRIBUIDORA
		5117112	2	DISTRIBUTORE (339)(340)	DISTRIBUTEUR	STEUERGERAET	DISTRIBUTOR VALVE	VALVULA DISTRIBUIDORA
		5117118	1	DISTRIBUTORE (365)(340)	DISTRIBUTEUR	STEUERGERAET	DISTRIBUTOR VALVE	VALVULA DISTRIBUIDORA
		5117119	4	PRIGIONIERO	GOUJON	STIFTSCHRAUBE	STUD	ESPARRAGO
		5117120	1	DISTRIBUTORE (339)(365)	DISTRIBUTEUR	STEUERGERAET	DISTRIBUTOR VALVE	VALVULA DISTRIBUIDORA

https://tractormanualz.com/

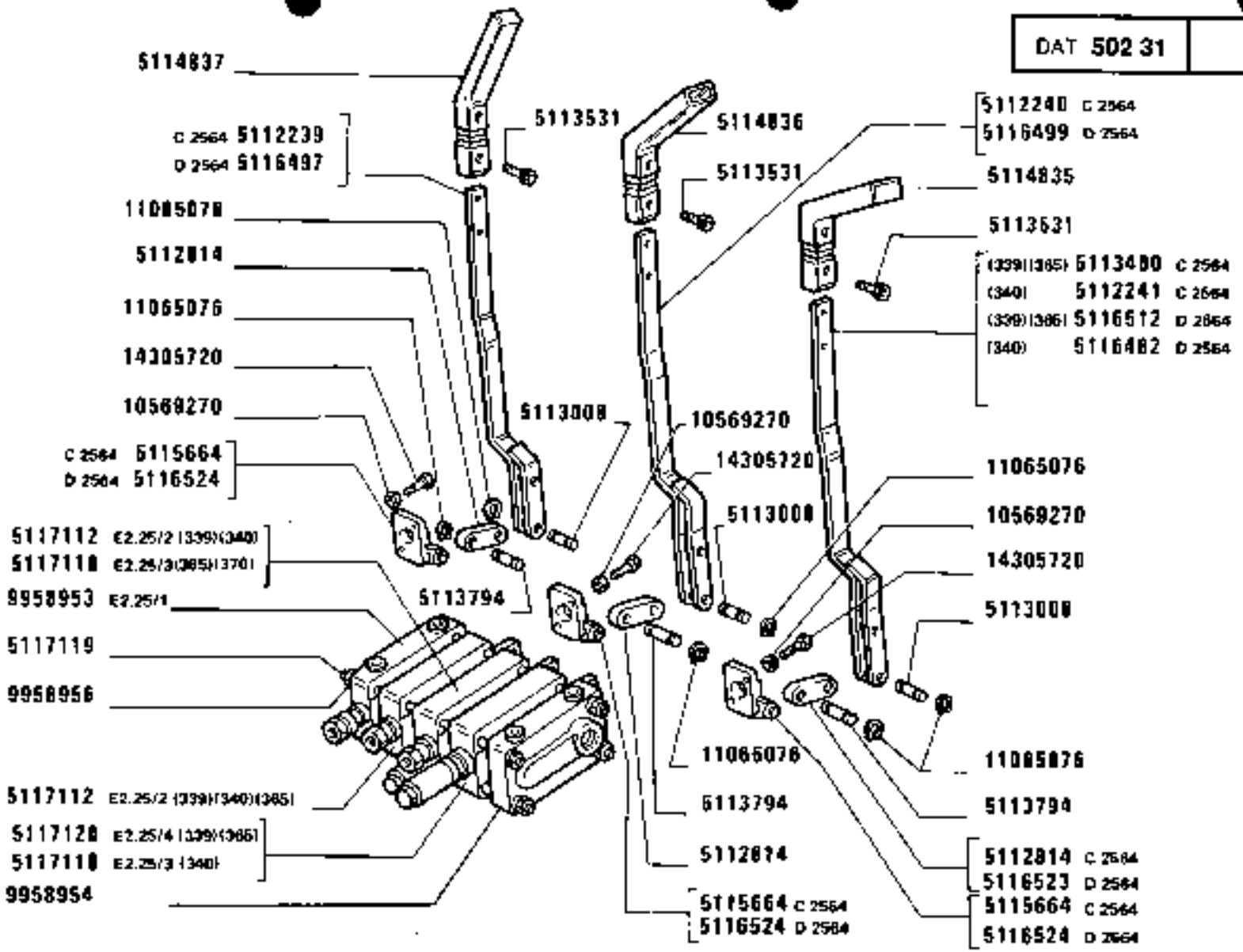

(339)(340)(385)

PRESA PRESSIONE SUPPLEMENTARE DAL SOLLEVATORE

Prise de pression supplémentaire du relevage — *Additional Power Outlet Unit*
Zusätzlicher Druckölanschluß am Kraftheber — *Grifo distribuidor auxiliar del elevador*

https://tractormanualz.com/

MODIF	ANT.MODIF	N.ORDIN.	Q.	DENOMINAZIONE	DESIGNATION	BENENNUNG	DESCRIPTION	DENOMINACIONES
	5113124	5119452	6	RACCORDO	RACCORD	STUTZEN	CONNECTION	RACOR
D2789		5130917	1	PIASTRA	PLAQUE	PLATTE	PLATE	PLACA
D2789		5130918	8	TASSELLO	TAMPON	BEILAGE	PAD	TACO
D2789		5130919	4	DISTANZIALE	ENTRETOISE	ABSTANDSTUECK	SPACER	SEPARADOR
		9958953	1	CORPO	CORPS	GEHAUSE	BODY	CUERPO
		9958954	1	CORPO	CORPS	GEHAUSE	BODY	CUERPO
		9958956	8	DADO	ECROU	MUTTER	NUT	TUERCA
		10184117	1	TAPPO	BOUCHON	STOPFEN	PLUG	TAPON
		10259960	6	GUARNIZIONE DI TENUTA	JOINT	DICHTUNG	GASKET	JUNTA
C2789		10516671	8	ROSETTA	RONDELLE	SCHEIBE	WASHER	ARANDELA
		10516671	4	ROSETTA	RONDELLE	SCHEIBE	WASHER	ARANDELA
		10569270	2	ROSETTA	RONDELLE	SCHEIBE	WASHER	ARANDELA
D2789		10571770	10	ROSETTA	RONDELLE	SCHEIBE	WASHER	ARANDELA
		11065076	12	ANELLO DI SICUREZZA	ARRETOIR	SICHERUNGSRING	LOCKRING	ANILLO DE FRENO
		11068476	12	ANELLO DI SICUREZZA	ARRETOIR	SICHERUNGSRING	LOCKRING	ANILLO DE FRENO
D2789		12642001	8	ROSETTA DI SICUREZZA	RONDELLE FREIN	SICHERUNGSRING	LOCKWASHER	ARANDELA DE FRENO
	12647001	12647011	4	ROSETTA	RONDELLE	SCHEIBE	WASHER	ARANDELA
		14305720	2	VITE	VIS	SCHRAUBE	SCREW	TORNILLO
	5109338	15905407	7	VITE	VIS	SCHRAUBE	SCREW	TORNILLO
		16043421	4	VITE M8X20	VIS	SCHRAUBE	SCREW	TORNILLO
C2789		16043621	4	VITE M8X25	VIS	SCHRAUBE	SCREW	TORNILLO
		16043621	4	VITE M8X25	VIS	SCHRAUBE	SCREW	TORNILLO
D2789		16043821	4	VITE	VIS	SCHRAUBE	SCREW	TORNILLO

https://tractormanualz.com/

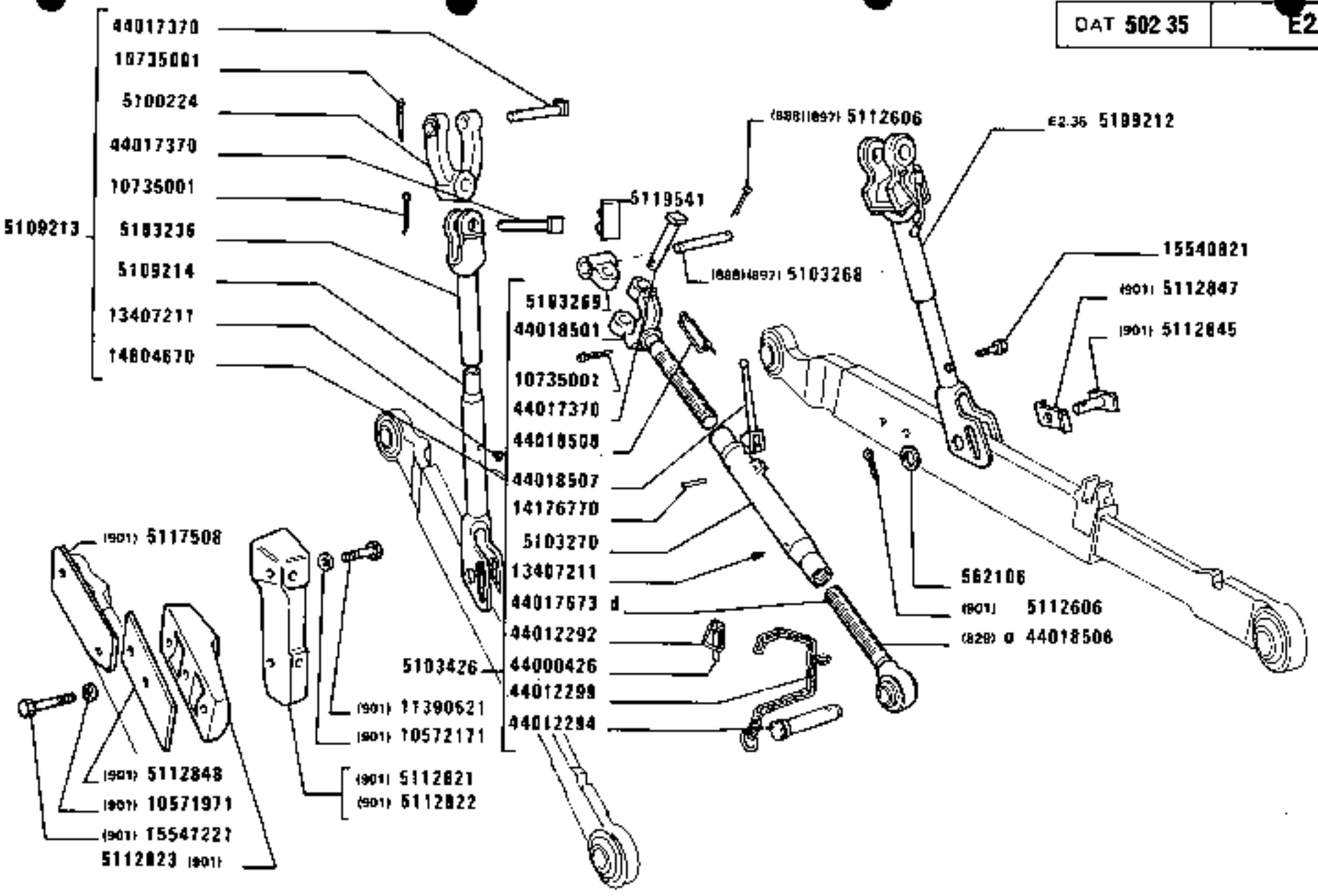

1880-1880 DT
01 02

DISPOSITIVO ATTACCO ATTREZZI

Dispositif d'attelage des outils — *Implement Carrier*
Anhängevorrichtung — *Enganche de los útiles*

https://tractormanual2.com/

E2.35

MODIF	ANT.MODIF	N.ORDIN.	Q.	DENOMINAZIONE	DESIGNATION	BENENNUNG	DESCRIPTION	DENOMINACIONES
		562106	2	ROSETTA	RONDELLE	SCHEIBE	WASHER	ARANDELA
		595441	1	BARRA DI TRAINO	BARRE D'ATTELAGE	ZUGPENDEL	DRAWBAR	LANZA DE REMOLQUE
		4959776	1	MOLLA (901)	RESSORT	FEDER	SPRING	RESORTE
		4966299	2	TAPPO (819)	BOUCHON	STOPFEN	PLUG	TAPON
		5100224	1	FORCELLA (882)(884)	FOURCHE	GABEL	FORK	HORQUILLA
		5102637	2	GRANO	ERGOT	PASSTIFT	DOWEL	PITON
		5103159	2	ESTREMITA	EXTREMITE	ENDE	END	EXTREMO
		5103236	1	PARTE SUPERIORE COMPL.	PARTIE SUPERIORE	OBIGES TEIL	UPPER PART	PARTE SUPERIOR
		5103268	1	PERNO (888)(897)	AXE	BOLZEN	PIN	EJE
		5103269	1	MANICOTTO	MANCHON	MUFFE	SLEEVE	MANGA
		5103270	1	MANICOTTO DI REGOLAZIONE	MANCHON DE REGLAGE	SPANNSCHLOSS	ADJUSTMENT SLEEVE	TUERCA DE REGLAJE
		5103271	1	BOCCOLA (922)	DOUILLE	BUECHSE	BUSH	CASQUILLO
		5103272	2	BOCCOLA	DOUILLE	BUECHSE	BUSH	CASQUILLO
		5103426	1	PUNTONE COMPL.	ETAI	STREBE	STRUT	TORNAPUNTA
		5103629	1	MANICOTTO (884)	MANCHON	MUFFE	SLEEVE	MANGA
		5104570	2	PERNO	AXE	BOLZEN	PIN	EJE
		5104572	1	PERNO	AXE	BOLZEN	PIN	EJE
		5104802	2	TUBO FLESSIBILE	TUYAU FLEXIBLE	SCHLAUCH	HOSE	MANGA FLEXIBLE
		5105520	1	SPINA	GOUPILLE	STIFT	PIN	PASADOR
		5108803	1	SUPPORTO COMPL.(884)	SUPPORT	LAGER	SUPPORT	SOPORTE
		5108990	1	SUPPORTO	SUPPORT	LAGER	SUPPORT	SOPORTE
		5108992	1	STAFFA	ETRIER	HALTER	BRACKET	SOPORTE
		5109155	1	PERNO	AXE	BOLZEN	PIN	EJE
		5109156	1	RULLO	GALET	ROLLE	ROLLER	TUERCA
		5109160	2	BOCCOLA	DOUILLE	BUECHSE	BUSH	CASQUILLO
		5109168	1	BARRA DI TORSIONE	BARRE DE TORSION	DREHSTABFEDER	TORSION BAR	BARRA DE TORSION
		5109169	2	BOCCOLA	DOUILLE	BUECHSE	BUSH	CASQUILLO
		5109170	2	BOCCOLA	DOUILLE	BUECHSE	BUSH	CASQUILLO
		5109172	2	PERNO	AXE	BOLZEN	PIN	EJE
		5109174	2	DISTANZIALE	ENTRETOISE	ABSTANDSTUECK	SPACER	SEPARADOR
		5109176	1	LEVA COMPL.	LEVIER	HEBEL	LEVER	PALANCA
C2524		5109179	1	ASTA COMPL.	TIGE	STANGE	ROD	VARILLA
		5109187	1	SUPPORTO	SUPPORT	LAGER	SUPPORT	SOPORTE
		5109212	1	TIRANTE D COMPL.	TIRANT	STANGE	ROD	VARILLA
		5109213	1	TIRANTE COMPL.	TIRANT	STANGE	ROD	VARILLA
	5109215	5109214	1	TUBO	TUYAU	ROHR	PIPE	TUBO
		5109486	1	ESTREMITA	EXTREMITE	ENDE	END	EXTREMO

https://tractormanualz.com/

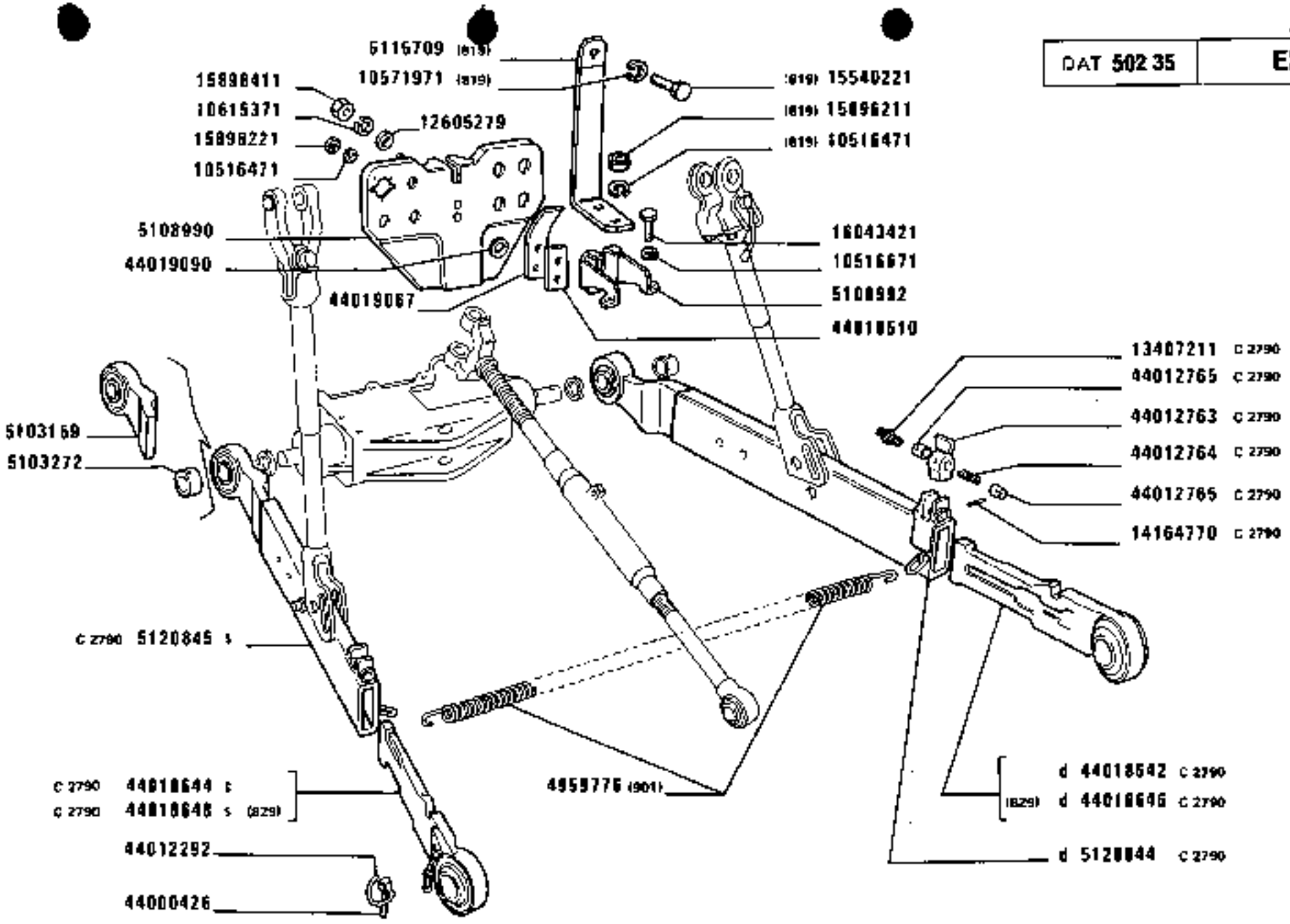

https://tractormanualz.com/

MODIF	ANT.MODIF	N.ORDIN.	Q.	DENOMINAZIONE	DESIGNATION	BENENNUNG	DESCRIPTION	DENOMINACIONES
		5109487	1	ESTREMITA	EXTREMITE	ENDE	END	EXTREMO
		5109502	1	FORCELLA	FOURCHE	GABEL	FORK	HORQUILLA
		5109518	2	PUNTONE COMPL.	ETAI	STREBE	STRUT	TORNAPUNTA
		5109519	1	MANICOTTO	MANCHON	MUFFE	SLEEVE	MANGA
		5110543	2	ANELLO	BAGUE	RING	RING	ANILLO
		5111228	1	TAPPO (901)	BOUCHON	STOPFEN	PLUG	TAPON
C2795		5111375	2	DISTANZIALE	ENTRETOISE	ABSTANDSTUECK	SPACER	SEPARADOR
		5112606	2	COPIGLIA	GOUPILLE FENDUE	SPLINT	SPLIT PIN	PASADOR ABIERTO
		5112606	2	COPIGLIA (888)(897)	GOUPILLE FENDUE	SPLINT	SPLIT PIN	PASADOR ABIERTO
		5112821	1	PIASTRA (901)	PLAQUE	PLATTE	PLATE	PLACA
		5112822	1	LIMITATORE (901)	LIMITEUR	ANSCHLAG	TRAVEL LIMITER	TOPE
		5112823	2	PIASTRA (901)	PLAQUE	PLATTE	PLATE	PLACA
		5112845	2	PERNO (901)	AXE	BOLZEN	PIN	EJE
		5112847	1	PIASTRINA	PLAQUETTE	PLAETTCHEN	PLATE	PLACA
		5112848	2	PIASTRA (921)	PLAQUE	PLATTE	PLATE	PLACA
		5113971	2	SUPPORTO	SUPPORT	LAGER	SUPPORT	SOPORTE
C2795		5114000	2	GUARNIZIONE DI TENUTA	JOINT	DICHTUNG	GASKET	JUNTA
		5114567	1	BOCCOLA CAT.2(922)	DOUILLE	BUECHSE	BUSH	CASQUILLO
		5114568	1	BOCCOLA CAT.3(922)	DOUILLE	BUECHSE	BUSH	CASQUILLO
		5114749	1	BRACCIO COMPL.D(922)	BRAS	ARM	ARM	BRAZO
		5114751	2	GANCIO COMPL.(922)	CROCHET	HAKEN	HOOK	GANCHO
		5114752	1	BRACCIO COMPL.S(922)	BRAS	ARM	ARM	BRAZO
		5114753	1	CORDA PER 3 PUNTO	CABLE	SEIL	ROPE	CUERDA
		5114755	1	PUNTONE COMPL.(922)	ETAI	STREBE	STRUT	TORNAPUNTA
		5114883	1	CORDA COMPL.(922)	CABLE	SEIL	ROPE	CUERDA
		5115235	1	SUPPORTO (819)	SUPPORT	LAGER	SUPPORT	SOPORTE
C2524		5115283	1	ASTA	TIGE	STANGE	ROD	VARILLA
		5115709	1	STAFFA (819)	ETRIER	HALTER	BRACKET	SOPORTE
		5116053	1	BRACCIO (922)	BRAS	ARM	ARM	BRAZO
		5116055	2	GANCIO COMPL.(922)	CROCHET	HAKEN	HOOK	GANCHO
		5116056	1	BRACCIO (922)	BRAS	ARM	ARM	BRAZO
		5116057	1	PUNTONE (922)	ETAI	STREBE	STRUT	TORNAPUNTA
		5116059	1	BOCCOLA (922)	DOUILLE	BUECHSE	BUSH	CASQUILLO
		5116060	1	BOCCOLA (922)	DOUILLE	BUECHSE	BUSH	CASQUILLO
		5116063	1	CORDA (922)	CABLE	SEIL	ROPE	CUERDA
		5117608	2	PIASTRINA (901)	PLAQUETTE	PLAETTCHEN	PLATE	PLACA
D2524		5117898	1	CUFFIA	CAPUCHON	MANSCHETTE	BOOT	CAPUCHON
D2524		5117909	1	ASTA	TIGE	STANGE	ROD	VARILLA
C2677								

https://tractormanualz.com/

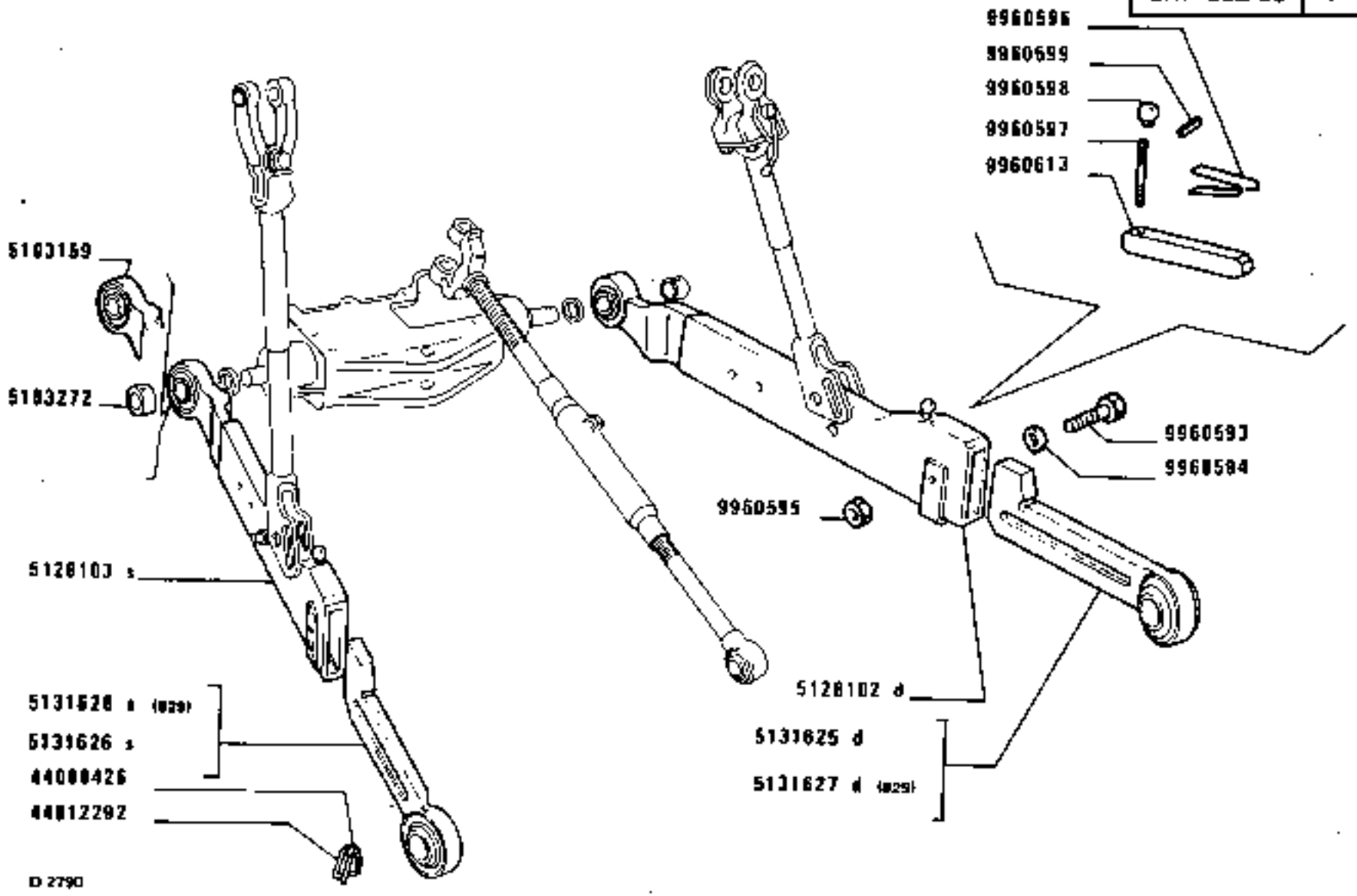

https://tractormanualz.com/

MODIF	ANT.MODIF	N.ORDIN.	Q.	DENOMINAZIONE	DESIGNATION	BENENNUNG	DESCRIPTION	DENOMINACIONES
D2524 D2677 C2799		5117950	1	ASTA	TIGE	STANGE	ROD	VARILLA
	5113311	5119492	2	ATTACCO (882)	ATTAQUE	SOCKEL	STUD	SOPORTE
	5113311	5119492	4	ATTACCO (884)	ATTAQUE	SOCKEL	STUD	SOPORTE
		5119497	2	TUBO FLESSIBILE (882) (884)	TUYAU FLEXIBLE	SCHLAUCH	HOSE	MANGA FLEXIBLE
		5119498	2	RACCORDO (884)	RACCORD	STUTZEN	CONNECTION	RACOR
		5119499	1	TIRANTE D COMPL.(882)(884)	TIRANT	STANGE	ROD	VARILLA
		5119500	1	PUNTONE COMPL.(884)	ETAI	STREBE	STRUT	TORNAPUNTA
		5119541	1	PERNO	AXE	BOLZEN	PIN	EJE
C2790	5112517	5120844	1	BRACCIO DI SOLLEVAMENTO	BRAS DE LEVAGE	HUBARM	LIFT ARM	BRAZO DE ELEVACION
C2790	5112521	5120845	1	BRACCIO DI SOLLEVAMENTO	BRAS DE LEVAGE	HUBARM	LIFT ARM	BRAZO DE ELEVACION
D2790		5128102	1	BRACCIO D	BRAS	ARM	ARM	BRAZO
D2790		5128103	1	BRACCIO S	BRAS	ARM	ARM	BRAZO
	5111389	5128133	1	GUARNIZIONE DI TENUTA	JOINT	DICHTUNG	GASKET	JUNTA
	5114758	5128900	2	ECCENTRICO COMPL.CAT.2(922)	EXCENTRIQUE	EXZENTER	CAM	EXCENTRICA
D2790		5128900	2	ECCENTRICO CAT.2	EXCENTRIQUE	EXZENTER	CAM	EXCENTRICA
	5114759	5128901	2	ECCENTRICO COMPL.CAT.3(922)	EXCENTRIQUE	EXZENTER	CAM	EXCENTRICA
D2790		5128901	2	ECCENTRICO CAT.2	EXCENTRIQUE	EXZENTER	CAM	EXCENTRICA
	5116061	5130779	2	ECCENTRICO CAT.2(922)	EXCENTRIQUE	EXZENTER	CAM	EXCENTRICA
	5116062	5130780	2	ECCENTRICO CAT.3(922)	EXCENTRIQUE	EXZENTER	CAM	EXCENTRICA
D2799		5131284	1	ASTA	TIGE	STANGE	ROD	VARILLA
D2799		5131285	1	ESTREMITA	EXTREMITE	ENDE	END	EXTREMO
D2790		5131625	1	ESTREMITA D	EXTREMITE	ENDE	END	EXTREMO
D2790		5131626	1	ESTREMITA S	EXTREMITE	ENDE	END	EXTREMO
D2790		5131627	1	ESTREMITA CAT.3 D (829)	EXTREMITE	ENDE	END	EXTREMO
D2790		5131628	1	ESTREMITA CAT.3 S (829)	EXTREMITE	ENDE	END	EXTREMO
D2795		5131745	1	DISTANZIALE	ENTRETOISE	ABSTANDSTUECK	SPACER	SEPARADOR
D2795		5131746	1	GUARNIZIONE DI TENUTA	JOINT	DICHTUNG	GASKET	JUNTA
		9957417	1	MOLLA	RESSORT	FEDER	SPRING	RESORTE

https://tractormanualz.com/

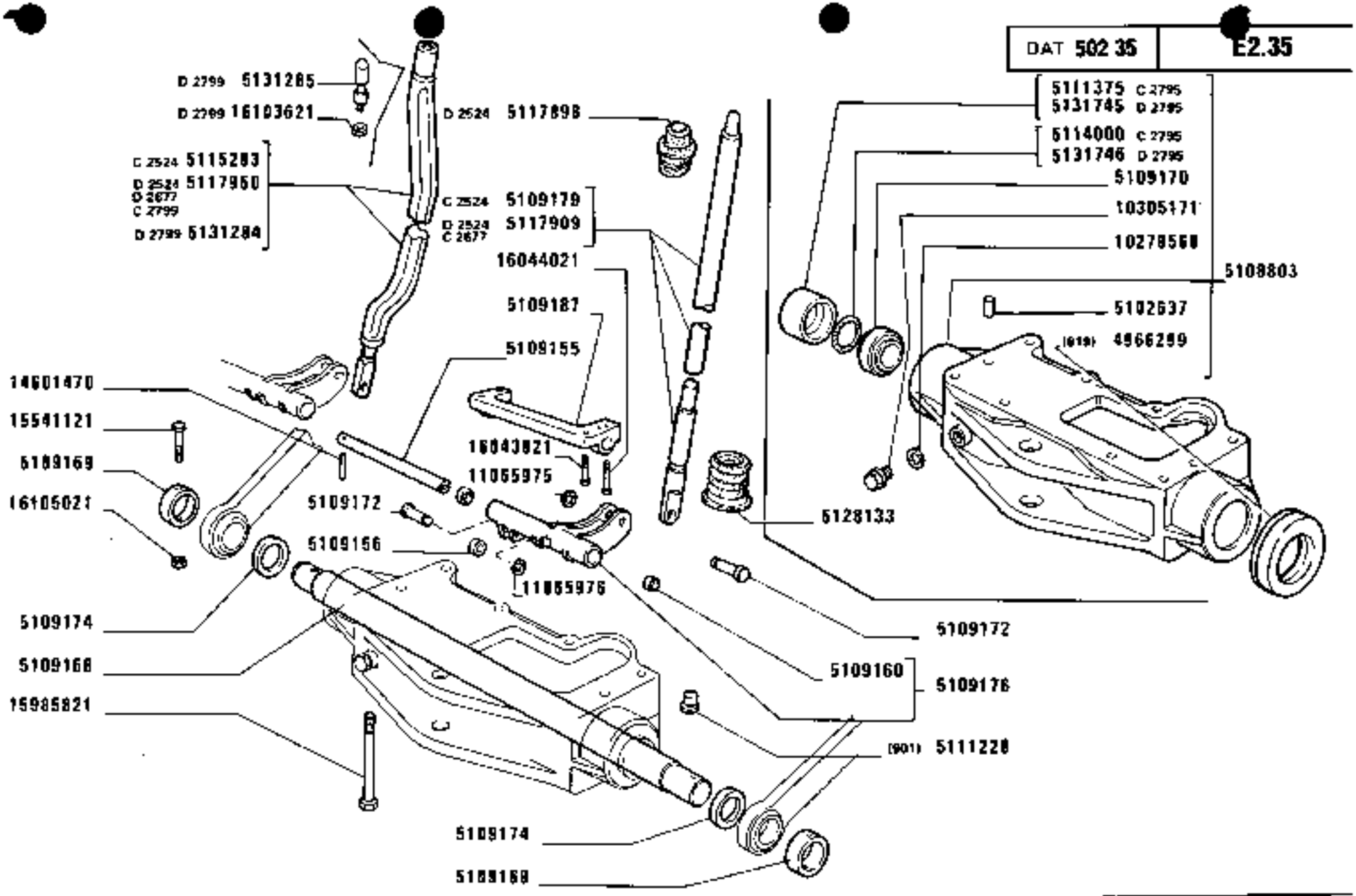

https://tractormanualz.com/

MODIF	ANT.MODIF	N.ORDIN.	Q.	DENOMINAZIONE	DESIGNATION	BENENNUNG	DESCRIPTION	DENOMINACIONES
		9957418	1	COPIGLIA	GOUPILLE FENDUE	SPLINT	SPLIT PIN	PASADOR ABIERTO
		9957424	1	MORSETTO	COLLIER	KLEMME	CLAMP	COLLAR
		9958898	2	CAMMA	CAME	NOCKEN	CAM	LEVA
		9958899	2	LEVA	LEVIER	HEBEL	LEVER	PALANCA
		9958900	2	MOLLA	RESSORT	FEDER	SPRING	RESORTE
		9958901	2	NOTTOLINO	CLIQUET	KLINKE	PAWL	SEGURO
		9958902	2	MOLLA	RESSORT	FEDER	SPRING	RESORTE
		9958903	2	VITE	VIS	SCHRAUBE	SCREW	TORNILLO
		9958904	2	DADO	ECROU	MUTTER	NUT	TUERCA
		9958906	3	MOLLA	RESSORT	FEDER	SPRING	RESORTE
		9958908	2	SPINA	GOUPILLE	STIFT	PIN	PASADOR
		9958910	2	SPINA	GOUPILLE	STIFT	PIN	PASADOR
		9958912	1	LEVA	LEVIER	HEBEL	LEVER	PALANCA
		9958913	1	SPINA	GOUPILLE	STIFT	PIN	PASADOR
		9958914	1	TAPPO	BOUCHON	STOPFEN	PLUG	TAPON
		9958915	1	MOLLA	RESSORT	FEDER	SPRING	RESORTE
		9958916	1	MANIGLIA	POIGNEE	GRIFF	HANDLE	MANECILLA
		9958917	1	MOLLA	RESSORT	FEDER	SPRING	RESORTE
		9958918	1	PERNO D	AXE	BOLZEN	PIN	EJE
		9958919	1	PERNO S	AXE	BOLZEN	PIN	EJE
		9958921	2	COPIGLIA	GOUPILLE FENDUE	SPLINT	SPLIT PIN	PASADOR ABIERTO
		9958934	1	ASTA FILETTATA	TIGE FILETEE	STANGE	ROD	TORNILLO
		9958935	3	MORSETTO	COLLIER	KLEMME	CLAMP	COLLAR
		9958936	2	SPINA CAT.2	GOUPILLE	STIFT	PIN	PASADOR
		9958937	2	SPINA CAT.3	GOUPILLE	STIFT	PIN	PASADOR
		9958938	1	PERNO	AXE	BOLZEN	PIN	EJE
		9958939	1	LEVA	LEVIER	HEBEL	LEVER	PALANCA
		9958940	1	MOLLA	RESSORT	FEDER	SPRING	RESORTE
		9958941	1	DADO	ECROU	MUTTER	NUT	TUERCA
		9958943	1	MOLLA	RESSORT	FEDER	SPRING	RESORTE
		9958944	1	ROSETTA	RONDELLE	SCHEIBE	WASHER	ARANDELA
		9958945	1	VITE	VIS	SCHRAUBE	SCREW	TORNILLO
		9958946	2	LEVA	LEVIER	HEBEL	LEVER	PALANCA
		9958948	2	MOLLA	RESSORT	FEDER	SPRING	RESORTE
		9958950	4	SPINA	GOUPILLE	STIFT	PIN	PASADOR
		9958951	2	SPINA	GOUPILLE	STIFT	PIN	PASADOR
		9960546	1	SPINA (922)	GOUPILLE	STIFT	PIN	PASADOR
		9960547	1	LEVA (922)	LEVIER	HEBEL	LEVER	PALANCA

https://tractormanualz.com/

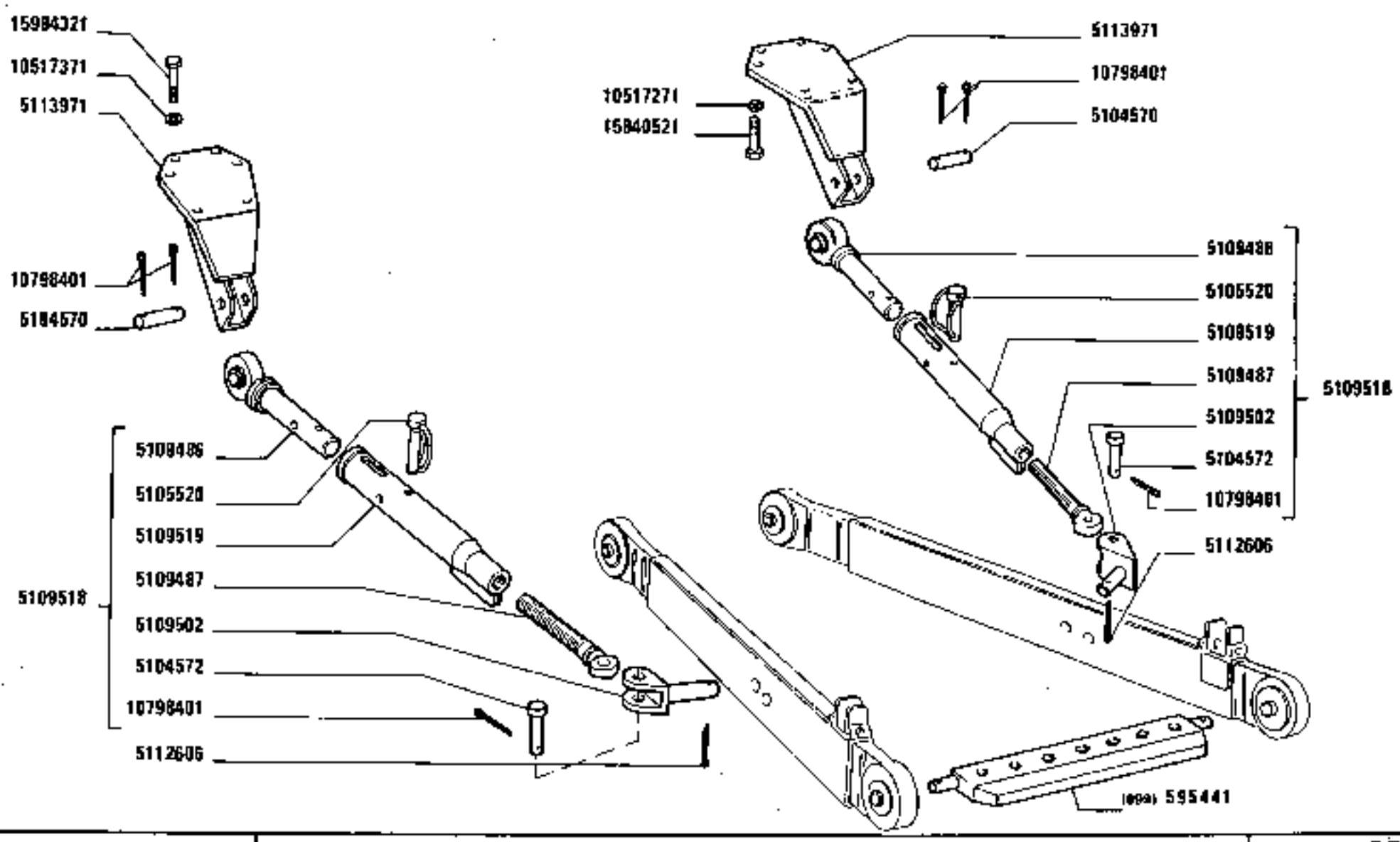

https://tractormanualz.com/

MODIF	ANT.MODIF	N.ORDIN.	Q.	DENOMINAZIONE	DESIGNATION	BENENNUNG	DESCRIPTION	DENOMINACIONES
D2790		9960593	1	VITE	VIS	SCHRAUBE	SCREW	TORNILLO
D2790		9960594	1	BOCCOLA	DOUILLE	BUECHSE	BUSH	CASQUILLO
D2790		9960595	1	DADO	ECROU	MUTTER	NUT	TUERCA
D2790		9960596	1	MOLLA	RESSORT	FEDER	SPRING	RESORTE
D2790		9960597	1	PERNO	AXE	BOLZEN	PIN	EJE
D2790		9960598	1	POMELLO	BOUTON	KNEBELGRIFF	KNOB	BOTON
D2790		9960599	1	SPINA	GOUPILLE	STIFT	PIN	PASADOR
		10279560	1	GUARNIZIONE	GARNITURE	UNTERLAGE	LINING	FORRO
		10305171	1	TAPPO	BOUCHON	STOPFEN	PLUG	TAPON
		10511727	8	TAPPO	BOUCHON	STOPFEN	PLUG	TAPON
		10516471	2	ROSETTA	RONDELLE	SCHEIBE	WASHER	ARANDELA
		10516671	2	ROSETTA	RONDELLE	SCHEIBE	WASHER	ARANDELA
		10517071	4	ROSETTA (901)	RONDELLE	SCHEIBE	WASHER	ARANDELA
		10517271	1	ROSETTA	RONDELLE	SCHEIBE	WASHER	ARANDELA
		10517371	8	ROSETTA DI SICUREZZA	RONDELLE FREIN	SICHERUNGSRING	LOCKWASHER	ARANDELA DE FRENO
		10571971	1	ROSETTA (901)	RONDELLE	SCHEIBE	WASHER	ARANDELA
		10572171	4	ROSETTA (901)	RONDELLE	SCHEIBE	WASHER	ARANDELA
		10615371	1	ROSETTA	RONDELLE	SCHEIBE	WASHER	ARANDELA
		10735001	1	COPIGLIA	GOUPILLE FENDUE	SPLINT	SPLIT PIN	PASADOR ABIERTO
		10797801	1	COPIGLIA (882)(884)	GOUPILLE FENDUE	SPLINT	SPLIT PIN	PASADOR ABIERTO
		10797801	1	COPIGLIA (884)	GOUPILLE FENDUE	SPLINT	SPLIT PIN	PASADOR ABIERTO
		10798401	4	COPIGLIA	GOUPILLE FENDUE	SPLINT	SPLIT PIN	PASADOR ABIERTO
	11065975	11065976	2	ANELLO DI SICUREZZA	ARRETOIR	SICHERUNGSRING	LOCKRING	ANILLO DE FRENO
		11270460	2	ROSETTA (882)(884)	RONDELLE	SCHEIBE	WASHER	ARANDELA
		11270460	2	ROSETTA (884)	RONDELLE	SCHEIBE	WASHER	ARANDELA
		11390521	4	VITE (901)	VIS	SCHRAUBE	SCREW	TORNILLO
		11391521	4	VITE (901)	VIS	SCHRAUBE	SCREW	TORNILLO
		12605279	1	ROSETTA	RONDELLE	SCHEIBE	WASHER	ARANDELA
C2790		13407211	2	INGRASSATORE	GRAISSEUR	SCHMIERNIPPEL	FITTING	ENGRASADOR
		13407211	3	INGRASSATORE	GRAISSEUR	SCHMIERNIPPEL	FITTING	ENGRASADOR
C2790		14164770	6	SPINA	GOUPILLE	STIFT	PIN	PASADOR
	9958942	14168270	3	SPINA	GOUPILLE	STIFT	PIN	PASADOR
		14176770	1	SPINA	GOUPILLE	STIFT	PIN	PASADOR
		14601470	1	SPINA	GOUPILLE	STIFT	PIN	PASADOR
		14604670	1	SPINA	GOUPILLE	STIFT	PIN	PASADOR
		15540221	1	VITE (819)	VIS	SCHRAUBE	SCREW	TORNILLO
		15540821	1	VITE	VIS	SCHRAUBE	SCREW	TORNILLO
		15541121	1	VITE	VIS	SCHRAUBE	SCREW	TORNILLO

https://tractormanualz.com/

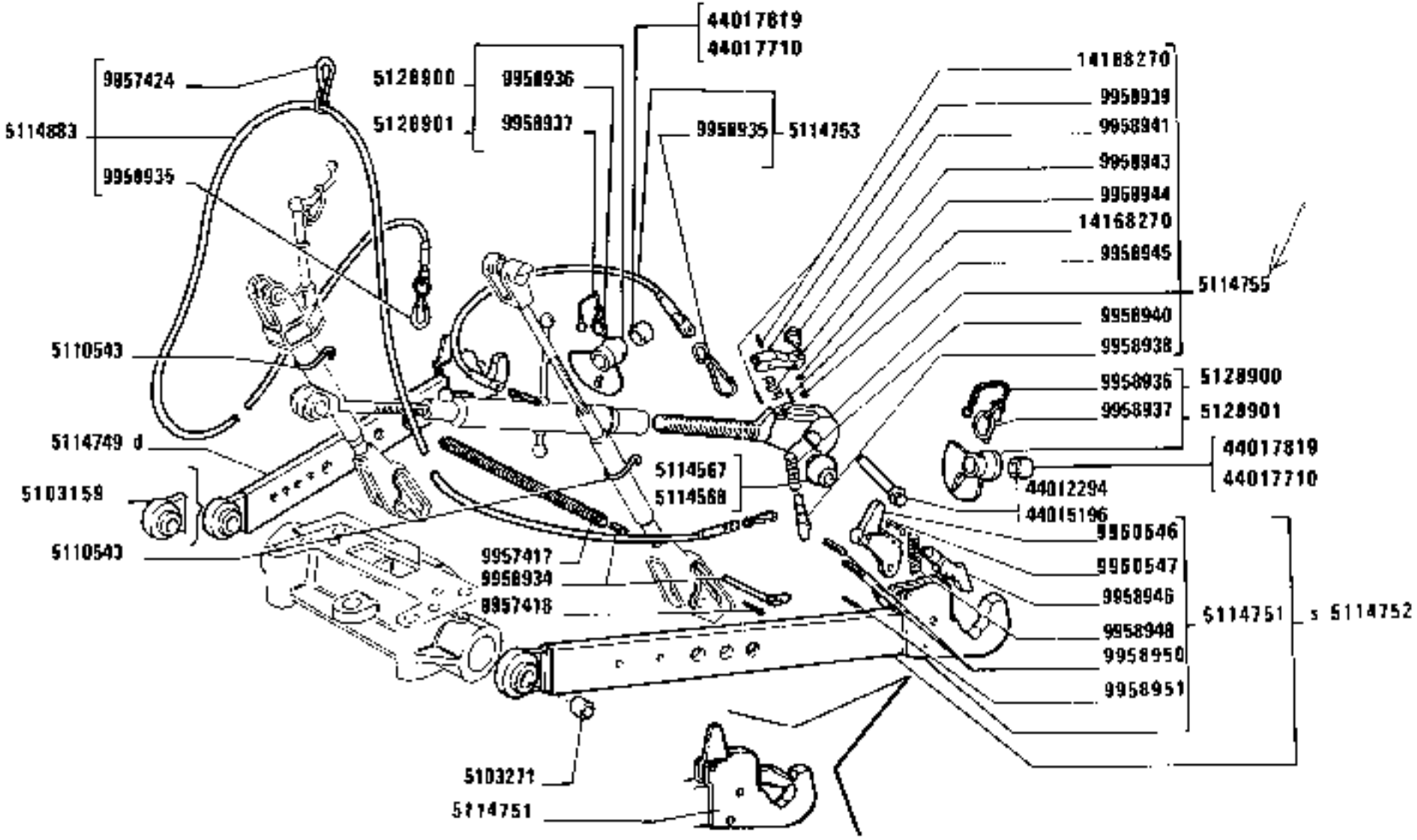

https://tractormanualz.com/

MODIF	ANT.MODIF	N.ORDIN.	Q.	DENOMINAZIONE	DESIGNATION	BENENNUNG	DESCRIPTION	DENOMINACIONES
		15541221	4	VITE (901)	VIS	SCHRAUBE	SCREW	TORNILLO
		15840521	1	VITE	VIS	SCHRAUBE	SCREW	TORNILLO
	15896211	15896221	2	DADO	ECROU	MUTTER	NUT	TUERCA
		15896411	1	DADO	ECROU	MUTTER	NUT	TUERCA
	15981021	15981030	2	VITE (901)	VIS	SCHRAUBE	SCREW	TORNILLO
		15984321	8	VITE	VIS	SCHRAUBE	SCREW	TORNILLO
		15985821	8	VITE	VIS	SCHRAUBE	SCREW	TORNILLO
		16043421	2	VITE	VIS	SCHRAUBE	SCREW	TORNILLO
		16043821	2	VITE	VIS	SCHRAUBE	SCREW	TORNILLO
		16044021	2	VITE	VIS	SCHRAUBE	SCREW	TORNILLO
D2799		16103621	1	DADO	ECROU	MUTTER	NUT	TUERCA
	16105011	16105021	1	DADO	ECROU	MUTTER	NUT	TUERCA
		44000426	1	COPIGLIA	GOUPILLE FENDUE	SPLINT	SPLIT PIN	PASADOR ABIERTO
		44012292		ANELLO	BAGUE	RING	RING	ANILLO
		44012294	1	PERNO 2 CAT.(884)	AXE	BOLZEN	PIN	EJE
		44012299	1	CATENELLA	CHAINETTE	KETTE	CHAIN	CADENA
C2790		44012763	2	ARRESTO	BUTEE	ANSCHLAG	STOP	TOPE
C2790		44012764	2	MOLLA	RESSORT	FEDER	SPRING	RESORTE
C2790		44012765	4	PERNO	AXE	BOLZEN	PIN	EJE
		44015196	1	PERNO CAT.3(922)	AXE	BOLZEN	PIN	EJE
		44017370	1	PERNO	AXE	BOLZEN	PIN	EJE
		44017370	1	PERNO (882)(884)	AXE	BOLZEN	PIN	EJE
		44017673	1	TIRANTE D	TIRANT	STANGE	ROD	VARILLA
		44017673	1	TIRANTE FILETTATO (884)	TIRANT	SPANNBOLZEN	TIEROD	PERNO
		44017710	2	BOCCOLA CAT.3(922)	DOUILLE	BUECHSE	BUSH	CASQUILLO
		44017819	2	BOCCOLA CAT.2(922)	DOUILLE	BUECHSE	BUSH	CASQUILLO
		44018501	1	TIRANTE	TIRANT	STANGE	ROD	VARILLA
		44018506	1	PUNTONE (829)	ETAI	STREBE	STRUT	TORNAPUNTA
		44018507	1	LEVA	LEVIER	HEBEL	LEVER	PALANCA
		44018508	1	SUPPORTO	SUPPORT	LAGER	SUPPORT	SOPORTE
		44018510	1	PIASTRINA	PLAQUETTE	PLAETTCHEN	PLATE	PLACA
C2790		44018642	1	TIRANTE D	TIRANT	STANGE	ROD	VARILLA
C2790		44018644	1	TIRANTE S	TIRANT	STANGE	ROD	VARILLA
C2790		44018646	1	LEVA D (829)	LEVIER	HEBEL	LEVER	PALANCA
C2790		44018648	1	ESTREMITA S (829)	EXTREMITE	ENDE	END	EXTREMO
		44019067	1	MOLLA	RESSORT	FEDER	SPRING	RESORTE
		44019090	1	ROSETTA	RONDELLE	SCHEIBE	WASHER	ARANDELA

https://tractormanualz.com/

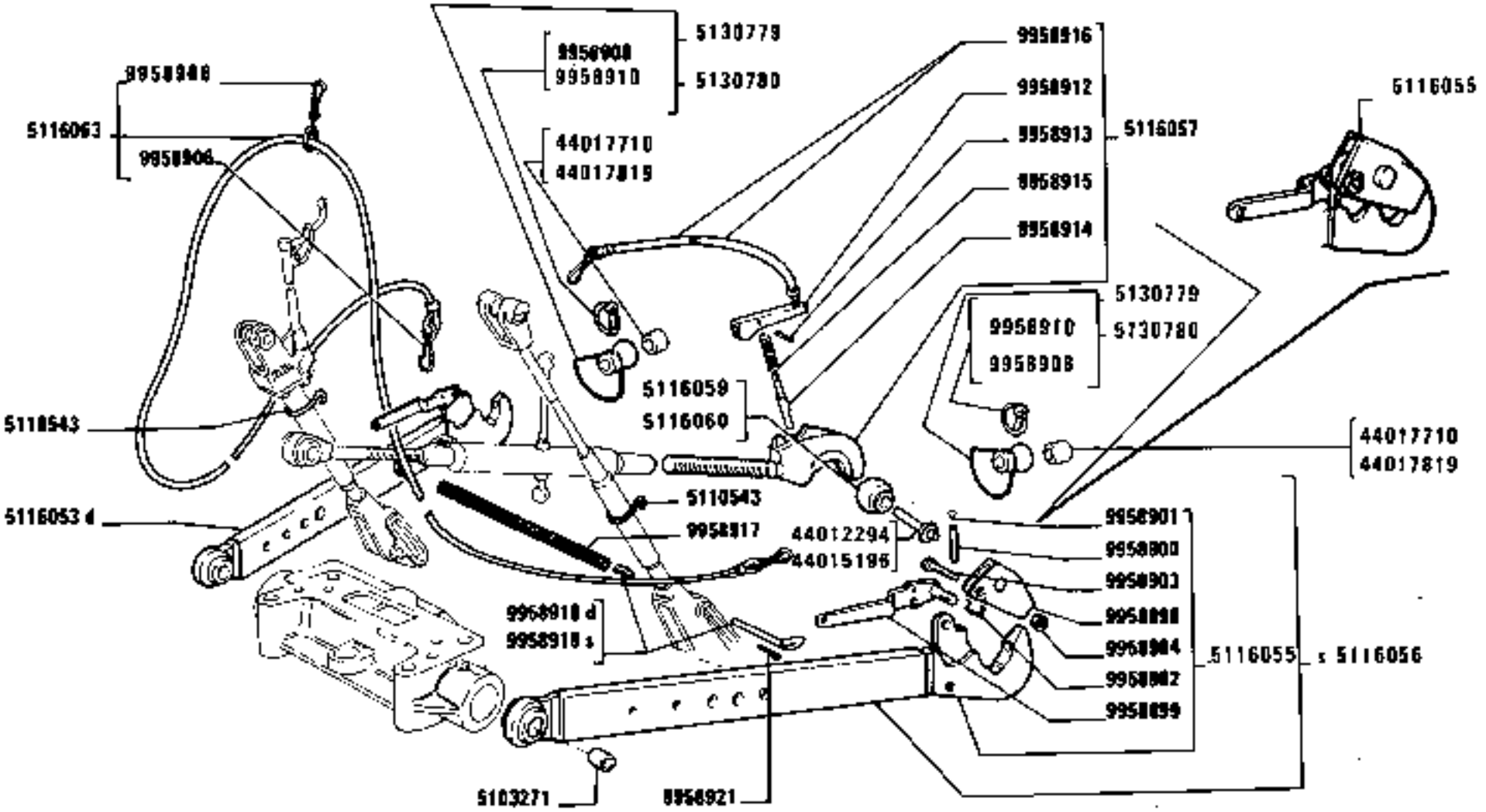

(922)

https://tractormanualz.com/

MODIF	ANT.MODIF	N.ORDIN.	Q.	DENOMINAZIONE	DESIGNATION	BENENNUNG	DESCRIPTION	DENOMINACIONES
		44019762	1	COPIGLIA (984)	GOUPILLE FENDUE	SPLINT	SPLIT PIN	PASADOR ABIERTO

https://tractormanualz.com/

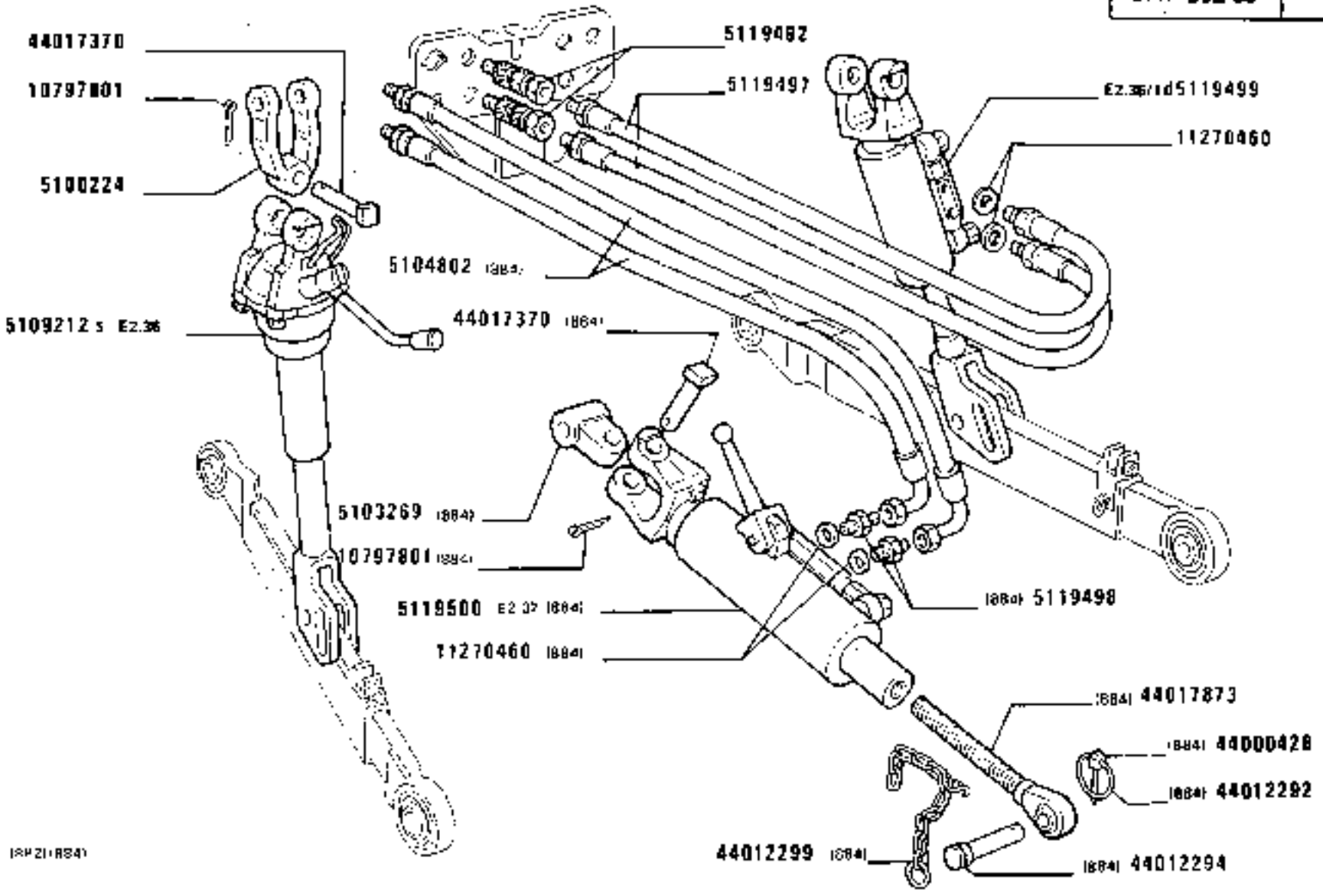

https://tractormanualz.com/

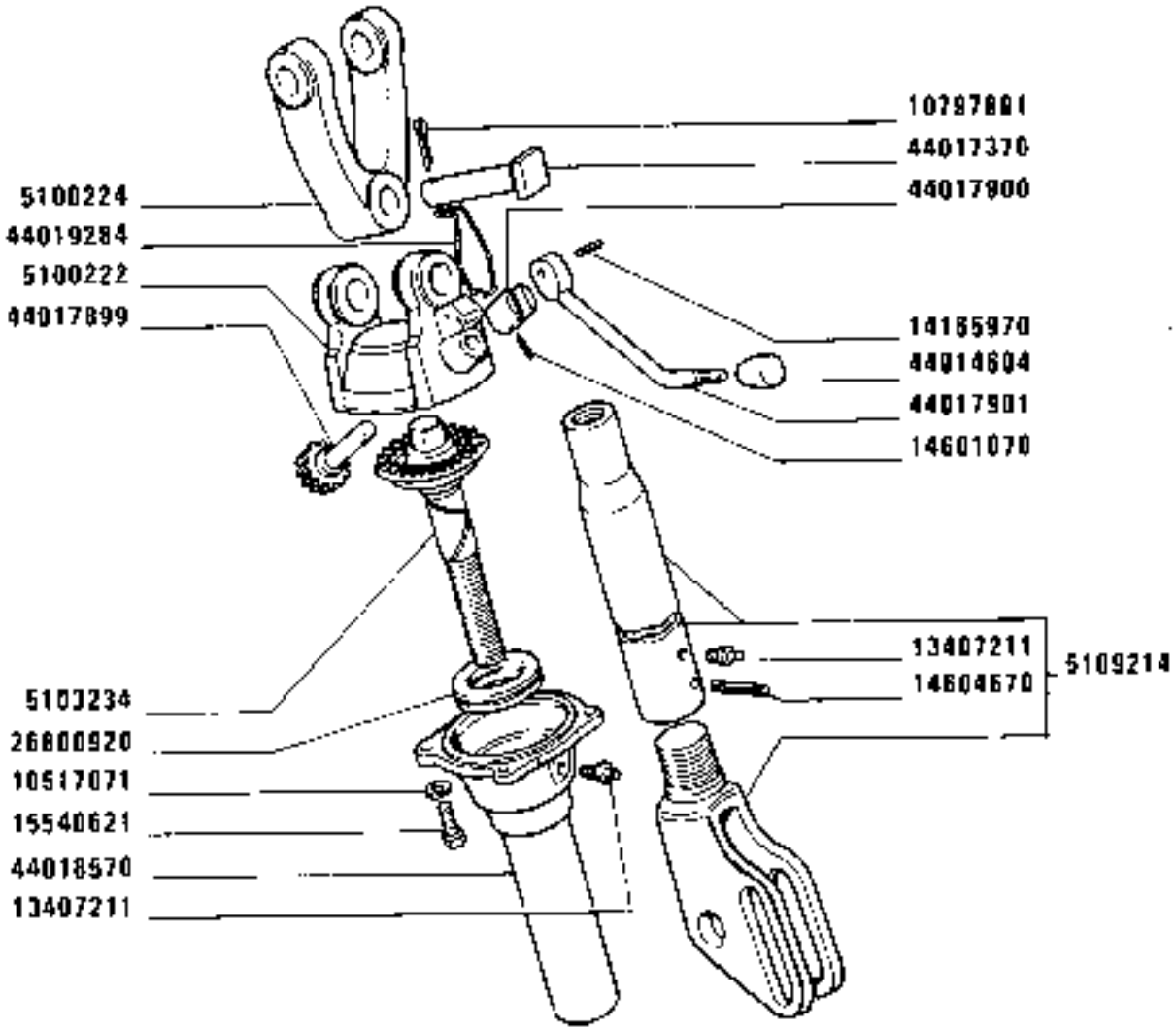

TIRANTE REGISTRABILE 5109212

Tirant réglable
Verstellbare Hubstrebe
Adjustable Tierod
Montante regulable

1880-1880 DT
01 02

https://tractormanualz.com/

MODIF	ANT.MODIF	N.ORDIN.	Q.	OENOMINAZIONE	DESIGNATION	BENENNUNG	DESCRIPTION	OENOMINACIONES
		5100222	1	SCATOLA	CARTER	GEHAUSE	CASE	CAJA
		5100224	1	FORCELLA	FOURCHE	GABEL	FORK	HORQUILLA
		5103234	1	INGRANAGGIO CONDOTTO	PIGNON CONDUIT	ANGETRIEBENES ZAHNRAD	DRIVEN GEAR	PINON CONDUCIDO
	5109215	5109214	1	TIRANTE COMPL.	TIRANT	STANGE	ROD	VARILLA
		10517071	4	ROSETTA	RONDELLE	SCHEIBE	WASHER	ARANDELA
	10735001	10797801	1	COPIGLIA	GOUPILLE FENDUE	SPLINT	SPLIT PIN	PASADOR ABIERTO
		13407211	1	INGRASSATORE	GRAISSEUR	SCHMIERNIPPEL	FITTING	ENGRASADOR
		14165970	1	SPINA	GOUPILLE	STIFT	PIN	PASADOR
		14601070	1	SPINA	GOUPILLE	STIFT	PIN	PASADOR
		14604670	1	SPINA	GOUPILLE	STIFT	PIN	PASADOR
		15540621	4	VITE	VIS	SCHRAUBE	SCREW	TORNILLO
		26800920	1	CUSCINETTO	COUSSINET	LAGERSCHALE	BEARING	COJINETE
		44014604	1	IMPUGNATURA	POIGNEE	GRIFF	KNOB	BOTON
		44017370	1	PERNO	AXE	BOLZEN	PIN	EJE
		44017899	1	INGRANAGGIO	PIGNON	ZAHNRAD	GEAR	PINON
		44017900	1	FORCELLINO	FOURCHE	GABEL	FORK	HORQUILLA
		44017901	1	LEVA	LEVIER	HEBEL	LEVER	PALANCA
		44018570	1	COPERCHIO	COUVERCLE	DECKEL	COVER	TAPA
		44019284	1	GANCIO DI TRAINO	CROCHET D'ATTELAGE	ZUGHAKEN	TOW HOOK	ENGANCHE DE REMOLQUE

https://tractormanualz.com/

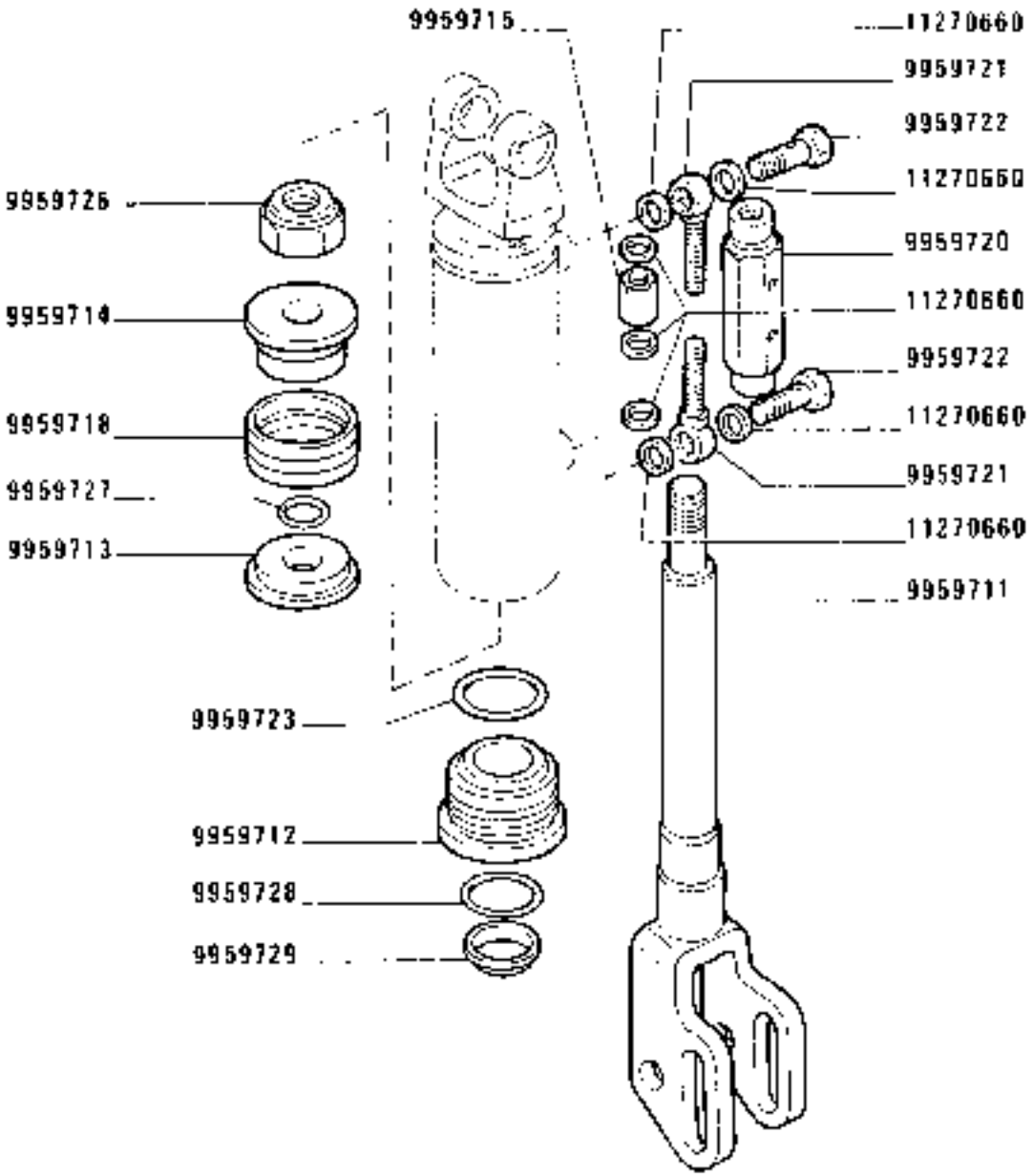

1802/1884

1880-1880 DT
01 02

TIRANTE REGISTRABILE 5119499 (Slim)

Tirant réglable
Verstellb. Hubstrebe
Adjustable tierod
Montante regulable

https://tractormanualz.com/

MODIF	ANT.MODIF	N.ORDIN.	Q.	DENOMINAZIONE	DESIGNATION	BENENNUNG	DESCRIPTION	DENOMINACIONES
		9959711	1	STELO	TIGE	STANGE	ROD	VARILLA
		9959712	1	CILINDRO	CYLINDRE	ZYLINDER	CYLINDER	CILINDRO
		9959713	1	FLANGIA	BRIDE	FLANSCH	FLANGE	BRIDA
		9959714	1	PISTONCINO	PISTON	STOESSEL	PLUNGER	EMBOLO
		9959715	1	RACCORDO	RACCORD	STUTZEN	CONNECTION	RACOR
		9959718	1	GUARNIZIONE	GARNITURE	UNTERLAGE	LINING	FORRO
		9959720	1	VALVOLA	SOUPAPE	VENTIL	VALVE	VALVULA
		9959721	2	RACCORDO	RACCORD	STUTZEN	CONNECTION	RACOR
		9959722	2	BOCCHETTONE	VIS CREUSE	HOHLSCHRAUBE	UNION	BOQUILLA
		9959723	1	ANELLO DI TENUTA	JOINT D'ETANCHEITE	DICHTRING	SEAL	JUNTA HERMETICA
		9959726	1	DADO	ECROU	MUTTER	NUT	TUERCA
		9959727	1	ANELLO DI TENUTA	JOINT D'ETANCHEITE	DICHTRING	SEAL	JUNTA HERMETICA
		9959728	1	ANELLO DI TENUTA	JOINT D'ETANCHEITE	DICHTRING	SEAL	JUNTA HERMETICA
		9959729	1	ANELLO	BAGUE	RING	RING	ANILLO
		11270660	7	ROSETTA DI SICUREZZA	RONDELLE FREIN	SICHERUNGSRING	LOCKWASHER	ARANDELA DE FRENO

https://tractormanualz.com/

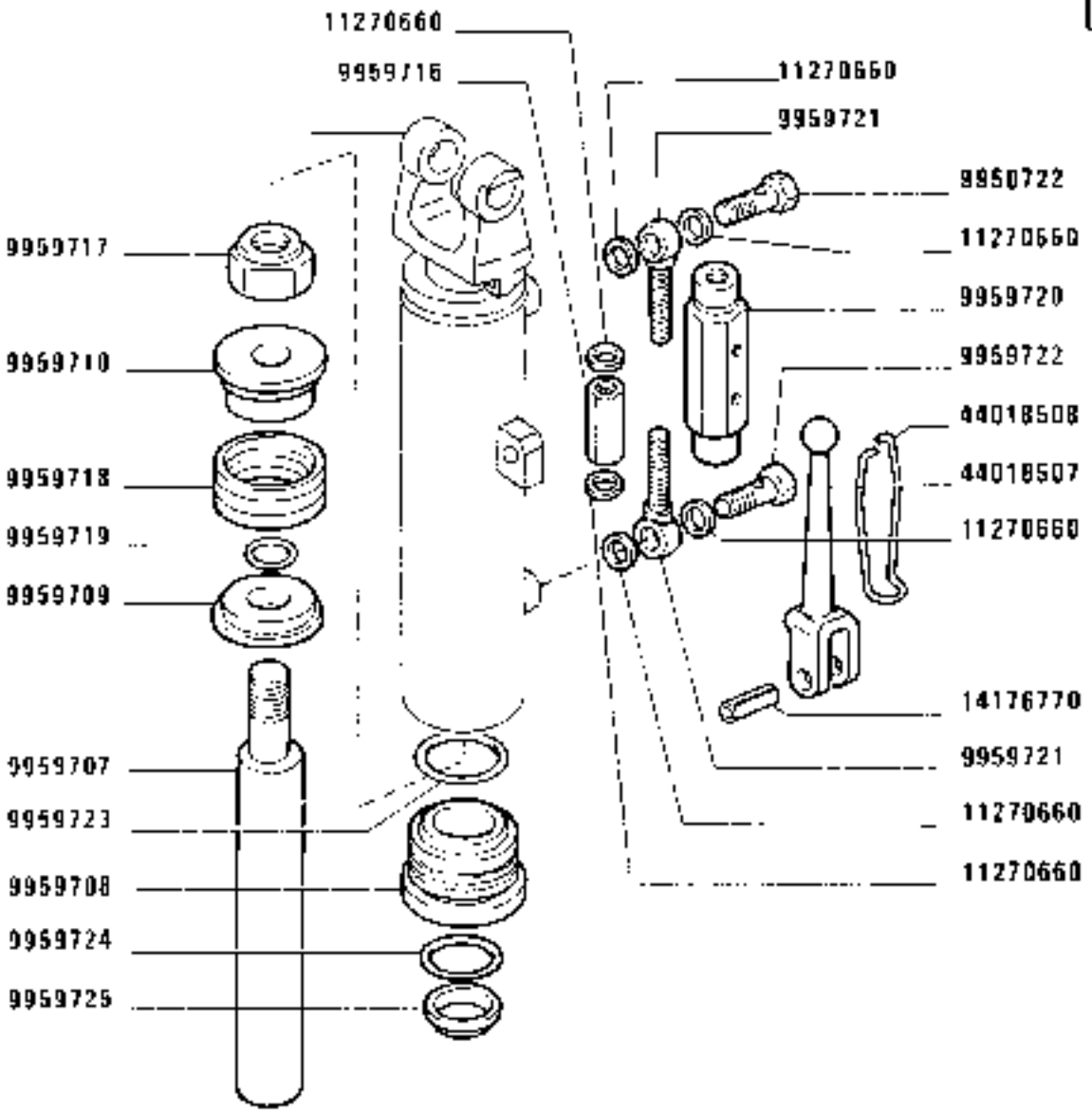

(884)

https://tractormanualz.com/

MODIF	ANT.MODIF	N.ORDIN.	Q.	DENOMINAZIONE	DESIGNATION	BENENNUNG	DESCRIPTION	DENOMINACIONES
		9959707	1	STELO	TIGE	STANGE	ROD	VARILLA
		9959708	1	CILINDRO	CYLINDRE	ZYLINDER	CYLINDER	CILINDRO
		9959709	1	FLANGIA	BRIDE	FLANSCH	FLANGE	BRIDA
		9959710	1	PISTONCINO	PISTON	STOESSEL	PLUNGER	EMBOLO
		9959716	2	RACCORDO	RACCORD	STUTZEN	CONNECTION	RACOR
		9959717	1	DADO	ECROU	MUTTER	NUT	TUERCA
		9959718	1	GUARNIZIONE	GARNITURE	UNTERLAGE	LINING	FORRO
		9959719	1	ANELLO DI TENUTA	JOINT D'ETANCHEITE	DICHTRING	SEAL	JUNTA HERMETICA
		9959720	1	VALVOLA	SOUPAPE	VENTIL	VALVE	VALVULA
		9959721	2	RACCORDO	RACCORD	STUTZEN	CONNECTION	RACOR
		9959722	2	BOCCHETTONE	VIS CREUSE	HOHLSCHRAUBE	UNION	BOQUILLA
		9959723	1	ANELLO DI TENUTA	JOINT D'ETANCHEITE	DICHTRING	SEAL	JUNTA HERMETICA
		9959724	1	ANELLO DI TENUTA	JOINT D'ETANCHEITE	DICHTRING	SEAL	JUNTA HERMETICA
		9959725	1	ANELLO DI SICUREZZA	ARRETOIR	SICHERUNGSRING	LOCKRING	ANILLO DE FRENO
		11270660	8	ROSETTA DI SICUREZZA	RONDELLE FREIN	SICHERUNGSRING	LOCKWASHER	ARANDELA DE FRENO
		14176770	1	SPINA	GOUPILLE	STIFT	PIN	PASADOR
		44018507	1	LEVA	LEVIER	HEBEL	LEVER	PALANCA
		44018508	1	SPINA	GOUPILLE	STIFT	PIN	PASADOR

https://tractormanualz.com/

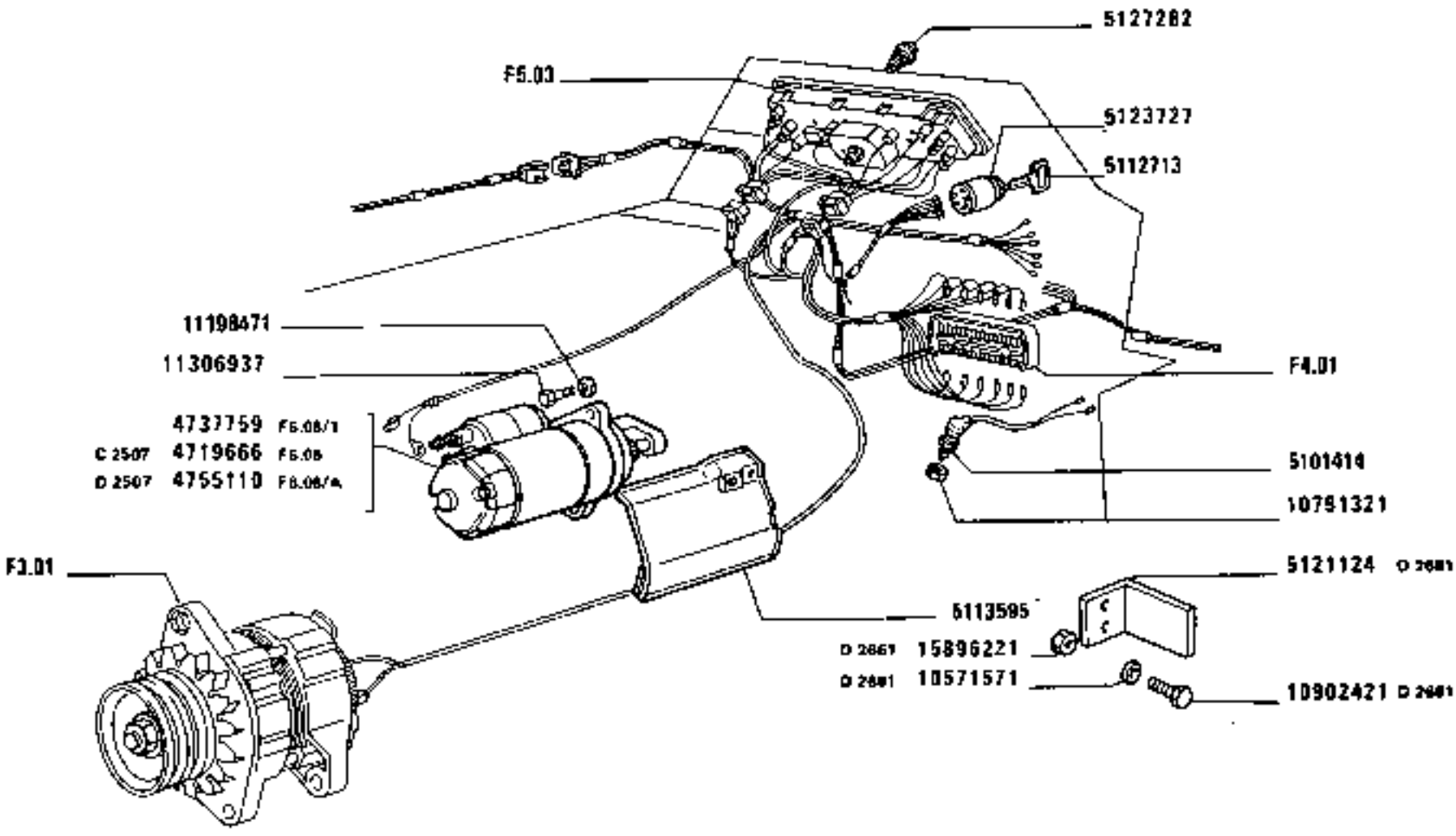

https://tractormanualz.com/

MODIF	ANT.MODIF	N.ORDIN.	Q.	DENOMINAZIONE	DESIGNATION	BENENNUNG	DESCRIPTION	DENOMINACIONES
C2507		4719666	1	MOTORINO DI AVVIAMENTO	DEMARREUR	ANLASSER	STARTER MOTOR	MOTOR DE ARRANQUE
		4737759	1	MOTORINO DI AVVIAMENTO	DEMARREUR	ANLASSER	STARTER MOTOR	MOTOR DE ARRANQUE
D2507		4755110	1	MOTORINO DI AVVIAMENTO COMPL.	DEMARREUR	ANLASSER	STARTER MOTOR	MOTOR DE ARRANQUE
		5101414	1	INTERRUTTORE	INTERRUPTEUR	SCHALTER	SWITCH	INTERRUPTOR
		5112713	1	CHIAVE	CLE	SCHLUESSEL	WRENCH	LLAVE
		5113595	1	RIPARO	PROTECTION	ABDECKUNG	PROTECTION	DEFENSA
02661		5121124	1	PIASTRINA	PLAQUETTE	PLAETTCHEN	PLATE	PLACA
	5112124	5123727	1	COMMUTATORE COMPL.	COMMUTATEUR	SCHALTER	SWITCH	CONMUTADOR
	4998876	5127282	1	INTERRUTTORE	INTERRUPTEUR	SCHALTER	SWITCH	INTERRUPTOR
02661		10571571	2	ROSETTA	RONDELLE	SCHEIBE	WASHER	ARANDELA
	10791311	10791321	1	DADO	ECROU	MUTTER	NUT	TUERCA
02661		10902421	2	VITE	VIS	SCHRAUBE	SCREW	TORNILLO
		11198471	3	ROSETTA	RONDELLE	SCHEIBE	WASHER	ARANDELA
	11306931	11306937	3	VITE	VIS	SCHRAUBE	SCREW	TORNILLO
02661		15896221	2	DADO	ECROU	MUTTER	NUT	TUERCA

https://tractormanualz.com/

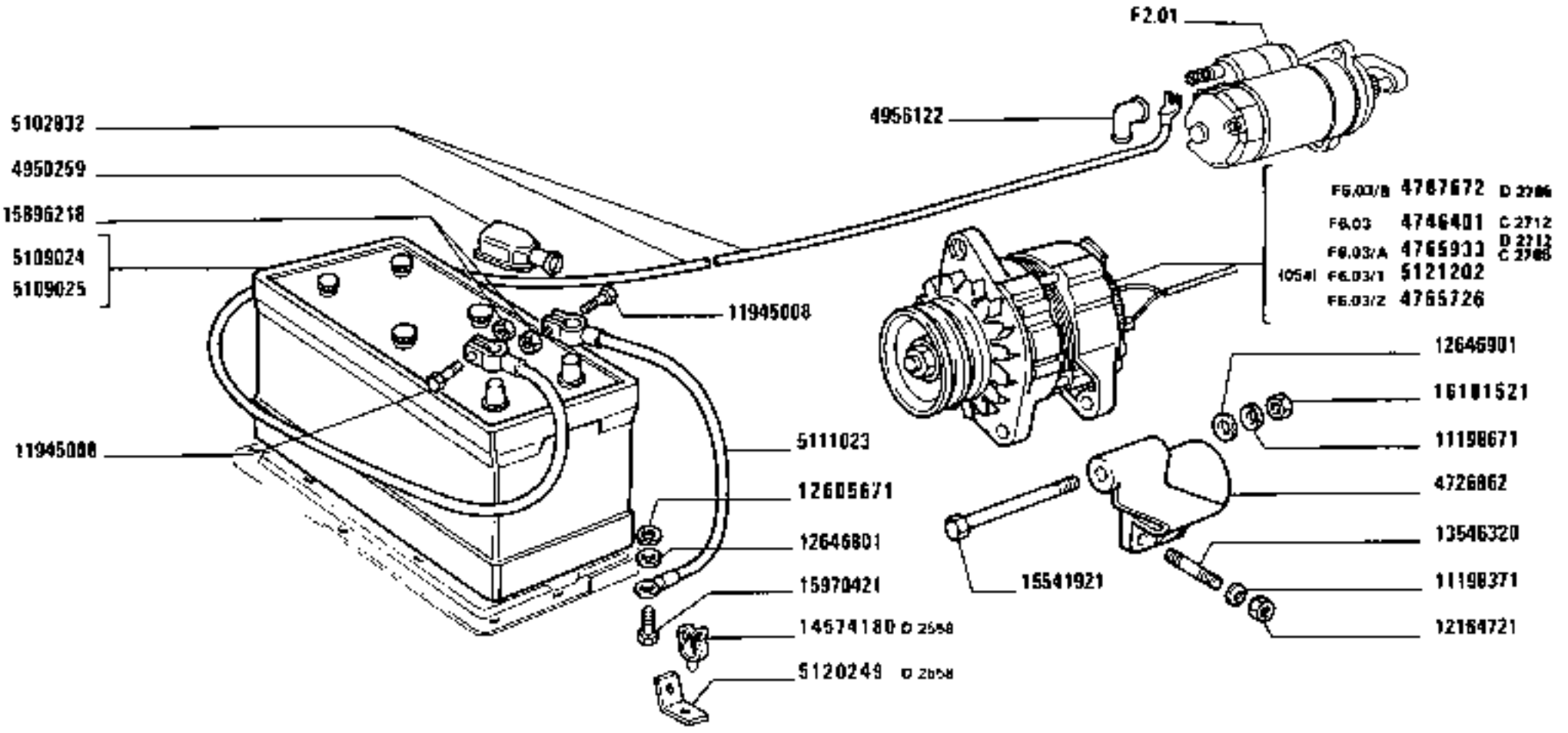

https://tractormanualz.com/

MODIF	ANT.MODIF	N.ORDIN.	Q.	DENOMINAZIONE	DESIGNATION	BENENNUNG	DESCRIPTION	DENOMINACIONES
		4726862	1	SUPPORTO	SUPPORT	LAGER	SUPPORT	SOPORTE
C2712		4746401	1	ALTERNATORE (MARELLI)	ALTERNATEUR	DREHSTROMLICHT-MACHINE	ALTERNATOR	ALTERNADOR
		4765726	1	ALTERNATORE (BOSCH)	ALTERNATEUR	DREHSTROMLICHT-MACHINE	ALTERNATOR	ALTERNADOR
D2712		4765933	1	ALTERNATORE (MARELLI)	ALTERNATEUR	DREHSTROMLICHT-MACHINE	ALTERNATOR	ALTERNADOR
C2785								
D2785		4787672	1	ALTERNATORE COMPL.(MARELLI)	ALTERNATEUR	DREHSTROMLICHT-MACHINE	ALTERNATOR	ALTERNADOR
		4950259	1	CAPPUCCIO	CAPUCHON	SCHUTZKAPPE	BOOT	CAPUCHON
		4956122	1	CAPPUCCIO	CAPUCHON	SCHUTZKAPPE	BOOT	CAPUCHON
		5102832	1	CAVO	CABLE	LEITUNG	CABLE	CABLE
		5109024	1	BATTERIA	BATTERIE	BATTERIE	BATTERY	BATERIA
		5109025	1	BATTERIA	BATTERIE	BATTERIE	BATTERY	BATERIA
	4920255	5111023	1	CAVO	CABLE	LEITUNG	CABLE	CABLE
D2558		5120249	1	PIASTRINA	PLAQUETTE	PLAETTCHEN	PLATE	PLACA
		5121202	1	ALTERNATORE COMPL.65A (054)	ALTERNATEUR	DREHSTROMLICHT-MACHINE	ALTERNATOR	ALTERNADOR
		11198371	3	ROSETTA DI SICUREZZA	RONDELLE FREIN	SICHERUNGSRING	LOCKWASHER	ARANDELA DE FRENO
		11198671	1	ROSETTA DI SICUREZZA	RONDELLE FREIN	SICHERUNGSRING	LOCKWASHER	ARANDELA DE FRENO
		11945008	1	VITE	VIS	SCHRAUBE	SCREW	TORNILLO
		12164721	3	DADO	ECROU	MUTTER	NUT	TUERCA
		12605671	1	ROSETTA DI SICUREZZA	RONDELLE FREIN	SICHERUNGSRING	LOCKWASHER	ARANDELA DE FRENO
		12646801	1	ROSETTA DI SICUREZZA	RONDELLE FREIN	SICHERUNGSRING	LOCKWASHER	ARANDELA DE FRENO
		12646901	1	ROSETTA	RONDELLE	SCHEIBE	WASHER	ARANDELA
		13546320	3	PRIGIONIERO	GOUJON	STIFTSCHRAUBE	STUD	ESPARRAGO
D2558		14574180	1	MOLLETTA DI FISSAGGIO	AGRAFE	KLEMMSTUECK	CLIP	SUJETADOR
		15541921	1	VITE	VIS	SCHRAUBE	SCREW	TORNILLO
		15896218	1	DADO	ECROU	MUTTER	NUT	TUERCA
		15970421	1	VITE	VIS	SCHRAUBE	SCREW	TORNILLO
	16101511	16101521	1	DADO	ECROU	MUTTER	NUT	TUERCA

https://tractormanualz.com/

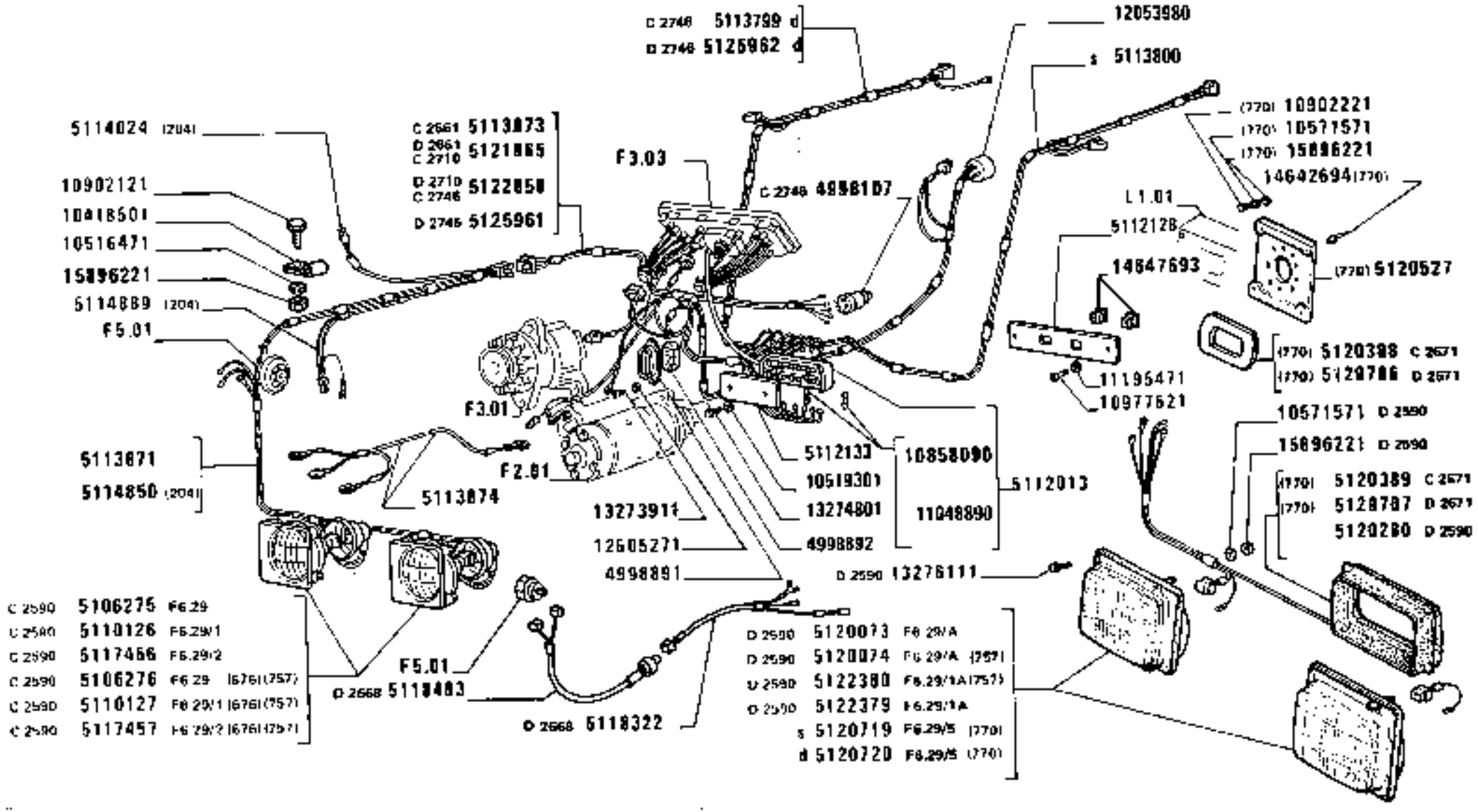

1880-1880 DT

01 02

ILLUMINAZIONE

Eclairage
Beleuchtung
Lighting System
Sistema de alumbrado

https://tractormanualz.com/

MODIF	ANT.MODIF	N.ORDIN.	Q.	DENOMINAZIONE	DESIGNATION	BENENNUNG	DESCRIPTION	DENOMINACIONES
		566337	1	GANCIO	CROCHET	HAKEN	HOOK	GANCHO
		566339	2	TASSELLO	TAMPON	BEILAGE	PAD	TACO
		566340	2	SCODELLINO	CUVETTE	TELLERSCHEIBE	CUP	PLATILLO
		4997266	1	FANALE POSTERIORE COMPL.S	LANTERNE AR	HINTERE LEUCHTE	TAIL LAMP	LAMPARA POSTERIOR
		4997267	1	FANALE POSTERIORE COMPL.D	LANTERNE AR	HINTERE LEUCHTE	TAIL LAMP	LAMPARA POSTERIOR
C2746		4998107	1	INTERRUTTORE	INTERRUPTEUR	SCHALTER	SWITCH	INTERRUPTOR
		4998891	1	COPRIGUARNIZIONE	COUVRE-JOINT	HALTER	COVER	ABRAZADERA
		4998892	1	GUARNIZIONE DI TENUTA	JOINT	DICHTUNG	GASKET	JUNTA
C2746		4999737	1	CAVO	CABLE	LEITUNG	CABLE	CABLE
C2746		4999738	1	PROIETTORE	PROJECTEUR	SCHEINWERFER	HEADLAMP	PROYECTOR
		5102156	1	GIUNTO MULTIPOLARE	JOINT MULTIPOLAIRE	MEHRPOL.KUPPLUNGS-KOPF	MULTIPOLE CONNECTOR	EMPALME MULTIPOLAR
	5102235	5102234	1	CAPPUCCIO	CAPUCHON	SCHUTZKAPPE	BOOT	CAPUCHON
C2590		5106275	2	PROIETTORE COMPL.(OLSA)	PROJECTEUR	SCHEINWERFER	HEADLAMP	PROYECTOR
C2590		5106276	2	PROIETTORE COMPL.(OLSA)(676)(757)	PROJECTEUR	SCHEINWERFER	HEADLAMP	PROYECTOR
		5108266	1	SPINA	GOUPILLE	STIFT	PIN	PASADOR
		5108267	1	PRESA DI CORRENTE	PRISE DE COURANT	STECKDOSE	RECEPTACLE	ENCHUFE DE CORRIENTE
		5109513	1	CATADIOTTRO	CATADIOPTRE	RUECKSTRAHLER	REFLEX/REFLECTOR	CATAFAROS
C2590		5110126	2	PROIETTORE COMPL.(SIEM)	PROJECTEUR	SCHEINWERFER	HEADLAMP	PROYECTOR
C2590		5110127	2	PROIETTORE COMPL.(SIEM)(676)(757)	PROJECTEUR	SCHEINWERFER	HEADLAMP	PROYECTOR
	5112014	5112013	1	SCATOLA DELLE VALVOLE COMPL.	BOITE A FUSIBLES	SICHERUNGSDOSE	FUSE BOX	CAJA DE FUSIBLES
	5112129	5112128	1	SUPPORTO COMPL.	SUPPORT	LAGER	SUPPORT	SOPORTE
		5112133	1	PROTEZIONE	PROTECTION	ABDECKUNG	SHIELD	DEFENSA
		5112259	1	FANALE ANTERIORE S	LANTERNE AV	VORDERE LEUCHTE	FRONT LAMP	LAMPARA ANTERIOR
		5112261	1	FANALE ANTERIORE	LANTERNE AV	VORDERE LEUCHTE	FRONT LAMP	LAMPARA ANTERIOR
C2746		5113799	1	CAVO D	CABLE	LEITUNG	CABLE	CABLE
		5113800	1	CAVO S	CABLE	LEITUNG	CABLE	CABLE
		5113871	1	CAVO	CABLE	LEITUNG	CABLE	CABLE
C2746		5113872	1	CAVO COMPL.	CABLE	LEITUNG	CABLE	CABLE
C2661		5113873	1	CAVO	CABLE	LEITUNG	CABLE	CABLE

https://tractormanualz.com/

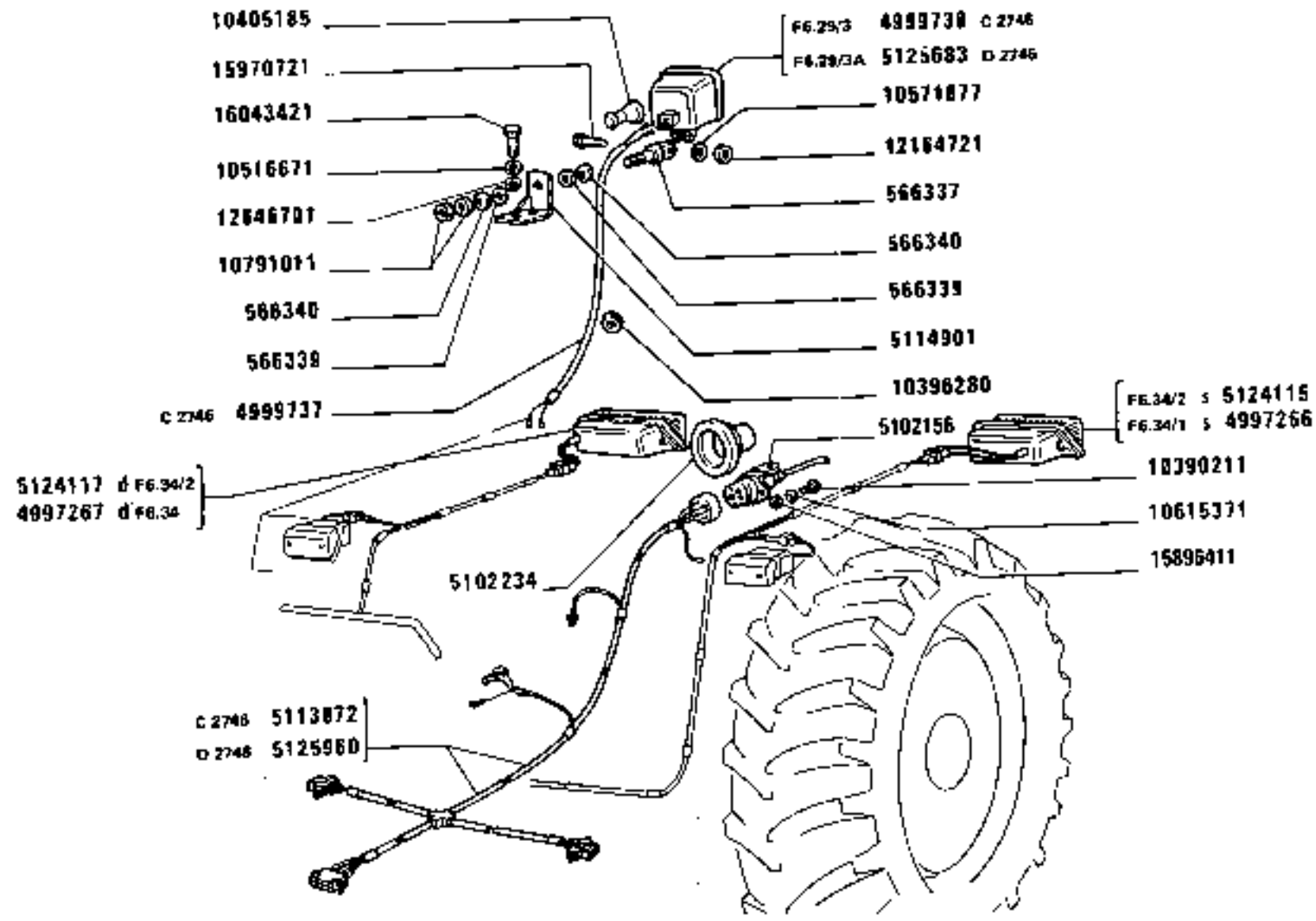

https://tractormanualz.com/

MODIF	ANT.MODIF	N.ORDIN.	Q.	DENOMINAZIONE	DESIGNATION	BENENNUNG	DESCRIPTION	DENOMINACIONES
		5113874	1	CAVO	CABLE	LEITUNG	CABLE	CABLE
		5114024	1	CAVO	CABLE	LEITUNG	CABLE	CABLE
		5114096	2	SUPPORTO	SUPPORT	LAGER	SUPPORT	SOPORTE
		5114850	1	CAVO (204)	CABLE	LEITUNG	CABLE	CABLE
		5114889	1	CAVO (204)	CABLE	LEITUNG	CABLE	CABLE
	5104901	5114901	1	STAFFA	ETRIER	HALTER	BRACKET	SOPORTE
C2590		5117456	2	PROIETTORE COMPL.(ELMA)	PROJECTEUR	SCHEINWERFER	HEADLAMP	PROYECTOR
C2590		5117457	2	PROIETTORE COMPL.(ELMA)(676)(757)	PROJECTEUR	SCHEINWERFER	HEADLAMP	PROYECTOR
D2668		5118322	1	CAVO	CABLE	LEITUNG	CABLE	CABLE
D2668		5118483	1	CAVO	CABLE	LEITUNG	CABLE	CABLE
D2590		5120073	2	PROIETTORE COMPL.(ELMA)(757)	PROJECTEUR	SCHEINWERFER	HEADLAMP	PROYECTOR
D2590		5120074	2	PROIETTORE COMPL.(ELMA)	PROJECTEUR	SCHEINWERFER	HEADLAMP	PROYECTOR
D2590		5120280	2	GUARNIZIONE	GARNITURE	BELAG	PAD	FORRO
C2671		5120388	2	CORNICE (770)	MONTURE	RAHMEN	FRAME	MARCO
C2671		5120389	2	GUARNIZIONE (770)	GARNITURE	BELAG	PAD	FORRO
		5120527	2	SUPPORTO (770)	SUPPORT	LAGER	SUPPORT	SOPORTE
D2671		5120706	2	CORNICE (770)	MONTURE	RAHMEN	FRAME	MARCO
D2671		5120707	2	GUARNIZIONE S(770)	GARNITURE	UNTERLAGE	LINING	FORRO
		5120719	1	PROIETTORE COMPL.(770) S	PROJECTEUR	SCHEINWERFER	HEADLAMP	PROYECTOR
		5120720	1	PROIETTORE COMPL.(770) D	PROJECTEUR	SCHEINWERFER	HEADLAMP	PROYECTOR
D2661		5121965	1	CAVO	CABLE	LEITUNG	CABLE	CABLE
C2710								
D2590		5122379	2	PROIETTORE COMPL.(SIEM)	PROJECTEUR	SCHEINWERFER	HEADLAMP	PROYECTOR
D2590		5122380	2	PROIETTORE COMPL.(SIEM)(757)	PROJECTEUR	SCHEINWERFER	HEADLAMP	PROYECTOR
D2710		5122858	1	CAVO	CABLE	LEITUNG	CABLE	CABLE
C2746								
		5124115	1	FANALE POST.S(COBO)	FEU	LEUCHTE	LAMP	LAMPARA
		5124117	1	FANALE POST.D(COBO)	FEU	LEUCHTE	LAMP	LAMPARA
D2746		5125683	1	PROIETTORE POST.	PROJECTEUR	SCHEINWERFER	HEADLAMP	PROYECTOR
D2746		5125960	1	CAVO	CABLE	LEITUNG	CABLE	CABLE

https://tractormanualz.com/

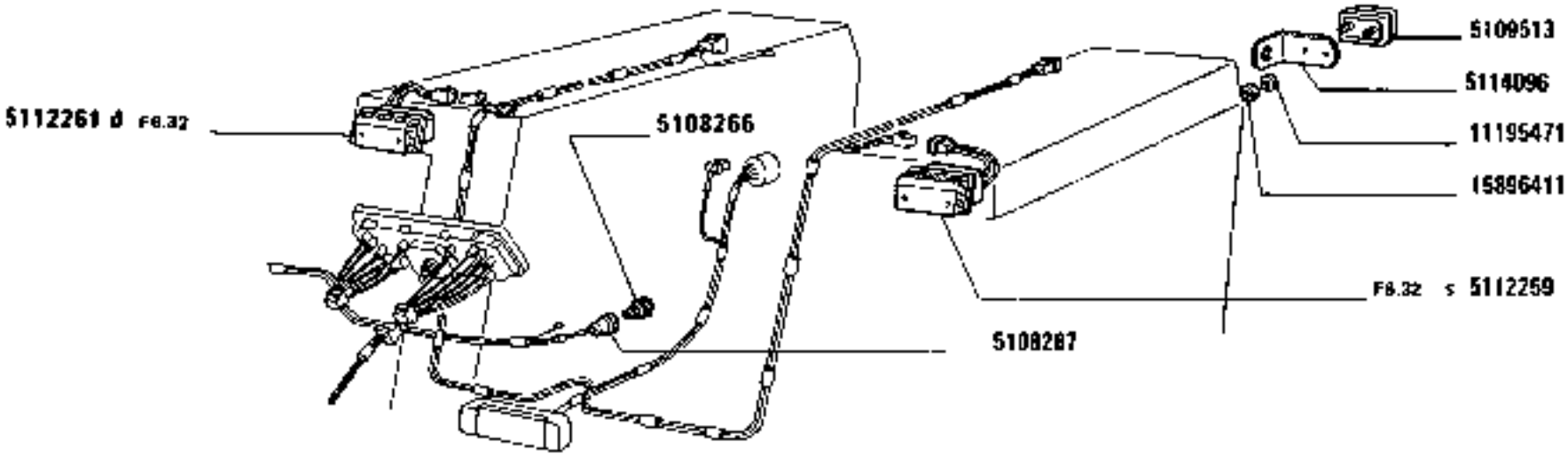

https://tractormanualz.com/

MODIF	ANT.MODIF	N.ORDIN.	Q.	DENOMINAZIONE	DESIGNATION	BENENNUNG	DESCRIPTION	DENOMINACIONES
D2746		5125961	1	CAVO	CABLE	LEITUNG	CABLE	CABLE
02746		5125962	1	CAVO 0	CABLE	LEITUNG	CABLE	CABLE
	10390201	10390211	3	VITE	VIS	SCHRAUBE	SCREW	TORNILLO
		10396280	2	ANELLO	BAGUE	RING	RING	ANILLO
		10405185	1	CAPPUCCIO	CAPUCHON	SCHUTZKAPPE	BOOT	CAPUCHON
		10418501	1	STAFFETTA FISSAGGIO	COLLIER	HALTER	RETAINER	ABRAZADERA
		10516471	1	ROSETTA	RONDELLE	SCHEIBE	WASHER	ARANDELA
		10516671	2	ROSETTA	RONDELLE	SCHEIBE	WASHER	ARANDELA
		10519301	2	ROSETTA	RONDELLE	SCHEIBE	WASHER	ARANDELA
D2590		10571571	8	ROSETTA	RONDELLE	SCHEIBE	WASHER	ARANDELA
		10571571	8	ROSETTA (770)	RONDELLE	SCHEIBE	WASHER	ARANDELA
	10516871	10571877	1	ROSETTA	RONDELLE	SCHEIBE	WASHER	ARANDELA
		10615371	3	ROSETTA DI SICUREZZA	RONDELLE FREIN	SICHERUNGSRING	LOCKWASHER	ARANDELA DE FRENO
		10791011	2	DADO	ECROU	MUTTER	NUT	TUERCA
	11052090	10858090	8	FUSIBILE	FUSIBLE	SICHERUNG	FUSE	FUSIBLE
		10902121	1	VITE	VIS	SCHRAUBE	SCREW	TORNILLO
		10902221	8	VITE (770)	VIS	SCHRAUBE	SCREW	TORNILLO
		10977621	2	VITE	VIS	SCHRAUBE	SCREW	TORNILLO
		11048890	2	FUSIBILE	FUSIBLE	SICHERUNG	FUSE	FUSIBLE
		11195471	8	ROSETTA DI SICUREZZA	RONDELLE FREIN	SICHERUNGSRING	LOCKWASHER	ARANDELA DE FRENO
		12053980	1	BLOCCHETTO CONNESSIONE	PLAQUE DE JONCTION	ANSCHLUSSDOSE	CONNECTION BLOCK	PLACA DE EMPALME
	12164711	12164721	1	DADO	ECROU	MUTTER	NUT	TUERCA
		12605271	2	ROSETTA DI SICUREZZA	RONDELLE FREIN	SICHERUNGSRING	LOCKWASHER	ARANDELA DE FRENO
		12646701	4	ROSETTA	RONDELLE	SCHEIBE	WASHER	ARANDELA
	13273901	13273911	2	VITE	VIS	SCHRAUBE	SCREW	TORNILLO
		13274801	2	VITE	VIS	SCHRAUBE	SCREW	TORNILLO
D2590		13276111	8	VITE M6X14 A CROCE	VIS	SCHRAUBE	SCREW	TORNILLO
		14642694	4	RIBATTINO (770)	RIVET	NIET	RIVET	REMACHE
	4998558	14647693	2	DADO	ECROU	MUTTER	NUT	TUERCA
	15896211	15896221	1	DADO	ECROU	MUTTER	NUT	TUERCA
	15896211	15896221	8	DADO (770)	ECROU	MUTTER	NUT	TUERCA
	15896211	15896221	8	DADO	ECROU	MUTTER	NUT	TUERCA
		15896411	3	DADO	ECROU	MUTTER	NUT	TUERCA
		15970721	1	VITE	VIS	SCHRAUBE	SCREW	TORNILLO
		16043421	2	VITE	VIS	SCHRAUBE	SCREW	TORNILLO

https://tractormanualz.com/

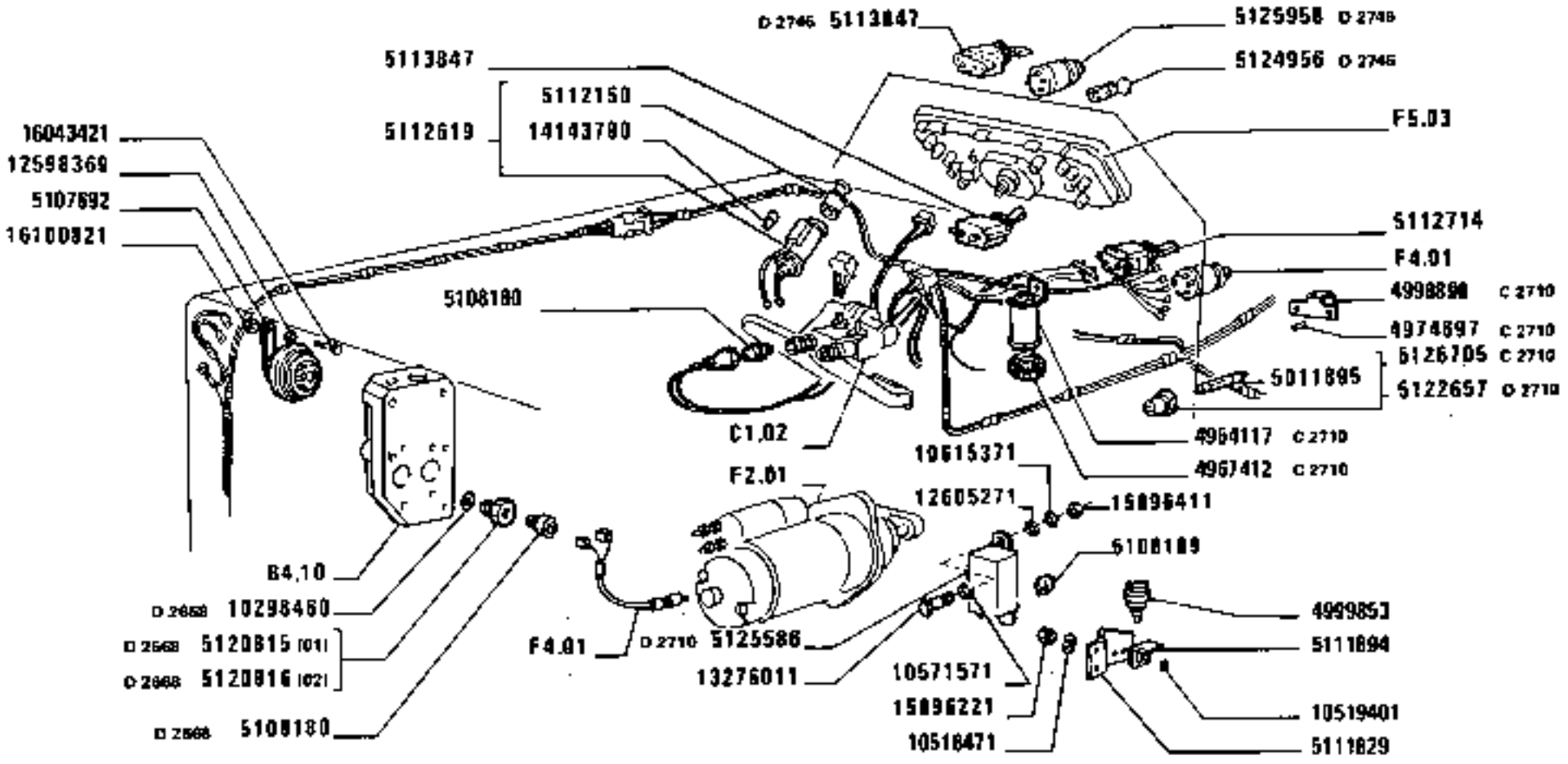

https://tractormanualz.com/

MODIF	ANT.MODIF	N.ORDIN.	Q.	DENOMINAZIONE	DESIGNATION	BENENNUNG	DESCRIPTION	DENOMINACIONES
C2710		4954117	1	LAMPEGGIATORE	CLIGNOTANT	BLINKGEBER	FLASHER	RELE DE INTERMI-TENCIA
C2710		4967412	1	COPERCHIO	COUVERCLE	DECKEL	COVER	TAPA
C2710		4974697	2	TASSELLO ELASTICO	TAMPON	GUMMISTUECK	PAD	ALMOHADILLA
C2710		4998890	1	LAMPEGGIATORE	CLIGNOTANT	BLINKGEBER	FLASHER	RELE DE INTERMI-TENCIA
		4999853	1	INTERRUTTORE	INTERRUPTEUR	SCHALTER	SWITCH	INTERRUPTOR
		5011895	1	LAMPADA	LAMPE	LAMPE	BULB	BOMBILLA
		5107692	1	AVVISATORE	AVERTISSEUR	HORN	HORN	BOCINA
		5108180	1	INTERRUTTORE	INTERRUPTEUR	SCHALTER	SWITCH	INTERRUPTOR
D2668		5108180	1	INTERRUTTORE	INTERRUPTEUR	SCHALTER	SWITCH	INTERRUPTOR
		5108189	1	LAMPEGGIATORE	CLIGNOTANT	BLINKGEBER	FLASHER	RELE DE INTERMI-TENCIA
		5111829	1	PIASTRA	PLAQUE	PLATTE	PLATE	PLACA
		5111894	1	SUPPORTO	SUPPORT	LAGER	SUPPORT	SOPORTE
		5112150	1	CANDELA PER ACCENDISIGARI	BOUGIE	KERZE	SPARK PLUG	BUJIA
		5112619	1	ACCENDISIGARI	ALLUME-CIGARE	ZIGARRENANZUENDER	LIGHTER	ENCENDEDOR DE CIGARILLOS
		5112714	1	DEVIATORE A LEVA PER LUCI	CONBINATEUR	UMSCHALTER	SWITCH	INTERRUPTOR
		5113847	1	DEVIATORE A LEVA PER LIVELLO COMB.	CONBINATEUR	UMSCHALTER	SWITCH	INTERRUPTOR
D2746		5113847	1	DEVIATORE A LEVA	CONBINATEUR	UMSCHALTER	SWITCH	INTERRUPTOR
D2668		5120815	1	RACCORDO (01)	RACCORD	STUTZEN	CONNECTION	RACOR
D2668		5120816	1	RACCORDO (02)	RACCORD	STUTZEN	CONNECTION	RACOR
D2710		5122657	1	INTERRUTTORE	INTERRUPTEUR	SCHALTER	SWITCH	INTERRUPTOR
D2746		5124956	1	COMMUTATORE A 3 POSIZ.	COMMUTATEUR	SCHALTER	SWITCH	CONMUTADOR
D2710	5122663	5125586	1	LAMPEGGIATORE	CLIGNOTANT	BLINKGEBER	FLASHER	RELE DE INTERMI-TENCIA
D2746		5125958	1	COMMUTATORE A 2 POSIZ.	COMMUTATEUR	SCHALTER	SWITCH	CONMUTADOR
C2710	5101284	5126705	1	INTERRUTTORE A PUL-SANTE	INTERRUPTEUR A POUSSOIR	KNOPFSCHALTER	PUSH BUTTON SWITCH	INTERRUPTOR A PUL-SADOR
D2668		10298460	1	GUARNIZIONE (01)	GARNITURE	UNTERLAGE	LINING	FORRO
D2668		10298460	2	GUARNIZIONE (02)	GARNITURE	UNTERLAGE	LINING	FORRO
		10516471	2	ROSETTA	RONDELLE	SCHEIBE	WASHER	ARANDELA
		10519401	2	ROSETTA	RONDELLE	SCHEIBE	WASHER	ARANDELA
		10571571	1	ROSETTA	RONDELLE	SCHEIBE	WASHER	ARANDELA

https://tractormanualz.com/

MODIF	ANT.MODIF	N.ORDIN.	Q.	DENOMINAZIONE	DESIGNATION	BENENNUNG	DESCRIPTION	DENOMINACIONES
		10615371	1	ROSETTA	RONDELLE	SCHEIBE	WASHER	ARANDELA
	10615671	12598359	1	ROSETTA DI SICUREZZA	RONDELLE FREIN	SICHERUNGSRING	LOCKWASHER	ARANDELA DE FRENO
		12605271	1	ROSETTA	RONDELLE	SCHEIBE	WASHER	ARANDELA
		13276001	1	VITE	VIS	SCHRAUBE	SCREW	TORNILLO
		13276011	1	VITE	VIS	SCHRAUBE	SCREW	TORNILLO
		14143790	1	LAMPADA	LAMPE	LAMPE	BULB	BOMBILLA
	15896211	15896221	2	DADO	ECROU	MUTTER	NUT	TUERCA
		15896411	1	DADO	ECROU	MUTTER	NUT	TUERCA
		16043421	1	VITE	VIS	SCHRAUBE	SCREW	TORNILLO
	16100811	16100821	1	DADO	ECROU	MUTTER	NUT	TUERCA

https://tractormanualz.com/

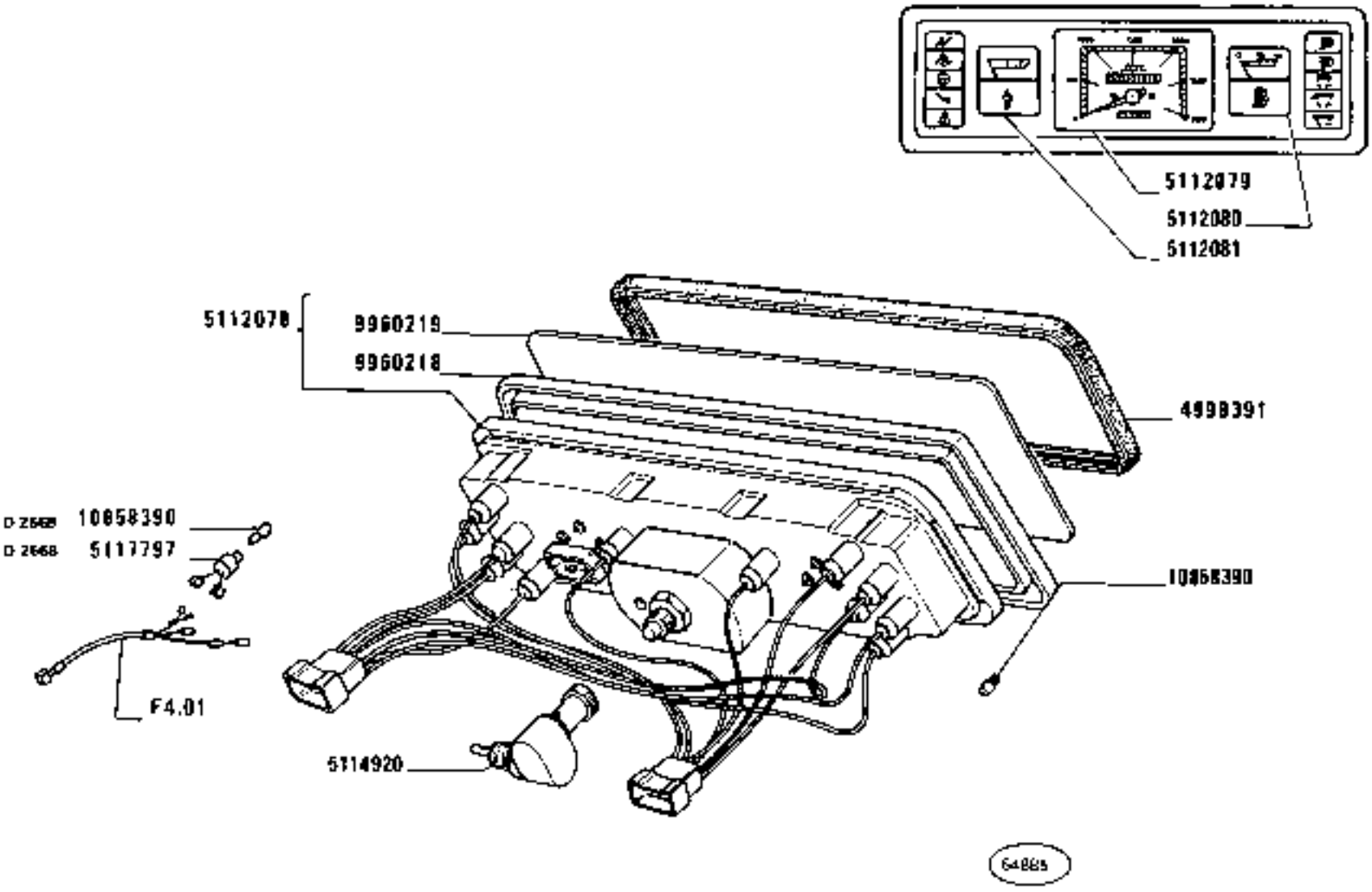

https://tractormanual2.com/

MODIF	ANT.MODIF	N.ORDIN.	Q.	DENOMINAZIONE	DESIGNATION	BENENNUNG	DESCRIPTION	DENOMINACIONES
		4998391	1	GUARNIZIONE DI TENUTA	JOINT	DICHTUNG	GASKET	JUNTA
		5112078	1	STRUMENTO A PIU INDICAZIONI	COMBINE DE BORD A PLUSIEURS INDICATIONS	KOMBIINSTRUMENT	INST/CLUSTER	CUADRO DE SENALIZACIONES CON INDICACIONES MULTIPLES
		5112079	1	CRONOGIROMETRO	HORO-TACHYMETRE	CHRONOGYROMETER	MULTIMETER	CRONOTACOMETRO
		5112080	1	INDICATORE LIVELLO	INDICAT. DE NIVEAU	STANDANZEIGER	LEVEL GAUGE	INDICADOR DE NIVEL
		5112081	1	TERMOMETRO	THERMOMETRE	THERMOMETER	HEAT INDICATOR	TERMOMETRO
		5114920	1	RINVIO ANGOLARE	RENVOI D'ANGLE	WINKELANTRIEB	MITER GEARING	REENVIO ANGULAR
D2668		5117797	1	PORTALAMPADA (326)	PORTE-LAMPE	LAMPENFASSUNG	BULB HOLDER	PORTALAMPARA
		9960218	1	CORNICE	MONTURE	RAHMEN	FRAME	MARCO
		9960219	1	VETRO	VITRE	GLAS	GLASS	VIDRIO
		10858390	12	LAMPADA	LAMPE	LAMPE	BULB	BOMBILLA
D2668		10858390	1	LAMPADA	LAMPE	LAMPE	BULB	BOMBILLA

https://tractormanualz.com/

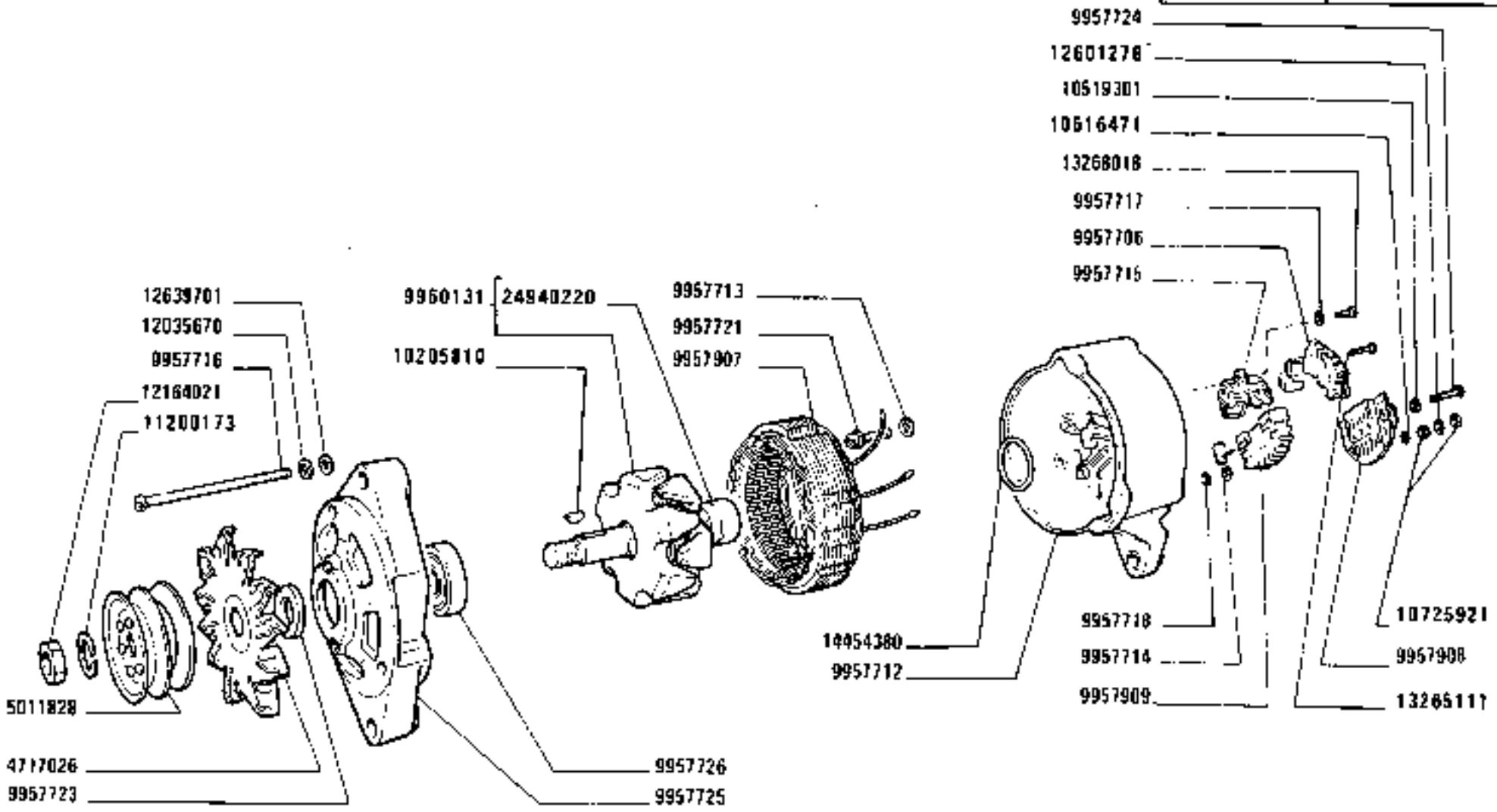

C 2712

6335

1880-1880 DT
01 02

ALTERNATORE 4746401 (Marelli)

Alternateur
Drehstrom-Lichtmaschine
Alternator
Alternador

https://tractormanualz.com/

MODIF	ANT.MODIF	N.ORDIN.	Q.	DENOMINAZIONE	DESIGNATION	BENENNUNG	DESCRIPTION	DENOMINACIONES
		4717026	1	VENTOLA	SOUFFLERIE	GEBLAESE	BLOWER	VENTILADOR
		5011828	1	PULEGGIA CONDOTTA	POULIE ENTRAINEE	RIEMENSCHEIBE, GETRIEBEN	DRIVEN PULLEY	POLEA CONDUCIDA
		9957706	1	REGOLATORE DI TENSIONE	REGULATEUR DE TENSION	SPANNUNGSREGLER	VOLTAGE REGULATOR	REGULADOR DE TENSION
		9957712	1	SUPPORTO	SUPPORT	LAGER	SUPPORT	SOPORTE
		9957713	1	ISOLANTE	ISOLANT	ISOLIERUNG	INSULATOR	AISLADOR
		9957714	1	ROSETTA	RONDELLE	SCHEIBE	WASHER	ARANDELA
		9957715	1	PORTASPAZZOLA	PORTE-BALAI	BUERSTENTRAEGER	BRUSH HOLDER	PORTAESCOBILLA
		9957716	3	VITE	VIS	SCHRAUBE	SCREW	TORNILLO
		9957717	1	ROSETTA	RONDELLE	SCHEIBE	WASHER	ARANDELA
		9957718	1	ROSETTA ISOLANTE	RONDELLE ISOLANTE	ISOLIERSCHEIBE	INSULATOR	ARANDELA AISLANTE
		9957721	1	VITE	VIS	SCHRAUBE	SCREW	TORNILLO
		9957723	1	DISTANZIALE	ENTRETOISE	ABSTANDSTUECK	SPACER	SEPARADOR
		9957724	1	VITE	VIS	SCHRAUBE	SCREW	TORNILLO
		9957725	1	SUPPORTO	SUPPORT	LAGER	SUPPORT	SOPORTE
		9957726	1	ANELLO	BAGUE	RING	RING	ANILLO
		9957907	1	STATORE	STATOR	STATOR	STATOR	ESTATOR
		9957908	1	RIPARO	PROTECTION	ABDECKUNG	PROTECTION	DEFENSA
		9957909	1	PONTE	PONT	TRIEBACHSE	AXLE	PUENTE
		9960131	1	ROTORE COMPL.	ROTOR	LAUFER	ROTOR	ROTOR
	10205820	10205810	1	LINGUETTA	CLINQUET	SCHEIBENFEDER	KEY	CHAVETA
	9957735	10516471	1	ROSETTA	RONDELLE	SCHEIBE	WASHER	ARANDELA
		10519301	1	ROSETTA	RONDELLE	SCHEIBE	WASHER	ARANDELA
	9957737	10725921	2	DADO	ECROU	MUTTER	NUT	TUERCA
		11200173	1	ROSETTA	RONDELLE	SCHEIBE	WASHER	ARANDELA
		12035670	3	ROSETTA	RONDELLE	SCHEIBE	WASHER	ARANDELA
		12164021	1	DADO	ECROU	MUTTER	NUT	TUERCA
	9957736	12601278	1	ROSETTA	RONDELLE	SCHEIBE	WASHER	ARANDELA
		12639701	3	ROSETTA	RONDELLE	SCHEIBE	WASHER	ARANDELA
	13265101	13265111	2	VITE	VIS	SCHRAUBE	SCREW	TORNILLO
		13268018	1	VITE	VIS	SCHRAUBE	SCREW	TORNILLO
		14454380	1	GUARNIZIONE DI TENUTA	JOINT	DICHTUNG	GASKET	JUNTA
		24940220	1	ROTORE	ROTOR	LAUFER	ROTOR	ROTOR

https://tractormanualz.com/

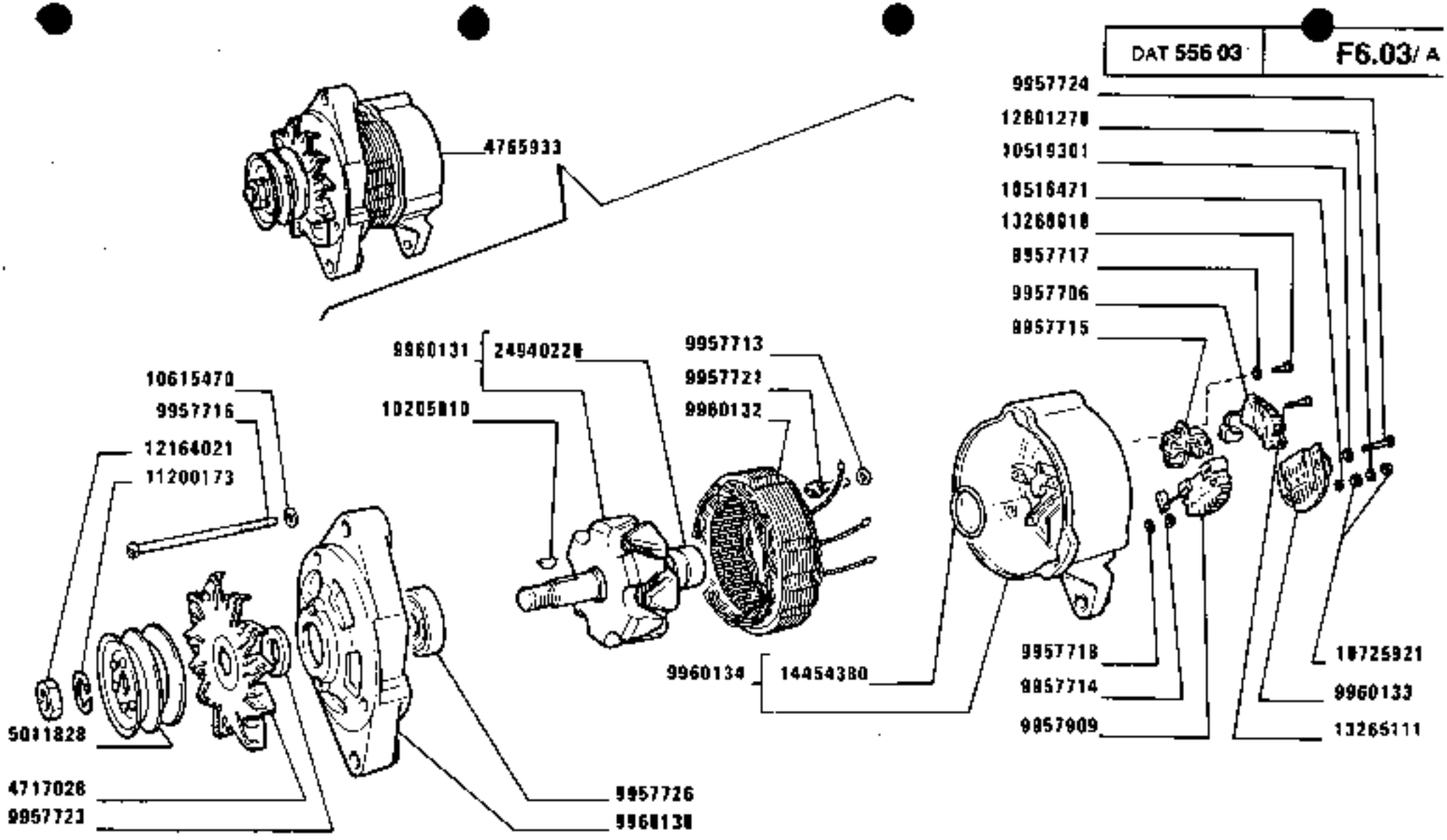

D 2712 C 2785

https://tractormanualz.com/

MODIF	ANT.MODIF	N.ORDIN.	Q.	DENOMINAZIONE	DESIGNATION	BENENNUNG	DESCRIPTION	DENOMINACIONES
		4717028	1	VENTOLA	SOUFFLERIE	GEBLAESE	BLOWER	VENTILADOR
		4765933	1	ALTERNATORE COMPL.	ALTERNATEUR	DREHSTROMLICHT-MACHINE	ALTERNATOR	ALTERNADOR
		5011828	1	PULEGGIA CONDOTTA	POULIE ENTRAINEE	RIEMENSCHEIBE, GETRIEBEN	DRIVEN PULLEY	POLEA CONDUCIDA
		9957706	1	REGOLATORE DI TENSIONE	REGULATEUR DE TENSION	SPANNUNGSREGLER	VOLTAGE REGULATOR	REGULADOR DE TENSION
		9957713	1	ROSETTA	RONDELLE	SCHEIBE	WASHER	ARANDELA
		9957714	1	ANELLO	BAGUE	RING	RING	ANILLO
		9957715	1	PORTASPAZZOLA	PORTE-BALAI	BUERSTENTRAEGER	BRUSH HOLDER	PORTAESCOBILLA
		9957716	3	VITE	VIS	SCHRAUBE	SCREW	TORNILLO
		9957717	1	ROSETTA	RONDELLE	SCHEIBE	WASHER	ARANDELA
		9957718	1	ANELLO	BAGUE	RING	RING	ANILLO
		9957721	1	VITE	VIS	SCHRAUBE	SCREW	TORNILLO
		9957723	1	DISTANZIALE	ENTRETOISE	ABSTANDSTUECK	SPACER	SEPARADOR
		9957724	1	VITE	VIS	SCHRAUBE	SCREW	TORNILLO
		9957726	1	ANELLO	BAGUE	RING	RING	ANILLO
		9957909	1	PONTE	PONT	TRIEBACHSE	AXLE	PUENTE
		9960130	1	SUPPORTO	SUPPORT	LAGER	SUPPORT	SOPORTE
		9960131	1	ROTORE COMPL.	ROTOR	LAUFER	ROTOR	ROTOR
		9960132	1	STATORE	STATOR	STATOR	STATOR	ESTATOR
		9960133	1	RIPARO	PROTECTION	ABDECKUNG	PROTECTION	DEFENSA
		9960134	1	SUPPORTO	SUPPORT	LAGER	SUPPORT	SOPORTE
		10205810	1	LINGUETTA	LINGUET	SCHEIBENFEDER	KEY	CHAVETA
	9957735	10616471	1	ROSETTA	RONDELLE	SCHEIBE	WASHER	ARANDELA
		10519301	1	ROSETTA	RONDELLE	SCHEIBE	WASHER	ARANDELA
		10615470	1	ROSETTA	RONDELLE	SCHEIBE	WASHER	ARANDELA
	9957737	10725921	2	ANELLO	BAGUE	RING	RING	ANILLO
		11200173	1	ROSETTA	RONDELLE	SCHEIBE	WASHER	ARANDELA
		12164021	1	DADO	ECROU	MUTTER	NUT	TUERCA
	9957736	12601278	1	ROSETTA	RONDELLE	SCHEIBE	WASHER	ARANDELA
		13265111	2	VITE	VIS	SCHRAUBE	SCREW	TORNILLO
		13268018	1	VITE	VIS	SCHRAUBE	SCREW	TORNILLO
		14454380	1	GUARNIZIONE DI TENUTA	JOINT	DICHTUNG	GASKET	JUNTA
		24940220	1	ROTORE	ROTOR	LAUFER	ROTOR	ROTOR

https://tractormanualz.com/

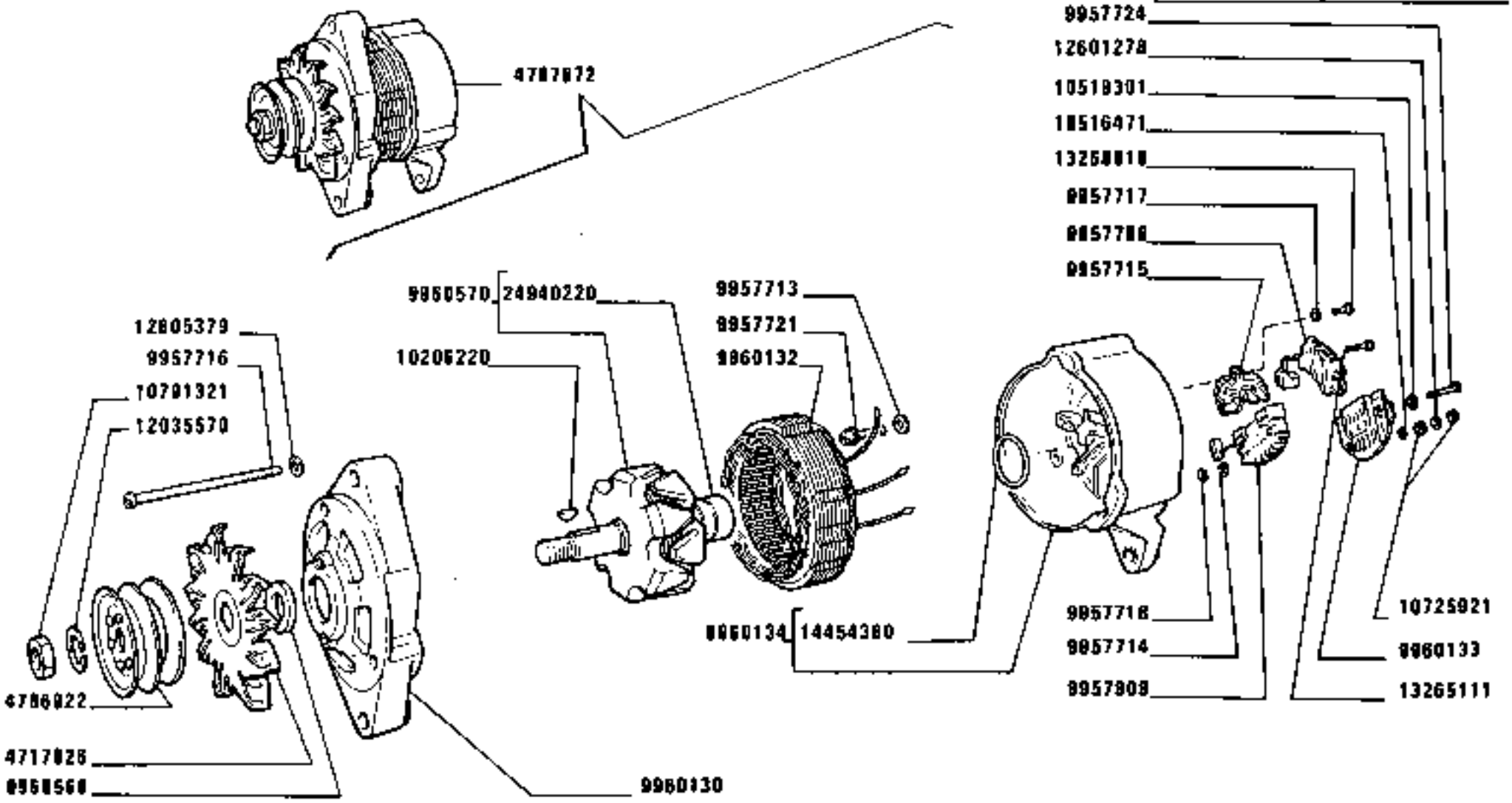

D 2785

ALTERNATORE (Marelli)

1880-1880 DT
01 02

Alternateur
Drehstrom-Lichtmaschine
Alternator
Alternador

https://tractormanualz.com/

MODIF	ANT.MODIF	N.ORDIN.	Q.	DENOMINAZIONE	DESIGNATION	BENENNUNG	DESCRIPTION	DENOMINACIONES
		4717026	1	VENTOLA	SOUFFLERIE	GEBLAESE	BLOWER	VENTILADOR
		4786922	1	PULEGGIA CONDOTTA	POULIE ENTRAINEE	RIEMENSCHEIBE, GETRIEBEN	DRIVEN PULLEY	POLEA CONDUCIDA
		4787672	1	ALTERNATORE COMPL.(MARELLI)	ALTERNATEUR	DREHSTROMLICHT-MACHINE	ALTERNATOR	ALTERNADOR
		9957706	1	REGOLATORE DI TENSIONE	REGULATEUR DE TENSION	SPANNUNGSREGLER	VOLTAGE REGULATOR	REGULADOR DE TENSION
		9957713	1	ROSETTA	RONDELLE	SCHEIBE	WASHER	ARANDELA
		9957714	1	ANELLO	BAGUE	RING	RING	ANILLO
		9957715	1	PORTASPAZZOLA	PORTE-BALAI	BUERSTENTRAEGER	BRUSH HOLDER	PORTAESCOBILLA
		9957716	3	VITE	VIS	SCHRAUBE	SCREW	TORNILLO
		9957717	1	ROSETTA	RONDELLE	SCHEIBE	WASHER	ARANDELA
		9957718	1	ANELLO	BAGUE	RING	RING	ANILLO
		9957721	1	VITE	VIS	SCHRAUBE	SCREW	TORNILLO
		9957724	1	VITE	VIS	SCHRAUBE	SCREW	TORNILLO
		9957909	1	PONTE	PONT	TRIEBACHSE	AXLE	PUENTE
		9960130	1	SUPPORTO	SUPPORT	LAGER	SUPPORT	SOPORTE
		9960132	1	STATORE	STATOR	STATOR	STATOR	ESTATOR
		9960133	1	RIPARO	PROTECTION	ABDECKUNG	PROTECTION	DEFENSA
		9960134	1	SUPPORTO	SUPPORT	LAGER	SUPPORT	SOPORTE
		9960568	1	DISTANZIALE	ENTRETOISE	ABSTANDSTUECK	SPACER	SEPARADOR
		9960570	1	ROTORE COMPL.	ROTOR	LAUFER	ROTOR	ROTOR
		10206220	1	LINGUETTA	LINGUET	SCHEIBENFEDER	KEY	CHAVETA
		10516471	1	ROSETTA DI SICUREZZA	RONDELLE FREIN	SICHERUNGSRING	LOCKWASHER	ARANDELA DE FRENO
		10519301	1	ROSETTA	RONDELLE	SCHEIBE	WASHER	ARANDELA
		10725921	2	ANELLO	BAGUE	RING	RING	ANILLO
		10791321	1	DADO	ECROU	MUTTER	NUT	TUERCA
		12035570	1	ROSETTA	RONDELLE	SCHEIBE	WASHER	ARANDELA
		12601278	1	ROSETTA	RONDELLE	SCHEIBE	WASHER	ARANDELA
		12605379	3	ROSETTA	RONDELLE	SCHEIBE	WASHER	ARANDELA
		13266111	2	VITE	VIS	SCHRAUBE	SCREW	TORNILLO
		13266018	1	VITE	VIS	SCHRAUBE	SCREW	TORNILLO
		14454380	1	GUARNIZIONE DI TENUTA	JOINT	DICHTUNG	GASKET	JUNTA
		24940220	1	CUSCINETTO	COUSSINET	LAGERSCHALE	BEARING	COJINETE

https://tractormanualz.com/

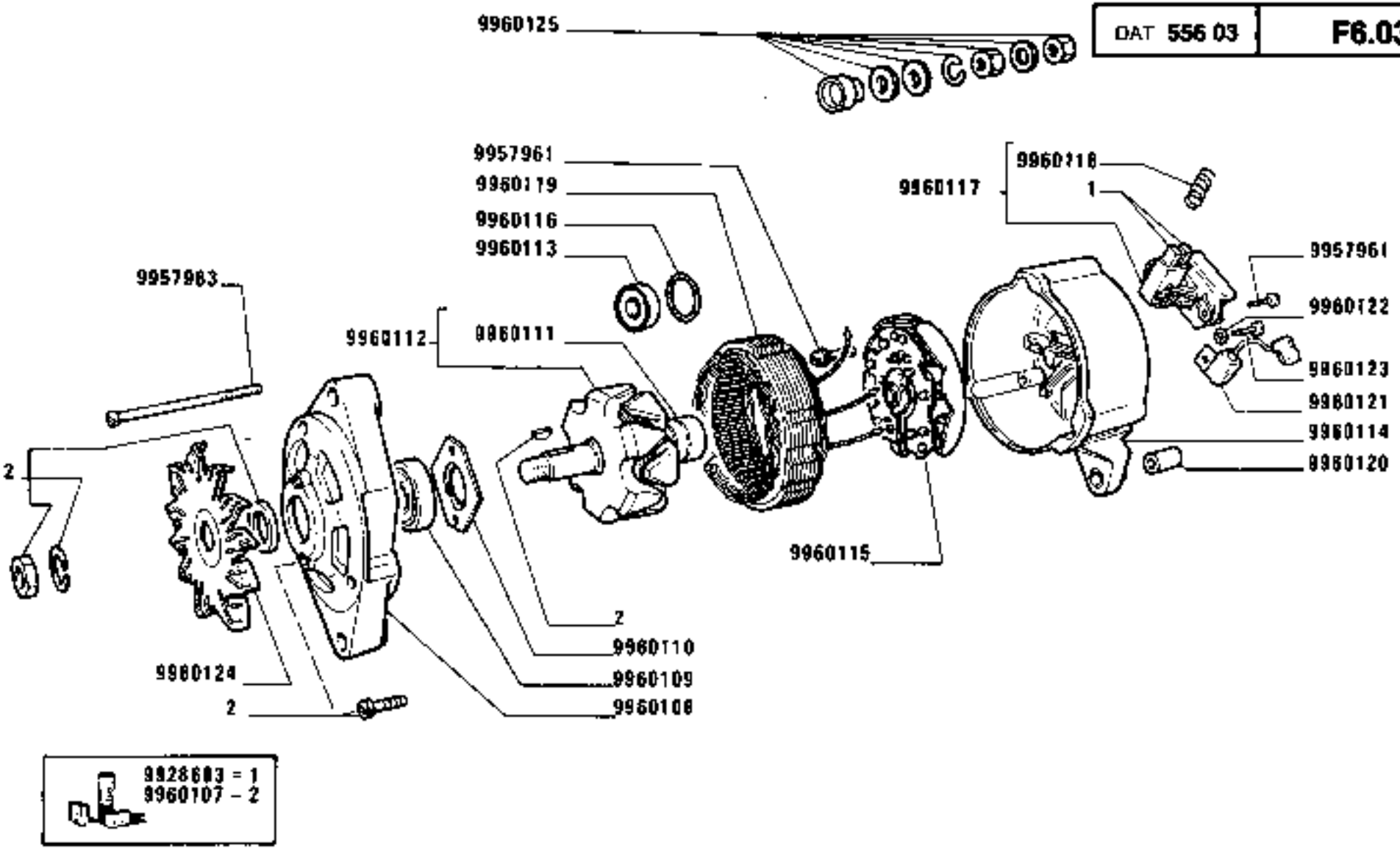

(054)

https://tractormanualz.com/

MODIF	ANT.MODIF	N.ORDIN.	Q.	DENOMINAZIONE	DESIGNATION	BENENNUNG	DESCRIPTION	DENOMINACIONES
		9928603	1	CORREDO,COMPOSTO DA 1	POCHETTE-CONTE-NANT ...	AUSRUESTUNG BE-STEHEND AUS ...	KIT-CONSISTING OF ...	EQUIPO-COMPUESTO DE ...
		9957961	5	VITE	VIS	SCHRAUBE	SCREW	TORNILLO
		9957963	4	VITE	VIS	SCHRAUBE	SCREW	TORNILLO
		9960107	1	CORREDO,COMPOSTO DA 2	POCHETTE-CONTE-NANT ...	AUSRUESTUNG BE-STEHEND AUS ...	KIT-CONSISTING OF ...	EQUIPO-COMPUESTO DE ...
		9960108	1	SUPPORTO	SUPPORT	LAGER	SUPPORT	SOPORTE
		9960109	1	CUSCINETTO	COUSSINET	LAGERSCHALE	BEARING	COJINETE
		9960110	1	PIASTRINA	PLAQUETTE	PLAETTCHEN	PLATE	PLACA
		9960111	1	ANELLO	BAGUE	RING	RING	ANILLO
		9960112	1	ROTORE	ROTOR	LAUFER	ROTOR	ROTOR
		9960113	1	CUSCINETTO	COUSSINET	LAGERSCHALE	BEARING	COJINETE
		9960114	1	SUPPORTO	SUPPORT	LAGER	SUPPORT	SOPORTE
		9960115	1	RADDRIZZATORI	REDRESSEURS	GLEICHRICHTER	RECTIFIERS	RECTIFICADORES
		9960116	1	ANELLO	BAGUE	RING	RING	ANILLO
		9960117	1	PORTASPAZZOLA COMPL.	PORTE-BALAI	BUERSTENTRAEGER	BRUSH HOLDER	PORTAESCOBILLA
		9960118	2	MOLLA	RESSORT	FEDER	SPRING	RESORTE
		9960119	1	STATORE	STATOR	STATOR	STATOR	ESTATOR
		9960120	1	BOCCOLA	DOUILLE	BUECHSE	BUSH	CASQUILLO
		9960121	1	CONDENSATORE	CONDENSATEUR	KONDENSATOR	CONDENSER	CONDENSADOR
		9960122	1	ROSETTA	RONDELLE	SCHEIBE	WASHER	ARANDELA
		9960123	1	VITE	VIS	SCHRAUBE	SCREW	TORNILLO
		9960124	1	VENTOLA	SOUFFLERIE	GEBLAESE	BLOWER	VENTILADOR
		9960125	1	CORREDO	EQUIPEMENT	SATZ	KIT	JUEGO

https://tractormanualz.com/

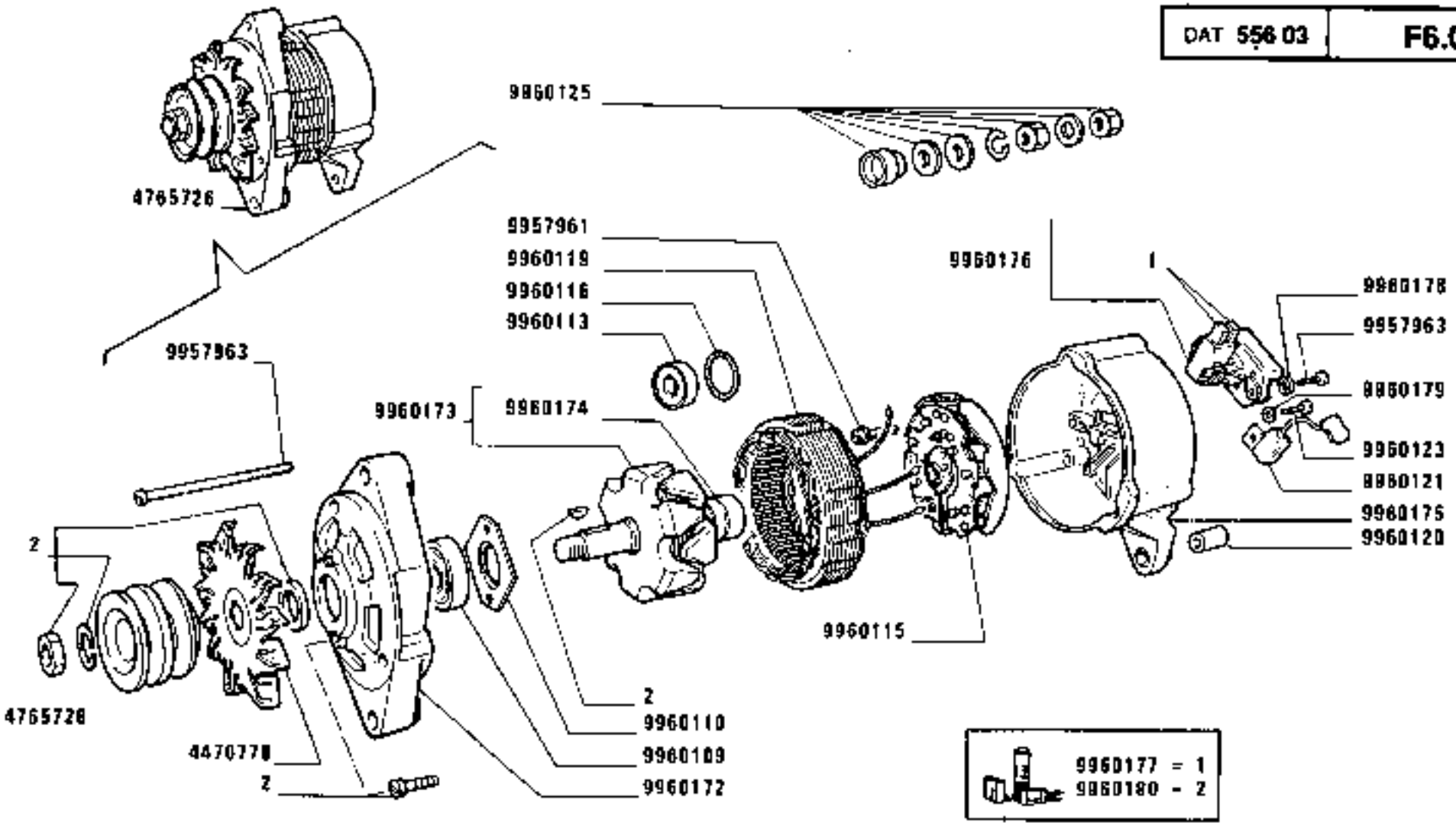

https://tractormanualz.com/

MODIF	ANT.MODIF	N.ORDIN.	Q.	DENOMINAZIONE	DESIGNATION	BENENNUNG	DESCRIPTION	DENOMINACIONES
		4470778	1	VENTOLA	SOUFFLERIE	GEBLAESE	BLOWER	VENTILADOR
		4765726	1	ALTERNATORE	ALTERNATEUR	DREHSTROMLICHT-MASCHINE	ALTERNATOR	ALTERNADOR
		4765728	1	PULEGGIA	POULIE	RIEMENSCHEIBE	PULLEY	POLEA
		9957961	5	VITE	VIS	SCHRAUBE	SCREW	TORNILLO
		9957963	4	VITE	VIS	SCHRAUBE	SCREW	TORNILLO
		9960109	1	CUSCINETTO	COUSSINET	LAGERSCHALE	BEARING	COJINETE
		9960110	1	PIASTRA	PLAQUE	PLATTE	PLATE	PLACA
		9960113	1	CUSCINETTO	COUSSINET	LAGERSCHALE	BEARING	COJINETE
		9960115	1	RADDRIZZATORE	REDRESSEUR	GLEICHRICHTER	RECTIFIER	RECTIFICADOR
		9960116	1	ANELLO	BAGUE	RING	RING	ANILLO
		9960119	1	STATORE	STATOR	STATOR	STATOR	ESTATOR
		9960120	1	BOCCOLA	DOUILLE	BUECHSE	BUSH	CASQUILLO
		9960121	1	CONDENSATORE	CONDENSATEUR	KONDENSATOR	CONDENSER	CONDENSADOR
		9960123	1	VITE	VIS	SCHRAUBE	SCREW	TORNILLO
		9960125	1	CORREDO	EQUIPEMENT	SATZ	KIT	JUEGO
		9960172	1	SUPPORTO	SUPPORT	LAGER	SUPPORT	SOPORTE
		9960173	1	ROTORE	ROTOR	LAUFER	ROTOR	ROTOR
		9960174	1	ANELLO	BAGUE	RING	RING	ANILLO
		9960175	1	SUPPORTO	SUPPORT	LAGER	SUPPORT	SOPORTE
		9960176	1	PORTASPAZZOLA COMPL.	PORTE-BALAI	BUERSTENTRAEGER	BRUSH HOLDER	PORTAESCOBILLA
		9960177	1	CORREDO,COMPOSTO DA 1	POCHETTE-CONTE-NANT ...	AUSRUESTUNG BE-STEHEND AUS ...	KIT-CONSISTING OF ...	EQUIPO-COMPUESTO DE ...
		9960178	2	ROSETTA	RONDELLE	SCHEIBE	WASHER	ARANDELA
		9960179	1	ROSETTA	RONDELLE	SCHEIBE	WASHER	ARANDELA
		9960180	1	CORREDO,COMPOSTO DA 2	POCHETTE-CONTE-NANT ...	AUSRUESTUNG BE-STEHEND AUS ..	KIT-CONSISTING OF ...	EQUIPO-COMPUESTO DE ...

https://tractormanualz.com/

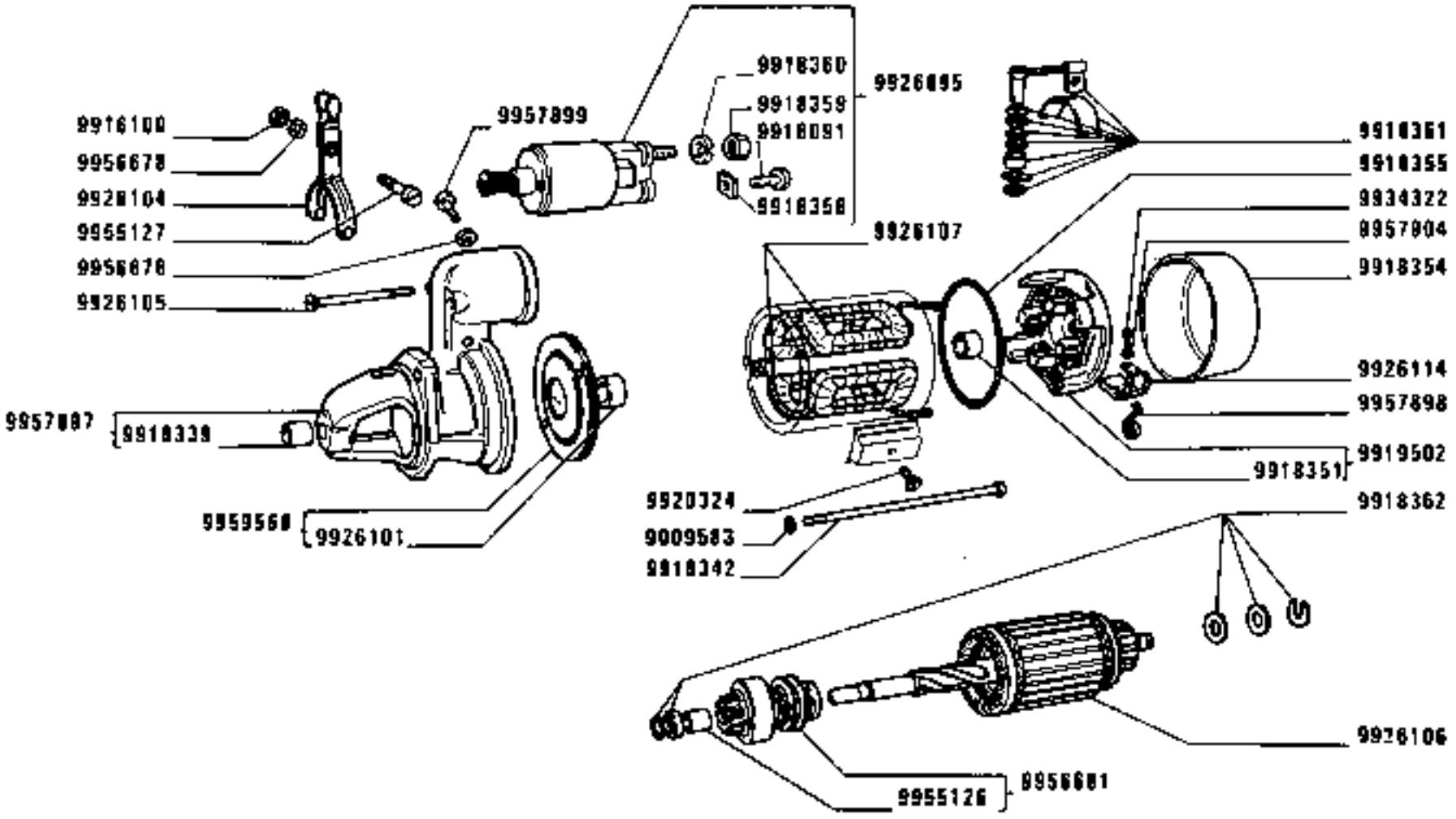

60539

C 2607

https://tractormanualz.com/

MODIF	ANT.MODIF	N.ORDIN.	Q.	DENOMINAZIONE	DESIGNATION	BENENNUNG	DESCRIPTION	DENOMINACIONES
		9009583	2	ROSETTA DI SICUREZZA	RONDELLE FREIN	SICHERUNGSRING	LOCKWASHER	ARANDELA DE FRENO
		9916091	1	VITE	VIS	SCHRAUBE	SCREW	TORNILLO
		9916100	1	DADO	ECROU	MUTTER	NUT	TUERCA
		9918339	1	BOCCOLA	DOUILLE	BUECHSE	BUSH	CASQUILLO
		9918342	2	VITE	VIS	SCHRAUBE	SCREW	TORNILLO
		9918351	1	BOCCOLA	DOUILLE	BUECHSE	BUSH	CASQUILLO
		9918354	1	COPERCHIO	COUVERCLE	DECKEL	COVER	TAPA
		9918355	1	GUARNIZIONE DI TENUTA	JOINT	DICHTUNG	GASKET	JUNTA
		9918358	1	PIASTRINA	PLAQUETTE	PLAETTCHEN	PLATE	PLACA
		9918359	2	DADO	ECROU	MUTTER	NUT	TUERCA
		9918360	2	ROSETTA DI SICUREZZA	RONDELLE FREIN	SICHERUNGSRING	LOCKWASHER	ARANDELA DE FRENO
		9918361	1	CORREDO	EQUIPEMENT	SATZ	KIT	JUEGO
		9918362	1	CORREDO	EQUIPEMENT	SATZ	KIT	JUEGO
		9919502	1	SUPPORTO COMPL.	SUPPORT	LAGER	SUPPORT	SOPORTE
		9920324	4	VITE	VIS	SCHRAUBE	SCREW	TORNILLO
		9926095	1	ELETTROMAGNETE COMPL.	ELECTRO	MAGNETSCHALTER	SOLENOID	MAGNETO
		9926101	1	BOCCOLA	DOUILLE	BUECHSE	BUSH	CASQUILLO
		9926104	1	LEVA	LEVIER	HEBEL	LEVER	PALANCA
		9926105	3	VITE	VIS	SCHRAUBE	SCREW	TORNILLO
		9926106	1	INDOTTO	INDUIT	ANKER	ARMATURE	INDUCIDO
		9926107	1	AVVOLGIMENTO	ENROULEMENT	WICKLUNG	WINDING	BOBINA
		9926114	1	CORREDO	EQUIPEMENT	SATZ	KIT	JUEGO
		9934322	4	VITE	VIS	SCHRAUBE	SCREW	TORNILLO
		9955126	2	BOCCOLA	DOUILLE	BUECHSE	BUSH	CASQUILLO
		9955127	1	VITE	VIS	SCHRAUBE	SCREW	TORNILLO
		9956678	2	ROSETTA DI SICUREZZA	RONDELLE FREIN	SICHERUNGSRING	LOCKWASHER	ARANDELA DE FRENO
		9956681	1	INNESTO AVVIAMENTO COMPL.	ENCLENCHEMENT	RITZELTRIEB	DRIVE UNIT	ACOPLAMIENTO
		9957897	1	SUPPORTO COMPL.	SUPPORT	LAGER	SUPPORT	SOPORTE
	9955128	9957898	4	MOLLA	RESSORT	FEDER	SPRING	RESORTE
		9957899	1	VITE	VIS	SCHRAUBE	SCREW	TORNILLO
	9916080	9957904	4	ROSETTA DI SICUREZZA	RONDELLE FREIN	SICHERUNGSRING	LOCKWASHER	ARANDELA DE FRENO
	9926109	9959568	1	SUPPORTO COMPL.	SUPPORT	LAGER	SUPPORT	SOPORTE

https://tractormanualz.com/

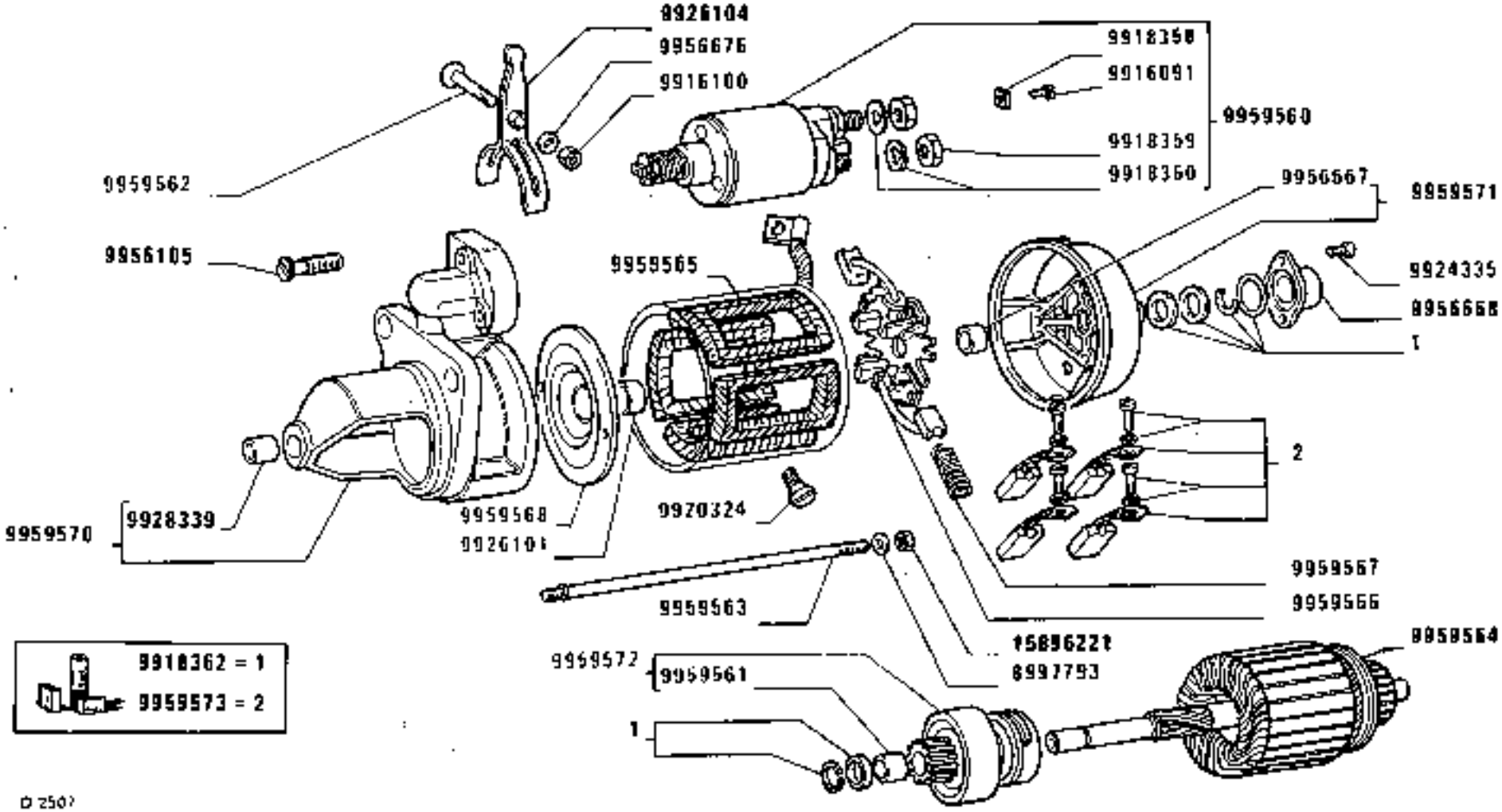

D 250)

https://tractormanualz.com/

MODIF	ANT.MODIF	N.ORDIN.	Q.	DENOMINAZIONE	DESIGNATION	BENENNUNG	DESCRIPTION	DENOMINACIONES
		8997793	2	ROSETTA	RONDELLE	SCHEIBE	WASHER	ARANDELA
		9916091	1	VITE	VIS	SCHRAUBE	SCREW	TORNILLO
		9916100	1	DADO	ECROU	MUTTER	NUT	TUERCA
		9918339	1	BOCCOLA	DOUILLE	BUECHSE	BUSH	CASQUILLO
		9918358	1	PIASTRINA	PLAQUETTE	PLAETTCHEN	PLATE	PLACA
		9918359	2	DADO	ECROU	MUTTER	NUT	TUERCA
		9918362	1	CORREDO,COMPOSTO DA	POCHETTE-CONTE-NANT ...	AUSRUESTUNG BE-STEHEND AUS ...	KIT-CONSISTING OF ...	EQUIPO-COMPUESTO DE ...
		9918630	2	DADO	ECROU	MUTTER	NUT	TUERCA
		9920324	4	VITE	VIS	SCHRAUBE	SCREW	TORNILLO
		9924335	2	VITE	VIS	SCHRAUBE	SCREW	TORNILLO
		9926101	1	BOCCOLA	DOUILLE	BUECHSE	BUSH	CASQUILLO
		9926104	1	LEVA	LEVIER	HEBEL	LEVER	PALANCA
		9926105	3	VITE	VIS	SCHRAUBE	SCREW	TORNILLO
		9956105	2	VITE	VIS	SCHRAUBE	SCREW	TORNILLO
		9956667	1	BOCCOLA	DOUILLE	BUECHSE	BUSH	CASQUILLO
		9956668	1	COPERCHIO	COUVERCLE	DECKEL	COVER	TAPA
		9956678	1	ROSETTA DI SICUREZZA	RONDELLE FREIN	SICHERUNGSRING	LOCKWASHER	ARANDELA DE FRENO
		9959560	1	ELETTROMAGNETE COMPL.	ELECTRO	MAGNETSCHALTER	SOLENOID	MAGNETO
		9959561	2	BOCCOLA	DOUILLE	BUECHSE	BUSH	CASQUILLO
		9959562	1	PERNO	AXE	BOLZEN	PIN	EJE
		9959563	2	TIRANTE FILETTATO	TIRANT	SPANNBOLZEN	TIEROD	PERNO
		9959564	1	INDOTTO	INDUIT	ANKER	ARMATURE	INDUCIDO
		9959565	1	AVVOLGIMENTO	ENROULEMENT	WICKLUNG	WINDING	BOBINA
		9959566	1	PORTASPAZZOLA	PORTE-BALAI	BUERSTENTRAEGER	BRUSH HOLDER	PORTAESCOBILLA
		9959567	4	MOLLA	RESSORT	FEDER	SPRING	RESORTE
		9959568	1	DISCO	DISQUE	SCHEIBE	PLATE	DISCO
		9959570	1	SUPPORTO COMPL.	SUPPORT	LAGER	SUPPORT	SOPORTE
		9959571	1	SUPPORTO COMPL.	SUPPORT	LAGER	SUPPORT	SOPORTE
		9959572	1	INNESTO AVVIAMENTO COMPL.	ENCLENCHEMENT	RITZELTRIEB	DRIVE UNIT	ACOPLAMIENTO
		9959573	1	CORREDO	EQUIPEMENT	SATZ	KIT	JUEGO
	9918360	15896221	2	ROSETTA DI SICUREZZA	RONDELLE FREIN	SICHERUNGSRING	LOCKWASHER	ARANDELA DE FRENO

https://tractormanualz.com/

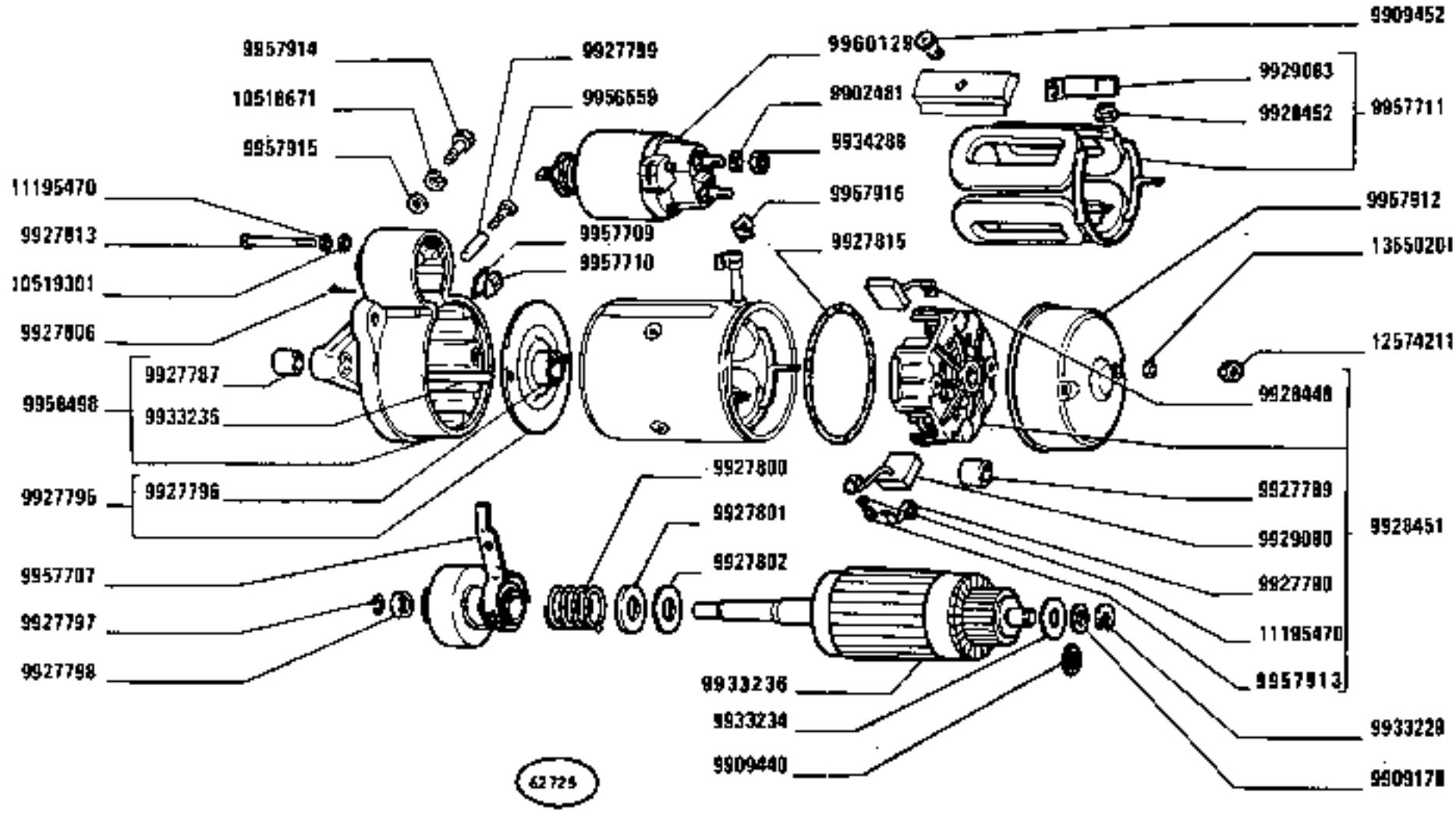

1880-1880 DT
01 02

MOTORINO DI AVVIAMENTO 4737759 (Marelli)

Démarreur
Anlasser
Starter Motor
Motor de arranque

F6.08 /1

https://tractormanualz.com/

MODIF	ANT.MODIF	N.ORDIN.	Q.	DENOMINAZIONE	DESIGNATION	BENENNUNG	DESCRIPTION	DENOMINACIONES
		9902481	2	ROSETTA DI SICUREZZA	RONDELLE FREIN	SICHERUNGSRING	LOCKWASHER	ARANDELA DE FRENO
		9909170	1	ROSETTA	RONDELLE	SCHEIBE	WASHER	ARANDELA
		9909440	1	ROSETTA	RONDELLE	SCHEIBE	WASHER	ARANDELA
		9909452	4	VITE	VIS	SCHRAUBE	SCREW	TORNILLO
		9927787	1	BOCCOLA	DOUILLE	BUECHSE	BUSH	CASQUILLO
		9927789	1	BOCCOLA	DOUILLE	BUECHSE	BUSH	CASQUILLO
		9927790	4	MOLLA	RESSORT	FEDER	SPRING	RESORTE
		9927795	1	SUPPORTO COMPL.	SUPPORT	LAGER	SUPPORT	SOPORTE
		9927796	1	BOCCOLA	DOUILLE	BUECHSE	BUSH	CASQUILLO
		9927797	1	ANELLO DI SICUREZZA	ARRETOIR	SICHERUNGSRING	LOCKRING	ANILLO DE FRENO
		9927798	1	ANELLO DI SICUREZZA	ARRETOIR	SICHERUNGSRING	LOCKRING	ANILLO DE FRENO
		9927799	1	PERNO	AXE	BOLZEN	PIN	EJE
		9927800	1	MOLLA	RESSORT	FEDER	SPRING	RESORTE
		9927801	1	SCODELLINO	CUVETTE	TELLERSCHEIBE	CUP	PLATILLO
		9927802	1	ROSETTA ISOLANTE	RONDELLE ISOLANTE	ISOLIERSCHEIBE	INSULATOR	ARANDELA AISLANTE
		9927806	1	SPINA	GOUPILLE	STIFT	PIN	PASADOR
		9927813	3	VITE	VIS	SCHRAUBE	SCREW	TORNILLO
		9927815	1	ANELLO DI TENUTA	JOINT D'ETANCHEITE	DICHTRING	SEAL	JUNTA HERMETICA
		9928448	2	SPAZZOLA	BALAI	KOHLENBUERSTE	BRUSH	ESCOBILLA
		9928451	1	SUPPORTO COMPL.	SUPPORT	LAGER	SUPPORT	SOPORTE
		9928452	1	ANELLO DI GOMMA	BAGUE CAOUTCHOUC	GUMMIRING	RUBBER RING	GUARNICION DE CAUCHO
		9929080	2	SPAZZOLA	BALAI	KOHLENBUERSTE	BRUSH	ESCOBILLA
		9929083	1	CONNESSIONE	CONNEXION	LEITUNG	CONNECTION	CABLE
		9933229	1	ROSETTA DI SICUREZZA	RONDELLE FREIN	SICHERUNGSRING	LOCKWASHER	ARANDELA DE FRENO
		9933234	1	ROSETTA	RONDELLE	SCHEIBE	WASHER	ARANDELA
		9933235	2	PRIGIONIERO	GOUJON	STIFTSCHRAUBE	STUD	ESPARRAGO
	9960231	9933236	1	INDOTTO	INDUIT	ANKER	ARMATURE	INDUCIDO
		9934288	2	DADO	ECROU	MUTTER	NUT	TUERCA
		9956559	1	TAPPO	BOUCHON	STOPFEN	PLUG	TAPON
		9957707	1	INNESTO ELETTROMAGNETICO	ENCLENCHEMENT ELECTRO-MAGNETIQUE	MAGNETKUPPLUNG	ELECTROMAGNETIC COUPLING	ACOPLO ELECTROMAGNETICO
		9957709	1	PIASTRINA	PLAQUETTE	PLAETTCHEN	PLATE	PLACA
		9957710	1	TASSELLO	TAMPON	BEILAGE	PAD	TACO
		9957711	1	BOBINA COMPL.	BOBINE	ZUENDSPULE	COIL	BOBINA
		9957912	1	CALOTTA	CALOTTE	KAPPE	CAP	TAPA
	9928457	9957913	4	VITE	VIS	SCHRAUBE	SCREW	TORNILLO
		9957914	1	VITE	VIS	SCHRAUBE	SCREW	TORNILLO

https://tractormanualz.com/

MODIF	ANT.MODIF	N.ORDIN.	Q.	DENOMINAZIONE	DESIGNATION	BENENNUNG	DESCRIPTION	DENOMINACIONES
		9957915	1	ROSETTA	RONDELLE	SCHEIBE	WASHER	ARANDELA
		9957916	1	SPINA	GOUPILLE	STIFT	PIN	PASADOR
		9958498	1	SUPPORTO COMPL.	SUPPORT	LAGER	SUPPORT	SOPORTE
	9957705	9960129	1	ELETTROMAGNETE	ELECTRO	MAGNETSCHALTER	SOLENOID	MAGNETO
		10516671	1	ROSETTA	RONDELLE	SCHEIBE	WASHER	ARANDELA
		10519301	3	ROSETTA	RONDELLE	SCHEIBE	WASHER	ARANDELA
		11195470	7	ROSETTA DI SICUREZZA	RONDELLE FREIN	SICHERUNGSRING	LOCKWASHER	ARANDELA DE FRENO
		12574211	2	DADO	ECROU	MUTTER	NUT	TUERCA
		13560201	2	ROSETTA	RONDELLE	SCHEIBE	WASHER	ARANDELA

https://tractormanualz.com/

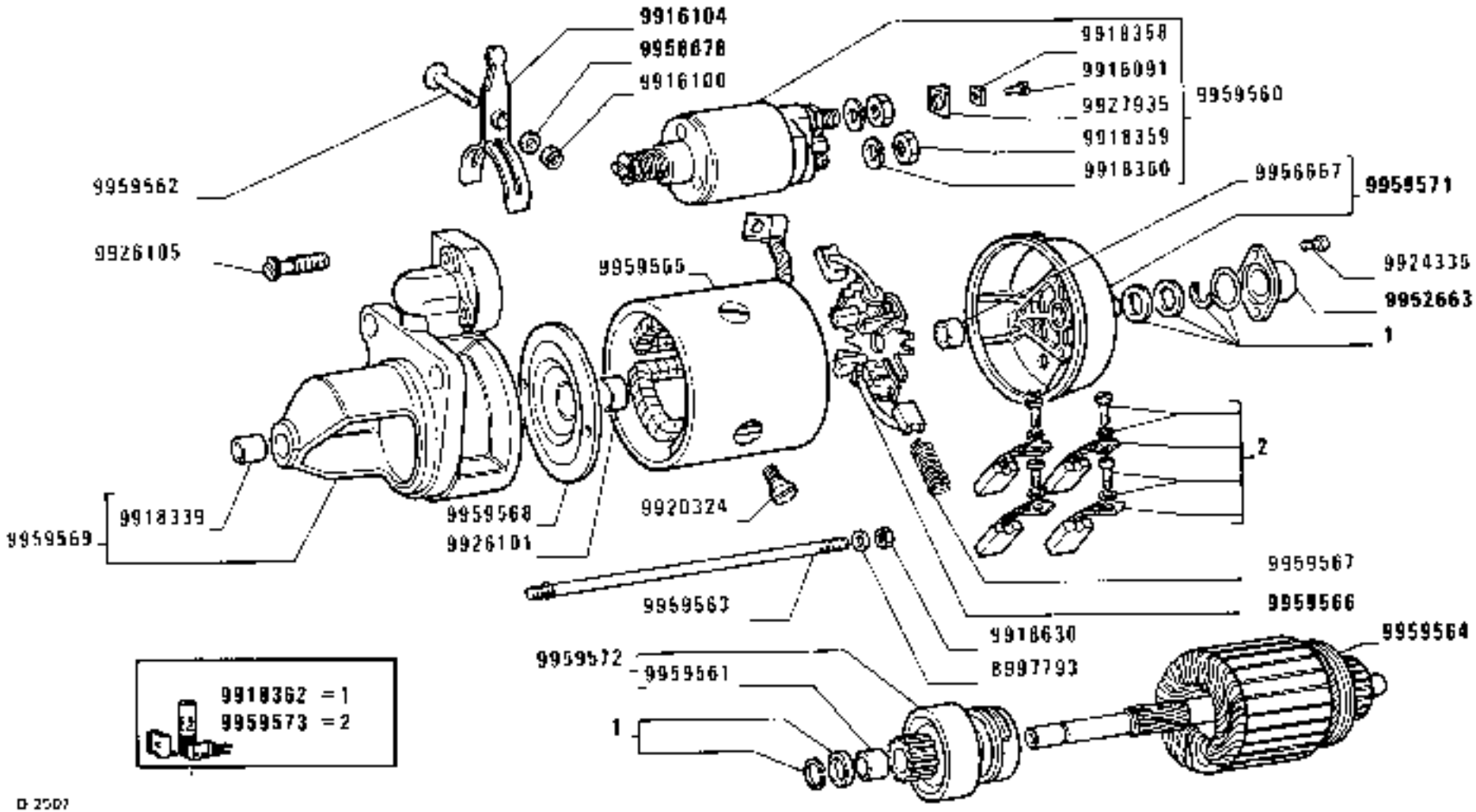

D 2507

MOTORINO DI AVVIAMENTO 4755110 (Bosch)

1880-1880 DT
01 02

Démarreur
Anlasser
Starter motor
Motor de arranque

https://tractormanualz.com/

MODIF	AMT.MODIF	N.ORDIN.	Q.	DENOMINAZIONE	DESIGNATION	BENENNUNG	DESCRIPTION	DENOMINACIONES
		8997793	2	ROSETTA	RONDELLE	SCHEIBE	WASHER	ARANDELA
		9916091	1	VITE	VIS	SCHRAUBE	SCREW	TORNILLO
		9916100	1	DADO	ECROU	MUTTER	NUT	TUERCA
		9918339	1	BOCCOLA	DOUILLE	BUECHSE	BUSH	CASQUILLO
		9918358	1	PIASTRINA	PLAQUETTE	PLAETTCHEN	PLATE	PLACA
		9918359	2	DADO	ECROU	MUTTER	NUT	TUERCA
		9918360	2	ROSETTA DI SICUREZZA	RONDELLE FREIN	SICHERUNGSRING	LOCKWASHER	ARANDELA DE FRENO
		9918362	1	CORREDO,COMPOSTO DA	POCHETTE-CONTE-NANT ...	AUSRUESTUNG BE-STEHEND AUS ...	KIT-CONSISTING OF ...	EQUIPO-COMPUESTO DE ...
		9918630	2	DADO	ECROU	MUTTER	NUT	TUERCA
		9920324	4	VITE	VIS	SCHRAUBE	SCREW	TORNILLO
		9924335	2	VITE	VIS	SCHRAUBE	SCREW	TORNILLO
		9926101	1	BOCCOLA	DOUILLE	BUECHSE	BUSH	CASQUILLO
		9926104	1	LEVA	LEVIER	HEBEL	LEVER	PALANCA
		9926105	3	VITE	VIS	SCHRAUBE	SCREW	TORNILLO
		9927935	1	PIASTRINA	PLAQUETTE	PLAETTCHEN	PLATE	PLACA
		9956105	2	VITE	VIS	SCHRAUBE	SCREW	TORNILLO
		9956667	1	BOCCOLA	DOUILLE	BUECHSE	BUSH	CASQUILLO
		9956668	1	COPERCHIO	COUVERCLE	DECKEL	COVER	TAPA
		9956678	1	ROSETTA DI SICUREZZA	RONDELLE FREIN	SICHERUNGSRING	LOCKWASHER	ARANDELA DE FRENO
		9959560	1	ELETTROMAGNETE	ELECTRO	MAGNETSCHALTER	SOLENOID	MAGNETO
		9959561	2	BOCCOLA	DOUILLE	BUECHSE	BUSH	CASQUILLO
		9959562	1	PERNO	AXE	BOLZEN	PIN	EJE
		9959563	2	TIRANTE FILETTATO	TIRANT	SPANNBOLZEN	TIEROD	PERNO
		9959564	1	INDOTTO	INDUIT	ANKER	ARMATURE	INDUCIDO
		9959565	1	AVVOLGIMENTO	ENROULEMENT	WICKLUNG	WINDING	BOBINA
		9959566	1	PORTASPAZZOLA	PORTE-BALAI	BUERSTENTRAEGER	BRUSH HOLDER	PORTAESCOBILLA
		9959567	4	MOLLA	RESSORT	FEDER	SPRING	RESORTE
		9959568	1	DISCO	DISQUE	SCHEIBE	PLATE	DISCO
		9959570	1	SUPPORTO	SUPPORT	LAGER	SUPPORT	SOPORTE
		9959571	1	SUPPORTO	SUPPORT	LAGER	SUPPORT	SOPORTE
		9959572	1	INNESTO AVVIAMENTO	ENCLENCHEMENT	RITZELTRIEB	DRIVE UNIT	ACOPLAMIENTO
		9959573	1	CORREDO	EQUIPEMENT	SATZ	KIT	JUEGO

https://tractormanualz.com/

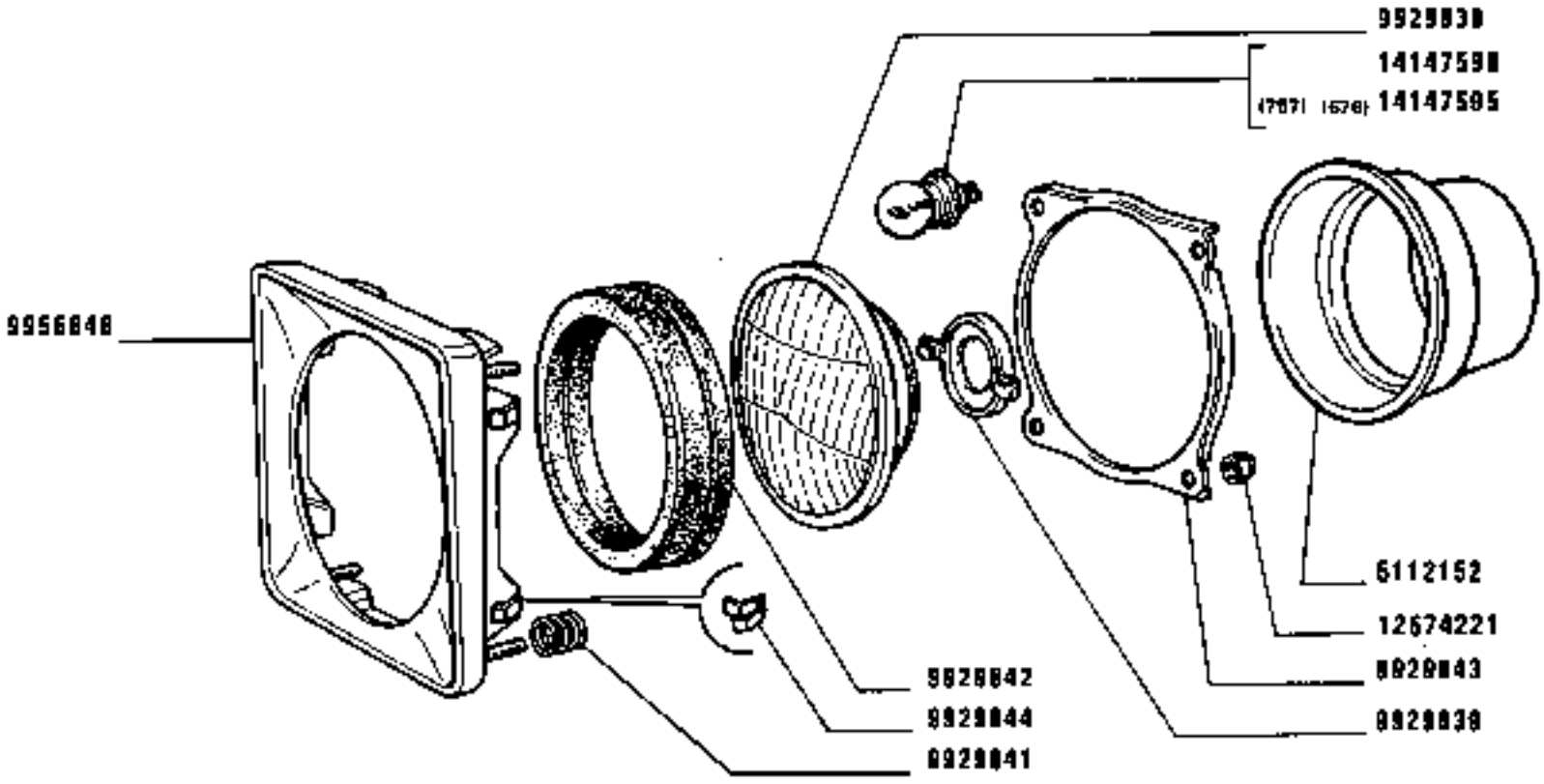

C 2680

1880-1880 DT
01 02

PROIETTORE 5106275 - 5106276 (678)(767) (Olsa)

Projecteur
Scheinwerfer
Headlamp
Proyector

https://tractormanualz.com/

MODIF	ANT.MODIF	N.ORDIN.	Q.	DENOMINAZIONE	DESIGNATION	BENENNUNG	DESCRIPTION	DENOMINACIONES
		5112152	2	CAPPUCCIO	CAPUCHON	SCHUTZKAPPE	BOOT	CAPUCHON
		9929838	1	GRUPPO OTTICO	GROUPE OPTIQUE	EINSATZ	LENS/REFLECTOR UNIT	GRUPO OPTICO
		9929839	1	SCODELLINO DI RITEGNO	ARRETOIR	HALTERING	RETAINER	RETENEDOR
		9929841	4	MOLLA	RESSORT	FEDER	SPRING	RESORTE
		9929842	1	GUARNIZIONE DI TENUTA	JOINT	DICHTUNG	GASKET	JUNTA
		9929843	1	SUPPORTO	SUPPORT	LAGER	SUPPORT	SOPORTE
		9929844	4	MOLLA DI FERMO	ARRET A RESSORT	RASTFEDER	STOP SPRING	GARFIO DE MUELLE
		9956646	1	CORNICE	MONTURE	RAHMEN	FRAME	MARCO
	9929846	12574221	4	DADO	ECROU	MUTTER	NUT	TUERCA
		14147590	1	LAMPADA (757)	LAMPE	LAMPE	BULB	BOMBILLA
		14147595	1	LAMPADA (676)	LAMPE	LAMPE	BULB	BOMBILLA

https://tractormanualz.com/

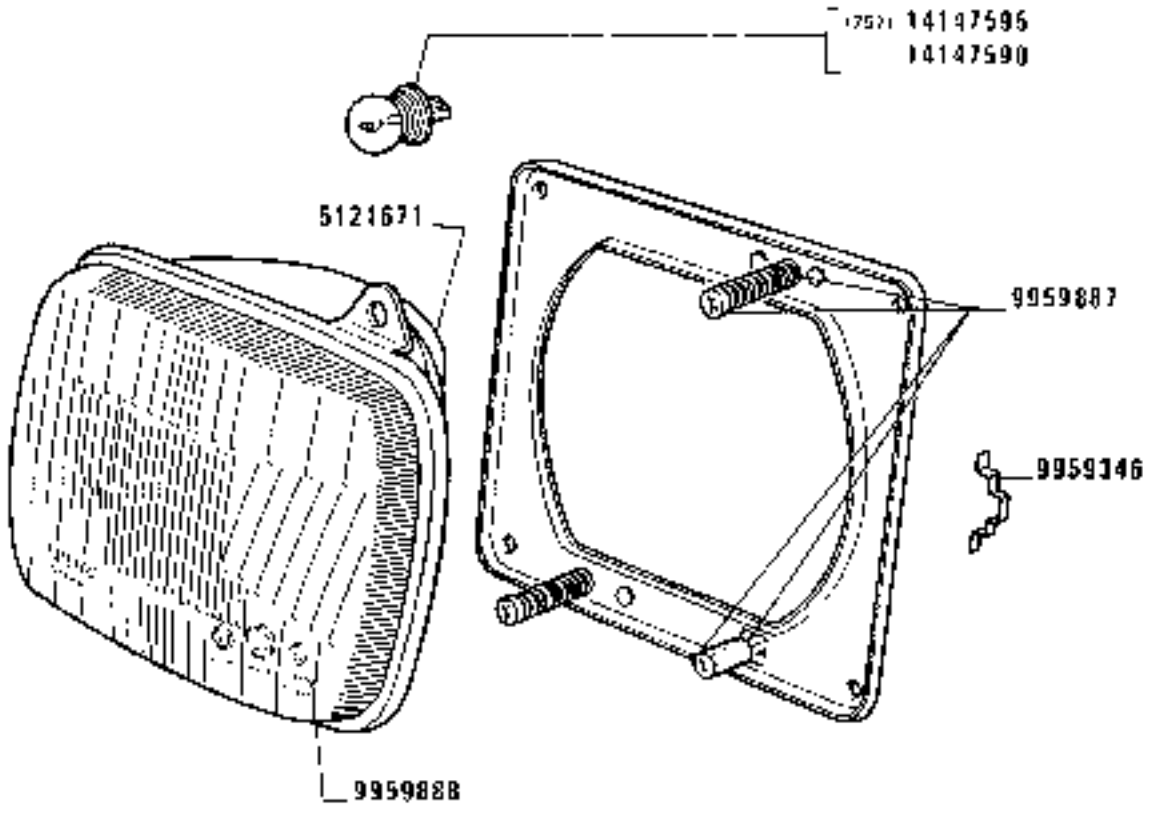

D 2590

https://tractormanualz.com/

MODIF	ANT.MODIF	N.ORDIN.	Q.	DENOMINAZIONE	DESIGNATION	BENENNUNG	DESCRIPTION	DENOMINACIONES
		5121671	1	CAPPUCCIO	CAPUCHON	SCHUTZKAPPE	BOOT	CAPUCHON
		9959346	1	MOLLA	RESSORT	FEDER	SPRING	RESORTE
		9959887	1	CORPO COMPL.	CORPS	GEHAUSE	BODY	CUERPO
		9959888	1	GRUPPO OTTICO	GROUPE OPTIQUE	EINSATZ	LENS/REFLECTOR UNIT	GRUPO OPTICO
		14147590	1	LAMPADA	LAMPE	LAMPE	BULB	BOMBILLA
		14147595	1	LAMPADA (757)	LAMPE	LAMPE	BULB	BOMBILLA

https://tractormanualz.com/

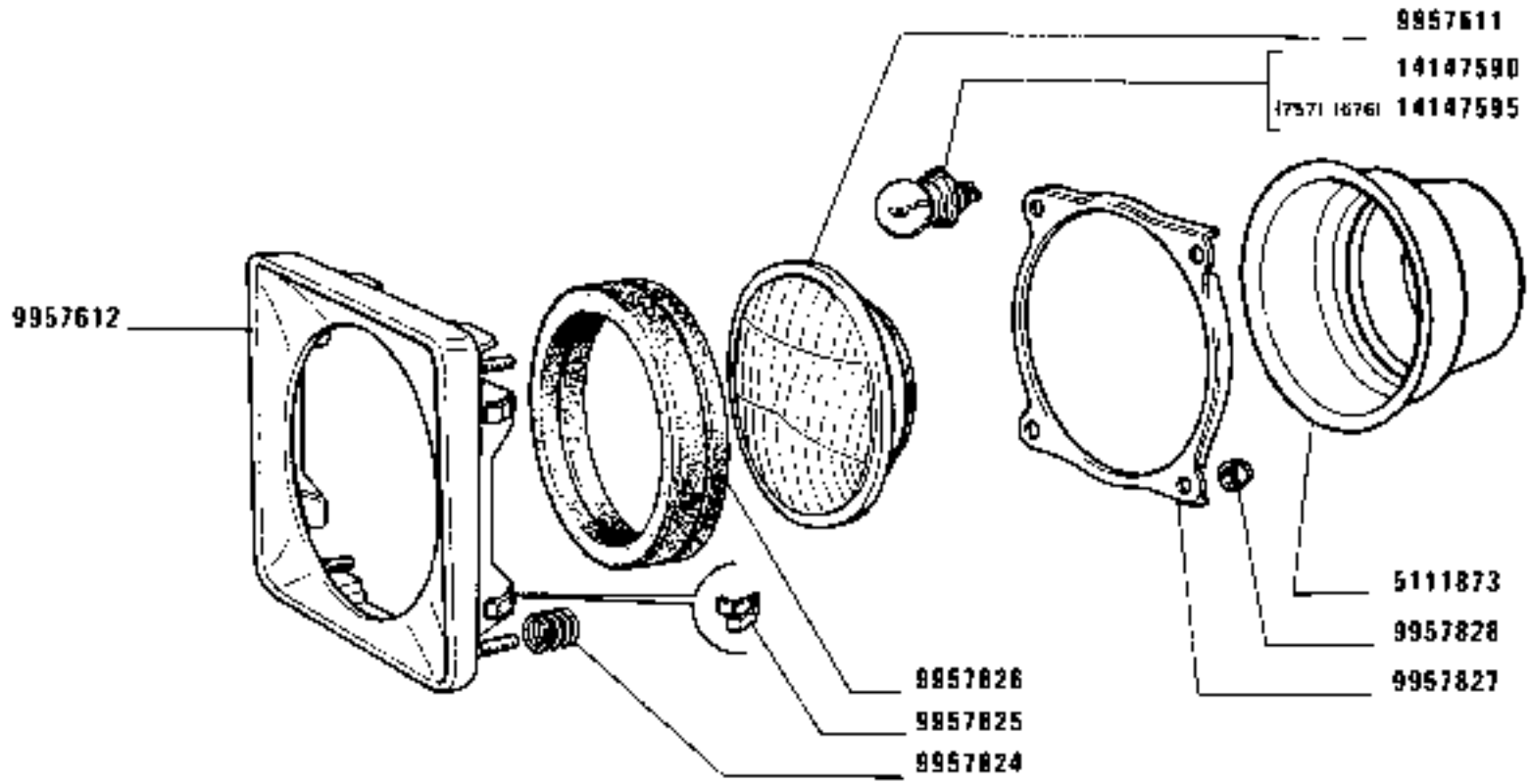

C 2590

1880-1880 DT
01 02

PROIETTORE 5110126 - 5110127 (676)(757) (Siem)

Projecteur
Scheinwerfer
Headlamp
Proyector

https://tractormanualz.com/

MODIF	ANT.MODIF	N.ORDIN.	Q.	DENOMINAZIONE	DESIGNATION	BENENNUNG	DESCRIPTION	DENOMINACIONES
		5111873	2	CAPPUCCIO	CAPUCHON	SCHUTZKAPPE	BOOT	CAPUCHON
		9957611	1	GRUPPO OTTICO	GROUPE OPTIQUE	EINSATZ	LENS/REFLECTOR UNIT	GRUPO OPTICO
		9957612	1	CORNICE	MONTURE	RAHMEN	FRAME	MARCO
		9957824	4	MOLLA	RESSORT	FEDER	SPRING	RESORTE
		9957825	4	MOLLA DI FERMO	ARRET A RESSORT	RASTFEDER	STOP SPRING	GARFIO DE MUELLE
		9957826	1	GUARNIZIONE DI TENUTA	JOINT	DICHTUNG	GASKET	JUNTA
		9957827	1	SUPPORTO	SUPPORT	LAGER	SUPPORT	SOPORTE
		9957828	4	DADO	ECROU	MUTTER	NUT	TUERCA
		14147590	1	LAMPADA (757)	LAMPE	LAMPE	BULB	BOMBILLA
		14147595	1	LAMPADA (676)	LAMPE	LAMPE	BULB	BOMBILLA

https://tractormanualz.com/

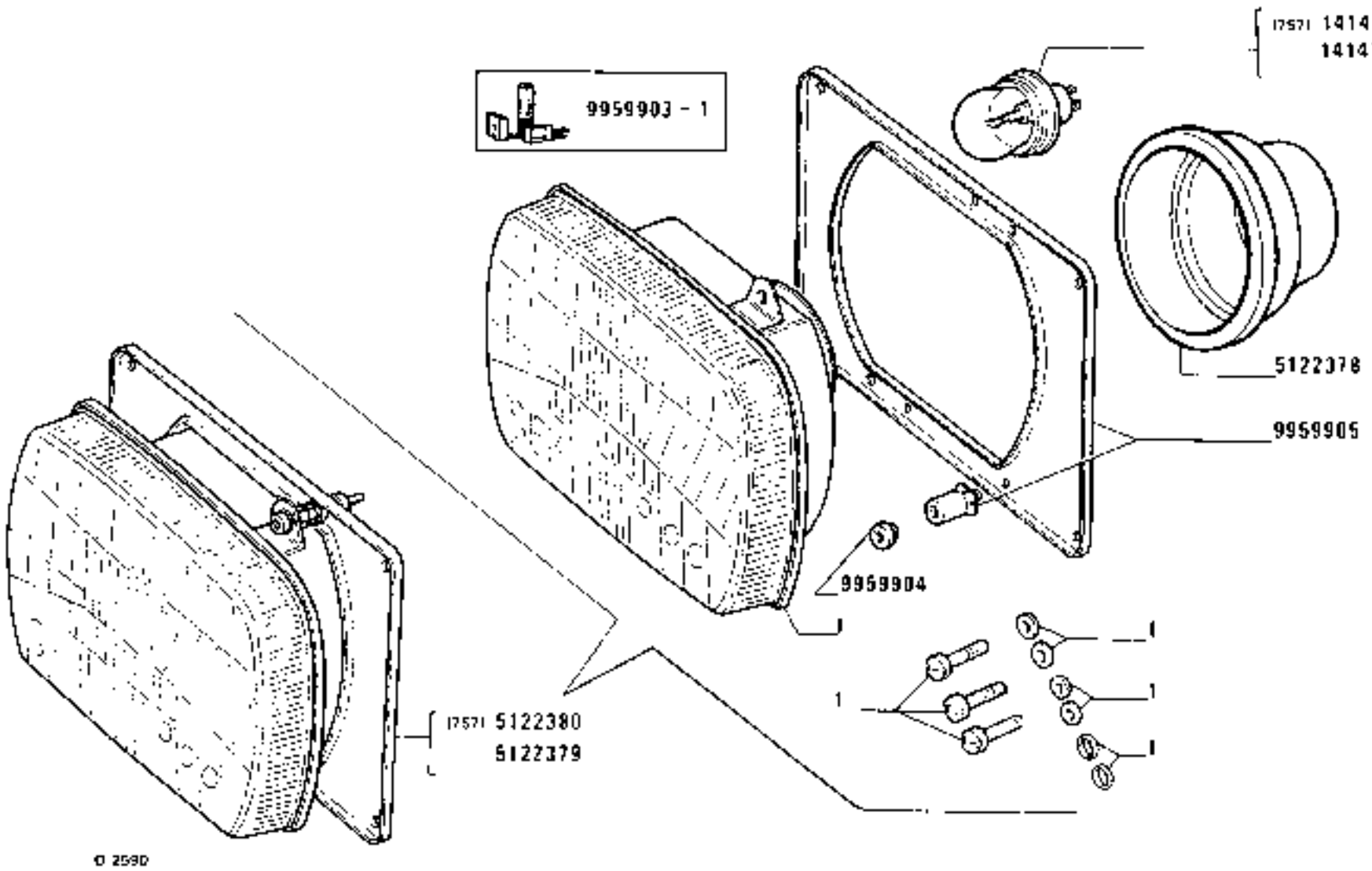

1880-1880 DT
01 02

PROIETTORE 5122379 - 5122380 (Siem)

Projecteur
Scheinwerfer
Headlamp
Proyector

https://tractormanualz.com/

MODIF	ANT.MODIF	N.ORDIN.	Q.	DENOMINAZIONE	DESIGNATION	BENENNUNG	DESCRIPTION	DENOMINACIONES
		5122378	1	CAPPUCCIO	CAPUCHON	SCHUTZKAPPE	BOOT	CAPUCHON
		9959903	1	CORREDO 1	EQUIPEMENT	SATZ	KIT	JUEGO
		9959904	1	DISTANZIALE	ENTRETOISE	ABSTANDSTUECK	SPACER	SEPARADOR
		9959905	1	SUPPORTO COMPL.	SUPPORT	LAGER	SUPPORT	SOPORTE
		14147590	1	LAMPADA	LAMPE	LAMPE	BULB	BOMBILLA

https://tractormanualz.com/

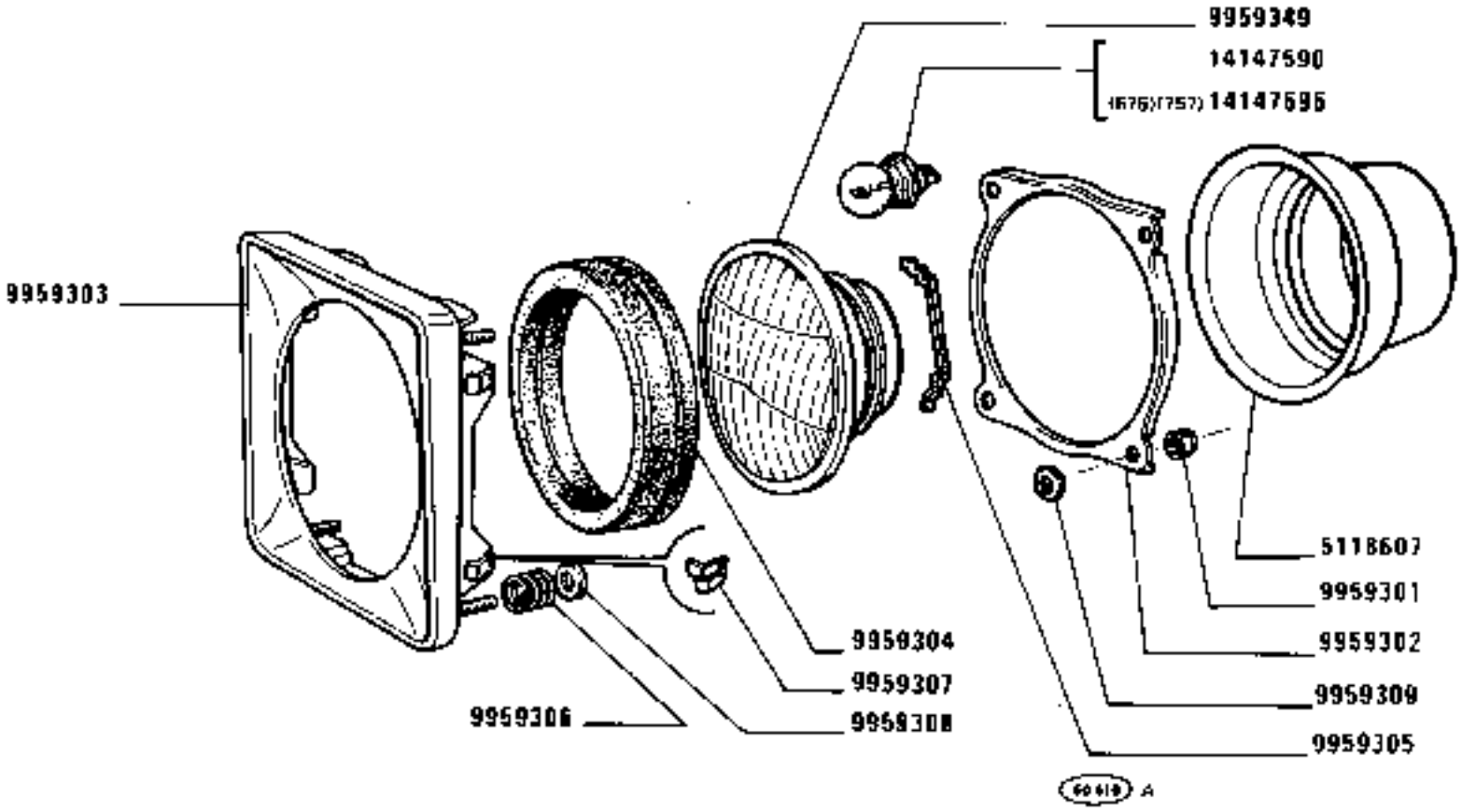

C 2590

1880-1880 DT
01 02

PROIETTORE 5117456 - 5117457 (676)(757) (Elma)

Projecteur
Scheinwerfer
Headlamp
Proyector

https://tractormanualz.com/

MODIF	ANT.MODIF	N.ORDIN.	Q.	DENOMINAZIONE	DESIGNATION	BENENNUNG	DESCRIPTION	DENOMINACIONES
		5118607	1	CAPPUCCIO	CAPUCHON	SCHUTZKAPPE	BOOT	CAPUCHON
		9959301	4	DADO	ECROU	MUTTER	NUT	TUERCA
		9959302	1	FLANGIA	BRIDE	FLANSCH	FLANGE	BRIDA
		9959303	1	CORNICE	MONTURE	RAHMEN	FRAME	MARCO
		9959304	1	GUARNIZIONE DI TENUTA	JOINT	DICHTUNG	GASKET	JUNTA
		9959305	1	MOLLA	RESSORT	FEDER	SPRING	RESORTE
		9959306	4	MOLLA	RESSORT	FEDER	SPRING	RESORTE
		9959307	4	MOLLETTA DI FISSAGGIO	AGRAFE	KLEMMSTUECK	CLIP	SUJETADOR
		9959308	4	ROSETTA	RONDELLE	SCHEIBE	WASHER	ARANDELA
		9959309	4	GUARNIZIONE	GARNITURE	BELAG	PAD	FORRO
	9959300	9959349	1	GRUPPO OTTICO	GROUPE OPTIQUE	EINSATZ	LENS/REFLECTOR UNIT	GRUPO OPTICO
		14147590	1	LAMPADA	LAMPE	LAMPE	BULB	BOMBILLA
		14147595	1	LAMPADA (676)(757)	LAMPE	LAMPE	BULB	BOMBILLA

https://tractormanualz.com/

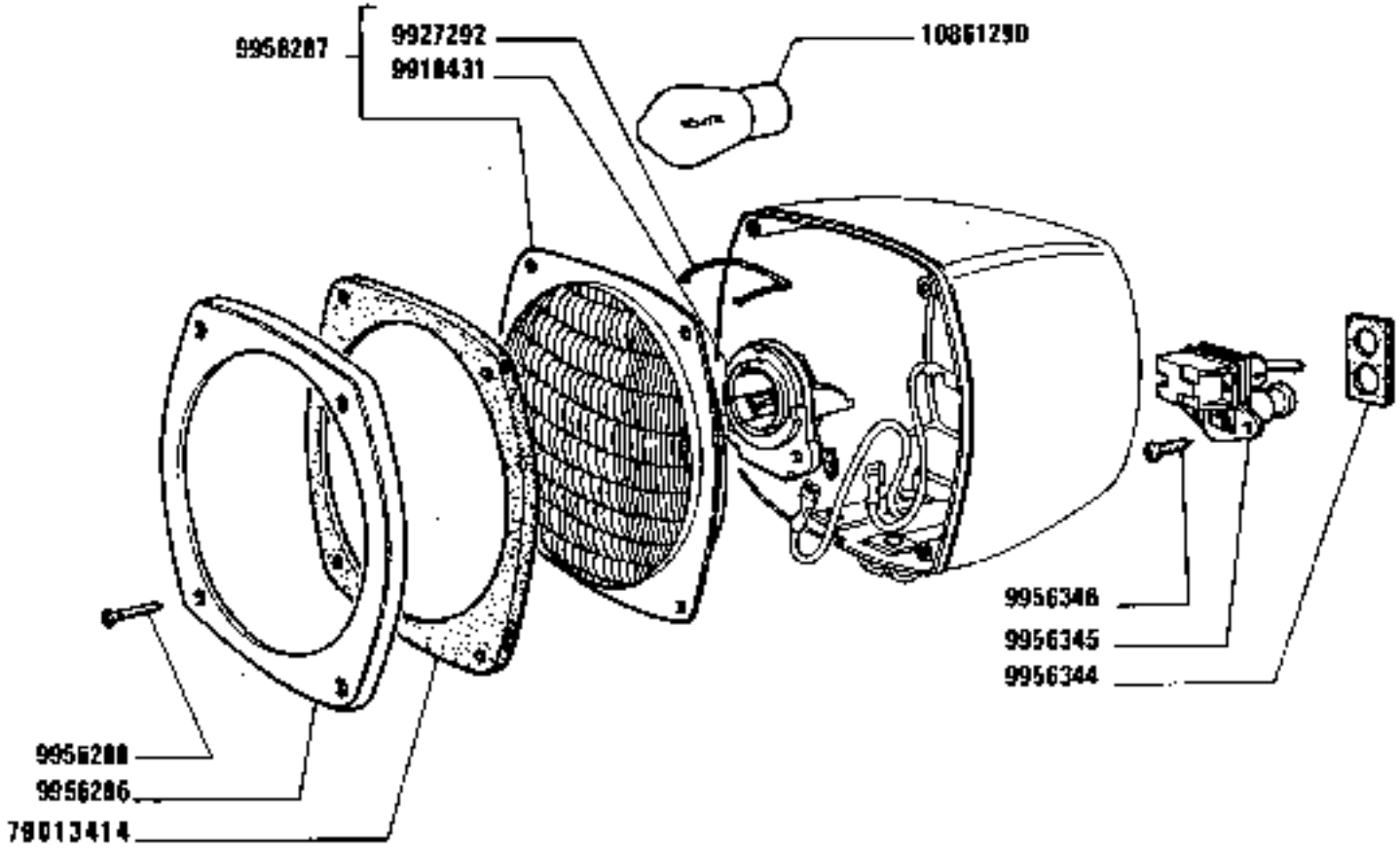

C 2246

1880-1880 DT
01 02

PROIETTORE POSTERIORE 4999738 (Olsa)

Phare arrière
Hinterer Scheinwerfer
Rear Spot Lamp
Faro posterior

https://tractormanualz.com/

MODIF	ANT.MODIF	N.ORDIN.	Q.	DENOMINAZIONE	DESIGNATION	BENENNUNG	DESCRIPTION	DENOMINACIONES
		9918431	1	PORTALAMPADA	PORTE-LAMPE	LAMPENFASSUNG	BULB HOLDER	PORTALAMPARA
		9927292	1	MOLLA	RESSORT	FEDER	SPRING	RESORTE
		9956286	1	CORNICE	MONTURE	RAHMEN	FRAME	MARCO
		9956287	1	PROIETTORE COMPL.	PROJECTEUR	SCHEINWERFER	HEADLAMP	PROYECTOR
		9956288	4	VITE	VIS	SCHRAUBE	SCREW	TORNILLO
		9956344	1	GUARNIZIONE DI TENUTA	JOINT	DICHTUNG	GASKET	JUNTA
		9956345	1	INTERRUTTORE	INTERRUPTEUR	SCHALTER	SWITCH	INTERRUPTOR
		9956346	2	VITE	VIS	SCHRAUBE	SCREW	TORNILLO
		10661290	1	LAMPADA	LAMPE	LAMPE	BULB	BOMBILLA
	9956285	79013414	1	GUARNIZIONE DI TENUTA	JOINT	DICHTUNG	GASKET	JUNTA

https://tractormanualz.com/

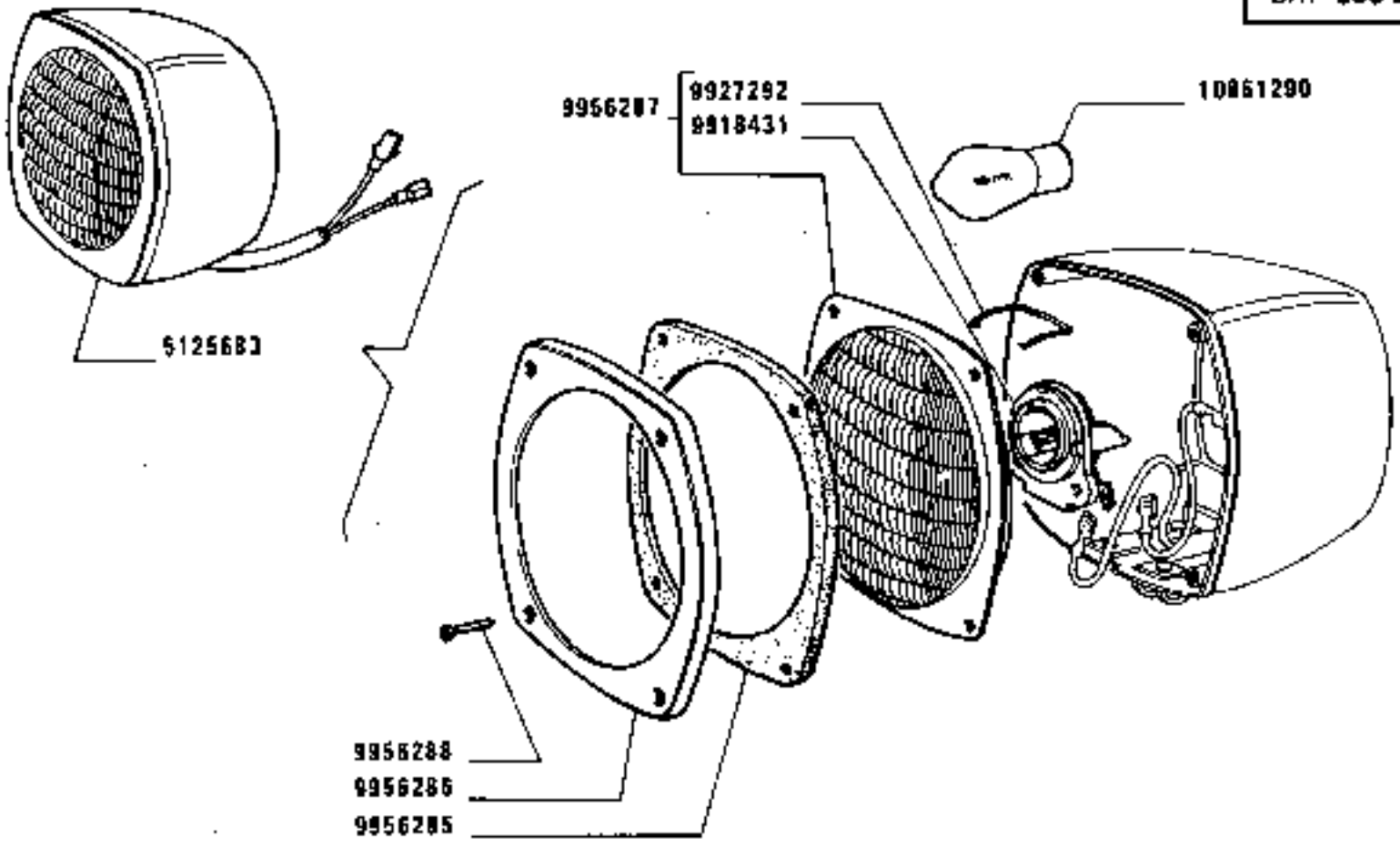

D 2745

1860-1880 DT
D1 02

PROIETTORE POSTERIORE (Olsa)

Phare arrière
Hinterer Scheinwerfer

Rear spot lamp
Faro posterior

https://tractormanualz.com/

MODIF	ANT.MODIF	N.ORDIN.	Q.	DENOMINAZIONE	DESIGNATION	BENENNUNG	DESCRIPTION	DENOMINACIONES
		9918431	1	PORTALAMPADA	PORTE-LAMPE	LAMPENFASSUNG	BULB HOLDER	PORTALAMPARA
		9927292	1	MOLLETTA DI FISSAGGIO	AGRAFE	KLEMMSTUECK	CLIP	SUJETADOR
		9956285	1	GUARNIZIONE DI TENUTA	JOINT	DICHTUNG	GASKET	JUNTA
		9956286	1	CORNICE	MONTURE	RAHMEN	FRAME	MARCO
		9956287	1	GRUPPO OTTICO COMPL.	GROUPE OPTIQUE	EINSATZ	LENS/REFLECTOR UNIT	GRUPO OPTICO
		9956288	4	VITE	VIS	SCHRAUBE	SCREW	TORNILLO
		10861290	1	LAMPADA	LAMPE	LAMPE	BULB	BOMBILLA

https://tractormanualz.com/

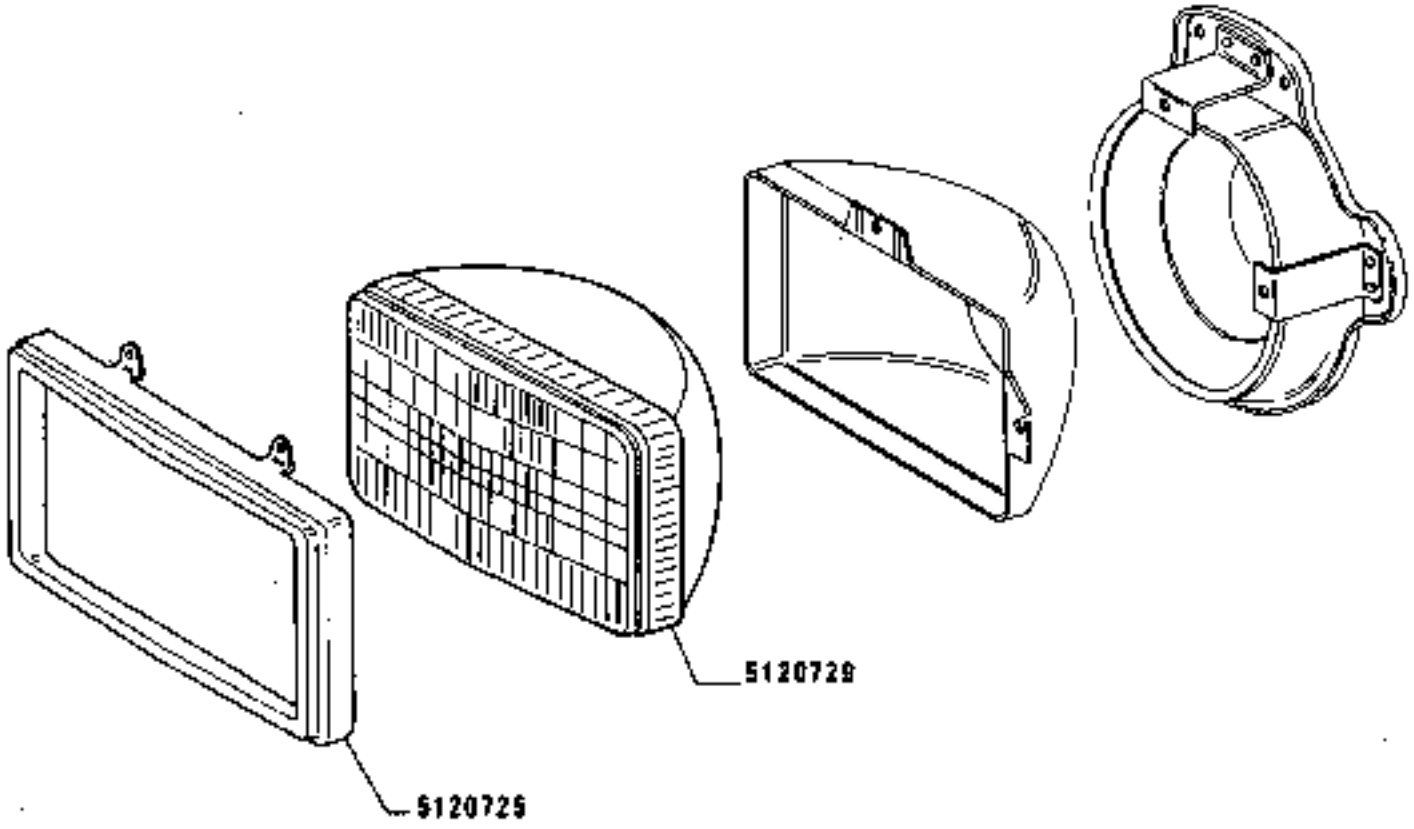

[770]

1880-1880 DT
01 02

PROIETTORE 5120719 s – 5120720 d (Wagner)

Projecteur
Scheinwerfer
Headlamp
Proyector

https://tractormanualz.com/

MODIF	ANT.MODIF	N.ORDIN.	Q.	DENOMINAZIONE	DESIGNATION	BENENNUNG	DESCRIPTION	DENOMINACIONES
		5120725	1	CORNICE	MONTURE	RAHMEN	FRAME	MARCO
		5120729	1	CAVI	CABLES	LEITUNGEN	CABLES	CABLES

https://tractormanualz.com/

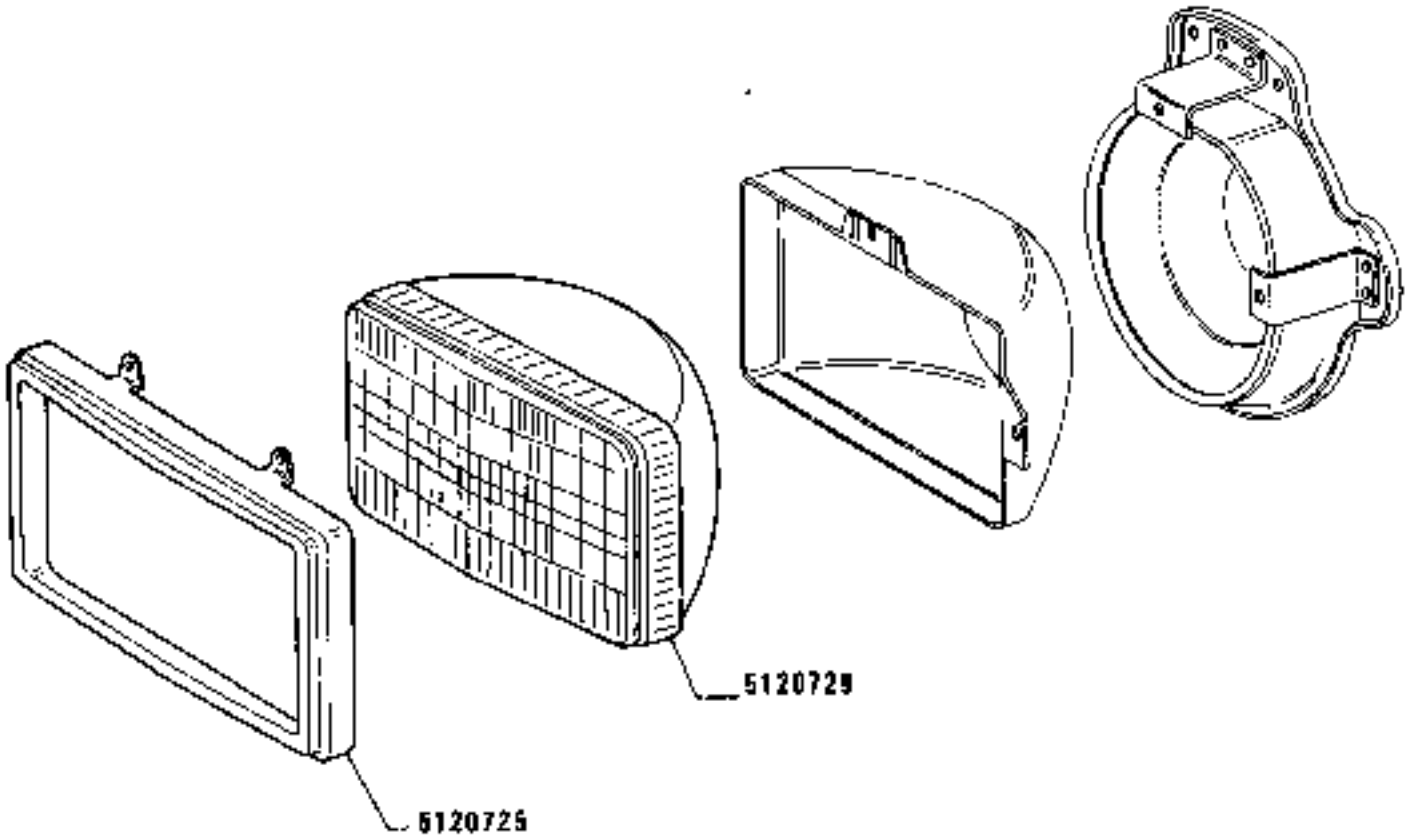

(770)

1860-1880 DT
01 02

PROIETTORE 5120719 s – 5120720 d (Wagner)

Projecteur
Scheinwerfer
Headlamp
Proyector

https://tractormanualz.com/

MODIF	ANT.MODIF	N.ORDIN.	Q.	DENOMINAZIONE	DESIGNATION	BENENNUNG	DESCRIPTION	DENOMINACIONES
		5120725	1	CORNICE	MONTURE	RAHMEN	FRAME	MARCO
		5120729	1	GRUPPO OTTICO	GROUPE OPTIQUE	EINSATZ	LENS/REFLECTOR UNIT	GRUPO OPTICO

https://tractormanualz.com/

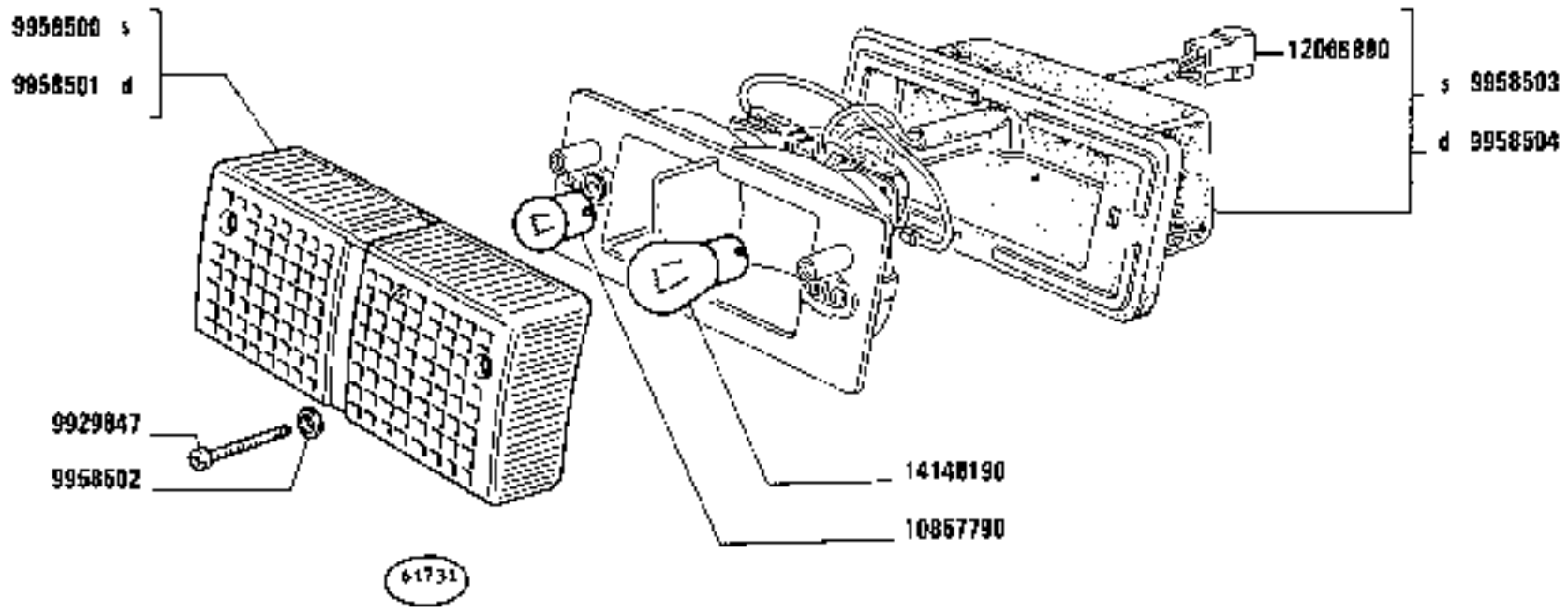

1880-1880 DT
01 02

FANALE ANTERIORE 5112261 d - 5112259 s (Olsa)

Lanterne AV
Vordere Leuchte
Front Lamp
Lámpara anterior

https://tractormanualz.com/

MODIF	ANT.MODIF	N.ORDIN	Q.	DENOMINAZIONE	DESIGNATION	BENENNUNG	DESCRIPTION	DENOMINACIONES
		9929847	2	VITE	VIS	SCHRAUBE	SCREW	TORNILLO
		9958500	1	TRASPARENTE S	TRANSPARENT	LICHTSCHEIBE	LENS	TAPA TRANSLUCIDA
		9958501	1	TRASPARENTE D	TRANSPARENT	LICHTSCHEIBE	LENS	TAPA TRANSLUCIDA
		9958502	2	ROSETTA DI TENUTA	JOINT D'ETANCHEITE	DICHTRING	GASKET	JUNTA HERMETICA
		9958503	1	CUFFIA S COMPL.	CAPUCHON	MANSCHETTE	BOOT	CAPUCHON
		9958504	1	CUFFIA D COMPL.	CAPUCHON	MANSCHETTE	BOOT	CAPUCHON
		10857790	1	LAMPADA	LAMPE	LAMPE	BULB	BOMBILLA
		12066080	1	BLOCCHETTO CONNESSIONE	PLAQUE DE JONCTION	ANSCHLUSSDOSE	CONNECTION BLOCK	PLACA DE EMPALME
		14148190	1	LAMPADA	LAMPE	LAMPE	BULB	BOMBILLA

https://tractormanualz.com/

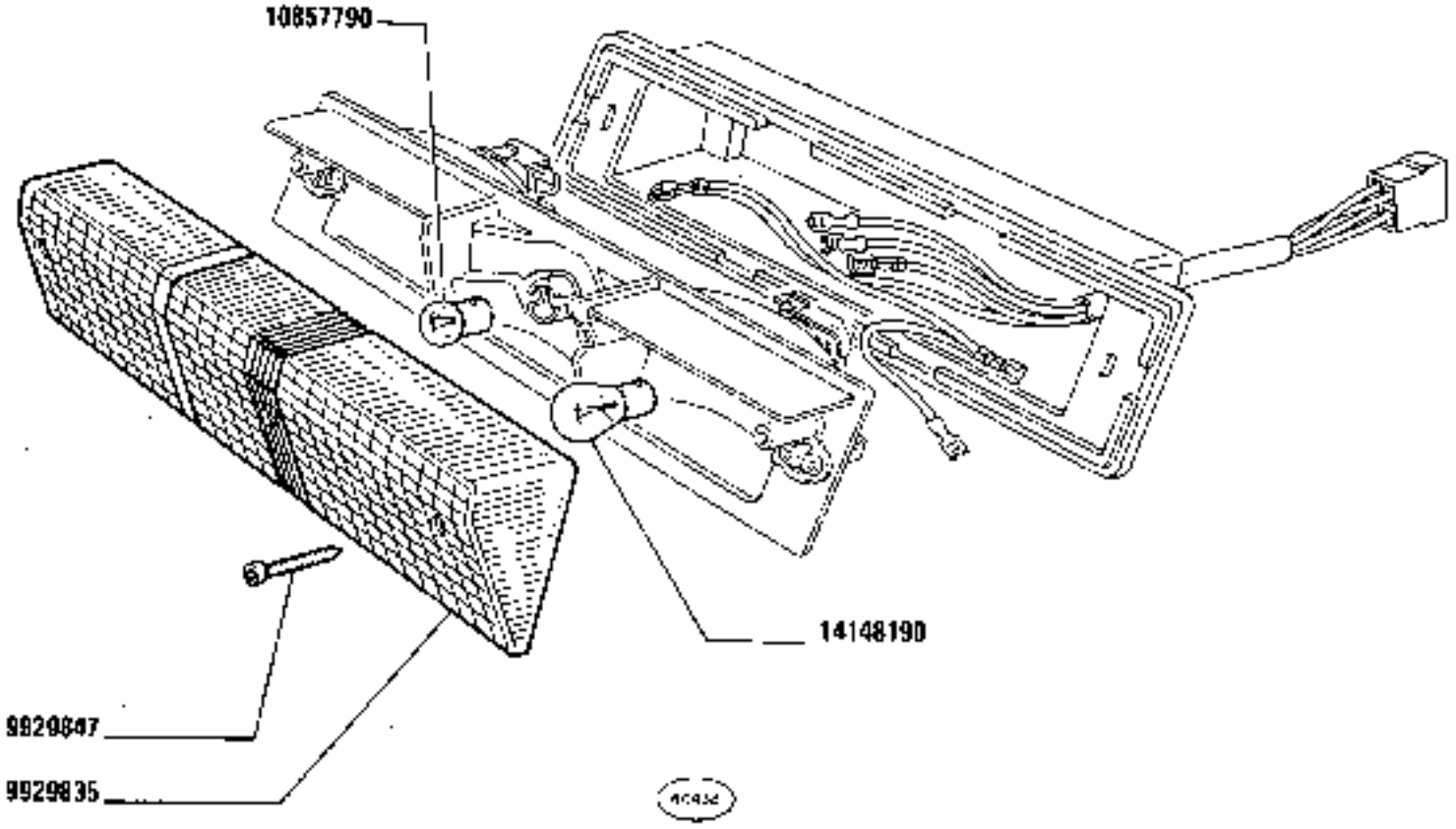

1880-1880 DT
01 02

FANALE POSTERIORE 4997267 (Olsa)

Lanterne AR
Schlussleuchte
Tail Lamp
Lámpara posterior

https://tractormanualz.com/

MODIF	ANT.MODIF	N ORDIN.	Q.	DENOMINAZIONE	DESIGNATION	BENENNUNG	DESCRIPTION	DENOMINACIONES
		9929835	1	TRASPARENTE	TRANSPARENT	LICHTSCHEIBE	LENS	TAPA TRANSLUCIDA
		9929847	3	VITE	VIS	SCHRAUBE	SCREW	TORNILLO
		10857790	1	LAMPADA	LAMPE	LAMPE	BULB	BOMBILLA
		14148190	2	LAMPADA	LAMPE	LAMPE	BULB	BOMBILLA

https://tractormanualz.com/

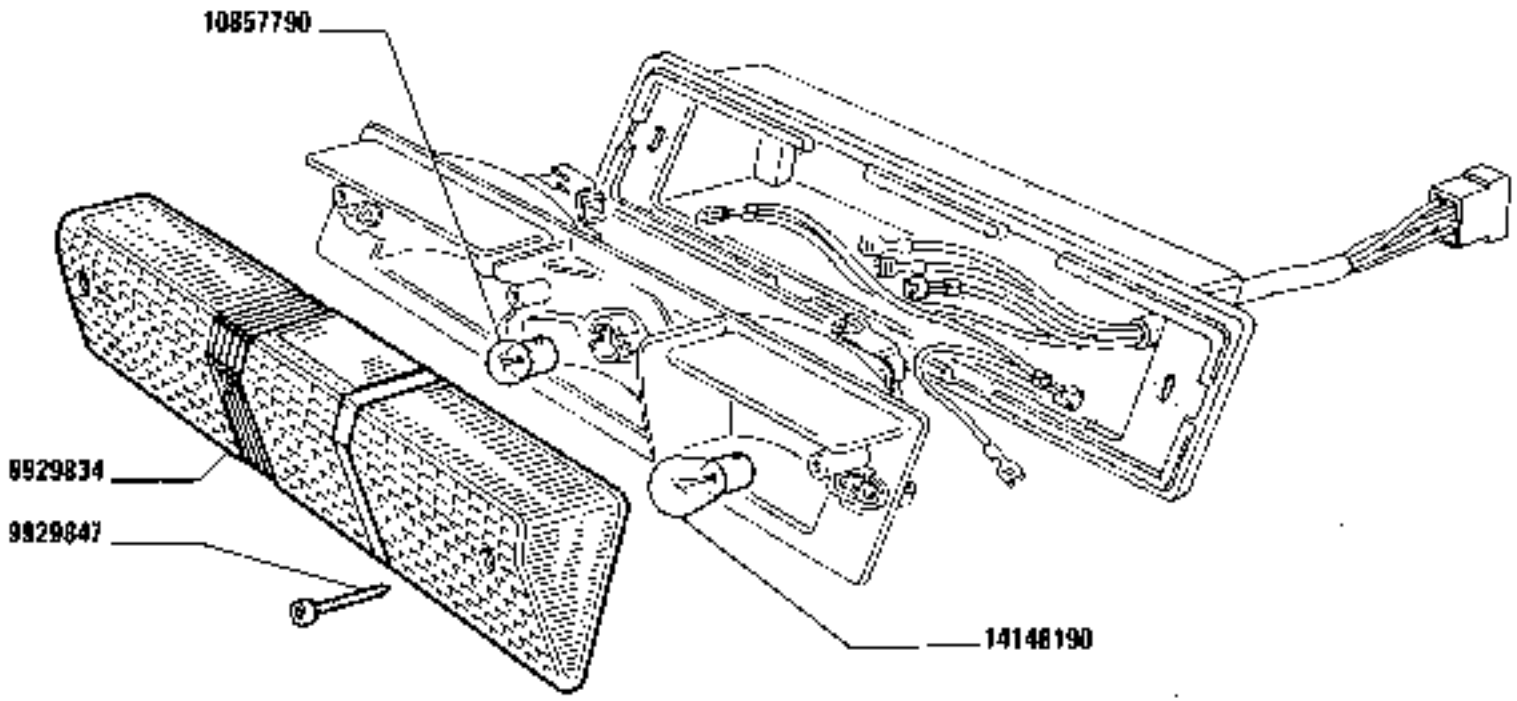

1880-1880 DT
01 02

FANALE POSTERIORE E TARGA 4997266 (Olsa)

Lanterne AR et de plaque
Schluss- und Nummernschildleuchte
Tail and number Plate Lamp
Lámpara posterior y de matrícula

https://tractormanualz.com/

MODIF	ANT MODIF	N.ORDEN.	Q.	DENOMINAZIONE	DESIGNATION	BENENNUNG	DESCRIPTION	DENOMINACIONES
		9929834	1	TRASPARENTE	TRANSPARENT	LICHTSCHEIBE	LENS	TAPA TRANSLUCIDA
		9929847	3	VITE	VIS	SCHRAUBE	SCREW	TORNILLO
		10857790	1	LAMPADA	LAMPE	LAMPE	BULB	BOMBILLA
		14148190	2	LAMPADA	LAMPE	LAMPE	BULB	BOMBILLA

https://tractormanualz.com/

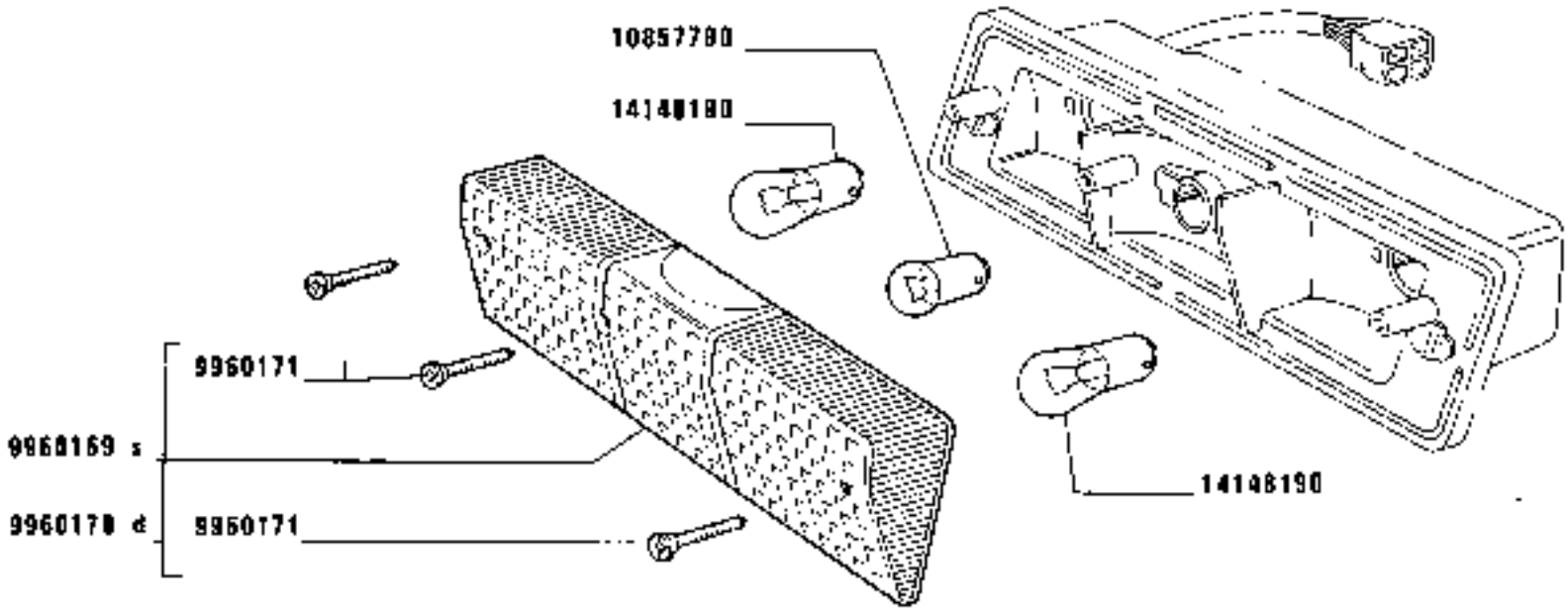

https://tractormanualz.com/

MODIF	ANT.MODIF	N.ORDIN.	Q.	DENOMINAZIONE	DESIGNATION	BENENNUNG	DESCRIPTION	DENOMINACIONES
		9960169	1	TRASPARENTE S	TRANSPARENT	LICHTSCHEIBE	LENS	TAPA TRANSLUCIDA
		9960170	1	TRASPARENTE D	TRANSPARENT	LICHTSCHEIBE	LENS	TAPA TRANSLUCIDA
		9960171	3	VITE	VIS	SCHRAUBE	SCREW	TORNILLO
		10857790	1	LAMPADA	LAMPE	LAMPE	BULB	BOMBILLA
		14148190	2	LAMPADA	LAMPE	LAMPE	BULB	BOMBILLA

C2665

https://tractormanualz.com/

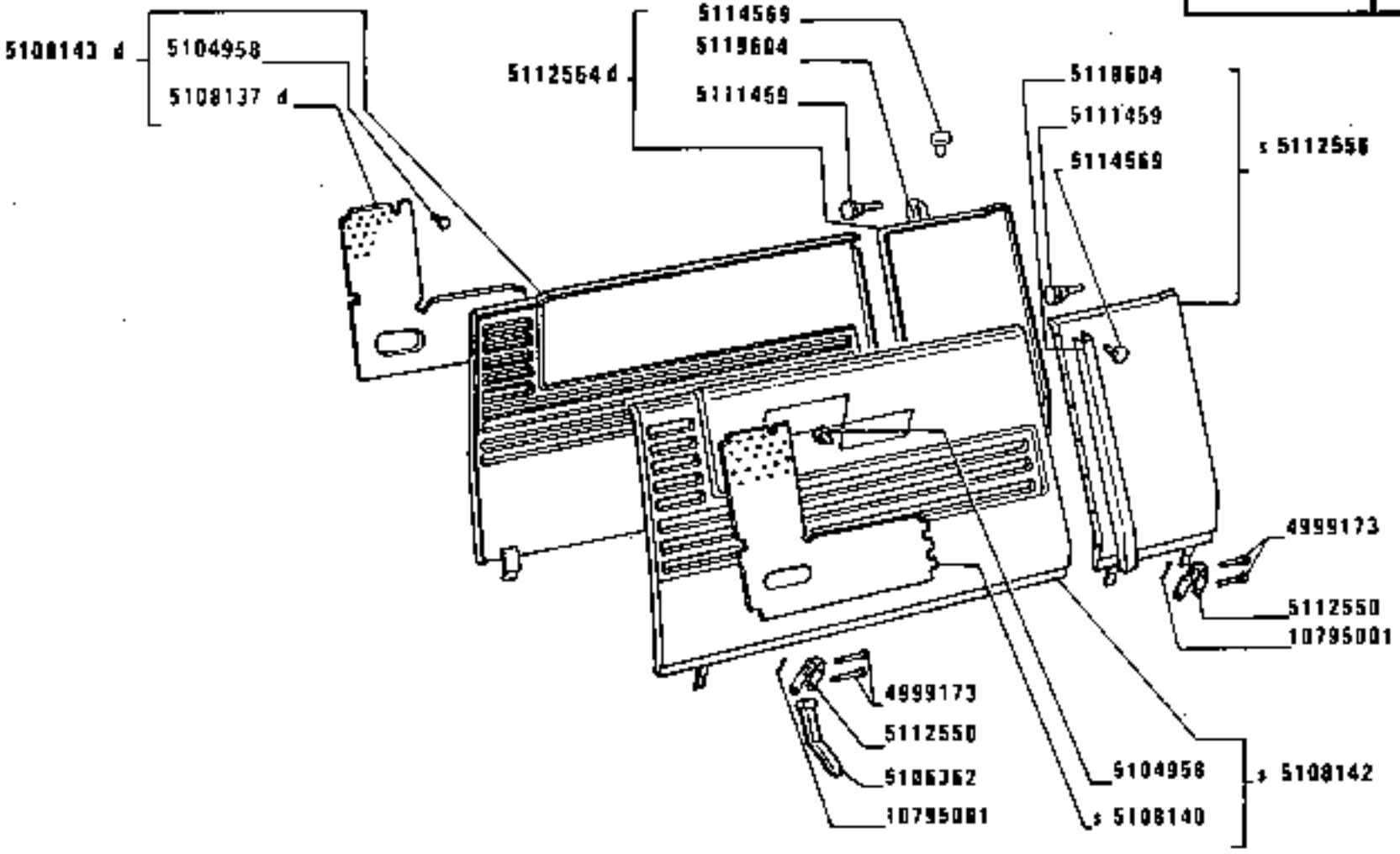

https://tractormanualz.com/

MODIF	ANT.MODIF	N.ORDIN.	Q.	DENOMINAZIONE	DESIGNATION	BENENNUNG	DESCRIPTION	DENOMINACIONES
		596567	1	SPORTELLO	VOLET	DECKEL	LID	TAPA
		4998352	6	GUARNIZIONE	GARNITURE	UNTERLAGE	LINING	FORRO
		4999173	12	PERNO	AXE	BOLZEN	PIN	EJE
		5104958	24	RIBATTINO	RIVET	NIET	RIVET	REMACHE
02590		5104958	4	RIBATTINO	RIVET	NIET	RIVET	REMACHE
C2590		5104959	6	PERNO	AXE	BOLZEN	PIN	EJE
C2590		5104960	14	RIBATTINO	RIVET	NIET	RIVET	REMACHE
C2590		5105093	6	PIASTRINA	PLAQUETTE	PLAETTCHEN	PLATE	PLACA
C2590		5105094	7	BOCCOLA	DOUILLE	BUECHSE	BUSH	CASQUILLO
		5106362	6	GANCIO	CROCHET	HAKEN	HOOK	GANCHO
	4996479	5106927	2	GUARNIZIONE	GARNITURE	UNTERLAGE	LINING	FORRO
		5107140	1	ROSETTA	RONDELLE	SCHEIBE	WASHER	ARANDELA
02663		5107140	4	ROSETTA	RONDELLE	SCHEIBE	WASHER	ARANDELA
	5108195	5108130	1	LONGHERONE D	LONGERON	LAENGSTRAEGER	SIDE MEMBER	LARGUERO
		5108136	1	LONGHERONE S	LONGERON	LAENGSTRAEGER	SIDE MEMBER	LARGUERO
		5108137	1	GRIGLIA D	GRILLE	GITTER	GRILLE	REJILLA
		5108140	1	GRIGLIA S	GRILLE	GITTER	GRILLE	REJILLA
		5108142	1	FIANCATA S	COTE DE COQUE	SEITENWAND	SIDE PANEL	COSTADO
		5108143	1	FIANCHETTO D	TABLIER	SEITENBLECH	SIDE PANEL	COSTADO
		5108180	10	TASSELLO ELASTICO	TAMPON	GUMMISTUECK	PAD	ALMOHADILLA
C2746		5109637	1	TAPPO	BOUCHON	STOPFEN	PLUG	TAPON
		5109638	1	TAPPO	BOUCHON	STOPFEN	PLUG	TAPON
		5110537	1	CUFFIA	CAPUCHON	MANSCHETTE	BOOT	CAPUCHON
		5110747	1	CORNICE	MONTURE	RAHMEN	FRAME	MARCO
C2661		5111301	1	RIVESTIMENTO S	REVETEMENT	VERKLEIDUNG	COVERING	FORRO
		5111302	1	RIVESTIMENTO D	REVETEMENT	VERKLEIDUNG	COVERING	FORRO
		5111459	18	TASSELLO ELASTICO	TAMPON	GUMMISTUECK	PAD	ALMOHADILLA
		5111473	1	SPORTELLO	VOLET	DECKEL	LID	TAPA
		5111488	1	COPERTURA	ENJOLIVEUR	ABDECKUNG	COVER	EMBELLECEDOR
C2661		5111493	1	SUPPORTO COMPL.	SUPPORT	LAGER	SUPPORT	SOPORTE
C2661		5111515	1	COFANO FISSO POST.	AUVENT	FESTE HAUBE	COWL	CAPOT FIJO
		5111546	1	TAPPO	BOUCHON	STOPFEN	PLUG	TAPON
		5111677	1	PLANCIA PORTASTRUMENTI	PLANCHE DE BORD	INSTRUMENTENBRETT	INSTRUMENT PANEL	TABLERO DE INSTRUMENTOS
C2558		5112118	1	GRIGLIA COMPL.	GRILLE	GITTER	GRILLE	REJILLA
C2558		5112120	1	GUARNIZIONE	GARNITURE	UNTERLAGE	LINING	FORRO
C2802		5112165	1	SUPPORTO	SUPPORT	LAGER	SUPPORT	SOPORTE
		5112175	2	DISTANZIALE	ENTRETOISE	ABSTANDSTUECK	SPACER	SEPARADOR

https://tractormanualz.com/

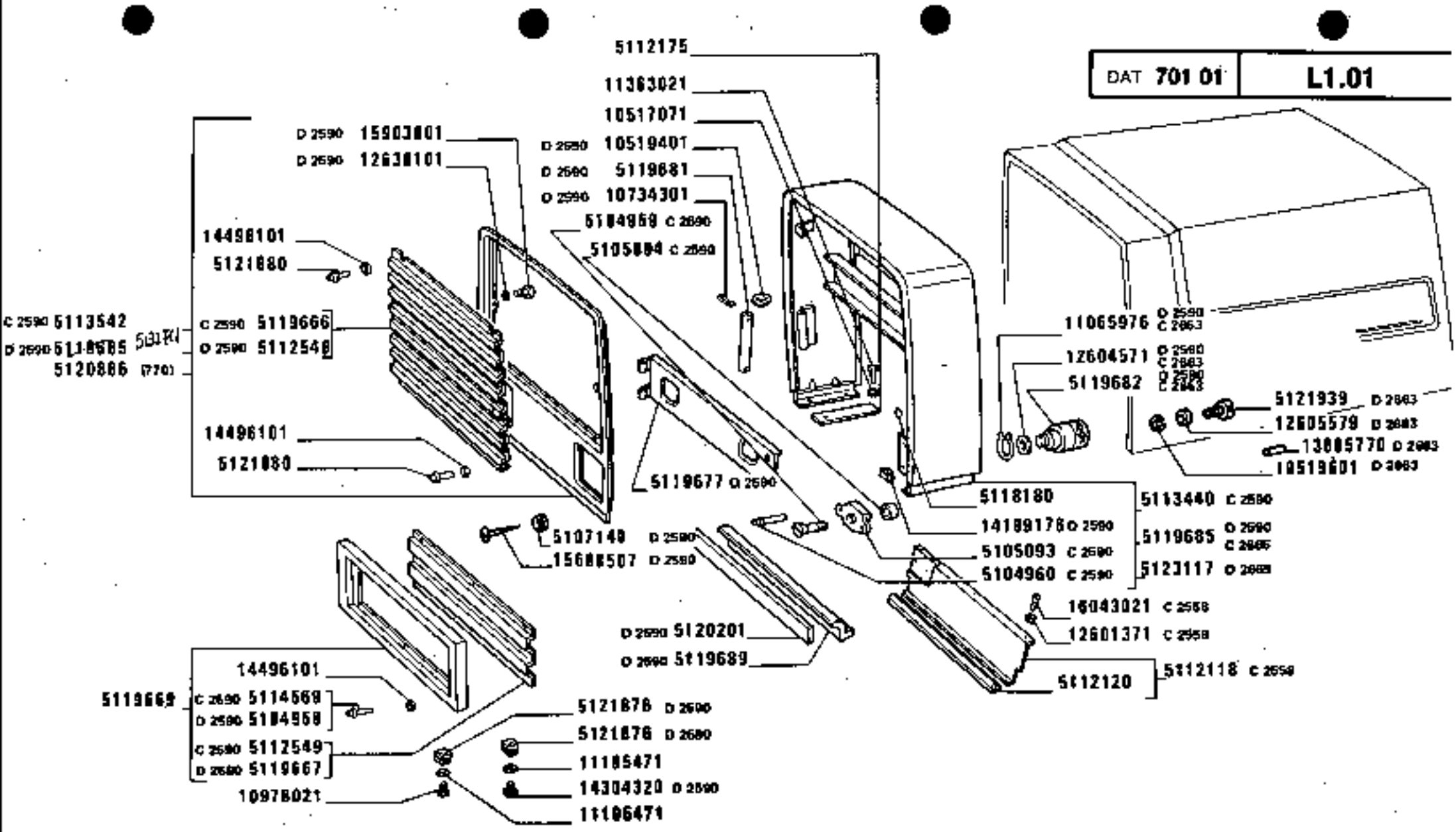

https://tractormanualz.com/

MODIF	ANT.MODIF	N.ORDIN.	Q.	DENOMINAZIONE	DESIGNATION	BENENNUNG	DESCRIPTION	DENOMINACIONES
		5112263	1	MOSTRINA D	MOTIF	ZIERSTUECK	ORNAMENT	EMBELLECEDOR
C2746		5112264	1	MOSTRINA S	MOTIF	ZIERSTUECK	ORNAMENT	EMBELLECEDOR
C2590		5112548	1	GRIGLIA	GRILLE	GITTER	GRILLE	REJILLA
C2590		5112549	1	GRIGLIA	GRILLE	GITTER	GRILLE	REJILLA
		5112550	8	STAFFETTA FISSAGGIO	COLLIER	HALTER	RETAINER	ABRAZADERA
		5112554	1	FIANCHETTO D	TABLIER	SEITENBLECH	SIDE PANEL	COSTADO
		5112556	1	FIANCHETTO S	TABLIER	SEITENBLECH	SIDE PANEL	COSTADO
		5112712	1	FASCETTA	COLLIER	HALTEBAND	STRAP	ABRAZADERA
C2590	5113441	5113440	1	COFANO FISSO COMPL.	AUVENT	FESTE HAUBE	COWL	CAPOT FIJO
		5113513	2	TAPPO	BOUCHON	STOPFEN	PLUG	TAPON
C2746		5113514	1	TAPPO	BOUCHON	STOPFEN	PLUG	TAPON
C2590		5113542	1	CALANDRA DEL RADIATORE	CALANDRE DE RADIATEUR	KUEHLERHAUBE	RADIATOR PANEL	CALANDRA DE RADIADOR
		5113624	6	DADO	ECROU	MUTTER	NUT	TUERCA
		5113899	1	TAPPO	BOUCHON	STOPFEN	PLUG	TAPON
		5114569	14	RIBATTINO	RIVET	NIET	RIVET	REMACHE
C2590		5114569	6	RIBATTINO	RIVET	NIET	RIVET	REMACHE
		5115859	1	PIASTRA S	PLAQUE	PLATTE	PLATE	PLACA
		5115860	1	PIASTRA D	PLAQUE	PLATTE	PLATE	PLACA
		5115861	4	TAPPO	BOUCHON	STOPFEN	PLUG	TAPON
		5118180	10	TASSELLO	TAMPON	BEILAGE	PAD	TACO
		5119217	1	STAFFA	ETRIER	HALTER	BRACKET	SOPORTE
		5119218	1	GUARNIZIONE	GARNITURE	UNTERLAGE	LINING	FORRO
	5112176	5119604	2	GUARNIZIONE	GARNITURE	UNTERLAGE	LINING	FORRO
D2590		5119665	1	CALANDRA DEL RADIATORE COMPL.	CALANDRE DE RADIATEUR	KUEHLERHAUBE	RADIATOR PANEL	CALANDRA DE RADIADOR
C2590		5119666	1	GRIGLIA	GRILLE	GITTER	GRILLE	REJILLA
D2590		5119667	1	GRIGLIA	GRILLE	GITTER	GRILLE	REJILLA
	5115232	5119669	1	CORNICE INF.COMPL.	MONTURE	RAHMEN	FRAME	MARCO
D2590		5119677	1	SUPPORTO	SUPPORT	LAGER	SUPPORT	SOPORTE
D2590		5119681	1	PERNO	AXE	BOLZEN	PIN	EJE
D2590		5119682	2	POMELLO	BOUTON	KNEBELGRIFF	KNOB	BOTON
C2663								
D2590		5119685	1	COFANO FISSO ANT.	AUVENT	FESTE HAUBE	COWL	CAPOT FIJO
D2558		5119688	2	GUARNIZIONE SUP.	GARNITURE	UNTERLAGE	LINING	FORRO
D2590		5119689	1	STAFFA	ETRIER	HALTER	BRACKET	SOPORTE
D2558		5120194	2	GUARNIZIONE INF.	GARNITURE	UNTERLAGE	LINING	FORRO
D2590		5120201	1	GUARNIZIONE	GARNITURE	BELAG	PAD	FORRO

https://tractormanualz.com/

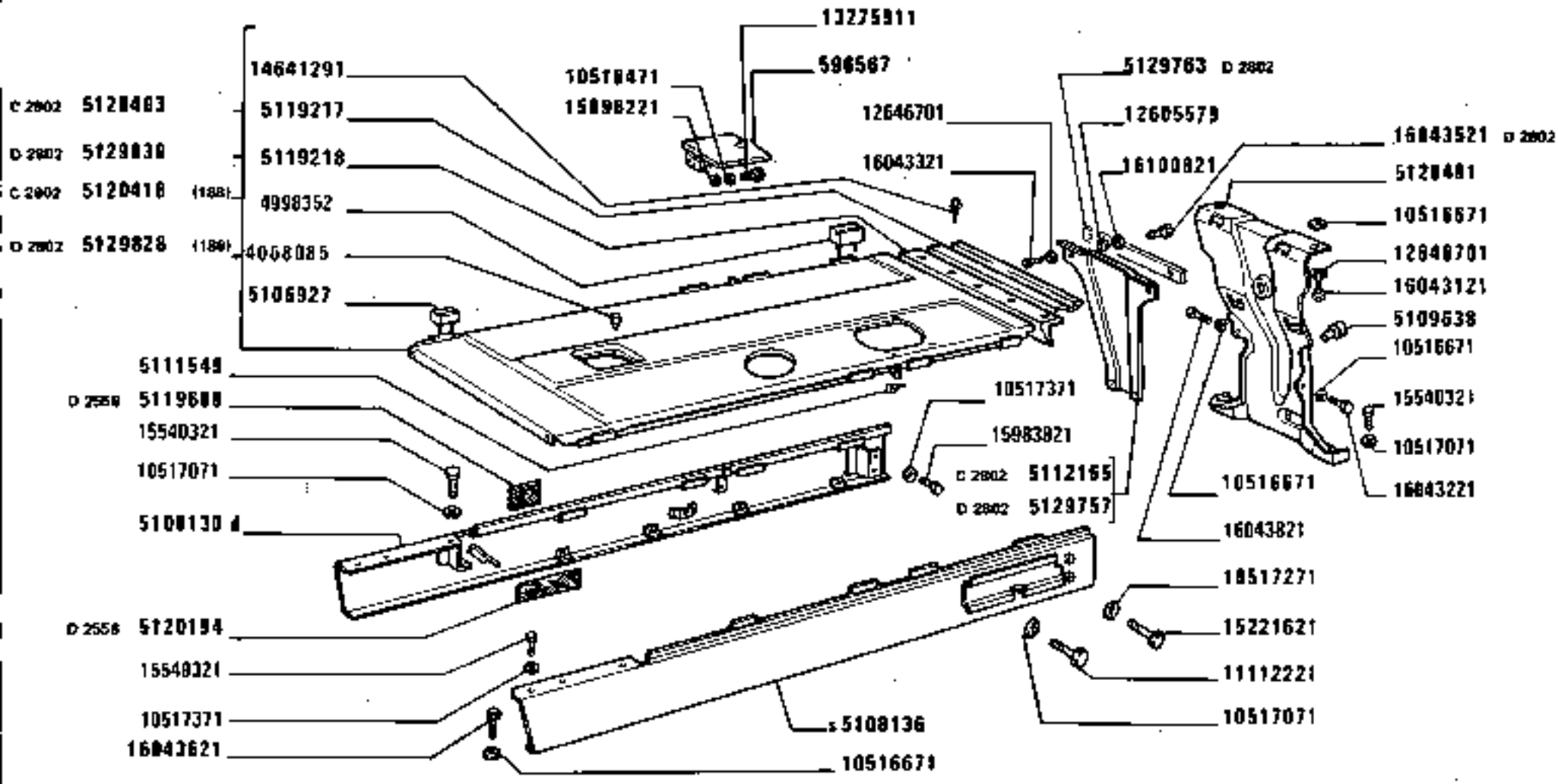

https://tractormanualz.com/

MODIF	ANT.MODIF	N.ORDIN.	Q.	DENOMINAZIONE	DESIGNATION	BENENNUNG	DESCRIPTION	DENOMINACIONES
D2661		5120231	1	SUPPORTO COMPL.	SUPPORT	LAGER	SUPPORT	SOPORTE
	5111393	5120401	1	SUPPORTO	SUPPORT	LAGER	SUPPORT	SOPORTE
C2802	5113083	5120403	1	COFANO FISSO COMPL.	AUVENT	FESTE HAUBE	COWL	CAPOT FIJO
C2802	5115452	5120418	1	COFANO MOBILE SUP.CENTR.COMPL.(188)	CAPOT AMOVIBLE	MOTORHAUBE	HOOD	CAPOT AMOVIBLE
		5120866	1	CALANDRA DEL RADIATORE COMPL.(770)	CALANDRE DE RADIATEUR	KUEHLERHAUBE	RADIATOR PANEL	CALANDRA DE RADIADOR
D2661		5121005	1	COFANO FISSO POST.	AUVENT	FESTE HAUBE	COWL	CAPOT FIJO
D2590	5119670	5121876	5	DADO	ECROU	MUTTER	NUT	TUERCA
D2663		5121880	8	RIBATTINO	RIVET	NIET	RIVET	REMACHE
		5121880	8	RIBATTINO	RIVET	NIET	RIVET	REMACHE
D2663		5121939	2	VITE	VIS	SCHRAUBE	SCREW	TORNILLO
	13274417	5122812	4	VITE	VIS	SCHRAUBE	SCREW	TORNILLO
	13299217	5122813	4	VITE	VIS	SCHRAUBE	SCREW	TORNILLO
	13300419	5122814	2	VITE	VIS	SCHRAUBE	SCREW	TORNILLO
	13299819	5122815	1	VITE	VIS	SCHRAUBE	SCREW	TORNILLO
D2665		5123117	1	COFANO FISSO ANT.	AUVENT	FESTE HAUBE	COWL	CAPOT FIJO
D2746		5125970	1	MOSTRINA S	MOTIF	ZIERSTUECK	ORNAMENT	EMBELLECEDOR
D2802		5129757	1	SUPPORTO	SUPPORT	LAGER	SUPPORT	SOPORTE
D2802		5129763	1	DISTANZIALE	ENTRETOISE	ABSTANDSTUECK	SPACER	SEPARADOR
D2802		5129828	1	COFANO MOBILE SUP.CENTR.COMPL.(188)	CAPOT AMOVIBLE	MOTORHAUBE	HOOD	CAPOT AMOVIBLE
D2802		5129830	1	COFANO FISSO COMPL.	AUVENT	FESTE HAUBE	COWL	CAPOT FIJO
		10516471	6	ROSETTA	RONDELLE	SCHEIBE	WASHER	ARANDELA
		10516671	24	ROSETTA	RONDELLE	SCHEIBE	WASHER	ARANDELA
		10517071	4	ROSETTA	RONDELLE	SCHEIBE	WASHER	ARANDELA
		10517271	2	ROSETTA DI SICUREZZA	RONDELLE FREIN	SICHERUNGSRING	LOCKWASHER	ARANDELA DE FRENO
		10517371	10	ROSETTA DI SICUREZZA	RONDELLE FREIN	SICHERUNGSRING	LOCKWASHER	ARANDELA DE FREND
		10517571	2	ROSETTA	RONDELLE	SCHEIBE	WASHER	ARANDELA
D2590		10519401	2	ROSETTA	RONDELLE	SCHEIBE	WASHER	ARANDELA
D2663		10519601	2	ROSETTA	RONDELLE	SCHEIBE	WASHER	ARANDELA
		10569170	4	ROSETTA DI SICUREZZA	RONDELLE FREIN	SICHERUNGSRING	LOCKWASHER	ARANDELA DE FRENO
	10516871	10571877	16	ROSETTA	RONDELLE	SCHEIBE	WASHER	ARANDELA
D2590		10734301	2	COPIGLIA	GOUPILLE FENDUE	SPLINT	SPLIT PIN	PASADOR ABIERTO
		10795001	12	COPIGLIA	GOUPILLE FENDUE	SPLINT	SPLIT PIN	PASADOR ABIERTO
		10903621	2	VITE	VIS	SCHRAUBE	SCREW	TORNILLO
		10978021	5	VITE M5X20	VIS	SCHRAUBE	SCREW	TORNILLO
D2590 C2663		11069576	2	ANELLO DI SICUREZZA	ARRETOIR	SICHERUNGSRING	LOCKRING	ANILLO DE FRENO

https://tractormanualz.com/

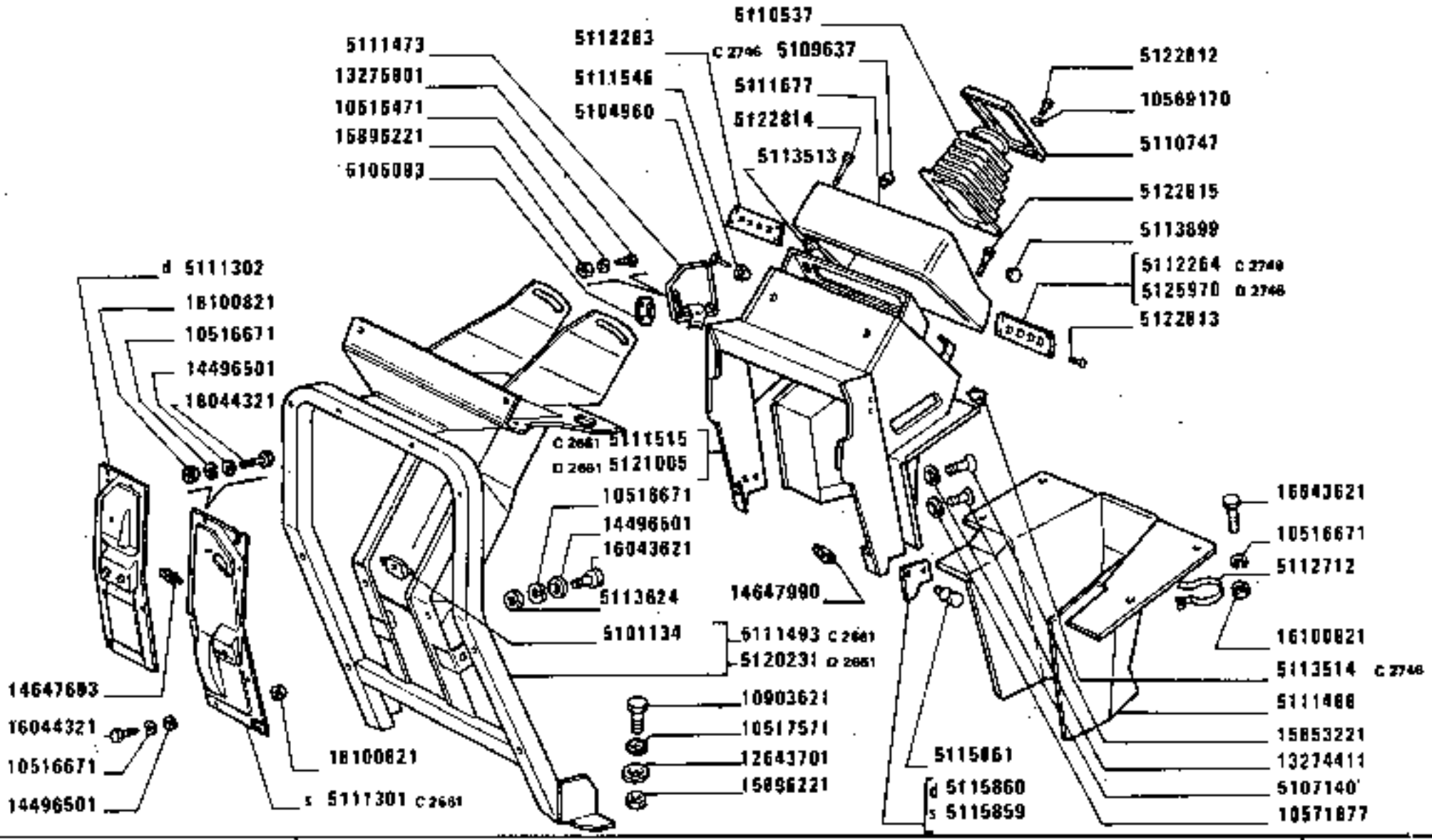

1880-1880 DT
01 02

COFANATURA

Capot
Haube

Hood
Capot

L1.01

4

https://tractormanualz.com/

MODIF	ANT.MODIF	N.DADIN.	Q.	DENOMINAZIONE	DESIGNATION	BENENNUNG	DESCRIPTION	DENOMINACIONES
		11112221	2	VITE	VIS	SCHRAUBE	SCREW	TORNILLO
		11195471	5	ROSETTA	RONDELLE	SCHEIBE	WASHER	ARANDELA
		11363021	4	VITE	VIS	SCHRAUBE	SCREW	TORNILLO
C2558		12601371	3	ROSETTA	RONDELLE	SCHEIBE	WASHER	ARANDELA
02590		12604571	2	ROSETTA	RONDELLE	SCHEIBE	WASHER	ARANDELA
D2663	12605571	12605579	4	ROSETTA	RONDELLE	SCHEIBE	WASHER	ARANDELA
02590		12638101	4	ROSETTA	RONDELLE	SCHEIBE	WASHER	ARANDELA
		12643701	2	ROSETTA DI SICUREZZA	RONDELLE FREIN	SICHERUNGSRING	LOCKWASHER	ARANDELA DE FRENO
		12646701	8	ROSETTA	RONDELLE	SCHEIBE	WASHER	ARANDELA
		13274411	8	VITE	VIS	SCHRAUBE	SCREW	TORNILLO
	13275901	13275911	4	VITE	VIS	SCHRAUBE	SCREW	TORNILLO
02663		13895770	2	SPINA	GOUPILLE	STIFT	PIN	PASADOR
02663		14189176	4	STAFFA	ETRIER	HALTER	BRACKET	SOPORTE
D2590		14304320	3	VITE M5X20	VIS	SCHRAUBE	SCREW	TORNILLO
		14496101	6	ROSETTA	RONDELLE	SCHEIBE	WASHER	ARANDELA
		14496501	6	ROSETTA	RONDELLE	SCHEIBE	WASHER	ARANDELA
		14641291	5	RIBATTINO	RIVET	NIET	RIVET	REMACHE
	4998558	14647693	4	DADO	ECROU	MUTTER	NUT	TUERCA
	5101134	14647990	13	DADO	ECROU	MUTTER	NUT	TUERCA
		15221621	2	VITE	VIS	SCHRAUBE	SCREW	TORNILLO
		15540321	6	VITE	VIS	SCHRAUBE	SCREW	TORNILLO
D2663		15688507	4	VITE	VIS	SCHRAUBE	SCREW	TORNILLO
		15853221	3	VITE	VIS	SCHRAUBE	SCREW	TORNILLO
		15896211	12	DADO	ECROU	MUTTER	NUT	TUERCA
D2590		15903801	4	VITE	VIS	SCHRAUBE	SCREW	TORNILLO
	15893821	15983821	3	VITE	VIS	SCHRAUBE	SCREW	TORNILLO
C2558	10977621	16043021	3	VITE	VIS	SCHRAUBE	SCREW	TORNILLO
		16043121	8	VITE	VIS	SCHRAUBE	SCREW	TORNILLO
		16043221	2	VITE	VIS	SCHRAUBE	SCREW	TORNILLO
		16043321	8	VITE	VIS	SCHRAUBE	SCREW	TORNILLO
D2802		16043521	1	VITE	VIS	SCHRAUBE	SCREW	TORNILLO
		16043621	10	VITE	VIS	SCHRAUBE	SCREW	TORNILLO
		16043821	2	VITE	VIS	SCHRAUBE	SCREW	TORNILLO
		16044321	5	VITE	VIS	SCHRAUBE	SCREW	TORNILLO
	16100811	16100821	15	DADO	ECROU	MUTTER	NUT	TUERCA

https://tractormanualz.com/

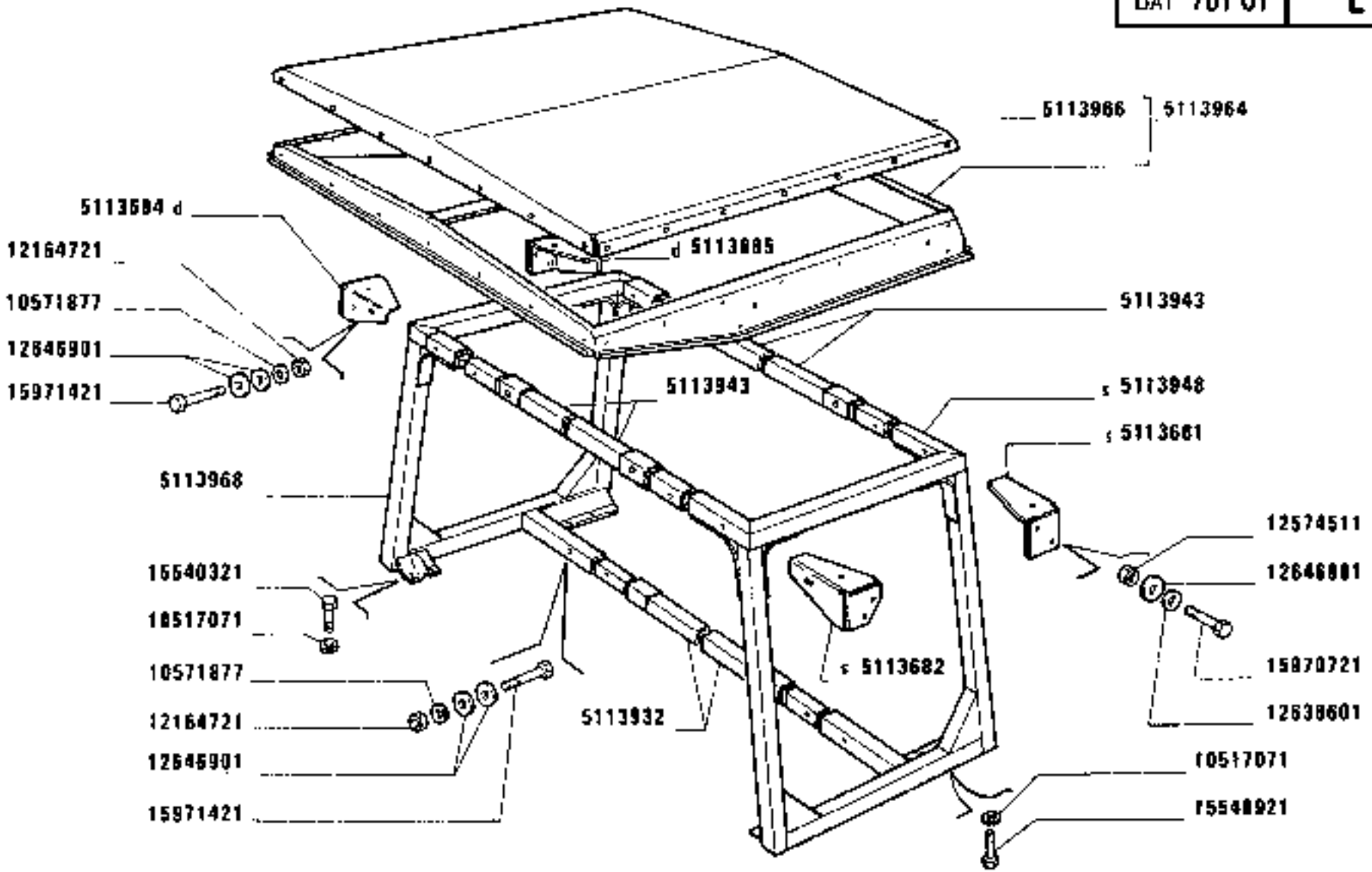

(876)

TELAIO DI SICUREZZA

1880-1880 DT
01 02

Châssis de sécurité
Sicherheitsrahmen
Safety Frame
Bastidor de seguridad

https://tractormanualz.com/

MODIF	ANT.MODIF	N.ORDIN.	Q.	DENOMINAZIONE	DESIGNATION	BENENNUNG	DESCRIPTION	DENOMINACIONES
		5113681	1	STAFFA POST.S	ETRIER	HALTER	BRACKET	SOPORTE
		5113682	1	STAFFA ANT.S	ETRIER	HALTER	BRACKET	SOPORTE
		5113684	1	STAFFA ANT.D	ETRIER	HALTER	BRACKET	SOPORTE
		5113685	1	STAFFA POST.D	ETRIER	HALTER	BRACKET	SOPORTE
		5113932	1	TRAVERSA INF.	TRAVERSE	TRAVERSE	CROSSRAIL	TRAVESANO
		5113943	2	TRAVERSA	TRAVERSE	TRAVERSE	CROSSRAIL	TRAVESANO
		5113948	1	FIANCATA S	COTE DE COQUE	SEITENWAND	SIDE PANEL	COSTADO
		5113964	1	TETTO RIGIDO COMPL.	HARD-TOP	HARD TOP	HARD TOP	TECHO DURO
		5113966	1	TELA	TISSU	BEZUG	FABRIC	LONA
		5113968	1	FIANCATA D	COTE DE COQUE	SEITENWAND	SIDE PANEL	COSTADO
		10517071	20	ROSETTA	RONDELLE	SCHEIBE	WASHER	ARANDELA
	10516871	10571877	6	ROSETTA DI SICUREZZA	RONDELLE FREIN	SICHERUNGSRING	LOCKWASHER	ARANDELA DE FRENO
	12164711	12164721	7	DADO	ECROU	MUTTER	NUT	TUERCA
		12574511	8	DADO	ECROU	MUTTER	NUT	TUERCA
		12638601	8	ROSETTA	RONDELLE	SCHEIBE	WASHER	ARANDELA
		12646901	20	ROSETTA	RONDELLE	SCHEIBE	WASHER	ARANDELA
		15540321	18	VITE	VIS	SCHRAUBE	SCREW	TORNILLO
		15540921	2	VITE	VIS	SCHRAUBE	SCREW	TORNILLO
		15970721	8	VITE	VIS	SCHRAUBE	SCREW	TORNILLO
		15971421	6	VITE	VIS	SCHRAUBE	SCREW	TORNILLO

https://tractormanualz.com/

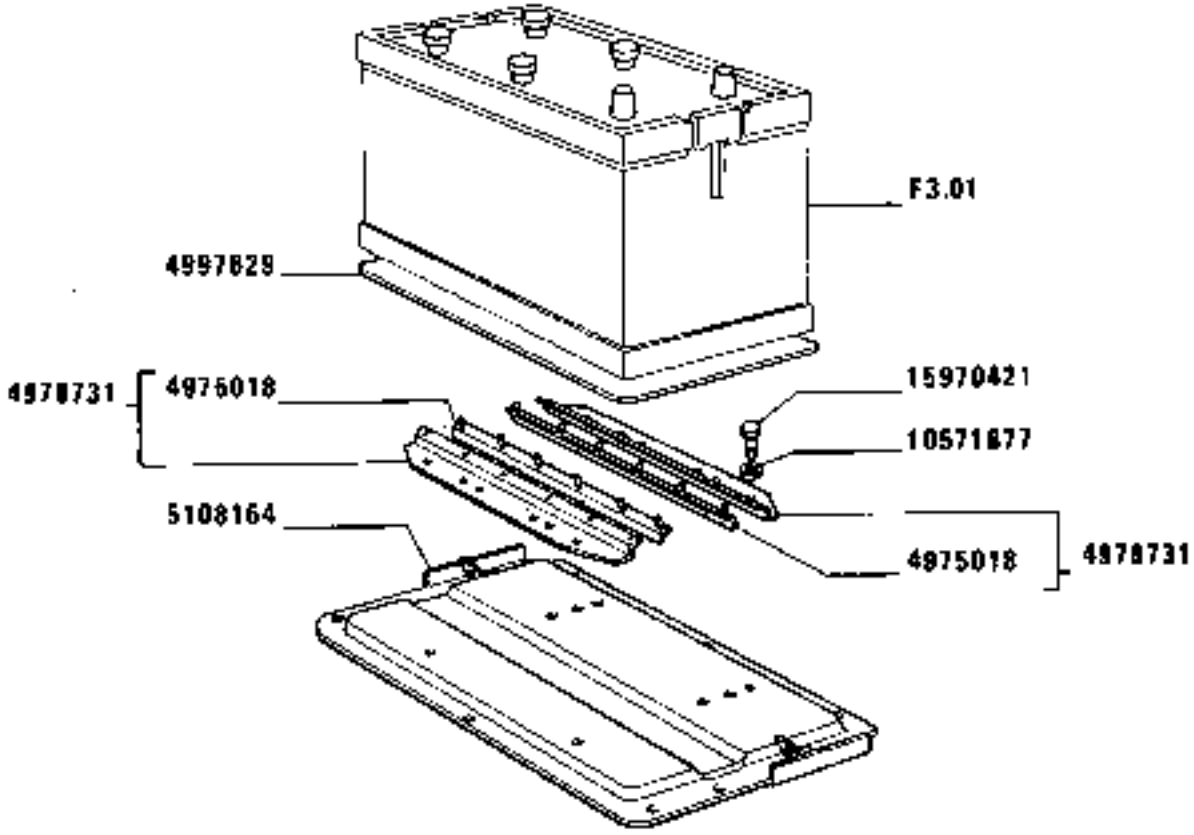

https://tractormanualz.com/

MODIF	ANT.MODIF	N.ORDIN.	Q.	DENOMINAZIONE	DESIGNATION	BENENNUNG	DESCRIPTION	DENOMINACIONES
		4975018	4	TASSELLO ELASTICO	TAMPON	GUMMISTUECK	PAD	ALMOHADILLA
		4978731	2	TRAVERSA COMPL.	TRAVERSE	TRAVERSE	CROSSRAIL	TRAVESANO
	4975019	4997629	2	TRAVERSA	TRAVERSE	TRAVERSE	CROSSRAIL	TRAVESANO
		5108164	1	SUPPORTO	SUPPORT	LAGER	SUPPORT	SOPORTE
	10516871	10571877	4	ROSETTA DI SICUREZZA	RONDELLE FREIN	SICHERUNGSRING	LOCKWASHER	ARANDELA DE FRENO
		15970421	4	VITE	VIS	SCHRAUBE	SCREW	TORNILLO

https://tractormanualz.com/

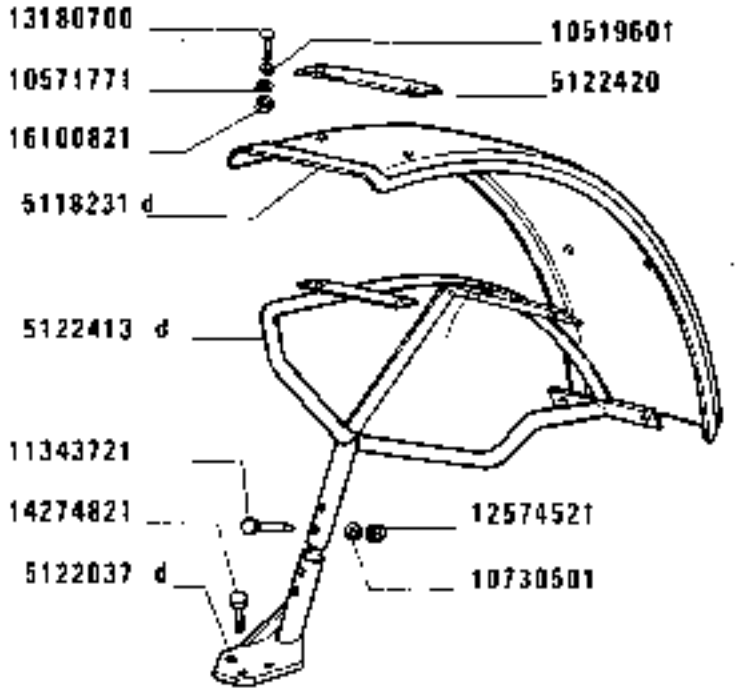

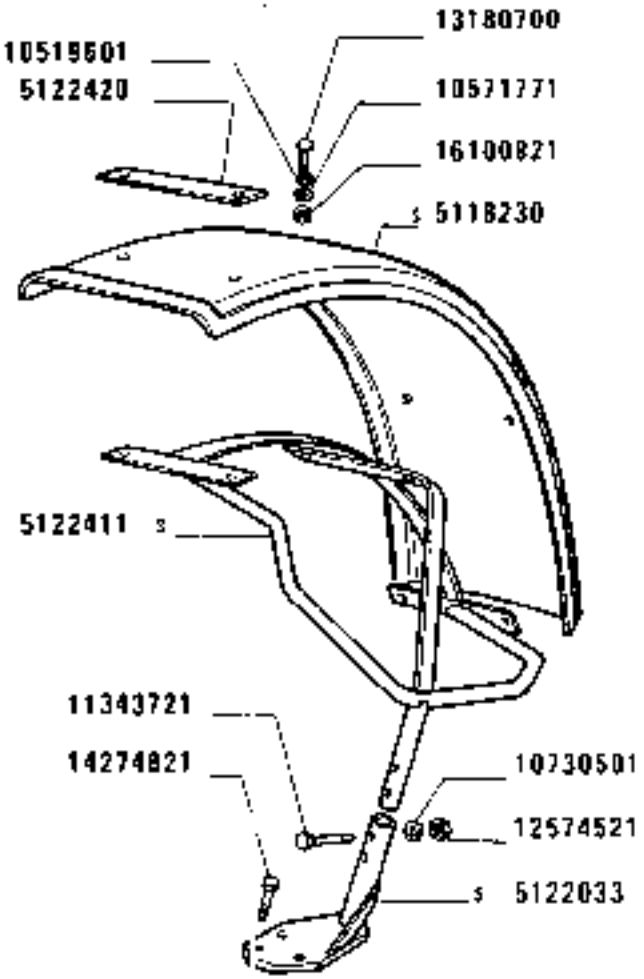

(860)

1880-1880 DT
01 02

PARAFANGHI ANTERIORI

Ailes avant
Vordere Kotflügel
Front mudguards
Guardabarros anteriores

https://tractormanualz.com/

MODIF	ANT. MODIF	N. ORDIN.	Q.	DENOMINAZIONE	DESIGNATION	BENENNUNG	DESCRIPTION	DENOMINACIONES
	5116918	5118230	1	PARAFANGO S	AILE	KOTFLUEGEL	MUDGUARD	GUARDABARROS
	5116918	5118231	1	PARAFANGO D	AILE	KOTFLUEGEL	MUDGUARD	GUARDABARROS
	5116995	5122033	1	SUPPORTO S INF.	SUPPORT	LAGER	SUPPORT	SOPORTE
		5122037	1	SUPPORTO D INF. -	SUPPORT	LAGER	SUPPORT	SOPORTE
	5116922	5122411	1	SUPPORTO S	SUPPORT	LAGER	SUPPORT	SOPORTE
	5116920	5122413	1	SUPPORTO D	SUPPORT	LAGER	SUPPORT	SOPORTE
	5116919	5122420	6	PIASTRA	PLAQUE	PLATTE	PLATE	PLACA
		10519601	12	ROSETTA	RONDELLE	SCHEIBE	WASHER	ARANDELA
	10571770	10571771	12	ROSETTA	RONDELLE	SCHEIBE	WASHER	ARANDELA
	10571870	10730501	4	ROSETTA	RONDELLE	SCHEIBE	WASHER	ARANDELA
	15888721	11343721	4	VITE	VIS	SCHRAUBE	SCREW	TORNILLO
	12164711	12574521	4	DADO	ECROU	MUTTER	NUT	TUERCA
		13180700	12	VITE	VIS	SCHRAUBE	SCREW	TORNILLO
		14274821	1	VITE	VIS	SCHRAUBE	SCREW	TORNILLO
	16100811	16100821	12	DADO	ECROU	MUTTER	NUT	TUERCA

https://tractormanualz.com/

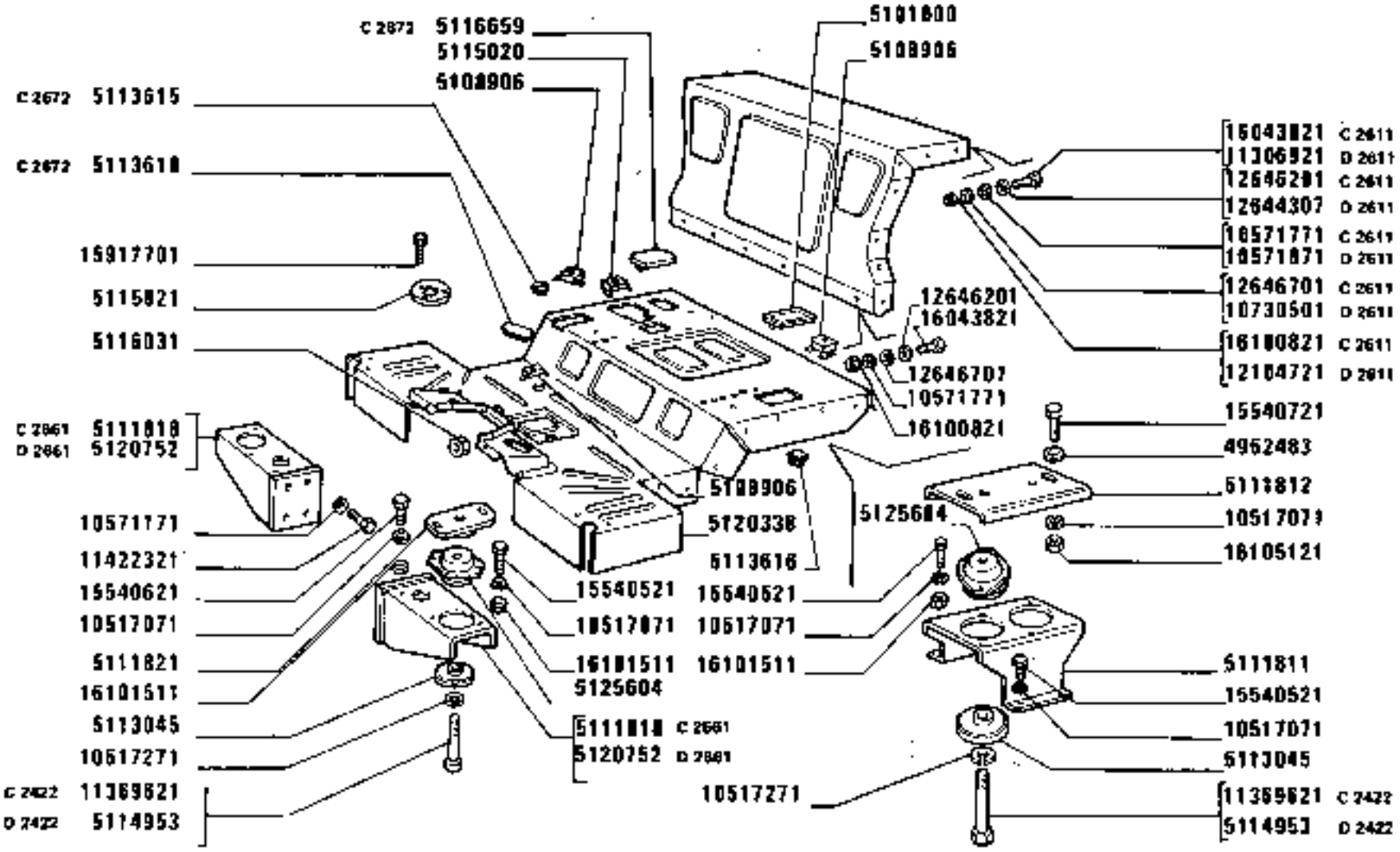

https://tractormanualz.com/

MODIF	ANT.MODIF	N.ORDIN.	Q.	DENOMINAZIONE	DESIGNATION	BENENNUNG	DESCRIPTION	DENOMINACIONES
		4952483	2	ROSETTA	RONDELLE	SCHEIBE	WASHER	ARANDELA
		5101000	2	TAPPO	BOUCHON	STOPFEN	PLUG	TAPON
	5115332	5107483	4	DADO	ECROU	MUTTER	NUT	TUERCA
		5108906	4	DADO	ECROU	MUTTER	NUT	TUERCA
C2674		5109637	6	TAPPO	BOUCHON	STOPFEN	PLUG	TAPON
C2669		5111790	1	PIASTRA S	PLAQUE	PLATTE	PLATE	PLACA
C2669		5111793	1	PIASTRA D	PLAQUE	PLATTE	PLATE	PLACA
		5111811	2	SUPPORTO	SUPPORT	LAGER	SUPPORT	SOPORTE
		5111812	2	PIASTRA COMPL.	PLAQUE	PLATTE	PLATE	PLACA
C2661		5111818	2	SUPPORTO	SUPPORT	LAGER	SUPPORT	SOPORTE
		5111821	2	PIASTRA COMPL.	PLAQUE	PLATTE	PLATE	PLACA
		5112736	1	COPIGLIA (864)	GOUPILLE FENDUE	SPLINT	SPLIT PIN	PASADOR ABIERTO
		5112898	2	PIASTRA	PLAQUE	PLATTE	PLATE	PLACA
		5113045	6	ANELLO	BAGUE	RING	RING	ANILLO
		5113349	10	TAPPO	BOUCHON	STOPFEN	PLUG	TAPON
		5113350	4	TAPPO	BOUCHON	STOPFEN	PLUG	TAPON
		5113427	1	MANCORRENTE S	MAIN COULANTE	HALTEGRIFF	HAND-RAIL	BARANDILLA
		5113439	1	MANCORRENTE COMPL.	MAIN COULANTE	HALTEGRIFF	HAND-RAIL	BARANDILLA
C2672		5113615	1	TAPPO	BOUCHON	STOPFEN	PLUG	TAPON
		5113616	10	TAPPO	BOUCHON	STOPFEN	PLUG	TAPON
C2672		5113618	2	TAPPO	BOUCHON	STOPFEN	PLUG	TAPON
		5114149	1	PARETE COMPL.	PAROI	WAND	WALL	TABIQUE
D2672		5114514	1	TAPPETO POST.	TAPIS	BELAG	MAT	ALFOMBRA
D2422		5114953	6	VITE	VIS	SCHRAUBE	SCREW	TORNILLO
		5115020	2	DADO	ECROU	MUTTER	NUT	TUERCA
	5112896	5115275	1	CONTENITORE D	CONTAINEUR	BEHAELTER	CONTAINER	RECIPIENTE
	5112897	5115276	1	CONTENITORE S	CONTAINEUR	BEHAELTER	CONTAINER	RECIPIENTE
		5115821	1	DISCO	DISQUE	SCHEIBE	PLATE	DISCO
		5115840	1	SUPPORTO (864)	SUPPORT	LAGER	SUPPORT	SOPORTE
D2672		5115997	1	TAPPETO ANT.(609)(616)	TAPIS	BELAG	MAT	ALFOMBRA
		5116031	1	DADO	ECROU	MUTTER	NUT	TUERCA
	5113617	5116659	1	TAPPO	BOUCHON	STOPFEN	PLUG	TAPON
		5118193	1	PROFILATO DI GOMMA S(869)	PROFILE CAOUTCHOUC	PROFILGUMMI	RUBBER WEATHER-STRIP	PERFIL DE GOMA
		5118195	1	PROFILATO DI GOMMA D(869)	PROFILE CAOUTCHOUC	PROFILGUMMI	RUBBER WEATHER-STRIP	PERFIL DE GOMA
	5113548	5119662	1	APPOGGIAPIEDE COMPL.	REPOSE-PIEDS	FUSSRASTE	FOOTREST	DESCANSAPIE
	5113534	5119663	1	APPOGGIAPIEDE S	REPOSE-PIEDS	FUSSRASTE	FOOTREST	DESCANSAPIE

https://tractormanualz.com/

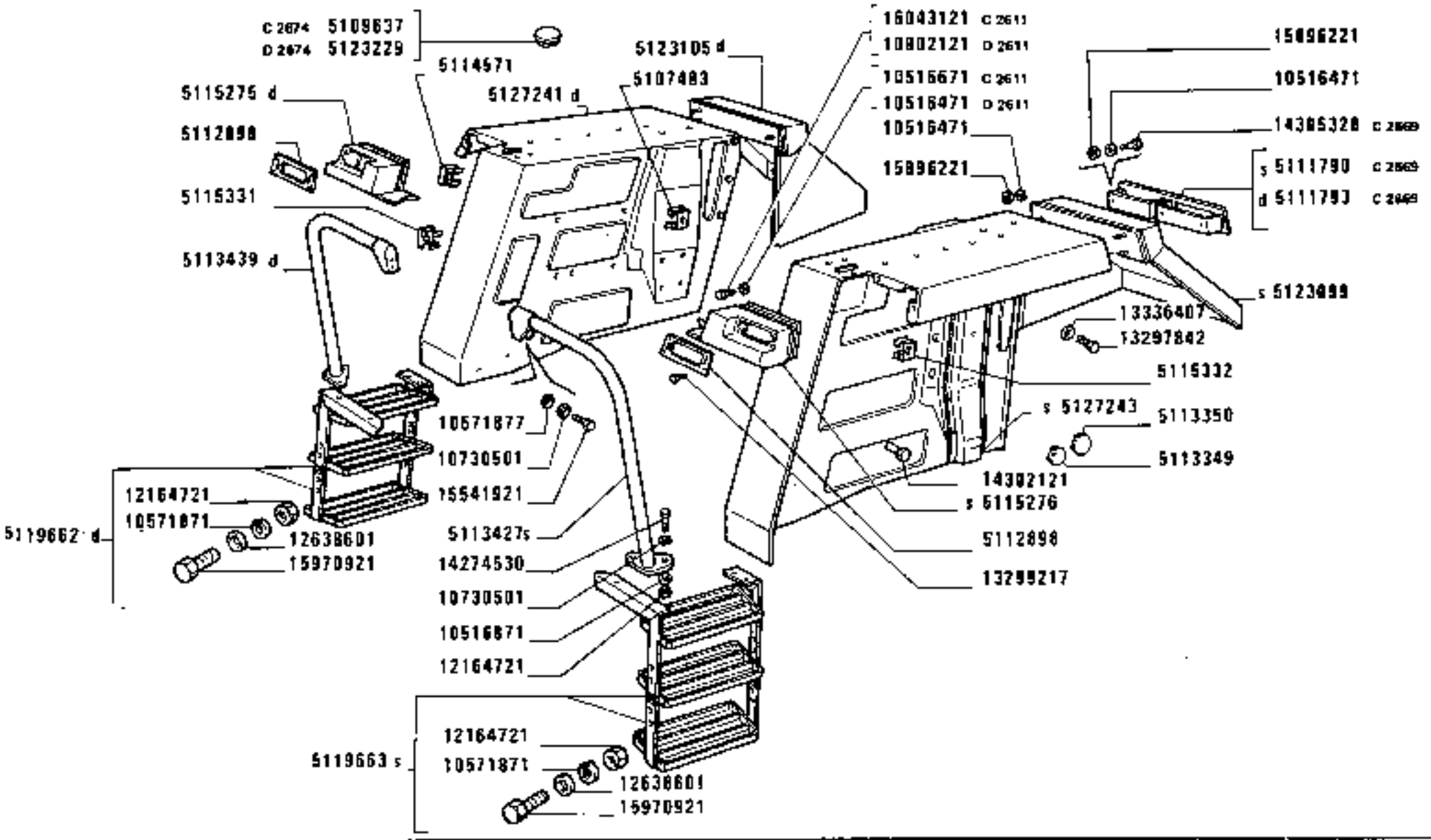

https://tractormanualz.com/

MODIF	ANT.MODIF	N.ORDIN.	Q.	DENOMINAZIONE	DESIGNATION	BENENNUNG	DESCRIPTION	DENOMINACIONES
	5114097	5120338	1	PIANALE COMPL.	PLATEAU	PLATTE	PANEL	PLATAFORMA
D2661		5120752	2	SUPPORTO	SUPPORT	LAGER	SUPPORT	SOPORTE
D2672		5121489	1	RIVESTIMENTO D	REVETEMENT	VERKLEIDUNG	COVERING	FORRO
D2672		5121490	1	RIVESTIMENTO S	REVETEMENT	VERKLEIDUNG	COVERING	FORRO
D2672		5121495	1	RIVESTIMENTO D	REVETEMENT	VERKLEIDUNG	COVERING	FORRO
D2672		5121496	1	RIVESTIMENTO S	REVETEMENT	VERKLEIDUNG	COVERING	FORRO
D2672		5121497	1	RIVESTIMENTO D	REVETEMENT	VERKLEIDUNG	COVERING	FORRO
D2672		5121498	1	RIVESTIMENTO S	REVETEMENT	VERKLEIDUNG	COVERING	FORRO
D2672		5121649	2	DISTANZIALE	ENTRETOISE	ABSTANDSTUECK	SPACER	SEPARADOR
	5115430	5123099	1	PARAFANGO S	AILE	KOTFLUEGEL	MUDGUARD	GUARDABARROS
	5115431	5123105	1	PARAFANGO D	AILE	KOTFLUEGEL	MUDGUARD	GUARDABARROS
D2674		5123229	6	TAPPO	BOUCHON	STOPFEN	PLUG	TAPON
	5112704	5125604	4	SUPPORTO	SUPPORT	LAGER	SUPPORT	SOPORTE
	5120326	5127241	1	PARAFANGO D	AILE	KOTFLUEGEL	MUDGUARD	GUARDABARROS
	5120332	5127243	1	PARAFANGO S	AILE	KOTFLUEGEL	MUDGUARD	GUARDABARROS
		10516471	12	ROSETTA	RONDELLE	SCHEIBE	WASHER	ARANDELA
D2611		10516471	6	ROSETTA	RONDELLE	SCHEIBE	WASHER	ARANDELA
C2611		10516671	6	ROSETTA	RONDELLE	SCHEIBE	WASHER	ARANDELA
		10517071	36	ROSETTA	RONDELLE	SCHEIBE	WASHER	ARANDELA
		10517171	8	ROSETTA DI SICUREZZA	RONDELLE FREIN	SICHERUNGSRING	LOCKWASHER	ARANDELA DE FRENO
		10517271	6	ROSETTA DI SICUREZZA	RONDELLE FREIN	SICHERUNGSRING	LOCKWASHER	ARANDELA DE FRENO
		10571471	6	ROSETTA (869)	RONDELLE	SCHEIBE	WASHER	ARANDELA
D2672		10571771	38	ROSETTA DI SICUREZZA	RONDELLE FREIN	SICHERUNGSRING	LOCKWASHER	ARANDELA DE FRENO
C2611		10571771	6	ROSETTA	RONDELLE	SCHEIBE	WASHER	ARANDELA
		10571871	8	ROSETTA DI SICUREZZA	RONDELLE FREIN	SICHERUNGSRING	LOCKWASHER	ARANDELA DE FRENO
D2611		10571871	6	ROSETTA DI SICUREZZA	RONDELLE FREIN	SICHERUNGSRING	LOCKWASHER	ARANDELA DE FRENO
D2672	10516871	10571877	10	ROSETTA DI SICUREZZA	RONDELLE FREIN	SICHERUNGSRING	LOCKWASHER	ARANDELA DE FRENO
	10516871	10571877	4	ROSETTA DI SICUREZZA	RONDELLE FREIN	SICHERUNGSRING	LOCKWASHER	ARANDELA DE FRENO
		10730501	10	ROSETTA	RONDELLE	SCHEIBE	WASHER	ARANDELA
D2611		10730501	4	ROSETTA	RONDELLE	SCHEIBE	WASHER	ARANDELA
D2672		10730501	10	ROSETTA	RONDELLE	SCHEIBE	WASHER	ARANDELA
D2611		10902121	6	VITE	VIS	SCHRAUBE	SCREW	TORNILLO
		10978321	6	VITE (869)	VIS	SCHRAUBE	SCREW	TORNILLO
D2611		11306921	6	VITE	VIS	SCHRAUBE	SCREW	TORNILLO
		11369621	6	VITE	VIS	SCHRAUBE	SCREW	TORNILLO
		11422321	8	VITE	VIS	SCHRAUBE	SCREW	TORNILLO
D2672	12164711	12164721	14	DADO	ECROU	MUTTER	NUT	TUERCA
D2611			4					

https://tractormanualz.com/

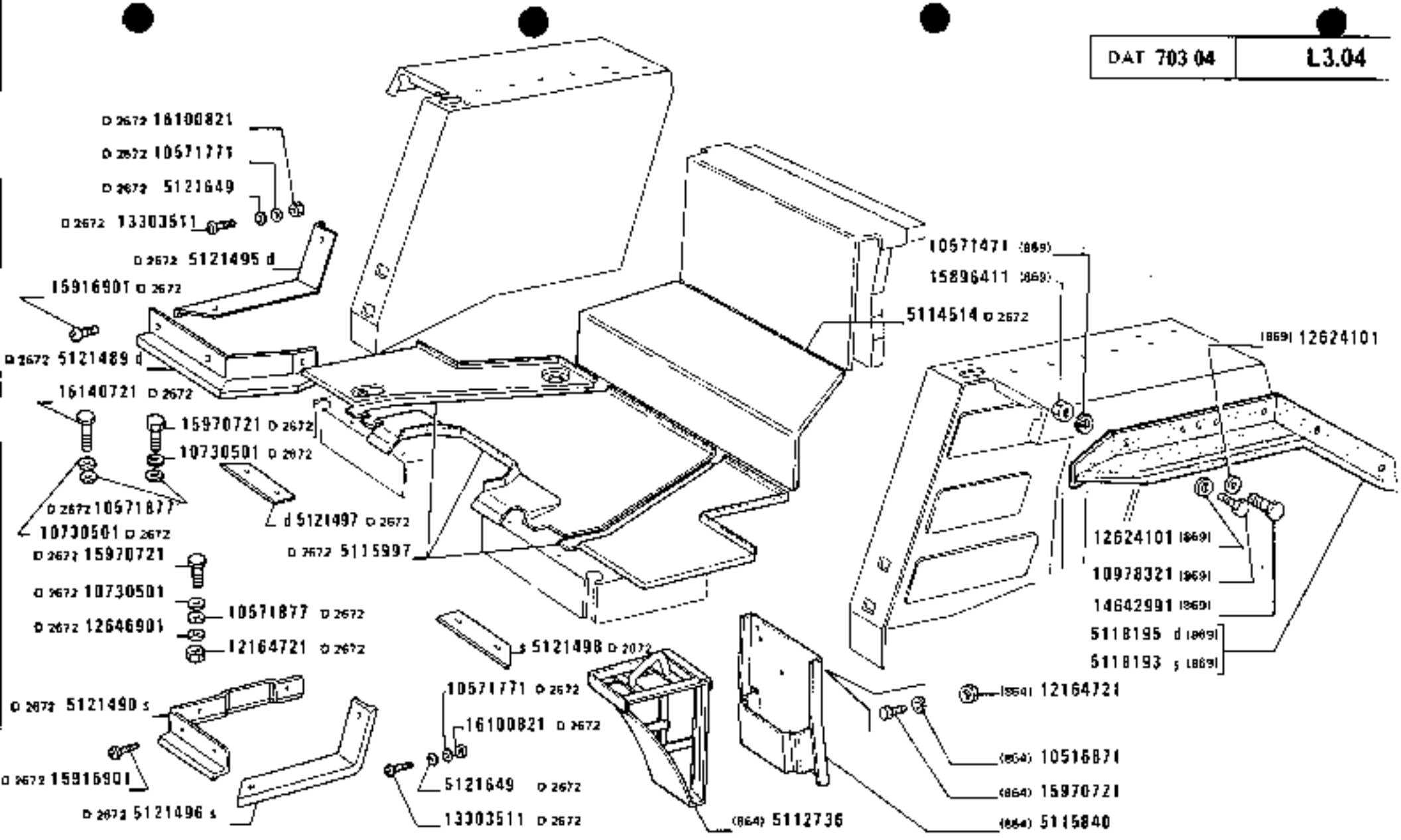

1880-1880 DT
01 02

PARAFANGHI E PEDANE

Ailes et marche-pieds
Kotflügel und Trittbretter
Mudguards and Footboards
Guardabarros y estribos

L3.04

3

https://tractormanualz.com/

MODIF	ANT.MODIF	N.ORDIN.	Q.	DENOMINAZIONE	DESIGNATION	BENENNUNG	DESCRIPTION	DENOMINACIONES
		12164721	4	DADO (864)	ECROU	MUTTER	NUT	TUERCA
D2672		12164721	2	DADO	ECROU	MUTTER	NUT	TUERCA
		12338601	8	ROSETTA	RONDELLE	SCHEIBE	WASHER	ARANDELA
		12624101	22	ROSETTA (869)	RONDELLE	SCHEIBE	WASHER	ARANDELA
		12638601	8	ROSETTA DI SICUREZZA	RONDELLE FREIN	SICHERUNGSRING	LOCKWASHER	ARANDELA DE FRENO
D2611	12644301	12644307	4	ROSETTA	RONDELLE	SCHEIBE	WASHER	ARANDELA
		12646201	60	ROSETTA	RONDELLE	SCHEIBE	WASHER	ARANDELA
C2611		12646201	6	ROSETTA	RONDELLE	SCHEIBE	WASHER	ARANDELA
		12646701	16	ROSETTA	RONDELLE	SCHEIBE	WASHER	ARANDELA
C2611		12646701	2	ROSETTA	RONDELLE	SCHEIBE	WASHER	ARANDELA
D2672		12646901	2	ROSETTA	RONDELLE	SCHEIBE	WASHER	ARANDELA
		13297842	6	VITE	VIS	SCHRAUBE	SCREW	TORNILLO
		13299217	8	VITE	VIS	SCHRAUBE	SCREW	TORNILLO
D2672		13303511	2	VITE	VIS	SCHRAUBE	SCREW	TORNILLO
		13336407	6	ROSETTA DI SICUREZZA	RONDELLE FREIN	SICHERUNGSRING	LOCKWASHER	ARANDELA DE FRENO
		14274530	2	VITE	VIS	SCHRAUBE	SCREW	TORNILLO
		14302121	12	VITE	VIS	SCHRAUBE	SCREW	TORNILLO
C2669	14305321	14305320	6	VITE	VIS	SCHRAUBE	SCREW	TORNILLO
		14642991	10	RIBATTINO (869)	RIVET	NIET	RIVET	REMACHE
		15540521	12	VITE	VIS	SCHRAUBE	SCREW	TORNILLO
		15540621	4	VITE	VIS	SCHRAUBE	SCREW	TORNILLO
D2672		15540721	4	VITE	VIS	SCHRAUBE	SCREW	TORNILLO
		15541921	4	VITE	VIS	SCHRAUBE	SCREW	TORNILLO
	15896211	15896221	12	DADO	ECROU	MUTTER	NUT	TUERCA
		15896411	6	DADO (869)	ECROU	MUTTER	NUT	TUERCA
D2672		15916901	7	VITE	VIS	SCHRAUBE	SCREW	TORNILLO
		15917701	3	VITE	VIS	SCHRAUBE	SCREW	TORNILLO
		15970721	4	VITE (864)	VIS	SCHRAUBE	SCREW	TORNILLO
D2672		15970721	6	VITE	VIS	SCHRAUBE	SCREW	TORNILLO
		15970921	8	VITE	VIS	SCHRAUBE	SCREW	TORNILLO
C2611		16043121	6	VITE	VIS	SCHRAUBE	SCREW	TORNILLO
		16043821	8	VITE	VIS	SCHRAUBE	SCREW	TORNILLO
C2611		16043821	6	VITE	VIS	SCHRAUBE	SCREW	TORNILLO
D2672		16100821	38	DADO	ECROU	MUTTER	NUT	TUERCA
C2611		16100821	2	DADO	ECROU	MUTTER	NUT	TUERCA
D2672		16100821	2	DADO	ECROU	MUTTER	NUT	TUERCA
		16101511	16	DADO	ECROU	MUTTER	NUT	TUERCA
D2672		16140721	4	VITE	VIS	SCHRAUBE	SCREW	TORNILLO

https://tractormanualz.com/

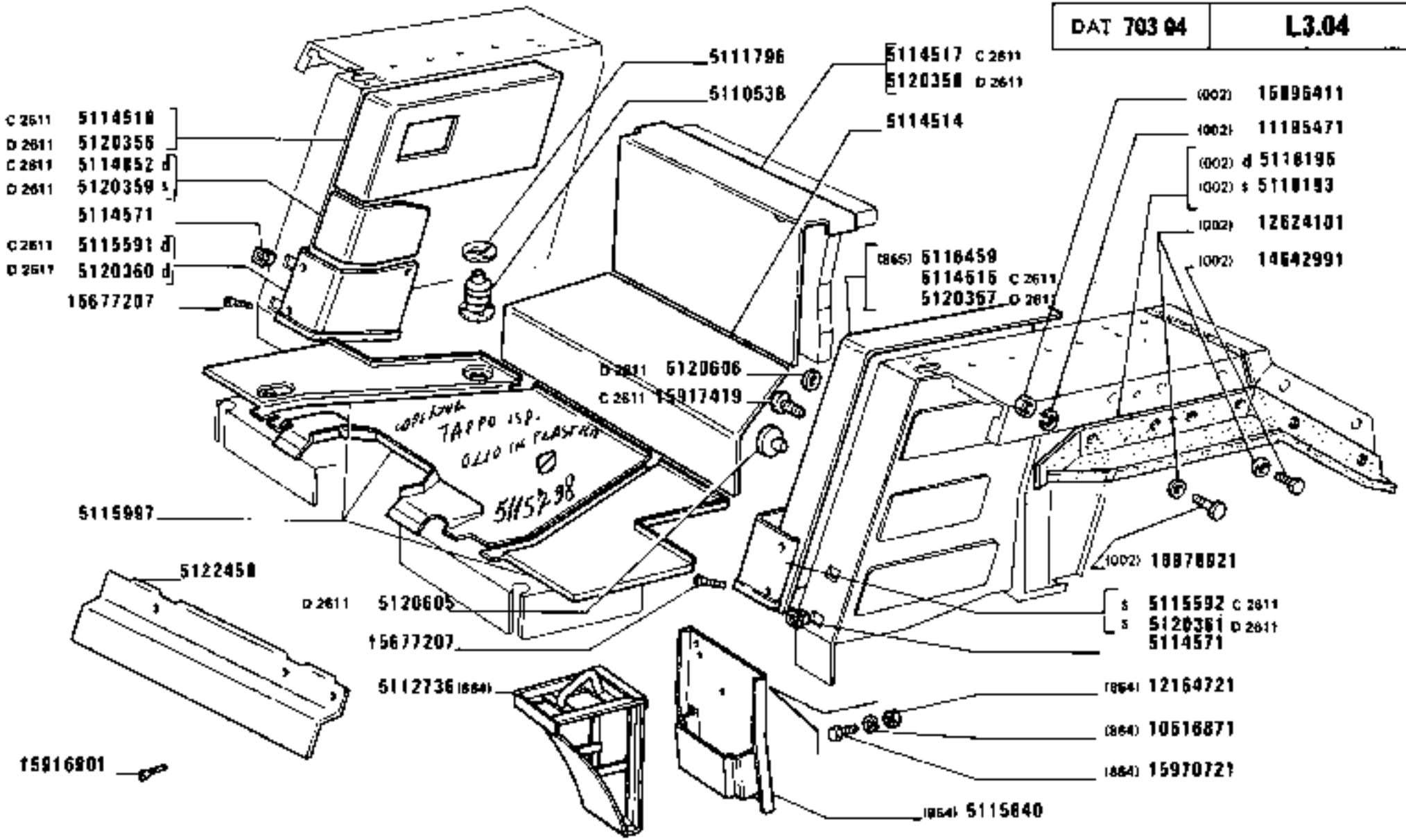

[C 2613 (835)(1813)] [D 2613 (809)(1516)]

https://tractormanualz.com/

MODIF	ANT.MODIF	N.ORDIN.	Q.	DENOMINAZIONE	DESIGNATION	BENENNUNG	DESCRIPTION	DENOMINACIONES
	12164711	12164721	14	DADO	ECROU	MUTTER	NUT	TUERCA
D2611			4					
		12164721	4	DADO (864)	ECROU	MUTTER	NUT	TUERCA
D2672		12164721	2	DADO	ECROU	MUTTER	NUT	TUERCA
		12338601	8	ROSETTA	RONDELLE	SCHEIBE	WASHER	ARANDELA
		12624101	22	ROSETTA (002)	RONDELLE	SCHEIBE	WASHER	ARANDELA
		12638601	8	ROSETTA DI SICUREZZA	RONDELLE FREIN	SICHERUNGSRING	LOCKWASHER	ARANDELA DE FRENO
D2611	12644301	12644307	4	ROSETTA	RONDELLE	SCHEIBE	WASHER	ARANDELA
		12646201	60	ROSETTA	RONDELLE	SCHEIBE	WASHER	ARANDELA
C2611		12646201	6	ROSETTA	RONDELLE	SCHEIBE	WASHER	ARANDELA
		12646701	16	ROSETTA	RONDELLE	SCHEIBE	WASHER	ARANDELA
C2611		12646701	2	ROSETTA	RONDELLE	SCHEIBE	WASHER	ARANDELA
D2672		12646901	2	ROSETTA	RONDELLE	SCHEIBE	WASHER	ARANDELA
		13297842	6	VITE	VIS	SCHRAUBE	SCREW	TORNILLO
		13299217	8	VITE	VIS	SCHRAUBE	SCREW	TORNILLO
		13299619	4	VITE (609)(616)	VIS	SCHRAUBE	SCREW	TORNILLO
	13300019	13300011	2	VITE (609)(616)	VIS	SCHRAUBE	SCREW	TORNILLO
D2672		13303511	2	VITE	VIS	SCHRAUBE	SCREW	TORNILLO
		13336407	6	ROSETTA DI SICUREZZA	RONDELLE FREIN	SICHERUNGSRING	LOCKWASHER	ARANDELA DE FRENO
		14274530	2	VITE	VIS	SCHRAUBE	SCREW	TORNILLO
		14302121	12	VITE	VIS	SCHRAUBE	SCREW	TORNILLO
C2669	14305321	14305320	6	VITE	VIS	SCHRAUBE	SCREW	TORNILLO
		14642991	10	RIBATTINO (002)	RIVET	NIET	RIVET	REMACHE
		15540521	12	VITE	VIS	SCHRAUBE	SCREW	TORNILLO
		15540621	4	VITE	VIS	SCHRAUBE	SCREW	TORNILLO
		15540721	4	VITE	VIS	SCHRAUBE	SCREW	TORNILLO
		15541921	4	VITE	VIS	SCHRAUBE	SCREW	TORNILLO
		15677207	6	VITE (609)(616)	VIS	SCHRAUBE	SCREW	TORNILLO
	15896211	15896221	12	DADO	ECROU	MUTTER	NUT	TUERCA
		15896411	6	DADO (002)	ECROU	MUTTER	NUT	TUERCA
D2672		15916901	7	VITE	VIS	SCHRAUBE	SCREW	TORNILLO
D2611		15917419		VITE AUTO FILETTANTE (609) (616)	VIS	SCHRAUBE	SCREW	TORNILLO
		15917701	3	VITE	VIS	SCHRAUBE	SCREW	TORNILLO
		15970721	4	VITE (864)	VIS	SCHRAUBE	SCREW	TORNILLO
D2672		15970721	6	VITE	VIS	SCHRAUBE	SCREW	TORNILLO
		15970921	8	VITE	VIS	SCHRAUBE	SCREW	TORNILLO

https://tractormanualz.com/

MODIF	ANT.MODIF	N.ORDIN.	Q.	DENOMINAZIONE	DESIGNATION	BENENNUNG	DESCRIPTION	DENOMINACIONES
C2611		16043121	6	VITE	VIS	SCHRAUBE	SCREW	TORNILLO
		16043821	8	VITE	VIS	SCHRAUBE	SCREW	TORNILLO
C2611		16043821	6	VITE	VIS	SCHRAUBE	SCREW	TORNILLO
		16100821	38	DADO	ECROU	MUTTER	NUT	TUERCA
C2611		16100821	2	DADO	ECROU	MUTTER	NUT	TUERCA
D2672		16100821	2	DADO	ECROU	MUTTER	NUT	TUERCA
		16101511	16	DADO	ECROU	MUTTER	NUT	TUERCA
D2672		16140721	4	VITE	VIS	SCHRAUBE	SCREW	TORNILLO

https://tractormanualz.com/

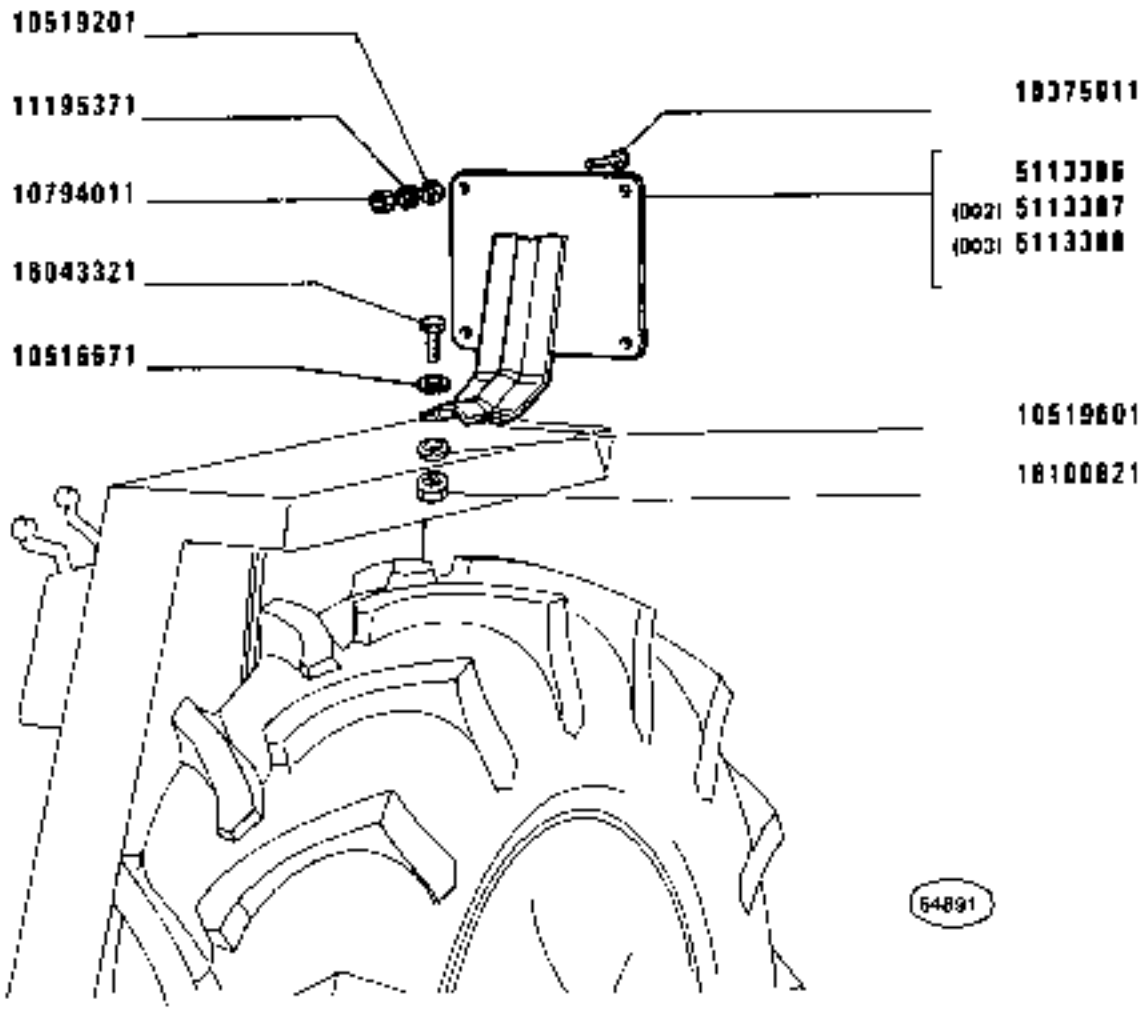

PORTATARGA

Porte-plaque de police
Nummernschildhalter
Number Plate Arrangement
Soporte de placa de matrícula

1680-1680 DT
D1 02

1

L4.01

https://tractormanualz.com/

MODIF	ANT.MODIF	N.ORDIN.	Q.	DENOMINAZIONE	DESIGNATION	BENENNUNG	DESCRIPTION	DENOMINACIONES
		5113386	1	SUPPORTO	SUPPORT	LAGER	SUPPORT	SOPORTE
		5113387	1	SUPPORTO (002)	SUPPORT	LAGER	SUPPORT	SOPORTE
		5113388	1	SUPPORTO (001)	SUPPORT	LAGER	SUPPORT	SOPORTE
		10375011	4	VITE	VIS	SCHRAUBE	SCREW	TORNILLO
		10516671	2	ROSETTA	RONDELLE	SCHEIBE	WASHER	ARANDELA
		10519201	4	ROSETTA	RONDELLE	SCHEIBE	WASHER	ARANDELA
		10519601	2	ROSETTA	RONDELLE	SCHEIBE	WASHER	ARANDELA
		10794011	4	DADO	ECROU	MUTTER	NUT	TUERCA
		11195371	4	ROSETTA	RONDELLE	SCHEIBE	WASHER	ARANDELA
		16043321	2	VITE	VIS	SCHRAUBE	SCREW	TORNILLO
	16100811	16100821	2	DADO	ECROU	MUTTER	NUT	TUERCA

https://tractormanualz.com/

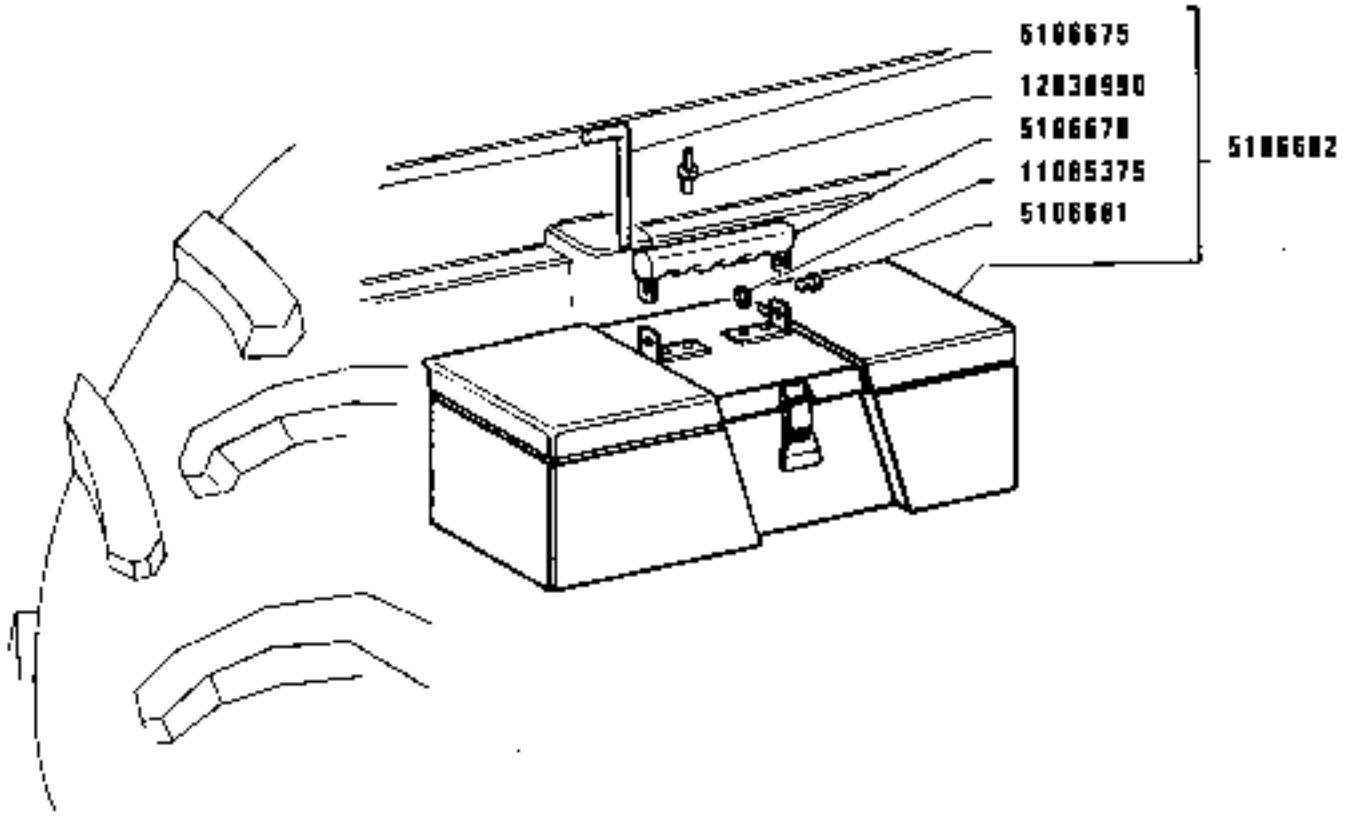

https://tractormanualz.com/

MODIF	ANT.MODIF	M.ORDIN.	Q.	DENOMINAZIONE	DESIGNATION	BENENNUNG	DESCRIPTION	DENOMINACIONES
		5106675	1	PERNO	AXE	BOLZEN	PIN	EJE
		5106678	1	MANIGLIA COMPL.	POIGNEE	GRIFF	HANDLE	MANECILLA
		5106681	2	PERNO	AXE	BOLZEN	PIN	EJE
		5106682	1	CASSETTA PER ATTREZZI COMPL.	COFFRE A OUTILS	KASTEN F.WERKZEUGE	TOOL BOX	CAJA DE HERRAMIENTAS
		11065375	2	ANELLO DI RITEGNO	ARRETOIR	HALTERING	RETAINER	RETENEDOR
		12838990	4	RIBATTINO	RIVET	NIET	RIVET	REMACHE

https://tractormanualz.com/

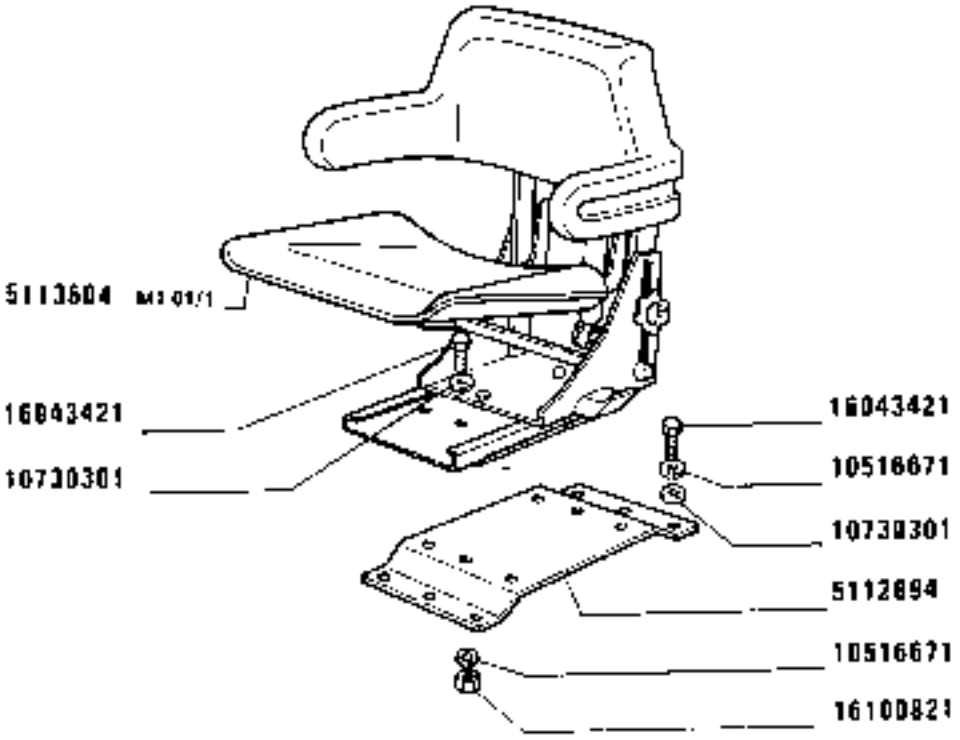

https://tractormanualz.com/

MODIF	ANT.MODIF	N.ORDIN.	Q.	DENOMINAZIONE	DESIGNATION	BENENNUNG	DESCRIPTION	DENOMINACIONES
		5112894	1	SUPPORTO	SUPPORT	LAGER	SUPPORT	SOPORTE
		5113604	1	SEDILE COMPL.	SIEGE	SITZ	SEAT	BUTACA
		10516671	12	ROSETTA	RONDELLE	SCHEIBE	WASHER	ARANDELA
		10730301	18	ROSETTA	RONDELLE	SCHEIBE	WASHER	ARANDELA
		16043421	12	VITE	VIS	SCHRAUBE	SCREW	TORNILLO
		16100821	6	DADO	ECROU	MUTTER	NUT	TUERCA

https://tractormanualz.com/

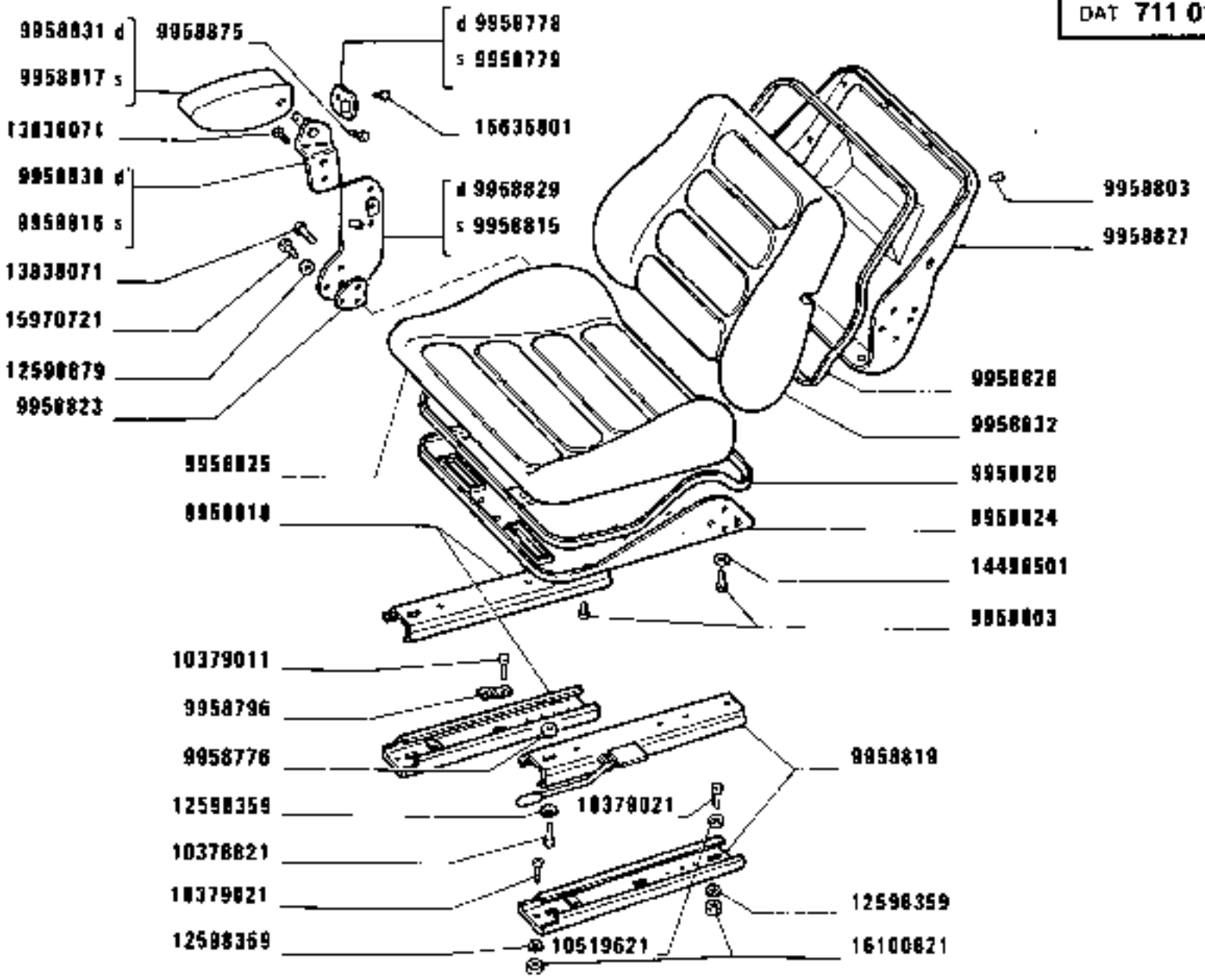

SEDILE CONDUTTORE 5113604 (Grammer)

Siège de conducteur
Fahrersitz
Driver's Seat
Butaca de conductor

1880-1680 DT
01 02

M1.01 /1

1

https://tractormanualz.com/

MODIF	ANT.MODIF	N.ORDIN.	Q.	DENOMINAZIONE	DESIGNATION	BENENNUNG	DESCRIPTION	DENOMINACIONES
		9956618	1	DISTANZIALE	ENTRETOISE	ABSTANDSTUECK	SPACER	SEPARADOR
		9956634	1	BOCCOLA	DOUILLE	BUECHSE	BUSH	CASQUILLO
		9956641	4	TAPPO	BOUCHON	STOPFEN	PLUG	TAPON
		9958774	1	BOCCOLA	DOUILLE	BUECHSE	BUSH	CASQUILLO
		9958775	1	ROSETTA	RONDELLE	SCHEIBE	WASHER	ARANDELA
		9958776	2	ROSETTA	RONDELLE	SCHEIBE	WASHER	ARANDELA
		9958777	1	ROSETTA	RONDELLE	SCHEIBE	WASHER	ARANDELA
		9958778	1	PIASTRINA D	PLAQUETTE	PLAETTCHEN	PLATE	PLACA
		9958779	1	PIASTRINA S	PLAQUETTE	PLAETTCHEN	PLATE	PLACA
		9958780	1	RULLINO	AIGUILLE	NADEL	NEEDLE ROLLER	AGUJA
		9958781	1	TAPPO	BOUCHON	STOPFEN	PLUG	TAPON
		9958782	1	PIASTRINA	PLAQUETTE	PLAETTCHEN	PLATE	PLACA
		9958783	1	PERNO	AXE	BOLZEN	PIN	EJE
		9958784	2	BOCCOLA	DOUILLE	BUECHSE	BUSH	CASQUILLO
		9958785	1	RULLINO	AIGUILLE	NADEL	NEEDLE ROLLER	AGUJA
		9958786	1	TAPPO	BOUCHON	STOPFEN	PLUG	TAPON
		9958787	1	CINGHIA	COURROIE	RIEMEN	BELT	CORREA
		9958788	1	ROSETTA	RONDELLE	SCHEIBE	WASHER	ARANDELA
		9958789	1	TAPPO	BOUCHON	STOPFEN	PLUG	TAPON
		9958790	1	MOLLA	RESSORT	FEDER	SPRING	RESORTE
		9958792	2	STAFFA	ETRIER	HALTER	BRACKET	SOPORTE
		9958793	1	PERNO	AXE	BOLZEN	PIN	EJE
		9958794	2	MOLLA	RESSORT	FEDER	SPRING	RESORTE
		9958795	1	TAPPO	BOUCHON	STOPFEN	PLUG	TAPON
		9958796	2	PIASTRINA	PLAQUETTE	PLAETTCHEN	PLATE	PLACA
		9958797	1	GUARNIZIONE	GARNITURE	UNTERLAGE	LINING	FORRO
		9958798	1	PERNO	AXE	BOLZEN	PIN	EJE
		9958800	2	ROSETTA	RONDELLE	SCHEIBE	WASHER	ARANDELA
		9958802	1	VITE	VIS	SCHRAUBE	SCREW	TORNILLO
		9958803	2	VITE	VIS	SCHRAUBE	SCREW	TORNILLO
		9958804	1	TAPPO	BOUCHON	STOPFEN	PLUG	TAPON
		9958805	1	INTELAIATURA	CHASSIS	RAHMEN	FRAMING	BASTIDOR
		9958806	1	INTELAIATURA	CHASSIS	RAHMEN	FRAMING	BASTIDOR
		9958807	1	PERNO O	AXE	BOLZEN	PIN	EJE
		9958808	1	GUARNIZIONE DI TENUTA	JOINT	DICHTUNG	GASKET	JUNTA
		9958809	1	PERNO S	AXE	BOLZEN	PIN	EJE
		9958810	1	INTELAIATURA	CHASSIS	RAHMEN	FRAMING	BASTIDOR
		9958811	1	MOLLA	RESSORT	FEDER	SPRING	RESORTE

https://tractormanualz.com/

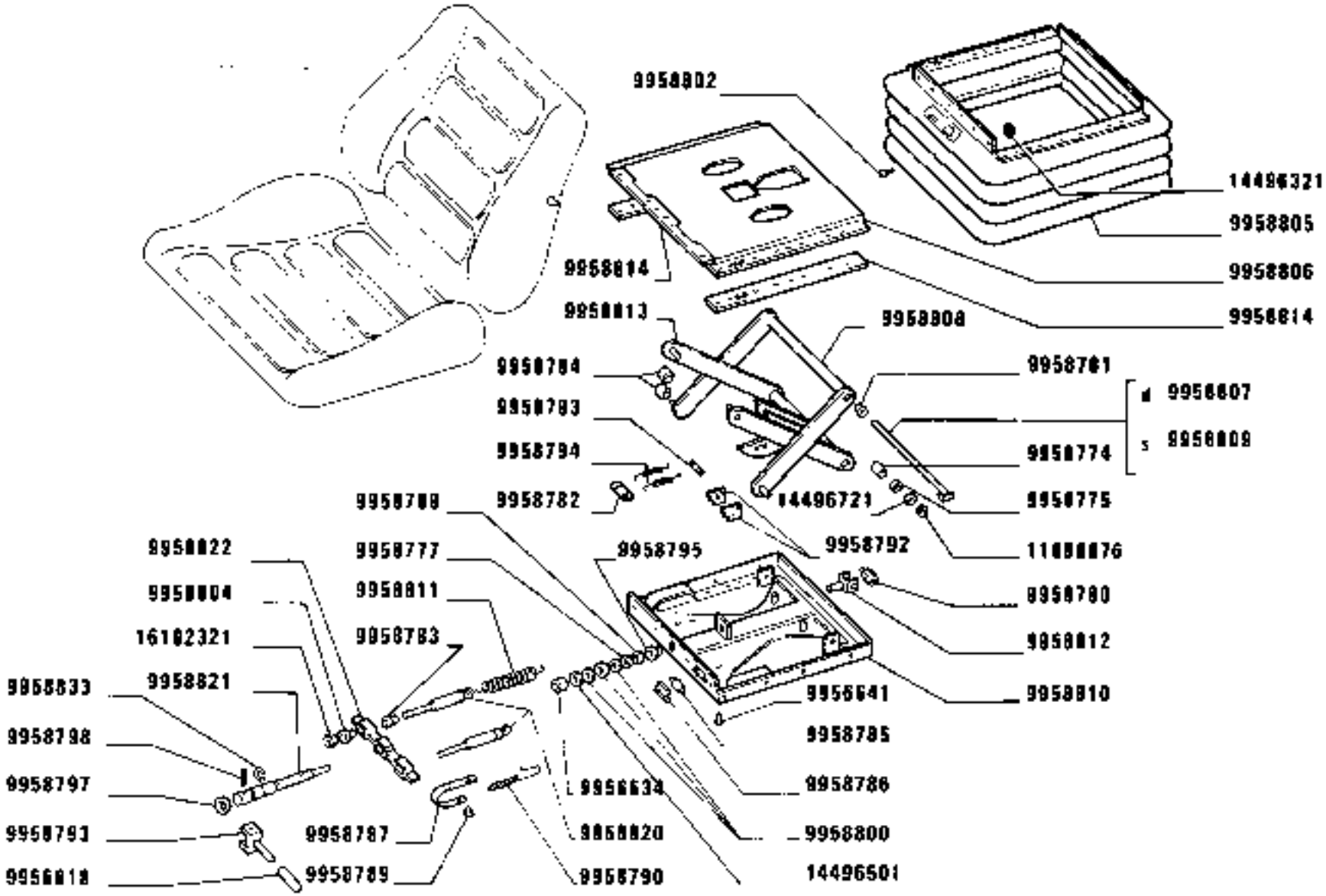

1880-1880 DT
01 02

SEDILE CONDUTTORE 5113604 (Grammer)

Siège de conducteur
Fahrersitz
Driver's Seat
Butaca de conductor

https://tractormanualz.com/

MODIF	ANT.MODIF	N.ORDIN.	Q.	DENOMINAZIONE	DESIGNATION	BENENNUNG	DESCRIPTION	DENOMINACIONES
		9958812	1	FORCELLINO	FOURCHE	GABEL	FORK	HORQUILLA
		9958813	1	INTELAIATURA	CHASSIS	RAHMEN	FRAMING	BASTIDOR
		9958814	2	STAFFA	ETRIER	HALTER	BRACKET	SOPORTE
		9958815	1	PIASTRA S	PLAQUE	PLATTE	PLATE	PLACA
		9958816	1	PIASTRA S	PLAQUE	PLATTE	PLATE	PLACA
		9958817	1	BRACCIO S	BRAS	ARM	ARM	BRAZO
		9958818	2	STAFFA	ETRIER	HALTER	BRACKET	SOPORTE
		9958819	2	GUIDA	GUIDE	SCHIENE	GUIDE	GUIA
		9958820	2	AMMORTIZZATORE	AMORTISSEUR	STOSSDAEMPFER	SHOCK ABSORBER	AMORTIGUADOR
		9958821	1	PERNO	AXE	BOLZEN	PIN	EJE
		9958822	1	SUPPORTO	SUPPORT	LAGER	SUPPORT	SOPORTE
		9958823	2	PIASTRINA	PLAQUETTE	PLAETTCHEN	PLATE	PLACA
		9958824	1	TELAINO	CHASSIS	RAHMEN	FRAMING	BASTIDOR
		9958825	1	CUSCINO	COUSSIN	SITZPOLSTER	CUSHION	ASIENTO
		9958826	1	TELAINO	CHASSIS	RAHMEN	FRAMING	BASTIDOR
		9958827	1	TELAINO	CHASSIS	RAHMEN	FRAMING	BASTIDOR
		9958828	1	TELAINO	CHASSIS	RAHMEN	FRAMING	BASTIDOR
		9958829	1	PIASTRA D	PLAQUE	PLATTE	PLATE	PLACA
		9958830	1	PIASTRA D	PLAQUE	PLATTE	PLATE	PLACA
		9958831	1	BRACCIO D	BRAS	ARM	ARM	BRAZO
		9958832	1	CUSCINO	COUSSIN	SITZPOLSTER	CUSHION	ASIENTO
		9958833	1	ANELLO	BAGUE	RING	RING	ANILLO
		9958875	1	VITE	VIS	SCHRAUBE	SCREW	TORNILLO
		10378821	2	VITE	VIS	SCHRAUBE	SCREW	TORNILLO
		10379011	2	VITE	VIS	SCHRAUBE	SCREW	TORNILLO
		10379021	2	VITE	VIS	SCHRAUBE	SCREW	TORNILLO
		10519621	2	ROSETTA	RONDELLE	SCHEIBE	WASHER	ARANDELA
		11088076	1	ROSETTA DI SICUREZZA	RONDELLE FREIN	SICHERUNGSRING	LOCKWASHER	ARANDELA DE FRENO
	10615671	12598359	3	ROSETTA	RONDELLE	SCHEIBE	WASHER	ARANDELA
	12605771	12598879	2	ROSETTA DI SICUREZZA	RONDELLE FREIN	SICHERUNGSRING	LOCKWASHER	ARANDELA DE FRENO
		13838071	8	VITE	VIS	SCHRAUBE	SCREW	TORNILLO
		14496321	26	ROSETTA	RONDELLE	SCHEIBE	WASHER	ARANDELA
		14496501	2	ROSETTA	RONDELLE	SCHEIBE	WASHER	ARANDELA
		14496721	1	ROSETTA	RONDELLE	SCHEIBE	WASHER	ARANDELA
		15635801	1	VITE	VIS	SCHRAUBE	SCREW	TORNILLO
		15970721	2	VITE	VIS	SCHRAUBE	SCREW	TORNILLO
		16100821	2	DADO	ECROU	MUTTER	NUT	TUERCA
		16102321	1	DADO	ECROU	MUTTER	NUT	TUERCA

https://tractormanualz.com/

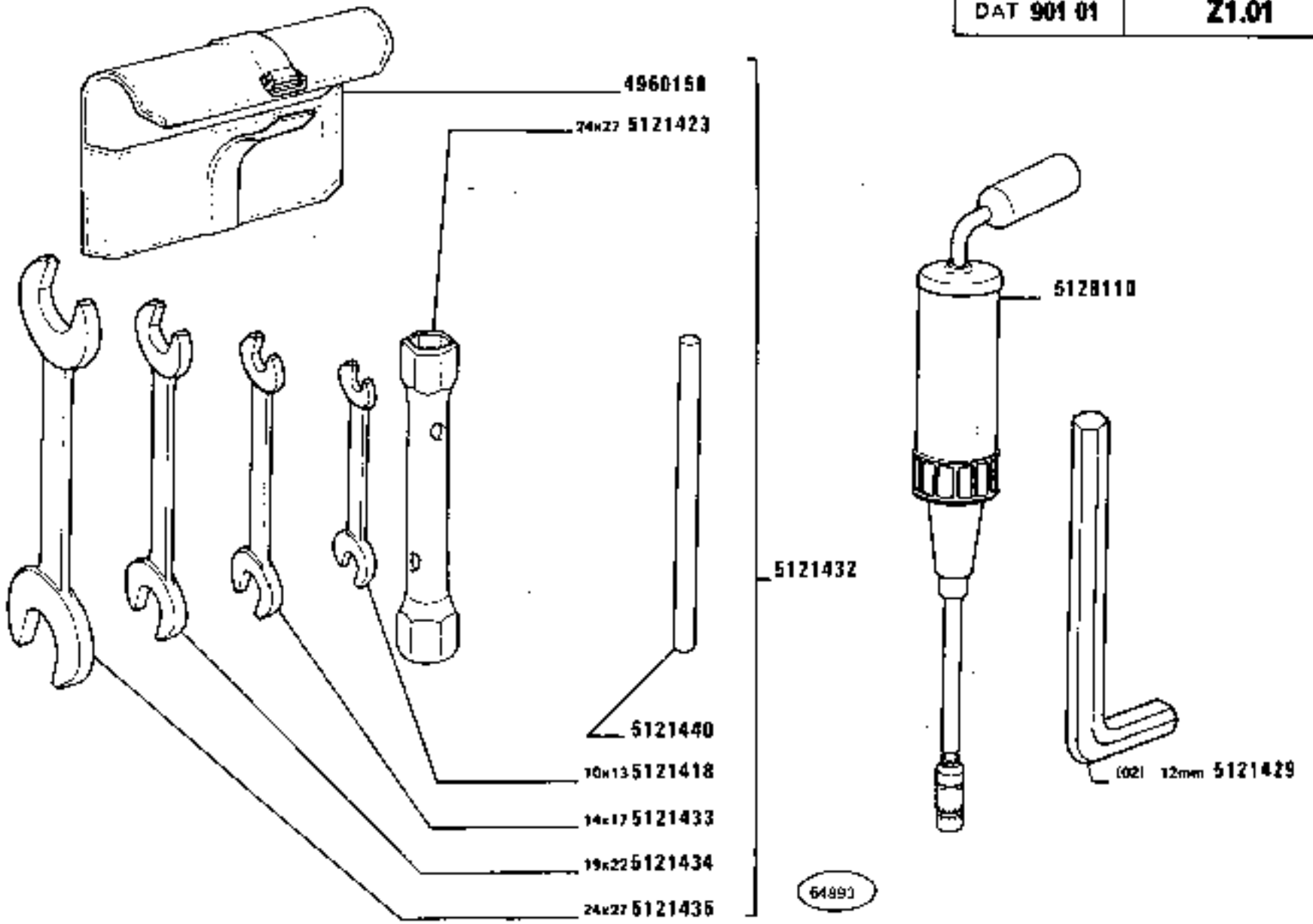

1880-1880 DT
01 02

ATTREZZI

Outils
Werkzeuge
Tools
Herramientas

https://tractormanualz.com/

MODIF	ANT.MODIF	N.ORDIN.	Q.	DENOMINAZIONE	DESIGNATION	BENENNUNG	DESCRIPTION	DENOMINACIONES
	5121257	4960158	1	BORSA PER UTENSILI	TROUSSE VIDE PORTE-OUTILS	TASCHE F.WERKZEUGE	TOOL BAG	BOLSA PARA UTILES
	14583371	5121418	1	CHIAVE 10X13	CLE	SCHLUESSEL	WRENCH	LLAVE
	14529531	5121423	1	CHIAVE A TUBO 24X27	CLE A TUBE	STECKSCHLUESSEL	PIPE WRENCH	LLAVE DE TUBO
	14534521	5121429	1	CHIAVE (02) 12MM	CLE	SCHLUESSEL	WRENCH	LLAVE
	44015495	5121432	1	BORSA CON UTENSILI COMPL.	TROUSSE AVEC OUTILS	WERKZEUGTASCHE	TOOL KIT W/BAG	BOLSA DE HERRAMIENTAS
	14583671	5121433	1	CHIAVE 14K17	CLE	SCHLUESSEL	WRENCH	LLAVE
	14583771	5121434	1	CHIAVE 19X22	CLE	SCHLUESSEL	WRENCH	LLAVE
	14580971	5121435	1	CHIAVE A TUBO 24X27	CLE A TUBE	STECKSCHLUESSEL	PIPE WRENCH	LLAVE DE TUBO
	5121256	5121440	1	SPINA (87-91-99)	GOUPILLE	STIFT	PIN	PASADOR
	4973558	5128110	1	SIRINGA	SERINGUE	SPRITZE	GUN	BOMBA DE MANO

https://tractormanualz.com/

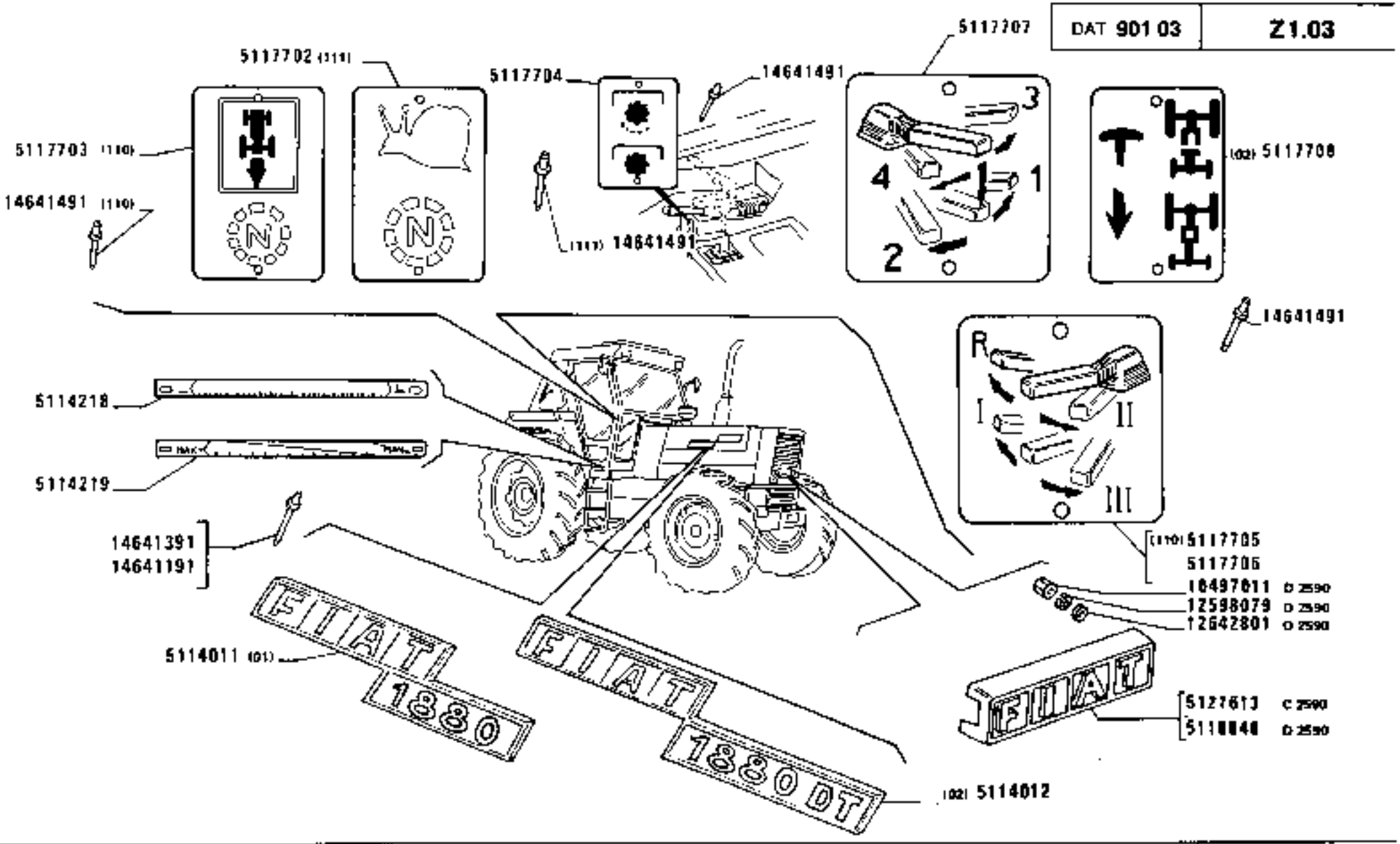

https://tractormanualz.com/

MODIF	ANT.MODIF	N.ORDIN.	Q.	DENOMINAZIONE	DESIGNATION	BENENNUNG	DESCRIPTION	DENOMINACIONES
C2721		4999031	1	SIGLA LAT.POST.FIAT (054)	MOTIF	FIRMENKENNZEICHEN	MAKE MEDALLION	EMBLEMA
		5107600	1	TARGHETTA D	PLAQUETTE	SCHILD	PLATE	PLACA
		5107601	1	TARGHETTA S	PLAQUETTE	SCHILD	PLATE	PLACA
		5114011	3	SIGLA LAT.POST.(01)	MOTIF	FIRMENKENNZEICHEN	MAKE MEDALLION	EMBLEMA
		5114012	3	SIGLA LAT.POST.(02)	MOTIF	FIRMENKENNZEICHEN	MAKE MEDALLION	EMBLEMA
		5114218	1	TARGHETTA	PLAQUETTE	SCHILD	PLATE	PLACA
		5114219	1	TARGHETTA	PLAQUETTE	SCHILD	PLATE	PLACA
		5117702	1	TARGHETTA TARGHETTA C.DO RIDUT. SUPPLEMENTARE (111)	PLAQUETTE	SCHILD	PLATE	PLACA
		5117703	1	TARGHETTA COMANDO INVERSORE (110)	PLAQUETTE	SCHILD	PLATE	PLACA
		5117704	1	TARGHETTA C.DO INNESTO PRESA DI FORZA	PLAQUETTE	SCHILD	PLATE	PLACA
		5117705	1	TARGHETTA COMANDO SELETTORE (110)	PLAQUETTE	SCHILD	PLATE	PLACA
		5117706	1	TARGHETTA COMANDO SELETTORE	PLAQUETTE	SCHILD	PLATE	PLACA
		5117707	1	TARGHETTA COMANDO CAMBIO	PLAQUETTE	SCHILD	PLATE	PLACA
		5117708	1	TARGHETTA PRESA DI MOVIM.(02)	PLAQUETTE	SCHILD	PLATE	PLACA
C2590		5118848	1	SIGLA ANT.FIAT	MOTIF	FIRMENKENNZEICHEN	MAKE MEDALLION	EMBLEMA
C2721		5118899	2	SIGLA LAT.HESSTOM (054)	MOTIF	FIRMENKENNZEICHEN	MAKE MEDALLION	EMBLEMA
		5118900	2	SIGLA LAT.ANT.FIAT (054)	MOTIF	FIRMENKENNZEICHEN	MAKE MEDALLION	EMBLEMA
D2613		5121372	1	NASTRO ADESIVO D	CHATTERTON ADHESIF	KLEBEBAND	ADHESIVE TAPE	CINTA ADHESIVA
D2613		5121373	1	NASTRO ADESIVO S	CHATTERTON ADHESIF	KLEBEBAND	ADHESIVE TAPE	CINTA ADHESIVA
D2590		5121613	1	SIGLA ANT.	MOTIF	FIRMENKENNZEICHEN	MAKE MEDALLION	EMBLEMA
D2590		10794011	2	DADO	ECROU	MUTTER	NUT	TUERCA
D2590		12598079	2	ROSETTA DI TENUTA	JOINT D'ETANCHEITE	DICHTRING	GASKET	JUNTA HERMETICA
D2590		12642801	2	ROSETTA DI TENUTA	JOINT D'ETANCHEITE	DICHTRING	GASKET	JUNTA HERMETICA
		14496101	2	RIBATTINO (110)	RIVET	NIET	RIVET	REMACHE

https://tractormanualz.com/

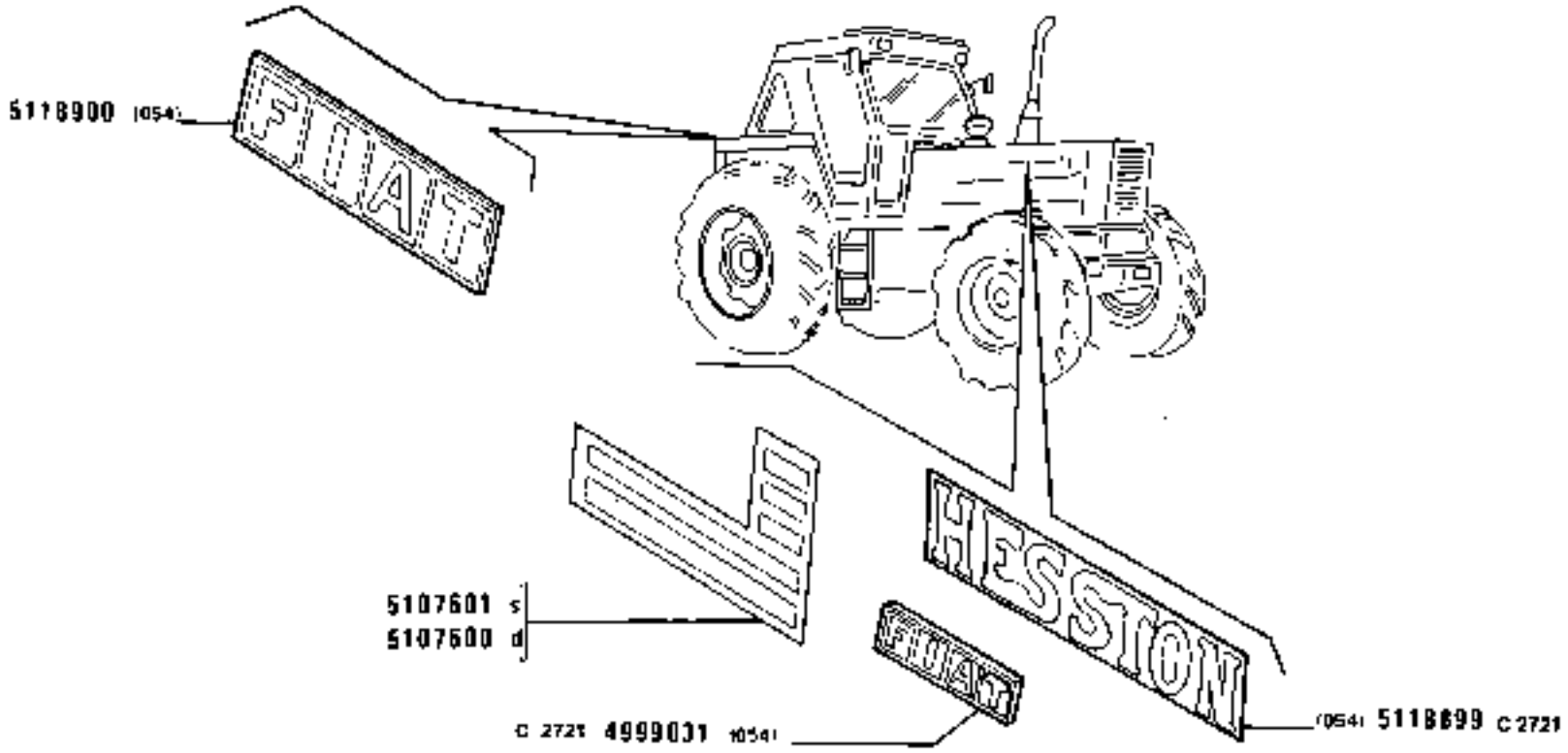

https://tractormanualz.com/

MODIF	ANT.MODIF	N.ORDIN.	Q.	DENOMINAZIONE	DESIGNATION	BENENNUNG	DESCRIPTION	DENOMINACIONES
		14641191	1	RIBATTINO	RIVET	NIET	RIVET	REMACHE
		14641391	2	RIBATTINO (111)	RIVET	NIET	RIVET	REMACHE
		14641491	8	RIBATTINO	RIVET	NIET	RIVET	REMACHE
		14641491	2	RIBATTINO (110)	RIVET	NIET	RIVET	REMACHE
		14647391	9	RIBATTINO	RIVET	NIET	RIVET	REMACHE

https://tractormanualz.com/

MODIFICHE	
MODIFICATIONS	MODIFICATIONS
ÄNDERUNGEN	MODIFICACIONES

https://tractormanualz.com/

Modifica			Sgr. Interessati e Norme di Ricambio
C 2404 → aut.n. 745040	D 2404 aut.n. 745041	→	**B4.10 - E2.31 - L3.04** **B4.10:** 5114806 = 5115220 + 5115216 + 5113794 5114807 = 5115220 + 5115216 + 5113794 5114797 = 5115220 + 5115216 + 5113794
C 2422 → aut.n. 745048	D 2422 aut.n. 745049	→	**L3.04**
C 2456 → aut.n. 745281	D 2456 aut.n. 745282	→	**B2.04** 5102457 = dal 5116128 al 5116157 (spess. a richiesta) dal 5116897 al 5106913 = dal 5116158 al 5116192 (spess. a richiesta). 5102458 = dal 5116158 al 5116192 (spess. a richiesta) dal 5106878 al 5106896 = dal 5116128 al 5116157 (spess. a richiesta).
C 2507 → mot.n. 160771	D 2507 mot.n. 160772	→	**F2.01 - F6.06/1 - F6.06/2** **F2.01:** 5240806 = 4755110

https://tractormanualz.com/

Modifica			Ogr. Interessano e Norme di Ricambio
C 2509 → aut.n. 745755	D 2509 aut.n. 745756	→	D2.10 [illegible] = 5116301 + 5117314 + 10724611 + 10733801 [illegible] = 5116302 + 5117314 + 10725611 + 10733801
C 2514 → aut.n. 745611	D 2514 aut.n. 745612	→	B2.15
C 2516 → aut.n. 745670	D 2516 aut.n. 745671	→	A2.21 [illegible] = 5116440 + (2) 4954521 [illegible] = 5116448 + (2) 4954521
C 2519 → aut.n. 745467	D 2519 aut.n. 745468	→	D2.10 - D3.14/1 D2.10: [illegible] = 5106053 + 5116341 (2) D3.14/1: [illegible] = 5116240 + 5117314 + 10724611 + 10733801 [illegible] = 5116241 + 5116222 + 10724611 + 10733801
C 2521 → aut.n. 745668	D 2521 aut.n. 745669	→	E2.27

https://tractormanualz.com/

Modifica			Sgr. interessati e Norme di Ricambio
C 2524 → aut.n. 745846	D 2524 aut.n. 745847	→	B2.01 - C1.35 - E2.20 - E2.35 B2.01: [illegible] = 5117949 + 14324011 E2.35: [illegible] = 5117909 + 5117898 [illegible] = 5117950 + 5117898
C 2558 → aut.n. 745939	D 2558 aut.n. 745940	→	A4.01 - A4.09 - F3.01 - L1.01 A4.01: [illegible] = 5119698 + 5120217 (2) + 5119688 (2) + 5120194 (2) + 5120218 (2) + 14574180 + 5120240 + + 5120216 L1.01: [illegible] = 5120218 (2) + 5120249 + 14584180 + + 5120216 + 5120217 (2) + 5119688 (2) + 5120194 (2)
C 2560 → aut.n. 745908	D 2560 aut.n. 745909	→	D3.14/1
C 2561 → aut.n. 745722	D 2561 aut.n. 745723	→	B4.01/1 - B4.15 - B4.15/A - B4.15/1 B4.01/1: [illegible] = 5119000 [illegible] = 5119000 [illegible] = 5119001

https://tractormanualz.com/

Modifica			Sgr. Interessati e Norme di Ricambio
C 2562 → aut.n. 741697	D 2562 aut.n.741698	→	**B4.11** [illegible] = 5117658 + 5117615
C 2564 → aut.n. 745925	D 2564 aut.n. 745926	→	**E2.31 - E2.31/1 - E2.31/2** **E2.31:** [illegible] = 5116482 + 5116524 **E2.31/1:** [illegible] = 5116499 + 5116524 [illegible] = 5116482 + 5116524 [illegible] = 5116512 + 5116523 + 5116524 **E2.31/2:** [illegible] = 5116497 + 5116524 [illegible] = 5116499 + 5116524 [illegible] = 5116512 + 5116523 + 5116524 [illegible] = 5116482 + 5116524
C 2565 → aut.n. 745957	D 2565 aut.n. 745958	→	**E2.23 - E2.24** [illegible] = 5120019 (E2.23) + (2) 5120026 (E2.24)
C 2568 → mot.n.160685	D 2568 mot.n.160686	→	**A1.07** [illegible] = 4752190 + 13746470 [illegible] = (3) 4752172 + (3) 12646801 + (10) 4752190 [illegible] = 4752174 + 4751046

https://tractormanualz.com/

Modifica			Sgr. interessati e Norme di Ricambio
C 2569 → aut.n. 745904	D 2569 aut.n. 745905	→	B2.01 5107840 + 5120352
C 2590 → aut.n. 746127	D 2590 aut.n. 746128	→	F4.01 - F6.29 - F6.29/A - F6.29/1 - F6.29/2 - L1.01 L1.01: 5119665 + 5119677 + 5119685 5107140 (4) + 15688507 (4) + 5121939 (2) + 5120073 (2) + 10571771 (2) + 5120280 (2) + 13276111 (8) + 15896211 (8) 10571571 (8) + 5119681 + 5119682 (2) + 10734301 + 10519401 (2)
C 2593 → aut.n. 745903	D 2593 aut.n. 745904	→	A2.21
C 2595 → aut.n. 746077	D 2595 aut.n. 746078	→	B4.01/5 - D3.14 Classificato Fino Ver. (2354236)
C 2596 → aut.n. 746113	D 2596 aut.n. 746114	→	D3.02/1 5118032 + 5118039

https://tractormanualz.com/

Modifica			Sgr. interessati e Norme di Ricambio
C 2597 → aut.n. 746125	D 2597 aut.n. 746126	→	B4.12 5100425 = 5102468 + 5121389 5102468 = 5121389 + 5102468
C 2598 → aut.n. 746226	D 2598 aut.n. 746227	→	B4.12 5100426 = 5121643 + 5121644
C 2599 → aut.n. 746177	D 2599 aut.n. 746178	→	C2.09/1 - L1.04
C 2601 → aut.n. 746317	D 2601 aut.n. 746318	→	E2.20
C 2603 → aut.n. 746228	D 2603 aut.n. 746229	→	A2.01 5100621 = 5121699 + 5121695 + 5121697 5100622 = 5121699 + 5121695 + 5121697 5100624 = 5121699 + 5121695 + 5121693 + 521697 5100627 = 5121699 + 5121695 + 5121697 5100628 = 5121702 + 10298460 + 10520001 + 5121708

https://tractormanualz.com/

Modifica			Sgr. Interessati e Norma di Ricambio
C 2605 → aut.n. 746268	D 2605 aut.n. 746269	→	B4.12/1 - D3.14/1 [illegible] = 5120531 + 5120532
C 2607 → mot.n. 750749	D 2607 mot.n. 750750	→	A1.03 - A2.24 - A2.33 - A2.33/A
C 2608 → mot.n.	D 2608 mot.n.	→	E2.20 [illegible] = 4765616 + 4667452
C 2617 → aut.n. 746503	D 2617 aut.n. 746504	→	E2.20 [illegible] = 5123303 + 5123302 + (4) 10734301
C 2641 → aut.n. 746642	D 2641 aut.n. 746643	→	D1.02/1
C 2642 → aut.n. 746729	D 2642 aut.n. 746230	→	C2.09 - C2.10 - C2.10/A [illegible] = 5121910 + 5121908 [illegible] = 9960061 + 9960255

https://tractormanualz.com/

Modifica			Sgr Interessab e Norme di Ricambio
C 2660 → mot.n. 751133	D 2660 mot.n. 751134	→	A1.02 - A1.16 - A3.01 - E2.20
C 2661 → aut.n. 746268	D 2661 aut.n. 746269	→	A1.08 - A2.01 - B1.01 - B1.04 - B1.11 - F2.01 - F4.01 - L1.01 - L3.04
C 2663 → aut.n. 746406	D 2663 aut.n. 746407	→	L1.01 [illegible] = 5121939
C 2665 → aut.n. 746657 → mot.n. 597	D 2665 aut.n. 746658 mot.n. 598	→ →	A0.00 - A4.01 - A4.04 - B2.01 - B2.18 - D2,11 - E1.01 - L1.01 B2.01: [illegible] = 5123111 + 14330101 [illegible] = 5123157 + 14325411
C 2666 → aut.n. 746558	D 2666 aut.n. 746559	→	B2.04 [illegible] = 5121919
C 2667 → aut.n. 746639	D 2667 aut.n. 746640	→	B2.04 [illegible] = 5122756 + dal 512579 al 512268

https://tractormanualz.com/

Modifica			Sgr. interessati e Norme di Ricambio
C 2668 → aut.n. 746300	D 2668 aut.n. 746301	→	B4.10 - B4.13 - B4.13/A - B4.14 B4.14/A - C1.01 - F4.01 - F5.03 F5.03 B4.10: [illegible] = 5114214 + 10300611(1) + 10280060 (1)
C 2669 → aut.n. 746566	D 2669 aut.n. 746567	→	L3.04
C 2670 → aut.n.	D 2670 aut.n.	→	D1.02/1 [illegible] = 5114545 + 5122614 + 5124133 + 10803801
C 2671 → aut.n. 746347	D 2671 aut.n. 746348	→	F4.01 [illegible] = 5120706 + 5120707 + 5120708 [illegible] = 5120706 + 5120707 + 5120708
C 2672 → aut.n. 746393	D 2672 aut.n. 746394	→	L3.04

https://tractormanualz.com/

Modifica			Sgr. Interessati e Norme di Ricambio
C 2673 → aut.n. 746595	D 2673 aut.n. 746595	→	B1.01 - B1.05 - B1.05/1 - B1.05/A 5112665 = 5112400 + 5123081
C 2674 → aut.n. 746482	D 2674 aut.n 746483	→	L3.04
C 2675 → aut.n. 746731	D 2675 aut.n. 746732	→	B4.01 5102482 = 5124797 + 5124397 5100682 = 5124797 + 5124397
C 2676 → mot.n. 750748	D 2676 mot.n. 750748	→	B1.05
C 2677 → aut.n.	D 2677 aut.n.	→	B2.01 - B4.01/1 - B4.04 - B4.06 - B4.10 E2.15 - E2.18 - E2.35 Previsto Standard Var. (326)
C 2678 - aut.n. 746713	D 2678 aut.n. 746414	→	D1.02/2

https://tractormanualz.com/

Modifica			Sgr. interessate e Norme di Ricambio
C 2679 → aut.n. 746476	D 2679 aut.n. 740477	→	A2.56 ~~3146881~~ = 5123288 + 5123289
C 2691 → aut.n. 742590	D 2691 aut.n. 742591	→	D2.01 - D2.02 - D2.02/A ~~3146442~~ = 5124347 + 11106221
C 2709 → aut.n.	D 2709 aut.n.	→	B2.04
C 2710 → aut.n. 746576	D 2710 aut.n. 746577	→	F4.01 - F5.01
C 2711 → aut.n. 746923	D 2711 aut.n. 746924	→	B4.10
C 2712 → mot.n. 751743	D 2712 mot.n. 751744	→	F3.01 - F6.03 - F6.03/A ~~3146481~~ = 4765933
C 2713 → aut.n.	D 2713 aut.n.	→	D3.16/2 ~~3147286~~ = 5102699 + 598269 + (12) 4963649 + (12) 4986961 + (12) 10790521

https://tractormanualz.com/

Modifica			Sgr. interessati e Norme di Ricambio
C 2714 → aut.n. 746833	D 2714 aut.n. 746834	→	B4.01/1 - D3.14/1 - B4.10 - D2.11 ~~5102089~~ = 5125463 + 5125464 + (6) 13552330 + (6) 15101521 + (6) 11190779 + + 5121460
C 2716 → aut.n.	D 2716 aut.n.	→	B2.05
C 2719 → aut.n. 746833	D 2719 aut.n. 746834	→	D2.01 - D2.02/A - D2.02/B - D2.11 - D2.13 ~~5102081~~ = 12174850 + 5121043
C 2721 → aut.n. 746933	D 2721 aut.n. 746934	→	Z1.03
C 2724 → aut.n. 747391	D 2724 aut.n. 747392	→	E2.15 - E2.29 ~~5107029~~ = 5126793
C 2746 → aut.n. 746992	D 2746 aut.n. 746993	→	F5.01 - F4.01 - L1.01 - F6.29/3 - F6.29/3A

https://tractormanualz.com/

Modifica			Sgr. Interessati e Norme di Ricambio
C 2781 → tel. n. 747161	D 2781 tel.n. 747162	→	E2.20 ~~5111259~~= 5126579
C 2782 → aut.n. 747340	D 2782 aut.n. 747341	→	B2.01 - B4.10 - E2.15
C 2784 → aut.n.	D 2784 aut.n.	→	D2.11 ~~5118570~~= 5127474
C 2785 → mot.n.	D 2785 mot.n.	→	F3.01 - F6.03/A - F6.03/B ~~5386035~~= 4787672
C 2789 → aut.n.	D 2789 aut.n.	→	E2.31 - E2.31/1 - E2.31/2 ~~5111840~~= 5130917 + 5130918 (8) + + 5130919 (4) + 10571770 (10) + 12642001 (8) + 16043821 (4) ~~5112021~~= 5130917 + 5130918 (8) + + 5130919 (4) + 10571770 (10) + 12642001 (8) + 16043821 (4)

https://tractormanualz.com/

Modifica		Sgr. Interessati e Norme di Ricambio
C 2790 → aut.n.	D 2790 aut.n. →	E2.35 ~~5128044~~ = 5128102 + 5128104 oppure 5128106 (829) ~~5128045~~ = 5128103 + 5128105 oppure 5128107 (829)
C 2791 → aut.n.	D 2791 aut.n. →	A2.52 - A4.04 ~~4738698~~ = 4789030 + 4789028
C 2795 → aut.n.	D 2795 aut.n. →	E2.27 ~~5126628~~ = 5112922 + 5128577 + + 16132011 E2.35 ~~5131742~~ = 5131745 + 5131746 ~~5131460~~ = 5131745 + 5131746
C 2799 → aut.n.	D 2799 aut.n. →	E2.35 ~~5127860~~ = 5131284 + 5131285 + + 16103621

https://tractormanualz.com/

Modifica		Sgr. interessati a Norme di Ricambio
C 2800 → aut.n.	D 2800 aut.n. →	E2.15 ~~5107691~~ = 5130335 + (E2.16) 5130334 B2.01 ~~5107805~~ = 5130169 + 5130173 + + 14457680 (2)
C 2802 → aut.n.	D 2802 aut.n. →	L1.01 ~~5129765~~ = 5129757 + 5129763 + + 16043521 (2) ~~5129403~~ = 5129830 + 5129763 + + 16043521 (2) ~~5129415~~ = 5129828 + 5129763 + + 16043521 (2)

https://tractormanualz.com/

CAMPIONE GRATUITO
NON IN VENDITA

https://tractormanualz.com/

TABELLE VARIE

TABLEAUX DIVERS	MISCELLANEA
VERSCHIEDENES	TABLAS

https://tractormanualz.com/

CAVI ELETTRICI (forniti a metri)

Câbles électriques (livrés par mètres)
Elektrische Leitungen (vom laufenden Meter erhältlich)

Electrical cables (supplied in the meter)
Cables eléctricos que se suministran por metros

COLORE ISOLAMENTO	ISOLANT	ISOLIERUNG	COLOR AND INSULATION	COLORES DEL FORRO	Sezione in mm² / Section en mm² / Querschnitt in mm² / Cross-section in mm² / Secciones en mm²									
					0,5	0,8	1	1,5	2,5	4	6	10	16	35
					N. ordinaz.									
Arancio	Orange	Orange	Orange	Naranja			1 91381 90		1 91364 90	1 91404 90				
Azzurro chiaro	Bleu Clair	Hellblau	Light blue	Azul claro	1 91394 90		1 91421 90		1 91403 90					
Bianco	Blanc	Weiss	White	Blanco	1 91400 90		1 91420 90	1 91366 90	1 91432 90					
Blu	Bleu	Blau	Dark blue	Azul turquí	1 91456 90		1 91382 90		1 91383 90	1 91384 90				
Giallo	Jaune	Gelb	Yellow	Amarillo	1 91457 90		1 91422 90		1 91373 90					
Grigio	Gris	Grau	Grey	Gris			1 91425 90	1 91389 90	1 91438 90					
Grigioverde	Gris-vert	Graugrün	Green-grey	Verde-gris			1 91363 90	1 91402 90	1 91365 90					
Marrone	Brun	Braun	Brown	Pardo	1 91395 90		1 91419 90		1 91436 90	1 91377 90	1 91442 90	1 91406 90	1 91407 90	1 91409 90
Nero	Noir	Schwarz	Black	Negro	1 91417 90		1 91401 90	1 91388 90	1 91431 90	1 91391 90	1 91405 90			
Nocciola	Noisette	Haselnussbraun	Walnut	Avellana			1 91374 90		1 91366 90					
Rosa	Rose	Rosa	Pink	Rosa	1 91392 90		1 91426 90		1 91435 90	1 91444 90				
Rosso	Rouge	Rot	Red	Rojo	1 91458 90		1 91423 90	1 91369 90	1 91433 90	1 91437 90	1 91443 90			
Verde	Vert	Grün	Green	Verde	1 91393 90		1 91424 90	1 91390 90	1 91434 90	1 91440 90				
Viola	Violet	Violett	Mauve	Morado			1 91385 90		1 91386 90	1 91387 90				
Arancio con rigatura bianca	Orange à rayures blanches	Orange/weiss-gestreift	Orange, white tracer	Naranja con raya blanca		1 91333 90								
Arancio con rigatura nera	Orange à rayures noires	Orange/schwarz-gestreift	Orange, black tracer	Naranja con raya negra		1 91334 90	1 91376 90							
Azzurro con rigatura bianca	Bleu clair à rayures blanches	Hellblau/weiss-gestreift	Light blue, white tracer	Azul con raya blanca		1 91335 90	1 91415 90							
Azzurro con rigatura gialla	Bleu clair à rayures jaunes	Hellblau/gelb-gestreift	Light blue, yellow tracer	Azul con raya amarilla		1 91336 90								
Azzurro con rigatura rossa	Bleu clair à rayures rouges	Hellblau/rot-gestreift	Light blue, red tracer	Azul con raya roja		1 91337 90	1 91414 90							
Azzurro con rigatura nera	Bleu clair à rayures noires	Hellblau/schwarz-gestreift	Light blue, black tracer	Azul con raya negra	1 91397 90	1 91338 90	1 91428 90		1 91446 90	1 91448 90				
Bianco con rigatura nera	Blanc à rayures noires	Weiss/schwarz-gestreift	White, black tracer	Blanco con raya negra	1 91396 90	1 91339 90	1 91427 90	1 91372 90						
Bianco con rigatura rossa	Blanc à rayures rouges	Weiss/rot-gestreift	White, red tracer	Blanco con raya roja		1 91340 90								

https://tractormanualz.com/

COLORE ISOLAMENTO	ISOLANT	ISOLIERUNG	COLOR AND INSULATION	COLORES DEL FORRO	Sezione in mm² 0,5	0,8	Section en mm² 1	1,5	Querschnitt in mm² 2,5	4	Cross-section in mm² 6	10	Secciones en mm² 16	35
					N. ordinaz.									
Blu con rigatura rossa	Bleu à rayures rouges	Blau/rotgestreift	Blue, red tracer	Azul turquí con raya roja		1 91341 90								
Blu con rigatura nera	Bleu à rayures noires	Blau/schwarzgestreift	Blue, black tracer	Azul turquí con raya negra			1 91460 90							
Giallo con rigatura nera	Jaune à rayures noires	Gelb/schwarzgestreift	Yellow, black tracer	Amarillo con raya negra	1 91398 90	1 91342 90	1 91429 90							
Giallo con rigatura rossa	Jaune à rayures rouges	Gelb/rotgestreift	Yellow, red tracer	Amarillo con raya roja		1 91343 90								
Grigio con rigatura gialla	Gris à rayures jaunes	Grau/gelbgestreift	Grey, yellow tracer	Gris con raya amarilla		1 91344 90								
Grigio con rigatura nera	Gris à rayures noires	Grau/schwarzgestreift	Grey, black tracer	Gris con raya negra		1 91345 90	1 91439 90		1 91449 90					
Grigio con rigatura rossa	Gris à rayures rouges	Grau/rotgestreift	Grey, red tracer	Gris con raya roja		1 91346 90	1 91430 90		1 91445 90	1 91378 90				
Marrone con rigatura bianca	Brun à rayures blanches	Braun/weissgestreift	Brown, white tracer	Pardo con raya blanca		1 91347 90								
Nero con rigatura viola	Noir à rayures violettes	Schwarz/violettgestreift	Black, mauve tracer	Negro con raya morada		1 91348 90								
Rosa con rigatura gialla	Rose à rayures jaunes	Rosa/gelbgestreift	Pink, yellow tracer	Rosa con raya amarilla		1 91349 90								
Rosa con rigatura nera	Rose à rayures noires	Rosa/schwarzgestreift	Pink, black tracer	Rosa con raya negra		1 91350 90	1 91375 90							
Rosso con rigatura verde	Rouge à rayures vertes	Rot/grüngestreift	Red, green tracer	Rojo con raya verde		1 91351 90								
Rosso con rigatura nera	Rouge à rayures noires	Rot/schwarzgestreift	Red, black tracer	Rojo con raya negra		1 91352 90	1 91380 90							
Verde con rigatura bianca	Vert à rayures blanches	Grün/weissgestreift	Green, white tracer	Verde con raya blanca		1 91353 90								
Verde con rigatura nera	Vert à rayures noires	Grün/schwarzgestreift	Green, black tracer	Verde con raya negra	1 91399 90	1 91354 90	1 91418 90		1 91447 90	1 91441 90				
Viola con rigatura bianca	Violet à rayures blanches	Violett/weissgestreift	Mauve, white tracer	Morado con raya blanca		1 91355 90								
Viola con rigatura nera	Violet à rayures noires	Violett/schwarzgestreift	Mauve, black tracer	Morado con raya negra		1 91356 90								
In resina sintetica per cavo accensione	En résine synthésique pour fils de bougies	Aus Kunsthart für Zündkabel	Synthetic resin, for engine ignition cable	De resina sintética: cable de encendido del motor			1 91102 94 1 91552 90							

https://tractormanualz.com/

CAPICORDA E CAPPUCCI ISOLANTI PER CAVI ELETTRICI

Cosses et capuchons isolants pour câbles électriques
Kabelschuhe und Schutzkappen

Electrical cable terminals and boots
Terminales y capuchones aislantes de cables eléctricos



n. ordinaz

10401580



12058040



d	l	n. ordinaz
3,2	22	10410640
4,3	24	10410740
6,4	28	10410840
5,3	27	10411040
8,4	33	10412840



n. ordinaz.

10411140



d	l	n. ordinaz.
5,2	3,8	10404640
5,2	5,2	10404740
5,2	3,8	10404840
5,2	4,5	10404940
8,2	5,2	10405740
8,2	7,2	10405840
8,2	7,2	10406640
8,2	3,8	12065040



l	h	n. ordinaz.
14	5,5	10401744
15	7,6	10401944



d	l	
3,85	17,2	10502074
4,35	20,4	10502274



h	l	
19	5,1	10249744
18	6,9	10249844
27,2	6,7	12057744



a	h	n. ordinaz.
6	5,1	10250140
7,1	7,1	12057840



a	h	
5,7	5,1	10250540
6,1	7	12058440

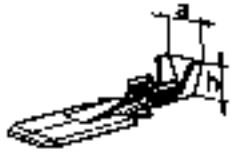

a	h	
5,7	5,1	10250640
6,9	6,9	12058340

https://tractormanualz.com/

n. ordinaz.



12056340



12056440



12060874

n. ordinaz.

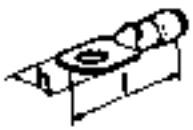

l	h	
16	44	10439864
18	48	10439764



10439964

n. ordinaz.



D	d	
19	4,5	10405185
14	8,5	10405260

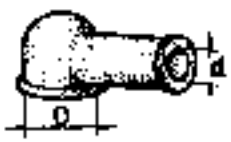

D	d	
10	7	10405360
15	7	10405485
15	10	10405580
20	12,5	10405680

n. ordinaz.



h	
48	12056285
34,5	12056985



12056885

https://tractormanualz.com/

TUBI ISOLANTI PROTEZIONE CAVI ELETTRICI

Tubes isolants de câbles électriques

Electrical Cable Insulation Tubes

Schutzhüllen für elektrische Leitungen

Fundas aislantes de cables eléctricos

Caratteristiche / Caractéristiques / Beschaffenheit / Characteristics / Características										n. ordinaz.	Diametro mm / Diamètre Durchmesser / Diameter Diámetro	
											interno / intérieur / innen / inside / interior	esterno / extérieur / aussen / outside / exterior
Colore	Couleur	Farbe	Color	Colores	Materiale	Matériau	Werkstoff	Material	Material			
Arancione	Orange	Orangefarbig	Orange	Naranja	Plastico Vinilico flessibile	Plastique Vinyl flexible	VC-Kunststoff biegsam	Flexible Vinyl resin	Plástico vinílico flexible	5 68305	5,2	5,6
Verde	Vert	Grün	Green	Verde	idem	idem	idem	idem	idem	1 91106-80	6	7
Nero	Noir	Schwarz	Black	Negro	idem	idem	idem	idem	idem	1 91203-80	3,5	4,5
idem	idem	idem	idem	idem	idem	idem	idem	idem	idem	1 91206-80	6,8	7,2
idem	idem	idem	idem	idem	idem	idem	idem	idem	idem	1 91208-80	8	9,2
idem	idem	idem	idem	idem	idem	idem	idem	idem	idem	1 91212-80	12	13,5
idem	idem	idem	idem	idem	idem	idem	idem	idem	idem	1 91215-80	15	16,8
idem	idem	idem	idem	idem	idem	idem	idem	idem	idem	1 91304-80	4,5	5,9
idem	idem	idem	idem	idem	idem	idem	idem	idem	idem	1 91306-80	6,2	8,6
idem	idem	idem	idem	idem	idem	idem	idem	idem	idem	1 91308-80	8	11
idem	idem	idem	idem	idem	idem	idem	idem	idem	idem	1 91310-80	10	11,2
idem	idem	idem	idem	idem	idem	idem	idem	idem	idem	1 91312-80	12	15
—	—	—	—	—	Metallico flessibile	Métallique flexible	Metallschlauch	Flexible metal	Metálico flexible	1 91006-01	5	8
—	—	—	—	—	idem	idem	idem	idem	idem	1 91008-01	8	11
—	—	—	—	—	idem	idem	idem	idem	idem	1 91010-01	10	12,5

https://tractormanualz.com/