NISSAN FORKLIFT

MAIO 2012

RUTHZIL TRATOR COMERCIAL DE PEÇAS LTDA 11 97083-6812 ROLANDO CITRANGULO

PARTS CATALOG

MODEL 1F2UC

Platinum II Series IC Cushion Tire
Engine Powered/LPG, Gasoline, Dual Fuel
4,000-8,000 lb. Capacities



PARTS

NISSAN FORKLIFT CORPORATION
240 North Prospect Street
Marengo, IL 60152
Phone: 815-568-0061
Fax: 815-568-0179
www.nissanforklift.com

PART NUMBER: CF710-UBOOK
PRINTING: MAY 2012

NISSAN FORKLIFT

PARTS CATALOG

MODEL 1F2UC SERIES

MAY 2012 ISSUE

FIRST EDITION	: JANUARY	2007
SECOND EDITION	: JUNE	2007
THIRD EDITION	: MAY	2008
FOURTH EDITION	: AUGUST	2009
FIFTH EDITION	: MAY	2012

© *NISSAN FORKLIFT CORPORATION*

All Rigths Reserved. No part of this publication may be reproduced in any form without the prior written permission of the publisher.

GENERAL INDEX

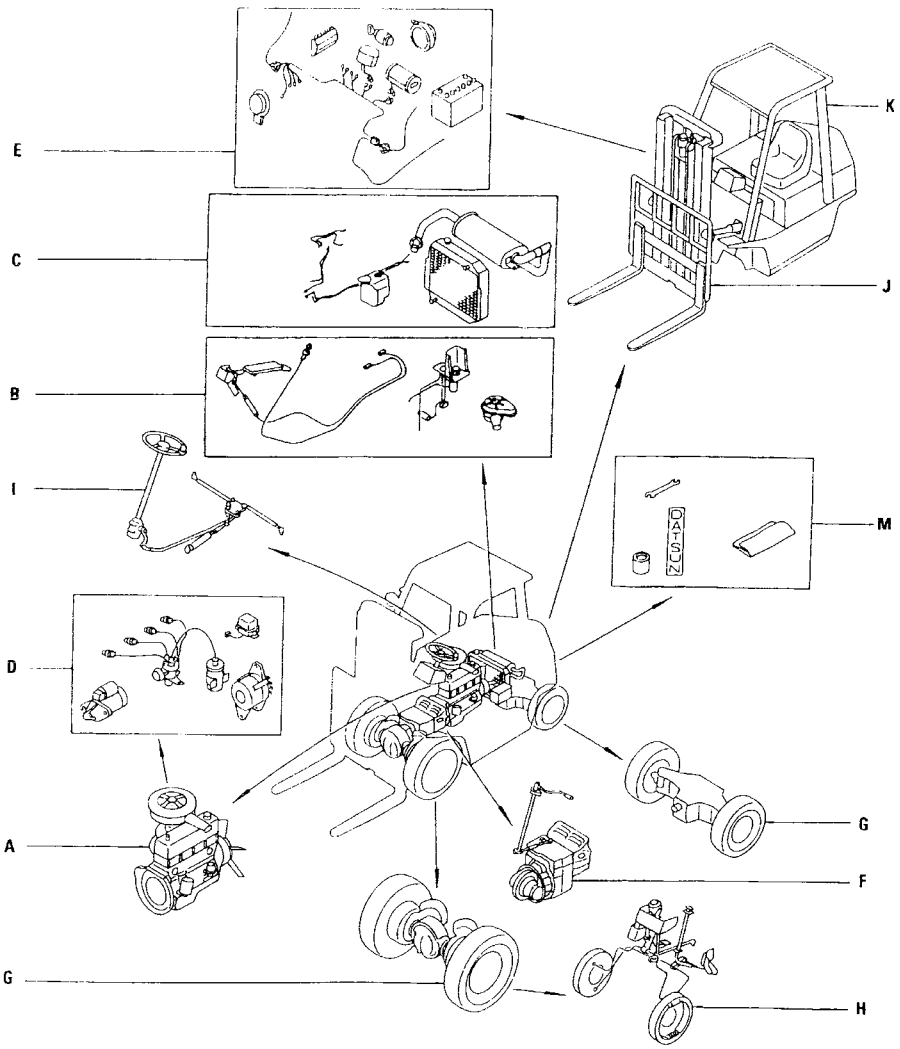

	INTRODUCTION
A	ENGINE MECHANICAL
B	FUEL & ENGINE CONTROL
C	EXHAUST & COOLING
D	ENGINE ELECTRICAL
E	BODY ELECTRICAL
F	POWER TRAIN
G	AXLE & SUSPENSION
H	BRAKE
I	STEERING
J	BODY(FRONT, ROOF & FLOOR)
K	BODY(SIDE, REAR & SEAT)
M	MISCELLANEOUS
	ALPHA. PART NAME INDEX
	PART NO. INDEX

*ILLSTRATIONS SHOWN IN GENERAL INDEX AND GROUP INDEX ARE GENARALIZED DESCRIPTIONS FOR ALL MODELS AND ARE NOT PRECISE IN ALL DETAILS.

CONTENTS

INTRODUCTION — **Page**

GROUP SYMBOLS AND ABBREVIATIONS E1
CAR NUMBER AND ENGINE NUMBER E5
TABLE OF CHASSIS NUMBERS E6
SECTION INDEX 1

TEXT — **Section No.**

ENGINE MECHANICAL ..... 100-150&296
FUEL & ENGINE CONTROL 160-199
EXHAUST & COOLING 200-216
ENGINE ELECTRICAL 220-233
BODY ELECTRICAL 240-267
POWER TRAIN 310-380
AXLE & SUSPENSION 402-434
BRAKE 440-465
STEERING 480-497
BODY (FRONT, ROOF & FLOOR) 500-740
BODY (SIDE, REAR & SEAT) 871
MISCELLANEOUS 991-993

ALPHABETICAL PART NAME INDEX

ENGLISH EN1-EN22
SPANISH SP1-SP12
FRENCH FR1-FR12
GERMAN GR1-GR12

PART NUMBER INDEX 1-24

WARRANTY COVERAGE AT A GLANCE

To Nissan Forklift Valued Customers

Your Nissan Forklift may be covered by one or more of the following warranty coverages, depending on your location. Included in your delivery package with this Operator's Manual should be a separate Warranty Statement, which will explain your coverage.

Basic Coverage*	12 months / 2,000 hours
Powertrain	24 months / 4,000 hours
Emission Control Warranty LSI	36 months or 2,500 hours (General Parts)
Emission Control Warranty LSI	36 months or 4,000 hours (Powertrain Parts)
Long-Term Emission Control Warranty LSI	60 months or 3,500 hours (General Parts)
Long-Term Emission Control Warranty LSI	60 months or 4,000 hours (Powertrain Parts)
Emission Related Warranty CI	60 months or 3,000 hours (General Parts)

LSI = Large Spark Ignited Engines above 25 HP (gas, LPG, LNG)
CI = Compression Ignited Engines (all Diesel)

The above warranty coverage applies to both U.S. EPA and CARB Emission Regulation standards only. These warranty time periods are for units shipped in the United States and its territories.

For exclusion and limitations, see separate Warranty Statement included with start-up manuals.

*Warranty coverage for tires, battery, optional equipment, and hang on attachments are provided by the local component manufacturer's representatives, directly.

For warranty coverage and statements outside of the U.S., please contact your local authorized NISSAN Forklift dealer.

Jan-04

INTRODUCTION

GROUP SYMBOLS AND ABBREVIATIONS

DEFINITION OF GROUP SYMBOLS IN APPLIED MODEL COLUMN:

20 ..... LIFTING CAPACITY OF 4,000lbs OR 2,000kg
25 ..... LIFTING CAPACITY OF 5,000lbs OR 2,500kg
28 ..... LIFTING CAPACITY OF 5,500lbs OR 2,800kg
30 ..... LIFTING CAPACITY OF 6,000lbs OR 3,000kg
33 ..... LIFTING CAPACITY OF 6,500lbs OR 3,300kg
35 ..... LIFTING CAPACITY OF 7,000lbs OR 3,500kg
36 ..... LIFTING CAPACITY OF 8,000lbs OR 3,600kg
K21 ..... K21 GASOLINE ENGINE
K25 ..... K25 GASOLINE ENGINE
ATM ..... 1 SPEED AUTOMATIC TRANSMISSION
FTM ..... 2 SPEED AUTOMATIC TRANSMISSION
CUSH ..... CUSHION TYPE
PNEU-S ..... COMPACT PNEUMATIC TYPE
2WT ..... 2 STAGE WIDE VIEW TRUCKERS MAST
2H ..... 2 STAGE WIDE VIEW MAST
2F ..... 2 STAGE FULL FREE MAST
3F ..... 3 STAGE FULL FREE MAST
3V ..... 3 STAGE FULL FREE MAST (OPTIVIEW MAST)
2W ..... 2 STAGE WIDE VIEW MAST - INNER CHAIN
300~700 ..... LIFTING HEIGHT 300cm ~ 700cm
OP ..... OPTIONAL EQUIPMENT
GAS ..... GASOLINE ENGINE
LPG ..... LP-GAS ENGINE
DUAL ..... DUAL ENGINE
FC ..... FINGER TIP CONTROL

DEFINITION OF GROUP SYSTEMS IN SPECIFICATION COLUMN

VLVX3 ..... 3 SPOOL VALVE
VLVX4 ..... 4 SPOOL VALVE
S.S ..... SIDE SHIFT

DEFINITION OF GROUP SYMBOLS IN "S" COLUMN:

* ..... NON-AVAILABLE ITEM OR OLD ITEM SUPERSEDED BY A NEW ONE.
\# ..... DISREGARD THIS SYMBOL, IN INTERPRETING THIS PARTS CATALOG.

MODEL IDENTIFICATION

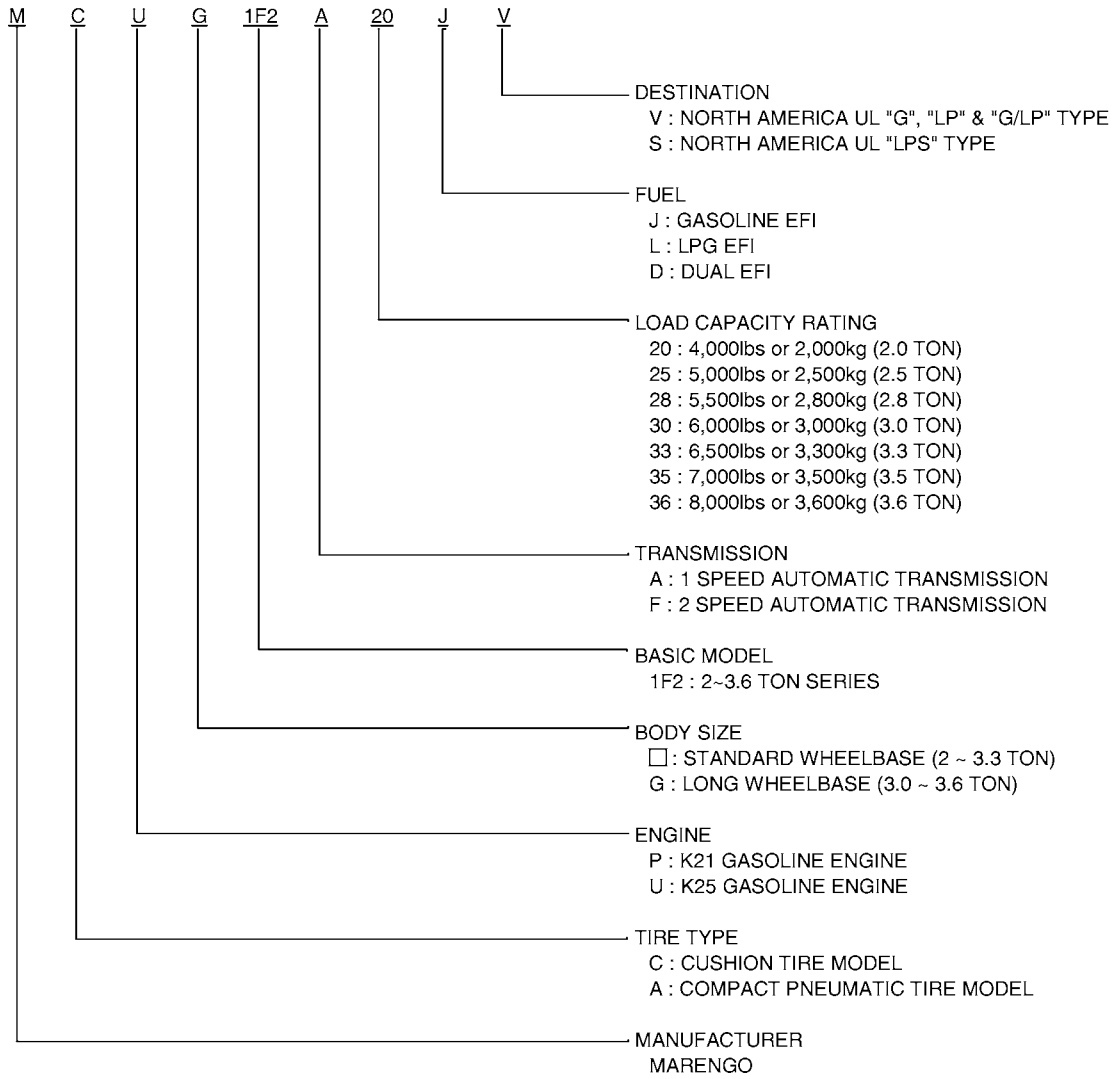

CLASSIFICATION OF MODEL

APP NO.	MODEL NISSAN	LOCAL	STYLE	ENGINE	FUEL	WHEEL BASE	TRANSMISSION	CAPACITY RATING	UL TYPE	DESTINATION
01	MCP1F2A20JV	CF40	CUSH	K21	GASOLINE	STD	ATM	20	G	NORTH AMERICA
02	MCP1F2A20LV	CF40LP	CUSH	K21	LPG	STD	ATM	20	LP	NORTH AMERICA
03	MCP1F2A20DV	CF40DF	CUSH	K21	DUAL	STD	ATM	20	G/LP	NORTH AMERICA
04	MCP1F2A20LS	CF40LPS	CUSH	K21	LPG	STD	ATM	20	LPS	NORTH AMERICA
05	MCU1F2A20LV	CFU40LP	CUSH	K25	LPG	STD	ATM	20	LP	NORTH AMERICA
06	MCU1F2A20DV	CFU40DF	CUSH	K25	DUAL	STD	ATM	20	G/LP	NORTH AMERICA
07	MCP1F2A25JV	CF50	CUSH	K21	GASOLINE	STD	ATM	25	G	NORTH AMERICA
08	MCP1F2A25LV	CF50LP	CUSH	K21	LPG	STD	ATM	25	LP	NORTH AMERICA
09	MCP1F2A25DV	CF50DF	CUSH	K21	DUAL	STD	ATM	25	G/LP	NORTH AMERICA
10	MCP1F2A25LS	CF50LPS	CUSH	K21	LPG	STD	ATM	25	LPS	NORTH AMERICA
11	MCU1F2A25LV	CFU50LP	CUSH	K25	LPG	STD	ATM	25	LP	NORTH AMERICA
12	MCU1F2A25DV	CFU50DF	CUSH	K25	DUAL	STD	ATM	25	G/LP	NORTH AMERICA
13	MCP1F2A28JV	CF55	CUSH	K21	GASOLINE	STD	ATM	28	G	NORTH AMERICA
14	MCP1F2A28LV	CF55LP	CUSH	K21	LPG	STD	ATM	28	LP	NORTH AMERICA
15	MCP1F2A28DV	CF55DF	CUSH	K21	DUAL	STD	ATM	28	G/LP	NORTH AMERICA
16	MCP1F2A28LS	CF55LPS	CUSH	K21	LPG	STD	ATM	28	LPS	NORTH AMERICA
17	MCU1F2A28LV	CFU55LP	CUSH	K25	LPG	STD	ATM	28	LP	NORTH AMERICA
18	MCU1F2A28DV	CFU55DF	CUSH	K25	DUAL	STD	ATM	28	G/LP	NORTH AMERICA
19	MCU1F2A30LV	CFS60LP	CUSH	K25	LPG	STD	ATM	30	LP	NORTH AMERICA
20	MCU1F2A30DV	CFS60DF	CUSH	K25	DUAL	STD	ATM	30	G/LP	NORTH AMERICA
21	MCU1F2A33LV	CFS65LP	CUSH	K25	LPG	STD	ATM	33	LP	NORTH AMERICA
22	MCU1F2A33DV	CFS65DF	CUSH	K25	DUAL	STD	ATM	33	G/LP	NORTH AMERICA
23	MCUG1F2F30LV	CF60LP	CUSH	K25	LPG	LONG	FTM	30	LP	NORTH AMERICA
24	MCUG1F2F30DV	CF60DF	CUSH	K25	DUAL	LONG	FTM	30	G/LP	NORTH AMERICA
25	MCUG1F2F30LS	CF60LPS	CUSH	K25	LPG	LONG	FTM	30	LPS	NORTH AMERICA
26	MCUG1F2F35LV	CF70LP	CUSH	K25	LPG	LONG	FTM	35	LP	NORTH AMERICA
27	MCUG1F2F35DV	CF70DF	CUSH	K25	DUAL	LONG	FTM	35	G/LP	NORTH AMERICA
28	MCUG1F2F35LS	CF70LPS	CUSH	K25	LPG	LONG	FTM	35	LPS	NORTH AMERICA
29	MCUG1F2F36LV	CF80LP	CUSH	K25	LPG	LONG	FTM	36	LP	NORTH AMERICA
30	MCUG1F2F36DV	CF80DF	CUSH	K25	DUAL	LONG	FTM	36	G/LP	NORTH AMERICA
31	MCUG1F2F36LS	CF80LPS	CUSH	K25	LPG	LONG	FTM	36	LPS	NORTH AMERICA
32	MAP1F2A25LV	AF50LP	PNEU-S	K21	LPG	STD	ATM	25	LP	NORTH AMERICA
33	MAP1F2A25DV	AF50DF	PNEU-S	K21	DUAL	STD	ATM	25	G/LP	NORTH AMERICA
34	MAP1F2A25LS	AF50LPS	PNEU-S	K21	LPG	STD	ATM	25	LPS	NORTH AMERICA

CLASSIFICATION OF MODEL

APP NO.	MODEL NISSAN / LOCAL		STYLE	ENGINE	FUEL	WHEEL BASE	TRANSMISSION	CAPACITY RATING	UL TYPE	DESTINATION
01	PJ01A15V	JP30	PNEU	H20-II	GASOLINE	STD	ATM	15	G	NORTH AMERICA
02	PJ01A15PV	JP30LP	PNEU	H20-II	LPG	STD	ATM	15	LP	NORTH AMERICA
03	PJ01A18V	JP35	PNEU	H20-II	GASOLINE	STD	ATM	18	G	NORTH AMERICA
04	PJ01A18PV	JP35LP	PNEU	H20-II	LPG	STD	ATM	18	LP	NORTH AMERICA
05	PJ01A15S	JP30GS	PNEU	H20-II	GASOLINE	STD	ATM	15	GS	NORTH AMERICA
06	PJ01A15PS	JP30LPS	PNEU	H20-II	LPG	STD	ATM	15	LPS	NORTH AMERICA
07	PJ01A18S	JP35GS	PNEU	H20-II	GASOLINE	STD	ATM	18	GS	NORTH AMERICA
08	PJ01A18PS	JP35LPS	PNEU	H20-II	LPG	STD	ATM	18	LPS	NORTH AMERICA

3-103
SEC. 993 **CAUTION PLATE & LABEL**

PLACA Y ETIQUETA DE PRECAUCIÓN
PLAQUE ET VIGNETTE D'AVERTISSEMENT
HINWEISSCHILD UND -ETIKETT

N/C	S	KEY NO.	LEV	PART NO.	PART NAME	SPECIFICATION	QTY	APPLIED DATE	ICA N/F	FORMER PART NO.	KD
	1	01	1	97835-10H00	LABEL-NAME, MAST		02	0897-			
	2	01	1	97836-10K00	PLATE-MAST CAUTION		02	0897-			
	3	01	1	97837-10H00	PLATE-COUTION FORK		01	0897-			
	4	01	1	97839-11H01	LABEL-CAUTION LIFT & DRAW		01	0897-			
	5	01	1	97833-L2000	PLATE-CAUTION HYDRAULIC	F/PLATE-GERMAN	01	0897-			
		02	1	97833-L3000		F/PLATE-FRENCH	01	0897-			
		03	1	97833-26H00		F/PLATE-SPANISH	01	0897-			
	6	01	1	97830-5G000	PLATE-OPERATION LIFT & TILT		01	0897-			

APPLIED MODEL

* : KD PART
□ : LOCAL PART

OPTION

STANDARD

ICA

The purpose of this column is to indicate whether the new part number can replace the fromer part number and vice versa. The "N" column represents the new part number. The "F" column represents the former or old part number.

ICA N	ICA F	Part catalog column
2	2	The new part number can replace the former and vice versa.
2	0	The new part number can replace the former one, but the former can not replace the new one.
0	2	The former part number can replace the new one but the new can not replace the former one.
0	0	No interchangeability is possible between the new and former part numbers.
5	0	Conditional interchangeability.

CAR NUMBER AND ENGINE NUMBER

To choose the right parts, always refer to the Car Nes.,
or engine Nos., which are located in the engine room (see below).

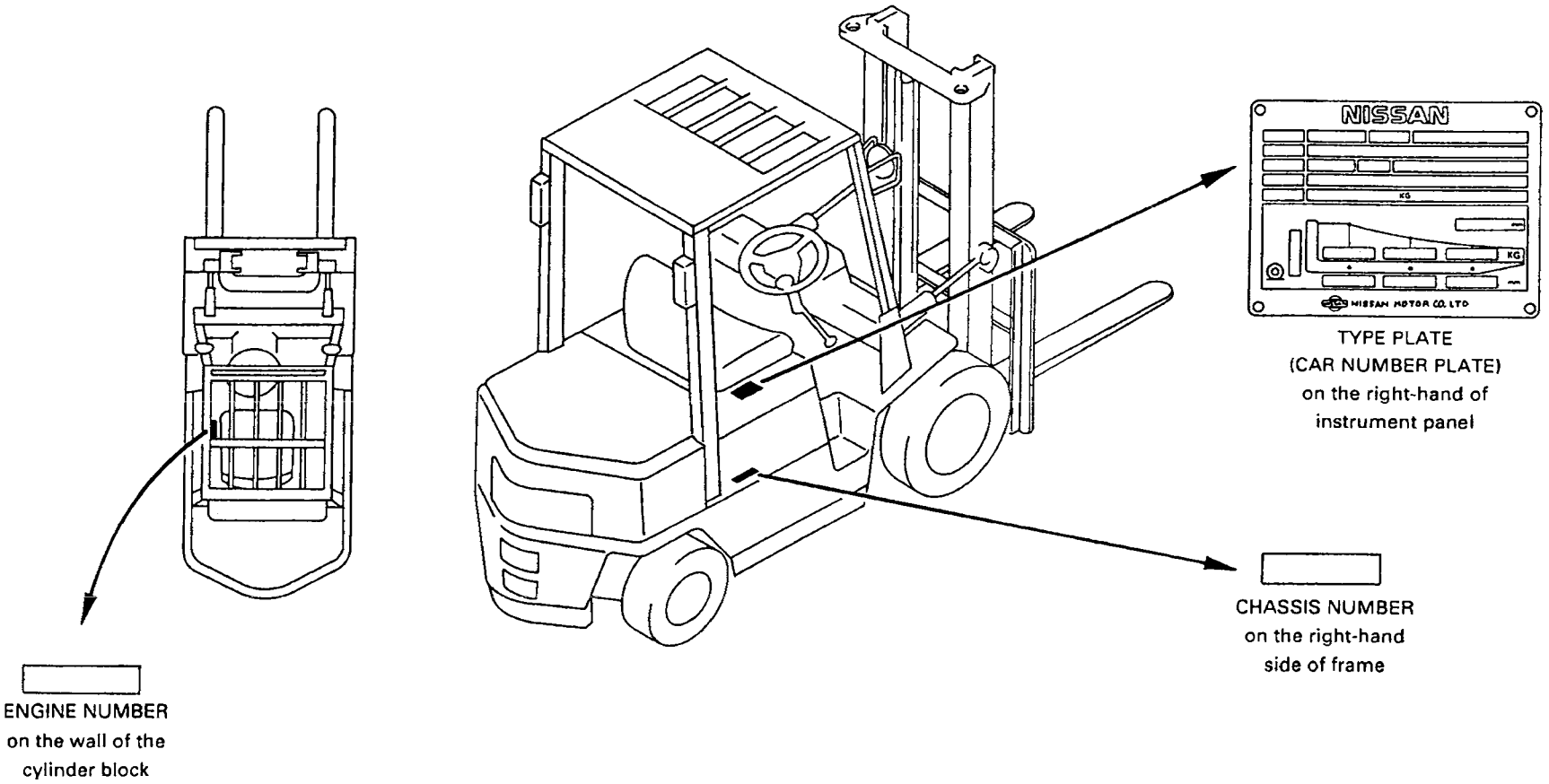

TYPE PLATE
(CAR NUMBER PLATE)
on the right-hand of
instrument panel

CHASSIS NUMBER
on the right-hand
side of frame

ENGINE NUMBER
on the wall of the
cylinder block

TABLE OF CHASSIS NUMBERS

This table shows the chassis number of the first vehicle in each monthly production. The table was compiled to facilitate finding out when a customer's vehicle was produced so as to find the correct part in the catalog. The production months shown here may be slightly different from the month the vehicle was actually produced. This is because production variables sometimes cause actual serial numbers to vary from the previously-decided serial numbers.

TABLA DE LOS NUMEROS DE CHASIS

Esta tabla le muestra el número de chasis del primer vehículo producido cada mes. Esta tabla ha sido compilada para facilitar el conocimiento de cuando fué producido el vehículo de cliente, y facilitar la búsqueda de las piezas correctas en el catálogo. Los meses de producción mostrados aquí pueden diferir ligeramente con el mes en eque el vehículo fué actualmente producido. Esto es debido a que la producción varía algunas veces y causa que los números de serie difieran de los decididos previamente.

TABLEAU DES NUMEROS DE CHASSIS

Ce tableau indique le numero de châssis du premier véhicule de la produciton mensuelle. Ce tableau a été compilé pour savoir plus rapidement quand la voiture d'un client a été produite de manière à retrouver dans le catalogue de pièces de rechange, la pièce qui convient. Les mois de production qui sont indiqués ici peuvent sensiblement varier du mois de production du véhicule actuellement produit. Ceci est dû au fait que la production dans une certaine mesure et provoque une variation dans les numéros de série actuels en comparaison des numéros de série qui sont décidés au départ.

TABELLE DER FAHRGESTELLNUMMERN

Diese Tabelle zeigt die Fahrgestellnummern der monatlich als erstes hergestellten Fahrzeuge. Diese Tabelle wurde zu dem Zweck zusammengestellt, schnell zu wissen, wann ein bestimmtes Fahrzeug Ihres Kunden hergestellt wurde, um passende Ersatzteile im Katalog aufzufinden. Die hier angegebenen Produktionsmonate können von den tatsächlichen leicht abweichen, da die veränderlichen Produktionsfaktoren verursachen daß die wirklichen Seriennummern von den vorbestimmten abweichen.

TABLE OF CHASSIS NUMBERS

MONTH / YEAR CHASSIS TYPE	PLANT	01-'07	02-'07	03-'07	04-'07	05-'07	06-'07	07-'07	08-'07	09-'07	10-'07	11-'07	12-'07
CP1F2	MARENGO	9P0001	9P0267	9P0493	9P0745	9P0966	9P1201	9P1436	9P1601	9P1804	9P1943	9P2196	9P2421
CU1F2	MARENGO	9Q0001	9Q0040	9Q0066	9Q0097	9Q0112	9Q0128	9Q0140	9Q0173	9Q0243	9Q0274	9Q03198	9Q0356
CUG1F2	MARENGO	9R0001	9R0050	9R0073	9R0105	9R0142	9R0181	9R0216	9R0268	9R0331	9R0375	9R0398	9R0423
AP1F2	MARENGO	9U0001	9U0033	9U0080	9U0122	9U0160	9U0229	9U0293	9U0333	9U0388	9U0430	9U0488	9U0519

MONTH / YEAR CHASSIS TYPE	PLANT	01-'08	02-'08	03-'08	04-'08	05-'08	06-'08	07-'08	08-'08	09-'08	10-'08	11-'08	12-'08
CP1F2	MARENGO	9P2602	9P2794	9P2973	9P3099	9P3277	9P3507	9P3518	9P3670	9P3799	9P3958	9P4169	9P4323
CU1F2	MARENGO	9Q0395	9Q0431	9Q0483	9Q0543	9Q0585	9Q0604	9Q0629	9Q0675	9Q0696	9Q0734	9Q0763	9Q0775
CUG1F2	MARENGO	9R0442	9R0466	9R0501	9R0535	9R0564	9R0585	9R0613	9R0648	9R0688	9R0725	9R0748	9R0772
AP1F2	MARENGO	9U0548	9U0604	9U0655	9U0687	9U0725	9U0775	9U0814	9U0850	9U0904	9U0974	9U0992	9U1018

MONTH / YEAR CHASSIS TYPE	PLANT	01-'09	02-'09	03-'09	04-'09	05-'09	06-'09	07-'09	08-'09	09-'09	10-'09	11-'09	12-'09
CP1F2	MARENGO	9P4440	9P4646	9P4697	9P4739	9P4819	9P4874	9P4930	9P4957	9P4997	9P5043	9P5083	9P5114
CU1F2	MARENGO	9Q0807	9Q0816	9Q0847	9Q0859	9Q0868	9Q0875	9Q0884	9Q0888	9Q0896	9Q0907	9Q0913	9Q0920
CUG1F2	MARENGO	9R0787	9R0846	9R0848	9R0857	9R0869	9R0879	9R0895	9R0902	9R0909	9R0913	9R0914	9R0929
AP1F2	MARENGO	9U1048	9U1074	9U1119	9U1134	9U1160	9U1170	9U1196	9U1219	9U1245	9U1263	9U1274	9U1279

TABLE OF CHASSIS NUMBERS

MONTH / YEAR CHASSIS TYPE / PLANT		01-'10	02-'10	03-'10	04-'10	05-'10	06-'10	07-'10	08-'10	09-'10	10-'10	11-'10	12-'10
CP1F2	MARENGO	9P5151	9P5225	9P5273	9P5388	9P5458	9P5533	9P5591	9P5652	9P5758	9P5871	9P6002	9P6201
CU1F2	MARENGO	9Q0924	9Q0933	9Q0974	9Q0987	9Q1007	9Q1015	9Q1028	9Q1037	9Q1052	9Q1074	9Q1122	9Q1160
CUG1F2	MARENGO	9R0939	9R0950	9R0961	9R0969	9R0984	9R0995	9R1005	9R1015	9R1029	9R1038	9R1053	9R1092
AP1F2	MARENGO	9U1286	9U1302	9U1317	9U1328	9U1352	9U1365	9U1384	9U1392	9U1419	9U1450	9U1492	9U1534

MONTH / YEAR CHASSIS TYPE / PLANT		01-'11	02-'11	03-'11	04-'11	05-'11	06-'11	07-'11	08-'11	09-'11	10-'11	11-'11	12-'11
CP1F2	MARENGO	9P6504	9P6711	9P6599	9P6762	9P6836	9P6935	9P7158	9P7283	9P7510	9P7682	9P7830	9P7980
CU1F2	MARENGO	9Q1192	9Q1218	9Q1268	9Q1274	9Q1306	9Q1324	9Q1346	9Q1355	9Q1366	9Q1382	9Q1449	9Q1481
CUG1F2	MARENGO	9R1128	9R1139	9R1148	9R1166	9R1179	9R1191	9R1213	9R1223	9R1244	9R1266	9R1292	9R1314
AP1F2	MARENGO	9U1570	9U1620	9U1660	9U1688	9U1735	9U1776	9U1831	9U1862	9U1938	9U2024	9U2067	9U2123

MONTH / YEAR CHASSIS TYPE / PLANT		01-'12	02-'12	03-'12	04-'12	05-'12	06-'12	07-'12	08-'12	09-'12	10-'12	11-'12	12-'12
CP1F2	MARENGO	9P8175	9P8401	9P8439	9P8575								
CU1F2	MARENGO	9Q1496	9Q1511	9Q1543	9Q1555								
CUG1F2	MARENGO	9R1323	9R1333	9R1352	9R1378								
AP1F2	MARENGO	9U2173	9U2237	9U2320	9U2367								

SECTION INDEX

(A) ENGINE MECHANICAL

Sec.No	Sec. Name
100	ENGINE ASSEMBLY
102	ENGINE GASKET KIT
110	CYLINDER BLOCK & OIL PAN
111	CYLINDER HEAD & ROCKER COVER
112	ENGINE & MOUNTING
118	CRANK CASE VENTILATION
120	PISTON,CRANKSHAFT & FLYWHEEL
130	CAMSHAFT & VALVE MECHANISM
135	FRONT COVER & FITTING
140	MANIFOLD
150	LUBRICATING SYSTEM
296	CONTROLLER (VCM)

(B) FUEL & ENGINE CONTROL

Sec.No	Sec. Name
160	CARBURETOR
164	FUEL STRAINER & FUEL HOSE
165	AIR CLEANER
173	FUEL PIPING
180	ACCELERATOR LINKAGE
195	VAPORIZER
196	LPG FILTER & PIPING
199A	LPG BOMBE
199B	LPG BOMBE (SWING DOWN)

(C) EXHAUST & COOLING

Sec.No	Sec. Name
200	EXHAUST TUBE & MUFFLER
210	WATER PUMP, COOLING FAN & THERMOSTAT
214	RADIATOR, SHROUD & FITTING
216	TORQUE CONVERTER OIL COOLER & PIPING

(D) ENGINE ELECTRICAL

Sec.No	Sec. Name
220	IGNITION SYSTEM
221	DISTRIBUTOR -IGNITION COIL HARNESS
223	VACUUM PIPING
226	ENGINE CONTROL MODULE
230	ALTERNATOR FITTING
231	ALTERNATOR
233	STARTER MOTOR

(E) BODY ELECTRICAL

Sec.No	Sec. Name
240	WIRING ENGINE ROOM & INSTRUMENT
241	WIRING (BODY)
244	BATTERY & BATTERY MOUNTING
248	INSTRUMENT METER & GAUGE
251	SWITCH
253	ELECTRICAL UNIT
260	HEAD LAMP
261	FRONT COMBINATION LAMP
265	REAR COMBINATION LAMP
267	LAMPS (OTHERS)

(F) POWER TRAIN

Sec.No	Sec. Name
310A	TRANSMISSION ASSEMBLY & FITTING
310B	TRANSMISSION ASSEMBLY & FITTING (FTM 2 SPEED)
311A	TORQUE CONVERTER CASE & HOUSING (ATM 1 SPEED)
311B	TORQUE CONVERTER CASE & HOUSING (FTM 2 SPEED)
313A	OIL PUMP PARTS (ATM 1 SPEED)
313B	OIL PUMP PARTS (FTM 2 SPEED)
314A	GOVERNOR & GEAR PARTS (ATM 1 SPEED)
314B	GOVERNOR & GEAR PARTS (FTM 2 SPEED)
315A	CLUTCH & BRAKE BAND (ATM 1 SPEED)
315B	CLUTCH & BRAKE BAND (FTM 2 SPEED)
317A	CONTROL VALVE (ATM 1 SPEED)
317B	CONTROL VALVE (FTM 2 SPEED)
380A	FINAL DRIVE ASSEMBLY (ATM 1 SPEED - 20+25)
380B	FINAL DRIVE ASSEMBLY (ATM 1 SPEED - 28+30+33)
380C	FINAL DRIVE ASSEMBLY (FTM 2 SPEED)

(G) AXLE & SUSPENSION

Sec.No	Sec. Name
402	DRIVE AXLE
403	STEERING AXLE
433	ROAD WHEEL & TIRE (DRIVE AXLE)
434	ROAD WHEEL & TIRE (STEERING AXLE)

(H) BRAKE

Sec.No	Sec. Name
440	FRONT BRAKE
443	PARKING BRAKE CONTROL
460	BRAKE MASTER CYLINDER
462	BRAKE PIPING & CONTROL
465	BRAKE & CLUTCH PEDAL

(I) STEERING

Sec.No	Sec. Name
480	STEERING GEAR
484	STEERING WHEEL
485	STEERING LINKAGE
488	STEERING COLUMN
497	POWER STEERING PIPING

(J) BODY(FRONT, ROOF & FLOOR)

Sec.No	Sec. Name
500A	FRAME
500B	FRAME -FRONT COVERS
500C	FRAME -DEBRIS
580A	LIFT CYLINDER (2H)
580B	LIFT CYLINDER (2F-33+35+36) (FROM JAN. 2007 TO JULY 2009)
580C	LIFT CYLINDER (2F-33+35+36) (FROM JULY 2009)
580D	LIFT CYLINDER (3F UPTO SEPT. 2010)
580E	LIFT CYLINDER (3V UPTO SEPT. 2010)
580F	LIFT CYLINDER (2WT-TRUCKERS)
580G	LIFT CYLINDER (2W-INNER CHAIN)
580H	LIFT CYLINDER (3F FROM SEPT. 2010)
580I	LIFT CYLINDER (3V FROM SEPT. 2010)
585A	CHAIN WHEEL SUPPORT & CHAIN (2H)
585B	CHAIN WHEEL SUPPORT & CHAIN (2F-33+35+36)
585D	CHAIN WHEEL SUPPORT & CHAIN (3F)
585E	CHAIN WHEEL SUPPORT & CHAIN (3V)
585F	CHAIN WHEEL SUPPORT & CHAIN (2WT-TRUCKERS)
585G	CHAIN WHEEL SUPPORT & CHAIN (2W-INNER CHAIN)
586	TILT CYLINDER
591A	MAST (2H)
591B	MAST (2F-33+35+36)
591D	MAST (3F)
591E	MAST (3V)
591F	MAST (2WT-TRUCKERS)
591G	MAST (2W-INNER CHAIN)
594	BACK REST & FORK
595A	CARRIAGE (2H)
595B	CARRIAGE (2F-33+35+36)
595C	CARRIAGE (3F)
595D	CARRIAGE (3V)
595E	CARRIAGE (2WT-TRUCKERS)
595F	CARRIAGE (2W-INNER CHAIN)
597A	SIDESHIFTER (BOLZONI)
597B	SIDESHIFTER (BOLZONI INTEGRAL)
655	TOP PANEL,HINGE & FITTING

SECTION INDEX

680	INSTRUMENT PANEL, PAD & CLUSTER LID
691A	HYDRAULIC OIL PUMP & FITTING (TANK FITTING PART)
691B	HYDRAULIC OIL PUMP & FITTING (PUMP FITTING PART)
692	HYDRAULIC OIL PUMP ASSEMBLY
693A	HYDRAULIC CONTROL VALVE
693B	HYDRAULIC CONTROL VALVE (FC OPTION)
694B	HYDRAULIC CONTROL VALVE FITTING (3 SPOOL VALVE)
694C	HYDRAULIC CONTROL VALVE FITTING (4 SPOOL VALVE)
694D	HYDRAULIC CONTROL VALVE FITTING (KIT PARTS)
694E	HYDRAULIC CONTROL VALVE FITTING (FC OPTION-3 SPOOL VALVE)
694F	HYDRAULIC CONTROL VALVE FITTING (FC OPTION-4 SPOOL VALVE)
695A	HYDRAULIC CONTROL LEVER (FITTING PARTS)
695C	HYDRAULIC CONTROL LEVER (3 SPOOL-3 LEVER)
695D	HYDRAULIC CONTROL LEVER (4 SPOOL-4 LEVER)
695G	HYDRAULIC CONTROL LEVER (3 SPOOL-2 LEVER)
695H	HYDRAULIC CONTROL LEVER (4 SPOOL-3 LEVER)
695I	HYDRAULIC CONTROL LEVER (FC OPTION FITTING PARTS)
695J	HYDRAULIC CONTROL LEVER (FC OPTION)
695K	HYDRAULIC CONTROL LEVER (FC OPTION WIRING)
697A	HYDRAULIC OIL PIPING (FROM TANK TO PUMP)
697B	HYDRAULIC OIL PIPING (FROM TANK TO VALVE)
697C	HYDRAULIC OIL PIPING (FROM VALVE TO CYLINDER)
697D	HYDRAULIC OIL PIPING (FROM TANK TO STRG)
697E	HYDRAULIC OIL PIPING (SINGLE ACCUMULATOR)
698A	HYDRAULIC OIL PIPING MAST (2H)
698B	HYDRAULIC OIL PIPING MAST (2F-33+35+36)
698D	HYDRAULIC OIL PIPING MAST (3F)
698E	HYDRAULIC OIL PIPING MAST (3V)
698F	HYDRAULIC OIL PIPING MAST (2WT-TRUCKERS)
698G	HYDRAULIC OIL PIPING MAST (2W-INNER CHAIN)
699A	HYDRAULIC OIL PIPING (ATTACHMENT) (LIFTEC 2W & 2H)
699B	HYDRAULIC OIL PIPING (ATTACHMENT) (2H, 3 SPOOL)
699C	HYDRAULIC OIL PIPING (ATTACHMENT) (2H, 4 SPOOL)
699D	HYDRAULIC OIL PIPING (ATTACHMENT) (2F-33+35+36)
699E	HYDRAULIC OIL PIPING (ATTACHMENT) (2F-33+35+36, 3 SPOOL)
699F	HYDRAULIC OIL PIPING (ATTACHMENT) (2F-33+35+36, 4 SPOOL)
699I	HYDRAULIC OIL PIPING (ATTACHMENT) (3F)
699J	HYDRAULIC OIL PIPING (ATTACHMENT) (3F, 3 SPOOL)
699K	HYDRAULIC OIL PIPING (ATTACHMENT) (3F, 4 SPOOL)
699L	HYDRAULIC OIL PIPING (ATTACHMENT) (3V)
699M	HYDRAULIC OIL PIPING (ATTACHMENT) (3V, 3 SPOOL)
699N	HYDRAULIC OIL PIPING (ATTACHMENT) (3V, 4 SPOOL)
699P	HYDRAULIC OIL PIPING (ATTACHMENT) (2WT-TRUCKERS)
699Q	HYDRAULIC OIL PIPING (ATTACHMENT) (2WT-TRUCKERS, 3 SPOOL)
699R	HYDRAULIC OIL PIPING (ATTACHMENT) (2WT-TRUCKERS, 4 SPOOL)
699S	HYDRAULIC OIL PIPING (ATTACHMENT) (2W-INNER CHAIN)
699T	HYDRAULIC OIL PIPING (ATTACHMENT) (2W-INNER CHAIN, 3 SPOOL)
699U	HYDRAULIC OIL PIPING (ATTACHMENT) (2W-INNER CHAIN, 4 SPOOL)
737	OVER HEAD GUARD
740	FLOOR PANEL

(K) BODY(SIDE, REAR & SEAT)

Sec No.	Sec. Name
871A	SEAT
871B	SEAT -ELR (FROM JULY 2010)

(M) MISCELLANEOUS

Sec No.	Sec. Name
991	CAUTION PLATE & LABEL CAR
992	CAUTION PLATE & LABEL ELECTRICAL
993	CAUTION PLATE & LABEL MAST

GROUP INDEX

ENGINE MECHANICAL

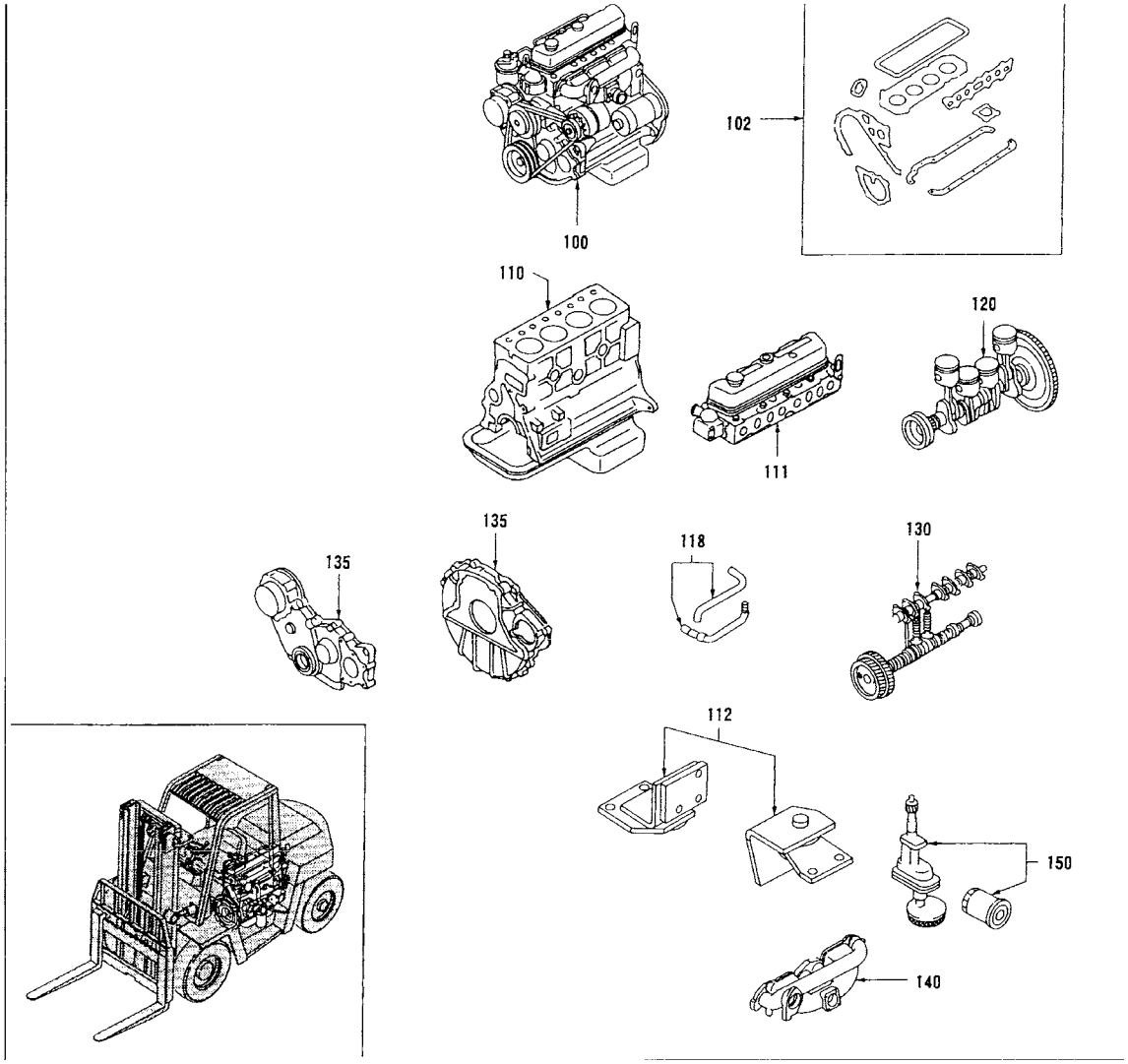

SEC.NO	SECTION NAME
100	ENGINE ASSEMBLY
102	ENGINE GASKET KIT
110	CYLINDER BLOCK & OIL PAN
111	CYLINDER HEAD & ROCKER COVER
112	ENGINE & MOUNTING
118	CRANK CASE VENTILATION
120	PISTON,CRANKSHAFT & FLYWHEEL
130	CAMSHAFT & VALVE MECHANISM
135	FRONT COVER & FITTING
140	MANIFOLD
150	LUBRICATING SYSTEM
296	CONTROLLER (VCM)

A

*ILLSTRATIONS SHOWN IN GENERAL INDEX AND GROUP INDEX ARE GENARALIZED DESCRIPTIONS FOR ALL MODELS AND ARE NOT PRECISE IN ALL DETAILS.

SEC. 100

ENGINE ASSEMBLY

CONJUNTO DEL MOTOR

MOTOR KOMPLETT

ENSEMBLE MOTEUR

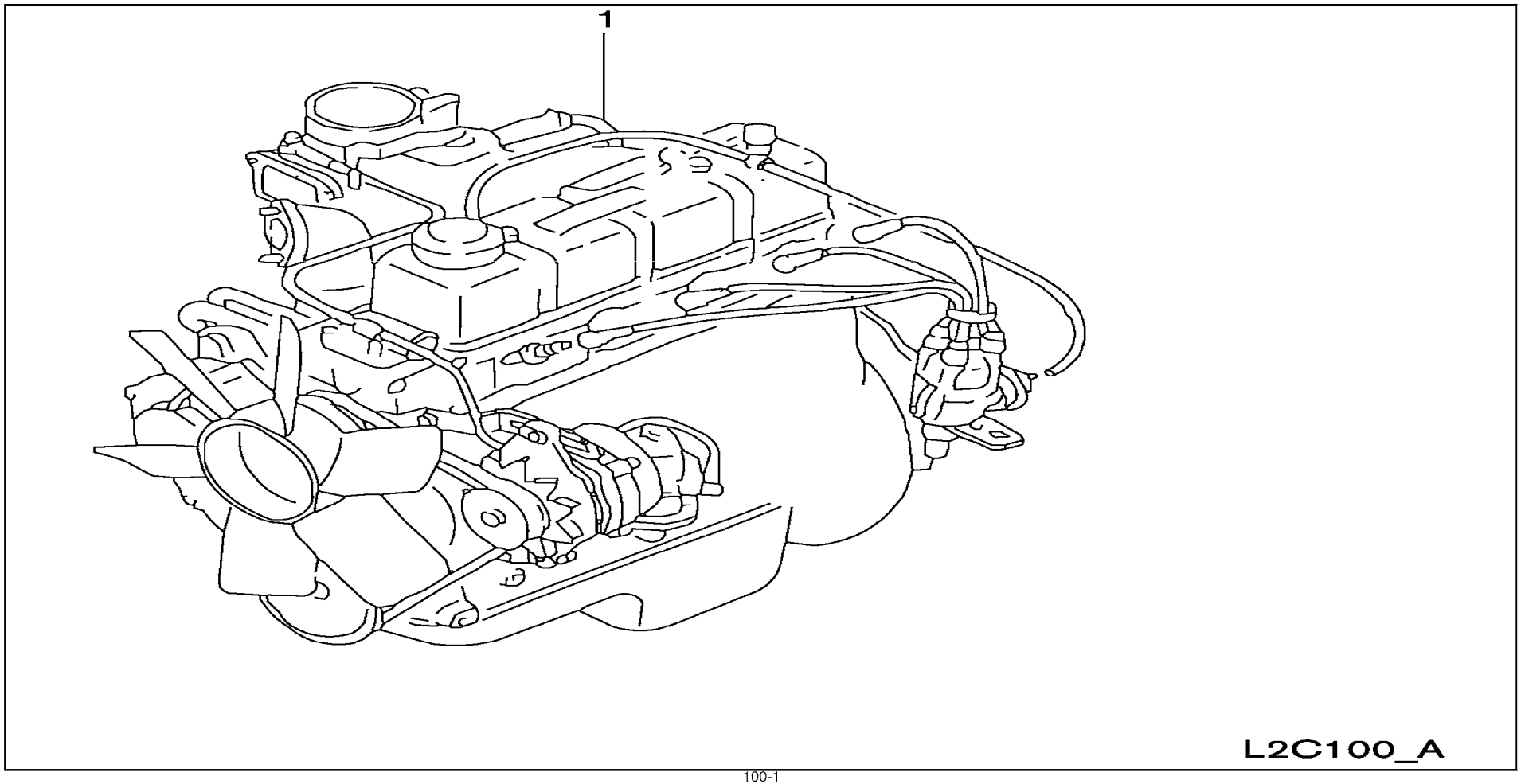

SEC. 100

ENGINE ASSEMBLY

CONJUNTO DEL MOTOR

MOTOR KOMPLETT

ENSEMBLE MOTEUR

NC	S	KEY NO.	LEV	PART NO.	PART NAME	SPECIFICATION	QTY	APPLIED DATE	ICANF	FORMER PART NO.	KD
	1	01	1	10001-GS01C	ENGINE ASSY W/FLYWHEEL		01	0107-1007			
		02	1	10001-GS81C		VERIFY ENGINE PART NO. FROM	01	1007-0000			
						SERIAL NUMBER ATTRIBUTES					
		03	1	10001-4K41B		VERIFY ENGINE PART NO. FROM	01	0000-			
						SERIAL NUMBER ATTRIBUTES					
		04	1	10001-GS01C		NFTA VERIFY ENGINE PART NO. FROM	01	1007-0000			
						SERIAL NUMBER ATTRIBUTES					
		05	1	10001-4K61B		NFTA VERIFY ENGINE PART NO. FROM	01	0000-			
						SERIAL NUMBER ATTRIBUTES					
		06	1	10001-GS07C			01	0107-1007			
		07	1	10001-GS87C		VERIFY ENGINE PART NO. FROM	01	1007-0000			
						SERIAL NUMBER ATTRIBUTES					
		08	1	10001-4K47B		VERIFY ENGINE PART NO. FROM	01	0000-			
						SERIAL NUMBER ATTRIBUTES					
		09	1	10001-GS07C		NFTA VERIFY ENGINE PART NO. FROM	01	1007-0000			
						SERIAL NUMBER ATTRIBUTES					
		10	1	10001-4K67B		NFTA VERIFY ENGINE PART NO. FROM	01	0000-			
						SERIAL NUMBER ATTRIBUTES					
		11	1	10001-GS04C			01	0107-1007			
		12	1	10001-GS84C		VERIFY ENGINE PART NO. FROM	01	1007-0000			
						SERIAL NUMBER ATTRIBUTES					
		13	1	10001-4K44C		VERIFY ENGINE PART NO. FROM	01	0000-			
						SERIAL NUMBER ATTRIBUTES					
		14	1	10001-GS04C		NFTA VERIFY ENGINE PART NO. FROM	01	1007-0000			
						SERIAL NUMBER ATTRIBUTES					
		15	1	10001-4K64C		NFTA VERIFY ENGINE PART NO. FROM	01	0000-			
						SERIAL NUMBER ATTRIBUTES					
		16	1	10001-GS04D			01	0107-1007			
		17	1	10001-GS84D		VERIFY ENGINE PART NO. FROM	01	1007-0000			
						SERIAL NUMBER ATTRIBUTES					
		18	1	10001-4K44D		VERIFY ENGINE PART NO. FROM	01	0000-			
						SERIAL NUMBER ATTRIBUTES					
		19	1	10001-GS04D		NFTA VERIFY ENGINE PART NO. FROM	01	1007-0000			
						SERIAL NUMBER ATTRIBUTES					
		20	1	10001-4K64D		NFTA VERIFY ENGINE PART NO. FROM	01	0000-			
						SERIAL NUMBER ATTRIBUTES					
		21	1	10001-GS17C			01	0107-1007			

APPLIED MODEL

01	02	03	04	05	06	07	08	09	10	11	12	13	14	15	16	17	18	19	20	21	22	23	24	25	26	27	28	29	30	31	32	33	34	35	36	37	38	39	40
MCPI A20JV	MCPI A200DV	MCPI A200LS	MCPI A200DV	MCUI A200LJ	MCUI A200DV	MCPI A225JV	MCPI A225DV	MCPI A225LS	MCUI A225DV	MCUI A225LV	MCPI A228JV	MCPI A228DV	MCPI A228LS	MCUI A228DV	MCUI A228LS	MCPI A230DV	MCUI A230LV	MCUI A330DV	MCUI A330LV	MCUI A330DV	MCUI FGI 300LV	MCUI FGI 300LS	MCUI FGI 300LV	MCUI FGI 355DV	MCUI FGI 355LV	MCUI FGI 355LS	MCUI FGI 365DV	MCUI FGI 365LV	MCUI FGI 365LS	MAPI A225LV	MAPI A225LS							
○						○						○																											
○						○						○																											
○						○						○																											
*						*						*																											
*						*						*																											
	○						○						○																				○						
	○						○						○																				○						
	○						○						○																				○						
	*						*						*																				*						
	*						*						*																				*						
		○						○						○																		○							
		○						○						○																		○							
		○						○						○																		○							
		*						*						*																		*							
		*						*						*																		*							
			○						○						○																		○							
			○						○						○																		○							
			○						○						○																		○							
			*						*						*																		*							
			*						*						*																		*							
				○						○						○		○		○		○				○				○										

SEC. 100

ENGINE ASSEMBLY

CONJUNTO DEL MOTOR

MOTOR KOMPLETT

ENSEMBLE MOTEUR

NC	S	KEY NO.	LEV	PART NO.	PART NAME	SPECIFICATION	QTY	APPLIED DATE	ICANF	FORMER PART NO.	KD
	1	22	1	**10001-GS97C**	ENGINE ASSY W/FLYWHEEL	VERIFY ENGINE PART NO. FROM	01	1007-0000			
						SERIAL NUMBER ATTRIBUTES					
		23	1	**10001-4K57B**		VERIFY ENGINE PART NO. FROM	01	0000-			
						SERIAL NUMBER ATTRIBUTES					
		24	1	**10001-GS17C**		NFTA VERIFY ENGINE PART NO. FROM	01	1007-0000			
						SERIAL NUMBER ATTRIBUTES					
		25	1	**10001-4K77B**		NFTA VERIFY ENGINE PART NO. FROM	01	0000-			
						SERIAL NUMBER ATTRIBUTES					
		26	1	**10001-GS14C**			01	0107-1007			
		27	1	**10001-GS94C**		VERIFY ENGINE PART NO. FROM	01	1007-0000			
						SERIAL NUMBER ATTRIBUTES					
		28	1	**10001-4K54C**		VERIFY ENGINE PART NO. FROM	01	0000-			
						SERIAL NUMBER ATTRIBUTES					
		29	1	**10001-GS14C**		NFTA VERIFY ENGINE PART NO. FROM	01	1007-0000			
						SERIAL NUMBER ATTRIBUTES					
		30	1	**10001-4K74C**		NFTA VERIFY ENGINE PART NO. FROM	01	0000-			
						SERIAL NUMBER ATTRIBUTES					
		31	1	**10001-GS14D**			01	0107-1007			
		32	1	**10001-GS94D**		VERIFY ENGINE PART NO. FROM	01	1007-0000			
						SERIAL NUMBER ATTRIBUTES					
		33	1	**10001-4K54D**		VERIFY ENGINE PART NO. FROM	01	0000-			
						SERIAL NUMBER ATTRIBUTES					
		34	1	**10001-GS14D**		NFTA VERIFY ENGINE PART NO. FROM	01	1007-0000			
						SERIAL NUMBER ATTRIBUTES					
		35	1	**10001-4K74D**		NFTA VERIFY ENGINE PART NO. FROM	01	0000-			
						SERIAL NUMBER ATTRIBUTES					

APPLIED MODEL

01	02	03	04	05	06	07	08	09	10	11	12	13	14	15	16	17	18	19	20	21	22	23	24	25	26	27	28	29	30	31	32	33	34	35	36	37	38	39	40
MCPI A20JV	MCPI A200DV	MCPI A200LS	MCPI A200DV	MCUI A200DV	MCUI A200LV	MCUI A255JV	MCPI A255DV	MCPI A255LV	MCPI A255LS	MCUI A255DV	MCUI A255LV	MCPI A288JV	MCPI A288DV	MCPI A288LV	MCPI A288LS	MCUI A288DV	MCUI A300DV	MCUI A300LV	MCUI A330DV	MCUI A330LV	MCUI A330DV	MCUI A300LV	MCUI A300LV	FGGI A300LS	FGGI A355DV	FGGI A355LV	FGGI A355LS	FGGI A366DV	FGGI A366LV	FGGI A365LS	MCPI A255DV	MCPI A255LV	MCPI A255LS	MAPI A225LS					
○				○						○						○		○		○		○			○			○											
				○						○						○		○		○		○			○			○											
				*						*						*		*		*		*			*			*											
				*						*						*		*		*		*			*			*											
					○						○						○		○		○		○		○			○											
					○						○						○		○		○		○		○			○											
					○						○						○		○		○		○		○			○											
					*						*						*		*		*		*			*			*											
					*						*						*		*		*		*			*			*											
																								○		○			○		○									
																								○		○			○		○									
																								○		○			○		○									
																								*		*			*		*									
																								*		*			*		*									

Install the best!
GENUINE NISSAN PARTS

NOTE

SEC. 102

ENGINE GASKET KIT

JUEGO DE EMPAQUETADURAS DEL MOTOR

MOTORDICHTUNGSSATZ

JEU DE JOINTS DE MOTEUR

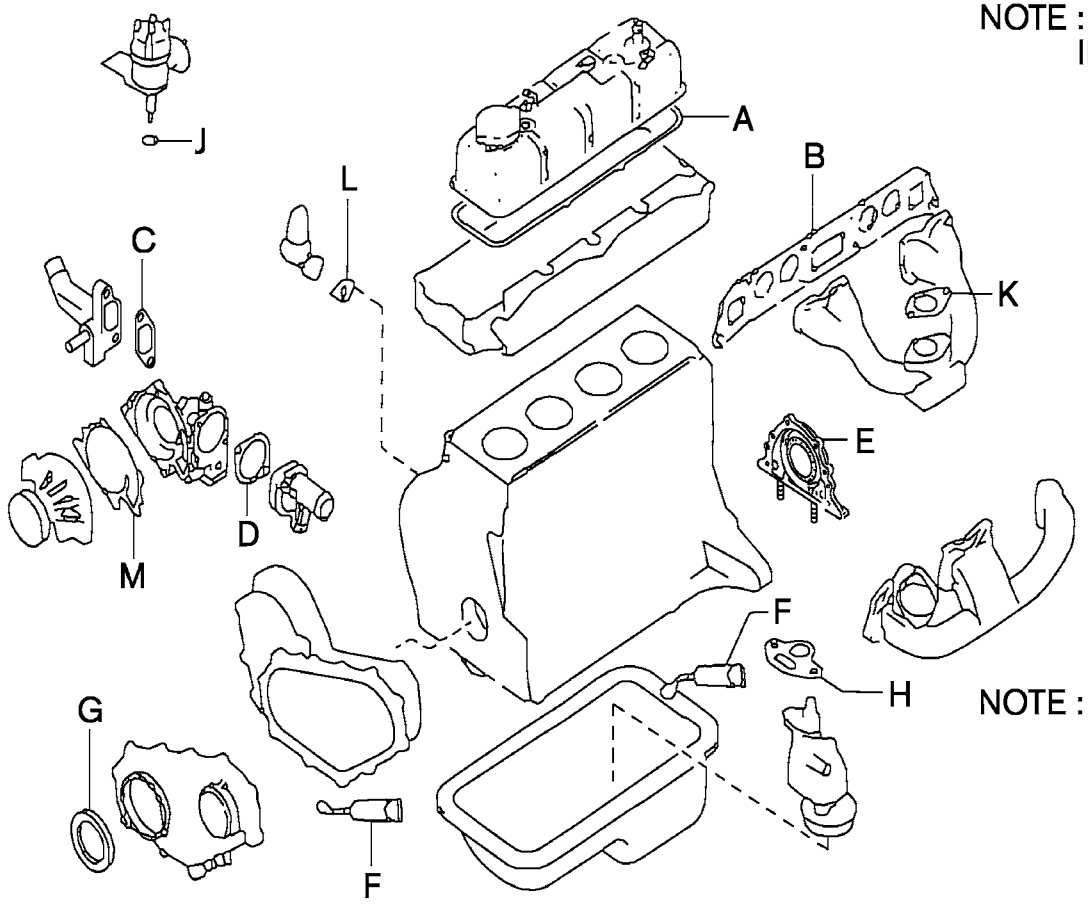

NOTE : KEY NO.1 GASKET KIT-ENGINE REPAIR
NOTE : KEY NO.2 GASKET KIT-VALVE REGRIND
INCLUDES A, B, C, D

A	GASKET-ROCKER COVER	01
B	GASKET-MANIFOLD	01
C	GASKET-WATER INLET	01
D	GASKET-WATER OUTLET	01
E	SEAL-OIL,CRANKSHAFT REAR	01
F	GASKET-LIQUID	02
G	SEAL-OIL FRONT COVER	01
H	GASKET-OIL PUMP	01
J	SEAL-O RING , O/P SPINDLE	01
K	INSULATOR-GOVERNOR	01
L	GASKET-FUEL PUMP	01
M	GASKET-WATER PUMP	01

NOTE : THIS KIT DOES NOT INCLUDE GASKET-CYLINDER HEAD, PLEASE ORDER GASKET-CYLINDER HEAD SEPARATELY, IF REQUIRED (SEE SEC.111)

L2C102_A

SEC. 102

ENGINE GASKET KIT

JUEGO DE EMPAQUETADURAS DEL MOTOR

MOTORDICHTUNGSSATZ

JEU DE JOINTS DE MOTEUR

NC	S	KEY NO.	LEV	PART NO.	PART NAME	SPECIFICATION	QTY	APPLIED DATE	ICANF	FORMER PART NO.	KD
C		1	01	1	**10101-FY52K**	GASKET KIT-ENGINE REGRIND		01	0107-0810		
N			02	1	**10101-FY54J**			01	0810-		
		2	01	1	**11042-FY52J**	GASKET KIT-VALVE REGRIND		01	0107-		

APPLIED MODEL

01	02	03	04	05	06	07	08	09	10	11	12	13	14	15	16	17	18	19	20	21	22	23	24	25	26	27	28	29	30	31	32	33	34	35	36	37	38	39	40
MCPI A20JV	MCPI A200DV	MCPI A200LS	MCPU A200DV	MCUI A200LV	MCUP A205JV	MCPP A205DV	MCPP A205LV	MCUU A205LS	MCUU A205DV	MCUP A205LV	MCPP A288JV	MCPP A288DV	MCPP A288LV	MCPU A288LS	MCUU A288DV	MCUU A288LV	MCUI A300DV	MCUU A300LV	MCUU A330DV	MCUU A330LV	MCUI A330DV	MCUU FG300LV	MCUU FG300LS	MCUU FG305DV	MCUU FG305LV	MCUU FG305LS	MCUU FG356DV	MCUU FG366LV	MCUU FG365DV	MCUU FG365LS	MCAP A255DV	MCAP A255LV	MAP A255LS						
O	O	O	O	O	O	O	O	O	O	O	O	O	O	O	O	O	O	O	O	O	O	O	O	O	O	O	O	O	O	O	O	O	O						
O	O	O	O	O	O	O	O	O	O	O	O	O	O	O	O	O	O	O	O	O	O	O	O	O	O	O	O	O	O	O	O	O	O						
O	O	O	O	O	O	O	O	O	O	O	O	O	O	O	O	O	O	O	O	O	O	O	O	O	O	O	O	O	O	O	O	O	O						

SEC. 110

CYLINDER BLOCK & OIL PAN

BLOQUE DE CILINDROS Y COLECTOR DE ACEITE

ZYLINDERBLOCK & ÖLWANNE

BLOC-CYLINDRES ET CARTER INFERIEUR

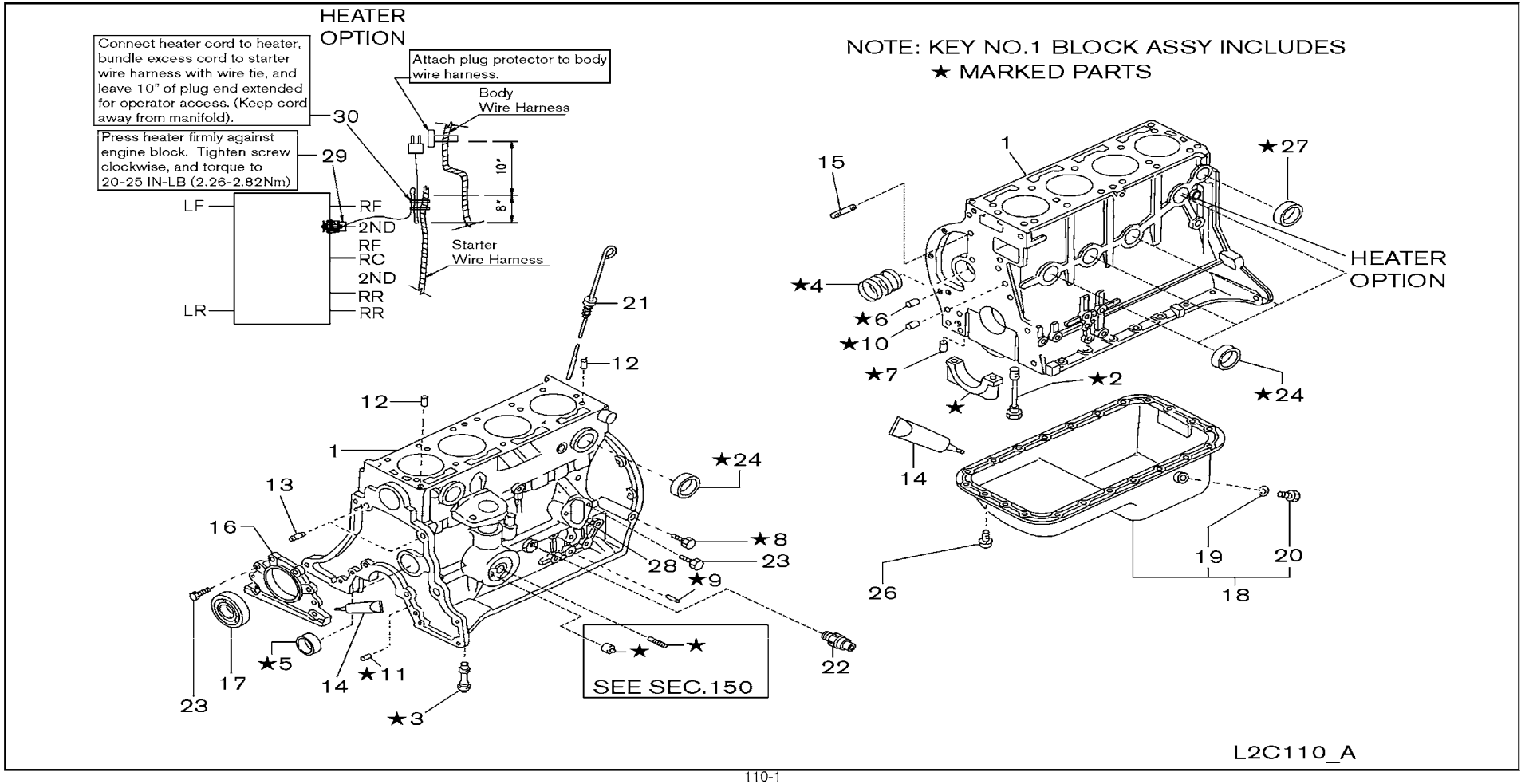

SEC. 110

CYLINDER BLOCK & OIL PAN

BLOQUE DE CILINDROS Y COLECTOR DE ACEITE

ZYLINDERBLOCK & ÖLWANNE

BLOC-CYLINDRES ET CARTER INFERIEUR

NC	S	KEY NO.	LEV	PART NO.	PART NAME	SPECIFICATION	QTY	APPLIED DATE	ICANF	FORMER PART NO.	KD
		1	01	1	11000-FU400	BLOCK ASSY-CYLINDER		01	0107-			
			02	1	11000-FY500			01	0107-			
		2	01	2	12293-P0500	BOLT-MAIN BEARING CAP		10	0107-			
C		3	01	2	NA-	BUSH-OIL PUMP DRIVE	NOT FOR SALE	01	0107-			
		4	01	2	13002-71200	BUSH SET		01	0107-			
		5	01	2	11019-32201	PLUG-WELCH		01	0107-			
		6	01	2	11024-K0100	PLUG-TAPER		02	0107-			
		7	01	2	11024-78200	PLUG-TAPER		01	0107-			
		8	01	2	11024-85G0A	CONNECTOR-HEAD		02	0107-			
		9	01	2	11023-78200	PLUG		01	0107-			
		10	01	2	11046-73402	DOWEL-BLOCK TO FRONT COVER		04	0107-			
		11	01	1	11024-85G1A	CONNECTOR-HEAD		01	0107-			
		12	01	1	11053-73400	DOWEL-BLOCK TO HEAD		02	0107-			
		13	01	1	30412-P5100	DOWEL-BLOCK TO TRANSMISSION	L=25.0	02	0107-			
		14	01	1	KP710-00150	GASKET-FLUID		AR	0107-			
		15	01	1	11392-50K00	STUD		02	0107-			
		16	01	1	12297-FU400	RETAINER-OIL SEAL,REAR		01	0107-			
		17	01	1	12279-FF200	SEAL-OIL,CRANKSHAFT REAR		01	0107-			
		18	01	1	11110-FU400	PAN ASSY-OIL		01	0107-			
		19	01	2	11026-01M02	WASHER-DRAIN PLUG		01	0107-			
		20	01	2	11128-01M00	PLUG-DRAIN		01	0107-			
		21	01	1	11140-FT860	GAUGE-OIL LEVEL		01	0107-			
		22	01	1	25240-FJ10A	SW-OIL PRESSURE		01	0107-			
		23	01	1	08120-8201E	SCREW-HHM M8-1.25X20 W/LKW		06	0107-			
		24	01	1	00933-1351A	PLUG		07	0107-			
		26	01	1	08120-61228	SCREW-HHM M6-1.0X12 W/LKW		12	0107-			
		27	01	1	00933-1301A	PLUG		01	0107-			
		28	01	1	16420-E0100	SPACER-FUEL PUMP		01	0107-			
C			02	1	17099-85G00	GASKET-FUEL PUMP		01	0107-0710			
N			03	1	17099-85G0A			01	0710-			
		29	01	1	11001-GY000	HEATER-CYL BLOCK	F/BLOCK HEATER	01	0107-			
		30	01	1	24216-S5802	WIRE TIE	F/BLOCK HEATER	02	0107-			

APPLIED MODEL

	MCPI A20JV	MCPI A200DV	MCPI A200LS	MCPI A200DV	MCPI A200LS	MCUI A200DV	MCPI A255JV	MCPI A255DV	MCPI A255LS	MCPI A255LS	MCUI A255DV	MCUI A255LV	MCPI A288JV	MCPI A288DV	MCPI A288LV	MCPI A288LS	MCUI A288DV	MCUI A288LV	MCUI A288LS	MCUI A288DV	MCUI A288LV	MCUI A288LS	MCUI FG300DV	MCUI FG300LV	MCUI FG300LS	MCUI FG355DV	MCUI FG355LV	MCUI FG355LS	MCUI FG365DV	MCUI FG365LV	MCUI FG365LS	MAPI A255LV	MAPI A255LS
01	○	○	○	○			○	○	○	○			○	○	○	○																○	○
02					○	○					○	○					○	○	○	○	○	○	○	○	○	○	○	○	○	○	○		
03	○	○	○	○	○	○	○	○	○	○	○	○	○	○	○	○	○	○	○	○	○	○	○	○	○	○	○	○	○	○	○	○	○
04	○	○	○	○	○	○	○	○	○	○	○	○	○	○	○	○	○	○	○	○	○	○	○	○	○	○	○	○	○	○	○	○	○
05					○	○					○	○					○	○	○	○	○	○	○	○	○	○	○	○	○	○	○		
06	○	○	○	○	○	○	○	○	○	○	○	○	○	○	○	○	○	○	○	○	○	○	○	○	○	○	○	○	○	○	○	○	○
07	○	○	○	○	○	○	○	○	○	○	○	○	○	○	○	○	○	○	○	○	○	○	○	○	○	○	○	○	○	○	○	○	○
08	○	○	○	○	○	○	○	○	○	○	○	○	○	○	○	○	○	○	○	○	○	○	○	○	○	○	○	○	○	○	○	○	○
09	○	○	○	○	○	○	○	○	○	○	○	○	○	○	○	○	○	○	○	○	○	○	○	○	○	○	○	○	○	○	○	○	○
10	○	○	○	○	○	○	○	○	○	○	○	○	○	○	○	○	○	○	○	○	○	○	○	○	○	○	○	○	○	○	○	○	○
11	○	○	○	○	○	○	○	○	○	○	○	○	○	○	○	○	○	○	○	○	○	○	○	○	○	○	○	○	○	○	○	○	○
12	○	○	○	○	○	○	○	○	○	○	○	○	○	○	○	○	○	○	○	○	○	○	○	○	○	○	○	○	○	○	○	○	○
13	○	○	○	○	○	○	○	○	○	○	○	○	○	○	○	○	○	○	○	○	○	○	○	○	○	○	○	○	○	○	○	○	○
14	○	○	○	○	○	○	○	○	○	○	○	○	○	○	○	○	○	○	○	○	○	○	○	○	○	○	○	○	○	○	○	○	○
15	○	○	○	○	○	○	○	○	○	○	○	○	○	○	○	○	○	○	○	○	○	○	○	○	○	○	○	○	○	○	○	○	○
16	○	○	○	○	○	○	○	○	○	○	○	○	○	○	○	○	○	○	○	○	○	○	○	○	○	○	○	○	○	○	○	○	○
17	○	○	○	○	○	○	○	○	○	○	○	○	○	○	○	○	○	○	○	○	○	○	○	○	○	○	○	○	○	○	○	○	○
18	○	○	○	○	○	○	○	○	○	○	○	○	○	○	○	○	○	○	○	○	○	○	○	○	○	○	○	○	○	○	○	○	○
19	○	○	○	○	○	○	○	○	○	○	○	○	○	○	○	○	○	○	○	○	○	○	○	○	○	○	○	○	○	○	○	○	○
20	○	○	○	○	○	○	○	○	○	○	○	○	○	○	○	○	○	○	○	○	○	○	○	○	○	○	○	○	○	○	○	○	○
21	○	○	○	○	○	○	○	○	○	○	○	○	○	○	○	○	○	○	○	○	○	○	○	○	○	○	○	○	○	○	○	○	○
22	○	○	○	○	○	○	○	○	○	○	○	○	○	○	○	○	○	○	○	○	○	○	○	○	○	○	○	○	○	○	○	○	○
23	○	○	○	○	○	○	○	○	○	○	○	○	○	○	○	○	○	○	○	○	○	○	○	○	○	○	○	○	○	○	○	○	○
24	○	○	○	○	○	○	○	○	○	○	○	○	○	○	○	○	○	○	○	○	○	○	○	○	○	○	○	○	○	○	○	○	○
26	○	○	○	○	○	○	○	○	○	○	○	○	○	○	○	○	○	○	○	○	○	○	○	○	○	○	○	○	○	○	○	○	○
27	○	○	○	○	○	○	○	○	○	○	○	○	○	○	○	○	○	○	○	○	○	○	○	○	○	○	○	○	○	○	○	○	○
28	○	○	○	○	○	○	○	○	○	○	○	○	○	○	○	○	○	○	○	○	○	○	○	○	○	○	○	○	○	○	○	○	○
29	*	*	*		*	*	*	*	*	*	*	*	*	*	*	*	*	*	*	*	*	*	*	*		*	*		*	*		*	*
30	*	*	*		*	*	*	*	*	*	*	*	*	*	*	*	*	*	*	*	*	*	*	*		*	*		*	*		*	*

SEC. 111

CYLINDER HEAD & ROCKER COVER

CULATA Y CUBIERTA DEL BALANCIN

ZYLINDERKOPF & VENTILDECKEL

CULASSE ET CACHE-CULBUTEURS

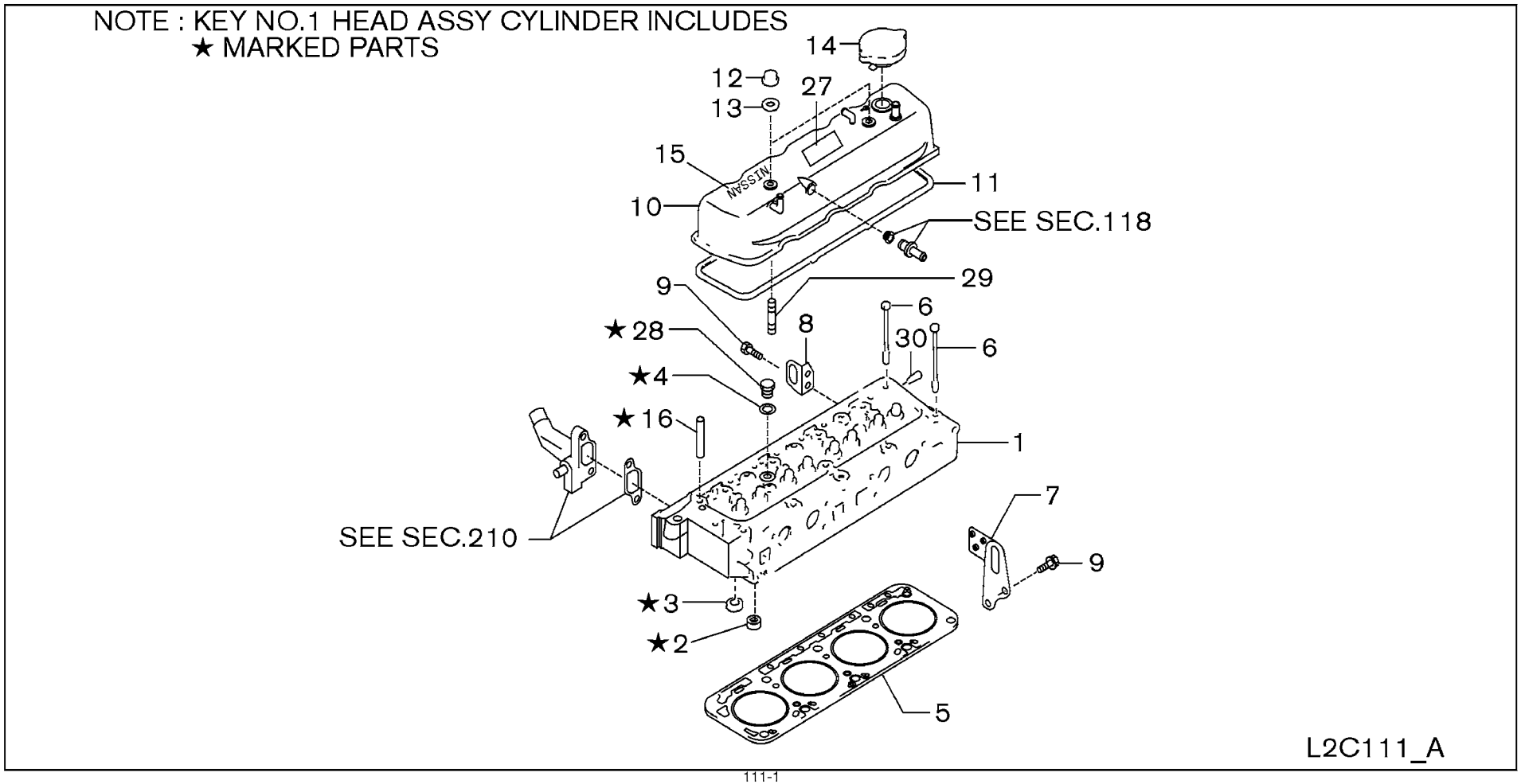

SEC. 111

CYLINDER HEAD & ROCKER COVER

CULATA Y CUBIERTA DEL BALANCIN

ZYLINDERKOPF & VENTILDECKEL

CULASSE ET CACHE-CULBUTEURS

NC	S	KEY NO.	LEV	PART NO.	PART NAME	SPECIFICATION	QTY	APPLIED DATE	ICANF	FORMER PART NO.	KD
		1	01	1	11040-FY501	HEAD ASSY-CYLINDER		01	0107-			
		2	01	2	11098-FY500	SEAT-VALVE, INTAKE		04	0107-			
		3	01	2	11099-FY500	SEAT-VALVE, EXHAUST		04	0107-			
		4	01	2	11026-53J00	GASKET		02	0107-			
		5	01	1	11044-FU400	GASKET-CYLINDER HEAD		01	0107-			
			02	1	11044-FU460			01	0107-			
C		6	01	1	11056-FY500	BOLT-CYLINDER HEAD		10	0107-0310			
N			02	1	11056-FY50A			10	0310-			
		7	01	1	10005-GS00A	SLINGER-ENGINE, FRONT		01	0107-			
		8	01	1	10006-FU410	SLINGER-ENGINE, REAR		01	0107-			
		9	01	1	01121-05351	BOLT-SLINGER		04	0107-			
		10	01	1	NA-	COVER ASSY-VALVE ROCKER	CONTACT FACTORY	01	0107-			
		11	01	1	13270-FY50A	GASKET-ROCKER COVER		01	0107-			
		12	01	1	13274-B1101	NUT-CAP		02	0107-			
		13	01	1	13268-88V62	WASHER-NUT CAP		02	0107-			
C		14	01	1	15255-1P110	CAP ASSY-OIL FILLER		01	0107-1010			
N			02	1	15255-1GZ0A			01	1010-			
		15	01	1	97835-FJ300	LABEL-NISSAN		01	0107-			
		16	01	2	NA-	GUIDE-INLET VALVE		08	1007-			
		27	01	1	NA-	LABEL-EMISSION	CONTACT FACTORY	01	0107-			
C		28	01	1	08931-71800	PLUG		02	0107-			
		29	01	1	08223-88010	STUD		02	0107-			
		30	01	1	12205-40F00	PLUG-CRANKSHAFT OIL HOLE		01	0107-1007			
			02	1	NA-			01	1007-			
			03	1	12205-40F00		NFTA	01	1007-			

APPLIED MODEL

01	02	03	04	05	06	07	08	09	10	11	12	13	14	15	16	17	18	19	20	21	22	23	24	25	26	27	28	29	30	31	32	33	34	35	36	37	38	39	40
MCP I A20JV	MCP I A200DV	MCP I A200LS	MCP I A200LS	MCU I A200DV	MCU I A200LJ	MCP I A225DV	MCP I A225LV	MCP I A225LS	MCU I A225DV	MCU I A225LV	MCU I A225DL	MCP I A228LJ	MCP I A228DL	MCP I A228LV	MCU I A228DL	MCU I A228LS	MCU I A228DV	MCU I A228LV	MCU I A228DL	MCU I A228LV	MCU I A228DV	MCU I FG30LV	MCU I FG30LL	MCU I FG30LS	MCU I FG35DV	MCU I FG35LL	MCU I FG35LV	MCU I FG36DV	MCU I FG36LL	MCU I FG36LS	MAP I A225DV	MAP I A225LL						
O	O			O		O	O			O		O	O			O		O		O					O			O			O							
		O	O		O		O		O	O				O	O		O		O		O		O	O		O	O		O	O		O	O					
O	O	O	O	O	O	O	O	O	O	O	O	O	O	O	O	O	O	O	O	O	O	O	O	O	O	O	O	O	O	O	O	O	O						
O	O	O	O	O	O	O	O	O	O	O	O	O	O	O	O	O	O	O	O	O	O	O	O	O	O	O	O	O	O	O	O	O	O						
O	O	O	O	O	O	O	O	O	O	O	O	O	O	O	O	O	O	O	O	O	O	O	O	O	O	O	O	O	O	O	O	O	O						
O	O	O	O	O	O	O	O	O	O	O	O	O	O	O	O	O	O	O	O	O	O	O	O	O	O	O	O	O	O	O	O	O	O						
O	O	O	O	O	O	O	O	O	O	O	O	O	O	O	O	O	O	O	O	O	O	O	O	O	O	O	O	O	O	O	O	O	O						
O	O	O	O	O	O	O	O	O	O	O	O	O	O	O	O	O	O	O	O	O	O	O	O	O	O	O	O	O	O	O	O	O	O						
O	O	O	O	O	O	O	O	O	O	O	O	O	O	O	O	O	O	O	O	O	O	O	O	O	O	O	O	O	O	O	O	O	O						
O	O	O	O	O	O	O	O	O	O	O	O	O	O	O	O	O	O	O	O	O	O	O	O	O	O	O	O	O	O	O	O	O	O						
O	O	O	O	O	O	O	O	O	O	O	O	O	O	O	O	O	O	O	O	O	O	O	O	O	O	O	O	O	O	O	O	O	O						
O	O	O	O	O	O	O	O	O	O	O	O	O	O	O	O	O	O	O	O	O	O	O	O	O	O	O	O	O	O	O	O	O	O						
O	O	O	O	O	O	O	O	O	O	O	O	O	O	O	O	O	O	O	O	O	O	O	O	O	O	O	O	O	O	O	O	O	O						
O	O	O	O	O	O	O	O	O	O	O	O	O	O	O	O	O	O	O	O	O	O	O	O	O	O	O	O	O	O	O	O	O	O						
O	O	O	O	O	O	O	O	O	O	O	O	O	O	O	O	O	O	O	O	O	O	O	O	O	O	O	O	O	O	O	O	O	O						
O	O	O	O	O	O	O	O	O	O	O	O	O	O	O	O	O	O	O	O	O	O	O	O	O	O	O	O	O	O	O	O	O	O						
O	O	O	O	O	O	O	O	O	O	O	O	O	O	O	O	O	O	O	O	O	O	O	O	O	O	O	O	O	O	O	O	O	O						
O	O	O	O	O	O	O	O	O	O	O	O	O	O	O	O	O	O	O	O	O	O	O	O	O	O	O	O	O	O	O	O	O	O						
O	O	O	O	O	O	O	O	O	O	O	O	O	O	O	O	O	O	O	O	O	O	O	O	O	O	O	O	O	O	O	O	O	O						
O	O	O	O	O	O	O	O	O	O	O	O	O	O	O	O	O	O	O	O	O	O	O	O	O	O	O	O	O	O	O	O	O	O						
O	O	O	O	O	O	O	O	O	O	O	O	O	O	O	O	O	O	O	O	O	O	O	O	O	O	O	O	O	O	O	O	O	O						
O	O	O	O	O	O	O	O	O	O	O	O	O	O	O	O	O	O	O	O	O	O	O	O	O	O	O	O	O	O	O	O	O	O						
O	O	O	O	O	O	O	O	O	O	O	O	O	O	O	O	O	O	O	O	O	O	O	O	O	O	O	O	O	O	O	O	O	O						
O	O	O	O	O	O	O	O	O	O	O	O	O	O	O	O	O	O	O	O	O	O	O	O	O	O	O	O	O	O	O	O	O	O						
*	*	*	*	*	*	*	*	*	*	*	*	*	*	*	*	*	*	*	*	*	*	*	*	*	*	*	*	*	*	*	*	*	*						

SEC. 112

ENGINE & MOUNTING

MONTAJE DEL MOTOR

MOTOR AUFHÄNGUNG

SUSPENSION MOTER

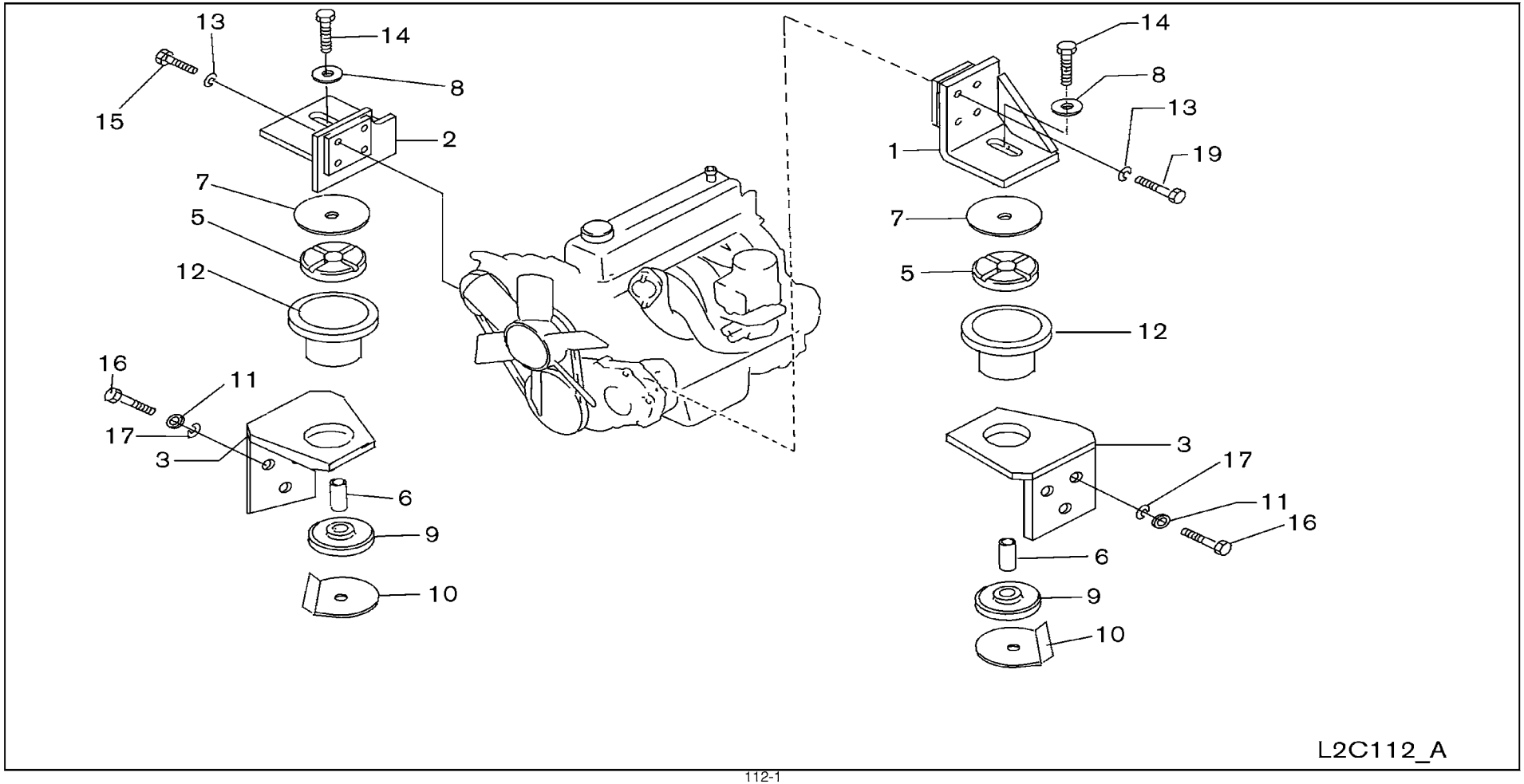

SEC. 112

ENGINE & MOUNTING

MONTAJE DEL MOTOR

MOTOR AUFHÄNGUNG

SUSPENSION MOTER

NC	S	KEY NO.	LEV	PART NO.	PART NAME	SPECIFICATION	QTY	APPLIED DATE	ICANF	FORMER PART NO.	KD
		1	01	1	11232-FC300	BRACKET-ENGINE MOUNTING,RH		01	0107-			
		2	01	1	11233-FC300	BRACKET-ENGINE MOUNTING,LH		01	0107-			
		3	01	1	11234-FC300	BRACKET-ENG MTG CTR RH		02	0107-			
		5	01	1	11211-FC300	INSULATOR ASSY-ENGINE MOUNTING		02	0107-			
		6	01	1	11249-FC300	COLLAR-ENGINE MOUNTING		02	0107-			
		7	01	1	11226-FC300	WASHER-PLAIN		02	0107-			
		8	01	1	11237-40K00	WASHER-PLAIN		02	0107-			
		9	01	1	11211-FC301	INSULATOR-ENG MTG		02	0107-			
		10	01	1	11226-FC302	WASHER-PLAIN		02	0107-			
		11	01	1	11237-L1100	WASHER-PLAIN		06	0107-			
		12	01	1	11215-FC300	STOPPER-ENGINE MOUNTING		02	0107-			
		13	01	1	08915-2401A	WASHER-LOCK SPLIT M10 HEAVY		08	0107-			
		14	01	1	08024-4021A	SCREW-HHM M14-1.5X110		02	0107-			
		15	01	1	08171-0401A	SCREW-HHM M10-1.5X40		04	0107-			
		16	01	1	01111-00352	SCREW-HHM M12-1.25X60		06	0107-			
		17	01	1	08915-2421A	WASHER-LOCK SPLIT M12 HEAVY		06	0107-			
		19	01	1	08171-0501A	SCREW-HHM M10-1.5X50		04	0107-			

APPLIED MODEL

01	02	03	04	05	06	07	08	09	10	11	12	13	14	15	16	17	18	19	20	21	22	23	24	25	26	27	28	29	30	31	32	33	34	35	36	37	38	39	40
MCPI A20JV	MCPI A200DV	MCPI A200LS	MCPU A200DV	MCUP A200LV	MCUP A255JV	MCPP A255DV	MCPP A255LS	MCPU A255DV	MCUU A255LV	MCUU A255DV	MCPP A288JV	MCPP A288DV	MCPP A288LS	MCPU A288DV	MCUU A288LV	MCUU A288DV	MCPU A288LS	MCUU A300DV	MCUU A300LV	MCUU A330DV	MCUU A330LV	MCUU FG300DV	MCUU FG300LV	MCUU FG300LS	MCUG FG355DV	MCUG FG355LV	MCUG FG355LS	MCUU FG366DV	MCUU FG366LV	MCUG FG365LS	MCUU FG365DV	MCAP FA255LV	MCAP FA255LS						
O	O	O	O	O	O	O	O	O	O	O	O	O	O	O	O	O	O	O	O	O	O	O	O	O	O	O	O	O	O	O	O	O	O						
O	O	O	O	O	O	O	O	O	O	O	O	O	O	O	O	O	O	O	O	O	O	O	O	O	O	O	O	O	O	O	O	O	O						
O	O	O	O	O	O	O	O	O	O	O	O	O	O	O	O	O	O	O	O	O	O	O	O	O	O	O	O	O	O	O	O	O	O						
O	O	O	O	O	O	O	O	O	O	O	O	O	O	O	O	O	O	O	O	O	O	O	O	O	O	O	O	O	O	O	O	O	O						
O	O	O	O	O	O	O	O	O	O	O	O	O	O	O	O	O	O	O	O	O	O	O	O	O	O	O	O	O	O	O	O	O	O						
O	O	O	O	O	O	O	O	O	O	O	O	O	O	O	O	O	O	O	O	O	O	O	O	O	O	O	O	O	O	O	O	O	O						
O	O	O	O	O	O	O	O	O	O	O	O	O	O	O	O	O	O	O	O	O	O	O	O	O	O	O	O	O	O	O	O	O	O						
O	O	O	O	O	O	O	O	O	O	O	O	O	O	O	O	O	O	O	O	O	O	O	O	O	O	O	O	O	O	O	O	O	O						
O	O	O	O	O	O	O	O	O	O	O	O	O	O	O	O	O	O	O	O	O	O	O	O	O	O	O	O	O	O	O	O	O	O						
O	O	O	O	O	O	O	O	O	O	O	O	O	O	O	O	O	O	O	O	O	O	O	O	O	O	O	O	O	O	O	O	O	O						
O	O	O	O	O	O	O	O	O	O	O	O	O	O	O	O	O	O	O	O	O	O	O	O	O	O	O	O	O	O	O	O	O	O						
O	O	O	O	O	O	O	O	O	O	O	O	O	O	O	O	O	O	O	O	O	O	O	O	O	O	O	O	O	O	O	O	O	O						
O	O	O	O	O	O	O	O	O	O	O	O	O	O	O	O	O	O	O	O	O	O	O	O	O	O	O	O	O	O	O	O	O	O						
O	O	O	O	O	O	O	O	O	O	O	O	O	O	O	O	O	O	O	O	O	O	O	O	O	O	O	O	O	O	O	O	O	O						
O	O	O	O	O	O	O	O	O	O	O	O	O	O	O	O	O	O	O	O	O	O	O	O	O	O	O	O	O	O	O	O	O	O						
O	O	O	O	O	O	O	O	O	O	O	O	O	O	O	O	O	O	O	O	O	O	O	O	O	O	O	O	O	O	O	O	O	O						
O	O	O	O	O	O	O	O	O	O	O	O	O	O	O	O	O	O	O	O	O	O	O	O	O	O	O	O	O	O	O	O	O	O						

SEC. 118

CRANK CASE VENTILATION

VENTILACION DEL CARTER DEL MOTOR

KURBELGEHÄUSEENTLÜFTUNG

VENTILATION DE CARTER MOTEUR

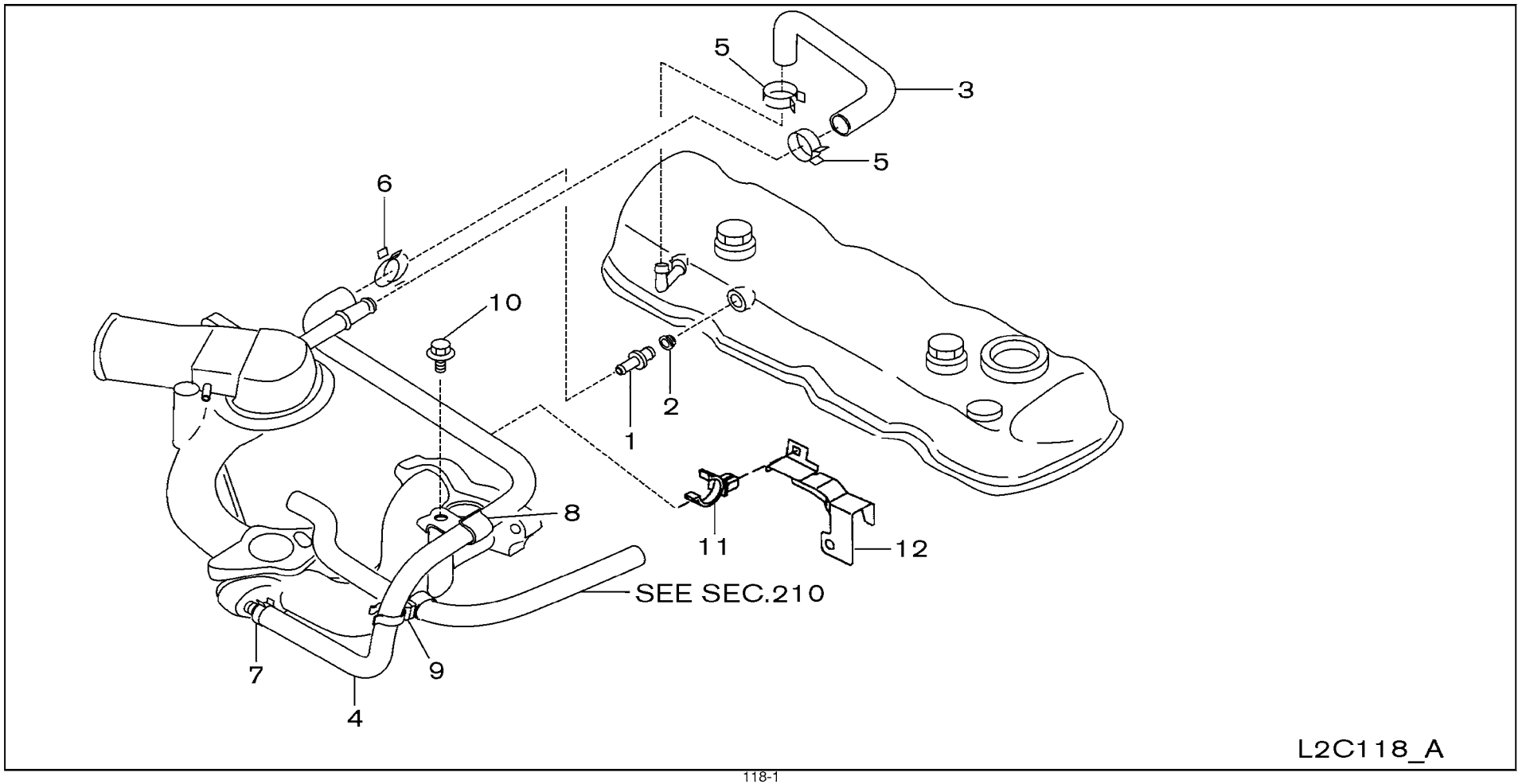

SEC. 118

CRANK CASE VENTILATION

VENTILACION DEL CARTER DEL MOTOR

KURBELGEHÄUSEENTLÜFTUNG

VENTILATION DE CARTER MOTEUR

NC	S	KEY NO.	LEV	PART NO.	PART NAME	SPECIFICATION	QTY	APPLIED DATE	ICANF	FORMER PART NO.	KD
		1 01	1	**11810-75T00**	VALVE ASSY-CONTROL BLOWBY		01	0107-			
		2 01	1	**11812-41B00**	INSULATOR-PCV VALVE		01	0107-			
		3 01	1	**11828-FU400**	HOSE-BLOWBY GAS		01	0107-			
		4 01	1	**11823-GS00A**	HOSE-BLOWBY GAS		01	0107-			
		5 01	1	**16439-V500B**	CLAMP-HOSE		02	0107-			
		6 01	1	**16439-42L0B**	CLAMP-HOSE		01	0107-			
C		7 01	1	**16439-17B0A**	CLAMP-HOSE		01	0107-0710			
N		02	1	**16439-7S01C**			01	0710-			
		8 01	1	**24220-FU400**	CLIP		01	0107-			
		9 01	1	**24220-55Y00**	CLIP		01	0107-			
		10 01	1	**08120-61228**	SCREW-HHM M6-1.0X12 W/LKW		01	0107-			
		11 01	1	**17571-5V002**	CLIP		01	0107-			
		12 01	1	**11836-GQ70A**	BRACKET-BLOWBY PIPE		01	0107-			

APPLIED MODEL

	01	02	03	04	05	06	07	08	09	10	11	12	13	14	15	16	17	18	19	20	21	22	23	24	25	26	27	28	29	30	31	32	33	34	35	36	37	38	39	40
MCPI A20JV																																								
MCPI A20DV																																								
MCPI A20LS																																								
MCPU A20DL																																								
MCPU A20LV																																								
MCUU A20DV																																								
MCUU A25JV																																								
MCPI A25DV																																								
MCPI A25LL																																								
MCUU A25DL																																								
MCUU A25LV																																								
MCPI A28JV																																								
MCPI A28DL																																								
MCPI A28LS																																								
MCUU A28DV																																								
MCUU A28LV																																								
MCUU A30DV																																								
MCUU A30LV																																								
MCUU A33DV																																								
MCUU A33

SEC. 120

PISTON,CRANKSHAFT & FLYWHEEL

PISTON,CIGÜEÑAL Y VOLANTE MOTOR

KOLBEN,KURBELWELLE & SCHWUNGRAD

PISTON,VILEBREQUIN ET VOLANT

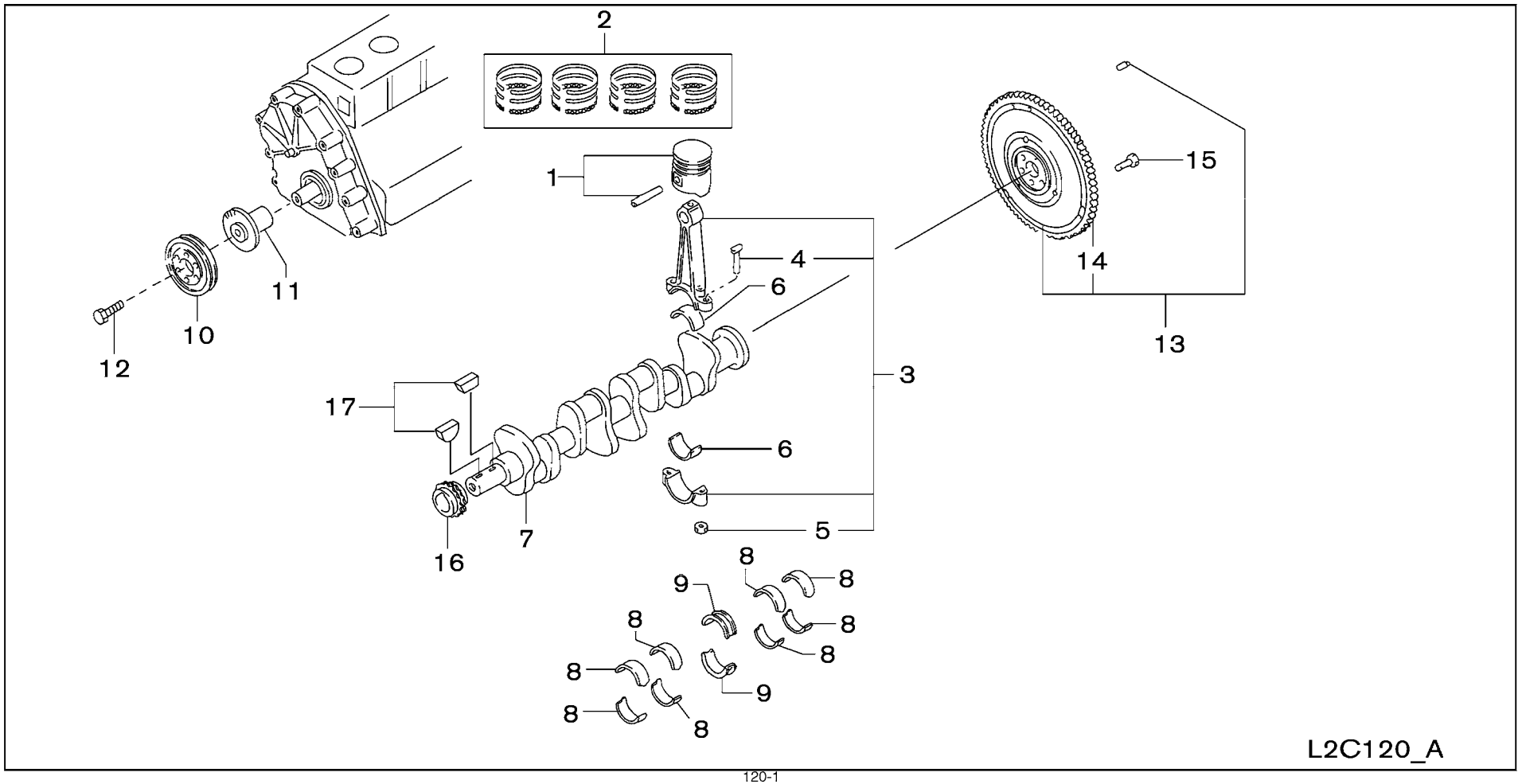

SEC. 120

PISTON,CRANKSHAFT & FLYWHEEL

PISTON,CIGÜEÑAL Y VOLANTE MOTOR

KOLBEN,KURBELWELLE & SCHWUNGRAD

PISTON,VILEBREQUIN ET VOLANT

NC	S	KEY NO.	LEV	PART NO.	PART NAME	SPECIFICATION	QTY	APPLIED DATE	ICANF	FORMER PART NO.	KD
	1	01	1	12010-GS00A	PISTON,W/PIN	GRADE 1	04	0107-			
		02	1	12010-GS00B		GRADE 2	04	0107-			
		03	1	12010-GS00C		GRADE 3	04	0107-			
		04	1	12010-GS00D		GRADE 4	04	0107-			
		05	1	12010-GS00E		GRADE 5	04	0107-			
		06	1	12010-GS07A		OS=0.5	04	0107-			
		07	1	12010-GS07B		OS=1.0	04	0107-			
		08	1	12010-GS10A		GRADE 1	04	0107-			
		09	1	12010-GS10B		GRADE 2	04	0107-			
		10	1	12010-GS10C		GRADE 3	04	0107-			
		11	1	12010-GS10D		GRADE 4	04	0107-			
		12	1	12010-GS10E		GRADE 5	04	0107-			
		13	1	12010-GS17A		OS=0.5	04	0107-			
		14	1	12010-GS17B		OS=1.0	04	0107-			
	2	01	1	12033-AE003	RING SET-PISTON	STD	04	0107-			
		02	1	12036-GS00A		OS=0.5	04	0107-			
		03	1	12038-GS00B		OS=1.0	04	0107-			
	3	01	1	12100-FU400	ROD COMPL-CONNECTING		04	0107-0208			
		02	1	12100-FU40A			04	0208-			
		03	1	12100-FY500			04	0107-0208			
		04	1	12100-FY50A			04	0208-			
	4	01	2	12109-D0210	BOLT-CONNECTING ROD		08	0107-0208			
		02	2	12109-GQ70A			08	0208-			
	5	01	2	12112-H1000	NUT-CONNECTING ROD		08	0107-			
	6	01	1	12111-FY500	BEARING SET-CONN ROD	STD	08	0107-			
		02	1	12117-FY500		OS=0.08	08	0107-			
		03	1	12118-FY500		OS=0.12	08	0107-			
		04	1	12119-FY500		OS=0.25	08	0107-			
	7	01	1	12201-FU400	CRANKSHAFT ASSY		01	0107-			
		02	1	12201-FY500			01	0107-			
	8	01	1	12231-FY500	BEARING-MAIN, INNER	STD	08	0107-			
		02	1	12232-FY500		US=0.02	08	0107-			
		03	1	12233-FY500		US=0.25	08	0107-			
		04	1	12234-FY500		US=0.50	08	0107-			
		05	1	12235-FY500		US=0.75	08	0107-			
		06	1	12236-FY500		US=1.00	08	0107-			
	9	01	1	12247-50K00	BEARING SET-CRANKSHAFT	STD	02	0107-			

APPLIED MODEL

01	02	03	04	05	06	07	08	09	10	11	12	13	14	15	16	17	18	19	20	21	22	23	24	25	26	27	28	29	30	31	32	33	34	35	36	37	38	39	40
MCP I AA2 0JV	MCP I AA2 0DV	MCP I AA2 0LS	MCP I AA2 0DS	MCU I AA2 0DV	MCU I AA2 0LV	MCP I AA2 5JV	MCP I AA2 5DV	MCP I AA2 5LS	MCU I AA2 5LS	MCU I AA2 5DV	MCU I AA2 5LV	MCP I AA2 8JV	MCP I AA2 8DV	MCP I AA2 8LV	MCP I AA2 8LS	MCU I AA2 8DV	MCU I AA2 8LV	MCU I AA3 0DV	MCU I AA3 0LV	MCU I AA3 0DV	MCU I AA3 0LV	MCU I AF3 0DV	MCU I GG FF 3 0LV	MCU I GG FF 3 0LS	MCU I GG FF 3 5DV	MCU I GG FF 3 5LV	MCU I GG FF 3 5LS	MCU I GG FF 3 6DV	MCU I GG FF 3 6LV	MCU I GG FA 3 6LS	MCP I AA2 5DV	MCP I AA2 5LS												
O	O	O	O			O	O	O	O			O	O	O	O																	O	O

SEC. 120

PISTON,CRANKSHAFT & FLYWHEEL

PISTON,CIGÜEÑAL Y VOLANTE MOTOR

KOLBEN,KURBELWELLE & SCHWUNGRAD

PISTON,VILEBREQUIN ET VOLANT

NC	S	KEY NO.	LEV	PART NO.	PART NAME	SPECIFICATION	QTY	APPLIED DATE	ICANF	FORMER PART NO.	KD
		9	02	1	**12248-50K00**	BEARING SET-CRANKSHAFT	US=0.02	02	0107-		
			03	1	**12249-50K00**		US=0.25	02	0107-		
			04	1	**12250-50K00**		US=0.50	02	0107-		
			05	1	**12251-50K00**		US=0.75	02	0107-		
			06	1	**12252-50K00**		US=1.00	02	0107-		
		10	01	1	**12303-FU400**	PULLEY-CRANKSHAFT		01	0107-		
		11	01	1	**12307-GX10A**	BUSH		01	0107-		
		12	01	1	**12309-FU400**	BOLT-FIX, PULLEY CRANK		01	0107-		
		13	01	1	**12310-GY360**	FLYWHEEL ASSY		01	0107-		
		14	01	2	**12312-50K00**	GEAR-RING		01	0107-		
		15	01	1	**12315-21001**	BOLT-FLYWHEEL		06	0107-		
C		**16**	01	1	**13021-FY500**	SPROCKET-CRANKSHAFT		01	0107-0510		
N			02	1	**13021-FY50A**			01	0510-		
		17	01	1	**00926-51600**	KEY		02	0107-		

APPLIED MODEL

	MCPI	MCPI	MCPI	MCPI	MCUI	MCUI	MCPI	MCPI	MCPI	MCUI	MCUI	MCUI	MCPI	MCPI	MCPI	MCPI	MCUI	MCUI	MCUI	MCUI	MCUI	MCUI	MCUI	MCUI	MCUI	MCUI	MCUI	MCUI	MCUI	MCUI	MCUI	MCUI	MAPI	MAPI
																								GGI	GGI	GGI	GGI	GGI	GGI	GGI	GGI	GGI			
	A20JV	A20DV	A20VS	A20LS	A20DV	A20VV	A20LV	A20DV	A20VV	A20LS	A20DV	A20LV	A20JV	A20DV	A20VV	A20LV	A20DV	A20VV	A20LS	A20DV	A20VV	A20LV	A20DV	A20VV	A20LS	A20DV	A20LV	A20VV	A20LS	A20DV	A20LV	A20VV	A22VV	A25LS
01	O	O	O	O	O	O	O	O	O	O	O	O	O	O	O	O	O	O	O	O	O	O	O	O	O	O	O	O	O	O	O	O	O	O
02	O	O	O	O	O	O	O	O	O	O	O	O	O	O	O	O	O	O	O	O	O	O	O	O	O	O	O	O	O	O	O	O	O	O
03	O	O	O	O	O	O	O	O	O	O	O	O	O	O	O	O	O	O	O	O	O	O	O	O	O	O	O	O	O	O	O	O	O	O
04	O	O	O	O	O	O	O	O	O	O	O	O	O	O	O	O	O	O	O	O	O	O	O	O	O	O	O	O	O	O	O	O	O	O
05	O	O	O	O	O	O	O	O	O	O	O	O	O	O	O	O	O	O	O	O	O	O	O	O	O	O	O	O	O	O	O	O	O	O
06	O	O	O	O	O	O	O	O	O	O	O	O	O	O	O	O	O	O	O	O	O	O	O	O	O	O	O	O	O	O	O	O	O	O
07	O	O	O	O	O	O	O	O	O	O	O	O	O	O	O	O	O	O	O	O	O	O	O	O	O	O	O	O	O	O	O	O	O	O
08	O	O	O	O	O	O	O	O	O	O	O	O	O	O	O	O	O	O	O	O	O	O	O	O	O	O	O	O	O	O	O	O	O	O
09	O	O	O	O	O	O	O	O	O	O	O	O	O	O	O	O	O	O	O	O	O	O	O	O	O	O	O	O	O	O	O	O	O	O
10	O	O	O	O	O	O	O	O	O	O	O	O	O	O	O	O	O	O	O	O	O	O	O	O	O	O	O	O	O	O	O	O	O	O
11	O	O	O	O	O	O	O	O	O	O	O	O	O	O	O	O	O	O	O	O	O	O	O	O	O	O	O	O	O	O	O	O	O	O
12	O	O	O	O	O	O	O	O	O	O	O	O	O	O	O	O	O	O	O	O	O	O	O	O	O	O	O	O	O	O	O	O	O	O
13	O	O	O	O	O	O	O	O	O	O	O	O	O	O	O	O	O	O	O	O	O	O	O	O	O	O	O	O	O	O	O	O	O	O
14	O	O	O	O	O	O	O	O	O	O	O	O	O	O	O	O	O	O	O	O	O	O	O	O	O	O	O	O	O	O	O	O	O	O
15	O	O	O	O	O	O	O	O	O	O	O	O	O	O	O	O	O	O	O	O	O	O	O	O	O	O	O	O	O	O	O	O	O	O
16	O	O	O	O	O	O	O	O	O	O	O	O	O	O	O	O	O	O	O	O	O	O	O	O	O	O	O	O	O	O	O	O	O	O
17	O	O	O	O	O	O	O	O	O	O	O	O	O	O	O	O	O	O	O	O	O	O	O	O	O	O	O	O	O	O	O	O	O	O

Install the best!
GENUINE NISSAN PARTS

NOTE

SEC. 130

CAMSHAFT & VALVE MECHANISM

ARBOL DE LEVAS Y MECANISMO DE VALVULAS

NOCKENWELLE & VENTILMECHANISMUS

ARBRE A CAMES ET DISTRIBUTION

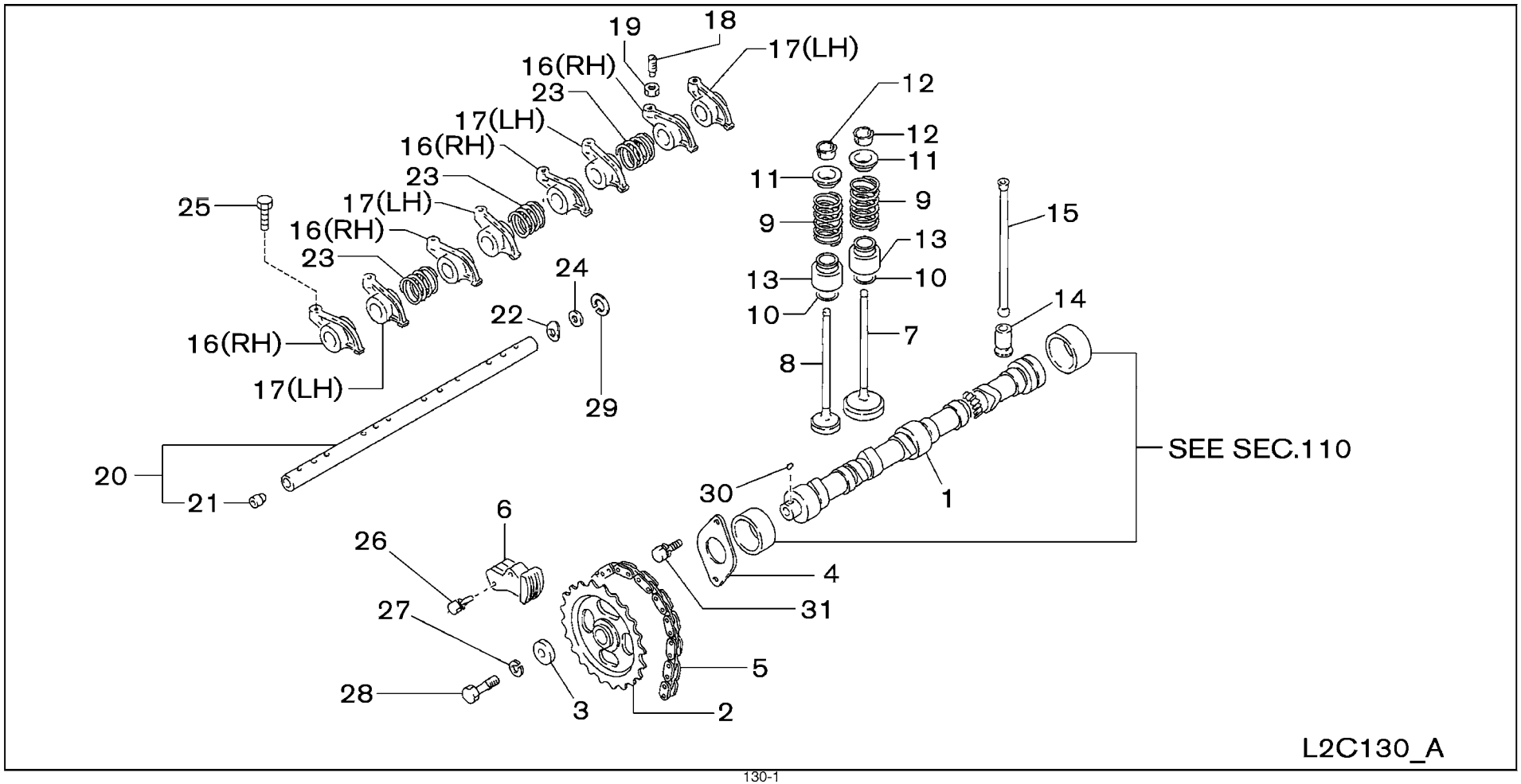

SEC. 130

CAMSHAFT & VALVE MECHANISM

ARBOL DE LEVAS Y MECANISMO DE VALVULAS

NOCKENWELLE & VENTILMECHANISMUS

ARBRE A CAMES ET DISTRIBUTION

NC	S	KEY NO.	LEV	PART NO.	PART NAME	SPECIFICATION	QTY	APPLIED DATE	ICANF	FORMER PART NO.	KD
	1	01	1	13001-GS00A	CAMSHAFT ASSY		01	0107-			
C	2	01	1	13024-FY500	SPROCKET-CAMSHAFT		01	0107-0510			
N		02	1	13024-FY50A			01	0510-			
	3	01	1	13013-78200	WASHER-CAM SPROCKET		01	0107-			
	4	01	1	13010-78201	PLATE-LOCATING,CAMSHAFT		01	0107-			
	5	01	1	13028-FU400	CHAIN-TIMING		01	0107-			
	6	01	1	13070-50K00	TENSION ASSY-CHAIN		01	0107-			
	7	01	1	13201-FY500	VALVE-INTAKE		04	0107-			
	8	01	1	13202-FU400	VALVE-EXHAUST		04	0107-			
	9	01	1	13203-FY50A	SPRING-VALVE		08	0107-			
	10	01	1	13205-40F00	SEAT-VALVE SPRING,OUTER		08	0107-			
	11	01	1	13209-V7200	RETAINER-VALVE STEM		08	0107-			
	12	01	1	13210-16A00	COLLET-VALVE SPRING		16	0107-			
	13	01	1	13207-2B500	SEAL-OIL,VALVE		08	0107-0307			
		02	1	13207-D0111			08	0307-			
	14	01	1	13231-H1001	LIFTER-VALVE		08	0107-			
	15	01	1	13238-FY500	ROD-PUSH		08	0107-1007			
		02	1	13238-FU40A			08	1007-			
		03	1	13238-FY500		NFTA	08	1007-			
	16	01	1	13258-FY500	ARM-VALVE ROCKER RH		04	0107-			
	17	01	1	13258-FY510	ARM-VALVE ROCKER LH		04	0107-			
	18	01	1	13234-78200	SCREW-ADJUST,VALVE ROCKER		08	0107-			
	19	01	1	13235-78200	NUT-ADJUST SCREW		08	0107-			
	20	01	1	13252-FY500	SHAFT ASSY-VALVE ROCKER		01	0107-			
	21	01	2	13254-02N00	RING-SNAP		02	0107-			
	22	01	1	13255-58000	SPRING-OUTSIDE,VALVE ROCKER		02	0107-			
	23	01	1	13256-W0400	SPRING-VALVE ROCKER		03	0107-			
	24	01	1	13289-58000	WASHER-ROCKER SHAFT		02	0107-			
	25	01	1	081A0-8251A	BOLT-FLANGE		04	0107-			
	26	01	1	08120-63528	SCREW-HHM M6-1.0X35 W/LKW		02	0107-			
	27	01	1	08915-1401A	WASHER-LOCK SPLIT M10		01	0107-			
	28	01	1	08171-0401A	SCREW-HHM M10-1.5X40 9T		01	0107-			
	29	01	1	00922-12010	RING-SNAP		02	0107-			
	30	01	1	00926-41600	KEY		01	0107-			
	31	01	1	08120-61628	SCREW-HHM M6-1.0X16 W/LKW		02	0107-			

APPLIED MODEL

01	02	03	04	05	06	07	08	09	10	11	12	13	14	15	16	17	18	19	20	21	22	23	24	25	26	27	28	29	30	31	32	33	34	35	36	37	38	39	40
MCPI A20JV	MCPI A20DV	MCPI A20LS	MCPI A20DV	MCUI A20LV	MCUI A20DV	MCPI A25JV	MCPI A25DV	MCPI A25LS	MCUI A25LV	MCUI A25DV	MCUI A25LV	MCPI A28JV	MCPI A28DV	MCPI A28LS	MCPI A28DV	MCUI A28LV	MCUI A28DV	MCUI A28LV	MCUI A30DV	MCUI A30LV	MCUI A33DV	MCUI A33LV	MCUI F30DV	MCUI F30LS	MCUI F30LV	MCUI F35DV	MCUI F35LS	MCUI F35LV	MCUI F36DV	MCUI F36LS	MCUI F36SV	MAPI A25DV	MAPI A25LS						
O	O	O	O	O	O	O	O	O	O	O	O	O	O	O	O	O	O	O	O	O	O	O	O	O	O	O	O	O	O	O	O	O	O						
O	O	O	O	O	O	O	O	O	O	O	O	O	O	O	O	O	O	O	O	O	O	O	O	O	O	O	O	O	O	O	O	O	O						
O	O	O	O	O	O	O	O	O	O	O	O	O	O	O	O	O	O	O	O	O	O	O	O	O	O	O	O	O	O	O	O	O	O						
O	O	O	O	O	O	O	O	O	O	O	O	O	O	O	O	O	O	O	O	O	O	O	O	O	O	O	O	O	O	O	O	O	O						
O	O	O	O	O	O	O	O	O	O	O	O	O	O	O	O	O	O	O	O	O	O	O	O	O	O	O	O	O	O	O	O	O	O						
O	O	O	O	O	O	O	O	O	O	O	O	O	O	O	O	O	O	O	O	O	O	O	O	O	O	O	O	O	O	O	O	O	O						
O	O	O	O	O	O	O	O	O	O	O	O	O	O	O	O	O	O	O	O	O	O	O	O	O	O	O	O	O	O	O	O	O	O						
O	O	O	O	O	O	O	O	O	O	O	O	O	O	O	O	O	O	O	O	O	O	O	O	O	O	O	O	O	O	O	O	O	O						
O	O	O	O	O	O	O	O	O	O	O	O	O	O	O	O	O	O	O	O	O	O	O	O	O	O	O	O	O	O	O	O	O	O						
O	O	O	O	O	O	O	O	O	O	O	O	O	O	O	O	O	O	O	O	O	O	O	O	O	O	O	O	O	O	O	O	O	O						
O	O	O	O	O	O	O	O	O	O	O	O	O	O	O	O	O	O	O	O	O	O	O	O	O	O	O	O	O	O	O	O	O	O						
O	O	O	O	O	O	O	O	O	O	O	O	O	O	O	O	O	O	O	O	O	O	O	O	O	O	O	O	O	O	O	O	O	O						
O	O	O	O	O	O	O	O	O	O	O	O	O	O	O	O	O	O	O	O	O	O	O	O	O	O	O	O	O	O	O	O	O	O						
O	O	O	O	O	O	O	O	O	O	O	O	O	O	O	O	O	O	O	O	O	O	O	O	O	O	O	O	O	O	O	O	O	O						
O	O	O	O	O	O	O	O	O	O	O	O	O	O	O	O	O	O	O	O	O	O	O	O	O	O	O	O	O	O	O	O	O	O						
O	O	O	O	O	O	O	O	O	O	O	O	O	O	O	O	O	O	O	O	O	O	O	O	O	O	O	O	O	O	O	O	O	O						
O	O	O	O	O	O	O	O	O	O	O	O	O	O	O	O	O	O	O	O	O	O	O	O	O	O	O	O	O	O	O	O	O	O						
O	O	O	O	O	O	O	O	O	O	O	O	O	O	O	O	O	O	O	O	O	O	O	O	O	O	O	O	O	O	O	O	O	O						
O	O	O	O	O	O	O	O	O	O	O	O	O	O	O	O	O	O	O	O	O	O	O	O	O	O	O	O	O	O	O	O	O	O						
O	O	O	O	O	O	O	O	O	O	O	O	O	O	O	O	O	O	O	O	O	O	O	O	O	O	O	O	O	O	O	O	O	O						
O	O	O	O	O	O	O	O	O	O	O	O	O	O	O	O	O	O	O	O	O	O	O	O	O	O	O	O	O	O	O	O	O	O						
O	O	O	O	O	O	O	O	O	O	O	O	O	O	O	O	O	O	O	O	O	O	O	O	O	O	O	O	O	O	O	O	O	O						
O	O	O	O	O	O	O	O	O	O	O	O	O	O	O	O	O	O	O	O	O	O	O	O	O	O	O	O	O	O	O	O	O	O						
O	O	O	O	O	O	O	O	O	O	O	O	O	O	O	O	O	O	O	O	O	O	O	O	O	O	O	O	O	O	O	O	O	O						
O	O	O	O	O	O	O	O	O	O	O	O	O	O	O	O	O	O	O	O	O	O	O	O	O	O	O	O	O	O	O	O	O	O						
O	O	O	O	O	O	O	O	O	O	O	O	O	O	O	O	O	O	O	O	O	O	O	O	O	O	O	O	O	O	O	O	O	O						
O	O	O	O	O	O	O	O	O	O	O	O	O	O	O	O	O	O	O	O	O	O	O	O	O	O	O	O	O	O	O	O	O	O						
O	O	O	O	O	O	O	O	O	O	O	O	O	O	O	O	O	O	O	O	O	O	O	O	O	O	O	O	O	O	O	O	O	O						
O	O	O	O	O	O	O	O	O	O	O	O	O	O	O	O	O	O	O	O	O	O	O	O	O	O	O	O	O	O	O	O	O	O						
O	O	O	O	O	O	O	O	O	O	O	O	O	O	O	O	O	O	O	O	O	O	O	O	O	O	O	O	O	O	O	O	O	O						
O	O	O	O	O	O	O	O	O	O	O	O	O	O	O	O	O	O	O	O	O	O	O	O	O	O	O	O	O	O	O	O	O	O						
O	O	O	O	O	O	O	O	O	O	O	O	O	O	O	O	O	O	O	O	O	O	O	O	O	O	O	O	O	O	O	O	O	O						
O	O	O	O	O	O	O	O	O	O	O	O	O	O	O	O	O	O	O	O	O	O	O	O	O	O	O	O	O	O	O	O	O	O						
O	O	O	O	O	O	O	O	O	O	O	O	O	O	O	O	O	O	O	O	O	O	O	O	O	O	O	O	O	O	O	O	O	O						
O	O	O	O	O	O	O	O	O	O	O	O	O	O	O	O	O	O	O	O	O	O	O	O	O	O	O	O	O	O	O	O	O	O						
*	*	*	*	*	*	*	*	*	*	*	*	*	*	*	*	*	*	*	*	*	*	*	*	*	*	*	*	*	*	*	*	*	*						
O	O	O	O	O	O	O	O	O	O	O	O	O	O	O	O	O	O	O	O	O	O	O	O	O	O	O	O	O	O	O	O	O	O						
O	O	O	O	O	O	O	O	O	O	O	O	O	O	O	O	O	O	O	O	O	O	O	O	O	O	O	O	O	O	O	O	O	O						
O	O	O	O	O	O	O	O	O	O	O	O	O	O	O	O	O	O	O	O	O	O	O	O	O	O	O	O	O	O	O	O	O	O						
O	O	O	O	O	O	O	O	O	O	O	O	O	O	O	O	O	O	O	O	O	O	O	O	O	O	O	O	O	O	O	O	O	O						
O	O	O	O	O	O	O	O	O	O	O	O	O	O	O	O	O	O	O	O	O	O	O	O	O	O	O	O	O	O	O	O	O	O						
O	O	O	O	O	O	O	O	O	O	O	O	O	O	O	O	O	O	O	O	O	O	O	O	O	O	O	O	O	O	O	O	O	O						
O	O	O	O	O	O	O	O	O	O	O	O	O	O	O	O	O	O	O	O	O	O	O	O	O	O	O	O	O	O	O	O	O	O						
O	O	O	O	O	O	O	O	O	O	O	O	O	O	O	O	O	O	O	O	O	O	O	O	O	O	O	O	O	O	O	O	O	O						
O	O	O	O	O	O	O	O	O	O	O	O	O	O	O	O	O	O	O	O	O	O	O	O	O	O	O	O	O	O	O	O	O	O						

SEC. 135

FRONT COVER & FITTING

CUBIERTA DELANTERA Y PARTES DE FIJACION

VORDERABDECKUNG & BESCHLAGTEILE

COUVERCLE AVANT ET PIECES DE FIXATION

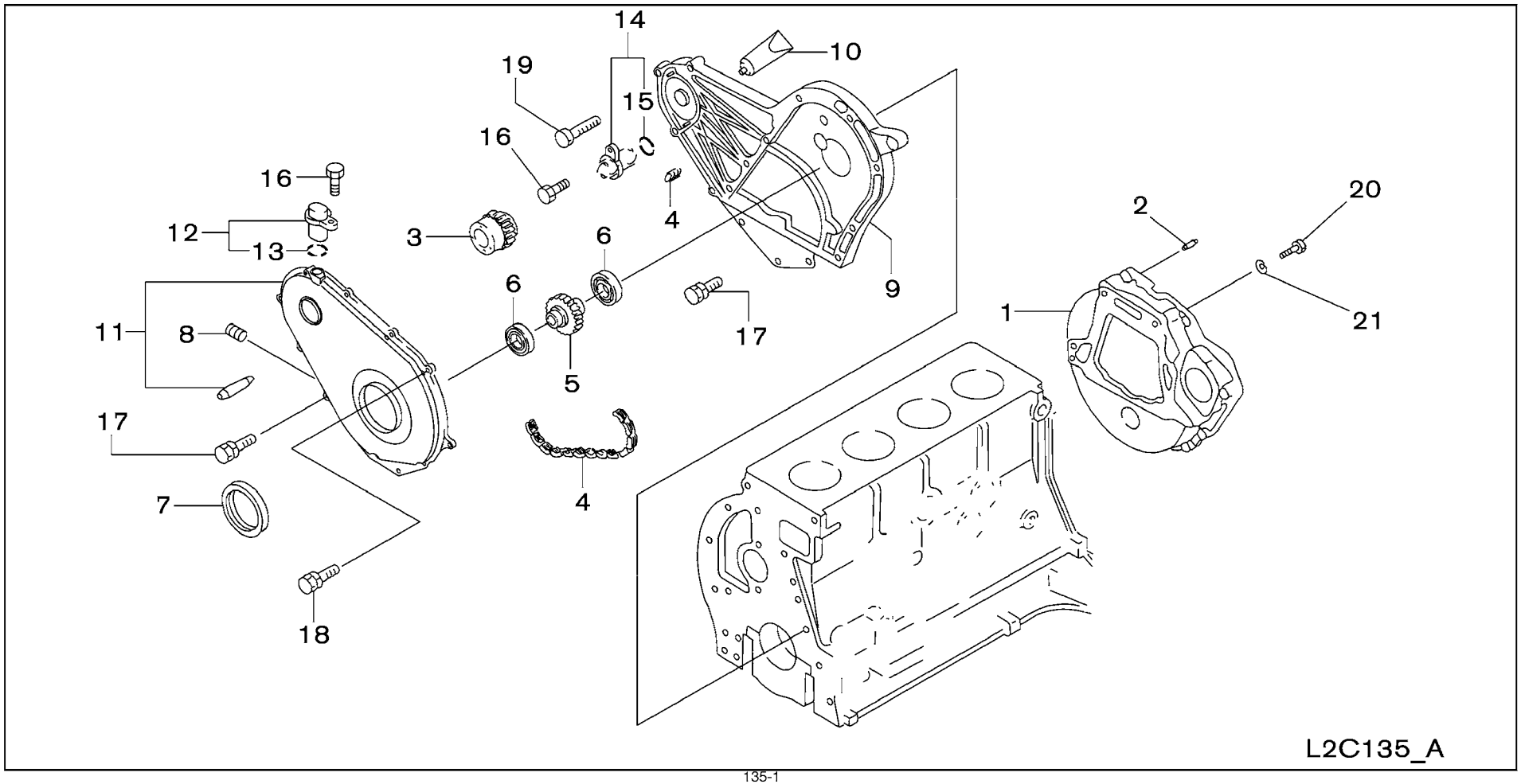

SEC. 135

FRONT COVER & FITTING

CUBIERTA DELANTERA Y PARTES DE FIJACION

VORDERABDECKUNG & BESCHLAGTEILE

COUVERCLE AVANT ET PIECES DE FIXATION

NC	S	KEY NO.	LEV	PART NO.	PART NAME	SPECIFICATION	QTY	APPLIED DATE	ICANF	FORMER PART NO.	KD
		1	01	1	12320-50K00	HOUSING-FLYWHEEL	01	0107-			
		2	01	1	30413-61700	DOWEL-PIN	02	0107-			
		3	01	1	12351-FU400	SPROCKET-PTO, DRIVE	01	0107-			
		4	01	1	12352-FU400	CHAIN-PTO	01	0107-			
		5	01	1	12353-FU400	SPROCKET-PTO DRIVEN	01	0107-			
		6	01	1	12354-50K00	BEARING-SPROCKET	02	0107-			
		7	01	1	13510-FF200	SEAL-OIL, FRONT COVER	01	0107-			
		8	01	1	11046-73402	PIN-DOWEL	01	0107-			
		9	01	1	13034-FU400	HOUSING-TIMING CHAIN	01	0107-			
		10	01	1	KP710-00150	GASKET-LIQUID	AR	0107-			
		11	01	1	13501-FU400	COVER-FRONT	01	0107-			
C		12	01	1	23731-6J90B	SENSOR ASSY-CRANK	01	0107-1211			
N			02	1	23731-6J90C		01	1211-			
		13	01	2	22131-4M505	SEAL-O RING	02	0107-			
		14	01	1	23731-6N20A	SENSOR ASSY-CAMSHAFT	01	0107-0807			
C			02	1	23731-6N20C		01	0807-0311			
N			03	1	23731-6N21A		01	0311-			
		15	01	2	22131-4M505	SEAL-O RING	01	0107-			
		16	01	1	08120-62033	SCREW-HHM M16-1.0X20 W/LK & PW	02	0107-			
		17	01	1	08120-8251E	SCREW-HHM M8-1.25X25 W/LKW	13	0107-			
		18	01	1	08120-62533	SCREW	01	0107-			
		19	01	1	08120-8451E	SCREW-HHM M8-1.25X45 W/LKW	06	0107-			
		20	01	1	08171-0301A	SCREW-HHM M10-1.5X30 9T	04	0107-			
		21	01	1	08915-2401A	WASHER-LOCK SPLIT M20 HEAVY	04	0107-			

APPLIED MODEL

01	02	03	04	05	06	07	08	09	10	11	12	13	14	15	16	17	18	19	20	21	22	23	24	25	26	27	28	29	30	31	32	33	34	35	36	37	38	39	40
MCPI A20JV	MCPI A200DV	MCPI A200LS	MCPI A200LS	MCUI A200DV	MCUP A200LJ	MCPP A225DV	MCPP A225LV	MCPU A225LS	MCUU A225DV	MCUP A225LV	MCPP A228JV	MCPP A228DV	MCPP A228LV	MCPU A228LS	MCUU A228DV	MCUU A228LV	MCUU A228DV	MCUU A230DV	MCUU A330DV	MCUU A330LV	MCUU A330DV	MCUU FG330LV	MCUU FG300LS	MCUU FG300LV	MCUU FG355DV	MCUU FG355LV	MCUU FG355LS	MCUU FG366DV	MCUU FG365LV	MCUU FG365LS	MAP FA325LV	MAP AA255LS						
O	O	O	O	O	O	O	O	O	O	O	O	O	O	O	O	O	O	O	O	O	O	O	O	O	O	O	O	O	O	O	O	O	O						
O	O	O	O	O	O	O	O	O	O	O	O	O	O	O	O	O	O	O	O	O	O	O	O	O	O	O	O	O	O	O	O	O	O						
O	O	O	O	O	O	O	O	O	O	O	O	O	O	O	O	O	O	O	O	O	O	O	O	O	O	O	O	O	O	O	O	O	O						
O	O	O	O	O	O	O	O	O	O	O	O	O	O	O	O	O	O	O	O	O	O	O	O	O	O	O	O	O	O	O	O	O	O						
O	O	O	O	O	O	O	O	O	O	O	O	O	O	O	O	O	O	O	O	O	O	O	O	O	O	O	O	O	O	O	O	O	O						
O	O	O	O	O	O	O	O	O	O	O	O	O	O	O	O	O	O	O	O	O	O	O	O	O	O	O	O	O	O	O	O	O	O						
O	O	O	O	O	O	O	O	O	O	O	O	O	O	O	O	O	O	O	O	O	O	O	O	O	O	O	O	O	O	O	O	O	O						
O	O	O	O	O	O	O	O	O	O	O	O	O	O	O	O	O	O	O	O	O	O	O	O	O	O	O	O	O	O	O	O	O	O						
O	O	O	O	O	O	O	O	O	O	O	O	O	O	O	O	O	O	O	O	O	O	O	O	O	O	O	O	O	O	O	O	O	O						
O	O	O	O	O	O	O	O	O	O	O	O	O	O	O	O	O	O	O	O	O	O	O	O	O	O	O	O	O	O	O	O	O	O						
O	O	O	O	O	O	O	O	O	O	O	O	O	O	O	O	O	O	O	O	O	O	O	O	O	O	O	O	O	O	O	O	O	O						
O	O	O	O	O	O	O	O	O	O	O	O	O	O	O	O	O	O	O	O	O	O	O	O	O	O	O	O	O	O	O	O	O	O						
O	O	O	O	O	O	O	O	O	O	O	O	O	O	O	O	O	O	O	O	O	O	O	O	O	O	O	O	O	O	O	O	O	O						
O	O	O	O	O	O	O	O	O	O	O	O	O	O	O	O	O	O	O	O	O	O	O	O	O	O	O	O	O	O	O	O	O	O						
O	O	O	O	O	O	O	O	O	O	O	O	O	O	O	O	O	O	O	O	O	O	O	O	O	O	O	O	O	O	O	O	O	O						
O	O	O	O	O	O	O	O	O	O	O	O	O	O	O	O	O	O	O	O	O	O	O	O	O	O	O	O	O	O	O	O	O	O						
O	O	O	O	O	O	O	O	O	O	O	O	O	O	O	O	O	O	O	O	O	O	O	O	O	O	O	O	O	O	O	O	O	O						
O	O	O	O	O	O	O	O	O	O	O	O	O	O	O	O	O	O	O	O	O	O	O	O	O	O	O	O	O	O	O	O	O	O						
O	O	O	O	O	O	O	O	O	O	O	O	O	O	O	O	O	O	O	O	O	O	O	O	O	O	O	O	O	O	O	O	O	O						
O	O	O	O	O	O	O	O	O	O	O	O	O	O	O	O	O	O	O	O	O	O	O	O	O	O	O	O	O	O	O	O	O	O						
O	O	O	O	O	O	O	O	O	O	O	O	O	O	O	O	O	O	O	O	O	O	O	O	O	O	O	O	O	O	O	O	O	O						
O	O	O	O	O	O	O	O	O	O	O	O	O	O	O	O	O	O	O	O	O	O	O	O	O	O	O	O	O	O	O	O	O	O						

SEC. 140

MANIFOLD

MULTIPLE

KRÜMMER

COLLECTEUR

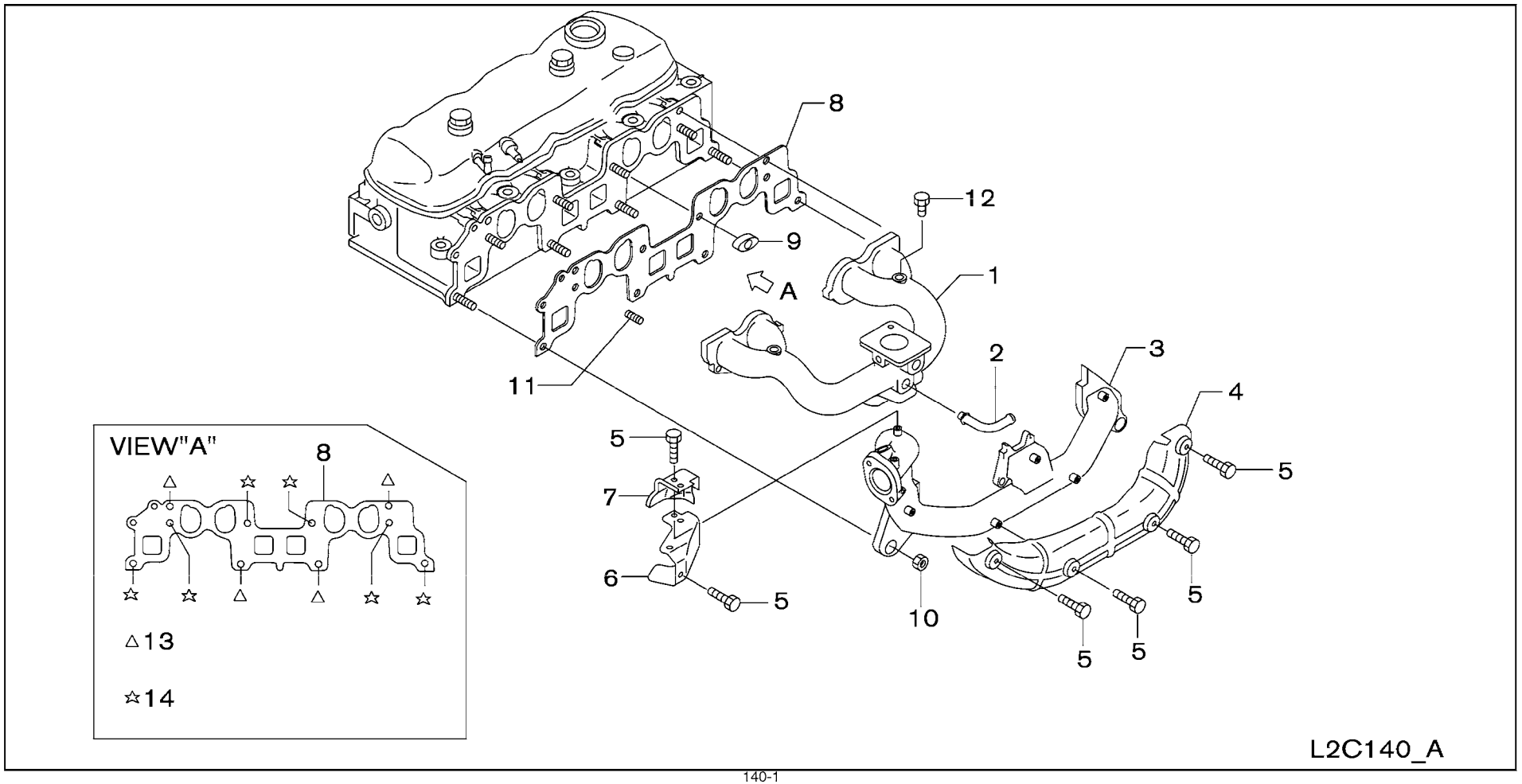

SEC. 140

MANIFOLD

MULTIPLE

KRÜMMER

COLLECTEUR

NC	S	KEY NO.	LEV	PART NO.	PART NAME	SPECIFICATION	QTY	APPLIED DATE	ICANF	FORMER PART NO.	KD
		1 01	1	14003-GS01A	MANIFOLD ASSY-INTAKE		01	0107-			
		02	1	14003-GS04A			01	0107-			
		2 01	1	11831-FU460	CONNECTOR-BLOWBY		01	0107-			
		3 01	1	14004-GS00A	MANIFOLD-EXHAUST		01	0107-			
		4 01	1	16590-GS00A	COVER-EXHAUST MANIFOLD		01	0107-			
		5 01	1	14069-82F00	BOLT		07	0107-1107			
		02	1	14069-82F0A			07	1107-			
		6 01	1	16590-GS00B	COVER-EXHAUST MANIFOLD		01	0107-			
		7 01	1	16590-GS00C	COVER-EXHAUST MANIFOLD		01	0107-			
		8 01	1	14035-FY500	GASKET-MANIFOLD		01	0107-			
		9 01	1	14037-42L01	YOKE-FIX, MANIFOLD		06	0107-			
		10 01	1	14094-31U00	NUT-LOCK		04	0107-			
		11 01	1	08223-83210	STUD		02	0107-			
		12 01	1	08931-3041A	PLUG		01	0107-			
		13 01	1	08267-03510	STUD		04	0107-			
		14 01	1	08124-0351A	SCREW-HHM M10-1.25X35 7T		06	0107-			

APPLIED MODEL

01	02	03	04	05	06	07	08	09	10	11	12	13	14	15	16	17	18	19	20	21	22	23	24	25	26	27	28	29	30	31	32	33	34	35	36	37	38	39	40
MCPI A20JV	MCPI A200DV	MCPI A200LS	MCPI A200LS	MCUI A200DV	MCUI A200LJV	MCPI A225DV	MCPI A225LV	MCPI A225LS	MCUI A225DV	MCUI A225LV	MCPI A228JV	MCPI A228DV	MCPI A228LV	MCPI A228LS	MCUI A228DV	MCUI A228LV	MCUI A228LS	MCUI A300DV	MCUI A300LV	MCUI A330DV	MCUI A330LV	MCUI FG30DV	MCUI FG30LS	MCUI FG30LS	MCUI FG35DV	MCUI FG35LV	MCUI FG35LS	MCUI FG36DV	MCUI FG36LV	MCUI FG36LV	MAPI A225DV	MAPI A225LV	MAPI A225LS						
			○		○			○	○		○			○	○		○		○		○		○	○		○	○		○	○		○	○						
○	○	○	○	○	○	○	○	○	○	○	○	○	○	○	○	○	○	○	○	○	○	○	○	○	○	○	○	○	○	○	○	○	○						
○	○	○	○	○	○	○	○	○	○	○	○	○	○	○	○	○	○	○	○	○	○	○	○	○	○	○	○	○	○	○	○	○	○						
○	○	○	○	○	○	○	○	○	○	○	○	○	○	○	○	○	○	○	○	○	○	○	○	○	○	○	○	○	○	○	○	○	○						
○	○	○	○	○	○	○	○	○	○	○	○	○	○	○	○	○	○	○	○	○	○	○	○	○	○	○	○	○	○	○	○	○	○						
○	○	○	○	○	○	○	○	○	○	○	○	○	○	○	○	○	○	○	○	○	○	○	○	○	○	○	○	○	○	○	○	○	○						
○	○	○	○	○	○	○	○	○	○	○	○	○	○	○	○	○	○	○	○	○	○	○	○	○	○	○	○	○	○	○	○	○	○						
○	○	○	○	○	○	○	○	○	○	○	○	○	○	○	○	○	○	○	○	○	○	○	○	○	○	○	○	○	○	○	○	○	○						
○	○	○	○	○	○	○	○	○	○	○	○	○	○	○	○	○	○	○	○	○	○	○	○	○	○	○	○	○	○	○	○	○	○						
○	○	○	○	○	○	○	○	○	○	○	○	○	○	○	○	○	○	○	○	○	○	○	○	○	○	○	○	○	○	○	○	○	○						
○	○	○	○	○	○	○	○	○	○	○	○	○	○	○	○	○	○	○	○	○	○	○	○	○	○	○	○	○	○	○	○	○	○						
○	○	○	○	○	○	○	○	○	○	○	○	○	○	○	○	○	○	○	○	○	○	○	○	○	○	○	○	○	○	○	○	○	○						
○	○	○	○	○	○	○	○	○	○	○	○	○	○	○	○	○	○	○	○	○	○	○	○	○	○	○	○	○	○	○	○	○	○						
○	○	○	○	○	○	○	○	○	○	○	○	○	○	○	○	○	○	○	○	○	○	○	○	○	○	○	○	○	○	○	○	○	○						

SEC. 150

LUBRICATING SYSTEM

SISTEMA DE LUBRICACION

ABSCHMIERSYSTEM

CIRCUIT DE GRAISSAGE

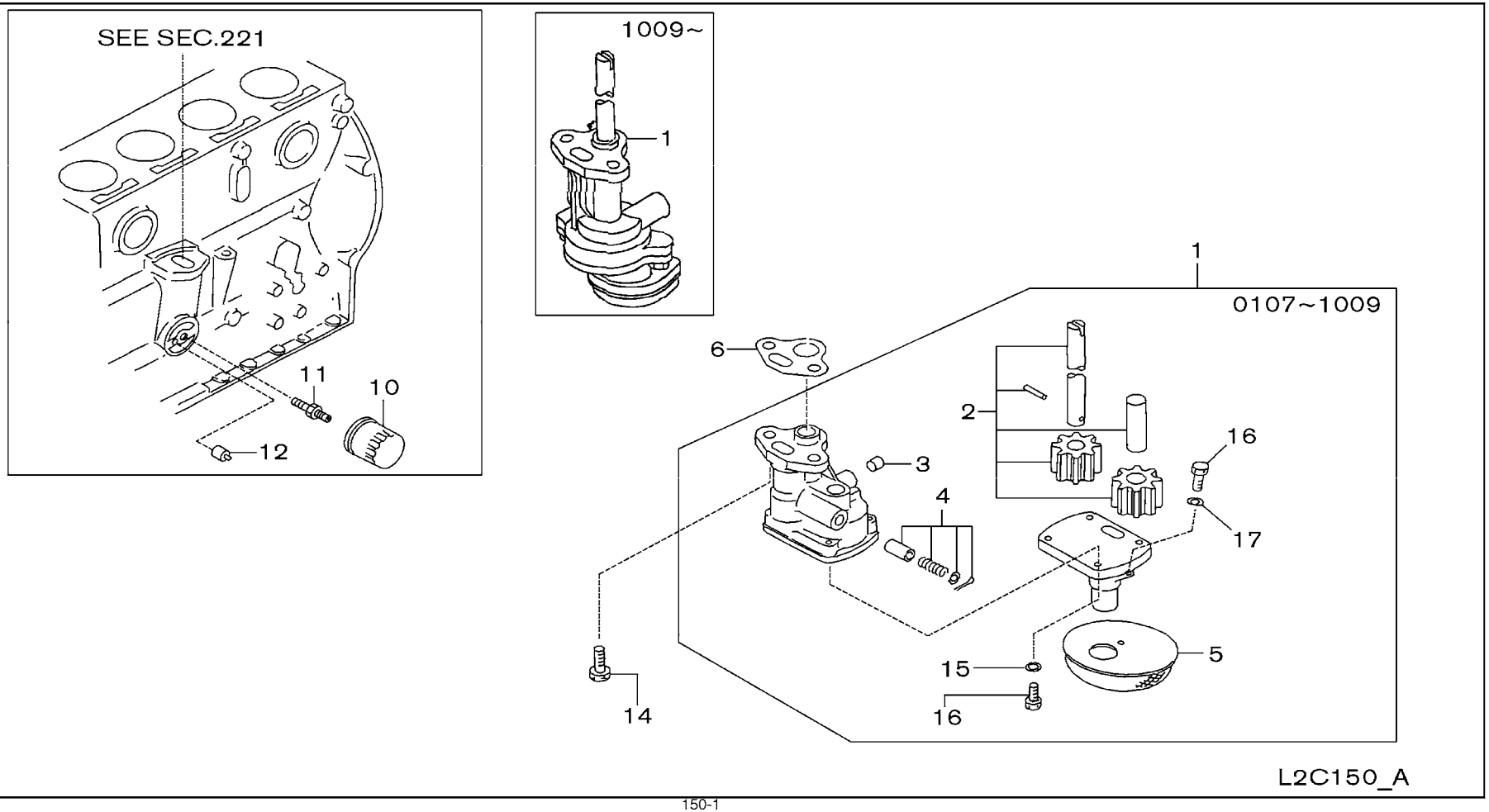

SEC. 150

LUBRICATING SYSTEM

SISTEMA DE LUBRICACION

ABSCHMIERSYSTEM

CIRCUIT DE GRAISSAGE

NC	S	KEY NO.	LEV	PART NO.	PART NAME	SPECIFICATION	QTY	APPLIED DATE	ICANF	FORMER PART NO.	KD
C		1	01	1	**15010-66202**	PUMP ASSY-OIL		01	0107-1009		
N			02	1	**15010-GQ70A**			01	1009-		
C		2	01	2	**15020-78205**	SHAFT ASSY-OIL PUMP		01	0107-1009		
C		3	01	2	**11065-30000**	PLUG-OIL FILTER		01	0107-1009		
C		4	01	2	**15132-66600**	VALVE ASSY-OIL REGULATOR		01	0107-1009		
C		5	01	2	**15050-66201**	STRAINER ASSY-OIL		01	0107-1009		
		6	01	1	**15066-78200**	GASKET-OIL PUMP		01	0107-		
		10	01	1	**15208-01B02**	FILTER ASSY-OIL		01	0107-0907		
			02	1	**15208-01B0B**			01	0907-		
		11	01	2	**15213-21002**	STUD-OIL FILTER		01	0107-		
		12	01	1	**15241-16A01**	VALVE ASSY-RELIEF		01	0107-		
		14	01	1	**08120-8201E**	SCREW-HHM M8-1.25X20 W/LKW		02	0107-		
C		15	01	2	**08916-13500**	WASHER		04	0107-1009		
C		16	01	2	**08120-61410**	SCREW-HHM M6-1.0X14		05	0107-1009		
C		17	01	2	**08915-13600**	WASHER-SPRING		01	0107-1009		

APPLIED MODEL

	01	02	03	04	05	06	07	08	09	10	11	12	13	14	15	16	17	18	19	20	21	22	23	24	25	26	27	28	29	30	31	32	33	34	35	36	37	38	39	40
MCPI A20JV	O	O	O	O	O	O	O	O	O	O	O	O	O	O	O	O	O	O	O	O	O	O	O	O	O	O	O	O	O	O	O	O	O	O						
MCPI A20DV	O	O	O	O	O	O	O	O	O	O	O	O	O	O	O	O	O	O	O	O	O	O	O	O	O	O	O	O	O	O	O	O	O	O						
MCPI A20LS	O	O	O	O	O	O	O	O	O	O	O	O	O	O	O	O	O	O	O	O	O	O	O	O	O	O	O	O	O	O	O	O	O	O						
MCPI A22DV	O	O	O	O	O	O	O	O	O	O	O	O	O	O	O	O	O	O	O	O	O	O	O	O	O	O	O	O	O	O	O	O	O	O						
MCPI A22LS	O	O	O	O	O	O	O	O	O	O	O	O	O	O	O	O	O	O	O	O	O	O	O	O	O	O	O	O	O	O	O	O	O	O						
MCPI A25JV	O	O	O	O	O	O	O	O	O	O	O	O	O	O	O	O	O	O	O	O	O	O	O	O	O	O	O	O	O	O	O	O	O	O						
MCPI A25DV	O	O	O	O	O	O	O	O	O	O	O	O	O	O	O	O	O	O	O	O	O	O	O	O	O	O	O	O	O	O	O	O	O	O						
MCPI A25LS	O	O	O	O	O	O	O	O	O	O	O	O	O	O	O	O	O	O	O	O	O	O	O	O	O	O	O	O	O	O	O	O	O	O						
MCPI A25LV	O	O	O	O	O	O	O	O	O	O	O	O	O	O	O	O	O	O	O	O	O	O	O	O	O	O	O	O	O	O	O	O	O	O						
MCPU A22DV	O	O	O	O	O	O	O	O	O	O	O	O	O	O	O	O	O	O	O	O	O	O	O	O	O	O	O	O	O	O	O	O	O	O						
MCPU A22LS	O	O	O	O	O	O	O	O	O	O	O	O	O	O	O	O	O	O	O	O	O	O	O	O	O	O	O	O	O	O	O	O	O	O						
MCPU A25DV	O	O	O	O	O	O	O	O	O	O	O	O	O	O	O	O	O	O	O	O	O	O	O	O	O	O	O	O	O	O	O	O	O	O						
MCPU A25LS	O	O	O	O	O	O	O	O	O	O	O	O	O	O	O	O	O	O	O	O	O	O	O	O	O	O	O	O	O	O	O	O	O	O						
MCPU A25LV	O	O	O	O	O	O	O	O	O	O	O	O	O	O	O	O	O	O	O	O	O	O	O	O	O	O	O	O	O	O	O	O	O	O						
MCPP A20JV	O	O	O	O	O	O	O	O	O	O	O	O	O	O	O	O	O	O	O	O	O	O	O	O	O	O	O	O	O	O	O	O	O	O						
MCPP A20DV	O	O	O	O	O	O	O	O	O	O	O	O	O	O	O	O	O	O	O	O	O	O	O	O	O	O	O	O	O	O	O	O	O	O						
MCPP A20LS	O	O	O	O	O	O	O	O	O	O	O	O	O	O	O	O	O	O	O	O	O	O	O	O	O	O	O	O	O	O	O	O	O	O						
MCPP A22DV	O	O	O	O	O	O	O	O	O	O	O	O	O	O	O	O	O	O	O	O	O	O	O	O	O	O	O	O	O	O	O	O	O	O						
MCPP A22LS	O	O	O	O	O	O	O	O	O	O	O	O	O	O	O	O	O	O	O	O	O	O	O	O	O	O	O	O	O	O	O	O	O	O						
MCPP A25JV	O	O	O	O	O	O	O	O	O	O	O	O	O	O	O	O	O	O	O	O	O	O	O	O	O	O	O	O	O	O	O	O	O	O						
MCPP A25DV	O	O	O	O	O	O	O	O	O	O	O	O	O	O	O	O	O	O	O	O	O	O	O	O	O	O	O	O	O	O	O	O	O	O						
MCPP A25LS	O	O	O	O	O	O	O	O	O	O	O	O	O	O	O	O	O	O	O	O	O	O	O	O	O	O	O	O	O	O	O	O	O	O						
MCPP A25LV	O	O	O	O	O	O	O	O	O	O	O	O	O	O	O	O	O	O	O	O	O	O	O	O	O	O	O	O	O	O	O	O	O	O						
MCPU A22LV	O	O	O	O	O	O	O	O	O	O	O	O	O	O	O	O	O	O	O	O	O	O	O	O	O	O	O	O	O	O	O	O	O	O						
MCPU A20JV	O	O	O	O	O	O	O	O	O	O	O	O	O	O	O	O	O	O	O	O	O	O	O	O	O	O	O	O	O	O	O	O	O	O						
MCPU A20DV	O	O	O	O	O	O	O	O	O	O	O	O	O	O	O	O	O	O	O	O	O	O	O	O	O	O	O	O	O	O	O	O	O	O						
MCPU A20LS	O	O	O	O	O	O	O	O	O	O	O	O	O	O	O	O	O	O	O	O	O	O	O	O	O	O	O	O	O	O	O	O	O	O						
MCPU A20LV	O	O	O	O	O	O	O	O	O	O	O	O	O	O	O	O	O	O	O	O	O	O	O	O	O	O	O	O	O	O	O	O	O	O						
MCPU A25JV	O	O	O	O	O	O	O	O	O	O	O	O	O	O	O	O	O	O	O	O	O	O	O	O	O	O	O	O	O	O	O	O	O	O						
MCPU A25DV	O	O	O	O	O	O	O	O	O	O	O	O	O	O	O	O	O	O	O	O	O	O	O	O	O	O	O	O	O	O	O	O	O	O						
MCPU A25LS	O	O	O	O	O	O	O	O	O	O	O	O	O	O	O	O	O	O	O	O	O	O	O	O	O	O	O	O	O	O	O	O	O	O						
MCPU A25LV	O	O	O	O	O	O	O	O	O	O	O	O	O	O	O	O	O	O	O	O	O	O	O	O	O	O	O	O	O	O	O	O	O	O						
MCPU A30DV	O	O	O	O	O	O	O	O	O	O	O	O	O	O	O	O	O	O	O	O	O	O	O	O	O	O	O	O	O	O	O	O	O	O						
MCPU A30LS	O	O	O	O	O	O	O	O	O	O	O	O	O	O	O	O	O	O	O	O	O	O	O	O	O	O	O	O	O	O	O	O	O	O						
MCPU A30LV	O	O	O	O	O	O	O	O	O	O	O	O	O	O	O	O	O	O	O	O	O	O	O	O	O	O	O	O	O	O	O	O	O	O						
MCPU A33DV	O	O	O	O	O	O	O	O	O	O	O	O	O	O	O	O	O	O	O	O	O	O	O	O	O	O	O	O	O	O	O	O	O	O						
MCPU A33LS	O	O	O	O	O	O	O	O	O	O	O	O	O	O	O	O	O	O	O	O	O	O	O	O	O	O	O	O	O	O	O	O	O	O						
MCPU A33LV	O	O	O	O	O	O	O	O	O	O	O	O	O	O	O	O	O	O	O	O	O	O	O	O	O	O	O	O	O	O	O	O	O	O						
MCPU A36DV	O	O	O	O	O	O	O	O	O	O	O	O	O	O	O	O	O	O	O	O	O	O	O	O	O	O	O	O	O	O	O	O	O	O						
MCPU A36LS	O	O	O	O	O	O	O	O	O	O	O	O	O	O	O	O	O	O	O	O	O	O	O	O	O	O	O	O	O	O	O	O	O	O						
MCPU A36LV	O	O	O	O	O	O	O	O	O	O	O	O	O	O	O	O	O	O	O	O	O	O	O	O	O	O	O	O	O	O	O	O	O	O						
MCPU A25LV	O	O	O	O	O	O	O	O	O	O	O	O	O	O	O	O	O	O	O	O	O	O	O	O	O	O	O	O	O	O	O	O	O	O						
MCPU A25LS	O	O	O	O	O	O	O	O	O	O	O	O	O	O	O	O	O	O	O	O	O	O	O	O	O	O	O	O	O	O	O	O	O	O						
MCPU A25DV	O	O	O	O	O	O	O	O	O	O	O	O	O	O	O	O	O	O	O	O	O	O	O	O	O	O	O	O	O	O	O	O	O	O						
MCPU A22LS	O	O	O	O	O	O	O	O	O	O	O	O	O	O	O	O	O	O	O	O	O	O	O	O	O	O	O	O	O	O	O	O	O	O						
MCPU A22DV	O	O	O	O	O	O	O	O	O	O	O	O	O	O	O	O	O	O	O	O	O	O	O	O	O	O	O	O	O	O	O	O	O	O						
MCPU A20LV	O	O	O	O	O	O	O	O	O	O	O	O	O	O	O	O	O	O	O	O	O	O	O	O	O	O	O	O	O	O	O	O	O	O						
MCPU A20LS	O	O	O	O	O	O	O	O	O	O	O	O	O	O	O	O	O	O	O	O	O	O	O	O	O	O	O	O	O	O	O	O	O	O						
MCPU A20DV	O	O	O	O	O	O	O	O	O	O	O	O	O	O	O	O	O	O	O	O	O	O	O	O	O	O	O	O	O	O	O	O	O	O						
MCPU A20JV	O	O	O	O	O	O	O	O	O	O	O	O	O	O	O	O	O	O	O	O	O	O	O	O	O	O	O	O	O	O	O	O	O	O						
MCPU A25JV	O	O	O	O	O	O	O	O	O	O	O	O	O	O	O	O	O	O	O	O	O	O	O	O	O	O	O	O	O	O	O	O	O	O						
MCPU A25DV	O	O	O	O	O	O	O	O	O	O	O	O	O	O	O	O	O	O	O	O	O	O	O	O	O	O	O	O	O	O	O	O	O	O						
MCPU A25LS	O	O	O	O	O	O	O	O	O	O	O	O	O	O	O	O	O	O	O	O	O	O	O	O	O	O	O	O	O	O	O	O	O	O						
MCPU A25LV	O	O	O	O	O	O	O	O	O	O	O	O	O	O	O	O	O	O	O	O	O	O	O	O	O	O	O	O	O	O	O	O	O	O						
MCPU A30DV	O	O	O	O	O	O	O	O	O	O	O	O	O	O	O	O	O	O	O	O	O	O	O	O	O	O	O	O	O	O	O	O	O	O						
MCPU A30LS	O	O	O	O	O	O	O	O	O	O	O	O	O	O	O	O	O	O	O	O	O	O	O	O	O	O	O	O	O	O	O	O	O	O						
MCPU A30LV	O	O	O	O	O	O	O	O	O	O	O	O	O	O	O	O	O	O	O	O	O	O	O	O	O	O	O	O	O	O	O	O	O	O						
MCPU A33DV	O	O	O	O	O	O	O	O	O	O	O	O	O	O	O	O	O	O	O	O	O	O	O	O	O	O	O	O	O	O	O	O	O	O						
MCPU A33LS	O	O	O	O	O	O	O	O	O	O	O	O	O	O	O	O	O	O	O	O	O	O	O	O	O	O	O	O	O	O	O	O	O	O						
MCPU A33LV	O	O	O	O	O	O	O	O	O	O	O	O	O	O	O	O	O	O	O	O	O	O	O	O	O	O	O	O	O	O	O	O	O	O						
MCPU A36DV	O	O	O	O	O	O	O	O	O	O	O	O	O	O	O	O	O	O	O	O	O	O	O	O	O	O	O	O	O	O	O	O	O	O						
MCPU A36LS	O	O	O	O	O	O	O	O	O	O	O	O	O	O	O	O	O	O	O	O	O	O	O	O	O	O	O	O	O	O	O	O	O	O						
MCPU A36LV	O	O	O	O	O	O	O	O	O	O	O	O	O	O	O	O	O	O	O	O	O	O	O	O	O	O	O	O	O	O	O	O	O	O						

SEC. 296

CONTROLLER (VCM)

CONTROLADOR

KONTROLLINSTRUMENT

ORGANE DE COMMANDE

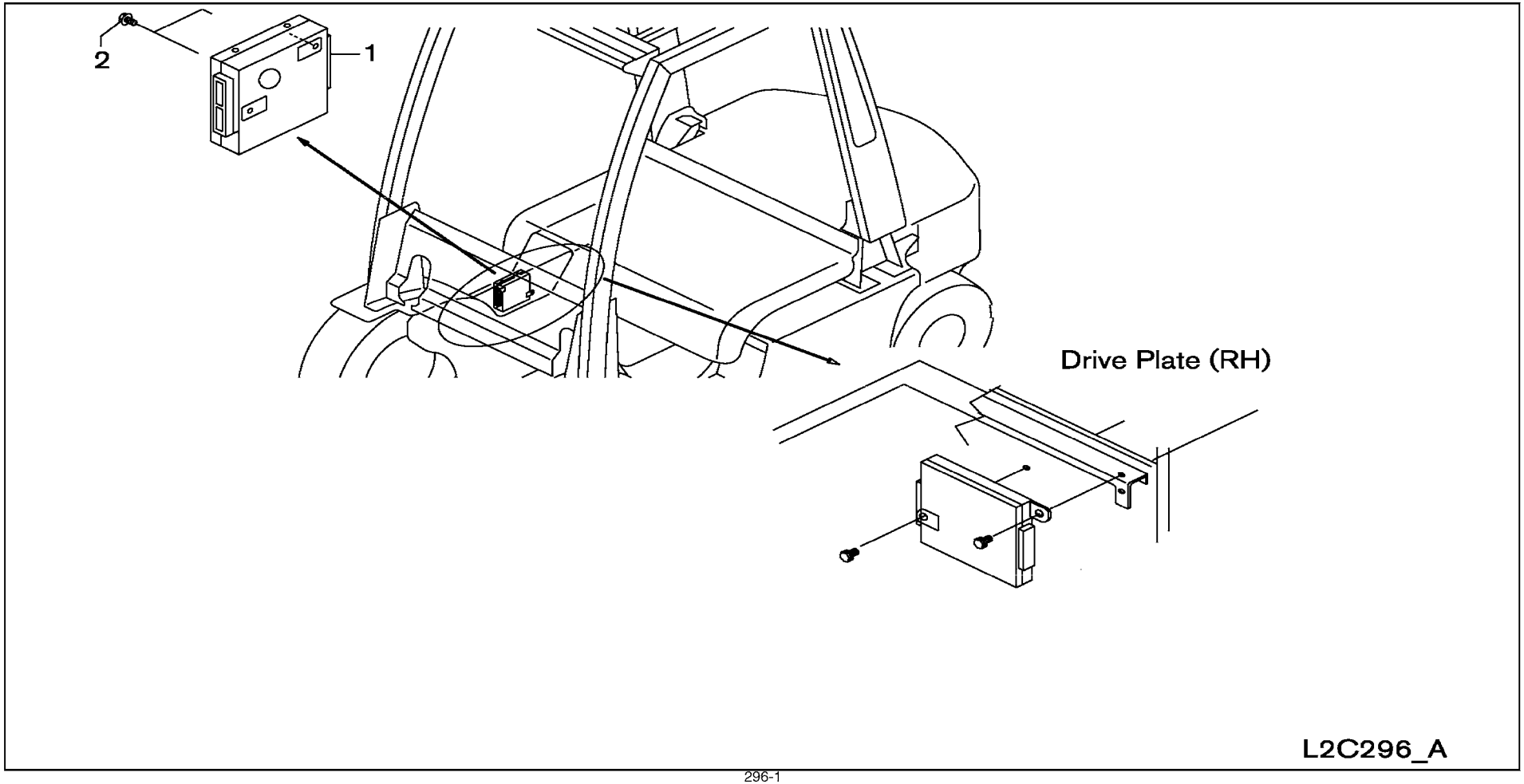

SEC. 296

CONTROLLER (VCM)

CONTROLADOR

KONTROLLINSTRUMENT

ORGANE DE COMMANDE

NC	S	KEY NO.	LEV	PART NO.	PART NAME	SPECIFICATION	QTY	APPLIED DATE	ICANF	FORMER PART NO.	KD
	1	01	1	**29310-GG10A**	CONTROLLER ASSY-VCM		01	0107-0807			
		02	1	**29310-GG10B**			01	0807-0208			
		03	1	**29310-GG10D**			01	0208-0708			
		04	1	**29310-GG10E**			01	0708-1008			
C		05	1	**29310-GG10F**			01	1008-0310			
N		06	1	**29310-GG10G**			01	0310-1210			
N		07	1	**29310-GG20A**			01	1210-			
		08	1	**29310-GG13A**		F/TILT LEVELING SYSTEM	01	0107-0707			
		09	1	**29310-GG13B**		F/TILT LEVELING SYSTEM	01	0707-0308			
		10	1	**29310-GG13D**		F/TILT LEVELING SYSTEM	01	0308-0708			
		11	1	**29310-GG13E**		F/TILT LEVELING SYSTEM	01	0708-1108			
C		12	1	**29310-GG13F**		F/TILT LEVELING SYSTEM	01	1108-0310			
N		13	1	**29310-GG13G**		F/TILT LEVELING SYSTEM	01	0310-0311			
N		14	1	**29310-GG23A**		F/TILT LEVELING SYSTEM	01	0311-			
		15	1	**29310-GG15A**		F/FC	01	0507-0109			
		16	1	**29310-GG15E**		F/FC	01	0109-0309			
C		17	1	**29310-GG15F**		F/FC	01	0309-0610			
N		18	1	**29310-GG15G**		F/FC	01	0610-0111			
N		19	1	**29310-GG25A**		F/FC	01	0111-			
	2	01	1	**08110-8201G**	SCREW-HHM M8-1.25X20 W/SPRW		02	0107-			

APPLIED MODEL

	MCPI	MCPI	MCPI	MCPI	MCUI	MCUI	MCPI	MCPI	MCPI	MCPI	MCUI	MCUI	MCPI	MCPI	MCPI	MCPI	MCUI	MCUI	MCUI	MCUI	MCUI	MCUI	MCUI	MCUI	MCUI	MCUI	MCUI	MCUI	MCUI	MCUI	MAPI	MAPI
	A20JV	A20DV	A20VS	A20LS	A20DV	A20VS	A22LJ	A22VV	A22DV	A22VS	A22LS	A22LL	A22DL	A22VV	A22LL	A28JV	A28DL	A28VV	A28LS	A28DL	A28VV	A30DL	A30VV	A33DL	A33VV	A33DL	A33VV	F30LL	F30VS	F30DL	F30VV	F35LL	F35VS	F35DL	F35VV	F36DL	F36LL	F36VV	A32DL	A25LL	A25LS
	01	02	03	04	05	06	07	08	09	10	11	12	13	14	15	16	17	18	19	20	21	22	23	24	25	26	27	28	29	30	31	32	33	34	35	36	37	38	39	40
	○	○	○	○	○	○	○	○	○	○	○	○	○	○	○	○	○	○	○	○	○	○	○	○	○	○	○	○	○	○	○	○	○	○						
	○	○	○	○	○	○	○	○	○	○	○	○	○	○	○	○	○	○	○	○	○	○	○	○	○	○	○	○	○	○	○	○	○	○						
	○	○	○	○	○	○	○	○	○	○	○	○	○	○	○	○	○	○	○	○	○	○	○	○	○	○	○	○	○	○	○	○	○	○						
	○	○	○	○	○	○	○	○	○	○	○	○	○	○	○	○	○	○	○	○	○	○	○	○	○	○	○	○	○	○	○	○	○	○						
	○	○	○	○	○	○	○	○	○	○	○	○	○	○	○	○	○	○	○	○	○	○	○	○	○	○	○	○	○	○	○	○	○	○						
	○	○	○	○	○	○	○	○	○	○	○	○	○	○	○	○	○	○	○	○	○	○	○	○	○	○	○	○	○	○	○	○	○	○						
	✱	✱	✱	✱	✱	✱	✱	✱	✱	✱	✱	✱	✱	✱	✱	✱	✱	✱	✱	✱	✱	✱	✱	✱	✱	✱	✱	✱	✱	✱	✱	✱	✱	✱						
	✱	✱	✱	✱	✱	✱	✱	✱	✱	✱	✱	✱	✱	✱	✱	✱	✱	✱	✱	✱	✱	✱	✱	✱	✱	✱	✱	✱	✱	✱	✱	✱	✱	✱						
	✱	✱	✱	✱	✱	✱	✱	✱	✱	✱	✱	✱	✱	✱	✱	✱	✱	✱	✱	✱	✱	✱	✱	✱	✱	✱	✱	✱	✱	✱	✱	✱	✱	✱						
	✱	✱	✱	✱	✱	✱	✱	✱	✱	✱	✱	✱	✱	✱	✱	✱	✱	✱	✱	✱	✱	✱	✱	✱	✱	✱	✱	✱	✱	✱	✱	✱	✱	✱						
	✱	✱	✱	✱	✱	✱	✱	✱	✱	✱	✱	✱	✱	✱	✱	✱	✱	✱	✱	✱	✱	✱	✱	✱	✱	✱	✱	✱	✱	✱	✱	✱	✱	✱						
	✱	✱	✱	✱	✱	✱	✱	✱	✱	✱	✱	✱	✱	✱	✱	✱	✱	✱	✱	✱	✱	✱	✱	✱	✱	✱	✱	✱	✱	✱	✱	✱	✱	✱						
	✱	✱	✱		✱	✱	✱	✱	✱		✱	✱																				✱	✱							
	✱	✱	✱		✱	✱	✱	✱	✱		✱	✱																				✱	✱							
	✱	✱	✱		✱	✱	✱	✱	✱		✱	✱																				✱	✱							
	✱	✱	✱		✱	✱	✱	✱	✱		✱	✱																				✱	✱							
	✱	✱	✱		✱	✱	✱	✱	✱		✱	✱																				✱	✱							
	○	○	○	○	○	○	○	○	○	○	○	○	○	○	○	○	○	○	○	○	○	○	○	○	○	○	○	○	○	○	○	○	○	○						

Install the best!
GENUINE NISSAN PARTS

NOTE

GROUP INDEX

FUEL & ENGINE CONTROL

SEC NO	SECTION NAME
160	CARBURETOR
164	FUEL STRAINER & FUEL HOSE
165	AIR CLEANER
173	FUEL PIPING
180	ACCELERATOR LINKAGE
195	VAPORIZER
196	LPG FILTER & PIPING
199A	LPG BOMBE
199B	LPG BOMBE (SWING DOWN)

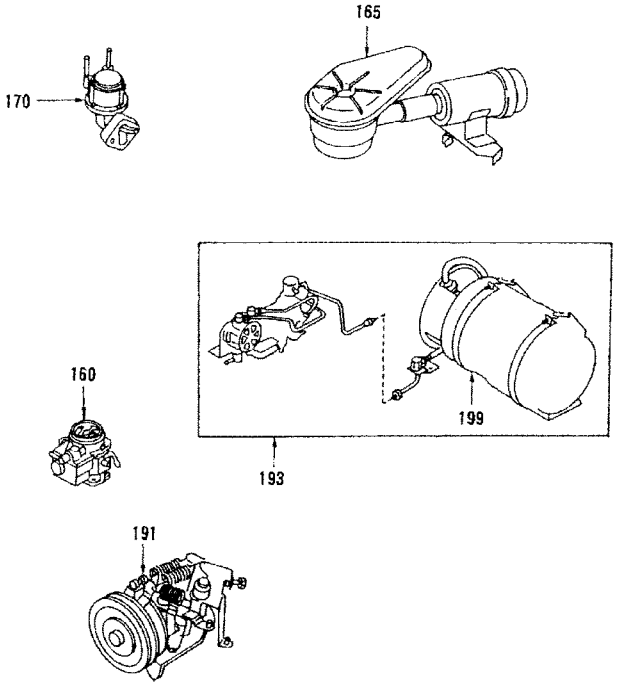

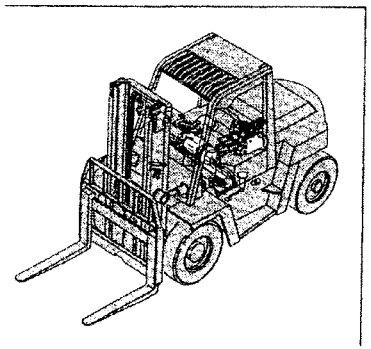

*ILLSTRATIONS SHOWN IN GENERAL INDEX AND GROUP INDEX ARE GENARALIZED DESCRIPTIONS FOR ALL MODELS AND ARE NOT PRECISE IN ALL DETAILS.

B

SEC. 160

CARBURETOR

CARBURADOR

VERGASER

CARBURATEUR

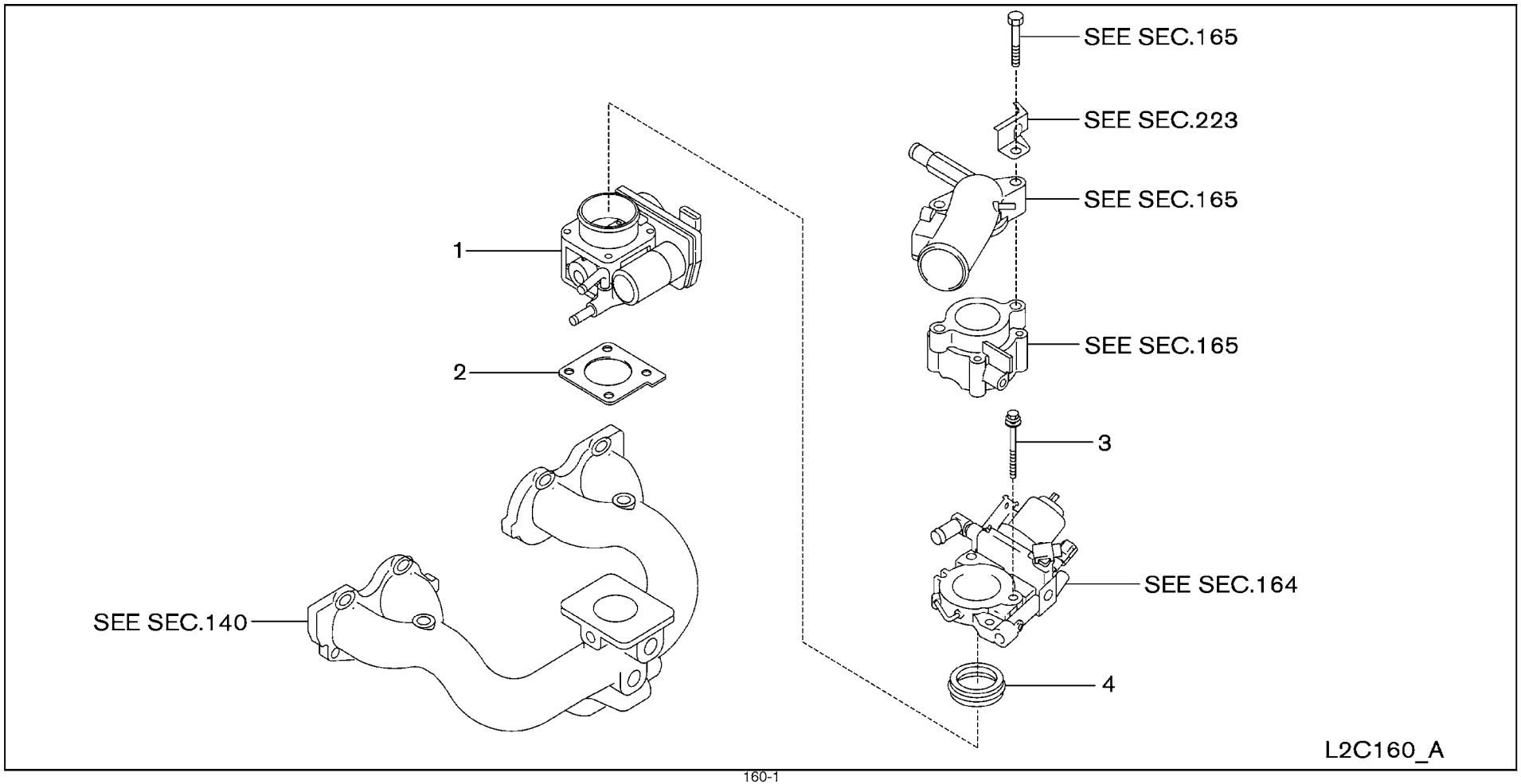

SEC. 160

CARBURETOR

CARBURADOR

VERGASER

CARBURATEUR

NC	S	KEY NO.	LEV	PART NO.	PART NAME	SPECIFICATION	QTY	APPLIED DATE	ICANF	FORMER PART NO.	KD
		1	01	1	**16119-GS00A**	CHAMBER ASSY-THROTTLE		01	0107-			
		2	01	1	**16175-GS00A**	GASKET-THROTTLE CHAMBER		01	0107-			
		3	01	1	**16185-GS00A**	BOLT		04	0107-			
		4	01	1	**16175-GS00B**	GASKET-THROTTLE CHAMBER		01	0107-			

APPLIED MODEL

01	02	03	04	05	06	07	08	09	10	11	12	13	14	15	16	17	18	19	20	21	22	23	24	25	26	27	28	29	30	31	32	33	34	35	36	37	38	39	40
MCP	MCP	MCP	MCP	MCU	MCU	MCP	MCP	MCP	MCU	MCU	MCU	MCP	MCP	MCP	MCP	MCU	MCU	MCU	MCU	MCU	MCU	MCU GG	MCU GG	MCU GG	MCU GG	MCU GG	MCU GG	MCU GG	MCU GG	MCU GG	MAP	MAP							
I	I	I	I	I	I	I	I	I	I	I	I	I	I	I	I	I	I	I	I	I	I	I	I	I	I	I	I	I	I	I	I	I							
A20JV	A20DV	A20LS	A20LS	A20DV	A20LJ	A20DV	A25DV	A25LS	A25LV	A25DL	A25LV	A28JV	A28DL	A28LS	A28DL	A28DV	A30DL	A30DV	A30DV	A33DL	A33DV	A30LL	A30LS	A30LL	A35DL	A35LS	A35LL	A36DL	A36LS	A25DV	A25LV	A25LS							
O	O	O	O	O	O	O	O	O	O	O	O	O	O	O	O	O	O	O	O	O	O	O	O	O	O	O	O	O	O	O	O	O							
O	O	O	O	O	O	O	O	O	O	O	O	O	O	O	O	O	O	O	O	O	O	O	O	O	O	O	O	O	O	O	O	O							
O	O	O	O	O	O	O	O	O	O	O	O	O	O	O	O	O	O	O	O	O	O	O	O	O	O	O	O	O	O	O	O	O							
O	O	O	O	O	O	O	O	O	O	O	O	O	O	O	O	O	O	O	O	O	O	O	O	O	O	O	O	O	O	O	O	O							

SEC. 164

FUEL STRAINER & FUEL HOSE

COLADOR DE COMBUSTIBLE Y MANGERA DE COMBUSTIBLE

KRAFTSTOFFSIEB & KRAFTSTOFFSCHLAUCH

CREPINE A CARBURANT ET DURITE D'ALIMENTATION

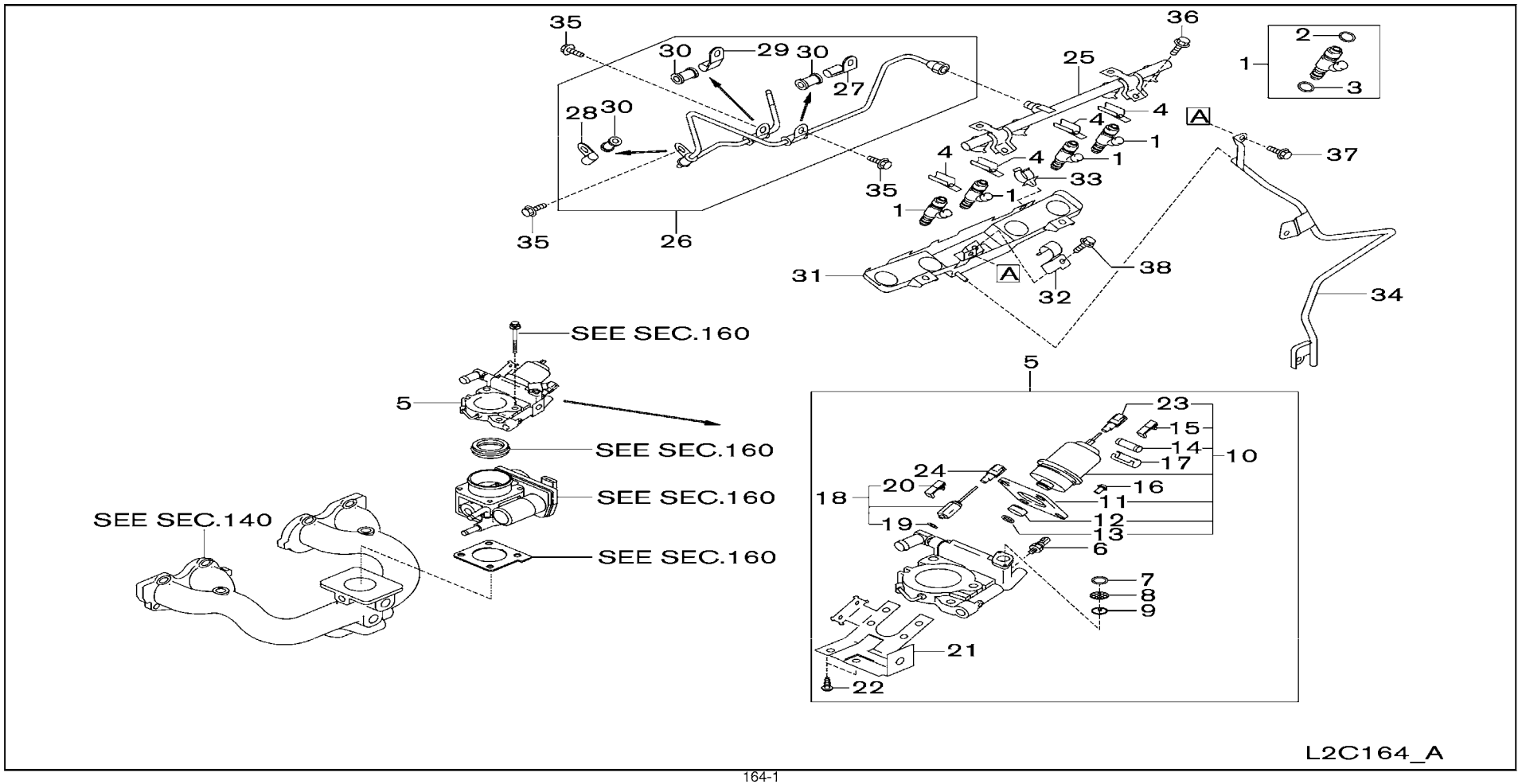

SEC. 164

FUEL STRAINER & FUEL HOSE

COLADOR DE COMBUSTIBLE Y MANGERA DE COMBUSTIBLE

KRAFTSTOFFSIEB & KRAFTSTOFFSCHLAUCH

CREPINE A CARBURANT ET DURITE D'ALIMENTATION

NC	S	KEY NO.	LEV	PART NO.	PART NAME	SPECIFICATION	QTY	APPLIED DATE	ICANF	FORMER PART NO.	KD
		1	01	1	**16600-GU61A**	INJECTOR ASSY-FUEL	04	0107-			
		2	01	2	**16618-5L300**	SEAL-O RING	04	0107-			
		3	01	2	**16618-FU460**	SEAL-O RING	04	0107-			
		4	01	1	**17571-5L30A**	CLIP	04	0107-			
		5	01	1	**16610-GS07A**	HOLDER ASSY-INJECTOR, LPG	01	0107-1207			
C			02	1	**16610-GS07B**		01	1207-0510			
N			03	1	**16610-GS07E**		01	0510-			
			04	1	**16610-GS17A**		01	0107-1207			
C			05	1	**16610-GS17B**		01	1207-0510			
N			06	1	**16610-GS17E**		01	0510-			
		6	01	2	**16638-GX11A**	SENSOR ASSY-PRESSURE CHG	01	0107-			
		7	01	2	**16618-GX11A**	SEAL-O RING	01	0107-			
		8	01	2	**16098-GS07A**	FILTER	01	0107-			
		9	01	2	**16156-GS07A**	CLIP	01	0107-			
C		10	01	2	**16600-GS07A**	INJECTOR ASSY-FUEL	01	0107-1209			
N			02	2	**16600-GS07B**		01	1209-			
C			03	2	**16600-GS17A**		01	0107-1009			
N			04	2	**16600-GS17B**		01	1009-			
		11	01	3	**16290-GS07A**	PLATE-HOLDER, LPG	01	0107-			
		12	01	3	**16349-VS002**	SEAL-O RING	01	0107-			
		13	01	3	**16349-VS001**	SEAL-O RING	01	0107-			
		14	01	3	**24319-C9905**	FUSE	01	0107-			
		15	01	3	**24346-VS000**	CLIP-CONNECTOR	01	0107-			
		16	01	2	**16065-FU460**	SCREW	04	0107-			
		17	01	2	**16277-FU461**	CLAMP	01	0107-			
		18	01	2	**16197-FU46A**	SOLENOID ASSY	01	0107-			
		19	01	3	**16094-B8500**	PACKING-SOLENOID	01	0107-			
		20	01	3	**24346-VS000**	CLIP-CONNECTOR	01	0107-			
		21	01	2	**16263-GS07A**	BRACKET-CONNECTOR	01	0107-			
		22	01	2	**16065-0H600**	SCREW	04	0107-			
		23	01	2	**24341-10Y03**	HOUSING-CONNECTOR, MALE	01	0107-			
		24	01	2	**24341-10Y01**	HOUSING-CONNECTOR, MALE	01	0107-			
		25	01	1	**17520-FU461**	TUBE ASSY-FUEL	01	0107-			
C		26	01	1	**17522-GS01A**	TUBE ASSY-FUEL	01	0107-1210			
N			02	1	**17522-GS01B**		01	1210-			
		27	01	2	**17111-GS01A**	CLAMP	01	0107-			
		28	01	2	**17111-50K60**	CLAMP-TUBE	01	0107-			

APPLIED MODEL

	MCPI A20JV	MCPI A200DV	MCPI A200LS	MCPU A200DV	MCPU A200LV	MCUP A200DV	MCUP A200LV	MCPP A225JV	MCPP A225DV	MCPP A225LV	MCPU A225LS	MCUU A225DV	MCUU A225LV	MCUP A228JV	MCPP A228DV	MCPP A228LV	MCPU A228LS	MCUU A228DV	MCUU A228LV	MCUU A230DV	MCUU A230LV	MCUU A330DV	MCUU A330LV	MCUU FGG30DV	MCUU FGG30LV	MCUU FGG30LS	MCUU FGG35DV	MCUU FGG35LV	MCUU FGG35LS	MCUU FGG36DV	MCUU FGG36LV	MCUU FGG36LS	MAPI A225DV	MAPI A225LV	MAPI A225LS
KD	01	02	03	04	05	06	07	08	09	10	11	12	13	14	15	16	17	18	19	20	21	22	23	24	25	26	27	28	29	30	31	32	33	34	35	36	37	38	39	40
1	○	○			○		○	○			○		○	○			○		○		○		○			○			○			○						
2	○	○			○		○	○			○		○	○			○		○		○		○			○			○			○						
3	○	○			○		○	○			○		○	○			○		○		○		○			○			○			○						
4	○	○			○		○	○			○		○	○			○		○		○		○			○			○			○						
5		○	○	○				○	○	○				○	○	○																○	○	○				
C		○	○	○				○	○	○				○	○	○																○	○	○				
N		○	○	○				○	○	○				○	○	○																○	○	○				
04					○	○					○	○					○	○	○	○	○	○	○	○	○	○	○	○	○	○	○	○						
C					○	○					○	○					○	○	○	○	○	○	○	○	○	○	○	○	○	○	○	○						
N					○	○					○	○					○	○	○	○	○	○	○	○	○	○	○	○	○	○	○	○						
6		○	○	○	○	○		○	○	○	○	○		○	○	○	○	○	○	○	○	○	○	○	○	○	○	○	○	○	○	○	○	○				
7		○	○	○	○	○		○	○	○	○	○		○	○	○	○	○	○	○	○	○	○	○	○	○	○	○	○	○	○	○	○	○				
8		○	○	○	○	○		○	○	○	○	○		○	○	○	○	○	○	○	○	○	○	○	○	○	○	○	○	○	○	○	○	○				
9		○	○	○	○	○		○	○	○	○	○		○	○	○	○	○	○	○	○	○	○	○	○	○	○	○	○	○	○	○	○	○				
C		○	○	○				○	○	○				○	○	○																○	○	○				
N		○	○	○				○	○	○				○	○	○																○	○	○				
C					○	○					○	○					○	○	○	○	○	○	○	○	○	○	○	○	○	○	○	○						
N					○	○					○	○					○	○	○	○	○	○	○	○	○	○	○	○	○	○	○	○						
11		○	○	○	○	○		○	○	○	○	○		○	○	○	○	○	○	○	○	○	○	○	○	○	○	○	○	○	○	○	○	○				
12		○	○	○	○	○		○	○	○	○	○		○	○	○	○	○	○	○	○	○	○	○	○	○	○	○	○	○	○	○	○	○				
13		○	○	○	○	○		○	○	○	○	○		○	○	○	○	○	○	○	○	○	○	○	○	○	○	○	○	○	○	○	○	○				
14		○	○	○	○	○		○	○	○	○	○		○	○	○	○	○	○	○	○	○	○	○	○	○	○	○	○	○	○	○	○	○				
15		○	○	○	○	○		○	○	○	○	○		○	○	○	○	○	○	○	○	○	○	○	○	○	○	○	○	○	○	○	○	○				
16		○	○	○	○	○		○	○	○	○	○		○	○	○	○	○	○	○	○	○	○	○	○	○	○	○	○	○	○	○	○	○				
17		○	○	○	○	○		○	○	○	○	○		○	○	○	○	○	○	○	○	○	○	○	○	○	○	○	○	○	○	○	○	○				
18		○	○	○	○	○		○	○	○	○	○		○	○	○	○	○	○	○	○	○	○	○	○	○	○	○	○	○	○	○	○	○				
19		○	○	○	○	○		○	○	○	○	○		○	○	○	○	○	○	○	○	○	○	○	○	○	○	○	○	○	○	○	○	○				
20		○	○	○	○	○		○	○	○	○	○		○	○	○	○	○	○	○	○	○	○	○	○	○	○	○	○	○	○	○	○	○				
21		○	○	○	○	○		○	○	○	○	○		○	○	○	○	○	○	○	○	○	○	○	○	○	○	○	○	○	○	○	○	○				
22		○	○	○	○	○		○	○	○	○	○		○	○	○	○	○	○	○	○	○	○	○	○	○	○	○	○	○	○	○	○	○				
23		○	○	○	○	○		○	○	○	○	○		○	○	○	○	○	○	○	○	○	○	○	○	○	○	○	○	○	○	○	○	○				
24		○	○	○	○	○		○	○	○	○	○		○	○	○	○	○	○	○	○	○	○	○	○	○	○	○	○	○	○	○	○	○				
25	○	○			○		○	○			○		○	○			○		○		○		○			○			○			○						
26	○	○			○		○	○			○		○	○			○		○		○		○			○			○			○						
N	○	○			○		○	○			○		○	○			○		○		○		○			○			○			○						
27	○	○			○		○	○			○		○	○			○		○		○		○			○			○			○						
28	○	○			○		○	○			○		○	○			○		○		○		○			○			○			○						

SEC. 164

FUEL STRAINER & FUEL HOSE

COLADOR DE COMBUSTIBLE Y MANGERA DE COMBUSTIBLE

KRAFTSTOFFSIEB & KRAFTSTOFFSCHLAUCH

CREPINE A CARBURANT ET DURITE D'ALIMENTATION

NC	S	KEY NO.	LEV	PART NO.	PART NAME	SPECIFICATION	QTY	APPLIED DATE	ICANF	FORMER PART NO.	KD
		29	01	2	17111-50K00	CLAMP-TUBE	01	0107-			
		30	01	2	17108-K7005	INSULATOR-FUEL TUBE	03	0107-			
		31	01	1	14330-GS01B	PLATE-FUEL, RECEIVER	01	0107-			
		32	01	1	24220-GS01B	CLIP	01	0107-			
		33	01	1	17571-5V002	CLIP	01	0107-			
		34	01	1	16318-GS01A	TUBE-DRAIN	01	0107-			
		35	01	1	08120-8161F	SCREW-HHM M8-1.25X16 W/LK & PW	03	0107-			
		36	01	1	08120-8161E	SCREW-HHM M8-1.25X16 W/LKW	02	0107-			
		37	01	1	08120-61233	SCREW-HHM M6-1.0X12 W/LK	03	0107-			
		38	01	1	08120-61228	SCREW-HHM M6-1.0X12 W/LK2	01	0107-			

APPLIED MODEL

	01	02	03	04	05	06	07	08	09	10	11	12	13	14	15	16	17	18	19	20	21	22	23	24	25	26	27	28	29	30	31	32	33	34	35	36	37	38	39	40
MCPI A20JV																																								
MCPI A200DV	O	O			O		O	O			O		O	O			O		O		O		O			O			O			O							
MCPI A200LS	O	O			O		O	O			O		O	O			O		O		O		O			O			O			O							
MCPP A200DL	O	O			O		O	O			O		O	O			O		O		O		O			O			O			O							
MCUI A200LS	O	O			O		O	O			O		O	O			O		O		O		O			O			O			O							
MCUI A200DV	O	O			O		O	O			O		O	O			O		O		O		O			O			O			O							
MCUI A205JV	O	O			O		O	O			O		O	O			O		O		O		O			O			O			O							
MCPI A225DV	O	O			O		O	O			O		O	O			O		O		O		O			O			O			O							
MCPI A225LS	O	O			O		O	O			O		O	O			O		O		O		O			O			O			O							
MCUI A225DV	O	O			O		O	O			O		O	O			O		O		O		O			O			O			O							
MCUI A225LS	O	O			O		O	O			O		O	O			O		O		O		O			O			O			O							
MCPP A228JV	O	O			O		O	O			O		O	O			O		O		O		O			O			O			O							
MCPP A228DL	O	O			O		O	O			O		O	O			O		O		O		O			O			O			O							
MCPP A228LS	O	O			O		O	O			O		O	O			O		O		O		O			O			O			O							
MCUI A228DV	O	O			O		O	O			O		O	O			O		O		O		O			O			O			O							
MCUI A228LS	O	O			O		O	O			O		O	O			O		O		O		O			O			O			O							
MCUI A230DV	O	O			O		O	O			O		O	O			O		O		O		O			O			O			O							
MCUI A230LS	O	O			O		O	O			O		O	O			O		O		O		O			O			O			O							
MCUI A233DV	O	O			O		O	O			O		O	O			O		O		O		O			O			O			O							
MCUI A233

Install the best!
GENUINE NISSAN PARTS

NOTE

SEC. 165

AIR CLEANER

FILTRO DE AIRE

LUFTFILTER

FILTRE A AIR

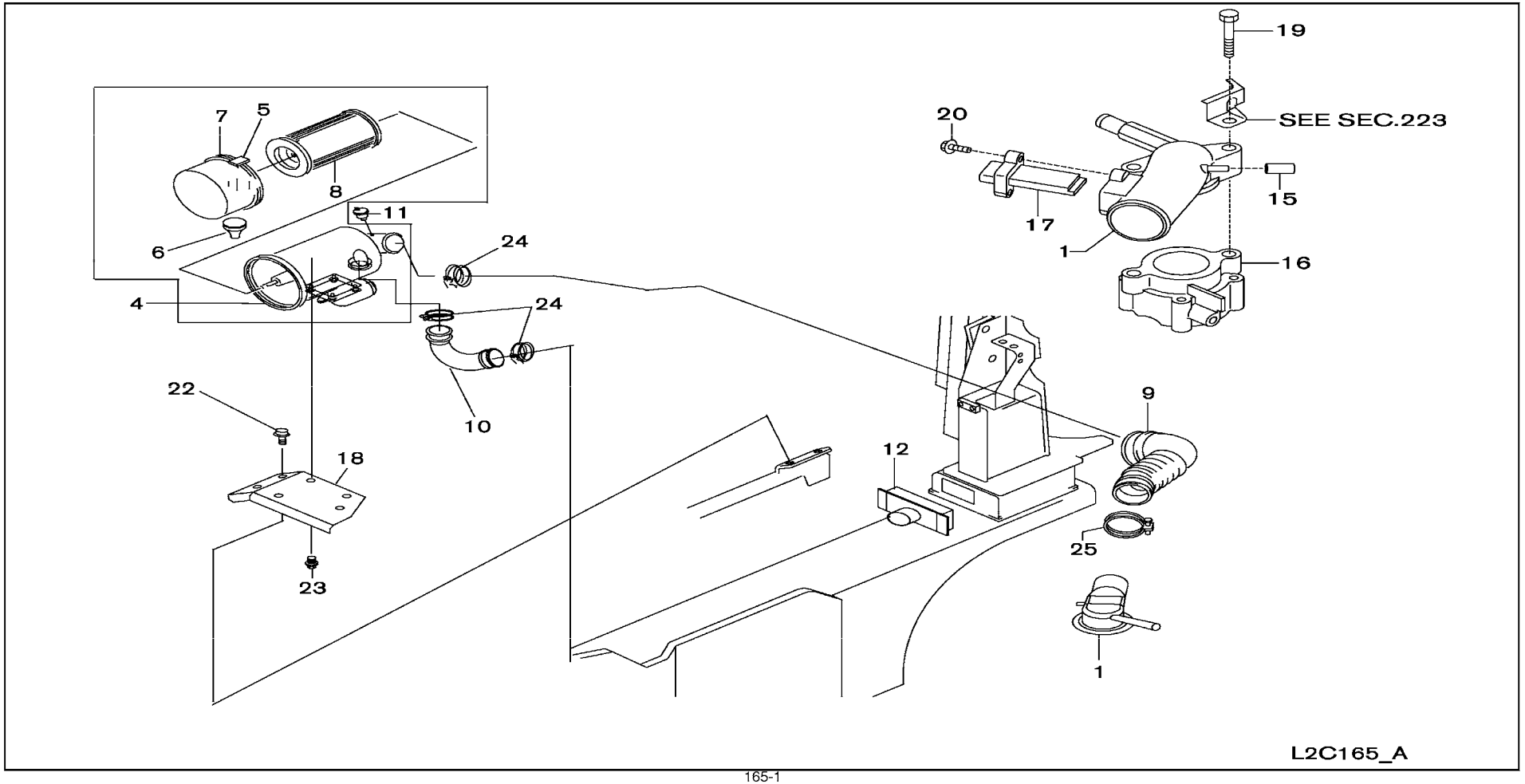

SEC. 165

AIR CLEANER

FILTRO DE AIRE

LUFTFILTER

FILTRE A AIR

NC	S	KEY NO.	LEV	PART NO.	PART NAME	SPECIFICATION	QTY	APPLIED DATE	ICANF	FORMER PART NO.	KD
		1	01	1	**16267-GS00A**	HORN ASSY-AIR		01	0107-			
		4	01	1	**16501-FJ17A**	CYCLONE-AIR CLEANER		01	0107-			
		5	01	2	**16563-FJ100**	LATCH		04	0107-			
		6	01	2	**16514-FJ100**	VACUATOR VALVE		01	0107-			
		7	01	2	**16526-FJ170**	COVER		01	0107-			
C		**8**	01	2	**16546-FJ170**	ELEMENT ASSY-AIR CLEANER	USE ONLY "UL" OEM FILTER	01	0107-1009			
N			02	2	**16546-GE20A**		USE ONLY "UL" OEM FILTER	01	1009-			
		9	01	1	**16575-FJ102**	DUCT ASSY-AIR		01	0107-			
		10	01	1	**16577-FC300**	HOSE-AIR		01	0107-			
		11	01	1	**16588-FK311**	SERVICE INDICATOR ASSY		01	0107-			
		12	01	1	**16578-FC300**	HOSE-AIR DUCT		01	0107-			
		15	01	1	**16599-N3600**	CAP-CONNECTOR		01	0107-			
		16	01	1	**16270-GS01A**	SPACER-AIR HORN		01	0107-			
		17	01	1	**22680-7S000**	MASS AIR FLOW		01	0107-			
		18	01	1	**16589-FC30A**	BRACKET-AIR CLEANER		01	0107-			
			02	1	**16589-FC300**		F/PRECLEANER	01	0107-1207			
			03	1	**16589-FC30A**		F/PRECLEANER	01	1207-			
		19	01	1	**16185-GS10B**	BOLT		02	0107-			
		20	01	1	**08340-4082A**	SCREW		02	0107-			
		22	01	1	**08120-8201F**	SCREW-HHM M8-1.25X20 W/LK & PW		02	0107-			
		23	01	1	**08120-8161F**	SCREW-HHM M8-1.25X16 W/LK & PW		02	0107-			
		24	01	1	**08723-17500**	CLAMP-HOSE		03	0107-0607			
			02	1	**01555-01001**			03	0607-			
		25	01	1	**08723-16000**	CLAMP-HOSE		01	0107-0607			
			02	1	**01555-00971**			01	0607-			

APPLIED MODEL

	01	02	03	04	05	06	07	08	09	10	11	12	13	14	15	16	17	18	19	20	21	22	23	24	25	26	27	28	29	30	31	32	33	34	35	36	37	38	39	40
MCPI A20JV	○	○	○	○	○	○	○	○	○	○	○	○	○	○	○	○	○	○	○	○	○	○	○	○	○	○	○	○	○	○	○	○	○	○						
MCPI A20DV	○	○	○	○	○	○	○	○	○	○	○	○	○	○	○	○	○	○	○	○	○	○	○	○	○	○	○	○	○	○	○	○	○	○						
MCPI A20LS	○	○	○	○	○	○	○	○	○	○	○	○	○	○	○	○	○	○	○	○	○	○	○	○	○	○	○	○	○	○	○	○	○	○						
MCPI A20DV	○	○	○	○	○	○	○	○	○	○	○	○	○	○	○	○	○	○	○	○	○	○	○	○	○	○	○	○	○	○	○	○	○	○						
MCPI A20LS	○	○	○	○	○	○	○	○	○	○	○	○	○	○	○	○	○	○	○	○	○	○	○	○	○	○	○	○	○	○	○	○	○	○						
MCPI A20JV	○	○	○	○	○	○	○	○	○	○	○	○	○	○	○	○	○	○	○	○	○	○	○	○	○	○	○	○	○	○	○	○	○	○						
MCPI A20DV	○	○	○	○	○	○	○	○	○	○	○	○	○	○	○	○	○	○	○	○	○	○	○	○	○	○	○	○	○	○	○	○	○	○						
MCPI A20LS	○	○	○	○	○	○	○	○	○	○	○	○	○	○	○	○	○	○	○	○	○	○	○	○	○	○	○	○	○	○	○	○	○	○						
MCPI A20JV	○	○	○	○	○	○	○	○	○	○	○	○	○	○	○	○	○	○	○	○	○	○	○	○	○	○	○	○	○	○	○	○	○	○						
MCPI A20DV	○	○	○	○	○	○	○	○	○	○	○	○	○	○	○	○	○	○	○	○	○	○	○	○	○	○	○	○	○	○	○	○	○	○						
MCPI A20LS	○	○	○	○	○	○	○	○	○	○	○	○	○	○	○	○	○	○	○	○	○	○	○	○	○	○	○	○	○	○	○	○	○	○						
MCPI A20JV	○	○	○	○	○	○	○	○	○	○	○	○	○	○	○	○	○	○	○	○	○	○	○	○	○	○	○	○	○	○	○	○	○	○						
MCPI A20DV	○	○	○	○	○	○	○	○	○	○	○	○	○	○	○	○	○	○	○	○	○	○	○	○	○	○	○	○	○	○	○	○	○	○						
MCPI A20LS	○	○	○	○	○	○	○	○	○	○	○	○	○	○	○	○	○	○	○	○	○	○	○	○	○	○	○	○	○	○	○	○	○	○						
MCPI A20JV	○	○	○	○	○	○	○	○	○	○	○	○	○	○	○	○	○	○	○	○	○	○	○	○	○	○	○	○	○	○	○	○	○	○						
MCPI A20DV	○	○	○	○	○	○	○	○	○	○	○	○	○	○	○	○	○	○	○	○	○	○	○	○	○	○	○	○	○	○	○	○	○	○						
MCPI A20LS	○	○	○	○	○	○	○	○	○	○	○	○	○	○	○	○	○	○	○	○	○	○	○	○	○	○	○	○	○	○	○	○	○	○						
MCPI A20JV	○	○	○	○	○	○	○	○	○	○	○	○	○	○	○	○	○	○	○	○	○	○	○	○	○	○	○	○	○	○	○	○	○	○						
MCPI A20DV	○	○	○	○	○	○	○	○	○	○	○	○	○	○	○	○	○	○	○	○	○	○	○	○	○	○	○	○	○	○	○	○	○	○						
MCPI A20LS	○	○	○	○	○	○	○	○	○	○	○	○	○	○	○	○	○	○	○	○	○	○	○	○	○	○	○	○	○	○	○	○	○	○						
MCPI A28JV	○						○						○																											
MCPI A28DV	○	○			○		○	○			○		○	○		○		○		○		○		○			○			○			○						
MCPI A28LS	○	○			○		○	○			○		○	○		○		○		○		○		○			○			○			○						
MCPI A28DV	○	○	○	○	○	○	○	○	○	○	○	○	○	○	○	○	○	○	○	○	○	○	○	○	○	○	○	○	○	○	○	○	○	○						
MCPI A28LS	○	○	○	○	○	○	○	○	○	○	○	○	○	○	○	○	○	○	○	○	○	○	○	○	○	○	○	○	○	○	○	○	○	○						
MCPI A30DV	○	○	○	○	○	○	○	○	○	○	○	○	○	○	○	○	○	○	○	○	○	○	○	○	○	○	○	○	○	○	○	○	○	○						
MCPI A30LS	○	○	○	○	○	○	○	○	○	○	○	○	○	○	○	○	○	○	○	○	○	○	○	○	○	○	○	○	○	○	○	○	○	○						
MCPI A30DV	○	○	○	○	○	○	○	○	○	○	○	○	○	○	○	○	○	○	○	○	○	○	○	○	○	○	○	○	○	○	○	○	○	○						
MCPI A30LS	○	○	○	○	○	○	○	○	○	○	○	○	○	○	○	○	○	○	○	○	○	○	○	○	○	○	○	○	○	○	○	○	○	○						
MCPI A30DV	○	○	○	○	○	○	○	○	○	○	○	○	○	○	○	○	○	○	○	○	○	○	○	○	○	○	○	○	○	○	○	○	○	○						
MCPI A30LS	○	○	○	○	○	○	○	○	○	○	○	○	○	○	○	○	○	○	○	○	○	○	○	○	○	○	○	○	○	○	○	○	○	○						
MCPI A35DV	✱	✱	✱	✱	✱	✱	✱	✱	✱	✱	✱	✱	✱	✱	✱	✱	✱	✱	✱	✱	✱	✱	✱	✱	✱	✱	✱	✱	✱	✱	✱	✱	✱	✱						
MCPI A35LS	✱	✱	✱	✱	✱	✱	✱	✱	✱	✱	✱	✱	✱	✱	✱	✱	✱	✱	✱	✱	✱	✱	✱	✱	✱	✱	✱	✱	✱	✱	✱	✱	✱	✱						
MCPI A40DV	○	○	○	○	○	○	○	○	○	○	○	○	○	○	○	○	○	○	○	○	○	○	○	○	○	○	○	○	○	○	○	○	○	○						
MCPI A40LS	○	○	○	○	○	○	○	○	○	○	○	○	○	○	○	○	○	○	○	○	○	○	○	○	○	○	○	○	○	○	○	○	○	○						
MCPI A40DV	○	○	○	○	○	○	○	○	○	○	○	○	○	○	○	○	○	○	○	○	○	○	○	○	○	○	○	○	○	○	○	○	○	○						
MCPI A40LS	○	○	○	○	○	○	○	○	○	○	○	○	○	○	○	○	○	○	○	○	○	○	○	○	○	○	○	○	○	○	○	○	○	○						
MAPI A25LS	○	○	○	○	○	○	○	○	○	○	○	○	○	○	○	○	○	○	○	○	○	○	○	○	○	○	○	○	○	○	○	○	○	○						
MAPI A25LS	○	○	○	○	○	○	○	○	○	○	○	○	○	○	○	○	○	○	○	○	○	○	○	○	○	○	○	○	○	○	○	○	○	○						

SEC. 173

FUEL PIPING

TUBERIA DE COMBUSTIBLE

KRAFTSTOFFLEITUING

CONDUITES D'ALIMENTATION

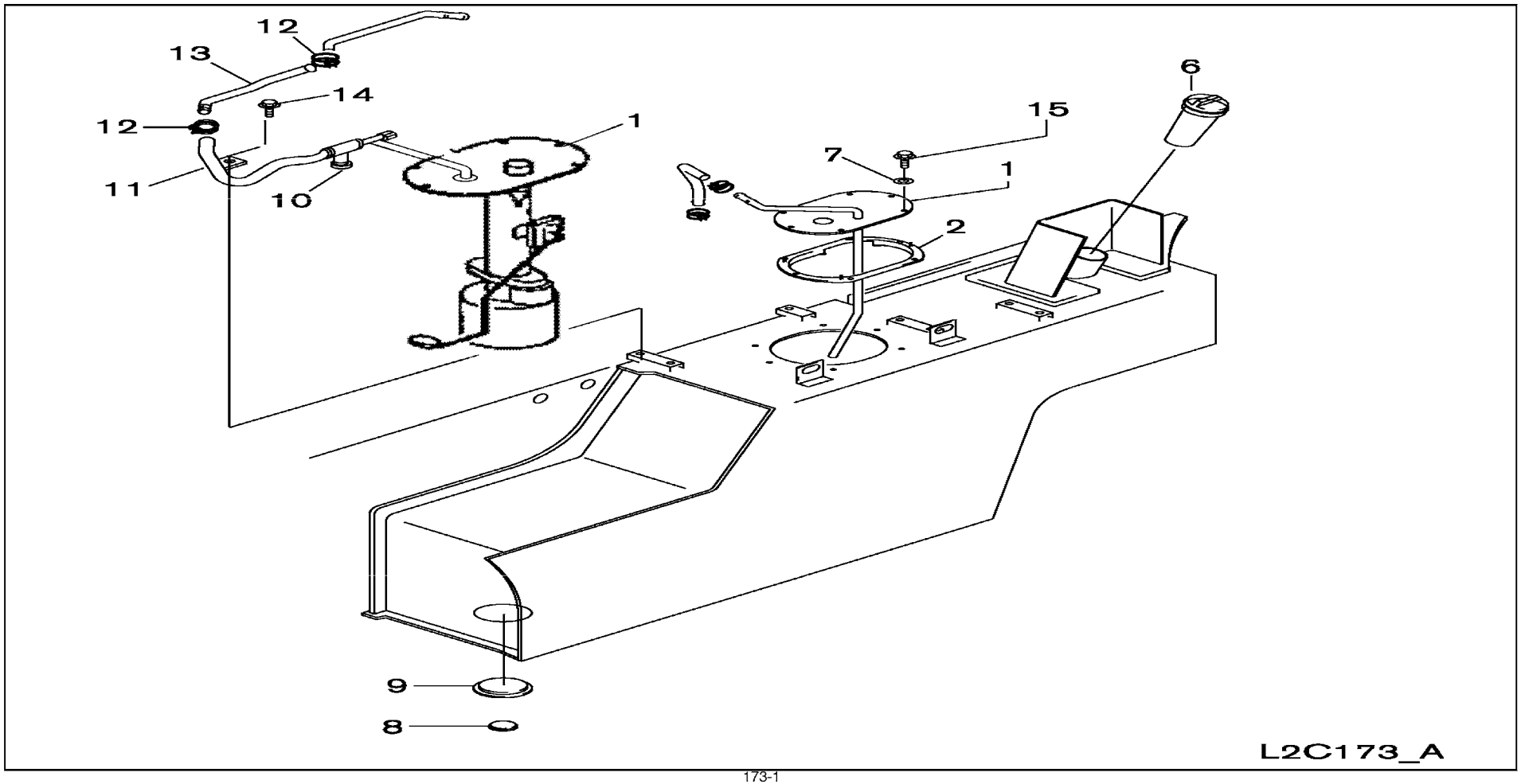

SEC. 173

FUEL PIPING

TUBERIA DE COMBUSTIBLE

KRAFTSTOFFLEITUING

CONDUITES D'ALIMENTATION

NC	S	KEY NO.	LEV	PART NO.	PART NAME	SPECIFICATION	QTY	APPLIED DATE	ICANF	FORMER PART NO.	KD
		1	01	1	**17040-FB100**	MODULE-FUEL INTAKE		01	0107-0409			
			02	1	**17040-FW40A**			01	0409-		
		2	01	1	**17342-FK10A**	PACKING-FUEL GAUGE		01	0107-		
		6	01	1	**17251-FV00A**	CAP ASSY-FILLER		01	0107-		
		7	01	1	**17224-L1100**	WASHER-SEAL		06	0107-		
		8	01	1	**01641-00071**	PLUG-DRAIN		01	0107-		
		9	01	1	**01352-00291**	PACKING-DRAIN		01	0107-		
		10	01	1	**17510-FB000**	MANUAL VALVE ASSY		01	0107-		
		11	01	1	**17503-FB001**	TUBE-FUEL FEED		01	0107-		
		12	01	1	**17326-6G000**	CLAMP-HOSE		04	0107-		
		13	01	1	**17525-FV00A**	HOSE-FUEL	USE ONLY "UL" OEM HOSE	01	0107-		
		14	01	1	**08110-8201G**	SCREW-HHM M8-1.25X20 W/SPRW		01	0107-		
		15	01	1	**08360-62010**	SCREW-HH-CR M6-2.0X20		06	0107-		

APPLIED MODEL

	MCPI AA20JV	MCPI AA200DV	MCPI AA200LS	MCPI AA200DV	MCUI AA200LS	MCUI AA200DV	MCUI AA225LJ	MCPI AA225DV	MCPI AA225LS	MCUI AA225LS	MCUI AA225DV	MCUI AA225LV	MCPI AA228JV	MCPI AA228DV	MCPI AA228LS	MCUI AA228DV	MCUI AA228LV	MCUI AA230DV	MCUI AA230LV	MCUI AA230DV	MCUI AA230LV	MCUI AF230DV	MCUI AF230LV	MCUI AF230LS	MCUI AF235DV	MCUI AF235LV	MCUI AF235LS	MCUI AF236DV	MCUI AF236LV	MCUI AF236LS	MCPI AA225DV	MCPI AA225LS
	01	02	03	04	05	06	07	08	09	10	11	12	13	14	15	16	17	18	19	20	21	22	23	24	25	26	27	28	29	30	31	32	33	34
1	○	○			○		○	○			○		○	○			○		○		○		○			○			○			○	
	○	○			○		○	○			○		○	○			○		○		○		○			○			○			○	
2	○	○			○		○	○			○		○	○			○		○		○		○			○			○			○	
6	○	○			○		○	○			○		○	○			○		○		○		○			○			○			○	
7	○	○			○		○	○			○		○	○			○		○		○		○			○			○			○	
8	○	○			○		○	○			○		○	○			○		○		○		○			○			○			○	
9	○	○			○		○	○			○		○	○			○		○		○		○			○			○			○	
10	○	○			○		○	○			○		○	○			○		○		○		○			○			○			○	
11	○	○			○		○	○			○		○	○			○		○		○		○			○			○			○	
12	○	○			○		○	○			○		○	○			○		○		○		○			○			○			○	
13	○	○			○		○	○			○		○	○			○		○		○		○			○			○			○	
14	○	○			○		○	○			○		○	○			○		○		○		○			○			○			○	
15	○	○			○		○	○			○		○	○			○		○		○		○			○			○			○	

SEC. 180

ACCELERATOR LINKAGE

VARILLAJE DEL ACELERADOR

VERGASERGESTÄNGE

TRINGLERIE D'ACCÉLÉRATEUR

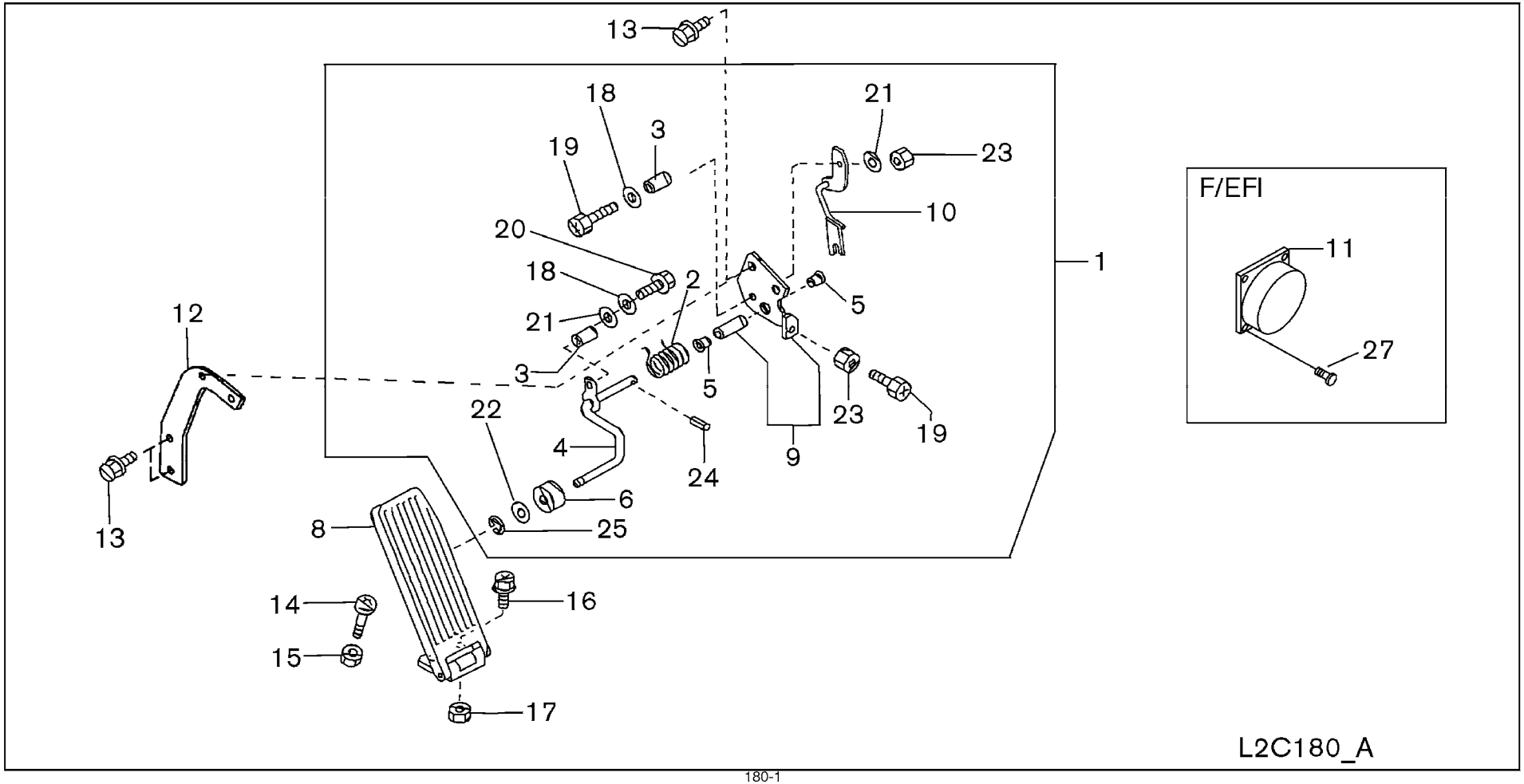

SEC. 180

ACCELERATOR LINKAGE

VARILLAJE DEL ACELERADOR

VERGASERGESTÄNGE

TRINGLERIE D'ACCÉLÉRATEUR

NC	S	KEY NO.	LEV	PART NO.	PART NAME	SPECIFICATION	QTY	APPLIED DATE	ICANF	FORMER PART NO.	KD
		1	01	2	**18005-FJ000**	LEVER COMPL-ACCEL PEDAL		01	0107-		
		2	01	3	**18215-FK001**	SPRING-RETURN		01	0107-		
		3	01	3	**18167-FK100**	PIN-TORSION SHAFT LEVER		02	0107-		
		4	01	3	**18130-FJ000**	ROD ASSY-ACCELERATOR,A		01	0107-		
		5	01	3	**18124-FK200**	BUSH-BELL CRANK		02	0107-		
		6	01	3	**18017-FK200**	PAD-ACCELERATOR PEDAL		01	0107-		
		8	01	1	**18012-FK10A**	PEDAL ASSY-ACCELERATOR		01	0107-		
		9	01	3	**18010-FK000**	LEVER ASSY-ACCEL PEDAL		01	0107-		
		10	01	3	**18130-FK010**	ROD ASSY-ACCELERATOR,A		01	0107-		
		11	01	2	**18919-AM810**	ACCEL-UNIT		01	0107-		
		12	01	1	**18020-FL100**	BRACKET ASSY-ACCEL PEDAL		01	0107-		
		13	01	1	**08120-8201E**	SCREW-HHM M8-1.25X20 W/LKW		04	0107-		
		14	01	1	**08310-8601A**	SCREW-PHM M8-1.25X60		01	0107-		
		15	01	1	**08911-1081A**	NUT-HEX M8-1.25 4T		01	0107-		
		16	01	1	**08110-61610**	SCREW-HHM M6-1.0X16		02	0107-		
		17	01	1	**08911-10610**	NUT-HEX M8-1.0 4T		02	0107-		
		18	01	2	**08915-43610**	WASHER-FLAT M6		02	0107-		
		19	01	2	**08360-6302A**	SCREW-HH-CR M6-1.0X30		03	0107-		
		20	01	2	**08360-6202A**	SCREW W/INTEGRAL WASHER		01	0107-		
		21	01	2	**08915-13610**	WASHER SPR		02	0107-		
		22	01	2	**08915-4381A**	WASHER-FLAT M8		01	0107-		
		23	01	2	**08911-10610**	NUT-HEX M6-1.0 4T		03	0107-		
		24	01	2	**00830-32000**	PIN		01	0107-		
		25	01	2	**00922-50610**	RING-SNAP		01	0107-		
		27	01	2	**08310-41225**	SCREW-PAN M4-0.7X12 W/SPW & PW		02	0107-		

APPLIED MODEL

01	02	03	04	05	06	07	08	09	10	11	12	13	14	15	16	17	18	19	20	21	22	23	24	25	26	27	28	29	30	31	32	33	34	35	36	37	38	39	40
MCPI A220JV	MCPI A220DV	MCPI A220LS	MCPI A220DV	MCUI A220LV	MCUP A220DV	MCPI A225JV	MCPI A225DV	MCUI A225LV	MCUI A225LS	MCUI A225DV	MCUI A225LV	MCPI A228JV	MCPI A228DV	MCPI A228LS	MCPI A228LV	MCUI A228DV	MCUI A228LV	MCUI A230DV	MCUI A230LV	MCUI A233DV	MCUI A233LV	MCUI FG30DV	MCUI FG30LS	MCUI FG30LV	MCUI FG35DV	MCUI FG35LV	MCUI FG35LS	MCUI FG36DV	MCUI FG36LV	MAPI A225LS	MAPI A225DV	MAPI A225LV	MAPI A225LS						
O	O	O	O	O	O	O	O	O	O	O	O	O	O	O	O	O	O	O	O	O	O	O	O	O	O	O	O	O	O	O	O	O	O						
O	O	O	O	O	O	O	O	O	O	O	O	O	O	O	O	O	O	O	O	O	O	O	O	O	O	O	O	O	O	O	O	O	O						
O	O	O	O	O	O	O	O	O	O	O	O	O	O	O	O	O	O	O	O	O	O	O	O	O	O	O	O	O	O	O	O	O	O						
O	O	O	O	O	O	O	O	O	O	O	O	O	O	O	O	O	O	O	O	O	O	O	O	O	O	O	O	O	O	O	O	O	O						
O	O	O	O	O	O	O	O	O	O	O	O	O	O	O	O	O	O	O	O	O	O	O	O	O	O	O	O	O	O	O	O	O	O						
O	O	O	O	O	O	O	O	O	O	O	O	O	O	O	O	O	O	O	O	O	O	O	O	O	O	O	O	O	O	O	O	O	O						
O	O	O	O	O	O	O	O	O	O	O	O	O	O	O	O	O	O	O	O	O	O	O	O	O	O	O	O	O	O	O	O	O	O						
O	O	O	O	O	O	O	O	O	O	O	O	O	O	O	O	O	O	O	O	O	O	O	O	O	O	O	O	O	O	O	O	O	O						
O	O	O	O	O	O	O	O	O	O	O	O	O	O	O	O	O	O	O	O	O	O	O	O	O	O	O	O	O	O	O	O	O	O						
O	O	O	O	O	O	O	O	O	O	O	O	O	O	O	O	O	O	O	O	O	O	O	O	O	O	O	O	O	O	O	O	O	O						
O	O	O	O	O	O	O	O	O	O	O	O	O	O	O	O	O	O	O	O	O	O	O	O	O	O	O	O	O	O	O	O	O	O						
O	O	O	O	O	O	O	O	O	O	O	O	O	O	O	O	O	O	O	O	O	O	O	O	O	O	O	O	O	O	O	O	O	O						
O	O	O	O	O	O	O	O	O	O	O	O	O	O	O	O	O	O	O	O	O	O	O	O	O	O	O	O	O	O	O	O	O	O						
O	O	O	O	O	O	O	O	O	O	O	O	O	O	O	O	O	O	O	O	O	O	O	O	O	O	O	O	O	O	O	O	O	O						
O	O	O	O	O	O	O	O	O	O	O	O	O	O	O	O	O	O	O	O	O	O	O	O	O	O	O	O	O	O	O	O	O	O						
O	O	O	O	O	O	O	O	O	O	O	O	O	O	O	O	O	O	O	O	O	O	O	O	O	O	O	O	O	O	O	O	O	O						
O	O	O	O	O	O	O	O	O	O	O	O	O	O	O	O	O	O	O	O	O	O	O	O	O	O	O	O	O	O	O	O	O	O						
O	O	O	O	O	O	O	O	O	O	O	O	O	O	O	O	O	O	O	O	O	O	O	O	O	O	O	O	O	O	O	O	O	O						
O	O	O	O	O	O	O	O	O	O	O	O	O	O	O	O	O	O	O	O	O	O	O	O	O	O	O	O	O	O	O	O	O	O						
O	O	O	O	O	O	O	O	O	O	O	O	O	O	O	O	O	O	O	O	O	O	O	O	O	O	O	O	O	O	O	O	O	O						
O	O	O	O	O	O	O	O	O	O	O	O	O	O	O	O	O	O	O	O	O	O	O	O	O	O	O	O	O	O	O	O	O	O						
O	O	O	O	O	O	O	O	O	O	O	O	O	O	O	O	O	O	O	O	O	O	O	O	O	O	O	O	O	O	O	O	O	O						
O	O	O	O	O	O	O	O	O	O	O	O	O	O	O	O	O	O	O	O	O	O	O	O	O	O	O	O	O	O	O	O	O	O						
O	O	O	O	O	O	O	O	O	O	O	O	O	O	O	O	O	O	O	O	O	O	O	O	O	O	O	O	O	O	O	O	O	O						
O	O	O	O	O	O	O	O	O	O	O	O	O	O	O	O	O	O	O	O	O	O	O	O	O	O	O	O	O	O	O	O	O	O						

SEC. 195

VAPORIZER

VAPORIZADOR

VERDAMPFER

VAPORISATEUR

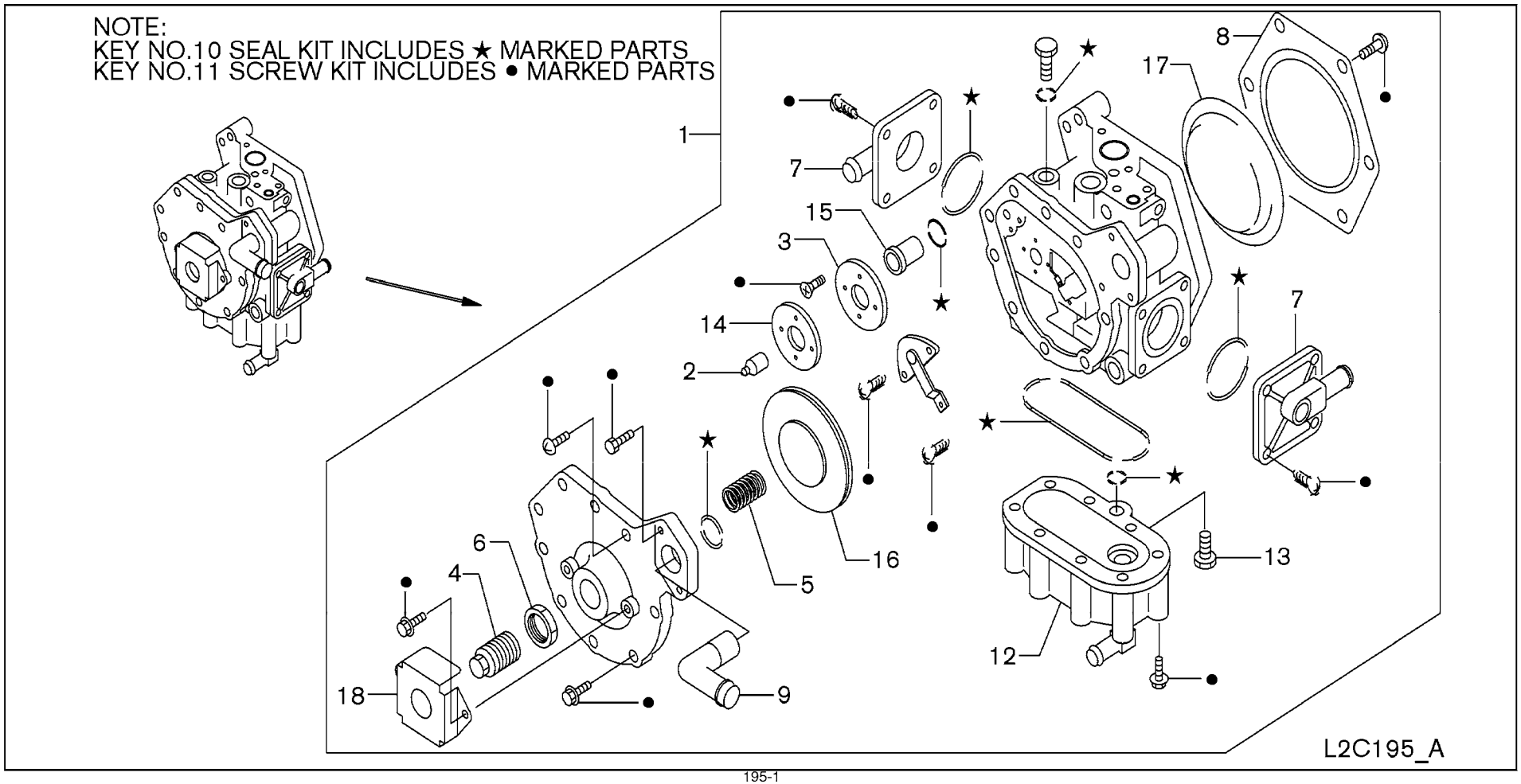

SEC. 195

VAPORIZER

VAPORIZADOR

VERDAMPFER

VAPORISATEUR

NC	S	KEY NO.	LEV	PART NO.	PART NAME	SPECIFICATION	QTY	APPLIED DATE	ICANF	FORMER PART NO.	KD
C		1	01	1	**16310-GS00A**	VAPORIZER ASSY		01	0107-0212			
N			02	1	**16310-GS00B**			01	0212-			
		2	01	2	**16388-FU460**	ROD-BALANCE		01	0107-			
		3	01	2	**16237-FU460**	PLATE-BALANCE		01	0107-			
		4	01	2	**16379-FU460**	SCREW-ADJUST		01	0107-			
		5	01	2	**17052-FU460**	SPRING-DIAPHRAGM		01	0107-			
		6	01	2	**16214-16811**	NUT		01	0107-			
		7	01	2	**16389-FU460**	COVER-THERMO		02	0107-			
		8	01	2	**16375-FU460**	COVER-REGULATOR		01	0107-			
		9	01	2	**16356-FU460**	PIPE-FUEL		01	0107-			
C		10	01	2	**16328-GS00A**	SEAL KIT-O RING		01	0107-0212			
N			02	2	**16328-GS00B**			01	0212-			
		11	01	2	**16065-GU60A**	SCREW KIT		01	0107-			
		12	01	2	**17959-GY360**	COVER ASSY-VAPORIZER		01	0107-			
		13	01	2	**17958-16811**	PLUG		01	0107-			
		14	01	2	**17053-FU460**	DIAPHRAGM ASSY		01	0107-			
		15	01	2	**17962-FU460**	VALVE COMPL-1ST		01	0107-			
C		16	01	2	**17960-GU60A**	DIAPHRAGM ASSY		01	0107-0212			
N			02	2	**17960-GT00A**			01	0212-			
		17	01	2	**17054-FU460**	DIAPHRAGM		01	0107-			
		18	01	2	**NA-**	COVER	NOT SOLD SEPARATE	01	0107-			
C		99	01	1	**16188-GS00A**	VALVE KIT	NOT SHOWN-INCLUDES ITEM NO. 14, 15, 16 & 17	01	0107-0212			
N			02	1	**16188-GT00A**		NOT SHOWN-INCLUDES ITEM NO. 14, 15, 16 & 17	01	0212-			

APPLIED MODEL

	01	02	03	04	05	06	07	08	09	10	11	12	13	14	15	16	17	18	19	20	21	22	23	24	25	26	27	28	29	30	31	32	33	34	35	36	37	38	39	40
MCPI A200JV		O	O	O	O	O		O	O	O	O	O		O	O	O	O	O	O	O	O	O	O	O	O	O	O	O	O	O	O	O	O						
MCPI A200DV		O	O	O	O	O		O	O	O	O	O		O	O	O	O	O	O	O	O	O	O	O	O	O	O	O	O	O	O	O	O						
MCPI A200LS		O	O	O	O	O		O	O	O	O	O		O	O	O	O	O	O	O	O	O	O	O	O	O	O	O	O	O	O	O	O						
MCPU A200DV		O	O	O	O	O		O	O	O	O	O		O	O	O	O	O	O	O	O	O	O	O	O	O	O	O	O	O	O	O	O						
MCPU A200LS		O	O	O	O	O		O	O	O	O	O		O	O	O	O	O	O	O	O	O	O	O	O	O	O	O	O	O	O	O	O						
MCUU A200DV		O	O	O	O	O		O	O	O	O	O		O	O	O	O	O	O	O	O	O	O	O	O	O	O	O	O	O	O	O	O						
MCUU A200LS		O	O	O	O	O		O	O	O	O	O		O	O	O	O	O	O	O	O	O	O	O	O	O	O	O	O	O	O	O	O						
MCPI A200JV		O	O	O	O	O		O	O	O	O	O		O	O	O	O	O	O	O	O	O	O	O	O	O	O	O	O	O	O	O	O						
MCPI A205DV		O	O	O	O	O		O	O	O	O	O		O	O	O	O	O	O	O	O	O	O	O	O	O	O	O	O	O	O	O	O						
MCPI A205LJ		O	O	O	O	O		O	O	O	O	O		O	O	O	O	O	O	O	O	O	O	O	O	O	O	O	O	O	O	O	O						
MCPI A205DV		O	O	O	O	O		O	O	O	O	O		O	O	O	O	O	O	O	O	O	O	O	O	O	O	O	O	O	O	O	O						
MCPI A205LS		O	O	O	O	O		O	O	O	O	O		O	O	O	O	O	O	O	O	O	O	O	O	O	O	O	O	O	O	O	O						
MCPU A205DV		O	O	O	O	O		O	O	O	O	O		O	O	O	O	O	O	O	O	O	O	O	O	O	O	O	O	O	O	O	O						
MCPU A205LS		O	O	O	O	O		O	O	O	O	O		O	O	O	O	O	O	O	O	O	O	O	O	O	O	O	O	O	O	O	O						
MCUU A205DV		O	O	O	O	O		O	O	O	O	O		O	O	O	O	O	O	O	O	O	O	O	O	O	O	O	O	O	O	O	O						
MCUU A205LS		O	O	O	O	O		O	O	O	O	O		O	O	O	O	O	O	O	O	O	O	O	O	O	O	O	O	O	O	O	O						
MCPI A228JV		O	O	O	O	O		O	O	O	O	O		O	O	O	O	O	O	O	O	O	O	O	O	O	O	O	O	O	O	O	O						
MCPI A228DV		O	O	O	O	O		O	O	O	O	O		O	O	O	O	O	O	O	O	O	O	O	O	O	O	O	O	O	O	O	O						
MCPI A228LS		O	O	O	O	O		O	O	O	O	O		O	O	O	O	O	O	O	O	O	O	O	O	O	O	O	O	O	O	O	O						
MCPU A228DV		O	O	O	O	O		O	O	O	O	O		O	O	O	O	O	O	O	O	O	O	O	O	O	O	O	O	O	O	O	O						
MCPU A228LS		O	O	O	O	O		O	O	O	O	O		O	O	O	O	O	O	O	O	O	O	O	O	O	O	O	O	O	O	O	O						
MCUU A228DV		O	O	O	O	O		O	O	O	O	O		O	O	O	O	O	O	O	O	O	O	O	O	O	O	O	O	O	O	O	O						
MCUU A228LS		O	O	O	O	O		O	O	O	O	O		O	O	O	O	O	O	O	O	O	O	O	O	O	O	O	O	O	O	O	O						
MCPI A300DV		O	O	O	O	O		O	O	O	O	O		O	O	O	O	O	O	O	O	O	O	O	O	O	O	O	O	O	O	O	O						
MCPI A300LS		O	O	O	O	O		O	O	O	O	O		O	O	O	O	O	O	O	O	O	O	O	O	O	O	O	O	O	O	O	O						
MCPU A300DV		O	O	O	O	O		O	O	O	O	O		O	O	O	O	O	O	O	O	O	O	O	O	O	O	O	O	O	O	O	O						
MCPU A300LS		O	O	O	O	O		O	O	O	O	O		O	O	O	O	O	O	O	O	O	O	O	O	O	O	O	O	O	O	O	O						
MCUU A300DV		O	O	O	O	O		O	O	O	O	O		O	O	O	O	O	O	O	O	O	O	O	O	O	O	O	O	O	O	O	O						
MCUU A300LS		O	O	O	O	O		O	O	O	O	O		O	O	O	O	O	O	O	O	O	O	O	O	O	O	O	O	O	O	O	O						
MCPI A330DV		O	O	O	O	O		O	O	O	O	O		O	O	O	O	O	O	O	O	O	O	O	O	O	O	O	O	O	O	O	O						
MCPI A330LS		O	O	O	O	O		O	O	O	O	O		O	O	O	O	O	O	O	O	O	O	O	O	O	O	O	O	O	O	O	O						
MCPU A330DV		O	O	O	O	O		O	O	O	O	O		O	O	O	O	O	O	O	O	O	O	O	O	O	O	O	O	O	O	O	O						
MCPU A330LS		O	O	O	O	O		O	O	O	O	O		O	O	O	O	O	O	O	O	O	O	O	O	O	O	O	O	O	O	O	O						
MCUU A330DV		O	O	O	O	O		O	O	O	O	O		O	O	O	O	O	O	O	O	O	O	O	O	O	O	O	O	O	O	O	O						
MCUU A330LS		O	O	O	O	O		O	O	O	O	O		O	O	O	O	O	O	O	O	O	O	O	O	O	O	O	O	O	O	O	O						
MCPI A336DV		O	O	O	O	O		O	O	O	O	O		O	O	O	O	O	O	O	O	O	O	O	O	O	O	O	O	O	O	O	O						
MCPI A336LS		O	O	O	O	O		O	O	O	O	O		O	O	O	O	O	O	O	O	O	O	O	O	O	O	O	O	O	O	O	O						
MCPU A336DV		O	O	O	O	O		O	O	O	O	O		O	O	O	O	O	O	O	O	O	O	O	O	O	O	O	O	O	O	O	O						
MCPU A336LS		O	O	O	O	O		O	O	O	O	O		O	O	O	O	O	O	O	O	O	O	O	O	O	O	O	O	O	O	O	O						
MCUU A336DV		O	O	O	O	O		O	O	O	O	O		O	O	O	O	O	O	O	O	O	O	O	O	O	O	O	O	O	O	O	O						
MCUU A336LS		O	O	O	O	O		O	O	O	O	O		O	O	O	O	O	O	O	O	O	O	O	O	O	O	O	O	O	O	O	O						
MCPI A255JV		O	O	O	O	O		O	O	O	O	O		O	O	O	O	O	O	O	O	O	O	O	O	O	O	O	O	O	O	O	O						
MCPI A255DV		O	O	O	O	O		O	O	O	O	O		O	O	O	O	O	O	O	O	O	O	O	O	O	O	O	O	O	O	O	O						
MCPI A255LS		O	O	O	O	O		O	O	O	O	O		O	O	O	O	O	O	O	O	O	O	O	O	O	O	O	O	O	O	O	O						
MCPU A255DV		O	O	O	O	O		O	O	O	O	O		O	O	O	O	O	O	O	O	O	O	O	O	O	O	O	O	O	O	O	O						
MCPU A255LS		O	O	O	O	O		O	O	O	O	O		O	O	O	O	O	O	O	O	O	O	O	O	O	O	O	O	O	O	O	O						
MCUU A255DV		O	O	O	O	O		O	O	O	O	O		O	O	O	O	O	O	O	O	O	O	O	O	O	O	O	O	O	O	O	O						
MCUU A255LS		O	O	O	O	O		O	O	O	O	O		O	O	O	O	O	O	O	O	O	O	O	O	O	O	O	O	O	O	O	O						
MCPI A225JV		O	O	O	O	O		O	O	O	O	O		O	O	O	O	O	O	O	O	O	O	O	O	O	O	O	O	O	O	O	O						
MCPI A225DV		O	O	O	O	O		O	O	O	O	O		O	O	O	O	O	O	O	O	O	O	O	O	O	O	O	O	O	O	O	O						
MCPI A225LS		O	O	O	O	O		O	O	O	O	O		O	O	O	O	O	O	O	O	O	O	O	O	O	O	O	O	O	O	O	O						
MCPU A225DV		O	O	O	O	O		O	O	O	O	O		O	O	O	O	O	O	O	O	O	O	O	O	O	O	O	O	O	O	O	O						
MCPU A225LS		O	O	O	O	O		O	O	O	O	O		O	O	O	O	O	O	O	O	O	O	O	O	O	O	O	O	O	O	O	O						
MCUU A225DV		O	O	O	O	O		O	O	O	O	O		O	O	O	O	O	O	O	O	O	O	O	O	O	O	O	O	O	O	O	O						
MCUU A225LS		O	O	O	O	O		O	O	O	O	O		O	O	O	O	O	O	O	O	O	O	O	O	O	O	O	O	O	O	O	O						
MCPI A225JV		O	O	O	O	O		O	O	O	O	O		O	O	O	O	O	O	O	O	O	O	O	O	O	O	O	O	O	O	O	O						
MCPI A225DV		O	O	O	O	O		O	O	O	O	O		O	O	O	O	O	O	O	O	O	O	O	O	O	O	O	O	O	O	O	O						
MCPI A225LS		O	O	O	O	O		O	O	O	O	O		O	O	O	O	O	O	O	O	O	O	O	O	O	O	O	O	O	O	O	O						
MCPU A225DV		O	O	O	O	O		O	O	O	O	O		O	O	O	O	O	O	O	O	O	O	O	O	O	O	O	O	O	O	O	O						
MCPU A225LS		O	O	O	O	O		O	O	O	O	O		O	O	O	O	O	O	O	O	O	O	O	O	O	O	O	O	O	O	O	O						
MCUU A225DV		O	O	O	O	O		O	O	O	O	O		O	O	O	O	O	O	O	O	O	O	O	O	O	O	O	O	O	O	O	O						
MCUU A225LS		O	O	O	O	O		O	O	O	O	O		O	O	O	O	O	O	O	O	O	O	O	O	O	O	O	O	O	O	O	O						
MCPI A255JV		O	O	O	O	O		O	O	O	O	O		O	O	O	O	O	O	O	O	O	O	O	O	O	O	O	O	O	O	O	O						
MCPI A255DV		O	O	O	O	O		O	O	O	O	O		O	O	O	O	O	O	O	O	O	O	O	O	O	O	O	O	O	O	O	O						
MCPI A255LS		O	O	O	O	O		O	O	O	O	O		O	O	O	O	O	O	O	O	O	O	O	O	O	O	O	O	O	O	O	O						
MCPU A255DV		O	O	O	O	O		O	O	O	O	O		O	O	O	O	O	O	O	O	O	O	O	O	O	O	O	O	O	O	O	O						
MCPU A255LS		O	O	O	O	O		O	O	O	O	O		O	O	O	O	O	O	O	O	O	O	O	O	O	O	O	O	O	O	O	O						
MCUU A255DV		O	O	O	O	O		O	O	O	O	O		O	O	O	O	O	O	O	O	O	O	O	O	O	O	O	O	O	O	O	O						
MCUU A255LS		O	O	O	O	O		O	O	O	O	O		O	O	O	O	O	O	O	O	O	O	O	O	O	O	O	O	O	O	O	O						
MCPI A225JV		O	O	O	O	O		O	O	O	O	O		O	O	O	O	O	O	O	O	O	O	O	O	O	O	O	O	O	O	O	O						
MCPI A225DV		O	O	O	O	O		O	O	O	O	O		O	O	O	O	O	O	O	O	O	O	O	O	O	O	O	O	O	O	O	O						
MCPI A225LS		O	O	O	O	O		O	O	O	O	O		O	O	O	O	O	O	O	O	O	O	O	O	O	O	O	O	O	O	O	O						
MCPU A225DV		O	O	O	O	O		O	O	O	O	O		O	O	O	O	O	O	O	O	O	O	O	O	O	O	O	O	O	O	O	O						
MCPU A225LS		O	O	O	O	O		O	O	O	O	O		O	O	O	O	O	O	O	O	O	O	O	O	O	O	O	O	O	O	O	O						
MCUU A225DV		O	O	O	O	O		O	O	O	O	O		O	O	O	O	O	O	O	O	O	O	O	O	O	O	O	O	O	O	O	O						
MCUU A225

SEC. 196

LPG FILTER & PIPING

TUBERIA Y FILTRO DE LPG

FLÜSSIGGASSFILTER & LEITUNG

FILTRE DE LPG ET CANALISATION

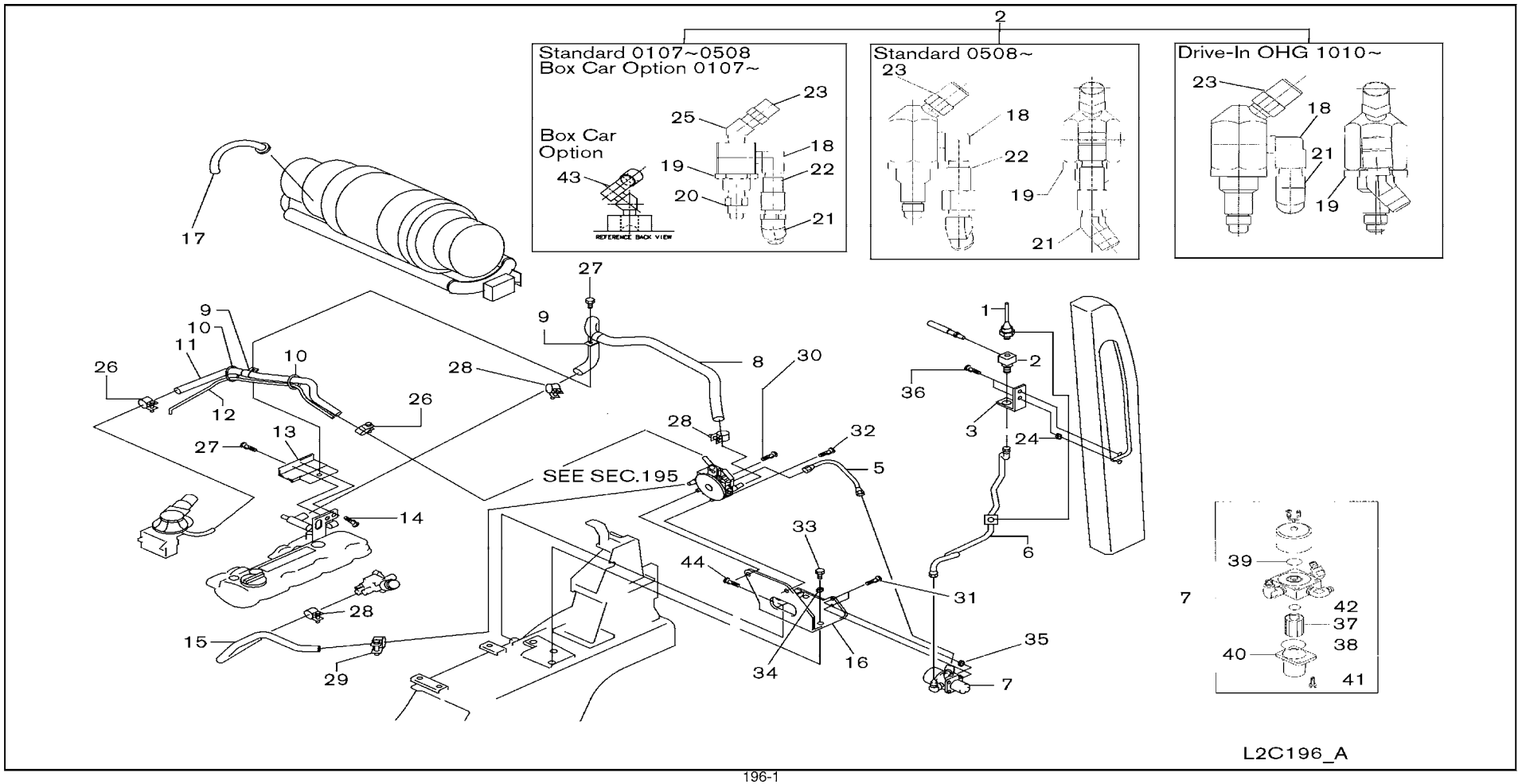

SEC. 196

LPG FILTER & PIPING

TUBERIA Y FILTRO DE LPG

FLÜSSIGGASSFILTER & LEITUNG

FILTRE DE LPG ET CANALISATION

NC	S	KEY NO.	LEV	PART NO.	PART NAME	SPECIFICATION	QTY	APPLIED DATE	ICANF	FORMER PART NO.	KD	01	02	03	04	05	06	07	08	09	10	11	12	13	14	15	16	17	18	19	20	21	22	23	24	25	26	27	28	29	30	31	32	33	34	35	36	37	38	39	40
		1	01	1	**17908-FC00D**	SWITCH ASSY		01	0107-				○	○	○	○	○		○	○	○	○	○		○	○	○	○	○	○	○	○	○	○	○	○	○	○	○	○	○	○	○	○						
		2	01	1	**17906-FW41A**	BULKHEAD ASSY		01	0107-0508				○	○	○	○	○		○	○	○	○	○		○	○	○	○	○	○	○	○	○	○	○	○	○	○	○	○	○	○	○	○						
			02	1	**17906-FW42A**			01	0508-				○	○	○	○	○		○	○	○	○	○		○	○	○	○	○	○	○	○	○	○	○	○	○	○	○	○	○	○	○	○						
			03	1	**17906-FW41A**		F/BOX CAR	01	0508-																																*	*	*								
N			04	1	**17906-FV02A**		F/DRIVE-IN OHG	01	1010-				*	*	*	*	*		*	*	*	*	*		*	*	*	*	*	*	*	*	*	*	*	*	*	*	*	*	*	*	*	*						
		3	01	1	**17924-FC300**	BRACKET-SOLENOID VALVE		01	0107-				○	○	○	○	○		○	○	○	○	○		○	○	○	○	○	○	○	○	○	○	○	○	○	○	○	○	○	○	○	○						
		5	01	1	**17504-FJ211**	TUBE ASSY-LPG		01	0107-				○	○	○	○	○		○	○	○	○	○		○	○	○	○	○	○	○	○	○	○	○	○	○	○	○	○	○	○	○	○						
		6	01	1	**17504-FC301**	TUBE ASSY-LPG		01	0107-				○	○	○	○	○		○	○	○	○	○		○	○	○	○	○	○	○	○	○	○	○	○	○	○	○	○	○	○	○	○						
			02	1	**17504-FC485**		F/DRIVE-IN OHG 30@60	01	0107-				*	*	*	*	*		*	*	*	*	*		*	*	*	*	*	*	*	*	*	*	*	*	*	*	*	*	*	*	*	*						
			03	1	**17504-FC486**		F/DRIVE-IN OHG 28@54	01	0107-				*	*	*	*	*		*	*	*	*	*		*	*	*	*	*	*	*	*	*	*	*	*	*	*	*	*	*	*	*	*						
			04	1	**17504-FC301**		F/BOX CAR	01	0107-																																*	*	*								
		7	01	1	**17904-FC300**	VALVE ASSY-SOLENOID		01	0107-				○	○	○	○	○		○	○	○	○	○		○	○	○	○	○	○	○	○	○	○	○	○	○	○	○	○	○	○	○	○						
		8	01	1	**14055-GG10A**	HOSE-WATER		01	0107-				○	○	○	○	○		○	○	○	○	○		○	○	○	○	○	○	○	○	○	○	○	○	○	○	○	○	○	○	○	○						
		9	01	1	**69676-FK300**	CLIP		02	0107-				○	○	○	○	○		○	○	○	○	○		○	○	○	○	○	○	○	○	○	○	○	○	○	○	○	○	○	○	○	○						
		10	01	1	**01552-00411**	BAND-HOSE		03	0107-				○	○	○	○	○		○	○	○	○	○		○	○	○	○	○	○	○	○	○	○	○	○	○	○	○	○	○	○	○	○						
		11	01	1	**17527-FJ201**	HOSE-FUEL OUTLET		01	0107-				○	○	○	○	○		○	○	○	○	○		○	○	○	○	○	○	○	○	○	○	○	○	○	○	○	○	○	○	○	○						
		12	01	1	**22318-GS04A**	HOSE-VACUUM		01	0107-				○	○	○	○	○		○	○	○	○	○		○	○	○	○	○	○	○	○	○	○	○	○	○	○	○	○	○	○	○	○						
		13	01	1	**17520-GH00A**	BRACKET-FUEL HOSE		01	0107-				○	○	○	○	○		○	○	○	○	○		○	○	○	○	○	○	○	○	○	○	○	○	○	○	○	○	○	○	○	○						
		14	01	1	**08110-8201A**	SCREW-HHM M8-1.25X20		01	0107-				○	○	○	○	○		○	○	○	○	○		○	○	○	○	○	○	○	○	○	○	○	○	○	○	○	○	○	○	○	○						
		15	01	1	**14056-FK100**	HOSE-WATER		01	0107-				○	○	○	○	○		○	○	○	○	○		○	○	○	○	○	○	○	○	○	○	○	○	○	○	○	○	○	○	○	○						
C		**16**	01	1	**16306-FC301**	BRACKET-VAPO		01	0107-0310				○	○	○	○	○		○	○	○	○	○		○	○	○	○	○	○	○	○	○	○	○	○	○	○	○	○	○	○	○	○						
N			02	1	**16306-FV00A**			01	0310-				○	○	○	○	○		○	○	○	○	○		○	○	○	○	○	○	○	○	○	○	○	○	○	○	○	○	○	○	○	○						
		17	01	1	**17920-FC303**	HOSE ASSY-FILLER	USE ONLY UL OEM HOSE	01	0107-				○	○	○	○	○		○	○	○	○	○		○	○	○	○	○	○	○	○	○	○	○	○	○	○	○	○	○	○	○	○						
			02	1	**17920-FC303**		F/SWING DOWN USE ONLY UL OEM HOSE	01	0107-				*	*	*	*	*		*	*	*	*	*																													
			03	1	**17920-FC086**		F/SWING DOWN USE ONLY UL OEM HOSE	01	0107-																	*	*	*	*	*	*	*	*	*	*	*	*	*	*	*	*	*	*	*	*	*	*						
		18	01	2	**17907-90H18**	VALVE ASSY-OUTLET		01	0107-				○	○	○	○	○		○	○	○	○	○		○	○	○	○	○	○	○	○	○	○	○	○	○	○	○	○	○	○	○	○						
			02	2	**17907-90H18**		F/BOX CAR	01	0107-																																*	*	*								
		19	01	2	**16132-FC200**	NUT		01	0107-				○	○	○	○	○		○	○	○	○	○		○	○	○	○	○	○	○	○	○	○	○	○	○	○	○	○	○	○	○	○						
		20	01	2	**17906-FC201**	CONN-LPG		01	0107-0508				○	○	○	○	○		○	○	○	○	○		○	○	○	○	○	○	○	○	○	○	○	○	○	○	○	○	○	○	○	○						
			02	2	**17906-FC201**		F/BOX CAR	01	0508-																																*	*	*								
		21	01	2	**17907-90H10**	VALVE ASSY-OUTLET		01	0107-				○	○	○	○	○		○	○	○	○	○		○	○	○	○	○	○	○	○	○	○	○	○	○	○	○	○	○	○	○	○						
		22	01	2	**17906-FC204**	CONN-LPG		01	0107-				○	○	○	○	○		○	○	○	○	○		○	○	○	○	○	○	○	○	○	○	○	○	○	○	○	○	○	○	○	○						
		23	01	2	**17908-90H70**	VALVE ASSY-SAFETY		01	0107-				○	○	○	○	○		○	○	○	○	○		○	○	○	○	○	○	○	○	○	○	○	○	○	○	○	○	○	○	○	○						
		24	01	1	**64892-W5000**	COVER-HOLE		02	0107-				○					○						○																										
		25	01	2	**17907-FW01A**	VALVE ASSY-OUTLET		01	0107-0508				○	○	○	○	○		○	○	○	○	○		○	○	○	○	○	○	○	○	○	○	○	○	○	○	○	○	○	○	○	○						
			02	2	**17907-FW01A**		F/BOX CAR	01	0508-																																*	*	*								
		26	01	1	**16439-9V702**	CLIP-HOSE		02	0107-0408				○	○	○	○	○		○	○	○	○	○		○	○	○	○	○	○	○	○	○	○	○	○	○	○	○	○	○	○	○	○						

APPLIED MODEL

| 01 | MCPI A20JV | 02 | MCPI A200DV | 03 | MCPI A200LS | 04 | MCPI A200DV | 05 | MCUI A200LS | 06 | MCUI A200DV | 07 | MCUP A205JV | 08 | MCPI A225DV | 09 | MCPI A225LS | 10 | MCPI A225LV | 11 | MCUI A225DV | 12 | MCUI A225LV | 13 | MCPI A228JV | 14 | MCPI A228DV | 15 | MCPI A228LV | 16 | MCPI A228LS | 17 | MCUI A228DV | 18 | MCUI A228LV | 19 | MCUI A230DV | 20 | MCUI A230LV | 21 | MCUI A233DV | 22 | MCUI A233LV | 23 | MCUI A233DV | 24 | MCUG F230LS | 25 | MCUG F230LV | 26 | MCUG F233DV | 27 | MCUG F233LV | 28 | MCUG F233LS | 29 | MCUG F236DV | 30 | MCUI F233LV | 31 | MCUG F236LS | 32 | MAPI A225DV | 33 | MAPI A225LV | 34 | MAPI A225LS | 35 | 36 | 37 | 38 | 39 | 40 |
|---|---|---|---|---|---|---|---|---|---|---|---|---|---|---|---|---|---|---

SEC. 196

LPG FILTER & PIPING

TUBERIA Y FILTRO DE LPG

FLÜSSIGGASSFILTER & LEITUNG

FILTRE DE LPG ET CANALISATION

NC	S	KEY NO.	LEV	PART NO.	PART NAME	SPECIFICATION	QTY	APPLIED DATE	ICANF	FORMER PART NO.	KD
		26	02	1	**16439-9V80A**	CLIP-HOSE		02	0408-			
		27	01	1	**08110-8201G**	SCREW-HHM M8-1.25X20 W/SPRW		02	0107-			
		28	01	1	**08723-12300**	CLAMP-HOSE		03	0107-0607			
			02	1	**01555-00861**			03	0607-			
		29	01	1	**01558-00191**	CLAMP-HOSE		01	0107-0408			
			02	1	**01558-00461**			01	0408-			
		30	01	1	**08110-8001G**	SCREW-HHM M8-1.5X80 W/SPRW		01	0107-			
		31	01	1	**08110-8161G**	SCREW-HHM M8-1.25X16 W/SPRW		02	0107-			
		32	01	1	**08110-8451G**	SCREW-HHM M8-1.25X45 W/SPRW		01	0107-			
C		**33**	01	1	**08124-0161F**	SCREW-HHM M10-1.25X16 W/LK & PW		01	0107-			
		34	01	1	**08916-34010**	WASHER-LOCK M10		01	0107-			
		35	01	1	**08916-3381A**	WASHER-LOCK M8		01	0107-			
		36	01	1	**08110-8161G**	SCREW-HHM M8-1.25X16 W/SPRW		02	0107-0408			
			02	1	**08110-8201G**	SCREW-HHM M8-1.25X20 W/SPRW		02	0408-			
		37	01	2	**16919-W1602**	FILTER		01	0107-			
		38	01	2	**17937-Y4400**	SEAL-O RING		01	0107-			
		39	01	2	**17937-Y4410**	SEAL-O RING		01	0107-			
		40	01	2	**16125-Y4400**	COVER-FILTER		01	0107-			
		41	01	2	**16163-Y4403**	BOLT		04	0107-			
		42	01	2	**16349-18V00**	SEAL-O RING		01	0107-			
		43	01	1	**17907-90H18**	VALVE ASSY-OUTLET	F/BOX CAR	01	0107-			
N		**44**	01	1	**08124-0161F**	SCREW-HHM M10-1.25X16 W/LK & PW		01	0107-0310			
N			02	1	**08120-8121F**	SCREW-HHM M8-1.25X12 W/LK & PW		01	0310-			

APPLIED MODEL

01	02	03	04	05	06	07	08	09	10	11	12	13	14	15	16	17	18	19	20	21	22	23	24	25	26	27	28	29	30	31	32	33	34	35	36	37	38	39	40
	O	O	O	O	O		O	O	O	O	O		O	O	O	O	O	O	O	O	O	O	O	O	O	O	O	O	O	O	O	O	O						

Install the best!
GENUINE NISSAN PARTS

NOTE

SEC. 199A

LPG BOMBE

BOTELLA DE LPG

FLÜSSIGGASBEHÄLTER

BOUTEILLE DE LPG

NOTE: KEY NO.1 BRACKET COMP-LPG BOMBE (INC. 2-20)

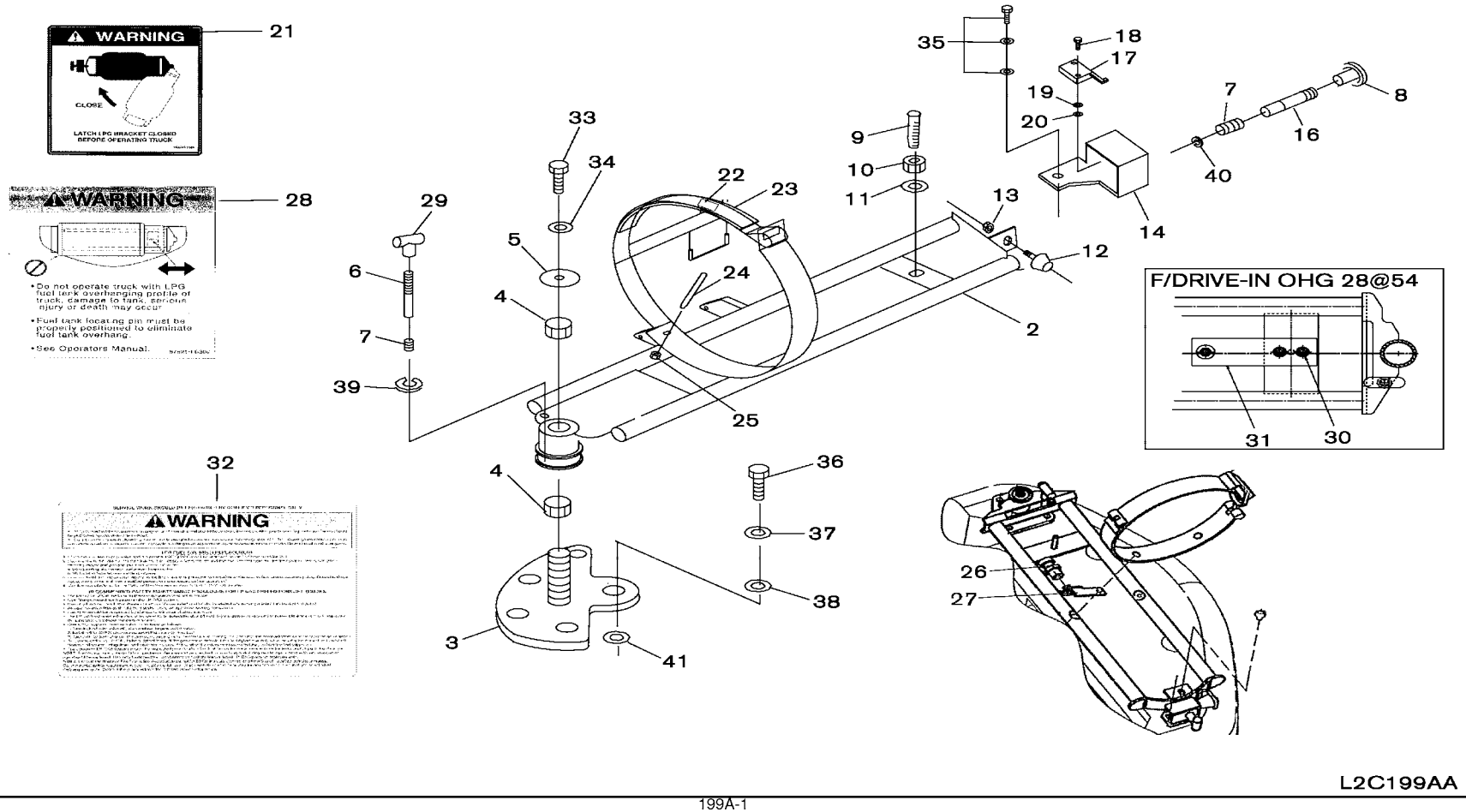

SEC. 199A

LPG BOMBE

BOTELLA DE LPG

FLÜSSIGGASBEHÄLTER

BOUTEILLE DE LPG

NC	S	KEY NO.	LEV	PART NO.	PART NAME	SPECIFICATION	QTY	APPLIED DATE	ICANF	FORMER PART NO.	KD
	1	01	1	17915-FB300	BRACKET COMP-SWING KIT		01	0107-			
		02	1	17915-FB487		F/DRIVE-IN OHG 30@60	01	0107-			
		03	1	17915-FB486		F/DRIVE-IN OHG 28@54	01	0107-			
	2	01	2	17925-FB300	BRACKET COMP-LPG BOMBE		01	0107-			
		02	3	17926-FB300	BRACKET WELDMENT		01	0107-			
	3	01	2	17934-6G400	BRACKET-LPG BOMBE		01	0107-			
	4	01	3	17937-6G100	BUSH		02	0107-			
	5	01	1	17938-6G100	COVER-SEAL		01	0107-			
	6	01	4	17939-FB086	PIN		01	0107-			
	7	01	3	17940-6G100	SPRING-HANDLE		02	0107-			
	8	01	3	17941-FB085	HANDLE		01	0107-			
	9	01	4	17942-FB087	PIN-LOCATOR		01	0107-			
	10	01	4	08911-FB801	NUT		01	0107-			
	11	01	4	7000 -012	WASHER		01	0107-			
	12	01	3	17943-6G100	BUMPER		01	0107-			
	13	01	3	17946-6G100	NUT		01	0107-			
	14	01	3	17951-6G100	LATCH WELDMENT		01	0107-			
	16	01	4	17939-FB085	PIN		01	0107-			
	17	01	3	25500-F9701	SWITCH-MICRO		01	0107-			
	18	01	3	01135-6G000	SCREW		02	0107-			
	19	01	3	01321-6G000	WASHER		02	0107-			
	20	01	3	01211-6G000	NUT		02	0107-			
	21	01	1	99350-FC100	LABEL-WARNING LATCH		01	0107-			
		02	1	99350-FC210		F/FRENCH	01	0107-			
		03	1	99350-FC215		F/SPANISH	01	0107-			
	22	01	1	97887-90H75	LABEL-CAUTION FUEL		01	0107-			
		02	1	97841-90H76			01	0107-			
		03	1	97887-90H75		F/DRIVE-IN OHG 28@54	01	0107-			
		04	1	97887-FC486		F/DRIVE-IN OHG 30@60	01	0107-			
	23	01	2	17932-6G100	STRAP		01	0107-			
	24	01	1	17598-6G100	SCREW		02	0107-			
	25	01	1	17599-6G100	NUT		02	0107-			
	26	01	1	17907-FW42A	CONNECTOR		01	0107-			
	27	01	1	17925-FW40A	BRACKET ASSY		01	0107-			
	28	01	1	97821-FB300	LABEL-WARNING ADJ LPG		01	0107-			
	29	01	3	17941-FB086	HANDLE		01	0107-			
	30	01	2	16185-FB486	SCREW	F/DRIVE-IN OHG 28@54	02	0107-			

APPLIED MODEL

01	02	03	04	05	06	07	08	09	10	11	12	13	14	15	16	17	18	19	20	21	22	23	24	25	26	27	28	29	30	31	32	33	34	35	36	37	38	39	40
MCPI A20JV	MCPI A200DV	MCPI A200LS	MCPI A200DV	MCUI A200LV	MCUI A200DV	MCPI A255JV	MCPI A225DV	MCPI A225LS	MCUI A225DV	MCUI A225LV	MCPI A228JV	MCPI A228DV	MCPI A228LV	MCPI A228DV	MCUI A228LS	MCUI A228DV	MCUI A230LV	MCUI A230DV	MCUI A230LV	MCUI A330DV	MCUI A330LV	MCUI A330DV	MCUI FGI A300LV	MCUI FGI A300LS	MCUI FGI A300LV	MCUI FGI A355DV	MCUI FGI A355LV	MCUI FGI A355LS	MCUI FGI A366DV	MCUI FGI A366LV	MCUI FGI A365LS	MAPI A225DV	MAPI A255LS						
○	○	○	○	○	○		○	○	○	○	○		○	○	○	○	○	○	○	○	○	○	○	○	○	○	○	○	○	○	○	○	○						
*	*	*	*	*			*	*	*	*	*		*	*	*	*	*	*	*	*	*	*	*	*	*	*	*	*	*	*	*	*	*						
*	*	*	*	*			*	*	*	*	*		*	*	*	*	*	*	*	*	*	*	*	*	*	*	*	*	*	*	*	*	*						
○	○	○	○	○	○		○	○	○	○	○		○	○	○	○	○	○	○	○	○	○	○	○	○	○	○	○	○	○	○	○	○						
○	○	○	○	○	○		○	○	○	○	○		○	○	○	○	○	○	○	○	○	○	○	○	○	○	○	○	○	○	○	○	○						
○	○	○	○	○	○		○	○	○	○	○		○	○	○	○	○	○	○	○	○	○	○	○	○	○	○	○	○	○	○	○	○						
○	○	○	○	○	○		○	○	○	○	○		○	○	○	○	○	○	○	○	○	○	○	○	○	○	○	○	○	○	○	○	○						
○	○	○	○	○	○		○	○	○	○	○		○	○	○	○	○	○	○	○	○	○	○	○	○	○	○	○	○	○	○	○	○						
○	○	○	○	○	○		○	○	○	○	○		○	○	○	○	○	○	○	○	○	○	○	○	○	○	○	○	○	○	○	○	○						
○	○	○	○	○	○		○	○	○	○	○		○	○	○	○	○	○	○	○	○	○	○	○	○	○	○	○	○	○	○	○	○						
○	○	○	○	○	○		○	○	○	○	○		○	○	○	○	○	○	○	○	○	○	○	○	○	○	○	○	○	○	○	○	○						
○	○	○	○	○	○		○	○	○	○	○		○	○	○	○	○	○	○	○	○	○	○	○	○	○	○	○	○	○	○	○	○						
○	○	○	○	○	○		○	○	○	○	○		○	○	○	○	○	○	○	○	○	○	○	○	○	○	○	○	○	○	○	○	○						
○	○	○	○	○	○		○	○	○	○	○		○	○	○	○	○	○	○	○	○	○	○	○	○	○	○	○	○	○	○	○	○						
○	○	○	○	○	○		○	○	○	○	○		○	○	○	○	○	○	○	○	○	○	○	○	○	○	○	○	○	○	○	○	○						
○	○	○	○	○	○		○	○	○	○	○		○	○	○	○	○	○	○	○	○	○	○	○	○	○	○	○	○	○	○	○	○						
○	○	○	○	○	○		○	○	○	○	○		○	○	○	○	○	○	○	○	○	○	○	○	○	○	○	○	○	○	○	○	○						
○	○	○	○	○	○		○	○	○	○	○		○	○	○	○	○	○	○	○	○	○	○	○	○	○	○	○	○	○	○	○	○						
○	○	○	○	○	○		○	○	○	○	○		○	○	○	○	○	○	○	○	○	○	○	○	○	○	○	○	○	○	○	○	○						
○	○	○	○	○	○		○	○	○	○	○		○	○	○	○	○	○	○	○	○	○	○	○	○	○	○	○	○	○	○	○	○						
○	○	○	○	○	○		○	○	○	○	○		○	○	○	○	○	○	○	○	○	○	○	○	○	○	○	○	○	○	○	○	○						
○	○	○	○	○	○		○	○	○	○	○		○	○	○	○	○	○	○	○	○	○	○	○	○	○	○	○	○	○	○	○	○						
○	○	○	○	○	○		○	○	○	○	○		○	○	○	○	○	○	○	○	○	○	○	○	○	○	○	○	○	○	○	○	○						
*	*	*	*	*			*	*	*	*	*		*	*	*	*	*	*	*	*	*	*	*	*	*	*	*	*	*	*	*	*	*						
*	*	*	*	*			*	*	*	*	*		*	*	*	*	*	*	*	*	*	*	*	*	*	*	*	*	*	*	*	*	*						
○	○	○	○	○	○		○	○	○	○	○																												
													○	○	○	○	○	○	○	○	○	○	○	○	○	○	○	○	○	○	○	○	○	○						
*	*	*	*	*	*		*	*	*	*	*		*	*	*	*	*	*	*	*	*	*	*	*	*	*	*	*	*	*	*	*	*						
*	*	*	*	*	*		*	*	*	*	*		*	*	*	*	*	*	*	*	*	*	*	*	*	*	*	*	*	*	*	*	*						
○	○	○	○	○	○		○	○	○	○	○		○	○	○	○	○	○	○	○	○	○	○	○	○	○	○	○	○	○	○	○	○						
○	○	○	○	○	○		○	○	○	○	○		○	○	○	○	○	○	○	○	○	○	○	○	○	○	○	○	○	○	○	○	○						
○	○	○	○	○	○		○	○	○	○	○		○	○	○	○	○	○	○	○	○	○	○	○	○	○	○	○	○	○	○	○	○						
○			○		○		○		○				○		○	○		○		○		○			○			○			○								
○			○		○		○		○				○		○	○		○		○		○			○			○			○								
○	○	○	○	○	○		○	○	○	○	○		○	○	○	○	○	○	○	○	○	○	○	○	○	○	○	○	○	○	○	○	○						
○	○	○	○	○	○		○	○	○	○	○		○	○	○	○	○	○	○	○	○	○	○	○	○	○	○	○	○	○	○	○	○						
*	*	*	*	*	*		*	*	*	*	*		*	*	*	*	*	*	*	*	*	*	*	*	*	*	*	*	*	*	*	*	*						

SEC. 199A

LPG BOMBE

BOTELLA DE LPG

FLÜSSIGGASBEHÄLTER

BOUTEILLE DE LPG

NC	S	KEY NO.	LEV	PART NO.	PART NAME	SPECIFICATION	QTY	APPLIED DATE	ICANF	FORMER PART NO.	KD
		30	02	2 **00915-21700**	WASHER	F/DRIVE-IN OHG 28@54	02	0107-			
		31	01	2 **17931-FB486**	LOCATOR-PLATE, MTG	F/DRIVE-IN OHG 28@54	01	0107-			
		32	01	1 **97841-FC40A**	LABEL-CAUTION FUEL		01	0107-			
C		**33**	01	1 **08114-0201A**	SCREW-HHM M10-1.25 W/SPRW		01	0107-			
C		**34**	01	1 **08915-1401A**	WASHER-LOCK SPLIT M10		01	0107-			
C		**35**	01	1 **08121-0251F**	SCREW-HHM M10-1.25X25 W/LK & PW		02	0107-			
C		**36**	01	1 **08191-2401A**	SCREW-HHM M12-1.75X40		03	0107-			
C		**37**	01	1 **08915-1421A**	WASHER-LOCK SPLIT M12		03	0107-			
C		**38**	01	1 **08915-4421A**	WASHER-FLAT M12		03	0107-			
		39	01	3 **00922-51010**	RING-SNAP		01	0107-			
		40	01	3 **00092-25101**	RING-SNAP		01	0107-0108			
			02	3 **00922-51010**			01	0108-			
C		**41**	01	1 **98770-44**	WASHER-FLAT		AR	0107-0407			
C			02	1 **17946-FW10A**	SHIM		AR	0407-			

APPLIED MODEL

01	02	03	04	05	06	07	08	09	10	11	12	13	14	15	16	17	18	19	20	21	22	23	24	25	26	27	28	29	30	31	32	33	34	35	36	37	38	39	40
MCPI A20JV	MCPI A200DV	MCPI A200LS	MCPI A200LV	MCUI A200DV	MCUI A200LV	MCUP A255JV	MCPI A225DV	MCPI A225LS	MCPI A225LV	MCUI A225DV	MCUI A225LV	MCPI A228JV	MCPI A228DV	MCPI A228LV	MCPI A228LS	MCUI A228DV	MCUI A228LV	MCUI A230DV	MCUI A230LV	MCUI A233DV	MCUI A233LV	MCUI A330DV	MCUI A330LV	MCUI A330LS	MCUG A330DV	MCUG A330LV	MCUG A330LS	MCUG A335DV	MCUG A335LV	MCUG A336DV	MCUG A336LV	MCAP A325DV	MCAP A325LV	MCAP A325LS					
✱	✱	✱	✱	✱		✱	✱	✱	✱	✱		✱	✱	✱	✱	✱	✱	✱	✱	✱	✱	✱	✱	✱	✱	✱	✱	✱	✱	✱	✱	✱	✱						
✱	✱	✱	✱	✱		✱	✱	✱	✱	✱		✱	✱	✱	✱	✱	✱	✱	✱	✱	✱	✱	✱	✱	✱	✱	✱	✱	✱	✱	✱	✱	✱						
○	○	○	○	○	○		○	○	○	○	○		○	○	○	○	○	○	○	○	○	○	○	○	○	○	○	○	○	○	○	○	○						
○	○	○	○	○	○		○	○	○	○	○		○	○	○	○	○	○	○	○	○	○	○	○	○	○	○	○	○	○	○	○	○						
○	○	○	○	○	○		○	○	○	○	○		○	○	○	○	○	○	○	○	○	○	○	○	○	○	○	○	○	○	○	○	○						
○	○	○	○	○	○		○	○	○	○	○		○	○	○	○	○	○	○	○	○	○	○	○	○	○	○	○	○	○	○	○	○						
○	○	○	○	○	○		○	○	○	○	○		○	○	○	○	○	○	○	○	○	○	○	○	○	○	○	○	○	○	○	○	○						
○	○	○	○	○	○		○	○	○	○	○		○	○	○	○	○	○	○	○	○	○	○	○	○	○	○	○	○	○	○	○	○						
○	○	○	○	○	○		○	○	○	○	○		○	○	○	○	○	○	○	○	○	○	○	○	○	○	○	○	○	○	○	○	○						
○	○	○	○	○	○		○	○	○	○	○		○	○	○	○	○	○	○	○	○	○	○	○	○	○	○	○	○	○	○	○	○						
○	○	○	○	○	○		○	○	○	○	○		○	○	○	○	○	○	○	○	○	○	○	○	○	○	○	○	○	○	○	○	○						
○	○	○	○	○	○		○	○	○	○	○		○	○	○	○	○	○	○	○	○	○	○	○	○	○	○	○	○	○	○	○	○						
○	○	○	○	○	○		○	○	○	○	○		○	○	○	○	○	○	○	○	○	○	○	○	○	○	○	○	○	○	○	○	○						
○	○	○	○	○	○		○	○	○	○	○		○	○	○	○	○	○	○	○	○	○	○	○	○	○	○	○	○	○	○	○	○						
○	○	○	○	○	○		○	○	○	○	○		○	○	○	○	○	○	○	○	○	○	○	○	○	○	○	○	○	○	○	○	○						
○	○	○	○	○	○		○	○	○	○	○		○	○	○	○	○	○	○	○	○	○	○	○	○	○	○	○	○	○	○	○	○						

Install the best!
GENUINE NISSAN PARTS

NOTE

SEC. 199B

LPG BOMBE (SWING DOWN)

BOTELLA DE LPG

FLÜSSIGGASBEHÄLTER

BOUTEILLE DE LPG

NOTE: KEY NO.1 BRACKET COMP-LPG BOMBE (INC. 2-20,23-25,28-34)

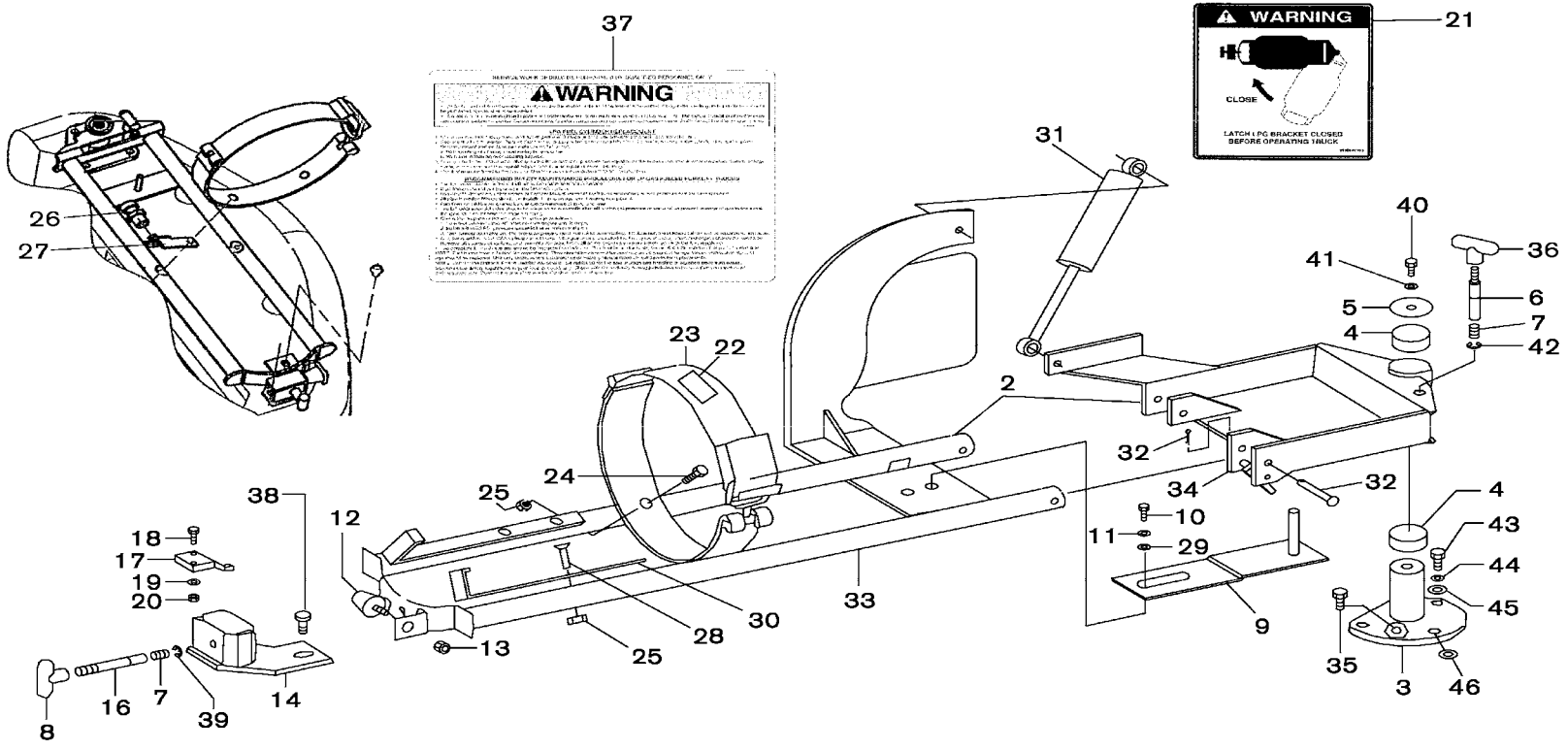

L2C199BA

SEC. 199B

LPG BOMBE (SWING DOWN)

BOTELLA DE LPG

FLÜSSIGGASBEHÄLTER

BOUTEILLE DE LPG

NC	S	KEY NO.	LEV	PART NO.	PART NAME	SPECIFICATION	QTY	APPLIED DATE	ICANF	FORMER PART NO.	KD
		1	01	1	17915-FB485	BRACKET COMPLETE-SWING KIT		01	0107-			
		2	01	2	17925-FB485	BRACKET COMP-LPG BOMBE		01	0107-			
		3	01	2	17934-FB485	BRACKET-LPG BOMBE		01	0107-			
		4	01	3	17937-6G100	BUSH		02	0107-			
		5	01	1	17938-6G100	COVER-SEAL		01	0107-			
		6	01	4	17939-FB086	PIN		01	0107-			
		7	01	3	17940-6G100	SPRING-HANDLE		02	0107-			
		8	01	3	17941-FB085	HANDLE		02	0107-			
		9	01	3	17942-FB085	PIN-LOCATOR		01	0107-			
		10	01	3	16185-FB085	SCREW		02	0107-			
		11	01	3	16152-90H00	WASHER-FLAT		02	0107-			
		12	01	3	17943-6G100	BUMPER		01	0107-			
		13	01	3	17946-6G100	NUT		01	0107-			
		14	01	3	17951-6G100	LATCH WELDMENT		01	0107-			
		16	01	4	17939-FB085	PIN		01	0107-			
		17	01	3	25500-F9701	SWITCH-MICRO		01	0107-			
		18	01	3	01135-6G000	SCREW		02	0107-			
		19	01	3	01321-6G000	WASHER		02	0107-			
		20	01	3	01211-6G000	NUT		02	0107-			
		21	01	1	99350-FC100	LABEL-WARNING LATCH		01	0107-			
			02	1	99350-FC210		F/FRENCH	01	0107-			
			03	1	99350-FC215		F/SPANISH	01	0107-			
		22	01	1	97887-90H75	LABEL-CAUTION FUEL		01	0107-			
			02	1	97841-90H76			01	0107-			
		23	01	2	17932-6G100	STRAP		01	0107-			
		24	01	1	17598-6G100	SCREW		02	0107-			
		25	01	2	17599-6G100	NUT-NYLOCK		04	0107-			
			02	1	17599-6G100			02	0107-			
		26	01	1	17907-FW42A	CONNECTOR		01	0107-			
		27	01	1	17925-FW40A	BRACKET ASSY		01	0107-			
		28	01	3	17598-FB085	SCREW		04	0107-			
		29	01	3	16152-90H05	WASHER-SPRING		02	0107-			
		30	01	3	17935-FB085	SUPPORT-CNG BOMBE		02	0107-			
		31	01	3	17980-FB085	STAY-GAS KIT		01	0107-			
		32	01	3	17981-FB085	PIN-PIVOT		02	0107-			
		33	01	3	17926-FB485	CRADLE-SWING TILT		01	0107-			
		34	01	3	17926-FB090	FRAME-SWING TILT		01	0107-			

APPLIED MODEL

01	02	03	04	05	06	07	08	09	10	11	12	13	14	15	16	17	18	19	20	21	22	23	24	25	26	27	28	29	30	31	32	33	34	35	36	37	38	39	40
MCPI A20JV	MCPI A200DV	MCPI A200LS	MCPI A200DV	MCUI A200LJ	MCUI A200VV	MCPI A225DV	MCPI A225LS	MCUI A225DV	MCUI A225LV	MCUI A225VV	MCPI A228JV	MCPI A228DL	MCPI A228LV	MCPI A228DL	MCUI A228LS	MCUI A228DV	MCUI A228LV	MCUI A228VV	MCPI A230DL	MCUI A230LV	MCUI A230DV	MCUI A230VV	MCUI A230DV	MCUI A230LV	MCUI A230LS	MCUI A235DV	MCUI A235LS	MCUI A235VV	MCUI A236DL	MCUI A236LV	MCUI A236DV	MCUI A236LS	MCUI A240AP	MCUI A225DV	MCUI A225LV	MCUI A225LS		
*	*	*	*	*			*	*	*	*	*		*	*	*	*	*	*	*	*	*	*	*	*	*	*	*	*	*	*	*	*	*						
*	*	*	*	*			*	*	*	*	*		*	*	*	*	*	*	*	*	*	*	*	*	*	*	*	*	*	*	*	*	*						
*	*	*	*	*			*	*	*	*	*		*	*	*	*	*	*	*	*	*	*	*	*	*	*	*	*	*	*	*	*	*						
*	*	*	*	*			*	*	*	*	*		*	*	*	*	*	*	*	*	*	*	*	*	*	*	*	*	*	*	*	*	*						
*	*	*	*	*			*	*	*	*	*		*	*	*	*	*	*	*	*	*	*	*	*	*	*	*	*	*	*	*	*	*						
*	*	*	*	*			*	*	*	*	*		*	*	*	*	*	*	*	*	*	*	*	*	*	*	*	*	*	*	*	*	*						
*	*	*	*	*			*	*	*	*	*		*	*	*	*	*	*	*	*	*	*	*	*	*	*	*	*	*	*	*	*	*						
*	*	*	*	*			*	*	*	*	*		*	*	*	*	*	*	*	*	*	*	*	*	*	*	*	*	*	*	*	*	*						
*	*	*	*	*			*	*	*	*	*		*	*	*	*	*	*	*	*	*	*	*	*	*	*	*	*	*	*	*	*	*						
*	*	*	*	*			*	*	*	*	*		*	*	*	*	*	*	*	*	*	*	*	*	*	*	*	*	*	*	*	*	*						
*	*	*	*	*			*	*	*	*	*		*	*	*	*	*	*	*	*	*	*	*	*	*	*	*	*	*	*	*	*	*						
*	*	*	*	*			*	*	*	*	*		*	*	*	*	*	*	*	*	*	*	*	*	*	*	*	*	*	*	*	*	*						
*	*	*	*	*			*	*	*	*	*		*	*	*	*	*	*	*	*	*	*	*	*	*	*	*	*	*	*	*	*	*						
*	*	*	*	*			*	*	*	*	*		*	*	*	*	*	*	*	*	*	*	*	*	*	*	*	*	*	*	*	*	*						
*	*	*	*	*			*	*	*	*	*		*	*	*	*	*	*	*	*	*	*	*	*	*	*	*	*	*	*	*	*	*						
*	*	*	*	*			*	*	*	*	*		*	*	*	*	*	*	*	*	*	*	*	*	*	*	*	*	*	*	*	*	*						
*	*	*	*	*			*	*	*	*	*		*	*	*	*	*	*	*	*	*	*	*	*	*	*	*	*	*	*	*	*	*						
*	*	*	*	*			*	*	*	*	*		*	*	*	*	*	*	*	*	*	*	*	*	*	*	*	*	*	*	*	*	*						
*	*	*	*	*			*	*	*	*	*		*	*	*	*	*	*	*	*	*	*	*	*	*	*	*	*	*	*	*	*	*						
*	*	*	*	*			*	*	*	*	*		*	*	*	*	*	*	*	*	*	*	*	*	*	*	*	*	*	*	*	*	*						
*	*	*	*	*			*	*	*	*	*		*	*	*	*	*	*	*	*	*	*	*	*	*	*	*	*	*	*	*	*	*						
*	*	*	*	*			*	*	*	*	*		*	*	*	*	*	*	*	*	*	*	*	*	*	*	*	*	*	*	*	*	*						
*	*	*	*	*			*	*	*	*	*		*	*	*	*	*	*	*	*	*	*	*	*	*	*	*	*	*	*	*	*	*						
*	*	*	*	*			*	*	*	*	*		*	*	*	*	*	*	*	*	*	*	*	*	*	*	*	*	*	*	*	*	*						
*	*	*	*	*			*	*	*	*	*		*	*	*	*	*	*	*	*	*	*	*	*	*	*	*	*	*	*	*	*	*						
*	*	*	*	*			*	*	*	*	*		*	*	*	*	*	*	*	*	*	*	*	*	*	*	*	*	*	*	*	*	*						
*	*	*	*	*			*	*	*	*	*																												
													*	*	*	*	*	*	*	*	*	*	*	*	*	*	*	*	*	*	*	*	*						
*	*	*	*	*			*	*	*	*	*		*	*	*	*	*	*	*	*	*	*	*	*	*	*	*	*	*	*	*	*	*						
*	*	*	*	*			*	*	*	*	*		*	*	*	*	*	*	*	*	*	*	*	*	*	*	*	*	*	*	*	*	*						
*	*	*	*	*			*	*	*	*	*		*	*	*	*	*	*	*	*	*	*	*	*	*	*	*	*	*	*	*	*	*						
*				*			*			*			*		*		*		*		*		*			*			*			*						
*				*			*			*			*			*		*		*		*			*			*			*						
*	*	*	*	*			*	*	*	*	*		*	*	*	*	*	*	*	*	*	*	*	*	*	*	*	*	*	*	*	*	*						
*	*	*	*	*			*	*	*	*	*		*	*	*	*	*	*	*	*	*	*	*	*	*	*	*	*	*	*	*	*	*						
*	*	*	*	*			*	*	*	*	*		*	*	*	*	*	*	*	*	*	*	*	*	*	*	*	*	*	*	*	*	*						
*	*	*	*	*			*	*	*	*	*		*	*	*	*	*	*	*	*	*	*	*	*	*	*	*	*	*	*	*	*	*						
*	*	*	*	*			*	*	*	*	*		*	*	*	*	*	*	*	*	*	*	*	*	*	*	*	*	*	*	*	*	*						
*	*	*	*	*			*	*	*	*	*		*	*	*	*	*	*	*	*	*	*	*	*	*	*	*	*	*	*	*	*	*						
*	*	*	*	*			*	*	*	*	*		*	*	*	*	*	*	*	*	*	*	*	*	*	*	*	*	*	*	*	*	*						
*	*	*	*	*			*	*	*	*	*		*	*	*	*	*	*	*	*	*	*	*	*	*	*	*	*	*	*	*	*	*						

SEC. 199B

LPG BOMBE (SWING DOWN)

BOTELLA DE LPG

FLÜSSIGGASBEHÄLTER

BOUTEILLE DE LPG

NC	S	KEY NO.	LEV	PART NO.	PART NAME	SPECIFICATION	QTY	APPLIED DATE	ICANF	FORMER PART NO.	KD
		35	01	1	17598-FB086	SCREW		01 0107-			
		36	01	1	17941-FB086	HANDLE		01 0107-			
		37	01	1	97841-FC40A	LABEL-CAUTION FUEL		01 0107-			
		38	01	2	08121-0251F	SCREW-HHM M10-1.5X25 W/LK & PW		02 0107-			
		39	01	3	00092-25101	RING-SNAP		01 0107-			
		40	01	3	08114-0201A	SCREW-HHM M10-1.25X20 W/SPRW		01 0107-			
		41	01	3	08915-1401A	WASHER-LOCK SPLIT M10		01 0107-			
		42	01	3	00092-25101	RING-SNAP		01 0107-0108			
			02	3	00922-51010			01 0108-			
		43	01	2	08191-2401A	SCREW-HHM M12-1.75X40		02 0107-			
		44	01	2	08915-1421A	WASHER-LOCK SPLIT M12		02 0107-			
		45	01	2	08915-4421A	WASHER-FLAT M12		02 0107-			
		46	01	2	98770-44	WASHER-FLAT		AR 0107-0407			
			02	2	17946-FW10A	SHIM		AR 0407-			

APPLIED MODEL

01	02	03	04	05	06	07	08	09	10	11	12	13	14	15	16	17	18	19	20	21	22	23	24	25	26	27	28	29	30	31	32	33	34	35	36	37	38	39	40
MCPI A200JV	MCPI A200DV	MCPI A200LS	MCCI A200LS	MCUI A200DV	MCUI A200LV	MCPI A225JV	MCPI A225DV	MCPI A225LS	MCUI A225LV	MCUI A225DV	MCUI A225LV	MCPI A228JV	MCPI A228DV	MCPI A228LS	MCUI A228DV	MCUI A228LS	MCUI A228DV	MCUI A230LV	MCUI A230DV	MCUI A230LV	MCUI A230DV	MCUI A230LV	MCUI A300LV	MCUI A300LS	MCUI A305DV	MCUI A305LV	MCUI A305LS	MCUI A305DV	MCUI A336DV	MCUI A336LV	MCAP A325LV	MCAP A325DV	MCAP A325LS						
*	*	*	*	*			*	*	*	*	*		*	*	*	*	*	*	*	*	*	*	*	*	*	*	*	*	*	*	*	*	*	*						
*	*	*	*	*			*	*	*	*	*		*	*	*	*	*	*	*	*	*	*	*	*	*	*	*	*	*	*	*	*	*	*						
*	*	*	*	*			*	*	*	*	*		*	*	*	*	*	*	*	*	*	*	*	*	*	*	*	*	*	*	*	*	*	*						
*	*	*	*	*			*	*	*	*	*		*	*	*	*	*	*	*	*	*	*	*	*	*	*	*	*	*	*	*	*	*	*						
*	*	*	*	*			*	*	*	*	*		*	*	*	*	*	*	*	*	*	*	*	*	*	*	*	*	*	*	*	*	*	*						
*	*	*	*	*			*	*	*	*	*		*	*	*	*	*	*	*	*	*	*	*	*	*	*	*	*	*	*	*	*	*	*						
*	*	*	*	*			*	*	*	*	*		*	*	*	*	*	*	*	*	*	*	*	*	*	*	*	*	*	*	*	*	*	*						
*	*	*	*	*			*	*	*	*	*		*	*	*	*	*	*	*	*	*	*	*	*	*	*	*	*	*	*	*	*	*	*						
*	*	*	*	*			*	*	*	*	*		*	*	*	*	*	*	*	*	*	*	*	*	*	*	*	*	*	*	*	*	*	*						
*	*	*	*	*			*	*	*	*	*		*	*	*	*	*	*	*	*	*	*	*	*	*	*	*	*	*	*	*	*	*	*						
*	*	*	*	*			*	*	*	*	*		*	*	*	*	*	*	*	*	*	*	*	*	*	*	*	*	*	*	*	*	*	*						
*	*	*	*	*			*	*	*	*	*		*	*	*	*	*	*	*	*	*	*	*	*	*	*	*	*	*	*	*	*	*	*						
*	*	*	*	*			*	*	*	*	*		*	*	*	*	*	*	*	*	*	*	*	*	*	*	*	*	*	*	*	*	*	*						
*	*	*	*	*			*	*	*	*	*		*	*	*	*	*	*	*	*	*	*	*	*	*	*	*	*	*	*	*	*	*	*						

GROUP INDEX

EXHAUST & COOLING

SEC NO	SECTION NAME
200	EXHAUST TUBE & MUFFLER
210	WATER PUMP, COOLING FAN & THERMOSTAT
214	RADIATOR, SHROUD & FITTING
216	TORQUE CONVERTER OIL COOLER & PIPING

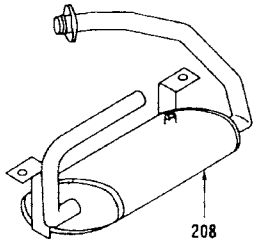

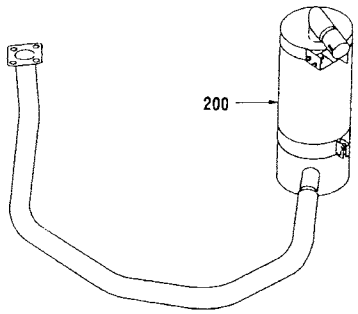

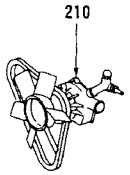

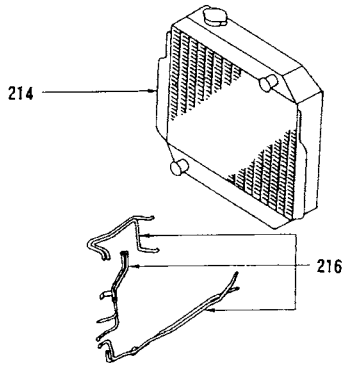

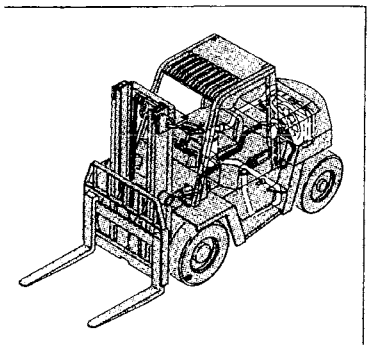

*ILLSTRATIONS SHOWN IN GENERAL INDEX AND GROUP INDEX ARE GENARALIZED DESCRIPTIONS FOR ALL MODELS AND ARE NOT PRECISE IN ALL DETAILS.

C

SEC. 200

EXHAUST TUBE & MUFFLER

TUBO DE ESCAPE Y SILENCIADOR

AUSPUFFLEITUNG & SCHALLDÄMPFER

TUYAU D'ECHAPPEMENT ET SILENCIEUX

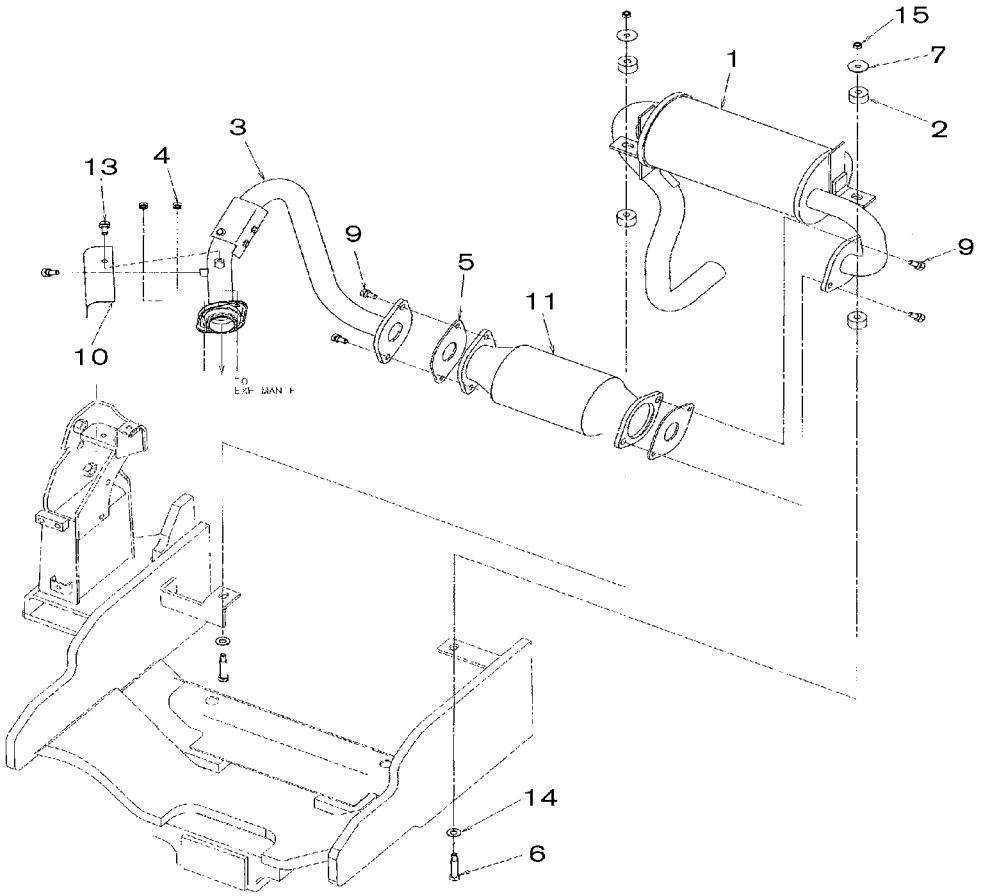

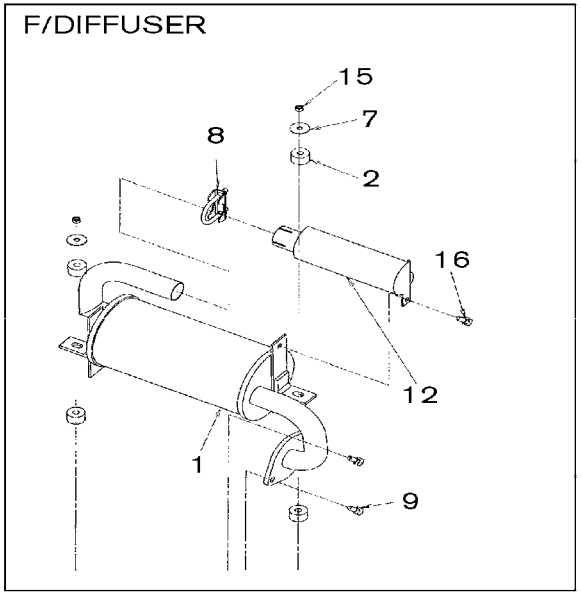

L2C200_A

SEC. 200

EXHAUST TUBE & MUFFLER

TUBO DE ESCAPE Y SILENCIADOR

AUSPUFFLEITUNG & SCHALLDÄMPFER

TUYAU D'ECHAPPEMENT ET SILENCIEUX

NC	S	KEY NO.	LEV	PART NO.	PART NAME	SPECIFICATION	QTY	APPLIED DATE	ICANF	FORMER PART NO.	KD	01	02	03	04	05	06	07	08	09	10	11	12	13	14	15	16	17	18	19	20	21	22	23	24	25	26	27	28	29	30	31	32	33	34	35	36	37	38	39	40
C		1	01	1	**20100-FC30A**	MUFFLER ASSY		01	0107-1009				○	○	○		○	○	○	○	○		○	○	○	○	○		○	○	○	○	○	○																		
N			02	1	**20100-GH10A**			01	1009-				○	○	○		○	○	○	○	○		○	○	○	○	○		○	○	○	○	○	○																		
C			03	1	**20100-FC31A**			01	0107-0810							○						○					○																								
N			04	1	**20100-GH11A**			01	0810-							○						○					○																								
C			05	1	**20100-FC40A**			01	0107-1109																									○	○			○	○			○	○			○	○						
N			06	1	**20100-GH20A**			01	1109-																									○	○			○	○			○	○			○	○						
C			07	1	**20100-FC41A**			01	0107-0111																											○			○			○			○			○						
N			08	1	**20100-GH21A**			01	0111-																											○			○			○			○			○						
C			09	1	**20100-GH00A**		F/DIFFUSER	01	0107-0310				*	*	*	*	*	*	*	*	*	*	*	*	*	*	*	*	*	*	*	*	*	*	*	*	*	*	*	*	*	*	*	*	*	*	*	*	*	*	*	*	*	*
N			10	1	**20100-GH01A**		F/DIFFUSER	01	0310-				*	*	*	*	*	*	*	*	*	*	*	*	*	*	*	*	*	*	*	*	*	*	*	*	*	*	*	*	*	*	*	*	*	*	*	*	*	*	*	*	*	*
		2	01	1	**20638-FK10A**	RUBBER-MUFFLER MOUNTING		04	0107-				○	○	○	○	○	○	○	○	○	○	○	○	○	○	○	○	○	○	○	○	○	○	○	○	○	○	○	○	○	○	○	○	○	○	○	○	○	○	○	○
		3	01	1	**20010-GH10A**	TUBE-EXHAUST REAR		01	0107-0809				○	○	○	○	○	○	○	○	○	○	○	○	○	○	○	○	○	○	○	○	○	○	○	○	○	○	○	○	○	○	○	○	○	○	○	○	○	○	○	○
			02	1	**20010-GH11A**			01	0809-				○	○	○	○	○	○	○	○	○	○	○	○	○	○	○	○	○	○	○	○	○	○	○	○	○	○	○	○	○	○	○	○	○	○	○	○	○	○	○	○
		4	01	1	**20602-01M00**	NUT-EXHAUST TUBE		02	0107-0707				○	○	○	○	○	○	○	○	○	○	○	○	○	○	○	○	○	○	○	○	○	○	○	○	○	○	○	○	○	○	○	○	○	○	○	○	○	○	○	○
			02	1	**20602-01M0A**			02	0707-				○	○	○	○	○	○	○	○	○	○	○	○	○	○	○	○	○	○	○	○	○	○	○	○	○	○	○	○	○	○	○	○	○	○	○	○	○	○	○	○
		5	01	1	**20692-65J00**	GASKET-EXH END		02	0107-				○	○	○	○	○	○	○	○	○	○	○	○	○	○	○	○	○	○	○	○	○	○	○	○	○	○	○	○	○	○	○	○	○	○	○	○	○	○	○	○
		6	01	1	**20138-B5000**	BOLT		02	0107-				○	○	○	○	○	○	○	○	○	○	○	○	○	○	○	○	○	○	○	○	○	○	○	○	○	○	○	○	○	○	○	○	○	○	○	○	○	○	○	○
		7	01	1	**20135-B5000**	WASHER-LOCK		02	0107-				○	○	○	○	○	○	○	○	○	○	○	○	○	○	○	○	○	○	○	○	○	○	○	○	○	○	○	○	○	○	○	○	○	○	○	○	○	○	○	○
		8	01	1	**20629-40K10**	CLIP-V EXH TUBE	F/DIFFUSER	01	0107-				*	*	*	*	*	*	*	*	*	*	*	*	*	*	*	*	*	*	*	*	*	*	*	*	*	*	*	*	*	*	*	*	*	*	*	*	*	*	*	*
		9	01	1	**01115-00201**	BOLT		04	0107-				○	○	○	○	○	○	○	○	○	○	○	○	○	○	○	○	○	○	○	○	○	○	○	○	○	○	○	○	○	○	○	○	○	○	○	○	○	○	○	○
		10	01	1	**20511-GH10A**	INSUL-FR TUBE, LWR		01	0107-				○	○	○	○	○	○	○	○	○	○	○	○	○	○	○	○	○	○	○	○	○	○	○	○	○	○	○	○	○	○	○	○	○	○	○	○	○	○	○	○
C		**11**	01	1	**20800-VC225**	CATALYTIC CONVERTER		01	0107-0708				○	○	○	○	○	○	○	○	○	○	○	○	○	○	○	○	○	○	○	○	○	○	○	○	○	○	○	○	○	○	○	○	○	○	○	○	○	○	○	○
			02	1	**20800-VD90A**			01	0708-				○	○	○	○	○	○	○	○	○	○	○	○	○	○	○	○	○	○	○	○	○	○	○	○	○	○	○	○	○	○	○	○	○	○	○	○	○	○	○	○
		12	01	1	**20051-GG00A**	TUBE-EXH, TAIL	F/DIFFUSER	01	0107-				*	*	*	*	*	*	*	*	*	*	*	*	*	*	*	*	*	*	*	*	*	*	*	*	*	*	*	*	*	*	*	*	*	*	*	*	*	*	*	*
		13	01	1	**08120-61233**	SCREW-HHM M6-1.0X12 W/LK		02	0107-				○	○	○	○	○	○	○	○	○	○	○	○	○	○	○	○	○	○	○	○	○	○	○	○	○	○	○	○	○	○	○	○	○	○	○	○	○	○	○	○
		14	01	1	**08915-4401A**	WASHER-PLAIN		02	0107-				○	○	○	○	○	○	○	○	○	○	○	○	○	○	○	○	○	○	○	○	○	○	○	○	○	○	○	○	○	○	○	○	○	○	○	○	○	○	○	○
		15	01	1	**08911-1081G**	NUT-HEX W/CON SPW M8-1.25		02	0107-				○	○	○	○	○	○	○	○	○	○	○	○	○	○	○	○	○	○	○	○	○	○	○	○	○	○	○	○	○	○	○	○	○	○	○	○	○	○	○	○
		16	01	1	**08120-8251F**	SCREW-HHM M8-1.25X25 W/LK & PW	F/DIFFUSER	01	0107-				*	*	*	*	*	*	*	*	*	*	*	*	*	*	*	*	*	*	*	*	*	*	*	*	*	*	*	*	*	*	*	*	*	*	*	*	*	*	*	*

SEC. 210

WATER PUMP, COOLING FAN & THERMOSTAT

BOMBA DE AGUA,VENTILADOR DE REFRIGERACION Y TERMOSTATO

WASSERPUMPE,KÜHLVENTILATOR & THERMOSTAT

POMPE A EAU,VENTILATEUR DE REFROIDISSEMENT ET THERMOSTAT

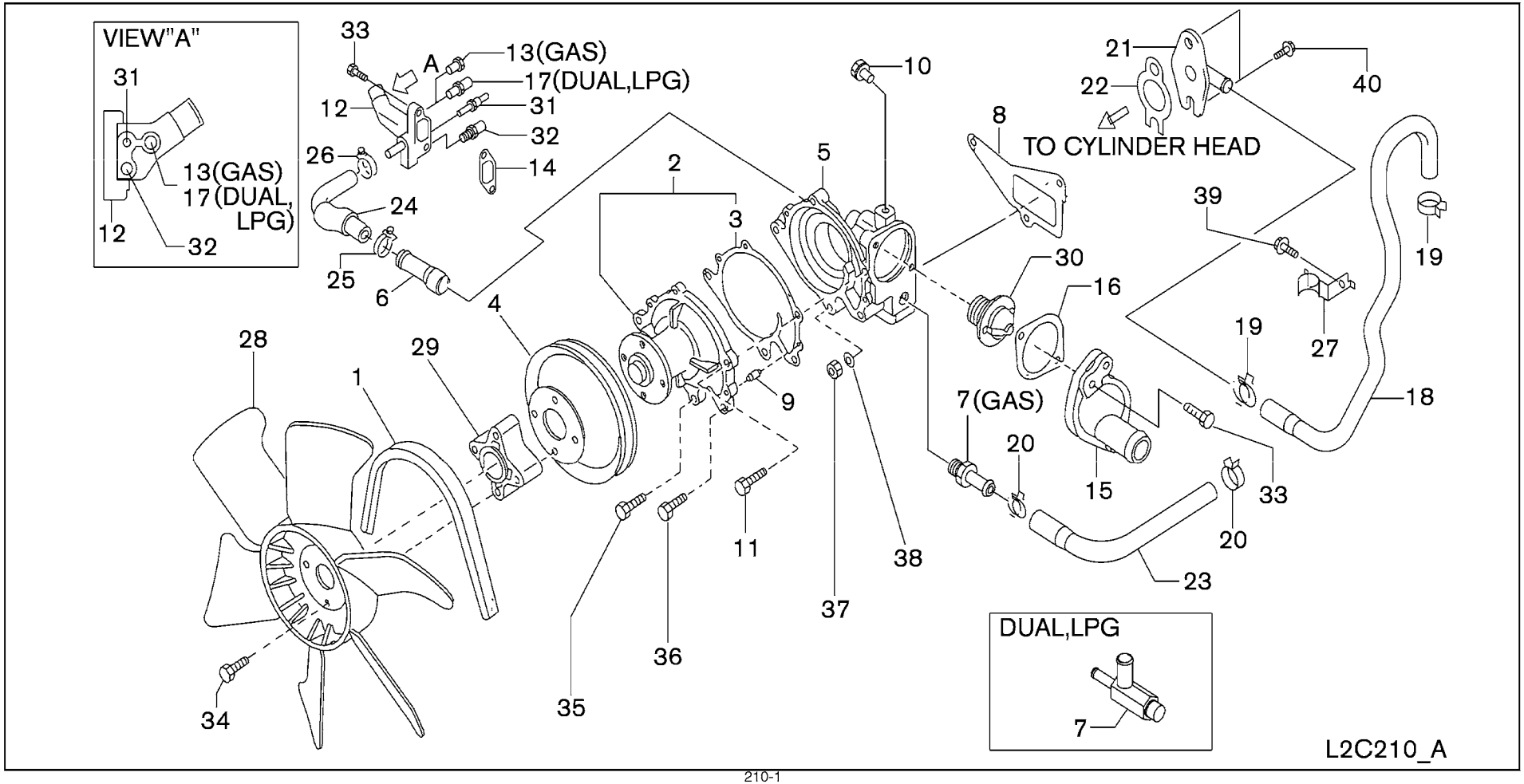

SEC. 210

WATER PUMP, COOLING FAN & THERMOSTAT

BOMBA DE AGUA,VENTILADOR DE REFRIGERACION Y TERMOSTATO

WASSERPUMPE,KÜHLVENTILATOR & THERMOSTAT

POMPE A EAU,VENTILATEUR DE REFROIDISSEMENT ET THERMOSTAT

NC	S	KEY NO.	LEV	PART NO.	PART NAME	SPECIFICATION	QTY	APPLIED DATE	ICANF	FORMER PART NO.	KD
		1	01	1	02117-20021	BELT-FAN		01	0107-			
			02	1	02117-22023			01	0107-			
		2	01	1	21010-FU425	PUMP ASSY-WATER		01	0107-			
		3	01	1	21014-07N00	GASKET-WATER PUMP		01	0107-			
		4	01	1	21051-GY360	PULLEY-FAN DRIVE		01	0107-			
		5	01	1	11061-FU400	HOUSING-THERMOSTAT		01	0107-			
		6	01	1	14075-40F04	CONNECTOR-WATER		01	0107-			
		7	01	1	14049-76001	CONNECTOR-WATER		01	0107-			
			02	1	14075-FU460			01	0107-			
		8	01	1	11072-50K01	GASKET-THERMOSTAT HOUSING		01	0107-			
		9	01	1	11046-73402	DOWEL-WATER PUMP		02	0107-			
		10	01	1	14053-42L00	TUBE-WATER INLET		01	0107-0507			
			02	1	14053-42L0A			01	0507-			
		11	01	1	21079-K9760	BOLT		01	0107-			
		12	01	1	11060-FU400	OUTLET-WATER		01	0107-			
		13	01	1	11024-25N0A	CONNECTOR-WATER		01	0107-			
		14	01	1	11062-FY500	GASKET-WATER OUTLET		01	0107-			
		15	01	1	11060-W7001	OUTLET-WATER		01	0107-			
		16	01	1	11062-07N00	GASKET-INLET		01	0107-			
C		17	01	1	01691-00052	CONNECTOR-WATER HOSE		01	0107-0608			
N			02	1	01691-0005A			01	0608-			
		18	01	1	14056-GS00A	HOSE-WATER		01	0107-			
		19	01	1	16439-56S0A	CLAMP-HOSE		02	0107-			
		20	01	1	16439-42L0A	CLAMP-HOSE		02	0107-			
		21	01	1	14053-FU400	PIPE ASSY-HEATER, FEED		01	0107-			
		22	01	1	13050-FU400	GASKET-CONNECTOR, HEATER		01	0107-			
		23	01	1	14056-GS00B	HOSE-WATER		01	0107-			
			02	1	14056-GS00C			01	0107-			
		24	01	1	14080-50K00	HOSE-WATER, BYPASS		01	0107-			
		25	01	1	01555-00261	CLAMP-HOSE		01	0107-			
		26	01	1	16439-26E0A	HOSE-WATER, BYPASS		01	0107-			
		27	01	1	14165-GS00A	BRACKET-HOSE		01	0107-			
		28	01	1	21060-FU40A	FAN-COOLING		01	0107-			
		29	01	1	21064-FU30A	SPACER-FAN		01	0107-			
C		30	01	1	21200-VJ200	THERMOSTAT ASSY		01	0107-			
		31	01	1	25080-89903	GAUGE-TEMPERATURE		01	0107-			
		32	01	1	22630-44B20	SENSOR ASSY-TEMPERATURE GAUGE		01	0107-			

APPLIED MODEL

	MCPI AA20JV	MCPI AA200DV	MCPI AA200LS	MCPU AA200DV	MCPU AA200LS	MCUI AA200DV	MCUI AA200LJ	MCUP AA225JV	MCPP AA225DV	MCPP AA225LS	MCPU AA225LV	MCUU AA225DV	MCUU AA225LV	MCPP AA228JV	MCPP AA228DV	MCPP AA228LS	MCPU AA228DV	MCUU AA228LV	MCUU AA228LS	MCUU AA230DV	MCUU AA230LV	MCUU AA230DV	MCUU AA230LV	MCUU AA230DV	MCUU AA230LV	MCUU AA230LS	MCUU FF230DV	MCUU FF230LV	MCUU FF230LS	MCUU FF235DV	MCUU FF235LV	MCUU FF235LS	MCUU FF236DV	MCUU FF236LV	MCUU FF236LS	MCUU FA236LV	MCAP AA225DV	MCAP AA225LV	MCAP AA225LS
01	○	○	○			○	○	○	○	○		○	○	○	○	○		○	○	○	○	○	○	○	○	○		○	○		○	○		○	○		○			
02				○						○							○										○			○			○			○			○
03	○	○	○	○	○	○	○	○	○	○	○	○	○	○	○	○	○	○	○	○	○	○	○	○	○	○	○	○	○	○	○	○	○	○	○	○	○	○	○
04	○	○	○	○	○	○	○	○	○	○	○	○	○	○	○	○	○	○	○	○	○	○	○	○	○	○	○	○	○	○	○	○	○	○	○	○	○	○	○
05	○	○	○	○	○	○	○	○	○	○	○	○	○	○	○	○	○	○	○	○	○	○	○	○	○	○	○	○	○	○	○	○	○	○	○	○	○	○	○
06	○	○	○	○	○	○	○	○	○	○	○	○	○	○	○	○	○	○	○	○	○	○	○	○	○	○	○	○	○	○	○	○	○	○	○	○	○	○	○
07	○	○	○	○	○	○	○	○	○	○	○	○	○	○	○	○	○	○	○	○	○	○	○	○	○	○	○	○	○	○	○	○	○	○	○	○	○	○	○
08	○	○	○	○	○	○	○	○	○	○	○	○	○	○	○	○	○	○	○	○	○	○	○	○	○	○	○	○	○	○	○	○	○	○	○	○	○	○	○
09	○	○	○	○	○	○	○	○	○	○	○	○	○	○	○	○	○	○	○	○	○	○	○	○	○	○	○	○	○	○	○	○	○	○	○	○	○	○	○
10	○	○	○	○	○	○	○	○	○	○	○	○	○	○	○	○	○	○	○	○	○	○	○	○	○	○	○	○	○	○	○	○	○	○	○	○	○	○	○
11	○	○	○	○	○	○	○	○	○	○	○	○	○	○	○	○	○	○	○	○	○	○	○	○	○	○	○	○	○	○	○	○	○	○	○	○	○	○	○
12	○	○	○	○	○	○	○	○	○	○	○	○	○	○	○	○	○	○	○	○	○	○	○	○	○	○	○	○	○	○	○	○	○	○	○	○	○	○	○
13	○						○							○																									
14	○	○	○	○	○	○	○	○	○	○	○	○	○	○	○	○	○	○	○	○	○	○	○	○	○	○	○	○	○	○	○	○	○	○	○	○	○	○	○
15	○	○	○	○	○	○	○	○	○	○	○	○	○	○	○	○	○	○	○	○	○	○	○	○	○	○	○	○	○	○	○	○	○	○	○	○	○	○	○
16	○	○	○	○	○	○	○	○	○	○	○	○	○	○	○	○	○	○	○	○	○	○	○	○	○	○	○	○	○	○	○	○	○	○	○	○	○	○	○
17		○	○	○	○	○	○		○	○	○	○	○		○	○	○	○	○	○	○	○	○	○	○	○	○	○	○	○	○	○	○	○	○	○	○	○	○
02		○	○	○	○	○			○	○	○	○	○		○	○	○	○	○	○	○	○	○	○	○	○	○	○	○	○	○	○	○	○	○	○	○	○	○
18	○	○	○	○	○	○	○	○	○	○	○	○	○	○	○	○	○	○	○	○	○	○	○	○	○	○	○	○	○	○	○	○	○	○	○	○	○	○	○
19	○	○	○	○	○	○	○	○	○	○	○	○	○	○	○	○	○	○	○	○	○	○	○	○	○	○	○	○	○	○	○	○	○	○	○	○	○	○	○
20	○	○	○	○	○	○	○	○	○	○	○	○	○	○	○	○	○	○	○	○	○	○	○	○	○	○	○	○	○	○	○	○	○	○	○	○	○	○	○
21	○	○	○	○	○	○	○	○	○	○	○	○	○	○	○	○	○	○	○	○	○	○	○	○	○	○	○	○	○	○	○	○	○	○	○	○	○	○	○
22	○	○	○	○	○	○	○	○	○	○	○	○	○	○	○	○	○	○	○	○	○	○	○	○	○	○	○	○	○	○	○	○	○	○	○	○	○	○	○
23	○						○							○																									
24		○	○	○	○	○			○	○	○	○	○		○	○	○	○	○	○	○	○	○	○	○	○	○	○	○	○	○	○	○	○	○	○	○	○	○
25	○	○	○	○	○	○	○	○	○	○	○	○	○	○	○	○	○	○	○	○	○	○	○	○	○	○	○	○	○	○	○	○	○	○	○	○	○	○	○
26	○	○	○	○	○	○	○	○	○	○	○	○	○	○	○	○	○	○	○	○	○	○	○	○	○	○	○	○	○	○	○	○	○	○	○	○	○	○	○
27	○	○	○	○	○	○	○	○	○	○	○	○	○	○	○	○	○	○	○	○	○	○	○	○	○	○	○	○	○	○	○	○	○	○	○	○	○	○	○
28	○	○	○	○	○	○	○	○	○	○	○	○	○	○	○	○	○	○	○	○	○	○	○	○	○	○	○	○	○	○	○	○	○	○	○	○	○	○	○
29	○	○	○	○	○	○	○	○	○	○	○	○	○	○	○	○	○	○	○	○	○	○	○	○	○	○	○	○	○	○	○	○	○	○	○	○	○	○	○
30	○	○	○	○	○	○	○	○	○	○	○	○	○	○	○	○	○	○	○	○	○	○	○	○	○	○	○	○	○	○	○	○	○	○	○	○	○	○	○
31	○	○	○	○	○	○	○	○	○	○	○	○	○	○	○	○	○	○	○	○	○	○	○	○	○	○	○	○	○	○	○	○	○	○	○	○	○	○	○
32	○	○	○	○	○	○	○	○	○	○	○	○	○	○	○	○	○	○	○	○	○	○	○	○	○	○	○	○	○	○	○	○	○	○	○	○	○	○	○
33	○	○	○	○	○	○	○	○	○	○	○	○	○	○	○	○	○	○	○	○	○	○	○	○	○	○	○	○	○	○	○	○	○	○	○	○	○	○	○
34	○	○	○	○	○	○	○	○	○	○	○	○	○	○	○	○	○	○	○	○	○	○	○	○	○	○	○	○	○	○	○	○	○	○	○	○	○	○	○

35 36 37 38 39 40

SEC. 210

WATER PUMP, COOLING FAN & THERMOSTAT

BOMBA DE AGUA,VENTILADOR DE REFRIGERACION Y TERMOSTATO

WASSERPUMPE,KÜHLVENTILATOR & THERMOSTAT

POMPE A EAU,VENTILATEUR DE REFROIDISSEMENT ET THERMOSTAT

NC	S	KEY NO.	LEV	PART NO.	PART NAME	SPECIFICATION	QTY	APPLIED DATE	ICANF	FORMER PART NO.	KD
		33	01	1	08120-8301E	SCREW-HHM M8-1.25X30 W/LKW		04	0107-		
		34	01	1	08120-65028	SCREW-HHM M6-1.0X50 W/LKW		04	0107-		
		35	01	1	08120-62028	SCREW-HHM M6-1.0X20 W/LKW		03	0107-		
		36	01	1	08120-8201E	SCREW-HHM M8-1.25X20 W/LKW		02	0107-		
		37	01	1	08911-1081A	NUT-HEX M8-1.25		02	0107-		
		38	01	1	08915-3381A	WASHER-LOCK WAVE M8		02	0107-		
		39	01	1	08120-61228	SCREW-HHM M6-1.0X12 W/LKW		01	0107-		
		40	01	1	081A0-8201A	BOLT-FLANGE		02	0107-		

APPLIED MODEL

	MCPI AA20JV	MCPI AA200DV	MCPI AA200LS	MCPI AA200LS	MCUI AA200DV	MCUI AA200LS	MCPI AA255JV	MCPI AA255DV	MCPI AA255LS	MCPI AA255LS	MCUI AA255DV	MCUI AA255LS	MCPI AA288JV	MCPI AA288DV	MCPI AA288LS	MCPI AA288LS	MCUI AA288DV	MCUI AA288LS	MCUI AA300DV	MCUI AA300LS	MCUI AA330DV	MCUI AA330LV	MCUI AA330DV	MCUI AA330LV	MCUI AA330DV	MCUI AA330LS	MCUI GG AF300LV	MCUI GG AF300LS	MCUI GG AF300LV	MCUI GG AF300LS	MCUI GG AF355DV	MCUI GG AF355LV	MCUI GG AF355LS	MCUI GG AF366DV	MCUI GG AF366LV	MCUI GG AF365LS	MCUI GG AF365DV	MCUI GG AF365LV	MCPI AA255LS	MCPI AA255LS
	01	02	03	04	05	06	07	08	09	10	11	12	13	14	15	16	17	18	19	20	21	22	23	24	25	26	27	28	29	30	31	32	33	34	35	36	37	38	39	40
33	O	O	O	O	O	O	O	O	O	O	O	O	O	O	O	O	O	O	O	O	O	O	O	O	O	O	O	O	O	O	O	O	O	O						
34	O	O	O	O	O	O	O	O	O	O	O	O	O	O	O	O	O	O	O	O	O	O	O	O	O	O	O	O	O	O	O	O	O	O						
35	O	O	O	O	O	O	O	O	O	O	O	O	O	O	O	O	O	O	O	O	O	O	O	O	O	O	O	O	O	O	O	O	O	O						
36	O	O	O	O	O	O	O	O	O	O	O	O	O	O	O	O	O	O	O	O	O	O	O	O	O	O	O	O	O	O	O	O	O	O						
37	O	O	O	O	O	O	O	O	O	O	O	O	O	O	O	O	O	O	O	O	O	O	O	O	O	O	O	O	O	O	O	O	O	O						
38	O	O	O	O	O	O	O	O	O	O	O	O	O	O	O	O	O	O	O	O	O	O	O	O	O	O	O	O	O	O	O	O	O	O						
39	O	O	O	O	O	O	O	O	O	O	O	O	O	O	O	O	O	O	O	O	O	O	O	O	O	O	O	O	O	O	O	O	O	O						
40	O	O	O	O	O	O	O	O	O	O	O	O	O	O	O	O	O	O	O	O	O	O	O	O	O	O	O	O	O	O	O	O	O	O						

Install the best!
GENUINE NISSAN PARTS

NOTE

SEC. 214

RADIATOR, SHROUD & FITTING

RADIADOR,BOVEDA Y PARTES DE FIJACION

KÜHLER,UMMANTELUNG & BESCHLAGTEILE

RADIATEUR,ENVELOPPE ET PIECES DE FIXATION

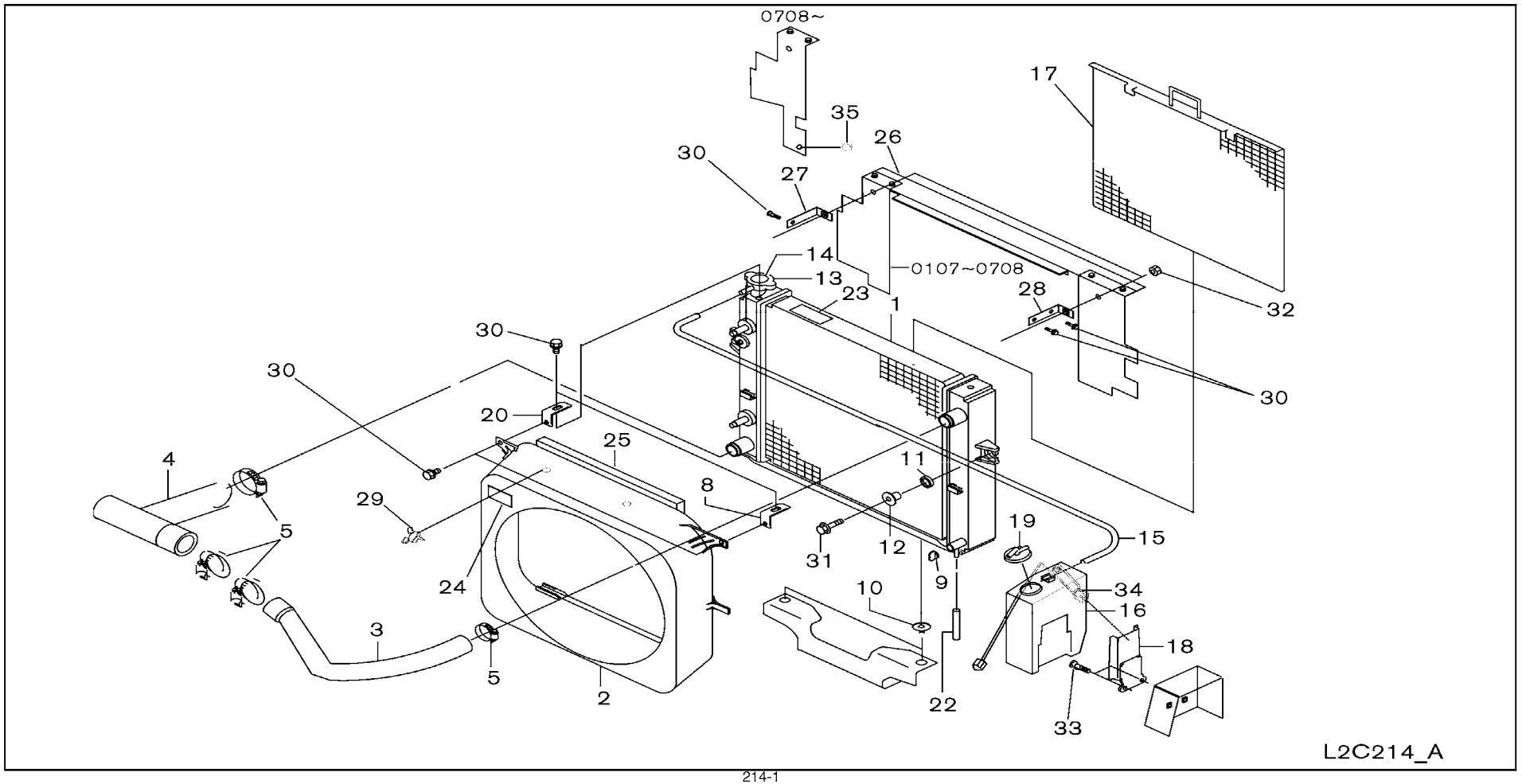

SEC. 214

RADIATOR, SHROUD & FITTING

RADIADOR,BOVEDA Y PARTES DE FIJACION

KÜHLER,UMMANTELUNG & BESCHLAGTEILE

RADIATEUR,ENVELOPPE ET PIECES DE FIXATION

NC	S	KEY NO.	LEV	PART NO.	PART NAME	SPECIFICATION	QTY	APPLIED DATE	ICANF	FORMER PART NO.	KD
	1	01	1	21450-FC30A	RADIATOR ASSY		01	0107-			
		02	1	21450-FC31A		F/COTTON CORE	01	0107-			
		03	2	21460-FC30A	RADIATOR ASSY-WITH OIL COOLER		01	0107-			
		04	2	21460-FC31A		F/COTTON CORE	01	0107-			
C	2	01	1	21475-FW50A	SHROUD ASSY-RAD		01	0107-0508			
		02	1	21475-FW40B			01	0508-			
	3	01	1	21501-FJ100	HOSE-RADIATOR,UPPER		01	0107-			
	4	01	1	21503-FJ100	HOSE-RADIATOR,LOWER		01	0107-			
	5	01	1	21643-FK30A	CLAMP-HOSE		04	0107-			
	8	01	1	21476-FK300	BRACKET-SHROUD		01	0107-			
	9	01	3	21440-FK300	COCK ASSY-DRAIN		01	0107-			
	10	01	1	21538-FK301	INSULATOR		02	0107-			
	11	01	1	21525-FK300	INSULATOR		04	0107-			
	12	01	1	21548-FK300	SPACER		02	0107-			
	13	01	3	21430-FK300	CAP ASSY-RADIATOR		01	0107-			
	14	01	1	21435-89960	LABEL-CAUTION ,LLC		01	0107-			
		02	1	21435-14H20		F/SPANISH	01	0107-			
		03	1	21435-89910		F/FRENCH	01	0107-			
	15	01	1	21741-15U00	HOSE-RESERVOIR TANK		01	0107-			
	16	01	1	21710-FK311	TANK COMPL-RESERVOIR RADIATOR		01	0107-0307			
C		02	1	21710-FK31B			01	0307-0210			
N		03	1	21710-FK311			01	0210-			
		04	2	21711-FK311	TANK ASSY-RADIATOR RESERVOIR		01	0107-0307			
C		05	2	21711-FK31B			01	0307-0210			
N		06	2	21711-FK311			01	0210-			
C		07	2	21730-FW40A	SENSOR ASSY-LEVEL		01	0508-0210			
N		08	2	21730-GG10A			01	0210-			
	17	01	1	21473-FK303	NET-RADIATOR	W/SCREEN	01	0107-0508			
		02	1	21473-GH10A		W/SCREEN	01	0508-			
	18	01	1	21745-FJ10A	BRACKET-RESERVOIR TANK		01	0107-0308			
		02	1	21746-FV00A			01	0308-			
	19	01	2	21712-FK31A	CAP ASSY-RESERVOIR TANK		01	0107-			
		02	3	21723-FK300	CAP-RESERVOIR TANK		01	0107-			
		03	3	21742-FK31A	HOSE-RESERVOIR TANK		01	0107-			
		04	3	31357-FK30A	SEAL-CAP		01	0107-			
	20	01	1	21477-FK300	BRACKET-RADIATOR		01	0107-			
	22	01	2	21444-FK300	HOSE-DRAIN		01	0107-			

APPLIED MODEL

| | MCPI AV | MCPI AJ | MCPI AV | MCPI AS | MCUI A2 | MCUI AV | MCPI A2 | MCPI AV | MCPI AS | MCUI A2 | MCUI AV | MCPI A2 | MCPI AV | MCPI AS | MCUI A2 | MCUI AV | MCPI A2 | MCPI AV | MCPI AS | MCUI A2 | MCUI AV | MCUI A2 | MCUI AV | MCUI A2 | MCUI AV | MCUI A2 | MCUI AV | MCUI A2 | MCUI AV | MCUI A2 | MCUI AV | MCUI A2 | MCUI AV | MCUI A2 | MCUI AV | MCUI A2 | MCUI AV | MCUI A2 | MCUI AV | MCUI A2 | MCUI AV | MAPI A2 | MAPI A2 | MAPI A2

SEC. 214

RADIATOR, SHROUD & FITTING

RADIADOR,BOVEDA Y PARTES DE FIJACION

KÜHLER,UMMANTELUNG & BESCHLAGTEILE

RADIATEUR,ENVELOPPE ET PIECES DE FIXATION

NC	S	KEY NO.	LEV	PART NO.	PART NAME	SPECIFICATION	QTY	APPLIED DATE	ICANF	FORMER PART NO.	KD
		23	01	1	21435-89946	LABEL-CAUTION ,LLC		01	0107-			
			02	1	21435-24H80		F/SPANISH	01	0107-		
		24	01	1	97825-FK300	LABEL-COOLING FAN		01	0107-		
		25	01	1	21496-FC300	SEAL-RAD, UPR		01	0107-		
		26	01	1	21560-FW40A	BAFFLE ASSY-RADIATOR		01	0107-0708		
			02	1	21560-FW40B			01	0708-		
		27	01	1	21562-FC000	STAY RH		01	0107-		
		28	01	1	21563-FC000	STAY LH		01	0107-		
		29	01	1	16439-FK300	CLIP-HOSE		02	0107-		
		30	01	1	08110-8161G	SCREW-HHM M8-1.25X16 W/SPRW		07	0107-		
		31	01	1	08146-8302G	SCREW-HHM M8-1.25X30 W/SPRW		02	0107-		
		32	01	1	08911-1081G	NUT-HEX W/CON SPW M8-1.25		02	0107-		
		33	01	1	08110-8161G	SCREW-HHM M8-1.25X16 W/SPRW		02	0107-0308		
			02	1	08110-8121G	SCREW-HHM M8-1.25X12 W/SPRW		02	0308-		
		34	01	1	01552-00411	CLIP		01	0707-		
		35	01	1	46584-S0100	RUBBER-STOP		01	0708-		

APPLIED MODEL

	01	02	03	04	05	06	07	08	09	10	11	12	13	14	15	16	17	18	19	20	21	22	23	24	25	26	27	28	29	30	31	32	33	34	35	36	37	38	39	40
MCPI A20JV	O	O	O	O	O	O	O	O	O	O	O	O	O	O	O	O	O	O	O	O	O	O	O	O	O	O	O	O	O	O	O	O	O	O						
MCPI A20DV																																									
MCPI A20LS																																								
MCPU A20DV																																								
MCPU A20LV																																								
MCPU A20LS																																								
MCUI A20DV																																								
MCUI A20LV																																								
MCUI A20LS																																								
MCUI A22JV																																								
MCUI A22DV																																								
MCUI A22LV																																								
MCUI A22LS																																								
MCUI A25JV																																								
MCUI A25DV																																								
MCUI A25LV																																								
MCUI A25LS																																								
MCPI A28JV																																								
MCPI A28DV																																								
MCPI A28LV																																								
MCPI A28LS																																								
MCPU A28DV																																								
MCPU A28LV																																								
MCUI A28DV																																								
MCUI A28LV																																								
MCUI A28LS																																								
MCUI A30DV																																								
MCUI A30LV																																								
MCUI A30LS																																								
MCUI A33DV																																								
MCUI A33LV																																								
MCUI A33LS																																								
MCUI F30DV																																								
MCUI F30LV																																								
MCUI F30LS																																								
MCUI F35DV																																								
MCUI F35LV																																								
MCUI F35LS																																								
MCUI F36DV																																								
MCUI F36LV																																								
MCUI F36LS																																								
MCUI A25DV																																								
MCUI A25LV																																								
MCUI A25LS																																								
MCPU A25DV																																								
MCPU A25LV																																								
MCPU A25LS																																								
MCPU A22DV																																								
MCPU A22LV																																								
MCPU A22LS																																								
MCPU AAPI																																								
MAPI A25LS																																								

Install the best!
GENUINE NISSAN PARTS

NOTE

SEC. 216

TORQUE CONVERTER OIL COOLER & PIPING

ENFRIADOR DE ACEITE Y TUBERIA DEL CONVERTIDOR DE PAR

DREHMOMENTWANDLEROLKÜHLER & ROHRLEITUNGEN

REFROIDISSEUR D'HUILE DU CONVERTISSEUR DE COUPLE ET TUYAUTER

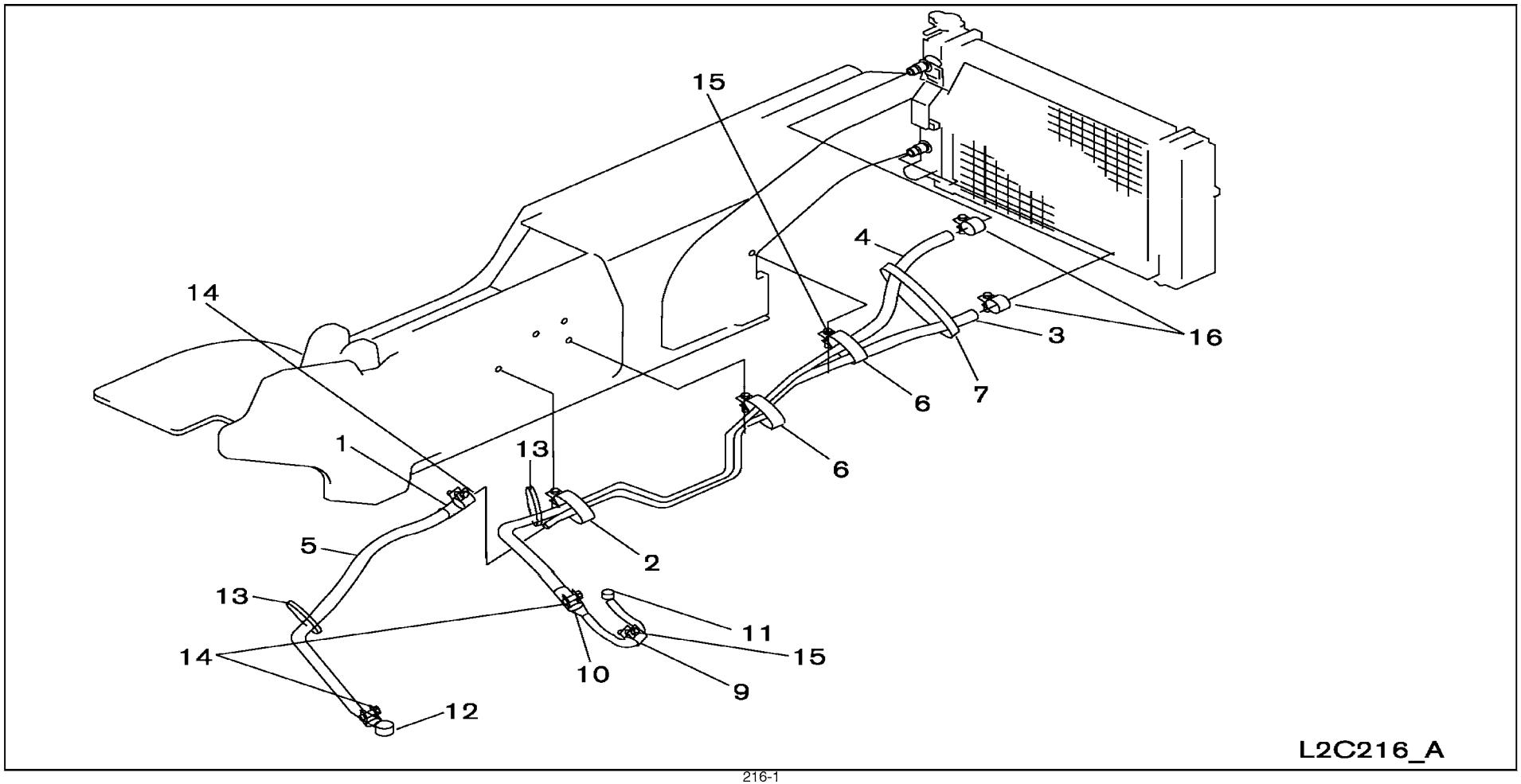

SEC. 216

TORQUE CONVERTER OIL COOLER & PIPING

ENFRIADOR DE ACEITE Y TUBERIA DEL CONVERTIDOR DE PAR

DREHMOMENTWANDLEROLKÜHLER & ROHRLEITUNGEN

REFROIDISSEUR D'HUILE DU CONVERTISSEUR DE COUPLE ET TUYAUTER

NC	S	KEY NO.	LEV	PART NO.	PART NAME	SPECIFICATION	QTY	APPLIED DATE	ICANF	FORMER PART NO.	KD
	1	01	1	21622-FC400	TUBE-OIL COOLER		01	0107-			
	2	01	1	69674-04H00	CLIP		01	0107-			
	3	01	1	21632-FL101	HOSE-AUTO TRANS		01	0107-			
		02	1	21632-FL201			01	0107-			
	4	01	1	21631-FL101	HOSE-AUTO TRANS		01	0107-			
		02	1	21631-FL201			01	0107-			
	5	01	1	21632-FL10A	HOSE-AUTO TRANS		01	0107-			
	6	01	1	21647-40K00	CLAMP-TUBE		02	0107-			
	7	01	1	01552-00431	CLAMP-HOSE,B		01	0107-			
	9	01	1	69676-FC300	CLIP		01	0107-			
	10	01	1	69690-00H00	PROTECTOR		01	0107-			
	11	01	1	69350-FL100	CONNECTOR ASSY		01	0107-			
	12	01	1	69350-FL101	CONNECTOR ASSY		01	0107-			
		02	1	69350-FJ100			01	0107-			
	13	01	1	01552-00411	BAND-HOSE		01	0107-			
		02	1	01552-00411		F/OIL RETURN	02	0107-			
	14	01	1	08723-12000	CLAMP-HOSE		04	0107-0607			
		02	1	01555-00841			04	0607-			
		03	1	08723-12000			02	0107-0607			
		04	1	01555-00841			02	0607-			
	15	01	1	08120-8161F	SCREW-HHM M8-1.25X16 W/LK & PW		04	0107-			
		02	1	08120-8161F			02	0107-			
	16	01	1	08723-12300	CLAMP-HOSE		02	0107-0607			
		02	1	01555-00861			02	0607-			

APPLIED MODEL

01	02	03	04	05	06	07	08	09	10	11	12	13	14	15	16	17	18	19	20	21	22	23	24	25	26	27	28	29	30	31	32	33	34	35	36	37	38	39	40
MCPI AA200JV	MCPI AA200DV	MCPI AA200LS	MCPI AA200LS	MCUI AA200DV	MCUP AA200LV	MCPP AA205JV	MCPP AA205DV	MCPP AA205LV	MCPU AA205LS	MCUU AA205DV	MCUP AA205LV	MCPP AA288JV	MCPP AA288DV	MCPP AA288LV	MCPU AA288LS	MCUU AA288DV	MCUU AA288LV	MCUU AA330DV	MCUU AA330LV	MCUU AA330DV	MCUU AAF30LV	MCUU FF300LV	MCUU FF300LS	MCUU FF305DV	MCUU FF305LV	MCUU FF305LV	MCUU FF305LS	MCUU FF356DV	MCUU FF365LV	MCUU FF365LS	MCAP AA255DV	MCAP AA255LV	MCAP AA255LS						
○	○	○	○	○	○	○	○	○	○	○	○	○	○	○	○	○	○	○	○	○	○										○	○	○						
○	○	○	○	○	○	○	○	○	○	○	○	○	○	○	○	○	○	○	○	○	○										○	○	○						
○	○	○	○	○	○	○	○	○	○	○	○	○	○	○	○	○	○	○	○	○	○										○	○	○						
																						○	○	○	○	○	○	○	○	○	○								
○	○	○	○	○	○	○	○	○	○	○	○	○	○	○	○	○	○	○	○	○	○										○	○	○						
																						○	○	○	○	○	○	○	○	○	○								
○	○	○	○	○	○	○	○	○	○	○	○	○	○	○	○	○	○	○	○	○	○										○	○	○						
○	○	○	○	○	○	○	○	○	○	○	○	○	○	○	○	○	○	○	○	○	○	○	○	○	○	○	○	○	○	○	○	○	○						
○	○	○	○	○	○	○	○	○	○	○	○	○	○	○	○	○	○	○	○	○	○	○	○	○	○	○	○	○	○	○	○	○	○						
○	○	○	○	○	○	○	○	○	○	○	○	○	○	○	○	○	○	○	○	○	○	○	○	○	○	○	○	○	○	○	○	○	○						
○	○	○	○	○	○	○	○	○	○	○	○	○	○	○	○	○	○	○	○	○	○										○	○	○						
○	○	○	○	○	○	○	○	○	○	○	○	○	○	○	○	○	○	○	○	○	○	○	○	○	○	○	○	○	○	○	○	○	○						
○	○	○	○	○	○	○	○	○	○	○	○	○	○	○	○	○	○	○	○	○	○	○	○	○	○	○	○	○	○	○	○	○	○						
																						○	○	○	○	○	○	○	○	○	○								
○	○	○	○	○	○	○	○	○	○	○	○	○	○	○	○	○	○	○	○	○	○										○	○	○						
*	*	*	*	*	*	*	*	*	*	*	*	*	*	*	*	*	*	*	*	*	*										*	*	*						
○	○	○	○	○	○	○	○	○	○	○	○	○	○	○	○	○	○	○	○	○	○										○	○	○						
○	○	○	○	○	○	○	○	○	○	○	○	○	○	○	○	○	○	○	○	○	○										○	○	○						
																						○	○	○	○	○	○	○	○	○	○								
																						○	○	○	○	○	○	○	○	○	○								
○	○	○	○	○	○	○	○	○	○	○	○	○	○	○	○	○	○	○	○	○	○										○	○	○						
																						○	○	○	○	○	○	○	○	○	○								
○	○	○	○	○	○	○	○	○	○	○	○	○	○	○	○	○	○	○	○	○	○	○	○	○	○	○	○	○	○	○	○	○	○						
○	○	○	○	○	○	○	○	○	○	○	○	○	○	○	○	○	○	○	○	○	○	○	○	○	○	○	○	○	○	○	○	○	○						

Install the best!
GENUINE NISSAN PARTS

NOTE

GROUP INDEX

ENGINE ELECTRICAL

SEC NO	SECTION NAME
220	IGNITION SYSTEM
221	DISTRIBUTOR -IGNITION COIL HARNESS
223	VACUUM PIPING
226	ENGINE CONTROL MODULE
230	ALTERNATOR FITTING
231	ALTERNATOR
233	STARTER MOTOR

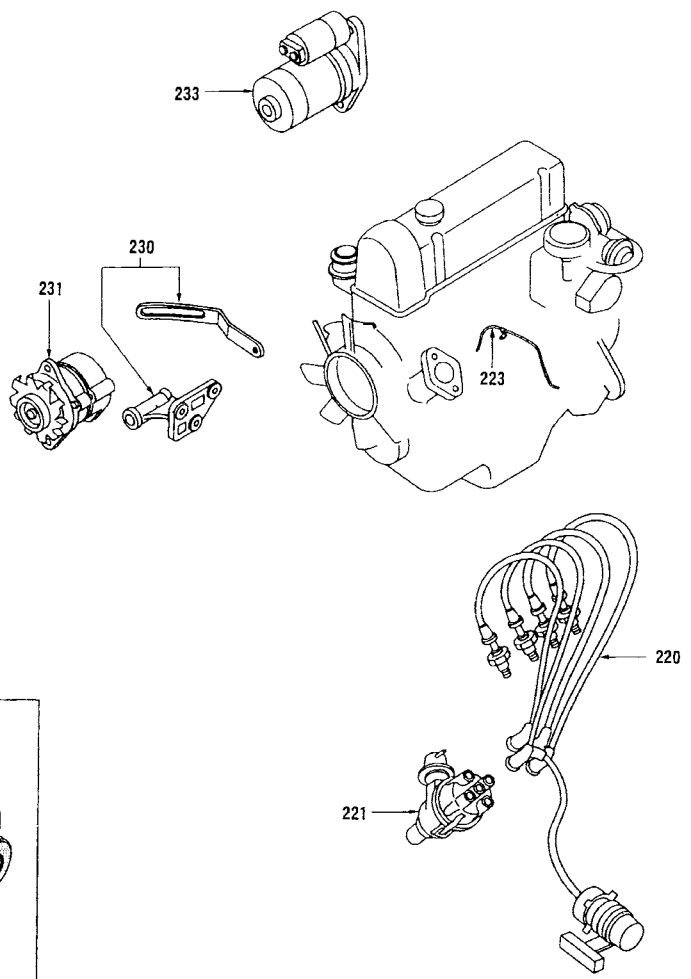

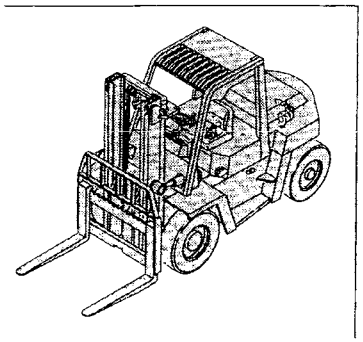

*ILLSTRATIONS SHOWN IN GENERAL INDEX AND GROUP INDEX ARE GENARALIZED DESCRIPTIONS FOR ALL MODELS AND ARE NOT PRECISE IN ALL DETAILS.

D

SEC. 220

IGNITION SYSTEM

SISTEMA DE ENCENDIDO

ZÜNDANLAGE

SYSTEME D'ALLUMAGE

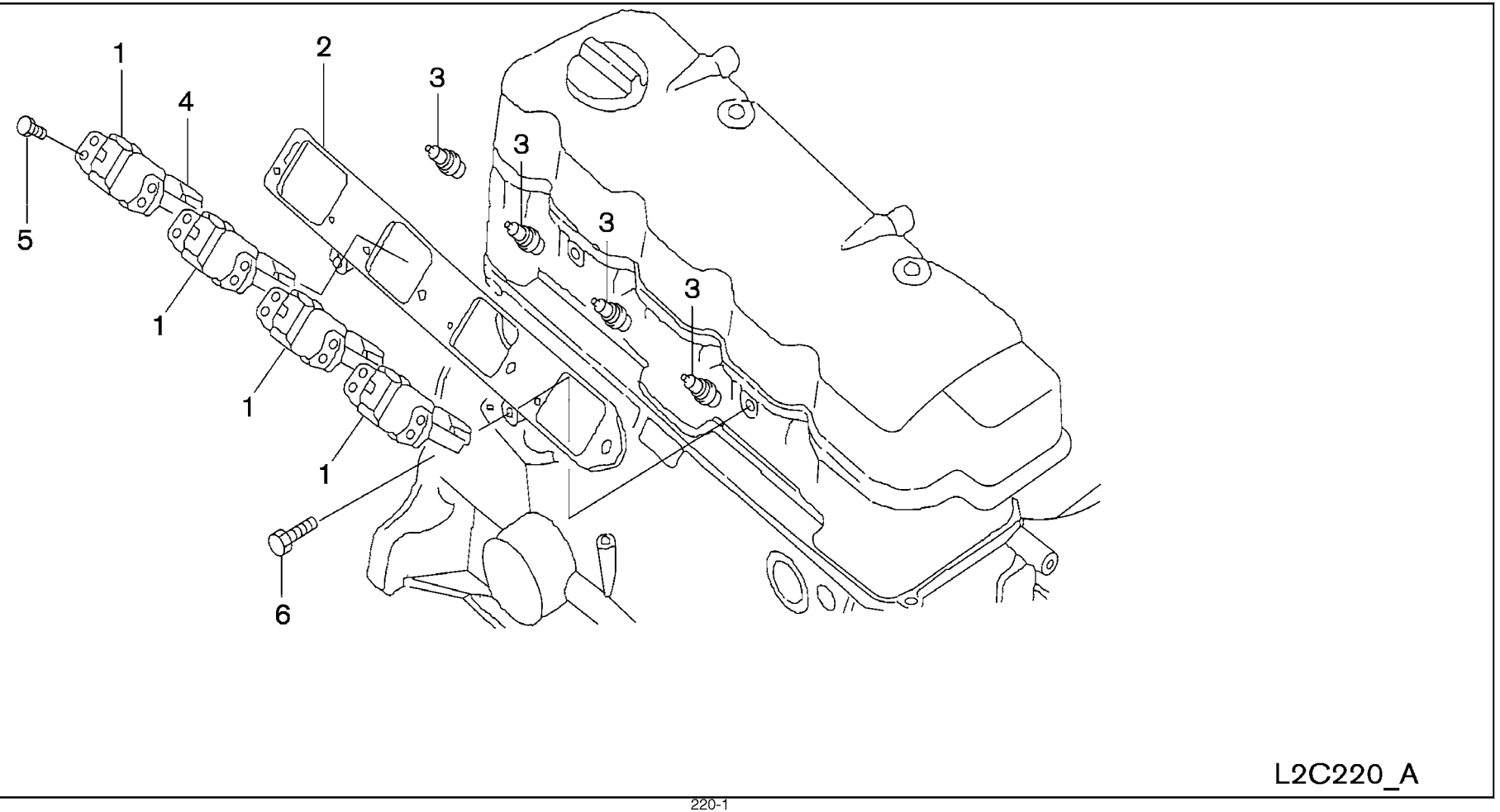

SEC. 220

IGNITION SYSTEM

SISTEMA DE ENCENDIDO

ZÜNDANLAGE

SYSTEME D'ALLUMAGE

NC	S	KEY NO.	LEV	PART NO.	PART NAME	SPECIFICATION	QTY	APPLIED DATE	ICANF	FORMER PART NO.	KD
		1 01	1	**22448-AR215**	COIL ASSY-IGNITION		04	0107-			
		2 01	1	**22435-FU400**	BRACKET-IGNITION COIL		01	0107-			
C		3 01	1	**22401-FU412**	PLUG-SPARK		04	0107-0908			
N		02	1	**22401-FU42A**			04	0908-			
		4 01	1	**22465-8J115**	PROTECTOR-IGNITION COIL		04	0107-			
		5 01	1	**08120-62028**	SCREW-HHM M6-1.0X20 W/LKW		04	0107-			
		6 01	1	**08120-8501E**	SCREW-HHM M8-1.25X50 W/LKW		02	0107-			

APPLIED MODEL

01	02	03	04	05	06	07	08	09	10	11	12	13	14	15	16	17	18	19	20	21	22	23	24	25	26	27	28	29	30	31	32	33	34	35	36	37	38	39	40
MCPI A20JV	MCPI A200DV	MCPI A200LS	MCPI A200LS	MCUI A200DV	MCUP A200LJ	MCPI A225DV	MCPI A225LV	MCPI A225LS	MCUI A225LV	MCUI A225DV	MCUI A225LV	MCPI A228JV	MCPI A228DV	MCPI A228LV	MCPI A228LS	MCUI A228DV	MCUI A228LV	MCUI A230DV	MCUI A230LV	MCUI A233DV	MCUI A233LV	MCUI A330DV	MCUI A330LV	MCUI A330LS	MCUI A335DV	MCUI A335LV	MCUI A335LS	MCUI A336DV	MCUI A336LV	MCUG A336LS	MAPI A225DV	MAPI A225LV	MAPI A225LS						
O	O	O	O	O	O	O	O	O	O	O	O	O	O	O	O	O	O	O	O	O	O	O	O	O	O	O	O	O	O	O	O	O	O						
O	O	O	O	O	O	O	O	O	O	O	O	O	O	O	O	O	O	O	O	O	O	O	O	O	O	O	O	O	O	O	O	O	O						
O	O	O	O	O	O	O	O	O	O	O	O	O	O	O	O	O	O	O	O	O	O	O	O	O	O	O	O	O	O	O	O	O	O						
O	O	O	O	O	O	O	O	O	O	O	O	O	O	O	O	O	O	O	O	O	O	O	O	O	O	O	O	O	O	O	O	O	O						
O	O	O	O	O	O	O	O	O	O	O	O	O	O	O	O	O	O	O	O	O	O	O	O	O	O	O	O	O	O	O	O	O	O						
O	O	O	O	O	O	O	O	O	O	O	O	O	O	O	O	O	O	O	O	O	O	O	O	O	O	O	O	O	O	O	O	O	O						
O	O	O	O	O	O	O	O	O	O	O	O	O	O	O	O	O	O	O	O	O	O	O	O	O	O	O	O	O	O	O	O	O	O						

SEC. 221

DISTRIBUTOR -IGNITION COIL HARNESS

DISTRIBUIDOR

ZÜNDVERTEILER

ALLUMEUR

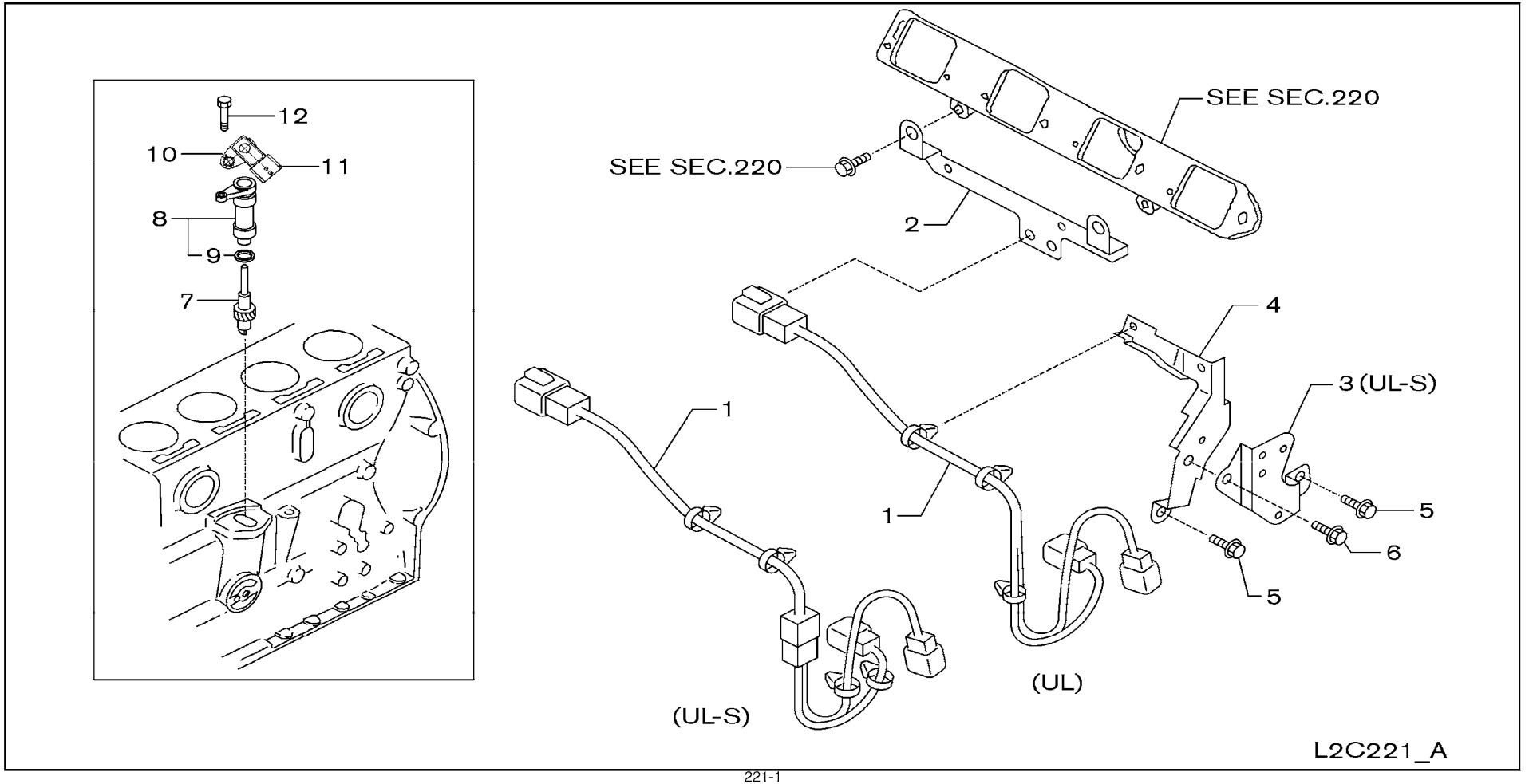

SEC. 221

DISTRIBUTOR -IGNITION COIL HARNESS

DISTRIBUIDOR

ZÜNDVERTEILER

ALLUMEUR

NC	S	KEY NO.	LEV	PART NO.	PART NAME	SPECIFICATION	QTY	APPLIED DATE	ICANF	FORMER PART NO.	KD
		1	01	1	**24075-GY360**	HARNESS-ENGINE,SUB		01	0107-		
C			02	1	**24075-GS00A**			01	0107-1211		
N			03	1	**24075-GY360**			01	1211-		
		2	01	1	**24136-FU460**	BRACKET-SPI HARNESS		01	0107-		
C		3	01	1	**24136-GS00A**	BRACKET-SPI HARNESS		01	0107-1211		
		4	01	1	**24136-GY360**	BRACKET-EGI HARNESS		01	0107-		
		5	01	1	**08120-8161E**	SCREW-HHM M8-1.25X16 W/LKW		01	0107-		
C			02	1	**08120-8161E**			02	0107-1211		
		6	01	1	**08120-8301E**	SCREW-HHM M8-1.25X30 W/LKW		01	0107-		
C		7	01	1	**15040-FU46A**	SPINDLE ASSY-OIL PUMP DRIVE		01	0107-		
		8	01	1	**22177-GX11A**	SUPPORT ASSY-SPINDLE	USE WITH ENGINE PART NO. 10001-GSXXX	01	0107-0000		
			02	1	**22177-4K40A**		USE WITH ENGINE PART NO. 10001-4KXXX	01	0000-		
		9	01	1	**22131-55K10**	SEAL-O RING		01	0107-		
		10	01	1	**16563-4K40A**	CASE	USE WITH ENGINE PART NO. 10001-4KXXX	01	0000-		
		11	01	1	**22365-EY00A**	SENSOR-PRESSURE	USE WITH ENGINE PART NO. 10001-4KXXX	01	0000-		
C		12	01	1	**08120-8351E**	SCREW	USE WITH ENGINE PART NO. 10001-GSXXX	01	0107-0000		
			02	1	**08146-6162G**		USE WITH ENGINE PART NO. 10001-4KXXX	01	0000-		

APPLIED MODEL

01	02	03	04	05	06	07	08	09	10	11	12	13	14	15	16	17	18	19	20	21	22	23	24	25	26	27	28	29	30	31	32	33	34	35	36	37	38	39	40
MCP I A20JV	MCP I A200DV	MCP I A200LS	MCP I A200LS	MCU I A200DV	MCU I A200LJ	MCP I A225DV	MCP I A225DV	MCP I A225LV	MCP I A225LS	MCU I A225DV	MCU I A225LV	MCP I A228LJ	MCP I A228DV	MCP I A228LV	MCP I A228LS	MCU I A228DV	MCU I A228LV	MCU I A228DV	MCU I A300LV	MCU I A330DV	MCU I A330LV	MCU I A330DV	MCU I A300LV	MCU I FGA300LS	MCU I FGA300LS	MCU I FGA355DV	MCU I FGA355LV	MCU I FGA355LS	MCU I FGA356DV	MCU I FGA365LV	MCU I FGA365LS	MAP I A225DV	MAP I A255LS						
○	○	○		○	○	○	○	○		○	○	○	○	○		○	○	○	○	○	○	○	○		○	○		○	○		○	○							
			○						○						○									○			○			○			○						
○	○	○	○	○	○	○	○	○	○	○	○	○	○	○	○	○	○	○	○	○	○	○	○	○	○	○	○	○	○	○	○	○	○						
○	○	○	○	○	○	○	○	○	○	○	○	○	○	○	○	○	○	○	○	○	○	○	○	○	○	○	○	○	○	○	○	○	○						
			○						○						○									○			○			○			○						
○	○	○	○	○	○	○	○	○	○	○	○	○	○	○	○	○	○	○	○	○	○	○	○	○	○	○	○	○	○	○	○	○	○						
○	○	○		○	○	○	○	○		○	○	○	○	○		○	○	○	○	○	○	○	○		○	○		○	○		○	○							
			○						○						○									○			○			○			○						
○	○	○	○	○	○	○	○	○	○	○	○	○	○	○	○	○	○	○	○	○	○	○	○	○	○	○	○	○	○	○	○	○	○						
○	○	○	○	○	○	○	○	○	○	○	○	○	○	○	○	○	○	○	○	○	○	○	○	○	○	○	○	○	○	○	○	○	○						
○	○	○	○	○	○	○	○	○	○	○	○	○	○	○	○	○	○	○	○	○	○	○	○	○	○	○	○	○	○	○	○	○	○						
○	○	○	○	○	○	○	○	○	○	○	○	○	○	○	○	○	○	○	○	○	○	○	○	○	○	○	○	○	○	○	○	○	○						
○	○	○	○	○	○	○	○	○	○	○	○	○	○	○	○	○	○	○	○	○	○	○	○	○	○	○	○	○	○	○	○	○	○						
○	○	○	○	○	○	○	○	○	○	○	○	○	○	○	○	○	○	○	○	○	○	○	○	○	○	○	○	○	○	○	○	○	○						
○	○	○	○	○	○	○	○	○	○	○	○	○	○	○	○	○	○	○	○	○	○	○	○	○	○	○	○	○	○	○	○	○	○						
○	○	○	○	○	○	○	○	○	○	○	○	○	○	○	○	○	○	○	○	○	○	○	○	○	○	○	○	○	○	○	○	○	○						

SEC. 223

VACUUM PIPING

TUBERIA DE VACIO

UNTERDRUCKLEITUNG

CANALISATION A DEPRESSION

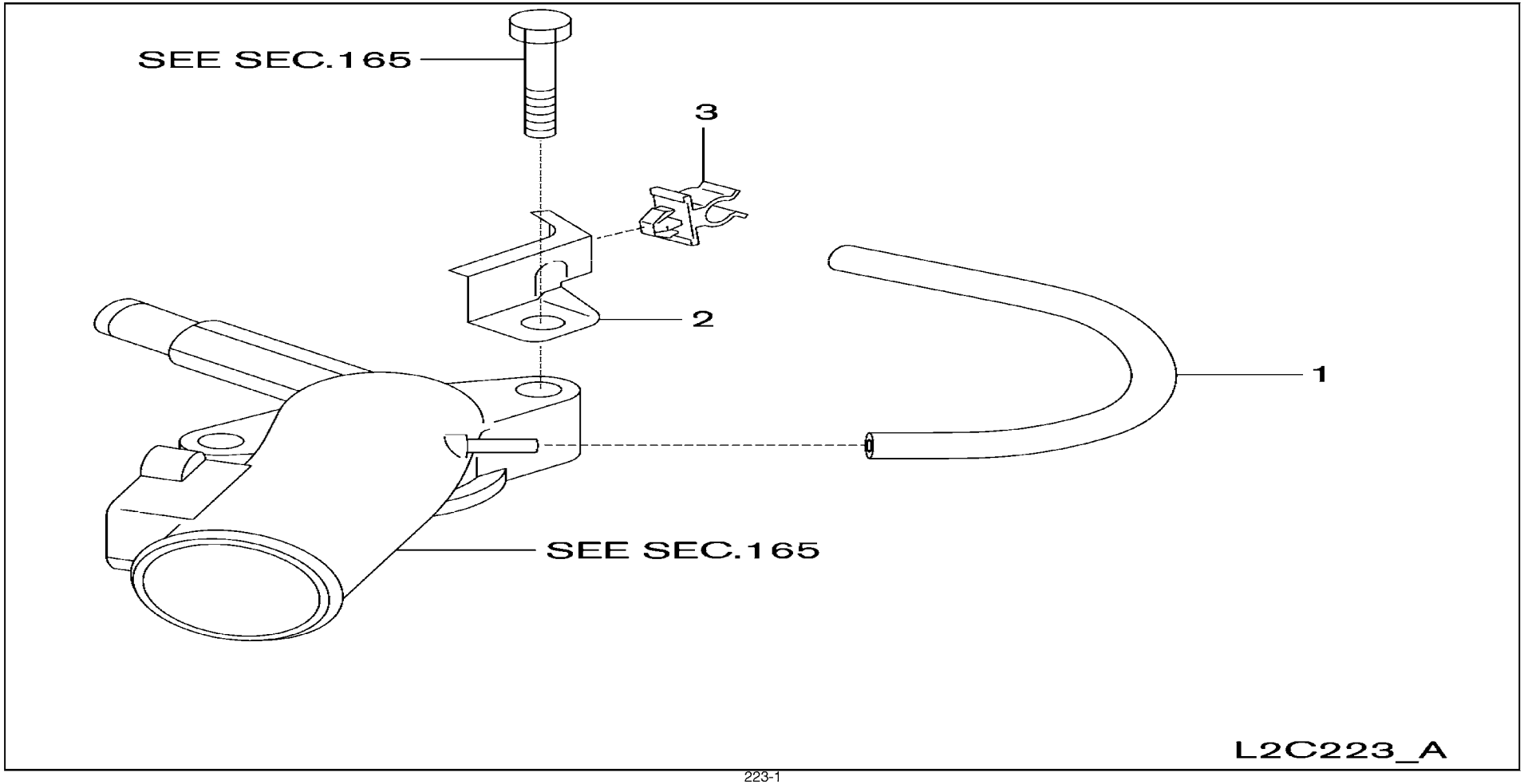

SEC. 223

VACUUM PIPING

TUBERIA DE VACIO

UNTERDRUCKLEITUNG

CANALISATION A DEPRESSION

NC	S	KEY NO.	LEV	PART NO.	PART NAME	SPECIFICATION	QTY	APPLIED DATE	ICANF	FORMER PART NO.	KD
		1 01	1	22318-GS04A	HOSE-VACUUM CONTROL		01	0107-			
		2 01	1	22317-GS04A	BRACKET-HOSE CLAMP		01	0107-			
		3 01	1	24220-VJ264	CLIP		01	0107-			

APPLIED MODEL

	MCPI	MCPI	MCPI	MCPI	MCUI	MCUI	MCPI	MCPI	MCPI	MCUI	MCUI	MCPI	MCPI	MCPI	MCUI	MCUI	MCUIG	MCUIG	MCUIG	MCUIG	MCUIG	MCUIG	MCUIG	MAPI	MAPI
	A20JV	A200DV	A200LS	A200LS	A200DV	A205LJ	A255DV	A255LV	A255LS	A255DV	A255LV	A288JV	A288DV	A288DV	A288LS	A288DV	A300DV	A300DV	A330DV	A330LV	A330DV	F330LV	F300LS	F355DV	F355LS	F355LS	F366DV	F366LV	F365LS	A255DV	A255LS
	01	02	03	04	05	06	07	08	09	10	11	12	13	14	15	16	17	18	19	20	21	22	23	24	25	26	27	28	29	30	31	32	33	34	35	36	37	38	39	40
1	○	○	○	○	○	○	○	○	○	○	○	○	○	○	○	○	○	○	○	○	○	○	○	○	○	○	○	○	○	○	○	○	○	○						
2	○	○	○	○	○	○	○	○	○	○	○	○	○	○	○	○	○	○	○	○	○	○	○	○	○	○	○	○	○	○	○	○	○	○						
3	○	○	○	○	○	○	○	○	○	○	○	○	○	○	○	○	○	○	○	○	○	○	○	○	○	○	○	○	○	○	○	○	○	○						

SEC. 226

ENGINE CONTROL MODULE

UNIDAD DE CONTROL EGI

EGI-STEUERGERÄT

UNITÉ DE COMMANDE EGI

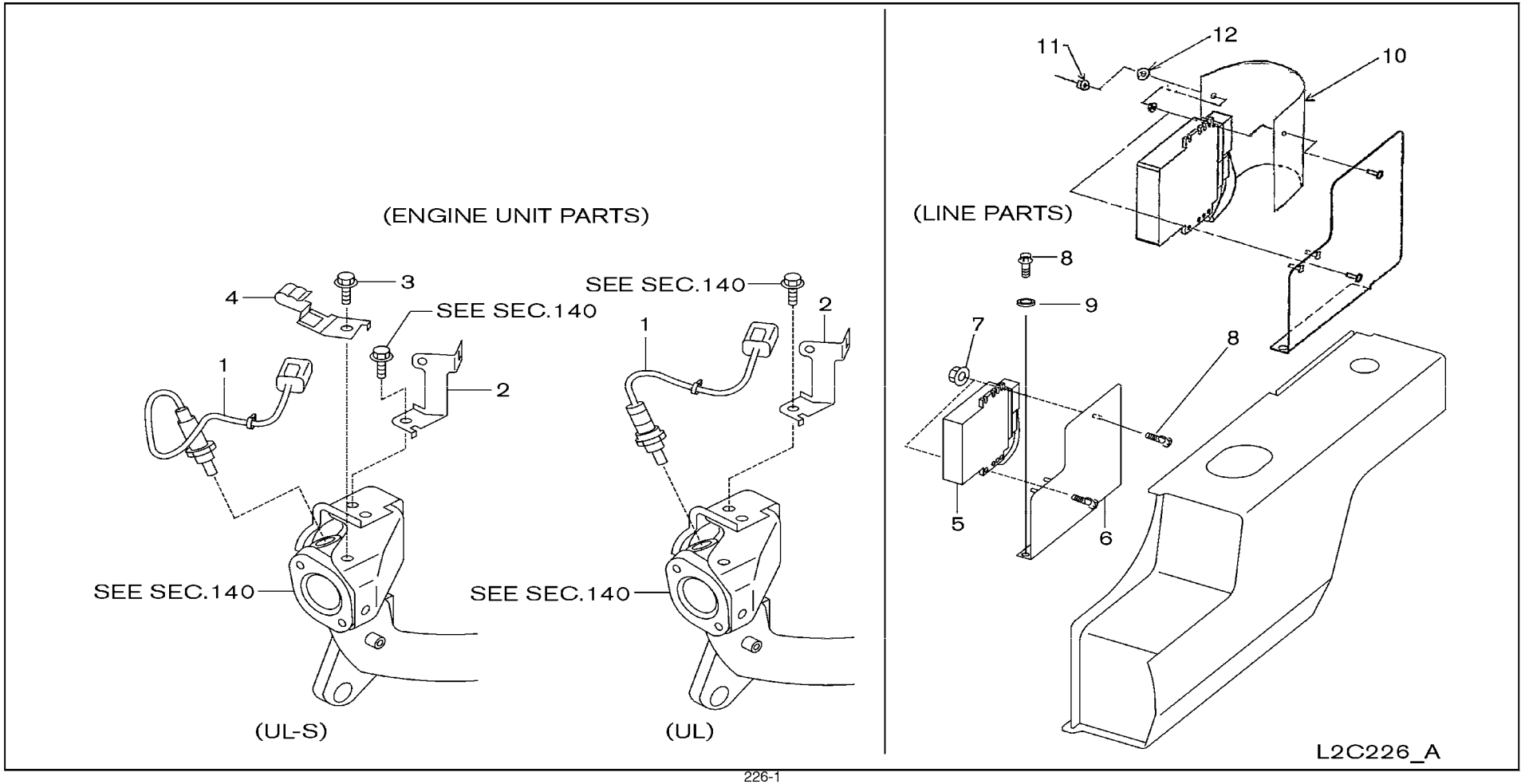

SEC. 226

ENGINE CONTROL MODULE

UNIDAD DE CONTROL EGI

EGI-STEUERGERÄT

UNITÉ DE COMMANDE EGI

NC	S	KEY NO.	LEV	PART NO.	PART NAME	SPECIFICATION	QTY	APPLIED DATE	ICANF	FORMER PART NO.	KD
		1 01	1	**22690-GS00A**	HEATED OXYGEN SENSOR		01	0107-			
C		02	1	**22690-GU60A**	ENGINE CONTROL MODULE		01	0107-1211			
N		03	1	**22690-GS00A**	HEATED OXYGEN SENSOR		01	1211-			
		2 01	1	**24210-GS00A**	CLAMP		01	0107-			
		3 01	1	**14069-82F00**	BOLT		01	0107-1107			
C		02	1	**14069-82F0A**			01	0107-1211			
C		**4** 01	1	**24210-GS00B**	CLAMP		01	0107-1211			
C		**5** 01	1	**23710-GS01A**	MODULE ASSY-ENGINE CONTROL	USE WITH ENGINE PART NO. 10001-GSXXX	01	0107-0708			
N		02	1	**23710-GS05A**		USE WITH ENGINE PART NO. 10001-GSXXX	01	0708-0000			
		03	1	**23710-4K41A**		USE WITH ENGINE PART NO. 10001-4KXXX	01	0000-			
C		04	1	**23710-GS11A**		USE WITH ENGINE PART NO. 10001-GSXXX	01	0107-0708			
N		05	1	**23710-GS15A**		USE WITH ENGINE PART NO. 10001-GSXXX	01	0708-0000			
		06	1	**23710-4K51A**		USE WITH ENGINE PART NO. 10001-4KXXX	01	0000-			
		6 01	1	**23712-GG10A**	BRACKET		01	0107-			
		7 01	1	**08911-10637**	NUT-HEX W/CON SPRW M6-1.0		02	0107-			
		8 01	1	**08110-8201G**	SCREW-HHM M8-1.25X20 W/SPRW		03	0107-			
		9 01	1	**08915-4381A**	WASHER-FLAT M8		01	0107-0407			
		10 01	1	**23712-FV801**	COVER-RUBBER, ECM	F/ANTI RUST	01	0607-			
		11 01	1	**08911-10637**	NUT-HEX CON W/SPRW M6-1.0	F/ANTI RUST	01	0607-			
		12 01	1	**08915-4381A**	WASHER-FLAT M8	F/ANTI RUST	01	0607-			

APPLIED MODEL

01	02	03	04	05	06	07	08	09	10	11	12	13	14	15	16	17	18	19	20	21	22	23	24	25	26	27	28	29	30	31	32	33	34	35	36	37	38	39	40
MCPI AA2 0JV	MCPI AA2 00DV	MCPI AA2 00LS	MCPI AA2 00LS	MCUI AA2 00DV	MCUP AA2 00LV	MCPI AA2 55JV	MCPI AA2 55DV	MCPI AA2 55LV	MCUI AA2 55LS	MCUI AA2 55DV	MCUI AA2 55LV	MCPI AA2 88JV	MCPI AA2 88DV	MCPI AA2 88LV	MCPI AA2 88LS	MCUI AA2 88DV	MCUI AA2 80DV	MCUI AA2 80DV	MCUI AA2 30DV	MCUI AA3 30DV	MCUI AA3 30LV	MCUI AA3 30DV	MCUI AA3 30LV	MCUI FF3 00LS	MCUI FG3 00LV	MCUI FG3 00LS	MCUI FG3 55DV	MCUI FG3 55LV	MCUI FG3 55LS	MCUI FG3 66DV	MCUI FG3 66LV	MCUI FG3 65LS	MCAP AA2 55DV	MCAP AA2 55LV	MCAP AA2 55LS
○	○	○		○	○	○	○	○		○	○	○	○	○		○	○	○	○	○	○	○	○		○	○		○	○		○	○								
			○						○						○									○			○		○		○		○							
○	○	○	○	○	○	○	○	○	○	○	○	○	○	○	○	○	○	○	○	○	○	○	○	○	○	○	○	○	○	○	○	○	○						
○	○	○	○	○	○	○	○	○	○	○	○	○	○	○	○	○	○	○	○	○	○	○	○	○	○	○	○	○	○	○	○	○	○						
			○						○						○									○			○		○		○		○							
			○						○						○									○			○		○		○		○							
			○						○						○									○			○		○		○		○							
○	○	○	○			○	○	○	○			○	○	○	○																	○	○	○						
○	○	○	○			○	○	○	○			○	○	○	○																	○	○	○						
○	○	○	○			○	○	○	○			○	○	○	○																	○	○	○						
				○	○					○	○					○	○	○	○	○	○	○	○	○	○	○	○	○	○	○	○								
				○	○					○	○					○	○	○	○	○	○	○	○	○	○	○	○	○	○	○	○								
				○	○					○	○					○	○	○	○	○	○	○	○	○	○	○	○	○	○	○	○								
○	○	○	○	○	○	○	○	○	○	○	○	○	○	○	○	○	○	○	○	○	○	○	○	○	○	○	○	○	○	○	○	○	○						
○	○	○	○	○	○	○	○	○	○	○	○	○	○	○	○	○	○	○	○	○	○	○	○	○	○	○	○	○	○	○	○	○	○						
○	○	○	○	○	○	○	○	○	○	○	○	○	○	○	○	○	○	○	○	○	○	○	○	○	○	○	○	○	○	○	○	○	○						
○	○	○	○	○	○	○	○	○	○	○	○	○	○	○	○	○	○	○	○	○	○	○	○	○	○	○	○	○	○	○	○	○	○						
○	○	○	○	○	○	○	○	○	○	○	○	○	○	○	○	○	○	○	○	○	○	○	○	○	○	○	○	○	○	○	○	○	○						
*	*	*	*	*	*	*	*	*	*	*	*	*	*	*	*	*	*	*	*	*	*	*	*	*	*	*	*	*	*	*	*	*	*						
*	*	*	*	*	*	*	*	*	*	*	*	*	*	*	*	*	*	*	*	*	*	*	*	*	*	*	*	*	*	*	*	*	*						
*	*	*	*	*	*	*	*	*	*	*	*	*	*	*	*	*	*	*	*	*	*	*	*	*	*	*	*	*	*	*	*	*	*						

SEC. 230

ALTERNATOR FITTING

PARTES DE FIJACION DEL ALTERNADOR

LICHTMASCHINEN-BESCHLAGTEILE

PIECES DE FIXATION D'ALTERNATEUR

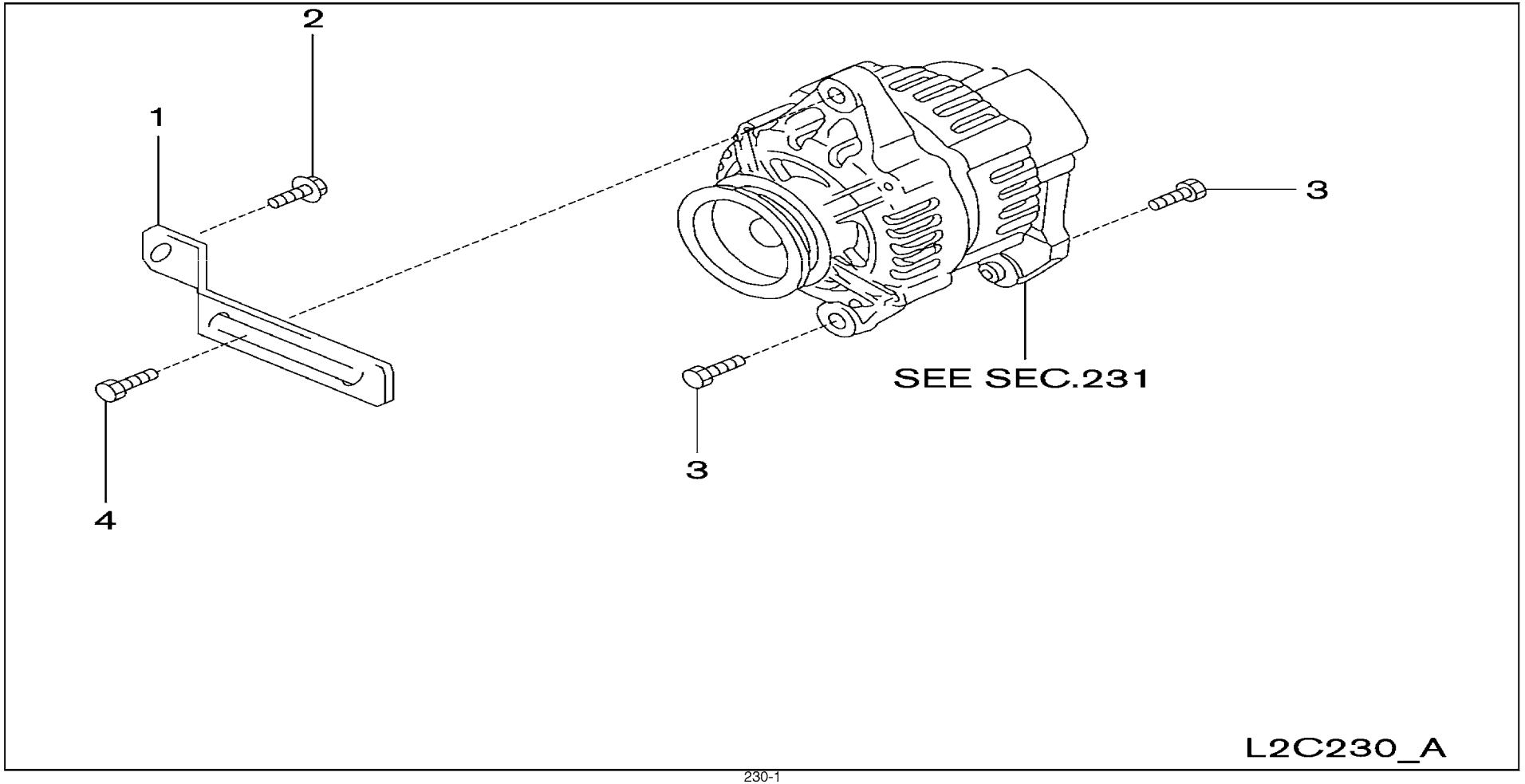

SEC. 230

ALTERNATOR FITTING

PARTES DE FIJACION DEL ALTERNADOR

LICHTMASCHINEN-BESCHLAGTEILE

PIECES DE FIXATION D'ALTERNATEUR

NC	S	KEY NO.	LEV	PART NO.	PART NAME	SPECIFICATION	QTY	APPLIED DATE	ICANF	FORMER PART NO.	KD
C		1	01	1	**11715-FU400**	BAR-ADJUSTING, ALTERNATOR		01	0107-0511		
N			02	1	**11715-FU40A**			01	0511-		
		2	01	1	**08124-0201F**	SCREW-HHM M10-1.25X20 W/LK & PW		01	0107-		
		3	01	1	**08120-8301F**	SCREW-HHM M8-1.25X30 W/LK & PW		02	0107-		
		4	01	1	**08120-8201F**	SCREW-HHM M8-1.25X20 W/LK & PW		01	0107-		

APPLIED MODEL

	01	02	03	04	05	06	07	08	09	10	11	12	13	14	15	16	17	18	19	20	21	22	23	24	25	26	27	28	29	30	31	32	33	34	35	36	37	38	39	40
MCPI A20JV																																								
MCPI A200DV																																								
MCPI A200LS																																								
MCPI A200DV																																								
MCUI A200LV																																								
MCUI A200DV																																								
MCUI A200LV																																								
MCPI A205LS																																								
MCPI A205DV																																								
MCPI A205LV																																								
MCPI A255LV																																								
MCPI A255DV																																								
MCPI A255LS																																								
MCUI A255LV																																								
MCUI A255DV																																								
MCUI A255LV																																								
MCPI A288JV																																								
MCPI A288DV																																								
MCPI A288LV																																								
MCPI A288DS																																								
MCUI A288LV																																								
MCUI A288DV																																								
MCUI A288LV																																								
MCPI A308LS																																								
MCPI A308DV																																								
MCPI A308LV																																								
MCUI A308DV																																								
MCUI A308LV																																								
MCUI A330DV																																								
MCUI A330LV																																								
MCPI A330DV																																								
MCPI A330LV																																								
MCUI A330LV																																								
MCUI FG300DV																																								
MCUI FG300LV																																								
MCUI FG300LS																																								
MCUI FG355DV																																								
MCUI FG355LV																																								
MCUI FG355LS																																								
MCUI FG365DV																																								
MCUI FG365LV																																								
MCUI FG365LS																																								
MCUI AP255DV																																								
MCUI AP255LV																																								
MCUI AP255LS																																								

SEC. 231

ALTERNATOR

ALTERNADOR

LICHTMASCHINE

ALTERNATEUR

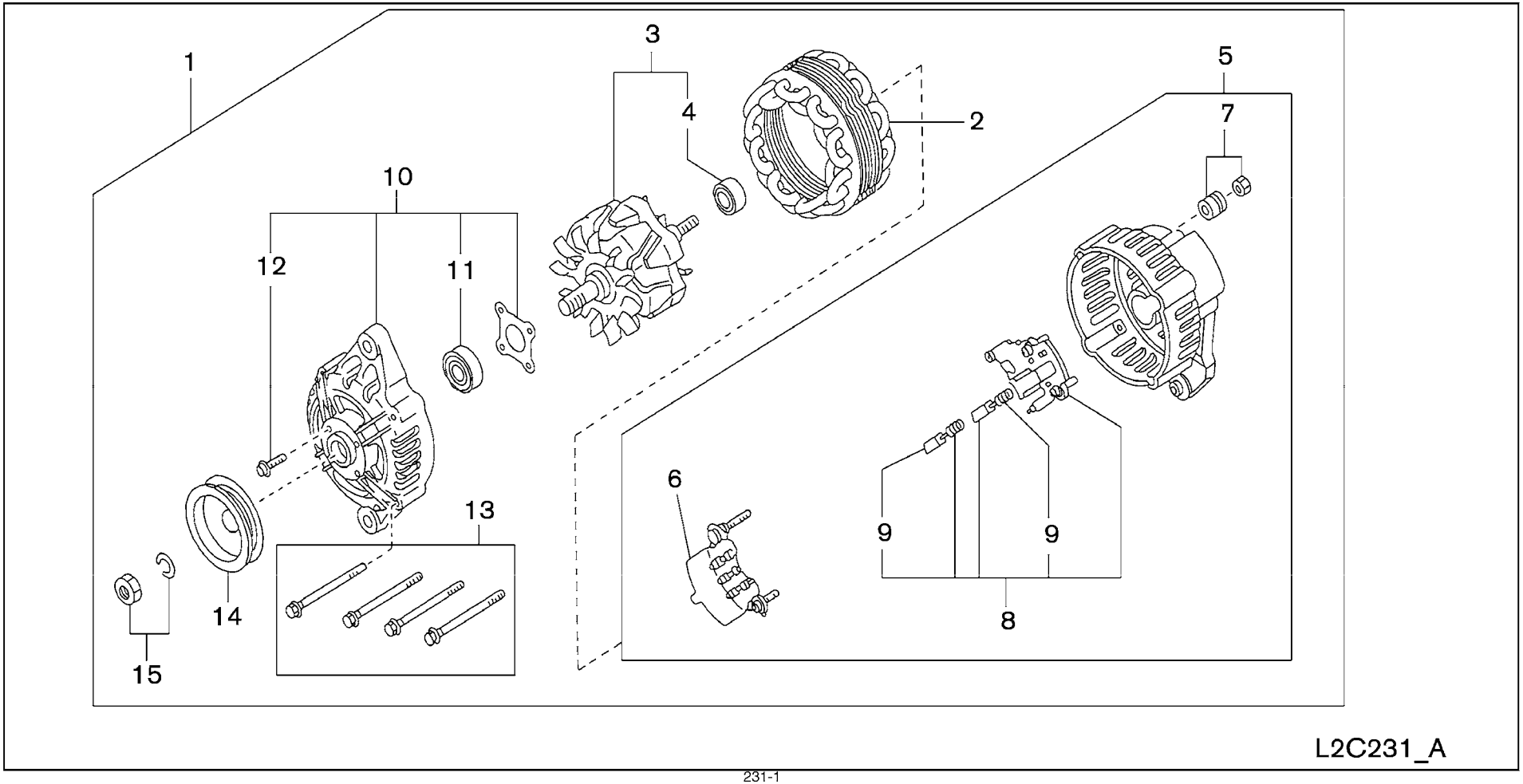

SEC. 231

ALTERNATOR

ALTERNADOR

LICHTMASCHINE

ALTERNATEUR

NC	S	KEY NO.	LEV	PART NO.	PART NAME	SPECIFICATION	QTY	APPLIED DATE	ICANF	FORMER PART NO.	KD
	1	01	1	23100-FU410	ALTERNATOR ASSY		01	0107-			
		02	1	23100-GY360			01	0107-			
	2	01	2	23102-50K15	STATOR ASSY		01	0107-			
		02	2	23102-GY360			01	0107-			
	3	01	2	23108-50K15	ROTOR		01	0107-			
		02	2	23108-GY360			01	0107-			
	4	01	3	23120-30R10	BEARING-BALL		01	0107-			
	5	01	2	23127-FF110	COVER ASSY-REAR		01	0107-			
		02	2	23127-GY360			01	0107-			
	6	01	3	23124-FF110	RECTIFIER ASSY		01	0107-			
		02	3	23124-GY360			01	0107-			
	7	01	3	23156-0B000	NUT-SET		01	0107-			
	8	01	3	23215-3S416	REGULATOR-IC		01	0107-			
		02	3	23215-GY360			01	0107-			
	9	01	4	23142-0B000	BRUSH-F		02	0107-			
	10	01	2	23118-47N10	COVER ASSY-FRONT		01	0107-			
		02	2	23118-GY360			01	0107-			
	11	01	3	23120-22J20	BEARING-BALL		01	0107-			
	12	01	3	23115-47N10	SCREW SET		01	0107-			
		02	3	23115-20P10			01	0107-			
	13	01	2	23131-20P10	BOLT-THROUGH		01	0107-			
	14	01	2	23150-FU410	PULLEY ASSY		01	0107-			
		02	2	23150-GY360			01	0107-			
	15	01	2	23153-70T12	NUT ASSY-PULLEY		01	0107-			

APPLIED MODEL

	MCP	MCP	MCP	MCP	MCU	MCU	MCP	MCP	MCP	MCP	MCU	MCU	MCP	MCP	MCP	MCP	MCU	MCU	MCU	MCU	MCU	MCU	MCU	MCU	MCU	MCU	MCU	MCU	MCU	MCU	MCU	MCU	MAP	MAP	MAP
	I	I	I	I	I	I	I	I	I	I	I	I	I	I	I	I	I	I	I	I	I	I	I	I	I	I	I	I	I	I	I	I	I	I	I	I
	A20JV	A20DV	A20VS	A20LS	A20DV	A20VS	A20LJ	A20DV	A20VS	A20LS	A20DV	A20LS	A20DV	A20LJ	A20DV	A20LS	A20DV	A20VS	A20LS	A20DV	A20VS	A20LS	A20DV	A20VS	A20LS	A20DV	A20VS	A20LS	A20DV	A20VS	A20LS	A20DV	A20VS	A20LS	A20DV	A20LS
01	O	O	O		O	O	O	O	O		O		O	O	O	O	O			O	O	O	O	O	O	O	O	O	O	O	O	O	O	O	O	
02				O						O		O						O	O																	O
01	O	O	O		O	O	O	O	O		O		O	O	O	O	O			O	O	O	O	O	O	O	O	O	O	O	O	O	O	O	O	
02				O						O		O						O	O																	O
01	O	O	O		O	O	O	O	O		O		O	O	O	O	O			O	O	O	O	O	O	O	O	O	O	O	O	O	O	O	O	
02				O						O		O						O	O																	O
01	O	O	O	O	O	O	O	O	O	O	O	O	O	O	O	O	O	O	O	O	O	O	O	O	O	O	O	O	O	O	O	O	O	O	O	O
01	O	O	O		O	O	O	O	O		O		O	O	O	O	O			O	O	O	O	O	O	O	O	O	O	O	O	O	O	O	O	
02				O						O		O						O	O																	O
01	O	O	O	O	O	O	O	O	O	O	O	O	O	O	O	O	O	O	O	O	O	O	O	O	O	O	O	O	O	O	O	O	O	O	O	O
01	O	O	O		O	O	O	O	O		O		O	O	O	O	O			O	O	O	O	O	O	O	O	O	O	O	O	O	O	O	O	
01	O	O	O		O	O	O	O	O		O		O	O	O	O	O			O	O	O	O	O	O	O	O	O	O	O	O	O	O	O	O	
02				O						O		O						O	O																	O
01	O	O	O	O	O	O	O	O	O	O	O	O	O	O	O	O	O	O	O	O	O	O	O	O	O	O	O	O	O	O	O	O	O	O	O	O
01	O	O	O		O	O	O	O	O		O		O	O	O	O	O			O	O	O	O	O	O	O	O	O	O	O	O	O	O	O	O	
02				O						O		O						O	O																	O
01	O	O	O	O	O	O	O	O	O	O	O	O	O	O	O	O	O	O	O	O	O	O	O	O	O	O	O	O	O	O	O	O	O	O	O	O
01	O	O	O		O	O	O	O	O		O		O	O	O	O	O			O	O	O	O	O	O	O	O	O	O	O	O	O	O	O	O	
02				O						O		O						O	O																	O
01	O	O	O	O	O	O	O	O	O	O	O	O	O	O	O	O	O	O	O	O	O	O	O	O	O	O	O	O	O	O	O	O	O	O	O	O
01	O	O	O		O	O	O	O	O		O		O	O	O	O	O			O	O	O	O	O	O	O	O	O	O	O	O	O	O	O	O	
02				O						O		O						O	O																	O
01	O	O	O		O	O	O	O	O		O		O	O	O	O	O			O	O	O	O	O	O	O	O	O	O	O	O	O	O	O	O	
01	O	O	O		O	O	O	O	O		O		O	O	O	O	O			O	O	O	O	O	O	O	O	O	O	O	O	O	O	O	O	
02				O						O		O						O	O																	O
01	O	O	O	O	O	O	O	O	O	O	O	O	O	O	O	O	O	O	O	O	O	O	O	O	O	O	O	O	O	O	O	O	O	O	O	O

SEC. 233

STARTER MOTOR

MOTOR DE ARRANQUE

ANLASSER

DEMARREUR

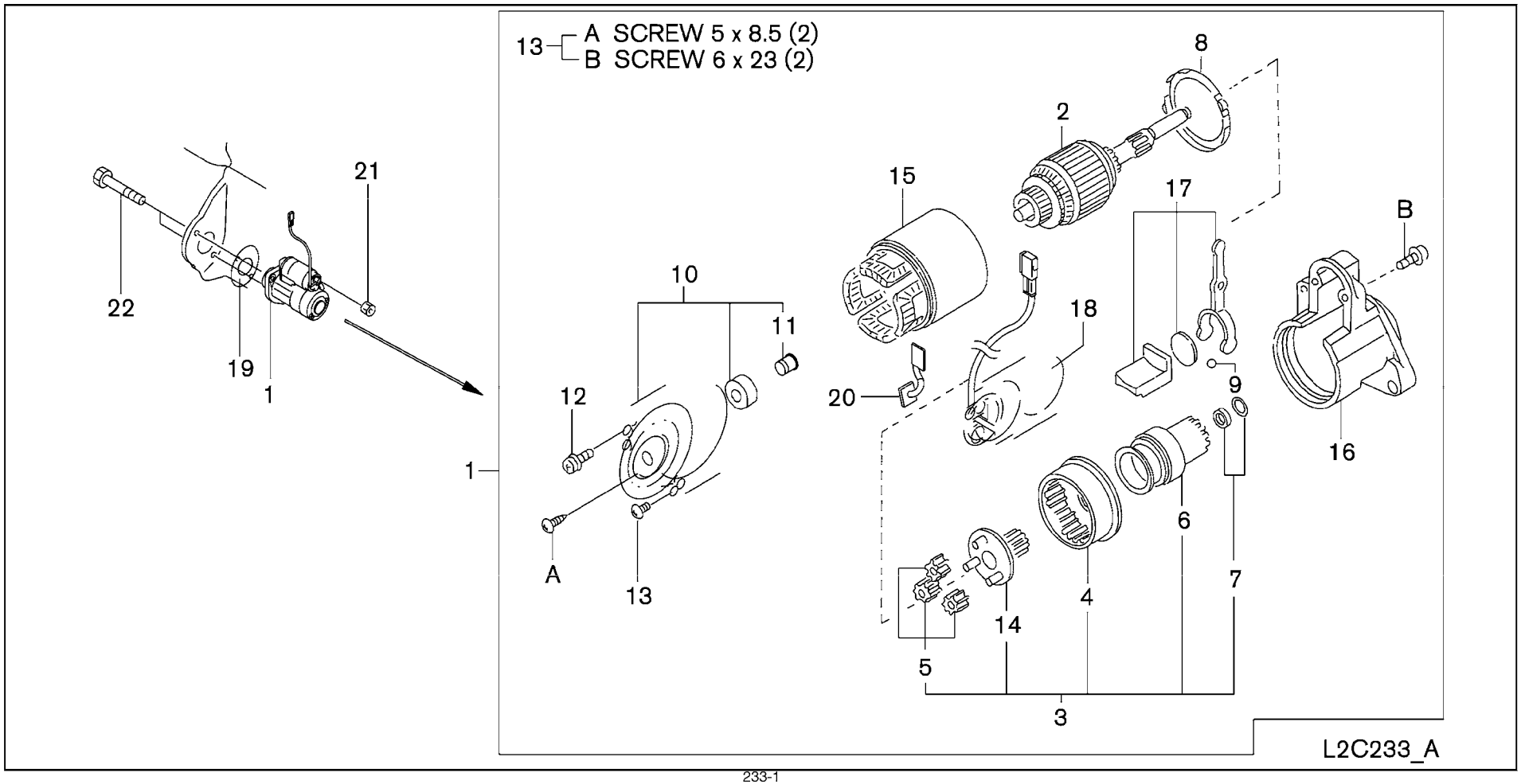

SEC. 233

STARTER MOTOR

MOTOR DE ARRANQUE

ANLASSER

DEMARREUR

NC	S	KEY NO.	LEV	PART NO.	PART NAME	SPECIFICATION	QTY	APPLIED DATE	ICANF	FORMER PART NO.	KD
C	1	01	1	**23300-GS20A**	MOTOR ASSY-STARTER		01	0107-0309			
N		02	1	**23300-GS20B**			01	0309-			
	2	01	2	**23310-0M210**	ARMATURE ASSY		01	0107-			
	3	01	2	**23312-0W010**	PINION ASSY		01	0107-			
	4	01	3	**23360-0M210**	GEAR & SHAFT SET		01	0107-			
	5	01	3	**23361-42L70**	GEAR		03	0107-			
	6	01	3	**23354-W9810**	CLUTCH ASSY		01	0107-			
	7	01	3	**23465-W9810**	STOPPER SET-PINION		01	0107-			
	8	01	2	**23385-50Y12**	PACKING		01	0107-			
	9	01	2	**23325-42L70**	BEARING		01	0107-			
	10	01	2	**23337-0W011**	COVER ASSY-REAR		01	0107-			
	11	01	3	**23338-01N10**	METAL-REAR COVER		01	0107-			
	12	01	2	**23340-0M210**	BOLT-THROUGH		01	0107-			
	13	01	2	**23480-M0110**	SCREW SET		01	0107-			
	14	01	3	**23312-1S710**	PINION ASSY		01	0107-			
	15	01	2	**23302-6J010**	YOKE		01	0107-			
	16	01	2	**23318-FU410**	CASE ASSY-GEAR		01	0107-			
	17	01	2	**23322-50Y12**	LEVER SET-SHIFT		01	0107-			
	18	01	2	**23343-GS20A**	SWITCH ASSY-MAGNETIC		01	0107-			
	19	01	1	**23110-GY30A**	SPACER-STARTER MOTOR		01	0107-			
	20	01	2	**23381-FU410**	BRUSH SET		01	0107-			
	21	01	1	**08911-1401G**	NUT-HEX		01	0107-			
	22	01	1	**08124-0251F**	SCREW-HHM M10-1.25X25 W/LK & PW		01	0107-			

APPLIED MODEL

	01	02	03	04	05	06	07	08	09	10	11	12	13	14	15	16	17	18	19	20	21	22	23	24	25	26	27	28	29	30	31	32	33	34	35	36	37	38	39	40
MCPI A20JV	O	O	O	O	O	O	O	O	O	O	O	O	O	O	O	O	O	O	O	O	O	O	O	O	O	O	O	O	O	O	O	O	O	O						
MCPI A200DV	O	O	O	O	O	O	O	O	O	O	O	O	O	O	O	O	O	O	O	O	O	O	O	O	O	O	O	O	O	O	O	O	O	O						
MCPI A200LS	O	O	O	O	O	O	O	O	O	O	O	O	O	O	O	O	O	O	O	O	O	O	O	O	O	O	O	O	O	O	O	O	O	O						
MCPI A200DV	O	O	O	O	O	O	O	O	O	O	O	O	O	O	O	O	O	O	O	O	O	O	O	O	O	O	O	O	O	O	O	O	O	O						
MCUI A200LS	O	O	O	O	O	O	O	O	O	O	O	O	O	O	O	O	O	O	O	O	O	O	O	O	O	O	O	O	O	O	O	O	O	O						
MCUI A200DV	O	O	O	O	O	O	O	O	O	O	O	O	O	O	O	O	O	O	O	O	O	O	O	O	O	O	O	O	O	O	O	O	O	O						
MCPI A255JV	O	O	O	O	O	O	O	O	O	O	O	O	O	O	O	O	O	O	O	O	O	O	O	O	O	O	O	O	O	O	O	O	O	O						
MCPI A255DV	O	O	O	O	O	O	O	O	O	O	O	O	O	O	O	O	O	O	O	O	O	O	O	O	O	O	O	O	O	O	O	O	O	O						
MCPI A255LS	O	O	O	O	O	O	O	O	O	O	O	O	O	O	O	O	O	O	O	O	O	O	O	O	O	O	O	O	O	O	O	O	O	O						
MCUI A255DV	O	O	O	O	O	O	O	O	O	O	O	O	O	O	O	O	O	O	O	O	O	O	O	O	O	O	O	O	O	O	O	O	O	O						
MCUI A255LS	O	O	O	O	O	O	O	O	O	O	O	O	O	O	O	O	O	O	O	O	O	O	O	O	O	O	O	O	O	O	O	O	O	O						
MCPI A288JV	O	O	O	O	O	O	O	O	O	O	O	O	O	O	O	O	O	O	O	O	O	O	O	O	O	O	O	O	O	O	O	O	O	O						
MCPI A288DV	O	O	O	O	O	O	O	O	O	O	O	O	O	O	O	O	O	O	O	O	O	O	O	O	O	O	O	O	O	O	O	O	O	O						
MCPI A288LS	O	O	O	O	O	O	O	O	O	O	O	O	O	O	O	O	O	O	O	O	O	O	O	O	O	O	O	O	O	O	O	O	O	O						
MCUI A288DV	O	O	O	O	O	O	O	O	O	O	O	O	O	O	O	O	O	O	O	O	O	O	O	O	O	O	O	O	O	O	O	O	O	O						
MCUI A288LS	O	O	O	O	O	O	O	O	O	O	O	O	O	O	O	O	O	O	O	O	O	O	O	O	O	O	O	O	O	O	O	O	O	O						
MCUI A300DV	O	O	O	O	O	O	O	O	O	O	O	O	O	O	O	O	O	O	O	O	O	O	O	O	O	O	O	O	O	O	O	O	O	O						
MCUI A300LS	O	O	O	O	O	O	O	O	O	O	O	O	O	O	O	O	O	O	O	O	O	O	O	O	O	O	O	O	O	O	O	O	O	O						
MCUI A330DV	O	O	O	O	O	O	O	O	O	O	O	O	O	O	O	O	O	O	O	O	O	O	O	O	O	O	O	O	O	O	O	O	O	O						
MCUI A330LS	O	O	O	O	O	O	O	O	O	O	O	O	O	O	O	O	O	O	O	O	O	O	O	O	O	O	O	O	O	O	O	O	O	O						
MCUI A330DV	O	O	O	O	O	O	O	O	O	O	O	O	O	O	O	O	O	O	O	O	O	O	O	O	O	O	O	O	O	O	O	O	O	O						
MCUI A330LS	O	O	O	O	O	O	O	O	O	O	O	O	O	O	O	O	O	O	O	O	O	O	O	O	O	O	O	O	O	O	O	O	O	O						
MCUI A360DV	O	O	O	O	O	O	O	O	O	O	O	O	O	O	O	O	O	O	O	O	O	O	O	O	O	O	O	O	O	O	O	O	O	O						
MCUI A360LS	O	O	O	O	O	O	O	O	O	O	O	O	O	O	O	O	O	O	O	O	O	O	O	O	O	O	O	O	O	O	O	O	O	O						
MCUI A360DV	O	O	O	O	O	O	O	O	O	O	O	O	O	O	O	O	O	O	O	O	O	O	O	O	O	O	O	O	O	O	O	O	O	O						
MCUI A360LS	O	O	O	O	O	O	O	O	O	O	O	O	O	O	O	O	O	O	O	O	O	O	O	O	O	O	O	O	O	O	O	O	O	O						
MCPI A255DV	O	O	O	O	O	O	O	O	O	O	O	O	O	O	O	O	O	O	O	O	O	O	O	O	O	O	O	O	O	O	O	O	O	O						
MCPI A255LS	O	O	O	O	O	O	O	O	O	O	O	O	O	O	O	O	O	O	O	O	O	O	O	O	O	O	O	O	O	O	O	O	O	O						
MCUI A255DV	O	O	O	O	O	O	O	O	O	O	O	O	O	O	O	O	O	O	O	O	O	O	O	O	O	O	O	O	O	O	O	O	O	O						
MCUI A255LS	O	O	O	O	O	O	O	O	O	O	O	O	O	O	O	O	O	O	O	O	O	O	O	O	O	O	O	O	O	O	O	O	O	O						
MCPI A225DV	O	O	O	O	O	O	O	O	O	O	O	O	O	O	O	O	O	O	O	O	O	O	O	O	O	O	O	O	O	O	O	O	O	O						
MCPI A225LS	O	O	O	O	O	O	O	O	O	O	O	O	O	O	O	O	O	O	O	O	O	O	O	O	O	O	O	O	O	O	O	O	O	O						
MCUI A225DV	O	O	O	O	O	O	O	O	O	O	O	O	O	O	O	O	O	O	O	O	O	O	O	O	O	O	O	O	O	O	O	O	O	O						
MCUI A225LS	O	O	O	O	O	O	O	O	O	O	O	O	O	O	O	O	O	O	O	O	O	O	O	O	O	O	O	O	O	O	O	O	O	O						

Install the best!
GENUINE NISSAN PARTS

NOTE

GROUP INDEX

BODY ELECTRICAL

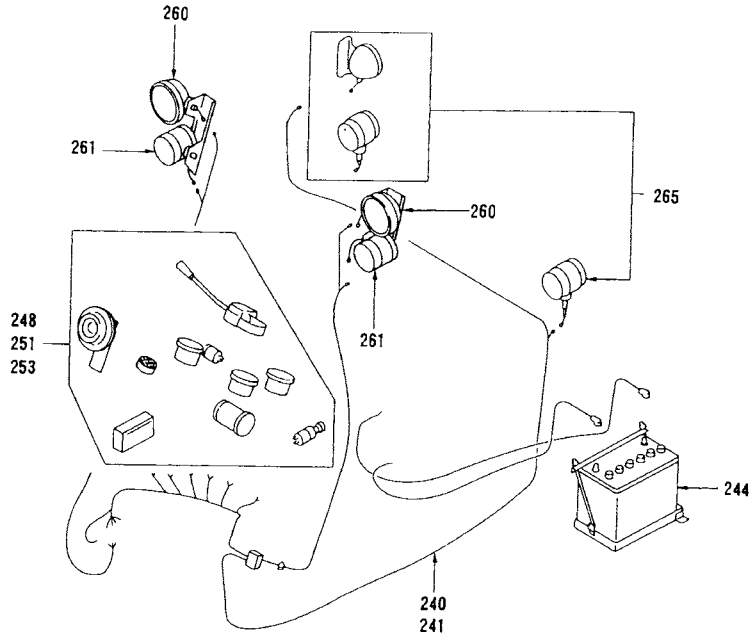

SEC.NO	SECTION NAME
240	WIRING ENGINE ROOM & INSTRUMENT
241	WIRING (BODY)
244	BATTERY & BATTERY MOUNTING
248	INSTRUMENT METER & GAUGE
251	SWITCH
253	ELECTRICAL UNIT
260	HEAD LAMP
261	FRONT COMBINATION LAMP
265	REAR COMBINATION LAMP
267	LAMPS (OTHERS)

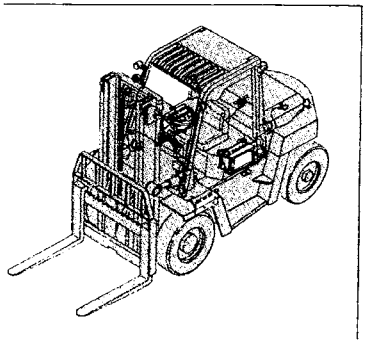

*ILLSTRATIONS SHOWN IN GENERAL INDEX AND GROUP INDEX ARE GENARALIZED DESCRIPTIONS FOR ALL MODELS AND ARE NOT PRECISE IN ALL DETAILS.

E

SEC. 240

WIRING ENGINE ROOM & INSTRUMENT

CABLEADO COMPARTIMIENTO DEL MOTOR E INSTRUMENTOS

KABELBAUM MOTORRAUM & INSTRUMENT

CABLAGE COMPARTIMENT MOTEUR & TABLEAU DE BORD

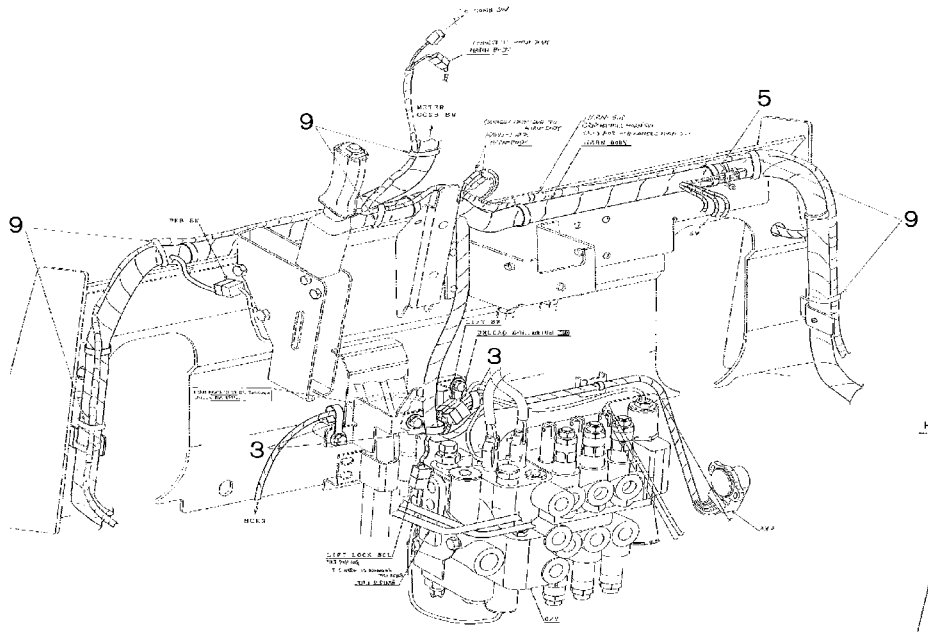

F/FC OPTION

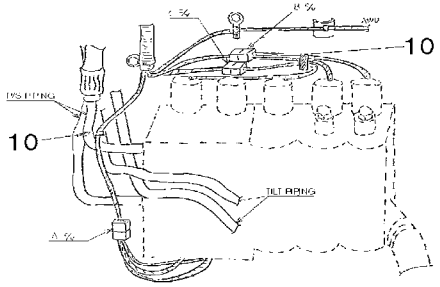

F/TILT LEVELING SYSTEM OPTION

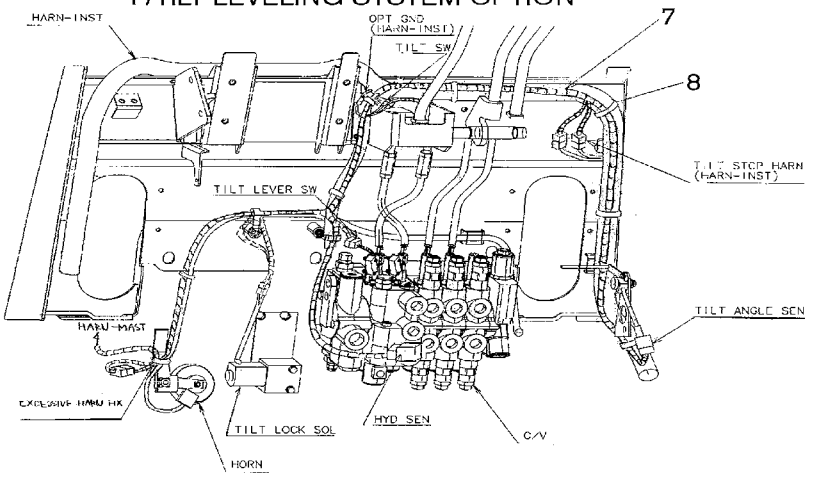

L2C240_A

SEC. 240

WIRING ENGINE ROOM & INSTRUMENT

CABLEADO COMPARTIMIENTO DEL MOTOR E INSTRUMENTOS

KABELBAUM MOTORRAUM & INSTRUMENT

CABLAGE COMPARTIMENT MOTEUR & TABLEAU DE BORD

NC	S	KEY NO.	LEV	PART NO.	PART NAME	SPECIFICATION	QTY	APPLIED DATE	ICANF	FORMER PART NO.	KD
		3	01	1 **24210-89944**	CLIP-WIRING HARNESS		03	0107-			
		5	01	1 **01552-00411**	CLIP		01	0107-			
		7	01	1 **24018-FJ401**	HARNESS-INST SUB	F/TILT LEVELING SYSTEM	01	0107-			
			02	1 **24018-GG10A**		F/FC TILT LEVELING SYSTEM	01	0507-			
		8	01	1 **24216-S5802**	CLIP	F/TILT LEVELING SYSTEM	08	0107-			
		9	01	1 **01552-00411**	CLIP	F/SWIVEL SEAT	06	0107-			
		10	01	1 **01552-00411**	CLIP	F/FC	02	0507-			

APPLIED MODEL

	MCPI AA20JV	MCPI AA200DV	MCPI AA200LS	MCPI AA200LS	MCPI AA200DV	MCUI AA225JV	MCUI AA225DV	MCPI AA225LS	MCPI AA225LS	MCUI AA225DV	MCUI AA225LS	MCUI AA225LV	MCPI AA228JV	MCPI AA228DV	MCPI AA228LS	MCUI AA228DV	MCUI AA230DV	MCUI AA230LV	MCUI AA230DV	MCUI AA230LV	MCUI AA230DV	MCUI AA230LV	MCUI FG330LV	MCUI FG330LS	MCUI FG330DV	MCUI FG330LS	MCUI FG335DV	MCUI FG335LS	MCUI FG335LV	MCUI FG336DV	MCUI FG336LS	MCUI AP225DV	MCUI AP225LS	MCPI AA225LS
	01	02	03	04	05	06	07	08	09	10	11	12	13	14	15	16	17	18	19	20	21	22	23	24	25	26	27	28	29	30	31	32	33	34	35	36	37	38	39	40
	○	○	○	○	○	○	○	○	○	○	○	○	○	○	○	○	○	○	○	○	○	○	○	○	○	○	○	○	○	○	○	○	○	○						
	○	○	○	○	○	○	○	○	○	○	○	○	○	○	○	○	○	○	○	○	○	○	○	○	○	○	○	○	○	○	○	○	○	○						
	*	*	*	*	*	*	*	*	*	*	*	*	*	*	*	*	*	*	*	*	*	*	*	*	*	*	*	*	*	*	*	*	*	*						
	*	*	*		*	*	*	*	*		*	*																				*	*							
	*	*	*	*	*	*	*	*	*	*	*	*	*	*	*	*	*	*	*	*	*	*	*	*	*	*	*	*	*	*	*	*	*	*						
	*	*	*	*	*	*	*	*	*	*	*	*	*	*	*	*	*	*	*	*	*	*	*	*	*	*	*	*	*	*	*	*	*	*						
	*	*	*		*	*	*	*	*		*	*																				*	*							

SEC. 241

WIRING (BODY)

CABLEADO CARROCERIA

KABELBAUM KAROSSERIE

CABLAGE CARROSSERIE

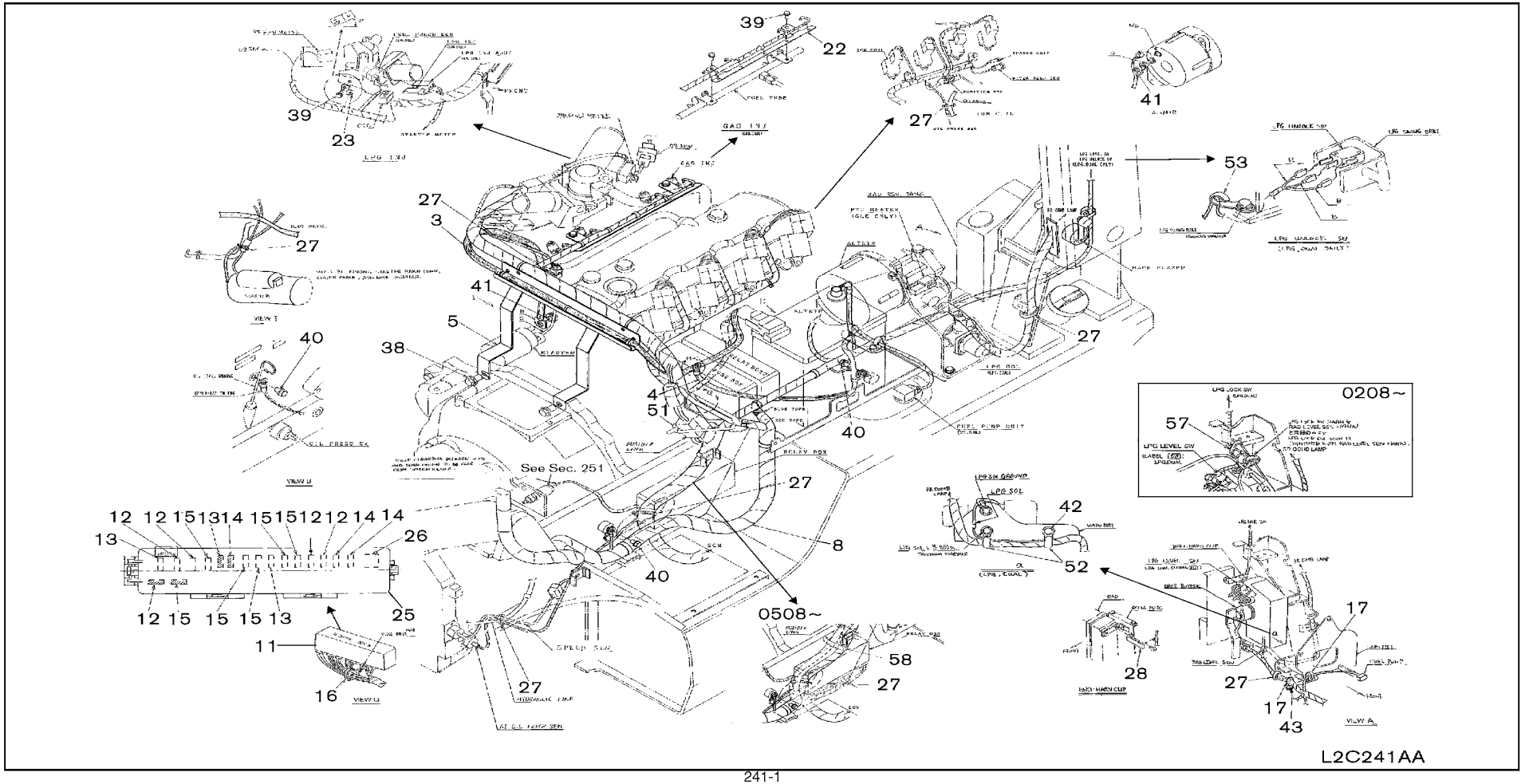

SEC. 241

WIRING (BODY)

CABLEADO CARROCERIA

KABELBAUM KAROSSERIE

CABLAGE CARROSSERIE

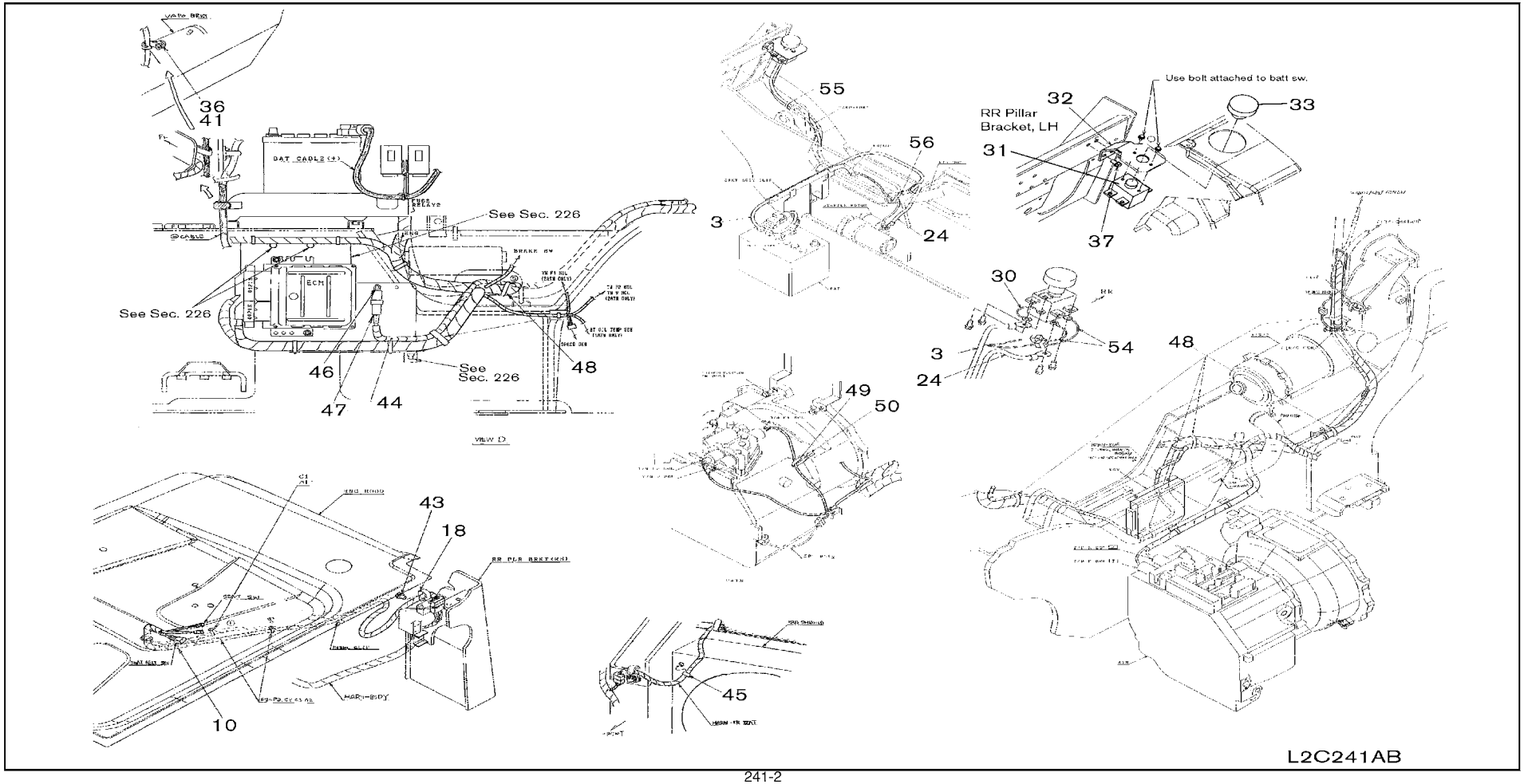

SEC. 241

WIRING (BODY)

CABLEADO CARROCERIA

KABELBAUM KAROSSERIE

CABLAGE CARROSSERIE

NC	S	KEY NO.	LEV	PART NO.	PART NAME	SPECIFICATION	QTY	APPLIED DATE	ICANF	FORMER PART NO.	KD
		3	01	1	**24110-FL100**	CABLE ASSY-BATTERY TO STARTER MOTOR		01	0107-			
			02	1	**24116-FL100**			01	0107-			
		4	01	1	**24080-FL001**	CABLE ASSY-BODY TO ENGINE		01	0107-			
		5	01	1	**24238-FL100**	BRACKET-CLIP		01	0107-			
		8	01	1	**24014-GH50A**	HARNESS-CHASSIS		01	0107-0508			
			02	1	**24014-GH51A**		USE WITH ENGINE PART NO. 10001-GSXXX	01	0508-0000			
			03	1	**24014-GH52A**		USE WITH ENGINE PART NO. 10001-4KXXX	01	0000-			
			04	1	**24014-GH50B-T**		F/ANTI RUST	01	0107-0508			
			05	1	**24014-GH51B-T**		F/ANTI RUST USE WITH ENGINE PART NO. 10001-GSXXX	01	0508-0000			
			06	1	**24014-GH52B-T**		F/ANTI RUST USE WITH ENGINE PART NO. 10001-4KXXX	01	0000-			
			07	1	**24014-GH50C**		F/FC	01	0507-0708			
			08	1	**24014-GH54C**		F/FC	01	0708-0209			
			09	1	**24014-GH51C**		F/FC USE WITH ENGINE PART NO. 10001 10001-GSXXX	01	0209-0000			
			10	1	**24014-GH52C**		F/FC USE WITH ENGINE PART NO. 10001-4KXXX	01	0000-			
			11	1	**24014-GH50D-T**		F/FC ANTI RUST	01	0507-0708			
			12	1	**24014-GH51D-T**		F/FC ANTI RUST USE WITH ENGINE PART NO. 10001-GSXXX	01	0708-0000			
			13	1	**24014-GH52D-T**		F/FC ANTI RUST USE WITH ENGINE PART NO. 10001-4KXXX	01	0000-			
			14	1	**24014-GH60A**			01	0107-0508			
			15	1	**24014-GH61A**		USE WITH ENGINE PART NO. 10001-GSXXX	01	0508-0000			
			16	1	**24014-GH62A**		USE WITH ENGINE PART NO. 10001-4KXXX	01	0000-			
			17	1	**24014-GH60B-T**		F/ANTI RUST	01	0107-0508			
			18	1	**24014-GH61B-T**		F/ANTI RUST USE WITH ENGINE PART NO. 10001-GSXXX	01	0508-0000			
			19	1	**24014-GH62B-T**		F/ANTI RUST USE WITH ENGINE PART NO. 10001-4KXXX	01	0000-			
			20	1	**24014-GH60C**		F/FC	01	0507-0209			
			21	1	**24014-GH61C**		F/FC USE WITH ENGINE PART NO. 10001-GSXXX	01	0209-0000			
			22	1	**24014-GH62C**		F/FC USE WITH ENGINE PART NO. 10001-4KXXX	01	0000-			
			23	1	**24014-GH60D-T**		F/FC ANTI RUST	01	0507-0109			

APPLIED MODEL

	MCPJ	MCPV	MCPL	MCPS	MCUV	MCUL	MCUS	MCPJ	MCPV	MCPL	MCPS	MCUV	MCUL	MCUS	MCPJ	MCPV	MCPL	MCPS	MCUV	MCUL	MCUS	MCUV	MCUL	MCUS	MCUV	MCUL	MCUS	MCUV	MCUL	MCUS	MCUV	MCUL	MCUS	MCUV	MCUL	MCUS	MCUV	MCUL	MCUS	MAPV	MAPL	MAPS
	I	I	I	I	I	I	I	I	I	I	I	I	I	I	I	I	I	I	I	I	I	I	I	I	I	I	I	I	I	I	I	I	I	I	I	I	I	I	I	I	I	I
	A20JV	A20DV	A20LV	A20LS	A20DV	A20LV	A20LS	A25JV	A25DV	A25LV	A25LS	A25DV	A25LV	A25LS	A28JV	A28DV	A28LV	A28LS	A28DV	A28LV	A28LS	A30DV	A30LV	A30LS	A33DV	A33LV	A33LS	A30DV	A30LV	A30LS	F30DV	F30LV	F30LS	F33DV	F33LV	F33LS	F36DV	F36LV	F36LS	A32DV	A32LV	A32LS
	01	02	03	04	05	06	07	08	09	10	11	12	13	14	15	16	17	18	19	20	21	22	23	24	25	26	27	28	29	30	31	32	33	34	35	36	37	38	39	40
	○	○	○		○	○	○	○	○		○	○	○	○	○		○	○	○	○	○	○	○	○		○	○		○	○		○	○								
				○						○						○									○			○			○			○							
	○	○	○	○	○	○	○	○	○	○	○	○	○	○	○	○	○	○	○	○	○	○	○	○	○	○	○	○	○	○	○	○	○							
	○	○	○	○	○	○	○	○	○	○	○	○	○	○	○	○	○	○	○	○	○	○	○	○	○	○	○	○	○	○	○	○	○							
	○					○							○																												
	○					○							○																												
	✱					✱							✱																												
	✱					✱							✱																												
	✱					✱							✱																												
	✱					✱							✱																												
	✱					✱							✱																												
	✱					✱							✱																												
	✱					✱							✱																												
	✱					✱							✱																												
		○		○			○		○			○		○			○		○		○											○								
		○		○			○		○			○		○			○		○		○											○								
		○		○			○		○			○		○			○		○		○											○								
		✱		✱			✱		✱			✱		✱			✱		✱		✱											✱								
		✱		✱			✱		✱			✱		✱			✱		✱		✱											✱								
		✱		✱			✱		✱			✱																			✱								
		✱		✱			✱		✱			✱																			✱								
		✱		✱			✱		✱			✱																			✱								
		✱		✱			✱		✱			✱																			✱								
		✱		✱			✱		✱			✱																			✱								

SEC. 241

WIRING (BODY)

CABLEADO CARROCERIA

KABELBAUM KAROSSERIE

CABLAGE CARROSSERIE

NC	S	KEY NO.	LEV	PART NO.	PART NAME	SPECIFICATION	QTY	APPLIED DATE	ICANF	FORMER PART NO.	KD
	8	24	1	**24014-GH61D-T**	HARNESS-CHASSIS	F/FC ANTI RUST USE WITH ENGINE	01	0109-0000			
						PART NO. 10001-GSXXX					
		25	1	**24014-GH62D-T**		F/FC ANTI RUST USE WITH ENGINE	01	0000-			
						PART NO. 10001-4KXXX					
		26	1	**24014-GH10A**			01	0107-0508			
		27	1	**24014-GH11A**		USE WITH ENGINE PART NO. 10001-GSXXX	01	0508-0000			
		28	1	**24014-GH12A**		USE WITH ENGINE PART NO. 10001-4KXXX	01	0000-			
		29	1	**24014-GH10B-T**		F/ANTI RUST	01	0107-0908			
		30	1	**24014-GH11B-T**		F/ANTI RUST USE WITH ENGINE	01	0908-0000			
						PART NO. 10001-GSXXX					
		31	1	**24014-GH12B-T**		F/ANTI RUST USE WITH ENGINE	01	0000-			
						PART NO. 10001-4KXXX					
		32	1	**24014-GH10C**		F/FC	01	0507-1008			
		33	1	**24014-GH11C**		F/FC	01	1008-1208			
		34	1	**24014-GH12C**		F/FC USE WITH ENGINE PART NO.	01	1208-0000			
						10001-GSXXX					
		35	1	**24014-GH13C**		F/FC USE WITH ENGINE PART NO.	01	0000-			
						10001-4KXXX					
		36	1	**24014-GH10D-T**		F/FC ANTI RUST	01	0507-1008			
		37	1	**24014-GH12D-T**		F/FC ANTI RUST USE WITH ENGINE	01	1008-0000			
						PART NO. 10001-GSXXX					
		38	1	**24014-GH13D-T**		F/FC ANTI RUST USE WITH ENGINE	01	0000-			
						PART NO. 10001-4KXXX					
		39	1	**24014-GH14A**			01	0107-0608			
		40	1	**24014-GH15A**		USE WITH ENGINE PART NO. 10001-GSXXX	01	0608-0000			
		41	1	**24014-GH16A**		USE WITH ENGINE PART NO. 10001-4KXXX	01	0000-			
		42	1	**24014-GH14B-T**		F/ANTI RUST	01	0107-0508			
		43	1	**24014-GH15B-T**		F/ANTI RUST USE WITH ENGINE	01	0508-0000			
						PART NO. 10001-GSXXX					
		44	1	**24014-GH16B-T**		F/ANTI RUST USE WITH ENGINE	01	0000-			
						PART NO. 10001-4KXXX					
		45	1	**24014-GH30A**			01	0107-1108			
		46	1	**24014-GH31A**		USE WITH ENGINE PART NO. 10001-GSXXX	01	1108-0000			
		47	1	**24014-GH32A**		USE WITH ENGINE PART NO. 10001-4KXXX	01	0000-			
		48	1	**24014-GH30B-T**		F/ANTI RUST	01	0107-0209			
		49	1	**24014-GH31B-T**		F/ANTI RUST USE WITH ENGINE	01	0209-0000			
						PART NO. 10001-GSXXX					

APPLIED MODEL

01	02	03	04	05	06	07	08	09	10	11	12	13	14	15	16	17	18	19	20	21	22	23	24	25	26	27	28	29	30	31	32	33	34	35	36	37	38	39	40
MCPI A20JV	MCPI A200DV	MCPI A200LS	MCPI A200DV	MCUI A200LV	MCUI A200DV	MCPI A255JV	MCPI A255DV	MCPI A255LS	MCUI A255DV	MCUI A255LV	MCPI A288JV	MCPI A288DV	MCPI A288LV	MCPI A288LS	MCUI A288DV	MCUI A288LV	MCUI A300DV	MCUI A300LV	MCUI A330DV	MCUI A330LV	MCUI A330DL	MCUI FGA300DL	MCUI FGA300LS	MCUI FGA300LL	MCUI FGA355DV	MCUI FGA355LV	MCUI FGA355LS	MCUI FGA365DV	MCUI FGA365LV	MCUI FGA365LS	MAPI A255DV	MAPI A255LV	MAPI A255LS						
	*			*			*			*																						*								
	*			*			*			*																						*								
		o			o			o			o			o			o		o		o											o								
		o			o			o			o			o			o		o		o											o								
		o			o			o			o			o			o		o		o											o								
		*			*			*			*			*			*		*		*											*								
		*			*			*			*			*			*		*		*											*								
		*			*			*			*			*			*		*		*											*								
		*			*			*			*																					*								
		*			*			*			*																					*								
		*			*			*			*																					*								
		*			*			*			*																					*								
		*			*			*			*																					*								
		*			*			*			*																					*								
		*			*			*			*																					*								
		*			*			*			*																					*								
			o			o			o			o			o			o		o		o											o								
			o			o			o			o			o			o		o		o											o								
			o			o			o			o			o			o		o		o											o								
			*			*			*			*			*			*		*		*											*								
			*			*			*			*			*			*		*		*											*								
			*			*			*			*			*			*		*		*											*								
																						o		o		o		o												
																						o		o		o		o												
																						o		o		o		o												
																						*		*		*		*												
																						*		*		*		*												

SEC. 241

WIRING (BODY)

CABLEADO CARROCERIA

KABELBAUM KAROSSERIE

CABLAGE CARROSSERIE

NC	S	KEY NO.	LEV	PART NO.	PART NAME	SPECIFICATION	QTY	APPLIED DATE	ICANF	FORMER PART NO.	KD
		8	50	1	**24014-GH32B-T**	HARNESS-CHASSIS	F/ANTI RUST USE WITH ENGINE PART NO	01	0000-			
							. 10001-4KXXX					
			51	1	**24014-GH20A**			01	0107-0508			
			52	1	**24014-GH21A**		USE WITH ENGINE PART NO. 10001-GSXXX	01	0508-0000			
			53	1	**24014-GH22A**		USE WITH ENGINE PART NO. 10001-4KXXX	01	0000-			
			54	1	**24014-GH20B-T**		F/ANTI RUST	01	0107-0508			
			55	1	**24014-GH21B-T**		F/ANTI RUST USE WITH ENGINE	01	0508-0000			
							PART NO. 10001-GSXXX					
			56	1	**24014-GH22B-T**		F/ANTI RUST USE WITH ENGINE	01	0000-			
							PART NO. 10001-4KXXX					
			57	1	**24014-GH24A**			01	0107-0209			
			58	1	**24014-GH25A**		USE WITH ENGINE PART NO. 10001-GSXXX	01	0209-0000			
			59	1	**24014-GH26A**		USE WITH ENGINE PART NO. 10001-4KXXX	01	0000-			
			60	1	**24014-GH24B-T**		F/ANTI RUST	01	0107-0508			
			61	1	**24014-GH25B-T**		F/ANTI RUST USE WITH ENGINE	01	0508-0000			
							PART NO. 10001-GSXXX					
			62	1	**24014-GH26B-T**		F/ANTI RUST USE WITH ENGINE	01	0000-			
							PART NO. 10001-4KXXX					
			63	2	**24022-FJ000**	WIRE ASSY-FUSIBLE LINK		01	0107-			
			64	2	**28351-89902**	CONDENSOR		01	0107-			
			65	2	**24335-89900**	DIODE		AR	0107-			
		10	01	1	**24034-FL100**	HARNESS-SEAT SWITCH		01	0107-			
		11	01	1	**24310-FL101**	BLOCK ASSY-FUSE		01	0107-			
		12	01	2	**24319-FK110**	FUSE-10A		05	0107-			
		13	01	2	**24319-FK120**	FUSE-20A		03	0107-			
		14	01	2	**24319-FK130**	FUSE-30A		03	0107-			
		15	01	2	**24319-FK115**	FUSE-15A		06	0107-			
		16	01	1	**24225-79960**	CLIP		01	0107-			
		17	01	1	**24210-S0900**	CLIP		02	0107-			
		18	01	1	**24210-S0900**	CLIP		01	0107-			
		22	01	1	**24238-FC000**	BRACKET-HARNESS CLIP		01	0107-			
		23	01	1	**24238-FK205**	BRACKET-HARNESS CLIP		01	0107-			
		24	01	1	**24117-FJ402**	CABLE-BATT TO BATT SWITCH		01	0107-			
		25	01	2	**24324-FL101**	COVER ASSY-FUSE BLOCK		01	0107-			
			02	3	**24313-FL101**	LABEL-FUSE BLOCK		01	0107-			
		26	01	2	**24321-FK100**	PULLER-FUSE		01	0107-			
		27	01	1	**01552-00411**	BAND-HOSE		08	0107-			

APPLIED MODEL

01	02	03	04	05	06	07	08	09	10	11	12	13	14	15	16	17	18	19	20	21	22	23	24	25	26	27	28	29	30	31	32	33	34	35	36	37	38	39	40
MCPI AA20JV	MCPI AA20DV	MCPI AA20LS	MCPI AA20DV	MCUI AA20DV	MCUI AA20LJ	MCPI AA25DV	MCPI AA25DV	MCPI AA25LL	MCUI AA25LS	MCUI AA25DV	MCUI AA25LL	MCPI AA28JV	MCPI AA28DL	MCPI AA28LL	MCPI AA28DL	MCUI AA28LS	MCUI AA28DV	MCUI AA30LD	MCUI AA30DV	MCUI AA30LV	MCUI AA30DV	MCUI AA30DV	MCUI FG30LV	MCUI FG30LS	MCUI FG35DV	MCUI FG35LS	MCUI FG35LV	MCUI FG36DV	MCUI FG36LS	MCUI FA25DV	MCUI AA25LS	MCAP AA25LL	MCAP AA25LS						
																						*			*			*											
																							o			o			o											
																							o			o			o											
																							o			o			o											
																							*			*			*											
																							*			*			*											
																								o			o			o										
																								o			o			o										
																								o			o			o										
																								*			*			*										
																								*			*			*										
																								*			*			*										
o	o	o		o	o	o	o	o		o	o	o	o	o		o	o	o	o	o	o	o	o		o	o		o	o		o	o							
o	o	o	o	o	o	o	o	o	o	o	o	o	o	o	o	o	o	o	o	o	o	o	o	o	o	o	o	o	o	o	o	o	o						
o	o	o	o	o	o	o	o	o	o	o	o	o	o	o	o	o	o	o	o	o	o	o	o	o	o	o	o	o	o	o	o	o	o						
o	o	o	o	o	o	o	o	o	o	o	o	o	o	o	o	o	o	o	o	o	o	o	o	o	o	o	o	o	o	o	o	o	o						
o	o	o	o	o	o	o	o	o	o	o	o	o	o	o	o	o	o	o	o	o	o	o	o	o	o	o	o	o	o	o	o	o	o						
o	o	o	o	o	o	o	o	o	o	o	o	o	o	o	o	o	o	o	o	o	o	o	o	o	o	o	o	o	o	o	o	o	o						
o	o	o	o	o	o	o	o	o	o	o	o	o	o	o	o	o	o	o	o	o	o	o	o	o	o	o	o	o	o	o	o	o	o						
o	o	o	o	o	o	o	o	o	o	o	o	o	o	o	o	o	o	o	o	o	o	o	o	o	o	o	o	o	o	o	o	o	o						
o	o	o	o	o	o	o	o	o	o	o	o	o	o	o	o	o	o	o	o	o	o	o	o	o	o	o	o	o	o	o	o	o	o						
o	o	o	o	o	o	o	o	o	o	o	o	o	o	o	o	o	o	o	o	o	o	o	o	o	o	o	o	o	o	o	o	o	o						
o	o	o	o	o	o	o	o	o	o	o	o	o	o	o	o	o	o	o	o	o	o	o	o	o	o	o	o	o	o	o	o	o	o						
o	o	o	o	o	o	o	o	o	o	o	o	o	o	o	o	o	o	o	o	o	o	o	o	o	o	o	o	o	o	o	o	o	o						
o	o	o	o	o	o	o	o	o	o	o	o	o	o	o	o	o	o	o	o	o	o	o	o	o	o	o	o	o	o	o	o	o	o						
o	o	o	o	o	o	o	o	o	o	o	o	o	o	o	o	o	o	o	o	o	o	o	o	o	o	o	o	o	o	o	o	o	o						
o	o	o	o	o	o	o	o	o	o	o	o	o	o	o	o	o	o	o	o	o	o	o	o	o	o	o	o	o	o	o	o	o	o						
o	o	o	o	o	o	o	o	o	o	o	o	o	o	o	o	o	o	o	o	o	o	o	o	o	o	o	o	o	o	o	o	o	o						
o	o	o	o	o	o	o	o	o	o	o	o	o	o	o	o	o	o	o	o	o	o	o	o	o	o	o	o	o	o	o	o	o	o						
o	o	o	o	o	o	o	o	o	o	o	o	o	o	o	o	o	o	o	o	o	o	o	o	o	o	o	o	o	o	o	o	o	o						
o	o	o	o	o	o	o	o	o	o	o	o	o	o	o	o	o	o	o	o	o	o	o	o	o	o	o	o	o	o	o	o	o	o						
o	o	o	o	o	o	o	o	o	o	o	o	o	o	o	o	o	o	o	o	o	o	o	o	o	o	o	o	o	o	o	o	o	o						
o	o	o	o	o	o	o	o	o	o	o	o	o	o	o	o	o	o	o	o	o	o	o	o	o	o	o	o	o	o	o	o	o	o						
o	o	o	o	o	o	o	o	o	o	o	o	o	o	o	o	o	o	o	o	o	o	o	o	o	o	o	o	o	o	o	o	o	o						
o	o	o	o	o	o	o	o	o	o	o	o	o	o	o	o	o	o	o	o	o	o	o	o	o	o	o	o	o	o	o	o	o	o						
o	o	o	o	o	o	o	o	o	o	o	o	o	o	o	o	o	o	o	o	o	o	o	o	o	o	o	o	o	o	o	o	o	o						
o	o	o	o	o	o	o	o	o	o	o	o	o	o	o	o	o	o	o	o	o	o	o	o	o	o	o	o	o	o	o	o	o	o						
o	o	o	o	o	o	o	o	o	o	o	o	o	o	o	o	o	o	o	o	o	o	o	o	o	o	o	o	o	o	o	o	o	o						
o	o	o	o	o	o	o	o	o	o	o	o	o	o	o	o	o	o	o	o	o	o	o	o	o	o	o	o	o	o	o	o	o	o						
o	o	o	o	o	o	o	o	o	o	o	o	o	o	o	o	o	o	o	o	o	o	o	o	o	o	o	o	o	o	o	o	o	o						
o	o	o	o	o	o	o	o	o	o	o	o	o	o	o	o	o	o	o	o	o	o	o	o	o	o	o	o	o	o	o	o	o	o						
o	o	o	o	o	o	o	o	o	o	o	o	o	o	o	o	o	o	o	o	o	o	o	o	o	o	o	o	o	o	o	o	o	o						
o	o	o	o	o	o	o	o	o	o	o	o	o	o	o	o	o	o	o	o	o	o	o	o	o	o	o	o	o	o	o	o	o	o						
o	o	o	o	o	o	o	o	o	o	o	o	o	o	o	o	o	o	o	o	o	o	o	o	o	o	o	o	o	o	o	o	o	o						
o	o	o	o	o	o	o	o	o	o	o	o	o	o	o	o	o	o	o	o	o	o	o	o	o	o	o	o	o	o	o	o	o	o						
o	o	o	o	o	o	o	o	o	o	o	o	o	o	o	o	o	o	o	o	o	o	o	o	o	o	o	o	o	o	o	o	o	o						

SEC. 241

WIRING (BODY)

CABLEADO CARROCERIA

KABELBAUM KAROSSERIE

CABLAGE CARROSSERIE

NC	S	KEY NO.	LEV	PART NO.	PART NAME	SPECIFICATION	QTY	APPLIED DATE	ICANF	FORMER PART NO.	KD
		28	01	1	24238-FC400	BRACKET-HARNESS		01	0107-0208		
		30	01	1	24028-FJ100	HARNESS-SUB		01	0107-		
		31	01	1	25250-FK100	SWITCH ASSY-BATT		01	0107-		
		32	01	1	25255-FJ100	BRACKET-BATT SWITCH		01	0107-		
		33	01	2	25258-9G100	KNOB-BATT SWITCH		01	0107-		
		36	01	1	24210-89944	CLIP		01	0107-		
		37	01	1	08120-8161F	SCREW-HHM M8-1.25X16 W/LK & PW		02	0107-		
		38	01	1	081A1-0401A	SCREW-HH FLG M10-1.5X40		02	0107-		
		39	01	1	08360-61225	SCREW-HH CR M6-1.0X12 W/LK & PW		03	0107-		
			02	1	08360-61225			01	0107-		
		40	01	1	08120-8121F	SCREW-HHM M8-1.25X12 W/LK & PW		03	0107-		
		41	01	1	08911-1081G	NUT-HEX W/CON SPW M8-1.25		03	0107-		
		42	01	1	08110-8161G	SCREW-HHM M8-1.25X16 W/SPRW		01	0107-		
		43	01	1	08124-0161F	SCREW-HHM M10-1.25X16 W/LK & PW		02	0107-		
		44	01	1	24028-GG10A	HARNESS-SUB HORN	F/SWIVEL SEAT	01	0107-		
			02	1	24028-GG800-T		F/SWIVEL SEAT ANTI RUST	01	0607-		
		45	01	1	24225-79900	CLIP		01	0107-0708		
			02	1	24225-79902			01	0708-		
		46	01	1	08911-10637	NUT-HEX W/CON SPRW M6-1.0	F/SWIVEL SEAT	01	0107-		
		47	01	1	25230-79981	RELAY-1M	F/SWIVEL SEAT	01	0107-		
			02	1	25235-N8500	BRACKET, A-RELAY	F/SWIVEL SEAT	01	0107-0807		
			03	1	25235-N853A		F/SWIVEL SEAT	01	0807-		
		48	01	1	01552-00411	BAND-HOSE	F/SWIVEL SEAT	07	0107-		
		49	01	1	24210-S0900	CLIP		01	0107-		
		50	01	1	08121-0161F	SCREW-HHM M10-1.5X16 W/LK & PW		01	0107-		
		51	01	1	01552-00421	BAND-HOSE		01	0107-0108		
		52	01	1	24210-89944	CLIP		02	0107-		
		53	01	1	24210-S0900	CLIP		01	0107-		
		54	01	1	24022-FJ102	WIRE ASSY-FUSIBLE LINK		02	0107-		
		55	01	1	01552-00411	BAND-HOSE		08	0107-		
		56	01	1	01552-00431	BAND-HOSE		01	0107-		
		57	01	1	01552-00411	BAND-HOSE		01	0208-		
		58	01	1	01552-00431	CLIP		01	0508-		
		98	01	1	99240-FS002	COMPOUND-ELECT INSUL	NOT SHOWN F/ANTI RUST USE ON HARNESS CONNECTORS	AR	0607-		
		99	01	1	24038-FB800	TAPE-INSUL	NOT SHOWN F/ANTI RUST USE ON HARNESS CONNECTORS	AR	0607-		

APPLIED MODEL

01	02	03	04	05	06	07	08	09	10	11	12	13	14	15	16	17	18	19	20	21	22	23	24	25	26	27	28	29	30	31	32	33	34	35	36	37	38	39	40
MCP I A20JV	MCP I A200DV	MCP I A200LS	MCP I A200DV	MCU I A200LS	MCU I A200DV	MCU I A255JV	MCP I A255DV	MCP I A255LS	MCP I A255LS	MCU I A255DV	MCU I A255LV	MCP I A288JV	MCP I A288DL	MCP I A288DV	MCP I A288LS	MCU I A288DV	MCU I A300DL	MCU I A300DV	MCU I A330DV	MCU I A330LV	MCU I A330DV	MCU I FGG30LV	MCU I FGG30LS	MCU I FGG30LS	MCU I FGG35DV	MCU I FGG35LV	MCU I FGG35LS	MCU I FGG36DV	MCU I FGG36LV	MCU I FGG36LS	MAP I A255DV	MAP I A255LV	MAP I A255LS						
o	o	o	o	o	o		o	o	o	o	o		o	o	o	o	o	o	o	o	o	o	o	o	o	o	o	o	o	o	o	o						
			o						o						o								o			o			o			o						
			o						o						o								o			o			o			o						
			o						o						o								o			o			o			o						
			o						o						o								o			o			o			o						
o	o	o	o	o	o	o	o	o	o	o	o	o	o	o	o	o	o	o	o	o	o	o	o	o	o	o	o	o	o	o	o	o	o						
			o						o						o								o			o			o			o						
o	o	o	o	o	o	o	o	o	o	o	o	o	o	o	o	o	o	o	o	o	o	o	o	o	o	o	o	o	o	o	o	o	o						
o	o		o		o	o	o		o		o	o			o		o		o		o		o		o			o			o						
		o	o		o			o	o		o			o	o			o		o		o			o	o			o			o	o					
o	o	o	o	o	o	o	o	o	o	o	o	o	o	o	o	o	o	o	o	o	o	o	o	o	o	o	o	o	o	o	o	o	o						
	o	o	o	o	o		o	o	o	o	o		o	o	o	o	o	o	o	o	o	o	o	o	o	o	o	o	o	o	o	o	o						
o	o	o	o	o	o	o	o	o	o	o	o	o	o	o	o	o	o	o	o	o	o	o	o	o	o	o	o	o	o	o	o	o	o						
*	*	*	*	*	*	*	*	*	*	*	*	*	*	*	*	*	*	*	*	*	*	*	*	*	*	*	*	*	*	*	*	*	*						
*	*	*	*	*	*	*	*	*	*	*	*	*	*	*	*	*	*	*	*	*	*	*	*	*	*	*	*	*	*	*	*	*	*						
o	o	o	o	o	o	o	o	o	o	o	o	o	o	o	o	o	o	o	o	o	o	o	o	o	o	o	o	o	o	o	o	o	o						
o	o	o	o	o	o	o	o	o	o	o	o	o	o	o	o	o	o	o	o	o	o	o	o	o	o	o	o	o	o	o	o	o	o						
*	*	*	*	*	*	*	*	*	*	*	*	*	*	*	*	*	*	*	*	*	*	*	*	*	*	*	*	*	*	*	*	*	*						
*	*	*	*	*	*	*	*	*	*	*	*	*	*	*	*	*	*	*	*	*	*	*	*	*	*	*	*	*	*	*	*	*	*						
*	*	*	*	*	*	*	*	*	*	*	*	*	*	*	*	*	*	*	*	*	*	*	*	*	*	*	*	*	*	*	*	*	*						
*	*	*	*	*	*	*	*	*	*	*	*	*	*	*	*	*	*	*	*	*	*	*	*	*	*	*	*	*	*	*	*	*	*						
*	*	*	*	*	*	*	*	*	*	*	*	*	*	*	*	*	*	*	*	*	*	*	*	*	*	*	*	*	*	*	*	*	*						
																						o	o	o	o	o	o	o	o	o									
																						o	o	o	o	o	o	o	o	o									
o	o	o	o	o	o	o	o	o	o	o	o	o	o	o	o	o	o	o	o	o	o	o	o	o	o	o	o	o	o	o	o	o	o						
	o	o	o	o	o		o	o	o	o	o		o	o	o	o	o	o	o	o	o	o	o	o	o	o	o	o	o	o	o	o	o						
	o	o	o	o	o		o	o	o	o	o		o	o	o	o	o	o	o	o	o	o	o	o	o	o	o	o	o	o	o	o	o						
			o						o						o								o			o			o			o						
			o						o						o								o			o			o			o						
o	o	o	o	o	o	o	o	o	o	o	o	o	o	o	o	o	o	o	o	o	o	o	o	o	o	o	o	o	o	o	o	o	o						
	o	o	o	o	o		o	o	o	o	o		o	o	o	o	o	o	o	o	o	o	o	o	o	o	o	o	o	o	o	o	o						
o	o	o	o	o	o	o	o	o	o	o	o	o	o	o	o	o	o	o	o	o	o	o	o	o	o	o	o	o	o	o	o	o	o						
*	*	*	*	*	*	*	*	*	*	*	*	*	*	*	*	*	*	*	*	*	*	*	*	*	*	*	*	*	*	*	*	*	*						
*	*	*	*	*	*	*	*	*	*	*	*	*	*	*	*	*	*	*	*	*	*	*	*	*	*	*	*	*	*	*	*	*	*						

SEC. 244

BATTERY & BATTERY MOUNTING

BATERIA Y MONTAJE DE LA BATERIA

BATTERIE & BETTERIEAUFHÄNGUNG

BATTERIE ET FIXATION DE BATTERIE

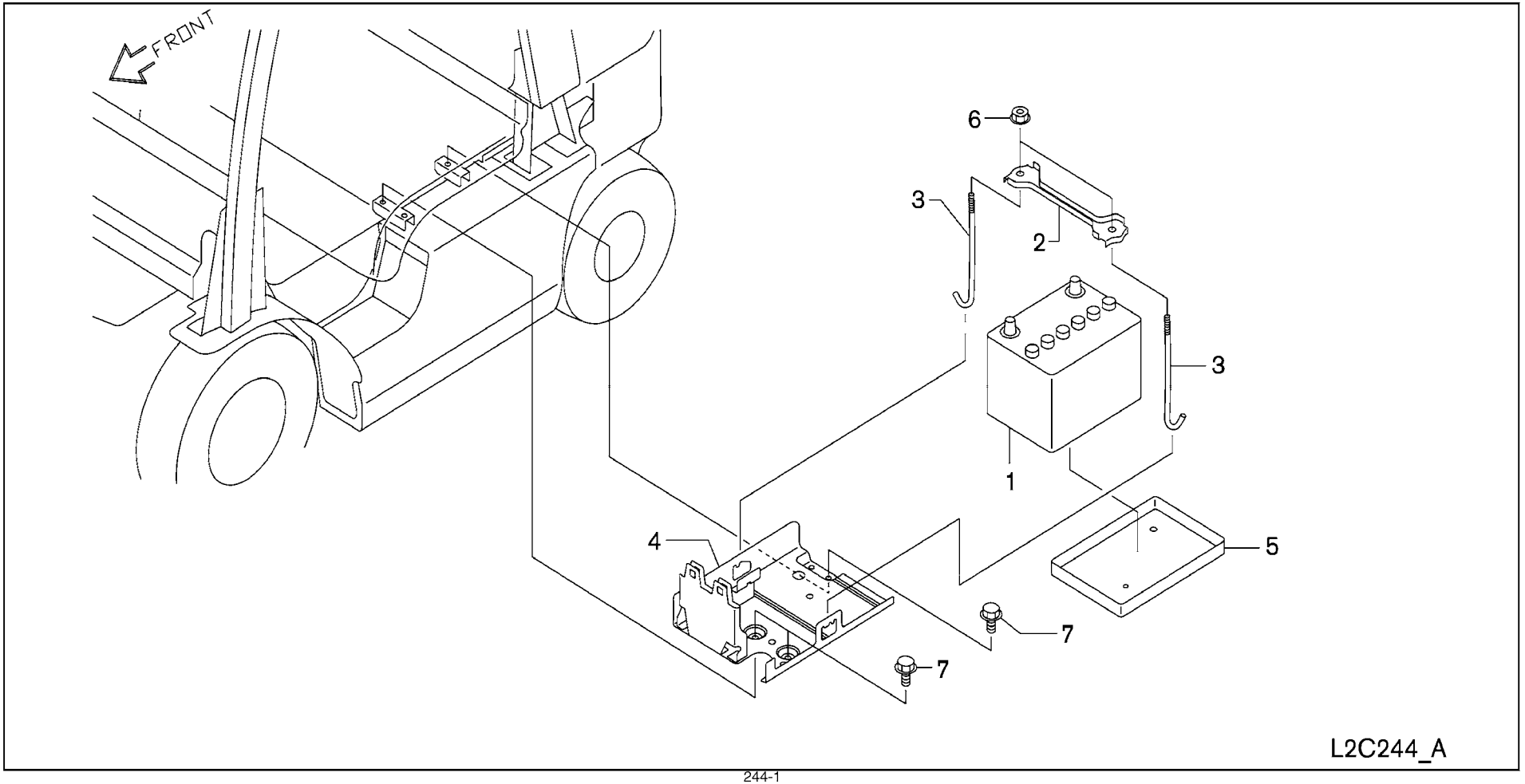

SEC. 244

BATTERY & BATTERY MOUNTING

BATERIA Y MONTAJE DE LA BATERIA

BATTERIE & BETTERIEAUFHÄNGUNG

BATTERIE ET FIXATION DE BATTERIE

NC	S	KEY NO.	LEV	PART NO.	PART NAME	SPECIFICATION	QTY	APPLIED DATE	ICANF	FORMER PART NO.	KD
		1	01	1	**24410-FB00A**	BATTERY		01	0107-			
		2	01	1	**24420-M6600**	BAR-BATTERY FIX		01	0107-			
		3	01	1	**24425-89906**	ROD-BATTERY FIX		02	0107-			
		4	01	1	**24445-FJ301**	PANEL-BATTERY MOUNTING		01	0107-			
		5	01	1	**24428-FB100**	TRAY-BATTERY		01	0107-			
		6	01	1	**08911-10637**	NUT-HEX W/CON SPRW M6-1.0		02	0107-			
		7	01	1	**08124-0201E**	SCREW-HHM M10-1.25X20 W/PW		03	0107-			
		99	01	1	**99207-FS000**	CORROSION PROT SPRAY	NOT SHOWN F/ANTI RUST USE ON TERMINALS	AR	0607-			

APPLIED MODEL

01	02	03	04	05	06	07	08	09	10	11	12	13	14	15	16	17	18	19	20	21	22	23	24	25	26	27	28	29	30	31	32	33	34	35	36	37	38	39	40
MCP	MCP	MCP	MCP	MCU	MCU	MCP	MCP	MCP	MCU	MCU	MCU	MCP	MCP	MCP	MCP	MCU	MCU	MCU	MCU	MCU	MCU	MCU GG	MCU GG	MCU GG	MCU GG	MCU GG	MCU GG	MCU GG	MCU GG	MCU GG	MAP	MAP	MAP						
I	I	I	I	I	I	I	I	I	I	I	I	I	I	I	I	I	I	I	I	I	I	I	I	I	I	I	I	I	I	I	I	I	I						
A20JV	A20DV	A20VS	A20LS	A20DV	A20VV	A25JV	A25DV	A25LV	A25LS	A25DV	A25LV	A28JV	A28DV	A28LV	A28LS	A28DV	A28LV	A30DV	A30LV	A33VV	A33DV	F30LV	F30LS	F30LL	F35VV	F35DL	F35LL	F35VS	F36DL	F36LL	A25DV	A25LV	A25LS						

SEC. 248

INSTRUMENT METER & GAUGE

INSTRUMENTOS DE MEDIDA INDICADOR

MESS- & ANZEIGEVORRICHTUNG

COMPTEUR ET JAUGE DE TABLEAU DE BORD

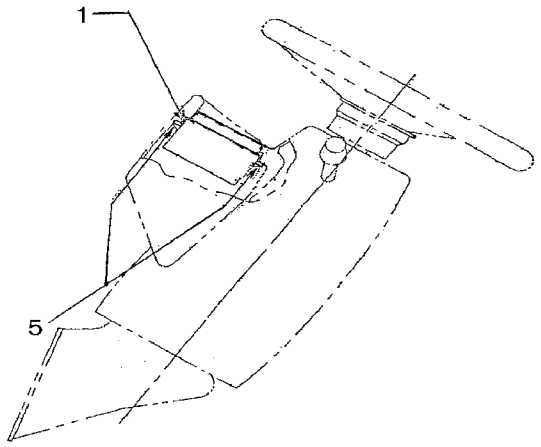

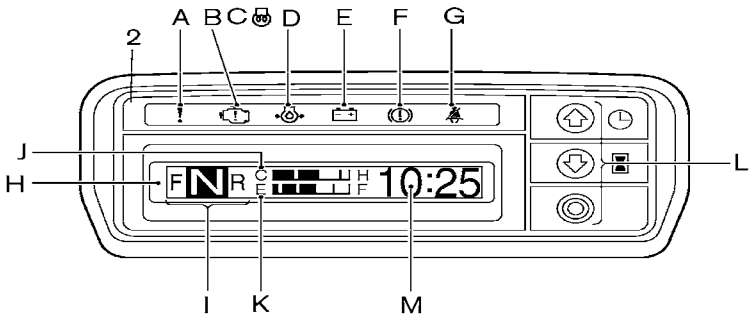

A) Multipurpose warning lamp
B) Engine check lamp (gasoline engine forklifts only)
C) Glow pilot lamp (diesel engine forklifts only)
D) Oil pressure warning lamp
E) Charge warning lamp
F) Parking brake warning lamp
G) Seal belt warning lamp
H) Liquid crystal display (LCD)
I) Selector lever position (left side of LCD)
J) Water temperature gauge (top center of LCD)
K) Fuel gauge (bottom center of LCD)
L) Operation buttons
M) Time (right side of LCD)

F/ANTI RUST

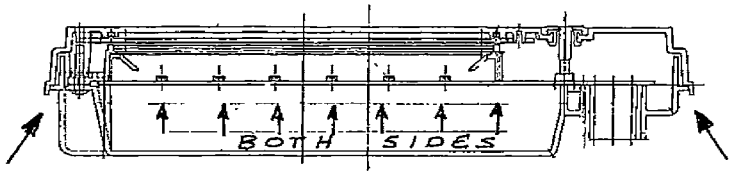

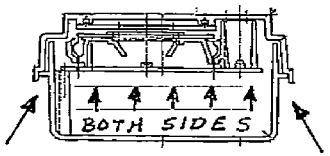

NOTE: USE SILICONE RTV SEALER ITEM #6 AND COMPLETELY SEAL METER COVER AT LOCATION SHOWN BY ARROWS.

L2C248_A

SEC. 248

INSTRUMENT METER & GAUGE

INSTRUMENTOS DE MEDIDA INDICADOR

MESS- & ANZEIGEVORRICHTUNG

COMPTEUR ET JAUGE DE TABLEAU DE BORD

NC	S	KEY NO.	LEV	PART NO.	PART NAME	SPECIFICATION	QTY	APPLIED DATE	ICANF	FORMER PART NO.	KD
	1	01	1	**24810-GG10A**	METER ASSY-COMBINATION		01	0107-0308			
		02	1	**24810-GG11A**			01	0308-1008			
		03	1	**24810-GG12A**			01	1008-			
		04	1	**24810-GG800**		F/ANTI RUST	01	0307-0308			
		05	1	**24810-GG80A**		F/ANTI RUST	01	0308-1008			
		06	1	**24810-GG82A**		F/ANTI RUST	01	1008-			
	2	01	2	**24813-GG10A**	COVER-COMBINATION METER		01	0107-			
		02	2	**24814-GG10A**	CIRCUIT ASSY-PRINTED BOARD		01	0107-0308			
		03	2	**24814-GG11A**			01	0308-1008			
		04	2	**24814-GG12A**			01	1008-0109			
		05	2	**24814-GG12D**			01	0109-			
	5	01	1	**08513-41012**	SCREW		04	0107-			
	6	01	1	**24038-FB801**	SEALER-SILICONE RTV	F/ANTI RUST	AR	0307-			

APPLIED MODEL

	01	02	03	04	05	06	07	08	09	10	11	12	13	14	15	16	17	18	19	20	21	22	23	24	25	26	27	28	29	30	31	32	33	34	35	36	37	38	39	40
MCPI A20JV	○	○	○	○	○	○	○	○	○	○	○	○	○	○	○	○	○	○	○	○	○	○	○	○	○	○	○	○	○	○	○	○	○	○						
MCPI A20DV	○	○	○	○	○	○	○	○	○	○	○	○	○	○	○	○	○	○	○	○	○	○	○	○	○	○	○	○	○	○	○	○	○	○						
MCPI A20LS	○	○	○	○	○	○	○	○	○	○	○	○	○	○	○	○	○	○	○	○	○	○	○	○	○	○	○	○	○	○	○	○	○	○						
MCPI A20DV	○	○	○	○	○	○	○	○	○	○	○	○	○	○	○	○	○	○	○	○	○	○	○	○	○	○	○	○	○	○	○	○	○	○						
MCPI A20LV	○	○	○	○	○	○	○	○	○	○	○	○	○	○	○	○	○	○	○	○	○	○	○	○	○	○	○	○	○	○	○	○	○	○						
MCPI A20LS	○	○	○	○	○	○	○	○	○	○	○	○	○	○	○	○	○	○	○	○	○	○	○	○	○	○	○	○	○	○	○	○	○	○						
MCPI A20DV	○	○	○	○	○	○	○	○	○	○	○	○	○	○	○	○	○	○	○	○	○	○	○	○	○	○	○	○	○	○	○	○	○	○						
MCPI A20LV	○	○	○	○	○	○	○	○	○	○	○	○	○	○	○	○	○	○	○	○	○	○	○	○	○	○	○	○	○	○	○	○	○	○						
MCPI A20LS	○	○	○	○	○	○	○	○	○	○	○	○	○	○	○	○	○	○	○	○	○	○	○	○	○	○	○	○	○	○	○	○	○	○						
MCPI A20DV	○	○	○	○	○	○	○	○	○	○	○	○	○	○	○	○	○	○	○	○	○	○	○	○	○	○	○	○	○	○	○	○	○	○						
MCPI A20LV	○	○	○	○	○	○	○	○	○	○	○	○	○	○	○	○	○	○	○	○	○	○	○	○	○	○	○	○	○	○	○	○	○	○						
MCPI A20LS	○	○	○	○	○	○	○	○	○	○	○	○	○	○	○	○	○	○	○	○	○	○	○	○	○	○	○	○	○	○	○	○	○	○						
MCPI A20DV	○	○	○	○	○	○	○	○	○	○	○	○	○	○	○	○	○	○	○	○	○	○	○	○	○	○	○	○	○	○	○	○	○	○						
MCPI A20LV	○	○	○	○	○	○	○	○	○	○	○	○	○	○	○	○	○	○	○	○	○	○	○	○	○	○	○	○	○	○	○	○	○	○						
MCPI A20LS	○	○	○	○	○	○	○	○	○	○	○	○	○	○	○	○	○	○	○	○	○	○	○	○	○	○	○	○	○	○	○	○	○	○						
MCPI A25DV	○	○	○	○	○	○	○	○	○	○	○	○	○	○	○	○	○	○	○	○	○	○	○	○	○	○	○	○	○	○	○	○	○	○						
MCPI A25LV	○	○	○	○	○	○	○	○	○	○	○	○	○	○	○	○	○	○	○	○	○	○	○	○	○	○	○	○	○	○	○	○	○	○						
MCPI A25LS	○	○	○	○	○	○	○	○	○	○	○	○	○	○	○	○	○	○	○	○	○	○	○	○	○	○	○	○	○	○	○	○	○	○						
MCPI A28DV	○	○	○	○	○	○	○	○	○	○	○	○	○	○	○	○	○	○	○	○	○	○	○	○	○	○	○	○	○	○	○	○	○	○						
MCPI A28LV	○	○	○	○	○	○	○	○	○	○	○	○	○	○	○	○	○	○	○	○	○	○	○	○	○	○	○	○	○	○	○	○	○	○						
MCPI A28LS	○	○	○	○	○	○	○	○	○	○	○	○	○	○	○	○	○	○	○	○	○	○	○	○	○	○	○	○	○	○	○	○	○	○						
MCPU A30DV	○	○	○	○	○	○	○	○	○	○	○	○	○	○	○	○	○	○	○	○	○	○	○	○	○	○	○	○	○	○	○	○	○	○						
MCPU A30LV	○	○	○	○	○	○	○	○	○	○	○	○	○	○	○	○	○	○	○	○	○	○	○	○	○	○	○	○	○	○	○	○	○	○						
MCPU A30LS	○	○	○	○	○	○	○	○	○	○	○	○	○	○	○	○	○	○	○	○	○	○	○	○	○	○	○	○	○	○	○	○	○	○						
MCPU A30DV	○	○	○	○	○	○	○	○	○	○	○	○	○	○	○	○	○	○	○	○	○	○	○	○	○	○	○	○	○	○	○	○	○	○						
MCPU A30LV	○	○	○	○	○	○	○	○	○	○	○	○	○	○	○	○	○	○	○	○	○	○	○	○	○	○	○	○	○	○	○	○	○	○						
MCPU A30LS	○	○	○	○	○	○	○	○	○	○	○	○	○	○	○	○	○	○	○	○	○	○	○	○	○	○	○	○	○	○	○	○	○	○						
MCPU A33DV	○	○	○	○	○	○	○	○	○	○	○	○	○	○	○	○	○	○	○	○	○	○	○	○	○	○	○	○	○	○	○	○	○	○						
MCPU A33LV	○	○	○	○	○	○	○	○	○	○	○	○	○	○	○	○	○	○	○	○	○	○	○	○	○	○	○	○	○	○	○	○	○	○						
MCPU A33LS	○	○	○	○	○	○	○	○	○	○	○	○	○	○	○	○	○	○	○	○	○	○	○	○	○	○	○	○	○	○	○	○	○	○						
MCPU A30DV	○	○	○	○	○	○	○	○	○	○	○	○	○	○	○	○	○	○	○	○	○	○	○	○	○	○	○	○	○	○	○	○	○	○						
MCPU A30LV	○	○	○	○	○	○	○	○	○	○	○	○	○	○	○	○	○	○	○	○	○	○	○	○	○	○	○	○	○	○	○	○	○	○						
MCPU A30LS	○	○	○	○	○	○	○	○	○	○	○	○	○	○	○	○	○	○	○	○	○	○	○	○	○	○	○	○	○	○	○	○	○	○						
MCPU A33DV	○	○	○	○	○	○	○	○	○	○	○	○	○	○	○	○	○	○	○	○	○	○	○	○	○	○	○	○	○	○	○	○	○	○						
MCPU A33LV	○	○	○	○	○	○	○	○	○	○	○	○	○	○	○	○	○	○	○	○	○	○	○	○	○	○	○	○	○	○	○	○	○	○						
MCPU A33LS	○	○	○	○	○	○	○	○	○	○	○	○	○	○	○	○	○	○	○	○	○	○	○	○	○	○	○	○	○	○	○	○	○	○						
MCPU A36DV	○	○	○	○	○	○	○	○	○	○	○	○	○	○	○	○	○	○	○	○	○	○	○	○	○	○	○	○	○	○	○	○	○	○						
MCPU A36LV	○	○	○	○	○	○	○	○	○	○	○	○	○	○	○	○	○	○	○	○	○	○	○	○	○	○	○	○	○	○	○	○	○	○						
MCPU A36LS	○	○	○	○	○	○	○	○	○	○	○	○	○	○	○	○	○	○	○	○	○	○	○	○	○	○	○	○	○	○	○	○	○	○						
MCPU A25DV	○	○	○	○	○	○	○	○	○	○	○	○	○	○	○	○	○	○	○	○	○	○	○	○	○	○	○	○	○	○	○	○	○	○						
MCPU A25LV	○	○	○	○	○	○	○	○	○	○	○	○	○	○	○	○	○	○	○	○	○	○	○	○	○	○	○	○	○	○	○	○	○	○						
MCPU A25LS	○	○	○	○	○	○	○	○	○	○	○	○	○	○	○	○	○	○	○	○	○	○	○	○	○	○	○	○	○	○	○	○	○	○						
MAPI A25DV	○	○	○	○	○	○	○	○	○	○	○	○	○	○	○	○	○	○	○	○	○	○	○	○	○	○	○	○	○	○	○	○	○	○						
MAPI A25LV	○	○	○	○	○	○	○	○	○	○	○	○	○	○	○	○	○	○	○	○	○	○	○	○	○	○	○	○	○	○	○	○	○	○						
MAPI A25LS	○	○	○	○	○	○	○	○	○	○	○	○	○	○	○	○	○	○	○	○	○	○	○	○	○	○	○	○	○	○	○	○	○	○						

SEC. 251

SWITCH

INTERRUPTOR

SCHALTER

COMMANDE

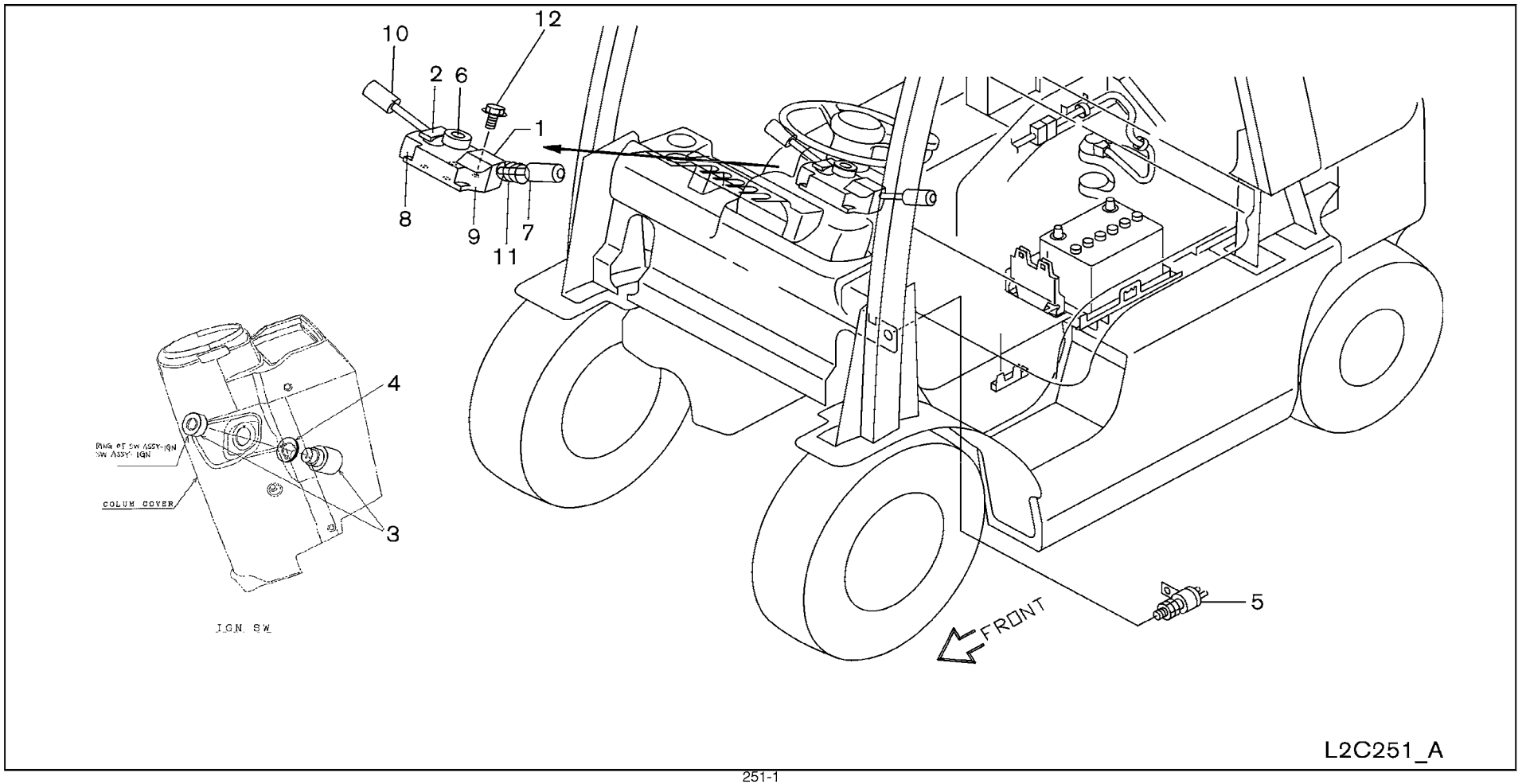

SEC. 251

SWITCH

INTERRUPTOR

SCHALTER

COMMANDE

NC	S	KEY NO.	LEV	PART NO.	PART NAME	SPECIFICATION	QTY	APPLIED DATE	ICANF	FORMER PART NO.	KD
	1	01	1	**25560-FK20A**	SWITCH COMPLETE-TURN SIGNAL		01	0107-			
		02	1	**25560-GG11A**		F/FC	01	0507-			
		03	1	**25560-FL20A**			01	0107-			
	2	01	2	**25543-FK000**	BRACKET-TURN		01	0107-			
	3	01	1	**25150-GG10B**	SWITCH ASSY-IGNITION		01	0107-			
	4	01	1	**25152-FK100**	SPACER-IGN SWITCH		01	0107-			
	5	01	1	**25320-GB000**	SWITCH ASSY-STOP LAMP		01	0107-			
	6	01	2	**25569-FK000**	HORN CONTACT		01	0107-			
	7	01	2	**25563-GA10A**	LEVER ASSY-FNR		01	0107-			
		02	2	**25563-FL20A**			01	0107-			
		03	2	**25563-GA10A**		F/FC	01	0107-0609			
		04	2	**25562-GA10A**		F/FC	01	0609-			
	8	01	2	**25541-FK000**	SWITCH UNIT-TURN SIGNAL		01	0107-			
		02	2	**25541-GA10A**		F/FC	01	0507-			
	9	01	2	**25542-FK000**	SWITCH UNIT-FNR SIGNAL		01	0107-			
		02	2	**25542-FL200**			01	0107-			
	10	01	2	**25562-FK000**	LEVER ASSY-TURN		01	0107-			
	11	01	2	**25568-FK000**	BOOTS		02	0107-			
	12	01	1	**08310-61614**	SCREW-PHM M6-1.0X16 W/SPRW		04	0107-			

APPLIED MODEL

01	02	03	04	05	06	07	08	09	10	11	12	13	14	15	16	17	18	19	20	21	22	23	24	25	26	27	28	29	30	31	32	33	34	35	36	37	38	39	40
MCP I A20JV	MCP I A200DV	MCP I A200LS	MCP I A200LS	MCU I A200DV	MCU I A200LV	MCP I A255JV	MCP I A255DV	MCP I A255LV	MCU I A255LS	MCU I A255DV	MCU I A255LV	MCP I A288JV	MCP I A288DV	MCP I A288LV	MCU I A288LS	MCU I A288DV	MCU I A288LV	MCU I A300DV	MCU I A300LV	MCU I A330DV	MCU I A330LV	MCU I AF30DV	MCU GI AF300LS	MCU GI AF300LV	MCU GI AF355DV	MCU GI AF355LV	MCU GI AF356LS	MCU GI AF366DV	MCU GI AF366LV	MCU GI AF365LS	MAP I A255DV	MAP I A255LV	MAP I A255LS						
○	○	○	○	○	○	○	○	○	○	○	○	○	○	○	○	○	○	○	○	○	○										○	○	○						
✱	✱	✱		✱	✱	✱	✱	✱		✱	✱																				✱	✱							
																						○	○	○	○	○	○	○	○	○										
○	○	○	○	○	○	○	○	○	○	○	○	○	○	○	○	○	○	○	○	○	○	○	○	○	○	○	○	○	○	○	○	○	○						
○	○	○	○	○	○	○	○	○	○	○	○	○	○	○	○	○	○	○	○	○	○	○	○	○	○	○	○	○	○	○	○	○	○						
○	○	○	○	○	○	○	○	○	○	○	○	○	○	○	○	○	○	○	○	○	○	○	○	○	○	○	○	○	○	○	○	○	○						
○	○	○	○	○	○	○	○	○	○	○	○	○	○	○	○	○	○	○	○	○	○	○	○	○	○	○	○	○	○	○	○	○	○						
○	○	○	○	○	○	○	○	○	○	○	○	○	○	○	○	○	○	○	○	○	○	○	○	○	○	○	○	○	○	○	○	○	○						
○	○	○	○	○	○	○	○	○	○	○	○	○	○	○	○	○	○	○	○	○	○	○	○	○	○	○	○	○	○	○	○	○	○						
○	○	○	○	○	○	○	○	○	○	○	○	○	○	○	○	○	○	○	○	○	○										○	○	○						
																						○	○	○	○	○	○	○	○	○										
✱	✱	✱		✱	✱	✱	✱	✱		✱	✱																				✱	✱							
✱	✱	✱		✱	✱	✱	✱	✱		✱	✱																				✱	✱							
○	○	○	○	○	○	○	○	○	○	○	○	○	○	○	○	○	○	○	○	○	○	○	○	○	○	○	○	○	○	○	○	○	○						
✱	✱	✱		✱	✱	✱	✱	✱		✱	✱																				✱	✱							
○	○	○	○	○	○	○	○	○	○	○	○	○	○	○	○	○	○	○	○	○	○										○	○	○						
																						○	○	○	○	○	○	○	○	○										
○	○	○	○	○	○	○	○	○	○	○	○	○	○	○	○	○	○	○	○	○	○	○	○	○	○	○	○	○	○	○	○	○	○						
○	○	○	○	○	○	○	○	○	○	○	○	○	○	○	○	○	○	○	○	○	○	○	○	○	○	○	○	○	○	○	○	○	○						
○	○	○	○	○	○	○	○	○	○	○	○	○	○	○	○	○	○	○	○	○	○	○	○	○	○	○	○	○	○	○	○	○	○						

SEC. 253

ELECTRICAL UNIT

UNIDAD ELECTRICA

ELEKTRISCHE BAUTEILE

ELEMENT ELECTRIQUE

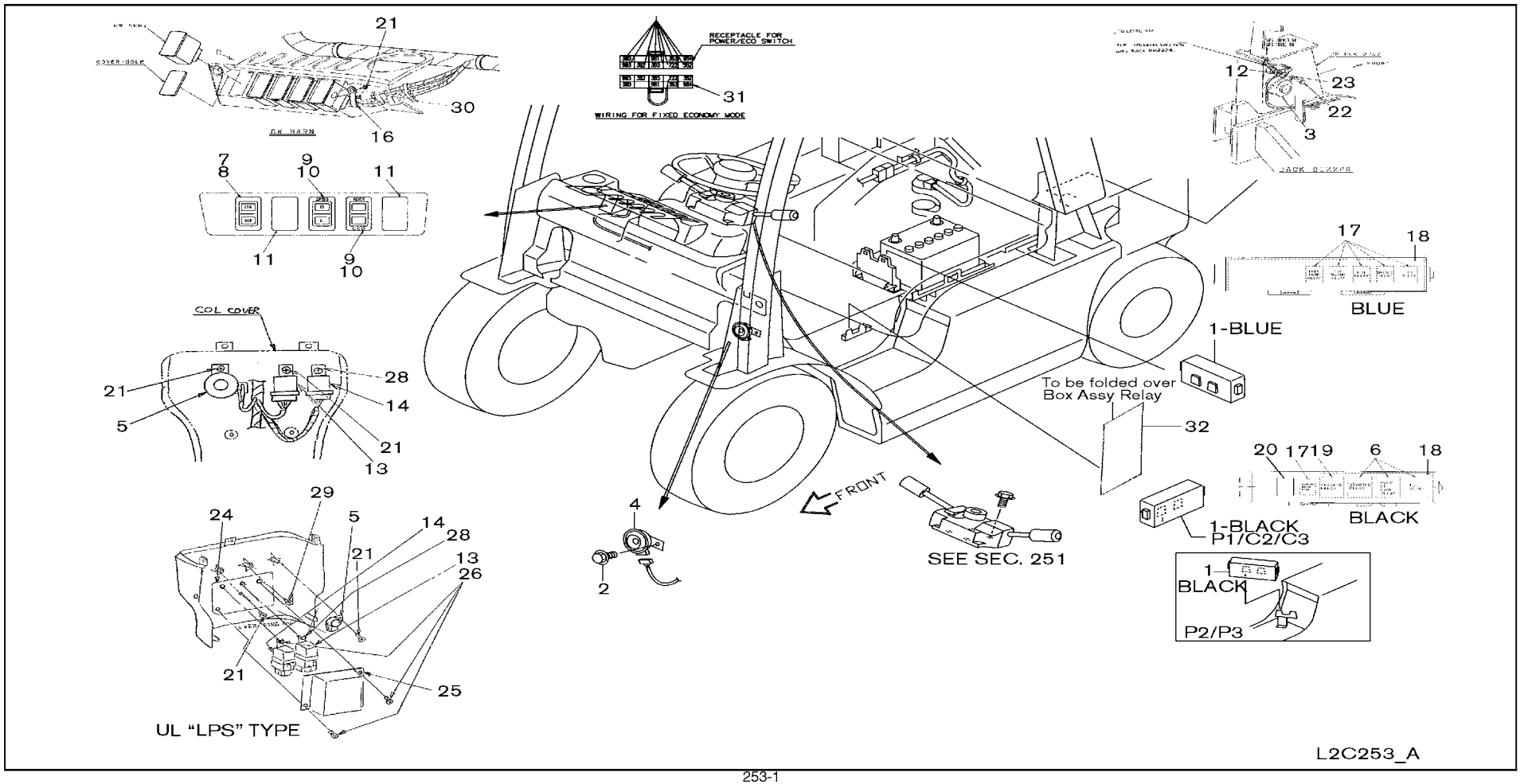

SEC. 253

ELECTRICAL UNIT

UNIDAD ELECTRICA

ELEKTRISCHE BAUTEILE

ELEMENT ELECTRIQUE

NC	S	KEY NO.	LEV	PART NO.	PART NAME	SPECIFICATION	QTY	APPLIED DATE	ICANF	FORMER PART NO.	KD	APPLIED MODEL: MCPI A200JV	MCPI A200DV	MCPI A200LS	MCPI A220DV	MCPI A220LS	MCUI A220DV	MCUI A220LV	MCPI A225JV	MCPI A225DV	MCPI A225LV	MCPI A225LS	MCUI A225DV	MCUI A225LV	MCPI A228JV	MCPI A228DV	MCPI A228LV	MCPI A228LS	MCUI A228DV	MCUI A228LV	MCPI A228LS	MCUI A228DV	MCUI A228LV	MCUI A228LS	MCUI A230DV	MCUI A230LV	MCUI A230LS	MCUI A233DV	MCUI A233LV	MCUI A233LS	MCUI FG30DV	MCUI FG30LV	MCUI FG30LS	MCUI FG33DV	MCUI FG33LV	MCUI FG33LS	MCUI FG35DV	MCUI FG35LV	MCUI FG35LS	MCUI FG36DV	MCUI FG36LV	MCUI FG36LS	MCUI FG36LS	MCUI AP25DV	MCUI AP25LV	MCUI AP25LS
		1 01	1	24380-FK26A	BOX ASSY-RELAY	BLUE	01	0107-0408				○	○	○	○	○	○	○	○	○	○	○	○	○	○	○	○	○	○	○	○	○	○	○	○	○	○	○	○	○	○	○	○	○	○	○	○	○	○	○	○	○	○	○
		02	1	24380-GE00C		BLUE	01	0408-				○	○	○	○	○	○	○	○	○	○	○	○	○	○	○	○	○	○	○	○	○	○	○	○	○	○	○	○	○	○	○	○	○	○	○	○	○	○	○	○	○	○	○
		03	1	24380-FK111		BLACK	01	0107-				○	○	○	○	○	○	○	○	○	○	○	○	○	○	○	○	○	○	○	○	○	○	○	○	○	○	○	○	○	○	○	○	○	○	○	○	○	○	○	○	○	○	○
		04	1	24380-FK111		F/COMBI LAMP BLACK	01	0107-				*	*	*	*	*	*	*	*	*	*	*	*	*	*	*	*	*	*	*	*	*	*	*	*	*	*	*	*	*	*	*	*	*	*	*	*	*	*	*	*	*	*	*	*	*
		2 01	1	01125-00931	BOLT		01	0107-0609				○	○	○	○	○	○	○	○	○	○	○	○	○	○	○	○	○	○	○	○	○	○	○	○	○	○	○	○	○	○	○	○	○	○	○	○	○	○	○	○	○	○	○
		02	1	08120-8161F	SCREW-HHM M8-1.25X16 W/LK & PW		01	0609-				○	○	○	○	○	○	○	○	○	○	○	○	○	○	○	○	○	○	○	○	○	○	○	○	○	○	○	○	○	○	○	○	○	○	○	○	○	○	○	○	○	○	○
		3 01	1	25650-50K00	HORN ASSY-BACK		01	0107-				○	○	○	○	○	○	○	○	○	○	○	○	○	○	○	○	○	○	○	○	○	○	○	○	○	○	○	○	○	○	○	○	○	○	○	○	○	○	○	○	○	○	○
C		4 01	1	25620-FK105	HORN ASSY-LOW		01	0107-0110				○	○	○	○	○	○	○	○	○	○	○	○	○	○	○	○	○	○	○	○	○	○	○	○	○	○	○	○	○	○	○	○	○	○	○	○	○	○	○	○	○	○	○
N		02	1	25620-GH10A			01	0110-				○	○	○	○	○	○	○	○	○	○	○	○	○	○	○	○	○	○	○	○	○	○	○	○	○	○	○	○	○	○	○	○	○	○	○	○	○	○	○	○	○	○	○
		5 01	1	25640-GH10A	BUZZER ASSY-CONTINUANCE		01	0107-				○	○	○	○	○	○	○	○	○	○	○	○	○	○	○	○	○	○	○	○	○	○	○	○	○	○	○	○	○	○	○	○	○	○	○	○	○	○	○	○	○	○	○
		6 01	2	25230-FK110	RELAY		03	0107-				○	○	○	○	○	○	○	○	○	○	○	○	○	○	○	○	○	○	○	○	○	○	○	○	○	○	○	○	○	○	○	○	○	○	○	○	○	○	○	○	○	○	○
		7 01	1	69425-FK010	COVER-HOLE		01	0107-				○		○	○		○	○		○	○		○	○		○		○		○		○		○		○		○		○		○		○		○		○		○		○	○		○	○
		8 01	1	25565-FK101	SWITCH ASSY	F/LP/GAS SELECT	01	0107-0709					○		○		○		○		○		○		○		○		○		○		○		○		○		○		○		○		○		○		○		○		○		
		02	1	25565-GL00C		F/LP/GAS SELECT	01	0709-					○		○		○		○		○		○		○		○		○		○		○		○		○		○		○		○		○		○		○		○				
C		9 01	1	25565-FK11A	SWITCH ASSY	F/SOFT POWER ACCEL	01	0107-1109				*	*	*	*	*	*	*	*	*	*	*	*	*	*	*	*	*	*	*	*	*	*	*	*	*	*	*	*	*	*	*	*	*	*	*	*	*	*	*	*	*	*	*	*	*
N		02	1	25565-GL00A		F/SOFT POWER ACCEL	01	1109-				*	*	*	*	*	*	*	*	*	*	*	*	*	*	*	*	*	*	*	*	*	*	*	*	*	*	*	*	*	*	*	*	*	*	*	*	*	*	*	*	*	*	*
		03	1	24027-FW80B	SWITCH ASSY-KEY POWER & ECO	F/KEY POWER/ECO	01	1107-				*	*	*	*	*	*	*	*	*	*	*	*	*	*	*	*	*	*	*	*	*	*	*	*	*	*	*	*	*	*	*	*	*	*	*	*	*	*	*	*	*	*	*
C		04	1	25565-FK120	SWITCH ASSY	F/SPEED SELECT SWITCH	01	0107-0810				*	*	*	*	*	*	*	*	*	*	*	*	*	*	*	*	*	*	*	*	*	*	*	*	*	*	*	*	*	*	*	*	*	*	*	*	*	*	*	*	*	*	*
N		05	1	25565-GL00B		F/SPEED SELECT SWITCH	01	0810-				*	*	*	*	*	*	*	*	*	*	*	*	*	*	*	*	*	*	*	*	*	*	*	*	*	*	*	*	*	*	*	*	*	*	*	*	*	*	*	*	*	*	*
		06	1	24027-FW80A	SWITCH ASSY-KEY SPEED HIGH & LOW	F/KEY HIGH/LOW SPEED	01	1107-				*	*	*	*	*	*	*	*	*	*	*	*	*	*	*	*	*	*	*	*	*	*	*	*	*	*	*	*	*	*	*	*	*	*	*	*	*	*	*	*	*	*	*
		10 01	1	69425-FK010	COVER-HOLE		02	0107-				○	○	○	○	○	○	○	○	○	○	○	○	○	○	○	○	○	○	○	○	○	○	○	○	○	○	○	○	○	○	○	○	○	○	○	○	○	○	○	○	○	○	○
		11 01	1	69425-FK010	COVER-HOLE		02	0107-				○	○	○	○	○	○	○	○	○	○	○	○	○	○	○	○	○	○	○	○	○	○	○	○	○	○	○	○	○	○	○	○	○	○	○	○	○	○	○	○	○	○	○
		12 01	1	24210-89944	CLIP		01	0107-				○	○	○	○	○	○	○	○	○	○	○	○	○	○	○	○	○	○	○	○	○	○	○	○	○	○	○	○	○	○	○	○	○	○	○	○	○	○	○	○	○	○	○
		13 01	1	25230-79981	RELAY-1M		01	0107-				○	○	○	○	○	○	○	○	○	○	○	○	○	○	○	○	○	○	○	○	○	○	○	○	○	○	○	○	○	○	○	○	○	○	○	○	○	○	○	○	○	○	○
		02	1	25235-N8500	BRACKET, A-RELAY		01	0107-0807				○	○	○	○	○	○	○	○	○	○	○	○	○	○	○	○	○	○	○	○	○	○	○	○	○	○	○	○	○	○	○	○	○	○	○	○	○	○	○	○	○	○	○
		03	1	25235-N853A			01	0807-				○	○	○	○	○	○	○	○	○	○	○	○	○	○	○	○	○	○	○	○	○	○	○	○	○	○	○	○	○	○	○	○	○	○	○	○	○	○	○	○	○	○	○
		14 01	1	25230-79982	RELAY-1M	F/FR COMBI LAMP	01	0107-				*	*	*	*	*	*	*	*	*	*	*	*	*	*	*	*	*	*	*	*	*	*	*	*	*	*	*	*	*	*	*	*	*	*	*	*	*	*	*	*	*	*	*
		02	1	25235-N8500	BRACKET, A-RELAY	F/FR COMBI LAMP	01	0107-0807				*	*	*	*	*	*	*	*	*	*	*	*	*	*	*	*	*	*	*	*	*	*	*	*	*	*	*	*	*	*	*	*	*	*	*	*	*	*	*	*	*	*	*
		03	1	25235-N853A		F/FR COMBI LAMP	01	0807-				*	*	*	*	*	*	*	*	*	*	*	*	*	*	*	*	*	*	*	*	*	*	*	*	*	*	*	*	*	*	*	*	*	*	*	*	*	*	*	*	*	*	*
		16 01	1	24210-89932	CLIP		01	0107-				○	○	○	○	○	○	○	○	○	○	○	○	○	○	○	○	○	○	○	○	○	○	○	○	○	○	○	○	○	○	○	○	○	○	○	○	○	○	○	○	○	○	○
C		17 01	1	25230-FK12A	RELAY	F/BLACK	01	0107-0608				○	○	○	○	○	○	○	○	○	○	○	○	○	○	○	○	○	○	○	○	○	○	○	○	○	○	○	○	○	○	○	○	○	○	○	○	○	○	○	○	○	○	○
N		02	1	25230-GE00A		F/BLACK	01	0608-				○	○	○	○	○	○	○	○	○	○	○	○	○	○	○	○	○	○	○	○	○	○	○	○	○	○	○	○	○	○	○	○	○	○	○	○	○	○	○	○	○	○	○
		03	2	25230-FK12A		F/BLUE	05	0107-0408				○	○	○	○	○	○	○	○	○	○	○	○	○	○	○	○	○	○	○	○	○	○	○	○	○	○	○	○	○	○	○	○	○	○	○	○	○	○	○	○	○	○	○
		04	2	25230-GE00A		F/BLUE	05	0408-				○	○	○	○	○	○	○	○	○	○	○	○	○	○	○	○	○	○	○	○	○	○	○	○	○	○	○	○	○	○	○	○	○	○	○	○	○	○	○	○	○	○	○
		18 01	2	24390-FK111	COVER-RELAY BOX	F/BLACK	01	0107-				○	○	○	○	○	○	○	○	○	○	○	○	○	○	○	○	○	○	○	○	○	○	○	○	○	○	○	○	○	○	○	○	○	○	○	○	○	○	○	○	○	○	○
		02	2	24390-FK111		F/COMBI LAMP-BLACK	01	0107-				*	*	*	*	*	*	*	*	*	*	*	*	*	*	*	*	*	*	*	*	*	*	*	*	*	*	*	*	*	*	*	*	*	*	*	*	*	*	*	*	*	*	*
		03	2	24386-FK111	LABEL	F/BLACK	01	0107-				○	○	○	○	○	○	○	○	○	○	○	○	○	○	○	○	○	○	○	○	○	○	○	○	○	○	○	○	○	○	○	○	○	○	○	○	○	○	○	○	○	○	○

SEC. 253

ELECTRICAL UNIT

UNIDAD ELECTRICA

ELEKTRISCHE BAUTEILE

ELEMENT ELECTRIQUE

NC	S	KEY NO.	LEV	PART NO.	PART NAME	SPECIFICATION	QTY	APPLIED DATE	ICANF	FORMER PART NO.	KD
		18	04	2	**24390-FK266**	COVER-RELAY BOX	F/BLUE	01	0107-			
			05	2	**24386-FK266**	LABEL	F/BLUE	01	0107-			
		19	01	2	**25520-FK100**	UNIT ASSY-FLASHER	F/RR COMBI LAMP	01	0107-			
		20	01	1	**25230-FK12A**	RELAY		01	0107-0408			
			02	1	**25230-GE00A**			01	0408-			
		21	01	1	**08540-51210**	SCREW-TAP		03	0107-			
		22	01	1	**08110-8121A**	SCREW-HHM M8-1.25X12 W/SPRW		01	0107-			
			02	1	**08110-8161A**	SCREW-HHM M8-1.25X16		01	0107-			
		23	01	1	**08915-1381A**	WASHER-LOCK SPLIT M8		01	0107-			
		24	01	1	**25238-FV00B**	COVER ASSY-RELAY		01	0107-			
		25	01	1	**25239-FV00B**	COVER-RELAY		01	0107-			
		26	01	1	**08360-61225**	SCREW-HH-CR M6-1.0X12 W/LK & PW		03	0107-			
		28	01	1	**08540-51210**	SCREW-TAP	F/FR COMBI LAMP	01	0107-			
			02	1	**08360-61225**	SCREW-HH CR M6-1.0X12 W/LK & PW	F/FR COMBI LAMP	01	0107-			
		29	01	1	**08540-51210**	SCREW-TAP		01	0107-			
		30	01	1	**01552-00411**	BAND-HOSE	F/OPTIONAL SWITCH ASSEMBLIES	01	0107-			
		31	01	1	**24027-FW80C**	HARN-FIXED ECONOMY MODE	F/FIXED ECONOMY MODE	01	1107-			
		32	01	1	**25432-FB801**	COVER-RUBBER, RELAY	F/ANTI RUST	01	0607-			

APPLIED MODEL

01	02	03	04	05	06	07	08	09	10	11	12	13	14	15	16	17	18	19	20	21	22	23	24	25	26	27	28	29	30	31	32	33	34	35	36	37	38	39	40
MCP I A20JV	MCP I A20DV	MCP I A20VS	MCP I A22LS	MCU I A22DV	MCU I A22LV	MCP I A22JV	MCP I A22DV	MCP I A22LV	MCP I A25LS	MCU I A25DV	MCU I A25LV	MCP I A28JV	MCP I A28DV	MCP I A28LV	MCU I A28LS	MCU I A28DV	MCU I A28LV	MCU I A30DV	MCU I A30LV	MCU I A33DV	MCU I A33LV	MCU I A33DV	MCU I A30LV	MCU I FGA30LS	MCU I FGA30DV	MCU I FGA30LV	MCU I FGA33LS	MCU I FGA33DV	MCU I FGA33LV	MCU I FGA36LS	MCU I FGA36DV	MCU I FGA36LV	MAP I A25LS	MAP I A25DV	MAP I A25LV						
○	○	○	○	○	○	○	○	○	○	○	○	○	○	○	○	○	○	○	○	○	○	○	○	○	○	○	○	○	○	○	○	○	○						
○	○	○	○	○	○	○	○	○	○	○	○	○	○	○	○	○	○	○	○	○	○	○	○	○	○	○	○	○	○	○	○	○	○						
*	*	*	*	*	*	*	*	*	*	*	*	*	*	*	*	*	*	*	*	*	*	*	*	*	*	*	*	*	*	*	*	*	*						
	○	○	○	○	○		○	○	○	○	○		○	○	○	○	○	○	○	○	○	○	○	○	○	○	○	○	○	○	○	○	○						
	○	○	○	○	○		○	○	○	○	○		○	○	○	○	○	○	○	○	○	○	○	○	○	○	○	○	○	○	○	○	○						
○	○	○	○	○	○	○	○	○	○	○	○	○	○	○	○	○	○	○	○	○	○	○	○	○	○	○	○	○	○	○	○	○	○						
○						○						○																											
	○	○	○	○	○		○	○	○	○	○		○	○	○	○	○	○	○	○	○	○	○	○	○	○	○	○	○	○	○	○	○						
○	○	○	○	○	○	○	○	○	○	○	○	○	○	○	○	○	○	○	○	○	○	○	○	○	○	○	○	○	○	○	○	○	○						
			○						○						○									○			○			○			○						
			○						○						○									○			○			○			○						
			○						○						○									○			○			○			○						
*	*	*		*	*	*	*	*		*	*	*	*	*		*	*	*	*	*	*	*	*		*	*		*	*		*	*							
			*						*						*									*			*			*			*						
			○						○						○									○			○			○			○						
*	*	*	*	*	*	*	*	*	*	*	*	*	*	*	*	*	*	*	*	*	*	*	*	*	*	*	*	*	*	*	*	*	*						
*	*	*	*	*	*	*	*	*	*	*	*	*	*	*	*	*	*	*	*	*	*	*	*	*	*	*	*	*	*	*	*	*	*						
*	*	*	*	*	*	*	*	*	*	*	*	*	*	*	*	*	*	*	*	*	*	*	*	*	*	*	*	*	*	*	*	*	*						

Install the best!
GENUINE NISSAN PARTS

NOTE

SEC. 260

HEAD LAMP

FARO

SCHEINWERFER

PHARE

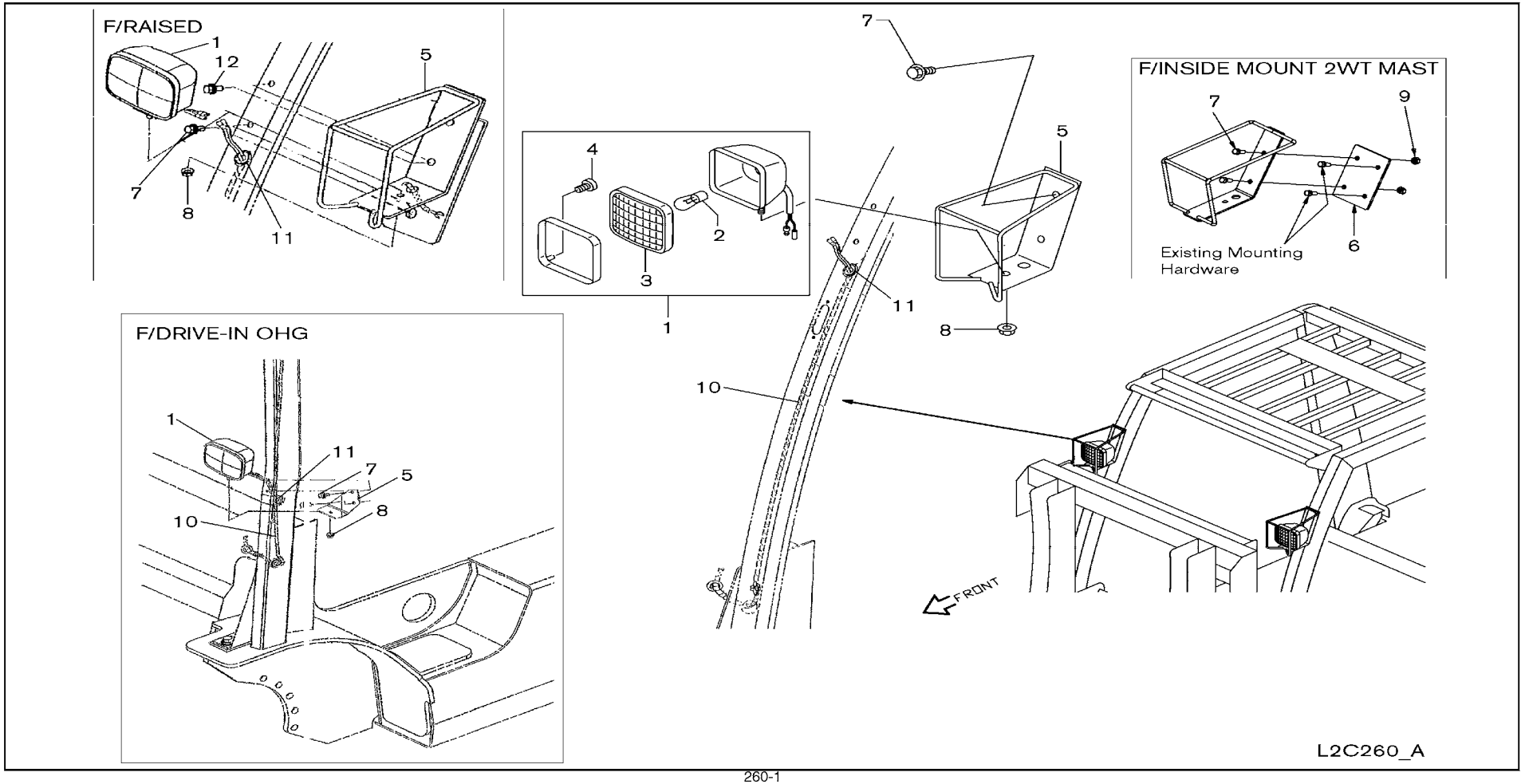

SEC. 260

HEAD LAMP

FARO

SCHEINWERFER

PHARE

NC	S	KEY NO.	LEV	PART NO.	PART NAME	SPECIFICATION	QTY	APPLIED DATE	ICANF	FORMER PART NO.	KD
		1	01	1	**26010-FE300**	LAMP ASSY-HEAD		02	0107-			
		2	01	2	**26293-51K00**	BULB		02	0107-			
			02	2	**26293-FJ10A**		F/HALOGEN	02	0107-			
		3	01	2	**26011-61K00**	LENS-HEAD LAMP		02	0107-			
		4	01	2	**26022-51K10**	SCREW		04	0107-			
		5	01	1	**26311-FB00A**	PROTECTOR ASSY-HEAD LAMP		02	0107-0608			
			02	1	**26311-FV00A**			02	0608-			
			03	1	**26016-FK485**	BRACKET-HEAD LAMP RH	F/DRIVE-IN OHG 30@60	01	0107-			
			04	1	**26016-FK487**	BRACKET-HEAD LAMP LH	F/DRIVE-IN OHG 30@60	01	0107-			
			05	1	**26016-FK486**	BRACKET-HEAD LAMP RH	F/DRIVE-IN OHG 28@54	01	0107-			
			06	1	**26016-FK488**	BRACKET-HEAD LAMP LH	F/DRIVE-IN OHG 28@54	01	0107-			
			07	1	**26311-FW81A**	PROTECTOR ASSY-HEAD LAMP	F/RAISED	02	0907-0608			
			08	1	**26311-FW81B**		F/RAISED	02	0608-			
		6	01	1	**26016-FB802**	BRACKET-LIGHT MOUNTING	F/INSIDE MOUNT 2WT MAST	02	0107-			
		7	01	1	**08110-8201D**	SCREW-HHM M8-1.25X20 W/SPRW		04	0107-			
			02	1	**08110-8201D**		F/INSIDE MOUNT 2WT MAST	08	0107-			
			03	1	**08110-8201D**		F/RAISED	02	0907-			
		8	01	1	**08911-1081G**	NUT-HEX W/CON SPW M8-1.25		02	0107-			
		9	01	1	**08911-1081A**	NUT-HEX M8-1.25	F/INSIDE MOUNT 2WT MAST	04	0107-			
C		10	01	1	**24012-FJ000**	GUARD-HARNESS		02	0107-0610			
N			02	1	**24012-FE305**			02	0610-			
C			03	1	**24012-FJ005**		F/COMBI LAMP	02	0107-0610			
N			04	1	**24012-FE300**		F/COMBI LAMP	02	0610-1210			
N			05	1	**24012-FJ005**		F/COMBI LAMP	02	1210-			
			06	1	**24012-FJ485**		F/DRIVE-IN OHG	02	0107-			
		11	01	1	**01651-00033**	GROMMET		02	0107-			
		12	01	1	**08110-8251D**	SCREW-HHM M8-1.25X25 W/LK & PW	F/RAISED	02	0907-			

APPLIED MODEL

01	02	03	04	05	06	07	08	09	10	11	12	13	14	15	16	17	18	19	20	21	22	23	24	25	26	27	28	29	30	31	32	33	34	35	36	37	38	39	40
MCPI A20JV	MCPI A20DV	MCPI A20VS	MCPI A22LS	MCUI A22DV	MCUI A22LV	MCPI A22JV	MCPI A25DV	MCPI A25LV	MCPI A25VS	MCUI A25DV	MCUI A25LV	MCPI A28JV	MCPI A28DV	MCPI A28LV	MCUI A28DV	MCUI A28LV	MCUI A28VS	MCUI A30DV	MCUI A30LV	MCUI A33DV	MCUI A33VV	MCUI A30LV	MCUI FGA30DV	MCUI FGA30LV	MCUI FGA30VS	MCUI FGA35DV	MCUI FGA35LV	MCUI FGA35VS	MCUI FGA36DV	MCUI FGA36LV	MCAP A25DV	MCAP A25LV	MCAP A25LS					
○	○	○	○	○	○	○	○	○	○	○	○	○	○	○	○	○	○	○	○	○	○	○	○	○	○	○	○	○	○	○	○	○	○						
○	○	○	○	○	○	○	○	○	○	○	○	○	○	○	○	○	○	○	○	○	○	○	○	○	○	○	○	○	○	○	○	○	○						
*	*	*	*	*	*	*	*	*	*	*	*	*	*	*	*	*	*	*	*	*	*	*	*	*	*	*	*	*	*	*	*	*	*						
○	○	○	○	○	○	○	○	○	○	○	○	○	○	○	○	○	○	○	○	○	○	○	○	○	○	○	○	○	○	○	○	○	○						
○	○	○	○	○	○	○	○	○	○	○	○	○	○	○	○	○	○	○	○	○	○	○	○	○	○	○	○	○	○	○	○	○	○						
○	○	○	○	○	○	○	○	○	○	○	○	○	○	○	○	○	○	○	○	○	○	○	○	○	○	○	○	○	○	○	○	○	○						
○	○	○	○	○	○	○	○	○	○	○	○	○	○	○	○	○	○	○	○	○	○	○	○	○	○	○	○	○	○	○	○	○	○						
*	*	*	*	*	*	*	*	*	*	*	*	*	*	*	*	*	*	*	*	*	*	*	*	*	*	*	*	*	*	*	*	*	*						
*	*	*	*	*	*	*	*	*	*	*	*	*	*	*	*	*	*	*	*	*	*	*	*	*	*	*	*	*	*	*	*	*	*						
*	*	*	*	*	*	*	*	*	*	*	*	*	*	*	*	*	*	*	*	*	*	*	*	*	*	*	*	*	*	*	*	*	*						
*	*	*	*	*	*	*	*	*	*	*	*	*	*	*	*	*	*	*	*	*	*	*	*	*	*	*	*	*	*	*	*	*	*						
*	*	*	*	*	*	*	*	*	*	*	*	*	*	*	*	*	*	*	*	*	*	*	*	*	*	*	*	*	*	*	*	*	*						
*	*	*	*	*	*	*	*	*	*	*	*	*	*	*	*	*	*	*	*	*	*	*	*	*	*	*	*	*	*	*	*	*	*						
○	○	○	○	○	○	○	○	○	○	○	○	○	○	○	○	○	○	○	○	○	○	○	○	○	○	○	○	○	○	○	○	○	○						
*	*	*	*	*	*	*	*	*	*	*	*	*	*	*	*	*	*	*	*	*	*	*	*	*	*	*	*	*	*	*	*	*	*						
○	○	○	○	○	○	○	○	○	○	○	○	○	○	○	○	○	○	○	○	○	○	○	○	○	○	○	○	○	○	○	○	○	○						
○	○	○	○	○	○	○	○	○	○	○	○	○	○	○	○	○	○	○	○	○	○	○	○	○	○	○	○	○	○	○	○	○	○						
*	*	*	*	*	*	*	*	*	*	*	*	*	*	*	*	*	*	*	*	*	*	*	*	*	*	*	*	*	*	*	*	*	*						
*	*	*	*	*	*	*	*	*	*	*	*	*	*	*	*	*	*	*	*	*	*	*	*	*	*	*	*	*	*	*	*	*	*						
*	*	*	*	*	*	*	*	*	*	*	*	*	*	*	*	*	*	*	*	*	*	*	*	*	*	*	*	*	*	*	*	*	*						
*	*	*	*	*	*	*	*	*	*	*	*	*	*	*	*	*	*	*	*	*	*	*	*	*	*	*	*	*	*	*	*	*	*						
○	○	○	○	○	○	○	○	○	○	○	○	○	○	○	○	○	○	○	○	○	○	○	○	○	○	○	○	○	○	○	○	○	○						
*	*	*	*	*	*	*	*	*	*	*	*	*	*	*	*	*	*	*	*	*	*	*	*	*	*	*	*	*	*	*	*	*	*						

SEC. 261

FRONT COMBINATION LAMP

LUCES DE COMBINACION DELANTERAS

VORDERE KOMBINATIONSLEUCHTE

ECLAIRAGE AVANT COMBINE

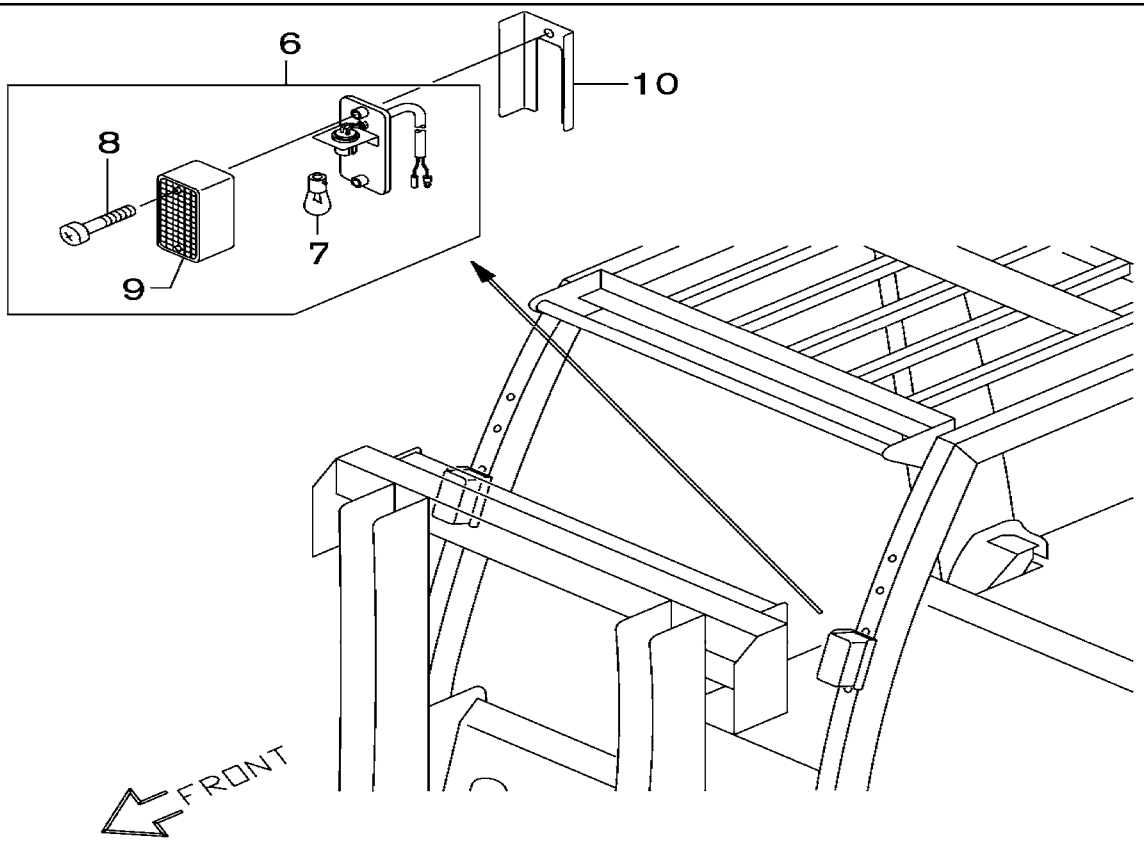

L2C261_A

SEC. 261

FRONT COMBINATION LAMP

LUCES DE COMBINACION DELANTERAS

VORDERE KOMBINATIONSLEUCHTE

ECLAIRAGE AVANT COMBINE

NC	S	KEY NO.	LEV	PART NO.	PART NAME	SPECIFICATION	QTY	APPLIED DATE	ICANF	FORMER PART NO.	KD
		6	01	1	**74892-V6000**	COVER-ADHESIVE		02 0107-			
			02	1	**26130-FE300**	LAMP ASSY-TURN SIGNAL,FRONT	F/COMBI LAMP	02 0107-			
		7	01	2	**26717-89900**	BULB	F/COMBI LAMP	02 0107-			
		8	01	2	**26391-FE300**	SCREW	F/COMBI LAMP	04 0107-			
		9	01	2	**26131-FE300**	LENS	F/COMBI LAMP	02 0107-			
		10	01	1	**26122-FE300**	SHADE	F/COMBI LAMP	02 0107-			

APPLIED MODEL

	01	02	03	04	05	06	07	08	09	10	11	12	13	14	15	16	17	18	19	20	21	22	23	24	25	26	27	28	29	30	31	32	33	34	35	36	37	38	39	40
MCPI AA20JV	○	○	○	○	○	○	○	○	○	○	○	○	○	○	○	○	○	○	○	○	○	○	○	○	○	○	○	○	○	○	○	○	○	○						
MCPI AA20DV	*	*	*	*	*	*	*	*	*	*	*	*	*	*	*	*	*	*	*	*	*	*	*	*	*	*	*	*	*	*	*	*	*	*						
MCPI AA20LS	*	*	*	*	*	*	*	*	*	*	*	*	*	*	*	*	*	*	*	*	*	*	*	*	*	*	*	*	*	*	*	*	*	*						
MCPI AA20LV	*	*	*	*	*	*	*	*	*	*	*	*	*	*	*	*	*	*	*	*	*	*	*	*	*	*	*	*	*	*	*	*	*	*						
MCPI AA22DV	*	*	*	*	*	*	*	*	*	*	*	*	*	*	*	*	*	*	*	*	*	*	*	*	*	*	*	*	*	*	*	*	*	*						
MCPI AA22LS	*	*	*	*	*	*	*	*	*	*	*	*	*	*	*	*	*	*	*	*	*	*	*	*	*	*	*	*	*	*	*	*	*	*						
MCPI AA22LV	*	*	*	*	*	*	*	*	*	*	*	*	*	*	*	*	*	*	*	*	*	*	*	*	*	*	*	*	*	*	*	*	*	*						
MCPI AA25DV	*	*	*	*	*	*	*	*	*	*	*	*	*	*	*	*	*	*	*	*	*	*	*	*	*	*	*	*	*	*	*	*	*	*						
MCPI AA25LS	*	*	*	*	*	*	*	*	*	*	*	*	*	*	*	*	*	*	*	*	*	*	*	*	*	*	*	*	*	*	*	*	*	*						
MCPI AA25LV	*	*	*	*	*	*	*	*	*	*	*	*	*	*	*	*	*	*	*	*	*	*	*	*	*	*	*	*	*	*	*	*	*	*						
MCPI AA28DV	*	*	*	*	*	*	*	*	*	*	*	*	*	*	*	*	*	*	*	*	*	*	*	*	*	*	*	*	*	*	*	*	*	*						
MCPI AA28LS	*	*	*	*	*	*	*	*	*	*	*	*	*	*	*	*	*	*	*	*	*	*	*	*	*	*	*	*	*	*	*	*	*	*						
MCPI AA28LV	*	*	*	*	*	*	*	*	*	*	*	*	*	*	*	*	*	*	*	*	*	*	*	*	*	*	*	*	*	*	*	*	*	*						
MCPI AA30DV	*	*	*	*	*	*	*	*	*	*	*	*	*	*	*	*	*	*	*	*	*	*	*	*	*	*	*	*	*	*	*	*	*	*						
MCPI AA30LS	*	*	*	*	*	*	*	*	*	*	*	*	*	*	*	*	*	*	*	*	*	*	*	*	*	*	*	*	*	*	*	*	*	*						
MCPI AA30LV	*	*	*	*	*	*	*	*	*	*	*	*	*	*	*	*	*	*	*	*	*	*	*	*	*	*	*	*	*	*	*	*	*	*						
MCPI AA33DV	*	*	*	*	*	*	*	*	*	*	*	*	*	*	*	*	*	*	*	*	*	*	*	*	*	*	*	*	*	*	*	*	*	*						
MCPI AA33LS	*	*	*	*	*	*	*	*	*	*	*	*	*	*	*	*	*	*	*	*	*	*	*	*	*	*	*	*	*	*	*	*	*	*						
MCPI AA33LV	*	*	*	*	*	*	*	*	*	*	*	*	*	*	*	*	*	*	*	*	*	*	*	*	*	*	*	*	*	*	*	*	*	*						
MCPI FA30DV	*	*	*	*	*	*	*	*	*	*	*	*	*	*	*	*	*	*	*	*	*	*	*	*	*	*	*	*	*	*	*	*	*	*						
MCPI FA30LS	*	*	*	*	*	*	*	*	*	*	*	*	*	*	*	*	*	*	*	*	*	*	*	*	*	*	*	*	*	*	*	*	*	*						
MCPI FA30LV	*	*	*	*	*	*	*	*	*	*	*	*	*	*	*	*	*	*	*	*	*	*	*	*	*	*	*	*	*	*	*	*	*	*						
MCPI FA35DV	*	*	*	*	*	*	*	*	*	*	*	*	*	*	*	*	*	*	*	*	*	*	*	*	*	*	*	*	*	*	*	*	*	*						
MCPI FA35LS	*	*	*	*	*	*	*	*	*	*	*	*	*	*	*	*	*	*	*	*	*	*	*	*	*	*	*	*	*	*	*	*	*	*						
MCPI FA35LV	*	*	*	*	*	*	*	*	*	*	*	*	*	*	*	*	*	*	*	*	*	*	*	*	*	*	*	*	*	*	*	*	*	*						
MCPI FA36DV	*	*	*	*	*	*	*	*	*	*	*	*	*	*	*	*	*	*	*	*	*	*	*	*	*	*	*	*	*	*	*	*	*	*						
MCPI FA36LS	*	*	*	*	*	*	*	*	*	*	*	*	*	*	*	*	*	*	*	*	*	*	*	*	*	*	*	*	*	*	*	*	*	*						
MCPI FA36LV	*	*	*	*	*	*	*	*	*	*	*	*	*	*	*	*	*	*	*	*	*	*	*	*	*	*	*	*	*	*	*	*	*	*						
MCPI AA25DV	*	*	*	*	*	*	*	*	*	*	*	*	*	*	*	*	*	*	*	*	*	*	*	*	*	*	*	*	*	*	*	*	*	*						
MCPI AA25LS	*	*	*	*	*	*	*	*	*	*	*	*	*	*	*	*	*	*	*	*	*	*	*	*	*	*	*	*	*	*	*	*	*	*						
MCPI AA25LV	*	*	*	*	*	*	*	*	*	*	*	*	*	*	*	*	*	*	*	*	*	*	*	*	*	*	*	*	*	*	*	*	*	*						
MCPI AAPI AA25LS	*	*	*	*	*	*	*	*	*	*	*	*	*	*	*	*	*	*	*	*	*	*	*	*	*	*	*	*	*	*	*	*	*	*						

SEC. 265

REAR COMBINATION LAMP

LUCES DE COMBINACION TRASERAS

HINTERE KOMBINATIONSLEUCHTE

ECLAIRAGE ARRIERE COMBINE

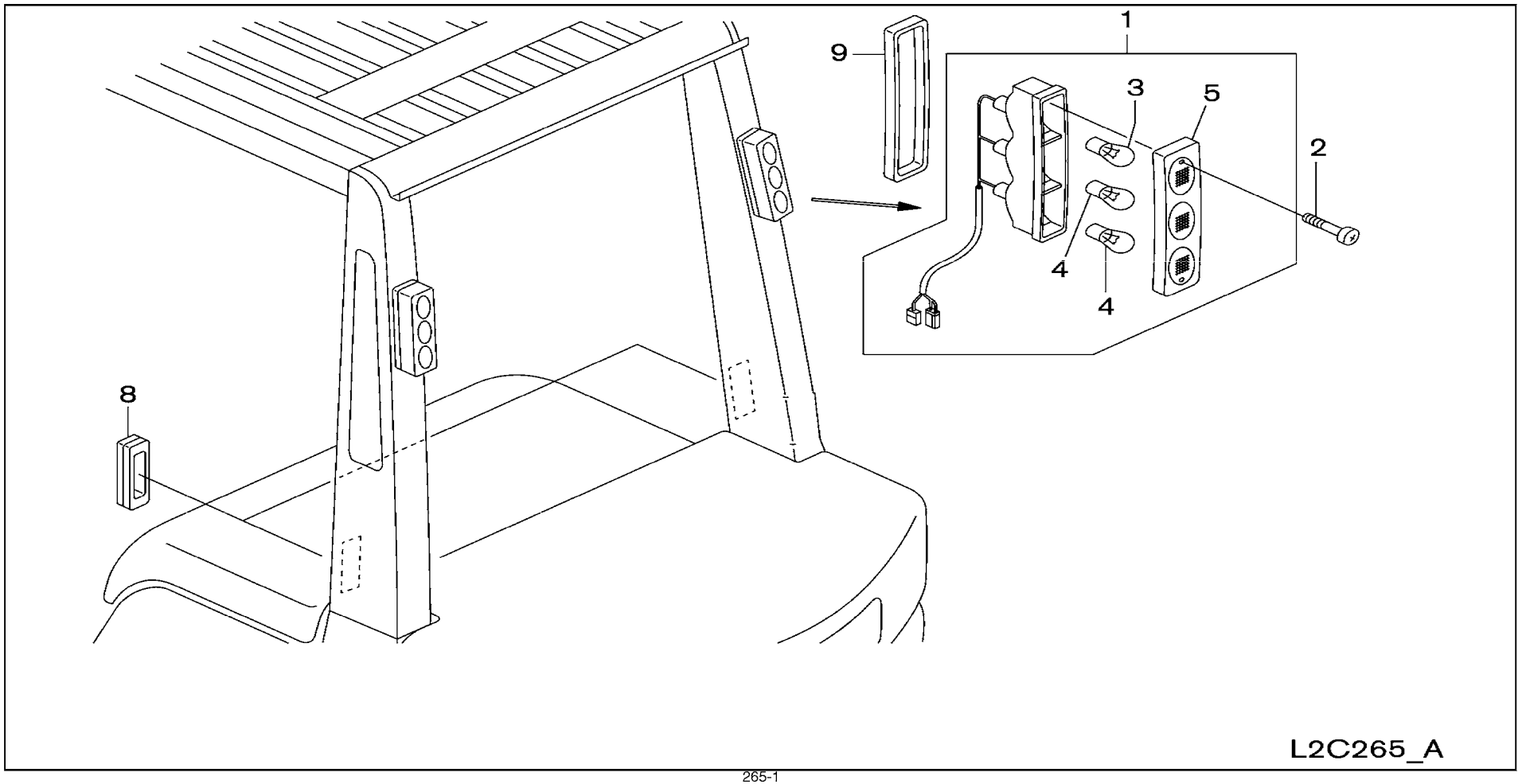

SEC. 265

REAR COMBINATION LAMP

LUCES DE COMBINACION TRASERAS

HINTERE KOMBINATIONSLEUCHTE

ECLAIRAGE ARRIERE COMBINE

NC	S	KEY NO.	LEV	PART NO.	PART NAME	SPECIFICATION	QTY	APPLIED DATE	ICANF	FORMER PART NO.	KD
	1	01	1	**26334-FA000**	PLATE		02	0107-0208			
		02	1	**26334-GE00A**			02	0208-			
		03	1	**26334-FC000**		F/DRIVE-IN OHG	02	0107-			
		04	1	**26550-FK100**	LAMP ASSY-REAR COMBINATION	F/RR COMBI LAMP & DRIVE-IN OHG	02	0107-			
	2	01	1	**26574-FK100**	SCREW		04	0107-			
	3	01	2	**26717-FK100**	BULB	F/RR COMBI LAMP & DRIVE-IN OHG	02	0107-			
	4	01	2	**26717-FK110**	BULB	F/RR COMBI LAMP & DRIVE-IN OHG	04	0107-			
	5	01	2	**26521-FK10A**	LENS	F/RR COMBI LAMP & DRIVE-IN OHG	02	0107-			
	8	01	1	**24261-51K00**	GROMMET		02	0107-			
	9	01	1	**26553-FK100**	PACKING-LAMP	F/RR COMBI LAMP	02	0107-			
		02	1	**26553-FL000**		F/DRIVE-IN OHG	02	0107-			

APPLIED MODEL

	MCPI	MCPI	MCPI	MCPI	MCUI	MCUI	MCPI	MCPI	MCPI	MCUI	MCUI	MCPI	MCPI	MCPI	MCUI	MCUI	MCUI	MCUI	MCUI	MCUI	MCUI	MCUI	MCUI	MCUI	MCUI	MCUI	MCUI	MCUI	MCUI	MCUI	MAPI	MAPI
																						GGI	GGI	GGI	GGI	GGI	GGI	GGI	GGI	GGI	GGI		
	A20JV	A20DV	A20LS	A20LS	A20DV	A20LV	A20JV	A22DV	A22LV	A22LS	A22DV	A22LV	A22JV	A22DV	A22LV	A22LS	A22DV	A22LV	A22JV	A22DV	A22LS	F30LV	F30LV	F30LS	F30DV	F30LV	F30DV	F30LV	F30LV	F30LV	A22LS	A22LS
	01	02	03	04	05	06	07	08	09	10	11	12	13	14	15	16	17	18	19	20	21	22	23	24	25	26	27	28	29	30	31	32	33	34
	○	○	○	○	○	○	○	○	○	○	○	○	○	○	○	○	○	○	○	○	○	○	○	○	○	○	○	○	○	○	○	○	○	○
	○	○	○	○	○	○	○	○	○	○	○	○	○	○	○	○	○	○	○	○	○	○	○	○	○	○	○	○	○	○	○	○	○	○
	*	*	*	*	*	*	*	*	*	*	*	*	*	*	*	*	*	*	*	*	*	*	*	*	*	*	*	*	*	*	*	*	*	*
	*	*	*	*	*	*	*	*	*	*	*	*	*	*	*	*	*	*	*	*	*	*	*	*	*	*	*	*	*	*	*	*	*	*
	○	○	○	○	○	○	○	○	○	○	○	○	○	○	○	○	○	○	○	○	○	○	○	○	○	○	○	○	○	○	○	○	○	○
	*	*	*	*	*	*	*	*	*	*	*	*	*	*	*	*	*	*	*	*	*	*	*	*	*	*	*	*	*	*	*	*	*	*
	*	*	*	*	*	*	*	*	*	*	*	*	*	*	*	*	*	*	*	*	*	*	*	*	*	*	*	*	*	*	*	*	*	*
	*	*	*	*	*	*	*	*	*	*	*	*	*	*	*	*	*	*	*	*	*	*	*	*	*	*	*	*	*	*	*	*	*	*
	○	○	○	○	○	○	○	○	○	○	○	○	○	○	○	○	○	○	○	○	○	○	○	○	○	○	○	○	○	○	○	○	○	○
	*	*	*	*	*	*	*	*	*	*	*	*	*	*	*	*	*	*	*	*	*	*	*	*	*	*	*	*	*	*	*	*	*	*
	*	*	*	*	*	*	*	*	*	*	*	*	*	*	*	*	*	*	*	*	*	*	*	*	*	*	*	*	*	*	*	*	*	*

SEC. 267

LAMPS (OTHERS)

LUCES

ANDERE LEUCHTEN

LAMPES

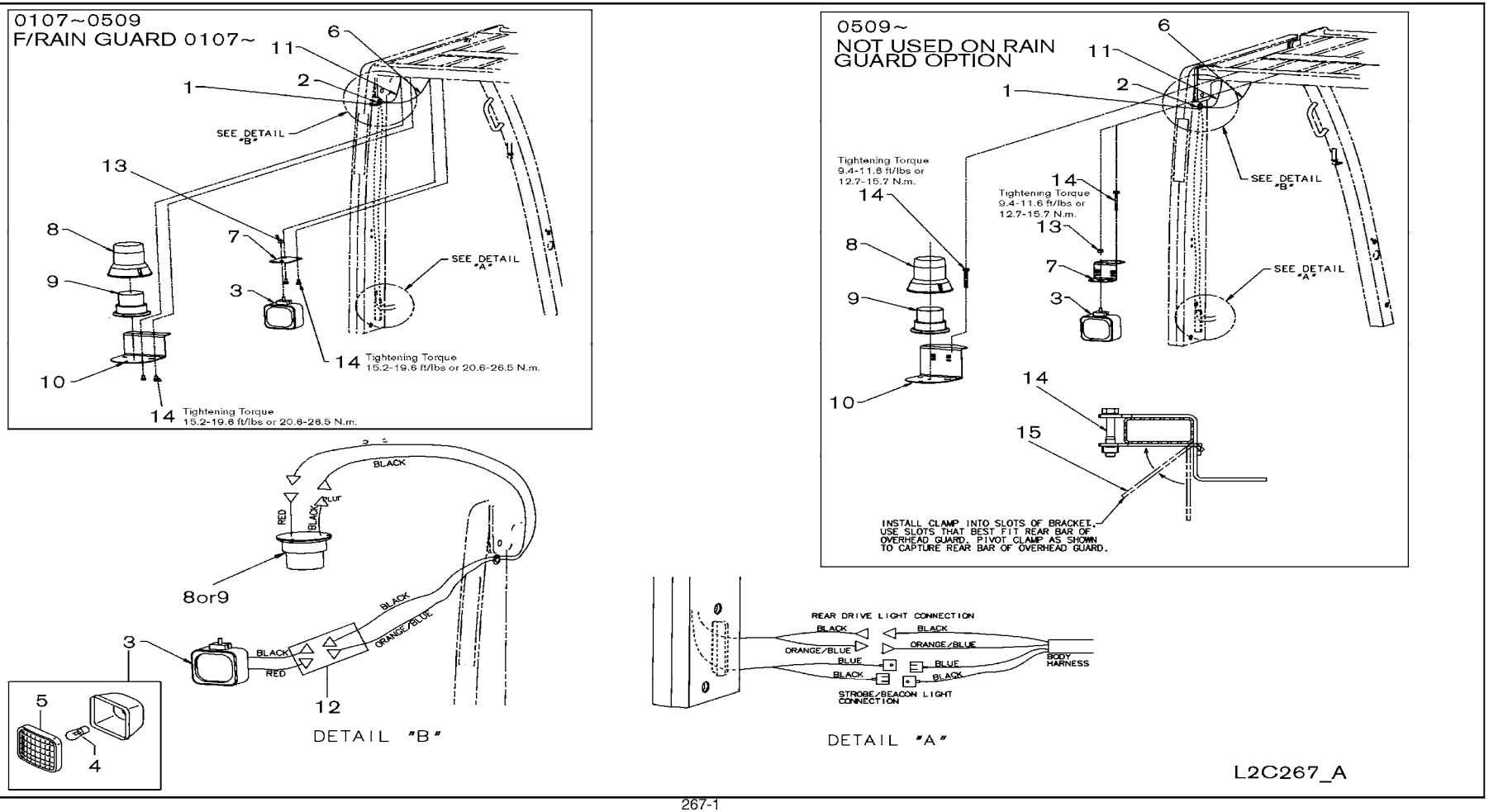

SEC. 267

LAMPS (OTHERS)

LUCES

ANDERE LEUCHTEN

LAMPES

NC	S	KEY NO.	LEV	PART NO.	PART NAME	SPECIFICATION	QTY	APPLIED DATE	ICANF	FORMER PART NO.	KD
		1	01	1	**64890-U7400**	COVER-HOLE		02	0107-			
		2	01	1	**01651-00033**	GROMMET		01	0107-			
		3	01	1	**26010-FE300**	LAMP ASSY-HEAD		01	0107-			
		4	01	2	**26293-51K00**	BULB		01	0107-			
			02	2	**26293-FJ10A**		F/HALOGEN	01	0107-			
		5	01	2	**26011-61K00**	LENS		01	0107-			
		6	01	1	**24012-FB085**	HARNESS-RR DRIVE LIGHT		01	0107-			
		7	01	1	**26633-FB085**	BRACKET-RR DRIVE LIGHT		01	0107-0509			
			02	1	**26633-FB085**		F/RAIN GUARD	01	0509-			
			03	1	**26633-GA90B**			01	0509-			
		8	01	1	**26580-FB085**	LIGHT-ROT BEACON	AMBER 12VDC	01	0107-			
			02	1	**26580-FB086**		BLUE 12VDC	01	0107-			
			03	1	**26580-FB087**		RED 12VDC	01	0107-			
			04	2	**R5812-BH**	BULB		01	0107-			
		9	01	1	**26580-FB090**	LIGHT-STROBE	AMBER 12-80VDC	01	0107-			
			02	1	**26580-FB091**		BLUE 12-80VDC	01	0107-			
			03	1	**26580-FB092**		RED 12-80VDC	01	0107-			
			04	2	**R6410-FT**	BULB		01	0107-			
		10	01	1	**26633-FB091**	BRACKET-WARNING LIGHT		01	0107-0509			
			02	1	**26633-FB091**		F/RAIN GUARD	01	0509-			
			03	1	**26633-GA90D**			01	0509-			
		11	01	1	**24012-FB090**	HARNESS-WARNING LIGHT		01	0107-			
		12	01	1	**27841-97H50**	LOOM-WIRE	.5 FT	AR	0107-			
		13	01	1	**08911-1081G**	NUT-HEX W/CON SPW M8-1.25		01	0107-			
		14	01	1	**08120-8251F**	SCREW-HHM M8-1.25X25 W/LK & PW		02	0107-0509			
			02	1	**08120-8251F**		F/RAIN GUARD	02	0509-			
			03	1	**08120-8751E**	SCREW-HHM M8-1.25X75 W/LKW		02	0509-			
			04	1	**08915-4381A**	WASHER-FLAT M8		02	0509-			
C		**15**	01	1	**26634-GA90B**	BRACKET ASSY-WARN LIGHT LWR	NOT USED WITH RAIN GUARD OPTION	01	0509-			

APPLIED MODEL

01	02	03	04	05	06	07	08	09	10	11	12	13	14	15	16	17	18	19	20	21	22	23	24	25	26	27	28	29	30	31	32	33	34	35	36	37	38	39	40
MCPI A20JV	MCPI A200DV	MCPI A200LS	MCPI A200DV	MCUI A200LV	MCUP A255JV	MCPI A225DV	MCPP A225LS	MCPI A225LS	MCUI A225DV	MCUI A225LV	MCPP A288JV	MCPP A288DV	MCPP A288LS	MCPI A288LS	MCUI A288DV	MCUI A288LV	MCUI A300DV	MCUI A300LV	MCUI A330DV	MCUI A330LV	MCUI A330DV	MCUI A330LV	MCUG F300DV	MCUG F300LS	MCUG F355DV	MCUG F355LS	MCUG F356DV	MCUG F366LS	MCUP A325DV	MCAP A325LV	MCAP A255LS							
○	○	○	○	○	○	○	○	○	○	○	○	○	○	○	○	○	○	○	○	○	○	○	○	○	○	○	○	○	○	○	○	○	○						
*	*	*	*	*	*	*	*	*	*	*	*	*	*	*	*	*	*	*	*	*	*	*	*	*	*	*	*	*	*	*	*	*	*						
*	*	*	*	*	*	*	*	*	*	*	*	*	*	*	*	*	*	*	*	*	*	*	*	*	*	*	*	*	*	*	*	*	*						
*	*	*	*	*	*	*	*	*	*	*	*	*	*	*	*	*	*	*	*	*	*	*	*	*	*	*	*	*	*	*	*	*	*						
*	*	*	*	*	*	*	*	*	*	*	*	*	*	*	*	*	*	*	*	*	*	*	*	*	*	*	*	*	*	*	*	*	*						
*	*	*	*	*	*	*	*	*	*	*	*	*	*	*	*	*	*	*	*	*	*	*	*	*	*	*	*	*	*	*	*	*	*						
*	*	*	*	*	*	*	*	*	*	*	*	*	*	*	*	*	*	*	*	*	*	*	*	*	*	*	*	*	*	*	*	*	*						
*	*	*	*	*	*	*	*	*	*	*	*	*	*	*	*	*	*	*	*	*	*	*	*	*	*	*	*	*	*	*	*	*	*						
*	*	*	*	*	*	*	*	*	*	*	*	*	*	*	*	*	*	*	*	*	*	*	*	*	*	*	*	*	*	*	*	*	*						
*	*	*	*	*	*	*	*	*	*	*	*	*	*	*	*	*	*	*	*	*	*	*	*	*	*	*	*	*	*	*	*	*	*						
*	*	*	*	*	*	*	*	*	*	*	*	*	*	*	*	*	*	*	*	*	*	*	*	*	*	*	*	*	*	*	*	*	*						
*	*	*	*	*	*	*	*	*	*	*	*	*	*	*	*	*	*	*	*	*	*	*	*	*	*	*	*	*	*	*	*	*	*						
*	*	*	*	*	*	*	*	*	*	*	*	*	*	*	*	*	*	*	*	*	*	*	*	*	*	*	*	*	*	*	*	*	*						
*	*	*	*	*	*	*	*	*	*	*	*	*	*	*	*	*	*	*	*	*	*	*	*	*	*	*	*	*	*	*	*	*	*						
*	*	*	*	*	*	*	*	*	*	*	*	*	*	*	*	*	*	*	*	*	*	*	*	*	*	*	*	*	*	*	*	*	*						
*	*	*	*	*	*	*	*	*	*	*	*	*	*	*	*	*	*	*	*	*	*	*	*	*	*	*	*	*	*	*	*	*	*						
*	*	*	*	*	*	*	*	*	*	*	*	*	*	*	*	*	*	*	*	*	*	*	*	*	*	*	*	*	*	*	*	*	*						
*	*	*	*	*	*	*	*	*	*	*	*	*	*	*	*	*	*	*	*	*	*	*	*	*	*	*	*	*	*	*	*	*	*						
*	*	*	*	*	*	*	*	*	*	*	*	*	*	*	*	*	*	*	*	*	*	*	*	*	*	*	*	*	*	*	*	*	*						
*	*	*	*	*	*	*	*	*	*	*	*	*	*	*	*	*	*	*	*	*	*	*	*	*	*	*	*	*	*	*	*	*	*						
*	*	*	*	*	*	*	*	*	*	*	*	*	*	*	*	*	*	*	*	*	*	*	*	*	*	*	*	*	*	*	*	*	*						
*	*	*	*	*	*	*	*	*	*	*	*	*	*	*	*	*	*	*	*	*	*	*	*	*	*	*	*	*	*	*	*	*	*						
*	*	*	*	*	*	*	*	*	*	*	*	*	*	*	*	*	*	*	*	*	*	*	*	*	*	*	*	*	*	*	*	*	*						
*	*	*	*	*	*	*	*	*	*	*	*	*	*	*	*	*	*	*	*	*	*	*	*	*	*	*	*	*	*	*	*	*	*						
*	*	*	*	*	*	*	*	*	*	*	*	*	*	*	*	*	*	*	*	*	*	*	*	*	*	*	*	*	*	*	*	*	*						
*	*	*	*	*	*	*	*	*	*	*	*	*	*	*	*	*	*	*	*	*	*	*	*	*	*	*	*	*	*	*	*	*	*						
*	*	*	*	*	*	*	*	*	*	*	*	*	*	*	*	*	*	*	*	*	*	*	*	*	*	*	*	*	*	*	*	*	*						
*	*	*	*	*	*	*	*	*	*	*	*	*	*	*	*	*	*	*	*	*	*	*	*	*	*	*	*	*	*	*	*	*	*						

Install the best!
GENUINE NISSAN PARTS

NOTE

GROUP INDEX

POWER TRAIN

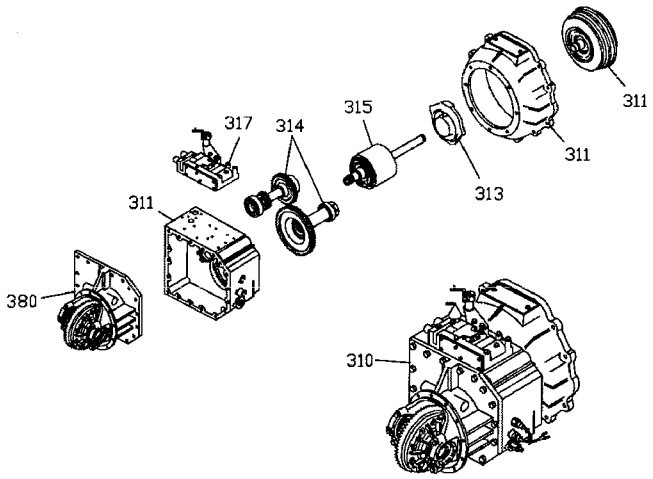

SEC.NO	SECTION NAME
310A	TRANSMISSION ASSEMBLY & FITTING
310B	TRANSMISSION ASSEMBLY & FITTING (FTM 2 SPEED)
311A	TORQUE CONVERTER CASE & HOUSING (ATM 1 SPEED)
311B	TORQUE CONVERTER CASE & HOUSING (FTM 2 SPEED)
313A	OIL PUMP PARTS (ATM 1 SPEED)
313B	OIL PUMP PARTS (FTM 2 SPEED)
314A	GOVERNOR & GEAR PARTS (ATM 1 SPEED)
314B	GOVERNOR & GEAR PARTS (FTM 2 SPEED)
315A	CLUTCH & BRAKE BAND (ATM 1 SPEED)
315B	CLUTCH & BRAKE BAND (FTM 2 SPEED)
317A	CONTROL VALVE (ATM 1 SPEED)
317B	CONTROL VALVE (FTM 2 SPEED)
380A	FINAL DRIVE ASSEMBLY (ATM 1 SPEED - 20+25)
380B	FINAL DRIVE ASSEMBLY (ATM 1 SPEED - 28+30+33)
380C	FINAL DRIVE ASSEMBLY (FTM 2 SPEED)

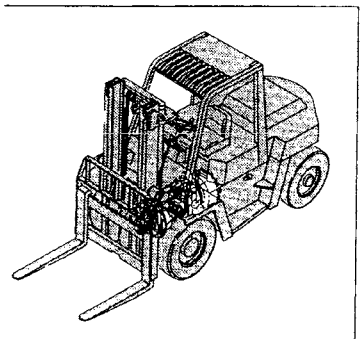

*ILLSTRATIONS SHOWN IN GENERAL INDEX AND GROUP INDEX ARE GENARALIZED DESCRIPTIONS FOR ALL MODELS AND ARE NOT PRECISE IN ALL DETAILS.

F

SEC. 310A

TRANSMISSION ASSEMBLY & FITTING (ATM 1 SPEED)

CONJUNTO DE LA TRANSMISION Y PARTES DE FIJACION

GETRIEBE KOMPLETT & BESCHLAGTEILE

ENSEMBLE BOITE DE VITESSES ET PIECES DE FIXATION

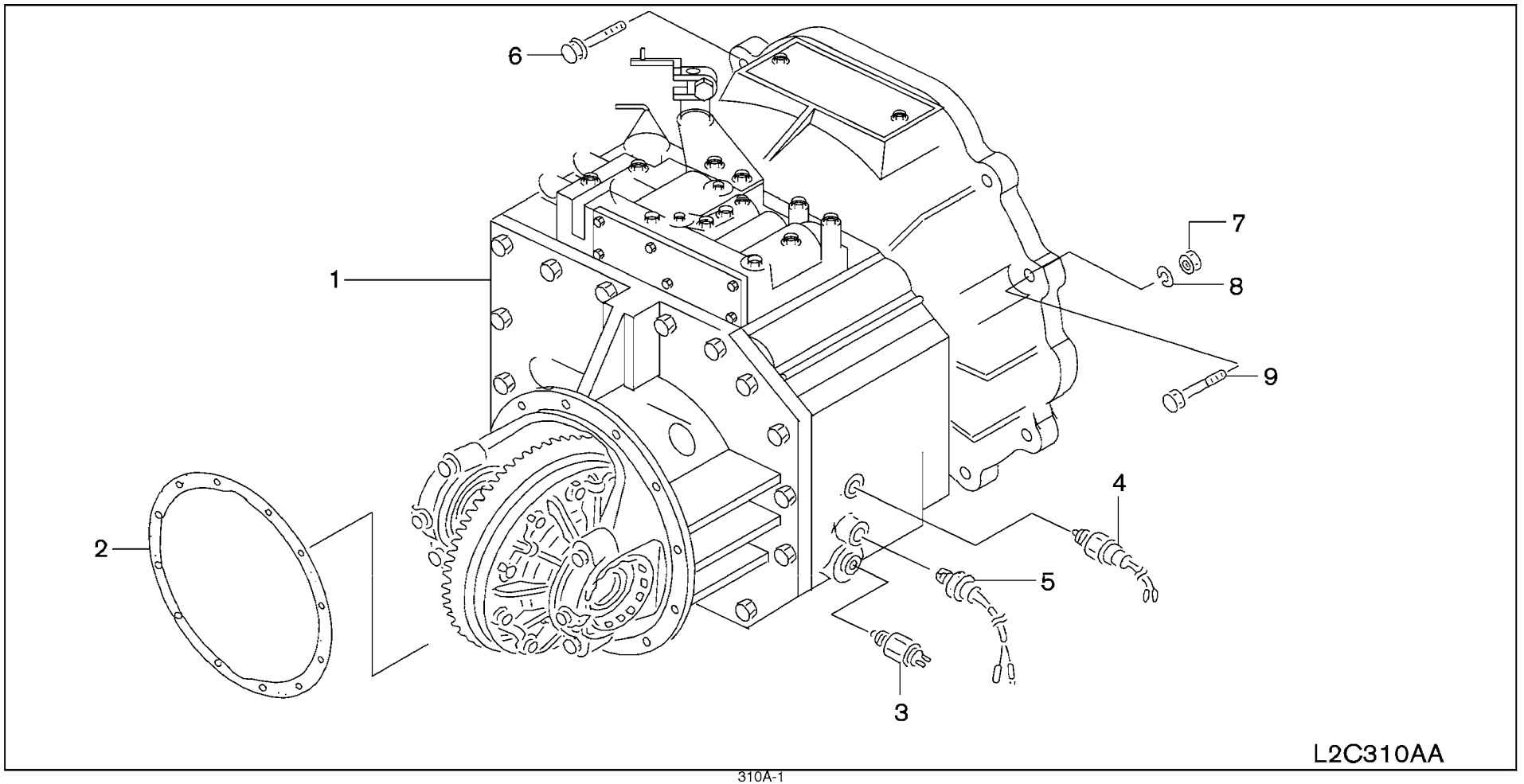

SEC. 310A

TRANSMISSION ASSEMBLY & FITTING (ATM 1 SPEED)

CONJUNTO DE LA TRANSMISION Y PARTES DE FIJACION

GETRIEBE KOMPLETT & BESCHLAGTEILE

ENSEMBLE BOITE DE VITESSES ET PIECES DE FIXATION

NC	S	KEY NO.	LEV	PART NO.	PART NAME	SPECIFICATION	QTY	APPLIED DATE	ICANF	FORMER PART NO.	KD
		1	01	1	**31010-FC300**	TRANSMISSION ASSY-W/TORQ CONV		01	0107-			
			02	1	**31010-FC600**			01	0107-			
		2	01	1	**38320-FC000**	PACKING-AXLE HOUSING		01	0107-			
			02	1	**38320-FC600**			01	0107-			
		3	01	1	**32103-14600**	PLUG-DRAIN		01	0107-			
		4	01	1	**25911-FK100**	SENSOR UNIT-SPEEDOMETER		01	0107-			
		5	01	1	**25080-FK100**	SENSOR-TEMPERATURE		01	0107-			
		6	01	1	**081A1-0401A**	SCREW-HH FLG M10-1.5X40		02	0107-			
		7	01	1	**08911-2401A**	NUT-HEX M10-1.25		07	0107-			
		8	01	1	**08915-1401A**	WASHER-LOCK SPLIT M10		07	0107-			
		9	01	1	**08124-0501A**	SCREW-HHM M10-1.25X50		07	0107-			

APPLIED MODEL

	01	02	03	04	05	06	07	08	09	10	11	12	13	14	15	16	17	18	19	20	21	22	23	24	25	26	27	28	29	30	31	32	33	34	35	36	37	38	39	40
MCPI A20JV	○	○	○	○	○	○	○	○	○	○	○	○																				○	○	○						
MCPI A20DV													○	○	○	○	○	○	○	○	○	○																	
MCPI A20VS	○	○	○	○	○	○	○	○	○	○	○	○																				○	○	○						
MCPI A20DL													○	○	○	○	○	○	○	○	○	○																	
MCPI A20VV	○	○	○	○	○	○	○	○	○	○	○	○	○	○	○	○	○	○	○	○	○	○										○	○	○						
MCPI A25JV	○	○	○	○	○	○	○	○	○	○	○	○	○	○	○	○	○	○	○	○	○	○										○	○	○						
MCPI A25DV	○	○	○	○	○	○	○	○	○	○	○	○	○	○	○	○	○	○	○	○	○	○										○	○	○						
MCPI A25LS	○	○	○	○	○	○	○	○	○	○	○	○	○	○	○	○	○	○	○	○	○	○										○	○	○						
MCPI A25VV	○	○	○	○	○	○	○	○	○	○	○	○	○	○	○	○	○	○	○	○	○	○										○	○	○						
MCPU A28JV													○	○	○	○	○	○	○	○	○	○																	
MCPU A28DL													○	○	○	○	○	○	○	○	○	○																	
MCPU A28LS	○	○	○	○	○	○	○	○	○	○	○	○	○	○	○	○	○	○	○	○	○	○										○	○	○						
MCUI A30DV	○	○	○	○	○	○	○	○	○	○	○	○	○	○	○	○	○	○	○	○	○	○										○	○	○						
MCUI A30LS	○	○	○	○	○	○	○	○	○	○	○	○	○	○	○	○	○	○	○	○	○	○										○	○	○						
MCUI A30VV	○	○	○	○	○	○	○	○	○	○	○	○	○	○	○	○	○	○	○	○	○	○										○	○	○						
MCUI A33DL													○	○	○	○	○	○	○	○	○	○																	
MCUI A33VV	○	○	○	○	○	○	○	○	○	○	○	○	○	○	○	○	○	○	○	○	○	○										○	○	○						
MCUI A33VS	○	○	○	○	○	○	○	○	○	○	○	○	○	○	○	○	○	○	○	○	○	○										○	○	○						
MCUI A35VV	○	○	○	○	○	○	○	○	○	○	○	○	○	○	○	○	○	○	○	○	○	○										○	○	○						
MCUI A36VV	○	○	○	○	○	○	○	○	○	○	○	○	○	○	○	○	○	○	○	○	○	○										○	○	○						
MCUI A36LS	○	○	○	○	○	○	○	○	○	○	○	○	○	○	○	○	○	○	○	○	○	○										○	○	○						
MCUG A30DV													○	○	○	○	○	○	○	○	○	○																	
MCUG A30LS	○	○	○	○	○	○	○	○	○	○	○	○	○	○	○	○	○	○	○	○	○	○										○	○	○						
MCUG A30VV	○	○	○	○	○	○	○	○	○	○	○	○	○	○	○	○	○	○	○	○	○	○										○	○	○						
MCUG A33DL													○	○	○	○	○	○	○	○	○	○																	
MCUG A33VV	○	○	○	○	○	○	○	○	○	○	○	○	○	○	○	○	○	○	○	○	○	○										○	○	○						
MCUG A33VS	○	○	○	○	○	○	○	○	○	○	○	○	○	○	○	○	○	○	○	○	○	○										○	○	○						
MCUG A35VV	○	○	○	○	○	○	○	○	○	○	○	○	○	○	○	○	○	○	○	○	○	○										○	○	○						
MCUG A36VV	○	○	○	○	○	○	○	○	○	○	○	○	○	○	○	○	○	○	○	○	○	○										○	○	○						
MCUG A36LS	○	○	○	○	○	○	○	○	○	○	○	○	○	○	○	○	○	○	○	○	○	○										○	○	○						
MCUG A36VS	○	○	○	○	○	○	○	○	○	○	○	○	○	○	○	○	○	○	○	○	○	○										○	○	○						
MCUG A36DL													○	○	○	○	○	○	○	○	○	○																	
MCUG A36VV	○	○	○	○	○	○	○	○	○	○	○	○	○	○	○	○	○	○	○	○	○	○										○	○	○						
MCUG A36LS	○	○	○	○	○	○	○	○	○	○	○	○	○	○	○	○	○	○	○	○	○	○										○	○	○						
MCAP A25DV																																○	○	○						
MCAP A25LS																																○	○	○						
MAPI A25VV																																○	○	○						
MAPI A25LS																																○	○	○						

SEC. 310B

TRANSMISSION ASSEMBLY & FITTING (FTM 2 SPEED)

CONJUNTO DE LA TRANSMISION Y PARTES DE FIJACION

GETRIEBE KOMPLETT & BESCHLAGTEILE

ENSEMBLE BOITE DE VITESSES ET PIECES DE FIXATION

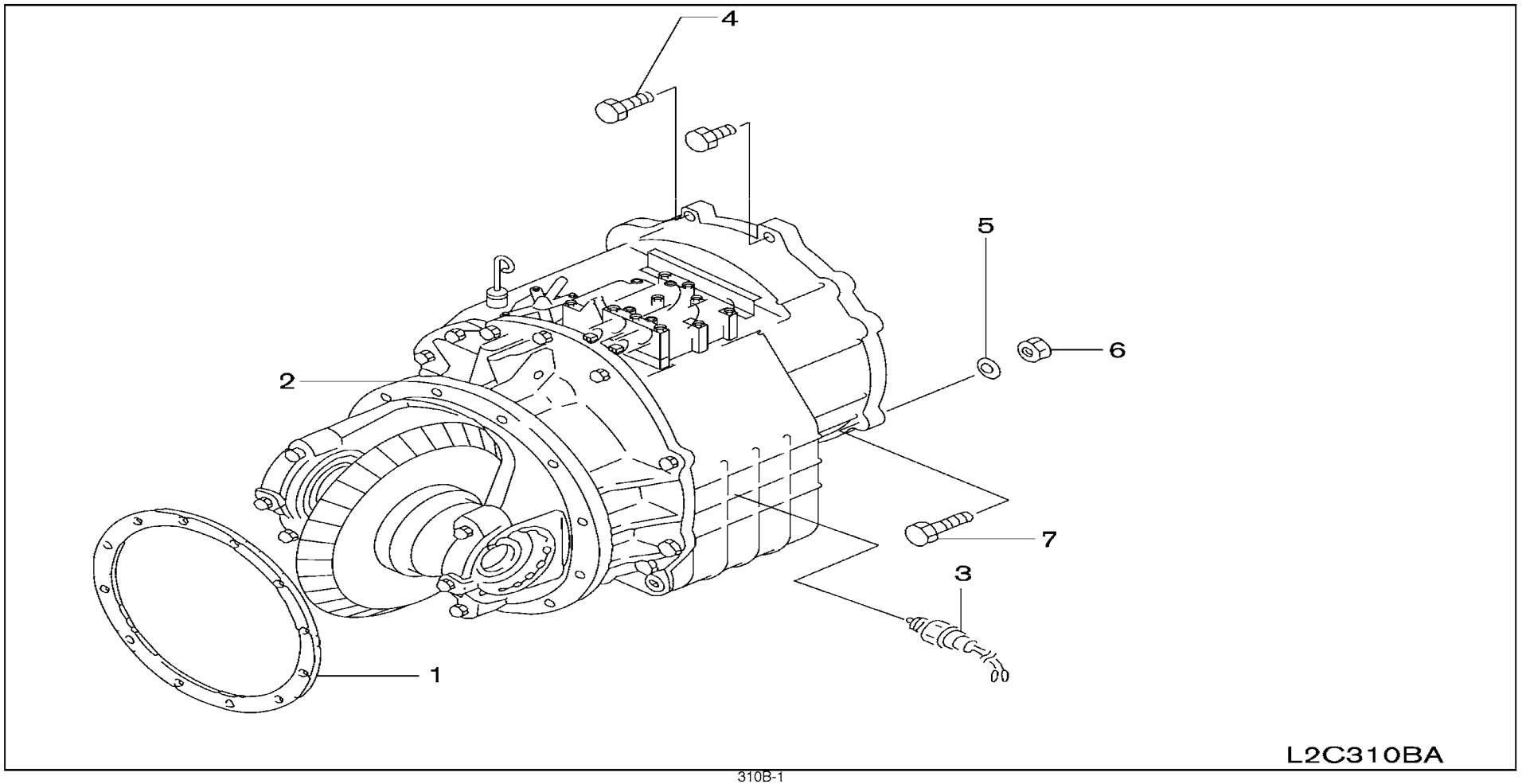

SEC. 310B

TRANSMISSION ASSEMBLY & FITTING (FTM 2 SPEED)

CONJUNTO DE LA TRANSMISION Y PARTES DE FIJACION

GETRIEBE KOMPLETT & BESCHLAGTEILE

ENSEMBLE BOITE DE VITESSES ET PIECES DE FIXATION

NC	S	KEY NO.	LEV	PART NO.	PART NAME	SPECIFICATION	QTY	APPLIED DATE	ICANF	FORMER PART NO.	KD
		1	01	1	**38320-FC600**	PACKING-AXLE HOUSING	01	0107-			
		2	01	1	**31010-FL300**	TRANSMISSION ASSY-W/TORQ CONV	01	0107-			
		3	01	1	**25911-FK100**	SENSOR UNIT-SPEEDOMETER	01	0107-			
		4	01	1	**081A1-0401A**	SCREW-HH FLG M10-1.5X40	02	0107-			
		5	01	1	**08915-1401A**	WASHER-LOCK SPLIT M10	07	0107-			
		6	01	1	**08911-2401A**	NUT-HEX M10-1.25	07	0107-			
		7	01	1	**08124-0501A**	SCREW-HHM M10-1.25X50	07	0107-			

APPLIED MODEL

01	02	03	04	05	06	07	08	09	10	11	12	13	14	15	16	17	18	19	20	21	22	23	24	25	26	27	28	29	30	31	32	33	34	35	36	37	38	39	40
MCPI A20JV	MCPI A200DV	MCPI A200LV	MCPI A200LS	MCUI A200DV	MCUI A205JV	MCPI A225DV	MCPI A225LV	MCPI A225LS	MCUI A225DV	MCUI A225LV	MCUI A225LS	MCPI A228JV	MCPI A228DV	MCPI A228LV	MCPI A228LS	MCUI A228DV	MCUI A228LV	MCUI A228LS	MCUI A230DV	MCUI A230LV	MCUI A330DV	MCUI A330LV	MCUI FGI A330DV	MCUI FGI A330LV	MCUI FGI A330LS	MCUI FGI A335DV	MCUI FGI A335LV	MCUI FGI A335LS	MCUI FGI A336DV	MCUI FGI A336LV	MCUI FGI A336LS	MAPI A225DV	MAPI A225LV	MAPI A225LS						
○	○	○	○	○	○	○	○	○	○	○	○	○	○	○	○	○	○	○	○	○	○	○	○	○	○	○	○	○	○	○	○								
○	○	○	○	○	○	○	○	○	○	○	○	○	○	○	○	○	○	○	○	○	○	○	○	○	○	○	○	○	○	○	○								
○	○	○	○	○	○	○	○	○	○	○	○	○	○	○	○	○	○	○	○	○	○	○	○	○	○	○	○	○	○	○	○								
○	○	○	○	○	○	○	○	○	○	○	○	○	○	○	○	○	○	○	○	○	○	○	○	○	○	○	○	○	○	○	○								
○	○	○	○	○	○	○	○	○	○	○	○	○	○	○	○	○	○	○	○	○	○	○	○	○	○	○	○	○	○	○	○								
○	○	○	○	○	○	○	○	○	○	○	○	○	○	○	○	○	○	○	○	○	○	○	○	○	○	○	○	○	○	○	○								
○	○	○	○	○	○	○	○	○	○	○	○	○	○	○	○	○	○	○	○	○	○	○	○	○	○	○	○	○	○	○	○								

SEC. 311A

TORQUE CONVERTER CASE & HOUSING (ATM 1 SPEED)

CAJA DEL CONVERTIDOR DE PAR Y CAJA

DREHMOMENTWANDLERGEHÄUSE & GEHÄUSETEILE

CARTER DE CONVERTISSEUR DE COUPLE ET BOITIER

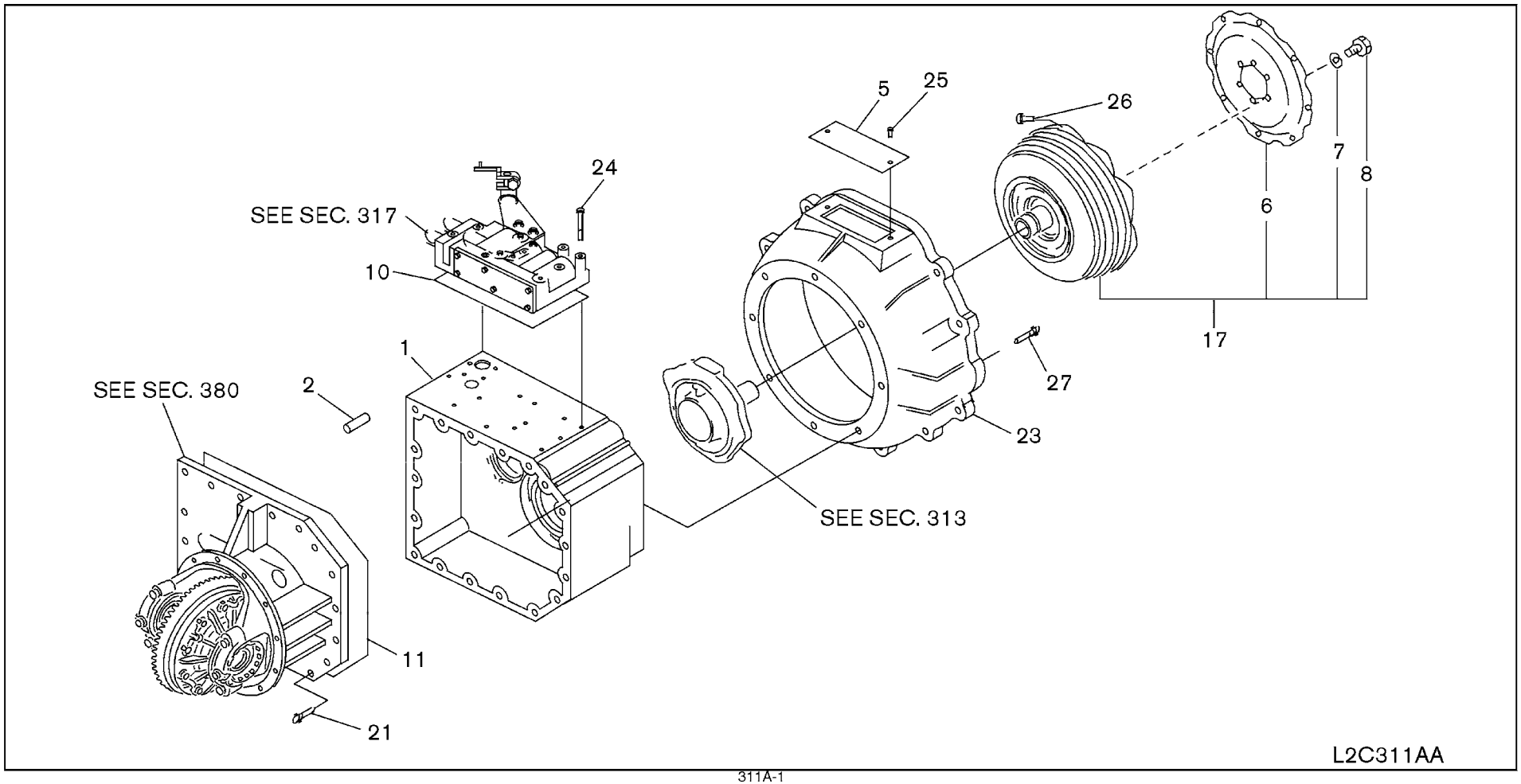

SEC. 311A

TORQUE CONVERTER CASE & HOUSING (ATM 1 SPEED)

CAJA DEL CONVERTIDOR DE PAR Y CAJA

DREHMOMENTWANDLERGEHÄUSE & GEHÄUSETEILE

CARTER DE CONVERTISSEUR DE COUPLE ET BOITIER

NC	S	KEY NO.	LEV	PART NO.	PART NAME	SPECIFICATION	QTY	APPLIED DATE	ICANF	FORMER PART NO.	KD
		1	01	2	**31310-FC000**	CASE ASSY-TRANSMISSION		01	0107-			
		2	01	2	**30413-61700**	DOWEL-FLYWHEEL HOUSING		04	0107-			
		5	01	2	**30411-FC000**	COVER-CLUTCH HOUSING		01	0107-			
		6	01	3	**12334-05H01**	PLATE-DRIVE		01	0107-			
		7	01	3	**08915-1401A**	WASHER-LOCK SPLIT M10		06	0107-			
		8	01	3	**08131-0161A**	SCREW-HHM M10-1.5X16 7T		06	0107-			
C		10	01	2	**31715-FC001**	GASKET-TRANS CASE COVER		01	0107-0811			
N			02	2	**31715-GE00A**			01	0811-			
		11	01	2	**32134-FC000**	PACKING-TRANSMISSION CASE		01	0107-			
		17	01	2	**31100-FC300**	COVERTER ASSY-TORQUE		01	0107-			
		21	01	2	**32152-FC000**	BOLT		18	0107-			
		23	01	2	**31311-FC300**	TORQUE HOUSING		01	0107-			
		24	01	2	**08120-8601F**	SCREW-HHM M8-1.25X60 W/LK & PW		10	0107-0807			
			02	2	**081A0-8601A**	BOLT-HEX M8 W/WLW & PW		10	0807-			
		25	01	2	**08120-8161E**	SCREW-HHM M8-1.25X16 W/LKW		02	0107-			
		26	01	2	**08124-0161E**	SCREW-HHM M10-1.25X16 W/PW		08	0107-			
		27	01	2	**08121-0251E**	SCREW-HHM M10-1.5X25 W/PW		09	0107-			

APPLIED MODEL

	01	02	03	04	05	06	07	08	09	10	11	12	13	14	15	16	17	18	19	20	21	22	23	24	25	26	27	28	29	30	31	32	33	34	35	36	37	38	39	40
MCPI A20JV	O	O	O	O	O	O	O	O	O	O	O	O	O	O	O	O	O	O	O	O	O	O																		
MCPI A20DV																							O																	
MCPI A20LS																								O																
MCPU A20DV																									O															
MCPU A20LV																										O														
MCPU A20LS																											O													
MCPU A22JV																												O												
MCPU A22DV																													O											
MCPU A22LV																														O										
MCPU A22LS																															O									
MCUU A22DV																																O								
MCUU A22LV																																	O							
MCUU A22LS																																		O						
MCUU A28DV																																			O					
MCUU A28LV																																				O				
MCUU A28LS																																					O			
MCUU A30DV																																						O		
MCUU A30LV																																							O	
MCUU A30LS																																								O
MCUU A33DV																																								
MCUU A33LV																																								
MCUU A33LS																																								
MCUU FG30DV																																								
MCUU FG30LV																																								
MCUU FG30LS																																								
MCUU FG35DV																																								
MCUU FG35LV																																								
MCUU FG35LS																																								
MCUU FG36DV																																								
MCUU FG36LV																																								
MCUU FG36LS																																								
MCUG A25DV																																								
MCUG A25LV																																								
MCUG A25LS																																								
MCAP A25DV																																O	O	O						
MCAP A25LV																																								
MCAP A25LS																																								

SEC. 311B

TORQUE CONVERTER CASE & HOUSING (FTM 2 SPEED)

CAJA DEL CONVERTIDOR DE PAR Y CAJA

DREHMOMENTWANDLERGEHÄUSE & GEHÄUSETEILE

CARTER DE CONVERTISSEUR DE COUPLE ET BOITIER

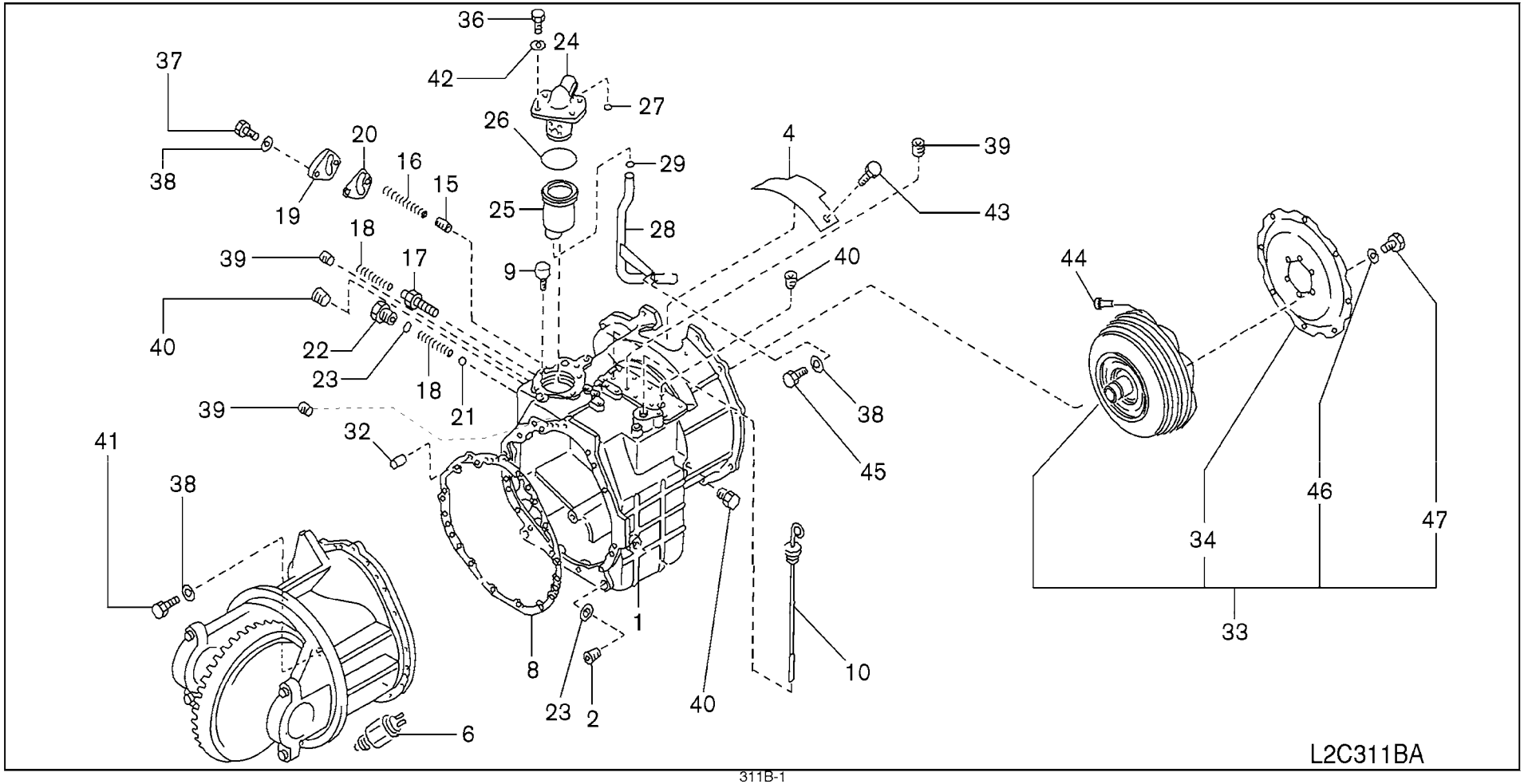

SEC. 311B

TORQUE CONVERTER CASE & HOUSING (FTM 2 SPEED)

CAJA DEL CONVERTIDOR DE PAR Y CAJA

DREHMOMENTWANDLERGEHÄUSE & GEHÄUSETEILE

CARTER DE CONVERTISSEUR DE COUPLE ET BOITIER

NC	S	KEY NO.	LEV	PART NO.	PART NAME	SPECIFICATION	QTY	APPLIED DATE	ICANF	FORMER PART NO.	KD
		1	01	2	**31311-FL300**	CASE ASSY-TRANSMISSION	01	0107-			
		2	01	2	**32104-45K00**	PLUG-DRAIN	01	0107-			
		4	01	2	**30411-25H00**	COVER-CLUTCH HOUSING	01	0107-			
		6	01	2	**25080-FK100**	SWITCH ASSY-THERMO	01	0107-			
		8	01	2	**32134-25H00**	PACKING-TRANSMISSION CASE	01	0107-			
		9	01	2	**32008-25H00**	BREATHER-AIR	01	0107-			
		10	01	2	**31086-FL300**	GAUGE-OIL LEVEL	01	0107-			
		15	01	2	**31741-L6000**	VALVE-PRESSURE REGULATOR	01	0107-			
		16	01	2	**31742-25H03**	SPRING-VALVE	01	0107-			
		17	01	2	**31780-25H00**	VALVE-RELIEF	01	0107-			
		18	01	2	**31842-25H00**	SPRING-RELIEF VALVE	02	0107-			
		19	01	2	**31848-25H01**	COVER	01	0107-			
		20	01	2	**31849-25H01**	GASKET	01	0107-			
		21	01	2	**31841-25H00**	BALL-STEEL	01	0107-			
		22	01	2	**31067-FL300**	PLUG	01	0107-			
		23	01	2	**31083-25H00**	SEAL-O RING	02	0107-			
		24	01	2	**31728-FL300**	STRAINER ASSY-OIL	01	0107-			
		25	01	2	**31727-25H00**	CASE-STRAINER	01	0107-			
		26	01	2	**31729-25H00**	O RING	01	0107-			
		27	01	2	**31729-25H01**	O RING	01	0107-			
		28	01	2	**31850-FL300**	PIPE ASSY-OIL	01	0107-			
		29	01	2	**31083-25H01**	O RING	01	0107-			
		32	01	2	**31186-L9060**	PIN-SPRING	03	0107-			
		33	01	2	**31100-FL30A**	CONVERTER ASSY-TORQUE	01	0107-			
		34	01	3	**12334-05H01**	PLATE-DRIVE	01	0107-			
		36	01	2	**08110-8251A**	SCREW-HHM M8-1.25X25	04	0107-			
		37	01	2	**08114-0301A**	SCREW-HHM M10-1.25X30	02	0107-			
		38	01	2	**08915-1401A**	WASHER-LOCK SPLIT M10	17	0107-			
C		39	01	2	**00931-1021A**	PLUG	06	0107-			
		40	01	2	**00931-1041A**	PLUG	05	0107-			
		41	01	2	**08121-0301A**	SCREW-HHM M10-1.5X30	14	0107-			
		42	01	2	**08915-1381A**	WASHER-LOCK SPLIT M8	04	0107-			
		43	01	2	**08120-8181A**	SCREW-HHM M8-1.25X18	02	0107-			
		44	01	2	**08124-0161E**	SCREW-HHM M10-1.25X16 W/PW	08	0107-			
		45	01	2	**08111-0201A**	SCREW-HHM M10-1.5X20	01	0107-			
		46	01	3	**08915-1401A**	WASHER-LOCK SPLIT M10	06	0107-			
		47	01	3	**08131-0161A**	SCREW-HHM M10-1.5X16	06	0107-			

APPLIED MODEL

01	02	03	04	05	06	07	08	09	10	11	12	13	14	15	16	17	18	19	20	21	22	23	24	25	26	27	28	29	30	31	32	33	34	35	36	37	38	39	40
MCPI A20JV	MCPI A200DV	MCPI A200LS	MCPU A200DV	MCPU A200LV	MCPU A205JV	MCPP A205DV	MCPP A205LV	MCPP A225DV	MCPP A225LS	MCUU A225DV	MCUU A225LV	MCPP A228JV	MCPP A228DV	MCPP A228LV	MCPU A228DS	MCUU A228DV	MCUU A228LV	MCUU A230DV	MCUU A230LV	MCUU A330DV	MCUU A330LV	MCUU A330DV	MCUU A330LV	MCUU FGI A330DV	MCUU FGI A330LS	MCUU FGI A335DV	MCUU FGI A335LV	MCUU FGI A335LS	MCUU FGI A336DV	MCUU FGI A336LV	MCUU FGI A336LS	MCAP AI A225DV	MCAP AI A225LV	MCAP AI A225LS					
O	O	O	O	O	O	O	O	O	O	O	O	O	O	O	O	O	O	O	O	O	O	O	O	O	O	O	O	O	O	O									
O	O	O	O	O	O	O	O	O	O	O	O	O	O	O	O	O	O	O	O	O	O	O	O	O	O	O	O	O	O	O									
O	O	O	O	O	O	O	O	O	O	O	O	O	O	O	O	O	O	O	O	O	O	O	O	O	O	O	O	O	O	O									
O	O	O	O	O	O	O	O	O	O	O	O	O	O	O	O	O	O	O	O	O	O	O	O	O	O	O	O	O	O	O									
O	O	O	O	O	O	O	O	O	O	O	O	O	O	O	O	O	O	O	O	O	O	O	O	O	O	O	O	O	O	O									
O	O	O	O	O	O	O	O	O	O	O	O	O	O	O	O	O	O	O	O	O	O	O	O	O	O	O	O	O	O	O									
O	O	O	O	O	O	O	O	O	O	O	O	O	O	O	O	O	O	O	O	O	O	O	O	O	O	O	O	O	O	O									
O	O	O	O	O	O	O	O	O	O	O	O	O	O	O	O	O	O	O	O	O	O	O	O	O	O	O	O	O	O	O									
O	O	O	O	O	O	O	O	O	O	O	O	O	O	O	O	O	O	O	O	O	O	O	O	O	O	O	O	O	O	O									
O	O	O	O	O	O	O	O	O	O	O	O	O	O	O	O	O	O	O	O	O	O	O	O	O	O	O	O	O	O	O									
O	O	O	O	O	O	O	O	O	O	O	O	O	O	O	O	O	O	O	O	O	O	O	O	O	O	O	O	O	O	O									
O	O	O	O	O	O	O	O	O	O	O	O	O	O	O	O	O	O	O	O	O	O	O	O	O	O	O	O	O	O	O									
O	O	O	O	O	O	O	O	O	O	O	O	O	O	O	O	O	O	O	O	O	O	O	O	O	O	O	O	O	O	O									
O	O	O	O	O	O	O	O	O	O	O	O	O	O	O	O	O	O	O	O	O	O	O	O	O	O	O	O	O	O	O									
O	O	O	O	O	O	O	O	O	O	O	O	O	O	O	O	O	O	O	O	O	O	O	O	O	O	O	O	O	O	O									
O	O	O	O	O	O	O	O	O	O	O	O	O	O	O	O	O	O	O	O	O	O	O	O	O	O	O	O	O	O	O									
O	O	O	O	O	O	O	O	O	O	O	O	O	O	O	O	O	O	O	O	O	O	O	O	O	O	O	O	O	O	O									
O	O	O	O	O	O	O	O	O	O	O	O	O	O	O	O	O	O	O	O	O	O	O	O	O	O	O	O	O	O	O									
O	O	O	O	O	O	O	O	O	O	O	O	O	O	O	O	O	O	O	O	O	O	O	O	O	O	O	O	O	O	O									
O	O	O	O	O	O	O	O	O	O	O	O	O	O	O	O	O	O	O	O	O	O	O	O	O	O	O	O	O	O	O									
O	O	O	O	O	O	O	O	O	O	O	O	O	O	O	O	O	O	O	O	O	O	O	O	O	O	O	O	O	O	O									
O	O	O	O	O	O	O	O	O	O	O	O	O	O	O	O	O	O	O	O	O	O	O	O	O	O	O	O	O	O	O									
O	O	O	O	O	O	O	O	O	O	O	O	O	O	O	O	O	O	O	O	O	O	O	O	O	O	O	O	O	O	O									
O	O	O	O	O	O	O	O	O	O	O	O	O	O	O	O	O	O	O	O	O	O	O	O	O	O	O	O	O	O	O									
O	O	O	O	O	O	O	O	O	O	O	O	O	O	O	O	O	O	O	O	O	O	O	O	O	O	O	O	O	O	O									
O	O	O	O	O	O	O	O	O	O	O	O	O	O	O	O	O	O	O	O	O	O	O	O	O	O	O	O	O	O	O									
O	O	O	O	O	O	O	O	O	O	O	O	O	O	O	O	O	O	O	O	O	O	O	O	O	O	O	O	O	O	O									
O	O	O	O	O	O	O	O	O	O	O	O	O	O	O	O	O	O	O	O	O	O	O	O	O	O	O	O	O	O	O									
O	O	O	O	O	O	O	O	O	O	O	O	O	O	O	O	O	O	O	O	O	O	O	O	O	O	O	O	O	O	O									
O	O	O	O	O	O	O	O	O	O	O	O	O	O	O	O	O	O	O	O	O	O	O	O	O	O	O	O	O	O	O									
O	O	O	O	O	O	O	O	O	O	O	O	O	O	O	O	O	O	O	O	O	O	O	O	O	O	O	O	O	O	O									
O	O	O	O	O	O	O	O	O	O	O	O	O	O	O	O	O	O	O	O	O	O	O	O	O	O	O	O	O	O	O									
O	O	O	O	O	O	O	O	O	O	O	O	O	O	O	O	O	O	O	O	O	O	O	O	O	O	O	O	O	O	O									
O	O	O	O	O	O	O	O	O	O	O	O	O	O	O	O	O	O	O	O	O	O	O	O	O	O	O	O	O	O	O									
O	O	O	O	O	O	O	O	O	O	O	O	O	O	O	O	O	O	O	O	O	O	O	O	O	O	O	O	O	O	O									
O	O	O	O	O	O	O	O	O	O	O	O	O	O	O	O	O	O	O	O	O	O	O	O	O	O	O	O	O	O	O									
O	O	O	O	O	O	O	O	O	O	O	O	O	O	O	O	O	O	O	O	O	O	O	O	O	O	O	O	O	O	O									
O	O	O	O	O	O	O	O	O	O	O	O	O	O	O	O	O	O	O	O	O	O	O	O	O	O	O	O	O	O	O									

SEC. 313A

OIL PUMP PARTS (ATM 1 SPEED)

PARTES DE LA BOMBA DE ACEITE

ÖLPUMPENTEILE

PIECES DE POMPE A HUILE

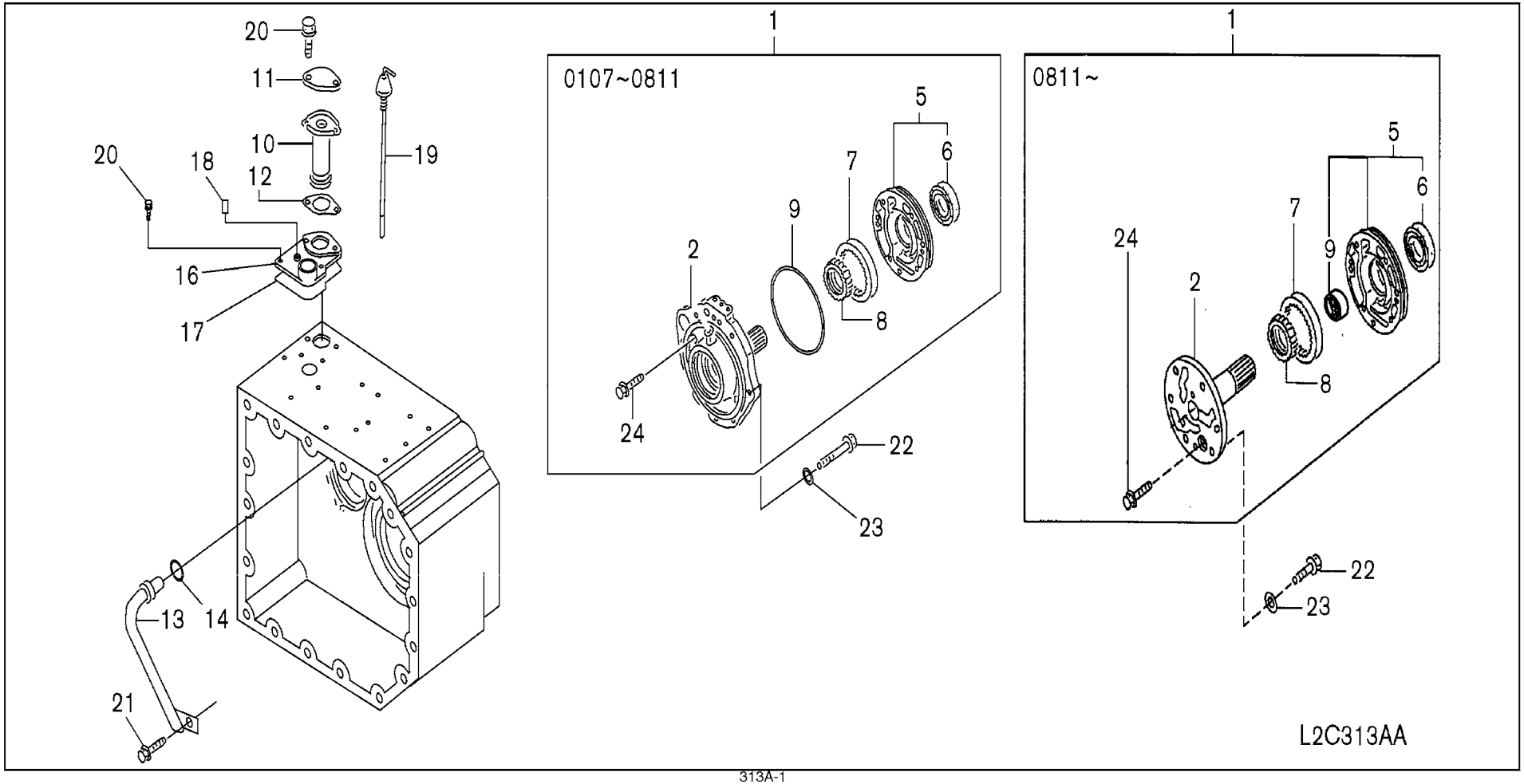

SEC. 313A

OIL PUMP PARTS (ATM 1 SPEED)

PARTES DE LA BOMBA DE ACEITE

ÖLPUMPENTEILE

PIECES DE POMPE A HUILE

NC	S	KEY NO.	LEV	PART NO.	PART NAME	SPECIFICATION	QTY	APPLIED DATE	ICANF	FORMER PART NO.	KD
C		1	01	2	**31340-FC000**	PUMP ASSY-OIL		01	0107-0811			
N			02	2	**31340-GE00A**			01	0811-			
C		2	01	3	**31351-FC000**	COVER ASSY-OIL		01	0107-0811			
N			02	3	**31351-GE00A**			01	0811-			
		5	01	3	**31341-FC000**	HOUSING ASSY-OIL PUMP		01	0107-			
		6	01	4	**31344-L1210**	SEAL-OIL PUMP HOUSING		01	0107-			
		7	01	3	**31347-L1000**	GEAR-OUTER, OIL PUMP	T=16.000-16.010	01	0107-			
			02	3	**31347-L1001**		T=16.010-16.020	01	0107-			
			03	3	**31347-L1002**		T=16.020-16.030	01	0107-			
		8	01	3	**31346-L1210**	GEAR-INNER, OIL PUMP	T=16.000-16.010	01	0107-			
			02	3	**31346-L1211**		T=16.010-16.020	01	0107-			
			03	3	**31346-L1212**		T=16.020-16.030	01	0107-			
C		9	01	3	**31343-FC000**	O RING		01	0107-0811			
N			02	3	**31343-L1000**			01	0811-			
		10	01	2	**31728-40K00**	STRAINER ASSY-OIL		01	0107-			
		11	01	2	**31743-11H00**	PLATE-RETAINER		01	0107-			
		12	01	2	**31729-40K00**	GASKET-OIL STRAINER		01	0107-			
		13	01	2	**31850-FC000**	PIPE ASSY-OIL		01	0107-			
		14	01	2	**31859-FC000**	O RING		01	0107-			
		16	01	2	**31744-FC001**	SPACER-SUCTION FILTER		01	0107-			
		17	01	2	**31745-FC000**	GASKET		01	0107-			
		18	01	2	**40535-41400**	PLUG-VENT		01	0107-			
		19	01	2	**31086-FC001**	GAUGE-OIL LEVEL		01	0107-0607			
			02	2	**31086-FC00A**			01	0607-0209			
			03	2	**31086-FC00B**			01	0209-			
		20	01	2	**08120-8301E**	SCREW-HHM M8-1.25X30 W/LKW		04	0107-			
		21	01	2	**08120-8161E**	SCREW-HHM M8-1.25X16 W/LKW		01	0107-			
		22	01	2	**081A0-8501A**	SCREW-HH FLG M8-1.25X50		06	0107-1008			
			02	2	**081A0-8451A**	BOLT-FLG HEX M8		06	1008-			
		23	01	2	**05413-0800P**	GASKET		06	0107-			
		24	01	3	**08110-61610**	SCREW-HHM M6-1.0X16		06	0107-			

APPLIED MODEL

	MCPI AA200JV	MCPI AA200DV	MCPI AA200LS	MCPI AA200DV	MCPI AA200LS	MCUI AA200DV	MCUI AA200LJ	MCPI AA225DV	MCPI AA225LS	MCUI AA225DV	MCUI AA225LS	MCUI AA225DV	MCUI AA225LV	MCPI AA228JV	MCPI AA228DV	MCPI AA228LS	MCUI AA228DV	MCUI AA228LV	MCUI AA228LS	MCUI AA230DV	MCUI AA230LV	MCUI AA330DV	MCUI AA330LV	MCUI AA330DV	MCUI AF330LV	MCUI AF330LS	MCUI AF330LV	MCUI AF335DV	MCUI AF335LS	MCUI AF335LV	MCUI AF336DV	MCUI AF336LS	MCUI AF336LV	MCUI AA225LV	MCPI AA225LV	MCPI AA225LS
01	○	○	○	○	○	○	○	○	○	○	○	○	○	○	○	○	○	○	○	○	○	○	○	○										○	○	○
02	○	○	○	○	○	○	○	○	○	○	○	○	○	○	○	○	○	○	○	○	○	○	○	○										○	○	○
03	○	○	○	○	○	○	○	○	○	○	○	○	○	○	○	○	○	○	○	○	○	○	○	○										○	○	○
04	○	○	○	○	○	○	○	○	○	○	○	○	○	○	○	○	○	○	○	○	○	○	○	○										○	○	○
05	○	○	○	○	○	○	○	○	○	○	○	○	○	○	○	○	○	○	○	○	○	○	○	○										○	○	○
06	○	○	○	○	○	○	○	○	○	○	○	○	○	○	○	○	○	○	○	○	○	○	○	○										○	○	○
07	○	○	○	○	○	○	○	○	○	○	○	○	○	○	○	○	○	○	○	○	○	○	○	○										○	○	○
08	○	○	○	○	○	○	○	○	○	○	○	○	○	○	○	○	○	○	○	○	○	○	○	○										○	○	○
09	○	○	○	○	○	○	○	○	○	○	○	○	○	○	○	○	○	○	○	○	○	○	○	○										○	○	○
10	○	○	○	○	○	○	○	○	○	○	○	○	○	○	○	○	○	○	○	○	○	○	○	○										○	○	○
11	○	○	○	○	○	○	○	○	○	○	○	○	○	○	○	○	○	○	○	○	○	○	○	○										○	○	○
12	○	○	○	○	○	○	○	○	○	○	○	○	○	○	○	○	○	○	○	○	○	○	○	○										○	○	○
13	○	○	○	○	○	○	○	○	○	○	○	○	○	○	○	○	○	○	○	○	○	○	○	○										○	○	○
14	○	○	○	○	○	○	○	○	○	○	○	○	○	○	○	○	○	○	○	○	○	○	○	○										○	○	○
15	○	○	○	○	○	○	○	○	○	○	○	○	○	○	○	○	○	○	○	○	○	○	○	○										○	○	○
16	○	○	○	○	○	○	○	○	○	○	○	○	○	○	○	○	○	○	○	○	○	○	○	○										○	○	○
17	○	○	○	○	○	○	○	○	○	○	○	○	○	○	○	○	○	○	○	○	○	○	○	○										○	○	○
18	○	○	○	○	○	○	○	○	○	○	○	○	○	○	○	○	○	○	○	○	○	○	○	○										○	○	○
19	○	○	○	○	○	○	○	○	○	○	○	○	○	○	○	○	○	○	○	○	○	○	○	○										○	○	○
20	○	○	○	○	○	○	○	○	○	○	○	○	○	○	○	○	○	○	○	○	○	○	○	○										○	○	○
21	○	○	○	○	○	○	○	○	○	○	○	○	○	○	○	○	○	○	○	○	○	○	○	○										○	○	○
22	○	○	○	○	○	○	○	○	○	○	○	○	○	○	○	○	○	○	○	○	○	○	○	○										○	○	○
23	○	○	○	○	○	○	○	○	○	○	○	○	○	○	○	○	○	○	○	○	○	○	○	○										○	○	○
24	○	○	○	○	○	○	○	○	○	○	○	○	○	○	○	○	○	○	○	○	○	○	○	○										○	○	○

SEC. 313B

OIL PUMP PARTS (FTM 2 SPEED)

PARTES DE LA BOMBA DE ACEITE

ÖLPUMPENTEILE

PIECES DE POMPE A HUILE

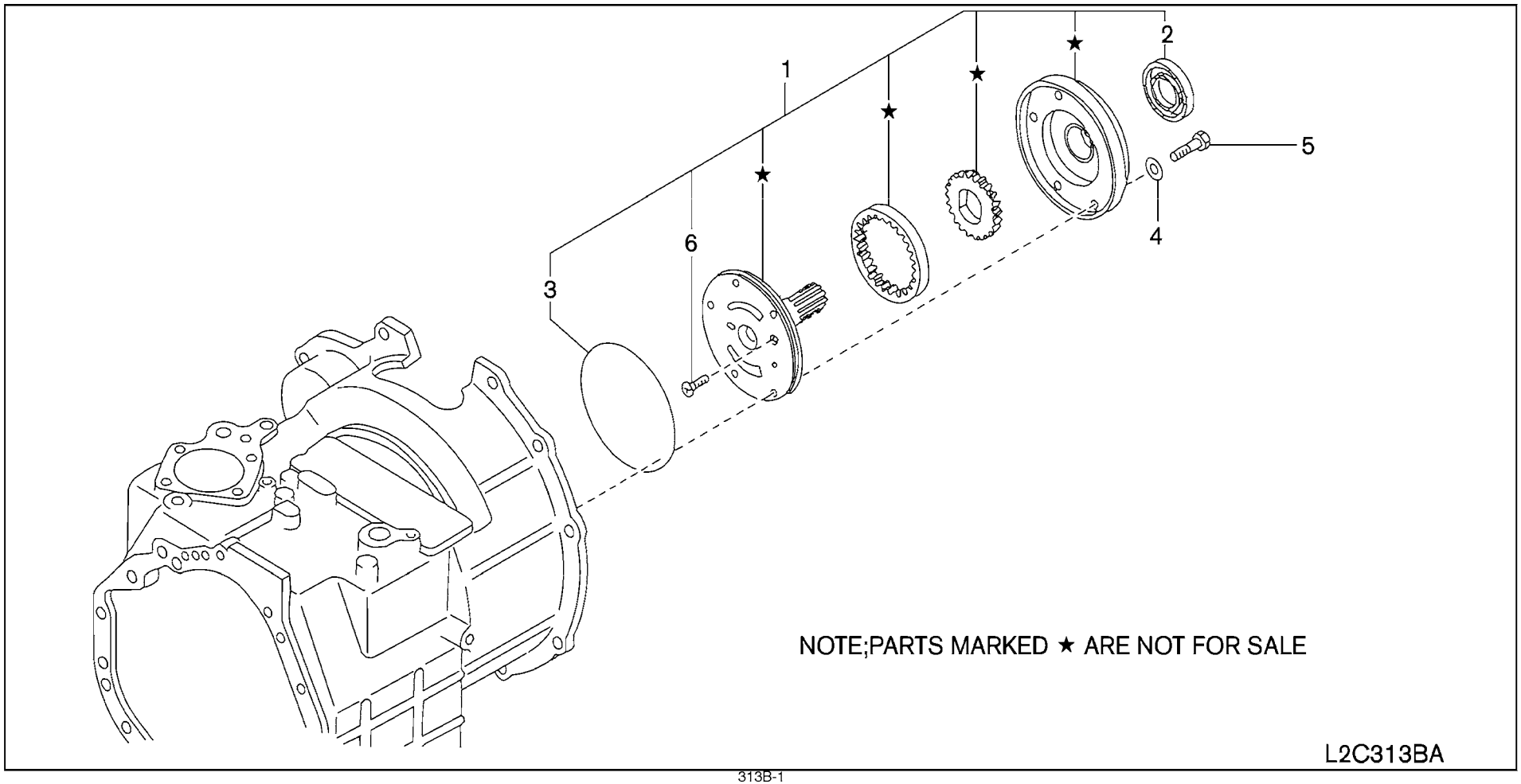

SEC. 313B

OIL PUMP PARTS (FTM 2 SPEED)

PARTES DE LA BOMBA DE ACEITE

ÖLPUMPENTEILE

PIECES DE POMPE A HUILE

NC	S	KEY NO.	LEV	PART NO.	PART NAME	SPECIFICATION	QTY	APPLIED DATE	ICANF	FORMER PART NO.	KD
		1	01	2	**31340-84K10**	PUMP ASSY-OIL	01	0107-			
		2	01	3	**31344-25H00**	SEAL-OIL PUMP HOUSING	01	0107-			
		3	01	3	**31343-84K10**	O RING	01	0107-			
		4	01	2	**01351-21084**	GASKET	05	0107-			
		5	01	2	**08070-8401A**	SCREW-HH FLG M8-1.25X40	05	0107-			
		6	01	3	**08320-51610**	SCREW-PHM M5-0.8X16	01	0107-			

APPLIED MODEL

01	02	03	04	05	06	07	08	09	10	11	12	13	14	15	16	17	18	19	20	21	22	23	24	25	26	27	28	29	30	31	32	33	34	35	36	37	38	39	40
MCPI A20JV	MCPI A200DV	MCPI A200LS	MCUI A200DV	MCUI A200LV	MCUP A255JV	MCPI A255DV	MCPI A255LS	MCUI A255LV	MCUP A255DV	MCPI A255LV	MCPI A288JV	MCPI A288DV	MCPI A288LS	MCUI A288DV	MCUI A288LV	MCUI A288LS	MCUI A300DV	MCUI A300LV	MCUI A330DV	MCUI A330LV	MCUI A330DV	MCUI FG300LV	MCUI FG300LS	MCUI FG300DV	MCUI FG355LV	MCUI FG355DV	MCUI FG355LS	MCUI FG366DV	MCUI FG366LV	MCUI FG365LS	MAPI A255DV	MAPI A255LV	MAPI A255LS						
O	O	O	O	O	O	O	O	O	O	O	O	O	O	O	O	O	O	O	O	O	O	O	O	O	O	O	O	O	O	O	O	O	O						
O	O	O	O	O	O	O	O	O	O	O	O	O	O	O	O	O	O	O	O	O	O	O	O	O	O	O	O	O	O	O	O	O	O						
O	O	O	O	O	O	O	O	O	O	O	O	O	O	O	O	O	O	O	O	O	O	O	O	O	O	O	O	O	O	O	O	O	O						
O	O	O	O	O	O	O	O	O	O	O	O	O	O	O	O	O	O	O	O	O	O	O	O	O	O	O	O	O	O	O	O	O	O						
O	O	O	O	O	O	O	O	O	O	O	O	O	O	O	O	O	O	O	O	O	O	O	O	O	O	O	O	O	O	O	O	O	O						
O	O	O	O	O	O	O	O	O	O	O	O	O	O	O	O	O	O	O	O	O	O	O	O	O	O	O	O	O	O	O	O	O	O						

SEC. 314A

GOVERNOR & GEAR PARTS (ATM 1 SPEED)

REGULADOR Y PARTES DE ENGRANAJES

REGLER & ZAHNRADTEILE

PIECES DE REGULATEUR ET D'ENGRENAGE

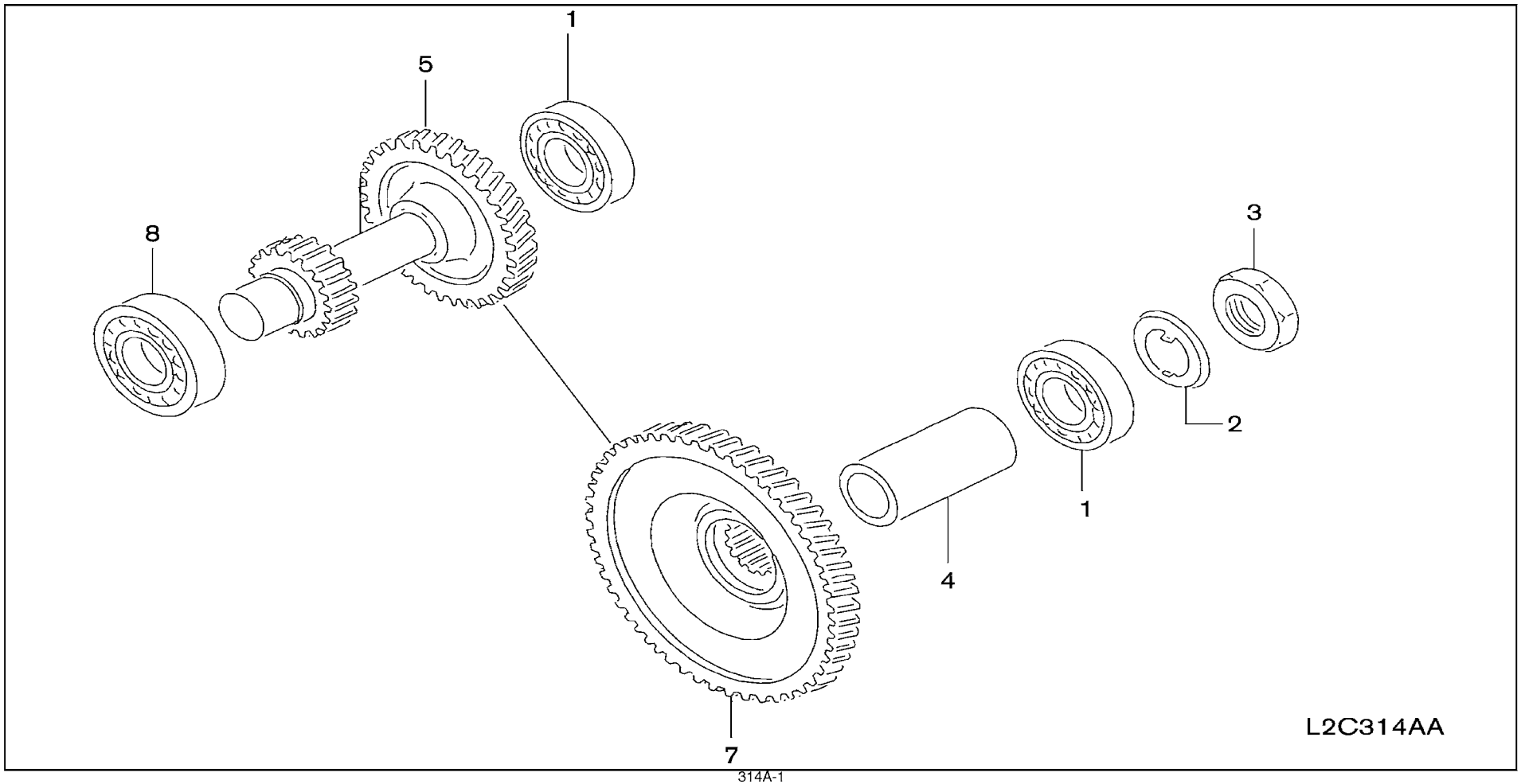

SEC. 314A

GOVERNOR & GEAR PARTS (ATM 1 SPEED)

REGULADOR Y PARTES DE ENGRANAJES

REGLER & ZAHNRADTEILE

PIECES DE REGULATEUR ET D'ENGRENAGE

NC	S	KEY NO.	LEV	PART NO.	PART NAME	SPECIFICATION	QTY	APPLIED DATE	ICANF	FORMER PART NO.	KD
		1	01	2	37510-86160	BEARING-BALL		02	0107-		
		2	01	2	32116-L1101	WASHER-LOCK		01	0107-		
		3	01	2	38216-L1100	NUT		01	0107-		
		4	01	2	32214-L1000	SPACER-PINION SHAFT		01	0107-		
		5	01	2	32281-FC000	SHAFT-IDLER		01	0107-		
		7	01	2	32220-FC000	GEAR-REDUCTION		01	0107-		
		8	01	2	32203-T8001	BEARING-BALL		01	0107-		

APPLIED MODEL

	01	02	03	04	05	06	07	08	09	10	11	12	13	14	15	16	17	18	19	20	21	22	23	24	25	26	27	28	29	30	31	32	33	34	35	36	37	38	39	40
MCPI A20JV																																								
MCPI A20DV																																								
MCPI A20LS																																								
MCPU A20DV																																								
MCPU A20LV																																								
MCPU A25JV																																								
MCPP A25DV																																								
MCPP A25LV																																								
MCPU A25LS																																								
MCPU A28JV																																								
MCPP A28DV																																								
MCPP A28LV																																								
MCPU A28LS																																								
MCUU A28DV																																								
MCUU A30LV																																								
MCUU A33DV																																								
MCUU A33LV																																								
MCUU A33DV																																								
MCUU A33L

SEC. 314B

GOVERNOR & GEAR PARTS (FTM 2 SPEED)

REGULADOR Y PARTES DE ENGRANAJES

REGLER & ZAHNRADTEILE

PIECES DE REGULATEUR ET D'ENGRENAGE

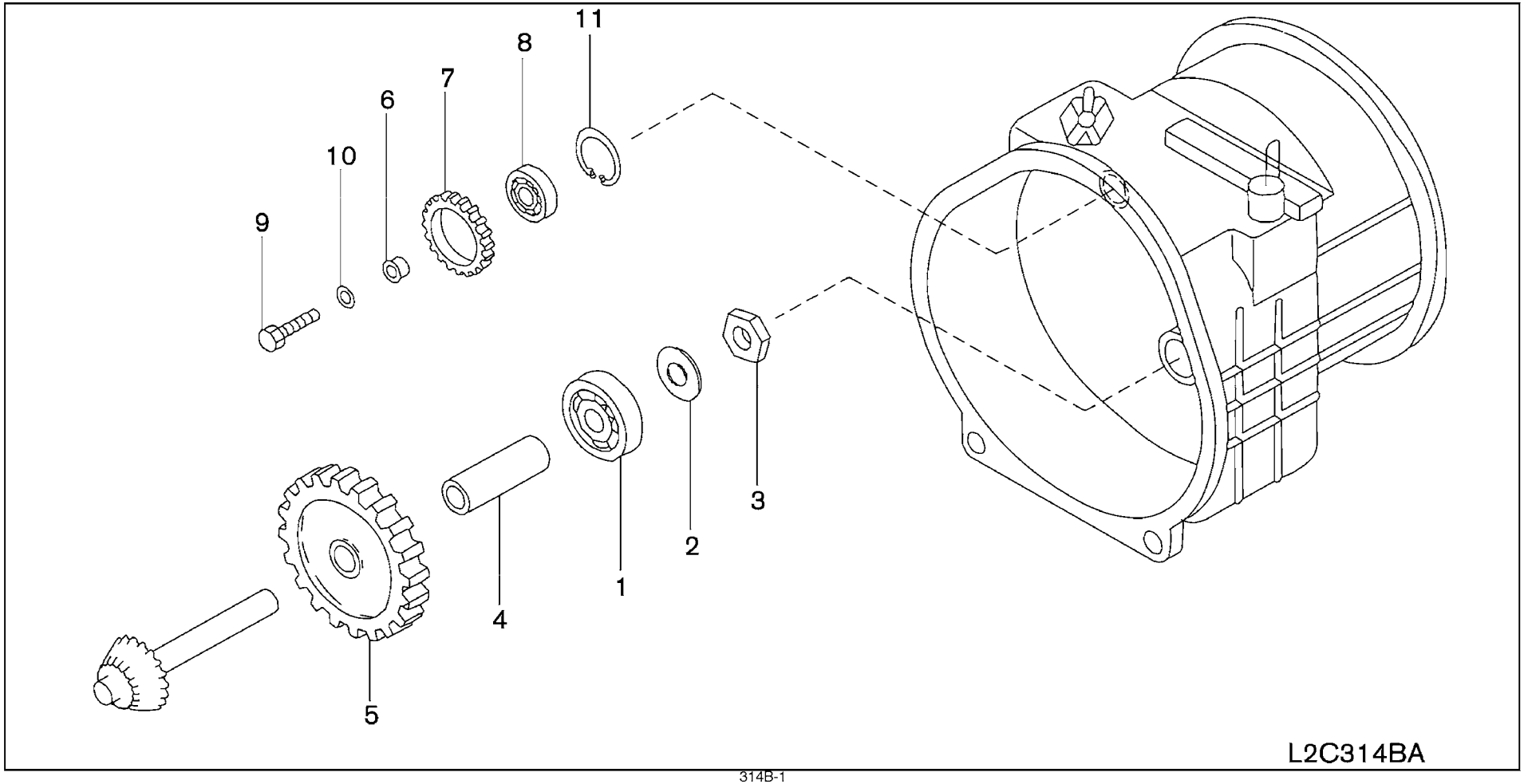

SEC. 314B

GOVERNOR & GEAR PARTS (FTM 2 SPEED)

REGULADOR Y PARTES DE ENGRANAJES

REGLER & ZAHNRADTEILE

PIECES DE REGULATEUR ET D'ENGRENAGE

NC	S	KEY NO.	LEV	PART NO.	PART NAME	SPECIFICATION	QTY	APPLIED DATE	ICANF	FORMER PART NO.	KD
		1	01	2	**37510-86160**	BEARING-BALL		01	0107-			
		2	01	2	**38215-45K00**	WASHER-LOCK		01	0107-			
		3	01	2	**38216-45K00**	NUT		01	0107-			
		4	01	2	**32214-25H00**	SPACER-PINION SHAFT		01	0107-			
		5	01	2	**32220-FL300**	GEAR-REDUCTION		01	0107-			
		6	01	2	**32281-25H00**	SHAFT-REVERSE, IDLER GEAR		01	0107-			
		7	01	2	**32284-25H00**	GEAR-REVERSE, IDLER		01	0107-			
		8	01	2	**32283-25H00**	BEARING-REVERSE, IDLER GEAR		01	0107-			
		9	01	2	**32285-25H00**	BOLT-IDLER SHAFT		01	0107-			
		10	01	2	**08915-1401A**	WASHER-LOCK SPLIT M10		01	0107-			
		11	01	2	**00922-26200**	RING-SNAP		01	0107-			

APPLIED MODEL

01	02	03	04	05	06	07	08	09	10	11	12	13	14	15	16	17	18	19	20	21	22	23	24	25	26	27	28	29	30	31	32	33	34	35	36	37	38	39	40
MCPI A20JV	MCPI A200DV	MCPI A200LS	MCPI A200LS	MCUI A200DV	MCUI A200LJV	MCPI A255JV	MCPI A255DV	MCPI A255LS	MCUI A255LS	MCUI A255DV	MCUI A255LJV	MCPI A288JV	MCPI A288DV	MCPI A288LS	MCUI A288LS	MCUI A288DV	MCPI A380DV	MCUI A380DV	MCUI A330LJV	MCUI A330DV	MCUI A330LJV	MCUI GFI300DV	MCUI GFI300LS	MCUI GFI300LS	MCUI GFI355DV	MCUI GFI355LS	MCUI GFI355LS	MCUI GFI366DV	MCUI GFI366LS	MCUI GFI365LS	MAPI A225DV	MAPI A255LS	MAPI A255LS						
O	O	O	O	O	O	O	O	O	O	O	O	O	O	O	O	O	O	O	O	O	O	O	O	O	O	O	O	O	O	O									
O	O	O	O	O	O	O	O	O	O	O	O	O	O	O	O	O	O	O	O	O	O	O	O	O	O	O	O	O	O	O									
O	O	O	O	O	O	O	O	O	O	O	O	O	O	O	O	O	O	O	O	O	O	O	O	O	O	O	O	O	O	O									
O	O	O	O	O	O	O	O	O	O	O	O	O	O	O	O	O	O	O	O	O	O	O	O	O	O	O	O	O	O	O									
O	O	O	O	O	O	O	O	O	O	O	O	O	O	O	O	O	O	O	O	O	O	O	O	O	O	O	O	O	O	O									
O	O	O	O	O	O	O	O	O	O	O	O	O	O	O	O	O	O	O	O	O	O	O	O	O	O	O	O	O	O	O									
O	O	O	O	O	O	O	O	O	O	O	O	O	O	O	O	O	O	O	O	O	O	O	O	O	O	O	O	O	O	O									
O	O	O	O	O	O	O	O	O	O	O	O	O	O	O	O	O	O	O	O	O	O	O	O	O	O	O	O	O	O	O									
O	O	O	O	O	O	O	O	O	O	O	O	O	O	O	O	O	O	O	O	O	O	O	O	O	O	O	O	O	O	O									
O	O	O	O	O	O	O	O	O	O	O	O	O	O	O	O	O	O	O	O	O	O	O	O	O	O	O	O	O	O	O									

SEC. 315A

CLUTCH & BRAKE BAND (ATM 1 SPEED)

EMBRAGUE Y CINTA DE FRENO

KUPPLUNG & BREMSBAND

EMBRAYAGE ET BANDE DE FREIN

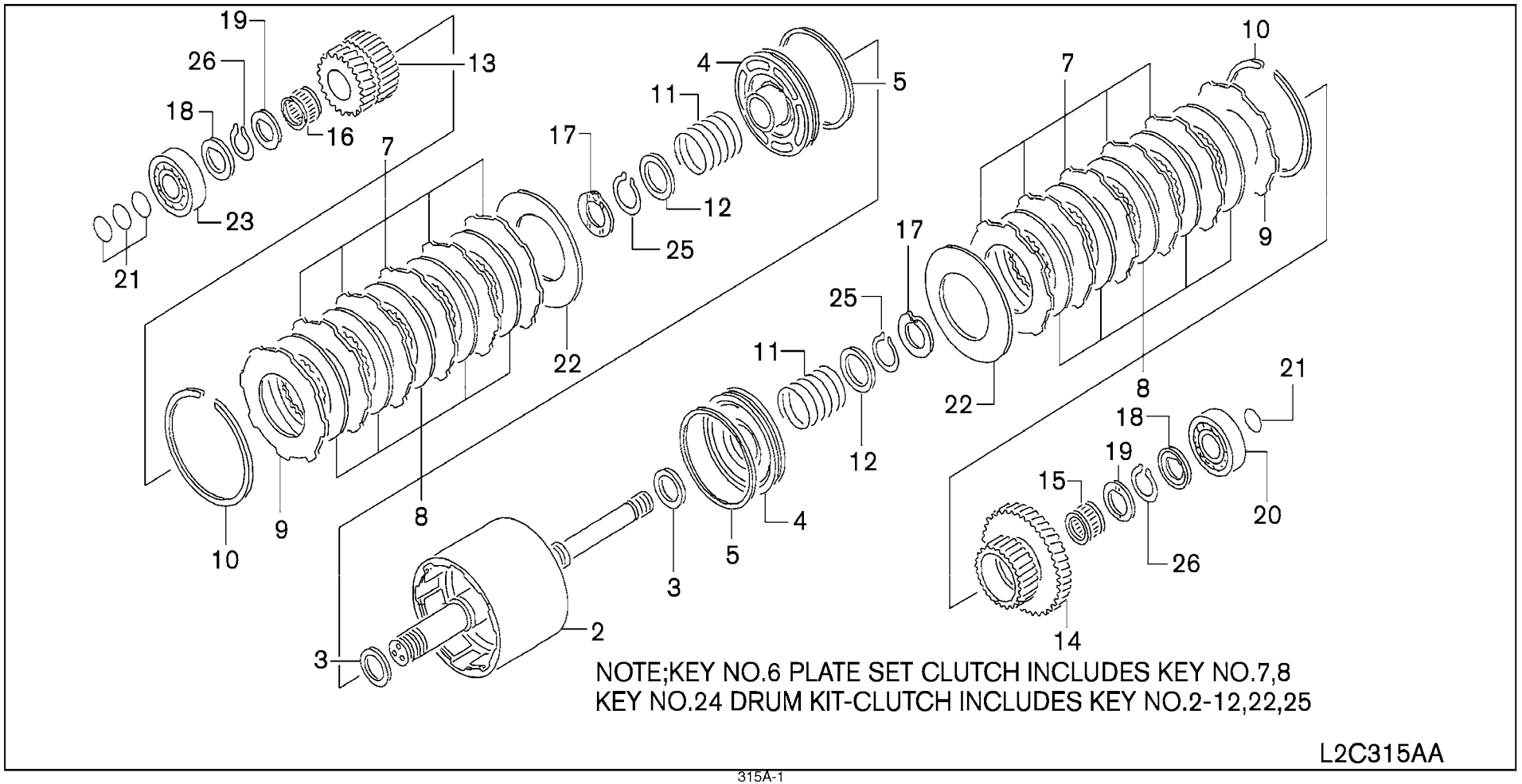

SEC. 315A

CLUTCH & BRAKE BAND (ATM 1 SPEED)

EMBRAGUE Y CINTA DE FRENO

KUPPLUNG & BREMSBAND

EMBRAYAGE ET BANDE DE FREIN

NC	S	KEY NO.	LEV	PART NO.	PART NAME	SPECIFICATION	QTY	APPLIED DATE	ICANF	FORMER PART NO.	KD
		2	01	3	**31511-51K00**	DRUM-CLUTCH WITH SHAFT		01	0107-		
		3	01	3	**31526-41K00**	RING-SEAL MAIN SHAFT		02	0107-		
		4	01	3	**31515-41K00**	PISTON-CLUTCH		02	0107-		
		5	01	3	**31516-41K00**	RING-SEAL PISTON		02	0107-		
		6	01	3	**31530-41K00**	PLATE SET-CLUTCH		12	0107-		
		7	01	4	**31536-41K00**	PLATE-DRIVE		12	0107-		
		8	01	4	**31532-41K00**	PLATE ASSY-DRIVE		12	0107-		
		9	01	3	**31537-41K00**	PLATE-RETAINING	T=3.0	02	0107-		
			02	3	**31537-41K01**		T=3.2	02	0107-		
			03	3	**31537-41K02**		T=3.4	02	0107-		
			04	3	**31537-41K03**		T=3.6	02	0107-		
			05	3	**31537-41K04**		T=3.8	02	0107-		
			06	3	**31537-41K05**		T=4.0	02	0107-		
		10	01	2	**31568-41K00**	RING-SNAP		02	0107-		
		11	01	3	**31521-41K00**	SPRING-PISTON CLUTCH		02	0107-		
		12	01	3	**31552-41K00**	RETAINER-SPRING		02	0107-		
		13	01	2	**31421-FC000**	GEAR-FORWARD		01	0107-		
		14	01	2	**31441-40K00**	GEAR-REVERSE		01	0107-		
		15	01	2	**31429-40K10**	BEARING-NEEDLE		01	0107-		
		16	01	2	**31429-40K00**	BEARING-NEEDLE		01	0107-		
		17	01	2	**31427-40K00**	WASHER-THRUST		02	0107-		
		18	01	2	**32357-L1003**	WASHER-MAIN SHAFT		02	0107-		
		19	01	2	**32357-L1005**	WASHER-THRUST		02	0107-		
		20	01	2	**08063-06010**	BEARING-BALL		01	0107-		
		21	01	2	**31487-00H00**	RING-SEAL		04	0107-		
		22	01	3	**31534-41K00**	FACING-CLUTCH		02	0107-		
		23	01	2	**37516-40K00**	BEARING-BALL, REAR		01	0107-		
		24	01	2	**31502-51K00**	DRUM ASSY-CLUTCH	KIT*	01	0107-		
		25	01	3	**31538-41K00**	RING-SNAP		02	0107-		
		26	01	3	**00922-13000**	RING-SNAP		02	0107-		

APPLIED MODEL

01	02	03	04	05	06	07	08	09	10	11	12	13	14	15	16	17	18	19	20	21	22	23	24	25	26	27	28	29	30	31	32	33	34	35	36	37	38	39	40
MCPI A20JV	MCPI A20DV	MCPI A20VS	MCPI A22LS	MCUI A22DV	MCUP A22VV	MCPI A25JV	MCPP A25DV	MCPI A25LV	MCPU A25VS	MCUI A25DV	MCUU A25VV	MCPP A28JV	MCPP A28DV	MCPI A28LV	MCPU A28SV	MCUI A28DV	MCUU A28VV	MCUI A30DV	MCUU A30VV	MCUI A33DV	MCUU A33VV	MCUI A33LV	MCUI F30DV	MCUG F30LS	MCUG F30VV	MCUI F35DV	MCUG F35LS	MCUI F35VV	MCUG F36DV	MCUG F36LV	MCUI F36VV	MCUG F36LS	MCAP A25DV	MCAP A25LV	MAPI A25VV	MAPI A25LS		
O	O	O	O	O	O	O	O	O	O	O	O	O	O	O	O	O	O	O	O	O	O	O									O	O	O						
O	O	O	O	O	O	O	O	O	O	O	O	O	O	O	O	O	O	O	O	O	O	O									O	O	O						
O	O	O	O	O	O	O	O	O	O	O	O	O	O	O	O	O	O	O	O	O	O	O									O	O	O						
O	O	O	O	O	O	O	O	O	O	O	O	O	O	O	O	O	O	O	O	O	O	O									O	O	O						
O	O	O	O	O	O	O	O	O	O	O	O	O	O	O	O	O	O	O	O	O	O	O									O	O	O						
O	O	O	O	O	O	O	O	O	O	O	O	O	O	O	O	O	O	O	O	O	O	O									O	O	O						
O	O	O	O	O	O	O	O	O	O	O	O	O	O	O	O	O	O	O	O	O	O	O									O	O	O						
O	O	O	O	O	O	O	O	O	O	O	O	O	O	O	O	O	O	O	O	O	O	O									O	O	O						
O	O	O	O	O	O	O	O	O	O	O	O	O	O	O	O	O	O	O	O	O	O	O									O	O	O						
O	O	O	O	O	O	O	O	O	O	O	O	O	O	O	O	O	O	O	O	O	O	O									O	O	O						
O	O	O	O	O	O	O	O	O	O	O	O	O	O	O	O	O	O	O	O	O	O	O									O	O	O						
O	O	O	O	O	O	O	O	O	O	O	O	O	O	O	O	O	O	O	O	O	O	O									O	O	O						
O	O	O	O	O	O	O	O	O	O	O	O	O	O	O	O	O	O	O	O	O	O	O									O	O	O						
O	O	O	O	O	O	O	O	O	O	O	O	O	O	O	O	O	O	O	O	O	O	O									O	O	O						
O	O	O	O	O	O	O	O	O	O	O	O	O	O	O	O	O	O	O	O	O	O	O									O	O	O						
O	O	O	O	O	O	O	O	O	O	O	O	O	O	O	O	O	O	O	O	O	O	O									O	O	O						
O	O	O	O	O	O	O	O	O	O	O	O	O	O	O	O	O	O	O	O	O	O	O									O	O	O						
O	O	O	O	O	O	O	O	O	O	O	O	O	O	O	O	O	O	O	O	O	O	O									O	O	O						
O	O	O	O	O	O	O	O	O	O	O	O	O	O	O	O	O	O	O	O	O	O	O									O	O	O						
O	O	O	O	O	O	O	O	O	O	O	O	O	O	O	O	O	O	O	O	O	O	O									O	O	O						
O	O	O	O	O	O	O	O	O	O	O	O	O	O	O	O	O	O	O	O	O	O	O									O	O	O						
O	O	O	O	O	O	O	O	O	O	O	O	O	O	O	O	O	O	O	O	O	O	O									O	O	O						
O	O	O	O	O	O	O	O	O	O	O	O	O	O	O	O	O	O	O	O	O	O	O									O	O	O						
O	O	O	O	O	O	O	O	O	O	O	O	O	O	O	O	O	O	O	O	O	O	O									O	O	O						
O	O	O	O	O	O	O	O	O	O	O	O	O	O	O	O	O	O	O	O	O	O	O									O	O	O						
O	O	O	O	O	O	O	O	O	O	O	O	O	O	O	O	O	O	O	O	O	O	O									O	O	O						
O	O	O	O	O	O	O	O	O	O	O	O	O	O	O	O	O	O	O	O	O	O	O									O	O	O						

SEC. 315B

CLUTCH & BRAKE BAND (FTM 2 SPEED)

EMBRAGUE Y CINTA DE FRENO

KUPPLUNG & BREMSBAND

EMBRAYAGE ET BANDE DE FREIN

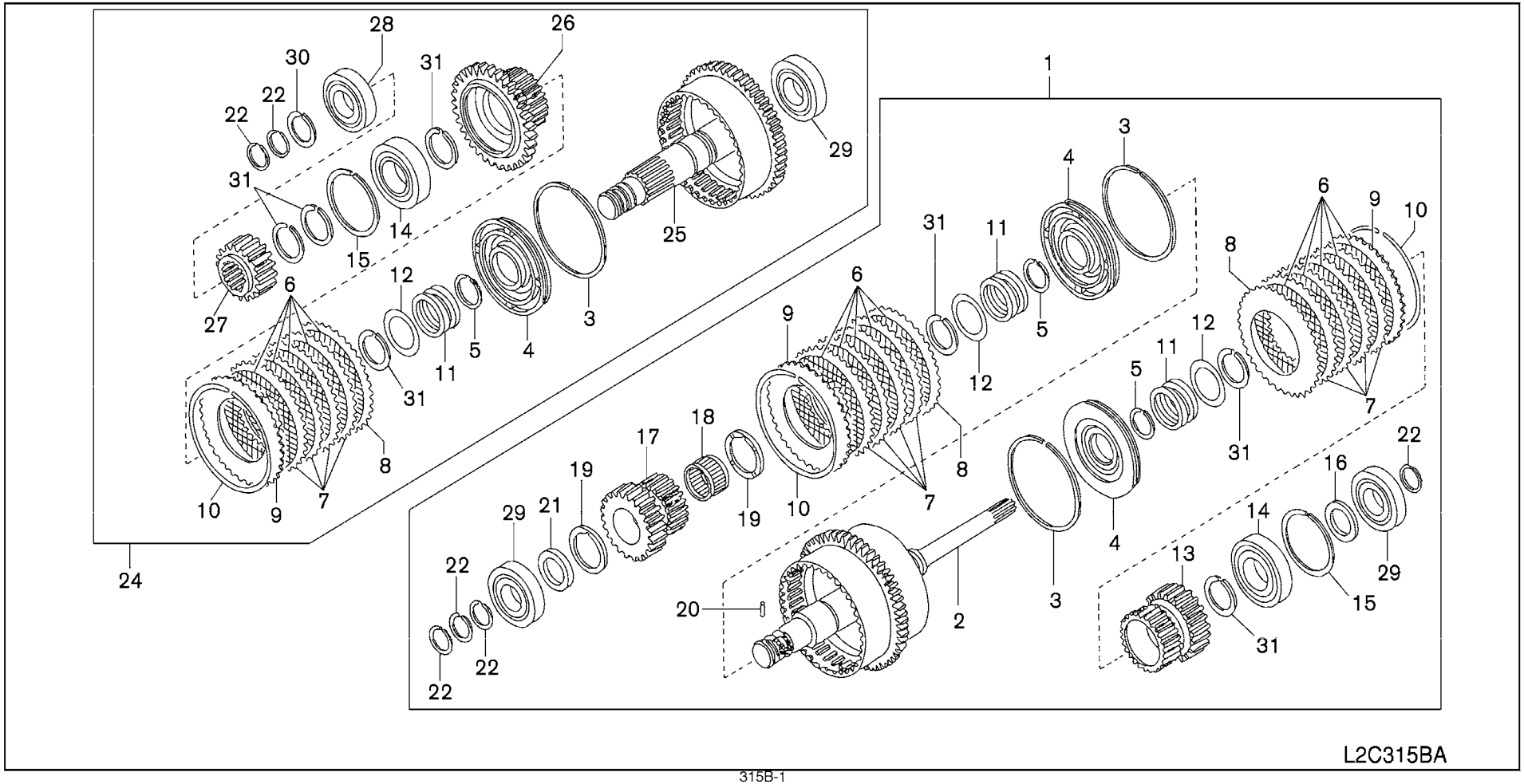

SEC. 315B

CLUTCH & BRAKE BAND (FTM 2 SPEED)

EMBRAGUE Y CINTA DE FRENO

KUPPLUNG & BREMSBAND

EMBRAYAGE ET BANDE DE FREIN

NO	S	KEY NO.	LEV	PART NO.	PART NAME	SPECIFICATION	QTY	APPLIED DATE	ICANF	FORMER PART NO.	KD
1		01	2	31500-FL300	CLUTH ASSY-DRUM W/GEAR		01	0107-			
2		01	3	31511-FL300	DRUM-CLUTCH W/SHAFT		01	0107-			
3		01	3	31525-25H00	RING-SEAL		03	0107-			
4		01	3	31515-65K01	PISTON-CLUTCH		03	0107-			
5		01	3	31525-25H11	RING-SEAL		03	0107-			
6		01	3	31532-FL300	PLATE ASSY-DRIVE		15	0107-			
7		01	3	31536-25H00	PLATE-DRIVE		12	0107-			
8		01	3	31534-25H00	PLATE-CONICAL		03	0107-			
9		01	3	31537-25H00	PLATE-RETAINING	T=3.9	03	0107-			
		02	3	31537-25H01		T=4.1	03	0107-			
		03	3	31537-FL300		T=4.3	03	0107-			
		04	3	31537-45K00		T=4.5	03	0107-			
		05	3	31537-25H04		T=4.7	03	0107-			
10		01	3	31506-25H00	RING-SNAP		03	0107-			
11		01	3	31505-65K00	SPRING-RETURN, PISTON		03	0107-			
12		01	3	31508-45K00	WASHER-THRUST		03	0107-			
13		01	3	31421-25H01	GEAR-1ST FORWARD		01	0107-			
14		01	3	37516-53000	BEARING-BALL		02	0107-			
15		01	3	32204-25H01	RING-SNAP		02	0107-			
16		01	3	32357-25H00	SPACER-MAIN SHAFT GEAR		01	0107-			
17		01	3	31422-FL300	GEAR-2ND FORWARD		01	0107-			
18		01	3	32263-25H00	BEARING-NEEDLE		01	0107-			
19		01	3	31508-25H00	WASHER-THRUST		02	0107-			
20		01	3	31509-25H00	PIN-THRUST WASHER		01	0107-			
21		01	3	32357-25H00	SPACER		01	0107-			
22		01	3	31418-53H00	RING-SEAL		06	0107-			
24		01	2	31500-FL310	CLUTCH ASSY-DRUM W/GEAR		01	0107-			
25		01	3	31511-FL310	DRUM ASSY-REVERSE CLUTCH		01	0107-			
26		01	3	31451-65K00	GEAR-REVERSE		01	0107-			
27		01	3	32282-FL300	GEAR-REVERSE IDLER		01	0107-			
28		01	3	32264-25H00	BEARING-ROLLER		01	0107-			
29		01	3	37510-86160	BEARING-BALL, REAR		03	0107-			
30		01	3	00922-13500	RING-SNAP		01	0107-			
31		01	3	00922-14000	RING-SNAP		08	0107-			

APPLIED MODEL

NO	01	02	03	04	05	06	07	08	09	10	11	12	13	14	15	16	17	18	19	20	21	22	23	24	25	26	27	28	29	30	31	32	33	34	35	36	37	38	39	40
	MCPI A20JV	MCPI A20DV	MCPI A20LS	MCCI A20DV	MCUI A20LS	MCUI A20DV	MCPI A25JV	MCPI A25DV	MCPI A25LS	MCUI A25DV	MCUI A25LV	MCPI A25DV	MCPI A28JV	MCPI A28DV	MCPI A28LS	MCUI A28DV	MCUI A28LV	MCPI A30DV	MCUI A30DV	MCUI A30LV	MCUI A33DV	MCUI A33LV	MCUI AFGDV	MCUI F30LS	MCUI F30LV	MCUI F35DV	MCUI F35LV	MCUI F35LS	MCUI F36DV	MCUI F36LV	MCAI A25LS	MCAP A25DV	MCAP A25LV							
1	○	○	○	○	○	○	○	○	○	○	○	○	○	○	○	○	○	○	○	○	○	○	○	○	○	○	○	○	○	○	○									
2	○	○	○	○	○	○	○	○	○	○	○	○	○	○	○	○	○	○	○	○	○	○	○	○	○	○	○	○	○	○	○									
3	○	○	○	○	○	○	○	○	○	○	○	○	○	○	○	○	○	○	○	○	○	○	○	○	○	○	○	○	○	○	○									
4	○	○	○	○	○	○	○	○	○	○	○	○	○	○	○	○	○	○	○	○	○	○	○	○	○	○	○	○	○	○	○									
5	○	○	○	○	○	○	○	○	○	○	○	○	○	○	○	○	○	○	○	○	○	○	○	○	○	○	○	○	○	○	○									
6	○	○	○	○	○	○	○	○	○	○	○	○	○	○	○	○	○	○	○	○	○	○	○	○	○	○	○	○	○	○	○									
7	○	○	○	○	○	○	○	○	○	○	○	○	○	○	○	○	○	○	○	○	○	○	○	○	○	○	○	○	○	○	○									
8	○	○	○	○	○	○	○	○	○	○	○	○	○	○	○	○	○	○	○	○	○	○	○	○	○	○	○	○	○	○	○									
9	○	○	○	○	○	○	○	○	○	○	○	○	○	○	○	○	○	○	○	○	○	○	○	○	○	○	○	○	○	○	○									
	○	○	○	○	○	○	○	○	○	○	○	○	○	○	○	○	○	○	○	○	○	○	○	○	○	○	○	○	○	○	○									
	○	○	○	○	○	○	○	○	○	○	○	○	○	○	○	○	○	○	○	○	○	○	○	○	○	○	○	○	○	○	○									
	○	○	○	○	○	○	○	○	○	○	○	○	○	○	○	○	○	○	○	○	○	○	○	○	○	○	○	○	○	○	○									
	○	○	○	○	○	○	○	○	○	○	○	○	○	○	○	○	○	○	○	○	○	○	○	○	○	○	○	○	○	○	○									
	○	○	○	○	○	○	○	○	○	○	○	○	○	○	○	○	○	○	○	○	○	○	○	○	○	○	○	○	○	○	○									
	○	○	○	○	○	○	○	○	○	○	○	○	○	○	○	○	○	○	○	○	○	○	○	○	○	○	○	○	○	○	○									
	○	○	○	○	○	○	○	○	○	○	○	○	○	○	○	○	○	○	○	○	○	○	○	○	○	○	○	○	○	○	○									
	○	○	○	○	○	○	○	○	○	○	○	○	○	○	○	○	○	○	○	○	○	○	○	○	○	○	○	○	○	○	○									
	○	○	○	○	○	○	○	○	○	○	○	○	○	○	○	○	○	○	○	○	○	○	○	○	○	○	○	○	○	○	○									
	○	○	○	○	○	○	○	○	○	○	○	○	○	○	○	○	○	○	○	○	○	○	○	○	○	○	○	○	○	○	○									
	○	○	○	○	○	○	○	○	○	○	○	○	○	○	○	○	○	○	○	○	○	○	○	○	○	○	○	○	○	○	○									
	○	○	○	○	○	○	○	○	○	○	○	○	○	○	○	○	○	○	○	○	○	○	○	○	○	○	○	○	○	○	○									
	○	○	○	○	○	○	○	○	○	○	○	○	○	○	○	○	○	○	○	○	○	○	○	○	○	○	○	○	○	○	○									
	○	○	○	○	○	○	○	○	○	○	○	○	○	○	○	○	○	○	○	○	○	○	○	○	○	○	○	○	○	○	○									
	○	○	○	○	○	○	○	○	○	○	○	○	○	○	○	○	○	○	○	○	○	○	○	○	○	○	○	○	○	○	○									
	○	○	○	○	○	○	○	○	○	○	○	○	○	○	○	○	○	○	○	○	○	○	○	○	○	○	○	○	○	○	○									
	○	○	○	○	○	○	○	○	○	○	○	○	○	○	○	○	○	○	○	○	○	○	○	○	○	○	○	○	○	○	○									
	○	○	○	○	○	○	○	○	○	○	○	○	○	○	○	○	○	○	○	○	○	○	○	○	○	○	○	○	○	○	○									
	○	○	○	○	○	○	○	○	○	○	○	○	○	○	○	○	○	○	○	○	○	○	○	○	○	○	○	○	○	○	○									
	○	○	○	○	○	○	○	○	○	○	○	○	○	○	○	○	○	○	○	○	○	○	○	○	○	○	○	○	○	○	○									
	○	○	○	○	○	○	○	○	○	○	○	○	○	○	○	○	○	○	○	○	○	○	○	○	○	○	○	○	○	○	○									
	○	○	○	○	○	○	○	○	○	○	○	○	○	○	○	○	○	○	○	○	○	○	○	○	○	○	○	○	○	○	○									

SEC. 317A

CONTROL VALVE (ATM 1 SPEED)

VALVULAS DE MANDO

STEUERVENTIL

SOUPAPE DE COMMANDE

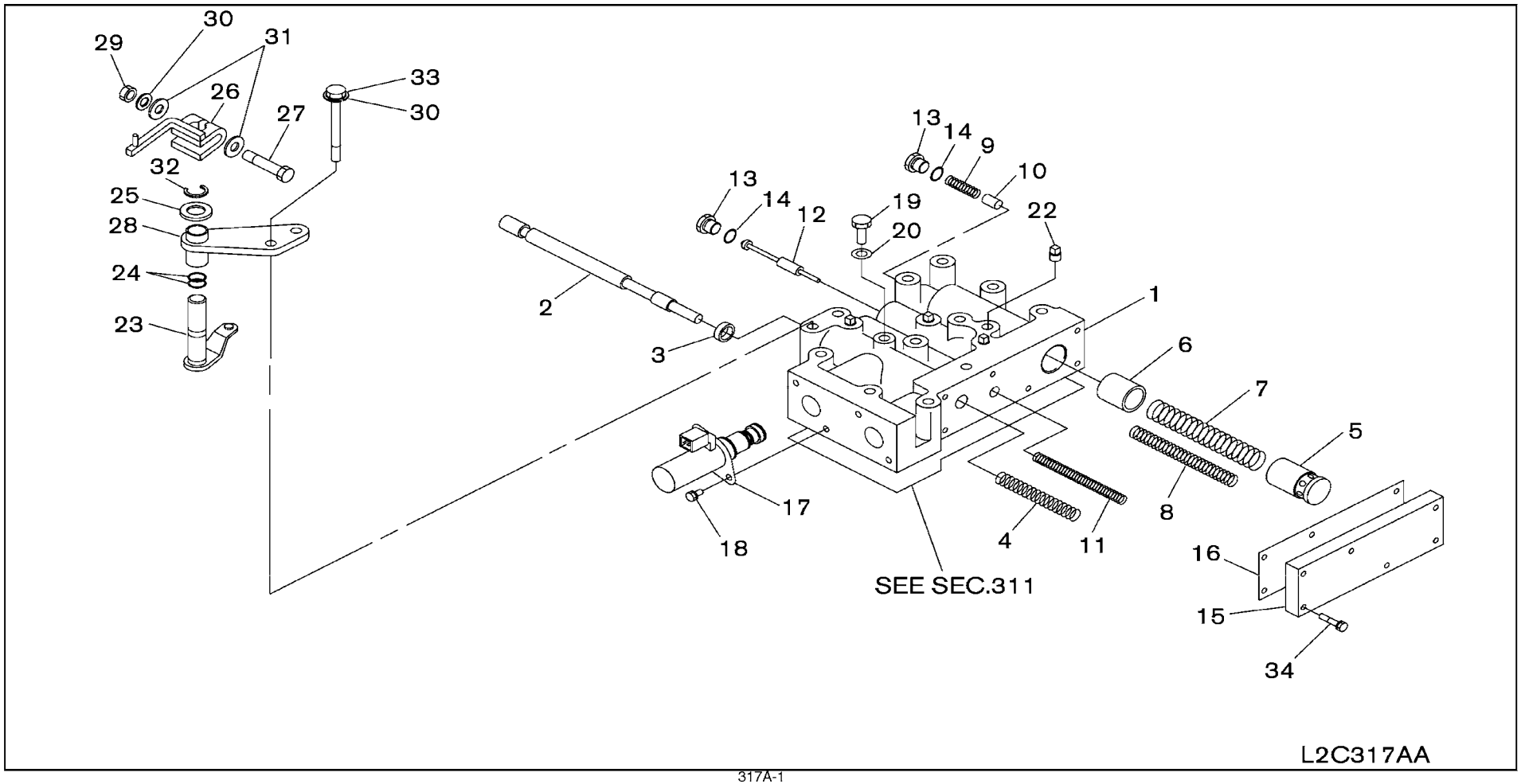

SEC. 317A

CONTROL VALVE (ATM 1 SPEED)

VALVULAS DE MANDO

STEUERVENTIL

SOUPAPE DE COMMANDE

NC	S	KEY NO.	LEV	PART NO.	PART NAME	SPECIFICATION	QTY	APPLIED DATE	ICANF	FORMER PART NO.	KD
		1	01	2	**31705-FC001**	VALVE ASSY-CONTROL	01	0107-0807			
			02	2	**31705-FC00A**		01	0807-			
		2	01	3	**31761-FC000**	VALVE-INCHING	01	0107-			
		3	01	3	**32858-FC000**	SEAL-OIL STRIKING ROD	01	0107-			
		4	01	3	**31762-FC000**	SPRING-INCHING VALVE	01	0107-			
		5	01	3	**31737-FC000**	STOPPER-PISTON, ACCUMULATOR	01	0107-			
		6	01	3	**31675-FC000**	PISTON-ACCUMULATOR	01	0107-			
		7	01	3	**31755-FC000**	SPRING-ACCUMULATOR PISTON	01	0107-			
		8	01	3	**31755-FC001**	SPRING-ACCUMULATOR PISTON	01	0107-			
		9	01	3	**31842-FC001**	SPRING-CONV RELIEF	01	0107-			
		10	01	3	**31841-FC000**	VALVE-CONT RELIEF	01	0107-			
		11	01	3	**31742-FC000**	SPRING-PRESS REGULATOR	01	0107-			
		12	01	3	**31741-FC000**	VALVE-PRESS REGULATOR	01	0107-			
		13	01	3	**31744-FC010**	PLUG-M12	02	0107-			
		14	01	3	**31769-FC010**	O RING-M12	02	0107-			
		15	01	3	**31721-FC000**	PLATE-SIDE	01	0107-			
		16	01	3	**31724-FC000**	GASKET-SIDE PLATE	01	0107-			
		17	01	3	**31765-FC000**	SOLENOID	02	0107-			
		18	01	3	**31723-FC000**	BOLT	04	0107-			
		19	01	3	**31733-FC000**	BOLT-STOPPER	01	0107-			
		20	01	3	**31734-L1000**	SEAL WASHER	01	0107-			
		22	01	2	**31319-40K00**	PLUG	04	0107-			
		23	01	2	**31965-FC000**	SHAFT ASSY-INCHING	01	0107-0607			
			02	2	**31965-FC00A**		01	0607-			
		24	01	2	**31924-40K01**	O RING	02	0107-0607			
			02	2	**31968-FC00A**	BUSH-INCHING LEVER	02	0607-			
		25	01	2	**31916-L1000**	WASHER	01	0107-			
		26	01	2	**31961-FC000**	LEVER-INCHING, A	01	0107-0807			
			02	2	**31961-FC00A**		01	0807-			
		27	01	2	**32952-78000**	BOLT	01	0107-			
		28	01	2	**31950-FC000**	BRACKET ASSY-INCHING	01	0107-0607			
			02	2	**31950-FC00A**		01	0607-			
		29	01	2	**08911-20810**	NUT-HEX	01	0107-			
		30	01	2	**08915-13810**	WASHER-LOCK SPLIT M8	03	0107-			
		31	01	2	**08915-43810**	WASHER-FLAT M8	02	0107-			
		32	01	2	**09221-15000**	RING-SNAP	01	0107-			
		33	01	2	**08010-8651A**	BOLT-HEX M8	02	0107-			

APPLIED MODEL

	MCPI A200JV	MCPI A200DV	MCPI A200LS	MCPI A200DV	MCUI A200LS	MCUI A200DV	MCPI A225JV	MCPI A225DV	MCPI A225LS	MCUI A225DV	MCUI A225LS	MCPI A228JV	MCPI A228DV	MCPI A228LS	MCUI A228DV	MCUI A228LS	MCUI A230DV	MCUI A330LS	MCUI A330DV	MCUI A330LS	MCUI A330DV	MCUI A330LS	MCUI FGG30DV	MCUI FGG30LS	MCUI FGG35DV	MCUI FGG35LS	MCUI FGG35DV	MCUI FGG36LS	MCUI FGG36DV	MCUI FGG36LS	MAPI A225DV	MAPI A225LS
	01	02	03	04	05	06	07	08	09	10	11	12	13	14	15	16	17	18	19	20	21	22	23	24	25	26	27	28	29	30	31	32	33	34	35	36	37	38	39	40
	○	○	○	○	○	○	○	○	○	○	○	○	○	○	○	○	○	○	○	○	○	○										○	○	○					

SEC. 317A

CONTROL VALVE (ATM 1 SPEED)

VALVULAS DE MANDO

STEUERVENTIL

SOUPAPE DE COMMANDE

NC	S	KEY NO.	LEV	PART NO.	PART NAME	SPECIFICATION	QTY	APPLIED DATE	ICANF	FORMER PART NO.	KD
		34	01	3	08120-8201E	SCREW-HHM M8-1.25X20 W/LKW	06	0107-			

APPLIED MODEL

	01	02	03	04	05	06	07	08	09	10	11	12	13	14	15	16	17	18	19	20	21	22	23	24	25	26	27	28	29	30	31	32	33	34	35	36	37	38	39	40
MCPI AA20JV																																								
MCPI AA200DV																																								
MCPI AA200LS																																								
MCPI AA200DV																																								
MCUI AA200LV																																								
MCPI AA255JV																																								
MCPI AA255DV																																								
MCPI AA255LS																																								
MCUI AA255LV																																								
MCPI AA288JV																																								
MCPI AA288DV																																								
MCPI AA288LS																																								
MCUI AA288DV																																								
MCUI AA300LV																																								
MCUI AA330DV																																								
MCUI AA330LV																																								
MCUI AA330DV																																								
MCUI AA330LV																																								
MCUGI FA330LV																																								
MCUGI FA330LS																																								
MCUGI FA335DV																																								
MCUGI FA335LV																																								
MCUGI FA335LS																																								
MCUGI FA336DV																																								
MCUGI FA336LV																																								
MCUGI FA336LS																																								
MCAPI AA255DV																																								
MCAPI AA255LV																																								
MCAPI AA255LS																																								
																	○	○	○	○	○	○										○	○	○						

Install the best!
GENUINE NISSAN PARTS

NOTE

SEC. 317B

CONTROL VALVE (FTM 2 SPEED)

VALVULAS DE MANDO

STEUERVENTIL

SOUPAPE DE COMMANDE

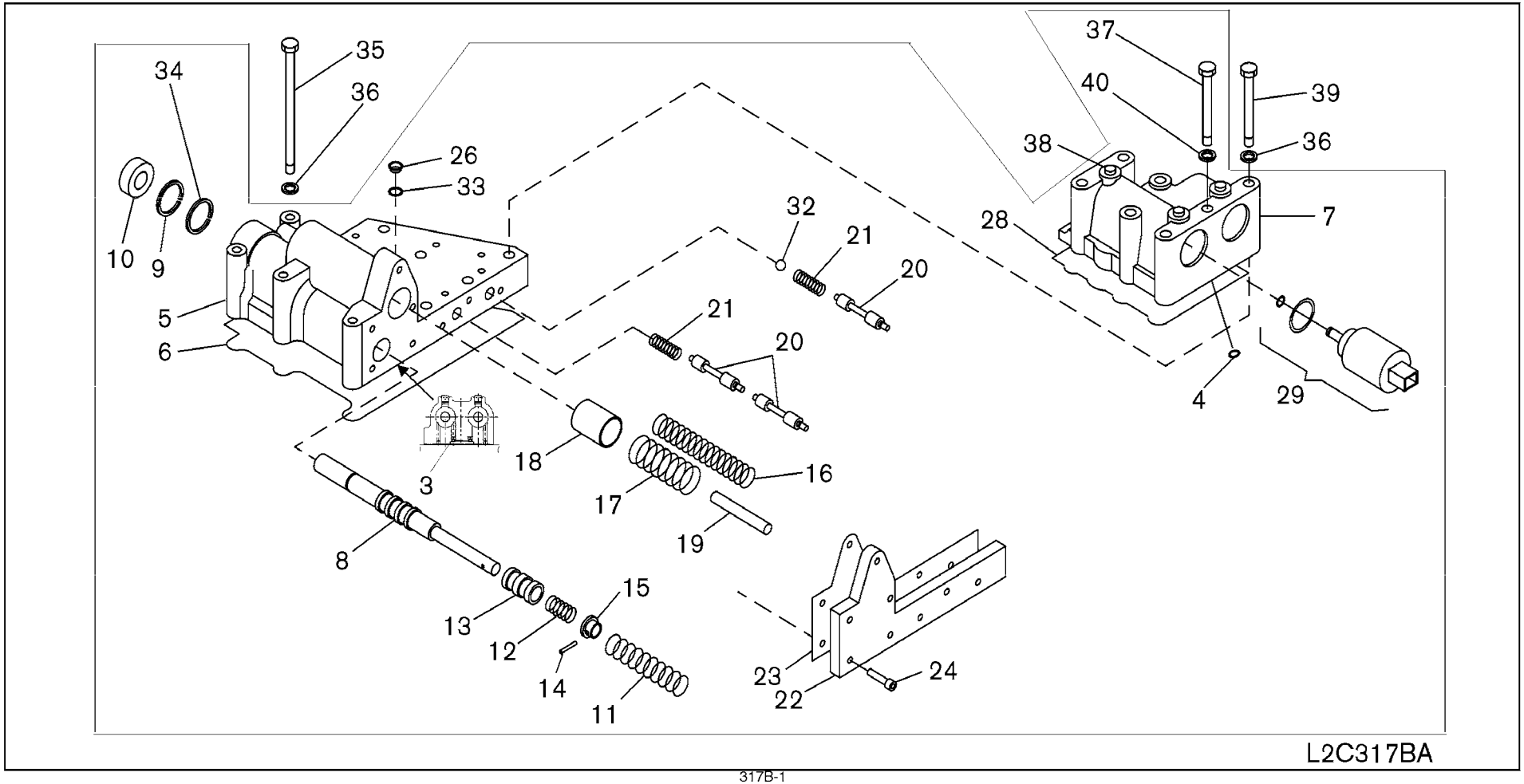

SEC. 317B

CONTROL VALVE (FTM 2 SPEED)

VALVULAS DE MANDO

STEUERVENTIL

SOUPAPE DE COMMANDE

NC	S	KEY NO.	LEV	PART NO.	PART NAME	SPECIFICATION	QTY	APPLIED DATE	ICANF	FORMER PART NO.	KD
N		3	01	3	**31518-FL300**	CHOKE	03	0107-			
		4	01	2	**31518-25H00**	CHOKE	01	0107-			
		5	01	3	**31711-FL300**	BODY-CONT VALVE, UPPER	01	0107-			
		6	01	3	**31716-FL300**	GASKET-VALVE BODY	01	0107-			
		7	01	2	**31705-FL300**	VALVE ASSY-CONT	01	0107-			
		8	01	3	**31761-45K00**	VALVE-INCHING	01	0107-			
		9	01	3	**31733-45K00**	RING-STOP	01	0107-			
		10	01	3	**32113-45K00**	SEAL-OIL, INPUT	01	0107-			
		11	01	3	**31763-45K00**	SPRING-INCHING VALVE	01	0107-			
		12	01	3	**31762-FL300**	SPRING-PRESS	01	0107-			
		13	01	3	**31675-45K00**	PISTON-ACCUM	01	0107-			
		14	01	3	**31734-45K00**	PIN-SPRING	01	0107-			
		15	01	3	**31732-45K00**	SEAT-SPRING	01	0107-			
		16	01	3	**31756-45K00**	SPRING-RELIEF VALVE, B	01	0107-			
		17	01	3	**31755-45K00**	SPRING-RELIEF VALVE, A	01	0107-			
		18	01	3	**31754-45K00**	PISTON-RELIEF VALVE	01	0107-			
		19	01	3	**31737-45K00**	STOPPER-PISTON	01	0107-			
		20	01	3	**31763-FL300**	SPOOL-REVERSE	03	0107-			
		21	01	3	**31762-FL310**	SPRING-PRESS	02	0107-			
		22	01	3	**31721-FL310**	PLATE-SIDE	01	0107-			
		23	01	3	**31724-FL300**	GASKET-VALVE COVER	01	0107-			
		24	01	3	**31723-FL300**	BOLT	08	0107-			
		26	01	3	**31726-4K020**	FILTER ASSY-OIL, AUTO TRANS	01	0107-			
		28	01	3	**31715-FL300**	GASKET	01	0107-			
		29	01	3	**31765-FL300**	VALVE ASSY-CONT, RATIO	03	0107-			
		32	01	3	**31776-25H01**	BALL-STEEL	01	0107-			
		33	01	3	**31709-45K00**	O RING	01	0107-			
		34	01	3	**00922-23000**	RING-SNAP	01	0107-			
		35	01	2	**08020-8951A**	SCREW-HHM M8-1.25X95	04	0107-			
		36	01	2	**08915-1381A**	WASHER-LOCK SPLIT M8	10	0107-			
		37	01	3	**08120-8701A**	SCREW-HHM M8-1.25X70	01	0107-			
		38	01	2	**00931-1021A**	PLUG	03	0107-			
		39	01	2	**08020-8651A**	SCREW-HHM M8-1.25X65	06	0107-			
		40	01	3	**08915-1381A**	WASHER-LOCK SPLIT M8	01	0107-			

APPLIED MODEL

01	02	03	04	05	06	07	08	09	10	11	12	13	14	15	16	17	18	19	20	21	22	23	24	25	26	27	28	29	30	31	32	33	34	35	36	37	38	39	40
MCPI A200JV	MCPI A200DV	MCPI A200LS	MCPI A200DV	MCUI A200LS	MCUI A200DV	MCPI A255JV	MCPI A255DV	MCPI A255LS	MCUI A255DV	MCUI A255LV	MCPI A255DV	MCPI A288JV	MCPI A288DV	MCPI A288LS	MCUI A288DV	MCUI A288LV	MCUI A288DV	MCUI A330LV	MCUI A330DV	MCUI A330LV	MCUI A330DV	MCUI FGG3000LV	MCUI FGG3000LS	MCUI FGG3005LV	MCUI FGG3055DV	MCUI FGG3055LS	MCUI FGG3556LV	MCUI FGG3666DV	MCUI FGG3665LV	MCUI FGG3665LS	MCPI AA2255DV	MCPI AA2255LV	MCPI AA2255LS						
O	O	O	O	O	O	O	O	O	O	O	O	O	O	O	O	O	O	O	O	O	O	O	O	O	O	O	O	O	O	O									
O	O	O	O	O	O	O	O	O	O	O	O	O	O	O	O	O	O	O	O	O	O	O	O	O	O	O	O	O	O	O									
O	O	O	O	O	O	O	O	O	O	O	O	O	O	O	O	O	O	O	O	O	O	O	O	O	O	O	O	O	O	O									
O	O	O	O	O	O	O	O	O	O	O	O	O	O	O	O	O	O	O	O	O	O	O	O	O	O	O	O	O	O	O									
O	O	O	O	O	O	O	O	O	O	O	O	O	O	O	O	O	O	O	O	O	O	O	O	O	O	O	O	O	O	O									
O	O	O	O	O	O	O	O	O	O	O	O	O	O	O	O	O	O	O	O	O	O	O	O	O	O	O	O	O	O	O									
O	O	O	O	O	O	O	O	O	O	O	O	O	O	O	O	O	O	O	O	O	O	O	O	O	O	O	O	O	O	O									
O	O	O	O	O	O	O	O	O	O	O	O	O	O	O	O	O	O	O	O	O	O	O	O	O	O	O	O	O	O	O									
O	O	O	O	O	O	O	O	O	O	O	O	O	O	O	O	O	O	O	O	O	O	O	O	O	O	O	O	O	O	O									
O	O	O	O	O	O	O	O	O	O	O	O	O	O	O	O	O	O	O	O	O	O	O	O	O	O	O	O	O	O	O									
O	O	O	O	O	O	O	O	O	O	O	O	O	O	O	O	O	O	O	O	O	O	O	O	O	O	O	O	O	O	O									
O	O	O	O	O	O	O	O	O	O	O	O	O	O	O	O	O	O	O	O	O	O	O	O	O	O	O	O	O	O	O									
O	O	O	O	O	O	O	O	O	O	O	O	O	O	O	O	O	O	O	O	O	O	O	O	O	O	O	O	O	O	O									
O	O	O	O	O	O	O	O	O	O	O	O	O	O	O	O	O	O	O	O	O	O	O	O	O	O	O	O	O	O	O									
O	O	O	O	O	O	O	O	O	O	O	O	O	O	O	O	O	O	O	O	O	O	O	O	O	O	O	O	O	O	O									
O	O	O	O	O	O	O	O	O	O	O	O	O	O	O	O	O	O	O	O	O	O	O	O	O	O	O	O	O	O	O									
O	O	O	O	O	O	O	O	O	O	O	O	O	O	O	O	O	O	O	O	O	O	O	O	O	O	O	O	O	O	O									
O	O	O	O	O	O	O	O	O	O	O	O	O	O	O	O	O	O	O	O	O	O	O	O	O	O	O	O	O	O	O									
O	O	O	O	O	O	O	O	O	O	O	O	O	O	O	O	O	O	O	O	O	O	O	O	O	O	O	O	O	O	O									
O	O	O	O	O	O	O	O	O	O	O	O	O	O	O	O	O	O	O	O	O	O	O	O	O	O	O	O	O	O	O									
O	O	O	O	O	O	O	O	O	O	O	O	O	O	O	O	O	O	O	O	O	O	O	O	O	O	O	O	O	O	O									
O	O	O	O	O	O	O	O	O	O	O	O	O	O	O	O	O	O	O	O	O	O	O	O	O	O	O	O	O	O	O									
O	O	O	O	O	O	O	O	O	O	O	O	O	O	O	O	O	O	O	O	O	O	O	O	O	O	O	O	O	O	O									
O	O	O	O	O	O	O	O	O	O	O	O	O	O	O	O	O	O	O	O	O	O	O	O	O	O	O	O	O	O	O									
O	O	O	O	O	O	O	O	O	O	O	O	O	O	O	O	O	O	O	O	O	O	O	O	O	O	O	O	O	O	O									
O	O	O	O	O	O	O	O	O	O	O	O	O	O	O	O	O	O	O	O	O	O	O	O	O	O	O	O	O	O	O									
O	O	O	O	O	O	O	O	O	O	O	O	O	O	O	O	O	O	O	O	O	O	O	O	O	O	O	O	O	O	O									
O	O	O	O	O	O	O	O	O	O	O	O	O	O	O	O	O	O	O	O	O	O	O	O	O	O	O	O	O	O	O									
O	O	O	O	O	O	O	O	O	O	O	O	O	O	O	O	O	O	O	O	O	O	O	O	O	O	O	O	O	O	O									
O	O	O	O	O	O	O	O	O	O	O	O	O	O	O	O	O	O	O	O	O	O	O	O	O	O	O	O	O	O	O									
O	O	O	O	O	O	O	O	O	O	O	O	O	O	O	O	O	O	O	O	O	O	O	O	O	O	O	O	O	O	O									
O	O	O	O	O	O	O	O	O	O	O	O	O	O	O	O	O	O	O	O	O	O	O	O	O	O	O	O	O	O	O									
O	O	O	O	O	O	O	O	O	O	O	O	O	O	O	O	O	O	O	O	O	O	O	O	O	O	O	O	O	O	O									

SEC. 380A

FINAL DRIVE ASSEMBLY (ATM 1 SPEED - 20+25)

CONJUNTO DE TRANSMISSION FINAL

ACHSANTRIEB KOMPLETT

ENSEMBLE ENTRAINEMENT AUX ROUES

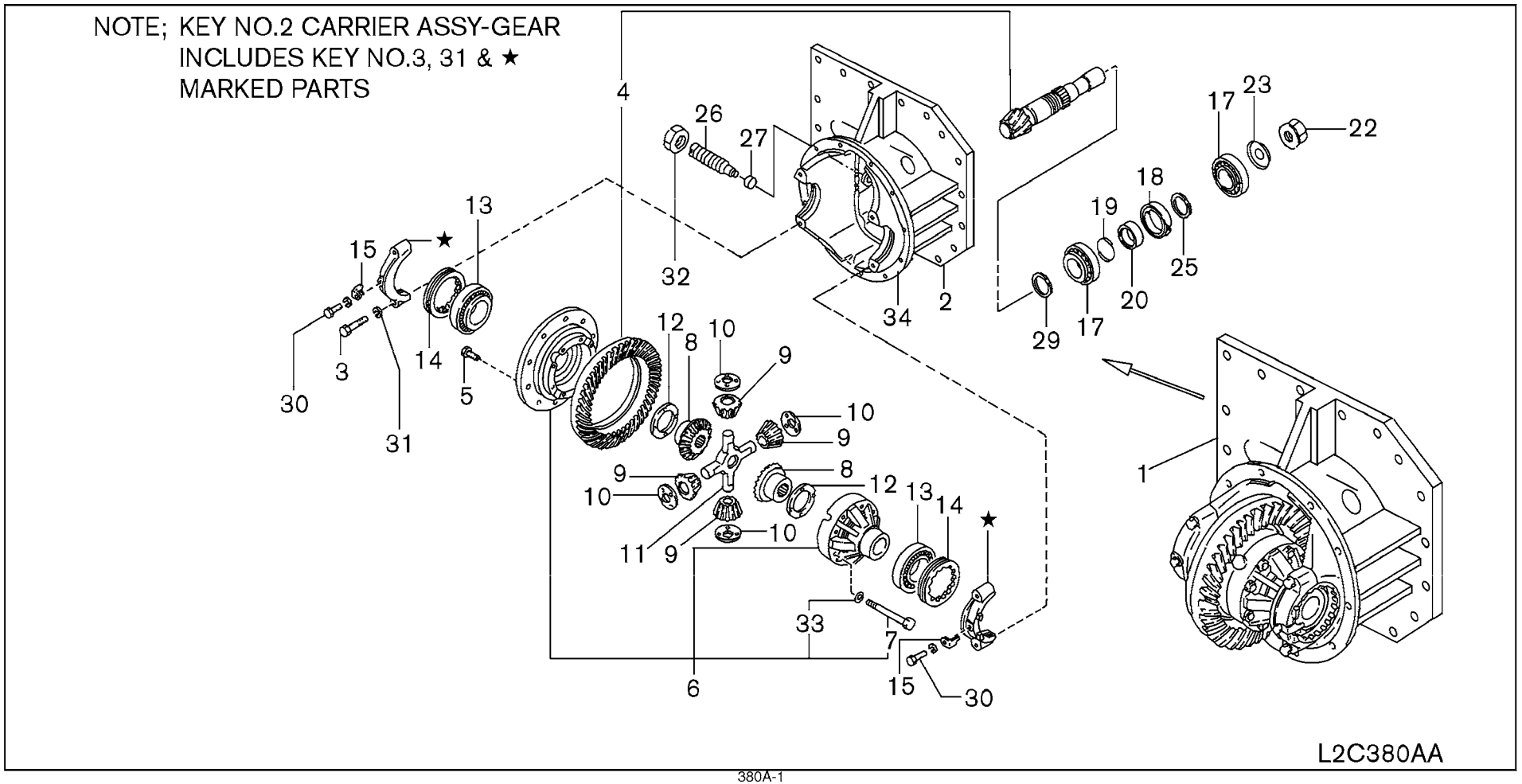

SEC. 380A

FINAL DRIVE ASSEMBLY (ATM 1 SPEED - 20+25)

CONJUNTO DE TRANSMISSION FINAL

ACHSANTRIEB KOMPLETT

ENSEMBLE ENTRAINEMENT AUX ROUES

NO	S	KEY NO.	LEV	PART NO.	PART NAME	SPECIFICATION	QTY	APPLIED DATE	ICANF	FORMER PART NO.	KD
1		01	2	38300-FC300	FINAL DRIVE ASSY		01	0107-			
2		01	3	38310-FC302	CARRIER ASSY-GEAR		01	0107-			
3		01	4	38314-82100	BOLT		04	0107-			
4		01	3	38100-01H03	GEAR SET-FINAL DRIVE		01	0107-			
5		01	3	38102-00H00	BOLT-DRIVE GEAR		10	0107-			
6		01	3	38420-11H02	CASE ASSY-DIFFERENTIAL		01	0107-			
7		01	4	38429-L3000	BOLT-DIFF GEAR CASE		08	0107-			
8		01	3	38423-82420	GEAR-SIDE DIFF BEVEL		02	0107-			
9		01	3	38425-61500	PINION-MATE		04	0107-			
10		01	3	38426-61500	WASHER-THRUST,PINION MATE		04	0107-			
11		01	3	38427-61501	SHAFT-PINION MATE		01	0107-			
12		01	3	38424-61500	WASHER-THRUST,SIDE GEAR	T-1.55	02	0107-			
		02	3	38424-61501		T=1.60	02	0107-			
		03	3	38424-61502		T=1.65	02	0107-			
13		01	3	40211-50000	CONE-BEARING,FRONT WHEEL		02	0107-			
14		01	3	38316-J6000	NUT-SIDE BEARING		02	0107-			
15		01	3	38319-82100	FINGER-LOCK		02	0107-			
17		01	3	38140-86160	BEARING-DRIVE PINION		02	0107-			
18		01	3	38139-L1001	SEAL-OIL,PINION SHAFT		01	0107-			
19		01	3	32884-L1000	RING O		01	0107-			
20		01	3	32139-FC000	PIECE-DISTANCE BEARING		01	0107-			
22		01	3	32137-L1101	NUT-BEARING RETAINER		01	0107-			
23		01	3	32136-L1100	WASHER-LOCK		01	0107-			
25		01	3	38127-FC000	SHIM-ADJUSTING,BEARING	T=1.01	01	0107-			
		02	3	38127-FC001		T=1.03	01	0107-			
		03	3	38127-FC002		T=1.05	01	0107-			
		04	3	38127-FC003		T=1.07	01	0107-			
		05	3	38127-FC004		T=1.09	01	0107-			
		06	3	38127-FC005		T=1.11	01	0107-			
		07	3	38127-FC006		T=1.13	01	0107-			
		08	3	38127-FC007		T=1.15	01	0107-			
		09	3	38127-FC008		T=1.17	01	0107-			
		10	3	38127-FC009		T=1.19	01	0107-			
		11	3	38127-FC010		T=1.21	01	0107-			
		12	3	38127-FC011		T=1.23	01	0107-			
		13	3	38127-FC012		T=1.25	01	0107-			
		14	3	38127-FC013		T=1.27	01	0107-			

APPLIED MODEL

01	02	03	04	05	06	07	08	09	10	11	12	13	14	15	16	17	18	19	20	21	22	23	24	25	26	27	28	29	30	31	32	33	34	35	36	37	38	39	40
MCPI A20JV	MCPI A20DV	MCPI A20LS	MCPU A22005DV	MCPU A22005LV	MCPU A22005LJV	MCPP A22255DV	MCPP A22255LV	MCPP A22255LS	MCPU A22255DV	MCPU A22255LV	MCPU A22255LS	MCPP A22855LJV	MCPP A22855DV	MCPP A22855LV	MCPP A22855LS	MCPU A22855DV	MCPU A22855LV	MCPU A23005LS	MCPU A23005DV	MCPU A23005LV	MCPU A23005LS	MCPU A23305DV	MCPU A23305LV	MCPU A23305LS	MCPU FG33005DV	MCPU FG33005LV	MCPU FG33005LS	MCPU FG33555DV	MCPU FG33555LV	MCPU FG33555LS	MCPU FG33565DV	MCPU FG33565LV	MCPU FG33565LS	MCPU FG33655DV	MCPU FG33655LV	MCPU FG33655LS	MCPU AP I A22555DV	MCPU AP I A22555LV	MCPU AP I A22555LS
O	O	O	O	O	O	O	O	O	O	O	O																				O	O	O						
O	O	O	O	O	O	O	O	O	O	O	O																				O	O	O						
O	O	O	O	O	O	O	O	O	O	O	O																				O	O	O						
O	O	O	O	O	O	O	O	O	O	O	O																				O	O	O						
O	O	O	O	O	O	O	O	O	O	O	O																				O	O	O						
O	O	O	O	O	O	O	O	O	O	O	O																				O	O	O						
O	O	O	O	O	O	O	O	O	O	O	O																				O	O	O						
O	O	O	O	O	O	O	O	O	O	O	O																				O	O	O						
O	O	O	O	O	O	O	O	O	O	O	O																				O	O	O						
O	O	O	O	O	O	O	O	O	O	O	O																				O	O	O						
O	O	O	O	O	O	O	O	O	O	O	O																				O	O	O						
O	O	O	O	O	O	O	O	O	O	O	O																				O	O	O						
O	O	O	O	O	O	O	O	O	O	O	O																				O	O	O						
O	O	O	O	O	O	O	O	O	O	O	O																				O	O	O						
O	O	O	O	O	O	O	O	O	O	O	O																				O	O	O						
O	O	O	O	O	O	O	O	O	O	O	O																				O	O	O						
O	O	O	O	O	O	O	O	O	O	O	O																				O	O	O						
O	O	O	O	O	O	O	O	O	O	O	O																				O	O	O						
O	O	O	O	O	O	O	O	O	O	O	O																				O	O	O						
O	O	O	O	O	O	O	O	O	O	O	O																				O	O	O						
O	O	O	O	O	O	O	O	O	O	O	O																				O	O	O						
O	O	O	O	O	O	O	O	O	O	O	O																				O	O	O						
O	O	O	O	O	O	O	O	O	O	O	O																				O	O	O						
O	O	O	O	O	O	O	O	O	O	O	O																				O	O	O						
O	O	O	O	O	O	O	O	O	O	O	O																				O	O	O						
O	O	O	O	O	O	O	O	O	O	O	O																				O	O	O						
O	O	O	O	O	O	O	O	O	O	O	O																				O	O	O						
O	O	O	O	O	O	O	O	O	O	O	O																				O	O	O						
O	O	O	O	O	O	O	O	O	O	O	O																				O	O	O						
O	O	O	O	O	O	O	O	O	O	O	O																				O	O	O						
O	O	O	O	O	O	O	O	O	O	O	O																				O	O	O						
O	O	O	O	O	O	O	O	O	O	O	O																				O	O	O						
O	O	O	O	O	O	O	O	O	O	O	O																				O	O	O						
O	O	O	O	O	O	O	O	O	O	O	O																				O	O	O						
O	O	O	O	O	O	O	O	O	O	O	O																				O	O	O						
O	O	O	O	O	O	O	O	O	O	O	O																				O	O	O						
O	O	O	O	O	O	O	O	O	O	O	O																				O	O	O						
O	O	O	O	O	O	O	O	O	O	O	O																				O	O	O						
O	O	O	O	O	O	O	O	O	O	O	O																				O	O	O						
O	O	O	O	O	O	O	O	O	O	O	O																				O	O	O						
O	O	O	O	O	O	O	O	O	O	O	O																				O	O	O						
O	O	O	O	O	O	O	O	O	O	O	O																				O	O	O						
O	O	O	O	O	O	O	O	O	O	O	O																				O	O	O						
O	O	O	O	O	O	O	O	O	O	O	O																				O	O	O						
O	O	O	O	O	O	O	O	O	O	O	O																				O	O	O						
O	O	O	O	O	O	O	O	O	O	O	O																				O	O	O						
O	O	O	O	O	O	O	O	O	O	O	O																				O	O	O						
O	O	O	O	O	O	O	O	O	O	O	O																				O	O	O						
O	O	O	O	O	O	O	O	O	O	O	O																				O	O	O						

SEC. 380A

FINAL DRIVE ASSEMBLY (ATM 1 SPEED - 20+25)

CONJUNTO DE TRANSMISSION FINAL

ACHSANTRIEB KOMPLETT

ENSEMBLE ENTRAINEMENT AUX ROUES

NC	S	KEY NO.	LEV	PART NO.	PART NAME	SPECIFICATION	QTY	APPLIED DATE	ICANF	FORMER PART NO.	KD	APPLIED MODEL: MCPI A20JV	MCPI A200DV	MCPI A200LS	MCPI A200DV	MCPI A200LV	MCPI A225JV	MCPI A225DV	MCPI A225LS	MCPI A225DV	MCPI A225LV	MCPI A225LS	MCPI A228JV	MCPI A228DV	MCPI A228LS	MCPI A228DV	MCPI A228LV	MCPI A230DV	MCPI A230LV	MCPI A233DV	MCPI A233LV	MCUI A230DV	MCUI A230LV	MCUI A233DV	MCUI A233LV	MCUI FG30LV	MCUI FG30LS	MCUI FG35DV	MCUI FG35LV	MCUI FG35LS	MCUI FG36DV	MCUI FG36LV	MCUI FG36LS	MAPI A225DV	MAPI A225LV	MAPI A225LS
												01	02	03	04	05	06	07	08	09	10	11	12	13	14	15	16	17	18	19	20	21	22	23	24	25	26	27	28	29	30	31	32	33	34	35	36	37	38	39	40
		25	15	3	**38127-FC014**	SHIM-ADJUSTING,BEARING	T=1.29	01	0107-																																								
			16	3	**38127-FC015**		T=1.31	01	0107-																																								
			17	3	**38127-FC016**		T=1.33	01	0107-																																								
			18	3	**38127-FC017**		T=1.35	01	0107-																																								
			19	3	**38127-FC018**		T=1.37	01	0107-																																								
			20	3	**38127-FC019**		T=1.39	01	0107-																																								
			21	3	**38127-FC020**		T=1.41	01	0107-																																								
			22	3	**38127-FC021**		T=1.43	01	0107-																																								
		26	01	3	**38105-FC300**	SUPPORT-RING GEAR		01	0107-																																								
		27	01	3	**38106-11H00**	PIECE-THRUST		01	0107-																																								
		29	01	3	**38151-FC000**	SLEEVE-DRIVE PINION	T=2.38	01	0107-																																								
			02	3	**38151-FC001**		T=2.41	01	0107-																																								
			03	3	**38151-FC002**		T=2.44	01	0107-																																								
			04	3	**38151-FC003**		T=2.47	01	0107-																																								
			05	3	**38151-FC004**		T=2.50	01	0107-																																								
			06	3	**38151-FC005**		T=2.53	01	0107-																																								
			07	3	**38151-FC006**		T=2.56	01	0107-																																								
			08	3	**38151-FC007**		T=2.59	01	0107-																																								
			09	3	**38151-FC008**		T=2.62	01	0107-																																								
			10	3	**38151-FC009**		T=2.65	01	0107-																																								
			11	3	**38151-FC010**		T=2.68	01	0107-																																								
			12	3	**38151-FC011**		T=2.71	01	0107-																																								
			13	3	**38151-FC012**		T=2.74	01	0107-																																								
			14	3	**38151-FC013**		T=2.77	01	0107-																																								
			15	3	**38151-FC014**		T=2.80	01	0107-																																								
			16	3	**38151-FC015**		T=2.83	01	0107-																																								
			17	3	**38151-FC016**		T=2.86	01	0107-																																								
			18	3	**38151-FC017**		T=2.89	01	0107-																																								
			19	3	**38151-FC018**		T=2.92	01	0107-																																								
			20	3	**38151-FC019**		T=2.95	01	0107-																																								
			21	3	**38151-FC020**		T=2.98	01	0107-																																								
			22	3	**38151-FC021**		T=3.01	01	0107-																																								
			23	3	**38151-FC022**		T=3.04	01	0107-																																								
			24	3	**38151-FC023**		T=3.07	01	0107-																																								
			25	3	**38151-FC024**		T=3.10	01	0107-																																								
		30	01	3	**08110-8161B**	SCREW-HHM M8-1.25X16 W/SPRW		02	0107-																																								
		31	01	4	**08915-2421A**	WASHER-LOCK SPLIT M12 HEAVY		04	0107-																																								

SEC. 380A

FINAL DRIVE ASSEMBLY (ATM 1 SPEED - 20+25)

CONJUNTO DE TRANSMISSION FINAL

ACHSANTRIEB KOMPLETT

ENSEMBLE ENTRAINEMENT AUX ROUES

NC	S	KEY NO.	LEV	PART NO.	PART NAME	SPECIFICATION	QTY	APPLIED DATE	ICANF	FORMER PART NO.	KD
		32	01	3	08911-3241A	NUT-HEX JAM M24-1.5	01	0107-			
		33	01	4	00915-21710	WASHER-LOCK SPLIT 7/16 HEAVY	08	0107-			
		34	01	1	38320-FJ100	GASKET-GEAR CARRIER	01	0507-			

APPLIED MODEL

	01	02	03	04	05	06	07	08	09	10	11	12	13	14	15	16	17	18	19	20	21	22	23	24	25	26	27	28	29	30	31	32	33	34	35	36	37	38	39	40
MCPI A200JV																																								
MCPI A200DV																																								
MCPI A200LS																																								
MCPU A200DV																																								
MCPU A200LV																																								
MCPU A200DV																																								
MCPU A255JV																																								
MCPP A255DV																																								
MCPP A255LS																																								
MCPP A255DV																																								
MCPP A288JV																																								
MCPP A288DV																																								
MCPP A288LS																																								
MCPU A288DV																																								
MCPU A288LV																																								
MCPU A288DV																																								
MCPU A330DV																																								
MCPU A330LV																																								
MCPU A330DV																																								
MCPU A330DV																																								
MCPU A330L

SEC. 380B

FINAL DRIVE ASSEMBLY (ATM 1 SPEED - 28+30+33)

CONJUNTO DE TRANSMISSION FINAL

ACHSANTRIEB KOMPLETT

ENSEMBLE ENTRAINEMENT AUX ROUES

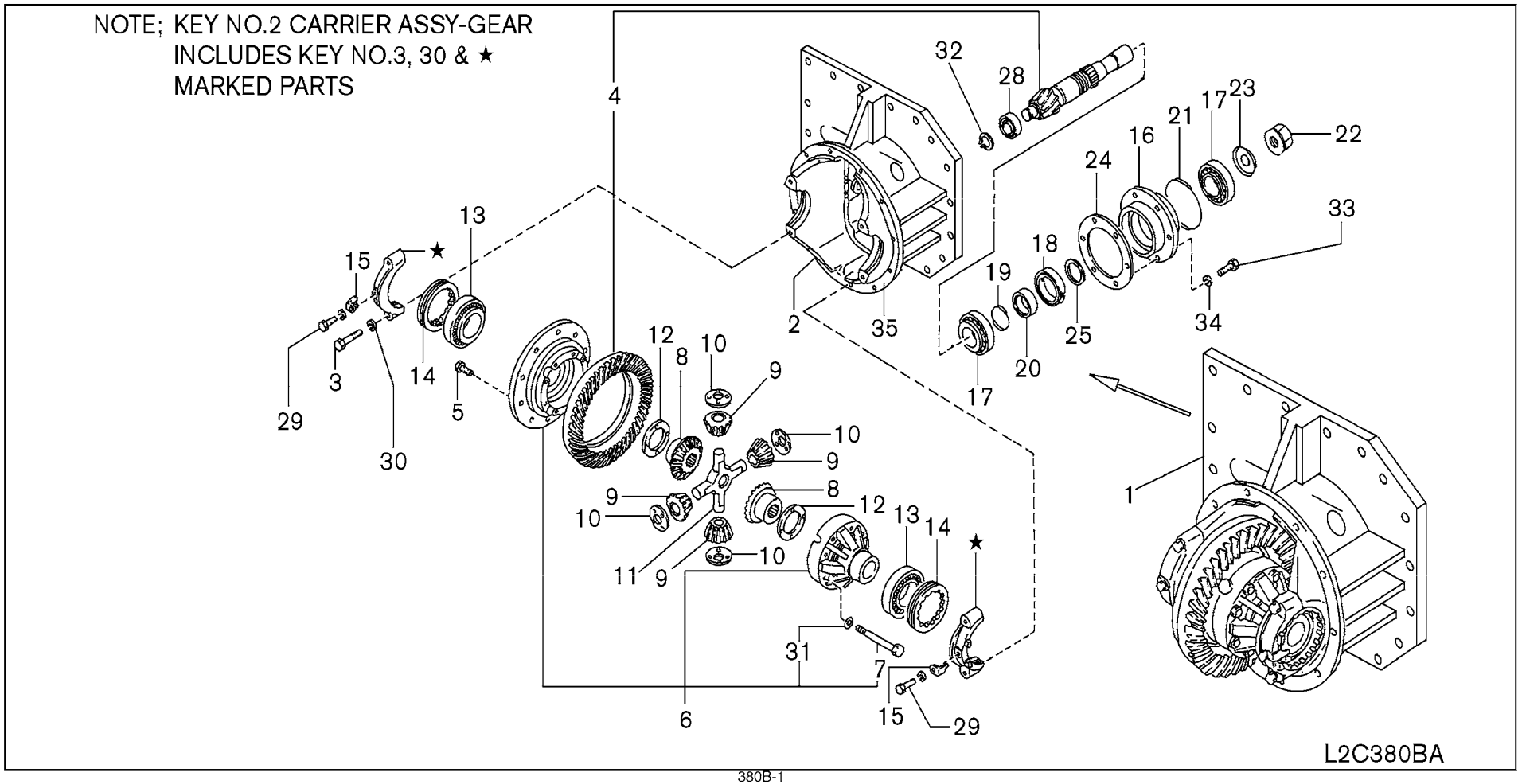

SEC. 380B

FINAL DRIVE ASSEMBLY (ATM 1 SPEED - 28+30+33)

CONJUNTO DE TRANSMISSION FINAL

ACHSANTRIEB KOMPLETT

ENSEMBLE ENTRAINEMENT AUX ROUES

NC	S	KEY NO.	LEV	PART NO.	PART NAME	SPECIFICATION	QTY	APPLIED DATE	ICANF	FORMER PART NO.	KD
		1	01	2	38300-FC600	FINAL DRIVE ASSY		01	0107-			
		2	01	3	38310-FC601	CARRIER ASSY-GEAR		01	0107-			
		3	01	4	38315-L1100	BOLT		04	0107-			
		4	01	3	38100-20H01	GEAR SET-FINAL DRIVE		01	0107-			
		5	01	3	38102-14S01	BOLT-DRIVE GEAR		12	0107-			
		6	01	3	38420-14H02	CASE ASSY-DIFFERENTIAL		01	0107-			
		7	01	4	38434-14H01	BOLT-COUPLING,DIFFERENTIAL CASE	D=10.2	02	0107-			
			02	4	38434-14H05		D=10.6	10	0107-			
		8	01	3	38423-61500	GEAR-SIDE DIFF BEVEL		02	0107-			
		9	01	3	38425-61500	PINION-MATE		04	0107-			
		10	01	3	38426-61500	WASHER-THRUST, PINION MATE		04	0107-			
		11	01	3	38427-61501	SHAFT-PINION MATE		01	0107-			
		12	01	3	38424-61500	WASHER-THRUST, SIDE GEAR	T=1.55	02	0107-			
			02	3	38424-61501		T=1.60	02	0107-			
			03	3	38424-61502		T=1.65	02	0107-			
		13	01	3	38440-61510	BEARING-DIFFERENTIAL SIDE		02	0107-			
		14	01	3	38316-L1101	NUT-SIDE BEARING		02	0107-			
		15	01	3	38319-82100	FINGER-LOCK,DIFFERENTIAL ADJUST NUT		02	0107-			
		16	01	3	38151-15H00	SLEEVE-DRIVE PINION		01	0107-			
		17	01	3	38140-86160	BEARING-DRIVE PINION		02	0107-			
		18	01	3	38139-L1001	SEAL-OIL, PINION SHAFT		01	0107-			
		19	01	3	32884-L1000	RING O		01	0107-			
		20	01	3	32139-L1005	PIECE-DISTANCE BEARING		01	0107-			
		21	01	3	31171-L1000	RING O		01	0107-			
		22	01	3	32137-L1101	NUT-BEARING RETAINER		01	0107-			
		23	01	3	32136-L1100	WASHER-LOCK		01	0107-			
		24	01	3	38154-L1102	SHIM-ADJUSTING DIFFERENTIAL GEAR		01	0107-			
			02	3	38154-L1103			01	0107-			
			03	3	38154-L1104			01	0107-			
			04	3	38154-L1105			01	0107-			
			05	3	38154-L1106			01	0107-			
			06	3	38154-L1107			01	0107-			
		25	01	3	38127-L4000	SHIM-ADJUSTING, BEARING	T=0.15	01	0107-			
			02	3	38127-L4001		T=0.20	01	0107-			
			03	3	38127-L4002		T=0.25	01	0107-			
			04	3	38127-L4003		T=0.30	01	0107-			
			05	3	38127-L4004		T=0.50	01	0107-			

APPLIED MODEL

01	02	03	04	05	06	07	08	09	10	11	12	13	14	15	16	17	18	19	20	21	22	23	24	25	26	27	28	29	30	31	32	33	34	35	36	37	38	39	40
MCPI A200JV	MCPI A200DV	MCPI A200LS	MCPU A200DV	MCPU A200LV	MCUP A205JV	MCUP A225DV	MCPP A225LS	MCPP A225DV	MCPU A225LV	MCUU A225DV	MCUU A225LV	MCPP A228JV	MCPP A228DV	MCPP A228LS	MCPU A228DV	MCUU A228LV	MCUU A228DV	MCUU A230LV	MCUU A330DV	MCUU A330LV	MCUU A330DV	MCUU A330LV	MCUU FGI A330DV	MCUU FGI A330LS	MCUU FGI A335DV	MCUU FGI A335LV	MCUU FGI A335LS	MCUU FGI A336DV	MCUU FGI A336LV	MCUU FGI A365LS	MCAP AI A225DV	MCAP AI A255LV	MCAP AI A255LS						
O	O	O	O	O	O	O	O	O	O	O	O	O	O	O	O	O	O	O	O	O	O	O																	

SEC. 380B

FINAL DRIVE ASSEMBLY (ATM 1 SPEED - 28+30+33)

CONJUNTO DE TRANSMISSION FINAL

ACHSANTRIEB KOMPLETT

ENSEMBLE ENTRAINEMENT AUX ROUES

NC	S	KEY NO.	LEV	PART NO.	PART NAME	SPECIFICATION	QTY	APPLIED DATE	ICANF	FORMER PART NO.	KD
		25	06	3	38127-L4005	SHIM-ADJUSTING, BEARING	T=0.18	01	0107-			
		28	01	3	38115-T8000	BEARING-DRIVE PINION PILOT		01	0107-			
		29	01	3	08110-8161B	SCREW-HHM M8-1.25X16 W/SPRW		02	0107-			
		30	01	4	08915-2441A	WASHER-LOCK SPLIT M14 HEAVY		04	0107-			
		31	01	4	00915-21700	WASHER-LOCK SPLIT 7/16		12	0107-			
		32	01	3	00922-12500	RING-SNAP		01	0107-			
		33	01	3	08171-2351A	SCREW-HHM M12-1.75X35		06	0107-			
		34	01	3	08915-1421A	WASHER-LOCK SPLIT M12		06	0107-			
		35	01	1	38320-FJ100	GASKET-GEAR CARRIER		01	0507-			

APPLIED MODEL

01	02	03	04	05	06	07	08	09	10	11	12	13	14	15	16	17	18	19	20	21	22	23	24	25	26	27	28	29	30	31	32	33	34	35	36	37	38	39	40
MCPI A200JV	MCPI A200DV	MCPI A200LS	MCPI A220LS	MCUI A220DV	MCUI A220LV	MCPI A225JV	MCPI A225DV	MCPI A225LV	MCPI A225LS	MCUI A225DV	MCUI A225LV	MCPI A228JV	MCPI A228DV	MCPI A228LV	MCPI A228LS	MCUI A228DV	MCUI A228LV	MCUI A230DV	MCUI A230LV	MCUI A233DV	MCUI A233LV	MCUI FG300LV	MCUI FG300LS	MCUI FG300LV	MCUI FG355DV	MCUI FG355LV	MCUI FG355LS	MCUI FG366DV	MCUI FG366LV	MCUI FG365LS	MAPI A225DV	MAPI A225LV	MAPI A225LS						
O	O	O	O	O	O	O	O	O	O	O	O	O	O	O	O	O	O	O	O	O	O																		
O	O	O	O	O	O	O	O	O	O	O	O	O	O	O	O	O	O	O	O	O	O																		
O	O	O	O	O	O	O	O	O	O	O	O	O	O	O	O	O	O	O	O	O	O																		
O	O	O	O	O	O	O	O	O	O	O	O	O	O	O	O	O	O	O	O	O	O																		
O	O	O	O	O	O	O	O	O	O	O	O	O	O	O	O	O	O	O	O	O	O																		
O	O	O	O	O	O	O	O	O	O	O	O	O	O	O	O	O	O	O	O	O	O																		
O	O	O	O	O	O	O	O	O	O	O	O	O	O	O	O	O	O	O	O	O	O																		
O	O	O	O	O	O	O	O	O	O	O	O	O	O	O	O	O	O	O	O	O	O																		

Install the best!
GENUINE NISSAN PARTS

NOTE

SEC. 380C

FINAL DRIVE ASSEMBLY (FTM 2 SPEED)

CONJUNTO DE TRANSMISSION FINAL

ACHSANTRIEB KOMPLETT

ENSEMBLE ENTRAINEMENT AUX ROUES

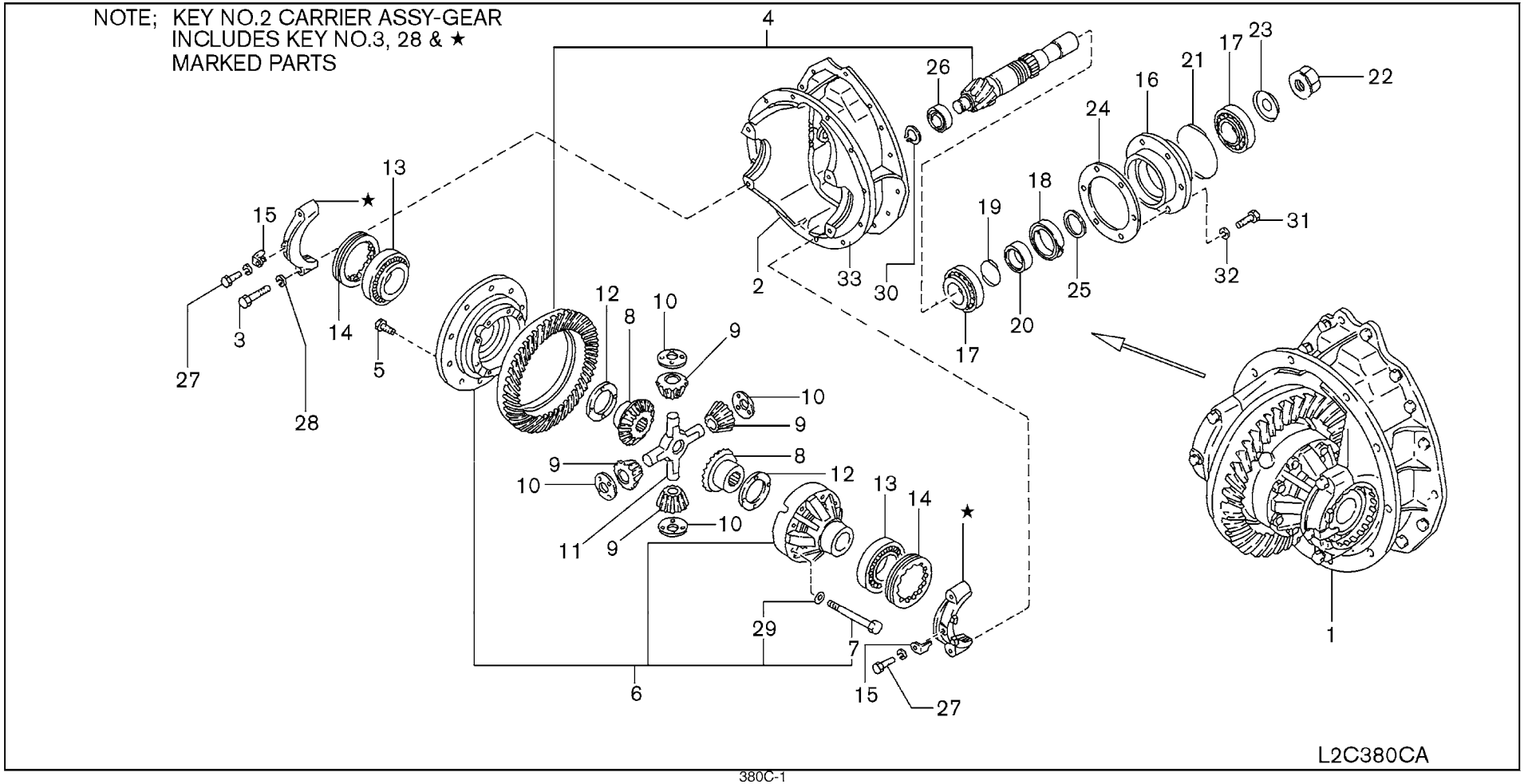

SEC. 380C

FINAL DRIVE ASSEMBLY (FTM 2 SPEED)

CONJUNTO DE TRANSMISSION FINAL

ACHSANTRIEB KOMPLETT

ENSEMBLE ENTRAINEMENT AUX ROUES

NO	S	KEY NO.	LEV	PART NO.	PART NAME	SPECIFICATION	QTY	APPLIED DATE	ICANF	FORMER PART NO.	KD
1		01	2	38300-FL300	FINAL DRIVE ASSY		01	0107-			
2		01	3	38310-FL300	CARRIER ASSY-GEAR		01	0107-			
3		01	4	38315-L1100	BOLT		04	0107-			
4		01	3	38100-24H01	GEAR SET-FINAL DRIVE		01	0107-			
5		01	3	38102-14S01	BOLT-DRIVE GEAR		12	0107-			
6		01	3	38420-14H02	CASE ASSY-DIFFERENTIAL		01	0107-			
7		01	4	38434-14H01	BOLT-DIFF GEAR CASE	D=10.2	02	0107-			
		02	4	38434-14H05		D=10.6	10	0107-			
8		01	3	38423-61500	GEAR-SIDE DIFF BEVEL		02	0107-			
9		01	3	38425-61500	PINION-MATE		04	0107-			
10		01	3	38426-61500	WASHER-THRUST,PINION MATE		04	0107-			
11		01	3	38427-61501	SHAFT-PINION MATE		01	0107-			
12		01	3	38424-61500	WASHER-THRUST,SIDE GEAR	T=1.55	02	0107-			
		02	3	38424-61501		T=1.60	02	0107-			
		03	3	38424-61502		T=1.65	02	0107-			
13		01	3	38440-61510	BEARING-DIFFERENTIAL DRIVE SHAFT		02	0107-			
14		01	3	38316-L1101	NUT-SIDE BEARING		02	0107-			
15		01	3	38319-82100	FINGER-LOCK		02	0107-			
16		01	3	38151-15H00	SLEEVE-DRIVE PINION		01	0107-			
17		01	3	38140-86160	BEARING-DRIVE PINION		02	0107-			
18		01	3	38139-L1001	SEAL-OIL,PINION SHAFT		01	0107-			
19		01	3	32884-L1000	RING O		01	0107-			
20		01	3	32139-L1005	PIECE-DISTANCE BEARING		01	0107-			
21		01	3	31171-L1000	RING O		01	0107-			
22		01	3	32137-L1101	NUT-BEARING RETAINER		01	0107-			
23		01	3	32136-L1100	WASHER-LOCK		01	0107-			
24		01	3	38154-L1102	SHIM-ADJUSTING DIFFERENTIAL GEAR	T=1.0	01	0107-			
		02	3	38154-L1103		T=0.5	01	0107-			
		03	3	38154-L1104		T=0.1	01	0107-			
		04	3	38154-L1105		T=0.007	01	0107-			
		05	3	38154-L1106		T=0.005	01	0107-			
		06	3	38154-L1107		T=0.3	01	0107-			
25		01	3	38127-L4000	SHIM-ADJUSTING,BEARING	T=0.15	01	0107-			
		02	3	38127-L4001		T=0.20	01	0107-			
		03	3	38127-L4002		T=0.25	01	0107-			
		04	3	38127-L4003		T=0.30	01	0107-			
		05	3	38127-L4004		T=0.50	01	0107-			

APPLIED MODEL

	01	02	03	04	05	06	07	08	09	10	11	12	13	14	15	16	17	18	19	20	21	22	23	24	25	26	27	28	29	30	31	32	33	34	35	36	37	38	39	40
MCPI A20JV																							O	O	O	O	O	O	O	O	O									
MCPI A20DV																							O	O	O	O	O	O	O	O	O									
MCPI A200LS																							O	O	O	O	O	O	O	O	O									
MCPI A200DV																							O	O	O	O	O	O	O	O	O									
MCPI A200LJV																							O	O	O	O	O	O	O	O	O									
MCPI A255DV																							O	O	O	O	O	O	O	O	O									
MCPI A255LS																							O	O	O	O	O	O	O	O	O									
MCPI A255LV																							O	O	O	O	O	O	O	O	O									
MCPI A288JV																							O	O	O	O	O	O	O	O	O									
MCPI A288DV																							O	O	O	O	O	O	O	O	O									
MCPI A288LS																							O	O	O	O	O	O	O	O	O									
MCPI A288LV																							O	O	O	O	O	O	O	O	O									
MCPI A300DV																							O	O	O	O	O	O	O	O	O									
MCPI A300LV																							O	O	O	O	O	O	O	O	O									
MCPI A303DV																							O	O	O	O	O	O	O	O	O									
MCPI A303LV																							O	O	O	O	O	O	O	O	O									
MCUI A300DV																							O	O	O	O	O	O	O	O	O									
MCUI A300LV																							O	O	O	O	O	O	O	O	O									
MCUI A303DV																							O	O	O	O	O	O	O	O	O									
MCUI A303LV																							O	O	O	O	O	O	O	O	O									
MCUI A355DV																							O	O	O	O	O	O	O	O	O									
MCUI A355LV																							O	O	O	O	O	O	O	O	O									
MCUI A365DV																							O	O	O	O	O	O	O	O	O									
MCUI A365LV																							O	O	O	O	O	O	O	O	O									
MCUI A255DV																							O	O	O	O	O	O	O	O	O									
MCUI A255LV																							O	O	O	O	O	O	O	O	O									
MCPI A255LS																							O	O	O	O	O	O	O	O	O									

SEC. 380C

FINAL DRIVE ASSEMBLY (FTM 2 SPEED)

CONJUNTO DE TRANSMISSION FINAL

ACHSANTRIEB KOMPLETT

ENSEMBLE ENTRAINEMENT AUX ROUES

NC	S	KEY NO.	LEV	PART NO.	PART NAME	SPECIFICATION	QTY	APPLIED DATE	ICANF	FORMER PART NO.	KD
		25	06	3	38127-L4005	SHIM-ADJUSTING,BEARING	T=0.18	01	0107-			
		26	01	3	38115-T8000	BEARING-DRIVE PINION PILOT		01	0107-			
		27	01	3	08110-8161B	SCREW-HHM M8-1.25X16 W/SPRW		02	0107-			
		28	01	4	08915-2441A	WASHER-LOCK SPLIT M14 HEAVY		04	0107-			
		29	01	4	00915-21700	WASHER-LOCK SPLIT 7/16		12	0107-			
		30	01	3	00922-12500	RING-SNAP		01	0107-			
		31	01	3	08171-2351A	SCREW-HHM M12-1.75X35		06	0107-			
		32	01	3	08915-1421A	WASHER-LOCK SPLIT M12		06	0107-			
		33	01	1	38320-FJ100	GASKET-GEAR CARRIER		01	0507-			

APPLIED MODEL

01	02	03	04	05	06	07	08	09	10	11	12	13	14	15	16	17	18	19	20	21	22	23	24	25	26	27	28	29	30	31	32	33	34	35	36	37	38	39	40
MCPI AA200JV	MCPI AA200DV	MCPI AA200LS	MCPI AA200DV	MCUI AA200LS	MCUP AA205JV	MCPP AA255DV	MCPP AA255LS	MCPU AA255DV	MCUU AA255LS	MCUP AA255DV	MCPP AA288JV	MCPP AA288DV	MCPP AA288LS	MCPU AA288DV	MCUU AA288LS	MCUU AA288DV	MCUU AA303DV	MCUU AA303LS	MCUU AA303DV	MCUU AA303DV	MCUI AA303DV	MCUI FG300DV	MCUI FG300LS	MCUI FG300DV	MCUI FG355DV	MCUI FG355LS	MCUI FG355DV	MCUI FG366DV	MCUI FG365LS	MCUI FG365DV	MCUP AA255LS	MCAP AA255DV	MCAP AA255LS						
																						O	O	O	O	O	O	O	O	O									
																						O	O	O	O	O	O	O	O	O									
																						O	O	O	O	O	O	O	O	O									
																						O	O	O	O	O	O	O	O	O									
																						O	O	O	O	O	O	O	O	O									
																						O	O	O	O	O	O	O	O	O									
																						O	O	O	O	O	O	O	O	O									
																						O	O	O	O	O	O	O	O	O									
																						O	O	O	O	O	O	O	O	O									

GROUP INDEX

AXLE & SUSPENSION

SEC.NO	SECTION NAME
402	DRIVE AXLE
403	STEERING AXLE
433	ROAD WHEEL & TIRE (DRIVE AXLE)
434	ROAD WHEEL & TIRE (STEERING AXLE)

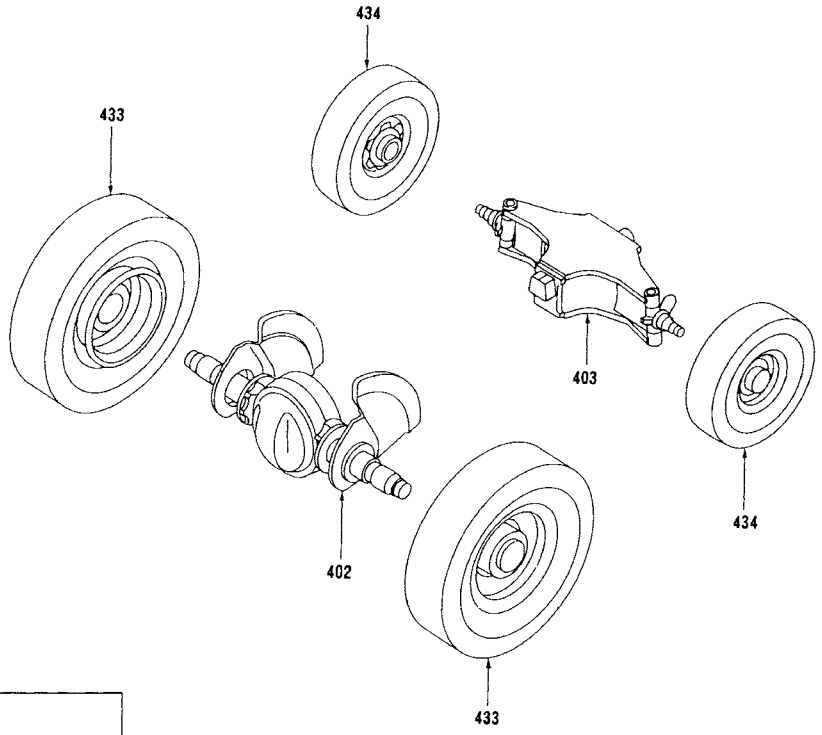

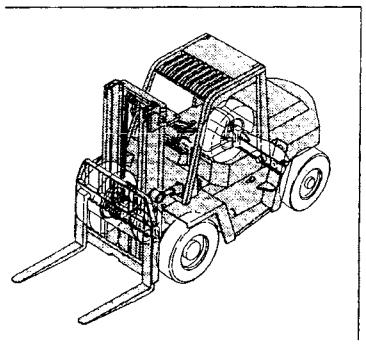

*ILLSTRATIONS SHOWN IN GENERAL INDEX AND GROUP INDEX ARE GENARALIZED DESCRIPTIONS FOR ALL MODELS AND ARE NOT PRECISE IN ALL DETAILS.

G

SEC. 402

DRIVE AXLE

EJE DE TRANSMISION

ANTRIEBSWELLE

ESSIEU MOTEUR

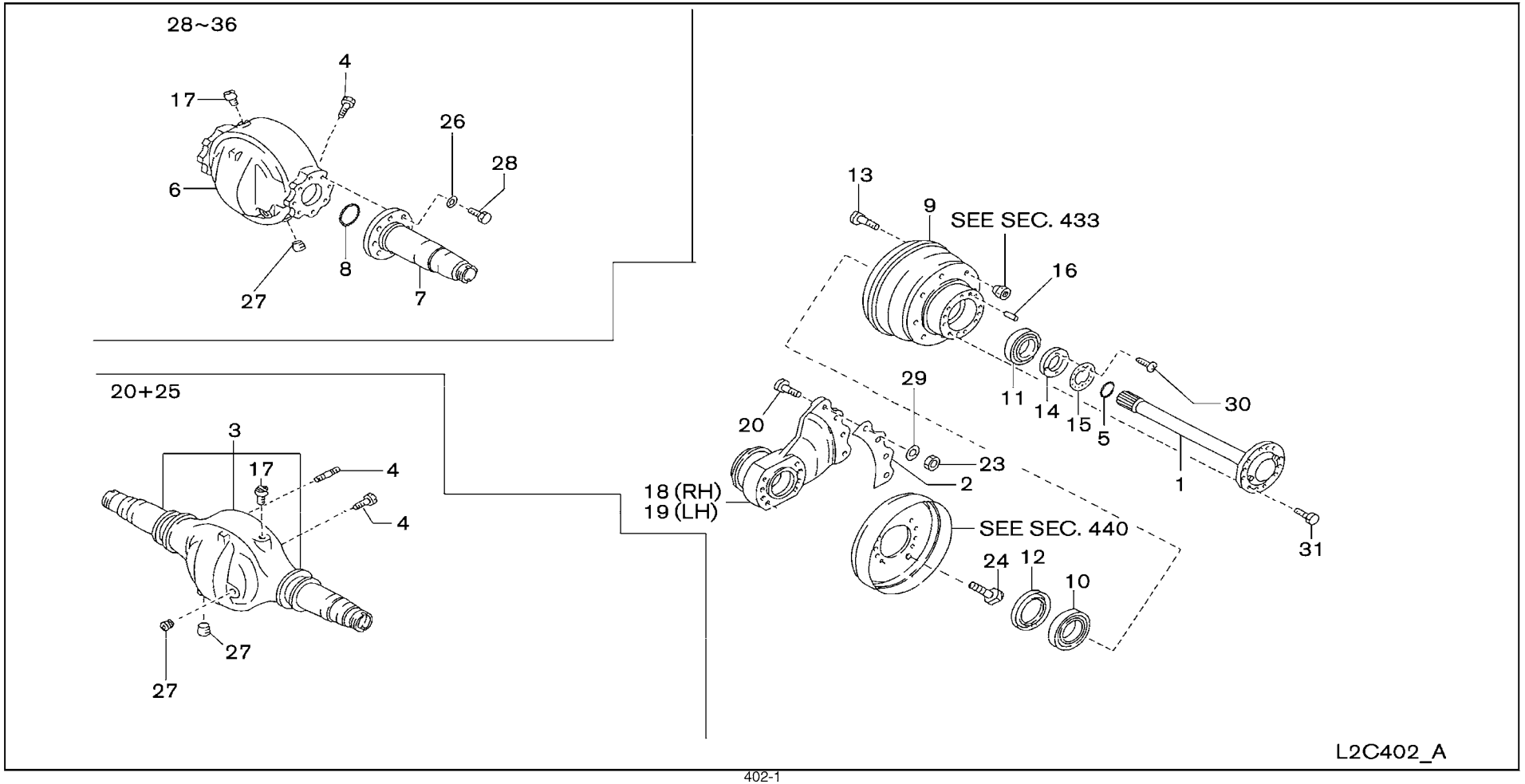

SEC. 402

DRIVE AXLE

EJE DE TRANSMISION

ANTRIEBSWELLE

ESSIEU MOTEUR

NC	S	KEY NO.	LEV	PART NO.	PART NAME	SPECIFICATION	QTY	APPLIED DATE	ICANF	FORMER PART NO.	KD
		1	01	1	38164-91K00	SHAFT-DRIVE AXLE		02	0107-		
			02	1	38164-22H00			02	0107-		
			03	1	38164-11H00			02	0107-		
		2	01	1	43070-FL000	SPACER		01	0107-		
		3	01	1	43010-FC300	DRIVE AXLE HOUSING & TUBE ASSY		01	0107-		
			02	1	43010-FD300			01	0107-		
		4	01	1	081A4-2351A	SCREW-HH FLG 7T M12-1.25X35		12	0107-		
		5	01	1	43252-J2000	SEAL-OIL		02	0107-		
			02	1	43533-L1100			02	0107-		
		6	01	1	43026-FC600	HOUSING-DRIVE AXLE		01	0107-		
		7	01	1	43042-66H00	TUBE-DRIVE AXLE		02	0107-		
		8	01	1	43071-L1101	RING O		02	0107-		
		9	01	2	43204-FC300	HUB-DRIVE AXLE		02	0107-		
			02	2	43204-FC600			02	0107-		
			03	2	43204-FD300			02	0107-		
C		10	01	2	38440-01X00	BEARING-CUP & CONE		01	0107-0710		
N			02	2	38440-AD301			01	0710-		
			03	2	43210-22H00			01	0107-		
		11	01	2	43215-L3200	BEARING ASSY-OUTER		02	0107-		
			02	2	43215-22H00			02	0107-		
		12	01	2	43090-00H00	SEAL-DUST		02	0107-		
			02	2	43090-22H00			02	0107-		
		13	01	2	43225-FC300	BOLT-HUB		16	0107-		
			02	2	43225-22H00			16	0107-		
			03	2	43225-11H00			16	0107-		
		14	01	1	43231-T8000	NUT-LOCK		02	0107-		
			02	1	43231-50K00			02	0107-		
		15	01	1	43234-T8000	WASHER-LOCK		02	0107-		
			02	1	43234-L1100			02	0107-		
		16	01	2	38167-L0700	PIN-KNOCK		04	0107-		
		17	01	1	38322-55100	BREATHER ASSY		01	0107-		
		18	01	1	43080-FC300	BRACKET-DRIVE AXLE MTG RH		01	0107-		
			02	1	43080-FC600			01	0107-		
			03	1	43080-FD300			01	0107-		
		19	01	1	43081-FC300	BRACKET-DRIVE AXLE MTG LH		01	0107-		
			02	1	43081-FC600			01	0107-		
			03	1	43081-FD300			01	0107-		

APPLIED MODEL

01	02	03	04	05	06	07	08	09	10	11	12	13	14	15	16	17	18	19	20	21	22	23	24	25	26	27	28	29	30	31	32	33	34	35	36	37	38	39	40
MCPI A200JV	MCPI A200DV	MCPI A200LS	MCPI A200SV	MCUI A200DV	MCUI A200LJ	MCUI A255JV	MCPI A255DV	MCPI A255LV	MCPI A255SV	MCUI A255DV	MCUI A255LV	MCPI A288JV	MCPI A288DV	MCPI A288LV	MCPI A288SV	MCUI A288DV	MCUI A288LV	MCPI A303DV	MCPI A303LV	MCUI A303DV	MCUI A303LV	MCUI A330DV	MCUI A330LV	MCUI A330LS	MCGI F330DV	MCGI F330LV	MCGI F330LS	MCGI F335DV	MCGI F335LV	MCGI F335SV	MCGI F366DV	MCGI F366LV	MCGI F366SV	MAPI A255DV	MAPI A255LV	MAPI A255LS								
O	O	O	O	O	O	O	O	O	O	O	O																												
												O	O	O	O	O	O	O	O	O	O	O	O	O	O	O	O	O	O	O										
																															O	O	O						
O	O	O	O	O	O	O	O	O	O	O	O	O	O	O	O	O	O	O	O	O	O	O	O	O	O	O	O	O	O	O	O	O	O						
O	O	O	O	O	O	O	O	O	O	O	O																												
																															O	O	O						
O	O	O	O	O	O	O	O	O	O	O	O	O	O	O	O	O	O	O	O	O	O	O	O	O	O	O	O	O	O	O	O	O	O						
O	O	O	O	O	O	O	O	O	O	O	O																				O	O	O						
												O	O	O	O	O	O	O	O	O	O	O	O	O	O	O	O	O	O	O										
												O	O	O	O	O	O	O	O	O	O	O	O	O	O	O	O	O	O	O										
												O	O	O	O	O	O	O	O	O	O	O	O	O	O	O	O	O	O	O										
O	O	O	O	O	O	O	O	O	O	O	O																												
												O	O	O	O	O	O	O	O	O	O	O	O	O	O	O	O	O	O	O										
																															O	O	O						
O	O	O	O	O	O	O	O	O	O	O	O	O	O	O	O	O	O	O	O	O	O	O	O	O	O	O	O	O	O	O	O	O	O						
O	O	O	O	O	O	O	O	O	O	O	O																				O	O	O						
												O	O	O	O	O	O	O	O	O	O	O	O	O	O	O	O	O	O	O										
																															O	O	O						
O	O	O	O	O	O	O	O	O	O	O	O	O	O	O	O	O	O	O	O	O	O	O	O	O	O	O	O	O	O	O	O	O	O						
O	O	O	O	O	O	O	O	O	O	O	O																												
												O	O	O	O	O	O	O	O	O	O	O	O	O	O	O	O	O	O	O										
																															O	O	O						
O	O	O	O	O	O	O	O	O	O	O	O	O	O	O	O	O	O	O	O	O	O	O	O	O	O	O	O	O	O	O	O	O	O						
												O	O	O	O	O	O	O	O	O	O	O	O	O	O	O	O	O	O	O										
																															O	O	O						
O	O	O	O	O	O	O	O	O	O	O	O	O	O	O	O	O	O	O	O	O	O	O	O	O	O	O	O	O	O	O	O	O	O						
												O	O	O	O	O	O	O	O	O	O	O	O	O	O	O	O	O	O	O										
																															O	O	O						
O	O	O	O	O	O	O	O	O	O	O	O	O	O	O	O	O	O	O	O	O	O	O	O	O	O	O	O	O	O	O	O	O	O						
O	O	O	O	O	O	O	O	O	O	O	O	O	O	O	O	O	O	O	O	O	O	O	O	O	O	O	O	O	O	O	O	O	O						
O	O	O	O	O	O	O	O	O	O	O	O	O	O	O	O	O	O	O	O	O	O	O	O	O	O	O	O	O	O	O	O	O	O						
O	O	O	O	O	O	O	O	O	O	O	O																												
												O	O	O	O	O	O	O	O	O	O	O	O	O	O	O	O	O	O	O										
																															O	O	O						
O	O	O	O	O	O	O	O	O	O	O	O																												
												O	O	O	O	O	O	O	O	O	O	O	O	O	O	O	O	O	O	O										
																															O	O	O						

SEC. 402

DRIVE AXLE

EJE DE TRANSMISION

ANTRIEBSWELLE

ESSIEU MOTEUR

NC	S	KEY NO.	LEV	PART NO.	PART NAME	SPECIFICATION	QTY	APPLIED DATE	ICANF	FORMER PART NO.	KD
		20	01	1	**43084-FK000**	BOLT-MTG	08	0107-			
		23	01	1	**43087-FJ100**	NUT-MTG BOLT	08	0107-			
		24	01	1	**44005-FC300**	BOLT-FIX, RR BRAKE	16	0107-			
			02	1	**44005-FC000**		12	0107-			
		26	01	1	**08915-2441A**	WASHER-LOCK SPLIT M14 HEAVY	16	0107-			
		27	01	1	**00931-21200**	PLUG	02	0107-			
		28	01	1	**08174-4401A**	SCREW-HHM M14-1.5X40	16	0107-			
		29	01	1	**08915-2481A**	WASHER-LOCK SPLIT M18 HEAVY	08	0107-			
		30	01	1	**08310-61212**	SCREW-HHM M6-1.0X12	04	0107-			
		31	01	1	**081A1-2301A**	SCREW-HH FLG M12-1.75X30	16	0107-			
			02	1	**08320-8201A**	SCREW-FH CR M8-1.25X20	02	0107-			

APPLIED MODEL

	MCPI	MCPI	MCPI	MCPI	MCUI	MCUI	MCPI	MCPI	MCPI	MCUI	MCUI	MCPI	MCPI	MCPI	MCPI	MCUI	MCUI	MCUI	MCUI	MCUI	MCUI	MCUI	MCUI	MCUI	MCUI	MCUI	MCUI	MCUI	MCUI	MAPI	MAPI
																							GI	GI	GI	GI	GI	GI	GI	GI		
	AA200JV	AA200DV	AA200LS	AA200LS	AA200DV	AA200LV	AA205JV	AA225DV	AA225LS	AA225LS	AA225DV	AA225LV	AA228JV	AA228DV	AA228LS	AA228DV	AA228LV	AA230DV	AA230LV	AA233DV	AA233LV	AF230DV	AF300LS	AF300LV	AF305DV	AF355LS	AF355DV	AF365LV	AF365LS	AA256DV	AA255LS
	01	02	03	04	05	06	07	08	09	10	11	12	13	14	15	16	17	18	19	20	21	22	23	24	25	26	27	28	29	30	31	32	33	34	35	36	37	38	39	40
	○	○	○	○	○	○	○	○	○	○	○	○	○	○	○	○	○	○	○	○	○	○	○	○	○	○	○	○	○	○	○	○	○	○						
	○	○	○	○	○	○	○	○	○	○	○	○	○	○	○	○	○	○	○	○	○	○	○	○	○	○	○	○	○	○	○	○	○	○						
	○	○	○	○	○	○	○	○	○	○	○	○	○	○	○	○	○	○	○	○	○	○	○	○	○	○	○	○	○	○	○									
																																○	○	○						
													○	○	○	○	○	○	○	○	○	○	○	○	○	○	○	○	○	○	○									
	○	○	○	○	○	○	○	○	○	○	○	○	○	○	○	○	○	○	○	○	○	○	○	○	○	○	○	○	○	○	○	○	○	○						
													○	○	○	○	○	○	○	○	○	○	○	○	○	○	○	○	○	○	○									
	○	○	○	○	○	○	○	○	○	○	○	○	○	○	○	○	○	○	○	○	○	○	○	○	○	○	○	○	○	○	○	○	○	○						
	○	○	○	○	○	○	○	○	○	○	○	○	○	○	○	○	○	○	○	○	○	○	○	○	○	○	○	○	○	○	○	○	○	○						
	○	○	○	○	○	○	○	○	○	○	○	○	○	○	○	○	○	○	○	○	○	○	○	○	○	○	○	○	○	○	○									
																																○	○	○						

Install the best!
GENUINE NISSAN PARTS

NOTE

SEC. 403

STEERING AXLE

EJE DE DIRECCION

LENKACHSE

ARBRE DE DIRECTION

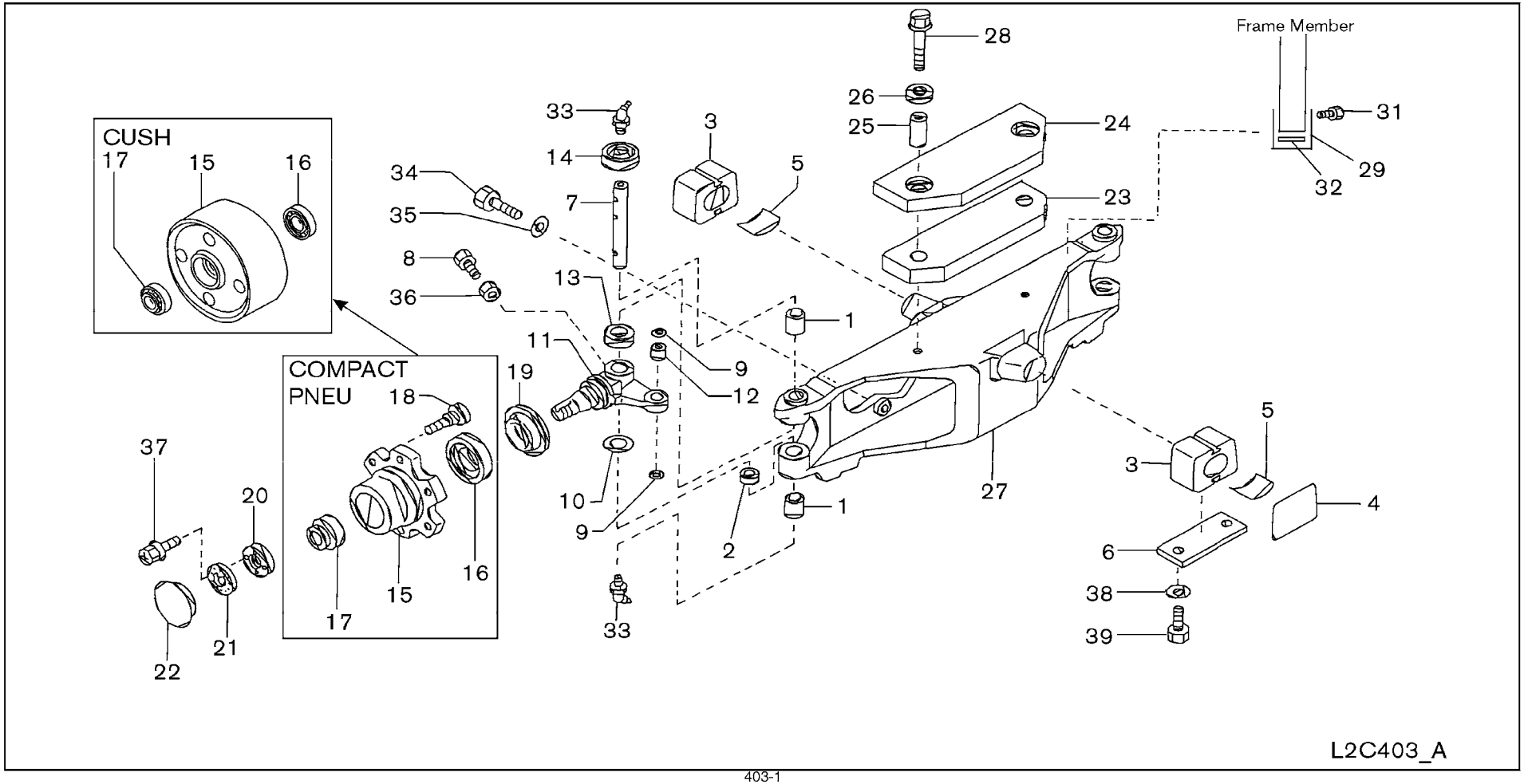

SEC. 403

STEERING AXLE

EJE DE DIRECCION

LENKACHSE

ARBRE DE DIRECTION

NC	S	KEY NO.	LEV	PART NO.	PART NAME	SPECIFICATION	QTY	APPLIED DATE	ICANF	FORMER PART NO.	KD	APPLIED MODEL: MCPI A200JV	MCPI A200DV	MCPI A200LS	MCPI A220DV	MCPI A220LS	MCUI A220DV	MCUI A220LJ	MCUI A225DV	MCUI A225LV	MCPI A225DV	MCPI A225LV	MCUI A225LS	MCUI A225DV	MCUI A225LV	MCPI A225LV	MCPI A228LJ	MCPI A228DV	MCPI A228LV	MCPI A228LS	MCUI A228DV	MCUI A228LV	MCUI A228LS	MCUI A230DV	MCUI A230LV	MCUI A233DV	MCUI A233LV	MCUI A233LS	MCUI FGI A230DV	MCUI FGI A230LV	MCUI FGI A230LS	MCUI FGI A235DV	MCUI FGI A235LV	MCUI FGI A235LS	MCUI FGI A236DV	MCUI FGI A236LV	MCUI FGI A236LS	MCUI FGI A236DV	MCUI FGI A236LV	MCUI FGI A236LS	MCAPI A225DV	MCAPI A225LV	MCAPI A225LS
												01	02	03	04	05	06	07	08	09	10	11	12	13	14	15	16	17	18	19	20	21	22	23	24	25	26	27	28	29	30	31	32	33	34	35	36	37	38	39	40
	1	01	1	**40016-FK000**	BEARING-NEEDLE		04	0107-				○	○	○	○	○	○	○	○	○	○	○	○	○	○	○	○	○	○	○	○	○	○	○	○	○	○	○	○	○	○	○	○	○	○						
	2	01	1	**40024-L1100**	SEAL-GREASE		04	0107-				○	○	○	○	○	○	○	○	○	○	○	○	○	○	○	○	○	○	○	○	○	○	○	○	○	○	○	○	○	○	○	○	○	○						
	3	01	1	**40005-FK000**	BUSH-MOUNTING STEERING AXLE		02	0107-				○	○	○	○	○	○	○	○	○	○	○	○	○	○	○	○	○	○	○	○	○	○	○	○	○	○	○	○	○	○	○	○	○	○						
	4	01	1	**40571-FJ100**	SHIM-MOUNTING	T=1.0	01	0107-				○	○	○	○	○	○	○	○	○	○	○	○	○	○	○	○	○	○	○	○	○	○	○	○	○	○	○	○	○	○	○	○	○	○						
		02	1	**40572-FJ100**		T=2.3	01	0107-				○	○	○	○	○	○	○	○	○	○	○	○	○	○	○	○	○	○	○	○	○	○	○	○	○	○	○	○	○	○	○	○	○	○						
		03	1	**40573-FJ100**		T=0.6	01	0107-				○	○	○	○	○	○	○	○	○	○	○	○	○	○	○	○	○	○	○	○	○	○	○	○	○	○	○	○	○	○	○	○	○	○						
	5	01	1	**40006-47600**	SHIM-AXLE CENTER	T=1.2	01	0107-				○	○	○	○	○	○	○	○	○	○	○	○	○	○	○	○	○	○	○	○	○	○	○	○	○	○	○	○	○	○	○	○	○	○						
		02	1	**40008-47600**		T=1.6	01	0107-				○	○	○	○	○	○	○	○	○	○	○	○	○	○	○	○	○	○	○	○	○	○	○	○	○	○	○	○	○	○	○	○	○	○						
	6	01	1	**40047-FK000**	CAP		02	0107-				○	○	○	○	○	○	○	○	○	○	○	○	○	○	○	○	○	○	○	○	○	○	○	○	○	○	○	○	○	○	○	○	○	○						
	7	01	1	**40022-FK000**	PIN-KING		02	0107-				○	○	○	○	○	○	○	○	○	○	○	○	○	○	○	○	○	○	○	○	○	○	○										○	○	○						
		02	1	**40022-FL200**			02	0107-																											○	○	○	○	○	○	○	○	○											
	8	01	1	**40023-FJ100**	BOLT-LOCK,KINGPIN		02	0107-				○	○	○	○	○	○	○	○	○	○	○	○	○	○	○	○	○	○	○	○	○	○	○	○	○	○	○	○	○	○	○	○	○	○						
	9	01	1	**48546-51K00**	RING-SNAP,C		02	0107-				○	○	○	○	○	○	○	○	○	○	○	○	○	○	○	○	○	○	○	○	○	○	○	○	○	○	○	○	○	○	○	○	○	○						
	10	01	1	**40033-FK000**	SHIM-SPINDLE	T=0.2	01	0107-				○	○	○	○	○	○	○	○	○	○	○	○	○	○	○	○	○	○	○	○	○	○	○	○	○	○	○	○	○	○	○	○	○	○						
		02	1	**40034-FK000**		T=0.6	01	0107-				○	○	○	○	○	○	○	○	○	○	○	○	○	○	○	○	○	○	○	○	○	○	○	○	○	○	○	○	○	○	○	○	○	○						
	11	01	1	**40014-FL100**	SPINDLE-STEERING RH		02	0107-				○	○	○	○	○	○	○	○	○	○	○	○	○	○	○	○	○	○	○	○	○	○	○										○	○	○						
		02	1	**40014-FL200**			02	0107-																											○	○	○	○	○	○	○	○	○											
	12	01	1	**48544-51K02**	BUSH-STEERING LINKAGE		02	0107-				○	○	○	○	○	○	○	○	○	○	○	○	○	○	○	○	○	○	○	○	○	○	○	○	○	○	○	○	○	○	○	○	○	○						
	13	01	1	**40030-L1100**	BEARING-THRUST		02	0107-				○	○	○	○	○	○	○	○	○	○	○	○	○	○	○	○	○	○	○	○	○	○	○	○	○	○	○	○	○	○	○	○	○	○						
	14	01	1	**40041-FJ100**	CAP-KINGPIN		02	0107-				○	○	○	○	○	○	○	○	○	○	○	○	○	○	○	○	○	○	○	○	○	○	○	○	○	○	○	○	○	○	○	○	○	○						
	15	01	2	**40204-FC300**	HUB-STEERING WHEEL		02	0107-				○	○	○	○	○	○	○	○	○	○	○	○	○	○	○	○	○	○	○	○	○	○	○																		
		02	2	**40204-22H00**			02	0107-																											○	○	○	○	○	○	○	○	○											
		03	2	**40204-FM400**			02	0107-																																					○	○	○						
	16	01	2	**43215-47601**	BEARING		02	0107-				○	○	○	○	○	○	○	○	○	○	○	○	○	○	○	○	○	○	○	○	○	○	○										○	○	○						
		02	2	**40211-48201**	BEARING, CUP & CONE		02	0107-																											○	○	○	○	○	○	○	○	○											
	17	01	2	**40215-0T100**	BEARING ASSY-OUTER		02	0107-				○	○	○	○	○	○	○	○	○	○	○	○	○	○	○	○	○	○	○	○	○	○	○										○	○	○						
		02	2	**40210-76000**	BEARING, CUP & CONE		02	0107-																											○	○	○	○	○	○	○	○	○											
	18	01	2	**40222-A0800**	BOLT-HUB		12	0107-																																					○	○	○						
	19	01	1	**40227-FK000**	SEAL-GREASE		02	0107-				○	○	○	○	○	○	○	○	○	○	○	○	○	○	○	○	○	○	○	○	○	○	○										○	○	○						
		02	1	**40227-04H00**			02	0107-																											○	○	○	○	○	○	○	○	○											
	20	01	1	**40262-FJ100**	NUT-LOCK		02	0107-				○	○	○	○	○	○	○	○	○	○	○	○	○	○	○	○	○	○	○	○	○	○	○										○	○	○						
		02	1	**40262-L6000**			02	0107-																											○	○	○	○	○	○	○	○	○											
	21	01	1	**40264-FJ100**	WASHER-LOCK		02	0107-				○	○	○	○	○	○	○	○	○	○	○	○	○	○	○	○	○	○	○	○	○	○	○										○	○	○						
		02	1	**40264-L6000**			02	0107-																											○	○	○	○	○	○	○	○	○											
	22	01	1	**40292-FJ100**	CAP-HUB		02	0107-				○	○	○	○	○	○	○	○	○	○	○	○	○	○	○	○	○	○	○	○	○	○	○										○	○	○						
		02	1	**40292-L1100**			02	0107-																											○	○	○	○	○	○	○	○	○											
	23	01	1	**40079-FK001**	RUBBER-AXLE CENTER		01	0107-0407				○	○	○	○	○	○	○	○	○	○	○	○																						○	○	○						

SEC. 403

STEERING AXLE

EJE DE DIRECCION

LENKACHSE

ARBRE DE DIRECTION

NC	S	KEY NO.	LEV	PART NO.	PART NAME	SPECIFICATION	QTY	APPLIED DATE	ICANF	FORMER PART NO.	KD
C		23	02	1	40079-FK00A	RUBBER-AXLE CENTER		01	0407-0312			
N			03	1	40079-FK00A			01	0312-			
N			04	1	40079-GG00A			01	0312-			
			05	1	40079-FK101			01	0107-0407			
			06	1	40079-FK10A			01	0407-			
C		24	01	1	40070-FJ100	PLATE-AXLE CENTER		01	0107-0312			
N			02	1	40070-FJ100			01	0312-			
N			03	1	40070-GB00B			01	0312-			
C		25	01	1	40018-FK100	COLLAR		02	0107-0312			
N			02	1	40018-FK100			02	0312-			
			03	1	40018-FJ100			02	0107-			
C		26	01	1	40037-FJ101	WASHER-PLAIN		02	0107-0312			
N			02	1	40037-FJ101			02	0312-			
		27	01	1	40002-FL100	AXLE CENTER COMPL-STEERING		01	0107-			
			02	1	40002-FC600			01	0107-			
C		28	01	1	01121-06121	BOLT W/WASHER		02	0107-0312			
N			02	1	01121-06121			02	0312-			
N			03	1	08124-4451A	SCREW-HHM M14-1.50X45		02	0312-			
		29	01	1	40078-FL000	STOPPER-AXLE CENTER,RH		02	0107-			
		31	01	1	081A0-8121A	BOLT-FLANGE		04	0107-			
C		32	01	1	40081-FL000	SHIM-SWING STOPPER		AR	0107-			
C			02	1	40081-FL001			AR	0107-			
		33	01	1	00932-2011A	FITTING-GREASE 67.5 DEG		04	0107-			
		34	01	1	08044-6451A	SCREW-HHM M16-1.5X45		04	0107-0708			
			02	1	08034-6451A			04	0708-			
		35	01	1	08915-2461A	WASHER-LOCK SPLIT M16 HEAVY		04	0107-			
		36	01	1	08911-1401A	NUT-HEX M10-1.25		02	0107-			
		37	01	1	08360-6122A	SCREW-HH CR M6-1.0X12		04	0107-			
		38	01	1	08915-1421A	WASHER-LOCK SPLIT M12		04	0107-			
		39	01	1	08124-2351A	SCREW-HHM M12-1.25X35		04	0107-			

APPLIED MODEL

	MCPI A20JV	MCPI A20DV	MCPI A20LS	MCPI A20DV	MCPI A20LS	MCUI A20DV	MCUI A20LS	MCPI A225JV	MCPI A225DV	MCPI A225LV	MCPI A225LS	MCUI A225DV	MCUI A225LV	MCUI A225LS	MCPI A228JV	MCPI A228DV	MCPI A228LV	MCPI A228LS	MCUI A228DV	MCUI A228LV	MCUI A228LS	MCPI A330DV	MCPI A330LV	MCPI A330LS	MCUI A330DV	MCUI A330LV	MCUI A330LS	MCUI A330DV	MCUI A330LV	MCUI A330LS	MCUI FGA300DV	MCUI FGA300LV	MCUI FGA300LS	MCUI FGA305DV	MCUI FGA305LV	MCUI FGA305LS	MCUI FGA335DV	MCUI FGA335LV	MCUI FGA335LS	MCUI FGA336DV	MCUI FGA336LV	MCUI FGA336LS	MCAP A225DV	MCAP A225LV	MCAP A225LS
01	○	○	○	○	○	○	○	○	○	○	○	○	○	○																																
02	○	○	○	○	○	○	○	○	○	○	○	○	○	○																																
03																																														
04																																														
05															○	○	○	○	○	○	○	○	○	○	○	○	○	○	○	○	○	○	○	○	○	○	○	○	○	○	○	○	○	○			
06															○	○	○	○	○	○	○	○	○	○	○	○	○	○	○	○	○	○	○	○	○	○	○	○	○	○	○	○	○	○			
01	○	○	○	○	○	○	○	○	○	○	○	○	○	○	○	○	○	○	○	○	○	○	○	○	○	○	○	○	○	○	○	○	○	○	○	○	○	○	○	○	○	○	○	○	○	○
02	○	○	○	○	○	○	○	○	○	○	○	○	○	○	○	○	○	○	○	○	○	○	○	○	○	○	○	○	○	○	○	○	○	○	○	○	○	○	○	○	○	○	○	○		
03																																														
01	○	○	○	○	○	○	○	○	○	○	○	○	○	○																																
02	○	○	○	○	○	○	○	○	○	○	○	○	○	○																																
03															○	○	○	○	○	○	○	○	○	○	○	○	○	○	○	○	○	○	○	○	○	○	○	○	○	○	○	○	○	○			
01	○	○	○	○	○	○	○	○	○	○	○	○	○	○	○	○	○	○	○	○	○	○	○	○	○	○	○	○	○	○	○	○	○	○	○	○	○	○	○	○	○	○	○	○	○	○
02	○	○	○	○	○	○	○	○	○	○	○	○	○	○	○	○	○	○	○	○	○	○	○	○	○	○	○	○	○	○	○	○	○	○	○	○	○	○	○	○	○	○	○	○	○	○
01	○	○	○	○	○	○	○	○	○	○	○	○	○	○	○	○	○	○	○	○	○	○	○	○	○	○	○	○	○	○	○	○	○	○	○	○	○	○	○	○	○	○	○	○	○	○
02																																														
01	○	○	○	○	○	○	○	○	○	○	○	○	○	○	○	○	○	○	○	○	○	○	○	○	○	○	○	○	○	○	○	○	○	○	○	○	○	○	○	○	○	○	○	○	○	○
02	○	○	○	○	○	○	○	○	○	○	○	○	○	○	○	○	○	○	○	○	○	○	○	○	○	○	○	○	○	○	○	○	○	○	○	○	○	○	○	○	○	○	○	○	○	○
03																																														
01	○	○	○	○	○	○	○	○	○	○	○	○	○	○	○	○	○	○	○	○	○	○	○	○	○	○	○	○	○	○	○	○	○	○	○	○	○	○	○	○	○	○	○	○	○	○
01	○	○	○	○	○	○	○	○	○	○	○	○	○	○	○	○	○	○	○	○	○	○	○	○	○	○	○	○	○	○	○	○	○	○	○	○	○	○	○	○	○	○	○	○	○	○
01	○	○	○	○	○	○	○	○	○	○	○	○	○	○	○	○	○	○	○	○	○	○	○	○	○	○	○	○	○	○	○	○	○	○	○	○	○	○	○	○	○	○	○	○	○	○
02	○	○	○	○	○	○	○	○	○	○	○	○	○	○	○	○	○	○	○	○	○	○	○	○	○	○	○	○	○	○	○	○	○	○	○	○	○	○	○	○	○	○	○	○	○	○
04	○	○	○	○	○	○	○	○	○	○	○	○	○	○	○	○	○	○	○	○	○	○	○	○	○	○	○	○	○	○	○	○	○	○	○	○	○	○	○	○	○	○	○	○	○	○
01	○	○	○	○	○	○	○	○	○	○	○	○	○	○	○	○	○	○	○	○	○	○	○	○	○	○	○	○	○	○	○	○	○	○	○	○	○	○	○	○	○	○	○	○	○	○
02	○	○	○	○	○	○	○	○	○	○	○	○	○	○	○	○	○	○	○	○	○	○	○	○	○	○	○	○	○	○	○	○	○	○	○	○	○	○	○	○	○	○	○	○	○	○
01	○	○	○	○	○	○	○	○	○	○	○	○	○	○	○	○	○	○	○	○	○	○	○	○	○	○	○	○	○	○	○	○	○	○	○	○	○	○	○	○	○	○	○	○	○	○
01	○	○	○	○	○	○	○	○	○	○	○	○	○	○	○	○	○	○	○	○	○	○	○	○	○	○	○	○	○	○	○	○	○	○	○	○	○	○	○	○	○	○	○	○	○	○
01	○	○	○	○	○	○	○	○	○	○	○	○	○	○	○	○	○	○	○	○	○	○	○	○	○	○	○	○	○	○	○	○	○	○	○	○	○	○	○	○	○	○	○	○	○	○
01	○	○	○	○	○	○	○	○	○	○	○	○	○	○	○	○	○	○	○	○	○	○	○	○	○	○	○	○	○	○	○	○	○	○	○	○	○	○	○	○	○	○	○	○	○	○

Install the best!
GENUINE NISSAN PARTS

NOTE

SEC. 433

ROAD WHEEL & TIRE (DRIVE AXLE)

NEUMATICOS Y RUEDAS

RAD & REIFEN

ROUES ET PNEUS

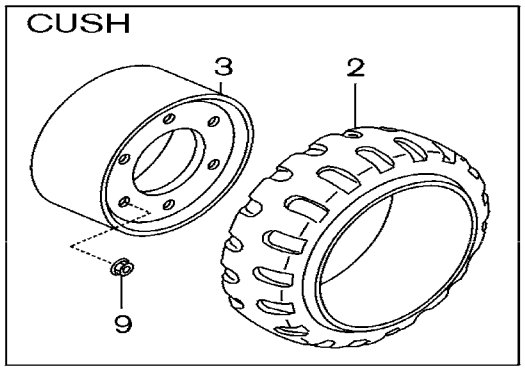

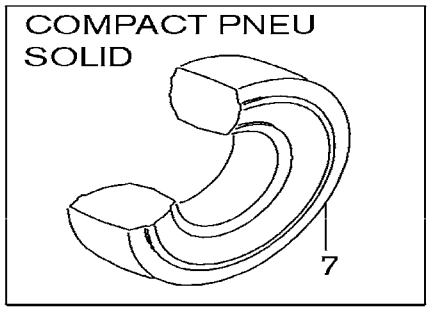

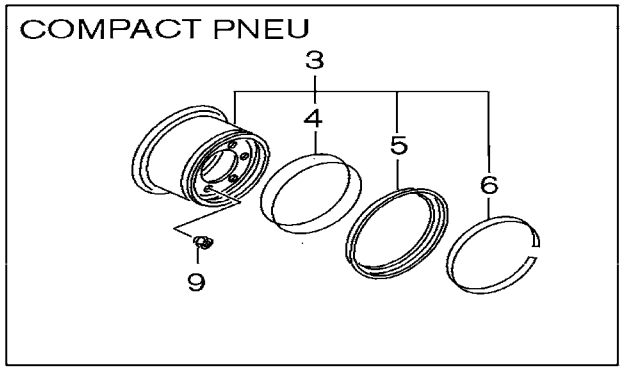

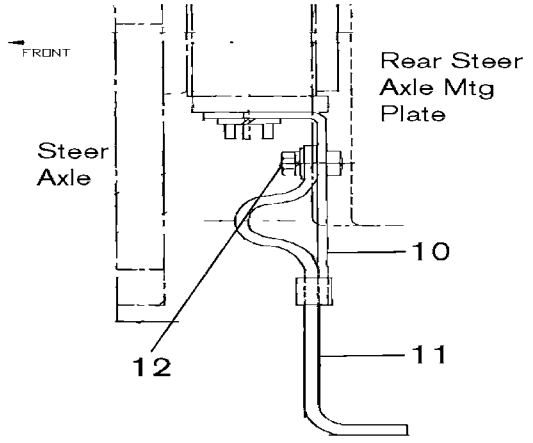

L2C433_A

SEC. 433

ROAD WHEEL & TIRE (DRIVE AXLE)

NEUMATICOS Y RUEDAS

RAD & REIFEN

ROUES ET PNEUS

NC	S	KEY NO.	LEV	PART NO.	PART NAME	SPECIFICATION	QTY	APPLIED DATE	ICANF	FORMER PART NO.	KD
	2	01	2	**43310-91H00**	TIRE & TUBE SET	21x7x15 PRESS DEPTH 37	02	0107-			
		02	2	**43310-91H00**		F/WIDE 21x7x15 PRESS DEPTH 24	02	0107-			
C		03	2	**43310-GC25A**		21x7x15 NON-MARKING PRESS DEPTH 37	02	0107-1110			
N		04	2	**43310-GC27A**		21x7x15 NON-MARKING PRESS DEPTH 37	02	1110-			
C		05	2	**43310-GC26A**		F/WIDE 21x7x15 NON-MARKING PRESS DEPTH 24	02	0107-1110			
N		06	2	**43310-GC28A**		F/WIDE 21x7x15 NON-MARKING PRESS DEPTH 24	02	1110-			
		07	2	**43310-GC25B**		21x7x15 SMOOTH PRESS DEPTH 37	02	0107-			
C		08	2	**43310-GC25C**		21x7x15 SMOOTH NON-MARKING PRESS DEPTH 37	02	0107-1110			
N		09	2	**43310-GC27C**		21x7x15 SMOOTH NON-MARKING PRESS DEPTH 37	02	1110-			
C		10	2	**43310-FC588**		F/SUPER WIDE 21x8x15 SMOOTH	02	0107-1110			
						NON-MARKING PRESS DEPTH 24					
N		11	2	**43310-FW588**		F/SUPER WIDE 21x8x15 SMOOTH	02	1110-			
						NON-MARKING PRESS DEPTH 24					
		12	2	**43301-47700**		21x8x15 PRESS DEPTH 51	02	0107-			
		13	2	**43301-47700**		F/WIDE 21x8x15 PRESS DEPTH 31	02	0107-			
C		14	2	**43310-FC585**		21x8x15 NON-MARKING PRESS DEPTH 51	02	0107-0910			
N		15	2	**43310-FW585**		21x8x15 NON-MARKING PRESS DEPTH 51	02	0910-			
C		16	2	**43310-FC585**		F/WIDE 21x8x15 NON-MARKING PRESS DEPTH 31	02	0107-0910			
N		17	2	**43310-FW585**		F/WIDE 21x8x15 NON-MARKING PRESS DEPTH 31	02	0910-			
		18	2	**43310-FC587**		21x8x15 SMOOTH PRESS DEPTH 51	02	0107-			
C		19	2	**43310-FC588**		21x8x15 SMOOTH NON-MARKING PRESS DEPTH 51	02	0107-1110			
N		20	2	**43310-FW588**		21x8x15 SMOOTH NON-MARKING PRESS DEPTH 51	02	1110-			
C		21	2	**43310-FC589**		F/SUPER WIDE 21x9x15 SMOOTH	02	0107-1110			
						NON-MARKING PRESS DEPTH 31					
N		22	2	**43310-FW589**		F/SUPER WIDE 21x9x15 SMOOTH	02	1110-			
						NON-MARKING PRESS DEPTH 31					
		23	2	**43310-91H05**		22x8x16 PRESS DEPTH 51	02	0107-			
		24	2	**43310-91H05**		F/WIDE 22x8x16 PRESS DEPTH 36	02	0107-			
C		25	2	**43310-FC685**		22x8x16 NON-MARKING PRESS DEPTH 51	02	0107-1110			
N		26	2	**43310-FW685**		22x8x16 NON-MARKING PRESS DEPTH 51	02	1110-			
C		27	2	**43310-FC685**		F/WIDE 22x8x16 NON-MARKING PRESS DEPTH 36	02	0107-1110			
N		28	2	**43310-FW685**		F/WIDE 22x8x16 NON-MARKING PRESS DEPTH 36	02	1110-			
C		29	2	**43310-FC687**		22x8x16 SMOOTH NON-MARKING PRESS DEPTH 51	02	0107-1110			
N		30	2	**43310-FW687**		22x8x16 SMOOTH NON-MARKING PRESS DEPTH 51	02	1110-			
		31	2	**43310-91H10**		22x9x16 PRESS DEPTH 51	02	0107-			
		32	2	**43310-91H10**		F/WIDE 22x9x16 PRESS DEPTH 3	02	0107-			
C		33	2	**43310-FC785**		22x9x16 NON-MARKING PRESS DEPTH 51	02	0107-0910			

APPLIED MODEL

	MCPI AA200JV	MCPI AA200DV	MCPI AA200LS	MCPI AA200DV	MCPI AA200LS	MCUI AA200DV	MCUI AA200LV	MCPI AA225JV	MCPI AA225DV	MCPI AA225LS	MCUI AA225DV	MCUI AA225LV	MCPI AA225LV	MCPI AA288JV	MCPI AA288DV	MCPI AA288LS	MCUI AA288DV	MCUI AA288LS	MCUI AA288LV	MCPI AA300DV	MCPI AA300LV	MCUI AA300DV	MCUI AA300LV	MCUI AA300LV	MCUI FF300LV	MCUI FF300LS	MCUI FF300LS	MCUI FF335DV	MCUI FF335LV	MCUI FF335LS	MCUI FF356DV	MCUI FF365LV	MCUI FF365LS	MCUI FA325DV	MCUI AA255LV	MAPI AA255LS
01	○	○	○	○	○	○	○	○	○	○	○	○	○																						
02	*	*	*	*	*	*	*	*	*	*	*	*	*																						
03	*	*	*	*	*	*	*	*	*	*	*	*	*																						
04	*	*	*	*	*	*	*	*	*	*	*	*	*																						
05	*	*	*	*	*	*	*	*	*	*	*	*	*																						
06	*	*	*	*	*	*	*	*	*	*	*	*	*																						
07	*	*	*	*	*	*	*	*	*	*	*	*	*																						
08	*	*	*	*	*	*	*	*	*	*	*	*	*																						
09	*	*	*	*	*	*	*	*	*	*	*	*	*																						
10	*	*	*	*	*	*	*	*	*	*	*	*	*																						
11	*	*	*	*	*	*	*	*	*	*	*	*	*																						
12	*	*	*	*	*	*	*	*	*	*	*	*	*																						
13														○	○	○	○	○	○	○	○	○	○													
14														*	*	*	*	*	*	*	*	*	*													
15														*	*	*	*	*	*	*	*	*	*													
16														*	*	*	*	*	*	*	*	*	*													
17														*	*	*	*	*	*	*	*	*	*													
18														*	*	*	*	*	*	*	*	*	*													
19														*	*	*	*	*	*	*	*	*	*													
20														*	*	*	*	*	*	*	*	*	*													
21														*	*	*	*	*	*	*	*	*	*													
22														*	*	*	*	*	*	*	*	*	*													
23																								○	○	○										
24																								*	*	*										
25																								*	*	*										
26																								*	*	*										
27																								*	*	*										
28																								*	*	*										
29																								*	*	*										
30																								*	*	*										
31																											○	○	○	○	○	○				
32																											*	*	*	*	*	*				
33																											*	*	*	*	*	*				

SEC. 433

ROAD WHEEL & TIRE (DRIVE AXLE)

NEUMATICOS Y RUEDAS

RAD & REIFEN

ROUES ET PNEUS

NC	S	KEY NO.	LEV	PART NO.	PART NAME	SPECIFICATION	QTY	APPLIED DATE	ICANF	FORMER PART NO.	KD
N	**2**	34	2	**43310-FW785**	TIRE & TUBE SET	22x9x16 NON-MARKING PRESS DEPTH 51	02	0910-			
C		35	2	**43310-FC785**		F/WIDE 22x9x16 NON-MARKING PRESS DEPTH 3	02	0107-0910			
N		36	2	**43310-FW785**		F/WIDE 22x9x16 NON-MARKING PRESS DEPTH 3	02	0910-			
C		37	2	**43310-FC787**		22x9x16 SMOOTH NON-MARKING PRESS DEPTH 51	02	0107-1110			
N		38	2	**43310-FW787**		22x9x16 SMOOTH NON-MARKING PRESS DEPTH 51	02	1110-			
		39	2	**43310-03H10**		21x8x9.12	02	0107-			
	3	01	2	**43300-91H00**	WHEEL ASSY-DISC		02	0107-			
		02	2	**43300-FC500**			02	0107-			
		03	2	**43300-6G410**			02	0107-			
		04	2	**43300-10H00**			02	0107-			
	4	01	3	**43307-03H00**	ADVANCE BAND		02	0107-			
	5	01	3	**43306-03H00**	SIDERING		02	0107-			
	6	01	3	**43305-03H00**	LOCKRING		02	0107-			
	7	01	2	**43312-03H01**	TIRE-CUSHION SOLID	F/SOLID 21x8x9	02	0107-			
	9	01	1	**43224-T5400**	NUT-ROAD WHEEL		16	0107-0607			
		02	1	**43224-T540A**			16	0607-			
		03	1	**43224-FL10A**		F/ANTI RUST	16	0107-			
		04	1	**40224-FB700**		F/ANTI RUST	16	0107-			
		05	1	**40225-L0700**			16	0107-			
		06	1	**43224-14H00**		F/ANTI RUST	16	0107-			
	10	01	1	**50360-8G000**	BRACKET-GROUND STRAP	F/NON-MARKING TIRES	01	0107-			
	11	01	1	**50361-30H00**	STRAP-RUBBER GROUND	F/NON-MARKING TIRES	01	0107-			
	12	01	1	**08110-8161D**	SCREW-HHM M8-1.25X16 W/SPRW	F/NON-MARKING TIRES	01	0107-			

APPLIED MODEL

	MCPI	MCPI	MCPI	MCPI	MCUI	MCUI	MCPI	MCPI	MCPI	MCUI	MCUI	MCPI	MCPI	MCPI	MCPI	MCUI	MCUI	MCUI	MCUI	MCUI	MCUI	MCUI	MCUI	MCUI	MCUI	MCUI	MCUI	MCUI	MAPI	MAPI
	AA20JV	AA22DV	AA22LV	AA22LS	AA22DV	AA22LV	AA22JV	AA25DV	AA25LV	AA25DV	AA25LS	AA25LV	AA25LV	AA28JV	AA28DV	AA28LV	AA28LV	AA28DV	AA28LS	AA28DV	AA28LV	AA30DV	AA30LV	AA33DV	AA33LV	AA33LV	AF30DV	FF30LV	FF30LS	FF30LV	FF33DV	FF33LV	FF33LS	FF33LV	FF33DV	FF33LV	FF36LV	FF36DV	FF36LV	FF36LS	AA25DV	AA25LV	AA25LS
01	○	○	○	○	○	○	○	○	○	○	○	○	○																		✱	✱	✱	✱	✱	✱							
02														○	○	○	○	○	○	○	○	○	○								✱	✱	✱	✱	✱	✱							
03																								○	○	○	○	○	○	○	○	✱	✱	✱	✱	✱	✱							
04																																					○	○	○	○	○	○	○
05																																					○	○	○	○	○	○	○
06																																					○	○	○	○	○	○	○
07																																					○	○	○	○	○	○	○
08																																					✱	✱	✱	✱	✱	✱	✱
09																																					○	○	○	○	○	○	○
10																																					○	○	○	○	○	○	○
11																																					✱	✱	✱	✱	✱	✱	✱
12																																					○	○	○	○	○	○	○
13														○	○	○	○	○	○	○	○	○	○	○	○	○	○	○	○	○	○	○	○	○	○	○	○	○	○	○	○	○	○
14														✱	✱	✱	✱	✱	✱	✱	✱	✱	✱	✱	✱	✱	✱	✱	✱	✱	✱	✱	✱	✱	✱	✱	✱	✱	✱	✱	✱	✱	✱	✱
15	✱	✱	✱	✱	✱	✱	✱	✱	✱	✱	✱	✱	✱	✱	✱	✱	✱	✱	✱	✱	✱	✱	✱	✱	✱	✱	✱	✱	✱	✱	✱	✱	✱	✱	✱	✱	✱	✱	✱	✱	✱	✱	✱
16	✱	✱	✱	✱	✱	✱	✱	✱	✱	✱	✱	✱	✱	✱	✱	✱	✱	✱	✱	✱	✱	✱	✱	✱	✱	✱	✱	✱	✱	✱	✱	✱	✱	✱	✱	✱	✱	✱	✱	✱	✱	✱	✱
17	✱	✱	✱	✱	✱	✱	✱	✱	✱	✱	✱	✱	✱	✱	✱	✱	✱	✱	✱	✱	✱	✱	✱	✱	✱	✱	✱	✱	✱	✱	✱	✱	✱	✱	✱	✱	✱	✱	✱	✱	✱	✱	✱

Install the best!
GENUINE NISSAN PARTS

NOTE

SEC. 434

ROAD WHEEL & TIRE (STEERING AXLE)

NEUMATICOS Y RUEDAS

RAD & REIFEN

ROUES ET PNEUS

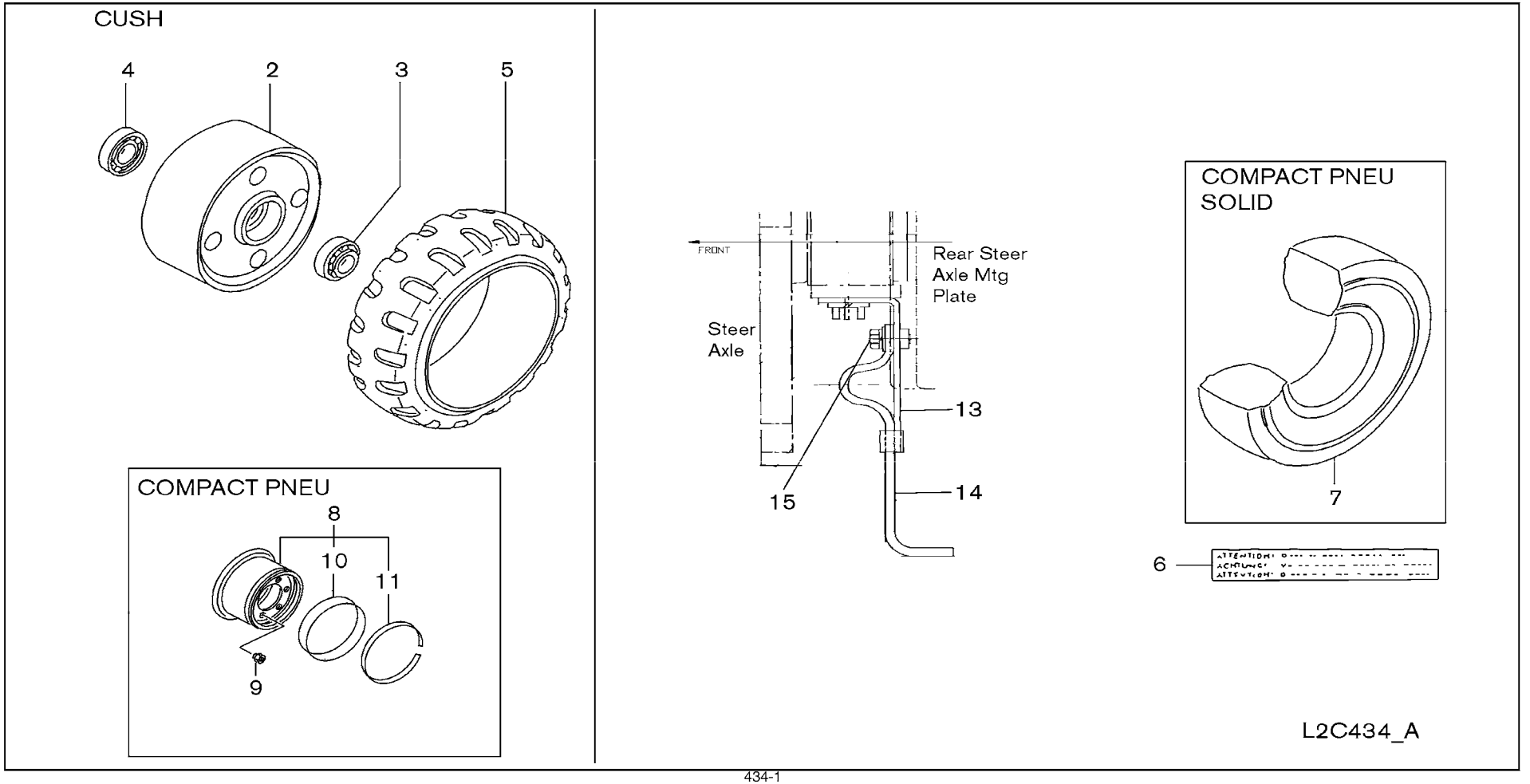

SEC. 434

ROAD WHEEL & TIRE (STEERING AXLE)

NEUMATICOS Y RUEDAS

RAD & REIFEN

ROUES ET PNEUS

NC	S	KEY NO.	LEV	PART NO.	PART NAME	SPECIFICATION	QTY	APPLIED DATE	ICANF	FORMER PART NO.	KD
		2	01	3	**40204-FC300**	HUB-STEERING AXLE		02	0107-		
			02	3	**40204-22H00**			02	0107-		
		3	01	3	**43215-47601**	BEARING ASSY-INNER		02	0107-		
			02	3	**40211-48201**			02	0107-		
		4	01	3	**40215-0T100**	BEARING ASSY-OUTER		02	0107-		
			02	3	**40210-76000**			02	0107-		
		5	01	2	**40310-91H00**	TIRE & TUBE SET	16.25x6x11.25	02	0107-		
C			02	2	**40310-GC25A**		16.25x6x11.25 NON-MARKING	02	0107-1110		
N			03	2	**40310-GC75A**		16.25x6x11.25 NON-MARKING	02	1110-		
			04	2	**40310-GC25B**		16.25x6x11.25 SMOOTH	02	0107-		
C			05	2	**40310-GC25C**		16.25x6x11.25 SMOOTH NON-MARKING	02	0107-1110		
N			06	2	**40310-GC27C**		16.25x6x11.25 SMOOTH NON-MARKING	02	1110-		
			07	2	**40310-FC500**		16.25x6x11.25	02	0107-		
C			08	2	**40310-FC585**		16.25x6x11.25 NON-MARKING	02	0107-0910		
N			09	2	**40310-FW585**		16.25x6x11.25 NON-MARKING	02	0910-		
			10	2	**40310-FC586**		16.25x6x11.25 SMOOTH	02	0107-		
C			11	2	**40310-FC587**		16.25x6x11.25 SMOOTH NON-MARKING	02	0107-1110		
N			12	2	**40310-FW587**		16.25x6x11.25 SMOOTH NON-MARKING	02	1110-		
			13	2	**40310-FC600**		18x6x12.12	02	0107-		
C			14	2	**40310-FC785**		18x6x12.12 NON-MARKING	02	0107-0910		
N			15	2	**40310-FW785**		18x6x12.12 NON-MARKING	02	0910-		
C			16	2	**40310-FC786**		18x6x12.12 SMOOTH NON-MARKING	02	0107-1110		
N			17	2	**40310-FW786**		18x6x12.12 SMOOTH NON-MARKING	02	1110-		
			18	2	**40310-45H00**		18x7-8/14 PR	02	0107-		
		6	01	1	**97862-FC000**	LABEL-CUSHION TIRE		02	0107-		
		7	01	2	**43312-01H01**	TIRE-CUSHION SOLID	F/SOLID	02	0107-		
		8	01	2	**40300-10H00**	RIM SET-DISC WHEEL		02	0107-		
		9	01	1	**40224-21001**	NUT-ROAD WHEEL		12	0107-0708		
			02	1	**40224-EJ20A**			12	0708-		
			03	1	**40224-M7210**		F/ANTI RUST	12	0107-		
		10	01	3	**43306-01H00**	SIDERING		02	0107-		
C		**11**	01	3	**43305-01H01**	LOCKRING		02	0107-		
		13	01	1	**50360-8G000**	BRACKET-GROUND STRAP	F/NON-MARKING	01	0107-		
		14	01	1	**50361-30H00**	STRAP-RUBBER GROUND	F/NON-MARKING	01	0107-		
		15	01	1	**08110-8161D**	SCREW-HHM M8-1.25X16 W/SPRW	F/NON-MARKING	01	0107-		

APPLIED MODEL

	MCPI	MCPI	MCPI	MCPI	MCUI	MCUI	MCPI	MCPI	MCPI	MCUI	MCUI	MCPI	MCPI	MCPI	MCPI	MCUI	MCUI	MCUI	MCUI	MCUI	MCUI	MCUI	MCUI	MCUI	MCUI	MCUI	MCUI	MCUI	MCUI	MCUI	MCUI	MCUI	MCUI	MCUI	MCUI	MCUI	MCUI	MCUI	MCUI	MCUI	MAPI	MAPI	MAPI
	A20JV	A20DV	A22LS	A22LS	A00DV	A00DV	A05LV	A05LV	A22DV	A55LV	A55LS	A55DV	A55LV	A55DV	A55LV	A88JV	A88DV	A88LV	A88LS	A80DV	A80DV	A80LV	A80DV	A80LV	A33DV	A33LV	A33DV	A33LV	A30LV	A30LV	A00LS	A55LV	A55DV	A55LV	A55LS	A66DV	A66LV	A65LV	A65LS	A22DV	A55LV	A55LS
	01	02	03	04	05	06	07	08	09	10	11	12	13	14	15	16	17	18	19	20	21	22	23	24	25	26	27	28	29	30	31	32	33	34	35	36	37	38	39	40
	○	○	○	○	○	○	○	○	○	○	○	○	○	○	○	○	○	○	○	○	○	○																		
																							○	○	○	○	○	○	○	○	○												
	○	○	○	○	○	○	○	○	○	○	○	○	○	○	○	○	○	○	○	○	○	○																		
																							○	○	○	○	○	○	○	○	○												
	○	○	○	○	○	○	○	○	○	○	○	○	○	○	○	○	○	○	○	○	○	○																		
																							○	○	○	○	○	○	○	○	○												
	○	○	○	○	○	○	○	○	○	○	○	○																												
C	*	*	*	*	*	*	*	*	*	*	*	*																												
N	*	*	*	*	*	*	*	*	*	*	*	*																												
	*	*	*	*	*	*	*	*	*	*	*	*																												
C	*	*	*	*	*	*	*	*	*	*	*	*																												
N	*	*	*	*	*	*	*	*	*	*	*	*																												
													○	○	○	○	○	○	○	○	○	○																		
													*	*	*	*	*	*	*	*	*	*																		
													*	*	*	*	*	*	*	*	*	*																		
C													*	*	*	*	*	*	*	*	*	*																		
N													*	*	*	*	*	*	*	*	*	*																		
													*	*	*	*	*	*	*	*	*	*																		
C													*	*	*	*	*	*	*	*	*	*																		
N													*	*	*	*	*	*	*	*	*	*																		
																							○	○	○	○	○	○	○	○	○												
C																							*	*	*	*	*	*	*	*	*												
N																							*	*	*	*	*	*	*	*	*												
C																							*	*	*	*	*	*	*	*	*												
N																							*	*	*	*	*	*	*	*	*												
																																	○	○	○							
	○	○	○	○	○	○	○	○	○	○	○	○	○	○	○	○	○	○	○	○	○	○	○	○	○	○	○	○	○	○	○											
																																*	*	*							
																																○	○	○							
																																○	○	○							
																																	○	○	○							
																																○	○	○							
																																*	*	*							
																																○	○	○							
C																																○	○	○							
	*	*	*	*	*	*	*	*	*	*	*	*	*	*	*	*	*	*	*	*	*	*	*	*	*	*	*	*	*	*	*										
	*	*	*	*	*	*	*	*	*	*	*	*	*	*	*	*	*	*	*	*	*	*	*	*	*	*	*	*	*	*	*										
	*	*	*	*	*	*	*	*	*	*	*	*	*	*	*	*	*	*	*	*	*	*	*	*	*	*	*	*	*	*	*										

Install the best!
GENUINE NISSAN PARTS

NOTE

GROUP INDEX

BRAKE

SEC.NO	SECTION NAME
440	FRONT BRAKE
443	PARKING BRAKE CONTROL
460	BRAKE MASTER CYLINDER
462	BRAKE PIPING & CONTROL
465	BRAKE & CLUTCH PEDAL

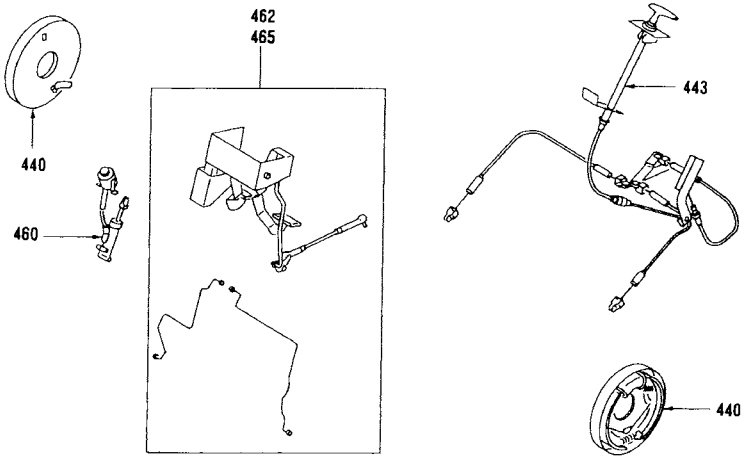

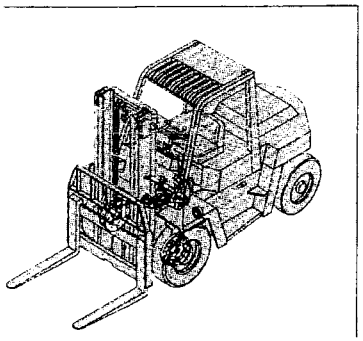

*ILLSTRATIONS SHOWN IN GENERAL INDEX AND GROUP INDEX ARE GENARALIZED DESCRIPTIONS FOR ALL MODELS AND ARE NOT PRECISE IN ALL DETAILS.

H

SEC. 440

FRONT BRAKE

FRENO DELANTERO

VORDERRADBREMSE

FREIN AVANT

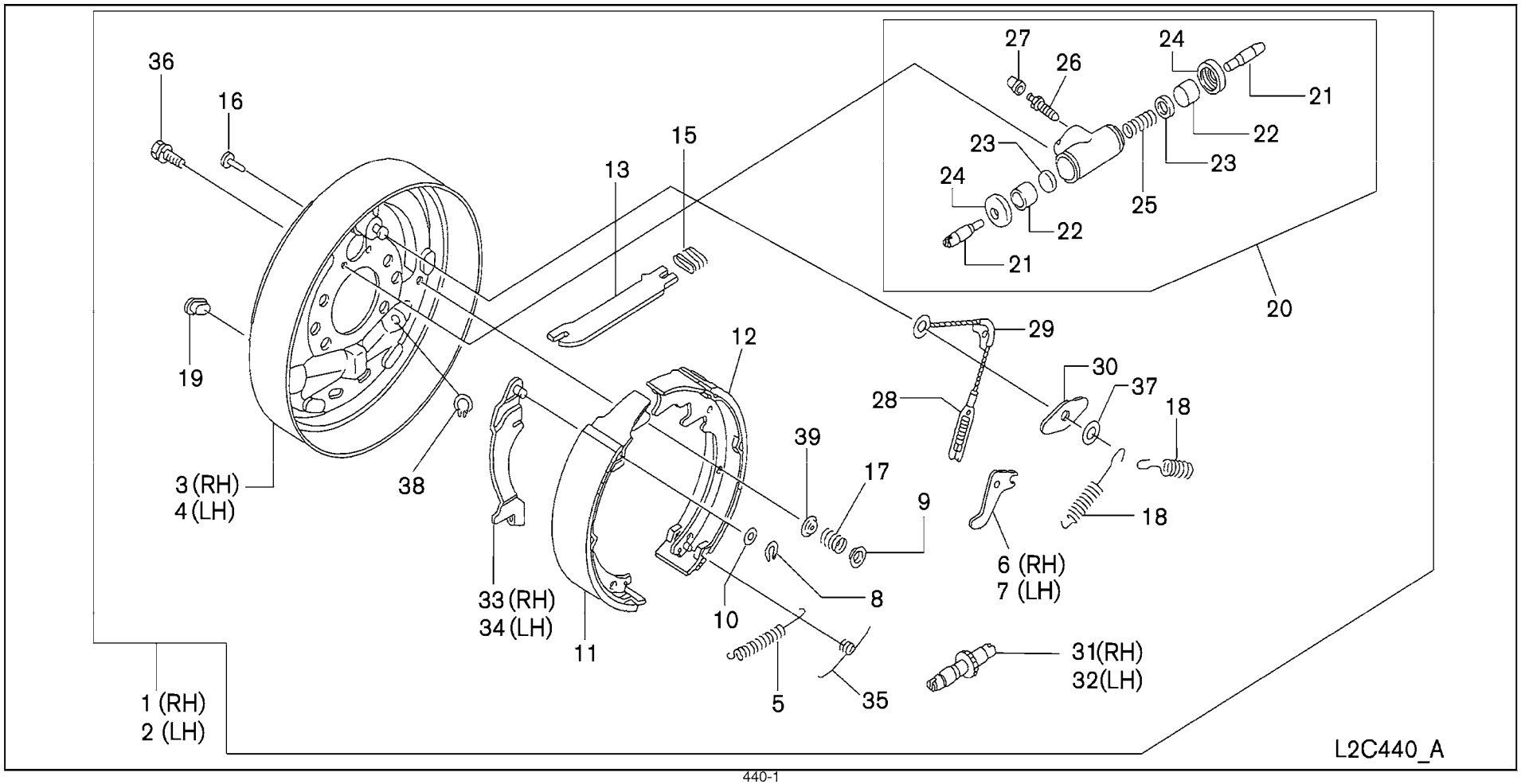

SEC. 440

FRONT BRAKE

FRENO DELANTERO

VORDERRADBREMSE

FREIN AVANT

NC	S	KEY NO.	LEV	PART NO.	PART NAME	SPECIFICATION	QTY	APPLIED DATE	ICANF	FORMER PART NO.	KD
	1	01	1	44000-FC310	BRAKE ASSY-DRIVE AXLE RH W/CABLE		01	0107-			
		02	2	44000-FK000	BRAKE ASSY-DRIVE AXLE RH		01	0107-			
		03	1	44000-FD311	BRAKE ASSY-DRIVE AXLE RH W/CABLE		01	0107-			
		04	2	44000-FC200	BRAKE ASSY-DRIVE AXLE RH		01	0107-			
	2	01	1	44010-FC310	BRAKE ASSY-DRIVE AXLE LH W/CABLE		01	0107-			
		02	2	44010-FK000	BRAKE ASSY-DRIVE AXLE LH		01	0107-			
		03	1	44010-FD311	ASSY-DRIVE AXLE LH W/CABLE		01	0107-			
		04	2	44010-FC200	BRAKE ASSY-DRIVE AXLE LH		01	0107-			
	3	01	3	44020-FK000	PLATE ASSY-BACKING RH		01	0107-			
		02	3	44020-FJ500			01	0107-			
	4	01	3	44030-FK000	PLATE ASSY-BACKING LH		01	0107-			
		02	3	44030-J5000			01	0107-			
	5	01	3	44147-22H00	SPRING-ADJUSTER		02	0107-			
		02	3	44147-00H00			02	0107-			
	6	01	3	44095-53H02	LEVER		01	0107-			
		02	3	44210-00H00			01	0107-			
	7	01	3	44096-53H02	SHIM		01	0107-			
		02	3	44210-00H00	LEVER		01	0107-			
	8	01	3	44042-L0100	RETAINER-PIN PARKING LEVER		08	0107-			
	9	01	3	44043-50H05	CUP-SHOE HOLD DOWN		04	0107-			
		02	3	44043-L0100			04	0107-			
	10	01	3	44085-53H01	WASHER-WEB		02	0107-			
C	11	01	3	44060-FK000	SHOE & LINING ASSY-NO.1		02	0107-			
C		02	3	44060-00H60			02	0107-			
	12	01	3	44070-FK000	SHOE & LINING ASSY-NO.2 RH		01	0107-			
		02	3	44070-00H60			01	0107-			
		03	3	44070-FK010	SHOE & LINING ASSY-NO.2 LH		01	0107-			
		04	3	44070-00H70			01	0107-			
	13	01	3	44038-22H00	STRUT-PARKING BRAKE LEVER RH		01	0107-			
		02	3	44038-22H10	STRUT-PARKING BRAKE LEVER LH		01	0107-			
		03	3	44077-L0100	STRUT-PARKING BRAKE LEVER		02	0107-			
	15	01	3	44039-22H00	SPRING-STRUT		02	0107-			
		02	3	44039-00H00			02	0107-			
	16	01	3	44081-53H01	PIN-SHOE HOLD DOWN		04	0107-			
		02	3	44081-L1400			04	0107-			
	17	01	3	44083-FK000	SPRING-SHOE HOLD DOWN		04	0107-			
		02	3	44083-22H00			04	0107-			

APPLIED MODEL

	MCP	MCP	MCP	MCP	MCU	MCU	MCU	MCP	MCP	MCP	MCU	MCU	MCU	MCP	MCP	MCP	MCP	MCU	MCU	MCU	MCU	MCU	MCU	MCU	MCU	MCU	MCU	MCU	MCU	MCU	MCU	MCU	MCU	MAP	MAP	MAP
	I	I	I	I	I	I	I	I	I	I	I	I	I	I	I	I	I	I	I	I	I	I	I	I	I	I	I	I	I	I	I	I	I	I	I	I
	A20JV	A20DV	A20LV	A20LS	A20DV	A20LV	A20LJ	A20DV	A20LV	A20LS	A20DV	A20LV	A20LS	A20DV	A20LV	A20LJ	A20DL	A20LS	A20DV	A20LV	A20LS	A30DV	A30LV	A30LV	A30DL	A30LV	A30LV	A30DL	A30LV	A30LV	A30LS	A30DV	A30LV	A30LS	A25DV	A25LV	A25LS
	01	02	03	04	05	06	07	08	09	10	11	12	13	14	15	16	17	18	19	20	21	22	23	24	25	26	27	28	29	30	31	32	33	34	35	36	37	38	39	40
	○	○	○	○	○	○	○	○	○	○	○	○	○	○	○	○	○	○	○	○	○	○	○	○	○	○	○	○	○	○	○									
	○	○	○	○	○	○	○	○	○	○	○	○	○	○	○	○	○	○	○	○	○	○	○	○	○	○	○	○	○	○	○									
																																○	○	○						
																																○	○	○						
	○	○	○	○	○	○	○	○	○	○	○	○	○	○	○	○	○	○	○	○	○	○	○	○	○	○	○	○	○	○	○									
	○	○	○	○	○	○	○	○	○	○	○	○	○	○	○	○	○	○	○	○	○	○	○	○	○	○	○	○	○	○	○									
																																○	○	○						
																																○	○	○						
	○	○	○	○	○	○	○	○	○	○	○	○	○	○	○	○	○	○	○	○	○	○	○	○	○	○	○	○	○	○	○									
																																○	○	○						
	○	○	○	○	○	○	○	○	○	○	○	○	○	○	○	○	○	○	○	○	○	○	○	○	○	○	○	○	○	○	○									
																																○	○	○						
	○	○	○	○	○	○	○	○	○	○	○	○	○	○	○	○	○	○	○	○	○	○	○	○	○	○	○	○	○	○	○									
																																○	○	○						
	○	○	○	○	○	○	○	○	○	○	○	○	○	○	○	○	○	○	○	○	○	○	○	○	○	○	○	○	○	○	○									
																																○	○	○						
	○	○	○	○	○	○	○	○	○	○	○	○	○	○	○	○	○	○	○	○	○	○	○	○	○	○	○	○	○	○	○									
																																○	○	○						
	○	○	○	○	○	○	○	○	○	○	○	○	○	○	○	○	○	○	○	○	○	○	○	○	○	○	○	○	○	○	○									
																																○	○	○						
	○	○	○	○	○	○	○	○	○	○	○	○	○	○	○	○	○	○	○	○	○	○	○	○	○	○	○	○	○	○	○									
																																○	○	○						
	○	○	○	○	○	○	○	○	○	○	○	○	○	○	○	○	○	○	○	○	○	○	○	○	○	○	○	○	○	○	○									
																																○	○	○						
	○	○	○	○	○	○	○	○	○	○	○	○	○	○	○	○	○	○	○	○	○	○	○	○	○	○	○	○	○	○	○									
																																○	○	○						
	○	○	○	○	○	○	○	○	○	○	○	○	○	○	○	○	○	○	○	○	○	○	○	○	○	○	○	○	○	○	○									
																																○	○	○						
	○	○	○	○	○	○	○	○	○	○	○	○	○	○	○	○	○	○	○	○	○	○	○	○	○	○	○	○	○	○	○									
																																○	○	○						
	○	○	○	○	○	○	○	○	○	○	○	○	○	○	○	○	○	○	○	○	○	○	○	○	○	○	○	○	○	○	○									
																																○	○	○						

SEC. 440

FRONT BRAKE

FRENO DELANTERO

VORDERRADBREMSE

FREIN AVANT

NC	S	KEY NO.	LEV	PART NO.	PART NAME	SPECIFICATION	QTY	APPLIED DATE	ICANF	FORMER PART NO.	KD
		18	01	3	**44090-22H00**	SPRING-RETURN ANCHOR RR		02	0107-		
			02	3	**44090-22H10**	SPRING-RETURN ANCHOR FR		02	0107-		
			03	3	**44070-L0100**	SPRING-RETURN ANCHOR RR & FR		04	0107-		
		19	01	3	**44098-L1400**	PLUG-ADJUSTING HOLE		02	0107-		
		20	01	3	**44100-FK000**	CYLINDER ASSY-WHEEL		02	0107-		
			02	3	**44100-FJ500**			02	0107-		
		21	01	4	**44045-22H00**	ROD-PUSH WHEEL CYLINDER		04	0107-		
			02	4	**44045-L0100**			04	0107-		
		22	01	4	**44108-22H00**	PISTON-WHEEL CYLINDER		04	0107-		
			02	4	**44108-L1400**			04	0107-		
		23	01	4	**44112-22H00**	CUP-WHEEL CYLINDER		04	0107-		
			02	4	**44112-L1400**			04	0107-		
C		**24**	01	4	**44124-FK000**	BOOT-WHEEL CYLINDER		04	0107-0210		
N			02	4	**44124-22H00**			04	0210-		
			03	4	**44124-L1400**			04	0107-		
		25	01	4	**44125-22H00**	SPRING-WHEEL CYLINDER		02	0107-		
			02	4	**44125-L1400**			02	0107-		
C		**26**	01	4	**44128-L1500**	SCREW-BLEEDER		02	0107-0210		
N			02	4	**44128-8J100**			02	0210-		
C		**27**	01	4	**44129-L0700**	CAP-BLEEDER		02	0107-0210		
N			02	4	**44129-80Z0A**			02	0210-		
		28	01	3	**44215-22H00**	CABLE ASSY-ADJUSTER		02	0107-		
			02	3	**44215-11H01**			02	0107-		
		29	01	3	**44025-22H00**	GUIDE-CABLE		02	0107-		
			02	3	**44165-L0100**			02	0107-		
		30	01	3	**44065-22H00**	PLATE-SHOE GUIDE		02	0107-		
		31	01	3	**44200-FK000**	ADJUSTER ASSY-RH		01	0107-		
			02	3	**44200-00H00**			01	0107-		
		32	01	3	**44201-FK000**	ADJUSTER ASSY-LH		01	0107-		
			02	3	**44201-00H00**			01	0107-		
		33	01	3	**44209-FK000**	LEVER ASSY-PARKING RH		01	0107-		
			02	3	**44209-L1400**			01	0107-		
		34	01	3	**44210-FK000**	LEVER ASSY-PARKING LH		01	0107-		
			02	3	**44210-L1400**			01	0107-		
		35	01	3	**44214-22H00**	SPRING-ADJUST RH		01	0107-		
			02	3	**44214-00H00**			01	0107-		
			03	3	**44214-22H01**	SPRING-ADJUST LH		01	0107-		

APPLIED MODEL

01	02	03	04	05	06	07	08	09	10	11	12	13	14	15	16	17	18	19	20	21	22	23	24	25	26	27	28	29	30	31	32	33	34	35	36	37	38	39	40
MCP	MCP	MCP	MCP	MCU	MCU	MCP	MCP	MCP	MCU	MCU	MCP	MCP	MCP	MCP	MCU	MCU	MCU	MCU	MCU	MCU	MCU	MCU	MCU	MCU	MCU	MCU	MCU	MCU	MCU	MCU	MAP	MAP	MAP						
I	I	I	I	I	I	I	I	I	I	I	I	I	I	I	I	I	I	I	I	I	I	I	I	I	I	I	I	I	I	I	I	I	I						
A20JV	A20DV	A20LS	A22DV	A22LS	A22DV	A25JV	A25DV	A25LV	A25LS	A25DV	A25LV	A28JV	A28DV	A28LV	A28LS	A28DV	A28LV	A30DV	A30LV	A33DV	A33LV	A33DV	A30LV	A30LS	A30LV	A33DV	A33LV	A33LS	A36DV	A36LV	A36LS	A25DV	A25LV	A25LS						
O	O	O	O	O	O	O	O	O	O	O	O	O	O	O	O	O	O	O	O	O	O	O	O	O	O	O	O	O	O	O									
O	O	O	O	O	O	O	O	O	O	O	O	O	O	O	O	O	O	O	O	O	O	O	O	O	O	O	O	O	O	O									
																															O	O	O						
O	O	O	O	O	O	O	O	O	O	O	O	O	O	O	O	O	O	O	O	O	O	O	O	O	O	O	O	O	O	O	O	O	O						
O	O	O	O	O	O	O	O	O	O	O	O	O	O	O	O	O	O	O	O	O	O	O	O	O	O	O	O	O	O	O									
																															O	O	O						
O	O	O	O	O	O	O	O	O	O	O	O	O	O	O	O	O	O	O	O	O	O	O	O	O	O	O	O	O	O	O									
																															O	O	O						
O	O	O	O	O	O	O	O	O	O	O	O	O	O	O	O	O	O	O	O	O	O	O	O	O	O	O	O	O	O	O									
																															O	O	O						
O	O	O	O	O	O	O	O	O	O	O	O	O	O	O	O	O	O	O	O	O	O	O	O	O	O	O	O	O	O	O									
																															O	O	O						
O	O	O	O	O	O	O	O	O	O	O	O	O	O	O	O	O	O	O	O	O	O	O	O	O	O	O	O	O	O	O	O	O	O						
																															O	O	O						
O	O	O	O	O	O	O	O	O	O	O	O	O	O	O	O	O	O	O	O	O	O	O	O	O	O	O	O	O	O	O									
																															O	O	O						
O	O	O	O	O	O	O	O	O	O	O	O	O	O	O	O	O	O	O	O	O	O	O	O	O	O	O	O	O	O	O									
																															O	O	O						
O	O	O	O	O	O	O	O	O	O	O	O	O	O	O	O	O	O	O	O	O	O	O	O	O	O	O	O	O	O	O									
																															O	O	O						
O	O	O	O	O	O	O	O	O	O	O	O	O	O	O	O	O	O	O	O	O	O	O	O	O	O	O	O	O	O	O									
																															O	O	O						
O	O	O	O	O	O	O	O	O	O	O	O	O	O	O	O	O	O	O	O	O	O	O	O	O	O	O	O	O	O	O									
																															O	O	O						
O	O	O	O	O	O	O	O	O	O	O	O	O	O	O	O	O	O	O	O	O	O	O	O	O	O	O	O	O	O	O									
																															O	O	O						
O	O	O	O	O	O	O	O	O	O	O	O	O	O	O	O	O	O	O	O	O	O	O	O	O	O	O	O	O	O	O									
																															O	O	O						
O	O	O	O	O	O	O	O	O	O	O	O	O	O	O	O	O	O	O	O	O	O	O	O	O	O	O	O	O	O	O									
																															O	O	O						
O	O	O	O	O	O	O	O	O	O	O	O	O	O	O	O	O	O	O	O	O	O	O	O	O	O	O	O	O	O	O									
																															O	O	O						
O	O	O	O	O	O	O	O	O	O	O	O	O	O	O	O	O	O	O	O	O	O	O	O	O	O	O	O	O	O	O									
																															O	O	O						
O	O	O	O	O	O	O	O	O	O	O	O	O	O	O	O	O	O	O	O	O	O	O	O	O	O	O	O	O	O	O									
																															O	O	O						
O	O	O	O	O	O	O	O	O	O	O	O	O	O	O	O	O	O	O	O	O	O	O	O	O	O	O	O	O	O	O									
																															O	O	O						
O	O	O	O	O	O	O	O	O	O	O	O	O	O	O	O	O	O	O	O	O	O	O	O	O	O	O	O	O	O	O									

SEC. 440

FRONT BRAKE

FRENO DELANTERO

VORDERRADBREMSE

FREIN AVANT

NC	S	KEY NO.	LEV	PART NO.	PART NAME	SPECIFICATION	QTY	APPLIED DATE	ICANF	FORMER PART NO.	KD
		35	04	3	**44214-00H10**	SPRING-ADJUST LH		01	0107-		
		36	01	3	**44132-FK000**	SCREW		04	0107-		
			02	3	**44171-FJ500**			04	0107-		
		37	01	3	**44044-22H00**	WASHER		02	0107-		
		38	01	2	**00922-50810**	RING-SNAP		02	0107-		
		39	01	3	**44043-50H05**	CUP-SHOE HOLD DOWN		04	0107-		

APPLIED MODEL

01	02	03	04	05	06	07	08	09	10	11	12	13	14	15	16	17	18	19	20	21	22	23	24	25	26	27	28	29	30	31	32	33	34	35	36	37	38	39	40
MCPI A20JV	MCPI A200DV	MCPI A200LS	MCPI A200LS	MCUI A200DV	MCUP A200LJ	MCPI A225DV	MCPI A225LV	MCPU A225LS	MCUI A225DV	MCUI A225LV	MCPI A228LJ	MCPI A228DV	MCPI A228LV	MCPI A228LV	MCPU A228LS	MCUI A228DV	MCUI A228LV	MCUI A230DV	MCUI A230LV	MCUI A233DV	MCUI A233LV	MCUI A330LV	MCUI A330DV	MCUI A330LS	MCUG F330LV	MCUG F330LS	MCUG F335LV	MCUG F335LS	MCUG F335DV	MCUG F336LV	MCUG F336LS	MCUI A225DV	MCAP A225LV	MCAP A225LS					
○	○	○	○	○	○	○	○	○	○	○	○	○	○	○	○	○	○	○	○	○	○	○	○	○	○	○	○	○	○	○									
○	○	○	○	○	○	○	○	○	○	○	○	○	○	○	○	○	○	○	○	○	○	○	○	○	○	○	○	○	○	○	○	○	○						
○	○	○	○	○	○	○	○	○	○	○	○	○	○	○	○	○	○	○	○	○	○	○	○	○	○	○	○	○	○	○	○	○	○						
○	○	○	○	○	○	○	○	○	○	○	○	○	○	○	○	○	○	○	○	○	○	○	○	○	○	○	○	○	○	○	○	○	○						
○	○	○	○	○	○	○	○	○	○	○	○	○	○	○	○	○	○	○	○	○	○	○	○	○	○	○	○	○	○	○	○	○	○						

SEC. 443

PARKING BRAKE CONTROL

CONTROL DEL FRENO DE ESTACIONAMIENTO

PARKBREMSBETÄTIGUNG

COMMANDE DE FREIN DE STATIONNEMENT

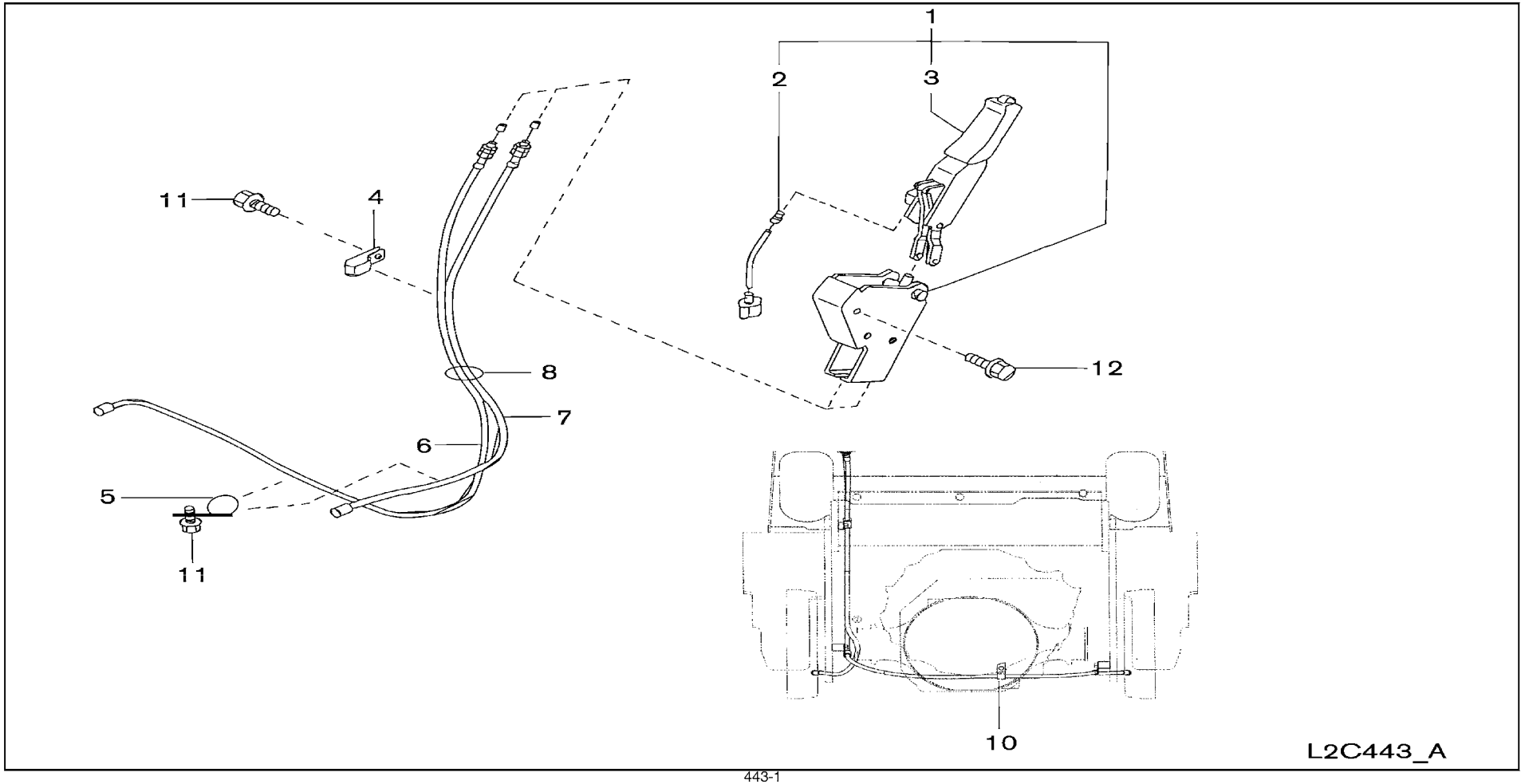

SEC. 443

PARKING BRAKE CONTROL

CONTROL DEL FRENO DE ESTACIONAMIENTO

PARKBREMSBETÄTIGUNG

COMMANDE DE FREIN DE STATIONNEMENT

NC	S	KEY NO.	LEV	PART NO.	PART NAME	SPECIFICATION	QTY	APPLIED DATE	ICANF	FORMER PART NO.	KD
		1	01	1	**36010-FK101**	DEVICE ASSY-PARKING BRAKE		01	0107-			
		2	01	2	**36014-FK101**	SWITCH-PKB WARNING		01	0107-			
			02	2	**08310-31025**	BOLT		01	0107-			
		3	01	2	**36019-FK101**	LEVER ASSY		01	0107-			
		4	01	1	**36455-41K01**	CLIP-CABLE		01	0107-0508			
			02	1	**36456-GB400**			01	0508-			
		5	01	1	**36456-11H00**	CLIP-CABLE		02	0107-			
		6	01	2	**36530-FC300**	CABLE ASSY-PARKING BRAKE RH		01	0107-			
			02	2	**36530-FD310**			01	0107-			
		7	01	2	**36531-FC300**	CABLE ASSY-PARKING BRAKE LH		01	0107-			
			02	2	**36531-FD310**			01	0107-			
		8	01	1	**01552-00411**	BAND-HOSE		01	0107-			
		10	01	1	**36455-FC001**	CLIP-CABLE		01	0107-			
		11	01	1	**081A0-8121A**	SCREW-HH FLG M8-1.25X12		03	0107-			
		12	01	1	**08124-0601F**	SCREW-HHM M10-1.25X60 W/LK & PW		02	0107-			

APPLIED MODEL

01	02	03	04	05	06	07	08	09	10	11	12	13	14	15	16	17	18	19	20	21	22	23	24	25	26	27	28	29	30	31	32	33	34	35	36	37	38	39	40
MCPI A20JV	MCPI A20DV	MCPI A20VS	MCPI A22LS	MCUI A22DV	MCUI A22LV	MCPI A25JV	MCPI A25DV	MCPI A25LV	MCPI A25LS	MCUI A25DV	MCUI A25LV	MCPI A28JV	MCPI A28DV	MCPI A28LV	MCPI A28LS	MCUI A28DV	MCUI A28LV	MCPI A30DV	MCPI A30LV	MCUI A33DV	MCUI A33LV	MCUI AF30DV	MCUI AF30LV	MCUI AF30VS	MCUI AF35DV	MCUI AF35LV	MCUI AF35VS	MCUI AF36DV	MCUI AF36LV	MCUI AF36VS	MCAP A22DV	MAP A25LV	MAP A25LS						
○	○	○	○	○	○	○	○	○	○	○	○	○	○	○	○	○	○	○	○	○	○	○	○	○	○	○	○	○	○	○	○	○	○						
○	○	○	○	○	○	○	○	○	○	○	○	○	○	○	○	○	○	○	○	○	○	○	○	○	○	○	○	○	○	○	○	○	○						
○	○	○	○	○	○	○	○	○	○	○	○	○	○	○	○	○	○	○	○	○	○	○	○	○	○	○	○	○	○	○	○	○	○						
○	○	○	○	○	○	○	○	○	○	○	○	○	○	○	○	○	○	○	○	○	○	○	○	○	○	○	○	○	○	○	○	○	○						
○	○	○	○	○	○	○	○	○	○	○	○	○	○	○	○	○	○	○	○	○	○	○	○	○	○	○	○	○	○	○	○	○	○						
○	○	○	○	○	○	○	○	○	○	○	○	○	○	○	○	○	○	○	○	○	○	○	○	○	○	○	○	○	○	○	○	○	○						
○	○	○	○	○	○	○	○	○	○	○	○	○	○	○	○	○	○	○	○	○	○	○	○	○	○	○	○	○	○	○	○	○	○						
○	○	○	○	○	○	○	○	○	○	○	○	○	○	○	○	○	○	○	○	○	○	○	○	○	○	○	○	○	○	○	○	○	○						
																																○	○	○						
○	○	○	○	○	○	○	○	○	○	○	○	○	○	○	○	○	○	○	○	○	○	○	○	○	○	○	○	○	○	○	○	○	○						
																																○	○	○						
○	○	○	○	○	○	○	○	○	○	○	○	○	○	○	○	○	○	○	○	○	○	○	○	○	○	○	○	○	○	○	○	○	○						
○	○	○	○	○	○	○	○	○	○	○	○	○	○	○	○	○	○	○	○	○	○	○	○	○	○	○	○	○	○	○	○	○	○						
○	○	○	○	○	○	○	○	○	○	○	○	○	○	○	○	○	○	○	○	○	○	○	○	○	○	○	○	○	○	○	○	○	○						
○	○	○	○	○	○	○	○	○	○	○	○	○	○	○	○	○	○	○	○	○	○	○	○	○	○	○	○	○	○	○	○	○	○						

SEC. 460

BRAKE MASTER CYLINDER

CILINDRO MAESTRO DEL FRENO

BREMSHAUPTZYLINDER

MAITRE-CYLINDRE DE FREIN

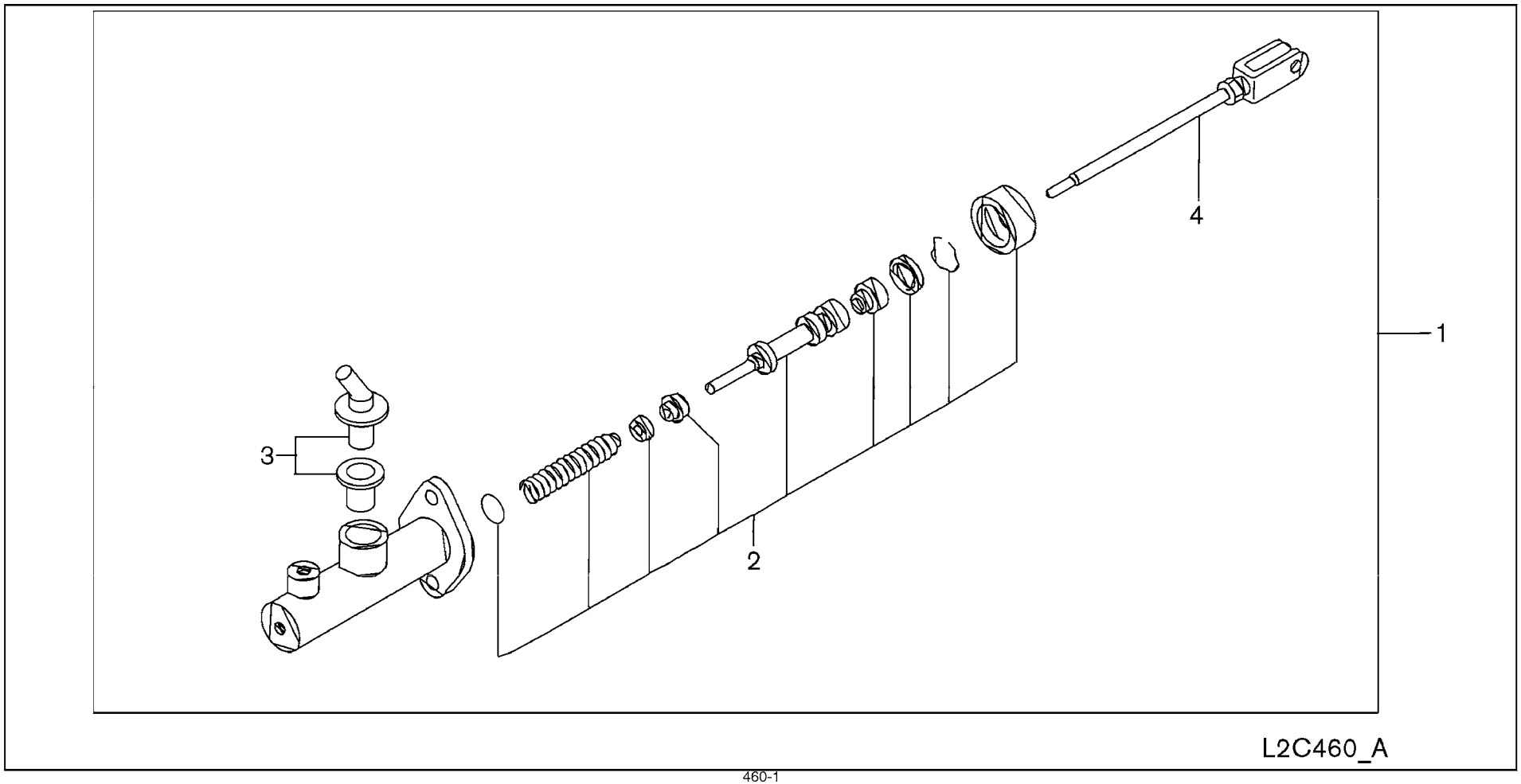

SEC. 460

BRAKE MASTER CYLINDER

CILINDRO MAESTRO DEL FRENO

BREMSHAUPTZYLINDER

MAITRE-CYLINDRE DE FREIN

NC	S	KEY NO.	LEV	PART NO.	PART NAME	SPECIFICATION	QTY	APPLIED DATE	ICANF	FORMER PART NO.	KD
		1 01	1	**46010-FJ100**	CYLINDER ASSY-BRAKE MASTER		01	0107-			
C		2 01	2	**46011-FJ11J**	PISTON KIT-BRAKE MASTER CYLINDER		01	0107-			
C		3 01	2	**30672-FJ11J**	UNION KIT-FILLER		01	0107-			
C		4 01	2	**46080-FJ100**	ROD ASSY-PUSH		01	0107-			

APPLIED MODEL

01	02	03	04	05	06	07	08	09	10	11	12	13	14	15	16	17	18	19	20	21	22	23	24	25	26	27	28	29	30	31	32	33	34	35	36	37	38	39	40
MCPI A20JV	MCPI A200DV	MCPI A200LS	MCPI A200LS	MCUI A200DV	MCUI A200LJ	MCPI A225DV	MCPI A225LV	MCPI A225LS	MCUI A225DV	MCUI A225LV	MCPI A228JV	MCPI A228DL	MCPI A228LV	MCPI A228LV	MCPI A228LS	MCUI A228DL	MCUI A228LV	MCUI A228DL	MCUI A228LV	MCUI A228LV	MCUI A228LV	MCUI FG330DL	MCUI FG330LV	MCUI FG330LS	MCUI FG335DL	MCUI FG335LV	MCUI FG335LS	MCUI FG336DL	MCUI FG336LV	MCUI FG365LS	MAPI A225DV	MAPI A225LV	MAPI A225LS						
O	O	O	O	O	O	O	O	O	O	O	O	O	O	O	O	O	O	O	O	O	O	O	O	O	O	O	O	O	O	O	O	O	O						
O	O	O	O	O	O	O	O	O	O	O	O	O	O	O	O	O	O	O	O	O	O	O	O	O	O	O	O	O	O	O	O	O	O						
O	O	O	O	O	O	O	O	O	O	O	O	O	O	O	O	O	O	O	O	O	O	O	O	O	O	O	O	O	O	O	O	O	O						
O	O	O	O	O	O	O	O	O	O	O	O	O	O	O	O	O	O	O	O	O	O	O	O	O	O	O	O	O	O	O	O	O	O						

SEC. 462

BRAKE PIPING & CONTROL

TUBERIA DEL FRENO Y VALVULA DE CONTROL

BREMSROHRLEITUNG & STEUERVENTIL

CANALISATION DE FREIN ET SOUPAPE DE COMMANDE

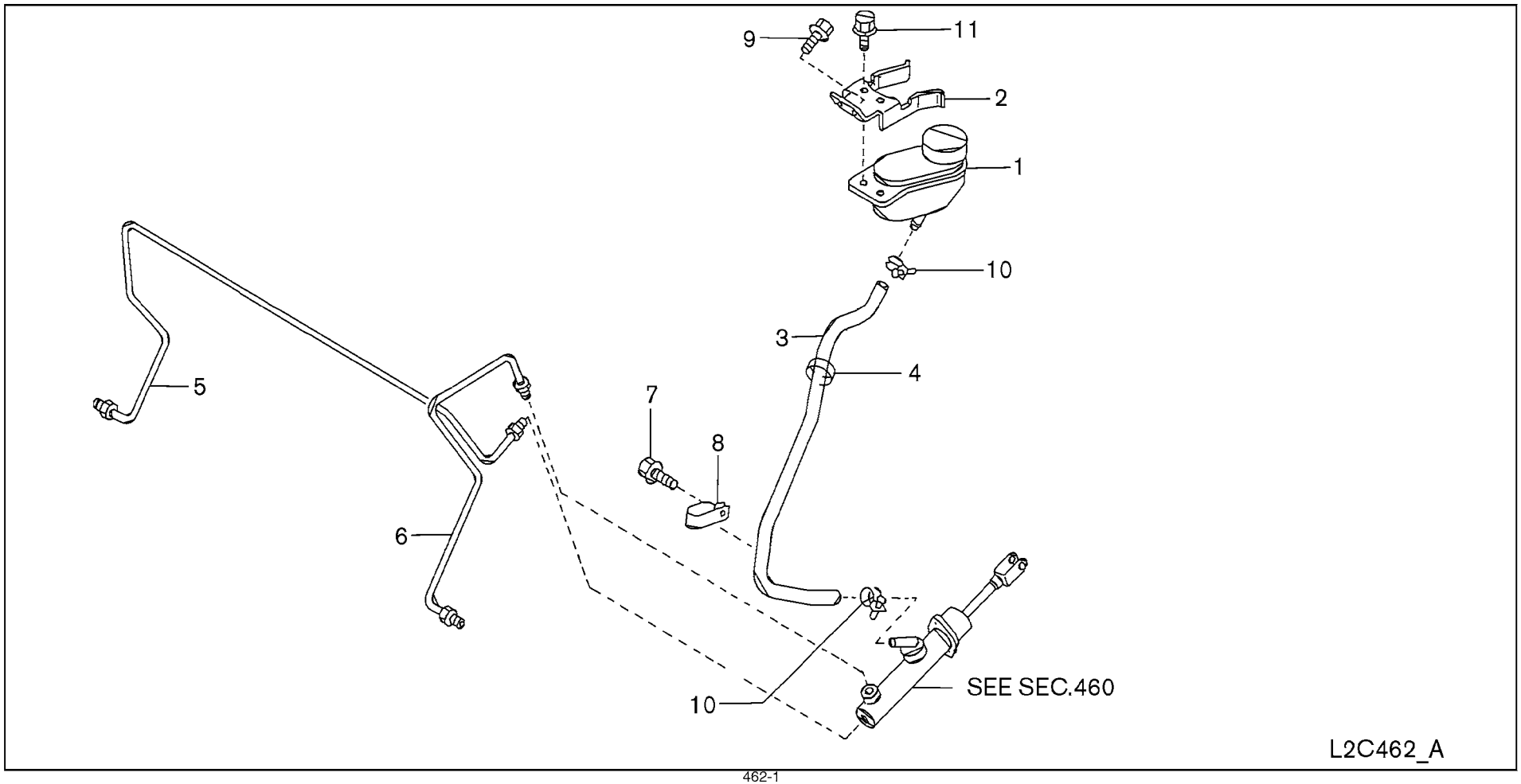

SEC. 462

BRAKE PIPING & CONTROL

TUBERIA DEL FRENO Y VALVULA DE CONTROL

BREMSROHRLEITUNG & STEUERVENTIL

CANALISATION DE FREIN ET SOUPAPE DE COMMANDE

NC	S	KEY NO.	LEV	PART NO.	PART NAME	SPECIFICATION	QTY	APPLIED DATE	ICANF	FORMER PART NO.	KD
	1	01	1	46091-FK100	RESERVOIR-BRAKE FLUID		01	0107-			
N		02	1	46093-GB00A	CAP ASSY-OIL RESERVOIR		01	0609-			
	2	01	1	46092-FK101	BRACKET ASSY-RESERVOIR		01	0107-			
	3	01	1	46113-FK101	HOSE-RESERVOIR BRAKE FLUID		01	0107-			
		02	1	69690-FK100	PROTECTOR-SPIRAL TUBE		01	0107-0508			
		03	1	69690-L1106			01	0508-			
	4	01	1	01552-00411	CLIP		01	0107-			
	5	01	1	46290-FC300	TUBE ASSY-BRAKE RH		01	0107-			
		02	1	46290-FC310		F/TILT LEVELING SYSTEM	01	0107-			
		03	1	46290-FC400			01	0107-			
		04	1	46290-FC410		F/TILT LEVELING SYSTEM	01	0107-			
		05	1	46290-FC405			01	0107-			
		06	1	46290-FC415		F/TILT LEVELING SYSTEM	01	0107-			
		07	1	46290-FD300			01	0107-			
		08	1	46290-FD310		F/TILT LEVELING SYSTEM	01	0107-			
		09	1	46290-GH10A		F/FC	01	0507-			
	6	01	1	46310-FC300	TUBE ASSY-BRAKE LH		01	0107-			
		02	1	46310-FC400			01	0107-			
		03	1	46310-FC405			01	0107-			
		04	1	46310-FD30B			01	0107-			
	7	01	1	08110-8161G	SCREW-HHM M8-1.25X16 W/SPRW		01	0107-1107			
		02	1	08110-8121G	SCREW-HHM M8-1.25X12 W/SPRW		01	1107-			
	8	01	1	46289-FC400	CLAMP		01	0107-0308			
		02	1	36456-11H00			01	0308-			
	9	01	1	08110-8161G	SCREW-HHM M8-1.25X16 W/SPRW		02	0107-			
	10	01	1	08723-11600	CLAMP-HOSE		02	0107-0607			
		02	1	01555-00801			02	0607-			
	11	01	1	08120-61628	SCREW-HHM M6-1.0X16 W/LKW		02	0107-			

APPLIED MODEL

	01	02	03	04	05	06	07	08	09	10	11	12	13	14	15	16	17	18	19	20	21	22	23	24	25	26	27	28	29	30	31	32	33	34	35	36	37	38	39	40
MCPI																																								
AA20JV																																								
MCPI																																								
AA20DV																																								
MCPI																																								
AA20LS																																								
MCPI																																								
AA20DV																																								
MCPI																																								
AA20LV																																								
MCPI																																								
AA20DV																																								
MCPI																																								
AA20LS																																								
MCPI																																								
AA22DV																																								
MCPI																																								
AA22LV																																								
MCPI																																								
AA22LS																																								
MCPI																																								
AA22DV																																								
MCPI																																								
AA22LV																																								
MCPI																																								
AA22LS																																								
MCPI																																								
AA22DV																																								
MCPI																																								
AA22LV																																								
MCPI																																								
AA22LS																																								
MCPI																																								
AA25DV																																								
MCPI																																								
AA25LS																																								
MCPI																																								
AA25LV																																								
MCPI																																								
AA25LS																																								
MCPI																																								
AA25LS																																								
MCPI																																								
AA25LS																																								

SEC. 465

BRAKE & CLUTCH PEDAL

PEDALES DE FRENO Y DE EMBRAGUE

BREMS- & KUPPLUNGSPEDAL

PEDALES DE FREIN ET D'EMBRAYAGE

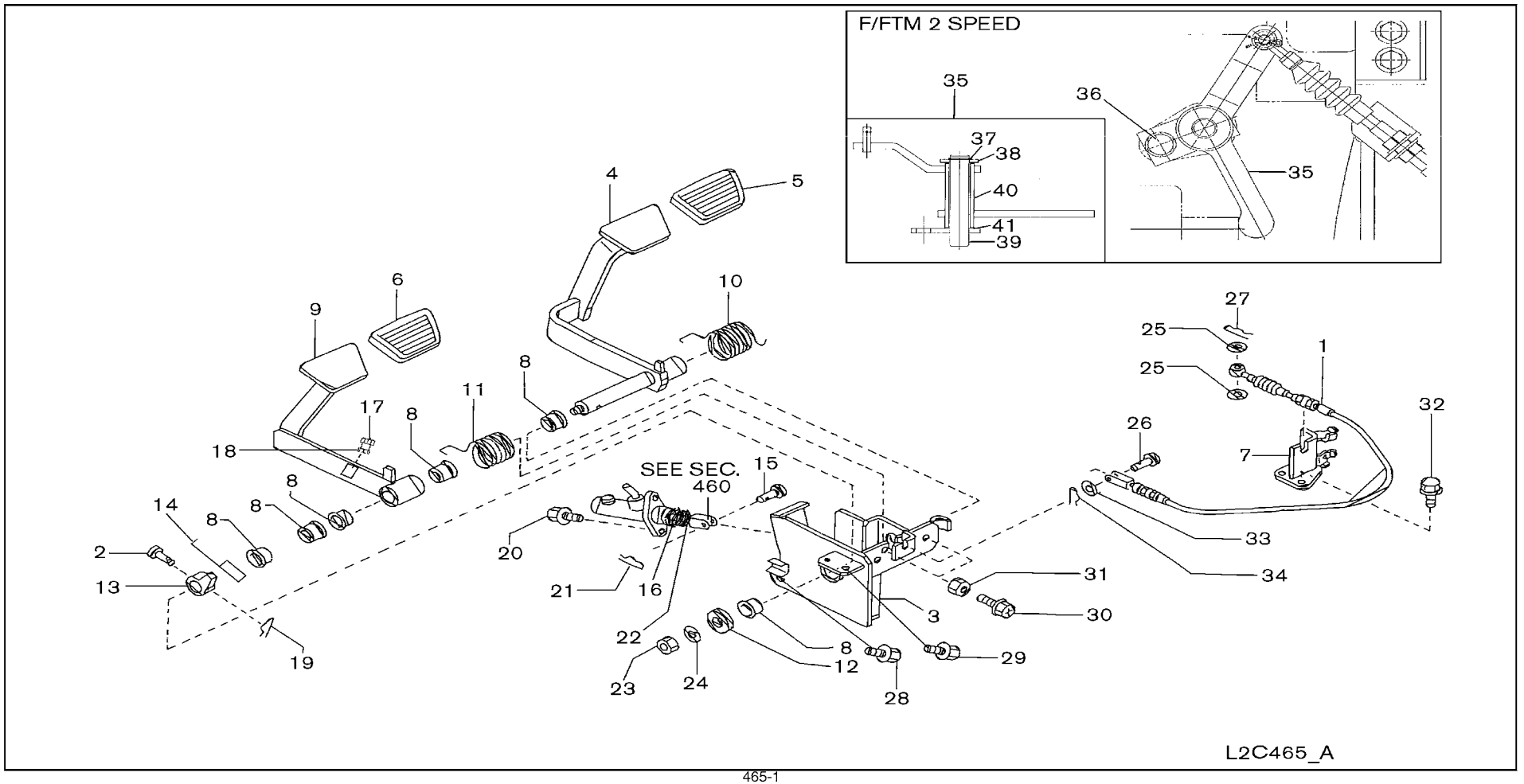

SEC. 465

BRAKE & CLUTCH PEDAL

PEDALES DE FRENO Y DE EMBRAGUE

BREMS- & KUPPLUNGSPEDAL

PEDALES DE FREIN ET D'EMBRAYAGE

NC	S	KEY NO.	LEV	PART NO.	PART NAME	SPECIFICATION	QTY	APPLIED DATE	ICANF	FORMER PART NO.	KD
		1	01	1	**30770-FC301**	CABLE ASSY-INCHING		01	0107-		
		2	01	2	**46123-FK105**	PIN-CLEVIS		01	0107-		
		3	01	2	**46510-FC300**	BRACKET ASSY-PEDAL		01	0107-		
			02	2	**46510-FC500**			01	0107-		
		4	01	2	**46523-FK300**	PEDAL ASSY-BRAKE		01	0107-		
			02	2	**46523-FK100**			01	0107-		
		5	01	2	**46531-FK100**	COVER-PEDAL PAD		01	0107-		
		6	01	2	**46531-FK100**	COVER-PEDAL PAD		01	0107-		
		7	01	1	**30769-FC000**	BRACKET-INCHING CONT		01	0107-		
			02	1	**30769-FL301**			01	0107-		
		8	01	2	**46536-FK100**	BUSH-PEDAL		06	0107-		
		9	01	2	**46543-FK300**	PEDAL ASSY-INCHING		01	0107-		
			02	2	**46543-FK100**			01	0107-		
		10	01	2	**46585-FK300**	SPRING-RETURN,BRAKE PEDAL		01	0107-		
		11	01	2	**46585-FK201**	SPRING-RETURN		01	0107-		
		12	01	2	**46366-FK100**	SPACER		01	0107-		
		13	01	2	**46521-FK101**	LEVER COMPL-BRAKE PEDAL		01	0107-		
		14	01	2	**46522-FK101**	LEVER ASSY-MASTER CYL		01	0107-		
			02	2	**46522-FJ101**			01	0107-		
		15	01	1	**46123-J0100**	PIN-CLEVIS		01	0107-		
		16	01	1	**46571-FK100**	SPRING-ASSIST		01	0107-		
		17	01	2	**40038-48200**	SCREW		01	0107-		
		18	01	2	**08911-1401A**	NUT-HEX M10-1.25		01	0107-		
		19	01	2	**00923-1081A**	PIN-SNAP		01	0107-		
		20	01	2	**08124-0251E**	SCREW-HHM M10-1.25X25 W/PW		02	0107-		
		21	01	2	**01532-00022**	RING-SNAP		01	0107-		
		22	01	2	**08915-4381A**	WASHER-FLAT M8		01	0107-		
		23	01	2	**08911-1421A**	NUT-HEX M12-1.25		01	0107-		
		24	01	2	**08915-1421A**	WASHER-LOCK SPLIT M12		01	0107-		
		25	01	1	**08915-43610**	WASHER-FLAT M6		02	0107-		
		26	01	1	**00840-8221A**	PIN-CLEVIS		01	0107-		
		27	01	1	**00923-10610**	PIN-SNAP		01	0107-0807		
			02	1	**00923-1061A**			01	0807-		
		28	01	1	**08124-0701E**	SCREW-HHM M10-1.25X70 W/PW		01	0107-		
		29	01	1	**08124-0201E**	SCREW-HHM M10-1.25X20 W/PW		01	0107-		
		30	01	2	**08360-8351A**	SCREW-HH CR M8-1.25X35		02	0107-		
		31	01	2	**08911-1081A**	NUT-HEX M8-1.25		02	0107-		

APPLIED MODEL

01	02	03	04	05	06	07	08	09	10	11	12	13	14	15	16	17	18	19	20	21	22	23	24	25	26	27	28	29	30	31	32	33	34	35	36	37	38	39	40
MCPI A20JV	MCPI A200DV	MCPI A200LS	MCPI A200DV	MCUI A200LJ	MCUP A200DV	MCPI A225DV	MCPI A225LS	MCUI A225LV	MCUP A225DV	MCPI A225LV	MCUI A225DV	MCPI A228JV	MCPI A228DV	MCPI A228LS	MCUI A228DV	MCUI A228LV	MCUI A228DV	MCUI A230LV	MCUI A230DV	MCUI A233LV	MCUI A233DV	MCUI A233LV	MCUI A233DV	MCUI A233LV	MCUG F230LS	MCUG F230LV	MCUG F235DV	MCUG F235LV	MCUG F235LS	MCUG F236DV	MCUG F236LV	MCUG F236LS	MCAP A225DV	MCAP A225LV	MCAP A225LS					
○	○	○	○	○	○	○	○	○	○	○	○	○	○	○	○	○	○	○	○	○	○	○	○	○	○	○	○	○	○	○	○	○	○						
○	○	○	○	○	○	○	○	○	○	○	○	○	○	○	○	○	○	○	○	○	○	○	○	○	○	○	○	○	○	○	○	○	○						
○	○	○	○	○	○	○	○	○	○	○	○	○	○	○	○	○	○	○	○	○	○	○	○	○															
																									○	○	○	○	○	○	○	○	○						
○	○	○	○	○	○	○	○	○	○	○	○	○	○	○	○	○	○	○	○	○	○	○	○	○								○	○	○					
																									○	○	○	○	○	○	○								
○	○	○	○	○	○	○	○	○	○	○	○	○	○	○	○	○	○	○	○	○	○	○	○	○	○	○	○	○	○	○	○	○	○						
○	○	○	○	○	○	○	○	○	○	○	○	○	○	○	○	○	○	○	○	○	○	○	○	○	○	○	○	○	○	○	○	○	○						
○	○	○	○	○	○	○	○	○	○	○	○	○	○	○	○	○	○	○	○	○	○	○									○	○	○						
																						○	○	○	○	○	○	○	○	○									
○	○	○	○	○	○	○	○	○	○	○	○	○	○	○	○	○	○	○	○	○	○	○	○	○	○	○	○	○	○	○	○	○	○						
○	○	○	○	○	○	○	○	○	○	○	○	○	○	○	○	○	○	○	○	○	○	○	○	○	○	○	○	○	○	○	○	○	○						
○	○	○	○	○	○	○	○	○	○	○	○	○	○	○	○	○	○	○	○	○	○	○	○	○	○	○	○	○	○	○	○	○	○						
○	○	○	○	○	○	○	○	○	○	○	○	○	○	○	○	○	○	○	○	○	○	○	○	○	○	○	○	○	○	○	○	○	○						
○	○	○	○	○	○	○	○	○	○	○	○	○	○	○	○	○	○	○	○	○	○	○	○	○	○	○	○	○	○	○	○	○	○						
○	○	○	○	○	○	○	○	○	○	○	○	○	○	○	○	○	○	○	○	○	○	○	○	○	○	○	○	○	○	○	○	○	○						
○	○	○	○	○	○	○	○	○	○	○	○	○	○	○	○	○	○	○	○	○	○	○	○	○	○	○	○	○	○	○	○	○	○						
○	○	○	○	○	○	○	○	○	○	○	○	○	○	○	○	○	○	○	○	○	○	○	○	○	○	○	○	○	○	○	○	○	○						
○	○	○	○	○	○	○	○	○	○	○	○	○	○	○	○	○	○	○	○	○	○	○	○	○	○	○	○	○	○	○	○	○	○						
○	○	○	○	○	○	○	○	○	○	○	○	○	○	○	○	○	○	○	○	○	○	○	○	○	○	○	○	○	○	○	○	○	○						
○	○	○	○	○	○	○	○	○	○	○	○	○	○	○	○	○	○	○	○	○	○	○	○	○	○	○	○	○	○	○	○	○	○						
○	○	○	○	○	○	○	○	○	○	○	○	○	○	○	○	○	○	○	○	○	○	○	○	○	○	○	○	○	○	○	○	○	○						
○	○	○	○	○	○	○	○	○	○	○	○	○	○	○	○	○	○	○	○	○	○	○	○	○	○	○	○	○	○	○	○	○	○						
○	○	○	○	○	○	○	○	○	○	○	○	○	○	○	○	○	○	○	○	○	○	○	○	○	○	○	○	○	○	○	○	○	○						
○	○	○	○	○	○	○	○	○	○	○	○	○	○	○	○	○	○	○	○	○	○	○	○	○	○	○	○	○	○	○	○	○	○						
○	○	○	○	○	○	○	○	○	○	○	○	○	○	○	○	○	○	○	○	○	○	○	○	○	○	○	○	○	○	○	○	○	○						
○	○	○	○	○	○	○	○	○	○	○	○	○	○	○	○	○	○	○	○	○	○	○	○	○	○	○	○	○	○	○	○	○	○						
○	○	○	○	○	○	○	○	○	○	○	○	○	○	○	○	○	○	○	○	○	○	○	○	○	○	○	○	○	○	○	○	○	○						
○	○	○	○	○	○	○	○	○	○	○	○	○	○	○	○	○	○	○	○	○	○	○	○	○	○	○	○	○	○	○	○	○	○						
○	○	○	○	○	○	○	○	○	○	○	○	○	○	○	○	○	○	○	○	○	○	○	○	○	○	○	○	○	○	○	○	○	○						
○	○	○	○	○	○	○	○	○	○	○	○	○	○	○	○	○	○	○	○	○	○	○	○	○	○	○	○	○	○	○	○	○	○						
○	○	○	○	○	○	○	○	○	○	○	○	○	○	○	○	○	○	○	○	○	○	○	○	○	○	○	○	○	○	○	○	○	○						
○	○	○	○	○	○	○	○	○	○	○	○	○	○	○	○	○	○	○	○	○	○	○	○	○	○	○	○	○	○	○	○	○	○						
○	○	○	○	○	○	○	○	○	○	○	○	○	○	○	○	○	○	○	○	○	○	○	○	○	○	○	○	○	○	○	○	○	○						
○	○	○	○	○	○	○	○	○	○	○	○	○	○	○	○	○	○	○	○	○	○	○	○	○	○	○	○	○	○	○	○	○	○						
○	○	○	○	○	○	○	○	○	○	○	○	○	○	○	○	○	○	○	○	○	○	○	○	○	○	○	○	○	○	○	○	○	○						
○	○	○	○	○	○	○	○	○	○	○	○	○	○	○	○	○	○	○	○	○	○	○	○	○	○	○	○	○	○	○	○	○	○						

SEC. 465

BRAKE & CLUTCH PEDAL

PEDALES DE FRENO Y DE EMBRAGUE

BREMS- & KUPPLUNGSPEDAL

PEDALES DE FREIN ET D'EMBRAYAGE

NC	S	KEY NO.	LEV	PART NO.	PART NAME	SPECIFICATION	QTY	APPLIED DATE	ICANF	FORMER PART NO.	KD
		32	01	1	**081A0-8161A**	SCREW-HH FLG M8-1.25X16		02 0107-			
			02	1	**081A0-8121A**	SCREW-HH FLG M8-1.25X12		02 0107-			
		33	01	1	**08915-4381A**	WASHER-FLAT M8		01 0107-			
		34	01	1	**01532-00022**	RING-SNAP		01 0107-			
		35	01	1	**31950-FL300**	LEVER COMPL-INCHING		01 0107-			
		36	01	1	**08121-0161E**	SCREW-HHM M10-1.5X16 W/LK		01 0107-			
		37	01	2	**00922-11400**	RING-SNAP		01 0107-			
		38	01	2	**08915-4441A**	WASHER-FLAT M14		01 0107-			
		39	01	2	**31965-FL300**	SHAFT ASSY-INCHING CONT		01 0107-			
		40	01	2	**31960-FL300**	LEVER ASSY-INCHING	INCLUDES ITEM NO. 41	01 0107-			
		41	01	3	**32349-T3000**	BUSHING	INCLUDED WITH ITEM NO. 40	02 0107-			

APPLIED MODEL

01	02	03	04	05	06	07	08	09	10	11	12	13	14	15	16	17	18	19	20	21	22	23	24	25	26	27	28	29	30	31	32	33	34	35	36	37	38	39	40
MCP	MCP	MCP	MCP	MCU	MCU	MCP	MCP	MCP	MCU	MCU	MCP	MCP	MCP	MCP	MCP	MCU	MCU	MCU	MCU	MCU	MCU	MCU	MCU	MCU	MCU	MCU	MCU	MCU	MCU	MCU	MAP	MAP	MAP						
I	I	I	I	I	I	I	I	I	I	I	I	I	I	I	I	I	I	I	I	I	I	GI	GI	GI	GI	GI	GI	GI	GI	GI	I	I	I						
A20JV	A200DV	A200LVS	A200LS	A200DV	A255JV	A255DV	A255LV	A255LS	A255LV	A255DV	A255LV	A288JV	A288DV	A288LV	A288LS	A288DV	A380LV	A380DV	A303LV	A303DV	A303LV	F300DV	F300LV	F300LS	F355DV	F355LV	F355LS	F366DV	F366LV	F365LS	A255DV	A255LV	A255LS						
○	○	○	○	○	○	○	○	○	○	○	○	○	○	○	○	○	○	○	○	○	○										○	○	○						
																						○	○	○	○	○	○	○	○	○									
○	○	○	○	○	○	○	○	○	○	○	○	○	○	○	○	○	○	○	○	○	○	○	○	○	○	○	○	○	○	○	○	○	○						
○	○	○	○	○	○	○	○	○	○	○	○	○	○	○	○	○	○	○	○	○	○	○	○	○	○	○	○	○	○	○	○	○	○						
																						○	○	○	○	○	○	○	○	○									
																						○	○	○	○	○	○	○	○	○									
																						○	○	○	○	○	○	○	○	○									
																						○	○	○	○	○	○	○	○	○									
																						○	○	○	○	○	○	○	○	○									
																						○	○	○	○	○	○	○	○	○									

GROUP INDEX

STEERING

SEC NO	SECTION NAME
480	STEERING GEAR
484	STEERING WHEEL
485	STEERING LINKAGE
488	STEERING COLUMN
497	POWER STEERING PIPING

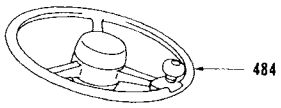

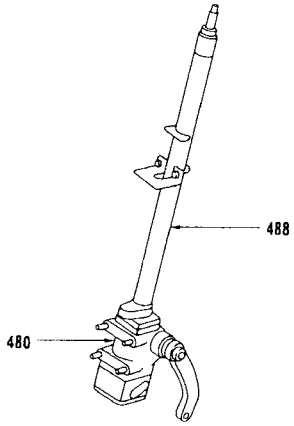

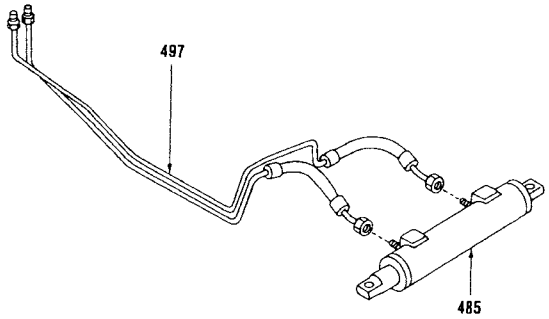

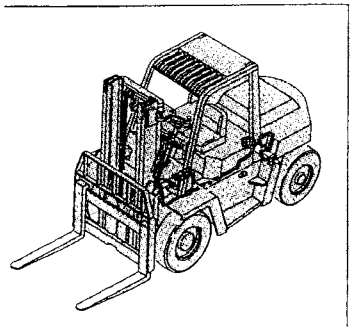

*ILLSTRATIONS SHOWN IN GENERAL INDEX AND GROUP INDEX ARE GENARALIZED DESCRIPTIONS FOR ALL MODELS AND ARE NOT PRECISE IN ALL DETAILS.

I

SEC. 480

STEERING GEAR

MECANISMO DE LA DIRECCION

LENKGETRIEBE

BOITIER DE DIRECTION

NOTE 1) KEY NO. 22 SEAL KIT-VALVE INCLUDES KEY NO.3,6,7,8,9,14
NOTE 2) KEY NO. 2 BEARING KIT INCLUDES KEY NO.5&19
NOTE 3) KEY NO. 31 SCREW KIT INCLUDES KEY NO.4

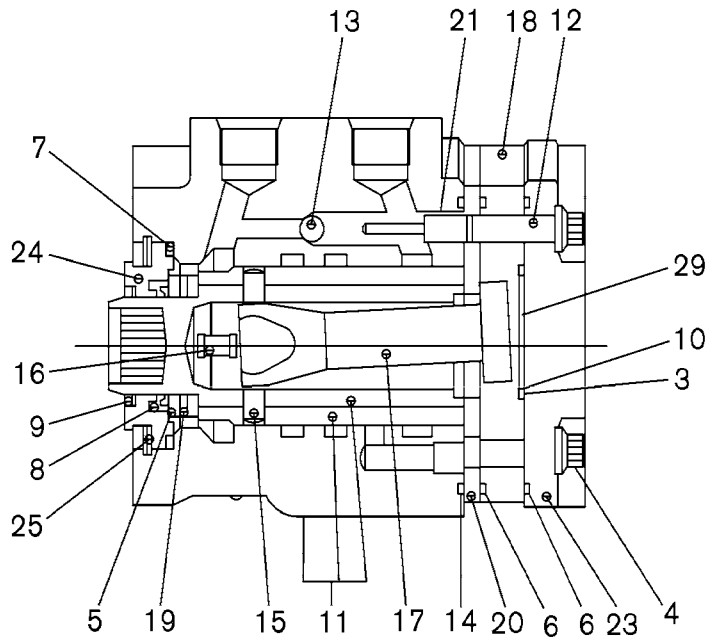

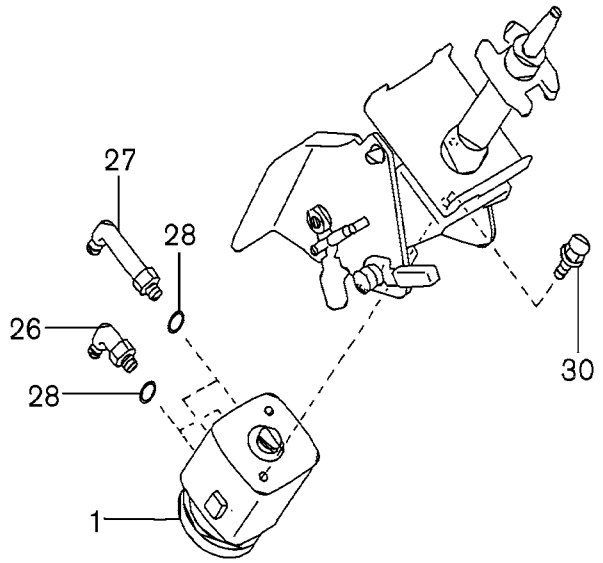

L2C480_A

SEC. 480

STEERING GEAR

MECANISMO DE LA DIRECCION

LENKGETRIEBE

BOITIER DE DIRECTION

NC	S	KEY NO.	LEV	PART NO.	PART NAME	SPECIFICATION	QTY	APPLIED DATE	ICANF	FORMER PART NO.	KD
		1	01	1	**49410-FC300**	VALVE ASSY-POWER STEERING		01 0107-			
		2	01	2	**49441-51K00**	BEARING KIT-THRUST NEEDLE		01 0107-			
		3	01	2	**NSS-**	RING-O		01 0107-			
		4	01	2	**NSS-**	SCREW		06 0107-			
		5	01	2	**NSS-**	BEARING-RACE		02 0107-			
		6	01	2	**NSS-**	RING-O		02 0107-			
		7	01	2	**NSS-**	RING-O		01 0107-			
		8	01	2	**NSS-**	SEAL		01 0107-			
		9	01	2	**NSS-**	SEAL-DUST		01 0107-			
		10	01	2	**NSS-**	PLUG		01 0107-			
		11	01	2	**NSS-**	CONTROL PARTS ASSY		01 0107-			
		12	01	2	**NSS-**	RETAINER SCREW ASSY		01 0107-			
		13	01	2	**NSS-**	BALL-CHECK		01 0107-			
		14	01	2	**NSS-**	RING-O		01 0107-			
		15	01	2	**NSS-**	PIN		01 0107-			
		16	01	2	**NSS-**	SPRING		04 0107-			
		17	01	2	**NSS-**	DRIVE		01 0107-			
		18	01	2	**NSS-**	GEROTOR		01 0107-			
		19	01	2	**NSS-**	BEARING-NEEDLE		01 0107-			
		20	01	2	**NSS-**	PLATE-SPACER		01 0107-			
		21	01	2	**NSS-**	SCREW		01 0107-			
		22	01	2	**49440-FJ100**	SEAL KIT-POWER STEERING VALVE		01 0107-			
		23	01	2	**NSS-**	CAP-END		01 0107-			
		24	01	2	**NSS-**	SEAL-GLAND BUSHING		01 0107-			
		25	01	2	**NSS-**	RING-RETAINER		01 0107-			
		26	01	1	**69350-FJ10B**	CONNECTOR ASSY		02 0107-			
		27	01	1	**69350-FJ10A**	CONNECTOR ASSY		02 0107-			
		28	01	2	**69371-L1100**	RING O		04 0107-			
		29	01	2	**49416-FC300**	SPACER		01 0107-			
		30	01	1	**08124-0201E**	SCREW-HHM M10-1.25X20 W/PW		02 0107-			
		31	01	1	**49448-GH70A**	SCREW KIT		02 0107-			

APPLIED MODEL

01	02	03	04	05	06	07	08	09	10	11	12	13	14	15	16	17	18	19	20	21	22	23	24	25	26	27	28	29	30	31	32	33	34	35	36	37	38	39	40
MCPI A20JV	MCPI A200DV	MCPI A200LS	MCPI A200DV	MCUI A200LJ	MCUP A200DV	MCPI A225DV	MCPI A225LS	MCUI A225LV	MCUP A225DV	MCUI A225LV	MCPI A228JV	MCPI A228DV	MCPI A228LS	MCPI A228DV	MCUI A228LV	MCUI A228DV	MCUI A228LV	MCUI A228DV	MCUI A300LV	MCUI A330DV	MCUI A330LV	MCUI A330DV	MCUG F300LV	MCUG F300DV	MCUG F300LS	MCUG F355DV	MCUG F355LV	MCUG F355LS	MCUG F356DV	MCUG F365LV	MCUG F365LS	MCUP A225DV	MCUP A225LV	MCUP A225LS	MAPI A225LV	MAPI A225LS		

SEC. 484

STEERING WHEEL

VOLANTE DE DIRECCION

LENKRAD

VOLANT DE DIRECTION

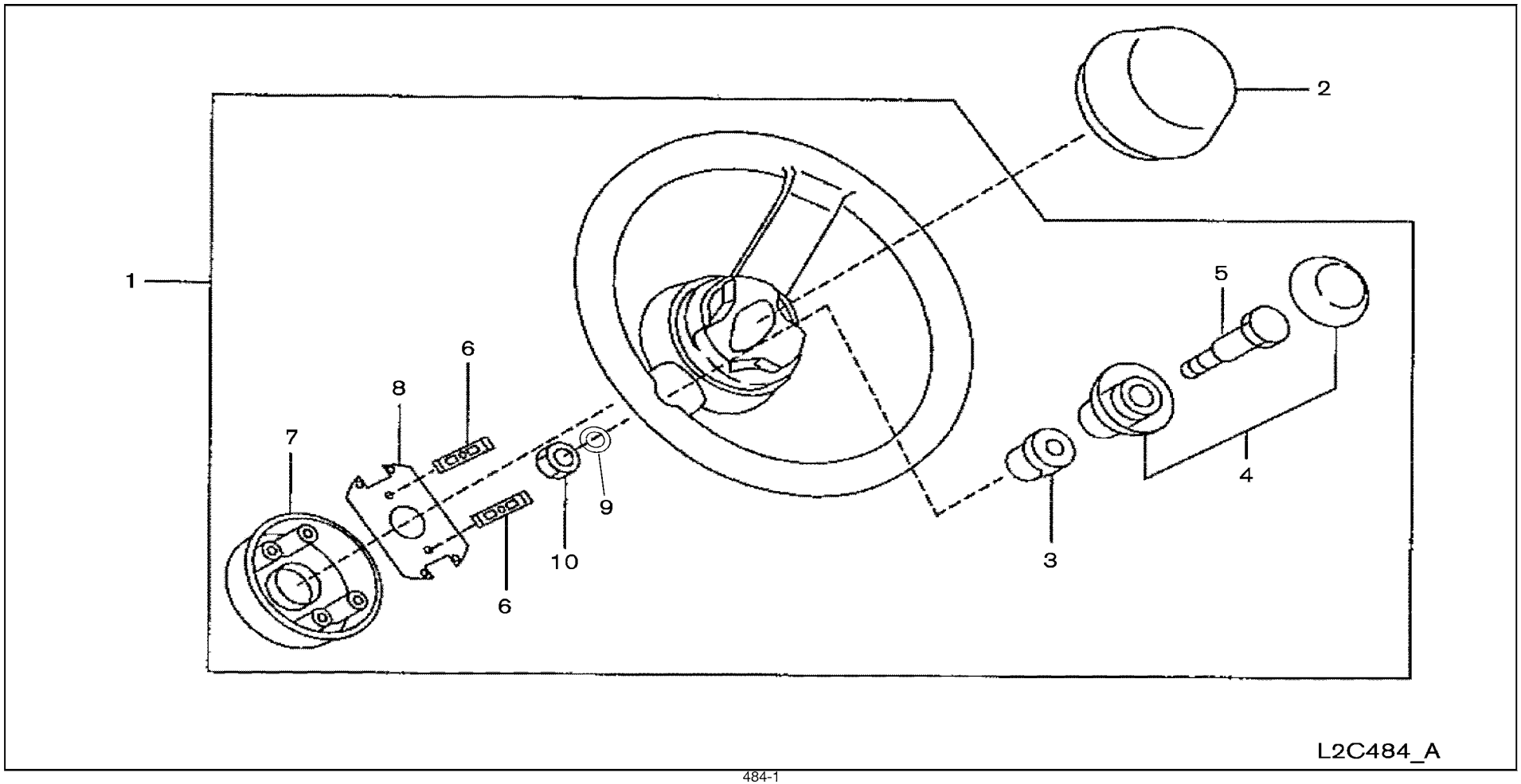

SEC. 484

STEERING WHEEL

VOLANTE DE DIRECCION

LENKRAD

VOLANT DE DIRECTION

NC	S	KEY NO.	LEV	PART NO.	PART NAME	SPECIFICATION	QTY	APPLIED DATE	ICANF	FORMER PART NO.	KD
	1	01	1	**48401-FJ20A**	WHEEL-STEERING		01	0107-			
		02	1	**48401-FJ10A**		W/KNOB	01	0107-			
	2	01	1	**48422-FJ10A**	BUTTON-HORN		01	0107-			
	3	01	2	**48414-FJ10A**	BUSH-KNOB	W/KNOB	01	0107-			
	4	01	2	**48415-FJ10A**	KNOB	W/KNOB	01	0107-			
	5	01	2	**48417-FJ100**	SHAFT-KNOB	W/KNOB	01	0107-			
	6	01	2	**48425-FJ100**	SPRING-HORN BUTTON		02	0107-			
	7	01	2	**48451-FJ100**	RING COMPL-SLIP		01	0107-			
	8	01	2	**48442-FJ100**	SEAT-SPRING		01	0107-			
	9	01	2	**08915-1381A**	WASHER-LOCK SPLIT M8	W/KNOB	01	0107-			
	10	01	2	**08911-1081A**	NUT-HEX M8-1.25	W/KNOB	01	0107-			

APPLIED MODEL

	MCPI	MCPI	MCPI	MCPI	MCUI	MCUI	MCPI	MCPI	MCPI	MCUI	MCUI	MCUI	MCPI	MCPI	MCPI	MCPI	MCUI	MCUI	MCUI	MCUI	MCUI	MCUGI	MCUGI	MCUGI	MCUGI	MCUGI	MCUGI	MCUGI	MCUGI	MAPI	MAPI
	A20JV	A20DV	A20LS	A22LS	A22DV	A22LV	A25JV	A25DV	A25LV	A25LS	A25DV	A25LV	A28JV	A28DV	A28LV	A28LS	A28DV	A28LV	A30DV	A30LV	A33DV	A33LV	F30DV	F30LV	F30LS	F35DV	F35LV	F35LS	F36DV	F36LV	A25LS	A25LS
01	○	○	○	○	○	○	○	○	○	○	○	○	○	○	○	○	○	○	○	○	○	○	○	○	○	○	○	○	○	○	○	○
02	*	*	*	*	*	*	*	*	*	*	*	*	*	*	*	*	*	*	*	*	*	*	*	*	*	*	*	*	*	*	*	*
03	○	○	○	○	○	○	○	○	○	○	○	○	○	○	○	○	○	○	○	○	○	○	○	○	○	○	○	○	○	○	○	○
04	*	*	*	*	*	*	*	*	*	*	*	*	*	*	*	*	*	*	*	*	*	*	*	*	*	*	*	*	*	*	*	*
05	*	*	*	*	*	*	*	*	*	*	*	*	*	*	*	*	*	*	*	*	*	*	*	*	*	*	*	*	*	*	*	*
06	○	○	○	○	○	○	○	○	○	○	○	○	○	○	○	○	○	○	○	○	○	○	○	○	○	○	○	○	○	○	○	○
07	○	○	○	○	○	○	○	○	○	○	○	○	○	○	○	○	○	○	○	○	○	○	○	○	○	○	○	○	○	○	○	○
08	○	○	○	○	○	○	○	○	○	○	○	○	○	○	○	○	○	○	○	○	○	○	○	○	○	○	○	○	○	○	○	○
09	*	*	*	*	*	*	*	*	*	*	*	*	*	*	*	*	*	*	*	*	*	*	*	*	*	*	*	*	*	*	*	*
10	*	*	*	*	*	*	*	*	*	*	*	*	*	*	*	*	*	*	*	*	*	*	*	*	*	*	*	*	*	*	*	*
11																																
12																																
13																																
14																																
15																																
16																																
17																																
18																																
19																																
20																																
21																																
22																																
23																																
24																																
25																																
26																																
27																																
28																																
29																																
30																																
31																																
32																																
33																																
34																																
35																																
36																																
37																																
38																																
39																																
40																																

SEC. 485

STEERING LINKAGE

ESLABONAMIENTO DE LA DIRECCION

LENKGESTÄNGE

TIMONERIE DE DIRECTION

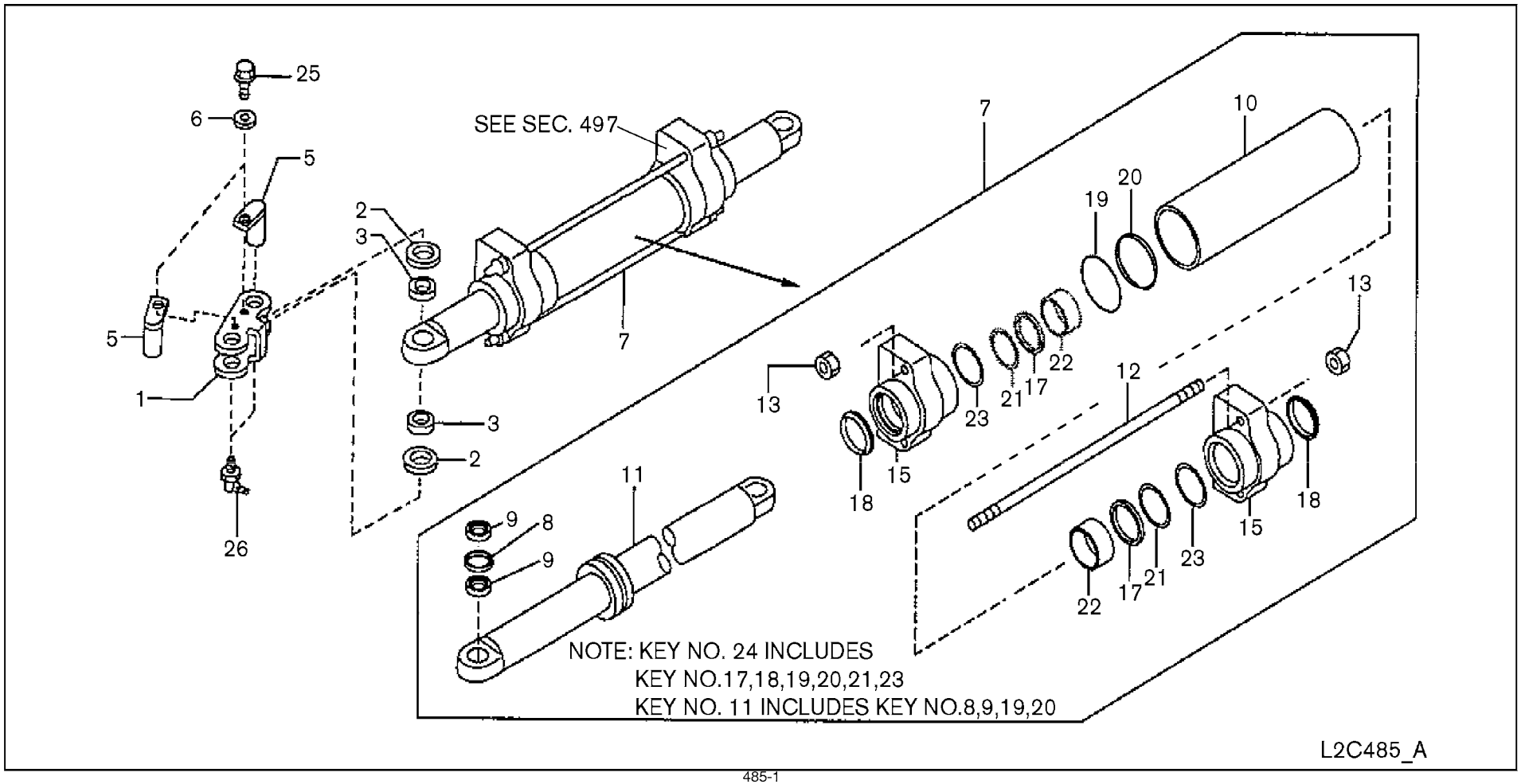

SEC. 485

STEERING LINKAGE

ESLABONAMIENTO DE LA DIRECCION

LENKGESTÄNGE

TIMONERIE DE DIRECTION

NC	S	KEY NO.	LEV	PART NO.	PART NAME	SPECIFICATION	QTY	APPLIED DATE	ICANF	FORMER PART NO.	KD
		1	01	1	**48512-FL100**	TUBE-TIE ROD		02	0107-			
		2	01	1	**48525-FJ100**	SEAL-GREASE		04	0107-			
		3	01	1	**48594-FJ100**	SPACER		04	0107-			
		5	01	1	**48513-FJ10B**	PIN-CLEVIS, TIE ROD		04	0107-			
		6	01	1	**48593-FJ100**	SPACER		04	0107-			
		7	01	1	**49509-FC30B**	CYLINDER COMPLETE-POWER STEERING		01	0107-			
			02	1	**49509-FC31B**		F/ANTI RUST	01	0107-			
			03	1	**49509-FC60B**			01	0107-			
			04	1	**49509-FC61B**		F/ANTI RUST	01	0107-			
		8	01	2	**NSS-**	BUSH-STRG LNKG		02	0107-			
		9	01	2	**NSS-**	SEAL-DUST		04	0107-			
		10	01	2	**49512-FC30B**	TUBE		01	0107-			
		11	01	2	**49514-FC30B**	PISTON & ROD ASSY		01	0107-			
			02	2	**49514-FC31B**		F/ANTI RUST	01	0107-			
			03	2	**49514-FC60B**			01	0107-			
			04	2	**49514-FC61B**		F/ANTI RUST	01	0107-			
		12	01	2	**49537-FC30B**	TIE ROD		02	0107-			
		13	01	2	**49525-FC00B**	HEX NUT		04	0107-			
		15	01	2	**49520-FC30B**	FRONT HEAD		02	0107-			
		17	01	2	**NSS-**	SEAL-ROD		02	0107-			
		18	01	2	**NSS-**	RING-WIPER		02	0107-			
		19	01	2	**NSS-**	O RING		01	0107-			
		20	01	2	**NSS-**	SEAL-SLIPPER		01	0107-			
		21	01	2	**NSS-**	O RING		02	0107-			
		22	01	2	**49521-FC00B**	BUSH		02	0107-			
		23	01	2	**NSS-**	BU RING		02	0107-			
		24	01	2	**49599-FC30B**	SEAL KIT-PS CYLINDER		01	0107-			
		25	01	1	**08120-61233**	SCREW-HHM M6-1.0X12 W/LK		04	0107-			
		26	01	1	**08932-3021A**	FITTING-GREASE		04	0107-			

APPLIED MODEL

	01	02	03	04	05	06	07	08	09	10	11	12	13	14	15	16	17	18	19	20	21	22	23	24	25	26	27	28	29	30	31	32	33	34	35	36	37	38	39	40
MCPI AA200JV	○	○	○	○	○	○	○	○	○	○	○	○	○	○	○	○	○	○	○	○	○	○	○	○	○	○	○	○	○	○	○	○	○	○						
MCPI AA220DV	○	○	○	○	○	○	○	○	○	○	○	○	○	○	○	○	○	○	○	○	○	○	○	○	○	○	○	○	○	○	○	○	○	○						
MCPI AA200LS	○	○	○	○	○	○	○	○	○	○	○	○	○	○	○	○	○	○	○	○	○	○	○	○	○	○	○	○	○	○	○	○	○	○						
MCPI AA220LS	○	○	○	○	○	○	○	○	○	○	○	○	○	○	○	○	○	○	○	○	○	○	○	○	○	○	○	○	○	○	○	○	○	○						
MCPI AA200DV	○	○	○	○	○	○	○	○	○	○	○	○	○	○	○	○	○	○	○	○	○	○	○	○	○	○	○	○	○	○	○	○	○	○						
MCPI AA200LJ	○	○	○	○	○	○	○	○	○	○	○	○	○	○	○	○	○	○	○	○	○	○	○	○	○	○	○	○	○	○	○	○	○	○						
MCPI AA255DV	○	○	○	○	○	○	○	○	○	○	○	○	○	○	○	○	○	○	○	○	○	○	○	○	○	○	○	○	○	○	○	○	○	○						
MCPI AA255LS	○	○	○	○	○	○	○	○	○	○	○	○	○	○	○	○	○	○	○	○	○	○	○	○	○	○	○	○	○	○	○	○	○	○						
MCPI AA255DV	○	○	○	○	○	○	○	○	○	○	○	○	○	○	○	○	○	○	○	○	○	○	○	○	○	○	○	○	○	○	○	○	○	○						
MCPI AA288LJ	○	○	○	○	○	○	○	○	○	○	○	○	○	○	○	○	○	○	○	○	○	○	○	○	○	○	○	○	○	○	○	○	○	○						
MCPI AA288DV	○	○	○	○	○	○	○	○	○	○	○	○	○	○	○	○	○	○	○	○	○	○	○	○	○	○	○	○	○	○	○	○	○	○						
MCPI AA288LS	○	○	○	○	○	○	○	○	○	○	○	○	○	○	○	○	○	○	○	○	○	○	○	○	○	○	○	○	○	○	○	○	○	○						
MCPI AA288DV	○	○	○	○	○	○	○	○	○	○	○	○	○	○	○	○	○	○	○	○	○	○	○	○	○	○	○	○	○	○	○	○	○	○						
MCPI AA300LJ	○	○	○	○	○	○	○	○	○	○	○	○	○	○	○	○	○	○	○	○	○	○	○	○	○	○	○	○	○	○	○	○	○	○						
MCPI AA300DV	○	○	○	○	○	○	○	○	○	○	○	○	○	○	○	○	○	○	○	○	○	○	○	○	○	○	○	○	○	○	○	○	○	○						
MCPI AA300LS	○	○	○	○	○	○	○	○	○	○	○	○	○	○	○	○	○	○	○	○	○	○	○	○	○	○	○	○	○	○	○	○	○	○						
MCPI AA300DV	○	○	○	○	○	○	○	○	○	○	○	○	○	○	○	○	○	○	○	○	○	○	○	○	○	○	○	○	○	○	○	○	○	○						
MCPU AA200JV	○	○	○	○	○	○	○	○	○	○	○	○	○	○	○	○	○	○	○	○	○	○	○	○	○	○	○	○	○	○	○	○	○	○						
MCPU AA220DV	○	○	○	○	○	○	○	○	○	○	○	○	○	○	○	○	○	○	○	○	○	○	○	○	○	○	○	○	○	○	○	○	○	○						
MCPU AA200LS	○	○	○	○	○	○	○	○	○	○	○	○	○	○	○	○	○	○	○	○	○	○	○	○	○	○	○	○	○	○	○	○	○	○						
MCPU AA220LS	○	○	○	○	○	○	○	○	○	○	○	○	○	○	○	○	○	○	○	○	○	○	○	○	○	○	○	○	○	○	○	○	○	○						
MCPU AA200DV	○	○	○	○	○	○	○	○	○	○	○	○	○	○	○	○	○	○	○	○	○	○	○	○	○	○	○	○	○	○	○	○	○	○						
MCPU AA200LJ	○	○	○	○	○	○	○	○	○	○	○	○	○	○	○	○	○	○	○	○	○	○	○	○	○	○	○	○	○	○	○	○	○	○						
MCPU AA255DV	○	○	○	○	○	○	○	○	○	○	○	○	○	○	○	○	○	○	○	○	○	○	○	○	○	○	○	○	○	○	○	○	○	○						
MCPU AA255LS	○	○	○	○	○	○	○	○	○	○	○	○	○	○	○	○	○	○	○	○	○	○	○	○	○	○	○	○	○	○	○	○	○	○						
MCPU AA255DV	○	○	○	○	○	○	○	○	○	○	○	○	○	○	○	○	○	○	○	○	○	○	○	○	○	○	○	○	○	○	○	○	○	○						
MCPU AA288LJ	○	○	○	○	○	○	○	○	○	○	○	○	○	○	○	○	○	○	○	○	○	○	○	○	○	○	○	○	○	○	○	○	○	○						
MCPU AA288DV	○	○	○	○	○	○	○	○	○	○	○	○	○	○	○	○	○	○	○	○	○	○	○	○	○	○	○	○	○	○	○	○	○	○						
MCPU AA288LS	○	○	○	○	○	○	○	○	○	○	○	○	○	○	○	○	○	○	○	○	○	○	○	○	○	○	○	○	○	○	○	○	○	○						
MCPU AA288DV	○	○	○	○	○	○	○	○	○	○	○	○	○	○	○	○	○	○	○	○	○	○	○	○	○	○	○	○	○	○	○	○	○	○						
MCPU AA300LJ	○	○	○	○	○	○	○	○	○	○	○	○	○	○	○	○	○	○	○	○	○	○	○	○	○	○	○	○	○	○	○	○	○	○						
MCPU AA300DV	○	○	○	○	○	○	○	○	○	○	○	○	○	○	○	○	○	○	○	○	○	○	○	○	○	○	○	○	○	○	○	○	○	○						
MCPU AA300LS	○	○	○	○	○	○	○	○	○	○	○	○	○	○	○	○	○	○	○	○	○	○	○	○	○	○	○	○	○	○	○	○	○	○						
MCPU AA300DV	○	○	○	○	○	○	○	○	○	○	○	○	○	○	○	○	○	○	○	○	○	○	○	○	○	○	○	○	○	○	○	○	○	○						
MCPU AA255LS GG																							○	○	○	○	○	○	○	○	○									
MCPU AA288LS GG																							○	○	○	○	○	○	○	○	○									
MCPU AA300LS GG																							○	○	○	○	○	○	○	○	○									
MCPU AA255LS GG																							✱	✱	✱	✱	✱	✱	✱	✱	✱									
MCPU AA288LS GG																							✱	✱	✱	✱	✱	✱	✱	✱	✱									
MCPU AA300LS GG																							✱	✱	✱	✱	✱	✱	✱	✱	✱									
MCPU AA255LS	✱	✱	✱	✱	✱	✱	✱	✱	✱	✱	✱	✱	✱	✱	✱	✱	✱	✱	✱	✱	✱	✱										✱	✱	✱						
MCPU AA288LS	✱	✱	✱	✱	✱	✱	✱	✱	✱	✱	✱	✱	✱	✱	✱	✱	✱	✱	✱	✱	✱	✱										✱	✱	✱						
MCPU AA300LS	✱	✱	✱	✱	✱	✱	✱	✱	✱	✱	✱	✱	✱	✱	✱	✱	✱	✱	✱	✱	✱	✱										✱	✱	✱						
MCPU AA255LS																							○	○	○	○	○	○	○	○	○									
MCPU AA288LS																							○	○	○	○	○	○	○	○	○									
MCPU AA300LS																							○	○	○	○	○	○	○	○	○									
MCPU AA255LS																							✱	✱	✱	✱	✱	✱	✱	✱	✱									
MCPU AA288LS																							✱	✱	✱	✱	✱	✱	✱	✱	✱									
MCPU AA300LS																							✱	✱	✱	✱	✱	✱	✱	✱	✱									

SEC. 488

STEERING COLUMN

COLUMNA DE DIRECCION

LENKSÄULE

COLONNE DE DIRECTION

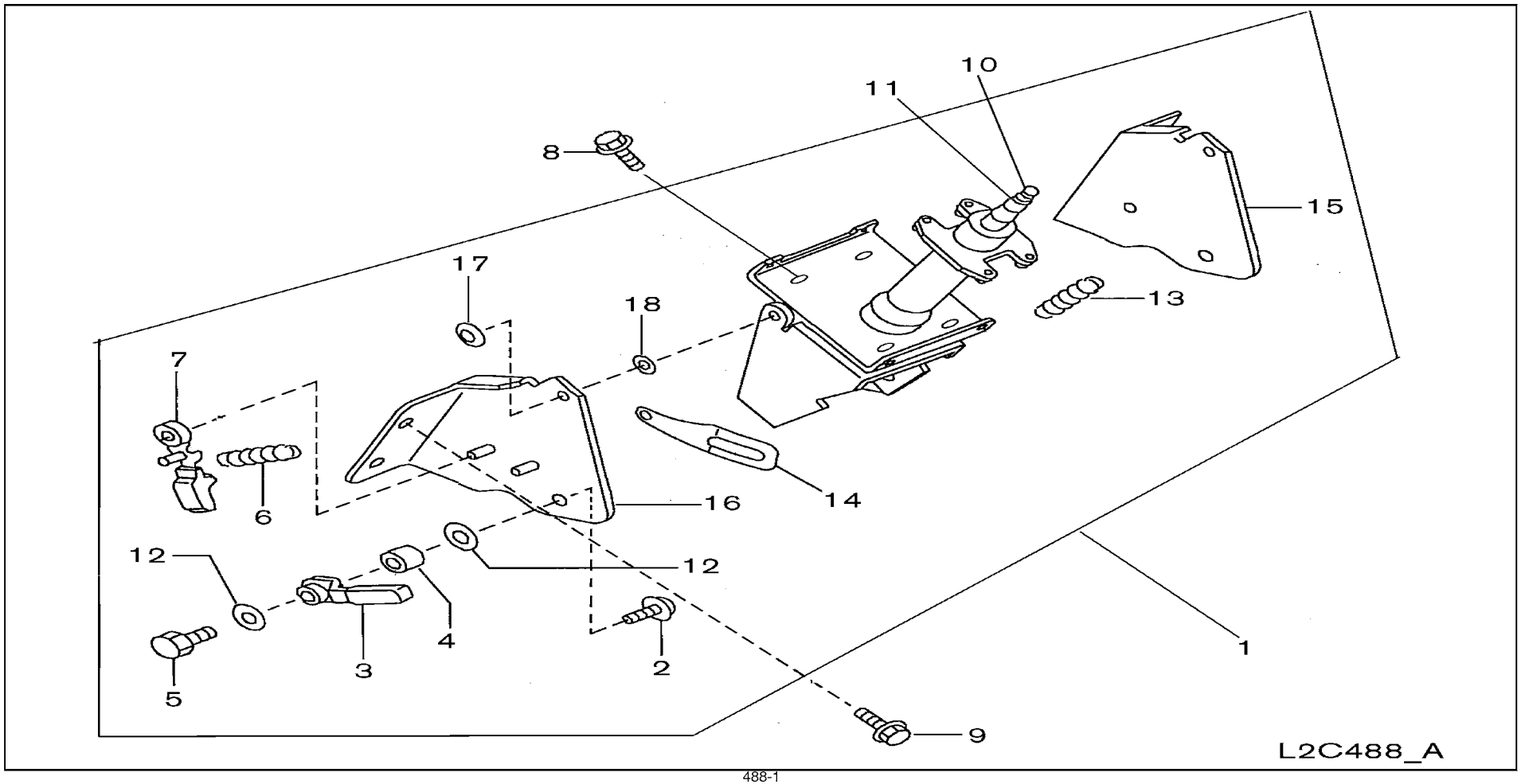

SEC. 488

STEERING COLUMN

COLUMNA DE DIRECCION

LENKSÄULE

COLONNE DE DIRECTION

NC	S	KEY NO.	LEV	PART NO.	PART NAME	SPECIFICATION	QTY	APPLIED DATE	ICANF	FORMER PART NO.	KD
		1 01	1	**48805-FL001**	COLUMN ASSY-STEERING		01	0107-			
		2 01	2	**48966-11H00**	BOLT-CLAMP, STRG ADJUSTING		01	0107-			
		3 01	2	**48970-FJ100**	LEVER-ADJUSTING, STRG		01	0107-			
		4 01	2	**48976-FJ100**	NUT-STRG ADJUSTING		01	0107-			
		5 01	2	**48979-FJ100**	BOLT-ADJUSTING LEVER		01	0107-			
		6 01	2	**48944-FJ100**	SPRING		01	0107-			
		7 01	2	**65342-FJ100**	LATCH KNOB		01	0107-			
		8 01	1	**08124-0201E**	SCREW-HHM M10-1.25X20 W/PW		02	0107-			
		9 01	1	**08124-0251F**	SCREW-HHM M10-1.25X25 W/LK & PW		04	0107-			
		10 01	1	**08911-3441A**	NUT-HEX JAM M14-1.5		01	0107-			
		11 01	1	**08915-1441A**	WASHER-LOCK SPLIT M14		01	0107-			
		12 01	2	**08915-5381A**	WASHER-FLAT M8		02	0107-			
N		13 01	2	**48933-FJ100**	SPRING		01	0107-			
N		14 01	2	**48968-FJ100**	PLATE-TILT LOCK		01	0107-			
N		15 01	2	**48962-FJ100**	BRACKET-STRG COLUMN		01	0107-			
N		16 01	2	**48961-FJ100**	BRACKET-STRG COLUMN		01	0107-			
N		17 01	2	**01241-00781**	NUT		02	0107-			
N		18 01	2	**48974-FJ100**	WASHER-PLAIN		01	0107-			

APPLIED MODEL

	MCPI	MCPI	MCPI	MCPI	MCUI	MCUI	MCPI	MCPI	MCPI	MCUI	MCUI	MCUI	MCPI	MCPI	MCPI	MCPI	MCUI	MCUI	MCUI	MCUI	MCUI	MCUI	MCUI	MCUI	MCUI	MCUI	MCUI	MCUI	MCUI	MCUI	MAPI	MAPI
																							GG	GG	GG	GG	GG	GG	GG	GG	GG		
	A20JV	A20DV	A20VS	A20DL	A20VS	A20DL	A25JV	A25DV	A25LS	A25LL	A25DL	A25VS	A25VV	A25DL	A28JV	A28DL	A28LS	A28DL	A28VV	A30DL	A30VV	A33DL	A33VV	A30DL	A30LS	A30LL	A35DL	A35VV	A36LL	A36DL	A32LS	A25LS	A25LL
	01	02	03	04	05	06	07	08	09	10	11	12	13	14	15	16	17	18	19	20	21	22	23	24	25	26	27	28	29	30	31	32	33	34
	O	O	O	O	O	O	O	O	O	O	O	O	O	O	O	O	O	O	O	O	O	O	O	O	O	O	O	O	O	O	O	O	O	O
	O	O	O	O	O	O	O	O	O	O	O	O	O	O	O	O	O	O	O	O	O	O	O	O	O	O	O	O	O	O	O	O	O	O
	O	O	O	O	O	O	O	O	O	O	O	O	O	O	O	O	O	O	O	O	O	O	O	O	O	O	O	O	O	O	O	O	O	O
	O	O	O	O	O	O	O	O	O	O	O	O	O	O	O	O	O	O	O	O	O	O	O	O	O	O	O	O	O	O	O	O	O	O
	O	O	O	O	O	O	O	O	O	O	O	O	O	O	O	O	O	O	O	O	O	O	O	O	O	O	O	O	O	O	O	O	O	O
	O	O	O	O	O	O	O	O	O	O	O	O	O	O	O	O	O	O	O	O	O	O	O	O	O	O	O	O	O	O	O	O	O	O
	O	O	O	O	O	O	O	O	O	O	O	O	O	O	O	O	O	O	O	O	O	O	O	O	O	O	O	O	O	O	O	O	O	O
	O	O	O	O	O	O	O	O	O	O	O	O	O	O	O	O	O	O	O	O	O	O	O	O	O	O	O	O	O	O	O	O	O	O
	O	O	O	O	O	O	O	O	O	O	O	O	O	O	O	O	O	O	O	O	O	O	O	O	O	O	O	O	O	O	O	O	O	O
	O	O	O	O	O	O	O	O	O	O	O	O	O	O	O	O	O	O	O	O	O	O	O	O	O	O	O	O	O	O	O	O	O	O
	O	O	O	O	O	O	O	O	O	O	O	O	O	O	O	O	O	O	O	O	O	O	O	O	O	O	O	O	O	O	O	O	O	O
	O	O	O	O	O	O	O	O	O	O	O	O	O	O	O	O	O	O	O	O	O	O	O	O	O	O	O	O	O	O	O	O	O	O
	O	O	O	O	O	O	O	O	O	O	O	O	O	O	O	O	O	O	O	O	O	O	O	O	O	O	O	O	O	O	O	O	O	O
	O	O	O	O	O	O	O	O	O	O	O	O	O	O	O	O	O	O	O	O	O	O	O	O	O	O	O	O	O	O	O	O	O	O
	O	O	O	O	O	O	O	O	O	O	O	O	O	O	O	O	O	O	O	O	O	O	O	O	O	O	O	O	O	O	O	O	O	O
	O	O	O	O	O	O	O	O	O	O	O	O	O	O	O	O	O	O	O	O	O	O	O	O	O	O	O	O	O	O	O	O	O	O

SEC. 497

POWER STEERING PIPING

TUBERIA DE LA DIRECCION HIDRAULICA

SERVOLENKUNGSROHRLEITUNG

CANALISATION DE DIRECTION ASSISTEE

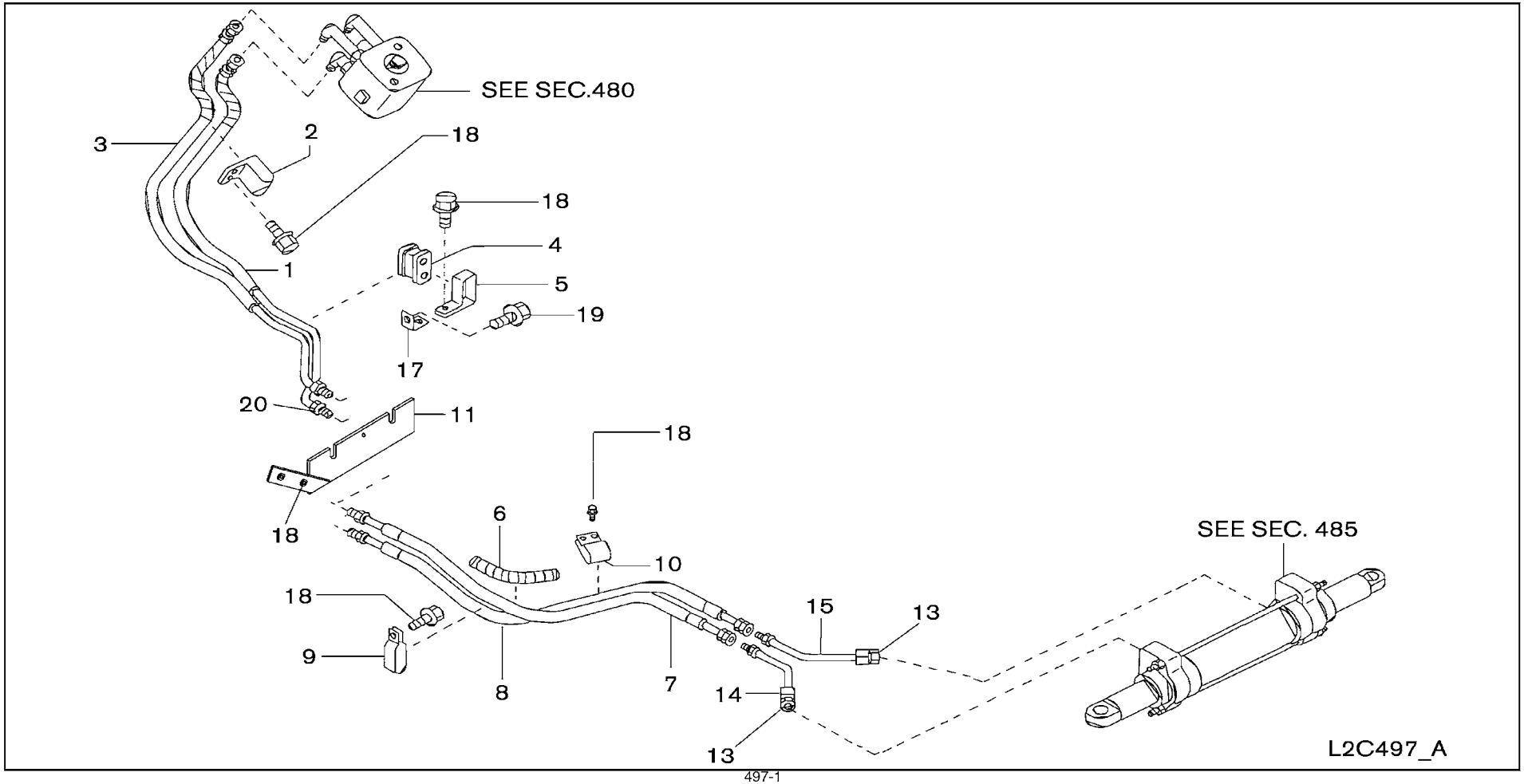

SEC. 497

POWER STEERING PIPING

TUBERIA DE LA DIRECCION HIDRAULICA

SERVOLENKUNGSROHRLEITUNG

CANALISATION DE DIRECTION ASSISTEE

NC	S	KEY NO.	LEV	PART NO.	PART NAME	SPECIFICATION	QTY	APPLIED DATE	ICANF	FORMER PART NO.	KD
	1	01	1	49711-FL160	TUBE ASSY-PS,A		01	0107-			
		02	1	49711-FM470		F/ANTI RUST	01	0107-			
	2	01	1	69674-FK101	CLIP-HOSE		01	0107-			
	3	01	1	49712-FL160	TUBE ASSY-PS,A		01	0107-			
		02	1	49712-FM470		F/ANTI RUST	01	0107-			
	4	01	1	46283-89954	INSULATOR		01	0107-			
	5	01	1	69674-FK100	INSULATOR		01	0107-			
	6	01	1	69690-L1103	PROTECTOR		02	0107-			
		02	1	69690-L8000			02	0107-			
	7	01	1	49713-FL160	TUBE ASSY-POWER STEERING HOSE,RH		01	0107-			
		02	1	49713-FL17A		F/ANTI RUST	01	0107-			
		03	1	49713-FL260			01	0107-			
		04	1	49713-FL27A		F/ANTI RUST	01	0107-			
		05	1	49713-FM460			01	0107-			
		06	1	49713-FM47A		F/ANTI RUST	01	0107-			
	8	01	1	49714-FL160	TUBE ASSY-POWER STEERING HOSE,LH		01	0107-			
		02	1	49714-FL17A		F/ANTI RUST	01	0107-			
		03	1	49714-FL260			01	0107-			
		04	1	49714-FL27A		F/ANTI RUST	01	0107-			
		05	1	49714-FM460			01	0107-			
		06	1	49714-FM47A		F/ANTI RUST	01	0107-			
	9	01	1	21647-40K00	CLAMP-TUBE		01	0107-			
	10	01	1	49791-FK100	INSULATOR		01	0107-			
	11	01	1	69681-FK100	BRACKET		01	0107-			
	13	01	1	01619-00011	BOLT		02	0107-			
		02	1	49726-Y0100	GASKET		04	0107-			
	14	01	1	49717-FL100	TUBE ASSY-POWER STEERING		01	0107-			
		02	1	49717-FL11A		F/ANTI RUST	01	0107-			
		03	1	49717-FL200			01	0107-			
		04	1	49717-FL21A		F/ANTI RUST	01	0107-			
	15	01	1	49718-FL100	TUBE ASSY-POWER STEERING		01	0107-			
		02	1	49718-FL11A		F/ANTI RUST	01	0107-			
		03	1	49718-FL200			01	0107-			
		04	1	49718-FL21A		F/ANTI RUST	01	0107-			
	17	01	1	69680-FK103	BRACKET-HOSE		01	0107-			
	18	01	1	08120-8161F	SCREW-HHM M8-1.25X16 W/LK & PW		08	0107-			
	19	01	1	08120-8121F	SCREW-HHM M8-1.25X12 W/LK & PW		01	0107-			

APPLIED MODEL

| | MCPI AJV | MCPI A20DVS | MCPI A22LVS | MCPP A22DVS | MCPP A22LVS | MCUI A22DVS | MCUI A22LVS | MCUP A22DVS | MCUP A22LVS | MCPP A25DJV | MCPP A25DLV | MCPP A25LLV | MCPU A25DLV | MCPU A25LLS | MCUU A25DLV | MCUU A25LLS | MCPP A28DJV | MCPP A28DLV | MCPP A28LLV | MCPU A28DLS | MCUU A28DLV | MCUU A28LLV | MCUU A30DLV | MCUU A30LLS | MCUU A33DLV | MCUU A33LLS | MCUU FGI A30DLV | MCUU FGI A30LLS | MCUU FGI A30DLV | MCUU FGI A30LLS | MCUU FGI A33DLV | MCUU FGI A33LLS | MCUU FGI A36DLV | MCUU FGI A36LLS | MCUU FGI A36DLV | MCUU FGI A36LLS | MCUU FGI A36DLV | MCUU FGI A36

SEC. 497

POWER STEERING PIPING

TUBERIA DE LA DIRECCION HIDRAULICA

SERVOLENKUNGSROHRLEITUNG

CANALISATION DE DIRECTION ASSISTEE

NC	S	KEY NO.	LEV	PART NO.	PART NAME	SPECIFICATION	QTY	APPLIED DATE	ICANF	FORMER PART NO.	KD
		20	01	1	08911-3461A	NUT-HEX JAM M16-1.5	02	0107-			

APPLIED MODEL

	01	02	03	04	05	06	07	08	09	10	11	12	13	14	15	16	17	18	19	20	21	22	23	24	25	26	27	28	29	30	31	32	33	34	35	36	37	38	39	40
MCPI AA200JV																																								
MCPI AA200DV																																								
MCPI AA200LS																																								
MCPI AA200LV																																								
MCUI AA200DV																																								
MCUI AA200LV																																								
MCUI AA255JV																																								
MCPI AA255DV																																								
MCPI AA255LS																																								
MCPI AA255LV																																								
MCUI AA255DV																																								
MCUI AA255LV																																								
MCPI AA288JV																																								
MCPI AA288DV																																								
MCPI AA288LS																																								
MCPI AA288LV																																								
MCUI AA288DV																																								
MCUI AA288LV																																								
MCPI AA300DV																																								
MCPI AA300LV																																								
MCUI AA300DV																																								
MCUI AA300LV																																								
MCUI AA330DV																																								
MCUI AA330LV																																								
MCUI AF300DV																																								
MCUI AF300LV																																								
MCUI AF300LS																																								
MCUI AF330DV																																								
MCUI AF330LV																																								
MCUI AF330LS																																								
MCUI AF355DV																																								
MCUI AF355LV																																								
MCUI AF355LS																																								
MCUI AF365DV																																								
MCUI AF365LV																																								
MCUI AF365LS																																								
MCUI AA255DV																																								
MCUI AA255LV																																								
MCUI AA255LS																																								
MAPI AA255DV																																								
MAPI AA255LV																																								
MAPI AA255LS																																								
		O	O	O	O	O	O	O	O	O	O	O	O	O	O	O	O	O	O	O	O	O	O	O	O	O	O	O	O	O	O	O	O						

Install the best!
GENUINE NISSAN PARTS

NOTE

GROUP INDEX

BODY(FRONT, ROOF & FLOOR)

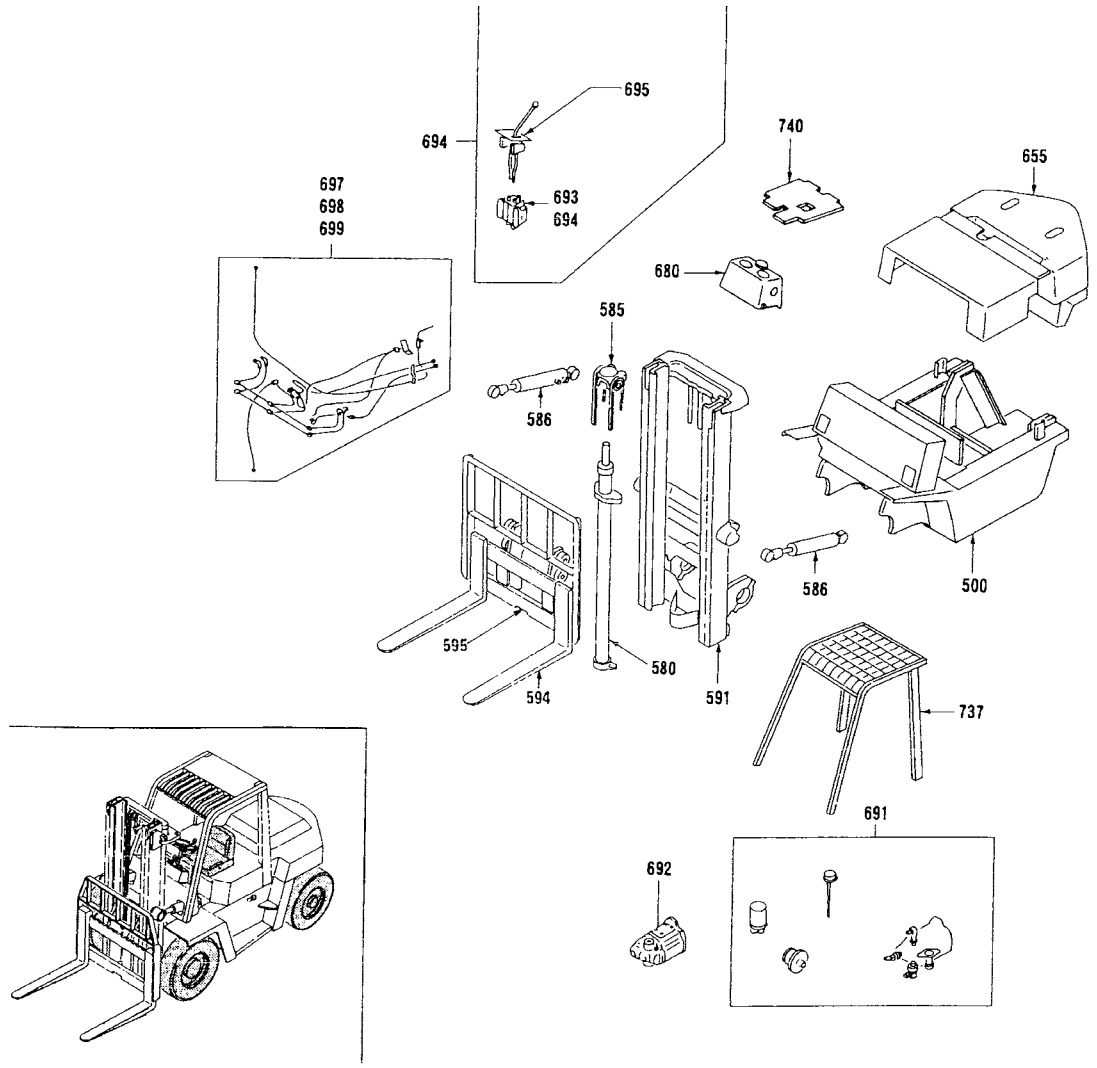

SEC.NO	SECTION NAME
500A	FRAME
500B	FRAME -FRONT COVERS
500C	FRAME -DEBRIS
580A	LIFT CYLINDER (2H)
580B	LIFT CYLINDER (2F-33+35+36) (FROM JAN. 2007 TO JULY 2009)
580C	LIFT CYLINDER (2F-33+35+36) (FROM JULY 2009)
580D	LIFT CYLINDER (3F UPTO SEPT. 2010)
580E	LIFT CYLINDER (3V UPTO SEPT. 2010)
580F	LIFT CYLINDER (2WT-TRUCKERS)
580G	LIFT CYLINDER (2W-INNER CHAIN)
580H	LIFT CYLINDER (3F FROM SEPT. 2010)
580I	LIFT CYLINDER (3V FROM SEPT. 2010)
585A	CHAIN WHEEL SUPPORT & CHAIN (2H)
585B	CHAIN WHEEL SUPPORT & CHAIN (2F-33+35+36)
585D	CHAIN WHEEL SUPPORT & CHAIN (3F)
585E	CHAIN WHEEL SUPPORT & CHAIN (3V)
585F	CHAIN WHEEL SUPPORT & CHAIN (2WT-TRUCKERS)
585G	CHAIN WHEEL SUPPORT & CHAIN (2W-INNER CHAIN)
586	TILT CYLINDER
591A	MAST (2H)
591B	MAST (2F-33+35+36)
591D	MAST (3F)
591E	MAST (3V)
591F	MAST (2WT-TRUCKERS)
591G	MAST (2W-INNER CHAIN)
594	BACK REST & FORK
595A	CARRIAGE (2H)
595B	CARRIAGE (2F-33+35+36)
595C	CARRIAGE (3F)
595D	CARRIAGE (3V)
595E	CARRIAGE (2WT-TRUCKERS)
595F	CARRIAGE (2W-INNER CHAIN)
597A	SIDESHIFTER (BOLZONI)
597B	SIDESHIFTER (BOLZONI INTEGRAL)
655	TOP PANEL,HINGE & FITTING
680	INSTRUMENT PANEL, PAD & CLUSTER LID
691A	HYDRAULIC OIL PUMP & FITTING (TANK FITTING PART)
691B	HYDRAULIC OIL PUMP & FITTING (PUMP FITTING PART)
692	HYDRAULIC OIL PUMP ASSEMBLY
693A	HYDRAULIC CONTROL VALVE
693B	HYDRAULIC CONTROL VALVE (FC OPTION)
694B	HYDRAULIC CONTROL VALVE FITTING (3 SPOOL VALVE)
694C	HYDRAULIC CONTROL VALVE FITTING (4 SPOOL VALVE)
694D	HYDRAULIC CONTROL VALVE FITTING (KIT PARTS)

*ILLSTRATIONS SHOWN IN GENERAL INDEX AND GROUP INDEX ARE GENARALIZED DESCRIPTIONS FOR ALL MODELS AND ARE NOT PRECISE IN ALL DETAILS.

J

GROUP INDEX

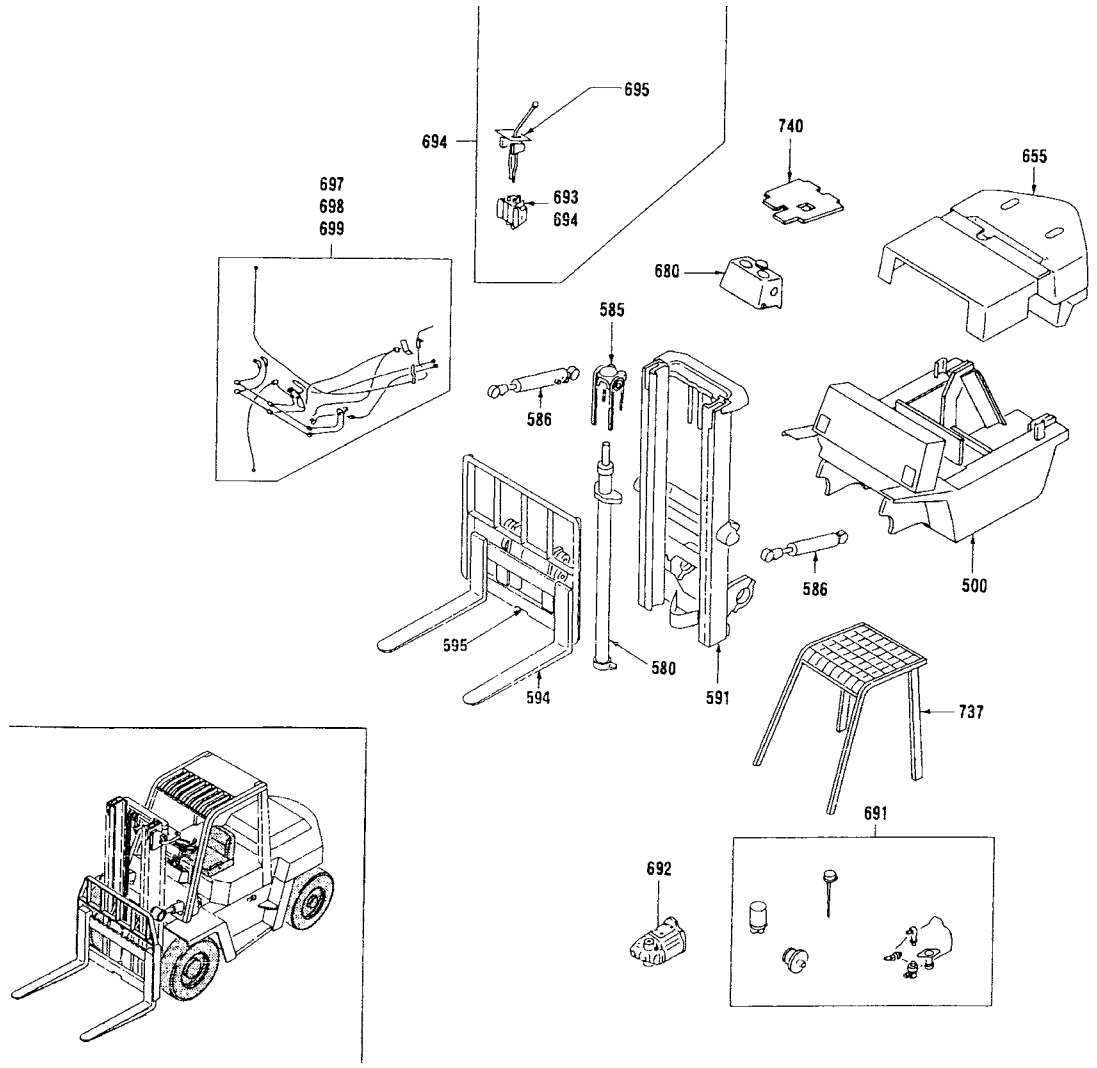

SEC NO	SECTION NAME
694E	HYDRAULIC CONTROL VALVE FITTING (FC OPTION-3 SPOOL VALVE)
694F	HYDRAULIC CONTROL VALVE FITTING (FC OPTION-4 SPOOL VALVE)
695A	HYDRAULIC CONTROL LEVER (FITTING PARTS)
695C	HYDRAULIC CONTROL LEVER (3 SPOOL-3 LEVER)
695D	HYDRAULIC CONTROL LEVER (4 SPOOL-4 LEVER)
695G	HYDRAULIC CONTROL LEVER (3 SPOOL-2 LEVER)
695H	HYDRAULIC CONTROL LEVER (4 SPOOL-3 LEVER)
695I	HYDRAULIC CONTROL LEVER (FC OPTION FITTING PARTS)
695J	HYDRAULIC CONTROL LEVER (FC OPTION)
695K	HYDRAULIC CONTROL LEVER (FC OPTION WIRING)
697A	HYDRAULIC OIL PIPING (FROM TANK TO PUMP)
697B	HYDRAULIC OIL PIPING (FROM TANK TO VALVE)
697C	HYDRAULIC OIL PIPING (FROM VALVE TO CYLINDER)
697D	HYDRAULIC OIL PIPING (FROM TANK TO STRG)
697E	HYDRAULIC OIL PIPING (SINGLE ACCUMULATOR)
698A	HYDRAULIC OIL PIPING MAST (2H)
698B	HYDRAULIC OIL PIPING MAST (2F-33+35+36)
698D	HYDRAULIC OIL PIPING MAST (3F)
698E	HYDRAULIC OIL PIPING MAST (3V)
698F	HYDRAULIC OIL PIPING MAST (2WT-TRUCKERS)
698G	HYDRAULIC OIL PIPING MAST (2W-INNER CHAIN)
699A	HYDRAULIC OIL PIPING (ATTACHMENT) (LIFTEC 2W & 2H)
699B	HYDRAULIC OIL PIPING (ATTACHMENT) (2H, 3 SPOOL)
699C	HYDRAULIC OIL PIPING (ATTACHMENT) (2H, 4 SPOOL)
699D	HYDRAULIC OIL PIPING (ATTACHMENT) (2F-33+35+36)
699E	HYDRAULIC OIL PIPING (ATTACHMENT) (2F-33+35+36, 3 SPOOL)
699F	HYDRAULIC OIL PIPING (ATTACHMENT) (2F-33+35+36, 4 SPOOL)
699I	HYDRAULIC OIL PIPING (ATTACHMENT) (3F)
699J	HYDRAULIC OIL PIPING (ATTACHMENT) (3F, 3 SPOOL)
699K	HYDRAULIC OIL PIPING (ATTACHMENT) (3F, 4 SPOOL)
699L	HYDRAULIC OIL PIPING (ATTACHMENT) (3V)
699M	HYDRAULIC OIL PIPING (ATTACHMENT) (3V, 3 SPOOL)
699N	HYDRAULIC OIL PIPING (ATTACHMENT) (3V, 4 SPOOL)
699P	HYDRAULIC OIL PIPING (ATTACHMENT) (2WT-TRUCKERS)
699Q	HYDRAULIC OIL PIPING (ATTACHMENT) (2WT-TRUCKERS, 3 SPOOL)
699R	HYDRAULIC OIL PIPING (ATTACHMENT) (2WT-TRUCKERS, 4 SPOOL)
699S	HYDRAULIC OIL PIPING (ATTACHMENT) (2W-INNER CHAIN)
699T	HYDRAULIC OIL PIPING (ATTACHMENT) (2W-INNER CHAIN, 3 SPOOL)
699U	HYDRAULIC OIL PIPING (ATTACHMENT) (2W-INNER CHAIN, 4 SPOOL)
737	OVER HEAD GUARD
740	FLOOR PANEL

*ILLSTRATIONS SHOWN IN GENERAL INDEX AND GROUP INDEX ARE GENARALIZED DESCRIPTIONS FOR ALL MODELS AND ARE NOT PRECISE IN ALL DETAILS.

SEC. 500A

FRAME -MAIN

BASTIDOR

RAHMEN

CHASSIS

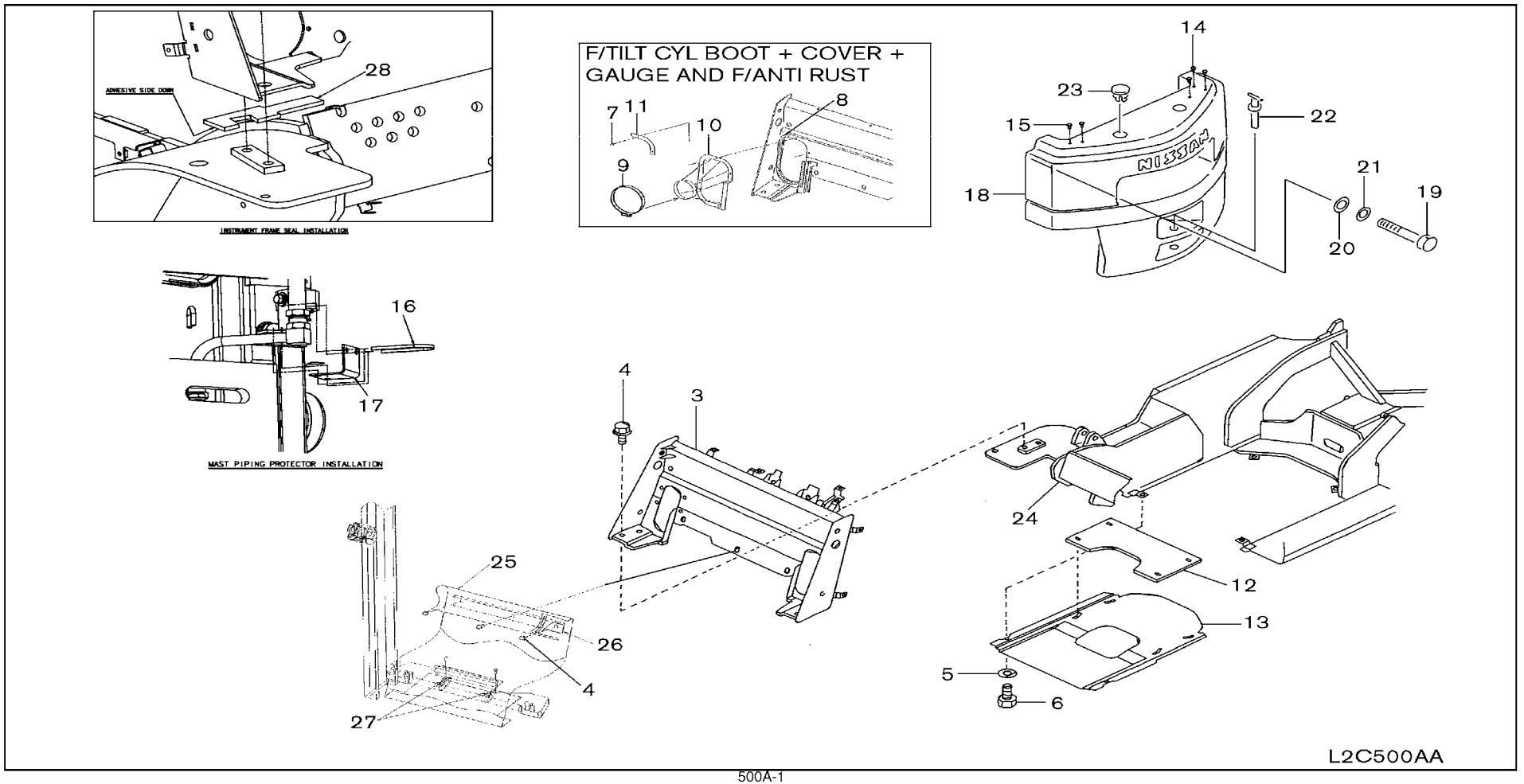

SEC. 500A

FRAME -MAIN

BASTIDOR

RAHMEN

CHASSIS

NC	S	KEY NO.	LEV	PART NO.	PART NAME	SPECIFICATION	QTY	APPLIED DATE	ICANF	FORMER PART NO.	KD
		3	01	1	**50510-FC40A**	FRAME ASSY-INSTRUMENT		01	0107-0508			
			02	1	**50510-FW40A**			01	0508-			
		4	01	1	**01121-03311**	BOLT		07	0107-			
		5	01	1	**08915-5381A**	WASHER-FLAT M8	F/SILENT (ANTI NOISE)	04	0107-			
		6	01	1	**08120-8251E**	SCREW-HHM M8-1.25X25 W/LKW	F/SILENT (ANTI NOISE)	04	0107-			
		7	01	1	**84952-3W700**	CLIP-TRIM	F/TILT CYL BOOT+COVER+GAUGE	04	0107-			
							AND F/ANTI RUST					
		8	01	2	**50588-FC400**	TAPE-MAGIC, RH	F/TILT CYL BOOT+COVER+GAUGE	01	0107-			
							AND F/ANTI RUST					
			02	2	**50589-FC400**	TAPE-MAGIC, LH	F/TILT CYL BOOT+COVER+GAUGE	01	0107-			
							AND F/ANTI RUST					
		9	01	2	**14464-21U00**	CLIP-TOP PANEL	F/TILT CYL BOOT+COVER+GAUGE	01	0107-			
							AND F/ANTI RUST					
		10	01	1	**50580-FC400**	COVER ASSY-TILT CYL, RH	F/TILT CYL BOOT+COVER+GAUGE	01	0107-			
							AND F/ANTI RUST					
			02	1	**50581-FC400**	COVER ASSY-TILT CYL, LH	F/TILT CYL BOOT+COVER+GAUGE	01	0107-			
							AND F/ANTI RUST					
		11	01	1	**50594-FC400**	PLATE-COVER	F/TILT CYL BOOT+COVER+GAUGE	01	0107-			
							AND F/ANTI RUST					
		12	01	1	**50850-FC400**	INSUL-ENG UNDER COVER	F/SILENT (ANTI NOISE)	01	0107-			
		13	01	1	**50841-FC400**	COVER ASSY-ENGINE UNDER	F/SILENT (ANTI NOISE)	01	0107-			
			02	1	**50841-FC600**		F/SILENT (ANTI NOISE)	01	0107-			
			03	1	**50841-FD300**		F/SILENT (ANTI NOISE)	01	0107-			
		14	01	1	**65531-FB010**	PLUG		03	0107-0708			
		15	01	1	**65531-FB000**	PLUG		02	0107-0708			
		16	01	1	**24216-W1000**	TIE WRAP	F/ANTI RUST 3F MAST	02	0607-			
		17	01	1	**50882-FB801**	COVER-RUBBER MAST PIPING	F/ANTI RUST 3F MAST	01	0607-			
		18	01	1	**65510-FC301**	COUNTERWEIGHT		01	0107-			
			02	1	**65510-FC301**			01	0107-0708			
			03	1	**65510-FC930**			01	0708-			
			04	1	**65510-FC401**			01	0107-0307			
			05	1	**65510-FC40A**			01	0307-			
			06	1	**65510-FC40A**			01	0307-0708			
			07	1	**65510-FC94A**			01	0708-			
			08	1	**65510-FC501**			01	0107-			
			09	1	**65510-FC501**			01	0107-0708			
			10	1	**65510-FC950**			01	0708-			

APPLIED MODEL

01	02	03	04	05	06	07	08	09	10	11	12	13	14	15	16	17	18	19	20	21	22	23	24	25	26	27	28	29	30	31	32	33	34	35	36	37	38	39	40
MCPI A20JV	MCPI A200DV	MCPI A200LS	MCPI A200DV	MCUI A200LS	MCUI A200DV	MCPI A205JV	MCPI A225DV	MCPI A225LS	MCUI A225DV	MCUI A225LS	MCUI A225DV	MCPI A228JV	MCPI A228DV	MCPI A228LS	MCUI A228DV	MCUI A228LS	MCUI A228DV	MCPI A230DV	MCUI A230LS	MCUI A230DV	MCUI A230LS	MCUI FGA30DV	MCUI FGA30LS	MCUI FGA30DV	MCUI FGA35DV	MCUI FGA35LS	MCUI FGA35DV	MCUI FGA36DV	MCUI FGA36LS	MCUI FGA36DV	MCAI A225LS	MCAP A225DV	MCAP A225LS						
○	○	○	○	○	○	○	○	○	○	○	○	○	○	○	○	○	○	○	○	○	○	○	○	○	○	○	○	○	○	○	○	○	○						
○	○	○	○	○	○	○	○	○	○	○	○	○	○	○	○	○	○	○	○	○	○	○	○	○	○	○	○	○	○	○	○	○	○						
○	○	○	○	○	○	○	○	○	○	○	○	○	○	○	○	○	○	○	○	○	○	○	○	○	○	○	○	○	○	○	○	○	○						
*	*	*	*	*	*	*	*	*	*	*	*	*	*	*	*	*	*	*	*	*	*	*	*	*	*	*	*	*	*	*	*	*	*						
*	*	*	*	*	*	*	*	*	*	*	*	*	*	*	*	*	*	*	*	*	*	*	*	*	*	*	*	*	*	*	*	*	*						
*	*	*	*	*	*	*	*	*	*	*	*	*	*	*	*	*	*	*	*	*	*	*	*	*	*	*	*	*	*	*	*	*	*						
*	*	*	*	*	*	*	*	*	*	*	*	*	*	*	*	*	*	*	*	*	*	*	*	*	*	*	*	*	*	*	*	*	*						
*	*	*	*	*	*	*	*	*	*	*	*	*	*	*	*	*	*	*	*	*	*	*	*	*	*	*	*	*	*	*	*	*	*						
*	*	*	*	*	*	*	*	*	*	*	*	*	*	*	*	*	*	*	*	*	*	*	*	*	*	*	*	*	*	*	*	*	*						
*	*	*	*	*	*	*	*	*	*	*	*	*	*	*	*	*	*	*	*	*	*	*	*	*	*	*	*	*	*	*	*	*	*						
*	*	*	*	*	*	*	*	*	*	*	*	*	*	*	*	*	*	*	*	*	*	*	*	*	*	*	*	*	*	*	*	*	*						
*	*	*	*	*	*	*	*	*	*	*	*	*	*	*	*	*	*	*	*	*	*	*	*	*	*	*	*	*	*	*	*	*	*						
																						*	*	*	*	*	*	*	*	*									
																																	*	*	*					
○						○						○																												
○						○						○																												
*	*	*	*	*	*	*	*	*	*	*	*	*	*	*	*	*	*	*	*	*	*	*	*	*	*	*	*	*	*	*	*	*	*						
*	*	*	*	*	*	*	*	*	*	*	*	*	*	*	*	*	*	*	*	*	*	*	*	*	*	*	*	*	*	*	*	*	*						
	○	○	○	○	○																																		
○																																							
○																																							
						○	○	○	○	○	○																													
							○	○	○	○	○																													
						○																																	
						○																																	
													○	○	○	○	○																						
												○																												
												○																												

SEC. 500A

FRAME -MAIN

BASTIDOR

RAHMEN

CHASSIS

NC	S	KEY NO.	LEV	PART NO.	PART NAME	SPECIFICATION	QTY	APPLIED DATE	ICANF	FORMER PART NO.	KD
		18	11	1	**65510-FC511**	COUNTERWEIGHT		01	0107-			
			12	1	**65510-FC521**			01	0107-			
			13	1	**65510-FC601**			01	0107-			
			14	1	**65510-FC701**			01	0107-			
			15	1	**65510-FC711**			01	0107-0307			
			16	1	**65510-FC71A**			01	0307-			
			17	1	**65510-FD301**			01	0107-			
			18	1	**65510-FC785**		F/BOX CAR	01	0107-			
		19	01	1	**65530-L1400**	BOLT		01	0107-			
		20	01	1	**65535-L3000**	WASHER		01	0107-			
		21	01	1	**59026-L0700**	WASHER-LOCK		01	0107-			
C		**22**	01	1	**65520-22H00**	PIN-TRACTION		01	0107-0411			
N			02	1	**65520-GG00A**			01	0411-			
		23	01	1	**65527-FK100**	CAP-SLINGER		02	0107-			
		24	01	1	**74892-FB00A**	COVER-PVC FOAM		01	0107-			
		25	01	1	**50882-FC800**	COVER ASSY-TRANSFER	F/ANTI RUST 3F MAST 3 SPOOL	01	0607-			
			02	1	**50882-FC801**		F/ANTI RUST 3F MAST 4 SPOOL	01	0607-			
		26	01	1	**50886-FK100**	BRACKET-TRANSFER COVER, RH	F/ANTI RUST 3F MAST	01	0607-			
		27	01	1	**01552-00431**	BAND-HOSE	F/ANTI RUST 3F MAST	02	0607-			
		28	01	1	**65380-FB803**	SEAL-RUBBER INSTR, RH	F/ANTI RUST	01	0607-			
			02	1	**65381-FB803**	SEAL-RUBBER INSTR, LH	F/ANTI RUST	01	0607-			

APPLIED MODEL

01	02	03	04	05	06	07	08	09	10	11	12	13	14	15	16	17	18	19	20	21	22	23	24	25	26	27	28	29	30	31	32	33	34	35	36	37	38	39	40
MCP1A20JV	MCP1A22DV	MCP1A22LS	MCP1A22DV	MCU1A22LS	MCU1A22DV	MCP1A25JV	MCP1A25DV	MCP1A25LS	MCU1A25DV	MCU1A25LV	MCP1A28JV	MCP1A28DV	MCP1A28LV	MCU1A28SV	MCP1A28DV	MCU1A28LV	MCU1A28DV	MCU1A30DV	MCU1A30LV	MCU1A33DV	MCU1A33LV	MCU1F33DV	MCU1F33LV	MCU1F33LS	MCU1F35DV	MCU1F35LV	MCU1F35LS	MCU1F36DV	MCU1F36LV	MCU1F36LS	MCU1A25DV	MCU1A25LV	MCU1A25LS						
○	○	○	○	○	○	○	○	○	○	○	○	○	○	○	○	○	○	○	○	○	○	○	○	○	○	○	○	○	○	○	○	○	○						
○	○	○	○	○	○	○	○	○	○	○	○	○	○	○	○	○	○	○	○	○	○	○	○	○	○	○	○	○	○	○	○	○	○						
○	○	○	○	○	○	○	○	○	○	○	○	○	○	○	○	○	○	○	○	○	○	○	○	○	○	○	○	○	○	○	○	○	○						
○	○	○	○	○	○	○	○	○	○	○	○	○	○	○	○	○	○	○	○	○	○	○	○	○	○	○	○	○	○	○	○	○	○						
○	○	○	○	○	○	○	○	○	○	○	○	○	○	○	○	○	○	○	○	○	○	○	○	○	○	○	○	○	○	○	○	○	○						
○	○	○	○	○	○	○	○	○	○	○	○	○	○	○	○	○	○	○	○	○	○	○	○	○	○	○	○	○	○	○	○	○	○						
○	○	○	○	○	○	○	○	○	○	○	○	○	○	○	○	○	○	○	○	○	○	○	○	○	○	○	○	○	○	○	○	○	○						
○	○	○	○	○	○	○	○	○	○	○	○	○	○	○	○	○	○	○	○	○	○	○	○	○	○	○	○	○	○	○	○	○	○						
○	○	○	○	○	○	○	○	○	○	○	○	○	○	○	○	○	○	○	○	○	○	○	○	○	○	○	○	○	○	○	○	○	○						
○	○	○	○	○	○	○	○	○	○	○	○	○	○	○	○	○	○	○	○	○	○	○	○	○	○	○	○	○	○	○	○	○	○						
○	○	○	○	○	○	○	○	○	○	○	○	○	○	○	○	○	○	○	○	○	○	○	○	○	○	○	○	○	○	○	○	○	○						
○	○	○	○	○	○	○	○	○	○	○	○	○	○	○	○	○	○	○	○	○	○	○	○	○	○	○	○	○	○	○	○	○	○						
○	○	○	○	○	○	○	○	○	○	○	○	○	○	○	○	○	○	○	○	○	○	○	○	○	○	○	○	○	○	○	○	○	○						
○	○	○	○	○	○	○	○	○	○	○	○	○	○	○	○	○	○	○	○	○	○	○	○	○	○	○	○	○	○	○	○	○	○						
○	○	○	○	○	○	○	○	○	○	○	○	○	○	○	○	○	○	○	○	○	○	○	○	○	○	○	○	○	○	○	○	○	○						
○	○	○	○	○	○	○	○	○	○	○	○	○	○	○	○	○	○	○	○	○	○	○	○	○	○	○	○	○	○	○	○	○	○						
○	○	○	○	○	○	○	○	○	○	○	○	○	○	○	○	○	○	○	○	○	○	○	○	○	○	○	○	○	○	○	○	○	○						
○	○	○	○	○	○	○	○	○	○	○	○	○	○	○	○	○	○	○	○	○	○	○	○	○	○	○	○	○	○	○	○	○	○						
○	○	○	○	○	○	○	○	○	○	○	○	○	○	○	○	○	○	○	○	○	○	○	○	○	○	○	○	○	○	○	○	○	○						
○	○	○	○	○	○	○	○	○	○	○	○	○	○	○	○	○	○	○	○	○	○	○	○	○	○	○	○	○	○	○	○	○	○						
○	○	○	○	○	○	○	○	○	○	○	○	○	○	○	○	○	○	○	○	○	○	○	○	○	○	○	○	○	○	○	○	○	○						
○	○	○	○	○	○	○	○	○	○	○	○	○	○	○	○	○	○	○	○	○	○	○	○	○	○	○	○	○	○	○	○	○	○						
○	○	○	○	○	○	○	○	○	○	○	○	○	○	○	○	○	○	○	○	○	○	○	○	○	○	○	○	○	○	○	○	○	○						
*	*	*	*	*	*	*	*	*	*	*	*	*	*	*	*	*	*	*	*	*	*	*	*	*	*	*	*	*	*	*	*	*	*						
*	*	*	*	*	*	*	*	*	*	*	*	*	*	*	*	*	*	*	*	*	*	*	*	*	*	*	*	*	*	*	*	*	*						
*	*	*	*	*	*	*	*	*	*	*	*	*	*	*	*	*	*	*	*	*	*	*	*	*	*	*	*	*	*	*	*	*	*						
*	*	*	*	*	*	*	*	*	*	*	*	*	*	*	*	*	*	*	*	*	*	*	*	*	*	*	*	*	*	*	*	*	*						
*	*	*	*	*	*	*	*	*	*	*	*	*	*	*	*	*	*	*	*	*	*	*	*	*	*	*	*	*	*	*	*	*	*						

Install the best!
GENUINE NISSAN PARTS

NOTE

SEC. 500B

FRAME -FRONT COVERS

BASTIDOR

RAHMEN

CHASSIS

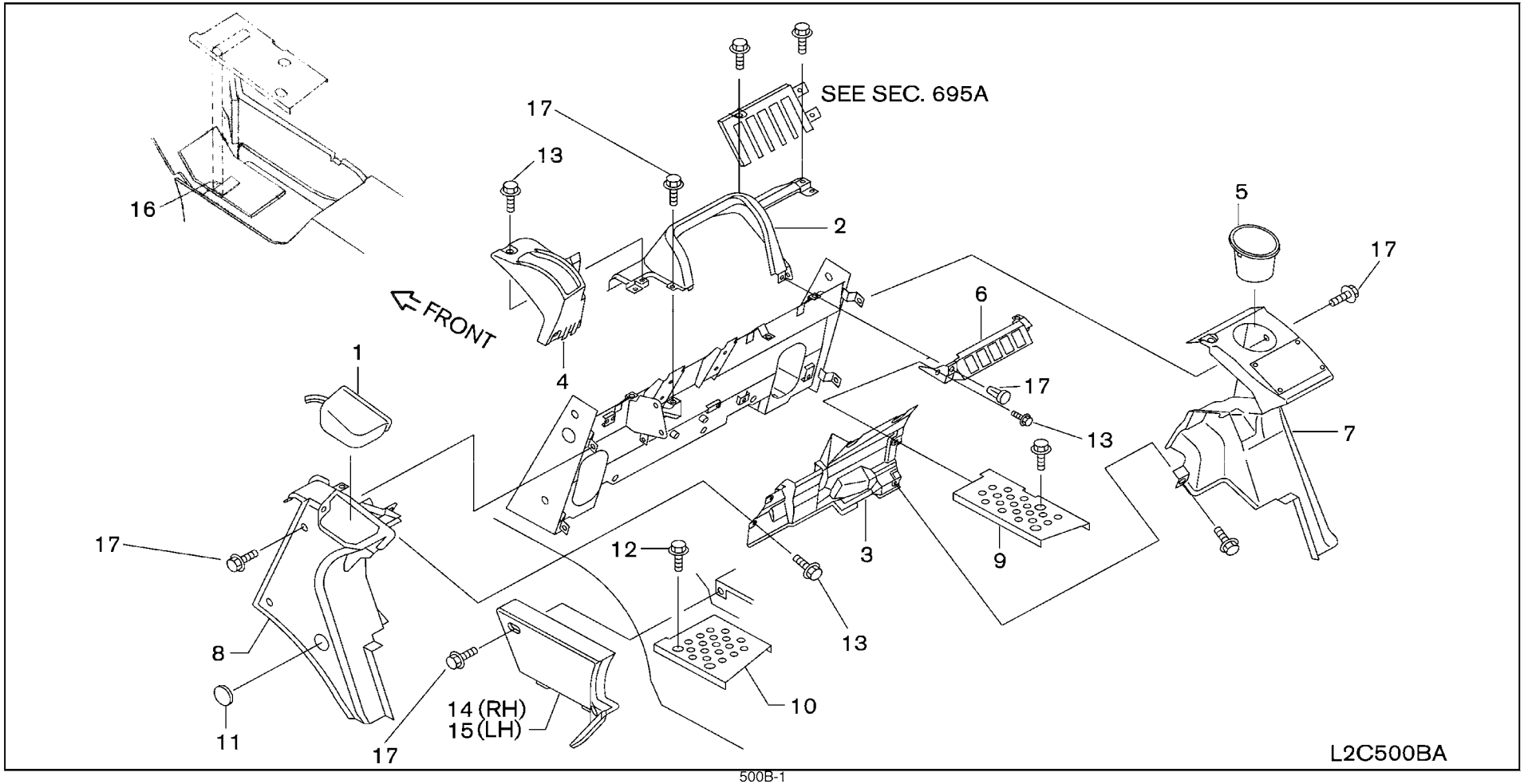

SEC. 500B

FRAME -FRONT COVERS

BASTIDOR

RAHMEN

CHASSIS

NC	S	KEY NO.	LEV	PART NO.	PART NAME	SPECIFICATION	QTY	APPLIED DATE	ICANF	FORMER PART NO.	KD
	1	01	1	**50590-FJ30A**	LID ASSY-RESERVOIR		01	0107-			
		02	1	**50520-FJ30A**	LID-RESERVOIR		01	0107-			
	2	01	1	**50550-FK10A**	COVER ASSY-INSIDE		01	0107-			
	3	01	1	**50553-FK10A**	COVER ASSY-INSTRUMENT INNER		01	0107-			
	4	01	1	**50554-FK10A**	COVER		01	0107-			
	5	01	1	**50555-FK10A**	HOLDER ASSY-CUP		01	0107-			
	6	01	1	**50556-FK10A**	COVER-CABLE PLATE		01	0107-			
	7	01	1	**50581-FJ30A**	COVER ASSY-TILT CYLINDER		01	0107-			
	8	01	1	**50591-FJ30A**	COVER ASSY-TILT CYLINDER		01	0107-			
	9	01	1	**51882-FJ300**	PLATE-STEP RH		01	0107-			
		02	1	**51882-FM400**			01	0107-			
	10	01	1	**51883-FJ300**	PLATE-STEP LH		01	0107-			
		02	1	**51883-FM400**			01	0107-			
	11	01	1	**93161-6K200**	GROMMET		02	0107-			
	12	01	1	**01456-00411**	SCREW		04	0107-			
	13	01	1	**01553-06721**	CLIP		10	0107-			
	14	01	1	**50562-FJ30A**	COVER-STEP RH		01	0107-			
		02	1	**50562-FM40A**			01	0107-			
	15	01	1	**50563-FJ30A**	COVER-STEP LH		01	0107-			
		02	1	**50563-FM40A**			01	0107-			
	16	01	1	**74940-43K00**	INSULATOR-FR FLOOR		02	0107-			
	17	01	1	**08363-6162C**	SCREW-HH PP M6-1.0X16 W/PW		15	0107-			

APPLIED MODEL

	01	02	03	04	05	06	07	08	09	10	11	12	13	14	15	16	17	18	19	20	21	22	23	24	25	26	27	28	29	30	31	32	33	34	35	36	37	38	39	40
MCPI																																								
MCPI																																								
MCPI																																								
MCPI																																								
MCU

SEC. 500C

FRAME -DEBRIS

BASTIDOR

RAHMEN

CHASSIS

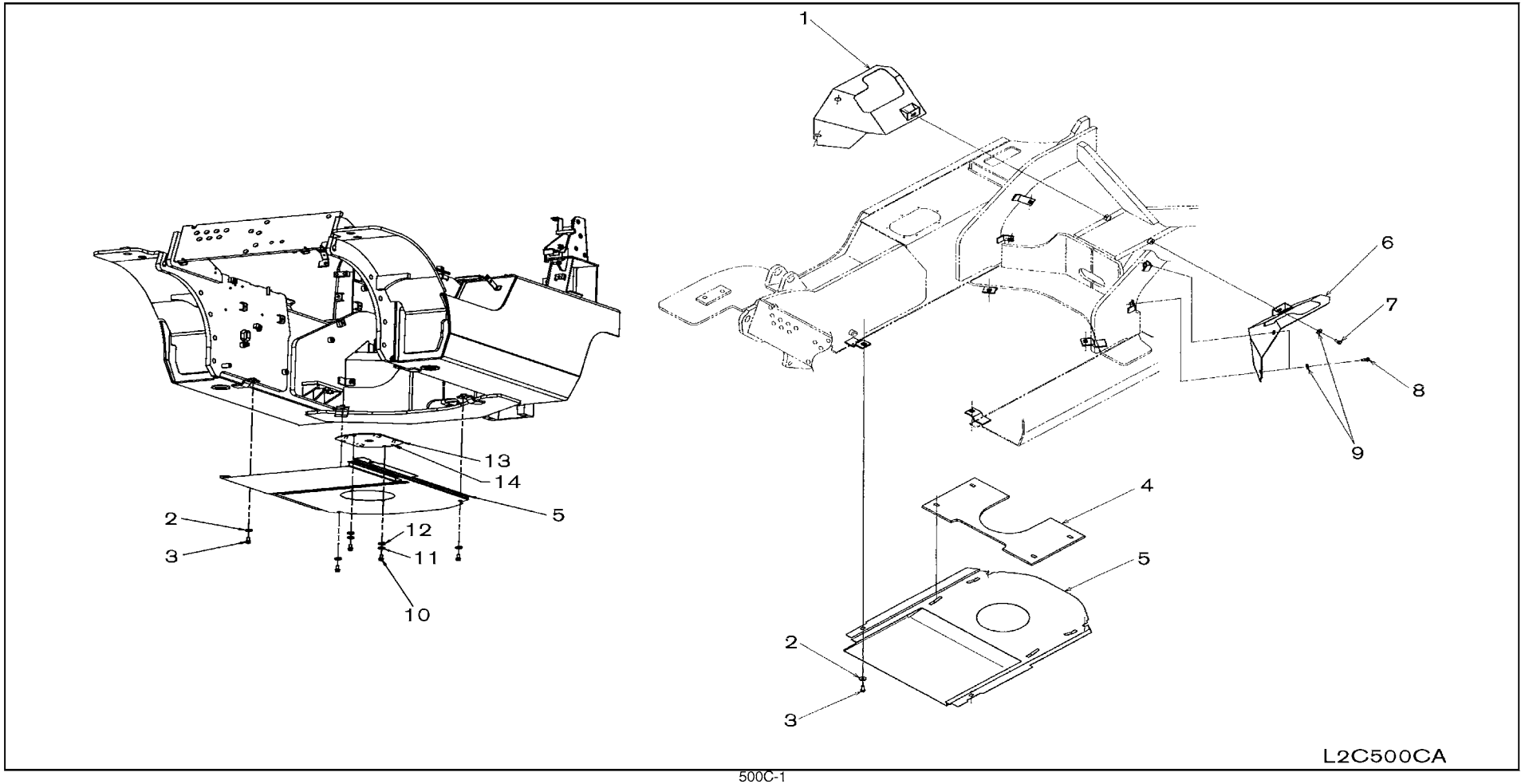

SEC. 500C

FRAME -DEBRIS

BASTIDOR

RAHMEN

CHASSIS

NC	S	KEY NO.	LEV	PART NO.	PART NAME	SPECIFICATION	QTY	APPLIED DATE	ICANF	FORMER PART NO.	KD
	1	01	1	50890-FW40J	COVER ASSY-FRAME RR, RH		01	0107-			
		02	1	50890-FW40A		F/ANTI NOISE & F/RECYCLER	01	0107-			
		03	1	50890-FW60J			01	0107-			
		04	1	50890-FW60A		F/ANTI NOISE & F/RECYCLER	01	0107-			
		05	1	50890-FD60J			01	0107-			
		06	1	50890-FD60A		F/ANTI NOISE	01	0107-			
	2	01	1	08915-5381A	WASHER-FLAT M8	F/UNDER COVER, F/RECYCLER	04	0107-			
						& F/ANTI NOISE					
	3	01	1	08120-8251E	SCREW-HHM M8-1.25X25 W/LKW	F/UNDER COVER, F/RECYCLER	04	0107-			
						& F/ANTI NOISE					
	4	01	1	50850-FC400	INSUL-ENG UNDER COVER	F/ANTI NOISE	01	0107-			
	5	01	1	50841-FW40J	COVER ASSY-ENG UNDER	F/UNDER COVER	01	0107-			
		02	1	50841-FC400		F/ANTI NOISE	01	0107-			
		03	1	50841-FW60J		F/UNDER COVER	01	0107-			
		04	1	50841-FC600		F/ANTI NOISE	01	0107-			
		05	1	50841-FD60J		F/UNDER COVER	01	0107-			
		06	1	50841-FD300		F/ANTI NOISE	01	0107-			
		07	1	50841-FW80A		F/RECYCLER	01	0608-			
		08	1	50841-FW81A		F/RECYCLER	01	0608-			
		09	1	50841-FD81A		F/RECYCLER	01	0608-			
	6	01	1	50891-FW40J	COVER ASSY-FRAME RR, LH		01	0107-			
		02	1	50891-FW40A		F/ANTI NOISE & F/RECYCLER	01	0107-			
		03	1	50891-FW60J			01	0107-			
		04	1	50891-FW60A		F/ANTI NOISE & F/RECYCLER	01	0107-			
		05	1	50891-FD60J			01	0107-			
		06	1	50891-FD60A		F/ANTI NOISE & F/RECYCLER	01	0107-			
C	7	01	1	08110-8161G	SCREW-HHM M8-1.25X16 W/SPRW		02	0107-			
N		02	1	08110-8161G			02	0107-			
C	8	01	1	08110-8201G	SCREW-HHM M8-1.25X20 W/SPRW		04	0107-			
N		02	1	08110-8201G			04	0107-			
C	9	01	1	01311-00221	WASHER-PLAIN		06	0107-			
N		02	1	01311-00221			06	0107-			
	10	01	1	11277-004	SCREW-BHSC 1/4-20X.625	F/RECYCLER	02	0608-			
	11	01	1	70000-09	WASHER-LOCK SPLIT 1/4	F/RECYCLER	02	0608-			
	12	01	1	71630-02	WASHER-FLAT 1/4	F/RECYCLER	02	0608-			
	13	01	1	50814-FB801	COVER ASSY-PANEL ACCESS	F/RECYCLER	01	0608-			
	14	01	1	74940-43K00	INSUL FR FLOOR	F/RECYCLER	01	0608-			

APPLIED MODEL

01	02	03	04	05	06	07	08	09	10	11	12	13	14	15	16	17	18	19	20	21	22	23	24	25	26	27	28	29	30	31	32	33	34	35	36	37	38	39	40
MCPI A20JV	MCPI A200DV	MCPI A200LVS	MCPI A200SV	MCUI A200DV	MCUI A200LVV	MCUP A255JV	MCPI A255DVV	MCPI A255LVS	MCPI A255SV	MCUI A255DVV	MCUI A255LVV	MCPI A288JV	MCPI A288DVV	MCPI A288LVV	MCPI A288DVS	MCUI A288LVV	MCUI A288DVV	MCUI A288LVV	MCUI A288DVV	MCUI A288LVV	MCUI A288DVV	MCUI A330LVV	MCUG A330DVV	MCUG A300LVS	MCUG A300DVV	MCUG A355LVV	MCUG A355DVS	MCUG A355LVV	MCUG A356DVV	MCUG A366LVS	MCUG A326DVV	MAPI A255LVV	MAPI A255LVS						
○	○	○	○	○	○	○	○	○	○	○	○	○	○	○	○	○	○	○	○	○	○																		
*	*	*	*	*	*	*	*	*	*	*	*	*	*	*	*	*	*	*	*	*	*																		
																						*	*	*	*	*	*	*	*	*									
																						*	*	*	*	*	*	*	*	*									
																															*	*	*						
																															*	*	*						
																															*	*	*						
																															*	*	*						
*	*	*	*	*	*	*	*	*	*	*	*	*	*	*	*	*	*	*	*	*	*	*	*	*	*	*	*	*	*	*	*	*	*						
*	*	*	*	*	*	*	*	*	*	*	*	*	*	*	*	*	*	*	*	*	*																		
*	*	*	*	*	*	*	*	*	*	*	*	*	*	*	*	*	*	*	*	*	*																		
																						*	*	*	*	*	*	*	*	*									
																						*	*	*	*	*	*	*	*	*									
																																	*	*	*					
																																	*	*	*					
*	*	*	*	*	*	*	*	*	*	*	*	*	*	*	*	*	*	*	*	*	*																		
																						*	*	*	*	*	*	*	*	*									
																																	*	*	*					
*	*	*	*	*	*	*	*	*	*	*	*	*	*	*	*	*	*	*	*	*	*																		
																						*	*	*	*	*	*	*	*	*									
																																	*	*	*					
																																	*	*	*					
○	○	○	○	○	○	○	○	○	○	○	○	○	○	○	○	○	○	○	○	○	○																		
																						*	*	*	*	*	*	*	*	*									
○	○	○	○	○	○	○	○	○	○	○	○	○	○	○	○	○	○	○	○	○	○																		
																						*	*	*	*	*	*	*	*	*									
○	○	○	○	○	○	○	○	○	○	○	○	○	○	○	○	○	○	○	○	○	○																		
																						*	*	*	*	*	*	*	*	*									
*	*	*	*	*	*	*	*	*	*	*	*	*	*	*	*	*	*	*	*	*	*	*	*	*	*	*	*	*	*	*	*	*	*						
*	*	*	*	*	*	*	*	*	*	*	*	*	*	*	*	*	*	*	*	*	*	*	*	*	*	*	*	*	*	*	*	*	*						
*	*	*	*	*	*	*	*	*	*	*	*	*	*	*	*	*	*	*	*	*	*	*	*	*	*	*	*	*	*	*	*	*	*						
*	*	*	*	*	*	*	*	*	*	*	*	*	*	*	*	*	*	*	*	*	*	*	*	*	*	*	*	*	*	*	*	*	*						
*	*	*	*	*	*	*	*	*	*	*	*	*	*	*	*	*	*	*	*	*	*	*	*	*	*	*	*	*	*	*	*	*	*						

SEC. 580A

LIFT CYLINDER (2H)

CILINDRO DE ELEVACION

AUFTRIEBZYLINDER

CYLINDRE DE LEVAGE

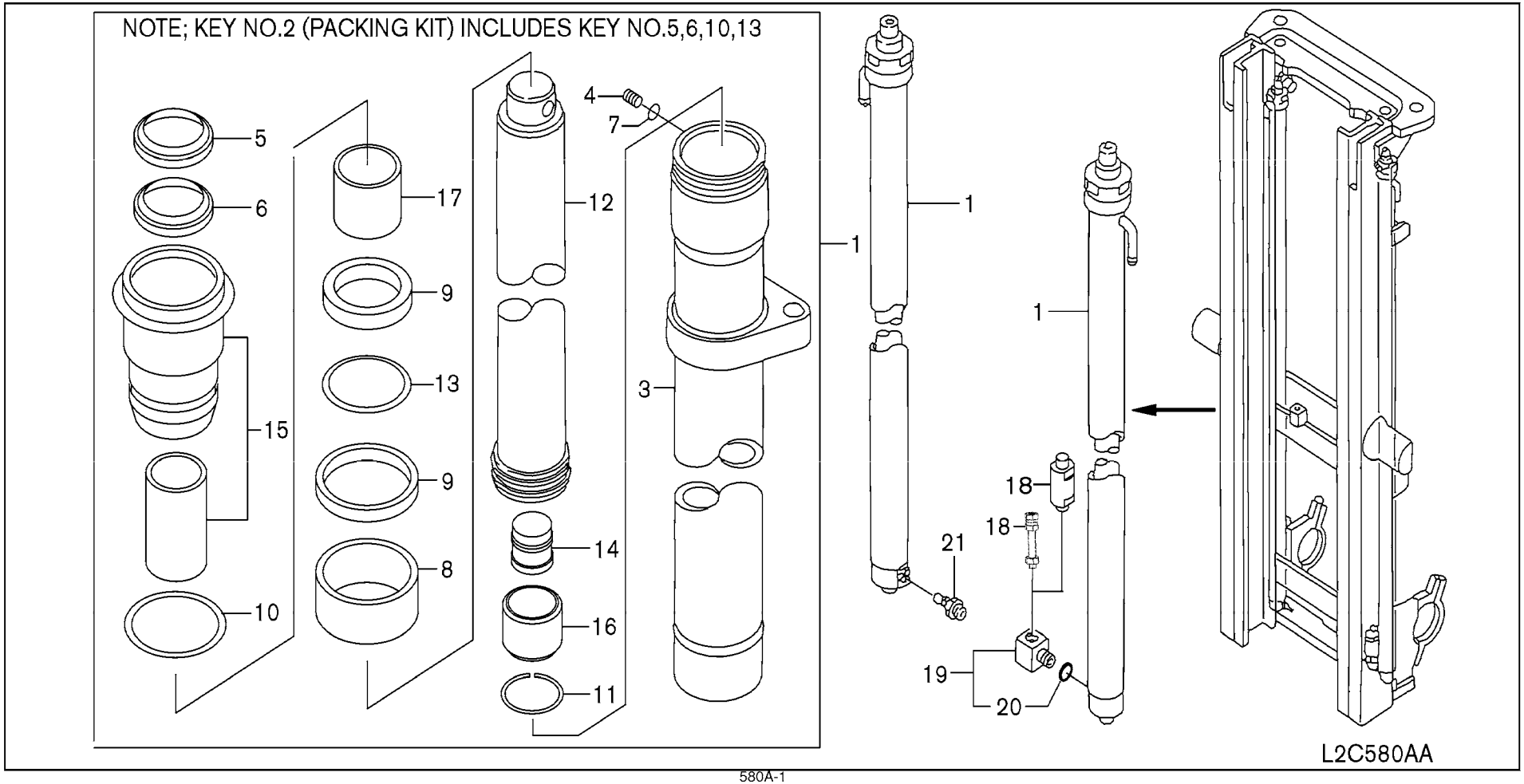

SEC. 580A

LIFT CYLINDER (2H)

CILINDRO DE ELEVACION

AUFTRIEBZYLINDER

CYLINDRE DE LEVAGE

NC	S	KEY NO.	LEV	PART NO.	PART NAME	SPECIFICATION	QTY	APPLIED DATE	ICANF	FORMER PART NO.	KD
	1	01	1	**58010-FF063**	CYLINDER ASSY-LIFT	270	02	0107-0508			
		02	1	**58010-FF060**		300	02	0107-0508			
		03	1	**58010-FF064**		330	02	0107-0508			
		04	1	**58010-FF065**		350	02	0107-0508			
		05	1	**58010-FF076**		RH 370	01	0107-0508			
		06	1	**58011-FF076**		LH 370	01	0107-0508			
		07	1	**58010-FF077**		RH 400	01	0107-0508			
		08	1	**58011-FF077**		LH 400	01	0107-0508			
		09	1	**58010-FF078**		RH 450	01	0107-0508			
		10	1	**58011-FF078**		LH 450	01	0107-0508			
		11	1	**58010-FF079**		RH 500	01	0107-0508			
		12	1	**58011-FF079**		LH 500	01	0107-0508			
		13	1	**58010-FF363**		270	02	0107-			
		14	1	**58010-FF360**		300	02	0107-			
		15	1	**58010-FF364**		330	02	0107-			
		16	1	**58010-FF365**		350	02	0107-			
C		17	1	**58010-FF376**		RH 370	01	0107-0811			
N		18	1	**58010-GG06D**		RH 370	01	0811-			
C		19	1	**58011-FF376**		LH 370	01	0107-0811			
N		20	1	**58011-GG06D**		LH 370	01	0811-			
C		21	1	**58010-FF377**		RH 400	01	0107-0811			
N		22	1	**58010-GG07D**		RH 400	01	0811-			
C		23	1	**58011-FF377**		LH 400	01	0107-0811			
N		24	1	**58011-GG07D**		LH 400	01	0811-			
C		25	1	**58010-FF378**		RH 450	01	0107-0811			
N		26	1	**58010-GG08D**		RH 450	01	0811-			
C		27	1	**58011-FF378**		LH 450	01	0107-0811			
N		28	1	**58011-GG08D**		LH 450	01	0811-			
C		29	1	**58010-FF379**		RH 500	01	0107-0811			
N		30	1	**58010-GG09D**		RH 500	01	0811-			
C		31	1	**58011-FF379**		LH 500	01	0107-0811			
N		32	1	**58011-GG09D**		LH 500	01	0811-			
N		33	1	**58010-FL363**		280	02	0107-			
N		34	1	**58010-FL364**		310	02	0107-			
N		35	1	**58010-FL376**		350	02	0107-0811			
N		36	1	**58010-GG46D**		350	02	0811-			
N		37	1	**58010-FL377**		380	02	0107-0811			

APPLIED MODEL

	01	02	03	04	05	06	07	08	09	10	11	12	13	14	15	16	17	18	19	20	21	22	23	24	25	26	27	28	29	30	31	32	33	34	35	36	37	38	39	40
MCPI AA200JV	○	○	○	○	○	○	○	○	○	○	○	○																												
MCPI AA200DV	○	○	○	○	○	○	○	○	○	○	○	○																												
MCPI AA200LS	○	○	○	○	○	○	○	○	○	○	○	○																												
MCPI AA200DV	○	○	○	○	○	○	○	○	○	○	○	○																												
MCPI AA200LV	○	○	○	○	○	○	○	○	○	○	○	○																												
MCPI AA255JV	○	○	○	○	○	○	○	○	○	○	○	○																												
MCPI AA255DV	○	○	○	○	○	○	○	○	○	○	○	○																												
MCPI AA255LS	○	○	○	○	○	○	○	○	○	○	○	○																												
MCPI AA255DV	○	○	○	○	○	○	○	○	○	○	○	○																												
MCPI AA255LV	○	○	○	○	○	○	○	○	○	○	○	○																												
MCPU AA255LV	○	○	○	○	○	○	○	○	○	○	○	○																												
MCPI AA288JV													○	○	○	○	○	○	○	○			○	○	○															
MCPI AA288DV													○	○	○	○	○	○	○	○			○	○	○															
MCPI AA288LS													○	○	○	○	○	○	○	○			○	○	○															
MCPU AA288DV													○	○	○	○	○	○	○	○			○	○	○															
MCPU AA288LV													○	○	○	○	○	○	○	○			○	○	○															
MCPI AA308DV													○	○	○	○	○	○	○	○			○	○	○															
MCPI AA308LV													○	○	○	○	○	○	○	○			○	○	○															
MCPU AA308DV													○	○	○	○	○	○	○	○			○	○	○															
MCPU AA308LV													○	○	○	○	○	○	○	○			○	○	○															
MCPU AA335DV													○	○	○	○	○	○	○	○			○	○	○															
MCPU AA335LV													○	○	○	○	○	○	○	○			○	○	○															
MCPU AA330DV													○	○	○	○	○	○	○	○			○	○	○															
MCPU AA330LV													○	○	○	○	○	○	○	○			○	○	○															
MCPU AA355LS													○	○	○	○	○	○	○	○			○	○	○															
MCPU AA225DV																					○	○				○	○	○	○	○	○	○								
MCPU AA225LS																					○	○				○	○	○	○	○	○	○								
MCPU AA255DV																					○	○				○	○	○	○	○	○	○								
MCPU AA255LS																					○	○				○	○	○	○	○	○	○								
MCPU AA225DV																					○	○				○	○	○	○	○	○	○								
MCPU AA225LV																					○	○				○	○	○	○	○	○	○								
MCPU AA255LV																					○	○				○	○	○	○	○	○	○								
MCPU AA255LV																					○	○				○	○	○	○	○	○	○								

SEC. 580A

LIFT CYLINDER (2H)

CILINDRO DE ELEVACION

AUFTRIEBZYLINDER

CYLINDRE DE LEVAGE

NC	S	KEY NO.	LEV	PART NO.	PART NAME	SPECIFICATION	QTY	APPLIED DATE	ICANF	FORMER PART NO.	KD
N	1	38	1	**58010-FM47D**		380	02	0011-			
N		39	1	**58010-FL378**		430	02	0107-0811			
N		40	1	**58010-FM48D**		430	02	0811-			
	2	01	1	**58099-FF060**	PACKING KIT-CYLINDER	270+300+330+350	02	0107-0508			
		02	1	**58099-10H60**		370+400+450+500	02	0107-0508			
		03	1	**58099-FF360**		270+300+330+350	02	0107-			
C		04	1	**58099-23H60**		370+400+450+500	02	0107-0811			
N		05	1	**58099-GG00D**		370+400+450+500	02	0811-			
N		06	1	**NA-**		280+310	02	0107-			
N		07	1	**NA-**		350+380+430	02	0107-0811			
N		08	1	**58099-GE40D**		350+380+430	02	0811-			
	3	01	2	**58015-FF063**	TUBE ASSY-CYLINDER	270	02	0107-0508			
		02	2	**58015-FF060**		300	02	0107-0508			
		03	2	**58015-FF064**		330	02	0107-0508			
		04	2	**58015-FF065**		350	02	0107-0508			
		05	2	**58015-FF076**		RH 370	01	0107-0508			
		06	2	**58016-FF076**		LH 370	01	0107-0508			
		07	2	**58015-FF077**		RH 400	01	0107-0508			
		08	2	**58016-FF077**		LH 400	01	0107-0508			
		09	2	**58015-FF078**		RH 450	01	0107-0508			
		10	2	**58016-FF078**		LH 450	01	0107-0508			
		11	2	**58015-FF079**		RH 500	01	0107-0508			
		12	2	**58016-FF079**		LH 500	01	0107-0508			
		13	2	**58015-FF363**		270	02	0107-			
		14	2	**58015-FF360**		300	02	0107-			
		15	2	**58015-FF364**		330	02	0107-			
		16	2	**58015-FF365**		350	02	0107-			
C		17	2	**58015-FF376**		RH 370	01	0107-0811			
N		18	2	**58015-GG06D**		RH 370	01	0811-			
C		19	2	**58016-FF376**		LH 370	01	0107-0811			
N		20	2	**58016-GG06D**		LH 370	01	0811-			
C		21	2	**58015-FF377**		RH 400	01	0107-0811			
N		22	2	**58015-GG07D**		RH 400	01	0811-			
C		23	2	**58016-FF377**		LH 400	01	0107-0811			
N		24	2	**58016-GG07D**		LH 400	01	0811-			
C		25	2	**58015-FF378**		RH 450	01	0107-0811			
N		26	2	**58015-GG08D**		RH 450	01	0811-			

APPLIED MODEL

01	02	03	04	05	06	07	08	09	10	11	12	13	14	15	16	17	18	19	20	21	22	23	24	25	26	27	28	29	30	31	32	33	34	35	36	37	38	39	40
MCPI A20JV	MCPI A200DV	MCPI A200LS	MCPI A200DV	MCUI A200LS	MCUP A205JV	MCPI A225DV	MCPI A225LS	MCUI A225DV	MCUI A225LS	MCUI A225DV	MCUI A225LS	MCPI A228JV	MCPI A228DV	MCPI A228LS	MCUI A228DV	MCUI A228SV	MCUI A228DV	MCUI A228LV	MCUI A228DV	MCUI A330DV	MCUI A330LV	MCUI A330DV	MCUI A330LV	MCUI A330LS	MCUI A335DV	MCUI A335LV	MCUI A335SV	MCUI A336DV	MCUI A336LV	MCUI A336SV	MCAP A225DV	MCAP A225LV	MCAP A225LS						
O	O	O	O	O	O	O	O	O	O	O	O									O	O				O	O	O	O	O	O								
O	O	O	O	O	O	O	O	O	O	O	O									O	O				O	O	O	O	O	O								
O	O	O	O	O	O	O	O	O	O	O	O									O	O				O	O	O	O	O	O								
O	O	O	O	O	O	O	O	O	O	O	O																				O	O	O						
O	O	O	O	O	O	O	O	O	O	O	O																				O	O	O						
												O	O	O	O	O	O	O	O			O	O	O															
												O	O	O	O	O	O	O	O			O	O	O															
												O	O	O	O	O	O	O	O			O	O	O															
																				O	O				O	O	O	O	O	O								
																				O	O				O	O	O	O	O	O								
																				O	O				O	O	O	O	O	O								
O	O	O	O	O	O	O	O	O	O	O	O																				O	O	O

SEC. 580A

LIFT CYLINDER (2H)

CILINDRO DE ELEVACION

AUFTRIEBZYLINDER

CYLINDRE DE LEVAGE

NC	S	KEY NO.	LEV	PART NO.	PART NAME	SPECIFICATION	QTY	APPLIED DATE	ICANF	FORMER PART NO.	KD
C	3	27	2	58016-FF378	TUBE ASSY-CYLINDER	LH 450	01	0107-0811			
N		28	2	58016-GG08D		LH 450	01	0811-			
C		29	2	58015-FF379		RH 500	01	0107-0811			
N		30	2	58015-GG09D		RH 500	01	0811-			
C		31	2	58016-FF379		LH 500	01	0107-0811			
N		32	2	58016-GG09D		LH 500	01	0811-			
N		33	2	NA-		280+310	02	0107-			
N		34	2	NA-		350+380+430	02	0107-0811			
N		35	2	58015-GG46D		350	02	0811-			
N		36	2	58015-FM47D		380	02	0811-			
N		37	2	58015-FM48D		430	02	0811-			
	4	01	2	58116-42K01	PLUG	270+300+330+350	02	0107-0508			
		02	2	58116-42K01		270+300+330+350	02	0508-			
N		03	2	NA-			02	0107-			
	5	01	2	58017-FF060	RING-WIPER	270+300+330+350	04	0107-0508			
		02	2	58017-L2600		370+400+450+500	04	0107-0508			
		03	2	58017-FF360		270+300+330+350	04	0107-			
C		04	2	58422-L7401		370+400+450+500	04	0107-0811			
N		05	2	NA-		370+400+450+500	04	0811-			
N		06	2	NA-			04	0107-			
	6	01	2	58621-FF060	RING-U	270+300+330+350	04	0107-			
		02	2	58621-L3100		370+400+450+500	04	0107-0508			
		03	2	58621-FF360		270+300+330+350	04	0107-0508			
C		04	2	58121-L1400		370+400+450+500	04	0107-0811			
N		05	2	NA-		370+400+450+500	04	0811-			
N		06	2	NA-			04	0107-			
	7	01	2	69130-FE060	SEAL-DUST	270+300+330+350	02	0107-0508			
		02	2	69130-FE060		270+300+330+350	02	0508-			
N		03	2	NA-			02	0107-			
	8	01	2	58623-10H60	BUSH-DU	270	02	0107-0508			
		02	2	58623-10H61		300-500	02	0107-0508			
		03	2	58623-23H60		270	02	0107-			
C		04	2	58623-23H61		300-500	02	0107-0811			
N		05	2	58623-23H61		300+330+350	02	0811-			
N		06	2	NA-		370-500	02	0811-			
N		07	2	NA-			02	0107-			
	9	01	2	58424-FF060	RING-BACK UP	270+300+330+350	04	0107-0508			

APPLIED MODEL

| | MCP I | MCP I | MCP I | MCP I | MCU I | MCU I | MCP I | MCP I | MCP I | MCP I | MCU I | MCU I | MCP I | MCP I | MCP I | MCU I | MCU I | MCU

SEC. 580A

LIFT CYLINDER (2H)

CILINDRO DE ELEVACION

AUFTRIEBZYLINDER

CYLINDRE DE LEVAGE

NC	S	KEY NO.	LEV	PART NO.	PART NAME	SPECIFICATION	QTY	APPLIED DATE	ICANF	FORMER PART NO.	KD
		9	02	2	**58424-10H60**		370+400+450+500	04	0107-0508			
			03	2	**58424-FF360**	RING-BACK UP	270+300+330+350	04	0107-			
C			04	2	**58424-23H60**		370+400+450+500	04	0107-0811			
N			05	2	**NA-**		370+400+450+500	04	0811-			
N			06	2	**NA-**			04	0107-			
		10	01	2	**58026-FF060**	RING-O	270+300+330+350	08	0107-0508			
			02	2	**58026-10H60**		370+400+450+500	08	0107-0508			
			03	2	**58026-FF360**		270+300+330+350	08	0107-			
C			04	2	**58026-23H60**		370+400+450+500	08	0107-0811			
N			05	2	**NA-**		370+400+450+500	08	0811-			
N			06	2	**NA-**			08	0107-			
		11	01	2	**58288-FE000**	RING-SNAP		02	0107-0508			
			02	2	**58288-FF360**		270+300+330+350	02	0107-			
C			03	2	**58288-FF300**		370+400+450+500	02	0107-0811			
N			04	2	**NA-**		370+400+450+500	02	0811-			
N			05	2	**NA-**			02	0107-			
		12	01	2	**58030-FF063**	ROD ASSY-PISTON	270	02	0107-0508			
			02	2	**58030-FF060**		300	02	0107-0508			
			03	2	**58030-FF064**		330	02	0107-0508			
			04	2	**58030-FF065**		350	02	0107-0508			
			05	2	**58030-FF076**		370	02	0107-0508			
			06	2	**58030-FF077**		400	02	0107-0508			
			07	2	**58030-FF078**		450	02	0107-0508			
			08	2	**58030-FF079**		500	02	0107-0508			
			09	2	**58030-FF363**		270	02	0107-			
			10	2	**58030-FF360**		300	02	0107-			
			11	2	**58030-FF364**		330	02	0107-			
			12	2	**58030-FF365**		350	02	0107-			
C			13	2	**58030-FF376**		370	02	0107-0811			
N			14	2	**58030-GG06D**		370	02	0811-			
C			15	2	**58030-FF377**		400	02	0107-0811			
N			16	2	**58030-GG07D**		400	02	0811-			
C			17	2	**58030-FF378**		450	02	0107-0811			
N			18	2	**58030-GG08D**		450	02	0811-			
C			19	2	**58030-FF379**		500	02	0107-0811			
N			20	2	**58030-GG09D**		500	02	0811-			
N			21	2	**NA-**		280+310	02	0107-			

APPLIED MODEL

01	02	03	04	05	06	07	08	09	10	11	12	13	14	15	16	17	18	19	20	21	22	23	24	25	26	27	28	29	30	31	32	33	34	35	36	37	38	39	40
MCP I A20JV	MCP I A20DV	MCP I A22VS	MCP I A22LS	MCU I A22DV	MCU I A22LV	MCP I A22JV	MCP I A25DV	MCP I A25LV	MCU I A25LS	MCU I A25DV	MCU I A25LV	MCP I A28JV	MCP I A28DV	MCP I A28LV	MCU I A28SV	MCU I A28DV	MCU I A28LV	MCU I A30DV	MCU I A33DV	MCU I A33LV	MCU I A33DV	MCU GI F30LV	MCU GI F30LS	MCU GI F30DV	MCU GI F35LV	MCU GI F35LS	MCU GI F35DV	MCU GI F36DV	MCU GI F36LV	MCU GI F36LS	MAP I A25DV	MAP I A25LV	MAP I A25LS						
○	○	○	○	○	○	○	○	○	○	○	○																					○	○	○						
												○	○	○	○	○	○	○	○			○	○	○															
												○	○	○	○	○	○	○	○			○	○	○															
												○	○	○	○	○	○	○	○			○	○	○															
																				○	○				○	○	○	○	○	○	○									
○	○	○	○	○	○	○	○	○	○	○	○																					○	○	○						
○	○	○	○	○	○	○	○	○	○	○	○																					○	○	○						
												○	○	○	○	○	○	○	○			○	○	○															
												○	○	○	○	○	○	○	○			○	○	○															
												○	○	○	○	○	○	○	○			○	○	○															
																				○	○				○	○	○	○	○	○	○									
○	○	○	○	○	○	○	○	○	○	○	○																					○	○	○						
												○	○	○	○	○	○	○	○			○	○	○															
												○	○	○	○	○	○	○	○			○	○	○															
												○	○	○	○	○	○	○	○			○	○	○															
																				○	○				○	○	○	○	○	○	○									
○	○	○	○	○	○	○	○	○	○	○	○																					○	○	○						
○	○	○	○	○	○	○	○	○	○	○	○																					○	○	○						
○	○	○	○	○	○	○	○	○	○	○	○																					○	○	○						
○	○	○	○	○	○	○	○	○	○	○	○																					○	○	○						
○	○	○	○	○	○	○	○	○	○	○	○																					○	○	○						
○	○	○	○	○	○	○	○	○	○	○	○																					○	○	○						
○	○	○	○	○	○	○	○	○	○	○	○																					○	○	○						
												○	○	○	○	○	○	○	○			○	○	○															
												○	○	○	○	○	○	○	○			○	○	○															
												○	○	○	○	○	○	○	○			○	○	○															
												○	○	○	○	○	○	○	○			○	○	○															
												○	○	○	○	○	○	○	○			○	○	○															
												○	○	○	○	○	○	○	○			○	○	○															
												○	○	○	○	○	○	○	○			○	○	○															
												○	○	○	○	○	○	○	○			○	○	○															
												○	○	○	○	○	○	○	○			○	○	○															
												○	○	○	○	○	○	○	○			○	○	○															
												○	○	○	○	○	○	○	○			○	○	○															
												○	○	○	○	○	○	○	○			○	○	○															
												○	○	○	○	○	○	○	○			○	○	○															
												○	○	○	○	○	○	○	○			○	○	○															
												○	○	○	○	○	○	○	○			○	○	○															
												○	○	○	○	○	○	○	○			○	○	○															
												○	○	○	○	○	○	○	○			○	○	○															
												○	○	○	○	○	○	○	○			○	○	○															
												○	○	○	○	○	○	○	○			○	○	○															
												○	○	○	○	○	○	○	○			○	○	○															
												○	○	○	○	○	○	○	○			○	○	○															
												○	○	○	○	○	○	○	○			○	○	○															
												○	○	○	○	○	○	○	○			○	○	○															
												○	○	○	○	○	○	○	○			○	○	○															
												○	○	○	○	○	○	○	○			○	○	○															
												○	○	○	○	○	○	○	○			○	○	○															
												○	○	○	○	○	○	○	○			○	○	○															
												○	○	○	○	○	○	○	○			○	○	○															
												○	○	○	○	○	○	○	○			○	○	○															
												○	○	○	○	○	○	○	○			○	○	○															
												○	○	○	○	○	○	○	○			○	○	○															
												○	○	○	○	○	○	○	○			○	○	○															
												○	○	○	○	○	○	○	○			○	○	○															
												○	○	○	○	○	○	○	○			○	○	○															
												○	○	○	○	○	○	○	○			○	○	○															
○	○	○	○	○	○	○	○	○	○	○	○																					○	○	○						

SEC. 580A

LIFT CYLINDER (2H)

CILINDRO DE ELEVACION

AUFTRIEBZYLINDER

CYLINDRE DE LEVAGE

NC	S	KEY NO.	LEV	PART NO.	PART NAME	SPECIFICATION	QTY	APPLIED DATE	ICANF	FORMER PART NO.	KD
N		**12**	22	2	**NA-**	ROD ASSY-PISTON	350+380+430	02	0107-0811			
N			23	2	**58030-GG46D**		350	02	0811-			
N			24	2	**58030-FM47D**		380	02	0811-			
N			25	2	**58030-FM48D**		430	02	0811-			
		13	01	2	**58035-FF060**	SEAL-U RING, PISTON ROD	270+300+330+350	02	0107-0508			
			02	2	**58035-10H60**		370+400+450+500	02	0107-0508			
			03	2	**58035-FF360**		270+300+330+350	02	0107-			
C			04	2	**58035-23H60**		370+400+450+500	02	0107-0811			
N			05	2	**NA-**		370+400+450+500	02	0811-			
N			06	2	**NA-**			02	0107-			
		14	01	2	**69317-FE060**	VALVE ASSY-CHECK	270+300+330+350	02	0107-0508			
			02	2	**69317-FE060**		270+300+330+350	02	0508-			
N			03	2	**NA-**			02	0508-			
		15	01	2	**58298-FF060**	KIT-HEAD ASSY	270+300+330+350	02	0107-0508			
			02	2	**58298-10H60**		370+400+450+500	02	0107-0508			
			03	2	**58298-FF360**		270+300+330+350	02	0107-			
C			04	2	**58298-23H60**		370+400+450+500	02	0107-0811			
N			05	2	**58298-GG00D**		370+400+450+500	02	0811-			
N			06	2	**NA-**		280+310	02	0107-			
N			07	2	**NA-**		350+380+430	02	0107-0811			
N			08	2	**58298-GE40D**		350+380+430	02	0811-			
		16	01	2	**58234-FE060**	RING-SIDE		02	0107-0508			
C			02	2	**58234-FF360**			02	0107-0811			
N			03	2	**58234-FF360**		270+300+330+350	02	0811-			
N			04	2	**NA-**		370+400+450+500	02	0811-			
N			05	2	**NA-**			02	0107-			
		17	01	2	**58039-L2605**	SPACER-ROD	350	02	0107-0508			
			02	2	**58039-10H06**		370	02	0107-0508			
			03	2	**58039-L2607**		400+450+500	02	0107-0508			
			04	2	**58239-FF360**		270+300+330+350	02	0107-			
			05	2	**58039-L1405**		350	02	0107-			
C			06	2	**58039-L1406**		370	02	0107-0811			
N			07	2	**58039-GG06D**		370	02	0811-			
C			08	2	**58039-L1407**		400+450+500	02	0107-0811			
N			09	2	**58039-GG07D**		400+450+500	02	0811-			
N			10	2	**NA-**		280+310	02	0107-			
N			11	2	**NA-**		350+380+430	02	0107-0811			

APPLIED MODEL

01	02	03	04	05	06	07	08	09	10	11	12	13	14	15	16	17	18	19	20	21	22	23	24	25	26	27	28	29	30	31	32	33	34	35	36	37	38	39	40
MCP I A200JV	MCP I A200DV	MCP I A200LS	MCP I A200DV	MCP I A200LV	MCP I A200DV	MCP I A200LJ	MCP I A225DV	MCP I A225LV	MCP I A225LS	MCP I A225DV	MCP I A225LV	MCP I A228JV	MCP I A228DV	MCP I A228LV	MCP I A228LS	MCP I A228DV	MCP I A228LV	MCP I A230DV	MCP I A230LV	MCP I A330DV	MCP I A330LV	MCP I A330DV	MCP I A330LV	MCP I A330LS	MCP I A335DV	MCP I A335LV	MCP I A335LS	MCP I A336DV	MCP I A336LV	MCP I A336LS	AAP I A225DV	AAP I A225LV	AAP I A225LS						
																				○	○				○	○	○	○	○	○									
																				○	○				○	○	○	○	○	○									
																				○	○				○	○	○	○	○	○									
																				○	○				○	○	○	○	○	○		○	○	○						
○	○	○	○	○	○	○	○	○	○	○	○																					○	○	○						
○	○	○	○	○	○	○	○	○	○	○	○																					○	○	○						
												○	○	○	○	○	○	○	○			○	○	○																
												○	○	○	○	○	○	○	○			○	○	○																
												○	○	○	○	○	○	○	○			○	○	○																
																				○	○				○	○	○	○	○	○									
○	○	○	○	○	○	○	○	○	○	○	○	○	○	○	○	○	○	○	○			○	○	○															
○	○	○	○	○	○	○	○	○	○	○	○																					○	○	○						
												○	○	○	○	○	○	○	○			○	○	○																
												○	○	○	○	○	○	○	○			○	○	○																
												○	○	○	○	○	○	○	○			○	○	○																
																				○	○				○	○	○	○	○	○									
																				○	○				○	○	○	○	○	○									
																				○	○				○	○	○	○	○	○									
○	○	○	○	○	○	○	○	○	○	○	○																					○	○	○						
												○	○	○	○	○	○	○	○			○	○	○									

SEC. 580A

LIFT CYLINDER (2H)

CILINDRO DE ELEVACION

AUFTRIEBZYLINDER

CYLINDRE DE LEVAGE

NC	S	KEY NO.	LEV	PART NO.	PART NAME	SPECIFICATION	QTY	APPLIED DATE	ICANF	FORMER PART NO.	KD
N		**17**	12	2	**58039-GG40D**	SPACER-ROD	350	01	0811-			
N			13	2	**58039-GG46D**		350	02	0811-			
N			14	2	**58039-FM47D**		380	01	0811-			
N			15	2	**58039-GG46D**		380	01	0811-			
N			16	2	**58039-FM47D**		430	01	0811-			
N			17	2	**58039-GG48D**		430	01	0811-			
N			18	2	**58039-GG46D**		430	01	0811-			
		18	01	1	**69350-FJ111**	CONNECTOR ASSY		01	0107-0508			
			02	1	**69350-FK311**			01	0107-			
N			03	1	**58070-20H00**	FLOW REGULATOR VALVE		01	0107-			
		19	01	1	**58065-L2601**	CONNECTOR ASSY		01	0107-0508			
C			02	1	**58065-24H01**			01	0107-			
		20	01	1	**69371-L1100**	SEAL-O RING		01	0107-0508			
C			02	1	**69371-L1100**			01	0508-			
		21	01	1	**58071-FE200**	VALVE ASSY-SAFETY		01	0107-0508			
C			02	1	**58071-FF210**			01	0107-			

APPLIED MODEL

	MCPI	MCPI	MCPI	MCPI	MCUI	MCUI	MCPI	MCPI	MCPI	MCUI	MCUI	MCPI	MCPI	MCPI	MCUI	MCUI	MCUGI	MCUGI	MCUGI	MCUGI	MCUGI	MCUGI	MCUGI	MAPI	MAPI
	A20JV	A20DV	A20LS	A20LS	A20DV	A20LV	A25JV	A25DV	A25LV	A25LS	A25DV	A25LV	A28JV	A28DV	A28LV	A28LS	A28DV	A28LV	A30DV	A30LV	A33DV	A33LV	A30DV	A30LV	A30LS	A36DV	A36LV	A36LS	A25DV	A25LV	A25LS
01	O	O	O	O	O	O	O	O	O	O	O	O	O												
02														O	O	O	O	O	O	O	O		O	O	O
03																						O	O		
01	O	O	O	O	O	O	O	O	O	O	O	O	O												
02														O	O	O	O	O	O	O	O	O	O	O	O
01	O	O	O	O	O	O	O	O	O	O	O	O	O	O	O	O	O	O	O	O	O		O	O	O
02														O	O	O	O	O	O	O	O	O	O	O	O
01	O	O	O	O	O	O	O	O	O	O	O	O	O												
02														O	O	O	O	O	O	O	O	O	O	O	O

Install the best!
GENUINE NISSAN PARTS

NOTE

SEC. 580B

LIFT CYLINDER (2F-33+35+36) (FROM JAN. 2007 TO JULY 2009)

CILINDRO DE ELEVACION

AUFTRIEBZYLINDER

CYLINDRE DE LEVAGE

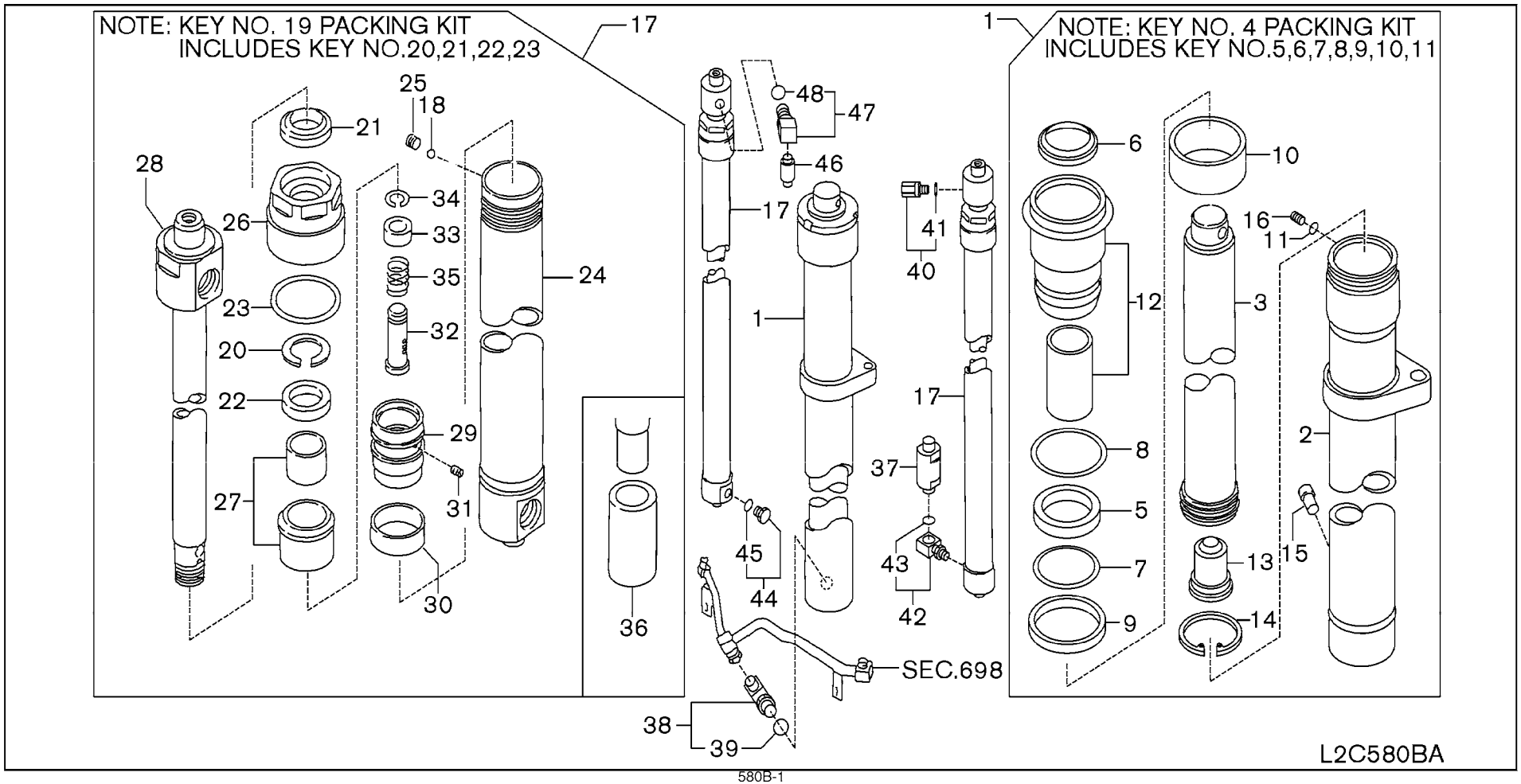

580B-1

SEC. 580B

LIFT CYLINDER (2F-33+35+36) (FROM JAN. 2007 TO JULY 2009)

CILINDRO DE ELEVACION

AUFTRIEBZYLINDER

CYLINDRE DE LEVAGE

NC	S	KEY NO.	LEV	PART NO.	PART NAME	SPECIFICATION	QTY	APPLIED DATE	ICANF	FORMER PART NO.	KD
	1	01	1	**58410-21H02**	CYLINDER ASSY-FULL FREE	280	01	0107-0709			
		02	1	**58410-21H03**		310	01	0107-0709			
		03	1	**58410-21H05**		350	01	0107-0709			
		04	1	**58410-21H06**		380	01	0107-0709			
	2	01	2	**58415-21H02**	TUBE ASSY-LIFT FULL FREE	280	01	0107-0709			
		02	2	**58415-21H03**		310	01	0107-0709			
		03	2	**58415-21H05**		350	01	0107-0709			
		04	2	**58415-21H06**		380	01	0107-0709			
	3	01	2	**58430-21H02**	ROD ASSY-PISTON	280	01	0107-0709			
		02	2	**58430-21H03**		310	01	0107-0709			
		03	2	**58430-21H05**		350	01	0107-0709			
		04	2	**58430-21H06**		380	01	0107-0709			
	4	01	2	**58499-21H01**	PACKING KIT-FULL FREE CYL		01	0107-0709			
	5	01	2	**58035-21H01**	RING-U, PISTON		01	0107-0709			
	6	01	2	**58422-21H01**	RING-WIPER		01	0107-0709			
	7	01	2	**58026-21H01**	SEAL-O RING		01	0107-0709			
	8	01	2	**58026-21H02**	SEAL-O RING		01	0107-0709			
	9	01	2	**58035-21H02**	SEAL-U RING, PISTON ROD		01	0107-0709			
	10	01	2	**58434-21H01**	RING-SLIDE		01	0107-0709			
	11	01	2	**58022-42K01**	GASKET		01	0107-0709			
	12	01	2	**58498-21H01**	HEAD KIT-LIFT CYLINDER		01	0107-0709			
	13	01	2	**58050-42K01**	VALVE-CHECK		01	0107-0709			
	14	01	2	**58028-42K01**	RING-SNAP		01	0107-0709			
	15	01	2	**58471-25H01**	VALVE-DOWN SAFETY		01	0107-0709			
	16	01	2	**58116-42K01**	PLUG		01	0107-0709			
	17	01	1	**58211-21H03**	CYLINDER ASSY-LIFT MAST	280	02	0107-0709			
		02	1	**58211-21H04**		310	02	0107-0709			
		03	1	**58211-21H06**		350	02	0107-0709			
		04	1	**58211-21H07**		380	02	0107-0709			
	18	01	2	**32247-20100**	BALL-STEEL		02	0107-0709			
	19	01	2	**58299-21H00**	PACKING KIT-MAST CYLINDER		02	0107-0709			
	20	01	2	**58224-21H00**	RING-BACK UP		02	0107-0709			
	21	01	2	**58222-21H01**	RING-WIPER		02	0107-0709			
	22	01	2	**58221-21H00**	RING-U		02	0107-0709			
	23	01	2	**58123-L1400**	SEAL-O RING		02	0107-0709			
	24	01	2	**58215-21H03**	TUBE ASSY-CYLINDER	280	02	0107-0709			
		02	2	**58215-21H04**		310	02	0107-0709			

APPLIED MODEL

01	02	03	04	05	06	07	08	09	10	11	12	13	14	15	16	17	18	19	20	21	22	23	24	25	26	27	28	29	30	31	32	33	34	35	36	37	38	39	40
MCP I A200JV	MCP I A200DV	MCP I A200LS	MCP I A200DV	MCU I A200LS	MCU I A200DV	MCP I A225JV	MCP I A225DV	MCP I A225LS	MCU I A225DV	MCU I A225LV	MCP I A228JV	MCP I A228DV	MCP I A228LS	MCU I A228DV	MCU I A228LV	MCU I A230DV	MCU I A230LV	MCU I A330DV	MCU I A330LV	MCU I A330DV	MCU I A330LV	MCU I FGA300DV	MCU I FGA300LS	MCU I FGA300LV	MCU I FGA355DV	MCU I FGA355LV	MCU I FGA356DV	MCU I FGA365LV	MCU I FGA365DV	MCU I FGA365LV	MAP I A225DV	MAP I A225LV	○	○	○	○	○	○	○
○	○	○	○	○	○	○	○	○	○	○	○	○	○	○	○	○	○	○	○	○	○	○	○	○	○	○	○	○	○	○	○	○

SEC. 580B

LIFT CYLINDER (2F-33+35+36) (FROM JAN. 2007 TO JULY 2009)

CILINDRO DE ELEVACION

AUFTRIEBZYLINDER

CYLINDRE DE LEVAGE

NC	S	KEY NO.	LEV	PART NO.	PART NAME	SPECIFICATION	QTY	APPLIED DATE	ICANF	FORMER PART NO.	KD
		24	03	2	**58215-21H06**	TUBE ASSY-CYLINDER	350	02	0107-0709			
			04	2	**58215-21H07**		380	02	0107-0709			
		25	01	2	**58218-01H00**	SCREW-SET		02	0107-0709			
		26	01	2	**58220-21H00**	HEAD-CYLINDER		02	0107-0709			
		27	01	2	**58227-21H00**	HOLDER ASSY-BUSH		02	0107-0709			
		28	01	2	**58230-21H03**	ROD ASSY-PISTON	280	02	0107-0709			
			02	2	**58230-21H04**		310	02	0107-0709			
			03	2	**58230-21H06**		350	02	0107-0709			
			04	2	**58230-21H07**		380	02	0107-0709			
		29	01	2	**58231-21H00**	PISTON		02	0107-0709			
		30	01	2	**58234-21H00**	RING-SLIDE		02	0107-0709			
		31	01	2	**58238-01H00**	SCREW-SET		02	0107-0709			
		32	01	2	**58283-21H00**	SPOOL-CUSHION		02	0107-0709			
		33	01	2	**58286-21H00**	VALVE-CHECK		02	0107-0709			
		34	01	2	**58288-21H00**	RING-SNAP		02	0107-0709			
		35	01	2	**58289-21H00**	SPRING		02	0107-0709			
		36	01	2	**58239-21H00**	SPACER	280+310	02	0107-0709			
			02	2	**58239-21H06**		350	02	0107-0709			
			03	2	**58239-21H07**		380	02	0107-0709			
		37	01	1	**58070-20H00**	VALVE ASSY-FLOW REGULATOR		01	0107-0709			
		38	01	1	**69142-L1101**	CONNECTOR ASSY-FULL FREE		01	0107-0709			
		39	01	2	**69173-L1100**	SEAL-O RING		01	0107-0709			
		40	01	1	**58060-L6000**	CONNECTOR ASSY-FULL FREE		01	0107-0709			
		41	01	2	**69370-L1100**	SEAL-O RING		01	0107-0709			
		42	01	1	**58065-24H02**	CONNECTOR ASSY		01	0107-0709			
		43	01	2	**69370-L1100**	SEAL-O RING		01	0107-0709			
		44	01	1	**69384-01H00**	PLUG ASSY		01	0107-0709			
		45	01	2	**69370-L1100**	SEAL-O RING		01	0107-0709			
		46	01	1	**58071-61K00**	VALVE ASSY-SAFETY		01	0107-0709			
		47	01	1	**58065-L6003**	CONNECTOR ASSY		01	0107-0709			
		48	01	2	**69370-L1100**	SEAL-O RING		01	0107-0709			

APPLIED MODEL

01	02	03	04	05	06	07	08	09	10	11	12	13	14	15	16	17	18	19	20	21	22	23	24	25	26	27	28	29	30	31	32	33	34	35	36	37	38	39	40
MCPI A200JV	MCPI A200DV	MCPI A200LS	MCPI A200DV	MCUI A200LS	MCUP A200DV	MCPP A255JV	MCPP A255DV	MCPP A255LV	MCPU A255LS	MCUU A255DV	MCUU A255LV	MCPP A288JV	MCPP A288DV	MCPP A288LV	MCPU A288LS	MCUU A288DV	MCUU A288LV	MCUU A300DV	MCUU A300LV	MCUU A330DV	MCUU A330LV	MCUU A330DV	MCUU A330LV	FGUI A300LS	FGUI A300LV	FGUI A355DV	FGUI A355LV	FGUI A356DV	FGUI A366LV	FGUI A365LS	APAP A255DV	APAP A255LV	APAP A255LS						
O	O																			O	O				O	O	O	O	O	O								
O	O																			O	O				O	O	O	O	O	O								
O	O																			O	O				O	O	O	O	O	O								
O	O																			O	O				O	O	O	O	O	O								
O	O																			O	O				O	O	O	O	O	O								
O	O																			O	O				O	O	O	O	O	O								
O	O																			O	O				O	O	O	O	O	O								
O	O																			O	O				O	O	O	O	O	O								
O	O																			O	O				O	O	O	O	O	O								
O	O																			O	O				O	O	O	O	O	O								
O	O																			O	O				O	O	O	O	O	O								
O	O																			O	O				O	O	O	O	O	O								
O	O																			O	O				O	O	O	O	O	O								
O	O																			O	O				O	O	O	O	O	O								
O	O																			O	O				O	O	O	O	O	O								
O	O																			O	O				O	O	O	O	O	O								
O	O																			O	O				O	O	O	O	O	O								
O	O																			O	O				O	O	O	O	O	O								
O	O																			O	O				O	O	O	O	O	O								
O	O																			O	O				O	O	O	O	O	O								
O	O																			O	O				O	O	O	O	O	O								
O	O																			O	O				O	O	O	O	O	O								
O	O																			O	O				O	O	O	O	O	O								
O	O																			O	O				O	O	O	O	O	O								
O	O																			O	O				O	O	O	O	O	O								
O	O																			O	O				O	O	O	O	O	O								
O	O																			O	O				O	O	O	O	O	O								
O	O																			O	O				O	O	O	O	O	O								
O	O																			O	O				O	O	O	O	O	O								

Install the best!
GENUINE NISSAN PARTS

NOTE

SEC. 580C

LIFT CYLINDER (2F-33+35+36) (FROM JULY 2009)

CILINDRO DE ELEVACION

AUFTRIEBZYLINDER

CYLINDRE DE LEVAGE

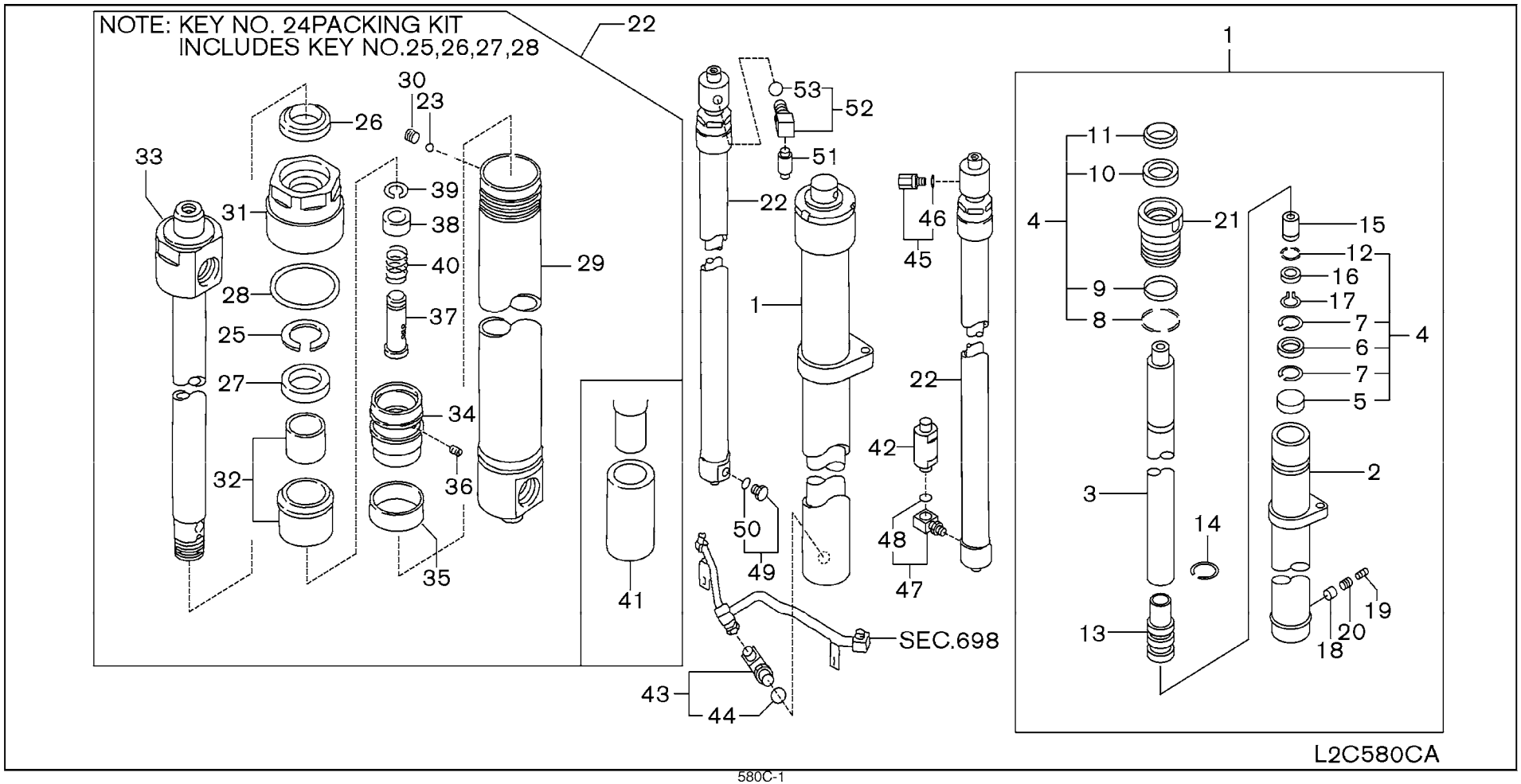

SEC. 580C

LIFT CYLINDER (2F-33+35+36) (FROM JULY 2009)

CILINDRO DE ELEVACION

AUFTRIEBZYLINDER

CYLINDRE DE LEVAGE

NC	S	KEY NO.	LEV	PART NO.	PART NAME	SPECIFICATION	QTY	APPLIED DATE	ICANF	FORMER PART NO.	KD
C	1	01	1	58410-6G602	CYLINDER ASSY-FULL FREE	280	01	0709-0410			
N		02	1	58410-FM52A		280	01	0410-			
C		03	1	58410-6G603		310	01	0709-0410			
N		04	1	58410-FM53A		310	01	0410-			
C		05	1	58410-6G605		350	01	0709-0410			
N		06	1	58410-FM55A		350	01	0410-			
C		07	1	58410-6G606		380	01	0709-0410			
N		08	1	58410-FM56A		380	01	0410-			
C	2	01	2	58415-6G602	TUBE ASSY-LIFT CYLINDER	280	01	0709-0410			
N		02	2	58415-FM52A		280	01	0410-			
C		03	2	58415-6G603		310	01	0709-0410			
N		04	2	58415-FM53A		310	01	0410-			
C		05	2	58415-6G605		350	01	0709-0410			
N		06	2	58415-FM55A		350	01	0410-			
C		07	2	58415-6G606		380	01	0709-0410			
N		08	2	58415-FM56A		380	01	0410-			
C	3	01	2	58430-6G602	ROD ASSY-PISTON	280	01	0709-0410			
N		02	2	58430-FM52A		280	01	0410-			
C		03	2	58430-6G603		310	01	0709-0410			
N		04	2	58430-FM53A		310	01	0410-			
C		05	2	58430-6G605		350	01	0709-0410			
N		06	2	58430-FM55A		350	01	0410-			
C		07	2	58430-6G606		380	01	0709-0410			
N		08	2	58430-FM56A		380	01	0410-			
	4	01	2	58499-6G611	PACKING KIT-FULL FREE CYLINDER		01	0709-			
	5	01	2	58434-6G611	RING-SLIDE		01	0709-			
C	6	01	2	58035-6G611	SEAL-U RING		01	0709-0410			
N		02	2	58035-GG60A			01	0410-			
	7	01	2	58024-6G611	RING-BACK UP		02	0709-			
	8	01	2	58026-6G611	SEAL-O RING		01	0709-			
	9	01	2	58024-6G612	RING-BACK UP		01	0709-			
	10	01	2	58035-6G612	SEAL-U RING, PISTON ROD		01	0709-			
	11	01	2	58022-6G611	SEAL-DUST		01	0709-			
C	12	01	2	58026-31K01	SEAL-O RING		01	0709-0410			
N		02	2	58026-FA601			01	0410-			
	13	01	2	58433-6G611	PISTON		01	0709-			
	14	01	2	58028-0G511	WIRE-PULL IN		01	0709-			

APPLIED MODEL

	MCPI A20JV	MCPI A20DV	MCPI A20LS	MCPI A20DV	MCUI A20LS	MCUI A20DV	MCUI A20LJ	MCPI A25DV	MCPI A25LS	MCPI A25LL	MCUI A25DL	MCUI A25LV	MCPI A28JV	MCPI A28DV	MCPI A28LS	MCUI A28DV	MCUI A28LV	MCUI A30DV	MCUI A30LV	MCUI A33DV	MCUI A33LV	MCUI A30DV	MCUI A30LV	MCUI FG30LS	MCUI FG30LL	MCUI FG35DV	MCUI FG35LV	MCUI FG35LS	MCUI FG36DV	MCUI FG36LV	MCUI FG36LS	MCUI AP25DV	MCUI AP25LV	MCUI AP25LS
01																																		
02																																		
03																																		
04																																		
05																																		
06																																		
07																																		
08																																		

SEC. 580C

LIFT CYLINDER (2F-33+35+36) (FROM JULY 2009)

CILINDRO DE ELEVACION

AUFTRIEBZYLINDER

CYLINDRE DE LEVAGE

NC	S	KEY NO.	LEV	PART NO.	PART NAME	SPECIFICATION	QTY	APPLIED DATE	ICANF	FORMER PART NO.	KD
		15	01	2	**58050-31K00**	VALVE-CHECK		01	0709-			
		16	01	2	**58044-31K00**	WASHER		01	0709-			
		17	01	2	**58028-31K01**	CIRCLIP		01	0709-			
C		**18**	01	2	**58471-0G511**	VALVE-DOWN SAFETY		01	0709-0410			
N			02	2	**58471-FA31B**			01	0410-			
		19	01	2	**58445-0G511**	GUIDE-SPRINg		01	0709-			
		20	01	2	**58489-0G511**	SPRING		01	0709-			
		21	01	2	**58420-6G611**	HEAD-CYLINDER		01	0709-			
		22	01	1	**58211-21H03**	CYLINDER ASSY-LIFT MAST	280	02	0709-			
			02	1	**58211-21H04**		310	02	0709-			
			03	1	**58211-21H06**		350	02	0709-			
			04	1	**58211-21H07**		380	02	0709-			
		23	01	2	**32247-20100**	BALL-STEEL		02	0709-			
		24	01	2	**58299-21H00**	PACKING KIT-MAST CYLINDER		02	0709-			
		25	01	2	**58224-21H00**	RING-BACK UP		02	0709-			
		26	01	2	**58222-21H01**	RING-WIPER		02	0709-			
		27	01	2	**58221-21H00**	RING-U		02	0709-			
		28	01	2	**58123-L1400**	SEAL-O RING		02	0709-			
		29	01	2	**58215-21H03**	TUBE ASSY-CYLINDER	280	02	0709-			
			02	2	**58215-21H04**		310	02	0709-			
			03	2	**58215-21H06**		350	02	0709-			
			04	2	**58215-21H07**		380	02	0709-			
		30	01	2	**58218-01H00**	SCREW-SET		02	0709-			
		31	01	2	**58220-21H00**	HEAD-CYLINDER		02	0709-			
		32	01	2	**58227-21H00**	HOLDER ASSY-BUSH		02	0709-			
		33	01	2	**58230-21H03**	ROD ASSY-PISTON	280	02	0709-			
			02	2	**58230-21H04**		310	02	0709-			
			03	2	**58230-21H06**		350	02	0709-			
			04	2	**58230-21H07**		380	02	0709-			
		34	01	2	**58231-21H00**	PISTON		02	0709-			
		35	01	2	**58234-21H00**	RING-SLIDE		02	0709-			
		36	01	2	**58238-01H00**	SCREW-SET		02	0709-			
		37	01	2	**58283-21H00**	SPOOL-CUSHION		02	0709-			
		38	01	2	**58286-21H00**	VALVE-CHECK		02	0709-			
		39	01	2	**58288-21H00**	RING-SNAP		02	0709-			
		40	01	2	**58289-21H00**	SPRING		02	0709-			
		41	01	2	**58239-21H00**	SPACER	280+310	02	0709-			

APPLIED MODEL

01	02	03	04	05	06	07	08	09	10	11	12	13	14	15	16	17	18	19	20	21	22	23	24	25	26	27	28	29	30	31	32	33	34	35	36	37	38	39	40
MCPI A220JV	MCPI A220DV	MCPI A220LS	MCPI A220DV	MCUI A220LJ	MCUI A220DV	MCPI A225LV	MCPI A225DV	MCPI A225LS	MCUI A225DV	MCUI A225LV	MCUI A225DL	MCPI A228JV	MCPI A228DV	MCPI A228LS	MCUI A228DV	MCUI A228LV	MCUI A228DL	MCUI A230DV	MCUI A230LV	MCUI A233DV	MCUI A233LV	MCUI A233DL	MCUI A230DV	MCUI A230LV	MCUI A230DL	MCUI A235DV	MCUI A235LV	MCUI A235DL	MCUI A236DV	MCUI A236LV	MCPI A225LS	MCPI A225DV	MCPI A225LV	MCPI A225DL	MCPI A225LS	MCPI A225DV	MCPI A225LV	MCPI A225DL
○	○	○	○	○	○	○	○	○	○	○	○	○	○	○	○	○	○	○	○	○	○	○	○	○	○	○	○	○	○	○	○	○	○	○	○	○	○	○	○

SEC. 580C

LIFT CYLINDER (2F-33+35+36) (FROM JULY 2009)

CILINDRO DE ELEVACION

AUFTRIEBZYLINDER

CYLINDRE DE LEVAGE

NC	S	KEY NO.	LEV	PART NO.	PART NAME	SPECIFICATION	QTY	APPLIED DATE	ICANF	FORMER PART NO.	KD
		41	02	2	58239-21H06	SPACER	350	02	0709-			
			03	2	58239-21H07		380	02	0709-			
		42	01	1	58070-20H00	VALVE ASSY-FLOW REGULATOR		01	0709-			
C		43	01	1	69142-L1101	CONNECTOR ASSY-FULL FREE		01	0709-0410			
N			02	1	58465-GE00A			01	0410-			
C		44	01	2	69173-L1100	SEAL-O RING		01	0709-0410			
N			02	2	NA-			01	0410-			
		45	01	1	58060-L6000	CONNECTOR ASSY-FULL FREE		01	0709-			
		46	01	2	69370-L1100	SEAL-O RING		01	0709-			
		47	01	1	58065-24H02	CONNECTOR ASSY		01	0709-			
		48	01	2	69370-L1100	SEAL-O RING		01	0709-			
		49	01	1	69384-01H00	PLUG ASSY		01	0709-			
		50	01	2	69370-L1100	SEAL-O RING		01	0709-			
		51	01	1	58071-61K00	VALVE ASSY-SAFETY		01	0709-			
		52	01	1	58065-L6003	CONNECTOR ASSY		01	0709-			
		53	01	2	69370-L1100	SEAL-O RING		01	0709-			

APPLIED MODEL

01	02	03	04	05	06	07	08	09	10	11	12	13	14	15	16	17	18	19	20	21	22	23	24	25	26	27	28	29	30	31	32	33	34	35	36	37	38	39	40
MCPI A200JV	MCPI A200DV	MCPI A200LS	MCPI A200DV	MCUI A200LS	MCUP A200DV	MCPI A255JV	MCPP A255DV	MCPP A255LS	MCPU A255LL	MCUU A255DV	MCUU A255LV	MCPP A288JV	MCPP A288DV	MCPP A288LV	MCPU A288LS	MCUU A288DV	MCUU A288LV	MCUU A308DV	MCUU A308LV	MCUU A333DV	MCUU A333LV	MCUU A330DV	MCUU A330LV	MCUU A330LS	MCUU A355DV	MCUU A355LV	MCUU A355LS	MCUU A366DV	MCUU A366LV	MCAP A365LS	MCAP A255DV	MCAP A255LV	MCAP A255LS						
O	O			O	O			O	O	O	O	O	O							O	O				O	O	O	O	O	O								
O	O			O	O			O	O	O	O	O	O							O	O				O	O	O	O	O	O								
O	O			O	O			O	O	O	O	O	O							O	O				O	O	O	O	O	O								
O	O			O	O			O	O	O	O	O	O							O	O				O	O	O	O	O	O								
O	O			O	O			O	O	O	O	O	O							O	O				O	O	O	O	O	O								
O	O			O	O			O	O	O	O	O	O							O	O				O	O	O	O	O	O								
O	O			O	O			O	O	O	O	O	O							O	O				O	O	O	O	O	O								
O	O			O	O			O	O	O	O	O	O							O	O				O	O	O	O	O	O								
O	O			O	O			O	O	O	O	O	O							O	O				O	O	O	O	O	O								
O	O			O	O			O	O	O	O	O	O							O	O				O	O	O	O	O	O								
O	O			O	O			O	O	O	O	O	O							O	O				O	O	O	O	O	O								
O	O			O	O			O	O	O	O	O	O							O	O				O	O	O	O	O	O								
O	O			O	O			O	O	O	O	O	O							O	O				O	O	O	O	O	O								

SEC. 580D

LIFT CYLINDER (3F UPTO SEPT. 2010)

CILINDRO DE ELEVACION

AUFTRIEBZYLINDER

CYLINDRE DE LEVAGE

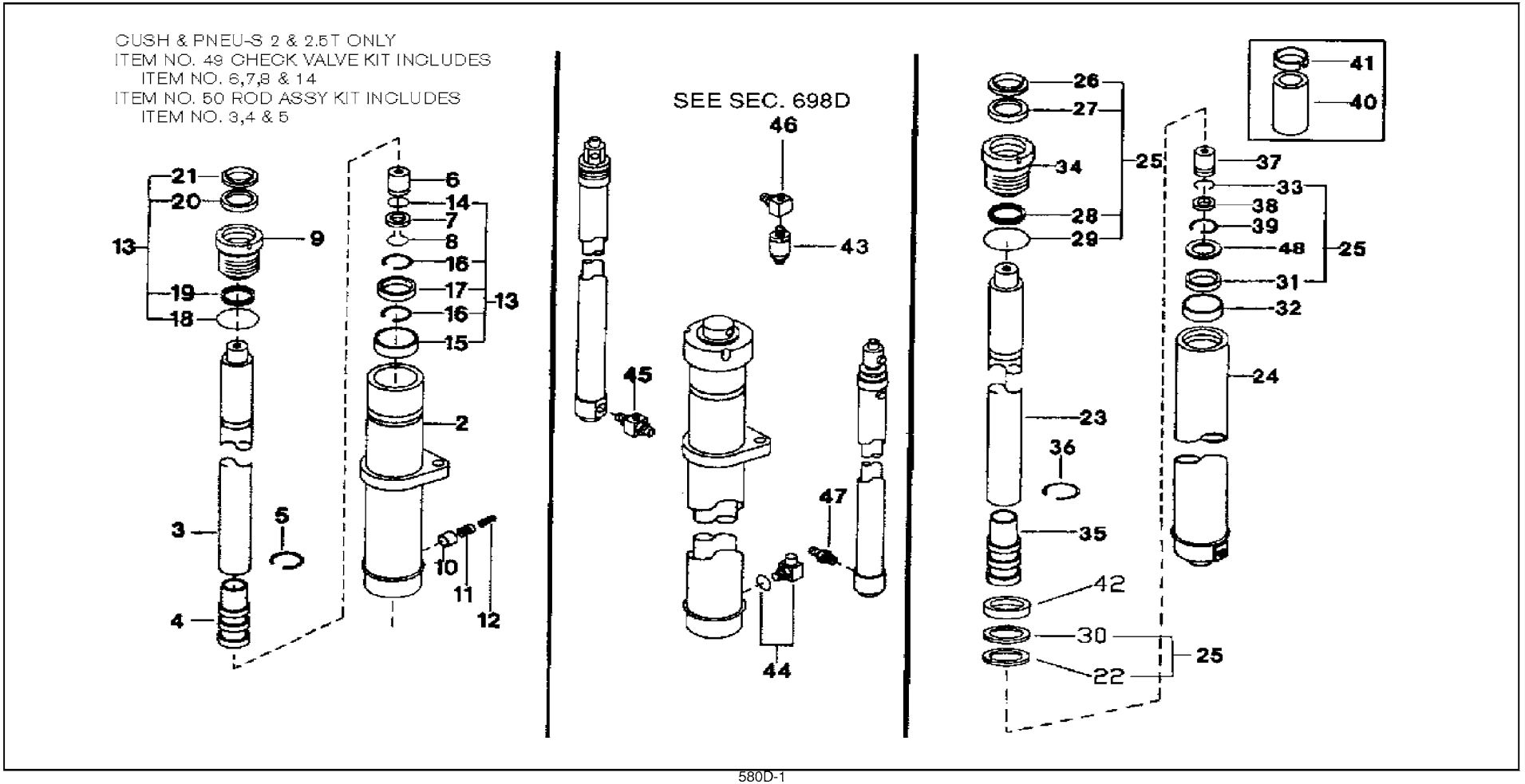

SEC. 580D

LIFT CYLINDER (3F UPTO SEPT. 2010)

CILINDRO DE ELEVACION

AUFTRIEBZYLINDER

CYLINDRE DE LEVAGE

NC	S	KEY NO.	LEV	PART NO.	PART NAME	SPECIFICATION	QTY	APPLIED DATE	ICANF	FORMER PART NO.	KD	APPLIED MODEL 01	02	03	04	05	06	07	08	09	10	11	12	13	14	15	16	17	18	19	20	21	22	23	24	25	26	27	28	29	30	31	32	33	34	35	36	37	38	39	40
C		0 01	1	58410-FA31B	CYLINDER ASSY-FULL FREE	385	01	0107-0910				O	O	O	O	O	O	O	O	O	O	O	O																				O	O	O							
C		02	1	58410-FA32B		430	01	0107-0910				O	O	O	O	O	O	O	O	O	O	O	O																				O	O	O							
C		03	1	58410-FA33B		475	01	0107-0910				O	O	O	O	O	O	O	O	O	O	O	O																				O	O	O							
C		04	1	58410-FA34B		515	01	0107-0910				O	O	O	O	O	O	O	O	O	O	O	O																				O	O	O							
C		05	1	58410-FA35B		550	01	0107-0910				O	O	O	O	O	O	O	O	O	O	O	O																				O	O	O							
C		06	1	58410-FA36B		600	01	0107-0910				O	O	O	O	O	O	O	O	O	O	O	O																				O	O	O							
C		07	1	58410-FA37B		650	01	0107-0910				O	O	O	O	O	O	O	O	O	O	O	O																				O	O	O							
C		08	1	58410-FA38B		700	01	0107-0910				O	O	O	O	O	O	O	O	O	O	O	O																				O	O	O							
C		09	1	58410-0G511		385	01	0107-0910																		O	O	O	O	O	O	O			O	O	O															
C		10	1	58410-0G512		430	01	0107-0910																		O	O	O	O	O	O	O			O	O	O															
C		11	1	58410-0G513		475	01	0107-0910																		O	O	O	O	O	O	O			O	O	O															
C		12	1	58410-0G514		515	01	0107-0910																		O	O	O	O	O	O	O			O	O	O															
C		13	1	58410-0G515		550	01	0107-0910																		O	O	O	O	O	O	O			O	O	O															
C		14	1	58410-0G516		600	01	0107-0910																		O	O	O	O	O	O	O			O	O	O															
C		15	1	58410-0G517		650	01	0107-0910																		O	O	O	O	O	O	O			O	O	O															
C		16	1	58410-0G518		700	01	0107-0910																		O	O	O	O	O	O	O			O	O	O															
C		17	1	58410-6G601		355	01	0107-0910																									O	O				O	O	O	O	O	O							
C		18	1	58410-6G602		400	01	0107-0910																									O	O				O	O	O	O	O	O							
C		19	1	58410-6G603		445	01	0107-0910																									O	O				O	O	O	O	O	O							
C		20	1	58410-6G604		485	01	0107-0910																									O	O				O	O	O	O	O	O							
C		21	1	58410-6G605		520	01	0107-0910																									O	O				O	O	O	O	O	O							
C		22	1	58410-6G606		570	01	0107-0910																									O	O				O	O	O	O	O	O							
C		23	1	58410-6G607		620	01	0107-0910																									O	O				O	O	O	O	O	O							
C		24	1	58410-6G608		670	01	0107-0910																									O	O				O	O	O	O	O	O							
C		25	1	58411-FA501	CYLINDER ASSY-MAST	385	02	0107-0910				O	O	O	O	O	O	O	O	O	O	O	O																				O	O	O							
C		26	1	58411-FA502		430	02	0107-0910				O	O	O	O	O	O	O	O	O	O	O	O																				O	O	O							
C		27	1	58411-FA503		475	02	0107-0910				O	O	O	O	O	O	O	O	O	O	O	O																				O	O	O							
C		28	1	58411-FA504		515	02	0107-0910				O	O	O	O	O	O	O	O	O	O	O	O																				O	O	O							
C		29	1	58411-FA505		550	02	0107-0910				O	O	O	O	O	O	O	O	O	O	O	O																				O	O	O							
C		30	1	58411-FA506		600	02	0107-0910				O	O	O	O	O	O	O	O	O	O	O	O																				O	O	O							
C		31	1	58411-FA507		650	02	0107-0910				O	O	O	O	O	O	O	O	O	O	O	O																				O	O	O							
C		32	1	58411-FA508		700	02	0107-0910				O	O	O	O	O	O	O	O	O	O	O	O																				O	O	O							
C		33	1	58411-FA601		385	02	0107-0910																		O	O	O	O	O	O	O			O	O	O															
C		34	1	58411-FA602		430	02	0107-0910																		O	O	O	O	O	O	O			O	O	O															
C		35	1	58411-FA603		475	02	0107-0910																		O	O	O	O	O	O	O			O	O	O															
C		36	1	58411-FA604		515	02	0107-0910																		O	O	O	O	O	O	O			O	O	O															
C		37	1	58411-FA605		550	02	0107-0910																		O	O	O	O	O	O	O			O	O	O															

SEC. 580D

LIFT CYLINDER (3F UPTO SEPT. 2010)

CILINDRO DE ELEVACION

AUFTRIEBZYLINDER

CYLINDRE DE LEVAGE

NC	S	KEY NO.	LEV	PART NO.	PART NAME	SPECIFICATION	QTY	APPLIED DATE	ICANF	FORMER PART NO.	KD
C	0	38	1	58411-FA606	CYLINDER ASSY-MAST	600	02	0107-0910			
C		39	1	58411-FA607		650	02	0107-0910			
C		40	1	58411-FA608		700	02	0107-0910			
C		41	1	58411-6G601		355	02	0107-0910			
C		42	1	58411-6G602		400	02	0107-0910			
C		43	1	58411-6G603		445	02	0107-0910			
C		44	1	58411-6G604		485	02	0107-0910			
C		45	1	58411-6G605		520	02	0107-0910			
C		46	1	58411-6G606		570	02	0107-0910			
C		47	1	58411-6G607		620	02	0107-0910			
C		48	1	58411-6G608		670	02	0107-0910			
C	2	01	2	58415-FA31B	SHELL ASSY	385	01	0107-0910			
C		02	2	58415-FA32B		430	01	0107-0910			
C		03	2	58415-FA33B		475	01	0107-0910			
C		04	2	58415-FA34B		515	01	0107-0910			
C		05	2	58415-FA35B		550	01	0107-0910			
C		06	2	58415-FA36B		600	01	0107-0910			
C		07	2	58415-FA37B		650	01	0107-0910			
C		08	2	58415-FA38B		700	01	0107-0910			
C		09	2	58415-0G511		385	01	0107-0910			
C		10	2	58415-0G512		430	01	0107-0910			
C		11	2	58415-0G513		475	01	0107-0910			
C		12	2	58415-0G514		515	01	0107-0910			
C		13	2	58415-0G515		550	01	0107-0910			
C		14	2	58415-0G516		600	01	0107-0910			
C		15	2	58415-0G517		650	01	0107-0910			
C		16	2	58415-0G518		700	01	0107-0910			
C		17	2	58415-6G601		355	01	0107-0910			
C		18	2	58415-6G602		400	01	0107-0910			
C		19	2	58415-6G603		445	01	0107-0910			
C		20	2	58415-6G604		485	01	0107-0910			
C		21	2	58415-6G605		520	01	0107-0910			
C		22	2	58415-6G606		570	01	0107-0910			
C		23	2	58415-6G607		620	01	0107-0910			
C		24	2	58415-6G608		670	01	0107-0910			
C	3	01	2	NA-	ROD	IN ROD ASSY KIT-REFER TO ITEM NO. 50	01	0107-0910			
C		02	2	58431-0G511		385	01	0107-0910			

APPLIED MODEL

01	02	03	04	05	06	07	08	09	10	11	12	13	14	15	16	17	18	19	20	21	22	23	24	25	26	27	28	29	30	31	32	33	34	35	36	37	38	39	40
MCPI A20JV	MCPI A20DV	MCPI A20LS	MCPI A22LS	MCUI A22DV	MCUI A22LV	MCUP A22JV	MCPI A25DV	MCPI A25LV	MCUI A25LS	MCUI A25DV	MCUI A25LV	MCPI A28JV	MCPI A28DV	MCPI A28LV	MCUI A28LS	MCUI A28DV	MCUI A28LV	MCUI A30DV	MCUI A30LV	MCUI A33DV	MCUI A33LV	MCUI A33DV	MCUI A30LV	MCUI A30LS	MCUI A35DV	MCUI A35LV	MCUI A35LS	MCUI A36DV	MCUI A36LV	MCUI A36LS	MCAP A25LV	MCAP A25DV	MCAP A25LS						
O	O	O	O	O	O	O	O	O	O	O	O	O	O	O	O	O	O	O	O			O	O	O															
O	O	O	O	O	O	O	O	O	O	O	O	O	O	O	O	O	O	O	O			O	O	O															
O	O	O	O	O	O	O	O	O	O	O	O	O	O	O	O	O	O	O	O			O	O	O															
																				O	O				O	O	O	O	O	O	O								
																				O	O				O	O	O	O	O	O	O								
																				O	O				O	O	O	O	O	O	O								
																				O	O				O	O	O	O	O	O	O								
																				O	O				O	O	O	O	O	O	O								
																				O	O				O	O	O	O	O	O	O								
																				O	O				O	O	O	O	O	O	O								
																				O	O				O	O	O	O	O	O	O								
O	O	O	O	O	O	O	O	O	O	O	O	O																				O	O	O					
O	O	O	O	O	O	O	O	O	O	O	O	O																				O	O	O					
O	O	O	O	O	O	O	O	O	O	O	O	O																				O	O	O					
O	O	O	O	O	O	O	O	O	O	O	O	O																				O	O	O					
O	O	O	O	O	O	O	O	O	O	O	O	O																				O	O	O					
O	O	O	O	O	O	O	O	O	O	O	O	O																				O	O	O					
O	O	O	O	O	O	O	O	O	O	O	O	O																				O	O	O					
O	O	O	O	O	O	O	O	O	O	O	O	O																				O	O	O					
												O	O	O	O	O	O	O	O			O	O	O															
												O	O	O	O	O	O	O	O			O	O	O															
												O	O	O	O	O	O	O	O			O	O	O															
												O	O	O	O	O	O	O	O			O	O	O															
												O	O	O	O	O	O	O	O			O	O	O															
												O	O	O	O	O	O	O	O			O	O	O															
												O	O	O	O	O	O	O	O			O	O	O															
												O	O	O	O	O	O	O	O			O	O	O															
												O	O	O	O	O	O	O	O			O	O	O															
																				O	O				O	O	O	O	O	O	O								
																				O	O				O	O	O	O	O	O	O								
																				O	O				O	O	O	O	O	O	O								
																				O	O				O	O	O	O	O	O	O								
																				O	O				O	O	O	O	O	O	O								
																				O	O				O	O	O	O	O	O	O								
																				O	O				O	O	O	O	O	O	O								
																				O	O				O	O	O	O	O	O	O								
O	O	O	O	O	O	O	O	O	O	O	O																					O	O	O					
												O	O	O	O	O	O	O	O			O	O	O															

SEC. 580D

LIFT CYLINDER (3F UPTO SEPT. 2010)

CILINDRO DE ELEVACION

AUFTRIEBZYLINDER

CYLINDRE DE LEVAGE

NC	S	KEY NO.	LEV	PART NO.	PART NAME	SPECIFICATION	QTY	APPLIED DATE	ICANF	FORMER PART NO.	KD
C	3	03	2	58431-0G512	ROD	430	01	0107-0910			
C		04	2	58431-0G513		475	01	0107-0910			
C		05	2	58431-0G514		515	01	0107-0910			
C		06	2	58431-0G515		550	01	0107-0910			
C		07	2	58431-0G516		600	01	0107-0910			
C		08	2	58431-0G517		650	01	0107-0910			
C		09	2	58431-0G518		700	01	0107-0910			
C		10	2	58430-6G601		355	01	0107-0910			
C		11	2	58430-6G602		400	01	0107-0910			
C		12	2	58430-6G603		445	01	0107-0910			
C		13	2	58430-6G604		485	01	0107-0910			
C		14	2	58430-6G605		520	01	0107-0910			
C		15	2	58430-6G606		570	01	0107-0910			
C		16	2	58430-6G607		620	01	0107-0910			
C		17	2	58430-6G608		670	01	0107-0910			
C	4	01	2	NA-	PISTON	IN ROD ASSY KIT-REFER TO ITEM NO. 50	01	0107-0910			
C		02	2	58433-0G511			01	0107-0910			
C		03	2	58433-6G611			01	0107-0910			
C	5	01	2	NA-	WIRE RING	IN ROD ASSY KIT-REFER TO ITEM NO. 50	01	0107-0910			
C		02	2	58028-0G511	PULL-IN WIRE		01	0107-0910			
C	6	01	2	58050-31K00	CHECK VALVE	IN CHECK VALVE KIT-REFER TO ITEM NO. 49	01	0107-0910			
C		02	2	58050-31K00			01	0107-0910			
C	7	01	2	58044-31K00	WASHER	IN CHECK VALVE KIT-REFER TO ITEM NO. 49	01	0107-0910			
C		02	2	58044-31K00			01	0107-0910			
C	8	01	2	58028-31K01	CIRCLIP	IN REPAIR KIT-FULL FREE & CHECK VALVE KIT	01	0107-0910			
C		02	2	58028-31K01			01	0107-0910			
C	9	01	2	58420-FA31B	RETAINER		01	0107-0910			
C		02	2	58420-0G511			01	0107-0910			
C		03	2	58420-6G611			01	0107-0910			
C	10	01	2	58471-FA31B	FUSE PISTON		01	0107-0910			
C		02	2	58471-0G511			01	0107-0910			
C	11	01	2	58489-0G211	SPRING		01	0107-0910			
C		02	2	58489-0G511			01	0107-0910			
C	12	01	2	58445-0G511	SPRING GUIDE		01	0107-0910			
C	13	01	2	58099-FA31B	SERVICE KIT-FULL FREE		01	0107-0910			
C		02	2	58099-0G511			01	0107-0910			
C		03	2	58499-6G611			01	0107-0910			

APPLIED MODEL

01	02	03	04	05	06	07	08	09	10	11	12	13	14	15	16	17	18	19	20	21	22	23	24	25	26	27	28	29	30	31	32	33	34	35	36	37	38	39	40
MCPI A20JV	MCPI A20DV	MCPI A20LS	MCPI A22DV	MCUI A22LS	MCUP A22DV	MCUP A25JV	MCPI A25DV	MCPI A25LS	MCUI A25DV	MCUI A25LV	MCUI A25LS	MCPI A28JV	MCPI A28DV	MCPI A28LS	MCUI A28DV	MCUI A28LS	MCUI A28DV	MCUI A28LV	MCUI A28LS	MCUI A30DV	MCUI A33LV	MCUI A33DV	MCUI A33LV	MCUI A33LS	MCUI F30DV	MCUI F30LV	MCUI F30LS	MCUG F35DV	MCUG F35LV	MCUG F35LS	MCUG F36DV	MCUG F36LV	MCUG F36LS	MCUI F36DV	MCUI F36LV	MCUI F36LS	MCUI A25DV	MCUI A25LV	MCUI A25LS

SEC. 580D

LIFT CYLINDER (3F UPTO SEPT. 2010)

CILINDRO DE ELEVACION

AUFTRIEBZYLINDER

CYLINDRE DE LEVAGE

NC	S	KEY NO.	LEV	PART NO.	PART NAME	SPECIFICATION	QTY	APPLIED DATE	ICANF	FORMER PART NO.	KD
C		**14**	01	2	**58026-FA601**	O-RING	IN REPAIR KIT-FULL FREE & CHECK VALVE KIT	01	0107-0910			
C			02	2	**58026-31K01**		IN REPAIR KIT-FULL FREE	01	0107-0910			
C		**15**	01	2	**58434-31K11**	WEAR RING	IN REPAIR KIT-FULL FREE	01	0107-0910			
C			02	2	**58434-0G511**		IN REPAIR KIT-FULL FREE	01	0107-0910			
C			03	2	**58434-6G611**		IN REPAIR KIT-FULL FREE	01	0107-0910			
C		**16**	01	2	**58024-FA01A**	NYLON RING	IN REPAIR KIT-FULL FREE	02	0107-0910			
C			02	2	**58024-0G511**		IN REPAIR KIT-FULL FREE	02	0107-0910			
C			03	2	**58024-6G611**		IN REPAIR KIT-FULL FREE	02	0107-0910			
C		**17**	01	2	**58035-FA01A**	PISTON SEAL	IN REPAIR KIT-FULL FREE	01	0107-0910			
C			02	2	**58035-0G512**		IN REPAIR KIT-FULL FREE	01	0107-0910			
C			03	2	**58035-6G611**		IN REPAIR KIT-FULL FREE	01	0107-0910			
C		**18**	01	2	**58026-FA01A**	O-RING	IN REPAIR KIT-FULL FREE	01	0107-0910			
C			02	2	**58026-0G511**		IN REPAIR KIT-FULL FREE	01	0107-0910			
C			03	2	**58026-6G611**		IN REPAIR KIT-FULL FREE	01	0107-0910			
C		**19**	01	2	**58024-FA31B**	BACK-UP RING	IN REPAIR KIT-FULL FREE	01	0107-0910			
C			02	2	**58024-0G512**		IN REPAIR KIT-FULL FREE	01	0107-0910			
C			03	2	**58026-6G612**		IN REPAIR KIT-FULL FREE	01	0107-0910			
C		**20**	01	2	**58035-0G511**	ROD SEAL	IN REPAIR KIT-FULL FREE	01	0107-0910			
C			02	2	**58035-6G612**		IN REPAIR KIT-FULL FREE	01	0107-0910			
C		**21**	01	2	**58022-FA31B**	WIPER	IN REPAIR KIT-FULL FREE	01	0107-0910			
C			02	2	**58022-0G511**		IN REPAIR KIT-FULL FREE	01	0107-0910			
C			03	2	**58022-6G611**		IN REPAIR KIT-FULL FREE	01	0107-0910			
C		**22**	01	2	**58034-FA500**	WEAR RING	IN REPAIR KIT-MAST	02	0107-0910			
C			02	2	**58034-FA600**		IN REPAIR KIT-MAST	02	0107-0910			
C			03	2	**58034-6G500**		IN REPAIR KIT-MAST	02	0107-0910			
C		**23**	01	2	**58431-FA501**	PLUNGER	385	02	0107-0910			
C			02	2	**58431-FA502**		430	02	0107-0910			
C			03	2	**58431-FA503**		475	02	0107-0910			
C			04	2	**58431-FA504**		515	02	0107-0910			
C			05	2	**58431-FA505**		550	02	0107-0910			
C			06	2	**58431-FA506**		600	02	0107-0910			
C			07	2	**58431-FA507**		650	02	0107-0910			
C			08	2	**58431-FA508**		700	02	0107-0910			
C			09	2	**58431-FA601**		385	02	0107-0910			
C			10	2	**58431-FA602**		430	02	0107-0910			
C			11	2	**58431-FA603**		475	02	0107-0910			
C			12	2	**58431-FA604**		515	02	0107-0910			

APPLIED MODEL

01	02	03	04	05	06	07	08	09	10	11	12	13	14	15	16	17	18	19	20	21	22	23	24	25	26	27	28	29	30	31	32	33	34	35	36	37	38	39	40
MCPI A200JV	MCPI A200DV	MCPI A200LS	MCPI A200DV	MCPI A200LS	MCPI A205JV	MCPI A205DV	MCPI A205LS	MCPI A205DV	MCPI A205LS	MCPI A205DV	MCPI A205LS	MCPI A288JV	MCPI A288DV	MCPI A288LS	MCPI A288DV	MCPI A288LS	MCPI A303DV	MCPI A303LS	MCPI A303DV	MCPI A303DV	MCPI A303LS	FGI A300DV	FGI A300LS	FGI A300LS	FGI A355DV	FGI A355LS	FGI A355LS	FGI A366DV	FGI A366LS	FGI A365LS	AAP A255DV	AAP A255LS						
○	○	○	○	○	○	○	○	○	○	○	○																				○	○	○						
												○	○	○	○	○	○	○	○	○	○	○	○	○	○	○	○	○	○	○	○								
○	○	○	○	○	○	○	○	○	○	○	○																				○	○	○						
												○	○	○	○	○	○	○	○			○	○	○															
																				○	○		

SEC. 580D

LIFT CYLINDER (3F UPTO SEPT. 2010)

CILINDRO DE ELEVACION

AUFTRIEBZYLINDER

CYLINDRE DE LEVAGE

NC	S	KEY NO.	LEV	PART NO.	PART NAME	SPECIFICATION	QTY	APPLIED DATE	ICANF	FORMER PART NO.	KD
C	**23**	13	2	**58431-FA605**	PLUNGER	550	02	0107-0910			
C		14	2	**58431-FA606**		600	02	0107-0910			
C		15	2	**58431-FA607**		650	02	0107-0910			
C		16	2	**58431-FA608**		700	02	0107-0910			
C		17	2	**58431-6G616**		355	02	0107-0910			
C		18	2	**58431-6G617**		400	02	0107-0910			
C		19	2	**58431-6G618**		445	02	0107-0910			
C		20	2	**58431-6G619**		485	02	0107-0910			
C		21	2	**58431-6G620**		520	02	0107-0910			
C		22	2	**58431-6G621**		570	02	0107-0910			
C		23	2	**58431-6G622**		620	02	0107-0910			
C		24	2	**58431-6G623**		670	02	0107-0910			
C	**24**	01	2	**58416-FA511**	SHELL ASSY	385	02	0107-0910			
C		02	2	**58416-FA512**		430	02	0107-0910			
C		03	2	**58416-FA513**		475	02	0107-0910			
C		04	2	**58416-FA514**		515	02	0107-0910			
C		05	2	**58416-FA515**		550	02	0107-0910			
C		06	2	**58416-FA516**		600	02	0107-0910			
C		07	2	**58416-FA517**		650	02	0107-0910			
C		08	2	**58416-FA518**		700	02	0107-0910			
C		09	2	**58416-FA601**		385	02	0107-0910			
C		10	2	**58416-FA602**		430	02	0107-0910			
C		11	2	**58416-FA603**		475	02	0107-0910			
C		12	2	**58416-FA604**		515	02	0107-0910			
C		13	2	**58416-FA605**		550	02	0107-0910			
C		14	2	**58416-FA606**		600	02	0107-0910			
C		15	2	**58416-FA607**		650	02	0107-0910			
C		16	2	**58416-FA608**		700	02	0107-0910			
C		17	2	**58416-6G616**		355	02	0107-0910			
C		18	2	**58416-6G617**		400	02	0107-0910			
C		19	2	**58416-6G618**		445	02	0107-0910			
C		20	2	**58416-6G619**		485	02	0107-0910			
C		21	2	**58416-6G620**		520	02	0107-0910			
C		22	2	**58416-6G621**		570	02	0107-0910			
C		23	2	**58416-6G622**		620	02	0107-0910			
C		24	2	**58416-6G623**		670	02	0107-0910			
C	**25**	01	2	**58099-FA500**	SERVICE KIT-MAST		02	0107-0910			

APPLIED MODEL

01	02	03	04	05	06	07	08	09	10	11	12	13	14	15	16	17	18	19	20	21	22	23	24	25	26	27	28	29	30	31	32	33	34	35	36	37	38	39	40
MCPI A20JV	MCPI A20DV	MCPI A20LS	MCCI A22000LS	MCUI A22000DV	MCUI A22000LV	MCPI A22055JV	MCPI A22055DV	MCPI A22055LV	MCPI A22055LS	MCUI A22055DV	MCUI A22055LV	MCPI A22858JV	MCPI A22858DV	MCPI A22858LV	MCUI A22858LS	MCUI A22858DV	MCUI A22858LV	MCUI A23003DV	MCUI A23003LV	MCUI A23303DV	MCUI A23303LV	MCUI FGI A23300LV	MCUI FGI A23300LS	MCUI FGI A23305LV	MCUI FGI A23355DV	MCUI FGI A23355LV	MCUI FGI A23355LS	MCUI FGI A23366DV	MCUI FGI A23366LV	MCUI FGI A23365LS	MAPI A22555DV	MAPI A22555LV	MAPI A22555LS						
												○	○	○	○	○	○	○	○			○	○	○													
												○	○	○	○	○	○	○	○			○	○	○													
												○	○	○	○	○	○	○	○			○	○	○													
												○	○	○	○	○	○	○	○			○	○	○													
																				○	○				○	○	○	○	○	○	○								
																				○	○				○	○	○	○	○	○	○								
																				○	○				○	○	○	○	○	○	○								
																				○	○				○	○	○	○	○	○	○								
																				○	○				○	○	○	○	○	○	○								
																				○	○				○	○	○	○	○	○	○								
																				○	○				○	○	○	○	○	○	○								
○	○	○	○	○	○	○	○	○	○	○	○																				○	○	○						
○	○	○	○	○	○	○	○	○	○	○	○																				○	○	○						
○	○	○	○	○	○	○	○	○	○	○	○																				○	○	○						
○	○	○	○	○	○	○	○	○	○	○	○																				○	○	○						
○	○	○	○	○	○	○	○	○	○	○	○																				○	○	○						
○	○	○	○	○	○	○	○	○	○	○	○																				○	○	○						
○	○	○	○	○	○	○	○	○	○	○	○																				○	○	○						
○	○	○	○	○	○	○	○	○	○	○	○																				○	○	○						
												○	○	○	○	○	○	○	○			○	○	○													
												○	○	○	○	○	○	○	○			○	○	○													
												○	○	○	○	○	○	○	○			○	○	○													
												○	○	○	○	○	○	○	○			○	○	○													
												○	○	○	○	○	○	○	○			○	○	○													
												○	○	○	○	○	○	○	○			○	○	○													
																				○	○				○	○	○	○	○	○	○								
																				○	○				○	○	○	○	○	○	○								
																				○	○				○	○	○	○	○	○	○								
																				○	○				○	○	○	○	○	○	○								
																				○	○				○	○	○	○	○	○	○								
																				○	○				○	○	○	○	○	○	○								
																				○	○				○	○	○	○	○	○	○								
○	○	○	○	○	○	○	○	○	○	○	○																				○	○	○						

SEC. 580D

LIFT CYLINDER (3F UPTO SEPT. 2010)

CILINDRO DE ELEVACION

AUFTRIEBZYLINDER

CYLINDRE DE LEVAGE

NC	S	KEY NO.	LEV	PART NO.	PART NAME	SPECIFICATION	QTY	APPLIED DATE	ICANF	FORMER PART NO.	KD
C		**25**	02	2 **58099-FA600**	SERVICE KIT-MAST		02	0107-0910			
C			03	2 **58099-6G600**			02	0107-0910			
C		**26**	01	2 **58622-FA500**	WIPER	IN REPAIR KIT-MAST	02	0107-0910			
C			02	2 **58022-FA600**		IN REPAIR KIT-MAST	02	0107-0910			
C			03	2 **58022-0G301**		IN REPAIR KIT-MAST	02	0107-0910			
C		**27**	01	2 **58621-FA500**	ROD SEAL	IN REPAIR KIT-MAST	02	0107-0910			
C			02	2 **58621-FA600**		IN REPAIR KIT-MAST	02	0107-0910			
C			03	2 **58621-5G500**		IN REPAIR KIT-MAST	02	0107-0910			
C		**28**	01	2 **58026-0G001**	O-RING	IN REPAIR KIT-MAST	02	0107-0910			
C			02	2 **58026-FA600**		IN REPAIR KIT-MAST	02	0107-0910			
C			03	2 **58026-6G601**		IN REPAIR KIT-MAST	02	0107-0910			
C		**29**	01	2 **58024-0G001**	BACK-UP RING	IN REPAIR KIT-MAST	02	0107-0910			
C			02	2 **58024-FA600**		IN REPAIR KIT-MAST	02	0107-0910			
C			03	2 **58024-6G600**		IN REPAIR KIT-MAST	02	0107-0910			
C		**30**	01	2 **58035-0G213**	PISTON SEAL	IN REPAIR KIT-MAST	02	0107-0910			
C			02	2 **58035-0G513**		IN REPAIR KIT-MAST	02	0107-0910			
C			03	2 **58035-6G613**		IN REPAIR KIT-MAST	02	0107-0910			
C		**31**	01	2 **58028-31K11**	CIRCLIP	IN REPAIR KIT-MAST	02	0107-0910			
C			02	2 **58028-6G611**		IN REPAIR KIT-MAST	02	0107-0910			
C		**32**	01	2 **58183-31K11**	SLEEVE		02	0107-0910			
C			02	2 **58183-6G611**			02	0107-0910			
C		**33**	01	2 **58026-FA400**	O-RING	IN REPAIR KIT-MAST	02	0107-0910			
C			02	2 **58026-FA601**		IN REPAIR KIT-MAST	02	0107-0910			
C			03	2 **58026-31K01**		IN REPAIR KIT-MAST	02	0107-0910			
C		**34**	01	2 **58020-FA500**	RETAINER		02	0107-0910			
C			02	2 **58020-FA600**			02	0107-0910			
C			03	2 **58020-6G601**			02	0107-0910			
C		**35**	01	2 **58032-FA500**	PISTON		02	0107-0910			
C			02	2 **58032-FA600**			02	0107-0910			
C			03	2 **58032-6G611**			02	0107-0910			
C		**36**	01	2 **58028-31K00**	PULL-IN WIRE		02	0107-0910			
C			02	2 **58028-0G301**			02	0107-0910			
C		**37**	01	2 **58050-FA400**	CHECK VALVE		02	0107-0910			
C			02	2 **58050-31K00**			02	0107-0910			
C		**38**	01	2 **58044-31K00**	WASHER		02	0107-0910			
C		**39**	01	2 **58028-31K01**	CIRCLIP		02	0107-0910			
C		**40**	01	2 **58439-0G205**	SPACER	550	02	0107-0910			

APPLIED MODEL

01	02	03	04	05	06	07	08	09	10	11	12	13	14	15	16	17	18	19	20	21	22	23	24	25	26	27	28	29	30	31	32	33	34	35	36	37	38	39	40
MCPI A220JV	MCPI A220DV	MCPI A220LS	MCPI A220DV	MCUI A220LJ	MCUI A225JV	MCPI A225DV	MCPI A225LV	MCPI A225LS	MCUI A225DV	MCUI A225LV	MCUI A225LV	MCPI A228JV	MCPI A228DV	MCPI A228LV	MCPI A228LS	MCUI A228DV	MCUI A228LV	MCUI A228LV	MCUI A230LV	MCUI A330DV	MCUI A330LV	MCUI A330LV	MCUI A330LS	MCUI A330LV	MCUI A335DV	MCUI A335LV	MCUI A335LS	MCUI A336DV	MCUI A336LV	MCUI A336LS	MAPI A225LV	MAPI A225LS						

SEC. 580D

LIFT CYLINDER (3F UPTO SEPT. 2010)

CILINDRO DE ELEVACION

AUFTRIEBZYLINDER

CYLINDRE DE LEVAGE

NC	S	KEY NO.	LEV	PART NO.	PART NAME	SPECIFICATION	QTY	APPLIED DATE	ICANF	FORMER PART NO.	KD
C		40	02	2	58439-0G206	SPACER	600	02	0107-0910			
C			03	2	58439-0G207		650	02	0107-0910			
C			04	2	58439-0G208		700	02	0107-0910			
C		41	01	2	58434-0G207	GUIDE BUSH	650 & 700	02	0107-0910			
C		42	01	2	58024-4G500	BACK-UP RING	IN REPAIR KIT-MAST	02	0107-0910			
C			02	2	58024-0G513		IN REPAIR KIT-MAST	02	0107-0910			
C			03	2	58424-6G500		IN REPAIR KIT-MAST	02	0107-0910			
C		43	01	1	58080-FW40A	VALVE ASSY-FLOW REGULATOR	F/FC	01	0107-0910			
C			02	1	58070-20H00			01	0107-0910			
C		44	01	1	58465-1G000	CONNECTOR ASSY		01	0107-0910			
C		45	01	1	58065-52K00	CONNECTOR ASSY		01	0107-0910			
C			02	1	58065-62K00			01	0107-0910			
N		46	01	1	58066-52K01	CONNECTOR ASSY	F/FC	01	0107-0910			
C			02	1	58066-62K01			01	0107-0910			
C		47	01	1	58071-4G000	VALVE ASSY-SAFETY		01	0107-0910			
C			02	1	58071-1G300			01	0107-1109			
N			03	1	58071-GL10A			01	1109-0910			
C		48	01	2	58459-FA600	STOP RING		02	0107-0910			
C		49	01	1	58051-FA31B	CHECK VALVE KIT		01	0107-0910			
C		50	01	1	58432-FA31B	ROD ASSY KIT	385	01	0107-0910			
C			02	1	58432-FA32B		430	01	0107-0910			
C			03	1	58432-FA33B		475	01	0107-0910			
C			04	1	58432-FA34B		515	01	0107-0910			
C			05	1	58432-FA35B		550	01	0107-0910			
C			06	1	58432-FA36B		600	01	0107-0910			
C			07	1	58432-FA37B		650	01	0107-0910			
C			08	1	58432-FA38B		700	01	0107-0910			

APPLIED MODEL

01	02	03	04	05	06	07	08	09	10	11	12	13	14	15	16	17	18	19	20	21	22	23	24	25	26	27	28	29	30	31	32	33	34	35	36	37	38	39	40
MCPI AA200JV	MCPI AA200DV	MCPI AA200LS	MCPI AA200DV	MCUI AA200LS	MCUI AA200DV	MCPI AA255JV	MCPI AA255DV	MCPI AA255LS	MCUI AA255LS	MCUI AA255DV	MCUI AA255LV	MCPI AA288JV	MCPI AA288DV	MCPI AA288LS	MCUI AA288LS	MCUI AA288DV	MCUI AA288LV	MCUI AA300DV	MCUI AA300LV	MCUI AA330DV	MCUI AA330LV	MCUI AF330DV	MCUI AF300LV	MCUI AF300LS	MCUI AF355DV	MCUI AF355LS	MCUI AF356LV	MCUI AF366DV	MCUI AF365LS	MCUI AF365LV	MCAP AA255DV	MCAP AA255LS	MCAP AA255LV	MCAP AA255LS						
O	O	O	O	O	O	O	O	O	O	O	O																				O	O	O						
O	O	O	O	O	O	O	O	O	O	O	O																				O	O	O						
O	O	O	O	O	O	O	O	O	O	O	O																				O	O	O						
O	O	O	O	O	O	O	O	O	O	O	O																				O	O	O						
O	O	O	O	O	O	O	O	O	O	O	O																				O	O	O						
												O	O	O	O	O	O	O	O			O	O	O															
																				O	O				O	O	O	O	O	O									
*	*	*		*	*	*	*	*		*	*																					*	*						
																				O	O				O	O	O	O	O	O									
O	O	O	O	O	O	O	O	O	O	O	O	O	O	O	O	O	O	O	O	O	O	O	O	O	O	O	O	O	O	O	O	O	O						
O	O	O	O	O	O	O	O	O	O	O	O																				O	O	O						
												O	O	O	O	O	O	O	O	O	O	O	O	O	O	O	O	O	O	O									
*	*	*		*	*	*	*	*		*	*																					*	*						
																				O	O				O	O	O	O	O	O									
O	O	O	O	O	O	O	O	O	O	O	O																				O	O	O						
												O	O	O	O	O	O	O	O	O	O	O	O	O	O	O	O	O	O	O									
												O	O	O	O	O	O	O	O	O	O	O	O	O	O	O	O	O	O	O									
												O	O	O	O	O	O	O	O			O	O	O															
O	O	O	O	O	O	O	O	O	O	O	O																				O	O	O						
O	O	O	O	O	O	O	O	O	O	O	O																				O	O	O						
O	O	O	O	O	O	O	O	O	O	O	O																				O	O	O						
O	O	O	O	O	O	O	O	O	O	O	O																				O	O	O						
O	O	O	O	O	O	O	O	O	O	O	O																				O	O	O						
O	O	O	O	O	O	O	O	O	O	O	O																				O	O	O						
O	O	O	O	O	O	O	O	O	O	O	O																				O	O	O						
O	O	O	O	O	O	O	O	O	O	O	O																				O	O	O						

SEC. 580E

LIFT CYLINDER (3V UPTO SEPT. 2010)

CILINDRO DE ELEVACION

AUFTRIEBZYLINDER

CYLINDRE DE LEVAGE

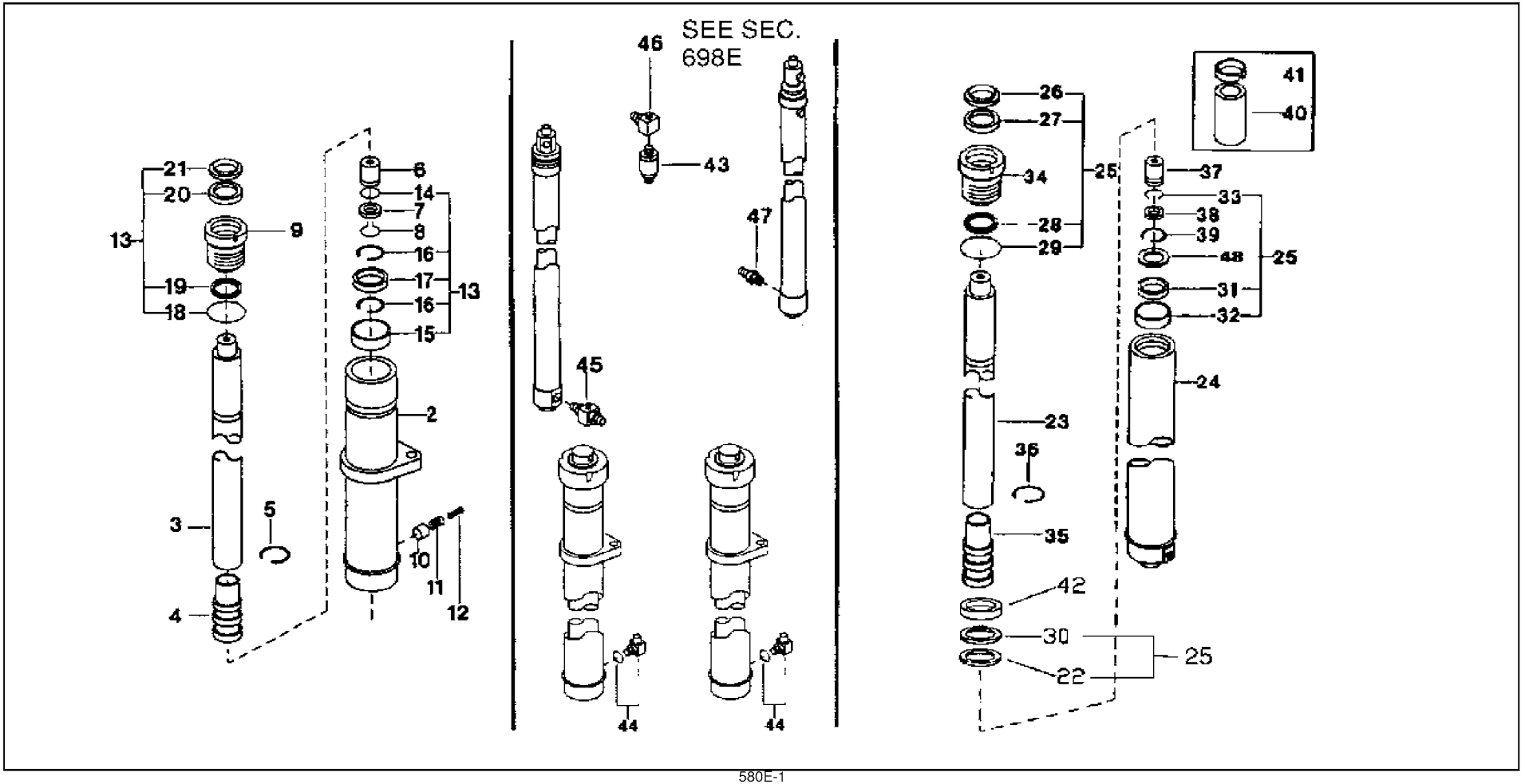

SEC. 580E

LIFT CYLINDER (3V UPTO SEPT. 2010)

CILINDRO DE ELEVACION

AUFTRIEBZYLINDER

CYLINDRE DE LEVAGE

NC	S	KEY NO.	LEV	PART NO.	PART NAME	SPECIFICATION	QTY	APPLIED DATE	ICANF	FORMER PART NO.	KD
C		0 01	1	58414-FA560	CYLINDER ASSY-FULL FREE LH	360	01	0107-0910			
C		02	1	58414-FA561		405	01	0107-0910			
C		03	1	58414-FA562		450	01	0107-0910			
C		04	1	58414-FA563		490	01	0107-0910			
C		05	1	58414-FA564		525	01	0107-0910			
C		06	1	58414-FA565		575	01	0107-0910			
C		07	1	58414-FA566		633	01	0107-0910			
C		08	1	58414-FA567		688	01	0107-0910			
C		09	1	58414-FA661		385	01	0107-0910			
C		10	1	58414-FA662		430	01	0107-0910			
C		11	1	58414-FA663		470	01	0107-0910			
C		12	1	58414-FA664		505	01	0107-0910			
C		13	1	58414-FA665		555	01	0107-0910			
C		14	1	58414-FA666		600	01	0107-0910			
C		15	1	58414-FA667		650	01	0107-0910			
C		16	1	58414-FA668		700	01	0107-0910			
C		17	1	58414-6G611		385	01	0107-0910			
C		18	1	58414-6G612		430	01	0107-0910			
C		19	1	58414-6G613		470	01	0107-0910			
C		20	1	58414-6G614		505	01	0107-0910			
C		21	1	58414-6G615		555	01	0107-0910			
C		22	1	58414-6G616		600	01	0107-0910			
C		23	1	58414-6G617		650	01	0107-0910			
C		24	1	58414-6G618		700	01	0107-0910			
C		25	1	58413-FA560	CYLINDER ASSY-FULL FREE RH	360	01	0107-0910			
C		26	1	58413-FA561		405	01	0107-0910			
C		27	1	58413-FA562		450	01	0107-0910			
C		28	1	58413-FA563		490	01	0107-0910			
C		29	1	58413-FA564		525	01	0107-0910			
C		30	1	58413-FA565		575	01	0107-0910			
C		31	1	58413-FA566		633	01	0107-0910			
C		32	1	58413-FA567		688	01	0107-0910			
C		33	1	58413-FA661		385	01	0107-0910			
C		34	1	58413-FA662		430	01	0107-0910			
C		35	1	58413-FA663		470	01	0107-0910			
C		36	1	58413-FA664		505	01	0107-0910			
C		37	1	58413-FA665		555	01	0107-0910			

APPLIED MODEL

	01	02	03	04	05	06	07	08	09	10	11	12	13	14	15	16	17	18	19	20	21	22	23	24	25	26	27	28	29	30	31	32	33	34	35	36	37	38	39	40
MCPI A200JV	○	○	○	○	○	○	○	○	○	○	○	○																				○	○	○						
MCPI A200DV													○	○	○	○	○	○	○	○		○	○	○															
MCPI A200LS																					○	○			○	○	○	○	○	○	○									
MCPU A220DV	○	○	○	○	○	○	○	○	○	○	○	○																				○	○	○						
MCPU A220LS													○	○	○	○	○	○	○	○		○	○	○															
MCPU A225DV	○	○	○	○	○	○	○	○	○	○	○	○																				○	○	○						
MCPU A225LS													○	○	○	○	○	○	○	○		○	○	○															
MCUU A228DV	○	○	○	○	○	○	○	○	○	○	○	○																				○	○	○						
MCUU A228LS													○	○	○	○	○	○	○	○		○	○	○															
MCUU A230DV	○	○	○	○	○	○	○	○	○	○	○	○																				○	○	○						
MCUU A230LS													○	○	○	○	○	○	○	○		○	○	○															
MCUU A233DV	○	○	○	○	○	○	○	○	○	○	○	○																				○	○	○						
MCUU A233LS													○	○	○	○	○	○	○	○		○	○	○															
MCUU FG300LV																					○	○				○	○	○	○	○	○									
MCUU FG300SV																					○	○				○	○	○	○	○	○									
MCUU FG305DV																					○	○				○	○	○	○	○	○									
MCUU FG305LV																					○	○				○	○	○	○	○	○									
MCUU FG305SV																					○	○				○	○	○	○	○	○									
MCUU FG335DV																					○	○				○	○	○	○	○	○									
MCUU FG335LV																					○	○				○	○	○	○	○	○									
MCUU FG335SV																					○	○				○	○	○	○	○	○									
MCUU FG336DV																					○	○				○	○	○	○	○	○									
MCUU FG336LV																					○	○				○	○	○	○	○	○									
MCUU FG336SV																					○	○				○	○	○	○	○	○									
MCAP A225DV													○	○	○	○	○	○	○	○			○	○	○													
MCAP A225LV	○	○	○	○	○	○	○	○	○	○	○	○																				○	○	○						
MCAP A225LS																					○	○			○	○	○	○	○	○	○									
MCAP A225LS																					○	○			○	○	○	○	○	○	○									

SEC. 580E

LIFT CYLINDER (3V UPTO SEPT. 2010)

CILINDRO DE ELEVACION

AUFTRIEBZYLINDER

CYLINDRE DE LEVAGE

NC	S	KEY NO.	LEV	PART NO.	PART NAME	SPECIFICATION	QTY	APPLIED DATE	ICANF	FORMER PART NO.	KD
C	0	38	1	58413-FA666	CYLINDER ASSY-FULL FREE RH	600	01	0107-0910			
C		39	1	58413-FA667		650	01	0107-0910			
C		40	1	58413-FA668		700	01	0107-0910			
C		41	1	58413-6G611		385	01	0107-0910			
C		42	1	58413-6G612		430	01	0107-0910			
C		43	1	58413-6G613		470	01	0107-0910			
C		44	1	58413-6G614		505	01	0107-0910			
C		45	1	58413-6G615		555	01	0107-0910			
C		46	1	58413-6G616		600	01	0107-0910			
C		47	1	58413-6G617		650	01	0107-0910			
C		48	1	58413-6G618		700	01	0107-0910			
C		49	1	58411-FA501	CYLINDER ASSY-MAST	360	01	0107-0910			
C		50	1	58411-FA502		405	01	0107-0910			
C		51	1	58411-FA503		450	01	0107-0910			
C		52	1	58411-FA504		490	01	0107-0910			
C		53	1	58411-FA505		525	01	0107-0910			
C		54	1	58411-FA506		575	01	0107-0910			
C		55	1	58411-FA507		633	01	0107-0910			
C		56	1	58411-FA508		688	01	0107-0910			
C		57	1	58411-FA661		385	01	0107-0910			
C		58	1	58411-FA662		430	01	0107-0910			
C		59	1	58411-FA663		470	01	0107-0910			
C		60	1	58411-FA664		505	01	0107-0910			
C		61	1	58411-FA665		555	01	0107-0910			
C		62	1	58411-FA606		600	01	0107-0910			
C		63	1	58411-FA667		650	01	0107-0910			
C		64	1	58411-FA608		700	01	0107-0910			
C		65	1	58411-6G602		385	01	0107-0910			
C		66	1	58411-6G603		430	01	0107-0910			
C		67	1	58411-6G604		470	01	0107-0910			
C		68	1	58411-6G605		505	01	0107-0910			
C		69	1	58411-6G606		555	01	0107-0910			
C		70	1	58411-6G617		600	01	0107-0910			
C		71	1	58411-6G618		650	01	0107-0910			
C		72	1	58411-6G619		700	01	0107-0910			
C	2	01	2	58416-FA560	SHELL ASSY-LH	360	01	0107-0910			
C		02	2	58416-FA561		405	01	0107-0910			

APPLIED MODEL

	MCPI	MCPI	MCPI	MCPI	MCUI	MCUI	MCPI	MCPI	MCPI	MCPI	MCUI	MCUI	MCPI	MCPI	MCPI	MCPI	MCUI	MCUI	MCUI	MCUI	MCUI	MCUI	MCUI	MCUI	MCUI	MCUI	MCUI	MCUI	MCUI	MCUI	MAPI	MAPI
	A20JV	A20DV	A22LVS	A22LVS	A22DVV	A22LVV	A25JVV	A25DVV	A25LVS	A25LLV	A25DLV	A25LLV	A28JVV	A28DVV	A28LVV	A28DLV	A28LSV	A28DLV	A30DLV	A30LLV	A33DLV	A33LDV	A33DVV	A30DVV	A30LLV	A30LVS	A35DVV	A35LLV	A36DLV	A36LLV	A25LLV	A25LLS
	01	02	03	04	05	06	07	08	09	10	11	12	13	14	15	16	17	18	19	20	21	22	23	24	25	26	27	28	29	30	31	32	33	34	35	36	37	38	39	40
													○	○	○	○	○	○	○	○			○	○	○									
													○	○	○	○	○	○	○	○			○	○	○									
													○	○	○	○	○	○	○	○			○	○	○									
																					○	○				○	○	○	○	○	○								
																					○	○				○	○	○	○	○	○								
																					○	○				○	○	○	○	○	○								
																					○	○				○	○	○	○	○	○								
																					○	○				○	○	○	○	○	○								
																					○	○				○	○	○	○	○	○								
																					○	○				○	○	○	○	○	○								
	○	○	○	○	○	○	○	○	○	○	○	○																			○	○	○						
	○	○	○	○	○	○	○	○	○	○	○	○																			○	○	○						
	○	○	○	○	○	○	○	○	○	○	○	○																			○	○	○						
	○	○	○	○	○	○	○	○	○	○	○	○																			○	○	○						
	○	○	○	○	○	○	○	○	○	○	○	○																			○	○	○						
	○	○	○	○	○	○	○	○	○	○	○	○																			○	○	○						
	○	○	○	○	○	○	○	○	○	○	○	○																			○	○	○						
	○	○	○	○	○	○	○	○	○	○	○	○																			○	○	○						
													○	○	○	○	○	○	○	○			○	○	○									
													○	○	○	○	○	○	○	○			○	○	○									
													○	○	○	○	○	○	○	○			○	○	○									
													○	○	○	○	○	○	○	○			○	○	○									
													○	○	○	○	○	○	○	○			○	○	○									
													○	○	○	○	○	○	○	○			○	○	○									
													○	○	○	○	○	○	○	○			○	○	○									
																					○	○				○	○	○	○	○	○								
																					○	○				○	○	○	○	○	○								
																					○	○				○	○	○	○	○	○								
																					○	○				○	○	○	○	○	○								
																					○	○				○	○	○	○	○	○								
																					○	○				○	○	○	○	○	○								
																					○	○				○	○	○	○	○	○								
																					○	○				○	○	○	○	○	○								
	○	○	○	○	○	○	○	○	○	○	○	○																			○	○	○						
	○	○	○	○	○	○	○	○	○	○	○	○																			○	○	○						

SEC. 580E

LIFT CYLINDER (3V UPTO SEPT. 2010)

CILINDRO DE ELEVACION

AUFTRIEBZYLINDER

CYLINDRE DE LEVAGE

NC	S	KEY NO.	LEV	PART NO.	PART NAME	SPECIFICATION	QTY	APPLIED DATE	ICANF	FORMER PART NO.	KD
C	2	03	2	58416-FA562	SHELL ASSY-LH	450	01	0107-0910			
C		04	2	58416-FA563		490	01	0107-0910			
C		05	2	58416-FA564		525	01	0107-0910			
C		06	2	58416-FA565		575	01	0107-0910			
C		07	2	58416-FA566		633	01	0107-0910			
C		08	2	58416-FA567		688	01	0107-0910			
C		09	2	58416-FA568	SHELL ASSY-RH	360	01	0107-0910			
C		10	2	58416-FA569		405	01	0107-0910			
C		11	2	58416-FA570		450	01	0107-0910			
C		12	2	58416-FA571		490	01	0107-0910			
C		13	2	58416-FA572		525	01	0107-0910			
C		14	2	58416-FA573		575	01	0107-0910			
C		15	2	58416-FA574		633	01	0107-0910			
C		16	2	58416-FA575		688	01	0107-0910			
C		17	2	58416-FA661	SHELL ASSY-LH	385	01	0107-0910			
C		18	2	58416-FA662		430	01	0107-0910			
C		19	2	58416-FA663		470	01	0107-0910			
C		20	2	58416-FA664		505	01	0107-0910			
C		21	2	58416-FA665		555	01	0107-0910			
C		22	2	58416-FA666		600	01	0107-0910			
C		23	2	58416-FA667		650	01	0107-0910			
C		24	2	58416-FA668		700	01	0107-0910			
C		25	2	58416-FA669	SHELL ASSY-RH	385	01	0107-0910			
C		26	2	58416-FA670		430	01	0107-0910			
C		27	2	58416-FA671		470	01	0107-0910			
C		28	2	58416-FA672		505	01	0107-0910			
C		29	2	58416-FA673		555	01	0107-0910			
C		30	2	58416-FA674		600	01	0107-0910			
C		31	2	58416-FA675		650	01	0107-0910			
C		32	2	58416-FA676		700	01	0107-0910			
C		33	2	58417-6G601	SHELL ASSY-LH	385	01	0107-0910			
C		34	2	58417-6G603		430	01	0107-0910			
C		35	2	58417-6G604		470	01	0107-0910			
C		36	2	58417-6G605		505	01	0107-0910			
C		37	2	58417-6G606		555	01	0107-0910			
C		38	2	58417-6G606		600	01	0107-0910			
C		39	2	58417-6G607		650	01	0107-0910			

APPLIED MODEL

01	02	03	04	05	06	07	08	09	10	11	12	13	14	15	16	17	18	19	20	21	22	23	24	25	26	27	28	29	30	31	32	33	34	35	36	37	38	39	40
MCPI A20JV	MCPI A200DV	MCPI A200LS	MCPI A200LS	MCUI A200DV	MCUP A200LV	MCPI A255JV	MCPI A255DV	MCPI A255LV	MCPI A255LS	MCUI A255DV	MCUI A255LV	MCPI A288JV	MCPI A288DV	MCPI A288LV	MCUI A288LS	MCUI A288DV	MCUI A288LV	MCUI A300DV	MCUI A300LV	MCUI A330DV	MCUI A330LV	FGUI A330DV	FGUI A300LV	FGUI A300LS	FGUI A355DV	FGUI A355LV	FGUI A355LS	FGUI A366DV	FGUI A366LV	FGUI A366LS	APUI A255DV	APUI A255LV	APUI A255LS						
O	O	O	O	O	O	O	O	O	O	O	O																				O	O	O						
O	O	O	O	O	O	O	O	O	O	O	O																				O	O	O						
O	O	O	O	O	O	O	O	O	O	O	O																				O	O	O						
O	O	O	O	O	O	O	O	O	O	O	O																				O	O	O						
O	O	O	O	O	O	O	O	O	O	O	O																				O	O	O						
O	O	O	O	O	O	O	O	O	O	O	O																				O	O	O						
O	O	O	O	O	O	O	O	O	O	O	O																				O	O	O						
O	O	O	O	O	O	O	O	O	O	O	O																				O	O	O						
O	O	O	O	O	O	O	O	O	O	O	O																				O	O	O						
O	O	O	O	O	O	O	O	O	O	O	O																				O	O	O						
O	O	O	O	O	O	O	O	O	O	O	O																				O	O	O						
O	O	O	O	O	O	O	O	O	O	O	O																				O	O	O						
O	O	O	O	O	O	O	O	O	O	O	O																				O	O	O						
O	O	O	O	O	O	O	O	O	O	O	O																				O	O	O						
												O	O	O	O	O	O	O			O	O	O																
												O	O	O	O	O	O	O	O		O	O	O																
												O	O	O	O	O	O	O	O		O	O	O																
												O	O	O	O	O	O	O	O		O	O	O																
												O	O	O	O	O	O	O	O		O	O	O																
												O	O	O	O	O	O	O	O		O	O	O																
												O	O	O	O	O	O	O	O		O	O	O																
												O	O	O	O	O	O	O	O		O	O	O																
												O	O	O	O	O	O	O	O		O	O	O																
												O	O	O	O	O	O	O	O		O	O	O																
												O	O	O	O	O	O	O	O		O	O	O																
												O	O	O	O	O	O	O	O		O	O	O																
												O	O	O	O	O	O	O	O		O	O	O																
												O	O	O	O	O	O	O	O		O	O	O																
												O	O	O	O	O	O	O	O		O	O	O																
												O	O	O	O	O	O	O	O		O	O	O																
												O	O	O	O	O	O	O	O		O	O	O																
												O	O	O	O	O	O	O	O		O	O	O																
												O	O	O	O	O	O	O	O		O	O	O																
																				O	O				O	O	O	O	O	O	O								
																				O	O				O	O	O	O	O	O	O								
																				O	O				O	O	O	O	O	O	O								
																				O	O				O	O	O	O	O	O	O								
																				O	O				O	O	O	O	O	O	O								
																				O	O				O	O	O	O	O	O	O								
																				O	O				O	O	O	O	O	O	O								

SEC. 580E

LIFT CYLINDER (3V UPTO SEPT. 2010)

CILINDRO DE ELEVACION

AUFTRIEBZYLINDER

CYLINDRE DE LEVAGE

NC	S	KEY NO.	LEV	PART NO.	PART NAME	SPECIFICATION	QTY	APPLIED DATE	ICANF	FORMER PART NO.	KD
C	2	40	2	NA-	SHELL ASSY-LH	700 CONTACT FACTORY	01	0107-0910			
C		41	2	58417-6G609	SHELL ASSY-RH	385	01	0107-0910			
C		42	2	58417-6G610		430	01	0107-0910			
C		43	2	58417-6G611		470	01	0107-0910			
C		44	2	58417-6G612		505	01	0107-0910			
C		45	2	58417-6G613		555	01	0107-0910			
C		46	2	58417-6G614		600	01	0107-0910			
C		47	2	58417-6G615		650	01	0107-0910			
C		48	2	NA-		700 CONTACT FACTORY	01	0107-0910			
C	3	01	2	58431-5G500	ROD-LH & RH	360	02	0107-0910			
C		02	2	58431-5G501		405	02	0107-0910			
C		03	2	58431-5G502		450	02	0107-0910			
C		04	2	58431-5G503		490	02	0107-0910			
C		05	2	58431-5G504		525	02	0107-0910			
C		06	2	58431-5G505		575	02	0107-0910			
C		07	2	58431-5G506		633	02	0107-0910			
C		08	2	58431-5G507		688	02	0107-0910			
C		09	2	58431-5G501		385	02	0107-0910			
C		10	2	58431-5G502		430	02	0107-0910			
C		11	2	58431-5G503		470	02	0107-0910			
C		12	2	58431-5G504		505	02	0107-0910			
C		13	2	58431-5G505		555	02	0107-0910			
C		14	2	58431-5G506		600	02	0107-0910			
C		15	2	58431-5G507		650	02	0107-0910			
C		16	2	58431-5G508		700	02	0107-0910			
C		17	2	58431-6G601		385	02	0107-0910			
C		18	2	58431-6G602		430	02	0107-0910			
C		19	2	58431-6G603		470	02	0107-0910			
C		20	2	58431-6G604		505	02	0107-0910			
C		21	2	58431-6G605		555	02	0107-0910			
C		22	2	58431-6G606		600	02	0107-0910			
C		23	2	58431-6G607		650	02	0107-0910			
C		24	2	NA-		700 CONTACT FACTORY	02	0107-0910			
C	4	01	2	58032-FA561	PISTON		02	0107-0910			
C		02	2	58032-FA661			02	0107-0910			
C		03	2	58032-6G600			02	0107-0910			
C	5	01	2	58028-0G301	PULL-IN WIRE		02	0107-0910			

APPLIED MODEL

01	02	03	04	05	06	07	08	09	10	11	12	13	14	15	16	17	18	19	20	21	22	23	24	25	26	27	28	29	30	31	32	33	34	35	36	37	38	39	40
MCP I A20JV	MCP I A20DV	MCP I A20VS	MCP I A22LS	MCU I A22DV	MCU I A22LV	MCP I A22JV	MCP I A25DV	MCP I A25LV	MCU I A25LS	MCU I A25DV	MCU I A25LV	MCP I A28JV	MCP I A28DV	MCP I A28LV	MCU I A28SV	MCU I A28DV	MCU I A28LV	MCU I A30DV	MCU I A30LV	MCU I A33DV	MCU I A33LV	MCU GI F30DV	MCU GI F30LV	MCU GI F30SV	MCU GI F35DV	MCU GI F35LV	MCU GI F35SV	MCU GI F36DV	MCU GI F36LV	MCU GI F36SV	APU I A25DV	APU I A25LV	APU I A25LS						
O	O	O	O	O	O	O	O	O	O	O	O									O	O				O	O	O	O	O	O	

SEC. 580E

LIFT CYLINDER (3V UPTO SEPT. 2010)

CILINDRO DE ELEVACION

AUFTRIEBZYLINDER

CYLINDRE DE LEVAGE

NC	S	KEY NO.	LEV	PART NO.	PART NAME	SPECIFICATION	QTY	APPLIED DATE	ICANF	FORMER PART NO.	KD
C		5	02	2	58028-6G500	PULL-IN WIRE		02	0107-0910		
C		6	01	2	58050-31K00	CHECK VALVE		02	0107-0910		
C		7	01	2	58044-31K00	WASHER		02	0107-0910		
C		8	01	2	58028-31K01	CIRCLIP		02	0107-0910		
C		9	01	2	58620-FA561	RETAINER		02	0107-0910		
C			02	2	58620-FA661			02	0107-0910		
C			03	2	58620-6G600			02	0107-0910		
C		10	01	2	58471-4G500	FUSE PISTON	LH ONLY	01	0107-0910		
C		11	01	2	58489-4G500	SPRING	LH ONLY	01	0107-0910		
C			02	2	58489-6G500		LH ONLY	01	0107-0910		
C		12	01	2	58445-4G500	SPRING GUIDE	LH ONLY	01	0107-0910		
C		13	01	2	58099-FA562	REPAIR KIT-FULL FREE		02	0107-0910		
C			02	2	58099-FA661			02	0107-0910		
C			03	2	58499-6G600			02	0107-0910		
C		14	01	2	58026-31K01	O-RING	IN REPAIR KIT-FULL FREE	02	0107-0910		
C		15	01	2	58034-FA561	WEAR RING	IN REPAIR KIT-FULL FREE	02	0107-0910		
C			02	2	58034-FA661		IN REPAIR KIT-FULL FREE	02	0107-0910		
C			03	2	58034-6G600		IN REPAIR KIT-FULL FREE	02	0107-0910		
C		16	01	2	58024-FA561	BACK-UP RING	IN REPAIR KIT-FULL FREE	04	0107-0910		
C			02	2	58024-FA661		IN REPAIR KIT-FULL FREE	04	0107-0910		
C			03	2	58424-6G600	NYLON RING	IN REPAIR KIT-FULL FREE	04	0107-0910		
C		17	01	2	58444-FA561	SEAL	IN REPAIR KIT-FULL FREE	02	0107-0910		
C			02	2	58444-FA661		IN REPAIR KIT-FULL FREE	02	0107-0910		
C			03	2	58444-6G600		IN REPAIR KIT-FULL FREE	02	0107-0910		
C		18	01	2	58026-0G301	O-RING	IN REPAIR KIT-FULL FREE	02	0107-0910		
C			02	2	49527-0G000		IN REPAIR KIT-FULL FREE	02	0107-0910		
C			03	2	58634-31K02		IN REPAIR KIT-FULL FREE	02	0107-0910		
C		19	01	2	58024-0G301	BACK-UP RING	IN REPAIR KIT-FULL FREE	02	0107-0910		
C			02	2	58024-FA660		IN REPAIR KIT-FULL FREE	02	0107-0910		
C			03	2	58633-0G001		IN REPAIR KIT-FULL FREE	02	0107-0910		
C		20	01	2	58621-5G500	ROD SEAL	IN REPAIR KIT-FULL FREE	02	0107-0910		
C			02	2	58621-6G600		IN REPAIR KIT-FULL FREE	02	0107-0910		
C		21	01	2	58022-0G301	WIPER	IN REPAIR KIT-FULL FREE	02	0107-0910		
C			02	2	58622-6G600		IN REPAIR KIT-FULL FREE	02	0107-0910		
C		22	01	2	58034-FA500	WEAR RING	IN REPAIR KIT-MAST	02	0107-0910		
C			02	2	58034-FA600		IN REPAIR KIT-MAST	02	0107-0910		
C			03	2	58034-6G500		IN REPAIR KIT-MAST	02	0107-0910		

APPLIED MODEL

01	02	03	04	05	06	07	08	09	10	11	12	13	14	15	16	17	18	19	20	21	22	23	24	25	26	27	28	29	30	31	32	33	34	35	36	37	38	39	40
MCPI A220JV	MCPI A220DV	MCPI A220LS	MCPI A220SV	MCUI A220LV	MCUI A225JV	MCPI A225DV	MCPI A225LV	MCPI A225SV	MCUI A225LV	MCUI A225DV	MCUI A225LV	MCPI A228JV	MCPI A228DV	MCPI A228LV	MCPI A228SV	MCUI A228DV	MCUI A228LV	MCUI A230LV	MCUI A330DV	MCUI A330LV	MCUI A330LV	MCUI A330DV	MCUI A330LV	MCUI A330SV	MCUI A355DV	MCUI A355LV	MCUI A355SV	MCUI A366DV	MCUI A366LV	MCUI A365SV	MCAP A225DV	MCAP A255LV	MCAP A255LS						
○	○	○	○	○	○	○	○	○	○	○	○	○	○	○	○	○	○	○	○	○	○	○	○	○	○	○	○	○	○	○	○	○	○						
○	○	○	○	○	○	○	○	○	○	○	○	○	○	○	○	○	○	○	○	○	○	○	○	○	○	○	○	○	○	○	○	○	○						
○	○	○	○	○	○	○	○	○	○	○	○	○	○	○	○	○	○	○	○	○	○	○	○	○	○	○	○	○	○	○	○	○	○						
○	○	○	○	○	○	○	○	○	○	○	○	○	○	○	○	○	○	○	○	○	○	○	○	○	○	○	○	○	○	○	○	○	○						
○	○	○	○	○	○	○	○	○	○	○	○																					○	○						
												○	○	○	○	○	○	○	○			○	○	○															
																				○	○				○	○	○	○	○	○	○								
○	○	○	○	○	○	○	○	○	○	○	○	○	○	○	○	○	○	○	○	○	○	○	○	○	○	○	○	○	○	○	○	○	○						
○	○	○	○	○	○	○	○	○	○	○	○																					○	○						
												○	○	○	○	○	○	○	○			○	○	○															
																				○	○				○	○	○	○	○	○	○								
○	○	○	○	○	○	○	○	○	○	○	○	○	○	○	○	○	○	○	○	○	○	○	○	○	○	○	○	○	○	○	○	○	○						
○	○	○	○	○	○	○	○	○	○	○	○																					○	○						
												○	○	○	○	○	○	○	○			○	○	○															
																				○	○				○	○	○	○	○	○	○								
○	○	○	○	○	○	○	○	○	○	○	○																					○	○						
												○	○	○	○	○	○	○	○			○	○	○															
																				○	○				○	○	○	○	○	○	○								
○	○	○	○	○	○	○	○	○	○	○	○																					○	○						
												○	○	○	○	○	○	○	○			○	○	○															
																				○	○				○	○	○	○	○	○	○								
○	○	○	○	○	○	○	○	○	○	○	○																					○	○						
												○	○	○	○	○	○	○	○			○	○	○															
																				○	○				○	○	○	○	○	○	○								
○	○	○	○	○	○	○	○	○	○	○	○	○	○	○	○	○	○	○	○	○	○	○	○	○	○	○	○	○	○	○	○	○	○						
○	○	○	○	○	○	○	○	○	○	○	○																					○	○						
												○	○	○	○	○	○	○	○			○	○	○															
																				○	○				○	○	○	○	○	○	○								
○	○	○	○	○	○	○	○	○	○	○	○	○	○	○	○	○	○	○	○	○	○	○	○	○	○	○	○	○	○	○	○	○	○						
○	○	○	○	○	○	○	○	○	○	○	○																					○	○						
												○	○	○	○	○	○	○	○			○	○	○															
																				○	○				○	○	○	○	○	○	○								

SEC. 580E

LIFT CYLINDER (3V UPTO SEPT. 2010)

CILINDRO DE ELEVACION

AUFTRIEBZYLINDER

CYLINDRE DE LEVAGE

NC	S	KEY NO.	LEV	PART NO.	PART NAME	SPECIFICATION	QTY	APPLIED DATE	ICANF	FORMER PART NO.	KD
C		**23**	01	2	**58431-FA501**	PLUNGER	360	02	0107-0910			
C			02	2	**58431-FA502**		405	02	0107-0910			
C			03	2	**58431-FA503**		450	02	0107-0910			
C			04	2	**58431-FA504**		490	02	0107-0910			
C			05	2	**58431-FA505**		525	02	0107-0910			
C			06	2	**58431-FA506**		575	02	0107-0910			
C			07	2	**58431-FA507**		633	02	0107-0910			
C			08	2	**58431-FA508**		688	02	0107-0910			
C			09	2	**58431-FA661**		385	02	0107-0910			
C			10	2	**58431-FA662**		430	02	0107-0910			
C			11	2	**58431-FA663**		470	02	0107-0910			
C			12	2	**58431-FA664**		505	02	0107-0910			
C			13	2	**58431-FA665**		555	02	0107-0910			
C			14	2	**58431-FA606**		600	02	0107-0910			
C			15	2	**58431-FA667**		650	02	0107-0910			
C			16	2	**58431-FA608**		700	02	0107-0910			
C			17	2	**58431-6G617**		385	02	0107-0910			
C			18	2	**58431-6G618**		430	02	0107-0910			
C			19	2	**58431-6G619**		470	02	0107-0910			
C			20	2	**58431-6G620**		505	02	0107-0910			
C			21	2	**58431-6G621**		555	02	0107-0910			
C			22	2	**NA-**		600 CONTACT FACTORY	02	0107-0910			
C			23	2	**NA-**		650 CONTACT FACTORY	02	0107-0910			
C			24	2	**NA-**		700 CONTACT FACTORY	02	0107-0910			
C		**24**	01	2	**58416-FA511**	SHELL ASSY	360	02	0107-0910			
C			02	2	**58416-FA512**		405	02	0107-0910			
C			03	2	**58416-FA513**		450	02	0107-0910			
C			04	2	**58416-FA514**		490	02	0107-0910			
C			05	2	**58416-FA515**		525	02	0107-0910			
C			06	2	**58416-FA516**		575	02	0107-0910			
C			07	2	**58416-FA517**		633	02	0107-0910			
C			08	2	**58416-FA518**		688	02	0107-0910			
C			09	2	**58416-FA601**		385	02	0107-0910			
C			10	2	**58416-FA602**		430	02	0107-0910			
C			11	2	**58416-FA603**		470	02	0107-0910			
C			12	2	**58416-FA604**		505	02	0107-0910			
C			13	2	**58416-FA605**		555	02	0107-0910			

APPLIED MODEL

	MCPI	MCPI	MCPI	MCPI	MCUI	MCUI	MCPI	MCPI	MCPI	MCPI	MCUI	MCUI	MCPI	MCPI	MCPI	MCPI	MCUI	MCUI	MCUI	MCUI	MCUI	MCUI	MCUI	MCUI	MCUI	MCUI	MCUI	MCUI	MCUI	MCUI	MAPI	MAPI	MAPI
																								GI	GI	GI	GI	GI	GI	GI	GI			
	A20JV	A20DV	A20LS	A20LS	A20DV	A20LV	A25JV	A25DV	A25LS	A25LS	A25DV	A25LV	A28JV	A28DV	A28LV	A28LS	A28DV	A28LV	A30DV	A30LV	A33DV	A33LV	A30DV	A30LV	A30LS	A35DV	A35LS	A35LV	A36DV	A36LS	A25LV	A25LV	A25LS
	01	02	03	04	05	06	07	08	09	10	11	12	13	14	15	16	17	18	19	20	21	22	23	24	25	26	27	28	29	30	31	32	33	34	35	36	37	38	39	40
	○	○	○	○	○	○	○	○	○	○	○	○																				○	○	○						
	○	○	○	○	○	○	○	○	○	○	○	○																				○	○	○						
	○	○	○	○	○	○	○	○	○	○	○	○																				○	○	○						
	○	○	○	○	○	○	○	○	○	○	○	○																				○	○	○						
	○	○	○	○	○	○	○	○	○	○	○	○																				○	○	○						
	○	○	○	○	○	○	○	○	○	○	○	○																				○	○	○						
	○	○	○	○	○	○	○	○	○	○	○	○																				○	○	○						
	○	○	○	○	○	○	○	○	○	○	○	○																				○	○	○						
													○	○	○	○	○	○	○	○			○	○	○															
													○	○	○	○	○	○	○	○			○	○	○															
													○	○	○	○	○	○	○	○			○	○	○															
													○	○	○	○	○	○	○	○			○	○	○															
													○	○	○	○	○	○	○	○			○	○	○															
													○	○	○	○	○	○	○	○			○	○	○															
													○	○	○	○	○	○	○	○			○	○	○															
													○	○	○	○	○	○	○	○			○	○	○															
																					○	○				○	○	○	○	○	○									
																					○	○				○	○	○	○	○	○									
																					○	○				○	○	○	○	○	○									
																					○	○				○	○	○	○	○	○									
																					○	○				○	○	○	○	○	○									
																					○	○				○	○	○	○	○	○									
																					○	○				○	○	○	○	○	○									
	○	○	○	○	○	○	○	○	○	○	○	○																				○	○	○						
	○	○	○	○	○	○	○	○	○	○	○	○																				○	○	○						
	○	○	○	○	○	○	○	○	○	○	○	○																				○	○	○						
	○	○	○	○	○	○	○	○	○	○	○	○																				○	○	○						
	○	○	○	○	○	○	○	○	○	○	○	○																				○	○	○						
	○	○	○	○	○	○	○	○	○	○	○	○																				○	○	○						
	○	○	○	○	○	○	○	○	○	○	○	○																				○	○	○						
	○	○	○	○	○	○	○	○	○	○	○	○																				○	○	○						
	○	○	○	○	○	○	○	○	○	○	○	○																				○	○	○						
	○	○	○	○	○	○	○	○	○	○	○	○																				○	○	○						
													○	○	○	○	○	○	○	○			○	○	○															
													○	○	○	○	○	○	○	○			○	○	○															
													○	○	○	○	○	○	○	○			○	○	○															
													○	○	○	○	○	○	○	○			○	○	○															
													○	○	○	○	○	○	○	○			○	○	○															

SEC. 580E

LIFT CYLINDER (3V UPTO SEPT. 2010)

CILINDRO DE ELEVACION

AUFTRIEBZYLINDER

CYLINDRE DE LEVAGE

NC	S	KEY NO.	LEV	PART NO.	PART NAME	SPECIFICATION	QTY	APPLIED DATE	ICANF	FORMER PART NO.	KD
C		**24**	14	2	**58416-FA606**	SHELL ASSY	600	02	0107-0910			
C			15	2	**58416-FA607**		650	02	0107-0910			
C			16	2	**58416-FA608**		700	02	0107-0910			
C			17	2	**58416-6G617**		385	02	0107-0910			
C			18	2	**58416-6G618**		430	02	0107-0910			
C			19	2	**58416-6G619**		470	02	0107-0910			
C			20	2	**58416-6G620**		505	02	0107-0910			
C			21	2	**58416-6G621**		555	02	0107-0910			
C			22	2	**NA-**		600 CONTACT FACTORY	02	0107-0910			
C			23	2	**NA-**		650 CONTACT FACTORY	02	0107-0910			
C			24	2	**NA-**		700 CONTACT FACTORY	02	0107-0910			
C		**25**	01	2	**58099-FA500**	REPAIR KIT-MAST		02	0107-0910			
C			02	2	**58099-FA600**			02	0107-0910			
C			03	2	**58099-6G600**			02	0107-0910			
C		**26**	01	2	**58622-FA500**	WIPER	IN REPAIR KIT-MAST	02	0107-0910			
C			02	2	**58022-FA600**		IN REPAIR KIT-MAST	02	0107-0910			
C			03	2	**58022-0G301**		IN REPAIR KIT-MAST	02	0107-0910			
C		**27**	01	2	**58621-FA500**	ROD SEAL	IN REPAIR KIT-MAST	02	0107-0910			
C			02	2	**58621-FA600**		IN REPAIR KIT-MAST	02	0107-0910			
C			03	2	**58621-5G500**		IN REPAIR KIT-MAST	02	0107-0910			
C		**28**	01	2	**58026-0G001**	O-RING	IN REPAIR KIT-MAST	02	0107-0910			
C			02	2	**58026-FA600**		IN REPAIR KIT-MAST	02	0107-0910			
C			03	2	**58026-6G601**		IN REPAIR KIT-MAST	02	0107-0910			
C		**29**	01	2	**58024-0G001**	BACK-UP RING	IN REPAIR KIT-MAST	02	0107-0910			
C			02	2	**58024-FA600**		IN REPAIR KIT-MAST	02	0107-0910			
C			03	2	**58024-6G600**		IN REPAIR KIT-MAST	02	0107-0910			
C		**30**	01	2	**58035-0G213**	PISTON SEAL	IN REPAIR KIT-MAST	02	0107-0910			
C			02	2	**58035-0G513**		IN REPAIR KIT-MAST	02	0107-0910			
C			03	2	**58035-6G613**		IN REPAIR KIT-MAST	02	0107-0910			
C		**31**	01	2	**58028-31K11**	CIRCLIP	IN REPAIR KIT-MAST	02	0107-0910			
C			02	2	**58028-6G611**		IN REPAIR KIT-MAST	02	0107-0910			
C		**32**	01	2	**58183-31K11**	SLEEVE		02	0107-0910			
C			02	2	**58183-6G611**			02	0107-0910			
C		**33**	01	2	**58026-FA400**	O-RING		02	0107-0910			
C			02	2	**58026-FA601**			02	0107-0910			
C			03	2	**58026-31K01**			02	0107-0910			
C		**34**	01	2	**58020-FA500**	RETAINER		02	0107-0910			

APPLIED MODEL

	MCPI	MCPI	MCPI	MCPI	MCUI	MCUI	MCPI	MCPI	MCPI	MCPI	MCUI	MCUI	MCPI	MCPI	MCPI	MCPI	MCUI	MCUI	MCUI	MCUI	MCUI	MCUI	MCUI	MCUIG	MCUIG	MCUIG	MCUIG	MCUIG	MCUIG	MCUIG	MCUIG	MCUIG	MAPI	MAPI
	A20JV	A20DV	A20LV	A20DS	A20DV	A20LV	A25JV	A25DV	A25LV	A25DS	A25DV	A25LV	A28JV	A28DV	A28LV	A28DS	A28DV	A28LV	A30DV	A30LV	A33DV	A33LV	A33DV	A30LV	A30DV	A30LS	A35DV	A35LV	A35DV	A36DL	A36LV	A36LS	A25DV	A25LS
	01	02	03	04	05	06	07	08	09	10	11	12	13	14	15	16	17	18	19	20	21	22	23	24	25	26	27	28	29	30	31	32	33	34	35	36	37	38	39	40
	○	○	○	○	○	○	○	○	○	○	○	○																				○	○	○						
													○	○	○	○	○	○	○	○			○	○	○													
																					○	○				○	○	○	○	○	○	○						

SEC. 580E

LIFT CYLINDER (3V UPTO SEPT. 2010)

CILINDRO DE ELEVACION

AUFTRIEBZYLINDER

CYLINDRE DE LEVAGE

NC	S	KEY NO.	LEV	PART NO.	PART NAME	SPECIFICATION	QTY	APPLIED DATE	ICANF	FORMER PART NO.	KD
C		34	02	2	58020-FA600	RETAINER		02	0107-0910			
C			03	2	58020-6G601			02	0107-0910			
C		35	01	2	58032-FA500	PISTON		02	0107-0910			
C			02	2	58032-FA600			02	0107-0910			
C			03	2	58032-6G611			02	0107-0910			
C		36	01	2	58028-31K00	PULL-IN WIRE		02	0107-0910			
C			02	2	58028-0G301			02	0107-0910			
C		37	01	2	58050-FA400	CHECK VALVE		02	0107-0910			
C			02	2	58050-31K00			02	0107-0910			
C		38	01	2	58044-31K00	WASHER		02	0107-0910			
C		39	01	2	58028-31K01	CIRCLIP	IN REPAIR KIT-MAST	02	0107-0910			
C		40	01	2	58439-0G205	SPACER	525	02	0107-0910			
C			02	2	58439-0G206		575	02	0107-0910			
C			03	2	58439-0G207		633	02	0107-0910			
C			04	2	58439-0G208		688	02	0107-0910			
C		41	01	2	58434-0G207	GUIDE BUSH	633 & 688	02	0107-0910			
C		42	01	2	58024-4G500	BACK-UP RING	IN REPAIR KIT-MAST	02	0107-0910			
C			02	2	58024-0G513		IN REPAIR KIT-MAST	02	0107-0910			
C			03	2	58424-6G500		IN REPAIR KIT-MAST	02	0107-0910			
C		43	01	1	58080-FW40A	VALVE ASSY-FLOW REGULATOR	F/FC	01	0107-0910			
C			02	1	58070-20H00			01	0107-0910			
C		44	01	1	69944-4G500	CONNECTOR ASSY		02	0107-0910			
C			02	1	69944-6G500			02	0107-0910			
C		45	01	1	69662-L1100	CONNECTOR ASSY		01	0107-0910			
C			02	1	69350-L1100			01	0107-0910			
C		46	01	1	58066-FA560	CONNECTOR	F/FC	01	0107-0910			
C			02	1	69350-L1100	CONNECTOR ASSY-PUMP PORT	F/FC	01	0107-0910			
C			03	1	58066-FA660	CONNECTOR		01	0107-0910			
C			04	1	69353-L6000	CONNECTOR ASSY-PUMP PORT		01	0107-0910			
C		47	01	1	58071-4G000	VALVE ASSY-SAFETY		01	0107-0910			
C			02	1	58071-1G300			01	0107-1109			
N			03	1	58071-GL10A			01	1109-0910			
C		48	01	2	58459-FA600	STOP RING		02	0107-0910			

APPLIED MODEL

01	02	03	04	05	06	07	08	09	10	11	12	13	14	15	16	17	18	19	20	21	22	23	24	25	26	27	28	29	30	31	32	33	34	35	36	37	38	39	40
MCPI AA20JV	MCPI AA20DV	MCPI AA20LS	MCPI AA20DV	MCUI AA20LS	MCUI AA20DV	MCPI AA25JV	MCPI AA25DV	MCPI AA25LS	MCUI AA25LV	MCUI AA25DV	MCUI AA25LV	MCPI AA28JV	MCPI AA28DV	MCPI AA28LS	MCUI AA28DV	MCUI AA28LV	MCUI AA30DV	MCUI AA30LV	MCUI AA33DV	MCUI AA33LV	MCUI AA33DV	MCUI AF33LV	MCUI AF30LV	MCUI AF30LS	MCUI AF35LV	MCUI AF35DV	MCUI AF35LS	MCUI AF36LV	MCUI AF36DV	MCUI AF36LS	MCPI AA25LV	MCPI AA25DV	MCPI AA25LS						
○	○	○	○	○	○	○	○	○	○	○	○	○	○	○	○	○	○	○	○		○	○	○	○															
																				○	○				○	○	○	○	○	○									
○	○	○	○	○	○	○	○	○	○	○	○																				○	○	○						
												○	○	○	○	○	○	○	○			○	○	○															
																				○	○				○	○	○	○	○	○									
○	○	○	○	○	○	○	○	○	○	○	○	○	○	○	○	○	○	○	○			○	○	○									○	○	○				
																				○	○				○	○	○	○	○	○									
○	○	○	○	○	○	○	○	○	○	○	○																						○	○	○				
												○	○	○	○	○	○	○	○	○	○	○	○	○	○	○	○	○	○	○	○	○	○	○	○	○	○	○	○	○
○	○	○	○	○	○	○	○	○	○	○	○	○	○	○	○	○	○	○	○	○	○	○	○	○	○	○	○	○	○	○	○	○	○	○	○	○	○	○	○
○	○	○	○	○	○	○	○	○	○	○	○	○	○	○	○	○	○	○	○	○	○	○	○	○	○	○	○	○	○	○	○	○	○	○	○	○	○	○	○
○	○	○	○	○	○	○	○	○	○	○	○																					○	○	○					
○	○	○	○	○	○	○	○	○	○	○	○																					○	○	○					
○	○	○	○	○	○	○	○	○	○	○	○																					○	○	○					
○	○	○	○	○	○	○	○	○	○	○	○																					○	○	○					
○	○	○	○	○	○	○	○	○	○	○	○																					○	○	○					
○	○	○	○	○	○	○	○	○	○	○	○																					○	○	○					
○	○	○	○	○	○	○	○	○	○	○	○																					○	○	○					
○	○	○	○	○	○	○	○	○	○	○	○																					○	○	○					
												○	○	○	○	○	○	○	○			○	○	○															
																				○	○				○	○	○	○	○	○									
✱	✱	✱		✱	✱	✱	✱	✱		✱	✱																				✱	✱							
																				○	○				○	○	○	○	○	○									
○	○	○	○	○	○	○	○	○	○	○	○																					○	○	○					
												○	○	○	○	○	○	○	○	○	○	○	○	○	○	○	○	○	○	○	○	○	○	○	○	○	○	○	○	○
○	○	○	○	○	○	○	○	○	○	○	○																					○	○	○					
												○	○	○	○	○	○	○	○	○	○	○	○	○	○	○	○	○	○	○	○	○	○	○	○	○	○	○	○	○
✱	✱	✱		✱	✱	✱	✱	✱		✱	✱																				✱	✱							
✱	✱	✱		✱	✱	✱	✱	✱		✱	✱																				✱	✱							
																				○	○				○	○	○	○	○	○									
																				○	○				○	○	○	○	○	○									
○	○	○	○	○	○	○	○	○	○	○	○																					○	○	○					
												○	○	○	○	○	○	○	○	○	○	○	○	○	○	○	○	○	○	○	○	○	○	○	○	○	○	○	○	○
												○	○	○	○	○	○	○	○	○	○	○	○	○	○	○	○	○	○	○	○	○	○	○	○	○	○	○	○	○
												○	○	○	○	○	○	○	○			○	○	○															

Install the best!
GENUINE NISSAN PARTS

NOTE

SEC. 580F

LIFT CYLINDER (2WT-TRUCKERS)

CILINDRO DE ELEVACION

AUFTRIEBZYLINDER

CYLINDRE DE LEVAGE

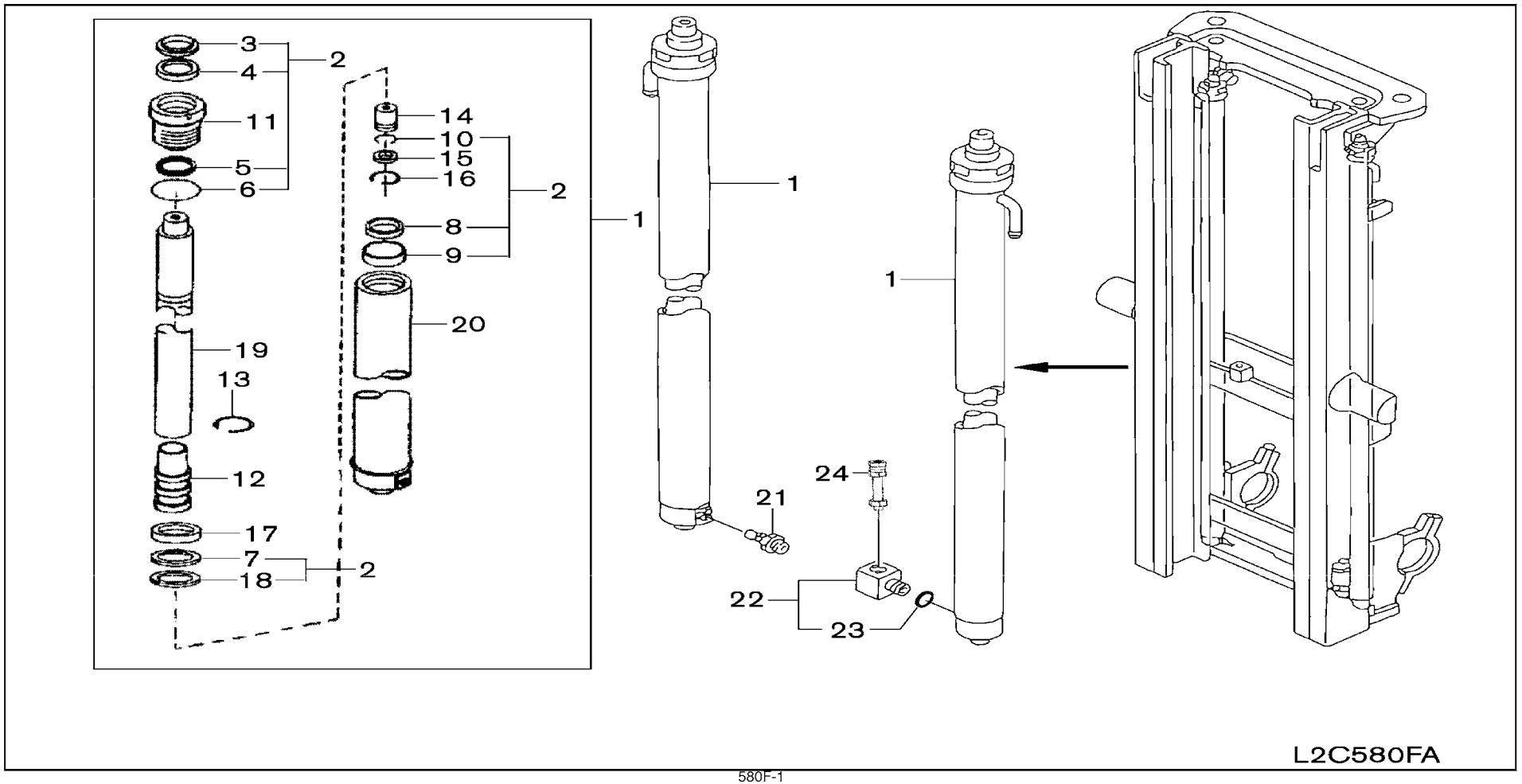

SEC. 580F

LIFT CYLINDER (2WT-TRUCKERS)

CILINDRO DE ELEVACION

AUFTRIEBZYLINDER

CYLINDRE DE LEVAGE

NC	S	KEY NO.	LEV	PART NO.	PART NAME	SPECIFICATION	QTY	APPLIED DATE	ICANF	FORMER PART NO.	KD
		1	01	1	**58010-FD41A**	CYLINDER ASSY-MAST	203	02	0107-		
		2	01	1	**58099-FA500**	REPAIR KIT-MAST		02	0107-		
		3	01	2	**58022-FA500**	WIPER	IN REPAIR KIT-MAST	02	0107-		
		4	01	2	**58621-FA500**	ROD SEAL	IN REPAIR KIT-MAST	02	0107-		
		5	01	2	**58026-0G001**	O RING	IN REPAIR KIT-MAST	02	0107-		
		6	01	2	**58024-0G001**	B.U. RING	IN REPAIR KIT-MAST	02	0107-		
		7	01	2	**58035-0G213**	PISTON SEAL		02	0107-		
		8	01	2	**58028-31K11**	CIRCLIP	IN REPAIR KIT-MAST	02	0107-		
		9	01	2	**58183-31K11**	SLEEVE	IN REPAIR KIT-MAST	02	0107-		
		10	01	2	**58026-FA400**	O RING	IN REPAIR KIT-MAST	02	0107-		
		11	01	2	**58020-FA500**	RETAINER		02	0107-		
		12	01	2	**58032-FA500**	PISTON		02	0107-		
		13	01	2	**58028-31K00**	PULL-IN WIRE	IIN REPAIR KIT-MAST	02	0107-		
		14	01	2	**58050-FA400**	CHECK VALVE		02	0107-		
		15	01	2	**58044-31K00**	WASHER		02	0107-		
		16	01	2	**58028-31K01**	CIRCLIP		02	0107-		
		17	01	2	**58024-4G500**	B.U. RING		02	0107-		
		18	01	2	**58034-FA500**	WEAR RING	IN REPAIR KIT-MAST	02	0107-		
		19	01	2	**NA-**	PLUNGER	203 - CONSULT FACTORY	02	0107-		
		20	01	2	**NA-**	SHELL ASSEMBLY	203 - CONSULT FACTORY	02	0107-		
C		21	01	1	**58071-4G000**	VALVE ASSY-SAFETY		01	0107-0111		
N			02	1	**58071-FE200**			01	0111-		
		22	01	1	**58065-L2601**	CONNECTOR ASSY		01	0107-		
		23	01	2	**69371-L1100**	SEAL-O RING		01	0107-		
		24	01	1	**69350-FJ111**	CONNECTORY ASSY		01	0107-		

APPLIED MODEL

	01	02	03	04	05	06	07	08	09	10	11	12	13	14	15	16	17	18	19	20	21	22	23	24	25	26	27	28	29	30	31	32	33	34	35	36	37	38	39	40
MCP I A20JV	O	O	O	O	O	O	O	O	O	O	O	O																												
MCP I A20DV													O	O	O	O	O	O	O	O	O	O	O	O	O	O	O	O	O	O	O	O	O	O						
MCP I A22LS																																			O	O	O	O	O	O
MCP I A22DV																																								
MCU I A22LV																																								
MCU I A22DV																																								
MCP I A25JV																																								
MCP I A25DV																																								
MCP I A25LS																																								
MCU I A25DV																																								
MCU I A25LV																																								
MCP I A28JV																																								
MCP I A28DV																																								
MCP I A28LS																																								
MCU I A28DV																																								
MCU I A28LV																																								
MCP I A30DV																																								
MCU I A30DV																																								
MCU I A30LV																																								
MCU I A33DV																																								
MCU I A33LV																																								
MCU I F30DV																																								
MCU I F30LV																																								
MCU I F30LS																																								
MCU I F35DV																																								
MCU I F35LV																																								
MCU I F35LS																																								
MCU I F36DV																																								
MCU I F36LV																																								
MCU I F36LS																																								
MCU I A25DV																																								
MCU I A25LV																																								
MCU I A25LS																																								
MAP I A25DV																																								
MAP I A25LV																																								
MAP I A25LS																																								

SEC. 580G

LIFT CYLINDER (2W-INNER CHAIN)

CILINDRO DE ELEVACION

AUFTRIEBZYLINDER

CYLINDRE DE LEVAGE

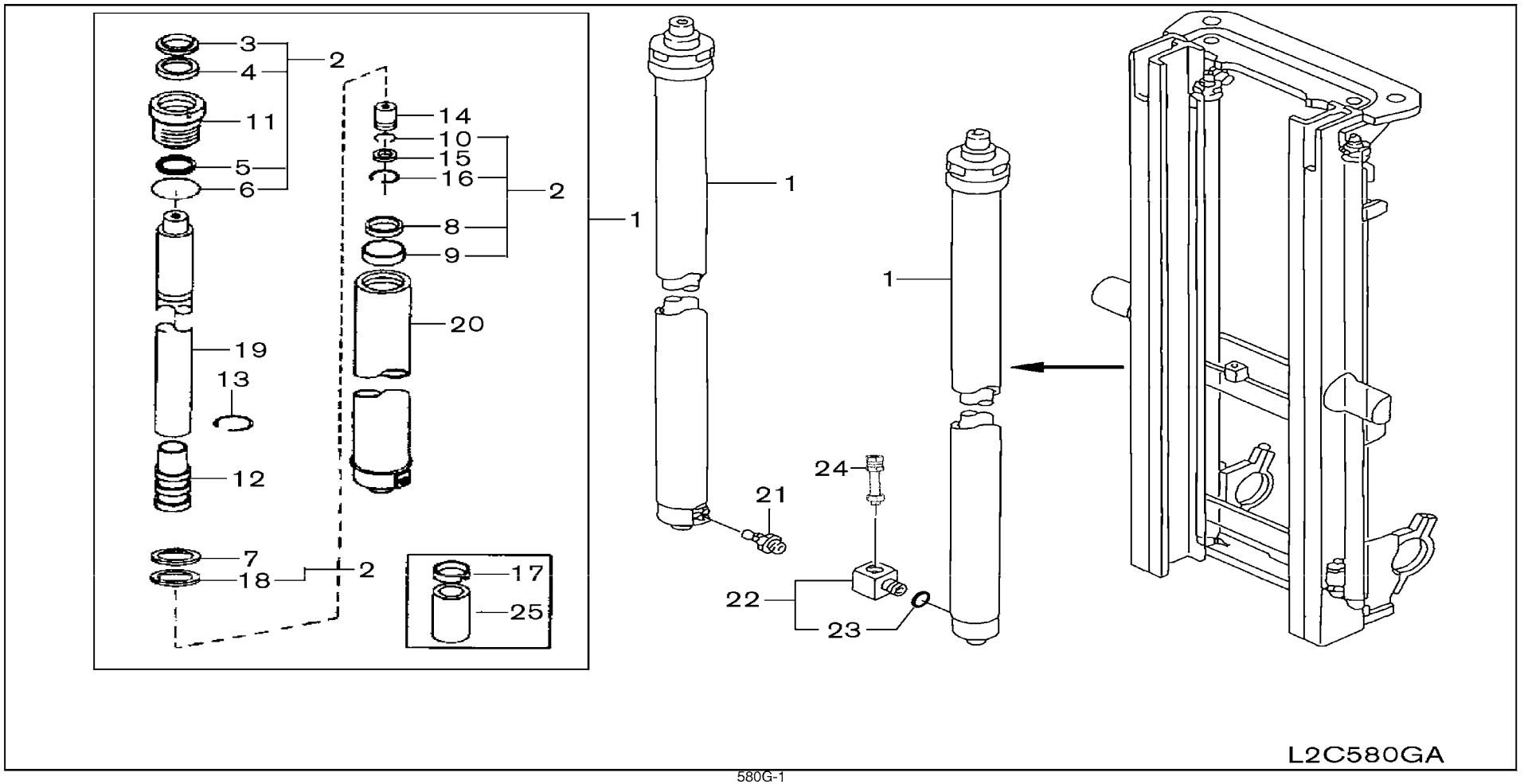

SEC. 580G

LIFT CYLINDER (2W-INNER CHAIN)

CILINDRO DE ELEVACION

AUFTRIEBZYLINDER

CYLINDRE DE LEVAGE

NC	S	KEY NO.	LEV	PART NO.	PART NAME	SPECIFICATION	QTY	APPLIED DATE	ICANF	FORMER PART NO.	KD
	1	01	1	**58010-FD41B**	CYLINDER ASSY-MAST	270	02	0508-			
		02	1	**58010-FD42B**		300	02	0508-			
		03	1	**58010-FD43B**		330	02	0508-			
		04	1	**58010-FD44B**		350	02	0508-			
		05	1	**58010-FD45B**		370	02	0508-			
		06	1	**58010-FD46B**		400	02	0508-			
		07	1	**58010-FD47B**		450	02	0508-			
		08	1	**58010-FD48B**		500	02	0508-			
	2	01	1	**58099-FD41B**	SEAL SERVICE KIT		02	0508-			
	3	01	2	**NSS-**	WIPER	IN SEAL KIT ITEM NO. 2	02	0508-			
	4	01	2	**NSS-**	ROD SEAL	IN SEAL KIT ITEM NO. 2	02	0508-			
	5	01	2	**NSS-**	O RING	IN SEAL KIT ITEM NO. 2	02	0508-			
	6	01	2	**NSS-**	B.U. RING	IN SEAL KIT ITEM NO. 2	02	0508-			
	7	01	2	**NSS-**	O RING		02	0508-			
	8	01	2	**NSS-**	PISTON SEAL	IN SEAL KIT ITEM NO. 2	02	0508-			
	9	01	2	**NSS-**	WEAR RING	IN SEAL KIT ITEM NO. 2	02	0508-			
	10	01	2	**NSS-**	O RING	IN SEAL KIT ITEM NO. 2 & CHECK	02	0508-			
						VALVE KIT ITEM NO. 98					
	11	01	2	**NSS-**	RETAINER		02	0508-			
	12	01	2	**NSS-**	PISTON	IN ROD ASSY KIT ITEM NO. 99	02	0508-			
	13	01	2	**NSS-**	WEAR RING	IN ROD ASSY KIT ITEM NO. 99	02	0508-			
	14	01	2	**NSS-**	CHECK VALVE	IN CHECK VALVE KIT ITEM NO. 98	02	0508-			
	15	01	2	**NSS-**	WASHER	IN CHECK VALVE KIT ITEM NO. 98	02	0508-			
	16	01	2	**NSS-**	CIRCLIP	IN SEAL KIT ITEM NO. 2 & CHECK	02	0508-			
						VALVE KIT ITEM NO. 98					
	17	01	2	**NSS-**	GUIDE BUSH		02	0508-			
	18	01	2	**NSS-**	NYLON RING	IN SEAL KIT ITEM NO. 2	02	0508-			
	19	01	2	**58030-FD41B**	ROD ASSEMBLY	270	02	0508-			
		02	2	**58030-FD42B**		300	02	0508-			
		03	2	**58030-FD43B**		330	02	0508-			
		04	2	**58030-FD44B**		350	02	0508-			
		05	2	**58030-FD45B**		370	02	0508-			
		06	2	**58030-FD46B**		400	02	0508-			
		07	2	**58030-FD47B**		450	02	0508-			
		08	2	**58030-FD48B**		500	02	0508-			
	20	01	2	**58015-FD41B**	SHELL ASSEMBLY	270	02	0508-			
		02	2	**58015-GJ30A**		300	02	0508-			

APPLIED MODEL

01	02	03	04	05	06	07	08	09	10	11	12	13	14	15	16	17	18	19	20	21	22	23	24	25	26	27	28	29	30	31	32	33	34	35	36	37	38	39	40
MCP I A2 0J V	MCP I A2 0D V	MCP I A2 0L S	MCP I A2 0D V	MCU I A2 0L S	MCU I A2 0D V	MCP I A2 5L J V	MCP I A2 5D L V	MCP I A2 5L L S	MCU I A2 5L D V	MCU I A2 5L L V	MCU I A2 5D L V	MCP I A2 8J D V	MCP I A2 8D L V	MCP I A2 8L D S	MCU I A2 8D L V	MCU I A2 8L D V	MCU I A3 0D L V	MCU I A3 0L D V	MCU I A3 3D L V	MCU I A3 3L D V	MCU I A3 3D L V	MCU I F3 0L D V	MCU G I F3 0L L S	MCU G I F3 0D L V	MCU G I F3 5L D V	MCU G I F3 5D L S	MCU G I F3 5L L V	MCU G I F3 6D L V	MCU G I F3 6L L S	MCU G I F3 6L D V	MAP I A2 5L L V	MAP I A2 5L L S						
O	O	O	O	O	O	O	O	O	O	O	O																				O	O	O						
O	O	O	O	O	O	O	O	O	O	O	O																				O	O	O						
O	O	O	O	O	O	O	O	O	O	O	O																				O	O	O						
O	O	O	O	O	O	O	O	O	O	O	O																				O	O	O						
O	O	O	O	O	O	O	O	O	O	O	O																				O	O	O						
O	O	O	O	O	O	O	O	O	O	O	O																				O	O	O						
O	O	O	O	O	O	O	O	O	O	O	O																				O	O	O						
O	O	O	O	O	O	O	O	O	O	O	O																				O	O	O						
O	O	O	O	O	O	O	O	O	O	O	O																				O	O	O						
O	O	O	O	O	O	O	O	O	O	O	O																				O	O	O						
O	O	O	O	O	O	O	O	O	O	O	O																				O	O	O						
O	O	O	O	O	O	O	O	O	O	O	O																				O	O	O						
O	O	O	O	O	O	O	O	O	O	O	O																				O	O	O						
O	O	O	O	O	O	O	O	O	O	O	O																				O	O	O						
O	O	O	O	O	O	O	O	O	O	O	O																				O	O	O						
O	O	O	O	O	O	O	O	O	O	O	O																				O	O	O						
O	O	O	O	O	O	O	O	O	O	O	O																				O	O	O						
O	O	O	O	O	O	O	O	O	O	O	O																				O	O	O						
O	O	O	O	O	O	O	O	O	O	O	O																				O	O	O						
O	O	O	O	O	O	O	O	O	O	O	O																				O	O	O						
O	O	O	O	O	O	O	O	O	O	O	O																				O	O	O						
O	O	O	O	O	O	O	O	O	O	O	O																				O	O	O						
O	O	O	O	O	O	O	O	O	O	O	O																				O	O	O						
O	O	O	O	O	O	O	O	O	O	O	O																				O	O	O						
O	O	O	O	O	O	O	O	O	O	O	O																				O	O	O						
O	O	O	O	O	O	O	O	O	O	O	O																				O	O	O						
O	O	O	O	O	O	O	O	O	O	O	O																				O	O	O						
O	O	O	O	O	O	O	O	O	O	O	O																				O	O	O						
O	O	O	O	O	O	O	O	O	O	O	O																				O	O	O						
O	O	O	O	O	O	O	O	O	O	O	O																				O	O	O						
O	O	O	O	O	O	O	O	O	O	O	O																				O	O	O						
O	O	O	O	O	O	O	O	O	O	O	O																				O	O	O						
O	O	O	O	O	O	O	O	O	O	O	O																				O	O	O						
O	O	O	O	O	O	O	O	O	O	O	O																				O	O	O						
O	O	O	O	O	O	O	O	O	O	O	O																				O	O	O						
O	O	O	O	O	O	O	O	O	O	O	O																				O	O	O						
O	O	O	O	O	O	O	O	O	O	O	O																				O	O	O						

SEC. 580G

LIFT CYLINDER (2W-INNER CHAIN)

CILINDRO DE ELEVACION

AUFTRIEBZYLINDER

CYLINDRE DE LEVAGE

NC	S	KEY NO.	LEV	PART NO.	PART NAME	SPECIFICATION	QTY	APPLIED DATE	ICANF	FORMER PART NO.	KD
		20	03	2	**58015-GJ34A**	SHELL ASSEMBLY	330	02	0508-			
			04	2	**58015-GJ35A**		350	02	0508-			
			05	2	**58015-GJ36A**		370	02	0508-			
			06	2	**58015-GJ37A**		400	02	0508-			
			07	2	**58015-GJ38A**		450	02	0508-			
			08	2	**58015-GJ39A**		500	02	0508-			
C		**21**	01	1	**58071-4G000**	VALVE ASSY-SAFETY		01	0508-0111			
N			02	1	**58071-FE200**			01	0111-			
		22	01	1	**58065-L2601**	CONNECTOR ASSY		01	0508-			
		23	01	2	**69371-L1100**	SEAL-O RING		01	0508-			
		24	01	1	**69350-FJ111**	CONNECTOR ASSY		01	0508-			
		25	01	2	**58039-GJ35A**	SPACER	350	02	0508-			
			02	2	**58039-GJ36A**		370	02	0508-			
			03	2	**58039-GJ37A**		400	02	0508-			
			04	2	**58039-GJ38A**		450	02	0508-			
			05	2	**58039-GJ39A**		500	02	0508-			
		98	01	1	**58099-FD42B**	CHECK VALVE KIT	NOT SHOWN-INCLUDES ITEM NO. 10,14,15 & 16	01	0508-			
		99	01	1	**58099-FD43B**	ROD ASSEMBLY KIT	NOT SHOWN-INCLUDES ITEM NO. 12 & 13	01	0508-			

APPLIED MODEL

	01	02	03	04	05	06	07	08	09	10	11	12	13	14	15	16	17	18	19	20	21	22	23	24	25	26	27	28	29	30	31	32	33	34	35	36	37	38	39	40
MCPI A20JV																																								
MCPI A20DV																																								
MCPI A20LS																																								
MCPI A22DV																																								
MCPI A22LS																																								
MCUI A22DV																																								
MCUI A22LV																																								
MCPI A25JV																																								
MCPI A25DV																																								
MCPI A25LV																																								
MCPI A25LS																																								
MCUI A25DV																																								
MCUI A25LV																																								
MCUI A25LS																																								
MCPI A28JV																																								
MCPI A28DV																																								
MCPI A28LS																																								
MCPI A28DV																																								
MCUI A28LV																																								
MCUI A30DV																																								
MCUI A30LV																																								
MCUI A33DV																																								
MCUI A33LV																																								
MCUI A33LS																																								
MCUI F30DV																																								
MCUI F30LV																																								
MCUI F30LS																																								
MCUI F35DV																																								
MCUI F35LV																																								
MCUI F35LS																																								
MCUI F36DV																																								
MCUI F36LV																																								
MCUI F36LS																																								
MCUI G30DV																																								
MCUI G30LV																																								
MCUI G35DV																																								
MCUI G35LV																																								
MCUI G35LS																																								
MCUI G36DV																																								
MCUI G36LV																																								
MCUI G36LS																																								
MCUI A25DV																																								
MCUI A25LV																																								
MCUI A25LS																																								
MCAP A25DV																																								
MCAP A25LV																																								
MCAP A25LS																																								

Install the best!
GENUINE NISSAN PARTS

NOTE

SEC. 580H

LIFT CYLINDER (3F FROM SEPT. 2010)

CILINDRO DE ELEVACION

AUFTRIEBZYLINDER

CYLINDRE DE LEVAGE

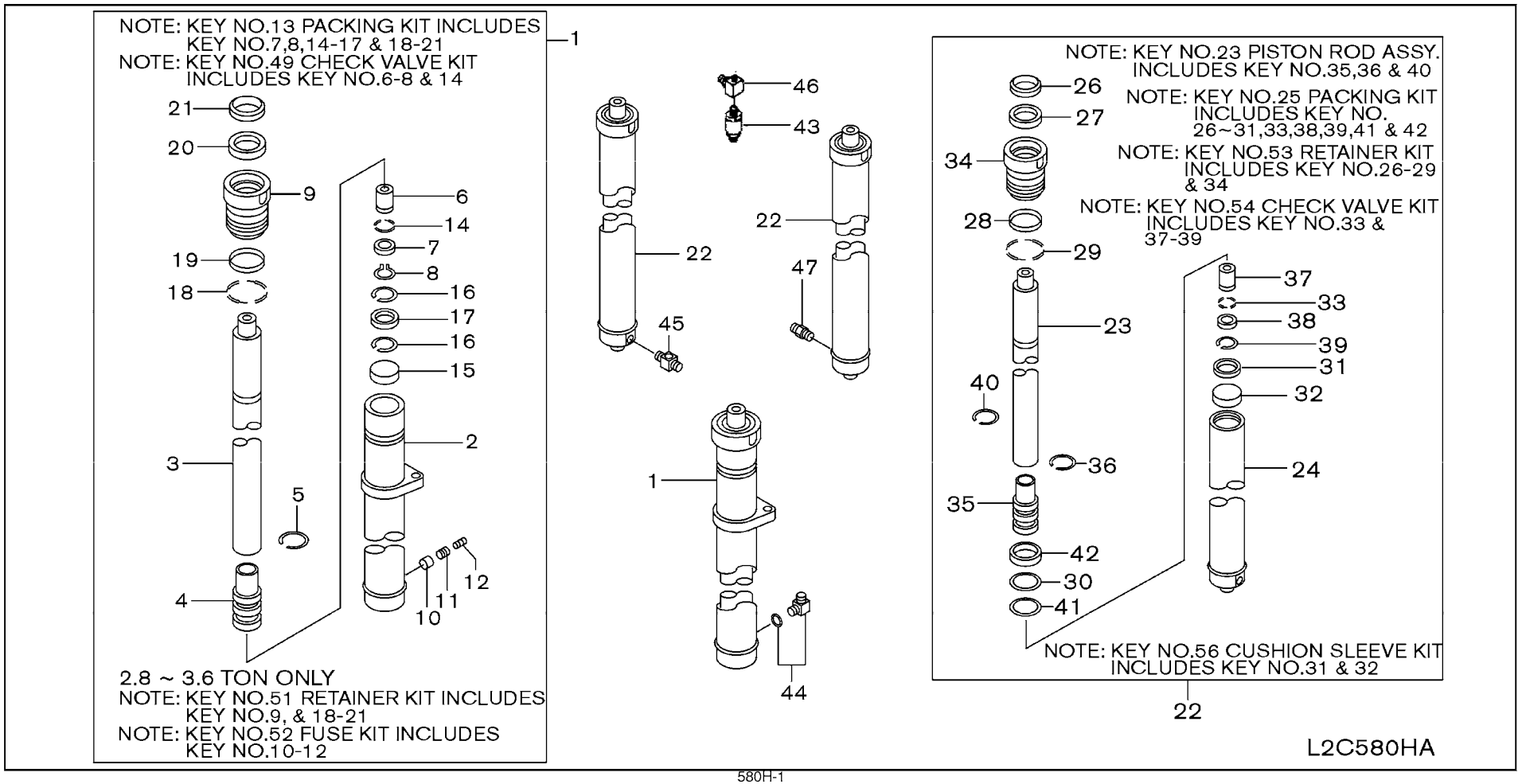

SEC. 580H

LIFT CYLINDER (3F FROM SEPT. 2010)

CILINDRO DE ELEVACION

AUFTRIEBZYLINDER

CYLINDRE DE LEVAGE

NC	S	KEY NO.	LEV	PART NO.	PART NAME	SPECIFICATION	QTY	APPLIED DATE	ICANF	FORMER PART NO.	KD
N	1	01	1	**58410-FA31B**	CYLINDER ASSY-FULL FREE	385	01	0910-			
N		02	1	**58410-FA32B**		430	01	0910-			
N		03	1	**58410-FA33B**		475	01	0910-			
N		04	1	**58410-FA34B**		515	01	0910-			
N		05	1	**58410-FA35B**		550	01	0910-			
N		06	1	**58410-FA36B**		600	01	0910-			
N		07	1	**58410-FA37B**		650	01	0910-			
N		08	1	**58410-FA38B**		700	01	0910-			
N		09	1	**58410-FC21A**		385	01	0910-			
N		10	1	**58410-FC22A**		430	01	0910-			
N		11	1	**58410-FC23A**		475	01	0910-			
N		12	1	**58410-FC24A**		515	01	0910-			
N		13	1	**58410-FC25A**		550	01	0910-			
N		14	1	**58410-FC26A**		600	01	0910-			
N		15	1	**58410-FC27A**		650	01	0910-			
N		16	1	**58410-FC28A**		700	01	0910-			
N		17	1	**58410-FC61A**		355	01	0910-			
N		18	1	**58410-FC62A**		400	01	0910-			
N		19	1	**58410-FC63A**		445	01	0910-			
N		20	1	**58410-FC64A**		485	01	0910-			
N		21	1	**58410-FC65A**		520	01	0910-			
N		22	1	**58410-FC66A**		570	01	0910-			
N		23	1	**58410-FC67A**		620	01	0910-			
N		24	1	**58410-FC68A**		670	01	0910-			
N	2	01	2	**58415-FA31B**	SHELL ASSY	385	01	0910-			
N		02	2	**58415-FA32B**		430	01	0910-			
N		03	2	**58415-FA33B**		475	01	0910-			
N		04	2	**58415-FA34B**		515	01	0910-			
N		05	2	**58415-FA35B**		550	01	0910-			
N		06	2	**58415-FA36B**		600	01	0910-			
N		07	2	**58415-FA37B**		650	01	0910-			
N		08	2	**58415-FA38B**		700	01	0910-			
N		09	2	**58416-FC21B**		385	01	0910-			
N		10	2	**58416-FC22B**		430	01	0910-			
N		11	2	**58416-FC23B**		475	01	0910-			
N		12	2	**58416-FC24B**		515	01	0910-			
N		13	2	**58416-FC25B**		550	01	0910-			

APPLIED MODEL

01	02	03	04	05	06	07	08	09	10	11	12	13	14	15	16	17	18	19	20	21	22	23	24	25	26	27	28	29	30	31	32	33	34	35	36	37	38	39	40
MCPI AA200JV	MCPI AA200DV	MCPI AA200LS	MCPI AA200DV	MCUI AA200LV	MCUP AA200DV	MCPI AA255JV	MCPI AA255DV	MCPI AA255LS	MCUI AA255LV	MCUI AA255DV	MCUI AA255LV	MCPI AA288JV	MCPI AA288DV	MCPI AA288LS	MCUI AA288DV	MCUI AA288LV	MCUI AA300DV	MCUI AA300LV	MCUI AA330DV	MCUI AA330LV	MCUI AF330DV	MCUI AF300LV	MCUI AF300LS	MCUI AF300DV	MCUI AF355LV	MCUI AF355DV	MCUI AF355LS	MCUI AF356DV	MCUI AF366LV	MCUI AF365LS	MCAP AA255DV	MCAP AA255LV	MCAP AA255LS					
O	O	O	O	O	O	O	O	O	O	O	O																				O	O	O						
O	O	O	O	O	O	O	O	O	O	O	O																				O	O	O						
O	O	O	O	O	O	O	O	O	O	O	O																				O	O	O						
O	O	O	O	O	O	O	O	O	O	O	O																				O	O	O						
O	O	O	O	O	O	O	O	O	O	O	O																				O	O	O						
O	O	O	O	O	O	O	O	O	O	O	O																				O	O	O						
O	O	O	O	O	O	O	O	O	O	O	O																				O	O	O						
O	O	O	O	O	O	O	O	O	O	O	O																				O	O	O						
												O	O	O	O	O	O	O	O			O	O	O														
												O	O	O	O	O	O	O	O			O	O	O														
												O	O	O	O	O	O	O	O			O	O	O														
												O	O	O	O	O	O	O	O			O	O	O														
												O	O	O	O	O	O	O	O			O	O	O														
												O	O	O	O	O	O	O	O			O	O	O														
												O	O	O	O	O	O	O	O			O	O	O														
												O	O	O	O	O	O	O	O			O	O	O														
																				O	O				O	O	O	O	O	O								
																				O	O				O	O	O	O	O	O								
																				O	O				O	O	O	O	O	O								
																				O	O				O	O	O	O	O	O								
																				O	O				O	O	O	O	O	O								
																				O	O				O	O	O	O	O	O								
																				O	O				O	O	O	O	O	O								
																				O	O				O	O	O	O	O	O								
O	O	O	O	O	O	O	O	O	O	O	O																					O	O	O						
O	O	O	O	O	O	O	O	O	O	O	O																					O	O	O						
O	O	O	O	O	O	O	O	O	O	O	O																					O	O	O						
O	O	O	O	O	O	O	O	O	O	O	O																					O	O	O						
O	O	O	O	O	O	O	O	O	O	O	O																					O	O	O						
O	O	O	O	O	O	O	O	O	O	O	O																					O	O	O						
												O	O	O	O	O	O	O	O			O	O	O														
												O	O	O	O	O	O	O	O			O	O	O														
												O	O	O	O	O	O	O	O			O	O	O														
												O	O	O	O	O	O	O	O			O	O	O														
												O	O	O	O	O	O	O	O			O	O	O														

SEC. 580H

LIFT CYLINDER (3F FROM SEPT. 2010)

CILINDRO DE ELEVACION

AUFTRIEBZYLINDER

CYLINDRE DE LEVAGE

NC	S	KEY NO.	LEV	PART NO.	PART NAME	SPECIFICATION	QTY	APPLIED DATE	ICANF	FORMER PART NO.	KD
N	2	14	2	58416-FC26B	SHELL ASSY	600	01	0910-			
N		15	2	58416-FC27B		650	01	0910-			
N		16	2	58416-FC28B		700	01	0910-			
N		17	2	58416-FC61B		355	01	0910-			
N		18	2	58416-FC62B		400	01	0910-			
N		19	2	58416-FC63B		445	01	0910-			
N		20	2	58416-FC64B		485	01	0910-			
N		21	2	58416-FC65B		520	01	0910-			
N		22	2	58416-FC66B		570	01	0910-			
N		23	2	58416-FC67B		620	01	0910-			
N		24	2	58416-FC68B		670	01	0910-			
N	3	01	2	NA-	ROD	INCLUDED IN ITEM NO. 50	01	0910-			
N		02	2	58431-FC21B		385	01	0910-			
N		03	2	58431-FC22B		430	01	0910-			
N		04	2	58431-FC23B		475	01	0910-			
N		05	2	58431-FC24B		515	01	0910-			
N		06	2	58431-FC25B		550	01	0910-			
N		07	2	58431-FC26B		600	01	0910-			
N		08	2	58431-FC27B		650	01	0910-			
N		09	2	58431-FC28B		700	01	0910-			
N		10	2	58430-FC61B		355	01	0910-			
N		11	2	58430-FC62B		400	01	0910-			
N		12	2	58430-FC63B		445	01	0910-			
N		13	2	58430-FC64B		485	01	0910-			
N		14	2	58430-FC65B		520	01	0910-			
N		15	2	58430-FC66B		570	01	0910-			
N		16	2	58430-FC67B		620	01	0910-			
N		17	2	58430-FC68B		670	01	0910-			
N	4	01	2	NA-	PISTON	INCLUDED IN ITEM NO. 50	01	0910-			
N		02	2	NA-		INCLUDED IN ITEM NO. 3	01	0910-			
N	5	01	2	NA-	WIRE RING	INCLUDED IN ITEM NO. 50	01	0910-			
N		02	2	NA-		INCLUDED IN ITEM NO. 3	01	0910-			
N	6	01	2	NA-	CHECK VALVE	INCLUDED IN ITEM NO. 49	01	0910-			
N	7	01	2	NA-	WASHER	INCLUDED IN ITEM NO. 13 & 49	01	0910-			
N	8	01	2	NA-	CIRCLIP	INCLUDED IN ITEM NO. 13 & 49	01	0910-			
N	9	01	2	58420-FA31B	RETAINER		01	0910-			
N		02	2	NA-		INCLUDED IN ITEM NO. 51	01	0910-			

APPLIED MODEL

01	02	03	04	05	06	07	08	09	10	11	12	13	14	15	16	17	18	19	20	21	22	23	24	25	26	27	28	29	30	31	32	33	34	35	36	37	38	39	40
MCPI A20JV	MCPI A20DV	MCPI A20LS	MCPI A20DV	MCUI A20LV	MCUI A20DV	MCPI A25JV	MCPI A25DV	MCPI A25LS	MCUI A25DV	MCUI A25LV	MCUI A25DV	MCPI A28JV	MCPI A28DV	MCPI A28LS	MCUI A28DV	MCUI A28LV	MCUI A28DV	MCUI A30DV	MCUI A30LV	MCUI A33DV	MCUI A33LV	MCUI A30DV	MCUI A30LV	MCUI A30LS	MCUI A35DV	MCUI A35LV	MCUI A35LS	MCUI A36DV	MCUI A36LV	MCUI A36LS	MAPI A25DV	MAPI A25LV	MAPI A25LS						
○	○	○	○	○	○	○	○	○	○	○	○																				○	○	○						
												○	○	○	○	○	○	○	○			○	○	○															
												○	○	○	○	○	○	○	○			○	○	○															
																				○	○				○	○	○	○	○	○	○								
																				○	○				○	○	○	○	○	○	○								
																				○	○				○	○	○	○	○	○	○								
																				○	○				○	○	○	○	○	○	○								
																				○	○				○	○	○	○	○	○	○								
																				○	○				○	○	○	○	○	○	○								
																				○	○				○	○	○	○	○	○	○								
																				○	○				○	○	○	○	○	○	○								
○	○	○	○	○	○	○	○	○	○	○	○																				○	○	○						
												○	○	○	○	○	○	○	○			○	○	○															
												○	○	○	○	○	○	○	○			○	○	○															
												○	○	○	○	○	○	○	○			○	○	○															
												○	○	○	○	○	○	○	○			○	○	○															
												○	○	○	○	○	○	○	○			○	○	○															
												○	○	○	○	○	○	○	○			○	○	○															
												○	○	○	○	○	○	○	○			○	○	○															
																				○	○				○	○	○	○	○	○	○								
																				○	○				○	○	○	○	○	○	○								
																				○	○				○	○	○	○	○	○	○								
																				○	○				○	○	○	○	○	○	○								
																				○	○				○	○	○	○	○	○	○								
																				○	○				○	○	○	○	○	○	○								
																				○	○				○	○	○	○	○	○	○								
○	○	○	○	○	○	○	○	○	○	○	○																				○	○	○						
												○	○	○	○	○	○	○	○	○	○	○	○	○	○	○	○	○	○	○	○								
○	○	○	○	○	○	○	○	○	○	○	○																				○	○	○						
												○	○	○	○	○	○	○	○	○	○	○	○	○	○	○	○	○	○	○	○								
○	○	○	○	○	○	○	○	○	○	○	○	○	○	○	○	○	○	○	○	○	○	○	○	○	○	○	○	○	○	○	○	○	○						
○	○	○	○	○	○	○	○	○	○	○	○	○	○	○	○	○	○	○	○	○	○	○	○	○	○	○	○	○	○	○	○	○	○						
○	○	○	○	○	○	○	○	○	○	○	○	○	○	○	○	○	○	○	○	○	○	○	○	○	○	○	○	○	○	○	○	○	○						
○	○	○	○	○	○	○	○	○	○	○	○																				○	○	○						
												○	○	○	○	○	○	○	○	○	○	○	○	○	○	○	○	○	○	○	○								

SEC. 580H

LIFT CYLINDER (3F FROM SEPT. 2010)

CILINDRO DE ELEVACION

AUFTRIEBZYLINDER

CYLINDRE DE LEVAGE

NC	S	KEY NO.	LEV	PART NO.	PART NAME	SPECIFICATION	QTY	APPLIED DATE	ICANF	FORMER PART NO.	KD
N		**10**	01	2	**58471-FA31B**	FUSE PISTON		01	0910-		
N			02	2	**NA-**		INCLUDED IN ITEM NO. 52	01	0910-		
N		**11**	01	2	**58489-0G211**	SPRING		01	0910-		
N			02	2	**NA-**		INCLUDED IN ITEM NO. 52	01	0910-		
N		**12**	01	2	**58445-0G511**	SPRING GUIDE		01	0910-		
N			02	2	**NA-**		INCLUDED IN ITEM NO. 52	01	0910-		
N		**13**	01	2	**58099-FA31B**	SERVICE KIT-FULL FREE		01	0910-		
N			02	2	**58099-FC20B**			01	0910-		
N			03	2	**58099-FC60B**			01	0910-		
N		**14**	01	2	**NA-**	O-RING	INCLUDED IN ITEM NO. 13 & 49	01	0910-		
N		**15**	01	2	**NA-**	WEAR RING	INCLUDED IN ITEM NO. 13	01	0910-		
N		**16**	01	2	**NA-**	NYLON RING	INCLUDED IN ITEM NO. 13	02	0910-		
N		**17**	01	2	**NA-**	PISTON SEAL	INCLUDED IN ITEM NO. 13	01	0910-		
N		**18**	01	2	**NA-**	O-RING	INCLUDED IN ITEM NO. 13	01	0910-		
N			02	2	**NA-**		INCLUDED IN ITEM NO. 13 & 51	01	0910-		
N		**19**	01	2	**NA-**	BACK-UP RING	INCLUDED IN ITEM NO. 13	01	0910-		
N			02	2	**NA-**		INCLUDED IN ITEM NO. 13 & 51	01	0910-		
N		**20**	01	2	**NA-**	ROD SEAL	INCLUDED IN ITEM NO. 13	01	0910-		
N			02	2	**NA-**		INCLUDED IN ITEM NO. 13 & 51	01	0910-		
N		**21**	01	2	**NA-**	WIPER	INCLUDED IN ITEM NO. 13	01	0910-		
N			02	2	**NA-**		INCLUDED IN ITEM NO. 13 & 51	01	0910-		
N		**22**	01	1	**58411-FB61A**	CYLINDER ASSY-MAST	385	02	0910-		
N			02	1	**58411-FB62A**		430	02	0910-		
N			03	1	**58411-FB63A**		475	02	0910-		
N			04	1	**58411-FB64A**		515	02	0910-		
N			05	1	**58411-FB65A**		550	02	0910-		
N			06	1	**58411-FB66A**		600	02	0910-		
N			07	1	**58411-FB67A**		650	02	0910-		
N			08	1	**58411-FB68A**		700	02	0910-		
N			09	1	**58411-FC21A**		385	02	0910-		
N			10	1	**58411-FC22A**		430	02	0910-		
N			11	1	**58411-FC23A**		475	02	0910-		
N			12	1	**58411-FC24A**		515	02	0910-		
N			13	1	**58411-FC25A**		550	02	0910-		
N			14	1	**58411-FC26A**		600	02	0910-		
N			15	1	**58411-FC27A**		650	02	0910-		
N			16	1	**58411-FC28A**		700	02	0910-		

APPLIED MODEL

01	02	03	04	05	06	07	08	09	10	11	12	13	14	15	16	17	18	19	20	21	22	23	24	25	26	27	28	29	30	31	32	33	34	35	36	37	38	39	40
MCPI A20JV	MCPI A20DV	MCPI A22LS	MCPI A22DV	MCUI A22LV	MCUI A22DV	MCPI A25JV	MCPI A25DV	MCPI A25LV	MCPI A25LS	MCUI A25DV	MCUI A25LV	MCPI A28JV	MCPI A28DV	MCPI A28LV	MCPI A28LS	MCUI A28DV	MCUI A28LV	MCUI A30DV	MCUI A30LV	MCUI A33DV	MCUI A33LV	MCUI FGG30LV	MCUI FGG30LS	MCUI FGG30DV	MCUI FGG35LV	MCUI FGG35DV	MCUI FGG35LS	MCUI FGG36DV	MCUI FGG36LV	MCUI FGG36LS	MAPI A25DV	MAPI A25LV	MAPI A25LS						
O	O	O	O	O	O	O	O	O	O	O	O																				O	O	O						
												O	O	O	O	O	O	O	O	O	O	O	O	O	O	O	O	O	O	O									
O	O	O	O	O	O	O	O	O	O	O	O																				O	O	O						
												O	O	O	O	O	O	O	O	O	O	O	O	O	O	O	O	O	O	O									
O	O	O	O	O	O	O	O	O	O	O	O																				O	O	O						
												O	O	O	O	O	O	O	O	O	O	O	O	O	O	O	O	O	O	O									
O	O	O	O	O	O	O	O	O	O	O	O																				O	O	O						
																						O	O																
																									O	O	O	O	O	O									
O	O	O	O	O	O	O	O	O	O	O	O	O	O	O	O	O	O	O	O	O	O	O	O	O	O	O	O	O	O	O	O	O	O						
O	O	O	O	O	O	O	O	O	O	O	O	O	O	O	O	O	O	O	O	O	O	O	O	O	O	O	O	O	O	O	O	O	O						
O	O	O	O	O	O	O	O	O	O	O	O	O	O	O	O	O	O	O	O	O	O	O	O	O	O	O	O	O	O	O	O	O	O						
O	O	O	O	O	O	O	O	O	O	O	O	O	O	O	O	O	O	O	O	O	O	O	O	O	O	O	O	O	O	O	O	O	O						
O	O	O	O	O	O	O	O	O	O	O	O																				O	O	O						
												O	O	O	O	O	O	O	O	O	O	O	O	O	O	O	O	O	O	O									
O	O	O	O	O	O	O	O	O	O	O	O																				O	O	O						
												O	O	O	O	O	O	O	O	O	O	O	O	O	O	O	O	O	O	O									
O	O	O	O	O	O	O	O	O	O	O	O																				O	O	O						
												O	O	O	O	O	O	O	O	O	O	O	O	O	O	O	O	O	O	O									
O	O	O	O	O	O	O	O	O	O	O	O																				O	O	O						
												O	O	O	O	O	O	O	O	O	O	O	O	O	O	O	O	O	O	O									
O	O	O	O	O	O	O	O	O	O	O	O																				O	O	O						
												O	O	O	O	O	O	O	O	O	O	O	O	O	O	O	O	O	O	O									
O	O	O	O	O	O	O	O	O	O	O	O																				O	O	O						
												O	O	O	O	O	O	O	O	O	O	O	O	O	O	O	O	O	O	O									
O	O	O	O	O	O	O	O	O	O	O	O																				O	O	O						
												O	O	O	O	O	O	O	O	O	O	O	O	O	O	O	O	O	O	O									
O	O	O	O	O	O	O	O	O	O	O	O																				O	O	O						
												O	O	O	O	O	O	O	O	O	O	O	O	O	O	O	O	O	O	O									
O	O	O	O	O	O	O	O	O	O	O	O																				O	O	O						
												O	O	O	O	O	O	O	O	O	O	O	O	O	O	O	O	O	O	O									
O	O	O	O	O	O	O	O	O	O	O	O																				O	O	O						
												O	O	O	O	O	O	O	O	O	O	O	O	O	O	O	O	O	O	O									
O	O	O	O	O	O	O	O	O	O	O	O																				O	O	O						
												O	O	O	O	O	O	O	O	O	O	O	O	O	O	O	O	O	O	O									
O	O	O	O	O	O	O	O	O	O	O	O																				O	O	O						
												O	O	O	O	O	O	O	O	O	O	O	O	O	O	O	O	O	O	O									
O	O	O	O	O	O	O	O	O	O	O	O																				O	O	O						
												O	O	O	O	O	O	O	O	O	O	O	O	O	O	O	O	O	O	O									
O	O	O	O	O	O	O	O	O	O	O	O																				O	O	O						
												O	O	O	O	O	O	O	O	O	O	O	O	O	O	O	O	O	O	O									
O	O	O	O	O	O	O	O	O	O	O	O																				O	O	O						
												O	O	O	O	O	O	O	O	O	O	O	O	O	O	O	O	O	O	O									
O	O	O	O	O	O	O	O	O	O	O	O																				O	O	O						
												O	O	O	O	O	O	O	O	O	O	O	O	O	O	O	O	O	O	O									
O	O	O	O	O	O	O	O	O	O	O	O																				O	O	O						
												O	O	O	O	O	O	O	O	O	O	O	O	O	O	O	O	O	O	O									
O	O	O	O	O	O	O	O	O	O	O	O																				O	O	O						

SEC. 580H

LIFT CYLINDER (3F FROM SEPT. 2010)

CILINDRO DE ELEVACION

AUFTRIEBZYLINDER

CYLINDRE DE LEVAGE

NC	S	KEY NO.	LEV	PART NO.	PART NAME	SPECIFICATION	QTY	APPLIED DATE	ICANF	FORMER PART NO.	KD
N		**22**	17	1	**58411-FC61A**	CYLINDER ASSY-MAST	355	02	0910-			
N			18	1	**58411-FC62A**		400	02	0910-			
N			19	1	**58411-FC63A**		445	02	0910-			
N			20	1	**58411-FC64A**		485	02	0910-			
N			21	1	**58411-FC65A**		520	02	0910-			
N			22	1	**58411-FC66A**		570	02	0910-			
N			23	1	**58411-FC67A**		620	02	0910-			
N			24	1	**58411-FC68A**		670	02	0910-			
N		**23**	01	2	**58431-FA51A**	PLUNGER	385	02	0910-			
N			02	2	**58431-FA52A**		430	02	0910-			
N			03	2	**58431-FA53A**		475	02	0910-			
N			04	2	**58431-FA54A**		515	02	0910-			
N			05	2	**58431-FA55A**		550	02	0910-			
N			06	2	**58431-FA56A**		600	02	0910-			
N			07	2	**58431-FA57A**		650	02	0910-			
N			08	2	**58431-FA58A**		700	02	0910-			
N			09	2	**58431-FC21A**		385	02	0910-			
N			10	2	**58431-FC22A**		430	02	0910-			
N			11	2	**58431-FC23A**		475	02	0910-			
N			12	2	**58431-FC24A**		515	02	0910-			
N			13	2	**58431-FC25A**		550	02	0910-			
N			14	2	**58431-FC26A**		600	02	0910-			
N			15	2	**58431-FC27A**		650	02	0910-			
N			16	2	**58431-FC28A**		700	02	0910-			
N			17	2	**58431-FC61A**		355	02	0910-			
N			18	2	**58431-FC62A**		400	02	0910-			
N			19	2	**58431-FC63A**		445	02	0910-			
N			20	2	**58431-FC64A**		485	02	0910-			
N			21	2	**58431-FC65A**		520	02	0910-			
N			22	2	**58431-FC66A**		570	02	0910-			
N			23	2	**58431-FC67A**		620	02	0910-			
N			24	2	**58431-FC68A**		670	02	0910-			
N		**24**	01	2	**58416-FA511**	SHELL ASSY	385	02	0910-			
N			02	2	**58416-FA512**		430	02	0910-			
N			03	2	**58416-FA513**		475	02	0910-			
N			04	2	**58416-FA514**		515	02	0910-			
N			05	2	**58416-FA515**		550	02	0910-			

APPLIED MODEL

01	02	03	04	05	06	07	08	09	10	11	12	13	14	15	16	17	18	19	20	21	22	23	24	25	26	27	28	29	30	31	32	33	34	35	36	37	38	39	40
MCPI A20JV	MCPI A20DV	MCPI A20LS	MCCI A20DV	MCUI A20LS	MCUI A20DV	MCPI A20LJ	MCPI A22DV	MCPI A22LV	MCPI A22LS	MCUI A22DV	MCUI A22LV	MCPI A22JV	MCPI A28DV	MCPI A28LV	MCPI A28LS	MCPI A28DV	MCUI A28LV	MCUI A28DV	MCUI A30LV	MCUI A33DV	MCUI A33LV	MCUI A30DV	MCUI A30LV	MCUI A30LS	MCUI A35DV	MCUI A35LV	MCUI A35LS	MCUI A36DV	MCUI A36LV	MCUI A36LS	MCAP A25DV	MCAP A25LV	MCAP A25LS						
○	○	○	○	○	○	○	○	○	○	○	○																				○	○	○

SEC. 580H

LIFT CYLINDER (3F FROM SEPT. 2010)

CILINDRO DE ELEVACION

AUFTRIEBZYLINDER

CYLINDRE DE LEVAGE

NC	S	KEY NO.	LEV	PART NO.	PART NAME	SPECIFICATION	QTY	APPLIED DATE	ICANF	FORMER PART NO.	KD
N		24	06	2	58416-FA516	SHELL ASSY	600	02	0910-			
N			07	2	58416-FA517		650	02	0910-			
N			08	2	58416-FA518		700	02	0910-			
N			09	2	58416-FA601		385	02	0910-			
N			10	2	58416-FA602		430	02	0910-			
N			11	2	58416-FA603		475	02	0910-			
N			12	2	58416-FA604		515	02	0910-			
N			13	2	58416-FA605		550	02	0910-			
N			14	2	58416-FA606		600	02	0910-			
N			15	2	58416-FA607		650	02	0910-			
N			16	2	58416-FA608		700	02	0910-			
N			17	2	58416-FC61A		355	02	0910-			
N			18	2	58416-FC62A		400	02	0910-			
N			19	2	58416-FC63A		445	02	0910-			
N			20	2	58416-FC64A		485	02	0910-			
N			21	2	58416-FC65A		520	02	0910-			
N			22	2	58416-FC66A		570	02	0910-			
N			23	2	58416-FC67A		620	02	0910-			
N			24	2	58416-FC68A		670	02	0910-			
N		25	01	2	58099-FD41B	SERVICE KIT-MAST		02	0910-			
N			02	2	58099-FC20A			02	0910-			
N			03	2	58099-FC60A			02	0910-			
N		26	01	2	NA-	WIPER	INCLUDED IN ITEM NO. 25 & 53	02	0910-			
N		27	01	2	NA-	ROD SEAL	INCLUDED IN ITEM NO. 25 & 53	02	0910-			
N		28	01	2	NA-	O-RING	INCLUDED IN ITEM NO. 25 & 53	02	0910-			
N		29	01	2	NA-	BACK-UP RING	INCLUDED IN ITEM NO. 25 & 53	02	0910-			
N		30	01	2	NA-	PISTON SEAL	INCLUDED IN ITEM NO. 25	02	0910-			
N		31	01	2	NA-	CIRCLIP	INCLUDED IN ITEM NO. 25 & 56	02	0910-			
N		32	01	2	NA-	SLEEVE	INCLUDED IN ITEM NO. 56	02	0910-			
N		33	01	2	NA-	O-RING	IN REPAIR KIT-INCLUDED IN ITEM NO.25 & 54	02	0910-			
N		34	01	2	NA-	RETAINER	INCLUDED IN ITEM NO. 53	02	0910-			
N		35	01	2	NA-	PISTON	INCLUDED IN ITEM NO. 23	02	0910-			
N		36	01	2	NA-	PULL-IN WIRE	INCLUDED IN ITEM NO. 23	02	0910-			
N		37	01	2	NA-	CHECK VALVE	INCLUDED IN ITEM NO. 54	02	0910-			
N		38	01	2	NA-	WASHER	INCLUDED IN ITEM NO. 25 & 54	02	0910-			
N		39	01	2	NA-	CIRCLIP	INCLUDED IN ITEM NO. 25 & 54	02	0910-			
N		40	01	2	NA-	STOP RING	INCLUDED IN ITEM NO. 23	02	0910-			

APPLIED MODEL

01	02	03	04	05	06	07	08	09	10	11	12	13	14	15	16	17	18	19	20	21	22	23	24	25	26	27	28	29	30	31	32	33	34	35	36	37	38	39	40
MCPI A20JV	MCPI A200DV	MCPI A200LV	MCPI A200LS	MCUI A200DV	MCUI A200LV	MCPI A255JV	MCPI A255DV	MCPI A255LV	MCPI A255LS	MCUI A255DV	MCUI A255LV	MCPI A288JV	MCPI A288DV	MCPI A288LV	MCPI A288LS	MCUI A288DV	MCUI A288LV	MCPI A300DV	MCUI A300LV	MCUI A330DV	MCUI A330LV	MCUI FG300DV	MCUI FG300LV	MCUI FG300LS	MCUI FG355DV	MCUI FG355LV	MCUI FG355LS	MCUI FG366DV	MCUI FG365LV	MCUI FG365LS	MAPI A255DV	MAPI A255LV	MAPI A255LS						

SEC. 580H

LIFT CYLINDER (3F FROM SEPT. 2010)

CILINDRO DE ELEVACION

AUFTRIEBZYLINDER

CYLINDRE DE LEVAGE

NC	S	KEY NO.	LEV	PART NO.	PART NAME	SPECIFICATION	QTY	APPLIED DATE	ICANF	FORMER PART NO.	KD
N		41	01	2	NA-	WEAR RING	INCLUDED IN ITEM NO. 25	02	0910-			
N		42	01	2	NA-	NYLON RING	INCLUDED IN ITEM NO. 25	02	0910-			
N		43	01	1	58080-FW40A	VALVE ASSY-FLOW REGULATOR	F/FC	01	0910-			
N			02	1	58070-20H00			01	0910-			
N		44	01	1	58465-1G000	CONNECTOR ASSY		01	0910-			
N		45	01	1	58065-52K00	CONNECTOR ASSY		01	0910-			
N			02	1	58065-62K00			01	0910-			
N		46	01	1	58066-52K01	CONNECTOR ASSY	F/FC	01	0910-			
N			02	1	58066-62K01			01	0910-			
N		47	01	1	58071-4G000	VALVE ASSY-SAFETY		01	0910-0111			
N			02	1	58071-FE200			01	0111-			
N			03	1	58071-GL10A			01	0111-			
N		49	01	1	58051-FA31B	CHECK VALVE KIT		01	0910-			
N		50	01	1	58432-FA31B	ROD ASSY KIT	385	01	0910-			
N			02	1	58432-FA32B		430	01	0910-			
N			03	1	58432-FA33B		475	01	0910-			
N			04	1	58432-FA34B		515	01	0910-			
N			05	1	58432-FA35B		550	01	0910-			
N			06	1	58432-FA36B		600	01	0910-			
N			07	1	58432-FA37B		650	01	0910-			
N			08	1	58432-FA38B		700	01	0910-			
N		51	01	2	58019-FC20B	RETAINER KIT		01	0910-			
N			02	2	58019-FC60B			01	0910-			
N		52	01	2	58182-FC20B	FUSE KIT		01	0910-			
N		53	01	2	58019-FB60A	RETAINER KIT		01	0910-			
N			02	2	58019-FC20A			01	0910-			
N			03	2	58019-FC60A			01	0910-			
N		54	01	2	58099-FD02B	CHECK VALVE KIT		01	0910-			
N			02	2	58051-FD01B			01	0910-			
N		56	01	2	58182-FB20A	FUSE KIT		01	0910-			
N			02	2	58182-FC60A			01	0910-			

APPLIED MODEL

	MCP I	MCP I	MCP I	MCP I	MCU I	MCU I	MCP I	MCP I	MCP I	MCP I	MCU I	MCU I	MCP I	MCP I	MCP I	MCP I	MCU I	MCU I	MCU I	MCU I	MCU I	MCU I	MCU I	MCU I	MCU I	MCU I	MCU I	MCU I	MCU I	MCU I	MAP I	MAP I
	A20JV	A20DV	A22LS	A22LS	A22DV	A22DV	A22LJ	A22DV	A22DV	A22LS	A22LL	A22DL	A22LV	A22DL	A22LV	A22LV	A22LV	A22LV	A22LV	A22LV	A22LV	A22LV	A22LV	A22LV	A22LV	A22LV	A22LV	A22LV	A22LV	A22LV	A22LS	A22LS	A22LS
	01	02	03	04	05	06	07	08	09	10	11	12	13	14	15	16	17	18	19	20	21	22	23	24	25	26	27	28	29	30	31	32	33	34
	○	○	○	○	○	○	○	○	○	○	○	○	○	○	○	○	○	○	○	○	○	○	○	○	○	○	○	○	○	○	○	○	○	○
	○	○	○	○	○	○	○	○	○	○	○	○	○	○	○	○	○	○	○	○	○	○	○	○	○	○	○	○	○	○	○	○	○	○
	*	*	*		*	*	*	*	*		*	*																			*	*		
																					○	○			○	○	○	○	○	○	○			
	○	○	○	○	○	○	○	○	○	○	○	○	○	○	○	○	○	○	○	○	○	○	○	○	○	○	○	○	○	○	○	○	○	○
	○	○	○	○	○	○	○	○	○	○	○	○																			○	○	○
													○	○	○	○	○	○	○	○	○	○	○	○	○	○	○	○	○	○	○			
	*	*	*		*	*	*	*	*		*	*																			*	*		
																					○	○			○	○	○	○	○	○	○			
	○	○	○	○	○	○	○	○	○	○	○	○																			○	○	○
	○	○	○	○	○	○	○	○	○	○	○	○																			○	○	○
													○	○	○	○	○	○	○	○	○	○	○	○	○	○	○	○	○	○	○			
	○	○	○	○	○	○	○	○	○																									
	○	○	○	○	○	○	○	○	○																									
	○	○	○	○	○	○	○	○	○																									
	○	○	○	○	○	○	○	○	○																									
	○	○	○	○	○	○	○	○	○																									
	○	○	○	○	○	○	○	○	○																									
	○	○	○	○	○	○	○	○	○																									
	○	○	○	○	○	○	○	○	○																									
										○	○	○	○	○	○		○	○																
															○	○			○	○	○	○												
	○	○	○	○	○	○	○	○	○	○	○	○	○	○	○	○	○	○	○	○	○	○												
	○	○	○	○	○	○	○	○	○																									
										○	○	○	○	○	○		○	○																
															○	○			○	○	○	○												
	○	○	○	○	○	○	○	○	○	○	○	○	○	○	○		○	○																
															○	○			○	○	○	○												
	○	○	○	○	○	○	○	○	○	○	○	○	○	○	○		○	○																
															○	○			○	○	○	○												

Install the best!
GENUINE NISSAN PARTS

NOTE

SEC. 580I

LIFT CYLINDER (3V FROM SEPT. 2010)

CILINDRO DE ELEVACION

AUFTRIEBZYLINDER

CYLINDRE DE LEVAGE

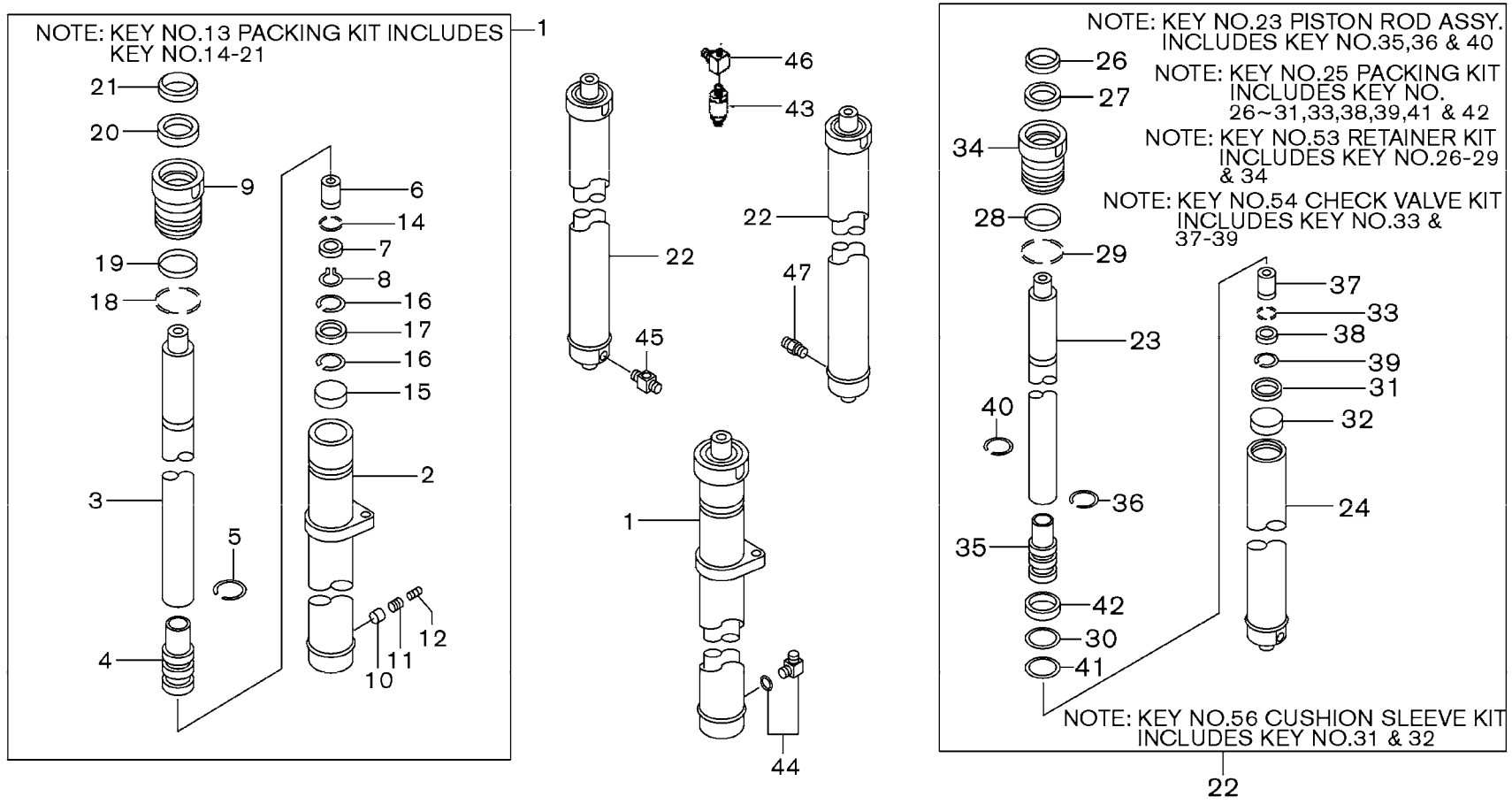

SEC. 580I

LIFT CYLINDER (3V FROM SEPT. 2010)

CILINDRO DE ELEVACION

AUFTRIEBZYLINDER

CYLINDRE DE LEVAGE

NC	S	KEY NO.	LEV	PART NO.	PART NAME	SPECIFICATION	QTY	APPLIED DATE	ICANF	FORMER PART NO.	KD
N	1	01	1	**58414-FA560**	CYLINDER ASSY-FULL FREE LH	360	01	0910-			
N		02	1	**58414-FA561**		405	01	0910-			
N		03	1	**58414-FA562**		450	01	0910-			
N		04	1	**58414-FA563**		490	01	0910-			
N		05	1	**58414-FA564**		525	01	0910-			
N		06	1	**58414-FA565**		575	01	0910-			
N		07	1	**58414-FA566**		633	01	0910-			
N		08	1	**58414-FA567**		688	01	0910-			
N		09	1	**58414-FA661**		385	01	0910-			
N		10	1	**58414-FA662**		430	01	0910-			
N		11	1	**58414-FA663**		470	01	0910-			
N		12	1	**58414-FA664**		505	01	0910-			
N		13	1	**58414-FA665**		555	01	0910-			
N		14	1	**58414-FA666**		600	01	0910-			
N		15	1	**58414-FA667**		650	01	0910-			
N		16	1	**58414-FA668**		700	01	0910-			
N		17	1	**58414-6G611**		385	01	0910-			
N		18	1	**58414-6G612**		430	01	0910-			
N		19	1	**58414-6G613**		470	01	0910-			
N		20	1	**58414-6G614**		505	01	0910-			
N		21	1	**58414-6G615**		555	01	0910-			
N		22	1	**58414-6G616**		600	01	0910-			
N		23	1	**58414-6G617**		650	01	0910-			
N		24	1	**58414-6G618**		700	01	0910-			
N		25	1	**58413-FA560**	CYLINDER ASSY-FULL FREE RH	360	01	0910-			
N		26	1	**58413-FA561**		405	01	0910-			
N		27	1	**58413-FA562**		450	01	0910-			
N		28	1	**58413-FA563**		490	01	0910-			
N		29	1	**58413-FA564**		525	01	0910-			
N		30	1	**58413-FA565**		575	01	0910-			
N		31	1	**58413-FA566**		633	01	0910-			
N		32	1	**58413-FA567**		688	01	0910-			
N		33	1	**58413-FA661**		385	01	0910-			
N		34	1	**58413-FA662**		430	01	0910-			
N		35	1	**58413-FA663**		470	01	0910-			
N		36	1	**58413-FA664**		505	01	0910-			
N		37	1	**58413-FA665**		555	01	0910-			

APPLIED MODEL

01	02	03	04	05	06	07	08	09	10	11	12	13	14	15	16	17	18	19	20	21	22	23	24	25	26	27	28	29	30	31	32	33	34	35	36	37	38	39	40
MCPI A20JV	MCPI A200DV	MCPI A200LS	MCPI A200DV	MCUI A200LJ	MCUP A200DV	MCPI A225DV	MCPI A225LS	MCUI A225LV	MCUI A225DV	MCUI A225LV	MCUI A225DV	MCPI A228LJ	MCPI A228DV	MCPI A228LV	MCUI A228LS	MCUI A228DV	MCUI A228LV	MCUI A228DV	MCUI A228LV	MCUI A330DV	MCUI A330LV	MCUI A330DV	MCUI A330LV	MCUI A330LS	MCUI A355DV	MCUI A355LV	MCUI A355LS	MCUI A366DV	MCUI A366LV	MCUI A366LS	MAPI A225DV	MAPI A255LV	MAPI A255LS						
○	○	○	○	○	○	○	○	○	○	○	○																				○	○	○						
○	○	○	○	○	○	○	○	○	○	○	○																				○	○	○						
○	○	○	○	○	○	○	○	○	○	○	○																				○	○	○						
○	○	○	○	○	○	○	○	○	○	○	○																				○	○	○						
○	○	○	○	○	○	○	○	○	○	○	○																				○	○	○						
○	○	○	○	○	○	○	○	○	○	○	○																				○	○	○						
○	○	○	○	○	○	○	○	○	○	○	○																				○	○	○						
○	○	○	○	○	○	○	○	○	○	○	○																				○	○	○						
												○	○	○	○	○	○	○	○			○	○	○															
												○	○	○	○	○	○	○	○			○	○	○															
												○	○	○	○	○	○	○	○			○	○	○															
												○	○	○	○	○	○	○	○			○	○	○															
												○	○	○	○	○	○	○	○			○	○	○															
												○	○	○	○	○	○	○	○			○	○	○															
												○	○	○	○	○	○	○	○			○	○	○															
												○	○	○	○	○	○	○	○			○	○	○															
																				○	○				○	○	○	○	○	○	○								
																				○	○				○	○	○	○	○	○	○								
																				○	○				○	○	○	○	○	○	○								
																				○	○				○	○	○	○	○	○	○								
																				○	○				○	○	○	○	○	○	○								
																				○	○				○	○	○	○	○	○	○								
																				○	○				○	○	○	○	○	○	○								
○	○	○	○	○	○	○	○	○	○	○	○																				○	○	○						
○	○	○	○	○	○	○	○	○	○	○	○																				○	○	○						
○	○	○	○	○	○	○	○	○	○	○	○																				○	○	○						
○	○	○	○	○	○	○	○	○	○	○	○																				○	○	○						
○	○	○	○	○	○	○	○	○	○	○	○																				○	○	○						
○	○	○	○	○	○	○	○	○	○	○	○																				○	○	○						
○	○	○	○	○	○	○	○	○	○	○	○																				○	○	○						
												○	○	○	○	○	○	○	○			○	○	○															
												○	○	○	○	○	○	○	○			○	○	○															
												○	○	○	○	○	○	○	○			○	○	○															
												○	○	○	○	○	○	○	○			○	○	○															
												○	○	○	○	○	○	○	○			○	○	○															

SEC. 580I

LIFT CYLINDER (3V FROM SEPT. 2010)

CILINDRO DE ELEVACION

AUFTRIEBZYLINDER

CYLINDRE DE LEVAGE

NC	S	KEY NO.	LEV	PART NO.	PART NAME	SPECIFICATION	QTY	APPLIED DATE	ICANF	FORMER PART NO.	KD
N	1	38	1	**58413-FA666**	CYLINDER ASSY-FULL FREE RH	600	01	0910-			
N		39	1	**58413-FA667**		650	01	0910-			
N		40	1	**58413-FA668**		700	01	0910-			
N		41	1	**58413-6G611**		385	01	0910-			
N		42	1	**58413-6G612**		430	01	0910-			
N		43	1	**58413-6G613**		470	01	0910-			
N		44	1	**58413-6G614**		505	01	0910-			
N		45	1	**58413-6G615**		555	01	0910-			
N		46	1	**58413-6G616**		600	01	0910-			
N		47	1	**58413-6G617**		650	01	0910-			
N		48	1	**58413-6G618**		700	01	0910-			
N	2	01	2	**58416-FA560**	SHELL ASSY-LH	360	01	0910-			
N		02	2	**58416-FA561**		405	01	0910-			
N		03	2	**58416-FA562**		450	01	0910-			
N		04	2	**58416-FA563**		490	01	0910-			
N		05	2	**58416-FA564**		525	01	0910-			
N		06	2	**58416-FA565**		575	01	0910-			
N		07	2	**58416-FA566**		633	01	0910-			
N		08	2	**58416-FA567**		688	01	0910-			
N		09	2	**58416-FA568**	SHELL ASSY-RH	360	01	0910-			
N		10	2	**58416-FA569**		405	01	0910-			
N		11	2	**58416-FA570**		450	01	0910-			
N		12	2	**58416-FA571**		490	01	0910-			
N		13	2	**58416-FA572**		525	01	0910-			
N		14	2	**58416-FA573**		575	01	0910-			
N		15	2	**58416-FA574**		633	01	0910-			
N		16	2	**58416-FA575**		688	01	0910-			
N		17	2	**58416-FA661**	SHELL ASSY-LH	385	01	0910-			
N		18	2	**58416-FA662**		430	01	0910-			
N		19	2	**58416-FA663**		470	01	0910-			
N		20	2	**58416-FA664**		505	01	0910-			
N		21	2	**58416-FA665**		555	01	0910-			
N		22	2	**58416-FA666**		600	01	0910-			
N		23	2	**58416-FA667**		650	01	0910-			
N		24	2	**58416-FA668**		700	01	0910-			
N		25	2	**58416-FA669**	SHELL ASSY-RH	385	01	0910-			
N		26	2	**58416-FA670**		430	01	0910-			

APPLIED MODEL

01	02	03	04	05	06	07	08	09	10	11	12	13	14	15	16	17	18	19	20	21	22	23	24	25	26	27	28	29	30	31	32	33	34	35	36	37	38	39	40
MCPI A20JV	MCPI A20DV	MCPI A20LS	MCCI A20DV	MCCI A20LS	MCUI A20DV	MCUP A20LJV	MCCP A22055DV	MCCP A22055LV	MCCU A22055LS	MCCU A22055DV	MCCU A22055LV	MCCP A22288JV	MCCP A22288DV	MCCP A22288LV	MCCU A22288LS	MCCU A22288DV	MCCU A22308LV	MCCU A22308DV	MCCU A22308LV	MCUU A22330DV	MCUU A22330LV	MCUU FGG33005LV	MCUU FGG33005LS	MCUU FGG33005LV	MCCU FGG33555DV	MCCU FGG33555LV	MCCU FGG33555LS	MCCU FGG33566DV	MCCU FGG33566LV	MCCU FGG33665LS	MAP A22555DV	MAP A22555LV	MAP A22555LS						
O	O	O	O	O	O	O	O	O	O	O	O																												
O	O	O	O	O	O	O	O	O	O	O	O																												
O	O	O	O	O	O	O	O	O	O	O	O																												
												O	O	O	O	O	O	O	O	O	O	O	O		O	O	O	O	O	O	O								
												O	O	O	O	O	O	O	O	O	O	

SEC. 580I

LIFT CYLINDER (3V FROM SEPT. 2010)

CILINDRO DE ELEVACION

AUFTRIEBZYLINDER

CYLINDRE DE LEVAGE

NC	S	KEY NO.	LEV	PART NO.	PART NAME	SPECIFICATION	QTY	APPLIED DATE	ICANF	FORMER PART NO.	KD
N	2	27	2	58416-FA671	SHELL ASSY-RH	470	01	0910-			
N		28	2	58416-FA672		505	01	0910-			
N		29	2	58416-FA673		555	01	0910-			
N		30	2	58416-FA674		600	01	0910-			
N		31	2	58416-FA675		650	01	0910-			
N		32	2	58416-FA676		700	01	0910-			
N		33	2	58417-6G601	SHELL ASSY-LH	385	01	0910-			
N		34	2	58417-6G603		430	01	0910-			
N		35	2	58417-6G604		470	01	0910-			
N		36	2	58417-6G605		505	01	0910-			
N		37	2	58417-6G606		555	01	0910-			
N		38	2	58417-6G606		600	01	0910-			
N		39	2	58417-6G607		650	01	0910-			
N		40	2	NA-		700 CONTACT FACTORY	01	0910-			
N		41	2	58417-6G609	SHELL ASSY-RH	385	01	0910-			
N		42	2	58417-6G610		430	01	0910-			
N		43	2	58417-6G611		470	01	0910-			
N		44	2	58417-6G612		505	01	0910-			
N		45	2	58417-6G613		555	01	0910-			
N		46	2	58417-6G614		600	01	0910-			
N		47	2	58417-6G615		650	01	0910-			
N		48	2	NA-		700 CONTACT FACTORY	01	0910-			
N	3	01	2	58431-5G500	ROD-LH & RH	360	02	0910-			
N		02	2	58431-5G501		405	02	0910-			
N		03	2	58431-5G502		450	02	0910-			
N		04	2	58431-5G503		490	02	0910-			
N		05	2	58431-5G504		525	02	0910-			
N		06	2	58431-5G505		575	02	0910-			
N		07	2	58431-5G506		633	02	0910-			
N		08	2	58431-5G507		688	02	0910-			
N		09	2	58431-5G501		385	02	0910-			
N		10	2	58431-5G502		430	02	0910-			
N		11	2	58431-5G503		470	02	0910-			
N		12	2	58431-5G504		505	02	0910-			
N		13	2	58431-5G505		555	02	0910-			
N		14	2	58431-5G506		600	02	0910-			
N		15	2	58431-5G507		650	02	0910-			

APPLIED MODEL

01	02	03	04	05	06	07	08	09	10	11	12	13	14	15	16	17	18	19	20	21	22	23	24	25	26	27	28	29	30	31	32	33	34	35	36	37	38	39	40
MCPI A20JV	MCPI A200DV	MCPI A200LS	MCPI A200DV	MCUI A200LJ	MCUI A200DV	MCPI A225DV	MCPI A225LS	MCPI A225DV	MCUI A225LS	MCUI A225DV	MCUI A225LV	MCPI A228JV	MCPI A228DV	MCPI A228LS	MCPI A228DV	MCUI A228LS	MCUI A228DV	MCUI A228LV	MCUI A330DV	MCUI A330LV	MCUI A330DV	MCUI FGA330LV	MCUI FGA300LS	MCUI FGA300LV	MCUI FGA335DV	MCUI FGA335LS	MCUI FGA335LV	MCUI FGA366DV	MCUI FGA365LS	MCUI FGA365LV	MCAP A225DV	MCAP A255LS	MCAP A255LV						
O	O	O	O									O	O	O	O	O	O	O	O			O	O	O															
O	O	O	O									O	O	O	O	O	O	O	O			O	O	O															
O	O	O	O									O	O	O	O	O	O	O	O			O	O	O															
O	O	O	O									O	O	O	O	O	O	O	O			O	O	O															
O	O	O	O									O	O	O	O	O	O	O	O			O	O	O															
O	O	O	O									O	O	O	O	O	O	O	O			O	O	O															
																				O	O				O	O	O	O	O	O	O								
																				O	O				O	O	O	O	O	O	O								
																				O	O				O	O	O	O	O	O	O								
																				O	O				O	O	O	O	O	O	O								
																				O	O				O	O	O	O	O	O	O								
																				O	O				O	O	O	O	O	O	O								
																				O	O				O	O	O	O	O	O	O								
																				O	O				O	O	O	O	O	O	O								
																				O	O				O	O	O	O	O	O	O								
																				O	O				O	O	O	O	O	O	O								
																				O	O				O	O	O	O	O	O	O								
																				O	O				O	O	O	O	O	O	O								
																				O	O				O	O	O	O	O	O	O								
																				O	O				O	O	O	O	O	O	O								
																				O	O				O	O	O	O	O	O	O								
																				O	O				O	O	O	O	O	O	O								
																				O	O				O	O	O	O	O	O	O								
																				O	O				O	O	O	O	O	O	O								
																				O	O				O	O	O	O	O	O	O								
																				O	O				O	O	O	O	O	O	O								
																				O	O				O	O	O	O	O	O	O								
																				O	O				O	O	O	O	O	O	O								
																				O	O				O	O	O	O	O	O	O								
																				O	O				O	O	O	O	O	O	O								
																				O	O				O	O	O	O	O	O	O								
																				O	O				O	O	O	O	O	O	O								
																				O	O				O	O	O	O	O	O	O								
																				O	O				O	O	O	O	O	O	O								
																				O	O				O	O	O	O	O	O	O								
																				O	O				O	O	O	O	O	O	O								
																				O	O				O	O	O	O	O	O	O								
																				O	O				O	O	O	O	O	O	O								
																				O	O				O	O	O	O	O	O	O								
																				O	O				O	O	O	O	O	O	O								
																				O	O				O	O	O	O	O	O	O								
																				O	O				O	O	O	O	O	O	O								
																				O	O				O	O	O	O	O	O	O								
																				O	O				O	O	O	O	O	O	O								
																				O	O				O	O	O	O	O	O	O								
																				O	O				O	O	O	O	O	O	O								

SEC. 580I

LIFT CYLINDER (3V FROM SEPT. 2010)

CILINDRO DE ELEVACION

AUFTRIEBZYLINDER

CYLINDRE DE LEVAGE

NC	S	KEY NO.	LEV	PART NO.	PART NAME	SPECIFICATION	QTY	APPLIED DATE	ICANF	FORMER PART NO.	KD
N		3	16	2	58431-5G508	ROD-LH & RH	700	02	0910-			
N			17	2	58431-6G601		385	02	0910-			
N			18	2	58431-6G602		430	02	0910-			
N			19	2	58431-6G603		470	02	0910-			
N			20	2	58431-6G604		505	02	0910-			
N			21	2	58431-6G605		555	02	0910-			
N			22	2	58431-6G606		600	02	0910-			
N			23	2	58431-6G607		650	02	0910-			
N			24	2	NA-		700 CONTACT FACTORY	02	0910-			
N		4	01	2	58032-FA561	PISTON		02	0910-			
N			02	2	58032-FA661			02	0910-			
N			03	2	58032-6G600			02	0910-			
N		5	01	2	58028-0G301	PULL-IN WIRE		02	0910-			
N			02	2	58028-6G500			02	0910-			
N		6	01	2	58050-31K00	CHECK VALVE		02	0910-			
N		7	01	2	58044-31K00	WASHER		02	0910-			
N		8	01	2	58028-31K01	CIRCLIP		02	0910-			
N		9	01	2	58620-FA561	RETAINER		02	0910-			
N			02	2	58620-FA661			02	0910-			
N			03	2	58620-6G600			02	0910-			
N		10	01	2	58471-4G500	FUSE PISTON	LH ONLY	01	0910-			
N		11	01	2	58489-4G500	SPRING	LH ONLY	01	0910-			
N			02	2	58489-6G500		LH ONLY	01	0910-			
N		12	01	2	58445-4G500	SPRING GUIDE	LH ONLY	01	0910-			
N		13	01	2	58099-FA562	REPAIR KIT-FULL FREE		02	0910-			
N			02	2	58099-FA661			02	0910-			
N			03	2	58499-6G600			02	0910-			
N		14	01	2	58026-31K01	O-RING	INCLUDED IN ITEM NO. 13	02	0910-			
N		15	01	2	58034-FA561	WEAR RING	INCLUDED IN ITEM NO. 13	02	0910-			
N			02	2	58034-FA661		INCLUDED IN ITEM NO. 13	02	0910-			
N			03	2	58034-6G600		INCLUDED IN ITEM NO. 13	02	0910-			
N		16	01	2	58024-FA561	BACK-UP RING	INCLUDED IN ITEM NO. 13	04	0910-			
N			02	2	58024-FA661		INCLUDED IN ITEM NO. 13	04	0910-			
N			03	2	58424-6G600	NYLON RING	INCLUDED IN ITEM NO. 13	04	0910-			
N		17	01	2	58444-FA561	SEAL	INCLUDED IN ITEM NO. 13	02	0910-			
N			02	2	58444-FA661		INCLUDED IN ITEM NO. 13	02	0910-			
N			03	2	58444-6G600		INCLUDED IN ITEM NO. 13	02	0910-			

APPLIED MODEL

01	02	03	04	05	06	07	08	09	10	11	12	13	14	15	16	17	18	19	20	21	22	23	24	25	26	27	28	29	30	31	32	33	34	35	36	37	38	39	40
MCPI A200JV	MCPI A200DV	MCPI A200LS	MCPI A200DV	MCUI A200LJ	MCUI A200DV	MCPI A225JV	MCPI A225DV	MCPI A225LS	MCUI A225DV	MCUI A225LV	MCUI A225DL	MCPI A228JV	MCPI A228DV	MCPI A228LS	MCPI A228DV	MCUI A228DL	MCUI A228LS	MCUI A228DV	MCUI A228LV	MCUI A330DL	MCUI A330LV	MCUI FG300DV	MCUI FG300LS	MCUI FG300LV	MCUI FG355DV	MCUI FG355LS	MCUI FG356DV	MCUI FG366LV	MCUI FG365DV	MCUI FG365LS	MCAP A225DV	MCAP A225LV	MCAP A225LS						
O	O	O	O	O	O	O	O	O	O	O	O																												
												O	O	O	O	O	O	O	O			O	O	O							O	O	O						
																				O	O				O	O	O	O	O	O									
																				O	O				O	O	O	O	O	O									
																				O	O				O	O	O	O	O	O									
																				O	O				O	O	O	O	O	O									
																				O	O				O	O	O	O	O	O									
																				O	O				O	O	O	O	O	O									
O	O	O	O	O	O	O	O	O	O	O	O											O	O	O							O	O	O						
												O	O	O	O	O	O	O	O			O	O	O							O	O	O						
																				O	O				O	O	O	O	O	O									
O	O	O	O	O	O	O	O	O	O	O												O	O	O							O	O	O						
												O	O	O	O	O	O	O	O			O	O	O							O	O	O						
O	O	O	O	O	O	O	O	O	O	O	O	O	O	O	O	O	O	O	O	O	O	O	O	O	O	O	O	O	O	O	O	O	O						
O	O	O	O	O	O	O	O	O	O	O	O	O	O	O	O	O	O	O	O	O	O	O	O	O	O	O	O	O	O	O	O	O	O						
O	O	O	O	O	O	O	O	O	O	O	O	O	O	O	O	O	O	O	O	O	O	O	O	O	O	O	O	O	O	O	O	O	O						
O	O	O	O	O	O	O	O	O	O	O	O	O	O	O	O	O	O	O	O	O	O	O	O	O	O	O	O	O	O	O	O	O	O						
O	O	O	O	O	O	O	O	O	O	O	O																				O	O	O						
												O	O	O	O	O	O	O	O			O	O	O							O	O	O						
																				O	O				O	O	O	O	O	O									
O	O	O	O	O	O	O	O	O	O	O	O	O	O	O	O	O	O	O	O	O	O	O	O	O	O	O	O	O	O	O	O	O	O						
O	O	O	O	O	O	O	O	O	O	O	O																				O	O	O						
O	O	O	O	O	O	O	O	O	O	O	O	O	O	O	O	O	O	O	O	O	O	O	O	O	O	O	O	O	O	O	O	O	O						
												O	O	O	O	O	O	O	O			O	O	O							O	O	O						
																				O	O				O	O	O	O	O	O									
O	O	O	O	O	O	O	O	O	O	O	O																				O	O	O						
												O	O	O	O	O	O	O	O			O	O	O							O	O	O						
																				O	O				O	O	O	O	O	O									
O	O	O	O	O	O	O	O	O	O	O	O																				O	O	O						
												O	O	O	O	O	O	O	O			O	O	O							O	O	O						
																				O	O				O	O	O	O	O	O									

SEC. 580I

LIFT CYLINDER (3V FROM SEPT. 2010)

CILINDRO DE ELEVACION

AUFTRIEBZYLINDER

CYLINDRE DE LEVAGE

NC	S	KEY NO.	LEV	PART NO.	PART NAME	SPECIFICATION	QTY	APPLIED DATE	ICANF	FORMER PART NO.	KD
N		**18**	01	2	**58026-0G301**	O-RING	INCLUDED IN ITEM NO. 13	02	0910-			
N			02	2	**49527-0G000**		INCLUDED IN ITEM NO. 13	02	0910-			
N			03	2	**58634-31K02**		INCLUDED IN ITEM NO. 13	02	0910-			
N		**19**	01	2	**58024-0G301**	BACK-UP RING	INCLUDED IN ITEM NO. 13	02	0910-			
N			02	2	**58024-FA660**		INCLUDED IN ITEM NO. 13	02	0910-			
N			03	2	**58633-0G001**		INCLUDED IN ITEM NO. 13	02	0910-			
N		**20**	01	2	**58621-5G500**	ROD SEAL	INCLUDED IN ITEM NO. 13	02	0910-			
N			02	2	**58621-6G600**		INCLUDED IN ITEM NO. 13	02	0910-			
N		**21**	01	2	**58022-0G301**	WIPER	INCLUDED IN ITEM NO. 13	02	0910-			
N			02	2	**58622-6G600**		INCLUDED IN ITEM NO. 13	02	0910-			
N		**22**	01	1	**58411-FB61A**	CYLINDER ASSY-MAST	360	02	0910-			
N			02	1	**58411-FB62A**		405	02	0910-			
N			03	1	**58411-FB63A**		450	02	0910-			
N			04	1	**58411-FB64A**		490	02	0910-			
N			05	1	**58411-FB65A**		525	02	0910-			
N			06	1	**58411-FB66A**		575	02	0910-			
N			07	1	**58411-FB67A**		633	02	0910-			
N			08	1	**58411-FB68A**		688	02	0910-			
N			09	1	**58411-FC31A**		385	02	0910-			
N			10	1	**58411-FC32A**		430	02	0910-			
N			11	1	**58411-FC33A**		470	02	0910-			
N			12	1	**58411-FC34A**		505	02	0910-			
N			13	1	**58411-FC35A**		555	02	0910-			
N			14	1	**58411-FC26A**		600	02	0910-			
N			15	1	**58411-FC37A**		650	02	0910-			
N			16	1	**58411-FC28A**		700	02	0910-			
N			17	1	**58411-FC62A**		385	02	0910-			
N			18	1	**58411-FC63A**		430	02	0910-			
N			19	1	**58411-FC64A**		470	02	0910-			
N			20	1	**58411-FC65A**		505	02	0910-			
N			21	1	**58411-FC66A**		555	02	0910-			
N			22	1	**58411-FC77A**		600	02	0910-			
N			23	1	**58411-FC78A**		650	02	0910-			
N			24	1	**58411-FC79A**		700	02	0910-			
N		**23**	01	2	**58431-FA51A**	PLUNGER	360	02	0910-			
N			02	2	**58431-FA52A**		405	02	0910-			
N			03	2	**58431-FA53A**		450	02	0910-			

APPLIED MODEL

01	02	03	04	05	06	07	08	09	10	11	12	13	14	15	16	17	18	19	20	21	22	23	24	25	26	27	28	29	30	31	32	33	34	35	36	37	38	39	40
MCPI A20JV	MCPI A20DV	MCPI A20LS	MCPI A22LS	MCUI A20DV	MCUI A20LV	MCUP A22DV	MCPI A25JV	MCPI A25DV	MCPI A25LS	MCUI A25LV	MCUI A25DV	MCPI A28JV	MCPI A28DV	MCPI A28LS	MCUI A28DV	MCUI A28LV	MCUI A30DV	MCUI A30LV	MCUI A33DV	MCUI A33LV	MCUI A33DV	MCUI FG30LV	MCUI FG30LS	MCUI FG30DV	MCUI FG35LV	MCUI FG35DV	MCUI FG35LS	MCUI FG36DV	MCUI FG36LV	MCUI FG36LS	MCUI FA25DV	MCUI FA25LV	MCUI FA25LS						
O	O	O	O	O	O	O	O	O	O	O	O																				O	O	O						
												O	O	O	O	O	O	O	O			O	O	O															
																				O	O				O	O	O	O	O	O									
O	O	O	O	O	O	O	O	O	O	O	O																				O	O	O						
												O	O	O	O	O	O	O	O			O	O	O															
																				O	O				O	O	O	O	O	O									
O	O	O	O	O	O	O	O	O	O	O	O	O	O	O	O	O	O	O	O			O	O	O							O	O	O						
																				O	O				O	O	O	O	O	O									
O	O	O	O	O	O	O	O	O	O	O	O	O	O	O	O	O	O	O	O			O	O	O							O	O	O						
																				O	O				O	O	O	O	O	O									
O	O	O	O	O	O	O	O	O	O	O	O																				O	O	O						
O	O	O	O	O	O	O	O	O	O	O	O																				O	O	O						
O	O	O	O	O	O	O	O	O	O	O	O																				O	O	O						
O	O	O	O	O	O	O	O	O	O	O	O																				O	O	O						
O	O	O	O	O	O	O	O	O	O	O	O																				O	O	O						
O	O	O	O	O	O	O	O	O	O	O	O																				O	O	O						
O	O	O	O	O	O	O	O	O	O	O	O																				O	O	O						
												O	O	O	O	O	O	O	O			O	O	O															
												O	O	O	O	O	O	O	O			O	O	O															
												O	O	O	O	O	O	O	O			O	O	O															
												O	O	O	O	O	O	O	O			O	O	O															
												O	O	O	O	O	O	O	O			O	O	O															
												O	O	O	O	O	O	O	O			O	O	O															
												O	O	O	O	O	O	O	O			O	O	O															
												O	O	O	O	O	O	O	O			O	O	O															
																				O	O				O	O	O	O	O	O									
																				O	O				O	O	O	O	O	O									
																				O	O				O	O	O	O	O	O									
																				O	O				O	O	O	O	O	O									
																				O	O				O	O	O	O	O	O									
																				O	O				O	O	O	O	O	O									
																				O	O				O	O	O	O	O	O									
O	O	O	O	O	O	O	O	O	O	O	O																				O	O	O						
O	O	O	O	O	O	O	O	O	O	O	O																				O	O	O						
O	O	O	O	O	O	O	O	O	O	O	O																				O	O	O						

SEC. 580I

LIFT CYLINDER (3V FROM SEPT. 2010)

CILINDRO DE ELEVACION

AUFTRIEBZYLINDER

CYLINDRE DE LEVAGE

NC	S	KEY NO.	LEV	PART NO.	PART NAME	SPECIFICATION	QTY	APPLIED DATE	ICANF	FORMER PART NO.	KD
N		**23**	04	2	**58431-FA54A**	PLUNGER	490	02	0910-		
N			05	2	**58431-FA55A**		525	02	0910-		
N			06	2	**58431-FA56A**		575	02	0910-		
N			07	2	**58431-FA57A**		633	02	0910-		
N			08	2	**58431-FA58A**		688	02	0910-		
N			09	2	**58431-FC21A**		385	02	0910-		
N			10	2	**58431-FC22A**		430	02	0910-		
N			11	2	**58431-FC23A**		470	02	0910-		
N			12	2	**58431-FC24A**		505	02	0910-		
N			13	2	**58431-FC25A**		555	02	0910-		
N			14	2	**58431-FC26A**		600	02	0910-		
N			15	2	**58431-FC27A**		650	02	0910-		
N			16	2	**58431-FC28A**		700	02	0910-		
N			17	2	**58431-FC62A**		385	02	0910-		
N			18	2	**58431-FC63A**		430	02	0910-		
N			19	2	**58431-FC64A**		470	02	0910-		
N			20	2	**58431-FC65A**		505	02	0910-		
N			21	2	**58431-FC66A**		555	02	0910-		
N			22	2	**58431-FC67A**		600	02	0910-		
N			23	2	**58431-FC68A**		650	02	0910-		
N			24	2	**58431-FC79A**		700	02	0910-		
N		**24**	01	2	**58416-FA511**	SHELL ASSY	360	02	0910-		
N			02	2	**58416-FA512**		405	02	0910-		
N			03	2	**58416-FA513**		450	02	0910-		
N			04	2	**58416-FA514**		490	02	0910-		
N			05	2	**58416-FA515**		525	02	0910-		
N			06	2	**58416-FA516**		575	02	0910-		
N			07	2	**58416-FA517**		633	02	0910-		
N			08	2	**58416-FA518**		688	02	0910-		
N			09	2	**58416-FA601**		385	02	0910-		
N			10	2	**58416-FA602**		430	02	0910-		
N			11	2	**58416-FA603**		470	02	0910-		
N			12	2	**58416-FA604**		505	02	0910-		
N			13	2	**58416-FA605**		555	02	0910-		
N			14	2	**58416-FA606**		600	02	0910-		
N			15	2	**58416-FA607**		650	02	0910-		
N			16	2	**58416-FA608**		700	02	0910-		

APPLIED MODEL

01	02	03	04	05	06	07	08	09	10	11	12	13	14	15	16	17	18	19	20	21	22	23	24	25	26	27	28	29	30	31	32	33	34	35	36	37	38	39	40
MCPI A20JV	MCPI A20DV	MCPI A22LS	MCPI A20DV	MCUI A20DV	MCUI A20LJ	MCPI A22DV	MCPI A22LV	MCPI A22LS	MCUI A22LV	MCUI A22DV	MCUI A22LV	MCPI A28JV	MCPI A28DV	MCPI A28LV	MCPI A28LS	MCUI A28DV	MCUI A30DV	MCUI A30LV	MCUI A30DV	MCUI A33DV	MCUI A33LV	MCUI A30DV	MCUI A30LV	MCUI A30LS	MCUI A35DV	MCUI A35LV	MCUI A35LS	MCUI A36DV	MCUI A36LV	MCUI A36LS	MAPI A25DV	MAPI A25LV	MAPI A25LS						
○	○	○	○	○	○	○	○	○	○	○	○																				○	○	○						
○	○	○	○	○	○	○	○	○	○	○	○																				○	○	○						
○	○	○	○	○	○	○	○	○	○	○	○																				○	○	○						
○	○	○	○	○	○	○	○	○	○	○	○																				○	○	○						
○	○	○	○	○	○	○	○	○	○	○	○																				○	○	○						
												○	○	○	○	○	○	○	○			○	○	○														
												○	○	○	○	○	○	○	○			○	○	○														
												○	○	○	○	○	○	○	○			○	○	○														
												○	○	○	○	○	○	○	○			○	○	○														
												○	○	○	○	○	○	○	○			○	○	○														
												○	○	○	○	○	○	○	○			○	○	○														
												○	○	○	○	○	○	○	○			○	○	○														
																				○	○				○	○	○	○	○	○	○								
																				○	○				○	○	○	○	○	○	○								
																				○	○				○	○	○	○	○	○	○								
																				○	○				○	○	○	○	○	○	○								
																				○	○				○	○	○	○	○	○	○								
																				○	○				○	○	○	○	○	○	○								
																				○	○				○	○	○	○	○	○	○								
○	○	○	○	○	○	○	○	○	○	○	○																				○	○	○						
○	○	○	○	○	○	○	○	○	○	○	○																				○	○	○						
○	○	○	○	○	○	○	○	○	○	○	○																				○	○	○						
○	○	○	○	○	○	○	○	○	○	○	○																				○	○	○						
○	○	○	○	○	○	○	○	○	○	○	○																				○	○	○						
○	○	○	○	○	○	○	○	○	○	○	○																				○	○	○						
○	○	○	○	○	○	○	○	○	○	○	○																				○	○	○						
												○	○	○	○	○	○	○	○			○	○	○														
												○	○	○	○	○	○	○	○			○	○	○														
												○	○	○	○	○	○	○	○			○	○	○														
												○	○	○	○	○	○	○	○			○	○	○														
												○	○	○	○	○	○	○	○			○	○	○														
												○	○	○	○	○	○	○	○			○	○	○														
												○	○	○	○	○	○	○	○			○	○	○														
												○	○	○	○	○	○	○	○			○	○	○														
												○	○	○	○	○	○	○	○			○	○	○														
												○	○	○	○	○	○	○	○			○	○	○														
												○	○	○	○	○	○	○	○			○	○	○														
												○	○	○	○	○	○	○	○			○	○	○														
												○	○	○	○	○	○	○	○			○	○	○														
												○	○	○	○	○	○	○	○			○	○	○														
												○	○	○	○	○	○	○	○			○	○	○														
												○	○	○	○	○	○	○	○			○	○	○														
												○	○	○	○	○	○	○	○			○	○	○														
												○	○	○	○	○	○	○	○			○	○	○														
												○	○	○	○	○	○	○	○			○	○	○														
												○	○	○	○	○	○	○	○			○	○	○														

SEC. 580I

LIFT CYLINDER (3V FROM SEPT. 2010)

CILINDRO DE ELEVACION

AUFTRIEBZYLINDER

CYLINDRE DE LEVAGE

NC	S	KEY NO.	LEV	PART NO.	PART NAME	SPECIFICATION	QTY	APPLIED DATE	ICANF	FORMER PART NO.	KD
N		**24**	17	2	**58416-FC62A**	SHELL ASSY	385	02	0910-			
N			18	2	**58416-FC63A**		430	02	0910-			
N			19	2	**58416-FC64A**		470	02	0910-			
N			20	2	**58416-FC65A**		505	02	0910-			
N			21	2	**58416-FC66A**		555	02	0910-			
N			22	2	**58416-FC67A**		600	02	0910-			
N			23	2	**58416-FC68A**		650	02	0910-			
N			24	2	**58416-FC79A**		700	02	0910-			
N		**25**	01	2	**58099-FD41B**	SERVICE KIT-MAST		02	0910-			
N			02	2	**58099-FC20A**			02	0910-			
N			03	2	**58099-FC60A**			02	0910-			
N		**26**	01	2	**NA-**	WIPER	INCLUDED IN ITEM NO. 25 & 53	02	0910-			
N		**27**	01	2	**NA-**	ROD SEAL	INCLUDED IN ITEM NO. 25 & 53	02	0910-			
N		**28**	01	2	**NA-**	O-RING	INCLUDED IN ITEM NO. 25 & 53	02	0910-			
N		**29**	01	2	**NA-**	BACK-UP RING	INCLUDED IN ITEM NO. 25 & 53	02	0910-			
N		**30**	01	2	**NA-**	PISTON SEAL	INCLUDED IN ITEM NO. 25	02	0910-			
N		**31**	01	2	**NA-**	CIRCLIP	INCLUDED IN ITEM NO. 25 & 56	02	0910-			
N		**32**	01	2	**NA-**	SLEEVE	INCLUDED IN ITEM NO. 56	02	0910-			
N		**33**	01	2	**NA-**	O-RING	IN REPAIR KIT-INCLUDED IN ITEM NO.25 & 54	02	0910-			
N		**34**	01	2	**NA-**	RETAINER	INCLUDED IN ITEM NO. 53	02	0910-			
N		**35**	01	2	**NA-**	PISTON	INCLUDED IN ITEM NO. 23	02	0910-			
N		**36**	01	2	**NA-**	PULL-IN WIRE	INCLUDED IN ITEM NO. 23	02	0910-			
N		**37**	01	2	**NA-**	CHECK VALVE	INCLUDED IN ITEM NO. 54	02	0910-			
N		**38**	01	2	**NA-**	WASHER	INCLUDED IN ITEM NO. 25 & 54	02	0910-			
N		**39**	01	2	**NA-**	CIRCLIP	INCLUDED IN ITEM NO. 25 & 54	02	0910-			
N		**40**	01	2	**NA-**	STOP RING	INCLUDED IN ITEM NO. 23	02	0910-			
N		**41**	01	2	**NA-**	WEAR RING	INCLUDED IN ITEM NO. 25	02	0910-			
N		**42**	01	2	**NA-**	NYLON RING	INCLUDED IN ITEM NO. 25	02	0910-			
N		**43**	01	1	**58080-FW40A**	VALVE ASSY-FLOW REGULATOR	F/FC	01	0910-			
N			02	1	**58070-20H00**			01	0910-			
N		**44**	01	1	**69944-4G500**	CONNECTOR ASSY		01	0910-			
N			02	1	**69944-6G500**			01	0910-			
N		**45**	01	1	**69662-L1100**	CONNECTOR ASSY		01	0910-			
N			02	1	**69350-L1100**			01	0910-			
N		**46**	01	1	**58066-FA560**	CONNECTOR	F/FC	01	0910-			
N			02	1	**69350-L1100**	CONNECTOR ASSY	F/FC	01	0910-			
N			03	1	**58066-FA660**	CONNECTOR		01	0910-			

APPLIED MODEL

	MCPI	MCPI	MCPI	MCPI	MCUI	MCUI	MCPI	MCPI	MCPI	MCUI	MCUI	MCUI	MCPI	MCPI	MCPI	MCPI	MCUI	MCUI	MCUI	MCUI	MCUI	MCUI	MCUI	MCUI	MCUI	MCUI	MCUI	MCUI	MCUI	MCUI	MCUI	MCUI	MCUI	MCUI	MCUI	MCUI	MCUI	MCUI	MAPI	MAPI	MAPI
	A20JV	A20DV	A20LS	A20DV	A20DV	A20LJ	A25JV	A25DV	A25LS	A25LL	A25DL	A25LV	A28JV	A28DL	A28LS	A28DV	A28LL	A28DL	A28DV	A30LV	A33DL	A33LV	A33DL	A30LV	A30LL	A30LS	A35DV	A35LL	A35LS	A36DL	A36LL	A36LS	A25DL	A25LL	A25LS	A28LL	A28LS	A30LS	A25LL	A25LS	A25LS
	01	02	03	04	05	06	07	08	09	10	11	12	13	14	15	16	17	18	19	20	21	22	23	24	25	26	27	28	29	30	31	32	33	34	35	36	37	38	39	40
	○	○	○	○	○	○	○	○	○	○	○	○									○	○				○	○	○	○	○	○		○	○	○						
													○	○	○	○	○	○	○	○			○	○	○																
																					○	○				○	○	○	○	○	○											
	○	○	○	○	○	○	○	○	○	○	○	○	○	○	○	○	○	○	○	○	○	○	○	○	○	○	○	○	○	○	○	○	○	○

SEC. 580I

LIFT CYLINDER (3V FROM SEPT. 2010)

CILINDRO DE ELEVACION

AUFTRIEBZYLINDER

CYLINDRE DE LEVAGE

NC	S	KEY NO.	LEV	PART NO.	PART NAME	SPECIFICATION	QTY	APPLIED DATE	ICANF	FORMER PART NO.	KD
N		**46**	04	1	**69353-L6000**	CONNECTOR ASSY		01	0910-		
N		**47**	01	1	**58071-4G000**	VALVE ASSY-SAFETY		01	0910-0111		
N			02	1	**58071-FE200**			01	0111-		
N			03	1	**58071-GL10A**			01	0111-		
N		**50**	01	1	**58432-FA31B**	ROD ASSY KIT	360	01	0910-		
N			02	1	**58432-FA32B**		405	01	0910-		
N			03	1	**58432-FA33B**		450	01	0910-		
N			04	1	**58432-FA34B**		490	01	0910-		
N			05	1	**58432-FA35B**		525	01	0910-		
N			06	1	**58432-FA36B**		575	01	0910-		
N			07	1	**58432-FA37B**		633	01	0910-		
N			08	1	**58432-FA38B**		688	01	0910-		
N		**53**	01	2	**58019-FB60A**	RETAINER KIT		01	0910-		
N			02	2	**58019-FC20A**			01	0910-		
N			03	2	**58019-FC60A**			01	0910-		
N		**54**	01	2	**58099-FD02B**	CHECK VALVE KIT		01	0910-		
N			02	2	**58051-FD01B**			01	0910-		
N		**56**	01	2	**58182-FB20A**	FUSE KIT		01	0910-		
N			02	2	**58182-FC60A**			01	0910-		

APPLIED MODEL

	MCP1	MCP1	MCP1	MCP1	MCU1	MCU1	MCP1	MCP1	MCP1	MCU1	MCU1	MCP1	MCP1	MCP1	MCU1	MCU1	MCU1	MCU1	MCU1	MCU1	MCU1GG	MCU1GG	MCU1GG	MCU1GG	MCU1GG	MCU1GG	MCU1GG	MAP1	MAP1
	A20JV	A20DV	A22LS	A22LS	A22DV	A22LV	A25JV	A25DV	A25LV	A25LS	A25DV	A25LV	A28JV	A28DV	A28LV	A28LS	A28DV	A28LV	A30DV	A30LV	A33DV	A33LV	A30DV	A30LV	A35DV	A35LV	A36DV	A36LS	A25DV	A25LS
	01	02	03	04	05	06	07	08	09	10	11	12	13	14	15	16	17	18	19	20	21	22	23	24	25	26	27	28	29	30	31	32	33	34	35	36	37	38	39	40
																					○	○				○	○	○	○	○	○									
	○	○	○	○	○	○	○	○	○	○	○	○																			○	○	○							
	○	○	○	○	○	○	○	○	○	○	○	○																			○	○	○							
													○	○	○	○	○	○	○	○	○	○	○	○	○	○	○	○	○	○	○									
	○	○	○	○	○	○	○	○	○	○	○	○																			○	○	○

Install the best!
GENUINE NISSAN PARTS

NOTE

SEC. 585A

CHAIN WHEEL SUPPORT & CHAIN (2H)

SOPORTE DE LA RUEDA DE CADENA Y CADENA

KETTENABSTÜTZUNG & KETTE

SUPPORT DE ROUE DE CHAINE ET CHAINE

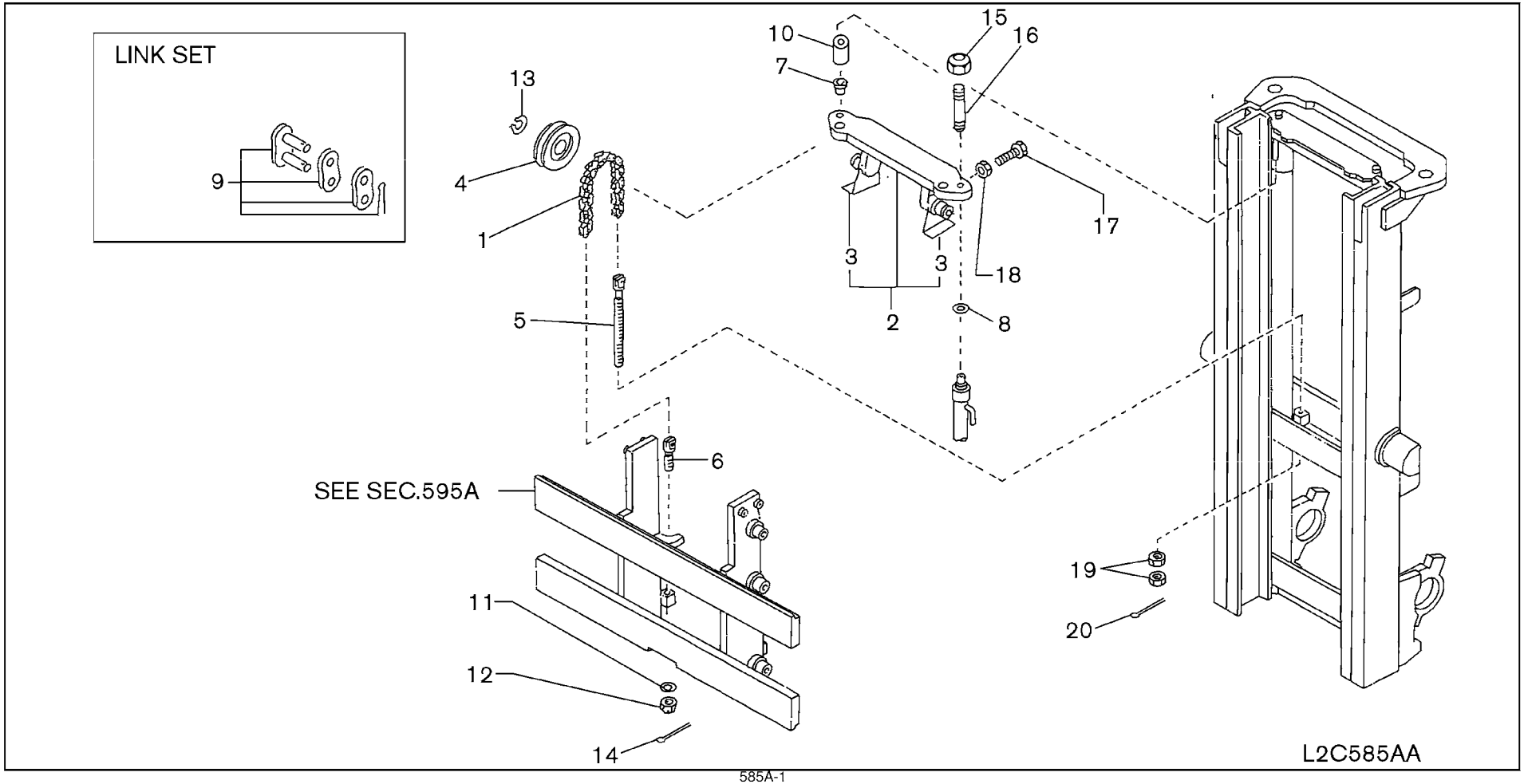

SEC. 585A

CHAIN WHEEL SUPPORT & CHAIN (2H)

SOPORTE DE LA RUEDA DE CADENA Y CADENA

KETTENABSTÜTZUNG & KETTE

SUPPORT DE ROUE DE CHAINE ET CHAINE

NC	S	KEY NO.	LEV	PART NO.	PART NAME	SPECIFICATION	QTY	APPLIED DATE	ICANF	FORMER PART NO.	KD
	1	01	1	59420-L1206	CHAIN-LIFT	BL634, 119LINK-270	02	0107-0508			
		02	1	59420-15H00		BL634, 135LINK-300	02	0107-0508			
		03	1	59420-L1910		BL634, 151LINK-330	02	0107-0508			
		04	1	59420-L2801		BL634, 165LINK-350	02	0107-0508			
		05	1	59420-13H02		BL634, 121LINK-370	02	0107-0508			
		06	1	59420-L1207		BL634, 129LINK-400	02	0107-0508			
		07	1	59420-L1209		BL634, 155LINK-450	02	0107-0508			
		08	1	59420-10H03		BL634, 181LINK-500	02	0107-0508			
		09	1	59420-20H03		BL834, 89LINK-270	02	0107-			
		10	1	59420-20H00		BL834, 101LINK-300	02	0107-			
		11	1	59420-20H04		BL834, 113LINK-330	02	0107-			
		12	1	59420-23H04		BL834, 123LINK-350	02	0107-			
		13	1	59420-L1312		BL834, 87LINK-370	02	0107-			
		14	1	59420-L1313		BL834, 97LINK-400	02	0107-			
		15	1	59420-20H08		BL834, 115LINK-450	02	0107-			
		16	1	59420-20H09		BL834, 135LINK-500	02	0107-			
N		17	1	59420-20H00		BL834, 101LINK-280	02	0107-			
N		18	1	59420-20H04		BL834, 113LINK-310	02	0107-			
N		19	1	59420-L1312		BL834, 87LINK-350	02	0107-			
N		20	1	59420-L1313		BL834, 97LINK-380	02	0107-			
N		21	1	59420-20H08		BL834, 115LINK-430	02	0107-			
	2	01	1	58510-FL40A	SUPPORT ASSY-CHAIN WHEEL		01	0107-0508			
C		02	1	58510-FM00A			01	0107-			
C	3	01	1	59376-10H01	BRACKET-CW, RH		01	0107-0508			
C		02	1	59377-10H01	BRACKET-CW, LH		01	0107-0508			
C		03	1	59376-10H01	BRACKET-CW, RH		01	0508-			
C		04	1	59377-10H01	BRACKET-CW, LH		01	0508-			
	4	01	1	59440-10H00	WHEEL-CHAIN		02	0107-0508			
C		02	1	59440-20H00			02	0107-			
	5	01	1	59433-50K00	BOLT-ADJUST CHAIN		02	0107-0508			
C		02	1	59433-20H00			02	0107-			
	6	01	1	59431-10H01	BOLT-ANCHOR CHAIN		02	0107-0508			
C		02	1	59431-20H00			02	0107-			
C	7	01	1	58514-10H00	BUSH		02	0107-0508			
C		02	1	58514-10H00			02	0508-			
C	8	01	1	58573-10H00	SHIM-LIFT CYLINDER		AR	0107-0508			
C		02	1	58573-10H00			AR	0508-			

APPLIED MODEL

01	02	03	04	05	06	07	08	09	10	11	12	13	14	15	16	17	18	19	20	21	22	23	24	25	26	27	28	29	30	31	32	33	34	35	36	37	38	39	40
MCP I A220JV	MCP I A220DV	MCP I A220LS	MCP I A220DV	MCU I A220DV	MCU I A225JV	MCP I A225DV	MCP I A225LS	MCP I A225LL	MCU I A225DV	MCU I A225LS	MCU I A225LL	MCP I A228JV	MCP I A228DL	MCP I A228LS	MCU I A228DL	MCU I A228LL	MCU I A228DV	MCU I A230DL	MCU I A230DV	MCU I A330DV	MCU I A330LD	MCU I A330LL	MCU I A330DV	MCU I A330LS	MCU I A335DV	MCU I A335LL	MCU I A335DL	MCU I A336LL	MCU I A336DL	MCU I A336LS	MAP I A225LS	MAP I A225LL						
○	○	○	○	○	○	○	○	○	○	○	○																				○	○	○						
○	○	○	○	○	○	○	○	○	○	○	○																				○	○	○						
○	○	○	○	○	○	○	○	○	○	○	○																				○	○	○						
○	○	○	○	○	○	○	○	○	○	○	○																				○	○	○						
○	○	○	○	○	○	○	○	○	○	○	○																				○	○	○						
○	○	○	○	○	○	○	○	○	○	○	○																				○	○	○						
○	○	○	○	○	○	○	○	○	○	○	○																				○	○	○						
○	○	○	○	○	○	○	○	○	○	○	○																				○	○	○						
												○	○	○	○	○	○	○	○			○	○	○															
												○	○	○	○	○	○	○	○			○	○	○															
												○	○	○	○	○	○	○	○			○	○	○															
												○	○	○	○	○	○	○	○			○	○	○															
												○	○	○	○	○	○	○	○			○	○	○															
												○	○	○	○	○	○	○	○			○	○	○															
																				○	○				○	○	○	○	○	○	○								
																				○	○				○	○	○	○	○	○	○								
																				○	○				○	○	○	○	○	○	○								
																				○	○				○	○	○	○	○	○	○								
																				○	○				○	○	○	○	○	○	○								
○	○	○	○	○	○	○	○	○	○	○	○																					○	○						
												○	○	○	○	○	○	○	○	○	○	○	○	○	○	○	○	○	○	○	○	○							
○	○	○	○	○	○	○	○	○	○	○	○	○	○	○	○	○	○	○	○	○	○	○	○	○	○	○	○	○	○	○	○	○	○						
												○	○	○	○	○	○	○	○	○	○	○	○	○	○	○	○	○	○	○	○								
○	○	○	○	○	○	○	○	○	○	○	○																				○	○	○						
												○	○	○	○	○	○	○	○	○	○	○	○	○	○	○	○	○	○	○	○	○							
○	○	○	○	○	○	○	○	○	○	○	○																				○	○	○						
												○	○	○	○	○	○	○	○	○	○	○	○	○	○	○	○	○	○	○	○	○							
○	○	○	○	○	○	○	○	○	○	○	○																				○	○	○						
												○	○	○	○	○	○	○	○	○	○	○	○	○	○	○	○	○	○	○	○	○							
○	○	○	○	○	○	○	○	○	○	○	○	○	○	○	○	○	○	○	○	○	○	○	○	○	○	○	○	○	○	○	○	○	○						
												○	○	○	○	○	○	○	○	○	○	○	○	○	○	○	○	○	○	○	○	○							

SEC. 585A

CHAIN WHEEL SUPPORT & CHAIN (2H)

SOPORTE DE LA RUEDA DE CADENA Y CADENA

KETTENABSTÜTZUNG & KETTE

SUPPORT DE ROUE DE CHAINE ET CHAINE

NC	S	KEY NO.	LEV	PART NO.	PART NAME	SPECIFICATION	QTY	APPLIED DATE	ICANF	FORMER PART NO.	KD	APPLIED MODEL 01	02	03	04	05	06	07	08	09	10	11	12	13	14	15	16	17	18	19	20	21	22	23	24	25	26	27	28	29	30	31	32	33	34	35	36	37	38	39	40
		9	01	1	59499-FB60A	LINK SET-LIFT CHAIN	F/SERVICE BL634	01	0107-0508				O	O	O	O	O	O	O	O	O	O	O	O																				O	O	O							
C			02	1	59499-FC20A		F/SERVICE BL834	01	0107-															O	O	O	O	O	O	O	O	O	O	O	O	O	O	O	O	O	O	O							
C		10	01	1	59296-10H00	SPACER		02	0107-0508				O	O	O	O	O	O	O	O	O	O	O	O	O	O	O	O	O	O	O	O	O	O	O	O	O	O	O	O	O	O	O	O						
C			02	1	59296-10H00			02	0508-															O	O	O	O	O	O	O	O	O	O	O	O	O	O	O	O	O	O	O							
		11	01	1	08915-1461A	WASHER-LOCK SPLIT M16		02	0107-0508				O	O	O	O	O	O	O	O	O	O	O	O																				O	O	O							
C			02	1	08915-1481A	WASHER-LOCK SPLIT M18		02	0107-															O	O	O	O	O	O	O	O	O	O	O	O	O	O	O	O	O	O	O							
		12	01	1	08911-8461A	NUT-SLOTTED HEX M16-1.5		02	0107-0508				O	O	O	O	O	O	O	O	O	O	O	O																				O	O	O							
C			02	1	08911-8481A	NUT-SLOTTED HEX M18-1.5		02	0107-															O	O	O	O	O	O	O	O	O	O	O	O	O	O	O	O	O	O	O							
C		13	01	1	00922-14500	RING-SNAP		02	0107-0508				O	O	O	O	O	O	O	O	O	O	O	O	O	O	O	O	O	O	O	O	O	O	O	O	O	O	O	O	O	O	O	O						
C			02	1	00922-14500			02	0508-															O	O	O	O	O	O	O	O	O	O	O	O	O	O	O	O	O	O	O							
C		14	01	1	00921-4301A	PIN-COTTER		02	0107-0508				O	O	O	O	O	O	O	O	O	O	O	O	O	O	O	O	O	O	O	O	O	O	O	O	O	O	O	O	O	O	O	O						
C			02	1	00921-4301A			02	0508-															O	O	O	O	O	O	O	O	O	O	O	O	O	O	O	O	O	O	O							
C		15	01	1	08912-8421A	NUT		02	0107-0508				O	O	O	O	O	O	O	O	O	O	O	O	O	O	O	O	O	O	O	O	O	O	O	O	O	O	O	O	O	O	O	O						
C			02	1	08912-8421A			02	0508-															O	O	O	O	O	O	O	O	O	O	O	O	O	O	O	O	O	O	O							
		16	01	1	08251-28010	STUD	270+300+330+350+370	02	0107-1007				O	O	O	O	O	O	O	O	O	O	O	O																				O	O	O							
			02	1	58519-FL00A		270+300+330+350+370	02	1007-0508				O	O	O	O	O	O	O	O	O	O	O	O																				O	O	O							
			03	1	08251-23510		400+450+500	02	0107-1007				O	O	O	O	O	O	O	O	O	O	O	O																				O	O	O							
			04	1	58519-FL00B		400+450+500	02	1007-0508				O	O	O	O	O	O	O	O	O	O	O	O																				O	O	O							
			05	1	08251-28010		270+300+330+350	02	0107-1007															O	O	O	O	O	O	O	O			O	O	O														
			06	1	58519-FM00A		270+300+330+350	02	1007-															O	O	O	O	O	O	O	O			O	O	O														
			07	1	08251-23510		370+400+450+500	02	0107-1007															O	O	O	O	O	O	O	O			O	O	O														
			08	1	58519-GE40A		370+400+450+500	02	1007-															O	O	O	O	O	O	O	O			O	O	O														
N			09	1	08251-28010		280+310	02	0107-1007																							O	O				O	O	O	O	O	O							
N			10	1	58519-FM00A		280+310	02	1007-																							O	O				O	O	O	O	O	O							
N			11	1	08251-23510		350+380+430	02	0107-1007																							O	O				O	O	O	O	O	O							
N			12	1	58519-GE40A		350+380+430	02	1007-																							O	O				O	O	O	O	O	O							
C		17	01	1	08174-0251A	SCREW-HHM M10-1.25X25		02	0107-0508				O	O	O	O	O	O	O	O	O	O	O	O	O	O	O	O	O	O	O	O	O	O	O	O	O	O	O	O	O	O	O	O						
C			02	1	08174-0251A			02	0508-															O	O	O	O	O	O	O	O	O	O	O	O	O	O	O	O	O	O	O							
C		18	01	1	08911-2401A	NUT-HEX M10-1.25		02	0107-0508				O	O	O	O	O	O	O	O	O	O	O	O	O	O	O	O	O	O	O	O	O	O	O	O	O	O	O	O	O	O	O	O						
C			02	1	08911-2401A			02	0508-															O	O	O	O	O	O	O	O	O	O	O	O	O	O	O	O	O	O	O							
C		19	01	1	08911-2461A	NUT-HEX M16-1.5	270+300+330+350	04	0107-0508				O	O	O	O	O	O	O	O	O	O	O	O																				O	O	O							
N			02	1	08911-2461A		370+400+450+500	06	0107-0508				O	O	O	O	O	O	O	O	O	O	O	O																				O	O	O							
C			03	1	08911-2481A	NUT-HEX M18-1.5	270+300+330+350	04	0107-															O	O	O	O	O	O	O	O			O	O	O														
N			04	1	08911-2481A		370+400+450+500	06	0107-															O	O	O	O	O	O	O	O			O	O	O														
N			05	1	08911-2481A		280+310	04	0107-																							O	O				O	O	O	O	O	O							
N			06	1	08911-2481A		350+380+430	06	0107-																							O	O				O	O	O	O	O	O							
N		20	01	1	00921-4301A	PIN-COTTER	370+400+450+500	02	0107-0508				O	O	O	O	O	O	O	O	O	O	O	O	O	O	O	O	O	O	O	O			O	O	O							O	O	O							

SEC. 585A

CHAIN WHEEL SUPPORT & CHAIN (2H)

SOPORTE DE LA RUEDA DE CADENA Y CADENA

KETTENABSTÜTZUNG & KETTE

SUPPORT DE ROUE DE CHAINE ET CHAINE

NC	S	KEY NO.	LEV	PART NO.	PART NAME	SPECIFICATION	QTY	APPLIED DATE	ICANF	FORMER PART NO.	KD
N		20 02	1	00921-4301A	PIN-COTTER	370+400+450+500	02	0508-			
N		03	1	00921-4301A		350+380+430	02	0107-			

APPLIED MODEL

01	02	03	04	05	06	07	08	09	10	11	12	13	14	15	16	17	18	19	20	21	22	23	24	25	26	27	28	29	30	31	32	33	34	35	36	37	38	39	40
MCP I A20JV	MCP I A200DV	MCP I A200LS	MCP I A200LS	MCU I A200DV	MCU I A200LV	MCP I A255JV	MCP I A255DV	MCP I A255LV	MCU I A255LS	MCU I A255DV	MCU I A255LV	MCP I A288JV	MCP I A288DV	MCP I A288LV	MCU I A288LS	MCU I A288DV	MCU I A300DV	MCU I A300LV	MCU I A330DV	MCU I A330LV	MCU I A330DV	MCU GI F300LV	MCU GI F300LV	MCU GI F300LS	MCU GI F355DV	MCU GI F355LV	MCU GI F355LS	MCU GI F366DV	MCU GI F366LV	MCU GI F365LS	MAP I A255DV	MAP I A255LV	MAP I A255LS						
												O	O	O	O	O	O	O	O			O	O	O															
																				O	O				O	O	O	O	O	O									

SEC. 585B

CHAIN WHEEL SUPPORT & CHAIN (2F-33+35+36)

SOPORTE DE LA RUEDA DE CADENA Y CADENA

KETTENABSTÜTZUNG & KETTE

SUPPORT DE ROUE DE CHAINE ET CHAINE

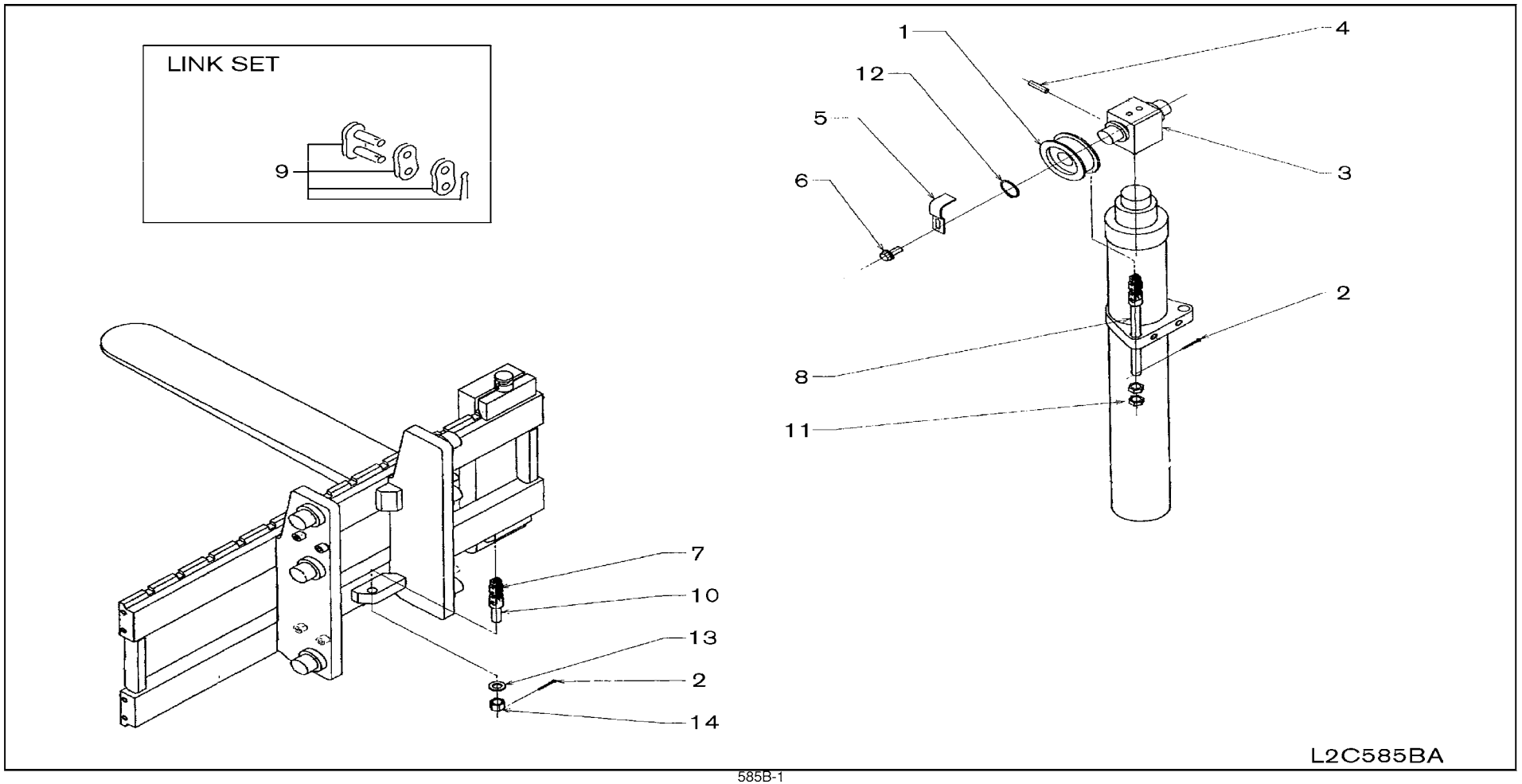

SEC. 585B

CHAIN WHEEL SUPPORT & CHAIN (2F-33+35+36)

SOPORTE DE LA RUEDA DE CADENA Y CADENA

KETTENABSTÜTZUNG & KETTE

SUPPORT DE ROUE DE CHAINE ET CHAINE

NC	S	KEY NO.	LEV	PART NO.	PART NAME	SPECIFICATION	QTY	APPLIED DATE	ICANF	FORMER PART NO.	KD
	1	01	1	59440-20H00	WHEEL-CHAIN		02	0107-			
	2	01	1	00921-4301A	PIN-COTTER		04	0107-			
	3	01	1	58510-1G501	BLOCK ASSY-HEAD		01	0107-			
	4	01	1	01523-00032	PIN-SPR		01	0107-			
	5	01	1	58810-52K00	GUARD-CHAIN		02	0107-			
	6	01	1	08110-8201D	SCREW-HHM M8-1.25X20 W/LK & PW		02	0107-			
	7	01	1	59420-L6904	CHAIN-LIFT	BL834, 59LINK-280	02	0107-			
C		02	1	59430-20H01		BL834, 65LINK-310	02	0107-			
C		03	1	59430-L1310		BL834, 75LINK-350	02	0107-			
C		04	1	59430-25H05		BL834, 83LINK-380	02	0107-			
	8	01	1	59433-20H00	BOLT-ADJ CHAIN		02	0107-			
	9	01	1	59499-FC20A	LINK SET		01	0107-			
	10	01	1	59431-20H00	BOLT-ANCHOR CHAIN		02	0107-			
	11	01	1	08911-2481A	NUT-HEX M18		04	0107-			
	12	01	1	00922-14500	RING-SNAP		02	0107-			
	13	01	1	08915-1481A	WASHER-LOCK SPLIT M18		02	0107-			
	14	01	1	08911-8481A	NUT-HEX SLOTTED M18		02	0107-			

APPLIED MODEL

01	02	03	04	05	06	07	08	09	10	11	12	13	14	15	16	17	18	19	20	21	22	23	24	25	26	27	28	29	30	31	32	33	34	35	36	37	38	39	40
MCPI A20JV	MCPI A200DV	MCPI A200LS	MCPI A200LS	MCUI A200DV	MCUP A255JV	MCPI A255DV	MCPI A255LS	MCPI A255LL	MCUI A255DV	MCUU A255LS	MCUP A255LV	MCPI A288JV	MCPI A288DV	MCPI A288LS	MCPI A288LL	MCUI A288DV	MCUU A288LV	MCUI A300DV	MCUU A300LV	MCUI A330DV	MCUU A330LV	MCUI FG330DV	MCUU FG330LV	MCUU FG330LS	MCUI FG335DV	MCUU FG335LV	MCUU FG335LS	MCUI FG336DV	MCUU FG336LV	MCUU FG336LS	MCUP AA225DV	MCUP AA225LV	MCUP AA225LS						
O	O			O	O			O	O			O	O			O	O			O	O				O	O	O	O	O	O								
O	O			O	O			O	O			O	O			O	O			O	O				O	O	O	O	O	O								
O	O			O	O			O	O			O	O			O	O			O	O				O	O	O	O	O	O								
O	O			O	O			O	O			O	O			O	O			O	O				O	O	O	O	O	O								
O	O			O	O			O	O			O	O			O	O			O	O				O	O	O	O	O	O								
O	O			O	O			O	O			O	O			O	O			O	O				O	O	O	O	O	O								
O	O			O	O			O	O			O	O			O	O			O	O				O	O	O	O	O	O								
O	O			O	O			O	O			O	O			O	O			O	O				O	O	O	O	O	O								
O	O			O	O			O	O			O	O			O	O			O	O				O	O	O	O	O	O								
O	O			O	O			O	O			O	O			O	O			O	O				O	O	O	O	O	O								
O	O			O	O			O	O			O	O			O	O			O	O				O	O	O	O	O	O								
O	O			O	O			O	O			O	O			O	O			O	O				O	O	O	O	O	O								
O	O			O	O			O	O			O	O			O	O			O	O				O	O	O	O	O	O								
O	O			O	O			O	O			O	O			O	O			O	O				O	O	O	O	O	O								
O	O			O	O			O	O			O	O			O	O			O	O				O	O	O	O	O	O								
O	O			O	O			O	O			O	O			O	O			O	O				O	O	O	O	O	O								
O	O			O	O			O	O			O	O			O	O			O	O				O	O	O	O	O	O								
O	O			O	O			O	O			O	O			O	O			O	O				O	O	O	O	O	O								
O	O			O	O			O	O			O	O			O	O			O	O				O	O	O	O	O	O								

SEC. 585D

CHAIN WHEEL SUPPORT & CHAIN (3F)

SOPORTE DE LA RUEDA DE CADENA Y CADENA

KETTENABSTÜTZUNG & KETTE

SUPPORT DE ROUE DE CHAINE ET CHAINE

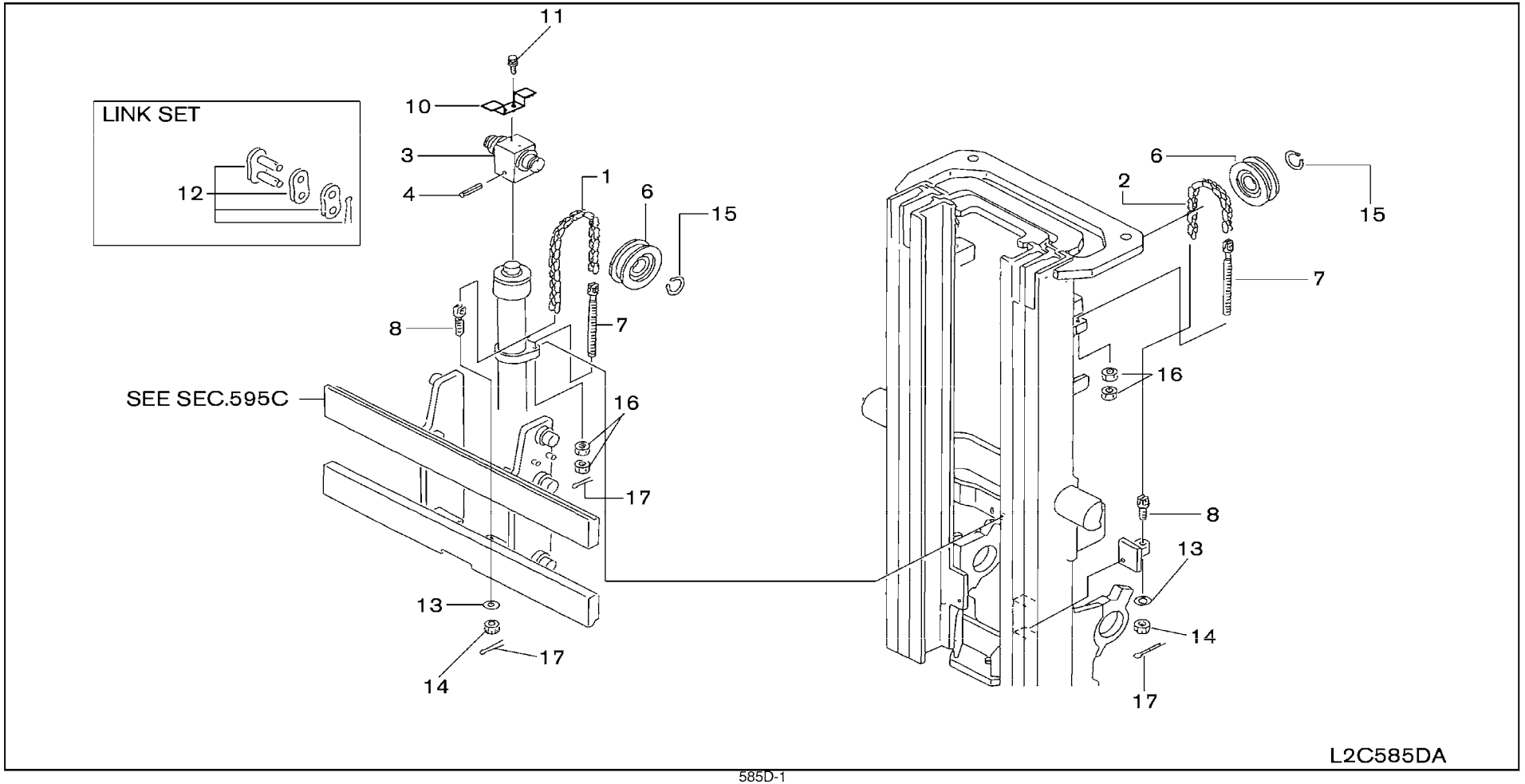

SEC. 585D

CHAIN WHEEL SUPPORT & CHAIN (3F)

SOPORTE DE LA RUEDA DE CADENA Y CADENA

KETTENABSTÜTZUNG & KETTE

SUPPORT DE ROUE DE CHAINE ET CHAINE

NC	S	KEY NO.	LEV	PART NO.	PART NAME	SPECIFICATION	QTY	APPLIED DATE	ICANF	FORMER PART NO.	KD
	1	01	1	**59420-L1215**	LIFT CHAIN-FULL FREE CYLINDER	BL634, 73 LINK-385	02	0107-			
		02	1	**59420-L1219**		BL634, 81 LINK-430	02	0107-			
		03	1	**59420-L1203**		BL634, 89 LINK-475	02	0107-			
		04	1	**59420-L1200**		BL634, 97 LINK-515	02	0107-			
		05	1	**59420-L2904**		BL634, 103 LINK-550	02	0107-			
		06	1	**59420-L1205**		BL634, 113 LINK-600	02	0107-			
		07	1	**59420-13H02**		BL634, 121 LINK-650	02	0107-			
		08	1	**59420-10H01**		BL634, 133 LINK-700	02	0107-			
		09	1	**59420-L6201**		BL834, 55 LINK-385 HI-VIS	02	0107-			
		10	1	**59420-22H00**		BL834, 61 LINK-430 HI-VIS	02	0107-			
		11	1	**59420-L6205**		BL834, 67 LINK-475 HI-VIS	02	0107-			
		12	1	**59420-22H02**		BL834, 73 LINK-515 HI-VIS	02	0107-			
		13	1	**59420-22H03**		BL834, 77 LINK-550 HI-VIS	02	0107-			
		14	1	**59420-25H01**		BL834, 85 LINK-600 HI-VIS	02	0107-			
		15	1	**59420-L1315**		BL834, 91 LINK-650 HI-VIS	02	0107-			
		16	1	**59420-23H03**		BL834, 99 LINK-700 HI-VIS	02	0107-			
		17	1	**59420-25H00**		BL834, 53 LINK-385 HEAVY DUTY	02	0107-			
		18	1	**59420-L6904**		BL834, 59 LINK-430 HEAVY DUTY	02	0107-			
		19	1	**59420-20H01**		BL834, 65 LINK-475 HEAVY DUTY	02	0107-			
		20	1	**59420-25H03**		BL834, 71 LINK-515 HEAVY DUTY	02	0107-			
		21	1	**59420-L1310**		BL834, 75 LINK-550 HEAVY DUTY	02	0107-			
		22	1	**59420-25H05**		BL834, 83 LINK-600 HEAVY DUTY	02	0107-			
		23	1	**59420-20H03**		BL834, 89 LINK-650 HEAVY DUTY	02	0107-			
		24	1	**59420-L1313**		BL834, 97 LINK-700 HEAVY DUTY	02	0107-			
		25	1	**59420-25H00**		BL834, 53 LINK-355	02	0107-			
		26	1	**59420-L6904**		BL834, 59 LINK-400	02	0107-			
		27	1	**59420-20H01**		BL834, 65 LINK-445	02	0107-			
		28	1	**59420-25H03**		BL834, 71 LINK-485	02	0107-			
		29	1	**59420-L1310**		BL834, 75 LINK-520	02	0107-			
		30	1	**59420-25H05**		BL834, 83 LINK-570	02	0107-			
		31	1	**59420-20H03**		BL834, 89 LINK-620	02	0107-			
		32	1	**59420-L1313**		BL834, 97 LINK-670	02	0107-			
	2	01	1	**59420-L2902**	LIFT CHAIN-MAST CYLINDER	BL634, 83 LINK-385	02	0107-0807			
		02	1	**59420-L1202**		BL634, 85 LINK-385	02	0807-			
		03	1	**59420-L1210**		BL634, 91 LINK-430	02	0107-0807			
		04	1	**59420-L3005**		BL634, 93 LINK-430	02	0807-			
		05	1	**59420-L1211**		BL634, 99 LINK-475	02	0107-0807			

APPLIED MODEL

01	02	03	04	05	06	07	08	09	10	11	12	13	14	15	16	17	18	19	20	21	22	23	24	25	26	27	28	29	30	31	32	33	34	35	36	37	38	39	40
MCP I A20JV	MCP I A200DV	MCP I A200LS	MCP I A200DV	MCU I A200LV	MCU I A200DV	MCU I A255JV	MCP I A255DV	MCP I A255LV	MCP I A255LS	MCU I A255DV	MCU I A255LV	MCP I A288JV	MCP I A288DV	MCP I A288LV	MCU I A288SV	MCU I A288DV	MCU I A300DV	MCU I A300LV	MCU I A330DV	MCU I A330LV	MCU I A330DV	MCU GF I A330LV	MCU GF I A300DV	MCU GF I A300LS	MCU GF I A335DV	MCU GF I A335LV	MCU GF I A335LS	MCU GF I A365DV	MCU GF I A365LV	MCU GF I A365LS	MAP I A255DV	MAP I A255LV	MAP I A255LS						
O	O	O	O	O	O	O	O	O	O	O	O																				O	O	O						
O	O	O	O	O	O	O	O	O	O	O	O																				O	O	O						
O	O	O	O	O	O	O	O	O	O	O	O																				O	O	O						
O	O	O	O	O	O	O	O	O	O	O	O																				O	O	O						
O	O	O	O	O	O	O	O	O	O	O	O																				O	O	O						
O	O	O	O	O	O	O	O	O	O	O	O																				O	O	O						
O	O	O	O	O	O	O	O	O	O	O	O																				O	O	O						
O	O	O	O	O	O	O	O	O	O	O	O																				O	O	O						
												O	O	O	O	O	O	O	O			O	O	O														
												O	O	O	O	O	O	O	O			O	O	O														
												O	O	O	O	O	O	O	O			O	O	O														
												O	O	O	O	O	O	O	O			O	O	O														
												O	O	O	O	O	O	O	O			O	O	O														
												O	O	O	O	O	O	O	O			O	O	O														
												O	O	O	O	O	O	O	O			O	O	O														
												*	*	*	*	*	*	*	*			*	*	*														
												*	*	*	*	*	*	*	*			*	*	*														
												*	*	*	*	*	*	*	*			*	*	*														
												*	*	*	*	*	*	*	*			*	*	*														
												*	*	*	*	*	*	*	*			*	*	*														
												*	*	*	*	*	*	*	*			*	*	*														
												*	*	*	*	*	*	*	*			*	*	*														
												*	*	*	*	*	*	*	*			*	*	*														
												*	*	*	*	*	*	*	*			*	*	*														
												*	*	*	*	*	*	*	*			*	*	*														
												*	*	*	*	*	*	*	*			*	*	*														
												*	*	*	*	*	*	*	*			*	*	*														
																				O	O				O	O	O	O	O	O	O								
																				O	O				O	O	O	O	O	O	O								
																				O	O				O	O	O	O	O	O	O								
																				O	O				O	O	O	O	O	O	O								
																				O	O				O	O	O	O	O	O	O								
																				O	O				O	O	O	O	O	O	O								
																				O	O				O	O	O	O	O	O	O								
																				O	O				O	O	O	O	O	O	O								
O	O	O	O	O	O	O	O	O	O	O	O																				O	O	O						
O	O	O	O	O	O	O	O	O	O	O	O																				O	O	O						
O	O	O	O	O	O	O	O	O	O	O	O																				O	O	O						
O	O	O	O	O	O	O	O	O	O	O	O																				O	O	O						
O	O	O	O	O	O	O	O	O	O	O	O																				O	O	O						

SEC. 585D

CHAIN WHEEL SUPPORT & CHAIN (3F)

SOPORTE DE LA RUEDA DE CADENA Y CADENA

KETTENABSTÜTZUNG & KETTE

SUPPORT DE ROUE DE CHAINE ET CHAINE

NC	S	KEY NO.	LEV	PART NO.	PART NAME	SPECIFICATION	QTY	APPLIED DATE	ICANF	FORMER PART NO.	KD
	2	06	1	59420-L3006	LIFT CHAIN-MAST CYLINDER	BL634, 101 LINK-475	02	0807-			
		07	1	59420-L7208		BL634, 107 LINK-515	02	0107-0807			
		08	1	59420-L1212		BL634, 109 LINK-515	02	0807-			
		09	1	59420-L1205		BL634, 113 LINK-550	02	0107-0807			
		10	1	59420-L3007		BL634, 115 LINK-550	02	0807-			
		11	1	59420-L1213		BL634, 123 LINK-600	02	0107-0807			
		12	1	59420-L3008		BL634, 125 LINK-600	02	0807-			
		13	1	59420-15H00		BL634, 135 LINK-650	02	0107-0807			
		14	1	59420-L1900		BL634, 137 LINK-650	02	0807-			
		15	1	59420-10H00		BL634, 149 LINK-700	02	0107-0807			
		16	1	59420-L1910		BL634, 151 LINK-700	02	0807-			
		17	1	59420-22H01		BL834, 69 LINK-385	02	0107-			
		18	1	59420-L1310		BL834, 75 LINK-430	02	0107-			
		19	1	59420-22H04		BL834, 79 LINK-475	02	0107-			
		20	1	59420-25H01		BL834, 85 LINK-515	02	0107-			
		21	1	59420-L1315		BL834, 91 LINK-550	02	0107-			
		22	1	59420-20H00		BL834, 101 LINK-600	02	0107-			
		23	1	59420-L6305		BL834, 111 LINK-650	02	0107-			
		24	1	59420-50H01		BL834, 121 LINK-700	02	0107-			
		25	1	59420-L6204		BL834, 63 LINK-355	02	0107-			
		26	1	59420-22H01		BL834, 69 LINK-400	02	0107-			
		27	1	59420-L1310		BL834, 75 LINK-445	02	0107-			
		28	1	59420-22H04		BL834, 79 LINK-485	02	0107-			
		29	1	59420-25H01		BL834, 85 LINK-520	02	0107-			
		30	1	59420-L1315		BL834, 91 LINK-570	02	0107-			
		31	1	59420-20H00		BL834, 101 LINK-620	02	0107-			
		32	1	59420-L6305		BL834, 111 LINK-670	02	0107-			
	3	01	1	58510-5G400	SUPPORT ASSY-CHAIN WHEEL		01	0107-			
		02	1	58510-6G400			01	0107-			
	4	01	1	01523-00032	PIN-SPRING		01	0107-			
	6	01	1	59440-10H00	WHEEL-CHAIN		04	0107-			
		02	1	59440-20H00			04	0107-			
	7	01	1	59433-50K00	BOLT-ADJUST CHAIN		04	0107-			
		02	1	59433-20H00			04	0107-			
	8	01	1	59431-10H01	BOLT-ANCHOR CHAIN		04	0107-			
		02	1	59431-20H00			04	0107-			
	10	01	1	58810-5G400	PROTECTOR-CHAIN		01	0107-			

APPLIED MODEL

	01	02	03	04	05	06	07	08	09	10	11	12	13	14	15	16	17	18	19	20	21	22	23	24	25	26	27	28	29	30	31	32	33	34	35	36	37	38	39	40
MCPI A20JV	○	○	○	○	○	○	○	○	○	○	○	○																				○	○	○						
MCPI A20DV	○	○	○	○	○	○	○	○	○	○	○	○																				○	○	○						
MCPI A20LS	○	○	○	○	○	○	○	○	○	○	○	○																				○	○	○						
MCPI A22DV	○	○	○	○	○	○	○	○	○	○	○	○																				○	○	○						
MCPI A22LS	○	○	○	○	○	○	○	○	○	○	○	○																				○	○	○						
MCPI A25JV	○	○	○	○	○	○	○	○	○	○	○	○																				○	○	○						
MCPI A25DV	○	○	○	○	○	○	○	○	○	○	○	○																				○	○	○						
MCPI A25LS	○	○	○	○	○	○	○	○	○	○	○	○																				○	○	○						
MCPI A28JV													○	○	○	○	○	○	○	○			○	○	○														
MCPI A28DV													○	○	○	○	○	○	○	○			○	○	○														
MCPI A28LS													○	○	○	○	○	○	○	○			○	○	○														
MCPI A30DV													○	○	○	○	○	○	○	○			○	○	○														
MCPI A30LS													○	○	○	○	○	○	○	○			○	○	○														
MCPI A33DV													○	○	○	○	○	○	○	○			○	○	○														
MCPI A33LS													○	○	○	○	○	○	○	○			○	○	○														
MCPI FG30DV																					○	○				○	○	○	○	○	○									
MCPI FG30LS																					○	○				○	○	○	○	○	○									
MCPI FG35DV																					○	○				○	○	○	○	○	○									
MCPI FG35LS																					○	○				○	○	○	○	○	○									
MCPI FG36DV																					○	○				○	○	○	○	○	○									
MCPI FG36LS																					○	○				○	○	○	○	○	○									
MAPI A25DV	○	○	○	○	○	○	○	○	○	○	○	○																				○	○	○						
MAPI A25LS	○	○	○	○	○	○	○	○	○	○	○	○																				○	○	○						

SEC. 585D

CHAIN WHEEL SUPPORT & CHAIN (3F)

SOPORTE DE LA RUEDA DE CADENA Y CADENA

KETTENABSTÜTZUNG & KETTE

SUPPORT DE ROUE DE CHAINE ET CHAINE

NC	S	KEY NO.	LEV	PART NO.	PART NAME	SPECIFICATION	QTY	APPLIED DATE	ICANF	FORMER PART NO.	KD
		10	02	1	**58810-6G400**	PROTECTOR-CHAIN		01 0107-			
		11	01	1	**08124-0251E**	SCREW-HHM M10-1.25X25 W/PW		02 0107-			
		12	01	1	**59499-FB60A**	LINK SET-LIFT CHAIN		01 0107-			
			02	1	**59499-FC20A**			01 0107-			
		13	01	1	**08915-1461A**	WASHER-LOCK SPLIT M16		04 0107-			
			02	1	**08915-1481A**	WASHER-LOCK SPLIT M18		04 0107-			
		14	01	1	**08911-8461A**	NUT-SLOTTED HEX M16-1.5		04 0107-			
			02	1	**08911-8481A**	NUT-SLOTTED HEX M18-1.5		04 0107-			
		15	01	1	**00922-14500**	RING-SNAP		04 0107-			
		16	01	1	**08911-2461A**	NUT-HEX M16-1.5		08 0107-			
			02	1	**08911-2481A**	NUT-HEX M18-1.5		08 0107-			
		17	01	1	**00921-4301A**	PIN-COTTER		06 0107-			

APPLIED MODEL

01	02	03	04	05	06	07	08	09	10	11	12	13	14	15	16	17	18	19	20	21	22	23	24	25	26	27	28	29	30	31	32	33	34	35	36	37	38	39	40
MCPI A20JV	MCPI A200DV	MCPI A200LS	MCPI A200LV	MCUI A200DV	MCUP A200LV	MCPI A255JV	MCPI A255DV	MCPI A255LV	MCUI A255LS	MCUI A255DV	MCUI A255LV	MCPI A288JV	MCPI A288DV	MCPI A288LV	MCUI A288LS	MCUI A288DV	MCUI A288LV	MCUI A330DV	MCUI A330LV	MCUI A330DV	MCUI A330LV	MCUI FG300DV	MCUI FG300LV	MCUI FG300LS	MCUI FG355DV	MCUI FG355LV	MCUI FG355LS	MCUI FG366DV	MCUI FG366LV	MCUI FG365LS	MAP A255DV	MAP A255LV	MAP A255LS						
												○	○	○	○	○	○	○	○	○	○	○	○	○	○	○	○	○	○	○									
○	○	○	○	○	○	○	○	○	○	○	○	○	○	○	○	○	○	○	○	○	○	○	○	○	○	○	○	○	○	○	○	○	○						
○	○	○	○	○	○	○	○	○	○	○	○																				○	○	○						
												○	○	○	○	○	○	○	○	○	○	○	○	○	○	○	○	○	○	○	○								
○	○	○	○	○	○	○	○	○	○	○	○																				○	○	○						
												○	○	○	○	○	○	○	○	○	○	○	○	○	○	○	○	○	○	○	○								
○	○	○	○	○	○	○	○	○	○	○	○																				○	○	○						
												○	○	○	○	○	○	○	○	○	○	○	○	○	○	○	○	○	○	○	○								
○	○	○	○	○	○	○	○	○	○	○	○	○	○	○	○	○	○	○	○	○	○	○	○	○	○	○	○	○	○	○	○	○	○						
○	○	○	○	○	○	○	○	○	○	○	○																				○	○	○						
												○	○	○	○	○	○	○	○	○	○	○	○	○	○	○	○	○	○	○	○								
○	○	○	○	○	○	○	○	○	○	○	○	○	○	○	○	○	○	○	○	○	○	○	○	○	○	○	○	○	○	○	○	○	○						

SEC. 585E

CHAIN WHEEL SUPPORT & CHAIN (3V)

SOPORTE DE LA RUEDA DE CADENA Y CADENA

KETTENABSTÜTZUNG & KETTE

SUPPORT DE ROUE DE CHAINE ET CHAINE

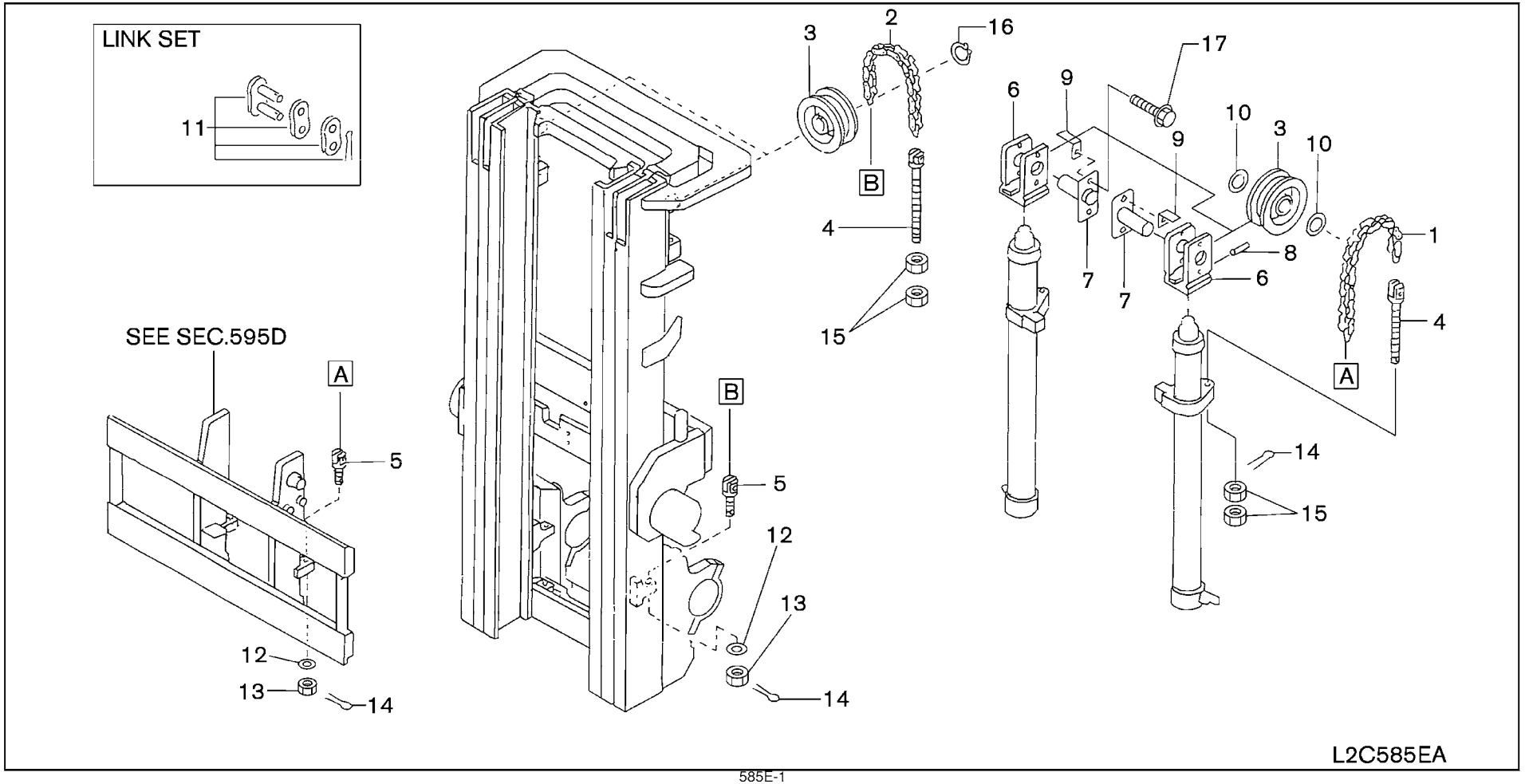

SEC. 585E

CHAIN WHEEL SUPPORT & CHAIN (3V)

SOPORTE DE LA RUEDA DE CADENA Y CADENA

KETTENABSTÜTZUNG & KETTE

SUPPORT DE ROUE DE CHAINE ET CHAINE

NC	S	KEY NO.	LEV	PART NO.	PART NAME	SPECIFICATION	QTY	APPLIED DATE	ICANF	FORMER PART NO.	KD
	1	01	1	**59420-L1217**	LIFT CHAIN-FULL FREE CYLINDER	BL634, 59 LINK-360	02	0107-			
		02	1	**59420-L1218**		BL634, 65 LINK-405	02	0107-			
		03	1	**59420-L3002**		BL634, 75 LINK-450	02	0107-			
		04	1	**59420-L3003**		BL634, 79 LINK-490 + 575	02	0107-			
		05	1	**59420-L1203**		BL634, 89 LINK-525	02	0107-0507			
		06	1	**59420-L1215**		BL634, 73 LINK-525	02	0507-			
		07	1	**59420-L1205**		BL634, 113 LINK-633	02	0107-0507			
		08	1	**59420-L1202**		BL634, 85 LINK-633	02	0507-			
		09	1	**59420-L3008**		BL634, 125 LINK-688	02	0107-0507			
		10	1	**59420-L1210**		BL634, 91 LINK-688	02	0507-			
		11	1	**59420-L6900**		BL834, 49 LINK-385	02	0107-			
		12	1	**59420-L6201**		BL834, 55 LINK-430 + 505	02	0107-			
		13	1	**59420-L6904**		BL834, 59 LINK-470 + 555	02	0107-0507			
		14	1	**59420-22H00**		BL834, 61 LINK-470	02	0507-			
		15	1	**59420-L6904**		BL834, 59 LINK-555	02	0507-			
		16	1	**59420-L6204**		BL834, 63 LINK-600	02	0107-			
		17	1	**59420-22H01**		BL834, 69 LINK-650	02	0107-			
		18	1	**59420-25H03**		BL834, 71 LINK-700	02	0107-			
	2	01	1	**59420-L2902**	LIFT CHAIN-MAST CYLINDER	BL634, 83 LINK-360	02	0107-			
		02	1	**59420-L1210**		BL634, 91 LINK-405	02	0107-			
		03	1	**59420-L1211**		BL634, 99 LINK-450	02	0107-			
		04	1	**59420-L7208**		BL634, 107 LINK-490	02	0107-			
		05	1	**59420-L1205**		BL634, 113 LINK-525	02	0107-			
		06	1	**59420-L1213**		BL634, 123 LINK-575	02	0107-			
		07	1	**59420-15H00**		BL634, 135 LINK-633	02	0107-			
		08	1	**59420-10H00**		BL634, 149 LINK-688	02	0107-			
		09	1	**59420-22H01**		BL834, 69 LINK-385	02	0107-			
		10	1	**59420-L1310**		BL834, 75 LINK-430	02	0107-			
		11	1	**59420-22H04**		BL834, 79 LINK-470	02	0107-			
		12	1	**59420-25H01**		BL834, 85 LINK-505	02	0107-			
		13	1	**59420-L1315**		BL834, 91 LINK-555	02	0107-			
		14	1	**59420-20H00**		BL834, 101 LINK-600	02	0107-			
		15	1	**59420-L6305**		BL834, 111 LINK-650	02	0107-			
		16	1	**59420-50H01**		BL834, 121 LINK-700	02	0107-			
	3	01	1	**59440-10H00**	WHEEL-CHAIN		04	0107-			
		02	1	**59440-20H00**			04	0107-			
	4	01	1	**59433-50K00**	BOLT-ADJUST CHAIN		04	0107-			

APPLIED MODEL

01	02	03	04	05	06	07	08	09	10	11	12	13	14	15	16	17	18	19	20	21	22	23	24	25	26	27	28	29	30	31	32	33	34	35	36	37	38	39	40
MCP I A220JV	MCP I A200DV	MCP I A200LS	MCP I A220LS	MCU I A220DV	MCU I A220LJ	MCU I A220VV	MCP I A225DV	MCP I A225LV	MCP I A225VS	MCU I A225LV	MCU I A225VV	MCP I A228JV	MCP I A228DV	MCP I A228LV	MCU I A228SV	MCU I A228DV	MCU I A230LV	MCU I A230VV	MCU I A330DV	MCU I A330LV	MCU I A330VV	MCU I F300LV	MCU G I F300VS	MCU G I F300LL	MCU G I F300DL	MCU G I F335LV	MCU G I F335VS	MCU G I F335LL	MCU G I F336DV	MCU G I F336LV	MCU G I F365LS	MAP I A225DV	MAP I A225LV	MAP I A225LS					
O	O	O	O	O	O	O	O	O	O	O	O																				O	O	O						
O	O	O	O	O	O	O	O	O	O	O	O																				O	O	O						
O	O	O	O	O	O	O	O	O	O	O	O																				O	O	O						
O	O	O	O	O	O	O	O	O	O	O	O																				O	O	O						
O	O	O	O	O	O	O	O	O	O	O	O																				O	O	O						
O	O	O	O	O	O	O	O	O	O	O	O																				O	O	O						
O	O	O	O	O	O	O	O	O	O	O	O																				O	O	O						
O	O	O	O	O	O	O	O	O	O	O	O																				O	O	O						
O	O	O	O	O	O	O	O	O	O	O	O																				O	O	O						
O	O	O	O	O	O	O	O	O	O	O	O																				O	O	O						
												O	O	O	O	O	O	O	O	O	O	O	O	O	O	O	O	O	O	O									
												O	O	O	O	O	O	O	O	O	O	O	O	O	O	O	O	O	O	O									
												O	O	O	O	O	O	O	O	O	O	O	O	O	O	O	O	O	O	O									
												O	O	O	O	O	O	O	O	O	O	O	O	O	O	O	O	O	O	O									
												O	O	O	O	O	O	O	O	O	O	O	O	O	O	O	O	O	O	O									
												O	O	O	O	O	O	O	O	O	O	O	O	O	O	O	O	O	O	O									
												O	O	O	O	O	O	O	O	O	O	O	O	O	O	O	O	O	O	O									
O	O	O	O	O	O	O	O	O	O	O	O																				O	O	O						
O	O	O	O	O	O	O	O	O	O	O	O																				O	O	O						
O	O	O	O	O	O	O	O	O	O	O	O																				O	O	O						
O	O	O	O	O	O	O	O	O	O	O	O																				O	O	O						
O	O	O	O	O	O	O	O	O	O	O	O																				O	O	O						
O	O	O	O	O	O	O	O	O	O	O	O																				O	O	O						
O	O	O	O	O	O	O	O	O	O	O	O																				O	O	O						
O	O	O	O	O	O	O	O	O	O	O	O																				O	O	O						
												O	O	O	O	O	O	O	O	O	O	O	O	O	O	O	O	O	O	O									
												O	O	O	O	O	O	O	O	O	O	O	O	O	O	O	O	O	O	O									
												O	O	O	O	O	O	O	O	O	O	O	O	O	O	O	O	O	O	O									
												O	O	O	O	O	O	O	O	O	O	O	O	O	O	O	O	O	O	O									
												O	O	O	O	O	O	O	O	O	O	O	O	O	O	O	O	O	O	O									
												O	O	O	O	O	O	O	O	O	O	O	O	O	O	O	O	O	O	O									
												O	O	O	O	O	O	O	O	O	O	O	O	O	O	O	O	O	O	O									
												O	O	O	O	O	O	O	O	O	O	O	O	O	O	O	O	O	O	O									
O	O	O	O	O	O	O	O	O	O	O	O																				O	O	O						
												O	O	O	O	O	O	O	O	O	O	O	O	O	O	O	O	O	O	O									
O	O	O	O	O	O	O	O	O	O	O	O																				O	O	O						

SEC. 585E

CHAIN WHEEL SUPPORT & CHAIN (3V)

SOPORTE DE LA RUEDA DE CADENA Y CADENA

KETTENABSTÜTZUNG & KETTE

SUPPORT DE ROUE DE CHAINE ET CHAINE

NC	S	KEY NO.	LEV	PART NO.	PART NAME	SPECIFICATION	QTY	APPLIED DATE	ICANF	FORMER PART NO.	KD
		4	02	1	**59433-20H00**	BOLT-ADJUST CHAIN		04	0107-		
		5	01	1	**59431-10H01**	BOLT-ANCHOR CHAIN		04	0107-		
			02	1	**59431-20H00**			04	0107-		
		6	01	1	**58510-FB700**	BLOCK ASSY-HEAD		02	0107-		
			02	1	**58510-FB700**		LH F/HYDR TO CARR VLVX3	01	0107-		
			03	1	**58510-FB710**		RH F/HYDR TO CARR VLVX3	01	0107-		
			04	1	**58510-FB710**		F/HYDR TO CARR VLVX4	02	0107-		
			05	1	**58510-FC700**			02	0107-		
			06	1	**58510-FC700**		LH F/HYDR TO CARR VLVX3	01	0107-		
			07	1	**58510-FC710**		RH F/HYDR TO CARR VLVX3	01	0107-		
			08	1	**58510-FC710**		F/HYDR TO CARR VLVX4	02	0107-		
		7	01	1	**58565-5G500**	SHAFT-CHAIN WHEEL		02	0107-		
			02	1	**58565-5G500**		LH F/HYDR TO CARR VLVX3	01	0107-		
			03	1	**58565-5G510**		RH F/HYDR TO CARR VLVX3	01	0107-		
			04	1	**58565-5G510**		F/HYDR TO CARR VLVX4	02	0107-		
			05	1	**58565-6G500**			02	0107-		
			06	1	**58565-6G500**		LH F/HYDR TO CARR VLVX3	01	0107-		
			07	1	**58565-6G510**		RH F/HYDR TO CARR VLVX3	01	0107-		
			08	1	**58565-6G510**		F/HYDR TO CARR VLVX4	02	0107-		
		8	01	1	**01523-00032**	PIN-SPRING		02	0107-		
		9	01	1	**58810-5G500**	PROTECTOR-CHAIN		02	0107-		
			02	1	**58810-5G500**		LH F/HYDR TO CARR VLVX3	01	0107-		
			03	1	**58810-5G510**		RH F/HYDR TO CARR VLVX3	01	0107-		
			04	1	**58810-5G510**		F/HYDR TO CARR VLVX4	02	0107-		
		10	01	1	**58572-FB700**	SPACER		04	0107-		
			02	1	**58572-FB700**		F/HYDR PIPING UP TO CARR+CONT VLVX3	05	0107-		
			03	1	**58572-FB700**		F/HYDR PIPING UP TO CARR+CONT VLVX4	06	0107-		
			04	1	**58572-FC700**			04	0107-		
			05	1	**58572-FC700**		F/HYDR PIPING UP TO CARR+CONT VLVX3	05	0107-		
			06	1	**58572-FC700**		F/HYDR PIPING UP TO CARR+CONT VLVX4	06	0107-		
		11	01	1	**59499-FB60A**	LINK SET-LIFT CHAIN		01	0107-		
			02	1	**59499-FC20A**			01	0107-		
		12	01	1	**08915-1461A**	WASHER-LOCK SPLIT M16		04	0107-		
			02	1	**08915-1481A**	WASHER-LOCK SPLIT M18		04	0107-		
		13	01	1	**08911-8461A**	NUT-SLOTTED HEX M16-1.5		04	0107-		
			02	1	**08911-8481A**	NUT-SLOTTED HEX M18-1.5		04	0107-		
		14	01	1	**00921-4301A**	PIN-COTTER		06	0107-		

APPLIED MODEL

	MCPI	MCPI	MCPI	MCPI	MCUI	MCUI	MCPI	MCPI	MCPI	MCUI	MCUI	MCPI	MCPI	MCPI	MCPI	MCUI	MCUI	MCUI	MCUI	MCUI	MCUI	MCUI	MCUI	MCUI	MCUI	MCUI	MCUI	MCUI	MCUI	MCUI	MCUI	MCUI	MCUI	MCUI	MCUI	MCUI	MCUI	MCUI	MCUI	MAPI	MAPI	MAPI
	A20JV	A20DV	A20LS	A20LS	A20DV	A20LS	A20JV	A20DV	A20LS	A20DV	A20LS	A20JV	A20DV	A20LS	A20LS	A20DV	A20LS	A30DV	A30DV	A30LS	A30DV	A30DV	A30LV	A30DV	A30LV	A30LS	A30DV	A30LV	A30LS	A30DV	A30LV	A30LS	A30DV	A30LV	A30LS	A30DV	A30LV	A30LS	A30DV	A25LV	A25LS	A25LS
	01	02	03	04	05	06	07	08	09	10	11	12	13	14	15	16	17	18	19	20	21	22	23	24	25	26	27	28	29	30	31	32	33	34	35	36	37	38	39	40
	○	○	○	○	○	○	○	○	○	○	○	○	○	○	○	○	○	○	○	○	○	○	○	○	○	○	○	○	○	○	○									
	○	○	○	○	○	○	○	○	○	○	○	○																				○	○	○						
													○	○	○	○	○	○	○	○	○	○	○	○	○	○	○	○	○	○	○									
	○	○	○	○	○	○	○	○	○	○	○	○																				○	○	○						
	*	*	*	*	*	*	*	*	*	*	*	*																				*	*	*						
	*	*	*	*	*	*	*	*	*	*	*	*																				*	*	*						
	*	*	*	*	*	*	*	*	*	*	*	*																				*	*	*						
													○	○	○	○	○	○	○	○	○	○	○	○	○	○	○	○	○	○	○									
													*	*	*	*	*	*	*	*	*	*	*	*	*	*	*	*	*	*	*									
													*	*	*	*	*	*	*	*	*	*	*	*	*	*	*	*	*	*	*									
													*	*	*	*	*	*	*	*	*	*	*	*	*	*	*	*	*	*	*									
	○	○	○	○	○	○	○	○	○	○	○	○																				○	○	○						
	*	*	*	*	*	*	*	*	*	*	*	*																				*	*	*						
	*	*	*	*	*	*	*	*	*	*	*	*																				*	*	*						
	*	*	*	*	*	*	*	*	*	*	*	*																				*	*	*						
	○	○	○	○	○	○	○	○	○	○	○	○																				○	○	○						
	*	*	*	*	*	*	*	*	*	*	*	*																				*	*	*						
	*	*	*	*	*	*	*	*	*	*	*	*																				*	*	*						
													○	○	○	○	○	○	○	○	○	○	○	○	○	○	○	○	○	○	○									
													*	*	*	*	*	*	*	*	*	*	*	*	*	*	*	*	*	*	*									
													*	*	*	*	*	*	*	*	*	*	*	*	*	*	*	*	*	*	*									
	○	○	○	○	○	○	○	○	○	○	○	○																				○	○	○						
													○	○	○	○	○	○	○	○	○	○	○	○	○	○	○	○	○	○	○									
	○	○	○	○	○	○	○	○	○	○	○	○	○	○	○	○	○	○	○	○	○	○	○	○	○	○	○	○	○	○	○	○	○	○						

SEC. 585E

CHAIN WHEEL SUPPORT & CHAIN (3V)

SOPORTE DE LA RUEDA DE CADENA Y CADENA

KETTENABSTÜTZUNG & KETTE

SUPPORT DE ROUE DE CHAINE ET CHAINE

NC	S	KEY NO.	LEV	PART NO.	PART NAME	SPECIFICATION	QTY	APPLIED DATE	ICANF	FORMER PART NO.	KD
		15	01	1 **08911-2461A**	NUT-HEX M16-1.5		08	0107-			
			02	1 **08911-2481A**	NUT-HEX M18-1.5		08	0107-			
		16	01	1 **00922-14500**	RING-SNAP		02	0107-			
		17	01	1 **08110-8201D**	SCREW-HHM M8-1.25X20 W/LK & PW		04	0107-			

APPLIED MODEL

	MCPI A20JV	MCPI A200DV	MCPI A200LS	MCPI A200LV	MCUI A200DV	MCUI A205JV	MCPI A225DV	MCPI A225LS	MCPI A225LV	MCUI A225DV	MCUI A225LV	MCPI A228JV	MCPI A228DV	MCPI A228LV	MCPI A228LS	MCUI A228DV	MCUI A228LV	MCUI A230DV	MCUI A330LV	MCUI A330DV	MCUI A330LV	MCUI FG30DV	MCUI FG30LV	MCUI FG30LS	MCUI FG35DV	MCUI FG35LV	MCUI FG35LS	MCUI FG36DV	MCUI FG36LV	MCUI FG36LS	MCPI A225DV	MCPI A225LV	MCPI A225LS
01	○	○	○	○	○	○	○	○	○	○	○	○																					
02													○	○	○	○	○	○	○	○	○	○	○	○	○	○	○	○	○	○			
03	○	○	○	○	○	○	○	○	○	○	○	○	○	○	○	○	○	○	○	○	○	○	○	○	○	○	○	○	○	○	○	○	○
04	○	○	○	○	○	○	○	○	○	○	○	○	○	○	○	○	○	○	○	○	○	○	○	○	○	○	○	○	○	○	○	○	○
05																																	
06																																	
07																																	
08																																	
09																																	
10																																	
11																																	
12																																	
13																																	
14																																	
15																																	
16																																	
17																																	
18																																	
19																																	
20																																	
21																																	
22																																	
23																																	
24																																	
25																																	
26																																	
27																																	
28																																	
29																																	
30																																	
31																																	
32																																	
33																																	
34																																	
35																																	
36																																	
37																																	
38																																	
39																																	
40																																	

SEC. 585F

CHAIN WHEEL SUPPORT & CHAIN (2WT-TRUCKERS)

SOPORTE DE LA RUEDA DE CADENA Y CADENA

KETTENABSTÜTZUNG & KETTE

SUPPORT DE ROUE DE CHAINE ET CHAINE

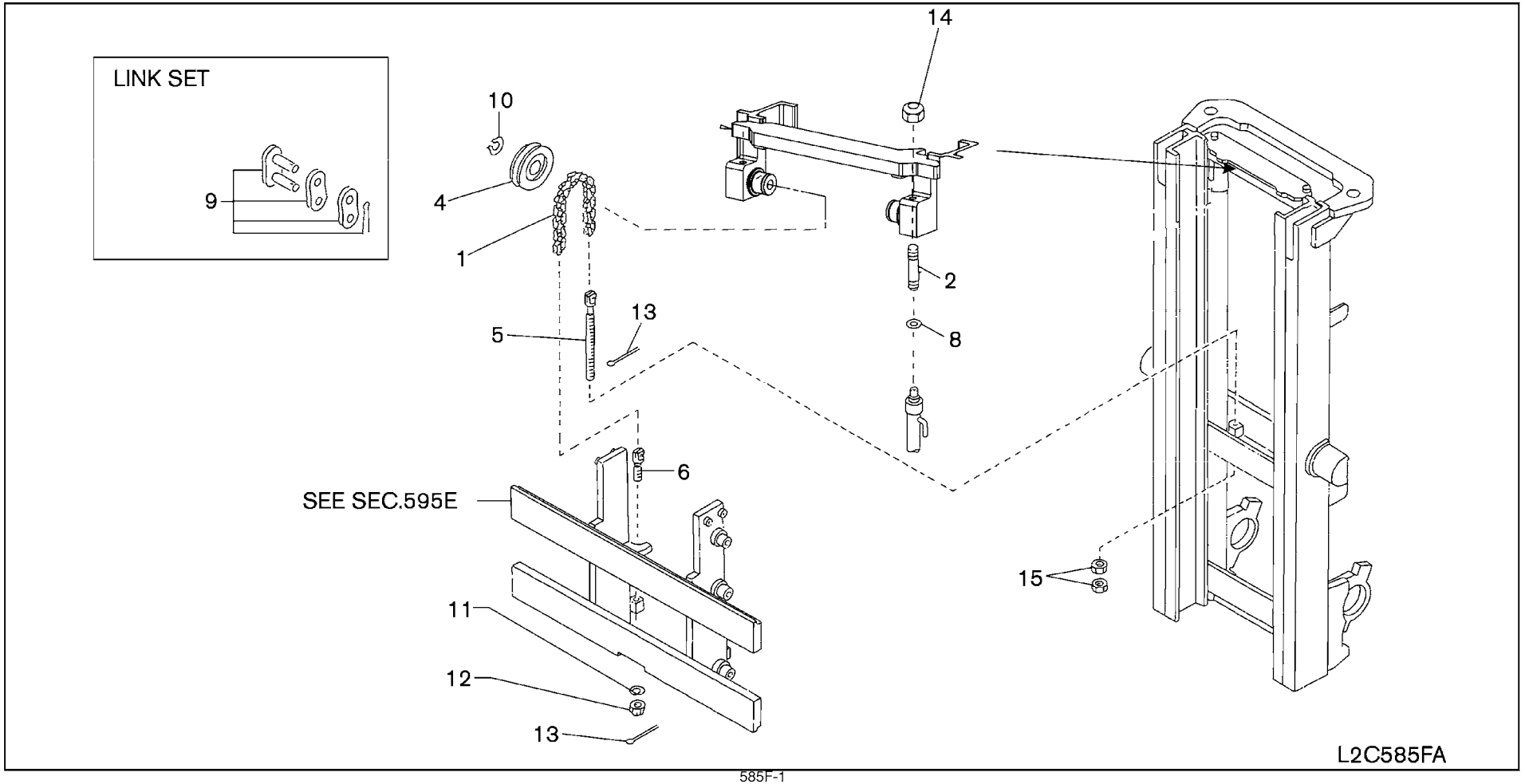

SEC. 585F

CHAIN WHEEL SUPPORT & CHAIN (2WT-TRUCKERS)

SOPORTE DE LA RUEDA DE CADENA Y CADENA

KETTENABSTÜTZUNG & KETTE

SUPPORT DE ROUE DE CHAINE ET CHAINE

NC	S	KEY NO.	LEV	PART NO.	PART NAME	SPECIFICATION	QTY	APPLIED DATE	ICANF	FORMER PART NO.	KD
		1	01	1	**59420-L1200**	CHAIN-LIFT	BL634, 97LINK-203	02	0107-			
		2	01	1	**58519-03H00**	STUD		02	0107-			
		4	01	1	**59440-10H00**	WHEEL-CHAIN		02	0107-			
		5	01	1	**59433-50K00**	BOLT-ADJUST CHAIN		02	0107-			
		6	01	1	**59431-10H01**	BOLT-ANCHOR CHAIN		02	0107-			
		8	01	1	**58573-10H00**	SHIM-LIFT CYLINDER MAST		AR	0107-			
		9	01	1	**59499-FB60A**	LINK SET-LIFT CHAIN	F/SERVICE BL634	01	0107-			
		10	01	1	**00922-14500**	RING-SNAP		02	0107-			
		11	01	1	**08915-1461A**	WASHER-LOCK SPLIT M16		02	0107-			
		12	01	1	**08911-8461A**	NUT-SLOTTED HEX M16-1.5		02	0107-			
		13	01	1	**00921-4301A**	PIN-COTTER		04	0107-			
		14	01	1	**08912-8421A**	NUT		02	0107-			
		15	01	1	**08911-2461A**	NUT-HEX M16-1.5		04	0107-			

APPLIED MODEL

	MCPI	MCPI	MCPI	MCPI	MCUI	MCUI	MCPI	MCPI	MCPI	MCUI	MCUI	MCPI	MCPI	MCPI	MCPI	MCUI	MCUI	MCUI	MCUI	MCUI	MCUI	MCUI	MCUI	MCUI	MCUI	MCUI	MCUI	MCUI	MCUI	MAPI	MAPI
	A20JV	A20DV	A20LS	A20LS	A20DV	A20LV	A25JV	A25DV	A25LS	A25LV	A25DV	A25LV	A28JV	A28DV	A28LV	A28LS	A28DV	A28LV	A30DV	A30LV	A30DV	A30LV	A30DV	A30LV	F30LV	F30LS	F30LL	F35DV	F35LV	F35LS	F36DV	F36LV	F36LS	A25LV	A25DV	A25LS
01	O	O	O	O	O	O	O	O	O	O	O	O	O	O	O	O	O	O	O	O	O	O	O	O	O	O	O	O	O	O	O	O	O	O	O	O
02	O	O	O	O	O	O	O	O	O	O	O	O	O	O	O	O	O	O	O	O	O	O	O	O	O	O	O	O	O	O	O	O	O	O	O	O
03	O	O	O	O	O	O	O	O	O	O	O	O	O	O	O	O	O	O	O	O	O	O	O	O	O	O	O	O	O	O	O	O	O	O	O	O
04	O	O	O	O	O	O	O	O	O	O	O	O	O	O	O	O	O	O	O	O	O	O	O	O	O	O	O	O	O	O	O	O	O	O	O	O
05	O	O	O	O	O	O	O	O	O	O	O	O	O	O	O	O	O	O	O	O	O	O	O	O	O	O	O	O	O	O	O	O	O	O	O	O
06	O	O	O	O	O	O	O	O	O	O	O	O	O	O	O	O	O	O	O	O	O	O	O	O	O	O	O	O	O	O	O	O	O	O	O	O
07	O	O	O	O	O	O	O	O	O	O	O	O	O	O	O	O	O	O	O	O	O	O	O	O	O	O	O	O	O	O	O	O	O	O	O	O
08	O	O	O	O	O	O	O	O	O	O	O	O	O	O	O	O	O	O	O	O	O	O	O	O	O	O	O	O	O	O	O	O	O	O	O	O
09	O	O	O	O	O	O	O	O	O	O	O	O	O	O	O	O	O	O	O	O	O	O	O	O	O	O	O	O	O	O	O	O	O	O	O	O
10	O	O	O	O	O	O	O	O	O	O	O	O	O	O	O	O	O	O	O	O	O	O	O	O	O	O	O	O	O	O	O	O	O	O	O	O
11	O	O	O	O	O	O	O	O	O	O	O	O	O	O	O	O	O	O	O	O	O	O	O	O	O	O	O	O	O	O	O	O	O	O	O	O
12	O	O	O	O	O	O	O	O	O	O	O	O	O	O	O	O	O	O	O	O	O	O	O	O	O	O	O	O	O	O	O	O	O	O	O	O

SEC. 585G

CHAIN WHEEL SUPPORT & CHAIN (2W-INNER CHAIN)

SOPORTE DE LA RUEDA DE CADENA Y CADENA

KETTENABSTÜTZUNG & KETTE

SUPPORT DE ROUE DE CHAINE ET CHAINE

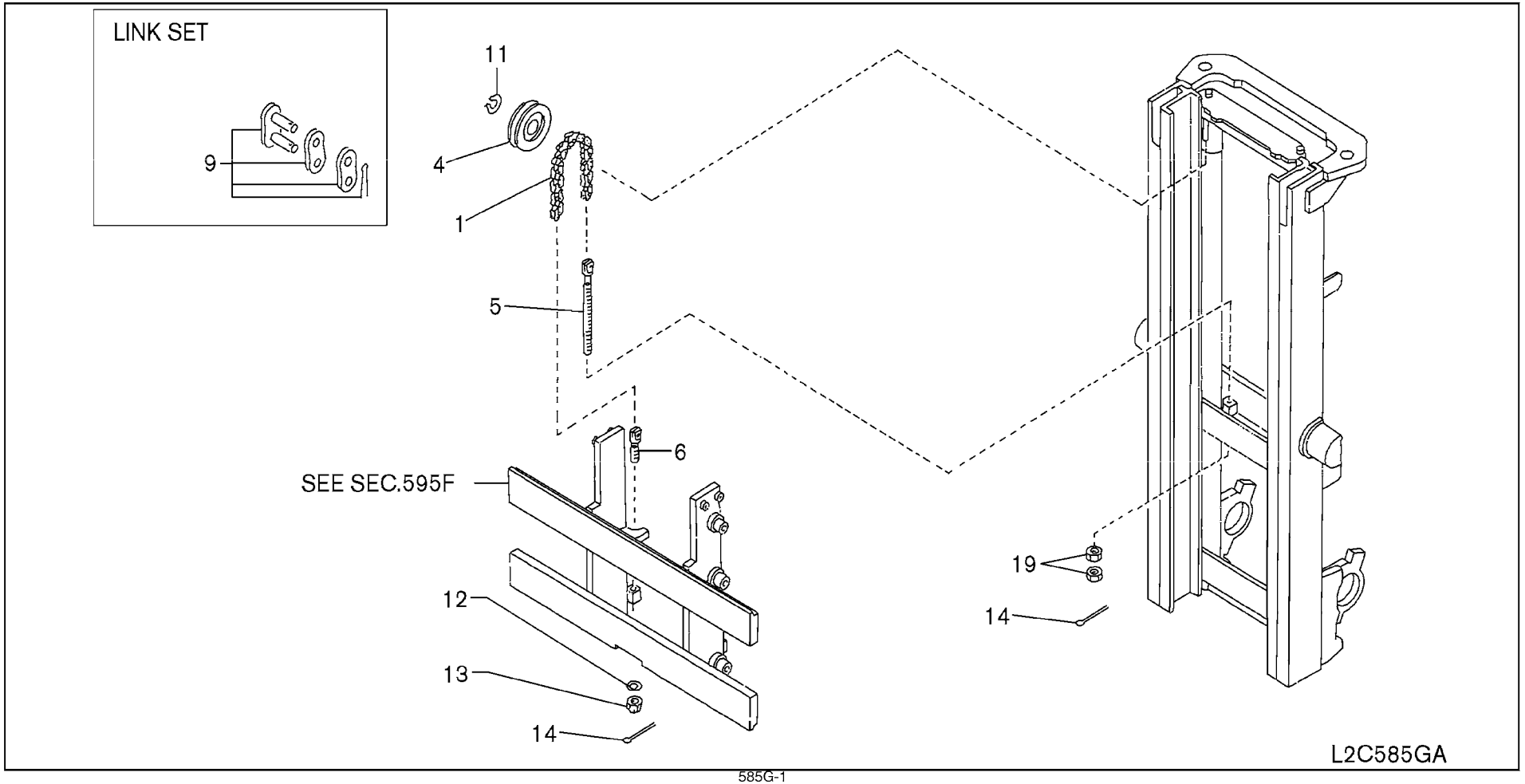

SEC. 585G

CHAIN WHEEL SUPPORT & CHAIN (2W-INNER CHAIN)

SOPORTE DE LA RUEDA DE CADENA Y CADENA

KETTENABSTÜTZUNG & KETTE

SUPPORT DE ROUE DE CHAINE ET CHAINE

NC	S	KEY NO.	LEV	PART NO.	PART NAME	SPECIFICATION	QTY	APPLIED DATE	ICANF	FORMER PART NO.	KD
	1	01	1	**59420-L1214**	CHAIN-LIFT	BL634,131 LINK-270	02	0508-			
		02	1	**59420-10H00**		BL634,149 LINK-300	02	0508-			
		03	1	**59420-13H03**		BL634,147 LINK-300	02	0508-			
		04	1	**59420-L2801**		BL634,165 LINK-330	02	0508-			
		05	1	**59420-10H02**		BL634,163 LINK-330	02	0508-			
		06	1	**59420-10H04**		BL634,179 LINK-350	02	0508-			
		07	1	**59420-13H05**		BL634,177 LINK-350	02	0508-			
		08	1	**59420-10H01**		BL634,13 LINK-370	02	0508-			
		09	1	**59420-L1208**		BL634,143 LINK-400	02	0508-			
		10	1	**59420-26H00**		BL634,169 LINK-450	02	0508-			
		11	1	**59420-GH40A**		BL634,195 LINK-500	02	0508-			
	4	01	1	**59440-10H00**	WHEEL-CHAIN		02	0508-			
	5	01	1	**59433-50K00**	BOLT-ADJUST CHAIN		02	0508-			
	6	01	1	**59431-10H01**	BOLT-ANCHOR CHAIN		02	0508-			
	9	01	1	**59499-FB60A**	LINK SET-LIFT CHAIN	F/SERVICE BL634	01	0508-			
	11	01	1	**00922-14500**	RING-SNAP		02	0508-			
	12	01	1	**08915-1461A**	WASHER-LOCK SPLIT M16		02	0508-			
	13	01	1	**08911-8461A**	NUT-HEX SLOTTED M16-1.5		02	0508-			
	14	01	1	**00921-4301A**	PIN-COTTER		04	0508-			
	19	01	1	**08911-2461A**	NUT-HEX M16-1.5		04	0508-			

APPLIED MODEL

	01	02	03	04	05	06	07	08	09	10	11	12	13	14	15	16	17	18	19	20	21	22	23	24	25	26	27	28	29	30	31	32	33	34	35	36	37	38	39	40
MCPI A220JV	○	○	○	○	○	○	○	○	○	○	○	○																												
MCPI A200DV		○	○	○	○	○	○	○	○	○	○	○																												
MCPI A200LS			○	○	○	○	○	○	○	○	○	○																												
MCPS A200LL				○	○	○	○	○	○	○	○	○																												
MCUI A200DV					○	○	○	○	○	○	○	○																												
MCUI A225LJ						○	○	○	○	○	○	○																												
MCPI A225DV							○	○	○	○	○	○																												
MCPI A225LV								○	○	○	○	○																												
MCPS A225LL									○	○	○	○																												
MCUI A225DV										○	○	○																												
MCUI A225LV											○	○																												
MCPI A288JV												○																												
MCPI A288DL																																								
MCPI A288LS																																								
MCUI A288DV																																								
MCUI A288LV																																								
MCUI A300DV																																								
MCUI A300LV																																								
MCUI A330DV																																								
MCUI A330

SEC. 586

TILT CYLINDER

CILINDRO DE INCLINACION

KIPPZYLINDER

CYLINDRE D'INCLINAISON

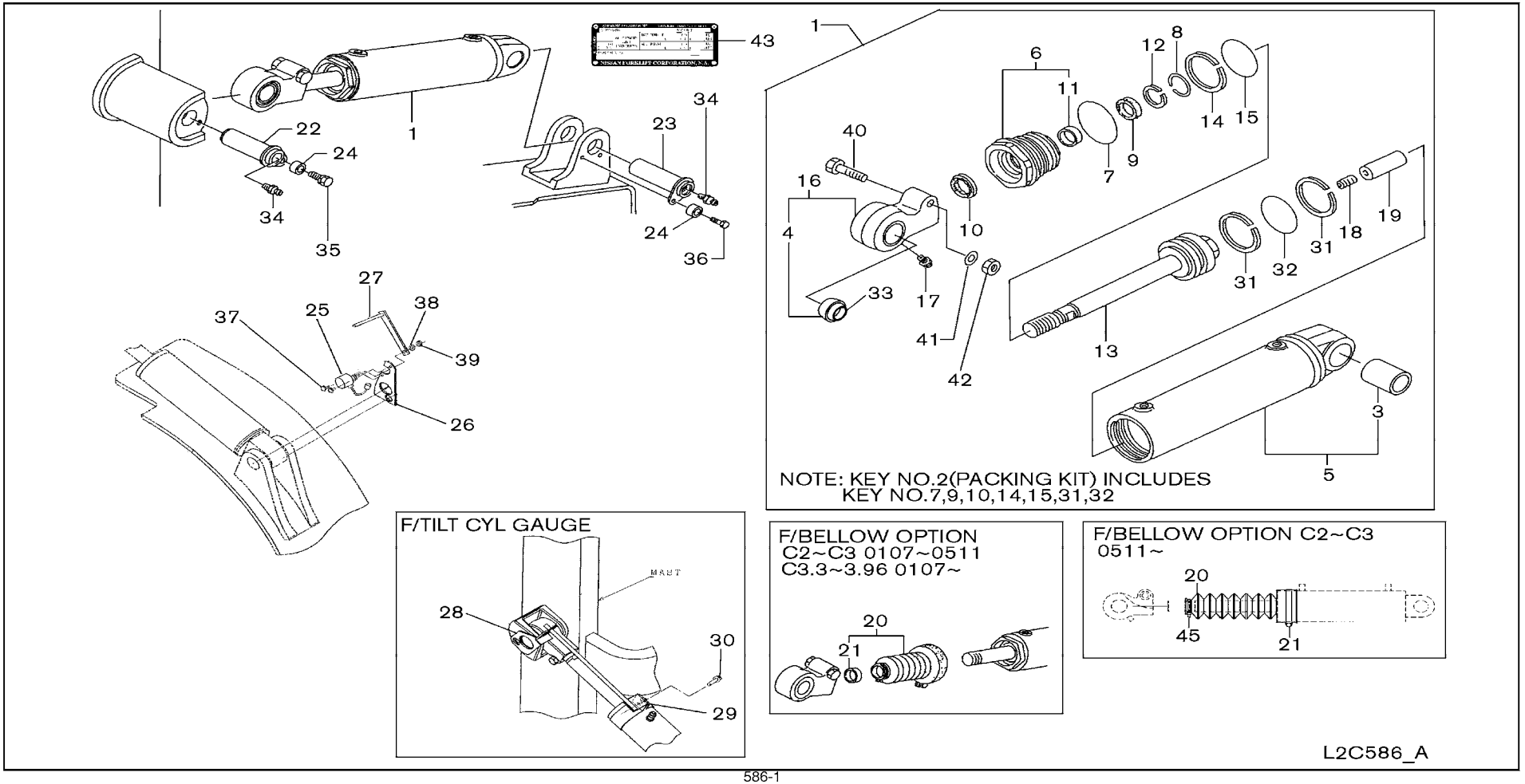

SEC. 586

TILT CYLINDER

CILINDRO DE INCLINACION

KIPPZYLINDER

CYLINDRE D'INCLINAISON

NC	S	KEY NO.	LEV	PART NO.	PART NAME	SPECIFICATION	QTY	APPLIED DATE	ICANF	FORMER PART NO.	KD
	1	01	1	58610-FL100	CYLINDER ASSY-TILT	ANGLE 5-10	02	0107-			
		02	1	58610-FL110		ANGLE 5-10 F/ANTI RUST	02	0107-			
		03	1	58610-FL185		F/BOTTLERS TILT	02	0107-			
		04	1	58610-FL105		ANGLE 5-5	02	0107-			
		05	1	58610-FL115		ANGLE 5-5 F/ANTI RUST	02	0107-			
		06	1	58610-FL300		ANGLE 5-10	02	0107-			
		07	1	58610-FL31A		ANGLE 5-10 F/ANTI RUST	02	0107-			
		08	1	58610-FL385		F/BOTTLERS TILT	02	0107-			
		09	1	58610-FL305		ANGLE 5-5	02	0107-			
		10	1	58610-FL31B		ANGLE 5-5 F/ANTI RUST	02	0107-			
C	2	01	2	58699-FK010	PACKING KIT-TILT CYLINDER		02	0107-0409			
N		02	2	58699-GG01A			02	0409-			
C		03	2	58699-FK410			02	0107-0409			
N		04	2	58699-GG02A			02	0409-			
	3	01	2	58616-FK010	BUSH-PIVOT PIN		02	0107-			
C	4	01	2	58616-FJ110	BUSH-PIVOT PIN		02	0107-0409			
N		02	2	58616-GG01A			02	0409-			
		03	2	58616-FB485		F/BOTTLERS TILT	02	0107-			
	5	01	2	58617-FL100	TUBE KIT-CYLINDER		02	0107-			
		02	2	58617-FL300			02	0107-			
		03	2	58617-FK410		F/ANTI RUST	02	0107-			
C	6	01	2	58619-FK010	HEAD KIT-CYLINDER		02	0107-0409			
N		02	2	58619-GG03A			02	0409-			
C		03	2	58619-FK060		F/ANTI RUST	02	0107-0409			
N		04	2	58619-GG01A		F/ANTI RUST	02	0409-			
C		05	2	58619-FK410			02	0107-0409			
N		06	2	58619-GG02A			02	0409-			
N		07	2	58619-GG04A		F/ANTI RUST	02	0409-			
	7	01	2	58123-FK010	O RING		02	0107-			
		02	2	58122-FK410			02	0107-			
	8	01	2	58626-10H00	RING-SNAP		02	0107-			
		02	2	58223-47600			02	0107-			
	9	01	2	58621-L1400	SEAL-U RING		02	0107-			
		02	2	58621-L1100			02	0107-			
	10	01	2	58622-10H00	RING-WIPER		02	0107-			
		02	2	58017-L1610			02	0107-			
	11	01	2	58623-10H00	BUSH		02	0107-			

APPLIED MODEL

01	02	03	04	05	06	07	08	09	10	11	12	13	14	15	16	17	18	19	20	21	22	23	24	25	26	27	28	29	30	31	32	33	34	35	36	37	38	39	40
MCPI A220JV	MCPI A220DV	MCPI A220LS	MCPI A220DV	MCUI A220LS	MCUI A220DV	MCPI A225JV	MCPI A225DV	MCPI A225LS	MCUI A225LS	MCUI A225DV	MCPI A228JV	MCPI A228DV	MCPI A228LS	MCUI A228DV	MCUI A228LS	MCPI A228DV	MCUI A228LS	MCUI A228DV	MCUI A228LS	MCUI A330DV	MCUI A330LV	MCUI A330DV	MCUI A330LV	MCUI A330LS	MCUI A355DV	MCUI A355LV	MCUI A356DV	MCUI A366LV	MCUI A366LS	MCUI A366DV	MCPI A225LS	MCPI A225LS	MCPI A225LS						
○	○	○	○	○	○	○	○	○	○	○	○	○	○	○	○	○	○	○	○			○	○	○							○	○	○						
*	*	*	*	*	*	*	*	*	*	*	*	*	*	*	*	*	*	*	*			*	*	*							*	*	*						
*	*	*	*	*	*	*	*	*	*	*	*	*	*	*	*	*	*	*	*			*	*	*							*	*	*						
*	*	*	*	*	*	*	*	*	*	*	*	*	*	*	*	*	*	*	*			*	*	*							*	*	*						
*	*	*	*	*	*	*	*	*	*	*	*	*	*	*	*	*	*	*	*			*	*	*							*	*	*						
																				○	○				○	○	○	○	○	○								
																				*	*				*	*	*	*	*	*								
																				*	*				*	*	*	*	*	*								
																				*	*				*	*	*	*	*	*								
																				*	*				*	*	*	*	*	*								
○	○	○	○	○	○	○	○	○	○	○	○	○	○	○	○	○	○	○	○			○	○	○							○	○	○						
○	○	○	○	○	○	○	○	○	○	○	○	○	○	○	○	○	○	○	○			○	○	○							○	○	○						
																				○	○				○	○	○	○	○	○								
																				○	○				○	○	○	○	○	○								
○	○	○	○	○	○	○	○	○	○	○	○	○	○	○	○	○	○	○	○	○	○	○	○	○	○	○	○	○	○	○	○	○	○						
○	○	○	○	○	○	○	○	○	○	○	○	○	○	○	○	○	○	○	○	○	○	○	○	○	○	○	○	○	○	○	○	○	○						
*	*	*	*	*	*	*	*	*	*	*	*	*	*	*	*	*	*	*	*	*	*	*	*	*	*	*	*	*	*	*	*	*	*						
○	○	○	○	○	○	○	○	○	○	○	○	○	○	○	○	○	○	○	○			○	○	○							○	○	○						
																				○	○				○	○	○	○	○	○								
																				*	*				*	*	*	*	*	*								
○	○	○	○	○	○	○	○	○	○	○	○	○	○	○	○	○	○	○	○			○	○	○							○	○	○						
○	○	○	○	○	○	○	○	○	○	○	○	○	○	○	○	○	○	○	○			○	○	○							○	○	○						
*	*	*	*	*	*	*	*	*	*	*	*	*	*	*	*	*	*	*	*			*	*	*							*	*	*						
																				○	○				○	○	○	○	○	○								
																				○	○				○	○	○	○	○	○								
																				*	*				*	*	*	*	*	*								
○	○	○	○	○	○	○	○	○	○	○	○	○	○	○	○	○	○	○	○			○	○	○							○	○	○						
																				○	○				○	○	○	○	○	○								
○	○	○	○	○	○	○	○	○	○	○	○	○	○	○	○	○	○	○	○			○	○	○							○	○	○						
																				○	○				○	○	○	○	○	○								
○	○	○	○	○	○	○	○	○	○	○	○	○	○	○	○	○	○	○	○			○	○	○							○	○	○						
																				○	○				○	○	○	○	○	○								
○	○	○	○	○	○	○	○	○	○	○	○	○	○	○	○	○	○	○	○			○	○	○							○	○	○						

SEC. 586

TILT CYLINDER

CILINDRO DE INCLINACION

KIPPZYLINDER

CYLINDRE D'INCLINAISON

| NC | S | KEY NO. | LEV | PART NO. | PART NAME | SPECIFICATION | QTY | APPLIED DATE | ICANF | FORMER PART NO. | KD | APPLIED MODEL: MCPI A200JDV | MCPI A200LVS | MCPI A200DVV | MCPI A200LVV | MCPI A200DLV | MCPI A200LJV | MCPI A225DVV | MCPI A225LLV | MCPI A225LVS | MCPI A225DVV | MCPI A225LVV | MCPI A225DLV | MCPI A228JVV | MCPI A228DLV | MCPI A228LVS | MCPI A228DVV | MCPI A228LVV | MCPI A230DLV | MCPI A330DVV | MCUI A330LVV | MCUI A330DLV | MCUI A330LVV | MCUI A330DLV | MCUI A330LVV | MCUI A330DL

SEC. 586

TILT CYLINDER

CILINDRO DE INCLINACION

KIPPZYLINDER

CYLINDRE D'INCLINAISON

NC	S	KEY NO.	LEV	PART NO.	PART NAME	SPECIFICATION	QTY	APPLIED DATE	ICANF	FORMER PART NO.	KD
		28	01	1	**70091-FK10A**	BASE-TILT GAUGE	F/2H MAST	01	0107-		
			02	1	**70091-FK10A**		F/2 STAGE MAST	01	0107-		
			03	1	**70091-FK100**		F/2F & 3F MAST	01	0107-		
			04	1	**70091-FK100**		F/3V MAST	01	0107-		
			05	1	**70091-FK100**		F/3F MAST	01	0107-		
			06	1	**70091-FK11A**		F/3V MAST	01	0107-		
		29	01	1	**70092-FK100**	ARM-TILT GAUGE		01	0107-		
			02	1	**70092-FK400**			01	0107-		
C		**30**	01	1	**08110-8251G**	BOLT-HEX	F/TILT GAUGE	01	0107-		
N			02	1	**08110-8251G**		F/TILT CLYNDER BOOT+GAUGE	01	0107-0511		
N			03	1	**08120-8401F**	BOLT W/LK&PW	F/TILT CLYNDER BOOT+GAUGE	01	0511-		
N			04	1	**08110-8251G**	BOLT-HEX	F/TILT CLYNDER BOOT+GAUGE	01	0107-		
			05	1	**08120-8401F**	BOLT W/LK&PW	F/TILT CLYNDER BOOT W/COVER	01	0107-		
		31	01	2	**58633-L1100**	RING-BACK UP		04	0107-		
			02	2	**E8249-F8220**			04	0107-		
		32	01	2	**58225-47600**	O RING		02	0107-		
			02	2	**58122-L0700**			02	0107-		
		33	01	3	**00922-25510**	RING-SNAP	f/BOTTLERS TILT	02	0107-		
		34	01	1	**00932-1011A**	NIPPLE-GREASE		02	0107-		
		35	01	1	**08124-2251F**	SCREW-HHM M12-1.25X25 7T		02	0107-		
		36	01	1	**08124-0251F**	SCREW-HHM M10-1.25X25 W/LK & PW		02	0107-		
		37	01	1	**08360-41026**	SCREW-HH M4 W/SPW & PW	F/TILT ANGLE SENSOR	02	0107-		
		38	01	1	**08915-13610**	WASHER SPR	F/TILT ANGLE SENSOR	01	0107-		
		39	01	1	**08911-30610**	NUT	F/TILT ANGLE SENSOR	01	0107-		
		40	01	2	**08184-4501A**	SCREW		01	0107-		
			02	2	**08914-4601A**		F/BOTTLERS TILT	01	0107-		
		41	01	2	**08915-2441A**	WASHER-LOCK SPLIT M14 HEAVY		01	0107-		
		42	01	2	**08911-6441A**	NUT-HEX M14 HEAVY		01	0107-		
		43	01	1	**NA-**	PLATE-CAPACITY ALTERNATE	F/BOTTLERS TILT-CONTACT FACTORY	01	0307-		
N		**45**	01	1	**24216-S5802**	CLIP		02	0511-		

APPLIED MODEL

| | MCP I AJV | MCP I A20DVL | MCP I A20DVS | MCP I A20DLL | MCP I A20DLS | MCU I A20DVV | MCU I A20DVS | MCU I A20DLV | MCU I A20DLS | MCP I A22DVV | MCP I A22DVS | MCP I A22DLV | MCP I A22DLS | MCU I A22DVV | MCU I A22DVS | MCU I A22DLV | MCU I A22DLS | MCP I A22JVV | MCP I A22DVV | MCP I A22DVS | MCP I A22DLV | MCP I A22DLS | MCU I A22DVV | MCU I A22DVS | MCU I A22DLV | MCU I A22DLS

SEC. 591A

MAST (2H)

MASTIL

HUBMAST

MAT

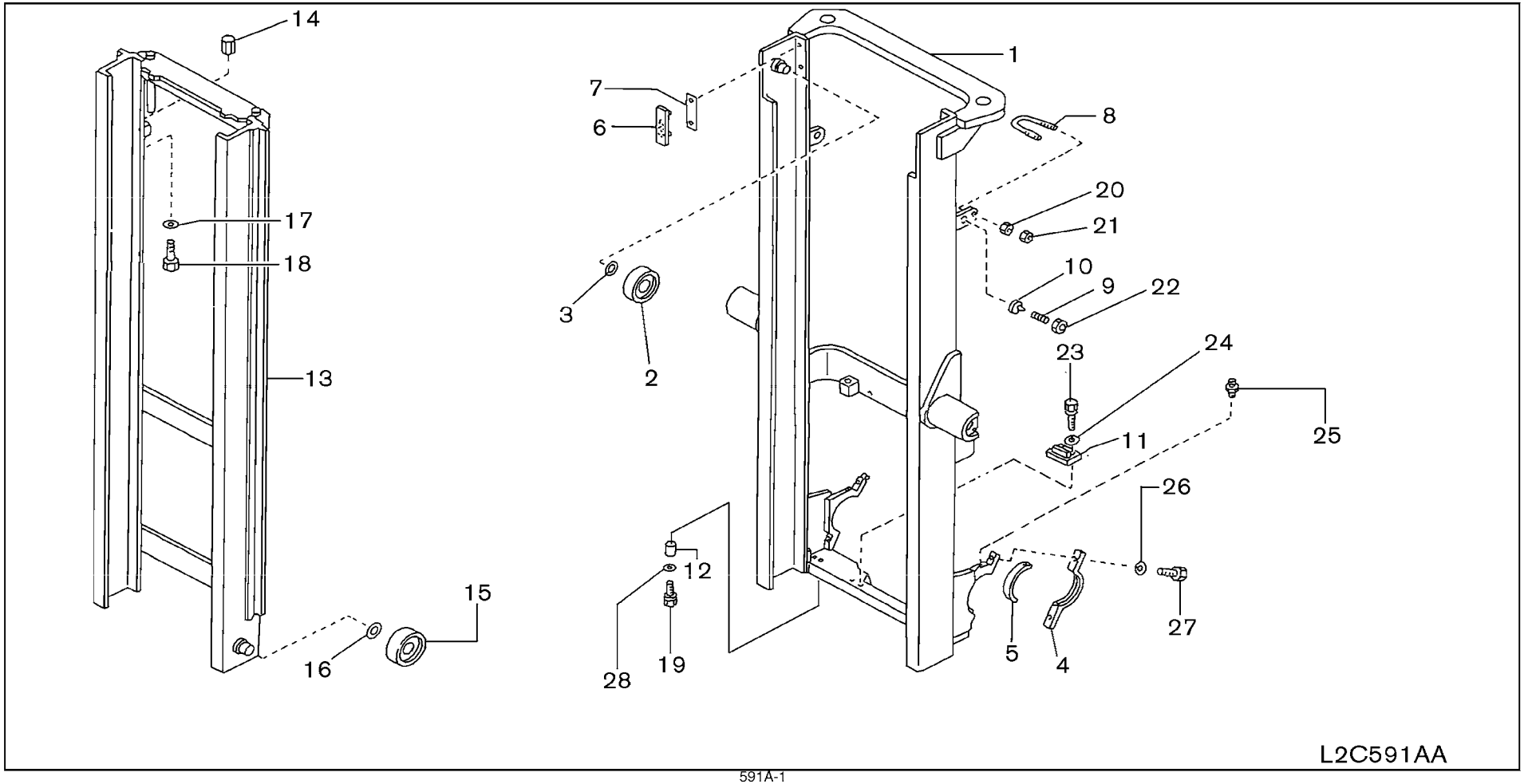

SEC. 591A

MAST (2H)

MASTIL

HUBMAST

MAT

NC	S	KEY NO.	LEV	PART NO.	PART NAME	SPECIFICATION	QTY	APPLIED DATE	ICANF	FORMER PART NO.	KD
	1	01	1	**59110-FL403**	MAST ASSY-OUTER	270	01	0107-0508			
		02	1	**59110-FL404**		300	01	0107-0508			
		03	1	**59110-FL400**		330	01	0107-0508			
		04	1	**59110-FL405**		350	01	0107-0508			
		05	1	**59110-FL406**		370	01	0107-0508			
		06	1	**59110-FL407**		400	01	0107-0508			
		07	1	**59110-FL408**		450	01	0107-0508			
		08	1	**59110-FL409**		500	01	0107-0508			
		09	1	**59110-FM003**		270	01	0107-			
		10	1	**59110-FM004**		300	01	0107-			
		11	1	**59110-FM000**		330	01	0107-			
		12	1	**59110-FM005**		350	01	0107-			
		13	1	**59110-FM006**		370	01	0107-			
		14	1	**59110-FM007**		400	01	0107-			
		15	1	**59110-FM008**		450	01	0107-			
		16	1	**59110-FM009**		500	01	0107-			
N		17	1	**59110-FM004**		280	01	0107-			
N		18	1	**59110-FM000**		310	01	0107-			
N		19	1	**59110-FM006**		350	01	0107-			
N		20	1	**59110-FM007**		380	01	0107-			
N		21	1	**59110-FM008**		430	01	0107-			
		22	1	**59110-FL463**		270	01	0107-0508			
		23	1	**59110-FL464**		300	01	0107-0508			
		24	1	**59110-FL460**		330	01	0107-0508			
		25	1	**59110-FL465**		350	01	0107-0508			
		26	1	**59110-FL466**		370	01	0107-0508			
		27	1	**59110-FL467**		400	01	0107-0508			
		28	1	**59110-FL468**		450	01	0107-0508			
		29	1	**59110-FL469**		500	01	0107-0508			
	2	01	1	**59117-00H10**	ROLLER-LIFT	D=105	02	0107-0508			
C		02	1	**59117-20H00**		D=115	02	0107-			
	3	01	1	**59118-10H00**	SHIM-LIFT ROLLER	T=1.0	01	0107-0508			
		02	1	**59118-10H01**		T=0.5	01	0107-0508			
		03	1	**59118-40K00**		T=2.0	01	0107-0508			
C		04	1	**59118-20H00**		T=1.0	01	0107-			
C		05	1	**59118-20H01**		T=0.5	01	0107-			
C		06	1	**59118-50K00**		T=2.0	01	0107-			

APPLIED MODEL

	MCPI	MCPI	MCPI	MCPI	MCUI	MCUI	MCPI	MCPI	MCPI	MCUI	MCPI	MCPI	MCUI	MCPI	MCPI	MCPI	MCUI	MCUI	MCUI	MCUI	MCUI	MCUI	MCUI	MCUI	MCUI	MCUI	MCUI	MCUI	MCUI	MCUI	MAPI	MAPI
	A20JV	A20DV	A20LS	A22LS	A22DV	A22LV	A22JV	A25DV	A25LV	A25LS	A25DV	A25LV	A25LV	A28JV	A28DV	A28LV	A28LS	A28DV	A28LV	A30DV	A30LV	A33DV	A33LV	A33DV	A30LV	A30LS	A35DV	A35LV	A35LS	A36DV	A36LV	A36LS	A25DV	A25LS
	01	02	03	04	05	06	07	08	09	10	11	12	13	14	15	16	17	18	19	20	21	22	23	24	25	26	27	28	29	30	31	32	33	34	35	36	37	38	39	40
	○	○	○	○	○	○	○	○	○	○	○	○																												
	○	○	○	○	○	○	○	○	○	○	○	○																												
	○	○	○	○	○	○	○	○	○	○	○	○																												
	○	○	○	○	○	○	○	○	○	○	○	○																												
	○	○	○	○	○	○	○	○	○	○	○	○																												
	○	○	○	○	○	○	○	○	○	○	○	○																												
	○	○	○	○	○	○	○	○	○	○	○	○																												
	○	○	○	○	○	○	○	○	○	○	○	○																												
													○	○	○	○	○	○	○	○			○	○	○															
													○	○	○	○	○	○	○	○			○	○	○															
													○	○	○	○	○	○	○	○			○	○	○															
													○	○	○	○	○	○	○	○			○	○	○															
													○	○	○	○	○	○	○	○			○	○	○															
													○	○	○	○	○	○	○	○			○	○	○															
													○	○	○	○	○	○	○	○			○	○	○															
																					○	○				○	○	○	○	○	○	○								
																					○	○				○	○	○	○	○	○	○								
																					○	○				○	○	○	○	○	○	○								
																					○	○				○	○	○	○	○	○	○								
																					○	○				○	○	○	○	○	○	○								
																																○	○	○						
																																○	○	○						
																																○	○	○						
																																○	○	○						
																																○	○	○						
																																○	○	○						
																																○	○	○						
																																○	○	○						
	○	○	○	○	○	○	○	○	○	○	○	○																				○	○	○						
C													○	○	○	○	○	○	○	○	○	○	○	○	○	○	○	○	○	○	○	○								
	○	○	○	○	○	○	○	○	○	○	○	○																				○	○	○						
	○	○	○	○	○	○	○	○	○	○	○	○																				○	○	○						
	○	○	○	○	○	○	○	○	○	○	○	○																				○	○	○						
C													○	○	○	○	○	○	○	○	○	○	○	○	○	○	○	○	○	○	○	○								
C													○	○	○	○	○	○	○	○	○	○	○	○	○	○	○	○	○	○	○	○								
C													○	○	○	○	○	○	○	○	○	○	○	○	○	○	○	○	○	○	○	○								

SEC. 591A

MAST (2H)

MASTIL

HUBMAST

MAT

NC	S	KEY NO.	LEV	PART NO.	PART NAME	SPECIFICATION	QTY	APPLIED DATE	ICANF	FORMER PART NO.	KD
		4	01	1	**59150-FL400**	CAP-MAST SUPPORT		02	0107-0508			
C			02	1	**59150-FJ40A**			02	0107-			
		5	01	1	**59151-FJ000**	BUSH-MAST SUPPORT		02	0107-0508			
C			02	1	**59151-FJ400**			02	0107-			
C		6	01	1	**59154-FF000**	METAL-BACK UP		02	0107-0508			
C			02	1	**59154-FF000**			02	0508-			
C		7	01	1	**59155-L1100**	SHIM-METAL BACK UP	T=1.0	01	0107-0508			
C			02	1	**59155-L1100**		T=1.0	01	0508-			
C			03	1	**59155-L1110**		T=**0.5**	01	0107-0508			
C			04	1	**59155-L1110**		T=0.5	01	0508-			
		8	01	1	**58583-10H01**	BOLT-U		02	0107-0508			
			02	1	**58583-23H00**			02	0107-0707			
			03	1	**58583-FK50A**			02	0707-			
N			04	1	**58583-20H01**			02	0107-			
C		9	01	1	**59537-00H00**	BOLT-ADJUST		02	0107-0508			
C			02	1	**59537-00H00**			02	0508-			
C		10	01	1	**46584-S0100**	STOPPER		02	0107-0508			
C			02	1	**46584-S0100**			02	0508-			
C		11	01	1	**59159-10H01**	STOPPER-RUBBER		02	0107-0508			
C			02	1	**59159-10H01**			02	0508-			
C		12	01	1	**58572-04H00**	SPACER-LIFT CYLINDER		02	0107-0508			
C			02	1	**58572-04H00**			02	0508-			
		13	01	1	**59210-10H13**	MAST ASSY-INNER	270	01	0107-0508			
			02	1	**59210-10H14**		300	01	0107-0508			
			03	1	**59210-10H10**		330	01	0107-0508			
			04	1	**59210-10H15**		350	01	0107-0508			
			05	1	**59210-10H66**		370	01	0107-0508			
			06	1	**59210-10H67**		400	01	0107-0508			
			07	1	**59210-10H68**		450	01	0107-0508			
			08	1	**59210-10H69**		500	01	0107-0508			
			09	1	**59210-20H03**		270	01	0107-			
			10	1	**59210-20H04**		300	01	0107-			
			11	1	**59210-20H00**		330	01	0107-			
			12	1	**59210-20H05**		350	01	0107-			
			13	1	**59210-20H06**		370	01	0107-			
			14	1	**59210-20H07**		400	01	0107-			
			15	1	**59210-20H08**		450	01	0107-			

APPLIED MODEL

01	02	03	04	05	06	07	08	09	10	11	12	13	14	15	16	17	18	19	20	21	22	23	24	25	26	27	28	29	30	31	32	33	34	35	36	37	38	39	40
MCP I A20JV	MCP I A22DV	MCP I A22LS	MCP I A22DV	MCU I A22LS	MCU I A22DV	MCP I A22LJ	MCP I A22DV	MCP I A22LL	MCP I A22DV	MCU I A22LL	MCU I A22DV	MCP I A22JV	MCP I A22DV	MCP I A22LL	MCP I A22DV	MCU I A22LL	MCU I A22DV	MCU I A30LD	MCU I A30DV	MCU I A33LD	MCU I A33DV	MCU I F30LV	MCU I F30LS	MCU G I F30LS	MCU G I F35LV	MCU G I F35LS	MCU G I F35LV	MCU G I F36LD	MCU G I F36LV	MCU G I F36LS	MAP I A25LV	MAP I A25LS						
○	○	○	○	○	○	○	○	○	○	○	○																				○	○	○						
												○	○	○	○	○	○	○	○	○	○	○	○	○	○	○	○	○	○	○	○								
○	○	○	○	○	○	○	○	○	○	○	○																				○	○	○						
												○	○	○	○	○	○	○	○	○	○	○	○	○	○	○	○	○	○	○	○								
○	○	○	○	○	○	○	○	○	○	○	○	○	○	○	○	○	○	○	○	○	○	○	○	○	○	○	○	○	○	○	○	○	○						
												○	○	○	○	○	○	○	○	○	○	○	○	○	○	○	○	○	○	○	○								
○	○	○	○	○	○	○	○	○	○	○	○	○	○	○	○	○	○	○	○	○	○	○	○	○	○	○	○	○	○	○	○	○	○						
												○	○	○	○	○	○	○	○	○	○	○	○	○	○	○	○	○	○	○	○								
○	○	○	○	○	○	○	○	○	○	○	○																				○	○	○						
												○	○	○	○	○	○	○	○	○	○	○	○	○	○	○	○	○	○	○	○								
												○	○	○	○	○	○	○	○			○	○	○															
												○	○	○	○	○	○	○	○			○	○	○															
																				○	○				○	○	○	○	○	○	○								
○	○	○	○	○	○	○	○	○	○	○	○	○	○	○	○	○	○	○	○	○	○	○	○	○	○	○	○	○	○	○	○	○	○						
												○	○	○	○	○	○	○	○	○	○	○	○	○

SEC. 591A

MAST (2H)

MASTIL

HUBMAST

MAT

NC	S	KEY NO.	LEV	PART NO.	PART NAME	SPECIFICATION	QTY	APPLIED DATE	ICANF	FORMER PART NO.	KD
	13	16	1	**59210-20H09**	MAST ASSY-INNER	500	01	0107-			
N		17	1	**59210-20H04**		280	01	0107-			
N		18	1	**59210-20H00**		310	01	0107-			
N		19	1	**59210-20H06**		350	01	0107-			
N		20	1	**59210-20H07**		380	01	0107-			
N		21	1	**59210-20H08**		430	01	0107-			
C	**14**	01	1	**59277-10H01**	STOPPER-MAST HEAD		02	0107-0508			
C		02	1	**59277-10H01**			02	0508-			
	15	01	1	**59117-10H10**	ROLLER-LIFT	D=109	02	0107-0508			
		02	1	**59117-10H11**		D=109.5 350-500	02	0107-0508			
C		03	1	**59117-20H10**		D=123	02	0107-			
C		04	1	**59117-20H11**		D=123.5 350-500	02	0107-			
	16	01	1	**59118-10H00**	SHIM-LIFT ROLLER	T=1.0	01	0107-0508			
		02	1	**59118-10H01**		T=0.5	01	0107-0508			
		03	1	**59118-40K00**		T=2.0	01	0107-0508			
C		04	1	**59118-20H00**		T=1.0	01	0107-			
C		05	1	**59118-20H01**		T=0.5	01	0107-			
C		06	1	**59118-50K00**		T=2.0	01	0107-			
C	**17**	01	1	**08915-1381A**	WASHER-LOCK SPLIT M8		02	0107-0508			
C		02	1	**08915-1381A**			02	0508-			
C	**18**	01	1	**08110-8501A**	BOLT-HEX		02	0107-0508			
C		02	1	**08110-8501A**			02	0508-			
C	**19**	01	1	**08124-0301E**	SCREW-HHM M10-1.25X30 W/PW		02	0107-0508			
C		02	1	**08124-0301E**			02	0508-			
C	**20**	01	1	**08918-3401A**	NUT-HEX FLG M10		04	0107-0508			
C		02	1	**08918-3401A**			04	0508-			
C	**21**	01	1	**08911-1401A**	NUT-HEX M10-1.25		04	0107-0508			
C		02	1	**08911-1401A**			04	0508-			
C	**22**	01	1	**08911-3501A**	NUT-HEX JAM M20-1.5		08	0107-0508			
C		02	1	**08911-3501A**			08	0508-			
C	**23**	01	1	**08124-0551A**	BOLT-HEX M10		04	0107-0508			
C		02	1	**08124-0551A**			04	0508-			
C	**24**	01	1	**08915-1401A**	WASHER-LOCK SPLIT M10		04	0107-0508			
C		02	1	**08915-1401A**			04	0508-			
C	**25**	01	1	**00932-1011A**	FITTING-GREASE		02	0107-0508			
C		02	1	**00932-1011A**			02	0508-			
	26	01	1	**08915-2461A**	WASHER-LOCK SPLIT M16 HEAVY		04	0107-0508			

APPLIED MODEL

01	02	03	04	05	06	07	08	09	10	11	12	13	14	15	16	17	18	19	20	21	22	23	24	25	26	27	28	29	30	31	32	33	34	35	36	37	38	39	40
MCPI A20JV	MCPI A200DV	MCPI A200LS	MCPI A200DV	MCUI A200LS	MCUP A205JV	MCPI A225DV	MCPI A225LS	MCPI A225DV	MCUI A225LS	MCUI A225DV	MCUI A225LV	MCPI A228JV	MCPI A228DV	MCPI A228LV	MCUI A228SV	MCUI A228DV	MCUI A228LV	MCUI A228DV	MCUI A228LV	MCUI A330DV	MCUI A330LV	MCUI A330DV	MCUI A330LV	MCUI A330LS	MCUI A335DV	MCUI A335LV	MCUI A335SV	MCUI A336DV	MCUI A336LV	MCUI A336SV	MAPI A225DV	MAPI A225LV	MAPI A225LS						
												○	○	○	○	○	○	○	○			○	○	○														
																				○	○				○	○	○	○	○	○									
																				○	○				○	○	○	○	○	○									
																				○	○				○	○	○	○	○	○									
																				○	○				○	○	○	○	○	○									
○	○	○	○	○	○	○	○	○	○	○	○	○	○	○	○	○	○	○	○	○	○	○	○	○	○	○	○	○	○	○	○	○	○						
												○	○	○	○	○	○	○	○	○	○	○	○	○	○	○	○	○	○	○									
○	○	○	○	○	○	○	○	○	○	○	○																				○	○	○						
○	○	○	○	○	○	○	○	○	○	○	○																				○	○	○						
												○	○	○	○	○	○	○	○	○	○	○	○	○	○	○	○	○	○	○									
												○	○	○	○	○	○	○	○	○	○	○	○	○	○	○	○	○	○	○									
												○	○	○	○	○	○	○	○	○	○	○	○	○	○	○	○	○	○	○									
○	○	○	○	○	○	○	○	○	○	○	○	○	○	○	○	○	○	○	○	○	○	○	○	○	○	○	○	○	○	○	○	○	○

SEC. 591A

MAST (2H)

MASTIL

HUBMAST

MAT

NC	S	KEY NO.	LEV	PART NO.	PART NAME	SPECIFICATION	QTY	APPLIED DATE	ICANF	FORMER PART NO.	KD
C		26	02	1	**08915-2481A**	WASHER-LOCK SPLIT M18 HEAVY		04	0107-		
		27	01	1	**08124-6451A**	SCREW-HHM M16-1.5X45		04	0107-0508		
C			02	1	**08124-8601A**	SCREW-HHM M18-1.5X60		04	0107-		
C		28	01	1	**08915-4401A**	WASHER-FLAT M10		02	0107-0508		
C			02	1	**08915-4401A**			02	0508-		

APPLIED MODEL

01	02	03	04	05	06	07	08	09	10	11	12	13	14	15	16	17	18	19	20	21	22	23	24	25	26	27	28	29	30	31	32	33	34	35	36	37	38	39	40
MCP	MCP	MCP	MCU	MCU	MCU	MCP	MCP	MCP	MCU	MCU	MCU	MCP	MCP	MCP	MCP	MCU	MCU	MCU	MCU	MCU	MCU	MCU GI	MCU GI	MCU GI	MCU GI	MCU GI	MCU GI	MCU GI	MCU GI	MCU GI	MAP I	MAP I	MAP I						
AA20JV	AA200DV	AA200LS	AA200DV	AA200LV	AA255JV	AA255DV	AA255LV	AA255LS	AA255DV	AA255LV	AA255LV	AA288JV	AA288DV	AA288LV	AA288LS	AA288DV	AA308DV	AA308LV	AA330DV	AA330LV	AA330DV	AF330DV	AF300LV	AF300LS	AF355DV	AF355LV	AF355LS	AF366DV	AF366LV	AF365LS	AA255DV	AA255LV	AA255LS						
O	O	O	O	O	O	O	O	O	O	O	O	O	O	O	O	O	O	O	O	O	O	O	O	O	O	O	O	O	O	O								
																															O	O	O						
												O	O	O	O	O	O	O	O	O	O	O	O	O	O	O	O	O	O	O										
O	O	O	O	O	O	O	O	O	O	O	O	O	O	O	O	O	O	O	O	O	O	O	O	O	O	O	O	O	O	O	O	O	O						
												O	O	O	O	O	O	O	O	O	O	O	O	O	O	O	O	O	O	O										

Install the best!
GENUINE NISSAN PARTS

NOTE

SEC. 591B

MAST (2F-33+35+36)

MASTIL

HUBMAST

MAT

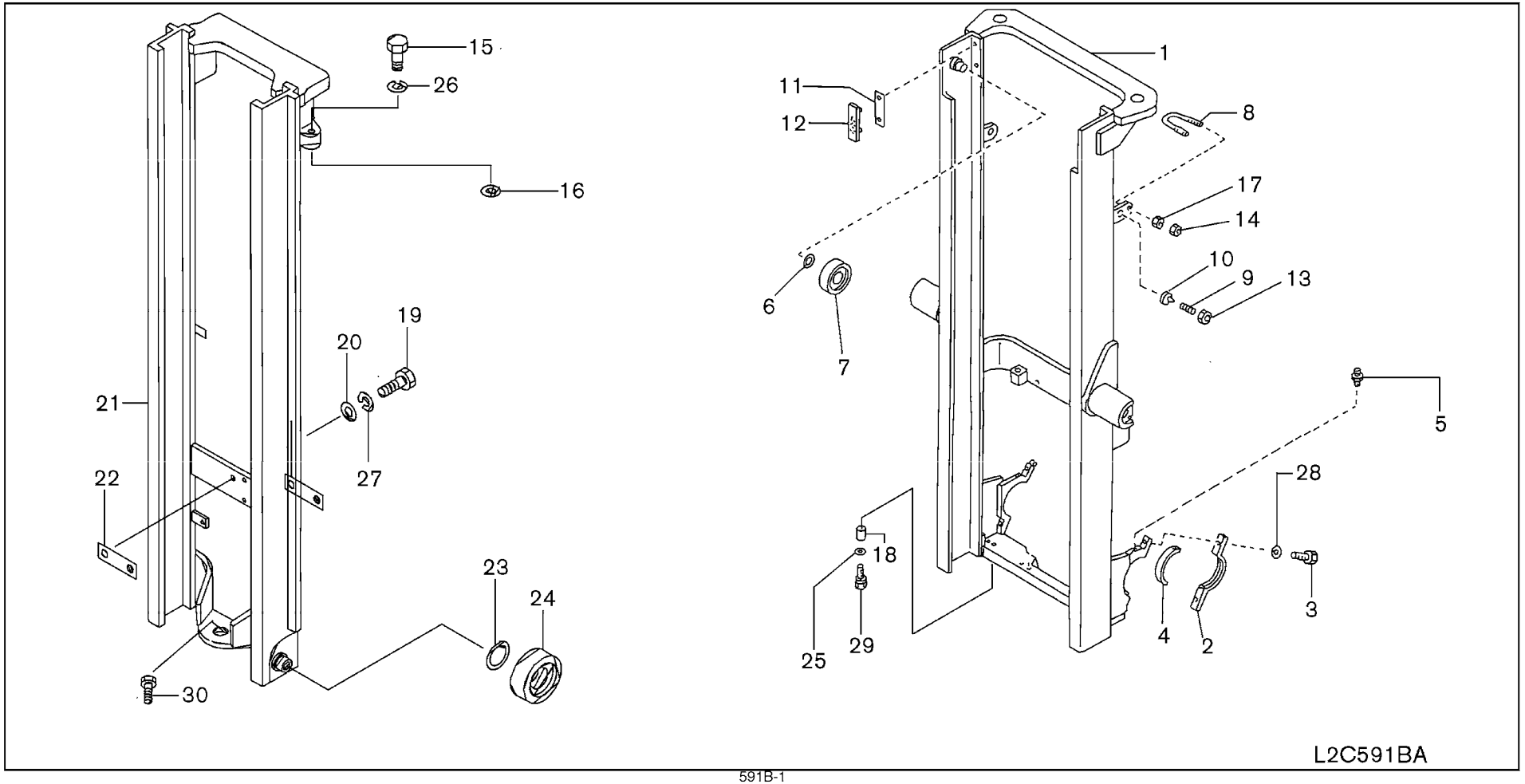

SEC. 591B

MAST (2F-33+35+36)

MASTIL

HUBMAST

MAT

NC	S	KEY NO.	LEV	PART NO.	PART NAME	SPECIFICATION	QTY	APPLIED DATE	ICANF	FORMER PART NO.	KD
	1	01	1	**59110-FM504**	MAST ASSY-OUTER	280	01	0107-			
		02	1	**59110-FM500**		310	01	0107-			
		03	1	**59110-FM506**		350	01	0107-			
		04	1	**59110-FM507**		380	01	0107-			
	2	01	1	**59150-FJ40A**	CAP-MAST SUPPORT		02	0107-			
	3	01	1	**08124-8601A**	SCREW-HHM M18-1.5X60		04	0107-			
	4	01	1	**59151-FJ400**	BUSH-MAST SUPPORT		02	0107-			
	5	01	1	**00932-1011A**	NIPPLE-GREASE		02	0107-			
	6	01	1	**59118-20H00**	SHIM-LIFT ROLLER	T=1.0	AR	0107-			
		02	1	**59118-20H01**		T=0.5	AR	0107-			
		03	1	**59118-50K00**		T=2.0	AR	0107-			
	7	01	1	**59117-20H00**	ROLLER-LIFT	D=115	02	0107-			
	8	01	1	**58583-FK50A**	BOLT-U		02	0107-			
	9	01	1	**59537-00H00**	BOLT-ADJUST		02	0107-			
	10	01	1	**46584-S0100**	STOPPER		02	0107-			
	11	01	1	**59155-L1100**	SHIM-METAL BACK UP	T=1.0	AR	0107-			
		02	1	**59155-L1110**		T=0.5	AR	0107-			
	12	01	1	**59154-FF000**	METAL-BACK UP		02	0107-			
	13	01	1	**08911-3501A**	NUT-HEX JAM M20-1.5		02	0107-			
	14	01	1	**08911-1401A**	NUT-HEX M10-1.25		04	0107-			
	15	01	1	**08124-2301A**	SCREW-HHM M12-1.25X30		02	0107-			
	16	01	1	**58573-10H00**	SHIM-LIFT CYLINDER		AR	0107-			
	17	01	1	**08918-3401A**	NUT-HEX FLG M10		04	0107-			
	18	01	1	**58572-04H00**	SPACER-LIFT CYLINDER		02	0107-			
	19	01	1	**08124-4401A**	SCREW-HHM M14-1.5X40		02	0107-			
	20	01	1	**08915-4441A**	WASHER-FLAT M14		02	0107-			
	21	01	1	**59210-FM54A**	MAST ASS-INNER	280	01	0107-			
		02	1	**59210-FM50A**		310	01	0107-			
		03	1	**59210-FM56A**		350	01	0107-			
		04	1	**59210-FM57A**		380	01	0107-			
	22	01	1	**58568-L7400**	SHIM-LIFT CYLINDER FULL FREE		AR	0107-			
	23	01	1	**59118-20H00**	SHIM-LIFT ROLLER	T=1.0	AR	0107-			
		02	1	**59118-20H01**		T=0.5	AR	0107-			
		03	1	**59118-50K00**		T=2.0	AR	0107-			
	24	01	1	**59117-20H10**	ROLLER-LIFT	D=123	02	0107-			
		02	1	**59117-20H11**		D=123.5	02	0107-			
	25	01	1	**08915-4401A**	WASHER-FLAT M10		02	0107-			

APPLIED MODEL

01	02	03	04	05	06	07	08	09	10	11	12	13	14	15	16	17	18	19	20	21	22	23	24	25	26	27	28	29	30	31	32	33	34	35	36	37	38	39	40
MCPI A20JV	MCPI A200DV	MCPI A200LS	MCCU A200DV	MCCU A200LV	MCUP A255JV	MCPP A255DV	MCPP A255LS	MCPU A255DV	MCUU A255LV	MCUU A255DV	MCPP A288JV	MCPP A288DV	MCPP A288LV	MCPU A288DV	MCUU A288LV	MCUU A288DV	MCPP A300LV	MCPU A300DV	MCUU A300LV	MCUU A333DV	MCUU A333LV	MCUU A330DV	MCUU A330LV	MCUU A330LS	MCUU A335DV	MCUU A335LV	MCUU A336DV	MCUU A336LV	MCUU A365LV	MCAP A225DV	MCAP A255LS	MAP A255LS						
O	O							O	O											O	O				O	O	O	O	O	O								

SEC. 591B

MAST (2F-33+35+36)

MASTIL

HUBMAST

MAT

NC	S	KEY NO.	LEV	PART NO.	PART NAME	SPECIFICATION	QTY	APPLIED DATE	ICANF	FORMER PART NO.	KD
		26	01	1 **08915-2421A**	WASHER-LOCK SPLIT M12 HEAVY		02	0107-			
		27	01	1 **08915-1441A**	WASHER-LOCK SPLIT M14		02	0107-			
		28	01	1 **08915-2481A**	WASHER-LOCK SPLIT M18 HEAVY		04	0107-			
		29	01	1 **08124-0301E**	SCREW-HHM M10-1.25X30 W/PW		02	0107-			
		30	01	1 **08114-2201A**	SCREW-HHM M12-1.25X20		01	0107-			

APPLIED MODEL

01	02	03	04	05	06	07	08	09	10	11	12	13	14	15	16	17	18	19	20	21	22	23	24	25	26	27	28	29	30	31	32	33	34	35	36	37	38	39	40
MCPI A220JV	MCPI A220DV	MCPI A220LS	MCPI A220LS	MCUI A220DV	MCUI A220LJV	MCPI A225DV	MCPI A225LS	MCPI A225LL	MCUI A225DV	MCUI A225LV	MCPI A228JV	MCPI A228DL	MCPI A228LS	MCPI A228DV	MCUI A228DV	MCUI A228LS	MCUI A228DV	MCUI A230LV	MCUI A230DV	MCUI A330LV	MCUI A330DV	MCUI A330LV	MCUI A330LS	MCUGI F330LS	MCUGI F335DV	MCUGI F335LS	MCUGI F335LV	MCUGI F336DV	MCUGI F336LS	MCUGI F336LV	MAPI A225DV	MAPI A225LS						
																				O	O				O	O	O	O	O	O								
																				O	O				O	O	O	O	O	O								
																				O	O				O	O	O	O	O	O								
																				O	O				O	O	O	O	O	O								
																				O	O				O	O	O	O	O	O								

Install the best!
GENUINE NISSAN PARTS

NOTE

SEC. 591D

MAST (3F)

MASTIL

HUBMAST

MAT

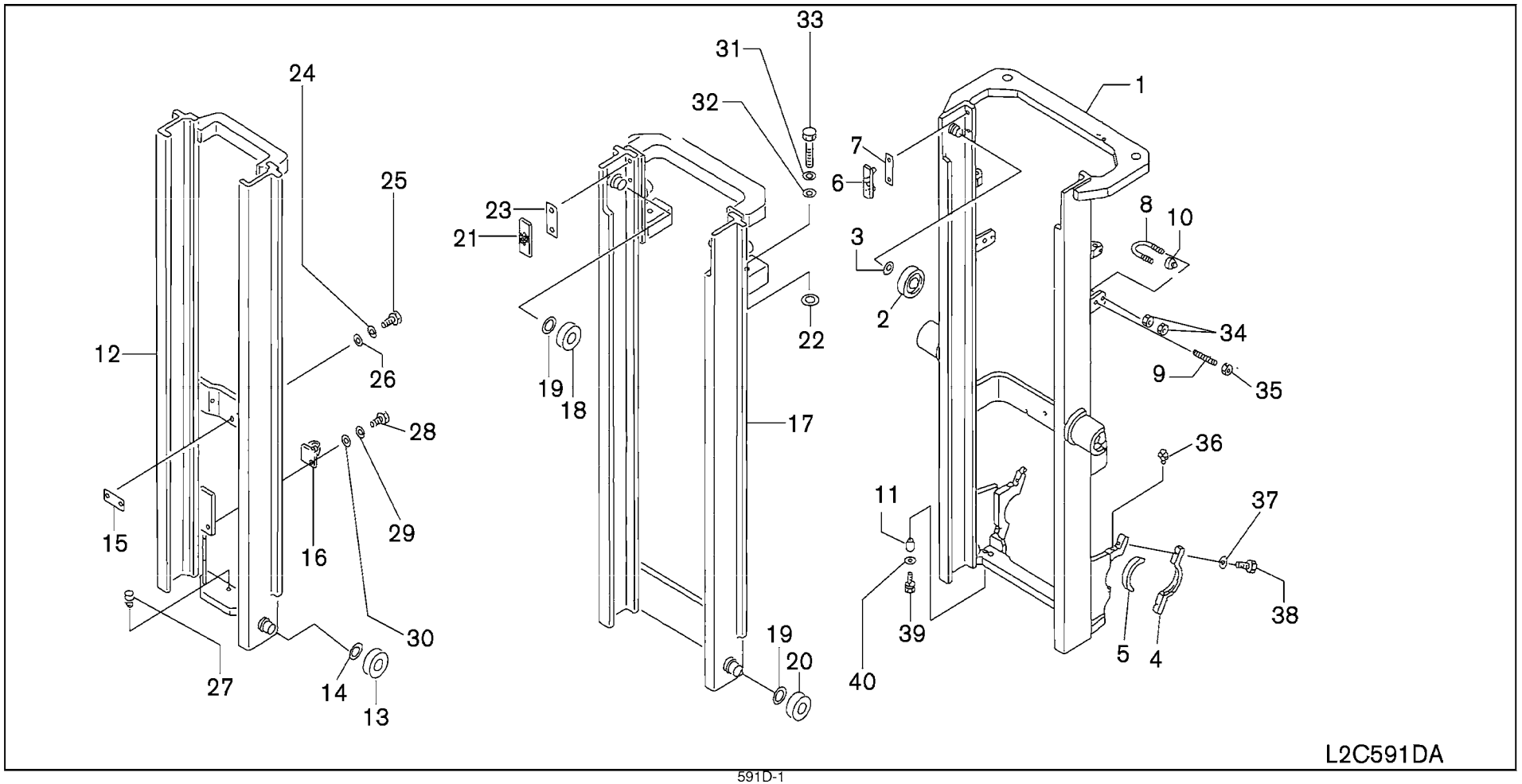

SEC. 591D

MAST (3F)

MASTIL

HUBMAST

MAT

NC	S	KEY NO.	LEV	PART NO.	PART NAME	SPECIFICATION	QTY	APPLIED DATE	ICANF	FORMER PART NO.	KD
	1	01	1	**59110-FD600**	MAST ASSY-OUTER	385	01	0107-1108			
C		02	1	**59110-FD60A**		385	01	1108-0910			
N		03	1	**59110-FD60B**		385	01	0910-			
		04	1	**59110-FD601**		430	01	0107-1108			
C		05	1	**59110-FD61A**		430	01	1108-0910			
N		06	1	**59110-FD61B**		430	01	0910-			
		07	1	**59110-FD602**		475	01	0107-1108			
C		08	1	**59110-FD62A**		475	01	1108-0910			
N		09	1	**59110-FD62B**		475	01	0910-			
		10	1	**59110-FD603**		515	01	0107-1108			
C		11	1	**59110-FD63A**		515	01	1108-0910			
N		12	1	**59110-FD63B**		515	01	0910-			
		13	1	**59110-FD604**		550	01	0107-1108			
C		14	1	**59110-FD64A**		550	01	1108-0910			
N		15	1	**59110-FD64B**		550	01	0910-			
		16	1	**59110-FD605**		600	01	0107-1108			
C		17	1	**59110-FD65A**		600	01	1108-0910			
N		18	1	**59110-FD65B**		600	01	0910-			
		19	1	**59110-FD606**		650	01	0107-1108			
C		20	1	**59110-FD66A**		650	01	1108-0910			
N		21	1	**59110-FD66B**		650	01	0910-			
		22	1	**59110-FD607**		700	01	0107-1108			
C		23	1	**59110-FD67A**		700	01	1108-0910			
N		24	1	**59110-FD67B**		700	01	0910-			
		25	1	**59110-FD660**		385	01	0107-			
		26	1	**59110-FD661**		430	01	0107-			
		27	1	**59110-FD662**		475	01	0107-			
		28	1	**59110-FD663**		515	01	0107-			
		29	1	**59110-FD664**		550	01	0107-			
		30	1	**59110-FD665**		600	01	0107-			
		31	1	**59110-FD666**		650	01	0107-			
		32	1	**59110-FD667**		700	01	0107-			
		33	1	**59110-FR201**		385	01	0107-1108			
C		34	1	**59110-FR21A**		385	01	1108-0910			
N		35	1	**59110-FR21B**		385	01	0910-			
		36	1	**59110-FR202**		430	01	0107-1108			
C		37	1	**59110-FR22A**		430	01	1108-0910			

APPLIED MODEL

	MCP I A20JV	MCP I A200DV	MCP I A200LS	MCP I A200DV	MCU I A200LS	MCU I A200DV	MCP I A255JV	MCP I A255DV	MCP I A255LS	MCU I A255LL	MCU I A255DV	MCP I A288JV	MCP I A288DL	MCP I A288LS	MCU I A288DL	MCU I A288DV	MCU I A300LL	MCU I A300DV	MCU I A330LL	MCU I A330DV	MCU I A330DV	MCU GI F300LL	MCU GI F300DV	MCU GI F300LS	MCU GI F355DV	MCU GI F355LL	MCU GI F355LS	MCU GI F366DL	MCU GI F366LV	MCU GI F365LS	MAP I A255DV	MAP I A255LL	MAP I A255LS
01	○	○	○	○	○	○	○	○	○	○	○	○	○	○	○	○	○	○	○	○	○												
02	○	○	○	○	○	○	○	○	○	○	○	○	○	○	○	○	○	○	○	○	○												
03	○	○	○	○	○	○	○	○	○	○	○	○	○	○	○	○	○	○	○	○	○												
04	○	○	○	○	○	○	○	○	○	○	○	○	○	○	○	○	○	○	○	○	○												
05	○	○	○	○	○	○	○	○	○	○	○	○	○	○	○	○	○	○	○	○	○												
06	○	○	○	○	○	○	○	○	○	○	○	○	○	○	○	○	○	○	○	○	○												
07	○	○	○	○	○	○	○	○	○	○	○	○	○	○	○	○	○	○	○	○	○												
08	○	○	○	○	○	○	○	○	○	○	○	○	○	○	○	○	○	○	○	○	○												
09	○	○	○	○	○	○	○	○	○	○	○	○	○	○	○	○	○	○	○	○	○												
10	○	○	○	○	○	○	○	○	○	○	○	○	○	○	○	○	○	○	○	○	○												
11	○	○	○	○	○	○	○	○	○	○	○	○	○	○	○	○	○	○	○	○	○												
12	○	○	○	○	○	○	○	○	○	○	○	○	○	○	○	○	○	○	○	○	○												
13												○	○	○	○	○	○	○	○	○		○	○	○									
14												○	○	○	○	○	○	○	○	○		○	○	○									
15												○	○	○	○	○	○	○	○	○		○	○	○									
16												○	○	○	○	○	○	○	○	○		○	○	○									
17												○	○	○	○	○	○	○	○	○		○	○	○									
18												○	○	○	○	○	○	○	○	○		○	○	○									
19												○	○	○	○	○	○	○	○	○		○	○	○									
20												○	○	○	○	○	○	○	○	○		○	○	○									
21																																	
22																																	
23																						○	○	○									
24																						○	○	○									
25																																	
26																																	
27																																	
28																																	
29																																	
30																																	
31																																	
32																															○	○	○
33																															○	○	○
34																															○	○	○
35																																	
36																																	
37																																	
38																																	
39																																	
40																																	

SEC. 591D

MAST (3F)

MASTIL

HUBMAST

MAT

NC	S	KEY NO.	LEV	PART NO.	PART NAME	SPECIFICATION	QTY	APPLIED DATE	ICANF	FORMER PART NO.	KD
N	1	38	1	**59110-FR22B**	MAST ASSY-OUTER	430	01	0910-			
		39	1	**59110-FR203**		475	01	0107-1108			
C		40	1	**59110-FR23A**		475	01	1108-0910			
N		41	1	**59110-FR23B**		475	01	0910-			
		42	1	**59110-FR204**		515	01	0107-1108			
C		43	1	**59110-FR24A**		515	01	1108-0910			
N		44	1	**59110-FR24B**		515	01	0910-			
		45	1	**59110-FR205**		550	01	0107-1108			
C		46	1	**59110-FR25A**		550	01	1108-0910			
N		47	1	**59110-FR25B**		550	01	0910-			
		48	1	**59110-FR206**		600	01	0107-1108			
C		49	1	**59110-FR26A**		600	01	1108-0910			
N		50	1	**59110-FR26B**		600	01	0910-			
		51	1	**59110-FR207**		650	01	0107-1108			
C		52	1	**59110-FR27A**		650	01	1108-0910			
N		53	1	**59110-FR27B**		650	01	0910-			
		54	1	**59110-FR208**		700	01	0107-1108			
C		55	1	**59110-FR28A**		700	01	1108-0910			
N		56	1	**59110-FR28B**		700	01	0910-			
		57	1	**59110-FR200**		355	01	0107-1108			
C		58	1	**59110-FR20A**		355	01	1108-0910			
N		59	1	**59110-FR20B**		355	01	0910-			
		60	1	**59110-FR201**		400	01	0107-1108			
C		61	1	**59110-FR21A**		400	01	1108-0910			
N		62	1	**59110-FR21B**		400	01	0910-			
		63	1	**59110-FR202**		445	01	0107-1108			
C		64	1	**59110-FR22A**		445	01	1108-0910			
N		65	1	**59110-FR22B**		445	01	0910-			
		66	1	**59110-FR203**		485	01	0107-1108			
C		67	1	**59110-FR23A**		485	01	1108-0910			
N		68	1	**59110-FR23B**		485	01	0910-			
		69	1	**59110-FR204**		520	01	0107-1108			
C		70	1	**59110-FR24A**		520	01	1108-0910			
N		71	1	**59110-FR24B**		520	01	0910-			
		72	1	**59110-FR205**		570	01	0107-1108			
C		73	1	**59110-FR25A**		570	01	1108-0910			
N		74	1	**59110-FR25B**		570	01	0910-			

APPLIED MODEL

01	02	03	04	05	06	07	08	09	10	11	12	13	14	15	16	17	18	19	20	21	22	23	24	25	26	27	28	29	30	31	32	33	34	35	36	37	38	39	40
MCPI A20JV	MCPI A200DV	MCPI A200LS	MCPI A200DV	MCUI A200LS	MCUP A200DV	MCCJ A255JV	MCPI A225DV	MCPI A225LS	MCUI A225LL	MCUI A225DV	MCUI A225LV	MCPI A228JV	MCPI A228DV	MCPI A228LV	MCPU A228LS	MCUI A228DV	MCUI A230LV	MCUI A230DV	MCUI A230LV	MCUI A330DV	MCUI A330LV	MCUI A330DV	MCUG F330LV	MCUG F300LS	MCUG F335DV	MCUG F335LS	MCUG F335LV	MCUG F336DV	MCUG F336LS	MCUG F365LV	MCAP A225DV	MCAP A255LS	MAPI A225LV						
O	O	O										O	O	O	O	O	O	O	O			O	O	O								

SEC. 591D

MAST (3F)

MASTIL

HUBMAST

MAT

NC	S	KEY NO.	LEV	PART NO.	PART NAME	SPECIFICATION	QTY	APPLIED DATE	ICANF	FORMER PART NO.	KD
	1	75	1	**59110-FR206**	MAST ASSY-OUTER	620	01	0107-1108			
C		76	1	**59110-FR26A**		620	01	1108-0910			
N		77	1	**59110-FR26B**		620	01	0910-			
		78	1	**59110-FR207**		670	01	0107-1108			
C		79	1	**59110-FR27A**		670	01	1108-0910			
N		80	1	**59110-FR27B**		670	01	0910-			
	2	01	1	**59117-00H10**	ROLLER-LIFT	D=105	02	0107-			
		02	1	**59117-20H00**		D=115	02	0107-			
	3	01	1	**59118-40K00**	SHIM-LIFT ROLLER	T=2.0	AR	0107-			
		02	1	**59118-10H00**		T=1.0	AR	0107-			
		03	1	**59118-10H01**		T=0.5	AR	0107-			
		04	1	**59118-50K00**		T=2.0	AR	0107-			
		05	1	**59118-20H00**		T=1.0	AR	0107-			
		06	1	**59118-20H01**		T=0.5	AR	0107-			
	4	01	1	**59150-FL400**	CAP-MAST SUPPORT		02	0107-			
		02	1	**59150-FJ40A**			02	0107-			
	5	01	1	**59151-FJ000**	BUSH-MAST SUPPORT		02	0107-			
		02	1	**59151-FJ400**			02	0107-			
	6	01	1	**59154-FF000**	METAL-BACK UP		02	0107-			
	7	01	1	**59155-L1100**	SHIM-METAL BACK UP	T=1.0	AR	0107-			
		02	1	**59155-L1110**		T=0.5	AR	0107-			
	8	01	1	**58583-10H01**	BOLT-U		02	0107-			
		02	1	**58583-23H00**			02	0107-			
		03	1	**58583-20H01**			02	0107-			
	9	01	1	**59537-00H00**	BOLT-ADJUST		02	0107-			
	10	01	1	**46584-S0100**	STOPPER		02	0107-			
	11	01	1	**58572-04H00**	SPACER-LIFT CYLINDER		02	0107-			
	12	01	1	**59210-FD600**	MAST ASSY-INNER	385	01	0107-			
		02	1	**59210-FD601**		430	01	0107-			
		03	1	**59210-FD602**		475	01	0107-			
		04	1	**59210-FD603**		515	01	0107-			
		05	1	**59210-FD604**		550	01	0107-			
		06	1	**59210-FD605**		600	01	0107-			
		07	1	**59210-FD606**		650	01	0107-			
		08	1	**59210-FD607**		700	01	0107-			
		09	1	**59210-FD660**		385	01	0107-			
		10	1	**59210-FD661**		430	01	0107-			

APPLIED MODEL

01	02	03	04	05	06	07	08	09	10	11	12	13	14	15	16	17	18	19	20	21	22	23	24	25	26	27	28	29	30	31	32	33	34	35	36	37	38	39	40
MCPI A20JV	MCPI A20DV	MCPI A22LS	MCPI A22DV	MCUI A22DV	MCUP A22LJ	MCPI A25DV	MCPI A25LV	MCPI A25DV	MCUI A25LS	MCUI A25DV	MCUI A25LV	MCPI A28JV	MCPI A28DV	MCPI A28LV	MCUI A28DS	MCUI A28DV	MCUI A28LV	MCUI A30DV	MCUI A33LV	MCUI A33DV	MCUI A33LV	MCUG F30DV	MCUG F30LS	MCUG F30LV	MCUI F33DV	MCUG F35LS	MCUG F35LV	MCUG F36DV	MCUG F36LS	MCUG F36LV	MAPI A25DV	MAPI A25LS	MAPI A25LV						
○	○	○	○	○	○	○	○	○	○	○	○									○	○				○	○	○	○	○	○									
○	○	○	○	○	○	○	○	○	○	○	○									○	○				○	○	○	○	○	○									
○	○	○	○	○	○	○	○	○	○	○	○									○	○				○	○	○	○	○	○									
○	○	○	○	○	○	○	○	○	○	○	○									○	○				○	○	○	○	○	○									
○	○	○	○	○	○	○	○	○	○	○	○									○	○				○	○	○	○	○	○									
○	○	○	○	○	○	○	○	○	○	○	○									○	○				○	○	○	○	○	○									
○	○	○	○	○	○	○	○	○	○	○	○																				○	○	○						
												○	○	○	○	○	○	○	○	○	○	○	○	○	○	○	○	○	○	○	○								
○	○	○	○	○	○	○	○	○	○	○	○																				○	○	○						
												○	○	○	○	○	○	○	○	○	○	○	○	○	○	○	○	○	○	○	○								
○	○	○	○	○	○	○	○	○	○	○	○																				○	○	○						
												○	○	○	○	○	○	○	○	○	○	○	○	○	○	○	○	○	○	○	○								
○	○	○	○	○	○	○	○	○	○	○	○	○	○	○	○	○	○	○	○	○	○	○	○	○	○	○	○	○	○	○	○	○	○						
○	○	○	○	○	○	○	○	○	○	○	○	○	○	○	○	○	○	○	○	○	○	○	○	○	○	○	○	○	○	○	○	○	○						
○	○	○	○	○	○	○	○	○	○	○	○	○	○	○	○	○	○	○	○	○	○	○	○	○	○	○	○	○	○	○	○	○	○						
○	○	○	○	○	○	○	○	○	○	○	○																				○	○	○						
												○	○	○	○	○	○	○	○			○	○	○															
																				○	○				○	○	○	○	○	○									
○	○	○	○	○	○	○	○	○	○	○	○	○	○	○	○	○	○	○	○	○	○	○	○	○	○	○	○	○	○	○	○	○	○						
○	○	○	○	○	○	○	○	○	○	○	○	○	○	○	○	○	○	○	○	○	○	○	○	○	○	○	○	○	○	○	○	○	○						
○	○	○	○	○	○	○	○	○	○	○	○	○	○	○	○	○	○	○	○	○	○	○	○	○	○	○	○	○	○	○	○	○	○						
○	○	○	○	○	○	○	○	○	○	○	○	○	○	○	○	○	○	○	○	○	○	○	○	○	○	○	○	○	○	○	○	○	○						
○	○	○	○	○	○	○	○	○	○	○	○																				○	○	○						
												○	○	○	○	○	○	○	○			○	○	○															
																				○	○				○	○	○	○	○	○									
○	○	○	○	○	○	○	○	○	○	○	○																				○	○	○						
○	○	○	○	○	○	○	○	○	○	○	○																				○	○	○						
○	○	○	○	○	○	○	○	○	○	○	○																				○	○	○						
○	○	○	○	○	○	○	○	○	○	○	○																				○	○	○						
○	○	○	○	○	○	○	○	○	○	○	○																				○	○	○						
○	○	○	○	○	○	○	○	○	○	○	○																				○	○	○						
○	○	○	○	○	○	○	○	○	○	○	○																				○	○	○						
○	○	○	○	○	○	○	○	○	○	○	○																				○	○	○						
																															○	○	○						
																															○	○	○						

SEC. 591D

MAST (3F)

MASTIL

HUBMAST

MAT

NC	S	KEY NO.	LEV	PART NO.	PART NAME	SPECIFICATION	QTY	APPLIED DATE	ICANF	FORMER PART NO.	KD
		12	11	1	**59210-FD662**	MAST ASSY-INNER	475	01	0107-			
			12	1	**59210-FD663**		515	01	0107-			
			13	1	**59210-FD664**		550	01	0107-			
			14	1	**59210-FD665**		600	01	0107-			
			15	1	**59210-FD666**		650	01	0107-			
			16	1	**59210-FD667**		700	01	0107-			
			17	1	**59210-FB601**		385	01	0107-			
			18	1	**59210-FB602**		430	01	0107-			
			19	1	**59210-FB603**		475	01	0107-			
			20	1	**59210-FB604**		515	01	0107-			
			21	1	**59210-FB605**		550	01	0107-			
			22	1	**59210-FB606**		600	01	0107-			
			23	1	**59210-FB607**		650	01	0107-			
			24	1	**59210-FB608**		700	01	0107-			
			25	1	**59210-FB600**		355	01	0107-			
			26	1	**59210-FB601**		400	01	0107-			
			27	1	**59210-FB602**		445	01	0107-			
			28	1	**59210-FB603**		485	01	0107-			
			29	1	**59210-FB604**		520	01	0107-			
			30	1	**59210-FB605**		570	01	0107-			
			31	1	**59210-FB606**		620	01	0107-			
			32	1	**59210-FB607**		670	01	0107-			
		13	01	1	**59117-10H00**	ROLLER-LIFT	D=102	02	0107-			
			02	1	**59117-10H01**		D=102.5	02	0107-			
			03	1	**59117-10H02**		D=103	02	0107-			
			04	1	**59117-20H00**		D=115	02	0107-			
			05	1	**59117-20H01**		D=115.5	02	0107-			
			06	1	**59117-20H02**		D=116	02	0107-			
		14	01	1	**59118-40K00**	SHIM-LIFT ROLLER	T=2.0	AR	0107-			
			02	1	**59118-10H00**		T=1.0	AR	0107-			
			03	1	**59118-10H01**		T=0.5	AR	0107-			
			04	1	**59118-50K00**		T=2.0	AR	0107-			
			05	1	**59118-20H00**		T=1.0	AR	0107-			
			06	1	**59118-20H01**		T=0.5	AR	0107-			
		15	01	1	**58568-L7400**	SHIM-LIFT CYLINDER FULL FREE		AR	0107-			
		16	01	1	**59285-FB200**	ANCHOR ASSY-CHAIN RH		01	0107-			
			02	1	**59285-FB201**	ANCHOR ASSY-CHAIN LH		01	0107-			

APPLIED MODEL

01	02	03	04	05	06	07	08	09	10	11	12	13	14	15	16	17	18	19	20	21	22	23	24	25	26	27	28	29	30	31	32	33	34	35	36	37	38	39	40
MCPI A20JV	MCPI A200DV	MCPI A200LS	MCPI A200LV	MCUI A200DV	MCUI A200LV	MCUI A255JV	MCPI A225DV	MCPI A225LV	MCPI A225LS	MCUI A225DV	MCUI A225LV	MCPI A228JV	MCPI A228DV	MCPI A228LV	MCPI A228LS	MCUI A228DV	MCUI A228LV	MCUI A230DV	MCUI A230LV	MCUI A330DV	MCUI A330LV	MCUGI A330DV	MCUGI A300LV	MCUGI A300LS	MCUGI A355DV	MCUGI A355LV	MCUGI A355LS	MCUGI A366DV	MCUGI A366LV	MCUGI A365LS	MAPI A225DV	MAPI A255LV	MAPI A255LS						
																															O	O	O						
																															O	O	O						
																															O	O	O						
																															O	O	O						
																															O	O	O						
												O	O	O	O	O	O	O	O			O	O	O																
												O	O	O	O	O	O	O	O			O	O	O																
												O	O	O	O	O	O	O	O			O	O	O																
												O	O	O	O	O	O	O	O			O	O	O																
												O	O	O	O	O	O	O	O			O	O	O																
												O	O	O	O	O	O	O	O			O	O	O																
												O	O	O	O	O	O	O	O			O	O	O																
																				O	O				O	O	O	O	O	O										
																				O	O				O	O	O	O	O	O										
																				O	O				O	O	O	O	O	O										
																				O	O				O	O	O	O	O	O										
																				O	O				O	O	O	O	O	O										
																				O	O				O	O	O	O	O	O										
																				O	O				O	O	O	O	O	O										
																				O	O				O	O	O	O	O	O										
O	O	O	O	O	O	O	O	O	O	O	O																					O	O	O						
O	O	O	O	O	O	O	O	O	O	O	O																					O	O	O						
O	O	O	O	O	O	O	O	O	O	O	O																					O	O	O						
												O	O	O	O	O	O	O	O	O	O	O	O	O	O	O	O	O	O	O										
												O	O	O	O	O	O	O	O	O	O	O	O	O	O	O	O	O	O	O										
												O	O	O	O	O	O	O	O	O	O	O	O	O	O	O	O	O	O	O										
O	O	O	O	O	O	O	O	O	O	O	O																					O	O	O						
O	O	O	O	O	O	O	O	O	O	O	O																					O	O	O						
O	O	O	O	O	O	O	O	O	O	O	O																					O	O	O						
												O	O	O	O	O	O	O	O	O	O	O	O	O	O	O	O	O	O	O	O	O	O	O						
												O	O	O	O	O	O	O	O	O	O	O	O	O	O	O	O	O	O	O	O	O	O	O						
												O	O	O	O	O	O	O	O	O	O	O	O	O	O	O	O	O	O	O	O	O	O	O						
O	O	O	O	O	O	O	O	O	O	O	O																					O	O	O						
O	O	O	O	O	O	O	O	O	O	O	O																					O	O	O						

SEC. 591D

MAST (3F)

MASTIL

HUBMAST

MAT

NC	S	KEY NO.	LEV	PART NO.	PART NAME	SPECIFICATION	QTY	APPLIED DATE	ICANF	FORMER PART NO.	KD
		16	03	1	**59285-FB600**	ANCHOR ASSY-CHAIN RH		01	0107-			
			04	1	**59285-FB601**	ANCHOR ASSY-CHAIN LH		01	0107-			
		17	01	1	**59360-FD600**	MAST ASSY-MIDDLE	385	01	0107-			
			02	1	**59360-FD601**		430	01	0107-			
			03	1	**59360-FD602**		475	01	0107-			
			04	1	**59360-FD603**		515	01	0107-			
			05	1	**59360-FD604**		550	01	0107-			
			06	1	**59360-FD605**		600	01	0107-			
			07	1	**59360-FD606**		650	01	0107-			
			08	1	**59360-FD607**		700	01	0107-			
			09	1	**59360-FD660**		385	01	0107-			
			10	1	**59360-FD661**		430	01	0107-			
			11	1	**59360-FD662**		475	01	0107-			
			12	1	**59360-FD663**		515	01	0107-			
			13	1	**59360-FD664**		550	01	0107-			
			14	1	**59360-FD665**		600	01	0107-			
			15	1	**59360-FD666**		650	01	0107-			
			16	1	**59360-FD667**		700	01	0107-			
			17	1	**59360-FB601**		385	01	0107-			
			18	1	**59360-FB602**		430	01	0107-			
			19	1	**59360-FB603**		475	01	0107-			
			20	1	**59360-FB604**		515	01	0107-			
			21	1	**59360-FB605**		550	01	0107-			
			22	1	**59360-FB606**		600	01	0107-			
			23	1	**59360-FB607**		650	01	0107-			
			24	1	**59360-FB608**		700	01	0107-			
			25	1	**59360-FB600**		355	01	0107-			
			26	1	**59360-FB601**		400	01	0107-			
			27	1	**59360-FB602**		445	01	0107-			
			28	1	**59360-FB603**		485	01	0107-			
			29	1	**59360-FB604**		520	01	0107-			
			30	1	**59360-FB605**		570	01	0107-			
			31	1	**59360-FB606**		620	01	0107-			
			32	1	**59360-FB607**		670	01	0107-			
		18	01	1	**59117-10H00**	ROLLER-LIFT	D=102	02	0107-			
			02	1	**59117-20H00**		D=115	02	0107-			
		19	01	1	**59118-40K00**	SHIM-LIFT ROLLER	T=2.0	AR	0107-			

APPLIED MODEL

01	02	03	04	05	06	07	08	09	10	11	12	13	14	15	16	17	18	19	20	21	22	23	24	25	26	27	28	29	30	31	32	33	34	35	36	37	38	39	40
MCPI A20JV	MCPI A200DV	MCPI A200LS	MCPI A200LS	MCUI A200DV	MCUI A200LV	MCPI A255JV	MCPI A255DV	MCPI A255LV	MCPI A255SV	MCUI A255DV	MCUI A255LV	MCPI A288JV	MCPI A288DV	MCPI A288LV	MCPI A288SV	MCUI A288DV	MCUI A288LV	MCUI A300DV	MCUI A300LV	MCUI A330DV	MCUI A330LV	MCUI A330DV	MCUI A300LV	MCUI A300LS	MCUI G A330DV	MCUI G A300LV	MCUI G A300LS	MCUI G A355DV	MCUI G A355LV	MCUI G A365LV	MAPI A255DV	MAPI A255LV	MAPI A255LS						
												○	○	○	○	○	○	○	○	○	○	○	○	○	○	○	○	○	○	○									
												○	○	○	○	○	○	○	○	○	○	○	○	○	○	○	○	○	○	○	○								
○	○	○	○	○	○	○	○	○	○	○	○																												
○	○	○	○	○	○	○	○	○	○	○	○																												
○	○	○	○	○	○	○	○	○	○	○	○																												
○	○	○	○	○	○	○	○	○	○	○	○																												
○	○	○	○	○	○	○	○	○	○	○	○																												
○	○	○	○	○	○	○	○	○	○	○	○																												
○	○	○	○	○	○	○	○	○	○	○	○																												
○	○	○	○	○	○	○	○	○	○	○	○																												
																															○	○	○						
																															○	○	○						
																															○	○	○						
																															○	○	○						
																															○	○	○						
																															○	○	○						
																															○	○	○						
																															○	○	○						
												○	○	○	○	○	○	○	○			○	○	○															
												○	○	○	○	○	○	○	○			○	○	○															
												○	○	○	○	○	○	○	○			○	○	○															
												○	○	○	○	○	○	○	○			○	○	○															
												○	○	○	○	○	○	○	○			○	○	○															
												○	○	○	○	○	○	○	○			○	○	○															
												○	○	○	○	○	○	○	○			○	○	○															
												○	○	○	○	○	○	○	○			○	○	○															
																				○	○				○	○	○	○	○	○	○								
																				○	○				○	○	○	○	○	○	○								
																				○	○				○	○	○	○	○	○	○								
																				○	○				○	○	○	○	○	○	○								
																				○	○				○	○	○	○	○	○	○								
																				○	○				○	○	○	○	○	○	○								
																				○	○				○	○	○	○	○	○	○								
○	○	○	○	○	○	○	○	○	○	○	○																					○	○	○					
												○	○	○	○	○	○	○	○	○	○	○	○	○	○	○	○	○	○	○	○								
○	○	○	○	○	○	○	○	○	○	○	○																					○	○	○					

SEC. 591D

MAST (3F)

MASTIL

HUBMAST

MAT

NC	S	KEY NO.	LEV	PART NO.	PART NAME	SPECIFICATION	QTY	APPLIED DATE	ICANF	FORMER PART NO.	KD
		19	02	1	**59118-10H00**	SHIM-LIFT ROLLER	T=1.0	AR	0107-			
			03	1	**59118-10H01**		T=0.5	AR	0107-			
			04	1	**59118-50K00**		T=2.0	AR	0107-			
			05	1	**59118-20H00**		T=1.0	AR	0107-			
			06	1	**59118-20H01**		T=0.5	AR	0107-			
		20	01	1	**59117-10H10**	ROLLER-LIFT	D=109	02	0107-			
			02	1	**59117-10H11**		D=109.5	02	0107-			
			03	1	**59117-10H12**		D=110	02	0107-			
			04	1	**59117-20H10**		D=123	02	0107-			
			05	1	**59117-20H11**		D=123.5	02	0107-			
			06	1	**59117-20H12**		D=124	02	0107-			
		21	01	1	**59154-FF000**	METAL-BACK UP		02	0107-			
		22	01	1	**58573-10H00**	SHIM-LIFT CYLINDER		02	0107-			
		23	01	1	**59155-L1100**	SHIM-METAL BACK UP	T=1.0	AR	0107-			
			02	1	**59155-L1110**		T=0.5	AR	0107-			
		24	01	1	**08915-1441A**	WASHER-LOCK SPLIT M14		02	0107-			
		25	01	1	**08124-4451A**	SCREW-HHM M14-1.5X45		02	0107-			
		26	01	1	**08915-4441A**	WASHER-FLAT M14		02	0107-			
		27	01	1	**08114-2201A**	SCREW-HHM M12-1.25X20		01	0107-			
		28	01	1	**08124-4351A**	SCREW-HHM M14-1.5X30		02	0107-			
			02	1	**08124-6351A**	SCREW-HHM M16-1.5X35		02	0107-			
		29	01	1	**08915-1441A**	WASHER-LOCK SPLIT M14		02	0107-			
			02	1	**08915-1461A**	WASHER-LOCK SPLIT M16		02	0107-			
		30	01	1	**08915-4441A**	WASHER-FLAT M14		02	0107-			
			02	1	**08915-4461A**	WASHER-FLAT M16		02	0107-			
		31	01	1	**08915-2421A**	WASHER-LOCK SPLIT M12 HEAVY		02	0107-			
		32	01	1	**08915-4421A**	WASHER-FLAT M12		02	0107-			
		33	01	1	**08124-2651A**	SCREW-HHM M12-1.25X65		02	0107-			
		34	01	1	**08911-1401A**	NUT-HEX M10-1.25		08	0107-			
		35	01	1	**08911-3501A**	NUT-HEX JAM M20-1.5		02	0107-			
		36	01	1	**00932-1011A**	FITTING-GREASE		02	0107-			
		37	01	1	**08915-2461A**	WASHER-LOCK SPLIT M16 HEAVY		04	0107-			
			02	1	**08915-2481A**	WASHER-LOCK SPLIT M18 HEAVY		04	0107-			
		38	01	1	**08124-6451A**	SCREW-HHM M16-1.5X45		04	0107-			
			02	1	**08124-8601A**	SCREW-HHM M18-1.5X60		04	0107-			
		39	01	1	**08124-0301E**	SCREW-HHM M10-1.25X30 W/PW		02	0107-			
		40	01	1	**08915-4401A**	WASHER-FLAT M10		02	0107-			

APPLIED MODEL

01	02	03	04	05	06	07	08	09	10	11	12	13	14	15	16	17	18	19	20	21	22	23	24	25	26	27	28	29	30	31	32	33	34	35	36	37	38	39	40
MCPI A20JV	MCPI A200DV	MCPI A200LV	MCPI A200LS	MCUI A200DV	MCUI A200LV	MCUP A205JV	MCPI A225DV	MCPI A225LV	MCPI A225LS	MCUI A225DV	MCUI A225LV	MCPI A228JV	MCPI A228DV	MCPI A228LV	MCPI A228LS	MCUI A228DV	MCUI A228LV	MCUI A228LS	MCPI A230DV	MCPI A230LV	MCUI A230DV	MCUI A230LV	MCUI A230LS	MCUI AF30DV	MCUI AF30LV	MCUP AF30LS	MCUI AF35DV	MCUI AF35LV	MCUI AF35LS	MCUG AF36DV	MCUG AF36LV	MCUG AF36LS	MCUI AF36DV	MCUI AF36LV	MCUI AF36LS	MCUG AF36DV	MCUG AF36LV	MCUG AF36LS	MCUI AA25DV	MCUI AA25LV	MCUI AA25LS	MCPI AA25DV	MCPI AA25LV	MCPI AA25LS
○	○	○	○	○	○	○	○	○	○	○	○																				○	○	○						
○	○	○	○	○	○	○	○	○	○	○	○																				○	○	○						
												○	○	○	○	○	○	○	○	○	○	○	○	○	○	○	○	○	○	○	○								
												○	○	○	○	○	○	○	○	○	○	○	○	○	○	○	○	○	○	○	○								
												○	○	○	○	○	○	○	○	○	○	○	○	○	○	○	○	○	○	○	○								
○	○	○	○	○	○	○	○	○	○	○	○																				○	○	○						
○	○	○	○	○	○	○	○	○	○	○	○																				○	○	○						
○	○	○	○	○	○	○	○	○	○	○	○																				○	○	○						
												○	○	○	○	○	○	○	○	○	○	○	○	○	○	○	○	○	○	○	○								
												○	○	○	○	○	○	○	○	○	○	○	○	○	○	○	○	○	○	○	○								
												○	○	○	○	○	○	○	○	○	○	○	○	○	○	○	○	○	○	○	○								
○	○	○	○	○	○	○	○	○	○	○	○	○	○	○	○	○	○	○	○	○	○	○	○	○	○	○	○	○	○	○	○	○	○						
○	○	○	○	○	○	○	○	○	○	○	○	○	○	○	○	○	○	○	○	○	○	○	○	○	○	○	○	○	○	○	○	○	○						
○	○	○	○	○	○	○	○	○	○	○	○	○	○	○	○	○	○	○	○	○	○	○	○	○	○	○	○	○	○	○	○	○	○						
○	○	○	○	○	○	○	○	○	○	○	○	○	○	○	○	○	○	○	○	○	○	○	○	○	○	○	○	○	○	○	○	○	○						
○	○	○	○	○	○	○	○	○	○	○	○	○	○	○	○	○	○	○	○	○	○	○	○	○	○	○	○	○	○	○	○	○	○						
○	○	○	○	○	○	○	○	○	○	○	○	○	○	○	○	○	○	○	○	○	○	○	○	○	○	○	○	○	○	○	○	○	○						
○	○	○	○	○	○	○	○	○	○	○	○	○	○	○	○	○	○	○	○	○	○	○	○	○	○	○	○	○	○	○	○	○	○						
○	○	○	○	○	○	○	○	○	○	○	○	○	○	○	○	○	○	○	○	○	○	○	○	○	○	○	○	○	○	○	○	○	○						
○	○	○	○	○	○	○	○	○	○	○	○	○	○	○	○	○	○	○	○	○	○	○	○	○	○	○	○	○	○	○	○	○	○						
○	○	○	○	○	○	○	○	○	○	○	○	○	○	○	○	○	○	○	○	○	○	○	○	○	○	○	○	○	○	○	○	○	○						
○	○	○	○	○	○	○	○	○	○	○	○	○	○	○	○	○	○	○	○	○	○	○	○	○	○	○	○	○	○	○	○	○	○						
○	○	○	○	○	○	○	○	○	○	○	○	○	○	○	○	○	○	○	○	○	○	○	○	○	○	○	○	○	○	○	○	○	○						
○	○	○	○	○	○	○	○	○	○	○	○	○	○	○	○	○	○	○	○	○	○	○	○	○	○	○	○	○	○	○	○	○	○						
○	○	○	○	○	○	○	○	○	○	○	○	○	○	○	○	○	○	○	○	○	○	○	○	○	○	○	○	○	○	○	○	○	○						
○	○	○	○	○	○	○	○	○	○	○	○	○	○	○	○	○	○	○	○	○	○	○	○	○	○	○	○	○	○	○	○	○	○						
○	○	○	○	○	○	○	○	○	○	○	○																				○	○	○						
												○	○	○	○	○	○	○	○	○	○	○	○	○	○	○	○	○	○	○	○								
○	○	○	○	○	○	○	○	○	○	○	○																				○	○	○						
												○	○	○	○	○	○	○	○	○	○	○	○	○	○	○	○	○	○	○	○								
○	○	○	○	○	○	○	○	○	○	○	○	○	○	○	○	○	○	○	○	○	○	○	○	○	○	○	○	○	○	○	○	○	○						
○	○	○	○	○	○	○	○	○	○	○	○	○	○	○	○	○	○	○	○	○	○	○	○	○	○	○	○	○	○	○	○	○	○						
○	○	○	○	○	○	○	○	○	○	○	○	○	○	○	○	○	○	○	○	○	○	○	○	○	○	○	○	○	○	○	○	○	○						
○	○	○	○	○	○	○	○	○	○	○	○	○	○	○	○	○	○	○	○	○	○	○	○	○	○	○	○	○	○	○	○	○	○						
○	○	○	○	○	○	○	○	○	○	○	○																				○	○	○						
												○	○	○	○	○	○	○	○	○	○	○	○	○	○	○	○	○	○	○	○								
○	○	○	○	○	○	○	○	○	○	○	○	○	○	○	○	○	○	○	○	○	○	○	○	○	○	○	○	○	○	○	○	○	○						
○	○	○	○	○	○	○	○	○	○	○	○	○	○	○	○	○	○	○	○	○	○	○	○	○	○	○	○	○	○	○	○	○	○						

Install the best!
GENUINE NISSAN PARTS

NOTE

SEC. 591E

MAST (3V)

MASTIL

HUBMAST

MAT

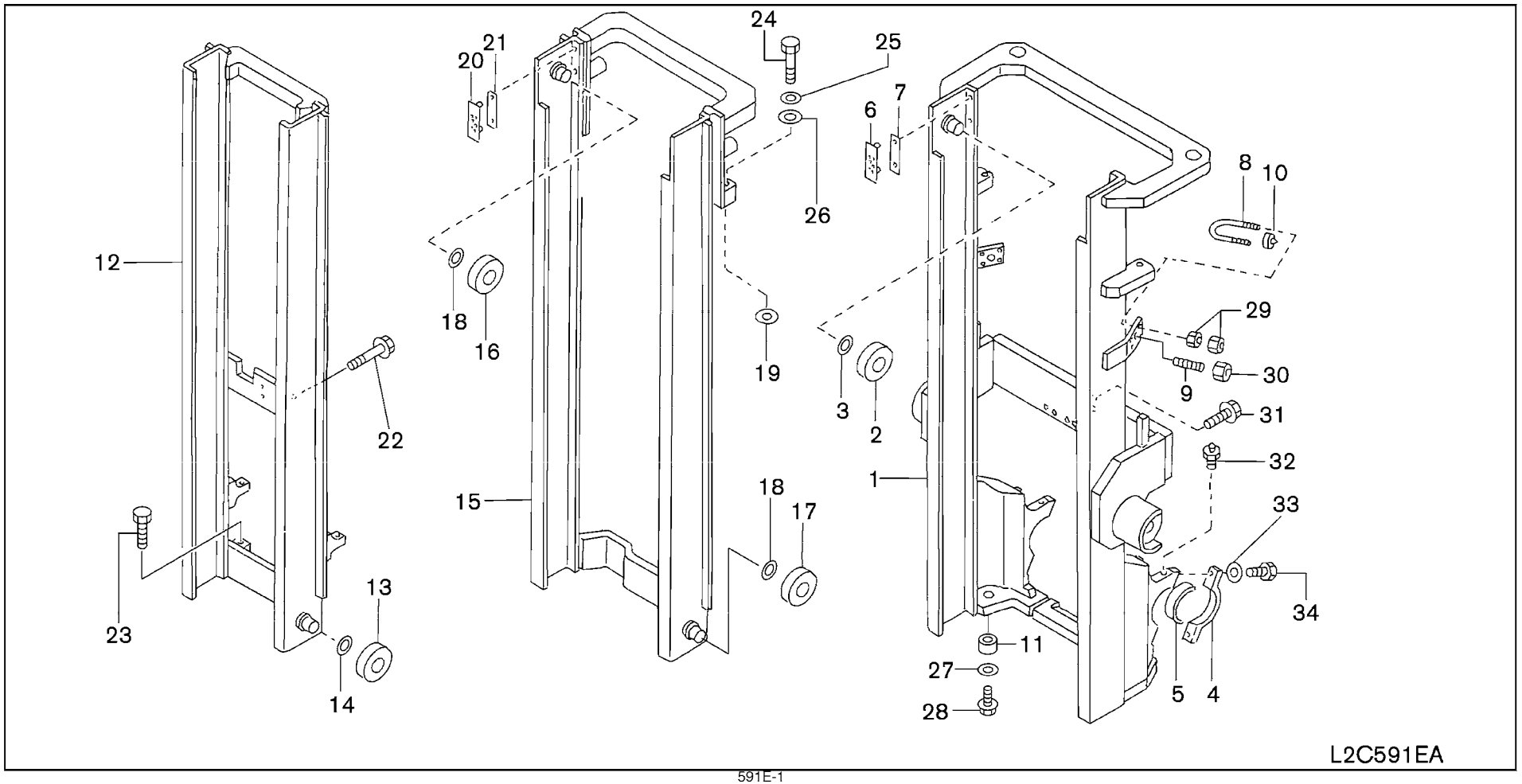

SEC. 591E

MAST (3V)

MASTIL

HUBMAST

MAT

NC	S	KEY NO.	LEV	PART NO.	PART NAME	SPECIFICATION	QTY	APPLIED DATE	ICANF	FORMER PART NO.	KD
	1	01	1	**59110-FD700**	MAST ASSY-OUTER	360	01	0107-			
		02	1	**59110-FD701**		405	01	0107-			
		03	1	**59110-FD702**		450	01	0107-			
		04	1	**59110-FD703**		490	01	0107-			
		05	1	**59110-FD704**		525	01	0107-			
		06	1	**59110-FD705**		575	01	0107-			
		07	1	**59110-FD706**		633	01	0107-			
		08	1	**59110-FD707**		688	01	0107-			
		09	1	**59110-FD760**		360	01	0107-			
		10	1	**59110-FD761**		405	01	0107-			
		11	1	**59110-FD762**		450	01	0107-			
		12	1	**59110-FD763**		490	01	0107-			
		13	1	**59110-FD764**		525	01	0107-			
		14	1	**59110-FD765**		575	01	0107-			
		15	1	**59110-FD766**		633	01	0107-			
		16	1	**59110-FD767**		688	01	0107-			
		17	1	**59110-FR300**		385	01	0107-			
		18	1	**59110-FR301**		430	01	0107-			
		19	1	**59110-FR302**		470	01	0107-			
		20	1	**59110-FR303**		505	01	0107-			
		21	1	**59110-FR304**		555	01	0107-			
		22	1	**59110-FR305**		600	01	0107-			
		23	1	**59110-FR306**		650	01	0107-			
		24	1	**59110-FR307**		700	01	0107-			
	2	01	1	**59117-00H10**	ROLLER-LIFT	D=105	02	0107-			
		02	1	**59117-20H00**		D=115	02	0107-			
	3	01	1	**59118-40K00**	SHIM-LIFT ROLLER	T=2.0	AR	0107-			
		02	1	**59118-10H00**		T=1.0	AR	0107-			
		03	1	**59118-10H01**		T=0.5	AR	0107-			
		04	1	**59118-50K00**		T=2.0	AR	0107-			
		05	1	**59118-20H00**		T=1.0	AR	0107-			
		06	1	**59118-20H01**		T=0.5	AR	0107-			
	4	01	1	**59150-FL400**	CAP-MAST SUPPORT		02	0107-			
		02	1	**59150-FJ40A**			02	0107-			
	5	01	1	**59151-FJ000**	BUSH-MAST SUPPORT		02	0107-			
		02	1	**59151-FJ400**			02	0107-			
	6	01	1	**59154-FF000**	METAL-BACK UP		02	0107-			

APPLIED MODEL

	01	02	03	04	05	06	07	08	09	10	11	12	13	14	15	16	17	18	19	20	21	22	23	24	25	26	27	28	29	30	31	32	33	34	35	36	37	38	39	40
MCPI A20JV	○	○	○	○	○	○	○	○	○	○	○	○																												
MCPI A20DV	○	○	○	○	○	○	○	○	○	○	○	○																												
MCPI A20LS	○	○	○	○	○	○	○	○	○	○	○	○																												
MCPI A20DV	○	○	○	○	○	○	○	○	○	○	○	○																												
MCPI A20LV	○	○	○	○	○	○	○	○	○	○	○	○																												
MCPI A20JV	○	○	○	○	○	○	○	○	○	○	○	○																												
MCPI A25DV	○	○	○	○	○	○	○	○	○	○	○	○																												
MCPI A25LV	○	○	○	○	○	○	○	○	○	○	○	○																												
MCPI A25LS	○	○	○	○	○	○	○	○	○	○	○	○																												
MCPI A25DV	○	○	○	○	○	○	○	○	○	○	○	○																												
MCPI A25LV	○	○	○	○	○	○	○	○	○	○	○	○																												
MCPI A28JV													○	○	○	○	○	○	○	○	○	○	○	○	○	○	○	○	○	○	○								
MCPI A28DV													○	○	○	○	○	○	○	○	○	○	○	○	○	○	○	○	○	○	○								
MCPI A28LS													○	○	○	○	○	○	○	○	○	○	○	○	○	○	○	○	○	○	○								
MCPI A28DV													○	○	○	○	○	○	○	○	○	○	○	○	○	○	○	○	○	○	○								
MCPI A28LV													○	○	○	○	○	○	○	○	○	○	○	○	○	○	○	○	○	○	○								
MCPI A30JV													○	○	○	○	○	○	○	○	○	○	○	○	○	○	○	○	○	○	○								
MCPI A30DV													○	○	○	○	○	○	○	○	○	○	○	○	○	○	○	○	○	○	○								
MCPI A30LV													○	○	○	○	○	○	○	○	○	○	○	○	○	○	○	○	○	○	○								
MCPI A30DV													○	○	○	○	○	○	○	○	○	○	○	○	○	○	○	○	○	○	○								
MCPI A30LV													○	○	○	○	○	○	○	○	○	○	○	○	○	○	○	○	○	○	○								
MCPI A35DV													○	○	○	○	○	○	○	○	○	○	○	○	○	○	○	○	○	○	○								
MCPI A35LV													○	○	○	○	○	○	○	○	○	○	○	○	○	○	○	○	○	○	○								
MCPI A35LS													○	○	○	○	○	○	○	○	○	○	○	○	○	○	○	○	○	○	○								
MCPI A35DV													○	○	○	○	○	○	○	○	○	○	○	○	○	○	○	○	○	○	○								
MCPI A35LV													○	○	○	○	○	○	○	○	○	○	○	○	○	○	○	○	○	○	○								
MCPU A20JV	○	○	○	○	○	○	○	○	○	○	○	○																												
MCPU A20DV	○	○	○	○	○	○	○	○	○	○	○	○																												
MCPU A20LS	○	○	○	○	○	○	○	○	○	○	○	○																												
MCPU A20DV	○	○	○	○	○	○	○	○	○	○	○	○																												
MCPU A20LV	○	○	○	○	○	○	○	○	○	○	○	○																												
MCPU A25DV	○	○	○	○	○	○	○	○	○	○	○	○																												
MCPU A25LV	○	○	○	○	○	○	○	○	○	○	○	○																												
MCPU A25LS	○	○	○	○	○	○	○	○	○	○	○	○																												
MCPU A25DV	○	○	○	○	○	○	○	○	○	○	○	○																												
MCPU A25LV	○	○	○	○	○	○	○	○	○	○	○	○																												
MCPU A28JV													○	○	○	○	○	○	○	○	○	○	○	○	○	○	○	○	○	○	○								
MCPU A28DV													○	○	○	○	○	○	○	○	○	○	○	○	○	○	○	○	○	○	○								
MCPU A28LS													○	○	○	○	○	○	○	○	○	○	○	○	○	○	○	○	○	○	○								
MCPU A28DV													○	○	○	○	○	○	○	○	○	○	○	○	○	○	○	○	○	○	○								
MCPU A28LV													○	○	○	○	○	○	○	○	○	○	○	○	○	○	○	○	○	○	○								
MCPU A30JV													○	○	○	○	○	○	○	○	○	○	○	○	○	○	○	○	○	○	○								
MCPU A30DV													○	○	○	○	○	○	○	○	○	○	○	○	○	○	○	○	○	○	○								
MCPU A30LV													○	○	○	○	○	○	○	○	○	○	○	○	○	○	○	○	○	○	○								
MCPU A30DV													○	○	○	○	○	○	○	○	○	○	○	○	○	○	○	○	○	○	○								
MCPU A30LV													○	○	○	○	○	○	○	○	○	○	○	○	○	○	○	○	○	○	○								
MCPU A35DV													○	○	○	○	○	○	○	○	○	○	○	○	○	○	○	○	○	○	○								
MCPU A35LV													○	○	○	○	○	○	○	○	○	○	○	○	○	○	○	○	○	○	○								
MCPU A35LS													○	○	○	○	○	○	○	○	○	○	○	○	○	○	○	○	○	○	○								
MCPU A35DV													○	○	○	○	○	○	○	○	○	○	○	○	○	○	○	○	○	○	○								
MCPU A35LV													○	○	○	○	○	○	○	○	○	○	○	○	○	○	○	○	○	○	○								
MCPU A40LV													○	○	○	○	○	○	○	○	○	○	○	○	○	○	○	○	○	○	○								
MCPU A40LS													○	○	○	○	○	○	○	○	○	○	○	○	○	○	○	○	○	○	○								
MCPU A40DV													○	○	○	○	○	○	○	○	○	○	○	○	○	○	○	○	○	○	○								
MCPU A40LV													○	○	○	○	○	○	○	○	○	○	○	○	○	○	○	○	○	○	○								
MCPU A45LV													○	○	○	○	○	○	○	○	○	○	○	○	○	○	○	○	○	○	○								
MCPU A45LS													○	○	○	○	○	○	○	○	○	○	○	○	○	○	○	○	○	○	○								
MCPU A45DV													○	○	○	○	○	○	○	○	○	○	○	○	○	○	○	○	○	○	○								
MCPU A45LV													○	○	○	○	○	○	○	○	○	○	○	○	○	○	○	○	○	○	○								
MCPU A50LV													○	○	○	○	○	○	○	○	○	○	○	○	○	○	○	○	○	○	○								
MCPU A50LS													○	○	○	○	○	○	○	○	○	○	○	○	○	○	○	○	○	○	○								
MCPU A50DV													○	○	○	○	○	○	○	○	○	○	○	○	○	○	○	○	○	○	○								
MCPU A50LV													○	○	○	○	○	○	○	○	○	○	○	○	○	○	○	○	○	○	○								
MCPU A55LV													○	○	○	○	○	○	○	○	○	○	○	○	○	○	○	○	○	○	○								
MCPU A55LS													○	○	○	○	○	○	○	○	○	○	○	○	○	○	○	○	○	○	○								
MCPU A55DV													○	○	○	○	○	○	○	○	○	○	○	○	○	○	○	○	○	○	○								
MCPU A55LV													○	○	○	○	○	○	○	○	○	○	○	○	○	○	○	○	○	○	○								
MCPU A60LV													○	○	○	○	○	○	○	○	○	○	○	○	○	○	○	○	○	○	○								
MCPU A60LS													○	○	○	○	○	○	○	○	○	○	○	○	○	○	○	○	○	○	○								
MCPU A60DV													○	○	○	○	○	○	○	○	○	○	○	○	○	○	○	○	○	○	○								
MCPU A60LV													○	○	○	○	○	○	○	○	○	○	○	○	○	○	○	○	○	○	○								

SEC. 591E

MAST (3V)

MASTIL

HUBMAST

MAT

NC	S	KEY NO.	LEV	PART NO.	PART NAME	SPECIFICATION	QTY	APPLIED DATE	ICANF	FORMER PART NO.	KD
		7	01	1	**59155-L1100**	SHIM-METAL BACK UP	T=1.0	AR	0107-		
			02	1	**59155-L1110**		T=0.5	AR	0107-		
		8	01	1	**58583-10H01**	BOLT-U		02	0107-		
			02	1	**58583-23H00**			02	0107-		
			03	1	**58583-20H01**			02	0107-		
		9	01	1	**59537-00H00**	BOLT-ADJUST		02	0107-		
		10	01	1	**46584-S0100**	STOPPER		02	0107-		
		11	01	1	**58572-04H00**	SPACER-LIFT CYLINDER		02	0107-		
		12	01	1	**59210-FD700**	MAST ASSY-INNER	360	02	0107-		
			02	1	**59210-FD701**		405	02	0107-		
			03	1	**59210-FD702**		450	02	0107-		
			04	1	**59210-FD703**		490	02	0107-		
			05	1	**59210-FD704**		525	02	0107-		
			06	1	**59210-FD705**		575	02	0107-		
			07	1	**59210-FD706**		633	02	0107-		
			08	1	**59210-FD707**		688	02	0107-		
			09	1	**59210-FD760**		360	02	0107-		
			10	1	**59210-FD761**		405	02	0107-		
			11	1	**59210-FD762**		450	02	0107-		
			12	1	**59210-FD763**		490	02	0107-		
			13	1	**59210-FD764**		525	02	0107-		
			14	1	**59210-FD765**		575	02	0107-		
			15	1	**59210-FD766**		633	02	0107-		
			16	1	**59210-FD767**		688	02	0107-		
C			17	1	**59210-FB701**		385	02	0107-0809		
N			18	1	**59210-FB71A**		385	02	0809-		
C			19	1	**59210-FB702**		430	02	0107-0809		
N			20	1	**59210-FB72A**		430	02	0809-		
C			21	1	**59210-FB703**		470	02	0107-0809		
N			22	1	**59210-FB73A**		470	02	0809-		
C			23	1	**59210-FB704**		505	02	0107-0809		
N			24	1	**59210-FB74A**		505	02	0809-		
C			25	1	**59210-FB705**		555	02	0107-0809		
N			26	1	**59210-FB75A**		555	02	0809-		
C			27	1	**59210-FB706**		600	02	0107-0809		
N			28	1	**59210-FB76A**		600	02	0809-		
C			29	1	**59210-FB707**		650	02	0107-0809		

APPLIED MODEL

	MCP I AA20JV	MCP I AA20DV	MCP I AA20LS	MCP I AA20DV	MCU I AA20SV	MCU I AA20DV	MCP I AA25JV	MCP I AA25DV	MCP I AA25LS	MCU I AA25DV	MCU I AA25LS	MCU I AA25VV	MCP I AA28JV	MCP I AA28DV	MCP I AA28LS	MCU I AA28DV	MCU I AA28SV	MCU I AA28VV	MCU I AA30DV	MCU I AA30LV	MCU I AA33DV	MCU I AA33VV	MCU I FG30DV	MCU I FG30LV	MCU I FG30SV	MCU I FG35DV	MCU I FG35LV	MCU I FG35SV	MCU I FG36DV	MCU I FG36LV	MCU I FG36SV	MAP I AA25LV	MAP I AA25LS
01	○	○	○	○	○	○	○	○	○	○	○	○	○	○	○	○	○	○	○	○	○	○	○	○	○	○	○	○	○	○	○	○	○
02	○	○	○	○	○	○	○	○	○	○	○	○	○	○	○	○	○	○	○	○	○	○	○	○	○	○	○	○	○	○	○	○	○
03	○	○	○	○	○	○	○	○	○	○	○	○	○	○	○	○	○	○	○	○	○	○	○	○	○	○	○	○	○	○	○	○	○
04	○	○	○	○	○	○	○	○	○	○	○	○	○	○	○	○	○	○	○	○	○	○	○	○	○	○	○	○	○	○	○	○	○
05	○	○	○	○	○	○	○	○	○	○	○	○	○	○	○	○	○	○	○	○	○	○	○	○	○	○	○	○	○	○	○	○	○
06	○	○	○	○	○	○	○	○	○	○	○	○	○	○	○	○	○	○	○	○	○	○	○	○	○	○	○	○	○	○	○	○	○
07	○	○	○	○	○	○	○	○	○	○	○	○	○	○	○	○	○	○	○	○	○	○	○	○	○	○	○	○	○	○	○	○	○
08	○	○	○	○	○	○	○	○	○	○	○	○	○	○	○	○	○	○	○	○	○	○	○	○	○	○	○	○	○	○	○	○	○
09																																○	○
10																																○	○
11																																○	○
12																																○	○
13																																○	○
14																																○	○
15																																○	○
16																																○	○
17													○	○	○	○	○	○	○	○	○	○	○	○	○	○	○	○	○	○	○		
18													○	○	○	○	○	○	○	○	○	○	○	○	○	○	○	○	○	○	○		
19													○	○	○	○	○	○	○	○	○	○	○	○	○	○	○	○	○	○	○		
20													○	○	○	○	○	○	○	○	○	○	○	○	○	○	○	○	○	○	○		
21													○	○	○	○	○	○	○	○	○	○	○	○	○	○	○	○	○	○	○		
22													○	○	○	○	○	○	○	○	○	○	○	○	○	○	○	○	○	○	○		
23													○	○	○	○	○	○	○	○	○	○	○	○	○	○	○	○	○	○	○		
24													○	○	○	○	○	○	○	○	○	○	○	○	○	○	○	○	○	○	○		
25													○	○	○	○	○	○	○	○	○	○	○	○	○	○	○	○	○	○	○		
26													○	○	○	○	○	○	○	○	○	○	○	○	○	○	○	○	○	○	○		
27													○	○	○	○	○	○	○	○	○	○	○	○	○	○	○	○	○	○	○		
28													○	○	○	○	○	○	○	○	○	○	○	○	○	○	○	○	○	○	○		
29													○	○	○	○	○	○	○	○	○	○	○	○	○	○	○	○	○	○	○		

SEC. 591E

MAST (3V)

MASTIL

HUBMAST

MAT

NC	S	KEY NO.	LEV	PART NO.	PART NAME	SPECIFICATION	QTY	APPLIED DATE	ICANF	FORMER PART NO.	KD
N		**12**	30	1 **59210-FB77A**	MAST ASSY-INNER	650	02	0809-			
C			31	1 **59210-FB708**		700	02	0107-0809			
N			32	1 **59210-FB78A**		700	02	0809-			
		13	01	1 **59117-10H00**	ROLLER-LIFT	D=102	02	0107-			
			02	1 **59117-10H01**		D=102.5	02	0107-			
			03	1 **59117-10H02**		D=103	02	0107-			
			04	1 **59117-20H00**		D=115	02	0107-			
			05	1 **59117-20H01**		D=115.5	02	0107-			
			06	1 **59117-20H02**		D=116	02	0107-			
		14	01	1 **59118-40K00**	SHIM-LIFT ROLLER	T=2.0	AR	0107-			
			02	1 **59118-10H00**		T=1.0	AR	0107-			
			03	1 **59118-10H01**		T=0.5	AR	0107-			
			04	1 **59118-50K00**		T=2.0	AR	0107-			
			05	1 **59118-20H00**		T=1.0	AR	0107-			
			06	1 **59118-20H01**		T=0.5	AR	0107-			
		15	01	1 **59360-FD700**	MAST ASSY-MIDDLE	360	01	0107-			
			02	1 **59360-FD701**		405	01	0107-			
			03	1 **59360-FD702**		450	01	0107-			
			04	1 **59360-FD703**		490	01	0107-			
			05	1 **59360-FD704**		525	01	0107-			
			06	1 **59360-FD705**		575	01	0107-			
			07	1 **59360-FD706**		633	01	0107-			
			08	1 **59360-FD707**		688	01	0107-			
			09	1 **59360-FD760**		360	01	0107-			
			10	1 **59360-FD761**		405	01	0107-			
			11	1 **59360-FD762**		450	01	0107-			
			12	1 **59360-FD763**		490	01	0107-			
			13	1 **59360-FD764**		525	01	0107-			
			14	1 **59360-FD765**		575	01	0107-			
			15	1 **59360-FD766**		633	01	0107-			
			16	1 **59360-FD767**		688	01	0107-			
C			17	1 **59360-FB701**		385	01	0107-0809			
N			18	1 **59360-FB71A**		385	01	0809-			
C			19	1 **59360-FB702**		430	01	0107-0809			
N			20	1 **59360-FB72A**		430	01	0809-			
C			21	1 **59360-FB703**		470	01	0107-0809			
N			22	1 **59360-FB73A**		470	01	0809-			

APPLIED MODEL

	01	02	03	04	05	06	07	08	09	10	11	12	13	14	15	16	17	18	19	20	21	22	23	24	25	26	27	28	29	30	31	32	33	34	35	36	37	38	39	40
MCPI A20JV													○	○	○	○	○	○	○	○	○	○	○	○	○	○	○	○	○	○	○									
MCPI A20DV	○	○	○	○	○	○	○	○	○	○	○	○																				○	○	○						
MCPI A20LV																																								
MCPI A20LS																																								
MCPI A20DV													○	○	○	○	○	○	○	○	○	○	○	○	○	○	○	○	○	○	○									
MCPI A20LV																																								
MCPI A20JV													○	○	○	○	○	○	○	○	○	○	○	○	○	○	○	○	○	○	○									
MCPI A20DV																																								
MCPI A20LV																																								
MCPI A20LS																																								
MCPI A20DV													○	○	○	○	○	○	○	○	○	○	○	○	○	○	○	○	○	○	○									
MCPI A20LV																																								
MCPI A20LS																																								
MCPI A20DV													○	○	○	○	○	○	○	○	○	○	○	○	○	○	○	○	○	○	○									
MCPI A20LV																																								
MCPI A20LS																																								
MCPI A20DV	○	○	○	○	○	○	○	○	○	○	○	○																				○	○	○

SEC. 591E

MAST (3V)

MASTIL

HUBMAST

MAT

NC	S	KEY NO.	LEV	PART NO.	PART NAME	SPECIFICATION	QTY	APPLIED DATE	ICANF	FORMER PART NO.	KD
C		**15**	23	1	**59360-FB704**	MAST ASSY-MIDDLE	505	01	0107-0809			
N			24	1	**59360-FB74A**		505	01	0809-			
C			25	1	**59360-FB705**		555	01	0107-0809			
N			26	1	**59360-FB75A**		555	01	0809-			
C			27	1	**59360-FB706**		600	01	0107-0809			
N			28	1	**59360-FB76A**		600	01	0809-			
C			29	1	**59360-FB707**		650	01	0107-0809			
N			30	1	**59360-FB77A**		650	01	0809-			
C			31	1	**59360-FB708**		700	01	0107-0809			
N			32	1	**59360-FB78A**		700	01	0809-			
		16	01	1	**59117-10H00**	ROLLER-LIFT	D=102	02	0107-			
			02	1	**59117-20H00**		D=115	02	0107-			
		17	01	1	**59117-10H10**	ROLLER-LIFT	D=109	02	0107-			
			02	1	**59117-10H11**		D=109.5	02	0107-			
			03	1	**59117-10H12**		D=110	02	0107-			
			04	1	**59117-20H10**		D=123	02	0107-			
			05	1	**59117-20H11**		D=123.5	02	0107-			
			06	1	**59117-20H12**		D=124	02	0107-			
		18	01	1	**59118-40K00**	SHIM-LIFT ROLLER	T=2.0	AR	0107-			
			02	1	**59118-10H00**		T=1.0	AR	0107-			
			03	1	**59118-10H01**		T=0.5	AR	0107-			
			04	1	**59118-50K00**		T=2.0	AR	0107-			
			05	1	**59118-20H00**		T=1.0	AR	0107-			
			06	1	**59118-20H01**		T=0.5	AR	0107-			
		19	01	1	**58573-10H00**	SHIM-LIFT CYLINDER		AR	0107-			
		20	01	1	**59154-FF000**	METAL-BACK UP		02	0107-			
		21	01	1	**59155-L1100**	SHIM-METAL BACK UP	T=1.0	AR	0107-			
			02	1	**59155-L1110**		T=0.5	AR	0107-			
		22	01	1	**08124-0351F**	SCREW-HHM M10-1.25X35 W/LK & PW		02	0107-			
		23	01	1	**08114-2201A**	SCREW-HHM M12-1.25X20		02	0107-			
		24	01	1	**08124-2651A**	SCREW-HHM M12-1.25X65		02	0107-			
		25	01	1	**08915-2421A**	WASHER-LOCK SPLIT M12 HEAVY		02	0107-			
		26	01	1	**08915-4421A**	WASHER-FLAT M12		02	0107-			
		27	01	1	**08915-4401A**	WASHER-FLAT M10		02	0107-			
		28	01	1	**08124-0301E**	SCREW-HHM M10-1.25X30 W/PW		02	0107-			
		29	01	1	**08911-1401A**	NUT-HEX M10-1.25		08	0107-			
		30	01	1	**08911-3501A**	NUT-HEX JAM M20-1.5		02	0107-			

APPLIED MODEL

	01	02	03	04	05	06	07	08	09	10	11	12	13	14	15	16	17	18	19	20	21	22	23	24	25	26	27	28	29	30	31	32	33	34	35	36	37	38	39	40
MCPI A20JV													○	○	○	○	○	○	○	○	○	○	○	○	○	○	○	○	○	○	○									
MCPI A20DV													○	○	○	○	○	○	○	○	○	○	○	○	○	○	○	○	○	○	○									
MCPI A20LS													○	○	○	○	○	○	○	○	○	○	○	○	○	○	○	○	○	○	○									
MCPI A22DV													○	○	○	○	○	○	○	○	○	○	○	○	○	○	○	○	○	○	○									
MCPI A22LS													○	○	○	○	○	○	○	○	○	○	○	○	○	○	○	○	○	○	○									
MCPI A25JV													○	○	○	○	○	○	○	○	○	○	○	○	○	○	○	○	○	○	○									
MCPI A25DV													○	○	○	○	○	○	○	○	○	○	○	○	○	○	○	○	○	○	○									
MCPI A25LS													○	○	○	○	○	○	○	○	○	○	○	○	○	○	○	○	○	○	○									
MCPU A25DV																																○	○	○						
MCPU A25LS																																○	○	○						
MCUU A20DV	○	○	○	○	○	○	○	○	○	○	○	○																				○	○	○						
MCUU A20LS	○	○	○	○	○	○	○	○	○	○	○	○																				○	○	○						
MCUU A22DV	○	○	○	○	○	○	○	○	○	○	○	○																				○	○	○						
MCUU A22LS	○	○	○	○	○	○	○	○	○	○	○	○																				○	○	○						
MCUU A25JV	○	○	○	○	○	○	○	○	○	○	○	○																				○	○	○						
MCUU A25DV	○	○	○	○	○	○	○	○	○	○	○	○																				○	○	○						
MCUU A25LS	○	○	○	○	○	○	○	○	○	○	○	○																				○	○	○						
MCPP A28DV													○	○	○	○	○	○	○	○	○	○	○	○	○	○	○	○	○	○	○									
MCPP A28LS													○	○	○	○	○	○	○	○	○	○	○	○	○	○	○	○	○	○	○									
MCPU A28DV																																○	○	○						
MCPU A28LS																																○	○	○						
MCUU A28DV	○	○	○	○	○	○	○	○	○	○	○	○																				○	○	○						
MCUU A28LS	○	○	○	○	○	○	○	○	○	○	○	○																				○	○	○						
MCPP A30DV													○	○	○	○	○	○	○	○	○	○	○	○	○	○	○	○	○	○	○									
MCPP A30LS													○	○	○	○	○	○	○	○	○	○	○	○	○	○	○	○	○	○	○									
MCPU A30DV																																○	○	○						
MCPU A30LS																																○	○	○						
MCUU A30DV	○	○	○	○	○	○	○	○	○	○	○	○																				○	○	○						
MCUU A30LS	○	○	○	○	○	○	○	○	○	○	○	○																				○	○	○						
MCPP A33DV													○	○	○	○	○	○	○	○	○	○	○	○	○	○	○	○	○	○	○									
MCPP A33LS													○	○	○	○	○	○	○	○	○	○	○	○	○	○	○	○	○	○	○									
MCPU A33DV																																○	○	○						
MCPU A33LS																																○	○	○						
MCUU A33DV	○	○	○	○	○	○	○	○	○	○	○	○																				○	○	○						
MCUU A33LS	○	○	○	○	○	○	○	○	○	○	○	○																				○	○	○						
MCPP A35DV													○	○	○	○	○	○	○	○	○	○	○	○	○	○	○	○	○	○	○									
MCPP A35LS													○	○	○	○	○	○	○	○	○	○	○	○	○	○	○	○	○	○	○									
MCPU A35DV																																○	○	○						
MCPU A35LS																																○	○	○						
MCUU A35DV	○	○	○	○	○	○	○	○	○	○	○	○																				○	○	○						
MCUU A35LS	○	○	○	○	○	○	○	○	○	○	○	○																				○	○	○						
MCPP A36DV													○	○	○	○	○	○	○	○	○	○	○	○	○	○	○	○	○	○	○									
MCPP A36LS													○	○	○	○	○	○	○	○	○	○	○	○	○	○	○	○	○	○	○									
MCPU A36DV																																○	○	○						
MCPU A36LS																																○	○	○						
MCUU A36DV	○	○	○	○	○	○	○	○	○	○	○	○																				○	○	○						
MCUU A36LS	○	○	○	○	○	○	○	○	○	○	○	○																				○	○	○						
MCPP A25DV													○	○	○	○	○	○	○	○	○	○	○	○	○	○	○	○	○	○	○									
MCPP A25LS													○	○	○	○	○	○	○	○	○	○	○	○	○	○	○	○	○	○	○									
MCPU A25DV																																○	○	○						
MCPU A25LS																																○	○	○						
MCUU A25DV	○	○	○	○	○	○	○	○	○	○	○	○																				○	○	○						
MCUU A25LS	○	○	○	○	○	○	○	○	○	○	○	○																				○	○	○						
MCPP A22DV													○	○	○	○	○	○	○	○	○	○	○	○	○	○	○	○	○	○	○									
MCPP A22LS													○	○	○	○	○	○	○	○	○	○	○	○	○	○	○	○	○	○	○									
MCPU A22DV																																○	○	○						
MCPU A22LS																																○	○	○						
MCUU A22DV	○	○	○	○	○	○	○	○	○	○	○	○																				○	○	○						
MCUU A22LS	○	○	○	○	○	○	○	○	○	○	○	○																				○	○	○						
MCPP A20DV													○	○	○	○	○	○	○	○	○	○	○	○	○	○	○	○	○	○	○									
MCPP A20LS													○	○	○	○	○	○	○	○	○	○	○	○	○	○	○	○	○	○	○									
MCPU A20DV																																○	○	○						
MCPU A20LS																																○	○	○						
MCUU A20DV	○	○	○	○	○	○	○	○	○	○	○	○																				○	○	○						
MCUU A20LS	○	○	○	○	○	○	○	○	○	○	○	○																				○	○	○						

SEC. 591E

MAST (3V)

MASTIL

HUBMAST

MAT

NC	S	KEY NO.	LEV	PART NO.	PART NAME	SPECIFICATION	QTY	APPLIED DATE	ICANF	FORMER PART NO.	KD
		31	01	1	**08120-8501F**	SCREW-HHM M8-1.25X50 W/LK & PW		02	0107-			
		32	01	1	**00932-1011A**	FITTING-GREASE		02	0107-			
		33	01	1	**08915-2461A**	WASHER-LOCK SPLIT M16 HEAVY		04	0107-			
			02	1	**08915-2481A**	WASHER-LOCK SPLIT M18 HEAVY		04	0107-			
		34	01	1	**08124-6451A**	SCREW-HHM M16-1.5X45		04	0107-			
			02	1	**08915-8601A**	SCREW-HHM M18-1.5X60		04	0107-			

APPLIED MODEL

	MCPI AA20JV	MCPI AA200DV	MCPI AA200LS	MCPI AA200DV	MCUI AA200LS	MCUI AA200DV	MCPI AA225JV	MCPI AA225DV	MCPI AA225LS	MCUI AA225DV	MCUI AA225LV	MCPI AA228JV	MCPI AA228DV	MCPI AA228LS	MCUI AA228DV	MCUI AA228LV	MCPI AA300DV	MCUI AA300LV	MCUI AA330DV	MCUI AA330LV	MCUI AF300DV	MCUI AF300LS	MCUI AF300LV	MCUI AF300LS	MCUI AF335DV	MCUI AF335LS	MCUI AF335LV	MCUI AF336DV	MCUI AF336LV	MCUI AF336LS	MCUI AA225DV	MCUI AA225LV	MCPI AA25LS	MCPI AA25LS
01	○	○	○	○	○	○	○	○	○	○	○	○	○	○	○	○	○	○	○	○	○	○	○	○	○	○	○	○	○	○	○	○	○	○
02	○	○	○	○	○	○	○	○	○	○	○	○	○	○	○	○	○	○	○	○	○	○	○	○	○	○	○	○	○	○	○	○	○	○
03	○	○	○	○	○	○	○	○	○	○	○	○	○	○	○	○	○	○	○	○	○	○	○	○	○	○	○	○	○	○	○	○	○	○
04	○	○	○	○	○	○	○	○	○	○	○	○	○	○	○	○	○	○	○	○	○	○	○	○	○	○	○	○	○	○	○	○	○	○
05	○	○	○	○	○	○	○	○	○	○	○	○	○	○	○	○	○	○	○	○	○	○	○	○	○	○	○	○	○	○	○	○	○	○
06	○	○	○	○	○	○	○	○	○	○	○	○	○	○	○	○	○	○	○	○	○	○	○	○	○	○	○	○	○	○	○	○	○	○
07	○	○	○	○	○	○	○	○	○	○	○	○	○	○	○	○	○	○	○	○	○	○	○	○	○	○	○	○	○	○	○	○	○	○
08	○	○	○	○	○	○	○	○	○	○	○	○	○	○	○	○	○	○	○	○	○	○	○	○	○	○	○	○	○	○	○	○	○	○
09	○	○	○	○	○	○	○	○	○	○	○	○	○	○	○	○	○	○	○	○	○	○	○	○	○	○	○	○	○	○	○	○	○	○
10	○	○	○	○	○	○	○	○	○	○	○	○	○	○	○	○	○	○	○	○	○	○	○	○	○	○	○	○	○	○	○	○	○	○
11	○	○	○	○	○	○	○	○	○	○	○	○	○	○	○	○	○	○	○	○	○	○	○	○	○	○	○	○	○	○	○	○	○	○
12	○	○	○	○	○	○	○	○	○	○	○	○	○	○	○	○	○	○	○	○	○	○	○	○	○	○	○	○	○	○	○	○	○	○
13							○	○	○	○	○	○	○	○	○	○	○	○	○	○	○	○	○	○	○	○	○	○	○	○	○	○	○	○
14							○	○	○	○	○	○	○	○	○	○	○	○	○	○	○	○	○	○	○	○	○	○	○	○	○	○	○	○
15							○	○	○	○	○	○	○	○	○	○	○	○	○	○	○	○	○	○	○	○	○	○	○	○	○	○	○	○
16							○	○	○	○	○	○	○	○	○	○	○	○	○	○	○	○	○	○	○	○	○	○	○	○	○	○	○	○
17							○	○	○	○	○	○	○	○	○	○	○	○	○	○	○	○	○	○	○	○	○	○	○	○	○	○	○	○
18							○	○	○	○	○	○	○	○	○	○	○	○	○	○	○	○	○	○	○	○	○	○	○	○	○	○	○	○
19							○	○	○	○	○	○	○	○	○	○	○	○	○	○	○	○	○	○	○	○	○	○	○	○	○	○	○	○
20							○	○	○	○	○	○	○	○	○	○	○	○	○	○	○	○	○	○	○	○	○	○	○	○	○	○	○	○
21							○	○	○	○	○	○	○	○	○	○	○	○	○	○	○	○	○	○	○	○	○	○	○	○	○	○	○	○
22							○	○	○	○	○	○	○	○	○	○	○	○	○	○	○	○	○	○	○	○	○	○	○	○	○	○	○	○
23							○	○	○	○	○	○	○	○	○	○	○	○	○	○	○	○	○	○	○	○	○	○	○	○	○	○	○	○
24							○	○	○	○	○	○	○	○	○	○	○	○	○	○	○	○	○	○	○	○	○	○	○	○	○	○	○	○
25							○	○	○	○	○	○	○	○	○	○	○	○	○	○	○	○	○	○	○	○	○	○	○	○	○	○	○	○
26							○	○	○	○	○	○	○	○	○	○	○	○	○	○	○	○	○	○	○	○	○	○	○	○	○	○	○	○
27							○	○	○	○	○	○	○	○	○	○	○	○	○	○	○	○	○	○	○	○	○	○	○	○	○	○	○	○
28							○	○	○	○	○	○	○	○	○	○	○	○	○	○	○	○	○	○	○	○	○	○	○	○	○	○	○	○
29							○	○	○	○	○	○	○	○	○	○	○	○	○	○	○	○	○	○	○	○	○	○	○	○	○	○	○	○
30							○	○	○	○	○	○	○	○	○	○	○	○	○	○	○	○	○	○	○	○	○	○	○	○	○	○	○	○
31							○	○	○	○	○	○	○	○	○	○	○	○	○	○	○	○	○	○	○	○	○	○	○	○	○	○	○	○
32																															○	○	○	○
33									○					○																				○	○
34							○	○	○	○	○	○	○	○	○	○	○	○	○	○	○	○	○	○	○	○	○	○	○	○	○	○	○	○
35																																		
36																																		
37																																		
38																																		
39																																		
40																																		

SEC. 591F

MAST (2WT-TRUCKERS)

MASTIL

HUBMAST

MAT

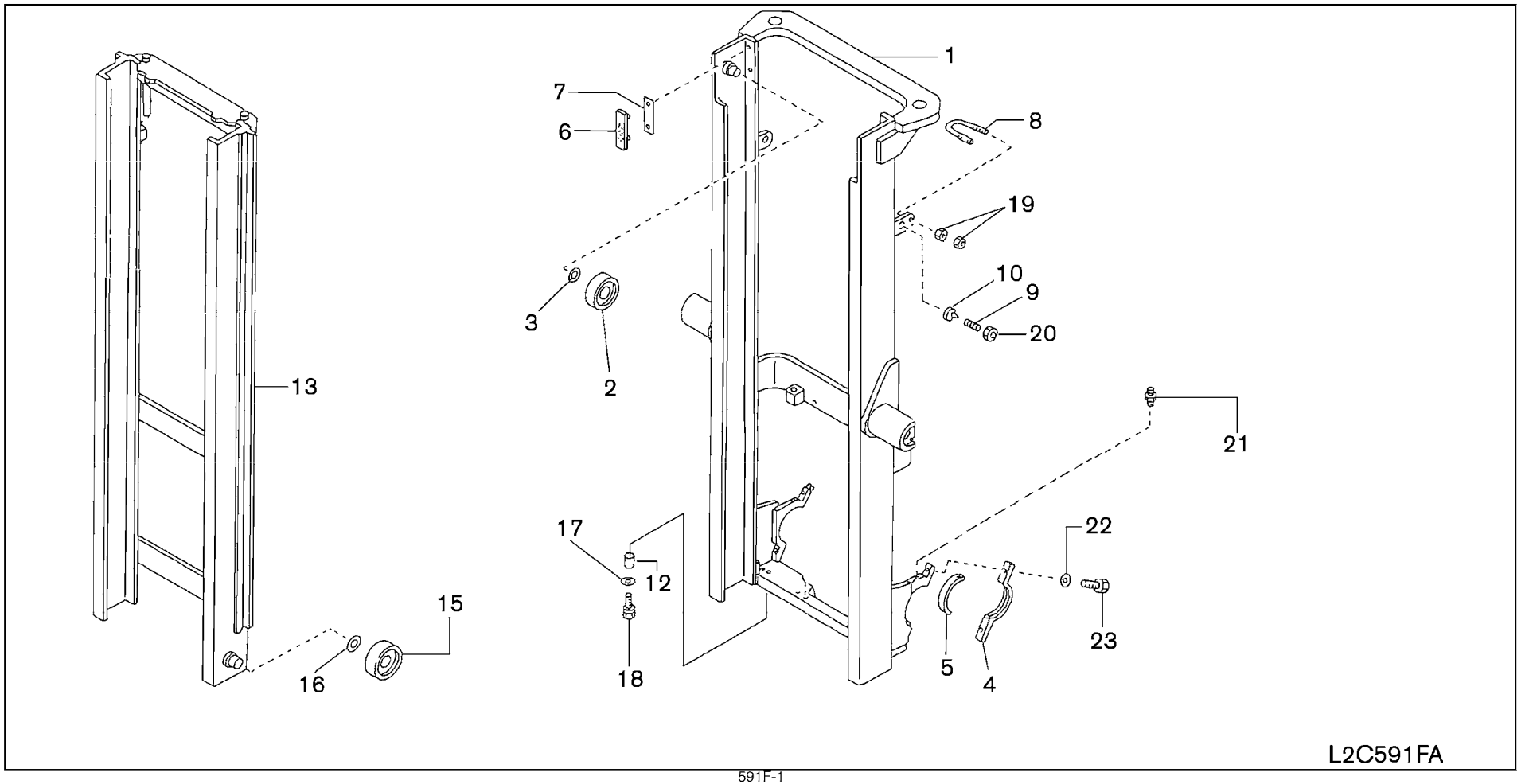

SEC. 591F

MAST (2WT-TRUCKERS)

MASTIL

HUBMAST

MAT

NC	S	KEY NO.	LEV	PART NO.	PART NAME	SPECIFICATION	QTY	APPLIED DATE	ICANF	FORMER PART NO.	KD
	1	01	1	**59110-FD41A**	MAST ASSY-OUTER		01	0107-			
		02	1	**59110-FD485**		F/HOOK & BOX	01	0807-			
		03	1	**59110-FD486**		F/HOOK	01	0807-			
		04	1	**59110-FW80A**		F/WINCH	01	0807-			
	2	01	1	**59117-00H10**	ROLLER LIFT	D=105	02	0107-			
	3	01	1	**59118-10H00**	SHIM-LIFT ROLLER	T=1.0	01	0107-			
		02	1	**59118-10H01**		T=0.5	01	0107-			
		03	1	**59118-40K00**		T=2.0	01	0107-			
	4	01	1	**59150-FL400**	CAP-MAST SUPPORT		02	0107-			
	5	01	1	**59151-FJ000**	BUSH-MAST SUPPORT		02	0107-			
	6	01	1	**59154-FF000**	METAL-BACK UP		02	0107-			
	7	01	1	**59155-L1100**	SHIM-METAL BACK UP	T=1.0	01	0107-			
		02	1	**59155-L1110**		T=0.5	01	0107-			
	8	01	1	**58583-10H01**	BOLT-U		02	0107-			
	9	01	1	**59537-00H00**	BOLT-ADJUST		02	0107-			
	10	01	1	**46584-S0100**	STOPPER		02	0107-			
	12	01	1	**58572-04H00**	SPACER-LIFT CYLINDER		02	0107-			
	13	01	1	**59210-FD41A**	MAST ASSY-INNER	203	01	0107-			
	15	01	1	**59117-10H10**	ROLLER-LIFT	D=109	02	0107-			
		02	1	**59117-10H11**		D=109.5	02	0107-			
		03	1	**59117-10H12**		D=110	02	0107-			
	16	01	1	**59118-10H00**	SHIM-LIFT ROLLER	T=1.0	01	0107-			
		02	1	**59118-10H01**		T=0.5	01	0107-			
		03	1	**59118-40K00**		T=2.0	01	0107-			
	17	01	1	**08915-4401A**	WASHER-FLAT M10		02	0107-			
	18	01	1	**08124-0301E**	SCREW-HHM M10-1.25X30 W/PW		02	0107-			
	19	01	1	**08911-1401A**	NUT-HEX M10-1.25		08	0107-			
	20	01	1	**08911-3501A**	NUT-HEX JAM M20-1.5		02	0107-			
	21	01	1	**00932-1011A**	FITTING-GREASE		02	0107-			
	22	01	1	**08915-2461A**	WASHER-LOCK SPLIT M16 HEAVY		04	0107-			
	23	01	1	**08124-6451A**	SCREW-HHM M16-1.5X45		04	0107-			

APPLIED MODEL

	01	02	03	04	05	06	07	08	09	10	11	12	13	14	15	16	17	18	19	20	21	22	23	24	25	26	27	28	29	30	31	32	33	34	35	36	37	38	39	40
MCPI A20JV	O	O	O	O	O	O	O	O	O	O	O	O																												
MCPI A20DV	*	*	*	*	*	*	*	*	*	*	*	*																												
MCPI A20LS	*	*	*	*	*	*	*	*	*	*	*	*																												
MCPI A20DV	*	*	*	*	*	*	*	*	*	*	*	*																												
MCUI A20DV	O	O	O	O	O	O	O	O	O	O	O	O																												
MCUI A20LS	O	O	O	O	O	O	O	O	O	O	O	O																												
MCPI A22DJ	O	O	O	O	O	O	O	O	O	O	O	O																												
MCPI A22LV	O	O	O	O	O	O	O	O	O	O	O	O																												
MCPI A22DV	O	O	O	O	O	O	O	O	O	O	O	O																												
MCPI A22LS	O	O	O	O	O	O	O	O	O	O	O	O																												
MCUI A22DV	O	O	O	O	O	O	O	O	O	O	O	O																												
MCUI A22LS	O	O	O	O	O	O	O	O	O	O	O	O																												
MCPI A25DJ	O	O	O	O	O	O	O	O	O	O	O	O																												
MCPI A25LV	O	O	O	O	O	O	O	O	O	O	O	O																												
MCPI A28DV	O	O	O	O	O	O	O	O	O	O	O	O																												
MCPI A28LS	O	O	O	O	O	O	O	O	O	O	O	O																												
MCUI A28DV	O	O	O	O	O	O	O	O	O	O	O	O																												
MCUI A28LS	O	O	O	O	O	O	O	O	O	O	O	O																												
MCPI A30DJ	O	O	O	O	O	O	O	O	O	O	O	O																												
MCPI A30LV	O	O	O	O	O	O	O	O	O	O	O	O																												
MCPI A30DV	O	O	O	O	O	O	O	O	O	O	O	O																												
MCUI A30DV	O	O	O	O	O	O	O	O	O	O	O	O																												
MCUI A30LV	O	O	O	O	O	O	O	O	O	O	O	O																												
MCUI A30LS	O	O	O	O	O	O	O	O	O	O	O	O																												
MCPI A33DJ	O	O	O	O	O	O	O	O	O	O	O	O																												
MCPI A33LV	O	O	O	O	O	O	O	O	O	O	O	O																												
MCPI A33DV	O	O	O	O	O	O	O	O	O	O	O	O																												
MCUI A33DV	O	O	O	O	O	O	O	O	O	O	O	O																												
MCUI A33LV	O	O	O	O	O	O	O	O	O	O	O	O																												
MCUI A33LS	O	O	O	O	O	O	O	O	O	O	O	O																												
MCPI A36DJ	O	O	O	O	O	O	O	O	O	O	O	O																												
MCPI A36LV	O	O	O	O	O	O	O	O	O	O	O	O																												
MCPI A36DV	O	O	O	O	O	O	O	O	O	O	O	O																												
MCUI A36DV	O	O	O	O	O	O	O	O	O	O	O	O																												
MCUI A36LV	O	O	O	O	O	O	O	O	O	O	O	O																												
MCUI A36LS	O	O	O	O	O	O	O	O	O	O	O	O																												
MCPI A25DJ	O	O	O	O	O	O	O	O	O	O	O	O																												
MCPI A25LV	O	O	O	O	O	O	O	O	O	O	O	O																												
MCPI A25DV	O	O	O	O	O	O	O	O	O	O	O	O																												
MCUI A25DV	O	O	O	O	O	O	O	O	O	O	O	O																												
MCUI A25LV	O	O	O	O	O	O	O	O	O	O	O	O																												
MCUI A25LS	O	O	O	O	O	O	O	O	O	O	O	O																												
MAPI A22DV	O	O	O	O	O	O	O	O	O	O	O	O																												
MAPI A25LV	O	O	O	O	O	O	O	O	O	O	O	O																												
MAPI A25LS	O	O	O	O	O	O	O	O	O	O	O	O																												

SEC. 591G

MAST (2W-INNER CHAIN)

MASTIL

HUBMAST

MAT

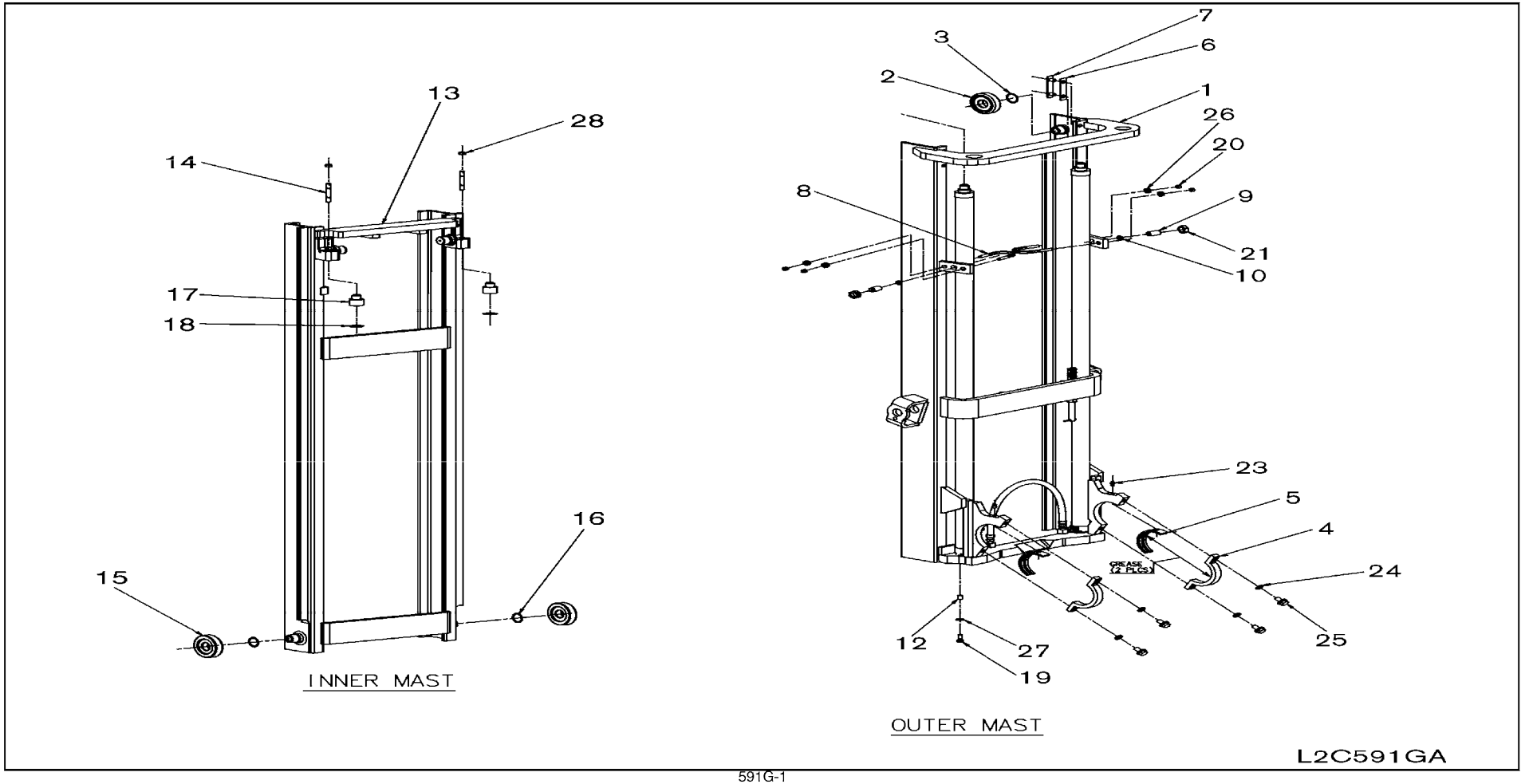

SEC. 591G

MAST (2W-INNER CHAIN)

MASTIL

HUBMAST

MAT

NC	S	KEY NO.	LEV	PART NO.	PART NAME	SPECIFICATION	QTY	APPLIED DATE	ICANF	FORMER PART NO.	KD
	1	01	1	**59110-FD43B**	MAST ASSY-OUTER	270	01	0508-			
		02	1	**59110-FD44B**		300	01	0508-			
		03	1	**59110-FD40B**		330	01	0508-			
		04	1	**59110-FD45B**		350	01	0508-			
		05	1	**59110-FD46B**		370	01	0508-			
		06	1	**59110-FD47B**		400	01	0508-			
		07	1	**59110-FD48B**		450	01	0508-			
		08	1	**59110-FD49B**		500	01	0508-			
		09	1	**59110-GC43A**		270	01	0508-			
		10	1	**59110-GC44A**		300	01	0508-			
		11	1	**59110-GC40A**		330	01	0508-			
		12	1	**59110-GC45A**		350	01	0508-			
		13	1	**59110-GC46A**		370	01	0508-			
		14	1	**59110-GC47A**		400	01	0508-			
		15	1	**59110-GC48A**		450	01	0508-			
		16	1	**59110-GC49A**		500	01	0508-			
	2	01	1	**59117-00H10**	ROLLER-LIFT	D=105	02	0508-			
	3	01	1	**59118-10H00**	SHIM-LIFT ROLLER	T=1.0	01	0508-			
		02	1	**59118-10H01**		T=0.5	01	0508-			
		03	1	**59118-40K00**		T=2.0	01	0508-			
	4	01	1	**59150-FL400**	CAP-MAST SUPPORT		02	0508-			
	5	01	1	**59151-FJ000**	BUSH-MAST SUPPORT		02	0508-			
	6	01	1	**59154-FF000**	METAL-BACK UP		02	0508-			
	7	01	1	**59155-L1100**	SHIM-METAL BACK UP	T=1.0	01	0508-			
		02	1	**59155-L1110**		T=0.5	01	0508-			
	8	01	1	**58583-10H01**	BOLT-U		02	0508-			
	9	01	1	**59537-00H00**	BOLT-ADJUST		02	0508-			
	10	01	1	**46584-S0100**	STOPPER		02	0508-			
	12	01	1	**58572-04H00**	SPACER-LIFT CYLINDER		02	0508-			
	13	01	1	**59210-FD43B**	MAST ASSY-INNER	270	01	0508-			
		02	1	**59210-FD44B**		300	01	0508-			
		03	1	**59210-FD40B**		330	01	0508-			
		04	1	**59210-FD45B**		350	01	0508-			
		05	1	**59210-FD46B**		370	01	0508-			
		06	1	**59210-FD47B**		400	01	0508-			
		07	1	**59210-FD48B**		450	01	0508-			
		08	1	**59210-FD49B**		500	01	0508-			

APPLIED MODEL

	01	02	03	04	05	06	07	08	09	10	11	12	13	14	15	16	17	18	19	20	21	22	23	24	25	26	27	28	29	30	31	32	33	34	35	36	37	38	39	40
MCPI A20JV	○	○	○	○	○	○	○	○	○	○	○	○																												
MCPI A20DV	○	○	○	○	○	○	○	○	○	○	○	○																												
MCPI A20LS	○	○	○	○	○	○	○	○	○	○	○	○																												
MCPI A20DV	○	○	○	○	○	○	○	○	○	○	○	○																												
MCPU A20LS	○	○	○	○	○	○	○	○	○	○	○	○																												
MCPU A20DV	○	○	○	○	○	○	○	○	○	○	○	○																												
MCPI A25JV	○	○	○	○	○	○	○	○	○	○	○	○																												
MCPI A25DV	○	○	○	○	○	○	○	○	○	○	○	○																												
MCPI A25LS	○	○	○	○	○	○	○	○	○	○	○	○																												
MCPU A25DV	○	○	○	○	○	○	○	○	○	○	○	○																												
MCPU A25LS	○	○	○	○	○	○	○	○	○	○	○	○																												
MCPI A28JV	○	○	○	○	○	○	○	○	○	○	○	○																												
MCPI A28DV	○	○	○	○	○	○	○	○	○	○	○	○																												
MCPI A28LS	○	○	○	○	○	○	○	○	○	○	○	○																												
MCPU A28DV	○	○	○	○	○	○	○	○	○	○	○	○																												
MCPU A28LS	○	○	○	○	○	○	○	○	○	○	○	○																												
MCUU A30DV	○	○	○	○	○	○	○	○	○	○	○	○																												
MCUU A30LS	○	○	○	○	○	○	○	○	○	○	○	○																												
MCUU A33DV	○	○	○	○	○	○	○	○	○	○	○	○																												
MCUU A33LS	○	○	○	○	○	○	○	○	○	○	○	○																												
MCUU F30DV	○	○	○	○	○	○	○	○	○	○	○	○																												
MCUU F30LS	○	○	○	○	○	○	○	○	○	○	○	○																												
MCUU F33DV	○	○	○	○	○	○	○	○	○	○	○	○																												
MCUU F33LS	○	○	○	○	○	○	○	○	○	○	○	○																												
MCUU F35DV	○	○	○	○	○	○	○	○	○	○	○	○																												
MCUU F35LS	○	○	○	○	○	○	○	○	○	○	○	○																												
MCUU F36DV	○	○	○	○	○	○	○	○	○	○	○	○																												
MCUU F36LS	○	○	○	○	○	○	○	○	○	○	○	○																												
MCUU A25DV	○	○	○	○	○	○	○	○	○	○	○	○																												
MCUU A25LS	○	○	○	○	○	○	○	○	○	○	○	○																												
MCPI A25DV	○	○	○	○	○	○	○	○	○	○	○	○																												
MCPI A25LS	○	○	○	○	○	○	○	○	○	○	○	○																												
MCPU A25DV	○	○	○	○	○	○	○	○	○	○	○	○																												
MCPU A25LS	○	○	○	○	○	○	○	○	○	○	○	○																												
MCPI A28JV	○	○	○	○	○	○	○	○	○	○	○	○																												
MCPI A28DV	○	○	○	○	○	○	○	○	○	○	○	○																												
MCPI A28LS	○	○	○	○	○	○	○	○	○	○	○	○																												
MCPU A28DV	○	○	○	○	○	○	○	○	○	○	○	○																												
MCPU A28LS	○	○	○	○	○	○	○	○	○	○	○	○																												
MCUU A30DV	○	○	○	○	○	○	○	○	○	○	○	○																												
MCUU A30LS	○	○	○	○	○	○	○	○	○	○	○	○																												
MCUU A33DV	○	○	○	○	○	○	○	○	○	○	○	○																												
MCUU A33LS	○	○	○	○	○	○	○	○	○	○	○	○																												
MCUU F30DV	○	○	○	○	○	○	○	○	○	○	○	○																												
MCUU F30LS	○	○	○	○	○	○	○	○	○	○	○	○																												
MCUU F33DV	○	○	○	○	○	○	○	○	○	○	○	○																												
MCUU F33LS	○	○	○	○	○	○	○	○	○	○	○	○																												
MCUU F35DV	○	○	○	○	○	○	○	○	○	○	○	○																												
MCUU F35LS	○	○	○	○	○	○	○	○	○	○	○	○																												
MCUU F36DV	○	○	○	○	○	○	○	○	○	○	○	○																												
MCUU F36LS	○	○	○	○	○	○	○	○	○	○	○	○																												
MCAP A25DV																															○	○	○							
MCAP A25LS																															○	○	○							
MCAP A28DV																															○	○	○							
MCAP A28LS																															○	○	○							
MCAP A25DV																															○	○	○							
MCAP A25LS																															○	○	○							

SEC. 591G

MAST (2W-INNER CHAIN)

MASTIL

HUBMAST

MAT

NC	S	KEY NO.	LEV	PART NO.	PART NAME	SPECIFICATION	QTY	APPLIED DATE	ICANF	FORMER PART NO.	KD
		13	09	1	**59210-GC43A**	MAST ASSY-INNER	270	01	0508-			
			10	1	**59210-GC44A**		300	01	0508-		
			11	1	**59210-GC40A**		330	01	0508-		
			12	1	**59210-GC45A**		350	01	0508-		
			13	1	**59210-GC46A**		370	01	0508-		
			14	1	**59210-GC47A**		400	01	0508-		
			15	1	**59210-GC48A**		450	01	0508-		
			16	1	**59210-GC49A**		500	01	0508-		
		14	01	1	**58519-GH40A**	STUD		02	0508-		
		15	01	1	**59117-10H11**	ROLLER-LIFT	D=109.5	02	0508-		
		16	01	1	**59118-10H00**	SHIM-LIFT ROLLER	T=1.0	01	0508-		
			02	1	**59118-10H01**		T=0.5	01	0508-		
			03	1	**59118-40K00**		T=2.0	01	0508-		
		17	01	1	**58572-3G300**	SPACER-LIFT CYLINDER		02	0508-		
		18	01	1	**58573-10H00**	SHIM-LIFT CYLINDER		02	0508-		
		19	01	1	**08124-0301E**	SCREW-HHM M10-1.25X30 W/PW		02	0508-		
		20	01	1	**08911-1401A**	NUT-HEX M10-1.25		04	0508-		
		21	01	1	**08911-3501A**	NUT-HEX JAM M20-1.5		02	0508-		
		23	01	1	**00932-1011A**	FITTING-GREASE		02	0508-		
		24	01	1	**08915-2461A**	WASHER-LOCK SPLIT M16 HEAVY		04	0508-		
		25	01	1	**08124-6451A**	SCREW-HHM M16-1.5X45		04	0508-		
		26	01	1	**08918-3401A**	NUT-FLANGE HEX M10		04	0508-		
		27	01	1	**08915-4401A**	WASHER-FLAT M10		02	0508-		
		28	01	1	**08912-8421A**	NUT		02	0508-		

APPLIED MODEL

	MCPI	MCPI	MCPI	MCPI	MCUI	MCUI	MCPI	MCPI	MCPI	MCUI	MCUI	MCUI	MCPI	MCPI	MCPI	MCPI	MCUI	MCUI	MCUI	MCUI	MCUI	MCUI	MCUI	MCUI	MCUI	MCUI	MCUI	MCUI	MCUI	MCUI	MCUI	MAPI	MAPI
																								GG	GG	GG	GG	GG	GG	GG	GG			
	A20JV	A20DV	A20LS	A20DV	A20LS	A20DV	A20LJ	A20DV	A20LS	A20DV	A20LS	A20DV	A20LJ	A28DV	A28DL	A28LS	A28DV	A30LD	A30DV	A30LD	A30DV	A30LD	A30DV	A30LD	A30DV	A30LL	A30DS	A35LD	A35DV	A35LS	A36LD	A36LS	A25LV	A25LS
	01	02	03	04	05	06	07	08	09	10	11	12	13	14	15	16	17	18	19	20	21	22	23	24	25	26	27	28	29	30	31	32	33	34	35	36	37	38	39	40
	○	○	○	○	○	○	○	○	○	○	○	○																				○	○	○						
	○	○	○	○	○	○	○	○	○	○	○	○																				○	○	○						
	○	○	○	○	○	○	○	○	○	○	○	○																				○	○	○						
	○	○	○	○	○	○	○	○	○	○	○	○																				○	○	○						
	○	○	○	○	○	○	○	○	○	○	○	○																				○	○	○						
	○	○	○	○	○	○	○	○	○	○	○	○																				○	○	○						
	○	○	○	○	○	○	○	○	○	○	○	○																				○	○	○						
	○	○	○	○	○	○	○	○	○	○	○	○																				○	○	○						
	○	○	○	○	○	○	○	○	○	○	○	○																				○	○	○						
	○	○	○	○	○	○	○	○	○	○	○	○																				○	○	○						
	○	○	○	○	○	○	○	○	○	○	○	○																				○	○	○						
	○	○	○	○	○	○	○	○	○	○	○	○																				○	○	○						
	○	○	○	○	○	○	○	○	○	○	○	○																				○	○	○						
	○	○	○	○	○	○	○	○	○	○	○	○																				○	○	○						
	○	○	○	○	○	○	○	○	○	○	○	○																				○	○	○						
	○	○	○	○	○	○	○	○	○	○	○	○																				○	○	○						
	○	○	○	○	○	○	○	○	○	○	○	○																				○	○	○						
	○	○	○	○	○	○	○	○	○	○	○	○																				○	○	○						
	○	○	○	○	○	○	○	○	○	○	○	○																				○	○	○						
	○	○	○	○	○	○	○	○	○	○	○	○																				○	○	○						
	○	○	○	○	○	○	○	○	○	○	○	○																				○	○	○						
	○	○	○	○	○	○	○	○	○	○	○	○																				○	○	○						

Install the best!
GENUINE NISSAN PARTS

NOTE

SEC. 594

BACK REST & FORK

PORTADOR,RESPALDO Y HORQUILLA

AUFBAU,RÜCKSTÜTZE & GABEL

SUPPORT,APPUI ET FORCHE

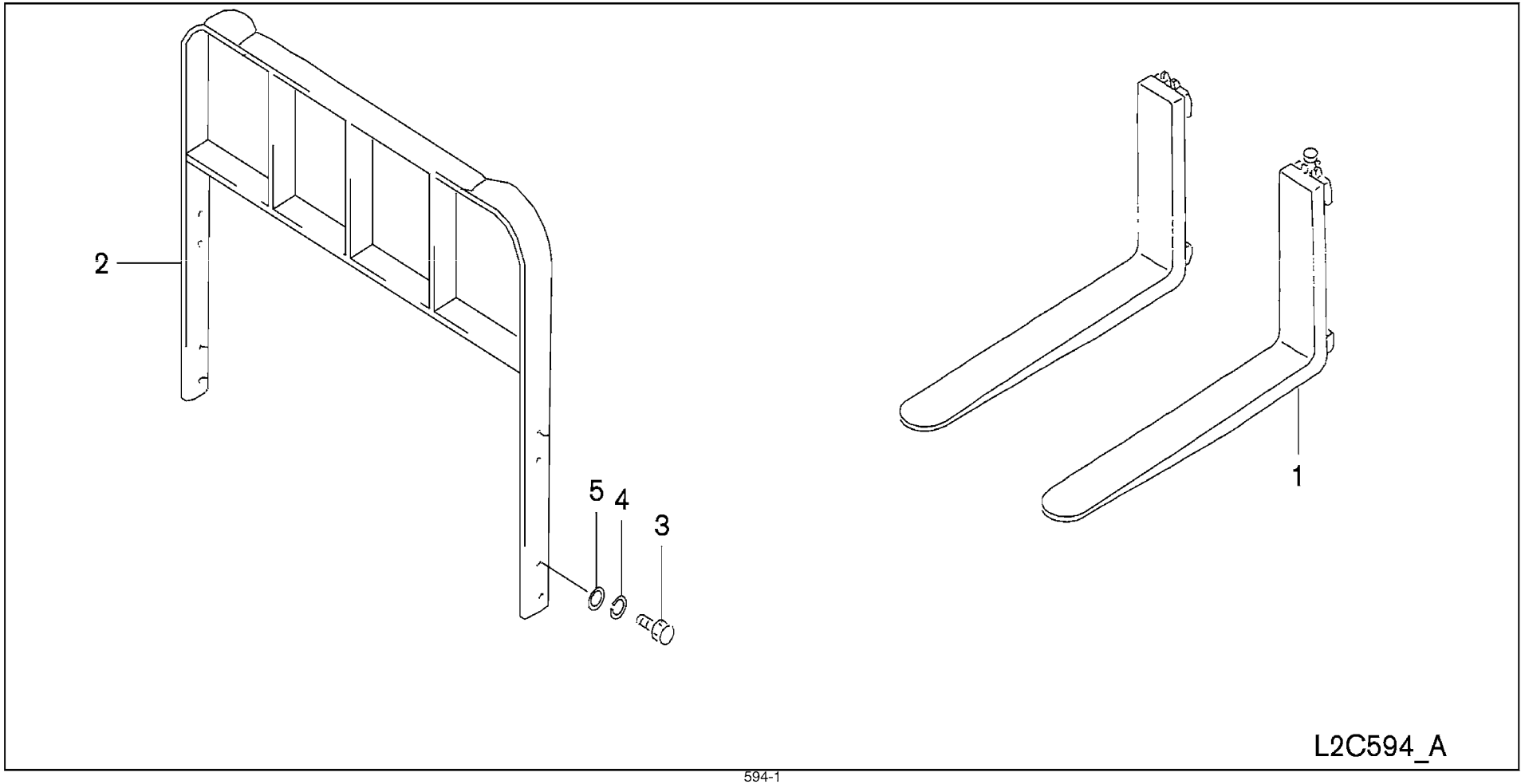

SEC. 594

BACK REST & FORK

PORTADOR,RESPALDO Y HORQUILLA

AUFBAU,RÜCKSTÜTZE & GABEL

SUPPORT,APPUI ET FORCHE

NC	S	KEY NO.	LEV	PART NO.	PART NAME	SPECIFICATION	QTY	APPLIED DATE	ICANF	FORMER PART NO.	KD
	1	01	1	**59710-8G002**	FORK & LOCK PIN ASSY	F/FORK-920MM	02	0107-			
		02	1	**59710-8G003**		F/FORK-1016MM	02	0107-			
		03	1	**59710-8G004**		F/FORK-1070MM	02	0107-			
		04	1	**59710-8G006**		F/FORK-1220MM	02	0107-			
		05	1	**59710-8G007**		F/FORK-1370MM	02	0107-			
		06	1	**59710-FB507**		F/FORK-1370MM	02	0107-			
		07	1	**59710-8G009**		F/FORK-1520MM	02	0107-			
		08	1	**59710-FB509**		F/FORK-1520MM	02	0107-			
		09	1	**59710-8G202**		F/FORK-920MM	02	0107-			
		10	1	**59710-8G204**		F/FORK-1070MM	02	0107-			
		11	1	**59710-8G206**		F/FORK-1220MM	02	0107-			
		12	1	**59710-8G207**		F/FORK-1370MM	02	0107-			
		13	1	**59710-8G209**		F/FORK-1520MM	02	0107-			
		14	1	**59710-8G260**		F/FORK-1830MM	02	0107-			
		15	1	**59710-FB412**		F/FULLY TAPERED & POLISHED FORK-920MM	02	0107-			
		16	1	**59710-FB414**		F/FULLY TAPERED & POLISHED FORK-1070MM	02	0107-			
		17	1	**59710-FB416**		F/FULLY TAPERED & POLISHED FORK-1220MM	02	0107-			
		18	1	**59710-FB417**		F/FULLY TAPERED & POLISHED FORK-1370MM	02	0107-			
		19	1	**59710-FB517**		F/FULLY TAPERED & POLISHED FORK-1370MM	02	0107-			
		20	1	**59710-FB419**		F/FULLY TAPERED & POLISHED FORK-1520MM	02	0107-			
		21	1	**59710-FB519**		F/FULLY TAPERED & POLISHED FORK-1520MM	02	0107-			
		22	1	**59710-FB612**		F/FULLY TAPERED & POLISHED FORK-9200MM	02	0107-			
		23	1	**59710-FB614**		F/FULLY TAPERED & POLISHED FORK-1070MM	02	0107-			
		24	1	**59710-FB616**		F/FULLY TAPERED & POLISHED FORK-1220MM	02	0107-			
		25	1	**59710-FB617**		F/FULLY TAPERED & POLISHED FORK-1370MM	02	0107-			
		26	1	**59710-FB619**		F/FULLY TAPERED & POLISHED FORK-1520MM	02	0107-			
		27	1	**59710-FB670**		F/FULLY TAPERED & POLISHED FORK-1830MM	02	0107-			
N		28	2	**59720-FW00A**	PIN ASSY		02	0412-			
N		29	2	**59720-GL40A**			02	0412-			
	2	01	1	**59610-FB200**	BACK REST		01	0107-			
		02	1	**59610-FB600**			01	0107-			
		03	1	**59610-FC600**			01	0107-			
	3	01	1	**08184-4351A**	BOLT		04	0107-			
	4	01	1	**08915-1441A**	WASHER-LOCK		04	0107-			
	5	01	1	**08915-4441A**	WASHER-FLAT		04	0107-			

APPLIED MODEL

01	02	03	04	05	06	07	08	09	10	11	12	13	14	15	16	17	18	19	20	21	22	23	24	25	26	27	28	29	30	31	32	33	34	35	36	37	38	39	40
MCP I A220JV	MCP I A220DV	MCP I A220LS	MCP I A220DV	MCU I A225JV	MCU I A225DV	MCP I A225LV	MCP I A225DV	MCP I A225LV	MCU I A225LS	MCU I A225DV	MCU I A225LV	MCP I A228JV	MCP I A228DV	MCP I A228LV	MCP I A228DS	MCU I A228DV	MCU I A228LV	MCU I A230DV	MCU I A230LV	MCU I A330DV	MCU I A330LV	MCU I FG330DV	MCU I FG330LV	MCU I FG330LS	MCU I FG335DV	MCU I FG335LV	MCU I FG335LS	MCU I FG336DV	MCU I FG336LV	MCU I FG336LS	MAP I A225DV	MAP I A225LV	MAP I A225LS						
*	*	*	*	*	*	*	*	*	*	*	*	*	*	*	*	*	*															*	*	*						
*	*	*	*	*	*	*	*	*	*	*	*	*	*	*	*	*	*															*	*	*						
*	*	*	*	*	*	*	*	*	*	*	*	*	*	*	*	*	*															*	*	*						
*	*	*	*	*	*	*	*	*	*	*	*	*	*	*	*	*	*															*	*	*						
*	*	*	*	*	*	*	*	*	*	*	*																					*	*	*						
												*	*	*	*	*	*																								
*	*	*	*	*	*	*	*	*	*	*	*	*	*	*	*	*	*															*	*	*						
												*	*	*	*	*	*																								
																		*	*	*	*	*	*	*	*	*	*	*	*	*	*									
																		*	*	*	*	*	*	*	*	*	*	*	*	*	*									
																		*	*	*	*	*	*	*	*	*	*	*	*	*	*									
																		*	*	*	*	*	*	*	*	*	*	*	*	*	*									
																		*	*	*	*	*	*	*	*	*	*	*	*	*	*									
*	*	*	*	*	*	*	*	*	*	*	*	*	*	*	*	*	*															*	*	*						
*	*	*	*	*	*	*	*	*	*	*	*	*	*	*	*	*	*															*	*	*						
*	*	*	*	*	*	*	*	*	*	*	*	*	*	*	*	*	*															*	*	*						
*	*	*	*	*	*	*	*	*	*	*	*																					*	*	*						
												*	*	*	*	*	*																								
*	*	*	*	*	*	*	*	*	*	*	*																					*	*	*						
												*	*	*	*	*	*																								
																		*	*	*	*	*	*	*	*	*	*	*	*	*	*									
																		*	*	*	*	*	*	*	*	*	*	*	*	*	*									
																		*	*	*	*	*	*	*	*	*	*	*	*	*	*									
																		*	*	*	*	*	*	*	*	*	*	*	*	*	*									
																		*	*	*	*	*	*	*	*	*	*	*	*	*	*									
*	*	*	*	*	*	*	*	*	*	*	*	*	*	*	*	*	*															*	*	*						
																		*	*	*	*	*	*	*	*	*	*	*	*	*	*									
o	o	o	o	o	o	o	o	o	o	o	o																					o	o	o						
												o	o	o	o	o	o																								
																		o	o	o	o	o	o	o	o	o	o	o	o	o	o									
o	o	o	o	o	o	o	o	o	o	o	o	o	o	o	o	o	o	o	o	o	o	o	o	o	o	o	o	o	o	o	o	o	o						
o	o	o	o	o	o	o	o	o	o	o	o	o	o	o	o	o	o	o	o	o	o	o	o	o	o	o	o	o	o	o	o	o	o						
o	o	o	o	o	o	o	o	o	o	o	o	o	o	o	o	o	o	o	o	o	o	o	o	o	o	o	o	o	o	o	o	o	o						

SEC. 595A

CARRIAGE (2H)

CARRO

FAHRWERK

CARROSSERIE

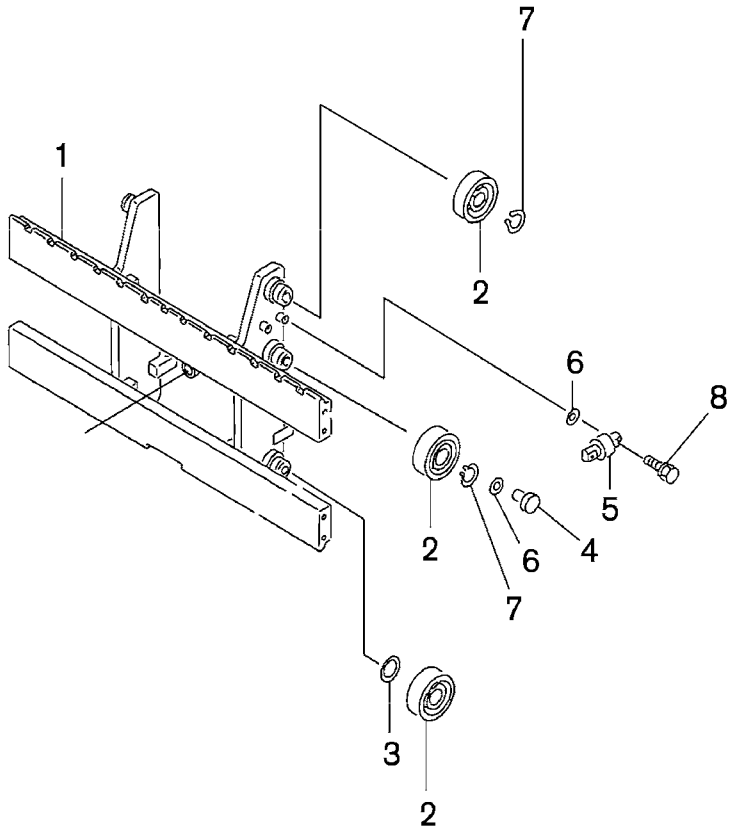

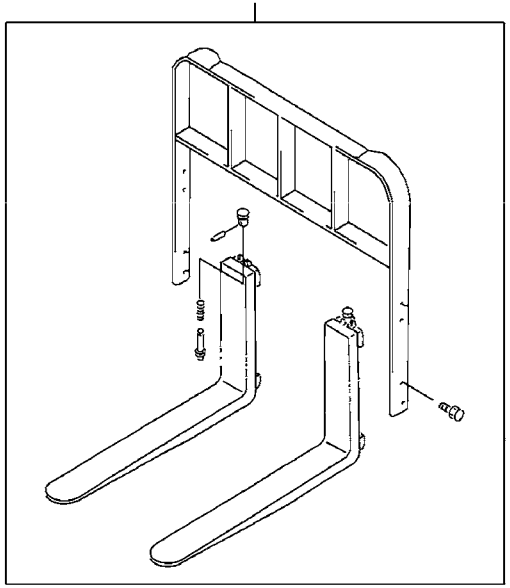

L2C595AA

SEC. 595A

CARRIAGE (2H)

CARRO

FAHRWERK

CARROSSERIE

NC	S	KEY NO.	LEV	PART NO.	PART NAME	SPECIFICATION	QTY	APPLIED DATE	ICANF	FORMER PART NO.	KD
	1	01	1	59510-FL40A	BRACKET ASSY-CARRIAGE		01	0107-0508			
		02	1	59510-FM06A			01	0107-			
		03	1	59510-FM00A			01	0107-			
N		04	1	59510-FM40A			01	0107-			
	2	01	1	59117-10H00	ROLLER-LIFT	D=102	06	0107-0508			
		02	1	59117-10H01		D=102.5	04	0107-0508			
C		03	1	59117-20H00		D=115	06	0107-			
C		04	1	59117-20H01		D=115.5	04	0107-			
	3	01	1	59118-40K00	SHIM-LIFT ROLLER	T=2.0	AR	0107-0508			
		02	1	59118-10H00		T=1.0	AR	0107-0508			
		03	1	59118-10H01		T=0.5	AR	0107-0508			
C		04	1	59118-50K00		T=2.0	AR	0107-			
C		05	1	59118-20H00		T=1.0	AR	0107-			
C		06	1	59118-20H01		T=0.5	AR	0107-			
C	4	01	1	59119-FJ00A	METAL-SIDE THRUST		02	0107-0508			
C		02	1	59119-FJ00A			02	0508-			
	5	01	1	59532-FE000	ROLLER-SIDE		02	0107-0508			
C		02	1	59532-FF000			02	0107-			
	6	01	1	58582-03H00	SHIM-SIDE ROLLER	T=1.0	AR	0107-0508			
		02	1	58582-03H01		T=0.5	AR	0107-0508			
		03	1	58582-40K00		T=2.0	AR	0107-0508			
C		04	1	58582-13H00		T=1.0	AR	0107-			
C		05	1	58582-13H01		T=0.5	AR	0107-			
C		06	1	58582-50K00		T=2.0	AR	0107-			
	7	01	1	00922-13500	RING-SNAP		04	0107-0508			
C		02	1	00922-14000			04	0107-			
	8	01	1	08120-8251E	SCREW-HHM M8-1.25X25 W/LKW		04	0107-0508			
C		02	1	08124-0301E	SCREW-HHM M10-1.25X30 W/PW		04	0107-			

APPLIED MODEL

01	02	03	04	05	06	07	08	09	10	11	12	13	14	15	16	17	18	19	20	21	22	23	24	25	26	27	28	29	30	31	32	33	34	35	36	37	38	39	40
MCPI A20JV	MCPI A200DV	MCPI A200LVS	MCPI A200SV	MCUI A200DV	MCUI A200LJV	MCUP A205VV	MCPI A225DV	MCPI A225LV	MCPI A225SV	MCUI A225DV	MCUI A225LV	MCPI A228JV	MCPI A228DV	MCPI A228LV	MCPI A228SV	MCUI A228DV	MCUI A228LV	MCUI A228SV	MCUI A230DV	MCUI A330LV	MCUI A330SV	MCUI A330DV	MCUI A330LV	MCUI A330SV	MCUG F330LV	MCUG F330SV	MCUG F335DV	MCUG F335LV	MCUG F335SV	MCUG F336DV	MCUG F336LV	MCUG F336SV	MCAP A225DV	MCAP A225LV	MCAP A225LS
O	O	O	O	O	O	O	O	O	O	O	O																					O	O	O					
												O	O	O	O	O	O																				
																		O	O			O	O	O													
																				O	O				O	O	O	O	O	O	O						
O	O	O	O	O	O	O	O	O	O	O	O																					O	O	O					
												O	O	O	O	O	O	O	O	O	O	O	O	O	O	O	O	O	O	O	O						
												O	O	O	O	O	O	O	O	O	O	O	O	O	O	O	O	O	O	O	O						
O	O	O	O	O	O	O	O	O	O	O	O																					O	O	O					
												O	O	O	O	O	O	O	O	O	O	O	O	O	O	O	O	O	O	O	O						
												O	O	O	O	O	O	O	O	O	O	O	O	O	O	O	O	O	O	O	O						
												O	O	O	O	O	O	O	O	O	O	O	O	O	O	O	O	O	O	O	O						
												O	O	O	O	O	O	O	O	O	O	O	O	O	O	O	O	O	O	O	O						
O	O	O	O	O	O	O	O	O	O	O	O	O	O	O	O	O	O	O	O	O	O	O	O	O	O	O	O	O	O	O	O	O	O						
												O	O	O	O	O	O	O	O	O	O	O	O	O	O	O	O	O	O	O	O						
O	O	O	O	O	O	O	O	O	O	O	O																					O	O	O					
												O	O	O	O	O	O	O	O	O	O	O	O	O	O	O	O	O	O	O	O						
O	O	O	O	O	O	O	O	O	O	O	O																					O	O	O					
												O	O	O	O	O	O	O	O	O	O	O	O	O	O	O	O	O	O	O	O						
												O	O	O	O	O	O	O	O	O	O	O	O	O	O	O	O	O	O	O	O						
												O	O	O	O	O	O	O	O	O	O	O	O	O	O	O	O	O	O	O	O						
												O	O	O	O	O	O	O	O	O	O	O	O	O	O	O	O	O	O	O	O						
												O	O	O	O	O	O	O	O	O	O	O	O	O	O	O	O	O	O	O	O						
O	O	O	O	O	O	O	O	O	O	O	O																					O	O	O					
												O	O	O	O	O	O	O	O	O	O	O	O	O	O	O	O	O	O	O	O						
O	O	O	O	O	O	O	O	O	O	O	O																					O	O	O					
												O	O	O	O	O	O	O	O	O	O	O	O	O	O	O	O	O	O	O	O						

SEC. 595B

CARRIAGE (2F-33+35+36)

CARRO

FAHRWERK

CARROSSERIE

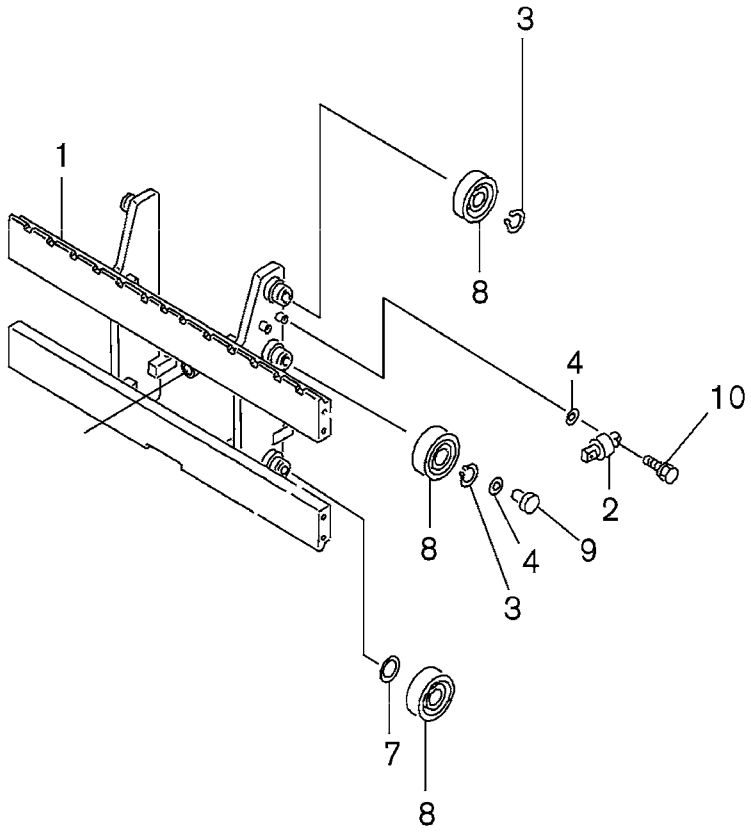

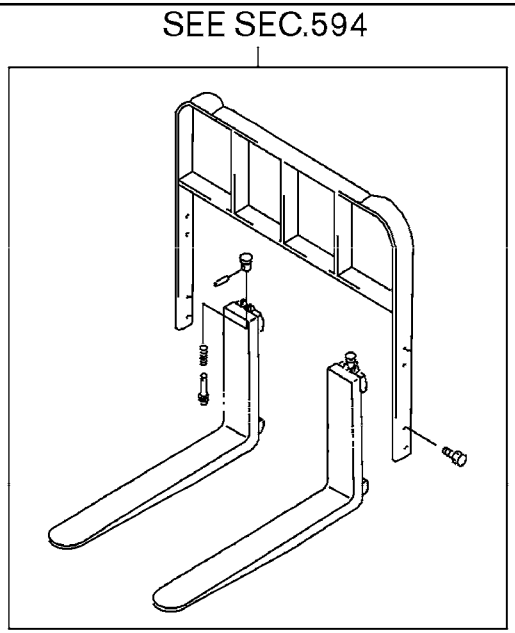

L2C595BA

SEC. 595B

CARRIAGE (2F-33+35+36)

CARRO

FAHRWERK

CARROSSERIE

NC	S	KEY NO.	LEV	PART NO.	PART NAME	SPECIFICATION	QTY	APPLIED DATE	ICANF	FORMER PART NO.	KD
	1	01	1	**59510-FM50A**	BRACKET ASSY-CARRIAGE		01	0107-			
	2	01	1	**59532-FF000**	ROLLER-SIDE		02	0107-			
	3	01	1	**00922-14000**	RING-SNAP		04	0107-			
	4	01	1	**58582-13H00**	SHIM-SIDE ROLLER	T=1.0	AR	0107-			
		02	1	**58582-13H01**		T=0.5	AR	0107-			
		03	1	**58582-50K00**		T=2.0	AR	0107-			
	7	01	1	**59118-20H00**	SHIM-LIFT ROLLER	T=1.0	AR	0107-			
		02	1	**59118-20H01**		T=0.5	AR	0107-			
		03	1	**59118-50K00**		T=2.0	AR	0107-			
	8	01	1	**59117-20H00**	ROLLER-LIFT	D=115	06	0107-			
		02	1	**59117-20H01**		D=115.5	04	0107-			
	9	01	1	**59119-FJ00A**	METAL-SIDE THRUST		02	0107-			
	10	01	1	**08124-0301E**	SCREW-HHM M10-1.25X50 W/PW		08	0107-			

APPLIED MODEL

01	02	03	04	05	06	07	08	09	10	11	12	13	14	15	16	17	18	19	20	21	22	23	24	25	26	27	28	29	30	31	32	33	34	35	36	37	38	39	40
MCPI A200JV	MCPI A200DV	MCPI A200LS	MCPI A200DV	MCUI A200LS	MCUI A200DV	MCPI A255JV	MCPI A255DV	MCPI A255LS	MCUI A255LL	MCUI A255DV	MCUI A255LV	MCPI A288JV	MCPI A288DV	MCPI A288LS	MCPI A288LL	MCUI A288DV	MCUI A288LV	MCUI A300DV	MCUI A300LV	MCUI A330DV	MCUI A330LV	MCUI A330DV	MCUI A300LV	MCUI A300LS	MCUI A335DV	MCUI A335LV	MCUI A335DV	MCUI A366DV	MCUI A366LV	MCUI A365LS	MCAP A225DV	MCAP A225LL	MCAP A225LS						
																				○	○				○	○	○	○	○	○									
																				○	○				○	○	○	○	○	○									
																				○	○				○	○	○	○	○	○									
																				○	○				○	○	○	○	○	○									
																				○	○				○	○	○	○	○	○									
																				○	○				○	○	○	○	○	○									
																				○	○				○	○	○	○	○	○									
																				○	○				○	○	○	○	○	○									
																				○	○				○	○	○	○	○	○									
																				○	○				○	○	○	○	○	○									
																				○	○				○	○	○	○	○	○									
																				○	○				○	○	○	○	○	○									

SEC. 595C

CARRIAGE (3F)

CARRO

FAHRWERK

CARROSSERIE

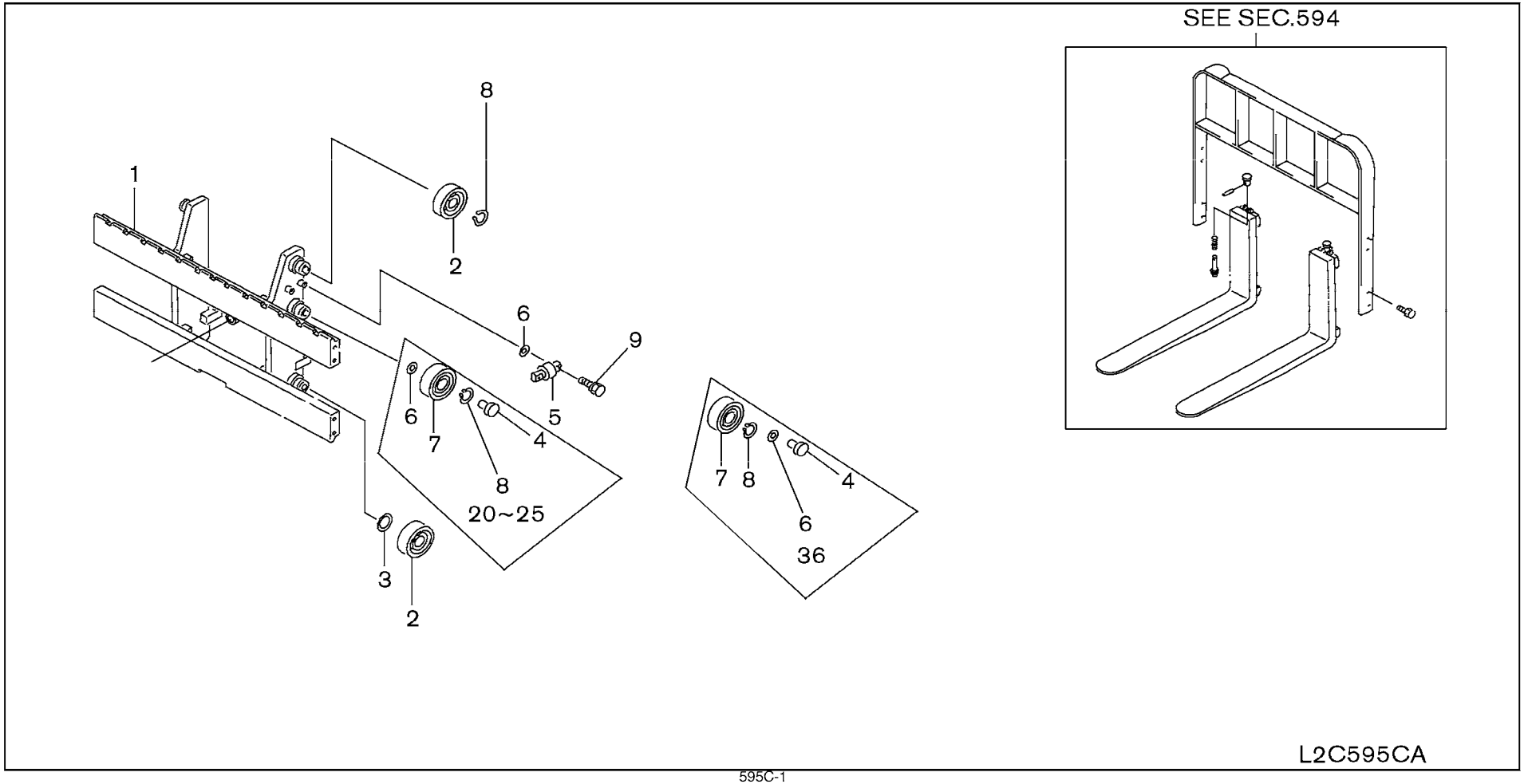

SEC. 595C

CARRIAGE (3F)

CARRO

FAHRWERK

CARROSSERIE

NC	S	KEY NO.	LEV	PART NO.	PART NAME	SPECIFICATION	QTY	APPLIED DATE	ICANF	FORMER PART NO.	KD
	1	01	1	**59510-FD61A**	CARRIAGE	F/HI-VIS	01	0107-			
		02	1	**59510-FD600**		F/HEAVY DUTY	01	0107-			
		03	1	**59510-FD66A**		F/HI-VIS	01	0107-			
		04	1	**59510-FD660**		F/HEAVY DUTY	01	0107-			
		05	1	**59510-FR26A**		F/HI-VIS	01	0107-			
		06	1	**59510-FR260**		F/HEAVY DUTY	01	0107-			
		07	1	**59510-FR200**			01	0107-			
		08	1	**59510-FR600**			01	0107-			
	2	01	1	**59117-10H00**	ROLLER-LIFT	D=102	04	0107-			
		02	1	**59117-10H01**		D=102.5	04	0107-			
		03	1	**59117-10H02**		D=103	04	0107-			
		04	1	**59117-20H00**		D=115	04	0107-			
		05	1	**59117-20H01**		D=115.5	04	0107-			
		06	1	**59117-20H02**		D=116	04	0107-			
	3	01	1	**59118-40K00**	SHIM-LIFT ROLLER	T=2.0	AR	0107-			
		02	1	**59118-10H00**		T=1.0	AR	0107-			
		03	1	**59118-10H01**		T=0.5	AR	0107-			
		04	1	**59118-50K00**		T=2.0	AR	0107-			
		05	1	**59118-20H00**		T=1.0	AR	0107-			
		06	1	**59118-20H01**		T=0.5	AR	0107-			
	4	01	1	**59119-FJ00A**	METAL-SIDE THRUST		02	0107-			
	5	01	1	**59532-FE000**	ROLLER-SIDE		02	0107-			
		02	1	**59532-FF000**			02	0107-			
	6	01	1	**58582-40K00**	SHIM	T=2.0	AR	0107-			
		02	1	**58582-03H00**		T=1.0	AR	0107-			
		03	1	**58582-03H01**		T=0.5	AR	0107-			
		04	1	**58582-50K00**		T=2.0	AR	0107-			
		05	1	**58582-13H00**		T=1.0	AR	0107-			
		06	1	**58582-13H01**		T=0.5	AR	0107-			
	7	01	1	**59117-10H00**	ROLLER-LIFT	D=102	02	0107-			
		02	1	**59117-20H00**		D=115	02	0107-			
	8	01	1	**00922-13500**	RING-SNAP		04	0107-			
		02	1	**00922-14000**			02	0107-			
		03	1	**00922-14000**			04	0107-			
	9	01	1	**08120-8251E**	SCREW-HHM M8-1.25X25 W/LKW		04	0107-			
		02	1	**08124-0301E**	SCREW-HHM M10-1.25X30 W/PW		04	0107-			

APPLIED MODEL

01	02	03	04	05	06	07	08	09	10	11	12	13	14	15	16	17	18	19	20	21	22	23	24	25	26	27	28	29	30	31	32	33	34	35	36	37	38	39	40
MCPI A20JV	MCPI A20DV	MCPI A22LV	MCPI A22LS	MCUI A22DV	MCUI A22LV	MCUP A22LJ	MCPI A22DV	MCPI A22LV	MCPI A22LS	MCUI A22DL	MCUI A22LV	MCPI A28JV	MCPI A28DV	MCPI A28LV	MCPI A28LS	MCUI A28DV	MCUI A28LV	MCUI A30DV	MCUI A30LV	MCUI A33DV	MCUI A33LV	MCUI A33DV	MCUI A33LV	MCUI A33LV	MCUI A35DV	MCUI A35LV	MCUI A35LS	MCUI A36DV	MCUI A36LV	MCUI A36LS	MAPI A22DV	MAPI A25LV	MAPI A25LS						
○	○	○	○	○	○	○	○	○	○	○	○																												
✱	✱	✱	✱	✱	✱	✱	✱	✱	✱	✱	✱																												
																															○	○	○						
																															✱	✱	✱						
												○	○	○	○	○	○																						
												✱	✱	✱	✱	✱	✱																						
																		○	○			○	○	○															
																				○	○				○	○	○	○	○	○	○							
○	○	○	○	○	○	○	○	○	○	○	○																				○	○	○						
○	○	○	○	○	○	○	○	○	○	○	○																				○	○	○						
○	○	○	○	○	○	○	○	○	○	○	○																				○	○	○						
												○	○	○	○	○	○	○	○	○	○	○	○	○	○	○	○	○	○	○	○								
												○	○	○	○	○	○	○	○	○	○	○	○	○	○	○	○	○	○	○	○								
												○	○	○	○	○	○	○	○	○	○	○	○	○	○	○	○	○	○	○	○								
○	○	○	○	○	○	○	○	○	○	○	○																				○	○	○						
○	○	○	○	○	○	○	○	○	○	○	○																				○	○	○						
												○	○	○	○	○	○	○	○	○	○	○	○	○	○	○	○	○	○	○	○								
○	○	○	○	○	○	○	○	○	○	○	○																				○	○	○						
○	○	○	○	○	○	○	○	○	○	○	○																				○	○	○						
												○	○	○	○	○	○	○	○	○	○	○	○	○	○	○	○	○	○	○	○								
○	○	○	○	○	○	○	○	○	○	○	○																				○	○	○						
																												○	○	○									
○	○	○	○	○	○	○	○	○	○	○	○																				○	○	○						
												○	○	○	○	○	○	○	○	○	○	○	○	○	○	○	○	○	○	○	○								
																												○	○	○									
○	○	○	○	○	○	○	○	○	○	○	○																				○	○	○						
												○	○	○	○	○	○	○	○	○	○	○	○	○	○	○	○	○	○	○	○								

SEC. 595D

CARRIAGE (3V)

CARRO

FAHRWERK

CARROSSERIE

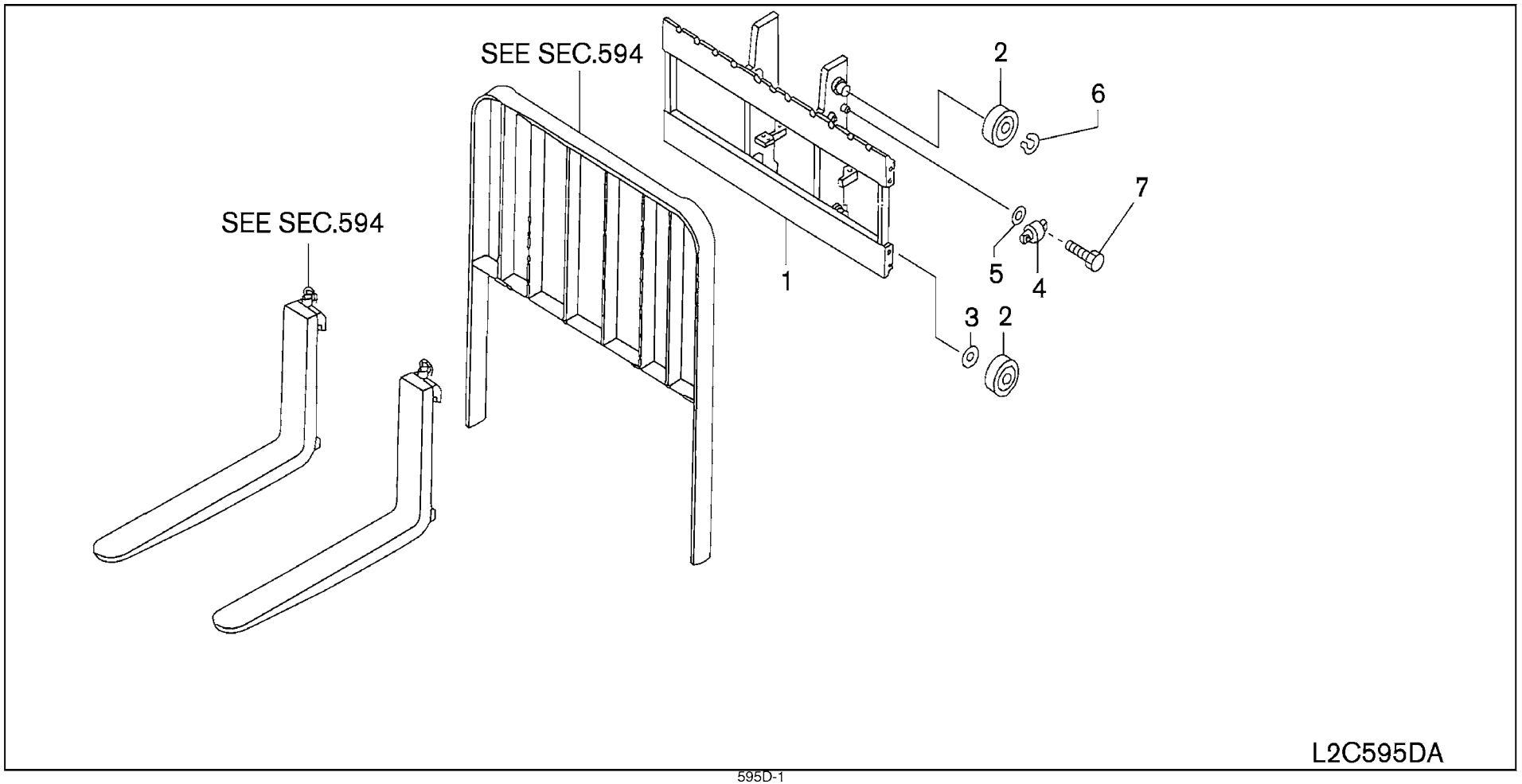

SEC. 595D

CARRIAGE (3V)

CARRO

FAHRWERK

CARROSSERIE

NC	S	KEY NO.	LEV	PART NO.	PART NAME	SPECIFICATION	QTY	APPLIED DATE	ICANF	FORMER PART NO.	KD
	1	01	1	**59510-FD71A**	CARRIAGE	F/HI-VIS	01	0107-			
		02	1	**59510-FD700**		F/HEAVY DUTY	01	0107-			
		03	1	**59510-FD76A**		F/HI-VIS	01	0107-			
		04	1	**59510-FD760**		F/HEAVY DUTY	01	0107-			
		05	1	**59510-FR36A**		F/HI-VIS	01	0107-			
		06	1	**59510-FR360**		F/HEAVY DUTY	01	0107-			
		07	1	**59510-FR300**			01	0107-			
		08	1	**59510-FR700**			01	0107-			
	2	01	1	**59117-10H00**	ROLLER-LIFT	D=102	04	0107-			
		02	1	**59117-10H01**		D=102.5	04	0107-			
		03	1	**59117-10H02**		D=103	04	0107-			
		04	1	**59117-20H00**		D=115	04	0107-			
		05	1	**59117-20H01**		D=115.5	04	0107-			
		06	1	**59117-20H02**		D=116	04	0107-			
	3	01	1	**59118-40K00**	SHIM-LIFT ROLLER	T=2.0	AR	0107-			
		02	1	**59118-10H00**		T=1.0	AR	0107-			
		03	1	**59118-10H01**		T=0.5	AR	0107-			
		04	1	**59118-50K00**		T=2.0	AR	0107-			
		05	1	**59118-20H00**		T=1.0	AR	0107-			
		06	1	**59118-20H01**		T=0.5	AR	0107-			
	4	01	1	**59532-FE000**	ROLLER-SIDE		02	0107-			
		02	1	**59532-FF000**			02	0107-			
	5	01	1	**58582-40K00**	SHIM	T=2.0	AR	0107-			
		02	1	**58582-03H00**		T=1.0	AR	0107-			
		03	1	**58582-03H01**		T=0.5	AR	0107-			
		04	1	**58582-50K00**		T=2.0	AR	0107-			
		05	1	**58582-13H00**		T=1.0	AR	0107-			
		06	1	**58582-13H01**		T=0.5	AR	0107-			
	6	01	1	**00922-13500**	RING-SNAP		02	0107-			
		02	1	**00922-14000**			02	0107-			
	7	01	1	**08120-8251E**	SCREW-HHM M8-1.25X25 W/LKW		04	0107-			
		02	1	**08124-0301E**	SCREW-HHM M10-1.25X30 W/PW		04	0107-			

APPLIED MODEL

	MCPI	MCPI	MCPI	MCPI	MCUI	MCUI	MCPI	MCPI	MCPI	MCUI	MCUI	MCUI	MCPI	MCPI	MCPI	MCPI	MCUI	MCUI	MCUI	MCUI	MCUI	MCUI	MCUI	MCUI	MCUI	MCUI	MCUI	MCUI	MCUI	MCUI	MAPI	MAPI	MAPI
																							GGI	GGI	GGI	GGI	GGI	GGI	GGI	GGI			
	A20JV	A20DV	A22LS	A22DV	A22LS	A22DV	A22LJ	A22DV	A22LL	A22DV	A22LL	A22DS	A22DL	A22LV	A28JV	A28DV	A28LS	A28DV	A28LV	A30DV	A30LV	A33DV	A33LV	A33LD	A30DL	A30LL	A30LS	A35DV	A35LS	A36DL	A36LV	A25DV	A25LL	A25LS
NC	01	02	03	04	05	06	07	08	09	10	11	12	13	14	15	16	17	18	19	20	21	22	23	24	25	26	27	28	29	30	31	32	33	34
1	○	○	○	○	○	○	○	○	○	○	○	○																				○	○	○
	✱	✱	✱	✱	✱	✱	✱	✱	✱	✱	✱	✱																						
																																○	○	○
																																✱	✱	✱
													○	○	○	○	○	○																
													✱	✱	✱	✱	✱	✱																
																		○	○			○	○	○										
																					○	○			○	○	○	○	○	○	○			
2	○	○	○	○	○	○	○	○	○	○	○	○																				○	○	○
	○	○	○	○	○	○	○	○	○	○	○	○																				○	○	○
	○	○	○	○	○	○	○	○	○	○	○	○																				○	○	○
													○	○	○	○	○	○	○	○	○	○	○	○	○	○	○	○	○	○	○			
													○	○	○	○	○	○	○	○	○	○	○	○	○	○	○	○	○	○	○			
													○	○	○	○	○	○	○	○	○	○	○	○	○	○	○	○	○	○	○			
3	○	○	○	○	○	○	○	○	○	○	○	○																				○	○	○
	○	○	○	○	○	○	○	○	○	○	○	○																				○	○	○
	○	○	○	○	○	○	○	○	○	○	○	○																				○	○	○
													○	○	○	○	○	○	○	○	○	○	○	○	○	○	○	○	○	○	○			
													○	○	○	○	○	○	○	○	○	○	○	○	○	○	○	○	○	○	○			
													○	○	○	○	○	○	○	○	○	○	○	○	○	○	○	○	○	○	○			
4	○	○	○	○	○	○	○	○	○	○	○	○																				○	○	○
													○	○	○	○	○	○	○	○	○	○	○	○	○	○	○	○	○	○	○			
5	○	○	○	○	○	○	○	○	○	○	○	○																				○	○	○
	○	○	○	○	○	○	○	○	○	○	○	○																				○	○	○
	○	○	○	○	○	○	○	○	○	○	○	○																				○	○	○
													○	○	○	○	○	○	○	○	○	○	○	○	○	○	○	○	○	○	○			
													○	○	○	○	○	○	○	○	○	○	○	○	○	○	○	○	○	○	○			
													○	○	○	○	○	○	○	○	○	○	○	○	○	○	○	○	○	○	○			
6	○	○	○	○	○	○	○	○	○	○	○	○																				○	○	○
													○	○	○	○	○	○	○	○	○	○	○	○	○	○	○	○	○	○	○			
7	○	○	○	○	○	○	○	○	○	○	○	○																				○	○	○
													○	○	○	○	○	○	○	○	○	○	○	○	○	○	○	○	○	○	○			

SEC. 595E

CARRIAGE (2WT-TRUCKERS)

CARRO

FAHRWERK

CARROSSERIE

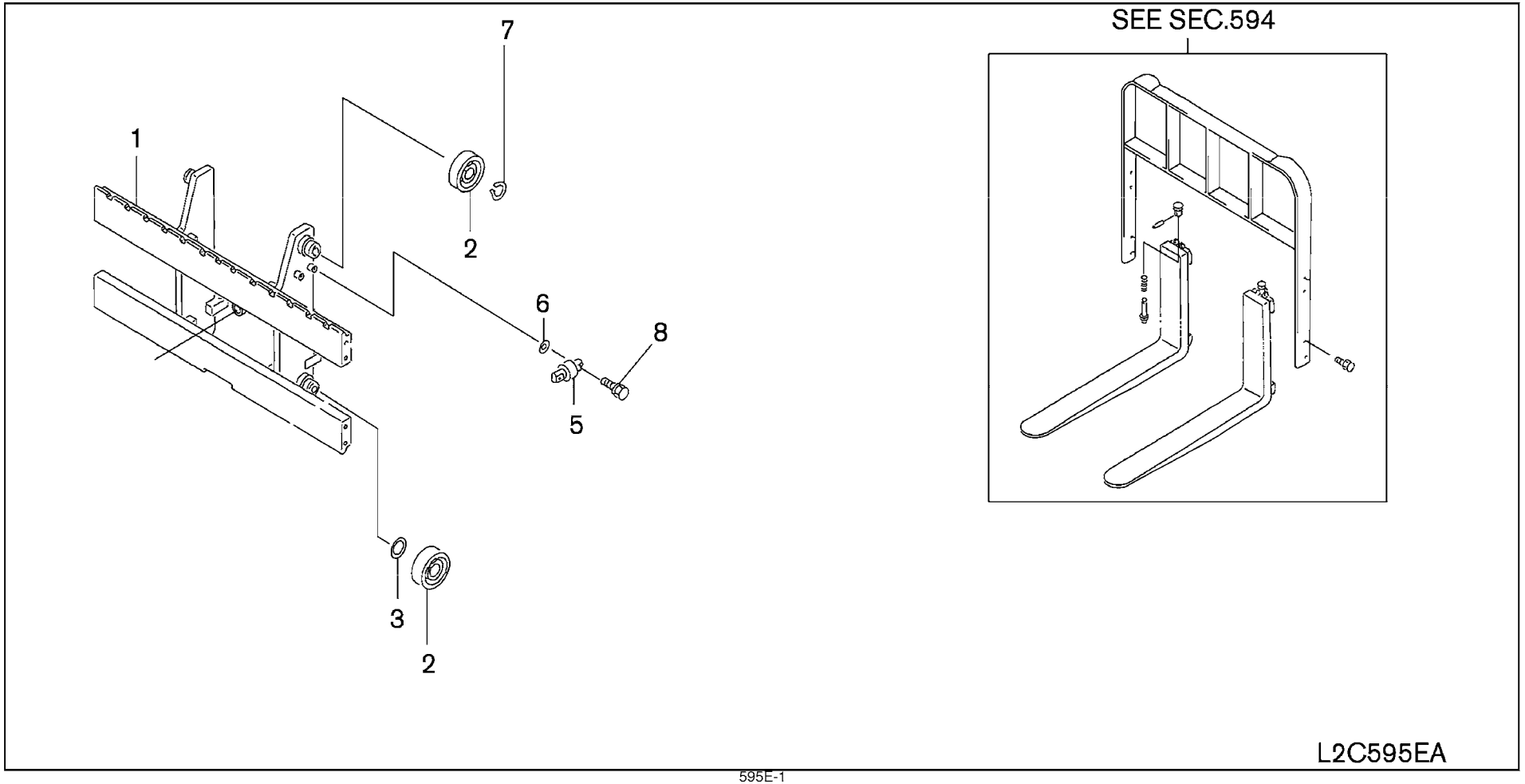

SEC. 595E

CARRIAGE (2WT-TRUCKERS)

CARRO

FAHRWERK

CARROSSERIE

NC	S	KEY NO.	LEV	PART NO.	PART NAME	SPECIFICATION	QTY	APPLIED DATE	ICANF	FORMER PART NO.	KD
		1	01	1	**59510-FD41A**	BRACKET ASSY-CARRIAGE		01	0107-		
		2	01	1	**59117-10H00**	ROLLER-LIFT	D=102	04	0107-		
			02	1	**59117-10H01**		D=102.5	04	0107-		
			03	1	**59117-10H02**		D=103	04	0107-		
		3	01	1	**59118-10H00**	SHIM-LIFT ROLLER	T=1.0	AR	0107-		
			02	1	**59118-10H01**		T=0.5	AR	0107-		
			03	1	**59118-40K00**		T=2.0	AR	0107-		
		5	01	1	**59532-FE000**	ROLLER-SIDE		02	0107-		
		6	01	1	**58582-03H00**	SHIM-SIDE ROLLER	T=1.0	AR	0107-		
			02	1	**58582-03H01**		T=0.5	AR	0107-		
			03	1	**58582-40K00**		T=2.0	AR	0107-		
		7	01	1	**00922-13500**	RING-SNAP		02	0107-		
		8	01	1	**08120-8251E**	SCREW-HHM M8-1.25X25 W/LKW		04	0107-		

APPLIED MODEL

01	02	03	04	05	06	07	08	09	10	11	12	13	14	15	16	17	18	19	20	21	22	23	24	25	26	27	28	29	30	31	32	33	34	35	36	37	38	39	40
MCPI A200JV	MCPI A200DV	MCPI A200LS	MCPI A200LS	MCUI A200DV	MCUI A200LV	MCPI A255JV	MCPI A255DV	MCPI A255LV	MCPI A255LS	MCUI A255LV	MCUI A255DV	MCPI A288JV	MCPI A288DV	MCPI A288LV	MCPI A288LS	MCUI A288DV	MCUI A288LV	MCPI A330DV	MCUI A330DV	MCUI A330LV	MCUI A330LV	MCUI FG300DV	MCUI FG300LV	MCUI FG300LS	MCUI FG355DV	MCUI FG355LV	MCUI FG355LS	MCUI FG366DV	MCUI FG366LV	MCUI FG365LS	MCUI FG325DV	MCUI FG325LV	MAPI A255LS	MAPI A255LV						
O	O	O	O	O	O	O	O	O	O	O	O																												
O	O	O	O	O	O	O	O	O	O	O	O																												
O	O	O	O	O	O	O	O	O	O	O	O																												
O	O	O	O	O	O	O	O	O	O	O	O																												
O	O	O	O	O	O	O	O	O	O	O	O																												
O	O	O	O	O	O	O	O	O	O	O	O																												
O	O	O	O	O	O	O	O	O	O	O	O																												
O	O	O	O	O	O	O	O	O	O	O	O																												
O	O	O	O	O	O	O	O	O	O	O	O																												
O	O	O	O	O	O	O	O	O	O	O	O																												
O	O	O	O	O	O	O	O	O	O	O	O																												
O	O	O	O	O	O	O	O	O	O	O	O																												
O	O	O	O	O	O	O	O	O	O	O	O																												
O	O	O	O	O	O	O	O	O	O	O	O																												

SEC. 595F

CARRIAGE (2W-INNER CHAIN)

CARRO

FAHRWERK

CARROSSERIE

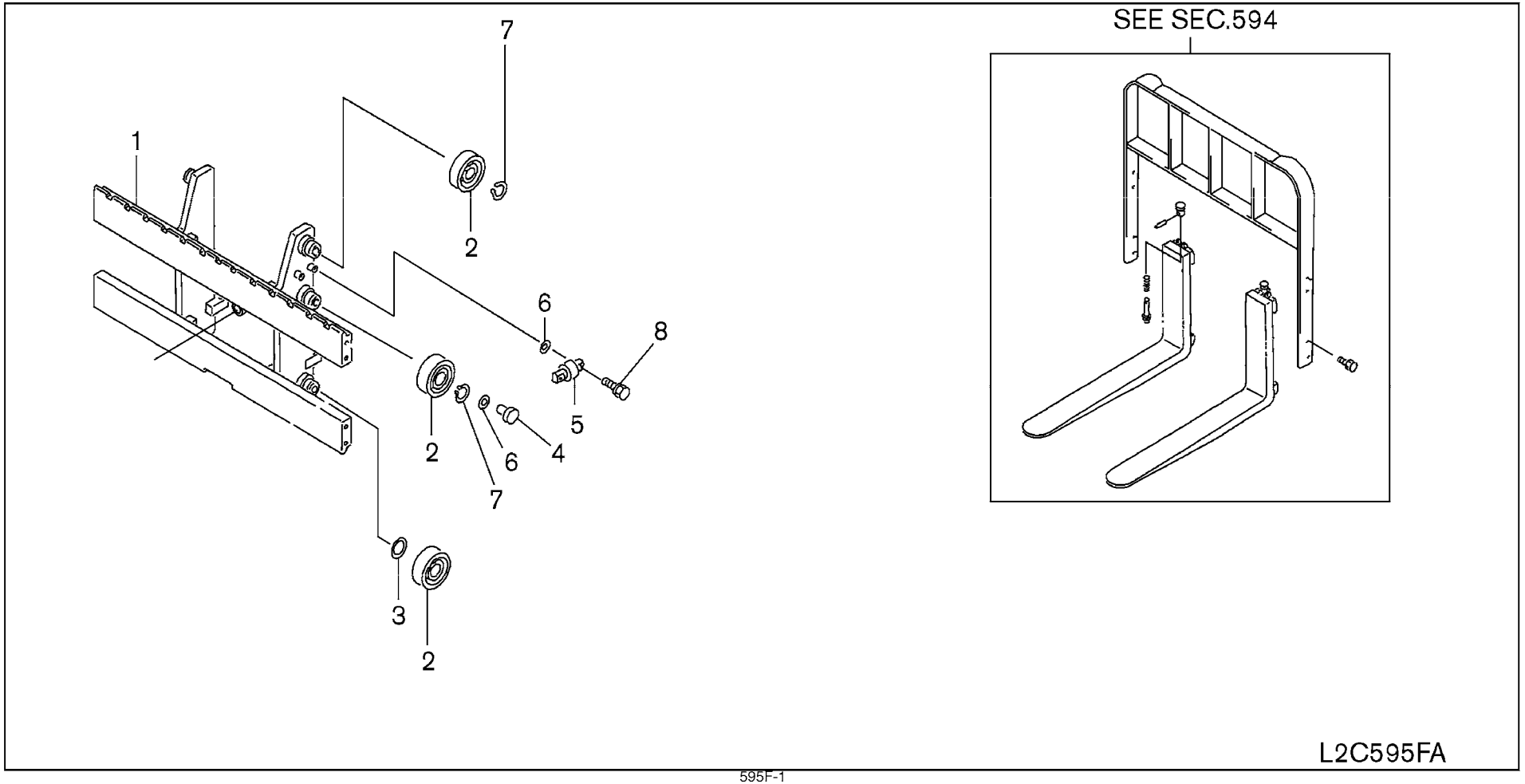

SEC. 595F

CARRIAGE (2W-INNER CHAIN)

CARRO

FAHRWERK

CARROSSERIE

NC	S	KEY NO.	LEV	PART NO.	PART NAME	SPECIFICATION	QTY	APPLIED DATE	ICANF	FORMER PART NO.	KD
	1	01	1	**59510-FD40B**	BRACKET ASSY-CARRIAGE	F/HI-VIS	01	0508-			
		02	1	**59510-FD41B**		F/HEAVY DUTY	01	0508-			
		03	1	**59510-GC40A**		F/HI-VIS	01	0508-			
		04	1	**59510-GC41A**		F/HEAVY-DUTY	01	0508-			
	2	01	1	**59117-10H00**	ROLLER-LIFT	D=102	06	0508-			
		02	1	**59117-10H01**		D=102.5	04	0508-			
		03	1	**59117-10H02**		D=103	04	0508-			
	3	01	1	**59118-40K00**	SHIM-LIFT ROLLER T=2.0	T=2.0	AR	0508-			
		02	1	**59118-10H00**		T=1.0	AR	0508-			
		03	1	**59118-10H01**		T=0.5	AR	0508-			
	4	01	1	**59119-FJ00A**	METAL-SIDE THRUST		02	0508-			
	5	01	1	**59532-FE000**	ROLLER-SIDE		02	0508-			
	6	01	1	**58582-03H00**	SHIM-SIDE ROLLER	T=1.0	AR	0508-			
		02	1	**58582-03H01**		T=0.5	AR	0508-			
		03	1	**58582-40K00**		T=2.0	AR	0508-			
	7	01	1	**00922-13500**	RING-SNAP		04	0508-			
	8	01	1	**08120-8251E**	SCREW-HHM M8-1.25X25 W/LKW		04	0508-			

APPLIED MODEL

01	02	03	04	05	06	07	08	09	10	11	12	13	14	15	16	17	18	19	20	21	22	23	24	25	26	27	28	29	30	31	32	33	34	35	36	37	38	39	40
MCPI A20JV	MCPI A200DV	MCPI A200LV	MCPI A200LS	MCUI A200DV	MCUP A200LV	MCPI A255JV	MCPI A255DV	MCPI A255LV	MCPI A255LS	MCUI A255DV	MCUI A255LV	MCPI A288JV	MCPI A288DV	MCPI A288LV	MCUI A288LS	MCUI A288DV	MCUI A308LV	MCUI A308DV	MCUI A333LV	MCUI A333DV	MCUI A330LV	MCUI FG30DV	MCUI FG30LV	MCUI FG30LS	MCUI FG35DV	MCUI FG35LV	MCUI FG35LS	MCUI FG36DV	MCUI FG36LV	MCUI FG36LS	MAPI A255DV	MAPI A255LV	MAPI A255LS						
○	○	○	○	○	○	○	○	○	○	○	○																												
✱	✱	✱	✱	✱	✱	✱	✱	✱	✱	✱	✱																												
																														○	○	○							
																														✱	✱	✱							
○	○	○	○	○	○	○	○	○	○	○	○																			○	○	○							
○	○	○	○	○	○	○	○	○	○	○	○																			○	○	○							
○	○	○	○	○	○	○	○	○	○	○	○																			○	○	○							
○	○	○	○	○	○	○	○	○	○	○	○																			○	○	○							
○	○	○	○	○	○	○	○	○	○	○	○																			○	○	○							
○	○	○	○	○	○	○	○	○	○	○	○																			○	○	○							
○	○	○	○	○	○	○	○	○	○	○	○																			○	○	○							
○	○	○	○	○	○	○	○	○	○	○	○																			○	○	○							
○	○	○	○	○	○	○	○	○	○	○	○																			○	○	○							
○	○	○	○	○	○	○	○	○	○	○	○																			○	○	○							
○	○	○	○	○	○	○	○	○	○	○	○																			○	○	○							
○	○	○	○	○	○	○	○	○	○	○	○																			○	○	○							
○	○	○	○	○	○	○	○	○	○	○	○																			○	○	○							
○	○	○	○	○	○	○	○	○	○	○	○																			○	○	○							
○	○	○	○	○	○	○	○	○	○	○	○																			○	○	○							

SEC. 597A

SIDESHIFTER (BOLZONI)

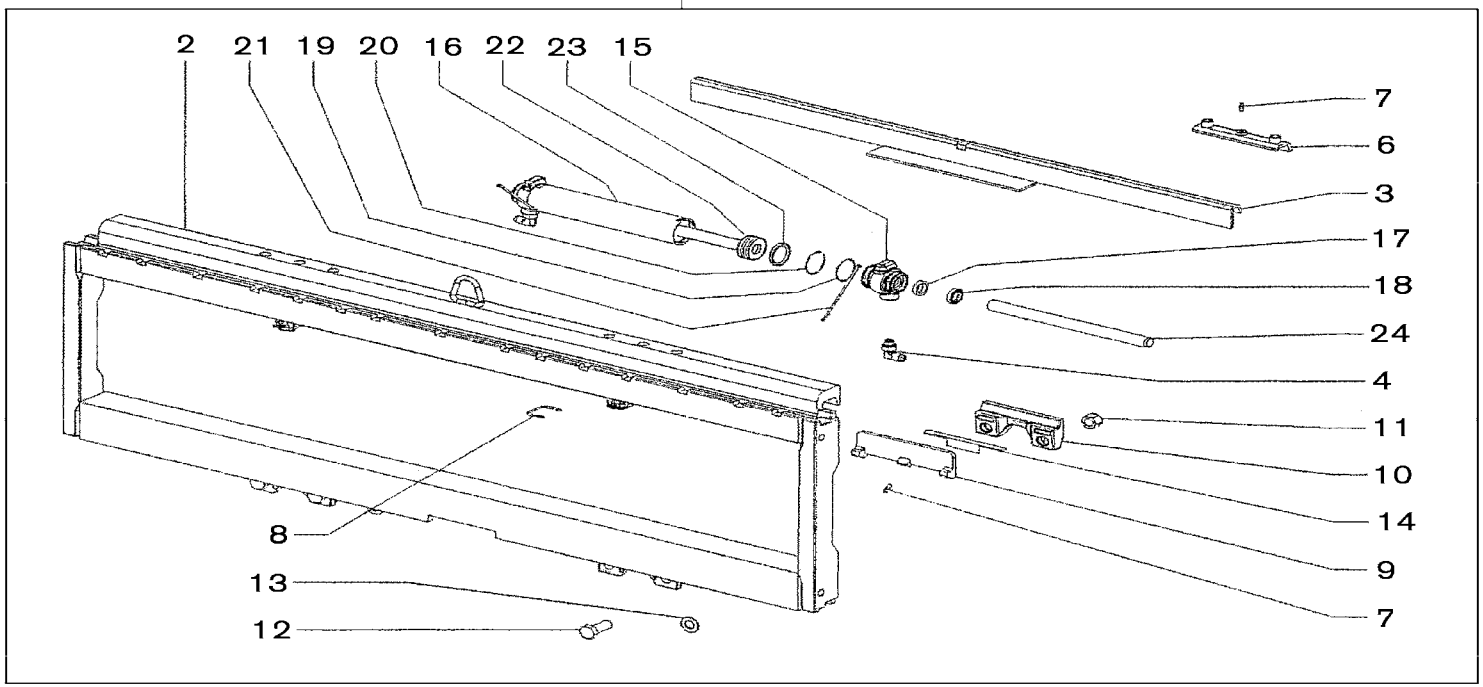

L2C597AA

SEC. 597A

SIDESHIFTER (BOLZONI)

NC	S	KEY NO.	LEV	PART NO.	PART NAME	SPECIFICATION	QTY	APPLIED DATE	ICANF	FORMER PART NO.	KD	APPLIED MODEL 01	02	03	04	05	06	07	08	09	10	11	12	13	14	15	16	17	18	19	20	21	22	23	24	25	26	27	28	29	30	31	32	33	34	35	36	37	38	39	40
												MCPI A20JV	MCPI A20DV	MCPI A20LS	MCPI A20DV	MCUI A20LS	MCUI A20DV	MCUP A25JV	MCPI A22DV	MCPI A25LS	MCUI A25LL	MCUI A25DV	MCUI A25LV	MCPI A28JV	MCPI A28DL	MCPI A28LS	MCUI A28DV	MCUI A28LV	MCUI A30DL	MCUI A30LV	MCUI A33DV	MCUI A33LV	MCUI A30DV	MCUI A30LV	MCUI FGA30LS	MCUI FGA30LS	MCUI FGA35DV	MCUI FGA35LS	MCUI FGA35LL	MCUI FGA36DV	MCUI FGA36LV	MCUI FGA36LS	MCUP AA25DV	MCPI AA25LV	MCPI AA25LS						
	1	01	1	70810-FB00A	SIDESHIFT ASSY		01	0107-				*	*	*	*	*	*	*	*	*	*	*																				*	*	*						
		02	1	70810-FB40A			01	0107-																*	*	*	*	*	*																					
		03	1	70810-FB60A			01	0107-																						*	*			*	*	*														
		04	1	70810-FC70A			01	0107-																								*	*					*	*	*	*	*	*							
	2	01	2	70830-FB00A	MOBILE FRAME		01	0107-				*	*	*	*	*	*	*	*	*	*	*	*																				*	*	*						
		02	2	70830-FB40A			01	0107-																*	*	*	*	*	*																					
		03	2	70830-FB60A			01	0107-																						*	*			*	*	*														
		04	2	70830-FC70A			01	0107-																								*	*					*	*	*	*	*	*							
	3	01	2	70131-FA065	CYLINDER SUPPORT		01	0107-				*	*	*	*	*	*	*	*	*	*	*	*	*	*	*	*	*	*															*	*	*						
		02	2	70131-FA265			01	0107-																						*	*			*	*	*														
		03	2	70131-FC70A			01	0107-																								*	*					*	*	*	*	*	*							
	4	01	2	69981-FA065	FITTING		02	0107-				*	*	*	*	*	*	*	*	*	*	*	*	*	*	*	*	*	*	*	*	*	*	*	*	*	*	*	*	*	*	*	*	*	*	*	*	*	*	*	*	*
	6	01	2	70843-FA065	UPPER PAD		02	0107-				*	*	*	*	*	*	*	*	*	*	*	*	*	*	*	*	*	*															*	*	*						
		02	2	70843-FA265			02	0107-																						*	*	*	*	*	*	*	*	*	*	*	*	*	*	*						
	7	01	2	70880-FA000	GREASER		04	0107-				*	*	*	*	*	*	*	*	*	*	*	*	*	*	*	*	*	*	*	*	*	*	*	*	*	*	*	*	*	*	*	*	*	*	*	*	*	*	*	*	*
	8	01	2	70845-FA065	SPLIT PIN		02	0107-				*	*	*	*	*	*	*	*	*	*	*	*	*	*	*	*	*	*	*	*			*	*	*								*	*	*						
		02	2	70845-FC70A			02	0107-																								*	*					*	*	*	*	*	*							
	9	01	2	70842-FA065	LOWER PAD		02	0107-				*	*	*	*	*	*	*	*	*	*	*	*	*	*	*	*	*	*	*	*														*	*	*						
		02	2	70842-FA265			02	0107-																						*	*			*	*	*														
		03	2	70842-FC70A			02	0107-																								*	*					*	*	*	*	*	*							
	10	01	2	70841-FA065	LOWER HOOK		02	0107-				*	*	*	*	*	*	*	*	*	*	*	*	*	*	*	*	*	*	*	*														*	*	*						
		02	2	70841-FA265			02	0107-																						*	*	*	*	*	*	*	*	*	*	*	*	*	*	*						
	11	01	2	70028-FA065	SELF LOCK NUT		04	0107-				*	*	*	*	*	*	*	*	*	*	*	*	*	*	*	*	*	*	*	*														*	*	*						
		02	2	70028-FA265			04	0107-																						*	*	*	*	*	*	*	*	*	*	*	*	*	*	*						
	12	01	2	70019-FA065	SCREW		04	0107-				*	*	*	*	*	*	*	*	*	*	*	*	*	*	*	*	*	*	*	*														*	*	*						
		02	2	70019-FA265			04	0107-																						*	*	*	*	*	*	*	*	*	*	*	*	*	*	*						
	13	01	2	70026-FA065	WASHER		04	0107-				*	*	*	*	*	*	*	*	*	*	*	*	*	*	*	*	*	*	*	*														*	*	*						
		02	2	70026-FA265			04	0107-																						*	*	*	*	*	*	*	*	*	*	*	*	*	*	*						
C	14	01	2	70848-FA065	HOOK PAD		02	0107-				*	*	*	*	*	*	*	*	*	*	*	*	*	*	*	*	*	*	*	*	*	*	*	*	*	*	*	*	*	*	*	*	*	*	*	*	*	*	*	*	*
	15	01	2	69937-FA065	CYLINDER CUP		02	0107-				*	*	*	*	*	*	*	*	*	*	*	*	*	*	*	*	*	*	*	*			*	*	*								*	*	*						
		02	2	69937-FC70A			02	0107-																								*	*					*	*	*	*	*	*							
	16	01	2	69933-FA065	CYLINDER		01	0107-				*	*	*	*	*	*	*	*	*	*	*	*	*	*	*	*	*	*	*	*			*	*	*								*	*	*						
		02	2	69933-FC70A			01	0107-																								*	*					*	*	*	*	*	*							
		03	2	69935-FA065	CYLINDER BODY		01	0107-				*	*	*	*	*	*	*	*	*	*	*	*	*	*	*	*	*	*	*	*			*	*	*								*	*	*						
C		04	2	69935-FC70A			01	0107-																								*	*					*	*	*	*	*	*							
	17	01	2	70018-FA066	SEAL	INCLUDED IN SEAL KIT	02	0107-				*	*	*	*	*	*	*	*	*	*	*	*	*	*	*	*	*	*	*	*			*	*	*								*	*	*						
		02	2	70018-FC70B		INCLUDED IN SEAL KIT	02	0107-																						*	*			*	*	*														

SEC. 597A

SIDESHIFTER (BOLZONI)

NC	S	KEY NO.	LEV	PART NO.	PART NAME	SPECIFICATION	QTY	APPLIED DATE	ICANF	FORMER PART NO.	KD
		18	01	2	**69943-FA066**	SCRAPER	INCLUDED IN SEAL KIT	02	0107-			
C			02	2	**69943-FC70B**		INCLUDED IN SEAL KIT	02	0107-			
		19	01	2	**69941-FA065**	PBK	INCLUDED IN SEAL KIT	02	0107-			
			02	2	**69941-FC70A**		INCLUDED IN SEAL KIT	02	0107-			
		20	01	2	**58283-FA065**	RING-O	INCLUDED IN SEAL KIT	02	0107-			
			02	2	**58283-FC70A**		INCLUDED IN SEAL KIT	02	0107-			
		21	01	2	**69943-FA065**	CYLINDER CUP LINK		02	0107-			
			02	2	**69943-FC70A**			02	0107-			
		22	01	2	**69938-FA065**	PISTON		01	0107-			
			02	2	**69938-FC70A**			01	0107-			
		23	01	2	**70018-FA065**	SEAL	INCLUDED IN SEAL KIT	01	0107-			
			02	2	**70018-FC70A**		INCLUDED IN SEAL KIT	01	0107-			
		24	01	2	**69936-FA065**	ROD		02	0107-			
			02	2	**69936-FC70A**			02	0107-			
		99	01	1	**69999-FA065**	SEAL KIT	NOT SHOWN	01	0107-			
			02	1	**69999-FC70A**		NOT SHOWN	01	0107-			

APPLIED MODEL

01	02	03	04	05	06	07	08	09	10	11	12	13	14	15	16	17	18	19	20	21	22	23	24	25	26	27	28	29	30	31	32	33	34	35	36	37	38	39	40
MCPI A20JV	MCPI A200DV	MCPI A200LVS	MCPI A200LS	MCUI A200DV	MCUP A255JV	MCPI A255DV	MCPI A255LVS	MCPI A255LS	MCPI A255LV	MCUI A255DV	MCUI A255LV	MCPI A288JV	MCPI A288DV	MCPI A288LS	MCPI A288LV	MCUI A288DV	MCUI A288LV	MCUI A300LV	MCUI A330DV	MCUI A330LV	MCUI A330DL	MCUG A330LV	MCUG F300LV	MCUG F300LS	MCUG F355DV	MCUG F355LS	MCUG F355LV	MCUG F366DV	MCUG F365LV	MCUG F365LS	MAPI A255DV	MAPI A255LV	MAPI A255LS						
*	*	*	*	*	*	*	*	*	*	*	*	*	*	*	*	*	*	*	*			*	*	*							*	*	*						
																				*	*				*	*	*	*	*	*									
*	*	*	*	*	*	*	*	*	*	*	*	*	*	*	*	*	*	*	*			*	*	*							*	*	*						
																				*	*				*	*	*	*	*	*									
*	*	*	*	*	*	*	*	*	*	*	*	*	*	*	*	*	*	*	*			*	*	*							*	*	*						
																				*	*				*	*	*	*	*	*									
*	*	*	*	*	*	*	*	*	*	*	*	*	*	*	*	*	*	*	*			*	*	*							*	*	*						
																				*	*				*	*	*	*	*	*									
*	*	*	*	*	*	*	*	*	*	*	*	*	*	*	*	*	*	*	*			*	*	*							*	*	*						
																				*	*				*	*	*	*	*	*									
*	*	*	*	*	*	*	*	*	*	*	*	*	*	*	*	*	*	*	*			*	*	*							*	*	*						
																				*	*				*	*	*	*	*	*									
*	*	*	*	*	*	*	*	*	*	*	*	*	*	*	*	*	*	*	*			*	*	*							*	*	*						
																				*	*				*	*	*	*	*	*									

Install the best!
GENUINE NISSAN PARTS

NOTE

SEC. 597B

SIDESHIFTER (BOLZONI INTEGRAL)

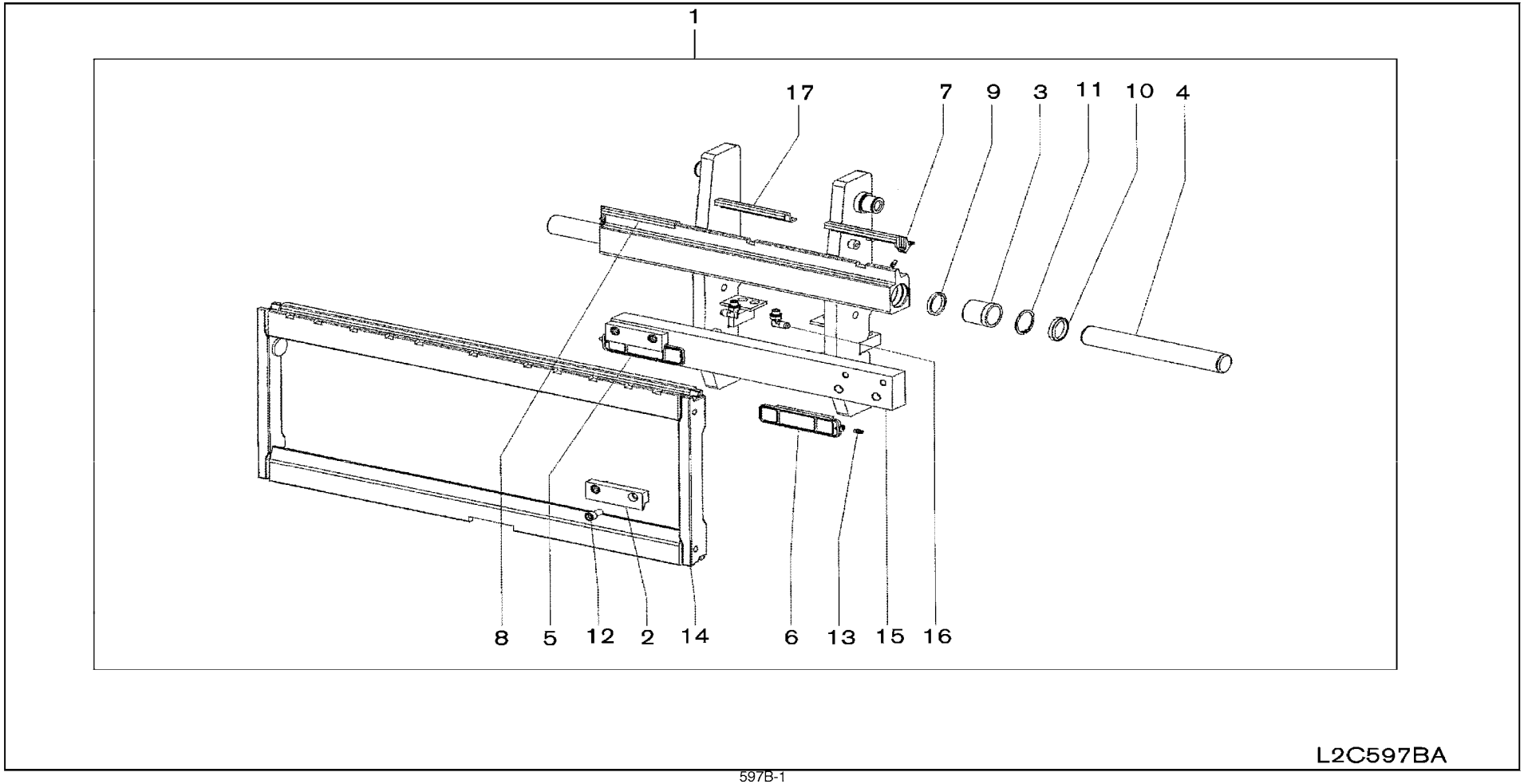

SEC. 597B

SIDESHIFTER (BOLZONI INTEGRAL)

NO	S	KEY NO.	LEV	PART NO.	PART NAME	SPECIFICATION	QTY	APPLIED DATE	ICANF	FORMER PART NO.	KD
1		01	1	70810-FD60A	SIDESHIFT ASSY	F/3F	01	0107-			
		02	1	70810-FD70A		F/3V	01	0107-			
		03	1	70810-FD66A		F/3F	01	0107-			
		04	1	70810-FD76A		F/3V	01	0107-			
		05	1	70810-FR26A		F/3F	01	0107-			
		06	1	70810-FR36A		F/3V	01	0107-			
		07	1	70810-FR20A		F/3F	01	0107-			
		08	1	70810-FR30A		F/3V	01	0107-			
		09	1	70810-FR60A		F/3F	01	0107-			
		10	1	70810-FR70A		F/3V	01	0107-			
2		01	2	70834-FD20A	LOWER HOOK		02	0107-			
		02	2	70834-FR60A			02	0107-			
3		01	2	69939-FD20A	ROD BUSHING		02	0107-			
4		01	2	69936-FD20A	ROD		02	0107-			
5		01	2	70842-FD20A	LOWER PAD-RH		01	0107-			
6		01	2	70842-FD20B	LOWER PAD-LH		01	0107-			
7		01	2	70843-FD20A	UPPER PAD-LH		01	0107-			
8		01	2	70843-FD20B	UPPER PAD-RH		01	0107-			
9		01	2	70018-FD20A	SEAL	INCLUDED IN SEAL KIT	02	0107-			
10		01	2	69943-FD20A	SCRAPER	INCLUDED IN SEAL KIT	02	0107-			
11		01	2	69378-FD20A	CIRCLIP		02	0107-			
12		01	2	70019-FD20A	SCREW		04	0107-			
		02	2	70019-FR60A			04	0107-			
13		01	2	70880-FD20A	GREASER		04	0107-			
14		01	2	70830-FD66A	MOBILE FRAME		01	0107-			
		02	2	70830-FR26A			01	0107-			
		03	2	70830-FR20A			01	0107-			
		04	2	70830-FR60A			01	0107-			
15		01	2	70820-FD60A	FIXED FRAME	F/3F	01	0107-			
		02	2	70820-FD70A		F/3V	01	0107-			
		03	2	70820-FD66A		F/3F	01	0107-			
		04	2	70820-FD76A		F/3V	01	0107-			
		05	2	70820-FR26A		F/3F	01	0107-			
		06	2	70820-FR36A		F/3V	01	0107-			
		07	2	70820-FR20A		F/3F	01	0107-			
		08	2	70820-FR30A		F/3V	01	0107-			
		09	2	70820-FR60A		F/3F	01	0107-			

APPLIED MODEL

NO	MCPI AA20JV	MCPI AA200DV	MCPI AA200LS	MCPI AA200DL	MCUI AA200DV	MCUI AA200LV	MCPI AA255JV	MCPI AA255DV	MCPI AA255LS	MCUI AA255DL	MCUI AA255LV	MCPI AA288JV	MCPI AA288DL	MCPI AA288LS	MCUI AA288DV	MCUI AA300DL	MCUI AA300LV	MCUI AA330DL	MCUI AA330DV	MCUI AF330LV	MCUI AF300DV	MCUI AF300LS	MCUI FF355DL	MCUI FF355LS	MCUI FF355LV	MCUI FF366DL	MCUI FF366LV	MCUI FA365LS	MCPI AA255DV	MCPI AA255LS
	01	02	03	04	05	06	07	08	09	10	11	12	13	14	15	16	17	18	19	20	21	22	23	24	25	26	27	28	29	30	31	32	33	34
1	*	*	*	*	*	*	*	*	*	*	*	*																						
	*	*	*	*	*	*	*	*	*	*	*	*																						
																																*	*	*
																																*	*	*
													*	*	*	*	*	*																
													*	*	*	*	*	*																
																			*	*		*	*	*										
																			*	*		*	*	*										
																					*	*				*	*	*	*	*	*			
																					*	*				*	*	*	*	*	*			
2	*	*	*	*	*	*	*	*	*	*	*	*	*	*	*	*	*	*														*	*	*
																			*	*	*	*	*	*	*	*	*	*	*	*				
3	*	*	*	*	*	*	*	*	*	*	*	*	*	*	*	*	*	*	*	*	*	*	*	*	*	*	*	*	*	*	*	*	*	*
4	*	*	*	*	*	*	*	*	*	*	*	*	*	*	*	*	*	*	*	*	*	*	*	*	*	*	*	*	*	*	*	*	*	*
5	*	*	*	*	*	*	*	*	*	*	*	*	*	*	*	*	*	*	*	*	*	*	*	*	*	*	*	*	*	*	*	*	*	*
6	*	*	*	*	*	*	*	*	*	*	*	*	*	*	*	*	*	*	*	*	*	*	*	*	*	*	*	*	*	*	*	*	*	*
7	*	*	*	*	*	*	*	*	*	*	*	*	*	*	*	*	*	*	*	*	*	*	*	*	*	*	*	*	*	*	*	*	*	*
8	*	*	*	*	*	*	*	*	*	*	*	*	*	*	*	*	*	*	*	*	*	*	*	*	*	*	*	*	*	*	*	*	*	*
9	*	*	*	*	*	*	*	*	*	*	*	*	*	*	*	*	*	*	*	*	*	*	*	*	*	*	*	*	*	*	*	*	*	*
10	*	*	*	*	*	*	*	*	*	*	*	*	*	*	*	*	*	*	*	*	*	*	*	*	*	*	*	*	*	*	*	*	*	*
11	*	*	*	*	*	*	*	*	*	*	*	*	*	*	*	*	*	*	*	*	*	*	*	*	*	*	*	*	*	*	*	*	*	*
12	*	*	*	*	*	*	*	*	*	*	*	*	*	*	*	*	*	*														*	*	*
																			*	*	*	*	*	*	*	*	*	*	*	*				
13	*	*	*	*	*	*	*	*	*	*	*	*	*	*	*	*	*	*	*	*	*	*	*	*	*	*	*	*	*	*	*	*	*	*
14	*	*	*	*	*	*	*	*	*	*	*	*																				*	*	*
													*	*	*	*	*	*																
																			*	*			*	*	*								
																					*	*				*	*	*	*	*	*			
15	*	*	*	*	*	*	*	*	*	*	*	*																						
	*	*	*	*	*	*	*	*	*	*	*	*																						
																																*	*	*
																																*	*	*
													*	*	*	*	*	*																
													*	*	*	*	*	*																
																			*	*			*	*	*								
																			*	*			*	*	*								
																					*	*				*	*	*	*	*	*			

SEC. 597B

SIDESHIFTER (BOLZONI INTEGRAL)

NC	S	KEY NO.	LEV	PART NO.	PART NAME	SPECIFICATION	QTY	APPLIED DATE	ICANF	FORMER PART NO.	KD
		15	10	2	**70820-FR70A**	FIXED FRAME	F/3V	01	0107-			
		16	01	2	**69981-FD20A**	CONN		02	0107-			
		17	01	2	**70843-FD20C**	UPPER PAD		01	0107-			
		99	01	2	**69999-FD20A**	SEAL KIT	NOT SHOWN	01	0107-			

APPLIED MODEL

01	02	03	04	05	06	07	08	09	10	11	12	13	14	15	16	17	18	19	20	21	22	23	24	25	26	27	28	29	30	31	32	33	34	35	36	37	38	39	40
MCPI A20JV	MCPI A200DV	MCPI A200LS	MCPI A200DV	MCUI A200LS	MCUI A205JV	MCPI A205DV	MCPI A205LS	MCPI A205DV	MCUI A205LS	MCUI A205DV	MCUI A205LV	MCPI A208JV	MCPI A208DV	MCPI A208LV	MCPI A208LS	MCPU A208DV	MCUI A208LV	MCUI A208DV	MCUI A300LV	MCUI A330DV	MCUI A330LV	MCUG F330DV	MCUG F300LV	MCUG F300LS	MCUI F335DV	MCUG F335LS	MCUI F335LV	MCUG F336DV	MCUG F336LV	MCUI F365LS	MAPI A255DV	MAPI A255LV	MAPI A255LS						
																				*	*				*	*	*	*	*	*									
*	*	*	*	*	*	*	*	*	*	*	*	*	*	*	*	*	*	*	*	*	*	*	*	*	*	*	*	*	*	*	*	*	*						
*	*	*	*	*	*	*	*	*	*	*	*	*	*	*	*	*	*	*	*	*	*	*	*	*	*	*	*	*	*	*	*	*	*						
*	*	*	*	*	*	*	*	*	*	*	*	*	*	*	*	*	*	*	*	*	*	*	*	*	*	*	*	*	*	*	*	*	*						

Install the best!
GENUINE NISSAN PARTS

NOTE

SEC. 655

TOP PANEL,HINGE & FITTING

PANEL SUPERIOR, BISAGRA Y ELEMENTUS DE AJUSTE

DACHPLATTE,SCHARNIER UND BEFESTIGUNGS ELEMENTE

PANNEAU SUPPER, CHARNIERE ET RACCORD

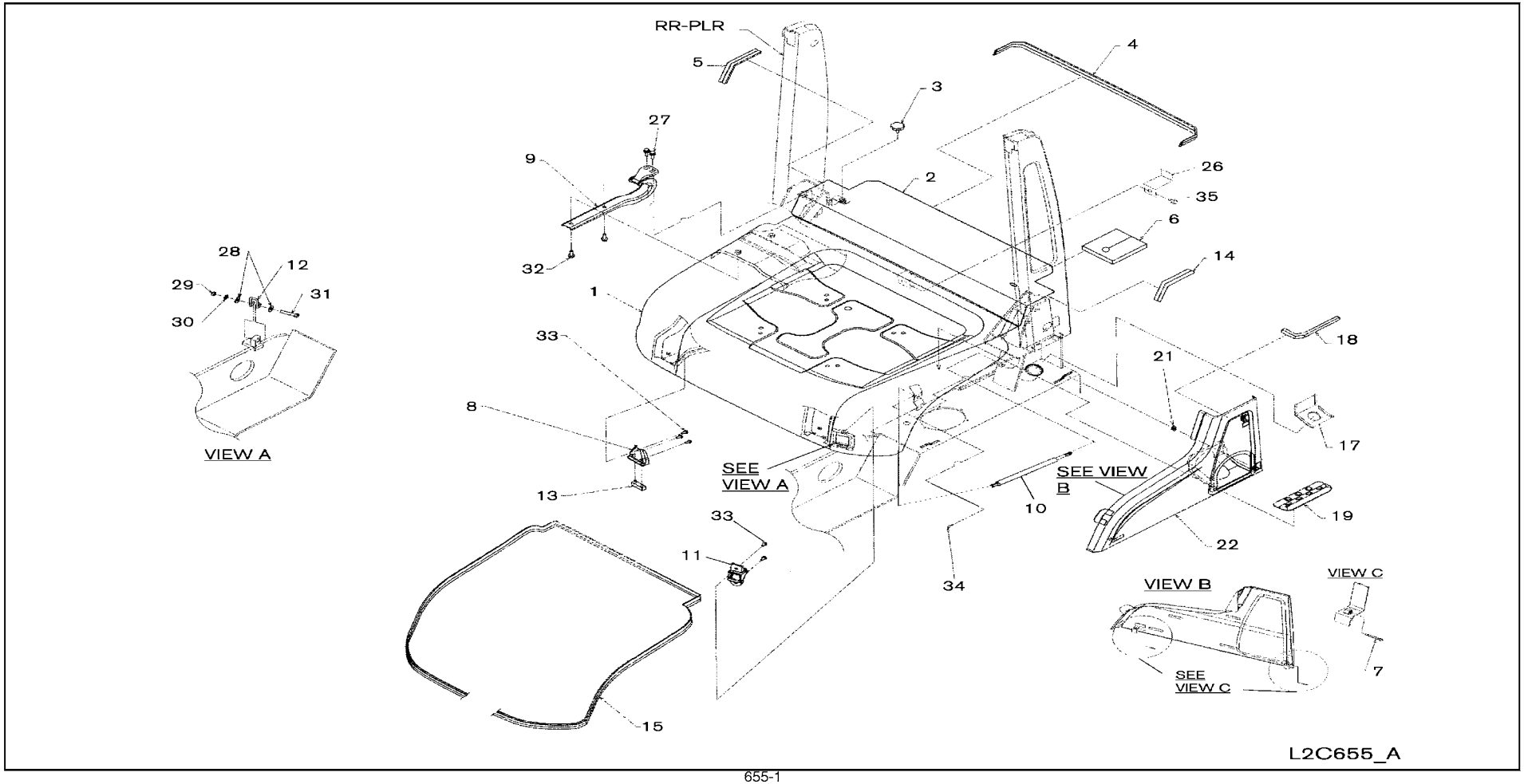

SEC. 655

TOP PANEL,HINGE & FITTING

PANEL SUPERIOR, BISAGRA Y ELEMENTUS DE AJUSTE

DACHPLATTE,SCHARNIER UND BEFESTIGUNGS ELEMENTE

PANNEAU SUPPER, CHARNIERE ET RACCORD

NC	S	KEY NO.	LEV	PART NO.	PART NAME	SPECIFICATION	QTY	APPLIED DATE	ICANF	FORMER PART NO.	KD	APPLIED MODEL 01	02	03	04	05	06	07	08	09	10	11	12	13	14	15	16	17	18	19	20	21	22	23	24	25	26	27	28	29	30	31	32	33	34	35	36	37	38	39	40
		1 01	1	65201-FC40B	HOOD ASSY		01	0107-				○	○	○	○	○	○	○	○	○	○	○	○	○	○	○	○	○	○	○	○	○	○	○	○	○	○	○	○	○	○	○	○	○	○						
		02	1	65201-FJ485		F/SEAT RELOCATE	01	0107-0208				✱	✱	✱	✱	✱	✱	✱	✱	✱	✱	✱	✱	✱	✱	✱	✱	✱	✱	✱	✱	✱	✱	✱	✱	✱	✱	✱	✱	✱	✱	✱	✱	✱	✱						
		03	1	65201-FC40B		F/SEAT RELOCATE	01	0208-				✱	✱	✱	✱	✱	✱	✱	✱	✱	✱	✱	✱	✱	✱	✱	✱	✱	✱	✱	✱	✱	✱	✱	✱	✱	✱	✱	✱	✱	✱	✱	✱	✱	✱						
		04	1	65201-FC50B		F/FC	01	0507-				✱	✱	✱		✱	✱	✱	✱	✱	✱		✱	✱																				✱	✱						
		05	1	65360-FJ300	INSULATOR-TOP PANEL		01	0107-				○	○	○	○	○	○	○	○	○	○	○	○	○	○	○	○	○	○	○	○	○	○	○	○	○	○	○	○	○	○	○	○						
		2 01	1	65280-FC400	COVER ASSY-RADIATOR		01	0107-				○						○						○																										
		02	1	65280-FC405			01	0107-					○	○	○	○	○		○	○	○	○	○		○	○	○	○	○	○	○	○	○	○	○	○	○	○	○	○	○	○	○	○						
		03	1	65366-FJ300	INSULATOR-RADIATOR COVER		01	0107-				○	○	○	○	○	○	○	○	○	○	○	○	○	○	○	○	○	○	○	○	○	○	○	○	○	○	○	○	○	○	○	○						
		3 01	1	65285-15K00	KNOB-RADIATOR COVER		02	0107-				○	○	○	○	○	○	○	○	○	○	○	○	○	○	○	○	○	○	○	○	○	○	○	○	○	○	○	○	○	○	○	○						
		4 01	1	65380-FJ310	SEAL-TOP PANEL		01	0107-				○						○						○																										
		02	1	65380-FC010			01	0107-					○	○	○	○	○		○	○	○	○	○		○	○	○	○	○	○	○	○	○	○	○	○	○	○	○	○	○	○	○	○						
		5 01	1	65380-FJ302	SEAL-TOP PANEL		01	0107-				○	○	○	○	○	○	○	○	○	○	○	○	○	○	○	○	○	○	○	○	○	○	○	○	○	○	○	○	○	○	○	○						
		6 01	1	65564-FB000	SEAL-COVER		01	0107-					○	○	○	○	○		○	○	○	○	○		○	○	○	○	○	○	○	○	○	○	○	○	○	○	○	○	○	○	○	○						
N		02	1	65564-FW80A		F/DRIVE-IN OHG 28@54	01	1010-					✱	✱	✱	✱	✱		✱	✱	✱	✱	✱		✱	✱	✱	✱	✱	✱	✱	✱	✱	✱	✱	✱	✱	✱	✱	✱	✱	✱	✱	✱						
N		03	1	65564-FW80A		F/DRIVE-IN OHG 30@60	01	1010-0111					✱	✱	✱	✱	✱		✱	✱	✱	✱	✱		✱	✱	✱	✱	✱	✱	✱	✱	✱	✱	✱	✱	✱	✱	✱	✱	✱	✱	✱	✱						
		7 01	1	65399-FB10A	PIN-COTTER, SPLIT		04	0107-				○	○	○	○	○	○	○	○	○	○	○	○	○	○	○	○	○	○	○	○	○	○	○	○	○	○	○	○	○	○	○	○						
		8 01	1	65306-FK101	SUPPORT-TOP PANEL		02	0107-				○	○	○	○	○	○	○	○	○	○	○	○	○	○	○	○	○	○	○	○	○	○	○	○	○	○	○	○	○	○	○	○						
		9 01	1	65310-FK101	HINGE ASSY-TOP PANEL	F/RH	01	0107-				○	○	○	○	○	○	○	○	○	○	○	○	○	○	○	○	○	○	○	○	○	○	○	○	○	○	○	○	○	○	○	○						
		02	1	65310-FK102		F/LH	01	0107-				○	○	○	○	○	○	○	○	○	○	○	○	○	○	○	○	○	○	○	○	○	○	○	○	○	○	○	○	○	○	○	○						
		10 01	1	65320-FB401	STAY ASSY-TOP		01	0107-				○	○	○	○	○	○	○	○	○	○	○	○	○	○	○	○	○	○	○	○	○	○	○	○	○	○	○	○	○	○	○	○						
		02	1	65320-FW40A		F/FC	01	0507-				✱	✱	✱		✱	✱	✱	✱	✱	✱		✱	✱																				✱	✱						
		11 01	1	65343-FK100	LOCK ASSY-TOP PANEL SIDE LH		01	0107-				○	○	○	○	○	○	○	○	○	○	○	○	○	○	○	○	○	○	○	○	○	○	○	○	○	○	○	○	○	○	○	○						
		12 01	1	65351-FK100	STRIKER ASSY-TOP		01	0107-				○	○	○	○	○	○	○	○	○	○	○	○	○	○	○	○	○	○	○	○	○	○	○	○	○	○	○	○	○	○	○	○						
		13 01	1	65371-FK10A	BUMPER-TOP PANEL RUBBER		02	0107-				○	○	○	○	○	○	○	○	○	○	○	○	○	○	○	○	○	○	○	○	○	○	○	○	○	○	○	○	○	○	○	○						
		14 01	1	65380-FJ302	SEAL-TOP PANEL		01	0107-				○						○						○																										
		02	1	65380-FC006			01	0107-					○	○	○	○	○		○	○	○	○	○		○	○	○	○	○	○	○	○	○	○	○	○	○	○	○	○	○	○	○	○						
		15 01	1	65380-FJ323	SEAL-TOP PANEL		01	0107-				○	○	○	○	○	○	○	○	○	○	○	○	○	○	○	○	○	○	○	○	○	○	○	○	○	○	○	○	○	○	○	○						
		17 01	1	50853-GG10A	SEAL-TOP PANEL		01	0107-				○	○			○		○	○	○		○		○	○			○		○		○		○		○		○		○		○		○							
		18 01	1	65381-FK115	SEAL-RUBBER		02	0107-				○	○	○	○	○	○	○	○	○	○	○	○	○	○	○	○	○	○	○	○	○	○	○	○	○	○	○	○	○	○	○	○						
		19 01	1	65355-6K200	PAD-HOOD		01	0107-				○	○	○	○	○	○	○	○	○	○	○	○	○	○	○	○	○	○	○	○	○	○	○	○	○	○	○	○	○	○	○	○						
C		21 01	1	65555-FC000	FASTENER		04	0107-0411				○	○	○	○	○	○	○	○	○	○	○	○	○	○	○	○	○	○	○	○	○	○	○	○	○	○	○	○	○	○	○	○						
N		02	1	65371-FW80A	BUMPER-TOP PANEL, RUB		04	0411-				○	○	○	○	○	○	○	○	○	○	○	○	○	○	○	○	○	○	○	○	○	○	○	○	○	○	○	○	○	○	○	○						
C		22 01	1	65260-FK101	PANEL ASSY-TOP,SIDE	F/RH	01	0107-0711				○	○	○	○	○	○	○	○	○	○	○	○	○	○	○	○	○	○	○	○	○	○	○	○	○	○	○	○	○	○	○	○						
N		02	1	65260-GH10A		F/RH	01	0711-				○	○	○	○	○	○	○	○	○	○	○	○	○	○	○	○	○	○	○	○	○	○	○	○	○	○	○	○	○	○	○	○						
C		03	1	65362-FK100	INSULATOR-TOP PANEL,SIDE	F/RH	01	0107-0711				○	○	○	○	○	○	○	○	○	○	○	○	○	○	○	○	○	○	○	○	○	○	○	○	○	○	○	○	○	○	○	○						
C		04	1	65261-FK101	PANEL ASSY-TOP,SIDE	F/LH	01	0107-0711				○	○			○		○	○			○		○	○			○		○		○		○		○		○		○		○		○							
N		05	1	65261-GH10A		F/LH	01	0711-				○	○			○		○	○			○		○	○			○		○		○		○		○		○		○		○		○							

SEC. 655

TOP PANEL,HINGE & FITTING

PANEL SUPERIOR, BISAGRA Y ELEMENTUS DE AJUSTE

DACHPLATTE,SCHARNIER UND BEFESTIGUNGS ELEMENTE

PANNEAU SUPPER, CHARNIERE ET RACCORD

NC	S	KEY NO.	LEV	PART NO.	PART NAME	SPECIFICATION	QTY	APPLIED DATE	ICANF	FORMER PART NO.	KD
C		22	06	1	**65261-FK102**	PANEL ASSY-TOP,SIDE	F/LH	01	0107-0711			
N			07	1	**65261-GH11A**		F/LH	01	0711-			
C			08	1	**65363-FK100**	INSULATOR-TOP PANEL,SIDE	F/LH	01	0107-0711			
			09	1	**65260-FB801**	PANEL ASSY-TOP,SIDE	F/RH VENTED	01	0107-			
			10	1	**65261-FB801**		F/LH VENTED	01	0107-			
			11	1	**65261-FB802**		F/LH VENTED	01	0107-			
		23	01	1	**65832-F5000**	CLIP-INSULATOR	NOT SHOWN USE ON INSULATOR	07	0107-			
		26	01	1	**65326-FJ30A**	BRACKET-STAY		01	0107-			
		27	01	1	**08120-8251F**	SCREW-HHM M8-1.25X25 W/LK & PW		04	0107-			
		28	01	1	**08915-5401A**	WASHER-FLAT M10		02	0107-			
		29	01	1	**08911-1401A**	NUT-HEX M10-1.25		01	0107-			
		30	01	1	**08915-1401A**	WASHER-LOCK SPLIT M10		01	0107-			
		31	01	1	**08124-0501A**	SCREW-HHM M10-1.25X50		01	0107-			
		32	01	1	**08124-0201F**	SCREW-HHM M10-1.25X20 W/LK & PW		04	0107-			
		33	01	1	**08120-8161F**	SCREW-HHM M8-1.25X16 W/LK & PW		08	0107-			
		34	01	1	**00923-10810**	PIN-SNAP		02	0107-			
		35	01	1	**08360-61225**	SCREW-HH CR M6-1.0X12 W/LK & PW		01	0107-			
		99	01	1	**65658-FB800**	3M4799 ADHESIVE	NOT SHOWN USE WITH ITEM NO. 4,5,14 & 15	AR	0107-			

APPLIED MODEL

01	02	03	04	05	06	07	08	09	10	11	12	13	14	15	16	17	18	19	20	21	22	23	24	25	26	27	28	29	30	31	32	33	34	35	36	37	38	39	40
MCPI A20JV	MCPI A200DV	MCPI A200LS	MCPI A200DV	MCUI A200LV	MCUP A205JV	MCPI A225DV	MCPP A225LS	MCPI A225LV	MCUI A225DV	MCUU A225LV	MCUP A228JV	MCPI A228DV	MCPP A228LS	MCPI A228LV	MCUI A228DV	MCUU A228LS	MCUI A230LV	MCUI A230DV	MCUI A230LV	MCUI A233DV	MCUI A233LV	MCUI A233DV	MCUI A233LV	MCUG F330LS	MCUG F330DV	MCUG F335LV	MCUG F335LS	MCUG F336DV	MCUG F336LV	MCUP A225LS	MCAP A225DV	MCAP A225LS							
○		○	○		○			○	○		○			○	○		○		○		○		○	○		○	○		○	○		○	○						
○		○	○		○			○	○		○			○	○		○		○		○		○	○		○	○		○	○		○	○						
○	○	○	○	○	○	○	○	○	○	○	○	○	○	○	○	○	○	○	○	○	○	○	○	○	○	○	○	○	○	○	○	○	○						
*	*	*	*	*	*	*	*	*	*	*	*	*	*	*	*	*	*	*	*	*	*	*	*	*	*	*	*	*	*	*	*	*	*						
*	*			*		*	*			*		*	*		*		*		*		*			*			*			*		*						
		*	*		*			*	*		*			*	*		*		*		*		*	*		*	*		*	*		*	*						
○	○	○	○	○	○	○	○	○	○	○	○	○	○	○	○	○	○	○	○	○	○	○	○	○	○	○	○	○	○	○	○	○	○						
○	○	○	○	○	○	○	○	○	○	○	○	○	○	○	○	○	○	○	○	○	○	○	○	○	○	○	○	○	○	○	○	○	○						
○	○	○	○	○	○	○	○	○	○	○	○	○	○	○	○	○	○	○	○	○	○	○	○	○	○	○	○	○	○	○	○	○	○						
○	○	○	○	○	○	○	○	○	○	○	○	○	○	○	○	○	○	○	○	○	○	○	○	○	○	○	○	○	○	○	○	○	○						
○	○	○	○	○	○	○	○	○	○	○	○	○	○	○	○	○	○	○	○	○	○	○	○	○	○	○	○	○	○	○	○	○	○						
○	○	○	○	○	○	○	○	○	○	○	○	○	○	○	○	○	○	○	○	○	○	○	○	○	○	○	○	○	○	○	○	○	○						
○	○	○	○	○	○	○	○	○	○	○	○	○	○	○	○	○	○	○	○	○	○	○	○	○	○	○	○	○	○	○	○	○	○						
○	○	○	○	○	○	○	○	○	○	○	○	○	○	○	○	○	○	○	○	○	○	○	○	○	○	○	○	○	○	○	○	○	○						
○	○	○	○	○	○	○	○	○	○	○	○	○	○	○	○	○	○	○	○	○	○	○	○	○	○	○	○	○	○	○	○	○	○						
○	○	○	○	○	○	○	○	○	○	○	○	○	○	○	○	○	○	○	○	○	○	○	○	○	○	○	○	○	○	○	○	○	○						
○	○	○	○	○	○	○	○	○	○	○	○	○	○	○	○	○	○	○	○	○	○	○	○	○	○	○	○	○	○	○	○	○	○						
○	○	○	○	○	○	○	○	○	○	○	○	○	○	○	○	○	○	○	○	○	○	○	○	○	○	○	○	○	○	○	○	○	○						

Install the best!
GENUINE NISSAN PARTS

NOTE

SEC. 680

INSTRUMENT PANEL, PAD & CLUSTER LID

PANEL DE INSTRUMENTOS,ALMOHANDILLA Y CAJA DEL GRUPO DE INSTR

INSTRUMENTENBRETT,POLSTER & INSTRUMENTENVERKLEIDUNG

TABLEAU DE BORD,GARNISSAGE ET COUVERCLE E COMBINE

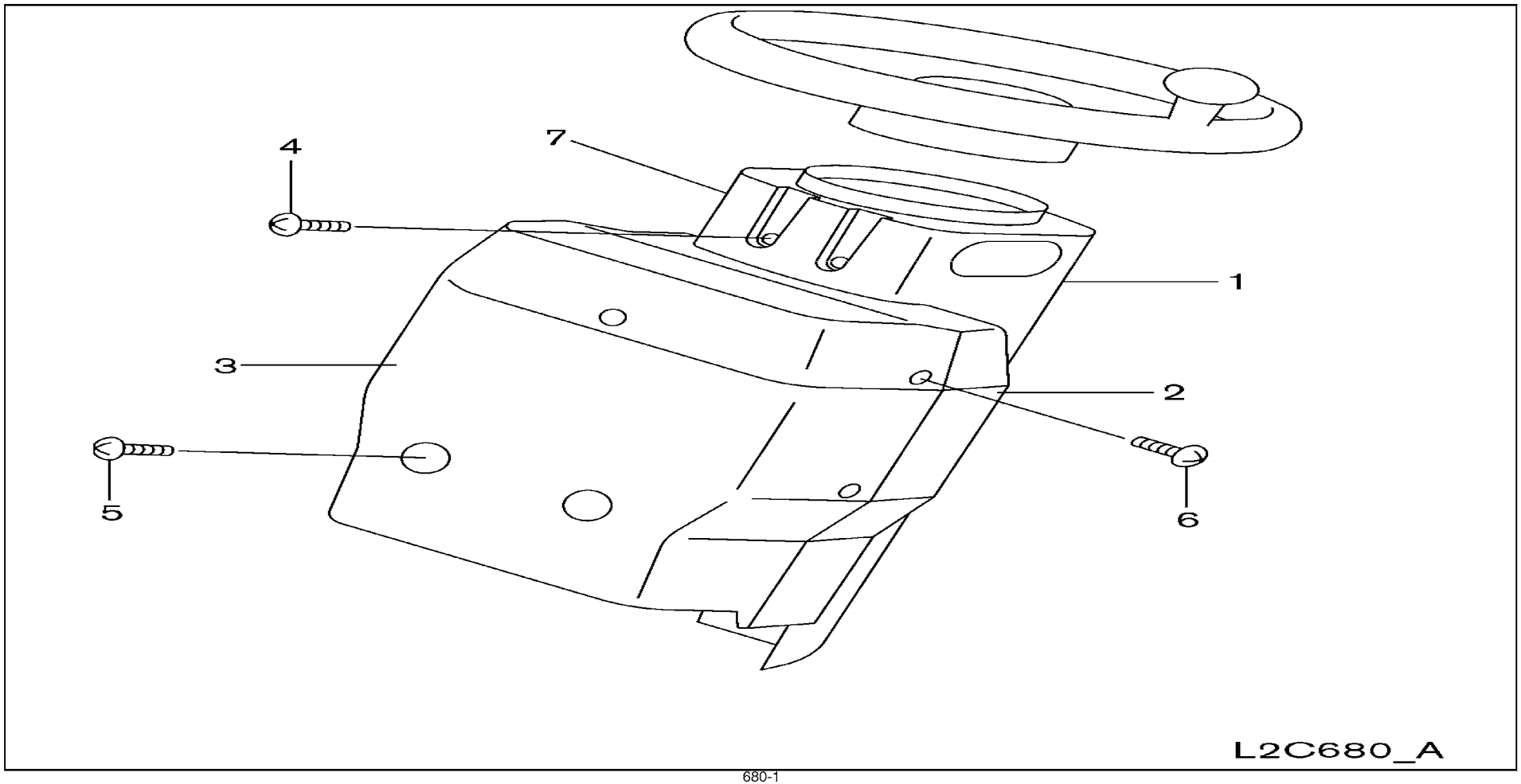

SEC. 680

INSTRUMENT PANEL, PAD & CLUSTER LID

PANEL DE INSTRUMENTOS,ALMOHANDILLA Y CAJA DEL GRUPO DE INSTR

INSTRUMENTENBRETT,POLSTER & INSTRUMENTENVERKLEIDUNG

TABLEAU DE BORD,GARNISSAGE ET COUVERCLE E COMBINE

NC	S	KEY NO.	LEV	PART NO.	PART NAME	SPECIFICATION	QTY	APPLIED DATE	ICANF	FORMER PART NO.	KD
		1	01	1	**48478-FJ10A**	COVER-STEERING COLUMN,RR		01	0107-			
		2	01	1	**48471-FJ10A**	COVER-STEERING COLUMN,UPPER		01	0107-			
		3	01	1	**48473-FJ10A**	COVER-STEERING COLUMN,FR		01	0107-			
		4	01	1	**08566-6122A**	SCREW-HH TAP M6-.55X12		04	0107-			
		5	01	1	**08363-6162C**	SCREW-HH PP M6-1.0X16 W/PW		04	0107-			
		6	01	1	**08330-5162A**	SCREW-OVAL M5-.8X16 W/LKW		05	0107-			
		7	01	1	**48486-FJ100**	CAP-COL COVER	F/FC	01	0507-			

APPLIED MODEL

01	02	03	04	05	06	07	08	09	10	11	12	13	14	15	16	17	18	19	20	21	22	23	24	25	26	27	28	29	30	31	32	33	34	35	36	37	38	39	40
MCP I AA20JV	MCP I AA200DV	MCP I AA200LS	MCP I AA200LL	MCU I AA200DV	MCU I AA205JV	MCP I AA205DV	MCP I AA205LS	MCP I AA205LL	MCU I AA205DV	MCU I AA205LS	MCU I AA205LL	MCP I AA288JV	MCP I AA288DV	MCP I AA288LL	MCP I AA288LS	MCU I AA288DV	MCU I AA288LV	MCU I AA300DV	MCU I AA303DV	MCU I AA303LV	MCU I AA303DV	MCU I FG300LV	MCU I FG300LS	MCU I FG300LL	MCU I FG355DV	MCU I FG355LV	MCU I FG355LS	MCU I FG366DV	MCU I FG366LV	MCU I FG365LS	MCP I AA255DV	MCP I AA255LV	MCP I AA255LS						
○	○	○	○	○	○	○	○	○	○	○	○	○	○	○	○	○	○	○	○	○	○	○	○	○	○	○	○	○	○	○	○	○	○						
○	○	○	○	○	○	○	○	○	○	○	○	○	○	○	○	○	○	○	○	○	○	○	○	○	○	○	○	○	○	○	○	○	○						
○	○	○	○	○	○	○	○	○	○	○	○	○	○	○	○	○	○	○	○	○	○	○	○	○	○	○	○	○	○	○	○	○	○						
○	○	○	○	○	○	○	○	○	○	○	○	○	○	○	○	○	○	○	○	○	○	○	○	○	○	○	○	○	○	○	○	○	○						
○	○	○	○	○	○	○	○	○	○	○	○	○	○	○	○	○	○	○	○	○	○	○	○	○	○	○	○	○	○	○	○	○	○						
○	○	○	○	○	○	○	○	○	○	○	○	○	○	○	○	○	○	○	○	○	○	○	○	○	○	○	○	○	○	○	○	○	○						
*	*	*		*	*	*	*	*		*	*																				*	*							

SEC. 691A

HYDRAULIC OIL PUMP & FITTING (TANK FITTING PART)

BOMBA HIDRAULICA DE ACEITE Y PARTES DE FIJACION

HYDRAULIKÖLPUMPE & BESCHLAGTEILE

POMPE A HUILE HYDRAULIQUE ET PIECES DE FIXATION

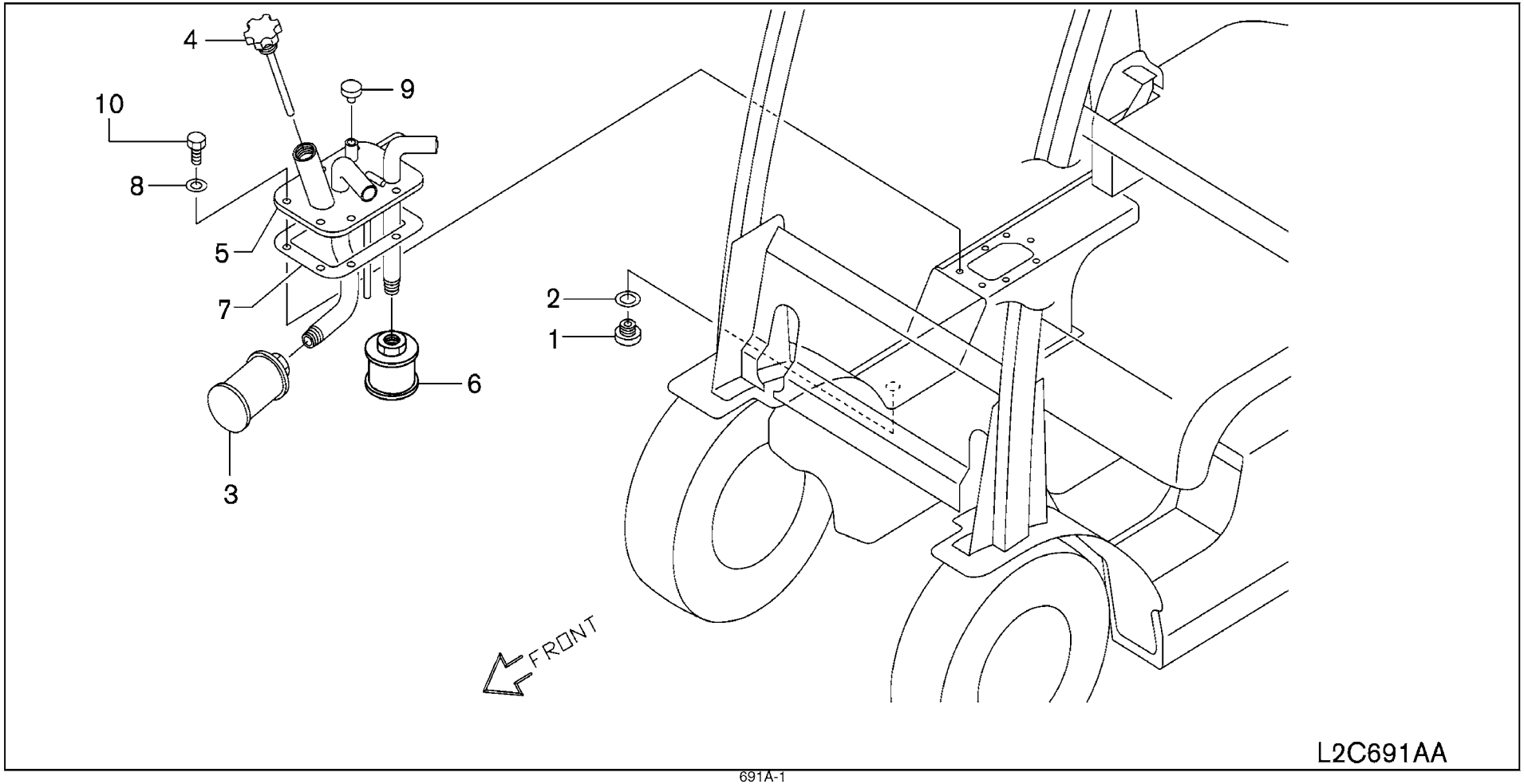

SEC. 691A

HYDRAULIC OIL PUMP & FITTING (TANK FITTING PART)

BOMBA HIDRAULICA DE ACEITE Y PARTES DE FIJACION

HYDRAULIKÖLPUMPE & BESCHLAGTEILE

POMPE A HUILE HYDRAULIQUE ET PIECES DE FIXATION

NC	S	KEY NO.	LEV	PART NO.	PART NAME	SPECIFICATION	QTY	APPLIED DATE	ICANF	FORMER PART NO.	KD
	1	01	1	01641-00071	PLUG		01	0107-			
	2	01	1	01352-00291	GASKET-NYLON		01	0107-			
	3	01	1	69220-FK100	FILTER ASSY-MICRON		01	0107-			
	4	01	1	69260-FL100	GAUGE ASSY-LEVEL		01	0107-			
		02	1	69260-FF000			01	0107-			
	5	01	1	69250-FK107	PIPE ASSY-HYDRAULIC TANK		01	0107-			
		02	1	69250-FK100		F/OIL RETURN	01	0107-0308			
		03	1	69250-FK100		F/OIL RETURN	01	0308-			
	6	01	1	69270-FK100	FILTER ASSY-HYDRAULIC OIL		01	0107-			
	7	01	1	69271-FK100	PACKING-FILTER		01	0107-			
	8	01	1	17232-6K201	PACKING		07	0107-			
	9	01	1	69290-FE000	BREATHER-HYDRAULIC TANK		01	0107-			
	10	01	1	08360-62010	SCREW-HH CR M6-1.0X20		07	0107-			
	99	01	1	69696-L1100	SEAL-TAPE	NOT SHOWN USE WITH ITEM NO. 9	AR	0107-			

APPLIED MODEL

01	02	03	04	05	06	07	08	09	10	11	12	13	14	15	16	17	18	19	20	21	22	23	24	25	26	27	28	29	30	31	32	33	34	35	36	37	38	39	40
MCPI A20JV	MCPI A200DV	MCPI A200LS	MCPI A200LV	MCPI A200DV	MCPI A200JV	MCPI A255DV	MCPI A255LV	MCPI A255LS	MCPI A255DV	MCPI A255LV	MCPI A255DV	MCPI A288JV	MCPI A288DV	MCPI A288LV	MCPI A288LS	MCPI A288DV	MCPI A288LV	MCPI A308DV	MCPI A303DV	MCPI A303LV	MCPI A303DV	MCPI A303LV	MCPI FGG A300DV	MCPI FGG A300LV	MCPI FGG A300LS	MCPI FGG A355DV	MCPI FGG A355LV	MCPI FGG A356DV	MCPI FGG A366LV	MCPI FGG A365DV	MCPI FGG A365LV	MCPI FGG A365LS	MAP A255DV	MAP A255LV	MAP A255LS				
○	○	○	○	○	○	○	○	○	○	○	○	○	○	○	○	○	○	○	○	○	○	○	○	○	○	○	○	○	○	○	○	○	○						
○	○	○	○	○	○	○	○	○	○	○	○	○	○	○	○	○	○	○	○	○	○	○	○	○	○	○	○	○	○	○	○	○	○						
○	○	○	○	○	○	○	○	○	○	○	○	○	○	○	○	○	○	○	○	○	○	○	○	○	○	○	○	○	○	○	○	○	○						
○	○	○	○	○	○	○	○	○	○	○	○	○	○	○	○	○	○	○	○	○	○	○	○	○	○	○	○	○	○	○									
																															○	○	○						
○	○	○	○	○	○	○	○	○	○	○	○	○	○	○	○	○	○	○	○	○	○	○	○	○	○	○	○	○	○	○	○	○	○						
*	*	*	*	*	*	*	*	*	*	*	*	*	*	*	*	*	*	*	*	*	*	*	*	*	*	*	*	*	*	*	*	*	*						
*	*	*	*	*	*	*	*	*	*	*	*	*	*	*	*	*	*	*	*	*	*	*	*	*	*	*	*	*	*	*									
○	○	○	○	○	○	○	○	○	○	○	○	○	○	○	○	○	○	○	○	○	○	○	○	○	○	○	○	○	○	○	○	○	○						
○	○	○	○	○	○	○	○	○	○	○	○	○	○	○	○	○	○	○	○	○	○	○	○	○	○	○	○	○	○	○	○	○	○						
○	○	○	○	○	○	○	○	○	○	○	○	○	○	○	○	○	○	○	○	○	○	○	○	○	○	○	○	○	○	○	○	○	○						
○	○	○	○	○	○	○	○	○	○	○	○	○	○	○	○	○	○	○	○	○	○	○	○	○	○	○	○	○	○	○	○	○	○						
○	○	○	○	○	○	○	○	○	○	○	○	○	○	○	○	○	○	○	○	○	○	○	○	○	○	○	○	○	○	○	○	○	○						
○	○	○	○	○	○	○	○	○	○	○	○	○	○	○	○	○	○	○	○	○	○	○	○	○	○	○	○	○	○	○	○	○	○						

SEC. 691B

HYDRAULIC OIL PUMP & FITTING (PUMP FITTING PART)

BOMBA HIDRAULICA DE ACEITE Y PARTES DE FIJACION

HYDRAULIKÖLPUMPE & BESCHLAGTEILE

POMPE A HUILE HYDRAULIQUE ET PIECES DE FIXATION

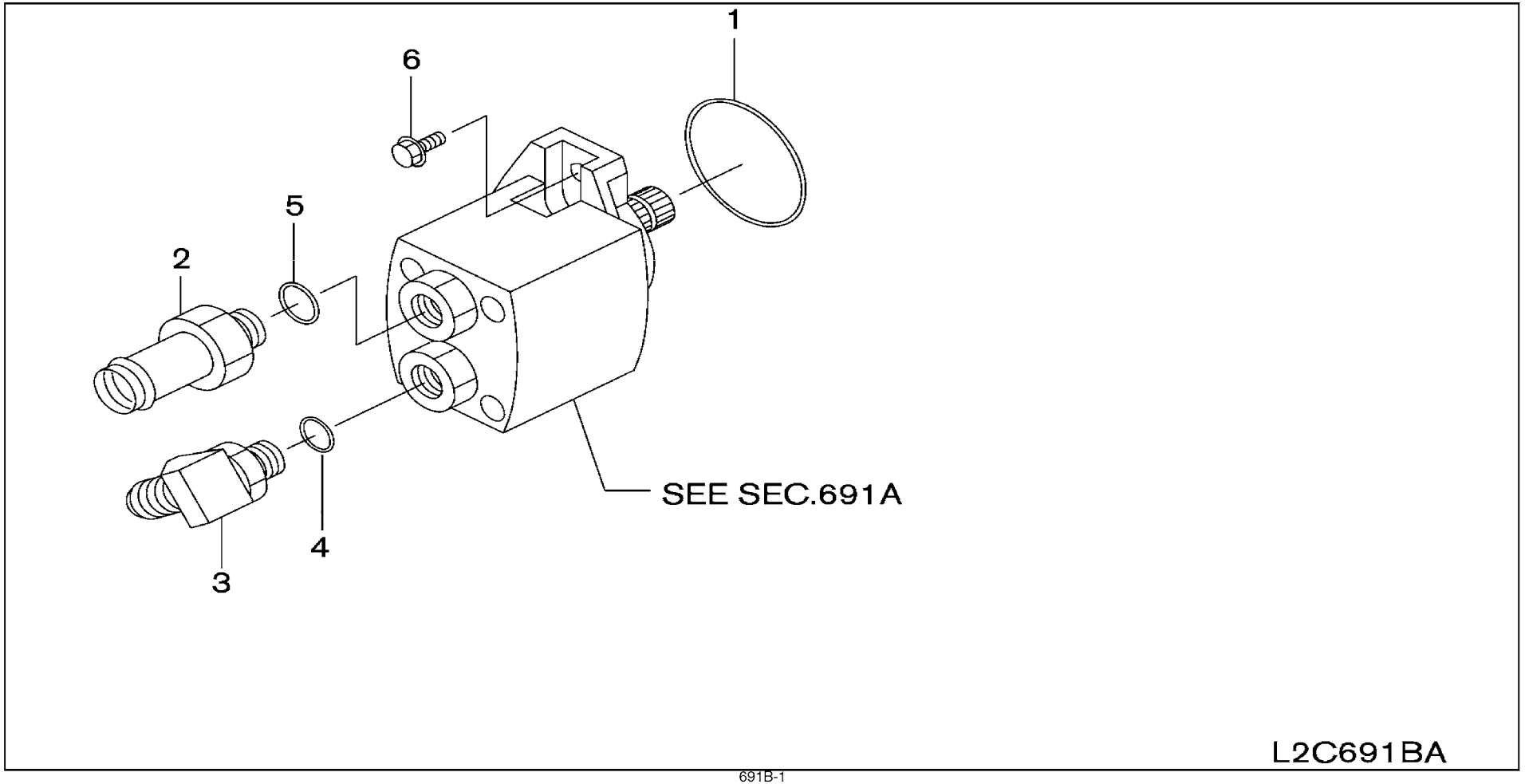

SEC. 691B

HYDRAULIC OIL PUMP & FITTING (PUMP FITTING PART)

BOMBA HIDRAULICA DE ACEITE Y PARTES DE FIJACION

HYDRAULIKÖLPUMPE & BESCHLAGTEILE

POMPE A HUILE HYDRAULIQUE ET PIECES DE FIXATION

NC	S	KEY NO.	LEV	PART NO.	PART NAME	SPECIFICATION	QTY	APPLIED DATE	ICANF	FORMER PART NO.	KD
		1	01	1	69170-L1400	O RING		01 0107-			
		2	01	1	69148-FK110	CONNECTOR-INLET		01 0107-			
		3	01	1	69350-FK110	CONNECTOR ASSY		01 0107-			
		4	01	2	69173-L1100	O RING		01 0107-			
		5	01	1	69370-L6000	O RING		01 0107-			
		6	01	1	08121-0301F	SCREW-HHM M10-1.5X30 W/LK & PW		02 0107-			

APPLIED MODEL

01	02	03	04	05	06	07	08	09	10	11	12	13	14	15	16	17	18	19	20	21	22	23	24	25	26	27	28	29	30	31	32	33	34	35	36	37	38	39	40
MCPI A20JV	MCPI A200DV	MCPI A200LVS	MCPI A200LS	MCUI A200DV	MCUP A205JV	MCPI A205DV	MCPI A255DV	MCPI A255LVS	MCUI A255LV	MCUI A255DV	MCUI A255LS	MCPI A288JV	MCPI A288DV	MCPI A288LV	MCPI A288LS	MCUI A288DV	MCUI A300DV	MCUI A300LV	MCUI A330DV	MCUI A330LV	MCUI A330LS	MCUI FG330DV	MCUI FG330LV	MCUI FG330LS	MCUI FG335DV	MCUI FG335LV	MCUI FG335LS	MCUI FG336DV	MCUI FG336LV	MCUI FG365LS	MCUP AP225DV	MCPI AP225LV	MCPI AP225LS						
O	O	O	O	O	O	O	O	O	O	O	O	O	O	O	O	O	O	O	O	O	O	O	O	O	O	O	O	O	O	O	O	O	O						
O	O	O	O	O	O	O	O	O	O	O	O	O	O	O	O	O	O	O	O	O	O	O	O	O	O	O	O	O	O	O	O	O	O						
O	O	O	O	O	O	O	O	O	O	O	O	O	O	O	O	O	O	O	O	O	O	O	O	O	O	O	O	O	O	O	O	O	O						
O	O	O	O	O	O	O	O	O	O	O	O	O	O	O	O	O	O	O	O	O	O	O	O	O	O	O	O	O	O	O	O	O	O						
O	O	O	O	O	O	O	O	O	O	O	O	O	O	O	O	O	O	O	O	O	O	O	O	O	O	O	O	O	O	O	O	O	O						
O	O	O	O	O	O	O	O	O	O	O	O	O	O	O	O	O	O	O	O	O	O	O	O	O	O	O	O	O	O	O	O	O	O						

SEC. 692

HYDRAULIC OIL PUMP ASSEMBLY

CONJUNTO DE LA BOMBA HIDRAULICA DE ACEITE

HYDRAULIKÖLPUMPE KOMPLETT

ENSEMBLE POMPE A HUILE HYDRAULIQUE

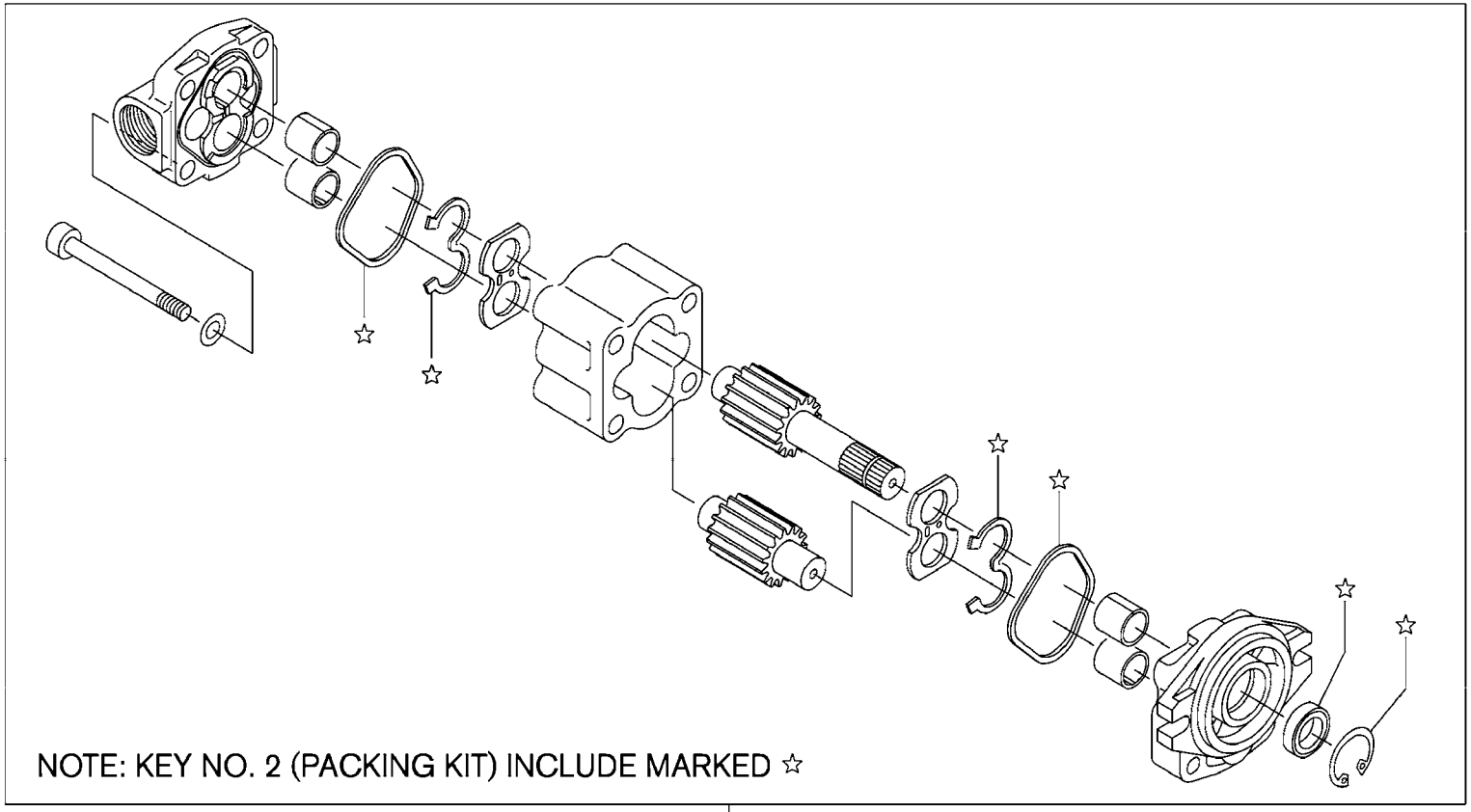

SEC. 692

HYDRAULIC OIL PUMP ASSEMBLY

CONJUNTO DE LA BOMBA HIDRAULICA DE ACEITE

HYDRAULIKÖLPUMPE KOMPLETT

ENSEMBLE POMPE A HUILE HYDRAULIQUE

NC	S	KEY NO.	LEV	PART NO.	PART NAME	SPECIFICATION	QTY	APPLIED DATE	ICANF	FORMER PART NO.	KD
	1	01	1	**69101-FK160**	PUMP ASSY-HYDRAULIC OIL		01	0107-			
		02	1	**69101-FC46A**		F/LOW NOISE	01	0107-			
		03	1	**69101-FK170**			01	0107-			
		04	1	**69101-FC47A**		F/LOW NOISE	01	0107-			
	2	01	1	**69199-FK110**	PACKING KIT-HYD OIL PUMP		01	0107-			
		02	1	**NA-**		F/LOW NOISE	01	0107-			

APPLIED MODEL

01	02	03	04	05	06	07	08	09	10	11	12	13	14	15	16	17	18	19	20	21	22	23	24	25	26	27	28	29	30	31	32	33	34	35	36	37	38	39	40
MCPI A20JV	MCPI A200DV	MCPI A200LV	MCPI A200LS	MCUI A200DV	MCUI A200LV	MCPI A225JV	MCPI A225DV	MCPI A225LV	MCPI A225LS	MCUI A225DV	MCUI A225LV	MCPI A228JV	MCPI A228DV	MCPI A228LV	MCPI A228LS	MCUI A228DV	MCUI A230LV	MCUI A230DV	MCUI A230LV	MCUI A233DV	MCUI A233LV	MCUI A330DV	MCUI A330LV	MCUI A330LS	MCUI FG335DV	MCUI FG335LV	MCUI FG335LS	MCUI FG336DV	MCUI FG336LV	MCUI FG336LS	MCAP A225DV	MCAP A225LV	MCAP A225LS						
○	○	○	○			○	○	○	○			○	○	○	○																	○	○	○						
✱	✱	✱	✱			✱	✱	✱	✱			✱	✱	✱	✱																	✱	✱	✱						
				○	○					○	○					○	○	○	○	○	○	○	○	○	○	○	○	○	○	○	○									
				✱	✱					✱	✱					✱	✱	✱	✱	✱	✱	✱	✱	✱	✱	✱	✱	✱	✱	✱	✱									
○	○	○	○	○	○	○	○	○	○	○	○	○	○	○	○	○	○	○	○	○	○	○	○	○	○	○	○	○	○	○	○	○	○						
✱	✱	✱	✱	✱	✱	✱	✱	✱	✱	✱	✱	✱	✱	✱	✱	✱	✱	✱	✱	✱	✱	✱	✱	✱	✱	✱	✱	✱	✱	✱	✱	✱	✱						

SEC. 693A

HYDRAULIC CONTROL VALVE

VALVULA DE CONTROL HIDRAULICO

HYDRAULIKSTEUERVENTIL

SOUPAPE DE COMMANDE HYDRAULIQUE

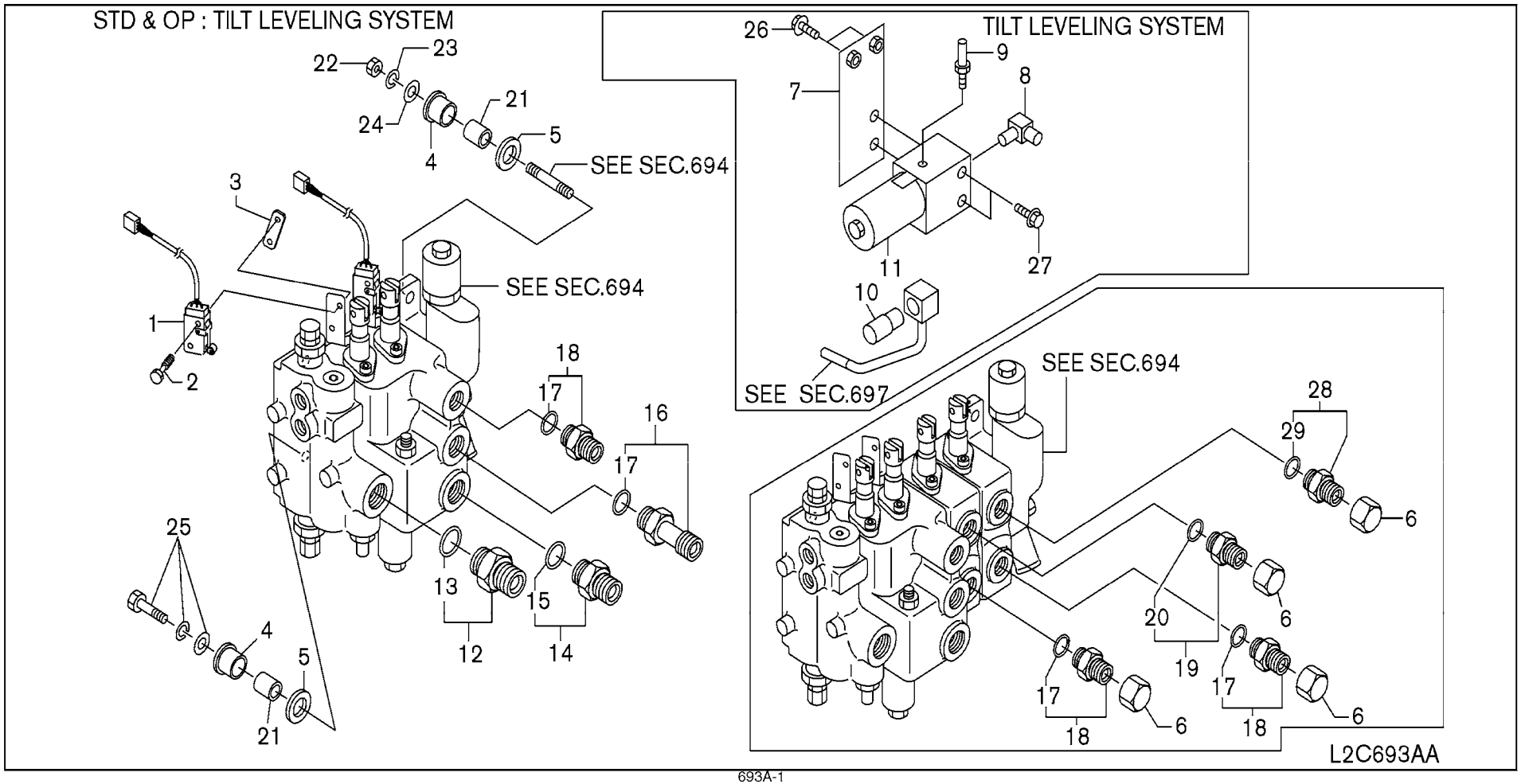

SEC. 693A

HYDRAULIC CONTROL VALVE

VALVULA DE CONTROL HIDRAULICO

HYDRAULIKSTEUERVENTIL

SOUPAPE DE COMMANDE HYDRAULIQUE

NC	S	KEY NO.	LEV	PART NO.	PART NAME	SPECIFICATION	QTY	APPLIED DATE	ICANF	FORMER PART NO.	KD	APPLIED MODEL 01	02	03	04	05	06	07	08	09	10	11	12	13	14	15	16	17	18	19	20	21	22	23	24	25	26	27	28	29	30	31	32	33	34	35	36	37	38	39	40
		1 01	1	25565-FK200	SWITCH ASSY	F/CONT VLVX4	01	0107-				*	*	*	*	*	*	*	*	*	*	*	*	*	*	*	*	*	*	*	*	*	*	*	*	*	*	*	*	*	*	*	*						
		02	1	25565-FK200		F/TILT LEVELING SYSTEM	02	0107-				*	*	*	*	*	*	*	*	*	*	*	*	*	*	*	*	*	*	*	*	*	*	*	*	*	*	*	*	*	*	*	*						
		2 01	1	69540-FK100	BOLT	F/TILT LEVELING SYSTEM	04	0107-				*	*	*	*	*	*	*	*	*	*	*	*	*	*	*	*	*	*	*	*	*	*	*	*	*	*	*	*	*	*	*	*						
		02	1	69540-FK100		F/CONT VLVX4	02	0107-				*	*	*	*	*	*	*	*	*	*	*	*	*	*	*	*	*	*	*	*	*	*	*	*	*	*	*	*	*	*	*	*						
		3 01	1	69393-FK100	BRACKET-MICRO SWITCH	F/TILT LEVELING SYSTEM	02	0107-1208				*	*	*	*	*	*	*	*	*	*	*	*	*	*	*	*	*	*	*	*	*	*	*	*	*	*	*	*	*	*	*	*						
		02	1	69393-FK00A		F/TILT LEVELING SYSTEM	02	1208-				*	*	*	*	*	*	*	*	*	*	*	*	*	*	*	*	*	*	*	*	*	*	*	*	*	*	*	*	*	*	*	*						
		03	1	69393-FK100		F/CONT VLVX4	01	0107-1007				*	*	*	*	*	*	*	*	*	*	*	*	*	*	*	*	*	*	*	*	*	*	*	*	*	*	*	*	*	*	*	*						
		04	1	69393-FK00A		F/CONT VLVX4	01	1007-				*	*	*	*	*	*	*	*	*	*	*	*	*	*	*	*	*	*	*	*	*	*	*	*	*	*	*	*	*	*	*	*						
		4 01	1	69391-L4000	INSULATOR-HYDRAULIC CONTROL VALVE		03	0107-				o	o	o	o	o	o	o	o	o	o	o	o	o	o	o	o	o	o	o	o	o	o	o	o	o	o	o	o	o	o	o	o						
		5 01	1	69392-FK000	INSULATOR-HYDRAULIC CONTROL VALVE		03	0107-				o	o	o	o	o	o	o	o	o	o	o	o	o	o	o	o	o	o	o	o	o	o	o	o	o	o	o	o	o	o	o	o						
		6 01	1	69395-L1100	PLUG ASSY		02	0107-				o	o	o	o	o	o	o	o	o	o	o	o	o	o	o	o	o	o	o	o	o	o	o	o	o	o	o	o	o	o	o	o						
		02	1	69395-L1100		F/CONT VLVX4	04	0107-				*	*	*	*	*	*	*	*	*	*	*	*	*	*	*	*	*	*	*	*	*	*	*	*	*	*	*	*	*	*	*	*						
		7 01	1	69479-FK100	BRACKET-HYDRAULIC CONTROL VALVE	F/TILT LEVELING SYSTEM	01	0107-				*	*	*	*	*	*	*	*	*	*	*	*	*	*	*	*	*	*	*	*	*	*	*	*	*	*	*	*	*	*	*	*						
		8 01	1	70983-L1100	ELBOW	F/TILT LEVELING SYSTEM	01	0107-				*	*	*	*	*	*	*	*	*	*	*	*	*	*	*	*	*	*	*	*	*	*	*	*	*	*	*	*	*	*	*	*						
		9 01	1	70257-L1100	CONNECTOR	F/TILT LEVELING SYSTEM	01	0107-				*	*	*	*	*	*	*	*	*	*	*	*	*	*	*	*	*	*	*	*	*	*	*	*	*	*	*	*	*	*	*	*						
		10 01	1	25070-FK100	SENSOR ASSY	F/TILT LEVELING SYSTEM	01	0107-				*	*	*	*	*	*	*	*	*	*	*	*	*	*	*	*	*	*	*	*	*	*	*	*	*	*	*	*	*	*	*	*						
		11 01	1	69313-FK110	VALVE ASSY-SOL	F/TILT LEVELING SYSTEM	01	0107-				*	*	*	*	*	*	*	*	*	*	*	*	*	*	*	*	*	*	*	*	*	*	*	*	*	*	*	*	*	*	*	*						
		12 01	1	69353-L6000	CONNECTOR-P1 PORT		01	0107-				o	o	o	o	o	o	o	o	o	o	o	o	o	o	o	o	o	o	o	o	o	o	o	o	o	o	o	o	o	o	o	o						
		13 01	2	69173-L1100	O RING		01	0107-				o	o	o	o	o	o	o	o	o	o	o	o	o	o	o	o	o	o	o	o	o	o	o	o	o	o	o	o	o	o	o	o						
		14 01	1	69350-FK000	CONNECTOR-A1 PORT		01	0107-				o	o	o	o	o	o	o	o	o	o	o	o	o	o	o	o	o	o	o	o	o	o	o	o	o	o	o	o	o	o	o	o						
		15 01	2	69370-L1100	O RING		01	0107-				o	o	o	o	o	o	o	o	o	o	o	o	o	o	o	o	o	o	o	o	o	o	o	o	o	o	o	o	o	o	o	o						
		16 01	1	69350-FK010	CONNECTOR-A2 PORT		01	0107-				o	o	o	o	o	o	o	o	o	o	o	o	o	o	o	o	o	o	o	o	o	o	o	o	o	o	o	o	o	o	o	o						
C		17 01	2	69371-L1100	O RING		03	0107-				o	o	o	o	o	o	o	o	o	o	o	o	o	o	o	o	o	o	o	o	o	o	o	o	o	o	o	o	o	o	o	o						
C		02	2	69371-L1100		F/CONT VLVX4	04	0107-				*	*	*	*	*	*	*	*	*	*	*	*	*	*	*	*	*	*	*	*	*	*	*	*	*	*	*	*	*	*	*	*						
C		18 01	1	69662-L1100	CONNECTOR-B2,A3 PORT		02	0107-				o	o	o	o	o	o	o	o	o	o	o	o	o	o	o	o	o	o	o	o	o	o	o	o	o	o	o	o	o	o	o	o						
C		02	1	69662-L1100	CONNECTOR-B2,A3,A4 PORT	F/CONT VLVX4	03	0107-				*	*	*	*	*	*	*	*	*	*	*	*	*	*	*	*	*	*	*	*	*	*	*	*	*	*	*	*	*	*	*	*						
N		19 01	1	69662-L1100	CONNECTOR-B3 PORT	F/2 STAGE MAST	01	0107-				*	*	*	*	*	*	*	*	*	*	*	*	*	*	*	*	*	*	*	*	*	*	*	*	*	*	*	*	*	*	*	*						
N		02	1	69350-L7001		F/3 STAGE MAST	01	0107-				*	*	*	*	*	*	*	*	*	*	*	*	*	*	*	*	*	*	*	*	*	*	*	*	*	*	*	*	*	*	*	*						
N		20 01	2	69371-L1100	O RING		01	0107-				o	o	o	o	o	o	o	o	o	o	o	o	o	o	o	o	o	o	o	o	o	o	o	o	o	o	o	o	o	o	o	o						
		21 01	1	69394-FK000	SPACER-CONTROL VALVE		03	0107-				o	o	o	o	o	o	o	o	o	o	o	o	o	o	o	o	o	o	o	o	o	o	o	o	o	o	o	o	o	o	o	o						
		22 01	1	08911-1401A	NUT-HEX M10-1.25		02	0107-				o	o	o	o	o	o	o	o	o	o	o	o	o	o	o	o	o	o	o	o	o	o	o	o	o	o	o	o	o	o	o	o						
		23 01	1	08915-4401A	WASHER-FLAT M10		02	0107-				o	o	o	o	o	o	o	o	o	o	o	o	o	o	o	o	o	o	o	o	o	o	o	o	o	o	o	o	o	o	o	o						
		24 01	1	08915-1401A	WASHER-LOCK SPLIT M10		02	0107-				o	o	o	o	o	o	o	o	o	o	o	o	o	o	o	o	o	o	o	o	o	o	o	o	o	o	o	o	o	o	o	o						
		25 01	1	08124-0301F	SCREW-HHM M10-1.25X30 W/LK & PW		01	0107-				o	o	o	o	o	o	o	o	o	o	o	o	o	o	o	o	o	o	o	o	o	o	o	o	o	o	o	o	o	o	o	o						
		26 01	1	08120-8251F	SCREW-HHM M8-1.25X25 W/LK & PW	F/TILT LEVELING SYSTEM	02	0107-				*	*	*	*	*	*	*	*	*	*	*	*	*	*	*	*	*	*	*	*	*	*	*	*	*	*	*	*	*	*	*	*						
		27 01	1	08110-6502G	SCREW-HHM M8-1.0X50 W/SPRW	F/TILT LEVELING SYSTEM	02	0107-				*	*	*	*	*	*	*	*	*	*	*	*	*	*	*	*	*	*	*	*	*	*	*	*	*	*	*	*	*	*	*	*						
N		28 01	1	69662-L1100	CONNECTOR-B4 PORT	F/2 STAGE MAST CONT VLVX4	01	0107-				*	*	*	*	*	*	*	*	*	*	*	*	*	*	*	*	*	*	*	*	*	*	*	*	*	*	*	*	*	*	*	*						

SEC. 693A

HYDRAULIC CONTROL VALVE

VALVULA DE CONTROL HIDRAULICO

HYDRAULIKSTEUERVENTIL

SOUPAPE DE COMMANDE HYDRAULIQUE

NC	S	KEY NO.	LEV	PART NO.	PART NAME	SPECIFICATION	QTY	APPLIED DATE	ICANF	FORMER PART NO.	KD
N		28	02	1	69350-L7001	CONNECTOR-B4 PORT	F/3 STAGE MAST CONT VLVX4	01	0107-			
N		29	01	2	69371-L1100	O RING	F/CONT VLVX4	01	0107-			

APPLIED MODEL

01	02	03	04	05	06	07	08	09	10	11	12	13	14	15	16	17	18	19	20	21	22	23	24	25	26	27	28	29	30	31	32	33	34	35	36	37	38	39	40
MCPI A20JV	MCPI A200DV	MCPI A200LS	MCPU A200LS	MCUU A200DV	MCUP A205JV	MCPP A205DV	MCPP A205LS	MCPU A205LS	MCUU A205DV	MCUU A205LV	MCPP A258JV	MCPP A258DV	MCPP A258LS	MCPU A258LS	MCUU A258DV	MCUU A258LV	MCPP A308DV	MCPP A308LV	MCUU A308LV	MCUU A330DV	MCUU A330LV	MCUU FG30DV	MCUU FG30LS	MCUU FG30LV	MCUU FG35DV	MCUU FG35LS	MCUU FG35LV	MCUU FG36DV	MCUU FG36LV	MCUU FG36LS	MAP A255DV	MAP A255LV	MAP A255LS						
*	*	*	*	*	*	*	*	*	*	*	*	*	*	*	*	*	*	*	*	*	*	*	*	*	*	*	*	*	*	*	*	*	*						
*	*	*	*	*	*	*	*	*	*	*	*	*	*	*	*	*	*	*	*	*	*	*	*	*	*	*	*	*	*	*	*	*	*						

Install the best!
GENUINE NISSAN PARTS

NOTE

SEC. 693B

HYDRAULIC CONTROL VALVE (FC OPTION)

VALVULA DE CONTROL HIDRAULICO

HYDRAULIKSTEUERVENTIL

SOUPAPE DE COMMANDE HYDRAULIQUE

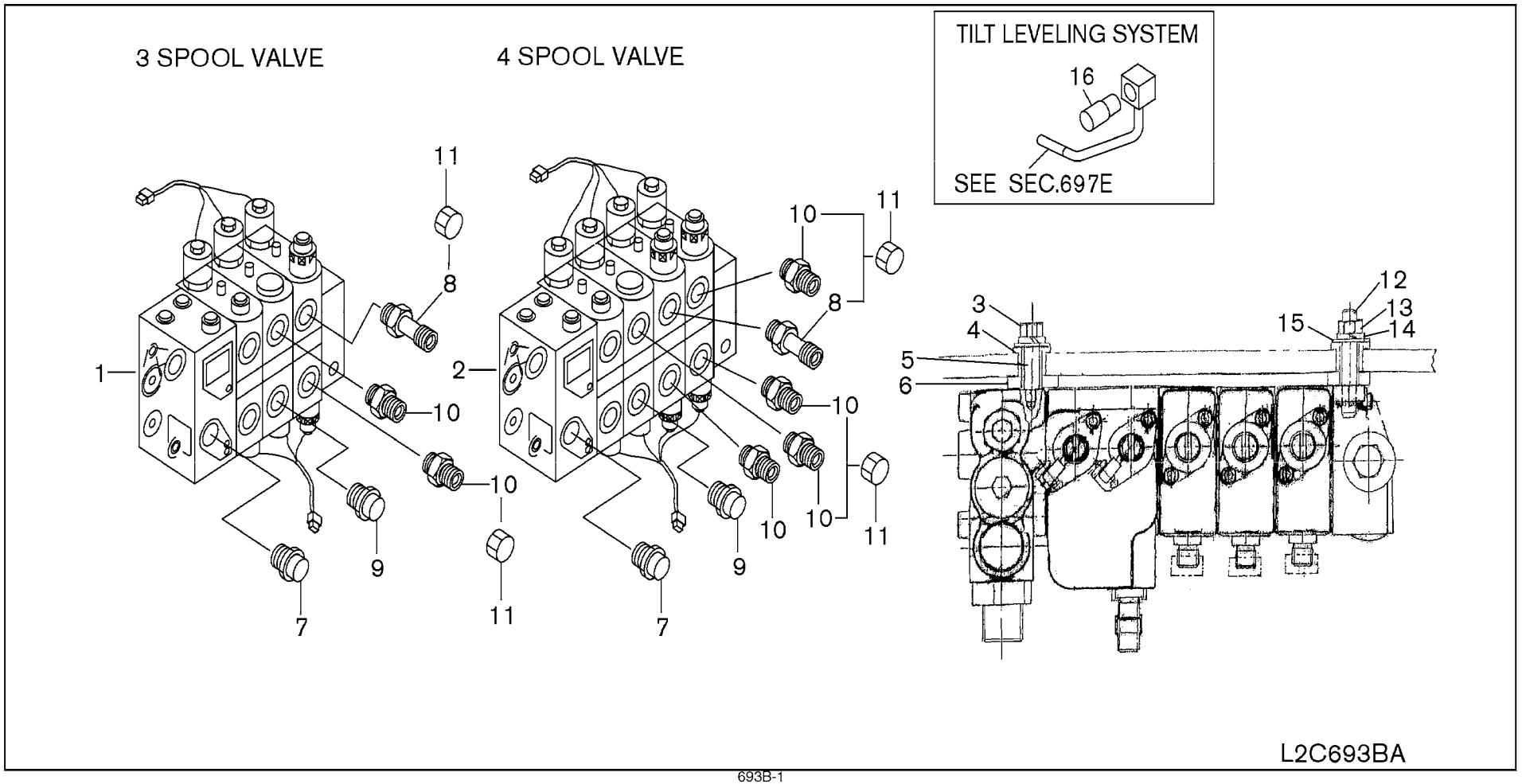

SEC. 693B

HYDRAULIC CONTROL VALVE (FC OPTION)

VALVULA DE CONTROL HIDRAULICO

HYDRAULIKSTEUERVENTIL

SOUPAPE DE COMMANDE HYDRAULIQUE

NC	S	KEY NO.	LEV	PART NO.	PART NAME	SPECIFICATION	QTY	APPLIED DATE	ICANF	FORMER PART NO.	KD
	1	01	1	**69320-GH10A**	VALVE ASSY-CONTROL	F/CONT VLVX3	01	0507-			
	2	01	1	**69320-GH10B**	VALVE ASSY-CONTROL	F/CONT VLVX4	01	0507-			
	3	01	1	**08124-0301F**	SCREW-HHM M10-1.25X30 W/LK & PW		01	0507-			
	4	01	1	**69391-L4000**	INSULATOR		03	0507-			
	5	01	1	**69394-FK000**	SPACER		03	0507-			
	6	01	1	**69392-FK000**	INSULATOR		03	0507-			
	7	01	1	**69353-L6000**	CONNECTOR		01	0507-			
	8	01	1	**69350-L7001**	CONNECTOR		01	0507-			
	9	01	1	**69350-FK010**	CONNECTOR		01	0507-			
	10	01	1	**69662-L1100**	CONNECTOR	F/CONT VLVX3	02	0507-			
		02	1	**69662-L1100**		F/CONT VLVX4	04	0507-			
	11	01	1	**69395-L1100**	PLUG ASSY	F/CONT VLVX3	02	0507-			
		02	1	**69395-L1100**		F/CONT VLVX4	04	0507-			
	12	01	1	**08251-04010**	STUD		02	0507-			
	13	01	1	**08911-1401A**	NUT-HEX M10-1.25		02	0507-			
	14	01	1	**08915-1401A**	WASHER-LOCK SPLIT M10		02	0507-			
	15	01	1	**08915-4401A**	WASHER-FLAT M10		02	0507-			
	16	01	1	**25070-FK100**	SENSOR ASSY	F/TILT LEVELING SYSTEM	01	0507-			

APPLIED MODEL

	MCPI A20JV	MCPI A200DV	MCPI A200LS	MCPI A200LS	MCUI A200DV	MCUI A200LJV	MCPI A225DV	MCPI A225LS	MCUI A225LV	MCUI A225DV	MCPI A225LV	MCPI A228JV	MCPI A228DV	MCPI A228LS	MCUI A228DV	MCUI A230DV	MCUI A230LV	MCUI A330DV	MCUI A330LV	MCUI FGI A330DV	MCUI FGI A330LV	MCUI FGI A330LS	MCUI FGI A335DV	MCUI FGI A335LV	MCUI FGI A335LS	MCUI FGI A336DV	MCUI FGI A336LV	MCUI FGI A336LS	MAPI A225DV	MAPI A225LV	MAPI A225LS
01	*	*	*		*	*	*	*	*	*		*	*																	*	*
02	*	*	*		*	*	*	*	*	*		*	*																	*	*
03	*	*	*		*	*	*	*	*	*		*	*																	*	*
04																															
05	*	*	*		*	*	*	*	*	*		*	*																	*	*
06	*	*	*		*	*	*	*	*	*		*	*																	*	*
07	*	*	*		*	*	*	*	*	*		*	*																	*	*
08	*	*	*		*	*	*	*	*	*		*	*																	*	*
09	*	*	*		*	*	*	*	*	*		*	*																	*	*
10																															
11	*	*	*		*	*	*	*	*	*		*	*																	*	*
12	*	*	*		*	*	*	*	*	*		*	*																	*	*
13																															
14																															
15																															
16																															
17																															
18																															
19																															
20																															
21																															
22																															
23																															
24																															
25																															
26																															
27																															
28																															
29																															
30																															
31																															
32																													*	*	
33																													*	*	
34																															
35																															
36																															
37																															
38																															
39																															
40																															

SEC. 694B

HYDRAULIC CONTROL VALVE FITTING (3 SPOOL VALVE)

PARTES DE FIJACION DE LA VALVULA DE CONTROL HIDRAULICO

BESCHLAGTEILE DES HYDRAULIKSTEUERVENTILS

PIECES DE FIXATION DE SOUPAPE DE HYDRAULIQUE

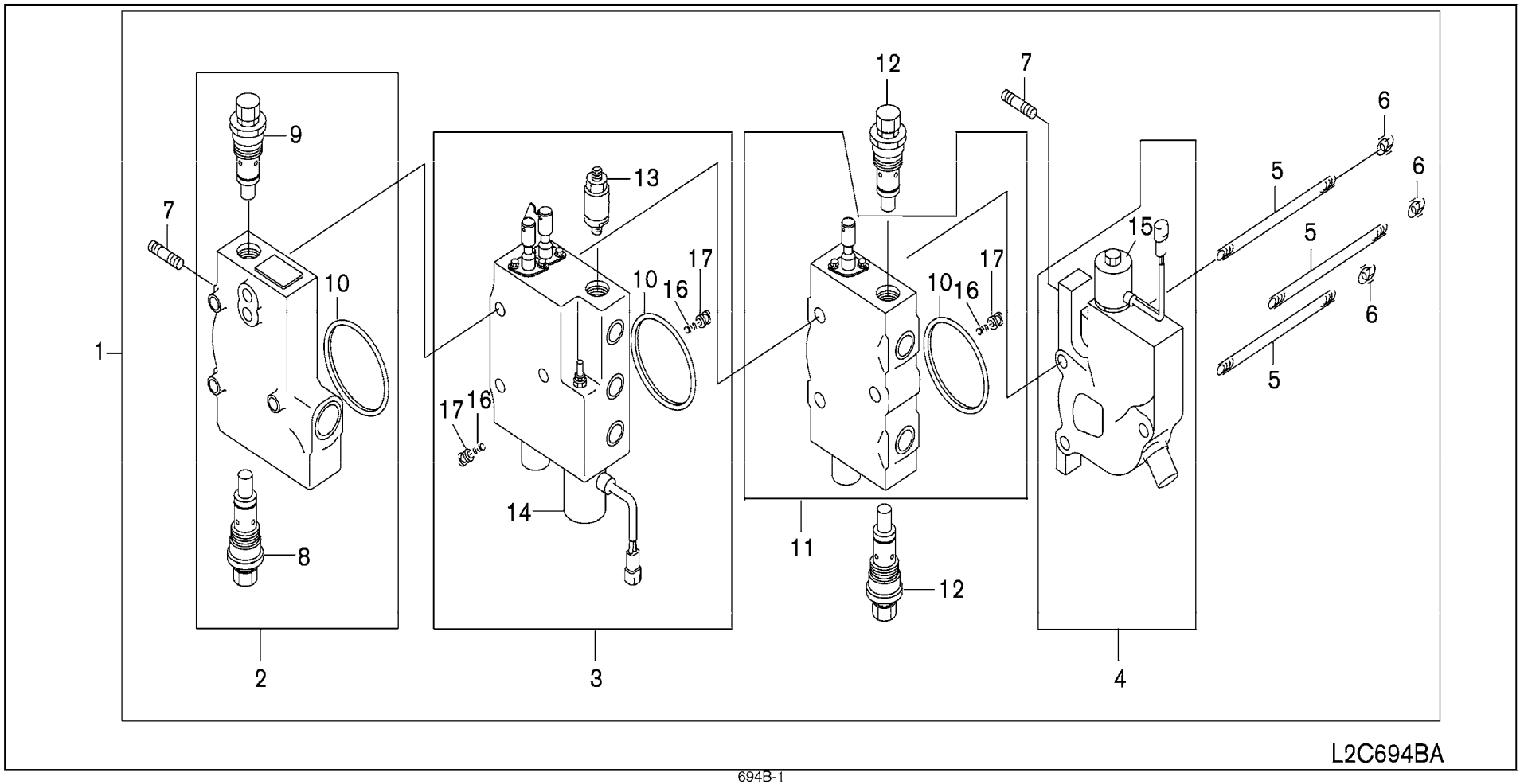

SEC. 694B

HYDRAULIC CONTROL VALVE FITTING (3 SPOOL VALVE)

PARTES DE FIJACION DE LA VALVULA DE CONTROL HIDRAULICO

BESCHLAGTEILE DES HYDRAULIKSTEUERVENTILS

PIECES DE FIXATION DE SOUPAPE DE HYDRAULIQUE

NC	S	KEY NO.	LEV	PART NO.	PART NAME	SPECIFICATION	QTY	APPLIED DATE	ICANF	FORMER PART NO.	KD
	1	01	1	69320-FK124	VALVE ASSY-CONTROL		01	0107-0607			
		02	1	69320-FK14A			01	0607-			
C		03	1	69320-FK134		F/TILT LEVELING SYSTEM	01	0107-0909			
N		04	1	69320-FK14B		F/TILT LEVELING SYSTEM	01	0909-1111			
N		05	1	69320-GG07B		F/TILT LEVELING SYSTEM	01	1111-			
		06	1	69320-FL224			01	0107-0807			
		07	1	69320-FL24A			01	0807-			
		08	1	69320-FL234		F/TILT LEVELING SYSTEM	01	0107-0907			
C		09	1	69320-FL24B		F/TILT LEVELING SYSTEM	01	0907-1111			
N		10	1	69320-GH15B		F/TILT LEVELING SYSTEM	01	1111-			
		11	1	69320-FL204			01	0107-0707			
		12	1	69320-FL24C			01	0707-			
		13	1	69320-FL214		F/TILT LEVELING SYSTEM	01	0107-1107			
C		14	1	69320-FL24D		F/TILT LEVELING SYSTEM	01	1107-0411			
N		15	1	69320-GH16B		F/TILT LEVELING SYSTEM	01	0411-			
	2	01	2	69322-FK10A	HOUSING ASSY-INLET		01	0107-			
		02	1	69339-FK100	KIT-SEAL, O RING		01	0107-			
	3	01	2	69324-FK12A	HOUSING ASSY-VALVE NO. 1		01	0107-0607			
		02	2	69324-FK10A			01	0607-			
C		03	2	69324-FK13A		F/TILT LEVELING SYSTEM	01	0107-0909			
N		04	2	69324-FK10B		F/TILT LEVELING SYSTEM	01	0909-1111			
N		05	2	69324-GG05A		F/TILT LEVELING SYSTEM	01	1111-			
		06	2	69324-FK32A			01	0107-0807			
		07	2	69324-FK34A			01	0807-			
		08	2	69324-FK33A		F/TILT LEVELING SYSTEM	01	0107-0907			
C		09	2	69324-FK30B		F/TILT LEVELING SYSTEM	01	0907-1111			
N		10	2	69324-GG15A		F/TILT LEVELING SYSTEM	01	1111-			
		11	2	69324-FK30A			01	0107-0707			
		12	2	69324-FK34C			01	0707-			
		13	2	69324-FK31A		F/TILT LEVELING SYSTEM	01	0107-1107			
C		14	2	69324-FK34D		F/TILT LEVELING SYSTEM	01	1107-0411			
N		15	2	69324-GG18A		F/TILT LEVELING SYSTEM	01	0411-			
		16	2	69339-FK10A	KIT-SEAL, O RING		01	0107-0607			
		17	2	69339-FK00A			01	0607-			
C		18	2	69339-FK10A		F/TILT LEVELING SYSTEM	01	0607-0909			
N		19	2	69339-FK00A		F/TILT LEVELING SYSTEM	01	0909-1111			

APPLIED MODEL

01	02	03	04	05	06	07	08	09	10	11	12	13	14	15	16	17	18	19	20	21	22	23	24	25	26	27	28	29	30	31	32	33	34	35	36	37	38	39	40
MCPI	MCPI	MCPI	MCPI	MCUI	MCUI	MCPI	MCPI	MCPI	MCUI	MCUI	MCUI	MCPI	MCPI	MCPI	MCPU	MCUI	MCUI	MCUI	MCUI	MCUI	MCUI	MCUI	MCUI	MCUI	MCUI	MCUI	MCUI	MCUI	MCUI	MCUI	MAPI	MAPI						
A20JV	A20DV	A20LS	A20LV	A20DV	A25JV	A25DV	A25LV	A25LS	A25DV	A25LV	A25DV	A28JV	A28DV	A28LV	A28LS	A28DV	A28LV	A30DV	A30LV	A33DV	A33LV	F30DV	F30LV	F30LS	F33DV	F33LV	F33LS	F36DV	F36LV	F36LS	A25DV	A25LV	A25LS						
○	○	○	○	○	○	○	○	○	○	○	○																				○	○	○						
○	○	○	○	○	○	○	○	○	○	○	○																				○	○	○						
*	*	*	*	*	*	*	*	*	*	*	*																				*	*	*						
*	*	*	*	*	*	*	*	*	*	*	*																				*	*	*						
*	*	*	*	*	*	*	*	*	*	*	*																				*	*	*						
												○	○	○	○	○	○	○	○			○	○	○															
												○	○	○	○	○	○	○	○			○	○	○															
												*	*	*	*	*	*	*	*			*	*	*															
												*	*	*	*	*	*	*	*			*	*	*															
												*	*	*	*	*	*	*	*			*	*	*															
																				○	○				○	○	○	○	○	○							
																				○	○				○	○	○	○	○	○							
																				*	*				*	*	*	*	*	*							
																				*	*				*	*	*	*	*	*							
																				*	*				*	*	*	*	*	*							
○	○	○	○	○	○	○	○	○	○	○	○	○	○	○	○	○	○	○	○	○	○	○	○	○	○	○	○	○	○	○	○	○	○						
○	○	○	○	○	○	○	○	○	○	○	○	○	○	○	○	○	○	○	○	○	○	○	○	○	○	○	○	○	○	○	○	○	○						
○	○	○	○	○	○	○	○	○	○	○	○																				○	○	○						
*	*	*	*	*	*	*	*	*	*	*	*																				*	*	*						
*	*	*	*	*	*	*	*	*	*	*	*																				*	*	*						
*	*	*	*	*	*	*	*	*	*	*	*																				*	*	*						
												○	○	○	○	○	○	○	○			○	○	○															
												○	○	○	○	○	○	○	○			○	○	○															
												*	*	*	*	*	*	*	*			*	*	*															
												*	*	*	*	*	*	*	*			*	*	*															
												*	*	*	*	*	*	*	*			*	*	*															
																				○	○				○	○	○	○	○	○							
																				○	○				○	○	○	○	○	○							
																				*	*				*	*	*	*	*	*							
																				*	*				*	*	*	*	*	*							
																				*	*				*	*	*	*	*	*							
○	○	○	○	○	○	○	○	○	○	○	○	○	○	○	○	○	○	○	○			○	○	○							○	○	○						
○	○	○	○	○	○	○	○	○	○	○	○	○	○	○	○	○	○	○	○			○	○	○							○	○	○						
*	*	*	*	*	*	*	*	*	*	*	*																				*	*	*						
*	*	*	*	*	*	*	*	*	*	*	*																				*	*	*						

SEC. 694B

HYDRAULIC CONTROL VALVE FITTING (3 SPOOL VALVE)

PARTES DE FIJACION DE LA VALVULA DE CONTROL HIDRAULICO

BESCHLAGTEILE DES HYDRAULIKSTEUERVENTILS

PIECES DE FIXATION DE SOUPAPE DE HYDRAULIQUE

NC	S	KEY NO.	LEV	PART NO.	PART NAME	SPECIFICATION	QTY	APPLIED DATE	ICANF	FORMER PART NO.	KD	APPLIED MODEL 01	02	03	04	05	06	07	08	09	10	11	12	13	14	15	16	17	18	19	20	21	22	23	24	25	26	27	28	29	30	31	32	33	34	35	36	37	38	39	40
												MCP I AJV	MCP I ADV	MCP I ALV	MCP I ASV	MCU I A20DV	MCU I A20LV	MCP I A25JV	MCP I A25DV	MCP I A25LV	MCP I A25SV	MCU I A25DV	MCU I A25LV	MCP I A28JV	MCP I A28DV	MCP I A28LV	MCU I A28SV	MCU I A28DV	MCU I A28LV	MCU I A30DV	MCU I A30LV	MCU I A33DV	MCU I A33LV	MCU I A33DV	MCU I A33LV	MCU I F30DV	MCU I F30LV	MCU I F30LS	MCU I F35DV	MCU I F35LV	MCU I F35SV	MCU I F36DV	MCU I F36LV	MCU I F36SV	MCU I F36LV	MCU I F36SV	MCP I A25DV	MCP I A25LV	MCP I A25SV						
N		3	20	2	NA-	KIT-SEAL, O RING	F/TILT LEVELING SYSTEM-CONTACT FACT ORY	01	1111-				*	*	*	*	*	*	*	*	*	*	*	*																			*	*	*						
N			21	2	69339-FK10A		F/TILT LEVELING SYSTEM	01	0107-0907															*	*	*	*	*	*	*	*			*	*	*														
N			22	2	69339-FK00A		F/TILT LEVELING SYSTEM	01	0907-1111															*	*	*	*	*	*	*	*			*	*	*														
N			23	2	NA-		F/TILT LEVELING SYSTEM-CONTACT FACTORY	01	1111-															*	*	*	*	*	*	*	*			*	*	*														
			24	2	69339-FK10B			01	0107-0707																							o	o				o	o	o	o	o	o							
			25	2	69339-FK01A			01	0707-																							o	o				o	o	o	o	o	o							
N			26	2	69339-FK10B		F/TILT LEVELING SYSTEM	01	0107-0707																							*	*				*	*	*	*	*	*							
N			27	2	69339-FK01A		F/TILT LEVELING SYSTEM	01	0707-0411																							*	*				*	*	*	*	*	*							
N			28	2	NA-		F/TILT LEVELING SYSTEM-CONTACT FACT ORY	01	0411-																							*	*				*	*	*	*	*	*							
		4	01	2	69326-FJ300	HOUSING-OUTLET		01	0107-				o	o	o	o	o	o	o	o	o	o	o	o	o	o	o	o	o	o	o	o	o	o	o	o	o	o	o	o	o	o	o	o	o	o	o	o	o	o	o	o	o
			02	2	69339-FK120	KIT-SEAL, O RING		01	0107-				o	o	o	o	o	o	o	o	o	o	o	o	o	o	o	o	o	o	o	o	o	o	o	o	o	o	o	o	o	o	o	o	o	o	o	o	o	o	o	o	o
		5	01	2	58444-FJ301	ROD-TIE	L=150	03	0107-				o	o	o	o	o	o	o	o	o	o	o	o	o	o	o	o	o	o	o	o	o	o	o	o	o	o	o	o	o	o	o	o	o	o	o	o	o	o	o	o	o
		6	01	2	58448-FJ300	NUT-TIE ROD		03	0107-				o	o	o	o	o	o	o	o	o	o	o	o	o	o	o	o	o	o	o	o	o	o	o	o	o	o	o	o	o	o	o	o	o	o	o	o	o	o	o	o	o
		7	01	2	58426-FJ300	BOLT-STUD		02	0107-				o	o	o	o	o	o	o	o	o	o	o	o	o	o	o	o	o	o	o	o	o	o	o	o	o	o	o	o	o	o	o	o	o	o	o	o	o	o	o	o	o
		8	01	2	69328-FJ30A	VALVE-RELIEF, MAIN		01	0107-				o	o	o	o	o	o	o	o	o	o	o	o	o	o	o	o	o	o	o	o	o	o	o	o	o	o	o	o	o	o	o	o	o	o	o	o	o	o	o	o	o
			02	1	NA-	KIT-SEAL, O RING	CONTACT FACTORY	01	0107-				o	o	o	o	o	o	o	o	o	o	o	o	o	o	o	o	o	o	o	o	o	o	o	o	o	o	o	o	o	o	o	o	o	o	o	o	o	o	o	o	o
		9	01	2	69328-FK10A	VALVE-RELIEF		01	0107-				o	o	o	o	o	o	o	o	o	o	o	o	o	o	o	o	o	o	o	o	o	o	o	o	o	o	o	o	o	o	o	o	o	o	o	o	o	o	o	o	o
			02	1	NA-	KIT-SEAL, O RING	CONTACT FACTORY	01	0107-				o	o	o	o	o	o	o	o	o	o	o	o	o	o	o	o	o	o	o	o	o	o	o	o	o	o	o	o	o	o	o	o	o	o	o	o	o	o	o	o	o
		10	01	2	69386-FK102	RING-O HOUSING		03	0107-				o	o	o	o	o	o	o	o	o	o	o	o	o	o	o	o	o	o	o	o	o	o	o	o	o	o	o	o	o	o	o	o	o	o	o	o	o	o	o	o	o
		11	01	2	69324-FJ301	HOUSING ASSY-VALVE NO. 2		01	0107-0607				o	o	o	o	o	o	o	o	o	o	o	o	o	o	o	o	o	o	o	o	o	o	o	o	o	o	o	o	o	o	o	o	o	o	o	o	o	o	o	o	o
			02	2	69324-FJ31A			01	0607-				o	o	o	o	o	o	o	o	o	o	o	o	o	o	o	o	o	o	o	o	o	o	o	o	o	o	o	o	o	o	o	o	o	o	o	o	o	o	o	o	o
C			03	2	69324-FJ301		F/TILT LEVELING SYSTEM	01	0607-0909				*	*	*	*	*	*	*	*	*	*	*	*	*	*	*	*	*	*	*	*	*	*	*	*	*	*	*	*	*	*	*	*	*	*	*	*	*	*	*	*	*
N			04	2	69324-FJ31A		F/TILT LEVELING SYSTEM	01	0909-				*	*	*	*	*	*	*	*	*	*	*	*	*	*	*	*	*	*	*	*	*	*	*	*	*	*	*	*	*	*	*	*	*	*	*	*	*	*	*	*	*
			05	1	69339-FK110	KIT-SEAL, O RING		01	0107-0607				o	o	o	o	o	o	o	o	o	o	o	o	o	o	o	o	o	o	o	o	o	o	o	o	o	o	o	o	o	o	o	o	o	o	o	o	o	o	o	o	o
			06	1	69339-FK02A			01	0607-				o	o	o	o	o	o	o	o	o	o	o	o	o	o	o	o	o	o	o	o	o	o	o	o	o	o	o	o	o	o	o	o	o	o	o	o	o	o	o	o	o
C			07	1	69339-FK110		F/TILT LEVELING SYSTEM	01	0607-0909				*	*	*	*	*	*	*	*	*	*	*	*	*	*	*	*	*	*	*	*	*	*	*	*	*	*	*	*	*	*	*	*	*	*	*	*	*	*	*	*	*
N			08	1	69339-FK02A		F/TILT LEVELING SYSTEM	01	0909-				*	*	*	*	*	*	*	*	*	*	*	*	*	*	*	*	*	*	*	*	*	*	*	*	*	*	*	*	*	*	*	*	*	*	*	*	*	*	*	*	*
		12	01	2	69328-FJ302	VALVE-RELIEF		02	0107-				o	o	o	o	o	o	o	o	o	o	o	o	o	o	o	o	o	o	o	o	o	o	o	o	o	o	o	o	o	o	o	o	o	o	o	o	o	o	o	o	o
			02	1	NA-	KIT-SEAL, O RING	CONTACT FACTORY	02	0107-				o	o	o	o	o	o	o	o	o	o	o	o	o	o	o	o	o	o	o	o	o	o	o	o	o	o	o	o	o	o	o	o	o	o	o	o	o	o	o	o	o
		13	01	2	58080-FK120	FLOW REGULATOR VALVE ASSY		01	0107-				o	o	o	o	o	o	o	o	o	o	o	o																					o	o	o						
			02	2	58080-FK320			01	0107-																	o	o	o	o	o	o	o	o			o	o	o															
		14	01	3	69313-FK12A	VALVE ASSY-SOLENOID		01	0107-				o	o	o	o	o	o	o	o	o	o	o	o	o	o	o	o	o	o	o	o	o	o	o	o	o	o	o	o	o	o	o	o	o	o	o	o	o	o	o	o	o
C			02	4	69313-FK102	SOLENOID		01	0107-1209				o	o	o	o	o	o	o	o	o	o	o	o	o	o	o	o	o	o	o	o	o	o	o	o	o	o	o	o	o	o	o	o	o	o	o	o	o	o	o	o	o
N			03	4	69313-GG01A			01	1209-				o	o	o	o	o	o	o	o	o	o	o	o	o	o	o	o	o	o	o	o	o	o	o	o	o	o	o	o	o	o	o	o	o	o	o	o	o	o	o	o	o
N			04	4	69313-GG01A		F/TILT LEVELING SYSTEM	01	1209-1111				*	*	*	*	*	*	*	*	*	*	*	*	*	*	*	*	*	*	*	*	*	*	*	*	*	*	*	*	*	*	*	*	*	*	*	*	*	*	*	*	*

SEC. 694B

HYDRAULIC CONTROL VALVE FITTING (3 SPOOL VALVE)

PARTES DE FIJACION DE LA VALVULA DE CONTROL HIDRAULICO

BESCHLAGTEILE DES HYDRAULIKSTEUERVENTILS

PIECES DE FIXATION DE SOUPAPE DE HYDRAULIQUE

NC	S	KEY NO.	LEV	PART NO.	PART NAME	SPECIFICATION	QTY	APPLIED DATE	ICANF	FORMER PART NO.	KD
N		14 05	4	NA-	SOLENOID	F/TILT LEVELING SYSTEM-CONTACT FACTORY	01	1111-			
		15 01	3	69313-FK12B	VALVE ASSY-SOLENOID		01	0107-			
C		02	4	69313-FK102	SOLENOID		01	0107-1209			
N		03	4	69313-GG01A			01	1209-			
N		04	4	69313-GG01A		F/TILT LEVELING SYSTEM	01	1209-1111			
N		05	4	NA-		F/TILT LEVELING SYSTEM-CONTACT FACTORY	01	1111-			
		16 01	3	69376-FK100	SPRING		03	0107-			
		17 01	3	69375-FK100	POPPET		03	0107-			

APPLIED MODEL

01	02	03	04	05	06	07	08	09	10	11	12	13	14	15	16	17	18	19	20	21	22	23	24	25	26	27	28	29	30	31	32	33	34	35	36	37	38	39	40
MCPI A20JV	MCPI A200DV	MCPI A200LS	MCPI A200LS	MCUI A200DV	MCUP A205JV	MCPI A225DV	MCPI A225LS	MCPI A225LS	MCUI A225DV	MCUI A225LV	MCPI A258JV	MCPI A258DV	MCPI A258LV	MCPI A258LV	MCUI A258DV	MCUI A308LV	MCUI A308DV	MCUI A308LV	MCUI A308DV	MCUI A330DV	MCUI A330LV	MCUI FG30DV	MCUI FG30LS	MCUI FG30LS	MCUI FG35DV	MCUI FG35LS	MCUI FG35LS	MCUI FG36DV	MCUI FG36LS	MCUI FG36LS	MCAP A325DV	MCAP A325LV	MCAP A325LS						
*	*	*	*	*	*	*	*	*	*	*	*	*	*	*	*	*	*	*	*	*	*	*	*	*	*	*	*	*	*	*	*	*	*						
O	O	O	O	O	O	O	O	O	O	O	O	O	O	O	O	O	O	O	O	O	O	O	O	O	O	O	O	O	O	O	O	O	O						
O	O	O	O	O	O	O	O	O	O	O	O	O	O	O	O	O	O	O	O	O	O	O	O	O	O	O	O	O	O	O	O	O	O						
O	O	O	O	O	O	O	O	O	O	O	O	O	O	O	O	O	O	O	O	O	O	O	O	O	O	O	O	O	O	O	O	O	O						
*	*	*	*	*	*	*	*	*	*	*	*	*	*	*	*	*	*	*	*	*	*	*	*	*	*	*	*	*	*	*	*	*	*						
*	*	*	*	*	*	*	*	*	*	*	*	*	*	*	*	*	*	*	*	*	*	*	*	*	*	*	*	*	*	*	*	*	*						
O	O	O	O	O	O	O	O	O	O	O	O	O	O	O	O	O	O	O	O	O	O	O	O	O	O	O	O	O	O	O	O	O	O						
O	O	O	O	O	O	O	O	O	O	O	O	O	O	O	O	O	O	O	O	O	O	O	O	O	O	O	O	O	O	O	O	O	O						

SEC. 694C

HYDRAULIC CONTROL VALVE FITTING (4 SPOOL VALVE)

PARTES DE FIJACION DE LA VALVULA DE CONTROL HIDRAULICO

BESCHLAGTEILE DES HYDRAULIKSTEUERVENTILS

PIECES DE FIXATION DE SOUPAPE DE HYDRAULIQUE

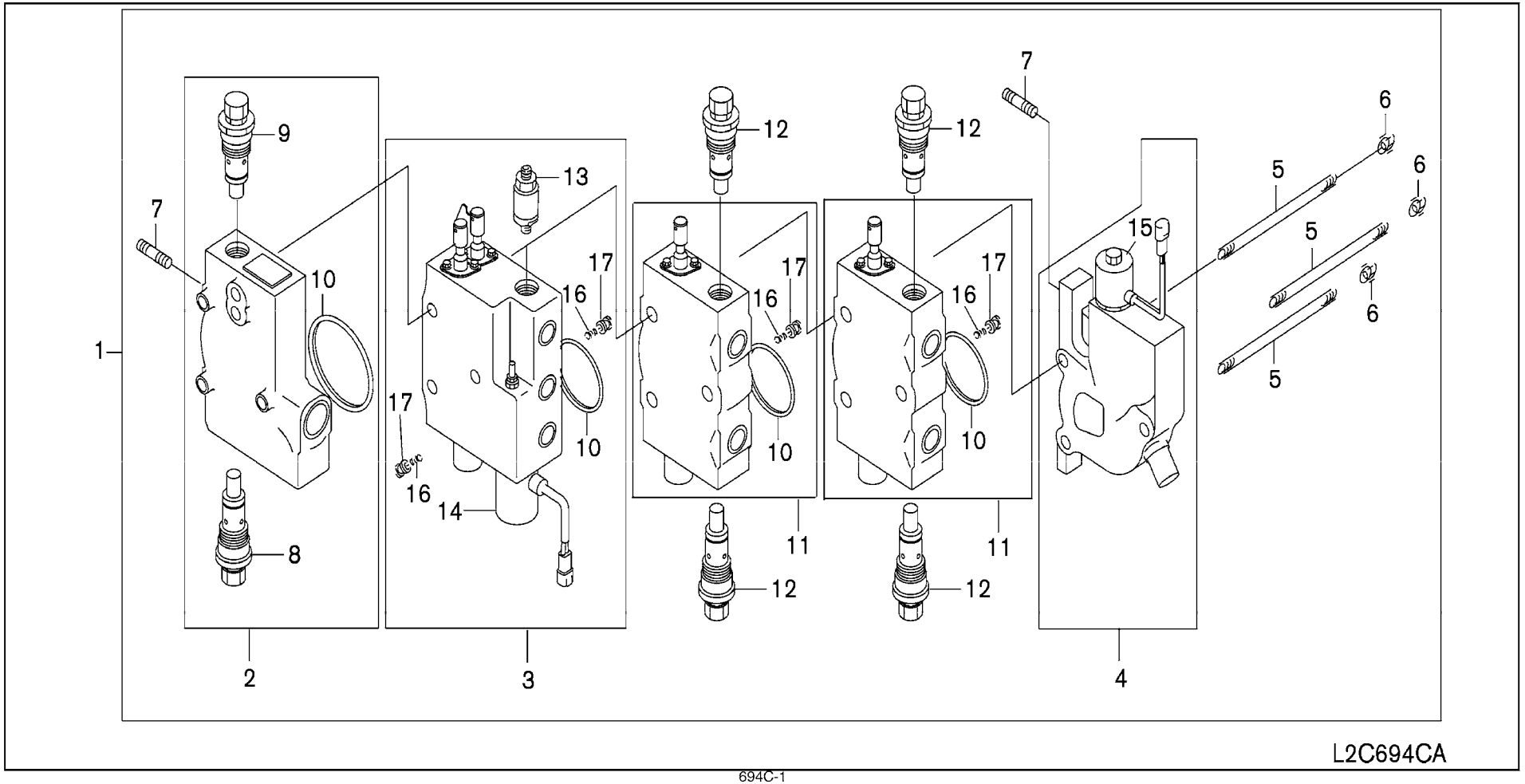

SEC. 694C

HYDRAULIC CONTROL VALVE FITTING (4 SPOOL VALVE)

PARTES DE FIJACION DE LA VALVULA DE CONTROL HIDRAULICO

BESCHLAGTEILE DES HYDRAULIKSTEUERVENTILS

PIECES DE FIXATION DE SOUPAPE DE HYDRAULIQUE

NC	S	KEY NO.	LEV	PART NO.	PART NAME	SPECIFICATION	QTY	APPLIED DATE	ICANF	FORMER PART NO.	KD	APPLIED MODEL 01	02	03	04	05	06	07	08	09	10	11	12	13	14	15	16	17	18	19	20	21	22	23	24	25	26	27	28	29	30	31	32	33	34	35	36	37	38	39	40
												MCPI AA20JV	MCPI AA20DV	MCPI AA20LS	MCPI AA20LL	MCUI AA20DV	MCUI AA20LV	MCPI AA25JV	MCPI AA25DV	MCPI AA25LS	MCUI AA25LV	MCUI AA25DV	MCUI AA25LL	MCPI AA28JV	MCPI AA28DV	MCPI AA28LS	MCUI AA28LV	MCUI AA28DV	MCUI AA28LL	MCUI AA30LV	MCUI AA30DV	MCUI AA30LL	MCUI AF30DV	MCUI AF30LV	MCUI AF30LS	MCUGI AF30DV	MCUGI AF30LV	MCUGI AF30LS	MCUGI AF35DV	MCUGI AF35LV	MCUGI AF35LS	MCUGI AF36DV	MCUGI AF36LV	MCUGI AF36LS	MCAPI AA25LV	MCAPI AA25DV	MCAPI AA25LS						
	1	01	1	69320-FK125	VALVE ASSY-CONTROL		01	0107-0807				*	*	*	*	*	*	*	*	*	*	*	*																			*	*	*						
		02	1	69320-FK15A			01	0807-				*	*	*	*	*	*	*	*	*	*	*	*																			*	*	*						
		03	1	69320-FK135		F/TILT LEVELING SYSTEM	01	0107-0109				*	*	*	*	*	*	*	*	*	*	*	*																			*	*	*						
		04	1	69320-FK15B		F/TILT LEVELING SYSTEM	01	0109-				*	*	*	*	*	*	*	*	*	*	*	*																			*	*	*						
		05	1	69320-FL225			01	0107-1007																	*	*	*	*	*	*	*		*	*	*																	
		06	1	69320-FL25A			01	1007-																	*	*	*	*	*	*	*		*	*	*																	
		07	1	69320-FL235		F/TILT LEVELING SYSTEM	01	0107-0109																	*	*	*	*	*	*	*		*	*	*																	
		08	1	69320-FL25B		F/TILT LEVELING SYSTEM	01	0109-																	*	*	*	*	*	*	*		*	*	*																	
		09	1	69320-FL205			01	0107-0707																								*	*			*	*	*	*	*	*									
		10	1	69320-FL25C			01	0707-																								*	*			*	*	*	*	*	*									
		11	1	69320-FL215		F/TILT LEVELING SYSTEM	01	0107-0907																								*	*			*	*	*	*	*	*									
		12	1	69320-FL25D		F/TILT LEVELING SYSTEM	01	0907-																								*	*			*	*	*	*	*	*									
	2	01	2	69322-FK10A	HOUSING ASSY-INLET		01	0107-				*	*	*	*	*	*	*	*	*	*	*	*	*	*	*	*	*	*	*	*	*	*	*	*	*	*	*	*	*	*	*	*	*	*	*	*	*	*	*	*	*
		02	1	69339-FK100	KIT-SEAL, O RING		01	0107-				*	*	*	*	*	*	*	*	*	*	*	*	*	*	*	*	*	*	*	*	*	*	*	*	*	*	*	*	*	*	*	*	*	*	*	*	*	*	*	*	*
	3	01	2	69324-FK12F	HOUSING ASSY-VALVE NO. 1		01	0107-0807				*	*	*	*	*	*	*	*	*	*	*	*																			*	*	*						
		02	2	69324-FK15A			01	0807-				*	*	*	*	*	*	*	*	*	*	*	*																			*	*	*						
		03	2	69324-FK13A		F/TILT LEVELING SYSTEM	01	0107-0109				*	*	*	*	*	*	*	*	*	*	*	*																			*	*	*						
		04	2	69324-FK10B		F/TILT LEVELING SYSTEM	01	0109-				*	*	*	*	*	*	*	*	*	*	*	*																			*	*	*						
		05	2	69324-FK32F			01	0107-1007																	*	*	*	*	*	*	*		*	*	*																	
		06	2	69324-FK35A			01	1007-																	*	*	*	*	*	*	*		*	*	*																	
		07	2	69324-FK33A		F/TILT LEVELING SYSTEM	01	0107-0109																	*	*	*	*	*	*	*		*	*	*																	
		08	2	69324-FK30B		F/TILT LEVELING SYSTEM	01	0109-																	*	*	*	*	*	*	*		*	*	*																	
		09	2	69324-FK30F			01	0107-0707																								*	*			*	*	*	*	*	*									
		10	2	69324-FK35C			01	0707-																								*	*			*	*	*	*	*	*									
		11	2	69324-FK31A		F/TILT LEVELING SYSTEM	01	0107-0907																								*	*			*	*	*	*	*	*									
		12	2	69324-FK34D		F/TILT LEVELING SYSTEM	01	0907-																								*	*			*	*	*	*	*	*									
		13	2	69339-FK10A	KIT-SEAL, O RING		01	0107-0807				*	*	*	*	*	*	*	*	*	*	*	*	*	*	*	*	*	*	*			*	*	*								*	*	*						
		14	2	69339-FK00A			01	0807-				*	*	*	*	*	*	*	*	*	*	*	*	*	*	*	*	*	*	*			*	*	*								*	*	*						
		15	2	69339-FK10A		F/TILT LEVELING SYSTEM	01	0107-0109				*	*	*	*	*	*	*	*	*	*	*	*	*	*	*	*	*	*	*			*	*	*								*	*	*						
		16	2	69339-FK00A		F/TILT LEVELING SYSTEM	01	0109-				*	*	*	*	*	*	*	*	*	*	*	*	*	*	*	*	*	*	*			*	*	*								*	*	*						
		17	2	69339-FK10B			01	0107-0707																								*	*			*	*	*	*	*	*									
		18	2	69339-FK01A			01	0707-																								*	*			*	*	*	*	*	*									
	4	01	2	69326-FJ300	HOUSING-OUTLET		01	0107-				*	*	*	*	*	*	*	*	*	*	*	*	*	*	*	*	*	*	*	*	*	*	*	*	*	*	*	*	*	*	*	*	*	*	*	*	*	*	*	*	*
		02	2	69339-FK120	KIT-SEAL, O RING		01	0107-				*	*	*	*	*	*	*	*	*	*	*	*	*	*	*	*	*	*	*	*	*	*	*	*	*	*	*	*	*	*	*	*	*	*	*	*	*	*	*	*	*
	5	01	2	58444-FJ305	ROD-TIE	L=188	03	0107-				*	*	*	*	*	*	*	*	*	*	*	*	*	*	*	*	*	*	*	*	*	*	*	*	*	*	*	*	*	*	*	*	*	*	*	*	*	*	*
	6	01	2	58448-FJ300	NUT-TIE ROD		03	0107-				*	*	*	*	*	*	*	*	*	*	*	*	*	*	*	*	*	*	*	*	*	*	*	*	*	*	*	*	*	*	*	*	*	*	*	*	*	*	*
	7	01	2	58426-FJ300	BOLT-STUD		02	0107-				*	*	*	*	*	*	*	*	*	*	*	*	*	*	*	*	*	*	*	*	*	*	*	*	*	*	*	*	*	*	*	*	*	*	*	*	*	*	*

SEC. 694C

HYDRAULIC CONTROL VALVE FITTING (4 SPOOL VALVE)

PARTES DE FIJACION DE LA VALVULA DE CONTROL HIDRAULICO

BESCHLAGTEILE DES HYDRAULIKSTEUERVENTILS

PIECES DE FIXATION DE SOUPAPE DE HYDRAULIQUE

NC	S	KEY NO.	LEV	PART NO.	PART NAME	SPECIFICATION	QTY	APPLIED DATE	ICANF	FORMER PART NO.	KD	APPLIED MODEL 01	02	03	04	05	06	07	08	09	10	11	12	13	14	15	16	17	18	19	20	21	22	23	24	25	26	27	28	29	30	31	32	33	34	35	36	37	38	39	40
		8	01	2	69328-FJ30A	VALVE-RELIEF, MAIN		01	0107-			*	*	*	*	*	*	*	*	*	*	*	*	*	*	*	*	*	*	*	*	*	*	*	*	*	*	*	*	*	*	*	*	*	*	*	*	*	*	*	*	*	*	*
			02	1	NA-	KIT-SEAL, O RING	CONTACT FACTORY	01	0107-			*	*	*	*	*	*	*	*	*	*	*	*	*	*	*	*	*	*	*	*	*	*	*	*	*	*	*	*	*	*	*	*	*	*	*	*	*	*	*	*	*	*	*
		9	01	2	69328-FK10A	VALVE-RELIEF		01	0107-			*	*	*	*	*	*	*	*	*	*	*	*	*	*	*	*	*	*	*	*	*	*	*	*	*	*	*	*	*	*	*	*	*	*	*	*	*	*	*	*	*	*	*
			02	1	NA-	KIT-SEAL, O RING	CONTACT FACTORY	01	0107-			*	*	*	*	*	*	*	*	*	*	*	*	*	*	*	*	*	*	*	*	*	*	*	*	*	*	*	*	*	*	*	*	*	*	*	*	*	*	*	*	*	*	*
		10	01	2	69386-FK102	RING-O HOUSING		04	0107-			*	*	*	*	*	*	*	*	*	*	*	*	*	*	*	*	*	*	*	*	*	*	*	*	*	*	*	*	*	*	*	*	*	*	*	*	*	*	*	*	*	*	*
		11	01	2	69324-FJ301	HOUSING ASSY-VALVE NO. 2		02	0107-0707			*	*	*	*	*	*	*	*	*	*	*	*	*	*	*	*	*	*	*	*	*	*	*	*	*	*	*	*	*	*	*	*	*	*	*	*	*	*	*	*	*	*	*
			02	2	69324-FJ31A			02	0707-			*	*	*	*	*	*	*	*	*	*	*	*	*	*	*	*	*	*	*	*	*	*	*	*	*	*	*	*	*	*	*	*	*	*	*	*	*	*	*	*	*	*	*
			03	2	69324-FJ301		F/TILT LEVELING SYSTEM	02	0107-0109			*	*	*	*	*	*	*	*	*	*	*	*	*	*	*	*	*	*	*			*	*	*								*	*	*										
			04	2	69324-FJ31A		F/TILT LEVELING SYSTEM	02	0109-			*	*	*	*	*	*	*	*	*	*	*	*	*	*	*	*	*	*	*			*	*	*								*	*	*										
			05	2	69324-FJ301		F/TILT LEVELING SYSTEM	02	0107-0907																								*	*				*	*	*	*	*	*										
			06	2	69324-FJ31A		F/TILT LEVELING SYSTEM	02	0907-																								*	*				*	*	*	*	*	*										
			07	1	69339-FK110	KIT-SEAL, O RING		02	0107-0707			*	*	*	*	*	*	*	*	*	*	*	*	*	*	*	*	*	*	*	*	*	*	*	*	*	*	*	*	*	*	*	*	*	*	*	*	*	*	*	*	*	*	*
			08	1	69339-FK02A			02	0707-			*	*	*	*	*	*	*	*	*	*	*	*	*	*	*	*	*	*	*	*	*	*	*	*	*	*	*	*	*	*	*	*	*	*	*	*	*	*	*	*	*	*	*
			09	1	69339-FK110		F/TILT LEVELING SYSTEM	02	0107-0109			*	*	*	*	*	*	*	*	*	*	*	*	*	*	*	*	*	*	*			*	*	*								*	*	*										
			10	1	69339-FK02A		F/TILT LEVELING SYSTEM	02	0109-			*	*	*	*	*	*	*	*	*	*	*	*	*	*	*	*	*	*	*			*	*	*								*	*	*										
			11	1	69339-FK110		F/TILT LEVELING SYSTEM	02	0107-0907																								*	*				*	*	*	*	*	*										
			12	1	69339-FK02A		F/TILT LEVELING SYSTEM	02	0907-																								*	*				*	*	*	*	*	*										
		12	01	2	69328-FJ302	VALVE-RELIEF		04	0107-			*	*	*	*	*	*	*	*	*	*	*	*	*	*	*	*	*	*	*	*	*	*	*	*	*	*	*	*	*	*	*	*	*	*	*	*	*	*	*	*	*	*	*
			02	1	NA-	KIT-SEAL, O RING	CONTACT FACTORY	04	0107-			*	*	*	*	*	*	*	*	*	*	*	*	*	*	*	*	*	*	*	*	*	*	*	*	*	*	*	*	*	*	*	*	*	*	*	*	*	*	*	*	*	*	*
		13	01	2	58080-FK120	FLOW REGULATOR VALVE ASSY		01	0107-			*	*	*	*	*	*	*	*	*	*	*	*																																	
			02	2	58080-FK320			01	0107-															*	*	*	*	*	*	*			*	*	*																					
		14	01	3	69313-FK12A	VALVE ASSY-SOLENOID		01	0107-			*	*	*	*	*	*	*	*	*	*	*	*	*	*	*	*	*	*	*	*	*	*	*	*	*	*	*	*	*	*	*	*	*	*	*	*	*	*	*	*	*	*	*
C			02	4	69313-FK102	SOLENOID		01	0107-1209			*	*	*	*	*	*	*	*	*	*	*	*	*	*	*	*	*	*	*	*	*	*	*	*	*	*	*	*	*	*	*	*	*	*	*	*	*	*	*	*	*	*	*
N			03	4	69313-GG01A			01	1209-			*	*	*	*	*	*	*	*	*	*	*	*	*	*	*	*	*	*	*	*	*	*	*	*	*	*	*	*	*	*	*	*	*	*	*	*	*	*	*	*	*	*	*
		15	01	3	69313-FK12B	VALVE ASSY-SOLENOID		01	0107-			*	*	*	*	*	*	*	*	*	*	*	*	*	*	*	*	*	*	*	*	*	*	*	*	*	*	*	*	*	*	*	*	*	*	*	*	*	*	*	*	*	*	*
C			02	4	69313-FK102	SOLENOID		01	0107-1209			*	*	*	*	*	*	*	*	*	*	*	*	*	*	*	*	*	*	*	*	*	*	*	*	*	*	*	*	*	*	*	*	*	*	*	*	*	*	*	*	*	*	*
N			03	4	69313-GG01A			01	1209-			*	*	*	*	*	*	*	*	*	*	*	*	*	*	*	*	*	*	*	*	*	*	*	*	*	*	*	*	*	*	*	*	*	*	*	*	*	*	*	*	*	*	*
		16	01	3	69376-FK100	SPRING		04	0107-			*	*	*	*	*	*	*	*	*	*	*	*	*	*	*	*	*	*	*	*	*	*	*	*	*	*	*	*	*	*	*	*	*	*	*	*	*	*	*	*	*	*	*
		17	01	3	69375-FK100	POPPET		04	0107-			*	*	*	*	*	*	*	*	*	*	*	*	*	*	*	*	*	*	*	*	*	*	*	*	*	*	*	*	*	*	*	*	*	*	*	*	*	*	*	*	*	*	*

Install the best!
GENUINE NISSAN PARTS

NOTE

SEC. 694D

HYDRAULIC CONTROL VALVE FITTING (KIT PARTS)

PARTES DE FIJACION DE LA VALVULA DE CONTROL HIDRAULICO

BESCHLAGTEILE DES HYDRAULIKSTEUERVENTILS

PIECES DE FIXATION DE SOUPAPE DE HYDRAULIQUE

1

F/3 SPOOL TO 4 SPOOL

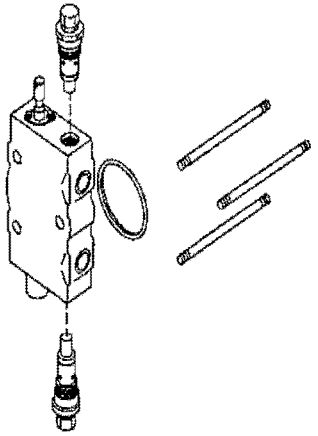

2

F/3 SPOOL - 3 LEVER
TO 4 SPOOL - 4 LEVER

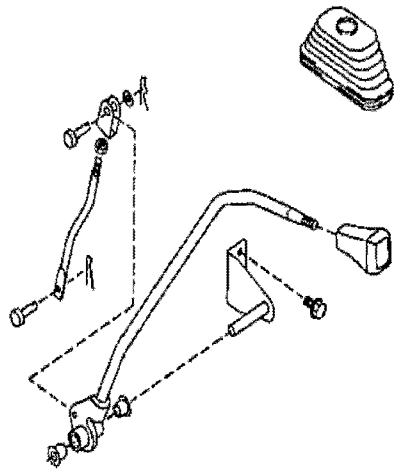

3

F/3 SPOOL - 2 LEVER
TO 4 SPOOL - 3 LEVER

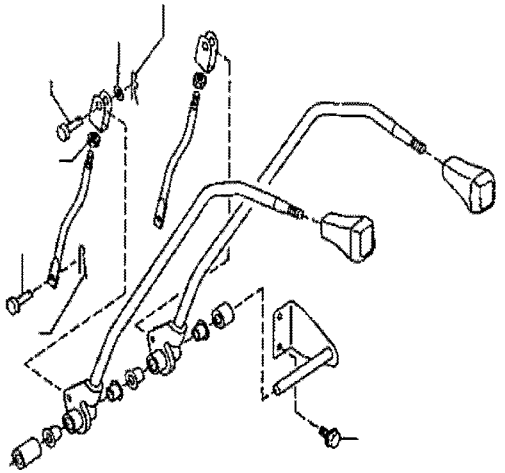

L2C694DA

SEC. 694D

HYDRAULIC CONTROL VALVE FITTING (KIT PARTS)

PARTES DE FIJACION DE LA VALVULA DE CONTROL HIDRAULICO

BESCHLAGTEILE DES HYDRAULIKSTEUERVENTILS

PIECES DE FIXATION DE SOUPAPE DE HYDRAULIQUE

NC	S	KEY NO.	LEV	PART NO.	PART NAME	SPECIFICATION	QTY	APPLIED DATE	ICANF	FORMER PART NO.	KD
		1 01	1	**69310-FK102**	VALVE KIT-HYD CONTROL	F/3 SPOOL TO 4 SPOOL	01	0107-			
		2 01	1	**69403-FK102**	LEVER KIT-CONT VALVE	F/3 SPOOL - 3 LEVER TO 4 SPOOL - 4 LEVER	01	0107-			
		3 01	1	**69403-FK104**	LEVER KIT-CONT VALVE	F/3 SPOOL - 2 LEVER TO 4 SPOOL - 3 LEVER	01	0107-			

APPLIED MODEL

01	02	03	04	05	06	07	08	09	10	11	12	13	14	15	16	17	18	19	20	21	22	23	24	25	26	27	28	29	30	31	32	33	34	35	36	37	38	39	40
MCPI A20JV	MCPI A200DV	MCPI A200LS	MCPI A200LS	MCUI A200DV	MCUP A205LJ	MCPI A225DV	MCPI A225LV	MCPI A225LS	MCUI A225DV	MCUI A225LV	MCUP A225LV	MCPI A228JV	MCPI A228DV	MCPI A228LV	MCPI A228LS	MCUI A228DV	MCUI A228LV	MCUI A230DV	MCUI A230LV	MCUI A233DV	MCUI A233LV	MCUI FG330DV	MCUI FG330LV	MCUI FG330LS	MCUI FG335DV	MCUI FG335LV	MCUI FG335LS	MCUI FG336DV	MCUP FG336LV	MCUI FG336LS	MCUI AP225DV	MCUI AP225LV	MAPI AP225LS						
*	*	*	*	*	*	*	*	*	*	*	*	*	*	*	*	*	*	*	*	*	*	*	*	*	*	*	*	*	*	*	*	*	*						
*	*	*	*	*	*	*	*	*	*	*	*	*	*	*	*	*	*	*	*	*	*	*	*	*	*	*	*	*	*	*	*	*	*						
*	*	*	*	*	*	*	*	*	*	*	*	*	*	*	*	*	*	*	*	*	*	*	*	*	*	*	*	*	*	*	*	*	*						

SEC. 694E

HYDRAULIC CONTROL VALVE FITTING (FC OPTION-3 SPOOL VALVE)

PARTES DE FIJACION DE LA VALVULA DE CONTROL HIDRAULICO

BESCHLAGTEILE DES HYDRAULIKSTEUERVENTILS

PIECES DE FIXATION DE SOUPAPE DE HYDRAULIQUE

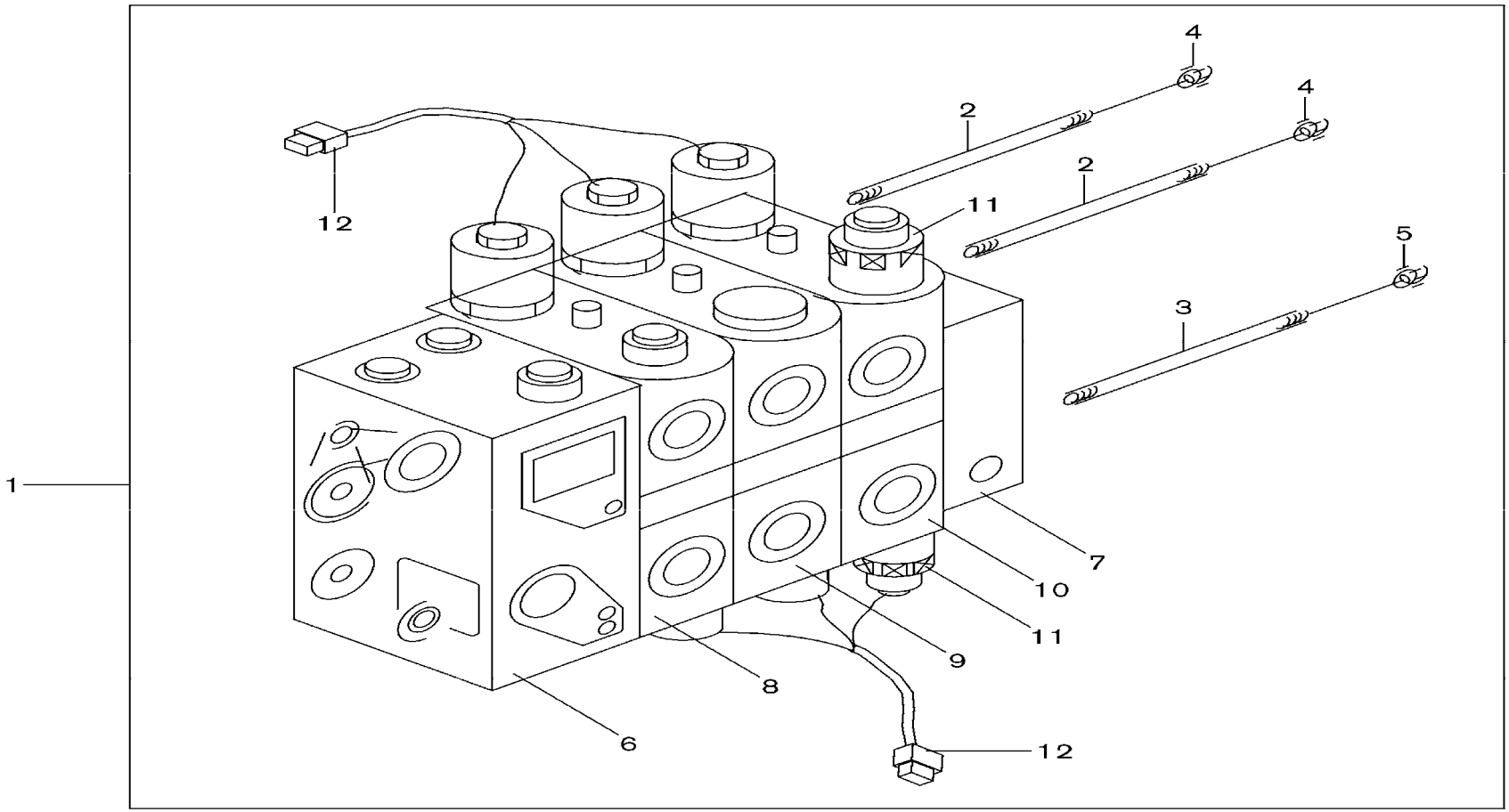

SEC. 694E

HYDRAULIC CONTROL VALVE FITTING (FC OPTION-3 SPOOL VALVE)

PARTES DE FIJACION DE LA VALVULA DE CONTROL HIDRAULICO

BESCHLAGTEILE DES HYDRAULIKSTEUERVENTILS

PIECES DE FIXATION DE SOUPAPE DE HYDRAULIQUE

NO	S	KEY NO.	LEV	PART NO.	PART NAME	SPECIFICATION	QTY	APPLIED DATE	ICANF	FORMER PART NO.	KD	APPLIED MODEL 01	02	03	04	05	06	07	08	09	10	11	12	13	14	15	16	17	18	19	20	21	22	23	24	25	26	27	28	29	30	31	32	33	34	35	36	37	38	39	40
												MCPI A20JV	MCPI A200DV	MCPI A200LS	MCPI A200DV	MCUI A200DV	MCUP A200LJV	MCPI A225DV	MCPI A225LV	MCPI A225LS	MCUI A225DV	MCUI A225LV	MCUI A225LV	MCPI A228JV	MCPI A228DV	MCPI A228LV	MCUI A228LS	MCUI A228DV	MCUI A230LV	MCUI A230DV	MCUI A230LV	MCUI A233DV	MCUI A233LV	MCUI A233DV	MCUI FG30LV	MCUI FG30LS	MCUI FG30LV	MCUI FG35DV	MCUI FG35LV	MCUI FG35LS	MCUI FG36DV	MCUI FG36LV	MCUI FG36LS	MCAP A225DV	MCAP A225LV	MCAP A225LS						
1		01	1	69320-GH10A	VALVE ASSY-CONT		01	0507-				*	*	*		*	*	*	*	*		*	*																			*	*							
2		01	2	69380-GG01A	ROD-TIE		02	0507-				*	*	*		*	*	*	*	*		*	*																			*	*							
3		01	2	69380-GG00A	ROD-TIE		01	0507-				*	*	*		*	*	*	*	*		*	*																			*	*							
4		01	2	58449-L0100	NUT-TIE ROD		02	0507-				*	*	*		*	*	*	*	*		*	*																			*	*							
5		01	2	58448-L0100	NUT-TIE ROD		01	0507-				*	*	*		*	*	*	*	*		*	*																			*	*							
6		01	2	69324-GG03B	HOUSING ASSY-VALVE		01	0507-				*	*	*		*	*	*	*	*		*	*																			*	*							
7		01	2	69326-GG00B	HOUSING-OUTLET		01	0507-				*	*	*		*	*	*	*	*		*	*																			*	*							
8		01	2	69324-GG02C	HOUSING ASSY-VALVE		01	0507-				*	*	*		*	*	*	*	*		*	*																			*	*							
9		01	2	69324-GG00B	HOUSING ASSY-VALVE		01	0507-				*	*	*		*	*	*	*	*		*	*																			*	*							
10		01	2	69324-GG01B	HOUSING ASSY-VALVE		01	0507-				*	*	*		*	*	*	*	*		*	*																			*	*							
11		01	2	69328-GA10C	VALVE-RELIEF		02	0507-				*	*	*		*	*	*	*	*		*	*																			*	*							
12		01	2	69164-GG00A	CONN ASSY		02	0507-				*	*	*		*	*	*	*	*		*	*																			*	*							

SEC. 694F

HYDRAULIC CONTROL VALVE FITTING (FC OPTION-4 SPOOL VALVE)

PARTES DE FIJACION DE LA VALVULA DE CONTROL HIDRAULICO

BESCHLAGTEILE DES HYDRAULIKSTEUERVENTILS

PIECES DE FIXATION DE SOUPAPE DE HYDRAULIQUE

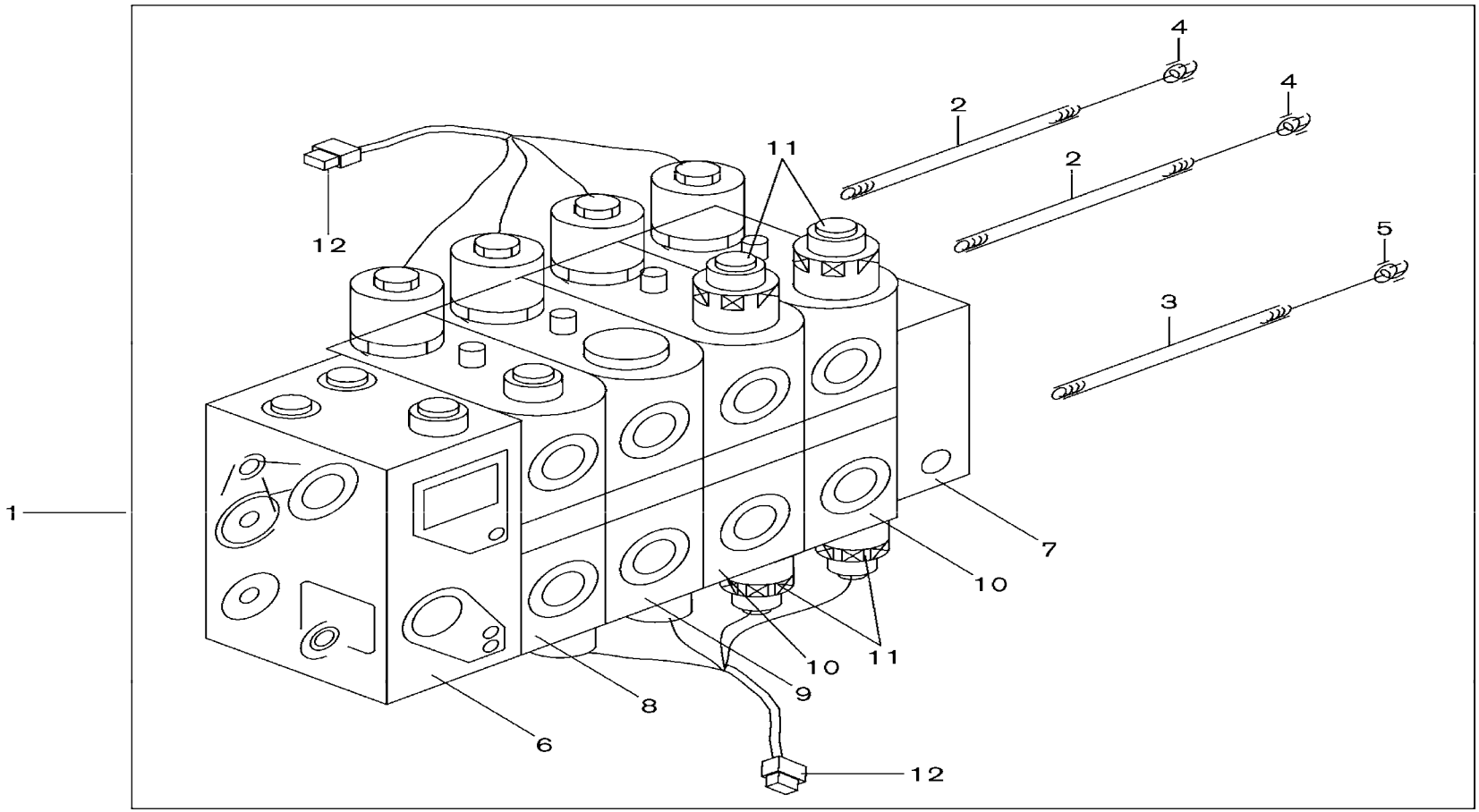

SEC. 694F

HYDRAULIC CONTROL VALVE FITTING (FC OPTION-4 SPOOL VALVE)

PARTES DE FIJACION DE LA VALVULA DE CONTROL HIDRAULICO

BESCHLAGTEILE DES HYDRAULIKSTEUERVENTILS

PIECES DE FIXATION DE SOUPAPE DE HYDRAULIQUE

NC	S	KEY NO.	LEV	PART NO.	PART NAME	SPECIFICATION	QTY	APPLIED DATE	ICANF	FORMER PART NO.	KD
		1	01	1	69320-GH10B	VALVE ASSY-CONT	01	0507-			
		2	01	2	69382-GG01A	ROD-TIE	02	0507-			
		3	01	2	69382-GG00A	ROD-TIE	01	0507-			
		4	01	2	58449-L0100	NUT-TIE ROD	02	0507-			
		5	01	2	58448-L0100	NUT-TIE ROD	01	0507-			
		6	01	2	69324-GG03B	HOUSING ASSY-VALVE	01	0507-			
		7	01	2	69326-GG00B	HOUSING-OUTLET	01	0507-			
		8	01	2	69324-GG02C	HOUSING ASSY-VALVE	01	0507-			
		9	01	2	69324-GG00B	HOUSING ASSY-VALVE	01	0507-			
		10	01	2	69324-GG01B	HOUSING ASSY-VALVE	02	0507-			
		11	01	2	69328-GA10C	VALVE-RELIEF	04	0507-			
		12	01	2	69164-5K312	CONN ASSY	02	0507-			

APPLIED MODEL

	MCPI A20JV	MCPI A200DV	MCPI A200LS	MCPP A200LS	MCUI A200DV	MCUI A200LV	MCUP A255JV	MCPP A255DV	MCPP A255LS	MCUI A255LS	MCUI A255DV	MCUU A255LV	MCPI A288JV	MCPP A288DV	MCPP A288LS	MCUI A288LS	MCUU A288DV	MCUU A300LV	MCUU A330DV	MCUU A330LV	MCUU A330DV	MCUU A330LV	MCUI FGG300DV	MCUU FGG300LV	MCUU FGG300LS	MCUU FGG355DV	MCUU FGG355LV	MCUU FGG355LS	MCUU FGG360DV	MCUU FGG360LV	MCUU FGG365LS	MAPI A255DV	MAPP A255LV	MAPP A255LS
01	*	*	*		*	*	*	*	*		*	*	*	*	*		*	*	*	*	*	*	*	*	*	*	*	*	*	*	*	*	*	*	*
02	*	*	*		*	*	*	*	*		*	*	*	*	*		*	*	*	*	*	*	*	*	*	*	*	*	*	*	*	*	*	*	*
03	*	*	*		*	*	*	*	*		*	*	*	*	*		*	*	*	*	*	*	*	*	*	*	*	*	*	*	*	*	*	*	*
04																																			
05	*	*	*		*	*	*	*	*		*	*	*	*	*		*	*	*	*	*	*	*	*	*	*	*	*	*	*	*	*	*	*	*
06	*	*	*		*	*	*	*	*		*	*	*	*	*		*	*	*	*	*	*	*	*	*	*	*	*	*	*	*	*	*	*	*
07	*	*	*		*	*	*	*	*		*	*	*	*	*		*	*	*	*	*	*	*	*	*	*	*	*	*	*	*	*	*	*	*
08	*	*	*		*	*	*	*	*		*	*	*	*	*		*	*	*	*	*	*	*	*	*	*	*	*	*	*	*	*	*	*	*
09	*	*	*		*	*	*	*	*		*	*	*	*	*		*	*	*	*	*	*	*	*	*	*	*	*	*	*	*	*	*	*	*
10																																			
11	*	*	*		*	*	*	*	*		*	*	*	*	*		*	*	*	*	*	*	*	*	*	*	*	*	*	*	*	*	*	*	*
12	*	*	*		*	*	*	*	*		*	*	*	*	*		*	*	*	*	*	*	*	*	*	*	*	*	*	*	*	*	*	*	*

SEC. 695A

HYDRAULIC CONTROL LEVER (FITTING PARTS)

PALANCA DE CONTROL HIDRAULICO

HYDRAULIKSTEUERHBEL

LEVIER DE COMMANDE HYDRAULIQUE

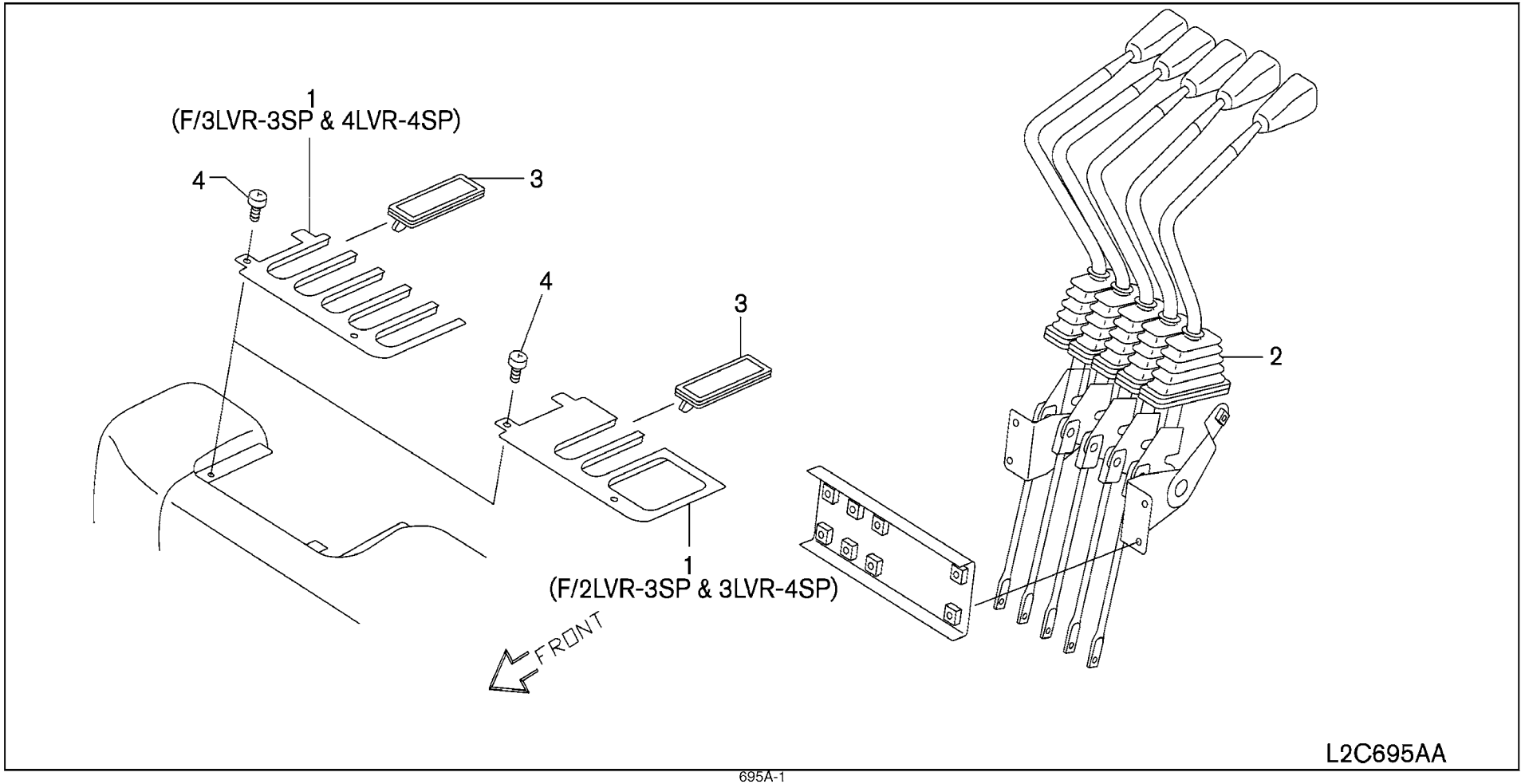

SEC. 695A

HYDRAULIC CONTROL LEVER (FITTING PARTS)

PALANCA DE CONTROL HIDRAULICO

HYDRAULIKSTEUERHBEL

LEVIER DE COMMANDE HYDRAULIQUE

NC	S	KEY NO.	LEV	PART NO.	PART NAME	SPECIFICATION	QTY	APPLIED DATE	ICANF	FORMER PART NO.	KD
	1	01	1	**69475-FK10A**	COVER-INSTRUMENT PANEL	F/2LVR-3SP	01	0107-			
		02	1	**69475-FK00A**		F/3LVR-3SP	01	0107-			
		03	1	**69475-FK00A**		F/4LVR-4SP	01	0107-			
		04	1	**69475-FK10A**		F/3LVR-4SP	01	0107-			
	2	01	1	**69425-FK100**	BELLOWS-CONTROL LEVER	F/3LVR-3SP	03	0107-			
		02	1	**69425-FK100**		F/4LVR-4SP	04	0107-			
	3	01	1	**69427-FK10A**	COVER	F/2LVR-SP	01	0107-			
		02	1	**69427-FK10A**		F/3LVR-3SP	02	0107-			
		03	1	**69427-FK10A**		F/4LVR-4SP	01	0107-			
	4	01	1	**08363-6162C**	SCREW-HH PP M6-1.0X16 W/PW		02	0107-			

APPLIED MODEL

01	02	03	04	05	06	07	08	09	10	11	12	13	14	15	16	17	18	19	20	21	22	23	24	25	26	27	28	29	30	31	32	33	34	35	36	37	38	39	40
MCPI A20JV	MCPI A200DV	MCPI A200LS	MCPI A200LS	MCUI A200DV	MCUP A200LJ	MCPP A255DV	MCPP A255LV	MCPP A255LV	MCUU A255DV	MCUU A255LS	MCUU A255LV	MCPP A288JV	MCPP A288DV	MCPP A288LV	MCPU A288LS	MCUU A288DV	MCUU A288LV	MCUU A308DV	MCUU A308LV	MCUU A330DV	MCUU A330LV	MCUU FG30DV	MCUU FG30LS	MCUU FG30LV	MCUU FG35DV	MCUU FG35LV	MCUU FG35LS	MCUU FG36DV	MCUU FG36LV	MCUU FG36LS	MCAP FA25DV	MCAP FA25LV	MCAP AA25LS						
○	○	○	○	○	○	○	○	○	○	○	○	○	○	○	○	○	○	○	○	○	○	○	○	○	○	○	○	○	○	○	○	○	○						
*	*	*	*	*	*	*	*	*	*	*	*	*	*	*	*	*	*	*	*	*	*	*	*	*	*	*	*	*	*	*	*	*	*						
*	*	*	*	*	*	*	*	*	*	*	*	*	*	*	*	*	*	*	*	*	*	*	*	*	*	*	*	*	*	*	*	*	*						
*	*	*	*	*	*	*	*	*	*	*	*	*	*	*	*	*	*	*	*	*	*	*	*	*	*	*	*	*	*	*	*	*	*						
*	*	*	*	*	*	*	*	*	*	*	*	*	*	*	*	*	*	*	*	*	*	*	*	*	*	*	*	*	*	*	*	*	*						
*	*	*	*	*	*	*	*	*	*	*	*	*	*	*	*	*	*	*	*	*	*	*	*	*	*	*	*	*	*	*	*	*	*						
○	○	○	○	○	○	○	○	○	○	○	○	○	○	○	○	○	○	○	○	○	○	○	○	○	○	○	○	○	○	○	○	○	○						
*	*	*	*	*	*	*	*	*	*	*	*	*	*	*	*	*	*	*	*	*	*	*	*	*	*	*	*	*	*	*	*	*	*						
*	*	*	*	*	*	*	*	*	*	*	*	*	*	*	*	*	*	*	*	*	*	*	*	*	*	*	*	*	*	*	*	*	*						
○	○	○	○	○	○	○	○	○	○	○	○	○	○	○	○	○	○	○	○	○	○	○	○	○	○	○	○	○	○	○	○	○	○						

SEC. 695C

HYDRAULIC CONTROL LEVER (3 SPOOL-3 LEVER)

PALANCA DE CONTROL HIDRAULICO

HYDRAULIKSTEUERHBEL

LEVIER DE COMMANDE HYDRAULIQUE

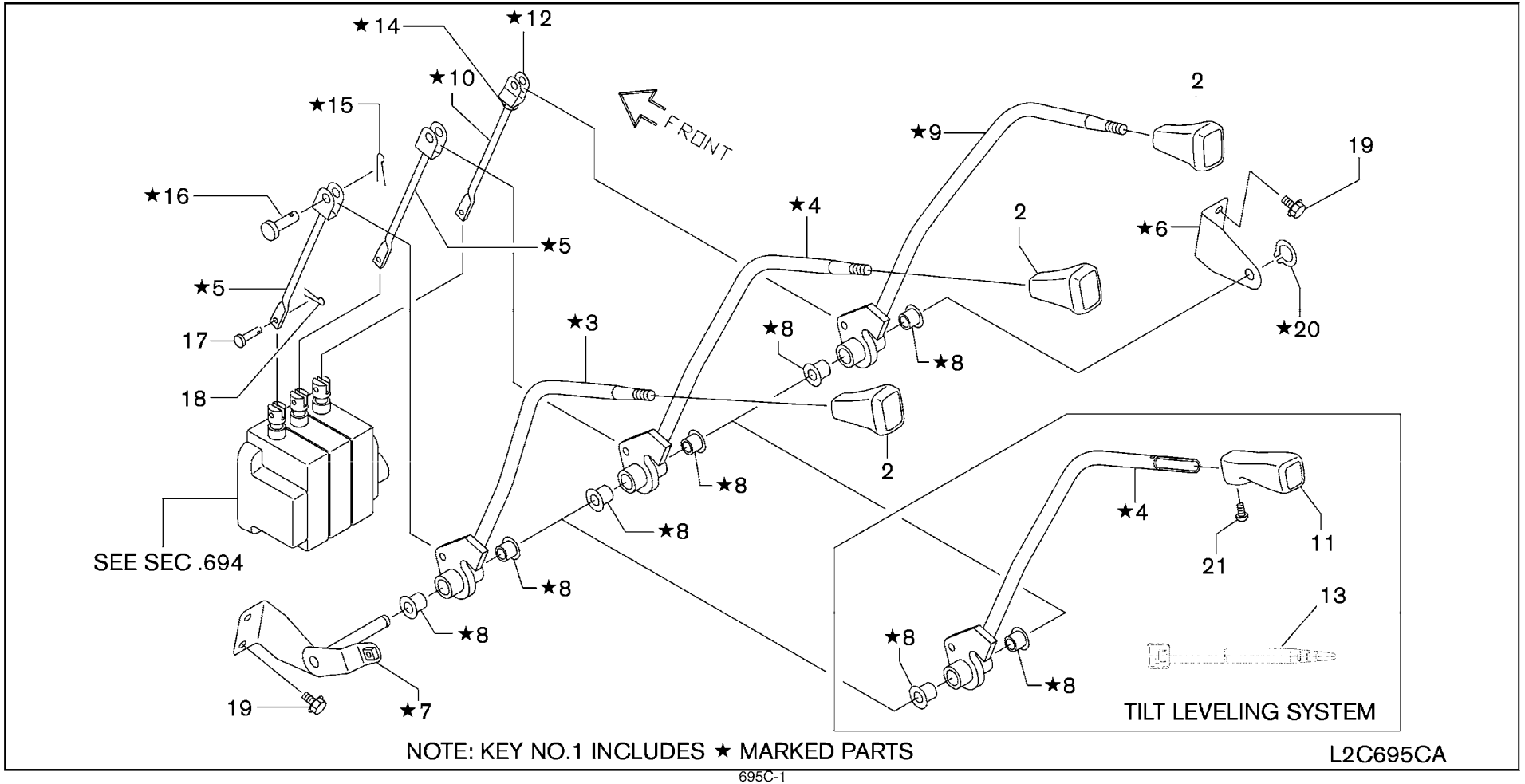

NOTE: KEY NO.1 INCLUDES ★ MARKED PARTS

L2C695CA

SEC. 695C

HYDRAULIC CONTROL LEVER (3 SPOOL-3 LEVER)

PALANCA DE CONTROL HIDRAULICO

HYDRAULIKSTEUERHBEL

LEVIER DE COMMANDE HYDRAULIQUE

NO	S	KEY NO.	LEV	PART NO.	PART NAME	SPECIFICATION	QTY	APPLIED DATE	ICANF	FORMER PART NO.	KD
1		01	1	69405-FK001	LEVER & BRACKET COMPLETE		01	0107-			
		02	1	69405-FK011		F/TILT LEVELING SYSTEM	01	0107-			
2		01	1	69411-FK00C	KNOB-CONTROL LEVER		03	0107-			
		02	1	69411-FK00C		F/TILT LEVELING SYSTEM	02	0107-			
3		01	2	69415-FK000	LEVER-CONTROL VALVE LIFT	F/LIFT	01	0107-			
4		01	2	69415-FK001	LEVER-CONTROL VALVE TILT	F/TILT	01	0107-			
		02	2	69415-FK010		F/TILT LEVELING SYSTEM-TILT	01	0107-			
5		01	2	69452-FK000	ROD-CONTROL VALVE		02	0107-			
6		01	2	69471-FK000	BRACKET ASSY-CONT LEVER		01	0107-			
7		01	2	69445-FK001	PIN ASSY-HINGE		01	0107-			
8		01	2	46525-18000	BUSH-PEDAL		06	0107-			
9		01	2	69415-FK002	LEVER-CONTROL VALVE A	F/ATTACH	01	0107-			
10		01	2	69453-FK010	ROD-CONTROL VALVE		01	0107-			
11		01	1	69411-GG00A	KNOB-CONTROL LEVER	F/TILT LEVELING SYSTEM	01	0107-			
12		01	2	69458-FK010	CLEVIS		01	0107-			
13		01	1	24216-S5801	CLIP-WIRING	F/TILT LEVELING SYSTEM	02	0107-			
14		01	2	08911-1081A	NUT-HEX M8-1.25		01	0107-			
15		01	2	00923-10810	RING-SNAP		03	0107-			
16		01	2	00843-8221A	PIN-CLEVIS		03	0107-			
17		01	1	00843-5201A	PIN-CLEVIS		03	0107-			
18		01	1	00923-1051A	PIN-SNAP		03	0107-			
19		01	1	08156-8201F	SCREW-HHM M8-1.25X20 W/LK & PW		04	0107-			
20		01	2	00922-11200	RING-SNAP		01	0107-			
21		01	1	08313-5102G	SCREW-PHM M5-.8X10 W/SPRW	F/TILT LEVELING SYSTEM	01	0107-			

APPLIED MODEL

01	02	03	04	05	06	07	08	09	10	11	12	13	14	15	16	17	18	19	20	21	22	23	24	25	26	27	28	29	30	31	32	33	34	35	36	37	38	39	40
MCPI A220JV	MCPI A200DV	MCPI A200LV	MCPI A200SV	MCUI A200DV	MCUI A200LJV	MCPI A225DV	MCPI A225LV	MCPI A225LS	MCUI A225DV	MCUI A225LV	MCUI A225LS	MCPI A228JV	MCPI A228DV	MCPI A228LV	MCPI A228LS	MCUI A228DV	MCUI A228LV	MCUI A228LS	MCUI A230DV	MCUI A230LV	MCUI A233DV	MCUI A233LV	MCUI FGG30DV	MCUI FGG30LV	MCUI FGG30LS	MCUI FGG35DV	MCUI FGG35LV	MCUI FGG35LS	MCUI FGG36DV	MCUI FGG36LV	MCUI FAP36LS	MCUI AAP25DV	MCUI AAP25LV	MCUI AAP25LS						
*	*	*	*	*	*	*	*	*	*	*	*	*	*	*	*	*	*	*	*	*	*	*	*	*	*	*	*	*	*	*	*	*	*						
*	*	*	*	*	*	*	*	*	*	*	*	*	*	*	*	*	*	*	*	*	*	*	*	*	*	*	*	*	*	*	*	*	*						
*	*	*	*	*	*	*	*	*	*	*	*	*	*	*	*	*	*	*	*	*	*	*	*	*	*	*	*	*	*	*	*	*	*						
*	*	*	*	*	*	*	*	*	*	*	*	*	*	*	*	*	*	*	*	*	*	*	*	*	*	*	*	*	*	*	*	*	*						
*	*	*	*	*	*	*	*	*	*	*	*	*	*	*	*	*	*	*	*	*	*	*	*	*	*	*	*	*	*	*	*	*	*						
*	*	*	*	*	*	*	*	*	*	*	*	*	*	*	*	*	*	*	*	*	*	*	*	*	*	*	*	*	*	*	*	*	*						
*	*	*	*	*	*	*	*	*	*	*	*	*	*	*	*	*	*	*	*	*	*	*	*	*	*	*	*	*	*	*	*	*	*						
*	*	*	*	*	*	*	*	*	*	*	*	*	*	*	*	*	*	*	*	*	*	*	*	*	*	*	*	*	*	*	*	*	*						
*	*	*	*	*	*	*	*	*	*	*	*	*	*	*	*	*	*	*	*	*	*	*	*	*	*	*	*	*	*	*	*	*	*						
*	*	*	*	*	*	*	*	*	*	*	*	*	*	*	*	*	*	*	*	*	*	*	*	*	*	*	*	*	*	*	*	*	*						
*	*	*	*	*	*	*	*	*	*	*	*	*	*	*	*	*	*	*	*	*	*	*	*	*	*	*	*	*	*	*	*	*	*						
*	*	*	*	*	*	*	*	*	*	*	*	*	*	*	*	*	*	*	*	*	*	*	*	*	*	*	*	*	*	*	*	*	*						
*	*	*	*	*	*	*	*	*	*	*	*	*	*	*	*	*	*	*	*	*	*	*	*	*	*	*	*	*	*	*	*	*	*						
*	*	*	*	*	*	*	*	*	*	*	*	*	*	*	*	*	*	*	*	*	*	*	*	*	*	*	*	*	*	*	*	*	*						
*	*	*	*	*	*	*	*	*	*	*	*	*	*	*	*	*	*	*	*	*	*	*	*	*	*	*	*	*	*	*	*	*	*						
*	*	*	*	*	*	*	*	*	*	*	*	*	*	*	*	*	*	*	*	*	*	*	*	*	*	*	*	*	*	*	*	*	*						
*	*	*	*	*	*	*	*	*	*	*	*	*	*	*	*	*	*	*	*	*	*	*	*	*	*	*	*	*	*	*	*	*	*						
*	*	*	*	*	*	*	*	*	*	*	*	*	*	*	*	*	*	*	*	*	*	*	*	*	*	*	*	*	*	*	*	*	*						
*	*	*	*	*	*	*	*	*	*	*	*	*	*	*	*	*	*	*	*	*	*	*	*	*	*	*	*	*	*	*	*	*	*						
*	*	*	*	*	*	*	*	*	*	*	*	*	*	*	*	*	*	*	*	*	*	*	*	*	*	*	*	*	*	*	*	*	*						
*	*	*	*	*	*	*	*	*	*	*	*	*	*	*	*	*	*	*	*	*	*	*	*	*	*	*	*	*	*	*	*	*	*						
*	*	*	*	*	*	*	*	*	*	*	*	*	*	*	*	*	*	*	*	*	*	*	*	*	*	*	*	*	*	*	*	*	*						
*	*	*	*	*	*	*	*	*	*	*	*	*	*	*	*	*	*	*	*	*	*	*	*	*	*	*	*	*	*	*	*	*	*						
*	*	*	*	*	*	*	*	*	*	*	*	*	*	*	*	*	*	*	*	*	*	*	*	*	*	*	*	*	*	*	*	*	*						

SEC. 695D

HYDRAULIC CONTROL LEVER (4 SPOOL-4 LEVER)

PALANCA DE CONTROL HIDRAULICO

HYDRAULIKSTEUERHBEL

LEVIER DE COMMANDE HYDRAULIQUE

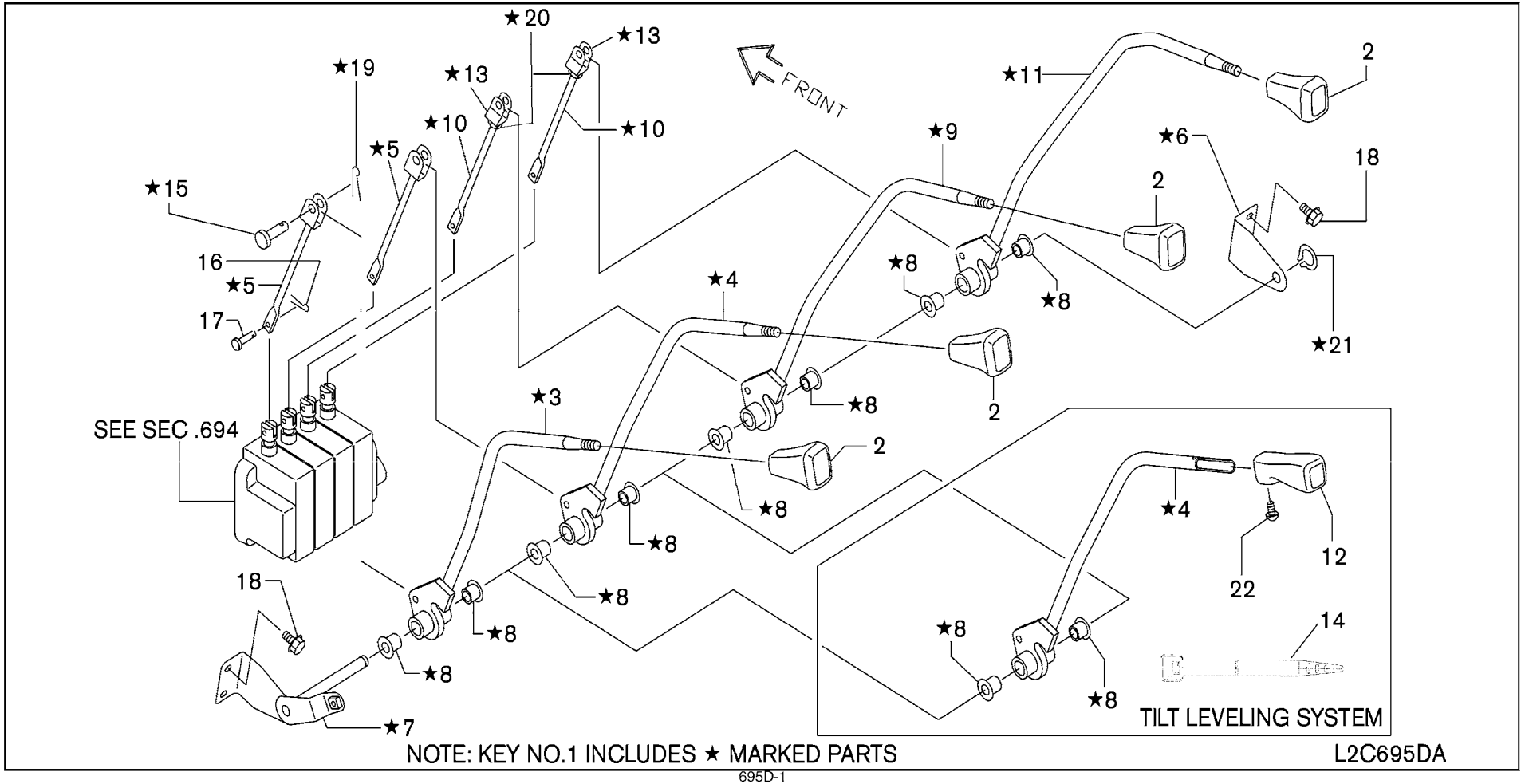

SEC. 695D

HYDRAULIC CONTROL LEVER (4 SPOOL-4 LEVER)

PALANCA DE CONTROL HIDRAULICO

HYDRAULIKSTEUERHBEL

LEVIER DE COMMANDE HYDRAULIQUE

NC	S	KEY NO.	LEV	PART NO.	PART NAME	SPECIFICATION	QTY	APPLIED DATE	ICANF	FORMER PART NO.	KD
		1	01	1	**69405-FK002**	LEVER & BRACKET COMPLETE		01	0107-			
			02	1	**69405-FK012**		F/TILT LEVELING SYSTEM	01	0107-		
		2	01	1	**69411-FK00C**	KNOB-CONTROL LEVER		04	0107-		
			02	1	**69411-FK00C**		F/TILT LEVELING SYSTEM	03	0107-		
		3	01	2	**69415-FK000**	LEVER-CONTROL VALVE LIFT	F/LIFT	01	0107-		
		4	01	2	**69415-FK001**	LEVER-CONTROL VALVE TILT	F/TILT	01	0107-		
			02	2	**69415-FK010**		F/TILT LEVELING SYSTEM-TILT	01	0107-		
		5	01	2	**69452-FK000**	ROD-CONTROL VALVE		02	0107-		
		6	01	2	**69471-FK000**	BRACKET ASSY-CONT LEVER		01	0107-		
		7	01	2	**69445-FK002**	PIN ASSY-HINGE		01	0107-		
		8	01	2	**46525-18000**	BUSH-PEDAL		08	0107-		
		9	01	2	**69415-FK002**	LEVER-CONTROL VALVE A	F/ATTACH	01	0107-		
		10	01	2	**69453-FK010**	ROD-CONTROL VALVE		02	0107-		
		11	01	2	**69415-FK003**	LEVER-CONTROL VALVE B	F/ATTACH	01	0107-		
		12	01	1	**69411-GG00A**	KNOB-CONTROL LEVER	F/TILT LEVELING SYSTEM	01	0107-		
		13	01	2	**69458-FK010**	CLEVIS		02	0107-		
		14	01	1	**24216-S5801**	CLIP-WIRING	F/TILT LEVELING SYSTEM	02	0107-		
		15	01	2	**00843-8221A**	PIN-CLEVIS		04	0107-		
		16	01	1	**00923-1051A**	PIN-SNAP		04	0107-		
		17	01	1	**00843-5201A**	PIN-CLEVIS		04	0107-		
		18	01	1	**08156-8201F**	SCREW-HHM M8-1.25X20 W/LK & PW		04	0107-		
		19	01	2	**00923-10810**	RING-SNAP		04	0107-		
		20	01	2	**08911-1081A**	NUT-HEX M8-1.25		02	0107-		
		21	01	2	**00922-11200**	RING-SNAP		01	0107-		
		22	01	1	**08313-5102G**	SCREW-PHM M5-.8X10 W/SPRW	F/TILT LEVELING SYSTEM	01	0107-		

APPLIED MODEL

	01	02	03	04	05	06	07	08	09	10	11	12	13	14	15	16	17	18	19	20	21	22	23	24	25	26	27	28	29	30	31	32	33	34	35	36	37	38	39	40
MCPI A200JV	*	*	*	*	*	*	*	*	*	*	*	*	*	*	*	*	*	*	*	*	*	*	*	*	*	*	*	*	*	*	*	*	*	*						
MCPI A200DV	*	*	*	*	*	*	*	*	*	*	*	*	*	*	*	*	*	*	*	*	*	*	*	*	*	*	*	*	*	*	*	*	*	*						
MCPI A200LS	*	*	*	*	*	*	*	*	*	*	*	*	*	*	*	*	*	*	*	*	*	*	*	*	*	*	*	*	*	*	*	*	*	*						
MCPI A200DV	*	*	*	*	*	*	*	*	*	*	*	*	*	*	*	*	*	*	*	*	*	*	*	*	*	*	*	*	*	*	*	*	*	*						
MCPI A200LV	*	*	*	*	*	*	*	*	*	*	*	*	*	*	*	*	*	*	*	*	*	*	*	*	*	*	*	*	*	*	*	*	*	*						
MCPI A200JV	*	*	*	*	*	*	*	*	*	*	*	*	*	*	*	*	*	*	*	*	*	*	*	*	*	*	*	*	*	*	*	*	*	*						
MCPI A255JV	*	*	*	*	*	*	*	*	*	*	*	*	*	*	*	*	*	*	*	*	*	*	*	*	*	*	*	*	*	*	*	*	*	*						
MCPI A255DV	*	*	*	*	*	*	*	*	*	*	*	*	*	*	*	*	*	*	*	*	*	*	*	*	*	*	*	*	*	*	*	*	*	*						
MCPI A255LS	*	*	*	*	*	*	*	*	*	*	*	*	*	*	*	*	*	*	*	*	*	*	*	*	*	*	*	*	*	*	*	*	*	*						
MCPI A288JV	*	*	*	*	*	*	*	*	*	*	*	*	*	*	*	*	*	*	*	*	*	*	*	*	*	*	*	*	*	*	*	*	*	*						
MCPI A288DV	*	*	*	*	*	*	*	*	*	*	*	*	*	*	*	*	*	*	*	*	*	*	*	*	*	*	*	*	*	*	*	*	*	*						
MCPI A288LS	*	*	*	*	*	*	*	*	*	*	*	*	*	*	*	*	*	*	*	*	*	*	*	*	*	*	*	*	*	*	*	*	*	*						
MCPU A288DV	*	*	*	*	*	*	*	*	*	*	*	*	*	*	*	*	*	*	*	*	*	*	*	*	*	*	*	*	*	*	*	*	*	*						
MCPU A288LS	*	*	*	*	*	*	*	*	*	*	*	*	*	*	*	*	*	*	*	*	*	*	*	*	*	*	*	*	*	*	*	*	*	*						
MCPU A300DV	*	*	*	*	*	*	*	*	*	*	*	*	*	*	*	*	*	*	*	*	*	*	*	*	*	*	*	*	*	*	*	*	*	*						
MCPU A300LV	*	*	*	*	*	*	*	*	*	*	*	*	*	*	*	*	*	*	*	*	*	*	*	*	*	*	*	*	*	*	*	*	*	*						
MCPU A330DV	*	*	*	*	*	*	*	*	*	*	*	*	*	*	*	*	*	*	*	*	*	*	*	*	*	*	*	*	*	*	*	*	*	*						
MCPU A330

SEC. 695G

HYDRAULIC CONTROL LEVER (3 SPOOL-2 LEVER)

PALANCA DE CONTROL HIDRAULICO

HYDRAULIKSTEUERHBEL

LEVIER DE COMMANDE HYDRAULIQUE

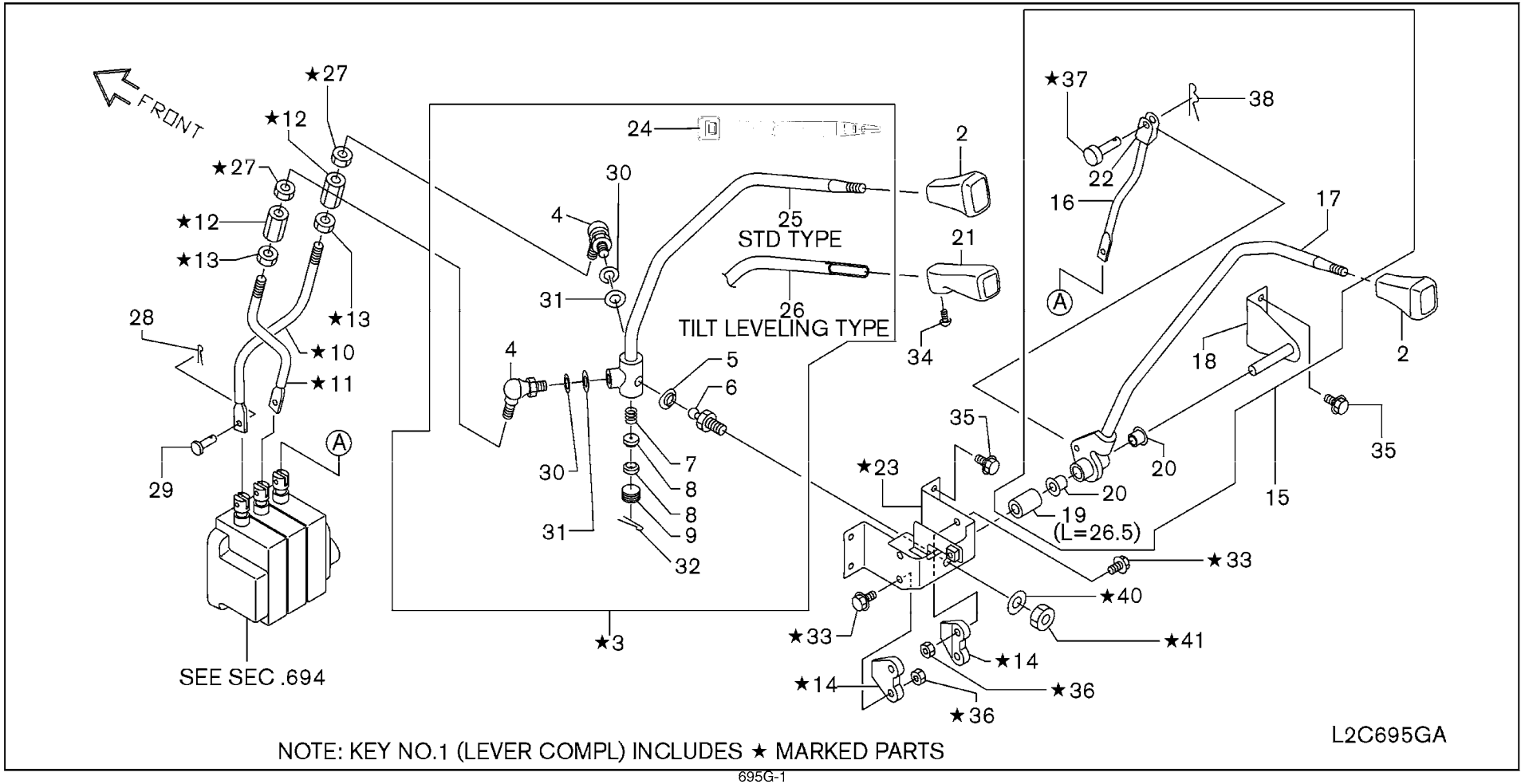

NOTE: KEY NO.1 (LEVER COMPL) INCLUDES ★ MARKED PARTS

SEC. 695G

HYDRAULIC CONTROL LEVER (3 SPOOL-2 LEVER)

PALANCA DE CONTROL HIDRAULICO

HYDRAULIKSTEUERHBEL

LEVIER DE COMMANDE HYDRAULIQUE

NO	S	KEY NO.	LEV	PART NO.	PART NAME	SPECIFICATION	QTY	APPLIED DATE	ICANF	FORMER PART NO.	KD
1		01	1	69405-FK100	LEVER & BRACKET COMPLETE		01	0107-			
		02	1	69405-FK110		F/TILT LEVELING SYSTEM	01	0107-			
2		01	1	69411-FK00C	KNOB-CONTROL LEVER		02	0107-			
		02	1	69411-FK00C		F/TILT LEVELING SYSTEM	01	0107-			
3		01	2	69410-FK100	LEVER COMPLETE-CONTROL VALVE		01	0107-			
		02	2	69410-FK110		F/TILT LEVELING SYSTEM	01	0107-			
4		01	3	69418-L1100	JOINT-CONTROL ROD		02	0107-			
5		01	3	58414-L0100	SEAL		01	0107-			
6		01	3	58412-L0100	JOINT-LEVER		01	0107-			
7		01	3	58415-L0100	SPRING-SEAT LEVER		01	0107-			
8		01	3	58413-L0100	SEAT-JOINT LEVER		02	0107-			
9		01	3	58425-L0100	PLUG-LEVER		01	0107-			
10		01	2	69453-FK100	ROD-CONT VALVE		01	0107-			
11		01	2	69453-FK101	ROD-CONT VALVE		01	0107-			
12		01	2	69454-31K00	TURNBUCKLE		02	0107-			
13		01	2	69455-L1100	NUT		02	0107-			
14		01	2	69472-10H01	GUIDE PLATE		02	0107-			
15		01	1	69405-FK10A	LEVER & BRACKET COMPLETE		01	0107-			
16		01	2	69452-FK102	ROD ASSY-CONTROL VALVE		01	0107-			
		02	3	69453-FK102	ROD-CONTROL VALVE		01	0107-			
17		01	2	69415-FK005	LEVER-CONTROL VALVE A	F/ATTACH	01	0107-			
18		01	2	69445-FK105	SHAFT ASSY-LEVER		01	0107-			
19		01	2	69433-FK100	COLLAR-CONTROL LEVER	L=26.5	01	0107-			
20		01	2	46525-18000	BUSH-PEDAL		02	0107-			
21		01	1	69411-GG00A	KNOB-CONTROL LEVER	F/TILT LEVELING SYSTEM	01	0107-			
22		01	3	69458-FK000	CLEVIS		01	0107-			
23		01	2	69470-FK100	BRACKET ASSY-CONTROL LEVER		01	0107-			
24		01	1	24216-S5801	CLIP-WIRING	F/TILT LEVELING SYSTEM	02	0107-			
25		01	3	69415-FK100	LEVER ASSY-CONT VALVE		01	0107-			
26		01	3	69415-FK110	LEVER ASSY-CONT VALVE	F/TILT LEVELING SYSTEM	01	0107-			
27		01	2	08911-3421A	NUT-HEX JAM M12-1.25		02	0107-			
28		01	1	00923-1051A	RING-SNAP		03	0107-			
29		01	1	00843-5201A	PIN-CLEVIS		03	0107-			
30		01	3	08915-1401A	WASHER-LOCK SPLIT M10		02	0107-			
31		01	3	08915-4401A	WASHER-FLAT M10		02	0107-			
32		01	3	00921-1251A	PIN-COTTER		01	0107-			
33		01	2	08120-62033	SCREW-HHM M6-1.0X20 W/LK & PW		04	0107-			

APPLIED MODEL

01	02	03	04	05	06	07	08	09	10	11	12	13	14	15	16	17	18	19	20	21	22	23	24	25	26	27	28	29	30	31	32	33	34	35	36	37	38	39	40
MCP	MCP	MCP	MCP	MCU	MCU	MCP	MCP	MCP	MCP	MCU	MCU	MCP	MCP	MCP	MCP	MCU	MCU	MCU	MCU	MCU	MCU	MCU	MCU	MCU	MCU	MCU	MCU	MCU	MCU	MCU	MAP	MAP							
I	I	I	I	I	I	I	I	I	I	I	I	I	I	I	I	I	I	I	I	I	I	I	I	I	I	I	I	I	I	I	I	I							
A20JV	A20DV	A20LS	A20DV	A20LS	A20JV	A25DV	A25LS	A25DV	A25LS	A25DV	A25LS	A28JV	A28DV	A28LS	A28DV	A28LS	A30DV	A30LV	A30DV	A33LV	A33DV	A30DV	A30LS	A30LS	A35DV	A35LS	A35DV	A36DV	A36LS	A36LS	A25DV	A25LS							
○	○	○	○	○	○	○	○	○	○	○	○	○	○	○	○	○	○	○	○	○	○	○	○	○	○	○	○	○	○	○	○	○							
*	*	*	*	*	*	*	*	*	*	*	*	*	*	*	*	*	*	*	*	*	*	*	*	*	*	*	*	*	*	*	*	*							
○	○	○	○	○	○	○	○	○	○	○	○	○	○	○	○	○	○	○	○	○	○	○	○	○	○	○	○	○	○	○	○	○							
*	*	*	*	*	*	*	*	*	*	*	*	*	*	*	*	*	*	*	*	*	*	*	*	*	*	*	*	*	*	*	*	*							
○	○	○	○	○	○	○	○	○	○	○	○	○	○	○	○	○	○	○	○	○	○	○	○	○	○	○	○	○	○	○	○	○							
*	*	*	*	*	*	*	*	*	*	*	*	*	*	*	*	*	*	*	*	*	*	*	*	*	*	*	*	*	*	*	*	*							
○	○	○	○	○	○	○	○	○	○	○	○	○	○	○	○	○	○	○	○	○	○	○	○	○	○	○	○	○	○	○	○	○							
○	○	○	○	○	○	○	○	○	○	○	○	○	○	○	○	○	○	○	○	○	○	○	○	○	○	○	○	○	○	○	○	○							
○	○	○	○	○	○	○	○	○	○	○	○	○	○	○	○	○	○	○	○	○	○	○	○	○	○	○	○	○	○	○	○	○							
○	○	○	○	○	○	○	○	○	○	○	○	○	○	○	○	○	○	○	○	○	○	○	○	○	○	○	○	○	○	○	○	○							
○	○	○	○	○	○	○	○	○	○	○	○	○	○	○	○	○	○	○	○	○	○	○	○	○	○	○	○	○	○	○	○	○							
○	○	○	○	○	○	○	○	○	○	○	○	○	○	○	○	○	○	○	○	○	○	○	○	○	○	○	○	○	○	○	○	○							
○	○	○	○	○	○	○	○	○	○	○	○	○	○	○	○	○	○	○	○	○	○	○	○	○	○	○	○	○	○	○	○	○							
○	○	○	○	○	○	○	○	○	○	○	○	○	○	○	○	○	○	○	○	○	○	○	○	○	○	○	○	○	○	○	○	○							
○	○	○	○	○	○	○	○	○	○	○	○	○	○	○	○	○	○	○	○	○	○	○	○	○	○	○	○	○	○	○	○	○							
○	○	○	○	○	○	○	○	○	○	○	○	○	○	○	○	○	○	○	○	○	○	○	○	○	○	○	○	○	○	○	○	○							
○	○	○	○	○	○	○	○	○	○	○	○	○	○	○	○	○	○	○	○	○	○	○	○	○	○	○	○	○	○	○	○	○							
○	○	○	○	○	○	○	○	○	○	○	○	○	○	○	○	○	○	○	○	○	○	○	○	○	○	○	○	○	○	○	○	○							
○	○	○	○	○	○	○	○	○	○	○	○	○	○	○	○	○	○	○	○	○	○	○	○	○	○	○	○	○	○	○	○	○							
○	○	○	○	○	○	○	○	○	○	○	○	○	○	○	○	○	○	○	○	○	○	○	○	○	○	○	○	○	○	○	○	○							
○	○	○	○	○	○	○	○	○	○	○	○	○	○	○	○	○	○	○	○	○	○	○	○	○	○	○	○	○	○	○	○	○							
○	○	○	○	○	○	○	○	○	○	○	○	○	○	○	○	○	○	○	○	○	○	○	○	○	○	○	○	○	○	○	○	○							
○	○	○	○	○	○	○	○	○	○	○	○	○	○	○	○	○	○	○	○	○	○	○	○	○	○	○	○	○	○	○	○	○							
*	*	*	*	*	*	*	*	*	*	*	*	*	*	*	*	*	*	*	*	*	*	*	*	*	*	*	*	*	*	*	*	*							
○	○	○	○	○	○	○	○	○	○	○	○	○	○	○	○	○	○	○	○	○	○	○	○	○	○	○	○	○	○	○	○	○							
○	○	○	○	○	○	○	○	○	○	○	○	○	○	○	○	○	○	○	○	○	○	○	○	○	○	○	○	○	○	○	○	○							
*	*	*	*	*	*	*	*	*	*	*	*	*	*	*	*	*	*	*	*	*	*	*	*	*	*	*	*	*	*	*	*	*							
○	○	○	○	○	○	○	○	○	○	○	○	○	○	○	○	○	○	○	○	○	○	○	○	○	○	○	○	○	○	○	○	○							
*	*	*	*	*	*	*	*	*	*	*	*	*	*	*	*	*	*	*	*	*	*	*	*	*	*	*	*	*	*	*	*	*							
○	○	○	○	○	○	○	○	○	○	○	○	○	○	○	○	○	○	○	○	○	○	○	○	○	○	○	○	○	○	○	○	○							
○	○	○	○	○	○	○	○	○	○	○	○	○	○	○	○	○	○	○	○	○	○	○	○	○	○	○	○	○	○	○	○	○							
○	○	○	○	○	○	○	○	○	○	○	○	○	○	○	○	○	○	○	○	○	○	○	○	○	○	○	○	○	○	○	○	○							
○	○	○	○	○	○	○	○	○	○	○	○	○	○	○	○	○	○	○	○	○	○	○	○	○	○	○	○	○	○	○	○	○							
○	○	○	○	○	○	○	○	○	○	○	○	○	○	○	○	○	○	○	○	○	○	○	○	○	○	○	○	○	○	○	○	○							

SEC. 695G

HYDRAULIC CONTROL LEVER (3 SPOOL-2 LEVER)

PALANCA DE CONTROL HIDRAULICO

HYDRAULIKSTEUERHBEL

LEVIER DE COMMANDE HYDRAULIQUE

NC	S	KEY NO.	LEV	PART NO.	PART NAME	SPECIFICATION	QTY	APPLIED DATE	ICANF	FORMER PART NO.	KD
		34	01	1 **08313-5102G**	SCREW-PHM M5-.8X10 W/SPRW	F/TILT LEVELING SYSTEM	01	0107-			
		35	01	1 **08156-8201F**	SCREW-HHM M8-1.25X20 W/LK & PW		06	0107-			
		36	01	2 **08911-10610**	NUT-HEX M6-1.0		04	0107-			
		37	01	2 **00843-8221A**	PIN-CLEVIS		01	0107-			
		38	01	2 **00923-10810**	RING-SNAP		01	0107-			
		40	01	2 **08915-1401A**	WASHER-LOCK SPLIT M10		01	0107-			
		41	01	2 **08911-1401A**	NUT-HEX M10-1.25		01	0107-			

APPLIED MODEL

01	02	03	04	05	06	07	08	09	10	11	12	13	14	15	16	17	18	19	20	21	22	23	24	25	26	27	28	29	30	31	32	33	34	35	36	37	38	39	40
MCPI A20JV	MCPI A200DV	MCPI A200LS	MCPI A200LV	MCUI A200DV	MCUP A200LV	MCPI A255JV	MCPI A255DV	MCPI A255LV	MCPI A255LS	MCUI A255DV	MCUP A255LV	MCPI A288JV	MCPI A288DV	MCPI A288LV	MCPI A288LS	MCUI A288DV	MCUI A288LV	MCUI A330DV	MCUI A330LV	MCUI A330DV	MCUI A330LV	MCUI FG300DV	MCUI FG300LV	MCUI FG300LS	MCUI FG355DV	MCUI FG355LV	MCUI FG355LS	MCUI FG366DV	MCUI FG366LV	MCUP AG365LS	MCUI AP255DV	MCUI AP255LV	MCUI AP255LS						
*	*	*	*	*	*	*	*	*	*	*	*	*	*	*	*	*	*	*	*	*	*	*	*	*	*	*	*	*	*	*	*	*	*						
O	O	O	O	O	O	O	O	O	O	O	O	O	O	O	O	O	O	O	O	O	O	O	O	O	O	O	O	O	O	O	O	O	O						
O	O	O	O	O	O	O	O	O	O	O	O	O	O	O	O	O	O	O	O	O	O	O	O	O	O	O	O	O	O	O	O	O	O						
O	O	O	O	O	O	O	O	O	O	O	O	O	O	O	O	O	O	O	O	O	O	O	O	O	O	O	O	O	O	O	O	O	O						
O	O	O	O	O	O	O	O	O	O	O	O	O	O	O	O	O	O	O	O	O	O	O	O	O	O	O	O	O	O	O	O	O	O						
O	O	O	O	O	O	O	O	O	O	O	O	O	O	O	O	O	O	O	O	O	O	O	O	O	O	O	O	O	O	O	O	O	O						
O	O	O	O	O	O	O	O	O	O	O	O	O	O	O	O	O	O	O	O	O	O	O	O	O	O	O	O	O	O	O	O	O	O						

Install the best!
GENUINE NISSAN PARTS

NOTE

SEC. 695H

HYDRAULIC CONTROL LEVER (4 SPOOL-3 LEVER)

PALANCA DE CONTROL HIDRAULICO

HYDRAULIKSTEUERHBEL

LEVIER DE COMMANDE HYDRAULIQUE

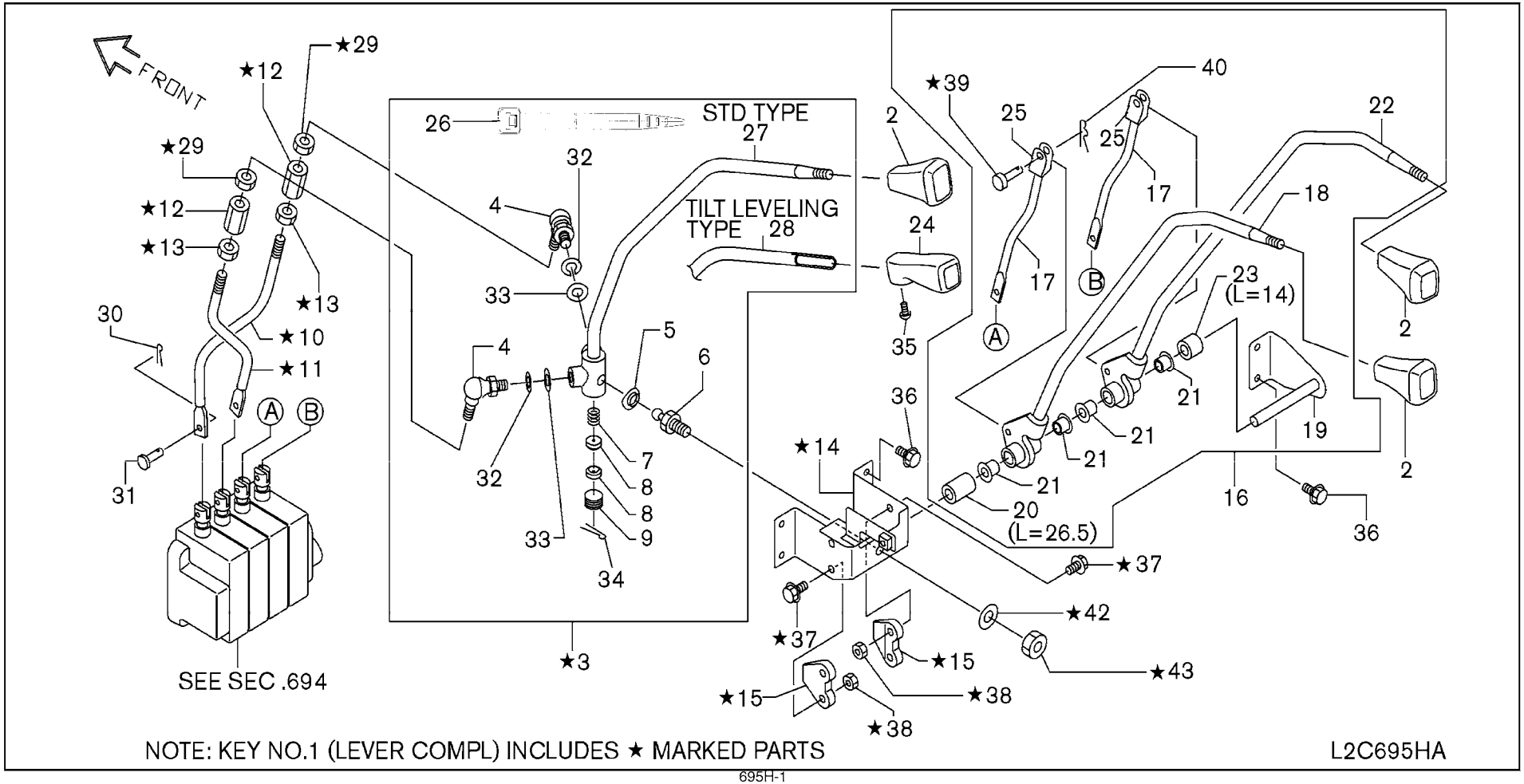

SEC. 695H

HYDRAULIC CONTROL LEVER (4 SPOOL-3 LEVER)

PALANCA DE CONTROL HIDRAULICO

HYDRAULIKSTEUERHBEL

LEVIER DE COMMANDE HYDRAULIQUE

NO	S	KEY NO.	LEV	PART NO.	PART NAME	SPECIFICATION	QTY	APPLIED DATE	ICANF	FORMER PART NO.	KD
1		01	1	69405-FK100	LEVER & BRACKET COMPLETE		01	0107-			
		02	1	69405-FK110		F/TILT LEVELING SYSTEM	01	0107-			
2		01	1	69411-FK00C	KNOB-CONTROL LEVER		03	0107-			
		02	1	69411-FK00C		F/TILT LEVELING SYSTEM	02	0107-			
3		01	2	69410-FK100	LEVER COMPLETE-CONTROL VALVE		01	0107-			
		02	2	69410-FK110		F/TILT LEVELING SYSTEM	01	0107-			
4		01	3	69418-L1100	JOINT-CONTROL ROD		02	0107-			
5		01	3	58414-L0100	SEAL		01	0107-			
6		01	3	58412-L0100	JOINT-LEVER		01	0107-			
7		01	3	58415-L0100	SPRING-SEAT LEVER		01	0107-			
8		01	3	58413-L0100	SEAT-JOINT LEVER		02	0107-			
9		01	3	58425-L0100	PLUG-LEVER		01	0107-			
10		01	2	69453-FK100	ROD-CONTROL VALVE		01	0107-			
11		01	2	69453-FK101	ROD-CONTROL VALVE		01	0107-			
12		01	2	69454-31K00	TURNBUCKLE		02	0107-			
13		01	2	69455-L1100	NUT		02	0107-			
14		01	2	69470-FK100	BRACKET ASSY-CONTROL LEVER		01	0107-			
15		01	2	69472-10H01	GUIDE PLATE		02	0107-			
16		01	1	69405-FK10B	LEVER & BRACKET COMPLETE		01	0107-			
17		01	2	69452-FK102	ROD ASSY-CONTROL VALVE		02	0107-			
		02	2	69453-FK102	ROD-CONTROL VALVE		02	0107-			
18		01	2	69415-FK005	LEVER-CONTROL VALVE A	F/ATTACH	01	0107-			
19		01	2	69445-FK100	SHAFT ASSY-LEVER		01	0107-			
20		01	2	69433-FK100	COLLAR-CONTROL LEVER	L=26.5	01	0107-			
21		01	2	46525-18000	BUSH-PEDAL		04	0107-			
22		01	2	69415-FK006	LEVER-CONTROL VALVE B	F/ATTACH	01	0107-			
23		01	2	69433-FK101	COLLAR-CONTROL LEVER	L=14	01	0107-			
24		01	1	69411-GG00A	KNOB-CONTROL LEVER	F/TILT LEVELING SYSTEM	01	0107-			
25		01	3	69458-FK000	CLEVIS		02	0107-			
26		01	2	24216-S5801	CLIP-WIRING	F/TILT LEVELING SYSTEM	02	0107-			
27		01	3	69415-FK100	LEVER ASSY-CONT VALVE		01	0107-			
28		01	3	69415-FK110	LEVER ASSY-CONT VALVE	F/TILT LEVELING SYSTEM	01	0107-			
29		01	2	08911-3421A	NUT-HEX JAM M12-1.25		02	0107-			
30		01	1	00923-1051A	RING-SNAP		04	0107-			
31		01	1	00843-5201A	PIN-CLEVIS		04	0107-			
32		01	3	08915-1401A	WASHER-LOCK SPLIT M10		02	0107-			
33		01	3	08915-4401A	WASHER-FLAT M10		02	0107-			

APPLIED MODEL

NO	MCPI AJV	MCPI A200DV	MCPI A200LS	MCPU A200DV	MCUP A200LJV	MCPP A200DV	MCPP A255DV	MCPP A255LV	MCPP A255LS	MCUU A255DV	MCUU A255LV	MCUU A255LS	MCPP A288JV	MCPP A288DV	MCPP A288LV	MCPU A288LS	MCUU A288DV	MCUU A288LV	MCUU A288LS	MCUU A300DV	MCUU A300LV	MCUU A330DV	MCUU A330LV	MCUU AFGG30DV	MCUU AFGG30LV	MCUU AFGG30LS	MCUU AFGG35DV	MCUU AFGG35LV	MCUU AFGG35LS	MCUU AFGG36DV	MCUU AFGG36LV	MCUU AFGG36LS	MCPU AA255DV	MCPU AA255LV	MCPU AA255LS
1	*	*	*	*	*	*	*	*	*	*	*	*	*	*	*	*	*	*	*	*	*	*	*	*	*	*	*	*	*	*	*	*	*	*
	*	*	*	*	*	*	*	*	*	*	*	*	*	*	*	*	*	*	*	*	*	*	*	*	*	*	*	*	*	*	*	*	*	*
2	*	*	*	*	*	*	*	*	*	*	*	*	*	*	*	*	*	*	*	*	*	*	*	*	*	*	*	*	*	*	*	*	*	*
	*	*	*	*	*	*	*	*	*	*	*	*	*	*	*	*	*	*	*	*	*	*	*	*	*	*	*	*	*	*	*	*	*	*
3	*	*	*	*	*	*	*	*	*	*	*	*	*	*	*	*	*	*	*	*	*	*	*	*	*	*	*	*	*	*	*	*	*	*
	*	*	*	*	*	*	*	*	*	*	*	*	*	*	*	*	*	*	*	*	*	*	*	*	*	*	*	*	*	*	*	*	*	*
4	*	*	*	*	*	*	*	*	*	*	*	*	*	*	*	*	*	*	*	*	*	*	*	*	*	*	*	*	*	*	*	*	*	*
5	*	*	*	*	*	*	*	*	*	*	*	*	*	*	*	*	*	*	*	*	*	*	*	*	*	*	*	*	*	*	*	*	*	*
6	*	*	*	*	*	*	*	*	*	*	*	*	*	*	*	*	*	*	*	*	*	*	*	*	*	*	*	*	*	*	*	*	*	*
7	*	*	*	*	*	*	*	*	*	*	*	*	*	*	*	*	*	*	*	*	*	*	*	*	*	*	*	*	*	*	*	*	*	*
8	*	*	*	*	*	*	*	*	*	*	*	*	*	*	*	*	*	*	*	*	*	*	*	*	*	*	*	*	*	*	*	*	*	*
9	*	*	*	*	*	*	*	*	*	*	*	*	*	*	*	*	*	*	*	*	*	*	*	*	*	*	*	*	*	*	*	*	*	*
10	*	*	*	*	*	*	*	*	*	*	*	*	*	*	*	*	*	*	*	*	*	*	*	*	*	*	*	*	*	*	*	*	*	*
11	*	*	*	*	*	*	*	*	*	*	*	*	*	*	*	*	*	*	*	*	*	*	*	*	*	*	*	*	*	*	*	*	*	*
12	*	*	*	*	*	*	*	*	*	*	*	*	*	*	*	*	*	*	*	*	*	*	*	*	*	*	*	*	*	*	*	*	*	*
13	*	*	*	*	*	*	*	*	*	*	*	*	*	*	*	*	*	*	*	*	*	*	*	*	*	*	*	*	*	*	*	*	*	*
14	*	*	*	*	*	*	*	*	*	*	*	*	*	*	*	*	*	*	*	*	*	*	*	*	*	*	*	*	*	*	*	*	*	*
15	*	*	*	*	*	*	*	*	*	*	*	*	*	*	*	*	*	*	*	*	*	*	*	*	*	*	*	*	*	*	*	*	*	*
16	*	*	*	*	*	*	*	*	*	*	*	*	*	*	*	*	*	*	*	*	*	*	*	*	*	*	*	*	*	*	*	*	*	*
17	*	*	*	*	*	*	*	*	*	*	*	*	*	*	*	*	*	*	*	*	*	*	*	*	*	*	*	*	*	*	*	*	*	*
	*	*	*	*	*	*	*	*	*	*	*	*	*	*	*	*	*	*	*	*	*	*	*	*	*	*	*	*	*	*	*	*	*	*
18	*	*	*	*	*	*	*	*	*	*	*	*	*	*	*	*	*	*	*	*	*	*	*	*	*	*	*	*	*	*	*	*	*	*
19	*	*	*	*	*	*	*	*	*	*	*	*	*	*	*	*	*	*	*	*	*	*	*	*	*	*	*	*	*	*	*	*	*	*
20	*	*	*	*	*	*	*	*	*	*	*	*	*	*	*	*	*	*	*	*	*	*	*	*	*	*	*	*	*	*	*	*	*	*
21	*	*	*	*	*	*	*	*	*	*	*	*	*	*	*	*	*	*	*	*	*	*	*	*	*	*	*	*	*	*	*	*	*	*
22	*	*	*	*	*	*	*	*	*	*	*	*	*	*	*	*	*	*	*	*	*	*	*	*	*	*	*	*	*	*	*	*	*	*
23	*	*	*	*	*	*	*	*	*	*	*	*	*	*	*	*	*	*	*	*	*	*	*	*	*	*	*	*	*	*	*	*	*	*
24	*	*	*	*	*	*	*	*	*	*	*	*	*	*	*	*	*	*	*	*	*	*	*	*	*	*	*	*	*	*	*	*	*	*
25	*	*	*	*	*	*	*	*	*	*	*	*	*	*	*	*	*	*	*	*	*	*	*	*	*	*	*	*	*	*	*	*	*	*
26	*	*	*	*	*	*	*	*	*	*	*	*	*	*	*	*	*	*	*	*	*	*	*	*	*	*	*	*	*	*	*	*	*	*
27	*	*	*	*	*	*	*	*	*	*	*	*	*	*	*	*	*	*	*	*	*	*	*	*	*	*	*	*	*	*	*	*	*	*
28	*	*	*	*	*	*	*	*	*	*	*	*	*	*	*	*	*	*	*	*	*	*	*	*	*	*	*	*	*	*	*	*	*	*
29	*	*	*	*	*	*	*	*	*	*	*	*	*	*	*	*	*	*	*	*	*	*	*	*	*	*	*	*	*	*	*	*	*	*
30	*	*	*	*	*	*	*	*	*	*	*	*	*	*	*	*	*	*	*	*	*	*	*	*	*	*	*	*	*	*	*	*	*	*
31	*	*	*	*	*	*	*	*	*	*	*	*	*	*	*	*	*	*	*	*	*	*	*	*	*	*	*	*	*	*	*	*	*	*
32	*	*	*	*	*	*	*	*	*	*	*	*	*	*	*	*	*	*	*	*	*	*	*	*	*	*	*	*	*	*	*	*	*	*
33	*	*	*	*	*	*	*	*	*	*	*	*	*	*	*	*	*	*	*	*	*	*	*	*	*	*	*	*	*	*	*	*	*	*

SEC. 695H

HYDRAULIC CONTROL LEVER (4 SPOOL-3 LEVER)

PALANCA DE CONTROL HIDRAULICO

HYDRAULIKSTEUERHBEL

LEVIER DE COMMANDE HYDRAULIQUE

NC	S	KEY NO.	LEV	PART NO.	PART NAME	SPECIFICATION	QTY	APPLIED DATE	ICANF	FORMER PART NO.	KD
		34	01	3	00921-1251A	PIN-COTTER		01	0107-			
		35	01	1	08313-5102G	SCREW-PHM M5-.8X10 W/SPRW	F/TILT LEVELING SYSTEM	01	0107-		
		36	01	1	08156-8201F	SCREW-HHM M8-1.25X20 W/LK & PW		06	0107-		
		37	01	2	08120-62033	SCREW-HHM M6-1.0X20 W/LK & PW		04	0107-		
		38	01	2	08911-10610	NUT-HEX M6-1.0		04	0107-		
		39	01	2	00843-8221A	PIN-CLEVIS		02	0107-		
		40	01	2	00923-10810	RING-SNAP		02	0107-		
		42	01	2	08915-1401A	WASHER-LOCK SPLIT M10		01	0107-		
		43	01	2	08911-1401A	NUT-HEX M10-1.25		01	0107-		

APPLIED MODEL

	01	02	03	04	05	06	07	08	09	10	11	12	13	14	15	16	17	18	19	20	21	22	23	24	25	26	27	28	29	30	31	32	33	34	35	36	37	38	39	40
MCPI A200JV	*	*	*	*	*	*	*	*	*	*	*	*	*	*	*	*	*	*	*	*	*	*	*	*	*	*	*	*	*	*	*	*	*	*						
MCPI A200DV	*	*	*	*	*	*	*	*	*	*	*	*	*	*	*	*	*	*	*	*	*	*	*	*	*	*	*	*	*	*	*	*	*	*						
MCPI A200LS	*	*	*	*	*	*	*	*	*	*	*	*	*	*	*	*	*	*	*	*	*	*	*	*	*	*	*	*	*	*	*	*	*	*						
MCPI A200LV	*	*	*	*	*	*	*	*	*	*	*	*	*	*	*	*	*	*	*	*	*	*	*	*	*	*	*	*	*	*	*	*	*	*						
MCPI A200DV	*	*	*	*	*	*	*	*	*	*	*	*	*	*	*	*	*	*	*	*	*	*	*	*	*	*	*	*	*	*	*	*	*	*						
MCPI A205JV	*	*	*	*	*	*	*	*	*	*	*	*	*	*	*	*	*	*	*	*	*	*	*	*	*	*	*	*	*	*	*	*	*	*						
MCPI A225DV	*	*	*	*	*	*	*	*	*	*	*	*	*	*	*	*	*	*	*	*	*	*	*	*	*	*	*	*	*	*	*	*	*	*						
MCPI A225LS	*	*	*	*	*	*	*	*	*	*	*	*	*	*	*	*	*	*	*	*	*	*	*	*	*	*	*	*	*	*	*	*	*	*						
MCPI A225LV	*	*	*	*	*	*	*	*	*	*	*	*	*	*	*	*	*	*	*	*	*	*	*	*	*	*	*	*	*	*	*	*	*	*						
MCPI A225DV	*	*	*	*	*	*	*	*	*	*	*	*	*	*	*	*	*	*	*	*	*	*	*	*	*	*	*	*	*	*	*	*	*	*						
MCPI A228JV	*	*	*	*	*	*	*	*	*	*	*	*	*	*	*	*	*	*	*	*	*	*	*	*	*	*	*	*	*	*	*	*	*	*						
MCPI A228DV	*	*	*	*	*	*	*	*	*	*	*	*	*	*	*	*	*	*	*	*	*	*	*	*	*	*	*	*	*	*	*	*	*	*						
MCPI A228LS	*	*	*	*	*	*	*	*	*	*	*	*	*	*	*	*	*	*	*	*	*	*	*	*	*	*	*	*	*	*	*	*	*	*						
MCPU A228DV	*	*	*	*	*	*	*	*	*	*	*	*	*	*	*	*	*	*	*	*	*	*	*	*	*	*	*	*	*	*	*	*	*	*						
MCPU A228LS	*	*	*	*	*	*	*	*	*	*	*	*	*	*	*	*	*	*	*	*	*	*	*	*	*	*	*	*	*	*	*	*	*	*						
MCPU A228LV	*	*	*	*	*	*	*	*	*	*	*	*	*	*	*	*	*	*	*	*	*	*	*	*	*	*	*	*	*	*	*	*	*	*						
MCPU A228DV	*	*	*	*	*	*	*	*	*	*	*	*	*	*	*	*	*	*	*	*	*	*	*	*	*	*	*	*	*	*	*	*	*	*						
MCPU A230JV	*	*	*	*	*	*	*	*	*	*	*	*	*	*	*	*	*	*	*	*	*	*	*	*	*	*	*	*	*	*	*	*	*	*						
MCPU A230DV	*	*	*	*	*	*	*	*	*	*	*	*	*	*	*	*	*	*	*	*	*	*	*	*	*	*	*	*	*	*	*	*	*	*						
MCPU A230LV	*	*	*	*	*	*	*	*	*	*	*	*	*	*	*	*	*	*	*	*	*	*	*	*	*	*	*	*	*	*	*	*	*	*						
MCPU A230DV	*	*	*	*	*	*	*	*	*	*	*	*	*	*	*	*	*	*	*	*	*	*	*	*	*	*	*	*	*	*	*	*	*	*						
MCPU A233JV	*	*	*	*	*	*	*	*	*	*	*	*	*	*	*	*	*	*	*	*	*	*	*	*	*	*	*	*	*	*	*	*	*	*						
MCPU A233DV	*	*	*	*	*	*	*	*	*	*	*	*	*	*	*	*	*	*	*	*	*	*	*	*	*	*	*	*	*	*	*	*	*	*						
MCPU A233LV	*	*	*	*	*	*	*	*	*	*	*	*	*	*	*	*	*	*	*	*	*	*	*	*	*	*	*	*	*	*	*	*	*	*						
MCPU A233DV	*	*	*	*	*	*	*	*	*	*	*	*	*	*	*	*	*	*	*	*	*	*	*	*	*	*	*	*	*	*	*	*	*	*						
MCPU A233LS	*	*	*	*	*	*	*	*	*	*	*	*	*	*	*	*	*	*	*	*	*	*	*	*	*	*	*	*	*	*	*	*	*	*						
MCPU A233LV	*	*	*	*	*	*	*	*	*	*	*	*	*	*	*	*	*	*	*	*	*	*	*	*	*	*	*	*	*	*	*	*	*	*						
MCPU A233DV	*	*	*	*	*	*	*	*	*	*	*	*	*	*	*	*	*	*	*	*	*	*	*	*	*	*	*	*	*	*	*	*	*	*						
MCPU A236JV	*	*	*	*	*	*	*	*	*	*	*	*	*	*	*	*	*	*	*	*	*	*	*	*	*	*	*	*	*	*	*	*	*	*						
MCPU A236DV	*	*	*	*	*	*	*	*	*	*	*	*	*	*	*	*	*	*	*	*	*	*	*	*	*	*	*	*	*	*	*	*	*	*						
MCPU A236LV	*	*	*	*	*	*	*	*	*	*	*	*	*	*	*	*	*	*	*	*	*	*	*	*	*	*	*	*	*	*	*	*	*	*						
MCPU A236DV	*	*	*	*	*	*	*	*	*	*	*	*	*	*	*	*	*	*	*	*	*	*	*	*	*	*	*	*	*	*	*	*	*	*						
MCPU A255JV	*	*	*	*	*	*	*	*	*	*	*	*	*	*	*	*	*	*	*	*	*	*	*	*	*	*	*	*	*	*	*	*	*	*						
MCPU A255DV	*	*	*	*	*	*	*	*	*	*	*	*	*	*	*	*	*	*	*	*	*	*	*	*	*	*	*	*	*	*	*	*	*	*						
MCPU A255LV	*	*	*	*	*	*	*	*	*	*	*	*	*	*	*	*	*	*	*	*	*	*	*	*	*	*	*	*	*	*	*	*	*	*						
MCPU A255DV	*	*	*	*	*	*	*	*	*	*	*	*	*	*	*	*	*	*	*	*	*	*	*	*	*	*	*	*	*	*	*	*	*	*						
MCPU A255LS

Install the best!
GENUINE NISSAN PARTS

NOTE

SEC. 695I

HYDRAULIC CONTROL LEVER (FC OPTION FITTING PARTS)

PALANCA DE CONTROL HIDRAULICO

HYDRAULIKSTEUERHBEL

LEVIER DE COMMANDE HYDRAULIQUE

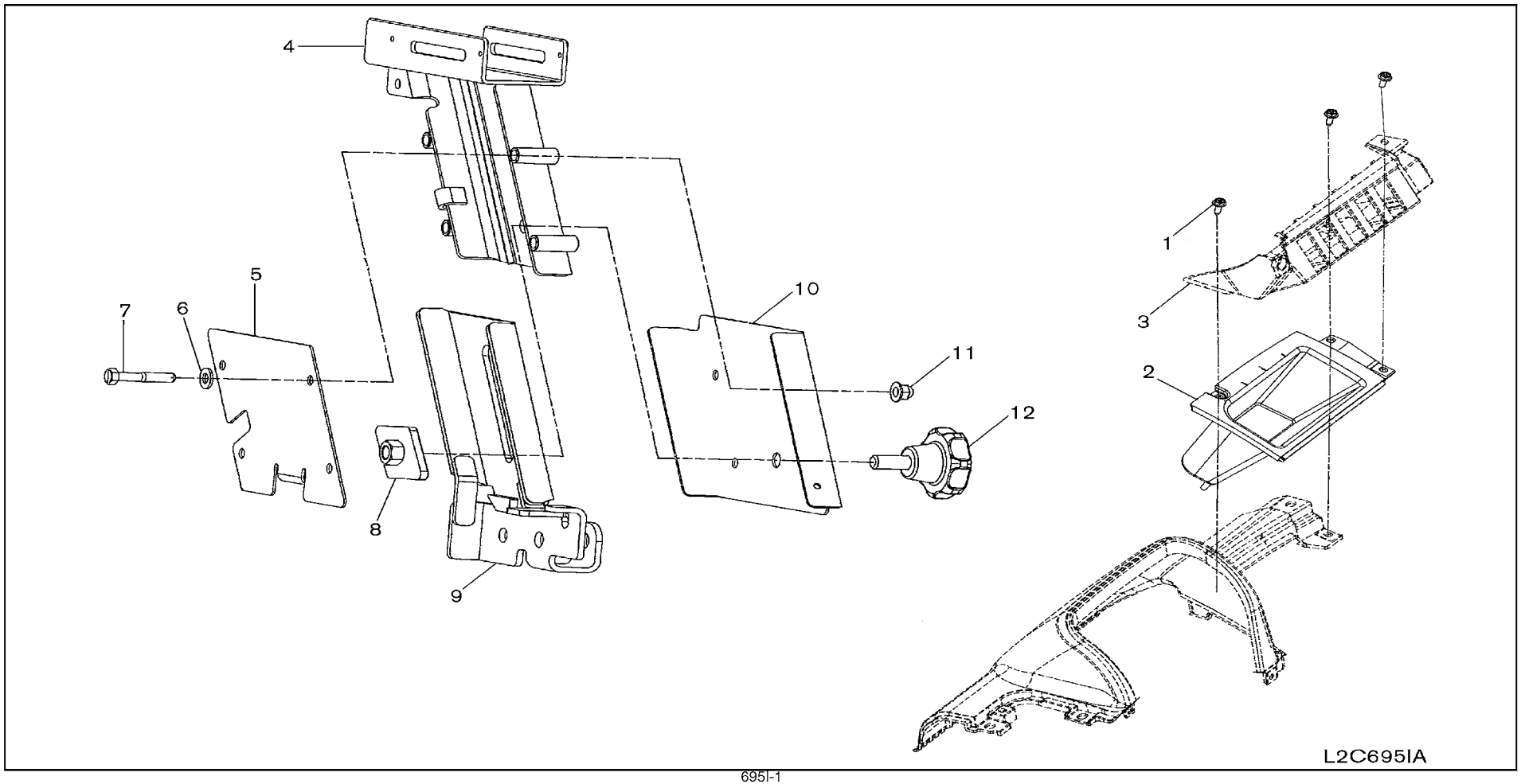

SEC. 695I

HYDRAULIC CONTROL LEVER (FC OPTION FITTING PARTS)

PALANCA DE CONTROL HIDRAULICO

HYDRAULIKSTEUERHBEL

LEVIER DE COMMANDE HYDRAULIQUE

NC	S	KEY NO.	LEV	PART NO.	PART NAME	SPECIFICATION	QTY	APPLIED DATE	ICANF	FORMER PART NO.	KD
		1	01	1	**08363-6162C**	SCREW-HH PP M6-1.0X16 W/PW		03	0507-			
		2	01	1	**69475-GG00A**	COVER-CONT LEVER		01	0507-			
		3	01	1	**50556-FK10A**	COVER-LEVER		01	0507-			
		4	01	1	**69470-6K03A**	BRACKET ASSY-CONT LEVER		01	0507-			
		5	01	1	**69471-6K00A**	BRACKET-CONT LEVER		01	0507-			
		6	01	1	**08915-4382A**	WASHER-FLAT M8		04	0507-			
		7	01	1	**08310-8452A**	SCREW-PH M8X1.25X45MM		04	0507-0907			
			02	1	**69139-GG00A**	SCREW-SOCKET HD M8-1.25X45		04	0907-			
		8	01	1	**69470-6K01A**	BRACKET ASSY-CONT LEVER		01	0507-			
		9	01	1	**69470-GG00A**	BRACKET ASSY-CONT LEVER		01	0507-			
		10	01	1	**69471-6K00B**	BRACKET-CONT LEVER		01	0507-			
		11	01	1	**01217-00291**	NUT-SPL M8		04	0507-			
		12	01	1	**69411-6K00B**	KNOB-CONT LEVER		01	0507-			

APPLIED MODEL

	MCPI A20JV	MCPI A200DV	MCPI A200LS	MCPU A200DV	MCUI A200LV	MCUP A255JV	MCPP A255DV	MCPP A255LV	MCUU A255LS	MCUU A255DV	MCPP A288JV	MCPP A288DV	MCPU A288LS	MCUU A288DV	MCUU A300LV	MCUU A300DV	MCUU A330LV	MCUU A330DV	MCUU A330LV	MCUU FG300DV	MCUU FG300LV	MCUU FG300LS	MCUU FG355DV	MCUU FG355LV	MCUU FG355LS	MCUU FG360DV	MCUU FG365LV	MAPI A255DV	MAPI A255LV	MAPI A255LS
	01	02	03	04	05	06	07	08	09	10	11	12	13	14	15	16	17	18	19	20	21	22	23	24	25	26	27	28	29	30	31	32	33	34	35	36	37	38	39	40
	*	*	*		*	*	*	*	*		*	*																			*	*							
	*	*	*		*	*	*	*	*		*	*																			*	*							
	*	*	*		*	*	*	*	*		*	*																			*	*							
	*	*	*		*	*	*	*	*		*	*																			*	*							
	*	*	*		*	*	*	*	*		*	*																			*	*							
	*	*	*		*	*	*	*	*		*	*																			*	*							
	*	*	*		*	*	*	*	*		*	*																			*	*							
	*	*	*		*	*	*	*	*		*	*																			*	*							
	*	*	*		*	*	*	*	*		*	*																			*	*							
	*	*	*		*	*	*	*	*		*	*																			*	*							
	*	*	*		*	*	*	*	*		*	*																			*	*							
	*	*	*		*	*	*	*	*		*	*																			*	*							
	*	*	*		*	*	*	*	*		*	*																			*	*							

SEC. 695J

HYDRAULIC CONTROL LEVER (FC OPTION)

PALANCA DE CONTROL HIDRAULICO

HYDRAULIKSTEUERHBEL

LEVIER DE COMMANDE HYDRAULIQUE

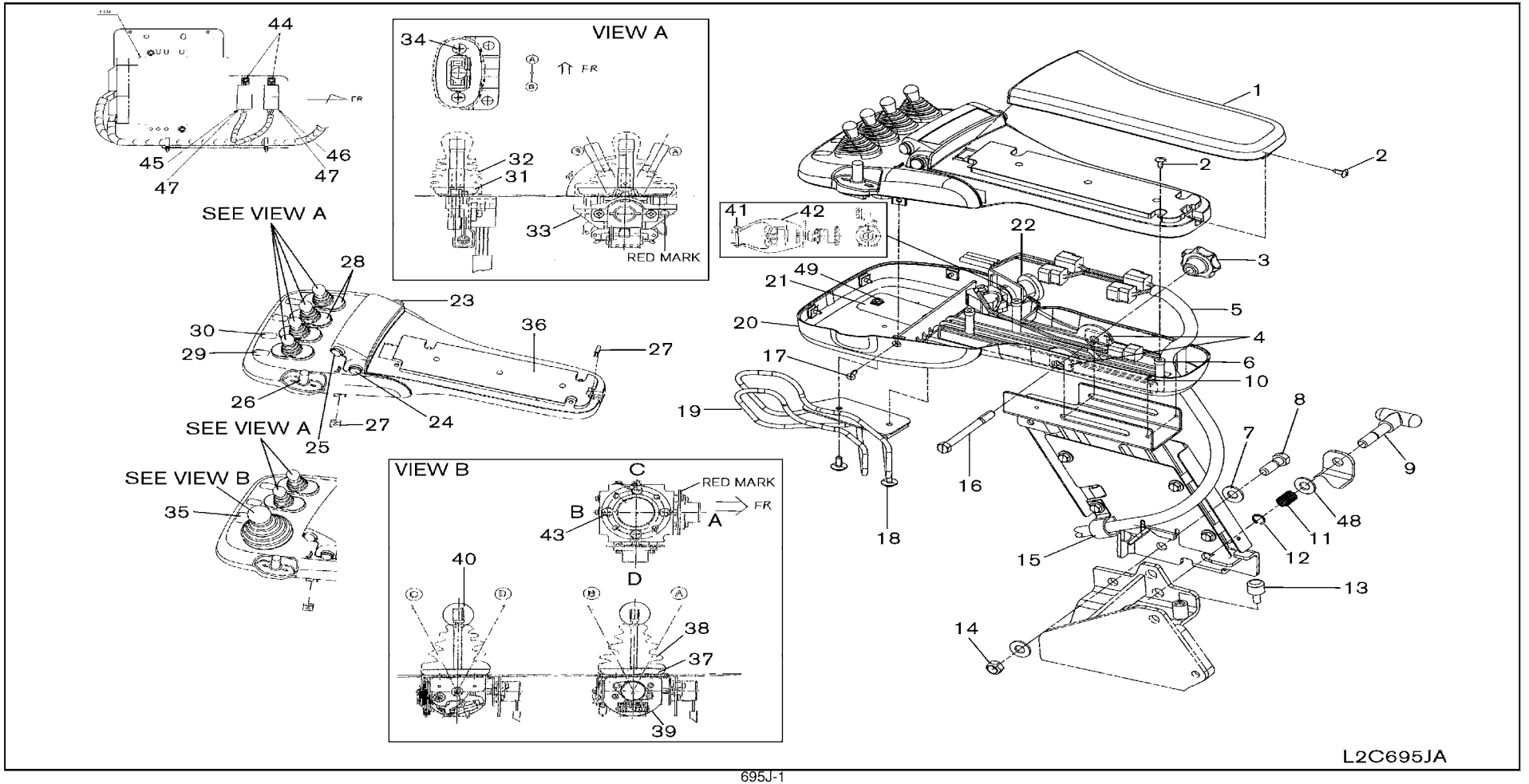

SEC. 695J

HYDRAULIC CONTROL LEVER (FC OPTION)

PALANCA DE CONTROL HIDRAULICO

HYDRAULIKSTEUERHBEL

LEVIER DE COMMANDE HYDRAULIQUE

NC	S	KEY NO.	LEV	PART NO.	PART NAME	SPECIFICATION	QTY	APPLIED DATE	ICANF	FORMER PART NO.	KD	APPLIED MODEL 01	02	03	04	05	06	07	08	09	10	11	12	13	14	15	16	17	18	19	20	21	22	23	24	25	26	27	28	29	30	31	32	33	34	35	36	37	38	39	40
		1	01	1	87610-FA20A	PAD ASSY-HIP		01	0507-			*	*	*		*	*	*	*	*		*	*																				*	*								
		2	01	1	08540-51642	SCREW-TRH TAP M5-16MM		05	0507-			*	*	*		*	*	*	*	*		*	*																				*	*								
		3	01	1	69411-6K01A	KNOB-CONT LEVER		01	0507-			*	*	*		*	*	*	*	*		*	*																				*	*								
		4	01	1	69471-6K00E	BRACKET-CONT LEVER		02	0507-			*	*	*		*	*	*	*	*		*	*																				*	*								
		5	01	1	24043-GG10A	HARNESS-DEVICE		01	0507-			*	*	*		*	*	*	*	*		*	*																				*	*								
		6	01	1	68898-6K00A	SPRING NUT M5		04	0507-			*	*	*		*	*	*	*	*		*	*																				*	*								
		7	01	1	08915-4421A	WASHER-FLAT M12		02	0507-			*	*	*		*	*	*	*	*		*	*																				*	*								
		8	01	1	08124-2351A	SCREW-HHM M12-1.25X35 7T		01	0507-			*	*	*		*	*	*	*	*		*	*																				*	*								
		9	01	1	17941-FB085	PIN WITH HANDLE		01	0507-			*	*	*		*	*	*	*	*		*	*																				*	*								
		10	01	1	08310-40612	SCREW-PHM M4-0.7X6		03	0507-			*	*	*		*	*	*	*	*		*	*																				*	*								
		11	01	1	17940-6G100	SPRING-LATCH		01	0507-			*	*	*		*	*	*	*	*		*	*																				*	*								
		12	01	1	00922-51010	RING-SNAP		01	0507-			*	*	*		*	*	*	*	*		*	*																				*	*								
		13	01	1	87165-FW40A	STOPPER-FC		01	0507-			*	*	*		*	*	*	*	*		*	*																				*	*								
		14	01	1	08912-8421A	NUT		01	0507-			*	*	*		*	*	*	*	*		*	*																				*	*								
		15	01	1	69674-04H00	CLAMP-HOSE		02	0507-			*	*	*		*	*	*	*	*		*	*																				*	*								
		16	01	1	69139-6K00A	BOLT-HEX		01	0507-			*	*	*		*	*	*	*	*		*	*																				*	*								
		17	01	1	08523-51608	SCREW-FC TAP M5X16MM		04	0507-			*	*	*		*	*	*	*	*		*	*																				*	*								
		18	01	1	08120-61633	SCREW-HHM M6-1.0X16 W/LK & PW		02	0507-			*	*	*		*	*	*	*	*		*	*																				*	*								
		19	01	1	69470-FA20D	PRTOECTOR-CONT LEVER		01	0507-			*	*	*		*	*	*	*	*		*	*																				*	*								
		20	01	1	69475-FA20B	COVER-INST LW		01	0507-			*	*	*		*	*	*	*	*		*	*																				*	*								
		21	01	1	69470-FA20B	BRACKET ASSY-CONT LEVER		01	0507-0807			*	*	*		*	*	*	*	*		*	*																				*	*								
		22	01	1	25250-GG00A	SWITCH ASSY-KILL		01	0507-			*	*	*		*	*	*	*	*		*	*																				*	*								
		23	01	1	64891-6K00A	COVER-HOLE		01	0507-			*	*	*		*	*	*	*	*		*	*																				*	*								
		24	01	1	25565-GG10A	SWITCH ASSY-HORN		01	0507-			*	*	*		*	*	*	*	*		*	*																				*	*								
		25	01	1	64891-6K00A	COVER-HOLE		01	0507-			*	*	*		*	*	*	*	*		*	*																				*	*								
			02	1	25565-GG00A	SWITCH ASSY-TILT STOP	F/TILT LEVELING SYSTEM	01	0507-			*	*	*		*	*	*	*	*		*	*																				*	*								
		26	01	1	29460-GG10A	SWITCH ASSY-F & R CONT		01	0507-0208			*	*	*		*	*	*	*	*		*	*																				*	*								
			02	1	29460-GA00A			01	0208-			*	*	*		*	*	*	*	*		*	*																				*	*								
			03	1	29485-6K20A	CAP-SWITCH		01	0507-			*	*	*		*	*	*	*	*		*	*																				*	*								
		27	01	1	68898-W1000	SPRING NUT M5		05	0507-			*	*	*		*	*	*	*	*		*	*																				*	*								
		28	01	1	64891-FA20A	COVER-HOLE	3 SPOOL ONLY	01	0507-			*	*	*		*	*	*	*	*		*	*																				*	*								
		29	01	1	97831-FA20A	PLATE-OPERATION LIFT	F/SEPARATE LIFT/TILT	01	0507-			*	*	*		*	*	*	*	*		*	*																				*	*								
		30	01	1	97832-FA20A	PLATE-OPERATION TILT	F/SEPARATE LIFT/TILT	01	0507-			*	*	*		*	*	*	*	*		*	*																				*	*								
		31	01	1	69419-6K00A	PLATE-LEVER	3 SPOOL-2 LEVER	01	0507-			*	*	*		*	*	*	*	*		*	*																				*	*								
			02	1	69419-6K00A		4 SPOOL-3 LEVER	02	0507-			*	*	*		*	*	*	*	*		*	*																				*	*								
			03	1	69419-6K00A		3 SPOOL-3 LEVER	03	0507-			*	*	*		*	*	*	*	*		*	*																				*	*								
			04	1	69419-6K00A		4 SPOOL-4 LEVER	04	0507-			*	*	*		*	*	*	*	*		*	*																				*	*								

SEC. 695J

HYDRAULIC CONTROL LEVER (FC OPTION)

PALANCA DE CONTROL HIDRAULICO

HYDRAULIKSTEUERHBEL

LEVIER DE COMMANDE HYDRAULIQUE

NO	S	KEY NO.	LEV	PART NO.	PART NAME	SPECIFICATION	QTY	APPLIED DATE	ICANF	FORMER PART NO.	KD	APPLIED MODEL 01	02	03	04	05	06	07	08	09	10	11	12	13	14	15	16	17	18	19	20	21	22	23	24	25	26	27	28	29	30	31	32	33	34	35	36	37	38	39	40
												MCPI A20JV	MCPI A200DV	MCPI A200LS	MCPU A200DV	MCUU A200LJV	MCUP A255DV	MCPP A255LV	MCPU A255LS	MCUU A255DV	MCPP A255LV	MCUU A288JV	MCPP A288DV	MCPP A288LV	MCPU A288LS	MCUU A288DV	MCUU A288LV	MCUU A330DV	MCUU A330LV	MCUU A330DV	MCUU A330LV	MCUU FG300DV	MCUU FG300LS	MCUU FG300LV	MCUU FG355DV	MCUU FG355LV	MCUU FG355LS	MCUU FG365DV	MCUU FG365LV	MCUU FG365LS	MAP A255DV	MAP A255LV							
		32	01	1	69425-FA20A	BELLOW	3 SPOOL-2 LEVER	01	0507-			*	*	*		*	*	*	*	*		*	*																		*	*							
			02	1	69425-FA20A		4 SPOOL-3 LEVER	02	0507-			*	*	*		*	*	*	*	*		*	*																		*	*							
			03	1	69425-FA20A		3 SPOOL-3 LEVER	03	0507-			*	*	*		*	*	*	*	*		*	*																		*	*							
			04	1	69425-FA20A		4 SPOOL-4 LEVER	04	0507-			*	*	*		*	*	*	*	*		*	*																		*	*							
		33	01	1	69415-GG00A	LEVER ASSY-CONT VALVE	3 SPOOL-2 LEVER	01	0507-			*	*	*		*	*	*	*	*		*	*																		*	*							
			02	1	69415-GG00A		4 SPOOL-3 LEVER	02	0507-			*	*	*		*	*	*	*	*		*	*																		*	*							
			03	1	69415-GG00A		3 SPOOL-3 LEVER	03	0507-			*	*	*		*	*	*	*	*		*	*																		*	*							
			04	1	69415-GG00A		4 SPOOL-4 LEVER	04	0507-			*	*	*		*	*	*	*	*		*	*																		*	*							
		34	01	1	08360-51012	BOLT-LOCK PL	3 SPOOL-2 LEVER	02	0507-0907			*	*	*		*	*	*	*	*		*	*																		*	*							
			02	1	08313-5102G	SCREW-PHM M5-0.8X10 W/SPRW	3 SPOOL-2 LEVER	02	0907-			*	*	*		*	*	*	*	*		*	*																		*	*							
			03	1	08360-51012	BOLT-LOCK PL	4 SPOOL-3 LEVER	04	0507-0907			*	*	*		*	*	*	*	*		*	*																		*	*							
			04	1	08313-5102G	SCREW-PHM M5-0.8X10 W/SPRW	4 SPOOL-3 LEVER	04	0907-			*	*	*		*	*	*	*	*		*	*																		*	*							
			05	1	08360-51012	BOLT-LOCK PL	3 SPOOL-3 LEVER	06	0507-0907			*	*	*		*	*	*	*	*		*	*																		*	*							
			06	1	08313-5102G	SCREW-PHM M5-0.8X10 W/SPRW	3 SPOOL-3 LEVER	06	0907-			*	*	*		*	*	*	*	*		*	*																		*	*							
			07	1	08360-51012	BOLT-LOCK PL	4 SPOOL-4 LEVER	08	0507-0907			*	*	*		*	*	*	*	*		*	*																		*	*							
			08	1	08313-5102G	SCREW-PHM M5-0.8X10 W/SPRW	4 SPOOL-4 LEVER	08	0907-			*	*	*		*	*	*	*	*		*	*																		*	*							
		35	01	1	97830-FA20A	PLATE-OPERATION LIFT/TILT	F/SINGLE LIFT/TILT	01	0507-			*	*	*		*	*	*	*	*		*	*																		*	*							
		36	01	1	69475-FA21A	COVER-INST UP	F/SINGLE LIFT/TILT	01	0507-			*	*	*		*	*	*	*	*		*	*																		*	*							
			02	1	69475-FA20A		F/SEPARATE LIFT/TILT	01	0507-			*	*	*		*	*	*	*	*		*	*																		*	*							
		37	01	1	69419-6K003	PLATE-LEVER	F/SINGLE LIFT/TILT	01	0507-			*	*	*		*	*	*	*	*		*	*																		*	*							
		38	01	1	69425-FA201	BELLOW	F/SINGLE LIFT/TILT	01	0507-			*	*	*		*	*	*	*	*		*	*																		*	*							
		39	01	1	69415-GG01A	LEVER ASSY-CONT VALVE	F/SINGLE LIFT/TILT	01	0507-			*	*	*		*	*	*	*	*		*	*																		*	*							
		40	01	1	69411-FA200	KNOB-CONTROL LEVER	F/SINGLE LIFT/TILT	01	0507-			*	*	*		*	*	*	*	*		*	*																		*	*							
		41	01	1	24216-W1000	CLIP-TIE WRAP		01	0507-			*	*	*		*	*	*	*	*		*	*																		*	*							
		42	01	1	25239-FA310	COVER-SWITCH		01	0507-			*	*	*		*	*	*	*	*		*	*																		*	*							
		43	01	1	08360-41012	SCREW-HHM M4-0.7X10	F/SINGLE LIFT/TILT	04	0507-			*	*	*		*	*	*	*	*		*	*																		*	*							
		44	01	1	08911-10637	NUT-HEX W/CON SPRW M6-1.0		02	0507-			*	*	*		*	*	*	*	*		*	*																		*	*							
		45	01	1	25230-79981	RELAY-1M		01	0507-			*	*	*		*	*	*	*	*		*	*																		*	*							
		46	01	1	25230-79982	RELAY-AUTO CHOKE		01	0507-			*	*	*		*	*	*	*	*		*	*																		*	*							
		47	01	1	25235-N8500	BRACKET, A-RELAY		02	0507-0807			*	*	*		*	*	*	*	*		*	*																		*	*							
			02	1	25235-N853A			02	0807-			*	*	*		*	*	*	*	*		*	*																		*	*							
		48	01	1	08915-4421A	WASHER-FLAT M12		01	0507-0907			*	*	*		*	*	*	*	*		*	*																		*	*							
			02	1	69397-GG01A	WASHER-FLAT 1/2		01	0907-			*	*	*		*	*	*	*	*		*	*																		*	*							
		49	01	1	20135-B5000	WASHER-FLAT		01	0907-			*	*	*		*	*	*	*	*		*	*																		*	*							
			02	1	08911-10637	NUT-HEX W/CON SPRW M6-1.0		01	0907-			*	*	*		*	*	*	*	*		*	*																		*	*							

Install the best!
GENUINE NISSAN PARTS

NOTE

SEC. 695K

HYDRAULIC CONTROL LEVER (FC OPTION WIRING)

PALANCA DE CONTROL HIDRAULICO

HYDRAULIKSTEUERHBEL

LEVIER DE COMMANDE HYDRAULIQUE

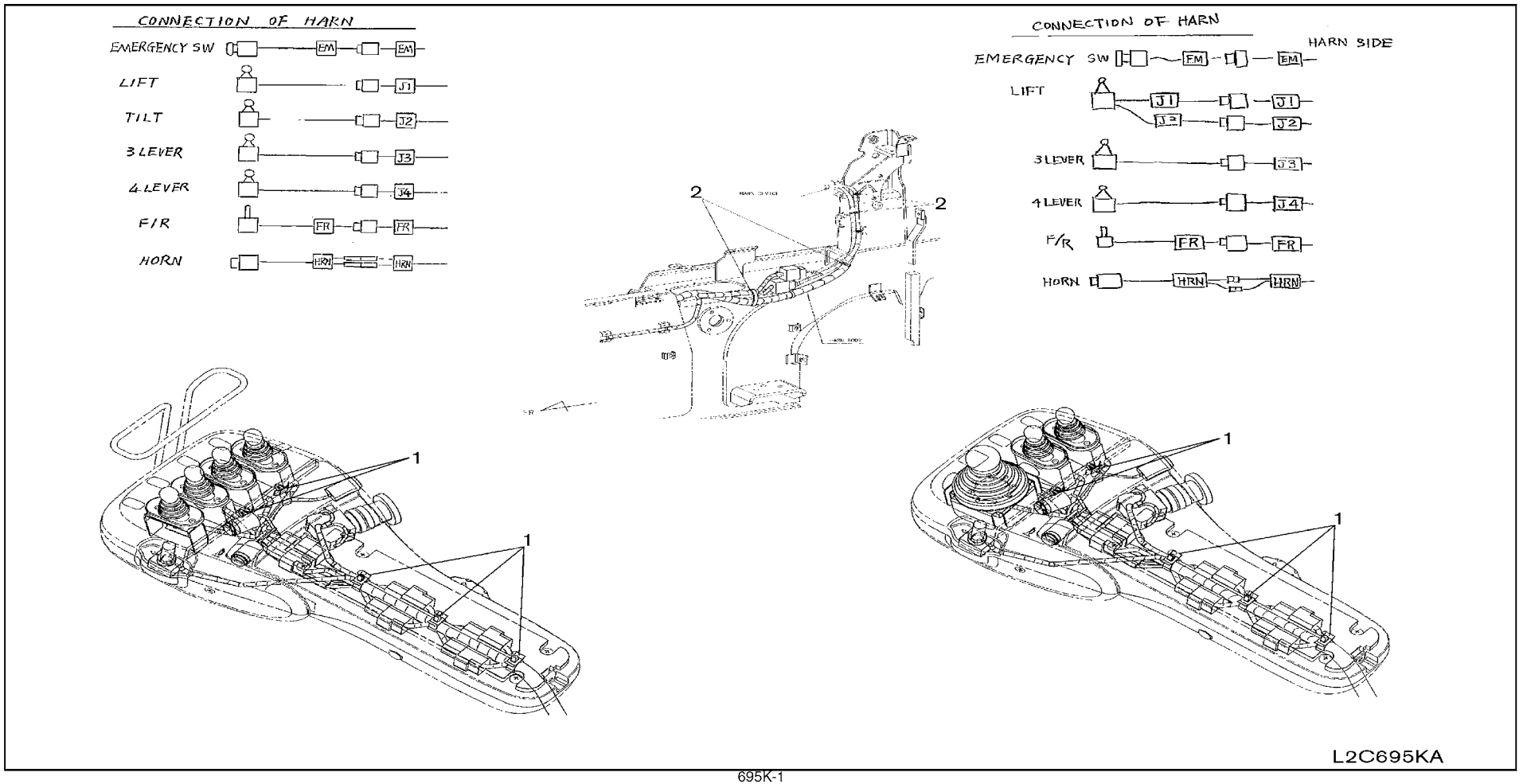

SEC. 695K

HYDRAULIC CONTROL LEVER (FC OPTION WIRING)

PALANCA DE CONTROL HIDRAULICO

HYDRAULIKSTEUERHBEL

LEVIER DE COMMANDE HYDRAULIQUE

NC	S	KEY NO.	LEV	PART NO.	PART NAME	SPECIFICATION	QTY	APPLIED DATE	ICANF	FORMER PART NO.	KD
		1 01	1	**24225-79902**	CLIP		05	0507-			
		2 01	1	**01552-00411**	BAND-HOSE		04	0507-			

APPLIED MODEL

	MCPI A20JV	MCPI A200DV	MCPI A200LS	MCPI A200DV	MCUI A200LV	MCUI A205JV	MCPI A225DV	MCPI A225LS	MCPI A225LS	MCUI A225DV	MCUI A225LV	MCPI A228JV	MCPI A228DV	MCPI A228LS	MCUI A228DV	MCUI A230DV	MCUI A330DV	MCUI A330LV	MCUI A330DV	MCUI A330LV	MCUI FUGI F330LS	MCUI FUGI F330DV	MCUI FUGI F335LS	MCUI FUGI F335DV	MCUI FUGI F335LS	MCUI FUGI F336DV	MCUI FUGI F336LS	MAPI A225DV	MAPI A225LS
01	*	*	*		*	*	*	*	*		*	*																	
02	*	*	*		*	*	*	*	*		*	*																	
03	*	*	*		*	*	*	*	*		*	*																	
04																													
05	*	*	*		*	*	*	*	*		*	*																	
06	*	*	*		*	*	*	*	*		*	*																	
07	*	*	*		*	*	*	*	*		*	*																	
08	*	*	*		*	*	*	*	*		*	*																	
09	*	*	*		*	*	*	*	*		*	*																	
10																													
11	*	*	*		*	*	*	*	*		*	*																	
12	*	*	*		*	*	*	*	*		*	*																	
13																													
14																													
15																													
16																													
17																													
18																													
19																													
20																													
21																													
22																													
23																													
24																													
25																													
26																													
27																													
28																													
29																													
30																													
31																													
32																													
33																													
34																													
35																													
36																													
37																													
38																													
39																													
40																													

SEC. 697A

HYDRAULIC OIL PIPING (FROM TANK TO PUMP)

TUBERIA HIDRAULICA DE ACEITE

HYDRAULIKÖLLROHRLEITUNG

CANALISATION D'HUILE HYDRAULIQUE

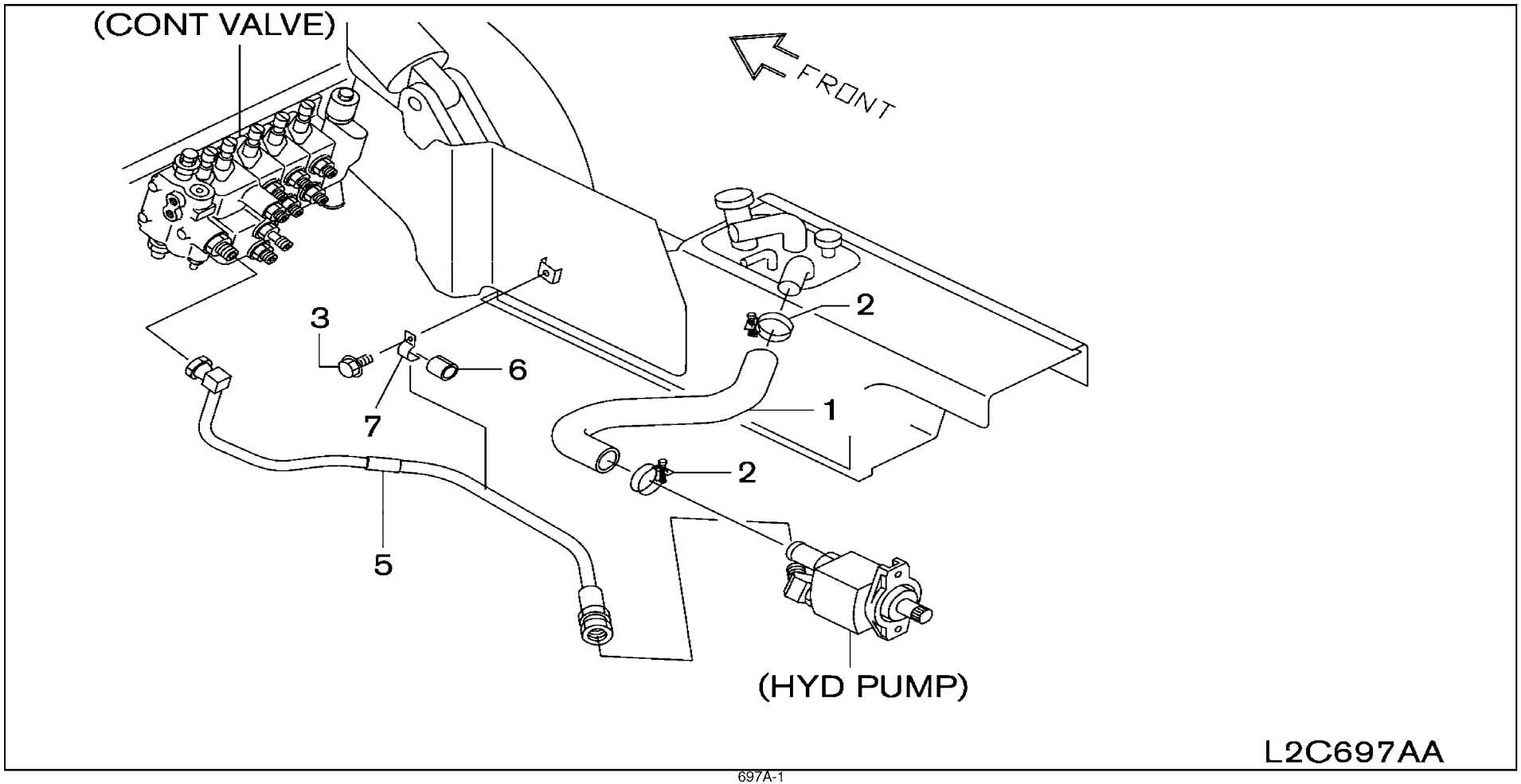

SEC. 697A

HYDRAULIC OIL PIPING (FROM TANK TO PUMP)

TUBERIA HIDRAULICA DE ACEITE

HYDRAULIKÖLLROHRLEITUNG

CANALISATION D'HUILE HYDRAULIQUE

NC	S	KEY NO.	LEV	PART NO.	PART NAME	SPECIFICATION	QTY	APPLIED DATE	ICANF	FORMER PART NO.	KD
		1	01	1	**69610-FC400**	HOSE-RUBBER SUCTION		01	0107-			
		2	01	1	**01555-00123**	CLAMP-HOSE		02	0107-0907			
			02	1	**01555-00273**			02	0907-			
		3	01	1	**08124-0201F**	SCREW-HHM M10-1.25X20 W/LK & PW		01	0107-			
		5	01	1	**69613-FL10A**	PIPE & HOSE ASSY-PUMP		01	0107-			
			02	1	**69613-FL11A**		F/ANTI RUST	01	0107-			
			03	1	**69613-FL20A**			01	0107-			
			04	1	**69613-FL21A**		F/ANTI RUST	01	0107-			
			05	1	**69613-GH15A**		F/FC	01	0507-			
			06	1	**69613-GH16A**		F/FC ANTI RUST	01	0507-			
		6	01	1	**69673-FK32A**	CLAMP-HOSE		01	0107-			
		7	01	1	**69673-FK300**	CLAMP-HOSE		01	0107-			

APPLIED MODEL

	01	02	03	04	05	06	07	08	09	10	11	12	13	14	15	16	17	18	19	20	21	22	23	24	25	26	27	28	29	30	31	32	33	34	35	36	37	38	39	40
MCPI A20JV	○	○	○	○	○	○	○	○	○	○	○	○	○	○	○	○	○	○	○	○	○	○	○	○	○	○	○	○	○	○	○	○	○	○						
MCPI A22DV	○	○	○	○	○	○	○	○	○	○	○	○	○	○	○	○	○	○	○	○	○	○	○	○	○	○	○	○	○	○	○	○	○	○						
MCPI A22LS	○	○	○	○	○	○	○	○	○	○	○	○	○	○	○	○	○	○	○	○	○	○	○	○	○	○	○	○	○	○	○	○	○	○						
MCPU A22DV	○	○	○	○	○	○	○	○	○	○	○	○	○	○	○	○	○	○	○	○	○	○	○	○	○	○	○	○	○	○	○	○	○	○						
MCPU A22LS	○	○	○	○	○	○	○	○	○	○	○	○	○	○	○	○	○	○	○	○	○	○	○	○	○	○	○	○	○	○	○	○	○	○						
MCPU A25JV	○	○	○	○	○	○	○	○	○	○	○	○	○	○	○	○	○	○	○	○	○	○	○	○	○	○	○	○	○	○	○	○	○	○						
MCPU A25DV	○	○	○	○	○	○	○	○	○	○	○	○	○	○	○	○	○	○	○	○	○	○	○	○	○	○	○	○	○	○	○	○	○	○						
MCPU A25LV	○	○	○	○	○	○	○	○	○	○	○	○	○	○	○	○	○	○	○	○	○	○	○	○	○	○	○	○	○	○	○	○	○	○						
MCPU A25LS	○	○	○	○	○	○	○	○	○	○	○	○	○	○	○	○	○	○	○	○	○	○	○	○	○	○	○	○	○	○	○	○	○	○						
MCPU A28JV	○	○	○	○	○	○	○	○	○	○	○	○	○	○	○	○	○	○	○	○	○	○	○	○	○	○	○	○	○	○	○	○	○	○						
MCPU A28DV	○	○	○	○	○	○	○	○	○	○	○	○	○	○	○	○	○	○	○	○	○	○	○	○	○	○	○	○	○	○	○	○	○	○						
MCPU A28LV	○	○	○	○	○	○	○	○	○	○	○	○	○	○	○	○	○	○	○	○	○	○	○	○	○	○	○	○	○	○	○	○	○	○						
MCPU A28LS	○	○	○	○	○	○	○	○	○	○	○	○	○	○	○	○	○	○	○	○	○	○	○	○	○	○	○	○	○	○	○	○	○	○						
MCPU A30DV	○	○	○	○	○	○	○	○	○	○	○	○	○	○	○	○	○	○	○	○	○	○	○	○	○	○	○	○	○	○	○	○	○	○						
MCPU A30LV	○	○	○	○	○	○	○	○	○	○	○	○	○	○	○	○	○	○	○	○	○	○	○	○	○	○	○	○	○	○	○	○	○	○						
MCPU A30LS	○	○	○	○	○	○	○	○	○	○	○	○	○	○	○	○	○	○	○	○	○	○	○	○	○	○	○	○	○	○	○	○	○	○						
MCPU A33DV	○	○	○	○	○	○	○	○	○	○	○	○	○	○	○	○	○	○	○	○	○	○	○	○	○	○	○	○	○	○	○	○	○	○						
MCPU A33LV	○	○	○	○	○	○	○	○	○	○	○	○	○	○	○	○	○	○	○	○	○	○	○	○	○	○	○	○	○	○	○	○	○	○						
MCPU A33LS	○	○	○	○	○	○	○	○	○	○	○	○	○	○	○	○	○	○	○	○	○	○	○	○	○	○	○	○	○	○	○	○	○	○						
MCPU FGA30DV																							○																	
MCPU FGA30LV																							○	○	○	○	○	○	○	○	○									
MCPU FGA30LS																							○																	
MCPU FGA35DV																							○																	
MCPU FGA35LV																							○	○	○	○	○	○	○	○	○									
MCPU FGA35LS																							○																	
MCPU FGA36DV																							○																	
MCPU FGA36LV																							○	○	○	○	○	○	○	○	○									
MCPU FGA36LS																							○																	
MAPI A25DV																																○	○	○						
MAPI A25LV																																○	○	○						
MAPI A25LS																																○	○	○						
MCPU A22DV					✱	✱	✱	✱	✱		✱	✱																				✱	✱	✱						
MCPU A22LS					✱	✱	✱	✱	✱		✱	✱																				✱	✱	✱						
MCPU A25DV	✱	✱	✱		✱	✱	✱	✱	✱		✱	✱																				✱	✱							
MCPU A25LV	✱	✱	✱		✱	✱	✱	✱	✱		✱	✱																				✱	✱							
MCPU A25LS	✱	✱	✱		✱	✱	✱	✱	✱		✱	✱																				✱	✱							

SEC. 697B

HYDRAULIC OIL PIPING (FROM TANK TO VALVE)

TUBERIA HIDRAULICA DE ACEITE

HYDRAULIKÖLLROHRLEITUNG

CANALISATION D'HUILE HYDRAULIQUE

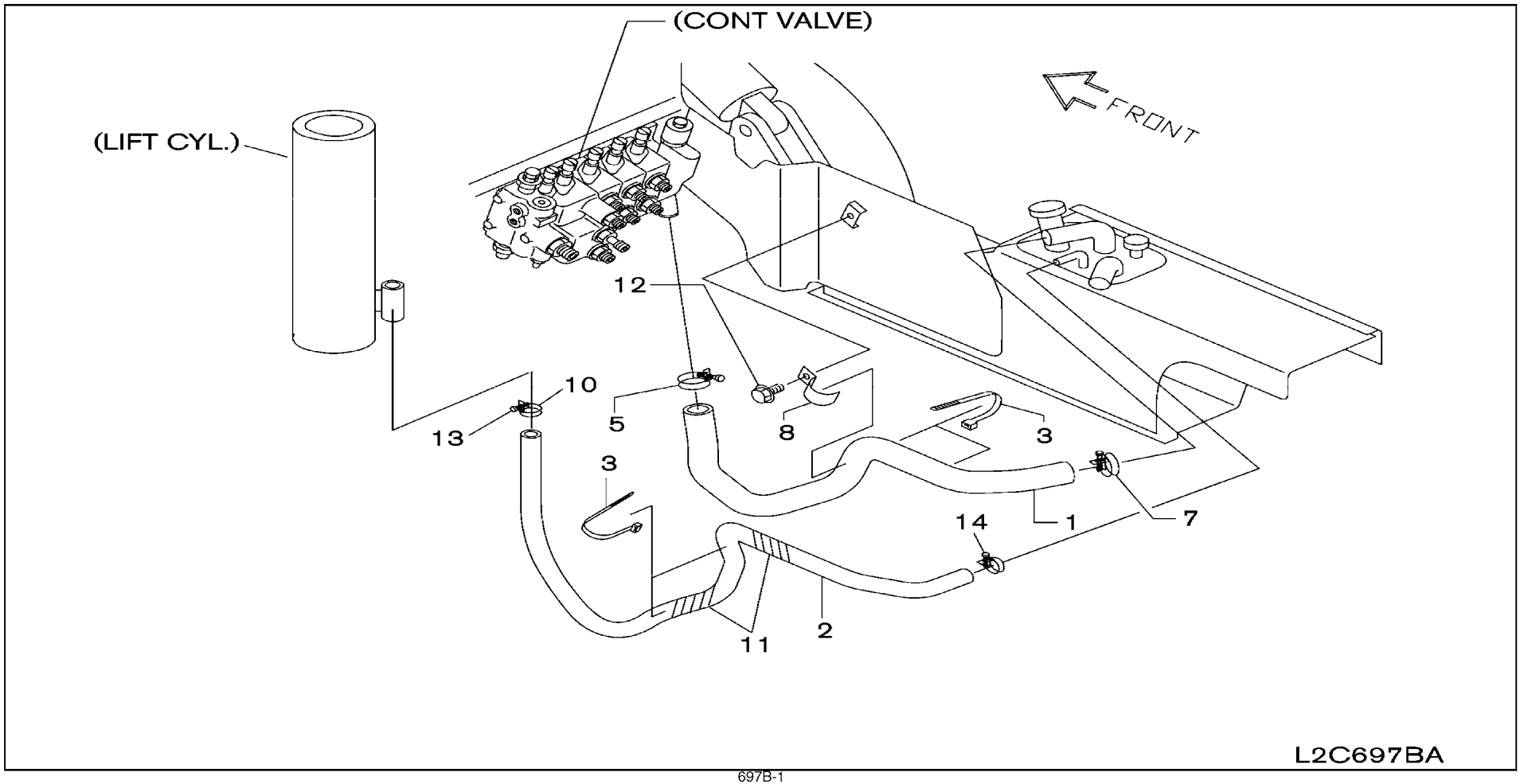

SEC. 697B

HYDRAULIC OIL PIPING (FROM TANK TO VALVE)

TUBERIA HIDRAULICA DE ACEITE

HYDRAULIKÖLLROHRLEITUNG

CANALISATION D'HUILE HYDRAULIQUE

NO	S	KEY NO.	LEV	PART NO.	PART NAME	SPECIFICATION	QTY	APPLIED DATE	ICANF	FORMER PART NO.	KD
1		01	1	69640-FM41B	HOSE-RUBBER VALVE RETURN		01	0107-			
		02	1	69640-FM41C		F/CONT VLVX4	01	0107-			
		03	1	69640-GH15A		F/FC	01	0507-			
		04	1	69640-GH15B		F/FC VLVX4	01	0507-			
2		01	1	69694-L6904	HOSE-RUBBER LOW PRESSURE	F/OIL RETURN	01	0107-0508			
		02	1	69694-L6904		F/OIL RETURN	01	0508-			
3		01	1	01552-00431	BAND-HOSE	F/OIL RETURN	03	0107-0508			
		02	1	01552-00431		F/OIL RETURN	03	0508-			
5		01	1	01555-00103	CLAMP-HOSE		01	0107-0907			
		02	1	01555-00263			01	0907-			
7		01	1	01555-00123	CLAMP-HOSE		01	0107-0907			
		02	1	01555-00273			01	0907-			
8		01	1	69673-FK100	CLAMP-HOSE		01	0107-			
10		01	1	69666-12H00	BAND-HOSE LIFT CYLINDER	F/OIL RETURN	01	0107-0508			
		02	1	69666-22H00		F/OIL RETURN	01	0107-			
		03	1	69666-25H00		F/OIL RETURN	01	0107-			
11		01	1	69690-L1101	HOSE ASSY-LIFT	F/OIL RETURN	02	0107-0508			
		02	1	69690-L1101		F/OIL RETURN	02	0508-			
12		01	1	08124-0201F	SCREW-HHM M10-1.25X20 W/LK & PW		01	0107-			
13		01	1	08360-61626	SCREW-HH CR M6-1.0X16 W/LK & PW	F/OIL RETURN	01	0107-0508			
		02	1	08360-61626		F/OIL RETURN	01	0508-			
14		01	1	08723-12400	CLAMP-HOSE	F/OIL RETURN	01	0107-0607			
		02	1	01555-01121		F/OIL RETURN	01	0607-0508			
		03	1	01555-01121		F/OIL RETURN	01	0508-			

APPLIED MODEL

	MCPI	MCPI	MCPI	MCPI	MCUI	MCUI	MCPI	MCPI	MCPI	MCUI	MCUI	MCPI	MCPI	MCPI	MCUI	MCUI	MCUI	MCUI	MCUI	MCUI	MCUI	MCUI	MCUI	MCUI	MCUI	MCUI	MCUI	MCUI	MCUI	MCUI	MCUI	MCUI	MAPI	MAPI
																							GI	GI	GI	GI	GI	GI	GI	GI	GI	GI		
	A20JV	A20DV	A20LS	A22LS	A20DV	A22DV	A20LV	A22LV	A25DV	A25LS	A25LV	A28JV	A28DV	A28LV	A28LS	A28DV	A30DV	A30LV	A33DV	A33LV	A30DV	A30LV	A30LS	A35DV	A35LS	A36DL	A36LV	A36LS	A33DV	A33LV	A36LV	A36LS	A25DV	A25LS
	01	02	03	04	05	06	07	08	09	10	11	12	13	14	15	16	17	18	19	20	21	22	23	24	25	26	27	28	29	30	31	32	33	34
1	○	○	○	○	○	○	○	○	○	○	○	○	○	○	○	○	○	○	○	○	○	○	○	○	○	○	○	○	○	○	○	○	○	○
	*	*	*	*	*	*	*	*	*	*	*	*	*	*	*	*	*	*	*	*	*	*	*	*	*	*	*	*	*	*	*	*	*	*
	*	*	*		*	*	*	*	*		*	*																					*	*
	*	*	*		*	*	*	*	*		*	*																					*	*
2	*	*	*	*	*	*	*	*	*	*	*	*	*	*	*	*	*	*	*	*	*	*	*	*	*	*	*	*	*	*	*	*	*	*
													*	*	*	*	*	*	*	*	*	*	*	*	*	*	*	*	*	*	*			
3	*	*	*	*	*	*	*	*	*	*	*	*	*	*	*	*	*	*	*	*	*	*	*	*	*	*	*	*	*	*	*	*	*	*
													*	*	*	*	*	*	*	*	*	*	*	*	*	*	*	*	*	*	*			
5	○	○	○	○	○	○	○	○	○	○	○	○	○	○	○	○	○	○	○	○	○	○	○	○	○	○	○	○	○	○	○	○	○	○
	○	○	○	○	○	○	○	○	○	○	○	○	○	○	○	○	○	○	○	○	○	○	○	○	○	○	○	○	○	○	○	○	○	○
7	○	○	○	○	○	○	○	○	○	○	○	○	○	○	○	○	○	○	○	○	○	○	○	○	○	○	○	○	○	○	○	○	○	○
	○	○	○	○	○	○	○	○	○	○	○	○	○	○	○	○	○	○	○	○	○	○	○	○	○	○	○	○	○	○	○	○	○	○
8	○	○	○	○	○	○	○	○	○	○	○	○	○	○	○	○	○	○	○	○	○	○	○	○	○	○	○	○	○	○	○	○	○	○
10	*	*	*	*	*	*	*	*	*	*	*	*																					*	*
																					*	*				*	*	*	*	*	*			
																							*	*	*									
11	*	*	*	*	*	*	*	*	*	*	*	*	*	*	*	*	*	*	*	*	*	*	*	*	*	*	*	*	*	*	*	*	*	*
													*	*	*	*	*	*	*	*	*	*	*	*	*	*	*	*	*	*	*			
12	○	○	○	○	○	○	○	○	○	○	○	○	○	○	○	○	○	○	○	○	○	○	○	○	○	○	○	○	○	○	○	○	○	○
13	*	*	*	*	*	*	*	*	*	*	*	*	*	*	*	*	*	*	*	*	*	*	*	*	*	*	*	*	*	*	*	*	*	*
													*	*	*	*	*	*	*	*	*	*	*	*	*	*	*	*	*	*	*			
14	*	*	*	*	*	*	*	*	*	*	*	*	*	*	*	*	*	*	*	*	*	*	*	*	*	*	*	*	*	*	*	*	*	*
	*	*	*	*	*	*	*	*	*	*	*	*	*	*	*	*	*	*	*	*	*	*	*	*	*	*	*	*	*	*	*	*	*	*
													*	*	*	*	*	*	*	*	*	*	*	*	*	*	*	*	*	*	*			

SEC. 697C

HYDRAULIC OIL PIPING (FROM VALVE TO CYLINDER)

TUBERIA HIDRAULICA DE ACEITE

HYDRAULIKÖLLROHRLEITUNG

CANALISATION D'HUILE HYDRAULIQUE

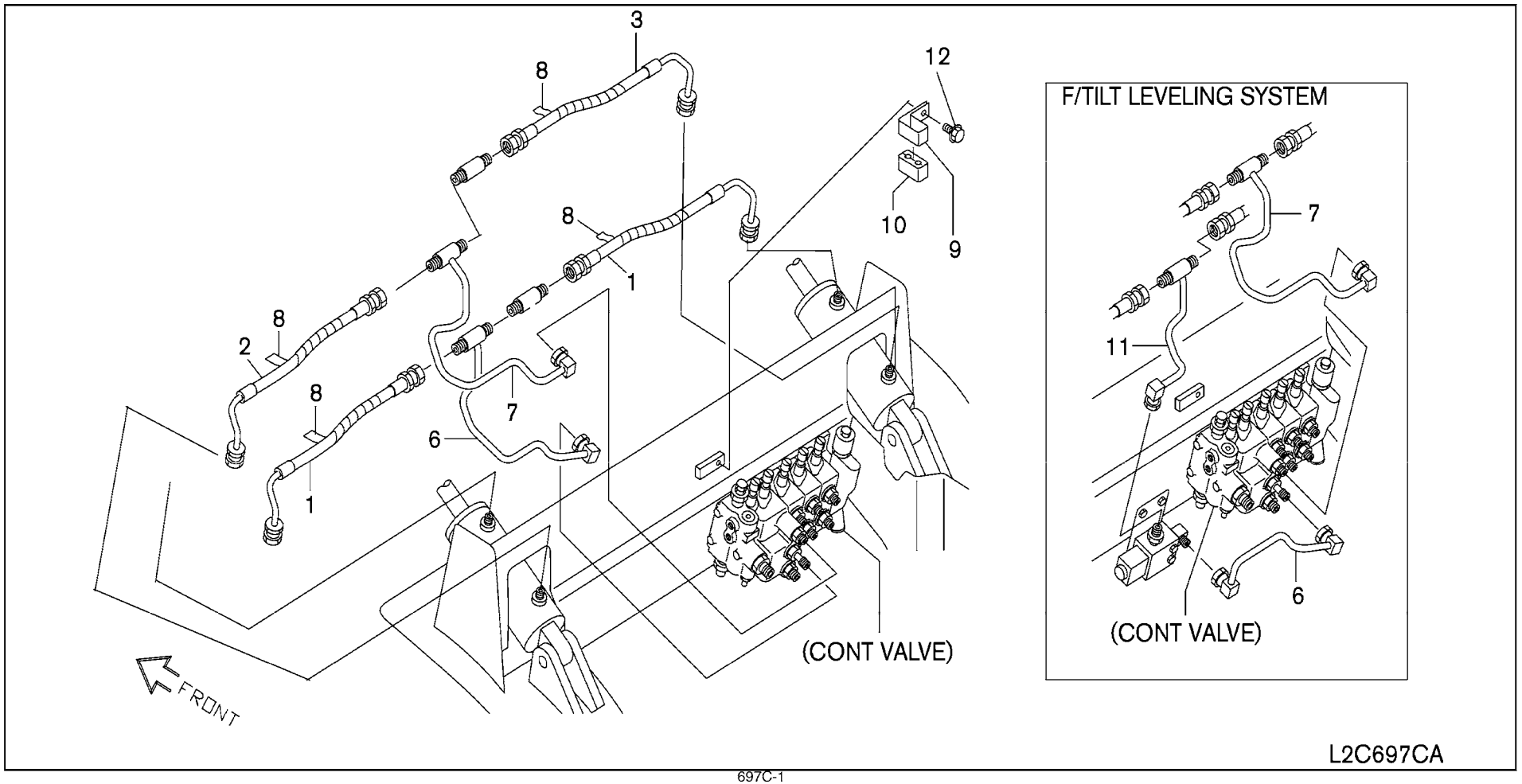

SEC. 697C

HYDRAULIC OIL PIPING (FROM VALVE TO CYLINDER)

TUBERIA HIDRAULICA DE ACEITE

HYDRAULIKÖLLROHRLEITUNG

CANALISATION D'HUILE HYDRAULIQUE

NC	S	KEY NO.	LEV	PART NO.	PART NAME	SPECIFICATION	QTY	APPLIED DATE	ICANF	FORMER PART NO.	KD
	1	01	1	69615-FM40A	PIPE ASSY-TILT VALVE A		02	0107-			
		02	1	69615-FM41A		F/ANTI RUST	02	0107-			
	2	01	1	69616-FM40A	PIPE ASSY-TILT VALVE B		01	0107-			
		02	1	69616-FM41A		F/ANTI RUST	01	0107-			
	3	01	1	69616-FM40A	PIPE ASSY-TILT VALVE B		01	0107-			
		02	1	69616-FM41A		F/ANTI RUST	01	0107-			
	6	01	1	69630-FK100	PIPE & HOSE ASSY-TILT A		01	0107-			
		02	1	69630-FK110		F/ANTI RUST	01	0107-			
		03	1	69630-FK160		F/TILT LEVELING SYSTEM	01	0107-			
		04	1	69630-FK170		F/TILT LEVELING SYSTEM ANTI RUST	01	0107-			
		05	1	69630-GG15A		F/FC	01	0507-			
		06	1	69630-GG16A		F/FC ANTI RUST	01	0507-			
	7	01	1	69631-FK100	PIPE & HOSE ASSY-TILT B		01	0107-			
		02	1	69631-FK110		F/ANTI RUST	01	0107-			
		03	1	69631-GG15A		F/FC	01	0507-			
		04	1	69631-GG16A		F/FC ANTI RUST	01	0507-			
	8	01	1	69690-L1106	PROTECTOR-SPIRAL TUBE		AR	0107-			
	9	01	1	69674-FK100	INSULATOR		01	0107-			
	10	01	1	46283-89954	INSULATOR-TUBE		01	0107-			
	11	01	1	69630-FK161	PIPE & HOSE ASSY-TILT A	F/TILT LEVELING SYSTEM	01	0107-			
		02	1	69630-FK171		F/TILT LEVELING SYSTEM ANTI RUST	01	0107-			
	12	01	1	08120-8161F	SCREW-HHM M8-1.25X16 W/LK & PW		01	0107-			

APPLIED MODEL

01	02	03	04	05	06	07	08	09	10	11	12	13	14	15	16	17	18	19	20	21	22	23	24	25	26	27	28	29	30	31	32	33	34	35	36	37	38	39	40
MCP I A220JV	MCP I A200DV	MCP I A200LS	MCP I A220LS	MCU I A220DV	MCU I A220LV	MCP I A225JV	MCP I A225DV	MCP I A225LV	MCU I A225LS	MCU I A225DV	MCU I A225LV	MCP I A228JV	MCP I A228DV	MCP I A228LV	MCU I A228LS	MCU I A228DV	MCU I A228LV	MCU I A330DV	MCU I A330LV	MCU I A330DV	MCU I A330LV	MCU I FG330DV	MCU I FG330LV	MCU I FG330LS	MCU I FG335DV	MCU I FG335LV	MCU I FG335LS	MCU I FG336DV	MCU I FG336LV	MCU I AP225DV	MCU I AP225LV	MAP I A225LS						
O	O	O	O	O	O	O	O	O	O	O	O	O	O	O	O	O	O	O	O	O	O	O	O	O	O	O	O	O	O	O	O	O	O						
*	*	*	*	*	*	*	*	*	*	*	*	*	*	*	*	*	*	*	*	*	*	*	*	*	*	*	*	*	*	*	*	*	*						
O	O	O	O	O	O	O	O	O	O	O	O	O	O	O	O	O	O	O	O	O	O	O	O	O	O	O	O	O	O	O	O	O	O						
*	*	*	*	*	*	*	*	*	*	*	*	*	*	*	*	*	*	*	*	*	*	*	*	*	*	*	*	*	*	*	*	*	*						
O	O	O	O	O	O	O	O	O	O	O	O	O	O	O	O	O	O	O	O	O	O	O	O	O	O	O	O	O	O	O	O	O	O						
*	*	*	*	*	*	*	*	*	*	*	*	*	*	*	*	*	*	*	*	*	*	*	*	*	*	*	*	*	*	*	*	*	*						
O	O	O	O	O	O	O	O	O	O	O	O	O	O	O	O	O	O	O	O	O	O	O	O	O	O	O	O	O	O	O	O	O	O						
*	*	*	*	*	*	*	*	*	*	*	*	*	*	*	*	*	*	*	*	*	*	*	*	*	*	*	*	*	*	*	*	*	*						
*	*	*	*	*	*	*	*	*	*	*	*	*	*	*	*	*	*	*	*	*	*	*	*	*	*	*	*	*	*	*	*	*	*						
*	*	*	*	*	*	*	*	*	*	*	*	*	*	*	*	*	*	*	*	*	*	*	*	*	*	*	*	*	*	*	*	*	*						
*	*	*		*	*	*	*	*		*	*																					*	*							
*	*	*		*	*	*	*	*		*	*																					*	*							
O	O	O	O	O	O	O	O	O	O	O	O	O	O	O	O	O	O	O	O	O	O	O	O	O	O	O	O	O	O	O	O	O	O						
*	*	*	*	*	*	*	*	*	*	*	*	*	*	*	*	*	*	*	*	*	*	*	*	*	*	*	*	*	*	*	*	*	*						
*	*	*		*	*	*	*	*		*	*																					*	*							
*	*	*		*	*	*	*	*		*	*																					*	*							
O	O	O	O	O	O	O	O	O	O	O	O	O	O	O	O	O	O	O	O	O	O	O	O	O	O	O	O	O	O	O	O	O	O						
O	O	O	O	O	O	O	O	O	O	O	O	O	O	O	O	O	O	O	O	O	O	O	O	O	O	O	O	O	O	O	O	O	O						
O	O	O	O	O	O	O	O	O	O	O	O	O	O	O	O	O	O	O	O	O	O	O	O	O	O	O	O	O	O	O	O	O	O						
*	*	*	*	*	*	*	*	*	*	*	*	*	*	*	*	*	*	*	*	*	*	*	*	*	*	*	*	*	*	*	*	*	*						
*	*	*	*	*	*	*	*	*	*	*	*	*	*	*	*	*	*	*	*	*	*	*	*	*	*	*	*	*	*	*	*	*	*						
O	O	O	O	O	O	O	O	O	O	O	O	O	O	O	O	O	O	O	O	O	O	O	O	O	O	O	O	O	O	O	O	O	O						

SEC. 697D

HYDRAULIC OIL PIPING (FROM TANK TO STRG)

TUBERIA HIDRAULICA DE ACEITE

HYDRAULIKÖLLROHRLEITUNG

CANALISATION D'HUILE HYDRAULIQUE

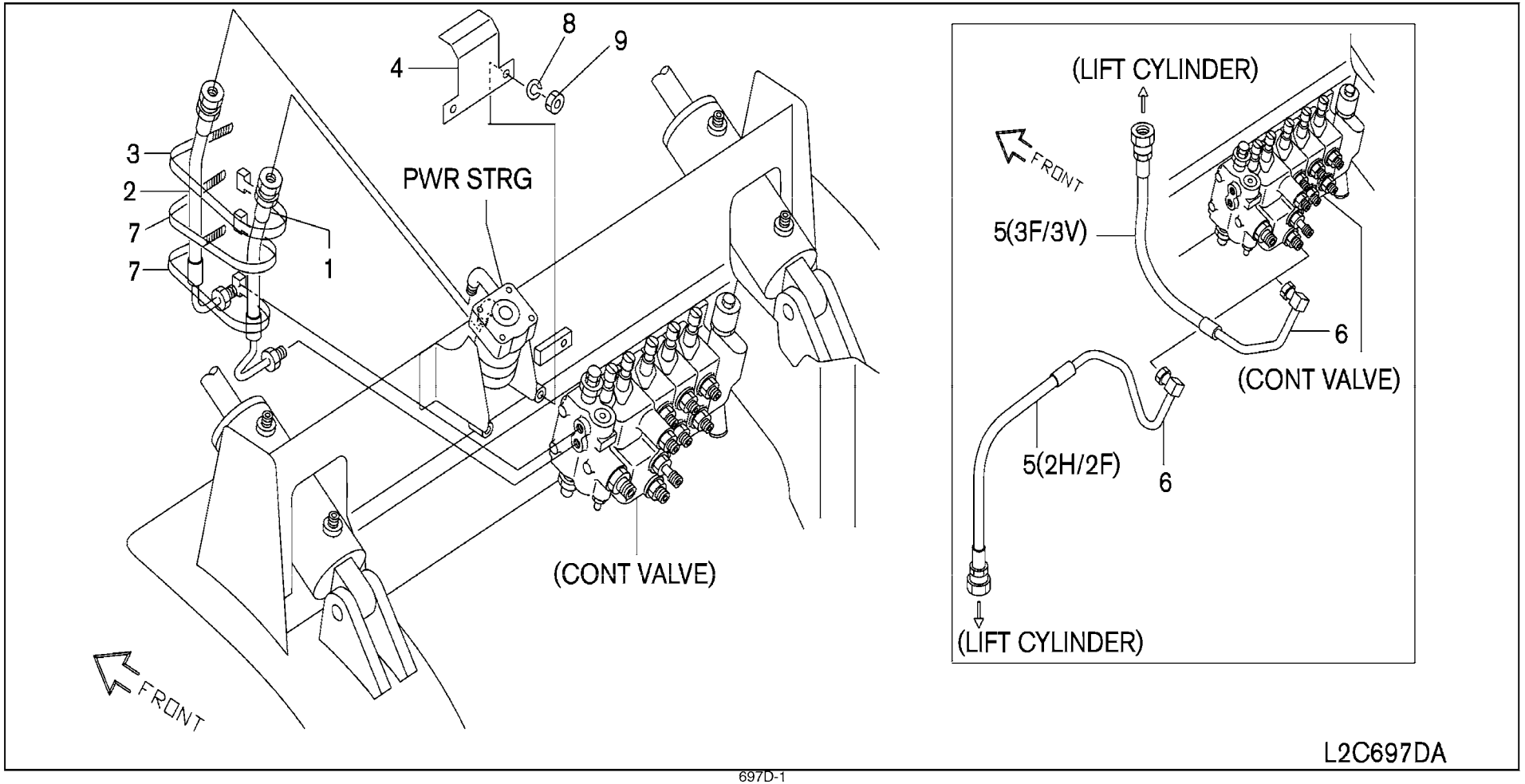

SEC. 697D

HYDRAULIC OIL PIPING (FROM TANK TO STRG)

TUBERIA HIDRAULICA DE ACEITE

HYDRAULIKÖLLROHRLEITUNG

CANALISATION D'HUILE HYDRAULIQUE

NC	S	KEY NO.	LEV	PART NO.	PART NAME	SPECIFICATION	QTY	APPLIED DATE	ICANF	FORMER PART NO.	KD	APPLIED MODEL 01 02 03 04 05 06 07 08 09 10 11 12 13 14 15 16 17 18 19 20 21 22 23 24 25 26 27 28 29 30 31 32 33 34 35 36 37 38 39 40
		1 01	1	69660-FK100	PIPE & HOSE ASSY-PS		01	0107-				○ ○ ○

SEC. 697D

HYDRAULIC OIL PIPING (FROM TANK TO STRG)

TUBERIA HIDRAULICA DE ACEITE

HYDRAULIKÖLLROHRLEITUNG

CANALISATION D'HUILE HYDRAULIQUE

NC	S	KEY NO.	LEV	PART NO.	PART NAME	SPECIFICATION	QTY	APPLIED DATE	ICANF	FORMER PART NO.	KD
		6	08	1	**69638-FL17A**	PIPE ASSY-LIFT	F/ANTI RUST & TILT LEVELING SYSTEM	01	0107-			
							3 STAGE MAST					
			09	1	**69638-GH15A**		F/FC 3F MAST	01	0507-			
			10	1	**69638-GH17A**		F/FC TILT LEVELING SYSTEM 3F MAST	01	0507-			
			11	1	**69638-GH16A**		F/FC ANTI RUST 3F MAST	01	0507-			
			12	1	**69638-GH18A**		F/FC ANTI RUST & TILT LEVELING	01	0507-			
							SYSTEM 3F MAST					
		7	01	1	**01552-00431**	BAND-HOSE		02	0107-			
		8	01	1	**08916-1381A**	WASHER-LOCK INT M8		02	0107-			
		9	01	1	**08911-2081A**	NUT-HEX M8-1.25		02	0107-			

APPLIED MODEL

01	02	03	04	05	06	07	08	09	10	11	12	13	14	15	16	17	18	19	20	21	22	23	24	25	26	27	28	29	30	31	32	33	34	35	36	37	38	39	40
MCP I AA20JV	MCP I AA200DV	MCP I AA200LS	MCP I AA200LS	MCU I AA200DV	MCU I AA200LV	MCP I AA255JV	MCP I AA255DV	MCP I AA255LV	MCP I AA255LS	MCU I AA255DV	MCU I AA255LV	MCP I AA288JV	MCP I AA288DV	MCP I AA288LV	MCU I AA288DV	MCU I AA288LS	MCU I AA288DV	MCU I AA300DV	MCU I AA330DV	MCU I AA330LV	MCU I AA330DV	MCU I AA330LV	MCU I AF300LV	MCU GI FF300LS	MCU GI FF300LV	MCU GI FF355DV	MCU GI FF355LV	MCU GI FF355LS	MCU GI FF366DV	MCU GI FF366LV	MCU GI FA365LS	MCP I AA255DV	MCP I AA255LV						
*	*	*	*	*	*	*	*	*	*	*	*	*	*	*	*	*	*	*	*	*	*	*	*	*	*	*	*	*	*	*	*	*	*						
*	*	*		*	*	*	*	*		*	*																				*	*							
*	*	*		*	*	*	*	*		*	*																				*	*							
*	*	*		*	*	*	*	*		*	*																				*	*							
*	*	*		*	*	*	*	*		*	*																				*	*							
O	O	O	O	O	O	O	O	O	O	O	O	O	O	O	O	O	O	O	O	O	O	O	O	O	O	O	O	O	O	O	O	O	O						
O	O	O	O	O	O	O	O	O	O	O	O	O	O	O	O	O	O	O	O	O	O	O	O	O	O	O	O	O	O	O	O	O	O						
O	O	O	O	O	O	O	O	O	O	O	O	O	O	O	O	O	O	O	O	O	O	O	O	O	O	O	O	O	O	O	O	O	O						

Install the best!
GENUINE NISSAN PARTS

NOTE

SEC. 697E

HYDRAULIC OIL PIPING (SINGLE ACCUMULATOR)

TUBERIA HIDRAULICA DE ACEITE

HYDRAULIKÖLLROHRLEITUNG

CANALISATION D'HUILE HYDRAULIQUE

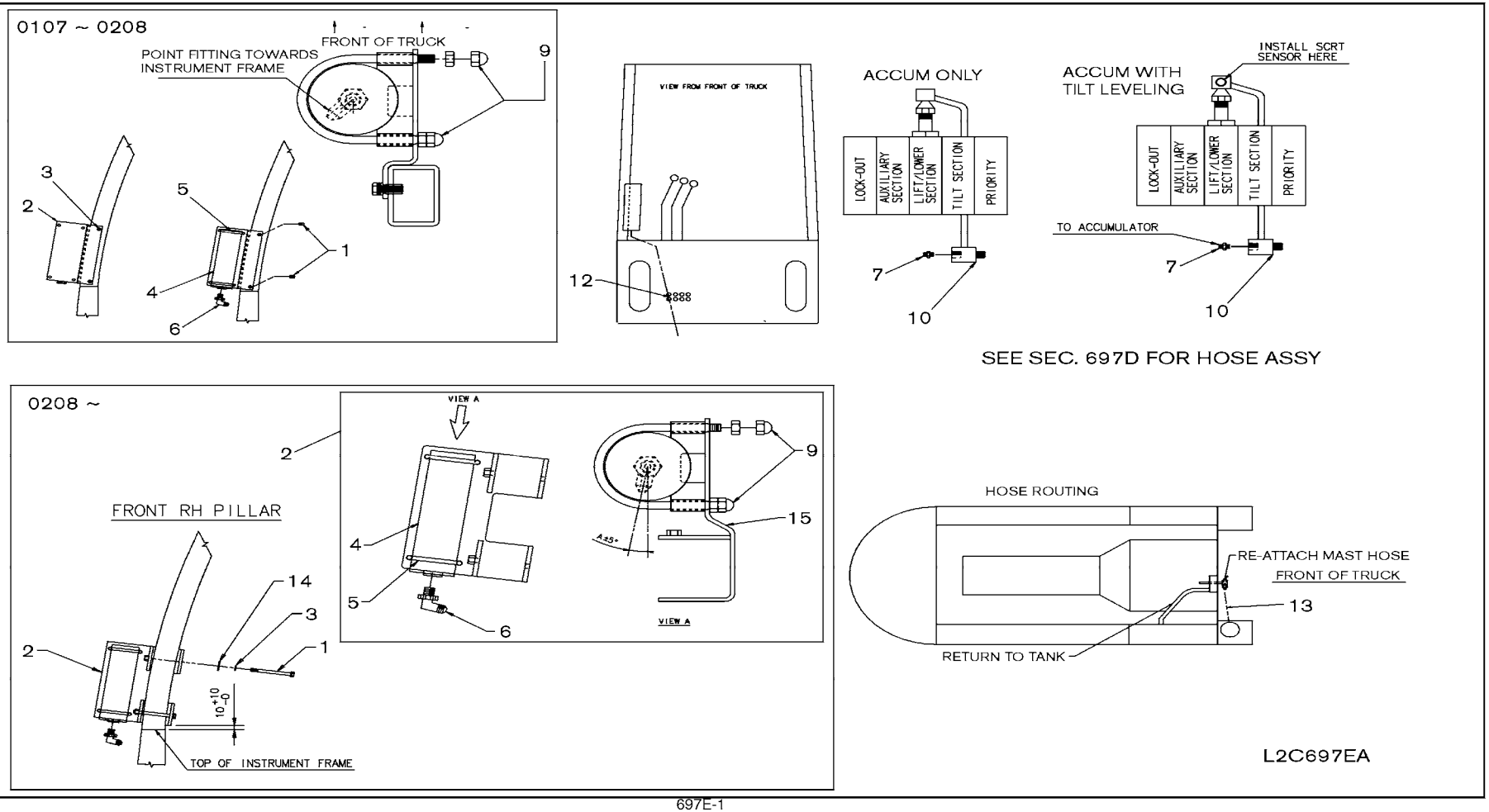

SEC. 697E

HYDRAULIC OIL PIPING (SINGLE ACCUMULATOR)

TUBERIA HIDRAULICA DE ACEITE

HYDRAULIKÖLLROHRLEITUNG

CANALISATION D'HUILE HYDRAULIQUE

NC	S	KEY NO.	LEV	PART NO.	PART NAME	SPECIFICATION	QTY	APPLIED DATE	ICANF	FORMER PART NO.	KD
		1	01	1	**73775-6G650**	FASTENER	02	0107-0208			
			02	1	**08120-8001A**	SCREW-HHM M8-1.25X100	02	0208-			
		2	01	1	**69253-FK800**	BRACKET-ACCUM MOUNTING	01	0107-0208			
			02	1	**69253-FW81A**	ACCUMULATOR ASSEMBLY	01	0208-			
		3	01	1	**08360-82526**	SCREW-HHM M8-1.25X25 W/LK & PW	02	0107-0208			
			02	1	**08915-1381A**	WASHER-LOCK SPLIT M8	02	0208-			
		4	01	1	**69314-FK800**	ACCUMULATOR	01	0107-0208			
			02	2	**69314-FK800**		01	0208-			
		5	01	1	**69676-FK800**	CLP-ACCUM MOUNTING	02	0107-0208			
			02	2	**69676-FK800**		02	0208-			
		6	01	1	**69354-FB685**	CONNECTOR ASSY- O RING TO JIC	01	0107-0208			
			02	2	**69354-FB685**		01	0208-			
		7	01	1	**69662-L1100**	CONNECTOR-HYDR	01	0107-0208			
C			02	1	**69350-FK160**		01	0208-1210			
N			03	1	**69350-FJ10B**		01	1210-			
		9	01	1	**08911-FB800**	NUT-ACORN 3/8-16	04	0107-0208			
			02	2	**08911-FB800**		04	0208-			
		10	01	1	**69638-FM460**	PIPE ASSY-LIFT	F/2 STAGE MAST	01	0107-		
			02	1	**69638-FM361**		F/TILT LEVELING SYSTEM 2 STAGE MAST	01	0107-0208		
			03	1	**69638-FM460**		F/TILT LEVELING SYSTEM 2 STAGE MAST	01	0208-		
			04	1	**69638-FC360**		F/3 STAGE MAST	01	0107-		
			05	1	**69638-FL161**		F/TILT LEVELING SYSTEM 3 STAGE MAST	01	0107-0208		
			06	1	**69638-FC360**		F/TILT LEVELING SYSTEM 3 STAGE MAST	01	0208-		
			07	1	**69638-FM470**		F/ANTI RUST 2 STAGE MAST	01	0208-		
			08	1	**69638-FL17A**		F/ANTI RUST 3 STAGE MAST	01	0208-		
		12	01	1	**23570-008**	TY-RAP	02	0107-0308			
		13	01	1	**69737-FC086**	HOSE ASSY-RUBBER	01	0107-1107			
			02	1	**39815-003**	HOSE-HYD #6 MED PRESS	01	1107-0208			
			03	1	**69918-6G255**	FTG-ELB	01	1107-0208			
			04	1	**69807-5G500**	FTG-90D FEMALE SWVL	01	1107-0208			
			05	1	**69737-FW81A**	HOSE ASSY-RUBBER	F/2 STAGE MAST	01	0208-		
			06	1	**69737-FW80A**		F/3 STAGE MAST	01	0208-		
			07	1	**69690-L8000**	PROTECTOR	01	0107-			
		14	01	1	**08915-4381A**	WASHER-FLAT M8	02	0208-			
		15	01	2	**69253-FW80A**	BRACKET-ACCUMULATOR	01	0208-			

APPLIED MODEL

01	02	03	04	05	06	07	08	09	10	11	12	13	14	15	16	17	18	19	20	21	22	23	24	25	26	27	28	29	30	31	32	33	34	35	36	37	38	39	40
MCPI A20JV	MCPI A20DV	MCPI A20LS	MCPI A22DV	MCUI A22LS	MCUI A22DV	MCPI A25LJ	MCPI A25DV	MCPI A25LL	MCUI A25LS	MCUI A25DV	MCUI A25LV	MCPI A28JV	MCPI A28DV	MCPI A28LV	MCPI A28DS	MCUI A28LV	MCUI A28DV	MCUI A30LV	MCUI A30DV	MCUI A33LV	MCUI A33DV	MCUI A30LV	MCUI A30DV	MCUI A30LS	MCUI A35LV	MCUI A35DV	MCUI A35LS	MCUI A36DV	MCUI A36LV	MCUI A36LS	MAPI A25DV	MAPI A25LV	MAPI A25LS						
*	*	*	*	*	*	*	*	*	*	*	*	*	*	*	*	*	*	*	*	*	*	*	*	*	*	*	*	*	*	*	*	*	*

SEC. 698A

HYDRAULIC OIL PIPING MAST (2H)

TUBERIA DE ACEITE HIDRAULICO MASTIL

HYDRAULIKLEITUNG HUBMAST

CANALISATIONS HYDRAULIQUE MAT

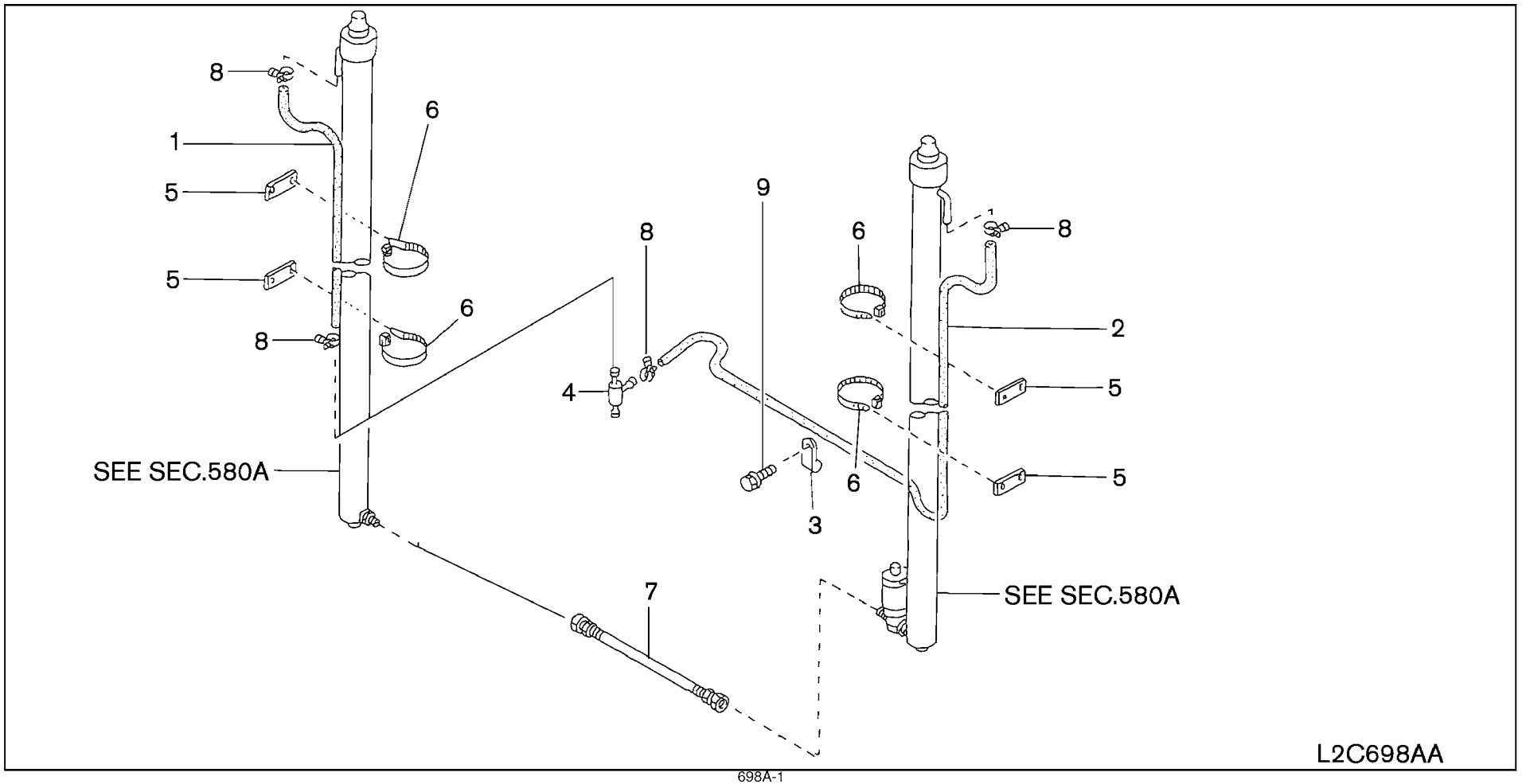

SEC. 698A

HYDRAULIC OIL PIPING MAST (2H)

TUBERIA DE ACEITE HIDRAULICO MASTIL

HYDRAULIKLEITUNG HUBMAST

CANALISATIONS HYDRAULIQUE MAT

| NC | S | KEY NO. | LEV | PART NO. | PART NAME | SPECIFICATION | QTY | APPLIED DATE | ICANF | FORMER PART NO. | KD | APPLIED MODEL: MCPPI AA20JDVV / MCPPI AA20DLVS / MCPPI AA22DLSV / MCPPI AA22DLVV / MCPUI AA22DLJV / MCPPI AA22DJVV / MCPPI AA22DLVV / MCPPI AA22DLSV / MCPUI AA22DLLV / MCPPI AA22DLVV / MCPPI AA22JDVV / MCPPI AA22DLVV / MCPPI AA22DLSV / MCPUI AA22DLLV / MCPPI AA22DLVV / MCPUI AA22DLVV / MCPUI AA22DLVV / MCPU

SEC. 698A

HYDRAULIC OIL PIPING MAST (2H)

TUBERIA DE ACEITE HIDRAULICO MASTIL

HYDRAULIKLEITUNG HUBMAST

CANALISATIONS HYDRAULIQUE MAT

NC	S	KEY NO.	LEV	PART NO.	PART NAME	SPECIFICATION	QTY	APPLIED DATE	ICANF	FORMER PART NO.	KD
N	6	06	1	24216-W1000	CLAMP-BAND	430	06	0107-			
	7	01	1	69636-03H00	PIPE & HOSE ASSY-LIFT		01	0107-0508			
C		02	1	69636-FM000			01	0107-			
C	8	01	1	08723-11700	CLAMP-HOSE		04	0107-0907			
C		02	1	01555-01081			04	0907-0508			
C		03	1	01555-01081			04	0508-			
C	9	01	1	08110-8161D	SCREW-HHM M8-1.25X16 W/SPRW		01	0107-0508			
C		02	1	08110-8161D			01	0508-			

APPLIED MODEL

01	02	03	04	05	06	07	08	09	10	11	12	13	14	15	16	17	18	19	20	21	22	23	24	25	26	27	28	29	30	31	32	33	34	35	36	37	38	39	40
MCP I A20JV	MCP I A200DV	MCP I A200LS	MCP I A200LV	MCU I A200DV	MCU I A205JV	MCP I A225DV	MCP I A225LS	MCP I A225LV	MCU I A225DV	MCU I A225LV	MCU I A225LV	MCP I A228JV	MCP I A228DV	MCP I A228LV	MCU I A228LS	MCU I A228DV	MCU I A228LV	MCU I A300LV	MCU I A330DV	MCU I A330LV	MCU I A330LV	MCU GI F330DV	MCU GI F300LV	MCU GI F300LS	MCU GI F355DV	MCU GI F355LV	MCU GI F355LS	MCU GI F366DV	MCU GI F366LV	MCU GI F365LS	MAP I A225DV	MAP I A225LV	MAP I A255LS						
												O	O	O	O	O	O	O	O	O	O				O	O	O	O	O	O									
O	O	O	O	O	O	O	O	O	O	O	O																				O	O	O						
												O	O	O	O	O	O	O	O	O	O	O	O	O	O	O	O	O	O	O									
O	O	O	O	O	O	O	O	O	O	O	O	O	O	O	O	O	O	O	O	O	O	O	O	O	O	O	O	O	O	O	O	O	O						
O	O	O	O	O	O	O	O	O	O	O	O	O	O	O	O	O	O	O	O	O	O	O	O	O	O	O	O	O	O	O	O	O	O						
												O	O	O	O	O	O	O	O	O	O	O	O	O	O	O	O	O	O	O									
O	O	O	O	O	O	O	O	O	O	O	O	O	O	O	O	O	O	O	O	O	O	O	O	O	O	O	O	O	O	O	O	O	O						
												O	O	O	O	O	O	O	O	O	O	O	O	O	O	O	O	O	O	O									

Install the best!
GENUINE NISSAN PARTS

NOTE

SEC. 698B

HYDRAULIC OIL PIPING MAST (2F-33+35+36)

TUBERIA DE ACEITE HIDRAULICO MASTIL

HYDRAULIKLEITUNG HUBMAST

CANALISATIONS HYDRAULIQUE MAT

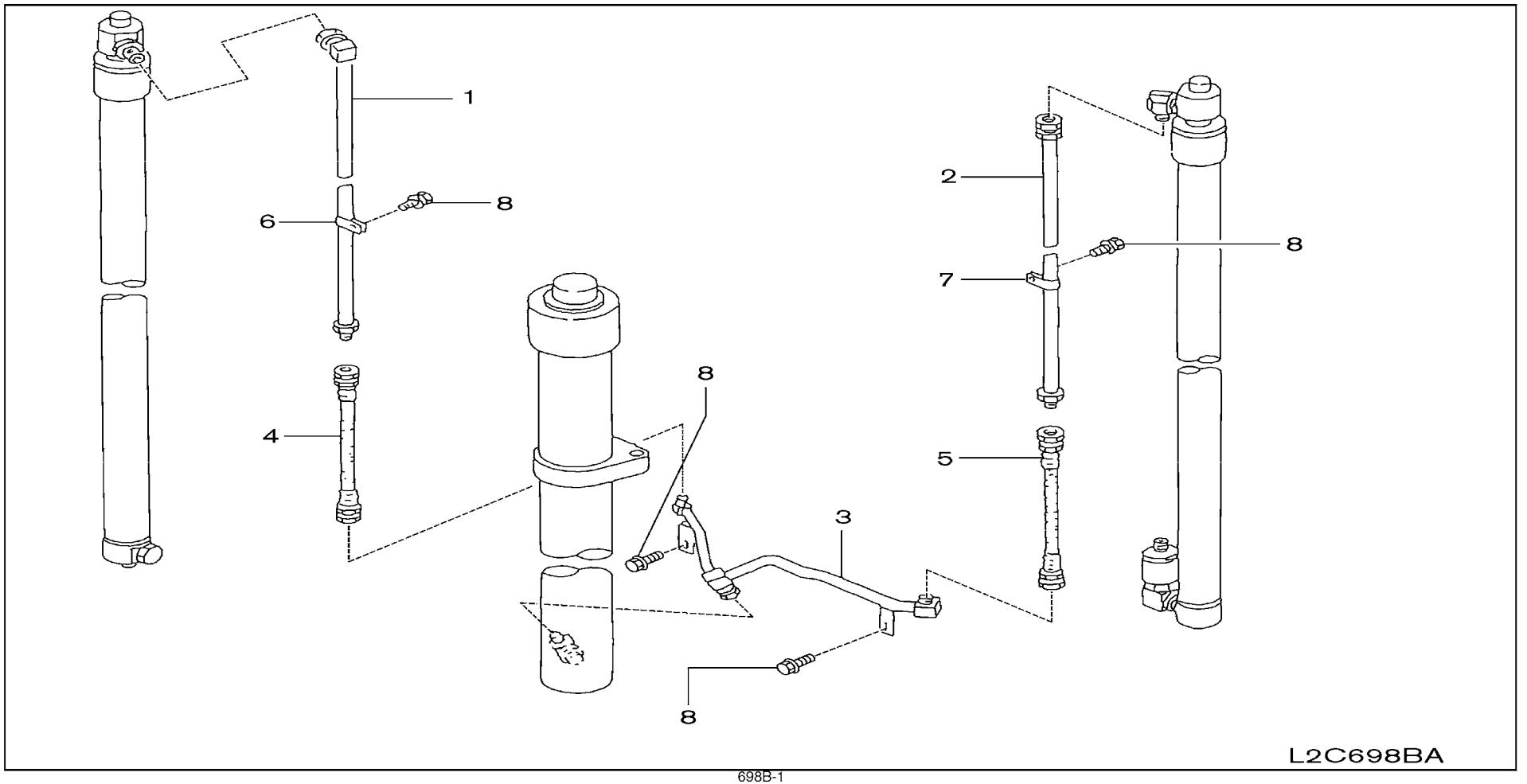

SEC. 698B

HYDRAULIC OIL PIPING MAST (2F-33+35+36)

TUBERIA DE ACEITE HIDRAULICO MASTIL

HYDRAULIKLEITUNG HUBMAST

CANALISATIONS HYDRAULIQUE MAT

NC	S	KEY NO.	LEV	PART NO.	PART NAME	SPECIFICATION	QTY	APPLIED DATE	ICANF	FORMER PART NO.	KD
		1	01	1	**58687-61K00**	PIPE ASSY-LIFT	280	01	0107-			
			02	1	**58687-61K04**		310	01	0107-		
			03	1	**58687-61K06**		350	01	0107-		
			04	1	**58687-61K07**		380	01	0107-		
		2	01	1	**58686-01H04**	PIPE ASSY-LIFT	280	01	0107-		
			02	1	**58686-01H00**		310	01	0107-		
			03	1	**58686-01H06**		350	01	0107-		
			04	1	**58686-01H07**		380	01	0107-		
		3	01	1	**59686-21H06**	PIPE ASSY-LIFT		01	0107-		
		4	01	1	**69636-03H00**	HOSE ASSY-LIFT		01	0107-		
		5	01	1	**69636-11H01**	HOSE ASSY-LIFT		01	0107-		
		6	01	1	**01551-00531**	CLAMP-HOSE		01	0107-		
		7	01	1	**01558-00012**	CLAMP-HOSE		01	0107-		
		8	01	1	**08110-8161B**	SCREW-HHM M8-1.25X16 W/SPRW		04	0107-		

APPLIED MODEL

	MCPI A20JV	MCPI A200DV	MCPI A200LS	MCPI A200DV	MCUI A200LS	MCUI A200DV	MCUI A255JV	MCPI A255DV	MCPI A255LS	MCUI A255LS	MCUI A255DV	MCUI A255LV	MCPI A288JV	MCPI A288DV	MCPI A288LS	MCUI A288DV	MCUI A288LV	MCUI A300DV	MCUI A300LV	MCUI A330DV	MCUI A330LV	MCUI A330DV	MCUI FG300LV	MCUI FG300LS	MCUI FG300LV	MCUI FG355DV	MCUI FG355LS	MCUI FG355LV	MCUI FG366DV	MCUI FG366LV	MCUI FG365LS	MCPI A255DV	MAPI A255LV	MAPI A255LS
	01	02	03	04	05	06	07	08	09	10	11	12	13	14	15	16	17	18	19	20	21	22	23	24	25	26	27	28	29	30	31	32	33	34	35	36	37	38	39	40
1	○	○																			○	○				○	○	○	○	○	○									
	○	○																			○	○				○	○	○	○	○	○									
	○	○																			○	○				○	○	○	○	○	○									
	○	○																			○	○				○	○	○	○	○	○									
2	○	○																			○	○				○	○	○	○	○	○									
	○	○																			○	○				○	○	○	○	○	○									
	○	○																			○	○				○	○	○	○	○	○									
	○	○																			○	○				○	○	○	○	○	○									
3	○	○																			○	○				○	○	○	○	○	○									
4	○	○																			○	○				○	○	○	○	○	○									
5	○	○																			○	○				○	○	○	○	○	○									
6	○	○																			○	○				○	○	○	○	○	○									
7	○	○																			○	○				○	○	○	○	○	○									
8	○	○																			○	○				○	○	○	○	○	○									

SEC. 698D

HYDRAULIC OIL PIPING MAST (3F)

TUBERIA DE ACEITE HIDRAULICO MASTIL

HYDRAULIKLEITUNG HUBMAST

CANALISATIONS HYDRAULIQUE MAT

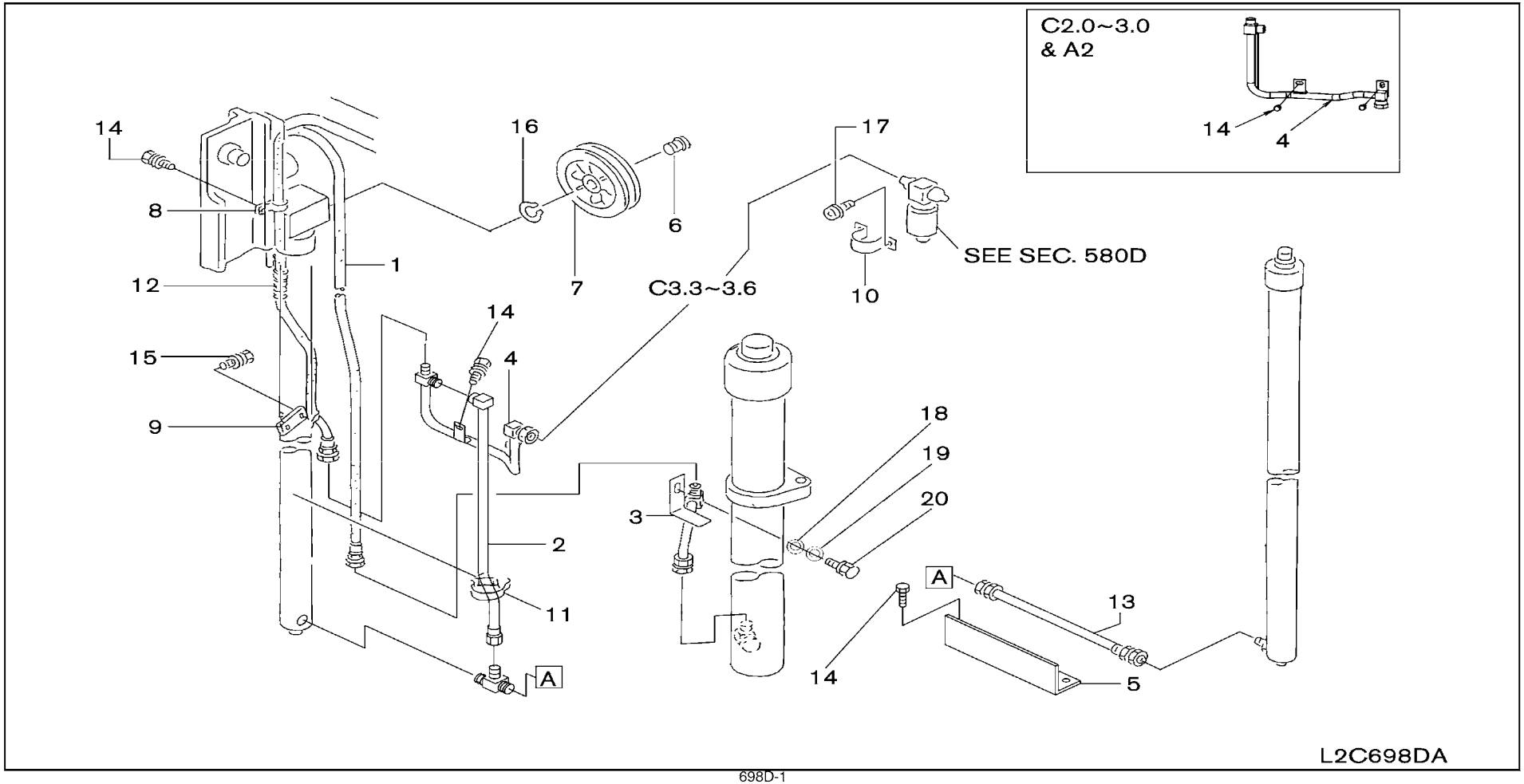

SEC. 698D

HYDRAULIC OIL PIPING MAST (3F)

TUBERIA DE ACEITE HIDRAULICO MASTIL

HYDRAULIKLEITUNG HUBMAST

CANALISATIONS HYDRAULIQUE MAT

NC	S	KEY NO.	LEV	PART NO.	PART NAME	SPECIFICATION	QTY	APPLIED DATE	ICANF	FORMER PART NO.	KD	APPLIED MODEL 01	02	03	04	05	06	07	08	09	10	11	12	13	14	15	16	17	18	19	20	21	22	23	24	25	26	27	28	29	30	31	32	33	34	35	36	37	38	39	40
		1	01	1	69825-42K02	HOSE ASSY-LIFT	L=2250-385	01	0107-			○	○	○	○	○	○	○	○	○	○	○	○																				○	○	○							
			02	1	69825-03H18		L=2550-430	01	0107-			○	○	○	○	○	○	○	○	○	○	○	○																				○	○	○							
			03	1	69825-03H01		L=2860-475	01	0107-			○	○	○	○	○	○	○	○	○	○	○	○																				○	○	○							
			04	1	69825-42K03		L=3125-515	01	0107-			○	○	○	○	○	○	○	○	○	○	○	○																				○	○	○							
			05	1	69825-53H04		L=3370-550	01	0107-			○	○	○	○	○	○	○	○	○	○	○	○																				○	○	○							
			06	1	69825-53H05		L=4760-600	01	0107-			○	○	○	○	○	○	○	○	○	○	○	○																				○	○	○							
			07	1	69825-53H06		L=4240-650	01	0107-			○	○	○	○	○	○	○	○	○	○	○	○																				○	○	○							
			08	1	69825-53H07		L=4730-700	01	0107-			○	○	○	○	○	○	○	○	○	○	○	○																				○	○	○							
			09	1	69825-03H18		L=2550-385	01	0107-															○	○	○	○	○	○	○	○			○	○	○															
			10	1	69825-03H01		L=2860-430	01	0107-															○	○	○	○	○	○	○	○			○	○	○															
			11	1	69825-42K03		L=3125-475	01	0107-															○	○	○	○	○	○	○	○			○	○	○															
			12	1	69825-53H04		L=3370-515	01	0107-															○	○	○	○	○	○	○	○			○	○	○															
			13	1	69825-53H05		L=3760-550	01	0107-															○	○	○	○	○	○	○	○			○	○	○															
			14	1	69825-53H06		L=4240-600	01	0107-															○	○	○	○	○	○	○	○			○	○	○															
			15	1	69825-53H07		L=4730-650	01	0107-															○	○	○	○	○	○	○	○			○	○	○															
			16	1	69825-22H00		L=5225-700	01	0107-															○	○	○	○	○	○	○	○			○	○	○															
			17	1	69825-42K02		L=2250-355	01	0107-																							○	○			○	○	○	○	○	○	○							
			18	1	69825-03H18		L=2550-400	01	0107-																							○	○			○	○	○	○	○	○	○							
			19	1	69825-03H01		L=2860-445	01	0107-																							○	○			○	○	○	○	○	○	○							
			20	1	69825-42K03		L=3125-485	01	0107-																							○	○			○	○	○	○	○	○	○							
			21	1	69825-53H04		L=3370-520	01	0107-																							○	○			○	○	○	○	○	○	○							
			22	1	69825-53H05		L=3760-570	01	0107-																							○	○			○	○	○	○	○	○	○							
			23	1	69825-53H06		L=4240-620	01	0107-																							○	○			○	○	○	○	○	○	○							
			24	1	69825-53H07		L=4730-670	01	0107-																							○	○			○	○	○	○	○	○	○							
		2	01	1	69636-42K01	HOSE ASSY-LIFT		01	0107-			○	○	○	○	○	○	○	○	○	○	○	○	○	○	○	○	○	○	○	○	○	○	○	○	○	○	○	○	○	○	○	○	○	○						
		3	01	1	69638-FD600	PIPE ASSY-LIFT		01	0107-			○	○	○	○	○	○	○	○	○	○	○	○																				○	○	○							
			02	1	69638-FB200			01	0107-																																				○	○	○						
			03	1	69638-FC20A			01	0107-																	○	○	○	○	○	○	○	○			○	○	○														
			04	1	69638-FC60A			01	0107-																							○	○						○	○	○	○	○	○							
		4	01	1	69638-FB605	PIPE ASSY-LIFT		01	0107-			○	○	○	○	○	○	○	○	○	○	○	○	○	○	○	○	○	○	○	○			○	○	○							○	○	○						
			02	1	69638-FB600			01	0107-																							○	○						○	○	○	○	○	○							
		5	01	1	58835-52K00	GUARD-HOSE		01	0107-			○	○	○	○	○	○	○	○	○	○	○	○	○	○	○	○	○	○	○	○	○	○	○	○	○	○	○	○	○	○	○	○	○	○						
		6	01	1	58512-5G500	SHAFT-HOSE PULLEY		01	0107-			○	○	○	○	○	○	○	○	○	○	○	○	○	○	○	○	○	○	○	○	○	○	○	○	○	○	○	○	○	○	○	○	○	○						
		7	01	1	59395-6G500	PULLEY-HOSE		01	0107-			○	○	○	○	○	○	○	○	○	○	○	○	○	○	○	○	○	○	○	○	○	○	○	○	○	○	○	○	○	○	○	○	○	○						
		8	01	1	69674-04H00	CLAMP		01	0107-			○	○	○	○	○	○	○	○	○	○	○	○	○	○	○	○	○	○	○	○	○	○	○	○	○	○	○	○	○	○	○	○	○	○						
		9	01	1	69666-12H00	BAND-HOSE		01	0107-			○	○	○	○	○	○	○	○	○	○	○	○																				○	○	○							
			02	1	69666-25H00			01	0107-															○	○	○	○	○	○	○	○			○	○	○															

SEC. 698D

HYDRAULIC OIL PIPING MAST (3F)

TUBERIA DE ACEITE HIDRAULICO MASTIL

HYDRAULIKLEITUNG HUBMAST

CANALISATIONS HYDRAULIQUE MAT

NC	S	KEY NO.	LEV	PART NO.	PART NAME	SPECIFICATION	QTY	APPLIED DATE	ICANF	FORMER PART NO.	KD
		9	03	1	69666-22H00	BAND-HOSE		01	0107-			
		10	01	1	59675-L7400	BAND		01	0107-			
		11	01	1	24216-W1000	CLAMP-BAND		01	0107-			
			02	1	01552-00431			01	0107-			
		12	01	1	69690-L1101	PROTECTOR-SPIRAL TUBE		01	0107-			
		13	01	1	69735-13H66	HOSE		01	0107-0507			
			02	1	69735-FB60A			01	0507-			
C			03	1	69636-03H00			01	0107-1209			
N			04	1	69735-FV20A			01	1209-			
			05	1	69636-20H00			01	0107-0607			
			06	1	69636-FM000			01	0607-			
		14	01	1	08110-8161D	SCREW-HHM M8-1.25X16 W/SPRW		05	0107-			
		15	01	1	08360-61626	SCREW-HH CR M6-1.0X16 W/LK & PW		01	0107-			
			02	1	08360-63026	SCREW-MACHINE		01	0107-			
		16	01	1	00922-14500	RING-SNAP		01	0107-			
C		17	01	1	08310-61214	SCREW-PHM M6-1.0X12 W/SPRW		02	0107-0411			
N			02	1	08310-61262	SCREW-PHM M6 W/SPW		02	0411-			
		18	01	1	08915-5381A	WASHER-FLAT M8		01	0107-			
		19	01	1	08915-1381A	WASHER-LOCK SPLIT M8		01	0107-			
		20	01	1	08110-8161A	SCREW-HHM M8-1.25X16		01	0107-			

APPLIED MODEL

	01	02	03	04	05	06	07	08	09	10	11	12	13	14	15	16	17	18	19	20	21	22	23	24	25	26	27	28	29	30	31	32	33	34	35	36	37	38	39	40
MCPI A20JV																																								
MCPI A20DV																																								
MCPI A20LS																																								
MCPI A20DV																																								
MCPU A20LV																																								
MCPU A20LV																																								
MCPU A20DV																																								
MCPU A20LS																																								
MCPU

Install the best!
GENUINE NISSAN PARTS

NOTE

SEC. 698E

HYDRAULIC OIL PIPING MAST (3V)

TUBERIA DE ACEITE HIDRAULICO MASTIL

HYDRAULIKLEITUNG HUBMAST

CANALISATIONS HYDRAULIQUE MAT

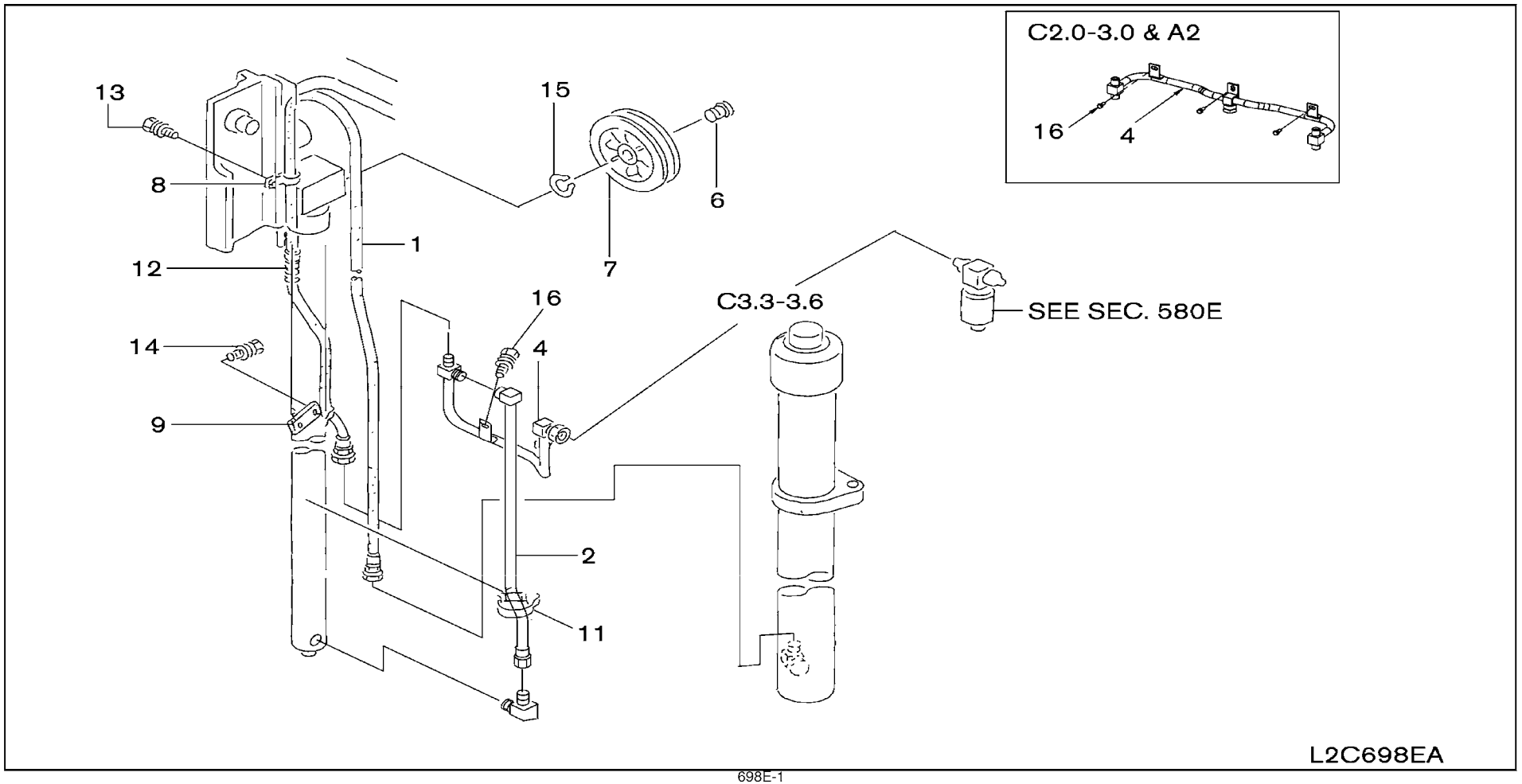

SEC. 698E

HYDRAULIC OIL PIPING MAST (3V)

TUBERIA DE ACEITE HIDRAULICO MASTIL

HYDRAULIKLEITUNG HUBMAST

CANALISATIONS HYDRAULIQUE MAT

| NC | S | KEY NO. | LEV | PART NO. | PART NAME | SPECIFICATION | QTY | APPLIED DATE | ICANF | FORMER PART NO. | KD | APPLIED MODEL: MCPI A20JV / MCPI A20DV / MCPI A20LS / MCPI A20DV / MCPI A20LS / MCUP A20DV / MCPI A20LV / MCPI A22J5V / MCPI A22D5V / MCPI A22L5V / MCPI A22D5S / MCPI A22L5V / MCUI A22D5V / MCPI A22L5S / MCPI A22D5V / MCPI A22L5V / MCUI A22D5V / MCPI A22L5S / MCUI A22D5V / MCUI A22L5V / MCUI A22D5S / MCUI A22L5V / MCUI A22L5S / MCUI A28J8V / MCUI A28D8V / MCUI A28L8S / MCUI A28D8V / MCUI A28L8V / MCUI A28D8V / MCUI A28L8S / MCUI A30D3V / MCUI A30L3V / MCUI A30D3V / MCUI A30L3V / MCUI A30D3V / MCUI A30L3S

SEC. 698E

HYDRAULIC OIL PIPING MAST (3V)

TUBERIA DE ACEITE HIDRAULICO MASTIL

HYDRAULIKLEITUNG HUBMAST

CANALISATIONS HYDRAULIQUE MAT

NC	S	KEY NO.	LEV	PART NO.	PART NAME	SPECIFICATION	QTY	APPLIED DATE	ICANF	FORMER PART NO.	KD
		14	02	1 **08360-63026**	SCREW-MACHINE		02	0107-			
		15	01	1 **00922-14500**	RING-SNAP		02	0107-			
		16	01	1 **08110-8161D**	SCREW-HHM M8-1.25X16 W/SPRW		03	0107-			
			02	1 **08110-8161D**			02	0107-			

APPLIED MODEL

01	02	03	04	05	06	07	08	09	10	11	12	13	14	15	16	17	18	19	20	21	22	23	24	25	26	27	28	29	30	31	32	33	34	35	36	37	38	39	40
MCPI A20JV	MCPI A200DV	MCPI A200LS	MCPI A200LS	MCUI A200DV	MCUP A205LJ	MCPI A225DV	MCPI A225LS	MCUI A225LL	MCUI A225DV	MCUI A225LV	MCPI A228JV	MCPI A228DV	MCPI A228LV	MCUI A228LS	MCUI A228DV	MCUI A228LV	MCUI A230DV	MCUI A230LV	MCUI A330DV	MCUI A330LV	MCUI A330DV	MCUI A330LV	MCUG F330LV	MCUG F330LS	MCUG F335DV	MCUG F335LV	MCUG F335LS	MCUG F336DV	MCUG F336LV	MCUG F365LS	MAPI A225DV	MAPI A255LV	MAPI A255LS						
																				○	○				○	○	○	○	○	○									
○	○	○	○	○	○	○	○	○	○	○	○	○	○	○	○	○	○	○	○	○	○	○	○	○	○	○	○	○	○	○	○	○	○						
○	○	○	○	○	○	○	○	○	○	○	○	○	○	○	○	○	○	○	○			○	○	○							○	○	○						
																				○	○				○	○	○	○	○	○									

Install the best!
GENUINE NISSAN PARTS

NOTE

SEC. 698F

HYDRAULIC OIL PIPING MAST (2WT-TRUCKERS)

TUBERIA DE ACEITE HIDRAULICO MASTIL

HYDRAULIKLEITUNG HUBMAST

CANALISATIONS HYDRAULIQUE MAT

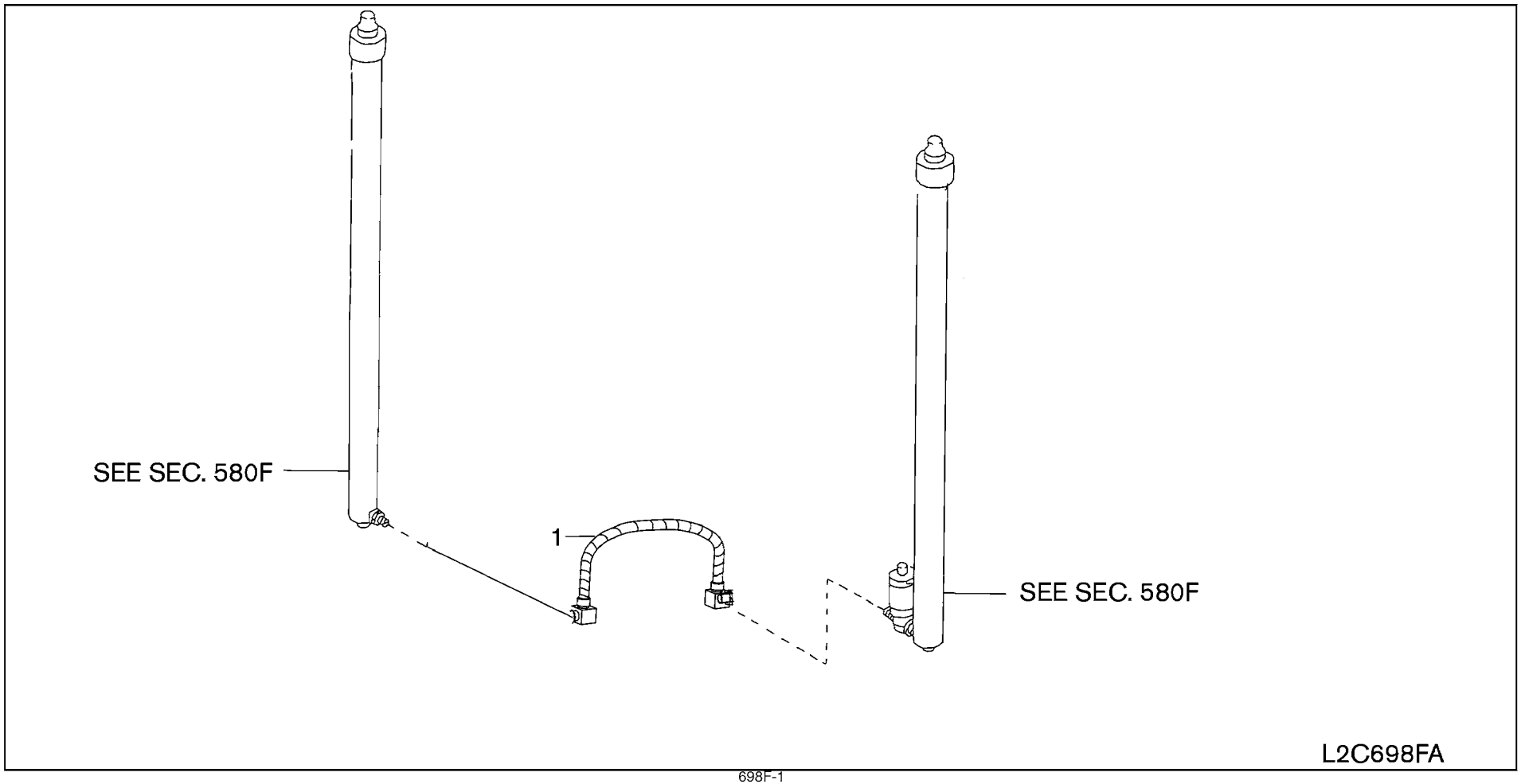

SEC. 698F

HYDRAULIC OIL PIPING MAST (2WT-TRUCKERS)

TUBERIA DE ACEITE HIDRAULICO MASTIL

HYDRAULIKLEITUNG HUBMAST

CANALISATIONS HYDRAULIQUE MAT

NC	S	KEY NO.	LEV	PART NO.	PART NAME	SPECIFICATION	QTY	APPLIED DATE	ICANF	FORMER PART NO.	KD
		1 01	1	**69738-13H00**	PIPE & HOSE ASSY-LIFT		01	0107-			
		02	1	**69690-L8000**	PROTECTOR		01	0107-			

APPLIED MODEL

01	02	03	04	05	06	07	08	09	10	11	12	13	14	15	16	17	18	19	20	21	22	23	24	25	26	27	28	29	30	31	32	33	34	35	36	37	38	39	40
MCP I A20JV	MCP I A200DV	MCP I A200LVS	MCP I A200LS	MCU I A200DV	MCU I A200LJV	MCP I A225DV	MCP I A225LVS	MCU I A225LV	MCU I A225DV	MCU I A225LV	MCP I A228JV	MCP I A228DV	MCP I A228LS	MCU I A228DV	MCU I A228LV	MCU I A228DV	MCU I A300LV	MCU I A330DV	MCU I A330LV	MCU I A330DV	MCU I FGG30LV	MCU I FGG30LS	MCU I FGG30LV	MCU I FGG35DV	MCU I FGG35LV	MCU I FGG35LS	MCU I FGG36DV	MCU I FGG36LV	MCU I FGG36LS	MAP I A225DV	MAP I A225LV	MAP I A225LS						
*	*	*	*	*	*	*	*	*	*	*	*																												
*	*	*	*	*	*	*	*	*	*	*	*																												

SEC. 698G

HYDRAULIC OIL PIPING MAST (2W-INNER CHAIN)

TUBERIA DE ACEITE HIDRAULICO MASTIL

HYDRAULIKLEITUNG HUBMAST

CANALISATIONS HYDRAULIQUE MAT

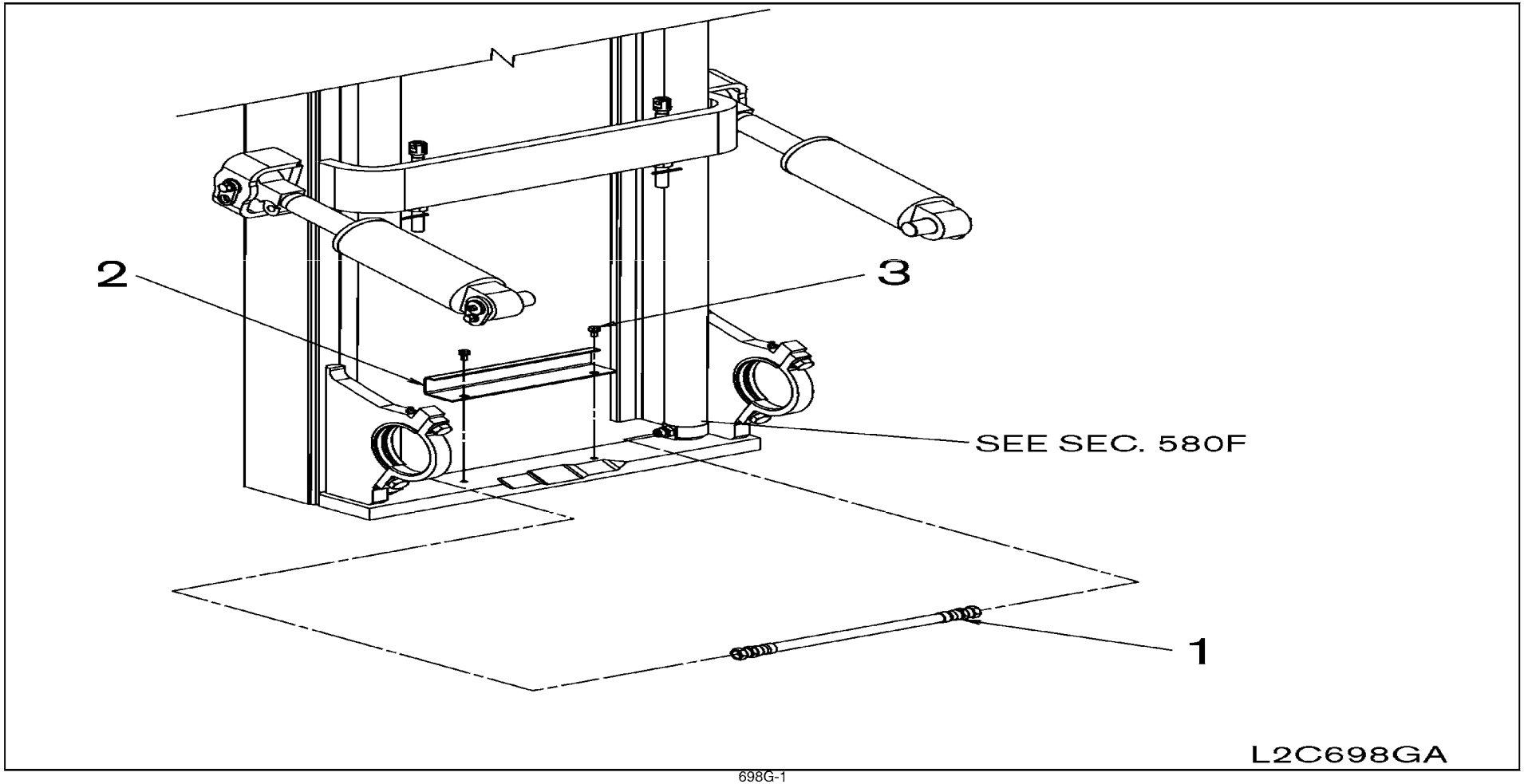

SEC. 698G

HYDRAULIC OIL PIPING MAST (2W-INNER CHAIN)

TUBERIA DE ACEITE HIDRAULICO MASTIL

HYDRAULIKLEITUNG HUBMAST

CANALISATIONS HYDRAULIQUE MAT

NC	S	KEY NO.	LEV	PART NO.	PART NAME	SPECIFICATION	QTY	APPLIED DATE	ICANF	FORMER PART NO.	KD	APPLIED MODEL: MCPI A20JV (01)	MCPI A20DV (02)	MCPI A20LS (03)	MCPI A22DV (04)	MCPI A22LS (05)	MCUI A20DV (06)	MCUI A20LJ (07)	MCPI A25JV (08)	MCPI A25DV (09)	MCPI A25LV (10)	MCPI A25LS (11)	MCUI A25DV (12)	MCUI A25LV (13)	MCPI A28JV (14)	MCPI A28DV (15)	MCPI A28LV (16)	MCPI A28LS (17)	MCUI A28DV (18)	MCUI A28LV (19)	MCUI A30DV (20)	MCUI A30LV (21)	MCUI A33DV (22)	MCUI A33LV (23)	MCUI F30DV (24)	MCUI F30LV (25)	MCUI F30LS (26)	MCUI F35DV (27)	MCUI F35LV (28)	MCUI F35LS (29)	MCUI F36DV (30)	MCUI F36LV (31)	MCUI F36LS (32)	MCAP A25DV (33)	MCAP A25LV (34)	MAP A25LS (35)	(36)	(37)	(38)	(39)	(40)
	1	01	1	**69735-6K000**	HOSE ASSY-NYLON		01	0508-				○	○	○	○	○	○	○	○	○	○	○	○	○																											
C		02	1	**69735-13H65**			01	0508-1209																																		○	○	○						
N		03	1	**69735-GC40A**			01	1209-																																		○	○	○						
	2	01	1	**28835-60K00**	GUARD-HOSE		01	0508-				○	○	○	○	○	○	○	○	○	○	○	○	○																				○	○	○						
	3	01	1	**08120-8161F**	SCREW-HHM M8-1.25X16 W/LK & PW		02	0508-				○	○	○	○	○	○	○	○	○	○	○	○	○	○																				○	○	○						

SEC. 699A

HYDRAULIC OIL PIPING (ATTACHMENT) (LIFTEC 2W & 2H)

TUBERIA DE ACEITE HIDRAULICO ACCESORIOS

HYDRAULIKLEITUNG ZUBEHÖR

CANALISATIONS HYDRAULIQUE ACCESSOIRES

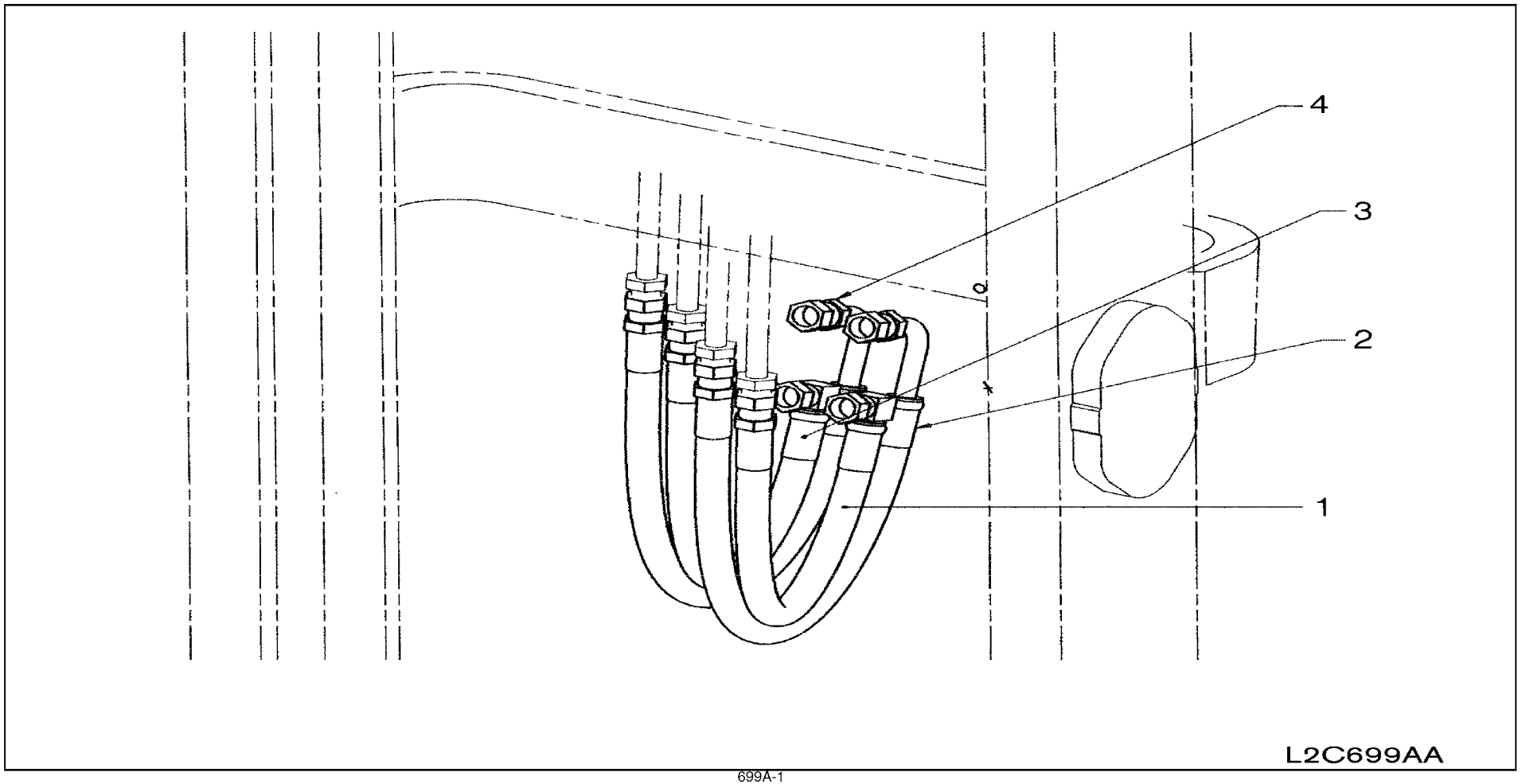

SEC. 699A

HYDRAULIC OIL PIPING (ATTACHMENT) (LIFTEC 2W & 2H)

TUBERIA DE ACEITE HIDRAULICO ACCESORIOS

HYDRAULIKLEITUNG ZUBEHÖR

CANALISATIONS HYDRAULIQUE ACCESSOIRES

NC	S	KEY NO.	LEV	PART NO.	PART NAME	SPECIFICATION	QTY	APPLIED DATE	ICANF	FORMER PART NO.	KD
C	1	01	1	**69710-FL100**	PIPE & HOSE ASSY	VLVX3A	01	0107-0508			
C		02	1	**69710-FL100**		VLVX3A	01	0508-			
C		03	1	**69737-FB401**		F/LIFTEC 2W L=905-VLVX3A	01	0107-0508			
C		04	1	**69690-L8000**	PROTECTOR-SPIRAL TUBE	F/LIFTEC 2W-VLVX3A	01	0107-0508			
C	2	01	1	**69714-FL100**	PIPE & HOSE ASSY	VLVX3B	01	0107-0508			
C		02	1	**69714-FL100**		VLVX3B	01	0508-			
C		03	1	**69737-FB402**		F/LIFTEC 2W L=965-VLVX3B	01	0107-0508			
C		04	1	**69690-L8000**	PROTECTOR-SPIRAL TUBE	F/LIFTEC 2W-VLVX3B	01	0107-0508			
C	3	01	1	**69710-FL100**	PIPE & HOSE ASSY	VLVX4A	01	0107-0508			
C		02	1	**69710-FL100**		VLVX4A	01	0508-			
C		03	1	**69737-FB400**		F/LIFTEC 2W L=860-VLVX4A	01	0107-0508			
C		04	1	**69690-L8000**	PROTECTOR-SPIRAL TUBE	F/LIFTEC 2W-VLVX4A	01	0107-0508			
C	4	01	1	**69714-FL100**	PIPE & HOSE ASSY	VLVX4B	01	0107-0508			
C		02	1	**69714-FL100**		VLVX4B	01	0508-			
C		03	1	**69737-FB401**		F/LIFTEC 2W L=905-VLVX4B	01	0107-0508			
C		04	1	**69690-L8000**	PROTECTOR-SPIRAL TUBE	F/LIFTEC 2W-VLVX4B	01	0107-0508			

APPLIED MODEL

	01	02	03	04	05	06	07	08	09	10	11	12	13	14	15	16	17	18	19	20	21	22	23	24	25	26	27	28	29	30	31	32	33	34	35	36	37	38	39	40
MCPI																																								
AA20JV	*	*	*	*	*	*	*	*	*	*	*	*	*	*	*	*	*	*	*	*	*	*	*	*	*	*	*	*	*	*	*	*	*	*						
AA20DV													*	*	*	*	*	*	*	*	*	*	*	*	*	*	*	*	*	*	*									
AA20VL	*	*	*	*	*	*	*	*	*	*	*	*	*	*	*	*	*	*	*	*	*		*	*	*							*	*	*						
AA20LS	*	*	*	*	*	*	*	*	*	*	*	*	*	*	*	*	*	*	*	*	*		*	*	*							*	*	*						
AA20DL	*	*	*	*	*	*	*	*	*	*	*	*	*	*	*	*	*	*	*	*	*	*	*	*	*	*	*	*	*	*	*	*	*	*						
AA20VV	*	*	*	*	*	*	*	*	*	*	*	*	*	*	*	*	*	*	*	*	*	*	*	*	*	*	*	*	*	*	*	*	*	*						
AA25JV	*	*	*	*	*	*	*	*	*	*	*	*	*	*	*	*	*	*	*	*	*	*	*	*	*	*	*	*	*	*	*	*	*	*						
AA25DV													*	*	*	*	*	*	*	*	*	*	*	*	*	*	*	*	*	*	*									
AA25VL	*	*	*	*	*	*	*	*	*	*	*	*	*	*	*	*	*	*	*	*	*		*	*	*							*	*	*						
AA25LS	*	*	*	*	*	*	*	*	*	*	*	*	*	*	*	*	*	*	*	*	*		*	*	*							*	*	*						
AA25DL	*	*	*	*	*	*	*	*	*	*	*	*	*	*	*	*	*	*	*	*	*	*	*	*	*	*	*	*	*	*	*	*	*	*						
AA25VV	*	*	*	*	*	*	*	*	*	*	*	*	*	*	*	*	*	*	*	*	*	*	*	*	*	*	*	*	*	*	*	*	*	*						
AA28JV	*	*	*	*	*	*	*	*	*	*	*	*	*	*	*	*	*	*	*	*	*	*	*	*	*	*	*	*	*	*	*	*	*	*						
AA28DV													*	*	*	*	*	*	*	*	*	*	*	*	*	*	*	*	*	*	*									
AA28VL	*	*	*	*	*	*	*	*	*	*	*	*	*	*	*	*	*	*	*	*	*		*	*	*							*	*	*						
AA28LS	*	*	*	*	*	*	*	*	*	*	*	*	*	*	*	*	*	*	*	*	*		*	*	*							*	*	*						
AA28DL	*	*	*	*	*	*	*	*	*	*	*	*	*	*	*	*	*	*	*	*	*	*	*	*	*	*	*	*	*	*	*	*	*	*						
AA28VV	*	*	*	*	*	*	*	*	*	*	*	*	*	*	*	*	*	*	*	*	*	*	*	*	*	*	*	*	*	*	*	*	*	*						
AA30JV	*	*	*	*	*	*	*	*	*	*	*	*	*	*	*	*	*	*	*	*	*	*	*	*	*	*	*	*	*	*	*	*	*	*						
AA30DV													*	*	*	*	*	*	*	*	*	*	*	*	*	*	*	*	*	*	*									
AA30VL	*	*	*	*	*	*	*	*	*	*	*	*	*	*	*	*	*	*	*	*	*		*	*	*							*	*	*						
AA30LS	*	*	*	*	*	*	*	*	*	*	*	*	*	*	*	*	*	*	*	*	*		*	*	*							*	*	*						
AA30DL	*	*	*	*	*	*	*	*	*	*	*	*	*	*	*	*	*	*	*	*	*	*	*	*	*	*	*	*	*	*	*	*	*	*						
AA30VV	*	*	*	*	*	*	*	*	*	*	*	*	*	*	*	*	*	*	*	*	*	*	*	*	*	*	*	*	*	*	*	*	*	*						
AA33JV	*	*	*	*	*	*	*	*	*	*	*	*	*	*	*	*	*	*	*	*	*	*	*	*	*	*	*	*	*	*	*	*	*	*						
AA33DV													*	*	*	*	*	*	*	*	*	*	*	*	*	*	*	*	*	*	*									
AA33VL	*	*	*	*	*	*	*	*	*	*	*	*	*	*	*	*	*	*	*	*	*		*	*	*							*	*	*						
AA33LS	*	*	*	*	*	*	*	*	*	*	*	*	*	*	*	*	*	*	*	*	*		*	*	*							*	*	*						
AA33DL	*	*	*	*	*	*	*	*	*	*	*	*	*	*	*	*	*	*	*	*	*	*	*	*	*	*	*	*	*	*	*	*	*	*						
AA33VV	*	*	*	*	*	*	*	*	*	*	*	*	*	*	*	*	*	*	*	*	*	*	*	*	*	*	*	*	*	*	*	*	*	*						
AA36JV	*	*	*	*	*	*	*	*	*	*	*	*	*	*	*	*	*	*	*	*	*	*	*	*	*	*	*	*	*	*	*	*	*	*						
AA36DV													*	*	*	*	*	*	*	*	*	*	*	*	*	*	*	*	*	*	*									
AA36VL	*	*	*	*	*	*	*	*	*	*	*	*	*	*	*	*	*	*	*	*	*		*	*	*							*	*	*						
AA36LS	*	*	*	*	*	*	*	*	*	*	*	*	*	*	*	*	*	*	*	*	*		*	*	*							*	*	*						
AA36DL	*	*	*	*	*	*	*	*	*	*	*	*	*	*	*	*	*	*	*	*	*	*	*	*	*	*	*	*	*	*	*	*	*	*						
AA36VV	*	*	*	*	*	*	*	*	*	*	*	*	*	*	*	*	*	*	*	*	*	*	*	*	*	*	*	*	*	*	*	*	*	*						
AA25VL																																								
AA25LS																																								
AA25DL																																								
AA25VV																																								

SEC. 699B

HYDRAULIC OIL PIPING (ATTACHMENT) (2H, 3 SPOOL)

TUBERIA DE ACEITE HIDRAULICO ACCESORIOS

HYDRAULIKLEITUNG ZUBEHÖR

CANALISATIONS HYDRAULIQUE ACCESSOIRES

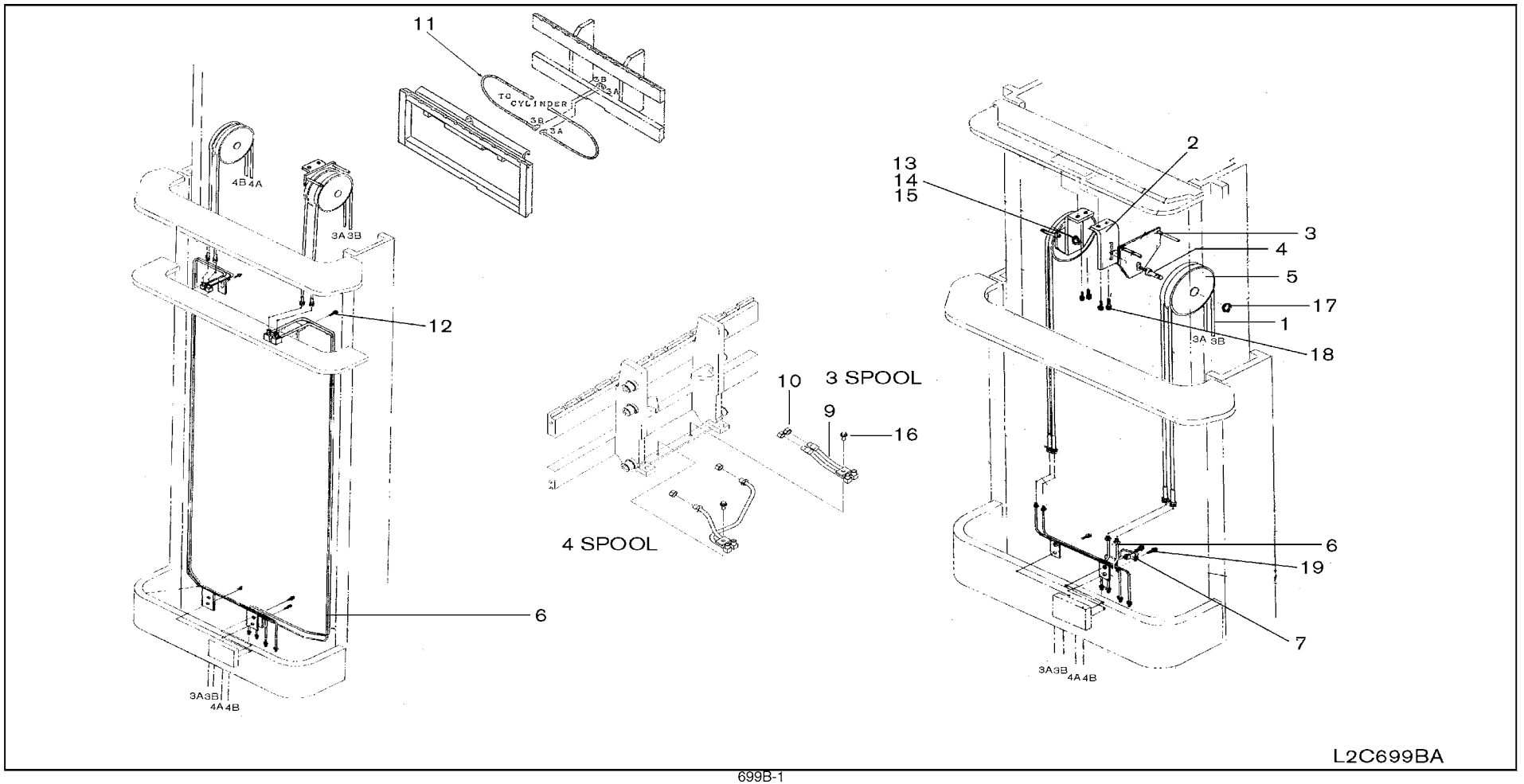

SEC. 699B

HYDRAULIC OIL PIPING (ATTACHMENT) (2H, 3 SPOOL)

TUBERIA DE ACEITE HIDRAULICO ACCESORIOS

HYDRAULIKLEITUNG ZUBEHÖR

CANALISATIONS HYDRAULIQUE ACCESSOIRES

NC	S	KEY NO.	LEV	PART NO.	PART NAME	SPECIFICATION	QTY	APPLIED DATE	ICANF	FORMER PART NO.	KD	APPLIED MODEL 01	02	03	04	05	06	07	08	09	10	11	12	13	14	15	16	17	18	19	20	21	22	23	24	25	26	27	28	29	30	31	32	33	34	35	36	37	38	39	40
		1 01	1	69735-FL400	HOSE ASSY	2225-270	02	0107-0508				*	*	*	*	*	*	*	*	*	*	*	*																				*	*	*							
		02	1	69735-FL401		2525-300	02	0107-0508				*	*	*	*	*	*	*	*	*	*	*	*																				*	*	*							
		03	1	69735-32K04		2825-330	02	0107-0508				*	*	*	*	*	*	*	*	*	*	*	*																				*	*	*							
		04	1	69735-13H11		3100-350	02	0107-0508				*	*	*	*	*	*	*	*	*	*	*	*																				*	*	*							
		05	1	69735-13H05		2330-370	02	0107-0508				*	*	*	*	*	*	*	*	*	*	*	*																				*	*	*							
		06	1	69735-13H06		2440-400	02	0107-0508				*	*	*	*	*	*	*	*	*	*	*	*																				*	*	*							
		07	1	69735-13H60		2890-450	02	0107-0508				*	*	*	*	*	*	*	*	*	*	*	*																				*	*	*							
		08	1	69735-32K05		3350-500	02	0107-0508				*	*	*	*	*	*	*	*	*	*	*	*																				*	*	*							
		09	1	69735-13H22		2210-270	02	0107-0607																*	*	*	*	*	*	*	*			*	*	*															
		10	1	69735-13H23		2260-270	02	0607-																*	*	*	*	*	*	*	*			*	*	*															
		11	1	69735-FL402		2500-300	02	0107-0607																*	*	*	*	*	*	*	*			*	*	*															
		12	1	69735-13H74		2550-300	02	0607-																*	*	*	*	*	*	*	*			*	*	*															
		13	1	69735-FL403		2800-330	02	0107-0607																*	*	*	*	*	*	*	*			*	*	*															
		14	1	69735-FL001		2850-330	02	0607-																*	*	*	*	*	*	*	*			*	*	*															
		15	1	69735-30K00		3070-350	02	0107-0607																*	*	*	*	*	*	*	*			*	*	*															
		16	1	69735-13H77		3110-350	02	0607-																*	*	*	*	*	*	*	*			*	*	*															
		17	1	69735-13H22		2210-370	02	0107-0607																*	*	*	*	*	*	*	*			*	*	*															
		18	1	69735-13H23		2260-370	02	0607-																*	*	*	*	*	*	*	*			*	*	*															
		19	1	69735-9G001		2375-400	02	0107-0607																*	*	*	*	*	*	*	*			*	*	*															
		20	1	69735-13H06		2440-400	02	0607-																*	*	*	*	*	*	*	*			*	*	*															
		21	1	69735-32K04		2825-450	02	0107-0607																*	*	*	*	*	*	*	*			*	*	*															
		22	1	69735-13H10		2930-450	02	0607-																*	*	*	*	*	*	*	*			*	*	*															
		23	1	69735-52K01		3275-500	02	0107-0607																*	*	*	*	*	*	*	*			*	*	*															
		24	1	69735-13H61		3440-500	02	0607-																*	*	*	*	*	*	*	*			*	*	*															
N		25	1	69735-FL402		2500-280	02	0107-0607																								*	*				*	*	*	*	*	*							
N		26	1	69735-13H74		2550-280	02	0607-																								*	*				*	*	*	*	*	*							
N		27	1	69735-FL403		2800-310	02	0107-0607																								*	*				*	*	*	*	*	*							
N		28	1	69735-FL001		2850-310	02	0607-																								*	*				*	*	*	*	*	*							
N		29	1	69735-13H22		2210-350	02	0107-0607																								*	*				*	*	*	*	*	*							
N		30	1	69735-13H23		2260-350	02	0607-																								*	*				*	*	*	*	*	*							
N		31	1	69735-9G001		2375-380	02	0107-0607																								*	*				*	*	*	*	*	*							
N		32	1	69735-13H06		2440-380	02	0607-																								*	*				*	*	*	*	*	*							
N		33	1	69735-32K04		2825-430	02	0107-0607																								*	*				*	*	*	*	*	*							
N		34	1	69735-13H10		2930-430	02	0607-																								*	*				*	*	*	*	*	*							
C		2 01	1	69760-03H00	BRACKET-PULLEY ASSY		01	0107-0508				*	*	*	*	*	*	*	*	*	*	*	*	*	*	*	*	*	*	*	*	*	*	*	*	*	*	*	*	*	*	*	*	*	*	*	*	*	*	*	*	*	*
C		02	1	69760-03H00			01	0508-																*	*	*	*	*	*	*	*	*	*	*	*	*	*	*	*	*	*	*	*								
C		3 01	1	69764-13H02	BRACKET		01	0107-0508				*	*	*	*	*	*	*	*	*	*	*	*	*	*	*	*	*	*	*	*	*	*	*	*	*	*	*	*	*	*	*	*	*	*	*	*	*	*	*	*	*	*

SEC. 699B

HYDRAULIC OIL PIPING (ATTACHMENT) (2H, 3 SPOOL)

TUBERIA DE ACEITE HIDRAULICO ACCESORIOS

HYDRAULIKLEITUNG ZUBEHÖR

CANALISATIONS HYDRAULIQUE ACCESSOIRES

NC	S	KEY NO.	LEV	PART NO.	PART NAME	SPECIFICATION	QTY	APPLIED DATE	ICANF	FORMER PART NO.	KD	APPLIED MODEL 01 02 03 04 05 06 07 08 09 10 11 12 13 14 15 16 17 18 19 20 21 22 23 24 25 26 27 28 29 30 31 32 33 34 35 36 37 38 39 40
C		3	02	1	69764-13H02	BRACKET		01	0508-			* * *

SEC. 699B

HYDRAULIC OIL PIPING (ATTACHMENT) (2H, 3 SPOOL)

TUBERIA DE ACEITE HIDRAULICO ACCESORIOS

HYDRAULIKLEITUNG ZUBEHÖR

CANALISATIONS HYDRAULIQUE ACCESSOIRES

NC	S	KEY NO.	LEV	PART NO.	PART NAME	SPECIFICATION	QTY	APPLIED DATE	ICANF	FORMER PART NO.	KD
C		19	01	1	08110-8301D	SCREW-HHM M8-1.25X30 W/LK & PW		02	0107-0508		
C			02	1	08110-8301D			02	0508-		

APPLIED MODEL

01	02	03	04	05	06	07	08	09	10	11	12	13	14	15	16	17	18	19	20	21	22	23	24	25	26	27	28	29	30	31	32	33	34	35	36	37	38	39	40
MCP I A20JV	MCP I A200DV	MCP I A200LS	MCP I A200LS	MCU I A200DV	MCU I A205LJ	MCP I A225DV	MCP I A225LV	MCP I A225LS	MCU I A225DV	MCU I A225LV	MCU I A225LV	MCP I A228JV	MCP I A228DV	MCP I A228LV	MCU I A228LS	MCU I A228DV	MCU I A230LV	MCU I A230DV	MCU I A230LV	MCU I A233DV	MCU I A233LV	MCU I F330DV	MCU G I F330LV	MCU G I F330LS	MCU G I F335DV	MCU G I F335LV	MCU G I F335LS	MCU G I F336DV	MCU G I F336LV	MCU G I F336LS	MCP I A225DV	MAP I A225LV	MAP I A225LS						
*	*	*	*	*	*	*	*	*	*	*	*	*	*	*	*	*	*	*	*	*	*	*	*	*	*	*	*	*	*	*	*	*	*						
												*	*	*	*	*	*	*	*	*	*	*	*	*	*	*	*	*	*	*	*								

SEC. 699C

HYDRAULIC OIL PIPING (ATTACHMENT) (2H, 4 SPOOL)

TUBERIA DE ACEITE HIDRAULICO ACCESORIOS

HYDRAULIKLEITUNG ZUBEHÖR

CANALISATIONS HYDRAULIQUE ACCESSOIRES

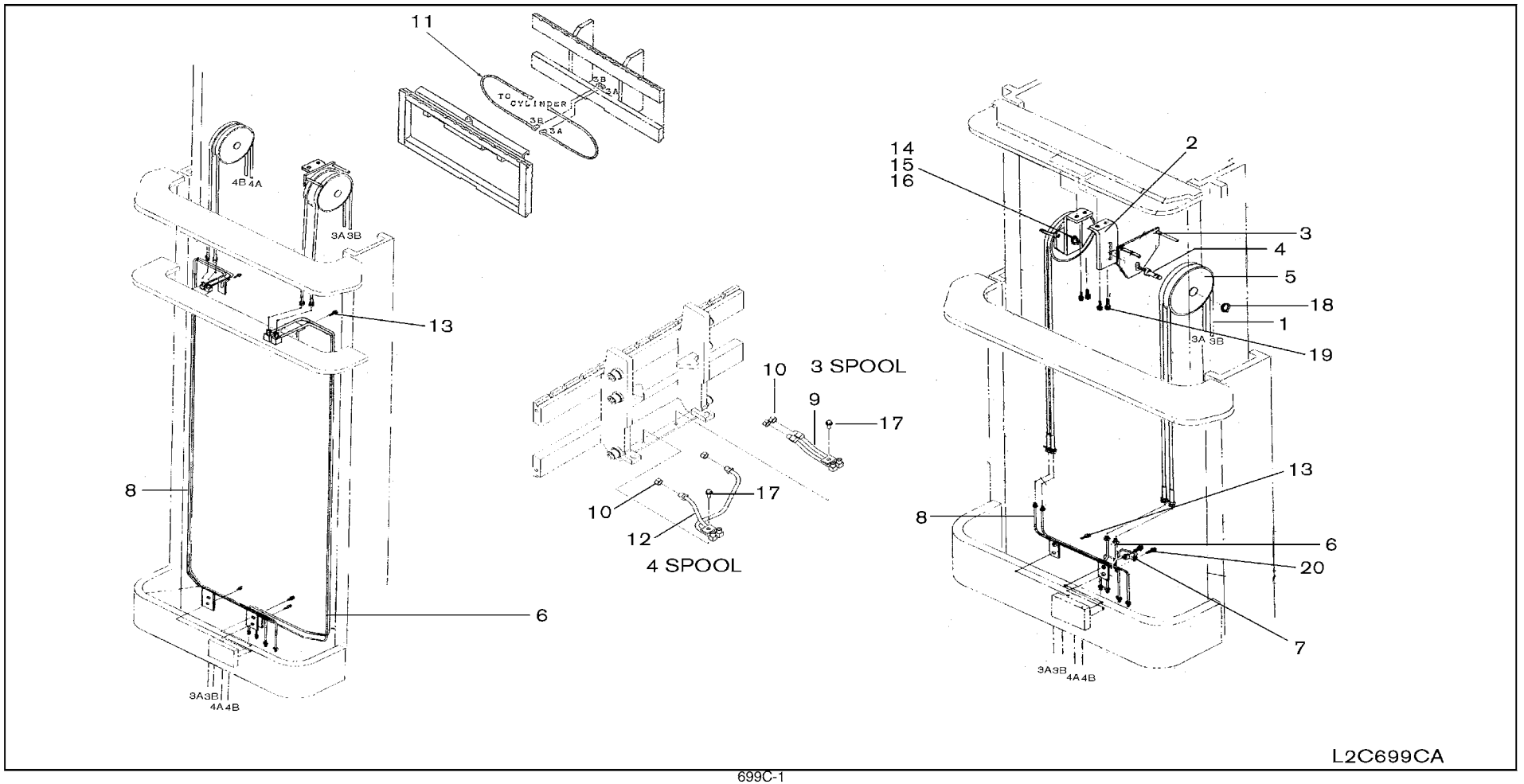

SEC. 699C

HYDRAULIC OIL PIPING (ATTACHMENT) (2H, 4 SPOOL)

TUBERIA DE ACEITE HIDRAULICO ACCESORIOS

HYDRAULIKLEITUNG ZUBEHÖR

CANALISATIONS HYDRAULIQUE ACCESSOIRES

NC	S	KEY NO.	LEV	PART NO.	PART NAME	SPECIFICATION	QTY	APPLIED DATE	ICANF	FORMER PART NO.	KD	APPLIED MODEL 01	02	03	04	05	06	07	08	09	10	11	12	13	14	15	16	17	18	19	20	21	22	23	24	25	26	27	28	29	30	31	32	33	34	35	36	37	38	39	40
		1 01	1	69735-FL400	HOSE ASSY	2225-270	04	0107-0508				*	*	*	*	*	*	*	*	*	*	*	*																				*	*	*							
		02	1	69735-FL401		2525-300	04	0107-0508				*	*	*	*	*	*	*	*	*	*	*	*																				*	*	*							
		03	1	69735-32K04		2825-330	04	0107-0508				*	*	*	*	*	*	*	*	*	*	*	*																				*	*	*							
		04	1	69735-13H11		3100-350	04	0107-0508				*	*	*	*	*	*	*	*	*	*	*	*																				*	*	*							
		05	1	69735-13H05		2330-370	04	0107-0508				*	*	*	*	*	*	*	*	*	*	*	*																				*	*	*							
		06	1	69735-13H06		2440-400	04	0107-0508				*	*	*	*	*	*	*	*	*	*	*	*																				*	*	*							
		07	1	69735-13H60		2890-450	04	0107-0508				*	*	*	*	*	*	*	*	*	*	*	*																				*	*	*							
		08	1	69735-32K05		3350-500	04	0107-0508				*	*	*	*	*	*	*	*	*	*	*	*																				*	*	*							
		09	1	69735-13H22		2210-270	04	0107-0607																*	*	*	*	*	*	*	*			*	*	*															
		10	1	69735-13H23		2260-270	04	0607-																*	*	*	*	*	*	*	*			*	*	*															
		11	1	69735-FL402		2500-300	04	0107-0607																*	*	*	*	*	*	*	*			*	*	*															
		12	1	69735-13H74		2550-300	04	0607-																*	*	*	*	*	*	*	*			*	*	*															
		13	1	69735-FL403		2800-330	04	0107-0607																*	*	*	*	*	*	*	*			*	*	*															
		14	1	69735-FL001		2850-330	04	0607-																*	*	*	*	*	*	*	*			*	*	*															
		15	1	69735-30K00		3070-350	04	0107-0607																*	*	*	*	*	*	*	*			*	*	*															
		16	1	69735-13H77		3110-350	04	0607-																*	*	*	*	*	*	*	*			*	*	*															
		17	1	69735-13H22		2210-370	04	0107-0607																*	*	*	*	*	*	*	*			*	*	*															
		18	1	69735-13H23		2260-370	04	0607-																*	*	*	*	*	*	*	*			*	*	*															
		19	1	69735-9G001		2375-400	04	0107-0607																*	*	*	*	*	*	*	*			*	*	*															
		20	1	69735-13H06		2440-400	04	0607-																*	*	*	*	*	*	*	*			*	*	*															
		21	1	69735-32K04		2825-450	04	0107-0607																*	*	*	*	*	*	*	*			*	*	*															
		22	1	69735-13H10		2930-450	04	0607-																*	*	*	*	*	*	*	*			*	*	*															
		23	1	69735-52K01		3275-500	04	0107-0607																*	*	*	*	*	*	*	*			*	*	*															
		24	1	69735-13H61		3440-500	04	0607-																*	*	*	*	*	*	*	*			*	*	*															
N		25	1	69735-FL402		2500-280	04	0107-0607																								*	*				*	*	*	*	*	*							
N		26	1	69735-13H74		2550-280	04	0607-																								*	*				*	*	*	*	*	*							
N		27	1	69735-FL403		2800-310	04	0107-0607																								*	*				*	*	*	*	*	*							
N		28	1	69735-FL001-2		2850-310	04	0607-																								*	*				*	*	*	*	*	*							
N		29	1	69735-13H22		2210-350	04	0107-0607																								*	*				*	*	*	*	*	*							
N		30	1	69735-13H23		2260-350	04	0607-																								*	*				*	*	*	*	*	*							
N		31	1	69735-9G001		2375-380	04	0107-0607																								*	*				*	*	*	*	*	*							
N		32	1	69735-13H06		2440-380	04	0607-																								*	*				*	*	*	*	*	*							
N		33	1	69735-32K04		2825-430	04	0107-0607																								*	*				*	*	*	*	*	*							
N		34	1	69735-13H10		2930-430	04	0607-																								*	*				*	*	*	*	*	*							
C		2 01	1	69760-03H00	BRACKET-PULLEY ASSY		02	0107-0508				*	*	*	*	*	*	*	*	*	*	*	*	*	*	*	*	*	*	*	*	*	*	*	*	*	*	*	*	*	*	*	*	*	*	*	*	*	*	*	*	*	*
C		02	1	69760-03H00			02	0508-																*	*	*	*	*	*	*	*	*	*	*	*	*	*	*	*	*	*	*	*									
C		3 01	1	69764-13H02	BRACKET		02	0107-0508				*	*	*	*	*	*	*	*	*	*	*	*	*	*	*	*	*	*	*	*	*	*	*	*	*	*	*	*	*	*	*	*	*	*	*	*	*	*	*	*	*	*

SEC. 699C

HYDRAULIC OIL PIPING (ATTACHMENT) (2H, 4 SPOOL)

TUBERIA DE ACEITE HIDRAULICO ACCESORIOS

HYDRAULIKLEITUNG ZUBEHÖR

CANALISATIONS HYDRAULIQUE ACCESSOIRES

NC	S	KEY NO.	LEV	PART NO.	PART NAME	SPECIFICATION	QTY	APPLIED DATE	ICANF	FORMER PART NO.	KD	APPLIED MODEL 01	02	03	04	05	06	07	08	09	10	11	12	13	14	15	16	17	18	19	20	21	22	23	24	25	26	27	28	29	30	31	32	33	34	35	36	37	38	39	40
												MCPI A20JV	MCPI A200DV	MCPI A200LS	MCPI A200SV	MCPI A200DV	MCPI A200LV	MCPI A200JV	MCPI A225DV	MCPI A225LV	MCPI A225SV	MCPI A225DV	MCPI A225LV	MCPI A228JV	MCPI A228DV	MCPI A228LV	MCPI A228SV	MCPI A228DV	MCPI A228LV	MCPI A230DV	MCPI A230LV	MCPI A233DV	MCPI A233LV	MCPI A233DV	MCPI A233LV	MCPI FGG A300DV	MCPI FGG A300LV	MCPI FGG A300SV	MCPI FGG A355DV	MCPI FGG A355LV	MCPI FGG A366DV	MCPI FGG A365LV	MCPI FGG A365SV	MAPI A255DV	MAPI A255LV	MAPI A255SV						
C		3	02	1	69764-13H02	BRACKET		02	0508-															*	*	*	*	*	*	*	*	*	*	*	*	*	*	*	*	*	*									
C		4	01	1	69763-L8500	SHAFT PULLEY		02	0107-0508			*	*	*	*	*	*	*	*	*	*	*	*	*	*	*	*	*	*	*	*	*	*	*	*	*	*	*	*	*	*	*	*									
C			02	1	69763-L8500																			*	*	*	*	*	*	*	*	*	*	*	*	*	*	*	*	*	*									
C		5	01	1	59395-L7400	PULLEY		04	0107-0508			*	*	*	*	*	*	*	*	*	*	*	*	*	*	*	*	*	*	*	*	*	*	*	*	*	*	*	*	*	*	*	*									
C			02	1	59395-L7400			04	0508-															*	*	*	*	*	*	*	*	*	*	*	*	*	*	*	*	*	*									
		6	01	1	69740-10H05	PIPE	270+300+330+350	01	0107-0508			*	*	*	*	*	*	*	*	*	*	*	*	*	*	*	*	*	*			*	*	*							*	*	*								
			02	1	69740-10H05		270+300+330+350	01	0508-															*	*	*	*	*	*	*			*	*	*																
N			03	1	69740-10H05		280+310	01	0107-																						*	*				*	*	*	*	*	*									
			04	1	69740-FL403		370	01	0107-0508			*	*	*	*	*	*	*	*	*	*	*	*																			*	*	*								
			05	1	69740-FM003		370	01	0107-															*	*	*	*	*	*	*			*	*	*																
N			06	1	69740-FM003		350	01	0107-																						*	*				*	*	*	*	*	*									
			07	1	69740-FL402		400+450+500	01	0107-0508			*	*	*	*	*	*	*	*	*	*	*	*																			*	*	*								
			08	1	69740-FM002		400+450+500	01	0107-															*	*	*	*	*	*	*			*	*	*																
N			09	1	69740-FM002		380+430	01	0107-																						*	*				*	*	*	*	*	*									
C		7	01	1	69747-10H00	CLAMP-PIPE		01	0107-0508			*	*	*	*	*	*	*	*	*	*	*	*	*	*	*	*	*	*	*	*	*	*	*	*	*	*	*	*	*	*	*	*									
C			02	1	69747-10H00			01	0508-															*	*	*	*	*	*	*	*	*	*	*	*	*	*	*	*	*	*	*	*									
		8	01	1	69840-10H00	PIPE ASSY-MAST	270+300+330+350	01	0107-0508			*	*	*	*	*	*	*	*	*	*	*	*	*	*	*	*	*	*			*	*	*									*	*	*								
			02	1	69840-10H00		270+300+330+350	01	0508-															*	*	*	*	*	*	*			*	*	*																
N			03	1	69840-10H00		280+310	01	0107-																						*	*				*	*	*	*	*	*									
			04	1	69840-FL403		370	01	0107-0508			*	*	*	*	*	*	*	*	*	*	*	*																			*	*	*								
			05	1	69840-FL402		400+450+500	01	0107-0508			*	*	*	*	*	*	*	*	*	*	*	*																			*	*	*								
			06	1	69840-FM003		370	01	0107-															*	*	*	*	*	*	*			*	*	*																
N			07	1	69840-FM003		350	01	0107-																						*	*				*	*	*	*	*	*									
			08	1	69840-FM002		400+450+500	01	0107-															*	*	*	*	*	*	*			*	*	*																
N			09	1	69840-FM002		380+430	01	0107-																						*	*				*	*	*	*	*	*									
		9	01	1	69976-10H00	PIPE ASSY, A		01	0107-0508			*	*	*	*	*	*	*	*	*	*	*	*																			*	*	*								
C			02	1	69976-20H00			01	0107-															*	*	*	*	*	*	*	*	*	*	*	*	*	*	*	*	*	*	*	*									
C		10	01	1	69395-L1100	PLUG ASSY		04	0107-0508			*	*	*	*	*	*	*	*	*	*	*	*	*	*	*	*	*	*	*	*	*	*	*	*	*	*	*	*	*	*	*	*									
C			02	1	69395-L1100			04	0508-															*	*	*	*	*	*	*	*	*	*	*	*	*	*	*	*	*	*	*	*									
C		11	01	1	69735-0G000	HOSE ASSY-RUBBER		02	0107-0508			*	*	*	*	*	*	*	*	*	*	*	*	*	*	*	*	*	*	*	*	*	*	*	*	*	*	*	*	*	*	*	*									
C			02	1	69735-0G000			02	0508-															*	*	*	*	*	*	*	*	*	*	*	*	*	*	*	*	*	*	*	*									
		12	01	1	69978-10H00	PIPE ASSY, B		01	0107-0508			*	*	*	*	*	*	*	*	*	*	*	*																			*	*	*								
C			02	1	69978-20H00			01	0107-															*	*	*	*	*	*	*	*	*	*	*	*	*	*	*	*	*	*	*	*									
		13	01	1	08110-8161D	SCREW-HHM M8-1.25X16 W/SPRW	370+400+450+500	02	0107-0508			*	*	*	*	*	*	*	*	*	*	*	*	*	*	*	*	*	*	*	*			*	*	*								*	*	*								
			02	1	08110-8161D		370+400+450+500	02	0508-															*	*	*	*	*	*	*	*	*			*	*	*																
N			03	1	08110-8161D		350+380+430	02	0508-																						*	*				*	*	*	*	*	*									
C		14	01	1	08911-3441A	NUT-HEX JAM M14-1.5		02	0107-0508			*	*	*	*	*	*	*	*	*	*	*	*	*	*	*	*	*	*	*	*	*	*	*	*	*	*	*	*	*	*	*	*									

SEC. 699C

HYDRAULIC OIL PIPING (ATTACHMENT) (2H, 4 SPOOL)

TUBERIA DE ACEITE HIDRAULICO ACCESORIOS

HYDRAULIKLEITUNG ZUBEHÖR

CANALISATIONS HYDRAULIQUE ACCESSOIRES

NC	S	KEY NO.	LEV	PART NO.	PART NAME	SPECIFICATION	QTY	APPLIED DATE	ICANF	FORMER PART NO.	KD
C		**14**	02	1 **08911-3441A**	NUT-HEX JAM M14-1.5		02	0508-			
C		**15**	01	1 **08915-1441A**	WASHER-LOCK SPLIT M14		02	0107-0508			
C			02	1 **08915-1441A**			02	0508-			
C		**16**	01	1 **08915-4441A**	WASHER-FLAT M14		02	0107-0508			
C			02	1 **08915-4441A**			02	0508-			
C		**17**	01	1 **08114-0301B**	SCREW-HHM M10-1.25X30 W/LKW		02	0107-0508			
C			02	1 **08114-0301B**			02	0508-			
C		**18**	01	1 **00922-12500**	RING-SNAP		02	0107-0508			
C			02	1 **00922-12500**			02	0508-			
C		**19**	01	1 **08114-0251B**	SCREW-HHM M10-1.25X25 W/LKW		04	0107-0508			
C			02	1 **08114-0251B**			04	0508-			
C		**20**	01	1 **08110-8301D**	SCREW-HHM M8-1.25X30 W/LK & PW		02	0107-0508			
C			02	1 **08110-8301D**			02	0508-			

APPLIED MODEL

01	02	03	04	05	06	07	08	09	10	11	12	13	14	15	16	17	18	19	20	21	22	23	24	25	26	27	28	29	30	31	32	33	34	35	36	37	38	39	40
MCPI A220JV	MCPI A200DV	MCPI A200LS	MCPI A200DV	MCUI A200LS	MCUP A200DV	MCUI A255JV	MCPI A255DV	MCPI A255LS	MCUI A255LV	MCUI A255DV	MCUI A255LV	MCPI A288JV	MCPI A288DV	MCPI A288LV	MCPI A288LS	MCUI A288DV	MCUI A288LV	MCUI A308DV	MCUI A308LV	MCUI A330DV	MCUI A330LV	MCUI A330DV	MCUI A330LV	MCUI A330LS	MCUI A355DV	MCUI A355LV	MCUI A355LS	MCUI A366DV	MCUI A366LV	MCUI A365LS	MCUI A255DV	MCUI A255LV	MAPI A255LS						
												*	*	*	*	*	*	*	*	*	*	*	*	*	*	*	*	*	*	*									
*	*	*	*	*	*	*	*	*	*	*	*	*	*	*	*	*	*	*	*	*	*	*	*	*	*	*	*	*	*	*	*	*	*						
												*	*	*	*	*	*	*	*	*	*	*	*	*	*	*	*	*	*	*									
*	*	*	*	*	*	*	*	*	*	*	*	*	*	*	*	*	*	*	*	*	*	*	*	*	*	*	*	*	*	*	*	*	*						
												*	*	*	*	*	*	*	*	*	*	*	*	*	*	*	*	*	*	*									
*	*	*	*	*	*	*	*	*	*	*	*	*	*	*	*	*	*	*	*	*	*	*	*	*	*	*	*	*	*	*	*	*	*						
												*	*	*	*	*	*	*	*	*	*	*	*	*	*	*	*	*	*	*									
*	*	*	*	*	*	*	*	*	*	*	*	*	*	*	*	*	*	*	*	*	*	*	*	*	*	*	*	*	*	*	*	*	*						
												*	*	*	*	*	*	*	*	*	*	*	*	*	*	*	*	*	*	*									
*	*	*	*	*	*	*	*	*	*	*	*	*	*	*	*	*	*	*	*	*	*	*	*	*	*	*	*	*	*	*	*	*	*						
												*	*	*	*	*	*	*	*	*	*	*	*	*	*	*	*	*	*	*									
*	*	*	*	*	*	*	*	*	*	*	*	*	*	*	*	*	*	*	*	*	*	*	*	*	*	*	*	*	*	*	*	*	*						
												*	*	*	*	*	*	*	*	*	*	*	*	*	*	*	*	*	*	*									

SEC. 699D

HYDRAULIC OIL PIPING (ATTACHMENT) (2F-33+35+36)

TUBERIA DE ACEITE HIDRAULICO ACCESORIOS

HYDRAULIKLEITUNG ZUBEHÖR

CANALISATIONS HYDRAULIQUE ACCESSOIRES

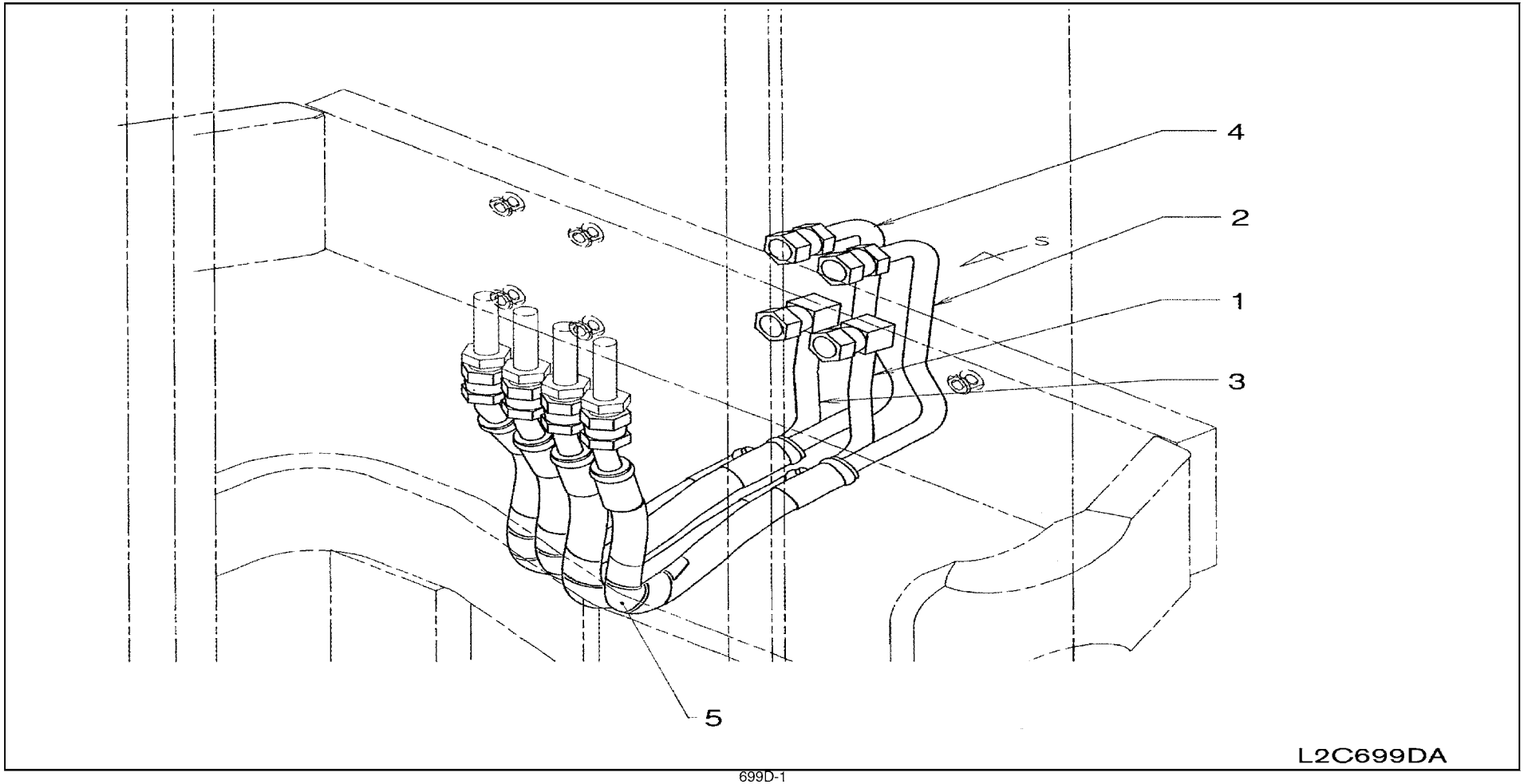

SEC. 699D

HYDRAULIC OIL PIPING (ATTACHMENT) (2F-33+35+36)

TUBERIA DE ACEITE HIDRAULICO ACCESORIOS

HYDRAULIKLEITUNG ZUBEHÖR

CANALISATIONS HYDRAULIQUE ACCESSOIRES

NC	S	KEY NO.	LEV	PART NO.	PART NAME	SPECIFICATION	QTY	APPLIED DATE	ICANF	FORMER PART NO.	KD
		1 01	1	69710-FL100	PIPE & HOSE ASSY	VLVX3A	01	0107-			
		2 01	1	69714-FL100	PIPE & HOSE ASSY	VLVX3B	01	0107-			
		3 01	1	69710-FL100	PIPE & HOSE ASSY	VLVX4A	01	0107-			
		4 01	1	69714-FL100	PIPE & HOSE ASSY	VLVX4B	01	0107-			

APPLIED MODEL

	MCPI	MCPI	MCPI	MCPI	MCUI	MCUI	MCPI	MCPI	MCPI	MCUI	MCUI	MCPI	MCPI	MCPI	MCUI	MCUI	MCUI	MCUI	MCUI	MCUI	MCUI	MCUI	MCUI	MCUI	MCUI	MCUI	MCUI	MCUI	MAPI	MAPI
	A20JV	A200DV	A200LV	A200LS	A200DV	A200LV	A255JV	A255DV	A255LV	A255LS	A255DV	A255LV	A285JV	A285DV	A285LS	A285DV	A285LV	A300LV	A330DV	A330LV	A330DV	FG300LV	FG300LV	FG300LS	FG355DV	FG355LV	FG355LS	FG366DV	FG366LV	FG365LS	A255DV	A255LS
01																														
02																														
03																														
04																														
05																														
06																														
07																														
08																														
09																														
10																														
11																														
12																														
13																														
14																														
15																														
16																														
17																														
18																														
19																														
20																														
21	*	*	*	*	*	*	*	*	*	*	*	*	*	*	*	*	*	*	*	*	*	*	*	*	*	*	*	*	*	*
22	*	*	*	*	*	*	*	*	*	*	*	*	*	*	*	*	*	*	*	*	*	*	*	*	*	*	*	*	*	*
23																														
24																														
25																														
26	*	*	*	*	*	*	*	*	*	*	*	*	*	*	*	*	*	*	*	*	*	*	*	*	*	*	*	*	*	*
27	*	*	*	*	*	*	*	*	*	*	*	*	*	*	*	*	*	*	*	*	*	*	*	*	*	*	*	*	*	*
28	*	*	*	*	*	*	*	*	*	*	*	*	*	*	*	*	*	*	*	*	*	*	*	*	*	*	*	*	*	*
29	*	*	*	*	*	*	*	*	*	*	*	*	*	*	*	*	*	*	*	*	*	*	*	*	*	*	*	*	*	*
30	*	*	*	*	*	*	*	*	*	*	*	*	*	*	*	*	*	*	*	*	*	*	*	*	*	*	*	*	*	*
31	*	*	*	*	*	*	*	*	*	*	*	*	*	*	*	*	*	*	*	*	*	*	*	*	*	*	*	*	*	*
32																														
33																														
34																														
35																														
36																														
37																														
38																														
39																														
40																														

SEC. 699E

HYDRAULIC OIL PIPING (ATTACHMENT) (2F-33+35+36, 3 SPOOL)

TUBERIA DE ACEITE HIDRAULICO ACCESORIOS

HYDRAULIKLEITUNG ZUBEHÖR

CANALISATIONS HYDRAULIQUE ACCESSOIRES

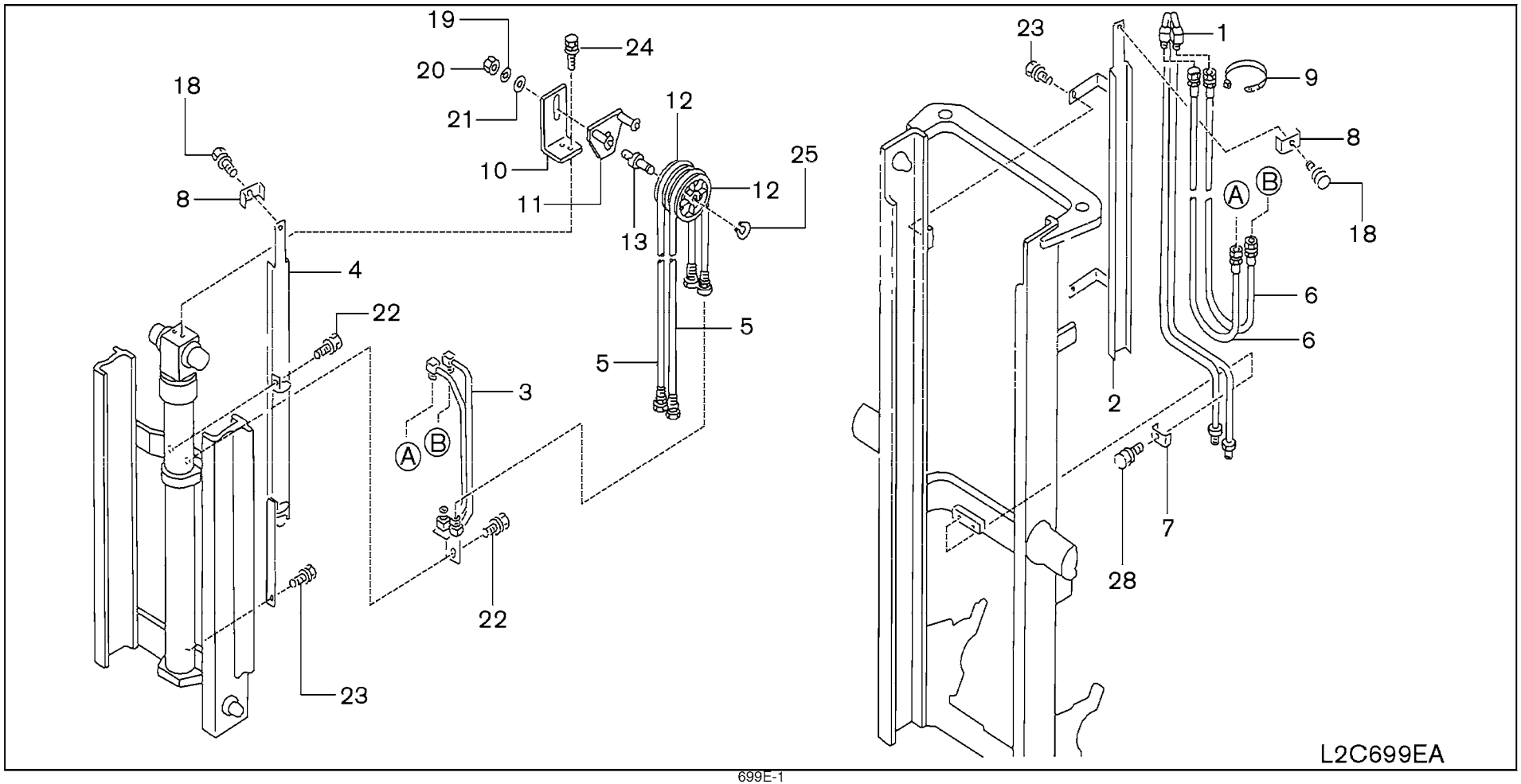

SEC. 699E

HYDRAULIC OIL PIPING (ATTACHMENT) (2F-33+35+36, 3 SPOOL)

TUBERIA DE ACEITE HIDRAULICO ACCESORIOS

HYDRAULIKLEITUNG ZUBEHÖR

CANALISATIONS HYDRAULIQUE ACCESSOIRES

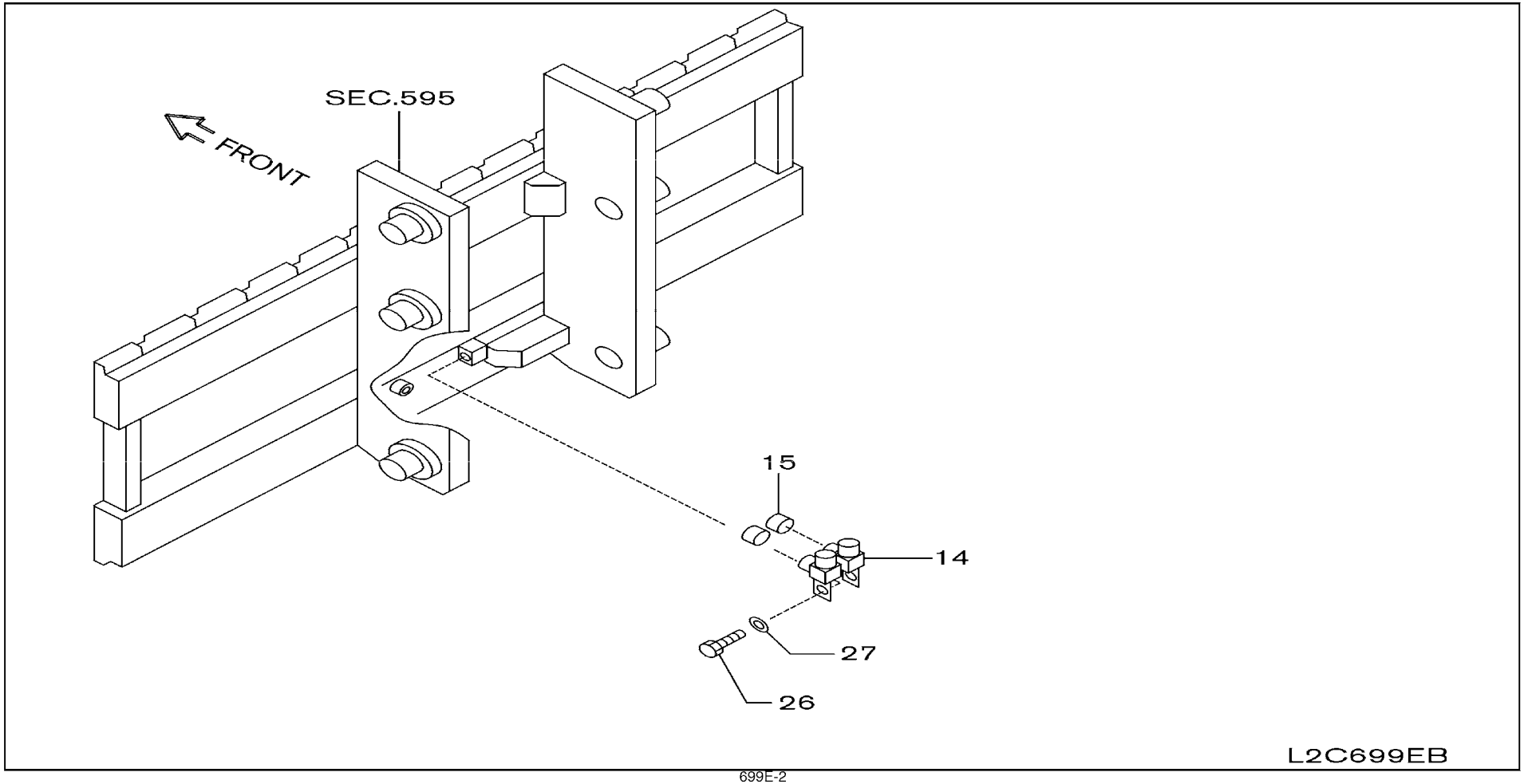

SEC. 699E

HYDRAULIC OIL PIPING (ATTACHMENT) (2F-33+35+36, 3 SPOOL)

TUBERIA DE ACEITE HIDRAULICO ACCESORIOS

HYDRAULIKLEITUNG ZUBEHÖR

CANALISATIONS HYDRAULIQUE ACCESSOIRES

NC	S	KEY NO.	LEV	PART NO.	PART NAME	SPECIFICATION	QTY	APPLIED DATE	ICANF	FORMER PART NO.	KD
	1	01	1	**69740-FF100**	PIPE ASSY-MAST	F/280	01	0306-			
		02	1	**69740-FF101**		F/310	01	0306-			
		03	1	**69740-FF103**		F/350	01	0306-			
		04	1	**69740-FF104**		F/380	01	0306-			
	2	01	1	**69770-FJ51A**	GUIDE ASSY-HOSE	F/280	01	0306-			
		02	1	**69770-FJ52A**		F/310+350	01	0306-			
		03	1	**69770-FJ53A**		F/380	01	0306-			
	3	01	1	**69744-FF100**	PIPE ASSY-MAST	F/280+310	01	0306-			
		02	1	**69744-FF101**		F/350	01	0306-			
		03	1	**69744-FF102**		F/380	01	0306-			
	4	01	1	**69774-51K00**	GUIDE ASSY-HOSE	F/280+310	01	0306-			
		02	1	**69774-51K01**		F/350	01	0306-			
		03	1	**69774-51K02**		F/380	01	0306-			
	5	01	1	**69735-00H04**	HOSE ASSY-RUBBER, MAST	F/280+310	02	0306-			
		02	1	**69735-00H06**		F/350	02	0306-			
		03	1	**69735-51K00**		F/380	02	0306-			
	6	01	1	**69735-FM500**	HOSE ASSY-NYLON, MAST	F/280	02	0306-			
		02	1	**69735-13H03**		F/310	02	0306-			
		03	1	**69735-FM501**		F/350	02	0306-			
		04	1	**69735-14H03**		F/380	02	0306-			
	7	01	1	**69747-10H00**	CLAMP-PIPE		01	0306-			
	8	01	1	**69747-L6000**	CLAMP-PIPE		02	0306-			
	9	01	1	**24216-W1000**	CLIP		05	0306-			
	10	01	1	**69760-25H00**	BRACKET ASSY-PULLEY		01	0306-			
	11	01	1	**69764-13H02**	PROTECTOR-HOSE PULLEY		01	0306-			
	12	01	1	**59395-L7400**	PULLEY-HOSE		02	0306-			
	13	01	1	**69763-L8500**	SHAFT-PULLEY		01	0306-			
	14	01	1	**69657-15H01**	CONNECTOR ASSY		01	0306-			
	15	01	1	**69395-L1100**	PLUG ASSY		02	0306-			
	18	01	1	**08110-8401D**	SCREW-HHM M8-1.2X40		02	0306-			
	19	01	1	**08915-1441A**	WASHER-LOCK SPLIT M14		01	0306-			
	20	01	1	**08911-3441A**	NUT-HEX JAM M14-1.5		01	0306-			
	21	01	1	**08915-4441A**	WASHER-FLAT M14		01	0306-			
	22	01	1	**08110-8251D**	SCREW-HHM M8-1.25X25 W/LK & PW		02	0306-			
	23	01	1	**08110-8161D**	SCREW-HHM M8-1.25X16 W/SPRW		03	0306-			
	24	01	1	**08114-0251B**	SCREW-HHM M10-1.25X25 W/LKW		02	0306-			
	25	01	1	**00922-12500**	RING-SNAP		01	0306-			

APPLIED MODEL

01	02	03	04	05	06	07	08	09	10	11	12	13	14	15	16	17	18	19	20	21	22	23	24	25	26	27	28	29	30	31	32	33	34	35	36	37	38	39	40
MCPI A200JV	MCPI A200DV	MCPI A200LS	MCPI A200DV	MCUU A200LV	MCUP A255JV	MCPP A255DV	MCPP A255LS	MCUU A255DV	MCUU A255LV	MCCU A255DV	MCPP A288JV	MCPP A288DV	MCPP A288LS	MCPU A288DV	MCUU A288LV	MCUU A308DV	MCUU A308LV	MCCU A308DV	MCUU A330DV	MCUU A330LV	MCUU A330DV	MCUU A330LV	MCUU FG30LV	MCUU FG30LS	MCUU FG35DV	MCUU FG35LV	MCUU FG35LS	MCUU FG36DV	MCUU FG36LV	MCUU FG36LS	MAPP A255DV	MAPP A255LV	MAPP A255LS						
*	*																			*	*				*	*	*	*	*	*									
*	*																			*	*				*	*	*	*	*	*									
*	*																			*	*				*	*	*	*	*	*									
*	*																			*	*				*	*	*	*	*	*									
*	*																			*	*				*	*	*	*	*	*									
*	*																			*	*				*	*	*	*	*	*									
*	*																			*	*				*	*	*	*	*	*									
*	*																			*	*				*	*	*	*	*	*									
*	*																			*	*				*	*	*	*	*	*									
*	*																			*	*				*	*	*	*	*	*									
*	*																			*	*				*	*	*	*	*	*									
*	*																			*	*				*	*	*	*	*	*									
*	*																			*	*				*	*	*	*	*	*									
*	*																			*	*				*	*	*	*	*	*									
*	*																			*	*				*	*	*	*	*	*									
*	*																			*	*				*	*	*	*	*	*									
*	*																			*	*				*	*	*	*	*	*									
*	*																			*	*				*	*	*	*	*	*									
*	*																			*	*				*	*	*	*	*	*									
*	*																			*	*				*	*	*	*	*	*									
*	*																			*	*				*	*	*	*	*	*									
*	*																			*	*				*	*	*	*	*	*									
*	*																			*	*				*	*	*	*	*	*									
*	*																			*	*				*	*	*	*	*	*									
*	*																			*	*				*	*	*	*	*	*									
*	*																			*	*				*	*	*	*	*	*									
*	*																			*	*				*	*	*	*	*	*									
*	*																			*	*				*	*	*	*	*	*									
*	*																			*	*				*	*	*	*	*	*									
*	*																			*	*				*	*	*	*	*	*									
*	*																			*	*				*	*	*	*	*	*									

SEC. 699E

HYDRAULIC OIL PIPING (ATTACHMENT) (2F-33+35+36, 3 SPOOL)

TUBERIA DE ACEITE HIDRAULICO ACCESORIOS

HYDRAULIKLEITUNG ZUBEHÖR

CANALISATIONS HYDRAULIQUE ACCESSOIRES

NC	S	KEY NO.	LEV	PART NO.	PART NAME	SPECIFICATION	QTY	APPLIED DATE	ICANF	FORMER PART NO.	KD
		26	01	1 **08360-84512**	SCREW-HHM M8-1.25X45		01	0306-			
		27	01	1 **08915-1381A**	WASHER-LOCK SPLIT M8		01	0306-			
		28	01	1 **08110-8301D**	SCREW-HHM M8-1.25X30 W/LK & PW		01	0306-			

APPLIED MODEL

01	02	03	04	05	06	07	08	09	10	11	12	13	14	15	16	17	18	19	20	21	22	23	24	25	26	27	28	29	30	31	32	33	34	35	36	37	38	39	40
MCPI A200JV	MCPI A200DV	MCPI A200LS	MCPI A200DV	MCUI A200LV	MCUP A255JV	MCPP A255DV	MCPP A255LS	MCPU A255LV	MCUU A255DV	MCUU A255LV	MCPP A288JV	MCPP A288DV	MCPP A288LS	MCPU A288DV	MCUU A288LV	MCUU A300DV	MCUU A300LV	MCUU A330DV	MCUU A330LV	MCUU A330DV	MCUU A330LV	MCUU FG330DV	MCUU FG330LV	MCUU FG330LS	MCUU FG335DV	MCUU FG335LV	MCUU FG335LS	MCUU FG336DV	MCUU FG336LV	MCUU FG336LS	MCUP A255DV	MAP A255LV	MAP A255LS						
																				*	*				*	*	*	*	*	*									
																				*	*				*	*	*	*	*	*									
																				*	*				*	*	*	*	*	*									

SEC. 699F

HYDRAULIC OIL PIPING (ATTACHMENT) (2F-33+35+36, 4 SPOOL)

TUBERIA DE ACEITE HIDRAULICO ACCESORIOS

HYDRAULIKLEITUNG ZUBEHÖR

CANALISATIONS HYDRAULIQUE ACCESSOIRES

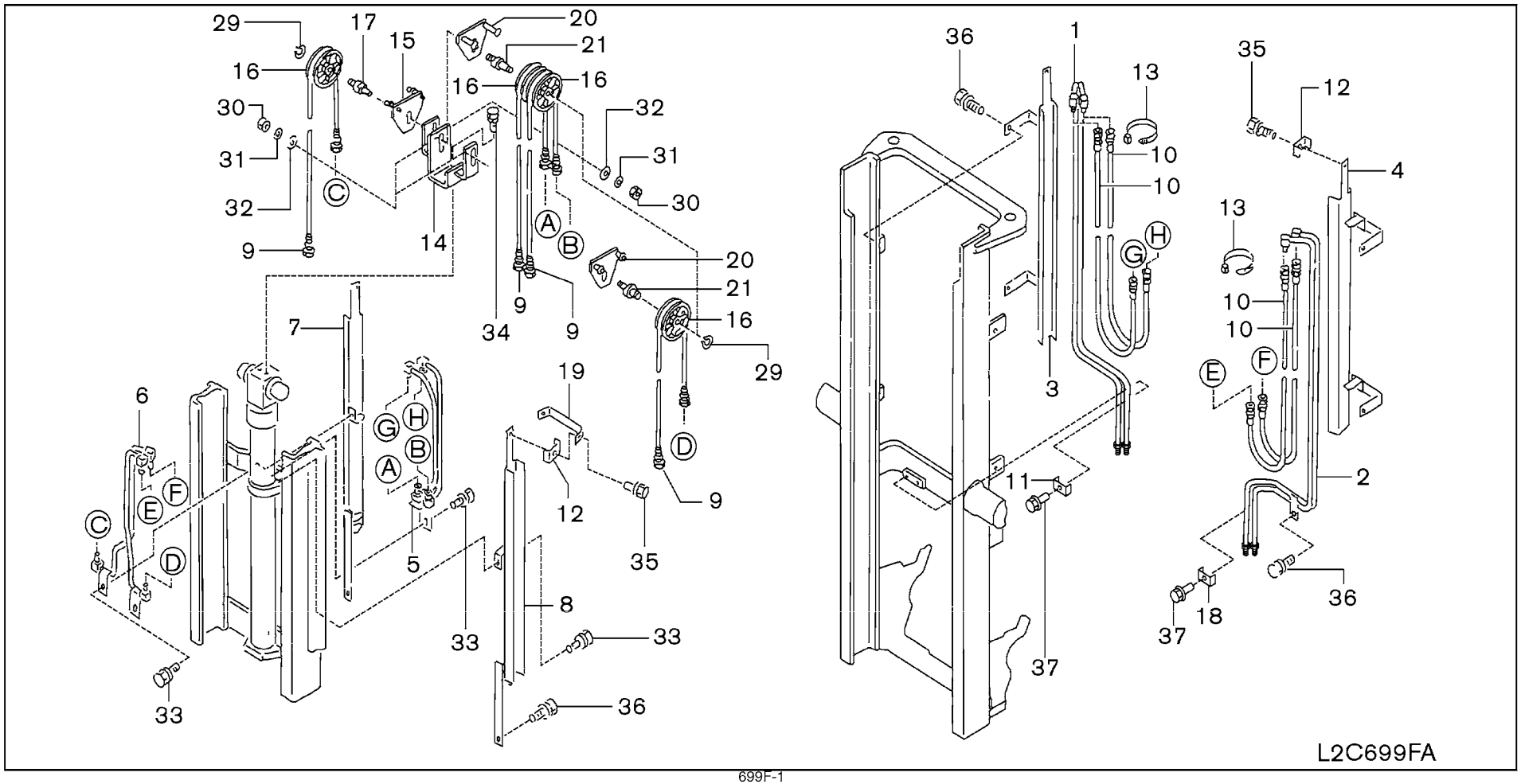

SEC. 699F

HYDRAULIC OIL PIPING (ATTACHMENT) (2F-33+35+36, 4 SPOOL)

TUBERIA DE ACEITE HIDRAULICO ACCESORIOS

HYDRAULIKLEITUNG ZUBEHÖR

CANALISATIONS HYDRAULIQUE ACCESSOIRES

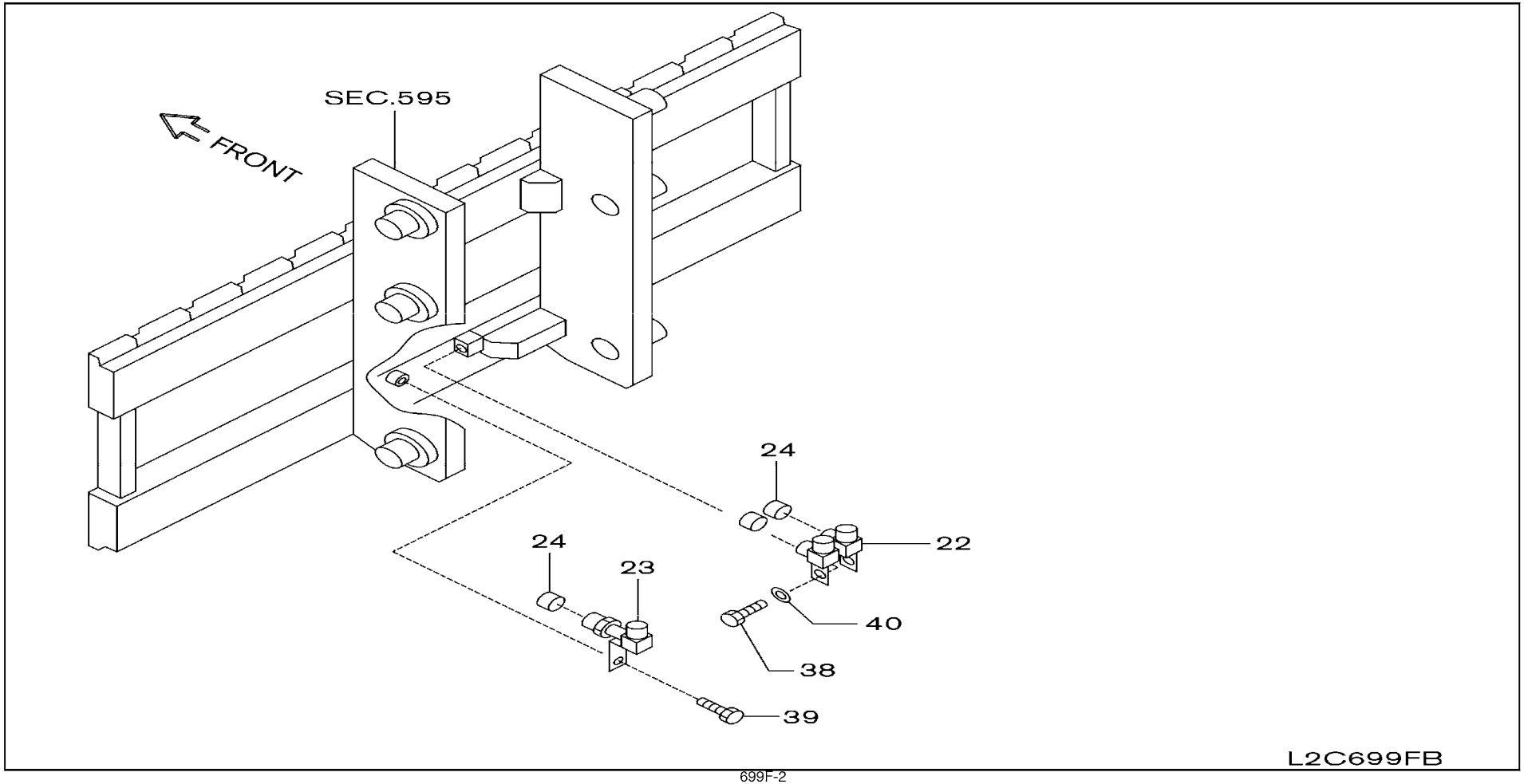

SEC. 699F

HYDRAULIC OIL PIPING (ATTACHMENT) (2F-33+35+36, 4 SPOOL)

TUBERIA DE ACEITE HIDRAULICO ACCESORIOS

HYDRAULIKLEITUNG ZUBEHÖR

CANALISATIONS HYDRAULIQUE ACCESSOIRES

NC	S	KEY NO.	LEV	PART NO.	PART NAME	SPECIFICATION	QTY	APPLIED DATE	ICANF	FORMER PART NO.	KD
	1	01	1	**69740-FF100**	PIPE ASSY-MAST	F/280	01	0306-			
		02	1	**69740-FF101**		F/310	01	0306-			
		03	1	**69740-FF103**		F/350	01	0306-			
		04	1	**69740-FF104**		F/380	01	0306-			
	2	01	1	**69840-FF100**	PIPE ASSY-MAST	F/280	01	0306-			
		02	1	**69840-FF101**		F/310	01	0306-			
		03	1	**69840-FF103**		F/350	01	0306-			
		04	1	**69840-FF104**		F/380	01	0306-			
	3	01	1	**69770-FJ51A**	GUIDE ASSY-HOSE	F/280	01	0306-			
		02	1	**69770-FJ52A**		F/310+350	01	0306-			
		03	1	**69770-FJ53A**		F/380	01	0306-			
	4	01	1	**69870-FJ51A**	GUIDE ASSY-HOSE	F/280	01	0306-			
		02	1	**69870-FJ52A**		F/310+350	01	0306-			
		03	1	**69870-FJ53A**		F/380	01	0306-			
	5	01	1	**69744-FF100**	PIPE ASSY-MAST	F/280+310	01	0306-			
		02	1	**69744-FF101**		F/350	01	0306-			
		03	1	**69744-FF102**		F/380	01	0306-			
	6	01	1	**69844-51K10**	PIPE ASSY-MAST	F/280+310	01	0306-			
		02	1	**69844-51K11**		F/350	01	0306-			
		03	1	**69844-51K12**		F/380	01	0306-			
	7	01	1	**69774-51K10**	GUIDE ASSY-HOSE	F/280+310	01	0306-			
		02	1	**69774-51K11**		F/350	01	0306-			
		03	1	**69774-51K12**		F/380	01	0306-			
	8	01	1	**69874-51K10**	GUIDE ASSY-HOSE	F/280+310	01	0306-			
		02	1	**69874-51K11**		F/350	01	0306-			
		03	1	**69874-51K12**		F/380	01	0306-			
	9	01	1	**69735-00H04**	HOSE ASSY-RUBBER, MAST	F/280+310	04	0306-			
		02	1	**69735-00H06**		F/350	04	0306-			
		03	1	**69735-51K00**		F/380	04	0306-			
	10	01	1	**69735-FM500**	HOSE ASSY-NYLON, MAST	F/280	04	0306-			
		02	1	**69735-13H03**		F/310	04	0306-			
		03	1	**69735-FM501**		F/350	04	0306-			
		04	1	**69735-14H03**		F/380	04	0306-			
	11	01	1	**69747-10H00**	CLAMP-PIPE		01	0306-			
	12	01	1	**69747-L6000**	CLAMP-PIPE		04	0306-			
	13	01	1	**24216-W1000**	CLIP		10	0306-			
	14	01	1	**69860-25H01**	BRACKET ASSY-PULLEY		01	0306-			

APPLIED MODEL

01	02	03	04	05	06	07	08	09	10	11	12	13	14	15	16	17	18	19	20	21	22	23	24	25	26	27	28	29	30	31	32	33	34	35	36	37	38	39	40
MCPI A200JV	MCPI A200DV	MCPI A200LS	MCPU A200DV	MCPU A200LV	MCUP A225JV	MCPP A225DV	MCPP A225LV	MCPP A225LS	MCUU A225DV	MCUU A225LV	MCUP A225DV	MCPP A228JV	MCPP A228DV	MCPP A228LV	MCPU A228LS	MCUU A228DV	MCUU A228LV	MCUU A230DV	MCUU A230LV	MCUU A330DV	MCUU A330LV	MCUU FGG330DL	MCUU FGG330LV	MCUU FGG330LS	MCUU FGG335DV	MCUU FGG335LV	MCUU FGG336LS	MCUU FGG336DV	MCUU FGG336LV	MCUU FGG365LS	MCAP AA225DV	MCAP AA225LV	MCAP AA225LS						
*	*																			*	*				*	*	*	*	*	*									
*	*																			*	*				*	*	*	*	*	*									
*	*																			*	*				*	*	*	*	*	*									
*	*																			*	*				*	*	*	*	*	*									
*	*																			*	*				*	*	*	*	*	*									
*	*																			*	*				*	*	*	*	*	*									
*	*																			*	*				*	*	*	*	*	*									
*	*																			*	*				*	*	*	*	*	*									
*	*																			*	*				*	*	*	*	*	*									
*	*																			*	*				*	*	*	*	*	*									
*	*																			*	*				*	*	*	*	*	*									
*	*																			*	*				*	*	*	*	*	*									
*	*																			*	*				*	*	*	*	*	*									
*	*																			*	*				*	*	*	*	*	*									
*	*																			*	*				*	*	*	*	*	*									
*	*																			*	*				*	*	*	*	*	*									
*	*																			*	*				*	*	*	*	*	*									
*	*																			*	*				*	*	*	*	*	*									
*	*																			*	*				*	*	*	*	*	*									
*	*																			*	*				*	*	*	*	*	*									
*	*																			*	*				*	*	*	*	*	*									
*	*																			*	*				*	*	*	*	*	*									
*	*																			*	*				*	*	*	*	*	*									
*	*																			*	*				*	*	*	*	*	*									
*	*																			*	*				*	*	*	*	*	*									
*	*																			*	*				*	*	*	*	*	*									
*	*																			*	*				*	*	*	*	*	*									
*	*																			*	*				*	*	*	*	*	*									
*	*																			*	*				*	*	*	*	*	*									
*	*																			*	*				*	*	*	*	*	*									
*	*																			*	*				*	*	*	*	*	*									
*	*																			*	*				*	*	*	*	*	*									
*	*																			*	*				*	*	*	*	*	*									

SEC. 699F

HYDRAULIC OIL PIPING (ATTACHMENT) (2F-33+35+36, 4 SPOOL)

TUBERIA DE ACEITE HIDRAULICO ACCESORIOS

HYDRAULIKLEITUNG ZUBEHÖR

CANALISATIONS HYDRAULIQUE ACCESSOIRES

NC	S	KEY NO.	LEV	PART NO.	PART NAME	SPECIFICATION	QTY	APPLIED DATE	ICANF	FORMER PART NO.	KD
		15	01	1	69764-13H02	PROTECTOR-HOSE PULLEY	01	0306-			
		16	01	1	59395-L7400	PULLEY-HOSE	04	0306-			
		17	01	1	69763-L8500	SHAFT-PULLEY	01	0306-			
		18	01	1	69747-10H00	CLAMP-PIPE	01	0306-			
		19	01	1	58873-51K04	PLATE-GUIDE SUPPORT	01	0306-			
		20	01	1	69764-13H03	PROTECTOR-HOSE PULLEY	02	0306-			
		21	01	1	58512-L1901	SHAFT-HOSE PULLEY	02	0306-			
		22	01	1	69657-15H01	CONNECTOR ASSY	01	0306-			
		23	01	1	69978-15H00	PIPE ASSY, B	01	0306-			
		24	01	1	69395-L1100	PLUG ASSY	04	0306-			
		29	01	1	00922-12500	RING-SNAP	03	0306-			
		30	01	1	08911-3441A	NUT-HEX JAM M14-1.5	03	0306-			
		31	01	1	08915-1441A	WASHER-LOCK SPLIT M14	03	0306-			
		32	01	1	08915-4441A	WASHER-FLAT M14	03	0306-			
		33	01	1	08110-8251D	SCREW-HHM M8-1.25X25 W/LK & PW	05	0306-			
		34	01	1	08114-0251B	SCREW-HHM M10-1.25X25 W/LKW	02	0306-			
		35	01	1	08110-8401D	SCREW-HHM M8-1.2X40	04	0306-			
		36	01	1	08110-8161D	SCREW-HHM M8-1.25X16 W/SPRW	07	0306-			
		37	01	1	08110-8301D	SCREW-HHM M8-1.25X30 W/LK & PW	02	0306-			
		38	01	1	08360-84512	SCREW-HHM M8-1.25X45	01	0306-			
		39	01	1	08110-8201D	SCREW-HHM M8-1.25X20 W/LK & PW	01	0306-			
		40	01	1	08915-1381A	WASHER-LOCK SPLIT M8	01	0306-			

APPLIED MODEL

01	02	03	04	05	06	07	08	09	10	11	12	13	14	15	16	17	18	19	20	21	22	23	24	25	26	27	28	29	30	31	32	33	34	35	36	37	38	39	40
MCPI A200JV	MCPI A200DV	MCPI A200LS	MCPI A200DV	MCUI A200LV	MCUP A255JV	MCPP A255DV	MCPP A255LS	MCUU A255DV	MCUU A255LV	MCUU A255DV	MCPP A288JV	MCPP A288DV	MCPP A288LS	MCUU A288DV	MCUU A288LV	MCUU A288DV	MCUU A308LV	MCUU A308DV	MCUU A308LV	MCUU A333DV	MCUU A333LV	MCUU F330DV	MCUU F330LV	MCUU F330LS	MCUU F335DV	MCUU F335LV	MCUU F335LS	MCUU F336DV	MCUU F336LV	MCUU F365LS	MCUP A255DV	MAP A255LV	MAP A255LS						
*	*							*	*	*	*	*	*							*	*				*	*	*	*	*	*								
*	*							*	*	*	*	*	*							*	*				*	*	*	*	*	*								
*	*							*	*	*	*	*	*							*	*				*	*	*	*	*	*								
*	*							*	*	*	*	*	*							*	*				*	*	*	*	*	*								
*	*							*	*	*	*	*	*							*	*				*	*	*	*	*	*								
*	*							*	*	*	*	*	*							*	*				*	*	*	*	*	*								
*	*							*	*	*	*	*	*							*	*				*	*	*	*	*	*								
*	*							*	*	*	*	*	*							*	*				*	*	*	*	*	*								
*	*							*	*	*	*	*	*							*	*				*	*	*	*	*	*								
*	*							*	*	*	*	*	*							*	*				*	*	*	*	*	*								
*	*							*	*	*	*	*	*							*	*				*	*	*	*	*	*								
*	*							*	*	*	*	*	*							*	*				*	*	*	*	*	*								
*	*							*	*	*	*	*	*							*	*				*	*	*	*	*	*								
*	*							*	*	*	*	*	*							*	*				*	*	*	*	*	*								
*	*							*	*	*	*	*	*							*	*				*	*	*	*	*	*								
*	*							*	*	*	*	*	*							*	*				*	*	*	*	*	*								
*	*							*	*	*	*	*	*							*	*				*	*	*	*	*	*								
*	*							*	*	*	*	*	*							*	*				*	*	*	*	*	*								
*	*							*	*	*	*	*	*							*	*				*	*	*	*	*	*								
*	*							*	*	*	*	*	*							*	*				*	*	*	*	*	*								

REVISED: MAY 2012

SEC. 699I

HYDRAULIC OIL PIPING (ATTACHMENT) (3F)

TUBERIA DE ACEITE HIDRAULICO ACCESORIOS

HYDRAULIKLEITUNG ZUBEHÖR

CANALISATIONS HYDRAULIQUE ACCESSOIRES

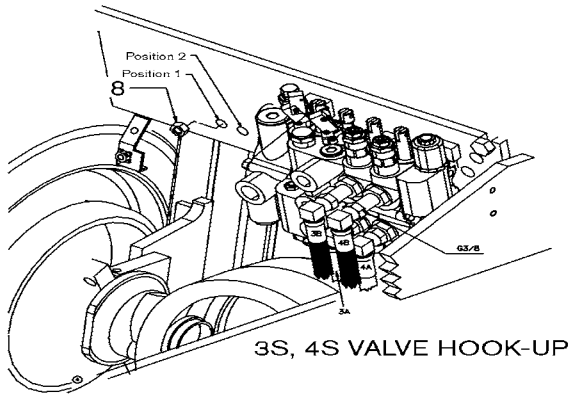

3S, 4S VALVE HOOK-UP

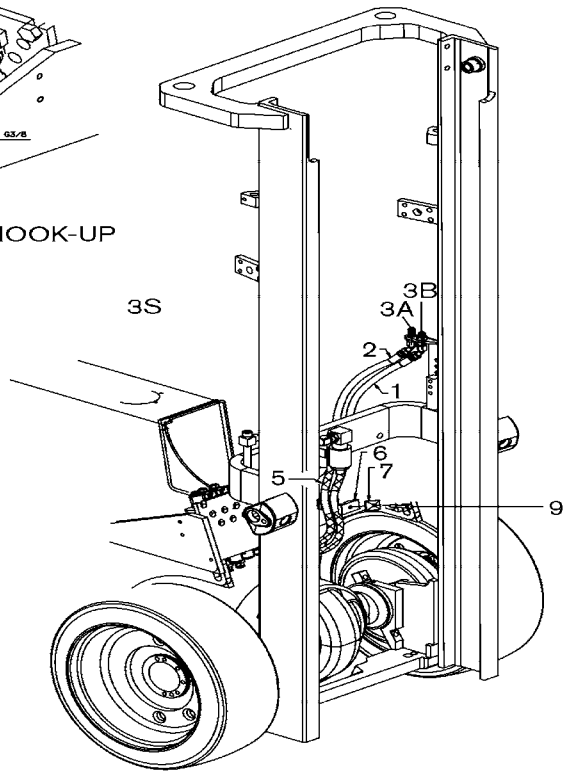

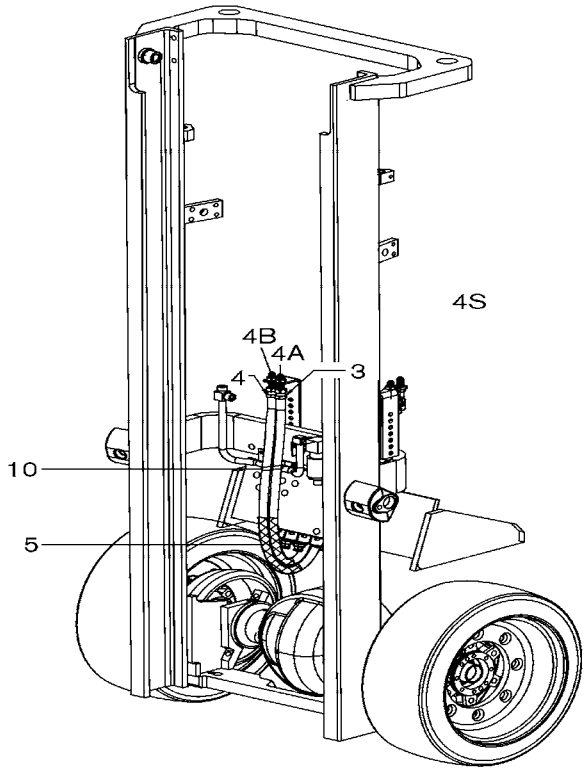

L2C699IA

SEC. 699I

HYDRAULIC OIL PIPING (ATTACHMENT) (3F)

TUBERIA DE ACEITE HIDRAULICO ACCESORIOS

HYDRAULIKLEITUNG ZUBEHÖR

CANALISATIONS HYDRAULIQUE ACCESSOIRES

NO	S	KEY NO.	LEV	PART NO.	PART NAME	SPECIFICATION	QTY	APPLIED DATE	ICANF	FORMER PART NO.	KD
1		01	1	**69802-91H50**	HOSE ASSY-SUPPLY	VLVX3B	01	0107-0507			
		02	1	**69735-FW41B**		VLVX3B	01	0507-0809			
		03	1	**69737-FW40B**		VLVX3B	01	0809-			
		04	1	**69735-GB10B**		F/FC VLVX3B	01	0507-0809			
		05	1	**69737-FW45B**		F/FC VLVX3B	01	0809-			
2		01	1	**69803-91H50**	HOSE ASSY-SUPPLY	VLVX3A	01	0107-0507			
		02	1	**69735-FW41A**		VLVX3A	01	0507-0809			
		03	1	**69737-FW40A**		VLVX3A	01	0809-			
		04	1	**69735-GB10A**		F/FC VLVX3A	01	0507-0809			
		05	1	**69737-FW45A**		F/FC VLVX3A	01	0809-			
3		01	1	**69810-FJ000**	HOSE ASSY-SUPPLY	VLVX4A	01	0107-			
		02	1	**69810-GH15A**		F/FC VLVX4A	01	0507-			
4		01	1	**69814-FJ000**	HOSE ASSY-SUPPLY	VLVX4B	01	0107-			
		02	1	**69814-GH15A**		F/FC VLVX4B	01	0507-			
5		01	1	**69690-L8000**	PROTECTOR-SPIRAL TUBE	VLVX3	02	0107-			
		02	1	**69690-L8000**		VLVX4	04	1207-			
6		01	1	**69673-FB600**	CLAMP-HOSE		01	0107-			
7		01	1	**69682-FB600**	PLATE		01	0107-			
8		01	1	**08911-6081G**	NUT-HEX M8-1.25		01	0107-			
9		01	1	**08120-8651E**	SCREW-HHM M8-1.25X65 W/LKW		01	0107-			
10		01	1	**01552-00421**	BAND-HOSE	VLVX4	01	1207-			

APPLIED MODEL

	MCPI	MCPI	MCPI	MCPI	MCUI	MCUI	MCPI	MCPI	MCPI	MCUI	MCUI	MCPI	MCPI	MCPI	MCUI	MCUI	MCUI	MCUI	MCUI	MCUI	MCUI	MCUI	MCUI	MCUI	MCUI	MCUI	MCUI	MCUI	MCUI	MCUI	MAPI	MAPI
	A20JV	A20DV	A20LS	A20LS	A20DV	A25LV	A25DV	A25LS	A25LS	A25DV	A25LV	A28JV	A28DL	A28LS	A28DV	A28LV	A30DV	A30LV	A30DV	A30LV	A30DL	A30DL	A30LL	A30DL	A35DV	A35LS	A35DV	A36LV	A36DL	A36LV	A25DV	A25LV
01	*	*	*	*	*	*	*	*	*	*	*	*	*	*	*	*	*	*	*	*	*	*	*	*	*	*	*	*	*	*	*	*
02	*	*	*	*	*	*	*	*	*	*	*	*	*	*	*	*	*	*	*	*	*	*	*	*	*	*	*	*	*	*	*	*
03	*	*	*	*	*	*	*	*	*	*	*	*	*	*	*	*	*	*	*	*	*	*	*	*	*	*	*	*	*	*	*	*
04	*	*	*		*	*	*	*	*																						*	*
05	*	*	*		*	*	*	*	*																						*	*
06																																
07																																
08																																
09																																
10																																
11																																
12																																
13																																
14																																
15																																
16																																
17																																
18																																
19																																
20																																
21																																
22																																
23																																
24																																
25																																
26																																
27																																
28																																
29																																
30																																
31																																
32																																
33	*	*	*		*	*	*	*	*																						*	*
34	*	*	*		*	*	*	*	*																						*	*
35																																
36																																
37																																
38																																
39																																
40																																

SEC. 699J

HYDRAULIC OIL PIPING (ATTACHMENT) (3F, 3 SPOOL)

TUBERIA DE ACEITE HIDRAULICO ACCESORIOS

HYDRAULIKLEITUNG ZUBEHÖR

CANALISATIONS HYDRAULIQUE ACCESSOIRES

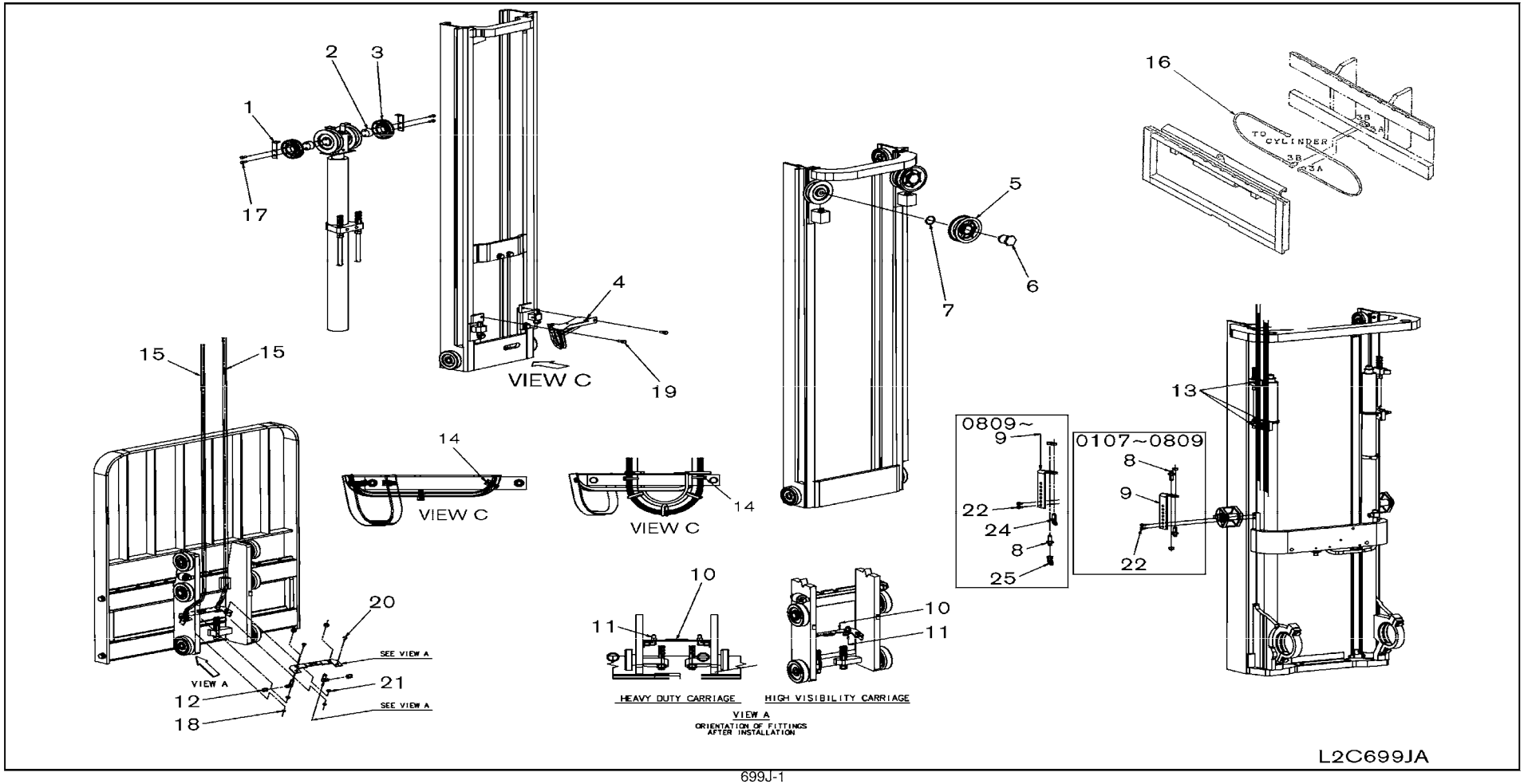

SEC. 699J

HYDRAULIC OIL PIPING (ATTACHMENT) (3F, 3 SPOOL)

TUBERIA DE ACEITE HIDRAULICO ACCESORIOS

HYDRAULIKLEITUNG ZUBEHÖR

CANALISATIONS HYDRAULIQUE ACCESSOIRES

NC	S	KEY NO.	LEV	PART NO.	PART NAME	SPECIFICATION	QTY	APPLIED DATE	ICANF	FORMER PART NO.	KD	APPLIED MODEL 01	02	03	04	05	06	07	08	09	10	11	12	13	14	15	16	17	18	19	20	21	22	23	24	25	26	27	28	29	30	31	32	33	34	35	36	37	38	39	40
		1 01	1	69764-FB600	PROTECTOR-HOSE		02	0107-				*	*	*	*	*	*	*	*	*	*	*	*	*	*	*	*	*	*	*	*	*	*	*	*	*	*	*	*	*	*	*	*								
		2 01	1	69763-FB600	SHAFT-PULLEY		02	0107-				*	*	*	*	*	*	*	*	*	*	*	*																			*	*	*								
		02	1	69763-FC200			02	0107-																	*	*	*	*	*	*	*	*	*	*	*	*	*	*	*	*	*	*								
		3 01	1	59395-FB600	PULLEY-HOSE		02	0107-				*	*	*	*	*	*	*	*	*	*	*	*	*	*	*	*	*	*	*	*	*	*	*	*	*	*	*	*	*	*	*	*								
		4 01	1	69774-FD600	GUIDE ASSY-HOSE, INR		01	0107-				*	*	*	*	*	*	*	*	*	*	*	*																			*	*	*								
		02	1	69774-FB200			01	0107-																																			*	*	*								
		03	1	69774-FC200			01	0107-																	*	*	*	*	*	*	*	*	*	*	*	*	*	*	*	*	*	*								
		5 01	1	59395-5G510	PULLEY-HOSE		01	0107-				*	*	*	*	*	*	*	*	*	*	*	*	*	*	*	*	*	*	*	*	*	*	*	*	*	*	*	*	*	*	*	*								
		6 01	1	58512-FB600	SHAFT-HOSE PULLEY		01	0107-				*	*	*	*	*	*	*	*	*	*	*	*	*	*	*	*	*	*	*	*	*	*	*	*	*	*	*	*	*	*	*	*								
		7 01	1	00922-14500	RING-SNAP		01	0107-				*	*	*	*	*	*	*	*	*	*	*	*	*	*	*	*	*	*	*	*	*	*	*	*	*	*	*	*	*	*	*	*								
C		8 01	1	69354-FB600	CONNECTOR ASSY		02	0107-0809				*	*	*	*	*	*	*	*	*	*	*	*	*	*	*	*	*	*	*	*	*	*	*	*	*	*	*	*	*	*	*	*								
N		02	1	69354-FB600			01	0809-				*	*	*	*	*	*	*	*	*	*	*	*	*	*	*	*	*	*	*	*	*	*	*	*	*	*	*	*	*	*	*	*								
C		9 01	1	69751-FC60A	BRACKET-HOSE	355+385	01	0107-0910				*	*	*	*	*	*	*	*	*	*	*	*	*	*	*	*	*	*	*	*	*	*	*	*	*	*	*	*	*	*	*	*								
N		02	1	69751-FC60A		355+385	01	0910-				*	*	*	*	*	*	*	*	*	*	*	*																			*	*	*								
C		03	1	69751-FC600		400 AND ABOVE	01	0107-0910				*	*	*	*	*	*	*	*	*	*	*	*	*	*	*	*	*	*	*	*	*	*	*	*	*	*	*	*	*	*	*	*								
N		04	1	69751-FC600		400 AND ABOVE	01	0910-				*	*	*	*	*	*	*	*	*	*	*	*																			*	*	*								
N		05	1	69751-FR20A			01	0910-																	*	*	*	*	*	*	*	*	*	*	*	*	*	*	*	*	*	*								
		10 01	1	69724-FD600	CONNECTOR-BASE	F/HEAVY DUTY	01	0107-				*	*	*	*	*	*	*	*	*	*	*	*																													
		02	1	69724-FD60A		F/HI-VIS	01	0107-				*	*	*	*	*	*	*	*	*	*	*	*																													
		03	1	69724-FB600		F/HEAVY DUTY	01	0107-																																			*	*	*								
		04	1	69724-FB60A		F/HI-VIS	01	0107-																																			*	*	*								
		05	1	69724-FC200		F/HEAVY DUTY	01	0107-																	*	*	*	*	*	*	*	*	*	*	*	*	*	*	*	*	*	*								
		06	1	69724-FC20A		F/HI-VIS	01	0107-																	*	*	*	*	*	*	*	*	*	*	*	*	*	*	*	*	*	*								
		11 01	1	69354-FB620	CONNECTOR ASSY	F/HEAVY DUTY	02	0107-				*	*	*	*	*	*	*	*	*	*	*	*	*	*	*	*	*	*	*	*	*	*	*	*	*	*	*	*	*	*	*	*								
		02	1	69354-FB62A		F/HI-VIS	02	0107-				*	*	*	*	*	*	*	*	*	*	*	*	*	*	*	*	*	*	*	*	*	*	*	*	*	*	*	*	*	*	*	*								
		12 01	1	69396-FB600	CAP		02	0107-				*	*	*	*	*	*	*	*	*	*	*	*	*	*	*	*	*	*	*	*	*	*	*	*	*	*	*	*	*	*	*	*								
		13 01	1	69690-FB600	PROTECTOR-SPIRAL TUBE		03	0107-				*	*	*	*	*	*	*	*	*	*	*	*	*	*	*	*	*	*	*	*	*	*	*	*	*	*	*	*	*	*	*	*								
		14 01	1	24216-W1000	TIE WRAP		06	0107-				*	*	*	*	*	*	*	*	*	*	*	*	*	*	*	*	*	*	*	*	*	*	*	*	*	*	*	*	*	*	*	*								
		15 01	1	69735-FB271	HOSE ASSY-RUBBER	L=3900-385	02	0107-				*	*	*	*	*	*	*	*	*	*	*	*																													
		02	1	69735-FD213		L=4325-430	02	0107-0807				*	*	*	*	*	*	*	*	*	*	*	*																													
		03	1	69735-FD214		L=4350-430	02	0807-				*	*	*	*	*	*	*	*	*	*	*	*																													
		04	1	69735-FD266		L=4775-475	02	0107-				*	*	*	*	*	*	*	*	*	*	*	*																													
		05	1	69735-FB607		L=5175-515	02	0107-				*	*	*	*	*	*	*	*	*	*	*	*																													
		06	1	69735-FB622		L=5550-550	02	0107-				*	*	*	*	*	*	*	*	*	*	*	*																													
		07	1	69735-FD604		L=6100-600	02	0107-0807				*	*	*	*	*	*	*	*	*	*	*	*																													
		08	1	69735-FD605		L=6125-600	02	0807-				*	*	*	*	*	*	*	*	*	*	*	*																													
		09	1	69735-FD666		L=6775-650	02	0107-				*	*	*	*	*	*	*	*	*	*	*	*																													

SEC. 699J

HYDRAULIC OIL PIPING (ATTACHMENT) (3F, 3 SPOOL)

TUBERIA DE ACEITE HIDRAULICO ACCESORIOS

HYDRAULIKLEITUNG ZUBEHÖR

CANALISATIONS HYDRAULIQUE ACCESSOIRES

NC	S	KEY NO.	LEV	PART NO.	PART NAME	SPECIFICATION	QTY	APPLIED DATE	ICANF	FORMER PART NO.	KD	APPLIED MODEL 01	02	03	04	05	06	07	08	09	10	11	12	13	14	15	16	17	18	19	20	21	22	23	24	25	26	27	28	29	30	31	32	33	34	35	36	37	38	39	40
		15	10	1	69735-FC218	HOSE ASSY-RUBBER	L=7450-700	02	0107-0807			*	*	*	*	*	*	*	*	*	*	*	*																												
			11	1	69735-FC219		L=7475-700	02	0807-			*	*	*	*	*	*	*	*	*	*	*	*																												
			12	1	69735-FB269		L=3850-385	02	0107-																																			*	*	*						
			13	1	69735-FD211		L=4275-430	02	0107-0807																																			*	*	*						
			14	1	69735-FD212		L=4300-430	02	0807-																																			*	*	*						
			15	1	69735-FD264		L=4725-475	02	0107-																																			*	*	*						
			16	1	69735-FB605		L=5125-515	02	0107-																																			*	*	*						
			17	1	69735-FB620		L=5500-550	02	0107-																																			*	*	*						
			18	1	69735-FD602		L=6050-600	02	0107-0807																																			*	*	*						
			19	1	69735-GC62A		L=6075-600	02	0807-																																			*	*	*						
			20	1	69735-FD664		L=6725-650	02	0107-																																			*	*	*						
			21	1	69735-FC216		L=7400-700	02	0107-0807																																			*	*	*						
			22	1	69735-FC217		L=7425-700	02	0807-																																			*	*	*						
			23	1	69735-FD208		L=4200-385	02	0107-0807																*	*	*	*	*	*	*			*	*	*														
			24	1	69735-FD260		L=4625-430	02	0107-0807																*	*	*	*	*	*	*			*	*	*														
			25	1	69735-FB602		L=5050-475	02	0107-0807																*	*	*	*	*	*	*			*	*	*														
			26	1	69735-FB617		L=5425-515	02	0107-0807																*	*	*	*	*	*	*			*	*	*														
			27	1	69735-FB672		L=5925-550	02	0107-0807																*	*	*	*	*	*	*			*	*	*														
			28	1	69735-FD624		L=6600-600	02	0107-0807																*	*	*	*	*	*	*			*	*	*														
			29	1	69735-FC210		L=7250-650	02	0107-0807																*	*	*	*	*	*	*			*	*	*														
			30	1	69735-FC273		L=7950-700	02	0107-0807																*	*	*	*	*	*	*			*	*	*														
			31	1	69735-FD206		L=4150-385	02	0807-1108																*	*	*	*	*	*																				
			32	1	69735-FD209		L=4225-385	02	1108-																*	*	*	*	*	*																				
			33	1	69735-FD224		L=4600-430	02	0807-1108																*	*	*	*	*	*																				
			34	1	69735-FD261		L=4650-430	02	1108-																*	*	*	*	*	*																				
			35	1	69735-FB601		L=5025-475	02	0807-1108																*	*	*	*	*	*																				
			36	1	69735-FB603		L=5075-475	02	1108-																*	*	*	*	*	*																				
			37	1	69735-FB616		L=5400-515	02	0807-1108																*	*	*	*	*	*																				
			38	1	69735-FB618		L=5450-515	02	1108-																*	*	*	*	*	*																				
			39	1	69735-FB671		L=5900-550	02	0807-1108																*	*	*	*	*	*																				
			40	1	69735-FB673		L=5950-550	02	1108-																*	*	*	*	*	*																				
			41	1	69735-FD623		L=6575-600	02	0807-1108																*	*	*	*	*	*																				
			42	1	69735-FD660		L=6625-600	02	1108-																*	*	*	*	*	*																				
			43	1	69735-FC209		L=7225-650	02	0807-1108																*	*	*	*	*	*																				
			44	1	69735-FC211		L=7275-650	02	1108-																*	*	*	*	*	*																				
			45	1	69735-FC272		L=7925-700	02	0807-1108																*	*	*	*	*	*																				
			46	1	69735-FC274		L=7975-700	02	1108-																*	*	*	*	*	*																				

SEC. 699J

HYDRAULIC OIL PIPING (ATTACHMENT) (3F, 3 SPOOL)

TUBERIA DE ACEITE HIDRAULICO ACCESORIOS

HYDRAULIKLEITUNG ZUBEHÖR

CANALISATIONS HYDRAULIQUE ACCESSOIRES

NC	S	KEY NO.	LEV	PART NO.	PART NAME	SPECIFICATION	QTY	APPLIED DATE	ICANF	FORMER PART NO.	KD
		15	47	1	**69735-FD209**	HOSE ASSY-RUBBER	L=4225-385	02	0807-			
			48	1	**69735-FD261**		L=4650-430	02	0807-			
			49	1	**69735-FB603**		L=5075-475	02	0807-			
			50	1	**69735-FB618**		L=5450-515	02	0807-			
			51	1	**69735-FB673**		L=5950-550	02	0807-			
			52	1	**69735-FD660**		L=6625-600	02	0807-			
			53	1	**69735-FC211**		L=7275-650	02	0807-			
			54	1	**69735-FC274**		L=7975-700	02	0807-			
			55	1	**69735-FB271**		L=3900-355	02	0107-			
			56	1	**69735-FD213**		L=4325-400	02	0107-0807			
			57	1	**69735-FD214**		L=4350-400	02	0807-			
			58	1	**69735-FD266**		L=4775-445	02	0107-0807			
			59	1	**69735-FD267**		L=4800-445	02	0807-			
			60	1	**69735-FB607**		L=5175-485	02	0107-			
			61	1	**69735-FB622**		L=5550-520	02	0107-			
			62	1	**69735-FD604**		L=6100-570	02	0107-0807			
			63	1	**69735-FD605**		L=6125-570	02	0807-			
			64	1	**69735-FD666**		L=6775-620	02	0107-			
			65	1	**69735-FC218**		L=7450-670	02	0107-0807			
			66	1	**69735-FC219**		L=7475-670	02	0807-			
		16	01	1	**69735-FB70A**	HOSE ASSY-RUBBER	F/BOLZONI HEAVY DUTY SIDESHIFTER	02	0107-			
			02	1	**69735-FB700**		F/BOLZONI HEAVY DUTY SIDESHIFTER	02	0107-0308			
			03	1	**69735-FB70A**		F/BOLZONI HEAVY DUTY SIDESHIFTER	02	0308-			
			04	1	**69737-FB60A**		F/BOLZONI HI-VIS SIDESHIFTER	02	0107-			
			05	1	**69735-FB70A**		F/BOLZONI INTEGRAL SIDESHIFTER	02	0107-			
		17	01	1	**08120-8401F**	SCREW-HHM M8-1.25X40 W/LK & PW		04	0107-			
			02	1	**08120-8501F**	SCREW-HHM M8-1.25X50 W/LK & PW		04	0107-			
		18	01	1	**08911-1081A**	NUT-HEX M8-1.25		02	0107-			
		19	01	1	**08121-0201F**	SCREW-HHM M10-1.5X20 W/LK & PW		02	0107-			
		20	01	1	**08120-8251E**	SCREW-HHM M8-1.25X25 W/LKW		02	0107-			
			02	1	**08915-5381A**	WASHER-FLAT M8		02	0107-			
		21	01	1	**08915-1381A**	WASHER-LOCK SPLIT M8		02	0107-			
		22	01	1	**08124-0201E**	SCREW-HHM M10-1.25X20 W/PW		02	0107-			
	N	**24**	01	1	**69354-FB62A**	CONNECTOR ASSEMBLY		01	0809-			
	N	**25**	01	1	**69354-FB61A**	CONNECTOR ASSEMBLY		01	0809-			

APPLIED MODEL

01	02	03	04	05	06	07	08	09	10	11	12	13	14	15	16	17	18	19	20	21	22	23	24	25	26	27	28	29	30	31	32	33	34	35	36	37	38	39	40
MCPI A220JV	MCPI A220DV	MCPI A220LS	MCCI A220DV	MCCI A220LV	MCUI A220DV	MCUP A255JV	MCPI A255DV	MCPI A255LV	MCPI A255LS	MCCI A255DV	MCUI A255LV	MCPI A288JV	MCPI A288DV	MCPI A288LV	MCPI A288LS	MCUI A288DV	MCUI A288LV	MCUI A300DV	MCUI A300LV	MCUI A330DV	MCUI A330LV	MCUI F330DV	MCUI F330LV	MCUI F330LS	MCUI F335DV	MCUI F335LV	MCUI F335LS	MCUI F336DV	MCUI F336LV	MCUI F336LS	MCUI A325DV	MCUI A325LV	MCUI A325LS	MCAP A225LV	MCAP A225LS				
																	*	*	*			*	*	*															
																	*	*	*			*	*	*

SEC. 699K

HYDRAULIC OIL PIPING (ATTACHMENT) (3F, 4 SPOOL)

TUBERIA DE ACEITE HIDRAULICO ACCESORIOS

HYDRAULIKLEITUNG ZUBEHÖR

CANALISATIONS HYDRAULIQUE ACCESSOIRES

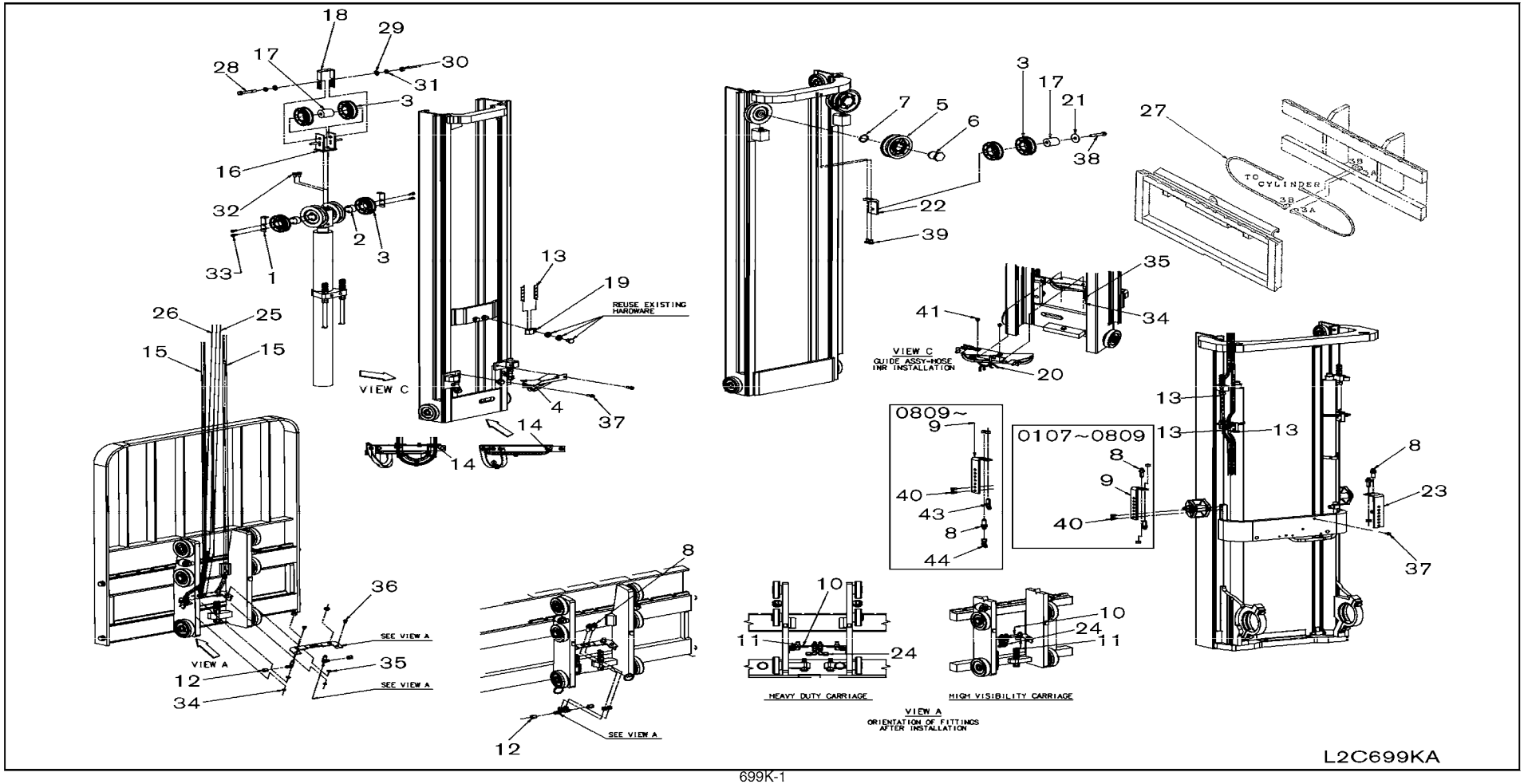

SEC. 699K

HYDRAULIC OIL PIPING (ATTACHMENT) (3F, 4 SPOOL)

TUBERIA DE ACEITE HIDRAULICO ACCESORIOS

HYDRAULIKLEITUNG ZUBEHÖR

CANALISATIONS HYDRAULIQUE ACCESSOIRES

NC	S	KEY NO.	LEV	PART NO.	PART NAME	SPECIFICATION	QTY	APPLIED DATE	ICANF	FORMER PART NO.	KD	APPLIED MODEL 01	02	03	04	05	06	07	08	09	10	11	12	13	14	15	16	17	18	19	20	21	22	23	24	25	26	27	28	29	30	31	32	33	34	35	36	37	38	39	40
		1	01	1	69764-FB600	PROTECTOR-HOSE		02	0107-			*	*	*	*	*	*	*	*	*	*	*	*	*	*	*	*	*	*	*	*	*	*	*	*	*	*	*	*	*	*	*	*									
		2	01	1	69763-FB600	SHAFT-PULLEY		02	0107-			*	*	*	*	*	*	*	*	*	*	*	*																			*	*	*									
			02	1	69763-FC200			02	0107-															*	*	*	*	*	*	*	*	*	*	*	*	*	*	*	*	*	*											
		3	01	1	59395-FB600	PULLEY-HOSE		06	0107-			*	*	*	*	*	*	*	*	*	*	*	*	*	*	*	*	*	*	*	*	*	*	*	*	*	*	*	*	*	*	*	*									
		4	01	1	69774-FD600	GUIDE ASSY-HOSE, INR		01	0107-			*	*	*	*	*	*	*	*	*	*	*	*																			*	*	*									
			02	1	69774-FB200			01	0107-																																	*	*	*									
			03	1	69774-FC200			01	0107-															*	*	*	*	*	*	*	*	*	*	*	*	*	*	*	*	*	*											
		5	01	1	59395-5G510	PULLEY-HOSE		01	0107-			*	*	*	*	*	*	*	*	*	*	*	*	*	*	*	*	*	*	*	*	*	*	*	*	*	*	*	*	*	*	*	*									
		6	01	1	58512-FB600	SHAFT-HOSE PULLEY		01	0107-			*	*	*	*	*	*	*	*	*	*	*	*	*	*	*	*	*	*	*	*	*	*	*	*	*	*	*	*	*	*	*	*									
		7	01	1	00922-14500	RING-SNAP		01	0107-			*	*	*	*	*	*	*	*	*	*	*	*	*	*	*	*	*	*	*	*	*	*	*	*	*	*	*	*	*	*	*	*									
C		8	01	1	69354-FB600	CONNECTOR ASSY		06	0107-0809			*	*	*	*	*	*	*	*	*	*	*	*	*	*	*	*	*	*	*	*	*	*	*	*	*	*	*	*	*	*	*	*									
N			02	1	69354-FB600			05	0809-			*	*	*	*	*	*	*	*	*	*	*	*	*	*	*	*	*	*	*	*	*	*	*	*	*	*	*	*	*	*	*	*									
C		9	01	1	69751-FC60A	BRACKET-HOSE	355+385	01	0107-0910			*	*	*	*	*	*	*	*	*	*	*	*	*	*	*	*	*	*	*	*	*	*	*	*	*	*	*	*	*	*	*	*									
N			02	1	69751-FC60A		355+385	01	0910-			*	*	*	*	*	*	*	*	*	*	*	*																			*	*	*									
C			03	1	69751-FC600		400 AND ABOVE	01	0107-0910			*	*	*	*	*	*	*	*	*	*	*	*	*	*	*	*	*	*	*	*	*	*	*	*	*	*	*	*	*	*	*	*									
N			04	1	69751-FC600		400 AND ABOVE	01	0910-			*	*	*	*	*	*	*	*	*	*	*	*																			*	*	*									
N			05	1	69751-FR20A			01	0910-															*	*	*	*	*	*	*	*	*	*	*	*	*	*	*	*	*	*											
		10	01	1	69724-FD600	CONNECTOR-BASE	F/HEAVY DUTY	01	0107-			*	*	*	*	*	*	*	*	*	*	*	*																															
			02	1	69724-FD60A		F/HI-VIS	01	0107-			*	*	*	*	*	*	*	*	*	*	*	*																															
			03	1	69724-FB600		F/HEAVY DUTY	01	0107-																																			*	*	*									
			04	1	69724-FB60A		F/HI-VIS	01	0107-																																			*	*	*									
			05	1	69724-FC200		F/HEAVY DUTY	01	0107-															*	*	*	*	*	*	*	*	*	*	*	*	*	*	*	*	*	*											
			06	1	69724-FC20A		F/HI-VIS	01	0107-															*	*	*	*	*	*	*	*	*	*	*	*	*	*	*	*	*	*											
		11	01	1	69354-FB620	CONNECTOR ASSY	F/HEAVY DUTY	02	0107-			*	*	*	*	*	*	*	*	*	*	*	*	*	*	*	*	*	*	*	*	*	*	*	*	*	*	*	*	*	*	*	*									
			02	1	69354-FB62A		F/HI-VIS	02	0107-			*	*	*	*	*	*	*	*	*	*	*	*	*	*	*	*	*	*	*	*	*	*	*	*	*	*	*	*	*	*	*	*									
		12	01	1	69396-FB600	CAP		04	0107-			*	*	*	*	*	*	*	*	*	*	*	*	*	*	*	*	*	*	*	*	*	*	*	*	*	*	*	*	*	*	*	*									
		13	01	1	69690-FB600	PROTECTOR-SPIRAL TUBE		05	0107-			*	*	*	*	*	*	*	*	*	*	*	*	*	*	*	*	*	*	*	*	*	*	*	*	*	*	*	*	*	*	*	*									
		14	01	1	24216-W1000	TIE WRAP		07	0107-			*	*	*	*	*	*	*	*	*	*	*	*	*	*	*	*	*	*	*	*	*	*	*	*	*	*	*	*	*	*	*	*									
		15	01	1	69735-FB271	HOSE ASSY-MAST	VLVX3 L=3900-385	02	0107-			*	*	*	*	*	*	*	*	*	*	*	*																															
			02	1	69735-FD213		VLVX3 L=4325-430	02	0107-0807			*	*	*	*	*	*	*	*	*	*	*	*																															
			03	1	69735-FD214		VLVX3 L=4350-430	02	0807-			*	*	*	*	*	*	*	*	*	*	*	*																															
			04	1	69735-FD266		VLVX3 L=4775-475	02	0107-			*	*	*	*	*	*	*	*	*	*	*	*																															
			05	1	69735-FB607		VLVX3 L=5175-515	02	0107-			*	*	*	*	*	*	*	*	*	*	*	*																															
			06	1	69735-FB622		VLVX3 L=5550-550	02	0107-			*	*	*	*	*	*	*	*	*	*	*	*																															
			07	1	69735-FD604		VLVX3 L=6100-600	02	0107-0807			*	*	*	*	*	*	*	*	*	*	*	*																															
			08	1	69735-FD605		VLVX3 L=6125-600	02	0807-			*	*	*	*	*	*	*	*	*	*	*	*																															
			09	1	69735-FD666		VLVX3 L=6775-650	02	0107-			*	*	*	*	*	*	*	*	*	*	*	*																															

SEC. 699K

HYDRAULIC OIL PIPING (ATTACHMENT) (3F, 4 SPOOL)

TUBERIA DE ACEITE HIDRAULICO ACCESORIOS

HYDRAULIKLEITUNG ZUBEHÖR

CANALISATIONS HYDRAULIQUE ACCESSOIRES

NC	S	KEY NO.	LEV	PART NO.	PART NAME	SPECIFICATION	QTY	APPLIED DATE	ICANF	FORMER PART NO.	KD
		15	10	1	**69735-FC218**	HOSE ASSY-MAST	VLVX3 L=7450-700	02	0107-0807			
			11	1	**69735-FC219**		VLVX3 L=7475-700	02	0807-			
			12	1	**69735-FB269**		VLVX3 L=3850-385	02	0107-			
			13	1	**69735-FD211**		VLVX3 L=4275-430	02	0107-0807			
			14	1	**69735-FD212**		VLVX3 L=4300-430	02	0807-			
			15	1	**69735-FD264**		VLVX3 L=4725-475	02	0107-			
			16	1	**69735-FB605**		VLVX3 L=5125-515	02	0107-			
			17	1	**69735-FB620**		VLVX3 L=5500-550	02	0107-			
			18	1	**69735-FD602**		VLVX3 L=6050-600	02	0107-0807			
			19	1	**6973G-C62A2**		VLVX3 L=6075-600	02	0807-			
			20	1	**69735-FD664**		VLVX3 L=6725-650	02	0107-			
			21	1	**69735-FC216**		VLVX3 L=7400-700	02	0107-			
			22	1	**69735-FD208**		VLVX3 L=4200-385	02	0107-0807			
			23	1	**69735-FD260**		VLVX3 L=4625-430	02	0107-0807			
			24	1	**69735-FB602**		VLVX3 L=5050-475	02	0107-0807			
			25	1	**69735-FB617**		VLVX3 L=5425-515	02	0107-0807			
			26	1	**69735-FB672**		VLVX3 L=5925-550	02	0107-0807			
			27	1	**69735-FD624**		VLVX3 L=6600-600	02	0107-0807			
			28	1	**69735-FC210**		VLVX3 L=7250-650	02	0107-0807			
			29	1	**69735-FC273**		VLVX3 L=7950-700	02	0107-0807			
			30	1	**69735-FD206**		VLVX3 L=4150-385	02	0807-1108			
			31	1	**69735-FD209**		VLVX3 L=4225-385	02	1108-			
			32	1	**69735-FD224**		VLVX3 L=4600-430	02	0807-1108			
			33	1	**69735-FD261**		VLVX3 L=4650-430	02	1108-			
			34	1	**69735-FB601**		VLVX3 L=5025-475	02	0807-1108			
			35	1	**69735-FB603**		VLVX3 L=5075-475	02	1108-			
			36	1	**69735-FB616**		VLVX3 L=5400-515	02	0807-1108			
			37	1	**69735-FB618**		VLVX3 L=5450-515	02	1108-			
			38	1	**69735-FB671**		VLVX3 L=5900-550	02	0807-1108			
			39	1	**69735-FB673**		VLVX3 L=5950-550	02	1108-			
			40	1	**69735-FD623**		VLVX3 L=6575-600	02	0807-1108			
			41	1	**69735-FD660**		VLVX3 L=6625-600	02	1108-			
			42	1	**69735-FC209**		VLVX3 L=7225-650	02	0807-1108			
			43	1	**69735-FC211**		VLVX3 L=7275-650	02	1108-			
			44	1	**69735-FC272**		VLVX3 L=7925-700	02	0807-1108			
			45	1	**69735-FC274**		VLVX3 L=7975-700	02	1108-			
			46	1	**69735-FD209**		VLVX3 L=4225-385	02	0807-			

APPLIED MODEL

01	02	03	04	05	06	07	08	09	10	11	12	13	14	15	16	17	18	19	20	21	22	23	24	25	26	27	28	29	30	31	32	33	34	35	36	37	38	39	40
MCPI A220JV	MCPI A220DV	MCPI A220LS	MCPI A220DV	MCUI A220LV	MCUP A255JV	MCPP A255DV	MCPP A255LS	MCPP A255DV	MCUU A255LV	MCLV A255DV	MCUV A255LV	MCPP A288JV	MCPP A288DV	MCPP A288LV	MCPU A288DS	MCUU A288LV	MCUU A308DV	MCUU A308LV	MCUU A330DV	MCUU A330LV	MCUU A330DV	MCUU A330LV	MCUU A330GL	MCUU A330GV	MCUU A330LS	MCUU A355DV	MCUU A355LV	MCUU A355GS	MCUU A366DV	MCUU A365LV	MCUU A365GS	MAPP A225DV	MAPP A255LV	MAPP A255LS					
*	*	*	*	*	*	*	*	*	*	*	*																												
*	*	*	*	*	*	*	*	*	*	*	*																												
																															*	*	*

SEC. 699K

HYDRAULIC OIL PIPING (ATTACHMENT) (3F, 4 SPOOL)

TUBERIA DE ACEITE HIDRAULICO ACCESORIOS

HYDRAULIKLEITUNG ZUBEHÖR

CANALISATIONS HYDRAULIQUE ACCESSOIRES

NC	S	KEY NO.	LEV	PART NO.	PART NAME	SPECIFICATION	QTY	APPLIED DATE	ICANF	FORMER PART NO.	KD
	15	47	1	**69735-FD261**	HOSE ASSY-MAST	VLVX3 L=4650-430	02	0807-			
		48	1	**69735-FB603**		VLVX3 L=5075-475	02	0807-			
		49	1	**69735-FB618**		VLVX3 L=5450-515	02	0807-			
		50	1	**69735-FB673**		VLVX3 L=5950-550	02	0807-			
		51	1	**69735-FD660**		VLVX3 L=6625-600	02	0807-			
		52	1	**69735-FC211**		VLVX3 L=7275-650	02	0807-			
		53	1	**69735-FC274**		VLVX3 L=7975-700	02	0807-			
		54	1	**69735-FB271**		VLVX3 L=3900-355	02	0107-			
		55	1	**69735-FD213**		VLVX3 L=4325-400	02	0107-0807			
		56	1	**69735-FD214**		VLVX3 L=4350-400	02	0807-			
		57	1	**69735-FD266**		VLVX3 L=4775-445	02	0107-0807			
		58	1	**69735-FD267**		VLVX3 L=4800-445	02	0807-			
		59	1	**69735-FB607**		VLVX3 L=5175-485	02	0107-			
		60	1	**69735-FB622**		VLVX3 L=5550-520	02	0107-			
		61	1	**69735-FD604**		VLVX3 L=6100-570	02	0107-0807			
		62	1	**69735-FD605**		VLVX3 L=6125-570	02	0807-			
		63	1	**69735-FD666**		VLVX3 L=6775-620	02	0107-			
		64	1	**69735-FC218**		VLVX3 L=7450-670	02	0107-0807			
		65	1	**69735-FC219**		VLVX3 L=7475-670	02	0807-			
	16	01	1	**69860-FB600**	BRACKET ASSY-PULLEY		01	0107-			
	17	01	1	**69763-FB610**	SHAFT-PULLEY		02	0107-			
	18	01	1	**69864-FB610**	PROTECTOR-HOSE PULLEY		01	0107-			
	19	01	1	**69675-FB600**	CLAMP		01	0107-			
	20	01	1	**69874-FB600**	GUIDE ASSY-HOSE, INR		01	0107-			
	21	01	1	**59393-FB600**	WASHER-HOSE PULLEY		01	0107-			
	22	01	1	**69860-FB610**	BRACKET-PULLEY		01	0107-			
	23	01	1	**69851-FB600**	BRACKET-HOSE		01	0107-			
	24	01	1	**69354-FB610**	CONNECTOR ASSY	F/HEAVY DUTY	02	0107-			
		02	1	**69354-FB61A**		F/HI-VIS	02	0107-			
	25	01	1	**69735-FD201**	HOSE ASSY-MAST	VLVX4A L=4025-385	01	0107-0807			
		02	1	**69735-FD206**		VLVX4A L=4150-385	01	0807-			
		03	1	**69735-FD218**		VLVX4A L=4450-430	01	0107-0807			
		04	1	**69735-FD223**		VLVX4A L=4575-430	01	0807-			
		05	1	**69735-FD271**		VLVX4A L=4900-475	01	0107-0807			
		06	1	**69735-FB601**		VLVX4A L=5025-475	01	0807-			
		07	1	**69735-FB612**		VLVX4A L=5300-515	01	0107-0807			
		08	1	**69735-FB617**		VLVX4A L=5425-515	01	0807-			

APPLIED MODEL

01	02	03	04	05	06	07	08	09	10	11	12	13	14	15	16	17	18	19	20	21	22	23	24	25	26	27	28	29	30	31	32	33	34	35	36	37	38	39	40
MCPI A200JV	MCPI A200DV	MCPI A200LS	MCPI A200DV	MCUI A200LV	MCUP A200DV	MCCI A255LV	MCPP A255DV	MCPI A255LV	MCPP A255LS	MCUI A255DV	MCUU A255LV	MCPP A288JV	MCPP A288DV	MCPI A288LV	MCPU A288DV	MCUU A288LS	MCUI A288DV	MCUU A300LV	MCUI A300DV	MCUU A330LV	MCUI A330DV	MCUU A330LV	MCUU A330DV	MCUU A330LS	MCUI A355LV	MCUI A355DV	MCUI A355LS	MCUG A360DV	MCUG A360LV	MCUG A360LS	MCUI A365DV	MCUI A365LV	MAPI A255DV	MAPI A255LV	MAPI A255LS								
																	*	*	*			*	*	*																
																	*	*				*	*	*																
																	*	*				*	*	*																
																	*	*				*	*	*																
																	*	*				*	*	*																
																	*	*				*	*	*																
																	*	*				*	*	*																
																				*	*				*	*	*	*	*	*	*	*

SEC. 699K

HYDRAULIC OIL PIPING (ATTACHMENT) (3F, 4 SPOOL)

TUBERIA DE ACEITE HIDRAULICO ACCESORIOS

HYDRAULIKLEITUNG ZUBEHÖR

CANALISATIONS HYDRAULIQUE ACCESSOIRES

NC	S	KEY NO.	LEV	PART NO.	PART NAME	SPECIFICATION	QTY	APPLIED DATE	ICANF	FORMER PART NO.	KD	APPLIED MODEL 01	02	03	04	05	06	07	08	09	10	11	12	13	14	15	16	17	18	19	20	21	22	23	24	25	26	27	28	29	30	31	32	33	34	35	36	37	38	39	40
		25 09	1	69735-FB662	HOSE ASSY-MAST	VLVX4A L=5675-550	01	0107-0807				*	*	*	*	*	*	*	*	*	*	*	*																													
		10	1	69735-FB667		VLVX4A L=5800-550	01	0807-				*	*	*	*	*	*	*	*	*	*	*	*																													
		11	1	69735-FD609		VLVX4A L=6225-600	01	0107-0807				*	*	*	*	*	*	*	*	*	*	*	*																													
		12	1	69735-FD614		VLVX4A L=6350-600	01	0807-				*	*	*	*	*	*	*	*	*	*	*	*																													
		13	1	69735-FD671		VLVX4A L=6900-650	01	0107-0807				*	*	*	*	*	*	*	*	*	*	*	*																													
		14	1	69735-FC201		VLVX4A L=7025-650	01	0807-				*	*	*	*	*	*	*	*	*	*	*	*																													
		15	1	69735-FC223		VLVX4A L=7575-700	01	0107-0807				*	*	*	*	*	*	*	*	*	*	*	*																													
		16	1	69735-FC263		VLVX4A L=7700-700	01	0807-				*	*	*	*	*	*	*	*	*	*	*	*																													
		17	1	69735-FD203		VLVX4A L=4075-385	01	0107-0807																																						*	*	*						
		18	1	69735-FD206		VLVX4A L=4150-385	01	0807-																																						*	*	*						
		19	1	69735-FD218		VLVX4A L=4450-430	01	0107-0807																																						*	*	*						
		20	1	69735-FD224		VLVX4A L=4600-430	01	0807-																																						*	*	*						
		21	1	69735-FD271		VLVX4A L=4900-475	01	0107-0807																																						*	*	*						
		22	1	69735-FB602		VLVX4A L=5050-475	01	0807-																																						*	*	*						
		23	1	69735-FB612		VLVX4A L=5300-515	01	0107-0807																																						*	*	*						
		24	1	69735-FB617		VLVX4A L=5425-515	01	0807-																																						*	*	*						
		25	1	69735-FB662		VLVX4A L=5675-550	01	0107-0807																																						*	*	*						
		26	1	69735-FB667		VLVX4A L=5800-550	01	0807-																																						*	*	*						
		27	1	69735-FD609		VLVX4A L=6225-600	01	0107-0807																																						*	*	*						
		28	1	69735-FD615		VLVX4A L=6375-600	01	0807-																																						*	*	*						
		29	1	69735-FD673		VLVX4A L=6950-650	01	0107-0807																																						*	*	*						
		30	1	69735-FC201		VLVX4A L=7025-650	01	0807-																																						*	*	*						
		31	1	69735-FC223		VLVX4A L=7575-700	01	0107-0807																																						*	*	*						
		32	1	69735-FC264		VLVX4A L=7725-700	01	0107-																																						*	*	*						
		33	1	69735-FD212		VLVX4A L=4300-385	01	0107-0807																	*	*	*	*	*	*																				
		34	1	69735-FD217		VLVX4A L=4425-385	01	0807-																	*	*	*	*	*	*																				
		35	1	69735-FD265		VLVX4A L=4750-430	01	0107-0807																	*	*	*	*	*	*																				
		36	1	69735-FD270		VLVX4A L=4875-430	01	0807-																	*	*	*	*	*	*																				
		37	1	69735-FB606		VLVX4A L=5150-475	01	0107-0807																	*	*	*	*	*	*																				
		38	1	69735-FB611		VLVX4A L=5275-475	01	0807-																	*	*	*	*	*	*																				
		39	1	69735-FB622		VLVX4A L=5550-515	01	0107-0807																	*	*	*	*	*	*																				
		40	1	69735-FB662		VLVX4A L=5675-515	01	0807-																	*	*	*	*	*	*																				
		41	1	69735-FD602		VLVX4A L=6050-550	01	0107-0807																	*	*	*	*	*	*																				
		42	1	69735-FD607		VLVX4A L=6175-550	01	0807-																	*	*	*	*	*	*																				
		43	1	69735-FD664		VLVX4A L=6725-600	01	0107-0807																	*	*	*	*	*	*																				
		44	1	69735-FD669		VLVX4A L=6850-600	01	0807-																	*	*	*	*	*	*																				
		45	1	69735-FC215		VLVX4A L=7375-650	01	0107-0807																	*	*	*	*	*	*																				

SEC. 699K

HYDRAULIC OIL PIPING (ATTACHMENT) (3F, 4 SPOOL)

TUBERIA DE ACEITE HIDRAULICO ACCESORIOS

HYDRAULIKLEITUNG ZUBEHÖR

CANALISATIONS HYDRAULIQUE ACCESSOIRES

NC	S	KEY NO.	LEV	PART NO.	PART NAME	SPECIFICATION	QTY	APPLIED DATE	ICANF	FORMER PART NO.	KD
	25	46	1	**69735-FC220**	HOSE ASSY-MAST	VLVX4A L=7500-650	01	0807-			
		47	1	**69735-FR203**		VLVX4A L=8075-700	01	0107-0807			
		48	1	**69735-FR208**		VLVX4A L=8200-700	01	0807-			
		49	1	**69735-FD211**		VLVX4A L=4275-385	01	0107-0807			
		50	1	**69735-FD217**		VLVX4A L=4425-385	01	0807-			
		51	1	**69735-FD264**		VLVX4A L=4725-430	01	0107-0807			
		52	1	**69735-FD270**		VLVX4A L=4875-430	01	0807-			
		53	1	**69735-FB605**		VLVX4A L=5125-475	01	0107-0807			
		54	1	**69735-FB611**		VLVX4A L=5275-475	01	0807-			
		55	1	**69735-FB620**		VLVX4A L=5500-515	01	0107-0807			
		56	1	**69735-FB661**		VLVX4A L=5650-515	01	0807-			
		57	1	**69735-FD600**		VLVX4A L=6000-550	01	0107-0807			
		58	1	**69735-FD606**		VLVX4A L=6150-550	01	0807-			
		59	1	**69735-FD662**		VLVX4A L=6675-600	01	0107-0807			
		60	1	**69735-FD668**		VLVX4A L=6825-600	01	0807-			
		61	1	**69735-FC214**		VLVX4A L=7350-650	01	0107-0807			
		62	1	**69735-FC220**		VLVX4A L=7500-650	01	0807-			
		63	1	**69735-FR201**		VLVX4A L=8025-700	01	0107-0807			
		64	1	**69735-FR207**		VLVX4A L=8175-700	01	0807-			
		65	1	**69735-FB274**		VLVX4A L=3975-355	01	0107-0807			
		66	1	**69735-FD205**		VLVX4A L=4125-355	01	0807-			
		67	1	**69735-FD217**		VLVX4A L=4425-400	01	0107-0807			
		68	1	**69735-FD223**		VLVX4A L=4575-400	01	0807-			
		69	1	**69735-FD270**		VLVX4A L=4875-445	01	0107-0807			
		70	1	**69735-FB601**		VLVX4A L=5025-445	01	0807-			
		71	1	**69735-FB611**		VLVX4A L=5275-485	01	0107-0807			
		72	1	**69735-FB617**		VLVX4A L=5425-485	01	0807-			
		73	1	**69735-FB661**		VLVX4A L=5650-520	01	0107-0807			
		74	1	**69735-FB666**		VLVX4A L=5775-520	01	0807-			
		75	1	**69735-FD608**		VLVX4A L=6200-570	01	0107-0807			
		76	1	**69735-FD614**		VLVX4A L=6350-570	01	0807-			
		77	1	**69735-FD669**		VLVX4A L=6850-620	01	0107-0807			
		78	1	**69735-FC200**		VLVX4A L=7000-620	01	0807-			
		79	1	**69735-FC222**		VLVX4A L=7550-670	01	0107-0807			
		80	1	**69735-FC263**		VLVX4A L=7700-670	01	0807-			
	26	01	1	**69735-FD203**	HOSE ASSY-MAST	VLVX4B L=4075-385	01	0107-0807			
		02	1	**69735-FD208**		VLVX4B L=4200-385	01	0807-			

APPLIED MODEL

01	02	03	04	05	06	07	08	09	10	11	12	13	14	15	16	17	18	19	20	21	22	23	24	25	26	27	28	29	30	31	32	33	34	35	36	37	38	39	40
MCPI A220JV	MCPI A220DV	MCPI A220LS	MCPI A220DV	MCUI A220LS	MCUP A225JV	MCPI A225DV	MCPI A225LS	MCUI A225DV	MCUI A225LV	MCUP A228JV	MCPI A228DV	MCPI A228LV	MCPI A228DV	MCUI A228LS	MCUI A228DV	MCUI A228LV	MCUI A230DV	MCUI A330LV	MCUI A330DV	MCUI A330LV	MCUI FGI A330DV	MCUI FGI A330LL	MCUI FGI A330LS	MCUI FGI A335DV	MCUI FGI A335LV	MCUI FGI A335LS	MCUI FGI A336DV	MCUI FGI A336LV	MCUI FGI A336LS	MAPI A225DV	MAPI A225LV	MAPI A225LS						
												✱	✱	✱	✱	✱	✱																					
												✱	✱	✱	✱	✱	✱																					
												✱	✱	✱	✱	✱	✱																					
																	✱	✱			✱	✱	✱															
																	✱	✱			✱	✱	✱															
																	✱	✱			✱	✱	✱															
																	✱	✱			✱	✱	✱															
																	✱	✱			✱	✱	✱															
																	✱	✱			✱	✱	✱															
																	✱	✱			✱	✱	✱															
																	✱	✱			✱	✱	✱															
																	✱	✱			✱	✱	✱															
																	✱	✱			✱	✱	✱															
																	✱	✱			✱	✱	✱															
																	✱	✱			✱	✱	✱															
																	✱	✱			✱	✱	✱															
																	✱	✱			✱	✱	✱															
																	✱	✱			✱	✱	✱															
																	✱	✱			✱	✱	✱															
																	✱	✱			✱	✱	✱															
																	✱	✱			✱	✱	✱															
																	✱	✱			✱	✱	✱															
																	✱	✱			✱	✱	✱															
																	✱	✱			✱	✱	✱															
																	✱	✱			✱	✱	✱															
																	✱	✱			✱	✱	✱															
																	✱	✱			✱	✱	✱															
																	✱	✱			✱	✱	✱															
																	✱	✱			✱	✱	✱															
																	✱	✱			✱	✱	✱															
																	✱	✱			✱	✱	✱															
																	✱	✱			✱	✱	✱															
																	✱	✱			✱	✱	✱															
																	✱	✱			✱	✱	✱															
✱	✱	✱	✱	✱	✱	✱	✱	✱	✱	✱	✱																												
✱	✱	✱	✱	✱	✱	✱	✱	✱	✱	✱	✱																												

SEC. 699K

HYDRAULIC OIL PIPING (ATTACHMENT) (3F, 4 SPOOL)

TUBERIA DE ACEITE HIDRAULICO ACCESORIOS

HYDRAULIKLEITUNG ZUBEHÖR

CANALISATIONS HYDRAULIQUE ACCESSOIRES

NC	S	KEY NO.	LEV	PART NO.	PART NAME	SPECIFICATION	QTY	APPLIED DATE	ICANF	FORMER PART NO.	KD
	26	03	1	69735-FD220	HOSE ASSY-MAST	VLVX4B L=4500-430	01	0107-0807			
		04	1	69735-FD260		VLVX4B L=4625-430	01	0807-			
		05	1	69735-FD273		VLVX4B L=4950-475	01	0107-0807			
		06	1	69735-FB603		VLVX4B L=5075-475	01	0807-			
		07	1	69735-FB614		VLVX4B L=5350-515	01	0107-0807			
		08	1	69735-FB619		VLVX4B L=5475-515	01	0807-			
		09	1	69735-FB664		VLVX4B L=5725-550	01	0107-0807			
		10	1	69735-FB669		VLVX4B L=5850-550	01	0807-			
		11	1	69735-FD611		VLVX4B L=6275-600	01	0107-0807			
		12	1	69735-FD616		VLVX4B L=6400-600	01	0807-			
		13	1	69735-FD673		VLVX4B L=6950-650	01	0107-0807			
		14	1	69735-FC203		VLVX4B L=7075-650	01	0807-			
		15	1	69735-FC260		VLVX4B L=7625-700	01	0107-0807			
		16	1	69735-FC265		VLVX4B L=7750-700	01	0807-			
		17	1	69735-FD201		VLVX4B L=4025-385	01	0107-0807			
		18	1	69735-FD208		VLVX4B L=4200-385	01	0807-			
		19	1	69735-FD220		VLVX4B L=4500-430	01	0107-0807			
		20	1	69735-FD261		VLVX4B L=4650-430	01	8 70-			
		21	1	69735-FD273		VLVX4B L=4950-475	01	0107-0807			
		22	1	69735-FB604		VLVX4B L=5100-475	01	0807-			
		23	1	69735-FB614		VLVX4B L=5350-515	01	0107-0807			
		24	1	69735-FB619		VLVX4B L=5475-515	01	0807-			
		25	1	69735-FB664		VLVX4B L=5725-550	01	0107-0807			
		26	1	69735-FB669		VLVX4B L=5850-550	01	0807-			
		27	1	69735-FD611		VLVX4B L=6275-600	01	0107-0807			
		28	1	69735-FD617		VLVX4B L=6425-600	01	0807-			
		29	1	69735-FD671		VLVX4B L=6900-650	01	0107-0807			
		30	1	69735-FC203		VLVX4B L=7075-650	01	0807-			
		31	1	69735-FC260		VLVX4B L=7600-700	01	0107-0807			
		32	1	69735-FC266		VLVX4B L=7775-700	01	0807-			
		33	1	69735-FD214		VLVX4B L=4350-385	01	0107-0807			
		34	1	69735-FD219		VLVX4B L=4475-385	01	0807-			
		35	1	69735-FD267		VLVX4B L=4800-430	01	0107-0807			
		36	1	69735-FD272		VLVX4B L=4925-430	01	0807-			
		37	1	69735-FB608		VLVX4B L=5200-475	01	0107-0807			
		38	1	69735-FB613		VLVX4B L=5325-475	01	0807-			
		39	1	69735-FB624		VLVX4B L=5600-515	01	0107-0807			

APPLIED MODEL

	MCPI A220JV	MCPI A220DV	MCPI A220LS	MCPI A220DV	MCUI A220LS	MCUI A220DV	MCPI A225JV	MCPI A225DV	MCPI A225LS	MCUI A225LV	MCUI A225DV	MCUI A225LV	MCPI A228JV	MCPI A228DV	MCPI A228LS	MCUI A228DV	MCUI A228LV	MCUI A230DV	MCUI A233LV	MCUI A233DV	MCUI A233LV	MCUI A230DV	MCUI A230LS	MCUI A230LS	MCUI A235DV	MCUI A235LS	MCUI A235LV	MCUI A236DV	MCUI A236LV	MCUI A236LS	MCAP A225LV	MCAP A225DV	MCAP A225LS
	01	02	03	04	05	06	07	08	09	10	11	12	13	14	15	16	17	18	19	20	21	22	23	24	25	26	27	28	29	30	31	32	33	34
	*	*	*	*	*	*	*	*	*	*	*	*																					

SEC. 699K

HYDRAULIC OIL PIPING (ATTACHMENT) (3F, 4 SPOOL)

TUBERIA DE ACEITE HIDRAULICO ACCESORIOS

HYDRAULIKLEITUNG ZUBEHÖR

CANALISATIONS HYDRAULIQUE ACCESSOIRES

NC	S	KEY NO.	LEV	PART NO.	PART NAME	SPECIFICATION	QTY	APPLIED DATE	ICANF	FORMER PART NO.	KD
	26	40	1	69735-FB664	HOSE ASSY-MAST	VLVX4B L=5725-515	01	0807-			
		41	1	69735-FD604		VLVX4B L=6100-550	01	0107-0807			
		42	1	69735-FD609		VLVX4B L=6225-550	01	0807-			
		43	1	69735-FD666		VLVX4B L=6775-600	01	0107-0807			
		44	1	69735-FD671		VLVX4B L=6900-600	01	0807-			
		45	1	69735-FC217		VLVX4B L=7425-650	01	0107-0807			
		46	1	69735-FC222		VLVX4B L=7550-650	01	0807-			
		47	1	69735-FR205		VLVX4B L=8125-700	01	0107-0807			
		48	1	69735-FR210		VLVX4B L=8250-700	01	0807-			
		49	1	69735-FD213		VLVX4B L=4325-385	01	0107-0807			
		50	1	69735-FD219		VLVX4B L=4475-385	01	0807-			
		51	1	69735-FD266		VLVX4B L=4775-430	01	0107-0807			
		52	1	69735-FD272		VLVX4B L=4925-430	01	0807-			
		53	1	69735-FB607		VLVX4B L=5175-475	01	0107-0807			
		54	1	69735-FB613		VLVX4B L=5325-475	01	0807-			
		55	1	69735-FB622		VLVX4B L=5550-515	01	0107-0807			
		56	1	69735-FB663		VLVX4B L=5700-515	01	0807-			
		57	1	69735-FD602		VLVX4B L=6050-550	01	0107-0807			
		58	1	69735-FD608		VLVX4B L=6200-550	01	0807-			
		59	1	69735-FD664		VLVX4B L=6725-600	01	0107-0807			
		60	1	69735-FD670		VLVX4B L=6875-600	01	0807-			
		61	1	69735-FC216		VLVX4B L=7400-650	01	0107-0807			
		62	1	69735-FC222		VLVX4B L=7550-650	01	0807-			
		63	1	69735-FR203		VLVX4B L=8075-700	01	0107-0807			
		64	1	69735-FR209		VLVX4B L=8225-700	01	0807-			
		65	1	69735-FD201		VLVX4B L=4025-355	01	0107-0807			
		66	1	69735-FD20A		VLVX4B L=4175-355	01	0807-			
		67	1	69735-FD219		VLVX4B L=4475-400	01	0107-0807			
		68	1	69735-FD260		VLVX4B L=4625-400	01	0807-			
		69	1	69735-FD272		VLVX4B L=4925-445	01	0107-0807			
		70	1	69735-FB603		VLVX4B L=5075-445	01	0807-			
		71	1	69735-FB613		VLVX4B L=5325-485	01	0107-0807			
		72	1	69735-FB619		VLVX4B L=5475-485	01	0807-			
		73	1	69735-FB663		VLVX4B L=5700-520	01	0107-0807			
		74	1	69735-FB668		VLVX4B L=5825-520	01	0807-			
		75	1	69735-FD610		VLVX4B L=6250-570	01	0107-0807			
		76	1	69735-FD616		VLVX4B L=6400-570	01	0807-			

APPLIED MODEL

01	02	03	04	05	06	07	08	09	10	11	12	13	14	15	16	17	18	19	20	21	22	23	24	25	26	27	28	29	30	31	32	33	34	35	36	37	38	39	40
MCPI A20JV	MCPI A20DV	MCPI A20LS	MCPI A20DV	MCUI A20LV	MCUP A20DV	MCPI A25JV	MCPI A25DV	MCPI A25LS	MCUI A25DV	MCUI A25LV	MCUP A25DV	MCPI A28JV	MCPI A28DV	MCPI A28LS	MCUI A28DV	MCUI A28LV	MCUP A28DV	MCUI A30LV	MCUP A30DV	MCUI A33DV	MCUI A33LV	MCUP A30DV	MCUI A30LV	MCUP A30LS	MCUI A35DV	MCUI A35LV	MCUP A35DV	MCUI A35LV	MCUP A36DV	MCUI A36LS	MCAP A25DV	MCAP A25LS	MCAP A25LV	MCAP A25LS						
												*	*	*	*	*	*																						
												*	*	*	*	*	*																						
												*	*	*	*	*	*																						
												*	*	*	*	*	*																						
												*	*	*	*	*	*																						
												*	*	*	*	*	*																						
												*	*	*	*	*	*																						
												*	*	*	*	*	*																						
																		*	*			*	*	*															
																		*	*			*	*	*															
																		*	*			*	*	*															
																		*	*			*	*	*															
																		*	*			*	*	*															
																		*	*			*	*	*															
																		*	*			*	*	*															
																		*	*			*	*	*															
																		*	*			*	*	*															
																		*	*			*	*	*															
																		*	*			*	*	*															
																		*	*			*	*	*															
																		*	*			*	*	*															
																		*	*			*	*	*															
																		*	*			*	*	*															
																		*	*			*	*	*															
																		*	*			*	*	*															
																		*	*			*	*	*															
																		*	*			*	*	*															
																		*	*			*	*	*															
																				*	*				*	*	*	*	*	*	*	*							
																				*	*				*	*	*	*	*	*	*	*							
																				*	*				*	*	*	*	*	*	*	*							
																				*	*				*	*	*	*	*	*	*	*							
																				*	*				*	*	*	*	*	*	*	*							
																				*	*				*	*	*	*	*	*	*	*							
																				*	*				*	*	*	*	*	*	*	*							
																				*	*				*	*	*	*	*	*	*	*							
																				*	*				*	*	*	*	*	*	*	*							
																				*	*				*	*	*	*	*	*	*	*							
																				*	*				*	*	*	*	*	*	*	*							
																				*	*				*	*	*	*	*	*	*	*							

SEC. 699K

HYDRAULIC OIL PIPING (ATTACHMENT) (3F, 4 SPOOL)

TUBERIA DE ACEITE HIDRAULICO ACCESORIOS

HYDRAULIKLEITUNG ZUBEHÖR

CANALISATIONS HYDRAULIQUE ACCESSOIRES

NC	S	KEY NO.	LEV	PART NO.	PART NAME	SPECIFICATION	QTY	APPLIED DATE	ICANF	FORMER PART NO.	KD	APPLIED MODEL 01 02 03 04 05 06 07 08 09 10 11 12 13 14 15 16 17 18 19 20 21 22 23 24 25 26 27 28 29 30 31 32 33 34 35 36 37 38 39 40
		26	77	1 **69735-FD671**	HOSE ASSY-MAST	VLVX4B L=6900-620	01	0107-0807				
			78	1 **69735-FC202**		VLVX4B L=7050-620	01	0807-				
			79	1 **69735-FC224**		VLVX4B L=7600-670	01	0107-0807				
			80	1 **69735-FC265**		VLVX4B L=7750-670	01	0807-				
		27	01	1 **69735-FB70A**	HOSE ASSY-RUBBER	F/BOLZONI HEAVY DUTY SIDESHIFTER	02	0107-				
			02	1 **69735-FB700**		F/BOLZONI HEAVY DUTY SIDESHIFTER	02	0107-0308				
			03	1 **69735-FB70A**		F/BOLZONI HEAVY DUTY SIDESHIFTER	02	0308-				
			04	1 **69737-FB60A**		F/BOLZONI HI-VIS SIDESHIFTER	02	0107-				
			05	1 **69735-FB70A**		F/BOLZONI INTEGRAL SIDESHIFTER	02	0107-				
		28	01	1 **08194-2951A**	SCREW-HHM M12-1.25X95		01	0107-				
		29	01	1 **08915-4421A**	WASHER-FLAT M12		02	0107-				
		30	01	1 **08911-1421A**	NUT-HEX M12-1.25		01	0107-				
		31	01	1 **08915-1421A**	WASHER-LOCK SPLIT M12		02	0107-				
		32	01	1 **08124-0251E**	SCREW-HHM M10-1.25X25 W/PW		02	0107-				
		33	01	1 **08120-8401F**	SCREW-HHM M8-1.25X40 W/LK & PW		04	0107-				
			02	1 **08120-8501F**	SCREW-HHM M8-1.25X50 W/LK & PW		04	0107-				
		34	01	1 **08911-1081A**	NUT-HEX M8-1.25		04	0107-				
		35	01	1 **08915-1381A**	WASHER-LOCK SPLIT M8		04	0107-				
		36	01	1 **08120-8251E**	SCREW-HHM M8-1.25X25 W/LKW		02	0107-				
			02	1 **08915-5381A**	WASHER-FLAT M8		02	0107-				
		37	01	1 **08121-0201F**	SCREW-HHM M10-1.5X20 W/LK & PW		03	0107-				
		38	01	1 **08194-2651A**	SCREW-HHM M12-1.25X65		01	0107-				
		39	01	1 **08121-0301F**	SCREW-HHM M10-1.5X30 W/LK & PW		02	0107-				
		40	01	1 **08124-0201E**	SCREW-HHM M10-1.25X20 W/PW		02	0107-				
		41	01	1 **08120-8251F**	SCREW-HHM M8-1.25X25 W/LK & PW		02	0107-				
N		**43**	01	1 **69354-FB62A**	CONNECTOR ASSY		01	0809-				
N		**44**	01	1 **69354-FB61A**	CONNECTOR ASSY		01	0809-				

Install the best!
GENUINE NISSAN PARTS

NOTE

SEC. 699L

HYDRAULIC OIL PIPING (ATTACHMENT) (3V)

TUBERIA DE ACEITE HIDRAULICO ACCESORIOS

HYDRAULIKLEITUNG ZUBEHÖR

CANALISATIONS HYDRAULIQUE ACCESSOIRES

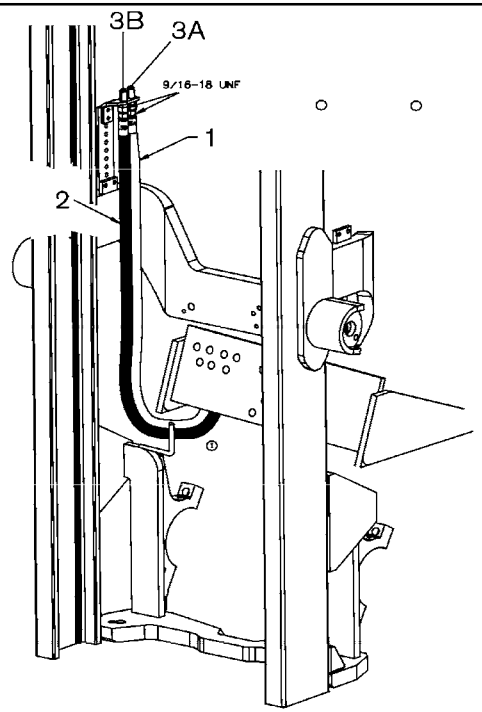

3S MAST 1HR HOOKUP

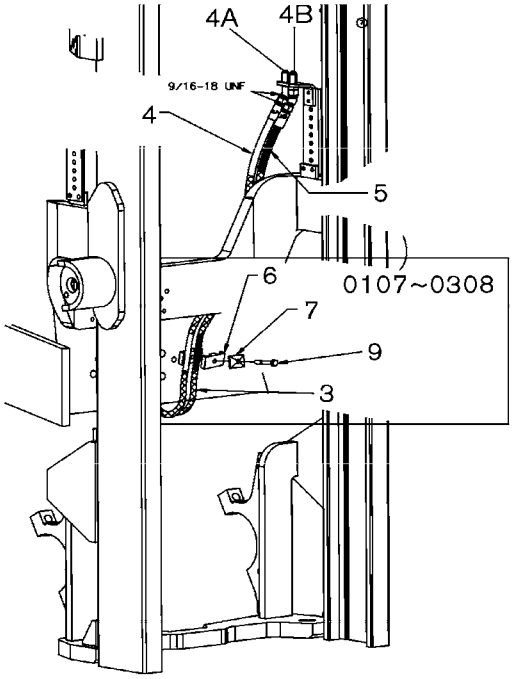

4S MAST 1HR HOOKUP

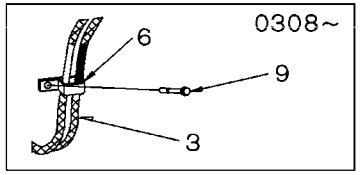

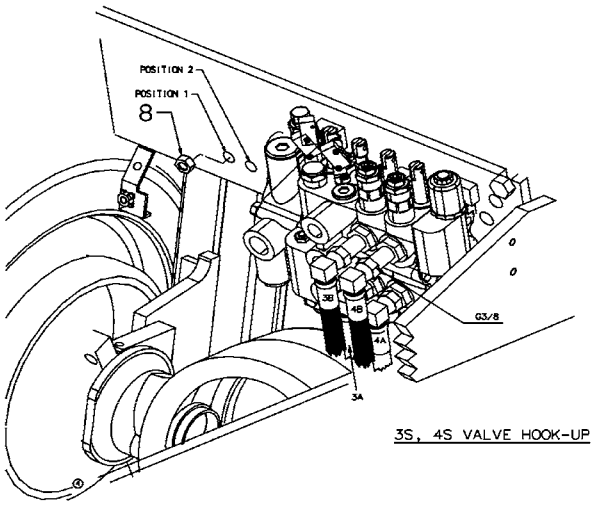

3S, 4S VALVE HOOK-UP

L2C699LA

SEC. 699L

HYDRAULIC OIL PIPING (ATTACHMENT) (3V)

TUBERIA DE ACEITE HIDRAULICO ACCESORIOS

HYDRAULIKLEITUNG ZUBEHÖR

CANALISATIONS HYDRAULIQUE ACCESSOIRES

NC	S	KEY NO.	LEV	PART NO.	PART NAME	SPECIFICATION	QTY	APPLIED DATE	ICANF	FORMER PART NO.	KD
	1	01	1	**69710-FJ005**	PIPE & HOSE ASSY	VLVX3A	01	0107-			
	2	01	1	**69714-FJ005**	PIPE & HOSE ASSY	VLVX3B	01	0107-			
	3	01	1	**69690-L8000**	PROTECTOR-SPIRAL TUBE	VLVX4	02	0107-			
	4	01	1	**69737-FB40C**	HOSE ASSY	VLVX4A	01	0107-			
	5	01	1	**69737-FB40D**	HOSE ASSY	VLVX4B	01	0107-			
	6	01	1	**69673-FB600**	CLAMP-HOSE	VLVX4	01	0107-0308			
		02	1	**21642-L3000**		VLVX4	01	0308-			
	7	01	1	**69682-FB600**	PLATE	VLVX4	01	0107-0308			
	8	01	1	**08911-6081G**	NUT-HEX M8-1.25	VLVX4	01	0107-			
	9	01	1	**08120-8651E**	SCREW-HHM M8-1.25X65 W/LKW	VLVX4	01	0107-0308			
		02	1	**08120-8401F**	SCREW-HHM M8-1.25X40 W/LKW & PW	VLVX4	01	0308-			

APPLIED MODEL

01	02	03	04	05	06	07	08	09	10	11	12	13	14	15	16	17	18	19	20	21	22	23	24	25	26	27	28	29	30	31	32	33	34	35	36	37	38	39	40
MCPI A200JV	MCPI A200DV	MCPI A200LS	MCPI A200LS	MCUI A200DV	MCUP A200LJ	MCPI A225DV	MCPI A225LV	MCPI A225LS	MCUI A225DV	MCUU A225LV	MCUP A225LV	MCPI A228JV	MCPI A228DV	MCPI A228LV	MCPI A228LS	MCUI A228DV	MCUU A228LV	MCUU A228DV	MCUU A228LV	MCUU A228LV	MCUU FGI A230DV	MCUU FGI A230LV	MCUU FGI A230LS	MCUU FGI A230LS	MCUU FGI A235DV	MCUU FGI A235LV	MCUU FGI A235LS	MCUU FGI A236DV	MCUU FGI A236LV	MCUU FGI A236LS	MCAP FGI A225DV	MCAP FGI A225LV	MCAP FGI A225LS						
*	*	*	*	*	*	*	*	*	*	*	*	*	*	*	*	*	*	*	*	*	*	*	*	*	*	*	*	*	*	*	*	*	*						
*	*	*	*	*	*	*	*	*	*	*	*	*	*	*	*	*	*	*	*	*	*	*	*	*	*	*	*	*	*	*	*	*	*						
*	*	*	*	*	*	*	*	*	*	*	*	*	*	*	*	*	*	*	*	*	*	*	*	*	*	*	*	*	*	*	*	*	*						
*	*	*	*	*	*	*	*	*	*	*	*	*	*	*	*	*	*	*	*	*	*	*	*	*	*	*	*	*	*	*	*	*	*						
*	*	*	*	*	*	*	*	*	*	*	*	*	*	*	*	*	*	*	*	*	*	*	*	*	*	*	*	*	*	*	*	*	*						
*	*	*	*	*	*	*	*	*	*	*	*	*	*	*	*	*	*	*	*	*	*	*	*	*	*	*	*	*	*	*	*	*	*						
*	*	*	*	*	*	*	*	*	*	*	*	*	*	*	*	*	*	*	*	*	*	*	*	*	*	*	*	*	*	*	*	*	*						
*	*	*	*	*	*	*	*	*	*	*	*	*	*	*	*	*	*	*	*	*	*	*	*	*	*	*	*	*	*	*	*	*	*						
*	*	*	*	*	*	*	*	*	*	*	*	*	*	*	*	*	*	*	*	*	*	*	*	*	*	*	*	*	*	*	*	*	*						
*	*	*	*	*	*	*	*	*	*	*	*	*	*	*	*	*	*	*	*	*	*	*	*	*	*	*	*	*	*	*	*	*	*						
*	*	*	*	*	*	*	*	*	*	*	*	*	*	*	*	*	*	*	*	*	*	*	*	*	*	*	*	*	*	*	*	*	*						
*	*	*	*	*	*	*	*	*	*	*	*	*	*	*	*	*	*	*	*	*	*	*	*	*	*	*	*	*	*	*	*	*	*						

SEC. 699M

HYDRAULIC OIL PIPING (ATTACHMENT) (3V, 3 SPOOL)

TUBERIA DE ACEITE HIDRAULICO ACCESORIOS

HYDRAULIKLEITUNG ZUBEHÖR

CANALISATIONS HYDRAULIQUE ACCESSOIRES

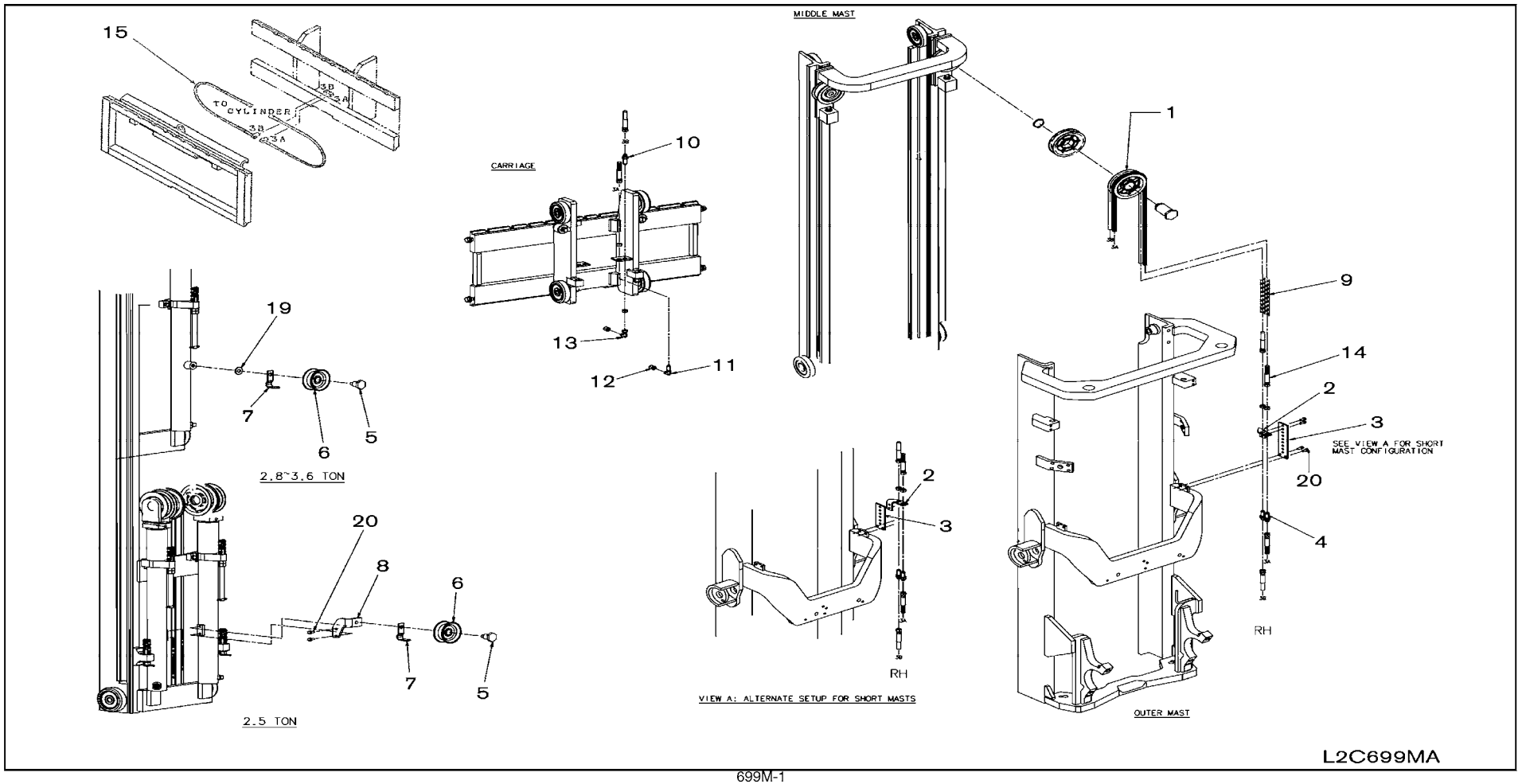

SEC. 699M

HYDRAULIC OIL PIPING (ATTACHMENT) (3V, 3 SPOOL)

TUBERIA DE ACEITE HIDRAULICO ACCESORIOS

HYDRAULIKLEITUNG ZUBEHÖR

CANALISATIONS HYDRAULIQUE ACCESSOIRES

NC	S	KEY NO.	LEV	PART NO.	PART NAME	SPECIFICATION	QTY	APPLIED DATE	ICANF	FORMER PART NO.	KD
	1	01	1	59395-5G510	PULLEY-HOSE		01	0107-			
	2	01	1	69752-FB700	BRACKET-HOSE		01	0107-			
		02	1	69752-FB70A		F/SHORT MAST	01	0107-			
	3	01	1	69751-FA560	BRACKET-HOSE		01	0107-			
		02	1	69751-FA56A		F/SHORT MAST	01	0107-			
	4	01	1	69354-FB600	CONNECTOR ASSY		02	0107-			
	5	01	1	69763-FA560	SHAFT-PULLEY		01	0107-			
	6	01	1	59395-FA560	PULLEY-HOSE		01	0107-			
	7	01	1	69764-FA560	PROTECTOR-HOSE		01	0107-			
	8	01	1	69761-FC21A	BRACKET		01	0107-			
	9	01	1	69690-FB600	PROTECTOR-SPIRAL TUBE		02	0107-			
	10	01	1	69354-FB600	CONNECTOR ASSY		01	0107-			
	11	01	1	69354-FB620	CONNECTOR ASSY		01	0107-			
	12	01	1	69396-FB600	CAP		02	0107-			
	13	01	1	69354-FB610	CONNECTOR ASSY		01	0107-			
	14	01	1	69735-FB21A	HOSE ASSY-RUBBER	L=3400-360	02	0107-0108			
		02	1	69735-FB218		L=3450-360	02	0108-			
		03	1	69735-FB269		L=3850-405	02	0107-0108			
		04	1	69735-FB271		L=3900-405	02	0108-			
		05	1	69735-FD209		L=4225-450	02	0107-0108			
		06	1	69735-FD211		L=4275-450	02	0108-			
		07	1	69735-FD260		L=4625-490	02	0107-0108			
		08	1	69735-FD262		L=4675-490	02	0108-			
		09	1	69735-FB600		L=5000-525	02	0107-0108			
		10	1	69735-FB602		L=5050-525	02	0108-			
		11	1	69735-FB622		L=5550-575	02	0107-0108			
		12	1	69735-FB624		L=5600-575	02	0108-			
		13	1	69735-FD612		L=6300-633	02	0107-0108			
		14	1	69735-FD614		L=6350-633	02	0108-			
		15	1	69735-FC201		L=7025-688	02	0107-0108			
		16	1	69735-FC203		L=7075-688	02	0108-			
		17	1	69735-FB269		L=3850-385	02	0107-0108			
		18	1	69735-FB271		L=3900-385	02	0108-			
		19	1	69735-FD209		L=4225-430	02	0107-0108			
		20	1	69735-FD212		L=4300-430	02	0108-			
		21	1	69735-FD211		L=4275-430	02	0108-			
		22	1	69735-FD260		L=4625-470	02	0107-0108			

APPLIED MODEL

01	02	03	04	05	06	07	08	09	10	11	12	13	14	15	16	17	18	19	20	21	22	23	24	25	26	27	28	29	30	31	32	33	34	35	36	37	38	39	40
MCPI A220JV	MCPI A220DV	MCPI A220LS	MCPI A220DV	MCPI A220LS	MCUI A225JV	MCPI A225DV	MCPI A225LS	MCPI A225DV	MCPI A225LS	MCUI A225LV	MCPI A225LV	MCPI A228JV	MCPI A228DV	MCPI A228LS	MCUI A228DV	MCUI A228LS	MCPI A228DV	MCUI A230LV	MCUI A230DV	MCUI A230LV	MCUI A230DV	MCUI FGG30LV	MCUI FGG30LS	MCUI FGG30LV	MCUI FGG35LV	MCUI FGG35LS	MCUI FGG35LV	MCUI FGG36DV	MCUI FGG36LV	MCUI FGG36LS	MAPI A225DV	MAPI A225LV	MAPI A225LS						
*	*	*	*	*	*	*	*	*	*	*	*	*	*	*	*	*	*	*	*	*	*	*	*	*	*	*	*	*	*	*	*	*	*

SEC. 699M

HYDRAULIC OIL PIPING (ATTACHMENT) (3V, 3 SPOOL)

TUBERIA DE ACEITE HIDRAULICO ACCESORIOS

HYDRAULIKLEITUNG ZUBEHÖR

CANALISATIONS HYDRAULIQUE ACCESSOIRES

NC	S	KEY NO.	LEV	PART NO.	PART NAME	SPECIFICATION	QTY	APPLIED DATE	ICANF	FORMER PART NO.	KD
	14	23	1	**69735-FD262**	HOSE ASSY-RUBBER	L=4675-470	02	0108-			
		24	1	**69735-FB600**		L=5000-505	02	0107-0108			
		25	1	**69735-FB602**		L=5050-505	02	0108-			
		26	1	**69735-FB622**		L=5550-555	02	0107-0108			
		27	1	**69735-FB660**		L=5625-555	02	0108-			
		28	1	**69735-FB624**		L=5600-555	02	0108-			
		29	1	**69735-FD612**		L=6300-600	02	0107-0108			
		30	1	**69735-FD614**		L=6350-600	02	0108-			
		31	1	**69735-FC201**		L=7025-650	02	0107-0108			
		32	1	**69735-FC204**		L=7100-650	02	0108-			
		33	1	**69735-FC203**		L=7075-650	02	0108-			
		34	1	**69735-FC261**		L=7650-700	02	0107-0108			
		35	1	**69735-FC263**		L=7700-700	02	0108-			
	15	01	1	**69735-FB70B**	HOSE ASSY-RUBBER	F/BOLZONI SIDESHIFTER	02	0107-			
		02	1	**69735-FB700**		F/BOLZONI INTEGRAL SIDESHIFTER	02	0107-			
		03	1	**69735-FB70B**		F/BOLZONI ITNEGRAL SIDESHIFTER	02	0107-			
	19	01	1	**08915-5441A**	WASHER-FLAT M14		01	0107-			
	20	01	1	**08120-8201F**	SCREW-HHM M8-1.25X20 W/LK & PW		06	0107-			
		02	1	**08120-8201F**			04	0107-			

APPLIED MODEL

01	02	03	04	05	06	07	08	09	10	11	12	13	14	15	16	17	18	19	20	21	22	23	24	25	26	27	28	29	30	31	32	33	34	35	36	37	38	39	40
MCPI A200JV	MCPI A200DV	MCPI A200LS	MCPI A200LS	MCUI A200DV	MCUP A200LJ	MCPI A225JV	MCPI A225DV	MCPI A225LS	MCUI A225LS	MCUI A225DV	MCUI A225LV	MCPI A228JV	MCPI A228DV	MCPI A228LS	MCUI A228LS	MCUI A228DV	MCUI A228LV	MCUI A330DV	MCUI A330LV	MCUI A330DV	MCUI A330LV	MCUI FGG30DV	MCUI FGG30LV	MCUI FGG30LS	MCUI FGG35DV	MCUI FGG35LV	MCUI FGG35LS	MCUI FGG36DV	MCUI FGG36LV	MCUP AAP36LS	MCUI AAP25DV	MCUI AAP25LV	MCUI AAP25LS						
*	*	*	*	*	*	*	*	*	*	*	*	*	*	*	*	*	*	*	*	*	*	*	*	*	*	*	*	*	*	*									
*	*	*	*	*	*	*	*	*	*	*	*	*	*	*	*	*	*	*	*	*	*	*	*	*	*	*	*	*	*	*									
*	*	*	*	*	*	*	*	*	*	*	*	*	*	*	*	*	*	*	*	*	*	*	*	*	*	*	*	*	*	*									
*	*	*	*	*	*	*	*	*	*	*	*	*	*	*	*	*	*	*	*	*	*	*	*	*	*	*	*	*	*	*									
*	*	*	*	*	*	*	*	*	*	*	*	*	*	*	*	*	*																						
*	*	*	*	*	*	*	*	*	*	*	*							*	*	*	*	*	*	*	*	*	*	*	*	*									
*	*	*	*	*	*	*	*	*	*	*	*	*	*	*	*	*	*	*	*	*	*	*	*	*	*	*	*	*	*	*									
*	*	*	*	*	*	*	*	*	*	*	*	*	*	*	*	*	*	*	*	*	*	*	*	*	*	*	*	*	*	*									
*	*	*	*	*	*	*	*	*	*	*	*	*	*	*	*	*	*	*	*	*	*	*	*	*	*	*	*	*	*	*									
*	*	*	*	*	*	*	*	*	*	*	*	*	*	*	*	*	*																						
*	*	*	*	*	*	*	*	*	*	*	*							*	*	*	*	*	*	*	*	*	*	*	*	*									
*	*	*	*	*	*	*	*	*	*	*	*	*	*	*	*	*	*	*	*	*	*	*	*	*	*	*	*	*	*	*									
*	*	*	*	*	*	*	*	*	*	*	*	*	*	*	*	*	*	*	*	*	*	*	*	*	*	*	*	*	*	*									
*	*	*	*	*	*	*	*	*	*	*	*	*	*	*	*	*	*	*	*	*	*	*	*	*	*	*	*	*	*	*									
*	*	*	*	*	*	*	*	*	*	*	*	*	*	*	*	*	*	*	*	*	*	*	*	*	*	*	*	*	*	*	*	*	*						
*	*	*	*	*	*	*	*	*	*	*	*							*	*	*	*	*	*	*	*	*	*	*	*	*									
*	*	*	*	*	*	*	*	*	*	*	*	*	*	*	*	*	*	*	*	*	*	*	*	*	*	*	*	*	*	*									
*	*	*	*	*	*	*	*	*	*	*	*																				*	*	*						
												*	*	*	*	*	*	*	*	*	*	*	*	*	*	*	*	*	*	*									

Install the best!
GENUINE NISSAN PARTS

NOTE

SEC. 699N

HYDRAULIC OIL PIPING (ATTACHMENT) (3V, 4 SPOOL)

TUBERIA DE ACEITE HIDRAULICO ACCESORIOS

HYDRAULIKLEITUNG ZUBEHÖR

CANALISATIONS HYDRAULIQUE ACCESSOIRES

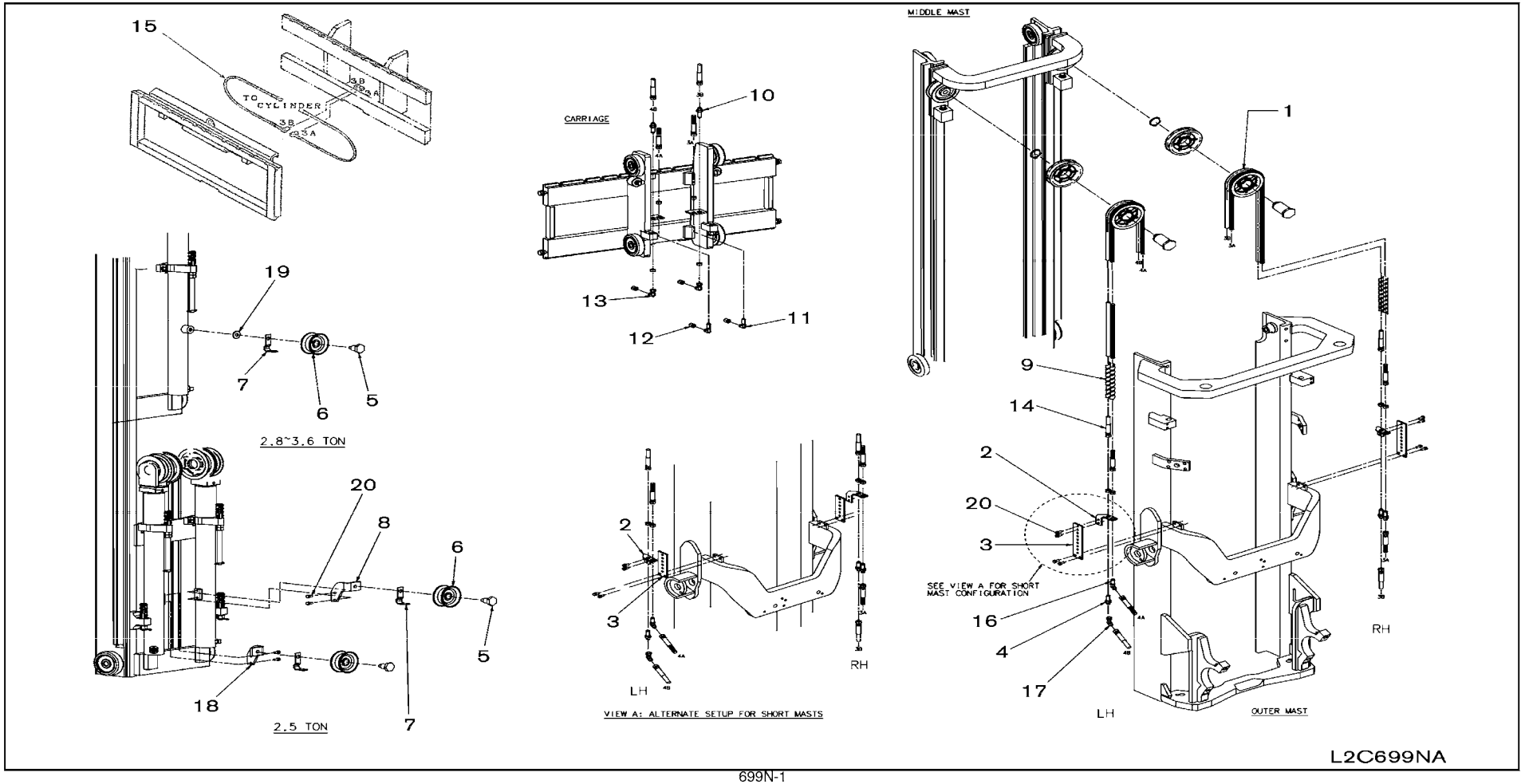

SEC. 699N

HYDRAULIC OIL PIPING (ATTACHMENT) (3V, 4 SPOOL)

TUBERIA DE ACEITE HIDRAULICO ACCESORIOS

HYDRAULIKLEITUNG ZUBEHÖR

CANALISATIONS HYDRAULIQUE ACCESSOIRES

NC	S	KEY NO.	LEV	PART NO.	PART NAME	SPECIFICATION	QTY	APPLIED DATE	ICANF	FORMER PART NO.	KD
	1	01	1	59395-5G510	PULLEY-HOSE		02	0107-			
	2	01	1	69752-FB700	BRACKET-HOSE	F/RH-3 SPOOL	01	0107-			
		02	1	69752-FB701		F/LH-4 SPOOL	01	0107-			
		03	1	69752-FB70A		F/RH-3 SPOOL SHORT MAST	01	0107-			
		04	1	69752-FB70B		F/LH-4 SPOOL SHORT MAST	01	0107-			
	3	01	1	69751-FA560	BRACKET-HOSE		02	0107-			
		02	1	69751-FA56A		F/SHORT MAST	02	0107-			
	4	01	1	69354-FB600	CONNECTOR ASSY		03	0107-			
	5	01	1	69763-FA560	SHAFT-PULLEY		02	0107-			
	6	01	1	59395-FA560	PULLEY-HOSE		02	0107-			
	7	01	1	69764-FA560	PROTECTOR-HOSE		02	0107-			
	8	01	1	69761-FC21A	BRACKET	F/RH-3 SPOOL	01	0107-			
	9	01	1	69690-FB600	PROTECTOR-SPIRAL TUBE		04	0107-			
	10	01	1	69354-FB600	CONNECTOR ASSY		02	0107-			
	11	01	1	69354-FB620	CONNECTOR ASSY		02	0107-			
	12	01	1	69396-FB600	CAP		04	0107-			
	13	01	1	69354-FB610	CONNECTOR ASSY		02	0107-			
	14	01	1	69735-FB21A	HOSE ASSY-RUBBER	L=3400-360	04	0107-0108			
		02	1	69735-FB218		L=3450-360	04	0108-			
		03	1	69735-FB269		L=3850-405	04	0107-0108			
		04	1	69735-FB271		L=3900-405	04	0108-			
		05	1	69735-FD209		L=4225-450	04	0107-0108			
		06	1	69735-FD211		L=4275-450	04	0108-			
		07	1	69735-FD260		L=4625-490	04	0107-0108			
		08	1	69735-FD262		L=4675-490	04	0108-			
		09	1	69735-FB600		L=5000-525	04	0107-0108			
		10	1	69735-FB602		L=5050-525	04	0108-			
		11	1	69735-FB622		L=5550-575	04	0107-0108			
		12	1	69735-FB624		L=5600-575	04	0108-			
		13	1	69735-FD612		L=6300-633	04	0107-0108			
		14	1	69735-FD614		L=6350-633	04	0108-			
		15	1	69735-FC201		L=7025-688	04	0107-0108			
		16	1	69735-FC203		L=7075-688	04	0108-			
		17	1	69735-FB269		L=3850-385	04	0107-0108			
		18	1	69735-FB271		L=3900-385	04	0108-			
		19	1	69735-FD209		L=4225-430	04	0107-0108			
		20	1	69735-FD212		L=4300-430	04	0108-			

APPLIED MODEL

01	02	03	04	05	06	07	08	09	10	11	12	13	14	15	16	17	18	19	20	21	22	23	24	25	26	27	28	29	30	31	32	33	34	35	36	37	38	39	40
MCPI A20JV	MCPI A20DV	MCPI A20LS	MCPU A20DV	MCUU A20LS	MCUP A20DV	MCCP A25LJ	MCPP A25DV	MCPP A25LV	MCPU A25LS	MCUU A25DV	MCUP A25LV	MCPP A28JV	MCPP A28DV	MCPP A28LV	MCPU A28LS	MCUU A28DV	MCUP A28LV	MCUU A30DV	MCUU A30LV	MCUU A33DV	MCUU A33LV	MCUU A30DV	MCUU A30LV	MCUU A30LS	MCUU A35DV	MCUU A35LV	MCUU A35LS	MCUU A36DV	MCUU A36LV	MCUU A36LS	MAPI A25DV	MAPI A25LV	MAPI A25LS						
*	*	*	*	*	*	*	*	*	*	*	*	*	*	*	*	*	*	*	*	*	*	*	*	*	*	*	*	*	*	*	*	*	*						
*	*	*	*	*	*	*	*	*	*	*	*	*	*	*	*	*	*	*	*	*	*	*	*	*	*	*	*	*	*	*	*	*	*						
*	*	*	*	*	*	*	*	*	*	*	*	*	*	*	*	*	*	*	*	*	*	*	*	*	*	*	*	*	*	*	*	*	*						
*	*	*	*	*	*	*	*	*	*	*	*	*	*	*	*	*	*	*	*	*	*	*	*	*	*	*	*	*	*	*	*	*	*						
*	*	*	*	*	*	*	*	*	*	*	*	*	*	*	*	*	*	*	*	*	*	*	*	*	*	*	*	*	*	*	*	*	*						
*	*	*	*	*	*	*	*	*	*	*	*	*	*	*	*	*	*	*	*	*	*	*	*	*	*	*	*	*	*	*	*	*	*						
*	*	*	*	*	*	*	*	*	*	*	*	*	*	*	*	*	*	*	*	*	*	*	*	*	*	*	*	*	*	*	*	*	*						
*	*	*	*	*	*	*	*	*	*	*	*	*	*	*	*	*	*	*	*	*	*	*	*	*	*	*	*	*	*	*	*	*	*						
*	*	*	*	*	*	*	*	*	*	*	*	*	*	*	*	*	*	*	*	*	*	*	*	*	*	*	*	*	*	*	*	*	*						
*	*	*	*	*	*	*	*	*	*	*	*	*	*	*	*	*	*	*	*	*	*	*	*	*	*	*	*	*	*	*	*	*	*						
*	*	*	*	*	*	*	*	*	*	*	*	*	*	*	*	*	*	*	*	*	*	*	*	*	*	*	*	*	*	*	*	*	*						
*	*	*	*	*	*	*	*	*	*	*	*	*	*	*	*	*	*	*	*	*	*	*	*	*	*	*	*	*	*	*	*	*	*						
*	*	*	*	*	*	*	*	*	*	*	*	*	*	*	*	*	*	*	*	*	*	*	*	*	*	*	*	*	*	*	*	*	*						
*	*	*	*	*	*	*	*	*	*	*	*	*	*	*	*	*	*	*	*	*	*	*	*	*	*	*	*	*	*	*	*	*	*						
*	*	*	*	*	*	*	*	*	*	*	*	*	*	*	*	*	*	*	*	*	*	*	*	*	*	*	*	*	*	*	*	*	*						
*	*	*	*	*	*	*	*	*	*	*	*	*	*	*	*	*	*	*	*	*	*	*	*	*	*	*	*	*	*	*	*	*	*						
*	*	*	*	*	*	*	*	*	*	*	*	*	*	*	*	*	*	*	*	*	*	*	*	*	*	*	*	*	*	*	*	*	*						
*	*	*	*	*	*	*	*	*	*	*	*	*	*	*	*	*	*	*	*	*	*	*	*	*	*	*	*	*	*	*	*	*	*						
*	*	*	*	*	*	*	*	*	*	*	*	*	*	*	*	*	*	*	*	*	*	*	*	*	*	*	*	*	*	*	*	*	*						
*	*	*	*	*	*	*	*	*	*	*	*	*	*	*	*	*	*	*	*	*	*	*	*	*	*	*	*	*	*	*	*	*	*						
*	*	*	*	*	*	*	*	*	*	*	*	*	*	*	*	*	*	*	*	*	*	*	*	*	*	*	*	*	*	*	*	*	*						
*	*	*	*	*	*	*	*	*	*	*	*	*	*	*	*	*	*	*	*	*	*	*	*	*	*	*	*	*	*	*	*	*	*						
*	*	*	*	*	*	*	*	*	*	*	*	*	*	*	*	*	*	*	*	*	*	*	*	*	*	*	*	*	*	*	*	*	*						
*	*	*	*	*	*	*	*	*	*	*	*	*	*	*	*	*	*	*	*	*	*	*	*	*	*	*	*	*	*	*	*	*	*						
*	*	*	*	*	*	*	*	*	*	*	*	*	*	*	*	*	*	*	*	*	*	*	*	*	*	*	*	*	*	*	*	*	*						
*	*	*	*	*	*	*	*	*	*	*	*	*	*	*	*	*	*	*	*	*	*	*	*	*	*	*	*	*	*	*	*	*	*						
*	*	*	*	*	*	*	*	*	*	*	*	*	*	*	*	*	*	*	*	*	*	*	*	*	*	*	*	*	*	*	*	*	*						
*	*	*	*	*	*	*	*	*	*	*	*	*	*	*	*	*	*	*	*	*	*	*	*	*	*	*	*	*	*	*	*	*	*						
*	*	*	*	*	*	*	*	*	*	*	*	*	*	*	*	*	*	*	*	*	*	*	*	*	*	*	*	*	*	*	*	*	*						
*	*	*	*	*	*	*	*	*	*	*	*	*	*	*	*	*	*	*	*	*	*	*	*	*	*	*	*	*	*	*	*	*	*						
*	*	*	*	*	*	*	*	*	*	*	*	*	*	*	*	*	*	*	*	*	*	*	*	*	*	*	*	*	*	*	*	*	*						
*	*	*	*	*	*	*	*	*	*	*	*	*	*	*	*	*	*	*	*	*	*	*	*	*	*	*	*	*	*	*	*	*	*						
*	*	*	*	*	*	*	*	*	*	*	*	*	*	*	*	*	*	*	*	*	*	*	*	*	*	*	*	*	*	*	*	*	*						
*	*	*	*	*	*	*	*	*	*	*	*	*	*	*	*	*	*	*	*	*	*	*	*	*	*	*	*	*	*	*	*	*	*						
												*	*	*	*	*	*	*	*	*	*	*	*	*	*	*	*	*	*	*									
												*	*	*	*	*	*	*	*	*	*	*	*	*	*	*	*	*	*	*									
												*	*	*	*	*	*	*	*	*	*	*	*	*	*	*	*	*	*	*									
												*	*	*	*	*	*																					

SEC. 699N

HYDRAULIC OIL PIPING (ATTACHMENT) (3V, 4 SPOOL)

TUBERIA DE ACEITE HIDRAULICO ACCESORIOS

HYDRAULIKLEITUNG ZUBEHÖR

CANALISATIONS HYDRAULIQUE ACCESSOIRES

NC	S	KEY NO.	LEV	PART NO.	PART NAME	SPECIFICATION	QTY	APPLIED DATE	ICANF	FORMER PART NO.	KD
	14	21	1	**69735-FD211**	HOSE ASSY-RUBBER	L=4275-430	04	0108-			
		22	1	**69735-FD260**		L=4625-470	04	0107-0108			
		23	1	**69735-FD262**		L=4675-470	04	0108-			
		24	1	**69735-FB600**		L=5000-505	04	0107-0108			
		25	1	**69735-FB602**		L=5050-505	04	0108-			
		26	1	**69735-FB622**		L=5550-555	04	0107-0108			
		27	1	**69735-FB660**		L=5625-555	04	0108-			
		28	1	**69735-FB624**		L=5600-555	04	0108-			
		29	1	**69735-FD612**		L=6300-600	04	0107-0108			
		30	1	**69735-FD614**		L=6350-600	04	0108-			
		31	1	**69735-FC201**		L=7025-650	04	0107-0108			
		32	1	**69735-FC204**		L=7100-650	04	0108-			
		33	1	**69735-FC203**		L=7075-650	04	0108-			
		34	1	**69735-FC261**		L=7650-700	04	0107-0108			
		35	1	**69735-FC263**		L=7700-700	04	0108-			
	15	01	1	**69735-FB70B**	HOSE ASSY-RUBBER	F/BOLZONI SIDESHIFTER	02	0107-			
		02	1	**69735-FB700**		F/BOLZONI INTEGRAL SIDESHIFTER	02	0107-			
		03	1	**69735-FB70B**		F/BOLZONI ITNEGRAL SIDESHIFTER	02	0107-			
	16	01	1	**69354-FB62A**	CONNECTOR ASSY	F/LH-4 SPOOL	01	0107-			
	17	01	1	**69354-FB61A**	CONNECTOR ASSY-SWIVEL	F/LH-4 SPOOL	01	0107-			
	18	01	1	**69761-FC21B**	BRACKET	F/LH-4 SPOOL	01	0107-			
	19	01	1	**08915-5441A**	WASHER-FLAT M14		02	0107-			
	20	01	1	**08120-8201F**	SCREW-HHM M8-1.25X20 W/LK & PW		12	0107-			
		02	1	**08120-8201F**			08	0107-			

APPLIED MODEL

01	02	03	04	05	06	07	08	09	10	11	12	13	14	15	16	17	18	19	20	21	22	23	24	25	26	27	28	29	30	31	32	33	34	35	36	37	38	39	40
MCP I A200JV	MCP I A200DV	MCP I A200LS	MCP I A220DV	MCU I A220LS	MCU I A220DV	MCP I A225JV	MCP I A225DV	MCP I A225LV	MCU I A225LS	MCU I A225DV	MCU I A225LV	MCP I A228JV	MCP I A228DV	MCP I A228LV	MCU I A228SV	MCU I A228DV	MCU I A228LV	MCU I A230DV	MCU I A330LV	MCU I A330DV	MCU I A330LV	MCU I F330DV	MCU I F330LS	MCU I F330LV	MCU I F335DV	MCU I F335LV	MCU I F335SV	MCU I F336DV	MCU I F336LV	MCU I F336SV	MAP I A225DV	MAP I A225LV	MAP I A225LS						
*	*	*	*	*	*	*	*	*	*	*	*	*	*	*	*	*	*	*	*	*	*	*	*	*	*	*	*	*	*	*	*	*	*

Install the best!
GENUINE NISSAN PARTS

NOTE

SEC. 699P

HYDRAULIC OIL PIPING (ATTACHMENT) (2WT-TRUCKERS)

TUBERIA DE ACEITE HIDRAULICO ACCESORIOS

HYDRAULIKLEITUNG ZUBEHÖR

CANALISATIONS HYDRAULIQUE ACCESSOIRES

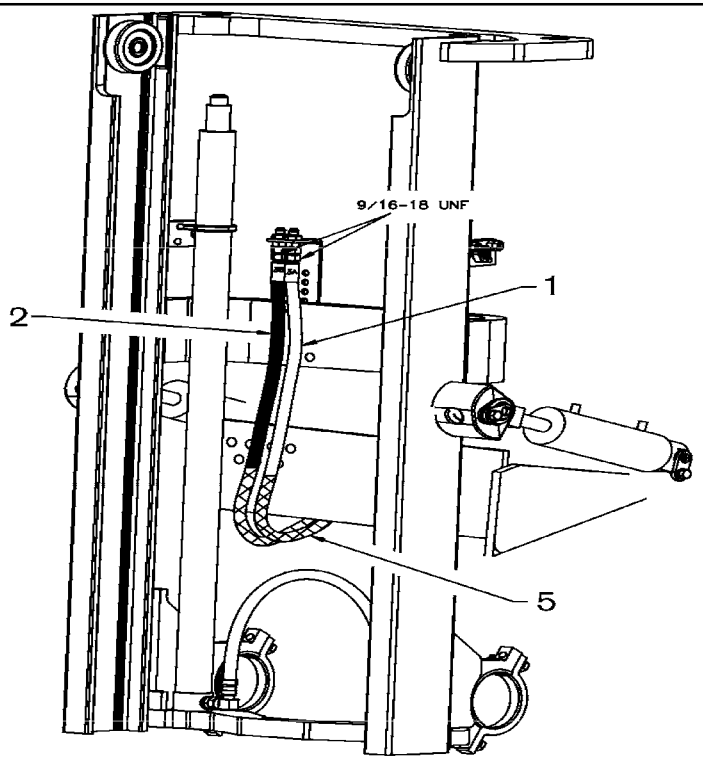

3S MAST 1HR HOOKUP

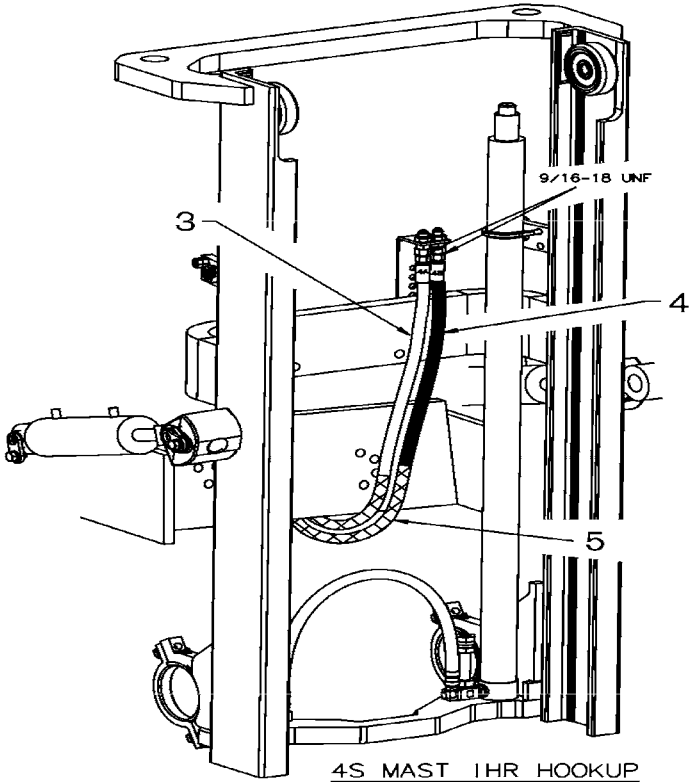

4S MAST 1HR HOOKUP

L2C699PA

SEC. 699P

HYDRAULIC OIL PIPING (ATTACHMENT) (2WT-TRUCKERS)

TUBERIA DE ACEITE HIDRAULICO ACCESORIOS

HYDRAULIKLEITUNG ZUBEHÖR

CANALISATIONS HYDRAULIQUE ACCESSOIRES

NC	S	KEY NO.	LEV	PART NO.	PART NAME	SPECIFICATION	QTY	APPLIED DATE	ICANF	FORMER PART NO.	KD
	1	01	1	**69737-FC10A**	PIPE & HOSE ASSY	L=905-VLVX3A	01	0107-			
	2	01	1	**69737-FC10B**	PIPE & HOSE ASSY	L=965-VLVX3B	01	0107-			
	3	01	1	**69737-FC10A**	PIPE & HOSE ASSY	L=905-VLVX4A	01	0107-0108			
		02	1	**69737-FW30A**		L=1000-VLVX4A	01	0108-			
	4	01	1	**69737-FC10B**	PIPE & HOSE ASSY	L=965-VLVX4B	01	0107-0108			
		02	1	**69737-FW30B**		L=1060-VLVX4B	01	0108-			
	5	01	1	**69690-L8000**	PROTECTOR-SPIRAL TUBE	F/CONT VLVX3	02	0107-			
		02	1	**69690-L8000**		F/CONT VLVX4	04	0107-			

APPLIED MODEL

	01	02	03	04	05	06	07	08	09	10	11	12	13	14	15	16	17	18	19	20	21	22	23	24	25	26	27	28	29	30	31	32	33	34	35	36	37	38	39	40
MCPI																																								
ACJV	*	*	*	*	*	*	*	*	*	*	*	*																												
A20DV																																								
A20LV			*																																				
A20LS				*																																			
A22DV					*																																		
A22LV						*																																	
A25JV							*																																
A25DV								*																															
A25LV									*																														
A25LS										*																													
A25DV											*																												
A25LV												*																											
MCPI													*																										
ACPV														*																									
A28DV															*																								
A28LS																*																							
A28DV																	*																						
A28LV																		*																					
MCUI																			*																				
MCUV																				*																			
A30DV																					*																		
A30LV																						*																	
A30DV																							*																
A33LV																								*															
A33DV																									*														
A33LV																										*													
FG30LV																											*												
FG30LS																												*											
FG35DV																													*										
FG35LV																														*									
FG35LS																															*								
FG36DV																																*							
FG36LV																																	*						
FG36LS																																		*					
AP25LV																																			*				
AP25LS																																				*				

SEC. 699Q

HYDRAULIC OIL PIPING (ATTACHMENT) (2WT-TRUCKERS, 3 SPOOL)

TUBERIA DE ACEITE HIDRAULICO ACCESORIOS

HYDRAULIKLEITUNG ZUBEHÖR

CANALISATIONS HYDRAULIQUE ACCESSOIRES

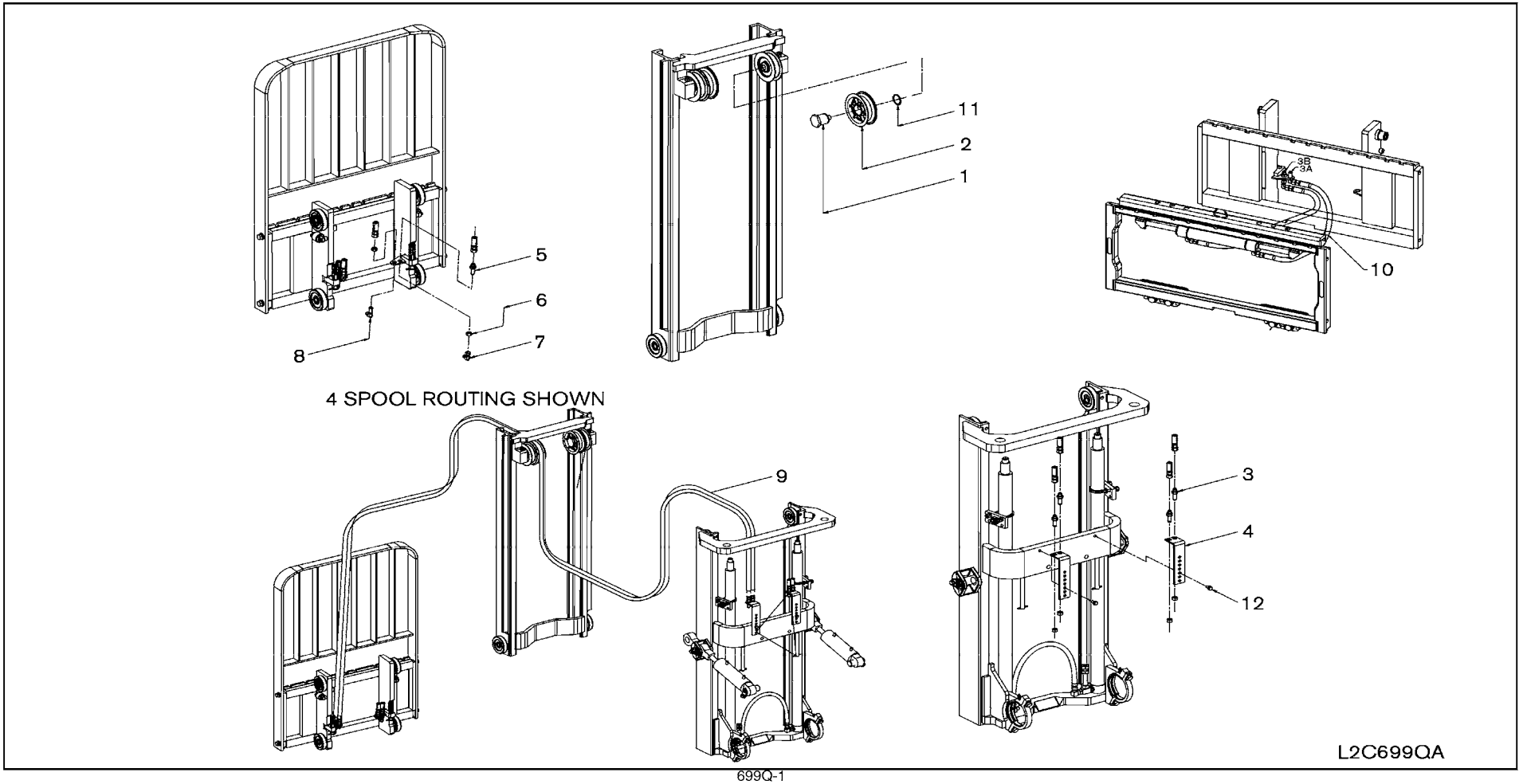

699Q-1

SEC. 699Q

HYDRAULIC OIL PIPING (ATTACHMENT) (2WT-TRUCKERS, 3 SPOOL)

TUBERIA DE ACEITE HIDRAULICO ACCESORIOS

HYDRAULIKLEITUNG ZUBEHÖR

CANALISATIONS HYDRAULIQUE ACCESSOIRES

NC	S	KEY NO.	LEV	PART NO.	PART NAME	SPECIFICATION	QTY	APPLIED DATE	ICANF	FORMER PART NO.	KD
		1	01	1	**58512-FB600**	SHAFT-HOSE PULLEY		01	0107-			
		2	01	1	**59395-5G510**	PULLEY-HOSE		01	0107-			
		3	01	1	**69354-FB600**	CONNECTOR ASSY		02	0107-			
		4	01	1	**69851-FB600**	BRACKET-HOSE		01	0107-			
		5	01	1	**69354-FB600**	CONNECTOR ASSY		01	0107-			
		6	01	1	**69396-FB600**	CAP		02	0107-			
		7	01	1	**69354-FB610**	CONNECTOR ASSY		01	0107-			
		8	01	1	**69354-FB620**	CONNECTOR ASSY		01	0107-			
		9	01	1	**69735-FD41A**	HOSE ASSY-RUBBER		02	0107-			
		10	01	1	**69735-FB70B**	HOSE ASSY-RUBBER	F/BOLZONI SIDESHIFTER	02	0107-			
		11	01	1	**00922-14500**	RING-SNAP		01	0107-			
		12	01	1	**08121-0201F**	SCREW-HHM M10-1.5X20 W/LK & PW		01	0107-			

APPLIED MODEL

01	02	03	04	05	06	07	08	09	10	11	12	13	14	15	16	17	18	19	20	21	22	23	24	25	26	27	28	29	30	31	32	33	34	35	36	37	38	39	40
MCPI A220JV	MCPI A200DV	MCPI A200LS	MCPI A200LS	MCUI A200DV	MCUP A200LV	MCPI A255JV	MCPI A255DV	MCPI A255LS	MCUI A255DV	MCUI A255LV	MCUI A255LV	MCPI A288JV	MCPI A288DV	MCPI A288LV	MCUI A288LS	MCUI A288DV	MCUI A308LV	MCUI A308DV	MCUI A308LV	MCUI A333DV	MCUI A333LV	MCUI FG330DV	MCUI FG330LV	MCUI FG330LS	MCUI FG335DV	MCUI FG335LV	MCUI FG335LS	MCUI FG366DV	MCUI FG366LV	MCUI FG365LS	MCUI FG365DV	MCUI FG365LV	MAPI A255LV	MAPI A255LS					
*	*	*	*	*	*	*	*	*	*	*	*																												
*	*	*	*	*	*	*	*	*	*	*	*																												
*	*	*	*	*	*	*	*	*	*	*	*																												
*	*	*	*	*	*	*	*	*	*	*	*																												
*	*	*	*	*	*	*	*	*	*	*	*																												
*	*	*	*	*	*	*	*	*	*	*	*																												
*	*	*	*	*	*	*	*	*	*	*	*																												
*	*	*	*	*	*	*	*	*	*	*	*																												
*	*	*	*	*	*	*	*	*	*	*	*																												
*	*	*	*	*	*	*	*	*	*	*	*																												
*	*	*	*	*	*	*	*	*	*	*	*																												
*	*	*	*	*	*	*	*	*	*	*	*																												

SEC. 699R

HYDRAULIC OIL PIPING (ATTACHMENT) (2WT-TRUCKERS, 4 SPOOL)

TUBERIA DE ACEITE HIDRAULICO ACCESORIOS

HYDRAULIKLEITUNG ZUBEHÖR

CANALISATIONS HYDRAULIQUE ACCESSOIRES

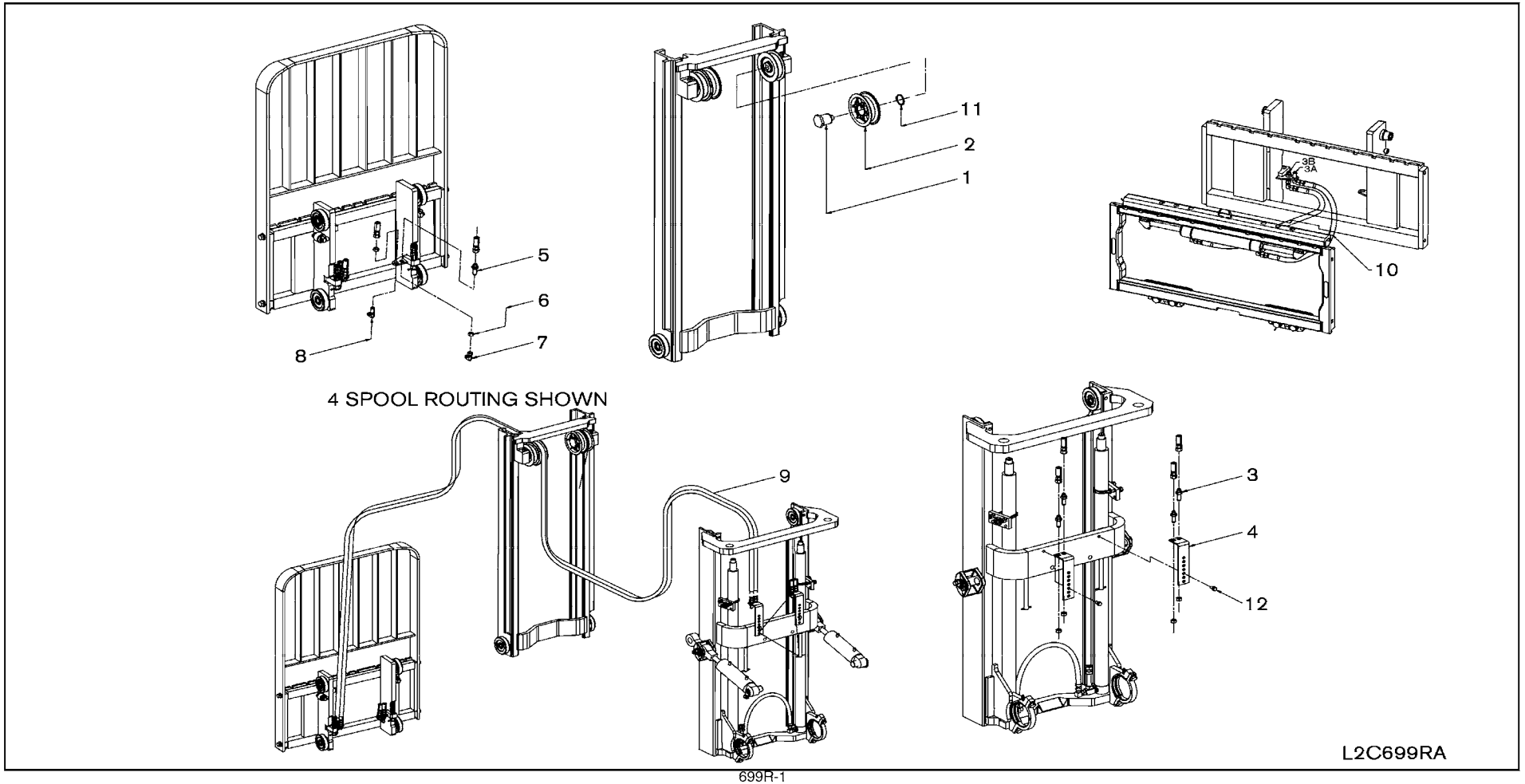

699R-1

SEC. 699R

HYDRAULIC OIL PIPING (ATTACHMENT) (2WT-TRUCKERS, 4 SPOOL)

TUBERIA DE ACEITE HIDRAULICO ACCESORIOS

HYDRAULIKLEITUNG ZUBEHÖR

CANALISATIONS HYDRAULIQUE ACCESSOIRES

NC	S	KEY NO.	LEV	PART NO.	PART NAME	SPECIFICATION	QTY	APPLIED DATE	ICANF	FORMER PART NO.	KD
		1	01	1	**58512-FB600**	SHAFT-HOSE PULLEY		02	0107-			
		2	01	1	**59395-5G510**	PULLEY-HOSE		02	0107-			
		3	01	1	**69354-FB600**	CONNECTOR ASSY		04	0107-			
		4	01	1	**69851-FB600**	BRACKET-HOSE		02	0107-			
		5	01	1	**69354-FB600**	CONNECTOR ASSY		02	0107-			
		6	01	1	**69396-FB600**	CAP		04	0107-			
		7	01	1	**69354-FB610**	CONNECTOR ASSY		02	0107-			
		8	01	1	**69354-FB620**	CONNECTOR ASSY		02	0107-			
		9	01	1	**69735-FD41A**	HOSE ASSY-RUBBER		04	0107-			
		10	01	1	**69735-FB70B**	HOSE ASSY-RUBBER	F/BOLZONI SIDESHIFTER	02	0107-			
		11	01	1	**00922-14500**	RING-SNAP		02	0107-			
		12	01	1	**08121-0201F**	SCREW-HHM M10-1.5X20 W/LK & PW		02	0107-			

APPLIED MODEL

01	02	03	04	05	06	07	08	09	10	11	12	13	14	15	16	17	18	19	20	21	22	23	24	25	26	27	28	29	30	31	32	33	34	35	36	37	38	39	40
MCPI A20JV	MCPI A200DV	MCPI A200LS	MCPI A200LS	MCUI A200DV	MCUP A200LJ	MCPI A225DV	MCPI A225DV	MCPI A225LS	MCUI A225LL	MCUI A225DV	MCUI A225LV	MCPI A228JV	MCPI A228DV	MCPI A228DV	MCUI A228LS	MCUI A228DV	MCUI A228LL	MCUI A230DV	MCUI A330DV	MCUI A330DV	MCUI A330LV	MCUI FG30DV	MCUI FG30LS	MCUI FG30LL	MCUI FG35DV	MCUI FG35LS	MCUI FG35LL	MCUI FG36DV	MCUI FG36LS	MCUI FA36DV	MCPI AA25LV	MCPI AA25LS						
*	*	*	*	*	*	*	*	*	*	*	*																												
*	*	*	*	*	*	*	*	*	*	*	*																												
*	*	*	*	*	*	*	*	*	*	*	*																												
*	*	*	*	*	*	*	*	*	*	*	*																												
*	*	*	*	*	*	*	*	*	*	*	*																												
*	*	*	*	*	*	*	*	*	*	*	*																												
*	*	*	*	*	*	*	*	*	*	*	*																												
*	*	*	*	*	*	*	*	*	*	*	*																												
*	*	*	*	*	*	*	*	*	*	*	*																												
*	*	*	*	*	*	*	*	*	*	*	*																												
*	*	*	*	*	*	*	*	*	*	*	*																												
*	*	*	*	*	*	*	*	*	*	*	*																												

SEC. 699S

HYDRAULIC OIL PIPING (ATTACHMENT) (2W-INNER CHAIN)

TUBERIA DE ACEITE HIDRAULICO ACCESORIOS

HYDRAULIKLEITUNG ZUBEHÖR

CANALISATIONS HYDRAULIQUE ACCESSOIRES

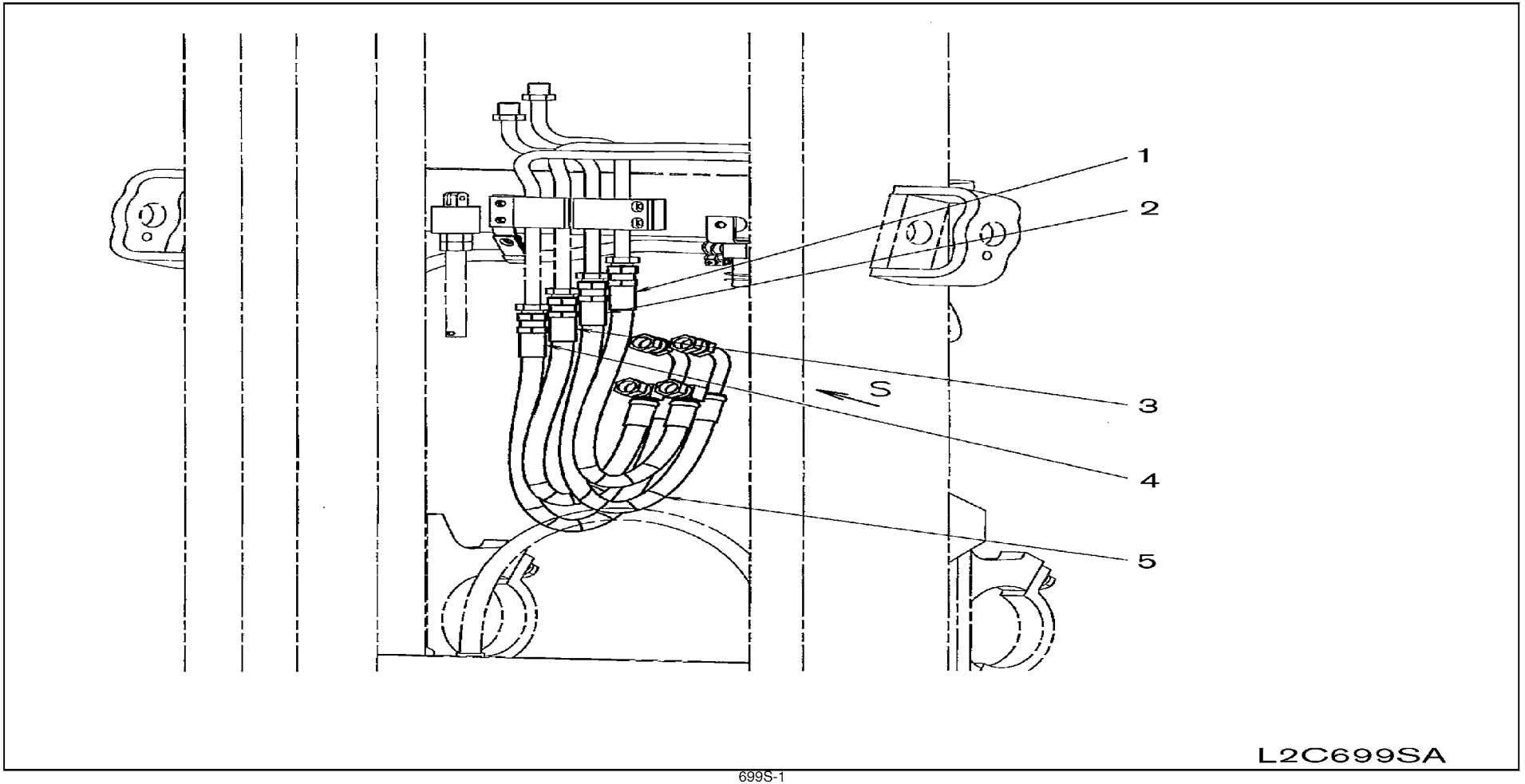

SEC. 699S

HYDRAULIC OIL PIPING (ATTACHMENT) (2W-INNER CHAIN)

TUBERIA DE ACEITE HIDRAULICO ACCESORIOS

HYDRAULIKLEITUNG ZUBEHÖR

CANALISATIONS HYDRAULIQUE ACCESSOIRES

NC	S	KEY NO.	LEV	PART NO.	PART NAME	SPECIFICATION	QTY	APPLIED DATE	ICANF	FORMER PART NO.	KD
		1	01	1	**69710-GH70A**	PIPE & HOSE ASSY	VLVX3A	01	0508-			
		2	01	1	**69714-GH70A**	PIPE & HOSE ASSY	VLVX3B	01	0508-			
		3	01	1	**69710-GH70A**	PIPE & HOSE ASSY	VLVX4A	01	0508-			
		4	01	1	**69714-GH70A**	PIPE & HOSE ASSY	VLVX4B	01	0508-			
		5	01	1	**69690-L1101**	PROTECTOR-SPIRAL TUBE	VLVX3	02	0508-			
			02	1	**69690-L1101**		VLVX4	04	0508-			

APPLIED MODEL

01	02	03	04	05	06	07	08	09	10	11	12	13	14	15	16	17	18	19	20	21	22	23	24	25	26	27	28	29	30	31	32	33	34	35	36	37	38	39	40
MCPI A200JV	MCPI A200DV	MCPI A200LS	MCPI A200LS	MCPU A200DV	MCPU A200LJ	MCPP A255DV	MCPP A255LV	MCPP A255LV	MCPU A255LS	MCPU A255DV	MCPU A255LV	MCPP A288JV	MCPP A288DV	MCPP A288LV	MCPU A288LS	MCPU A288DV	MCPU A308LV	MCPU A308DV	MCPU A308LV	MCPU A333DV	MCPU A333LV	MCUGI F300DV	MCUGI F300LS	MCUGI F300LS	MCUGI F355DV	MCUGI F355LV	MCUGI F355LS	MCUGI F366DV	MCUGI F366LV	MCUGI F365LS	MAPI A255DV	MAPI A255LV	MAPI A255LS						
*	*	*	*	*	*	*	*	*	*	*	*																				*	*	*						
*	*	*	*	*	*	*	*	*	*	*	*																				*	*	*						
*	*	*	*	*	*	*	*	*	*	*	*																				*	*	*						
*	*	*	*	*	*	*	*	*	*	*	*																				*	*	*						
*	*	*	*	*	*	*	*	*	*	*	*																				*	*	*						
*	*	*	*	*	*	*	*	*	*	*	*																				*	*	*						

SEC. 699T

HYDRAULIC OIL PIPING (ATTACHMENT) (2W-INNER CHAIN, 3 SPOOL)

TUBERIA DE ACEITE HIDRAULICO ACCESORIOS

HYDRAULIKLEITUNG ZUBEHÖR

CANALISATIONS HYDRAULIQUE ACCESSOIRES

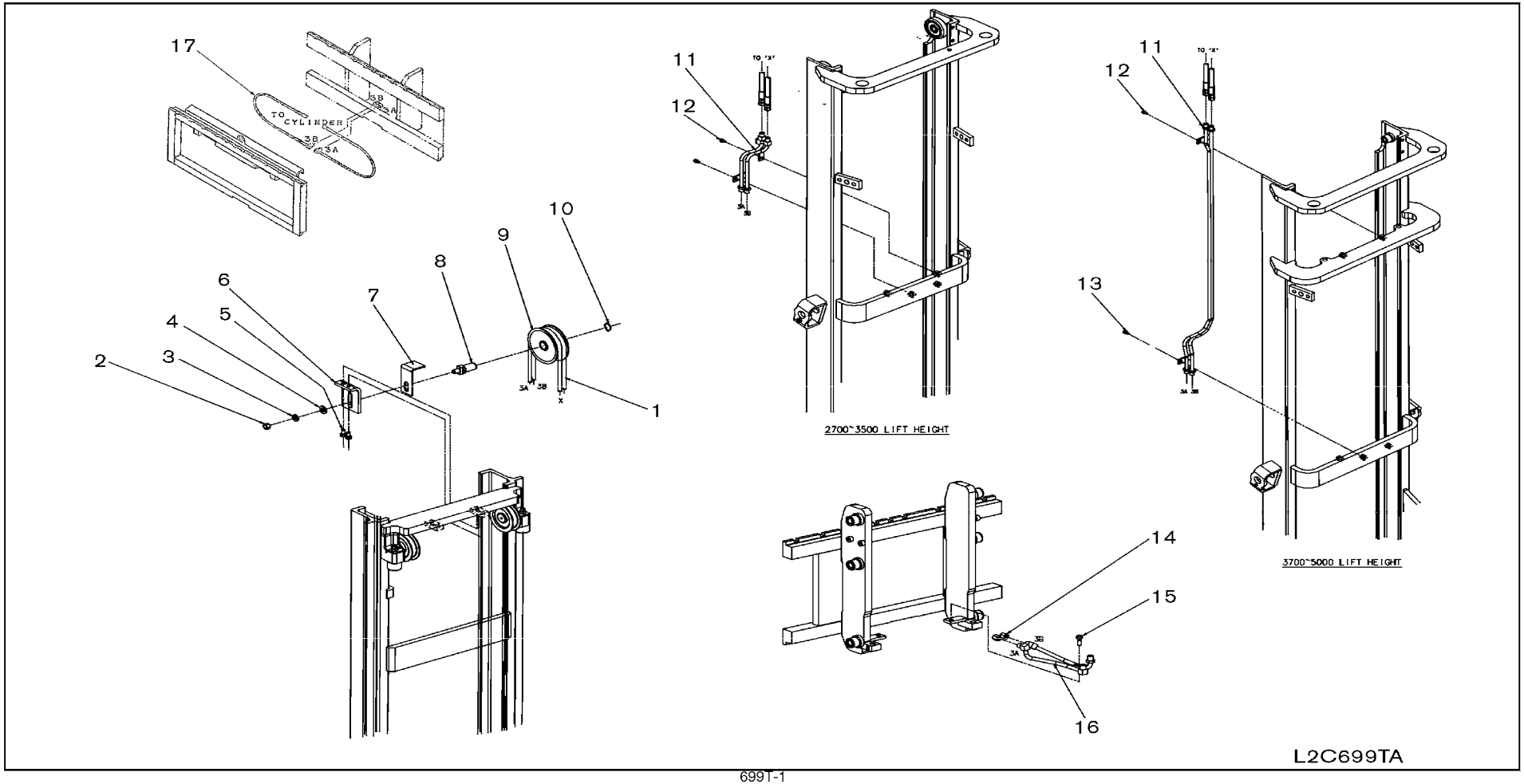

SEC. 699T

HYDRAULIC OIL PIPING (ATTACHMENT) (2W-INNER CHAIN, 3 SPOOL)

TUBERIA DE ACEITE HIDRAULICO ACCESORIOS

HYDRAULIKLEITUNG ZUBEHÖR

CANALISATIONS HYDRAULIQUE ACCESSOIRES

NC	S	KEY NO.	LEV	PART NO.	PART NAME	SPECIFICATION	QTY	APPLIED DATE	ICANF	FORMER PART NO.	KD
	1	01	1	**69735-GB01B**	HOSE ASSY-RUBBER	L=2325-270	02	0508-			
		02	1	**69735-GB05B**		L=2625-300	02	0508-			
		03	1	**69735-GB08B**		L=2925-330	02	0508-			
		04	1	**69735-GB45B**		L=3200-350	02	0508-			
		05	1	**69735-GB03B**		L=2450-370	02	0508-			
		06	1	**69735-GB06B**		L=2650-400	02	0508-			
		07	1	**69735-GB40B**		L=3150-450	02	0508-			
		08	1	**69735-GB43B**		L=3625-500	02	0508-			
	2	01	1	**08911-3441A**	NUT-JAM HEX M14-1.5		01	0508-			
	3	01	1	**08915-1441A**	WASHER-LOCK SPLIT M14		01	0508-			
	4	01	1	**08915-4441A**	WASHER-FLAT M14		01	0508-			
	5	01	1	**08124-0201E**	SCREW-HHM M10-1.25X20 W/PW		02	0508-			
	6	01	1	**69760-03H00**	BRACKET-PULLEY ASSY		01	0508-			
	7	01	1	**69764-FF000**	PROTECTOR-HOSE, PULLET		01	0508-			
	8	01	1	**69763-FJ40A**	SHAFT		01	0508-			
	9	01	1	**59395-FJ40A**	PULLEY		01	0508-			
	10	01	1	**00922-12500**	RING-SNAP		01	0508-			
	11	01	1	**69740-FD40B**	PIPE ASSY-MAST	270~350	01	0508-			
		02	1	**69740-GD46B**		370	01	0508-0708			
		03	1	**69740-FD46B**		370	01	0708-			
		04	1	**69740-GD47B**		400~500	01	0508-0708			
		05	1	**69740-FD47B**		400~500	01	0708-			
		06	1	**69740-FD00B**		270~350	01	0508-			
		07	1	**69740-GE06A**		370	01	0508-			
		08	1	**69740-GE07A**		400~500	01	0508-			
	12	01	1	**08120-8161F**	SCREW-HHM M8-1.25X16 W/LK & PW	270~350	02	0508-			
		02	1	**08120-8161F**		370~400	01	0508-			
	13	01	1	**08120-8161F**	SCREW-HHM M8-1.25X16 W/LK & PW	370~500	01	0508-			
	14	01	1	**69395-L1100**	PLUG		02	0508-			
	15	01	1	**08114-0301B**	SCREW-HHM M10-1.25X30 W/LKW		01	0508-			
	16	01	1	**69976-FD40B**	PIPE ASSY-A		01	0508-			
		02	1	**69976-GC40A**			01	0508-			
	17	01	1	**69735-0G000**	HOSE ASSY-RUBBER		02	0508-			

APPLIED MODEL

01	02	03	04	05	06	07	08	09	10	11	12	13	14	15	16	17	18	19	20	21	22	23	24	25	26	27	28	29	30	31	32	33	34	35	36	37	38	39	40
MCPI A220JV	MCPI A220DV	MCPI A220LS	MCPI A220DV	MCUI A220LJ	MCUP A220DV	MCPP A225DV	MCPP A225LS	MCPP A225DV	MCUU A225LV	MCUU A225DV	MCUU A225LV	MCPP A228JV	MCPP A228DV	MCPP A228LV	MCPU A228DS	MCUU A228DV	MCUU A228LV	MCUU A230DV	MCUU A330LV	MCUU A330DV	MCUU A330LV	MCUU FG30DV	MCUU FG30LS	MCUU FG30LL	MCUU FG35DV	MCUU FG35LV	MCUU FG35LS	MCUU FG36DV	MCUU FG36LV	MCUU FG36LS	MAPI A225DV	MAPP A225LV	MAPP A225LS						
*	*	*	*	*	*	*	*	*	*	*	*																				*	*	*						
*	*	*	*	*	*	*	*	*	*	*	*																				*	*	*						
*	*	*	*	*	*	*	*	*	*	*	*																				*	*	*						
*	*	*	*	*	*	*	*	*	*	*	*																				*	*	*						
*	*	*	*	*	*	*	*	*	*	*	*																				*	*	*						
*	*	*	*	*	*	*	*	*	*	*	*																				*	*	*						
*	*	*	*	*	*	*	*	*	*	*	*																				*	*	*						
*	*	*	*	*	*	*	*	*	*	*	*																				*	*	*						
*	*	*	*	*	*	*	*	*	*	*	*																				*	*	*						
*	*	*	*	*	*	*	*	*	*	*	*																				*	*	*						
*	*	*	*	*	*	*	*	*	*	*	*																				*	*	*						
*	*	*	*	*	*	*	*	*	*	*	*																				*	*	*						
*	*	*	*	*	*	*	*	*	*	*	*																				*	*	*						
*	*	*	*	*	*	*	*	*	*	*	*																				*	*	*						
*	*	*	*	*	*	*	*	*	*	*	*																				*	*	*						
*	*	*	*	*	*	*	*	*	*	*	*																				*	*	*						
*	*	*	*	*	*	*	*	*	*	*	*																													
*	*	*	*	*	*	*	*	*	*	*	*																													
*	*	*	*	*	*	*	*	*	*	*	*																				*	*	*						
*	*	*	*	*	*	*	*	*	*	*	*																				*	*	*						
*	*	*	*	*	*	*	*	*	*	*	*																				*	*	*						
*	*	*	*	*	*	*	*	*	*	*	*																				*	*	*						
*	*	*	*	*	*	*	*	*	*	*	*																				*	*	*						
*	*	*	*	*	*	*	*	*	*	*	*																				*	*	*						
*	*	*	*	*	*	*	*	*	*	*	*																													
*	*	*	*	*	*	*	*	*	*	*	*																				*	*	*						
*	*	*	*	*	*	*	*	*	*	*	*																				*	*	*						

SEC. 699U

HYDRAULIC OIL PIPING (ATTACHMENT) (2W-INNER CHAIN, 4 SPOOL)

TUBERIA DE ACEITE HIDRAULICO ACCESORIOS

HYDRAULIKLEITUNG ZUBEHÖR

CANALISATIONS HYDRAULIQUE ACCESSOIRES

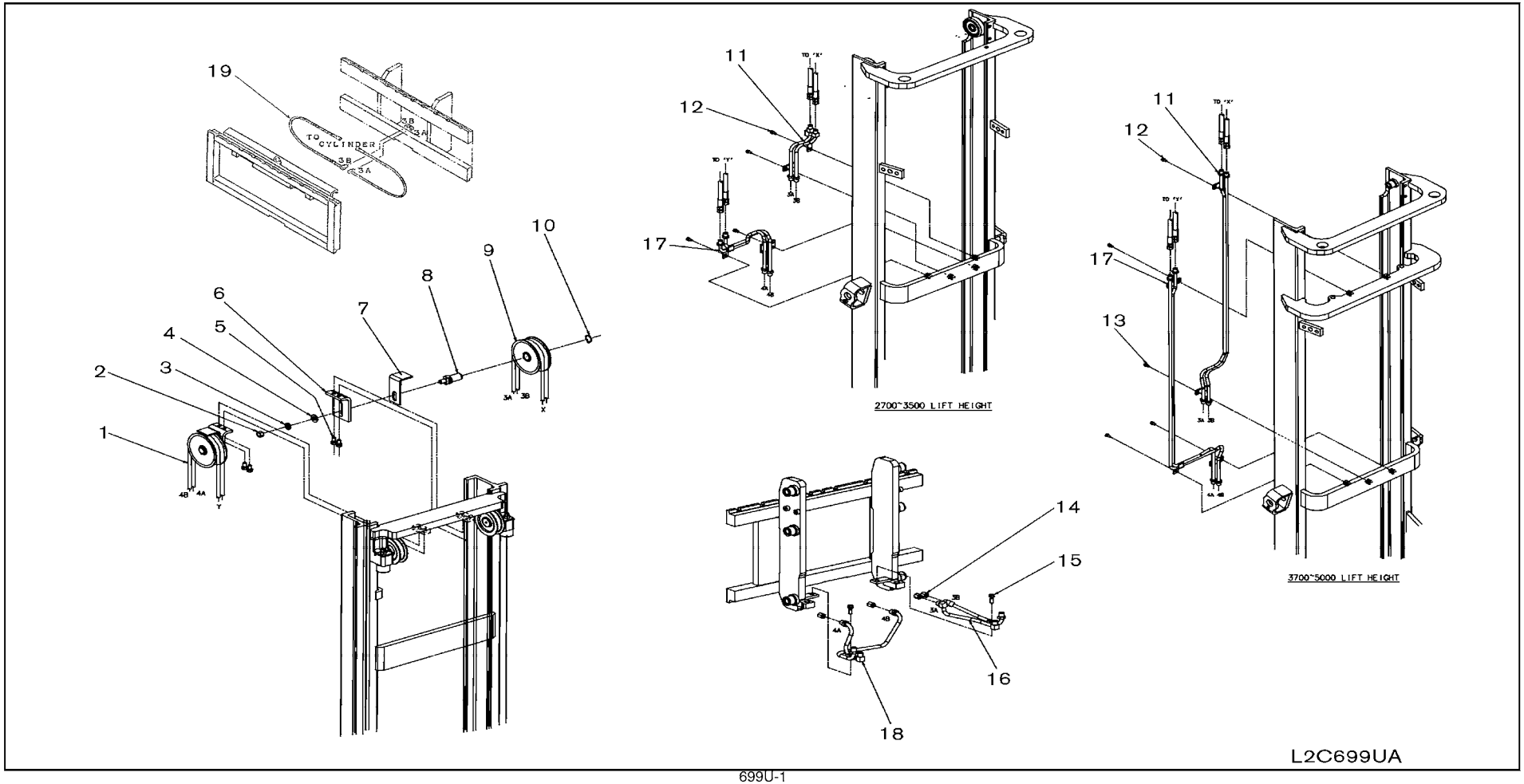

SEC. 699U

HYDRAULIC OIL PIPING (ATTACHMENT) (2W-INNER CHAIN, 4 SPOOL)

TUBERIA DE ACEITE HIDRAULICO ACCESORIOS

HYDRAULIKLEITUNG ZUBEHÖR

CANALISATIONS HYDRAULIQUE ACCESSOIRES

NO	S	KEY NO.	LEV	PART NO.	PART NAME	SPECIFICATION	QTY	APPLIED DATE	ICANF	FORMER PART NO.	KD	01	02	03	04	05	06	07	08	09	10	11	12	13	14	15	16	17	18	19	20	21	22	23	24	25	26	27	28	29	30	31	32	33	34	35	36	37	38	39	40
												MCPI A220JV	MCPI A220DV	MCPI A220LS	MCPI A220DV	MCUI A220LS	MCUI A220DV	MCPI A225LJ	MCPI A225DV	MCPI A225LV	MCUI A225LS	MCUI A225DV	MCUI A225LV	MCPI A228DJ	MCPI A228LV	MCPI A228DV	MCPI A228LS	MCUI A228DV	MCUI A228LV	MCUI A230DV	MCUI A230LV	MCUI A233DV	MCUI A233LV	MCUI F330DV	MCUI F330LS	MCUI F330LV	MCUI F335DV	MCUI F335LV	MCUI F335LS	MCUI F336DV	MCUI F336LV	MCUI F336LS	MAPI A225DV	MAPI A225LV	MAPI A225LS								
1		01	1	69735-GB01B	HOSE ASSY-RUBBER	L=2325-270	04	0508-				*	*	*	*	*	*	*	*	*	*	*	*																			*	*	*							
		02	1	69735-GB05B		L=2625-300	04	0508-				*	*	*	*	*	*	*	*	*	*	*	*																			*	*	*							
		03	1	69735-GB08B		L=2925-330	04	0508-				*	*	*	*	*	*	*	*	*	*	*	*																			*	*	*							
		04	1	69735-GB45B		L=3200-350	04	0508-				*	*	*	*	*	*	*	*	*	*	*	*																			*	*	*							
		05	1	69735-GB03B		L=2450-370	04	0508-				*	*	*	*	*	*	*	*	*	*	*	*																			*	*	*							
		06	1	69735-GB06B		L=2650-400	04	0508-				*	*	*	*	*	*	*	*	*	*	*	*																			*	*	*							
		07	1	69735-GB40B		L=3150-450	04	0508-				*	*	*	*	*	*	*	*	*	*	*	*																			*	*	*							
		08	1	69735-GB43B		L=3625-500	04	0508-				*	*	*	*	*	*	*	*	*	*	*	*																			*	*	*							
2		01	1	08911-3441A	NUT-JAM HEX M14-1.5		02	0508-				*	*	*	*	*	*	*	*	*	*	*	*																			*	*	*							
3		01	1	08915-1441A	WASHER-LOCK SPLIT M14		02	0508-				*	*	*	*	*	*	*	*	*	*	*	*																			*	*	*							
4		01	1	08915-4441A	WASHER-FLAT M14		02	0508-				*	*	*	*	*	*	*	*	*	*	*	*																			*	*	*							
5		01	1	08124-0201E	SCREW-HHM M10-1.25X20 W/PW		04	0508-				*	*	*	*	*	*	*	*	*	*	*	*																			*	*	*							
6		01	1	69760-03H00	BRACKET-PULLEY ASSY		02	0508-				*	*	*	*	*	*	*	*	*	*	*	*																			*	*	*							
7		01	1	69764-FF000	PROTECTOR-HOSE, PULLET		02	0508-				*	*	*	*	*	*	*	*	*	*	*	*																			*	*	*							
8		01	1	69763-FJ40A	SHAFT		02	0508-				*	*	*	*	*	*	*	*	*	*	*	*																			*	*	*							
9		01	1	59395-FJ40A	PULLEY		02	0508-				*	*	*	*	*	*	*	*	*	*	*	*																			*	*	*							
10		01	1	00922-12500	RING-SNAP		02	0508-				*	*	*	*	*	*	*	*	*	*	*	*																			*	*	*							
11		01	1	69740-FD40B	PIPE ASSY-MAST	270~350	01	0508-				*	*	*	*	*	*	*	*	*	*	*	*																											
		02	1	69740-GD46B		370	01	0508-0708				*	*	*	*	*	*	*	*	*	*	*	*																											
		03	1	69740-FD46B		370	01	0708-				*	*	*	*	*	*	*	*	*	*	*	*																											
		04	1	69740-GD47B		400~500	01	0508-0708				*	*	*	*	*	*	*	*	*	*	*	*																											
		05	1	69740-FD47B		400~500	01	0708-				*	*	*	*	*	*	*	*	*	*	*	*																											
		06	1	69740-FD00B		270~350	01	0508-																																					*	*	*							
		07	1	69740-GE06A		370	01	0508-																																					*	*	*							
		08	1	69740-GE07A		400~500	01	0508-																																					*	*	*							
12		01	1	08120-8161F	SCREW-HHM M8-1.25X16 W/LK & PW	270~350	04	0508-				*	*	*	*	*	*	*	*	*	*	*	*																					*	*	*							
		02	1	08120-8161F		370~400	02	0508-				*	*	*	*	*	*	*	*	*	*	*	*																					*	*	*							
13		01	1	08120-8161F	SCREW-HHM M8-1.25X16 W/LK & PW	370~500	03	0508-				*	*	*	*	*	*	*	*	*	*	*	*																					*	*	*							
14		01	1	69395-L1100	PLUG		04	0508-				*	*	*	*	*	*	*	*	*	*	*	*																					*	*	*							
15		01	1	08114-0301B	SCREW-HHM M10-1.25X30 W/LKW		02	0508-				*	*	*	*	*	*	*	*	*	*	*	*																					*	*	*							
16		01	1	69976-FD40B	PIPE ASSY-A		01	0508-				*	*	*	*	*	*	*	*	*	*	*	*																											
		02	1	69976-GC40A			01	0508-																																					*	*	*							
17		01	1	69840-GD40A	PIPE ASSY-MAST	270~350	01	0508-				*	*	*	*	*	*	*	*	*	*	*	*																											
		02	1	69840-GD46A		370	01	0508-0708				*	*	*	*	*	*	*	*	*	*	*	*																											
		03	1	69840-FD46B		370	01	0708-				*	*	*	*	*	*	*	*	*	*	*	*																											
		04	1	69840-GD47A		400~500	01	0508-0708				*	*	*	*	*	*	*	*	*	*	*	*																											
		05	1	69840-FD47B		400~500	01	0708-				*	*	*	*	*	*	*	*	*	*	*	*																											

SEC. 699U

HYDRAULIC OIL PIPING (ATTACHMENT) (2W-INNER CHAIN, 4 SPOOL)

TUBERIA DE ACEITE HIDRAULICO ACCESORIOS

HYDRAULIKLEITUNG ZUBEHÖR

CANALISATIONS HYDRAULIQUE ACCESSOIRES

NC	S	KEY NO.	LEV	PART NO.	PART NAME	SPECIFICATION	QTY	APPLIED DATE	ICANF	FORMER PART NO.	KD
	17	06	1	**69840-GE00A**	PIPE ASSY-MAST	270~350	01	0508-			
		07	1	**69840-GE06A**		370	01	0508-			
		08	1	**69840-GE07A**		400~500	01	0508-			
	18	01	1	**69978-FD40B**	PIPE ASSY-B		01	0508-			
		02	1	**69978-GC40A**			01	0508-			
	19	01	1	**69735-0G000**	HOSE ASSY-RUBBER		02	0508-			

APPLIED MODEL

01	02	03	04	05	06	07	08	09	10	11	12	13	14	15	16	17	18	19	20	21	22	23	24	25	26	27	28	29	30	31	32	33	34	35	36	37	38	39	40
MCPI A200JV	MCPI A200DV	MCPI A200LS	MCPI A200DV	MCUI A200LV	MCUI A200DV	MCPI A255JV	MCPI A255DV	MCPI A255LS	MCUI A255LV	MCUI A255DV	MCUI A255LV	MCPI A288JV	MCPI A288DV	MCPI A288LS	MCPI A288DV	MCUI A288LV	MCUI A300DV	MCUI A300LV	MCUI A330DV	MCUI A330LV	MCUI A330DV	MCUI FG300LV	MCUI FG300LS	MCUI FG300LV	MCUI FG355DV	MCUI FG355LV	MCUI FG355LS	MCUI FG360DV	MCUI FG360LV	MCUI FG365LS	MAPI A255DV	MAPI A255LV	MAPI A255LS						
																																*	*	*						
																																*	*	*						
																																*	*	*						
*	*	*	*	*	*	*	*	*	*	*	*																													
																																*	*	*						
*	*	*	*	*	*	*	*	*	*	*	*																					*	*	*						

Install the best!
GENUINE NISSAN PARTS

NOTE

SEC. 737

OVER HEAD GUARD

PROTECTOR SUPERIOR

ÜBERKOPFSCHUTZBÜGEL

PROTECTION DE TETE

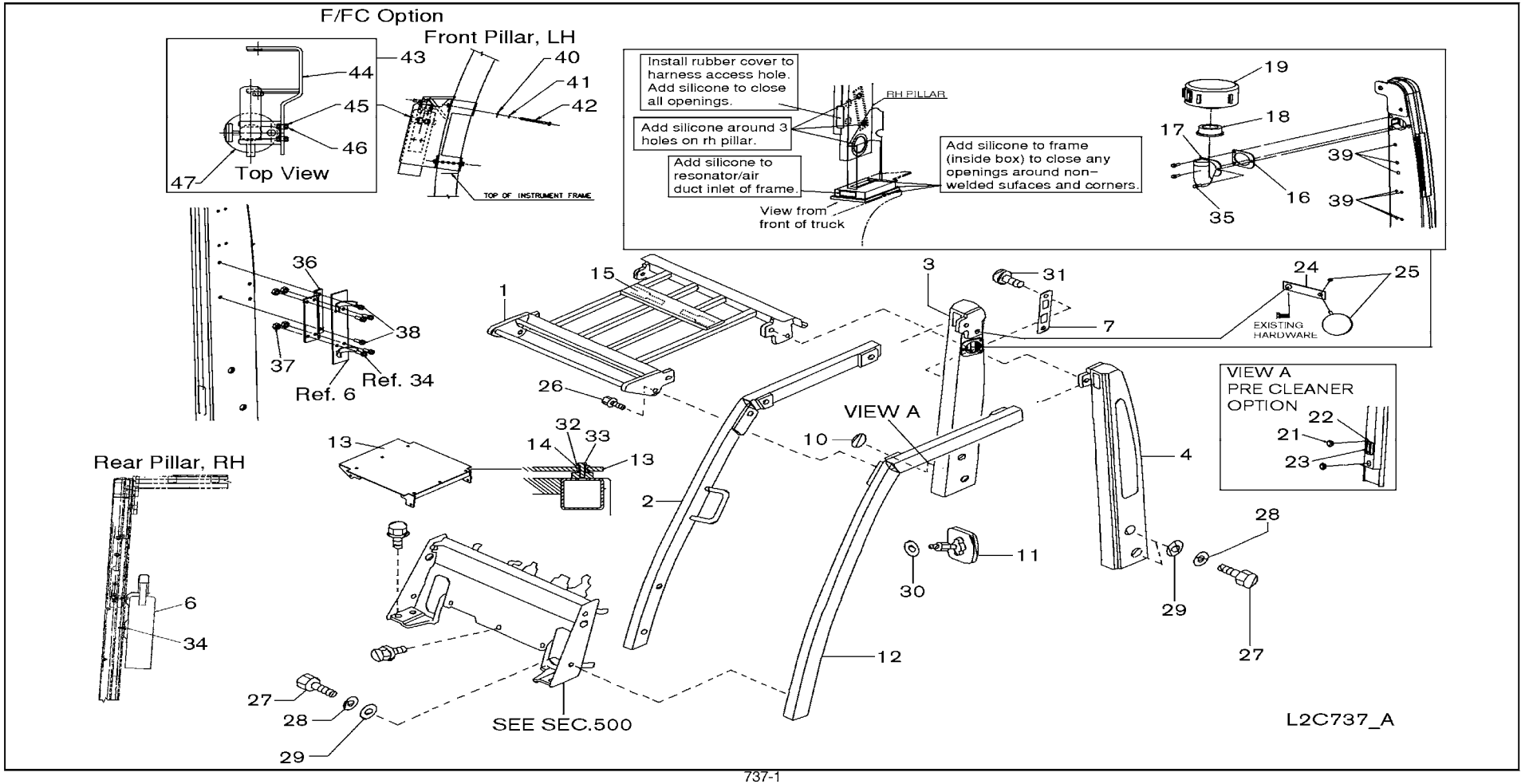

SEC. 737

OVER HEAD GUARD

PROTECTOR SUPERIOR

ÜBERKOPFSCHUTZBÜGEL

PROTECTION DE TETE

NC	S	KEY NO.	LEV	PART NO.	PART NAME	SPECIFICATION	QTY	APPLIED DATE	ICANF	FORMER PART NO.	KD	APPLIED MODEL 01	02	03	04	05	06	07	08	09	10	11	12	13	14	15	16	17	18	19	20	21	22	23	24	25	26	27	28	29	30	31	32	33	34	35	36	37	38	39	40
	1	01	1	73730-FC401	FRAME ASSY-OVER HEAD		01	0107-				O	O	O	O	O	O	O	O	O	O	O	O	O	O	O	O	O	O	O	O	O	O	O	O	O	O	O	O	O	O	O	O						
		02	1	73730-FC587		F/RAIN GUARD	01	0107-				*	*	*	*	*	*	*	*	*	*	*	*	*	*	*	*	*	*	*	*	*	*	*	*	*	*	*	*	*	*	*	*						
		03	1	73730-FC386		F/LOWER 60MM & 90MM	01	0107-				*	*	*	*	*	*	*	*	*	*	*	*	*	*	*	*	*	*	*	*	*	*	*	*	*	*	*	*	*	*	*	*						
		04	1	73730-FC586		F/RAISED 60MM & 90MM	01	0107-				*	*	*	*	*	*	*	*	*	*	*	*	*	*	*	*	*	*	*	*	*	*	*	*	*	*	*	*	*	*	*	*						
		05	1	73730-FC485		F/DRIVE-IN 30@60	01	0107-				*	*	*	*	*	*	*	*	*	*	*	*	*	*	*	*	*	*	*	*	*	*	*	*	*	*	*	*	*	*	*	*						
		06	1	73730-FC589		F/DRIVE-IN 30@60 & RAIN GUARD	01	0107-				*	*	*	*	*	*	*	*	*	*	*	*	*	*	*	*	*	*	*	*	*	*	*	*	*	*	*	*	*	*	*	*						
		07	1	73730-FC486		F/DRIVE-IN 28@54	01	0107-				*	*	*	*	*	*	*	*	*	*	*	*	*	*	*	*	*	*	*	*	*	*	*	*	*	*	*	*	*	*	*	*						
		08	1	73730-FC590		F/DRIVE-IN 28@54 & RAIN GUARD	01	0107-				*	*	*	*	*	*	*	*	*	*	*	*	*	*	*	*	*	*	*	*	*	*	*	*	*	*	*	*	*	*	*	*						
	2	01	1	73710-FC400	GUARD ASSY-FRONT PILLER RH		01	0107-				O	O	O	O	O	O	O	O	O	O	O	O	O	O	O	O	O	O	O	O	O	O	O	O	O	O	O	O	O	O	O	O						
		02	1	73710-FC385		F/LOWER 30MM	01	0107-				*	*	*	*	*	*	*	*	*	*	*	*	*	*	*	*	*	*	*	*	*	*	*	*	*	*	*	*	*	*	*	*						
		03	1	73710-FC386		F/LOWER 60MM	01	0107-				*	*	*	*	*	*	*	*	*	*	*	*	*	*	*	*	*	*	*	*	*	*	*	*	*	*	*	*	*	*	*	*						
		04	1	73710-FC387		F/LOWER 90MM	01	0107-				*	*	*	*	*	*	*	*	*	*	*	*	*	*	*	*	*	*	*	*	*	*	*	*	*	*	*	*	*	*	*	*						
		05	1	73710-FC585		F/RAISED 30MM	01	0107-				*	*	*	*	*	*	*	*	*	*	*	*	*	*	*	*	*	*	*	*	*	*	*	*	*	*	*	*	*	*	*	*						
		06	1	73710-FC586		F/RAISED 60MM	01	0107-				*	*	*	*	*	*	*	*	*	*	*	*	*	*	*	*	*	*	*	*	*	*	*	*	*	*	*	*	*	*	*	*						
		07	1	73710-FC587		F/RAISED 90MM	01	0107-				*	*	*	*	*	*	*	*	*	*	*	*	*	*	*	*	*	*	*	*	*	*	*	*	*	*	*	*	*	*	*	*						
		08	1	73720-FC485		F/DRIVE-IN 30@60	01	0107-				*	*	*	*	*	*	*	*	*	*	*	*	*	*	*	*	*	*	*	*	*	*	*	*	*	*	*	*	*	*	*	*						
		09	1	73720-FC486		F/DRIVE-IN 28@54	01	0107-				*	*	*	*	*	*	*	*	*	*	*	*	*	*	*	*	*	*	*	*	*	*	*	*	*	*	*	*	*	*	*	*						
	3	01	1	73760-FC400	GUARD ASSY-REAR PILLER RH		01	0107-1007				O	O	O	O	O	O	O	O	O	O	O	O	O	O	O	O	O	O	O	O	O	O	O	O	O	O	O	O	O	O	O	O						
C		02	1	73760-FC40A			01	1007-0411				O	O	O	O	O	O	O	O	O	O	O	O	O	O	O	O	O	O	O	O	O	O	O	O	O	O	O	O	O	O	O	O						
N		03	1	73760-FW70A			01	0411-				O	O	O	O	O	O	O	O	O	O	O	O	O	O	O	O	O	O	O	O	O	O	O	O	O	O	O	O	O	O	O	O						
		04	1	73760-FC494		F/FIRE EXTINGUISHER	01	0107-0907				*	*	*	*	*	*	*	*	*	*	*	*	*	*	*	*	*	*	*	*	*	*	*	*	*	*	*	*	*	*	*	*						
C		05	1	73760-FC496		F/FIRE EXTINGUISHER	01	0907-0411				*	*	*	*	*	*	*	*	*	*	*	*	*	*	*	*	*	*	*	*	*	*	*	*	*	*	*	*	*	*	*	*						
N		06	1	73760-FW70B		F/FIRE EXTINGUISHER	01	0411-				*	*	*	*	*	*	*	*	*	*	*	*	*	*	*	*	*	*	*	*	*	*	*	*	*	*	*	*	*	*	*	*						
		07	1	73760-FC385		F/LOWER 30MM	01	0107-0508				*	*	*	*	*	*	*	*	*	*	*	*	*	*	*	*	*	*	*	*	*	*	*	*	*	*	*	*	*	*	*	*						
C		08	1	73760-FC389		F/LOWER 30MM	01	0508-0411				*	*	*	*	*	*	*	*	*	*	*	*	*	*	*	*	*	*	*	*	*	*	*	*	*	*	*	*	*	*	*	*						
N		09	1	73760-FW74A		F/LOWER 30MM	01	0411-				*	*	*	*	*	*	*	*	*	*	*	*	*	*	*	*	*	*	*	*	*	*	*	*	*	*	*	*	*	*	*	*						
		10	1	73760-FC386		F/LOWER 60MM	01	0107-0508				*	*	*	*	*	*	*	*	*	*	*	*	*	*	*	*	*	*	*	*	*	*	*	*	*	*	*	*	*	*	*	*						
C		11	1	73760-FC390		F/LOWER 60MM	01	0508-0411				*	*	*	*	*	*	*	*	*	*	*	*	*	*	*	*	*	*	*	*	*	*	*	*	*	*	*	*	*	*	*	*						
N		12	1	73760-FW75A		F/LOWER 60MM	01	0411-				*	*	*	*	*	*	*	*	*	*	*	*	*	*	*	*	*	*	*	*	*	*	*	*	*	*	*	*	*	*	*	*						
		13	1	73760-FC387		F/LOWER 90MM	01	0107-0907				*	*	*	*	*	*	*	*	*	*	*	*	*	*	*	*	*	*	*	*	*	*	*	*	*	*	*	*	*	*	*	*						
C		14	1	73760-FC391		F/LOWER 90MM	01	0907-0411				*	*	*	*	*	*	*	*	*	*	*	*	*	*	*	*	*	*	*	*	*	*	*	*	*	*	*	*	*	*	*	*						
N		15	1	73760-FW76A		F/LOWER 90MM	01	0411-				*	*	*	*	*	*	*	*	*	*	*	*	*	*	*	*	*	*	*	*	*	*	*	*	*	*	*	*	*	*	*	*						
		16	1	73760-FC585		F/RAISED 30MM	01	0107-0508				*	*	*	*	*	*	*	*	*	*	*	*	*	*	*	*	*	*	*	*	*	*	*	*	*	*	*	*	*	*	*	*						
C		17	1	73760-FC588		F/RAISED 30MM	01	0508-0411				*	*	*	*	*	*	*	*	*	*	*	*	*	*	*	*	*	*	*	*	*	*	*	*	*	*	*	*	*	*	*	*						
N		18	1	73760-FW73A		F/RAISED 30MM	01	0411-				*	*	*	*	*	*	*	*	*	*	*	*	*	*	*	*	*	*	*	*	*	*	*	*	*	*	*	*	*	*	*	*						
		19	1	73760-FC586		F/RAISED 60MM	01	0107-0508				*	*	*	*	*	*	*	*	*	*	*	*	*	*	*	*	*	*	*	*	*	*	*	*	*	*	*	*	*	*	*	*						
C		20	1	73760-FC589		F/RAISED 60MM	01	0508-0411				*	*	*	*	*	*	*	*	*	*	*	*	*	*	*	*	*	*	*	*	*	*	*	*	*	*	*	*	*	*	*	*						

SEC. 737

OVER HEAD GUARD

PROTECTOR SUPERIOR

ÜBERKOPFSCHUTZBÜGEL

PROTECTION DE TETE

| NC | S | KEY NO. | LEV | PART NO. | PART NAME | SPECIFICATION | QTY | APPLIED DATE | ICANF | FORMER PART NO. | KD | APPLIED MODEL: MCPI A200JV | MCPI A200DV | MCPI A200LS | MCPI A200DV | MCPI A200LS | MCUI A200DV | MCUI A225JV | MCPI A225DV | MCPI A225LS | MCPI A225LS | MCUI A225DV | MCUI A225LS | MCPI A225JV | MCPI A228DV | MCPI A228LS | MCPI A228LS | MCUI A228DV | MCUI A228LS | MCUI A230DV | MCUI A230LV | MCUI A233DV | MCUI A233LV | MCUI A233DV | MCUI A233LV | MCUI A233DV | MCUI A233

SEC. 737

OVER HEAD GUARD

PROTECTOR SUPERIOR

ÜBERKOPFSCHUTZBÜGEL

PROTECTION DE TETE

NC	S	KEY NO.	LEV	PART NO.	PART NAME	SPECIFICATION	QTY	APPLIED DATE	ICANF	FORMER PART NO.	KD
		12	01	1	**73711-FC400**	GUARD ASSY-FRONT PILLER LH		01	0107-			
			02	1	**73711-FC385**		F/LOWER 30MM	01	0107-		
			03	1	**73711-FC386**		F/LOWER 60MM	01	0107-		
			04	1	**73711-FC387**		F/LOWER 90MM	01	0107-		
			05	1	**73711-FC585**		F/RAISED 30MM	01	0107-		
			06	1	**73711-FC586**		F/RAISED 60MM	01	0107-		
			07	1	**73711-FC587**		F/RAISED 90MM	01	0107-		
			08	1	**73721-FC485**		F/DRIVE-IN 30@60	01	0107-		
			09	1	**73721-FC486**		F/DRIVE-IN 28@54	01	0107-		
		13	01	1	**73795-FC490**	COVER-CLEAR OHG	F/RAIN GUARD	01	0107-		
			02	1	**73795-FW485**	COVER-FORMED OHG	F/RAIN GUARD-MOUNT W/TY-WRAPS	01	0807-		
			03	1	**73795-FC495**	COVER-CLEAR OHG	F/DRIVE-IN 30@60	01	0107-		
			04	1	**73795-FC496**		F/DRIVE-IN 28@54	01	0107-		
		14	01	1	**01651-FC085**	GROMMET	F/RAIN GUARD	06	0107-		
		15	01	1	**65381-43K01**	SEAL-RUBBER	F/RAIN GUARD	02	0107-		
		16	01	1	**16558-FB485**	PRECLEANER GASKET, INTAKE	F/PRECLEANER	01	0107-		
		17	01	1	**16554-FB485**	PRECLEANER WELDMENT, INTAKE	F/PRECLEANER	01	0107-		
		18	01	1	**16523-FB486**	PRECLEANER REDUCER RUB	F/PRECLEANER	01	0107-		
		19	01	1	**16526-FB485**	PRECLEANER ASSY	F/PRECLEANER	01	0107-		
		21	01	1	**93161-FE300**	GROMMET	F/PRECLEANER	02	0107-		
		22	01	1	**65381-FB486**	SEAL-RUBBER 26MM	F/PRECLEANER	02	0107-		
		23	01	1	**65381-FB485**	SEAL-RUBBER 80MM	F/PRECLEANER	02	0107-		
		24	01	1	**96301-FC785**	BRACKET-MIRROR REAR	F/BOX CAR	01	0107-		
		25	01	1	**65580-6G553**	MIRROR-BOX CAR CONVEX	F/BOX CAR	01	0107-		
		26	01	1	**08124-2401F**	SCREW-HHM M12-1.25X40		08	0107-		
		27	01	1	**08124-6401A**	SCREW-HHM M16-1.5X40		08	0107-		
			02	1	**08124-6401A**		F/DRIVE-IN	16	0507-		
		28	01	1	**08915-2461A**	WASHER-LOCK SPLIT M16 HEAVY		08	0107-		
			02	1	**08915-2461A**		F/DRIVE-IN	16	0507-		
		29	01	1	**08915-4461A**	WASHER-FLAT M16		08	0107-		
			02	1	**08915-4461A**		F/DRIVE-IN	16	0507-		
		30	01	1	**08915-4381A**	WASHER-FLAT M8	F/OUTSIDE MIRROR-RH&LH	02	0107-		
		31	01	1	**08310-51212**	SCREW-PHM M5-0.8X12		02	0107-1007		
			02	1	**08310-51212**		F/RAISED & LOWER OPTION	02	0107-0108		
			03	1	**08310-51212**		F/DRIVE-IN OPTION	02	0107-		
		32	01	1	**08915-43610**	WASHER-FLAT M6	F/RAIN GUARD	06	0107-		
		33	01	1	**08110-61610**	SCREW-HHM M6-1.0X16	F/RAIN GUARD	06	0107-		

APPLIED MODEL

01	02	03	04	05	06	07	08	09	10	11	12	13	14	15	16	17	18	19	20	21	22	23	24	25	26	27	28	29	30	31	32	33	34	35	36	37	38	39	40
MCP I AA20JV	MCP I AA200DV	MCP I AA200LS	MCP I AA200DV	MCU I AA200LS	MCU I AA200DV	MCP I AA205LJ	MCP I AA225DV	MCP I AA225LV	MCU I AA225LS	MCU I AA225DV	MCU I AA225LV	MCP I AA228LJ	MCP I AA228DV	MCP I AA228LV	MCU I AA228LS	MCU I AA228DV	MCU I AA228LV	MCU I AA230DV	MCU I AA230LV	MCU I AA233DV	MCU I AA233LV	MCU I AF330DV	MCU G I AF300LV	MCU G I AF300LS	MCU G I AF335DV	MCU G I AF335LV	MCU G I AF335LS	MCU G I AF336DV	MCU G I AF336LV	MCU G I AF336LS	MCU G I AA225LV	MCP I AA225LS						
○	○	○	○	○	○	○	○	○	○	○	○	○	○	○	○	○	○	○	○	○	○	○	○	○	○	○	○	○	○	○	○	○	○						
*	*	*	*	*	*	*	*	*	*	*	*	*	*	*	*	*	*	*	*	*	*	*	*	*	*	*	*	*	*	*	*	*	*						
*	*	*	*	*	*	*	*	*	*	*	*	*	*	*	*	*	*	*	*	*	*	*	*	*	*	*	*	*	*	*	*	*	*						
*	*	*	*	*	*	*	*	*	*	*	*	*	*	*	*	*	*	*	*	*	*	*	*	*	*	*	*	*	*	*	*	*	*						
*	*	*	*	*	*	*	*	*	*	*	*	*	*	*	*	*	*	*	*	*	*	*	*	*	*	*	*	*	*	*	*	*	*						
*	*	*	*	*	*	*	*	*	*	*	*	*	*	*	*	*	*	*	*	*	*	*	*	*	*	*	*	*	*	*	*	*	*						
*	*	*	*	*	*	*	*	*	*	*	*	*	*	*	*	*	*	*	*	*	*	*	*	*	*	*	*	*	*	*	*	*	*						
*	*	*	*	*	*	*	*	*	*	*	*	*	*	*	*	*	*	*	*	*	*	*	*	*	*	*	*	*	*	*	*	*	*						
*	*	*	*	*	*	*	*	*	*	*	*	*	*	*	*	*	*	*	*	*	*	*	*	*	*	*	*	*	*	*	*	*	*						
*	*	*	*	*	*	*	*	*	*	*	*	*	*	*	*	*	*	*	*	*	*	*	*	*	*	*	*	*	*	*	*	*	*						
*	*	*	*	*	*	*	*	*	*	*	*	*	*	*	*	*	*	*	*	*	*	*	*	*	*	*	*	*	*	*	*	*	*						
*	*	*	*	*	*	*	*	*	*	*	*	*	*	*	*	*	*	*	*	*	*	*	*	*	*	*	*	*	*	*	*	*	*						
*	*	*	*	*	*	*	*	*	*	*	*	*	*	*	*	*	*	*	*	*	*	*	*	*	*	*	*	*	*	*	*	*	*						
*	*	*	*	*	*	*	*	*	*	*	*	*	*	*	*	*	*	*	*	*	*	*	*	*	*	*	*	*	*	*	*	*	*						
*	*	*	*	*	*	*	*	*	*	*	*	*	*	*	*	*	*	*	*	*	*	*	*	*	*	*	*	*	*	*	*	*	*						
*	*	*	*	*	*	*	*	*	*	*	*	*	*	*	*	*	*	*	*	*	*	*	*	*	*	*	*	*	*	*	*	*	*						
*	*	*	*	*	*	*	*	*	*	*	*	*	*	*	*	*	*	*	*	*	*	*	*	*	*	*	*	*	*	*	*	*	*						
*	*	*	*	*	*	*	*	*	*	*	*	*	*	*	*	*	*	*	*	*	*	*	*	*	*	*	*	*	*	*	*	*	*						
*	*	*	*	*	*	*	*	*	*	*	*	*	*	*	*	*	*	*	*	*	*	*	*	*	*	*	*	*	*	*	*	*	*						
*	*	*	*	*	*	*	*	*	*	*	*	*	*	*	*	*	*	*	*	*	*	*	*	*	*	*	*	*	*	*	*	*	*						
*	*	*	*	*	*	*	*	*	*	*	*	*	*	*	*	*	*	*	*	*	*	*	*	*	*	*	*	*	*	*	*	*	*						
*	*	*	*	*	*	*	*	*	*	*	*	*	*	*	*	*	*	*	*	*	*	*	*	*	*	*	*	*	*	*	*	*	*						
*	*	*	*	*	*	*	*	*	*	*	*	*	*	*	*	*	*	*	*	*	*	*	*	*	*	*	*	*	*	*	*	*	*						
*	*	*	*	*	*	*	*	*	*	*	*	*	*	*	*	*	*	*	*	*	*	*	*	*	*	*	*	*	*	*	*	*	*						
*	*	*	*	*	*	*	*	*	*	*	*	*	*	*	*	*	*	*	*	*	*	*	*	*	*	*	*	*	*	*	*	*	*						
*	*	*	*	*	*	*	*	*	*	*	*	*	*	*	*	*	*	*	*	*	*	*	*	*	*	*	*	*	*	*	*	*	*						
*	*	*	*	*	*	*	*	*	*	*	*	*	*	*	*	*	*	*	*	*	*	*	*	*	*	*	*	*	*	*	*	*	*						
*	*	*	*	*	*	*	*	*	*	*	*	*	*	*	*	*	*	*	*	*	*	*	*	*	*	*	*	*	*	*	*	*	*						
*	*	*	*	*	*	*	*	*	*	*	*	*	*	*	*	*	*	*	*	*	*	*	*	*	*	*	*	*	*	*	*	*	*						
*	*	*	*	*	*	*	*	*	*	*	*	*	*	*	*	*	*	*	*	*	*	*	*	*	*	*	*	*	*	*	*	*	*						
*	*	*	*	*	*	*	*	*	*	*	*	*	*	*	*	*	*	*	*	*	*	*	*	*	*	*	*	*	*	*	*	*	*						
*	*	*	*	*	*	*	*	*	*	*	*	*	*	*	*	*	*	*	*	*	*	*	*	*	*	*	*	*	*	*	*	*	*						
*	*	*	*	*	*	*	*	*	*	*	*	*	*	*	*	*	*	*	*	*	*	*	*	*	*	*	*	*	*	*	*	*	*						
*	*	*	*	*	*	*	*	*	*	*	*	*	*	*	*	*	*	*	*	*	*	*	*	*	*	*	*	*	*	*	*	*	*						
*	*	*	*	*	*	*	*	*	*	*	*	*	*	*	*	*	*	*	*	*	*	*	*	*	*	*	*	*	*	*	*	*	*						
*	*	*	*	*	*	*	*	*	*	*	*	*	*	*	*	*	*	*	*	*	*	*	*	*	*	*	*	*	*	*	*	*	*						
*	*	*	*	*	*	*	*	*	*	*	*	*	*	*	*	*	*	*	*	*	*	*	*	*	*	*	*	*	*	*	*	*	*						
*	*	*	*	*	*	*	*	*	*	*	*	*	*	*	*	*	*	*	*	*	*	*	*	*	*	*	*	*	*	*	*	*	*						
*	*	*	*	*	*	*	*	*	*	*	*	*	*	*	*	*	*	*	*	*	*	*	*	*	*	*	*	*	*	*	*	*	*						
*	*	*	*	*	*	*	*	*	*	*	*	*	*	*	*	*	*	*	*	*	*	*	*	*	*	*	*	*	*	*	*	*	*						

SEC. 737

OVER HEAD GUARD

PROTECTOR SUPERIOR

ÜBERKOPFSCHUTZBÜGEL

PROTECTION DE TETE

NC	S	KEY NO.	LEV	PART NO.	PART NAME	SPECIFICATION	QTY	APPLIED DATE	ICANF	FORMER PART NO.	KD
		34	01	1	08360-61626	SCREW-HH-CR M6-1.0X16 W/LK & PW	F/FIRE EXTINGUISHER	04	0107-			
		35	01	1	08360-82526	SCREW-HHM M8-1.25X25 W/LK & PW	F/PRECLEANER	03	0107-			
		36	01	1	65527-FB800	BRACKET-FIRE EXT CAB MOUNTED	F/SWIVEL SEAT W/FIRE EXTINGUISHER	01	0107-			
		37	01	1	08911-10637	NUT-HEX W/CON SPRW M6-1.0	F/SWIVEL SEAT W/FIRE EXTINGUISHER	04	0107-			
		38	01	1	08360-82526	SCREW-HHM M8-1.25X25 W/LK & PW	F/SWIVEL SEAT W/FIRE EXTINGUISHER	02	0107-			
		39	01	1	64892-W5000	COVER-HOLE		AR	0107-			
N		40	01	1	08915-4381A	WASHER-FLAT M8	F/FC FIRE EXTINGUISHER	02	0509-			
N		41	01	1	08915-1381A	WASHER-LOCK SPLIT M8	F/FC FIRE EXTINGUISHER	02	0509-			
N		42	01	1	08120-8001A	SCREW-HHM M8-1.25X100	F/FC FIRE EXTINGUISHER	02	0509-			
N		43	01	1	69253--FW83-A	BRACKET ASSY-FIRE EXTINGUISHER	F/FC FIRE EXTINGUISHER	01	0509-			
N		44	01	2	69253-FW82A	BRACKET ASSY-FIRE EXTINGUISHER MOUNTING	F/FC FIRE EXTINGUISHER	01	0509-			
N		45	01	2	08911-10637	NUT-HEX W/CON SPRW M6-1.0	F/FC FIRE EXTINGUISHER	04	0509-			
N		46	01	2	08120-61633	SCREW-HHM M6-1.0X16 W/LK & PW	F/FC FIRE EXTINGUISHER	04	0509-			
N		47	01	2	65504-41H50	FIRE EXTINGUISHER	F/FC FIRE EXTINGUISHER	01	0509-			

APPLIED MODEL

01	02	03	04	05	06	07	08	09	10	11	12	13	14	15	16	17	18	19	20	21	22	23	24	25	26	27	28	29	30	31	32	33	34	35	36	37	38	39	40
MCPI A200JV	MCPI A200DV	MCPI A200LS	MCPI A200LS	MCPI A200DV	MCUI A200LV	MCUP A255JV	MCPI A225DV	MCPI A225LS	MCUI A225LV	MCUI A225DV	MCUI A225LV	MCPI A228JV	MCPI A228DV	MCPI A228LS	MCPI A228DV	MCUI A228LS	MCUI A228DV	MCUI A228LV	MCUI A228DV	MCUI A228LV	MCUI A330LV	MCUI A330DV	MCUI A330LV	MCUI A330LS	MCUI A335DV	MCUI A335LV	MCUI A335LS	MCUI A336DV	MCUI A336LV	MCUI A336LS	MAPI A225DV	MAPI A255LS						
*	*	*	*	*	*	*	*	*	*	*	*	*	*	*	*	*	*	*	*	*	*	*	*	*	*	*	*	*	*	*	*	*	*						
*	*	*	*	*	*	*	*	*	*	*	*	*	*	*	*	*	*	*	*	*	*	*	*	*	*	*	*	*	*	*	*	*	*						
*	*	*	*	*	*	*	*	*	*	*	*	*	*	*	*	*	*	*	*	*	*	*	*	*	*	*	*	*	*	*	*	*	*						
*	*	*	*	*	*	*	*	*	*	*	*	*	*	*	*	*	*	*	*	*	*	*	*	*	*	*	*	*	*	*	*	*	*						
*	*	*	*	*	*	*	*	*	*	*	*	*	*	*	*	*	*	*	*	*	*	*	*	*	*	*	*	*	*	*	*	*	*						
O	O	O	O	O	O	O	O	O	O	O	O	O	O	O	O	O	O	O	O	O	O	O	O	O	O	O	O	O	O	O	O	O	O						
*	*	*	*	*	*	*	*	*	*	*	*																				*	*	*						
*	*	*	*	*	*	*	*	*	*	*	*																				*	*	*						
*	*	*	*	*	*	*	*	*	*	*	*																				*	*	*						
*	*	*	*	*	*	*	*	*	*	*	*																				*	*	*						
*	*	*	*	*	*	*	*	*	*	*	*																				*	*	*						
*	*	*	*	*	*	*	*	*	*	*	*																				*	*	*						
*	*	*	*	*	*	*	*	*	*	*	*																				*	*	*						
*	*	*	*	*	*	*	*	*	*	*	*																				*	*	*						

Install the best!
GENUINE NISSAN PARTS

NOTE

SEC. 740

FLOOR PANEL

PANEL DEL PISO

BODENBLECH

PANNEAU DE PLANCHER

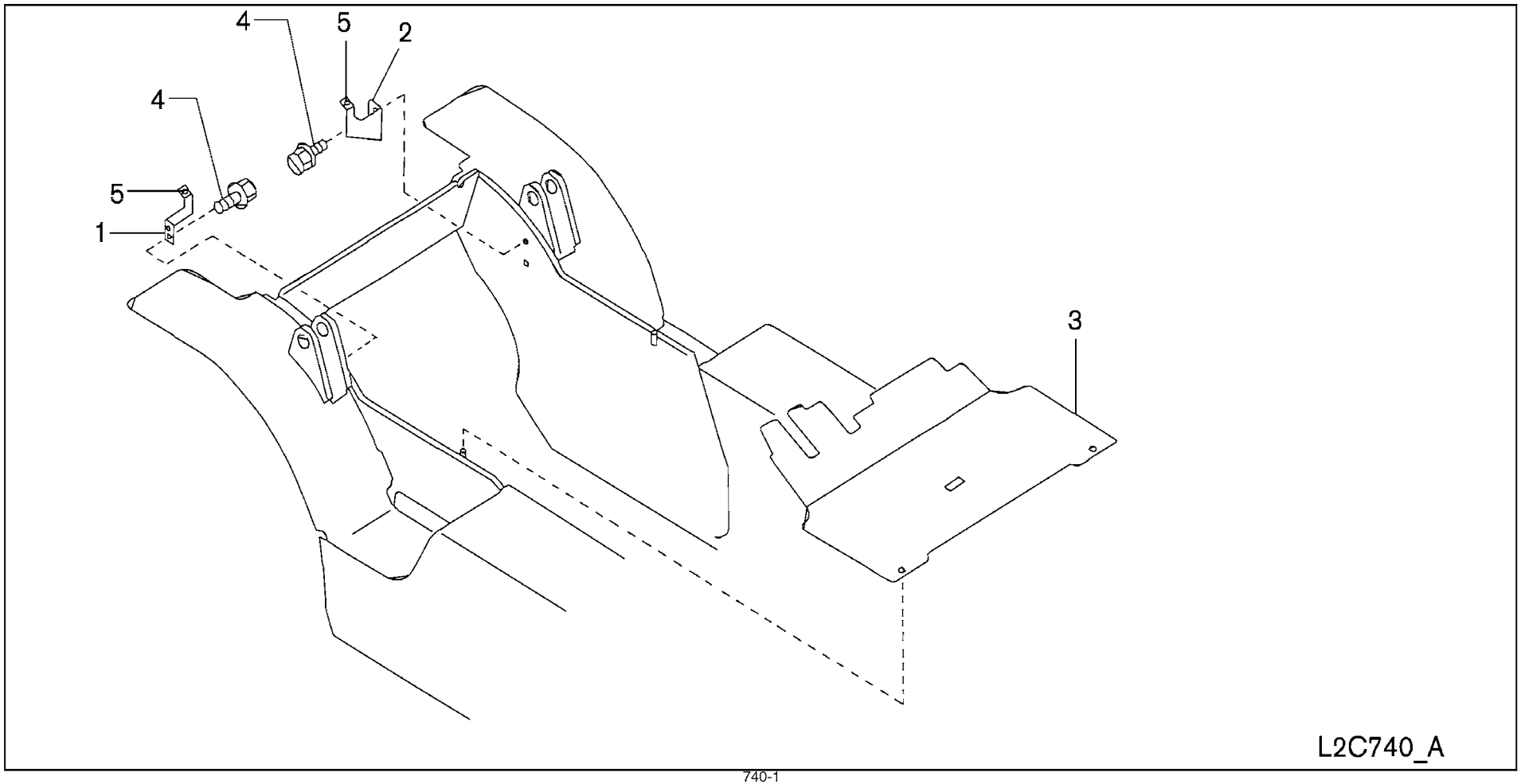

SEC. 740

FLOOR PANEL

PANEL DEL PISO

BODENBLECH

PANNEAU DE PLANCHER

NC	S	KEY NO.	LEV	PART NO.	PART NAME	SPECIFICATION	QTY	APPLIED DATE	ICANF	FORMER PART NO.	KD
	1	01	1	**74317-FC410**	BRACKET ASSY		01	0107-			
	2	01	1	**74317-FC400**	BRACKET ASSY		01	0107-			
	3	01	1	**74301-FC400**	BOARD ASSY-FRONT FLOOR		01	0107-			
	4	01	1	**08120-61633**	SCREW-HHM M6-1.0X16 W/LK & PW		04	0107-			
	5	01	1	**46584-S0100**	STOPPER-RUBBER		02	0107-			

APPLIED MODEL

	MCPI A20JV	MCPI A20DV	MCPI A20LS	MCPI A20DV	MCUI A20LS	MCUI A20DV	MCPI A25JV	MCPI A25DV	MCPI A25LS	MCUI A25DV	MCUI A25LS	MCPI A28JV	MCPI A28DV	MCPI A28LS	MCUI A28DV	MCUI A28LS	MCPI A30DV	MCUI A30DV	MCUI A33DV	MCUI A33LV	MCUI A33DV	MCUI A33LV	MCUIGA30DV	MCUIGA30LS	MCUIGA30LS	MCUIGA35DV	MCUIGA35LS	MCUIGA35DV	MCUIGA36DV	MCUIGA36LS	MAPI A25DV	MAPI A25LS
01	O	O	O	O	O	O	O	O	O	O	O	O	O	O	O	O	O	O	O	O	O	O	O	O	O	O	O	O	O	O	O	O
02	O	O	O	O	O	O	O	O	O	O	O	O	O	O	O	O	O	O	O	O	O	O	O	O	O	O	O	O	O	O	O	O
03	O	O	O	O	O	O	O	O	O	O	O	O	O	O	O	O	O	O	O	O	O	O	O	O	O	O	O	O	O	O	O	O
04	O	O	O	O	O	O	O	O	O	O	O	O	O	O	O	O	O	O	O	O	O	O	O	O	O	O	O	O	O	O	O	O
05	O	O	O	O	O	O	O	O	O	O	O	O	O	O	O	O	O	O	O	O	O	O	O	O	O	O	O	O	O	O	O	O
06	O	O	O	O	O	O	O	O	O	O	O	O	O	O	O	O	O	O	O	O	O	O	O	O	O	O	O	O	O	O	O	O
07	O	O	O	O	O	O	O	O	O	O	O	O	O	O	O	O	O	O	O	O	O	O	O	O	O	O	O	O	O	O	O	O
08	O	O	O	O	O	O	O	O	O	O	O	O	O	O	O	O	O	O	O	O	O	O	O	O	O	O	O	O	O	O	O	O
09	O	O	O	O	O	O	O	O	O	O	O	O	O	O	O	O	O	O	O	O	O	O	O	O	O	O	O	O	O	O	O	O
10	O	O	O	O	O	O	O	O	O	O	O	O	O	O	O	O	O	O	O	O	O	O	O	O	O	O	O	O	O	O	O	O
11	O	O	O	O	O	O	O	O	O	O	O	O	O	O	O	O	O	O	O	O	O	O	O	O	O	O	O	O	O	O	O	O
12	O	O	O	O	O	O	O	O	O	O	O	O	O	O	O	O	O	O	O	O	O	O	O	O	O	O	O	O	O	O	O	O
13	O	O	O	O	O	O	O	O	O	O	O	O	O	O	O	O	O	O	O	O	O	O	O	O	O	O	O	O	O	O	O	O
14	O	O	O	O	O	O	O	O	O	O	O	O	O	O	O	O	O	O	O	O	O	O	O	O	O	O	O	O	O	O	O	O
15	O	O	O	O	O	O	O	O	O	O	O	O	O	O	O	O	O	O	O	O	O	O	O	O	O	O	O	O	O	O	O	O
16	O	O	O	O	O	O	O	O	O	O	O	O	O	O	O	O	O	O	O	O	O	O	O	O	O	O	O	O	O	O	O	O
17	O	O	O	O	O	O	O	O	O	O	O	O	O	O	O	O	O	O	O	O	O	O	O	O	O	O	O	O	O	O	O	O
18	O	O	O	O	O	O	O	O	O	O	O	O	O	O	O	O	O	O	O	O	O	O	O	O	O	O	O	O	O	O	O	O
19	O	O	O	O	O	O	O	O	O	O	O	O	O	O	O	O	O	O	O	O	O	O	O	O	O	O	O	O	O	O	O	O
20	O	O	O	O	O	O	O	O	O	O	O	O	O	O	O	O	O	O	O	O	O	O	O	O	O	O	O	O	O	O	O	O
21	O	O	O	O	O	O	O	O	O	O	O	O	O	O	O	O	O	O	O	O	O	O	O	O	O	O	O	O	O	O	O	O
22	O	O	O	O	O	O	O	O	O	O	O	O	O	O	O	O	O	O	O	O	O	O	O	O	O	O	O	O	O	O	O	O
23	O	O	O	O	O	O	O	O	O	O	O	O	O	O	O	O	O	O	O	O	O	O	O	O	O	O	O	O	O	O	O	O
24	O	O	O	O	O	O	O	O	O	O	O	O	O	O	O	O	O	O	O	O	O	O	O	O	O	O	O	O	O	O	O	O
25	O	O	O	O	O	O	O	O	O	O	O	O	O	O	O	O	O	O	O	O	O	O	O	O	O	O	O	O	O	O	O	O
26	O	O	O	O	O	O	O	O	O	O	O	O	O	O	O	O	O	O	O	O	O	O	O	O	O	O	O	O	O	O	O	O
27	O	O	O	O	O	O	O	O	O	O	O	O	O	O	O	O	O	O	O	O	O	O	O	O	O	O	O	O	O	O	O	O
28	O	O	O	O	O	O	O	O	O	O	O	O	O	O	O	O	O	O	O	O	O	O	O	O	O	O	O	O	O	O	O	O
29	O	O	O	O	O	O	O	O	O	O	O	O	O	O	O	O	O	O	O	O	O	O	O	O	O	O	O	O	O	O	O	O
30	O	O	O	O	O	O	O	O	O	O	O	O	O	O	O	O	O	O	O	O	O	O	O	O	O	O	O	O	O	O	O	O
31	O	O	O	O	O	O	O	O	O	O	O	O	O	O	O	O	O	O	O	O	O	O	O	O	O	O	O	O	O	O	O	O
32	O	O	O	O	O	O	O	O	O	O	O	O	O	O	O	O	O	O	O	O	O	O	O	O	O	O	O	O	O	O	O	O
33	O	O	O	O	O	O	O	O	O	O	O	O	O	O	O	O	O	O	O	O	O	O	O	O	O	O	O	O	O	O	O	O
34	O	O	O	O	O	O	O	O	O	O	O	O	O	O	O	O	O	O	O	O	O	O	O	O	O	O	O	O	O	O	O	O
35																																
36																																
37																																
38																																
39																																
40																																

Install the best!
GENUINE NISSAN PARTS

NOTE

GROUP INDEX

BODY(SIDE, REAR & SEAT)

SEC.NO	SECTION NAME
871A	SEAT
871B	SEAT -ELR (FROM JULY 2010)

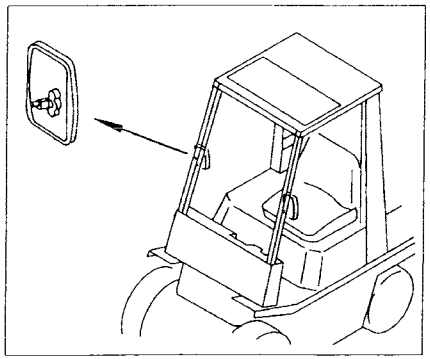

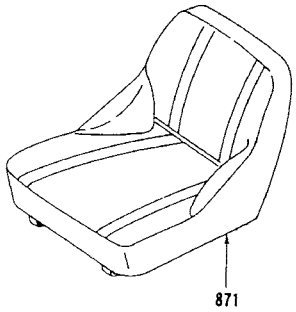

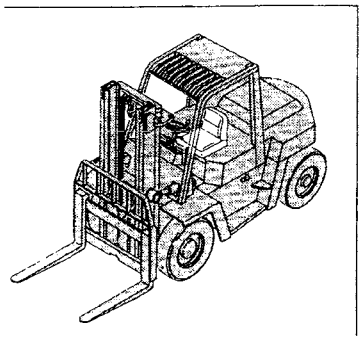

*ILLSTRATIONS SHOWN IN GENERAL INDEX AND GROUP INDEX ARE GENARALIZED DESCRIPTIONS FOR ALL MODELS AND ARE NOT PRECISE IN ALL DETAILS.

K

SEC. 871A

SEAT

ASIENTO

SITZ

SIEGE

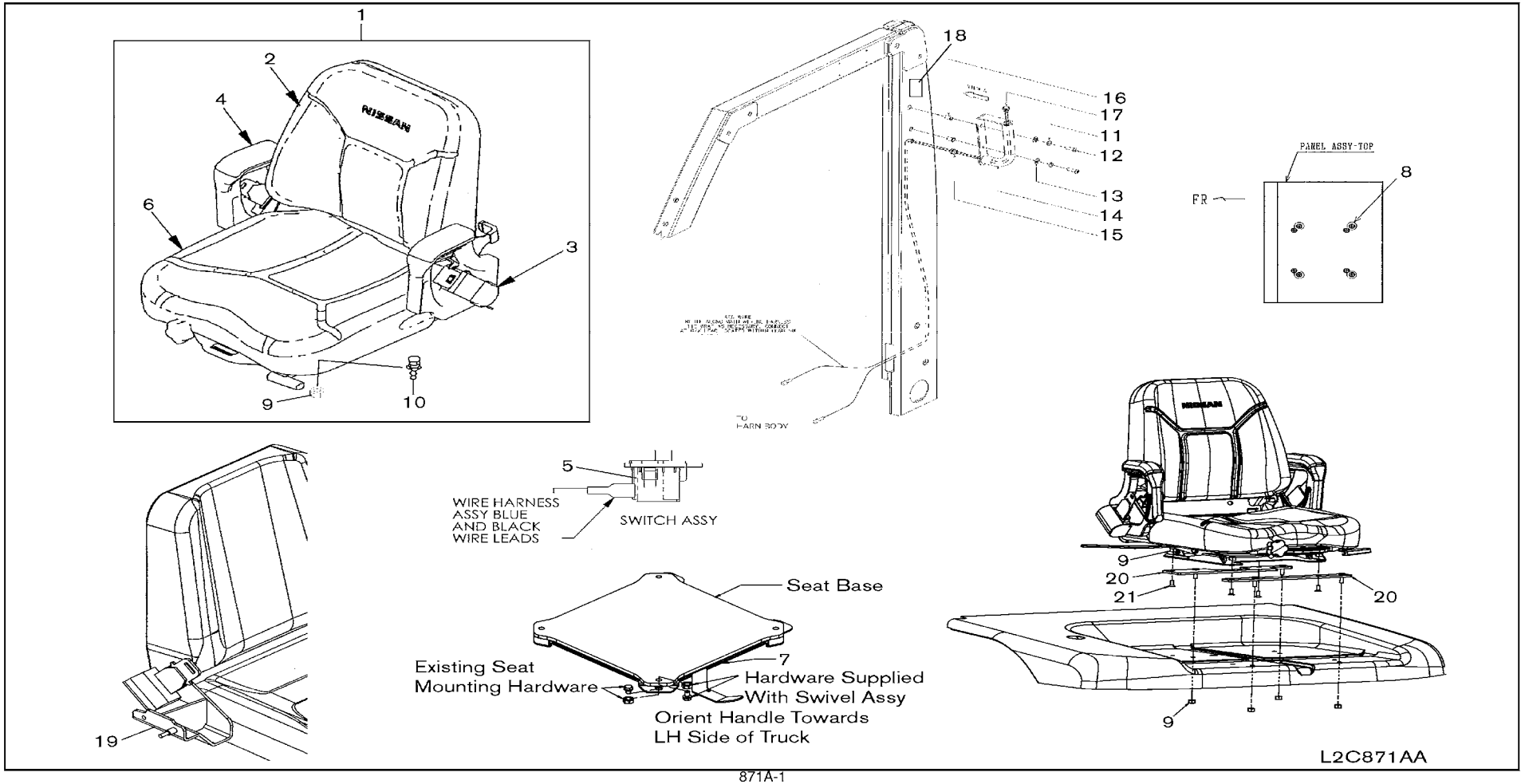

SEC. 871A

SEAT

ASIENTO

SITZ

SIEGE

| NC | S | KEY NO. | LEV | PART NO. | PART NAME | SPECIFICATION | QTY | APPLIED DATE | ICANF | FORMER PART NO. | KD | APPLIED MODEL: MCPI A20JV | MCPI A22DV | MCPI A22LS | MCPI A22DV | MCPI A22LS | MCUI A22DV | MCUI A22LS | MCPI A22DV | MCPI A22LJ | MCPI A22DV | MCPI A22LV | MCPI A22DV | MCPI A22LS | MCUI A22DV | MCUI A22LV | MCPI A22DV | MCPI A22LV | MCPI A22DV | MCPI A22LS | MCUI A22DV | MCUI A22LV | MCUI A22DV | MCU

SEC. 871A

SEAT

ASIENTO

SITZ

SIEGE

NC	S	KEY NO.	LEV	PART NO.	PART NAME	SPECIFICATION	QTY	APPLIED DATE	ICANF	FORMER PART NO.	KD
N		8	03	1	**64892-W5000**	COVER-HOLE	F/SWIVEL SEAT OPTION	04	0411-			
C		9	01	1	**08911-1081G**	NUT-HEX W/CON SPW M8-1.25		04	0107-0710			
			02	1	**08911-1081G**		F/SEAT RELOCATE	08	0208-			
N			03	1	**08911-1081G**		F/FC	04	0710-			
N			04	1	**08911-1081G**		F/SWIVEL SEAT OPTION	04	0411-			
C		10	01	1	**08110-8201A**	SCREW-HHM M8-1.25X20		04	0107-0710			
N			02	1	**08110-8201A**		F/DRIVE-IN OR FC OPTION	04	0710-			
N			03	1	**08110-8201A**		F/SWIVEL SEAT OPTION	04	0411-			
		11	01	1	**08915-1381A**	WASHER-LOCK SPLIT M8	F/SWIVEL SEAT	02	0107-			
		12	01	1	**58218-FW40A**	SCREW SET	F/SWIVEL SEAT	02	0107-			
		13	01	1	**08915-4381A**	WASHER-FLAT M8	F/SWIVEL SEAT	02	0107-			
		14	01	1	**50522-FW40A**	GRIP-HANDLE	F/SWIVEL SEAT	01	0107-			
		15	01	1	**65716-FW40A**	GROMMET	F/SWIVEL SEAT	01	0107-			
		16	01	1	**50526-51K11**	NUT-T	F/SWIVEL SEAT	02	0107-1107			
		17	01	1	**25280-FW40A**	SWITCH ASSY-HORN	F/SWIVEL SEAT	01	0107-			
			02	2	**25565-FW40A**	SWITCH ASSY	F/SWIVEL SEAT	01	0107-			
		18	01	1	**48407-48500**	LABEL-HORN	F/SWIVEL SEAT	01	0107-			
		19	01	1	**87164-FW40A**	PLATE ASSY-BASE	F/FC	01	0507-			
		20	01	1	**87000-FW485**	ASSY-SEAT RELOCATE	F/SEAT RELOCATE	02	0208-			
		21	01	1	**876N9-FW485**	BOLT-CNTRSNK M8X20	F/SEAT RELOCATE	04	0208-			

APPLIED MODEL

	01	02	03	04	05	06	07	08	09	10	11	12	13	14	15	16	17	18	19	20	21	22	23	24	25	26	27	28	29	30	31	32	33	34	35	36	37	38	39	40
MCPI A20JV	*	*	*	*	*	*	*	*	*	*	*	*	*	*	*	*	*	*	*	*	*	*	*	*	*	*	*	*	*	*	*	*	*	*						
MCPI A20DV	*	*	*	*	*	*	*	*	*	*	*	*	*	*	*	*	*	*	*	*	*	*	*	*	*	*	*	*	*	*	*	*	*	*						
MCPI A20LS	*	*	*	*	*	*	*	*	*	*	*	*	*	*	*	*	*	*	*	*	*	*	*	*	*	*	*	*	*	*	*	*	*	*						
MCPU A20DV	O	O	O	O	O	O	O	O	O	O	O	O	O	O	O	O	O	O	O	O	O	O	O	O	O	O	O	O	O	O	O	O	O	O						
MCPU A20LJ	*	*	*	*	*	*	*	*	*	*	*	*	*	*	*	*	*	*	*	*	*	*	*	*	*	*	*	*	*	*	*	*	*	*						
MCPI A25DV	*	*	*		*	*	*	*	*		*	*																				*	*							
MCPI A25LS	*	*	*	*	*	*	*	*	*	*	*	*	*	*	*	*	*	*	*	*	*	*	*	*	*	*	*	*	*	*	*	*	*	*						
MCPU A25DV	O	O	O	O	O	O	O	O	O	O	O	O	O	O	O	O	O	O	O	O	O	O	O	O	O	O	O	O	O	O	O	O	O	O						
MCPU A25LS	*	*	*	*	*	*	*	*	*	*	*	*	*	*	*	*	*	*	*	*	*	*	*	*	*	*	*	*	*	*	*	*	*	*						
MCPU A28DV	*	*	*	*	*	*	*	*	*	*	*	*	*	*	*	*	*	*	*	*	*	*	*	*	*	*	*	*	*	*	*	*	*	*						
MCPU A28LS	*	*	*	*	*	*	*	*	*	*	*	*	*	*	*	*	*	*	*	*	*	*	*	*	*	*	*	*	*	*	*	*	*	*						
MCPU A30DV	*	*	*	*	*	*	*	*	*	*	*	*	*	*	*	*	*	*	*	*	*	*	*	*	*	*	*	*	*	*	*	*	*	*						
MCPU A30LS	*	*	*	*	*	*	*	*	*	*	*	*	*	*	*	*	*	*	*	*	*	*	*	*	*	*	*	*	*	*	*	*	*	*						
MCUU A30DV	*	*	*	*	*	*	*	*	*	*	*	*	*	*	*	*	*	*	*	*	*	*	*	*	*	*	*	*	*	*	*	*	*	*						
MCUU A30LS	*	*	*	*	*	*	*	*	*	*	*	*	*	*	*	*	*	*	*	*	*	*	*	*	*	*	*	*	*	*	*	*	*	*						
MCUU A33DV	*	*	*	*	*	*	*	*	*	*	*	*	*	*	*	*	*	*	*	*	*	*	*	*	*	*	*	*	*	*	*	*	*	*						
MCUU A33LS	*	*	*	*	*	*	*	*	*	*	*	*	*	*	*	*	*	*	*	*	*	*	*	*	*	*	*	*	*	*	*	*	*	*						
MCUU A33DV	*	*	*	*	*	*	*	*	*	*	*	*	*	*	*	*	*	*	*	*	*	*	*	*	*	*	*	*	*	*	*	*	*	*						
MCUU A33LS	*	*	*	*	*	*	*	*	*	*	*	*	*	*	*	*	*	*	*	*	*	*	*	*	*	*	*	*	*	*	*	*	*	*						
MCUU A30DV	*	*	*	*	*	*	*	*	*	*	*	*	*	*	*	*	*	*	*	*	*	*	*	*	*	*	*	*	*	*	*	*	*	*						
MCUU A30LS	*	*	*	*	*	*	*	*	*	*	*	*	*	*	*	*	*	*	*	*	*	*	*	*	*	*	*	*	*	*	*	*	*	*						
MCUU A30DV	*	*	*	*	*	*	*	*	*	*	*	*	*	*	*	*	*	*	*	*	*	*	*	*	*	*	*	*	*	*	*	*	*	*						
MCUU A30LS	*	*	*	*	*	*	*	*	*	*	*	*	*	*	*	*	*	*	*	*	*	*	*	*	*	*	*	*	*	*	*	*	*	*						
MCUU A33DV	*	*	*	*	*	*	*	*	*	*	*	*	*	*	*	*	*	*	*	*	*	*	*	*	*	*	*	*	*	*	*	*	*	*						
MCUU A33LS	*	*	*	*	*	*	*	*	*	*	*	*	*	*	*	*	*	*	*	*	*	*	*	*	*	*	*	*	*	*	*	*	*	*						
MCUU A33DV	*	*	*	*	*	*	*	*	*	*	*	*	*	*	*	*	*	*	*	*	*	*	*	*	*	*	*	*	*	*	*	*	*	*						
MCUU A33LS	*	*	*	*	*	*	*	*	*	*	*	*	*	*	*	*	*	*	*	*	*	*	*	*	*	*	*	*	*	*	*	*	*	*						
MCUU A36DV	*	*	*	*	*	*	*	*	*	*	*	*	*	*	*	*	*	*	*	*	*	*	*	*	*	*	*	*	*	*	*	*	*	*						
MCUU A36LS	*	*	*	*	*	*	*	*	*	*	*	*	*	*	*	*	*	*	*	*	*	*	*	*	*	*	*	*	*	*	*	*	*	*						
MCUU A36DV	*	*	*	*	*	*	*	*	*	*	*	*	*	*	*	*	*	*	*	*	*	*	*	*	*	*	*	*	*	*	*	*	*	*						
MCUU A36LS	*	*	*	*	*	*	*	*	*	*	*	*	*	*	*	*	*	*	*	*	*	*	*	*	*	*	*	*	*	*	*	*	*	*						
MCUU A25DV	*	*	*	*	*	*	*	*	*	*	*	*	*	*	*	*	*	*	*	*	*	*	*	*	*	*	*	*	*	*	*	*	*	*						
MCUU A25LS	*	*	*	*	*	*	*	*	*	*	*	*	*	*	*	*	*	*	*	*	*	*	*	*	*	*	*	*	*	*	*	*	*	*						
MCPU A25DV	*	*	*		*	*	*	*	*		*	*																				*	*							
MCPU A25LS	*	*	*	*	*	*	*	*	*	*	*	*	*	*	*	*	*	*	*	*	*	*	*	*	*	*	*	*	*	*	*	*	*	*						
MAPI A25DV	*	*	*	*	*	*	*	*	*	*	*	*	*	*	*	*	*	*	*	*	*	*	*	*	*	*	*	*	*	*	*	*	*	*						
MAPI A25LS	*	*	*	*	*	*	*	*	*	*	*	*	*	*	*	*	*	*	*	*	*	*	*	*	*	*	*	*	*	*	*	*	*	*						

Install the best!
GENUINE NISSAN PARTS

NOTE

SEC. 871B

SEAT -ELR (FROM JULY 2010)

ASIENTO

SITZ

SIEGE

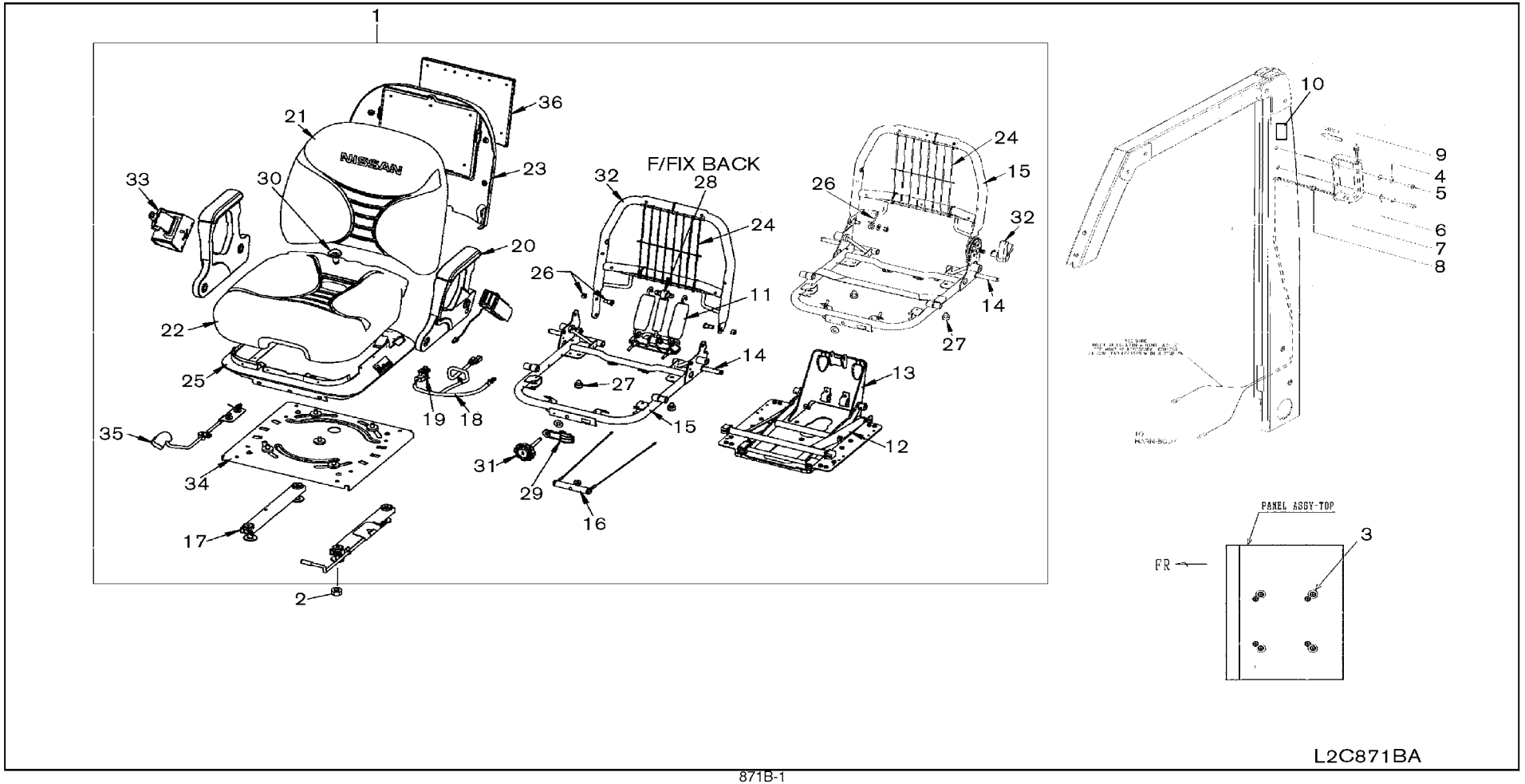

SEC. 871B

SEAT -ELR (FROM JULY 2010)

ASIENTO

SITZ

SIEGE

NC	S	KEY NO.	LEV	PART NO.	PART NAME	SPECIFICATION	QTY	APPLIED DATE	ICANF	FORMER PART NO.	KD
N		1	01	1	**87000-FW50B**	SEAT ASSY-FRONT	01	0710-			
N			02	1	**87000-FW50D**	F/SWIVEL SEAT	01	0710-0411			
N			03	1	**87000-FW10B**	F/FIX BACK	01	0710-			
N			04	1	**87000-FW10J**	F/FIX BACK W/ORANGE SEAT BELT	01	0710-			
N			05	1	**87000-FW50J**	F/ORANGE SEAT BELT	01	0710-			
N			06	1	**87000-FW50K**	F/SWIVEL SEAT W/ORANGE SEAT BELT	01	0710-0411			
N			07	1	**87000-FW10D**	F/FIXED BACK W/SWIVEL SEAT	01	0710-0411			
N			08	1	**87000-FW10K**	F/FIXED BACK W/SWIVEL SEAT & ORANGE SEAT BELT	01	0710-0401			
N		2	01	1	**08911-1081G**	NUT-HEX W/CON SPW M8-1.25	04	0710-			
N		3	01	1	**64892-W5000**	COVER-HOLE	04	0710-			
N		4	01	1	**08915-1381A**	WASHER-LOCK SPLIT M8	02	0710-0401			
N		5	01	1	**58218-FW40A**	SCREW-SET	02	0710-0401			
N		6	01	1	**08915-4381A**	WASHER-FLAT M8	02	0710-0401			
N		7	01	1	**50522-FW40A**	GRIP-HANDLE	01	0710-0401			
N		8	01	1	**65716-FW40A**	GROMMET	01	0710-0401			
N		9	01	1	**25280-FW40A**	SWITCH ASSY-HORN	01	0710-0401			
N			02	2	**25565-FW40A**	SWITCH ASSY	01	0710-0401			
N		10	01	1	**48407-48500**	LABEL-HORN	01	0710-0401			
N		11	01	2	**87220-FW80B**	SPRING & SADDLE KIT	01	0710-			
N		12	01	2	**87221-FW80B**	LINKAGE ASSY KIT	01	0710-			
N		13	01	2	**87121-FW80B**	WLDT-SUSP BASE KIT	01	0710-			
N		14	01	2	**87222-FW80B**	BEARING KIT	01	0710-			
N		15	01	2	**87120-FW90B**	WLDT-FRAME KIT	01	0710-			
N			02	2	**87120-FW80B**	F/FIX BACK	01	0710-			
N		16	01	2	**87522-FW80B**	WEIGHT ADJUST KIT	01	0710-			
N		17	01	2	**87520-FW90B**	SLIDE KIT	01	0710-			
N			02	2	**87521-FW90B**	F/SWIVEL SEAT	01	0710-0411			
N			03	2	**87520-FW80B**	F/FIX BACK	01	0710-			
N			04	2	**87520-FW80B**	F/FIX BACK W/ORAGNE SEAT BELT	01	0710-			
N			05	2	**87520-FW90B**	F/ORANGE SEAT BELT	01	0710-			
N			06	2	**87521-FW90B**	F/SWIVEL SEAT W/ORANGE SEAT BELT	01	0710-0411			
N			07	2	**87521-FW80B**	F/FIX BACK W/SWIVEL SEAT	01	0710-0411			
N			08	2	**87521-FW80B**	F/FIX BACK W/SWIVEL SEAT & ORANGE SEAT BELT	01	0710-0411			
N		18	01	2	**24034-FW80B**	WIRE HARNESS KIT	01	0710-			
N		19	01	2	**25565-FW80B**	MOUNT-SNAP SWITCH KIT	01	0710-			

APPLIED MODEL

| | MCPI AA20JV | MCPI AA200DV | MCPI AA200LS | MCPI AA200DL | MCPI AA200LV | MCPI AA205JV | MCPI AA205DV | MCPI AA205LS | MCPI AA205DL | MCPI AA205LV | MCPI AA225JV | MCPI AA225DV | MCPI AA225LS | MCPI AA225DL | MCPI AA225LV | MCPI AA288JV | MCPI AA288DL | MCPI AA288LS | MCPI AA288DV | MCPI AA288LV | MCPI AA300DV | MCPI AA300LS | MCPI AA300DL | MCPI AA300

SEC. 871B

SEAT -ELR (FROM JULY 2010)

ASIENTO

SITZ

SIEGE

NC	S	KEY NO.	LEV	PART NO.	PART NAME	SPECIFICATION	QTY	APPLIED DATE	ICANF	FORMER PART NO.	KD
N		20	01	2	87820-FW80B	HIP REST KIT		01	0710-			
N		21	01	2	87620-FW80B	BACK-CUSH-VINYL KIT		01	0710-			
N		22	01	2	87320-FW80B	SEAT-CUSH-VINYL KIT		01	0710-			
N		23	01	2	87621-FW90B	BACK PANEL KIT		01	0710-			
N			02	2	87621-FW80B		F/FIX BACK	01	0710-			
N		24	01	2	87622-FW80B	FLEXOLATOR KIT		01	0710-			
N		25	01	2	87321-FW80B	BOOT KIT		01	0710-			
N		26	01	2	87623-FW90B	PIVOT BOLT KIT		01	0710-			
N			02	2	87623-FW80B		F/FIX BACK	01	0710-			
N		27	01	2	87223-FW80B	BUMPER KIT		01	0710-			
N		28	01	2	87224-FW80B	SHOCK ABS KIT		01	0710-			
N		29	01	2	87523-FW80B	WEIGHT IND KIT		01	0710-			
N		30	01	2	87322-FW80B	DRAIN-WATER KIT		01	0710-			
N		31	01	2	87524-FW80B	KNOB-WEIGHT ADJ KIT		01	0710-			
N		32	01	2	87122-FW90B	WLDT-BACK FRAME KIT		01	0710-			
N			02	2	87122-FW80B		F/FIX BACK	01	0710-			
N		33	01	2	87821-FW80B	BELT-ELR	F/BLACK	01	0710-			
N			02	2	87822-FW80B		F/ORAGNE	01	0710-			
N		34	01	2	85520-FW80D	SWIVEL ASSY KIT	F/SWIVEL SEAT	01	0710-0401			
N		35	01	2	87521-FW80D	LATCH ASSY	F/SWIVEL SEAT	01	0710-0401			
N		36	01	2	87624-FW80B	MANUAL POUCH KIT	F/FIX BACK	01	0710-			

APPLIED MODEL

01	02	03	04	05	06	07	08	09	10	11	12	13	14	15	16	17	18	19	20	21	22	23	24	25	26	27	28	29	30	31	32	33	34	35	36	37	38	39	40
MCPI A20JV	MCPI A200DV	MCPI A200LS	MCPI A200LS	MCUI A200DV	MCUP A200LJ	MCPI A255DV	MCPI A255LV	MCPI A255LS	MCUI A255DV	MCUI A255LV	MCPI A288LJ	MCPI A288DV	MCPI A288LV	MCPI A288LS	MCUI A288DV	MCUI A288LS	MCUI A288DV	MCUI A300LV	MCUI A303DV	MCUI A303LV	MCUI A303DV	MCUI FUGL	MCUI F300DV	MCUI F300LV	MCUI F300LS	MCUI F355DV	MCUI F355LV	MCUI F355LS	MCUI F366DV	MCUI F366LV	MCAP A325DV	MAP A255LV	MAP A255LS						
O	O	O	O	O	O	O	O	O	O	O	O	O	O	O	O	O	O	O	O	O	O	O	O	O	O	O	O	O	O	O	O	O	O						
O	O	O	O	O	O	O	O	O	O	O	O	O	O	O	O	O	O	O	O	O	O	O	O	O	O	O	O	O	O	O	O	O	O						
O	O	O	O	O	O	O	O	O	O	O	O	O	O	O	O	O	O	O	O	O	O	O	O	O	O	O	O	O	O	O	O	O	O						
O	O	O	O	O	O	O	O	O	O	O	O	O	O	O	O	O	O	O	O	O	O	O	O	O	O	O	O	O	O	O	O	O	O						
	*	*	*	*	*		*	*	*	*	*																													
O	O	O	O	O	O	O	O	O	O	O	O	O	O	O	O	O	O	O	O	O	O	O	O	O	O	O	O	O	O	O	O	O	O						
O	O	O	O	O	O	O	O	O	O	O	O	O	O	O	O	O	O	O	O	O	O	O	O	O	O	O	O	O	O	O	O	O	O						
O	O	O	O	O	O	O	O	O	O	O	O	O	O	O	O	O	O	O	O	O	O	O	O	O	O	O	O	O	O	O	O	O	O						
	*	*	*	*	*		*	*	*	*	*																													
O	O	O	O	O	O	O	O	O	O	O	O	O	O	O	O	O	O	O	O	O	O	O	O	O	O	O	O	O	O	O	O	O	O						
O	O	O	O	O	O	O	O	O	O	O	O	O	O	O	O	O	O	O	O	O	O	O	O	O	O	O	O	O	O	O	O	O	O						
O	O	O	O	O	O	O	O	O	O	O	O	O	O	O	O	O	O	O	O	O	O	O	O	O	O	O	O	O	O	O	O	O	O						
O	O	O	O	O	O	O	O	O	O	O	O	O	O	O	O	O	O	O	O	O	O	O	O	O	O	O	O	O	O	O	O	O	O						
O	O	O	O	O	O	O	O	O	O	O	O	O	O	O	O	O	O	O	O	O	O	O	O	O	O	O	O	O	O	O	O	O	O						
O	O	O	O	O	O	O	O	O	O	O	O	O	O	O	O	O	O	O	O	O	O	O	O	O	O	O	O	O	O	O	O	O	O						
	*	*	*	*	*		*	*	*	*	*																													
O	O	O	O	O	O	O	O	O	O	O	O	O	O	O	O	O	O	O	O	O	O	O	O	O	O	O	O	O	O	O	O	O	O						
*	*	*	*	*	*	*	*	*	*	*	*	*	*	*	*	*	*	*	*	*	*	*	*	*	*	*	*	*	*	*	*	*	*						
*	*	*	*	*	*	*	*	*	*	*	*	*	*	*	*	*	*	*	*	*	*	*	*	*	*	*	*	*	*	*	*	*	*						
*	*	*	*	*	*	*	*	*	*	*	*	*	*	*	*	*	*	*	*	*	*	*	*	*	*	*	*	*	*	*	*	*	*						
	*	*	*	*	*		*	*	*	*	*																													

GROUP INDEX

MISCELLANEOUS

SEC.NO.	SECTION NAME
991	CAUTION PLATE & LABEL CAR
992	CAUTION PLATE & LABEL ELECTRICAL
993	CAUTION PLATE & LABEL MAST

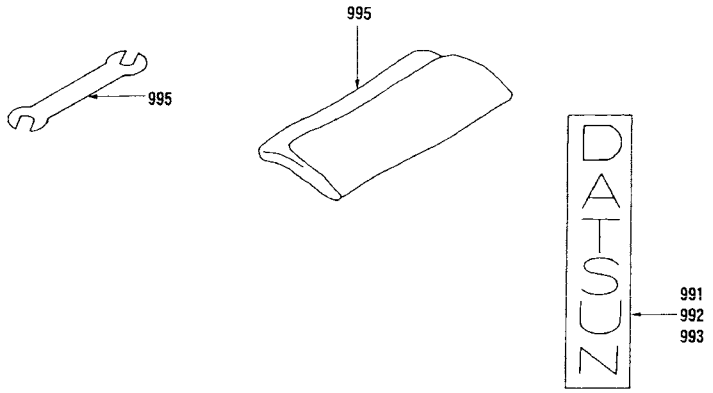

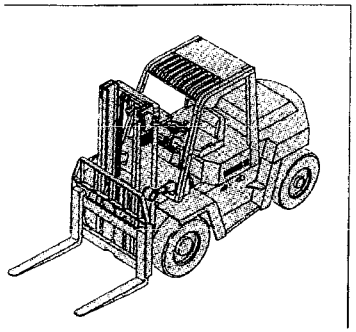

*ILLSTRATIONS SHOWN IN GENERAL INDEX AND GROUP INDEX ARE GENARALIZED DESCRIPTIONS FOR ALL MODELS AND ARE NOT PRECISE IN ALL DETAILS.

M

SEC. 991

CAUTION PLATE & LABEL CAR

PLACA Y ETIQUETA DE PRECAUCION

HINWEISSCHILD UND ETIKETT

PLAQUE ET VIGNETTE D'AVERTISSEMENT

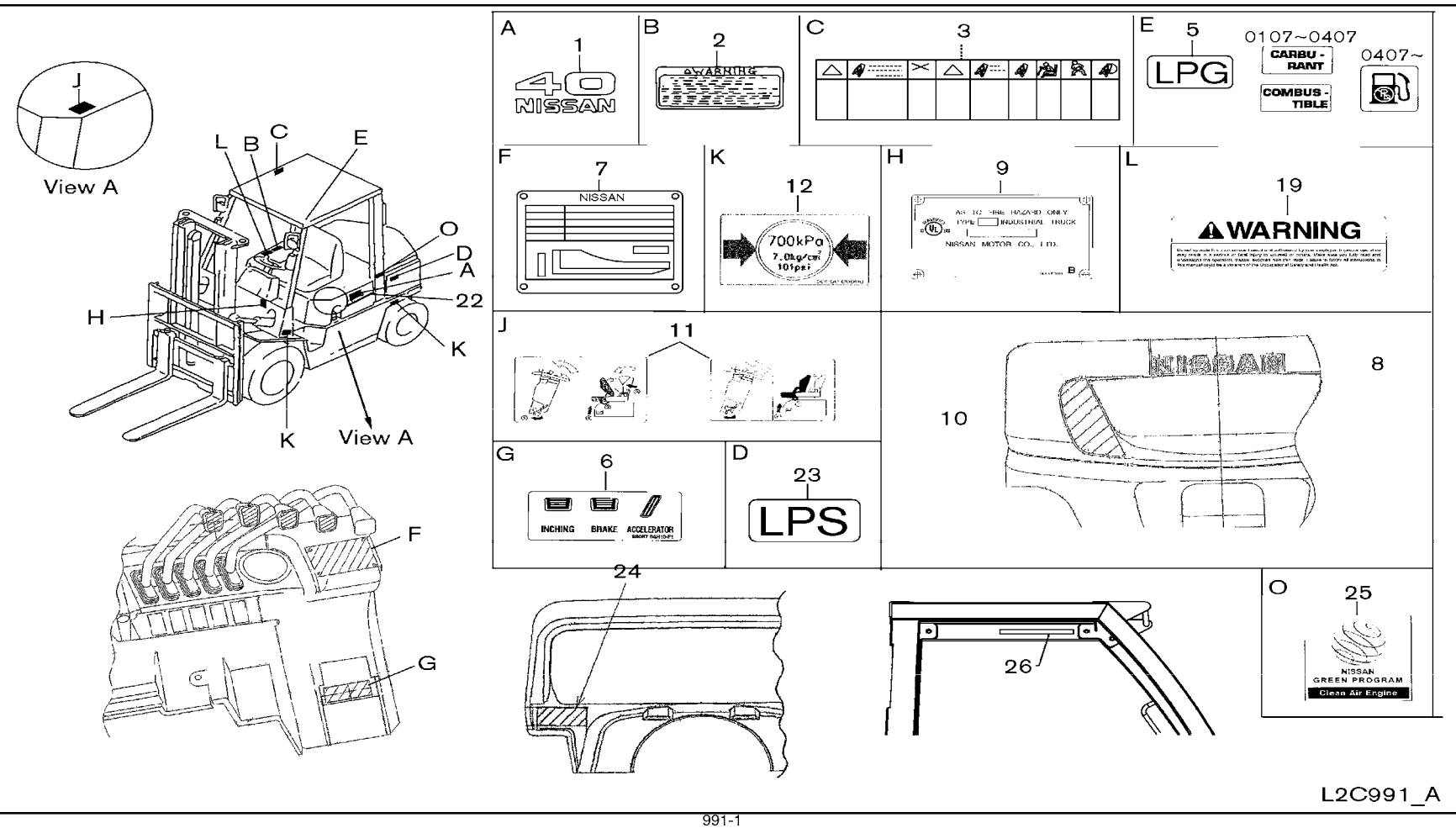

SEC. 991

CAUTION PLATE & LABEL CAR

PLACA Y ETIQUETA DE PRECAUCION

HINWEISSCHILD UND ETIKETT

PLAQUE ET VIGNETTE D'AVERTISSEMENT

NC	S	KEY NO.	LEV	PART NO.	PART NAME	SPECIFICATION	QTY	APPLIED DATE	ICANF	FORMER PART NO.	KD
		1	01	1	**99064-FB300**	PLATE-CAR NAME RH		01	0107-			
			02	1	**99064-FB400**			01	0107-			
			03	1	**99064-FB410**			01	0107-			
			04	1	**99064-FB500**			01	0107-			
			05	1	**99064-FC705**			01	0107-			
			06	1	**99064-FB600**			01	0107-			
			07	1	**99064-FC715**			01	0107-			
			08	1	**99065-FB300**	PLATE-CAR NAME LH		01	0107-			
			09	1	**99065-FB400**			01	0107-			
			10	1	**99065-FB410**			01	0107-			
			11	1	**99065-FB500**			01	0107-			
			12	1	**99065-FC705**			01	0107-			
			13	1	**99065-FB600**			01	0107-			
			14	1	**99065-FC715**			01	0107-			
C		2	01	1	**99080-FK001**	LABEL-CAUTION DRIVE		01	0107-0711			
N			02	1	**99080-FW84A**			01	0711-			
C			03	1	**99080-FK002**		F/SPANISH	01	0107-0711			
N			04	1	**99080-FW85A**		F/SPANISH	01	0711-			
C			05	1	**99080-FK003**		F/FRENCH	01	0107-0711			
N			06	1	**99080-FW86A**		F/FRENCH	01	0711-			
		3	01	1	**99080-FK000**	LABEL-CAUTION DRIVE		01	0107-			
			02	1	**99080-FK102**		F/SPANISH	01	0107-			
			03	1	**99080-FK103**		F/FRENCH	01	0107-			
		5	01	1	**99057-6G000**	LABEL-FUEL		01	0107-			
			02	1	**99083-04H20**	LABEL-CAUTION, FUEL	F/SPANISH	01	0107-0407			
			03	1	**97841-L2012**		F/FRENCH	01	0107-0407			
			04	1	**14806-79900**			01	0407-			
C		6	01	1	**99087-04H20**	LABEL-PEDAL ARRANGEMENT	F/SPANISH	01	0107-1109			
C			02	1	**99087-04H60**		F/FRENCH	01	0107-1109			
C		7	01	1	**NA-**	PLATE-MODEL NO.	CONTACT FACTORY WITH MODEL AND SERIAL NUMBER	01	0107-			
		8	01	1	**97835-FC300**	LABEL-NISSAN		01	0107-			
C		9	01	1	**96916-FB000**	LABEL-UL CLASSIFIED		01	0107-0111			
N			02	1	**96916-FV00A**			01	0111-			
C			03	1	**96916-FB300**			01	0107-0111			
N			04	1	**96916-FV30A**			01	0111-			
C			05	1	**96916-FB200**			01	0107-0111			

APPLIED MODEL

	MCPI AJV	MCPI ADV	MCPI ALS	MCPI AVS	MCUI AVS	MCUI ADV	MCUI AJV	MCPI ADS	MCPI ALS	MCPI AVS	MCUI ALS	MCUI ADV	MCUI AVV	MCPI AJV	MCPI ADV	MCPI ALS	MCPI AVS	MCUI AVS	MCUI ADS	MCUI ALS	MCUI ADV	MCUI AVV	MCUI AVS	MCUI ALS	MCUI ADV	MCUI AVV	MCUI AVS	MCUI ALS	MCUI ADV	MCUI AVV	MCUI AVS	MCUI ALS	MCUI ADV	MCUI AVV	MCUI AVS	MCUI ALS	MCUI ADV	MCUI AVV	MCUI AVS	MCUI ALS	MCUI ADV	MCUI AVV	MCUI AVS	MCUI ALS	MCUI ADV	MCUI AVV	MCUI AVS	MCUI ALS	MCUI ADV	MCUI AVV	MCUI AVS	MCUI ALS	MCUI ADV	MCUI AVV	MCUI AVS	MCUI ALS	MAPI AVS	MAPI ALS
	220JV	220DV	220LS	220VS	200VS	200DV	200JV	225LV	225JV	225DV	225LS	225DV	225LV	225JV	228JV	228DV	228LV	228LS	228DV	228LV	230DV	230LV	230VS	230DV	230LV	230VS	230LS	230DV	230LV	230VS	230LS	230DV	230LV	230VS	230LS	230DV	230LV	230VS	230LS	235DV	235LV	235VS	235LS	235DV	235LV	235VS	235LS	236DV	236LV	236VS	236LS	235DV	235LV	235VS	235LS	225LS	225LS
	01	02	03	04	05	06	07	08	09	10	11	12	13	14	15	16	17	18	19	20	21	22	23	24	25	26	27	28	29	30	31	32	33	34	35	36	37	38	39	40
	○	○	○	○	○	○																																		
							○	○	○	○	○	○																				○	○	○								
													○	○	○	○	○	○																						
																			○	○			○	○	○																
																					○	○																		
																										○	○	○												
																													○	○	○									
	○	○	○	○	○	○																																		
							○	○	○	○	○	○																						○	○	○					
													○	○	○	○	○	○																						
																			○	○			○	○	○																
																					○	○																		
																										○	○	○												
																													○	○	○									
○	○	○	○	○	○	○	○	○	○	○	○	○	○	○	○	○	○	○	○	○	○	○	○	○	○	○	○	○	○	○	○	○	○	○	○	○	○	○	○	○	○	○	○	○	○	○	○	○	○	○	○	○	○	○	○	○	○	○	○	○	○
○	○	○	○	○	○	○	○	○	○	○	○	○	○	○	○	○	○	○	○	○	○	○	○	○	○	○	○	○	○	○	○	○	○	○	○	○	○	○	○	○	○	○	○	○	○	○	○	○	○	○	○	○	○	○	○	○	○	○	○	○	○
*	*	*	*	*	*	*	*	*	*	*	*	*	*	*	*	*	*	*	*	*	*	*	*	*	*	*	*	*	*	*	*	*	*	*	*	*	*	*	*	*	*	*	*	*	*	*	*	*	*	*	*	*	*	*	*	*	*	*	*	*	*

SEC. 991

CAUTION PLATE & LABEL CAR

PLACA Y ETIQUETA DE PRECAUCION

HINWEISSCHILD UND ETIKETT

PLAQUE ET VIGNETTE D'AVERTISSEMENT

NC	S	KEY NO.	LEV	PART NO.	PART NAME	SPECIFICATION	QTY	APPLIED DATE	ICANF	FORMER PART NO.	KD
N		9	06	1	**96916-FV20A**	LABEL-UL CLASSIFIED		01	0111-		
C			07	1	**96916-FB210**			01	0107-0111		
N			08	1	**96916-FV21A**			01	0111-		
		10	01	1	**99360-FK115**	LABEL-REFLECTOR LH		01	0107-		
			02	1	**99360-FK120**	LABEL-REFLECTOR RH		01	0107-		
		11	01	1	**97818-FC400**	LABEL-CAUTION		01	0107-		
			02	1	**97818-FC000**		F/SWING DOWN LPG BOMBE	01	0107-		
			03	1	**97818-FW40A**		F/FC	01	0507-		
			04	1	**97818-FW00A**		F/FC SWING DOWN LPG BOMBE	01	0507-		
		12	01	1	**99090-FK400**	PLACARD-TIRE LIMITS	F/DRIVE	01	0107-		
			02	1	**99090-FK400**		F/STEER	01	0107-		
		19	01	1	**99080-FK101**	LABEL-CAUTION DRIVE		01	0107-		
		22	01	1	**99088-FK100**	LABEL-RED STRIPE SIDE RH		01	0107-		
			02	1	**99089-FK100**	LABEL-RED STRIPE SIDE LH		01	0107-		
		23	01	1	**96916-12H05**	DECAL-LPS		01	0107-		
		24	01	1	**97818-FV40A**	LABEL-CAUTION		01	0107-		
		25	01	1	**97835-FW80A**	LABEL-NISSAN GREEN PGM		01	0609-		
N		26	01	1	**96918-FW81A**	LABEL-REGULATORY		01	0311-		
		99	01	1	**23000-700 -AL**	AEROSOL PAINT-METALLIC SILVER		01	0107-		

APPLIED MODEL

01	02	03	04	05	06	07	08	09	10	11	12	13	14	15	16	17	18	19	20	21	22	23	24	25	26	27	28	29	30	31	32	33	34	35	36	37	38	39	40
MCPI A20JV	MCPI A200DV	MCPI A200LV	MCPI A200LS	MCUI A200DV	MCUI A200LV	MCPI A255JV	MCPI A255DV	MCPI A255LV	MCPI A255LS	MCUI A255DV	MCUI A255LV	MCPI A288JV	MCPI A288DV	MCPI A288LV	MCUI A288LS	MCUI A288DV	MCUI A288LV	MCUI A300DV	MCUI A300LV	MCUI A330DV	MCUI A330LV	MCUI A330DV	MCUI A330LV	MCUI FGG30LS	MCUI FGG30DV	MCUI FGG35LV	MCUI FGG35LS	MCUI FGG36DV	MCUI FGG36LV	MAPI A365LV	MAPI A255DV	MAPI A255LV	MAPI A255LS						
			○		○			○			○			○			○		○		○		○			○			○			○								
			○						○						○									○			○			○			○							
			○						○						○									○			○			○			○							
○	○	○	○	○	○	○	○	○	○	○	○	○	○	○	○	○	○	○	○	○	○	○	○	○	○	○	○	○	○	○	○	○	○						
○	○	○	○	○	○	○	○	○	○	○	○	○	○	○	○	○	○	○	○	○	○	○	○	○	○	○	○	○	○	○	○	○	○						
○	○	○	○	○	○	○	○	○	○	○	○	○	○	○	○	○	○	○	○	○	○	○	○	○	○	○	○	○	○	○	○	○	○						
		✱	✱	✱	✱			✱	✱	✱	✱																					✱	✱	✱						
		✱	✱		✱	✱		✱	✱		✱	✱																				✱	✱							
		✱	✱		✱	✱		✱	✱		✱	✱																				✱	✱							
																																○	○	○						
																																○	○	○						
○	○	○	○	○	○	○	○	○	○	○	○	○	○	○	○	○	○	○	○	○	○	○	○	○	○	○	○	○	○	○	○	○	○						
○	○	○	○	○	○	○	○	○	○	○	○	○	○	○	○	○	○	○	○	○	○	○	○	○	○	○	○	○	○	○	○	○	○						
○	○	○	○	○	○	○	○	○	○	○	○	○	○	○	○	○	○	○	○	○	○	○	○	○	○	○	○	○	○	○	○	○	○						
															○									○			○			○			○							
	○		○		○		○		○		○		○			○		○		○		○			○			○			○								
○	○	○	○	○	○	○	○	○	○	○	○	○	○	○	○	○	○	○	○	○	○	○	○	○	○	○	○	○	○	○	○	○	○						
○	○	○	○	○	○	○	○	○	○	○	○	○	○	○	○	○	○	○	○	○	○	○	○	○	○	○	○	○	○	○	○	○	○						
○	○	○	○	○	○	○	○	○	○	○	○	○	○	○	○	○	○	○	○	○	○	○	○	○	○	○	○	○	○	○	○	○	○						

Install the best!
GENUINE NISSAN PARTS

NOTE

SEC. 992

CAUTION PLATE & LABEL ELECTRICAL

PLACA DE PRECAUCION

WARNSCHILD

PLAQUE DE PRECAUTIONS

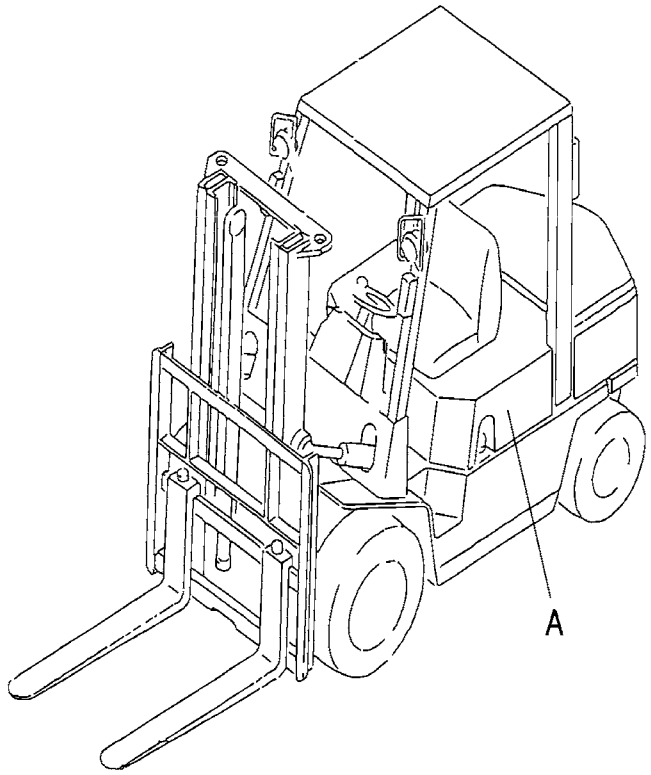

A 2 USE SPECIFIED FUSES ONLY			

L2C992_A

SEC. 992

CAUTION PLATE & LABEL ELECTRICAL

PLACA DE PRECAUCION

WARNSCHILD

PLAQUE DE PRECAUTIONS

NC	S	KEY NO.	LEV	PART NO.	PART NAME	SPECIFICATION	QTY	APPLIED DATE	ICANF	FORMER PART NO.	KD
C		2 01	1	**25417-51K00**	LABEL-CAUTION,FUSE		01	0107-0811			
N		02	1	**25417-GB00A**			01	0811-			

APPLIED MODEL

01	02	03	04	05	06	07	08	09	10	11	12	13	14	15	16	17	18	19	20	21	22	23	24	25	26	27	28	29	30	31	32	33	34	35	36	37	38	39	40
MCP I AA20JV	MCP I AA200DV	MCP I AA200LS	MCP I AA200LS	MCU I AA200DV	MCU I AA200LJV	MCP I AA225DV	MCP I AA225DV	MCP I AA225LS	MCU I AA225LV	MCU I AA225DV	MCU I AA225LV	MCP I AA228JV	MCP I AA228DV	MCP I AA228LS	MCU I AA228DV	MCU I AA228LV	MCU I AA228DV	MCU I AA230LV	MCU I AA230DV	MCU I AA233LV	MCU I AA233DV	MCU I AA233LV	MCU GI FA230LV	MCU GI FA230LS	MCU GI FA230LV	MCU GI FA235DV	MCU GI FA235LV	MCU GI FA235LS	MCU GI FA236DV	MCU GI FA236LV	MCU GI FA236LS	MCP I AA225DV	MCP I AA225LV	MCP I AA225LS						
O	O	O	O	O	O	O	O	O	O	O	O	O	O	O	O	O	O	O	O	O	O	O	O	O	O	O	O	O	O	O	O	O	O						
O	O	O	O	O	O	O	O	O	O	O	O	O	O	O	O	O	O	O	O	O	O	O	O	O	O	O	O	O	O	O	O	O	O						

SEC. 993

CAUTION PLATE & LABEL MAST

PLACA DE PRECAUCION

WARNSCHILD

PLAQUE DE PRECAUTIONS

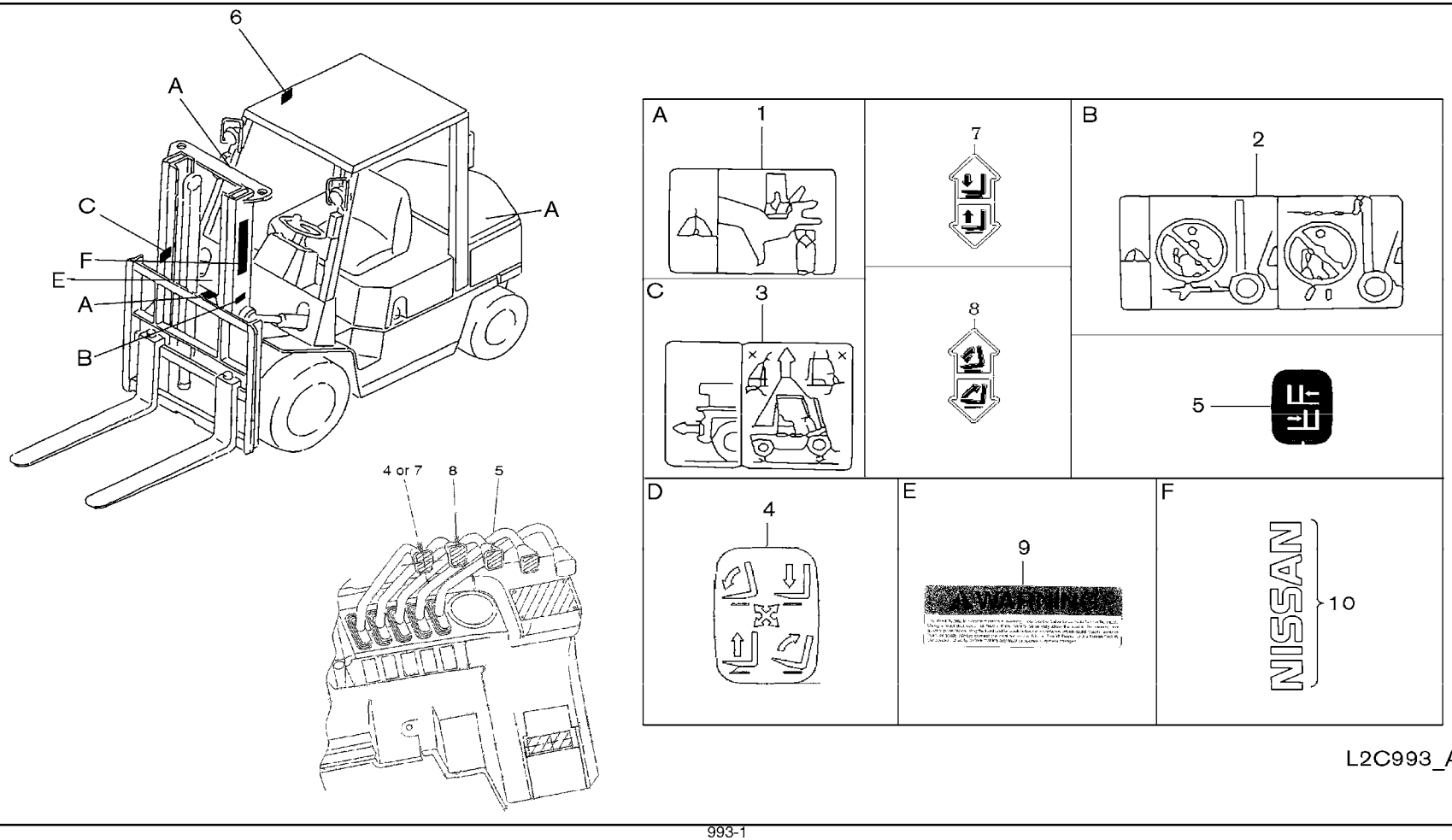

SEC. 993

CAUTION PLATE & LABEL MAST

PLACA DE PRECAUCION

WARNSCHILD

PLAQUE DE PRECAUTIONS

NC	S	KEY NO.	LEV	PART NO.	PART NAME	SPECIFICATION	QTY	APPLIED DATE	ICANF	FORMER PART NO.	KD
		1	01	1	**97836-FK100**	PLATE-MAST CAUTION	AR	0107-			
		2	01	1	**97837-FK100**	PLATE-CAUTION FORK	01	0107-			
		3	01	1	**97839-11H01**	LABEL-CAUTION LIFT & DRAW	01	0107-			
		4	01	1	**97831-FK100**	PLATE-OPERATION LIFT	01	0107-			
		5	01	1	**99382-60K00**	DECAL-OPER SS	01	0107-			
		6	01	1	**99070-FW40A**	PLATE-CAPACITY	AR	0107-			
		7	01	1	**97831-FA310**	PLATE-OPERATION LIFT	F/HYDR CONT LVR-DBL	01	0107-		
		8	01	1	**97832-FA310**	PLATE-OPERATION TILT	F/HYDR CONT LVR-DBL	01	0107-		
		9	01	1	**97836-FC600**	LABEL-WARNING, MAST		01	0107-		
			02	1	**97836-FC601**		F/FRENCH	01	0107-		
			03	1	**97836-FC602**		F/SPANISH	01	0107-		
N		10	01	1	**97835-8G50A**	LABEL-NISSAN MAST		02	0810-		
N			02	1	**97835-FS401**		F/2WT MAST	02	1211-		

APPLIED MODEL

	01	02	03	04	05	06	07	08	09	10	11	12	13	14	15	16	17	18	19	20	21	22	23	24	25	26	27	28	29	30	31	32	33	34	35	36	37	38	39	40
MCPI																																								
MCPI																																								
MCPI																																								
MCPI																																								
MCUI																																								
MCUI																																								
MCPI																																								
MCPI																																								
MCPI																																								
MCUI																																								
MCUI																																								
MCUI																																								
MCUI																																								
MCUI																																								
MCPI																																								
MCPI																																								
MCPI																																								
MCPI																																								
MCU

Install the best!
GENUINE NISSAN PARTS

NOTE

ALPHA. PART NAME INDEX

PART NAME INDEX

PART NAME	SEC.NO.
3	
3M4799 ADHESIVE	655 -3
A	
ACCEL-UNIT	180 -2
ACCUMULATOR	697E -2
ACCUMULATOR ASSEMBLY	697E -2
ADJUSTER ASSY-LH	440 -3
ADJUSTER ASSY-RH	440 -3
ADVANCE BAND	433 -3
AEROSOL PAINT-METALLIC SILVER	991 -3
ALTERNATOR ASSY	231 -2
ANCHOR ASSY-CHAIN LH	591D -5
	591D -6
ANCHOR ASSY-CHAIN RH	591D -5
	591D -6
ARM PAD KIT-BLACK	871A -2
ARMATURE ASSY	233 -2
ARM-TILT ANGLE SENSOR	586 -3
ARM-TILT GAUGE	586 -4
ARM-VALVE ROCKER LH	130 -2
ARM-VALVE ROCKER RH	130 -2
ASSY-DRIVE AXLE LH W/CABLE	440 -2
ASSY-SEAT BELT W/SWITCH	871A -2
ASSY-SEAT RELOCATE	871A -3
AXLE CENTER COMPL-STEERING	403 -3
B	
B.U. RING	580F -2
	580G -2
BACK PANEL KIT	871B -3
BACK REST	594 -3
BACK-CUSH-VINYL KIT	871B -3
BACKREST ASSY KIT-VINYL	871A -2
BACK-UP RING	580D -5
	580D -7
	580D -8
	580E -6
	580E -8
	580E -9
	580H -4
	580H -6
	580I -5
	580I -6
BACK-UP RING	580I -8
BAFFLE ASSY-RADIATOR	214 -3
BALL-CHECK	480 -2
BALL-STEEL	311B -2
	317B -2
	580B -2
	580C -3
BAND	698D -3
BAND-HOSE	196 -2
	216 -2
	241 -11
	241 -9
	253 -3
	443 -2
	500A -3
	695K -2
	697B -2
	697D -2
	697D -3
	698D -2
	698D -3
	698E -2
	699I -2
BAND-HOSE LIFT CYLINDER	697B -2
	698A -2
BAR-ADJUSTING, ALTERNATOR	230 -2
BAR-BATTERY FIX	244 -2
BASE-TILT GAUGE	586 -4
BATTERY	244 -2
BEARING	233 -2
	403 -2
BEARING ASSY-INNER	434 -2
BEARING ASSY-OUTER	402 -2
	403 -2
	434 -2
BEARING KIT	871B -2
BEARING KIT-THRUST NEEDLE	480 -2
BEARING SET-CONN ROD	120 -2
BEARING SET-CRANKSHAFT	120 -2
	120 -3
BEARING, CUP & CONE	403 -2
BEARING-BALL	231 -2
	314A -2
	314B -2
	315A -2
	315B -2
BEARING-BALL, REAR	315A -2
	315B -2
BEARING-CUP & CONE	402 -2
BEARING-DIFFERENTIAL DRIVE SHAFT	380C -2
BEARING-DIFFERENTIAL SIDE	380B -2
BEARING-DRIVE PINION	380A -2
	380B -2
	380C -2
BEARING-DRIVE PINION PILOT	380B -3
	380C -3
BEARING-MAIN, INNER	120 -2
BEARING-NEEDLE	315A -2
	315B -2
	403 -2
	480 -2
BEARING-RACE	480 -2
BEARING-REVERSE, IDLER GEAR	314B -2
BEARING-ROLLER	315B -2
BEARING-SPROCKET	135 -2
BEARING-THRUST	403 -2
BELLOW	695J -3
BELLOWS ASSY-TILT CYL	586 -3
BELLOWS COMPL-TILT CYL	586 -3
BELLOWS-CONTROL LEVER	695A -2
BELT-ELR	871B -3
BELT-FAN	210 -2
BLOCK ASSY-CYLINDER	110 -2
BLOCK ASSY-FUSE	241 -9
BLOCK ASSY-HEAD	585B -2
	585E -3
BOARD ASSY-FRONT FLOOR	740 -2
BODY-CONT VALVE, UPPER	317B -2
BOLT	140 -2
	160 -2
	165 -2
	196 -3
	200 -2
	210 -2
	226 -2
	253 -2
	311A -2
	317A -2
	317B -2
	380A -2
	380B -2
	380C -2
	443 -2
	497 -2
	500A -2
	500A -3

PART NAME INDEX

PART NAME	SEC.NO.
BOLT	594 -3
	693A -2
BOLT W/LK&PW	586 -4
BOLT W/WASHER	403 -3
BOLT-ADJ CHAIN	585B -2
BOLT-ADJUST	591A -3
	591B -2
	591D -4
	591E -3
	591F -2
	591G -2
BOLT-ADJUST CHAIN	585A -2
	585D -3
	585E -2
	585E -3
	585F -2
	585G -2
BOLT-ADJUSTING LEVER	488 -2
BOLT-ANCHOR CHAIN	585A -2
	585B -2
	585D -3
	585E -3
	585F -2
	585G -2
BOLT-CLAMP, STRG ADJUSTING	488 -2
BOLT-CNTRSNK M8X20	871A -3
BOLT-CONNECTING ROD	120 -2
BOLT-COUPLING,DIFFERENTIAL CASE	380B -2
BOLT-CYLINDER HEAD	111 -2
BOLT-DIFF GEAR CASE	380A -2
	380C -2
BOLT-DRIVE GEAR	380A -2
	380B -2
	380C -2
BOLT-FIX, PULLEY CRANK	120 -3
BOLT-FIX, RR BRAKE	402 -3
BOLT-FLANGE	130 -2
	210 -3
	403 -3
BOLT-FLG HEX M8	313A -2
BOLT-FLYWHEEL	120 -3
BOLT-HEX	586 -4
	591A -4
	695J -2
BOLT-HEX M10	591A -4
BOLT-HEX M8	317A -2
BOLT-HEX M8 W/WLW & PW	311A -2
BOLT-HUB	402 -2
BOLT-HUB	403 -2
BOLT-IDLER SHAFT	314B -2
BOLT-LOCK PL	695J -3
BOLT-LOCK,KINGPIN	403 -2
BOLT-MAIN BEARING CAP	110 -2
BOLT-MTG	402 -3
BOLT-SLINGER	111 -2
BOLT-STOPPER	317A -2
BOLT-STUD	694B -3
	694C -2
BOLT-THROUGH	231 -2
	233 -2
BOLT-U	591A -3
	591B -2
	591D -4
	591E -3
	591F -2
	591G -2
BOOT KIT	871B -3
BOOTS	251 -2
BOOT-WHEEL CYLINDER	440 -3
BOX ASSY-RELAY	253 -2
BRACKET	226 -2
	497 -2
	699B -2
	699B -3
	699C -2
	699C -3
	699M -2
	699N -2
	699N -3
BRACKET ASSY	199A -2
	199B -2
	740 -2
BRACKET ASSY-ACCEL PEDAL	180 -2
BRACKET ASSY-CARRIAGE	595A -2
	595B -2
	595E -2
	595F -2
BRACKET ASSY-CONT LEVER	695C -2
	695D -2
	695I -2
	695J -2
BRACKET ASSY-CONTROL LEVER	695G -2
	695H -2
BRACKET ASSY-FIRE EXTINGUISHER	737 -5
BRACKET ASSY-FIRE EXTINGUISHER MOUNTING	737 -5
BRACKET ASSY-INCHING	317A -2
BRACKET ASSY-PEDAL	465 -2
BRACKET ASSY-PULLEY	699E -4
	699F -4
	699K -4
BRACKET ASSY-RESERVOIR	462 -2
BRACKET ASSY-WARN LIGHT LWR	267 -2
BRACKET COMPLETE-SWING KIT	199B -2
BRACKET COMP-LPG BOMBE	199A -2
	199B -2
BRACKET COMP-SWING KIT	199A -2
BRACKET WELDMENT	199A -2
BRACKET, A-RELAY	241 -10
	241 -11
	253 -2
	695J -3
BRACKET-ACCUM MOUNTING	697E -2
BRACKET-ACCUMULATOR	697E -2
BRACKET-AIR CLEANER	165 -2
BRACKET-BATT SWITCH	241 -10
BRACKET-BLOWBY PIPE	118 -2
BRACKET-CLIP	241 -3
BRACKET-CONNECTOR	164 -2
BRACKET-CONT LEVER	695I -2
	695J -2
BRACKET-CW, LH	585A -2
BRACKET-CW, RH	585A -2
BRACKET-DRIVE AXLE MTG LH	402 -2
BRACKET-DRIVE AXLE MTG RH	402 -2
BRACKET-EGI HARNESS	221 -2
BRACKET-ENG MTG CTR RH	112 -2
BRACKET-ENGINE MOUNTING,LH	112 -2
BRACKET-ENGINE MOUNTING,RH	112 -2
BRACKET-FIRE EXT CAB MOUNTED	737 -5
BRACKET-FUEL HOSE	196 -2
BRACKET-GROUND STRAP	433 -3
	434 -2
BRACKET-HARNESS	241 -9
BRACKET-HARNESS CLIP	241 -9
BRACKET-HEAD LAMP LH	260 -2
BRACKET-HEAD LAMP RH	260 -2
BRACKET-HOSE	210 -2
	497 -2
	699J -2
	699K -2
	699K -4
	699M -2
	699N -2
	699Q -2

PART NAME INDEX

PART NAME	SEC.NO.
BRACKET-HOSE	699R -2
BRACKET-HOSE CLAMP	223 -2
BRACKET-HYDRAULIC CONTROL VALVE	693A -2
BRACKET-IGNITION COIL	220 -2
BRACKET-INCHING CONT	465 -2
BRACKET-LIGHT MOUNTING	260 -2
BRACKET-LPG BOMBE	199A -2
	199B -2
BRACKET-MICRO SWITCH	693A -2
BRACKET-MIRROR REAR	737 -4
BRACKET-PULLEY	699K -4
BRACKET-PULLEY ASSY	699B -2
	699C -2
	699T -2
	699U -2
BRACKET-RADIATOR	214 -2
BRACKET-RESERVOIR TANK	214 -2
BRACKET-RR DRIVE LIGHT	267 -2
BRACKET-SHROUD	214 -2
BRACKET-SOLENOID VALVE	196 -2
BRACKET-SPI HARNESS	221 -2
BRACKET-STAY	655 -3
BRACKET-STRG COLUMN	488 -2
BRACKET-TILT ANGLE	586 -3
BRACKET-TRANSFER COVER, RH	500A -3
BRACKET-TURN	251 -2
BRACKET-VAPO	196 -2
BRACKET-WARNING LIGHT	267 -2
BRAKE ASSY-DRIVE AXLE LH	440 -2
BRAKE ASSY-DRIVE AXLE LH W/CABLE	440 -2
BRAKE ASSY-DRIVE AXLE RH	440 -2
BRAKE ASSY-DRIVE AXLE RH W/CABLE	440 -2
BREATHER ASSY	402 -2
BREATHER-AIR	311B -2
BREATHER-HYDRAULIC TANK	691A -2
BRUSH SET	233 -2
BRUSH-F	231 -2
BU RING	485 -2
BULB	260 -2
	261 -2
	265 -2
	267 -2
BULKHEAD ASSY	196 -2
BUMPER	199A -2
	199B -2
BUMPER KIT	871B -3
BUMPER-TOP PANEL RUBBER	655 -2
BUMPER-TOP PANEL, RUB	655 -2
BUSH	120 -3
	199A -2
	199B -2
	485 -2
	585A -2
	586 -2
	586 -3
BUSH SET	110 -2
BUSH-BELL CRANK	180 -2
BUSH-DU	580A -4
BUSH-INCHING LEVER	317A -2
BUSHING	465 -3
BUSH-KNOB	484 -2
BUSH-MAST SUPPORT	591A -3
	591B -2
	591D -4
	591E -2
	591F -2
	591G -2
BUSH-MOUNTING STEERING AXLE	403 -2
BUSH-OIL PUMP DRIVE	110 -2
BUSH-PEDAL	465 -2
	695C -2
	695D -2
	695G -2
	695H -2
BUSH-PIVOT PIN	586 -2
BUSH-STEERING LINKAGE	403 -2
BUSH-STRG LNKG	485 -2
BUTTON-HORN	484 -2
BUZZER ASSY-CONTINUANCE	253 -2
C	
CABLE ASSY-ADJUSTER	440 -3
CABLE ASSY-BATTERY TO STARTER MOTOR	241 -3
CABLE ASSY-BODY TO ENGINE	241 -3
CABLE ASSY-INCHING	465 -2
CABLE ASSY-PARKING BRAKE LH	443 -2
CABLE ASSY-PARKING BRAKE RH	443 -2
CABLE-BATT TO BATT SWITCH	241 -9
CAMSHAFT ASSY	130 -2
CAP	403 -2
	699J -2
	699K -2
	699M -2
	699N -2
	699Q -2
CAP	699R -2
CAP ASSY-FILLER	173 -2
CAP ASSY-OIL FILLER	111 -2
CAP ASSY-OIL RESERVOIR	462 -2
CAP ASSY-RADIATOR	214 -2
CAP ASSY-RESERVOIR TANK	214 -2
CAP-BLEEDER	440 -3
CAP-COL COVER	680 -2
CAP-CONNECTOR	165 -2
CAP-END	480 -2
CAP-HUB	403 -2
CAP-KINGPIN	403 -2
CAP-MAST SUPPORT	591A -3
	591B -2
	591D -4
	591E -2
	591F -2
	591G -2
CAP-RESERVOIR TANK	214 -2
CAP-SLINGER	500A -3
CAP-SWITCH	695J -2
CARRIAGE	595C -2
	595D -2
CARRIER ASSY-GEAR	380A -2
	380B -2
	380C -2
CASE	221 -2
CASE ASSY-DIFFERENTIAL	380A -2
	380B -2
	380C -2
CASE ASSY-GEAR	233 -2
CASE ASSY-TRANSMISSION	311A -2
	311B -2
CASE-STRAINER	311B -2
CATALYTIC CONVERTER	200 -2
CHAIN-LIFT	585A -2
	585B -2
	585F -2
	585G -2
CHAIN-PTO	135 -2
CHAIN-TIMING	130 -2
CHAMBER ASSY-THROTTLE	160 -2
CHECK VALVE	580D -4
	580D -8
	580E -6
	580E -9
	580F -2
	580G -2

PART NAME INDEX

PART NAME	SEC.NO.
CHECK VALVE	580H -3
	580H -6
	580I -5
	580I -8
CHECK VALVE KIT	580D -8
	580G -3
	580H -7
	580I -9
CHOKE	317B -2
CIRCLIP	580C -3
	580D -4
	580D -7
	580D -8
	580E -6
	580E -8
	580E -9
	580F -2
	580G -2
	580H -3
	580H -6
	580I -5
	580I -8
	597B -2
CIRCUIT ASSY-PRINTED BOARD	248 -2
CLAMP	164 -2
	226 -2
	462 -2
	698D -2
	698E -2
	699K -4
CLAMP-BAND	698A -2
	698A -3
	698D -3
	698E -2
CLAMP-HOSE	118 -2
	165 -2
	173 -2
	196 -3
	210 -2
	214 -2
	216 -2
	462 -2
	695J -2
	697A -2
	697B -2
	698A -2
	698A -3
	698B -2
CLAMP-HOSE	699I -2
	699L -2
CLAMP-HOSE,B	216 -2
CLAMP-PIPE	699B -3
	699C -3
	699E -4
	699F -4
	699F -5
CLAMP-TUBE	164 -2
	164 -3
	216 -2
	497 -2
CLEVIS	695C -2
	695D -2
	695G -2
	695H -2
CLIP	118 -2
	164 -2
	164 -3
	196 -2
	214 -3
	216 -2
	223 -2
	240 -2
	241 -10
	241 -11
	241 -9
	253 -2
	462 -2
	500B -2
	586 -4
	695K -2
	699E -4
	699F -4
CLIP-CABLE	443 -2
CLIP-CONNECTOR	164 -2
CLIP-HOSE	196 -2
	196 -3
	214 -3
	497 -2
CLIP-HOSE, TURBO	586 -3
CLIP-INSULATOR	655 -3
CLIP-TIE WRAP	695J -3
CLIP-TOP PANEL	500A -2
CLIP-TRIM	500A -2
CLIP-V EXH TUBE	200 -2
CLIP-WIRING	695C -2
	695D -2
CLIP-WIRING	695G -2
	695H -2
CLIP-WIRING HARNESS	240 -2
CLP-ACCUM MOUNTING	697E -2
CLUTCH ASSY	233 -2
CLUTCH ASSY-DRUM W/GEAR	315B -2
CLUTH ASSY-DRUM W/GEAR	315B -2
COCK ASSY-DRAIN	214 -2
COIL ASSY-IGNITION	220 -2
COLLAR	403 -3
	586 -3
COLLAR-CONTROL LEVER	695G -2
	695H -2
COLLAR-ENGINE MOUNTING	112 -2
COLLET-VALVE SPRING	130 -2
COLUMN ASSY-STEERING	488 -2
COMPOUND-ELECT INSUL	241 -11
CONDENSOR	241 -8
CONE-BEARING,FRONT WHEEL	380A -2
CONN	597B -3
CONN ASSY	694E -2
	694F -2
CONNECTOR	199A -2
	199B -2
	580E -9
	580I -8
	580I -9
	693A -2
	693B -2
CONNECTOR ASSEMBLY	699J -4
CONNECTOR ASSY	216 -2
	480 -2
	580A -7
	580B -3
	580C -4
	580D -8
	580E -9
	580F -2
	580G -3
	580H -7
	580I -8
	580I -9
	691B -2
	699E -4
	699F -5
	699J -2
	699K -2
	699K -4

PART NAME INDEX

PART NAME	SEC.NO.
CONNECTOR ASSY	699K -9
	699M -2
	699N -2
	699N -3
	699Q -2
	699R -2
CONNECTOR ASSY- O RING TO JIC	697E -2
CONNECTOR ASSY-FULL FREE	580B -3
	580C -4
CONNECTOR ASSY-PUMP PORT	580E -9
CONNECTOR ASSY-SWIVEL	699N -3
CONNECTOR-A1 PORT	693A -2
CONNECTOR-A2 PORT	693A -2
CONNECTOR-B2,A3 PORT	693A -2
CONNECTOR-B2,A3,A4 PORT	693A -2
CONNECTOR-B3 PORT	693A -2
CONNECTOR-B4 PORT	693A -2
	693A -3
CONNECTOR-BASE	699J -2
	699K -2
CONNECTOR-BLOWBY	140 -2
CONNECTOR-HEAD	110 -2
CONNECTOR-HYDR	697E -2
CONNECTOR-INLET	691B -2
CONNECTOR-P1 PORT	693A -2
CONNECTOR-WATER	210 -2
CONNECTOR-WATER HOSE	210 -2
CONNECTORY ASSY	580F -2
CONN-LPG	196 -2
CONTROL PARTS ASSY	480 -2
CONTROLLER ASSY-VCM	296 -2
CONVERTER ASSY-TORQUE	311B -2
CORROSION PROT SPRAY	244 -2
COUNTERWEIGHT	500A -2
	500A -3
COVER	165 -2
	195 -2
	311B -2
	500B -2
	695A -2
COVER ASSY-ENG UNDER	500C -2
COVER ASSY-ENGINE UNDER	500A -2
COVER ASSY-FRAME RR, LH	500C -2
COVER ASSY-FRAME RR, RH	500C -2
COVER ASSY-FRONT	231 -2
COVER ASSY-FUSE BLOCK	241 -9
COVER ASSY-INSIDE	500B -2
COVER ASSY-INSTRUMENT INNER	500B -2
COVER ASSY-OIL	313A -2
COVER ASSY-PANEL ACCESS	500C -2
COVER ASSY-RADIATOR	655 -2
COVER ASSY-REAR	231 -2
	233 -2
COVER ASSY-RELAY	253 -3
COVER ASSY-TILT CYL, LH	500A -2
COVER ASSY-TILT CYL, RH	500A -2
COVER ASSY-TILT CYLINDER	500B -2
COVER ASSY-TRANSFER	500A -3
COVER ASSY-VALVE ROCKER	111 -2
COVER ASSY-VAPORIZER	195 -2
COVER-ADHESIVE	261 -2
COVER-CABLE PLATE	500B -2
COVER-CLEAR OHG	737 -4
COVER-CLUTCH HOUSING	311A -2
	311B -2
COVER-COMBINATION METER	248 -2
COVER-CONT LEVER	695I -2
COVER-EXHAUST MANIFOLD	140 -2
COVER-FILTER	196 -3
COVER-FORMED OHG	737 -4
COVER-FRONT	135 -2
COVER-HOLE	196 -2
	253 -2
	267 -2
	695J -2
	737 -5
	871A -2
	871A -3
	871B -2
COVER-INST LW	695J -2
COVER-INST UP	695J -3
COVER-INSTRUMENT PANEL	695A -2
COVER-LEVER	695I -2
COVER-PEDAL PAD	465 -2
COVER-PVC FOAM	500A -3
COVER-REGULATOR	195 -2
COVER-RELAY	253 -3
COVER-RELAY BOX	253 -2
	253 -3
COVER-RUBBER MAST PIPING	500A -2
COVER-RUBBER, ECM	226 -2
COVER-RUBBER, RELAY	253 -3
COVER-SEAL	199A -2
	199B -2
COVER-STEERING COLUMN,FR	680 -2
COVER-STEERING COLUMN,RR	680 -2
COVER-STEERING COLUMN,UPPER	680 -2
COVER-STEP LH	500B -2
COVER-STEP RH	500B -2
COVER-SWITCH	695J -3
COVERTER ASSY-TORQUE	311A -2
COVER-THERMO	195 -2
CRADLE-SWING TILT	199B -2
CRANKSHAFT ASSY	120 -2
CUP-SHOE HOLD DOWN	440 -2
	440 -4
CUP-WHEEL CYLINDER	440 -3
CYCLONE-AIR CLEANER	165 -2
CYLINDER	597A -2
CYLINDER ASSY-BRAKE MASTER	460 -2
CYLINDER ASSY-FULL FREE	580B -2
	580C -2
	580D -2
	580H -2
CYLINDER ASSY-FULL FREE LH	580E -2
	580I -2
CYLINDER ASSY-FULL FREE RH	580E -2
	580E -3
	580I -2
	580I -3
CYLINDER ASSY-LIFT	580A -2
CYLINDER ASSY-LIFT MAST	580B -2
	580C -3
CYLINDER ASSY-MAST	580D -2
	580D -3
	580E -3
	580F -2
	580G -2
	580H -4
	580H -5
	580I -6
CYLINDER ASSY-TILT	586 -2
CYLINDER ASSY-WHEEL	440 -3
CYLINDER BODY	597A -2
CYLINDER COMPLETE-POWER STEERING	485 -2
CYLINDER CUP	597A -2
CYLINDER CUP LINK	597A -3
CYLINDER SUPPORT	597A -2
D	
DECAL-LPS	991 -3
DECAL-OPER SS	993 -2
DEVICE ASSY-PARKING BRAKE	443 -2

PART NAME INDEX

PART NAME	SEC.NO.
DIAPHRAGM	195 -2
DIAPHRAGM ASSY	195 -2
DIODE	241 -8
	241 -9
DOWEL-BLOCK TO FRONT COVER	110 -2
DOWEL-BLOCK TO HEAD	110 -2
DOWEL-BLOCK TO TRANSMISSION	110 -2
DOWEL-FLYWHEEL HOUSING	311A -2
DOWEL-PIN	135 -2
DOWEL-WATER PUMP	210 -2
DRAIN-WATER KIT	871B -3
DRIVE	480 -2
DRIVE AXLE HOUSING & TUBE ASSY	402 -2
DRUM ASSY-CLUTCH	315A -2
DRUM ASSY-REVERSE CLUTCH	315B -2
DRUM-CLUTCH W/SHAFT	315B -2
DRUM-CLUTCH WITH SHAFT	315A -2
DUCT ASSY-AIR	165 -2
E	
ELBOW	693A -2
ELEMENT ASSY-AIR CLEANER	165 -2
ENGINE ASSY W/FLYWHEEL	100 -2
	100 -3
ENGINE CONTROL MODULE	226 -2
F	
FACING-CLUTCH	315A -2
FAN-COOLING	210 -2
FASTENER	655 -2
	697E -2
FILTER	164 -2
	196 -3
FILTER ASSY-HYDRAULIC OIL	691A -2
FILTER ASSY-MICRON	691A -2
FILTER ASSY-OIL	150 -2
FILTER ASSY-OIL, AUTO TRANS	317B -2
FINAL DRIVE ASSY	380A -2
	380B -2
	380C -2
FINGER-LOCK	380A -2
	380C -2
FINGER-LOCK,DIFFERENTIAL ADJUST NUT	380B -2
FINISHER-AIR INLET	737 -3
FIRE EXTINGUISHER	737 -3
	737 -5
FITTING	597A -2
FITTING-GREASE	485 -2
	591A -4
	591D -7
	591E -6
	591F -2
	591G -3
FITTING-GREASE 67.5 DEG	403 -3
FIXED FRAME	597B -2
	597B -3
FLEXOLATOR KIT	871B -3
FLOW REGULATOR VALVE	580A -7
FLOW REGULATOR VALVE ASSY	694B -3
	694C -3
FLYWHEEL ASSY	120 -3
FORK & LOCK PIN ASSY	594 -2
	594 -3
FRAME ASSY-INSTRUMENT	500A -2
FRAME ASSY-OVER HEAD	737 -2
FRAME-SWING TILT	199B -2
FRONT HEAD	485 -2
FTG-90D FEMALE SWVL	697E -2
FTG-ELB	697E -2
FUSE	164 -2
FUSE KIT	580H -7
	580I -9
FUSE PISTON	580D -4
	580E -6
	580H -4
	580I -5
FUSE-10A	241 -9
FUSE-15A	241 -9
FUSE-20A	241 -9
FUSE-30A	241 -9
G	
GASKET	111 -2
	311B -2
	313A -2
	313B -2
	317B -2
	497 -2
	580B -2
GASKET KIT-ENGINE REGRIND	102 -2
GASKET KIT-VALVE REGRIND	102 -2
GASKET-CONNECTOR, HEATER	210 -2
GASKET-CYLINDER HEAD	111 -2
GASKET-EXH END	200 -2
GASKET-FLUID	110 -2
GASKET-FUEL PUMP	110 -2
GASKET-GEAR CARRIER	380A -4
	380B -3
	380C -3
GASKET-INLET	210 -2
GASKET-LIQUID	135 -2
GASKET-MANIFOLD	140 -2
GASKET-NYLON	691A -2
GASKET-OIL PUMP	150 -2
GASKET-OIL STRAINER	313A -2
GASKET-ROCKER COVER	111 -2
GASKET-SIDE PLATE	317A -2
GASKET-THERMOSTAT HOUSING	210 -2
GASKET-THROTTLE CHAMBER	160 -2
GASKET-TRANS CASE COVER	311A -2
GASKET-VALVE BODY	317B -2
GASKET-VALVE COVER	317B -2
GASKET-WATER OUTLET	210 -2
GASKET-WATER PUMP	210 -2
GAUGE ASSY-LEVEL	691A -2
GAUGE-OIL LEVEL	110 -2
	311B -2
	313A -2
GAUGE-TEMPERATURE	210 -2
GEAR	233 -2
GEAR & SHAFT SET	233 -2
GEAR SET-FINAL DRIVE	380A -2
	380B -2
	380C -2
GEAR-1ST FORWARD	315B -2
GEAR-2ND FORWARD	315B -2
GEAR-FORWARD	315A -2
GEAR-INNER, OIL PUMP	313A -2
GEAR-OUTER, OIL PUMP	313A -2
GEAR-REDUCTION	314A -2
	314B -2
GEAR-REVERSE	315A -2
	315B -2
GEAR-REVERSE IDLER	315B -2
GEAR-REVERSE, IDLER	314B -2
GEAR-RING	120 -3
GEAR-SIDE DIFF BEVEL	380A -2
	380B -2
	380C -2
GEROTOR	480 -2
GREASER	597A -2

PART NAME INDEX

PART NAME	SEC.NO.
GREASER	597B -2
GRIP-HANDLE	871A -3
	871B -2
GROMMET	260 -2
	265 -2
	267 -2
	500B -2
	737 -3
	737 -4
	871A -3
	871B -2
GUARD ASSY-FRONT PILLER LH	737 -4
GUARD ASSY-FRONT PILLER RH	737 -2
GUARD ASSY-REAR PILLER LH	737 -3
GUARD ASSY-REAR PILLER RH	737 -2
GUARD-CHAIN	585B -2
GUARD-HARNESS	260 -2
GUARD-HOSE	698D -2
	698G -2
GUIDE ASSY-HOSE	699E -3
	699F -3
	699F -4
GUIDE ASSY-HOSE, INR	699J -2
	699K -2
	699K -4
GUIDE BUSH	580D -8
	580E -9
	580G -2
GUIDE PLATE	695G -2
	695H -2
GUIDE-CABLE	440 -3
GUIDE-INLET VALVE	111 -2
GUIDE-SPRINg	580C -3

H

PART NAME	SEC.NO.
HANDLE	199A -2
	199B -2
	199B -3
HARNESS-CHASSIS	241 -3
	241 -4
	241 -5
	241 -6
	241 -7
	241 -8
HARNESS-DEVICE	695J -2
HARNESS-ENGINE,SUB	221 -2
HARNESS-INST SUB	240 -2
HARNESS-RR DRIVE LIGHT	267 -2
HARNESS-SEAT SWITCH	241 -9
HARNESS-SUB	241 -9
HARNESS-SUB HORN	241 -10
HARNESS-WARNING LIGHT	267 -2
HARN-FIXED ECONOMY MODE	253 -3
HEAD ASSY-CYLINDER	111 -2
HEAD KIT-CYLINDER	586 -2
HEAD KIT-LIFT CYLINDER	580B -2
HEAD-CYLINDER	580B -3
	580C -3
HEADER-PACKING	586 -3
HEATED OXYGEN SENSOR	226 -2
HEATER-CYL BLOCK	110 -2
HEX NUT	485 -2
HINGE ASSY-TOP PANEL	655 -2
HIP REST KIT	871B -3
HOLDER ASSY-BUSH	580B -3
	580C -3
HOLDER ASSY-CUP	500B -2
HOLDER ASSY-INJECTOR, LPG	164 -2
HOOD ASSY	655 -2
HOOK PAD	597A -2
HORN ASSY-AIR	165 -2
HORN ASSY-BACK	253 -2
HORN ASSY-LOW	253 -2
HORN CONTACT	251 -2
HOSE	698D -3
HOSE ASSY	699B -2
	699C -2
	699L -2
HOSE ASSY-FILLER	196 -2
HOSE ASSY-LIFT	697B -2
	697D -2
	698B -2
	698D -2
	698E -2
HOSE ASSY-MAST	699K -2
	699K -3
	699K -4
	699K -5
	699K -6
	699K -7
	699K -8
	699K -9
HOSE ASSY-NYLON	698G -2
HOSE ASSY-NYLON, MAST	699E -3
	699E -4
HOSE ASSY-NYLON, MAST	699F -4
HOSE ASSY-RUBBER	697E -2
	699B -3
	699C -3
	699J -2
	699J -3
	699J -4
	699K -9
	699M -2
	699M -3
	699N -2
	699N -3
	699Q -2
	699R -2
	699T -2
	699U -2
	699U -3
HOSE ASSY-RUBBER, MAST	699E -3
	699F -4
HOSE ASSY-SUPPLY	699I -2
HOSE-AIR	165 -2
HOSE-AIR DUCT	165 -2
HOSE-AUTO TRANS	216 -2
HOSE-BLOWBY GAS	118 -2
HOSE-DRAIN	214 -2
HOSE-FUEL	173 -2
HOSE-FUEL OUTLET	196 -2
HOSE-HYD #6 MED PRESS	697E -2
HOSE-RADIATOR,LOWER	214 -2
HOSE-RADIATOR,UPPER	214 -2
HOSE-RESERVOIR BRAKE FLUID	462 -2
HOSE-RESERVOIR TANK	214 -2
HOSE-RUBBER LOW PRESSURE	697B -2
	698A -2
HOSE-RUBBER SUCTION	697A -2
HOSE-RUBBER VALVE RETURN	697B -2
HOSE-VACUUM	196 -2
HOSE-VACUUM CONTROL	223 -2
HOSE-WATER	196 -2
	210 -2
HOSE-WATER, BYPASS	210 -2
HOUSING ASSY-INLET	694B -2
	694C -2
HOUSING ASSY-OIL PUMP	313A -2
HOUSING ASSY-VALVE	694E -2
	694F -2
HOUSING ASSY-VALVE NO. 1	694B -2
	694C -2

PART NAME INDEX

PART NAME	SEC.NO.
HOUSING ASSY-VALVE NO. 2	694B -3
	694C -3
HOUSING-CONNECTOR, MALE	164 -2
HOUSING-DRIVE AXLE	402 -2
HOUSING-FLYWHEEL	135 -2
HOUSING-OUTLET	694B -3
	694C -2
	694E -2
	694F -2
HOUSING-THERMOSTAT	210 -2
HOUSING-TIMING CHAIN	135 -2
HUB-DRIVE AXLE	402 -2
HUB-STEERING AXLE	434 -2
HUB-STEERING WHEEL	403 -2
I	
INJECTOR ASSY-FUEL	164 -2
INSUL FR FLOOR	500C -2
INSULATOR	214 -2
	497 -2
	693B -2
	697C -2
INSULATOR ASSY-ENGINE MOUNTING	112 -2
INSULATOR-ENG MTG	112 -2
INSULATOR-FR FLOOR	500B -2
INSULATOR-FUEL TUBE	164 -3
INSULATOR-HYDRAULIC CONTROL VALVE	693A -2
INSULATOR-PCV VALVE	118 -2
INSULATOR-RADIATOR COVER	655 -2
INSULATOR-TOP PANEL	655 -2
INSULATOR-TOP PANEL,SIDE	655 -2
	655 -3
INSULATOR-TUBE	697C -2
INSUL-ENG UNDER COVER	500A -2
	500C -2
INSUL-FR TUBE, LWR	200 -2
J	
JOINT-CONTROL ROD	695G -2
	695H -2
JOINT-LEVER	695G -2
	695H -2
K	
KEY	120 -3
KEY	130 -2
KIT-HEAD ASSY	580A -6
KIT-ROD HEAD ASSY	586 -3
KIT-SEAL, O RING	694B -2
	694B -3
	694C -2
	694C -3
KNOB	484 -2
KNOB-BATT SWITCH	241 -10
KNOB-CONT LEVER	695I -2
	695J -2
KNOB-CONTROL LEVER	695C -2
	695D -2
	695G -2
	695H -2
	695J -3
KNOB-RADIATOR COVER	655 -2
KNOB-WEIGHT ADJ KIT	871B -3
L	
LABEL	253 -2
	253 -3
LABEL-CAUTION	991 -3
LABEL-CAUTION ,LLC	214 -2
	214 -3
LABEL-CAUTION DRIVE	991 -2
	991 -3
LABEL-CAUTION FUEL	199A -2
	199A -3
	199B -2
	199B -3
LABEL-CAUTION LIFT & DRAW	993 -2
LABEL-CAUTION, FUEL	991 -2
LABEL-CAUTION,FUSE	992 -2
LABEL-COOLING FAN	214 -3
LABEL-CUSHION TIRE	434 -2
LABEL-EMISSION	111 -2
LABEL-FUEL	991 -2
LABEL-FUSE BLOCK	241 -9
LABEL-HORN	871A -3
	871B -2
LABEL-NISSAN	111 -2
	991 -2
LABEL-NISSAN GREEN PGM	991 -3
LABEL-NISSAN MAST	993 -2
LABEL-PEDAL ARRANGEMENT	991 -2
LABEL-RED STRIPE SIDE LH	991 -3
LABEL-RED STRIPE SIDE RH	991 -3
LABEL-REFLECTOR LH	991 -3
LABEL-REFLECTOR RH	991 -3
LABEL-REGULATORY	991 -3
LABEL-UL CLASSIFIED	991 -2
	991 -3
LABEL-WARNING ADJ LPG	199A -2
LABEL-WARNING LATCH	199A -2
	199B -2
LABEL-WARNING, MAST	993 -2
LAMP ASSY-HEAD	260 -2
	267 -2
LAMP ASSY-REAR COMBINATION	265 -2
LAMP ASSY-TURN SIGNAL,FRONT	261 -2
LATCH	165 -2
LATCH ASSY	871B -3
LATCH KNOB	488 -2
LATCH WELDMENT	199A -2
	199B -2
LENS	261 -2
	265 -2
	267 -2
LENS-HEAD LAMP	260 -2
LEVER	440 -2
LEVER & BRACKET COMPLETE	695C -2
	695D -2
	695G -2
	695H -2
LEVER ASSY	443 -2
LEVER ASSY-ACCEL PEDAL	180 -2
LEVER ASSY-CONT VALVE	695G -2
	695H -2
	695J -3
LEVER ASSY-FNR	251 -2
LEVER ASSY-INCHING	465 -3
LEVER ASSY-MASTER CYL	465 -2
LEVER ASSY-PARKING LH	440 -3
LEVER ASSY-PARKING RH	440 -3
LEVER ASSY-TURN	251 -2
LEVER COMPL-ACCEL PEDAL	180 -2
LEVER COMPL-BRAKE PEDAL	465 -2
LEVER COMPLETE-CONTROL VALVE	695G -2
	695H -2
LEVER COMPL-INCHING	465 -3
LEVER KIT-CONT VALVE	694D -2
LEVER SET-SHIFT	233 -2
LEVER-ADJUSTING, STRG	488 -2
LEVER-CONTROL VALVE A	695C -2

PART NAME INDEX

PART NAME	SEC.NO.
LEVER-CONTROL VALVE A	695D -2
	695G -2
	695H -2
LEVER-CONTROL VALVE B	695D -2
	695H -2
LEVER-CONTROL VALVE LIFT	695C -2
	695D -2
LEVER-CONTROL VALVE TILT	695C -2
	695D -2
LEVER-INCHING, A	317A -2
LID ASSY-RESERVOIR	500B -2
LID-RESERVOIR	500B -2
LIFT CHAIN-FULL FREE CYLINDER	585D -2
	585E -2
LIFT CHAIN-MAST CYLINDER	585D -2
	585D -3
	585E -2
LIFTER-VALVE	130 -2
LIGHT-ROT BEACON	267 -2
LIGHT-STROBE	267 -2
LINK SET	585B -2
LINK SET-LIFT CHAIN	585A -3
	585D -4
	585E -3
	585F -2
	585G -2
LINKAGE ASSY KIT	871B -2
LOCATOR-PLATE, MTG	199A -3
LOCK ASSY-TOP PANEL SIDE LH	655 -2
LOCKRING	433 -3
	434 -2
LOOM-WIRE	267 -2
LOWER HOOK	597A -2
	597B -2
LOWER PAD	597A -2
LOWER PAD-LH	597B -2
LOWER PAD-RH	597B -2

M

PART NAME	SEC.NO.
MANIFOLD ASSY-INTAKE	140 -2
MANIFOLD-EXHAUST	140 -2
MANUAL POUCH KIT	871B -3
MANUAL VALVE ASSY	173 -2
MASS AIR FLOW	165 -2
MAST ASS-INNER	591B -2
MAST ASSY-INNER	591A -3
	591A -4
MAST ASSY-INNER	591D -4
	591D -5
	591E -3
	591E -4
	591F -2
	591G -2
	591G -3
MAST ASSY-MIDDLE	591D -6
	591E -4
	591E -5
MAST ASSY-OUTER	591A -2
	591B -2
	591D -2
	591D -3
	591D -4
	591E -2
	591F -2
	591G -2
METAL-BACK UP	591A -3
	591B -2
	591D -4
	591D -7
	591E -2
	591E -5
	591F -2
	591G -2
METAL-REAR COVER	233 -2
METAL-SIDE THRUST	595A -2
	595B -2
	595C -2
	595F -2
METER ASSY-COMBINATION	248 -2
MICRO SWITCH-HARNESS KIT	871A -2
MIRROR ASSY-BACK	737 -3
MIRROR-BOX CAR CONVEX	737 -4
MOBILE FRAME	597A -2
	597B -2
MODULE ASSY-ENGINE CONTROL	226 -2
MODULE-FUEL INTAKE	173 -2
MOTOR ASSY-STARTER	233 -2
MOUNT-SNAP SWITCH KIT	871B -2
MUFFLER ASSY	200 -2

N

PART NAME	SEC.NO.
NET-RADIATOR	214 -2
NIPPLE-GREASE	586 -3
	586 -4
NIPPLE-GREASE	591B -2
NUT	195 -2
	196 -2
	199A -2
	199B -2
	314A -2
	314B -2
	488 -2
	585A -3
	585F -2
	586 -4
	591G -3
	695G -2
	695H -2
	695J -2
NUT ASSY-PULLEY	231 -2
NUT-ACORN 3/8-16	697E -2
NUT-ADJUST SCREW	130 -2
NUT-BEARING RETAINER	380A -2
	380B -2
	380C -2
NUT-CAP	111 -2
NUT-CONNECTING ROD	120 -2
NUT-EXHAUST TUBE	200 -2
NUT-FLANGE HEX M10	591G -3
NUT-HEX	233 -2
	317A -2
NUT-HEX CON W/SPRW M6-1.0	226 -2
NUT-HEX FLG M10	591A -4
	591B -2
NUT-HEX JAM M12-1.25	695G -2
	695H -2
NUT-HEX JAM M14-1.5	488 -2
	699B -3
	699C -3
	699C -4
	699E -4
	699F -5
NUT-HEX JAM M16-1.5	497 -3
NUT-HEX JAM M20-1.5	591A -4
	591B -2
	591D -7
	591E -5
	591F -2
	591G -3
NUT-HEX JAM M24-1.5	380A -4
NUT-HEX M10-1.25	310A -2
	310B -2

PART NAME INDEX

PART NAME	SEC.NO.
NUT-HEX M10-1.25	403 -3
	465 -2
	585A -3
	591A -4
	591B -2
	591D -7
	591E -5
	591F -2
	591G -3
	655 -3
	693A -2
	693B -2
	695G -3
	695H -3
NUT-HEX M12-1.25	465 -2
	699K -9
NUT-HEX M14 HEAVY	586 -4
NUT-HEX M16-1.5	585A -3
	585D -4
	585E -4
	585F -2
	585G -2
NUT-HEX M18	585B -2
NUT-HEX M18-1.5	585A -3
	585D -4
	585E -4
NUT-HEX M6-1.0	695G -3
	695H -3
NUT-HEX M6-1.0 4T	180 -2
NUT-HEX M8-1.0 4T	180 -2
NUT-HEX M8-1.25	210 -3
	260 -2
	465 -2
	484 -2
	695C -2
	695D -2
	697D -3
	699I -2
	699J -4
	699K -9
	699L -2
NUT-HEX M8-1.25 4T	180 -2
NUT-HEX SLOTTED M16-1.5	585G -2
NUT-HEX SLOTTED M18	585B -2
NUT-HEX W/CON SPRW M6-1.0	226 -2
	241 -10
	244 -2
	695J -3
NUT-HEX W/CON SPRW M6-1.0	737 -5
NUT-HEX W/CON SPW M8-1.25	200 -2
	214 -3
	241 -10
	260 -2
	267 -2
	871A -3
	871B -2
NUT-JAM HEX M14-1.5	699T -2
	699U -2
NUT-LOCK	140 -2
	402 -2
	403 -2
NUT-MTG BOLT	402 -3
NUT-NYLOCK	199B -2
NUT-ROAD WHEEL	433 -3
	434 -2
NUT-SET	231 -2
NUT-SIDE BEARING	380A -2
	380B -2
	380C -2
NUT-SLOTTED HEX M16-1.5	585A -3
	585D -4
	585E -3
	585F -2
NUT-SLOTTED HEX M18-1.5	585A -3
	585D -4
	585E -3
NUT-SPL M8	695I -2
NUT-STRG ADJUSTING	488 -2
NUT-T	871A -3
NUT-TIE ROD	694B -3
	694C -2
	694E -2
	694F -2
NYLON RING	580D -5
	580E -6
	580G -2
	580H -4
	580H -7
	580I -5
	580I -8
O	
O RING	311B -2
	313A -2
	313B -2
O RING	317A -2
	317B -2
	485 -2
	580F -2
	580G -2
	586 -2
	586 -3
	586 -4
	691B -2
	693A -2
	693A -3
O RING-M12	317A -2
O-RING	580D -5
	580D -7
	580E -6
	580E -8
	580H -4
	580H -6
	580I -5
	580I -6
	580I -8
OUTLET-WATER	210 -2
P	
PACKING	233 -2
	691A -2
PACKING KIT-CYLINDER	580A -3
PACKING KIT-FULL FREE CYL	580B -2
PACKING KIT-FULL FREE CYLINDER	580C -2
PACKING KIT-HYD OIL PUMP	692 -2
PACKING KIT-MAST CYLINDER	580B -2
	580C -3
PACKING KIT-TILT CYLINDER	586 -2
PACKING-AXLE HOUSING	310A -2
	310B -2
PACKING-DRAIN	173 -2
PACKING-FILTER	691A -2
PACKING-FUEL GAUGE	173 -2
PACKING-LAMP	265 -2
PACKING-SOLENOID	164 -2
PACKING-TRANSMISSION CASE	311A -2
	311B -2
PAD ASSY-BACK FR SEAT	871A -2
PAD ASSY-CUSH FR SEAT	871A -2
PAD ASSY-HIP	695J -2
PAD-ACCELERATOR PEDAL	180 -2
PAD-HOOD	655 -2

PART NAME INDEX

PART NAME	SEC.NO.
PAN ASSY-OIL	110 -2
PANEL ASSY-TOP,SIDE	655 -2
	655 -3
PANEL-BATTERY MOUNTING	244 -2
PBK	597A -3
PEDAL ASSY-ACCELERATOR	180 -2
PEDAL ASSY-BRAKE	465 -2
PEDAL ASSY-INCHING	465 -2
PIECE-DISTANCE BEARING	380A -2
	380B -2
	380C -2
PIECE-THRUST	380A -3
PIN	180 -2
	199A -2
	199B -2
	480 -2
PIN ASSY-HINGE	695C -2
	695D -2
PIN WITH HANDLE	695J -2
PIN-CLEVIS	465 -2
	695C -2
	695D -2
	695G -2
	695G -3
	695H -2
	695H -3
PIN-CLEVIS, TIE ROD	485 -2
PIN-COTTER	585A -3
	585A -4
	585B -2
	585D -4
	585E -3
	585F -2
	585G -2
	695G -2
	695H -3
PIN-COTTER, SPLIT	655 -2
PIN-DOWEL	135 -2
PINION ASSY	233 -2
PINION-MATE	380A -2
	380B -2
	380C -2
PIN-KING	403 -2
PIN-KNOCK	402 -2
PIN-LOCATOR	199A -2
	199B -2
PIN-PIVOT	199B -2
	586 -3
PIN-SHOE HOLD DOWN	440 -2
PIN-SNAP	465 -2
	655 -3
	695C -2
	695D -2
PIN-SPR	585B -2
PIN-SPRING	311B -2
	317B -2
	585D -3
	585E -3
PIN-THRUST WASHER	315B -2
PIN-TORSION SHAFT LEVER	180 -2
PIN-TRACTION	500A -3
PIPE	699B -3
	699C -3
PIPE & HOSE ASSY	699A -2
	699D -2
	699L -2
	699P -2
	699S -2
PIPE & HOSE ASSY-LIFT	698A -3
	698F -2
PIPE & HOSE ASSY-PS	697D -2
PIPE & HOSE ASSY-PUMP	697A -2
PIPE & HOSE ASSY-TILT A	697C -2
PIPE & HOSE ASSY-TILT B	697C -2
PIPE ASSY, A	699B -3
	699C -3
PIPE ASSY, B	699C -3
	699F -5
PIPE ASSY-A	699T -2
	699U -2
PIPE ASSY-B	699U -3
PIPE ASSY-HEATER, FEED	210 -2
PIPE ASSY-HYDRAULIC TANK	691A -2
PIPE ASSY-LIFT	697D -2
	697D -3
	697E -2
	698B -2
	698D -2
	698E -2
PIPE ASSY-MAST	699C -3
	699E -3
	699F -3
	699F -4
	699T -2
	699U -2
	699U -3
PIPE ASSY-OIL	311B -2
	313A -2
PIPE ASSY-RETURN	698A -2
PIPE ASSY-TILT VALVE A	697C -2
PIPE ASSY-TILT VALVE B	697C -2
PIPE-FUEL	195 -2
PISTON	580B -3
	580C -2
	580C -3
	580D -4
	580D -7
	580E -5
	580E -9
	580F -2
	580G -2
	580H -3
	580H -6
	580I -5
	580I -8
	597A -3
PISTON & ROD ASSY	485 -2
PISTON KIT-BRAKE MASTER CYLINDER	460 -2
PISTON SEAL	580D -5
	580D -7
	580E -8
	580F -2
	580G -2
	580H -4
	580H -6
	580I -8
PISTON,W/PIN	120 -2
PISTON-ACCUM	317B -2
PISTON-ACCUMULATOR	317A -2
PISTON-CLUTCH	315A -2
	315B -2
PISTON-RELIEF VALVE	317B -2
PISTON-WHEEL CYLINDER	440 -3
PIVOT BOLT KIT	871B -3
PLACARD-TIRE LIMITS	991 -3
PLATE	265 -2
	699I -2
	699L -2
PLATE ASSY-BACKING LH	440 -2
PLATE ASSY-BACKING RH	440 -2
PLATE ASSY-BASE	871A -3
PLATE ASSY-DRIVE	315A -2
	315B -2
PLATE SET-CLUTCH	315A -2

PART NAME INDEX

PART NAME	SEC.NO.
PLATE-AXLE CENTER	403 -3
PLATE-BALANCE	195 -2
PLATE-CAPACITY	993 -2
PLATE-CAPACITY ALTERNATE	586 -4
PLATE-CAR NAME LH	991 -2
PLATE-CAR NAME RH	991 -2
PLATE-CAUTION FORK	993 -2
PLATE-CONICAL	315B -2
PLATE-COVER	500A -2
PLATE-DRIVE	311A -2
	311B -2
	315A -2
	315B -2
PLATE-FUEL, RECEIVER	164 -3
PLATE-GUIDE SUPPORT	699F -5
PLATE-HOLDER, LPG	164 -2
PLATE-LEVER	695J -2
	695J -3
PLATE-LOCATING,CAMSHAFT	130 -2
PLATE-MAST CAUTION	993 -2
PLATE-MODEL NO.	991 -2
PLATE-OPERATION LIFT	695J -2
	993 -2
PLATE-OPERATION LIFT/TILT	695J -3
PLATE-OPERATION TILT	695J -2
	993 -2
PLATE-RETAINER	313A -2
PLATE-RETAINING	315A -2
	315B -2
PLATE-SHOE GUIDE	440 -3
PLATE-SIDE	317A -2
	317B -2
PLATE-SPACER	480 -2
PLATE-STEP LH	500B -2
PLATE-STEP RH	500B -2
PLATE-TILT LOCK	488 -2
PLUG	110 -2
	111 -2
	140 -2
	195 -2
	311B -2
	317A -2
	317B -2
	402 -3
	480 -2
	500A -2
	580A -4
	580B -2
PLUG	691A -2
	699T -2
	699U -2
PLUG ASSY	580B -3
	580C -4
	693A -2
	693B -2
	699B -3
	699C -3
	699E -4
	699F -5
PLUG-ADJUSTING HOLE	440 -3
PLUG-CRANKSHAFT OIL HOLE	111 -2
PLUG-DRAIN	110 -2
	173 -2
	310A -2
	311B -2
PLUG-LEVER	695G -2
	695H -2
PLUG-M12	317A -2
PLUG-OIL FILTER	150 -2
PLUG-SPARK	220 -2
PLUG-TAPER	110 -2
PLUG-VENT	313A -2
PLUG-WELCH	110 -2
PLUNGER	580D -5
	580D -6
	580E -7
	580F -2
	580H -5
	580I -6
	580I -7
POPPET	694B -4
	694C -3
POTENTIOMETER	586 -3
PRECLEANER ASSY	737 -4
PRECLEANER GASKET, INTAKE	737 -4
PRECLEANER REDUCER RUB	737 -4
PRECLEANER WELDMENT, INTAKE	737 -4
PROTECTOR	216 -2
	497 -2
	697E -2
	698F -2
PROTECTOR ASSY-HEAD LAMP	260 -2
PROTECTOR-CHAIN	585D -3
	585D -4
	585E -3
PROTECTOR-HOSE	697D -2
PROTECTOR-HOSE	699J -2
	699K -2
	699M -2
	699N -2
PROTECTOR-HOSE PULLEY	699E -4
	699F -5
	699K -4
PROTECTOR-HOSE, PULLET	699T -2
	699U -2
PROTECTOR-IGNITION COIL	220 -2
PROTECTOR-SPIRAL TUBE	462 -2
	697C -2
	698D -3
	698E -2
	699A -2
	699I -2
	699J -2
	699K -2
	699L -2
	699M -2
	699N -2
	699P -2
	699S -2
PRTOECTOR-CONT LEVER	695J -2
PULLER-FUSE	241 -9
PULLEY	699B -3
	699C -3
	699T -2
	699U -2
PULLEY ASSY	231 -2
PULLEY-CRANKSHAFT	120 -3
PULLEY-FAN DRIVE	210 -2
PULLEY-HOSE	698D -2
	698E -2
	699E -4
	699F -5
	699J -2
	699K -2
	699M -2
	699N -2
	699Q -2
	699R -2
PULL-IN WIRE	580D -4
	580D -8
	580E -5
	580E -6
	580E -9
	580F -2

PART NAME INDEX

PART NAME	SEC.NO.
PULL-IN WIRE	580H -6
	580I -5
	580I -8
PUMP ASSY-HYDRAULIC OIL	692 -2
PUMP ASSY-OIL	150 -2
	313A -2
	313B -2
PUMP ASSY-WATER	210 -2
R	
RADIATOR ASSY	214 -2
RADIATOR ASSY-WITH OIL COOLER	214 -2
RECTIFIER ASSY	231 -2
REGULATOR-IC	231 -2
RELAY	253 -2
	253 -3
RELAY-1M	241 -10
	253 -2
	695J -3
RELAY-AUTO CHOKE	695J -3
REPAIR KIT-FULL FREE	580E -6
	580I -5
REPAIR KIT-MAST	580E -8
	580F -2
RESERVOIR-BRAKE FLUID	462 -2
RETAINER	580D -4
	580D -7
	580E -6
	580E -8
	580E -9
	580F -2
	580G -2
	580H -3
	580H -6
	580I -5
	580I -8
RETAINER KIT	580H -7
	580I -9
RETAINER SCREW ASSY	480 -2
RETAINER-OIL SEAL,REAR	110 -2
RETAINER-PIN PARKING LEVER	440 -2
RETAINER-SPRING	315A -2
RETAINER-VALVE STEM	130 -2
RIM SET-DISC WHEEL	434 -2
RING COMPL-SLIP	484 -2
RING O	380A -2
	380B -2
RING O	380C -2
	402 -2
	480 -2
RING SET-PISTON	120 -2
RING-BACK UP	580A -4
	580A -5
	580B -2
	580C -2
	580C -3
	586 -3
	586 -4
RING-O	480 -2
	580A -5
	597A -3
RING-O HOUSING	694B -3
	694C -3
RING-RETAINER	480 -2
RING-RUBBER	586 -3
RING-SEAL	315A -2
	315B -2
RING-SEAL MAIN SHAFT	315A -2
RING-SEAL PISTON	315A -2
RING-SIDE	580A -6
RING-SLIDE	580B -2
	580B -3
	580C -2
	580C -3
RING-SNAP	130 -2
	180 -2
	199A -3
	199B -3
	314B -2
	315A -2
	315B -2
	317A -2
	317B -2
	380B -3
	380C -3
	440 -4
	465 -2
	465 -3
	580A -5
	580B -2
	580B -3
	580C -3
	585A -3
	585B -2
	585D -4
RING-SNAP	585E -4
	585F -2
	585G -2
	586 -2
	586 -4
	595A -2
	595B -2
	595C -2
	595D -2
	595E -2
	595F -2
	695C -2
	695D -2
	695G -2
	695G -3
	695H -2
	695H -3
	695J -2
	698D -3
	698E -3
	699B -3
	699C -4
	699E -4
	699F -5
	699J -2
	699K -2
	699Q -2
	699R -2
	699T -2
	699U -2
RING-SNAP,C	403 -2
RING-STOP	317B -2
RING-U	580A -4
	580B -2
	580C -3
RING-U, PISTON	580B -2
RING-WIPER	485 -2
	580A -4
	580B -2
	580C -3
	586 -2
ROD	580D -3
	580D -4
	580H -3
	597A -3
	597B -2
ROD ASSEMBLY	580G -2
ROD ASSEMBLY KIT	580G -3

PART NAME INDEX

PART NAME	SEC.NO.
ROD ASSY KIT	580D -8
	580H -7
	580I -9
ROD ASSY-ACCELERATOR,A	180 -2
ROD ASSY-CONTROL VALVE	695G -2
	695H -2
ROD ASSY-PISTON	580A -5
	580A -6
	580B -2
	580B -3
	580C -2
	580C -3
	586 -3
ROD ASSY-PUSH	460 -2
ROD BUSHING	597B -2
ROD COMPL-CONNECTING	120 -2
ROD SEAL	580D -5
	580D -7
	580E -6
	580E -8
	580F -2
	580G -2
	580H -4
	580H -6
	580I -6
	580I -8
ROD-BALANCE	195 -2
ROD-BATTERY FIX	244 -2
ROD-CONT VALVE	695G -2
ROD-CONTROL VALVE	695C -2
	695D -2
	695G -2
	695H -2
ROD-LH & RH	580E -5
	580I -4
	580I -5
ROD-PUSH	130 -2
ROD-PUSH WHEEL CYLINDER	440 -3
ROD-TIE	694B -3
	694C -2
	694E -2
	694F -2
ROLLER LIFT	591F -2
ROLLER-LIFT	591A -2
	591A -4
	591B -2
	591D -4
	591D -5
ROLLER-LIFT	591D -6
	591D -7
	591E -2
	591E -4
	591E -5
	591F -2
	591G -2
	591G -3
	595A -2
	595B -2
	595C -2
	595D -2
	595E -2
	595F -2
ROLLER-SIDE	595A -2
	595B -2
	595C -2
	595D -2
	595E -2
	595F -2
ROTOR	231 -2
RUBBER-AXLE CENTER	403 -2
	403 -3
RUBBER-MUFFLER MOUNTING	200 -2
RUBBER-STOP	214 -3
S	
SCRAPER	597A -3
	597B -2
SCREW	135 -2
	164 -2
	165 -2
	199A -2
	199B -2
	199B -3
	221 -2
	248 -2
	260 -2
	261 -2
	265 -2
	440 -4
	465 -2
	480 -2
	500B -2
	586 -4
	597A -2
	597B -2
SCREW KIT	195 -2
	480 -2
SCREW SET	231 -2
	233 -2
	586 -3
	871A -3
SCREW W/INTEGRAL WASHER	180 -2
SCREW-ADJUST	195 -2
SCREW-ADJUST,VALVE ROCKER	130 -2
SCREW-BHSC 1/4-20X.625	500C -2
SCREW-BLEEDER	440 -3
SCREW-FC TAP M5X16MM	695J -2
SCREW-FH CR M8-1.25X20	402 -3
SCREW-HH CR M6-1.0X12	403 -3
SCREW-HH CR M6-1.0X12 W/LK & PW	241 -10
	253 -3
	655 -3
SCREW-HH CR M6-1.0X16 W/LK & PW	697B -2
	698D -3
	698E -2
SCREW-HH CR M6-1.0X20	691A -2
SCREW-HH CR M8-1.25X35	465 -2
SCREW-HH FLG 7T M12-1.25X35	402 -2
SCREW-HH FLG M10-1.5X40	241 -10
	310A -2
	310B -2
SCREW-HH FLG M12-1.75X30	402 -3
SCREW-HH FLG M8-1.25X12	443 -2
	465 -3
SCREW-HH FLG M8-1.25X16	465 -3
SCREW-HH FLG M8-1.25X40	313B -2
SCREW-HH FLG M8-1.25X50	313A -2
SCREW-HH M4 W/SPW & PW	586 -4
SCREW-HH PP M6-1.0X16 W/PW	500B -2
	680 -2
	695A -2
	695I -2
SCREW-HH TAP M6-.55X12	680 -2
SCREW-HH-CR M6-1.0X12 W/LK & PW	253 -3
SCREW-HH-CR M6-1.0X16 W/LK & PW	737 -5
SCREW-HH-CR M6-1.0X30	180 -2
SCREW-HH-CR M6-2.0X20	173 -2
SCREW-HHM M10-1.25 W/SPRW	199A -3
SCREW-HHM M10-1.25X16 W/LK & PW	196 -3
	241 -10
SCREW-HHM M10-1.25X16 W/PW	311A -2
	311B -2
SCREW-HHM M10-1.25X20 W/LK & PW	230 -2

PART NAME INDEX

PART NAME	SEC.NO.
SCREW-HHM M10-1.25X20 W/LK & PW	655 -3
	697A -2
	697B -2
SCREW-HHM M10-1.25X20 W/PW	244 -2
	465 -2
	480 -2
	488 -2
	699J -4
	699K -9
	699T -2
	699U -2
SCREW-HHM M10-1.25X20 W/SPRW	199B -3
SCREW-HHM M10-1.25X25	585A -3
SCREW-HHM M10-1.25X25 W/LK & PW	199A -3
	233 -2
	488 -2
	586 -4
SCREW-HHM M10-1.25X25 W/LKW	699B -3
	699C -4
	699E -4
	699F -5
SCREW-HHM M10-1.25X25 W/PW	465 -2
	585D -4
	699K -9
SCREW-HHM M10-1.25X30	311B -2
SCREW-HHM M10-1.25X30 W/LK & PW	693A -2
	693B -2
SCREW-HHM M10-1.25X30 W/LKW	699B -3
	699C -4
	699T -2
	699U -2
SCREW-HHM M10-1.25X30 W/PW	591A -4
	591B -3
	591D -7
	591E -5
	591F -2
	591G -3
	595A -2
	595C -2
	595D -2
SCREW-HHM M10-1.25X35 7T	140 -2
SCREW-HHM M10-1.25X35 W/LK & PW	591E -5
SCREW-HHM M10-1.25X50	310A -2
	310B -2
	655 -3
SCREW-HHM M10-1.25X50 W/PW	595B -2
SCREW-HHM M10-1.25X60 W/LK & PW	443 -2
SCREW-HHM M10-1.25X70 W/PW	465 -2
SCREW-HHM M10-1.5X16	311B -2
SCREW-HHM M10-1.5X16 7T	311A -2
SCREW-HHM M10-1.5X16 W/LK	465 -3
SCREW-HHM M10-1.5X16 W/LK & PW	241 -11
SCREW-HHM M10-1.5X20	311B -2
SCREW-HHM M10-1.5X20 W/LK & PW	699J -4
	699K -9
	699Q -2
	699R -2
SCREW-HHM M10-1.5X25 W/LK & PW	199B -3
SCREW-HHM M10-1.5X25 W/PW	311A -2
SCREW-HHM M10-1.5X30	311B -2
SCREW-HHM M10-1.5X30 9T	135 -2
SCREW-HHM M10-1.5X30 W/LK & PW	691B -2
	699K -9
SCREW-HHM M10-1.5X40	112 -2
SCREW-HHM M10-1.5X40 9T	130 -2
SCREW-HHM M10-1.5X50	112 -2
SCREW-HHM M12-1.25X20	591B -3
	591D -7
	591E -5
SCREW-HHM M12-1.25X25 7T	586 -4
SCREW-HHM M12-1.25X30	591B -2
SCREW-HHM M12-1.25X35	403 -3
SCREW-HHM M12-1.25X35 7T	695J -2
SCREW-HHM M12-1.25X40	737 -4
SCREW-HHM M12-1.25X60	112 -2
SCREW-HHM M12-1.25X65	591D -7
	591E -5
	699K -9
SCREW-HHM M12-1.25X95	699K -9
SCREW-HHM M12-1.75X35	380B -3
	380C -3
SCREW-HHM M12-1.75X40	199A -3
	199B -3
SCREW-HHM M14-1.50X45	403 -3
SCREW-HHM M14-1.5X110	112 -2
SCREW-HHM M14-1.5X30	591D -7
SCREW-HHM M14-1.5X40	402 -3
	591B -2
SCREW-HHM M14-1.5X45	591D -7
SCREW-HHM M16-1.0X20 W/LK & PW	135 -2
SCREW-HHM M16-1.5X35	591D -7
SCREW-HHM M16-1.5X40	737 -4
SCREW-HHM M16-1.5X45	403 -3
	591A -5
	591D -7
	591E -6
SCREW-HHM M16-1.5X45	591F -2
	591G -3
SCREW-HHM M18-1.5X60	591A -5
	591B -2
	591D -7
	591E -6
SCREW-HHM M4-0.7X10	695J -3
SCREW-HHM M6-1.0X12	402 -3
SCREW-HHM M6-1.0X12 W/LK	164 -3
	200 -2
	485 -2
SCREW-HHM M6-1.0X12 W/LK2	164 -3
SCREW-HHM M6-1.0X12 W/LKW	110 -2
	118 -2
	210 -3
SCREW-HHM M6-1.0X14	150 -2
SCREW-HHM M6-1.0X16	180 -2
	313A -2
	737 -4
SCREW-HHM M6-1.0X16 W/LK & PW	695J -2
	737 -5
	740 -2
SCREW-HHM M6-1.0X16 W/LKW	130 -2
	462 -2
SCREW-HHM M6-1.0X20 W/LK & PW	695G -2
	695H -3
SCREW-HHM M6-1.0X20 W/LKW	210 -3
	220 -2
SCREW-HHM M6-1.0X35 W/LKW	130 -2
SCREW-HHM M6-1.0X50 W/LKW	210 -3
SCREW-HHM M8-1.0X50 W/SPRW	693A -2
SCREW-HHM M8-1.25X100	697E -2
	737 -5
SCREW-HHM M8-1.25X12 W/LK & PW	196 -3
	241 -10
	497 -2
SCREW-HHM M8-1.25X12 W/SPRW	214 -3
	253 -3
	462 -2
SCREW-HHM M8-1.25X16	253 -3
	698D -3
SCREW-HHM M8-1.25X16 W/LK & PW	164 -3
	165 -2
	216 -2
	241 -10
	253 -2
	497 -2
	655 -3

PART NAME INDEX

PART NAME	SEC.NO.
SCREW-HHM M8-1.25X16 W/LK & PW	697C -2
	698G -2
	699T -2
	699U -2
SCREW-HHM M8-1.25X16 W/LKW	164 -3
	221 -2
	311A -2
	313A -2
SCREW-HHM M8-1.25X16 W/SPRW	196 -3
	214 -3
	241 -10
	380A -3
	380B -3
	380C -3
	433 -4
	434 -2
	462 -2
	500C -2
	698A -3
	698B -2
	698D -3
	698E -3
	699B -3
	699C -3
	699E -4
	699F -5
SCREW-HHM M8-1.25X18	311B -2
SCREW-HHM M8-1.25X20	196 -2
	871A -3
SCREW-HHM M8-1.25X20 W/LK & PW	165 -2
	230 -2
	585B -2
	585E -4
	695C -2
	695D -2
	695G -3
	695H -3
	699F -6
	699M -3
	699N -3
SCREW-HHM M8-1.25X20 W/LKW	110 -2
	150 -2
	180 -2
	210 -3
	317A -3
SCREW-HHM M8-1.25X20 W/SPRW	173 -2
	196 -3
	226 -2
SCREW-HHM M8-1.25X20 W/SPRW	260 -2
	296 -2
	500C -2
	698E -2
SCREW-HHM M8-1.25X25	311B -2
SCREW-HHM M8-1.25X25 W/LK & PW	200 -2
	260 -2
	267 -2
	655 -3
	693A -2
	697E -2
	699E -4
	699F -5
	699K -9
	737 -5
SCREW-HHM M8-1.25X25 W/LKW	135 -2
	500A -2
	500C -2
	595A -2
	595C -2
	595D -2
	595E -2
	595F -2
	699J -4
	699K -9
SCREW-HHM M8-1.25X30 W/LK & PW	230 -2
	699B -4
	699C -4
	699E -5
	699F -5
	699F -6
SCREW-HHM M8-1.25X30 W/LKW	210 -3
	221 -2
	313A -2
SCREW-HHM M8-1.25X30 W/SPRW	214 -3
SCREW-HHM M8-1.25X40 W/LK & PW	699J -4
	699K -9
SCREW-HHM M8-1.25X40 W/LKW & PW	699L -2
SCREW-HHM M8-1.25X45	699E -5
	699F -6
SCREW-HHM M8-1.25X45 W/LKW	135 -2
SCREW-HHM M8-1.25X45 W/SPRW	196 -3
SCREW-HHM M8-1.25X50 W/LK & PW	591E -6
	699J -4
	699K -9
SCREW-HHM M8-1.25X50 W/LKW	220 -2
SCREW-HHM M8-1.25X60 W/LK & PW	311A -2
SCREW-HHM M8-1.25X65	317B -2
SCREW-HHM M8-1.25X65 W/LKW	699I -2
	699L -2
SCREW-HHM M8-1.25X70	317B -2
SCREW-HHM M8-1.25X75 W/LKW	267 -2
SCREW-HHM M8-1.25X95	317B -2
SCREW-HHM M8-1.2X40	699E -4
	699F -5
SCREW-HHM M8-1.5X80 W/SPRW	196 -3
SCREW-MACHINE	698D -3
	698E -3
SCREW-OVAL M5-.8X16 W/LKW	680 -2
SCREW-PAN M4-0.7X12 W/SPW & PW	180 -2
SCREW-PH M8X1.25X45MM	695I -2
SCREW-PHM M4-0.7X6	695J -2
SCREW-PHM M5-.8X10 W/SPRW	695C -2
	695D -2
	695G -3
	695H -3
SCREW-PHM M5-0.8X10 W/SPRW	695J -3
SCREW-PHM M5-0.8X12	737 -4
SCREW-PHM M5-0.8X16	313B -2
SCREW-PHM M6 W/SPW	698D -3
SCREW-PHM M6-1.0X12 W/SPRW	698D -3
SCREW-PHM M6-1.0X16 W/SPRW	251 -2
SCREW-PHM M8-1.25X60	180 -2
SCREW-SET	580B -3
	580C -3
	871B -2
SCREW-SOCKET HD M8-1.25X45	695I -2
SCREW-TAP	253 -3
SCREW-TRH TAP M5-16MM	695J -2
SEAL	480 -2
	580E -6
	580I -5
	597A -2
	597A -3
	597B -2
	695G -2
	695H -2
SEAL KIT	597A -3
	597B -3
SEAL KIT-O RING	195 -2
SEAL KIT-POWER STEERING VALVE	480 -2
SEAL KIT-PS CYLINDER	485 -2
SEAL SERVICE KIT	580G -2
SEAL WASHER	317A -2
SEAL-OIL	402 -2
SEAL-CAP	214 -2

PART NAME INDEX

PART NAME	SEC.NO.
SEAL-COVER	655 -2
SEAL-DUST	402 -2
	480 -2
	485 -2
	580A -4
	580C -2
SEALER-SILICONE RTV	248 -2
SEAL-GLAND BUSHING	480 -2
SEAL-GREASE	403 -2
	485 -2
SEAL-O RING	135 -2
	164 -2
	196 -3
	221 -2
	311B -2
	580A -7
	580B -2
	580B -3
	580C -2
	580C -3
	580C -4
	580F -2
	580G -3
SEAL-OIL PUMP HOUSING	313A -2
	313B -2
SEAL-OIL STRIKING ROD	317A -2
SEAL-OIL, FRONT COVER	135 -2
SEAL-OIL, INPUT	317B -2
SEAL-OIL, PINION SHAFT	380B -2
SEAL-OIL,CRANKSHAFT REAR	110 -2
SEAL-OIL,PINION SHAFT	380A -2
	380C -2
SEAL-OIL,VALVE	130 -2
SEAL-RAD, UPR	214 -3
SEAL-ROD	485 -2
SEAL-RUBBER	655 -2
	737 -4
SEAL-RUBBER 26MM	737 -4
SEAL-RUBBER 80MM	737 -4
SEAL-RUBBER INSTR, LH	500A -3
SEAL-RUBBER INSTR, RH	500A -3
SEAL-SLIPPER	485 -2
SEAL-TAPE	691A -2
SEAL-TOP PANEL	655 -2
SEAL-U RING	580C -2
	586 -2
SEAL-U RING, PISTON ROD	580A -6
	580B -2
SEAL-U RING, PISTON ROD	580C -2
SEAT ASSY-FRONT	871A -2
	871B -2
SEAT BELT W/SWITCH	871A -2
SEAT CUSHION KIT-VINYL	871A -2
SEAT SWITCH KIT	871A -2
SEAT SWIVEL ASSY	871A -2
SEAT-CUSH-VINYL KIT	871B -3
SEAT-JOINT LEVER	695G -2
	695H -2
SEAT-SPRING	317B -2
	484 -2
SEAT-VALVE SPRING,OUTER	130 -2
SEAT-VALVE, EXHAUST	111 -2
SEAT-VALVE, INTAKE	111 -2
SELF LOCK NUT	597A -2
SENSOR ASSY	693A -2
	693B -2
SENSOR ASSY-CAMSHAFT	135 -2
SENSOR ASSY-CRANK	135 -2
SENSOR ASSY-LEVEL	214 -2
SENSOR ASSY-PRESSURE CHG	164 -2
SENSOR ASSY-TEMPERATURE GAUGE	210 -2
SENSOR UNIT-SPEEDOMETER	310A -2
	310B -2
SENSOR-PRESSURE	221 -2
SENSOR-TEMPERATURE	310A -2
SERVICE INDICATOR ASSY	165 -2
SERVICE KIT-FULL FREE	580D -5
	580H -4
SERVICE KIT-MAST	580D -7
	580H -6
	580I -8
SHADE	261 -2
SHAFT	699T -2
	699U -2
SHAFT ASSY-INCHING	317A -2
SHAFT ASSY-INCHING CONT	465 -3
SHAFT ASSY-LEVER	695G -2
	695H -2
SHAFT ASSY-OIL PUMP	150 -2
SHAFT ASSY-VALVE ROCKER	130 -2
SHAFT PULLEY	699B -3
	699C -3
SHAFT-CHAIN WHEEL	585E -3
SHAFT-DRIVE AXLE	402 -2
SHAFT-HOSE PULLEY	698D -2
	698E -2
SHAFT-HOSE PULLEY	699F -5
	699J -2
	699K -2
	699Q -2
	699R -2
SHAFT-IDLER	314A -2
SHAFT-KNOB	484 -2
SHAFT-PINION MATE	380A -2
	380B -2
	380C -2
SHAFT-PULLEY	699E -4
	699F -5
	699J -2
	699K -2
	699K -4
	699M -2
	699N -2
SHAFT-REVERSE, IDLER GEAR	314B -2
SHELL ASSEMBLY	580F -2
	580G -2
	580G -3
SHELL ASSY	580D -3
	580D -6
	580D -7
	580E -7
	580E -8
	580H -2
	580H -3
	580H -5
	580H -6
	580I -7
	580I -8
SHELL ASSY-LH	580E -3
	580E -4
	580E -5
	580I -3
	580I -4
SHELL ASSY-RH	580E -4
	580E -5
	580I -3
	580I -4
SHIM	199A -3
	199B -3
	440 -2
	595C -2
	595D -2
SHIM-ADJUSTING DIFFERENTIAL GEAR	380B -2
	380C -2

PART NAME INDEX

PART NAME	SEC.NO.
SHIM-ADJUSTING, BEARING	380B -2
	380B -3
SHIM-ADJUSTING,BEARING	380A -2
	380A -3
	380C -2
	380C -3
SHIM-AXLE CENTER	403 -2
SHIM-LIFT CYLINDER	585A -2
	591B -2
	591D -7
	591E -5
	591G -3
SHIM-LIFT CYLINDER FULL FREE	591B -2
	591D -5
SHIM-LIFT CYLINDER MAST	585F -2
SHIM-LIFT ROLLER	591A -2
	591A -4
	591B -2
	591D -4
	591D -5
	591D -6
	591D -7
	591E -2
	591E -4
	591E -5
	591F -2
	591G -2
	591G -3
	595A -2
	595B -2
	595C -2
	595D -2
	595E -2
SHIM-LIFT ROLLER T=2.0	595F -2
SHIM-METAL BACK UP	591A -3
	591B -2
	591D -4
	591D -7
	591E -3
	591E -5
	591F -2
	591G -2
SHIM-MOUNTING	403 -2
SHIM-SIDE ROLLER	595A -2
	595B -2
	595E -2
	595F -2
SHIM-SPINDLE	403 -2
SHIM-SWING STOPPER	403 -3
SHOCK ABS KIT	871B -3
SHOE & LINING ASSY-NO.1	440 -2
SHOE & LINING ASSY-NO.2 LH	440 -2
SHOE & LINING ASSY-NO.2 RH	440 -2
SHROUD ASSY-RAD	214 -2
SIDERING	433 -3
	434 -2
SIDESHIFT ASSY	597A -2
	597B -2
SLEEVE	580D -7
	580E -8
	580F -2
	580H -6
	580I -8
SLEEVE-DRIVE PINION	380A -3
	380B -2
	380C -2
SLIDE KIT	871B -2
SLINGER-ENGINE, FRONT	111 -2
SLINGER-ENGINE, REAR	111 -2
SOLENOID	317A -2
	694B -3
	694B -4
	694C -3
SOLENOID ASSY	164 -2
SPACER	214 -2
	315B -2
	402 -2
	465 -2
	480 -2
	485 -2
	580B -3
	580C -3
	580C -4
	580D -8
	580E -9
	580G -3
	585A -3
	585E -3
	586 -3
	693B -2
SPACER-AIR HORN	165 -2
SPACER-CONTROL VALVE	693A -2
SPACER-FAN	210 -2
SPACER-FUEL PUMP	110 -2
SPACER-IGN SWITCH	251 -2
SPACER-LIFT CYLINDER	591A -3
SPACER-LIFT CYLINDER	591B -2
	591D -4
	591E -3
	591F -2
	591G -2
	591G -3
SPACER-MAIN SHAFT GEAR	315B -2
SPACER-PINION SHAFT	314A -2
	314B -2
SPACER-ROD	580A -6
	580A -7
SPACER-STARTER MOTOR	233 -2
SPACER-SUCTION FILTER	313A -2
SPINDLE ASSY-OIL PUMP DRIVE	221 -2
SPINDLE-STEERING RH	403 -2
SPLIT PIN	597A -2
SPOOL-CUSHION	580B -3
	580C -3
SPOOL-REVERSE	317B -2
SPRING	480 -2
	488 -2
	580B -3
	580C -3
	580D -5
	580E -6
	580H -4
	580I -5
	694B -4
	694C -3
SPRING & SADDLE KIT	871B -2
SPRING GUIDE	580D -5
	580E -6
	580H -4
	580I -5
SPRING NUT M5	695J -2
SPRING-ACCUMULATOR PISTON	317A -2
SPRING-ADJUST LH	440 -3
	440 -4
SPRING-ADJUST RH	440 -3
SPRING-ADJUSTER	440 -2
SPRING-ASSIST	465 -2
SPRING-CONV RELIEF	317A -2
SPRING-DIAPHRAGM	195 -2
SPRING-HANDLE	199A -2
	199B -2
SPRING-HORN BUTTON	484 -2
SPRING-INCHING VALVE	317A -2
	317B -2

PART NAME INDEX

PART NAME	SEC.NO.
SPRING-LATCH	695J -2
SPRING-OUTSIDE,VALVE ROCKER	130 -2
SPRING-PISTON CLUTCH	315A -2
SPRING-PRESS	317B -2
SPRING-PRESS REGULATOR	317A -2
SPRING-RELIEF VALVE	311B -2
SPRING-RELIEF VALVE, A	317B -2
SPRING-RELIEF VALVE, B	317B -2
SPRING-RETURN	180 -2
	465 -2
SPRING-RETURN ANCHOR FR	440 -3
SPRING-RETURN ANCHOR RR	440 -3
SPRING-RETURN ANCHOR RR & FR	440 -3
SPRING-RETURN, PISTON	315B -2
SPRING-RETURN,BRAKE PEDAL	465 -2
SPRING-SEAT LEVER	695G -2
	695H -2
SPRING-SHOE HOLD DOWN	440 -2
SPRING-STRUT	440 -2
SPRING-VALVE	130 -2
	311B -2
SPRING-VALVE ROCKER	130 -2
SPRING-WHEEL CYLINDER	440 -3
SPROCKET-CAMSHAFT	130 -2
SPROCKET-CRANKSHAFT	120 -3
SPROCKET-PTO DRIVEN	135 -2
SPROCKET-PTO, DRIVE	135 -2
STATOR ASSY	231 -2
STAY ASSY-TOP	655 -2
STAY LH	214 -3
STAY RH	214 -3
STAY-GAS KIT	199B -2
STOP RING	580D -8
	580E -9
	580H -7
	580I -8
STOPPER	591A -3
	591B -2
	591D -4
	591E -3
	591F -2
	591G -2
STOPPER SET-PINION	233 -2
STOPPER-AXLE CENTER,RH	403 -3
STOPPER-ENGINE MOUNTING	112 -2
STOPPER-FC	695J -2
STOPPER-MAST HEAD	591A -4
STOPPER-PISTON	317B -2
STOPPER-PISTON, ACCUMULATOR	317A -2
STOPPER-RUBBER	591A -3
	740 -2
STRAINER ASSY-OIL	150 -2
	311B -2
	313A -2
STRAP	199A -2
	199B -2
STRAP-RUBBER GROUND	433 -4
	434 -2
STRIKER ASSY-TOP	655 -2
STRUT-PARKING BRAKE LEVER	440 -2
STRUT-PARKING BRAKE LEVER LH	440 -2
STRUT-PARKING BRAKE LEVER RH	440 -2
STUD	110 -2
	111 -2
	140 -2
	585A -3
	585F -2
	591G -3
	693B -2
STUD-OIL FILTER	150 -2
SUPPORT ASSY-CHAIN WHEEL	585A -2
	585D -3
SUPPORT ASSY-SPINDLE	221 -2
SUPPORT-CNG BOMBE	199B -2
SUPPORT-RING GEAR	380A -3
SUPPORT-TOP PANEL	655 -2
SWITCH ASSY	196 -2
	253 -2
	693A -2
	871A -3
	871B -2
SWITCH ASSY-BATT	241 -10
SWITCH ASSY-F & R CONT	695J -2
SWITCH ASSY-HORN	695J -2
	871A -3
	871B -2
SWITCH ASSY-IGNITION	251 -2
SWITCH ASSY-KEY POWER & ECO	253 -2
SWITCH ASSY-KEY SPEED HIGH & LOW	253 -2
SWITCH ASSY-KILL	695J -2
SWITCH ASSY-MAGNETIC	233 -2
SWITCH ASSY-STOP LAMP	251 -2
SWITCH ASSY-THERMO	311B -2
SWITCH ASSY-TILT STOP	695J -2
SWITCH COMPLETE-TURN SIGNAL	251 -2
SWITCH UNIT-FNR SIGNAL	251 -2
SWITCH UNIT-TURN SIGNAL	251 -2
SWITCH-MICRO	199A -2
	199B -2
SWITCH-PKB WARNING	443 -2
SWIVEL ASSY KIT	871B -3
SW-OIL PRESSURE	110 -2

T

TANK ASSY-RADIATOR RESERVOIR	214 -2
TANK COMPL-RESERVOIR RADIATOR	214 -2
TAPE-INSUL	241 -11
TAPE-MAGIC, LH	500A -2
TAPE-MAGIC, RH	500A -2
TENSION ASSY-CHAIN	130 -2
THERMOSTAT ASSY	210 -2
TIE ROD	485 -2
TIE WRAP	500A -2
	699J -2
	699K -2
TIRE & TUBE SET	433 -2
	433 -3
	434 -2
TIRE-CUSHION SOLID	433 -3
	434 -2
TORQUE HOUSING	311A -2
TRANSMISSION ASSY-W/TORQ CONV	310A -2
	310B -2
TRAY-BATTERY	244 -2
TUBE	485 -2
TUBE ASSY-BRAKE LH	462 -2
TUBE ASSY-BRAKE RH	462 -2
TUBE ASSY-CYLINDER	580A -3
	580A -4
	580B -2
	580B -3
	580C -3
TUBE ASSY-FUEL	164 -2
TUBE ASSY-LIFT CYLINDER	580C -2
TUBE ASSY-LIFT FULL FREE	580B -2
TUBE ASSY-LPG	196 -2
TUBE ASSY-POWER STEERING	497 -2
TUBE ASSY-POWER STEERING HOSE,LH	497 -2
TUBE ASSY-POWER STEERING HOSE,RH	497 -2
TUBE ASSY-PS,A	497 -2
TUBE KIT-CYLINDER	586 -2
TUBE-DRAIN	164 -3
TUBE-DRIVE AXLE	402 -2

PART NAME INDEX

PART NAME	SEC.NO.
TUBE-EXH, TAIL	200 -2
TUBE-EXHAUST REAR	200 -2
TUBE-FUEL FEED	173 -2
TUBE-OIL COOLER	216 -2
TUBE-TIE ROD	485 -2
TUBE-WATER INLET	210 -2
TURNBUCKLE	695G -2
	695H -2
TY-RAP	697E -2
U	
UNION KIT-FILLER	460 -2
UNIT ASSY-FLASHER	253 -3
UPPER PAD	597A -2
	597B -3
UPPER PAD-LH	597B -2
UPPER PAD-RH	597B -2
V	
VACUATOR VALVE	165 -2
VALVE ASSY-CHECK	580A -6
VALVE ASSY-CONT	317B -2
	694E -2
	694F -2
VALVE ASSY-CONT, RATIO	317B -2
VALVE ASSY-CONTROL	317A -2
	693B -2
	694B -2
	694C -2
VALVE ASSY-CONTROL BLOWBY	118 -2
VALVE ASSY-FLOW REGULATOR	580B -3
	580C -4
	580D -8
	580E -9
	580H -7
	580I -8
VALVE ASSY-OIL REGULATOR	150 -2
VALVE ASSY-OUTLET	196 -2
	196 -3
VALVE ASSY-POWER STEERING	480 -2
VALVE ASSY-RELIEF	150 -2
VALVE ASSY-SAFETY	196 -2
	580A -7
	580B -3
	580C -4
	580D -8

PART NAME	SEC.NO.
VALVE ASSY-SAFETY	580E -9
	580F -2
	580G -3
	580H -7
	580I -9
VALVE ASSY-SOL	693A -2
VALVE ASSY-SOLENOID	196 -2
	694B -3
	694B -4
	694C -3
VALVE COMPL-1ST	195 -2
VALVE KIT	195 -2
VALVE KIT-HYD CONTROL	694D -2
VALVE-CHECK	580B -2
	580B -3
	580C -3
VALVE-CONT RELIEF	317A -2
VALVE-DOWN SAFETY	580B -2
	580C -3
VALVE-EXHAUST	130 -2
VALVE-INCHING	317A -2
	317B -2
VALVE-INTAKE	130 -2
VALVE-PRESS REGULATOR	317A -2
VALVE-PRESSURE REGULATOR	311B -2
VALVE-RELIEF	311B -2
	694B -3
	694C -3
	694E -2
	694F -2
VALVE-RELIEF, MAIN	694B -3
	694C -3
VAPORIZER ASSY	195 -2
W	
WASHER	150 -2
	199A -2
	199A -3
	199B -2
	317A -2
	440 -4
	500A -3
	580C -3
	580D -4
	580D -8
	580E -6
	580E -9

PART NAME	SEC.NO.
WASHER	580F -2
	580G -2
	580H -3
	580H -6
	580I -5
	580I -8
	597A -2
WASHER SPR	180 -2
	586 -4
WASHER-CAM SPROCKET	130 -2
WASHER-DRAIN PLUG	110 -2
WASHER-FLAT	199A -3
	199B -2
	199B -3
	594 -3
	695J -3
WASHER-FLAT 1/2	695J -3
WASHER-FLAT 1/4	500C -2
WASHER-FLAT M10	591A -5
	591B -2
	591D -7
	591E -5
	591F -2
	591G -3
	655 -3
	693A -2
	693B -2
	695G -2
	695H -2
WASHER-FLAT M12	199A -3
	199B -3
	591D -7
	591E -5
	695J -2
	695J -3
	699K -9
WASHER-FLAT M14	465 -3
	591B -2
	591D -7
	699B -3
	699C -4
	699E -4
	699F -5
	699M -3
	699N -3
	699T -2
	699U -2
WASHER-FLAT M16	591D -7

PART NAME INDEX

PART NAME	SEC.NO.
WASHER-FLAT M16	737 -4
WASHER-FLAT M6	180 -2
	465 -2
	737 -4
WASHER-FLAT M8	180 -2
	226 -2
	267 -2
	317A -2
	465 -2
	465 -3
	488 -2
	500A -2
	500C -2
	695I -2
	697E -2
	698D -3
	699J -4
	699K -9
	737 -4
	737 -5
	871A -3
	871B -2
WASHER-HOSE PULLEY	699K -4
WASHER-LOCK	200 -2
	314A -2
	314B -2
	380A -2
	380B -2
	380C -2
	402 -2
	403 -2
	500A -3
	594 -3
WASHER-LOCK INT M8	697D -3
WASHER-LOCK M10	196 -3
WASHER-LOCK M8	196 -3
WASHER-LOCK SPLIT 1/4	500C -2
WASHER-LOCK SPLIT 7/16	380B -3
	380C -3
WASHER-LOCK SPLIT 7/16 HEAVY	380A -4
WASHER-LOCK SPLIT M10	130 -2
	199A -3
	199B -3
	310A -2
	310B -2
	311A -2
	311B -2
	314B -2
WASHER-LOCK SPLIT M10	591A -4
	655 -3
	693A -2
	693B -2
	695G -2
	695G -3
	695H -2
	695H -3
WASHER-LOCK SPLIT M10 HEAVY	112 -2
WASHER-LOCK SPLIT M12	199A -3
	199B -3
	380B -3
	380C -3
	403 -3
	465 -2
	699K -9
WASHER-LOCK SPLIT M12 HEAVY	112 -2
	380A -3
	591B -3
	591D -7
	591E -5
WASHER-LOCK SPLIT M14	488 -2
	591B -3
	591D -7
	699B -3
	699C -4
	699E -4
	699F -5
	699T -2
	699U -2
WASHER-LOCK SPLIT M14 HEAVY	380B -3
	380C -3
	402 -3
	586 -4
WASHER-LOCK SPLIT M16	585A -3
	585D -4
	585E -3
	585F -2
	585G -2
	591D -7
WASHER-LOCK SPLIT M16 HEAVY	403 -3
	591A -4
	591D -7
	591E -6
	591F -2
	591G -3
	737 -4
WASHER-LOCK SPLIT M18	585A -3
WASHER-LOCK SPLIT M18	585B -2
	585D -4
	585E -3
WASHER-LOCK SPLIT M18 HEAVY	402 -3
	591A -5
	591B -3
	591D -7
	591E -6
WASHER-LOCK SPLIT M20 HEAVY	135 -2
WASHER-LOCK SPLIT M8	253 -3
	311B -2
	317A -2
	317B -2
	484 -2
	591A -4
	697E -2
	698D -3
	699E -5
	699F -6
	699J -4
	699K -9
	737 -5
	871A -3
	871B -2
WASHER-LOCK WAVE M8	210 -3
WASHER-MAIN SHAFT	315A -2
WASHER-NUT CAP	111 -2
WASHER-PLAIN	112 -2
	200 -2
	403 -3
	488 -2
	500C -2
WASHER-ROCKER SHAFT	130 -2
WASHER-SEAL	173 -2
WASHER-SPRING	150 -2
	199B -2
WASHER-THRUST	315A -2
	315B -2
WASHER-THRUST, PINION MATE	380B -2
WASHER-THRUST, SIDE GEAR	380B -2
WASHER-THRUST,PINION MATE	380A -2
	380C -2
WASHER-THRUST,SIDE GEAR	380A -2
	380C -2
WASHER-WEB	440 -2
WEAR RING	580D -5
	580E -6
	580F -2

PART NAME INDEX

PART NAME	SEC.NO.
WEAR RING	580G -2
	580H -4
	580H -7
	580I -5
	580I -8
WEIGHT ADJUST KIT	871B -2
WEIGHT IND KIT	871B -3
WHEEL ASSY-DISC	433 -3
WHEEL-CHAIN	585A -2
	585B -2
	585D -3
	585E -2
	585F -2
	585G -2
WHEEL-STEERING	484 -2
WIPER	580D -5
	580D -7
	580E -6
	580E -8
	580F -2
	580G -2
	580H -4
	580H -6
	580I -6
	580I -8
WIRE ASSY-FUSIBLE LINK	241 -11
	241 -8
WIRE HARNESS KIT	871A -2
	871B -2
WIRE RING	580D -4
	580H -3
WIRE TIE	110 -2
WIRE-PULL IN	580C -2
WLDT-BACK FRAME KIT	871B -3
WLDT-FRAME KIT	871B -2
WLDT-SUSP BASE KIT	871B -2

Y

YOKE	233 -2
YOKE-FIX, MANIFOLD	140 -2

INDICE ALFABETICO DE NOMBRES DE PARTES

INDICE ALFABETICO DE NOMBRES DE PARTES

NOMBRE DE PARTE	SECCION NUMERO
A	
ABRAZADERA MANGUERA	118 -2
	165 -2
	173 -2
	196 -3
	210 -2
	214 -2
	216 -2
	216 -2
	462 -2
	695J -2
	697A -2
	697B -2
	698A -2
	698A -3
	698B -2
	699I -2
	699L -2
ABRAZADERA MANGUERA LIMPIADOR	164 -2
	226 -2
	462 -2
	698D -2
	698E -2
	699K -4
ABRAZADERA TUBO	164 -2
	164 -3
	216 -2
	497 -2
ABRAZADERA-BANDA	698A -2
	698A -3
	698D -3
	698E -2
ABRAZADERA-TUBO	699B -3
	699C -3
	699E -4
	699F -4
	699F -5
ACCESORIO MONTAJE	597A -2
AFIANZADOR	655 -2
	697E -2
AISLADOR	214 -2
	497 -2
	693B -2
	697C -2
AISLADOR TUBERÍA COMBUSTIBLE NO. 1	164 -3
AISLADOR-PANEL SUPERIOR	655 -2
AISLADOR-TUBO	697C -2
ALTERNADOR	231 -2
ALZAVALVULAS/LEVANTA VALVULAS	130 -2
ANILLO DE RESORTE,C	403 -2
ANILLO EN U	580A -4
	580B -2
	580C -3
ANILLO GOMA	586 -3
ANILLO SELLADORA	315A -2
	315B -2
ANILLO-DESLIZABLE	580B -2
	580B -3
	580C -2
	580C -3
ANILLO-LIMPIAPARABRISAS	485 -2
	580A -4
	580B -2
	580C -3
	586 -2
ANILLO-O	480 -2
	580A -5
	597A -3
ANILLO-O,ENVOLTURA	694B -3
	694C -3
ANILLO-REFUERZO	580A -4
	580A -5
	580B -2
	580C -2
	580C -3
	586 -3
	586 -4
ANILLO-SELLO DE EJE PRINCIPAL	315A -2
ANILLO-SELLO DE PISTOB	315A -2
ARANDELA	150 -2
	199A -2
	199A -3
	199B -2
	317A -2
	440 -4
	500A -3
	580C -3
	580D -4
	580D -8
	580E -6
	580E -9
	580F -2
	580G -2
	580H -3
ARANDELA	580H -6
	580I -5
	580I -8
	597A -2
ARANDELA EJE BALANCINES	130 -2
ARANDELA EMPUJE	315A -2
	315B -2
ARANDELA EMPUJE ENGRANAJE LAT	380A -2
	380C -2
ARANDELA EMPUJE SATÉLITE LAT	380A -2
	380C -2
ARANDELA LISA	112 -2
	200 -2
	403 -3
	488 -2
	500C -2
ARANDELA RESORTE	150 -2
	199B -2
ARANDELA SEGURIDAD	200 -2
	314A -2
	314B -2
	380A -2
	380B -2
	380C -2
	402 -2
	403 -2
	500A -3
	594 -3
ARANDELA SELLADO	173 -2
ARANDELA TAPÓN DRENAJE	110 -2
ARANDELA-EJE PRINCIPAL	315A -2
ARCO DELANTERO-EMPAQUETADURA	586 -3
ASA	199A -2
	199B -2
	199B -3
ASIENTO DELANTERO	871A -2
	871B -2
ASIENTO RESORTE VÁLVULA EXT	130 -2
ASIENTO RESORTE/ASIENTO INYECTOR	317B -2
	484 -2
ASIENTO-JUNTA,PALANCA	695G -2
	695H -2
ÁRBOL DE LEVAS	130 -2
B	
BANDA	698D -3
BANDA MANGUERA	196 -2

INDICE ALFABETICO DE NOMBRES DE PARTES

NOMBRE DE PARTE	SECCION NUMERO
BANDA MANGUERA	216 -2
	241 -11
	241 -9
	253 -3
	443 -2
	500A -3
	695K -2
	697B -2
	697D -2
	697D -3
	698D -2
	698D -3
	698E -2
	699I -2
BANDA-MANGUERA CILINDRO ELEVACION	697B -2
	698A -2
BANDEJA BATERÍA	244 -2
BATERÍA	244 -2
BIELA	120 -2
BLOQUE CABEZAL	585B -2
	585E -3
BLOQUE CILINDROS/ENS.MONOBLOK	110 -2
BOBINA ENCENDIDO	220 -2
BOLA ACERO	311B -2
	317B -2
	580B -2
	580C -3
BOLA RETENCIÓN	480 -2
BOMBA ACEITE	150 -2
	313A -2
	313B -2
BOMBA ACEITE HIDRÁULICO	692 -2
BOMBA AGUA	210 -2
BOMBILLA	260 -2
	261 -2
	265 -2
	267 -2
BOQUILLA GRASA	586 -3
	586 -4
	591B -2
BOTÓN PALANCA MANDO ADEL Y ATRÁS	695C -2
	695D -2
	695G -2
	695H -2
	695J -3
BUJE	120 -3
	199A -2
	199B -2
BUJE	485 -2
	585A -2
	586 -2
	586 -3
BUJE PEDAL	465 -2
	695C -2
	695D -2
	695G -2
	695H -2
BUJE-ARTICULACION DIRECCION	403 -2
BUJE-DU	580A -4
BUJE-EJE DE DIRECCION	403 -2
BUJE-MANDO	484 -2
BUJE-PASADOR DE PIVOTE	586 -2
BUJE-SOPORTE DE MASTIL	591A -3
	591B -2
	591D -4
	591E -2
	591F -2
	591G -2
BUJÍA	220 -2
C	
CABLE AUXILIAR	241 -9
CABLE TIRADOR	580C -2
CABLE-CUBO	403 -2
CADENA ELEVACIÓN	585A -2
	585B -2
	585F -2
	585G -2
CADENA-DISTRIBUCION	130 -2
CADENA-TOMA DE FUERZA	135 -2
CAJA ADMISIÓN	694B -2
	694C -2
CAJA BOMBA ACEITE	313A -2
CAJA CAMBIO VELOCIDADES	311A -2
	311B -2
CAJA CAMBIOS CON CONVERTIDOR PAR	310A -2
	310B -2
CAJA DEL FILTRO	311B -2
CAJA DIFERENCIAL	380A -2
	380B -2
	380C -2
CAJA EJE IMPULSOR	402 -2
CAJA EJE IMPULSOR Y CONJ TUBOS	402 -2
CAJA ENGRANAJE	233 -2
CAJA FUSIBLES	241 -9
CAJA SALIDA	694B -3
	694C -2
	694E -2
	694F -2
CAJA TERMOSTATO	210 -2
CAJA VOLANTE MOTOR	135 -2
CALCE-AJUSTE ENGRANAJE DIFERENCIAL	380B -2
	380C -2
CALCE-AJUSTE,COJINETE	380A -2
	380A -3
	380C -2
	380C -3
CALCE-CILINDRO DE ELEVACION	585A -2
	591B -2
	591D -7
	591E -5
	591G -3
CALCE-EJE	403 -2
CALCE-EJE CENTRAL	403 -2
CALCE-ELEVACION LIBRE COMPLETA CILINDRO	591B -2
	591D -5
CALCE-MASTIL CILINDRO ELEVACION	585F -2
CALCE-RETEN OSCILANTE	403 -3
CALCE-RODILLO ELEVACION	591A -2
	591A -4
	591B -2
	591D -4
	591D -5
	591D -6
	591D -7
	591E -2
	591E -4
	591E -5
	591F -2
	591G -2
	591G -3
	595A -2
	595B -2
	595C -2
	595D -2
	595E -2
CALCE-RODILLO LATERAL	595A -2
	595B -2
	595E -2
	595F -2
CARRO	595C -2
	595D -2
CÁRTER	110 -2

INDICE ALFABETICO DE NOMBRES DE PARTES

NOMBRE DE PARTE	SECCION NUMERO
CHAVETA	585A -3
	585A -4
	585B -2
	585D -4
	585E -3
	585F -2
	585G -2
	695G -2
	695H -3
CIGÜEÑAL	120 -2
CILINDRO COMPLETO-SERVODIRECCION	485 -2
CILINDRO ELEVACIÓN	580A -2
	586 -2
CILINDRO MAESTRO FRENO	460 -2
CILINDRO RUEDA	440 -3
CILINDRO TOTALMENTE LIBRE,DCH	580E -2
	580E -3
	580I -2
	580I -3
CILINDRO TOTALMENTE LIBRE,IZQ	580E -2
	580I -2
CLAVIJA	135 -2
CLAVIJA-ENVOLTURA VOLANTE	311A -2
COJINETE	233 -2
	403 -2
COJINETE BOLAS	231 -2
	314A -2
	314B -2
	315A -2
	315B -2
COJINETE LATERAL DIFERENCIAL	380B -2
COJINETE PIÑÓN MANDO	380A -2
	380B -2
	380C -2
COJINETE RUEDA MOTRIZ EXTERNO	402 -2
	403 -2
	434 -2
COJINETE RUEDA MOTRIZ INTERNO	434 -2
COJINETE-AGUJAS	315A -2
	315B -2
	403 -2
	480 -2
COJINETE-ANILLORODAMIENTO	480 -2
COJINETE-EMPUJE	403 -2
COJINETE-RODILLOS	315B -2
COJÍN PEDAL ACELERADOR	180 -2
COLLARÍN	403 -3
	586 -3
COLLARÍN MONTAJE MOTOR	112 -2
COLLARÍN PALANCA MANDO	695G -2
	695H -2
COLLARÍN RESORTE VÁLVULA	130 -2
COLUMNA DIRECCIÓN	488 -2
CONDUCTO AIRE	165 -2
CONECTOR	199A -2
	199B -2
	216 -2
	480 -2
	580A -7
	580B -3
	580C -4
	580D -8
	580E -9
	580E -9
	580F -2
	580G -3
	580H -7
	580I -8
	580I -8
	580I -9
	580I -9
	691B -2
	693A -2
	693B -2
	699E -4
	699F -5
	699J -2
	699K -2
	699K -4
	699K -9
	699M -2
	699N -2
	699N -3
	699Q -2
	699R -2
CONECTOR AGUA	210 -2
CONECTOR MANGUERA AGUA	210 -2
CONECTOR-ENTRADA	691B -2
CONJ ANCLAJE-CADENA IZDA	591D -5
	591D -5
	591D -6
	591D -6
CONJ BASTIDOR-INSTRUMENTO	500A -2
CONJ BISAGRA-PANEL SUPERIOR	655 -2
CONJ BOCINA-AIRE	165 -2
CONJ BOCINA-BAJA	253 -2
CONJ CABLES-AJUSTADOR	440 -3
CONJ CABLES-CHASIS	241 -3
	241 -4
	241 -5
	241 -6
	241 -7
	241 -8
CONJ CABLES-INTERRUPTOR ASIENTO	241 -9
CONJ CIERRE-PANEL SUPERIOR LAT IZDO	655 -2
CONJ CILINDRO-PLENAMENTE LIBRE	580B -2
	580C -2
	580D -2
	580H -2
CONJ CONECTORES-PLENAMENTE LIBRE	580B -3
	580C -4
CONJ CUBIERTA-ACEITE	313A -2
CONJ CUBIERTA-CILINDRO INCLINACION	500B -2
CONJ CUBIERTA-INSTRUMENTO,INTER	500B -2
CONJ CUBIERTA-RADIADR	655 -2
CONJ DE AJUSTADOR-DERECHO	440 -3
CONJ DE AJUSTADOR-IZQUIERDO	440 -3
CONJ DE BOCINA-TRASERA	253 -2
CONJ DE MANGUERAS	699B -2
	699C -2
	699L -2
CONJ DE MANGUERAS-ELEVACION	697B -2
	697D -2
	698B -2
	698D -2
	698E -2
CONJ DE MANGUERAS-NAILON	698G -2
CONJ DE PALANCA	443 -2
CONJ DE PALANCA-PEDAL ACELERADOR	180 -2
CONJ DE PORTAESCOBILLA	580B -3
	580C -3
CONJ DISPOSITIVO-FRENOEST	443 -2
CONJ EMBRAGUE-TAMBOR CON ENGRANAJE	315B -2
CONJ LAMPARAS-FARO	260 -2
	267 -2
CONJ MANGUERA-CAUCHO	697E -2
	699B -3
	699C -3
	699J -2
	699J -3
	699J -4
	699K -9
	699M -2
	699M -3

INDICE ALFABETICO DE NOMBRES DE PARTES

NOMBRE DE PARTE	SECCION NUMERO
CONJ MANGUERA-CAUCHO	699N -2
	699N -3
	699Q -2
	699R -2
	699T -2
	699U -2
	699U -3
CONJ PEDAL-ACELERADOR	180 -2
CONJ PORTADOR-ENGRANAJE	380A -2
	380B -2
	380C -2
CONJ PROTECTOR-PILAR DELANTERO DCHO	737 -2
CONJ PROTECTOR-PILAR DELANTERO IZDO	737 -4
CONJ PROTECTOR-PILAR TRASERO DCHO	737 -2
CONJ PROTECTOR-PILAR TRASERO IZDO	737 -3
CONJ RESPIRADERO	402 -2
CONJ SOPORTE	199A -2
	199B -2
	740 -2
CONJ SOPORTE-PALANCA DE CONTROL	695C -2
	695D -2
	695I -2
	695J -2
CONJ SOPORTE-RUEDA DE CADENA	585A -2
	585D -3
CONJ SOPORTE-TAPON	500B -2
CONJ TABLERO-DELANTERO,PISO	740 -2
CONJ TENSION-CADENA	130 -2
CONJ TUBO Y MANGUERA-BOMBA	697A -2
CONJ TUBO Y MANGUERA-ELEVACION	698A -3
	698F -2
CONJ TUBO-CILINDRO	580A -3
	580A -4
	580B -2
	580B -3
	580C -3
CONJ TUBO-CILINDRO DE ELEVACION	580C -2
CONJ TUBO-FRENODERECHO	462 -2
CONJ TUBO-FRENOIZQUIERDO	462 -2
CONJ TUBO-SERVODIRECCION	497 -2
CONJ TUBO-VALVULA INCLINACION A	697C -2
CONJ TUBO-VALVULA INCLINACION B	697C -2
CONJ TUBOS Y MANGUERAS-SERVODIREC	697D -2
CONJ TUBOS-ACEITE	311B -2
	313A -2
CONJ TUBOS-MANGUERA SERVODIREC,DCHA	497 -2
CONJ TUBOS-MANGUERA SERVODIREC,IZDA	497 -2
CONJ TUBOS-SERVODIRECCION,A	497 -2
CONJ-MICROFILTRO	691A -2
CONJUNTO BASTIDOR-CULATA	737 -2
CONJUNTO DE TAPON-DEPOSITO RESERVA	214 -2
CONJUNTO DE VALVULA-DESCARGA	150 -2
CONJUNTO DE VALVULA-SALIDA	196 -2
	196 -3
CONJUNTO DE VALVULA-SERVODIRECCION	480 -2
CONJUNTO DEL SILENCIADOR	200 -2
CONJUNTO ELEMENTO-FILTRO DE AIRE	165 -2
CONJUNTO MENSUAL-DEPOSITO RESERVA	462 -2
CONJUNTO MENSULA-PALANCA CONTROL	695G -2
	695H -2
CONJUNTO MENSULA-PEDAL ACELERADOR	180 -2
CONJUNTO TAPONES	580B -3
	580C -4
	693A -2
	693B -2
	699B -3
	699C -3
	699E -4
	699F -5
CONJUNTO TERMOSTATO	311B -2
CONJUNTO TIRANTES-SUPERIOR	655 -2
CONJUNTO TUBO-RETORNO	698A -2
CONJUNTO ZUMBADOR-CONTINUACION	253 -2
CONTRAPLACA DCH	440 -2
CONTRAPLACA IZQ	440 -2
CONTRATUERCA	140 -2
	402 -2
	403 -2
CONVERTIDOR TORSIÓN	311B -2
COPA CILINDRO RUEDA	440 -3
CORONA Y ENGRANAJE TRANSMISIÓ FINAL	380A -2
	380B -2
	380C -2
CORONA/ARILLO VOLANTE MOTOR	120 -3
CORREA VENTILADOR	210 -2
CUBIERTA	165 -2
	195 -2
	311B -2
	500B -2
	695A -2
CUBIERTA BALANCINES	111 -2
CUBIERTA CAJA EMBRAGUE	311A -2
	311B -2
CUBIERTA DELANTERA	135 -2
	231 -2
CUBIERTA INTERRUPTOR	695J -3
CUBIERTA MÚLTIPLE ESCAPE	140 -2
CUBIERTA REGULADOR	195 -2
CUBIERTA SELLADO	199A -2
	199B -2
CUBIERTA TRASERA	231 -2
	233 -2
CUBIERTA TRASERA METÁLICA	233 -2
CUBIERTA VAPORIZADOR	195 -2
CUBIERTA-AMORTIGUADOR DE PEDAL	465 -2
CUBIERTA-COMBINACION MEDIDORES	248 -2
CUBIERTA-ORIFICIO	196 -2
	253 -2
	267 -2
	695J -2
	737 -5
	871A -2
	871A -3
	871B -2
CUBIERTA-PANEL DE INSTRUMENTOS	695A -2
CUBIERTA-TERMOMETRO	195 -2
CUBO EJE IMPULSOR	402 -2
CUBO VOLANTE DIRECCIÓN	403 -2
CUBO-EJE DE DIRECCION	434 -2
CULATA	580B -3
	580C -3
CULATA/CABEZA CILINDROS	111 -2
CUÑA	199A -3
	199B -3
	440 -2
	595C -2
	595D -2
D	
DEDO-RETENCION	380C -2
DIAFRAGMA	195 -2
	195 -2
DIENTE-CIERRE	380A -2
DIODO	241 -8
	241 -9
DISCO RUEDA EJE MOTRIZ	434 -2
E	
EJE	699T -2
	699U -2
EJE BOMBA ACEITE	150 -2
EJE CENTRAL COMPLETO DIRECCIÓN	403 -3

INDICE ALFABETICO DE NOMBRES DE PARTES

NOMBRE DE PARTE	SECCION NUMERO
EJE LOCO	314A -2
EJE MARCHA LENTA	317A -2
EJE SATÉLITE LATERAL	380A -2
	380B -2
	380C -2
EJE-PERILLA	484 -2
EJE-POLEA DE MANGUERA	698D -2
	698E -2
	699F -5
	699J -2
	699K -2
	699Q -2
	699R -2
EJE-RUEDA DE CADENA	585E -3
EMBRAGUE	233 -2
EMPAQUETADUR CILINDRO ELEVACIÓN IZQ	580B -2
	580C -3
EMPAQUETADURA	233 -2
	691A -2
EMPAQUETADURA BOMBA ACEITE HIDRÁULI	692 -2
EMPAQUETADURA DRENAJE	173 -2
EMPAQUETADURA INDICADOR COMBUSTIBLE	173 -2
EMPAQUETADURA-CAJA DE EJE	310A -2
	310B -2
EMPAQUETADURA-CAJA DE TRANSMISION	311A -2
	311B -2
EMPAQUETADURA-CAMARA ACELERACION	160 -2
EMPAQUETADURA-CUBIERTA CAJA TRANSMISION	311A -2
EMPAQUETADURA-FILTRO	691A -2
ENCARAMIENTO-EMBRAGUE	315A -2
ENGRANAJE	233 -2
ENGRANAJE 1RA DE MARCHA ADELANTE	315B -2
ENGRANAJE 2DA DE MARCHA ADELANTE	315B -2
ENGRANAJE LOCO DE MARCHA ATRÁS	315B -2
ENGRANAJE MARCHA ADELANTE	315A -2
ENGRANAJE MARCHA ATRÁS	315A -2
	315B -2
ENGRANAJE REDUCCIÓN	314A -2
	314B -2
ENGRANAJE-BISEL LADO DIFERENCIAL	380A -2
	380B -2
	380C -2
ENVOLTURA-CILINDRO DE RUEDA	440 -3
ESCOBILLA F	231 -2
ESCUDO EXTERNO	591A -2
	591B -2
	591D -2
	591D -3
ESCUDO EXTERNO	591D -4
	591E -2
	591F -2
	591G -2
ESCUDO INTERNO	591A -3
	591A -4
	591D -4
	591D -5
	591E -3
	591E -4
	591F -2
	591G -2
	591G -3
ESCUDO MEDIO	591D -6
	591E -4
	591E -5
ESPACIADOR	214 -2
	315B -2
	402 -2
	465 -2
	480 -2
	485 -2
	580B -3
	580C -3
	580C -4
	580D -8
	580E -9
	580G -3
	585A -3
	585E -3
	586 -3
	693B -2
ESPACIADOR BOMBA COMBUSTIBLE	110 -2
ESPACIADOR DEL ENGRANAJE DEL EJE PRINCIP	315B -2
ESPACIADOR VENTILADOR	210 -2
ESPÁRRAGO	110 -2
	111 -2
	140 -2
	585A -3
	585F -2
	591G -3
	693B -2
ESPÁRRAGO FILTRO ACEITE	150 -2
ESPEJO RETROVISOR	737 -3
ESPIGA BLOQUE A CUBIERTA DELANTERA	110 -2
ESPIGA BLOQUE A CULATA	110 -2
ESPIGA BLOQUE A TRANSMISIÓN	110 -2
ESPIGA BOMBA AGUA	210 -2
ESPIGA/PERNO GUIA	135 -2
ESTÁTOR	231 -2
ETIQUETA	253 -2
	253 -3
ETIQUETA-BLOQUE DE FUSIBLES	241 -9
ETIQUETA-CLASIFICACION UL	991 -2
	991 -3
ETIQUETA-DISPOSICION PEDALES	991 -2
ETIQUETA-PRECAUCION	991 -3
ETIQUETA-PRECAUCION DE COMBUSTIBLE	199A -2
	199A -3
	199B -2
	199B -3
ETIQUETA-PRECAUCION,CONDUCCION	991 -2
	991 -3
ETIQUETA-PRECAUCION,ELEV Y TRACCION	993 -2
ETIQUETA-PRECAUCION,LLC	214 -2
	214 -3
EXTRACTOR-FUSIBLE	241 -9
F	
FILTRADOR ACEITE/COLADOR ACEITE	150 -2
	311B -2
	313A -2
FILTRO	164 -2
	196 -3
FILTRO ACEITE	150 -2
FILTRO ACEITE HIDRÁULICO	691A -2
FILTRO AIRE CENTRÍFUGO	165 -2
FRENO EJE IMPULSOR DCH	440 -2
FRENO EJE IMPULSOR IZQ	440 -2
FUELLE COMPLETO-CILINDRO INCLINACION	586 -3
FUSIBLE	164 -2
FUSIBLE 10 AMPÈRES	241 -9
G	
GANCHO INFERIOR	597A -2
	597B -2
GEROTOR	480 -2
GOMA MONTAJE SILENCIADOR	200 -2
GUIA-CABLE	440 -3
GUÍA RESORTE	580C -3
H	
HORQUILLA	233 -2

INDICE ALFABETICO DE NOMBRES DE PARTES

NOMBRE DE PARTE	SECCION NUMERO
HORQUILLA Y PASADOR TRABA	594 -2
	594 -3
HUSILLO DIRECCIÓN DCH	403 -2
HUSILLO IMPULSIÓN BOMBA ACEITE	221 -2
I	
IMPULSION	480 -2
INDICADOR DE SERVICIO	165 -2
INDUCIDO	233 -2
INTERRUPTOR	196 -2
	253 -2
	693A -2
	871A -3
	871B -2
INTERRUPTOR BOCINA	695J -2
	871A -3
	871B -2
INTERRUPTOR ENCENDIDO	251 -2
INTERRUPTOR LUZ FRENO	251 -2
INTERRUPTOR MAGNÉTICO	233 -2
INTERRUPTOR MICRO	199A -2
	199B -2
INTERRUPTOR PRESIÓN ACEITE	110 -2
J	
JUEGO BUJES	110 -2
JUEGO COJINETE CIGÜEÑAL	120 -2
	120 -3
JUEGO CULATA-CILINDRO	586 -2
JUEGO DE ARTICULACION-CADENA DE ELEVACIO	585A -3
	585D -4
	585E -3
	585F -2
	585G -2
JUEGO DE BUJES	233 -2
JUEGO DISCOS EMBRAGUE	315A -2
JUEGO EMPAQUETADURA-CILINDRO	580A -3
JUEGO EMPAQUETADURA-CILINDRO INCLIN	586 -2
JUEGO ENGRANAJE Y EJE	233 -2
JUEGO JUNTAS	597A -3
	597B -3
JUEGO NEUMATICOS Y TUBOS	433 -2
	433 -3
	434 -2
JUEGO PALANCA CAMBIOS	233 -2
JUEGO REPARACIÓN TOTALMENTE LIBRE	580E -6
JUEGO REPARACIÓN TOTALMENTE LIBRE	580I -5
JUEGO SELLOS VÁLVULA SERVODIRECCIÓN	480 -2
JUEGO TORNILLOS	231 -2
	233 -2
	586 -3
	871A -3
JUEGO TUBOS-CILINDRO	586 -2
JUEGO-CONJ CULATA	580A -6
JUEGO-VARILLA,CONJ CULATA	586 -3
JUNTA	111 -2
	311B -2
	313A -2
	313B -2
	317B -2
	480 -2
	497 -2
	580B -2
	580E -6
	580I -5
	597A -2
	597A -3
	597B -2
	695G -2
	695H -2
JUNTA ACEITE CAJA BOMBA	313A -2
	313B -2
JUNTA ACEITE CIGÜEÑAL TRA	110 -2
JUNTA ACEITE VÁLVULA	130 -2
JUNTA BOMBA ACEITE	150 -2
JUNTA BOMBA AGUA	210 -2
JUNTA BOMBA COMBUSTIBLE	110 -2
JUNTA CAJA TERMOSTATO	210 -2
JUNTA COLADOR ACEITE	313A -2
JUNTA CULATA/JUNTA CABEZA CIL.	111 -2
JUNTA DESLIZAMIENTO	485 -2
JUNTA GOMA	655 -2
	737 -4
JUNTA GRASA	403 -2
	485 -2
JUNTA LÍQUIDA	135 -2
JUNTA MÚLTIPLE A CULATA	140 -2
JUNTA PORTADIFERENCIAL	380A -4
	380B -3
	380C -3
JUNTA SALIDA AGUA	210 -2
JUNTA TAPA BALANCINES	111 -2
JUNTA TORICA	380A -2
	380B -2
JUNTA TORICA	380C -2
	402 -2
	480 -2
JUNTA TÓRICA	135 -2
	164 -2
	196 -3
	221 -2
	311B -2
	311B -2
	313A -2
	313B -2
	317A -2
	317B -2
	485 -2
	580A -7
	580B -2
	580B -3
	580C -2
	580C -3
	580C -4
	580D -5
	580D -7
	580E -6
	580E -8
	580F -2
	580F -2
	580G -2
	580G -3
	580H -4
	580H -6
	580I -5
	580I -6
	580I -8
	586 -2
	586 -3
	586 -4
	691B -2
	693A -2
	693A -3
JUNTA VARILLA CONTROL	695G -2
	695H -2
K	
KIT DE COJINETES-AGUJAS DE EMPUJE	480 -2
KIT JUNTAS RECTIFICADO VÁLVULA	102 -2
KIT TORNILLOS	195 -2
	480 -2

INDICE ALFABETICO DE NOMBRES DE PARTES

NOMBRE DE PARTE	SECCION NUMERO
L	
LÁMPARA COMBINADA TRASERA	265 -2
LENTE	261 -2
	265 -2
	267 -2
LIMPIAPARABRISAS	580D -5
	580D -7
	580E -6
	580E -8
	580F -2
	580G -2
	580H -4
	580H -6
	580I -6
	580I -8
LLAVE	110 -2
	111 -2
	120 -3
	130 -2
	140 -2
	195 -2
	311B -2
	317A -2
	317B -2
	402 -3
	480 -2
	500A -2
	580A -4
	580B -2
	691A -2
	699T -2
	699U -2
LLAVE DRENAJE	214 -2
M	
MAMPARO	196 -2
MANGUERA AGUA	196 -2
	210 -2
MANGUERA CAUCHO,RETORNOVALVULA	697B -2
MANGUERA COMBUSTIBLE	173 -2
MANGUERA CONTROL VACÍO	223 -2
MANGUERA DEL MÁSTIL	699K -2
	699K -3
	699K -4
	699K -5
MANGUERA DEL MÁSTIL	699K -6
	699K -7
	699K -8
	699K -9
MANGUERA DRENAJE	214 -2
MANGUERA FICD	698D -3
MANGUERA GOMA BAJA PRESIÓN	697B -2
	698A -2
MANGUERA GOMA SUCCIÓN	697A -2
MANGUERA RADIADOR INF	214 -2
MANGUERA RADIADOR SUP	214 -2
MANGUERA SUMINISTRO	196 -2
MANGUERA VACÍO	196 -2
MANGUERA-AIRE	165 -2
MANGUERA-DEPOSITO DE RESERVA	214 -2
MANGUITO	580D -7
	580E -8
	580F -2
	580H -6
	580I -8
MANGUITO-PIeON IMPULSOR	380A -3
	380B -2
	380C -2
MEDIDOR COMBINADO	248 -2
MEDIDOR NIVEL	691A -2
MEDIDOR NIVEL ACEITE	110 -2
	311B -2
	313A -2
MENSULA-CONECTOR	164 -2
METAL-LATERAL,EMPUJE	595A -2
	595B -2
	595C -2
	595F -2
MOTOR ARRANQUE	233 -2
MÚLTIPLE ADMISIÓN	140 -2
MÚLTIPLE ESCAPE	140 -2
N	
NEUMÁTICO TIPO MACIZO	433 -3
	434 -2
P	
PALANCA	440 -2
PALANCA COMPLETA-PEDAL ACELERADOR	180 -2
PALANCA ESTACIONAMIENTO DCH	440 -3
PALANCA ESTACIONAMIENTO IZQ	440 -3
PALANCA Y SOPORTE COMPLETO	695C -2
	695D -2
	695G -2
	695H -2
PALANCA-CONTROL,VALVULA A	695C -2
	695D -2
	695G -2
	695H -2
PALANCA-CONTROL,VALVULA B	695D -2
	695H -2
PALANCA-CONTROL,VALVULA ELEVACION	695C -2
	695D -2
PALANCA-CONTROL,VALVULA INCLINACION	695C -2
	695D -2
PALIER	402 -2
PANEL-MONTAJE DE LA BATERIA	244 -2
PASADOR	180 -2
	199A -2
	199B -2
	480 -2
PASADOR BISAGRA	695C -2
	695D -2
PASADOR DE ARANDELA DE EMJUPE	315B -2
PASADOR DE CHARNELA	403 -2
PASADOR HORQUILLA	465 -2
	695C -2
	695D -2
	695G -2
	695G -3
	695H -2
	695H -3
PASADOR LOCALIZACIÓN	199A -2
	199B -2
PASADOR PALANCA EJE TORSIÓN	180 -2
PASADOR RESORTE	465 -2
	655 -3
	695C -2
	695D -2
PASADOR RETENCION DE ZAPATA	440 -2
PASADOR-GOLPEO	402 -2
PASADOR-PIVOTE	199B -2
	586 -3
PASADOR-RESORTE	311B -2
	317B -2
	585D -3
	585E -3
PASADOR-TRACCION	500A -3
PASAMUROS	260 -2

INDICE ALFABETICO DE NOMBRES DE PARTES

NOMBRE DE PARTE	SECCION NUMERO
PASAMUROS	265 -2
	267 -2
	500B -2
	737 -3
	737 -4
	871A -3
	871B -2
PEDAL FRENO	465 -2
PEDAL MARCHA LENTA	465 -2
PERILLA-CUBIERTA RADIADOR	655 -2
PERNO	140 -2
	160 -2
	165 -2
	196 -3
	200 -2
	210 -2
	226 -2
	253 -2
	311A -2
	317A -2
	317B -2
	380A -2
	380B -2
	380C -2
	443 -2
	497 -2
	500A -2
	500A -3
	594 -3
	693A -2
PERNO BIELA	120 -2
PERNO CAJA ENGRANAJE DIFERENCIAL	380A -2
PERNO CASQUETE COJINETE PRINCIPAL	110 -2
PERNO CORTO CULATA/TORNILLO CABEZA	111 -2
PERNO CUBO	402 -2
	403 -2
PERNO DEL EJE LOCO	314B -2
PERNO ENGRANAJE IMPULSOR	380A -2
	380B -2
	380C -2
PERNO HEXAGONAL	586 -4
	591A -4
	695J -2
PERNO PASANTE	231 -2
	233 -2
PERNO TOPE	317A -2
PERNO VOLANTE MOTOR	120 -3
PERNO-AJUSTE	591A -3
PERNO-AJUSTE	591B -2
	591D -4
	591E -3
	591F -2
	591G -2
PERNO-AJUSTE,CADENA	585A -2
	585D -3
	585E -2
	585E -3
	585F -2
	585G -2
PERNO-ANCLAJE,CADENA	585A -2
	585B -2
	585D -3
	585E -3
	585F -2
	585G -2
PERNO-CAJA DEL ENGRANAJE DIFERENCIAL	380C -2
PERNO-PALANCA DE AJUSTE	488 -2
PERNO-U	591A -3
	591B -2
	591D -4
	591E -3
	591F -2
	591G -2
PIEZA EMPUJE	380A -3
PIEZA-SEPARADOR COJINETE	380A -2
	380B -2
	380C -2
PINZA	118 -2
	164 -2
	164 -3
	196 -2
	214 -3
	216 -2
	223 -2
	240 -2
	241 -10
	241 -11
	241 -9
	253 -2
	462 -2
	500B -2
	586 -4
	695K -2
	699E -4
	699F -4
PINZA CABLAJE A	240 -2
PINZA MANGUERA	196 -2
	196 -3
	214 -3
	497 -2
PIÑÓN	233 -2
PIÑÓN DIFERENCIAL	380A -2
	380B -2
	380C -2
PISTON Y BULON/PISTON C/PERNO	120 -2
PISTON-CILINDRO DE RUEDA	440 -3
PISTON-EMBRAGUE	315A -2
	315B -2
PISTÓN	580B -3
	580C -2
	580C -3
	580D -4
	580D -7
	580E -5
	580E -9
	580F -2
	580G -2
	580H -3
	580H -6
	580I -5
	580I -8
	597A -3
PISTÓN CILINDRO MAESTRO FRENO	460 -2
PLACA	265 -2
	699I -2
	699L -2
PLACA CÓNICA	315B -2
PLACA GUÍA ZAPATA	440 -3
PLACA INSTALACIÓN ÁRBOL LEVAS	130 -2
PLACA LATERAL A	317A -2
	317B -2
PLACA RETÉN	315A -2
	315B -2
PLACA SEGURIDAD COJINETE DIFERENCIA	380B -2
PLACA TRANSMISIÓN	315A -2
	315B -2
PLACA-IMPULSION	311A -2
PLACA-LIMITE DE RUEDAS	991 -3
PLACA-MANDO	311B -2
	315A -2
	315B -2
PLACA-OPERACION DE ELEVACION	695J -2
	993 -2
PLACA-OPERACION DE INCLINACION	695J -2

INDICE ALFABETICO DE NOMBRES DE PARTES

NOMBRE DE PARTE	SECCION NUMERO
PLACA-OPERACION DE INCLINACION	993 -2
PLACA-PRECAUCION,MASTIL	993 -2
PLACA-RETEN	313A -2
PLACA-SEPARADOR	480 -2
POLEA	231 -2
POLEA CIGÜEÑAL	120 -3
POLEA VENTILADOR	210 -2
POLEA-MANGUERA	698D -2
	698E -2
	699E -4
	699F -5
	699J -2
	699K -2
	699M -2
	699N -2
	699Q -2
	699R -2
POTENCIOMETRO	586 -3
PRESILLA-CABLE	443 -2
PROTECTOR	216 -2
	497 -2
	697E -2
	698F -2
PROTECTOR BOBINA ENCENDIDO	220 -2
PROTECTOR CADENA	585D -3
	585D -4
	585E -3
PROTECTOR MANGUERA	697D -2
	699J -2
	699K -2
	699M -2
	699N -2
PROTECTOR-MANGUERA	698D -2
	698G -2
PROTECTOR-TUBO ESPIRAL	462 -2
	697C -2
	698D -3
	698E -2
	699A -2
	699I -2
	699J -2
	699K -2
	699L -2
	699M -2
	699N -2
	699P -2
	699S -2
PULSADOR BOCINA	484 -2

R

NOMBRE DE PARTE	SECCION NUMERO
RADIADOR	214 -2
RADIADOR SUB CONJ Y ENFR ACEI	214 -2
RECTIFICADOR	231 -2
REFUERZO METÁLICO	591A -3
	591B -2
	591D -4
	591D -7
	591E -2
	591E -5
	591F -2
	591G -2
REFUERZO-PALANCA FRENOESTACIONAM	440 -2
REGULADOR CI	231 -2
RELE	253 -2
	253 -3
RELE-1M	241 -10
	253 -2
	695J -3
RESORTE	480 -2
	488 -2
	580B -3
	580C -3
	580D -5
	580E -6
	580H -4
	580I -5
	694B -4
	694C -3
RESORTE ASA	199A -2
	199B -2
RESORTE CILINDRO RUEDA	440 -3
RESORTE CIRCULAR	130 -2
	180 -2
	199A -3
	199B -3
	314B -2
	315A -2
	315B -2
	317A -2
	317B -2
	380B -3
	380C -3
	440 -4
	465 -2
	465 -3

NOMBRE DE PARTE	SECCION NUMERO
RESORTE CIRCULAR	580A -5
	580B -2
	580B -3
	580C -3
	580C -3
	580D -4
	580D -7
	580D -8
	580E -6
	580E -8
	580E -9
	580F -2
	580G -2
	580H -3
	580H -6
	580I -5
	580I -8
	585A -3
	585B -2
	585D -4
	585E -4
	585F -2
	585G -2
	586 -2
	586 -4
	595A -2
	595B -2
	595C -2
	595D -2
	595E -2
	595F -2
	597B -2
	695C -2
	695D -2
	695G -2
	695G -3
	695H -2
	695H -3
	695J -2
	698D -3
	698E -3
	699B -3
	699C -4
	699E -4
	699F -5
	699J -2
	699K -2
	699Q -2

INDICE ALFABETICO DE NOMBRES DE PARTES

NOMBRE DE PARTE	SECCION NUMERO
RESORTE CIRCULAR	699R -2
	699T -2
	699U -2
RESORTE DAFRAGMA	195 -2
RESORTE DE VÁLVULA DE ALIVIO	311B -2
RESORTE PESTILLO	695J -2
RESORTE RECUPERADOR	180 -2
	465 -2
RESORTE VÁLVULA	130 -2
	311B -2
RESORTE-AJUSTADOR	440 -2
RESORTE-ASIENTO DE PALANCA	695G -2
	695H -2
RESORTE-BOTON DE BOCINA	484 -2
RESORTE-EMBRAGUE DE PISTON	315A -2
RESORTE-REFUERZO	440 -2
RESORTE-RETENCION DE ZAPATA	440 -2
RESPALDO	594 -3
RESPIRADERO AIRE	311B -2
RESPIRADERO-DEPOSITO HIDRAULICO	691A -2
RETEN-EJE CENTRAL,IZQUIERDO	403 -3
RETEN-MASTIL,CULATA	591A -4
RETEN-PASADOR PALANCA ESTACIONAMIENTO	440 -2
RETÉN	580D -4
	580D -7
	580E -6
	580E -8
	580E -9
	580F -2
	580G -2
	580H -3
	580H -6
	580I -5
	580I -8
RETÉN JUNTA ACEITE TRA	110 -2
RETÉN RESORTE	315A -2
RODILLO ELEVACIÓN	591A -2
	591A -4
	591B -2
	591D -4
	591D -5
	591D -6
	591D -7
	591E -2
	591E -4
	591E -5
	591F -2
	591G -2
RODILLO ELEVACIÓN	591G -3
	595A -2
	595B -2
	595C -2
	595D -2
	595E -2
	595F -2
RODILLO-LATERAL	595A -2
	595B -2
	595C -2
	595D -2
	595E -2
	595F -2
ROTOR	231 -2
RUEDA DENTADA ÁRBOL LEVAS	130 -2
RUEDA DENTADA CIGÜEÑAL	120 -3
RUEDA DISCO	433 -3
RUEDA-CADENA	585A -2
	585B -2
	585D -3
	585E -2
	585F -2
	585G -2
S	
SALIDA AGUA	210 -2
SEGMENTO	580A -5
	580A -6
	580B -2
	580B -3
	580C -2
	580C -3
	586 -3
SEGMENTOS/JGO.ANILLOS	120 -2
SELLO-ACEITE,EJE DEL PIÑON	380A -2
	380C -2
SELLO-ANILLO EN U	580C -2
	586 -2
SELLO-CUBIERTA	655 -2
SELLO-PANEL SUPERIOR	655 -2
SELLO-POLVO	402 -2
	480 -2
	485 -2
	580A -4
	580C -2
SENSOR	693A -2
	693B -2
SENSOR-TEMPERATURA	310A -2
SEPARADOR-BARRA	580A -6
	580A -7
SEPARADOR-BOCINA NEUMATICA	165 -2
SEPARADOR-CILINDRO DE ELEVACION	591A -3
	591B -2
	591D -4
	591E -3
	591F -2
	591G -2
	591G -3
SEPARADOR-EJE DE PIeON	314A -2
	314B -2
SEPARADOR-VALVULA DE CONTROL	693A -2
SOPORTE	226 -2
	497 -2
	699B -2
	699B -3
	699C -2
	699C -3
	699M -2
	699N -2
	699N -3
SOPORTE ABRAZADERA MANGUERA	223 -2
SOPORTE CILINDRO GLP	199A -2
	199B -2
SOPORTE CORONA	380A -3
SOPORTE DIFERENCIAL	595A -2
	595B -2
	595E -2
	595F -2
SOPORTE MANGUERA	210 -2
	497 -2
	699J -2
	699K -2
	699K -4
	699M -2
	699N -2
	699Q -2
	699R -2
SOPORTE MONTAJE CENTRAL DCH MOTOR	112 -2
SOPORTE MONTAJE MOTOR DCH	112 -2
SOPORTE MONTAJE MOTOR IZQ	112 -2
SOPORTE MONTAJE PALIER DCH	402 -2
SOPORTE MONTAJE PALIER IZQ	402 -2
SOPORTE PEDAL	465 -2
SOPORTE POLEA	699E -4
	699F -4

INDICE ALFABETICO DE NOMBRES DE PARTES

NOMBRE DE PARTE	SECCION NUMERO
SOPORTE POLEA	699K -4
SOPORTE RADIADOR	214 -2
SOPORTE TIRANTE	655 -3
SOPORTE VÁLVULA SOLENOIDE	196 -2
SOPORTE-MICROINTERRUPTOR	693A -2
SOPORTE-PANEL SUPERIOR	655 -2
T	
TAMBOR DEL EMBRAGUE DE MARCHA ATRÁS	315B -2
TAMBOR EMBRAGUE	315A -2
TAMBOR-EMBRAGUE CON EJE	315A -2
TAPA CONECTOR	165 -2
TAPA DEPÓSITO	214 -2
TAPA-RESORTE	694B -4
	694C -3
TAPA-SOPORTE DE MASTIL	591A -3
	591B -2
	591D -4
	591E -2
	591F -2
	591G -2
TAPON-EXTREMO	480 -2
TAPON-ORIFICIO DE AJUSTE	440 -3
TAPON-PALANCA	695G -2
	695H -2
TAPON-ZAPATA PRESION ABAJO	440 -2
	440 -4
TAPÓN	403 -2
	699J -2
	699K -2
	699M -2
	699N -2
	699Q -2
	699R -2
TAPÓN AHUSADO CONDUCTO PRINCIPAL	110 -2
TAPÓN DEPÓSITO COMBUSTIBLE	173 -2
TAPÓN DRENAJE	110 -2
	173 -2
	310A -2
	311B -2
TAPÓN EXPANSIÓN	110 -2
TAPÓN FILTRO ACEITE	150 -2
TAPÓN LLENADO ACEITE	111 -2
TAPÓN ORIFICIO ACEITE CIGÜEÑAL	111 -2
TAPÓN PURGADOR	440 -3
TAPÓN RADIADOR	214 -2
TERMINADOR-ENTRADA DE AIRE	737 -3
TERMOSTATO	210 -2
TOPE	591A -3
	591B -2
	591D -4
	591E -3
	591F -2
	591G -2
TOPE GOMA	591A -3
	740 -2
TOPE PIÑÓN	233 -2
TOPE PISTÓN	317B -2
TORNILLO	135 -2
	164 -2
	165 -2
	199A -2
	199B -2
	199B -3
	221 -2
	248 -2
	260 -2
	261 -2
	265 -2
	440 -4
	465 -2
	480 -2
	500B -2
	586 -4
	597A -2
	597B -2
TORNILLO AJUSTE	195 -2
TORNILLO AJUSTE BALANCÍN VÁLVULAS	130 -2
TORNILLO MÁQUINA	698D -3
	698E -3
TORNILLO PURGADOR	440 -3
TORNILLO-AJUSTE	580B -3
	580C -3
	871B -2
TRANSMISIÓN FINAL	380A -2
	380B -2
	380C -2
TUBERÍA DEL DEPÓSITO HIDRÁULICO	691A -2
TUBERÍA ELEVACIÓN A	697D -2
	697D -3
	697E -2
	698B -2
	698D -2
	698E -2
TUBERÍA EXTENSIÓN	699C -3
TUBERÍA EXTENSIÓN	699E -3
	699F -3
	699F -4
	699T -2
	699U -2
	699U -3
TUBO COMBUSTIBLE	164 -2
TUBO LPG	196 -2
TUBO-DRENAJE	164 -3
TUBO-EJE IMPULSOR	402 -2
TUERCA	195 -2
	196 -2
	199A -2
	199B -2
	314A -2
	314B -2
	488 -2
	585A -3
	585F -2
	586 -4
	591G -3
	695G -2
	695H -2
	695J -2
TUERCA AJUSTE	231 -2
TUERCA BIELA	120 -2
TUERCA HEXAGONAL	233 -2
	317A -2
TUERCA POLEA	231 -2
TUERCA RUEDA	433 -3
	434 -2
TUERCA-AJUSTE DE LA DIRECCION	488 -2
TUERCA-COJINETE LATERAL	380A -2
	380B -2
	380C -2
TUERCA-RETEN DE COJINETE	380A -2
	380B -2
	380C -2
TUERCA-TUBO DE ESCAPE	200 -2
U	
UNIDAD INTERMITENCIA	253 -3
UNIDAD SENSORA-VELOCIMETRO	310A -2
	310B -2
UNION-PALANCA	695G -2
	695H -2

INDICE ALFABETICO DE NOMBRES DE PARTES

NOMBRE DE PARTE	SECCION NUMERO
V	
VALVULA-SEGURIDAD DE BAJADA	580B -2
	580C -3
VAPORIZADOR COMPL	195 -2
VARILLA EMPUJE	130 -2
	460 -2
VARILLA FIJACIÓN BATERÍA	244 -2
VARILLA VÁLVULA REGULADORA	695C -2
	695D -2
	695G -2
	695H -2
VARILLA-EMPUJE,CILINDRO DE RUEDA	440 -3
VÁLVULA ADMISIÓN	130 -2
VÁLVULA ALIVIO	311B -2
	694B -3
	694C -3
	694E -2
	694F -2
VÁLVULA COMPL 1RA	195 -2
VÁLVULA CONTROL HIDRÁULICO	317A -2
	693B -2
	694B -2
	694C -2
VÁLVULA ESCAPE	130 -2
VÁLVULA MARCHA LENTA	317A -2
	317B -2
VÁLVULA REGULADOR ACEITE	150 -2
VÁLVULA REGULADOR FLUJO	580B -3
	580C -4
	580D -8
	580E -9
	580H -7
	580I -8
VÁLVULA REGULADOR PRESIÓN	311B -2
VÁLVULA RETENCIÓN	580A -6
	580B -2
	580B -3
	580C -3
VÁLVULA SEGURIDAD	196 -2
	580A -7
	580B -3
	580C -4
	580D -8
	580E -9
	580F -2
	580G -3
VÁLVULA SEGURIDAD	580H -7
	580I -9
VÁLVULA SOLENOIDE	196 -2
	694B -3
	694B -4
	694C -3
VENTILADOR ENFRIAMIENTO	210 -2
VOLANTE DIRECCIÓN	484 -2
VOLANTE MOTOR	120 -3
Z	
ZAPATAS Y GUARNICIONES NO 1	440 -2
ZAPATAS Y GUARNICIONES NO 2 DCH	440 -2
ZAPATAS Y GUARNICIONES NO 2 IZQ	440 -2

INDEX ALPHABETIQUE DES DENOMINATIONS DES PIECES

INDEX ALPHABETIQUE DES DENOMINATIONS DES PIECES

DENOMINATION	Nº DE SECTION
A	
ACCESSOIRE	597A -2
AFFICHE-LIMITES DE PNEU	991 -3
AIGUILLE DE POUSSEE,KIT DE ROULEMENT	480 -2
ALTERNATEUR COMPLET	231 -2
AMPOULE	260 -2
	261 -2
	265 -2
	267 -2
ANNEAU ÉTANCHÉITÉ	315A -2
	315B -2
ANNEAU-RETENUE,C	403 -2
ARBRE CAMES	130 -2
ARBRE COMMANDE POMPE HUILE,COMPLET	221 -2
ARBRE D'ESSIEU MOTEUR	402 -2
ARBRE INTERMÉDIAIRE	314A -2
ARBRE POMPE HUILE COMPL AVEC CARTER	150 -2
ARBRE-BOUTON	484 -2
ARBRE-CHAINE DE ROUE	585E -3
ARBRE-POULIE DE FLEXIBLE	698D -2
	698E -2
	699F -5
	699J -2
	699K -2
	699Q -2
	699R -2
ATTACHE/SUPPORT	580D -4
	580D -7
	580E -6
	580E -8
	580E -9
	580F -2
	580G -2
	580H -3
	580H -6
	580I -5
	580I -8
AXE ARTICULATION/AXE CHAPE	465 -2
	695C -2
	695D -2
	695G -2
	695G -3
	695H -2
	695H -3
AXE PAPILLON	699T -2
	699U -2
AXE SATELLITES DIFFÉRENTIEL	380A -2
	380B -2
	380C -2
AXE-LEVIER ARBRE TORSION	180 -2
B	
BAGUE D'ÉTANCHÉITÉ DE GRAISSE	403 -2
	485 -2
BAGUE EN U	580A -4
	580B -2
	580C -3
BAGUE PÉDALE	465 -2
	695C -2
	695D -2
	695G -2
	695H -2
BAGUE-ESSUIE-GLACE	485 -2
	580A -4
	580B -2
	580C -3
	586 -2
BAGUE-GLISSIERE	580B -2
	580B -3
	580C -2
	580C -3
BAGUE-RECUL	580A -4
	580A -5
	580B -2
	580C -2
	580C -3
	586 -3
	586 -4
BAGUE/COLLIER	403 -3
	586 -3
BAGUE/DOUILLE/MANCHON	120 -3
	199A -2
	199B -2
	485 -2
	585A -2
	586 -2
	586 -3
BALAI F	231 -2
BANDE-CYLINDRE DE LEVAGE DE DURITE	697B -2
	698A -2
BARRETTE	118 -2
	164 -2
	164 -3
BARRETTE	196 -2
	214 -3
	216 -2
	223 -2
	240 -2
	241 -10
	241 -11
	241 -9
	253 -2
	462 -2
	500B -2
	586 -4
	695K -2
	699E -4
	699F -4
BATTERIE	244 -2
BIELLE COMPLÈTE	120 -2
BILLE ACIER	311B -2
	317B -2
	580B -2
	580C -3
BILLE VERROUILLAGE	480 -2
BLOC ENTRAÎNEMENT FINAL COMPLET	380A -2
	380B -2
	380C -2
BLOC-MOTEUR COMPLET	110 -2
BOBINE ALLUMAGE COMPL. AVEC SUPPORT	220 -2
BOITE DE VITESSES DIFF.,BOULON	380C -2
BOÎTE FUSIBLES COMPLÈTE	241 -9
BOÎTIER ALTERNATEUR,PARTIE AR CPL.	231 -2
	233 -2
BOÎTIER DE FILTRE	311B -2
BOÎTIER THERMOSTAT	210 -2
BOUCHON	110 -2
	111 -2
	140 -2
	195 -2
	311B -2
	317A -2
	317B -2
	402 -3
	480 -2
	500A -2
	580A -4
	580B -2
	691A -2
	699T -2
	699U -2

INDEX ALPHABETIQUE DES DENOMINATIONS DES PIECES

DENOMINATION	NÍ DE SECTION
BOUCHON CANAL HUILE VILEBREQUIN	111 -2
BOUCHON CANAL PRINCIPAL HUIL MOTEUR	110 -2
BOUCHON FILTRE HUILE	150 -2
BOUCHON RADIATEUR COMPLET	214 -2
BOUCHON REMPLISSAGE HUILE MOTEUR	111 -2
BOUCHON RÉSERVOIR CARBURANT COMPLET	173 -2
BOUCHON RÉSERVOIR EXPANSION EAU	214 -2
BOUCHON VIDANGE	110 -2
	173 -2
	310A -2
	311B -2
BOUCHON-EXTREMITE	480 -2
BOUCHON/CAPUCHON	403 -2
	699J -2
	699K -2
	699M -2
	699N -2
	699Q -2
	699R -2
BOUGIE ALLUMAGE	220 -2
BOULON	140 -2
	160 -2
	165 -2
	196 -3
	200 -2
	210 -2
	226 -2
	253 -2
	311A -2
	317A -2
	317B -2
	380A -2
	380B -2
	380C -2
	443 -2
	497 -2
	500A -2
	500A -3
	594 -3
	693A -2
BOULON CARTER ENGRE DIFF	380A -2
BOULON CULASSE,COURT	111 -2
BOULON D'ARBRE INTERMÉDIAIRE	314B -2
BOULON DE MOYEU	402 -2
	403 -2
BOULON PALIER VILEBREQUIN	110 -2
BOULON TÊTE BIELLE	120 -2
BOULON-CHAINE DE FIXATION	585A -2
BOULON-CHAINE DE FIXATION	585B -2
	585D -3
	585E -3
	585F -2
	585G -2
BOULON-LEVIER DE REGLAGE	488 -2
BOULON-REGLAGE DE CHAINE	585A -2
	585D -3
	585E -2
	585E -3
	585F -2
	585G -2
BOULON-U	591A -3
	591B -2
	591D -4
	591E -3
	591F -2
	591G -2
BOULON/VIS BUTÉE	317A -2
BOUTON AVERTISSEUR SONORE	484 -2
BOUTON-COUVERCLE DE RADIATEUR	655 -2
BOUTON-REGLAGE	591A -3
	591B -2
	591D -4
	591E -3
	591F -2
	591G -2
BUTEE-ESSIEU,CENTRE D.	403 -3
BUTEE-TETE DE PILIER	591A -4
BUTÉE	380A -3
BUTÉE CAOUTCHOUC	591A -3
	740 -2
BUTÉE PAPILLON	591A -3
	591B -2
	591D -4
	591E -3
	591F -2
	591G -2
BUTÉE PIGNON DÉMARREUR & RONDELLE	233 -2
BUTÉE PISTON MAÎTRE-CYLINDRE FREIN	317B -2

C

CACHE-CULBUTEURS COMPLET	111 -2
CACHE-PANNEAU DES INSTRUMENTS	695A -2
CALE-BROCHE	403 -2
CALE-BUTEE D'OSCILLATION	403 -3
CALE-CENTRALE ESSIEU	403 -2
CALE-CYL LEVAGE ENTIEREMENT LIBRE	591B -2
	591D -5
CALE-CYLINDRE DE LEVAGE	585A -2
	591B -2
	591D -7
	591E -5
	591G -3
CALE-PILIER CYLINDRE DE LEVAGE	585F -2
CALE-REGLAGE DE ROULEMENT	380A -2
	380A -3
	380C -2
	380C -3
CALE-REGLAGE ENGRENAGE DIFF.	380B -2
	380C -2
CALE-ROULEAU DE LEVAGE	591A -2
	591A -4
	591B -2
	591D -4
	591D -5
	591D -6
	591D -7
	591E -2
	591E -4
	591E -5
	591F -2
	591G -2
	591G -3
	595A -2
	595B -2
	595C -2
	595D -2
	595E -2
CALE-ROULEAU LATERAL	595A -2
	595B -2
	595E -2
	595F -2
CAPOTAGE COLLECTEUR ÉCHAPPEMENT	140 -2
CAPTEUR COMPLET AVEC CÂBLE	693A -2
	693B -2
CAPTEUR-TEMPERATURE	310A -2
CAPUCHON INTERRUPTEUR MAGNÉT DÉMARR	695J -3
CAPUCHON PROTECTEUR BOBINE ALLUMAGE	220 -2
CAPUCHON PURGEUR	440 -3
CAPUCHON RACCORD/CONNECTEUR	165 -2
CAPUCHON-MOYEU	403 -2
CAPUCHON-RESSORT	694B -4
	694C -3
CAPUCHON-SUPPORT DE PILIER	591A -3

INDEX ALPHABETIQUE DES DENOMINATIONS DES PIECES

DENOMINATION	Nº DE SECTION
CAPUCHON-SUPPORT DE PILIER	591B -2
	591D -4
	591E -2
	591F -2
	591G -2
CARCASSE DÉMARREUR	233 -2
CARTER BOÎTE AUTOMATIQUE COMPLET	311A -2
	311B -2
CARTER D'ESSIEU MOTEUR	402 -2
CARTER D'ÉVACUATION	694B -3
	694C -2
	694E -2
	694F -2
CARTER DISTRIBUTION/PLAQUE MOTEUR	135 -2
CARTER ESSIEU D'ENTRA. & ENS. TUBE	402 -2
CARTER HUILE COMPLET	110 -2
CARTER PIGNON DÉMARREUR COMPLET	233 -2
CARTER POMPE HUILE,BTE AUTOMATIQUE	313A -2
CARTER VOLANT MOTEUR	135 -2
CÂBLE TIRAGE	580C -2
CENTRALE CLIGNOTEMENT COMPLÈTE	253 -3
CHAINE-CALAGE	130 -2
CHAINE-PRISE DE FORCE	135 -2
CHAÎNE DE LEVAGE	585A -2
	585B -2
	585F -2
	585G -2
CLAPET DE DÉCHARGE	311B -2
	694B -3
	694C -3
	694E -2
	694F -2
CLAVETTE	120 -3
	130 -2
CLAVETTE RESSORT SOUPAPE	130 -2
CLOISONS	196 -2
COFFRE-CYLINDRE DE ROUE	440 -3
COLLECTEUR ADMISSION COMPLET	140 -2
COLLECTEUR ÉCHAPPEMENT	140 -2
COLLECTEUR-GARNITURE	586 -3
COLLIER CONDUITE/SUPPORT CONDUITE	164 -2
	164 -3
	216 -2
	497 -2
COLLIER DE LEVIER DE COMMANDE	695G -2
	695H -2
COLLIER DE SUSPENSION MOTEUR	112 -2
COLLIER FLEXIBLE	118 -2
COLLIER FLEXIBLE	165 -2
	173 -2
	196 -2
	196 -3
	210 -2
	214 -2
	216 -2
	216 -2
	216 -2
	241 -11
	241 -9
	253 -3
	443 -2
	462 -2
	500A -3
	695J -2
	695K -2
	697A -2
	697B -2
	697B -2
	697D -2
	697D -3
	698A -2
	698A -3
	698B -2
	698D -2
	698D -3
	698E -2
	699I -2
	699I -2
	699L -2
COLLIER SUPPORT	698D -3
COLLIER-BANDE	698A -2
	698A -3
	698D -3
	698E -2
COLLIER-CABLE	443 -2
COLLIER-TUYAU	699B -3
	699C -3
	699E -4
	699F -4
	699F -5
COLLIER/SUPPORT FLEXIBLE FILTRE AIR	164 -2
	226 -2
	462 -2
	698D -2
	698E -2
	699K -4
COMMUTATEUR	196 -2
	253 -2
	693A -2
	871A -3
	871B -2
CONDUITE AIR COMPLÈTE	165 -2
CONDUITE CARBURANT COMPLÈTE	164 -2
CONDUITE DE RÉSERVOIR HYDRAULIQUE	691A -2
CONDUITE GAZ LIQUÉFIÉ (LPG)	196 -2
CONTACTEUR FEUX STOP	251 -2
CONTRE-ÉCROU	140 -2
	402 -2
	403 -2
CONVERTISSEUR COUPLE COMPLET	311B -2
COUPELLE DE CYLINDRE RÉCEPTEUR	440 -3
COUPELLE-FIXATION DE MACHOIRE	440 -2
	440 -4
COUPLE HYPOÏDE BLOC ENTRAÎN. ESSIEU	380A -2
	380B -2
	380C -2
COURONNE DENTÉE VOLANT MOTEUR	120 -3
COURROIE DE VENTILATEUR	210 -2
COUSSINET DE RENFORCEMENT	591A -3
	591B -2
	591D -4
	591D -7
	591E -2
	591E -5
	591F -2
	591G -2
COUSSINETS VILEBREQUIN,JEU COMPLET	120 -2
	120 -3
COUVERCLE	165 -2
	195 -2
	311B -2
	500B -2
	695A -2
COUVERCLE DE CARTER D'EMBRAYAGE	311A -2
	311B -2
COUVERCLE MOTEUR,C□TÉ DISTRIBUTION	231 -2
COUVERCLE RÉGULATEUR	195 -2
COUVERCLE VAPORISATEUR LPG	195 -2
COUVERCLE-COMPTEURS COMBINES	248 -2
COUVERCLE-GARNITURE DE PEDALE	465 -2
COUVERCLE-ORIFICE	196 -2
	253 -2
	267 -2
	695J -2

INDEX ALPHABETIQUE DES DENOMINATIONS DES PIECES

DENOMINATION	NÍ DE SECTION
COUVERCLE-ORIFICE	737 -5
	871A -2
	871A -3
	871B -2
COUVERCLE-THERMO	195 -2
COUVERCLEETANCHÉITÉ	199A -2
	199B -2
CROCHET INFER	597A -2
	597B -2
CULASSE	580B -3
	580C -3
CULASSE COMPLÈTE	111 -2
CYLINDRE COMP.-DIRECTION ASSISTEE	485 -2
CYLINDRE TOTALEMENT LIBRE,DR	580E -2
	580E -3
	580I -2
	580I -3
CYLINDRE TOTALEMENT LIBRE,GA	580E -2
	580I -2
D	
DÉMARREUR COMPLET	233 -2
DIODE	241 -8
	241 -9
DISQUE D'ESSIEU DE ROUE MOTRICE	434 -2
DOIGT-VERROU	380A -2
DOIGT,BLOCAG	380C -2
DOSSIER DE SELLE	594 -3
DOUILLE CAOUTCHOUC/PASSE-CÂBLE	260 -2
	265 -2
	267 -2
	500B -2
	737 -3
	737 -4
	871A -3
	871B -2
DOUILLES,JEU COMPLET	110 -2
DURIT CAOUT BASSE PRESSION	697B -2
	698A -2
DURITE D'EAU	196 -2
	210 -2
DURITE INFÉRIEURE RADIATEUR	214 -2
DURITE SUPÉRIEURE RADIATEUR	214 -2
E	
ECROU DE ROUE	433 -3
ECROU DE ROUE	434 -2
ECROU-REGLAGE DIRECTION	488 -2
ECROU-RETENUE DE ROULEMENT	380A -2
	380B -2
	380C -2
ECROU-ROULEMENT LATERAL	380A -2
	380B -2
	380C -2
ECROU-TUBE D'ECHAPPEMENT	200 -2
EMBRAYAGE PIGNON DÉMARREUR,COMPLET	233 -2
EMBRAYAGE-TAMBOUR AVEC ENGRENAGE	315B -2
ENGRENAGE DE DÉMULTIPLICATION	314A -2
	314B -2
ENGRENAGE DE MARCHE ARRIÈRE	315A -2
	315B -2
ENGRENAGE RÉDUCTION DÉMARR. & ARBRE	233 -2
ENGRENAGE-CONIQUE DIFF. LATERAL	380A -2
	380B -2
	380C -2
ENS AVERTISSEUR SONORE-AIR	165 -2
ENS AVERTISSEUR SONORE-INFERIEUR	253 -2
ENS AVERTISSEUR-CAOUTCHOUC	697E -2
	699B -3
	699C -3
	699J -2
	699J -3
	699J -4
	699K -9
	699M -2
	699M -3
	699N -2
	699N -3
	699Q -2
	699R -2
	699T -2
	699U -2
	699U -3
ENS BTE VIT AUTOMAT + CONV COUPLE	310A -2
	310B -2
ENS CADRE-EN TETE	737 -2
ENS COUVERCLE-CYLINDRE INCLINAISON	500B -2
ENS COUVERCLE-HUILE	313A -2
ENS COUVERCLE-RADIATEUR	655 -2
ENS ELEMENT-FILTRE A AIR	165 -2
ENS LEVIER DE STATIONNEMENT DROIT	440 -3
ENS LEVIER DE STATIONNEMENT GAUCHE	440 -3
ENS NO 2 MÂCHOIRE + GARNITURE DRT	440 -2
ENS NO 2 MÂCHOIRE + GARNITURE GCHE	440 -2
ENS PÉDALE DE COMMANDE D' Á-COUPS	465 -2
ENS PLAQUE DE RENFORCEMENT DROITE	440 -2
ENS PLAQUE DE RENFORCEMENT GAUCHE	440 -2
ENS SOUPAPE DE COMMANDE HYDRAULIQUE	317A -2
	693B -2
	694B -2
	694C -2
ENS SOUPAPE DE RÉGULATEUR DE DÉBIT	580B -3
	580C -4
	580D -8
	580E -9
	580H -7
	580I -8
ENS TUBE-FLEXIBLE DIREC. ASSIS,D	497 -2
ENS TUBE-FLEXIBLE DIREC. ASSIS,G	497 -2
ENS TUBE-PS,A	497 -2
ENS. AVERTISSEUR SONORE-DOS	253 -2
ENS. AVERTISSEUR-POURSUITE	253 -2
ENS. BIELLE-	440 -3
ENS. BOUCHON-RESERVOIR	214 -2
ENS. CABLE-TENDEUR	440 -3
ENS. CACHE-INSTRUMENTS INTERNE	500B -2
ENS. CADRE-INSTRUMENTS	500A -2
ENS. CHARNIERE-SUP. PANNEAU	655 -2
ENS. CONNECTEUR-ENTIEREMENT LIBRE	580B -3
	580C -4
ENS. CONTACTEUR-THERMO	311B -2
ENS. CYLINDRE-ENTIEREMENT LIBRE	580B -2
	580C -2
	580D -2
	580H -2
ENS. DISPOSITIF-FREIN DE STATIONN.	443 -2
ENS. ETRIER	199A -2
	199B -2
	740 -2
ENS. ETRIER-LEVIER DE COMMANDE	695C -2
	695D -2
	695I -2
	695J -2
ENS. FICHE	580B -3
	580C -4
	693A -2
	693B -2
	699B -3
	699C -3
	699E -4
	699F -5
ENS. FICHE-ORIFICE REGLAGE	440 -3

INDEX ALPHABETIQUE DES DENOMINATIONS DES PIECES

DENOMINATION	NÍ DE SECTION
ENS. FILTRE-MICRON	691A -2
ENS. FLEXIBLE	699B -2
	699C -2
	699L -2
ENS. FLEXIBLE-LEVAGE	697B -2
	697D -2
	698B -2
	698D -2
	698E -2
ENS. FLEXIBLE-NYLON	698G -2
ENS. LAMPE-PHARE	260 -2
	267 -2
ENS. LEVIER	443 -2
ENS. LEVIER-PEDALE ACCELERATEUR	180 -2
ENS. PEDALE-ACCELERATEUR	180 -2
ENS. PLAQUE-PLANCHER AVANT	740 -2
ENS. PNEU ET CHAMBRE A AIR	433 -2
	433 -3
	434 -2
ENS. PORTE-BAGAGES-ENGRENAGE	380A -2
	380B -2
	380C -2
ENS. PROTECTION-PILIER ARRIERE D.	737 -2
ENS. PROTECTION-PILIER ARRIERE G.	737 -3
ENS. PROTECTION-PILIER AVANT D.	737 -2
ENS. PROTECTION-PILIER AVANT G.	737 -4
ENS. RENIFLARD	402 -2
ENS. SILENCIEUX	200 -2
ENS. SOUPAPE-DECHARGE	150 -2
ENS. SOUPAPE-DIRECT ASSIST.	480 -2
ENS. SOUPAPE-SORTIE	196 -2
	196 -3
ENS. SUPPORT-CHAINE DE ROUE	585A -2
	585D -3
ENS. SUPPORT-LEVIER COMMANDE	695G -2
	695H -2
ENS. SUPPORT-MANCHON	580B -3
	580C -3
ENS. SUPPORT-PEDALE ACCELE.	180 -2
ENS. SUPPORT-RESERVOIR	462 -2
ENS. TENDEUR DROIT	591D -5
	591D -6
ENS. TENDEUR GAUCHE	591D -5
	591D -6
ENS. TENDEUR-DROIT	440 -3
ENS. TENDEUR-GAUCHE	440 -3
ENS. TENSION-CHAINE	130 -2
ENS. TUYAU & FLEX.-LEVAGE	698A -3
ENS. TUYAU & FLEX.-LEVAGE	698F -2
ENS. TUYAU & FLEX.-POMPAGE	697A -2
ENS. TUYAU ET FLEXIBLE-PS	697D -2
ENS. TUYAU-CYLINDRE	580A -3
	580A -4
	580B -2
	580B -3
	580C -3
ENS. TUYAU-CYLINDRE DE LEVAGE	580C -2
ENS. TUYAU-FREIN DROIT	462 -2
ENS. TUYAU-FREIN GAUCHE	462 -2
ENS. TUYAU-HUILE	311B -2
	313A -2
ENS. TUYAU-RETOUR	698A -2
ENS. TUYAU-SOUPAPE D'INCLINAISON A	697C -2
ENS. TUYAU-SOUPAPE D'INCLINAISON B	697C -2
ENS. VERROU-SUP. PANNEAU LAT. G.	655 -2
ENS.ASSISE-SUPERIEURE	655 -2
ENSEMBLE ARBRE D' Á-COUPS	317A -2
ENSEMBLE AXE DE CHARNIÈRE	695C -2
	695D -2
ENSEMBLE CARTER D'ADMISSION	694B -2
	694C -2
ENSEMBLE CLAPET DE RETENUE	580A -6
ENSEMBLE COLONNE DE DIRECTION	488 -2
ENSEMBLE COMMUTATEUR D'AVERTISSEUR	695J -2
	871A -3
	871B -2
ENSEMBLE CONDUIT DE LEVAGE A	697D -2
	697D -3
	697E -2
	698B -2
	698D -2
	698E -2
ENSEMBLE CONTACTEUR D'ALLUMAGE	251 -2
ENSEMBLE CULASSE	585B -2
	585E -3
ENSEMBLE CYLINDRE DE LEVAGE	580A -2
	586 -2
ENSEMBLE CYLINDRE RÉCEPTEUR	440 -3
ENSEMBLE DE CARTER,ESSIEU	434 -2
ENSEMBLE DE JAUGE DE NIVEAU	691A -2
ENSEMBLE ÉCLAIRAGE COMBINÉ ARRIÈRE	265 -2
ENSEMBLE FILTRE Á HUILE HYDRAULIQUE	691A -2
ENSEMBLE FREIN D'ESSIEU MOTEUR DRT	440 -2
ENSEMBLE FREIN D'ESSIEU MOTEUR GCHE	440 -2
ENSEMBLE INDUIT	233 -2
ENSEMBLE MÂT CENTRAL	591D -6
ENSEMBLE MÂT CENTRAL	591E -4
	591E -5
ENSEMBLE MÂT EXTÉRIEUR	591A -2
	591B -2
	591D -2
	591D -3
	591D -4
	591E -2
	591F -2
	591G -2
ENSEMBLE MÂT INTÉRIEUR	591A -3
	591A -4
	591D -4
	591D -5
	591E -3
	591E -4
	591F -2
	591G -2
	591G -3
ENSEMBLE NO 1 MÂCHOIRE ET GARNITURE	440 -2
ENSEMBLE PALIER EXTÉR ROUE MOTRICE	402 -2
	403 -2
	434 -2
ENSEMBLE PALIER INTÉR ROUE MOTRICE	434 -2
ENSEMBLE POMPE Á HUILE HYDRAULIQUE	692 -2
ENSEMBLE RÉTROVISEUR	737 -3
ENSEMBLE SOUPAPE Á SOLÉNOÏDE	196 -2
	694B -3
	694B -4
	694C -3
ENSEMBLE SOUPAPE DE SÉCURITÉ	196 -2
	580A -7
	580B -3
	580C -4
	580D -8
	580E -9
	580F -2
	580G -3
	580H -7
	580I -9
ENSEMBLE STATOR	231 -2
ENSEMBLE SUPPORT DE POULIE	699E -4
	699F -4
	699K -4
ENSEMBLE SUPPORT DE TRANSPORT	595A -2
	595B -2
	595E -2
	595F -2

INDEX ALPHABETIQUE DES DENOMINATIONS DES PIECES

DENOMINATION	NÍ DE SECTION
ENSEMBLE TUYAU D'EXTENSION	699C -3
	699E -3
	699F -3
	699F -4
	699T -2
	699U -2
	699U -3
ENTRAINEMENT	480 -2
ENTRETOISE	214 -2
	315B -2
	402 -2
	465 -2
	480 -2
	485 -2
	580B -3
	580C -3
	580C -4
	580D -8
	580E -9
	580G -3
	585A -3
	585E -3
	586 -3
	693B -2
ENTRETOISE DE PIGNON D'ARBRE SECONDAIRE	315B -2
ENTRETOISE POMPE CARBURANT	110 -2
ENTRETOISE VENTILATEUR	210 -2
ENTRETOISE-ARBRE DE PIGNON	314A -2
	314B -2
ENTRETOISE-AVERTISSEUR PNEUM.	165 -2
ENTRETOISE-BIELLE	580A -6
	580A -7
ENTRETOISE-CYLINDRE DE LEVAGE	591A -3
	591B -2
	591D -4
	591E -3
	591F -2
	591G -2
	591G -3
ENTRETOISE-SOUPAPE DE COMMANDE	693A -2
ESSIEU CENTRAL COMPLET DE DIRECTION	403 -3
ESSUIE-GLACE	580D -5
	580D -7
	580E -6
	580E -8
	580F -2
	580G -2
	580H -4
ESSUIE-GLACE	580H -6
	580I -6
	580I -8
ETIQUETTE	253 -2
	253 -3
ETIQUETTE-BLOC FUSIBLE	241 -9
ETIQUETTE-CLASSIFICATION UL	991 -2
	991 -3
ETIQUETTE-DISPOSITION PEDALE	991 -2
ETIQUETTE-PRECAUTION	991 -3
ETIQUETTE-PRECAUTION CARBURANT	199A -2
	199A -3
	199B -2
	199B -3
ETIQUETTE-PRECAUTION LEV. & ATTEL.	993 -2
ETIQUETTE-PRECAUTION TRACTION	991 -2
	991 -3
ETIQUETTE-PRECAUTION,LLC	214 -2
	214 -3
ETRIER-COMMUTATEUR MICRO	693A -2
EXTRACTEUR-FUSIBLE	241 -9
ÉCROU	195 -2
	196 -2
	199A -2
	199B -2
	314A -2
	314B -2
	488 -2
	585A -3
	585F -2
	586 -4
	591G -3
	695G -2
	695H -2
	695J -2
ÉCROU POULIE ALTERNATEUR & RONDELLE	231 -2
ÉCROU SIX PANS	233 -2
	317A -2
ÉCROU TÊTE BIELLE	120 -2
ÉCROUS	231 -2

F

DENOMINATION	NÍ DE SECTION
FAISCEAU FILS AUXILIAIRE	241 -9
FAISCEAU-CHASSIS	241 -3
	241 -4
	241 -5
	241 -6
FAISCEAU-CHASSIS	241 -7
	241 -8
FAISCEAU-CONTACTEUR SELLE	241 -9
FERMETURE	655 -2
	697E -2
FICHE-LEVIER	695G -2
	695H -2
FILTRE	164 -2
	196 -3
FILTRE Á AIR CYCLONE	165 -2
FILTRE HUILE MOTEUR	150 -2
FINISSEUR-ARRIVEE D'AIR	737 -3
FLEXIBLE CARBURANT	173 -2
FLEXIBLE COMMANDE DÉPRESSION	223 -2
FLEXIBLE COMMANDE RALENTI ACCÉLÉRÉ	698D -3
FLEXIBLE DE MÂT	699K -2
	699K -3
	699K -4
	699K -5
	699K -6
	699K -7
	699K -8
	699K -9
FLEXIBLE DÉPRESSION	196 -2
FLEXIBLE REMPLISSAGE CARBURANT CPL.	196 -2
FLEXIBLE VIDANGE	214 -2
FLEXIBLE-AIR	165 -2
FLEXIBLE-RESERVOIR	214 -2
FLEXIBLE-RETOUR SOUPAPE CAOUTCHOUC	697B -2
FOURCHE ET AXE DE VERROUILLAGE	594 -2
	594 -3
FUSIBLE	164 -2
FUSIBLE 10A	241 -9

G

DENOMINATION	NÍ DE SECTION
GARNITURE DE JAUGE Á CARBURANT	173 -2
GARNITURE PORTE-CONDUITES CARB,NO 1	164 -3
GARNITURE-CARTER D'ESSIEU	310A -2
	310B -2
GARNITURE-CARTER TRANSMISSION	311A -2
	311B -2
GARNITURE-FILTRE	691A -2
GEROTOR	480 -2
GOUJON	110 -2
	111 -2
	135 -2
	140 -2

INDEX ALPHABETIQUE DES DENOMINATIONS DES PIECES

DENOMINATION	Nº DE SECTION
GOUJON	585A -3
	585F -2
	591G -3
	693B -2
GOUJON FILTRE HUILE	150 -2
GOUJON POMPE EAU	210 -2
GOUJON-LOGEMENT DE VOLANT MOTEUR	311A -2
GOUJON,BLOC-MOTEUR Á BOÎTE VITESSES	110 -2
GOUJON,BLOC-MOTEUR Á CARTER DISTRIB	110 -2
GOUJON,BLOC-MOTEUR Á CULASSE	110 -2
GOUPILLE	180 -2
	199A -2
	199B -2
	480 -2
GOUPILLE ARRÊT	465 -2
	655 -3
	695C -2
	695D -2
GOUPILLE DE RONDELLE DE BUTÉE	315B -2
GOUPILLE FENDUE	585A -3
	585A -4
	585B -2
	585D -4
	585E -3
	585F -2
	585G -2
	695G -2
	695H -3
GOUPILLE LOCALISATION	199A -2
	199B -2
GOUPILLE-ABAISSEMENT DE SEGMENT	440 -2
GOUPILLE-COGNEMENT	402 -2
GOUPILLE-PIVOT	199B -2
	586 -3
GOUPILLE-RESSORT	311B -2
	317B -2
	585D -3
	585E -3
GOUPILLE-TRACTION	500A -3
GRAISSEUR	586 -3
	586 -4
	591B -2
GROUPE DE COMPTEURS	248 -2
GUIDE RESSORT	580C -3
GUIDE-CABLE	440 -3

I

DENOMINATION	Nº DE SECTION
INDICATEUR D'ENTRETIEN	165 -2
INTERRUPTEUR MAGNÉTIQUE DÉMARREUR	233 -2
ISOLANT	214 -2
	497 -2
	693B -2
	697C -2
ISOLANT-PANNEAU SUPERIEUR	655 -2
ISOLANT-TUBE	697C -2

J

DENOMINATION	Nº DE SECTION
JAMBE DE FORCE-LEVIER FREIN STAT.	440 -2
JAUGE DE NIVEAU D'HUILE	110 -2
	311B -2
	313A -2
JEU DE BALAI	233 -2
JEU DE CULASSE-CYLINDRE	586 -2
JEU DE TUYAU-CYLINDRE	586 -2
JEU GARNIT POMPE Á HUILE HYDRAUL	692 -2
JEU GARNITURE DE VÉRIN LEVAGE GCHE	580B -2
	580C -3
JEU GARNITURE-CYLINDRE	580A -3
JEU GARNITURE-CYLINDRE D'INCLINAI.	586 -2
JEU TRINGLE-CHAINE DE LEVAGE	585A -3
	585D -4
	585E -3
	585F -2
	585G -2
JEU-ENS. TETE	580A -6
JEU-ENS. TETE DE BIELLE	586 -3
JOINT	111 -2
	311B -2
	313A -2
	313B -2
	317B -2
	480 -2
	497 -2
	580B -2
	580E -6
	580I -5
	597A -2
	597A -3
	597B -2
	695G -2
	695H -2

DENOMINATION	Nº DE SECTION
JOINT ARBRE CARTER POMPE HUILE	313A -2
	313B -2
JOINT BOÎTIER THERMOSTAT	210 -2
JOINT CACHE-CULBUTEURS	111 -2
JOINT CARTER DIFFÉRENTIEL	380A -4
	380B -3
	380C -3
JOINT CULASSE	111 -2
JOINT D'ETANCHEITE,HUILE,ARBRE DE PIGNON	380A -2
	380C -2
JOINT DE TIGE DE COMMANDE	695G -2
	695H -2
JOINT EN CAOUTCHOUC	655 -2
	737 -4
JOINT GLISSEMENT	485 -2
JOINT POMPE CARBURANT	110 -2
JOINT POMPE EAU	210 -2
JOINT POMPE HUILE	150 -2
JOINT QUEUE SOUPAPE	130 -2
JOINT ROBINET VIDANGE EAU RADIATEUR	173 -2
JOINT TORIQUE	135 -2
	164 -2
	196 -3
	221 -2
	311B -2
	311B -2
	313A -2
	313B -2
	317A -2
	317B -2
	380A -2
	380B -2
	380C -2
	402 -2
	480 -2
	480 -2
	485 -2
	580A -5
	580A -7
	580B -2
	580B -3
	580C -2
	580C -3
	580C -4
	580D -5
	580D -7
	580E -6
	580E -8

INDEX ALPHABETIQUE DES DENOMINATIONS DES PIECES

DENOMINATION	Nº DE SECTION
JOINT TORIQUE	580F -2
	580F -2
	580G -2
	580G -3
	580H -4
	580H -6
	580I -5
	580I -6
	580I -8
	586 -2
	586 -3
	586 -4
	597A -3
	691B -2
	693A -2
	693A -3
JOINT TUBULURE ASPIRATION HUILE	313A -2
JOINT TUBULURE SORTIE EAU	210 -2
JOINT VILEBREQUIN,CÔTÉ VOLANT	110 -2
JOINT VIS VIDANGE CARTER HUILE	110 -2
JOINT-BAGUE EN U	580C -2
	586 -2
JOINT-CACHE	655 -2
JOINT-CHAMBRE PAPILLON	160 -2
JOINT-COUVERCLE CARTER DE TRANS.	311A -2
JOINT-PANNEAU SUPERIEUR	655 -2
JOINT-POUSSIERE	402 -2
	480 -2
	485 -2
	580A -4
	580C -2
JOINT,COLLECTEUR ADM Á CULASSE	140 -2
JOINT/GARNITURE ÉTANCHÉITÉ	233 -2
	691A -2
JOINTS RECTIFIC. SOUPAPES,JEU COMPL	102 -2
JOINTS SOUPAPE DIRECTION ASSUSTÉE	480 -2
JONC ARRÊT	130 -2
	180 -2
	199A -3
	199B -3
	314B -2
	315A -2
	315B -2
	317A -2
	317B -2
	380B -3
	380C -3
	440 -4
JONC ARRÊT	465 -2
	465 -3
	580A -5
	580B -2
	580B -3
	580C -3
	585A -3
	585B -2
	585D -4
	585E -4
	585F -2
	585G -2
	586 -2
	586 -4
	595A -2
	595B -2
	595C -2
	595D -2
	595E -2
	595F -2
	695C -2
	695D -2
	695D -2
	695G -2
	695G -3
	695H -2
	695H -3
	695J -2
	698D -3
	698E -3
	699B -3
	699C -4
	699E -4
	699F -5
	699J -2
	699K -2
	699Q -2
	699R -2
	699T -2
	699U -2
JONC D'ARRÊT	580C -3
	580D -4
	580D -7
	580D -8
	580E -6
	580E -8
	580E -9
	580F -2
	580G -2
JONC D'ARRÊT	580H -3
	580H -6
	580I -5
	580I -8
	597B -2

K

KIT REPARATION-LEVEE LIBRE TOTALE	580E -6
	580I -5

L

LENTILLE	261 -2
	265 -2
	267 -2
LEVIER	440 -2
LEVIER COMP.-PEDALE ACCELERATEUR	180 -2
LEVIER DÉMARRAGE & RESSORT TORSION	233 -2
LEVIER ET SUPPORT COMPLET	695C -2
	695D -2
	695G -2
	695H -2
LEVIER-LEVAGE DE SOUPAPE COMM.	695C -2
	695C -2
	695D -2
	695D -2
LEVIER-SOUPAPE DE COMMANDE A	695C -2
	695D -2
	695G -2
	695H -2
LEVIER-SOUPAPE DE COMMANDE B	695D -2
	695H -2
LOGEMENT DE JOINT TORIQUE	694B -3
	694C -3

M

MAÎTRE-CYLINDRE FREIN COMPLET	460 -2
MANCHON RÉGULATEUR	580D -7
	580E -8
	580F -2
	580H -6
	580I -8
MANCHON-BOUTON	484 -2
MANCHON-DU	580A -4
MANCHON-ESSIEU DE DIRC. MONTAGE	403 -2
MANCHON-PIGNON D'ENTRAINEMENT	380A -3

INDEX ALPHABETIQUE DES DENOMINATIONS DES PIECES

DENOMINATION	NÍ DE SECTION
MANCHON-PIGNON D'ENTRAINEMENT	380B -2
	380C -2
MANCHON-SUPPORT DE PILIER	591A -3
	591B -2
	591D -4
	591E -2
	591F -2
	591G -2
MANCHON-TIGE DE PIVOT	586 -2
MANCHON-TRINGLERIE DE DIRECTION	403 -2
MANOCONTACTEUR HUILE	110 -2
MEMBRANE	195 -2
MEMBRANE POMPE CARBURANT COMPLÈTE	195 -2
METAL-PALIER LATERAL	595A -2
	595B -2
	595C -2
	595F -2
MICROCONTACT	199A -2
	199B -2
MOYEU D'ESSIEU MOTEUR	402 -2
MOYEU DE VOLANT DE DIRECTION	403 -2
O	
OBTURATEUR BORGNE	110 -2
P	
PALIER COUVERCLE AR DÉMARREUR	233 -2
PALIER DE PIGNON D'ATTAQUE	380A -2
	380B -2
	380C -2
PANNEAU-MONTAGE BATTERIE	244 -2
PATIN ACCÉLÉRATEUR	180 -2
PATTE FIXATION BOMBE CAZ GPL	199A -2
	199B -2
PÂTE ÉTANCHÉITÉ	135 -2
PÉDALE FREIN COMPLÈTE	465 -2
PÉDALIER	465 -2
PIECE-ROULEMENT DE DISTANCE	380A -2
	380B -2
	380C -2
PIGNON ARBRE CAMES	130 -2
PIGNON DE 1ÈRE,MARCHE AVANT	315B -2
PIGNON DE 2ÈRE,MARCHE AVANT	315B -2
PIGNON DE MARCHE AVANT	315A -2
PIGNON DE RENVOI DE MARCHE AR	315B -2
PIGNON DÉMARREUR COMPLET	233 -2
PIGNON RENVOI DÉMARREUR	233 -2
PIGNON VILEBREQUIN	120 -3
PISTON AVEC AXE	120 -2
PISTON--EMBRAYAGE	315A -2
	315B -2
PISTON MAÎTRE-CYLINDRE FREIN COMPL.	460 -2
PISTON POMPE REPRISE	580B -3
	580C -2
	580C -3
	580D -4
	580D -7
	580E -5
	580E -9
	580F -2
	580G -2
	580H -3
	580H -6
	580I -5
	580I -8
	597A -3
PISTON-CYLINDRE DE ROUE	440 -3
PIVOT DROIT DE DIRECTION	403 -2
PIVOT-ESSIEU AVANT	403 -2
PLAQUE	265 -2
	699I -2
	699L -2
PLAQUE CONIQUE	315B -2
PLAQUE GUIDE SABOT FREIN	440 -3
PLAQUE LATÉRALE PLAQUE SÉPARATEUR,A	317A -2
	317B -2
PLAQUE POSITIONNEMENT ARBRE CAMES	130 -2
PLAQUE-ENTRAINEMENT	311A -2
PLAQUE-ENTRETOISE	480 -2
PLAQUE-OPERATION INCLINAISON	695J -2
	993 -2
PLAQUE-OPERATION LEVAGE	695J -2
	993 -2
PLAQUE-PRECAUTION PILIER	993 -2
PLAQUE-RETENUE	313A -2
PLAQUE,ENNTRAINEMENT	311B -2
	315A -2
	315B -2
PLATEAU EMBRAYAGE	315A -2
PLATEAU MOTEUR BOÎTE AUTOMATIQUE	315A -2
	315B -2
PLATEAU RETENUE BOÎTE AUTOMATIQUE	315A -2
	315B -2
PLATINE DRIT ACCOUPL ESSIEU MOTEUR	402 -2
PLATINE GCHE ACCOUPL ESSIEU MOTEUR	402 -2
PNEU PLEIN	433 -3
	434 -2
POIGNÉE	199A -2
	199B -2
	199B -3
POMMEAU LEV SÉLEC M AV ET M AR	695C -2
	695D -2
	695G -2
	695H -2
	695J -3
POMPE EAU COMPLÈTE	210 -2
POMPE HUILE MOTEUR	150 -2
	313A -2
	313B -2
PORTE-VERRE	500B -2
POTENTIOMETRE	586 -3
POULIE ALTERNATEUR COMPLÈTE	231 -2
POULIE D'ENTRAÎNEMENT VENTILATEUR	210 -2
POULIE VILEBREQUIN	120 -3
POULIE-FLEXIBLE	698D -2
	698E -2
	699E -4
	699F -5
	699J -2
	699K -2
	699M -2
	699N -2
	699Q -2
	699R -2
POUSSOIR SOUPAPE	130 -2
PRISONNIER	135 -2
PROTECTEUR	216 -2
	497 -2
	697E -2
	698F -2
PROTECTEUR DE CHAÎNE	585D -3
	585D -4
	585E -3
PROTECTEUR FLEXIBLE	697D -2
	699J -2
	699K -2
	699M -2
	699N -2
PROTECTION-FLEXIBLE	698D -2
	698G -2
PROTECTION-TUBE EN SPIRALE	462 -2
	697C -2

INDEX ALPHABETIQUE DES DENOMINATIONS DES PIECES

DENOMINATION	Nº DE SECTION
PROTECTION-TUBE EN SPIRALE	698D -3
	698E -2
	699A -2
	699I -2
	699J -2
	699K -2
	699L -2
	699M -2
	699N -2
	699P -2
	699S -2
R	
RACCORD CONDUITE CARBURANT	216 -2
	480 -2
	580A -7
	580B -3
	580C -4
	580D -8
	580E -9
	580F -2
	580G -3
	580H -7
	580I -8
	580I -9
	691B -2
	699E -4
	699F -5
	699J -2
	699K -2
	699K -4
	699K -9
	699M -2
	699N -2
	699N -3
	699Q -2
	699R -2
RACCORD CONDUITES EAU	210 -2
RACCORD FLEXIBLE(S) EAU	210 -2
RACCORD-ARRIVEE	691B -2
RACCORD-LEVIER	695G -2
	695H -2
RACCORD/CONNECTEUR	199A -2
	199B -2
	580E -9
	580I -8
	580I -9
RACCORD/CONNECTEUR	693A -2
	693B -2
RADIATEUR COMPLET	214 -2
REDRESSEUR COMPLET	231 -2
RELAIS	253 -2
	253 -3
RELAIS-1M	241 -10
	253 -2
	695J -3
RENIFLARD-RESERVOIR HYDRAULIQUE	691A -2
RESSORT	480 -2
	488 -2
	580B -3
	580C -3
	580D -5
	580E -6
	580H -4
	580I -5
	694B -4
	694C -3
RESSORT- EMBRAYAGE DE PISTON	315A -2
RESSORT DE CYLINDRE RÉCEPTEUR	440 -3
RESSORT DE SOUPAPE DE SÉCURITÉ	311B -2
RESSORT MEMBRANE	195 -2
RESSORT POIGNÉE	199A -2
	199B -2
RESSORT RAPPEL	180 -2
	465 -2
RESSORT SOUPAPE DÉCHARGE FILTR HUIL	130 -2
	311B -2
RESSORT VERROU	695J -2
RESSORT-ABAISSEMENT DE SEGMENT	440 -2
RESSORT-BOUTON D'AVERTISSEUR	484 -2
RESSORT-JAMBE DE FORCE	440 -2
RESSORT-LEVIER DE SELLE	695G -2
	695H -2
RESSORT-TENDEUR	440 -2
RETENUE-GOUPILLE LEVIER DE STATION.	440 -2
RÉGULATEUR ALTERNATEUR C.I.	231 -2
ROBINET VIDANGE	214 -2
RONDELLE	150 -2
	199A -2
	199A -3
	199B -2
	317A -2
	440 -4
	500A -3
	580C -3
RONDELLE	580D -4
	580D -8
	580E -6
	580E -9
	580F -2
	580G -2
	580H -3
	580H -6
	580I -5
	580I -8
	597A -2
RONDELLE ARRÊT	200 -2
	314A -2
	314B -2
	380A -2
	380B -2
	380C -2
	402 -2
	403 -2
	500A -3
	594 -3
RONDELLE ARRÊT ROULEMENT DIFFÉRENT.	380B -2
RONDELLE AXE CULBUTEURS	130 -2
RONDELLE BUTÉE	315A -2
	315B -2
RONDELLE BUTÉE PLANÉTAIRE DIFFÉRENT	380A -2
	380C -2
RONDELLE BUTÉE SATELLITE DIFFÉRENT.	380A -2
	380C -2
RONDELLE CAOUTCHOUC	586 -3
RONDELLE ÉLASTIQUE	150 -2
	199B -2
RONDELLE ÉTANCHÉITÉ	173 -2
RONDELLE PLATE	112 -2
	200 -2
	403 -3
	488 -2
	500C -2
RONDELLE RÉGLAGE	199A -3
	199B -3
	440 -2
	595C -2
	595D -2
RONDELLE-ARBRE TRANSMISSION	315A -2
RONDELLE-JOINT ARBRE TRANSMISSION	315A -2
RONDELLE-JOINT PISTON	315A -2
ROTOR POMPE DÉPRESSION	231 -2
ROUE PLEINE,JEU COMPLET AVEC PNEU	433 -3

INDEX ALPHABETIQUE DES DENOMINATIONS DES PIECES

DENOMINATION	NÍ DE SECTION
ROUE-CHAINE	585A -2
	585B -2
	585D -3
	585E -2
	585F -2
	585G -2
ROULEAU DE LEVAGE	591A -2
	591A -4
	591B -2
	591D -4
	591D -5
	591D -6
	591D -7
	591E -2
	591E -4
	591E -5
	591F -2
	591G -2
	591G -3
	595A -2
	595B -2
	595C -2
	595D -2
	595E -2
	595F -2
ROULEAU-LATERAL	595A -2
	595B -2
	595C -2
	595D -2
	595E -2
	595F -2
ROULEMENT	233 -2
	403 -2
ROULEMENT Á BILLES	231 -2
	314A -2
	314B -2
	315A -2
	315B -2
ROULEMENT LATÉRAL DIFFÉRENTIEL	380B -2
ROULEMENT-AIGUILLES	315A -2
	315B -2
	403 -2
	480 -2
ROULEMENT-AXIAL	403 -2
ROULEMENT-COURSE	480 -2
ROULEMENT-ROULEAUX	315B -2

S

DENOMINATION	NÍ DE SECTION
SATELLITE DIFFÉRENTIEL	380A -2
	380B -2
	380C -2
SEGMENT	580A -5
	580A -6
	580B -2
	580B -3
	580C -2
	580C -3
	586 -3
SEGMENTS PISTON,JEU COMPLET	120 -2
SIEGE-LEVIER DE JOINT	695G -2
	695H -2
SIÈGE AVANT COMPLET	871A -2
	871B -2
SIÈGE RESSORT	317B -2
	484 -2
SIÈGE RESSORT EXTÉRIEUR SOUPAPE	130 -2
SIÈGE RESSORTS PISTON EMBRAYAGE	315A -2
SOCLE BATTERIE	244 -2
SOUFFLET COMP.-CYLINDRE INCLINAISON	586 -3
SOUPAPE ADMISSION	130 -2
SOUPAPE D' Á-COUPS	317A -2
	317B -2
SOUPAPE DE RETENUE	580B -2
	580B -3
	580C -3
SOUPAPE ÉCHAPPEMENT	130 -2
SOUPAPE ÉTAGE PRIMAIRE	195 -2
SOUPAPE RÉGULATION PRESSION BTE AUT	311B -2
SOUPAPE RÉGULATION PRESSION HUILE	150 -2
SOUPAPE-ABAISSEMENT DE SECURITE	580B -2
	580C -3
SOUS-ENS RADIATEUR + RADIAT HUILE	214 -2
SUPPORT	226 -2
	497 -2
	699B -2
	699B -3
	699C -2
	699C -3
	699M -2
	699N -2
	699N -3
SUPPORT APPUI RADIATEUR	655 -3
SUPPORT CENTRAL DRT ACCOUPL MOTEUR	112 -2
SUPPORT COLLIER FLEXIBLE	223 -2
SUPPORT COURONNE	380A -3
SUPPORT DIFFÉRENTIEL	380A -2
	380B -2
	380C -2
SUPPORT ÉLECTROVANNE	196 -2
SUPPORT FAISCEAU FILS,A	240 -2
SUPPORT FLEXIBLE	210 -2
	497 -2
	699J -2
	699K -2
	699K -4
	699M -2
	699N -2
	699Q -2
	699R -2
SUPPORT FLEXIBLE/COLLIER FLEXIBLE	196 -2
	196 -3
	214 -3
	497 -2
SUPPORT JOINT VILEBREQ.,C□TÉ VOLANT	110 -2
SUPPORT MOTEUR DROIT	112 -2
SUPPORT MOTEUR GAUCHE	112 -2
SUPPORT RADIATEUR	214 -2
SUPPORT-CONNECTEUR	164 -2
SUPPORT-PANNEAU SUPERIEUR	655 -2
SURFACE-EMBRAYAGE	315A -2
SUSPENS CAOUTCHOUC POT D'ÉCHAP	200 -2

T

DENOMINATION	NÍ DE SECTION
TABLIER	595C -2
	595D -2
TAMBOUR D'EMBRAYAGE	315A -2
TAMBOUR D'EMBRAYAGE DE MARCHE AR	315B -2
TAMBOUR-EMBRAYAGE AVEC ARBRE	315A -2
THERMOSTAT COMPLET	210 -2
TIBE-ESSIEU D'ENTRAINEMENT	402 -2
TIGE DE SOUPAPE DE COMMANDE	695C -2
	695D -2
	695G -2
	695H -2
TIGE FIXATION BATTERIE	244 -2
TIGE POUSSOIR	130 -2
TIGE POUSSOIR COMPLÈTE	460 -2
TROUSSE JOINT	597A -3
	597B -3
TUBE-VIDANGE	164 -3

INDEX ALPHABETIQUE DES DENOMINATIONS DES PIECES

DENOMINATION	Nº DE SECTION
TUBULURE ASPIRATION HUILE & CRÉPINE	150 -2
	311B -2
	313A -2
TUBULURE SORTIE EAU	210 -2
TUYAU CAOUTCHOUC D'ASPIRATION	697A -2
U	
UNITE CAPTEUR-COMPTEUR DE VITESSE	310A -2
	310B -2
V	
VAPORISATEUR COMPLET	195 -2
VENTILATEUR	210 -2
VENTILATION/RENIFLARD	311B -2
VILEBREQUIN COMPLET	120 -2
VIS	135 -2
	164 -2
	165 -2
	199A -2
	199B -2
	199B -3
	221 -2
	248 -2
	260 -2
	261 -2
	265 -2
	440 -4
	465 -2
	480 -2
	500B -2
	586 -4
	597A -2
	597B -2
VIS ALLUMEUR,JEU COMPLET	195 -2
	480 -2
VIS BOÎTIER	231 -2
	233 -2
VIS DE VOLANT MOTEUR	120 -3
VIS MACHINE	698D -3
	698E -3
VIS PIGNON BLOC ENTRAÎNEMENT ESSIEU	380A -2
	380B -2
	380C -2
VIS PURGE/VIS VENTILATION	440 -3
VIS RÉGLAGE	195 -2
VIS RÉGLAGE CULBUTEUR	130 -2
VIS-FIXATION	580B -3
	580C -3
	871B -2
VIS,JEU COMPLET	231 -2
	233 -2
	586 -3
	871A -3
VIS/BOULON TÊTE SIX PANS	586 -4
	591A -4
	695J -2
VOLANT DE DIRECTION	484 -2
VOLANT MOTEUR COMPLET	120 -3

ERSATZTEILBEZEICHNUNGS-INDEX

ERSATZTEILBEZEICHNUNGS-INDEX

TEILEBEZEICHNUNG	SEKTIONS-NUMMER
A	
ABDECKUNG	165 -2
	195 -2
	311B -2
	500B -2
	695A -2
ABDECKUNG,ARMATURENBRETT	695A -2
ABDECKUNG,KOMBIGERÄT	248 -2
ABDECKUNG,LOCH	196 -2
	253 -2
	267 -2
	695J -2
	737 -5
	871A -2
	871A -3
	871B -2
ABDECKUNG,PEDALPOLSTER	465 -2
ABDECKUNG,THERMOSTAT	195 -2
ABDECKUNGSDICHTUNG	199A -2
	199B -2
ABDECKUNGSMONTAGE,INSTRUMENT,INNEN	500B -2
ABDECKUNGSMONTAGE,KIPPZYLINDER	500B -2
ABDECKUNGSMONTAGE,KÜHLER	655 -2
ABDECKUNGSMONTAGE,ÖL	313A -2
ABLASSCHLAUCH	214 -2
ABLASSHAHN	214 -2
ABLASSSCHLAUCH	164 -3
ABLASSSCHRAUBE/ABLAUFSTOPFEN	110 -2
	173 -2
	310A -2
	311B -2
ABSCHLUSS,LUFTEINLASS	737 -3
ABSTANDSTÜCK,HUBZYLINDER	591A -3
	591B -2
	591D -4
	591E -3
	591F -2
	591G -2
	591G -3
ABSTANDSTÜCK,STANGE	580A -6
	580A -7
ABSTANDSTÜCK,STEUERVENTIL	693A -2
ACHSANTRIEB,KOMPLETT	380A -2
	380B -2
	380C -2
ACHSANTRIEBS-ZAHNRADSCHRAUBE	380A -2
ACHSANTRIEBS-ZAHNRADSCHRAUBE	380B -2
	380C -2
ACHSANTRIEBSRAD-SATZ	380A -2
	380B -2
	380C -2
ACHSSCHENKELBOLZEN	403 -2
ACHSWELLEN-LAGER AM DIFFERENTIAL	380B -2
ACHSWELLENRAD-ANLAUFSCHEIBE,DIFFER.	380A -2
	380C -2
ANBRINGUNGSBUCHSE,LENKWELLE	403 -2
ANKER	233 -2
ANKERBOLZEN KETTE	585A -2
	585B -2
	585D -3
	585E -3
	585F -2
	585G -2
ANKERMONTAGE,KETTE LH	591D -5
	591D -6
ANKERMONTAGE,KETTE RH	591D -5
	591D -6
ANLASSER-EINRÜCKHEBEL & SPANNFEDER	233 -2
ANLASSER-EINRÜCKMAGNETSCHALT.DECKEL	695J -3
ANLASSER-EINRÜCKMAGNETSCHALTER,KPL.	233 -2
ANLASSER-MITLAUFRAD	233 -2
ANLASSER,KOMPLETT	233 -2
ANLASSERLAGERSCHILD-LAGERBUCHSE,HI	233 -2
ANLASSERPOLGEHÄUSE	233 -2
ANLASSERRITZEL,KOMPLETT	233 -2
ANLASSERRITZELANSCHLAG MIT SCHEIBE	233 -2
ANLASSERRITZELGEHÄUSE,KOMPLETT	233 -2
ANLASSERRITZELKUPPLUNG,KOMPLETT	233 -2
ANLASSERUNTERSETZUNGSRITZEL & WELLE	233 -2
ANLAUFSCHEIBE	315A -2
	315B -2
ANLAUFSCHEIBEN-STIFT	315B -2
ANSCHLAGBOLZEN/ANSCHLAGSCHRAUBE	317A -2
ANSCHLUSS,EINLASS	691B -2
ANSCHLUSSMONTAGE,VOLL FREI	580B -3
	580C -4
ANSCHLUSSSTÜCK-KAPPE/VERBINDERKAPPE	165 -2
ANTRIEB	480 -2
ANTRIEBSWELLENGEHÄUSE & ROHRMONTAGE	402 -2
ANZEIGER,ÖLSTAND-	110 -2
	311B -2
	313A -2
AUFKLEBER	253 -2
	253 -3
AUFKLEBER SICHERUNGSBLOCK	241 -9
AUSGLEICHGEHÄUSE	380A -2
	380B -2
	380C -2
AUSGLEICHRAD-ACHSE	380A -2
	380B -2
	380C -2
AUSGLEICHRAD-ANLAUFSCHEIBE	380A -2
	380C -2
AUSGLEICHSBEHÄLTER-DECKEL,KÜHLUNG	214 -2
AUSLASSKRÜMMER	140 -2
AUSLASSKRÜMMER-ABDECKUNG	140 -2
AUSLASSVENTIL	130 -2
AUSWERFERSTIFT	402 -2
AUTOMATIKGETRIEBE-GEHÄUSE,KOMPLETT	311A -2
	311B -2
B	
BAND,SCHLAUCHHUBZYLINDER	697B -2
	698A -2
BANDKLAMMER	698A -2
	698A -3
	698D -3
	698E -2
BATTERIE	244 -2
BATTERIE-BEFESTIGUNGSANKERSCHRAUBE	244 -2
BATTERIESCHALE	244 -2
BEDIENUNGSTAFEL,HUBVORRICHTUNG	695J -2
	993 -2
BEDIENUNGSTAFEL,KIPPEN	695J -2
	993 -2
BEFESTIGUNG	655 -2
	697E -2
BEFESTIGUNGSELEMENT	597A -2
BEFESTIGUNGSMUTTER	231 -2
BEILEGSCHEIBE,HAUPTWELLE	315A -2
BESCHLEUNIGUNGSPUMPEN-KOLBEN	580B -3
	580C -2
	580C -3
	580D -4
	580D -7
	580E -5
	580E -9
	580F -2
	580G -2
	580H -3
	580H -6

ERSATZTEILBEZEICHNUNGS-INDEX

TEILEBEZEICHNUNG	SEKTIONS-NUMMER
BESCHLEUNIGUNGSPUMPEN-KOLBEN	580I -5
	580I -8
	597A -3
BLINDSTOPFEN	110 -2
BLINKGEBER,KOMPLETT	253 -3
BLOCK,KOPF-	585B -2
	585E -3
BOLZEN,TORSIONSWELLENHEBEL-	180 -2
BRANDSCHOTT	196 -2
BREMSBACKE UND -BELAG NR 2,LINKS	440 -2
BREMSBACKE UND -BELAG NR 2,RECHTS	440 -2
BREMSBACKE UND BREMSBELAG NR1	440 -2
BREMSBACKEN-FÜHRUNGSPLATTE	440 -3
BREMSE,ANTRIEBSWELLEN-,LINKS	440 -2
BREMSE,ANTRIEBSWELLEN-,RECHTS	440 -2
BREMSLICHTSCHALTER	251 -2
BREMSPEDAL,KOMPLETT	465 -2
BUCHSE,KNOPF	484 -2
BUCHSE,LENKGESTÄNGE	403 -2
BUCHSE/FLANSCHRING	403 -3
	586 -3
BUCHSE/HÜLSE	120 -3
	199A -2
	199B -2
	485 -2
	585A -2
	586 -2
	586 -3
BUCHSENHALTERMONTAGE	580B -3
	580C -3
BUCHSENSATZ	110 -2
BÜRSTE,F	231 -2
BÜRSTENSATZ	233 -2

D

DECKEL,KUPPLUNGSGEHÄUSE-	311A -2
	311B -2
DECKEL/KAPPE	403 -2
	699J -2
	699K -2
	699M -2
	699N -2
	699Q -2
	699R -2
DICHTPASTE	135 -2
DICHTRING	315A -2
	315B -2
DICHTRING/DICHTUNGSSCHEIBE	173 -2
DICHTUNG	111 -2
	233 -2
	311B -2
	313A -2
	313B -2
	317B -2
	480 -2
	497 -2
	580B -2
	580E -6
	580I -5
	597A -2
	597A -3
	597B -2
	691A -2
	695G -2
	695H -2
DICHTUNG -- ÖLDICHTUNG F.GETRIEBESPINDEL	380A -2
	380C -2
DICHTUNG,ABDECKUNG	655 -2
DICHTUNG,ACHSENGEHÄUSE	310A -2
	310B -2
DICHTUNG,DROSSELKAMMER	160 -2
DICHTUNG,EINLASSKRÜMMER-ZYL.KOPF	140 -2
DICHTUNG,FETT-	403 -2
	485 -2
DICHTUNG,FILTER	691A -2
DICHTUNG,GETRIEBEGEHÄUSEABDECKUNG	311A -2
DICHTUNG,GTRIEBEGEHÄUSE	311A -2
	311B -2
DICHTUNG,KRAFTSTOFFSTANDANZEIGE-	173 -2
DICHTUNG,OBERE PLATTE	655 -2
DICHTUNG,U-RING	580C -2
	586 -2
DICHTUNGSRING,HAUPTWELLE	315A -2
DICHTUNGSRING,KOLBEN	315A -2
DICHTUNGSSATZ	597A -3
	597B -3
DICHTUNGSSATZ,HUBZYLINDER-,LINKS	580B -2
	580C -3
DICHTUNGSSATZ,HYDRAULIKÖLPUMPEN-	692 -2
DICHTUNGSSATZ,KIPPZYLINDER	586 -2
DICHTUNGSSATZ,VENTILEINSCHLEIF-	102 -2
DICHTUNGSSATZ,ZYLINDER	580A -3
DIFFERENTIAL-AUSGLEICHRAD	380A -2
	380B -2
	380C -2
DIFFERENTIALGEHÄUSE-DICHTUNG	380A -4
	380B -3
	380C -3
DIFFERENTIALGEHÄUSESCHRAUBE	380A -2
DIFFERENTIALLAGER-SICHERUNGSSCHEIBE	380B -2
DIODE	241 -8
	241 -9
DISTANZBLECH	480 -2
DISTANZSTÜCK	214 -2
	315B -2
	402 -2
	465 -2
	480 -2
	485 -2
	580B -3
	580C -3
	580C -4
	580D -8
	580E -9
	580G -3
	585A -3
	585E -3
	586 -3
	693B -2
DISTANZSTÜCK,LUFTHUPE	165 -2
DISTANZSTÜCK,RITZELWELLE	314A -2
	314B -2
DROSSELKLAPPEN-ANSCHLAG	591A -3
	591B -2
	591D -4
	591E -3
	591F -2
	591G -2
DROSSELKLAPPENWELLE	699T -2
	699U -2
DRUCKLAGER	403 -2
DRUCKREGELVENTIL,AUTOMATIKGETRIEBE	311B -2
DRUCKSTANGE,KOMPLETT	460 -2
DRUCKSTÜCK	380A -3
DU-BUCHSE	580A -4
DÜBEL -- STIFT	135 -2
DÜBEL,SCHWUNGRADGEHÄUSE	311A -2

E

EINFÜLLSTUTZENSCHLAUCH,KOMPLETT	196 -2
EINLASSKRÜMMER,KOMPLETT	140 -2
EINLASSVENTIL	130 -2

ERSATZTEILBEZEICHNUNGS-INDEX

TEILEBEZEICHNUNG	SEKTIONS-NUMMER
EINSTELLMONTAGE LH	440 -3
EINSTELLMONTAGE RH	440 -3
EINSTELLSCHEIBE	199A -3
	199B -3
	440 -2
	595C -2
	595D -2
EINSTELLSCHRAUBE	591A -3
	591B -2
	591D -4
	591E -3
	591F -2
	591G -2
EINSTELLZWISCHENSCHEIBE,LAGER	380A -2
	380A -3
	380C -2
	380C -3
ELEMENTMONTAGE,LUFTFILTER	165 -2
ENTLÜFTER	311B -2
ENTLÜFTER,HYDRAULIKTANK	691A -2
ENTLÜFTERKAPPE	440 -3
ENTLÜFTERMONTAGE	402 -2
ENTLÜFTUNGSSCHRAUBE	440 -3
ETIKETT,PEDALANORDNUNG	991 -2
ETIKETT,UL-KLASSIFIZIERUNG	991 -2
	991 -3
ETIKETT,VORSICHT	991 -3
ETIKETT,VORSICHT KRAFTSTOFF	199A -2
	199A -3
	199B -2
	199B -3
ETIKETT,VORSICHT,LLC	214 -2
	214 -3

F

FEDER	480 -2
	488 -2
	580B -3
	580C -3
	580D -5
	580E -6
	580H -4
	580I -5
	694B -4
	694C -3
FEDER,EINSTELLER	440 -2
FEDER,HUPENKNOPF	484 -2
FEDER,KOLBEN,KUPPLUNG	315A -2
FEDER,RADZYLINDER	440 -3
FEDER,SCHUH,HERUNTERHALTUNG	440 -2
FEDER,SITZ,HEBEL	695G -2
	695H -2
FEDER,STREBE	440 -2
FEDERFÜHRUNG	580C -3
FEDERKAPPE	694B -4
	694C -3
FEDERRING	580C -3
	580D -4
	580D -7
	580D -8
	580E -6
	580E -8
	580E -9
	580F -2
	580G -2
	580H -3
	580H -6
	580I -5
	580I -8
	597B -2
FEDERSCHEIBE	150 -2
	199B -2
FEDERSITZ	317B -2
	484 -2
FEDERSTIFT	311B -2
	317B -2
	585D -3
	585E -3
FELGE,ANTRIEBSACHSEN	434 -2
FILTER	164 -2
	196 -3
FILTER,HYDRAULIKÖL	691A -2
FINGER -- VERSCHLUSS	380C -2
FLACHSCHEIBE	112 -2
	200 -2
	403 -3
	488 -2
	500C -2
FLÜSSIGGASFLASCHENHALTERUNG	199A -2
	199B -2
FLÜSSIGGASLEITUNG	196 -2
FLÜSSIGGASVERDAMPFER-DECKEL	195 -2
FUTTER,KUPPLUNG	315A -2
FÜHRUNGSSATZ,HUBKETTE	585A -3
	585D -4
FÜHRUNGSSATZ,HUBKETTE	585E -3
	585F -2
	585G -2

G

GABEL,VERLÄNGERUNGS	594 -2
	594 -3
GASPEDALAUFLAGE	180 -2
GASPEDALMONTAGE	180 -2
GEBER,FL.FÜLLSTANDSANZEIGER	691A -2
GEHÄUSE,ANTRIEBSWELLEN	402 -2
GEHÄUSE,AUSLASS	694B -3
	694C -2
	694E -2
	694F -2
GEHÄUSE,EINLASS	694B -2
	694C -2
GEHÄUSESCHRAUBE	231 -2
	233 -2
GELENK,BETÄTIGUNGSSTANGEN	695G -2
	695H -2
GEROTOR	480 -2
GETRIEBE,MIT DREHMOMENTWANDLER	310A -2
	310B -2
GETRIEBE,UNTERSETZUNGS	314A -2
	314B -2
GLEICHRICHTER,KOMPLETT	231 -2
GLEITRING	580B -2
	580B -3
	580C -2
	580C -3
GLEITSTÜCKDICHTUNG	485 -2
GLÜHLAMPE	260 -2
	261 -2
	265 -2
	267 -2
GUMMIANSCHLAG	591A -3
	740 -2
GUMMIBEFESTIGUNG,SCHALLDÄMPFER	200 -2
GUMMIDICHTUNG	655 -2
	737 -4
GUMMIRING	586 -3
GUMMISCHLAUCH,VENTILRÜCKKEHR	697B -2
GUMMITÜLLE/DURCHGANGSDICHTUNG	260 -2
	265 -2
	267 -2
	500B -2

ERSATZTEILBEZEICHNUNGS-INDEX

TEILEBEZEICHNUNG	SEKTIONS-NUMMER
GUMMITÜLLE/DURCHGANGSDICHTUNG	737 -3
	737 -4
	871A -3
	871B -2
H	
HALTEBAND	698D -3
HALTEBLECH	313A -2
HALTER	226 -2
	497 -2
	699B -2
	699B -3
	699C -2
	699C -3
	699M -2
	699N -2
	699N -3
HALTER,ANSCHLUSS	164 -2
HALTERING,AUTOMATIKGETRIEBE	315A -2
	315B -2
HALTERMONTAGE,GASPEDAL	180 -2
HALTERMONTAGE,MANSCHETTE	500B -2
HALTERMONTAGE,RESERVETANK	462 -2
HALTERMONTAGE,STEUERHEBEL	695G -2
	695H -2
HALTERUNG,ANTRIEBSWELLEN-,LINKS	402 -2
HALTERUNG,ANTRIEBSWELLEN-,RECHTS	402 -2
HALTERUNG,MOTORAUFHÄNGUNGS-,MI,RE	112 -2
HALTERUNG,RIEMENSCHEIBEN-	699E -4
	699F -4
	699K -4
HALTERUNG,SCHLITTEN-	595A -2
	595B -2
	595E -2
	595F -2
HALTERUNG/BEFESTIGUNG	580D -4
	580D -7
	580E -6
	580E -8
	580E -9
	580F -2
	580G -2
	580H -3
	580H -6
	580I -5
	580I -8
HANDGRIFF	199A -2
HANDGRIFF	199B -2
	199B -3
HANDGRIFFFEDER	199A -2
	199B -2
HAUPTBREMSZYLINDER-KOLBEN,KOMPLETT	460 -2
HAUPTBREMSZYLINDER-KOLBENANSCHLAG	317B -2
HAUPTBREMSZYLINDER,KOMPLETT	460 -2
HAUPTLAGERDECKELSCHRAUBE	110 -2
HAUPTÖLKANAL-VERSCHLUSSSTOPFEN	110 -2
HAUPTWELLENRAD-DISTANZSTÜCK	315B -2
HEBEL	440 -2
HEBEL KOMPLETT,GASPEDAL	180 -2
HEBEL UND HALTERUNG KOMPLETT	695C -2
	695D -2
	695G -2
	695H -2
HEBEL,FESTSTELLBREMS-,LINKS	440 -3
HEBEL,FESTSTELLBREMS-,RECHTS	440 -3
HEBEL,STEUERVENTIL A	695C -2
	695D -2
	695G -2
	695H -2
HEBEL,STEUERVENTIL B	695D -2
	695H -2
HEBEL,STEUERVENTIL HEBEN	695C -2
	695D -2
HEBEL,STEUERVENTIL KIPPEN	695C -2
	695D -2
HEBELEINSTELLSCHRAUBE	488 -2
HEBELMONTAGE	443 -2
HEBELMONTAGE,GASPEDAL	180 -2
HEBELVERBINDUNG	695G -2
	695H -2
HINWEISSCHILD FÜR REIFENDRUCK	991 -3
HUBMAST,AUSSEN	591A -2
	591B -2
	591D -2
	591D -3
	591D -4
	591E -2
	591F -2
	591G -2
HUBMAST,INNEN	591A -3
	591A -4
	591D -4
	591D -5
	591E -3
	591E -4
HUBMAST,INNEN	591F -2
	591G -2
	591G -3
HUBMAST,MITTELTEIL	591D -6
	591E -4
	591E -5
HUBMASTSCHLAUCH	699K -2
	699K -3
	699K -4
	699K -5
	699K -6
	699K -7
	699K -8
	699K -9
HUPENKNOPF	484 -2
HUPENMONTAGE,HINTEN	253 -2
HUPENMONTAGE,LUFT	165 -2
HUPENMONTAGE,NIEDRIG	253 -2
HÜLSE,MOTORAUFHÄNGUNGS-	112 -2
HÜLSE,REGELHEBEL-	695G -2
	695H -2
HYDRAULIKBEHÄLTER-LEITUNG	691A -2
I	
INSTRUMENTRAHMENMONTAGE	500A -2
ISOLATOR	214 -2
	497 -2
	693B -2
	697C -2
ISOLATOR,DECKPLATTE	655 -2
ISOLATOR,ROHR	697C -2
K	
KABELBAUM,CHASSIS	241 -3
	241 -4
	241 -5
	241 -6
	241 -7
	241 -8
KABELBAUM,SITZSCHALTER	241 -9
KABELFÜHRUNG	440 -3
KABELMONTAGE,EINSTELLER	440 -3
KABELSATZHALTER,A	240 -2
KAPPE,ENDE	480 -2
KAPPENMONTAGE,TANK	214 -2
KAROSSERIE -- DIFFERENTIALGETRIEBEGEHÄUS	380C -2

ERSATZTEILBEZEICHNUNGS-INDEX

TEILEBEZEICHNUNG	SEKTIONS-NUMMER
KEGELRAD,DIFFERENTIALSEITE	380A -2
	380B -2
	380C -2
KEIL	120 -3
	130 -2
KETTE,HUB-	585A -2
	585B -2
	585F -2
	585G -2
KETTE,PTO	135 -2
KETTE,STEUERUNG	130 -2
KETTENEINSTELLSCHRAUBE	585A -2
	585D -3
	585E -2
	585E -3
	585F -2
	585G -2
KETTENRAD	585A -2
	585B -2
	585D -3
	585E -2
	585F -2
	585G -2
KIPPHEBEL-EINSTELLSCHRAUBE	130 -2
KIPPHEBELDECKEL-DICHTUNG	111 -2
KIPPHEBELDECKEL,KOMPLETT	111 -2
KIPPHEBELWELLEN-UNTERLEGSCHEIBE	130 -2
KIPPZAPFEN	199B -2
	586 -3
KIPPZAPFENBUCHSE	586 -2
KLAMMER	118 -2
	164 -2
	164 -3
	196 -2
	214 -3
	216 -2
	223 -2
	240 -2
	241 -10
	241 -11
	241 -9
	253 -2
	462 -2
	500B -2
	586 -4
	695K -2
	699E -4
	699F -4
KLAMMER,ROHR	699B -3
	699C -3
	699E -4
	699F -4
	699F -5
KLIP,KABEL	443 -2
KNOPF,SCHALTHEBEL-,VORWÄR./RÜCKW.	695C -2
	695D -2
	695G -2
	695H -2
	695J -3
KNOPF,VERGASERABDECKUNG	655 -2
KOFFERRAUM,RADZYLINDER	440 -3
KOLBEN MIT KOLBENBOLZEN	120 -2
KOLBEN,KUPPLUNG	315A -2
	315B -2
KOLBENRINGSATZ	120 -2
KOMBIINSTRUMENT	248 -2
KOMPLETTER BALGEN,KIPPZYLINDER	586 -3
KONISCHE SCHEIBE	315B -2
KOPF,ZYLINDER-	580B -3
	580C -3
KOPFMONTAGESATZ	580A -6
KORB,KUPPLUNGS-	315A -2
KRAFTSTOFFLEITUNG,KOMPLETT	164 -2
KRAFTSTOFFLEITUNGS-ANSCHLUSS	216 -2
	480 -2
	580A -7
	580B -3
	580C -4
	580D -8
	580E -9
	580F -2
	580G -3
	580H -7
	580I -8
	580I -9
	691B -2
	699E -4
	699F -5
	699J -2
	699K -2
	699K -4
	699K -9
	699M -2
	699N -2
	699N -3
	699Q -2
KRAFTSTOFFLEITUNGS-ANSCHLUSS	699R -2
KRAFTSTOFFLEITUNGSHALTER-GUMMI,NR.1	164 -3
KRAFTSTOFFPUMPEN-DICHTUNG	110 -2
KRAFTSTOFFPUMPEN-DISTANZSTÜCK	110 -2
KRAFTSTOFFPUMPEN-MEMBRANE,KOMPLETT	195 -2
KRAFTSTOFFSCHLAUCH	173 -2
KRAFTSTOFFTANKDECKEL,KOMPLETT	173 -2
KUGELLAGER,LAUFRING	480 -2
KUPPLUNGSKOLBEN-FEDERSITZ	315A -2
KUPPLUNGSMONTAGE,TROMMEL MIT ZAHNRAD	315B -2
KUPPLUNGSSCHFIRFNSATZ	315A -2
KURBELWELLE,KOMPLETT	120 -2
KURBELWELLEN-DICHTRING,ABTRIEBSEITE	110 -2
KURBELWELLEN-DICHTRINGHALTER,HINTEN	110 -2
KURBELWELLEN-LAGERSCHALENSATZ	120 -2
	120 -3
KURBELWELLEN-ÖLBOHRUNGSSTOPFEN	111 -2
KURBELWELLEN-RIEMENSCHEIBE	120 -3
KURBELWELLENRITZEL	120 -3
KÜHLER-UNTERGRUPPE MIT ÖLKUHLER	214 -2
KÜHLER,KOMPLETT	214 -2
KÜHLERABLASSHAHN-DICHTUNG	173 -2
KÜHLERDECKEL,KOMPLETT	214 -2
KÜHLERHALTER	214 -2
KÜHLERSCHLAUCH,OBEN	214 -2
KÜHLERSCHLAUCH,UNTEN	214 -2
KÜHLERSTREBEN-HALTER	655 -3
L	
LAGER,ANTRIEBSRAD-,AUSSEN	402 -2
	403 -2
	434 -2
LAGER,ANTRIEBSRAD-,INNEN	434 -2
LAGER,ANTRIEBSRITZEL-	380A -2
	380B -2
	380C -2
LAGER,KUGEL-	231 -2
	314A -2
	314B -2
	315A -2
	315B -2
LAGER/WÄLZLAGER	233 -2
	403 -2
LAGERABSTANDSTÜCK	380A -2
	380B -2
	380C -2
LAGERKÄFIGMUTTER	380A -2

ERSATZTEILBEZEICHNUNGS-INDEX

TEILEBEZEICHNUNG	SEKTIONS-NUMMER
LAGERKÄFIGMUTTER	380B -2
	380C -2
LAGERSATZ -- DRUCKNADEL	480 -2
LEITUNGSSCHELLE/LEITUNGSHALTER	164 -2
	164 -3
	216 -2
	497 -2
LENKSPINDEL,RECHTS	403 -2
LEUCHTE,HINTERE KOMBINATIONS-	265 -2
LICHTMASCHINE,KOMPLETT	231 -2
LICHTMASCHINEN-RIEMENSCHEIBE,KOMPL.	231 -2
LICHTMASCHINEN-RIEMENSCHEIBENMUTTER	231 -2
LICHTMASCHINENGEHÄUSE,HINTEN KOMPL.	231 -2
	233 -2
LICHTMASCHINENREGLER	231 -2
LINSE	261 -2
	265 -2
	267 -2
LUFTFILTER,ZYKLON-	165 -2
LUFTFILTERSCHLAUCH-SCHELLE/-HALTER	164 -2
	226 -2
	462 -2
	698D -2
	698E -2
	699K -4
LUFTKANAL,KOMPLETT	165 -2
LÜFTER	210 -2
LÜFTERDISTANZSTÜCK	210 -2

M

MAGNETVENTILHALTER	196 -2
MANSCHETTE,RADZYLINDER-	440 -3
MANSCHETTE,SCHUH,NIEDERHALTUNG	440 -2
	440 -4
MASCHINENSCHRAUBE	698D -3
	698E -3
MASTSTÜTZBUCHSE	591A -3
	591B -2
	591D -4
	591E -2
	591F -2
	591G -2
MASTSTÜTZENKAPPE	591A -3
	591B -2
	591D -4
	591E -2
	591F -2
MASTSTÜTZENKAPPE	591G -2
MEMBRANE	195 -2
MEMBRANFEDER	195 -2
METALL,SEITE SCHUB	595A -2
	595B -2
	595C -2
	595F -2
METALL,STÜTZ-	591A -3
	591B -2
	591D -4
	591D -7
	591E -2
	591E -5
	591F -2
	591G -2
MIKROFILTERMONTAGE	691A -2
MITTELACHSE VOLLST,LENKUNGS-	403 -3
MOTORBLOCK,KOMPLETT	110 -2
MOTORLAGER LINKS	112 -2
MOTORLAGER RECHTS	112 -2
MOTORSTIRNDECKEL	231 -2
MUFFE,ANTRIEBSRITZEL	380A -3
	380B -2
	380C -2
MUTTER	195 -2
	196 -2
	199A -2
	199B -2
	314A -2
	314B -2
	488 -2
	585A -3
	585F -2
	586 -4
	591G -3
	695G -2
	695H -2
	695J -2
MUTTER,AUSPUFFROHR	200 -2
MUTTER,LAUFRAD-	433 -3
	434 -2
MUTTER,LENKUNGSEINSTELLUNG	488 -2

N

NABE -- STEUERSTANGE	434 -2
NABE,ANTRIEBSWELLEN-	402 -2
NABE,LENKRAD-	403 -2
NACHSTELLSCHRAUBE	195 -2
NADELLAGER	315A -2
	315B -2
	403 -2
	480 -2
NEBENKABELSATZ	241 -9
NOCKENWELLE	130 -2
NOCKENWELLEN-ANTRIEBSRAD	130 -2
NOCKENWELLEN-PASSBLECH	130 -2

O

O-RING	311B -2
	313A -2
	313B -2
	317A -2
	317B -2
	380A -2
	380B -2
	380C -2
	402 -2
	480 -2
	480 -2
	485 -2
	580A -5
	580D -5
	580D -7
	580E -6
	580E -8
	580F -2
	580G -2
	580H -4
	580H -6
	580I -5
	580I -6
	580I -8
	586 -2
	586 -3
	586 -4
	597A -3
	691B -2
	693A -2
	693A -3
O-RING-DICHTUNG	135 -2
	164 -2
	196 -3
	221 -2
	311B -2

ERSATZTEILBEZEICHNUNGS-INDEX

TEILEBEZEICHNUNG	SEKTIONS-NUMMER
O-RING-DICHTUNG	580A -7
	580B -2
	580B -3
	580C -2
	580C -3
	580C -4
	580F -2
	580G -3
O-RING,GEHÄUSE	694B -3
	694C -3
ÖLDRUCKREGLERVENTIL	150 -2
ÖLDRUCKSCHALTER	110 -2
ÖLEINFÜLLSTUTZENDECKEL,MOTOR	111 -2
ÖLFILTER-STEHBOLZEN	150 -2
ÖLFILTER-ÜBERDRUCKVENTILFEDER	130 -2
	311B -2
ÖLFILTER-VERSCHLUSSSTOPFEN	150 -2
ÖLFILTER,MOTOR	150 -2
ÖLPUMPE,MOTOR	150 -2
	313A -2
	313B -2
ÖLPUMPEN-ANTRIEBSWELLE,KOMPLETT	221 -2
ÖLPUMPENDICHTUNG	150 -2
ÖLPUMPENGEHÄUSE-WELLENDICHTRING	313A -2
	313B -2
ÖLPUMPENGEHÄUSE,AUTOMATIKGETRIEBE	313A -2
ÖLPUMPENWELLE KOMPLETT MIT GEHÄUSE	150 -2
ÖLSAUGROHR MIT ÖLSIEB,MOTOR	150 -2
	311B -2
	313A -2
ÖLSAUGROHRDICHTUNG	313A -2
ÖLWANNE,KOMPLETT	110 -2
ÖLWANNEN-ABLASSSCHRAUBENDICHTRING	110 -2

P

TEILEBEZEICHNUNG	SEKTIONS-NUMMER
PASSSTIFT	135 -2
	199A -2
	199B -2
PASSSTIFT,MOTORBLOCK-GETRIEBE	110 -2
PASSSTIFT,MOTORBLOCK-STEUERGEHÄUSE	110 -2
PASSSTIFT,MOTORBLOCK-ZYLINDERKOPF	110 -2
PEDAL-LAGERBUCHSE	465 -2
	695C -2
	695D -2
	695G -2
	695H -2
PEDAL,TIPPBETRIEBSBETÄTIGUNGS-	465 -2
PEDALLAGERBOCK	465 -2
PLATTE	265 -2
	699I -2
	699L -2
PLATTE -- ANTRIEB	311B -2
	315A -2
	315B -2
PLATTE,BATTERIEAUFHÄNGUNG	244 -2
PLATTE,BREMSTRÄGER-,LINKS	440 -2
PLATTE,BREMSTRÄGER-,RECHTS	440 -2
PLATTENMONTAGE,VORDERER BODEN	740 -2
PLEUEL,KOMPLETT	120 -2
PLEUELMUTTER	120 -2
PLEUELSCHRAUBE	120 -2
POTENTIOMETER	586 -3
PUMPE,HYDRAULIKÖL-	692 -2

R

TEILEBEZEICHNUNG	SEKTIONS-NUMMER
RAD,LENK-	484 -2
RADKAPPE	403 -2
RADZYLINDERKOLBEN	440 -3
RAHMENMONTAGE,ÜBERKOPF	737 -2
REGLERDECKEL/REGLERABDECKUNG	195 -2
REGLERMUFFE	580D -7
	580E -8
	580F -2
	580H -6
	580I -8
REIBSCHEIBE,AUTOMATIKGETRIEBE	315A -2
	315B -2
REIFEN UND SCHLAUCH-SATZ	433 -2
	433 -3
	434 -2
REIFEN-,VOLLGUMMI-	433 -3
	434 -2
RELAIS	253 -2
	253 -3
RELAIS 1M	241 -10
	253 -2
	695J -3
REPARATURSATZ,VOLLFREI-	580E -6
	580I -5
RIEGELKUGEL	480 -2
RIEMEN,LÜFTER-	210 -2
RIEMENSCHEIBE,LÜFTERANTRIEBS-	210 -2
RIEMENSCHEIBE,SCHLAUCH	698D -2
	698E -2

TEILEBEZEICHNUNG	SEKTIONS-NUMMER
RIEMENSCHEIBE,SCHLAUCH	699E -4
	699F -5
	699J -2
	699K -2
	699M -2
	699N -2
	699Q -2
	699R -2
RING,KOLBEN-	580A -5
	580A -6
	580B -2
	580B -3
	580C -2
	580C -3
	586 -3
ROHR- & SCHLAUCHMONTAGE,HUBVORRICHTUNG	698A -3
	698F -2
ROHR- & SCHLAUCHMONTAGE,PUMPE	697A -2
ROHR- UND SCHLAUCHMONTAGE PS	697D -2
ROHR,HUBZYLINDER-,A	697D -2
	697D -3
	697E -2
	698B -2
	698D -2
	698E -2
ROHR,VERLÄNGERUNGS-	699C -3
	699E -3
	699F -3
	699F -4
	699T -2
	699U -2
	699U -3
ROHRABZWEIGERDICHTUNG	586 -3
ROHRMONTAGE,KIPPVENTIL A	697C -2
ROHRMONTAGE,KIPPVENTIL B	697C -2
ROHRMONTAGE,ÖL	311B -2
	313A -2
ROHRMONTAGE,RÜCKKEHR	698A -2
ROLLE,HUB-	591A -2
	591A -4
	591B -2
	591D -4
	591D -5
	591D -6
	591D -7
	591E -2
	591E -4
	591E -5

ERSATZTEILBEZEICHNUNGS-INDEX

TEILEBEZEICHNUNG	SEKTIONS-NUMMER
ROLLE,HUB-	591F -2
	591G -2
	591G -3
	595A -2
	595B -2
	595C -2
	595D -2
	595E -2
	595F -2
ROLLENLAGER	315B -2
RÜCKENLEHNE	594 -3
RÜCKHOLFEDER	180 -2
	465 -2
RÜCKLAUFRAD	315B -2
RÜCKWÄRTSGANG-KUPPLUNGSTROMMEL	315B -2
S	
SÄULE,LENK-	488 -2
SCHÄKELBOLZEN	465 -2
	695C -2
	695D -2
	695G -2
	695G -3
	695H -2
	695H -3
SCHALLDÄMPFERMONTAGE	200 -2
SCHALTER	196 -2
	253 -2
	693A -2
	871A -3
	871B -2
SCHALTER,MIKRO-	199A -2
	199B -2
SCHALTER,SIGNALHORN-	695J -2
	871A -3
	871B -2
SCHALTER,ZÜND-	251 -2
SCHALTERMONTAGE,THERMOSCHALTER	311B -2
SCHARNIERMONTAGE,OBERE PLATTE	655 -2
SCHEIBE/UNTERLEGSCHEIBE	150 -2
	199A -2
	199A -3
	199B -2
	317A -2
	440 -4
	500A -3
	580C -3
SCHEIBE/UNTERLEGSCHEIBE	580D -4
	580D -8
	580E -6
	580E -9
	580F -2
	580G -2
	580H -3
	580H -6
	580I -5
	580I -8
	597A -2
SCHEIBENRAD	433 -3
SCHEIBENWISCHER	580D -5
	580D -7
	580E -6
	580E -8
	580F -2
	580G -2
	580H -4
	580H -6
	580I -6
	580I -8
SCHEINWERFERMONTAGE	260 -2
	267 -2
SCHLAUCH,ANSAUGGUMMI-	697A -2
SCHLAUCH,ANTRIEBSWELLE	402 -2
SCHLAUCH,LUFT	165 -2
SCHLAUCH,NIEDERDRUCKGUMMI	697B -2
	698A -2
SCHLAUCH,TANK	214 -2
SCHLAUCH,WASSER-	196 -2
	210 -2
SCHLAUCHHALTER	210 -2
	497 -2
	699J -2
	699K -2
	699K -4
	699M -2
	699N -2
	699Q -2
	699R -2
SCHLAUCHHALTER/SCHLAUCKLAMMER	196 -2
	196 -3
	214 -3
	497 -2
SCHLAUCHMONTAGE	699B -2
	699C -2
	699L -2
SCHLAUCHMONTAGE,BREMSE LH	462 -2
SCHLAUCHMONTAGE,BREMSE RH	462 -2
SCHLAUCHMONTAGE,GUMMI	697E -2
	699B -3
	699C -3
	699J -2
	699J -3
	699J -4
	699K -9
	699M -2
	699M -3
	699N -2
	699N -3
	699Q -2
	699R -2
	699T -2
	699U -2
	699U -3
SCHLAUCHMONTAGE,HUBVORRICHTUNG	697B -2
	697D -2
	698B -2
	698D -2
	698E -2
SCHLAUCHMONTAGE,HUBZYLINDER	580C -2
SCHLAUCHMONTAGE,NYLON	698G -2
SCHLAUCHMONTAGE,SERVOLENKSCHLAUCH,LH	497 -2
SCHLAUCHMONTAGE,SERVOLENKSCHLAUCH,RH	497 -2
SCHLAUCHMONTAGE,SERVOLENKUNG	497 -2
SCHLAUCHMONTAGE,SERVOLENKUNG,A	497 -2
SCHLAUCHMONTAGE,ZYLINDER	580A -3
	580A -4
	580B -2
	580B -3
	580C -3
SCHLAUCHSATZ,ZYLINDER	586 -2
SCHLAUCHSCHELLE/SCHLAUCHBINDER	118 -2
	165 -2
	173 -2
	196 -2
	196 -3
	210 -2
	214 -2
	216 -2
	216 -2
	216 -2
	241 -11
	241 -9
	253 -3

ERSATZTEILBEZEICHNUNGS-INDEX

TEILEBEZEICHNUNG	SEKTIONS-NUMMER
SCHLAUCHSCHELLE/SCHLAUCHBINDER	443 -2
	462 -2
	500A -3
	695J -2
	695K -2
	697A -2
	697B -2
	697B -2
	697D -2
	697D -3
	698A -2
	698A -3
	698B -2
	698D -2
	698D -3
	698E -2
	699I -2
	699I -2
	699L -2
SCHLAUCHSCHELLENHALTER	223 -2
SCHLAUCHSCHUTZ	697D -2
	699J -2
	699K -2
	699M -2
	699N -2
SCHLITTEN	595C -2
	595D -2
SCHLOSSMONTAGE,OBERE PLATTE SEITE LH	655 -2
SCHMIERNIPPEL	586 -3
	586 -4
	591B -2
SCHRAUBE	135 -2
	140 -2
	160 -2
	164 -2
	165 -2
	165 -2
	196 -3
	199A -2
	199B -2
	199B -3
	200 -2
	210 -2
	221 -2
	226 -2
	248 -2
	253 -2
	260 -2
SCHRAUBE	261 -2
	265 -2
	311A -2
	317A -2
	317B -2
	380A -2
	380B -2
	380C -2
	440 -4
	443 -2
	465 -2
	480 -2
	497 -2
	500A -2
	500A -3
	500B -2
	586 -4
	594 -3
	597A -2
	597B -2
	693A -2
SCHRAUBE,NABEN-	402 -2
	403 -2
SCHRAUBENSATZ	231 -2
	233 -2
	586 -3
	871A -3
SCHUHHALTESTIFT	440 -2
SCHUTZ	216 -2
	497 -2
	697E -2
	698F -2
SCHUTZ,KETTEN-	585D -3
	585D -4
	585E -3
SCHUTZ,SCHLAUCH	698D -2
	698G -2
SCHUTZ,SPIRALSCHLAUCH	462 -2
	697C -2
	698D -3
	698E -2
	699A -2
	699I -2
	699J -2
	699K -2
	699L -2
	699M -2
	699N -2
SCHUTZ,SPIRALSCHLAUCH	699P -2
	699S -2
SCHUTZMONTAGE,HINTERE SÄULE LH	737 -3
SCHUTZMONTAGE,HINTERE SÄULE RH	737 -2
SCHUTZMONTAGE,VORDERE SÄULE LH	737 -4
SCHUTZMONTAGE,VORDERE SÄULE RH	737 -2
SCHWUNGRAD,KOMPLETT	120 -3
SCHWUNGRADGEHÄUSE	135 -2
SCHWUNGRADSCHRAUBE	120 -3
SCHWUNGRADZAHNKRANZ	120 -3
SECHSKANTMUTTER	233 -2
	317A -2
SECHSKANTSCHRAUBE/-BOLZEN	586 -4
	591A -4
	695J -2
SEILZUG	580C -2
SEITENLAGERMUTTER	380A -2
	380B -2
	380C -2
SEITENROLLE	595A -2
	595B -2
	595C -2
	595D -2
	595E -2
	595F -2
SENSOR KOMPLETT MIT ANSCHLUSSKABEL	693A -2
	693B -2
SENSOR,TEMPERATUR	310A -2
SENSOREINHEIT,TACHOMETER	310A -2
	310B -2
SERVOLENKUNGSVENTILDICHTUNGSSATZ	480 -2
SICHERHEITSVENTIL-FEDER	311B -2
SICHERHEITSVENTIL,ABWÄRTS	580B -2
	580C -3
SICHERUNG	164 -2
SICHERUNG,10 AMP.	241 -9
SICHERUNGSDOSE,KOMPLETT	241 -9
SICHERUNGSMUTTER	140 -2
	402 -2
	403 -2
SICHERUNGSRING	130 -2
	180 -2
	199A -3
	199B -3
	314B -2
	315A -2
	315B -2
	317A -2

ERSATZTEILBEZEICHNUNGS-INDEX

TEILEBEZEICHNUNG	SEKTIONS-NUMMER
SICHERUNGSRING	317B -2
	380B -3
	380C -3
	440 -4
	465 -2
	465 -3
	580A -5
	580B -2
	580B -3
	580C -3
	585A -3
	585B -2
	585D -4
	585E -4
	585F -2
	585G -2
	586 -2
	586 -4
	595A -2
	595B -2
	595C -2
	595D -2
	595E -2
	595F -2
	695C -2
	695D -2
	695G -2
	695G -3
	695H -2
	695H -3
	695J -2
	698D -3
	698E -3
	699B -3
	699C -4
	699E -4
	699F -5
	699J -2
	699K -2
	699Q -2
	699R -2
	699T -2
	699U -2
SICHERUNGSSCHEIBE	200 -2
	314A -2
	314B -2
	380A -2
	380B -2
SICHERUNGSSCHEIBE	380C -2
	402 -2
	403 -2
	500A -3
	594 -3
SICHERUNGSSTIFT	465 -2
	655 -3
	695C -2
	695D -2
SICHERUNGSZIEHER	241 -9
SIEBGEHÄUSE	311B -2
SITZ,VERBINDUNG,HEBEL	695G -2
	695H -2
SPANNMONTAGE,KETTE	130 -2
SPIEGEL,RÜCK-	737 -3
SPLINT	585A -3
	585A -4
	585B -2
	585D -4
	585E -3
	585F -2
	585G -2
	695G -2
	695H -3
SPRENGRING,C	403 -2
STAHLKUGEL	311B -2
	317B -2
	580B -2
	580C -3
STAHLLAMELLE,AUTOMATIKGETRIEBE	311A -2
STANGE,STEUERVENTIL-	695C -2
	695D -2
	695G -2
	695H -2
STANGENKOPF-MONTAGESATZ	586 -3
STATOR,DREHSTROMGENERATOR-	231 -2
STAUBDICHTUNG	402 -2
	480 -2
	485 -2
	580A -4
	580C -2
STEHBOLZEN	110 -2
	111 -2
	140 -2
	585A -3
	585F -2
	591G -3
	693B -2
STELLSCHRAUBE	580B -3
	580C -3
	871B -2
STEUERGEHÄUSE/MOTORSTIRNPLATTE	135 -2
STEUERSCHLAUCH FÜR SCHNELL LEERLAUF	698D -3
STIFT	180 -2
	199A -2
	199B -2
	480 -2
STIFT,ANTRIEB	500A -3
STIFT,SCHARNIER-	695C -2
	695D -2
STIFTHALTER,PARKHEBEL	440 -2
STOPPER,ACHSENMITTE RH	403 -3
STOPPER,MASTKOPF	591A -4
STÖSSELSTANGE	130 -2
STREBE,PARKBREMSENHEBEL	440 -2
STREBENMONTAGE,OBEN	655 -2
STÜTZE,DECKPLATTE	655 -2
STÜTZMONTAGE,KETTENRAD	585A -2
	585D -3
STÜTZRING	580A -4
	580A -5
	580B -2
	580C -2
	580C -3
	586 -3
	586 -4
SUMMERMONTAGE,FORTSETZUNG	253 -2
T	
TELLERRADHALTER	380A -3
THERMOSTAT,KOMPLETT	210 -2
THERMOSTATGEHÄUSE	210 -2
THERMOSTATGEHÄUSE-DICHTUNG	210 -2
TRÄGER,MIKROSCHALTER	693A -2
TRÄGERMONTAGE	199A -2
	199B -2
	740 -2
TRÄGERMONTAGE,GETRIEBE	380A -2
	380B -2
	380C -2
TRÄGERMONTAGE,STEUERHEBEL	695C -2
	695D -2
	695I -2
	695J -2
TRENNPLATTEN-SEITENPLATTE,A	317A -2

ERSATZTEILBEZEICHNUNGS-INDEX

TEILEBEZEICHNUNG	SEKTIONS-NUMMER
TRENNPLATTEN-SEITENPLATTE,A	317B -2
TROMMEL,KUPPLUNG MIT WELLE	315A -2
U	
U-BOLZEN	591A -3
	591B -2
	591D -4
	591E -3
	591F -2
	591G -2
U-RING	580A -4
	580B -2
	580C -3
UNTERDRUCK-STEUERSCHLAUCH	223 -2
UNTERDRUCKPUMPEN-LÄUFER	231 -2
UNTERDRUCKSCHLAUCH	196 -2
UNTERER HAKEN	597A -2
	597B -2
UNTERLEGSCHEIBE,DIFFERENTIALEINSTELLUNG	380B -2
	380C -2
UNTERLEGSCHEIBE,HUBZYLINDER,VOLL,FREI	591B -2
	591D -5
UNTERLEGSCHEIBE,SCHWENKANSCHLAG	403 -3
V	
VENTIL DER 1. STUFE	195 -2
VENTIL,DUCHFLUSSREGLER-	580B -3
	580C -4
	580D -8
	580E -9
	580H -7
	580I -8
VENTIL,HYDRAULIKSTEUER-	317A -2
	693B -2
	694B -2
	694C -2
VENTIL,MAGNET-	196 -2
	694B -3
	694B -4
	694C -3
VENTIL,RÜCKSCHLAG-	580A -6
	580B -2
	580B -3
	580C -3
VENTIL,SICHERHEITS-	196 -2
	580A -7
VENTIL,SICHERHEITS-	580B -3
	580C -4
	580D -8
	580E -9
	580F -2
	580G -3
	580H -7
	580I -9
VENTIL,TIPPBETRIEBSBETÄTIGUNGS-	317A -2
	317B -2
VENTILFEDERKEGELSTÜCK	130 -2
VENTILFEDERSITZ,ÄUSSERE FEDER	130 -2
VENTILMONTAGE,AUSLASS	196 -2
	196 -3
VENTILMONTAGE,ENTLASTUNG	150 -2
VENTILMONTAGE,SERVOLENKUNG	480 -2
VENTILSATZ,ÜBERDRUCK-	311B -2
	694B -3
	694C -3
	694E -2
	694F -2
VENTILSCHAFTDICHTUNG	130 -2
VENTILSTÖSSEL	130 -2
VENTILSTÖSSEL,RADZYLINDER	440 -3
VERBINDER/ANSCHLUSSSTÜCK	199A -2
	199B -2
	580E -9
	580I -8
	580I -9
	693A -2
	693B -2
VERDAMPFER,VOLLST.	195 -2
VERRIEGELUNGSFEDER	695J -2
VERRIEGELUNGSFINGER	380A -2
VERSCHLUSSSCHRAUBE,EINSTELLOCH	440 -3
VERSCHLUSSSCHRAUBE,HEBEL	695G -2
	695H -2
VERSCHLUSSSCHRAUBENMONTAGE	580B -3
	580C -4
	693A -2
	693B -2
	699B -3
	699C -3
	699E -4
	699F -5
VERSCHLUSSSTOPFEN	110 -2
	111 -2
	140 -2
VERSCHLUSSSTOPFEN	195 -2
	311B -2
	317A -2
	317B -2
	402 -3
	480 -2
	500A -2
	580A -4
	580B -2
	691A -2
	699T -2
	699U -2
VOLLFREIER ZYLINDER,LI	580E -2
	580I -2
VOLLFREIER ZYLINDER,RE	580E -2
	580E -3
	580I -2
	580I -3
VORDERSITZ,KOMPLETT	871A -2
	871B -2
VORRICHTUNGSMONTAGE,PARKBREMSE	443 -2
VORWÄRTSGANGRAD 1	315B -2
VORWÄRTSGANGRAD 2	315B -2
W	
WANDLER KOMPLETT,AUTOMATIKGETRIEBE	311B -2
WARNAUFKLEBER ANTRIEB	991 -2
	991 -3
WARNAUFKLEBER HEBEN & ZIEHEN	993 -2
WARNTAFEL,MAST	993 -2
WARTUNGSANZE2IGE	165 -2
WASSERAUSLAUFSTUTZEN	210 -2
WASSERAUSLAUFSTUTZEN-DICHTUNG	210 -2
WASSERLEITUNGS-VERBINDER	210 -2
WASSERPUMPE,KOMPLETT	210 -2
WASSERPUMPEN-PASSSTIFT	210 -2
WASSERPUMPENDICHTUNG	210 -2
WASSERSCHLAUCHVERBINDER	210 -2
WELLE,ANTRIEBS-	402 -2
WELLE,KETTENRAD	585E -3
WELLE,KNOPF	484 -2
WELLE,LANGSAMGANGBETÄTIGUNGS-	317A -2
WELLE,SCHLAUCH,RIEMENSCHEIBE	698D -2
	698E -2
	699F -5
	699J -2
	699K -2

ERSATZTEILBEZEICHNUNGS-INDEX

TEILEBEZEICHNUNG	SEKTIONS-NUMMER
WELLE,SCHLAUCH,RIEMENSCHEIBE	699Q -2
	699R -2
WELLE,ZWISCHEN-	314A -2
WISCHERRING	485 -2
	580A -4
	580B -2
	580C -3
	586 -2
Z	
ZAHNRAD,RÜCKWÄRTSGANG-	315A -2
	315B -2
ZAHNRAD,VORWÄRTSGANG-	315A -2
ZÜNDKERZE	220 -2
ZÜNDSPULE KOMPLETT MIT HALTERUNG	220 -2
ZÜNDSPULENSCHUTZKAPPE	220 -2
ZÜNDVERTEILER-SCHRAUBENSATZ	195 -2
	480 -2
ZWISCHENSCHEIBE,HUBROLLE	591A -2
	591A -4
	591B -2
	591D -4
	591D -5
	591D -6
	591D -7
	591E -2
	591E -4
	591E -5
	591F -2
	591G -2
	591G -3
	595A -2
	595B -2
	595C -2
	595D -2
	595E -2
ZWISCHENSCHEIBE,HUBZYLINDER	585A -2
	591B -2
	591D -7
	591E -5
	591G -3
ZWISCHENSCHEIBE,HUBZYLINDER,MAST	585F -2
ZWISCHENSCHEIBE,MITTLERE ACHSE	403 -2
ZWISCHENSCHEIBE,SEITENROLLE	595A -2
	595B -2
	595E -2
	595F -2
ZWISCHENSCHEIBE,SPINDEL	403 -2
ZWISCHENWELLEN-SCHRAUBE	314B -2
ZYLINDER KOMPLETT,SERVOLENKUNG	485 -2
ZYLINDER,HUB-	580A -2
ZYLINDER,KIPP-	586 -2
ZYLINDER,RAD-	440 -3
ZYLINDERKOPF,KOMPLETT	111 -2
ZYLINDERKOPFDICHTUNG	111 -2
ZYLINDERKOPFSATZ	586 -2
ZYLINDERKOPFSCHRAUBE,KURZ	111 -2
ZYLINDERMONTAGE,VOLL FREI	580B -2
	580C -2
	580D -2
	580H -2

PART NO. INDEX

PART NUMBER INDEX

PART NO.	SEC.NO.
00000	
00092-25101	199A -3
	199B -3
	199B -3
00830-32000	180 -2
00840-8221A	465 -2
00843-5201A	695C -2
	695D -2
	695G -2
	695H -2
00843-8221A	695C -2
	695D -2
	695G -3
	695H -3
00915-21700	199A -3
	380B -3
	380C -3
00915-21710	380A -4
00921-1251A	695G -2
	695H -3
00921-4301A	585A -3
	585A -3
	585A -4
	585B -2
	585D -4
	585E -3
	585F -2
	585G -2
00922-11200	695C -2
	695D -2
00922-11400	465 -3
00922-12010	130 -2
00922-12500	380B -3
	380C -3
	699B -3
	699C -4
	699E -4
	699F -5
	699T -2
	699U -2
00922-13000	315A -2
00922-13500	315B -2
	595A -2
	595C -2
	595D -2
	595E -2
00922-13500	595F -2
00922-14000	315B -2
	595A -2
	595B -2
	595C -2
	595D -2
00922-14500	585A -3
	585B -2
	585D -4
	585E -4
	585F -2
	585G -2
	698D -3
	698E -3
	699J -2
	699K -2
	699Q -2
	699R -2
00922-23000	317B -2
00922-25510	586 -4
00922-26200	314B -2
00922-50610	180 -2
00922-50810	440 -4
00922-51010	199A -3
	199A -3
	199B -3
	695J -2
00923-1051A	695C -2
	695D -2
	695G -2
	695H -2
00923-10610	465 -2
00923-1061A	465 -2
00923-10810	655 -3
	695C -2
	695D -2
	695G -3
	695H -3
00923-1081A	465 -2
00926-41600	130 -2
00926-51600	120 -3
00931-1021A	311B -2
	317B -2
00931-1041A	311B -2
00931-21200	402 -3
00932-1011A	586 -3
	586 -4
	591A -4
00932-1011A	591B -2
	591D -7
	591E -6
	591F -2
	591G -3
00932-2011A	403 -3
00933-1301A	110 -2
00933-1351A	110 -2
01111-00352	112 -2
01115-00201	200 -2
01121-03311	500A -2
01121-05351	111 -2
01121-06121	403 -3
01125-00931	253 -2
01135-6G000	199A -2
	199B -2
01211-6G000	199A -2
	199B -2
01217-00291	695I -2
01241-00781	488 -2
01311-00221	500C -2
01321-6G000	199A -2
	199B -2
01351-21084	313B -2
01352-00291	173 -2
	691A -2
01456-00411	500B -2
01522-00431	698E -2
01523-00032	585B -2
	585D -3
	585E -3
01532-00022	465 -2
	465 -3
01551-00531	698B -2
01552-00411	196 -2
	214 -3
	216 -2
	240 -2
	240 -2
	241 -11
	241 -11
	241 -11
	241 -9
	253 -3
	443 -2
	462 -2
	695K -2
01552-00421	241 -11
01552-00421	697D -2
	699I -2
01552-00431	216 -2
	241 -11
	241 -11
	500A -3
	697B -2
	697D -3
	698D -3
01553-06721	500B -2
01555-00103	697B -2
01555-00123	697A -2
	697B -2
01555-00261	210 -2
01555-00263	697B -2
01555-00273	697A -2
	697B -2
01555-00801	462 -2
01555-00841	216 -2
	216 -2
01555-00861	196 -3
	216 -2
01555-00971	165 -2
01555-01001	165 -2
01555-01081	698A -3
01555-01121	697B -2
01558-00012	698A -2
	698B -2
01558-00191	196 -3
01558-00461	196 -3
01619-00011	497 -2
01641-00071	173 -2
	691A -2
01651-00033	260 -2
	267 -2
01651-FC085	737 -4
01691-00052	210 -2
01691-0005A	210 -2
02117-20021	210 -2
02117-22023	210 -2
05413-0800P	313A -2
08010-8651A	317A -2
08020-8651A	317B -2
08020-8951A	317B -2
08024-4021A	112 -2
08034-6451A	403 -3
08044-6451A	403 -3
08063-06010	315A -2
08070-8401A	313B -2
08110-61610	180 -2
	313A -2
	737 -4
08110-6502G	693A -2
08110-8001G	196 -3
08110-8121A	253 -3
08110-8121G	214 -3
	462 -2
08110-8161A	253 -3
	698D -3
08110-8161B	380A -3
	380B -3
	380C -3
	698B -2
08110-8161D	433 -4
	434 -2
	698A -3
	698D -3
	698E -3
	699B -3
	699C -3
	699E -4
	699F -5
08110-8161G	196 -3
	196 -3
	214 -3
	214 -3
	241 -10
	462 -2
	462 -2
	500C -2
08110-8201A	196 -2
	871A -3
08110-8201D	260 -2
	585B -2
	585E -4
	698E -2
	699F -6
08110-8201G	173 -2
	196 -3
	196 -3
	226 -2
	296 -2
	500C -2
08110-8251A	311B -2
08110-8251D	260 -2
	699E -4
08110-8251D	699F -5
08110-8251G	586 -4
	586 -4
08110-8301D	699B -4
	699C -4
	699E -5
	699F -5
	699F -6
08110-8401D	699E -4
	699F -5
08110-8451G	196 -3
08110-8501A	591A -4
08111-0201A	311B -2
08114-0201A	199A -3
	199B -3
08114-0251B	699B -3
	699C -4
	699E -4
	699F -5
08114-0301A	311B -2
08114-0301B	699B -3
	699C -4
	699T -2
	699U -2
08114-2201A	591B -3
	591D -7
	591E -5
08120-61228	110 -2
	118 -2
	164 -3
	210 -3
08120-61233	164 -3
	200 -2
	485 -2
08120-61410	150 -2
08120-61628	130 -2
	462 -2
08120-61633	695J -2
	737 -5
	740 -2
08120-62028	210 -3
	220 -2
08120-62033	135 -2
	695G -2
	695H -3
08120-62533	135 -2
08120-63528	130 -2
08120-65028	210 -3

PART NUMBER INDEX

PART NO.	SEC.NO.
08120-8001A	697E -2
	737 -5
08120-8121F	196 -3
	241 -10
	497 -2
08120-8161E	164 -3
	221 -2
	311A -2
	313A -2
08120-8161F	164 -3
	165 -2
	216 -2
	241 -10
	253 -2
	497 -2
	655 -3
	697C -2
	698G -2
	699T -2
	699U -2
08120-8181A	311B -2
08120-8201E	110 -2
	150 -2
	180 -2
	210 -3
	317A -3
08120-8201F	165 -2
	230 -2
	699M -3
	699N -3
08120-8251E	135 -2
	500A -2
	500C -2
	595A -2
	595C -2
	595D -2
	595E -2
	595F -2
	699J -4
	699K -9
08120-8251F	200 -2
	267 -2
	655 -3
	693A -2
	699K -9
08120-8301E	210 -3
	221 -2
	313A -2

PART NO.	SEC.NO.
08120-8301F	230 -2
08120-8351E	221 -2
08120-8401F	586 -4
	586 -4
	699J -4
	699K -9
	699L -2
08120-8451E	135 -2
08120-8501E	220 -2
08120-8501F	591E -6
	699J -4
	699K -9
08120-8601F	311A -2
08120-8651E	699I -2
	699L -2
08120-8701A	317B -2
08120-8751E	267 -2
08121-0161E	465 -3
08121-0161F	241 -11
08121-0201F	699J -4
	699K -9
	699Q -2
	699R -2
08121-0251E	311A -2
08121-0251F	199A -3
	199B -3
08121-0301A	311B -2
08121-0301F	691B -2
	699K -9
08124-0161E	311A -2
	311B -2
08124-0161F	196 -3
	196 -3
	241 -10
08124-0201E	244 -2
	465 -2
	480 -2
	488 -2
	699J -4
	699K -9
	699T -2
	699U -2
08124-0201F	230 -2
	655 -3
	697A -2
	697B -2
08124-0251E	465 -2
	585D -4

PART NO.	SEC.NO.
08124-0251E	699K -9
08124-0251F	233 -2
	488 -2
	586 -4
08124-0301E	591A -4
	591B -3
	591D -7
	591E -5
	591F -2
	591G -3
	595A -2
	595B -2
	595C -2
	595D -2
08124-0301F	693A -2
	693B -2
08124-0351A	140 -2
08124-0351F	591E -5
08124-0501A	310A -2
	310B -2
	655 -3
08124-0551A	591A -4
08124-0601F	443 -2
08124-0701E	465 -2
08124-2251F	586 -4
08124-2301A	591B -2
08124-2351A	403 -3
	695J -2
08124-2401F	737 -4
08124-2651A	591D -7
	591E -5
08124-4351A	591D -7
08124-4401A	591B -2
08124-4451A	403 -3
	591D -7
08124-6351A	591D -7
08124-6401A	737 -4
08124-6451A	591A -5
	591D -7
	591E -6
	591F -2
	591G -3
08124-8601A	591A -5
	591B -2
	591D -7
	591E -6
08131-0161A	311A -2
	311B -2

PART NO.	SEC.NO.
08146-6162G	221 -2
08146-8302G	214 -3
08156-8201F	695C -2
	695D -2
	695G -3
	695H -3
08171-0301A	135 -2
08171-0401A	112 -2
	130 -2
08171-0501A	112 -2
08171-2351A	380B -3
	380C -3
08174-0251A	585A -3
08174-4401A	402 -3
08184-4351A	594 -3
08184-4501A	586 -4
08191-2401A	199A -3
	199B -3
08194-2651A	699K -9
08194-2951A	699K -9
081A0-8121A	403 -3
	443 -2
	465 -3
081A0-8161A	465 -3
081A0-8201A	210 -3
081A0-8251A	130 -2
081A0-8451A	313A -2
081A0-8501A	313A -2
081A0-8601A	311A -2
081A1-0401A	241 -10
	310A -2
	310B -2
081A1-2301A	402 -3
081A4-2351A	402 -2
08223-83210	140 -2
08223-88010	111 -2
08251-04010	693B -2
08251-23510	585A -3
	585A -3
08251-28010	585A -3
	585A -3
	585A -3
08267-03510	140 -2
08310-31025	443 -2
08310-40612	695J -2
08310-41225	180 -2
08310-51212	737 -4

PART NO.	SEC.NO.
08310-61212	402 -3
08310-61214	698D -3
08310-61262	698D -3
08310-61614	251 -2
08310-8452A	695I -2
08310-8601A	180 -2
08313-5102G	695C -2
	695D -2
	695G -3
	695H -3
	695J -3
	695J -3
	695J -3
	695J -3
08320-51610	313B -2
08320-8201A	402 -3
08330-5162A	680 -2
08340-4082A	165 -2
08360-41012	695J -3
08360-41026	586 -4
08360-51012	695J -3
	695J -3
	695J -3
	695J -3
08360-61225	241 -10
	253 -3
	253 -3
	655 -3
08360-6122A	403 -3
08360-61626	697B -2
	698D -3
	698E -2
	737 -5
08360-62010	173 -2
	691A -2
08360-6202A	180 -2
08360-63026	698D -3
	698E -3
08360-6302A	180 -2
08360-82526	697E -2
	737 -5
	737 -5
08360-8351A	465 -2
08360-84512	699E -5
	699F -6
08363-6162C	500B -2
	680 -2
	695A -2

PART NO.	SEC.NO.
08363-6162C	695I -2
08513-41012	248 -2
08523-51608	695J -2
08540-51210	253 -3
	253 -3
	253 -3
08540-51642	695J -2
08566-6122A	680 -2
08723-11600	462 -2
08723-11700	698A -3
08723-12000	216 -2
	216 -2
08723-12300	196 -3
	216 -2
08723-12400	697B -2
08723-16000	165 -2
08723-17500	165 -2
08911-10610	180 -2
	180 -2
	695G -3
	695H -3
08911-10637	226 -2
	226 -2
	241 -10
	244 -2
	695J -3
	695J -3
	737 -5
	737 -5
08911-1081A	180 -2
	210 -3
	260 -2
	465 -2
	484 -2
	695C -2
	695D -2
	699J -4
	699K -9
08911-1081G	200 -2
	214 -3
	241 -10
	260 -2
	267 -2
	871A -3
	871B -2
08911-1401A	403 -3
	465 -2
	591A -4

PART NUMBER INDEX

PART NO.	SEC.NO.
08911-1401A	591B -2
	591D -7
	591E -5
	591F -2
	591G -3
	655 -3
	693A -2
	693B -2
	695G -3
	695H -3
08911-1401G	233 -2
08911-1421A	465 -2
	699K -9
08911-20810	317A -2
08911-2081A	697D -3
08911-2401A	310A -2
	310B -2
	585A -3
08911-2461A	585A -3
	585D -4
	585E -4
	585F -2
	585G -2
08911-2481A	585A -3
	585B -2
	585D -4
	585E -4
08911-30610	586 -4
08911-3241A	380A -4
08911-3421A	695G -2
	695H -2
08911-3441A	488 -2
	699B -3
	699C -3
	699C -4
	699E -4
	699F -5
	699T -2
	699U -2
08911-3461A	497 -3
08911-3501A	591A -4
	591B -2
	591D -7
	591E -5
	591F -2
	591G -3
08911-6081G	699I -2
	699L -2
08911-6441A	586 -4
08911-8461A	585A -3
	585D -4
	585E -3
	585F -2
	585G -2
08911-8481A	585A -3
	585B -2
	585D -4
	585E -3
08911-FB800	697E -2
08911-FB801	199A -2
08912-8421A	585A -3
	585F -2
	591G -3
	695J -2
08914-4601A	586 -4
08915-13600	150 -2
08915-13610	180 -2
	586 -4
08915-13810	317A -2
08915-1381A	253 -3
	311B -2
	317B -2
	317B -2
	484 -2
	591A -4
	697E -2
	698D -3
	699E -5
	699F -6
	699J -4
	699K -9
	737 -5
	871A -3
	871B -2
08915-1401A	130 -2
	199A -3
	199B -3
	310A -2
	310B -2
	311A -2
	311B -2
	311B -2
	314B -2
	591A -4
	655 -3
	693A -2
08915-1401A	693B -2
	695G -2
	695G -3
	695H -2
	695H -3
08915-1421A	199A -3
	199B -3
	380B -3
	380C -3
	403 -3
	465 -2
	699K -9
08915-1441A	488 -2
	591B -3
	591D -7
	591D -7
	594 -3
	699B -3
	699C -4
	699E -4
	699F -5
	699T -2
	699U -2
08915-1461A	585A -3
	585D -4
	585E -3
	585F -2
	585G -2
	591D -7
08915-1481A	585A -3
	585B -2
	585D -4
	585E -3
08915-2401A	112 -2
	135 -2
08915-2421A	112 -2
	380A -3
	591B -3
	591D -7
	591E -5
08915-2441A	380B -3
	380C -3
	402 -3
	586 -4
08915-2461A	403 -3
	591A -4
	591D -7
	591E -6
08915-2461A	591F -2
	591G -3
	737 -4
08915-2481A	402 -3
	591A -5
	591B -3
	591D -7
	591E -6
08915-3381A	210 -3
08915-43610	180 -2
	465 -2
	737 -4
08915-43810	317A -2
08915-4381A	180 -2
	226 -2
	226 -2
	267 -2
	465 -2
	465 -3
	697E -2
	737 -4
	737 -5
	871A -3
	871B -2
08915-4382A	695I -2
08915-4401A	200 -2
	591A -5
	591B -2
	591D -7
	591E -5
	591F -2
	591G -3
	693A -2
	693B -2
	695G -2
	695H -2
08915-4421A	199A -3
	199B -3
	591D -7
	591E -5
	695J -2
	695J -3
	699K -9
08915-4441A	465 -3
	591B -2
	591D -7
	591D -7
	594 -3
08915-4441A	699B -3
	699C -4
	699E -4
	699F -5
	699T -2
	699U -2
08915-4461A	591D -7
	737 -4
08915-5381A	488 -2
	500A -2
	500C -2
	698D -3
	699J -4
	699K -9
08915-5401A	655 -3
08915-5441A	699M -3
	699N -3
08916-13500	150 -2
08916-1381A	697D -3
08916-3381A	196 -3
08916-34010	196 -3
08918-3401A	591A -4
	591B -2
	591G -3
08931-3041A	140 -2
08931-71800	111 -2
08932-3021A	485 -2
09221-15000	317A -2
10000	
10001-4K41B	100 -2
10001-4K44C	100 -2
10001-4K44D	100 -2
10001-4K47B	100 -2
10001-4K54C	100 -3
10001-4K54D	100 -3
10001-4K57B	100 -3
10001-4K61B	100 -2
10001-4K64C	100 -2
	135 -2
10001-4K64D	100 -2
	210 -2
10001-4K67B	100 -2
10001-4K74C	100 -3
10001-4K74D	100 -3
10001-4K77B	100 -3
10001-GS01C	100 -2
	100 -2
10001-GS04C	100 -2
10001-GS04C	100 -2
10001-GS04D	100 -2
	100 -2
10001-GS07C	100 -2
	100 -2
10001-GS14C	100 -3
	100 -3
10001-GS14D	100 -3
	100 -3
10001-GS17C	100 -2
	100 -3
10001-GS81C	100 -2
10001-GS84C	100 -2
10001-GS84D	100 -2
10001-GS87C	100 -2
10001-GS94C	100 -3
10001-GS94D	100 -3
10001-GS97C	100 -3
10005-GS00A	111 -2
10006-FU410	111 -2
10101-FY52K	102 -2
10101-FY54J	102 -2
11000-FU400	110 -2
11000-FY500	110 -2
11001-GY000	110 -2
11019-32201	110 -2
11023-78200	110 -2
11024-25N0A	210 -2
11024-78200	110 -2
11024-85G0A	110 -2
11024-85G1A	110 -2
11024-K0100	110 -2
11026-01M02	110 -2
11026-53J00	111 -2
11040-FY501	111 -2
11042-FY52J	102 -2
11044-FU400	111 -2
11044-FU460	111 -2
11046-73402	110 -2
	135 -2
	210 -2
11053-73400	110 -2
11056-FY500	111 -2
11056-FY50A	111 -2
11060-FU400	210 -2
11060-W7001	210 -2
11061-FU400	210 -2
11062-07N00	210 -2

PART NUMBER INDEX

PART NO.	SEC.NO.
11062-FY500	210 -2
11065-30000	150 -2
11072-50K01	210 -2
11098-FY500	111 -2
11099-FY500	111 -2
11110-FU400	110 -2
11128-01M00	110 -2
11140-FT860	110 -2
11211-FC300	112 -2
11211-FC301	112 -2
11215-FC300	112 -2
11226-FC300	112 -2
11226-FC302	112 -2
11232-FC300	112 -2
11233-FC300	112 -2
11234-FC300	112 -2
11237-40K00	112 -2
11237-L1100	112 -2
11249-FC300	112 -2
11277-004	500C -2
11392-50K00	110 -2
11715-FU400	230 -2
11715-FU40A	230 -2
11810-75T00	118 -2
11812-41B00	118 -2
11823-GS00A	118 -2
11828-FU400	118 -2
11831-FU460	140 -2
11836-GQ70A	118 -2
12010-GS00A	120 -2
12010-GS00B	120 -2
12010-GS00C	120 -2
12010-GS00D	120 -2
12010-GS00E	120 -2
12010-GS07A	120 -2
12010-GS07B	120 -2
12010-GS10A	120 -2
12010-GS10B	120 -2
12010-GS10C	120 -2
12010-GS10D	120 -2
12010-GS10E	120 -2
12010-GS17A	120 -2
12010-GS17B	120 -2
12033-AE003	120 -2
12036-GS00A	120 -2
12038-GS00B	120 -2
12100-FU400	120 -2
12100-FU40A	120 -2
12100-FY500	120 -2
12100-FY50A	120 -2
12109-D0210	120 -2
12109-GQ70A	120 -2
12111-FY500	120 -2
12112-H1000	120 -2
12117-FY500	120 -2
12118-FY500	120 -2
12119-FY500	120 -2
12201-FU400	120 -2
12201-FY500	120 -2
12205-40F00	111 -2
	111 -2
12231-FY500	120 -2
12232-FY500	120 -2
12233-FY500	120 -2
12234-FY500	120 -2
12235-FY500	120 -2
12236-FY500	120 -2
12247-50K00	120 -2
12248-50K00	120 -3
12249-50K00	120 -3
12250-50K00	120 -3
12251-50K00	120 -3
12252-50K00	120 -3
12279-FF200	110 -2
12293-P0500	110 -2
12297-FU400	110 -2
12303-FU400	120 -3
12307-GX10A	120 -3
12309-FU400	120 -3
12310-GY360	120 -3
12312-50K00	120 -3
12315-21001	120 -3
12320-50K00	135 -2
12334-05H01	311A -2
	311B -2
12351-FU400	135 -2
12352-FU400	135 -2
12353-FU400	135 -2
12354-50K00	135 -2
13001-GS00A	130 -2
13002-71200	110 -2
13010-78201	130 -2
13013-78200	130 -2
13021-FY500	120 -3
13021-FY50A	120 -3
13024-FY500	130 -2
13024-FY50A	130 -2
13028-FU400	130 -2
13034-FU400	135 -2
13050-FU400	210 -2
13070-50K00	130 -2
13201-FY500	130 -2
13202-FU400	130 -2
13203-FY50A	130 -2
13205-40F00	130 -2
13207-2B500	130 -2
13207-D0111	130 -2
13209-V7200	130 -2
13210-16A00	130 -2
13231-H1001	130 -2
13234-78200	130 -2
13235-78200	130 -2
13238-FU40A	130 -2
13238-FY500	130 -2
	130 -2
13252-FY500	130 -2
13254-02N00	130 -2
13255-58000	130 -2
13256-W0400	130 -2
13258-FY500	130 -2
13258-FY510	130 -2
13268-88V62	111 -2
13270-FY50A	111 -2
13274-B1101	111 -2
13289-58000	130 -2
13501-FU400	135 -2
13510-FF200	135 -2
14003-GS01A	140 -2
14003-GS04A	140 -2
14004-GS00A	140 -2
14035-FY500	140 -2
14037-42L01	140 -2
14049-76001	210 -2
14053-42L00	210 -2
14053-42L0A	210 -2
14053-FU400	210 -2
14055-GG10A	196 -2
14056-FK100	196 -2
14056-GS00A	210 -2
14056-GS00B	210 -2
14056-GS00C	210 -2
14069-82F00	140 -2
	226 -2
14069-82F0A	140 -2
14069-82F0A	226 -2
14075-40F04	210 -2
14075-FU460	210 -2
14080-50K00	210 -2
14094-31U00	140 -2
14165-GS00A	210 -2
14330-GS01B	164 -3
14464-21U00	500A -2
14464-21U00	586 -3
14806-79900	991 -2
15010-66202	150 -2
15010-GQ70A	150 -2
15020-78205	150 -2
15040-FU46A	221 -2
15050-66201	150 -2
15066-78200	150 -2
15132-66600	150 -2
15208-01B02	150 -2
15208-01B0B	150 -2
15213-21002	150 -2
15241-16A01	150 -2
15255-1GZ0A	111 -2
15255-1P110	111 -2
16065-0H600	164 -2
16065-FU460	164 -2
16065-GU60A	195 -2
16094-B8500	164 -2
16098-GS07A	164 -2
16119-GS00A	160 -2
16125-Y4400	196 -3
16132-FC200	196 -2
16152-90H00	199B -2
16152-90H05	199B -2
16156-GS07A	164 -2
16163-Y4403	196 -3
16175-GS00A	160 -2
16175-GS00B	160 -2
16185-FB085	199B -2
16185-FB486	199A -2
16185-GS00A	160 -2
16185-GS10B	165 -2
16188-GS00A	195 -2
16188-GT00A	195 -2
16197-FU46A	164 -2
16214-16811	195 -2
16237-FU460	195 -2
16263-GS07A	164 -2
16267-GS00A	165 -2
16270-GS01A	165 -2
16277-FU461	164 -2
16290-GS07A	164 -2
16306-FC301	196 -2
16306-FV00A	196 -2
16310-GS00A	195 -2
16310-GS00B	195 -2
16318-GS01A	164 -3
16328-GS00A	195 -2
16328-GS00B	195 -2
16349-18V00	196 -3
16349-VS001	164 -2
16349-VS002	164 -2
16356-FU460	195 -2
16375-FU460	195 -2
16379-FU460	195 -2
16388-FU460	195 -2
16389-FU460	195 -2
16420-E0100	110 -2
16439-17B0A	118 -2
16439-26E0A	210 -2
16439-42L0A	210 -2
16439-42L0B	118 -2
16439-56S0A	210 -2
16439-7S01C	118 -2
16439-9V702	196 -2
16439-9V80A	196 -3
16439-FK300	214 -3
16439-V500B	118 -2
16501-FJ17A	165 -2
16514-FJ100	165 -2
16523-FB486	737 -4
16526-FB485	737 -4
16526-FJ170	165 -2
16546-FJ170	165 -2
16546-GE20A	165 -2
16554-FB485	737 -4
16558-FB485	737 -4
16563-4K40A	221 -2
16563-FJ100	165 -2
16575-FJ102	165 -2
16577-FC300	165 -2
16578-FC300	165 -2
16588-FK311	165 -2
16589-FC300	165 -2
16589-FC30A	165 -2
	165 -2
16590-GS00A	140 -2
16590-GS00B	140 -2
16590-GS00C	140 -2
16599-N3600	165 -2
16600-GS07A	164 -2
16600-GS07B	164 -2
16600-GS17A	164 -2
16600-GS17B	164 -2
16600-GU61A	164 -2
16610-GS07A	164 -2
16610-GS07B	164 -2
16610-GS07E	164 -2
16610-GS17A	164 -2
16610-GS17B	164 -2
16610-GS17E	164 -2
16618-5L300	164 -2
16618-FU460	164 -2
16618-GX11A	164 -2
16638-GX11A	164 -2
16919-W1602	196 -3
17040-FB100	173 -2
17040-FW40A	173 -2
17052-FU460	195 -2
17053-FU460	195 -2
17054-FU460	195 -2
17099-85G00	110 -2
17099-85G0A	110 -2
17108-K7005	164 -3
17111-50K00	164 -3
17111-50K60	164 -2
17111-GS01A	164 -2
17224-L1100	173 -2
17232-6K201	691A -2
17251-FV00A	173 -2
17326-6G000	173 -2
17342-FK10A	173 -2
17503-FB001	173 -2
17504-FC301	196 -2
	196 -2
17504-FC485	196 -2
17504-FC486	196 -2
17504-FJ211	196 -2
17510-FB000	173 -2
17520-FU461	164 -2
17520-GH00A	196 -2
17522-GS01A	164 -2
17522-GS01B	164 -2
17525-FV00A	173 -2
17527-FJ201	196 -2

PART NUMBER INDEX

PART NO.	SEC.NO.	PART NO.	SEC.NO.	PART NO.	SEC.NO.	PART NO.	SEC.NO.	PART NO.	SEC.NO.	PART NO.	SEC.NO.
17571-5L30A	164 -2	17938-6G100	199A -2	20100-FC30A	200 -2	21503-FJ100	214 -2	22690-GS00A	226 -2	23570-008	697E -2
17571-5V002	118 -2		199B -2	20100-FC31A	200 -2	21525-FK300	214 -2	22690-GU60A	226 -2	23710-4K41A	226 -2
	164 -3	17939-FB085	199A -2	20100-FC40A	200 -2	21538-FK301	214 -2	23000-700 -AL	991 -3	23710-4K51A	226 -2
17598-6G100	199A -2		199B -2	20100-FC41A	200 -2	21548-FK300	214 -2	23100-FU410	231 -2	23710-GS01A	226 -2
	199B -2	17939-FB086	199A -2	20100-GH00A	200 -2	21560-FW40A	214 -3	23100-GY360	231 -2	23710-GS05A	226 -2
17598-FB085	199B -2		199B -2	20100-GH01A	200 -2	21560-FW40B	214 -3	23102-50K15	231 -2	23710-GS11A	226 -2
17598-FB086	199B -3	17940-6G100	199A -2	20100-GH10A	200 -2	21562-FC000	214 -3	23102-GY360	231 -2	23710-GS15A	226 -2
17599-6G100	199A -2		199B -2	20100-GH11A	200 -2	21563-FC000	214 -3	23108-50K15	231 -2	23712-FV801	226 -2
	199B -2		695J -2	20100-GH20A	200 -2	21622-FC400	216 -2	23108-GY360	231 -2	23712-GG10A	226 -2
17904-FC300	196 -2	17941-FB085	199A -2	20100-GH21A	200 -2	21631-FL101	216 -2	23110-GY30A	233 -2	23731-6J90B	135 -2
17906-FC201	196 -2		199B -2	20135-B5000	200 -2	21631-FL201	216 -2	23115-20P10	231 -2	23731-6N20A	135 -2
17906-FC204	196 -2		695J -2		695J -3	21632-FL101	216 -2	23115-47N10	231 -2	23731-6N20C	135 -2
17906-FV02A	196 -2	17941-FB086	199A -2	20138-B5000	200 -2	21632-FL10A	216 -2	23118-47N10	231 -2	23731-6N21A	135 -2
17906-FW41A	196 -2		199B -3	20511-GH10A	200 -2	21632-FL201	216 -2	23118-GY360	231 -2	24012-FB085	267 -2
	196 -2	17942-FB085	199B -2	20602-01M00	200 -2	21642-L3000	699L -2	23120-22J20	231 -2	24012-FB090	267 -2
17906-FW42A	196 -2	17942-FB087	199A -2	20602-01M0A	200 -2	21643-FK30A	214 -2	23120-30R10	231 -2	24012-FE300	260 -2
17907-90H10	196 -2	17943-6G100	199A -2	20629-40K10	200 -2	21647-40K00	216 -2	23124-FF110	231 -2	24012-FE305	260 -2
17907-90H18	196 -2		199B -2	20638-FK10A	200 -2		497 -2	23124-GY360	231 -2	24012-FJ000	260 -2
	196 -3	17946-6G100	199A -2	20692-65J00	200 -2	21710-FK311	214 -2	23127-FF110	231 -2	24012-FJ005	260 -2
17907-FW01A	196 -2		199B -2	20800-VC225	200 -2		214 -2	23127-GY360	231 -2		260 -2
17907-FW42A	199A -2	17946-FW10A	199A -3	20800-VD90A	200 -2	21710-FK31B	214 -2	23131-20P10	231 -2	24012-FJ485	260 -2
	199B -2		199B -3	21010-FU425	210 -2	21711-FK311	214 -2	23142-0B000	231 -2	24014-GH10A	241 -5
17908-90H70	196 -2	17951-6G100	199A -2	21014-07N00	210 -2		214 -2	23150-FU410	231 -2	24014-GH10B-T	241 -5
17908-FC00D	196 -2		199B -2	21051-GY360	210 -2	21711-FK31B	214 -2	23150-GY360	231 -2	24014-GH10C	241 -6
17915-FB300	199A -2	17958-16811	195 -2	21060-FU40A	210 -2	21712-FK31A	214 -2	23153-70T12	231 -2	24014-GH10D-T	241 -6
17915-FB485	199B -2	17959-GY360	195 -2	21064-FU30A	210 -2	21723-FK300	214 -2	23156-0B000	231 -2	24014-GH11A	241 -5
17915-FB486	199A -2	17960-GT00A	195 -2	21079-K9760	210 -2	21730-FW40A	214 -2	23215-3S416	231 -2	24014-GH11B-T	241 -5
17915-FB487	199A -2	17960-GU60A	195 -2	21200-VJ200	210 -2	21730-GG10A	214 -2	23215-GY360	231 -2	24014-GH11C	241 -6
17920-FC086	196 -2	17962-FU460	195 -2	21430-FK300	214 -2	21741-15U00	214 -2	23300-GS20A	233 -2	24014-GH12A	241 -5
17920-FC303	196 -2	17980-FB085	199B -2	21435-14H20	214 -2	21742-FK31A	214 -2	23300-GS20B	233 -2	24014-GH12B-T	241 -5
17924-FC300	196 -2	17981-FB085	199B -2	21435-24H80	214 -3	21745-FJ10A	214 -2	23302-6J010	233 -2		241 -6
17925-FB300	199A -2	18005-FJ000	180 -2	21435-89910	214 -2	21746-FV00A	214 -2	23310-0M210	233 -2	24014-GH12C	241 -6
17925-FB485	199B -2	18010-FK000	180 -2	21435-89946	214 -3	22131-4M505	135 -2	23312-0W010	233 -2	24014-GH12D-T	241 -6
17925-FW40A	199A -2	18012-FK10A	180 -2	21435-89960	214 -2		135 -2	23312-1S710	233 -2	24014-GH13C	241 -6
	199B -2	18017-FK200	180 -2	21440-FK300	214 -2	22131-55K10	221 -2	23318-FU410	233 -2	24014-GH13D-T	241 -6
17926-FB090	199B -2	18020-FL100	180 -2	21444-FK300	214 -2	22177-4K40A	221 -2	23322-50Y12	233 -2	24014-GH14A	241 -6
17926-FB300	199A -2	18124-FK200	180 -2	21450-FC30A	214 -2	22177-GX11A	221 -2	23325-42L70	233 -2	24014-GH14B-T	241 -6
17926-FB485	199B -2	18130-FJ000	180 -2	21450-FC31A	214 -2	22317-GS04A	223 -2	23337-0W011	233 -2	24014-GH15A	241 -6
17931-FB486	199A -3	18130-FK010	180 -2	21460-FC30A	214 -2	22318-GS04A	196 -2	23338-01N10	233 -2	24014-GH15B-T	241 -7
17932-6G100	199A -2	18167-FK100	180 -2	21460-FC31A	214 -2		223 -2	23340-0M210	233 -2	24014-GH16A	241 -6
	199B -2	18215-FK001	180 -2	21473-FK303	214 -2	22365-EY00A	221 -2	23343-GS20A	233 -2	24014-GH16B-T	241 -7
17934-6G400	199A -2	18919-AM810	180 -2	21473-GH10A	214 -2	22401-FU412	220 -2	23354-W9810	233 -2	24014-GH20A	241 -7
17934-FB485	199B -2			21475-FW40B	214 -2	22401-FU42A	220 -2	23360-0M210	233 -2	24014-GH20B-T	241 -8
17935-FB085	199B -2	**20000**		21475-FW50A	214 -2	22435-FU400	220 -2	23361-42L70	233 -2	24014-GH21A	241 -7
17937-6G100	199A -2			21476-FK300	214 -2	22448-AR215	220 -2	23381-FU410	233 -2	24014-GH21B-T	241 -8
	199B -2	20010-GH10A	200 -2	21477-FK300	214 -2	22465-8J115	220 -2	23385-50Y12	233 -2	24014-GH22A	241 -7
17937-Y4400	196 -3	20010-GH11A	200 -2	21496-FC300	214 -3	22630-44B20	210 -2	23465-W9810	233 -2		241 -8
17937-Y4410	196 -3	20051-GG00A	200 -2	21501-FJ100	214 -2	22680-7S000	165 -2	23480-M0110	233 -2	24014-GH22B-T	241 -8

PART NUMBER INDEX

PART NO.	SEC.NO.
24014-GH24A	241 -8
24014-GH24B-T	241 -8
24014-GH25A	241 -8
24014-GH25B-T	241 -8
24014-GH26A	241 -8
24014-GH26B-T	241 -8
24014-GH30A	241 -7
24014-GH30B-T	241 -7
24014-GH31A	241 -7
24014-GH31B-T	241 -7
24014-GH32A	241 -7
24014-GH32B-T	241 -7
24014-GH50A	241 -3
24014-GH50B-T	241 -3
24014-GH50C	241 -3
24014-GH50D-T	241 -4
24014-GH51A	241 -3
24014-GH51B-T	241 -3
24014-GH51C	241 -3
24014-GH51D-T	241 -4
24014-GH52A	241 -3
24014-GH52B-T	241 -3
24014-GH52C	241 -4
24014-GH52D-T	241 -4
24014-GH54C	241 -3
24014-GH60A	241 -4
24014-GH60B-T	241 -4
24014-GH60C	241 -4
24014-GH60D-T	241 -5
24014-GH61A	241 -4
24014-GH61B-T	241 -4
24014-GH61C	241 -5
24014-GH61D-T	241 -5
24014-GH62A	241 -4
24014-GH62B-T	241 -4
24014-GH62C	241 -5
24014-GH62D-T	241 -5
24018-FJ401	240 -2
24018-GG10A	240 -2
24022-FJ000	241 -8
24022-FJ102	241 -11
24027-FW80A	253 -2
24027-FW80B	253 -2
24027-FW80C	253 -3
24028-FJ100	241 -9
24028-GG10A	241 -10
24028-GG800-T	241 -10
24034-FB40A	871A -2
24034-FB40A	871A -2
	871A -2
24034-FL100	241 -9
24034-FW80B	871B -2
24038-FB800	241 -11
24038-FB801	248 -2
24043-GG10A	695J -2
24075-GS00A	221 -2
24075-GY360	221 -2
24080-FL001	241 -3
24110-FL100	241 -3
24116-FL100	241 -3
24117-FJ402	241 -9
24136-FU460	221 -2
24136-GS00A	221 -2
24136-GY360	221 -2
24210-89932	253 -2
24210-89944	240 -2
	241 -10
	241 -11
	253 -2
24210-GS00A	226 -2
24210-GS00B	226 -2
24210-S0900	241 -11
	241 -11
	241 -9
24216-S5801	695C -2
	695D -2
	695G -2
	695H -2
24216-S5802	110 -2
	240 -2
	586 -4
24216-W1000	500A -2
	695J -3
	698A -2
	698A -3
	698D -3
	698E -2
	699E -4
	699F -4
	699J -2
	699K -2
24220-55Y00	118 -2
24220-FU400	118 -2
24220-GS01B	164 -3
24220-VJ264	223 -2
24225-79900	241 -10
24225-79902	241 -10
	695K -2
24225-79960	241 -9
24238-FC000	241 -9
24238-FC400	241 -9
24238-FK205	241 -9
24238-FL100	241 -3
24261-51K00	265 -2
24310-FL101	241 -9
24313-FL101	241 -9
24319-C9905	164 -2
24319-FK110	241 -9
24319-FK115	241 -9
24319-FK120	241 -9
24319-FK130	241 -9
24321-FK100	241 -9
24324-FL101	241 -9
24335-89900	241 -8
	241 -9
24341-10Y01	164 -2
24341-10Y03	164 -2
24346-VS000	164 -2
	164 -2
24380-FK111	253 -2
24380-FK26A	253 -2
24380-GE00C	253 -2
24386-FK111	253 -2
24386-FK266	253 -3
24390-FK111	253 -2
24390-FK266	253 -3
24410-FB00A	244 -2
24420-M6600	244 -2
24425-89906	244 -2
24428-FB100	244 -2
24445-FJ301	244 -2
24810-GG10A	248 -2
24810-GG11A	248 -2
24810-GG12A	248 -2
24810-GG800	248 -2
24810-GG80A	248 -2
24810-GG82A	248 -2
24813-GG10A	248 -2
24814-GG10A	248 -2
24814-GG11A	248 -2
24814-GG12A	248 -2
24814-GG12D	248 -2
25070-FK100	693A -2
	693B -2
25080-89903	210 -2
25080-FK100	310A -2
	311B -2
25150-GG10B	251 -2
25152-FK100	251 -2
25230-79981	241 -10
	253 -2
	695J -3
25230-79982	253 -2
	695J -3
25230-FK110	253 -2
25230-FK12A	253 -2
	253 -2
	253 -3
25230-GE00A	253 -2
	253 -2
	253 -3
25235-N8500	241 -10
	241 -11
	253 -2
	253 -2
	695J -3
25235-N853A	241 -11
	253 -2
	253 -2
	695J -3
25238-FV00B	253 -3
25239-FA310	695J -3
25239-FV00B	253 -3
25240-FJ10A	110 -2
25250-FK100	241 -10
25250-GG00A	695J -2
25255-FJ100	241 -10
25258-9G100	241 -10
25280-FW40A	871A -3
	871B -2
25320-GB000	251 -2
25417-51K00	992 -2
25417-GB00A	992 -2
25432-FB801	253 -3
25500-F9701	199A -2
	199B -2
25500-FB400	871A -2
25500-FB40A	871A -2
25520-FK100	253 -3
25541-FK000	251 -2
25541-GA10A	251 -2
25542-FK000	251 -2
25542-FL200	251 -2
25543-FK000	251 -2
25560-FK20A	251 -2
25560-FL20A	251 -2
25560-GG11A	251 -2
25562-FK000	251 -2
25562-GA10A	251 -2
25563-FL20A	251 -2
25563-GA10A	251 -2
	251 -2
25565-FB40A	871A -2
	871A -2
	871A -2
	253 -3
25565-FK101	253 -2
25565-FK11A	253 -2
25565-FK120	253 -2
25565-FK200	693A -2
25565-FW40A	871A -3
	871B -2
25565-FW80B	871B -2
25565-GG00A	695J -2
25565-GG10A	695J -2
25565-GL00A	253 -2
25565-GL00B	253 -2
25565-GL00C	253 -2
25568-FK000	251 -2
25569-FK000	251 -2
25620-FK105	253 -2
25620-GH10A	253 -2
25640-GH10A	253 -2
25650-50K00	253 -2
25911-FK100	310A -2
	310B -2
26010-FE300	260 -2
	267 -2
26011-61K00	260 -2
	267 -2
26016-FB802	260 -2
26016-FK485	260 -2
26016-FK486	260 -2
26016-FK487	260 -2
26016-FK488	260 -2
26022-51K10	260 -2
26122-FE300	261 -2
26130-FE300	261 -2
26131-FE300	261 -2
26293-51K00	260 -2
	267 -2
26293-FJ10A	260 -2
	267 -2
26311-FB00A	260 -2
26311-FV00A	260 -2
26311-FW81A	260 -2
26311-FW81B	260 -2
26334-FA000	265 -2
26334-FC000	265 -2
26334-GE00A	265 -2
26391-FE300	261 -2
26521-FK10A	265 -2
26550-FK100	265 -2
26553-FK100	265 -2
26553-FL000	265 -2
26574-FK100	265 -2
26580-FB085	267 -2
26580-FB086	267 -2
26580-FB087	267 -2
26580-FB090	267 -2
26580-FB091	267 -2
26580-FB092	267 -2
26633-FB085	267 -2
26633-FB091	267 -2
26633-GA90B	267 -2
26633-GA90D	267 -2
26634-GA90B	267 -2
26717-89900	261 -2
26717-FK100	265 -2
26717-FK110	265 -2
27841-97H50	267 -2
28351-89902	241 -8
28835-60K00	698G -2
29310-GG10A	296 -2
29310-GG10B	296 -2
29310-GG10D	296 -2
29310-GG10E	296 -2
29310-GG10F	296 -2
29310-GG10G	296 -2
29310-GG13A	296 -2
29310-GG13B	296 -2
29310-GG13D	296 -2
29310-GG13E	296 -2
29310-GG13F	296 -2
29310-GG13G	296 -2
29310-GG15A	296 -2
29310-GG15E	296 -2
29310-GG15F	296 -2
29310-GG15G	296 -2

PART NUMBER INDEX

PART NO.	SEC.NO.	PART NO.	SEC.NO.	PART NO.	SEC.NO.	PART NO.	SEC.NO.	PART NO.	SEC.NO.	PART NO.	SEC.NO.
29310-GG20A	296 -2	31346-L1210	313A -2	31537-25H04	315B -2	31744-FC001	313A -2	32136-L1100	380A -2	37510-86160	314A -2
29310-GG23A	296 -2	31346-L1211	313A -2	31537-41K00	315A -2	31744-FC010	317A -2		380B -2		314B -2
29310-GG25A	296 -2	31346-L1212	313A -2	31537-41K01	315A -2	31745-FC000	313A -2		380C -2		315B -2
29459-FK210	586 -3	31347-L1000	313A -2	31537-41K02	315A -2	31754-45K00	317B -2	32137-L1101	380A -2	37516-40K00	315A -2
29459-GG21A	586 -3	31347-L1001	313A -2	31537-41K03	315A -2	31755-45K00	317B -2		380B -2	37516-53000	315B -2
29460-GA00A	695J -2	31347-L1002	313A -2	31537-41K04	315A -2	31755-FC000	317A -2		380C -2	38100-01H03	380A -2
29460-GG10A	695J -2	31351-FC000	313A -2	31537-41K05	315A -2	31755-FC001	317A -2	32139-FC000	380A -2	38100-20H01	380B -2
29485-6K20A	695J -2	31351-GE00A	313A -2	31537-45K00	315B -2	31756-45K00	317B -2	32139-L1005	380B -2	38100-24H01	380C -2
		31357-FK30A	214 -2	31537-FL300	315B -2	31761-45K00	317B -2		380C -2	38102-00H00	380A -2
30000		31418-53H00	315B -2	31538-41K00	315A -2	31761-FC000	317A -2	32152-FC000	311A -2	38102-14S01	380B -2
		31421-25H01	315B -2	31552-41K00	315A -2	31762-FC000	317A -2	32203-T8001	314A -2		380C -2
30411-25H00	311B -2	31421-FC000	315A -2	31568-41K00	315A -2	31762-FL300	317B -2	32204-25H01	315B -2	38105-FC300	380A -3
30411-FC000	311A -2	31422-FL300	315B -2	31675-45K00	317B -2	31762-FL310	317B -2	32214-25H00	314B -2	38106-11H00	380A -3
30412-P5100	110 -2	31427-40K00	315A -2	31675-FC000	317A -2	31763-45K00	317B -2	32214-L1000	314A -2	38115-T8000	380B -3
30413-61700	135 -2	31429-40K00	315A -2	31705-FC001	317A -2	31763-FL300	317B -2	32220-FC000	314A -2		380C -3
	311A -2	31429-40K10	315A -2	31705-FC00A	317A -2	31765-FC000	317A -2	32220-FL300	314B -2	38127-FC000	380A -2
30672-FJ11J	460 -2	31441-40K00	315A -2	31705-FL300	317B -2	31765-FL300	317B -2	32247-20100	580B -2	38127-FC001	380A -2
30769-FC000	465 -2	31451-65K00	315B -2	31709-45K00	317B -2	31769-FC010	317A -2		580C -3	38127-FC002	380A -2
30769-FL301	465 -2	31487-00H00	315A -2	31711-FL300	317B -2	31776-25H01	317B -2	32263-25H00	315B -2	38127-FC003	380A -2
30770-FC301	465 -2	31500-FL300	315B -2	31715-FC001	311A -2	31780-25H00	311B -2	32264-25H00	315B -2	38127-FC004	380A -2
31010-FC300	310A -2	31500-FL310	315B -2	31715-FL300	317B -2	31841-25H00	311B -2	32281-25H00	314B -2	38127-FC005	380A -2
31010-FC600	310A -2	31502-51K00	315A -2	31715-GE00A	311A -2	31841-FC000	317A -2	32281-FC000	314A -2	38127-FC006	380A -2
31010-FL300	310B -2	31505-65K00	315B -2	31716-FL300	317B -2	31842-25H00	311B -2	32282-FL300	315B -2	38127-FC007	380A -2
31067-FL300	311B -2	31506-25H00	315B -2	31721-FC000	317A -2	31842-FC001	317A -2	32283-25H00	314B -2	38127-FC008	380A -2
31083-25H00	311B -2	31508-25H00	315B -2	31721-FL310	317B -2	31848-25H01	311B -2	32284-25H00	314B -2	38127-FC009	380A -2
31083-25H01	311B -2	31508-45K00	315B -2	31723-FC000	317A -2	31849-25H01	311B -2	32285-25H00	314B -2	38127-FC010	380A -2
31086-FC001	313A -2	31509-25H00	315B -2	31723-FL300	317B -2	31850-FC000	313A -2	32349-T3000	465 -3	38127-FC011	380A -2
31086-FC00A	313A -2	31511-51K00	315A -2	31724-FC000	317A -2	31850-FL300	311B -2	32357-25H00	315B -2	38127-FC012	380A -2
31086-FC00B	313A -2	31511-FL300	315B -2	31724-FL300	317B -2	31859-FC000	313A -2		315B -2	38127-FC013	380A -2
31086-FL300	311B -2	31511-FL310	315B -2	31726-4K020	317B -2	31916-L1000	317A -2	32357-L1003	315A -2	38127-FC014	380A -3
31100-FC300	311A -2	31515-41K00	315A -2	31727-25H00	311B -2	31924-40K01	317A -2	32357-L1005	315A -2	38127-FC015	380A -3
31100-FL30A	311B -2	31515-65K01	315B -2	31728-40K00	313A -2	31950-FC000	317A -2	32858-FC000	317A -2	38127-FC016	380A -3
31171-L1000	380B -2	31516-41K00	315A -2	31728-FL300	311B -2	31950-FC00A	317A -2	32884-L1000	380A -2	38127-FC017	380A -3
	380C -2	31518-25H00	317B -2	31729-25H00	311B -2	31950-FL300	465 -3		380B -2	38127-FC018	380A -3
31186-L9060	311B -2	31518-FL300	317B -2	31729-25H01	311B -2	31960-FL300	465 -3		380C -2	38127-FC019	380A -3
31310-FC000	311A -2	31521-41K00	315A -2	31729-40K00	313A -2	31961-FC000	317A -2	32952-78000	317A -2	38127-FC020	380A -3
31311-FC300	311A -2	31525-25H00	315B -2	31732-45K00	317B -2	31961-FC00A	317A -2	36010-FK101	443 -2	38127-FC021	380A -3
31311-FL300	311B -2	31525-25H11	315B -2	31733-45K00	317B -2	31965-FC000	317A -2	36014-FK101	443 -2	38127-L4000	380B -2
31319-40K00	317A -2	31526-41K00	315A -2	31733-FC000	317A -2	31965-FC00A	317A -2	36019-FK101	443 -2		380C -2
31340-84K10	313B -2	31530-41K00	315A -2	31734-45K00	317B -2	31965-FL300	465 -3	36455-41K01	443 -2	38127-L4001	380B -2
31340-FC000	313A -2	31532-41K00	315A -2	31734-L1000	317A -2	31968-FC00A	317A -2	36455-FC001	443 -2		380C -2
31340-GE00A	313A -2	31532-FL300	315B -2	31737-45K00	317B -2	32008-25H00	311B -2	36456-11H00	443 -2	38127-L4002	380B -2
31341-FC000	313A -2	31534-25H00	315B -2	31737-FC000	317A -2	32103-14600	310A -2		462 -2		380C -2
31343-84K10	313B -2	31534-41K00	315A -2	31741-FC000	317A -2	32104-45K00	311B -2	36456-GB400	443 -2	38127-L4003	380B -2
31343-FC000	313A -2	31536-25H00	315B -2	31741-L6000	311B -2	32113-45K00	317B -2	36530-FC300	443 -2		380C -2
31343-L1000	313A -2	31536-41K00	315A -2	31742-25H03	311B -2	32116-L1101	314A -2	36530-FD310	443 -2	38127-L4004	380B -2
31344-25H00	313B -2	31537-25H00	315B -2	31742-FC000	317A -2	32134-25H00	311B -2	36531-FC300	443 -2		380C -2
31344-L1210	313A -2	31537-25H01	315B -2	31743-11H00	313A -2	32134-FC000	311A -2	36531-FD310	443 -2	38127-L4005	380B -3

PART NUMBER INDEX

PART NO.	SEC.NO.
38127-L4005	380C -3
38139-L1001	380A -2
	380B -2
	380C -2
38140-86160	380A -2
	380B -2
	380C -2
38151-15H00	380B -2
	380C -2
38151-FC000	380A -3
38151-FC001	380A -3
38151-FC002	380A -3
38151-FC003	380A -3
38151-FC004	380A -3
38151-FC005	380A -3
38151-FC006	380A -3
38151-FC007	380A -3
38151-FC008	380A -3
38151-FC009	380A -3
38151-FC010	380A -3
38151-FC011	380A -3
38151-FC012	380A -3
38151-FC013	380A -3
38151-FC014	380A -3
38151-FC015	380A -3
38151-FC016	380A -3
38151-FC017	380A -3
38151-FC018	380A -3
38151-FC019	380A -3
38151-FC020	380A -3
38151-FC021	380A -3
38151-FC022	380A -3
38151-FC023	380A -3
38151-FC024	380A -3
38154-L1102	380B -2
	380C -2
38154-L1103	380B -2
	380C -2
38154-L1104	380B -2
	380C -2
38154-L1105	380B -2
	380C -2
38154-L1106	380B -2
	380C -2
38154-L1107	380B -2
	380C -2
38164-11H00	402 -2
38164-22H00	402 -2
38164-91K00	402 -2
38167-L0700	402 -2
38215-45K00	314B -2
38216-45K00	314B -2
38216-L1100	314A -2
38300-FC300	380A -2
38300-FC600	380B -2
38300-FL300	380C -2
38310-FC302	380A -2
38310-FC601	380B -2
38310-FL300	380C -2
38314-82100	380A -2
38315-L1100	380B -2
	380C -2
38316-J6000	380A -2
38316-L1101	380B -2
	380C -2
38319-82100	380A -2
	380B -2
	380C -2
38320-FC000	310A -2
38320-FC600	310A -2
	310B -2
38320-FJ100	380A -4
	380B -3
	380C -3
38322-55100	402 -2
38420-11H02	380A -2
38420-14H02	380B -2
	380C -2
38423-61500	380B -2
	380C -2
38423-82420	380A -2
38424-61500	380A -2
	380B -2
	380C -2
38424-61501	380A -2
	380B -2
	380C -2
38424-61502	380A -2
	380B -2
	380C -2
38425-61500	380A -2
	380B -2
	380C -2
38426-61500	380A -2
	380B -2
	380C -2
38427-61501	380A -2
	380B -2
	380C -2
38429-L3000	380A -2
38434-14H01	380B -2
	380C -2
38434-14H05	380B -2
	380C -2
38440-01X00	402 -2
38440-61510	380B -2
	380C -2
38440-AD301	402 -2
39815-003	697E -2

40000

PART NO.	SEC.NO.
40002-FC600	403 -3
40002-FL100	403 -3
40005-FK000	403 -2
40006-47600	403 -2
40008-47600	403 -2
40014-FL100	403 -2
40014-FL200	403 -2
40016-FK000	403 -2
40018-FJ100	403 -3
40018-FK100	403 -3
40022-FK000	403 -2
40022-FL200	403 -2
40023-FJ100	403 -2
40024-L1100	403 -2
40030-L1100	403 -2
40033-FK000	403 -2
40034-FK000	403 -2
40037-FJ101	403 -3
40038-48200	465 -2
40041-FJ100	403 -2
40047-FK000	403 -2
40070-FJ100	403 -3
40070-GB00B	403 -3
40078-FL000	403 -3
40079-FK001	403 -2
40079-FK00A	403 -3
40079-FK101	403 -3
40079-FK10A	403 -3
40079-GG00A	403 -3
40081-FL000	403 -3
40081-FL001	403 -2
40204-22H00	403 -2
40204-22H00	434 -2
40204-FC300	403 -2
	434 -2
40204-FM400	403 -2
40210-76000	403 -2
	434 -2
40211-48201	403 -2
	434 -2
40211-50000	380A -2
40215-0T100	403 -2
	434 -2
40222-A0800	403 -2
40224-21001	434 -2
40224-EJ20A	434 -2
40224-FB700	433 -3
40224-M7210	434 -2
40225-L0700	433 -3
40227-04H00	403 -2
40227-FK000	403 -2
40262-FJ100	403 -2
40262-L6000	403 -2
40264-FJ100	403 -2
40264-L6000	403 -2
40292-FJ100	403 -2
40292-L1100	403 -2
40300-10H00	434 -2
40310-45H00	434 -2
40310-91H00	434 -2
40310-FC500	434 -2
40310-FC585	434 -2
40310-FC586	434 -2
40310-FC587	434 -2
40310-FC600	434 -2
40310-FC785	434 -2
40310-FC786	434 -2
40310-FW585	434 -2
40310-FW587	434 -2
40310-FW785	434 -2
40310-FW786	434 -2
40310-GC25A	434 -2
40310-GC25B	434 -2
40310-GC25C	434 -2
40310-GC27C	434 -2
40310-GC75A	434 -2
40535-41400	313A -2
40571-FJ100	403 -2
40572-FJ100	403 -2
40573-FJ100	403 -2
43010-FC300	402 -2
43010-FD300	402 -2
43026-FC600	402 -2
43042-66H00	402 -2
43070-FL000	402 -2
43071-L1101	402 -2
43080-FC300	402 -2
43080-FC600	402 -2
43080-FD300	402 -2
43081-FC300	402 -2
43081-FC600	402 -2
43081-FD300	402 -2
43084-FK000	402 -3
43087-FJ100	402 -3
43090-00H00	402 -2
43090-22H00	402 -2
43204-FC300	402 -2
43204-FC600	402 -2
43204-FD300	402 -2
43210-22H00	402 -2
43215-22H00	402 -2
43215-47601	403 -2
	434 -2
43215-L3200	402 -2
43224-14H00	433 -3
43224-FL10A	433 -3
43224-T5400	433 -3
43224-T540A	433 -3
43225-11H00	402 -2
43225-22H00	402 -2
43225-FC300	402 -2
43231-50K00	402 -2
43231-T8000	402 -2
43234-L1100	402 -2
43234-T8000	402 -2
43252-J2000	402 -2
43300-10H00	433 -3
43300-6G410	433 -3
43300-91H00	433 -3
43300-FC500	433 -3
43301-47700	433 -2
43305-01H01	434 -2
43305-03H00	433 -3
43306-01H00	434 -2
43306-03H00	433 -3
43307-03H00	433 -3
43310-03H10	433 -3
43310-91H00	433 -2
43310-91H05	433 -2
43310-91H10	433 -3
43310-FC585	433 -2
	433 -2
43310-FC587	433 -2
43310-FC588	433 -2
	433 -2
43310-FC589	433 -2
43310-FC685	433 -2
	433 -3
43310-FC687	433 -3
43310-FC785	433 -3
	433 -3
43310-FC787	433 -3
43310-FW585	433 -2
	433 -2
43310-FW588	433 -2
	433 -2
43310-FW589	433 -2
43310-FW685	433 -3
	433 -3
43310-FW687	433 -3
43310-FW785	433 -3
	433 -3
43310-FW787	433 -3
43310-GC25A	433 -2
43310-GC25B	433 -2
43310-GC25C	433 -2
43310-GC26A	433 -2
43310-GC27A	433 -2
43310-GC27C	433 -2
43310-GC28A	433 -2
43312-01H01	434 -2
43312-03H01	433 -3
43533-L1100	402 -2
44000-FC200	440 -2
44000-FC310	440 -2
44000-FD311	440 -2
44000-FK000	440 -2
44005-FC000	402 -3
44005-FC300	402 -3
44010-FC200	440 -2
44010-FC310	440 -2
44010-FD311	440 -2
44010-FK000	440 -2
44020-FJ500	440 -2
44020-FK000	440 -2
44025-22H00	440 -3

PART NUMBER INDEX

PART NO.	SEC.NO.
44030-FK000	440 -2
44030-J5000	440 -2
44038-22H00	440 -2
44038-22H10	440 -2
44039-00H00	440 -2
44039-22H00	440 -2
44042-L0100	440 -2
44043-50H05	440 -2
	440 -4
44043-L0100	440 -2
44044-22H00	440 -4
44045-22H00	440 -3
44045-L0100	440 -3
44060-00H60	440 -2
44060-FK000	440 -2
44065-22H00	440 -3
44070-00H60	440 -2
44070-00H70	440 -2
44070-FK000	440 -2
44070-FK010	440 -2
44070-L0100	440 -3
44077-L0100	440 -2
44081-53H01	440 -2
44081-L1400	440 -2
44083-22H00	440 -2
44083-FK000	440 -2
44085-53H01	440 -2
44090-22H00	440 -3
44090-22H10	440 -3
44095-53H02	440 -2
44096-53H02	440 -2
44098-L1400	440 -3
44100-FJ500	440 -3
44100-FK000	440 -3
44108-22H00	440 -3
44108-L1400	440 -3
44112-22H00	440 -3
44112-L1400	440 -3
44124-22H00	440 -3
44124-FK000	440 -3
44124-L1400	440 -3
44125-22H00	440 -3
44125-L1400	440 -3
44128-8J100	440 -3
44128-L1500	440 -3
44129-80Z0A	440 -3
44129-L0700	440 -3
44132-FK000	440 -4
44147-00H00	440 -2
44147-22H00	440 -2
44165-L0100	440 -3
44171-FJ500	440 -4
44200-00H00	440 -3
44200-FK000	440 -3
44201-00H00	440 -3
44201-FK000	440 -3
44209-FK000	440 -3
44209-L1400	440 -3
44210-00H00	440 -2
	440 -2
44210-FK000	440 -3
44210-L1400	440 -3
44214-00H00	440 -3
44214-00H10	440 -4
44214-22H00	440 -3
44214-22H01	440 -3
44215-11H01	440 -3
44215-22H00	440 -3
46010-FJ100	460 -2
46011-FJ11J	460 -2
46080-FJ100	460 -2
46091-FK100	462 -2
46092-FK101	462 -2
46093-GB00A	462 -2
46113-FK101	462 -2
46123-FK105	465 -2
46123-J0100	465 -2
46283-89954	497 -2
	697C -2
46289-FC400	462 -2
46290-FC300	462 -2
46290-FC310	462 -2
46290-FC400	462 -2
46290-FC405	462 -2
46290-FC410	462 -2
46290-FC415	462 -2
46290-FD300	462 -2
46290-FD310	462 -2
46290-GH10A	462 -2
46310-FC300	462 -2
46310-FC400	462 -2
46310-FC405	462 -2
46310-FD30B	462 -2
46366-FK100	465 -2
46510-FC300	465 -2
46510-FC500	465 -2
46521-FK101	465 -2
46522-FJ101	465 -2
46522-FK101	465 -2
46523-FK100	465 -2
46523-FK300	465 -2
46525-18000	695C -2
	695D -2
	695G -2
	695H -2
46531-FK100	465 -2
46536-FK100	465 -2
46543-FK100	465 -2
46543-FK300	465 -2
46571-FK100	465 -2
46584-S0100	214 -3
	591A -3
	591B -2
	591D -4
	591E -3
	591F -2
	591G -2
	740 -2
46585-FK201	465 -2
46585-FK300	465 -2
48401-FJ10A	484 -2
48401-FJ20A	484 -2
48407-48500	871A -3
	871B -2
48414-FJ10A	484 -2
48415-FJ10A	484 -2
48417-FJ100	484 -2
48422-FJ10A	484 -2
48425-FJ100	484 -2
48442-FJ100	484 -2
48451-FJ100	484 -2
48471-FJ10A	680 -2
48473-FJ10A	680 -2
48478-FJ10A	680 -2
48486-FJ100	680 -2
48512-FL100	485 -2
48513-FJ10B	485 -2
48525-FJ100	485 -2
48544-51K02	403 -2
48546-51K00	403 -2
48593-FJ100	485 -2
48594-FJ100	485 -2
48805-FL001	488 -2
48933-FJ100	488 -2
48944-FJ100	488 -2
48961-FJ100	488 -2
48962-FJ100	488 -2
48966-11H00	488 -2
48968-FJ100	488 -2
48970-FJ100	488 -2
48974-FJ100	488 -2
48976-FJ100	488 -2
48979-FJ100	488 -2
49410-FC300	480 -2
49416-FC300	480 -2
49440-FJ100	480 -2
49441-51K00	480 -2
49448-GH70A	480 -2
49509-FC30B	485 -2
49509-FC31B	485 -2
49509-FC60B	485 -2
49509-FC61B	485 -2
49512-FC30B	485 -2
49514-FC30B	485 -2
49514-FC31B	485 -2
49514-FC60B	485 -2
49514-FC61B	485 -2
49520-FC30B	485 -2
49521-FC00B	485 -2
49525-FC00B	485 -2
49527-0G000	580E -6
	580I -6
49537-FC30B	485 -2
49599-FC30B	485 -2
49711-FL160	497 -2
49711-FM470	497 -2
49712-FL160	497 -2
49712-FM470	497 -2
49713-FL160	497 -2
49713-FL17A	497 -2
49713-FL260	497 -2
49713-FL27A	497 -2
49713-FM460	497 -2
49713-FM47A	497 -2
49714-FL160	497 -2
49714-FL17A	497 -2
49714-FL260	497 -2
49714-FL27A	497 -2
49714-FM460	497 -2
49714-FM47A	497 -2
49717-FL100	497 -2
49717-FL11A	497 -2
49717-FL200	497 -2
49717-FL21A	497 -2
49718-FL100	497 -2
49718-FL11A	497 -2
49718-FL200	497 -2
49718-FL21A	497 -2
49726-Y0100	497 -2
49791-FK100	497 -2
	50000
50360-8G000	433 -3
	434 -2
50361-30H00	433 -4
	434 -2
50510-FC40A	500A -2
50510-FW40A	500A -2
50520-FJ30A	500B -2
50522-FW40A	871A -3
	871B -2
50526-51K11	871A -3
50550-FK10A	500B -2
50553-FK10A	500B -2
50554-FK10A	500B -2
50555-FC000	655 -2
50555-FK10A	500B -2
50556-FK10A	500B -2
	695I -2
50562-FJ30A	500B -2
50562-FM40A	500B -2
50563-FJ30A	500B -2
50563-FM40A	500B -2
50580-FC400	500A -2
50581-FC400	500A -2
50581-FJ30A	500B -2
50588-FC400	500A -2
50589-FC400	500A -2
50590-FJ30A	500B -2
50591-FJ30A	500B -2
50594-FC400	500A -2
50814-FB801	500C -2
50841-FC400	500A -2
	500C -2
50841-FC600	500A -2
	500C -2
50841-FD300	500A -2
	500C -2
50841-FD60J	500C -2
50841-FD81A	500C -2
50841-FW40J	500C -2
50841-FW60J	500C -2
50841-FW80A	500C -2
50841-FW81A	500C -2
50850-FC400	500A -2
	500C -2
50853-GG10A	655 -2
50882-FB801	500A -2
50882-FC800	500A -3
50882-FC801	500A -3
50886-FK100	500A -3
50890-FD60A	500C -2
50890-FD60J	500C -2
50890-FW40A	500C -2
50890-FW40J	500C -2
50890-FW60A	500C -2
50890-FW60J	500C -2
50891-FD60A	500C -2
50891-FD60J	500C -2
50891-FW40A	500C -2
50891-FW40J	500C -2
50891-FW60A	500C -2
50891-FW60J	500C -2
51882-FJ300	500B -2
51882-FM400	500B -2
51883-FJ300	500B -2
51883-FM400	500B -2
58010-FD41A	580F -2
58010-FD41B	580G -2
58010-FD42B	580G -2
58010-FD43B	580G -2
58010-FD44B	580G -2
58010-FD45B	580G -2
58010-FD46B	580G -2
58010-FD47B	580G -2
58010-FD48B	580G -2
58010-FF060	580A -2
58010-FF063	580A -2
58010-FF064	580A -2
58010-FF065	580A -2
58010-FF076	580A -2
58010-FF077	580A -2
58010-FF078	580A -2
58010-FF079	580A -2
58010-FF360	580A -2
58010-FF363	580A -2
58010-FF364	580A -2

PART NUMBER INDEX

PART NO.	SEC.NO.
58010-FF365	580A -2
58010-FF376	580A -2
58010-FF377	580A -2
58010-FF378	580A -2
58010-FF379	580A -2
58010-FL363	580A -2
58010-FL364	580A -2
58010-FL376	580A -2
58010-FL377	580A -2
58010-FL378	580A -3
58010-FM47D	580A -3
58010-FM48D	580A -3
58010-GG06D	580A -2
58010-GG07D	580A -2
58010-GG08D	580A -2
58010-GG09D	580A -2
58010-GG46D	580A -2
58011-FF076	580A -2
58011-FF077	580A -2
58011-FF078	580A -2
58011-FF079	580A -2
58011-FF376	580A -2
58011-FF377	580A -2
58011-FF378	580A -2
58011-FF379	580A -2
58011-GG06D	580A -2
58011-GG07D	580A -2
58011-GG08D	580A -2
58011-GG09D	580A -2
58015-FD41B	580G -2
58015-FF060	580A -3
58015-FF063	580A -3
58015-FF064	580A -3
58015-FF065	580A -3
58015-FF076	580A -3
58015-FF077	580A -3
58015-FF078	580A -3
58015-FF079	580A -3
58015-FF360	580A -3
58015-FF363	580A -3
58015-FF364	580A -3
58015-FF365	580A -3
58015-FF376	580A -3
58015-FF377	580A -3
58015-FF378	580A -3
58015-FF379	580A -4
58015-FM47D	580A -4
58015-FM48D	580A -4
58015-GG06D	580A -3
58015-GG07D	580A -3
58015-GG08D	580A -3
58015-GG09D	580A -4
58015-GG46D	580A -4
58015-GJ30A	580G -2
58015-GJ34A	580G -3
58015-GJ35A	580G -3
58015-GJ36A	580G -3
58015-GJ37A	580G -3
58015-GJ38A	580G -3
58015-GJ39A	580G -3
58016-FF076	580A -3
58016-FF077	580A -3
58016-FF078	580A -3
58016-FF079	580A -3
58016-FF376	580A -3
58016-FF377	580A -3
58016-FF378	580A -4
58016-FF379	580A -4
58016-GG06D	580A -3
58016-GG07D	580A -3
58016-GG08D	580A -4
58016-GG09D	580A -4
58017-FF060	580A -4
58017-FF360	580A -4
58017-L1610	586 -2
58017-L2600	580A -4
58019-FB60A	580H -7
	580I -9
58019-FC20A	580H -7
	580I -9
58019-FC20B	580H -7
58019-FC60A	580H -7
	580I -9
58019-FC60B	580H -7
58020-6G601	580D -7
	580E -9
58020-FA500	580D -7
	580E -8
	580F -2
58020-FA600	580D -7
	580E -9
58022-0G301	580D -7
	580E -6
	580E -8
	580I -6
58022-0G511	580D -5
58022-42K01	580B -2
58022-6G611	580C -2
	580D -5
58022-FA31B	580D -5
58022-FA500	580F -2
58022-FA600	580D -7
	580E -8
58024-0G001	580D -7
	580E -8
	580F -2
58024-0G301	580E -6
	580I -6
58024-0G511	580D -5
58024-0G512	580D -5
58024-0G513	580D -8
	580E -9
58024-4G500	580D -8
	580E -9
	580F -2
58024-6G600	580D -7
	580E -8
58024-6G611	580C -2
	580D -5
58024-6G612	580C -2
58024-FA01A	580D -5
58024-FA31B	580D -5
58024-FA561	580E -6
	580I -5
58024-FA600	580D -7
	580E -8
58024-FA660	580E -6
	580I -6
58024-FA661	580E -6
	580I -5
58026-0G001	580D -7
	580E -8
	580F -2
58026-0G301	580E -6
	580I -6
58026-0G511	580D -5
58026-10H60	580A -5
58026-21H01	580B -2
58026-21H02	580B -2
58026-23H60	580A -5
58026-31K01	580C -2
	580D -5
	580D -7
	580E -6
58026-31K01	580E -8
	580I -5
58026-51H60	586 -3
58026-62K01	586 -3
58026-6G601	580D -7
	580E -8
58026-6G611	580C -2
	580D -5
58026-6G612	580D -5
58026-FA01A	580D -5
58026-FA400	580D -7
	580E -8
	580F -2
58026-FA600	580D -7
	580E -8
58026-FA601	580C -2
	580D -5
	580D -7
	580E -8
58026-FF060	580A -5
58026-FF360	580A -5
58028-0G301	580D -8
	580E -5
	580E -9
	580I -5
58028-0G511	580C -2
	580D -4
58028-31K00	580D -8
	580E -9
	580F -2
58028-31K01	580C -3
	580D -4
	580D -8
	580E -6
	580E -9
	580F -2
	580I -5
58028-31K11	580D -7
	580E -8
	580F -2
58028-42K01	580B -2
58028-6G500	580E -6
	580I -5
58028-6G611	580D -7
	580E -8
58030-FD41B	580G -2
58030-FD42B	580G -2
58030-FD43B	580G -2
58030-FD44B	580G -2
58030-FD45B	580G -2
58030-FD46B	580G -2
58030-FD47B	580G -2
58030-FD48B	580G -2
58030-FF060	580A -5
58030-FF063	580A -5
58030-FF064	580A -5
58030-FF065	580A -5
58030-FF076	580A -5
58030-FF077	580A -5
58030-FF078	580A -5
58030-FF079	580A -5
58030-FF360	580A -5
58030-FF363	580A -5
58030-FF364	580A -5
58030-FF365	580A -5
58030-FF376	580A -5
58030-FF377	580A -5
58030-FF378	580A -5
58030-FF379	580A -5
58030-FM47D	580A -6
58030-FM48D	580A -6
58030-GG06D	580A -5
58030-GG07D	580A -5
58030-GG08D	580A -5
58030-GG09D	580A -5
58030-GG46D	580A -6
58032-6G600	580E -5
	580I -5
58032-6G611	580D -7
	580E -9
58032-FA500	580D -7
	580E -9
	580F -2
58032-FA561	580E -5
	580I -5
58032-FA600	580D -7
	580E -9
58032-FA661	580E -5
	580I -5
58034-6G500	580D -5
	580E -6
58034-6G600	580E -6
	580I -5
58034-FA500	580D -5
	580E -6
	580F -2
58034-FA561	580E -6
	580I -5
58034-FA600	580D -5
	580E -6
58034-FA661	580E -6
	580I -5
58035-0G213	580D -7
	580E -8
	580F -2
58035-0G511	580D -5
58035-0G512	580D -5
58035-0G513	580D -7
	580E -8
58035-10H60	580A -6
58035-21H01	580B -2
58035-21H02	580B -2
58035-23H60	580A -6
58035-6G611	580C -2
	580D -5
58035-6G612	580C -2
	580D -5
58035-6G613	580D -7
	580E -8
58035-FA01A	580D -5
58035-FF060	580A -6
58035-FF360	580A -6
58035-GG60A	580C -2
58039-10H06	580A -6
58039-FM47D	580A -7
	580A -7
58039-GG06D	580A -6
58039-GG07D	580A -6
58039-GG40D	580A -7
58039-GG46D	580A -7
	580A -7
	580A -7
58039-GG48D	580A -7
58039-GJ35A	580G -3
58039-GJ36A	580G -3
58039-GJ37A	580G -3
58039-GJ38A	580G -3
58039-GJ39A	580G -3
58039-L1405	580A -6
58039-L1406	580A -6
58039-L1407	580A -6
58039-L2605	580A -6
58039-L2607	580A -6
58044-31K00	580C -3

PART NUMBER INDEX

PART NO.	SEC.NO.
58044-31K00	580D -4
	580D -8
	580E -6
	580E -9
	580F -2
	580I -5
58050-31K00	580C -3
	580D -4
	580D -8
	580E -6
	580E -9
	580I -5
58050-42K01	580B -2
58050-FA400	580D -8
	580E -9
	580F -2
58051-FA31B	580D -8
	580H -7
58051-FD01B	580H -7
	580I -9
58060-L6000	580B -3
	580C -4
58065-24H01	580A -7
58065-24H02	580B -3
	580C -4
58065-52K00	580D -8
	580H -7
58065-62K00	580D -8
	580H -7
58065-L2601	580A -7
	580F -2
	580G -3
58065-L6003	580B -3
	580C -4
58066-52K01	580D -8
	580H -7
58066-62K01	580D -8
	580H -7
58066-FA560	580E -9
	580I -8
58066-FA660	580E -9
	580I -9
58070-20H00	580A -7
	580B -3
	580C -4
	580D -8
	580E -9
	580H -7
58070-20H00	580I -8
58071-1G300	580D -8
	580E -9
58071-4G000	580D -8
	580E -9
	580F -2
	580G -3
	580H -7
	580I -9
58071-61K00	580B -3
	580C -4
58071-FE200	580A -7
	580F -2
	580G -3
	580H -7
	580I -9
58071-FF210	580A -7
58071-GL10A	580D -8
	580E -9
	580H -7
	580I -9
58080-FK120	694B -3
	694C -3
58080-FK320	694B -3
	694C -3
58080-FW40A	580D -8
	580E -9
	580H -7
	580I -8
58099-0G511	580D -5
58099-10H60	580A -3
58099-23H60	580A -3
58099-6G600	580D -7
	580E -8
58099-FA31B	580D -5
	580H -4
58099-FA500	580D -7
	580E -8
	580F -2
58099-FA562	580E -6
	580I -5
58099-FA600	580D -7
	580E -8
58099-FA661	580E -6
	580I -5
58099-FC20A	580H -6
	580I -8
58099-FC20B	580H -4
58099-FC60A	580H -6
	580I -8
58099-FC60B	580H -4
58099-FD02B	580H -7
	580I -9
58099-FD41B	580G -2
	580H -6
	580I -8
58099-FD42B	580G -3
58099-FD43B	580G -3
58099-FF060	580A -3
58099-FF360	580A -3
58099-GE40D	580A -3
58099-GG00D	580A -3
58116-42K01	580A -4
	580B -2
58121-L1400	580A -4
58122-FK410	586 -2
58122-L0700	586 -4
58123-FK010	586 -2
58123-L1400	580B -2
	580C -3
58182-FB20A	580H -7
	580I -9
58182-FC20B	580H -7
58182-FC60A	580H -7
	580I -9
58183-31K11	580D -7
	580E -8
	580F -2
58183-6G611	580D -7
	580E -8
58185-FK100	586 -3
58211-21H03	580B -2
	580C -3
58211-21H04	580B -2
	580C -3
58211-21H06	580B -2
	580C -3
58211-21H07	580B -2
	580C -3
58215-21H03	580B -2
	580C -3
58215-21H04	580B -2
	580C -3
58215-21H06	580B -3
	580C -3
58215-21H07	580B -3
58215-21H07	580C -3
58218-01H00	580B -3
	580C -3
58218-FW40A	871A -3
	871B -2
58220-21H00	580B -3
	580C -3
58221-21H00	580B -2
	580C -3
58222-21H01	580B -2
	580C -3
58223-47600	586 -2
58224-21H00	580B -2
	580C -3
58225-47600	586 -4
58227-21H00	580B -3
	580C -3
58230-21H03	580B -3
	580C -3
58230-21H04	580B -3
	580C -3
58230-21H06	580B -3
	580C -3
58230-21H07	580B -3
	580C -3
58231-21H00	580B -3
	580C -3
58234-21H00	580B -3
	580C -3
58234-FE060	580A -6
58234-FF360	580A -6
58238-01H00	580B -3
	580C -3
58239-21H00	580B -3
	580C -3
58239-21H06	580B -3
	580C -4
58239-21H07	580B -3
	580C -4
58239-FF360	580A -6
58283-21H00	580B -3
	580C -3
58283-FA065	597A -3
58283-FC70A	597A -3
58286-21H00	580B -3
	580C -3
58288-21H00	580B -3
	580C -3
58288-FE000	580A -5
58288-FF300	580A -5
58288-FF360	580A -5
58289-21H00	580B -3
	580C -3
58298-10H60	580A -6
58298-23H60	580A -6
58298-FF060	580A -6
58298-FF360	580A -6
58298-GE40D	580A -6
58298-GG00D	580A -6
58299-21H00	580B -2
	580C -3
58410-0G511	580D -2
58410-0G512	580D -2
58410-0G513	580D -2
58410-0G514	580D -2
58410-0G515	580D -2
58410-0G516	580D -2
58410-0G517	580D -2
58410-0G518	580D -2
58410-21H02	580B -2
58410-21H03	580B -2
58410-21H05	580B -2
58410-21H06	580B -2
58410-6G601	580D -2
58410-6G602	580C -2
	580D -2
58410-6G603	580C -2
	580D -2
58410-6G604	580D -2
58410-6G605	580C -2
	580D -2
58410-6G606	580C -2
	580D -2
58410-6G607	580D -2
58410-6G608	580D -2
58410-FA31B	580D -2
	580H -2
58410-FA32B	580D -2
	580H -2
58410-FA33B	580D -2
	580H -2
58410-FA34B	580D -2
	580H -2
58410-FA35B	580D -2
	580H -2
58410-FA36B	580D -2
58410-FA36B	580H -2
58410-FA37B	580D -2
	580H -2
58410-FA38B	580D -2
	580H -2
58410-FC21A	580H -2
58410-FC22A	580H -2
58410-FC23A	580H -2
58410-FC24A	580H -2
58410-FC25A	580H -2
58410-FC26A	580H -2
58410-FC27A	580H -2
58410-FC28A	580H -2
58410-FC61A	580H -2
58410-FC62A	580H -2
58410-FC63A	580H -2
58410-FC64A	580H -2
58410-FC65A	580H -2
58410-FC66A	580H -2
58410-FC67A	580H -2
58410-FC68A	580H -2
58410-FM52A	580C -2
58410-FM53A	580C -2
58410-FM55A	580C -2
58410-FM56A	580C -2
58411-6G601	580D -3
58411-6G602	580D -3
	580E -3
58411-6G603	580D -3
	580E -3
58411-6G604	580D -3
	580E -3
58411-6G605	580D -3
	580E -3
58411-6G606	580D -3
	580E -3
58411-6G607	580D -3
58411-6G608	580D -3
58411-6G617	580E -3
58411-6G618	580E -3
58411-6G619	580E -3
58411-FA501	580D -2
	580E -3
58411-FA502	580D -2
	580E -3
58411-FA503	580D -2
	580E -3
58411-FA504	580D -2

PART NUMBER INDEX

PART NO.	SEC.NO.	PART NO.	SEC.NO.	PART NO.	SEC.NO.	PART NO.	SEC.NO.	PART NO.	SEC.NO.	PART NO.	SEC.NO.
58411-FA504	580E -3	58411-FC27A	580H -4	58413-FA562	580I -2	58414-FA561	580I -2	58415-6G604	580D -3	58416-FA512	580H -5
58411-FA505	580D -2	58411-FC28A	580H -4	58413-FA563	580E -2	58414-FA562	580E -2	58415-6G605	580C -2		580I -7
	580E -3		580I -6		580I -2		580I -2		580D -3	58416-FA513	580D -6
58411-FA506	580D -2	58411-FC31A	580I -6	58413-FA564	580E -2	58414-FA563	580E -2	58415-6G606	580C -2		580E -7
	580E -3	58411-FC32A	580I -6		580I -2		580I -2		580D -3		580H -5
58411-FA507	580D -2	58411-FC33A	580I -6	58413-FA565	580E -2	58414-FA564	580E -2	58415-6G607	580D -3		580I -7
	580E -3	58411-FC34A	580I -6		580I -2		580I -2	58415-6G608	580D -3	58416-FA514	580D -6
58411-FA508	580D -2	58411-FC35A	580I -6	58413-FA566	580E -2	58414-FA565	580E -2	58415-FA31B	580D -3		580E -7
	580E -3	58411-FC37A	580I -6		580I -2		580I -2		580H -2		580H -5
58411-FA601	580D -2	58411-FC61A	580H -5	58413-FA567	580E -2	58414-FA566	580E -2	58415-FA32B	580D -3		580I -7
58411-FA602	580D -2	58411-FC62A	580H -5		580I -2		580I -2		580H -2	58416-FA515	580D -6
58411-FA603	580D -2		580I -6	58413-FA661	580E -2	58414-FA567	580E -2	58415-FA33B	580D -3		580E -7
58411-FA604	580D -2	58411-FC63A	580H -5		580I -2		580I -2		580H -2		580H -5
58411-FA605	580D -2		580I -6	58413-FA662	580E -2	58414-FA661	580E -2	58415-FA34B	580D -3		580I -7
58411-FA606	580D -3	58411-FC64A	580H -5		580I -2		580I -2		580H -2	58416-FA516	580D -6
	580E -3		580I -6	58413-FA663	580E -2	58414-FA662	580E -2	58415-FA35B	580D -3		580E -7
58411-FA607	580D -3	58411-FC65A	580H -5		580I -2		580I -2		580H -2		580H -6
58411-FA608	580D -3		580I -6	58413-FA664	580E -2	58414-FA663	580E -2	58415-FA36B	580D -3		580I -7
	580E -3	58411-FC66A	580H -5		580I -2		580I -2		580H -2	58416-FA517	580D -6
58411-FA661	580E -3		580I -6	58413-FA665	580E -2	58414-FA664	580E -2	58415-FA37B	580D -3		580E -7
58411-FA662	580E -3	58411-FC67A	580H -5		580I -2		580I -2		580H -2		580H -6
58411-FA663	580E -3	58411-FC68A	580H -5	58413-FA666	580E -3	58414-FA665	580E -2	58415-FA38B	580D -3		580I -7
58411-FA664	580E -3	58411-FC77A	580I -6		580I -3		580I -2		580H -2	58416-FA518	580D -6
58411-FA665	580E -3	58411-FC78A	580I -6	58413-FA667	580E -3	58414-FA666	580E -2	58415-FM52A	580C -2		580E -7
58411-FA667	580E -3	58411-FC79A	580I -6		580I -3		580I -2	58415-FM53A	580C -2		580H -6
58411-FB61A	580H -4	58412-L0100	695G -2	58413-FA668	580E -3	58414-FA667	580E -2	58415-FM55A	580C -2		580I -7
	580I -6		695H -2		580I -3		580I -2	58415-FM56A	580C -2	58416-FA560	580E -3
58411-FB62A	580H -4	58413-6G611	580E -3	58413-L0100	695G -2	58414-FA668	580E -2	58415-L0100	695G -2		580I -3
	580I -6		580I -3		695H -2		580I -2		695H -2	58416-FA561	580E -3
58411-FB63A	580H -4	58413-6G612	580E -3	58414-6G611	580E -2	58414-L0100	695G -2	58416-6G616	580D -6		580I -3
	580I -6		580I -3		580I -2		695H -2	58416-6G617	580D -6	58416-FA562	580E -4
58411-FB64A	580H -4	58413-6G613	580E -3	58414-6G612	580E -2	58415-0G511	580D -3		580E -8		580I -3
	580I -6		580I -3		580I -2	58415-0G512	580D -3	58416-6G618	580D -7	58416-FA563	580E -4
58411-FB65A	580H -4	58413-6G614	580E -3	58414-6G613	580E -2	58415-0G513	580D -3		580E -8		580I -3
	580I -6		580I -3		580I -2	58415-0G514	580D -3	58416-6G619	580D -7	58416-FA564	580E -4
58411-FB66A	580H -4	58413-6G615	580E -3	58414-6G614	580E -2	58415-0G515	580D -3		580E -8		580I -3
	580I -6		580I -3		580I -2	58415-0G516	580D -3	58416-6G620	580D -7	58416-FA565	580E -4
58411-FB67A	580H -4	58413-6G616	580E -3	58414-6G615	580E -2	58415-0G517	580D -3		580E -8		580I -3
	580I -6		580I -3		580I -2	58415-0G518	580D -3	58416-6G621	580D -7	58416-FA566	580E -4
58411-FB68A	580H -4	58413-6G617	580E -3	58414-6G616	580E -2	58415-21H02	580B -2		580E -8		580I -3
	580I -6		580I -3		580I -2	58415-21H03	580B -2	58416-6G622	580D -7	58416-FA567	580E -4
58411-FC21A	580H -4	58413-6G618	580E -3	58414-6G617	580E -2	58415-21H05	580B -2	58416-6G623	580D -7		580I -3
58411-FC22A	580H -4		580I -3		580I -2	58415-21H06	580B -2	58416-FA511	580D -6	58416-FA568	580E -4
58411-FC23A	580H -4	58413-FA560	580E -2	58414-6G618	580E -2	58415-6G601	580D -3		580E -7		580I -3
58411-FC24A	580H -4		580I -2		580I -2	58415-6G602	580C -2		580H -5	58416-FA569	580E -4
58411-FC25A	580H -4	58413-FA561	580E -2	58414-FA560	580E -2		580D -3		580I -7		580I -3
58411-FC26A	580H -4		580I -2		580I -2	58415-6G603	580C -2	58416-FA512	580D -6	58416-FA570	580E -4
	580I -6	58413-FA562	580E -2	58414-FA561	580E -2		580D -3		580E -7		580I -3

PART NUMBER INDEX

PART NO.	SEC.NO.
58416-FA571	580E -4
	580I -3
58416-FA572	580E -4
	580I -3
58416-FA573	580E -4
	580I -3
58416-FA574	580E -4
	580I -3
58416-FA575	580E -4
	580I -3
58416-FA601	580D -6
	580E -7
	580H -6
	580I -7
58416-FA602	580D -6
	580E -7
	580H -6
	580I -7
58416-FA603	580D -6
	580E -7
	580H -6
	580I -7
58416-FA604	580D -6
	580E -7
	580H -6
	580I -7
58416-FA605	580D -6
	580E -7
	580H -6
	580I -7
58416-FA606	580D -6
	580E -8
	580H -6
	580I -7
58416-FA607	580D -6
	580E -8
	580H -6
	580I -7
58416-FA608	580D -6
	580E -8
	580H -6
	580I -7
58416-FA661	580E -4
	580I -3
58416-FA662	580E -4
	580I -3
58416-FA663	580E -4
	580I -3
58416-FA664	580E -4
	580I -3
58416-FA665	580E -4
	580I -3
58416-FA666	580E -4
	580I -3
58416-FA667	580E -4
	580I -3
58416-FA668	580E -4
	580I -3
58416-FA669	580E -4
	580I -3
58416-FA670	580E -4
	580I -3
58416-FA671	580E -4
	580I -4
58416-FA672	580E -4
	580I -4
58416-FA673	580E -4
	580I -4
58416-FA674	580E -4
	580I -4
58416-FA675	580E -4
	580I -4
58416-FA676	580E -4
	580I -4
58416-FC21B	580H -2
58416-FC22B	580H -2
58416-FC23B	580H -2
58416-FC24B	580H -2
58416-FC25B	580H -2
58416-FC26B	580H -3
58416-FC27B	580H -3
58416-FC28B	580H -3
58416-FC61A	580H -6
58416-FC61B	580H -3
58416-FC62A	580H -6
	580I -8
58416-FC62B	580H -3
58416-FC63A	580H -6
	580I -8
58416-FC63B	580H -3
58416-FC64A	580H -6
	580I -8
58416-FC64B	580H -3
58416-FC65A	580H -6
	580I -8
58416-FC65B	580H -3
58416-FC66A	580H -6
	580I -8
58416-FC66B	580H -3
58416-FC67A	580H -6
	580I -8
58416-FC67B	580H -3
58416-FC68A	580H -6
	580I -8
58416-FC68B	580H -3
58416-FC79A	580I -8
58417-6G601	580E -4
	580I -4
58417-6G603	580E -4
	580I -4
58417-6G604	580E -4
	580I -4
58417-6G605	580E -4
	580I -4
58417-6G606	580E -4
	580I -4
58417-6G607	580E -4
	580I -4
58417-6G609	580E -5
	580I -4
58417-6G610	580E -5
	580I -4
58417-6G611	580E -5
	580I -4
58417-6G612	580E -5
	580I -4
58417-6G613	580E -5
	580I -4
58417-6G614	580E -5
	580I -4
58417-6G615	580E -5
	580I -4
58420-0G511	580D -4
58420-6G611	580C -3
	580D -4
58420-FA31B	580D -4
	580H -3
58422-21H01	580B -2
58422-L7401	580A -4
58424-10H60	580A -5
58424-23H60	580A -5
58424-6G500	580D -8
	580E -9
58424-6G600	580E -6
58424-6G600	580I -5
58424-FF060	580A -4
58424-FF360	580A -5
58425-L0100	695G -2
	695H -2
58426-FJ300	694B -3
	694C -2
58430-21H02	580B -2
58430-21H03	580B -2
58430-21H05	580B -2
58430-21H06	580B -2
58430-6G601	580D -4
58430-6G602	580C -2
	580D -4
58430-6G603	580C -2
	580D -4
58430-6G604	580D -4
58430-6G605	580C -2
	580D -4
58430-6G606	580C -2
	580D -4
58430-6G607	580D -4
58430-6G608	580D -4
58430-FC61B	580H -3
58430-FC62B	580H -3
58430-FC63B	580H -3
58430-FC64B	580H -3
58430-FC65B	580H -3
58430-FC66B	580H -3
58430-FC67B	580H -3
58430-FC68B	580H -3
58430-FM52A	580C -2
58430-FM53A	580C -2
58430-FM55A	580C -2
58430-FM56A	580C -2
58431-0G511	580D -4
58431-0G512	580D -4
58431-0G513	580D -4
58431-0G514	580D -4
58431-0G515	580D -4
58431-0G516	580D -4
58431-0G517	580D -4
58431-0G518	580D -4
58431-5G500	580E -5
	580I -4
58431-5G501	580E -5
	580I -4
58431-5G502	580E -5
	580E -5
	580I -4
	580I -4
58431-5G503	580E -5
	580E -5
	580I -4
	580I -4
58431-5G504	580E -5
	580E -5
	580I -4
	580I -4
58431-5G505	580E -5
	580E -5
	580I -4
	580I -4
58431-5G506	580E -5
	580E -5
	580I -4
	580I -4
58431-5G507	580E -5
	580E -5
	580I -4
	580I -4
58431-5G508	580E -5
	580I -5
58431-6G601	580E -5
	580I -5
58431-6G602	580E -5
	580I -5
58431-6G603	580E -5
	580I -5
58431-6G604	580E -5
	580I -5
58431-6G605	580E -5
	580I -5
58431-6G606	580E -5
	580I -5
58431-6G607	580E -5
	580I -5
58431-6G616	580D -6
58431-6G617	580D -6
	580E -7
58431-6G618	580D -6
	580E -7
58431-6G619	580D -6
	580E -7
58431-6G620	580D -6
	580E -7
58431-6G621	580D -6
	580E -7
58431-6G622	580D -6
58431-6G623	580D -6
58431-FA501	580D -5
	580E -7
58431-FA502	580D -5
	580E -7
58431-FA503	580D -5
	580E -7
58431-FA504	580D -5
	580E -7
58431-FA505	580D -5
	580E -7
58431-FA506	580D -6
	580E -7
58431-FA507	580D -6
	580E -7
58431-FA508	580D -6
	580E -7
58431-FA51A	580H -5
	580I -6
58431-FA52A	580H -5
	580I -6
58431-FA53A	580H -5
	580I -6
58431-FA54A	580H -5
	580I -7
58431-FA55A	580H -5
	580I -7
58431-FA56A	580H -5
	580I -7
58431-FA57A	580H -5
	580I -7
58431-FA58A	580H -5
	580I -7
58431-FA601	580D -6
58431-FA602	580D -6
58431-FA603	580D -6
58431-FA604	580D -6
58431-FA605	580D -6
58431-FA606	580D -6
	580E -7
58431-FA607	580D -6
58431-FA608	580D -6
	580E -7

PART NUMBER INDEX

PART NO.	SEC.NO.	PART NO.	SEC.NO.	PART NO.	SEC.NO.	PART NO.	SEC.NO.	PART NO.	SEC.NO.	PART NO.	SEC.NO.
58431-FA661	580E -7	58432-FA31B	580I -9	58445-0G511	580C -3	58512-5G500	698E -2	58582-13H00	595B -2	58619-FK410	586 -2
58431-FA662	580E -7	58432-FA32B	580D -8		580D -5	58512-5G510	698E -2		595C -2	58619-GG01A	586 -2
58431-FA663	580E -7		580H -7		580H -4	58512-FB600	699J -2		595D -2	58619-GG02A	586 -2
58431-FA664	580E -7		580I -9	58445-4G500	580E -6		699K -2	58582-13H01	595A -2	58619-GG03A	586 -2
58431-FA665	580E -7	58432-FA33B	580D -8		580I -5		699Q -2		595B -2	58619-GG04A	586 -2
58431-FA667	580E -7		580H -7	58448-FJ300	694B -3		699R -2		595C -2	58620-6G600	580E -6
58431-FC21A	580H -5		580I -9		694C -2	58512-L1901	699F -5		595D -2		580I -5
	580I -7	58432-FA34B	580D -8	58448-L0100	694E -2	58514-10H00	585A -2	58582-40K00	595A -2	58620-FA561	580E -6
58431-FC21B	580H -3		580H -7		694F -2	58519-03H00	585F -2		595C -2		580I -5
58431-FC22A	580H -5		580I -9	58449-L0100	694E -2	58519-FL00A	585A -3		595D -2	58620-FA661	580E -6
	580I -7	58432-FA35B	580D -8		694F -2	58519-FL00B	585A -3		595E -2		580I -5
58431-FC22B	580H -3		580H -7	58459-FA600	580D -8	58519-FM00A	585A -3		595F -2	58621-5G500	580D -7
58431-FC23A	580H -5		580I -9		580E -9		585A -3	58582-50K00	595A -2		580E -6
	580I -7	58432-FA36B	580D -8	58465-1G000	580D -8	58519-GE40A	585A -3		595B -2		580E -8
58431-FC23B	580H -3		580H -7		580H -7		585A -3		595C -2		580I -6
58431-FC24A	580H -5		580I -9	58465-GE00A	580C -4	58519-GH40A	591G -3		595D -2	58621-6G600	580E -6
	580I -7	58432-FA37B	580D -8	58471-0G511	580C -3	58565-5G500	585E -3	58583-10H01	591A -3		580I -6
58431-FC24B	580H -3		580H -7		580D -4	58565-5G510	585E -3		591D -4	58621-FA500	580D -7
58431-FC25A	580H -5		580I -9	58471-25H01	580B -2	58565-6G500	585E -3		591E -3		580E -8
	580I -7	58432-FA38B	580D -8	58471-4G500	580E -6	58565-6G510	585E -3		591F -2		580F -2
58431-FC25B	580H -3		580H -7		580I -5	58568-L7400	591B -2		591G -2	58621-FA600	580D -7
58431-FC26A	580H -5		580I -9	58471-FA31B	580C -3		591D -5	58583-20H01	591A -3		580E -8
	580I -7	58433-0G511	580D -4		580D -4	58572-04H00	591A -3		591D -4	58621-FF060	580A -4
58431-FC26B	580H -3	58433-6G611	580C -2		580H -4		591B -2		591E -3	58621-FF360	580A -4
58431-FC27A	580H -5		580D -4	58489-0G211	580D -5		591D -4	58583-23H00	591A -3	58621-L1100	586 -2
	580I -7	58434-0G207	580D -8		580H -4		591E -3		591D -4	58621-L1400	586 -2
58431-FC27B	580H -3		580E -9	58489-0G511	580C -3		591F -2		591E -3	58621-L3100	580A -4
58431-FC28A	580H -5	58434-0G511	580D -5		580D -5		591G -2	58583-FK50A	591A -3	58622-10H00	586 -2
	580I -7	58434-21H01	580B -2	58489-4G500	580E -6	58572-3G300	591G -3		591B -2	58622-6G600	580E -6
58431-FC28B	580H -3	58434-31K11	580D -5		580I -5	58572-FB700	585E -3	58610-FL100	586 -2		580I -6
58431-FC61A	580H -5	58434-6G611	580C -2	58489-6G500	580E -6	58572-FC700	585E -3	58610-FL105	586 -2	58622-FA500	580D -7
58431-FC62A	580H -5		580D -5		580I -5	58573-10H00	585A -2	58610-FL110	586 -2		580E -8
	580I -7	58439-0G205	580D -8	58498-21H01	580B -2		585F -2	58610-FL115	586 -2	58623-10H00	586 -2
58431-FC63A	580H -5		580E -9	58499-21H01	580B -2		591B -2	58610-FL185	586 -2	58623-10H60	580A -4
	580I -7	58439-0G206	580D -8	58499-6G600	580E -6		591D -7	58610-FL300	586 -2	58623-10H61	580A -4
58431-FC64A	580H -5		580E -9		580I -5		591E -5	58610-FL305	586 -2	58623-20H00	586 -3
	580I -7	58439-0G207	580D -8	58499-6G611	580C -2		591G -3	58610-FL31A	586 -2	58623-23H60	580A -4
58431-FC65A	580H -5		580E -9		580D -5	58582-03H00	595A -2	58610-FL31B	586 -2	58623-23H61	580A -4
	580I -7	58439-0G208	580D -8	58510-1G501	585B -2		595C -2	58610-FL385	586 -2	58625-10H00	586 -3
58431-FC66A	580H -5		580E -9	58510-5G400	585D -3		595D -2	58616-FB485	586 -2	58625-20H00	586 -3
	580I -7	58444-6G600	580E -6	58510-6G400	585D -3		595E -2	58616-FJ110	586 -2	58626-10H00	586 -2
58431-FC67A	580H -5		580I -5	58510-FB700	585E -3		595F -2	58616-FK010	586 -2	58630-FK010	586 -3
	580I -7	58444-FA561	580E -6	58510-FB710	585E -3	58582-03H01	595A -2	58616-GG01A	586 -2	58630-FK020	586 -3
58431-FC68A	580H -5		580I -5	58510-FC700	585E -3		595C -2	58617-FK410	586 -2	58630-FK030	586 -3
	580I -7	58444-FA661	580E -6	58510-FC710	585E -3		595D -2	58617-FL100	586 -2	58630-FL300	586 -3
58431-FC79A	580I -7		580I -5	58510-FL40A	585A -2		595E -2	58617-FL300	586 -2	58633-0G001	580E -6
58432-FA31B	580D -8	58444-FJ301	694B -3	58510-FM00A	585A -2		595F -2	58619-FK010	586 -2		580I -6
	580H -7	58444-FJ305	694C -2	58512-5G500	698D -2	58582-13H00	595A -2	58619-FK060	586 -2	58633-FK010	586 -3

PART NUMBER INDEX

PART NO.	SEC.NO.
58633-FK410	586 -3
58633-L1100	586 -4
58634-31K02	580E -6
	580I -6
58640-FB487	586 -3
58640-FC687	586 -3
58641-FK010	586 -3
58641-FK410	586 -3
58641-GG02A	586 -3
58641-GG03A	586 -3
58645-20H00	586 -3
58650-FK115	586 -3
58650-FK20A	586 -3
58661-FB804	586 -3
58661-FL300	586 -3
58662-20H00	586 -3
58680-FK100	586 -3
58680-FK400	586 -3
58681-GG00A	586 -3
58682-14H00	586 -3
58682-20H00	586 -3
58686-01H00	698B -2
58686-01H04	698B -2
58686-01H06	698B -2
58686-01H07	698B -2
58687-61K00	698B -2
58687-61K04	698B -2
58687-61K06	698B -2
58687-61K07	698B -2
58691-FJ311	586 -3
58691-FK111	586 -3
58691-FK311	586 -3
58695-FK110	586 -3
58699-FK010	586 -2
58699-FK410	586 -2
58699-GG01A	586 -2
58699-GG02A	586 -2
58810-52K00	585B -2
58810-5G400	585D -3
58810-5G500	585E -3
58810-5G510	585E -3
58810-6G400	585D -4
58835-52K00	698D -2
58873-51K04	699F -5
59026-L0700	500A -3
59110-FD40B	591G -2
59110-FD41A	591F -2
59110-FD43B	591G -2
59110-FD44B	591G -2
59110-FD45B	591G -2
59110-FD46B	591G -2
59110-FD47B	591G -2
59110-FD485	591F -2
59110-FD486	591F -2
59110-FD48B	591G -2
59110-FD49B	591G -2
59110-FD600	591D -2
59110-FD601	591D -2
59110-FD602	591D -2
59110-FD603	591D -2
59110-FD604	591D -2
59110-FD605	591D -2
59110-FD606	591D -2
59110-FD607	591D -2
59110-FD60A	591D -2
59110-FD60B	591D -2
59110-FD61A	591D -2
59110-FD61B	591D -2
59110-FD62A	591D -2
59110-FD62B	591D -2
59110-FD63A	591D -2
59110-FD63B	591D -2
59110-FD64A	591D -2
59110-FD64B	591D -2
59110-FD65A	591D -2
59110-FD65B	591D -2
59110-FD660	591D -2
59110-FD661	591D -2
59110-FD662	591D -2
59110-FD663	591D -2
59110-FD664	591D -2
59110-FD665	591D -2
59110-FD666	591D -2
59110-FD667	591D -2
59110-FD66A	591D -2
59110-FD66B	591D -2
59110-FD67A	591D -2
59110-FD67B	591D -2
59110-FD700	591E -2
59110-FD701	591E -2
59110-FD702	591E -2
59110-FD703	591E -2
59110-FD704	591E -2
59110-FD705	591E -2
59110-FD706	591E -2
59110-FD707	591E -2
59110-FD760	591E -2
59110-FD761	591E -2
59110-FD762	591E -2
59110-FD763	591E -2
59110-FD764	591E -2
59110-FD765	591E -2
59110-FD766	591E -2
59110-FD767	591E -2
59110-FL400	591A -2
59110-FL403	591A -2
59110-FL404	591A -2
59110-FL405	591A -2
59110-FL406	591A -2
59110-FL407	591A -2
59110-FL408	591A -2
59110-FL409	591A -2
59110-FL460	591A -2
59110-FL463	591A -2
59110-FL464	591A -2
59110-FL465	591A -2
59110-FL466	591A -2
59110-FL467	591A -2
59110-FL468	591A -2
59110-FL469	591A -2
59110-FM000	591A -2
	591A -2
59110-FM003	591A -2
59110-FM004	591A -2
	591A -2
59110-FM005	591A -2
59110-FM006	591A -2
	591A -2
59110-FM007	591A -2
	591A -2
59110-FM008	591A -2
	591A -2
59110-FM009	591A -2
59110-FM500	591B -2
59110-FM504	591B -2
59110-FM506	591B -2
59110-FM507	591B -2
59110-FR200	591D -3
59110-FR201	591D -2
	591D -3
59110-FR202	591D -2
	591D -3
59110-FR203	591D -3
	591D -3
59110-FR204	591D -3
	591D -3
59110-FR205	591D -3
	591D -3
59110-FR206	591D -3
	591D -4
59110-FR207	591D -3
	591D -4
59110-FR208	591D -3
59110-FR20A	591D -3
59110-FR20B	591D -3
59110-FR21A	591D -2
	591D -3
59110-FR21B	591D -2
	591D -3
59110-FR22A	591D -2
	591D -3
59110-FR22B	591D -3
	591D -3
59110-FR23A	591D -3
	591D -3
59110-FR23B	591D -3
	591D -3
59110-FR24A	591D -3
	591D -3
59110-FR24B	591D -3
	591D -3
59110-FR25A	591D -3
	591D -3
59110-FR25B	591D -3
	591D -3
59110-FR26A	591D -3
	591D -4
59110-FR26B	591D -3
	591D -4
59110-FR27A	591D -3
	591D -4
59110-FR27B	591D -3
	591D -4
59110-FR28A	591D -3
59110-FR28B	591D -3
59110-FR300	591E -2
59110-FR301	591E -2
59110-FR302	591E -2
59110-FR303	591E -2
59110-FR304	591E -2
59110-FR305	591E -2
59110-FR306	591E -2
59110-FR307	591E -2
59110-FW80A	591F -2
59110-GC40A	591G -2
59110-GC43A	591G -2
59110-GC44A	591G -2
59110-GC45A	591G -2
59110-GC46A	591G -2
59110-GC47A	591G -2
59110-GC48A	591G -2
59110-GC49A	591G -2
59117-00H10	591A -2
	591D -4
	591E -2
	591F -2
	591G -2
59117-10H00	591D -5
	591D -6
	591E -4
	591E -5
	595A -2
	595B -2
	595C -2
	595C -2
	595D -2
59117-10H01	591D -5
	591E -4
	595A -2
	595C -2
	595D -2
	595E -2
	595F -2
59117-10H02	591D -5
	591E -4
	595C -2
	595D -2
	595E -2
	595F -2
59117-10H10	591A -4
	591D -7
	591E -5
	591F -2
59117-10H11	591A -4
	591D -7
	591E -5
	591F -2
	591G -3
59117-10H12	591D -7
59117-10H12	591E -5
	591F -2
59117-20H00	591A -2
	591B -2
	591D -4
	591D -5
	591D -6
	591E -2
	591E -4
	595A -2
	595B -2
	595C -2
	595D -2
59117-20H01	591D -5
	591E -4
	595A -2
	595B -2
	595C -2
	595D -2
59117-20H02	591D -5
	591E -4
	595C -2
	595D -2
59117-20H10	591A -4
	591B -2
	591D -7
	591E -5
59117-20H11	591A -4
	591B -2
	591D -7
	591E -5
59117-20H12	591D -7
	591E -5
59118-10H00	591A -2
	591A -4
	591D -4
	591D -5
	591D -7
	591E -2
	591E -4
	591E -5
	591F -2
	591G -2
	591G -3
	595A -2

PART NUMBER INDEX

PART NO.	SEC.NO.
59118-10H00	595C -2
	595D -2
	595E -2
	595F -2
59118-10H01	591A -2
	591A -4
	591D -4
	591D -5
	591D -7
	591E -2
	591E -4
	591E -5
	591F -2
	591G -2
	591G -3
	595A -2
	595C -2
	595D -2
	595E -2
	595F -2
59118-20H00	591A -2
	591A -4
	591B -2
	591B -2
	591D -4
	591D -5
	591D -7
	591E -2
	591E -4
	591E -5
	595A -2
	595B -2
	595C -2
	595D -2
59118-20H01	591A -2
	591A -4
	591B -2
	591B -2
	591D -4
	591E -2
	591E -4
	591E -5
	595A -2
	595B -2
	595C -2

PART NO.	SEC.NO.
59118-20H01	595D -2
59118-40K00	591A -2
	591A -4
	591D -4
	591D -5
	591D -6
	591E -2
	591E -4
	591E -5
	591F -2
	591F -2
	591G -2
	591G -3
	595A -2
	595C -2
	595D -2
	595E -2
	595F -2
59118-50K00	591A -2
	591A -4
	591B -2
	591B -2
	591D -4
	591D -5
	591D -7
	591E -2
	591E -4
	591E -5
	595A -2
	595B -2
	595C -2
	595D -2
59119-FJ00A	595A -2
	595B -2
	595C -2
	595F -2
59150-FJ40A	591A -3
	591B -2
	591D -4
	591E -2
59150-FL400	591A -3
	591D -4
	591E -2
	591F -2
	591G -2
59151-FJ000	591A -3
	591D -4
	591E -2

PART NO.	SEC.NO.
59151-FJ000	591F -2
	591G -2
59151-FJ400	591A -3
	591B -2
	591D -4
	591E -2
59154-FF000	591A -3
	591B -2
	591D -4
	591D -7
	591E -2
	591E -5
	591F -2
	591G -2
59155-L1100	591A -3
	591B -2
	591D -4
	591D -7
	591E -3
	591E -5
	591F -2
	591G -2
59155-L1110	591A -3
	591B -2
	591D -4
	591D -7
	591E -3
	591E -5
	591E -5
	591F -2
	591G -2
59159-10H01	591A -3
59210-10H10	591A -3
59210-10H13	591A -3
59210-10H14	591A -3
59210-10H15	591A -3
59210-10H66	591A -3
59210-10H67	591A -3
59210-10H68	591A -3
59210-10H69	591A -3
59210-20H00	591A -3
	591A -4
59210-20H03	591A -3
59210-20H04	591A -3
	591A -4
59210-20H05	591A -3
59210-20H06	591A -3
	591A -4
59210-20H07	591A -3

PART NO.	SEC.NO.
59210-20H07	591A -4
59210-20H08	591A -3
	591A -4
59210-20H09	591A -4
59210-FB600	591D -5
59210-FB601	591D -5
	591D -5
59210-FB602	591D -5
	591D -5
59210-FB603	591D -5
	591D -5
59210-FB604	591D -5
	591D -5
59210-FB605	591D -5
	591D -5
59210-FB606	591D -5
	591D -5
59210-FB607	591D -5
	591D -5
59210-FB608	591D -5
59210-FB701	591E -3
59210-FB702	591E -3
59210-FB703	591E -3
59210-FB704	591E -3
59210-FB705	591E -3
59210-FB706	591E -3
59210-FB707	591E -3
59210-FB708	591E -4
59210-FB71A	591E -3
59210-FB72A	591E -3
59210-FB73A	591E -3
59210-FB74A	591E -3
59210-FB75A	591E -3
59210-FB76A	591E -3
59210-FB77A	591E -4
59210-FB78A	591E -4
59210-FD40B	591G -2
59210-FD41A	591F -2
59210-FD43B	591G -2
59210-FD44B	591G -2
59210-FD45B	591G -2
59210-FD46B	591G -2
59210-FD47B	591G -2
59210-FD48B	591G -2
59210-FD49B	591G -2
59210-FD600	591D -4
59210-FD601	591D -4
59210-FD602	591D -4

PART NO.	SEC.NO.
59210-FD603	591D -4
59210-FD604	591D -4
	591D -6
59210-FD605	591D -4
59210-FD606	591D -4
59210-FD607	591D -4
59210-FD660	591D -4
59210-FD661	591D -4
59210-FD662	591D -5
59210-FD663	591D -5
59210-FD664	591D -5
59210-FD665	591D -5
59210-FD666	591D -5
59210-FD667	591D -5
59210-FD700	591E -3
59210-FD701	591E -3
59210-FD702	591E -3
59210-FD703	591E -3
59210-FD704	591E -3
59210-FD705	591E -3
59210-FD706	591E -3
59210-FD707	591E -3
59210-FD760	591E -3
59210-FD761	591E -3
59210-FD762	591E -3
59210-FD763	591E -3
59210-FD764	591E -3
59210-FD765	591E -3
59210-FD766	591E -3
59210-FD767	591E -3
59210-FM50A	591B -2
59210-FM54A	591B -2
59210-FM56A	591B -2
59210-FM57A	591B -2
59210-GC40A	591G -3
59210-GC43A	591G -3
59210-GC44A	591G -3
59210-GC45A	591G -3
59210-GC46A	591G -3
59210-GC47A	591G -3
59210-GC48A	591G -3
59210-GC49A	591G -3
59277-10H01	591A -4
59285-FB200	591D -5
59285-FB201	591D -5
59285-FB600	591D -6
59285-FB601	591D -6
59296-10H00	585A -3
59360-FB600	591D -6

PART NO.	SEC.NO.
59360-FB601	591D -6
	591D -6
59360-FB602	591D -6
	591D -6
59360-FB603	591D -6
	591D -6
59360-FB604	591D -6
	591D -6
59360-FB605	591D -6
	591D -6
59360-FB606	591D -6
	591D -6
59360-FB607	591D -6
	591D -6
59360-FB608	591D -6
59360-FB701	591E -4
59360-FB702	591E -4
59360-FB703	591E -4
59360-FB704	591E -5
59360-FB705	591E -5
59360-FB706	591E -5
59360-FB707	591E -5
59360-FB708	591E -5
59360-FB71A	591E -4
59360-FB72A	591E -4
59360-FB73A	591E -4
59360-FB74A	591E -5
59360-FB75A	591E -5
59360-FB76A	591E -5
59360-FB77A	591E -5
59360-FB78A	591E -5
59360-FD600	591D -6
59360-FD601	591D -6
59360-FD602	591D -6
59360-FD603	591D -6
59360-FD604	591D -6
59360-FD605	591D -6
59360-FD606	591D -6
59360-FD607	591D -6
59360-FD660	591D -6
59360-FD661	591D -6
59360-FD662	591D -6
59360-FD663	591D -6
59360-FD664	591D -6
59360-FD665	591D -6
59360-FD666	591D -6
59360-FD667	591D -6
59360-FD700	591E -4

PART NUMBER INDEX

PART NO.	SEC.NO.
59360-FD701	591E -4
59360-FD702	591E -4
59360-FD703	591E -4
59360-FD704	591E -4
59360-FD705	591E -4
59360-FD706	591E -4
59360-FD707	591E -4
59360-FD760	591E -4
59360-FD761	591E -4
59360-FD762	591E -4
59360-FD763	591E -4
59360-FD764	591E -4
59360-FD765	591E -4
59360-FD766	591E -4
59360-FD767	591E -4
59376-10H01	585A -2
	585A -2
59377-10H01	585A -2
	585A -2
59393-FB600	699K -4
59395-5G510	699J -2
	699K -2
	699M -2
	699N -2
	699Q -2
	699R -2
59395-6G500	698D -2
	698E -2
59395-FA560	699M -2
	699N -2
59395-FB600	699J -2
	699K -2
59395-FJ40A	699T -2
	699U -2
59395-L7400	699B -3
	699C -3
	699E -4
	699F -5
59420-10H00	585D -3
	585E -2
	585G -2
59420-10H01	585D -2
	585G -2
59420-10H02	585G -2
59420-10H03	585A -2
59420-10H04	585G -2
59420-13H02	585A -2
	585D -2
59420-13H03	585G -2
59420-13H05	585G -2
59420-15H00	585A -2
	585D -3
	585E -2
59420-20H00	585A -2
	585A -2
	585D -3
	585D -3
	585E -2
	585D -2
59420-20H01	585D -2
	585D -2
59420-20H03	585A -2
	585D -2
	585D -2
59420-20H04	585A -2
	585A -2
59420-20H08	585A -2
	585A -2
59420-20H09	585A -2
59420-22H00	585D -2
	585E -2
59420-22H01	585D -3
	585D -3
	585E -2
	585E -2
59420-22H02	585D -2
59420-22H03	585D -2
59420-22H04	585D -3
	585D -3
	585E -2
59420-23H03	585D -2
59420-23H04	585A -2
59420-25H00	585D -2
	585D -2
59420-25H01	585D -2
	585D -3
	585D -3
	585E -2
59420-25H03	585D -2
	585D -2
	585E -2
59420-25H05	585D -2
	585D -2
59420-26H00	585G -2
59420-50H01	585D -3
	585E -2
59420-GH40A	585G -2
59420-L1200	585D -2
	585F -2
59420-L1202	585D -2
	585E -2
59420-L1203	585D -2
	585E -2
59420-L1205	585D -2
	585D -3
	585E -2
	585E -2
59420-L1206	585A -2
59420-L1207	585A -2
59420-L1208	585G -2
59420-L1209	585A -2
59420-L1210	585D -2
	585E -2
	585E -2
59420-L1211	585D -2
	585E -2
59420-L1212	585D -3
59420-L1213	585D -3
	585E -2
59420-L1214	585G -2
59420-L1215	585D -2
	585E -2
59420-L1217	585E -2
59420-L1218	585E -2
59420-L1219	585D -2
59420-L1310	585D -2
	585D -2
	585D -3
	585D -3
	585E -2
59420-L1312	585A -2
	585A -2
59420-L1313	585A -2
	585A -2
	585D -2
	585D -2
59420-L1315	585D -2
	585D -3
	585D -3
	585E -2
59420-L1900	585D -3
59420-L1910	585A -2
	585D -3
59420-L2801	585A -2
	585G -2
59420-L2902	585D -2
	585E -2
59420-L2904	585D -2
59420-L3002	585E -2
59420-L3003	585E -2
59420-L3005	585D -2
59420-L3006	585D -3
59420-L3007	585D -3
59420-L3008	585D -3
	585E -2
59420-L6201	585D -2
	585E -2
59420-L6204	585D -3
	585E -2
59420-L6205	585D -2
59420-L6305	585D -3
	585D -3
	585E -2
59420-L6900	585E -2
59420-L6904	585B -2
	585D -2
	585D -2
	585E -2
	585E -2
59420-L7208	585D -3
	585E -2
59430-20H01	585B -2
59430-25H05	585B -2
59430-L1310	585B -2
59431-10H01	585A -2
	585D -3
	585E -3
	585F -2
	585G -2
59431-20H00	585A -2
	585B -2
	585D -3
	585E -3
59433-20H00	585A -2
	585B -2
	585D -3
	585E -3
59433-50K00	585A -2
	585D -3
	585E -2
	585F -2
	585G -2
59440-10H00	585A -2
59440-10H00	585D -3
	585E -2
	585F -2
	585G -2
59440-20H00	585A -2
	585B -2
	585D -3
	585E -2
59499-FB60A	585A -3
	585D -4
	585E -3
59499-FC20A	585A -3
	585B -2
	585D -4
	585E -3
59510-FD40B	595F -2
59510-FD41A	595E -2
59510-FD41B	595F -2
59510-FD600	595C -2
59510-FD61A	595C -2
59510-FD660	595C -2
59510-FD66A	595C -2
59510-FD700	595D -2
59510-FD71A	595D -2
59510-FD760	595D -2
59510-FD76A	595D -2
59510-FL40A	595A -2
59510-FM00A	595A -2
59510-FM06A	595A -2
59510-FM40A	595A -2
59510-FM50A	595B -2
59510-FR200	595C -2
59510-FR260	595C -2
59510-FR26A	595C -2
59510-FR300	595D -2
59510-FR360	595D -2
59510-FR36A	595D -2
59510-FR600	595C -2
59510-FR700	595D -2
59510-GC40A	595F -2
59510-GC41A	595F -2
59532-FE000	595A -2
	595C -2
	595D -2
	595E -2
	595F -2
59532-FF000	595A -2
	595B -2
	595C -2
	595D -2
59537-00H00	591A -3
	591B -2
	591D -4
	591E -3
	591F -2
	591G -2
59610-FB200	594 -3
59610-FB600	594 -3
59610-FC600	594 -3
59675-L7400	698D -3
59686-21H06	698B -2
59710-8G002	594 -2
59710-8G003	594 -2
59710-8G004	594 -2
59710-8G006	594 -2
59710-8G007	594 -2
59710-8G009	594 -2
59710-8G202	594 -2
59710-8G204	594 -2
59710-8G206	594 -2
59710-8G207	594 -2
59710-8G209	594 -2
59710-8G260	594 -2
59710-FB412	594 -2
59710-FB414	594 -2
59710-FB416	594 -2
59710-FB417	594 -2
59710-FB419	594 -2
59710-FB507	594 -2
59710-FB509	594 -2
59710-FB517	594 -2
59710-FB519	594 -2
59710-FB612	594 -2
59710-FB614	594 -2
59710-FB616	594 -2
59710-FB617	594 -2
59710-FB619	594 -3
59710-FB670	594 -3
60000	
64890-U7400	267 -2
	737 -3
64891-6K00A	695J -2

PART NUMBER INDEX

PART NO.	SEC.NO.
64891-6K00A	695J -2
64891-FA20A	695J -2
64892-W5000	196 -2
	737 -5
	871A -2
	871A -3
	871B -2
65201-FC40B	655 -2
	655 -2
65201-FC50B	655 -2
65201-FJ485	655 -2
65260-FB801	655 -3
65260-FK101	655 -2
65260-GH10A	655 -2
65261-FB801	655 -3
65261-FB802	655 -3
65261-FK101	655 -2
65261-FK102	655 -3
65261-GH10A	655 -2
65261-GH11A	655 -3
65280-FC400	655 -2
65280-FC405	655 -2
65285-15K00	655 -2
65306-FK101	655 -2
65310-FK101	655 -2
65310-FK102	655 -2
65320-FB401	655 -2
65320-FW40A	655 -2
65326-FJ30A	655 -3
65342-FJ100	488 -2
65343-FK100	655 -2
65351-FK100	655 -2
65355-6K200	655 -2
65360-FJ300	655 -2
65362-FK100	655 -2
65363-FK100	655 -3
65366-FJ300	655 -2
65371-FK10A	655 -2
65371-FW80A	655 -2
65380-FB803	500A -3
65380-FC006	655 -2
65380-FC010	655 -2
65380-FJ302	655 -2
	655 -2
65380-FJ310	655 -2
65380-FJ323	655 -2
65381-43K01	737 -4
65381-FB485	737 -4
65381-FB486	737 -4
65381-FB803	500A -3
65381-FK115	655 -2
65399-FB10A	655 -2
65504-41H50	737 -3
	737 -5
65510-FC301	500A -2
65510-FC401	500A -2
65510-FC40A	500A -2
65510-FC501	500A -2
65510-FC511	500A -3
65510-FC521	500A -3
65510-FC601	500A -3
65510-FC701	500A -3
65510-FC711	500A -3
65510-FC71A	500A -3
65510-FC785	500A -3
65510-FC930	500A -2
65510-FC94A	500A -2
65510-FC950	500A -2
65510-FD301	500A -3
65520-22H00	500A -3
65520-GG00A	500A -3
65527-FB800	737 -5
65527-FK100	500A -3
65530-L1400	500A -3
65531-FB000	500A -2
65531-FB010	500A -2
65535-L3000	500A -3
65564-FB000	655 -2
65564-FW80A	655 -2
65580-6G553	737 -4
65658-FB800	655 -3
65716-FW40A	871A -3
	871B -2
65832-F5000	655 -3
68898-6K00A	695J -2
68898-W1000	695J -2
69101-FC46A	692 -2
69101-FC47A	692 -2
69101-FK160	692 -2
69101-FK170	692 -2
69130-FE060	580A -4
69139-6K00A	695J -2
69139-GG00A	695I -2
69142-L1101	580B -3
	580C -4
69148-FK110	691B -2
69164-5K312	694F -2
69164-GG00A	694E -2
69170-L1400	691B -2
69173-L1100	580B -3
	580C -4
	691B -2
	693A -2
69199-FK110	692 -2
69220-FK100	691A -2
69250-FK100	691A -2
69250-FK107	691A -2
69253-FK800	697E -2
69253-FW80A	697E -2
69253-FW81A	697E -2
69253-FW82A	737 -5
69253--FW83-A	737 -5
69260-FF000	691A -2
69260-FL100	691A -2
69270-FK100	691A -2
69271-FK100	691A -2
69290-FE000	691A -2
69310-FK102	694D -2
69313-FK102	694B -3
	694B -4
	694C -3
	694C -3
69313-FK110	693A -2
69313-FK12A	694B -3
	694C -3
69313-FK12B	694B -4
	694C -3
69313-GG01A	694B -3
	694B -4
	694B -4
	694C -3
	694C -3
69314-FK800	697E -2
69317-FE060	580A -6
69320-FK124	694B -2
69320-FK125	694C -2
69320-FK134	694B -2
69320-FK135	694C -2
69320-FK14A	694B -2
69320-FK15A	694C -2
69320-FK15B	694C -2
69320-FL204	694B -2
69320-FL205	694C -2
69320-FL214	694B -2
69320-FL215	694C -2
69320-FL224	694B -2
69320-FL225	694C -2
69320-FL234	694B -2
69320-FL235	694C -2
69320-FL24A	694B -2
69320-FL24B	694B -2
69320-FL24C	694B -2
69320-FL24D	694B -2
69320-FL25A	694C -2
69320-FL25B	694C -2
69320-FL25C	694C -2
69320-FL25D	694C -2
69320-GG07B	694B -2
69320-GH10A	693B -2
	694E -2
69320-GH10B	693B -2
	694F -2
69320-GH15B	694B -2
69320-GH16B	694B -2
69322-FK10A	694B -2
	694C -2
69324-FJ301	694B -3
	694B -3
	694C -3
	694C -3
	694C -3
	694C -3
69324-FJ31A	694B -3
	694B -3
	694C -3
	694C -3
	694C -3
69324-FK10A	694B -2
69324-FK10B	694B -2
	694C -2
69324-FK12A	694B -2
69324-FK12F	694C -2
69324-FK13A	694B -2
	694C -2
69324-FK15A	694C -2
69324-FK30A	694B -2
69324-FK30B	694B -2
	694C -2
69324-FK30F	694C -2
69324-FK31A	694B -2
	694C -2
69324-FK32A	694B -2
69324-FK32F	694C -2
69324-FK33A	694B -2
	694C -2
69324-FK34A	694B -2
69324-FK34C	694B -2
69324-FK34D	694B -2
	694C -2
69324-FK35A	694C -2
69324-FK35C	694C -2
69324-GG00B	694E -2
	694F -2
69324-GG01B	694E -2
	694F -2
69324-GG02C	694E -2
	694F -2
69324-GG03B	694E -2
	694F -2
69324-GG05A	694B -2
69324-GG15A	694B -2
69324-GG18A	694B -2
69326-FJ300	694B -3
	694C -2
69326-GG00B	694E -2
	694F -2
69328-FJ302	694B -3
	694C -3
69328-FJ30A	694B -3
	694C -3
69328-FK10A	694B -3
	694C -3
69328-GA10C	694E -2
	694F -2
69339-FK00A	694B -2
	694B -2
	694B -3
	694C -2
	694C -2
69339-FK01A	694B -3
	694B -3
	694C -2
69339-FK02A	694B -3
	694B -3
	694C -3
	694C -3
69339-FK100	694B -2
	694C -2
69339-FK10A	694B -2
	694B -2
69339-FK10A	694B -3
	694C -2
	694C -2
69339-FK10B	694B -3
	694B -3
	694C -2
69339-FK110	694B -3
	694B -3
	694C -3
	694C -3
69339-FK120	694B -3
	694C -2
69350-FJ100	216 -2
69350-FJ10A	480 -2
69350-FJ10B	480 -2
	697E -2
69350-FJ111	580A -7
	580F -2
	580G -3
69350-FK000	693A -2
69350-FK010	693A -2
	693B -2
69350-FK110	691B -2
69350-FK160	697E -2
69350-FK311	580A -7
69350-FL100	216 -2
69350-FL101	216 -2
69350-L1100	580E -9
	580E -9
	580I -8
	580I -8
69350-L7001	693A -2
	693A -3
	693B -2
69353-L6000	580E -9
	580I -9
	693A -2
	693B -2
69354-FB600	699J -2
	699K -2
	699M -2
	699M -2
	699N -2
	699N -2
	699Q -2
	699Q -2
	699R -2

PART NUMBER INDEX

PART NO.	SEC.NO.
69354-FB600	699R -2
69354-FB610	699K -4
	699M -2
	699N -2
	699Q -2
	699R -2
69354-FB61A	699J -4
	699K -4
	699K -9
	699N -3
69354-FB620	699J -2
	699K -2
	699M -2
	699N -2
	699Q -2
	699R -2
69354-FB62A	699J -2
	699J -4
	699K -2
	699K -9
	699N -3
69354-FB685	697E -2
69370-L1100	580B -3
	580B -3
	580B -3
	580B -3
	580C -4
	580C -4
	580C -4
	580C -4
	693A -2
69370-L6000	691B -2
69371-L1100	480 -2
	580A -7
	580F -2
	580G -3
	693A -2
	693A -2
	693A -3
69375-FK100	694B -4
	694C -3
69376-FK100	694B -4
	694C -3
69378-FD20A	597B -2
69380-GG00A	694E -2
69380-GG01A	694E -2
69382-GG00A	694F -2
69382-GG01A	694F -2

PART NO.	SEC.NO.
69384-01H00	580B -3
	580C -4
69386-FK102	694B -3
	694C -3
69391-L4000	693A -2
	693B -2
69392-FK000	693A -2
	693B -2
69393-FK00A	693A -2
	693A -2
69393-FK100	693A -2
	693A -2
69394-FK000	693A -2
	693B -2
69395-L1100	693A -2
	693B -2
	699B -3
	699C -3
	699E -4
	699F -5
	699T -2
	699U -2
69396-FB600	699J -2
	699K -2
	699M -2
	699N -2
	699Q -2
	699R -2
69397-GG01A	695J -3
69403-FK102	694D -2
69403-FK104	694D -2
69405-FK001	695C -2
69405-FK002	695D -2
69405-FK011	695C -2
69405-FK012	695D -2
69405-FK100	695G -2
	695H -2
69405-FK10A	695G -2
69405-FK10B	695H -2
69405-FK110	695G -2
	695H -2
69410-FK100	695G -2
	695H -2
69410-FK110	695G -2
	695H -2
69411-6K00B	695I -2
69411-6K01A	695J -2
69411-FA200	695J -3

PART NO.	SEC.NO.
69411-FK00C	695C -2
	695D -2
	695G -2
	695H -2
69411-GG00A	695C -2
	695D -2
	695G -2
	695H -2
69415-FK000	695C -2
	695D -2
69415-FK001	695C -2
	695D -2
69415-FK002	695C -2
	695D -2
69415-FK003	695D -2
69415-FK005	695G -2
	695H -2
69415-FK006	695H -2
69415-FK010	695C -2
	695D -2
69415-FK100	695G -2
	695H -2
69415-FK110	695G -2
	695H -2
69415-GG00A	695J -3
69415-GG01A	695J -3
69418-L1100	695G -2
	695H -2
69419-6K003	695J -3
69419-6K00A	695J -2
69425-FA201	695J -3
69425-FA20A	695J -3
69425-FK010	253 -2
	253 -2
69425-FK100	695A -2
69427-FK10A	695A -2
69433-FK100	695G -2
	695H -2
69433-FK101	695H -2
69445-FK001	695C -2
69445-FK002	695D -2
69445-FK100	695H -2
69445-FK105	695G -2
69452-FK000	695C -2
	695D -2
69452-FK102	695G -2
	695H -2
69453-FK010	695C -2

PART NO.	SEC.NO.
69453-FK010	695D -2
69453-FK100	695G -2
	695H -2
69453-FK101	695G -2
	695H -2
69453-FK102	695G -2
	695H -2
69454-31K00	695G -2
	695H -2
69455-L1100	695G -2
	695H -2
69458-FK000	695G -2
	695H -2
69458-FK010	695C -2
	695D -2
69470-6K01A	695I -2
69470-6K03A	695I -2
69470-FA20B	695J -2
69470-FA20D	695J -2
69470-FK100	695G -2
	695H -2
69470-GG00A	695I -2
69471-6K00A	695I -2
69471-6K00B	695I -2
69471-6K00E	695J -2
69471-FK000	695C -2
	695D -2
69472-10H01	695G -2
	695H -2
69475-FA20A	695J -3
69475-FA20B	695J -2
69475-FA21A	695J -3
69475-FK00A	695A -2
69475-FK10A	695A -2
	695A -2
69475-GG00A	695I -2
69479-FK100	693A -2
69540-FK100	693A -2
69610-FC400	697A -2
69613-FL10A	697A -2
69613-FL11A	697A -2
69613-FL20A	697A -2
69613-FL21A	697A -2
69613-GH15A	697A -2
69613-GH16A	697A -2
69615-FM40A	697C -2
69615-FM41A	697C -2
69616-FM40A	697C -2

PART NO.	SEC.NO.
69616-FM41A	697C -2
	697C -2
69630-FK100	697C -2
69630-FK110	697C -2
69630-FK160	697C -2
69630-FK161	697C -2
69630-FK170	697C -2
69630-FK171	697C -2
69630-GG15A	697C -2
69630-GG16A	697C -2
69631-FK100	697C -2
69631-FK110	697C -2
69631-GG15A	697C -2
69631-GG16A	697C -2
69636-03H00	698A -3
	698B -2
	698D -3
69636-11H01	698B -2
69636-20H00	698D -3
69636-42K01	698D -2
69636-FC400	697D -2
	697D -2
69636-FL200	697D -2
	697D -2
69636-FL205	697D -2
	697D -2
	697D -2
	697D -2
69636-FL20A	697D -2
	697D -2
	697D -2
69636-FM000	698A -3
	698D -3
69636-FM405	697D -2
69636-GH10A	697D -2
69636-GH11A	697D -2
69636-GH30A	697D -2
69636-GH31A	697D -2
69638-FB200	698D -2
69638-FB600	698D -2
69638-FB605	698D -2
69638-FB705	698E -2
69638-FC20A	698D -2
69638-FC300	697D -2
69638-FC360	697D -2
	697E -2
	697E -2

PART NO.	SEC.NO.
69638-FC60A	698D -2
69638-FC700	698E -2
69638-FC705	698E -2
69638-FD600	698D -2
69638-FL11A	697D -2
69638-FL161	697E -2
69638-FL17A	697D -3
	697E -2
69638-FM361	697E -2
69638-FM400	697D -2
69638-FM410	697D -2
69638-FM460	697D -2
	697E -2
	697E -2
69638-FM470	697D -2
	697E -2
69638-GH15A	697D -3
69638-GH16A	697D -3
69638-GH17A	697D -3
69638-GH18A	697D -3
69640-FM41B	697B -2
69640-FM41C	697B -2
69640-GH15A	697B -2
69640-GH15B	697B -2
69657-15H01	699E -4
	699F -5
69660-FK100	697D -2
69660-FK110	697D -2
69660-GG15A	697D -2
69660-GG16A	697D -2
69662-FK100	697D -2
69662-FK110	697D -2
69662-GG15A	697D -2
69662-GG16A	697D -2
69662-L1100	580E -9
	580I -8
	693A -2
	693A -2
	693B -2
	697E -2
69664-FF000	698A -2
69666-10H00	698A -2
69666-12H00	697B -2
	698D -2
	698E -2
69666-22H00	697B -2
	698D -3
	698E -2

PART NUMBER INDEX

PART NO.	SEC.NO.
69666-25H00	697B -2
	698D -2
	698E -2
69673-FB600	699I -2
	699L -2
69673-FK100	697B -2
69673-FK300	697A -2
69673-FK32A	697A -2
69674-04H00	216 -2
	695J -2
	698D -2
69674-FK100	497 -2
	697C -2
69674-FK101	497 -2
69675-FB600	699K -4
69676-5G500	698E -2
69676-6G500	698E -2
69676-FC300	216 -2
69676-FK300	196 -2
69676-FK800	697E -2
69678-FK100	697D -2
69680-FK103	497 -2
69681-FK100	497 -2
69682-FB600	699I -2
	699L -2
69690-00H00	216 -2
69690-FB600	699J -2
	699K -2
	699M -2
	699N -2
69690-FK100	462 -2
69690-L1101	697B -2
	698D -3
	698E -2
	699S -2
69690-L1103	497 -2
69690-L1106	462 -2
	697C -2
	698E -2
69690-L8000	497 -2
	697E -2
	698F -2
	699A -2
	699A -2
	699A -2
	699I -2
	699L -2

PART NO.	SEC.NO.
69690-L8000	699P -2
69694-11H07	698A -2
69694-11H08	698A -2
69694-13H02	698A -2
69694-FE002	698A -2
69694-FF300	698A -2
69694-FF301	698A -2
69694-FF302	698A -2
69694-FF303	698A -2
69694-FF317	698A -2
69694-FL400	698A -2
69694-FL401	698A -2
69694-FL402	698A -2
69694-L6904	697B -2
69696-L1100	691A -2
69710-FJ005	699L -2
69710-FL100	699A -2
	699A -2
	699D -2
	699D -2
69710-GH70A	699S -2
	699S -2
69714-FJ005	699L -2
69714-FL100	699A -2
	699A -2
	699D -2
	699D -2
69714-GH70A	699S -2
	699S -2
69724-FB600	699J -2
	699K -2
69724-FB60A	699J -2
	699K -2
69724-FC200	699J -2
	699K -2
69724-FC20A	699J -2
	699K -2
69724-FD600	699J -2
	699K -2
69724-FD60A	699J -2
	699K -2
69735-00H04	699E -3
	699F -4
69735-00H06	699E -3
	699F -4
69735-0G000	699B -3
	699C -3
	699T -2

PART NO.	SEC.NO.
69735-0G000	699U -3
69735-13H03	699E -3
	699F -4
69735-13H05	699B -2
	699C -2
69735-13H06	699B -2
	699B -2
	699B -2
	699C -2
	699C -2
	699C -2
69735-13H10	699B -2
	699B -2
	699C -2
	699C -2
	699C -2
69735-13H11	699B -2
	699C -2
69735-13H22	699B -2
	699B -2
	699B -2
	699C -2
	699C -2
	699C -2
69735-13H23	699B -2
	699B -2
	699B -2
	699C -2
	699C -2
	699C -2
69735-13H60	699B -2
	699C -2
69735-13H61	699B -2
	699C -2
69735-13H65	698G -2
69735-13H66	698D -3
69735-13H74	699B -2
	699B -2
	699C -2
	699C -2
69735-13H77	699B -2
	699C -2
69735-14H03	699E -4
	699F -4
69735-30K00	699B -2
	699C -2
69735-32K04	699B -2
	699B -2
	699B -2

PART NO.	SEC.NO.
69735-32K04	699C -2
	699C -2
	699C -2
69735-32K05	699B -2
	699C -2
69735-51K00	699E -3
	699F -4
69735-52K01	699B -2
	699C -2
69735-6K000	698G -2
69735-9G001	699B -2
	699B -2
	699C -2
	699C -2
69735-FB218	699M -2
	699N -2
69735-FB21A	699M -2
	699N -2
69735-FB269	699J -3
	699K -3
	699M -2
	699M -2
	699N -2
	699N -2
69735-FB271	699J -2
	699J -4
	699K -2
	699K -4
	699M -2
	699M -2
	699N -2
	699N -2
69735-FB274	699K -6
69735-FB600	699M -2
	699M -3
	699N -2
	699N -3
69735-FB601	699J -3
	699K -3
	699K -4
	699K -6
69735-FB602	699J -3
	699K -3
	699K -5
	699M -2
	699M -3
	699N -2
	699N -3

PART NO.	SEC.NO.
69735-FB603	699J -3
	699J -4
	699K -3
	699K -4
	699K -7
	699K -8
69735-FB604	699K -7
69735-FB605	699J -3
	699K -3
	699K -6
69735-FB606	699K -5
69735-FB607	699J -2
	699J -4
	699K -2
	699K -4
	699K -8
69735-FB608	699K -7
69735-FB60A	698D -3
69735-FB611	699K -5
	699K -6
	699K -6
69735-FB612	699K -4
	699K -5
69735-FB613	699K -7
	699K -8
	699K -8
69735-FB614	699K -7
	699K -7
69735-FB616	699J -3
	699K -3
69735-FB617	699J -3
	699K -3
	699K -4
69735-FB618	699J -3
	699J -4
	699K -3
	699K -4
69735-FB619	699K -7
	699K -7
	699K -8
69735-FB620	699J -3
	699K -3
	699K -6
69735-FB622	699J -2
	699J -4
	699K -2

PART NO.	SEC.NO.
69735-FB622	699K -4
	699K -5
	699K -8
	699M -2
	699M -3
	699N -2
	699N -3
69735-FB624	699K -7
	699M -2
	699M -3
	699N -2
	699N -3
69735-FB660	699M -3
	699N -3
69735-FB661	699K -6
	699K -6
69735-FB662	699K -5
	699K -5
	699K -5
69735-FB663	699K -8
	699K -8
69735-FB664	699K -7
	699K -7
	699K -8
69735-FB666	699K -6
69735-FB667	699K -5
	699K -5
69735-FB668	699K -8
69735-FB669	699K -7
	699K -7
69735-FB671	699J -3
	699K -3
69735-FB672	699J -3
	699K -3
69735-FB673	699J -3
	699J -4
	699K -3
	699K -4
69735-FB700	699J -4
	699K -9
	699M -3
	699N -3
69735-FB70A	699J -4
	699J -4
	699J -4
	699K -9
	699K -9
	699K -9

PART NUMBER INDEX

PART NO.	SEC.NO.
69735-FB70B	699M -3
	699M -3
	699N -3
	699N -3
	699Q -2
	699R -2
69735-FC200	699K -6
69735-FC201	699K -5
	699K -5
	699M -2
	699M -3
	699N -2
	699N -3
69735-FC202	699K -9
69735-FC203	699K -7
	699K -7
	699M -2
	699M -3
	699N -2
	699N -3
69735-FC204	699M -3
	699N -3
69735-FC209	699J -3
	699K -3
69735-FC210	699J -3
	699K -3
69735-FC211	699J -3
	699J -4
	699K -3
	699K -4
69735-FC214	699K -6
69735-FC215	699K -5
69735-FC216	699J -3
	699K -3
	699K -8
69735-FC217	699J -3
	699K -8
69735-FC218	699J -3
	699J -4
	699K -3
	699K -4
69735-FC219	699J -3
	699J -4
	699K -3
	699K -4
69735-FC220	699K -6
	699K -6
69735-FC222	699K -6
69735-FC222	699K -8
	699K -8
69735-FC223	699K -5
	699K -5
69735-FC224	699K -9
69735-FC260	699K -7
	699K -7
69735-FC261	699M -3
	699N -3
69735-FC263	699K -5
	699K -6
	699M -3
	699N -3
69735-FC264	699K -5
69735-FC265	699K -7
	699K -9
69735-FC266	699K -7
69735-FC272	699J -3
	699K -3
69735-FC273	699J -3
	699K -3
69735-FC274	699J -3
	699J -4
69735-FD201	699K -4
	699K -7
	699K -8
69735-FD203	699K -5
	699K -6
69735-FD205	699K -6
69735-FD206	699J -3
	699K -3
	699K -4
	699K -5
69735-FD208	699J -3
	699K -3
	699K -6
	699K -7
69735-FD209	699J -3
	699J -4
	699K -3
	699K -4
	699M -2
	699M -2
	699N -2
	699N -2
69735-FD20A	699K -8
69735-FD211	699J -3
	699K -3
	699K -6
	699M -2
	699M -2
	699N -2
	699N -3
69735-FD212	699J -3
	699K -3
	699K -5
	699M -2
	699N -2
69735-FD213	699J -2
	699J -4
	699K -2
	699K -4
	699K -6
	699K -7
69735-FD214	699J -2
	699J -4
	699K -2
	699K -4
	699K -8
69735-FD217	699K -5
	699K -6
69735-FD218	699K -4
	699K -5
69735-FD219	699K -7
	699K -8
	699K -8
69735-FD220	699K -7
	699K -7
69735-FD223	699K -4
	699K -6
69735-FD224	699J -3
	699K -3
	699K -5
69735-FD260	699J -3
	699K -3
	699K -7
	699K -8
	699M -2
	699M -2
	699N -2
	699N -3
69735-FD261	699J -3
	699J -4
	699K -3
69735-FD261	699K -4
	699K -7
69735-FD262	699M -2
	699M -3
	699N -2
	699N -3
69735-FD264	699J -3
	699K -3
	699K -6
69735-FD265	699K -5
69735-FD266	699J -2
	699J -4
	699K -2
	699K -4
	699K -8
69735-FD267	699J -4
	699K -4
	699K -7
69735-FD270	699K -5
	699K -6
	699K -6
69735-FD271	699K -4
	699K -5
69735-FD272	699K -7
	699K -8
	699K -8
69735-FD273	699K -7
	699K -7
69735-FD41A	699Q -2
	699R -2
69735-FD600	699K -6
69735-FD602	699J -3
	699K -3
	699K -5
	699K -8
69735-FD604	699J -2
	699J -4
	699K -2
	699K -4
69735-FD605	699J -2
	699J -4
	699K -2
	699K -4
69735-FD606	699K -6
69735-FD607	699K -5
69735-FD608	699K -6
	699K -8
69735-FD609	699K -5
	699K -5
	699K -8
69735-FD610	699K -8
69735-FD611	699K -7
	699K -7
69735-FD612	699M -2
	699M -3
	699N -2
	699N -3
69735-FD614	699K -5
	699K -6
	699M -2
	699M -3
	699N -2
	699N -3
69735-FD615	699K -5
69735-FD616	699K -7
	699K -8
69735-FD617	699K -7
69735-FD623	699J -3
	699K -3
69735-FD624	699J -3
	699K -3
69735-FD660	699J -3
	699J -4
	699K -3
	699K -4
69735-FD662	699K -6
69735-FD664	699J -3
	699K -3
	699K -5
	699K -8
69735-FD666	699J -2
	699J -4
	699K -2
	699K -4
	699K -8
69735-FD668	699K -6
69735-FD669	699K -5
	699K -6
69735-FD670	699K -8
69735-FD671	699K -5
	699K -7
	699K -8
	699K -9
69735-FD673	699K -5
	699K -7
69735-FL001	699B -2
	699B -2
	699C -2
69735-FL001-2	699C -2
69735-FL400	699B -2
	699C -2
69735-FL401	699B -2
	699C -2
69735-FL402	699B -2
	699B -2
	699C -2
	699C -2
69735-FL403	699B -2
	699B -2
	699C -2
	699C -2
69735-FM500	699E -3
	699F -4
69735-FM501	699E -3
	699E -4
	699F -4
69735-FR201	699K -6
69735-FR203	699K -6
	699K -8
69735-FR205	699K -8
69735-FR207	699K -6
69735-FR208	699K -6
69735-FR209	699K -8
69735-FR210	699K -8
69735-FV20A	698D -3
69735-FW41A	699I -2
69735-FW41B	699I -2
69735-GB01B	699T -2
	699U -2
69735-GB03B	699T -2
	699U -2
69735-GB05B	699T -2
	699U -2
69735-GB06B	699T -2
	699U -2
69735-GB08B	699T -2
	699U -2
69735-GB10A	699I -2
69735-GB10B	699I -2
69735-GB40B	699T -2
	699U -2
69735-GB43B	699T -2
	699U -2

PART NUMBER INDEX

PART NO.	SEC.NO.
69735-GB45B	699T -2
	699U -2
69735-GC40A	698G -2
69735-GC62A	699J -3
69737-FB400	699A -2
69737-FB401	699A -2
	699A -2
69737-FB402	699A -2
69737-FB40C	699L -2
69737-FB40D	699L -2
69737-FB60A	699J -4
	699K -9
69737-FB700	698E -2
69737-FB701	698E -2
69737-FB702	698E -2
69737-FB703	698E -2
69737-FB704	698E -2
69737-FB705	698E -2
69737-FB706	698E -2
69737-FB707	698E -2
69737-FB708	698E -2
69737-FC086	697E -2
69737-FC10A	699P -2
	699P -2
69737-FC10B	699P -2
	699P -2
69737-FW30A	699P -2
69737-FW30B	699P -2
69737-FW40A	699I -2
69737-FW40B	699I -2
69737-FW45A	699I -2
69737-FW45B	699I -2
69737-FW80A	697E -2
69737-FW81A	697E -2
69738-13H00	698F -2
6973G-C62A2	699K -3
69740-10H05	699B -3
	699C -3
69740-FD00B	699T -2
	699U -2
69740-FD40B	699T -2
	699U -2
69740-FD46B	699T -2
	699U -2
69740-FD47B	699T -2
	699U -2
69740-FF100	699E -3
	699F -3
69740-FF101	699E -3
	699F -3
69740-FF103	699E -3
	699F -3
69740-FF104	699E -3
	699F -3
69740-FL402	699B -3
	699C -3
69740-FL403	699B -3
	699C -3
69740-FM002	699B -3
	699C -3
69740-FM003	699B -3
	699C -3
69740-GD46B	699T -2
	699U -2
69740-GD47B	699T -2
	699U -2
69740-GE06A	699T -2
	699U -2
69740-GE07A	699T -2
	699U -2
69744-FF100	699E -3
	699F -3
69744-FF101	699E -3
	699F -3
69744-FF102	699E -3
	699F -3
69747-10H00	699B -3
	699C -3
	699E -4
	699F -4
	699F -5
69747-L6000	699E -4
	699F -4
69751-FA560	699M -2
	699N -2
69751-FA56A	699M -2
	699N -2
69751-FC600	699J -2
	699K -2
69751-FC60A	699J -2
	699K -2
69751-FR20A	699J -2
	699K -2
69752-FB700	699M -2
	699N -2
69752-FB701	699N -2
69752-FB70A	699M -2
	699N -2
69752-FB70B	699N -2
69760-03H00	699B -2
	699C -2
	699T -2
	699U -2
69760-25H00	699E -4
69761-FC21A	699M -2
	699N -2
69761-FC21B	699N -3
69763-FA560	699M -2
	699N -2
69763-FB600	699J -2
	699K -2
69763-FB610	699K -4
69763-FC200	699J -2
	699K -2
69763-FJ40A	699T -2
	699U -2
69763-L8500	699B -3
	699C -3
	699E -4
	699F -5
69764-13H02	699B -2
	699B -3
	699C -2
	699C -3
	699E -4
	699F -5
69764-13H03	699F -5
69764-FA560	699M -2
	699N -2
69764-FB600	699J -2
	699K -2
69764-FF000	699T -2
	699U -2
69770-FJ51A	699E -3
	699F -3
69770-FJ52A	699E -3
	699F -3
69770-FJ53A	699E -3
	699F -3
69774-51K00	699E -3
69774-51K01	699E -3
69774-51K02	699E -3
69774-51K10	699F -4
69774-51K11	699F -4
69774-51K12	699F -4
69774-FB200	699J -2
	699K -2
69774-FC200	699J -2
	699K -2
69774-FD600	699J -2
	699K -2
69802-91H50	699I -2
69803-91H50	699I -2
69807-5G500	697E -2
69810-FJ000	699I -2
69810-GH15A	699I -2
69814-FJ000	699I -2
69814-GH15A	699I -2
69825-03H01	698D -2
	698D -2
	698D -2
69825-03H18	698D -2
	698D -2
	698D -2
69825-22H00	698D -2
69825-42K02	698D -2
	698D -2
69825-42K03	698D -2
	698D -2
	698D -2
69825-53H04	698D -2
	698D -2
	698D -2
69825-53H05	698D -2
	698D -2
	698D -2
69825-53H06	698D -2
	698D -2
	698D -2
69825-53H07	698D -2
	698D -2
69827-FC700	698E -2
69827-FC701	698E -2
69827-FC702	698E -2
69827-FC703	698E -2
69827-FC704	698E -2
69827-FC705	698E -2
69827-FC706	698E -2
69827-FC707	698E -2
69827-FC708	698E -2
69840-10H00	699C -3
69840-FD46B	699U -2
69840-FD47B	699U -2
69840-FF100	699F -3
69840-FF101	699F -3
69840-FF103	699F -3
69840-FF104	699F -3
69840-FL402	699C -3
69840-FL403	699C -3
69840-FM002	699C -3
69840-FM003	699C -3
69840-GD40A	699U -2
69840-GD46A	699U -2
69840-GD47A	699U -2
69840-GE00A	699U -3
69840-GE06A	699U -3
69840-GE07A	699U -3
69844-51K10	699F -3
69844-51K11	699F -3
	699F -4
69844-51K12	699F -4
69851-FB600	699K -4
	699Q -2
	699R -2
69860-25H01	699F -4
69860-FB600	699K -4
69860-FB610	699K -4
69864-FB610	699K -4
69870-FJ51A	699F -3
69870-FJ52A	699F -3
69870-FJ53A	699F -3
69874-51K10	699F -4
69874-51K11	699F -4
69874-51K12	699F -4
69874-FB600	699K -4
69918-6G255	697E -2
69933-FA065	597A -2
69933-FC70A	597A -2
69935-FA065	597A -2
69935-FC70A	597A -2
69936-FA065	597A -3
69936-FC70A	597A -3
69936-FD20A	597B -2
69937-FA065	597A -2
69937-FC70A	597A -2
69938-FA065	597A -3
69938-FC70A	597A -3
69939-FD20A	597B -2
69941-FA065	597A -3
69941-FC70A	597A -3
69943-FA065	597A -3
69943-FA066	597A -3
69943-FC70A	597A -3
69943-FC70B	597A -3
69943-FD20A	597B -2
69944-4G500	580E -9
	580I -8
69944-6G500	580E -9
	580I -8
69976-10H00	699B -3
	699C -3
69976-20H00	699B -3
	699C -3
69976-FD40B	699T -2
	699U -2
69976-GC40A	699T -2
	699U -2
69978-10H00	699C -3
69978-15H00	699F -5
69978-20H00	699C -3
69978-FD40B	699U -3
69978-GC40A	699U -3
69981-FA065	597A -2
69981-FD20A	597B -3
69999-FA065	597A -3
69999-FC70A	597A -3
69999-FD20A	597B -3
70000	
7000 -012	199A -2
70000-09	500C -2
70018-FA065	597A -3
70018-FA066	597A -2
70018-FC70A	597A -3
70018-FC70B	597A -2
70018-FD20A	597B -2
70019-FA065	597A -2
70019-FA265	597A -2
70019-FD20A	597B -2
70019-FR60A	597B -2
70026-FA065	597A -2
70026-FA265	597A -2
70028-FA065	597A -2
70028-FA265	597A -2
70091-FK100	586 -4
70091-FK10A	586 -4

PART NUMBER INDEX

PART NO.	SEC.NO.
70091-FK11A	586 -4
70092-FK100	586 -4
70092-FK400	586 -4
70131-FA065	597A -2
70131-FA265	597A -2
70131-FC70A	597A -2
70257-L1100	693A -2
70810-FB00A	597A -2
70810-FB40A	597A -2
70810-FB60A	597A -2
70810-FC70A	597A -2
70810-FD60A	597B -2
70810-FD66A	597B -2
70810-FD70A	597B -2
70810-FD76A	597B -2
70810-FR20A	597B -2
70810-FR26A	597B -2
70810-FR30A	597B -2
70810-FR36A	597B -2
70810-FR60A	597B -2
70810-FR70A	597B -2
70820-FD60A	597B -2
70820-FD66A	597B -2
70820-FD70A	597B -2
70820-FD76A	597B -2
70820-FR20A	597B -2
70820-FR26A	597B -2
70820-FR30A	597B -2
70820-FR36A	597B -2
70820-FR60A	597B -2
70820-FR70A	597B -3
70830-FB00A	597A -2
70830-FB40A	597A -2
70830-FB60A	597A -2
70830-FC70A	597A -2
70830-FD66A	597B -2
70830-FR20A	597B -2
70830-FR26A	597B -2
70830-FR60A	597B -2
70834-FD20A	597B -2
70834-FR60A	597B -2
70841-FA065	597A -2
70841-FA265	597A -2
70842-FA065	597A -2
70842-FA265	597A -2
70842-FC70A	597A -2
70842-FD20A	597B -2
70842-FD20B	597B -2
70843-FA065	597A -2
70843-FA265	597A -2
70843-FD20A	597B -2
70843-FD20B	597B -2
70843-FD20C	597B -3
70845-FA065	597A -2
70845-FC70A	597A -2
70848-FA065	597A -2
70880-FA000	597A -2
70880-FD20A	597B -2
70983-L1100	693A -2
71630-02	500C -2
73710-FC385	737 -2
73710-FC386	737 -2
73710-FC387	737 -2
73710-FC400	737 -2
73710-FC585	737 -2
73710-FC586	737 -2
73710-FC587	737 -2
73711-FC385	737 -4
73711-FC386	737 -4
73711-FC387	737 -4
73711-FC400	737 -4
73711-FC585	737 -4
73711-FC586	737 -4
73711-FC587	737 -4
73720-FC485	737 -2
73720-FC486	737 -2
73721-FC485	737 -4
73721-FC486	737 -4
73730-FC386	737 -2
73730-FC401	737 -2
73730-FC485	737 -2
73730-FC486	737 -2
73730-FC586	737 -2
73730-FC587	737 -2
73730-FC589	737 -2
73730-FC590	737 -2
73760-FC385	737 -2
73760-FC386	737 -2
73760-FC387	737 -2
73760-FC389	737 -2
73760-FC390	737 -2
73760-FC391	737 -2
73760-FC400	737 -2
73760-FC40A	737 -2
73760-FC485	737 -3
73760-FC486	737 -3
73760-FC494	737 -2
73760-FC495	737 -3
73760-FC496	737 -2
73760-FC497	737 -3
73760-FC585	737 -2
73760-FC586	737 -2
73760-FC587	737 -3
73760-FC588	737 -2
73760-FC589	737 -2
73760-FC590	737 -3
73760-FW70A	737 -2
737	-3
73760-FW70B	737 -2
73760-FW71A	737 -3
73760-FW72A	737 -3
73760-FW73A	737 -2
73760-FW74A	737 -2
73760-FW75A	737 -2
73760-FW76A	737 -2
73761-FC385	737 -3
73761-FC386	737 -3
73761-FC387	737 -3
73761-FC389	737 -3
73761-FC390	737 -3
73761-FC391	737 -3
73761-FC400	737 -3
73761-FC485	737 -3
73761-FC486	737 -3
73761-FC585	737 -3
73761-FC586	737 -3
73761-FC587	737 -3
73761-FC588	737 -3
73761-FC589	737 -3
73761-FC590	737 -3
73761-FW70A	737 -3
73761-FW71A	737 -3
73761-FW72A	737 -3
73761-FW73A	737 -3
73761-FW74A	737 -3
73761-FW75A	737 -3
73761-FW76A	737 -3
73775-6G650	697E -2
73795-FC490	737 -4
73795-FC495	737 -4
73795-FC496	737 -4
73795-FW485	737 -4
74301-FC400	740 -2
74317-FC400	740 -2
74317-FC410	740 -2
74892-FB00A	500A -3
74892-V6000	261 -2
74940-43K00	500B -2
500C	-2
76818-11H00	737 -3
80000	
84952-3W700	500A -2
85520-FW80D	871B -3
87000-FB400	871A -2
87000-FC000	871A -2
87000-FC485	871A -2
87000-FW00A	871A -2
87000-FW10B	871B -2
87000-FW10D	871B -2
87000-FW10J	871B -2
87000-FW10K	871B -2
87000-FW40A	871A -2
87000-FW45A	871A -2
87000-FW485	871A -3
87000-FW50A	871A -2
87000-FW50B	871B -2
87000-FW50D	871B -2
87000-FW50J	871B -2
87000-FW50K	871B -2
87120-FW80B	871B -2
87120-FW90B	871B -2
87121-FW80B	871B -2
87122-FW80B	871B -3
87122-FW90B	871B -3
87164-FW40A	871A -3
87165-FW40A	695J -2
87220-FW80B	871B -2
87221-FW80B	871B -2
87222-FW80B	871B -2
87223-FW80B	871B -3
87224-FW80B	871B -3
87300-FB400	871A -2
87311-FB400	871A -2
87320-FW80B	871B -3
87321-FW80B	871B -3
87322-FW80B	871B -3
87520-FW80B	871B -2
87520-FW90B	871B -2
871B	-2
87521-FW80B	871B -2
87521-FW80D	871B -3
87521-FW90B	871B -2
871B	-2
87522-FW80B	871B -2
87523-FW80B	871B -3
87524-FW80B	871B -3
87600-FB400	871A -2
87600-FC000	871A -2
87610-FA20A	695J -2
87611-FB400	871A -2
871A	-2
87620-FW80B	871B -3
87621-FW80B	871B -3
87621-FW90B	871B -3
87622-FW80B	871B -3
87623-FW80B	871B -3
87623-FW90B	871B -3
87624-FW80B	871B -3
876N9-FW485	871A -3
87800-FB400	871A -2
87801-FW80A	871A -2
87816-FB400	871A -2
87820-FW80B	871B -3
87821-FW80B	871B -3
87822-FW80B	871B -3
90000	
93161-6K200	500B -2
93161-FE300	737 -4
96301-FC785	737 -4
96303-11H00	737 -3
96916-12H05	991 -3
96916-FB000	991 -2
96916-FB200	991 -2
96916-FB210	991 -3
96916-FB300	991 -2
96916-FV00A	991 -2
96916-FV20A	991 -3
96916-FV21A	991 -3
96916-FV30A	991 -2
96918-FW81A	991 -3
97818-FC000	991 -3
97818-FC400	991 -3
97818-FV40A	991 -3
97818-FW00A	991 -3
97818-FW40A	991 -3
97821-FB300	199A -2
97825-FK300	214 -3
97830-FA20A	695J -3
97831-FA20A	695J -2
97831-FA310	993 -2
97831-FK100	993 -2
97832-FA20A	695J -2
97832-FA310	993 -2
97835-8G50A	993 -2
97835-FC300	991 -2
97835-FJ300	111 -2
97835-FS401	993 -2
97835-FW80A	991 -3
97836-FC600	993 -2
97836-FC601	993 -2
97836-FC602	993 -2
97836-FK100	993 -2
97837-FK100	993 -2
97839-11H01	993 -2
97841-90H76	199A -2
199B	-2
97841-FC40A	199A -3
199B	-3
97841-L2012	991 -2
97862-FC000	434 -2
97887-90H75	199A -2
199A	-2
199B	-2
97887-FC486	199A -2
98770-44	199A -3
199B	-3
99057-6G000	991 -2
99064-FB300	991 -2
99064-FB400	991 -2
99064-FB410	991 -2
99064-FB500	991 -2
99064-FB600	991 -2
99064-FC705	991 -2
99064-FC715	991 -2
99065-FB300	991 -2
99065-FB400	991 -2
99065-FB410	991 -2
99065-FB500	991 -2
99065-FB600	991 -2
99065-FC705	991 -2
99065-FC715	991 -2
99070-FW40A	993 -2
99080-FK000	991 -2
99080-FK001	991 -2

PART NUMBER INDEX

PART NO.	SEC.NO.
99080-FK002	991 -2
99080-FK003	991 -2
99080-FK101	991 -3
99080-FK102	991 -2
99080-FK103	991 -2
99080-FW84A	991 -2
99080-FW85A	991 -2
99080-FW86A	991 -2
99083-04H20	991 -2
99087-04H20	991 -2
99087-04H60	991 -2
99088-FK100	991 -3
99089-FK100	991 -3
99090-FK400	991 -3
99207-FS000	244 -2
99240-FS002	241 -11
99350-FC100	199A -2
	199B -2
99350-FC210	199A -2
	199B -2
99350-FC215	199A -2
	199B -2
99360-FK115	991 -3
99360-FK120	991 -3
99382-60K00	993 -2
EOOOO	
E8249-F8220	586 -4
KOOOO	
KP710-00150	110 -2
	135 -2
NOOOO	
NA	110 -2
	111 -2
	111 -2
	111 -2
	195 -2
	580A -3
	580A -4
	580A -4
	580A -4
	580A -4
	580A -4

PART NO.	SEC.NO.
NA	580A -4
	580A -5
	580A -5
	580A -5
	580A -5
	580A -6
	580A -6
	580A -6
	580A -6
	580A -6
	580A -6
	580C -4
	580D -3
	580D -4
	580D -4
	580E -5
	580E -5
	580E -5
	580E -7
	580E -8
	580F -2
	580H -3
	580H -3
	580H -3
	580H -4
	580H -4
	580H -4
	580H -4
	580H -6
	580H -7
	580I -4
	580I -4
	580I -5
	580I -8
	586 -4
	692 -2
	694B -3
	694B -3
	694B -3
	694B -3
	694B -3
	694B -4
	694B -4
	694C -3
	694C -3
	694C -3
	991 -2

PART NO.	SEC.NO.
NSS	480 -2
	480 -2
	485 -2
	485 -2
	485 -2
	580G -2
ROOOO	
R5812-BH	267 -2
R6410-FT	267 -2

DEALER SUGGESTED STOCKING LIST
1F2 CUSHION

		QUANTITY		
PART #	DESCRIPTION	1-5 TRUCKS	6-10 TRUCKS	APPLIED MODEL
25240-FJ10A	SWITCH-OIL PRESSURE	1	3	K21/K25
11044-FU400	HEAD GASKET	1	3	K21/K25 GAS/DUAL
11044-FU460	HEAD GASKET	1	3	K21/K25 LPG
13270-FY50A	GASKET-ROCKER COVER	1	4	K21/K25
11810-75T00	PCV VALVE	2	8	K21/K25
12310-GY360	FLYWHEEL ASSEMBLY	0	1	K21/K25 CUSHION
12312-50K00	GEAR-RING	1	3	K21/K25
23731-6J90B	CRANKSHAFT POSITION SENSOR	1	2	K21/K25 UPTO DEC. 2011
23731-6J90C	CRANKSHAFT POSITION SENSOR	1	2	K21/K25 FROM DEC. 2011
23731-6N21A	CAMSHAFT POSITION SENSOR	1	2	K21/K25
15208-01B0B	FILTER-OIL (10 PER PACKAGE)	10	30	K21/K25
16175-GS00A	GASKET-THROTTLE CHAMBER	1	3	K21/K25
16197-FU46A	SENSOR ASSEMBLY	1	3	K21/K25 DUAL/LPG
16600-GS07B	INJECTOR ASSY-FUEL (MAIN)	1	3	K21 DUAL/LPG
16600-GS17B	INJECTOR ASSY-FUEL (MAIN)	1	3	K25 DUAL/LPG
16600-GU61A	INJECTOR ASSY-FUEL	4	12	K21/K25 GAS/DUAL
16618-5L300	SEAL-O RING INJECTOR LOWER	4	12	K21/K25 GAS/DUAL
16618-FU460	SEAL-O RING INJECTOR UPPER	4	12	K21/K25 GAS/DUAL
16546-GE20A	ELEMENT ASSY-AIR CLEANER	5	20	K21/K25
16588-FK311	SERVICE IND ASSEMBLY	2	6	ALL
22680-7S000	MASS AIR FLOW SENSOR	2	4	K21/K25
17040-FW40A	MODULE-FUEL, INTAKE	0	1	K21/K25 GAS/DUAL
17251-FV00A	CAP ASSEMBLY-FILLER	2	6	K21/K25 GAS/DUAL & QD32
17510-FB000	MANUAL VALVE ASSEMBLY	1	3	K21/K25 GAS/DUAL
18919-AM810	ACCEL WORK UNIT	1	2	K21/K25
16310-GS00B	VAPORIZER ASSEMBLY	1	2	K21/K25 DUAL/LPG
14055-GG10A	HOSE-WATER	0	1	K21/K25 DUAL/LPG C2, C3, A2, P1, P2, P3
14056-FK100	HOSE-WATER	0	1	K21/K25 DUAL/LPG C2, C3, A2, P1, P2, P3
16919-W1602	FILTER	2	8	K21/K25 DUAL/LPG
17504-FC301	LPG TUBE TO SHUTOFF	0	1	K21/K25 DUAL/LPG C2, C3, A2
17527-FJ201	HOSE-FUEL	2	2	K21/K25 DUAL/LPG C2, C3, A2, P1, P2, P3
17904-FC300	VALVE ASSEMBLY-SOLENOID	1	2	K21/K25 DUAL/LPG C2, C3, A2, P1, P2, P3
17906-FW42A	BULK HEAD ASSEMBLY	0	2	K21/K25 DUAL/LPG C2, C3, A2
185-0034	VLV, RELIEF HYDRO-STATIC	2	8	K21/K25 DUAL/LPG
17908-FC00D	SWITCH, LPG	2	8	K21/K25 DUAL/LPG
17920-FC303	LPG FILLER HOSE TANK TO BH	2	6	K21/K25 DUAL/LPG C2, C3, A2, P2
17937-Y4400	O RING-SOLENOID FILTER	2	8	K21/K25 DUAL/LPG
17937-Y4410	O RING-SOLENOID FILTER	2	8	K21/K25 DUAL/LPG
25500-F9701	SWITCH, LPG SWING BRACKET	2	6	C1, A1, C2, C3, A2, P1, P2~2.8
20100-FC30A	MUFFLER ASSEMBLY-EXHAUST, MAIN	0	1	K21/K25 C2 EXCEPT SAFETY UPTO OCT. 2009
20100-FC31A	MUFFLER ASSEMBLY-EXHAUST, MAIN	0	1	K21/K25 C2 SAFETY UPTO AUG. 2010
20100-FC40A	MUFFLER ASSEMBLY-EXHAUST, MAIN	0	1	K21/K25 C3, A2 EXCEPT SAFETY UPTO NOV. 2009
20100-FC41A	MUFFLER ASSEMBLY-EXHAUST, MAIN	0	1	K21/K25 C3, A2 SAFETY UPTO JAN. 2011
20100-GH10A	MUFFLER ASSEMBLY-EXHAUST, MAIN	0	1	K21/K25 C2 EXCEPT SAFETY FROM OCT. 2009
20100-GH11A	MUFFLER ASSEMBLY-EXHAUST, MAIN	0	1	K21/K25 C2 SAFETY FROM AUG. 2010
20100-GH20A	MUFFLER ASSEMBLY-EXHAUST, MAIN	0	1	K21/K25 C3, A2 EXCEPT SAFETY FROM NOV. 2009
20100-GH21A	MUFFLER ASSEMBLY-EXHAUST, MAIN	0	1	K21/K25 C3, A2 SAFETY FROM JAN. 2011
20638-FK10A	RUBBER-MUFFLER MTG	4	12	K21/K25
20692-65J00	GASKET-EXHAUST	1	3	K21/K25
20800-VC225	THREE WAY CATALYST	0	1	K21/K25 UPTO JULY 2008
20800-VD90A	THREE WAY CATALYST	0	1	K21/K25 FROM JULY 2008
02117-20021	BELT-FAN	1	3	K21/K25 C2, C3, A2 EXCEPT SAFETY, P1 & P2 EXCEPT SAFETY, P3
02117-22023	BELT-FAN	1	3	K21/K25 C2, C3, A2 SAFETY, P1 & P2 SAFETY
11062-FY500	GASKET	1	3	K21/K25

DEALER SUGGESTED STOCKING LIST
1F2 CUSHION

		QUANTITY		
PART #	DESCRIPTION	1-5 TRUCKS	6-10 TRUCKS	APPLIED MODEL
21010-FU425	PUMP ASSEMBLY-WATER	1	4	K21/K25
21014-07N00	GASKET-WATER PUMP	1	4	K21/K25
21060-FU40A	FAN-COOLING	1	2	ALL
21200-VJ200	THERMOSTAT	1	2	K21/K25
22630-44B20	ENGINE COOLANT TEMPERATURE SENSOR	1	2	K21/K25
21430-FK300	CAP, RADIATOR	2	6	ALL
21450-FC30A	RAD COMPLETE W/OIL COOLER	0	1	C2, C3, A2
21501-FJ100	RADIATOR HOSE-UPPER	1	4	C2, C3, A2, P1
21503-FJ100	RADIATOR HOSE-LOWER	1	4	C2, C3, A2, P1
22401-FU412	PLUG-SPARK	4	18	K21/K25 UPTO SEPT. 2008
22401-FU42A	PLUG-SPARK	4	18	K21/K25 FROM SEPT. 2008
22448-AR215	IGNITION COIL	4	12	K21/K25
24075-GY360	ENGINE HARNESS SUB	0	1	K21/K25 EXCEPT SAFETY
24075-GS00A	ENGINE HARNESS SUB	0	1	K21/K25 SAFETY UPTO DEC. 2011
24075-GY360	ENGINE HARNESS SUB	0	1	K21/K25 SAFETY FROM DEC. 2011
22690-GS00A	HEATED OXYGEN SENSOR	2	6	K21/K25 ALL EXCEPT SAFETY
22690-GU60A	HEATED OXYGEN SENSOR	2	6	K21/K25 SAFETY UPTO DEC. 2011
22690-GS00A	HEATED OXYGEN SENSOR	2	6	K21/K25 SAFETY FROM DEC. 2011
23710-4K41A	MOD ASSY-ENGINE CONT	0	1	K21 C1, A1, C2, C2.5, C2.8, A2 (USE WITH ENGINE PART #10001-4KXXX)
23710-GS01A	MOD ASSY-ENGINE CONT	0	1	K21 C1, A1, C2, C2.5, C2.8, A2 UPTO JULY 2008 (USE WITH ENGINE PART #10001-GSXXX)
23710-GS05A	MOD ASSY-ENGINE CONT	0	1	K21 C1, A1, C2, C2.5, C2.8, A2 FROM JULY 2008 (USE WITH ENGINE PART #10001-GSXXX)
23710-4K51A	MOD ASSY-ENGINE CONT	0	1	K25 C2, C3 (USE WITH ENGINE PART #10001-4KXXX)
23710-GS11A	MOD ASSY-ENGINE CONT	0	1	K25 C2, C3 UPTO JULY 2008 (USE WITH ENGINE PART #10001-GSXXX)
23710-GS15A	MOD ASSY-ENGINE CONT	0	1	K25 C2, C3 FROM JULY 2008 (USE WITH ENGINE PART #10001-GSXXX)
23100-FU410	ALTERNATOR ASSEMBLY	1	3	K21/K25 EXCEPT SAFETY
23100-GY360	ALTERNATOR ASSEMBLY	1	3	K21/K25 SAFETY
23300-GS20B	MOTOR-STARTER	1	3	K21/K25
24022-FJ000	WIRE ASSEMBLY-FUSIBLE LINK	0	1	K21/K25 ALL EXCEPT SAFETY & QD32
24022-FJ102	WIRE ASSEMBLY-FUSIBLE LINK	0	1	K21/K25 SAFETY
24034-FL100	HARN-FR SEAT	1	4	ALL
24321-FK100	PULLER-FUSE	1	2	ALL
24324-FL101	COVER-FUSE BLOCK	0	1	ALL
24335-89900	RESISTOR ASSY DIODE	1	4	ALL
28351-89902	DIODE CONDENSER	2	6	K21/K25
24810-GG12A	METER ASSY-COMB	0	1	K21/K25
25150-GG10B	SWITCH ASSY-IGNITION	2	6	ALL
25152-FK100	SPACER-IGNITION SWITCH	0	1	ALL
25320-GB000	SWITCH, STOP LAMP	3	9	ALL
25560-FK20A	SWITCH COMPLETE-COMBINATION	0	1	ALL EXCEPT C3 2 SPEED TRANS
25560-FL20A	SWITCH COMPLETE-COMBINATION	0	1	C3 2 SPEED TRANS
24390-FK111	COVER RELAY BLACK	1	3	ALL
24390-FK266	COVER RELAY BLUE	1	3	ALL
25230-FK110	RELAY-1M1B	4	10	ALL
25230-GE00A	RELAY	2	8	ALL
25565-GL00C	SWITCH ASSEMBLY-LP/GAS SELECT	1	3	ALL DUAL
25620-FK105	HORN ASSEMBLY-LOW	3	8	ALL UPTO JAN. 2010
25620-GH10A	HORN ASSEMBLY-LOW	3	8	ALL FROM JAN. 2010
25640-GH10A	BUZZER PARK BRAKE	2	4	ALL
25650-50K00	HORN ASSEMBLY-BACK	3	6	ALL
26010-FE300	LAMP ASSY-HEAD	0	2	ALL
26011-61K00	LENS	2	4	ALL

DEALER SUGGESTED STOCKING LIST
1F2 CUSHION

		QUANTITY		
PART #	DESCRIPTION	1-5 TRUCKS	6-10 TRUCKS	APPLIED MODEL
26293-51K00	BULB	2	6	ALL
26717-89900	BULB-FRONT COMBI LAMP	8	16	ALL
26550-FK100	LAMP ASSEMBLY REAR COMBO	2	4	ALL
26717-FK100	BULB-REAR COMBI LAMP	6	18	ALL
26717-FK110	BULB-REAR COMBI LAMP	6	18	ALL
25080-FK100	SW ASSY-THERMO	1	4	ALL
25911-FK100	SENSOR ASSEMBLY-SPEED	3	6	A1, C2, C3, A2, P1, P2, P3
31715-GE00A	GASKET	1	2	C1, A1, C2, C3 EXCEPT 2 SPEED TRANS, A2
31716-FL300	GASKET-VALVE BODY	1	2	C3 EXCEPT 2 SPEED TRANS
31724-FL300	GASKET-VALVE COVER	1	2	C3 EXCEPT 2 SPEED TRANS
31086-FL300	GAUGE-OIL LEVEL	0	1	C3 2 SPEED TRANS
31728-FL300	ATM STRAINER	1	3	C3 2 SPEED TRANS
31729-25H00	GASKET FOR STRAINER	1	3	C3 2 SPEED TRANS
31086-FC00A	GAUGE-OIL LEVEL	0	1	C1, A1, C2, C3 EXCEPT 2 SPEED TRANS, A2 UPTO FEB. 2009
31086-FC00B	GAUGE-OIL LEVEL	0	1	C1, A1, C2, C3 EXCEPT 2 SPEED TRANS, A2 FROM FEB. 2009
31728-40K00	ATM STRAINER	1	3	C1, A1, C2, C3 EXCEPT 2 SPEED TRANS, A2
31729-40K00	GASKET FOR STRAINER	1	3	C1, A1, C2, C3 EXCEPT 2 SPEED TRANS, A2
31765-FC000	VALVE ASSY SOLENOID TRANS	0	2	C1, A1, C2, C3 EXCEPT 2 SPEED TRANS, A2
31765-FL300	VALVE ASSY SOLENOID TRANS	0	2	C3 2 SPEED TRANS
32113-45K00	SEAL-OIL, INPUT	1	2	C3 2 SPEED TRANS
32858-FC000	SEAL-INCHING VALVE	1	2	C1,. A1, C2, C3 EXCEPT 2 SPEED TRANS, A2
32884-L1000	O RING DRIVE ASSEMBLY	0	1	C1, A1, C2, C3, A2
38139-L1001	SEAL-OIL, PINION SHAFT	0	1	C1, A1, C2, C3, A2
43090-00H00	SEAL, DUST DRIVE AXLE	2	6	C1~2.5, A1, A2
43090-22H00	SEAL, DUST DRIVE AXLE	2	6	C2.8~C3.6
38440-AD301	BEARING-CUP & CONE, INNER	2	6	C2, C2.5, A2
43210-22H00	BEARING-CUP & CONE, INNER	2	6	C2.8~C3.6
43215-L3200	BEARING-CUP & CONE, OUTER	2	6	C2, C2.5, A2, P1
43215-22H00	BEARING-CUP & CONE, OUTER	2	6	C2.8~C3.6
43225-FC300	BOLT-HUB, DRIVE AXLE	1	12	C2, C2.5
43225-22H00	BOLT-HUB, DRIVE AXLE	1	12	C2.8~C3.6
43225-11H00	BOLT-HUB, DRIVE AXLE	1	12	A2
43252-J2000	SEAL-OIL DRIVE AXLE SHAFT	2	6	C1~2.5, A1, A2
43533-L1100	SEAL-OIL DRIVE AXLE SHAFT	2	6	C2.8~C3.6
40005-FK000	BUSH-STEERING AXLE MTG	2	4	C2, C3, A2, P2, P3
40016-FK000	BEARING-NEEDLE, KING PIN	0	2	C2, C3, A2, P2, P3
40022-FK000	KING PIN	2	6	C2, C3 EXCEPT 2 SPEED TRANS, A2, P2, P3
40022-FL200	KING PIN	2	6	C3 2 SPEED TRANS
40024-L1100	SEAL, GREASE KING PIN	4	8	ALL
40030-L1100	BRG, THR KNU SPDL	4	12	C2, C3, A2, P2, P3
40041-FJ100	CAP-KINGPIN	2	8	ALL
40047-FK000	CAP-MTG, STEERING AXLE	2	8	C2, C3, A2, P2, P3
40079-FK00A	RUBBER-AXLE CTR	1	2	C2, C2.5, A2 UPTO MARCH 2012, P2, P2.5
40079-GG00A	RUBBER-AXLE CTR	1	2	A2 FROM MARCH 2012
40079-FK10A	RUBBER-AXLE CTR	1	2	C2.8~3.6, P2.8~3.5
40204-FM400	HUB-STEERING AXLE	1	2	A2
40227-04H00	SEAL GREASE, STEERING HUB	2	6	C1, A1, C3 2 SPEED TRANS, P1
40227-FK000	SEAL GREASE, STEERING HUB	2	6	C2, C3 EXCEPT 2 SPEED TRANS, A2, P2, P3
40262-FJ100	NUT-LOCK, WHEEL BEARING	2	6	ALL EXCEPT C3 2 SPEED TRANS
40262-L6000	NUT-LOCK, WHEEL BEARING	2	6	C3 2 SPEED TRANS
40264-FJ100	WASHER-LOCK, WHEEL BEARING	2	6	ALL EXCEPT C3 2 SPEED TRANS
40264-L6000	WASHER-LOCK, WHEEL BEARING	2	6	C3 2 SPEED TRANS
40292-FJ100	CAP-HUB	2	6	ALL EXCEPT C3 2 SPEED TRANS
40292-L1100	CAP-HUB	2	6	C3 2 SPEED TRANS
40571-FJ100	SHIM-MTG RUB (1.0)	2	4	ALL

DEALER SUGGESTED STOCKING LIST
1F2 CUSHION

		QUANTITY		
PART #	DESCRIPTION	1-5 TRUCKS	6-10 TRUCKS	APPLIED MODEL
40572-FJ100	SHIM-MTG RUB (2.3)	2	4	ALL
40573-FJ100	SHIM-MTG RUB (0.6)	2	4	ALL
43224-T540A	NUT-DRIVE WHEEL	6	12	C2, A2
40225-L0700	NUT-DRIVE WHEEL	6	12	C2.8~3.6, P2, P2.5
36014-FK101	SW-PKB, WARNING (ALL)	1	3	ALL
36010-FK101	LEVER ASSY-PKB (ALL)	0	1	ALL
36530-FC300	CABLE ASSEMBLY-PKB, RR RH	1	2	C2, C3
36530-FD310	CABLE ASSEMBLY-PKB, RR RH	1	2	A2
36531-FC300	CABLE ASSEMBLY-PKB, RR LH	1	2	C2, C3
36531-FD310	CABLE ASSEMBLY-PKB, RR LH	1	2	A2
46091-FK100	RESERVOIR, BRAKE FLUID	0	1	ALL
30770-FC301	CABLE ASSEMBLY-INCHING	1	2	C2, C3, A2
46531-FK100	PAD-PEDAL	1	3	ALL
46536-FK100	BUSH-PEDAL	6	12	ALL
46585-FK201	SPRING RETURN CLUTCH PEDAL	0	2	ALL
49410-FC300	STEER VALVE ASSY	0	1	C2, C3, A2
49440-FJ100	SEAL-KIT STEER VALVE	0	1	ALL
48422-FJ10A	BUTTON-HORN	1	3	ALL
48512-FL100	BAR TIE ROD	2	6	C2, C3, A2
48513-FJ10B	PIN CLV-TIE ROD INNER & OUTER	2	6	C2, C3, A2, P1
48525-FJ100	SEAL DUST TIE ROD LINK	4	12	C2, C3, A2, P1
48593-FJ100	SPACER, OUTER	4	12	ALL
48594-FL000	THRUST SEAL BEARING, INNER	4	12	C1, A1
49599-FC30B	SEAL KIT-PS CYLINDER	2	6	C2, C3, A2
48970-FJ100	LEVER-ADJ, STRG COL	0	1	ALL
01553-06721	PUSH CLIP FOR FT COVERS	30	60	ALL
51882-FJ300	PLATE-STEP RH	0	1	C2, C3 EXCEPT 2 SPEED TRANS, P1
51882-FM400	PLATE-STEP RH	0	1	C3 2 SPEED TRANS, A2
51883-FJ300	PLATE-STEP LH	1	3	C2, C3 EXCEPT 2 SPEED TRANS, P1
51883-FM400	PLATE-STEP LH	1	3	C3 2 SPEED TRANS, A2
58099-FA31B	PACKING KIT-FREELIFT CYLINDER 3F	1	2	C2, C2.5, A2, P2, P2.5
58099-0G511	PACKING KIT-FREELIFT CYLINDER 3F	1	2	C2.8, C3, P2.8, P3 UPTO SEPT. 2010
58499-6G611	PACKING KIT-FREELIFT CYLINDER 3F	1	2	C3.3~3.6, P3.5 UPTO SEPT. 2010
58099-FC20B	PACKING KIT-FREELIFT CYLINDER 3F	1	2	C2.8, C3 P2.8, P3 FROM SEPT. 2010
58099-FC60B	PACKING KIT-FREELIFT CYLINDER 3F	1	2	C3.3~3.6, P3.5 FROM SEPT. 2010
58099-FA500	PACKING KIT-MAST CYLINDER 3F & 3V	1	2	C2, C2.5, A2, P2, P2.5 UPTO SEPT. 2010
58099-FA600	PACKING KIT-MAST CYLINDER 3F & 3V	1	2	C2.8, C3, P2.8, P3 UPTO SEPT. 2010
58099-6G600	PACKING KIT-MAST CYLINDER 3F & 3V	1	2	C3.3~3.6, P3.5 UPTO SEPT. 2010
58099-FD41B	PACKING KIT-MAST CYLINDER 3F & 3V	1	2	C2, C2.5, A2, P2, P2.5 FROM SEPT. 2010
58099-FC20A	PACKING KIT-MAST CYLINDER 3F & 3V	1	2	C2.8, C3, P2.8, P3 FROM SEPT. 2010
58099-FC60A	PACKING KIT-MAST CYLINDER 3F & 3V	1	2	C3.3~3.6, P3.5 FROM SEPT. 2010
58099-FA562	PACKING KIT-FREELIFT CYLINDER 3V	1	2	C2, C2.5, A2, P2, P2.5
58099-FA661	PACKING KIT-FREELIFT CYLINDER 3V	1	2	C2.8, C3, P2.8, P3
58499-6G600	PACKING KIT-FREELIFT CYLINDER 3V	1	2	C3.3~3.6, P3.5
58699-FK010	PACKING KIT-TILT CYLINDER	2	6	C2, C3, A2, P2, P3 UPTO APRIL 2009
58699-FK410	TILT CYLINDER PACKING KIT	2	6	C3.3~3.6, P3.5 UPTO APRIL 2009
58699-GG01A	TILT CYLINDER PACKING KIT	2	6	C2, C3, A2, P2, P3 FROM APRIL 2009
58699-GG02A	TILT CYLINDER PACKING KIT	2	6	C3.3~3.6, P3.5 FROM APRIL 2009
59151-FJ000	STD. BUSH MAST SUPPORT	2	8	C1, A1, C2, C2.5, A2, P1
59151-FJ400	STD. BUSH MAST SUPPORT	2	8	C2.8~C3.6, P2, P3
50555-FC000	FASTENER CLIP (SIDE)	12	48	C2, C3, A2, P1, P2, P3 UPTO APRIL 2011
65371-FW80A	BUMPER-TOP PANEL, RUBBER	12	48	C2, C3, A2, P1, P2, P3 FROM APRIL 2011
65320-FB401	STAY ASSEMBLY-HOOD	2	6	ALL
69220-FK100	FILTER ASSY-MICRON	2	8	ALL
69260-FF000	GAUGE ASSY-HYD OIL TANK	1	3	P1, P2, P3, A2
69260-FL100	GAUGE ASSY-HYD OIL TANK	1	3	C1, A1, C2, C3
69270-FK100	FILTER ASSY-SUCTION	1	3	ALL

DEALER SUGGESTED STOCKING LIST
1F2 CUSHION

		QUANTITY		
PART #	DESCRIPTION	1-5 TRUCKS	6-10 TRUCKS	APPLIED MODEL
69290-FE000	BREATHER, HYD TANK	1	2	ALL
25070-FK100	SEN-OIL PRESS TILT LEVEL OPTION	0	1	ALL - TILT LEVELING OPTION

CLASS 1,4,5 PARTS BULLETIN

NISSAN Forklift Corporation, North America
240 North Prospect Street; Marengo, IL 60152

Date: April 30, 2005

To: All Dealer Principals
All Parts Managers
All Service Managers

From: Customer Satisfaction Department - Technical Publications

Subject: Hydraulic Down Flow Regulator Valve (FRV) Kits

Applied Models: L01/L02

Starting in September of 2004 the hydraulic down flow regulator valve (shown below) mounted on the mast was moved and became an internal component of the hydraulic valve assembly.

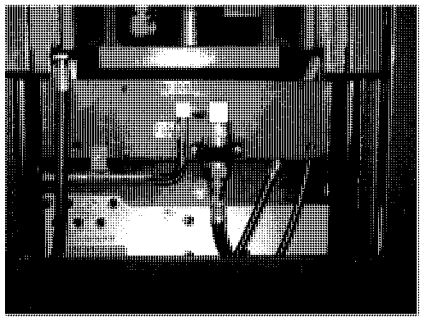

Nissan manufactured masts starting September 2004 have only piping to the main hydraulic valve on the mast with a different hydraulic coupling. There is also a warning label, Part Number 99836-FC600, that was either placed on the unit here at the factory or have been sent by campaign to be placed on the sold unit already in the field.

By request from dealers that have had to change masts between L01/L02 units that now have flow regulator valves (FRV) in main hydraulic valve position, NFC has made kits available to assist in this change.

The information provided in this bulletin is not to be construed as a basis for any claims against NFCNA, unless otherwise stated.

Phone Number: (815) 568-0061 Fax Number: (815) 568-0187

CUSTOMER SATISFACTION DEPARTMENT

Attached are prints showing all the kit numbers for the different masts, excluding Cascade & Liftec masts.

Drawing No. 69600-FB800 is for 3F Mast
Drawing No. 69600-FB810 is for 3V Mast
Drawing No. 69600-FB820 is for 2 Stage Mast

If you are not sure whether the unit has a flow control valve built into the hydraulic control valve, lift the floor plate and check main hydraulic valve as shown below.

WITHOUT FRV



WITH FRV

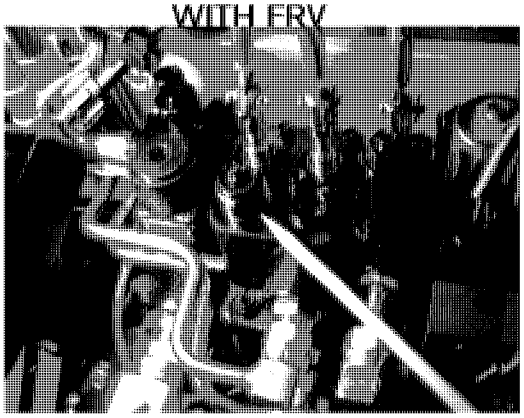

WARNING:
A mast change could effect capacity and performance of the L01/L02 units which could possibily cause injury or damage. You must request a new capacity plate before the unit is placed into operation with a new mast.

Attached is a copy of the Data Plate Request Form.

Please feel free to contact the NFC Service Department or myself with any questions regarding this bulletin.

Sincerely
Nissan Forklift Corporation

Wayne Wilde Sr.
Director, Training and Technical Publications

NISSAN FORKLIFT

NISSAN FORKLIFT CORPORATION
240 N. Prospect
Marengo, IL 60152

Attention: Paul Garcia
Tel: 815-568-2150
Fax: 815-568-2164

Ref: Date

REQUEST FOR FORKLIFT: ☐ CAPACITY QUOTE ☐ PLATE CHANGE/ REPLACEMENT

ITA CLASS: ☐ **I** ☐ **IV** ☐ **V**

REF - Federal requirements as contained in OSHA, Occupational Safety & Health Administration identified as 1910.178 Powered Industrial Trucks

THIS FORM MUST BE COMPLETED IN ITS ENTIRETY IN ORDER TO RECEIVE THE CAPACITY DATA OR PLATE REQUESTED.

DEALER NAME: _____ REQUESTED BY: _____

ADDRESS: _____ PHONE #: _____

CITY, STATE, ZIP: _____ FAX #: _____

TRUCK & MAST SPECIFICATIONS

TRUCK MODEL: _____ CHASSIS #: _____ CAPACITY:

TYPE: ☐ G ☐ GS ☐ LP ☐ LPS ☐ D ☐ DS ☐ ES ☐ EE ☐ AS BATTERY WT: _____

TIRES: ☐ CUSHION ☐ PNEUMATIC ☐ STD ☐ DUAL ☐ WIDE MODEL YR:

FORKS: LENGTH: _____ WIDTH: _____ VOLTAGE: _____

Current Mast Model # _____ Max Fork Height: _____ ☐ NISSAN ☐ CASCADE

☐ OTHER _____

MITSUBISHI MAST SERIAL #: _____ **(For FO4'S ONLY)**

Do you want NFC to recommend a truck & mast? ☐ Yes ☐ No (If yes, provide customer load specs.)

ATTACHMENT SPECIFICATIONS

1) MFR: _____ MODEL: _____ TYPE: _____

WT: _____ LL: _____ HCG: _____ VCG: _____ CAPACITY: _____ at _____ LOAD CTR

2) MFR: _____ MODEL: TYPE:

WT: _____ LL: _____ HCG: _____ VCG: _____ CAPACITY: _____ at _____ LOAD CTR

CUSTOMER LOAD SPECIFICATIONS

LG: _____ WD: _____ HT: _____ WT: _____ DIA: _____ LOAD CTR: _____

What is the target load? _____

Comments:

PLEASE NOTE: INCOMPLETE REQUESTS WILL DELAY PROCESSING.

DWG. NO.
69600 FB800

1. TO CHECK TRUCK FOR FLOW REGULATOR VALVE (FRV), LOCATE CONTROL VALVE. CONTROL VALVE IS LOCATED BEHIND DRIVE PEDALS UNDERNEATH FLOOR PANEL.
   A) LOCATE LIFT SPOOL SECTION. ON TOP FACE OF BLOCK, LOCATE THE PORT ADJACENT TO LIFT SPOOL.
   B) IF VALVE CARTRIDGE IS PRESENT IN THIS PORT, FRV MUST NOT BE PRESENT ON MAST (SEE NOTE 2).
   C) IF VALVE CARTRIDGE IS NOT PRESENT IN THIS PORT, FRV MUST BE PRESENT ON MAST (SEE NOTE 3).

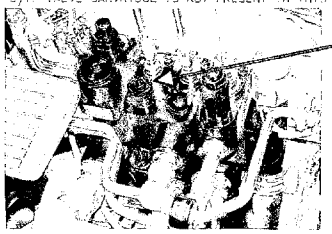

CHECK THIS PORT FOR VALVE CARTRIDGE. VALVE CARTRIDGE HAS HEIGHT OF 20mm (3/4 INCH). (VALVE CARTRIDGE IS SHOWN IN THIS VIEW)

FIGURE 1

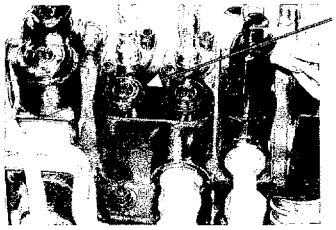

IF VALVE CARTRIDGE IS NOT PRESENT IN PORT, TRUCK DOES NOT HAVE FRV.

FIGURE 2

2. IF TRUCK IS CONFIGURED AS IN FIGURE 1 AND PART ① IS LOCATED ON MAST, REFER TO TABLE 1 AND REPLACE PARTS ① & ④ WITH PARTS Ⓐ & Ⓓ AS SHOWN IN VIEW A.
3. IF TRUCK IS CONFIGURED AS IN FIGURE 2 AND PART ① IS NOT LOCATED ON MAST, INSTALL PARTS ① - ⑥ AS SHOWN IN VIEW B.

TRUCK MODELS		PL30-PL540, CL30-CL540, AL30-35		PL45-50, CL40-50, AL50		PL55-60, CL55-60	
K.I.T. #		58080 FRV1A		58080 FRV1A		58080 FRV3A	
IF MAST W/ FRV TO TRUCK W/ FRV	PART		QTY.		QTY.		QTY.
	Ⓐ	69350 FJ111	1	69350 FJ111	1	69350 FK311	1
	Ⓑ	59675 FJ600	1	59675 FJ600	1	59675 FJ600	1
	Ⓒ	59675 FJ601	1	59675 FJ601	1	59675 FJ601	1
	⑨	08310 61214	4	08310 61214	4	08310 61214	4

TABLE 1

TRUCK MODELS		PL30-PL540, CL30-CL540, AL30-35		PL45-50, CL40-50, AL50		PL55-60, CL55-60	
K.I.T. #		58080 FRV1C		58080 FRV2C		58080 FRV3C	
IF MAST W/O FRV TO TRUCK W/O FRV	PART		QTY.		QTY.		QTY.
	①	58080 46000	1	58080 58000	1	58080 24H00	1
	②	58066 52K01	1	58066 52K01	1	58066 62K01	1
	③	89638 FB600	1	89638 FB600	1	89638 FB600	1
	④	59675 L7450	1	59675 L7400	1	59675 L7400	1
	⑤	08310 61214	2	08310 61214	2	08310 61214	2
	⑥	08310 61610	2	08310 61610	2	08310 61610	2

TABLE 2

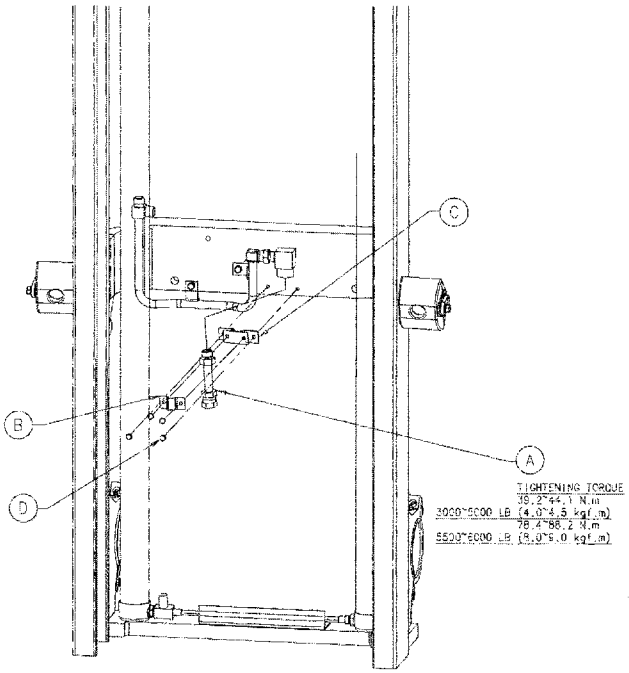

TIGHTENING TORQUE
39.2~44.1 N.m
3000~5000 LB (4.0~4.5 kgf.m)
78.4~88.2 N.m
5500~6000 LB (8.0~9.0 kgf.m)

VIEW A

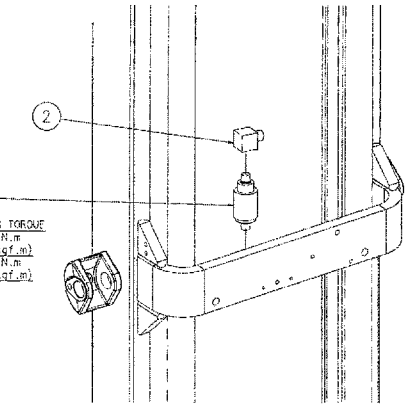

TIGHTENING TORQUE
39.2~44.1 N.m
3000~5000 LB (4.0~4.5 kgf.m)
78.4~88.2 N.m
5500~6000 LB (8.0~9.0 kgf.m)

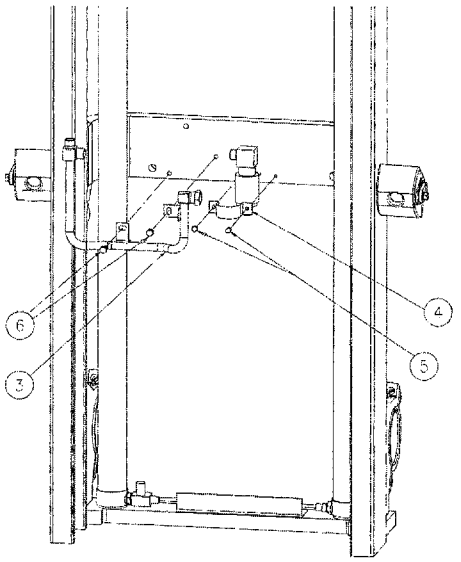

VIEW B

DESCRIPTION
Nissan Forklift Corporation, North America

TITLE: DWG, INSTL FRV KIT 3F
SIZE: D
DWG NO.: 69600 FB800
IMP. PART SIM.
SCALE: 1:10
SHEET: 1 OF 1
REV.: 0

DWG. NO.
69600 FB810

1. TO CHECK TRUCK FOR FLOW REGULATOR VALVE (FRV), LOCATE CONTROL VALVE. CONTROL VALVE IS LOCATED BEHIND DRIVE PEDALS UNDERNEATH FLOOR PANEL.
   A) LOCATE LIFT SPOOL SECTION. ON TOP FACE OF BLOCK, LOCATE THE PORT ADJACENT TO LIFT SPOOL.
   B) IF VALVE CARTRIDGE IS PRESENT IN THIS PORT, FRV MUST NOT BE PRESENT ON MAST (SEE NOTE 2).
   C) IF VALVE CARTRIDGE IS NOT PRESENT IN THIS PORT, FRV MUST BE PRESENT ON MAST (SEE NOTE 3).

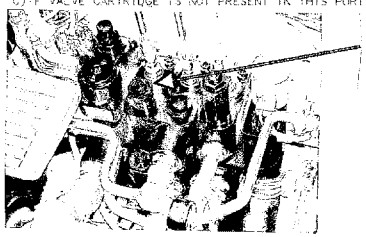

CHECK THIS PORT FOR VALVE CARTRIDGE. VALVE CARTRIDGE HAS HEIGHT OF 20mm (3/4 INCH). (VALVE CARTRIDGE IS SHOWN IN THIS VIEW)

FIGURE 1

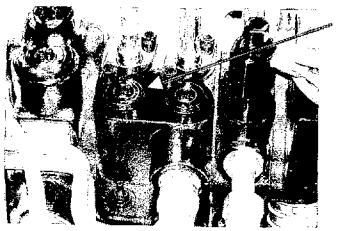

IF VALVE CARTRIDGE IS NOT PRESENT IN PORT, TRUCK DOES NOT HAVE FRV.

FIGURE 2

2. IF TRUCK IS CONFIGURED AS IN FIGURE 1 AND PART ① IS LOCATED ON MAST, REFER TO TABLE 1 AND REPLACE PART ① WITH PART Ⓐ AS SHOWN IN VIEW A.
3. IF TRUCK IS CONFIGURED AS IN FIGURE 2 AND PART ① IS NOT LOCATED ON MAST, INSTALL PARTS ①~⑤ AS SHOWN IN VIEW B.

	TRUCK MODELS	PL30-PL540, CL30-CL540, AL30-35	PL40-50, CL40-50, AL50	PL55-60, CL55-60
	KIT #	58080 FRV1R	58080 FRV1B	58080 FRV3B
3V MAST W/ FRV TO TRUCK W/ FRV	PART	QTY.	QTY.	QTY.
	Ⓐ 69350 FJ111	1	69350 FJ111	1	69350 FK311	1

TABLE 1

	TRUCK MODELS	PL30-PL540, CL30-CL540, AL30-35	PL40-50, CL40-50, AL50	PL55-60, CL55-60
	KIT #	58080 FRV1D	58080 FRV2C	58080 FRV3C
3V MAST W/O FRV TO TRUCK W/O FRV	PART	QTY.	QTY.	QTY.
	① 58080 4G060	1	58080 5G000	1	58080 24H00	1
	② 58066 FA560	1	58066 FA560	1	58066 FA660	1
	③ 08120 8501F	2	08120 8501F	2	08120 8501F	2
	④ 69350 L1100	1	69350 L1100	1	69350 L6000	1
	⑤ 69638 FB760	1	69638 FB70C	1	69638 FC700	1
	⑥ 08110 8161D	2	08110 8161D	2	08110 8161D	2

TABLE 2

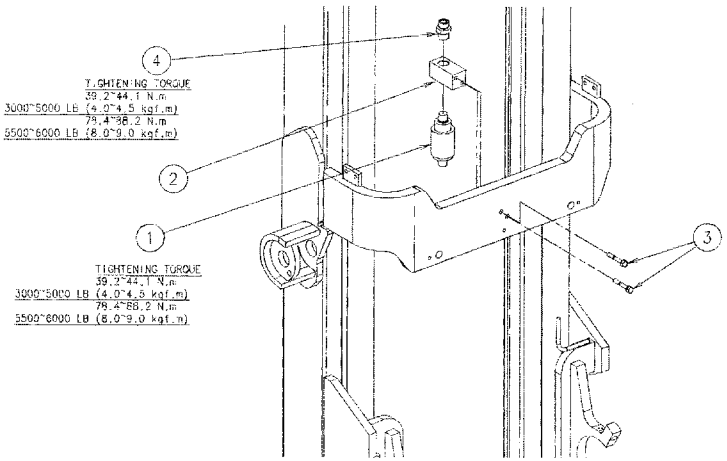

TIGHTENING TORQUE
39.2~44.1 N.m
3000~5000 LB (4.0~4.5 kgf.m)
78.4~88.2 N.m
5500~6000 LB (8.0~9.0 kgf.m)

TIGHTENING TORQUE
39.2~44.1 N.m
3000~5000 LB (4.0~4.5 kgf.m)
78.4~88.2 N.m
5500~6000 LB (8.0~9.0 kgf.m)

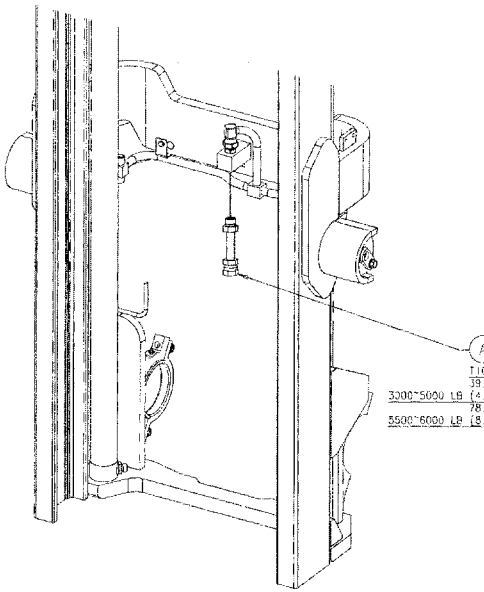

TIGHTENING TORQUE
39.2~44.1 N.m
3000~5000 LB (4.0~4.5 kgf.m)
78.4~88.2 N.m
5500~6000 LB (8.0~9.0 kgf.m)

VIEW A

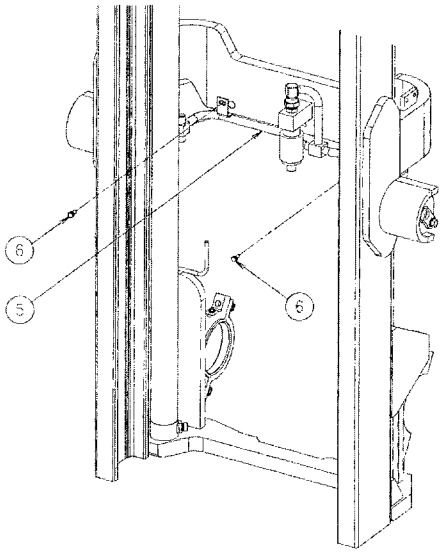

VIEW B

DESCRIPTION
Nissan Forklift Corporation, North America
TITLE: DWG, INSTL FRV KIT 3V
SIZE: D
A3: (SCALE: 57%)
DWG NO.: 69600 FB810
SCALE: 1:10 SHEET: 1 OF 1 REV: 3

DWG. NO.
69600 FB820

1. TO CHECK TRUCK FOR FLOW REGULATOR VALVE (FRV), LOCATE CONTROL VALVE. CONTROL VALVE IS LOCATED BEHIND DRIVE PEDALS UNDERNEATH FLOOR PANEL. A) LOCATE LIFT SPOOL SECTION. ON TOP FACE OF BLOCK, LOCATE THE PORT ADJACENT TO LIFT SPOOL. B) IF VALVE CARTRIDGE IS PRESENT IN THIS PORT, FRV MUST NOT BE PRESENT ON MAST (SEE NOTE 2). C) IF VALVE CARTRIDGE IS NOT PRESENT IN THIS PORT, FRV MUST BE PRESENT ON MAST (SEE NOTE 3).

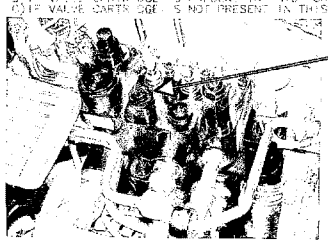

CHECK THIS PORT FOR VALVE CARTRIDGE. (VALVE CARTRIDGE HAS HEIGHT OF 20mm [3/4 INCH]. (VALVE CARTRIDGE IS SHOWN IN THIS VIEW)

FIGURE 1

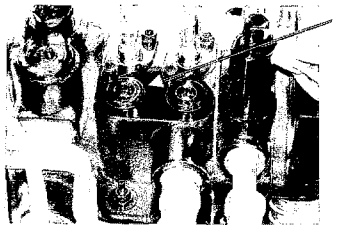

IF VALVE CARTRIDGE IS NOT PRESENT IN PORT, TRUCK DOES NOT HAVE FRV.

FIGURE 2

2. IF TRUCK IS CONFIGURED AS IN FIGURE 1 AND PART ① IS LOCATED ON MAST, REFER TO TABLE 1 AND REPLACE PART ① WITH PART ④ AS SHOWN IN VIEW A.
3. IF TRUCK IS CONFIGURED AS IN FIGURE 2 AND PART ① IS NOT LOCATED ON MAST, INSTALL PART ③ AS SHOWN IN VIEW B.

TRUCK MODELS		FL30-P S4C, FL30-45S4C, AL30-35	FL40-50, CL40-50, AL35	FL55-60, CL55-60
KIT #		58080 FRV1B	58080 FRV1P	58080 FRV3P
MAST W/ FRV TO TRUCK W/ FRV	PART	QTY.	QTY.	QTY.
	④ 68350 FJ111	1	68350 FJ111 1	99750 FK311 1

TABLE 1

TRUCK MODELS		FL30-P S4C, FL30-45S4C, AL30-35	FL40-50, CL40-50, AL35	FL55-60, CL55-60
KIT #		58080 FRV1E	58080 FRV2E	58080 FRV3E
MAST W/O FRV TO TRUCK W/O FRV	PART	QTY.	QTY.	QTY.
	① 58080 A0020	1	58080 36000 1	58080 24-02 1

TABLE 2

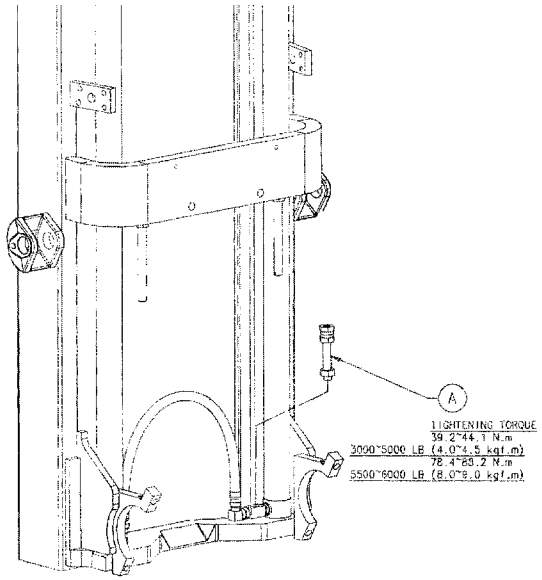

VIEW A

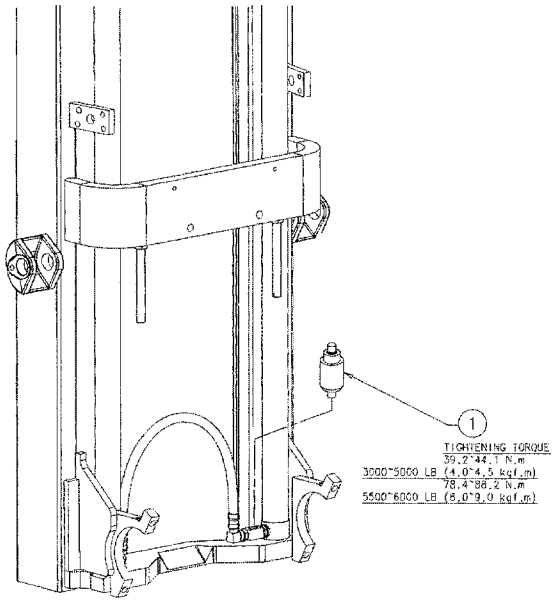

VIEW B

DESCRIPTION
Nissan Forklift Corporation, North America
TITLE: DWG, INSTL FRV KIT 2 STAGE
SIZE: D
DWG. NO.: 69600 FB820
IMP. CHAR. SYM.
SCALE: 1:10
SHEET 1 OF 1
REV. 0

CLASS 1,4,5 PARTS BULLETIN

Nissan Forklift Corporation
240 North Prospect Street; Marengo, IL 60152

REVISED

Date: April 8, 2008 (Revised May 19, 2008)

To: All Dealer Principals
All PartsManagers

From: Technical Service Support Department

Subject: Transmission Sensor - Temperature Warning Light

Applied Models: All L01/L02 and 1F1/1F2 Forklifts

NFC has received reported incidents for our transmission temperature sensors (***Part #25080-FK100***) communicating a high transmission temperature condition; however, NFC has determined that the transmission sensors are being affected through heavy moist/wet conditions and applications.

The issue occurs when the temperature sensor gets moist enough with water/moisture, which allows the moisture to act as an electrical conductor between the electrical contactor and the grounded sensor body. The affect of this issue will cause the Transmission Temperature Warning light to illuminate on the dash, and the truck will enter into the "Limp" mode.

Transmission Sensor Locations by Transmission Type

A ***Single-Wired*** sensor located within the following transmission list can be easily identified within the following transmissions:

- C2-2.5 & A2 1 speed – *(Transmission P/N 31010-FC300)* Located on the right hand side of transmission above drain plug.
- C1 1 speed – *(Transmission P/N 31010-FW00A & FC000)* Located on the right hand side of transmission above drain plug.
- A1 1 speed – *(Transmission P/N 31010-FD000)* Located on the left hand side of transmission above drain plug.
- C2.8-3.3 1 speed – *(Transmission P/N 31010-FC600)* Located on the left hand side of transmission above drain plug.
- P1 & P2 1 speed – (*Transmission P/N 31020-FJ200*) Located on the left hand side bottom of the transmission
- C3-3.6 2 speed – (*Transmission P/N 31010-FL300*) Located on the right hand side front of transmission behind the differential

The information provided in this bulletin is not to be construed as a basis for any claims against NFC, unless otherwise stated.

Phone Number: (815) 568-0061 Fax Number: (815) 568-0187

NFC service has tested several aftermarket products to eliminate this issue with effective results. NFC is recommending that all trucks either being delivered, and/or exists in a heavily moist/wet outdoor condition, to take the following precautions or recommendations to alleviate this potential issue during your next scheduled PM or during your PDI inspection:

1. Use one of the following aftermarket products:
   - Loctite Superflex Non-Corrosive RTV Silicon (Loctite #51387) or
   - Starbrite Liquid Electrical Tape (Starbrite #84158)
2. Generously apply the product between the electrical contactor and the hex portion of the sensor body
3. Allow the product to appropriately cure before placing the truck back into service (use manufacturers recommendations)

Please insert a copy of this bulletin into your Dealership's copy of the L01/L02 and 1F1/1F2 Parts Manuals.

Should you have any questions, please contact NFC's Technical Support Group at 815-568-1487.

Best Regards,
Nissan Forklift Corporation
Hugh Wilson Jr.
Manager, Technical Services

CLASS 1,4,5 PARTS BULLETIN

NISSAN FORKLIFT
Nissan Forklift Corporation
240 North Prospect Street; Marengo, IL 60152

Date: February 17, 2009

To: All Dealer Principals
All Parts Managers
All CSS Managers

From: Technical Publications Department

Subject: K21/K25 Engine Enhancements

Applied Model: 1F1/1F2 Platinum II Series Manufactured From February 23, 2009 - See Page 3 for Serial Numbers

NFC is proud to announce that the Platinum II series 1F1-1F2 models will have new enhancements added to the K21 and K25 Gasoline/LPG engines that has lowered the HC Hydro Carbons and Nox levels to below the 2010 EPA required level.

As announced by the NFC Marketing department the enhancements included:

- New ECM
- New catalytic
- VCM
- Meter panel
- Atmospheric pressure sensor for improved fuel and timing adjustment for operating up to 8000 feet.

Part catalogs and NICweb will be updated as models start using the new enhanced engines. NFC will continue sending E-mails during March to keep you updated as to dates and S/Ns of the engine change over. See page 3 for the first list of units using the new engine.

The information provided in this bulletin is not to be construed as a basis for any claims against NFC, unless otherwise stated.

Phone Number: (815) 568-1492 Fax Number: (815) 568-0186

Also note that even though the engine will be at 2010 emission levels the engine ID tag on the valve cover will show the date of manufacture not the year of compliance (see below).

Sample of 2009 engine label for Compliant 2010 emissions

2010 emission level

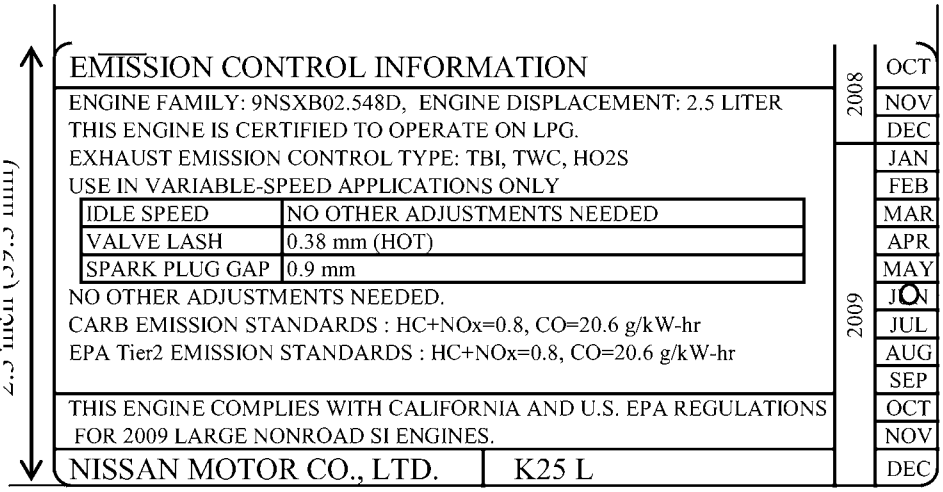

Separate bulletins for service updates and recommended parts will be sent out in the near future.

Please ensure that the appropriate personnel within your organization are notified about this change.

If you have any questions please feel free to contact the Technical Publications Department 815-568-1492 or by email at nicweb@nfcna.com.

Sincerely,
Nissan Forklift Corporation

Tammy Fouks
Manager, Technical Publications

OBSOLETE

Applied Serial Number List for K21/K25 Engine Enhancement

Operational Model	Chassis/Serial Number	Chassis Harness Specification
CP1F1	CP1F1-9N1555	LPG
	CP1F1-9N1555	Dual
	CP1F1-9N1555	LPG Anti Rust
	CP1F1-9N1555	Dual Anti Rust
	CP1F1-9N1555	LPG EC
	CP1F1-9N1555	Dual EC
	CP1F1-9N1555	LPG EC Anti Rust
	CP1F1-9N1555	Dual EC Anti Rust
		LPS
	CP1F1-9N1555	LPS Anti Rust
AP1F1		LPG
		Dual
		LPG Anti Rust
		Dual Anti Rust

CLASS 1,4,5 PARTS BULLETIN

Nissan Forklift Corporation
240 North Prospect Street; Marengo, IL 60152

Date: March 9, 2009

To: All Dealer Principals
All Parts Managers
All CSS Managers

From: Technical Publications Department

Subject: K21/K25 Engine Enhancement Parts

Applied Model: 1F1/1F2 Platinum II Series Manufactured From February 23, 2009 - See Page 5 for Serial Numbers

As announced on Parts Bulletin 2009-252, the K21 and K25 engines used only in Nissan models 1F1 & 1F2 will be enhanced to and comply to the 2010 EPA and CARB emission standards starting last month. (See page 5 for starting S/Ns)

These enhancements include changes to the ECM, VCM, Meter panel, catalytic converter, added sensor, and main wire harness.

Below is the list on part numbers which have changed or been added.

Description	NEW P/N	Former P/N
Meter panel	24810-GG12A	Same
ECM Controller	23710-4K40A P1 & P2 K21	23710-GS03A
	23710-4K50A P2 K25	23710-GS13A
	23710-4K41A C1 & C2 K21	23710-GS01A
	23710-4K51A C2 K25	23710-GS11A
VCM	29310-GG10F Std	Same
	29310-GG13F Tilt level	Same
	29310-GG15F FC	29310-GG15E
Catalytic Conv.	20800-VD90A	Same
*Sensor	22365-EY00A	None
Sensor Bkt.	22177-4K40A	22177-GX11A
Sensor Mount.	16563-4K40A	None
Wire harness Body	See page 3 & 4	

* Should added to dealer recommended stock list for 1F1- 1F2.

The information provided in this bulletin is not to be construed as a basis for any claims against NFC, unless otherwise stated.

Phone Number: (815) 568-1492 Fax Number: (815) 568-0186

NFC will continue sending out follow up lists as each model changes to the new enhanced K21 and K25 engines.

Please keep in mind that the other OEMs that use the K21 & K25 will not be using these enhanced engines until near the end 0f 2009 and into 2010.

Please keep a copy of this bulletin with all your Dealerships 1F1 & 1F2 Parts Catalogs. Please ensure that the appropriate personnel within your organization are notified about this change.

If you have any questions please feel free to contact Wayne Wilde Sr. by email at wwilde@nfcna.com.

Sincerely,
Nissan Forklift Corporation

Wayne Wilde Sr.
Director, Training & Technical Publications

NFC OBD_HARN BODY CHANGE LIST

HARN-BODY		New PN	Former PN
1F1UP	LPG	24014GE02A	24014GE01A
1F1UP	DUAL	24014GE22A	24014GE21A
1F1UP	LPG-Anti Rust	24014GE02B	24014GE01B
1F1UP	DUAL-Anti Rust	24014GE22B	24014GE21B
1F2UP	LPG	24014GG02A	24014GG01A
1F2UP	DUAL	24014GG22A	24014GG21A
1F2UP	LPG-Anti Rust	24014GG02B	24014GG01B
1F2UP	DUAL-Anti Rust	24014GG22B	24014GG21B
1F1UP	GAS	24014GE12A	24014GE11A
1F1UP	GAS-Anti Rust	24014GE12B	24014GE11B
1F2UP	GAS	24014GG12A	24014GG11A
1F2UP	GAS-Anti Rust	24014GG12B	24014GG11B
1F1UP	LPS	24014GE06A	24014GE05A
1F1UP	LPS-Anti Rust	24014GE06B	24014GE05B
1F2UP	LPS	24014GG06A	24014GG05A
1F2UP	LPS-Anti Rust	24014GG06B	24014GG05B
1F2UP	LPG-FC	24014GG02C	24014GG01C
1F2UP	DUAL-FC	24014GG22C	24014GG21C
1F2UP	LPG-FC Anti Rust	24014GG02D	24014GG01D
1F2UP	DUAL-FC Anti Rust	24014GG22D	24014GG21D
1F2UP	GAS-FC	24014GG12C	24014GG11C
1F2UP	GAS-FC Anti Rust	24014GG12D	24014GG11D
1F1UC	LPG	24014GH02A	24014GH01A
1F1UC	DUAL	24014GH42A	24014GH41A
1F1UC	LPG-Anti Rust	24014GH02B	24014GH01B
1F1UC	DUAL-Anti Rust	24014GH42B	24014GH41B
1F1UC	LPG-EC	24014GH02A	24014GH08A
1F1UC	DUAL-EC	24014GH42A	24014GH48A
1F1UC	LPG-EC Anti Rust	24014GH02B	24014GH08B
1F1UC	DUAL-EC Anti Rust	24014GH42B	24014GH48B
1F1UC	LPS	24014GH06A	24014GH05A
1F1UC	LPS-Anti Rust	24014GH06B	24014GH05B

NFC OBD_HARN BODY CHANGE LIST

HARN-BODY		New PN	Former PN
1F2UC	LPG	24014GH12A	24014GH11A
1F2UC	DUAL	24014GH62A	24014GH61A
1F2UC	LPG-Anti Rust	24014GH12B	24014GH11B
1F2UC	DUAL-Anti Rust	24014GH62B	24014GH61B
1F2UC	LPG-EC	24014GH12A	24014GH18A
1F2UC	DUAL-EC	24014GH62A	24014GH68A
1F2UC	LPG-EC Anti Rust	24014GH12B	24014GH18B
1F2UC	DUAL-EC Anti Rust	24014GH62B	24014GH68B
1F2UC	GAS	24014GH52A	24014GH51A
1F2UC	GAS-Anti Rust	24014GH52B	24014GH51B
1F2UC	DUAL-FC	24014GH62C	24014GH61C
1F2UC	DUAL-FC Anti Rust	24014GH62D	24014GH61D
1F2UC	DUAL-FC EC	24014GH62C	24014GH68C
1F2UC	DUAL-FC EC Anti Rust	24014GH62D	24014GH68D
1F2UC	LPG-FC	24014GH13C	24014GH12C
1F2UC	LPG-FC Anti Rust	24014GH13D	24014GH12D
1F2UC	LPG-FC EC	24014GH13C	24014GH19C
1F2UC	LPG-FC EC Anti Rust	24014GH13D	24014GH19D
1F2UC	GAS-FC	24014GH52C	24014GH51C
1F2UC	GAS-FC Anti Rust	24014GH52D	24014GH51D
1F2UC	LPS	24014GH16A	24014GH15A
1F2UC	LPS-Anti Rust	24014GH16B	24014GH15B
1F2UC	2AT LPG	24014GH22A	24014GH21A
1F2UC	2AT DUAL	24014GH32A	24014GH31A
1F2UC	2AT LPG-Anti Rust	24014GH22B	24014GH21B
1F2UC	2AT DUAL-Anti Rust	24014GH32B	24014GH31B
1F2UC	2AT LPG-EC	24014GH22A	24014GH28A
1F2UC	2AT DUAL-EC	24014GH32A	24014GH38A
1F2UC	2AT LPG-EC Anti Rust	24014GH22B	24014GH28B
1F2UC	2AT DUAL-EC Anti Rust	24014GH32B	24014GH38B
1F2UC	2AT LPS	24014GH26A	24014GH25A
1F2UC	2AT LPS-Anti Rust	24014GH26B	24014GH25B

OBSOLETE

Applied Serial Number List for K21/K25 Engine Enhancement

Operational Model	Chassis/Serial Number	Chassis Harness Specification
CP1F1	CP1F1-9N1555	LPG
	CP1F1-9N1555	Dual
	CP1F1-9N1555	LPG Anti Rust
	CP1F1-9N1555	Dual Anti Rust
	CP1F1-9N1555	LPG EC
	CP1F1-9N1555	Dual EC
	CP1F1-9N1555	LPG EC Anti Rust
	CP1F1-9N1555	Dual EC Anti Rust
		LPS
	CP1F1-9N1555	LPS Anti Rust
AP1F1	AP1F1-9T0406	LPG
	AP1F1-9T0406	Dual
	AP1F1-9T0406	LPG Anti Rust
	AP1F1-9T0406	Dual Anti Rust

CLASS 1, 4 & 5 PARTS BULLETIN

Nissan Forklift Corporation
240 North Prospect Street; Marengo, IL 60152

PB2009-257
PARTS

Date: July 8, 2009

To: All Dealer Principals
All Parts Managers

From: Technical Publications Department

Subject: K21/K25 Engine Enhancements

Applied Model: 1F1/1F2 Platinum II Series Manufactured From February 23, 2009

As announced on Parts Bulletins PB2009-252 & PB2009-253 the K21 & K25 engines used in Nissan Models 1F1 & 1F2 have been enhanced to and comply to the 2010 EPA and CARB emission standards starting in February. NFC previously announced starting serial numbers for the CP1F1 and AP1F1 models which do not apply and should no longer be used. Please order spare parts by always verifing Engine Part Number (can be found in attributes on NICweb). This will ensure that the correct parts are being ordered for the unit. Engines without the enhancements will start with 10001-GSxxx and Engines with enhancements begin with 10001-4Kxxx.

Please keep a copy of this bulletin with all your Dealerships 1F1 & 1F2 Parts Catalogs. Please ensure that the appropriate personnel within your organization are notified about this change.

If you have any questions pertaining to this bulletin please contact NFC's Technical Publications Department at 815-568-1492.

The information provided in this bulletin is not to be construed as a basis for any claims against NFC, unless otherwise stated.

Phone: 815-568-1492

Fax: 815-568-0186