RUTHZIL TRATOR COMERCIAL DE PEÇAS LTDA 11 97083-6812 ROLANDO CITRANGULO

EXCAVADORA 200DLC

FEVEREIRO 2008

JOHN DEERE

CATALOGO DE PIEZAS

EXCAVADORA 200DLC

PC10015S (FEB-08) Spanish

Worldwide Construction and Forestry Division
Worldwide Edition
Litho in U.S.A. (Revised)
COPYRIGHT © 2008
DEERE & COMPANY
Moline, Illinois
All rights reserved

INTRODUCTION AND CUSTOMER INFORMATION

TX1016279A -UN-10JAN07



JOHN DEERE 200D LC EXCAVATOR
(MANUFACTURED 2007-)

TO THE CUSTOMER

THE PART NUMBERS IN THIS PARTS CATALOG WERE CORRECT AT THE TIME YOUR CATALOG WAS PUBLISHED. IT IS OUR POLICY TO CONSTANTLY IMPROVE OUR MACHINES AND, THEREFORE, PART NUMBERS MAY CHANGE. WHEN ORDERING PARTS, VERIFY PART NUMBERS THROUGH YOUR DEALER.

(SPECIFICATIONS AND DESIGN SUBJECT TO CHANGE WITHOUT NOTICE.)

SERIAL NUMBER LOCATIONS

EACH 200D LC EXCAVATOR HAS SEVEN SERIAL NUMBER PLATES:

A PRODUCT IDENTIFICATION NUMBER PLATE, AN ENGINE SERIAL NUMBER PLATE, A HYDRAULIC PUMP SERIAL NUMBER PLATE, A LEFT-HAND TRAVEL DEVICE SERIAL NUMBER PLATE, A RIGHT-HAND PROPEL MOTOR SERIAL NUMBER PLATE, A SWING MOTOR SERIAL NUMBER PLATE AND A CONTROL VALVE SERIAL NUMBER PLATE.

- THE PRODUCT IDENTIFICATION PLATE IS LOCATED AT THE FRONT OF THE UPPERSTRUCTURE TO THE RIGHT OF THE CAB.

- THE ENGINE SERIAL NUMBER PLATE IS LOCATED ON THE RIGHT SIDE OF THE CYLINDER BLOCK NEAR THE STARTER.

- THE HYDRAULIC PUMP SERIAL NUMBER PLATE IS LOCATED NEAR THE FRONT OF THE HYDRAULIC PUMP.

- THE SWING MOTOR SERIAL NUMBER PLATE IS LOCATED ON THE TOP OF THE SWING MOTOR.

- THE RIGHT TRAVEL DEVICE SERIAL NUMBER PLATE IS LOCATED ON THE LEFT-HAND OF THE MOTOR.

- THE LEFT TRAVEL DEVICE SERIAL NUMBER PLATE IS LOCATED ON THE RIGHT-HAND OF THE MOTOR.

- THE CONTROL VALVE SERIAL NUMBER PLATE IS LOCATED ON THE UPPER LEFT-HAND SIDE OF THE CONTROL VALVE.

IF PRODUCT IDENTIFICATION NUMBERS OR SERIAL NUMBERS ARE REQUIRED FOR WARRANTY CLAIMS OR CORRESPONDENCE PERTAINING TO THIS PRODUCT, IT IS EXTREMELY IMPORTANT THAT ALL CHARACTERS BE FURNISHED. THIS POINT CANNOT BE OVEREMPHASIZED.

ORIENTATION REFERENCE

LEFT SIDE, RIGHT SIDE, FRONT AND REAR OF THE EXCAVATOR ARE VIEWED BY FACING IN THE DIRECTION OF THE EXCAVATOR FORWARD TRAVEL.

PRODUCT IDENTIFICATION NUMBER

TX1011286 -UN-22AUG06



TX1011286

DESIGNATES MANUFACTURER	FF - JOHN DEERE
DESIGNATES MODEL	200
DESIGNATES EXCAVATOR CONFIGURATION	DX
DESIGNATES SERIAL NUMBER	123456
DESIGNATES MACHINE	EXCAVATOR

T216595A -UN-27OCT05

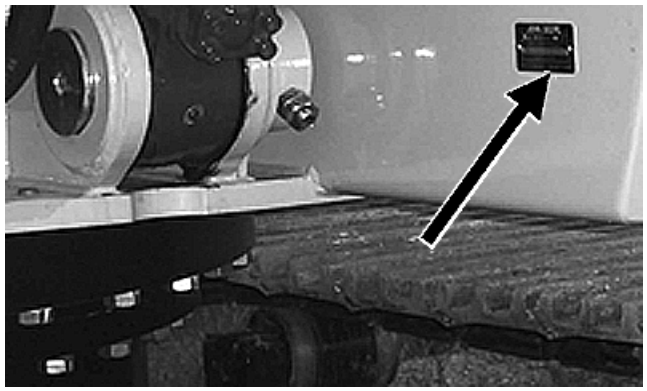

THE PRODUCT IDENTIFICATION PLATE IS LOCATED AT THE FRONT OF THE UPPERSTRUCTURE TO THE RIGHT OF THE CAB.

ENGINE SERIAL NUMBER PLATE

TX1020622 -UN-14APR07



TX1020622

ENGINE SERIAL NUMBER IS DEFINED BY 13 CHARACTERS

1- TWO LETTERS FOR ENGINE FACTORY DESIGNATION
PE: TORREON - MEXICO
2- ONE DIGIT FOR NUMBER OF CYLINDERS
3- THREE DIGITS FOR DISPLACEMENT IN LITERS (EG: 068 FOR 6.8L)
4- ONE LETTER FOR:
- DESIGNATED ASPIRATION TYPE (UNTIL 01 APRIL 2005)
D: NATURALLY ASPIRATED
T: TURBOCHARGED
H: TURBOCHARGED WITH AIR-TO-AIR AFTERCOOLER
A: TURBOCHARGED WITH AIR-TO-WATER AFTERCOOLER
- DESIGNATED EMISSION LEVEL (SINCE 01 APRIL 2005)
B: NON-CERTIFIED ENGINE
C: TIER1/STAGE I EMISSION LEVEL
G: TIER2/STAGE II EMISSION LEVEL
L: TIER3/STAGE III EMISSION LEVEL
! FOR THE SIX DIGITS OF THE ACTUAL ENGINE NUMBER (5) COUNTING STARTS WITH 000001
5- SIX DIGITS
! IN THE PARTS CATALOG PAGES, ONLY THESE SIX DIGITS ARE SHOWN

ENGINE TYPE IS DEFINED BY 9 ALPHA-NUMERICAL CHARACTERS

6- FOUR DIGITS WITH SAME DEFINITION AS SERIAL NUMBER
7- ONE LETTER FOR THE ASPIRATION TYPE (H)
8- TWO LETTERS FOR USER (EG: TO= DUBUQUE TJ= JOHN DEERE FORESTRY)
8- TWO DIGITS FOR VERSION (EG: 069)

SERIAL NUMBER LISTING INFORMATION

SERIAL NUMBER INFORMATION IS LISTED TO SHOW ON WHICH MACHINES EACH PART CAN BE USED; FOR EXAMPLE:

- THE PART CAN BE USED ON ALL MACHINES.
000000- THE PART CAN BE USED ON ALL MACHINES BEGINNING WITH THE SERIAL NUMBER LISTED.
-000000 THE PART CAN BE USED ON ALL MACHINES UP TO AND INCLUDING THE SERIAL NUMBER LISTED.
000000-000000 THE PART CAN BE USED ON ALL MACHINES BETWEEN AND INCLUDING THE SERIAL NUMBERS LISTED.

WHEN XXXXXX'S ARE LISTED IN PLACE OF A SERIAL NUMBER, A SERIAL NUMBER CHANGE WAS MADE BUT THE EXACT SERIAL NUMBER WAS NOT AVAILABLE WHEN THE CATALOG WAS PRODUCED.

DIRECTION ARROW

ARROWS ARE USED WITH ILLUSTRATIONS TO INDICATE THE FRONT OF THE UNIT. "RIGHT-HAND" AND "LEFT-HAND" SIDES ARE DETERMINED BY FACING IN THE DIRECTION OF MACHINE FORWARD TRAVEL.

BOX-ENCLOSED ILLUSTRATIONS

A KEY NUMBER, SHOWN IN THE PARTS LIST, IS ASSIGNED TO A BOX ENCLOSING ALL PARTS SOLD AS A SERVICE ASSEMBLY.

COMPLETE GOODS LISTINGS

COMPLETE GOODS ARE LISTED IN BOLD FACE TYPE. ORDER SEPARATELY. DO NOT INCLUDE ON REPLACEMENT PARTS ORDER.

SI UNITS OF MEASURE

METRIC DIMENSIONS ARE GIVEN, WHERE APPLICABLE, THROUGHOUT THIS PARTS CATALOG.

BUCKET TEETH

ADDITIONAL BUCKET REPLACEMENT PARTS CAN BE FOUND IN THE BUCKET COMPONENTS CATALOG.
PC 9555 BUCKET TEETH

REMARKS AND ABBREVIATIONS

THE FOLLOWING REMARKS AND ABBREVIATIONS MAY APPEAR THROUGHOUT THE PARTS CATALOG. REFER TO THE BELOW CHART FOR TRANSLATIONS TO LANGUAGES OTHER THAN ENGLISH.

REMARKS AND ABBREVIATIONS

TX1007193 -UN-04MAY06

PHRASE	ENGLISH	FRANCAIS	DEUTSCH	ITALIANO	ESPANOL	SVENSKA
ALSO ORDER, ORD W/	Also order	Commander aussi	Ebenso bestellen	Ordinare anche	Pedir también	Beställ även
AMP	Ampere	Ampère	Ampere	Ampere	Amperio	Ampere
APPL, APPL ONLY	This application only	Uniquement pour cette utilisation	Nur für diese Anwendung	Solo per questa applicazione	Solo para este propósito	Endast för denna användning
AR	As required	Selon le besoin	Nach Bedarf	Secondo necessità	Según necesidad	Vid behov
ASSY	Complete assembly	Ensemble complet	Kompl.-Zusammenbau	Gruppo completo	Montaje completo	Komplett montering
CA, CONVENIENCE ASSY	Convenience assembly	Ensemble convenance	Komfort-Zusammenbau	Montaggio pratico	Montaje de conveniencia	Lämplig montering
CCW	Counter-clockwise	Sens anti-horaire	Gegen Uhrzeigersinn	Senso antiorario	A la izquierda	Moturs
COMPLETE	Complete	Complet	Vollständig	Completo	Completo	Fullständig
COMPLETE GOODS	Complete goods	Compléter marchandises	Vollst. Waren	Merci complete	Mercancías completas	Kompletta varor
CTL CUT TO LENGTH	Cut to length	Couper à la longueur	Auf Länge zurechtschneiden	Tagliare alla lunghezza	Corte a la longitud	Skära till längd
CW	Clockwise	Sens horaire	Im Uhrzeigersinn	In senso orario	A la derecha	Medurs
FOR	For	Pour	Für	Per	Para	För
FRONT	Front	Avant	Vorn	Anteriore	Frente	Fram
GAS	Gasoline	Essence	Benzin	Benzina	Gasolina	Bensin
HP	Horsepower	Puissance en cv	Leistung	Potenza	Potencia	Hästkraft
HFWD	Hydraulic Front-wheel Drive	Traction Avant Hydraulique	Hydraulischer Vorderradantrieb	Trazione Anteriore Idraulica	Traccion Delantera Hidraulica	Hydraulisk Framhjulsdrift
HS, HEAD MARKED	High strength, head marked	Haute résistance, tête marquée	Hochfest, vorn gekennzeichnet	Contrassegnato in testa, ad alta resistenza	Alta fuerza, marca en cabeza	Hög styrka, huvudmärkt
ID	Inside diameter	Diamétre intérieur	Innendurch-messer	Diametro interno	Diá. interior	Innerdiameter
INCH	Inch	Pouce	In.	Pollice	Pulg.	Tum
INCL KEYS	Includes keys...	Comprend les positions...	Einschließlich Schlüssel...	Include le chiavette...	Incluye posiciones...	Inklusive nycklar...
INCL, INCLUDES	Includes...	Comprend...	Enthält...	Include...	Incluye...	Inkluderar...
INCLUDES PARTS/ ITEMS MARKED	Includes parts/items marked...	Comprend les pièces/articles marqués...	Enthält gekennzeichnete Teile/Pos. ...	Include i pezzi e gli elementi contrassegnati...	Incluye piezas marcadas...	Inkluderar markerade delar/artiklar...
INNER	Inner	Intérieur	Innerer	Interno	Interno	Inre, invändig
KIT	Kit	Kit	Kit	Kit	Juego	Sats
L	Number of links	Nombre de maillons	Anzahl der Glieder	Numero di maglie	Nº de eslabones	Antal länkar
LGTH	Length	Longueur	Länge	Lunghezza	Longitud	Längd
LGP	Low Ground Pressure	Faible Pression Au Sol	Niederer Bodendruck	Bassa Pressione Sul Suelo	Baja Presion Sobre El Suelo	Laagt Marktryck
LH	Left-hand	Gauche	Links	Sinistra	Izquierda	Vänster
LT	Long Track	Chenille Longue	Mit Langem Laufwerk	Cingolo Lungo	Cadena Largo	Laangt Larvband
LOW, LOWER	Lower	Inférieur	Unterer	Inferiore	Inferior	Nedre
MAKE FROM, MF	Make from	Faireavec	Herstellen von	Fabbricare da	Hacer de	Tillverka av
MARKED	Marked	Marqué	Markiert	Contrassegnato	Marcado	Märkt

TX1007193

REMARKS AND ABBREVIATIONS

TX1007195 -UN-04MAY06

PHRASE	ENGLISH	FRANCAIS	DEUTSCH	ITALIANO	ESPANOL	SVENSKA
MATCHED SET	Matched set	Ensemble assorti	Passender Satz	Set abbinato	Sistema emparejado	Anpassad sats
MFWD	Mechanical Front-Wheel Drive	Pont Avant	Allradantrieb	Ruota Motrice Meccanica Anteriore	Traccion Delantera Mecanica	Mekanisk Framhjulsdrift
NA, NOT USED THIS APPL	Not used this application	Ne sert pas pour cette application	In dieser Anwendung nicht benutzt	Non usato in questa applicazione	No se usa en esta aplicación	Ej använd i detta sammanhang
NLA	No longer available	Epuisé	Nicht mehr lieferbar	Non più disponibile	Descontinuado	Ej längre tillgänglig
NSEP	Not supplied separately	Non livré séparément	Nicht einzeln lieferbar	Non fornito separatamente	No se suministra por separado	Kan ej erhållas separat
OD	Outside diameter	Diamètre extérieur	Außendurch-messer	Diametro esterno	Diá. exterior	Ytterdiameter
OPTIONAL	Optional	En option	Wahlweise	Opzionale	Opcional	Valfri
OR	Or	Ou	Oder	Oppure	O	Eller
ORD, ORDER	Order	Commander	Bestellen	Ordinare	Pídase	Order
OS	Oversize	Sur-dimension	Übergröße	Maggiorato	Sobretamaño	Överdimension
OUTER	Outer	Externe	Äußerer	Esterno	Externo	Yttre, utvändig
PKG, PACKG	Package, Packet of	Emballage, paquet de	Verpackung, verpackt mit	In confezione da	Paquete de	I sats; paket
PTO	Power Take Off	Prise De Force	Zapfwelle	Presa Di Forza	Toma De Fuerza	Kraftuttag
RATIO	Ratio	Rapport	Übersetzungs-verhältnis	Rapporto	Índice	Förhållande
REAR	Rear	Arrière	Hinten	Posteriore	Trasero	Bak; bakre
REMAN	Remanufactured	Echange Standard	Generalveberholt	Refatto	Refabricador por	Renoverad
REPL	Replaces	Remplace	Ersetzt	Sostituisce	Sustituye	Ersätter
RH	Right-hand	Droit	Rechts	Destra	Derecha	Höger
SN	Serial number	Numéro de série	Seriennummer	Numero di serie	Nº de serie	Serienummer
STD	Standard	Standard	Standard	Standard	Normal	Standard
SUB	Replaced by	Remplacé par	Ersetzt durch	Sostituito da	Sustituido por	Ersatt med
SUB COMPONENTS	Substitute components (of the kit or assy)	Substituer les composants (du kit ou de l'ensemble)	Komponenten ersetzen (des Kits oder der Baugruppe)	Sostituire i componenti (del kito del gruppo)	Sustituir los componentes	Ersätta komponenterna (i satsen eller monteringen)
SUB FOR	Subsitutes for	Remplace	Ersatz für	Sostituisce	Sustitución para	Ersätter
TEETH, Z	Number of gear teeth	Nombre de dents d'engrenages	Zahl der Zahnradzähne	Numero di denti dell'ingranaggio	Nº de dientes de engranaje	Antal redskapständer
TK	Thickness	Épaisseur	Stärke	Spessore	Espesor	Tjocklek
UP, UPPER	Upper	Supérieur	Oberer	Superiore	Superior	Övre
US	Undersize	Sous-dimension	Untergröße	Minorato	Subtamaño	Underdimension
USE WITH	Use with	À utiliser avec	Verwenden mit	Usare con	Usar con	Använd med
USE UNTIL EXHAUSTED	Use until exhausted	Utilisation jusqu'à épuisé	Verwenden, bis erschöpft	Usare fino all'esaurimento	Usar hasta agotar	Använda till uttömd
W/	With	Avec	Mit	Con	Con	Med; inklusive
W/O	Without	Sans	Ohne	Senza	Sin	Utan; exklusive
WHOLE GOODS	Whole goods	Marchandises entières	Vollständige Waren	Merci intere	Mercancías enteras	Hela varor
XLT	Extra Long Track	Chenille Extra Longue	Mit Extra Langem Laufwerk	Cingolo Extra Lungo	Cadena Extra Larga	Extra Laangt Larvband
VEC	Vehicle Electronic Controller	Controleur Elektronisches Du Vehicule	Elektronisches Steuergeraet Des Fahrzeugs	Unità Di Comando Elettronica Del Veicolo	Unidad de Control Electronico del Vehiculo	Elektronisk Fordonsstyrenhet
VLC	Vehicle Load Center	Coffret De Repartition Du Vehicule	Verteilerstation Des Fahrzeugs	Centro Di Carico Del Veicolo	Centro De Cargas Del Vehiculo	Fordonets Elcentral

TX1007195

INDICE ALFABETICO

PAGINA

A

ACCESS PANELS....1910-20
ACCESS PANELS, KIT....1910-28
ADAPTER, OIL FILTER (8875) (HT069)....0400-64
ADJUSTER, TRACK CHAIN....0130-14
AID, STARTING COLD WEATHER....0505-4
AIR CLEANER....0520-4
AIR CLEANER BRACKET....0520-2
AIR CLEANER BRACKET ISOLATOR....0520-2
AIR CLEANER HOSES....0520-6
AIR CONDITIONER....1830-2
AIR CONDITIONER COMPONENTS....1830-4
AIR CONDITIONER COMPRESSOR....1830-6
AIR CONDITIONER COMPRESSOR BELT....1830-10
AIR CONDITIONER CONDENSER....1830-6
AIR CONDITIONER HOSE....1830-10
AIR CONDITIONER RECEIVER-DRYER....1830-6
AIR CONDITIONER SYSTEM, ENGINE COMPARTMENT....1830-10
AIR COOLER, CHARGE....0510-2
AIR DUCT, AIR CONDITIONER/HEATER....1830-2
AIR FILTER....0520-4
AIR FLOW TUBE, INTERCOOLER....0510-4
AIR INTAKE HOSES....0520-6
AIR RESTRICTION INDICATOR....0520-6
AIR SUSPENSION, SEAT....1821-2
AIR TEMPERATURE SENSOR....0520-6
AIR TEMPERATURE SENSOR (6733) (HT069)....0400-58
AIRSPRING KIT, SEAT....1821-2
ALARM, TRAVEL....2004-4
ALARM, TRAVEL SWITCH....2004-6
ALARM, TRAVEL WARNING....1674-15A
ALTERNATOR (3150) (28 VOLT 80 AMP) (HT069)....0400-25
ALTERNATOR ADJUSTING STRAP (62A4) (HT069)....0400-53
ALTERNATOR MOUNTING BRACKETS (62A4) (HT069)....0400-53
ALTERNATOR PULLEY (3150) (HT069)....0400-25
ANTENNA, GPS....1810-14
ANTENNA, JDLINK™....2600-2
ANTENNA, JDLINK™....2600-4
ANTENNA, RADIO....1810-14
ANTI-DRIFT KIT, ARM....3363-94
ANTI-DRIFT KIT, BOOM....3363-96
ANTI-DRIFT KIT, BOOM....3363-97A
ANTI-SLIP CENTER FRONT TOP COVER....1910-8
ANTI-SLIP COVER (FRONT) (LH)....1910-5A
ARM (SUPER LONG FRONT)....3340-6
ARM ANTI-DRIFT KIT....3363-94
ARM AUXILIARY LINES (HIGH FLOW) (2.42 M)....3363-56
ARM AUXILIARY LINES (HIGH FLOW) (2.91M ARM)....3363-58
ARM AUXILIARY LINES (LOW FLOW) (2.42 M)....3363-60
ARM AUXILIARY LINES (LOW FLOW) (2.91 M)....3363-62
ARM BOTTOM RELIEF VALVE (SUPER LONG FRONT)....3362-2
ARM CYLINDER....3365-6
ARM CYLINDER COMPONENTS....3365-6

PAGINA

ARM CYLINDER COMPONENTS (SUPER LONG FRONT)....3365-7A
ARM CYLINDER OIL LINE....3365-6
ARM CYLINDER SEAL KIT....3365-6
ARM HIGH FLOW AUXILIARY LINES (2.42 M) KIT....3363-56
ARM HIGH FLOW AUXILIARY LINES (2.91M ARM)....3363-58
ARM IN PRESSURE SENSOR....3363-34
ARM LINES (SUPER LONG FRONT)....3363-55C
ARM REDUCED LEAKAGE VALVE....3363-94
ARM, LOCKING; HYDRAULIC COUPLER....3302-22
ARM, ROCKER (4902) (HT069)....0400-44
ARM, SHORT 2.42M....3340-2
ARM, STANDARD, 2.91M....3340-4
ARM, WINDSHIELD WIPER....1810-8
ARMREST....1821-6
ASHTRAY....1810-30
ATTACHING PINS, BUCKET THUMB....3302-14
ATTACHING PINS, BUCKET THUMB....3302-16
ATTACHMENTS, SWING BEARING....1740-10
ATTENUATOR LINES, HYDRAULIC PUMP....3363-22
AUXILIARY CONTROL PILOT CONTROLLER GRIP....3315-2
AUXILIARY CONTROL SWITCH....1674-10
AUXILIARY DRIVE COVER (5204) (HT069)....0400-50
AUXILIARY DRIVE, FRONT (4112) (HT069)....0400-35
AUXILIARY ELECTRIC FOOT SWITCH....3363-103A
AUXILIARY FOOT CONTROL SOLENOID VALVE KIT (1 WAY)....3363-102
AUXILIARY FOOT CONTROL SOLENOID VALVE KIT (2 WAY)....3363-104
AUXILIARY FOOT PEDAL CONTROL, LEFT....3315-13A
AUXILIARY FUNCTIONS WIRING HARNESS....3363-66
AUXILIARY HIGH FLOW BOOM HYDRAULIC LINES....3363-54
AUXILIARY HYDRAULICS, ELECTRIC SOLENOID VALVE KIT....3363-104
AUXILIARY LINES, ARM (HIGH FLOW) (2.42 M)....3363-56
AUXILIARY LINES, ARM (HIGH FLOW) (2.91M ARM)....3363-58
AUXILIARY LINES, ARM (LOW FLOW) (2.42 M)....3363-60
AUXILIARY LINES, ARM (LOW FLOW) (2.91 M)....3363-62
AUXILIARY LINES, BODY (HI-FLOW) HYDRAULIC PRESSURE VALVE(HSB)....3363-100
AUXILIARY LOW FLOW BOOM HYDRAULIC LINES....3363-78
AUXILIARY LOW FLOW CONTROL VALVE HYDRAULIC LINES....3363-84
AUXILIARY LOW FLOW CONTROL VALVE HYDRAULIC LINES....3363-85
AUXILIARY LOW FLOW CONTROL VALVE HYDRAULIC LINES....3363-87
AUXILIARY LOW FLOW CONTROL VALVE HYDRAULIC LINES KIT....3363-84
AUXILIARY LOW FLOW CONTROL VALVE TO BOOM HYDRAULIC LINES....3363-84
AUXILIARY LOW FLOW CONTROL VALVE TO BOOM LINES....3363-85
AUXILIARY LOW FLOW CONTROL VALVE TO BOOM LINES....3363-87
AUXILIARY LOW FLOW CONTROL VALVE TO ROTARY MANIFOLD HYDRAULIC LINES....3363-84

INDICE ALFABETICO – CONTINUACION

PAGINA

AUXILIARY LOW FLOW CONTROL VALVE TO ROTARY MANIFOLD LINES 3363-85
AUXILIARY LOW FLOW CONTROL VALVE TO ROTARY MANIFOLD LINES 3363-87
AUXILIARY LOW FLOW CONTROL VALVE TO TO HYDRAULIC PUMP LINES 3363-82
AUXILIARY LOW FLOW HYDRAULICS CONTROL VALVE 3363-80
AUXILIARY LOW FLOW PUMP AND CONTROL VALVE HYDRAULIC LINES 3363-82
AUXILIARY LOW FLOW PUMP AND CONTROL VALVE HYDRAULIC LINES 3363-83
AUXILIARY PILOT LINES (CONTROL VALVE TO PILOT SIGNAL MANIFOLD) 3363-66
AUXILIARY PILOT LINES (CONTROL VALVE TO PILOT SIGNAL MANIFOLD) 3363-66
AUXILIARY PILOT LINES (CONTROL VALVE TO SELECTOR VALVE) 3363-64
AUXILIARY PILOT LINES (CONTROL VALVE TO SELECTOR VALVE) KIT 3363-64
AUXILIARY PILOT LINES (SIGNAL MANIFOLD TO PILOT VALVE) 3363-69A
AUXILIARY PILOT LINES (SOLENOID VALVE TO SELECTOR VALVE) KIT....3363-68
AUXILIARY PILOT LINES (SOLENOID VALVE TO TO SELECTOR VALVE) 3363-68
AUXILIARY PILOT LOW FLOW LINE 3363-86
AUXILIARY TRAVEL PILOT CONTROL VALVE AND PEDALS.... 3315-5A

B

BASE, SEAT 1821-6
BATTERIES, SUPPORT AND CABLES 1671-2
BATTERY 1671-2
BATTERY COVER 1671-2
BATTERY RELAY....1671-2
BATTERY RELAY COVER....1671-2
BATTERY TERMINAL CLAMP 1671-2
BEARING BOTTOM COVER, TRACK FRAME 0130-4
BEARING, CARRIER TRACK ROLLER 0130-8
BEARING, CRANKSHAFT THRUST (4712) (HT069) 0400-40
BEARING, LOWER TRACK ROLLER 0130-10
BEARING, SWING, ATTACHMENTS....1740-10
BEARING, TRACK IDLER 0130-12
BEARING,SWING....1740-8
BEARINGS / CONNECTING ROD (4839) (HT069)....0400-42
BEARINGS, MAIN (4712) (HT069) 0400-40
BELT, AIR CONDITIONER COMPRESSOR....1830-10
BELT, FAN (24FF) (HT069) 0400-19
BELT, SEAT....1821-14
BELT, SEAT (3.00 INCH)....1821-16
BLADE, FAN 0510-2
BLADE, WINDSHIELD WIPER....1810-8
BLOCK, CYLINDER (4644) (HT069) 0400-38
BODY AUXILIARY HYDRAULIC LINES (HI-FLOW) HYDRAULIC PRESSURE VALVE(HSB) 3363-100
BOOM (SUPER LONG FRONT)....3344-4
BOOM ANTI-DRIFT KIT 3363-96
BOOM ANTI-DRIFT KIT 3363-97A
BOOM AUXILIARY HYDRAULIC LINES (HIGH FLOW)....3363-54
BOOM AUXILIARY HYDRAULIC LINES (HIGH FLOW) KIT 3363-54

PAGINA

BOOM AUXILIARY HYDRAULIC LINES (LOW FLOW) 3363-78
BOOM BOTTOM HOSES (SUPER LONG FRONT) 3363-13A
BOOM BOTTOM LINES (SUPER LONG FRONT) 3363-13A
BOOM BOTTOM TO ARM HYDRAULIC CYLINDER LINES 3363-50
BOOM CYLINDER LINES TO BOOM BOTTOM LINES 3363-12
BOOM CYLINDER LINES TO CONTROL VALVE 3363-12
BOOM CYLINDER, LEFT 3365-4
BOOM CYLINDER, RIGHT.... 3365-2
BOOM FOOT PIN 1740-4
BOOM LIGHT (RIGHT) 1674-5A
BOOM LIGHT WIRING HARNESS (RIGHT) 1674-5A
BOOM PINS AND BUSHINGS (SUPER LONG FRONT) 3344-4
BOOM PINS AND BUSHINGS, STANDARD 3344-2
BOOM REDUCED LEAKAGE VALVE.... 3363-96
BOOM REDUCED LEAKAGE VALVE.... 3363-97A
BOOM UP PRESSURE SENSOR 3363-36
BOOM WORK LIGHT 1674-4
BOOM WORK LIGHT, GROUND WIRE.... 1674-4
BOOM WORK LIGHT, POWER WIRING HARNESS.... 1674-4
BOOM, CONTROLLED LOAD LOWERING DEVICE KIT 3363-98
BOOM, STANDARD 3344-2
BOOT, PILOT CONTROLLER.... 3315-2
BOTTOM COVERS 1910-20
BOTTOM COVERS KIT 1910-28
BOTTOM COVERS KIT, HEAVY DUTY 1910-28
BRACE (SIDE), RADIATOR ASSEMBLY 0510-6
BRACE, ENGINE COMPARTMENT MAIN PANEL 1910-12
BRACKET (SIDE), RADIATOR ASSEMBLY.... 0510-6
BRACKET, AIR CLEANER.... 0520-2
BRACKET, AIR CLEANER HOSES 0520-6
BRACKET, AIR CONDITIONER COMPRESSOR.... 1830-10
BRACKET, BOOM WORK LIGHT 1674-4
BRACKET, CAB FLOOR.... 1810-38
BRACKET, CAB MOUNTING.... 1810-42
BRACKET, CAB WIRING HARNESS.... 1674-15A
BRACKET, CARRIER TRACK ROLLER 0130-8
BRACKET, COVER (FRONT LEFT SIDE).... 1910-4
BRACKET, COVER, HYDRAULIC TANK AND FILTER 3364-2
BRACKET, ENGINE CONTROL UNIT MOUNTING 1674-2
BRACKET, FAN DRIVE (4434) (HT069) 0400-36
BRACKET, HYDRAULIC FILTER RESTRICTION INDICATOR KIT.... 3364-4
BRACKET, LOWER TRACK ROLLER 0130-10
BRACKET, MONITOR.... 1674-8
BRACKET, MOUNTING, PILOT SIGNAL MANIFOLD 3363-34
BRACKET, RELAY, HEADLIGHTS, FRONT (2 LIGHTS) 1673-2
BRACKET, RELAY, HEADLIGHTS, FRONT (4 LIGHTS) 1673-4
BRACKET, RELAY, HEADLIGHTS, REAR.... 1673-8
BRACKETS, ALTERNATOR ADJUSTING (62A4) (HT069) 0400-53
BRACKETS, CAB.... 1810-18
BRACKETS, CONTROL VALVE.... 3362-2
BRACKETS, HARNESS, WIRING (8472) (HT069).... 0400-62
BRAKE VALVE, PROPEL MOTOR, COMPONENTS.... 0260-10
BRAKE VALVE, TRAVEL MOTOR 0260-8
BRAKE VALVE, TRAVEL MOTOR COMPONENTS.... 0260-10

INDICE ALFABETICO – CONTINUACION

PAGINA

BUCKET BOTTOM SIDE RELIEF VALVE (SUPER LONG FRONT)....3362-2
BUCKET CYLINDER....3365-8
BUCKET CYLINDER COMPONENTS....3365-8
BUCKET CYLINDER COMPONENTS (SUPER LONG FRONT)....3365-9A
BUCKET CYLINDER SEAL KIT....3365-8
BUCKET CYLINDER SEAL KIT (SUPER LONG FRONT)....3365-9A
BUCKET LINK....3340-8
BUCKET LINK BUSHING....3340-8
BUCKET ROD SIDE RELIEF VALVE (SUPER LONG FRONT)....3362-2
BUCKET THUMB ATTACHING PINS....3302-14
BUCKET THUMB ATTACHING PINS....3302-16
BUCKET, DITCHING....3302-8
BUCKET, DITCHING, SUPER LONG FRONT....3302-10
BUCKET, GENERAL PURPOSE, HIGH CAPACITY....3302-2
BUCKET, HEAVY DUTY....3302-4
BUCKET, HEAVY DUTY HIGH CAPACITY....3302-6
BUCKET, SUPER LONG FRONT....3302-12
BUSHING, BUCKET LINK....3340-8
BUSHING, TRACK CHAIN ASSEMBLY....0130-16
BUSHINGS, BOOM, STANDARD....3344-2
BUSHINGS, CAB....1810-18
BY PASS TUBE / THERMOSTAT HOUSING (3924) (HT069)....0400-32

C

C & F WIRING HARNESS BRACKETS, ECU BOXED (HT069)....0400-62
CAB AIR VENT COVER....1810-16
CAB COMPONENTS (BRACKETS, BUSHINGS AND STOPPERS)....1810-18
CAB COMPONENTS (CAB LIGHT, ANTENNA AND SPEAKERS)....1810-14
CAB COMPONENTS (DOOR CATCH)....1810-12
CAB COMPONENTS (GLASS, WIPER ARM, AND DOOR)....1810-8
CAB COMPONENTS (HANDRAIL, GUARD BARS, VE NT COVER)....1810-16
CAB COMPONENTS (SUNROOF, SHADE, AND HEAD LINER)....1810-20
CAB COMPONENTS (WINDSHIELD ASSEMBLY)....1810-6
CAB DOOR....1810-10
CAB DOOR LOCK....1810-10
CAB DOOR WEATHERSTRIP....1810-10
CAB DOOR WINDOW GLASS....1810-10
CAB FLOOR MAT....1810-32
CAB FLOOR PARTS (1) OF (2)....1810-38
CAB FLOOR PARTS (2) OF (2)....1810-40
CAB FLOOR PLATE....1810-36
CAB GUARD, FOPS....1810-46
CAB GUARD, OPG....1810-48
CAB INFORMATION CONTROLLER....1674-15A
CAB INSIDE RIGHT COVER....1810-30
CAB ISOLATORS....1810-2
CAB MAIN CONTROLLER....1674-15A
CAB MIRROR....2002-2
CAB MOUNTING BRACKET....1810-42
CAB MOUNTS....1810-2
CAB TO FLOOR PLATE HARDWARE....1810-34
CAB VANDAL PROTECTION....1810-22
CAB WIRING HARNESS AND COMPONENTS....1674-15A
CAB WIRING HARNESS BRACKET....1674-15A

PAGINA

CAB WIRING HARNESS COVER....1674-14
CAB WIRING HARNESS GROMMET....1674-14
CAB WIRING HARNESS GROUND STRAPS....1674-15A
CAB WIRING HARNESS MOUNTING....1674-14
CAB WIRING HARNESS RELAYS....1674-15A
CAB, CONSOLE....1810-26
CAB, HEADLINER....1810-20
CAB,COMPLETE....1810-4
CABLE, DOOR CATCH RELEASE....1810-12
CABLE, GROUND....1674-15A
CABLE, MACHINE INFORMATION CENTER....1674-16
CABLE, STARTER....1671-2
CAM FOLLOWER (4902) (HT069)....0400-44
CAMSHAFT (4644) (HT069)....0400-38
CAP, FILLER; FUEL TANK....0560-2
CAP, OIL FILLER (1163) (HT069)....0400-4
CAPSCREWS, CONTROL VALVE....3362-4
CATCH, DOOR....1810-12
CENTER FRONT TOP COVER (ANTI-SLIP)....1910-8
CENTER JOINT....0260-2
CENTER JOINT LINES TO CONTROL VALVE....3363-18
CENTER JOINT LINES TO RETURN LINES....3363-10
CENTER JOINT SEAL....0260-4
CHAIN ADJUSTER, TRACK....0130-14
CHAIN DRIVE GEAR, TRACK....0260-6
CHAIN IDLER, TRACK....0130-12
CHAIN, TRACK ASSEMBLY....0130-16
CHARGE AIR COOLER....0510-2
CHECK VALVE, HYDRAULIC COUPLER....3302-22
CIRCUIT BOX, HYDRAULIC COUPLER KIT....3302-20
CLAMP, BUCKET, DIRECT....3302-16
CLAMP, BUCKET, PROGRESSIVE....3302-14
CLAMP, EXHAUST....0530-2
CLAMP, ROCKER ARM SHAFT (4902) (HT069)....0400-44
CLAMPS, ENGINE WIRING HARNESS....1674-7A
CODE 1163 ROCKER ARM COVER (HT069)....0400-4
CODE 1299 OIL FILL (HT069)....0400-6
CODE 1321 CRANKSHAFT (HT069)....0400-7
CODE 1403 (HT069)....0400-8
CODE 1517 FLYWHEEL (HT069)....0400-9
CODE 16A6 FUEL INJECTION PUMP (HT069)....0400-10
CODE 17CN - INTAKE MANIFOLD (HT069)....0400-12
CODE 1989 (HT069)....0400-14
CODE 2001 WATERPUMP PULLEY (HT069)....0400-16
CODE 2158 - THERMOSTAT COVER (HT069)....0400-17
CODE 2217 - THERMOSTAT (HT069)....0400-18
CODE 24FF FAN BELT (HT069)....0400-19
CODE 2695 COOLANT HEATER (HT069)....0400-20
CODE 2894 EXHAUST MANIFOLD (HT069)....0400-21
CODE 2964 VENT SYSTEM (HT069)....0400-23
CODE 3031 STARTING MOTOR (HT069)....0400-24
CODE 3150 ALTERNATOR (HT069)....0400-25
CODE 35EW FUEL FILTER (HT069)....0400-26
CODE 3614 FRONT PLATE....0400-28
CODE 3713 FUEL TRANSFER PUMP (HT069)....0400-30
CODE 3924 THERMOSTAT HOUSING (HT069)....0400-32
CODE 4062 DIPSTICK TUBE (HT069)....0400-34
CODE 4112 FRONT AUXILIARY DRIVE (HT069)....0400-35
CODE 4434 - TIMING GEAR COVER/WATER PUMP (HT069)....0400-36
CODE 4644 CYLINDER BLOCK (HT069)....0400-38
CODE 4712 CRANKSHAFT AND BEARINGS (HT069)....0400-40

INDICE ALFABETICO – CONTINUACION

PAGINA

CODE 4839 - CONNECTION ROD / PISTON (HT069) 0400-42
CODE 4902 ROCKER ARMS AND PUSH RODS (HT069) 0400-44
CODE 5123 CYLINDER HEAD (HT069) 0400-48
CODE 5204 AUXILIARY DRIVE COVER (HT069) 0400-50
CODE 5728 WATER PUMP INLET (HT069) 0400-51
CODE 5949 OIL COOLER (HT069) 0400-52
CODE 62A4 ALTERNATOR BRACKETS (HT069) 0400-53
CODE 65QM TURBOCHARGER AND OIL LINES (HT069) 0400-56
CODE 6733 ENGINE SENSOR (HT069) 0400-58
CODE 8192 WATER SEPARATOR (HT069) 0400-60
CODE 8472 WIRING HARNESS BRACKETS (HT069) 0400-62
CODE 8718 FAN DRIVE TENSIONER (HT069) 0400-63
COLD WEATHER STARTING AID 0505-4
COMPARTMENT, BATTERY AND COOLING PACKAGE 1910-12
COMPARTMENT, COOLING PACKAGE; DOOR 1910-16
COMPARTMENT, ENGINE PANE 1910-12
COMPARTMENT, HYDRAULIC PUMP; DOOR 1910-16
COMPRESSOR KIT, SEAT, 24V 1821-2
COMPRESSOR, AIR CONDITIONER 1830-6
COMPUTER KIT, MACHINE INFORMATION CENTER 1674-16
CONDENSER, AIR CONDITIONER 1830-6
CONNECTING ROD / BEARINGS (4839) (HT069) 0400-42
CONNECTOR REPAIR KIT 1674-15A
CONNECTORS, ENGINE WIRING HARNESS 1674-7A
CONSOLE 1810-26
CONSOLE COMPONENTS 1810-26
CONSOLE COVER 1810-28
CONSOLE, CONTROL 1674-15A
CONTROL CONSOLE 1674-15A
CONTROL LEVER, PILOT, WIRING HARNESSES AND RELAYS 1674-10
CONTROL LOAD LOWERING DEVICE LINES 3363-76
CONTROL PEDAL, LEFT AUXILIARY, FOOT 3315-13A
CONTROL PRESSURE SENSOR (PUMP 1) 3361-8
CONTROL PRESSURE SENSOR (PUMP 2) 3361-10
CONTROL VALVE (COMPLETE) 3362-2
CONTROL VALVE BODY AND SPOOLS (5-SPOOL SIDE) 3362-10
CONTROL VALVE BODY AND SPOOLS (4-SPOOL SIDE) 3362-6
CONTROL VALVE BODY AND SPOOLS (4-SPOOL SIDE) 3362-10
CONTROL VALVE BOTTOM TO PILOT SIGNAL MANIFOLD HYDRAULIC PILOT LINES 3363-36
CONTROL VALVE BRACKETS 3362-2
CONTROL VALVE CAPSCREWS 3362-4
CONTROL VALVE COMPONENTS (PILOT) 3315-8
CONTROL VALVE COMPONENTS (SPOOLS 5-SPOOL SIDE) 3362-10
CONTROL VALVE COMPONENTS, TRAVEL PILOT 3315-10
CONTROL VALVE END CAPS (4-SPOOL SIDE) 3362-8
CONTROL VALVE END CAPS (5-SPOOL SIDE) 3362-12
CONTROL VALVE HARDWARE AND O-RINGS 3362-4
CONTROL VALVE HOSES TO BOOM BOTTOM (SUPER LONG FRONT) 3363-13A
CONTROL VALVE LINES TO BOOM BOTTOM (SUPER LONG FRONT) 3363-13A

PAGINA

CONTROL VALVE LINES TO CENTER JOINT 3363-18
CONTROL VALVE LINES TO COOLING PACKAGE 3363-8
CONTROL VALVE LINES TO FRONT LINES (ARM AND BUCKET CYLINDER) 3363-14
CONTROL VALVE LINES TO HYDRAULIC PUMP 3363-4
CONTROL VALVE LINES TO OIL TANK 3363-6
CONTROL VALVE LINES TO ROTARY MANIFOLD 3363-18
CONTROL VALVE LINES TO SWING DEVICE 3363-10
CONTROL VALVE LINES TO SWING MOTOR 3363-16
CONTROL VALVE O-RINGS 3362-4
CONTROL VALVE PRESSURE SENSOR 3363-72
CONTROL VALVE SPOOLS (4-SPOOL SIDE) 3362-6
CONTROL VALVE TO BOOM CYLINDER LINES 3363-12
CONTROL VALVE TO HYDRAULIC OIL TANK PILOT HYDRAULIC LINES 3363-38
CONTROL VALVE TO HYDRAULIC OIL TANK PILOT HYDRAULIC LINES 3363-46
CONTROL VALVE TO HYDRAULIC OIL TANK PILOT HYDRAULIC LINES 3363-47A
CONTROL VALVE TO PILOT SIGNAL MANIFOLD AUXILIARY LINES 3363-66
CONTROL VALVE TO SELECTOR VALVE AUXILIARY PILOT LINES 3363-64
CONTROL VALVE TOP TO PILOT SIGNAL MANIFOLD PILOT HYDRAULIC LINES 3363-34
CONTROL VALVE WIRING HARNESS 3363-72
CONTROL VALVE, AUXILIARY LOW FLOW HYDRAULIC LINES 3363-85
CONTROL VALVE, AUXILIARY LOW FLOW HYDRAULIC LINES 3363-87
CONTROL VALVE, AUXILIARY LOW FLOW HYDRAULICS 3363-80
CONTROL VALVE, AUXILIARY LOW FLOW, HYDRAULIC LINES 3363-84
CONTROL VALVE, PILOT CONTROL 3315-2
CONTROL, SINGLE PEDAL PROPEL 3315-12
CONTROLLED LOAD LOWERING DEVICE KIT (BOOM) 3363-98
CONTROLLER, AIR CONDITIONER/HEATER 1830-2
CONTROLLER, AUXILIARY CONTROL SWITCH 1674-10
CONTROLLER, ENGINE (16A6) (HT069) 0400-10
CONTROLLER, ENGINE CONTROL UNIT 1674-2
CONTROLLER, INFORMATION 1674-15A
CONTROLLER, JDLINK™ 2600-2
CONTROLLER, MACHINE INFORMATION CENTER 1674-16
CONTROLLER, MAIN 1674-15A
CONTROLLER, PILOT 3315-2
CONTROLS SOLENOID VALVE KIT (1 WAY) 3363-102
CONTROLS SOLENOID VALVE KIT (2 WAY) 3363-104
CONVERTER, POWER (12 VOLT) 1674-12
CONVERTER, POWER (24-VOLT TO 12-VOLT) 1674-18
COOLANT HEATER 0505-2
COOLANT HEATER (2695) (HT069) 0400-20
COOLANT HEATER KIT, FUEL FIRED 0505-2
COOLANT HOSES 0510-6
COOLANT, ENGINE HEATER 0505-6
COOLER, CHARGE AIR 0510-2
COOLER, ENGINE OIL (5949) (HT069) 0400-52
COOLER, FUEL SYSTEM 0560-4
COOLER, HYDRAULIC OIL 0510-2
COOLING PACKAGE 0510-2
COOLING PACKAGE COMPARTMENT DOOR 1910-16
COOLING PACKAGE COVERS 1910-12
COOLING PACKAGE LINES TO CONTROL VALVE 3363-8
COOLING PACKAGE LINES TO OIL TANK 3363-6

INDICE ALFABETICO – CONTINUACION

PAGINA

COOLING PACKAGE SIDE BRACE AND HOSES....0510-6
COOLING PACKAGE, FUEL SYSTEM HOSES....0560-4
COOLING PACKAGE, REVERSING FAN DRIVE....0510-12
COOLING PACKAGE, REVERSING FAN DRIVE KIT....0510-14
COOLING PACKAGE, STANDARD FAN DRIVE....0510-10
COUNTERWEIGHT....1740-2
COUPLER KIT, HYDRAULIC....3302-20
COUPLER, HYDRAULIC FILTER RESTRICTION INDICATOR KIT....3364-4
COUPLER, HYDRAULIC, COMPONENTS....3302-22
COUPLING, HYDRAULIC PUMP....3361-4
COVER (BATTERY AND COOLING PACKAGE COMPARTMENT)....1910-12
COVER (BEHIND CAB, FRONT LEFT SIDE TOP)....1910-24
COVER (CENTER FRONT TOP)....1910-6
COVER (CENTER FRONT TOP) (ANTI-SLIP)....1910-8
COVER (CENTER VERTICAL)....1910-10
COVER (FLOOR OF STORAGE COMPARTMENT)....1910-26
COVER (FRONT LEFT SIDE)....1910-4
COVER (FRONT LEFT SIDE) ISOLATOR....1910-4
COVER (FRONT) (LH) (ANTI-SLIP)....1910-5A
COVER (LEFT SIDE MIDDLE)....1910-2
COVER (REAR LEFT SIDE)....1910-12
COVER (REAR RIGHT SIDE)....1910-14
COVER (STORAGE COMPARTMENT)....1910-24
COVER-THERMOSTAT (2158) (HT069)....0400-17
COVER, AUXILIARY DRIVE (5204) (HT069)....0400-50
COVER, BATTERY....1671-2
COVER, BATTERY RELAY....1671-2
COVER, BOTTOM....1910-20
COVER, BOTTOM, KIT....1910-28
COVER, CAB AIR VENT....1810-16
COVER, CAB FLOOR....1810-40
COVER, CAB INTERIOR; REAR TRAY....1830-8
COVER, CAB WIRING HARNESS COVER....1674-14
COVER, CENTER FRONT TOP, ISOLATOR....1910-6
COVER, CENTER JOINT....0260-4
COVER, CONSOLE....1810-28
COVER, COOLING PACKAGE COMPARTMENT DOOR....1910-16
COVER, ENGINE....1910-18
COVER, HYDRAULIC PUMP COMPARTMENT DOOR....1910-16
COVER, OIL DRAIN....1910-20
COVER, OIL DRAIN, KIT....1910-28
COVER, POWER CONVERTER (12 VOLT)....1674-12
COVER, REAR TRAY LID....1830-8
COVER, RIGHT CAB INSIDE....1810-30
COVER, ROCKER ARM (1163) (HT069)....0400-4
COVER, ROTARY MANIFOLD....0130-2
COVER, ROTARY MANIFOLD....0260-4
COVER, TIMING GEAR AND WATER PUMP (4434) (HT069)....0400-36
COVER, TOOLBOX....1910-22
COVER, TRACK FRAME BOTTOM....0130-4
COVER, TROPICAL; COOLING PACKAGE COMPARTMENT DOOR....1910-16
COVER, VALVE (1163) (HT069)....0400-4
CRANKSHAFT (4712) (HT069)....0400-40
CRANKSHAFT GEAR (4712) (HT069)....0400-40
CRANKSHAFT POSITION SENSOR (6733) (HT069)....0400-58
CRANKSHAFT PULLEY (1321) (HT069)....0400-7

PAGINA

CRANKSHAFT THRUST BEARING (4712) (HT069)....0400-40
CUP HOLDER....1810-30
CYLINDER BLOCK (4644) (HT069)....0400-38
CYLINDER COMPONENTS, BUCKET....3365-8
CYLINDER COMPONENTS, LEFT BOOM....3365-4
CYLINDER COMPONENTS, RIGHT BOOM....3365-2
CYLINDER HEAD (5123) (HT069)....0400-48
CYLINDER HEAD GASKET (5123) (HT069)....0400-48
CYLINDER LINER (4839) (HT069)....0400-42
CYLINDER SEAL KIT....3302-14
CYLINDER SEAL KIT....3302-16
CYLINDER, ARM....3365-6
CYLINDER, ARM (SUPER LONG FRONT)....3365-7A
CYLINDER, BUCKET....3365-8
CYLINDER, BUCKET COMPONENTS (SUPER LONG FRONT)....3365-9A
CYLINDER, DIRECT HYDRAULIC THUMB....3302-16
CYLINDER, HYDRAULIC COUPLER....3302-22
CYLINDER, LEFT BOOM....3365-4
CYLINDER, PROGRESSIVE HYDRAULIC THUMB....3302-14
CYLINDER, RIGHT BOOM....3365-2

D

DAMPENER VALVE, SWING MOTOR....3363-16
DAMPENING VALVE, SWING....3362-24
DECAL, AUXILIARY CONTROL....3363-103A
DECAL, IGNITION KEY SWITCH....1810-28
DECAL, OIL LEVEL....3364-2
DECAL, PILOT SHUTOFF....1810-28
DECALS (FRENCH)(SPANISH)(PORTUGUESE)....1320-6
DECALS (1)....1320-2
DECALS (2)....1320-4
DECALS, FRENCH; HYDRAULIC COUPLER KIT....3302-20
DECALS, HYDRAULIC COUPLER KIT....3302-20
DECALS, SPANISH; HYDRAULIC COUPLER KIT....3302-20
DELIVERY LINES....3363-4
DIAGNOSTIC HARNESS (DR.ZX)....1674-16
DIESEL FIRED COOLANT HEATER KIT....0505-2
DIPPERSTICK, SHORT 2.42M....3340-2
DIPPERSTICK, STANDARD 2.91M....3340-4
DIPSTICK TUBE, OIL (4062) (HT069)....0400-34
DIPSTICK, HYDRAULIC PUMP....3361-4
DIPSTICK, OIL (4062) (HT069)....0400-34
DIPSTICK, SWING MOTOR OIL....4360-2
DIRECT HYDRAULIC THUMB KIT....3302-16
DITCHING BUCKET....3302-8
DITCHING BUCKET, SUPER LONG FRONT....3302-10
DOME LIGHT....1810-14
DOOR (STORAGE COMPARTMENT)....1910-2
DOOR CATCH....1810-12
DOOR, CAB....1810-8
DOOR, COOLING PACKAGE COMPARTMENT....1910-16
DOOR, HYDRAULIC PUMP COMPARTMENT....1910-16
DOOR, TROPICAL....1910-16
DOOR,CAB....1810-10
DR.ZX DIAGNOSTIC HARNESS....1674-16
DRAIN COVER, OIL....1910-20
DRAIN COVER, OIL, KIT....1910-28
DRAIN LINES (CENTER JOINT, SWING DEVICE, CONTROL VALVE)....3363-10
DRAIN PLUG, RADIATOR....0510-2
DRAIN VALVE, FUEL TANK....0560-2
DRIVE COVER, TRAVEL MOTOR....0260-16
DRIVE GEAR, TRAVEL MOTOR....0260-6

INDICE ALFABETICO – CONTINUACION

PAGINA

DRIVE LIGHT 1910-22
DRYER, AIR CONDITIONER 1830-6
DUCT, AIR CONDITIONER/HEATER 1830-2
DUCT, REAR TRAY 1830-8

E

ECU 1674-2
ECU, ELECTRONIC CONTROLL UNIT (16A6) (HT069) 0400-10
ELECTRIC SOLENOID VALVE KIT (1 WAY) 3363-102
ELECTRIC SOLENOID VALVE KIT (1 WAY) 3363-103A
ELECTRIC SOLENOID VALVE KIT (2 WAY) 3363-104
ELECTRICAL BOX, HYDRAULIC COUPLER KIT 3302-20
ELECTRICAL, MACHINE WIRING HARNESS....1674-6
END CAPS, CONTROL VALVE (4-SPOOL SIDE) 3362-8
END CAPS, CONTROL VALVE (5-SPOOL SIDE) 3362-12
ENGINE 0400-2
ENGINE BRACKET, AIR CONDITIONER COMPRESSOR 1830-10
ENGINE COMPARTMENT PANEL, REAR LEFT SIDE 1910-12
ENGINE CONTROL UNIT 1674-2
ENGINE CONTROL UNIT MOUNTING BRACKET 1674-2
ENGINE CONTROLLER (16A6) (HT069)....0400-10
ENGINE COOLANT HEATER....0505-6
ENGINE COVER....1910-18
ENGINE FAN MOTOR REVERSING VALVE 0510-12
ENGINE FAN MOTOR STANDARD VALVE 0510-10
ENGINE FRAME WIRING HARNESS....1674-2
ENGINE INTERFACE WIRING HARNESS 1674-2
ENGINE MOUNTING....0540-2
ENGINE MOUNTING BRACKET....0540-2
ENGINE MOUNTING COMPONENTS....0540-2
ENGINE OIL BY-PASS VALVE (4644) (HT069) 0400-38
ENGINE OIL FILTER 1311-2
ENGINE OIL FILTER HOSES....1311-2
ENGINE REVERSE FAN DRIVE VALVE KIT....0510-14
ENGINE SPEED, SENSOR (6733) (HT069) 0400-58
ENGINE TUBE TO INTERCOOLER....0510-4
ENGINE WIRING CONNECTORS 1674-7A
ENGINE WIRING HARNESS AND CONNECTORS 1674-7A
ENGINE, FAN BLADE....0510-2
ETHER STARTING AID 0505-4
EVAPORATOR CONDENSATION DRAIN HOSES....1830-2
EVAPORATOR, AIR CONDITIONER....1830-4
EXHAUST CLAMP....0530-2
EXHAUST MANIFOLD (2894) (HT069) 0400-21
EXHAUST PIPE 0530-2
EXHAUST PIPE GASKET 0530-2
EXHAUST VALVE (5123) (HT069)....0400-48
EXIT, SECONDARY 1810-24

F

FALLING OBJECT PROTECTION KIT 1810-46
FAN BELT (24FF) (HT069)....0400-19
FAN BLADE 0510-2
FAN BLADE SPACER 0510-2
FAN DRIVE PULLEY (8718) (HT069)....0400-63
FAN DRIVE VALVE, REVERSING 0510-12
FAN DRIVE VALVE, REVERSING KIT 0510-14
FAN DRIVE VALVE, STANDARD 0510-10

PAGINA

FAN GUARD 0510-2
FAN SHROUD.... 0510-2
FILL, OIL (1299) (HT069).... 0400-6
FILLER CAP, FUEL TANK.... 0560-2
FILTER ASSEMBLY, FUEL.... 0560-4
FILTER ELEMENT, HYDRAULIC TANK AND FILTER 3364-2
FILTER RESTRICTION INDICATOR KIT 3364-4
FILTER, AIR 0520-4
FILTER, ENGINE OIL.... 1311-2
FILTER, FRESH AIR 1830-4
FILTER, HYDRAULIC OIL.... 3363-26
FILTER, HYDRAULIC OIL.... 3363-28
FILTER, HYDRAULIC OIL TANK.... 3364-2
FILTER, PILOT.... 3363-26
FILTER, RECIRCULATING AIR 1830-2
FILTER,FUEL (35EW) (HT069) 0400-26
FINAL DRIVE COVER, TRAVEL MOTOR.... 0260-16
FITTINGS, MECHANICAL PATTERN CHANGER VALVE.... 3315-16
FITTINGS, MECHANICAL PATTERN CHANGER VALVE.... 3362-34
FITTINGS, PILOT SIGNAL MANIFOLD (CONTROL VALVE SIDE) 3362-20
FITTINGS, PILOT SIGNAL MANIFOLD (PILOT CONTROLLER SIDE).... 3362-18
FLEX COUPLING, HYDRAULIC PUMP 3361-4
FLOAT, FUEL TANK 0560-2
FLOOR MAT.... 1810-32
FLOOR PARTS (1) OF (2), CAB 1810-38
FLOOR PARTS (2) OF (2), CAB 1810-40
FLOOR PLATE TO CAB HARDWARE 1810-34
FLOOR PLATE, CAB 1810-36
FLOW CONTROL VALVE, AIR CONDITIONER / HEATER 1830-4
FLOW RATE SELECTOR SOLENOID VALVE 3363-72
FLYWHEEL (1517) (HT069).... 0400-9
FLYWHEEL HOUSING (1403) (HT069).... 0400-8
FOOT CONTROL SOLENOID VALVE KIT (1 WAY)..... 3363-102
FOOT CONTROL SOLENOID VALVE KIT (2 WAY)..... 3363-104
FOOT PEDAL CONTROL, LEFT AUXILIARY 3315-13A
FOOT PEDAL CONTROL, TWO-WAY HYDRAULIC 3315-18
FOOT SWITCH, AUXILIARY ELECTRIC..... 3363-103A
FOOTREST, TRAVEL PILOT CONTROL VALVE LEVER.... 3315-4
FOPS 1810-46
FRAME BOTTOM COVER, TRACK.... 0130-4
FRAME COUNTERWEIGHT.... 1740-2
FRAME, MAIN.... 1740-6
FRAME, MAIN, BOOM FOOT PIN.... 1740-4
FRAME, UNDERCARRIAGE 0130-2
FRAME, WINDSHIELD 1810-6
FRENCH DECALS, HYDRAULIC COUPLER KIT 3302-20
FRENCH LABELS.... 1320-6
FRONT ATTACH PRESSURE SENSOR 3363-32
FRONT AUXILIARY DRIVE (4112) (HT069).... 0400-35
FRONT COVER (LH) (ANTI-SLIP).... 1910-5A
FRONT LEFT SIDE COVER 1910-4
FRONT LIGHTS (2 LAMP).... 1673-10
FRONT LIGHTS (4 LAMP).... 1673-12
FRONT LINES (ARM AND BUCKET CYLINDER).... 3363-14
FRONT LINES TO CONTROL VALVE (ARM AND BUCKET CYLINDER).... 3363-14
FRONT PLATE (3614) (HT069) 0400-28

INDICE ALFABETICO – CONTINUACION

PAGINA

FUEL AND WATER SEPARATOR (8192) (HT069) 0400-60
FUEL FILTER (35EW) (HT069) 0400-26
FUEL FILTER (35EW) (HT069) 0400-26
FUEL FIRED COOLANT HEATER KIT 0505-2
FUEL INJECTION LINES (16A6) (HT069) 0400-10
FUEL INJECTION PUMP (16A6) (HT069) 0400-10
FUEL SYSTEM FILTER ASSEMBLY 0560-4
FUEL SYSTEM HOSES 0560-4
FUEL TANK AND MOUNTING 0560-2
FUEL TRANSFER PUMP (3713) (HT069) 0400-30
FUEL, WATER SENSOR (WIF) (8192) (HT069) 0400-60
FUSE, SEAT HEATER WIRING HARNESS....1821-10
FUSED LINK, MAIN WIRING HARNESS 1671-2
FUSIBLE LINK 1671-2

G

GASKET, CYLINDER HEAD (5123) (HT069) 0400-48
GASKET, EXHAUST PIPE....0530-2
GASKET, ROCKER ARM (4902) (HT069) 0400-44
GASKET, ROCKER ARM COVER (1163) (HT069) 0400-4
GEAR, CRANKSHAFT (4712) (HT069) 0400-40
GEAR, OIL PUMP (5001) (HT069) 0400-46
GEAR, PUMP, HYDRAULIC 3361-12
GEAR, UPPER IDLER (3614) (HT069) 0400-28
GEARBOX, SWING 4360-6
GEARBOX, TRAVEL MOTOR....0260-6
GENERAL PURPOSE BUCKET, HIGH CAPACITY....3302-2
GLASS, CAB....1810-8
GLOBALTRACS TERMINAL....2600-2
GLOBALTRACS TERMINAL....2600-4
GLOW PLUG RELAY 1674-2
GPS ANTENNA 1810-14
GREASE HOSES 3363-52
GREASE HOSES (1 OF 2) (SUPER LONG FRONT)....3363-53A
GREASE HOSES (2 OF 2) (SUPER LONG FRONT)....3363-53C
GREASE LINES....3363-52
GREASE LINES (1 OF 2) (SUPER LONG FRONT)....3363-53A
GREASE LINES (2 OF 2) (SUPER LONG FRONT)....3363-53C
GRIP, PILOT CONTROLLER LEVER 3315-2
GRIP, PILOT SHUTOFF LEVER....3315-6
GRIP, TRAVEL PILOT CONTROL VALVE LEVER....3315-4
GROMMET, CAB WIRING HARNESS....1674-14
GROUND CABLE 1674-15A
GROUND CABLE, BATTERY 1671-2
GROUND STRAPS, CAB WIRING HARNESS....1674-15A
GROUND WIRE, BOOM WORK LIGHT....1674-4
GROUSER, TRACK CHAIN ASSEMBLY....0130-16
GUAGE, SIGHT, HYDRAULIC OIL TANK 3364-2
GUARD BARS (SIDE WINDOW)....1810-16
GUARD, FAN....0510-2
GUARD, FOPS....1810-46
GUARD, LOWER ROLLER 0130-6
GUARD, OPG 1810-48

H

HAMMER, ESCAPE 1810-14
HANDHOLD....1810-16

PAGINA

HANDHOLD 1910-22
HANDLE, DOOR CATCH....1810-12
HANDLE, LEFT PILOT CONTROL, AUXILIARY HYDRAULICS....3315-14
HANDLE, ROTARY VALVE....3362-30
HANDLE, SECONDARY EXIT 1810-24
HANDLE, WINDSHIELD 1810-6
HANDRAIL 1810-16
HANDRAIL 1910-22
HARNESS, BOOM LIGHT WIRING (RIGHT) 1674-5A
HARNESS, CAB WIRING AND COMPONENTS....1674-15A
HARNESS, COLD STARTING AID WIRING....0505-4
HARNESS, COLD WEATHER STARTING....0505-4
HARNESS, DOME LIGHT....1810-14
HARNESS, MACHINE 1674-6
HARNESS, PILOT CONTROL LEVER WIRING....1674-10
HARNESS, SPEAKER....1810-14
HARNESS, WINDSHIELD WIPER....1810-6
HARNESS, WIRE, FOOT SWITCH 3363-103A
HARNESS, WIRE, TRAVEL ALARM 2004-4
HARNESS, WIRING (SUPER LONG FRONT) 1674-11A
HARNESS, WIRING; ENGINE....1674-7A
HARNESS, WIRING; ENGINE FRAME 1674-2
HARNESS, WIRING; ENGINE INTERFACE....1674-2
HARNESS, WIRING; HYDRAULIC FILTER RESTRICTION INDICATOR KIT 3364-4
HARNESS, WIRING, MONITOR....1674-8
HEAD LAMP 1673-10
HEAD LAMP 1673-12
HEAD, CYLINDER (5123) (HT069)....0400-48
HEADLIGHTS, FRONT (2 LIGHTS) WIRING HARNESS 1673-2
HEADLIGHTS, FRONT (4 LIGHTS) WIRING HARNESS 1673-4
HEADLIGHTS, FRONT, CAB, WIRING HARNESS 1673-6
HEADLIGHTS, REAR 1673-8
HEADLIGHTS, REAR WIRING HARNESS....1673-8
HEADLIGHTS, REAR, SWITCH 1673-8
HEADLINER, CAB 1810-20
HEAT EXCHANGERS....0510-2
HEATER 1830-2
HEATER COMPONENTS 1830-4
HEATER CORE....1830-4
HEATER HOSES 1830-12
HEATER HOSES TO ENGINE....1830-12
HEATER KIT, FUEL FIRED COOLANT....0505-2
HEATER SWITCH....1821-10
HEATER WIRING HARNESS, SEAT 1821-10
HEATER, COOLANT (2695) (HT069) 0400-20
HEATER, ENGINE COOLANT....0505-6
HEATER, 24V KIT (SEAT)....1821-2
HEAVY DUTY BOTTOM COVERS KIT....1910-28
HEAVY DUTY BUCKET....3302-4
HEAVY DUTY HIGH CAPACITY BUCKET 3302-6
HIGH CAPACITY BUCKET, GENERAL PURPOSE....3302-2
HIGH FLOW ARM AUXILIARY LINES (2.42 M) 3363-56
HIGH FLOW ARM AUXILIARY LINES (2.91M ARM 3363-58
HIGH FLOW BOOM AUXILIARY HYDRAULIC LINES....3363-54
HOLDER, BEVERAGE....1810-30
HORN....2004-2
HORN PILOT CONTROLLER GRIP 3315-2
HOSE, AIR CONDITIONER....1830-10

INDICE ALFABETICO – CONTINUACION

PAGINA

HOSE, ARM AUXILIARY (LOW FLOW) (2.42 M) 3363-60
HOSE, ARM AUXILIARY (LOW FLOW) (2.91 M) 3363-62
HOSE, AUXILIARY LOW FLOW CONTROL VALVE TO BOOM....3363-84
HOSE, AUXILIARY LOW FLOW CONTROL VALVE TO BOOM....3363-85
HOSE, AUXILIARY LOW FLOW CONTROL VALVE TO BOOM....3363-87
HOSE, AUXILIARY LOW FLOW CONTROL VALVE TO ROTARY MANIFOLD....3363-84
HOSE, AUXILIARY LOW FLOW CONTROL VALVE TO ROTARY MANIFOLD....3363-85
HOSE, AUXILIARY LOW FLOW CONTROL VALVE TO ROTARY MANIFOLD....3363-87
HOSE, AUXILIARY LOW FLOW PUMP TO SHUTTLE VALVE 3363-82
HOSE, BOOM CYLINDER TO BOOM BOTTOM LINES....3363-12
HOSE, BOOM CYLINDER TO CONTROL VALVE 3363-12
HOSE, CENTER JOINT TO CONTROL VALVE 3363-18
HOSE, CENTER JOINT TO RETURN LINES 3363-10
HOSE, CONTROL VALVE TO BOOM BOTTOM (SUPER LONG FRONT) 3363-13A
HOSE, CONTROL VALVE TO COOLING PACKAGE 3363-8
HOSE, CONTROL VALVE TO FRONT LINES (ARM AND BUCKET CYLINDER)....3363-14
HOSE, CONTROL VALVE TO HYDRAULIC PUMP....3363-4
HOSE, CONTROL VALVE TO OIL TANK....3363-6
HOSE, CONTROL VALVE TO SWING DEVICE....3363-10
HOSE, HYDRAULIC PILOT (PILOT SIGNAL MANIFOLD TO SWING MOTOR) 3363-32
HOSE, HYDRAULIC PUMP ATTENUATOR....3363-22
HOSE, OIL TANK TO CONTROL VALVE....3363-6
HOSE, OIL TANK TO COOLING PACKAGE....3363-6
HOSE, OIL TANK TO HYDRAULIC PUMP 3363-2
HOSE, OIL TANK TO SOLENOID VALVE....3363-26
HOSE, RADIATOR....0510-6
HOSE, RADIATOR DRAIN....0510-2
HOSE, ROTARY MANIFOLD TO CONTROL VALVE....3363-18
HOSE, SOLENOID VALVE TO HYDRAULIC PUMP 3363-26
HOSE, SOLENOID VALVE TO OIL TANK....3363-26
HOSE, SWING DEVICE TO RETURN LINES....3363-10
HOSE, SWING MOTOR TO CONTROL VALVE 3363-16
HOSE, VENTILATING (2964) (HT069) 0400-23
HOSES, AIR CLEANER....0520-6
HOSES, ARM (SUPER LONG FRONT) 3363-55C
HOSES, ARM AUXILIARY (HIGH FLOW) (2.42 M)....3363-56
HOSES, ARM AUXILIARY (HIGH FLOW) (2.91M ARM)....3363-58
HOSES, ARM CYLINDER 3363-50
HOSES, BOOM AUXILIARY (LOW FLOW) 3363-78
HOSES, BOOM AUXILIARY HIGH FLOW....3363-54
HOSES, BOOM BOTTOM (SUPER LONG FRONT) 3363-13A
HOSES, CONTROL LOAD LOWERING DEVICE 3363-76
HOSES, COOLANT 0510-6
HOSES, ENGINE OIL FILTER....1311-2
HOSES, ENGINE TO HEATER....1830-12
HOSES, EVAPORATOR CONDENSATION DRAIN....1830-2
HOSES, FLOW RATE SELECTOR (3 OF 3)....3363-74
HOSES, FLOW RATE SELECTOR (1 OF 3) 3363-70
HOSES, FLOW RATE SELECTOR (2 OF 3) 3363-72
HOSES, FUEL SYSTEM....0560-4
HOSES, GREASE....3363-52

PAGINA

HOSES, GREASE (1 OF 2) (SUPER LONG FRONT) 3363-53A
HOSES, GREASE (2 OF 2) (SUPER LONG FRONT) 3363-53C
HOSES, HEATER.... 1830-2
HOSES, HYDRAULIC COUPLER KIT 3302-20
HOSES, LUBRICATION 3363-52
HOSES, LUBRICATION (1 OF 2) (SUPER LONG FRONT) 3363-53A
HOSES, LUBRICATION (2 OF 2) (SUPER LONG FRONT) 3363-53C
HOSES, MECHANICAL PATTERN CHANGER 3315-16
HOSES, MECHANICAL PATTERN CHANGER 3362-34
HOSES, PATTERN CHANGER (FACTORY INSTALLED) 3362-32
HOSES, PILOT 3363-30
HOSES, PILOT (CONTROL VALVE TO HYDRAULIC OIL TANK) 3363-46
HOSES, PILOT (CONTROL VALVE TO PILOT SELECTOR MANIFOLD) 3363-66
HOSES, PILOT (CONTROL VALVE TO SELECTOR VALVE) 3363-64
HOSES, PILOT (PILOT SIGNAL MANIFOLD TO HYDRAULIC OIL TANK)....3363-47A
HOSES, PILOT (PILOT SIGNAL MANIFOLD TO PILOT VALVE) 3363-38
HOSES, PILOT (SOLENOID VALVE TO SELECTOR VALVE) 3363-68
HOSES, PILOT, PROPEL VALVE TO PILOT SIGNAL MANIFOLD (AUX)....3363-69A
HOSES, SURGE TANK.... 0510-8
HOSES, TRAVEL MOTOR HYDRAULIC 0260-14
HOUSING AND GASKETS, PILOT SIGNAL MANIFOLD 3362-14
HOUSING-THERMOSTAT (3924) (HT069).... 0400-32
HOUSING, AIR CLEANER 0520-4
HOUSING, FLYWHEEL (1403) (HT069).... 0400-8
HOUSING, HYDRAULIC OIL TANK AND FILTER 3364-2
HOUSING, HYDRAULIC PUMP 3361-6
HOUSING, PILOT SHUTOFF VALVE 3362-28
HOUSING, ROTARY VALVE 3362-30
HSB HYDRAULIC PRESSURE VALVE AUXILIARY HYDRAULIC LINES (HI-FLOW).... 3363-100
HYDRAULIC COUPLER COMPONENTS 3302-22
HYDRAULIC COUPLER KIT.... 3302-20
HYDRAULIC FILTER RESTRICTION INDICATOR KIT 3364-4
HYDRAULIC FOOT PEDAL CONTROL, TWO-WAY 3315-18
HYDRAULIC HOSES, SECOND AUXILIARY RELIEF 3363-90
HYDRAULIC HOSES, SECOND AUXILIARY RELIEF....3363-91A
HYDRAULIC LINE, LOW FLOW, PILOT SIGNAL MANIFOLD TO SHUTTLE VALVE.... 3363-86
HYDRAULIC LINES ON BOOM (SUPER LONG FRONT)....3363-51A
HYDRAULIC LINES ON BOOM TO CYLINDERS 3363-50
HYDRAULIC LINES, BOOM AUXILIARY (HIGH FLOW) 3363-54
HYDRAULIC LINES, BOOM AUXILIARY (LOW FLOW) 3363-78
HYDRAULIC LINES, FLOW RATE SELECTOR (1 OF 3) 3363-70
HYDRAULIC LINES, FLOW RATE SELECTOR (2 OF 3) 3363-72
HYDRAULIC LINES, FLOW RATE SELECTOR (3 OF 3) 3363-74

INDICE ALFABETICO – CONTINUACION

PAGINA

HYDRAULIC LINES, HI-FLOW AUXILIARY HYDRAULIC PRESSURE VALVE(HSB) 3363-100
HYDRAULIC LINES, TRAVEL MOTOR 0260-14
HYDRAULIC MOTOR GEARBOX, SWING....4360-6
HYDRAULIC MOTOR MOUNT, SWING 4360-2
HYDRAULIC MOTOR OIL FILL, SWING 4360-2
HYDRAULIC MOTOR REVERSING VALVE, FAN 0510-12
HYDRAULIC MOTOR STANDARD VALVE, FAN 0510-10
HYDRAULIC MOTOR, SWING 4360-4
HYDRAULIC OIL COOLER 0510-2
HYDRAULIC OIL FILTER COMPONENTS....3363-28
HYDRAULIC OIL RESERVOIR....3364-2
HYDRAULIC OIL RESERVOIR AND FILTER 3364-2
HYDRAULIC OIL RESERVOIR FILTER....3364-2
HYDRAULIC OIL RESERVOIR TEMPERATURE SENSOR 3364-2
HYDRAULIC OIL TANK AND FILTER....3364-2
HYDRAULIC OIL TANK FILTER 3364-2
HYDRAULIC OIL TANK SIGHT GAUGE....3364-2
HYDRAULIC OIL TANK TO CONTROL VALVE PILOT HYDRAULIC LINES 3363-46
HYDRAULIC OIL TANK TO CONTROL VALVE PILOT HYDRAULIC LINES 3363-47A
HYDRAULIC PILOT LINE (PILOT SIGNAL MANIFOLD TO SWING MOTOR) 3363-32
HYDRAULIC PILOT LINES (CONTROL VALVE BOTTOM TO PILOT SIGNAL MANIFOLD) 3363-36
HYDRAULIC PILOT PUMP....3361-12
HYDRAULIC PUMP ATTENUATOR LINES 3363-22
HYDRAULIC PUMP COMPARTMENT DOOR....1910-16
HYDRAULIC PUMP COMPONENTS 3361-4
HYDRAULIC PUMP FLEX COUPLING 3361-4
HYDRAULIC PUMP HOUSING 3361-6
HYDRAULIC PUMP LINES TO CONTROL VALVE 3363-4
HYDRAULIC PUMP LINES TO OIL FILTER....3363-26
HYDRAULIC PUMP LINES TO OIL TANK....3363-2
HYDRAULIC PUMP LINES TO PILOT FILTER....3363-30
HYDRAULIC PUMP MOUNTING 3361-2
HYDRAULIC PUMP SEAL KIT 3361-4
HYDRAULIC PUMP SENSOR....3361-6
HYDRAULIC PUMP TO AUXILIARY LOW FLOW CONTROL VALVE LINES....3363-82
HYDRAULIC PUMP 1 REGULATOR 3361-8
HYDRAULIC PUMP 2 REGULATOR 3361-10
HYDRAULIC SHUTOFF VALVE, PILOT 3362-28
HYDRAULIC THUMB KIT,DIRECT 3302-16
HYDRAULIC THUMB KIT,PROGRESSIVE 3302-14
HYDRAULIC/PILOT CONTROL VALVE COMPONENTS....3315-8
HYDRAULIC/TRAVEL PILOT CONTROL VALVE COMPONENTS....3315-10

I

IDLER PULLEY, AIR CONDITIONER COMPRESSOR....1830-10
IDLER, TRACK CHAIN 0130-12
IGNITION KEY.... 1674-15A
IGNITION KEY SWITCH DECAL....1810-28
IGNITION SWITCH.... 1674-15A
INDICATOR, HYDRAULIC FILTER RESTRICTION; KIT....3364-4
INFORMATION CENTER KIT, MACHINE....1674-16
INFORMATION CONTROLLER.... 1674-15A
INLET, WATER PUMP (5728) (HT069)....0400-51
INTAKE MANIFOLD (17CN) (HT069) 0400-12
INTAKE VALVE (5123) (HT069)....0400-48

PAGINA

INTAKE, OIL PUMP (1989) (HT069).... 0400-14
INTERCOOLER 0510-2
INTERCOOLER TUBE, TURBO.... 0510-4
INTERCOOLER TUBES 0510-4
ISOLATOR, AIR CLEANER BRACKET.... 0520-2
ISOLATOR, CAB FLOOR.... 1810-38
ISOLATOR, COVER (FRONT LEFT SIDE).... 1910-4
ISOLATOR, ENGINE COMPARTMENT PANEL.... 1910-12
ISOLATORS, CAB.... 1810-2
ISOLATORS, COUNTERWEIGHT 1740-2

J

JDLINK™ ANTENNA 2600-2
JDLINK™ ANTENNA 2600-4
JDLINK™ CONTROLLER.... 2600-2
JDLINK™ STANDARD FIELD KIT 2600-4
JDLINK™ ULTIMATE FIELD KIT 2600-2
JDLINK™ WIRE HARNESS 2600-2
JDLINK™ WIRE HARNESS 2600-4
JOINT, CENTER 0260-2
JOYSTICK.... 3315-2

K

KEY, IGNITION.... 1674-15A
KIT, ARM ANTI-DRIFT 3363-94
KIT, ARM HIGH FLOW AUXILIARY LINES (2.42 M) 3363-56
KIT, ARM REDUCED LEAKAGE VALVE.... 3363-94
KIT, AUXILIARY (HI-FLOW) (ARM) (2.91M ARM) 3363-58
KIT, AUXILIARY (HI-FLOW) (MAIN BODY) HYDRAULIC PRESSURE VALVE(HSB) 3363-100
KIT, AUXILIARY LOW FLOW CONTROL VALVE HYDRAULIC LINES.... 3363-84
KIT, AUXILIARY PILOT LINES (CONTROL VALVE TO PILOT SIGNAL MANIFOLD).... 3363-66
KIT, AUXILIARY PILOT LINES (CONTROL VALVE TO SELECTOR VALVE) 3363-64
KIT, AUXILIARY PILOT LINES (SOLENOID VALVE TO SELECTOR VALVE) 3363-68
KIT, BOOM ANTI-DRIFT 3363-96
KIT, BOOM ANTI-DRIFT 3363-97A
KIT, BOOM AUXILIARY HYDRAULIC LINES, HIGH FLOW 3363-54
KIT, BOOM REDUCED LEAKAGE VALVE.... 3363-96
KIT, BOOM REDUCED LEAKAGE VALVE....3363-97A
KIT, BOTTOM COVERS.... 1910-28
KIT, CAB VANDAL PROTECTION 1810-22
KIT, COLD STARTING AID 0505-4
KIT, CONNECTOR REPAIR.... 1674-15A
KIT, DIRECT HYDRAULIC THUMB 3302-16
KIT, ELECTRIC SOLENOID VALVE (1 WAY).... 3363-102
KIT, ELECTRIC SOLENOID VALVE (2 WAY).... 3363-104
KIT, FALLING OBJECT PROTECTION.... 1810-46
KIT, FUEL FIRED COOLANT HEATER.... 0505-2
KIT, HYDRAULIC COUPLER 3302-20
KIT, HYDRAULIC FILTER RESTRICTION INDICATOR 3364-4
KIT, HYDRAULIC PUMP SEAL.... 3361-4
KIT, HYDRAULIC PUMP 2 REGULATOR 3361-10

INDICE ALFABETICO – CONTINUACION

PAGINA

KIT, LEFT PILOT CONTROL HANDLE, AUXILIARY HYDRAULICS....3315-14
KIT, LOW FLOW ARM AUXILIARY LINES (2.91 M)....3363-62
KIT, MECHANICAL PATTERN CHANGER....3315-16
KIT, MECHANICAL PATTERN CHANGER....3362-34
KIT, MIC CONTROLLER....1674-16
KIT, O-RING, METRIC....1369-2
KIT, OPERATOR PROTECTION GUARD....1810-48
KIT, PROGRESSIVE HYDRAULIC THUMB....3302-14
KIT, RADIO....2001-2
KIT, REVERSE FAN DRIVE VALVE....0510-14
KIT, SEAL; HYDRAULIC COUPLER CYLINDER....3302-22
KIT, SEAL, ARM CYLINDER....3365-6
KIT, SEAL, ARM CYLINDER....3365-8
KIT, SEAL, ARM CYLINDER (SUPER LONG FRONT)....3365-7A
KIT, SEAL, ARM CYLINDER (SUPER LONG FRONT)....3365-9A
KIT, SEAL, LEFT BOOM CYLINDER....3365-4
KIT, SEAL, PILOT PUMP....3361-12
KIT, SEAL, RIGHT BOOM CYLINDER....3365-2
KIT, SEAT FOAM (AIR SUSPENSION)....1821-2
KIT, SEAT FOAM (MECHANICAL)....1821-4
KIT, SEAT HARDWARE....1821-5A
KIT, SEAT LUMBAR (MECHANICAL)....1821-4
KIT, SECOND AUXILIARY RELIEF....3363-90
KIT, SECOND AUXILIARY RELIEF....3363-91A
KIT, SECONDARY EXIT....1810-24
KIT, SINGLE PEDAL PROPEL....3315-12
KIT, SUEPR LONG FRONT....3363-55C
KIT, SUPER LONG FRONT....1674-11A
KIT, SUPER LONG FRONT....3340-6
KIT, SUPER LONG FRONT....3344-4
KIT, SUPER LONG FRONT....3362-2
KIT, SUPER LONG FRONT....3363-51A
KIT, SUPER LONG FRONT....3363-53A
KIT, SUPER LONG FRONT....3363-53C
KIT, SUPER LONG FRONT....3365-7A
KIT, SUPER LONG FRONT....3365-9A
KIT, SUPER LONG FRONT....4360-2
KIT, SUPER LONG FRONT, BOOM BOTTOM LINES....3363-13A
KIT, SUPER LONG FRONT, SLOW RETURN VALVE....3363-13C
KIT, TWO PUMP COMBINED FLOW....3363-70
KIT, TWO PUMP COMBINED FLOW....3363-72
KIT, TWO PUMP COMBINED FLOW....3363-74
KIT, TWO-WAY HYDRAULIC FOOT PEDAL CONTROL....3315-18
KIT, 3.00 INCH SEAT BELT....1821-16
KIT,HYDRAULIC PUMP 1 REGULATOR....3361-8
KIT,MAIN HYDRAULIC PUMP REPAIR....3361-6
KITS, LABEL (FRENCH)(SPANISH)(PORTUGUESE)....1320-6

L

LABEL, AUXILIARY CONTROL....3363-103A
LABEL, IGNITION KEY SWITCH....1810-28
LABEL, OIL LEVEL....3364-2
LABEL, PILOT SHUTOFF....1810-28
LABEL, SECONDARY EXIT....1810-24
LABELS (FRENCH)(SPANISH)(PORTUGUESE)....1320-6
LABELS (1)....1320-2
LABELS (2)....1320-4
LABELS, FRENCH; HYDRAULIC COUPLER KIT....3302-20
LABELS, HYDRAULIC COUPLER KIT....3302-20
LABELS, SPANISH; HYDRAULIC COUPLER KIT....3302-20
LAMP, HEAD....1673-10
LAMP, HEAD....1673-12
LATCH MECHANISM, WINDSHIELD....1810-6
LATCH, HYDRAULIC PUMP DOOR....1910-16
LATCH, LEFT SIDE MIDDLE COVER....1910-2
LEAKAGE VALVE, ARM REDUCED....3363-94
LEAKAGE VALVE, BOOM REDUCED....3363-96
LEAKAGE VALVE, BOOM REDUCED....3363-97A
LEFT AUXILIARY FOOT PEDAL CONTROL....3315-13A
LEFT BOOM CYLINDER....3365-4
LEFT BOOM CYLINDER COMPONENTS....3365-4
LEFT BOOM CYLINDER SEAL KIT....3365-4
LEFT PILOT CONTROL HANDLE, AUXILIARY HYDRAULICS....3315-14
LEFT PILOT CONTROL HANDLE, AUXILIARY HYDRAULICS KIT....3315-14
LEFT REAR VIEW MIRROR....2002-2
LEFT, CONSOLE....1810-26
LEVER, DOOR CATCH....1810-12
LEVER, PILOT CONTROL VALVE....3315-2
LEVER, PILOT SHUTOFF....3315-6
LEVER, TRAVEL PILOT CONTROL VALVE....3315-4
LID, REAR TRAY....1830-8
LIFT STRAPS (9801) (HT069)....0400-66
LIGHT, BOOM....1674-4
LIGHT, BOOM (RIGHT)....1674-5A
LIGHT, DOME....1810-14
LIGHT, DRIVE....1910-22
LIGHTER, REAR TRAY....1830-8
LIGHTS (2 LAMP), FRONT....1673-10
LIGHTS (4 LAMP), FRONT....1673-12
LIGHTS SWITCH, REAR HEAD....1673-8
LIGHTS, HEAD, FRONT (CAB) WIRING HARNESS....1673-6
LIGHTS, HEAD, FRONT (2 LIGHTS) WIRING HARNESS....1673-2
LIGHTS, HEAD, FRONT (4 LIGHTS) WIRING HARNESS....1673-4
LIGHTS, HEAD, REAR WIRING HARNESS....1673-8
LINE, ARM AUXILIARY (LOW FLOW) (2.42 M)....3363-60
LINE, ARM AUXILIARY (LOW FLOW) (2.91 M)....3363-62
LINE, AUXILIARY LOW FLOW CONTROL VALVE HYDRAULIC....3363-84
LINE, BOOM BOTTOM (SUPER LONG FRONT)....3363-13A
LINE, CONTROL VALVE TO BOOM BOTTOM (SUPER LONG FRONT)....3363-13A
LINE, ENGINE TO HEATER....1830-12
LINE, HYDRAULIC PILOT (PILOT SIGNAL MANIFOLD TO SWING MOTOR)....3363-32
LINE, OIL TANK TO SOLENOID VALVE....3363-26
LINE, OIL, ARM CYLINDER....3365-6
LINE, SOLENOID VALVE TO HYDRAULIC PUMP....3363-26
LINE, SOLENOID VALVE TO OIL TANK....3363-26
LINER, CYLINDER (4839) (HT069)....0400-42
LINES, AIR CLEANER....0520-6
LINES, ARM (SUPER LONG FRONT)....3363-55C
LINES, ARM AUXILIARY (HIGH FLOW) (2.42 M)....3363-56
LINES, ARM AUXILIARY (HIGH FLOW) (2.91M ARM)....3363-58
LINES, BOOM BOTTOM TO ARM HYDRAULIC CYLINDER LINES....3363-50

INDICE ALFABETICO – CONTINUACION

PAGINA

LINES, BOOM BOTTOM TO BUCKET HYDRAULIC CYLINDER 3363-50
LINES, BOOM CYLINDER TO BOOM BOTTOM LINES 3363-12
LINES, BOOM CYLINDER TO CONTROL VALVE 3363-12
LINES, BOOM HYDRAULIC 3363-50
LINES, BOOM HYDRAULIC (AUXILIARY) (LOW FLOW) 3363-78
LINES, BOOM HYDRAULIC (AUXILIARY) (HIGH FLOW) 3363-54
LINES, BOOM HYDRAULIC (SUPER LONG FRONT) 3363-51A
LINES, CENTER JOINT TO CONTROL VALVE 3363-18
LINES, CENTER JOINT TO RETURN LINES 3363-10
LINES, CONTROL LOAD LOWERING DEVICE 3363-76
LINES, CONTROL VALVE TO COOLING PACKAGE 3363-8
LINES, CONTROL VALVE TO FRONT LINES (ARM AND BUCKET CYLINDER) 3363-14
LINES, CONTROL VALVE TO HYDRAULIC PUMP 3363-4
LINES, CONTROL VALVE TO OIL TANK 3363-6
LINES, CONTROL VALVE TO SWING DEVICE 3363-10
LINES, DELIVERY 3363-4
LINES, DRAIN (CENTER JOINT, SWING DEVICE, CONTROL VALVE) 3363-10
LINES, FRONT (ARM AND BUCKET CYLINDER) 3363-14
LINES, FUEL INJECTION (16A6) (HT069) 0400-10
LINES, FUEL SYSTEM 0560-4
LINES, GREASE 3363-52
LINES, GREASE (1 OF 2) (SUPER LONG FRONT) 3363-53A
LINES, GREASE (2 OF 2) (SUPER LONG FRONT) 3363-53C
LINES, HI-FLOW AUXILIARY HYDRAULIC PRESSURE VALVE(HSB) 3363-100
LINES, HYDRAULIC COUPLER KIT 3302-20
LINES, HYDRAULIC PUMP ATTENUATOR 3363-22
LINES, HYDRAULIC PUMP TO PILOT FILTER 3363-30
LINES, LOW PRESSURE (63AN) (HT069) 0400-54
LINES, LUBRICATION 3363-52
LINES, LUBRICATION (1 OF 2) (SUPER LONG FRONT) 3363-53A
LINES, LUBRICATION (2 OF 2) (SUPER LONG FRONT) 3363-53C
LINES, OIL TANK TO CONTROL VALVE 3363-6
LINES, OIL TANK TO COOLING PACKAGE 3363-6
LINES, OIL TANK TO HYDRAULIC PUMP 3363-2
LINES, PILOT (CONTROL VALVE TO HYDRAULIC OIL TANK) 3363-46
LINES, PILOT (CONTROL VALVE TO HYDRAULIC OIL TANK) 3363-47A
LINES, PILOT (PILOT SIGNAL MANIFOLD TO HYDRAULIC OIL TANK) 3363-47A
LINES, PILOT (PILOT SIGNAL MANIFOLD TO PILOT VALVE) 3363-38
LINES, PILOT (PILOT SIGNAL MANIFOLD TO PILOT VALVE) (AUXILIARY) 3363-69A
LINES, PILOT AUXILIARY (CONTROL VALVE TO PILOT SIGNAL MANIFOLD) 3363-66
LINES, PILOT AUXILIARY (CONTROL VALVE TO SELECTOR VALVE) 3363-64
LINES, PILOT AUXILIARY (SOLENOID VALVE SELECTOR VALVE) 3363-68
LINES, PILOT, (CONTROL VALVE TOP TO PILOT SIGNAL MANIFOLD) 3363-34
LINES, PILOT, (PUMP TO PILOT SIGNAL MANIFOLD) 3363-30

PAGINA

LINES, PILOT, AND BYPASS VALVE 3363-26
LINES, PILOT, HYDRAULIC (CONTROL VALVE TOP TO PILOT SIGNAL MANIFOLD) 3363-34
LINES, RETURN 3363-6
LINES, RETURN (CONTROL VALVE TO COOLING PACKAGE) 3363-8
LINES, ROTARY MANIFOLD TO CONTROL VALVE 3363-18
LINES, SUCTION 3363-2
LINES, SWING DEVICE TO RETURN LINES 3363-10
LINES, SWING MOTOR TO CONTROL VALVE 3363-16
LINES, TRAVEL MOTOR HYDRAULIC 0260-14
LINES, TURBOCHARGER OIL (65QM) (HT069) 0400-56
LINES,(CONTROL VALVE TO FRONT LINES) 3363-14
LINES,PILOT, (CONTROL VALVE BOTTOM PILOT SIGNAL MANIFOLD) 3363-36
LINK, BUCKET 3340-8
LINK, TRACK CHAIN ASSEMBLY 0130-16
LOAD LOWERING DEVICE KIT, CONTROLLED, BOOM 3363-98
LOAD LOWERING DEVICE LINES 3363-76
LOCK VALVE TO CAB WIRING HARNESS 1674-15A
LOCK, LEFT SIDE MIDDLE COVER 1910-2
LOCK,CAB DOOR 1810-10
LOCKING ARM, HYDRAULIC COUPLER 3302-22
LOCKING PLATE, HYDRAULIC COUPLER 3302-22
LONG FRONT BUCKET, SUPER 3302-12
LONG FRONT, SUPER, DITCHING BUCKET 3302-10
LOW FLOW ARM AUXILIARY LINES (2.42 M) 3363-60
LOW FLOW ARM AUXILIARY LINES (2.91 M) 3363-62
LOW FLOW ARM AUXILIARY LINES (2.91 M) KIT 3363-62
LOW FLOW BOOM AUXILIARY HYDRAULIC LINES) 3363-78
LOW FLOW CONTROL VALVE AUXILIARY HYDRAULIC LINES 3363-84
LOW PRESSURE LINES (63AN) (HT069) 0400-54
LOWER ROLLER GUARD 0130-6
LOWER ROLLER, TRACK 0130-10
LOWER ROLLER, TRACK 0130-11A
LOWERING DEVICE KIT, CONTROLLED LOAD, BOOM 3363-98
LUBRICATION HOSES 3363-52
LUBRICATION HOSES (1 OF 2) (SUPER LONG FRONT) 3363-53A
LUBRICATION HOSES (2 OF 2) (SUPER LONG FRONT) 3363-53C
LUBRICATION LINES 3363-52
LUBRICATION LINES (1 OF 2) (SUPER LONG FRONT) 3363-53A
LUBRICATION LINES (2 OF 2) (SUPER LONG FRONT) 3363-53C
LUBRICATION SYSTEM 3363-52
LUBRICATION SYSTEM (1 OF 2) (SUPER LONG FRONT) 3363-53A
LUBRICATION SYSTEM (2 OF 2) (SUPER LONG FRONT) 3363-53C
LUMBAR KIT, SEAT (MECHANICAL) 1821-4

M

MACHINE HARNESS 1674-6
MACHINE INFORMATION CENTER KIT 1674-16

INDICE ALFABETICO – CONTINUACION

PAGINA

MAGNETIC PICK-UP SENSOR (6733) (HT069) 0400-58
MAIN BEARINGS (4712) (HT069) 0400-40
MAIN BODY AUXILIARY HYDRAULIC LINES HYDRAULIC PRESSURE VALVE(HSB)(HI-FLOW) 3363-100
MAIN CONTROLLER.... 1674-15A
MAIN FRAME 1740-6
MAIN FRAME BOOM FOOT PIN....1740-4
MAIN HYDRAULIC PUMP REPAIR KIT 3361-6
MANIFOLD AIR PRESSURE SENSOR (6733) (HT069) 0400-58
MANIFOLD MOUNTING, ROTARY....0260-2
MANIFOLD SEAL, CENTER JOINT 0260-4
MANIFOLD SEAL, ROTARY 0260-4
MANIFOLD, EXHAUST (2894) (HT069) 0400-21
MANIFOLD, INTAKE (17CN) (HT069) 0400-12
MANIFOLD, PILOT SIGNAL (CONTROL VALVE SIDE)....3362-20
MANIFOLD, PILOT SIGNAL (HOUSING AND GASKETS) 3362-14
MANIFOLD, PILOT SIGNAL (PILOT CONTROLLER SIDE)....3362-18
MANIFOLD, PILOT SIGNAL (VALVE SECTION) 3362-16
MANIFOLD, PILOT SIGNAL (VALVES)....3362-22
MANIFOLD, PILOT SIGNAL TO CONTROL VALVE BOTTOM HYDRAULIC PILOT LINES 3363-36
MANIFOLD, PILOT SIGNAL, TO PILOT VALVE PILOT HYDRAULIC HOSE (AUXILIARY)..... 3363-69A
MANIFOLD, PILOT SIGNAL, TO SWING MOTOR PILOT HYDRAULIC LINE....3363-32
MANIFOLD, PILOT SIGNAL,TO CONTROL VALVE TOP PILOT HYDRAULIC LINES....3363-34
MANIFOLD, SOLENOID VALVE 3362-26
MAT, CAB FLOOR....1810-32
MECHANICAL PATTERN CHANGER KIT 3315-16
MECHANICAL PATTERN CHANGER KIT 3362-34
MECHANICAL PATTERN CHANGER VALVE....3315-16
MECHANICAL PATTERN CHANGER VALVE....3362-34
METRIC O-RING KIT....1369-2
MIC CABLE....1674-16
MIC CONTROLLER KIT 1674-16
MIRROR, CAB 2002-2
MIRROR, LEFT REAR VIEW....2002-2
MIRROR, RIGHT REAR VIEW 1910-22
MIRROR, TOOLBOX 1910-22
MONITOR 1674-8
MONITOR BRACKET 1674-8
MOTOR DAMPENING VALVE, SWING 3362-24
MOTOR GEARBOX, SWING 4360-6
MOTOR MOUNT, SWING 4360-2
MOTOR REVERSING DRIVE VALVE, FAN....0510-12
MOTOR STANDARD DRIVE VALVE, FAN 0510-10
MOTOR, AIR CONDITONER / HEATER....1830-4
MOTOR, FAN BLADE 0510-2
MOTOR, SWING....4360-4
MOTOR, SWING, TO CONTROL VALVE PILOT HYDRAULIC LINE....3363-32
MOTOR, TRAVEL 0260-8
MOTOR, WINDOW WASHER....1810-44
MOUNTING BRACKET, PILOT SIGNAL MANIFOLD 3363-34
MOUNTING BRACKETS, CONTROL VALVE....3362-2
MOUNTING, ENGINE....0540-2
MOUNTING, SWING MOTOR 4360-2
MOUNTS, CAB 1810-2
MUFFLER....0530-2
MUFFLER COVER 1910-14

PAGINA

MUFFLER SUPPORT 0530-2

N

NAME PLATES (FRENCH)(SPANISH)(PORTUGUESE) 1320-6
NAME-PLATES (1) 1320-2
NAME-PLATES (2) 1320-4
NOZZLE, COLD WEATHER STARTING AID 0505-4
NOZZLE, WINDSHIELD WASHER 1810-14

O

O-RING KIT, METRIC 1369-2
O-RINGS, CONTROL VALVE 3362-4
OIL COOLER, ENGINE (5949) (HT069) 0400-52
OIL DIPSTICK (4062) (HT069) 0400-34
OIL DIPSTICK TUBE (4062) (HT069).... 0400-34
OIL DRAIN COVER.... 1910-20
OIL DRAIN COVER, KIT 1910-28
OIL FILL (1299) (HT069).... 0400-6
OIL FILL, SWING MOTOR 4360-2
OIL FILLER CAP (1163) (HT069) 0400-4
OIL FILTER ADAPTER (8875) (HT069) 0400-64
OIL FILTER LINES, ENGINE 1311-2
OIL FILTER, ENGINE.... 1311-2
OIL FILTER, HYDRAULIC.... 3363-26
OIL FILTER, HYDRAULIC.... 3363-28
OIL LINES, TURBOCHARGER (65QM) (HT069) 0400-56
OIL PAN (1989) (HT069).... 0400-14
OIL PUMP (5001) (HT069) 0400-46
OIL PUMP INTAKE (1989) (HT069).... 0400-14
OIL RESERVOIR, HYDRAULIC 3364-2
OIL RESERVOIR, HYDRAULIC, TEMPERATURE SENSOR 3364-2
OIL TANK LINES TO CONTROL VALVE.... 3363-6
OIL TANK LINES TO COOLING PACKAGE.... 3363-6
OIL TANK LINES TO HYDRAULIC PUMP 3363-2
OIL TANK LINES TO SOLENOID VALVE 3363-26
OIL TANK, HYDRAULIC.... 3364-2
OPERATOR PROTECTION GUARD 1810-48
OPERATORS STATION 1810-4
OPG 1810-48
OPTION 1163 ROCKER ARM COVER (HT069) 0400-4
OPTION 1299 OIL FILL (HT069) 0400-6
OPTION 1321 CRANKSHAFT PULLEY (HT069) 0400-7
OPTION 1403 FLYWHEEL HOUSING (HT069).... 0400-8
OPTION 1517 FLYWHEEL (HT069) 0400-9
OPTION 16A6 FUEL INJECTION PUMP (HT069) 0400-10
OPTION 17CN - INTAKE MANIFOLD (HT069).... 0400-12
OPTION 1989 OIL PAN (HT069) 0400-14
OPTION 2001 WATERPUMP PULLEY (HT069).... 0400-16
OPTION 2158 - THERMOSTAT COVER (HT069) 0400-17
OPTION 2217 - THERMOSTAT (HT069) 0400-18
OPTION 24FF FAN BELT (HT069) 0400-19
OPTION 2695 COOLANT HEATER (HT069).... 0400-20
OPTION 2894 EXHAUST MANIFOLD 0400-21
OPTION 2924 THEMOSTAT HOUSING (HT069) 0400-32
OPTION 2964 VENTILATING SYSTEM (HT069) 0400-23
OPTION 3031 STARTER (HT069) 0400-24
OPTION 3150 ALTERNATOR (HT069) (28 VOLT 80 AMP) (HT069) 0400-25

INDICE ALFABETICO – CONTINUACION

PAGINA

OPTION 35EW FUEL FILTER (HT069) 0400-26
OPTION 3614 FRONT PLATE & IDLER GEAR (HT069) 0400-28
OPTION 3713 FUEL TRANSFER PUMP (HT069) 0400-30
OPTION 4062 DIPSTICK , OIL (HT069) 0400-34
OPTION 4112 FRONT AUXILIARY DRIVE (HT069) 0400-35
OPTION 4644 CYLINDER BLOCK (HT069) 0400-38
OPTION 4712 CRANKSHAFT AND BEARINGS (HT069) 0400-40
OPTION 4839 CONNECTING ROD/PISTON (HT069) 0400-42
OPTION 4902 ROCKER ARMS AND PUSH RODS (HT069) 0400-44
OPTION 5001 - OIL PUMP (HT069) 0400-46
OPTION 5123 CYLINDER HEAD (HT069) 0400-48
OPTION 5204 AUXILIARY DRIVE COVER (HT069) 0400-50
OPTION 5728 - WATER PUMP INLET 0400-51
OPTION 5949 OIL COOLER (HT069) 0400-52
OPTION 62A4 ALTERNATOR BRACKETS (HT069) 0400-53
OPTION 63AN LOW PRESSURE LINES (HT069) 0400-54
OPTION 65QM TURBOCHARGER AND OIL LINES 0400-56
OPTION 6733 ELECTRONIC TACH DRIVE (HT069) 0400-58
OPTION 8192 WATER SEPARATOR (HT069) 0400-60
OPTION 8472 WIRING HARNESS BRACKETS (HT069) 0400-62
OPTION 8718 FAN DRIVE TENSIONER (HT069) 0400-63
OPTION 8875 OIL FILTER ADAPTER (HT069) 0400-64
OPTION 9801 LIFT STRAPS (HT069) 0400-66
ORIFICE, PISTON COOLING (4644) (HT069) 0400-38

P

PAN, OIL (1989) (HT069) 0400-14
PANEL, ACCESS 1910-20
PANEL, ACCESS, KIT 1910-28
PANEL, COOLING PACKAGE COMPARTMENT DOOR 1910-16
PANEL, FRONT LEFT SIDE 1910-4
PANEL, HYDRAULIC PUMP COMPARTMENT DOOR 1910-16
PANEL, REAR LEFT SIDE 1910-12
PATTERN CHANGER (FACTORY INSTALLED) 3362-32
PATTERN CHANGER VALVE, MECHANICAL 3315-16
PATTERN CHANGER VALVE, MECHANICAL 3362-34
PEDAL CONTROL, LEFT, AUXILIARY, FOOT 3315-13A
PEDAL PROPEL KIT, SINGLE 3315-12
PEDAL, TRAVEL PILOT CONTROL VALVE 3315-4
PEDAL, TRAVEL PILOT CONTROL VALVE, AUXILIARY 3315-5A
PILOT CONTROL HANDLE, LEFT, AUXILIARY HYDRAULICS 3315-14
PILOT CONTROL LEVER WIRING HARNESSES AND RELAYS 1674-10
PILOT CONTROL VALVE AND LEVERS 3315-2
PILOT CONTROL VALVE AND PEDALS, AUXILIARY 3315-5A
PILOT CONTROL VALVE COMPONENTS 3315-8
PILOT FILTER 3363-26
PILOT HOSES 3363-30

PAGINA

PILOT HOSES (CONTROL VALVE TO HYDRAULIC OIL TANK) 3363-46
PILOT HOSES (PILOT SIGNAL MANIFOLD TO HYDRAULIC OIL TANK) 3363-47A
PILOT HOSES (PILOT SIGNAL MANIFOLD TO PILOT VALVE) 3363-38
PILOT HOSES, PILOT VALVE TO PILOT SIGNAL MANIFOLD (AUX) 3363-69A
PILOT HYDRAULIC LINES (CONTROL VALVE BOTTOM TO PILOT SIGNAL MANIFOLD) 3363-36
PILOT HYDRAULIC LINES (CONTROL VALVE TOP TO PILOT SIGNAL MANIFOLD) 3363-34
PILOT KIT, SINGLE PEDAL PROPEL 3315-12
PILOT LINE (PILOT SIGNAL MANIFOLD TO SWING MOTOR) 3363-32
PILOT LINES (CONTROL VALVE BOTTOM TO PILOT SIGNAL MANIFOLD) 3363-36
PILOT LINES (CONTROL VALVE TO HYDRAULIC OIL TANK) 3363-46
PILOT LINES (CONTROL VALVE TO HYDRAULIC OIL TANK) 3363-47A
PILOT LINES (CONTROL VALVE TOP TO PILOT SIGNAL MANIFOLD) 3363-34
PILOT LINES (FLOW RATE SELECTOR) (1 OF 3) 3363-70
PILOT LINES (FLOW RATE SELECTOR) (2 OF 3) 3363-72
PILOT LINES (FLOW RATE SELECTOR) (3 OF 3) 3363-74
PILOT LINES (PILOT SIGNAL MANIFOLD TO HYDRAULIC OIL TANK) 3363-47A
PILOT LINES (PILOT SIGNAL MANIFOLD TO PILOT VALVE) 3363-38
PILOT LINES (PILOT SIGNAL MANIFOLD TO PILOT VALVE) (AUXILIARY) 3363-69A
PILOT LINES, (PUMP TO PILOT SIGNAL MANIFOLD) 3363-30
PILOT LINES, AUXILIARY, (CONTROL VALVE TO PILOT SIGNAL MANIFOLD) 3363-66
PILOT LINES, AUXILIARY, (CONTROL VALVE TO SELECTOR VALVE) 3363-64
PILOT LINES, AUXILIARY, (SOLENOID VALVE TO SELECTOR VALVE) 3363-68
PILOT LINES, FILTER, AND BYPASS VALVE 3363-26
PILOT LOW FLOW SHUTTLE VALVE TO SIGNAL MANIFOLD LINE 3363-86
PILOT PUMP 3361-12
PILOT SHUTOFF DECAL 1810-28
PILOT SHUTOFF LEVER 3315-6
PILOT SHUTOFF VALVE COMPONENTS 3362-28
PILOT SIGNAL MANIFOLD (CONTROL VALVE SIDE) 3362-20
PILOT SIGNAL MANIFOLD (HOUSING AND GASKETS) 3362-14
PILOT SIGNAL MANIFOLD (PILOT CONTROLLER SIDE) 3362-18
PILOT SIGNAL MANIFOLD (VALVE SECTION) 3362-16
PILOT SIGNAL MANIFOLD (VALVES) 3362-22
PILOT SIGNAL MANIFOLD AND SHUTTLE VALVE LOW FLOW LINE 3363-86
PILOT SIGNAL MANIFOLD MOUNTING BRACKET 3363-34
PILOT SIGNAL MANIFOLD TO CONTROL VALVE AUXILIARY LINES 3363-66
PILOT SIGNAL MANIFOLD TO CONTROL VALVE BOTTOM HYDRAULIC PILOT LINES 3363-36
PILOT SIGNAL MANIFOLD TO CONTROL VALVE TOP PILOT HYDRAULIC LINES 3363-34

INDICE ALFABETICO – CONTINUACION

PAGINA

PILOT SIGNAL MANIFOLD TO PILOT VALVE HYDRAULIC LINES (AUXILIARY)..... 3363-69A
PILOT SIGNAL MANIFOLD TO SWING MOTOR HYDRAULIC PILOT LINE.....3363-32
PILOT SOLENOID VALVE KIT (1 WAY).....3363-102
PILOT SOLENOID VALVE KIT (2 WAY).....3363-104
PILOT VALVE TO PILOT SIGNAL MANIFOLD PILOT HYDRAULIC LINES (AUX)..... 3363-69A
PILOT VALVE TO PILOT SIGNAL MANIFOLD HYDRAULIC LINES 3363-38
PIN, BOOM FOOT 1740-4
PIN, TRACK CHAIN ASSEMBLY.....0130-16
PINS, BOOM (SUPER LONG FRONT) 3344-4
PINS, BOOM, STANDARD.....3344-2
PISTON (4839) (HT069) 0400-42
PISTON COOLING ORIFICE (4644) (HT069) 0400-38
PISTON HYDRAULIC MOTOR GEARBOX, SWING 4360-6
PISTON HYDRAULIC MOTOR, SWING.....4360-4
PISTON, TRAVEL MOTOR.....0260-8
PLATE, CAB FLOOR 1810-36
PLATE, FRONT (3614) (HT069) 0400-28
PLATE, LOCKING; HYDRAULIC COUPLER.....3302-22
PLATE, TRAVEL MOTOR COVER.....0260-16
PLUG, FLOOR PLATE.....1810-36
PLUG, RADIATOR 0510-2
POLY CARBONATE SUNROOF 1810-20
POPPET VALVE, SOLENOID; HYDRAULIC COUPLER KIT 3302-20
PORTUGUESE LABELS 1320-6
POWER CONVERTER (12 VOLT).....1674-12
POWER CONVERTER (12 VOLT) COVER.....1674-12
POWER CONVERTER (24-VOLT TO 12-VOLT).....1674-18
POWER OUTLET (12 VOLT), REAR TRAY.....1830-8
POWER-BOOST PILOT CONTROLLER GRIP 3315-2
PRESSURE DIFFERENTIAL SWITCH, HYDRAULIC FILTER RESTRICTION INDICATOR KIT 3364-4
PRESSURE REDUCING VALVE (ELECTRIC SOLENOID VALVE KIT) (1 WAY).....3363-102
PRESSURE REDUCING VALVE, TWO-WAY AUXILIARY HYDRAULIC KIT.....3363-104
PRESSURE RELIEF VALVE, SECOND AUXILIARY 3363-90
PRESSURE RELIEF VALVE, SECOND AUXILIARY 3363-91A
PRESSURE RELIEF VALVE, SWING MOTOR 4360-4
PRESSURE SENSOR, ARM IN 3363-34
PRESSURE SENSOR, BOOM UP 3363-36
PRESSURE SENSOR, CONTROL (PUMP 1).....3361-8
PRESSURE SENSOR, CONTROL (PUMP 2).....3361-10
PRESSURE SENSOR, CONTROL VALVE.....3363-72
PRESSURE SENSOR, FRONT ATTACH 3363-32
PRESSURE SENSOR, PUMP DELIVERY 3361-6
PRESSURE SENSOR, SWING.....3363-34
PRESSURE SENSOR, TRAVEL 3363-34
PROGRESSIVE HYDRAULIC THUMB KIT.....3302-14
PROPEL KIT, SINGLE PEDAL 3315-12
PROPEL MOTOR 0260-8
PROPEL MOTOR BRAKE RELIEF VALVE.....0260-12
PROPEL MOTOR BRAKE VALVE 0260-8
PROPEL MOTOR BRAKE VALVE COMPONENTS.....0260-10
PROPEL MOTOR COVER.....0260-16
PROPEL MOTOR HYDRAULIC LINES 0260-14
PROPEL MOTOR, GEARBOX.....0260-6
PROTECTION, CAB VANDAL 1810-22
PULLEY, AIR CONDITIONER COMPRESSOR.....1830-10

PAGINA

PULLEY, ALTERNATOR (3150) (HT069) 0400-25
PULLEY, CRANKSHAFT (1321) (HT069) 0400-7
PULLEY, FAN DRIVE (8718) (HT069) 0400-63
PULLEY, TENSIONER (8718) (HT069) 0400-63
PULLEY, WATERPUMP (2001) (HT069)..... 0400-16
PUMP (TWO) COMBINED FLOW KIT..... 3363-70
PUMP (TWO) COMBINED FLOW KIT..... 3363-72
PUMP (TWO) COMBINED FLOW KIT..... 3363-74
PUMP COMPARTMENT DOOR 1910-16
PUMP COVER 1910-14
PUMP DELIVERY PRESSURE SENSOR 3361-6
PUMP MOUNTING, HYDRAULIC..... 3361-2
PUMP TO PILOT SIGNAL MANIFOLD, LINES..... 3363-30
PUMP-OIL (5001) (HT069) 0400-46
PUMP-WATER (4434) (HT069)..... 0400-36
PUMP, AUXILIARY LOW FLOW HYDRAULIC LINES..... 3363-82
PUMP, FUEL INJECTION (16A6) (HT069) 0400-10
PUMP, HYDRAULIC LINES, ATTENUATOR 3363-22
PUMP, HYDRAULIC, COMPONENTS 3361-4
PUMP, INTAKE OIL (1989) (HT069)..... 0400-14
PUMP, PILOT 3361-12
PUMP, WINDOW WASHER 1810-44
PUMP,FUEL TRANSFER (3713) (HT069) 0400-30
PUMP,GEAR 3361-12
PUSH ROD (4902) (HT069) 0400-44

R

RACE, SWING BEARING..... 1740-8
RADIATOR 0510-2
RADIATOR ASSEMBLY SIDE BRACE AND HOSES 0510-6
RADIATOR DRAIN HOSE..... 0510-2
RADIATOR HOSE..... 0510-4
RADIATOR HOSES..... 0510-6
RADIATOR, FUEL SYSTEM 0560-4
RADIO..... 2001-2
RADIO ANTENNA..... 1810-14
RADIO SPEAKER..... 1810-14
REAR TRAY..... 1830-8
REAR VIEW MIRROR, LEFT..... 2002-2
REAR VIEW MIRROR, RIGHT 1910-22
RECIEVER-DRYER, AIR CONDITIONER 1830-6
REDUCED LEAKAGE VALVE, ARM..... 3363-94
REDUCED LEAKAGE VALVE, BOOM..... 3363-96
REDUCED LEAKAGE VALVE, BOOM..... 3363-97A
REDUCING VALVE, FLOW RATE SELECTOR PILOT LINES..... 3363-74
REFIGERANT HOSE, AIR CONDITIONER..... 1830-10
REGULATOR, HYDRAULIC PUMP 1 3361-8
REGULATOR, HYDRAULIC PUMP 2 3361-10
REINFORCEMENT BARS (SIDE WINDOW)..... 1810-16
RELAY BRACKET, HEADLIGHTS, FRONT (2 LIGHTS) 1673-2
RELAY BRACKET, HEADLIGHTS, FRONT (4 LIGHTS) 1673-4
RELAY BRACKET, HEADLIGHTS, REAR 1673-8
RELAY, BATTERY 1671-2
RELAY, GLOW PLUG..... 1674-2
RELAY, HEADLIGHTS, FRONT (2 LIGHTS)..... 1673-2
RELAY, HEADLIGHTS, FRONT (4 LIGHTS)..... 1673-4
RELAY, HEADLIGHTS, REAR 1673-8
RELAY, PILOT CONTROL LEVER..... 1674-10
RELAY, SEAT HEATER 1821-10
RELAYS, CAB WIRING HARNESS 1674-15A

INDICE ALFABETICO – CONTINUACION

PAGINA

RELEASE LEVER, DOOR CATCH....1810-12
RELIEF VALVE, ARM BOTTOM (SUPER LONG FRONT)....3362-2
RELIEF VALVE, BUCKET BOTTOM SIDE (SUPER LONG FRONT)....3362-2
RELIEF VALVE, BUCKET ROD SIDE (SUPER LONG FRONT)....3362-2
RELIEF VALVE, SUPER LONG FRONT....4360-2
RELIEF VALVE, SWING MOTOR....4360-4
RELIEF VALVE,TRAVEL MOTOR BRAKE VALVE (COMPONENTS)....0260-12
RELIEF VALVE,TRAVEL MOTOR CROSSOVER....0260-10
RELIEF VALVE,TRAVEL MOTOR CROSSOVER COMPONENTS....0260-12
RESERVOIR, HYDRAULIC OIL....3364-2
RESERVOIR, WINDOW WASHER....1810-44
RESTRICTION INDICATOR KIT, HYDRAULIC FILTER....3364-4
RETURN LINES....3363-6
RETURN LINES (CONTROL VALVE TO COOLING PACKAGE)....3363-8
RETURN LINES TO CENTER JOINT....3363-10
RETURN LINES TO SWING DEVICE....3363-10
RETURN VALVE (SUPER LONG FRONT)....3363-13C
RIGHT BOOM CYLINDER....3365-2
RIGHT BOOM CYLINDER COMPONENTS....3365-2
RIGHT BOOM CYLINDER SEAL KIT....3365-2
RIGHT BOOMLIGHT....1674-5A
RIGHT CAB INSIDE COVER....1810-30
RIGHT CONSOLE WIRE HARNESS....1830-2
RIGHT, CONSOLE....1810-26
RING GEAR, FLYWHEEL (1517) (HT069)....0400-9
RING KIT, PISTON (4839) (HT069)....0400-42
ROCKER ARM COVER (1163) (HT069)....0400-4
ROCKER ARM SHAFT SUPPORT (4902) (HT069)....0400-44
ROLLER, CARRIER TRACK....0130-8
ROLLER, LOWER GUARD....0130-6
ROLLER, LOWER TRACK....0130-10
ROLLER, LOWER TRACK....0130-11A
ROLLER, SWING BEARING....1740-8
ROTARY MANIFOLD....0260-2
ROTARY MANIFOLD COMPONENTS....0260-2
ROTARY MANIFOLD COVER....0260-4
ROTARY MANIFOLD LINES TO CONTROL VALVE....3363-18
ROTARY MANIFOLD MOUNTING....0260-2
ROTARY MANIFOLD SEAL....0130-2
ROTARY MANIFOLD SEAL....0260-4
ROTARY MANIFOLD SWING STOP....0260-4
ROTARY MOTOR GEARBOX, SWING....4360-6
ROTARY MOTOR MOUNTING, SWING....4360-2
ROTARY MOTOR OIL FILL....4360-2
ROTARY MOTOR, SWING....4360-4
ROTARY VALVE (COMPONENTS)....3362-30
RUBBER, COUNTERWEIGHT....1740-2

S

SAFETY LABEL, STARTER (3031) (HT069)....0400-24
SCREEN, COOLING PACKAGE COMPARTMENT DOOR....1910-16
SCREW, FLYWHEEL TO CRANKSHAFT (4712) (HT069)....0400-40
SEAL KIT, ARM CYLINDER....3365-6
SEAL KIT, ARM CYLINDER (SUPER LONG FRONT)....3365-7A

PAGINA

SEAL KIT, BUCKET CYLINDER....3365-8
SEAL KIT, BUCKET CYLINDER (SUPER LONG FRONT)....3365-9A
SEAL KIT, HYDRAULIC COUPLER CYLINDER....3302-22
SEAL KIT, HYDRAULIC PUMP....3361-4
SEAL KIT, HYDRAULIC PUMP 1 REGULATOR....3361-8
SEAL KIT, HYDRAULIC PUMP 2 REGULATOR....3361-10
SEAL KIT, LEFT BOOM CYLINDER....3365-4
SEAL KIT, PILOT PUMP....3361-12
SEAL KIT, RIGHT BOOM CYLINDER....3365-2
SEAL KIT, ROTARY VALVE....3362-30
SEAL, CENTER JOINT....0260-4
SEAL, ROTARY MANIFOLD....0130-2
SEAL, ROTARY MANIFOLD....0260-4
SEAL, SWING BEARING....1740-10
SEAT BASE....1821-6
SEAT BASE TRACK KIT....1821-6
SEAT BELT....1821-14
SEAT BELT KIT, (3.00 INCH)....1821-16
SEAT FOAM KIT (AIR SUSPENSION)....1821-2
SEAT FOAM KIT (MECHANICAL)....1821-4
SEAT HARDWARE SERVICE KIT....1821-5A
SEAT HEATER WIRING HARNESS....1821-10
SEAT LUMBAR KIT (MECHANICAL)....1821-4
SEAT SLIDE TRACK KIT....1821-6
SEAT SUPPORT....1821-6
SEAT SUSPENSION, MECHANICAL....1821-4
SEAT, AIR SUSPENSION....1821-2
SEAT, AIRSPRING....1821-2
SEAT, ARMREST....1821-6
SEAT, 24V COMPRESSOR KIT....1821-2
SECOND AUXILIARY RELIEF KIT....3363-90
SECOND AUXILIARY RELIEF KIT....3363-91A
SECONDARY EXIT KIT....1810-24
SECURITY, CAB VANDAL PROTECTION....1810-22
SELECTOR VALVE TO CONTROL VALVE PILOT AUXILIARY LINES....3363-64
SELECTOR VALVE TO SOLENOID VALVE PILOT AUXILIARY LINES....3363-68
SENDING UNIT, FUEL TANK LEVEL....0560-2
SENSOR, AIR RESTRICTION INDICATOR....0520-6
SENSOR, AIR TEMPERATURE....0520-6
SENSOR, AIR TEMPERATURE (6733) (HTO69)....0400-58
SENSOR, BOOM UP PRESSURE....3363-36
SENSOR, CONTROL PRESSURE (PUMP 1)....3361-8
SENSOR, CONTROL PRESSURE (PUMP 2)....3361-10
SENSOR, CONTROL VALVE PRESSURE....3363-72
SENSOR, CRANKSHAFT POSITION (6733) (HT069)....0400-58
SENSOR, ENGINE SPEED (6733) (HT069)....0400-58
SENSOR, FRONT ATTACH PRESSURE....3363-32
SENSOR, HIGH/LOW PRESSURE SWITCH....1830-6
SENSOR, MAGNETIC PICK-UP (6733) (HT069)....0400-58
SENSOR, MANIFOLD AIR PRESSURE (6733) (HT069)....0400-58
SENSOR, PRESSURE, ARM IN....3363-34
SENSOR, PUMP DELIVERY PRESSURE....3361-6
SENSOR, SOLAR....1830-2
SENSOR, SWING PRESSURE....3363-34
SENSOR, TEMPERATURE, HYDRAULIC OIL RESERVOIR....3364-2
SENSOR, TRAVEL PRESSURE....3363-34
SENSOR, TRAVEL PRESSURE, PILOT SIGNAL MANIFOLD....3363-66

INDICE ALFABETICO – CONTINUACION

PAGINA

SENSOR, WATER IN FUEL (WIF) (8192) (HT069) 0400-60
SHAFT, ROCKER ARM (4902) (HT069) 0400-44
SHOE, TRACK CHAIN ASSEMBLY....0130-16
SHORT ARM, 2.42M....3340-2
SHROUD, FAN....0510-2
SHUTOFF LEVER, PILOT 3315-6
SHUTOFF VALVE, PILOT 3362-28
SHUTTLE VALVE TO AUXILIARY LOW FLOW PUMP LINES....3363-82
SHUTTLE VALVE, FLOW RATE SELECTOR PILOT LINES (1 OF 3)....3363-70
SHUTTLE VALVE, PILOT LOW FLOW HYDRAULIC LINE 3363-86
SIGHT GAUGE, HYDRAULIC OIL TANK....3364-2
SINGLE PEDAL PROPEL KIT 3315-12
SKID PLATE, LOWER ROLLER 0130-6
SLOW RETURN VALVE (SUPER LONG FRONT) 3363-13C
SLOW-RETURN VALVE, SUPER LONG FRONT.... 3363-51C
SMARTLOC® COUPLER COMPONENTS 3302-22
SMARTLOC® HYDRAULIC COUPLER KIT....3302-20
SOLAR SENSOR....1830-2
SOLENOID VALVE....3362-26
SOLENOID VALVE LINES TO HYDRAULIC PUMP 3363-26
SOLENOID VALVE LINES TO OIL TANK 3363-26
SOLENOID VALVE TO SELECTOR VALVE AUXILIARY PILOT LINES 3363-68
SOLENOID VALVE, FLOW RATE SELECTOR....3363-72
SOLENOID VALVE, HYDRAULIC COUPLER KIT....3302-20
SOLENOID VALVE, KIT (1 WAY)....3363-102
SOLENOID VALVE, KIT (2 WAY)....3363-104
SOLENOID VALVE, SECOND AUXILIARY RELIEF....3363-90
SOLENOID VALVE, SECOND AUXILIARY RELIEF.... 3363-91A
SOLENOID, PILOT SHUTOFF VALVE....3362-28
SPACER, FAN BLADE 0510-2
SPANISH DECALS, HYDRAULIC COUPLER KIT....3302-20
SPANISH LABELS 1320-6
SPEAKER, RADIO....1810-14
SPOOL LOCK, PILOT SHUTOFF VALVE....3362-28
SPOOL VALVE, SOLENOID; HYDRAULIC COUPLER KIT 3302-20
SPOOLS, CONTROL VALVE (4-SPOOL SIDE) 3362-6
SPOOLS, CONTROL VALVE (5-SPOOL SIDE) 3362-10
SPRING, ROCKER ARM SHAFT (4902) (HT069) 0400-44
SPRING, TRACK CHAIN ADJUSTER....0130-14
STANDARD ARM 2.91M....3340-4
STANDARD BOOM....3344-2
STANDARD FIELD KIT, JDLINK™ 2600-4
START SWITCH.... 1674-15A
STARTER (3031) (HT069) 0400-24
STARTER CABLE....1671-2
STARTER SAFETY LABEL (3031) (HT069) 0400-24
STARTING AID, COLD WEATHER 0505-4
STARTING MOTOR (3031) (HT069)....0400-24
STEP, UNDERCARRIAGE....0130-2
STOP, SWING....0260-4
STOPPERS, CAB 1810-18
STORAGE COMPARTMENT COVER 1910-24
STORAGE COMPARTMENT FLOOR COVER 1910-26
STORAGE COMPARTMENT, DOOR....1910-2
STRAINER, FUEL TANK 0560-2

PAGINA

STRAPS, LIFT (9801) (HT069).... 0400-66
SUCTION LINES.... 3363-2
SUNROOF 1810-20
SUNSHADE 1810-20
SUPER LONG FRONT ARM 3340-6
SUPER LONG FRONT ARM CYLINDER COMPONENTS.... 3365-7A
SUPER LONG FRONT ARM LINES.... 3363-55C
SUPER LONG FRONT BOOM 3344-4
SUPER LONG FRONT BOOM BOTTOM LINES.... 3363-13A
SUPER LONG FRONT BOOM HYDRAULIC LINES 3363-51A
SUPER LONG FRONT BUCKET.... 3302-12
SUPER LONG FRONT BUCKET CYLINDER COMPONENTS.... 3365-9A
SUPER LONG FRONT DITCHING BUCKET 3302-10
SUPER LONG FRONT KIT.... 3340-6
SUPER LONG FRONT KIT.... 3362-2
SUPER LONG FRONT KIT, BOOM BOTTOM LINES 3363-13A
SUPER LONG FRONT LUBRICATION SYSTEM (1 OF 2) 3363-53A
SUPER LONG FRONT LUBRICATION SYSTEM (2 OF 2) 3363-53C
SUPER LONG FRONT RELIEF VALVE.... 4360-2
SUPER LONG FRONT SLOW RETURN VALVE....3363-13C
SUPER LONG FRONT SLOW RETURN VALVE....3363-51C
SUPER LONG FRONT WIRING HARNESS.... 1674-11A
SUPPORT, MUFFLER 0530-2
SUPPORT, ROCKER ARM SHAFT (4902) (HT069) 0400-44
SUPPORT, SEAT 1821-6
SUPPORTS, FLOOR PLATE 1810-36
SURGE TANK 0510-8
SURGE TANK HOSES.... 0510-8
SUSPENSION, AIR SEAT.... 1821-2
SUSPENSION, MECHANICAL SEAT 1821-4
SWING BEARING.... 1740-8
SWING BEARING ATTACHMENTS.... 1740-10
SWING BEARING BOTTOM COVER, TRACK FRAME 0130-4
SWING BEARING PARTS 1740-10
SWING BEARING SEAL.... 1740-10
SWING DAMPENING VALVE 3362-24
SWING DEVICE LINES TO CONTROL VALVE.... 3363-10
SWING GEARBOX 4360-6
SWING MOTOR.... 4360-4
SWING MOTOR DAMPENER VALVE.... 3363-16
SWING MOTOR LINES TO CONTROL VALVE 3363-16
SWING MOTOR MOUNTING 4360-2
SWING MOTOR OIL FILL.... 4360-2
SWING MOTOR TO CONTROL VALVE PILOT HYDRAULIC LINE.... 3363-32
SWING PRESSURE SENSOR.... 3363-34
SWING RELIEF VALVE, SUPER LONG FRONT.... 4360-2
SWING STOP 0260-4
SWITCH, AUXILIARY CONTROL 1674-10
SWITCH, COLD STARTING AID 0505-4
SWITCH, COLD WEATHER STARTING.... 0505-4
SWITCH, FOOT, AUXILIARY ELECTRIC 3363-103A
SWITCH, IGNITION.... 1674-15A
SWITCH, LEFT PILOT CONTROL HANDLE, AUXILIARY HYDRAULICS 3315-14
SWITCH, PRESSURE DIFFERENTIAL; HYDRAULIC FILTER RESTRICTION INDICATOR KIT 3364-4
SWITCH, REAR HEADLIGHTS.... 1673-8
SWITCH, SEAT HEATER.... 1821-10
SWITCH, START.... 1674-15A
SWITCH, TEMPERATURE; HYDRAULIC FILTER RESTRICTION INDICATOR KIT 3364-4

INDICE ALFABETICO – CONTINUACION

PAGINA

SWITCH, TRAVEL ALARM....2004-6

T

TANK, FUEL....0560-2
TANK, FUEL HOSES....0560-4
TANK, HYDRAULIC OIL....3364-2
TANK, SURGE....0510-8
TANK, WINDOW WASHER....1810-44
TEETH, HEAVY DUTY BUCKET....3302-4
TEETH, HEAVY DUTY HIGH CAPACITY BUCKET....3302-6
TEETH, HIGH CAPACITY BUCKET....3302-2
TEETH, SUPER LONG FRONT BUCKET....3302-12
TEMPERATURE SENSOR, HYDRAULIC OIL RESERVOIR....3364-2
TENSION DEVICE, TRACK CHAIN ADJUSTER....0130-14
TENSION DEVICE, TRACK CHAIN IDLER....0130-12
TERMINAL, BATTERY CLAMP....1671-2
TERMINAL, GLOBALTRACS....2600-2
TERMINAL, GLOBALTRACS....2600-4
TERMPERATURE SWITCH, HYDRAULIC FILTER RESTRICTION INDICATOR KIT....3364-4
THERMOCOUPLE (6733) (HT069)....0400-58
THERMOSTAT (2217) (HT069)....0400-18
THERMOSTAT COVER (2158) (HT069)....0400-17
THERMOSTAT HOUSING (3924) (HT069)....0400-32
THERMOSTAT, AIR CONDITIONER / HEATER....1830-4
THUMB, DIRECT HYDRAULIC....3302-16
THUMB, PROGRESSIVE HYDRAULIC....3302-14
TIMING GEAR COVER AND WATER PUMP (4434) (HT069)....0400-36
TOOLBOX....1910-22
TOOLBOX COVER (ANTI-SLIP)....1910-5A
TOOLBOX COVER CYLINDER....1910-22
TOOTH, BUCKET, SUPER LONG FRONT....3302-12
TRACK CHAIN ADJUSTER....0130-14
TRACK CHAIN ASSEMBLY....0130-16
TRACK CHAIN DRIVE GEAR....0260-6
TRACK CHAIN IDLER....0130-12
TRACK FRAME BOTTOM COVER....0130-4
TRACK FRAME, UNDERCARRIAGE....0130-2
TRACK KIT, SEAT BASE....1821-6
TRACK KIT, SEAT SLIDE....1821-6
TRACK ROLLER, CARRIER....0130-8
TRACK ROLLER, LOWER....0130-10
TRACK ROLLER, LOWER....0130-11A
TRAVEL ALARM....2004-4
TRAVEL ALARM SWITCH....2004-6
TRAVEL KIT, SINGLE PEDAL....3315-12
TRAVEL MOTOR....0260-8
TRAVEL MOTOR BRAKE VALVE COMPONENTS....0260-10
TRAVEL MOTOR COVER....0260-16
TRAVEL MOTOR CROSSOVER RELIEF VALVE....0260-10
TRAVEL MOTOR CROSSOVER RELIEF VALVE COMPONENTS....0260-12
TRAVEL MOTOR DRIVE GEAR....0260-6
TRAVEL MOTOR GEARBOX....0260-6
TRAVEL MOTOR HYDRAULIC LINES....0260-14
TRAVEL PILOT CONTROL VALVE....3315-4
TRAVEL PILOT CONTROL VALVE COMPONENTS....3315-10
TRAVEL PILOT CONTROL VALVE, AUXILIARY....3315-5A
TRAVEL PRESSURE SENSOR....3363-34
TRAVEL PRESSURE SENSOR, PILOT SIGNAL MANIFOLD....3363-66
TRAVEL WARNING ALARM....1674-15A

PAGINA

TRAY, REAR....1830-8
TROPICAL DOOR....1910-16
TUBE-BY PASS / THERMOSTAT HOUSING (3924) (HT069)....0400-32
TUBE, OIL DIPSTICK (4062) (HT069)....0400-34
TUBE, OIL PUMP (5001) (HT069)....0400-46
TUBE, TURBO INTERCOOLER....0510-4
TURBOCHARGER (65QM) (HT069)....0400-56
TURBOCHARGER OIL LINES (65QM) (HT069)....0400-56
TURBOCHARGER TO AIR CLEANER HOSES....0520-6
TWO PUMP COMBINED FLOW KIT....3363-70
TWO PUMP COMBINED FLOW KIT....3363-72
TWO PUMP COMBINED FLOW KIT....3363-74
TWO-WAY HYDRAULIC FOOT PEDAL CONTROL....3315-18
TWO-WAY HYDRAULIC FOOT PEDAL CONTROL KIT....3315-18

U

ULTIMATE FIELD KIT, JDLINK™....2600-2
UNDERCARRIAGE FRAME....0130-2
UNDERCARRIAGE STEP....0130-2
UPPER ROLLER, TRACK....0130-8

V

VALVE BODY, CONTROL VALVE (4-SPOOL SIDE)....3362-6
VALVE BODY, CONTROL VALVE (5-SPOOL SIDE)....3362-10
VALVE KIT, ELECTRIC SOLENOID (1 WAY)....3363-102
VALVE KIT, ELECTRIC SOLENOID (2 WAY)....3363-104
VALVE MOUNTING BRACKETS, CONTROL....3362-2
VALVE SECTION, PILOT SIGNAL MANIFOLD....3362-16
VALVE, ARM REDUCED LEAKAGE....3363-94
VALVE, AUXILIARY LOW FLOW HYDRAULICS....3363-80
VALVE, BOOM REDUCED LEAKAGE....3363-96
VALVE, BOOM REDUCED LEAKAGE....3363-97A
VALVE, CHECK; HYDRAULIC COUPLER....3302-22
VALVE, CONTROL (COMPLETE)....3362-2
VALVE, CONTROL (4-SPOOL SIDE)....3362-8
VALVE, CONTROL, BOTTOM, TO PILOT SIGNAL MANIFOLD HYDRAULIC PILOT LINES....3363-36
VALVE, CONTROL, TOP, TO PILOT SIGNAL MANIFOLD PILOT HYDRAULIC LINES....3363-34
VALVE, DRAIN; FUEL TANK....0560-2
VALVE, ENGINE OIL BY-PASS (4644) (HT069)....0400-38
VALVE, EXHAUST (5123) (HT069)....0400-48
VALVE, FAN MOTOR (REVERSING)....0510-12
VALVE, FAN MOTOR (REVERSING)....0510-14
VALVE, FAN MOTOR (STANDARD)....0510-10
VALVE, FLOW RATE SELECTOR....3363-72
VALVE, HYDRAULIC/PILOT CONTROL COMPONENTS....3315-8
VALVE, HYDRAULIC/TRAVEL CONTROL COMPONENTS....3315-10
VALVE, INTAKE (5123) (HT069)....0400-48
VALVE, MECHANICAL PATTERN CHANGER....3315-16
VALVE, MECHANICAL PATTERN CHANGER....3362-34
VALVE, PILOT CONTROL AND LEVER....3315-2
VALVE, PILOT SHUTOFF....3362-28
VALVE, REDUCING, FLOW RATE SELECTOR PILOT LINES....3363-74

INDICE ALFABETICO – CONTINUACION

PAGINA

VALVE, RELIEF, ARM BOTTOM (SUPER LONG FRONT)....3362-2
VALVE, RELIEF, BUCKET BOTTOM SIDE (SUPER LONG FRONT)....3362-2
VALVE, RELIEF, BUCKET ROD SIDE (SUPER LONG FRONT)....3362-2
VALVE, RELIEF,TRAVEL MOTOR BRAKE (COMPONENTS)....0260-12
VALVE, ROTARY (COMPONENTS)....3362-30
VALVE, SHUTTLE, FLOW RATE SELECTOR PILOT LINES (1 OF 3)....3363-70
VALVE, SHUTTLE, PILOT LOW FLOW HYDRAULIC LINE....3363-86
VALVE, SLOW RETURN (SUPER LONG FRONT)....3363-13C
VALVE, SLOW-RETURN, SUPER LONG FRONT....3363-51C
VALVE, SOLENOID....3362-26
VALVE, SOLENOID; HYDRAULIC COUPLER KIT....3302-20
VALVE, SWING DAMPENING....3362-24
VALVE, TRAVEL MOTOR BRAKE....0260-8
VALVE, TRAVEL MOTOR BRAKE COMPONENTS....0260-10
VALVE, 2 WAY ROTARY, PATTERN CHANGER (FACTORY INSTALLED)....3362-32
VALVES, PILOT SIGNAL MANIFOLD....3362-22
VANDAL PROTECTION, CAB....1810-22
VENT, COOLING PACKAGE PANEL....1910-12
VENT, COVER....1810-16
VENT, RIGHT CAB INSIDE COVER....1810-30
VENTED DOOR, COOLING PACKAGE COMPARTMENT....1910-16
VENTILATING HOSE (2964) (HT069)....0400-23

W

WASHER NOZZLE....1810-14
WASHER, WINDOW....1810-44
WATER IN FUEL SENSOR (8192) (HT069)....0400-60
WATER PUMP (4434) (HT069)....0400-36
WATER PUMP INLET (5728) (HT069)....0400-51
WATER SEPARATOR (8192) (HT069)....0400-60
WATERPUMP PULLEY (2001) (HT069)....0400-16
WEATHERSTRIP,CAB DOOR....1810-10
WEIGHT, REAR FRAME....1740-2
WIF SENSOR (8192) (HT069)....0400-60
WINDOW GLASS,CAB DOOR....1810-10
WINDOW GUARD BARS....1810-16
WINDOW WASHER....1810-44
WINDOW, CAB....1810-8
WINDOW, CAB VANDAL PROTECTION....1810-22
WINDSHIELD....1810-6
WINDSHIELD FRAME....1810-6
WINDSHIELD WASHER....1810-44
WINDSHIELD WASHER NOZZLE....1810-14
WINDSHIELD WIPER....1810-8
WIPER, WINDSHIELD....1810-8
WIRE HARNESS(DR.ZX)....1674-16
WIRE HARNESS, FOOT SWITCH....3363-103A
WIRE HARNESS, HORN....2004-2
WIRE HARNESS, JDLINK™....2600-2
WIRE HARNESS, JDLINK™....2600-4
WIRE HARNESS, RADIO....2001-2
WIRE HARNESS, RADIO SPEAKER....1810-14
WIRE HARNESS, RIGHT CONSOLE....1830-2
WIRE HARNESS, TRAVEL ALARM....2004-4

PAGINA

WIRE HARNESS, TRAVEL ALARM SWITCH....2004-6
WIRING CONNECTORS, ENGINE WIRING HARNESS....1674-7A
WIRING HARNESS (SUPER LONG FRONT)....1674-11A
WIRING HARNESS BRACKETS (8472) (HT069)....0400-62
WIRING HARNESS CONNECTORS, ENGINE WIRING HARNESS....1674-7A
WIRING HARNESS MOUNTING, CAB....1674-14
WIRING HARNESS, AUXILIARY FUNCTIONS....3363-66
WIRING HARNESS, BOOM LIGHT (RIGHT)....1674-5A
WIRING HARNESS, BOOM WORK LIGHT, POWER....1674-4
WIRING HARNESS, CAB, COVER....1674-14
WIRING HARNESS, CAB, GROMMET....1674-14
WIRING HARNESS, COLD STARTING AID....0505-4
WIRING HARNESS, CONTROL VALVE (PILOT LINES, FLOW RATE SELECTOR)....3363-72
WIRING HARNESS, ENGINE....1674-7A
WIRING HARNESS, ENGINE FRAME....1674-2
WIRING HARNESS, ENGINE INTERFACE....1674-2
WIRING HARNESS, FRONT HEADLIGHTS, CAB....1673-6
WIRING HARNESS, FRONT LIGHTS (2 LAMP)....1673-10
WIRING HARNESS, FRONT LIGHTS (4 LAMP)....1673-12
WIRING HARNESS, HEADLIGHTS, FRONT (2 LIGHTS)....1673-2
WIRING HARNESS, HEADLIGHTS, FRONT (4 LIGHTS)....1673-4
WIRING HARNESS, HEADLIGHTS, REAR....1673-8
WIRING HARNESS, HYDRAULIC FILTER RESTRICTION INDICATOR KIT....3364-4
WIRING HARNESS, LEFT PILOT CONTROL HANDLE, AUXILIARY HYDRAULICS....3315-14
WIRING HARNESS, LOCK VALVE TO CAB....1674-15A
WIRING HARNESS, MACHINE....1674-6
WIRING HARNESS, MONITOR....1674-8
WIRING HARNESS, PILOT CONTROL LEVER....1674-10
WIRING HARNESS, SEAT HEATER....1821-10
WORK LIGHT, BOOM....1674-4

Y

YOKE, TRACK IDLER....0130-12

TRACK FRAME
BATI DE CHENILLE
BASTIDOR DE CADENAS

TX1031259 -UN-09NOV07

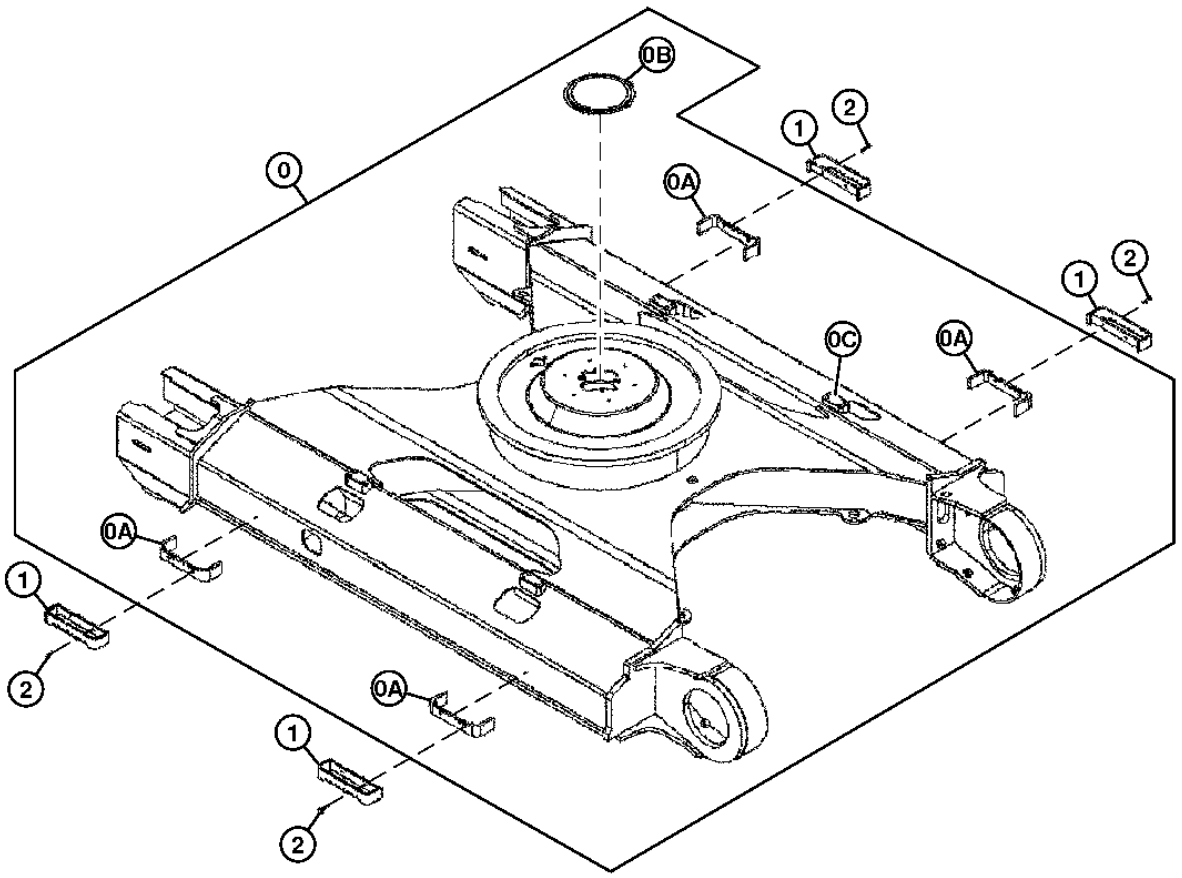

TX1031259

TRACK FRAME
BATI DE CHENILLE
BASTIDOR DE CADENAS

POS.	*NO.PIEZA*	*DESCRIPCION*	*CANT*	*NUM. SERIE*	*NOTAS*
0	5009912	BASTIDOR	1		
0A	4447430	PELDANO	4		
0B	4477681	TAPADERA	1		
0C	3103979	SOPORTE	4		
1	9755978	PELDANO	4		ZAPATAS 800MM SOLAMENTE
2	.....	TORNILLO CON ARANDELA	8		(J281240 NLA)
	19M7493	TORNILLO	8		M12 X 40, (SUSTITUCION PARA J901240)
	24H1748	ARANDELA	8		1/2" X 1-1/4" X 0.105", (SUSTITUCION PARA 449490) (4249324 NA)

TRACK FRAME BOTTOM COVER
PROTECTION INFERIEURE DE BATI DE CHENILLE
CUBIERTA DE FONDO DE BASTIDOR DE CADENA

TX1001216 -UN-16DEC05

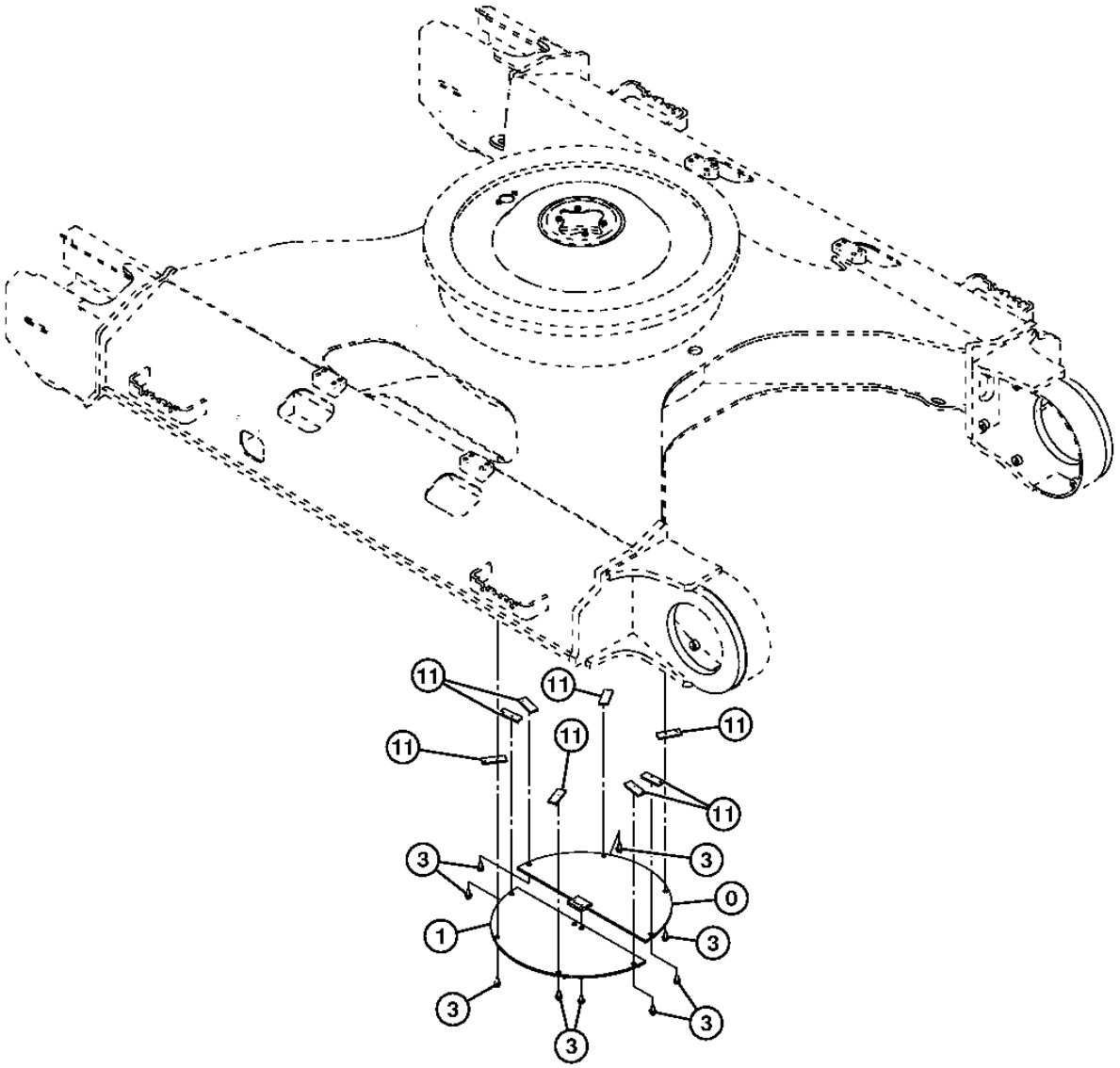

TX1001216

TRACK FRAME BOTTOM COVER
PROTECTION INFERIEURE DE BATI DE CHENILLE
CUBIERTA DE FONDO DE BASTIDOR DE CADENA

POS.	*NO.PIEZA*	*DESCRIPCION*	*CANT*	*NUM. SERIE*	*NOTAS*
0	9738383	TAPADERA	1		
1	9738384	TAPADERA	1		
3	.....	TORNILLO	10		(J271230 NLA)
	19M8011	TORNILLO	10		M12 X 30, (SUSTITUCION PARA J901230)
	24M7345	ARANDELA	10		13.500 X 24 X 2.500 MM, (SUSTITUCION PARA J222012)
11	4156540	RETENEDOR	8		

LOWER ROLLER GUARD
PROTECTIONS GALET INFERIEUR
PROTECTORES RODILLO INFERIOR

T216247 -UN-15NOV05

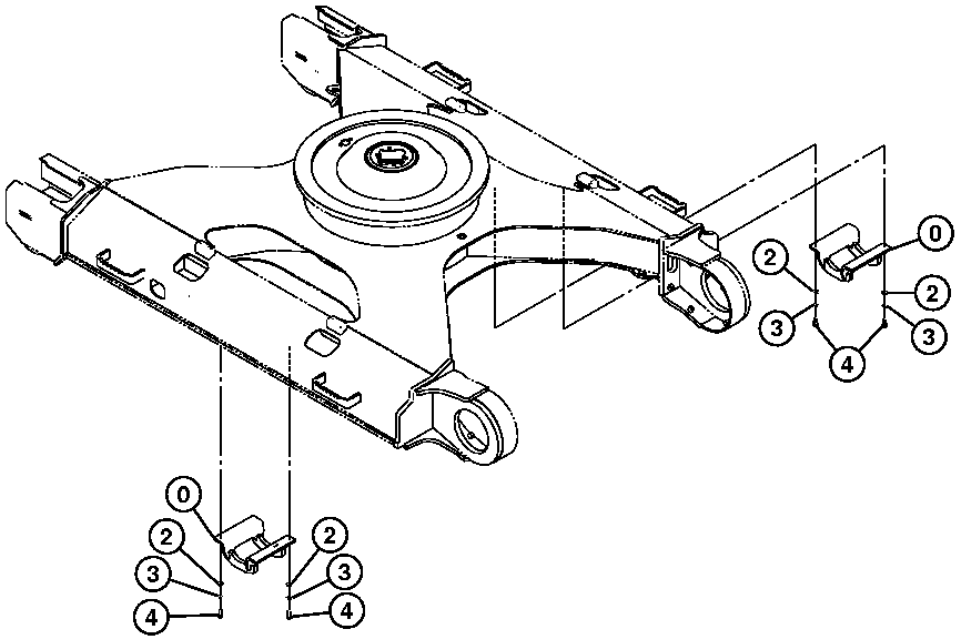

T216247

LOWER ROLLER GUARD
PROTECTIONS GALET INFERIEUR
PROTECTORES RODILLO INFERIOR

POS.	*NO.PIEZA*	*DESCRIPCION*	*CANT*	*NUM. SERIE*	*NOTAS*
0	8097015	PROTECCION	2		
2	24M7353	ARANDELA	4		20 X 34 X 3 MM, (SUSTITUCION PARA J222018 O AT154553)
3	24M7055	ARANDELA	4		(SUSTITUCION PARA A590918)
4	19M8232	TORNILLO	4		M18 X 50, (SUSTITUCION PARA 4252880)

CARRIER ROLLER
GALET SUPERIEUR
RODILLO SUPERIOR

T216004 -UN-03NOV05

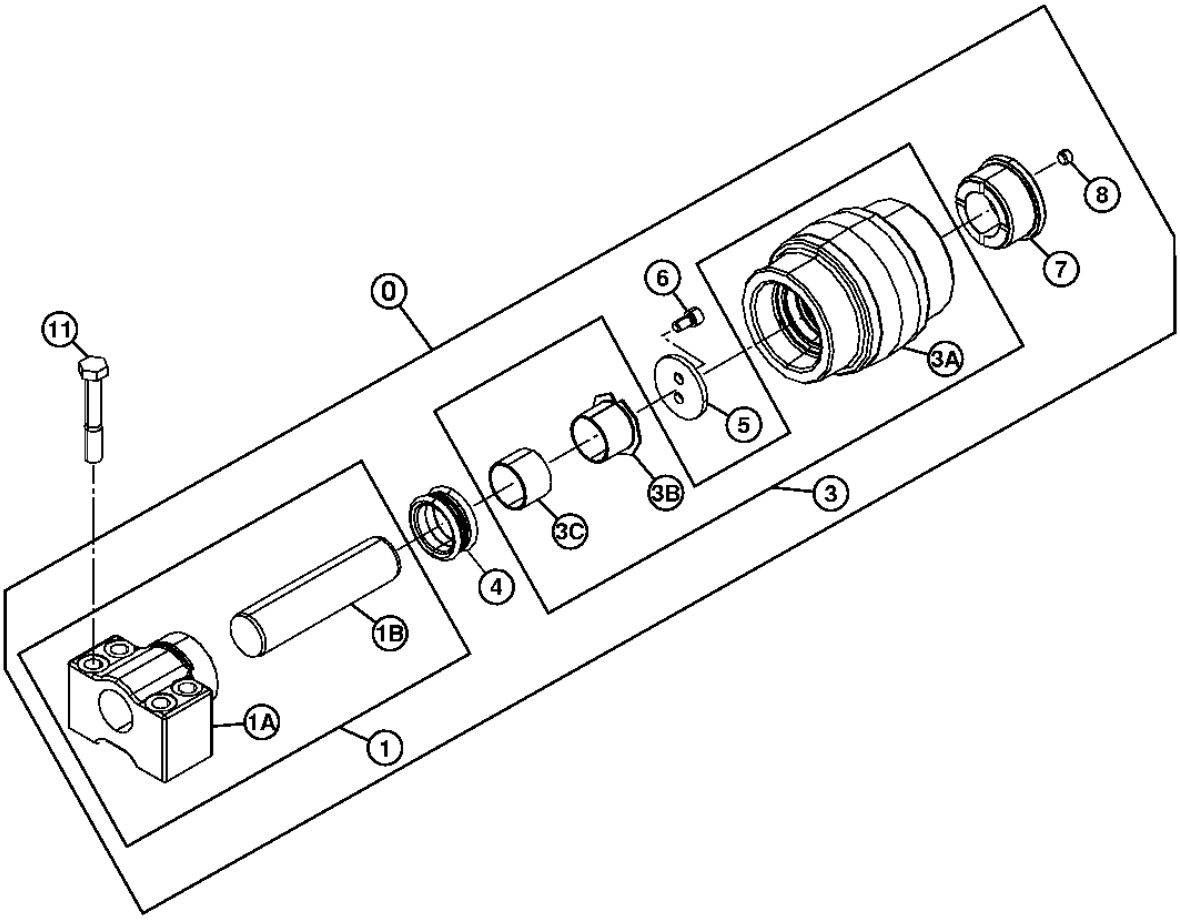

T216004

CARRIER ROLLER
GALET SUPERIEUR
RODILLO SUPERIOR

POS.	*NO.PIEZA*	*DESCRIPCION*	*CANT*	*NUM. SERIE*	*NOTAS*
0	9234984R	RODILLO	1		(SUSTITUCION PARA 9234984)
1	.....	APOYO	1		(9234985 NLA)
1A	.....	CASQUILLO	1		(2050981 NLA)
1B	.....	ARBOL	1		(3101035 NLA)
3	.....	RODILLO	1		(9235104 NLA)
3A	.....	RODILLO	1		(2050980 NLA)
3B	.....	CASQUILLO	1		(3101093 NLA)
3C	.....	CASQUILLO	1		(4172349 NLA)
4	AT180008	RETEN	1		(SUSTITUCION PARA 4317584)
5	.....	ARANDELA DE EMPUJE	1		(4614277 NLA)
6	AT180006	TORNILLO	1		(SUSTITUCION PARA M351020)
7	.....	TAPADERA	1		(3101117 NLA)
8	94-2011	TAPON HERMETICO	1		(SUSTITUCION PARA 4315607)
11	19M8020	TORNILLO	4		M16 X 100, (SUSTITUCION PARA J931600)

JOHN DEERE DEALER ORDER DIRECTLY FROM DURATRAX DIRECT
CONCESSIONNAIRES JOHN DEERE COMMANDER DIRECTEMENT AUPRES DE DURTRAX DIRECT
CONCESIONARIOS JOHN DEERE PEDIR DIRECTAMENTE DE DURATRAX DIRECT

LOWER TRACK CHAIN ROLLER
GALET INFERIEUR DE CHAINE DE CHENILLE
RODILLO DE CADENA DE ORUGAS INFERIOR

TX1017913 -UN-26JAN07

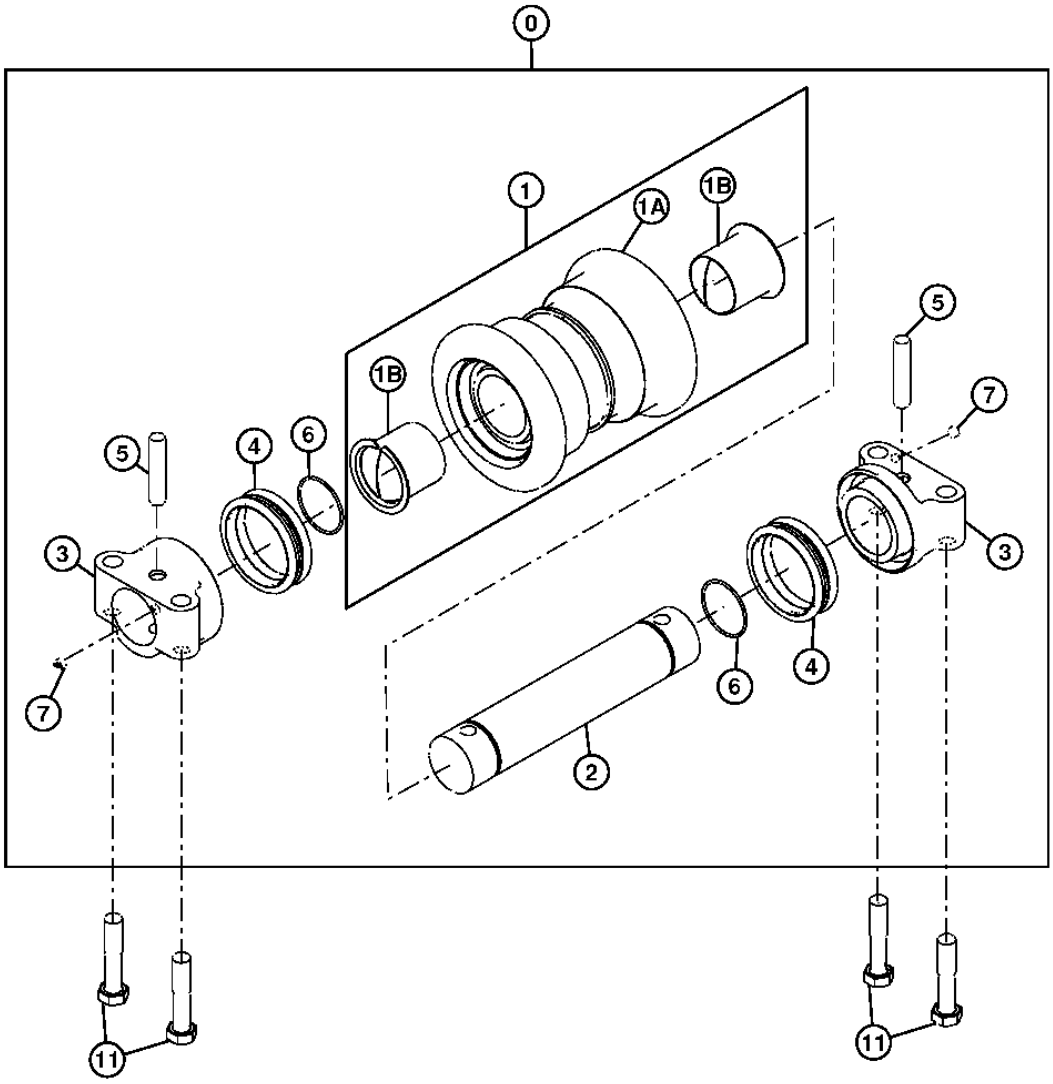

TX1017913

LOWER TRACK CHAIN ROLLER
GALET INFERIEUR DE CHAINE DE CHENILLE
RODILLO DE CADENA DE ORUGAS INFERIOR

POS.	*NO.PIEZA*	*DESCRIPCION*	*CANT*	*NUM. SERIE*	*NOTAS*
0	.....	RODILLO	1		(SUSTITUIDO POR AT332621) (SUSTITUCION PARA 9184516) (AP34666 NLA)
1	.....	RODILLO	1		(9195202 NLA)
1A	.....	RODILLO	1		(7039373 NLA)
1B	AT180013	CASQUILLO	2		(SUSTITUCION PARA 3047030)
2	.....	EJE	1		(3046945 NLA)
3	.....	APOYO	2		(2036934 NLA)
4	AT180011	RETEN	2		(SUSTITUCION PARA 4317586 O AT213829)
5	.....	PASADOR	2		(4123162 NLA)
6	A810060	EMPAQUETADURA	2		
7	94-2011	TAPON HERMETICO	2		(SUSTITUCION PARA 4315607)
11	4331851	TORNILLO	4		

JOHN DEERE DEALER ORDER DIRECTLY FROM DURATRAX DIRECT
CONCESSIONNAIRES JOHN DEERE COMMANDER DIRECTEMENT AUPRES DE DURTRAX DIRECT
CONCESIONARIOS JOHN DEERE PEDIR DIRECTAMENTE DE DURATRAX DIRECT

LOWER TRACK CHAIN ROLLER (REPLACEMENT)
GALET INFERIEUR DE CHAINE DE CHENILLE (RECHANGE)
RODILLO DE CADENA DE ORUGAS INFERIOR (REPUESTO)

TX1017913 -UN-26JAN07

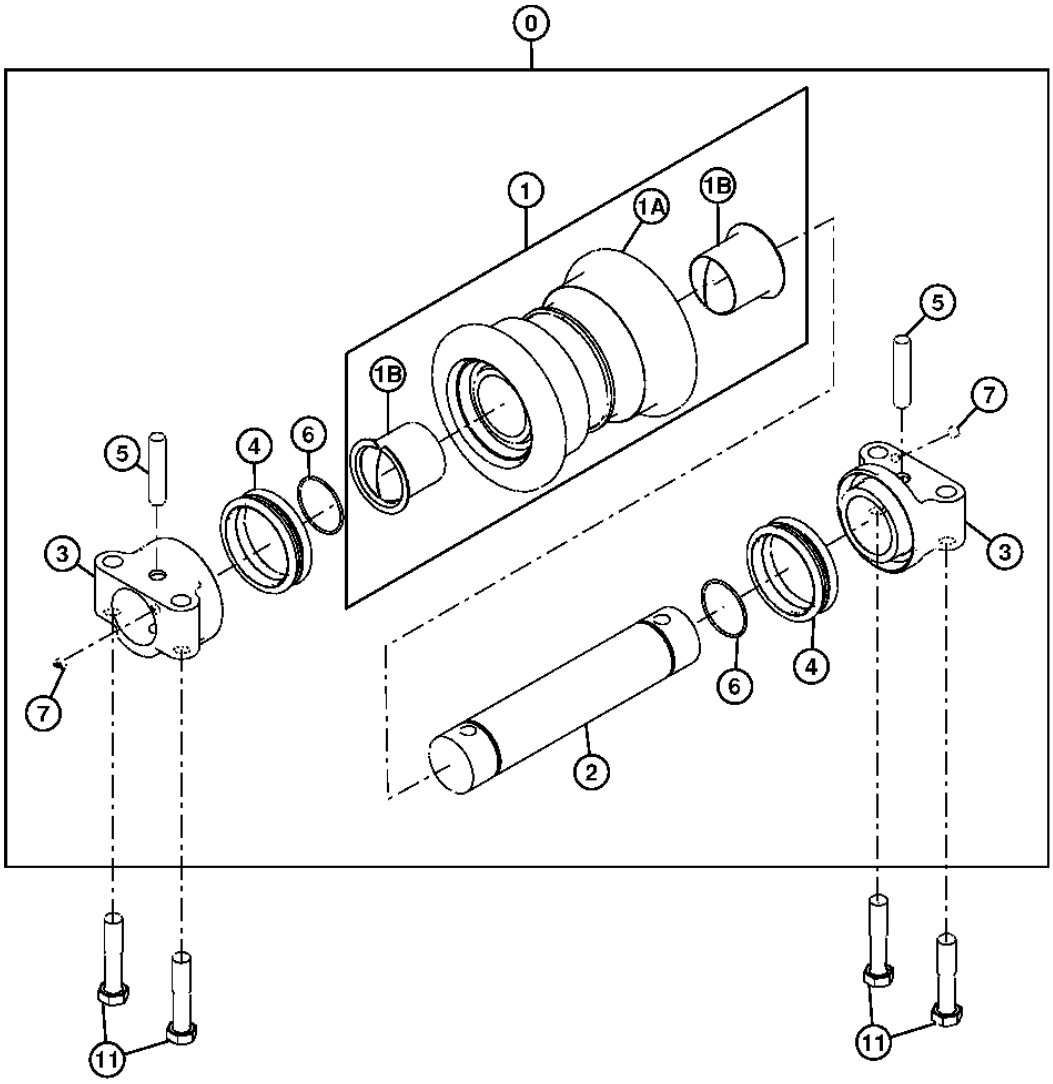

TX1017913

LOWER TRACK CHAIN ROLLER (REPLACEMENT)
GALET INFERIEUR DE CHAINE DE CHENILLE (RECHANGE)
RODILLO DE CADENA DE ORUGAS INFERIOR (REPUESTO)

POS.	*NO.PIEZA*	*DESCRIPCION*	*CANT*	*NUM. SERIE*	*NOTAS*
0	AT332621	RODILLO	1		(SUSTITUCION PARA AP34666)
1	.....	RODILLO	1		(9156396 NLA)
1A	.....	RODILLO	1		(7031988 NLA)
1B	AT180013	CASQUILLO	2		(SUSTITUCION PARA 3047030)
2	.....	EJE	1		(3046945 NLA)
3	.....	APOYO	2		(2036934 NLA)
4	AT180011	RETEN	2		(SUSTITUCION PARA 4317586)
5	.....	PASADOR	2		(4137684 NLA)
6	AT180012	ANILLO TORICO	2		
7	AT180007	TAPON HERMETICO	2		(SUSTITUCION PARA 4315607)
11	4331851	TORNILLO	4		

JOHN DEERE DEALER ORDER DIRECTLY FROM DURATRAX DIRECT
CONCESSIONNAIRES JOHN DEERE COMMANDER DIRECTEMENT AUPRES DE DURTRAX DIRECT
CONCESIONARIOS JOHN DEERE PEDIR DIRECTAMENTE DE DURATRAX DIRECT

TRACK CHAIN IDLER
TENDEUR DE CHAINE DE CHENILLE
RODILLO TENSOR DE CADENA DE ORUGA

T216121 -UN-10JAN06

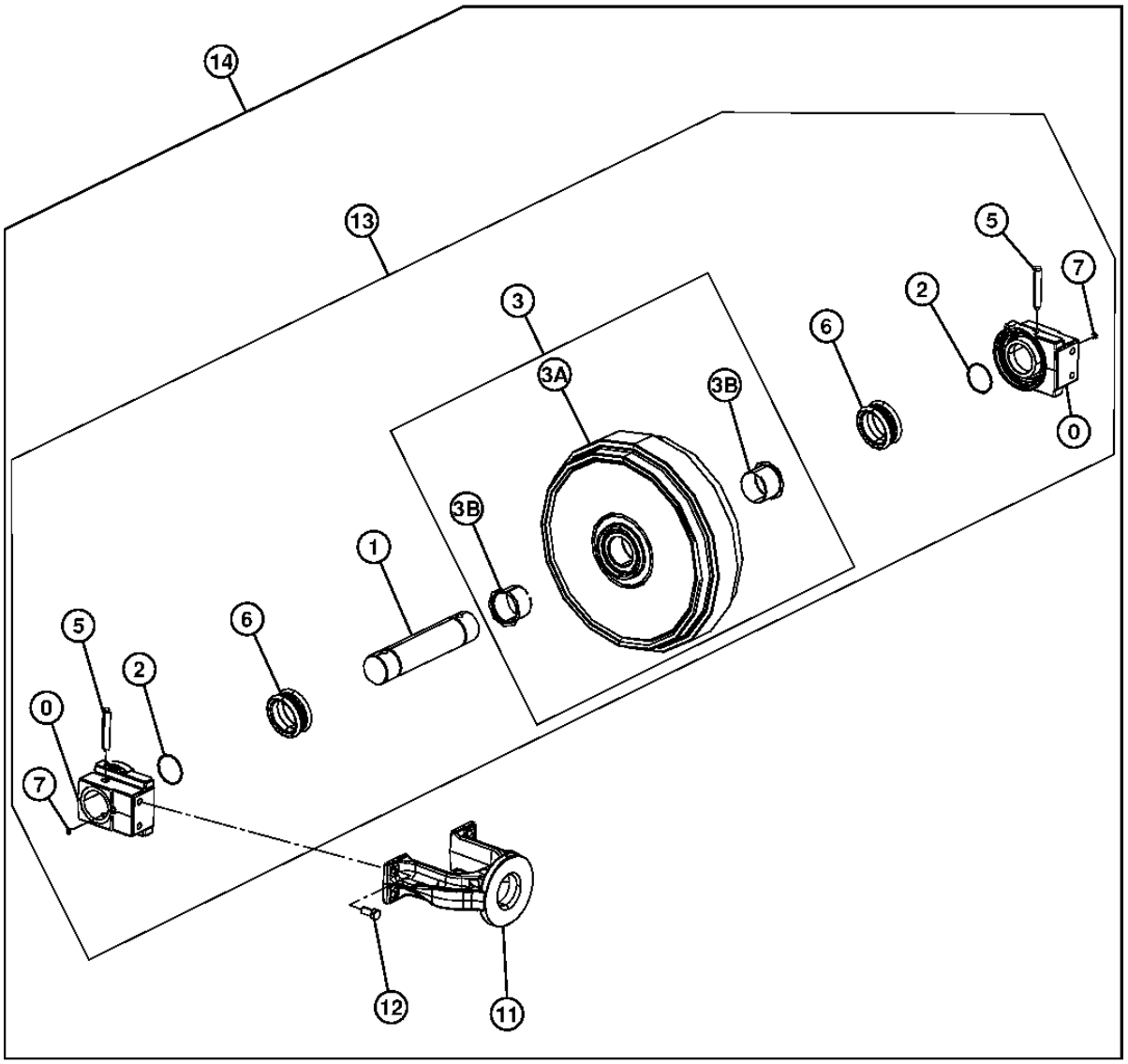

T216121

TRACK CHAIN IDLER
TENDEUR DE CHAINE DE CHENILLE
RODILLO TENSOR DE CADENA DE ORUGA

POS.	*NO.PIEZA*	*DESCRIPCION*	*CANT*	*NUM. SERIE*	*NOTAS*
0	1032503R	COJINETE	2		(SUSTITUCION PARA 1032503)
1	3070162R	EJE	1		(SUSTITUCION PARA 3070162)
2	AT180019	ANILLO TORICO	2		(SUSTITUCION PARA A810070)
3	9242963R	RUEDA LOCA	1		(SUSTITUCION PARA 9242963)
3A	.....	RUEDA LOCA	1		(7047084 NLA)
3B	3103096R	CASQUILLO	2		(SUSTITUCION PARA 3103096)
5	4126209R	PASADOR	2		(SUSTITUCION PARA 4126209)
6	.....	RETEN	2		(4153731 NLA)
7	94-2011	TAPON HERMETICO	2		(SUSTITUCION PARA 4315607)
11	DH100029	HORQUILLA	1		(SUSTITUCION PARA 1026777)
12	19M8035	TORNILLO	4		M16 X 35, (SUSTITUCION PARA J901635)
13	9242964R	RUEDA DE CADENA	1		(SUSTITUCION PARA 9242964)
14	.....	RUEDA DE CADENA	1		(9242965 NLA)

JOHN DEERE DEALER ORDER DIRECTLY FROM DURATRAX DIRECT
CONCESSIONNAIRES JOHN DEERE COMMANDER DIRECTEMENT AUPRES DE DURTRAX DIRECT
CONCESIONARIOS JOHN DEERE PEDIR DIRECTAMENTE DE DURATRAX DIRECT

TRACK CHAIN ADJUSTER
DISPOSITIF DE REGLAGE DE CHAINE DE CHENILLE
AJUSTADOR DE CADENA DE ORUGA

T216196 -UN-09JAN06

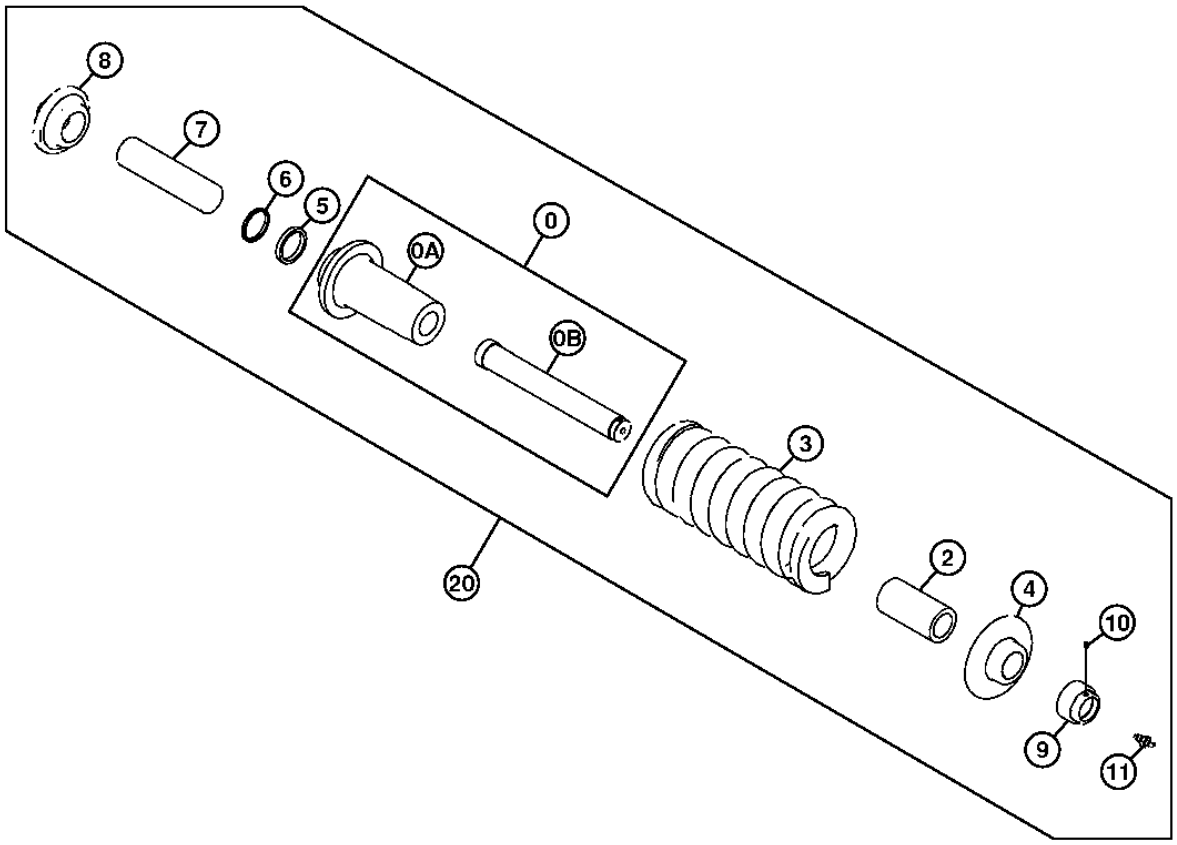

T216196

TRACK CHAIN ADJUSTER
DISPOSITIF DE REGLAGE DE CHAINE DE CHENILLE
AJUSTADOR DE CADENA DE ORUGA

POS.	*NO.PIEZA*	*DESCRIPCION*	*CANT*	*NUM. SERIE*	*NOTAS*
0	9243238R	CILINDRO	1		(SUSTITUCION PARA 9243238)
0A	.....	CILINDRO	1		(2051413 NLA)
0B	.....	VASTAGO	1		(3103151 NLA)
2	4625482R	ESPACIADOR	1		(SUSTITUCION PARA 4625482)
3	3102993R	MUELLE	1		(SUSTITUCION PARA 3102993)
4	3103149R	ARANDELA	1		(SUSTITUCION PARA 3103149)
5	4412826R	RETEN	1		(SUSTITUCION PARA 4412826)
6	4412827R	RETEN	1		(SUSTITUCION PARA 4412827)
7	3103150R	VASTAGO	1		(SUSTITUCION PARA 3103150)
8	DH400366	BRIDA	1		(SUSTITUCION PARA 3103148)
9	4412710R	TUERCA	1		(SUSTITUCION PARA 4412710)
10	AT180047	TAPON HERMETICO	1		(SUSTITUCION PARA 4248106)
11	4255055R	VALVULA	1		(SUSTITUCION PARA 4255055)
20	.....	AJUSTADOR	1		(9243267 NLA)

JOHN DEERE DEALER ORDER DIRECTLY FROM DURATRAX DIRECT
CONCESSIONNAIRES JOHN DEERE COMMANDER DIRECTEMENT AUPRES DE DURTRAX DIRECT
CONCESIONARIOS JOHN DEERE PEDIR DIRECTAMENTE DE DURATRAX DIRECT

TRACK CHAIN ASSEMBLY
SYSTEMES A CHENILLES
SISTEMAS DE ORUGAS

T216244 -UN-13JAN06

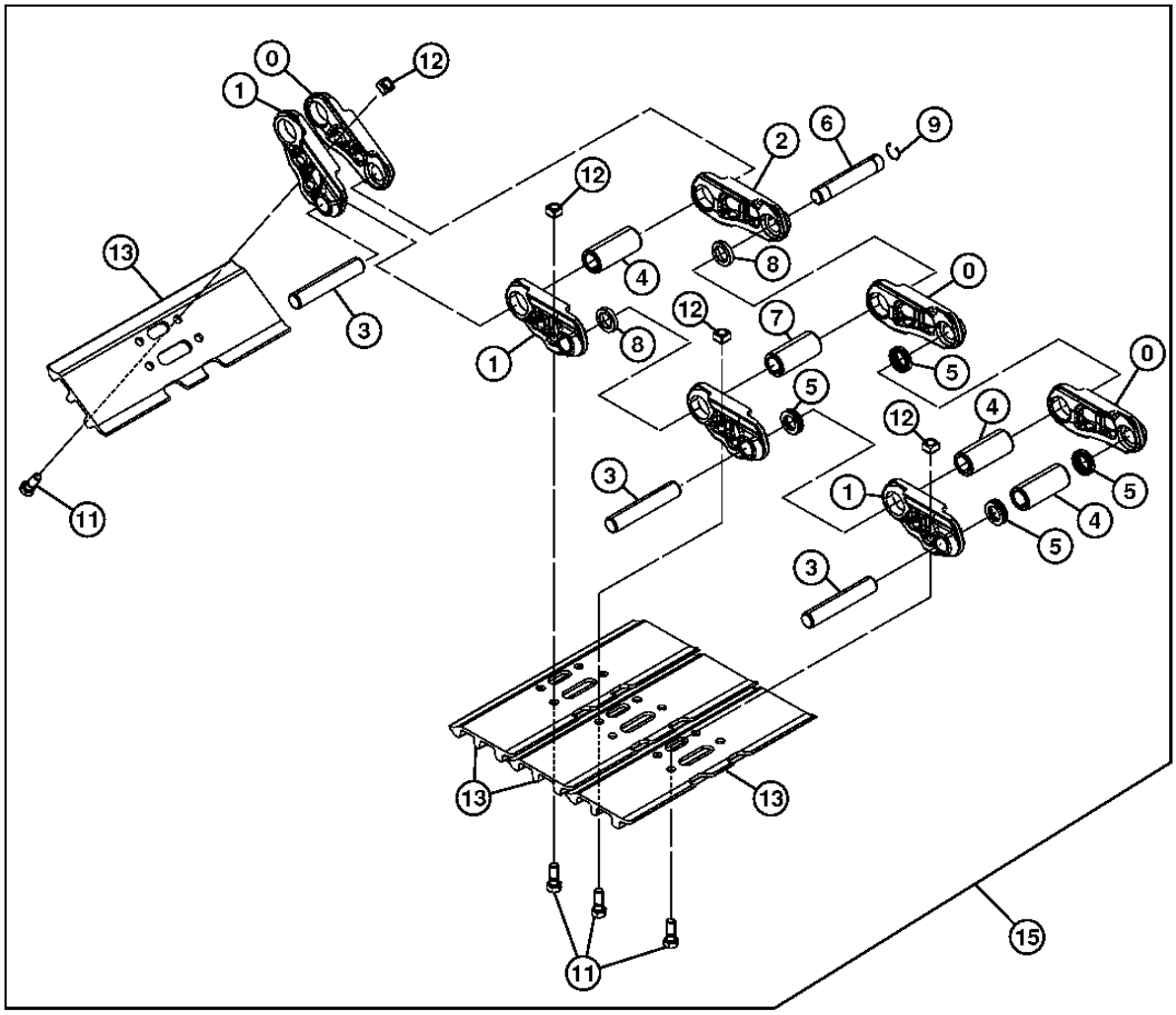

10	0, 1, 2, 3, 4, 5, 6, 7, 8, 9

T216244

TRACK CHAIN ASSEMBLY
SYSTEMES A CHENILLES
SISTEMAS DE ORUGAS

POS.	*NO.PIEZA*	*DESCRIPCION*	*CANT*	*NUM. SERIE*	*NOTAS*
0	0005251R	ESLABON DE ORUGA	48		RH, (SUSTITUCION PARA 0005251)
1	0005252R	ESLABON DE ORUGA	49		LH, (SUSTITUCION PARA 0005252)
2	4633367R	ESLABON MAESTRO DE ORUGA	1		(SUSTITUCION PARA 4633367)
3	AT180028	BULON	48		(SUSTITUCION PARA 4314671)
4	AT186162	CASQUILLO	48		(SUSTITUCION PARA 4386609)
5	AT186161	RETEN	96		(SUSTITUCION PARA 4408124)
6	T209260	BULON MAESTRO DE ORUGA	1		PASADOR MAESTRO DE CADENA, (SUSTITUCION PARA 4267743)
7	AT219468	CASQUILLO	1		BUJE MAESTRO DE CADENA, (SUSTITUCION PARA 4345302)
8	AT219471	ESPACIADOR	2		SELLO MAESTRO DE CADENA, (SUSTITUCION PARA 4379310)
9	T209259	ANILLO ELASTICO	1		(SUSTITUCION PARA 4192666)
10	9250500R	CADENA DE ORUGA SIN ZAPATAS	1		(SUSTITUCION PARA 9250500)
11	T139614	TORNILLO	196		(SUSTITUCION PARA 4631640 O 4659287)
12	T139615	TUERCA	196		(SUSTITUCION PARA 4255638)
13	2050647R	ZAPATA CON TRES NERVADURAS	49		600MM, (SUSTITUCION PARA 2050647)
	2053495R	ZAPATA ABIERTA C/3 NERVAD.	49		700MM, (SUSTITUCION PARA 2053495)
	2053496R	ZAPATA ABIERTA C/3 NERVAD.	49		800MM, (SUSTITUCION PARA 2053496)
15	9250499R	CADENA DE ORUGA CON ZAPATAS	2		600MM, (SUSTITUCION PARA 9250499)
	9264205R	CADENA DE ORUGA SIN ZAPATAS	2		700MM, (SUSTITUCION PARA 9264205)
	9264206R	CADENA DE ORUGA CON ZAPATAS	2		800MM, (SUSTITUCION PARA 9264206)

JOHN DEERE DEALER ORDER DIRECTLY FROM DURATRAX DIRECT
CONCESSIONNAIRES JOHN DEERE COMMANDER DIRECTEMENT AUPRES DE DURTRAX DIRECT
CONCESIONARIOS JOHN DEERE PEDIR DIRECTAMENTE DE DURATRAX DIRECT

ROTARY MANIFOLD
COLLECTEUR ROTATIF
MULTIPLE GIRATORIO

TX1000866 -UN-01DEC05

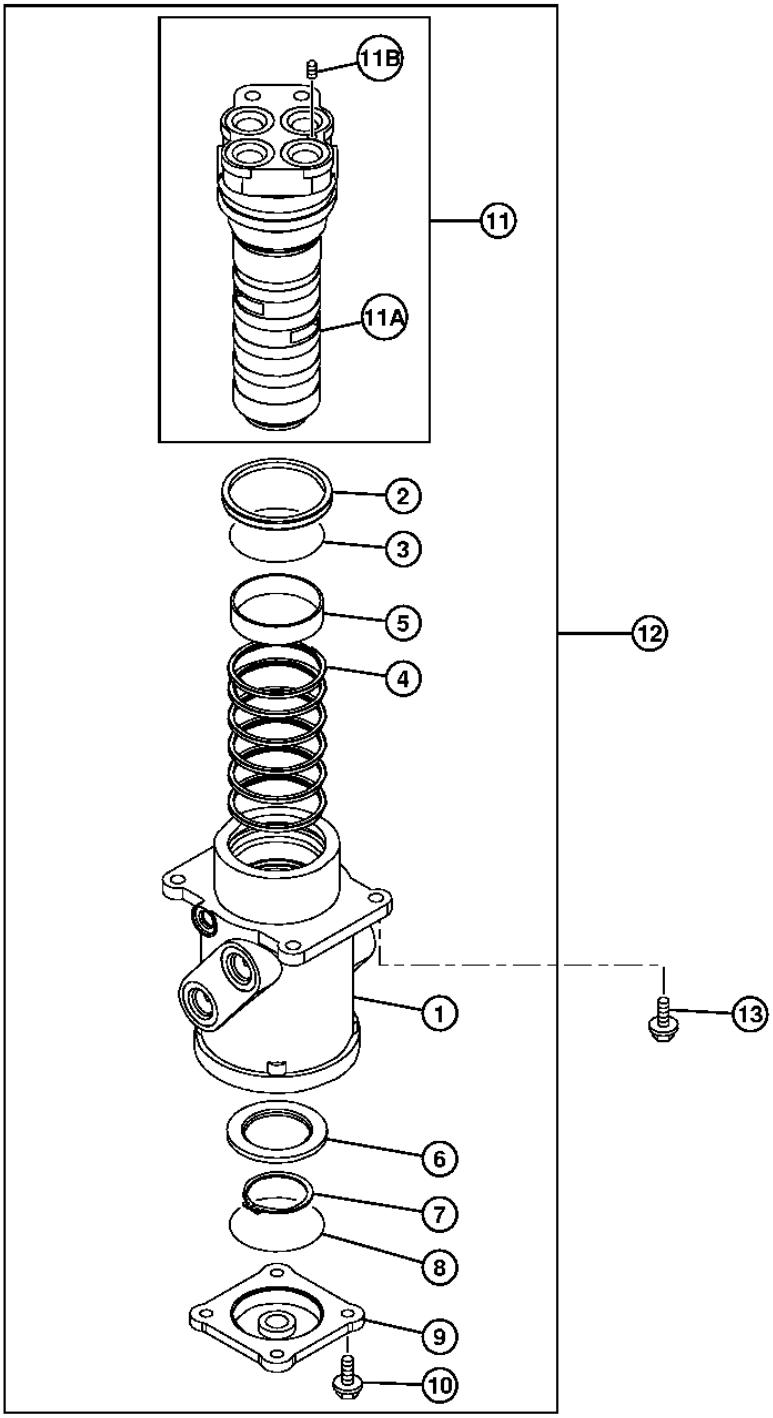

TX1000866

ROTARY MANIFOLD
COLLECTEUR ROTATIF
MULTIPLE GIRATORIO

POS.	*NO.PIEZA*	*DESCRIPCION*	*CANT*	*NUM. SERIE*	*NOTAS*
1	.....	CARCASA	1		(0003542 NLA)
2	4390776	RETEN	1		
3	AT264418	ANILLO TORICO	1		(SUSTITUCION PARA 4367664)
4	AT154162	RETEN	6		(SUSTITUCION PARA 4231543)
5	4241780	CASQUILLO	1		
6	3070250	ANILLO	1		
7	40M7048	ANILLO ELASTICO	1		(SUSTITUCION PARA 991347)
8	CH16109	EMPAQUETADURA	1		(SUSTITUCION PARA A810100)
9	2034607	TAPADERA	1		
10	.....	TORNILLO	4		(J271030 NLA)
	19M7662	TORNILLO	4		M10 X 30
	24M7346	ARANDELA	4		11 X 20 X 2 MM
11	9145787	HUSILLO	1		
11A	.....	HUSILLO	1		(0001193 NLA)
11B	4239611	TAPON	1		
12	9107265EX	COLECTOR	1		REMAN, (SUSTITUCION PARA 9101521)
13	.....	TORNILLO CON ARANDELA	4		(J011235 OR 4614637 NLA)
	19M7403	TORNILLO	4		M12 X 35
	12H301	ARANDELA DE SEGURIDAD	4		1/2"

ROTARY MANIFOLD SEAL AND SWING STOP
JOINT DE COLLECTEUR ROTATIF ET BUTEE DE PIVOTEMENT
SELLOS DEL MULTIPLE GIRATORIO Y TOPE DE GIRO

T216118 -UN-19OCT05

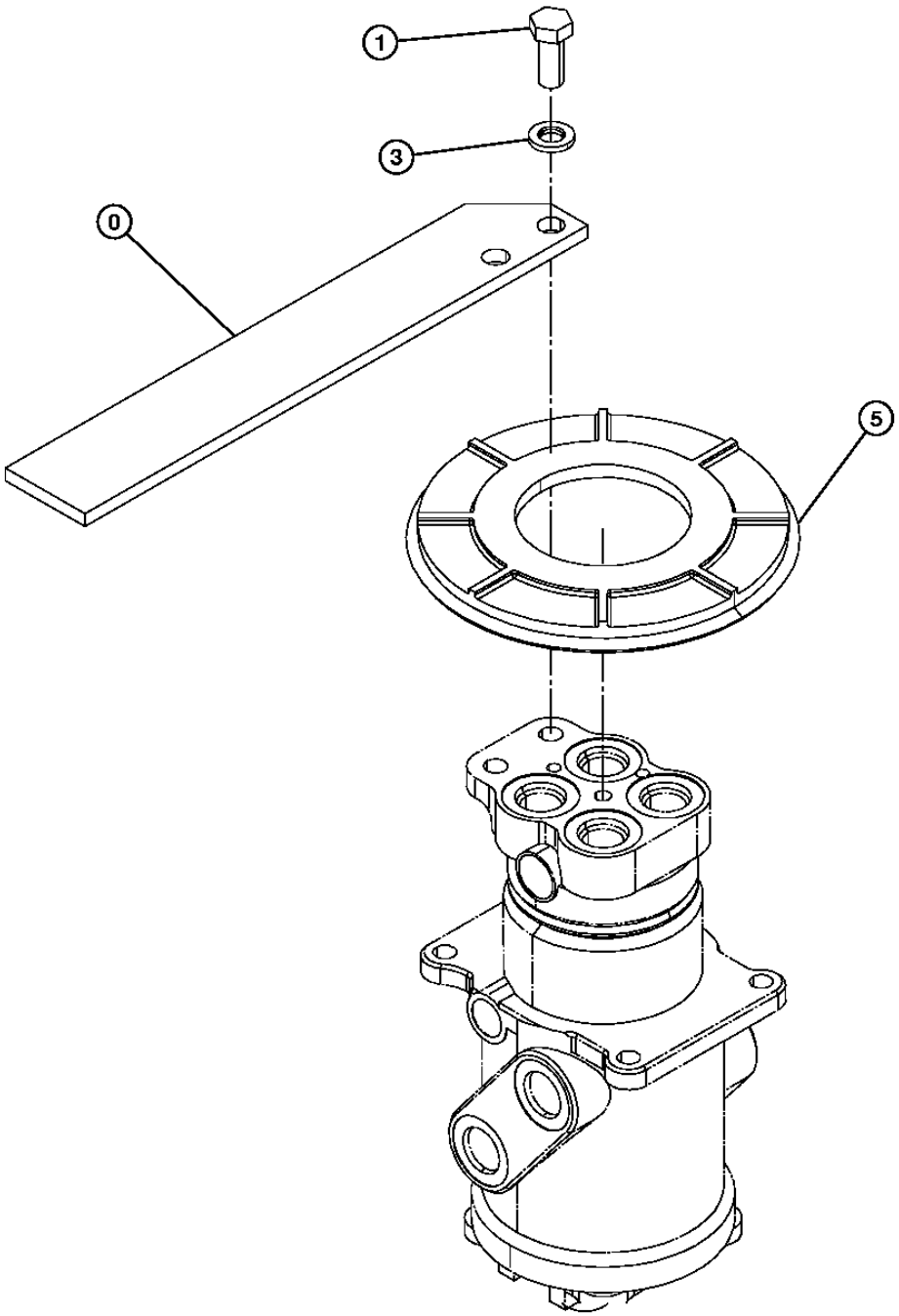

T216118

ROTARY MANIFOLD SEAL AND SWING STOP
JOINT DE COLLECTEUR ROTATIF ET BUTEE DE PIVOTEMENT
SELLOS DEL MULTIPLE GIRATORIO Y TOPE DE GIRO

POS.	*NO.PIEZA*	*DESCRIPCION*	*CANT*	*NUM. SERIE*	*NOTAS*
0	4613452	TOPE	1		
1	19M6332	TORNILLO	2		M14 X 35, (SUSTITUCION PARA J901435)
3	12H317	ARANDELA DE SEGURIDAD	2		14.288 MM, (SUSTITUCION PARA A590914)
5	4428007	TAPADERA	1		

TRAVEL MOTOR GEARBOX
BOITE D'ENGRENAGES DE MOTEUR DE DEPLACEMENT
CAJA DE ENGRANAJES DE MOTOR DE PROPULSION

TX1000629 -UN-28NOV05

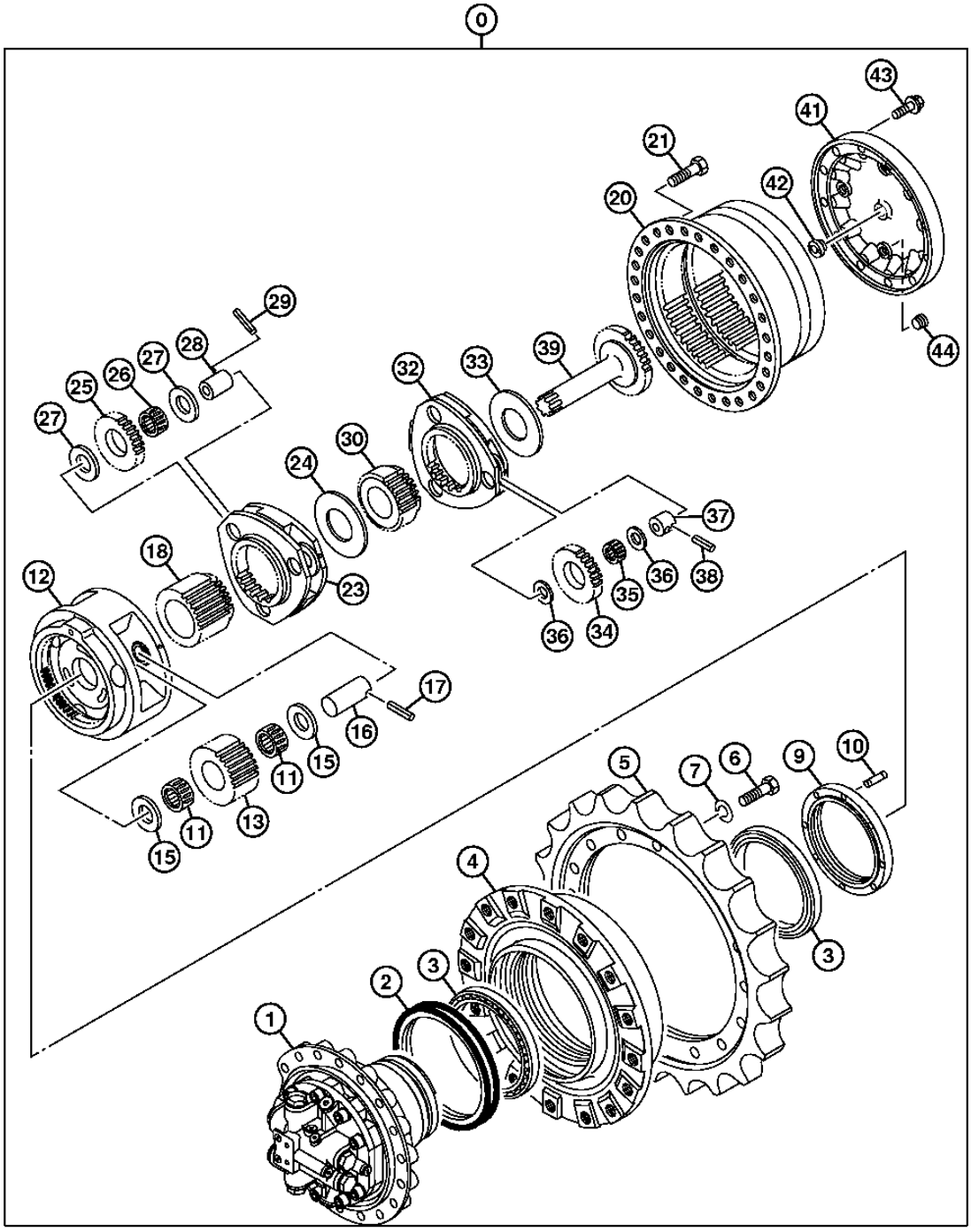

TX1000629

TRAVEL MOTOR GEARBOX
BOITE D'ENGRENAGES DE MOTEUR DE DEPLACEMENT
CAJA DE ENGRANAJES DE MOTOR DE PROPULSION

POS.	*NO.PIEZA*	*DESCRIPCION*	*CANT*	*NUM. SERIE*	*NOTAS*
0	9261222	MOTOR	1		(SUSTITUCION PARA 9233692)
1	PG200139	MOTOR HIDRAULICO	1		(REMAN) (9258325 NLA) (SUSTITUCION PARA 9257254)
2	4634693	RETEN	2		
3	AT130941	RODAMIENTO RODILLOS CONICOS	2		(SUSTITUCION PARA 4246793)
4	1033090	TAMBOR	1		
5	1033091	UNITU DENTADA	1		
6	19M8002	TORNILLO	18		M20 X 55, (SUSTITUCION PARA J932055)
7	12M7070	ARANDELA DE SEGURIDAD	18		20 MM, (SUSTITUCION PARA A590920)
9	3086531	ANILLO	1		
10	4436242	BULON	1		
11	4438593	RODAMIENTO DE AGUJAS	6		
12	1025875	PORTAPLANETARIOS	1		
13	3084353	ENGRANAJE	3		
15	4284521	SUPLEMENTO	6		
16	4315838	BULON	3		
17	34M7133	PASADOR ELASTICO	3		8 X 70 MM, (SUSTITUCION PARA 4116309)
18	3082156	ENGRANAJE SOLAR	1		
20	1025787	CARCASA	1		
21	19M7488	TORNILLO	24		M16 X 40, (SUSTITUCION PARA J931640)
23	2042432	PORTAPLANETARIOS	1		
24	4401293	ESPACIADOR	1		
25	3082155	ENGRANAJE	3		
26	4438592	RODAMIENTO DE AGUJAS	3		
27	4192982	PLACA	6		
28	4402086	BULON	3		
29	4192020	PASADOR ELASTICO	3		
30	3082149	ENGRANAJE SOLAR	1		
32	2050691	RODILLO SUPERIOR	1		
33	4401293	ESPACIADOR	1		
34	3100544	ENGRANAJE	3		
35	4406589	RODAMIENTO DE AGUJAS	3		
36	4192910	PLACA	6		
37	4210853	ESPACIADOR	3		
38	4173093	PASADOR ELASTICO	3		
39	2050692	ARBOL	1		
41	2034833	TAPADERA	1		
42	4478346	PASADOR	1		
43	19M8011	TORNILLO	12		(SUSTITUCION PARA 4609016)
44	94-2013	TAPON HERMETICO	3		(SUSTITUCION PARA 4245797)

TRAVEL MOTOR
MOTEUR DE DEPLACEMENT
MOTOR DE PROPULSION

TX1000643 -UN-01DEC05

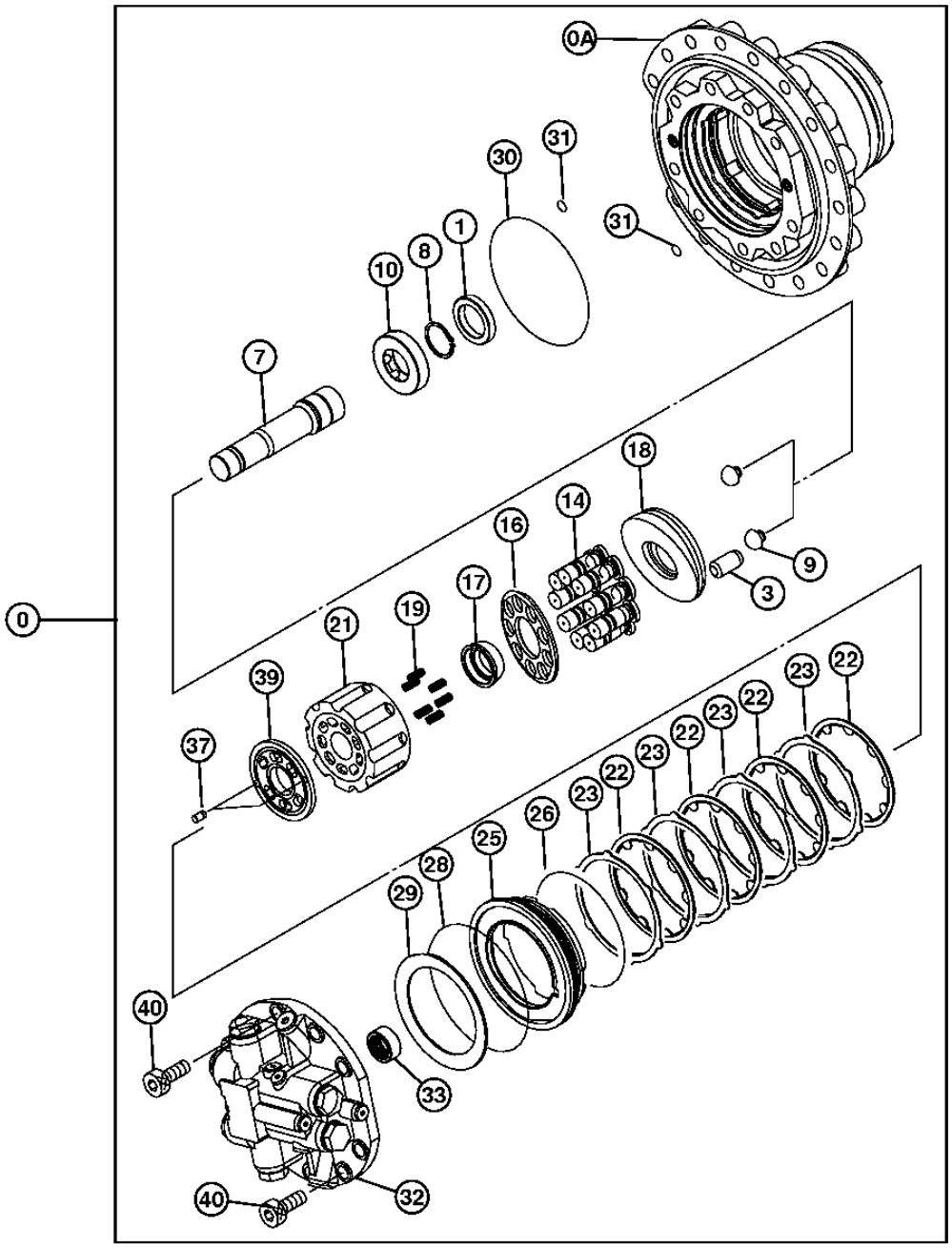

TX1000643

TRAVEL MOTOR
MOTEUR DE DEPLACEMENT
MOTOR DE PROPULSION

POS.	*NO.PIEZA*	*DESCRIPCION*	*CANT*	*NUM. SERIE*	*NOTAS*
0	PG200139	MOTOR HIDRAULICO	1		(REMAN) (9258325 NLA) (SUSTITUCION PARA 9257254)
0A	.....	CARCASA	1		(1031123 NLA)
1	4613831	RETEN	1		
3	4601724	PISTON	1		
7	2049166	EJE CARDAN	1		
8	40M7047	ANILLO ELASTICO	1		(SUSTITUCION PARA 959499)
9	4600108	PASADOR	2		
10	TH4600133	RODILLO	1		(SUSTITUCION PARA 4600133)
14	8099321	PISTON	9		
16	3081570	RETENEDOR	1		
17	4397757	CASQUILLO	1		
18	2050565	PLACA DESLIZANTE	1		
19	4396747	MUELLE	6		
21	2051451	ROTOR	1		
22	3081593	PLACA	4		
23	3081592	PLACA	4		
25	3081595	PISTON	1		
26	4396775	ANILLO TORICO	1		
28	4396774	ANILLO TORICO	1		
29	3081594	MUELLE	1		
30	4420958	ANILLO TORICO	1		
31	T111819	ANILLO TORICO	2		(SUSTITUCION PARA 4506415)
32	9260003	VALVULA	1		(SUSTITUCION PARA 9247662)
33	4631910	RODAMIENTO DE AGUJAS	1		
37	4630921	PASADOR DE CENTRAJE	2		
39	3106481	PLACA	1		
40	M341850	TORNILLO	9		

TRAVEL MOTOR BRAKE VALVE
CLAPET DE FREIN DE MOTEUR DE DEPLACEMENT
VALVULA DE FRENO DE MOTOR DE PROPULSION

TX1011951 -UN-11SEP06

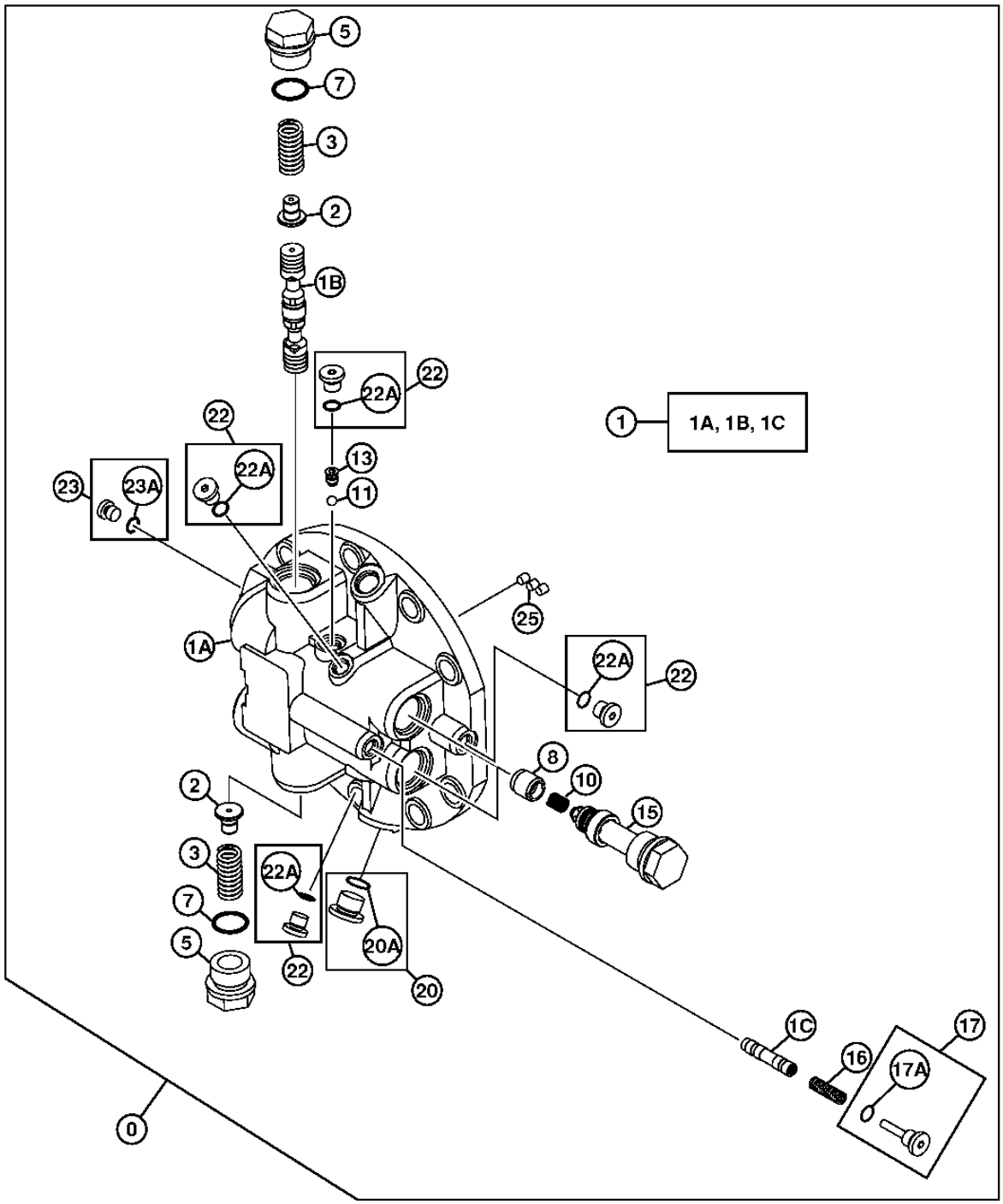

TX1011951

TRAVEL MOTOR BRAKE VALVE
CLAPET DE FREIN DE MOTEUR DE DEPLACEMENT
VALVULA DE FRENO DE MOTOR DE PROPULSION

POS.	*NO.PIEZA*	*DESCRIPCION*	*CANT*	*NUM. SERIE*	*NOTAS*
0	9260003	VALVULA	1		
1	8099406	CAJA	1		
1A	.....	COLECTOR	1		
1B	.....	CORREDERA	1		
1C	.....	CORREDERA	1		
2	4602024	CARRETE	2		
3	4409389	MUELLE	2		
5	4229631	TAPON DE VACIADO	2		
7	TH101926	ANILLO TORICO	2		28.700 X 3.500 MM, (SUSTITUCION PARA 4506429)
8	4397022	CONO DE VALVULA	2		
10	4396771	MUELLE	2		
11	R26552	BOLA	1		5/16", (SUSTITUCION PARA 4509493)
13	4398281	ASIENTO	1		
15	9185757	VALVULA DE DESCARGA	2		(VER PAG SEPARADA PARA OBTENER DETALLES)
16	4297257	MUELLE DE COMPRESION	1		
17	9167977	TAPON ROSCADO	1		
17A	M800650	EMPAQUETADURA	1		(SUSTITUCION PARA 957366)
20	9134112	TAPON HERMETICO	1		
20A	4506418	ANILLO TORICO	1		
22	9134110	TAPON ROSCADO	4		
22A	M800650	EMPAQUETADURA	4		(SUSTITUCION PARA 957366)
23	9134109	TAPON DE VACIADO	2		
23A	4506408	ANILLO TORICO	2		
25	15H560	TAPON ROSCADO	3		1/16", (SUSTITUCION PARA 4050968)

TRAVEL MOTOR CROSSOVER RELIEF VALVE
CLAPET DE DECHARGE DE RACCORDEMENT DE MOTEUR DE DEPLACEMENT
VALVULA DE ALIVIO DE TRASPASO DE MOTOR DE PROPULSION

T147904 -UN-06NOV01

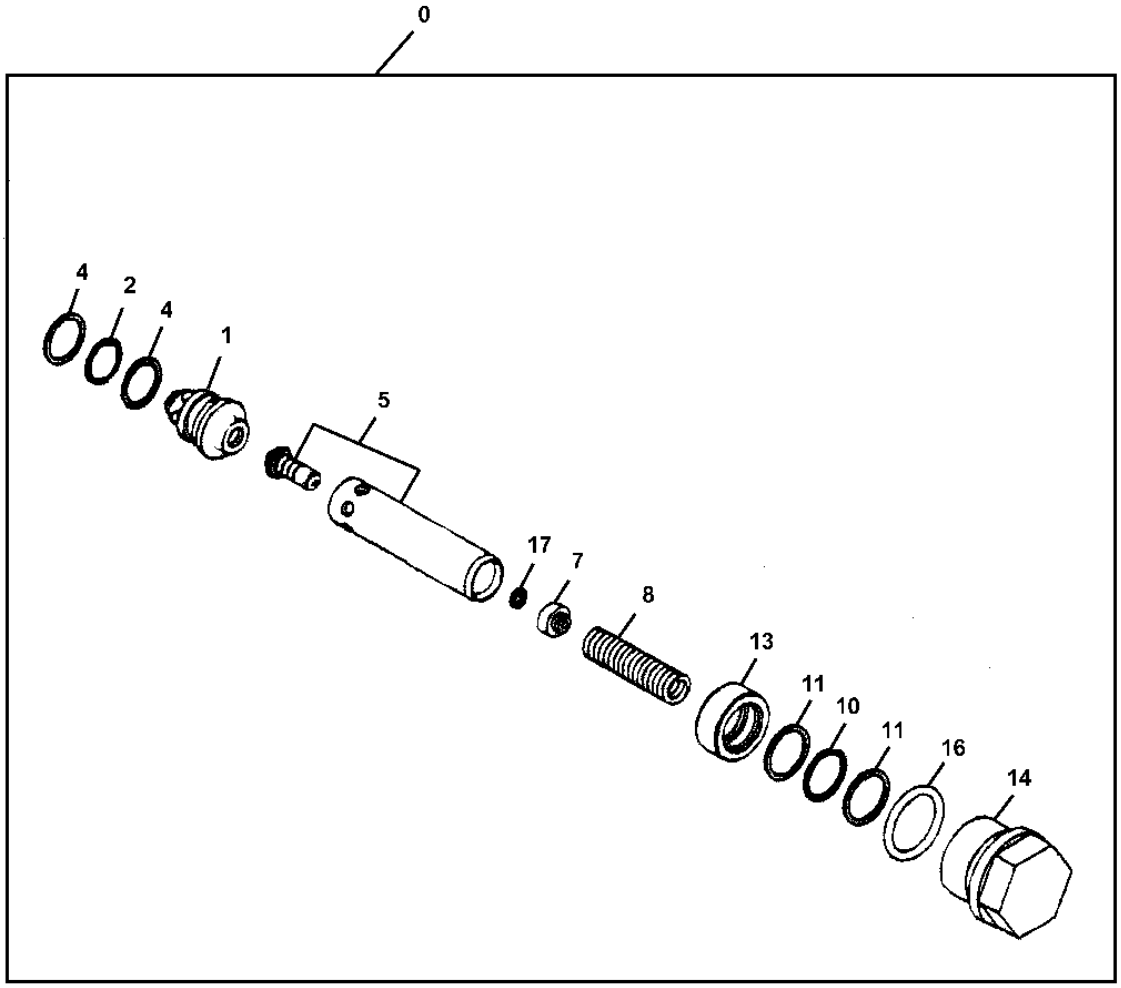

T147904

TRAVEL MOTOR CROSSOVER RELIEF VALVE
CLAPET DE DECHARGE DE RACCORDEMENT DE MOTEUR DE DEPLACEMENT
VALVULA DE ALIVIO DE TRASPASO DE MOTOR DE PROPULSION

POS.	*NO.PIEZA*	*DESCRIPCION*	*CANT*	*NUM. SERIE*	*NOTAS*
0	9185757	VALVULA DE DESCARGA	1		VALVULA DE FRENOS DEL MOTOR DE PROPULSION
1	.....	MANGUITO	1		(TH3086417 NLA)
2	4506418	ANILLO TORICO	1		
4	4033725	ANILLO REFORZADOR	2		
5	.....	VALVULA	1		(TH9753750 NLA)
7	.....	GUIA	1		(TH4396955 NLA)
8	.....	MUELLE	1		(TH4396836 NLA)
10	CH12329	EMPAQUETADURA	1		
11	4027959	ANILLO REFORZADOR	2		
13	.....	PISTON	1		(TH4396950 NLA)
14	4397029	TAPON ROSCADO	1		
16	TH101926	ANILLO TORICO	1		28.700 X 3.500 MM (1.130" X 0.138") (SUSTITUCION PARA 4506429)
17	24M7029	SUPLEMENTO	1		0.500 MM (0.020")

TRAVEL DEVICE HYDRAULIC LINES
FLEXIBLES HYDRAULIQUES DE MOTEUR DE PROPULSION
MANGUERAS HIDRAULICAS DE MOTOR PROPULSOR

TX1011633 -UN-19SEP06

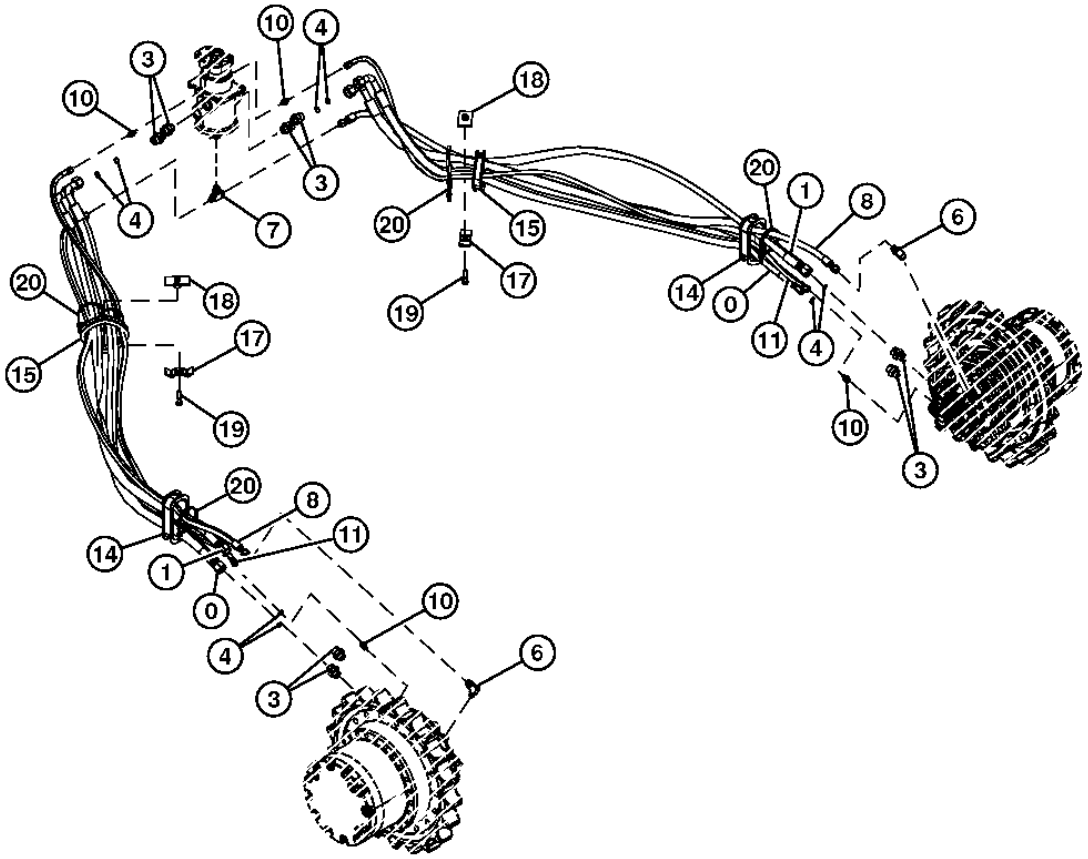

TX1011633

TRAVEL DEVICE HYDRAULIC LINES
FLEXIBLES HYDRAULIQUES DE MOTEUR DE PROPULSION
MANGUERAS HIDRAULICAS DE MOTOR PROPULSOR

POS.	*NO.PIEZA*	*DESCRIPCION*	*CANT*	*NUM. SERIE*	*NOTAS*
0	4632449	MANGUERA HIDR. - CONFECCION	2		
1	4632450	MANGUERA HIDR. - CONFECCION	2		
3	A853166	RACOR ADAPTADOR	8		
	AT318035	ANILLO TORICO	1		(SUSTITUCION PARA 4506424)
4	T77858	ANILLO TORICO	8		(4187308 NLA)
6	A852344	RACOR ACODADO	2		
	4506418	ANILLO TORICO	1		
7	A852544	CONEXION EN T	1		
	4506418	ANILLO TORICO	1		
8	4267667	MANGUERA HIDR. - CONFECCION	2		
10	A852122	RACOR ADAPTADOR	4		
	M800650	EMPAQUETADURA	1		(SUSTITUCION PARA 957366)
11	4449378	MANGUERA HIDR. - CONFECCION	2		
14	4437525	PASAMUROS	2		
15	4428098	PASAMUROS	2		
17	4202103	ABRAZADERA	2		
18	9727822	ABRAZADERA	2		
19	19M7361	TORNILLO	2		M12 X 50, (J901250 NLA)
20	H77698	CINTA DE ATAR	6		(SUSTITUCION PARA 4121859)

TRAVEL MOTOR COVER
COUVERCLES D' MOTEUR DE PROPULSION
CUBIERTAS DE MOTOR PROPULSOR

TX1011927 -UN-11SEP06

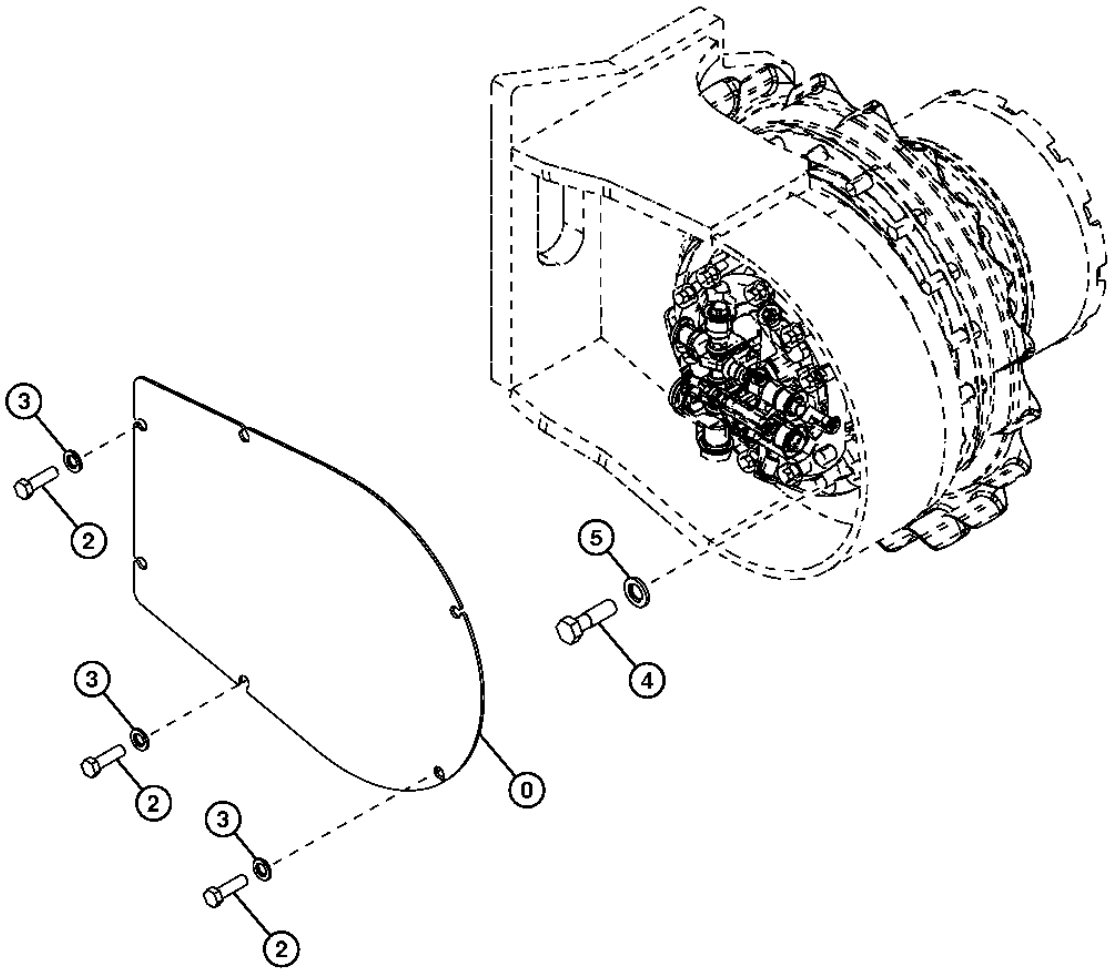

TX1011927

TRAVEL MOTOR COVER
COUVERCLES D' MOTEUR DE PROPULSION
CUBIERTAS DE MOTOR PROPULSOR

POS.	*NO.PIEZA*	*DESCRIPCION*	*CANT*	*NUM. SERIE*	*NOTAS*
0	3087256	TAPADERA	1		(CADA LADO DE UNIDAD)
2	19M6332	TORNILLO	6		M14 X 35, (SUSTITUCION PARA J901435)
3	J222014	ARANDELA	6		
4	TH111692	TORNILLO	28		M20 X 70, (SUSTITUCION PARA 4258061)
5	N231749	ARANDELA	28		0.812" X 1-1/2" X 1/4", (SUSTITUCION PARA 4018545)

POWERTECH PLUS 6.8L (6068 TIER 3 ENGINE)
POWERTECH PLUS 6,8 L (MOTEUR 6068 NIVEAU 3)
POWERTECH PLUS 6.8 LITROS (MOTOR 6068 TIER 3)

TX1003264 -UN-01FEB06

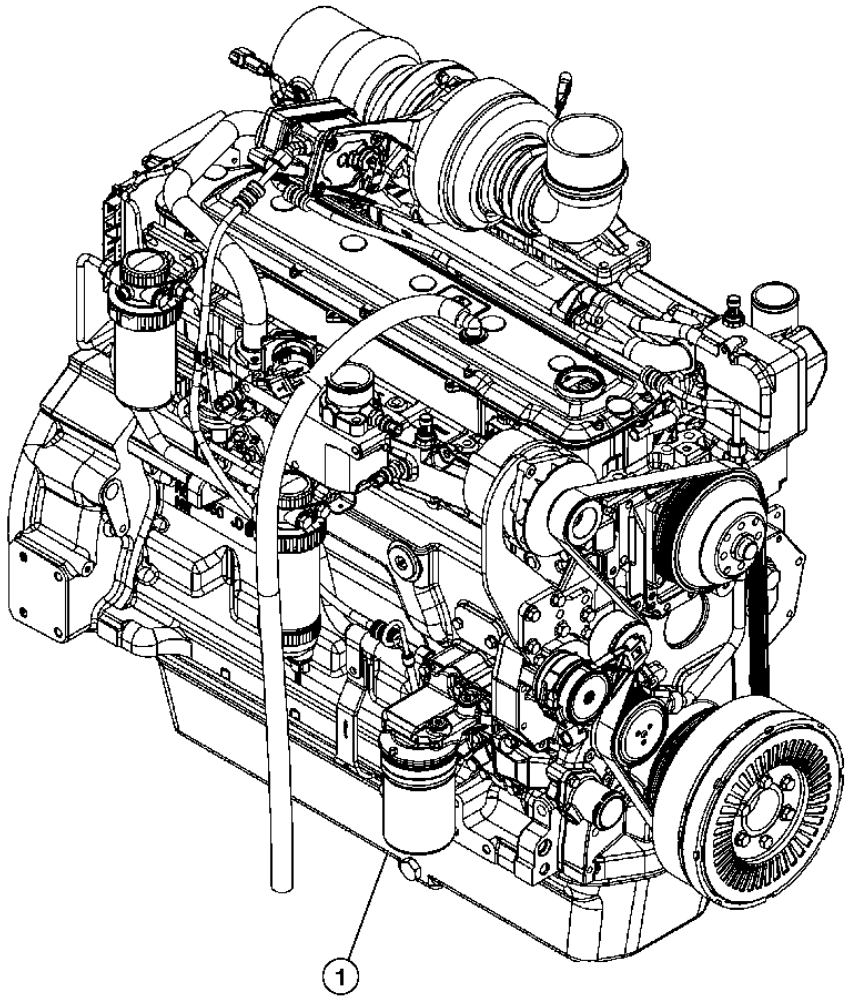

TX1003264

POWERTECH PLUS 6.8L (6068 TIER 3 ENGINE)
POWERTECH PLUS 6,8 L (MOTEUR 6068 NIVEAU 3)
POWERTECH PLUS 6.8 LITROS (MOTOR 6068 TIER 3)

POS.	*NO.PIEZA*	*DESCRIPCION*	*CANT*	*NUM. SERIE*	*NOTAS*
1	RE529930	MOTOR DIESEL	1		(6068HT069)

1163 (ROCKER ARM COVER)
1163 (CULBUTEURS)
1163 (TAPA DE BALANCINES)
RE531386PCDA01 -UN-21FEB07

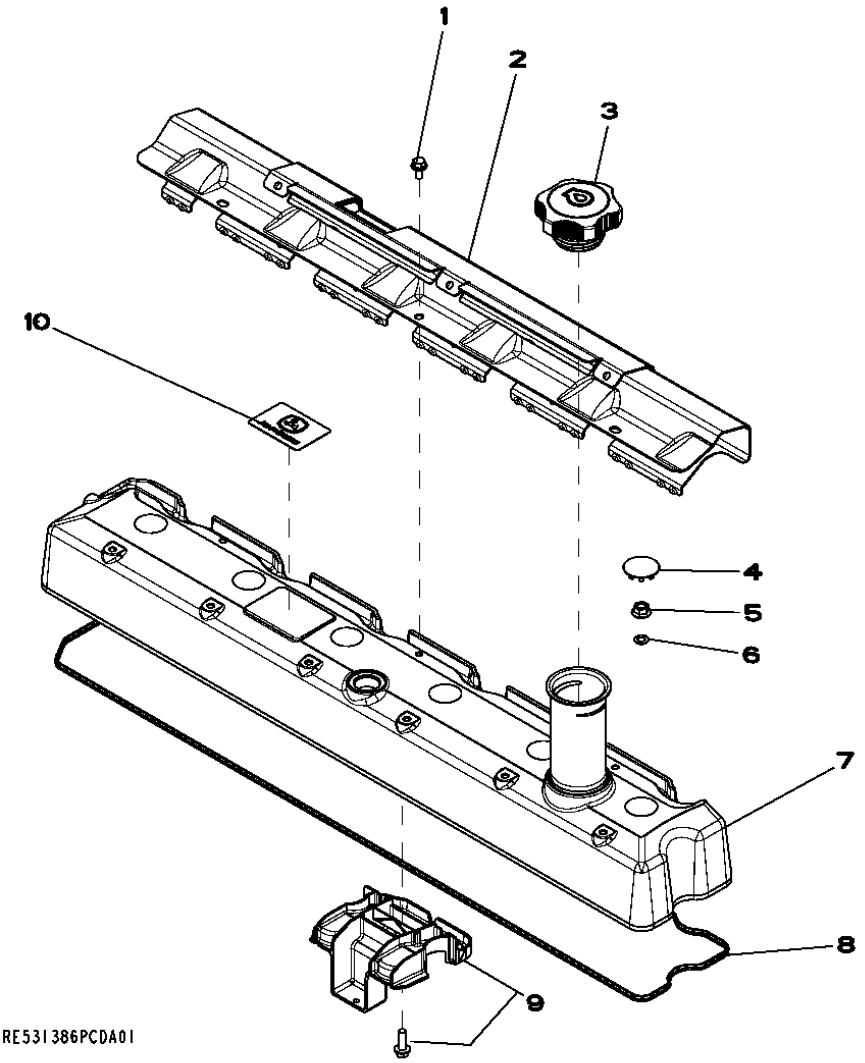

POS.	NO.PIEZA	DESCRIPCION	CANT	MOTOR NUM. SERIE	NOTAS
1	RE527858	TORNILLO	3		
2	R522410	PROTECCION ANTITERMICA	1		
3	RE500250	TAPON DE LLENADO	1		
4	H23125	TAPON	6		
5	R123574	TUERCA	6		
6	R123575	ANILLO TORICO	6		
7	RE531383	TAPA DE VALVULA	1		
8	R524469	JUNTA	1		
9	RE528742	DEFLECTOR	1		
10	R521401	MEDALLON	1		

(1299) COVER WITHOUT OIL FILLER NECK AND OIL DIPSTICK
(1299) COUVERCLE SANS GOULOTTE DE REMPLISSAGE NI JAUGE A HUILE
(1299) TAPADERA SIN BOCA DE LLENADO Y ASPILLA

RE57761PCDD01 -UN-07JUL04

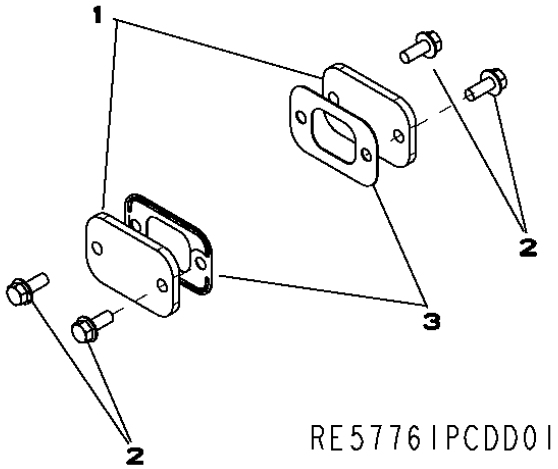

POS.	NO.PIEZA	DESCRIPCION	CANT	MOTOR NUM. SERIE	NOTAS
1	R116296	TAPADERA	2		
2	RE67238	TORNILLO	4		M8 X 20
3	R136495	JUNTA	2		

1321 (CRANKSHAFT PULLEY)
1321 (POULIE DU VILEBREQUIN)
1321 (POLEA DEL CIGUENAL)

RE508855PCDF01 -UN-31JAN07

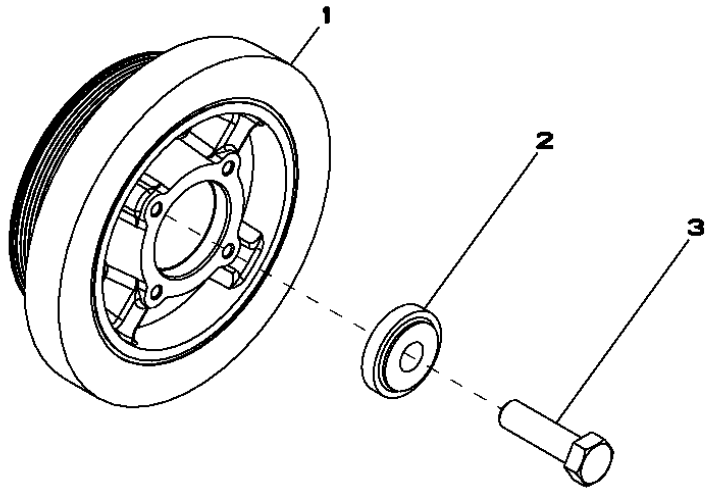

RE508855PCDF01

POS.	*NO.PIEZA*	*DESCRIPCION*	*CANT*	*MOTOR NUM. SERIE*	*NOTAS*
1	RE505939	AMORTIGUADOR DE TORSION	1		
2	R517237	ARANDELA	1		
3	R516648	TORNILLO	1		

1403 (FLYWHEEL HOUSING)
1403 (CARTER VOLANT)
1403 (CAJA DEL VOLANTE MOTOR)

RE59342PCDE01 -UN-24SEP07

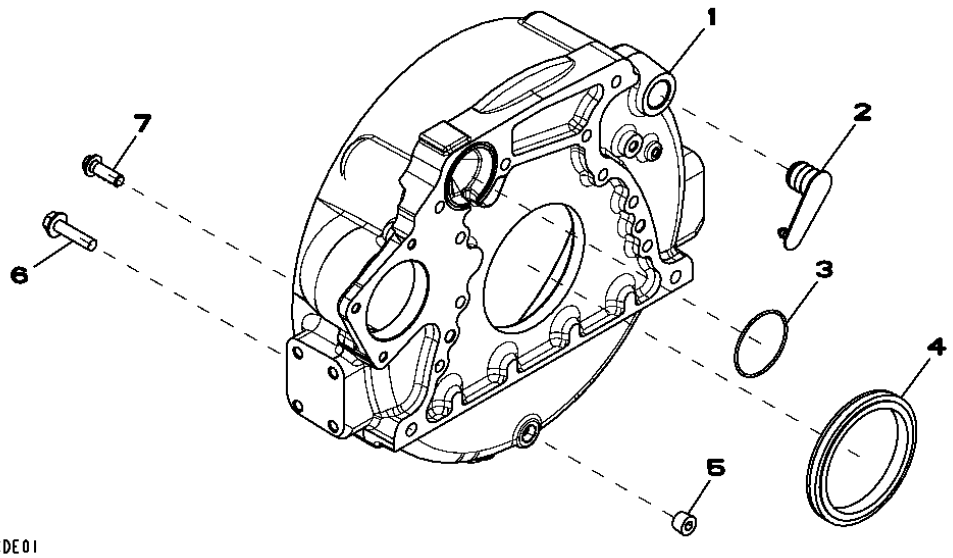

POS.	NO.PIEZA	DESCRIPCION	CANT	MOTOR NUM. SERIE	NOTAS
1	R503444	CARCASA	1		
2	R131768	TAPON	1		
3	R61467	ANILLO TORICO	1		
4	RE44574	RETEN	1		
5	15H624	TAPON ROSCADO	1		
6	19M8306	TORNILLO	4		M12 X 50
7	R135918	TORNILLO	8		

1517 (FLYWHEEL)
1517 (VOLANT)
1517 (VOLANTE MOTOR)

RE66748PCDD01 -UN-14SEP05

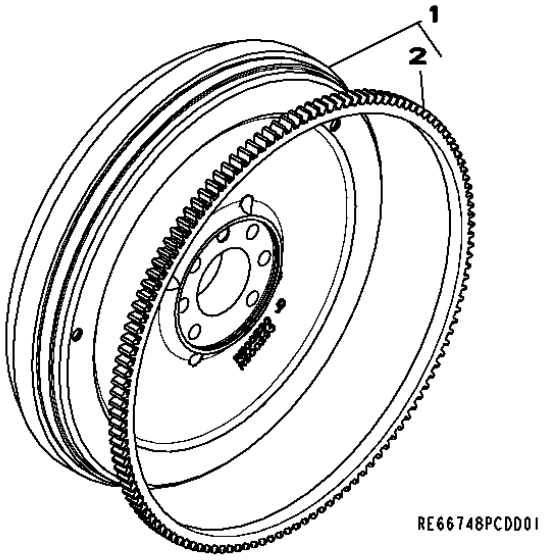

POS.	NO.PIEZA	DESCRIPCION	CANT	MOTOR NUM. SERIE	NOTAS
1	RE500527	VOLANTE	1		
2	R28811	CORONA DE TREN PLANETARIO	1		
..	R135918	TORNILLO	6		

16A6 (FUEL INJECTION PUMP)
16A6 (POMPE D'INJECTION)
16A6 (BOMBA DE INYECCION)

RE525491PCDA03 -UN-08AUG06

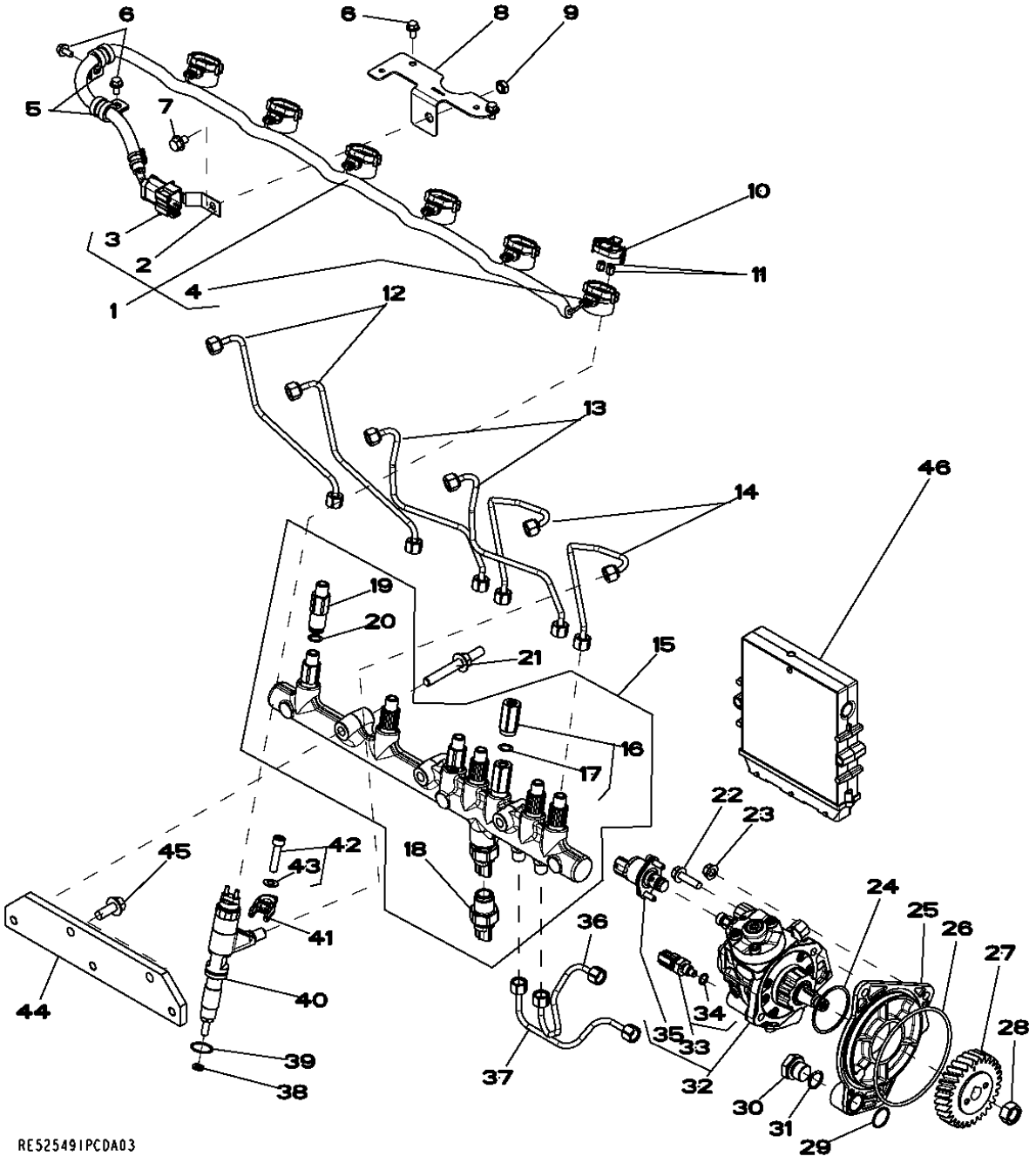

POS.	NO.PIEZA	DESCRIPCION	CANT	MOTOR NUM. SERIE	NOTAS
1	RE528609	GRUPO DE CABLES	1		
2	R520930	SOPORTE	1		
3	57M8747	CAJA DE CONECTORES ELEC.	1		
4	R522630	RETEN	1		
5	T75197	ABRAZADERA	2		
6	RE527858	TORNILLO	4		
7	RE524730	TORNILLO	1		
8	R523048	SOPORTE	1		
9	.....	TUERCA SOLDABLE	NA		
10	RE528588	CAPUCHON DE CONECTOR ELEC.	6		
11	R134920	TUERCA	12		
12	RE526694	TUBERIA DE COMBUSTIBLE	2		
13	RE526693	TUBERIA DE COMBUSTIBLE	2		
14	RE526692	TUBERIA DE COMBUSTIBLE	2		
15	RE522596	BARANDILLA	1		
16	RE516335	VALVULA DESCARGA DE PRESION	1		
17	R515454	SUPLEMENTO	1		
18	RE520930	SENSOR	1		
19	RE515636	LIMITADOR	6		
20	R515454	SUPLEMENTO	6		
21	R521159	ESPARRAGO	3		
22	19M7868	TORNILLO	2		M8 X 30
23	14M7298	TUERCA CON BRIDA	3		
24	R516125	ANILLO TORICO	1		
25	R504577	RACOR ADAPTADOR	1		
26	R55453	ANILLO TORICO	1		
27	R502541	ENGRANAJE	1		
28	R91360	TUERCA	1		
29	R116031	ANILLO TORICO	1		
30	RE517370	CONEXION	1		
31	51M7044	ANILLO TORICO	1		
32	RE527528	BOMBA DE INYECCION	1		
33	RE516336	SENSOR TEMPERAT.COMBUSTIBLE	1		
34	R524234	ANILLO TORICO	1		
35	RE531235	DISTRIBUIDOR	1		
36	RE527054	TUBERIA DE COMBUSTIBLE	1		
37	RE527055	TUBERIA DE COMBUSTIBLE	1		
38	R523499	ARANDELA DE GUARNICION	6		
39	R516647	ANILLO TORICO	6		
40	RE530362	INYECTOR	6		
41	R520813	ABRAZADERA	6		
42	RE528096	TORNILLO CON ARANDELA	6		
43	R522416	ARANDELA	1		
44	R504239	SOPORTE	1		
45	19M7785	TORNILLO	2		
46	RE526588	CONTROLADOR ELECT.DEL MOTOR	1		

17CN (INTAKE MANIFOLD)
17CN (PIPE D'ADMISSION)
17CN (COLECTOR DE ADMISION DE AIRE)

RE531050PCDA01 -UN-20SEP06

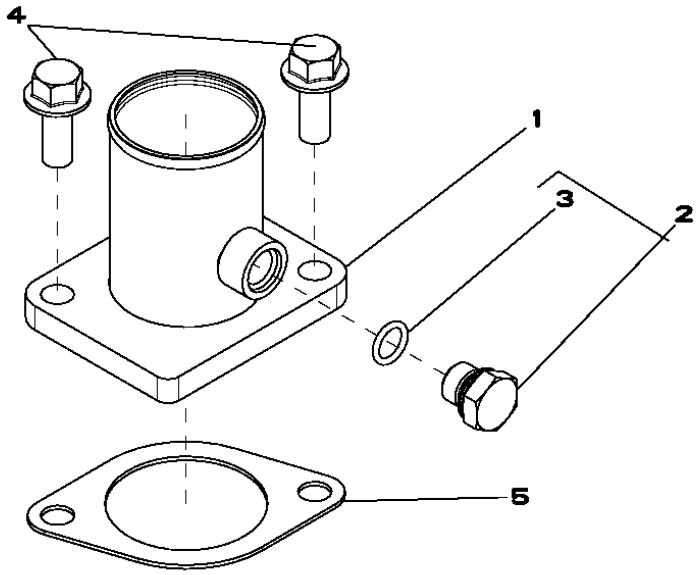

POS.	NO.PIEZA	DESCRIPCION	CANT	MOTOR NUM. SERIE	NOTAS
1	RE508742	COLECTOR DE ADM. DE AIRE	1		
2	RE46684	TAPON HERMETICO	1		
3	51M7041	ANILLO TORICO	1		11.300 X 2.200 MM
4	19M7785	TORNILLO	2		M10 X 25
5	R81275	JUNTA	1		

MEMORANDA
MEMORANDA
MEMORANDA

1989 (OIL PAN)
1989 (CARTER D'HUILE)
1989 (CARTER DE ACEITE)

RE515829PCDD01 -UN-14SEP05

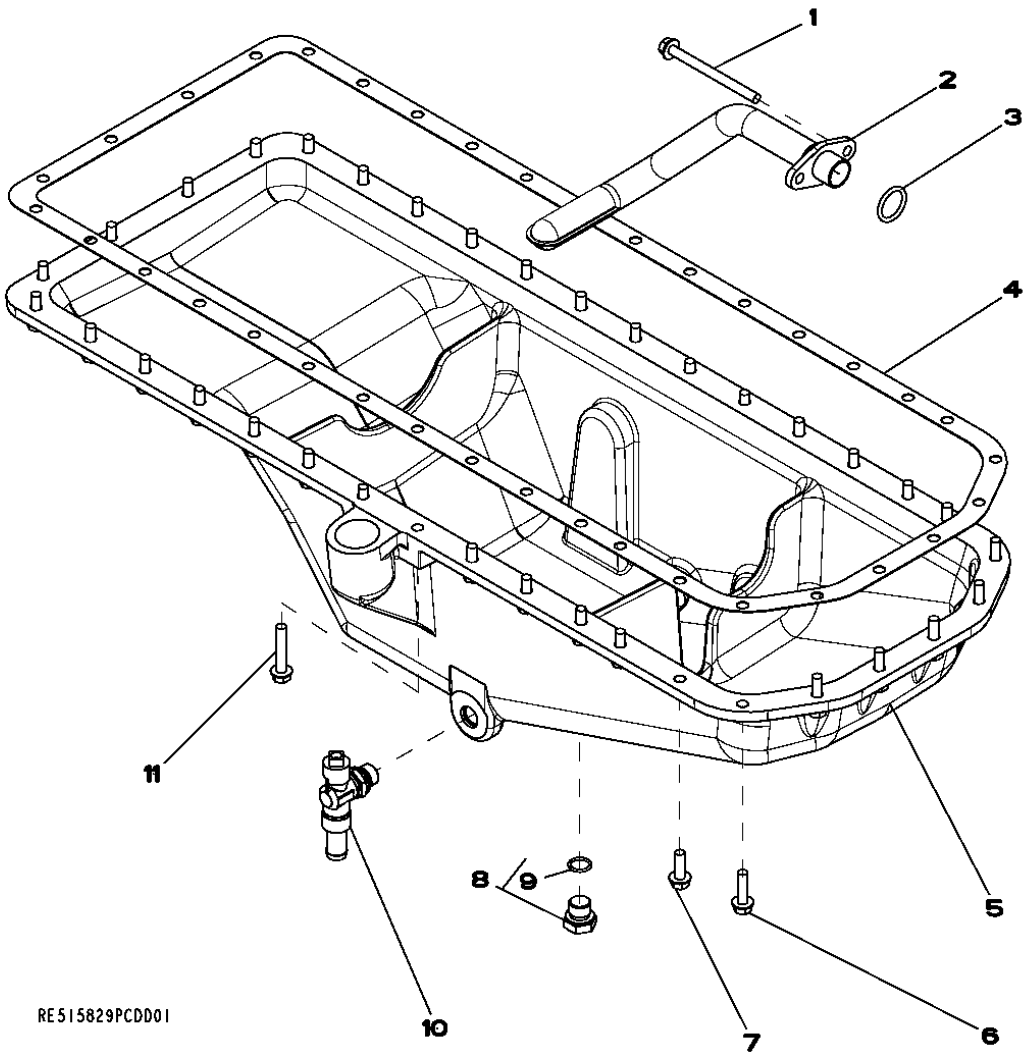

POS.	NO.PIEZA	DESCRIPCION	CANT	MOTOR NUM. SERIE	NOTAS
1	19M8986	TORNILLO	2		M8 X 100
2	RE69898	ENTRADA BOMBA ACEITE	1		
3	R61871	ANILLO TORICO	1		
4	R123354	JUNTA	1		
5	R515307	CARTER DE ACEITE	1		
6	19M7868	TORNILLO	6		M8 X 30
7	19M7867	TORNILLO	26		M8 X 25
8	RE46685	TAPON HERMETICO	1		
9	51M7043	ANILLO TORICO	1		
10	RE507952	GRIFO DE VACIADO	1		
11	19M7799	TORNILLO	4		M8 X 45

2001 (WATER PUMP)
2001 (POMPE A EAU)
2001 (BOMBA DE AGUA)
RE58175PCDD01 -UN-18JUL04

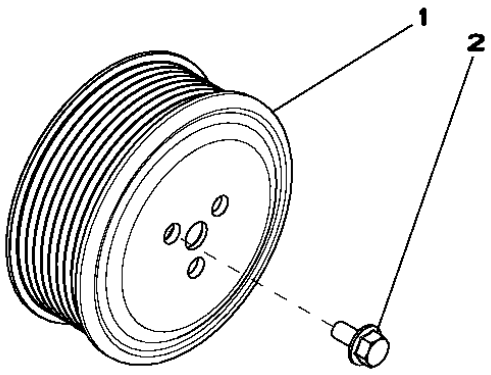

RE58175PCDD01

POS.	*NO.PIEZA*	*DESCRIPCION*	*CANT*	*MOTOR NUM. SERIE*	*NOTAS*
1	R115250	POLEA	1		
2	19M7774	TORNILLO	3		M6 X 12

2158 (THERMOSTAT COVER)
2158 (COUVERCLE DE THERMOSTAT)
2158 (TAPA TERMOSTATO)

RE528878PCDA01 -UN-13JAN06

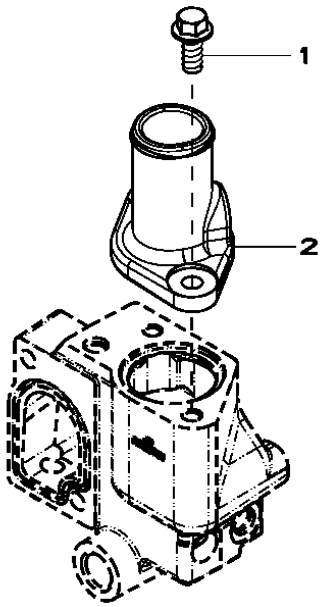

POS.	NO.PIEZA	DESCRIPCION	CANT	MOTOR NUM. SERIE	NOTAS
1	19M7785	TORNILLO	2		M10 X 25
2	R522780	TAPADERA	1		

2217 (THERMOSTAT)
2217 (THERMOSTAT)
2217 (TERMOSTATO)
RE529086PCDA01 -UN-16JAN06

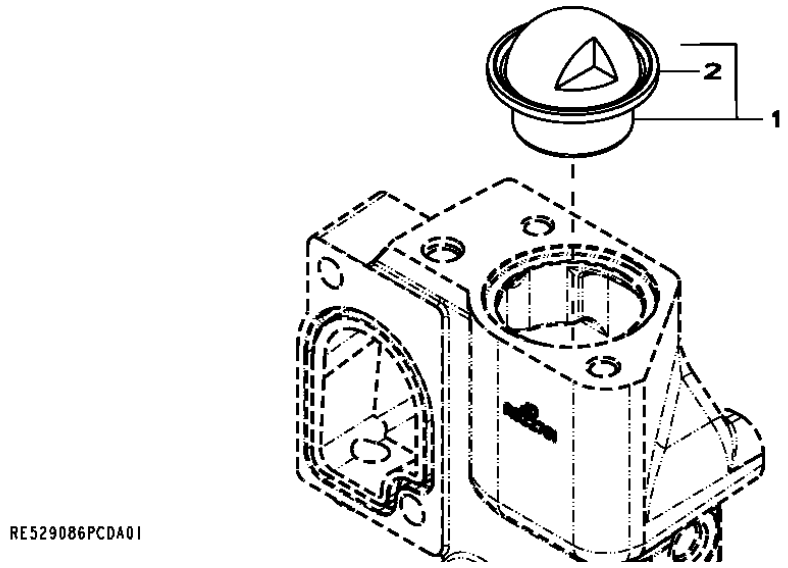

MOTOR

POS.	*NO.PIEZA*	*DESCRIPCION*	*CANT*	*NUM. SERIE*	*NOTAS*
1	RE529270	TERMOSTATO	1		
2	R521548	RETEN	1		

24FF (FAN BELT)
24FF (COURROIE DU VENTILATEUR)
24FF (CORREA DEL VENTILADOR)

RE528645PCDB01 -UN-14SEP05

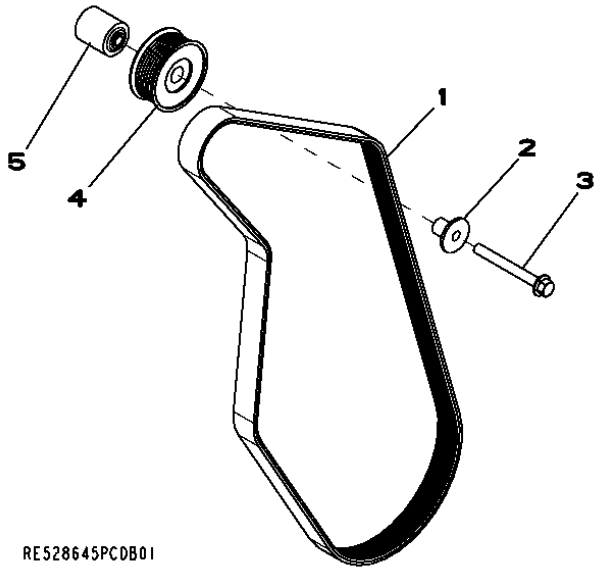

POS.	*NO.PIEZA*	*DESCRIPCION*	*CANT*	*MOTOR NUM. SERIE*	*NOTAS*
1	R500242	CORREA TRAPEZOIDAL	1		
2	R502079	MANGUITO	1		
3	19M7811	TORNILLO	1		M10 X 90
4	AT211041	RUEDA LOCA	1		
5	R133643	ESPACIADOR	1		

2695 (ENGINE COOLANT HEATER)
2695 (RECHAUFFEUR DU LIQUIDE DE REFROIDISSEMENT)
2695 (DISPOSITIVO PARA EL CALENTAMIENTO DEL LIQUIDO REFRIGERANTE)

RE70218PCDB01 -UN-14SEP05

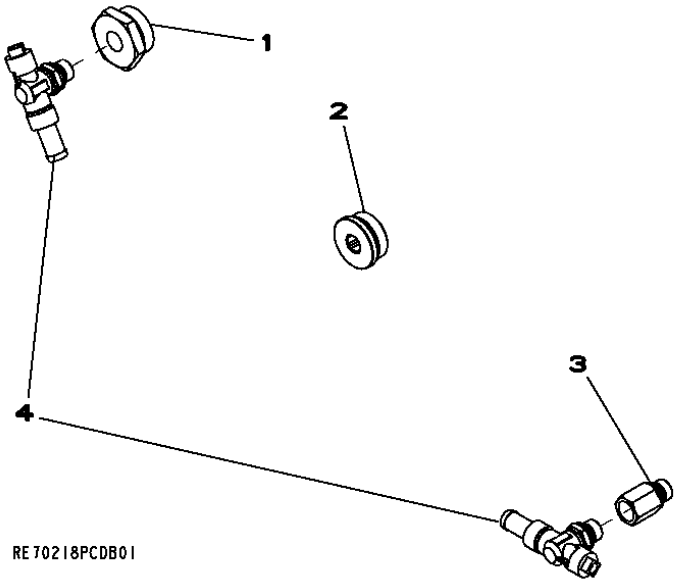

POS.	*NO.PIEZA*	*DESCRIPCION*	*CANT*	*MOTOR NUM. SERIE*	*NOTAS*
1	R123616	TAPON	1		
2	RE508185	CONEXION	1		
3	RE68908	RACOR ADAPTADOR	1		
4	RE507952	GRIFO DE VACIADO	2		

2894 (EXHAUST MANIFOLD)
2894 (COLLECTEUR D'ECHAPPEMENT)
2894 (COLECTOR DE ESCAPE)

RE530487PCDA01 -UN-01FEB07

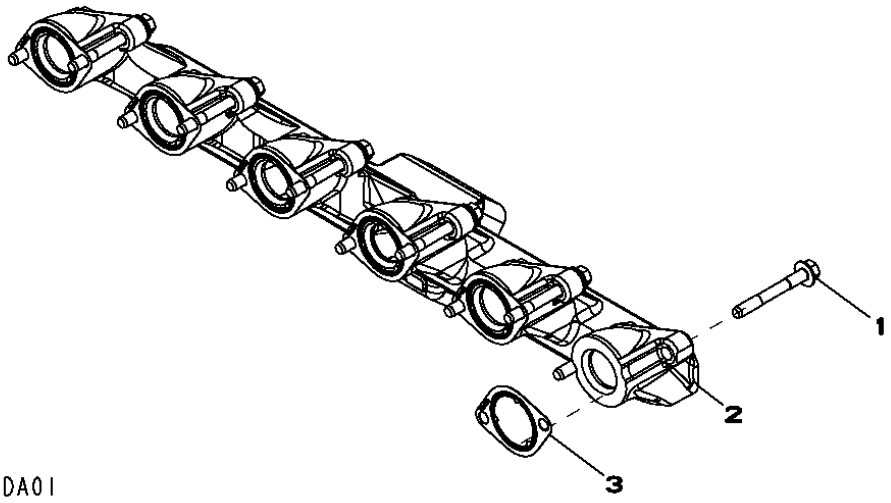

RE530487PCDA01

POS.	*NO.PIEZA*	*DESCRIPCION*	*CANT*	*MOTOR NUM. SERIE*	*NOTAS*
1	R522554	TORNILLO	12		
2	R132471	COLECTOR DE ESCAPE	1		
3	R519488	JUNTA	6		

MEMORANDA
MEMORANDA
MEMORANDA

2964 (VENTILATING SYSTEM)
2964 (SYSTEME DE VENTILATION)
2964 (SISTEMA DE VENTILACION)

RE531482PCDA01 -UN-01FEB07

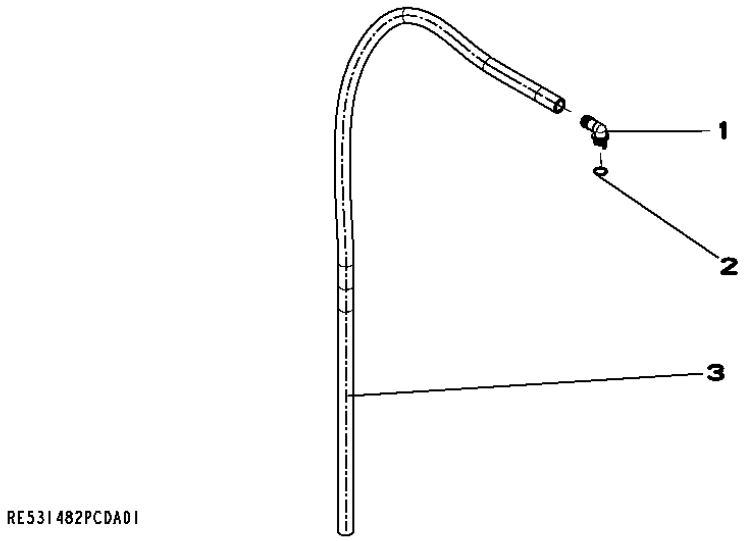

POS.	*NO.PIEZA*	*DESCRIPCION*	*CANT*	*MOTOR NUM. SERIE*	*NOTAS*
1	R120467	RACOR ACODADO	1		
2	R72328	ANILLO TORICO	1		
3	TY22450	MANGUERA POR METROS	1		(CUT TO LENGTH) (1510 MM)

3031 (STARTING MOTOR)
3031 (DEMARREUR)
3031 (MOTOR DA ARRANQUE)

RE500343PCDD01 -UN-15SEP05

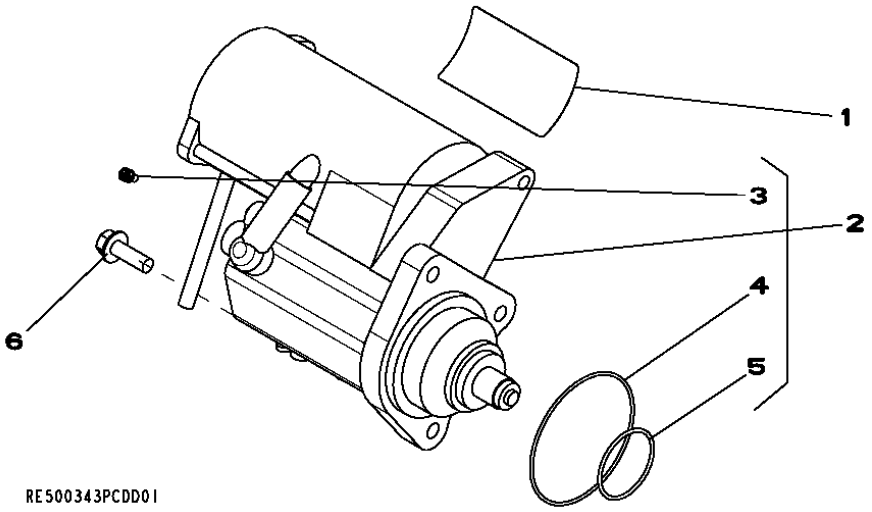

POS.	NO.PIEZA	DESCRIPCION	CANT	MOTOR NUM. SERIE	NOTAS
1	T146102	ETIQUETA ADHESIVA	1		
2	RE500345	JUEGO P. MOTOR DE ARRANQUE	1		
3	RE71256	TORNILLO CON ARANDELA	3		
4	R135509	RETEN	1		
5	R135510	ANILLO TORICO	1		
6	19M7786	TORNILLO	3		
..	RE70487	EMBRAGUE	1		
..	RE70681	SOLENOIDE	1		
..	RE70756	JUEGO	3		

3150 (ALTERNATOR)
3150 (ALTERNATEUR)
3150 (ALTERNADOR)

RE528849PCDC01 -UN-25AUG06

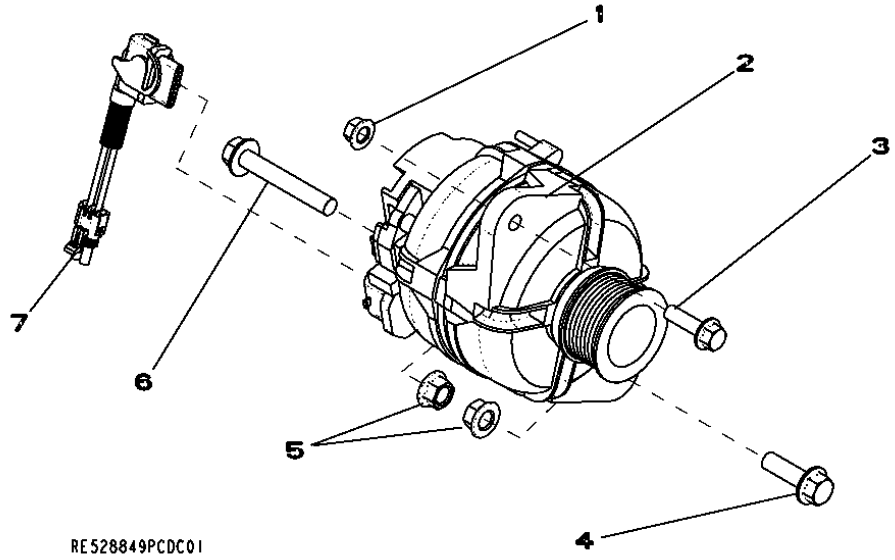

POS.	*NO.PIEZA*	*DESCRIPCION*	*CANT*	*MOTOR NUM. SERIE*	*NOTAS*
1	14M7296	TUERCA CON BRIDA	1		
2	AT303320	ALTERNADOR	1		(28 VOLT 80 AMP)
3	19M7835	TORNILLO	1		M10 X 35
4	19M7791	TORNILLO	1		M12 X 40
5	14M7299	TUERCA CON BRIDA	2		
6	19M7818	TORNILLO	1		M12 X 80
7	AT333557	GRUPO DE CABLES	1		

35EW(FUEL FILTER)
35EW (FILTRE A COMBUSTIBLE)
35EW (FILTRO DE COMBUSTIBLE)

RE532256PCDA01 -UN-06OCT06

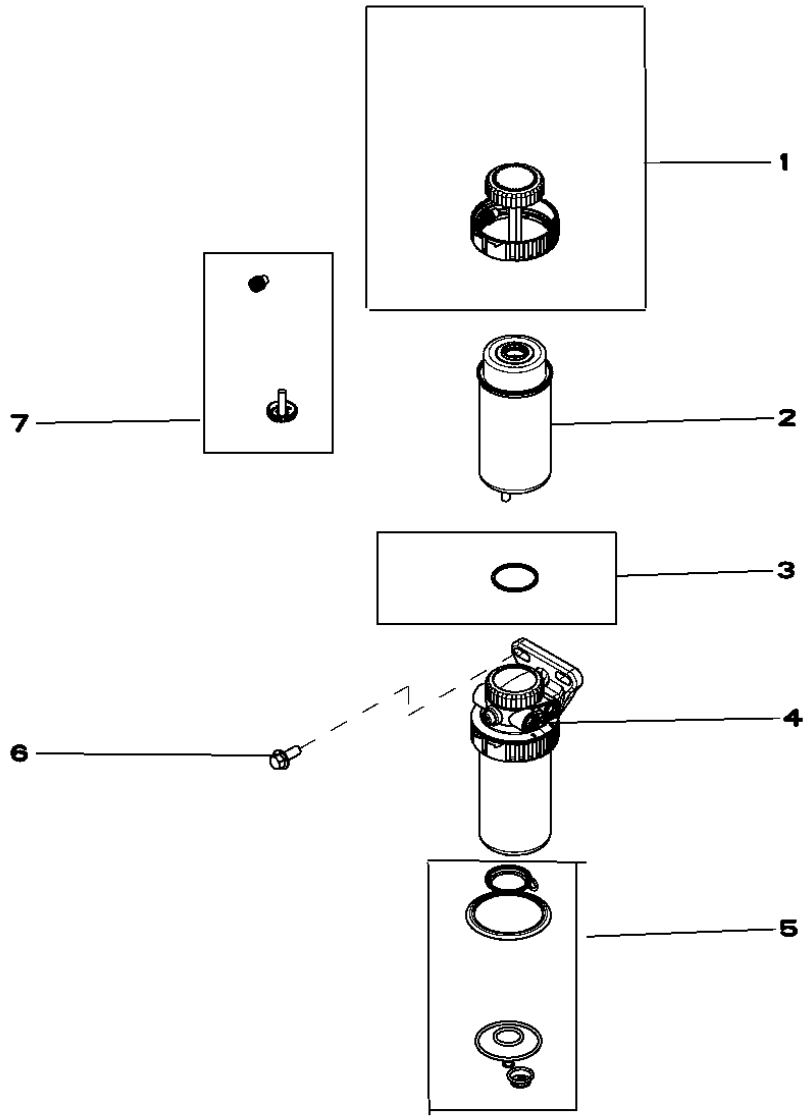

POS.	NO.PIEZA	DESCRIPCION	CANT	MOTOR NUM. SERIE	NOTAS
1	RE526834	JUEGO DE RETENES	1		
2	RE522878	CARTUCHO DE FILTRO	1		
3	RE516512	JUEGO DE ANILLOS TORICOS	1		
4	RE524723	FILTRO	1		
5	RE516553	JUEGO DE RETENES	1		
6	19M7785	TORNILLO	1		M10 X 25
7	RE60854	GRIFO DE VACIADO	1		

3614 FRONT PLATE AND IDLE GEARS (UPPER AND LOWER)
3614 PLAQUE AVANT ET PIGNONS DE LA DISTRIBUTION (SUPERIEUR ET INFERIEUR)
3614 PLACA DELANTERA Y ENGRANAJE DE DISTRIBUCION (SUPERIOR Y INFERIOR)

RE506566PCDD03 -UN-17FEB06

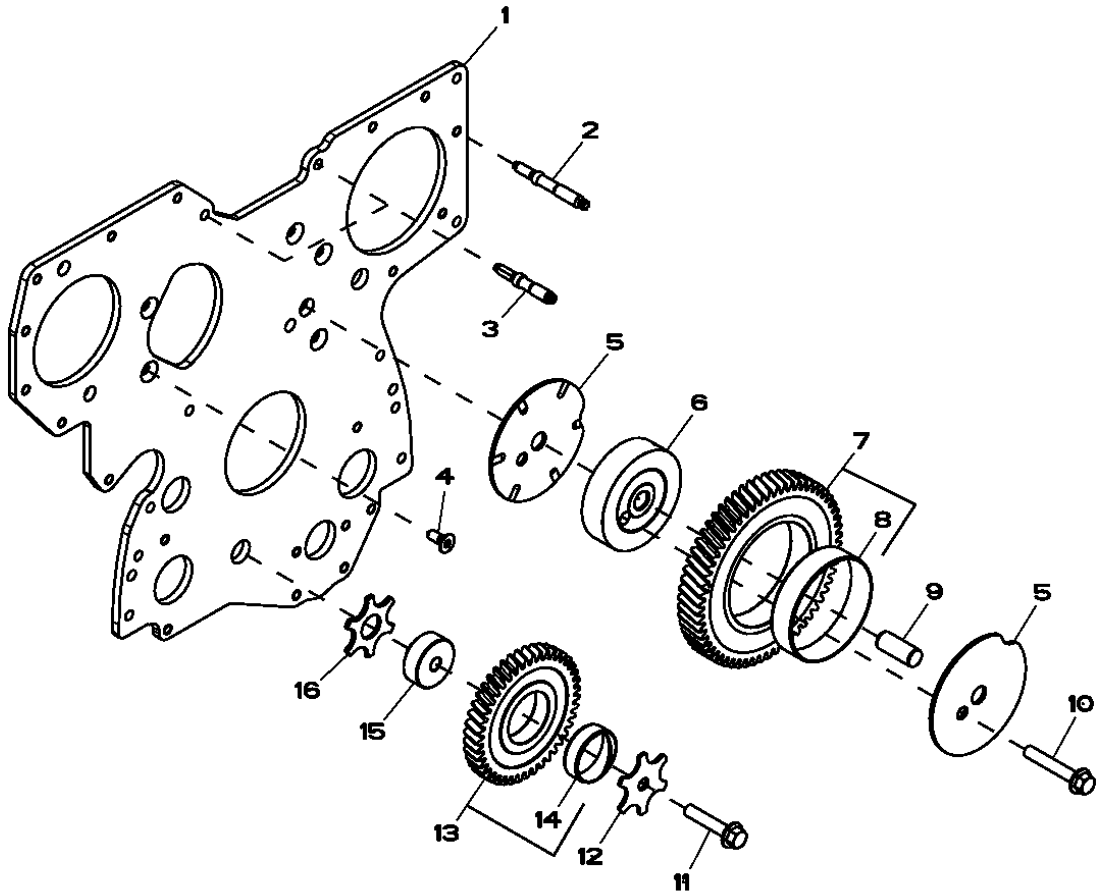

RE506566PCDD03

POS.	NO.PIEZA	DESCRIPCION	CANT	MOTOR NUM. SERIE	NOTAS
1	R504282	PLACA	1		
2	R123584	ESPARRAGO	7		
3	R134518	ESPARRAGO	2		
4	R136475	TORNILLO	5		
5	R515494	ARANDELA DE SEGURIDAD	2		
6	R504843	ARBOL	1		
7	RE508489	ENGRANAJE	1		
8	RE508489	ENGRANAJE	1		
9	R515408	PASADOR DE CENTRAJE	1		
10	19M8844	TORNILLO	1		M10 X 60
11	19M8966	TORNILLO	1		M10 X 50
12	R131283	ARANDELA DE EMPUJE	1		
13	RE56369	ENGRANAJE	1		
14	R114193	CASQUILLO	1		
15	R114194	ARBOL	1		
16	R101225	ARANDELA DE EMPUJE	1		

3713 (FUEL TRANSFER PUMP)
3713 (POMPE D'ALIMENTATION)
3713 (BOMBA DE ALIMENTACION DE COMBUSTIBLE)
RE506491PCDD01 -UN-27JUL04

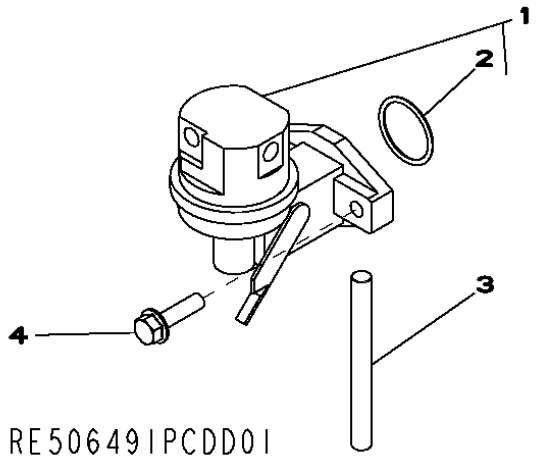

POS.	*NO.PIEZA*	*DESCRIPCION*	*CANT*	*MOTOR NUM. SERIE*	*NOTAS*
1	RE517230	BOMBA DE ALIMENTACION	1		
2	R123273	ANILLO TORICO	1		
3	R133405	PASADOR	1		
4	RE504233	TORNILLO	2		

MEMORANDA
MEMORANDA
MEMORANDA

3924 (THERMOSTAT HOUSING / BY PASS TUBE TO WATER PUMP)
3924 (BOITIER DE THERMOSTAT / TUBE DE DERIVATION A LA POMPE A EAU)
3924 (CARCASA DEL TERMOSTATO / TUBO DE DERIVACION A LA BOMBA DE AGUA)

RE528584PCDB01 -UN-28NOV06

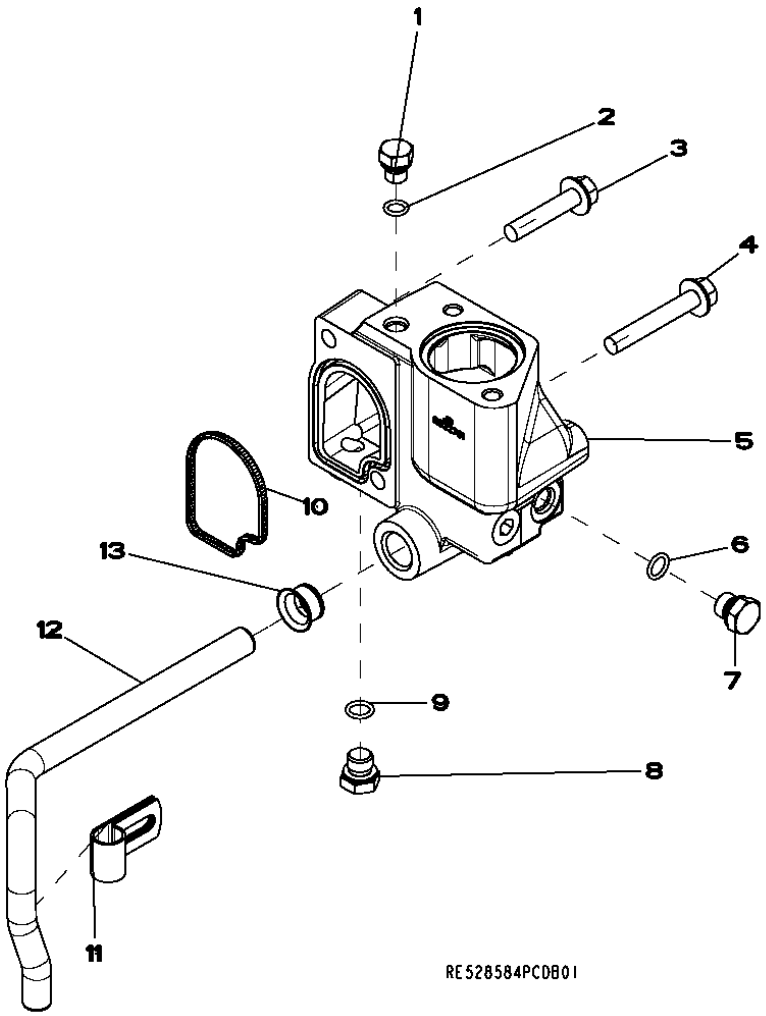

POS.	NO.PIEZA	DESCRIPCION	CANT	MOTOR NUM. SERIE	NOTAS
1	RE46686	TAPON HERMETICO	1		
2	51M7040	ANILLO TORICO	1		9.300 X 2.200 MM
3	19M8292	TORNILLO	1		M10 X 50
4	19M7808	TORNILLO	1		M10 X 65
5	R522781	CARCASA	1		
6	51M7041	ANILLO TORICO	1		11.300 X 2.200 MM
7	RE46684	TAPON HERMETICO	2		
8	RE46684	TAPON HERMETICO	1		
9	51M7041	ANILLO TORICO	1		
10	R501228	RETEN	1		
11	R123324	ABRAZADERA	1		
12	R519025	TUBO	1		
13	R123226	JUNTA	1		

4062 (ENGINE OIL DIPSTICK)
4062 (JAUGE A HUILE MOTEUR)
4062 (ASPILLA PARA MEDIR EL NIVEL DE ACEITE DEL MOTOR)

RE532180PCDA01 -UN-03OCT06

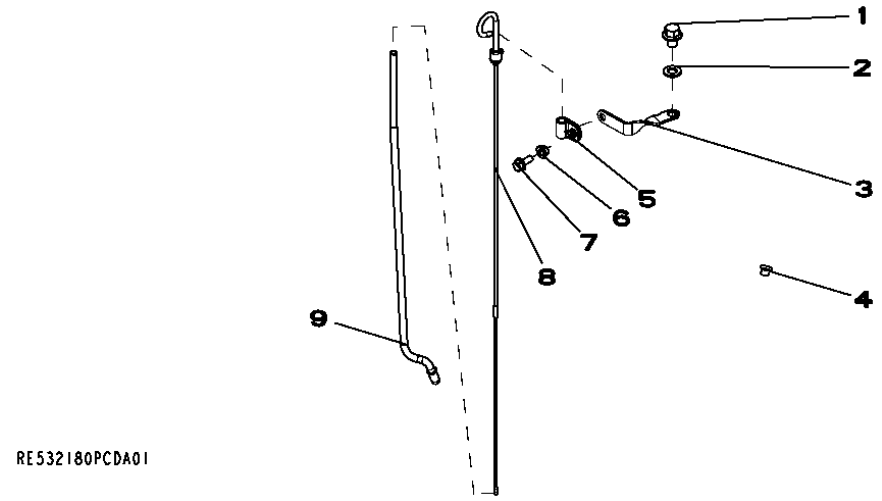

POS.	NO.PIEZA	DESCRIPCION	CANT	MOTOR NUM. SERIE	NOTAS
1	19M8242	TORNILLO	1		M12 X 16
2	24M7047	ARANDELA	1		13 X 24 X 2.500 MM
3	R524759	SOPORTE	1		
4	R502725	TAPON	1		
5	T33276	ABRAZADERA	1		
6	14M7298	TUERCA CON BRIDA	1		M8
7	19M7866	TORNILLO	1		M8 X 20
8	RE66178	ASPILLA	1		
9	R520929	TUBO DE ASPILLA DE NIVEL	1		

4112 (FRONT AUXILIARY DRIVE)
4112 (ENTRAINEMENT AUXILIAIRE AVANT)
4112 (TRANSMISION AUXILIAR FRONTAL)

RE527588PCDA02 -UN-11OCT07

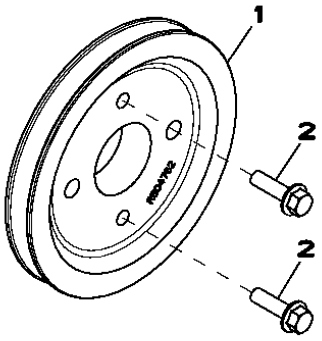

RE527588PCDA02

POS.	*NO.PIEZA*	*DESCRIPCION*	*CANT*	*MOTOR NUM. SERIE*	*NOTAS*
1	R504762	POLEA	1		
2	19M7835	TORNILLO	2		M10 X 35

4434 (TIMING GEAR COVER)
4434 (COUVERCLE DE DISTRIBUTION)
4434 (TAPA DE DISTRIBUCION PARA TRANSMISION)

RE516920PCDE01 -UN-24JAN06

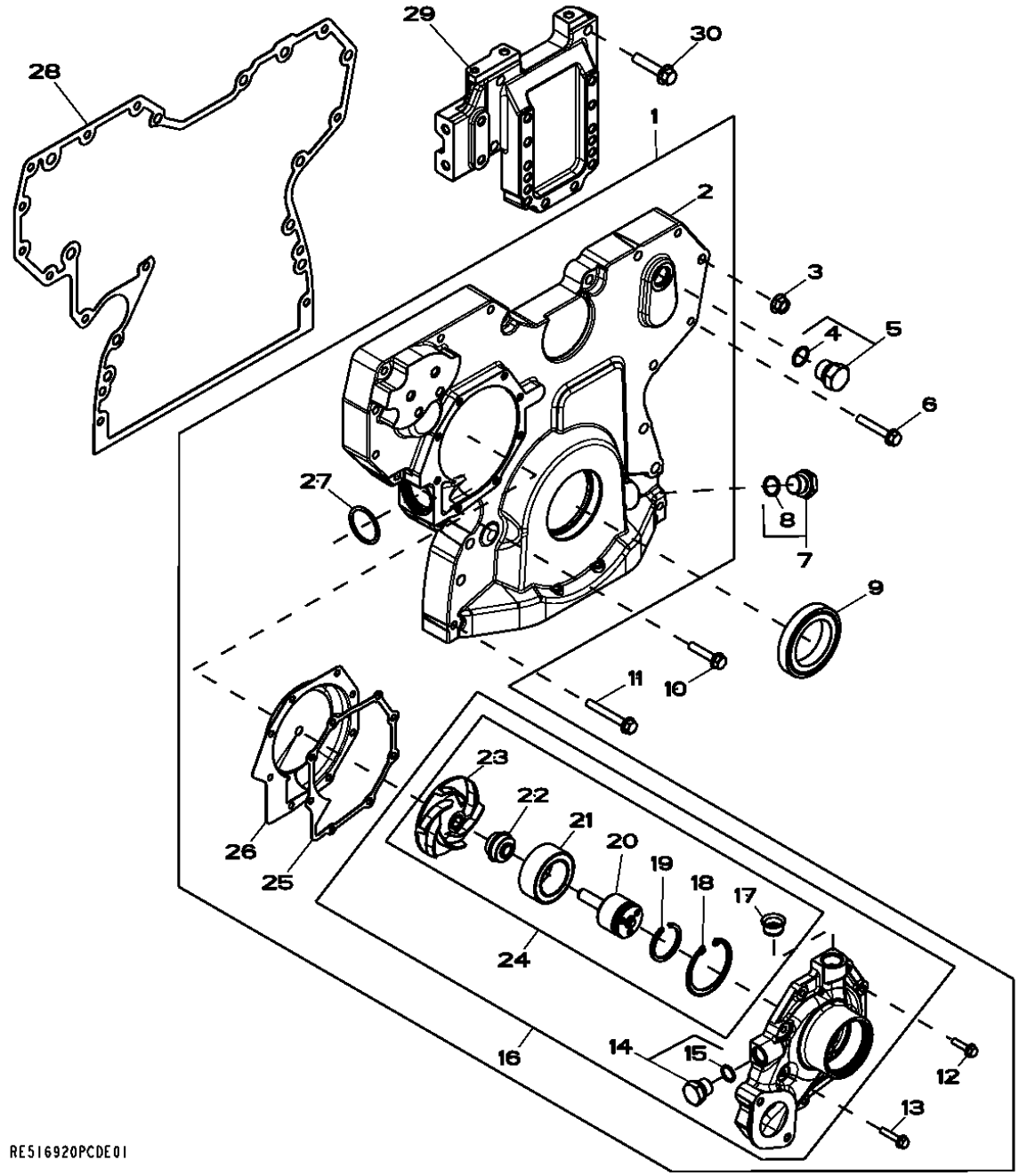

POS.	NO.PIEZA	DESCRIPCION	CANT	MOTOR NUM. SERIE	NOTAS
1	RE509865	TAPADERA	1		
2	.....	TAPADERA	1		NSEP, (MARCADO R503596) (PEDIMOS RE509865)
3	14M7296	TUERCA CON BRIDA	9		M10
4	51M7045	ANILLO TORICO	1		
5	RE46687	TAPON DE VACIADO	1		M22 X 1.5
6	19M7800	TORNILLO	8		M8 X 50
7	RE517370	CONEXION	NA		M20 X 1.5
8	51M7044	ANILLO TORICO	1		
9	RE516340	RETEN	1		
10	19M8317	TORNILLO	1		M8 X 40
11	19M7801	TORNILLO	3		M8 X 60
12	19M7863	TORNILLO	5		M6 X 25
13	19M7796	TORNILLO	3		M6 X 30
14	RE46685	TAPON HERMETICO	1		M18 X 1.5
15	51M7043	ANILLO TORICO	1		
16	RE505980	BOMBA DE AGUA	1		(PEDIMOS ADEMAS R123417)
17	R123226	JUNTA	2		
18	R71228	ANILLO	1		
19	A364R	ANILLO ELASTICO	1		
20	.....	ARBOL	1		NSEP, (PEDIMOS RE509813)
21	.....	RODAMIENTO DE BOLAS	1		NSEP, (PEDIMOS RE509813)
22	.....	RETEN	1		NSEP, (PEDIMOS RE509813)
23	.....	IMPULSOR	1		NSEP, (MARCADO R123395) (PEDIMOS RE509813)
24	RE509813	KIT DE MOTOR DE COMBUSTION	1		KIT INCL. INSTRUCTIONS
25	R123417	JUNTA	1		
26	RE508566	INSERTO	1		KIT, INCL INSTRUCTIONS
27	R504734	ANILLO TORICO	1		
28	R523184	JUNTA	1		
29	R516557	RACOR ADAPTADOR	1		
30	19M7805	TORNILLO	4		M10 X 45

4644 (CYLINDER BLOCK)
4644 (BLOC-CYLINDRES)
4644 (BLOQUE DE CILINDROS)

RE526585PCDB01 -UN-01MAR07

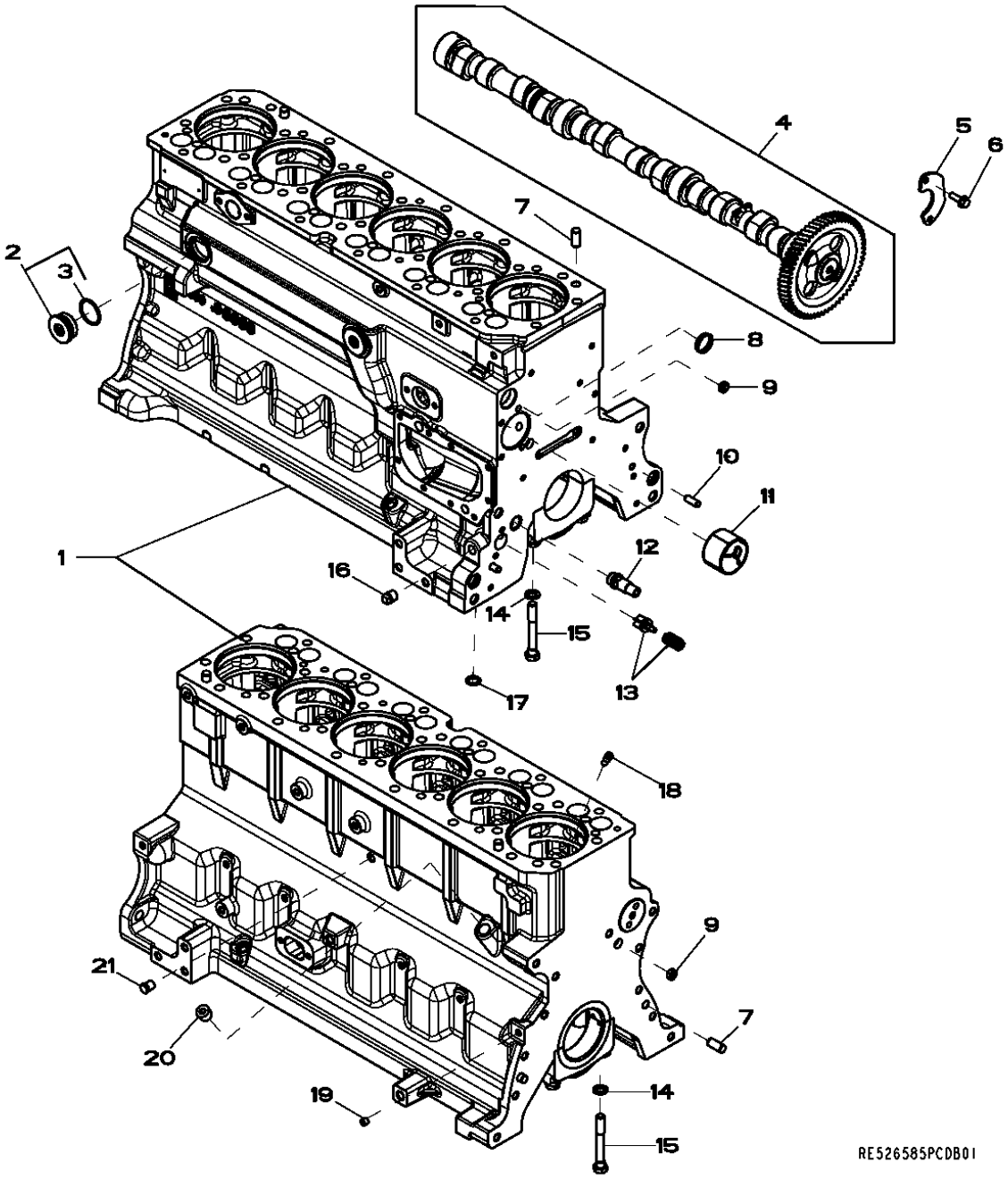

POS.	NO.PIEZA	DESCRIPCION	CANT	MOTOR NUM. SERIE	NOTAS
1	.....	BLOQUE DE CILINDROS	1		(A) (MARKED R504850)
2	RE508185	CONEXION	2		
3	U13639	ANILLO TORICO	1		
4	RE532239	ARBOL DE LEVAS	1		
5	R133303	CHAVETA	1		
6	R132518	PLACA	1		
7	19M8999	TORNILLO	2		
8	A120R	PASADOR DE CENTRAJE	4		
9	R116466	TAPON	1		
10	T18891	TAPON	2		
11	B153R	PASADOR DE CENTRAJE	2		
12	R119874	CASQUILLO	1		
13	RE505501	VALVULA DE PURGA	1		
14	R121043	VALVULA	1		
15	R111137	MUELLE	1		
16	T20168	ARANDELA	14		
17	T23474	TORNILLO	14		
18	15H695	TAPON ROSCADO	1		
19	R97185	ANILLO TORICO	1		
20	D2361R	BOLA	1		
21	R131182	OBTURADOR	6		
22	RE42713	TAPON ROSCADO	1		(SUSTITUCION PARA R104592)
23	15H697	TAPON ROSCADO	1		
24	15H604	TAPON ROSCADO	1		

(A) NOT AVAILABLE SEPARATELY
PAS DISPONIBLE SEPAREMENT
NO DISPONIBLE POR SEPARADO

4712 (CRANKSHAFT / BEARINGS)
4712 (VILEBREQUIN / COUSSINETS)
4712 (CIGUENAL / COJINETE)

RE506346PCDD01 -UN-27JUL04

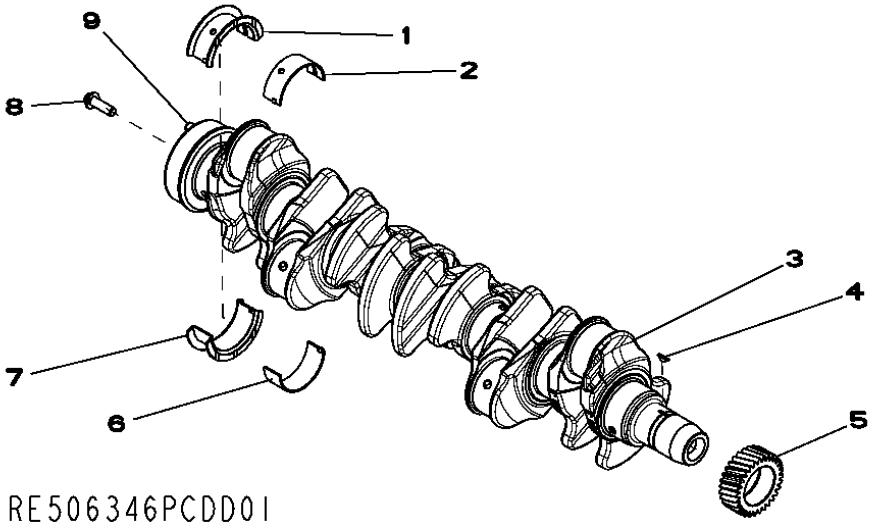

POS.	NO.PIEZA	DESCRIPCION	CANT	MOTOR NUM. SERIE	NOTAS
1	AT21139	COJINETE	1		
2	RE65165	JUEGO DE RODAMIENTOS	6		
3	RE505921	CIGUENAL	1		
4	R505609	CHAVETA	1		
5	R120631	ENGRANAJE	1		
6	RE65165	JUEGO DE RODAMIENTOS	6		
7	RE65168	JUEGO DE RODAMIENTOS	1		
8	R135918	TORNILLO	6		
9	R48685	PASADOR DE CENTRAJE	1		

MEMORANDA
MEMORANDA
MEMORANDA

4839 (CONNECTING RODS AND PISTONS)
4839 (BIELLES ET PISTONS)
4839 (BIELA Y PISTONES)

RE525601PCDA02 -UN-06OCT06

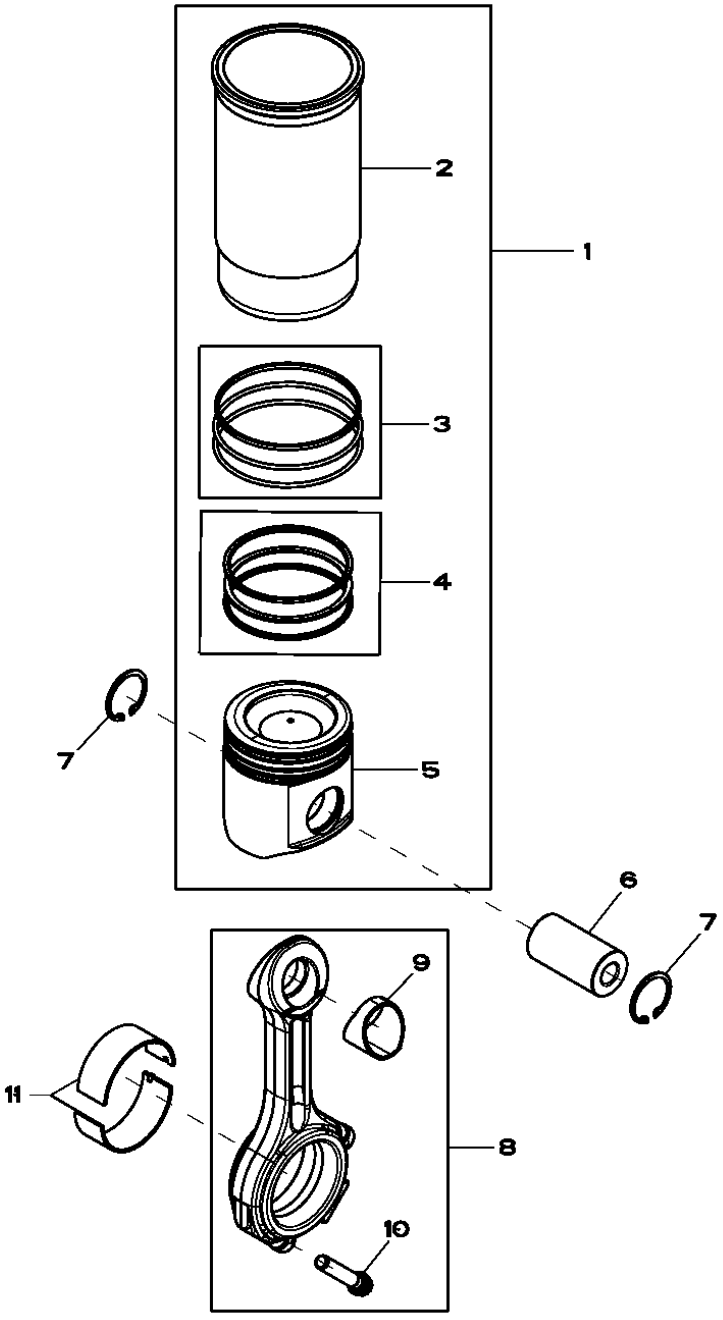

POS.	NO.PIEZA	DESCRIPCION	CANT	MOTOR NUM. SERIE	NOTAS
1	RE527843	JUEGO DE PISTON Y CAMISA	6		
2	.....	CAMISA DE CILINDRO	1		
3	AR65507	JUEGO DE ANILLOS TORICOS	1		
4	RE524453	JUEGO SEGMENTOS DE PISTON	1		
5	.....	PISTON	1		
6	R502755	EJE DEL PISTON	6		
7	R54114	ANILLO ELASTICO	12		
8	RE500608	BIELA	6		
9	R114082	CASQUILLO	1		
10	R501124	TORNILLO	2		
11	RE65908	COJINETE	6		

4902 (ROCKER ARM / SHAFT / TAPPET / PUSH ROD)
4902 (CULBUTEUR / ARBRE / POUSSOIR DE SOUPAPE / TIGE)
4902 (BALANCIN / ARBOL / BOTADOR / VARILLA DE EMPUJE)

RE59334PCDD01 -UN-21MAR06

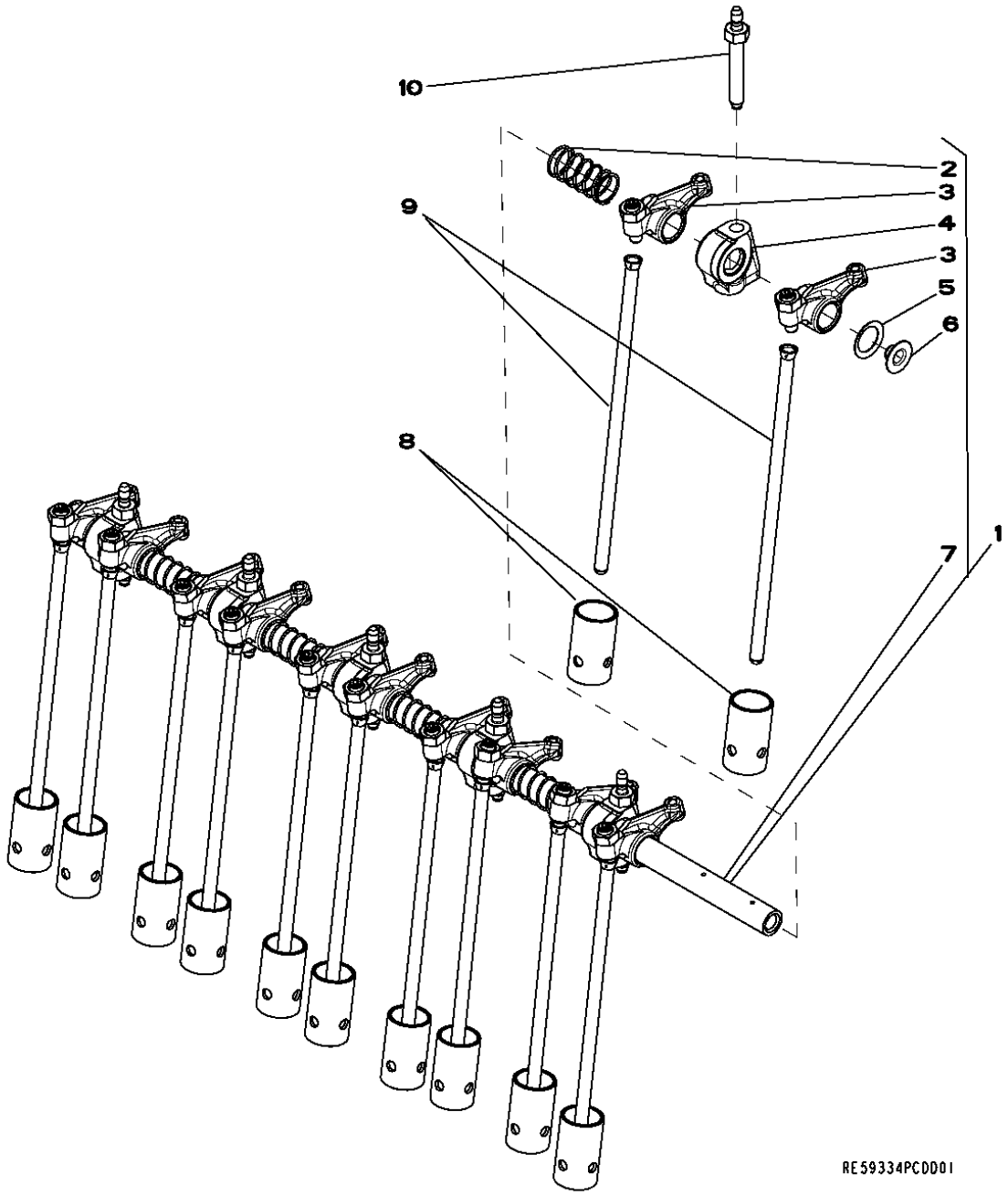

POS.	NO.PIEZA	DESCRIPCION	CANT	MOTOR NUM. SERIE	NOTAS
1	RE525910	JUEGO	1		
2	T20314	MUELLE	5		
3	RE508317	BALANCIN	12		
4	R519767	APOYO	6		
5	T20316	ARANDELA	2		
6	R54565	TAPON	2		
7	R123514	EJE DE BALANCINES	1		
8	R123565	SEGUIDOR DE LEVA	12		
9	R107731	VARILLA DE EMPUJE	12		
10	R123271	ESPARRAGO	6		

5001 (OIL PUMP)
5001 (POMPE A HUILE)
5001 (BOMBA DE ACEITE)

RE57763PCDD01 -UN-06DEC05

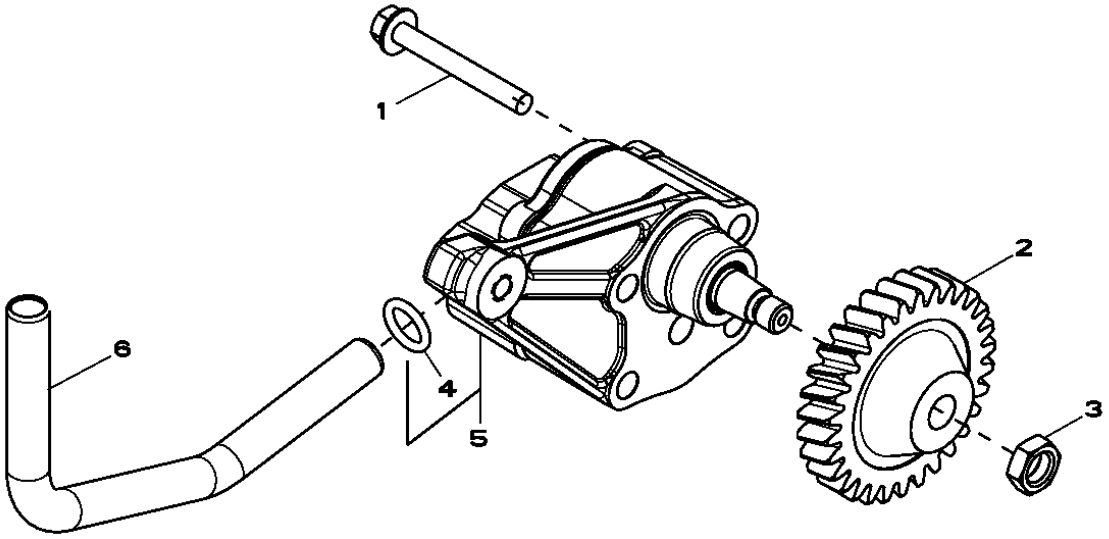

RE57763PCDD01

POS.	NO.PIEZA	DESCRIPCION	CANT	MOTOR NUM. SERIE	NOTAS
1	19M8987	TORNILLO	2		M8 X 65
2	R120638	ENGRANAJE	1		
3	14M7066	TUERCA	1		M12
4	R97185	ANILLO TORICO	1		15.469 X 3.531 MM
5	RE504914	BOMBA DE ACEITE	1		
6	R121376	TUBO	1		

MEMORANDA
MEMORANDA
MEMORANDA

5123 (CYLINDER HEAD)
5123 (CULASSE)
5123 (CULATA)

RE525461PCDA03 -UN-27MAR06

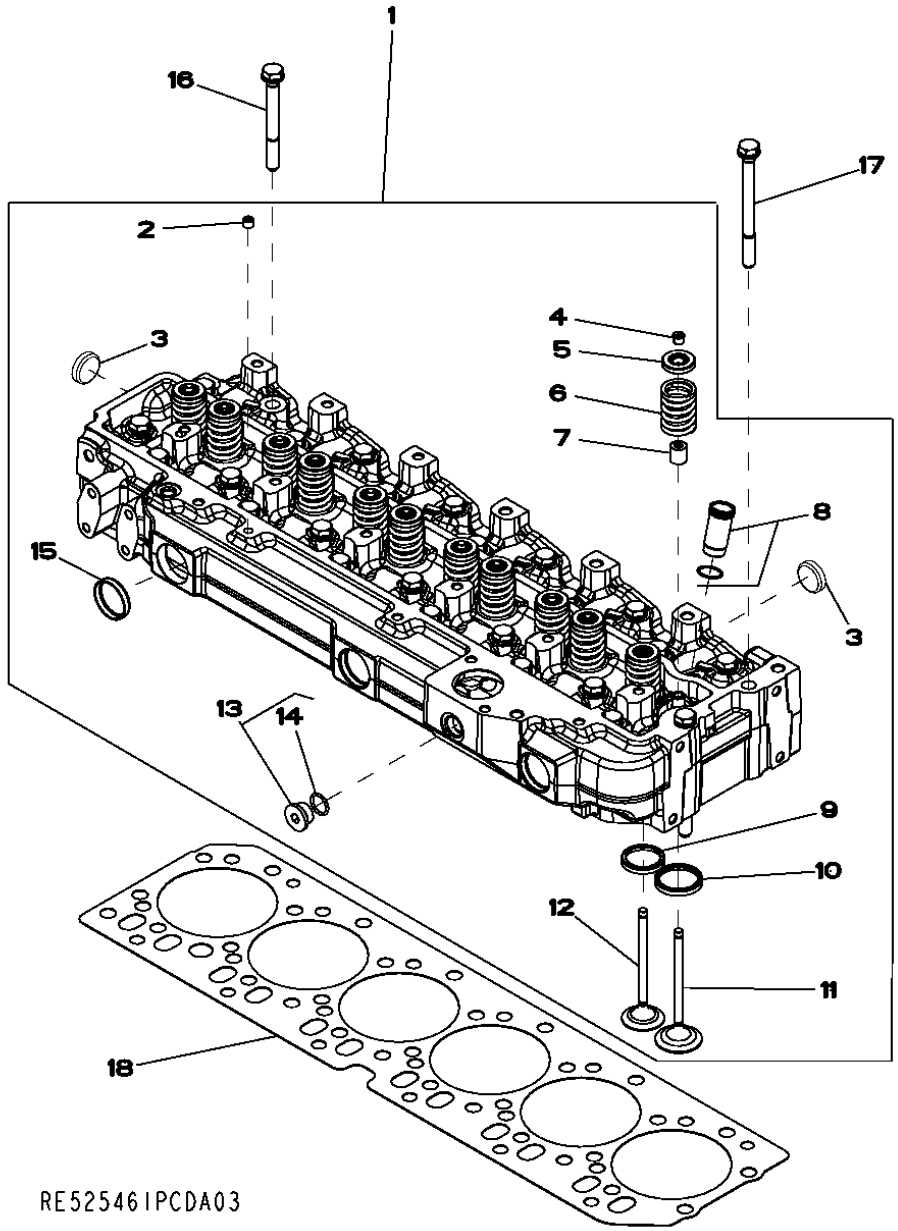

POS.	NO.PIEZA	DESCRIPCION	CANT	MOTOR NUM. SERIE	NOTAS
1	RE525456	CULATA	1		
2	R104592	TAPON ROSCADO	1		
3	CD16284	TAPON	6		
4	R91889	RETENEDOR	24		
5	RE60005	ROTADOR	12		
6	R26125	MUELLE	12		
7	RE529811	RETEN	12		
8	RE527456	MANGUITO	6		
9	R85687	ANILLO ASIENTO DE VALVULA	6		
10	R98063	ANILLO ASIENTO DE VALVULA	6		
11	R98062	VALVULA DE ADMISION	6		
12	R90692	VALVULA DE ESCAPE	6		
13	T58477	CONEXION	1		
14	R26906	ANILLO TORICO	1		
15	R43409	TAPON	3		
16	R85363	TORNILLO	24		
17	R502511	TORNILLO	2		
18	R116516	JUNTA DE CULATA	1		

5204 (AUXILIARY DRIVE)
5204 (ENTRAINEMENT AUXILIAIRE)
5204 (TRANSMISION ADICIONAL)
RE59264PCDD01 -UN-23SEP05

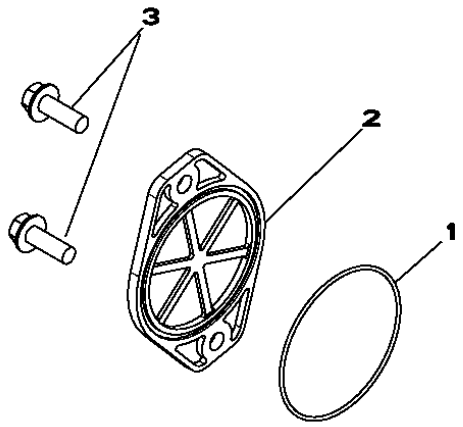

RE59264PCDD01

POS.	*NO.PIEZA*	*DESCRIPCION*	*CANT*	*MOTOR NUM. SERIE*	*NOTAS*
1	T20758	ANILLO TORICO	1		
2	R135757	TAPADERA	1		
3	19M7790	TORNILLO	2		M12 X 35

5728 (WATER PUMP INLET)
5728 (ENTREE DE LA POMPE A EAU)
5728 (ENTRADA DE BOMBA DE AGUA)
RE530087PCDA02 -UN-31JAN06

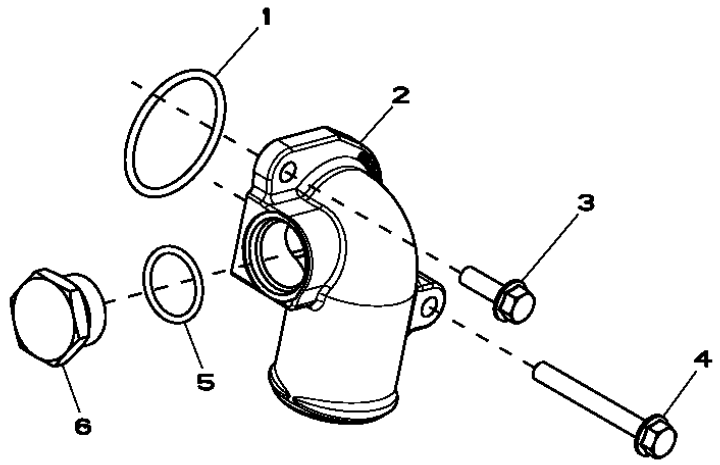

RE530087PCDA02

POS.	*NO.PIEZA*	*DESCRIPCION*	*CANT*	*MOTOR NUM. SERIE*	*NOTAS*
1	R89944	ANILLO TORICO	1		
2	R522686	RACOR ACODADO	1		
3	19M7867	TORNILLO	1		M8 X 25
4	19M7802	TORNILLO	1		M8 X 65
5	U17409	ANILLO TORICO	1		
6	R82718	TAPON DE VACIADO	1		

5949 (OIL COOLER)
5949 (REFROIDISSEUR D'HUILE)
5949 (REFRIGERANTE DE ACEITE)

RE526618PCDA01 -UN-01FEB07

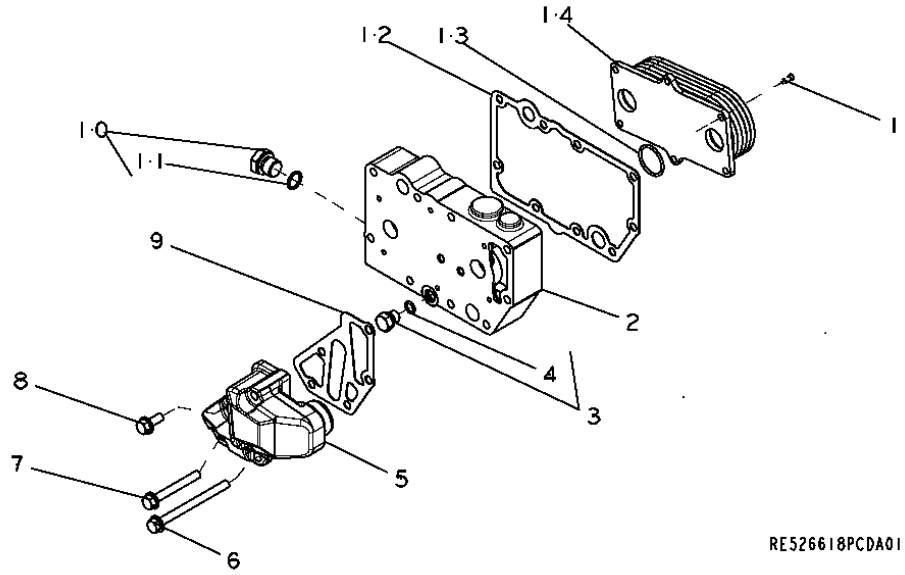

POS.	NO.PIEZA	DESCRIPCION	CANT	MOTOR NUM. SERIE	NOTAS
1	RE67231	TORNILLO	6		
2	R521037	CARCASA	1		
3	RE46686	TAPON HERMETICO	1		
4	51M7040	ANILLO TORICO	1		
5	R502811	RACOR ADAPTADOR	1		
6	19M7970	TORNILLO	2		M8 X 100
7	19M7802	TORNILLO	2		M8 X 65
8	19M7866	TORNILLO	1		M8 X 20
9	R501428	JUNTA	1		
10	RE46685	TAPON HERMETICO	1		
11	51M7043	ANILLO TORICO	1		
12	R123501	JUNTA	1		
13	T122075	ANILLO TORICO	2		
14	RE56690	REFRIGERADOR DE ACEITE	1		

62A4 (ALTERNATOR BRACKETS)
62A4 (SUPPORTS DE L'ALTERNATEUR)
62A4 (SOPORTE DEL ALTERNADOR)

RE531056PCDA01 -UN-03MAY06

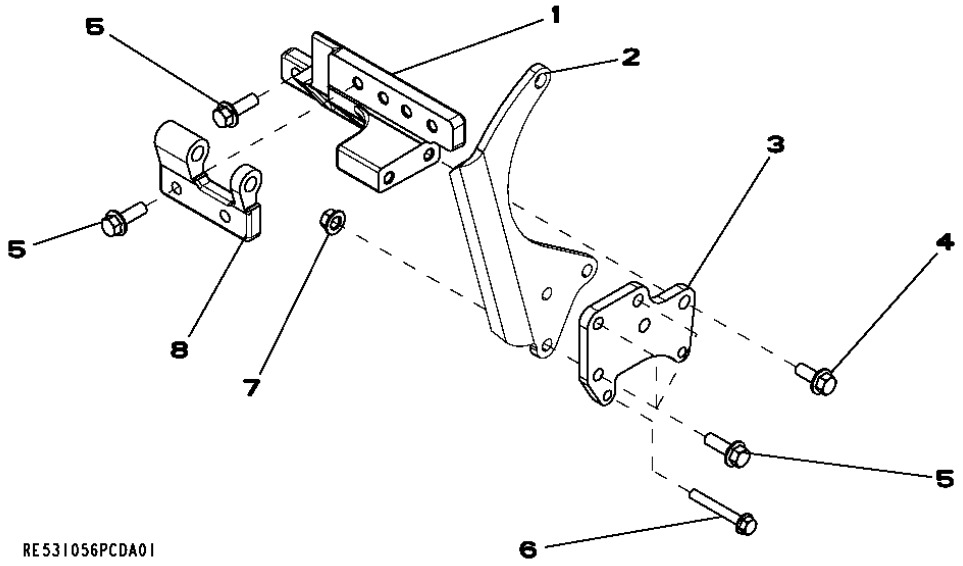

POS.	*NO.PIEZA*	*DESCRIPCION*	*CANT*	*MOTOR NUM. SERIE*	*NOTAS*
1	R516584	SOPORTE	1		
2	R524235	TIRA	1		
3	R516510	SOPORTE	1		
4	19M7785	TORNILLO	2		M10 X 25
5	19M7786	TORNILLO	7		M10 X 30
6	19M7801	TORNILLO	2		M8 X 60
7	14M7296	TUERCA CON BRIDA	3		
8	R503766	APOYO	1		

63AN (FUEL LINES)
63AN (CONDUITES DE COMBUSTIBLE)
63AN (TUBERIA DE COMBUSTIBLE)

RE531157PCDA01 -UN-05FEB07

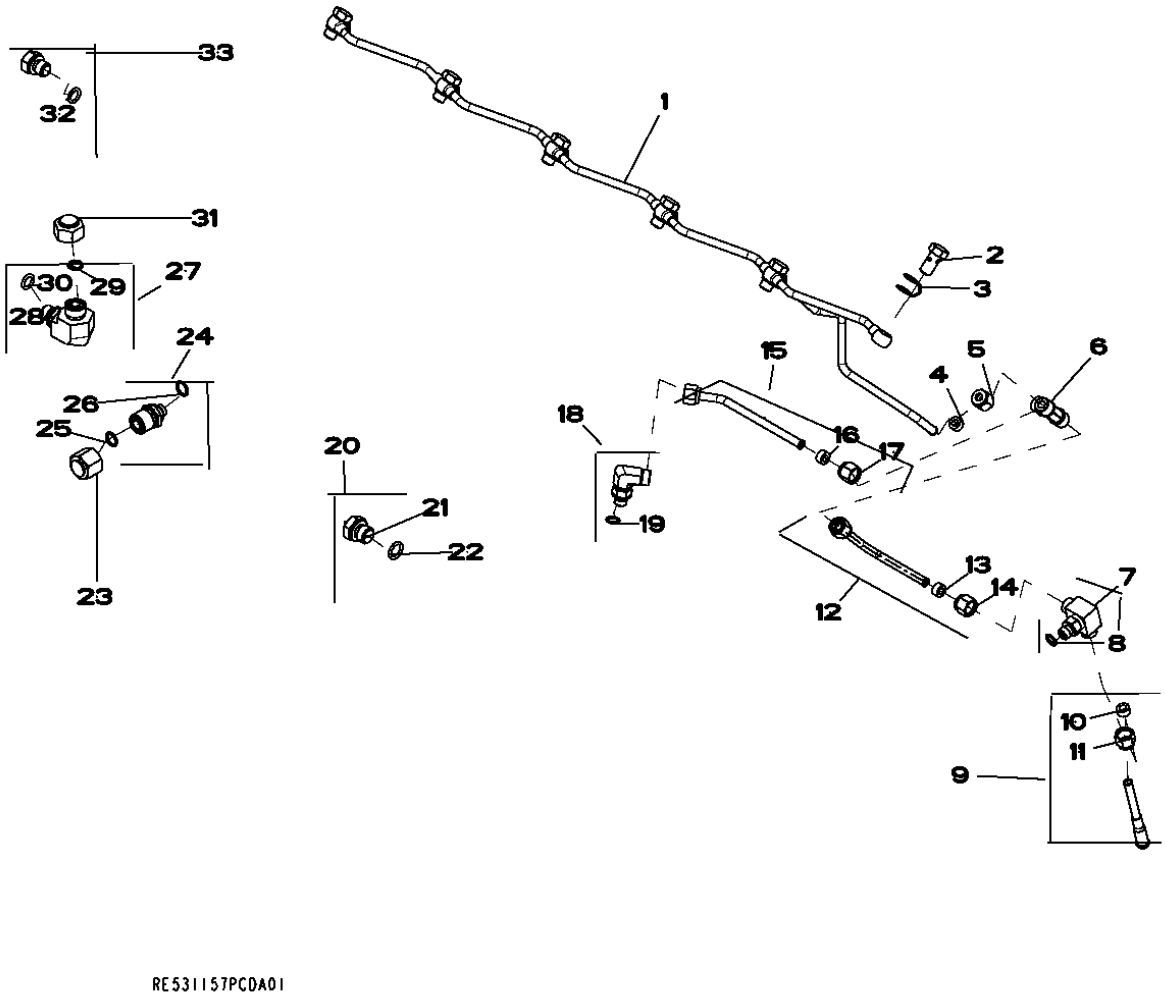

RE531157PCDA01

POS.	NO.PIEZA	DESCRIPCION	CANT	MOTOR NUM. SERIE	NOTAS
1	RE529915	TUBERIA DE COMBUSTIBLE	1		
2	38M7009	TORNILLO HUECO	6		
3	R522899	ARANDELA DE GUARNICION	6		
4	R51936	ARANDELA DE GUARNICION	1		
5	R123593	TUERCA DE UNION	1		
6	R97061	CONEXION EN T	1		
7	RE524220	CONEXION	1		
8	51M7039	ANILLO TORICO	1		
9	RE67050	TUBERIA DE COMBUSTIBLE	1		
10	R51936	ARANDELA DE GUARNICION	1		
11	R123593	TUERCA DE UNION	1		
12	RE529916	TUBERIA DE COMBUSTIBLE	1		
13	R51936	ARANDELA DE GUARNICION	2		
14	R123593	TUERCA DE UNION	2		
15	RE523464	TUBERIA DE COMBUSTIBLE	1		
16	R51936	ARANDELA DE GUARNICION	2		
17	R123593	TUERCA DE UNION	2		
18	RE502173	CONEXION	1		
19	51M7039	ANILLO TORICO	1		
20	RE46684	TAPON HERMETICO	1		
21	R107768	TAPON DE VACIADO	1		
22	51M7041	ANILLO TORICO	1		
23	38H1415	CONEXION	2		
24	RE507247	CONEXION DE MANGUERA	2		
25	T77613	ANILLO TORICO	1		
26	R500271	ANILLO TORICO	1		
27	61M5022	RACOR ACODADO	2		
28	38H5022	RACOR ACODADO	1		
29	T77613	ANILLO TORICO	1		
30	51M7040	ANILLO TORICO	1		
31	38H5141	CONEXION	2		
32	51M7040	ANILLO TORICO	1		
33	RE46686	TAPON HERMETICO	6		

65QM (TURBOCHARGER)
65QM (TURBOCOMPRESSEUR)
65QM (TURBOCARGADOR)

RE529461PCDA01 -UN-29MAR06

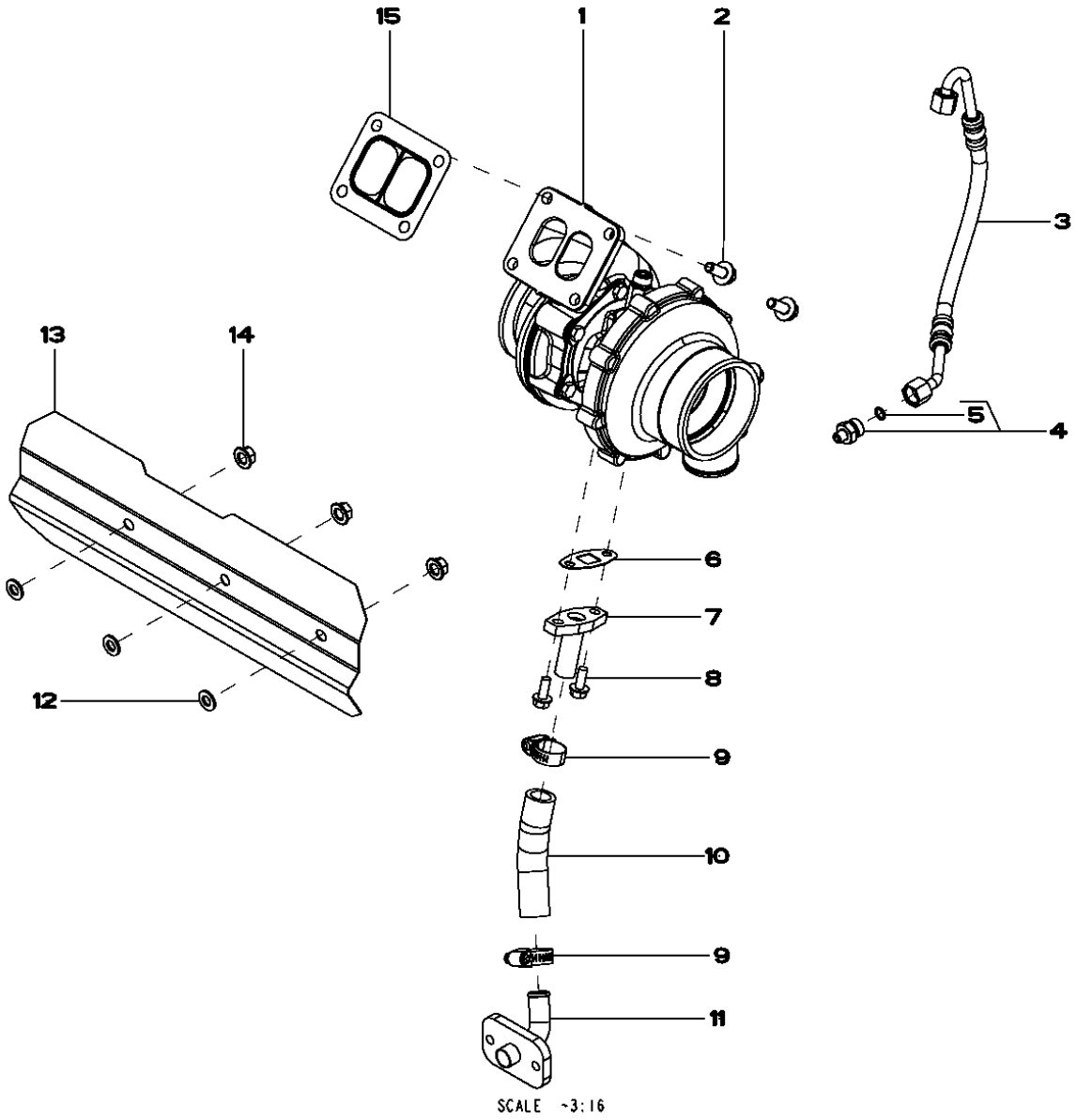

POS.	NO.PIEZA	DESCRIPCION	CANT	MOTOR NUM. SERIE	NOTAS
1	RE528770	TURBOCARGADOR	1		
2	R522679	TORNILLO	4		
3	RE529481	MANGUERA	1		
4	RE521531	RACOR ADAPTADOR	1		
5	T77613	ANILLO TORICO	1		
6	R123570	JUNTA	1		
7	RE60003	TUBERIA DE ACEITE	1		
8	19M7866	TORNILLO	2		M8 X 20
9	RE65978	ABRAZADERA	2		
10	R120013	MANGUERA	1		(CUT TO LENGTH)
11	RE504845	CONEXION DE MANGUERA	1		
12	24M7028	ARANDELA	3		10.500 X 20 X 2 MM
13	R523340	PROTECCION ANTITERMICA	1		
14	14M7296	TUERCA CON BRIDA	3		M10
15	R123572	JUNTA	1		

6733 (SENSORS)
6733 (CAPTEURS)
6733 (SENSORES)

RE530008PCDA02 -UN-22AUG06

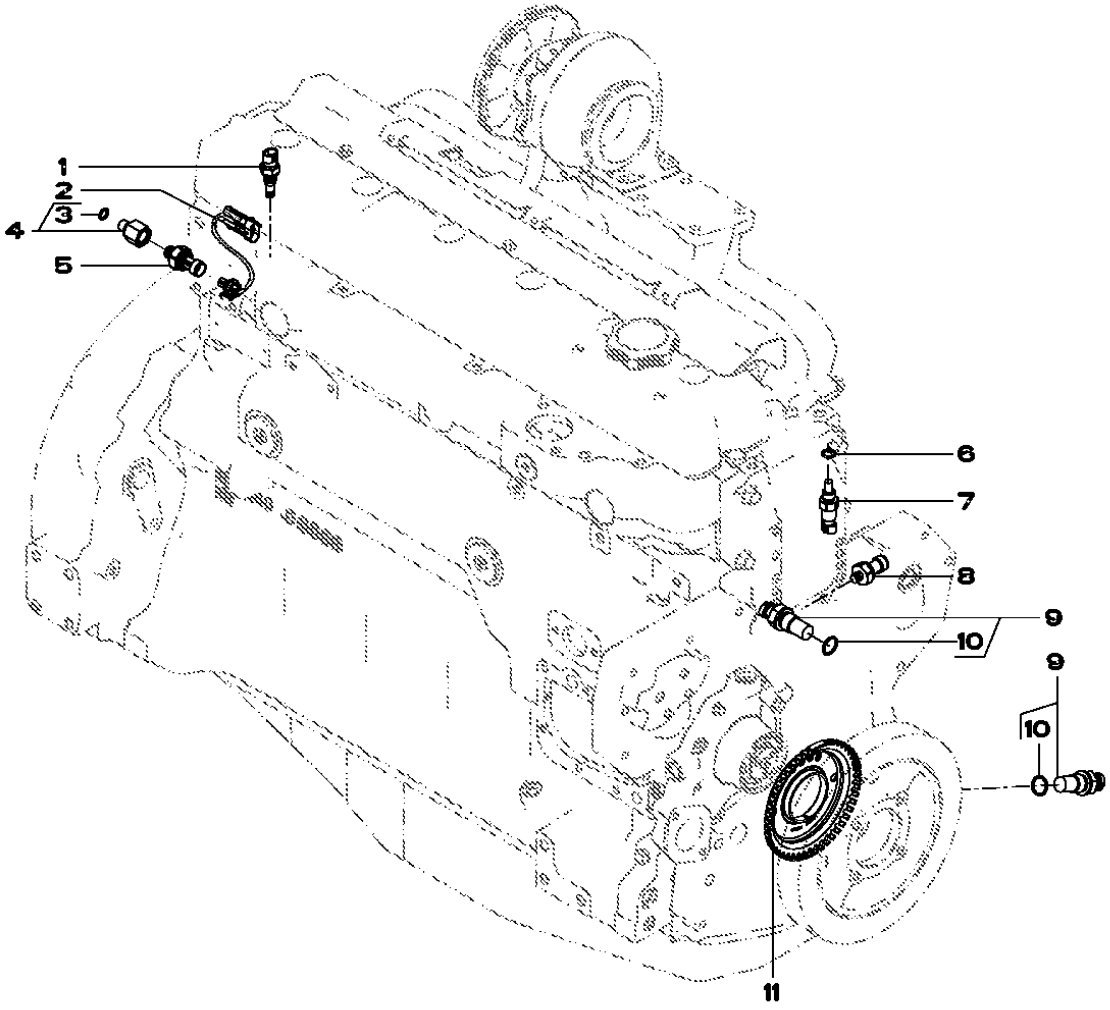

RE530008PCDA02

POS.	NO.PIEZA	DESCRIPCION	CANT	MOTOR NUM. SERIE	NOTAS
1	RE525016	TERMOPAR	2		
2	RE525147	GRUPO DE CABLES	1		
3	51M7040	ANILLO TORICO	1		
4	RE523854	RACOR ADAPTADOR	1		
5	RE522794	SENSOR	1		
6	51M7041	ANILLO TORICO	1		
7	RE52722	SENSOR DE TEMPERATURA	1		
8	RE167207	SENSOR DE PRESION	2		
9	RE519144	SENSOR	2		
10	51M7044	ANILLO TORICO	1		
11	R517471	RUEDA	1		

8192 (PRIMARY FUEL FILTER)
8192 (PREFILTRE A COMBUSTIBLE)
8192 (FILTRO PRIMARIO DE COMBUSTIBLE)

RE532255PCDA11 -UN-08JAN07

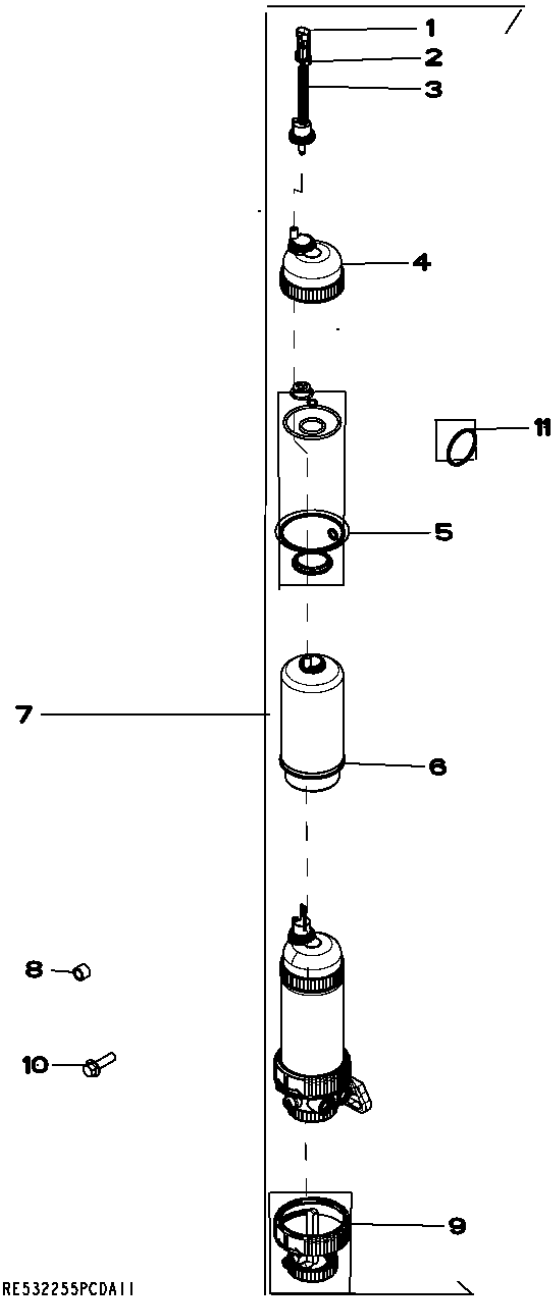

POS.	NO.PIEZA	DESCRIPCION	CANT	MOTOR NUM. SERIE	NOTAS
1	57M7256	CONJUNTO DE CONECTOR ELEC.	1		
2	57M7289	DISPOSITIVO DE BLOQUEO ELEC	1		
3	RE519696	GRUPO DE CABLES	1		
4	RE51650	VASO DE DECANTACION	2		
5	RE516553	JUEGO DE RETENES	1		
6	RE529643	CARTUCHO DE FILTRO	1		
7	RE529641	FILTRO	1		
8	28H1884	ESPACIADOR	1		
9	RE526834	JUEGO DE RETENES	1		
10	19M7835	TORNILLO	2		
11	RE516512	JUEGO DE ANILLOS TORICOS	1		

8472 (WIRING HARNESS CONSTRUCTION AND FORESTRY)
8472 (FAISCEAU, MATERIAL DE CONSTRUCTION ET FORESTIER)
8472 (GRUPO DE CABLES, MAQUINAS DE CONSTRUCCION Y EXPLOTACION FORESTAL)

RE532222PCDA01 -UN-31JAN07

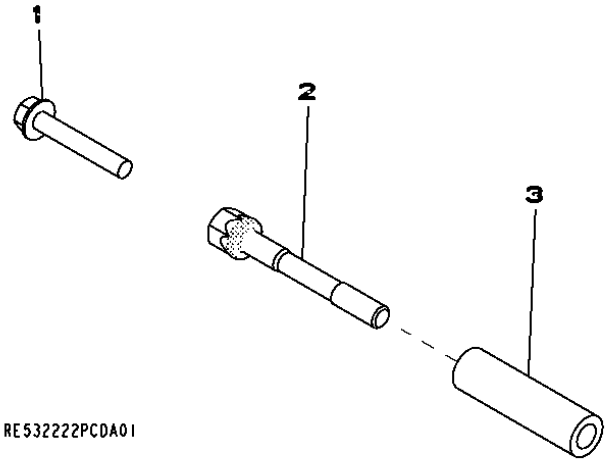

POS.	NO.PIEZA	DESCRIPCION	CANT	MOTOR NUM. SERIE	NOTAS
1	19M7800	TORNILLO	1		M8 X 50
2	R521458	TORNILLO	1		
3	R520632	ESPACIADOR	1		

8718 (BELT TENSIONER)
8718 (TENDEUR DE COURROIE)
8718 (TENSOR DE CORREA)
RE517336PCDD01 -UN-26NOV07

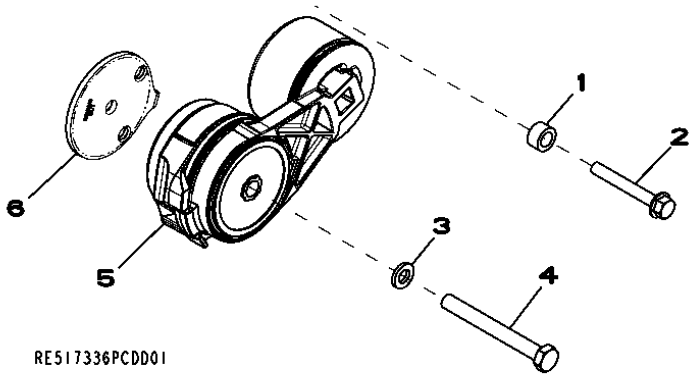

POS.	*NO.PIEZA*	*DESCRIPCION*	*CANT*	*MOTOR NUM. SERIE*	*NOTAS*
1	28H860	ARANDELA	1		
2	19M7801	TORNILLO	1		M8 X 60
3	24M7106	ARANDELA	1		10 X 18 X 2.500 MM
4	19M8131	TORNILLO	1		
5	RE518097	TENSOR	1		
6	R518210	ESPACIADOR	1		

(8875) OIL FILTER
(8875) FILTRE A HUILE
(8875) FILTRO DE ACEITE

RE528763PCDA01 -UN-20SEP05

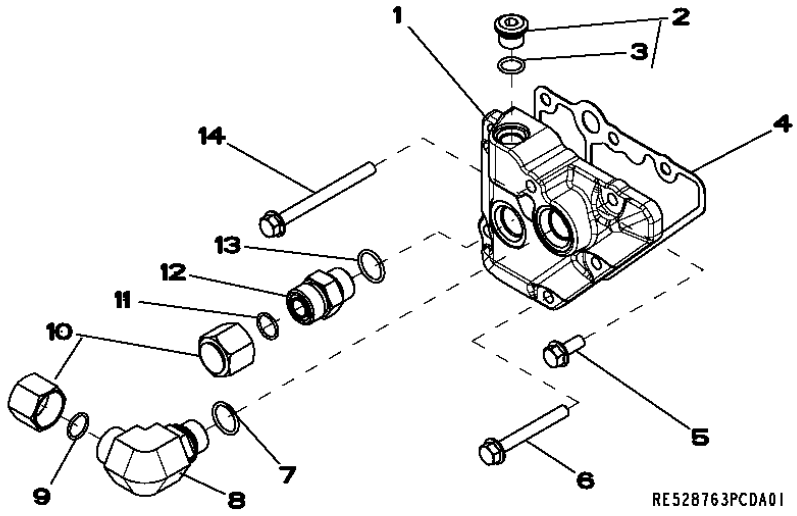

POS.	NO.PIEZA	DESCRIPCION	CANT	MOTOR NUM. SERIE	NOTAS
1	R123646	RACOR ADAPTADOR	1		
2	RE52242	TAPON DE VACIADO	1		
3	51M7042	ANILLO TORICO	1		
4	R123525	JUNTA	1		
5	RE67238	TORNILLO	1		
6	19M7802	TORNILLO	4		M8 X 65
7	51M7045	ANILLO TORICO	1		
8	38H5018	RACOR ACODADO	1		
9	T77932	ANILLO TORICO	1		
10	38H1417	CONEXION	2		
11	T77932	ANILLO TORICO	1		
12	38H5004	RACOR ADAPTADOR	1		
13	51M7045	ANILLO TORICO	1		
14	19M7913	TORNILLO	1		M8 X 90

9801 (LIFT STRAPS)
9801 (OEILLETS DE LEVAGE)
9801 (CINTAS DE ELEVACION)

RE53353PCDD01 -UN-21FEB07

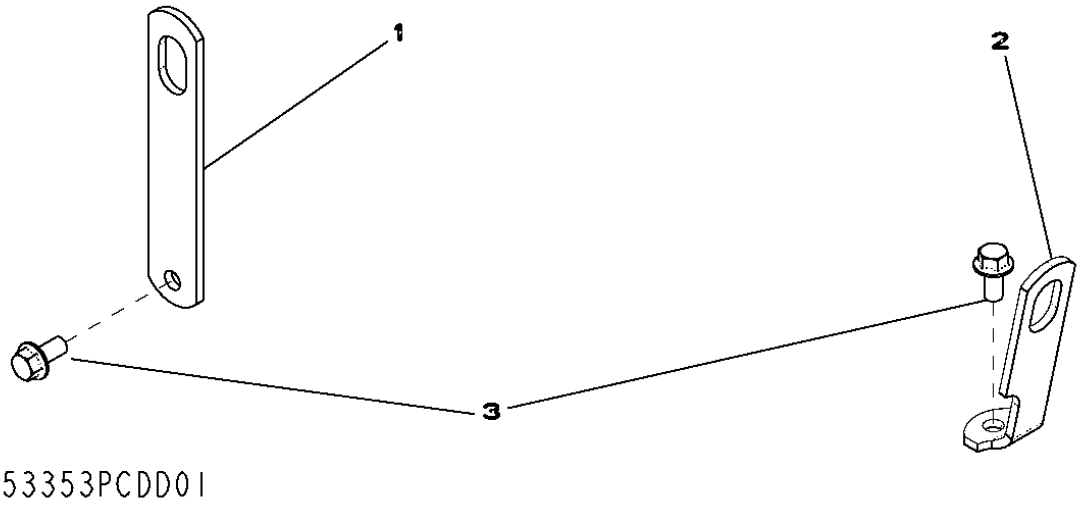

RE53353PCDD01

POS.	*NO.PIEZA*	*DESCRIPCION*	*CANT*	*MOTOR NUM. SERIE*	*NOTAS*
1	R502329	TIRA	1		(REAR)
2	.....	TIRA	1		(FRONT) (ORDER THROUGH SERVICEGARD) (1-800-563-3373)
3	19M7788	TORNILLO	2		M12 X 25

MEMORANDA
MEMORANDA
MEMORANDA

FUEL FIRED COOLANT HEATER KIT
KIT CHAUFFE-BLOC THERMIQUE
CALENTADOR DE REFRIGERANTE DEL MOTOR, ENCENDIDO POR COMBUSTIBLE

TX1009033 -UN-22SEP06

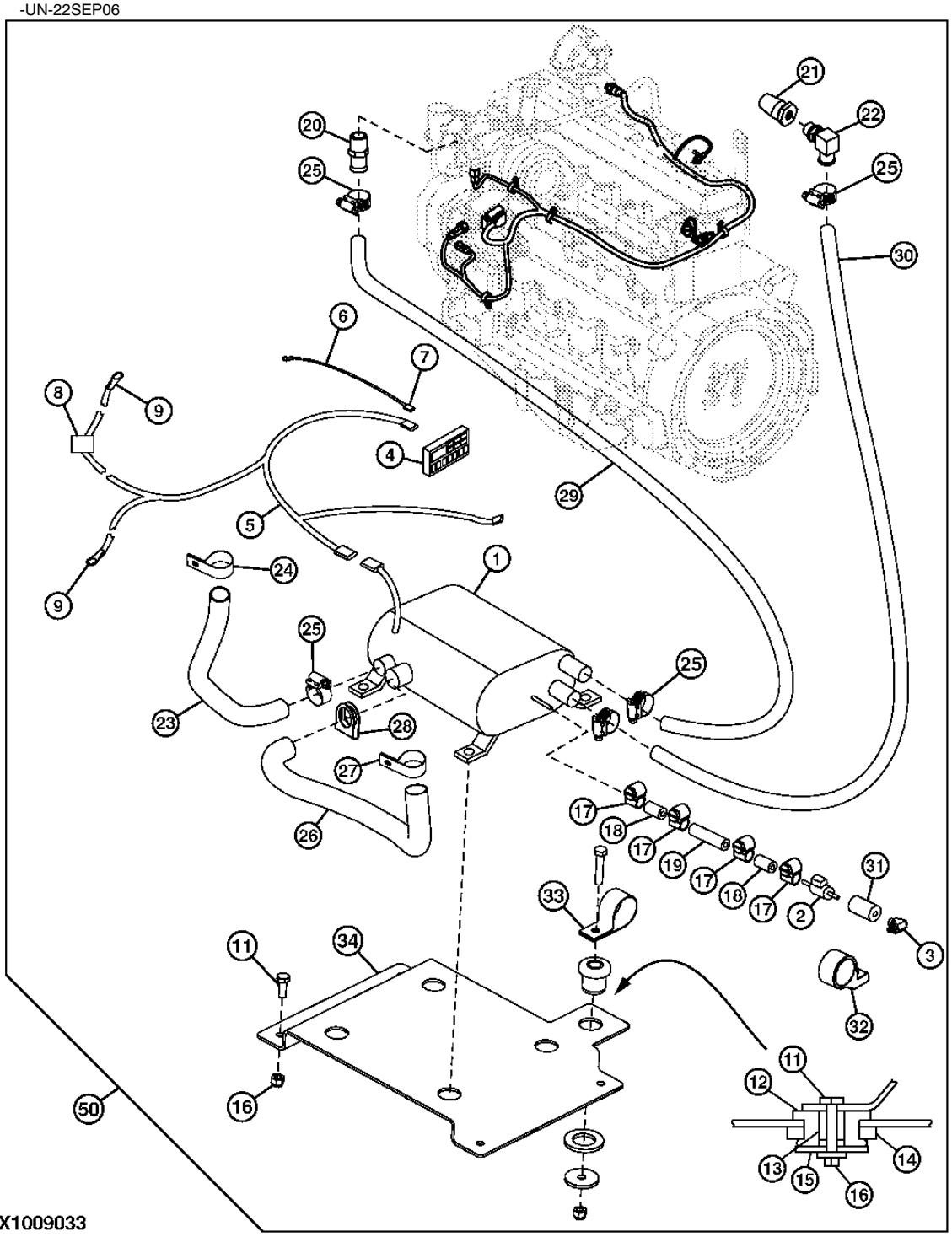

FUEL FIRED COOLANT HEATER KIT
KIT CHAUFFE-BLOC THERMIQUE
CALENTADOR DE REFRIGERANTE DEL MOTOR, ENCENDIDO POR COMBUSTIBLE

POS.	*NO.PIEZA*	*DESCRIPCION*	*CANT*	*NUM. SERIE*	*NOTAS*
1	AT222697	PRECALENTADOR DEL AGUA	1		
2	AT307812	BOMBA DE ALIMENTACION	1		
3	T120343	CONEXION EN T	1		
4	AT221990	PANTALLA DIGITAL	1		
5	AT307817	GRUPO DE CABLES	1		
6	AT307271	CONDUCTOR ELECTRICO	1		
7	RE68908	RACOR ADAPTADOR	1		(SUSTITUCION PARA RE520229)
8	AT307277	CONDUCTOR ELECTRICO	1		
9	.....	OJETE	2		
11	19M7874	TORNILLO	5		
12	AT116162	AISLANTE	5		
13	L101283	ESPACIADOR	4		
14	24H1404	ARANDELA	4		
15	M142541	ARANDELA	4		
16	N207956	TUERCA DE SEGURIDAD	12		
17	AT224094	ABRAZADERA	4		
18	T177580	MANGUERA	2		
19	T224416	TUBERIA DE COMBUSTIBLE	1		
20	RE54885	CONEXION DE MANGUERA	1		
21	RE68908	RACOR ADAPTADOR	1		(SUSTITUCION PARA RE520229)
22	AT221440	CONEXION	1		
23	T206127	MANGUERA POR METROS	1		(MANGUERA ENTRADA AIRE)
24	T179306	ABRAZADERA	1		
25	AR21837	ABRAZADERA	5		
26	T206126	TUBO DE ESCAPE	1		
27	T179306	ABRAZADERA	1		
28	AT221605	ABRAZADERA	1		
29	.....	MANGUERA POR METROS	1		(MAKE FROM TY22330)
30	.....	MANGUERA POR METROS	1		(MAKE FROM TY22330)
31	.....	MANGUERA POR METROS	1		(MAKE FROM TY22330)
32	AT307815	AISLANTE	1		
33	T179306	ABRAZADERA	1		
34	T223617	SOPORTE	1		
50	**AT307267**	**JUEGO**	**1**		**(WHOLE GOODS) JUEGO CALENT REFRIG MOTOR ENCENDIDO C/DIESEL**

COLD WEATHER STARTING AID
AIDE AU DEMARRAGE PAR TEMPS FROID
AUXILIAR DE ARRANQUE EN CLIMA FRIO

TX1021936 -UN-07MAY07

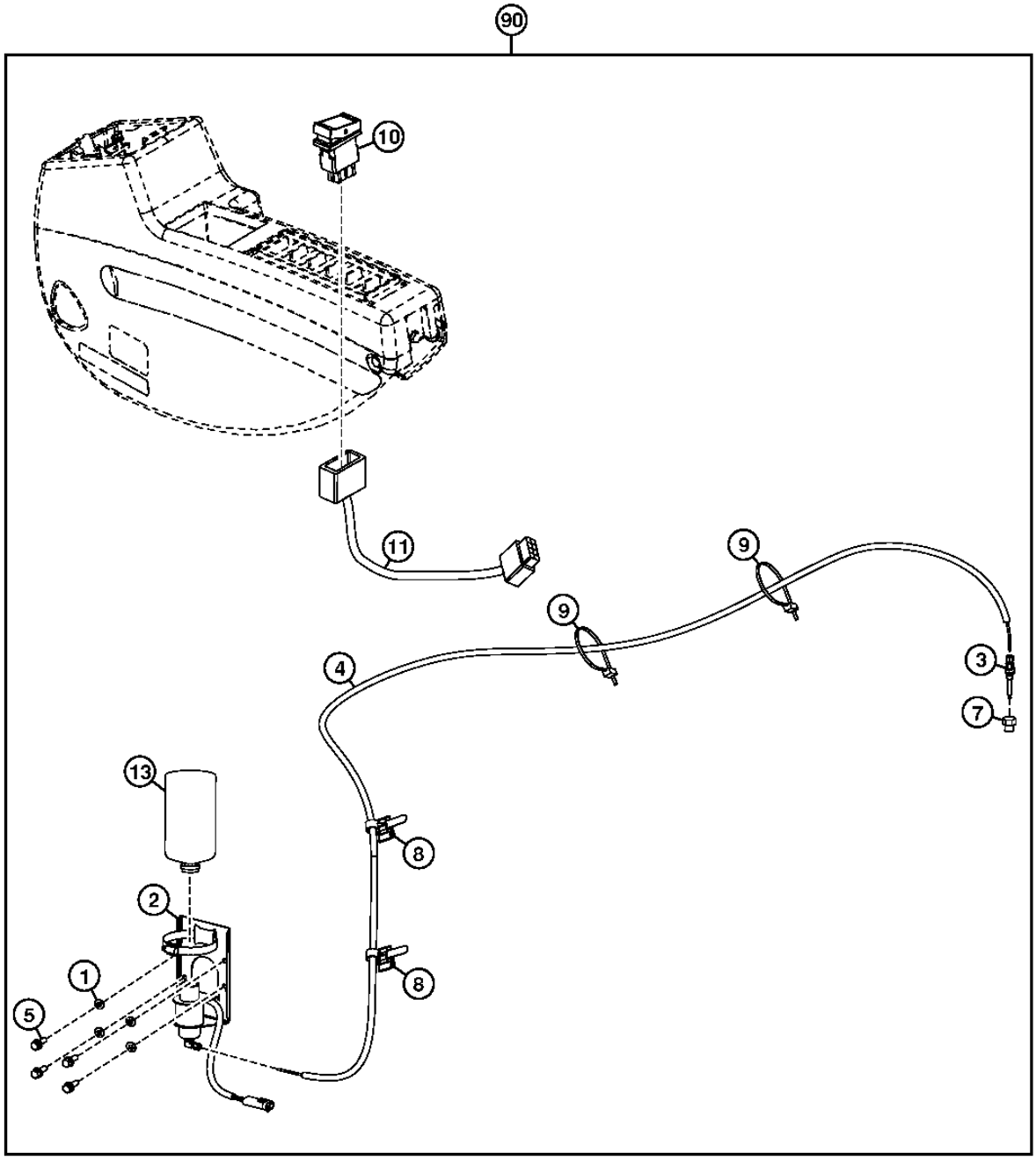

TX1021936

COLD WEATHER STARTING AID
AIDE AU DEMARRAGE PAR TEMPS FROID
AUXILIAR DE ARRANQUE EN CLIMA FRIO

POS.	*NO.PIEZA*	*DESCRIPCION*	*CANT*	*NUM. SERIE*	*NOTAS*
1	24M7055	ARANDELA	8		8.400 X 16 X 1.600 MM, (SUSTITUCION PARA A590108)
2	AT170759	SOLENOIDE	1		
	AT181582	RACOR ACODADO	1		
	AT171539	TAPA	1		
	TY22472	ABRAZADERA	1		
3	AT183222	TOBERA	1		
4	FF101285	TUBO	1		
5	19M7163	TORNILLO	4		M8 X 25, (SUSTITUCION PARA J900825)
6	14M7273	TUERCA	4		M8, (SUSTITUCION PARA J950008)
7	.....	ADAPTADOR	1		(AT338725 NLA)
	T228571	ADAPTADOR	1		
	51M7041	ANILLO TORICO	1		11.300 X 2.200 MM
8	4254600	ABRAZADERA	2		
9	DH400240	CINTA DE ATAR	2		
10	4649219	INTERRUPTOR	1		
11	4653881	GRUPO DE CABLES	1		
13	AT171162	LIQUIDO PARA ARRANQUE	1		
90	AT338370	CONJUNTO DE MODIFICACION	1		AUXILIAR DE ARRANQUE EN CLIMA FRIO

ENGINE COOLANT HEATER
CHAUFFE-BLOC MOTEUR
CALEFACTOR DE REFRIGERANTE DE MOTOR

TX1011738 -UN-11SEP06

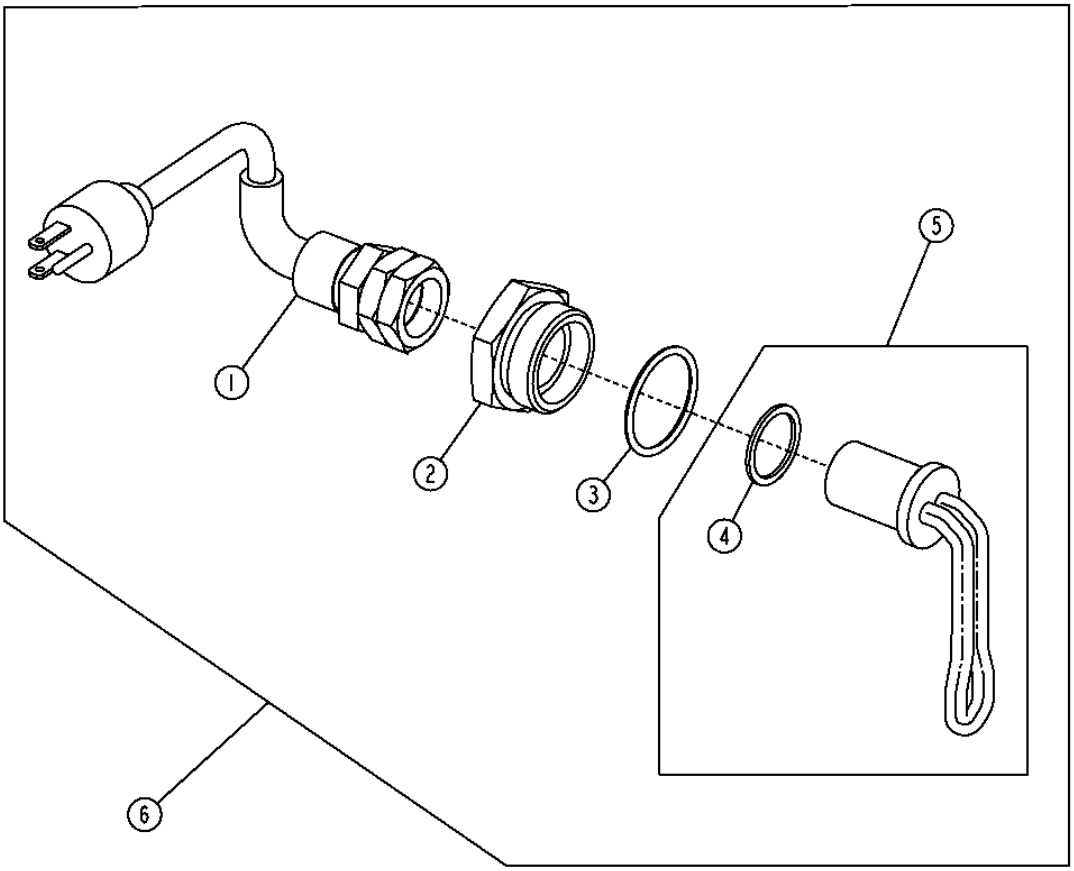

TX1011738

ENGINE COOLANT HEATER
CHAUFFE-BLOC MOTEUR
CALEFACTOR DE REFRIGERANTE DE MOTOR

POS.	*NO.PIEZA*	*DESCRIPCION*	*CANT*	*NUM. SERIE*	*NOTAS*
1	AT73296	CABLE DE ALIMENTACION	1		
2	R54123	RACOR ADAPTADOR	1		
3	U13639	ANILLO TORICO	1		
4	U13639	ANILLO TORICO	1		
5	RE42139	ELEMENTO CALORIFICO	1		
6	AT74940	PRECALENTADOR DEL AGUA	1		

COOLING PACKAGE
ENSEMBLE DE REFROIDISSEMENT
CONJUNTO DE ENFRIAMIENTO

TX1012104 -UN-22SEP06

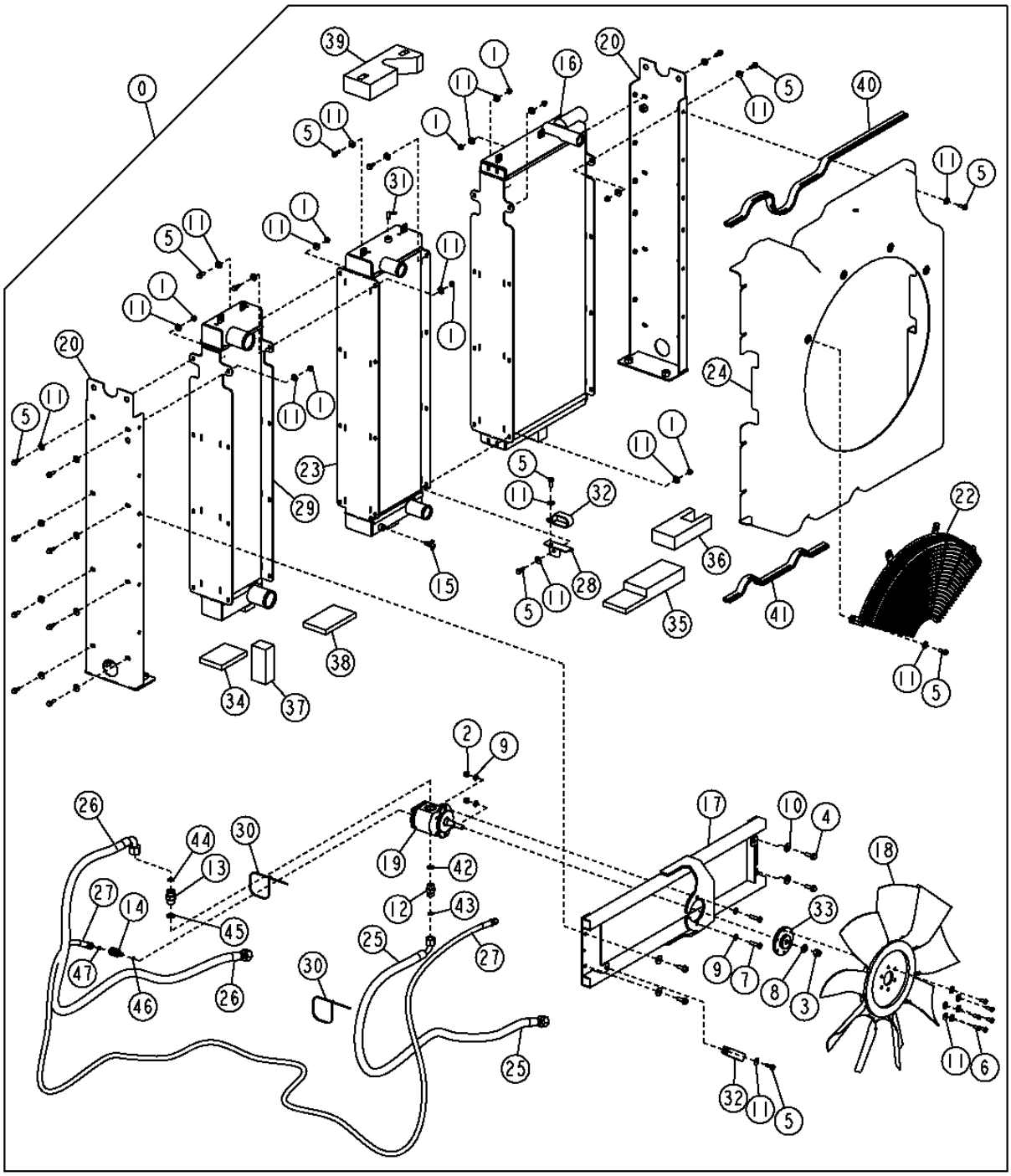

TX1012104

COOLING PACKAGE
ENSEMBLE DE REFROIDISSEMENT
CONJUNTO DE ENFRIAMIENTO

POS.	*NO.PIEZA*	*DESCRIPCION*	*CANT*	*NUM. SERIE*	*NOTAS*
0	.....	JUEGO REFRIGERACION MOTOR	1		(AT327353 NLA)
1	14M7298	TUERCA CON BRIDA	33		M8
2	14M7517	TUERCA DE SEGURIDAD	2		M10
3	14M7540	TUERCA DE SEGURIDAD	1		M14
4	19M7786	TORNILLO	4		M10 X 30
5	19M7867	TORNILLO	47		M8 X 25
6	19M7881	TORNILLO	6		M8 X 20
7	19M8637	TORNILLO	2		M10 X 40
8	24M7085	ARANDELA	1		15 X 28 X 2.500 MM
9	24M7239	ARANDELA	4		10.700 X 21 X 2.500 MM
10	24M7296	ARANDELA	4		10.500 X 30 X 2.500 MM
11	24M7298	ARANDELA	85		8.400 X 25 X 2 MM
12	38H1162	RACOR ADAPTADOR	1		
13	38H1163	RACOR ADAPTADOR	1		
14	38H1435	RACOR ACODADO	1		
15	AT13740	GRIFO DE VACIADO	1		
16	AT327351	REFRIGERADOR DE ACEITE	1		
17	AT327450	APOYO	1		
18	AT327465	VENTILADOR	1		
19	AT327466	MOTOR HIDRAULICO	1		
20	AT327587	APOYO	2		
22	AT328886	PROTECCION	1		
23	AT331931	RADIADOR	1		
24	AT331974	CORAZA	1		
25	AT332076	MANGUERA HIDR. - CONFECCION	1		
26	AT332077	MANGUERA HIDR. - CONFECCION	1		
27	AT332078	MANGUERA HIDR. - CONFECCION	1		
28	AT332170	ANGULO	1		
29	AT335168	INTERCAMBIADOR DE CALOR	1		
30	M73027	CINTA DE ATAR	2		
31	R163510	RACOR ACODADO	1		
32	T185154	ABRAZADERA	2		
33	T215991	CUBO	1		
34	T223170	AISLANTE	1		
35	T223171	AISLANTE	1		
36	T223172	AISLANTE	1		
37	T223174	AISLANTE	1		
38	T223176	AISLANTE	1		
39	T225907	AISLANTE	1		
40	T226895	AISLANTE	1		
41	T226896	AISLANTE	1		
42	R26906	ANILLO TORICO	1		
43	T77932	ANILLO TORICO	1		
44	T77858	ANILLO TORICO	1		
45	U12547	ANILLO TORICO	1		
46	R28782	ANILLO TORICO	1		
47	T77613	ANILLO TORICO	1		

INTERCOOLER TUBES
TUBES DE REFROIDISSEUR INTERMEDIAIRE
TUBOS DE INTERENFRIADOR

TX1015161 -UN-12DEC06

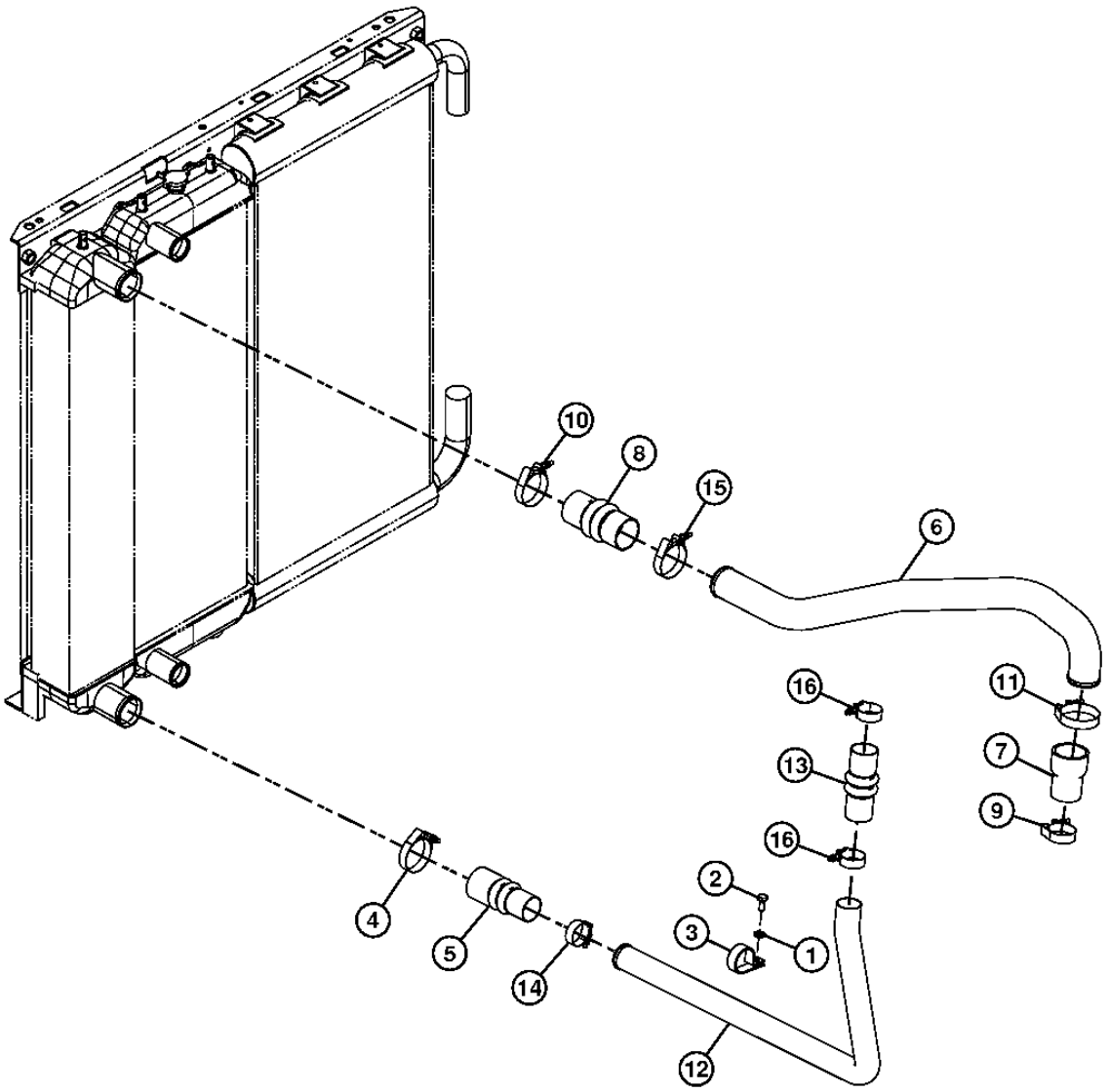

TX1015161

INTERCOOLER TUBES
TUBES DE REFROIDISSEUR INTERMEDIAIRE
TUBOS DE INTERENFRIADOR

POS.	*NO.PIEZA*	*DESCRIPCION*	*CANT*	*NUM. SERIE*	*NOTAS*
1	24M7346	ARANDELA	1		11 X 20 X 2 MM, (SUSTITUCION PARA DH400703 O J222010)
2	19M7402	TORNILLO	1		M10 X 25, (SUSTITUCION PARA J901025)
3	T162937	ABRAZADERA	1		
4	AT37693	ABRAZADERA PARA MANGUERAS	1		
5	T215077	MANGUERA	1		
6	T226568	TUBO CONDUCTOR DE AIRE	1		
7	R189038	MANGUITO DE RADIATOR	1		
8	T215305	MANGUERA	1		
9	AT105289	ABRAZADERA	1		
10	AT37693	ABRAZADERA PARA MANGUERAS	1		
11	AT198270	ABRAZADERA	1		
12	T222383	TUBO CONDUCTOR DE AIRE	1		
13	T223368	MANGUERA	1		
14	R110531	ABRAZADERA	1		(SUSTITUCION PARA R56552)
15	AT37693	ABRAZADERA PARA MANGUERAS	1		
16	R110531	ABRAZADERA	2		

RADIATOR ASSEMBLY SIDE BRACE AND HOSES
FLEXIBLES DE RADIATEUR ET CAPOT DE VENTILATEUR
MANGUERAS DEL RADIADOR Y ENVUELTA DEL VENTILADOR

TX1012122 -UN-23JAN07

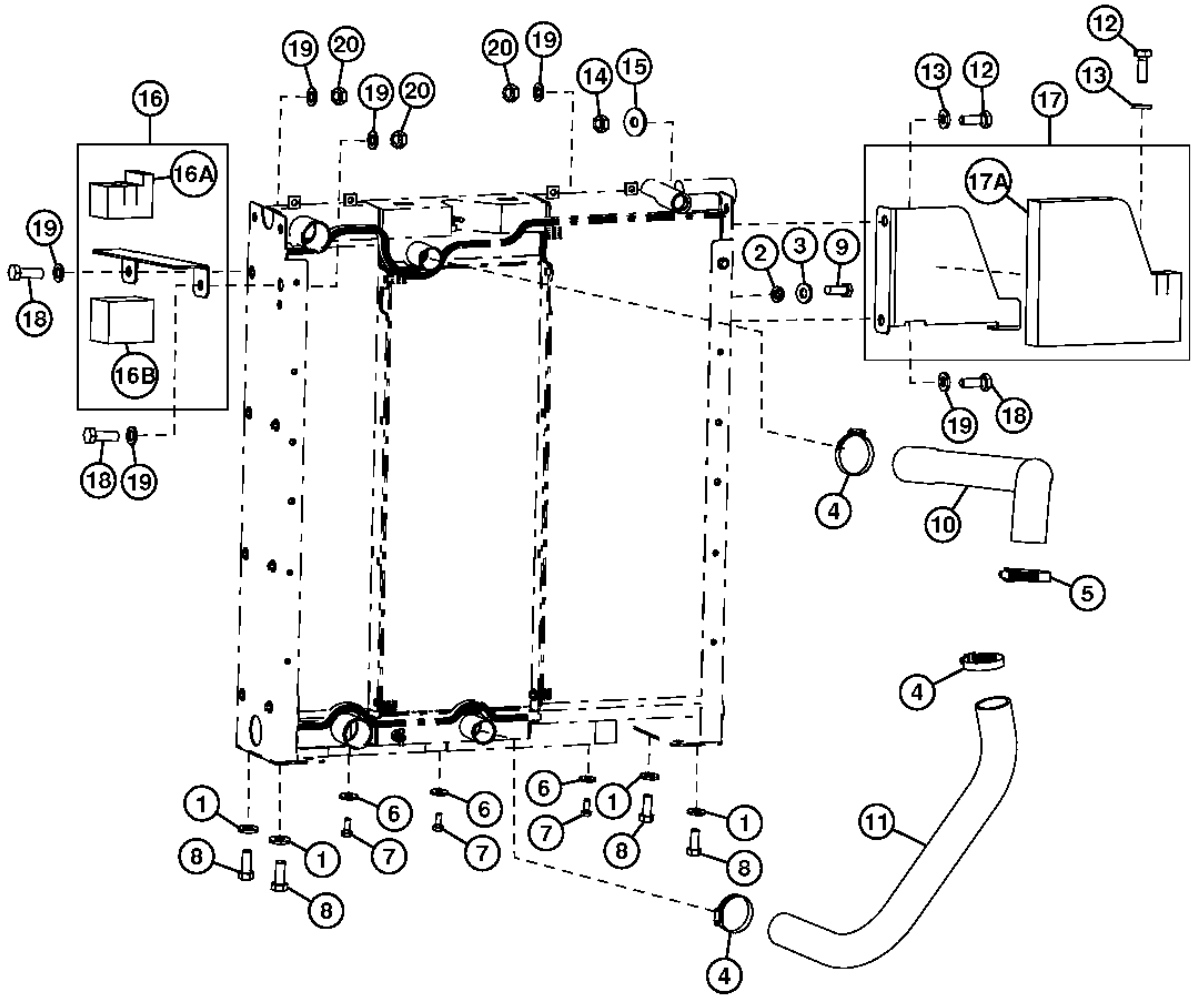

TX1012122

RADIATOR ASSEMBLY SIDE BRACE AND HOSES
RENFORT LATERAL ET FLEXIBLES DU RADIATEUR
PUNTAL LATERAL Y MANGUERAS DEL RADIADOR

POS.	*NO.PIEZA*	*DESCRIPCION*	*CANT*	*NUM. SERIE*	*NOTAS*
1	24M7241	ARANDELA	4		17 X 34 X 4 MM, (SUSTITUCION PARA 4087197)
2	24M7053	ARANDELA	1		17 X 30 X 3 MM, (SUSTITUCION PARA A590116)
3	12H294	ARANDELA DE SEGURIDAD	1		5/8", (SUSTITUCION PARA A590916)
4	AT105289	ABRAZADERA	3		
5	R110531	ABRAZADERA	1		
6	24M7101	ARANDELA	3		11 X 34 X 3 MM, (SUSTITUCION PARA J217083)
7	19M7402	TORNILLO	3		M10 X 25, (SUSTITUCION PARA J901025)
8	19M7488	TORNILLO	4		M16 X 40, (SUSTITUCION PARA J901640)
9	19M7489	TORNILLO	1		M16 X 45, (SUSTITUCION PARA J921645)
10	T219508	MANGUITO DE RADIATOR	1		
11	T219515	MANGUITO DE RADIATOR	1		
12	19M7662	TORNILLO	2		M10 X 30, (SUSTITUCION PARA J901030)
13	24M7346	ARANDELA	2		11 X 20 X 2 MM, (SUSTITUCION PARA DH400703 O J222010)
14	14M7274	TUERCA	1		M10, (SUSTITUCION PARA J950010)
15	24M7101	ARANDELA	1		11 X 34 X 3 MM, (SUSTITUCION PARA J217083)
16	FF101228	SOPORTE	1		
16A	.....	AISLANTE	1		(FF101231 NLA)
16B	.....	AISLANTE	1		(FF101230 NLA)
17	FF101225	TAPADERA	1		
17A	.....	AISLANTE	1		(FF101227 NLA)
18	19M7867	TORNILLO	3		M8 X 25
19	24M7298	ARANDELA	6		8.400 X 25 X 2 MM
20	14M7298	TUERCA CON BRIDA	3		M8

SURGE TANK
RESERVOIR D'EXPANSION
TANQUE DE REBOSE

TX1015216 -UN-24JAN07

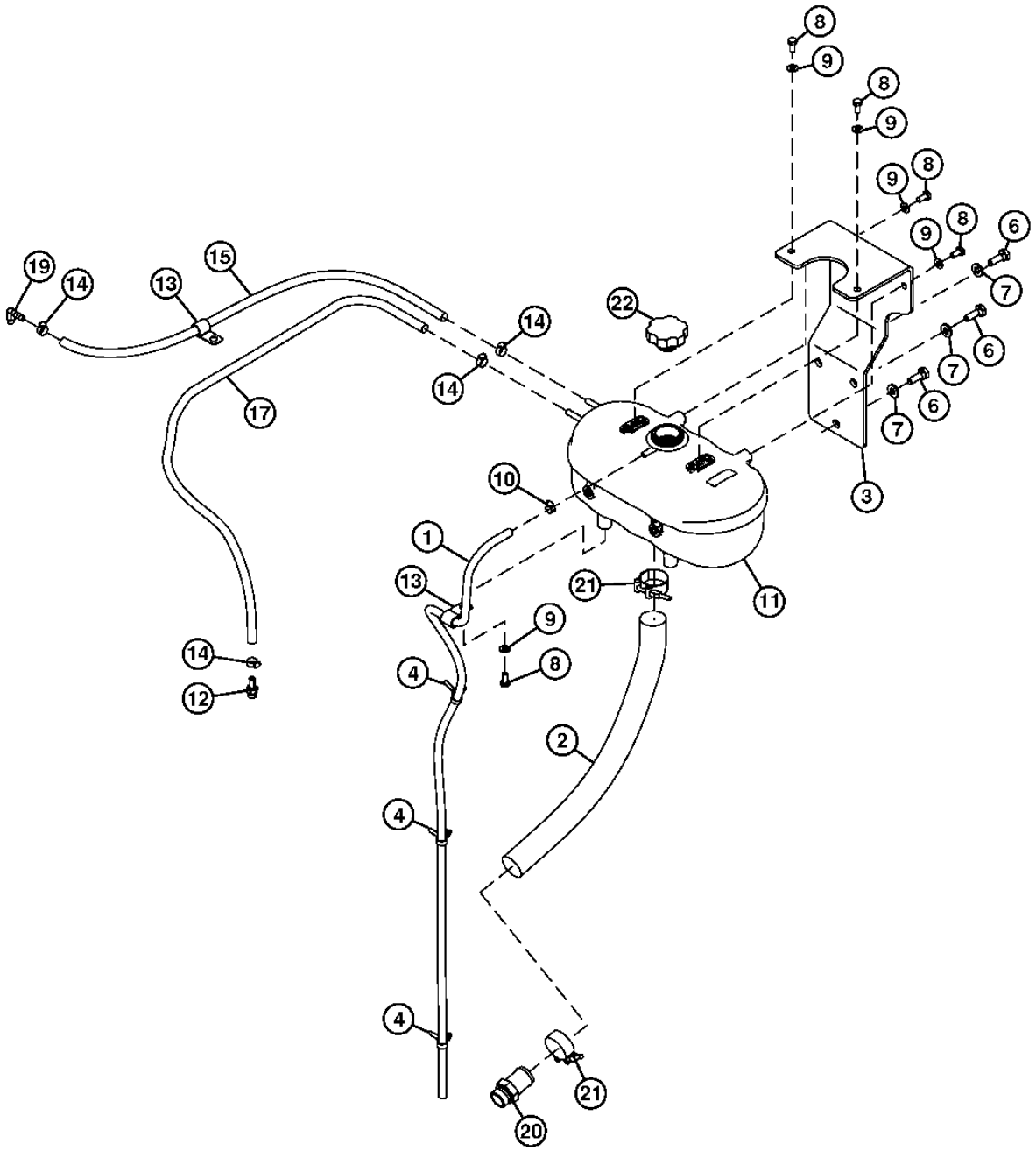

TX1015216

SURGE TANK
RESERVOIR D'EXPANSION
TANQUE DE REBOSE

POS.	*NO.PIEZA*	*DESCRIPCION*	*CANT*	*NUM. SERIE*	*NOTAS*
1	.....	MANGUERA	1		(DH400987 NLA) (HACER DE TY22324) (CTL 1460MM)
2	.....	MANGUERA	1		(FF100181 NLA) (HACER DE TY22332) (CTL 560MM)
3	FF101321	SOPORTE	1		(SUSTITUCION PARA FF100182)
4	4254600	ABRAZADERA	3		
6	19M7662	TORNILLO	3		M10 X 30, (SUSTITUCION PARA J901030)
7	24M7346	ARANDELA	3		11 X 20 X 2 MM, (SUSTITUCION PARA DH400703)
8	19M7932	TORNILLO	5		M8 X 16, (SUSTITUCION PARA J900816)
9	24M7055	ARANDELA	5		8.400 X 16 X 1.600 MM, (SUSTITUCION PARA A590108)
10	TY22462	ABRAZADERA	1		(SUSTITUCION PARA AR48236)
11	AT322957	TANQUE	1		REBOSE
12	AT323961	RACOR ADAPTADOR	1		
13	R73384	ABRAZADERA	2		(SUSTITUCION PARA 4190253)
14	AR77962	ABRAZADERA PARA MANGUERAS	4		
15	.....	MANGUERA	1		(FF100526 NLA) (HACER DE TY22502) (CTL 720MM)
17	.....	MANGUERA	1		(FF100525 NLA) (HACER DE TY22502) (CTL 1040MM)
19	R163510	RACOR ACODADO	1		
20	AT326597	RACOR ADAPTADOR	1		
21	FF102669	ABRAZADERA PARA MANGUERAS	2		(SUSTITUCION PARA AT152191 O RE56097, ESTA APLICACION)
22	AT310335	TAPON DE LLENADO	1		

STANDARD FAN DRIVE VALVE COMPONENTS
COMPOSANTS DE SOUPAPE D'ENTRAINEMENT DU VENTILATEUR STANDARD
COMPONENTES DE LA VALVULA DE MANDO DE VENTILADOR ESTANDAR

TX1015826 -UN-19JAN07

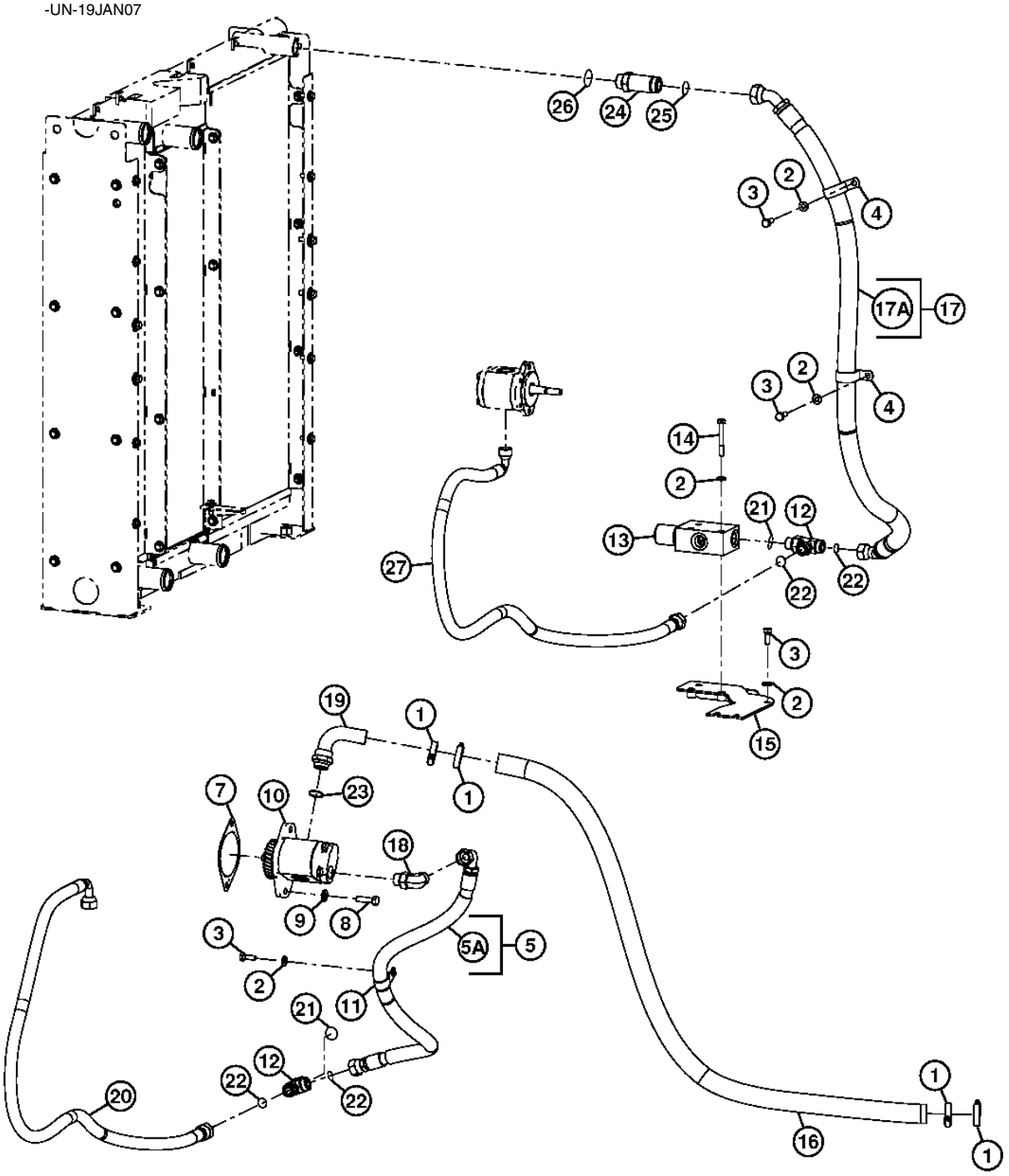

TX1015826

STANDARD FAN DRIVE VALVE COMPONENTS
COMPOSANTS DE SOUPAPE D'ENTRAINEMENT DU VENTILATEUR STANDARD
COMPONENTES DE LA VALVULA DE MANDO DE VENTILADOR ESTANDAR

POS.	*NO.PIEZA*	*DESCRIPCION*	*CANT*	*NUM. SERIE*	*NOTAS*
1	FF100494	ABRAZADERA PARA MANGUERAS	4		(SUSTITUCION PARA AT152191)
2	24M7346	ARANDELA	9		11 X 20 X 2 MM, (SUSTITUCION PARA DH400703 O J222010)
3	19M7662	TORNILLO	6		M10 X 30, (SUSTITUCION PARA J901030)
4	XCL-29	ABRAZADERA PARA MANGUERAS	2		(SUSTITUCION PARA 4193848)
5	FF101893	MANGUERA HIDRAULICA	1		(SUSTITUCION PARA DH401325)
5A	.....	PROTECCION DE MANGUERA	1		(4327294 NLA) (MAKE FROM XHG-075 CUT TO LENGTH)
7	R522690	JUNTA	1		(SUSTITUCION PARA R134465)
8	19M7496	TORNILLO	2		M12 X 45, (SUSTITUCION PARA J921245)
9	DH400704	ARANDELA	2		
10	AT329495	BOMBA HIDRAULICA	1		
11	XCL-19	ABRAZADERA PARA MANGUERAS	1		(SUSTITUCION PARA 4192035)
12	38H1026	CONEXION EN T	2		
	T77858	ANILLO TORICO	2		
	U12547	ANILLO TORICO	2		
13	AT322524	VALVULA	1		
14	19M8081	TORNILLO	1		M10 X 80, (SUSTITUCION PARA J901080)
15	FF101891	SOPORTE	1		(SUSTITUCION PARA DH700315)
16	.....	MANGUERA HIDRAULICA	1		(DH401302 NLA) (MAKE FROM TY22332, CUT TO LENGTH 1470 MM)
17	FF101219	MANGUERA HIDRAULICA	1		(SUSTITUCION PARA DH401236)
17A	.....	PROTECCION DE MANGUERA	1		(4327294 NLA) (MAKE FROM XHG-075 CUT TO LENGTH)
18	DH401213	RACOR ACODADO	1		
	T77858	ANILLO TORICO	1		
	U12547	ANILLO TORICO	1		
19	DH401208	RACOR ACODADO	1		
20	.....	MANGUERA	1		(NLA)
21	T77858	ANILLO TORICO	2		
22	U12547	ANILLO TORICO	4		
23	R29936	ANILLO TORICO	2		
24	38H1216	RACOR ADAPTADOR	1		
25	T76938	ANILLO TORICO	1		
26	R29936	ANILLO TORICO	1		
27	.....	MANGUERA	1		(NLA)

REVERSING FAN DRIVE VALVE
SOUPAPE D'ENTRAINEMENT DU VENTILATEUR D'INVERSION
VALVULA DE MANDO DE VENTILADOR REVERSIBLE

TX1018686 -UN-16MAR07

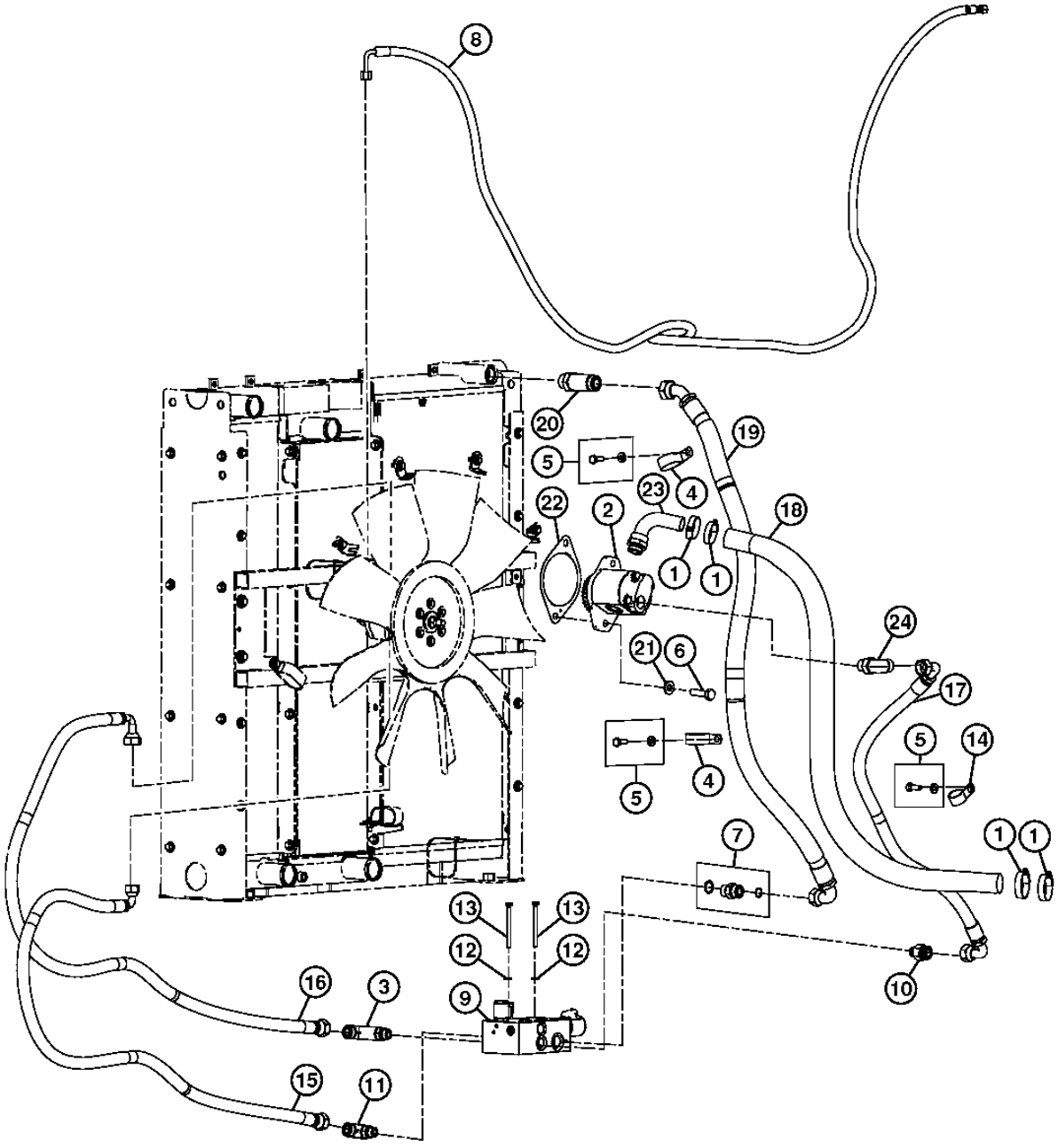

TX1018686

REVERSING FAN DRIVE VALVE
SOUPAPE D'ENTRAINEMENT DU VENTILATEUR D'INVERSION
VALVULA DE MANDO DE VENTILADOR REVERSIBLE

POS.	*NO.PIEZA*	*DESCRIPCION*	*CANT*	*NUM. SERIE*	*NOTAS*
1	TY22470	ABRAZADERA	4		(SUSTITUCION PARA AR44217 O AR21840)
2	AT329495	BOMBA	1		
3	FF100011	RACOR ADAPTADOR	1		
4	XCL-29	ABRAZADERA	2		(SUSTITUCION PARA 4193848)
5	.....	TORNILLO CON ARANDELA	3		(J971030 NLA)
	19M7662	TORNILLO	3		M10 X 30, (SUSTITUCION PARA J901030)
	24M7346	ARANDELA	3		11 X 20 X 2 MM, (SUSTITUCION PARA J222010)
6	19M7496	TORNILLO	2		M12 X 45, (SUSTITUCION PARA J921245)
7	38H1163	RACOR ADAPTADOR	1		
	T77858	ANILLO TORICO	1		
	U12547	ANILLO TORICO	1		
8	.....	MANGUERA	1		(NLA)
9	AT322522	VALV. PROPORC. ELECTROHIDR.	1		
10	38H1193	RACOR ADAPTADOR	1		
	T77858	ANILLO TORICO	1		
	R26906	ANILLO TORICO	1		
11	38H1014	RACOR ACODADO	1		
	T77858	ANILLO TORICO	1		
	R26906	ANILLO TORICO	1		
12	24M7055	ARANDELA	2		8.400 X 16 X 1.600 MM, (SUSTITUCION PARA A590108)
13	19M7296	TORNILLO	2		M8 X 100, (SUSTITUCION PARA J900800)
14	XCL-19	ABRAZADERA PARA MANGUERAS	1		(SUSTITUCION PARA 4192035)
15	.....	MANGUERA	1		(NLA)
16	.....	MANGUERA	1		(NLA)
17	DH401407	MANGUERA	1		
18	.....	MANGUERA POR METROS	1		(DH401302 NLA) (MAKE FROM TY22332, CUT TO LENGTH 1470 MM)
19	FF101218	MANGUERA	1		(SUSTITUCION PARA DH401408)
	.....	PROTECCION DE MANGUERA	1		(4327294 NLA) (MAKE FROM XHG-075 CUT TO LENGTH)
20	38H1216	RACOR ADAPTADOR	1		
	T76938	ANILLO TORICO	1		
	R29936	ANILLO TORICO	1		
21	DH400704	ARANDELA	2		
22	R522690	JUNTA	1		(SUSTITUCION PARA R134465)
23	DH401208	RACOR ACODADO	1		
	R29936	ANILLO TORICO	1		
24	DH401213	RACOR ACODADO	1		

REVERSING FAN DRIVE VALVE KIT
KIT SOUPAPE D'ENTRAINEMENT DU VENTILATEUR D'INVERSION
JUEGO VALVULA DE MANDO DE VENTILADOR REVERSIBLE

TX1020984 -UN-19APR07

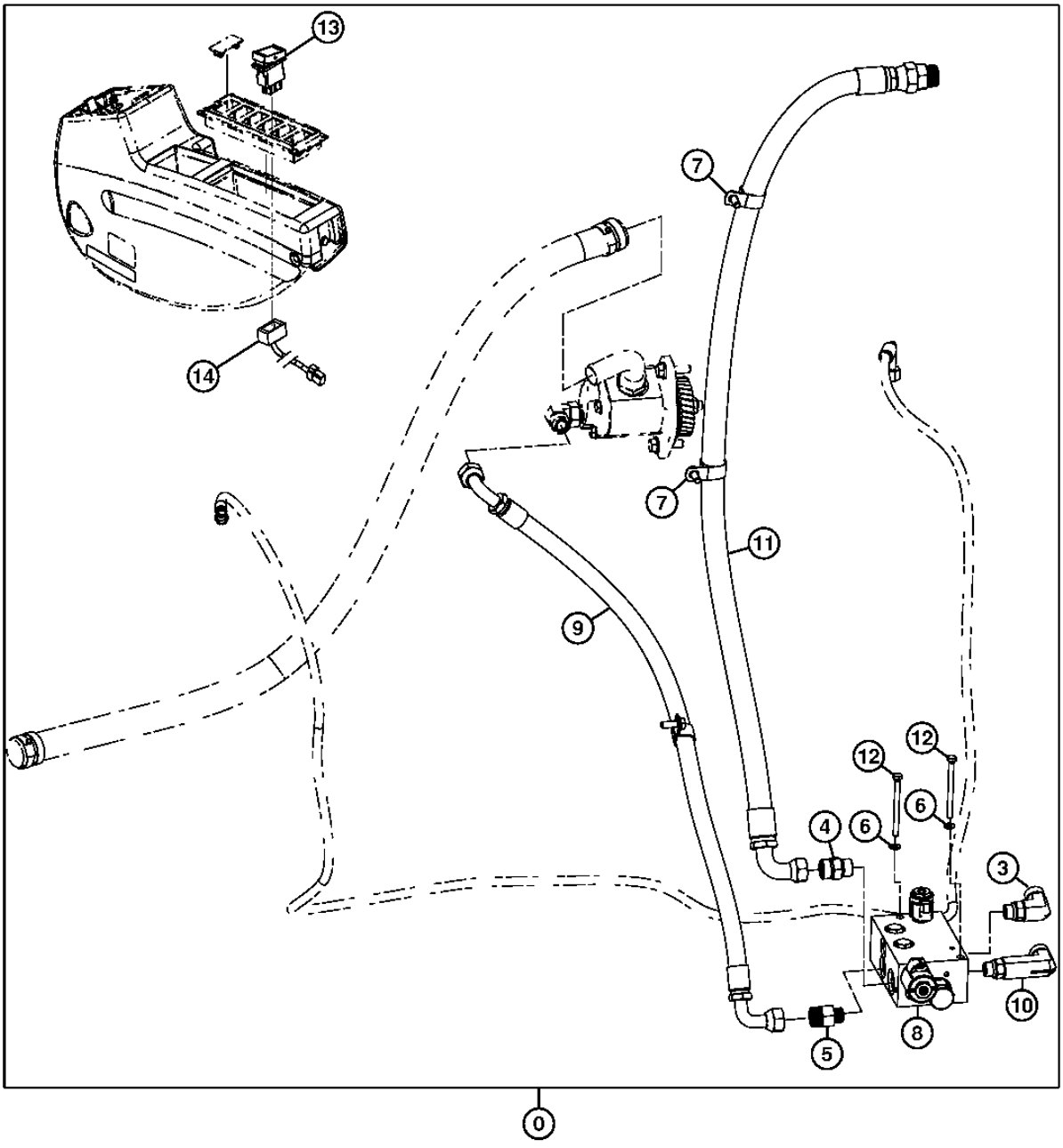

TX1020984

REVERSING FAN DRIVE VALVE KIT
SOUPAPE D'ENTRAINEMENT DU VENTILATEUR D'INVERSION
VALVULA DE MANDO DE VENTILADOR REVERSIBLE

POS.	*NO.PIEZA*	*DESCRIPCION*	*CANT*	*NUM. SERIE*	*NOTAS*
0	AT338073	CONJUNTO DE MODIFICACION	1		
3	38H1014	RACOR ACODADO	1		
	T77858	ANILLO TORICO	1		
	R26906	ANILLO TORICO	1		
4	38H1163	RACOR ADAPTADOR	1		
	U12547	ANILLO TORICO	1		
	T77858	ANILLO TORICO	1		
5	38H1193	RACOR ADAPTADOR	1		
	T77858	ANILLO TORICO	1		
	R26906	ANILLO TORICO	1		
6	24M7055	ARANDELA	2		8.400 X 16 X 1.600 MM, (SUSTITUCION PARA A590108)
7	AT152191	ABRAZADERA PARA MANGUERAS	2		
8	AT322522	VALV. PROPORC. ELECTROHIDR.	1		
9	DH401407	MANGUERA HIDRAULICA	1		
10	FF100011	RACOR ADAPTADOR	1		
11	FF101218	MANGUERA HIDRAULICA	1		(SUSTITUCION PARA DH401408)
12	19M7296	TORNILLO	2		(SUSTITUCION PARA J900800)
13	4654150	INTERRUPTOR	1		
14	4653879	GRUPO DE CABLES	1		

AIR CLEANER BRACKET
SUPPORT DE FILTRE A AIR
SOPORTE DEL FILTRO DE AIRE

TX1013057 -UN-23JAN07

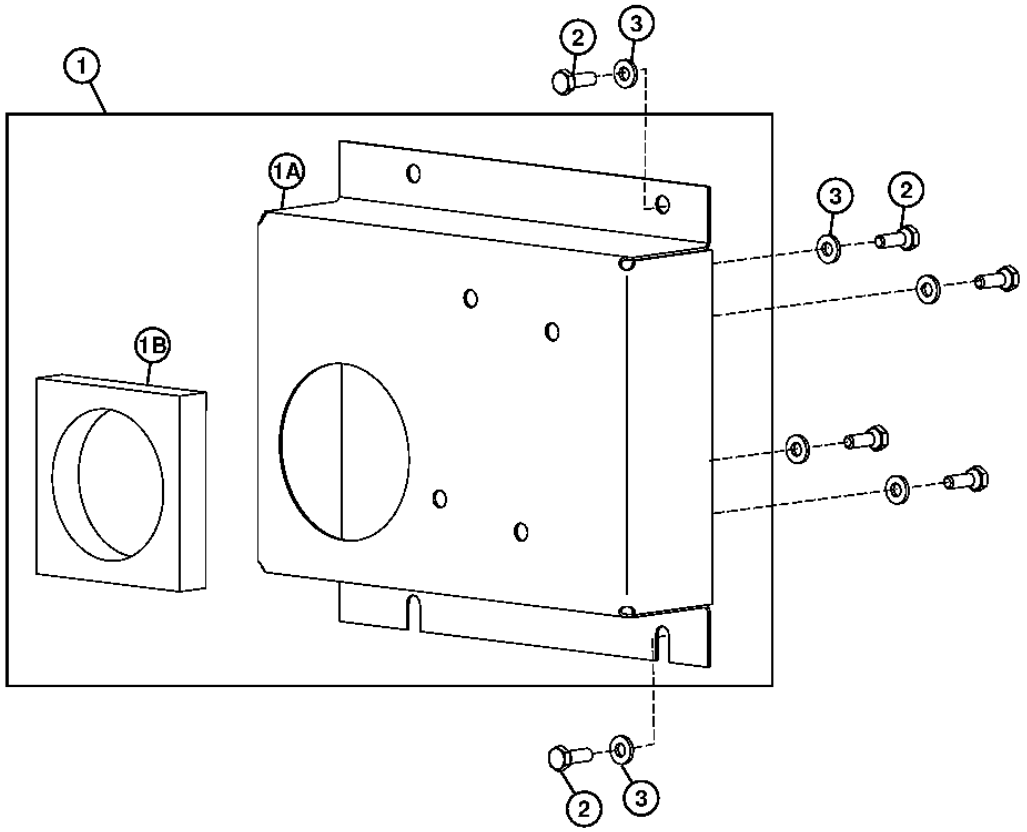

TX1013057

AIR CLEANER BRACKET
SUPPORT DE FILTRE A AIR
SOPORTE DEL FILTRO DE AIRE

POS.	*NO.PIEZA*	*DESCRIPCION*	*CANT*	*NUM. SERIE*	*NOTAS*
1	FF100031	SOPORTE	1		
1A	.....	SOPORTE	1		(DH700319 NLA)
1B	DH401214	AISLANTE	1		
2	19M7662	TORNILLO	6		M10 X 30, (SUSTITUCION PARA J901030)
	12M7066	ARANDELA DE SEGURIDAD	6		10 MM, (SUSTITUCION PARA J901030)
3	24M7346	ARANDELA	6		11 X 20 X 2 MM, (SUSTITUCION PARA DH400703 O J222010)

AIR CLEANER
FILTRE A AIR
FILTRO DE AIRE

TX1015377 -UN-18JAN07

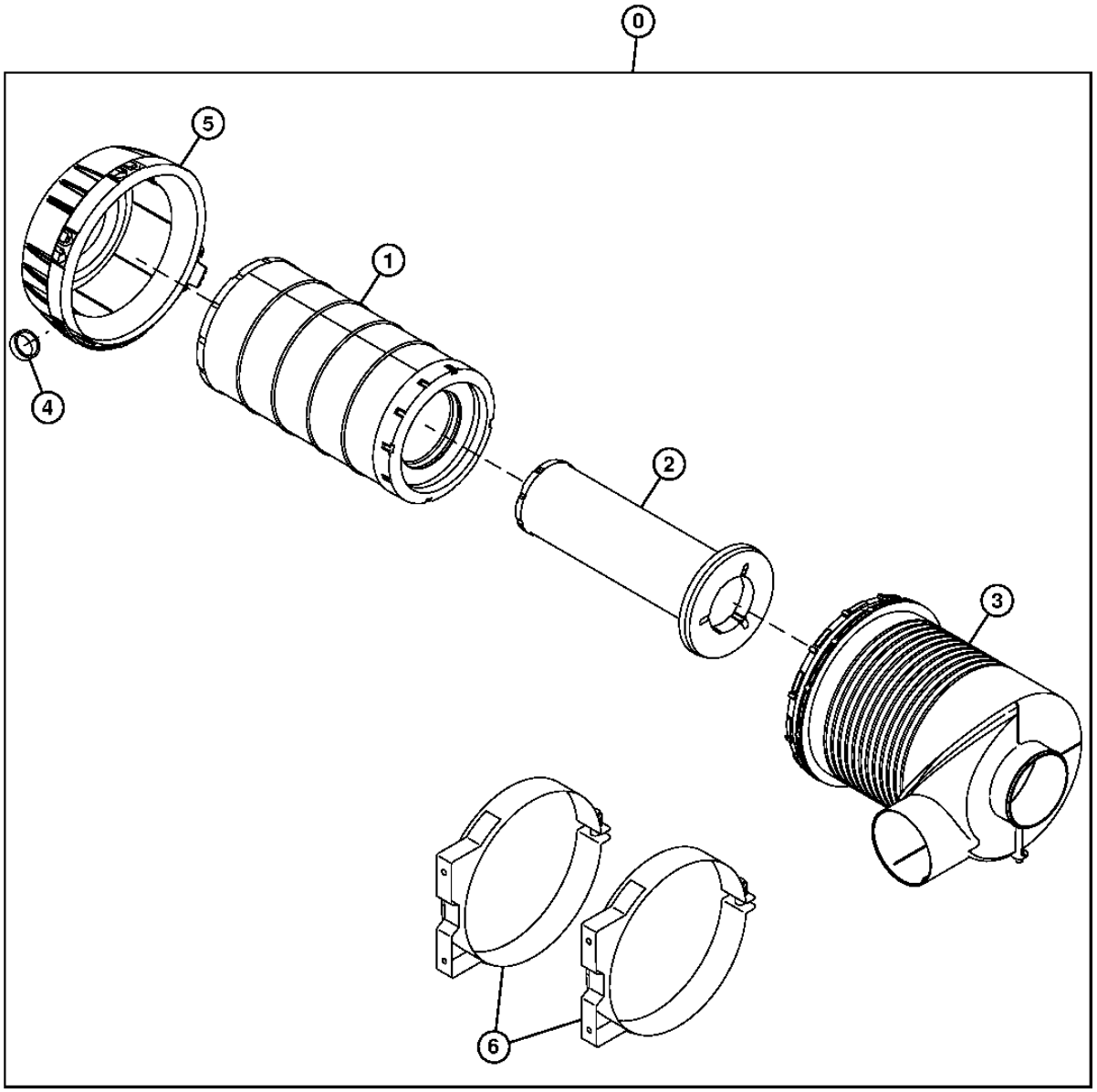

TX1015377

AIR CLEANER
FILTRE A AIR
FILTRO DE AIRE

POS.	*NO.PIEZA*	*DESCRIPCION*	*CANT*	*NUM. SERIE*	*NOTAS*
0	.....	FILTRO DE AIRE	1		(AT330279 NLA)
1	AT300487	CARTUCHO DE FILTRO	1		
2	AT314583	CARTUCHO DE FILTRO	1		
3	AT329958	CARCASA	1		
4	M89679	EYECTOR	1		(SUSTITUCION PARA T200280)
5	T223372	TAPADERA	1		
6	AT324091	CINTA	2		
7	T217272	TAPON	1		(NO SE ILUSTRA)

AIR CLEANER HOSES
TUYAUX DE FILTRE A AIR
MANGUERAS DEL FILTRO DE AIRE

TX1018954 -UN-21FEB07

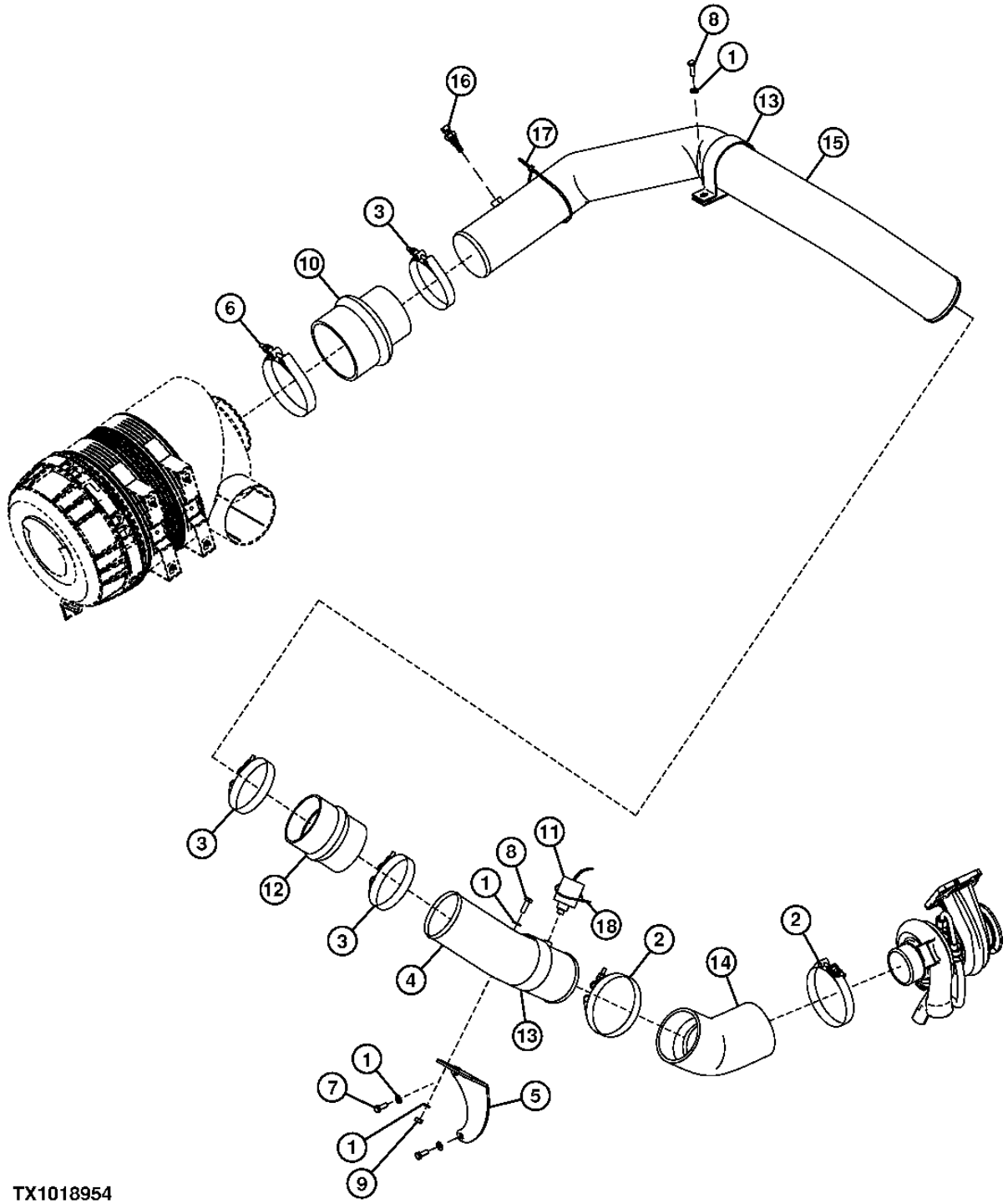

TX1018954

AIR CLEANER HOSES
TUYAUX DE FILTRE A AIR
MANGUERAS DEL FILTRO DE AIRE

POS.	*NO.PIEZA*	*DESCRIPCION*	*CANT*	*NUM. SERIE*	*NOTAS*
1	24M7055	ARANDELA	5		8.400 X 16 X 1.600 MM, (SUSTITUCION PARA A590108)
2	AT112176	ABRAZADERA PARA MANGUERAS	2		
3	AT191294	ABRAZADERA	3		
4	AT335426	TUBO CONDUCTOR DE AIRE	1		
5	AT335427	SOPORTE	1		
6	AT39390	ABRAZADERA PARA MANGUERAS	1		(SUSTITUCION PARA AT53439)
7	19M7881	TORNILLO	2		M8 X 20, (SUSTITUCION PARA J900820)
8	19M7407	TORNILLO	2		M8 X 25, (SUSTITUCION PARA J900825)
9	14M7273	TUERCA	1		M8, (SUSTITUCION PARA J950008)
10	R97097	MANGUERA	1		
11	RE68255	SENSOR	1		INDICADOR DE RESTRICCION DE AIRE
12	T190412	MANGUERA	1		(SUSTITUCION PARA T204217)
13	T217463	ABRAZADERA	2		
14	T226600	TUBO CONDUCTOR DE AIRE	1		
15	AT339391	TUBO CONDUCTOR DE AIRE	1		
16	RE525016	TERMOPAR	1		TEMPERATURA DEL AIRE
17	4467676	ABRAZADERA	1		
18	DH400240	CINTA DE ATAR	1		

MUFFLER
SILENCIEUX
SILENCIADOR

TX1012142 -UN-22SEP06

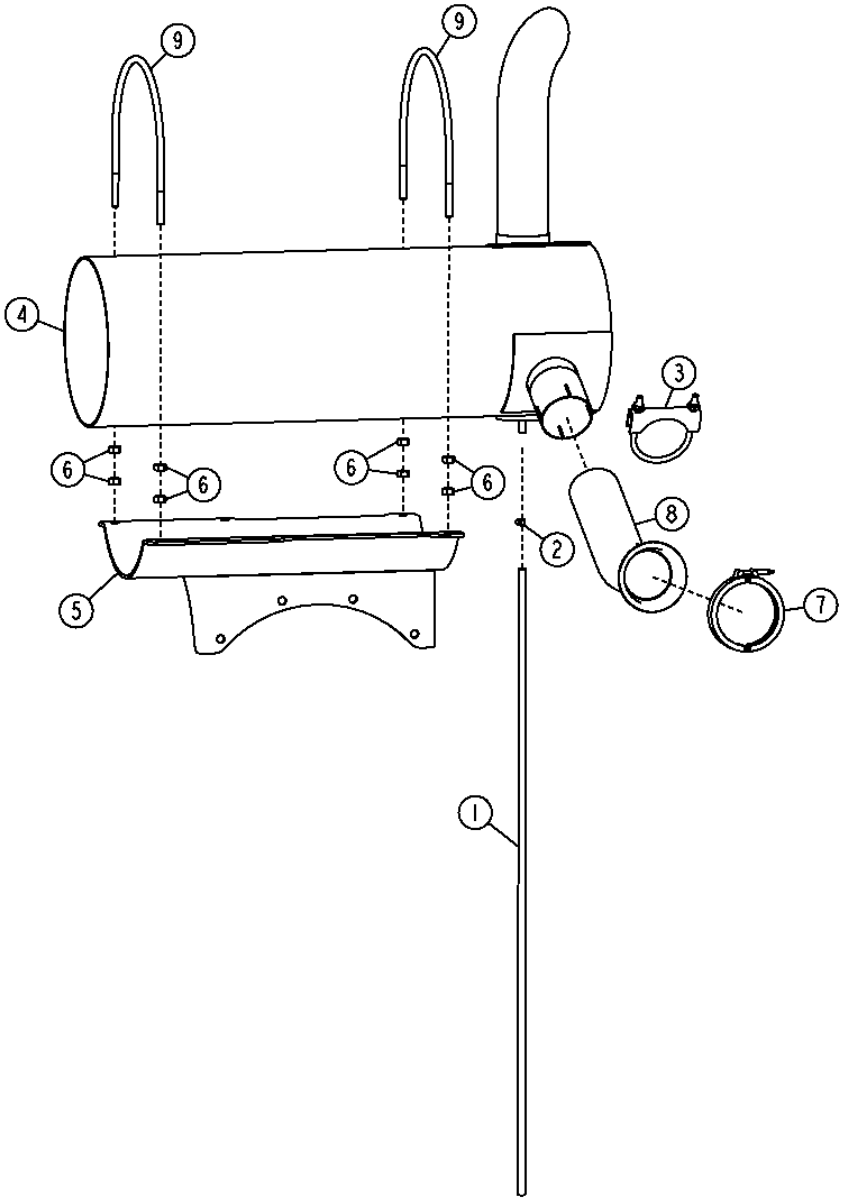

TX1012142

MUFFLER
SILENCIEUX
SILENCIADOR

POS.	*NO.PIEZA*	*DESCRIPCION*	*CANT*	*NUM. SERIE*	*NOTAS*
1	4297136	TUBO	1		
2	TY22462	ABRAZADERA	1		(SUSTITUCION PARA 4396451 O AR48236)
3	AT316671	ABRAZADERA	1		
4	AT329641	SILENCIADOR	1		
5	AT329645	APOYO	1		
6	14M7274	TUERCA	8		M10, (SUSTITUCION PARA J950010)
7	RE40048	ABRAZADERA	1		
8	T223078	TUBO CONDUCTOR DE AIRE	1		
9	T223086	PERNO EN U	2		

ENGINE MOUNTING
MONTAGE DU MOTEUR
PUNTO DE MONTAJE DEL MOTOR

TX1000690 -UN-13JAN06

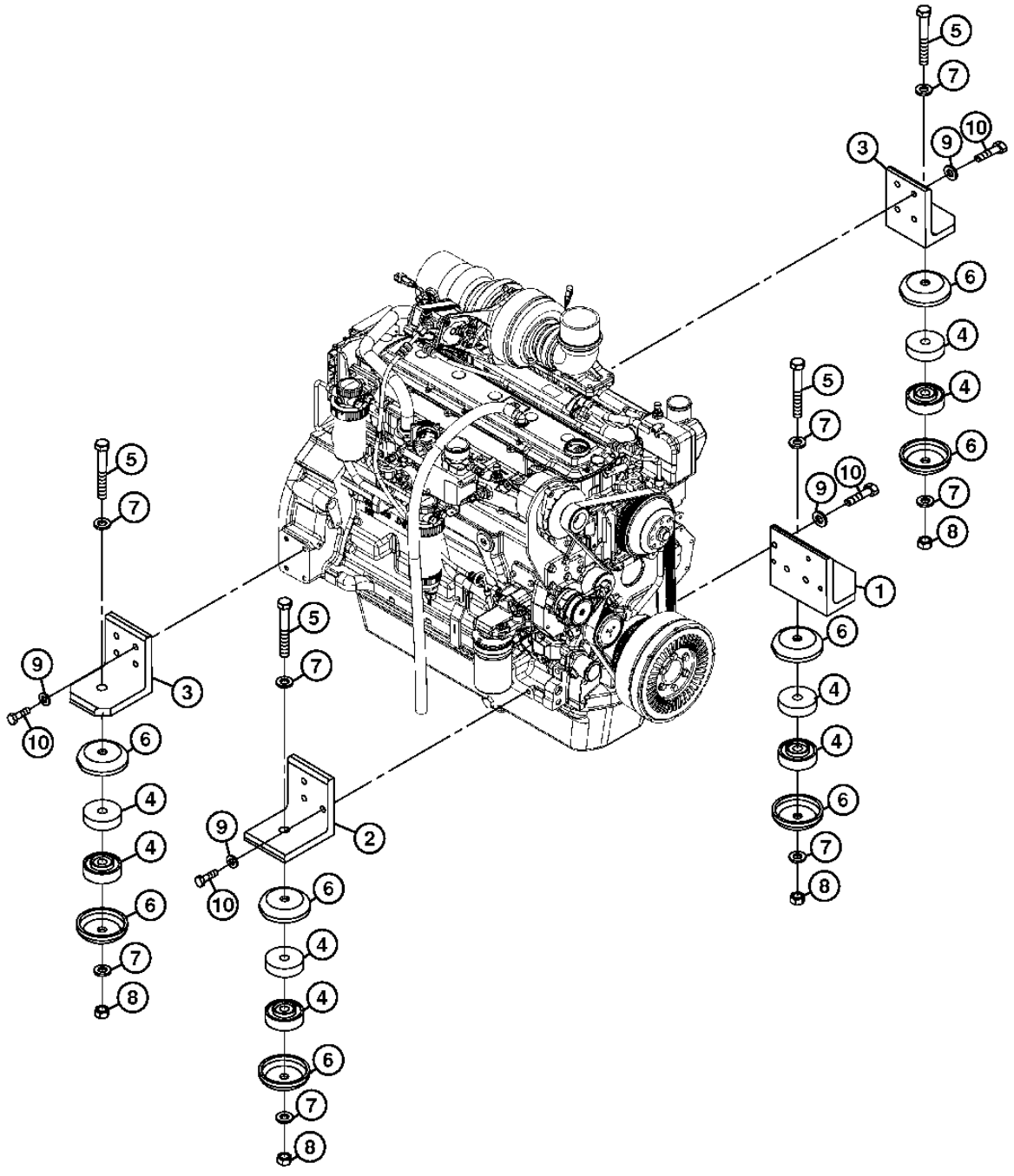

TX1000690

ENGINE MOUNTING
MONTAGE DU MOTEUR
PUNTO DE MONTAJE DEL MOTOR

POS.	*NO.PIEZA*	*DESCRIPCION*	*CANT*	*NUM. SERIE*	*NOTAS*
1	3075901	SOPORTE	1		(SUSTITUCION PARA AT215091)
2	3075902	SOPORTE	1		(SUSTITUCION PARA AT215089)
3	3075899	SOPORTE	2		(SUSTITUCION PARA AT215088)
4	4622543	AISLANTE	8		
5	J921806	TORNILLO	4		(SUSTITUCION PARA AT217704)
6	4189018	TOPE	8		(SUSTITUCION PARA TH109410)
7	24M7353	ARANDELA	8		20 X 34 X 3 MM, (SUSTITUCION PARA AT154553, J222018)
8	J950018	TUERCA	4		(SUSTITUCION PARA AT217708)
9	24M7345	ARANDELA	14		13.500 X 24 X 2.500 MM, (SUSTITUCION PARA J222012)
10	19M7493	TORNILLO	14		M12 X 40, (SUSTITUCION PARA J921240)

FUEL TANK
RESERVOIR DE CARBURANT
TANQUE DE COMBUSTIBLE

TX1026262 -UN-27JUL07

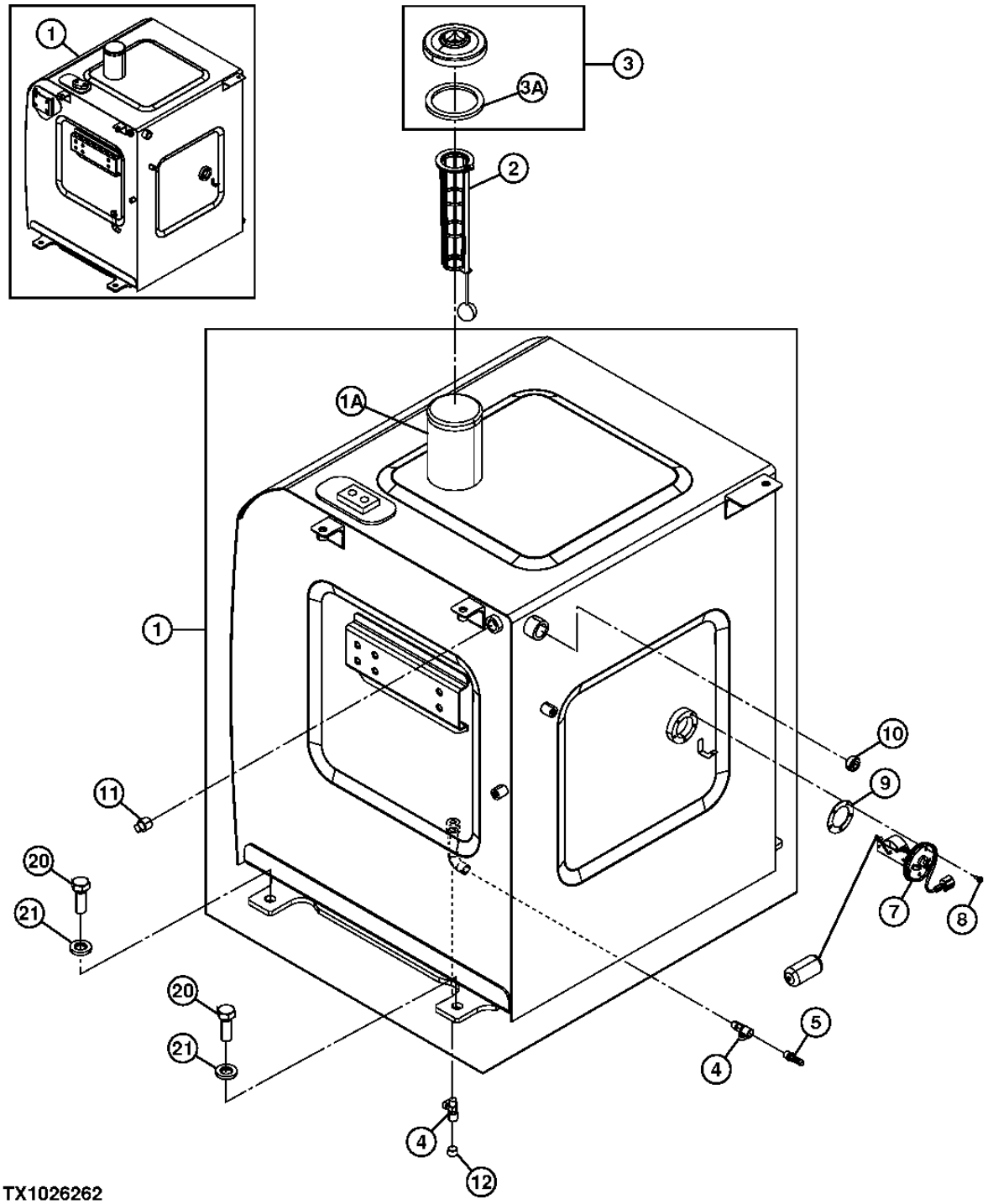

TX1026262

FUEL TANK
RESERVOIR DE CARBURANT
TANQUE DE COMBUSTIBLE

POS.	NO.PIEZA	DESCRIPCION	CANT	NUM. SERIE	NOTAS
1	.....	TANQUE DE COMBUSTIBLE	1	-XXXXXX	(SUSTITUIDO POR 5011466J, 4676839, 7052945, 4651835 Y (2) J921230) (5010210J NLA)
	5011466J	TANQUE DE COMBUSTIBLE	1	XXXXXX-	(SUSTITUCION PARA 5011466)
1A	4121497	TUBO	1		
2	4353560	COLADOR	1		
	.....	COLADOR	1		(4372619 NLA)
	4372620	FLOTADOR	1		
3	.....	TAPON DE LLENADO	1		(4361638 NLA)
	AT321249	TAPON DE LLENADO	1		LLAVE CON CERRADURA, (PEDIMOS ADEMAS AT194969)
	AT194969	LLAVE	1		(NO SE ILUSTRA)
	AT323462	TAPON DE LLENADO	1		CANDADO CON CERRADURA
3A	4168820	EMPAQUETADURA	1		
4	4478378	LLAVE DE BOLA	2		
5	4449362	RACOR ADAPTADOR	1		
7	4257128	FLOTADOR	1		
8	21M7278	TORNILLO	5		M5 X 10, (SUSTITUCION PARA J450510)
9	T211051	JUNTA	1		(SUSTITUCION PARA 4269607)
10	4241426	TAPON HERMETICO	1		(SUSTITUCION PARA 94-2014)
11	4655968	TAPON	1		
12	94-2011	TAPON HERMETICO	1		
20	19M7489	TORNILLO	4		M16 X 45, (SUSTITUCION PARA J921645) (SUSTITUCION PARA J921640, ESTA APLICACION)
21	24M7338	ARANDELA	4		17 X 30 X 3 MM, (SUSTITUCION PARA J222016)

FUEL SYSTEM HOSES
FLEXIBLES DE CIRCUIT DE CARBURANT
MANGUERAS DEL SISTEMA DE COMBUSTIBLE

TX1012650 -UN-28SEP06

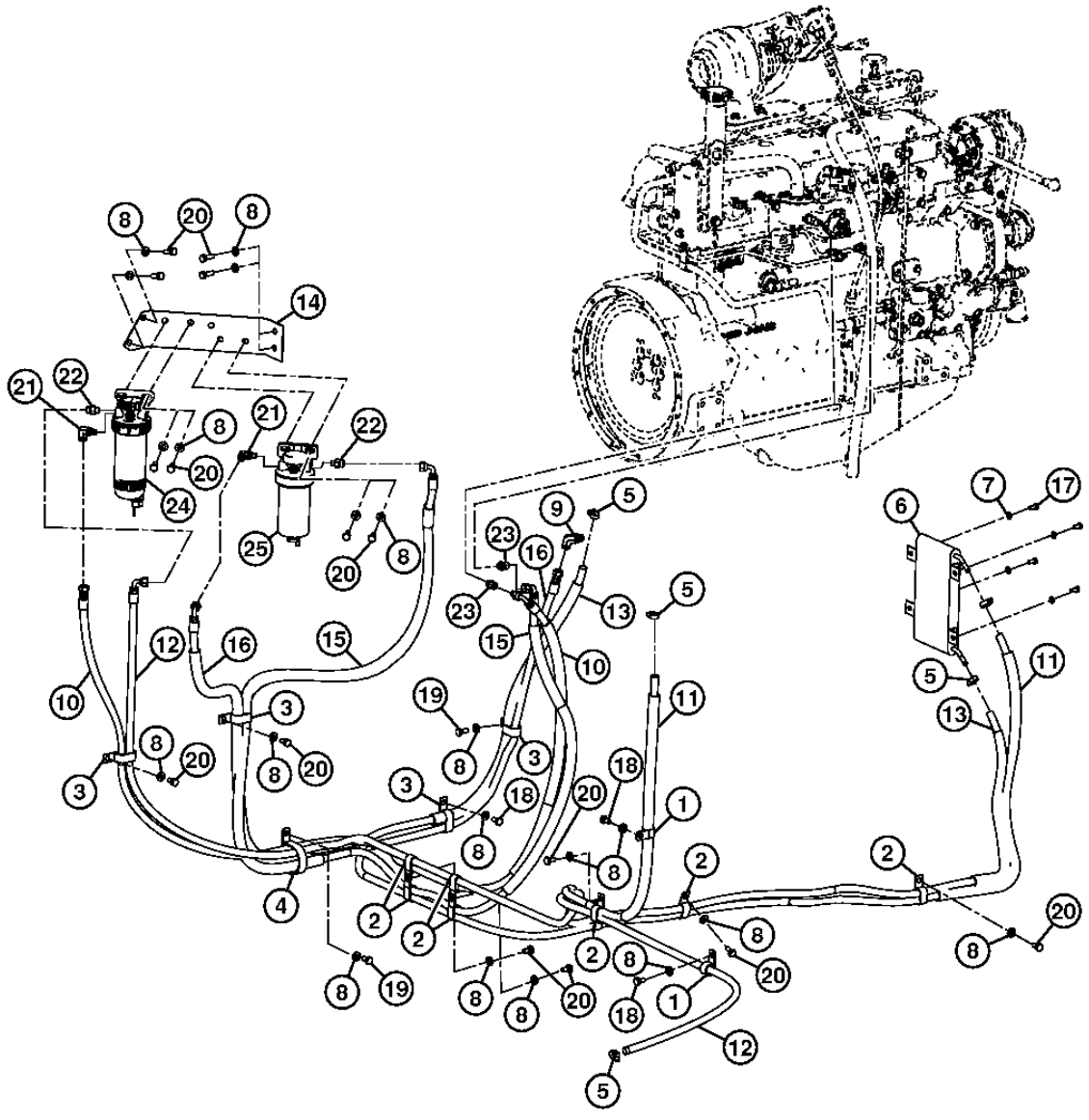

TX1012650

FUEL SYSTEM HOSES
FLEXIBLES DE CIRCUIT DE CARBURANT
MANGUERAS DEL SISTEMA DE COMBUSTIBLE

POS.	*NO.PIEZA*	*DESCRIPCION*	*CANT*	*NUM. SERIE*	*NOTAS*
1	R72659	ABRAZADERA	2		(SUSTITUCION PARA 4190263 O 4235654)
2	T32854	ABRAZADERA	8		(SUSTITUCION PARA 4190282)
3	R50454	ABRAZADERA	4		(SUSTITUCION PARA 4192034)
4	4204136	ABRAZADERA	1		
5	TY22464	ABRAZADERA	5		(SUSTITUCION PARA 4514700 O AR21836)
6	4626193	ENFRIADOR DE COMBUSTIBLE	1		
7	24M7055	ARANDELA	4		8.400 X 16 X 1.600 MM, (SUSTITUCION PARA A590108)
8	24M7346	ARANDELA	18		11 X 20 X 2 MM, (SUSTITUCION PARA DH400703 O J222010)
9	DH400971	CONEXION	1		
10	DH900723	MANGUERA HIDR. - CONFECCION	1		
	4610630	MANGUITO	2		(SUSTITUCION PARA 4625600, ESTA APLICACION)
11	DH900731	MANGUERA	1		(SUSTITUCION PARA DH900730)
	.....	MANGUERA	1		(DH401169 NLA)
	4610630	MANGUITO	2		
12	FF100160	MANGUERA HIDRAULICA	1		
13	FF100162	MANGUERA	1		
	4610630	MANGUITO	2		
14	FF100347	SOPORTE	1		
15	FF101180	MANGUERA HIDRAULICA	1		
	4610630	MANGUITO	2		
16	FF101182	MANGUERA HIDRAULICA	1		
	4610630	MANGUITO	2		
17	19M7932	TORNILLO	4		M8 X 16, (SUSTITUCION PARA J900816 O 19M7162)
18	19M7938	TORNILLO	7		M10 X 20, (SUSTITUCION PARA J901020)
19	19M7402	TORNILLO	1		M10 X 25, (SUSTITUCION PARA J901025)
20	19M7662	TORNILLO	9		M10 X 30, (SUSTITUCION PARA J901030)
21	PMH1538	RACOR ACODADO	2		
22	PMH1539	RACOR ADAPTADOR	2		
23	RE507247	CONEXION DE MANGUERA	2		
24	RE529641	FILTRO	1		FILTRO DE COMBUSTIBLE FINAL CON SEPARADOR DE
	RE529643	CARTUCHO DE FILTRO	1		
25	RE524723	FILTRO	1		FILTRO DE COMBUSTIBLE
	RE522878	CARTUCHO DE FILTRO	1		

OIL FILTER
FILTRE A HUILE
FILTRO DE ACEITE

TX1001793 -UN-09JAN06

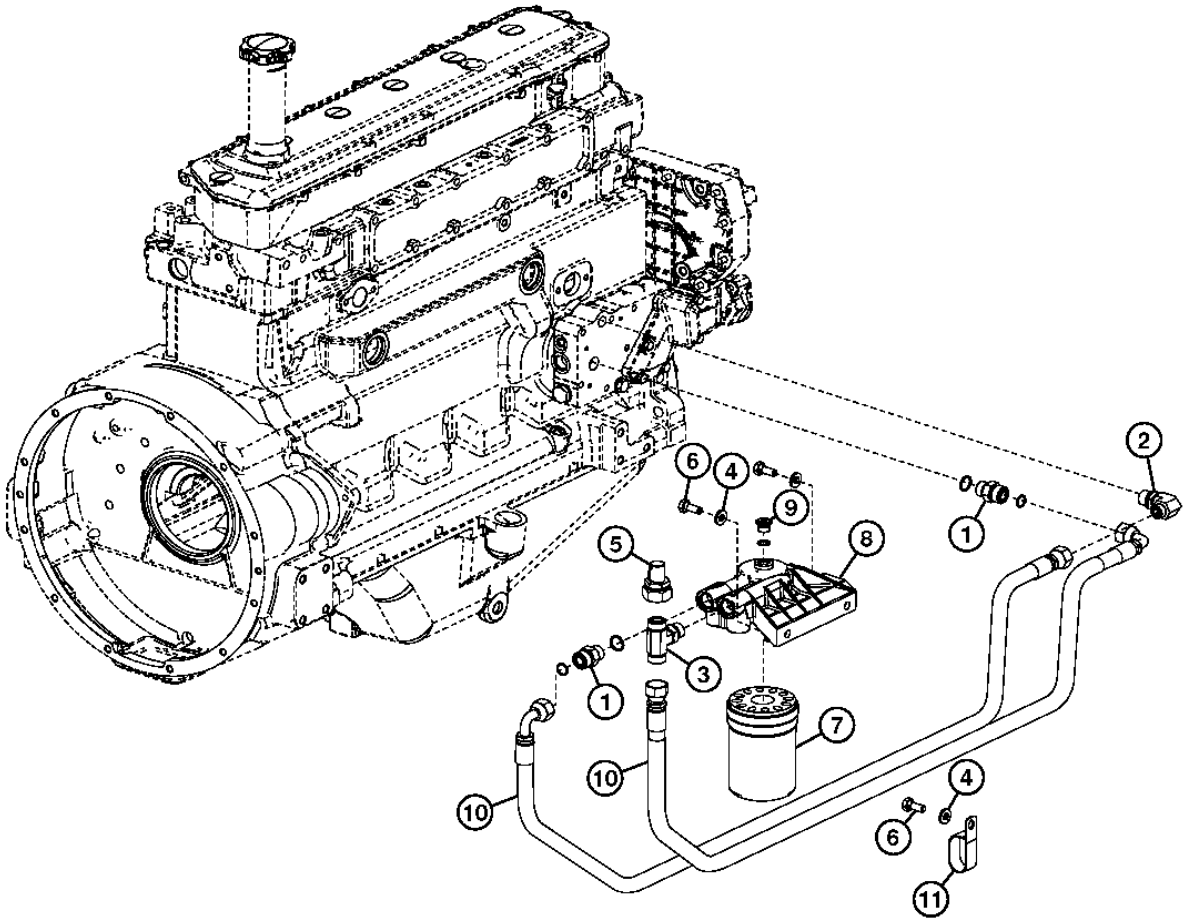

TX1001793

OIL FILTER
FILTRE A HUILE
FILTRO DE ACEITE

POS.	*NO.PIEZA*	*DESCRIPCION*	*CANT*	*NUM. SERIE*	*NOTAS*
1	38H5004	RACOR ADAPTADOR	2		(SUSTITUCION PARA 61M5004)
	T77932	ANILLO TORICO	4		15.596 X 1.778 MM
2	38H5027	RACOR ACODADO	1		(SUSTITUCION PARA 61M5027)
	51M7045	ANILLO TORICO	1		19.300 X 2.200 MM
	T77857	ANILLO TORICO	1		12.421 X 1.778 MM
3	38H5124	CONEXION EN T	1		(SUSTITUCION PARA 61M5124)
	51M7045	ANILLO TORICO	1		19.300 X 2.200 MM
	T77932	ANILLO TORICO	1		15.596 X 1.778 MM
4	24M7346	ARANDELA	5		11 X 20 X 2 MM, (SUSTITUCION PARA DH400703)
5	DH401092	VALVULA	1		
6	19M7402	TORNILLO	5		M10 X 25, (SUSTITUCION PARA J901025)
7	RE504836	FILTRO DE ACEITE	1		(PEDIMOS ADEMAS R502513)
8	RE505216	CABEZA DE FILTRO	1		
9	RE52242	TAPON DE VACIADO	1		(INCLUSIVE 51M7042)
	51M7042	ANILLO TORICO	1		
10	DH401164	MANGUERA HIDR. - CONFECCION	2		
11	4190266	ABRAZADERA	3		

LABELS AND DECALS
ETIQUETTES ET AUTOCOLLANTS
ETIQUETAS Y ADHESIVOS

TX1014971 -UN-09JAN07

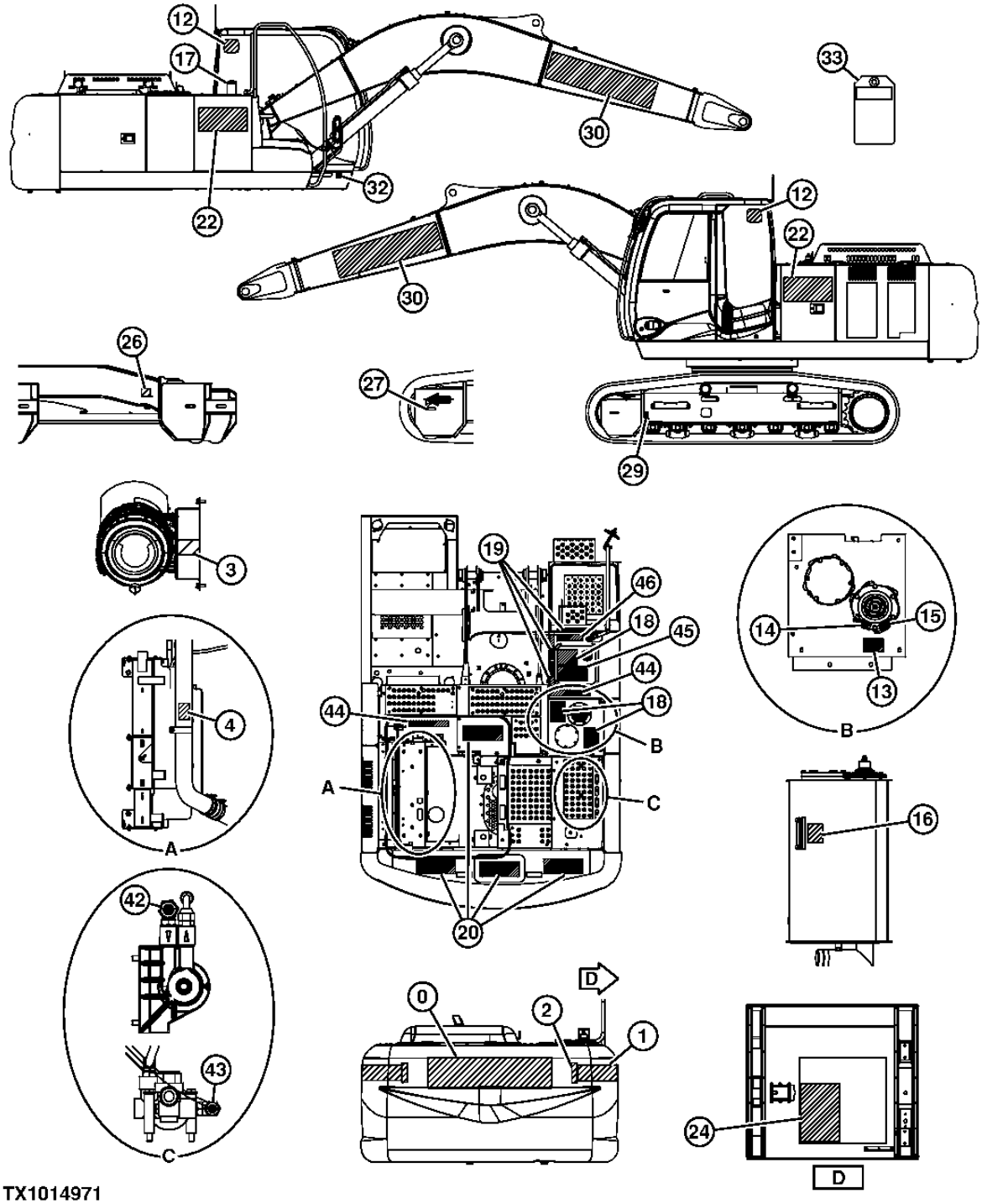

TX1014971

LABELS AND DECALS
ETIQUETTES ET AUTOCOLLANTS
ETIQUETAS Y ADHESIVOS

POS.	*NO.PIEZA*	*DESCRIPCION*	*CANT*	*NUM. SERIE*	*NOTAS*
0	JD5851	ETIQUETA ADHESIVA	1		DEERE
1	2035960R	ADHESIVO DE SEGURIDAD	2		ADVERTENCIA: PERMANECER ALEJADO, (SUSTITUCION PARA T147008)
2	JD5909	CATADIOPTRICO	2		(SUSTITUCION PARA 4386712)
3	R56902	ETIQUETA ADHESIVA	1		FILTRO DE AIRE, (SUSTITUCION PARA 3042079)
4	T187757	ETIQUETA ADHESIVA	1		ADVERTENCIA: PROTECTOR DE VENTILADOR
12	JD5742	ETIQUETA ADHESIVA	2		CIERVO SALTANDO
13	T216193	ADHESIVO DE SEGURIDAD	1		TAPA DE PRESION
14	P63448	ETIQUETA ADHESIVA	1		DANOS A BOMBA HIDRAULICA, (SUSTITUCION PARA 4371799)
15	T101942	ETIQUETA ADHESIVA	1		ACEITE HID SOLAMENTE, (SUSTITUCION PARA 4223254)
16	T149983	ETIQUETA ADHESIVA	1		IMPORTANTE: NIVEL DE ACEITE, (SUSTITUCION PARA 4342227)
17	T79632	ETIQUETA ADHESIVA	1		DIESEL SOLAMENTE, (SUSTITUCION PARA 3076520)
18	4121128	ESTERA	3		150X200 SIN PATINAJE
19	H21259	ESTERA	3		35X260 SIN PATINAJE
20	H21259	ESTERA	4		150X400 SIN PATINAJE
22	T226239	ETIQUETA ADHESIVA	2		200D LC
24	T233250	ETIQUETA ADHESIVA	1		MANTENIMIENTO PERIODICO, (SUSTITUCION PARA T226243)
26	T221128	ETIQUETA ADHESIVA	4		AMARRE
27	4448679	ETIQUETA ADHESIVA	2		FLECHA DE SENTIDO
29	3089138	ETIQUETA ADHESIVA	4		POSICION DE ELEVACION
30	JD5849	ETIQUETA ADHESIVA	2		DEERE
32	.....	PLACA NUMERO DE SERIE	1		(DH400471 NLA)
33	3059274	ETIQUETA ADHESIVA	1		NO ARRANCAR
42	T217790	ETIQUETA ADHESIVA	1		VALVULA DE MUESTREO DE ACEITE DEL MOTOR
43	T217792	ETIQUETA ADHESIVA	1		VALVULA DE MUESTREO DE ACEITE HIDRAULICO
44	H21259	ESTERA	2		60X400 SIN PATINAJE
45	4224791	ETIQUETA ADHESIVA	1		300X150 SIN PATINAJE
46	H21259	ESTERA	1		60X260 SIN PATINAJE

LABELS AND DECALS
ETIQUETTES ET AUTOCOLLANTS
ETIQUETAS Y ADHESIVOS

TX1014972 -UN-08JAN07

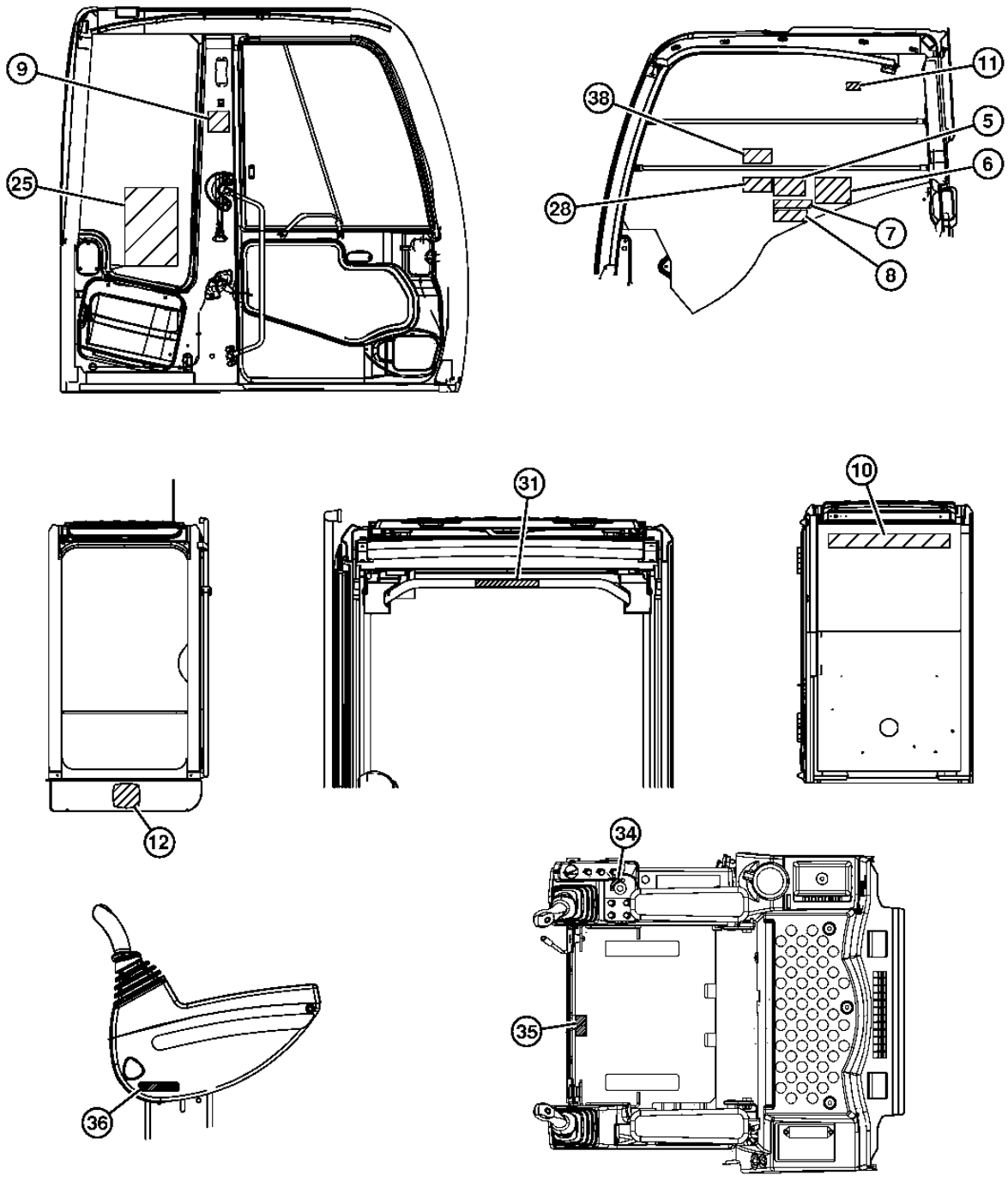

TX1014972

LABELS AND DECALS
ETIQUETTES ET AUTOCOLLANTS
ETIQUETAS Y ADHESIVOS

POS.	*NO.PIEZA*	*DESCRIPCION*	*CANT*	*NUM. SERIE*	*NOTAS*
5	T146667	ADHESIVO DE SEGURIDAD	1		PELIGRO: ELECTROCUCION, (SUSTITUCION PARA 3069396)
6	T159887	ADHESIVO DE SEGURIDAD	1		PRECAUCION, (SUSTITUCION PARA 3079466)
7	T146668	ADHESIVO DE SEGURIDAD	1		ADVERTENCIA: EVITAR LAS APLASTADURAS, (SUSTITUCION PARA 3067125)
8	T201519	ETIQUETA ADHESIVA	1		CONTROL PILOTO, (SUSTITUCION PARA 3100573)
9	T190393	ETIQUETA ADHESIVA	1		SALIDA AUXILIAR
10	JD5850	ETIQUETA ADHESIVA	1		JOHN DEERE
11	T187535	ETIQUETA ADHESIVA	1		ATENCION: TRABA VENTANA
12	JD5742	ETIQUETA ADHESIVA	1		CIERVO SALTANDO
25	T226240	ETIQUETA ADHESIVA	1		TABLA DE ELEVACION
	T227506	ETIQUETA ADHESIVA	1		(TABLA DE ELEVACION - FRENTE SUPER LARGO)
28	T218407	ETIQUETA ADHESIVA	1		FUNCIONAMIENTO DE MOTOR
31	T223082	ADHESIVO DE SEGURIDAD	1		ATENCION: MANIJA
34	4264805	ETIQUETA ADHESIVA	1		LLAVE DE ENCENDIDO
35	4371371	ETIQUETA ADHESIVA	1		PALANCA DE INCLINACION
36	4299059	ETIQUETA ADHESIVA	1		BLOQUEO HIDRAULICO
38	T223619	ETIQUETA ADHESIVA	1		MODO DE ACCESORIOS (OPCIONAL)

LABELS AND DECALS (FRENCH)(SPANISH)(PORTUGUESE)
ETIQUETTES ET AUTOCOLLANTS (FRANCAIS)(ESPAGNOLE)(PORTUGAIS)
ETIQUETAS Y ADHESIVOS (FRANCES)(ESPANOL)(PORTUGUES)

TX1026741 -UN-27JUL07

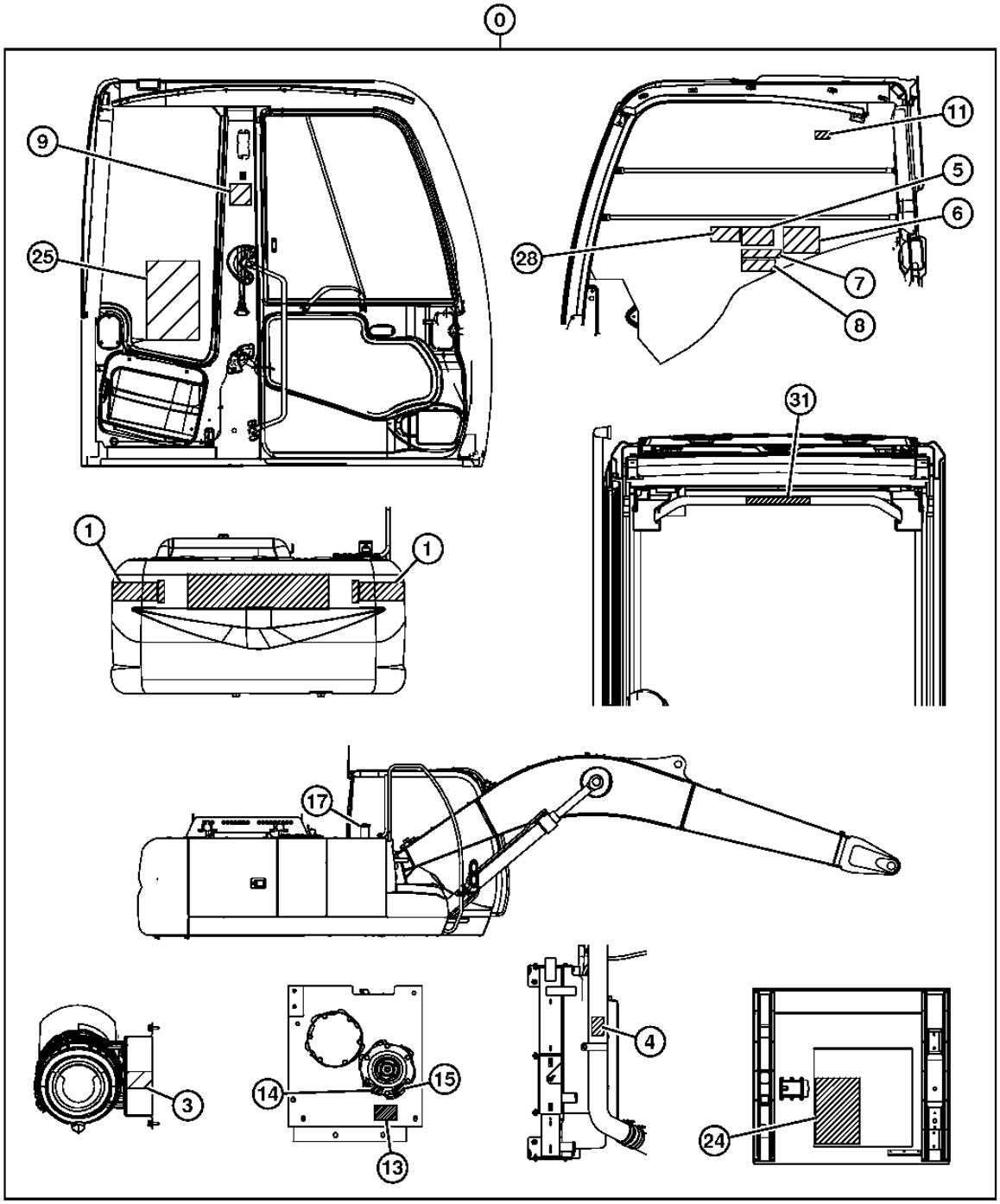

TX1026741

ACABADO Y ADORNO DEL VEHICULO 1320

LABELS AND DECALS (FRENCH)(SPANISH)(PORTUGUESE)
ETIQUETTES ET AUTOCOLLANTS (FRANCAIS)(ESPAGNOLE)(PORTUGAIS)
ETIQUETAS Y ADHESIVOS (FRANCES)(ESPANOL)(PORTUGUES)

POS.	NO.PIEZA	DESCRIPCION	CANT	NUM. SERIE	NOTAS
0	.....	JUEGO D.ETIQUETAS ADHESIVAS	1		FRANCES, (AT339412 NLA)
	.....	JUEGO D.ETIQUETAS ADHESIVAS	1		ESPANOL, (AT339411 NLA)
	.....	JUEGO D.ETIQUETAS ADHESIVAS	1		PORTUGUES
1	T147069	ADHESIVO DE SEGURIDAD	2		ADVERTENCIA: NO ACERCARSE, (FRANCAIS)
	T147067	ADHESIVO DE SEGURIDAD	2		ADVERTENCIA: NO ACERCARSE, (ESPANOL)
	T231673	ETIQUETA ADHESIVA	2		ADVERTENCIA: NO ACERCARSE, (PORTUGUES)
3	T222757	ETIQUETA ADHESIVA	1		FILTRO DE AIRE, (FRANCES)
	T222758	ETIQUETA ADHESIVA	1		FILTRO DE AIRE, (ESPANOL)
	T231674	ETIQUETA ADHESIVA	1		FILTRO DE AIRE, (PORTUGUES)
4	T187758	ETIQUETA ADHESIVA	1		ADVERTENCIA: PROTECTOR DE VENTILADOR, (FRANCES)
	T187759	ETIQUETA ADHESIVA	1		ADVERTENCIA: PROTECTOR DE VENTILADOR, (ESPANOL)
	T231675	ETIQUETA ADHESIVA	1		ADVERTENCIA: PROTECTOR DE VENTILADOR, (PORTUGUES)
5	T222831	ETIQUETA ADHESIVA	1		PELIGRO ELECTRICO, (FRANCES)
	T222832	ETIQUETA ADHESIVA	1		PELIGRO ELECTRICO, (ESPANOL)
	T231676	ETIQUETA ADHESIVA	1		PELIGRO ELECTRICO, (PORTUGUES)
6	T162774	ETIQUETA ADHESIVA	1		PRECAUCION, (FRANCES)
	T162754	ETIQUETA ADHESIVA	1		PRECAUCION, (ESPANOL)
	T231677	ETIQUETA ADHESIVA	1		PRECAUCION, (PORTUGUES)
7	T222823	ETIQUETA ADHESIVA	1		ADVERTENCIA-EVITAR APLASTAMIENTO (FRANCES)
	T222825	ETIQUETA ADHESIVA	1		ADVERTENCIA-EVITAR APLASTAMIENTO (ESPANOL)
	T231678	ETIQUETA ADHESIVA	1		ADVERTENCIA-EVITAR APLASTAMIENTO (PORTUGUES)
8	T201548	ETIQUETA ADHESIVA	1		CONTROL PILOTO, (FRANCES)
	T201547	ETIQUETA ADHESIVA	1		CONTROL PILOTO, (ESPANOL)
	T231679	ETIQUETA ADHESIVA	1		CONTROL PILOTO, (PORTUGUES)
9	T222927	ETIQUETA ADHESIVA	1		IMPORTANTE, (FRANCES)
	T222928	ETIQUETA ADHESIVA	1		IMPORTANTE, (ESPANOL)
	T231680	ETIQUETA ADHESIVA	1		IMPORTANTE, (PORTUGUES)
11	T190799	ADHESIVO DE SEGURIDAD	1		ATENCION: VENTANA DELANTERA, (FRANCES)
	T190803	ETIQUETA ADHESIVA	1		ATENCION: VENTANA DELANTERA, (ESPANOL)
	T231681	ETIQUETA ADHESIVA	1		ATENCION: VENTANA DELANTERA, (PORTUGUES)
13	T223028	ETIQUETA ADHESIVA	1		TAPA DE PRESION, (FRANCES)
	T223029	ETIQUETA ADHESIVA	1		TAPA DE PRESION, (ESPANOL)
	T231682	ETIQUETA ADHESIVA	1		TAPA DE PRESION, (PORTUGUES)
14	T222805	ETIQUETA ADHESIVA	1		DANOS A BOMBA HIDRAULICA, (FRANCES)
	T222806	ETIQUETA ADHESIVA	1		DANOS A BOMBA HIDRAULICA, (ESPANOL)
	T231683	ETIQUETA ADHESIVA	1		DANOS A BOMBA HIDRAULICA, (PORTUGUES)
15	T235837	ETIQUETA ADHESIVA	1		ACEITE HID SOLAMENTE, (SUSTITUCION PARA T102618) (FRANCES)
	T235838	ETIQUETA ADHESIVA	1		ACEITE HID SOLAMENTE, (SUSTITUCION PARA T102620) (ESPANOL)
	T231684	ETIQUETA ADHESIVA	1		ACEITE HID SOLAMENTE, (PORTUGUES)
17	T114681	ETIQUETA ADHESIVA	1		DIESEL SOLAMENTE, (FRANCES)
	T127575	ETIQUETA ADHESIVA	1		DIESEL SOLAMENTE, (ESPANOL)
	T231685	ETIQUETA ADHESIVA	1		DIESEL SOLAMENTE, (PORTUGUES)
24	T233263	ETIQUETA ADHESIVA	1		MANTENIMIENTO PERIODICO, (SUSTITUCION PARA T226245) (FRANCES)
	T233273	ETIQUETA ADHESIVA	1		MANTENIMIENTO PERIODICO, (SUSTITUCION PARA T226244) (ESPANOL)
	T233279	ETIQUETA ADHESIVA	1		MANTENIMIENTO PERIODICO, (SUSTITUCION PARA T231686) (PORTUGUES)
25	T226242	ETIQUETA ADHESIVA	1		TABLA DE ELEVACION, (FRANCES)
	T226241	ETIQUETA ADHESIVA	1		TABLA DE ELEVACION, (ESPANOL)
	T231687	ETIQUETA ADHESIVA	1		TABLA DE ELEVACION, (PORTUGUES)
	T227753	ETIQUETA ADHESIVA	1		(FRENCH) (TABLA DE ELEVACION - FRENTE SUPER LARGO)
	T227754	ETIQUETA ADHESIVA	1		(SPANISH) (TABLA DE ELEVACTION - FRENTE SUPER LARGO)
28	T222946	ETIQUETA ADHESIVA	1		FUNCIONAMIENTO DE MOTOR, (FRANCES)
	T222947	ETIQUETA ADHESIVA	1		FUNCIONAMIENTO DE MOTOR, (ESPANOL)
	T231688	ETIQUETA ADHESIVA	1		FUNCIONAMIENTO DE MOTOR, (PORTUGUES)
31	T223133	ADHESIVO DE SEGURIDAD	1		ATENCION: MANIJA, (FRANCES)
	T223124	ADHESIVO DE SEGURIDAD	1		ATENCION: MANIJA, (ESPANOL)
	T231689	ETIQUETA ADHESIVA	1		ATENCION: MANIJA, (PORTUGUES)

METRIC O-RING KIT
KIT DE JOINTS TORIQUES METRIQUES
JUEGO DE ANILLO "O" METRICO

T164493 -UN-23JAN03

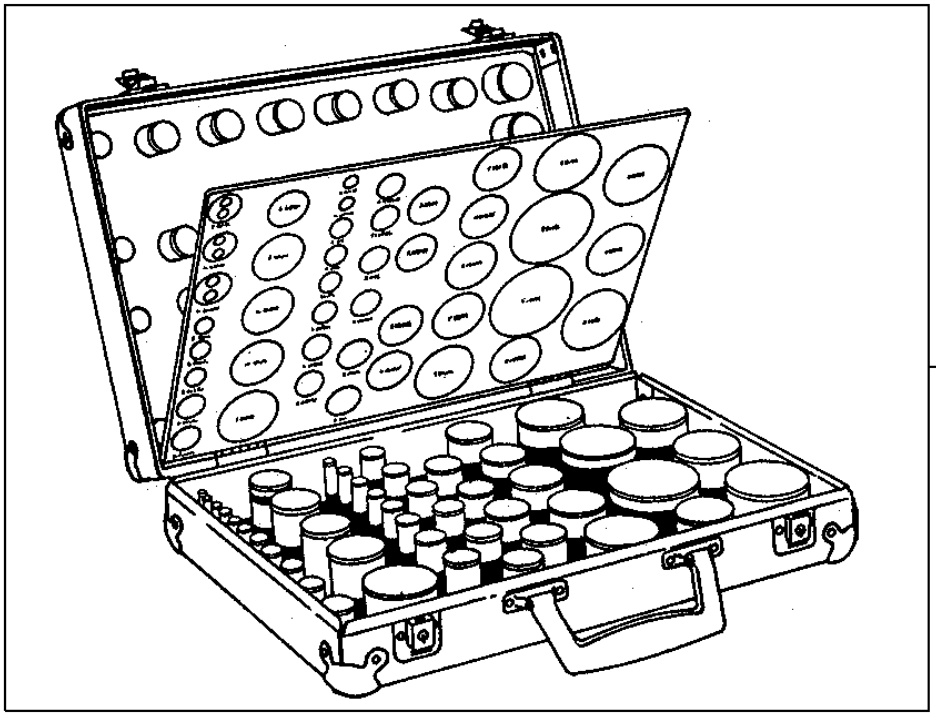

1

T164493

METRIC O-RING KIT
KIT DE JOINTS TORIQUES METRIQUES
JUEGO DE ANILLO "O" METRICO

POS.	NO.PIEZA	DESCRIPCION	CANT	NUM. SERIE	NOTAS
1	AT130157	JUEGO DE ANILLOS TORICOS	1		JUEGO CONTIENTE PARTES:
..	CH11436	ANILLO TORICO	5		49.400 X 3.100 MM (1.945" X 0.122")
..	CH11569	EMPAQUETADURA	5		
..	CH11570	ANILLO TORICO	5		
..	CH11571	EMPAQUETADURA	5		
..	CH11572	EMPAQUETADURA	2		
..	CH12329	EMPAQUETADURA	5		
..	CH14634	ANILLO TORICO	5		
..	CH14701	ANILLO TORICO	5		
..	CH17167	ANILLO TORICO	2		
..	CH19111	ANILLO TORICO	5		
..	M800650	EMPAQUETADURA	10		
..	M800893	EMPAQUETADURA	5		
..	AT264324	ANILLO TORICO	5		(SUSTITUCION PARA TH100044)
..	AT318035	ANILLO TORICO	10		(SUSTITUCION PARA 4506424, TH100055)
..	AT264347	ANILLO TORICO	5		(SUSTITUCION PARA TH100136, 4506428)
..	A811030	ANILLO TORICO	5		(SUSTITUCION PARA TH101300)
..	4506408	ANILLO TORICO	2		(SUSTITUCION PARA TH101490)
..	TH101926	ANILLO TORICO	5		28.700 X 3.500 MM (1.130" X 0.138")
..	957474	ANILLO TORICO	2		(SUSTITUCION PARA TH102706)
..	A811040	ANILLO TORICO	2		(SUSTITUCION PARA TH102992)
..	4153084	ANILLO TORICO	2		(SUSTITUCION PARA TH103446)
..	.....	ANILLO TORICO	5		(SUSTITUCION PARA TH103574) (AT264354 NSEP)
..	970860	ANILLO TORICO	2		(SUSTITUCION PARA TH104634)
..	AT264360	ANILLO TORICO	2		(SUSTITUCION PARA TH104930, 4506430)
..	T110590	EMPAQUETADURA	5		
..	T110593	EMPAQUETADURA	5		
..	T59014	ANILLO TORICO	5		24.994 X 3.531 MM (63/64" X 0.139")
..	A811045R	ANILLO TORICO	5		(SUSTITUCION PARA T74492 O A811045)
..	U10778	ANILLO TORICO	5		16.358 X 2.210 MM (0.644" X 0.087")
..	U17409	ANILLO TORICO	5		26.619 X 2.946 MM (1.048" X 0.116")
..	4506418	ANILLO TORICO	10		(SUSTITUCION PARA U46489)

BATTERIES, SUPPORT AND CABLES
BATTERIES, SUPPORT ET CABLES
BATERIAS, SOPORTE Y CABLES

TX1021610 -UN-02MAY07

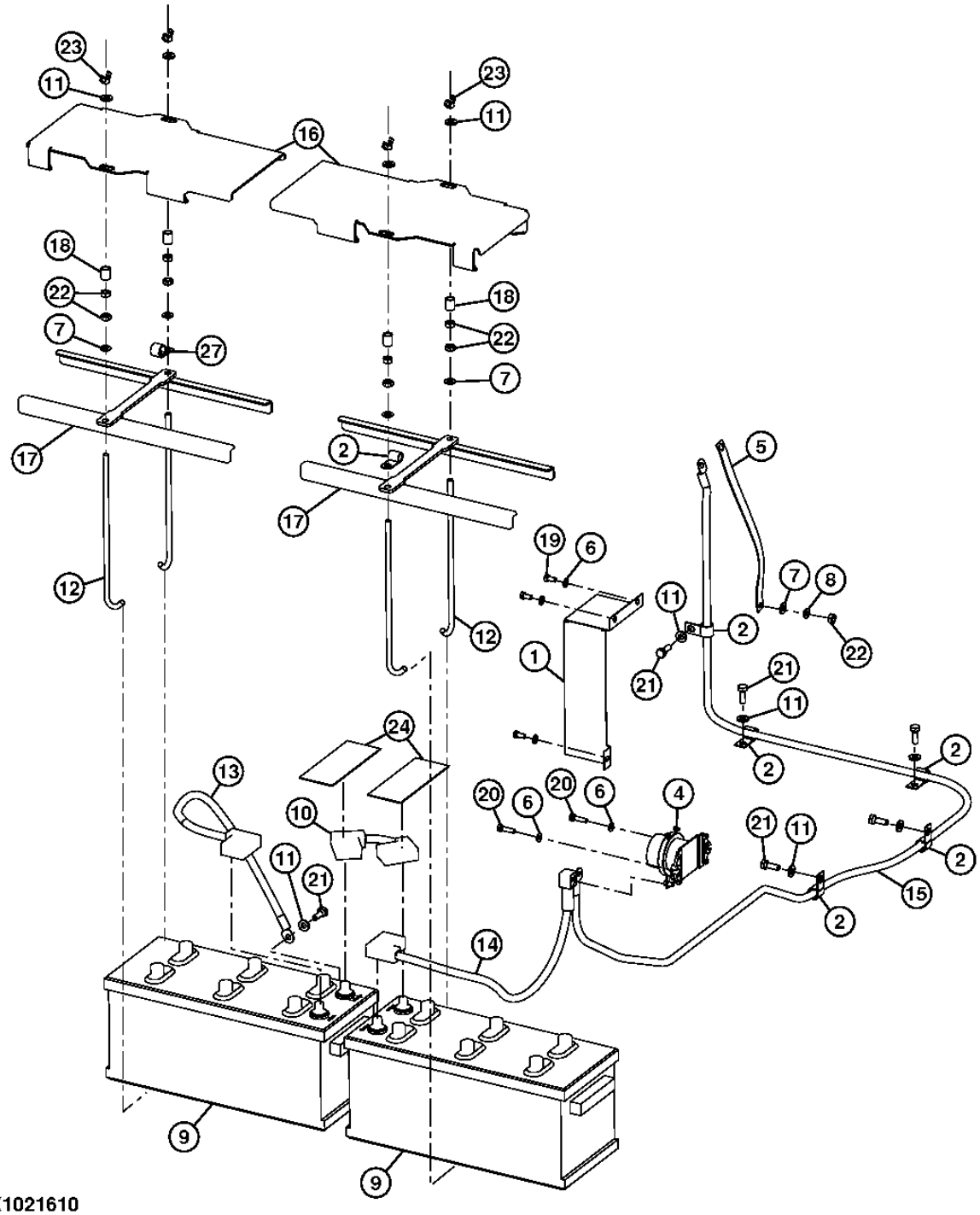

TX1021610

BATTERIES, SUPPORT AND CABLES
BATTERIES, SUPPORT ET CABLES
BATERIAS, SOPORTE Y CABLES

POS.	*NO.PIEZA*	*DESCRIPCION*	*CANT*	*NUM. SERIE*	*NOTAS*
1	FF101926	TAPADERA	1		(SUSTITUCION PARA 3100949)
2	T28949	ABRAZADERA	5		(SUSTITUCION PARA 4190273)
3	4190275	ABRAZADERA	1		
4	4255762	RELE	1		
5	4397839	CABLE DE MASA	1		(SUSTITUCION PARA 4392330)
6	24M7055	ARANDELA	5		8.400 X 16 X 1.600 MM, (SUSTITUCION PARA A590108)
7	24M7028	ARANDELA	5		10.500 X 20 X 2 MM, (SUSTITUCION PARA A590110)
8	12M7066	ARANDELA DE SEGURIDAD	1		10 MM, (SUSTITUCION PARA A590910)
9	TY23020	BATERIA CON CARGA SECA	2		(SUSTITUCION PARA DH100015)
10	DH400410	CABLE DE BATERIA	1		
11	24M7346	ARANDELA	9		11 X 20 X 2 MM, (SUSTITUCION PARA DH400703 O J222010)
12	DH400866	TORNILLO	4		
13	DH400872	CABLE DE BATERIA	1		
14	FF101678	GRUPO DE CABLES	1		(SUSTITUCION PARA DH400873)
15	DH401270	CABLE DE BATERIA	1		
16	FF101679	TAPADERA	2		(SUSTITUCION PARA DH700273)
17	FF100273	SOPORTE	2		
18	FF100290	ESPACIADOR	4		
19	19M7932	TORNILLO	3		M8 X 16, (SUSTITUCION PARA J900816 O 19M7162)
20	19M7513	TORNILLO	2		M8 X 30, (SUSTITUCION PARA J900830 O 19M7288)
21	19M7662	TORNILLO	6		M10 X 30, (SUSTITUCION PARA J901030)
22	14M7274	TUERCA	9		M10, (SUSTITUCION PARA J950010)
23	14M7025	TUERCA DE MARIPOSA	4		M10, (SUSTITUCION PARA M570010)
24	DH401231	AISLANTE	2		
25	4315323	ARTICULACION	1		ESLABON DEL FUSIBLE - 45 A, (NO SE ILUSTRA)
26	4423418	ARTICULACION	1		ESLABON DEL FUSIBLE - 65 A, (NO SE ILUSTRA)
27	4190277	ABRAZADERA	1		

FRONT HEADLIGHTS WIRING HARNESS (2 LIGHTS)
FAISCEAU DE FILS DE PHARES (2 PHARES)
ARNES DE FAROS DELANTEROS (2 LUCES)

TX1002325 -UN-12JAN06

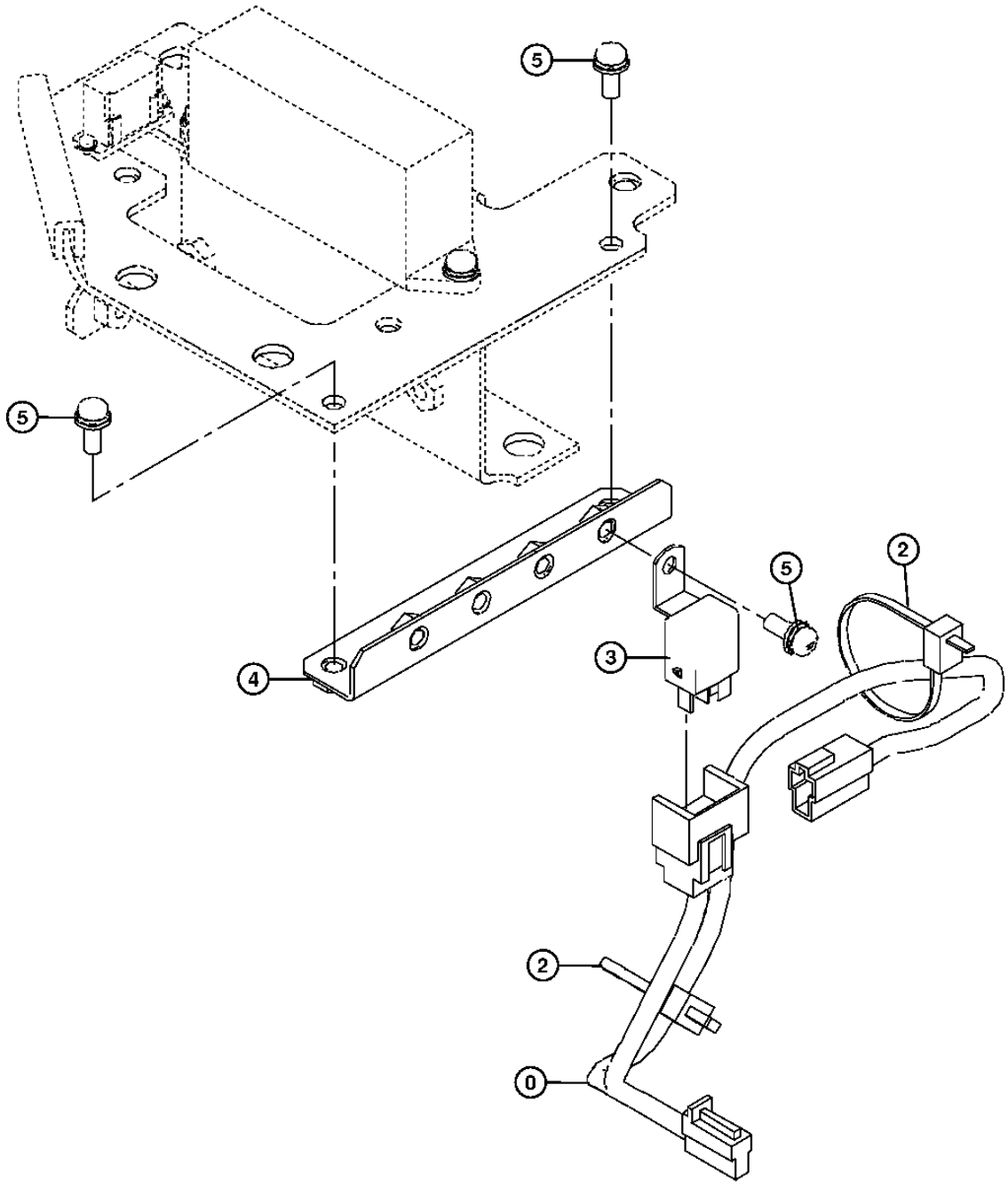

TX1002325

FRONT HEADLIGHTS WIRING HARNESS (2 LIGHTS)
FAISCEAU DE FILS DE PHARES (2 PHARES)
ARNES DE FAROS DELANTEROS (2 LUCES)

POS.	*NO.PIEZA*	*DESCRIPCION*	*CANT*	*NUM. SERIE*	*NOTAS*
0	4632799	GRUPO DE CABLES	1		
2	H77698	CINTA DE ATAR	2		
3	4414207	RELE	1		
4	8100850	SOPORTE	1		
5	.....	TORNILLO CON ARANDELA	3		(J460616 NLA)
	19M8425	TORNILLO	3		M6 X 16
	12M7006	ARANDELA DE SEGURIDAD	3		6 MM
	24M7293	ARANDELA	3		6.500 X 13 X 1.600 MM

FRONT HEADLIGHTS WIRING HARNESS (4 LIGHTS)
FAISCEAU DE FILS DE PHARES (4 PHARES)
ARNES DE FAROS DELANTEROS (4 LUCES)

TX1002326 -UN-10JAN06

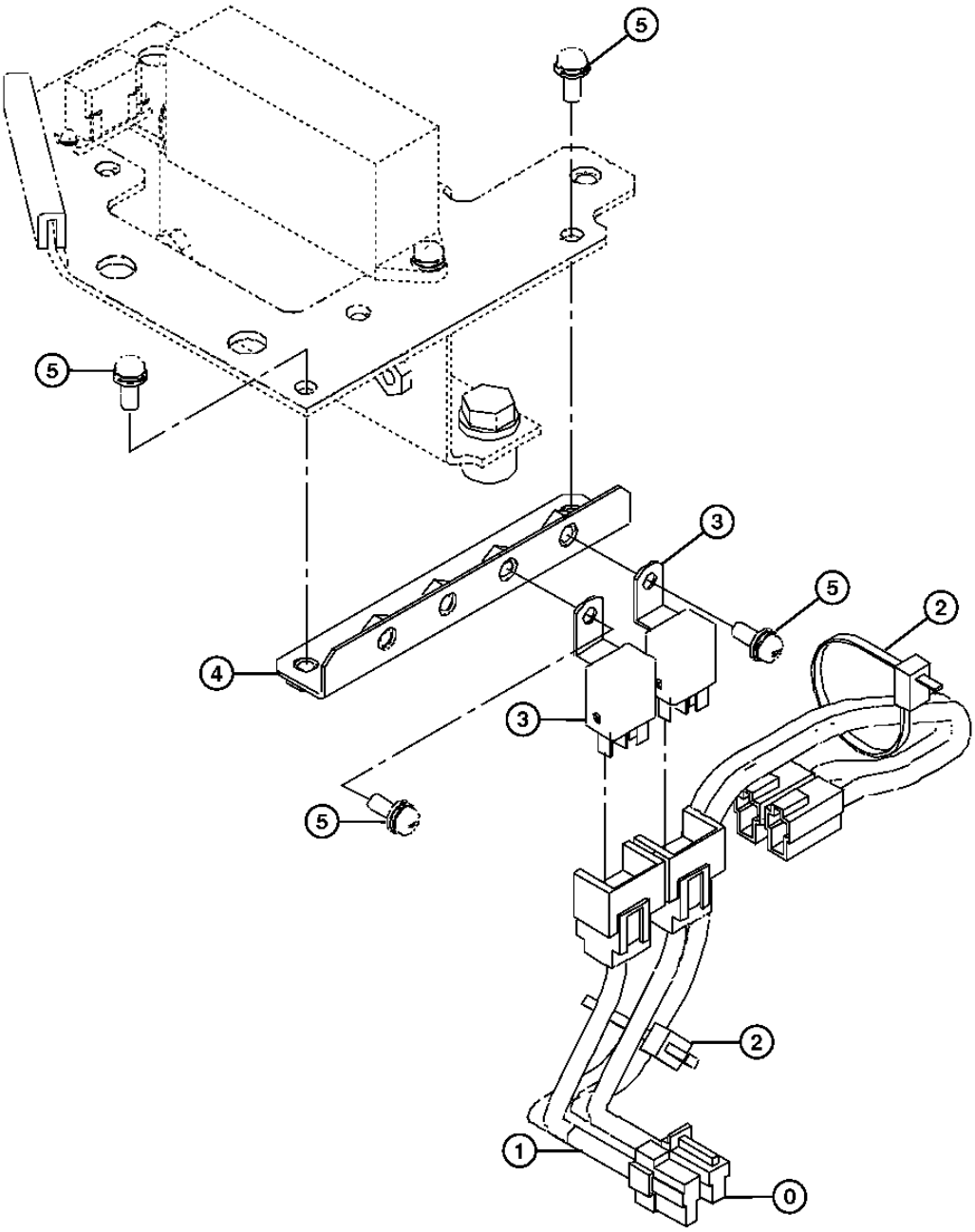

TX1002326

FRONT HEADLIGHTS WIRING HARNESS (4 LIGHTS)
FAISCEAU DE FILS DE PHARES (4 PHARES)
ARNES DE FAROS DELANTEROS (4 LUCES)

POS.	*NO.PIEZA*	*DESCRIPCION*	*CANT*	*NUM. SERIE*	*NOTAS*
0	4632799	GRUPO DE CABLES	1		
1	4648480	GRUPO DE CABLES	1		
2	H77698	CINTA DE ATAR	2		
3	4414207	RELE	2		
4	8100850	SOPORTE	1		
5	.....	TORNILLO CON ARANDELA	4		(J460616 NLA)
	19M8425	TORNILLO	4		M6 X 16
	12M7006	ARANDELA DE SEGURIDAD	4		6 MM
	24M7293	ARANDELA	4		6.500 X 13 X 1.600 MM

FRONT HEADLIGHTS WIRING HARNESS (CAB)
FAISCEAU DE FILS DE PHARES (CABINE)
ARNES DE FAROS DELANTEROS (CABINA)

TX1002327 -UN-10JAN06

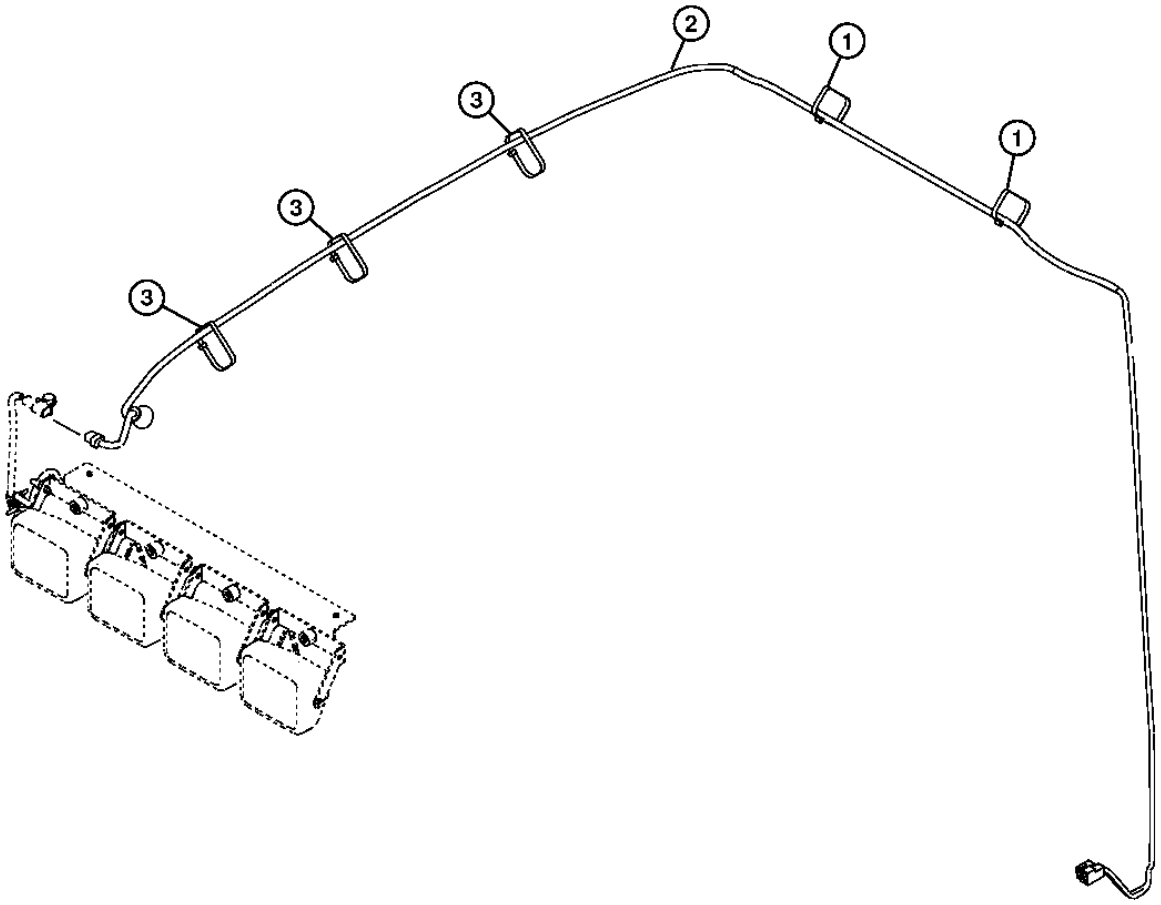

TX1002327

FRONT HEADLIGHTS WIRING HARNESS (CAB)
FAISCEAU DE FILS DE PHARES (CABINE)
ARNES DE FAROS DELANTEROS (CABINA)

POS.	*NO.PIEZA*	*DESCRIPCION*	*CANT*	*NUM. SERIE*	*NOTAS*
1	H77698	CINTA DE ATAR	2		(SUSTITUCION PARA 4121859)
2	4652875	GRUPO DE CABLES	1		
3	4654945	ABRAZADERA	3		

REAR HEADLIGHTS, WIRING HARNESS AND SWITCH
PROJECTEURS ARRIERE, FAISCEAU DE FILS ET INTERRUPTEUR
FAROS TRASEROS, ARNES Y CONMUTADOR

TX1002330 -UN-10JAN06

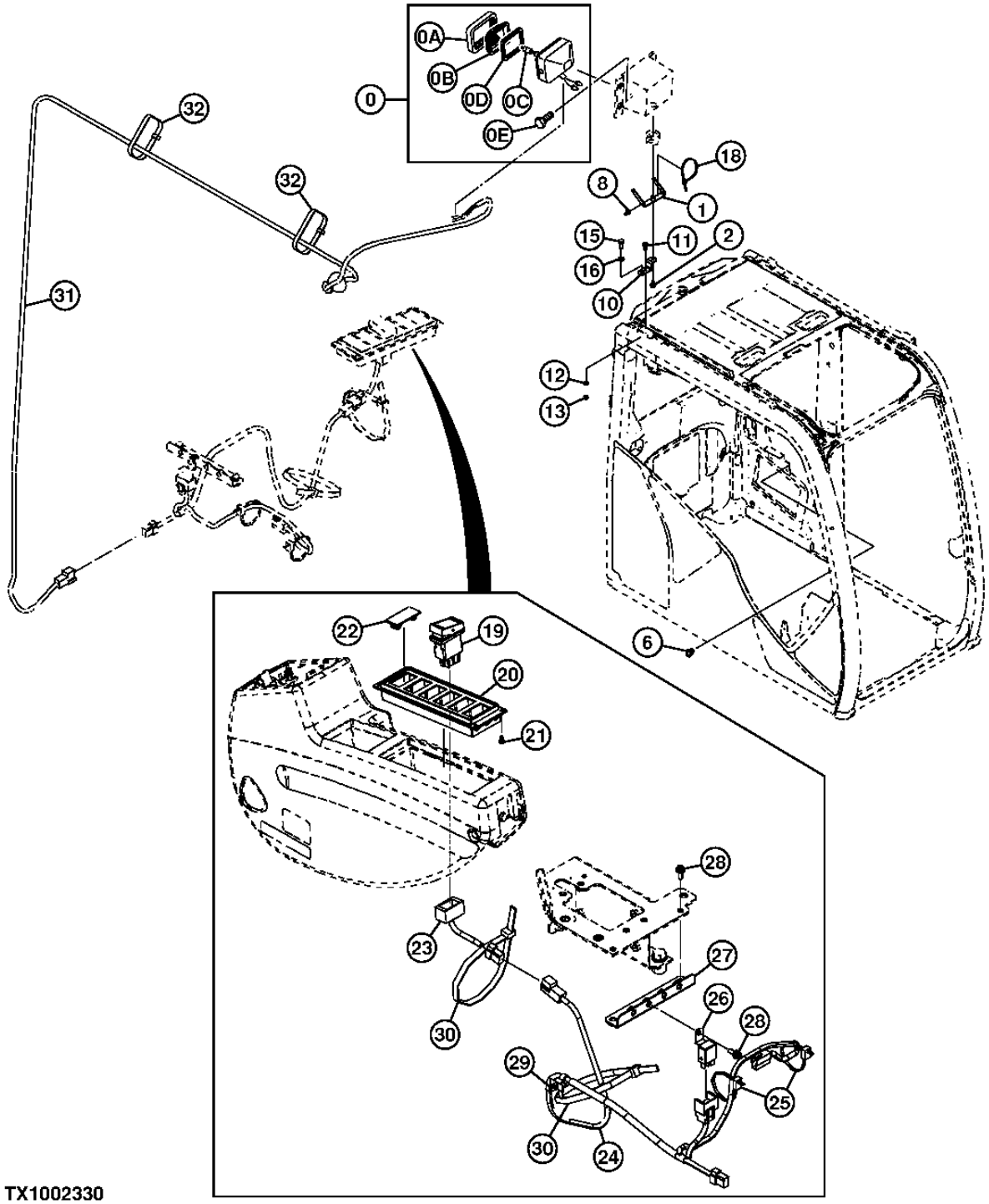

TX1002330

REAR HEADLIGHTS, WIRING HARNESS AND SWITCH
PROJECTEURS ARRIERE, FAISCEAU DE FILS ET INTERRUPTEUR
FAROS TRASEROS, ARNES Y CONMUTADOR

POS.	*NO.PIEZA*	*DESCRIPCION*	*CANT*	*NUM. SERIE*	*NOTAS*
0	4274478	FARO DELANTERO	1		
0A	4285647	LLANTA	1		
0B	4285646	LENTE	1		
0C	AT135758	LAMPARA	1		(SUSTITUCION PARA 4285648 O AT154990 O AT274462)
0D	4288342	JUNTA	1		
0E	19M7560	TORNILLO	2		(SUSTITUCION PARA J900616)
1	8104656	SOPORTE	1		
2	.....	TORNILLO CON ARANDELA	1		(J271230 NLA)
	19M8011	TORNILLO	1		M12 X 30, (SUSTITUCION PARA J901230)
	24M7345	ARANDELA	1		13.500 X 24 X 2.500 MM, (SUSTITUCION PARA J222012)
6	4254600	ABRAZADERA	1		
8	4259220	ABRAZADERA	1		
10	3108016	SOPORTE	1		
11	.....	TORNILLO CON ARANDELA	1		(J271230 NLA)
	19M8011	TORNILLO	1		M12 X 30, (SUSTITUCION PARA J901230)
	24M7345	ARANDELA	1		13.500 X 24 X 2.500 MM, (SUSTITUCION PARA J222012)
12	24M7047	ARANDELA	1		13 X 24 X 2.500 MM, (SUSTITUCION PARA A590112)
13	14M7275	TUERCA	1		M12, (SUSTITUCION PARA J950012)
15	19M8029	TORNILLO	1		M16 X 30, (SUSTITUCION PARA J901630)
16	24M7053	ARANDELA	1		17 X 30 X 3 MM
18	H77698	CINTA DE ATAR	1		
19	4651293	INTERRUPTOR	1		
20	2053295	CAJA	1		
21	4361800	TORNILLO	4		
22	4620283	TAPA	5		
23	4652003	GRUPO DE CABLES	1		
24	4648252	GRUPO DE CABLES	1		
25	H77698	CINTA DE ATAR	2		
26	4414207	RELE	1		
27	8100850	SOPORTE	1		
28	.....	TORNILLO CON ARANDELA	3		(J460616 NLA)
	19M8425	TORNILLO	3		M6 X 16
	12M7006	ARANDELA DE SEGURIDAD	3		6 MM
	24M7293	ARANDELA	3		6.500 X 13 X 1.600 MM
29	4254600	ABRAZADERA	1		
30	H77698	CINTA DE ATAR	2		(SUSTITUCION PARA 4121859)
31	4652876	GRUPO DE CABLES	1		
32	H77698	CINTA DE ATAR	2		(SUSTITUCION PARA 4121859)

FRONT LIGHTS (2 LIGHT)
PHARES (2 PHARES)
FAROS DELANTEROS (2 LUCES)

TX1011447 -UN-23AUG06

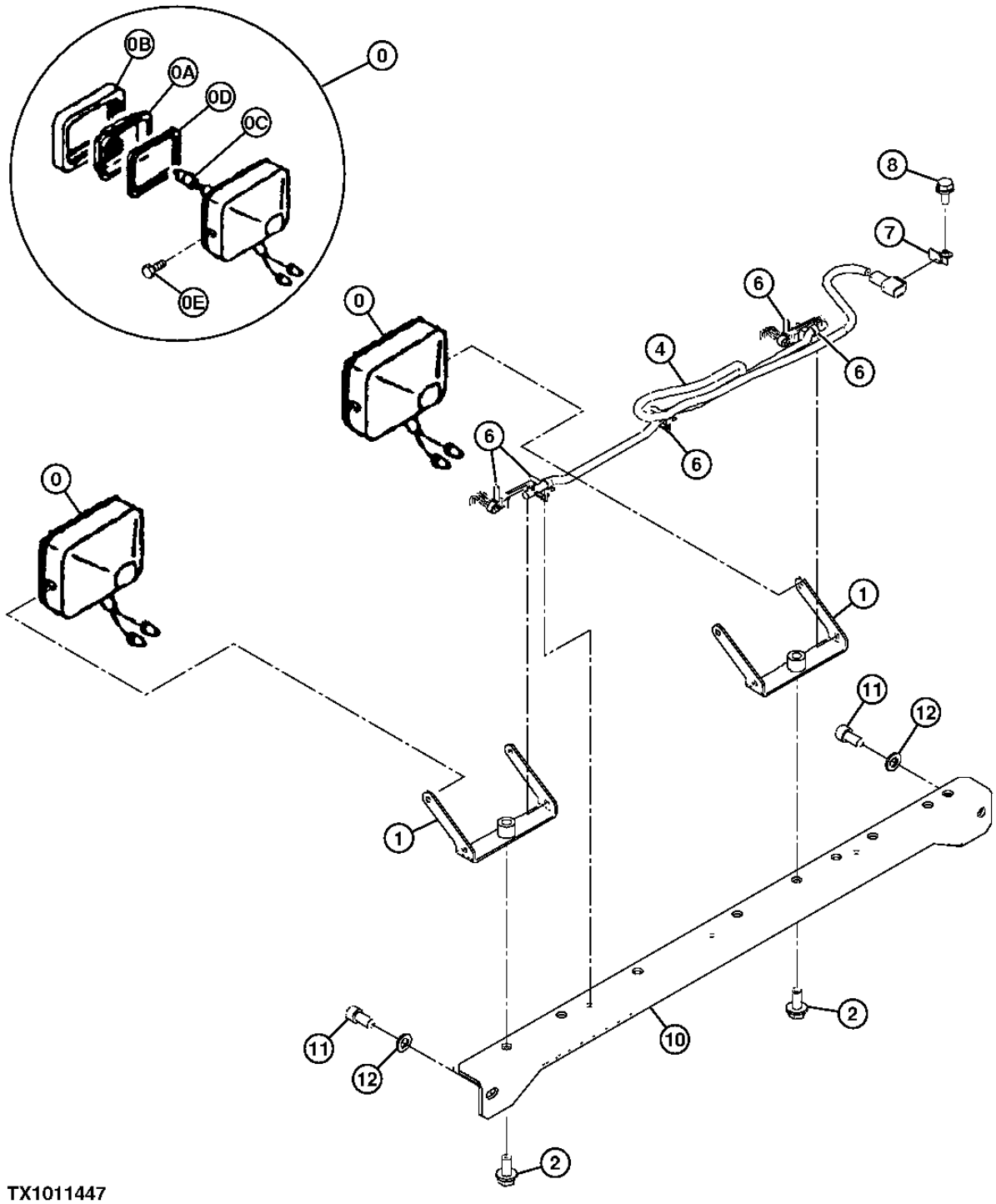

TX1011447

FRONT LIGHTS (2 LIGHT)
PHARES (2 PHARES)
FAROS DELANTEROS (2 LUCES)

POS.	*NO.PIEZA*	*DESCRIPCION*	*CANT*	*NUM. SERIE*	*NOTAS*
0	4274478	FARO DELANTERO	2		
0A	4285646	LENTE	1		
0B	4285647	LLANTA	1		
0C	AT135758	LAMPARA	1		
0D	4288342	JUNTA	1		
0E	19M7560	TORNILLO	2		
1	8104656	SOPORTE	2		
2	.....	TORNILLO CON ARANDELA	2		(J271230 NLA)
	19M8011	TORNILLO	2		M12 X 30
	24M7345	ARANDELA	2		13.500 X 24 X 2.500 MM
4	4652915	GRUPO DE CABLES	1		
6	4259220	ABRAZADERA	5		
7	4257159	SOPORTE	1		
8	.....	TORNILLO CON ARANDELA	1		(J271025 NLA)
	19M7402	TORNILLO	1		M10 X 25
	24M7346	ARANDELA	1		11 X 20 X 2 MM
10	7050519	SOPORTE	1		
11	J781225	TORNILLO	2		
12	24M7047	ARANDELA	2		

FRONT LIGHTS (4 LIGHT)
PHARES (2 PHARES)
FAROS DELANTEROS (2 LUCES)

TX1011445 -UN-23AUG06

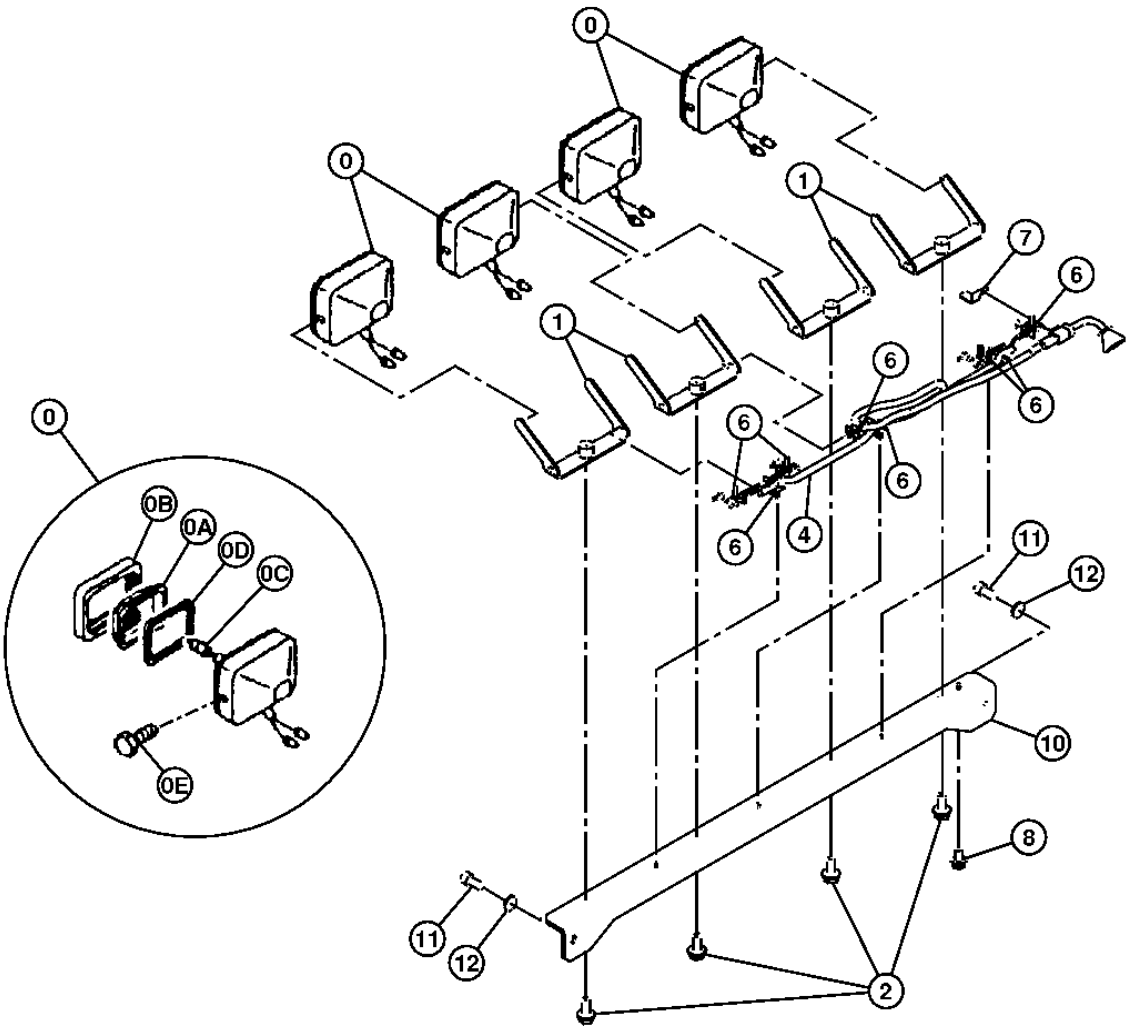

TX1011445

FRONT LIGHTS (4 LIGHT)
PHARES (2 PHARES)
FAROS DELANTEROS (2 LUCES)

POS.	NO.PIEZA	DESCRIPCION	CANT	NUM. SERIE	NOTAS
0	4274478	FARO DELANTERO	4		
0A	4285646	LENTE	1		
0B	4285647	LLANTA	1		
0C	AT135758	LAMPARA	1		
0D	4288342	JUNTA	1		
0E	19M7560	TORNILLO	2		
1	8104656	SOPORTE	4		
2	.....	TORNILLO CON ARANDELA	4		(J271230 NLA)
	19M8011	TORNILLO	4		M12 X 30
	24M7345	ARANDELA	4		13.500 X 24 X 2.500 MM
4	4652915	GRUPO DE CABLES	1		
6	4259220	ABRAZADERA	8		
7	4257159	SOPORTE	1		
8	.....	TORNILLO CON ARANDELA	1		(J271025 NLA)
	19M7402	TORNILLO	1		M10 X 25
	24M7346	ARANDELA	1		11 X 20 X 2 MM
10	7050519	SOPORTE	1		
11	J781225	TORNILLO	2		
12	24M7047	ARANDELA	2		

ENGINE CONTROL UNIT AND ENGINE INTERFACE WIRING HARNESS
FAISCEAU DE FILS D'UNITE DE COMMANDE ET DE CONNEXION DU MOTEUR
UNIDAD DE CONTROL DEL MOTOR Y ARNES DE ALAMBRADO DE INTERFACE DEL MOTOR

TX1019121 -UN-21FEB07

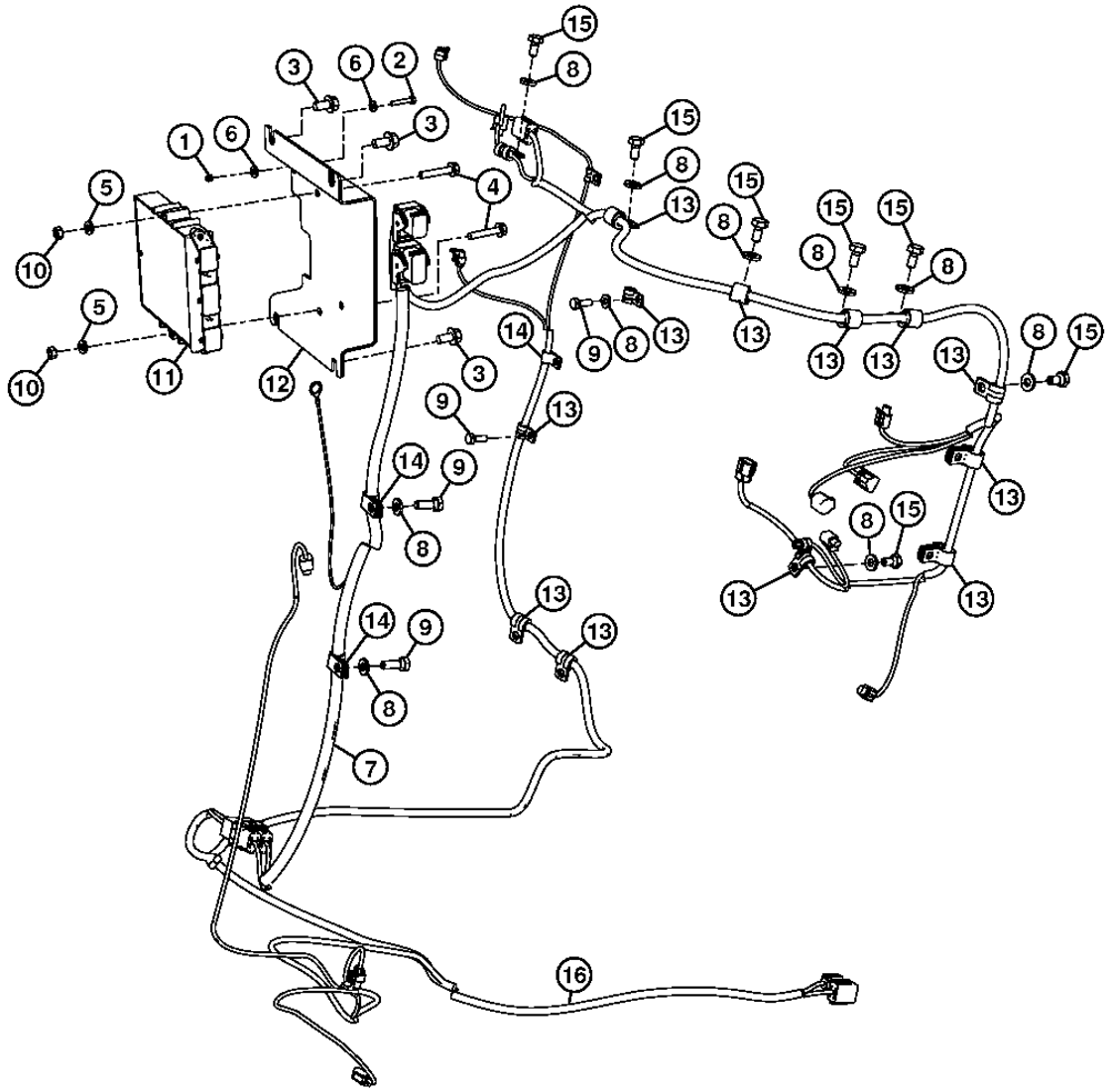

TX1019121

ENGINE CONTROL UNIT AND ENGINE INTERFACE WIRING HARNESS
FAISCEAU DE FILS D'UNITE DE COMMANDE ET DE CONNEXION DU MOTEUR
UNIDAD DE CONTROL DEL MOTOR Y ARNES DE ALAMBRADO DE INTERFACE DEL MOTOR

POS.	*NO.PIEZA*	*DESCRIPCION*	*CANT*	*NUM. SERIE*	*NOTAS*
1	14M7265	TUERCA DE SEGURIDAD	1		M5
2	19M7502	TORNILLO	1		M5 X 25
3	19M7784	TORNILLO	4		M10 X 20
4	19M8318	TORNILLO	2		M8 X 45
5	24M3739	ARANDELA	2		8 X 15 X 2 MM
6	24M7138	ARANDELA	2		5.300 X 15 X 1.200 MM
7	AT331813	GRUPO DE CABLES	1		MOTOR
8	24M7346	ARANDELA	13		11 X 20 X 2 MM, (SUSTITUCION PARA DH400703)
9	19M7662	TORNILLO	4		M10 X 30, (SUSTITUCION PARA J901030)
10	14M7273	TUERCA	2		M8, (SUSTITUCION PARA J950008)
11	RE520953	CONTROLADOR ELECT.DEL MOTOR	1		
12	T214171	SOPORTE	1		
13	T74412	ABRAZADERA	13		
14	T75197	ABRAZADERA	AR		
15	19M7938	TORNILLO	7		(SUSTITUCION PARA J901020)
16	AT338506	GRUPO DE CABLES	1		BASTIDOR

BOOM WORK LIGHT AND POWER WIRING HARNESS
FAISCEAU DE FILS DE PROJECTEURS DE FLECHE ET DALIMENTATION
ARNES DE LUZ DE TRABAJO DE AGUILON Y ALIMENTACION

TX1012382 -UN-29SEP06

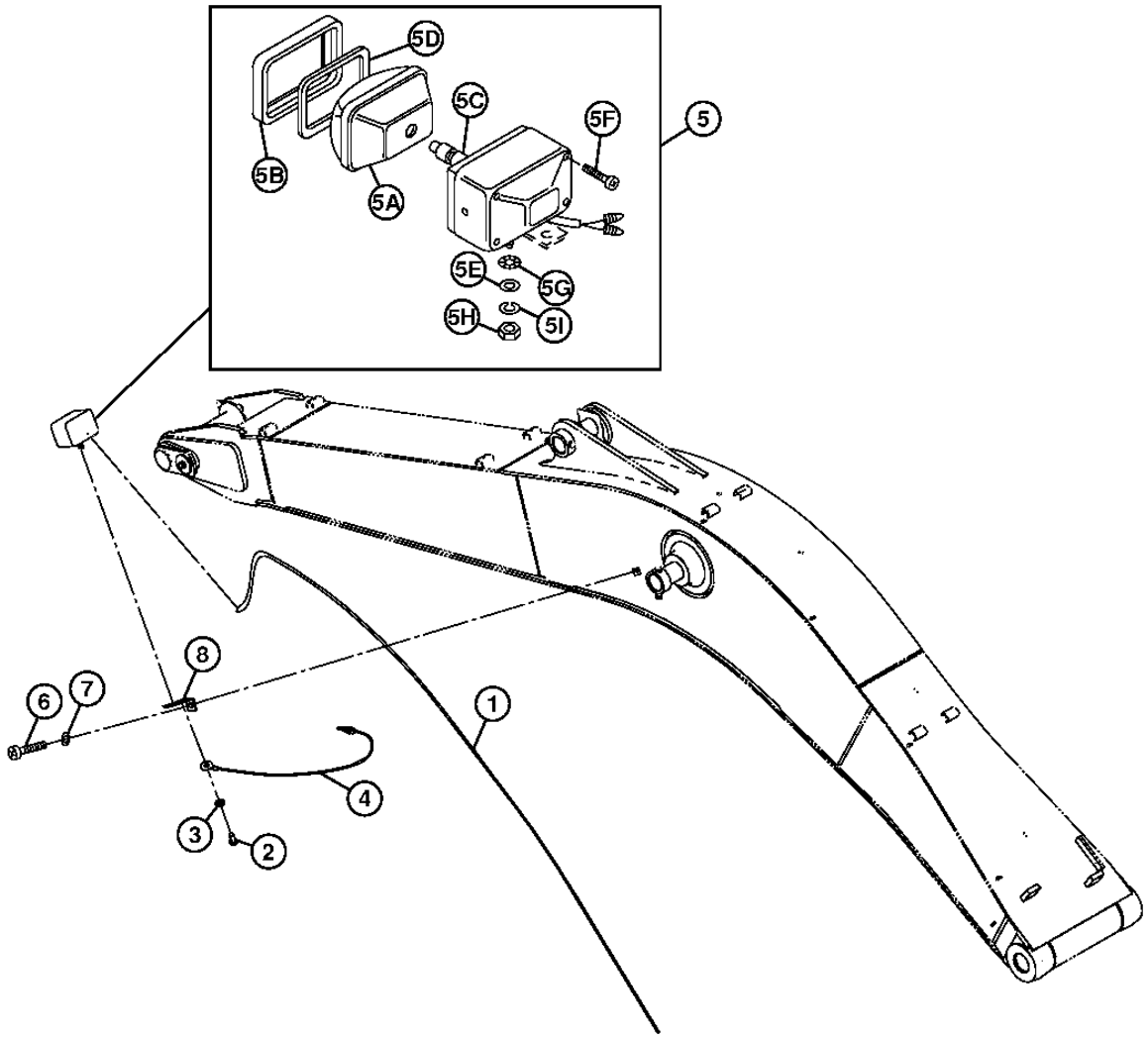

TX1012382

GRUPO DE CABLES E INTERRUPTORES 1674

BOOM WORK LIGHT AND POWER WIRING HARNESS
FAISCEAU DE FILS DE PROJECTEURS DE FLECHE ET DALIMENTATION
ARNES DE LUZ DE TRABAJO DE AGUILON Y ALIMENTACION

POS.	*NO.PIEZA*	*DESCRIPCION*	*CANT*	*NUM. SERIE*	*NOTAS*
1	4437513	GRUPO DE CABLES	1		ALIMENTACION
2	T77832	TORNILLO AUTOFRENANTE	1		M6 X 12, (SUSTITUCION PARA M430613 O 21M7285)
3	12M7006	ARANDELA DE SEGURIDAD	1		6 MM, (SUSTITUCION PARA A590906)
4	4254604	GRUPO DE CABLES	1		TIERRA
5	AT165110	FARO	1		(SUSTITUCION PARA 4336570 O 4326800)
5A	4326801	LENTE	1		
5B	4326802	BASTIDOR	1		
5C	AT135758	LAMPARA	1		(SUSTITUCION PARA 4285648, AT154990 O AT274462)
5D	4326803	JUNTA	1		
5E	4307026	ARANDELA	1		
5F	37H19	TORNILLO	4		(SUSTITUCION PARA 4307027)
5G	24M7085	ARANDELA	1		15 X 28 X 2.500 MM, (SUSTITUCION PARA A590114)
5H	J952014	TUERCA	1		
5I	12H317	ARANDELA DE SEGURIDAD	1		9/16", (SUSTITUCION PARA A590914)
6	19M7877	TORNILLO	1		M14 X 30, (SUSTITUCION PARA J901430)
7	J222014	ARANDELA	1		
8	4224631	SOPORTE	1		

GRUPO DE CABLES E INTERRUPTORES 1674

BOOM WORK LIGHT AND WIRING HARNESS (RIGHT)
PROJECTEUR DE TRAVAIL DE FLECHE ET FAISCEAU DE FILS (DROIT)
LUZ DE TRABAJO DEL AGUILON Y ARNES DE ALAMBRADO (DERECHO)

TX1021316 -UN-01MAY07

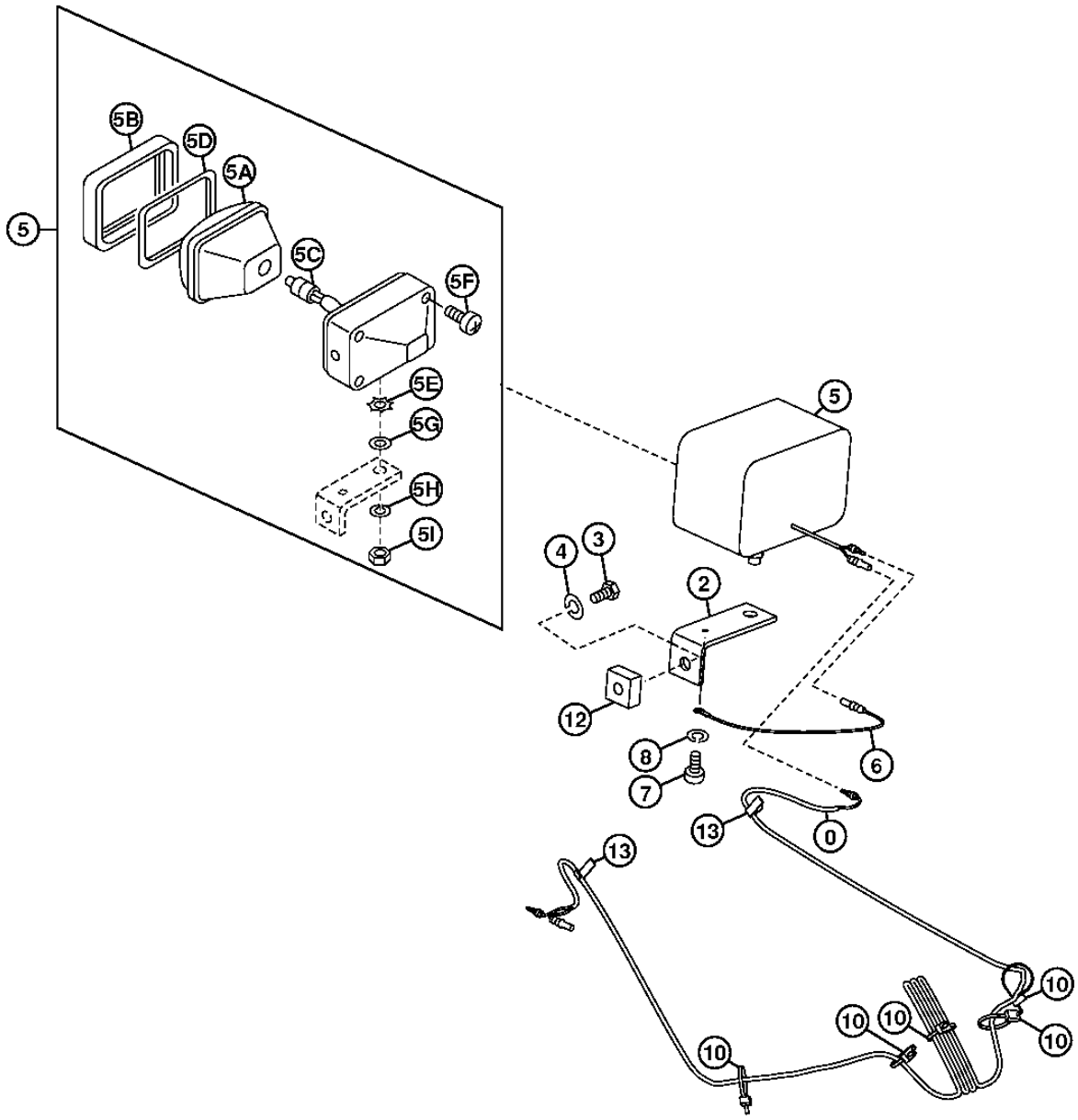

TX1021316

GRUPO DE CABLES E INTERRUPTORES 1674

BOOM WORK LIGHT AND WIRING HARNESS (RIGHT)
PROJECTEUR DE TRAVAIL DE FLECHE ET FAISCEAU DE FILS (DROIT)
LUZ DE TRABAJO DEL AGUILON Y ARNES DE ALAMBRADO (DERECHO)

POS.	*NO.PIEZA*	*DESCRIPCION*	*CANT*	*NUM. SERIE*	*NOTAS*
0	4344125	GRUPO DE CABLES	1		
2	4224631	SOPORTE	1		
3	19M7877	TORNILLO	1		M14 X 30, (SUSTITUCION PARA J901430)
4	J222014	ARANDELA	1		
5	AT165110	FARO	1		(SUSTITUCION PARA 4326800)
5A	4326801	LENTE	1		
5B	4326802	BASTIDOR	1		
5C	AT135758	LAMPARA	1		(SUSTITUCION PARA 4285648)
5D	4326803	JUNTA	1		
5E	4307026	ARANDELA	1		
5F	37H19	TORNILLO	1		
5G	24M7085	ARANDELA	1		15 X 28 X 2.500 MM
5H	12H317	ARANDELA DE SEGURIDAD	1		9/16", (SUSTITUCION PARA A590914)
5I	J952014	TUERCA	1		
6	4254604	CABLE DE MASA	1		
7	21M7285	TORNILLO	1		M6 X 12, (SUSTITUCION PARA M430613)
8	12M7006	ARANDELA DE SEGURIDAD	1		6 MM, (SUSTITUCION PARA A590906)
10	H77698	CINTA DE ATAR	5		(SUSTITUCION PARA 4055311)
12	4644727	TUERCA SOLDABLE	1		
13	4272256	ABRAZADERA	2		

MACHINE WIRING HARNESS
FAISCEAU DE FILS DE MACHINE
ARNES DE ALAMBRADO DE LA MAQUINA

TX1021619 -UN-02MAY07

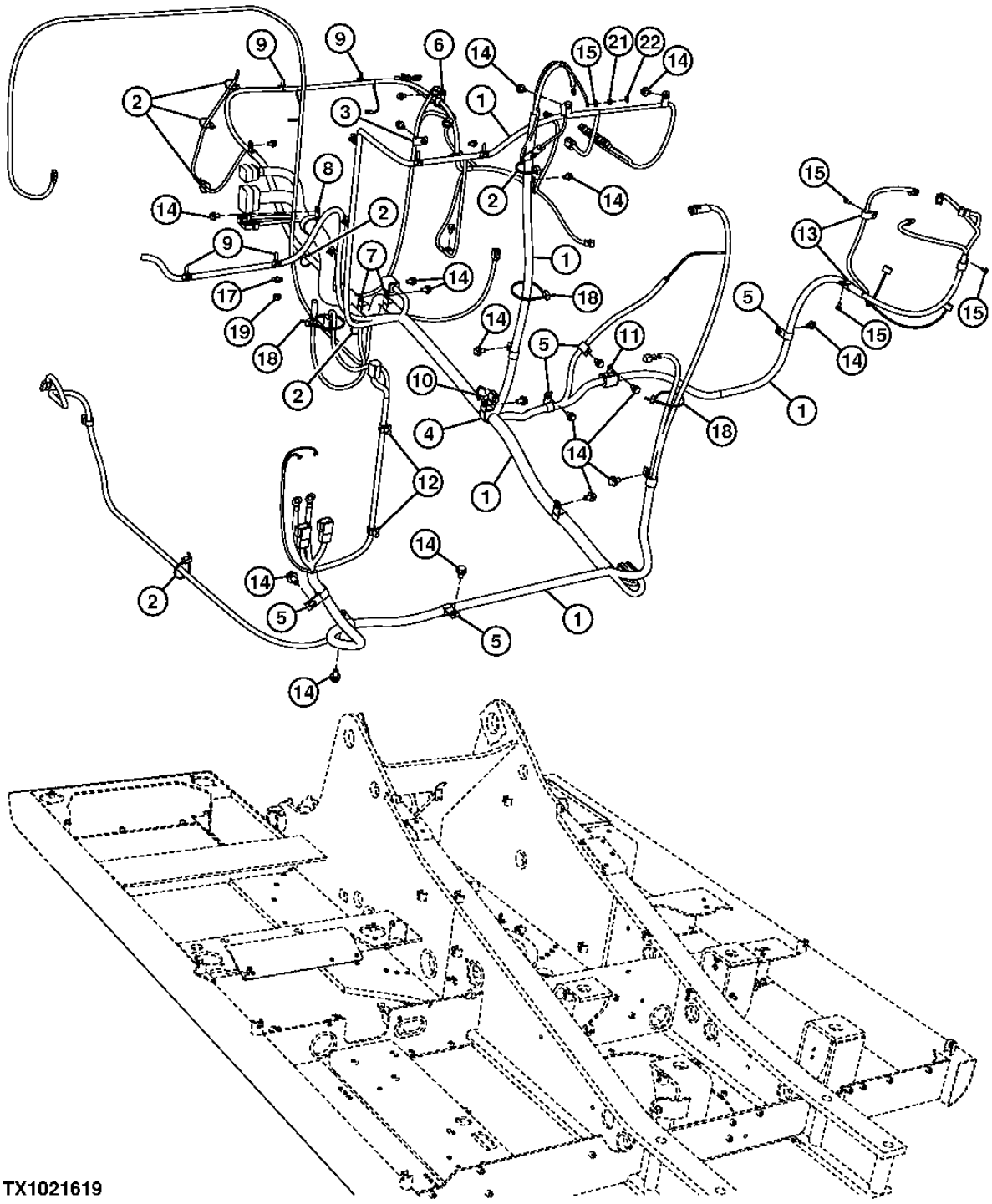

MACHINE WIRING HARNESS
FAISCEAU DE FILS DE MACHINE
ARNES DE ALAMBRADO DE LA MAQUINA

POS.	*NO.PIEZA*	*DESCRIPCION*	*CANT*	*NUM. SERIE*	*NOTAS*
1	0005695	GRUPO DE CABLES	1		
	4423418	ARTICULACION	1		FUSIBLE 65 AMP
	4315323	ARTICULACION	1		FUSIBLE 45 AMP
	57M9358	ACCESORIO DE CONECTOR ELEC.	1		CORREDO DE RECEPTACULO DE DIAGNOSTICO
2	H77698	CINTA DE ATAR	7		(SUSTITUCION PARA 4055311)
3	4190261	ABRAZADERA	1		
4	XCL-29	ABRAZADERA PARA MANGUERAS	1		(SUSTITUCION PARA 4190264, TH110522 O 4193848)
5	T28949	ABRAZADERA	4		(SUSTITUCION PARA 4190273)
6	4190275	ABRAZADERA	1		
7	XCL-19	ABRAZADERA PARA MANGUERAS	2		(SUSTITUCION PARA 4192035)
8	XCL-29	ABRAZADERA PARA MANGUERAS	1		(SUSTITUCION PARA 4193848)
9	4254600	ABRAZADERA	4		
10	4257159	SOPORTE	1		
11	4418301	SOPORTE	1		
12	4449250	ABRAZADERA	2		
13	4450494	ABRAZADERA	2		
14	.....	TORNILLO CON ARANDELA	29		(J271020 NLA)
	19M7938	TORNILLO	28		M10 X 20, (SUSTITUCION PARA J901020)
	19M7662	TORNILLO	1		M10 X 30, (SUSTITUCION PARA J901030)
	24M7346	ARANDELA	29		11 X 20 X 2 MM, (SUSTITUCION PARA DH400703 O J222010)
15	.....	TORNILLO CON ARANDELA	4		(J260616 NLA)
	19M8425	TORNILLO	4		M6 X 16, (SUSTITUCION PARA J900616 O 19M7560)
	24M7054	ARANDELA	4		6.400 X 12 X 1.600 MM, (SUSTITUCION PARA A590106)
17	24M7028	ARANDELA	4		10.500 X 20 X 2 MM, (SUSTITUCION PARA A590110)
18	DH400240	CINTA DE ATAR	3		
19	14M7274	TUERCA	4		M10, (SUSTITUCION PARA J950010)
20	R72659	ABRAZADERA	2		(NO SE ILUSTRA) (SUSTITUCION PARA 4190263)
21	14M7029	TUERCA	1		(SUSTITUCION PARA J950006)
22	12M7006	ARANDELA DE SEGURIDAD	1		(SUSTITUCION PARA A590906)

ENGINE WIRING HARNESS AND CONNECTORS
FAISCEAU DE FILS MOTEUR ET CONNECTEURS
ARNES DE ALAMBRADO DEL MOTOR Y CONECTORES

TX1029233 -UN-19SEP07

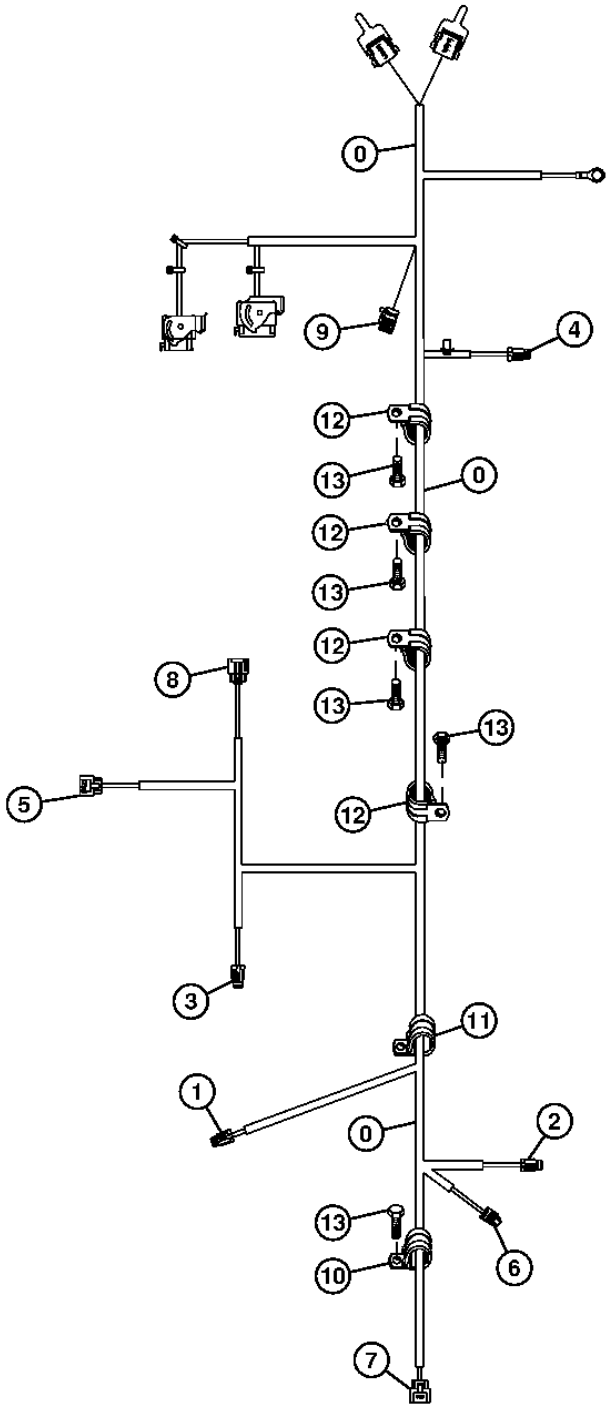

TX1029233

GRUPO DE CABLES E INTERRUPTORES 1674

ENGINE WIRING HARNESS AND CONNECTORS
FAISCEAU DE FILS MOTEUR ET CONNECTEURS
ARNES DE ALAMBRADO DEL MOTOR Y CONECTORES

POS.	*NO.PIEZA*	*DESCRIPCION*	*CANT*	*NUM. SERIE*	*NOTAS*
0	AT331813	GRUPO DE CABLES	1		MOTOR
1	57M7278	CAJA DE CONECTORES ELEC.	1		SINCRONIZACION DEL MOTOR (CIGUENAL)
	57M7829	TERMINAL ELECTRICO	2		
2	57M7278	CAJA DE CONECTORES ELEC.	1		POSICION DE MOTOR (ARBOL DE LEVAS)
	57M7829	TERMINAL ELECTRICO	2		
3	57M7278	CAJA DE CONECTORES ELEC.	1		TEMPERATURA DE REFRIGERANTE
	57M7829	TERMINAL ELECTRICO	2		
4	57M7278	CAJA DE CONECTORES ELEC.	1		TEMPERATURA DE AIRE DEL COLECTOR
	57M7829	TERMINAL ELECTRICO	2		
5	57M8400	CAJA DE CONECTORES ELEC.	1		TEMPERATURA DE COMBUSTIBLE
	57M8402	TERMINAL ELECTRICO	2		
	57M7833	SELLADOR DE CONECTORES ELEC	1		
6	57M7796	CAJA DE CONECTORES ELEC.	1		SENSOR DE PRESION DE ACEITE
	R104701	TERMINAL ELECTRICO	3		
7	57M8407	CAJA DE CONECTORES ELEC.	1		SENSOR DE PRESION DE CONJUNTO DE RIEL
	57M8135	TERMINAL ELECTRICO	3		
	57M7833	SELLADOR DE CONECTORES ELEC	1		
	57M8420	TAPON PARA CAVIDAD ELEC.	1		
8	57M8403	CAJA DE CONECTORES ELEC.	1		VALVULA CONTROL BOMBA
	57M8404	TERMINAL ELECTRICO	2		
	57M8406	SELLADOR DE CONECTORES ELEC	1		
9	57M8018	CONJUNTO DE CONECTOR ELEC.	1		TERMINADOR CAN
10	T74410	ABRAZADERA	1		1/4"
11	T74412	ABRAZADERA	1		1/2"
12	T75197	ABRAZADERA	4		1/2"
13	19M7784	TORNILLO	5		M10 X 20

MONITOR AND MONITOR WIRING HARNESS
MONITEUR ET FAISCEAU DE FILS
MONITOR Y ARNES DE ALAMBRADO DEL MONITOR

TX1017240 -UN-19JAN07

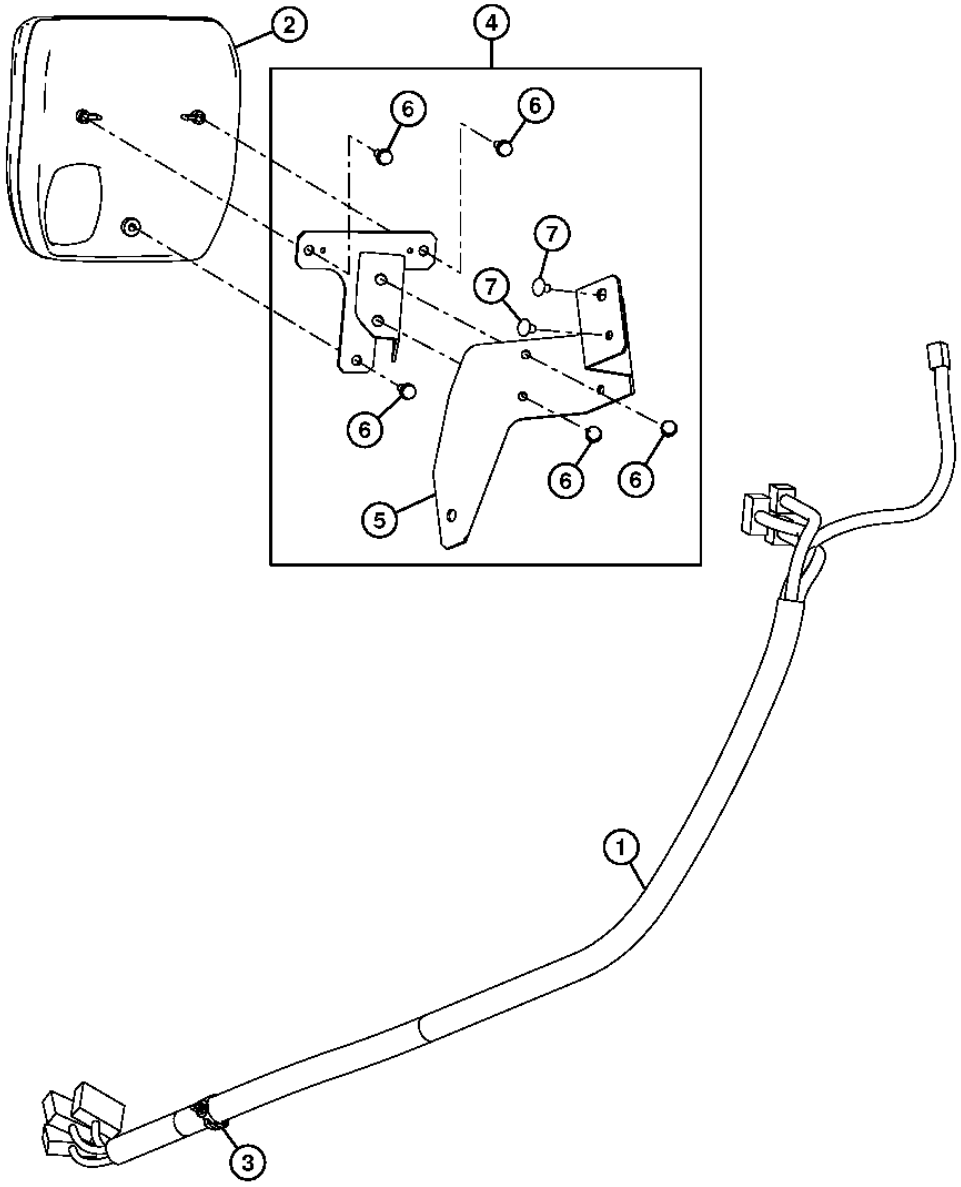

TX1017240

MONITOR AND MONITOR WIRING HARNESS
MONITEUR ET FAISCEAU DE FILS
MONITOR Y ARNES DE ALAMBRADO DEL MONITOR

POS.	*NO.PIEZA*	*DESCRIPCION*	*CANT*	*NUM. SERIE*	*NOTAS*
1	2052144	GRUPO DE CABLES	1		
2	4646400	MONITOR	1		
3	4452727	ABRAZADERA	1		
4	7047782	SOPORTE	1		
5	2052113	SOPORTE	1		
6	.....	TORNILLO CON ARANDELA	5		(J460616 NLA)
	19M8425	TORNILLO	5		M6 X 16
	12M7006	ARANDELA DE SEGURIDAD	5		6 MM
	24M7293	ARANDELA	5		6.500 X 13 X 1.600 MM
7	4444700	TORNILLO	2		

PILOT CONTROL LEVER WIRING HARNESSES AND RELAYS
FAISCEAUX DE FILS DE LEVIER DE COMMANDE PILOTE ET RELAIS
ARNESES DE ALAMBRADO DE PALANCA DE CONTROL PILOTO Y RELES

TX1015289 -UN-24JAN07

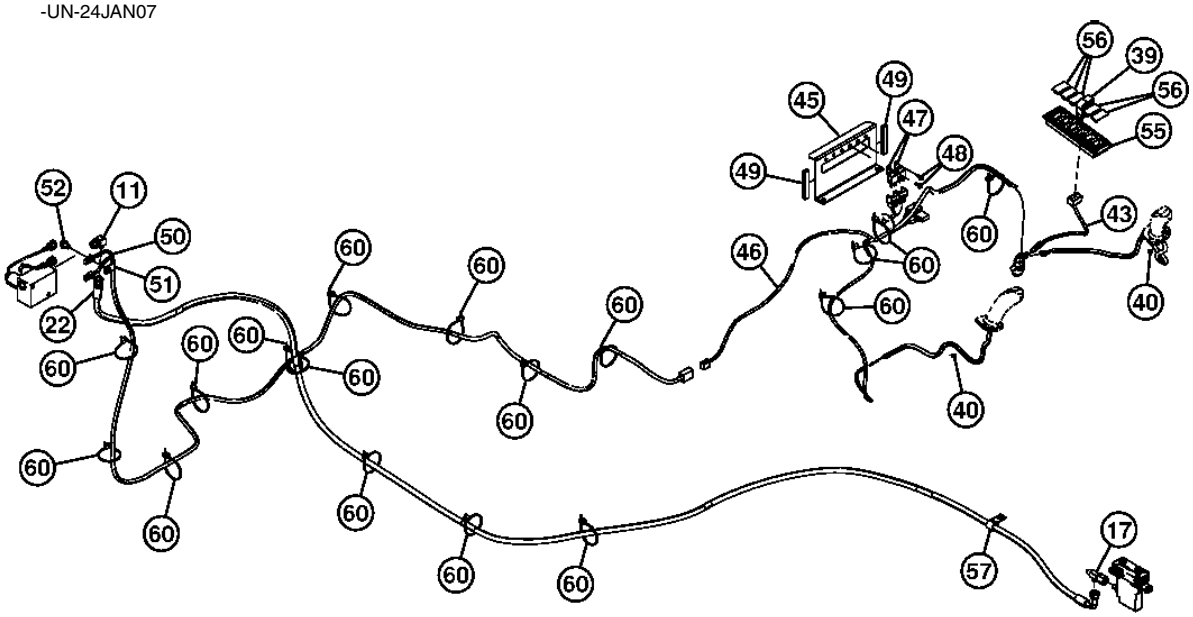

TX1015289

PILOT CONTROL LEVERS WIRING HARNESSES AND RELAYS
FAISCEAUX DE FILS DE LEVIER DE COMMANDE PILOTE ET RELAIS
ARNESES DE ALAMBRADO DE PALANCA DE CONTROL PILOTO Y RELES

POS.	*NO.PIEZA*	*DESCRIPCION*	*CANT*	*NUM. SERIE*	*NOTAS*
11	A852333	RACOR ACODADO	1		
	CH11570	ANILLO TORICO	1		(SUSTITUCION PARA 4509180)
17	4246672	CONEXION EN T	1		(SUSTITUCION PARA AT200991)
22	.....	MANGUERA HIDRAULICA	1		(9269864 NLA)
	4661371	MANGUERA HIDRAULICA	1		
	.....	PROTECCION DE MANGUERA	1		(SUSTITUCION PARA AT204742) (4327315 NLA) (MAKE FROM E90991 CUT TO LENGTH)
39	4651295	INTERRUPTOR	1		
40	H77698	CINTA DE ATAR	2		(SUSTITUCION PARA 4300351)
43	4651278	GRUPO DE CABLES	1		
45	8101967	SOPORTE	1		
46	3107512	GRUPO DE CABLES	1		
47	4414207	RELE	2		(SUSTITUCION PARA AT186647)
48	.....	TORNILLO CON ARANDELA	2		(J460616 NLA)
	19M8425	TORNILLO	2		M6 X 16
	24M7293	ARANDELA	2		6.500 X 13 X 1.600 MM
	12M7006	ARANDELA DE SEGURIDAD	2		6 MM
49	4649377	AISLANTE	2		
50	4651340	GRUPO DE CABLES	1		
51	4190261	ABRAZADERA	1		
52	.....	TORNILLO CON ARANDELA	1		(J271020 NLA)
	19M7938	TORNILLO	1		M10 X 20, (SUSTITUCION PARA J901020)
	24M7346	ARANDELA	1		11 X 20 X 2 MM, (SUSTITUCION PARA J222010)
55	2053295	CAJA	1		
56	4620283	TAPA	5		
57	T28949	ABRAZADERA	1		(SUSTITUCION PARA 4190273)
60	H77698	CINTA DE ATAR	17		(SUSTITUCION PARA 4055312)

WIRING HARNESS (SUPER LONG FRONT)
FAISCEAU DE FILS (AVANT SUPER LONG)
ARNES DE ALAMBRADO (DELANTERO SUPER LARGO)

TX1012165 -UN-19SEP06

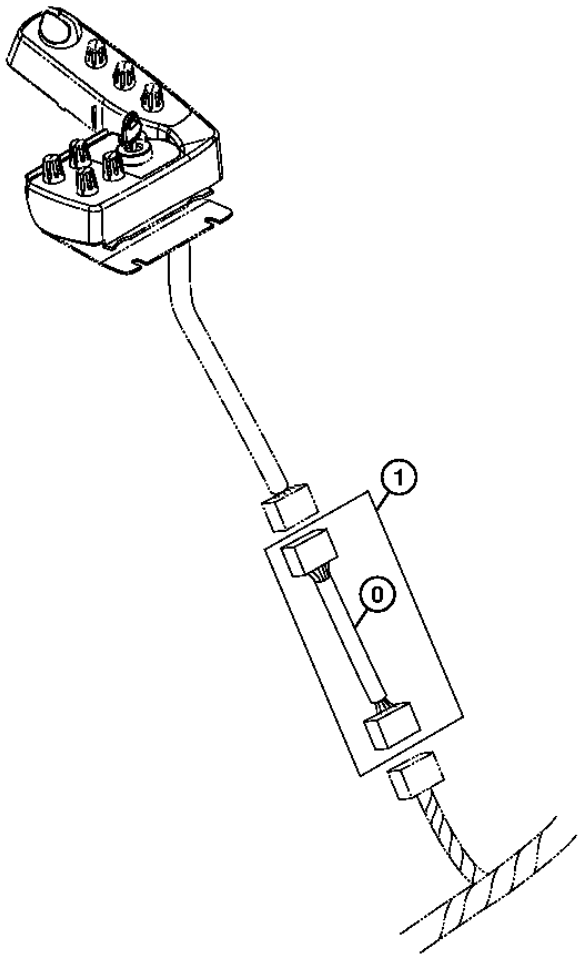

TX1012165

GRUPO DE CABLES E INTERRUPTORES 1674

WIRING HARNESS (SUPER LONG FRONT)
FAISCEAU DE FILS (AVANT SUPER LONG)
ARNES DE ALAMBRADO (DELANTERO SUPER LARGO)

POS.	*NO.PIEZA*	*DESCRIPCION*	*CANT*	*NUM. SERIE*	*NOTAS*
0	3109261	GRUPO DE CABLES	1		
1	**AT336753**	**CONJUNTO DE MODIFICACION**	**1**		**(A) (B) (WHOLEGOODS) (DELANTERO SUPER LARGO) (PEDIMOS ADEMAS T227506, T153672, T153673 Y (2) JD5851)**

(A) ADDITIONAL COMPONENTS ON SEPARATE PAGES.
(A) AUTRES COMPOSANTS FIGURANT SUR PAGES SEPAREES
(A) COMPONENTES ADICIONALES ENUMERADOS EN PAGINAS ADICIONALES

(B) REQUIRES ADDITIONAL 600 KG (1323 LBS) TO COUNTERWEIGHT.
(B) EXIGE 997 KG (2200 LBS) SUPPLEMENTAIRES AU CONTREPOIDS.
(B) REQUIERE 997 KG (2200 LBS) ADICIONALES DE CONTRAPESO.

POWER CONVERTER (12 VOLT)
CONVERTISSEUR DE'ALIMENTATION (12 VOLTS)
CONVERTIDOR DE ENERGIA (12 V)

TX1013010 -UN-05OCT06

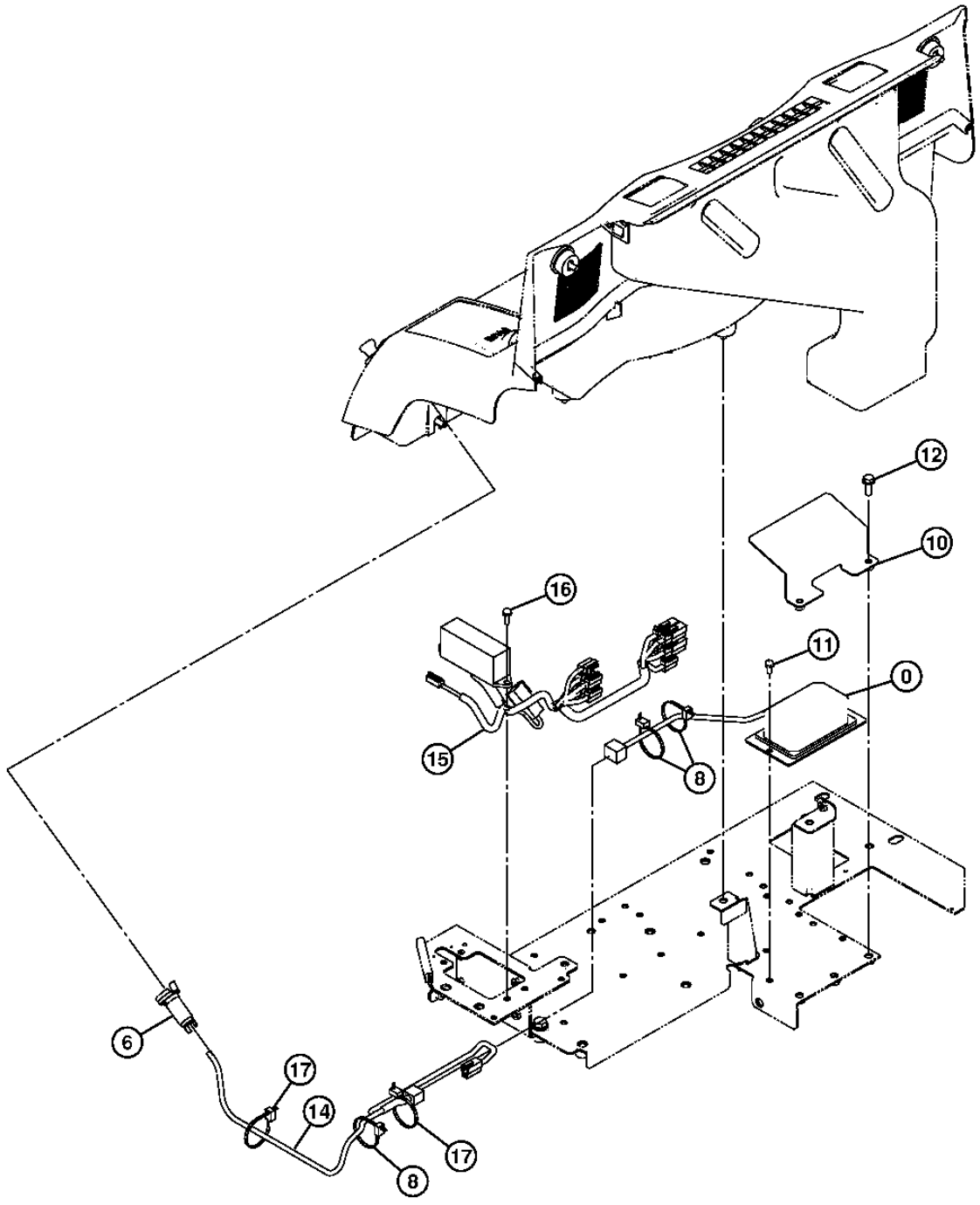

TX1013010

POWER CONVERTER (12 VOLT)
CONVERTISSEUR DE'ALIMENTATION (12 VOLTS)
CONVERTIDOR DE ENERGIA (12 V)

POS.	*NO.PIEZA*	*DESCRIPCION*	*CANT*	*NUM. SERIE*	*NOTAS*
0	4450008	RECTIFICADOR	1		
6	4432965	TERMINAL ELECTRICO	1		
8	H77698	CINTA DE ATAR	3		(SUSTITUCION PARA 4055312)
10	8103829	TAPADERA	1		
11	.....	TORNILLO CON ARANDELA	2		(J460616 NLA)
	19M8425	TORNILLO	2		M6 X 16
	12M7006	ARANDELA DE SEGURIDAD	2		6 MM
	24M7293	ARANDELA	2		6.500 X 13 X 1.600 MM
12	.....	TORNILLO CON ARANDELA	2		(J260825 NLA)
	19M7407	TORNILLO	2		M8 X 25, (SUSTITUCION PARA J900825 O 19M7163)
	24M7055	ARANDELA	2		8.400 X 16 X 1.600 MM, (SUSTITUCION PARA A590108)
14	3105989	GRUPO DE CABLES	1		
15	2053073	GRUPO DE CABLES	1		
16	.....	TORNILLO CON ARANDELA	2		(J460620 NLA)
	21M7267	TORNILLO	2		M6 X 20
	24M7293	ARANDELA	2		6.500 X 13 X 1.600 MM
	12M7006	ARANDELA DE SEGURIDAD	2		6 MM
17	H77698	CINTA DE ATAR	2		(SUSTITUCION PARA 4055312)

CAB WIRING HARNESS MOUNTING
OEILLETS DE FAISCEAU DE FILS DE CABINE
CONJUNTO DE ANILLO PARA ARNES DE ALAMBRADO DE LA CABINA

TX1012072 -UN-21SEP06

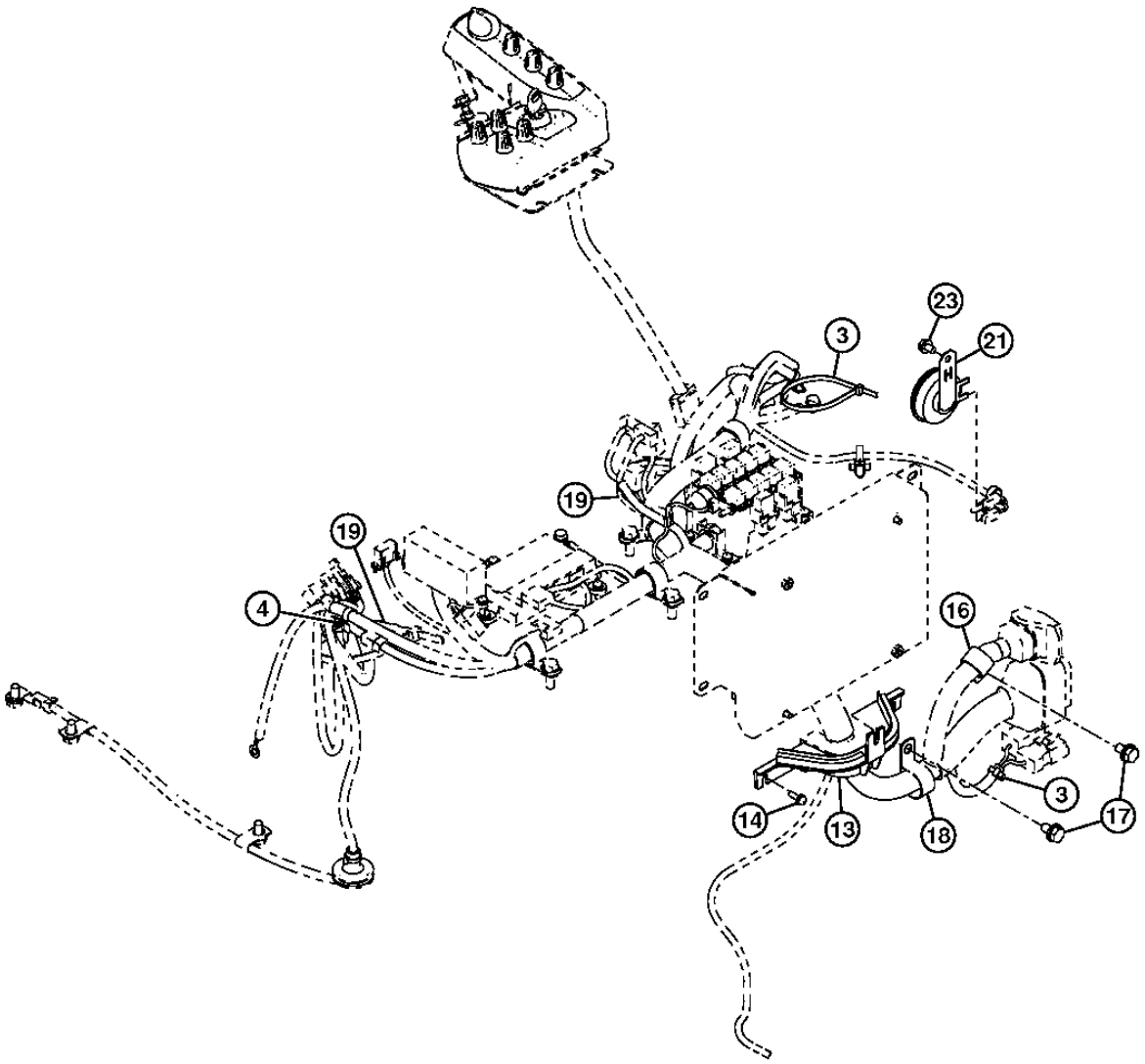

TX1012072

CAB WIRING HARNESS MOUNTING
FAISCEAU DE FILS DE CABINE MONTAGE
ARNES DE ALAMBRADO DE CABINA MONTAJE

POS.	*NO.PIEZA*	*DESCRIPCION*	*CANT*	*NUM. SERIE*	*NOTAS*
3	H77698	CINTA DE ATAR	2		(SUSTITUCION PARA 4055312)
4	4254600	ABRAZADERA	1		
13	4642883	TAPADERA	1		
14	.....	TORNILLO CON ARANDELA	3		(J460616 NLA)
	19M8425	TORNILLO	3		M6 X 16
	12M7006	ARANDELA DE SEGURIDAD	3		6 MM
	24M7293	ARANDELA	3		6.500 X 13 X 1.600 MM
16	XCL-19	ABRAZADERA PARA MANGUERAS	1		(SUSTITUCION PARA 4192035)
17	.....	TORNILLO CON ARANDELA	2		(J271020 NLA)
	19M7938	TORNILLO	2		M10 X 20, (SUSTITUCION PARA J901020)
	24M7346	ARANDELA	2		11 X 20 X 2 MM, (SUSTITUCION PARA DH400703 O J222010)
18	XCL-29	ABRAZADERA PARA MANGUERAS	1		(SUSTITUCION PARA 4190291, AT131725, TH110522 O 4193848)
19	H77698	CINTA DE ATAR	2		(SUSTITUCION PARA 4121859)
21	4638167	BOCINA	1		
23	.....	TORNILLO CON ARANDELA	1		(J260816 NLA)
	19M7932	TORNILLO	1		M8 X 16, (SUSTITUCION PARA J900816 O 19M7162)
	24M7055	ARANDELA	1		8.400 X 16 X 1.600 MM, (SUSTITUCION PARA A590108)

CAB WIRING HARNESS AND COMPONENTS
FAISCEAU DE FILS ET COMPOSANTS DE CABINE
ARNES DE ALAMBRADO DE LA CABINA Y COMPONENTES

TX1029396 -UN-19SEP07

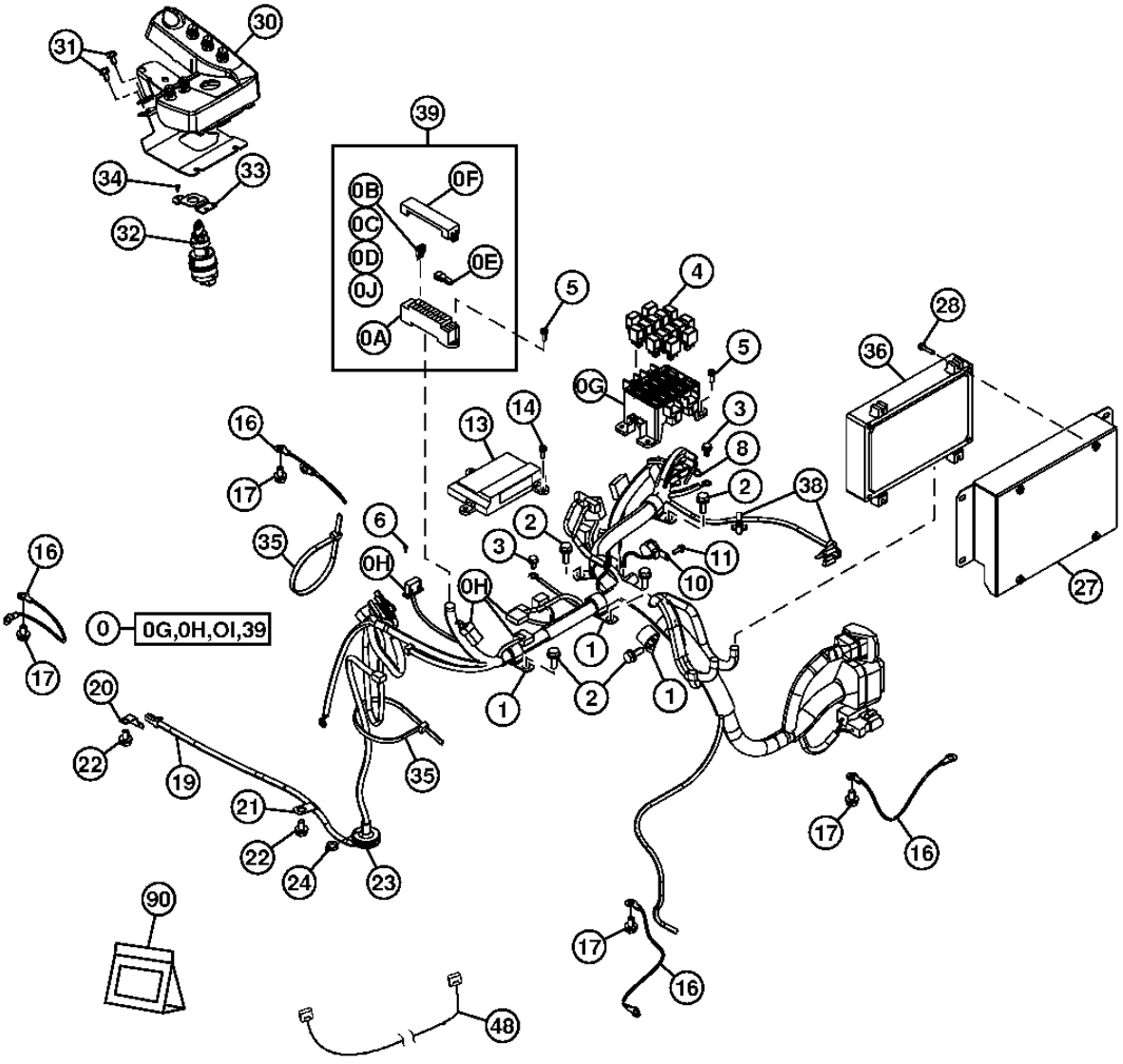

TX1029396

CAB WIRING HARNESS AND COMPONENTS
FAISCEAU DE FILS ET COMPOSANTS DE CABINE
ARNES DE ALAMBRADO DE LA CABINA Y COMPONENTES

POS.	*NO.PIEZA*	*DESCRIPCION*	*CANT*	*NUM. SERIE*	*NOTAS*
0	0005408	GRUPO DE CABLES	1		
0A	.....	PORTAFUSIBLE	1		(SUSTITUIDO POR 4460037) (4456735 NLA)
0B	57M7688	FUSIBLE	9		(SUSTITUCION PARA 4428910) (5 AMP)
0C	57M7689	FUSIBLE	8		(SUSTITUCION PARA 4428911) (10 AMP)
0D	57M7691	FUSIBLE	2		(SUSTITUCION PARA 4436736) (20 AMP)
0E	4436737	EXTRACTOR	1		(SUSTITUCION PARA TH4436737)
0F	4648583	TAPADERA	1		
0G	4427429	CIRCUITO ENCERRADO	1		
0H	4456778	DIODO	4		
0J	57M8163	FUSIBLE	1		(SUSTITUCION PARA 4639136) (30 AMP)
1	XCL-19	ABRAZADERA PARA MANGUERAS	5		(SUSTITUCION PARA TH108459 O 4192035)
2	.....	TORNILLO CON ARANDELA	5		(J271030 NLA)
	19M7662	TORNILLO	5		M10 X 30, (SUSTITUCION PARA J901030)
	24M7346	ARANDELA	5		11 X 20 X 2 MM, (SUSTITUCION PARA J222010)
3	.....	TORNILLO CON ARANDELA	2		(J260816 NLA)
	19M7162	TORNILLO	2		M8 X 16, (SUSTITUCION PARA J900816)
	24M7055	ARANDELA	2		8.400 X 16 X 1.600 MM, (SUSTITUCION PARA A590108)
4	4436534	RELE	14		
5	.....	TORNILLO CON ARANDELA	6		(J460620 NLA)
	21M7267	TORNILLO	6		M6 X 20
	24M7293	ARANDELA	6		6.500 X 13 X 1.600 MM
	12M7006	ARANDELA DE SEGURIDAD	6		6 MM
6	J460310	TORNILLO	2		(SUSTITUCION PARA AT156974)
8	4254600	ABRAZADERA	1		(SUSTITUCION PARA AP38532)
10	4297188	ALARMA DE DESPLAZAMIENTO	1		
11	.....	TORNILLO CON ARANDELA	1		(J460620 NLA)
	21M7267	TORNILLO	1		M6 X 20
	24M7293	ARANDELA	1		6.500 X 13 X 1.600 MM
	12M7006	ARANDELA DE SEGURIDAD	1		6 MM
13	4631129	CONTROLDR ELECTRON.VEHICULO	1		
14	.....	TORNILLO CON ARANDELA	3		(J460620 NLA)
	21M7267	TORNILLO	3		M6 X 20
	24M7293	ARANDELA	3		6.500 X 13 X 1.600 MM
	12M7006	ARANDELA DE SEGURIDAD	3		6 MM
16	4464075	CABLE DE MASA	4		
17	.....	TORNILLO CON ARANDELA	4		(J271020 NLA)
	19M7938	TORNILLO	4		M10 X 20, (SUSTITUCION PARA J901020)
	24M7346	ARANDELA	4		11 X 20 X 2 MM, (SUSTITUCION PARA J222010)
19	4630572	GRUPO DE CABLES	1		(VALVULA DE TRABA A CABINA)
20	4257159	SOPORTE	1		
21	4190261	ABRAZADERA	1		
22	.....	TORNILLO CON ARANDELA	2		(J271020 NLA)
	19M7938	TORNILLO	2		M10 X 20, (SUSTITUCION PARA J901020)
	24M7346	ARANDELA	2		11 X 20 X 2 MM, (SUSTITUCION PARA J222010)
23	4637225	AISLANTE	1		
24	H77698	CINTA DE ATAR	1		(SUSTITUCION PARA 4055311)
27	7049302	TAPADERA	1		
28	.....	TORNILLO CON ARANDELA	4		(J460635 NLA)
	19M7177	TORNILLO	4		M6 X 35
	24M7293	ARANDELA	4		6.500 X 13 X 1.600 MM
	12M7006	ARANDELA DE SEGURIDAD	4		6 MM
30	4631128	INTERRUPTOR	1		
31	.....	TORNILLO CON ARANDELA	2		(J260816 NLA)
	19M7162	TORNILLO	2		M8 X 16, (SUSTITUCION PARA J900816)
	24M7055	ARANDELA	2		8.400 X 16 X 1.600 MM, (SUSTITUCION PARA A590108)
32	4477373	INTERRUPTOR	1		(START)
	AT194969	LLAVE	1		
33	3106928	SOPORTE	1		
34	4361800	TORNILLO	3		(SUSTITUCION PARA AT214011)
35	H77698	CINTA DE ATAR	2		(SUSTITUCION PARA 4121859)
36	9260554	CONTROLDR ELECTRON.VEHICULO	1		(MAIN)
38	4254600	ABRAZADERA	2		(SUSTITUCION PARA AP38532)
39	4460037	CAJA DE FUSIBLES	1		
48	2053912	GRUPO DE CABLES DE CABINA	1		(DE EXTENSION)
90	4369817	CONJUNTO DE CONECTOR ELEC.	1		

MACHINE INFORMATION CENTER (MIC) DIAGNOSTIC HARNESS
CENTRE D'INFORMATION DE MACHINE (MIC) FAISCEAU DE DIAGNOSTIC
CENTRO DE INFORMACION DE LA MAQUINA (MIC) ARNES PARA DIAGNOSTICO

TX1008354 -UN-25MAY06

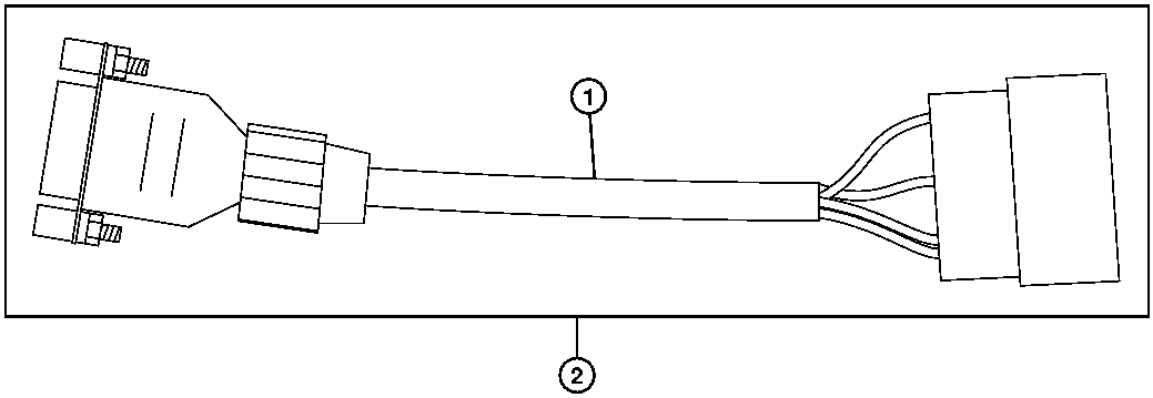

TX1008354

GRUPO DE CABLES E INTERRUPTORES 1674

MACHINE INFORMATION CENTER (MIC) DIAGNOSTIC HARNESS
KIT DE CENTRE D'INFORMATIONS DE MACHINE
JUEGO DE CENTRO DE INFORMACION DE MAQUINA

POS.	*NO.PIEZA*	*DESCRIPCION*	*CANT*	*NUM. SERIE*	*NOTAS*
1	TH3100010	CABLE	1		
2	.....	CONJUNTO DE MODIFICACION	1		JUEGO DE CENTRO DE INFORMACION DE MAQUINA, (INCLUYE SOFTWARE Y CABLE) (WHOLE GOODS) (AT320680 OR AT327664 NLA)

POWER CONVERTER (24-VOLT TO 12-VOLT)
CONVERTISSEUR D'ALIMENTATION (24 VOLT A 12 VOLT)
CONVERTIDOR DE ALIMENTACIÓN (24 V A 12 V)

T146946 -UN-22OCT01

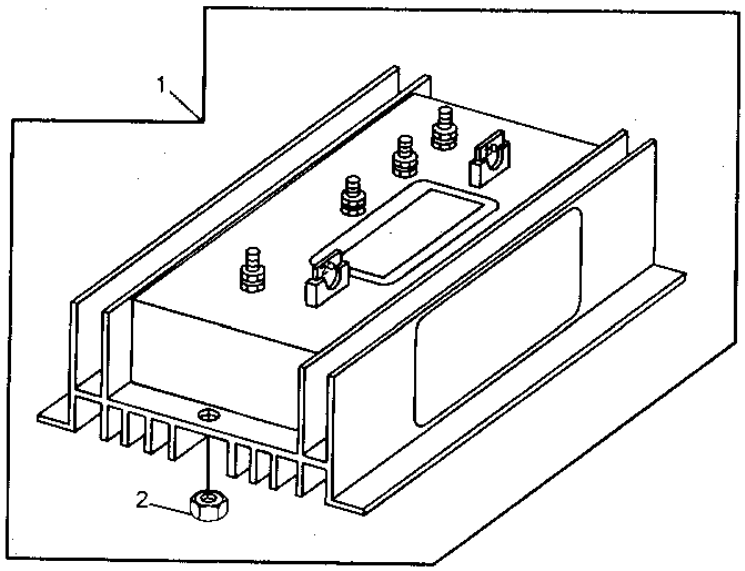

T146946

POWER CONVERTER (24-VOLT TO 12-VOLT)
CONVERTISSEUR D'ALIMENTATION (24 VOLT A 12 VOLT)
CONVERTIDOR DE ALIMENTACIÓN (24 V A 12 V)

POS.	*NO.PIEZA*	*DESCRIPCION*	*CANT*	*NUM. SERIE*	*NOTAS*
1	AT142288	CONVERTIDOR	1		(10/20 AMP - 24/12 V)
2	14H786	TUERCA	2		1/4"

COUNTERWEIGHT
CONTREPOIDS PRINCIPAL
CONTRAPESO PRINCIPAL

TX1015201 -UN-09DEC06

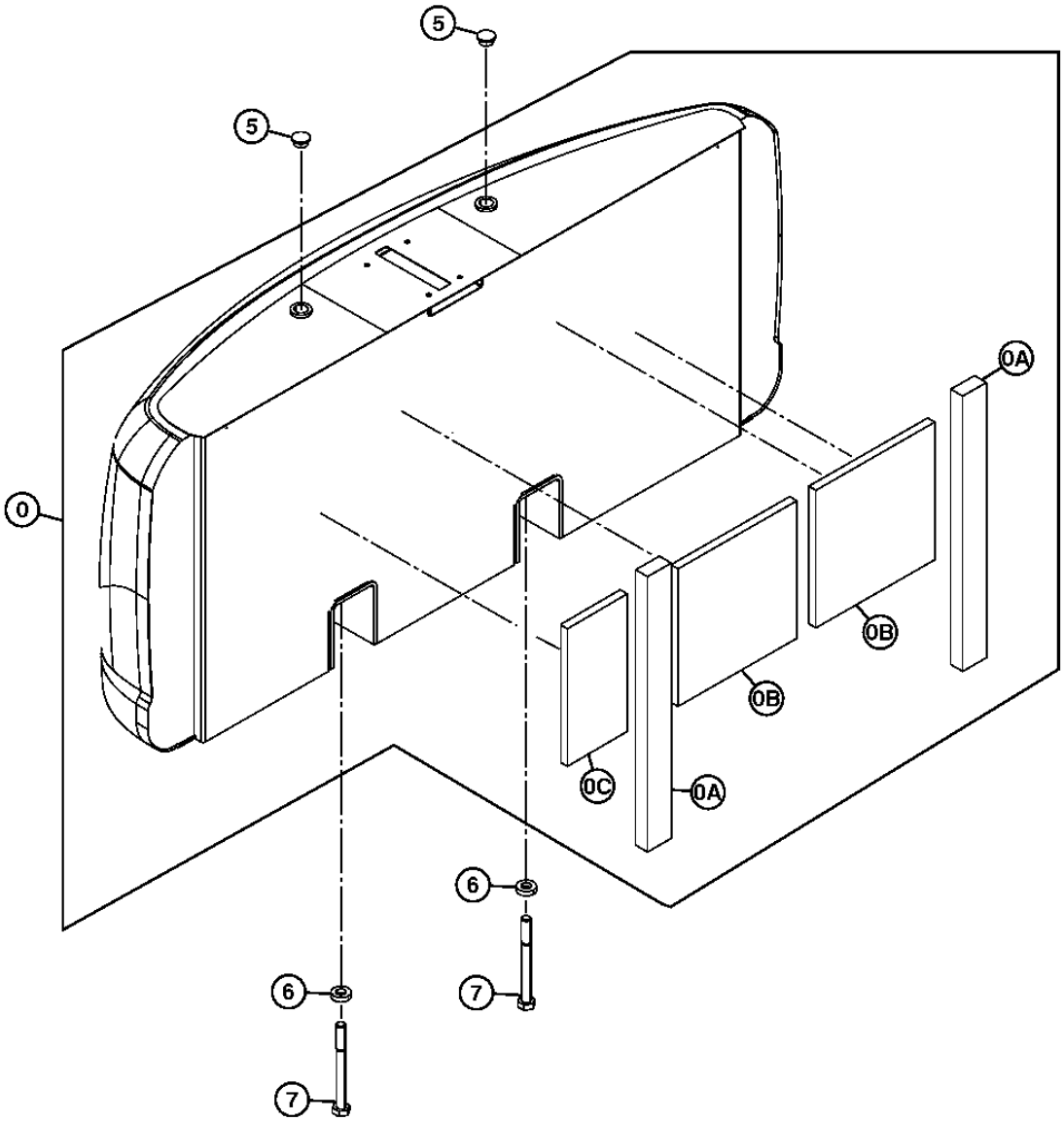

TX1015201

COUNTERWEIGHT
CONTREPOIDS PRINCIPAL
CONTRAPESO PRINCIPAL

POS.	*NO.PIEZA*	*DESCRIPCION*	*CANT*	*NUM. SERIE*	*NOTAS*
0	DH500132G	CONTRAPESO	1		(5010191 NA)
0A	4652779	AISLANTE	2		
0B	FF101650	AISLANTE	2		(SUSTITUCION PARA 4626149)
0C	.....	AISLANTE	1		(4669448 NA)
5	DH400360	TAPA	2		
6	4174859P	ARANDELA	4		
7	J833025	TORNILLO	4		(SUSTITUCION PARA J823025)

BOOM FOOT PIN
AXE DE PIED DE FLECHE
PASADOR DE PIE DE AGUILON

T215661 -UN-11OCT05

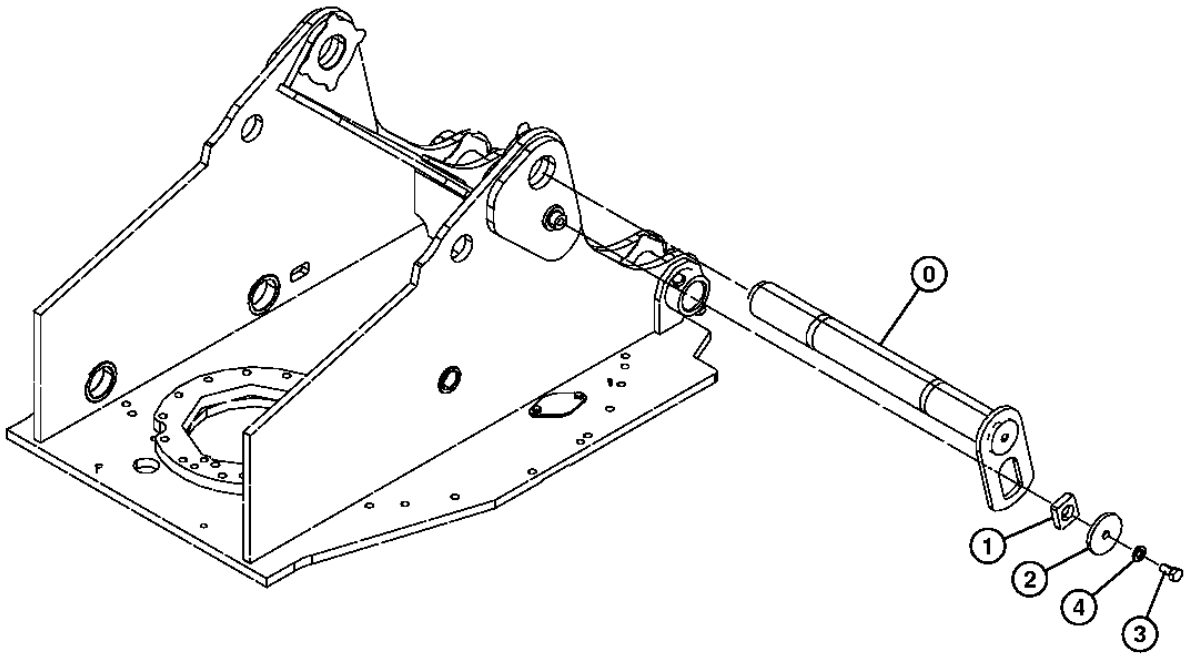

T215661

BOOM FOOT PIN
AXE DE PIED DE FLECHE
PASADOR DE PIE DE AGUILON

POS.	*NO.PIEZA*	*DESCRIPCION*	*CANT*	*NUM. SERIE*	*NOTAS*
0	8102646	BULON	1		
1	4424425	ESPACIADOR	1		
2	4640621	PLACA	1		
3	T116332	TORNILLO	1		M18 X 40, (SUSTITUCION PARA J921840)
4	24M7353	ARANDELA	1		(SUSTITUCION PARA J222018)

MAIN FRAME
CHASSIS PRINCIPAL
BASTIDOR PRINCIPAL

TX1018630 -UN-21FEB07

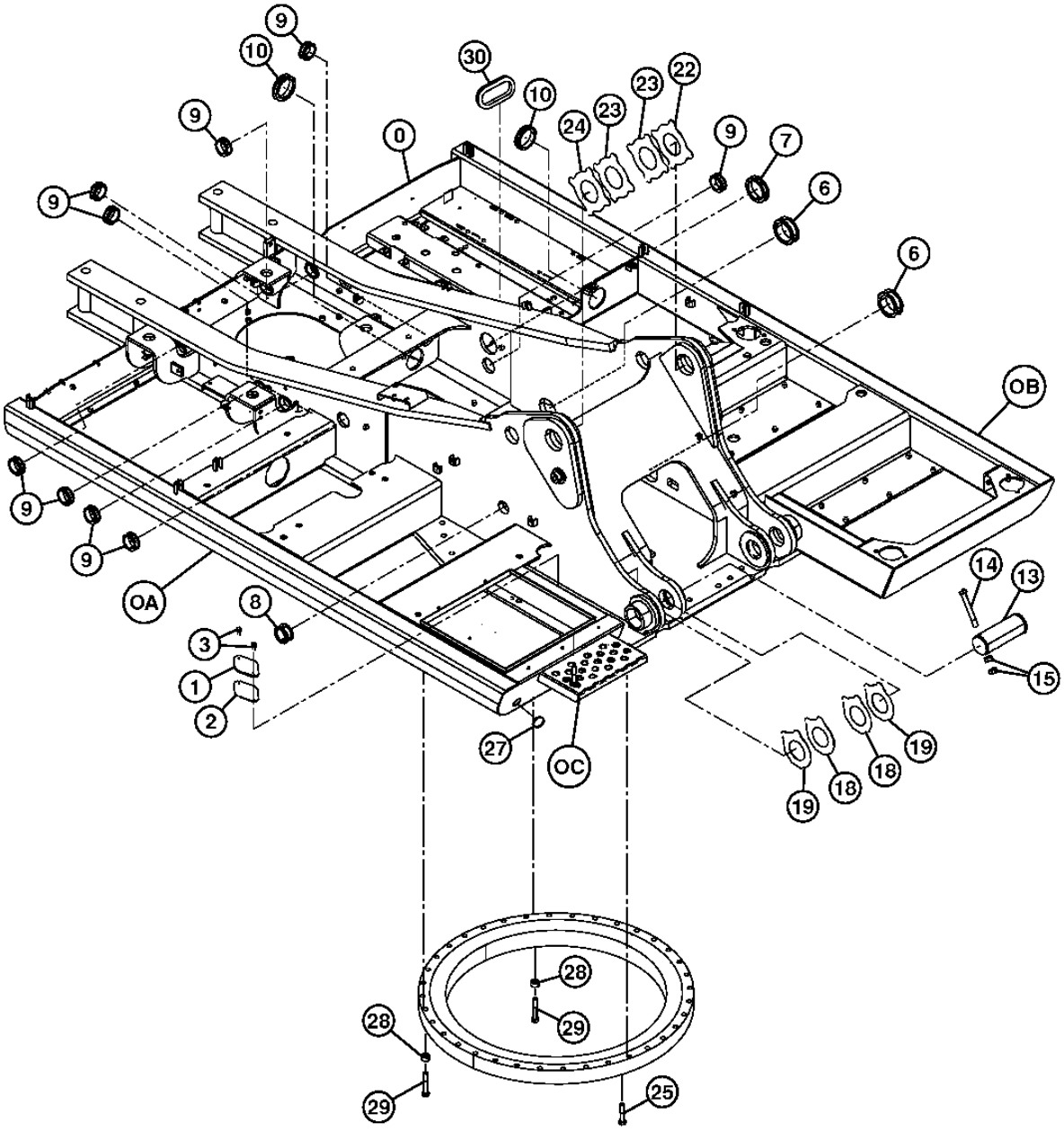

TX1018630

MAIN FRAME
CHASSIS PRINCIPAL
BASTIDOR PRINCIPAL

POS.	*NO.PIEZA*	*DESCRIPCION*	*CANT*	*NUM. SERIE*	*NOTAS*
0	DH500136	BASTIDOR PRINCIPAL	1		
0A	.....	PERFIL ESTRUCTURAL	1		RH (MF 4628829, CTL) (4646697 NLA)
0B	.....	PERFIL ESTRUCTURAL	1		LH (MF 4628829, CTL) (4631260 NLA)
0C	3103694	PELDANO	1		
1	4604209	TAPADERA	1		(SUSTITUCION PARA 4255799)
2	4161735	JUNTA	1		
3	.....	TORNILLO CON ARANDELA	2		(J271030 NLA)
	19M7662	TORNILLO	2		(SUSTITUCION PARA J901030)
	24M7346	ARANDELA	2		(SUSTITUCION PARA J222010)
6	4191977	PASAMUROS	2		
7	4345810	CASQUILLO	1		
8	4338858	CASQUILLO	1		
9	4255567	CASQUILLO	9		(SUSTITUCION PARA 4255530)
10	4345810	CASQUILLO	2		
13	AT318060	BULON	2		(SUSTITUCION PARA 3088573)
14	4435129	BULON	2		
15	14M7276	TUERCA	4		M16, (SUSTITUCION PARA J950016)
18	4444287	ARANDELA DE EMPUJE	4		
19	4444286	ARANDELA DE EMPUJE	4		
22	4470744	PLACA	1		(SUSTITUCION PARA 4444285)
23	4470743	ARANDELA DE EMPUJE	2		(SUSTITUCION PARA 4444284)
24	.....	PLACA	1		
25	J922095	TORNILLO	35		
27	4654597	CASQUILLO	1		(SUSTITUCION PARA J950016)
28	4649152	ESPACIADOR	2		
29	19M7883	TORNILLO	2		M20 X 120, (SUSTITUCION PARA 4444284) (1.0 MM)
30	FF101892	PASAMUROS	1		

SWING BEARING
ROULEMENT DE PIVOTEMENT
COJINETE DE GIRO

TX1000479 -UN-25JAN06

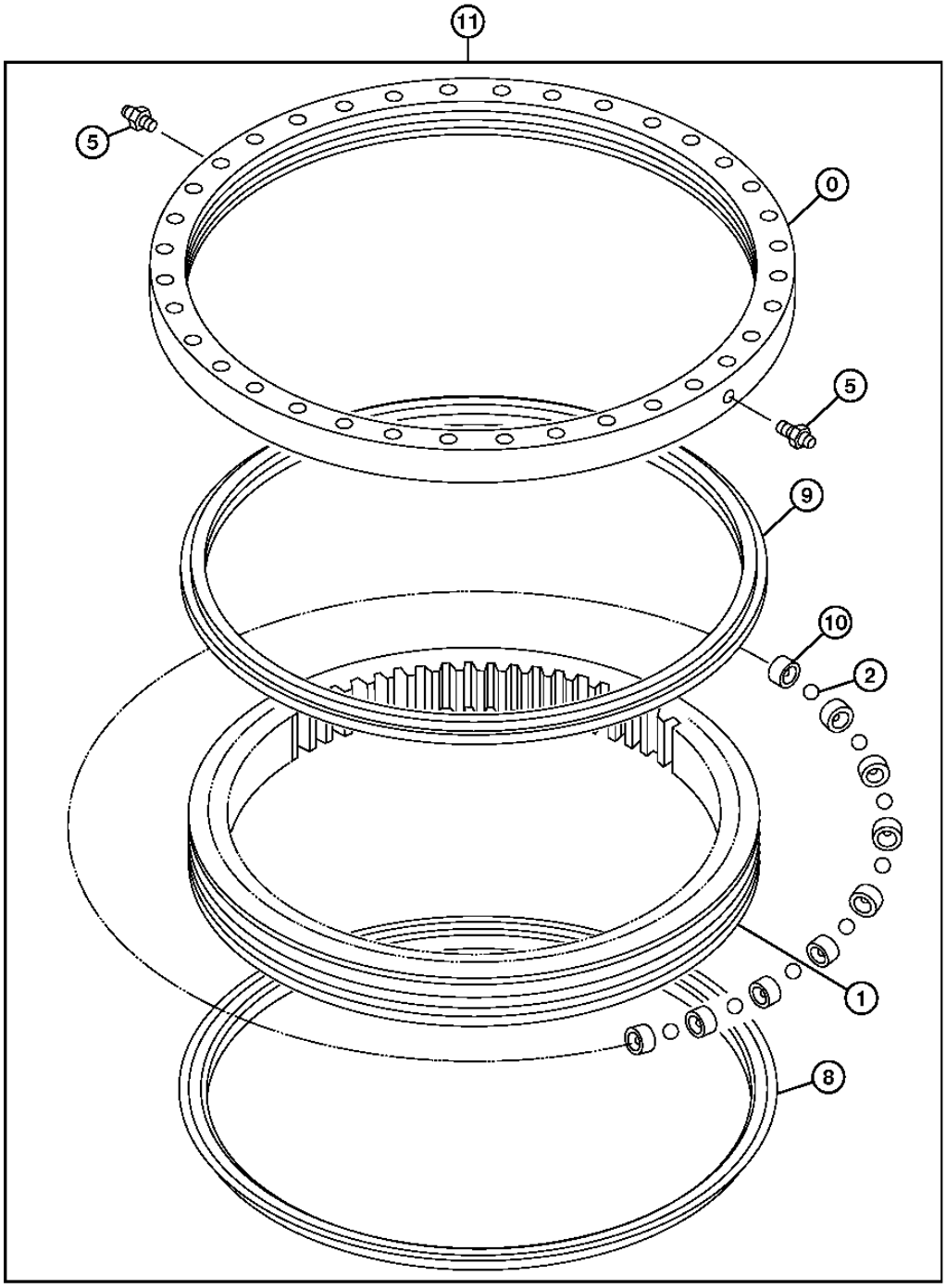

TX1000479

SWING BEARING
ROULEMENT DE PIVOTEMENT
COJINETE DE GIRO

POS.	*NO.PIEZA*	*DESCRIPCION*	*CANT*	*NUM. SERIE*	*NOTAS*
0	.....	PISTA DE RODAMIENTO	1		EXTERIOR
1	.....	PISTA DE RODAMIENTO	1		INTERIOR
2	4640421	BOLA	111		
5	TH100074	ENGRASADOR	2		(SUSTITUCION PARA J75481)
8	T203958	RETEN	1		(A) (SUSTITUCION PARA 4634010) (TAMBIEN PIDA ADHESIVO PM37391 Y SOLVENTE LIMP. AT66866)
9	T203958	RETEN	1		(A) (SUSTITUCION PARA 4634010) (TAMBIEN PIDA ADHESIVO PM37391 Y SOLVENTE LIMP. AT66866)
10	4640418	APOYO	111		
11	PG200154	RODAMIENTO CENTRAL	1		(A) REMAN, (SUSTITUCION PARA 9260971) (9262248 NLA)

(A) CONTACT PHOENIX REMAN FOR REPLACEMENT SEAL ON NON-OEM SWING BEARINGS.
(A) CONTACTER LE PHOENIX REMAN POUR LE JOINT DE RECHANGE SUR LES ROULEMENTS DE PIVOTEMENT NON OEM.
(A) COMUNICARSE CON PHOENIX REMAN PARA OBTENER SELLO DE REPUESTO DE COJINETES DE GIRO NO PARA OEM.

SWING BEARING PARTS
PIECES DE ROULEMENT DE PIVOTEMENT
PIEZAS DE COJINETE DE GIRO

T216356 -UN-17OCT05

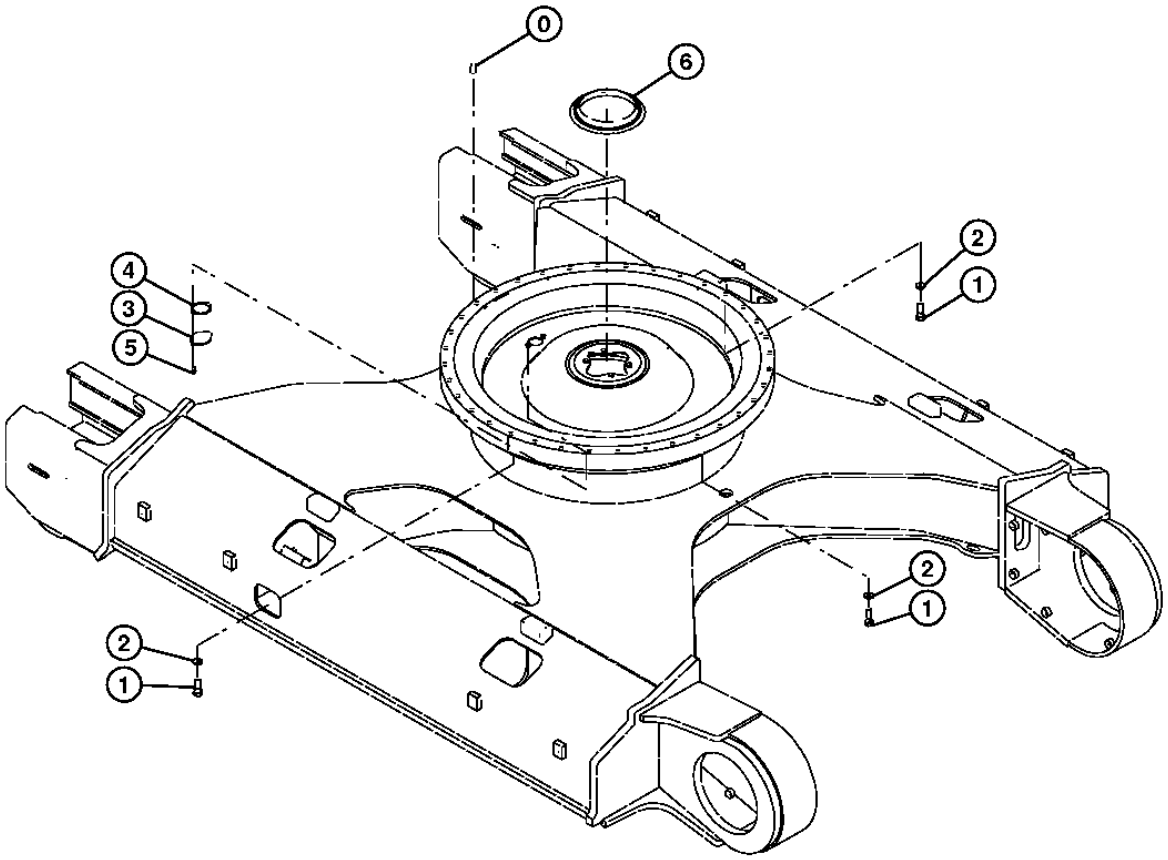

T216356

SWING BEARING PARTS
PIECES DE ROULEMENT DE PIVOTEMENT
PIEZAS DE COJINETE DE GIRO

POS.	*NO.PIEZA*	*DESCRIPCION*	*CANT*	*NUM. SERIE*	*NOTAS*
0	4630119	PASADOR	1		
1	4348589	TORNILLO	36		
2	J257220	ARANDELA ELASTICA	36		
3	4128863	PLACA	1		
4	4272297	JUNTA	1		
5	.....	TORNILLO	2		(J271025 NLA)
	19M7402	TORNILLO	2		(SUSTITUCION PARA J901025)
	24M7346	ARANDELA	2		(SUSTITUCION PARA DH400703 O J222010)
6	4483676	RETEN	1		(SUSTITUCION PARA 9229187)

CAB MOUNTS
SUPPORTS DE MONTAGE DE CABINE
PUNTOS DE MONTAJE DE CABINA

T216300 -UN-24OCT05

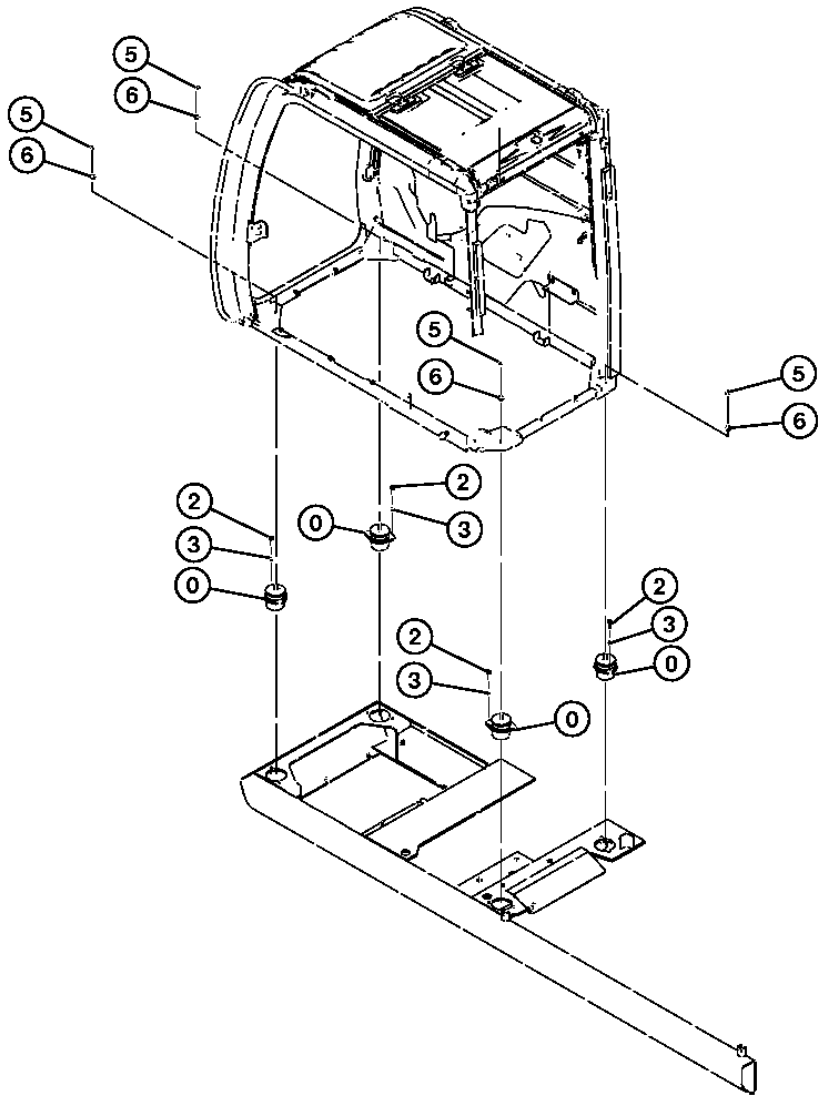

T216300

CAB MOUNTS
SUPPORTS DE MONTAGE DE CABINE
PUNTOS DE MONTAJE DE CABINA

POS.	*NO.PIEZA*	*DESCRIPCION*	*CANT*	*NUM. SERIE*	*NOTAS*
0	4630660	AISLANTE	4		
2	19M7493	TORNILLO	8		M12 X 40, (SUSTITUCION PARA J921240)
3	24M7345	ARANDELA	8		13.500 X 24 X 2.500 MM, (SUSTITUCION PARA J222012)
5	14M7328	TUERCA DE SEGURIDAD	4		M16, (SUSTITUCION PARA 4423699)
6	24M7338	ARANDELA	4		17 X 30 X 3 MM, (SUSTITUCION PARA J222016)

CAB
CABINE
CABINA

TX1000670 -UN-28NOV05

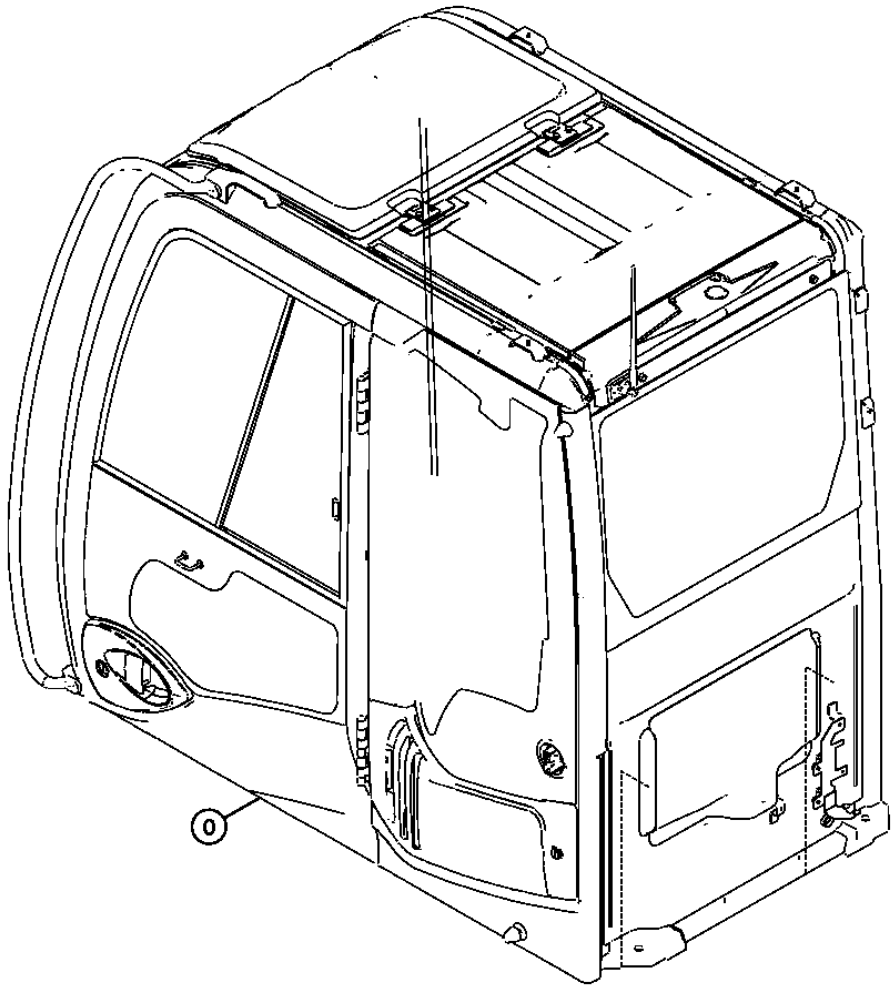

TX1000670

CABINA DEL OPERADOR 1810

CAB
CABINE
CABINA

POS.	*NO.PIEZA*	*DESCRIPCION*	*CANT*	*NUM. SERIE*	*NOTAS*
0	4665249	CABINA	1		(VER LAS PAGINAS SIGUIENTES PARA LOS COMPONENTES)

CAB COMPONENTS (WINDSHIELD ASSEMBLY)
COMPOSANTS DE CABINE (ESSUIE-GLACE)
COMPONENTES DE CABINA (CONJUNTO DEL PARABRISAS)

TX1025793 -UN-16JUL07

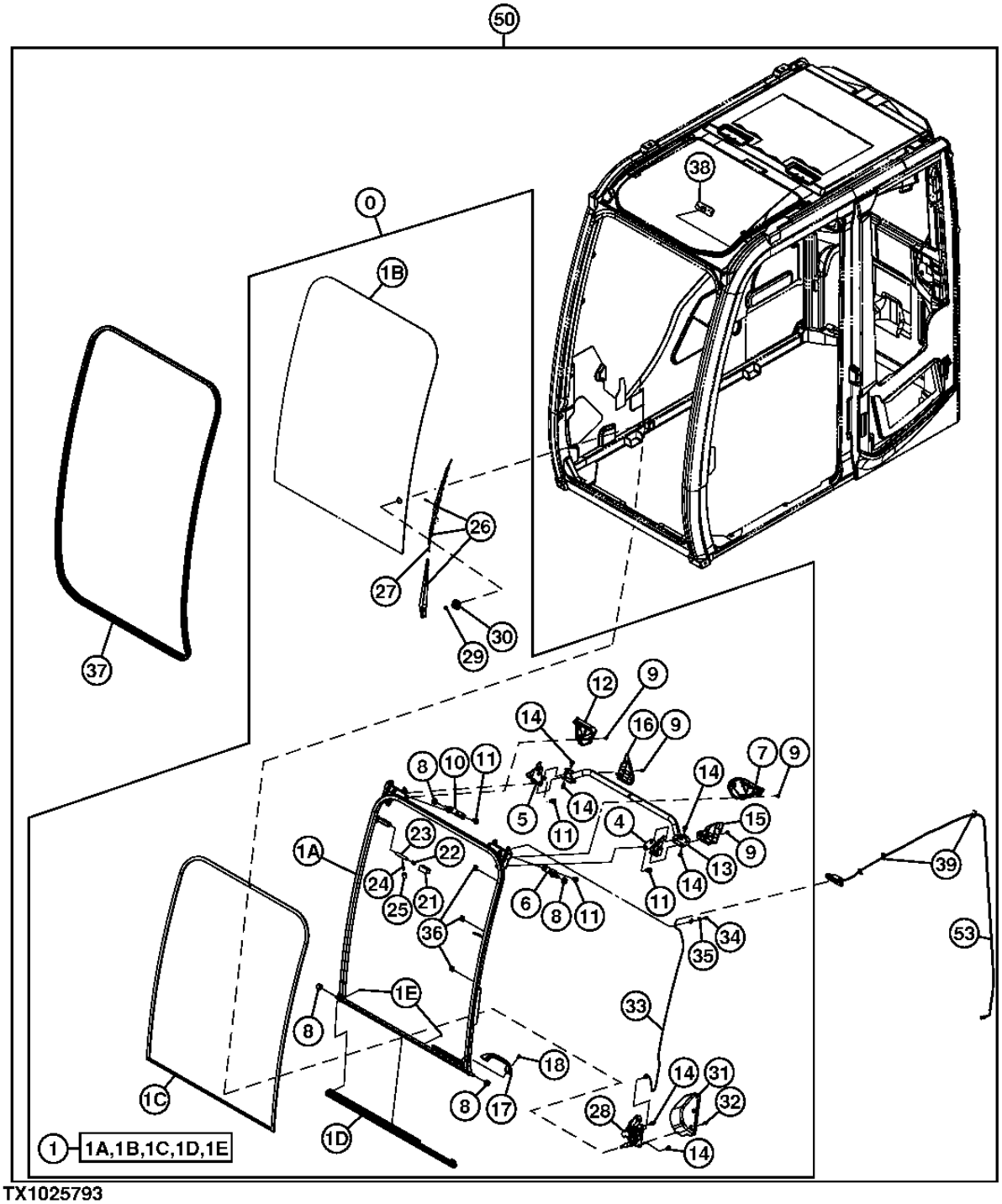

TX1025793

CAB COMPONENTS (WINDSHIELD ASSEMBLY)
COMPOSANTS DE CABINE (ESSUIE-GLACE)
COMPONENTES DE CABINA (CONJUNTO DEL PARABRISAS)

POS.	*NO.PIEZA*	*DESCRIPCION*	*CANT*	*NUM. SERIE*	*NOTAS*
0	4662487	VENTANA	1		
1	.....	VENTANA	1		(4678930 NLA)
1A	4662234	BASTIDOR	1		
1B	4651653	CRISTAL DE VENTANA	1		
1C	4663017	AISLANTE	1		
1D	4659660	AISLANTE	1		
1E	4662244	TORNILLO	4		
4	4662237	CERRADURA	1		
5	4662239	CERRADURA	1		
6	4662235	SOPORTE	1		
7	4662240	TAPADERA	1		
8	4204558	RODILLO	4		
9	4662252	TORNILLO	8		
10	4662236	SOPORTE	1		
11	J271025	TORNILLO	8		
12	4662241	TAPADERA	1		
13	4662238	MANGO	1		
14	4658110	TORNILLO	6		
15	4662247	TAPADERA	1		
16	4662248	TAPADERA	1		
17	4204579	MANGO	1		(SUSTITUCION PARA 4411821)
18	4464237	TORNILLO	1		
21	4456227	TAPADERA	1		
22	4662251	MUELLE	1		
23	4662243	ARBOL	1		
24	4662223	PALANCA	1		
25	4607646	TAPADERA	1		
26	4650571	BRAZO DE LIMPIAPARABRISAS	1		
27	4650572	HOJA DE LIMPIAPARABRISAS	1		
28	4650570	MOTOR DE LIMPIAPARABRISAS	1		
29	4464401	TUERCA	1		
30	4656158	TAPA	1		
31	4650573	TAPADERA	1		
32	4658109	TORNILLO	2		
33	4658091	TERMINAL ELECTRICO	1		
34	4658095	TORNILLO	2		
35	4662226	ARANDELA	2		
36	4662246	PORTADOR	3		
37	4659659	AISLANTE	1		
38	4658090	TERMINAL ELECTRICO	1		
39	4377820	ABRAZADERA	3		
50	4665249	CABINA	1		(A)
53	4662225	GRUPO DE CABLES	1		

(A) (ADDITIONAL COMPONENTS FOUND ON SEPARATE PAGES)
(A) (AUTRES COMPOSANTS SUR PAGES SEPAREES)
(A) (LOS COMPONENTES ADICIONALES SE ENCUENTRAN EN OTRAS PAGINAS)

CAB COMPONENTS (GLASS, WIPER ARM, AND DOOR)
COMPOSANTS DE CABINE (GLACE, BALAI D'ESSUIE-GLACE ET PORTIERE)
COMPONENTES DE CABINA (CRISTAL, BRAZO DE LIMPIAPARABRISAS Y PUERTA)

TX1005501 -UN-05APR06

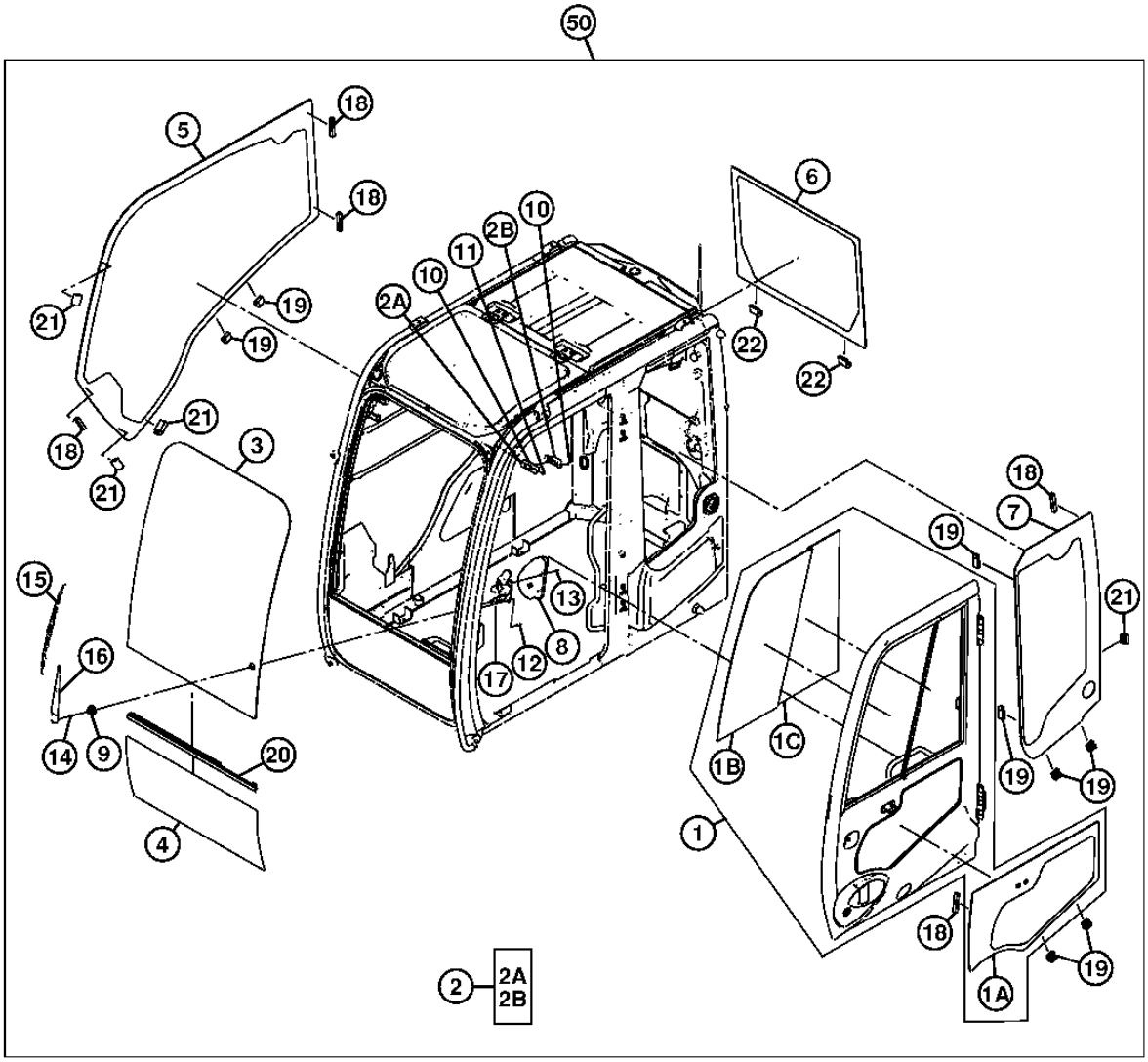

TX1005501

CAB COMPONENTS (GLASS, WIPER ARM, AND DOOR)
COMPOSANTS DE CABINE (GLACE, BALAI D'ESSUIE-GLACE ET PORTIERE)
COMPONENTES DE CABINA (CRISTAL, BRAZO DE LIMPIAPARABRISAS Y PUERTA)

POS.	*NO.PIEZA*	*DESCRIPCION*	*CANT*	*NUM. SERIE*	*NOTAS*
1	4652829	PUERTA	1		
1A	4651658	CRISTAL DE VENTANA	1		
1B	4651659	CRISTAL DE VENTANA	1		
1C	4651660	CRISTAL DE VENTANA	1		
2	.....	TERMINAL ELECTRICO	1		
2A	4658091	TERMINAL ELECTRICO	1		
2B	4658090	TERMINAL ELECTRICO	1		
3	4651653	CRISTAL DE VENTANA	1		
4	4651654	CRISTAL DE VENTANA	1		
5	4651655	CRISTAL DE VENTANA	1		
6	4651656	CRISTAL DE VENTANA	1		
7	4651657	CRISTAL DE VENTANA	1		
8	4650573	TAPADERA	1		
9	4656158	TAPA	1		
10	4658095	TORNILLO	2		
11	4658094	TORNILLO	2		
12	4658110	TORNILLO	2		
13	4658109	TORNILLO	2		
14	4464401	TUERCA	1		
15	4650572	HOJA DE LIMPIAPARABRISAS	1		
16	4650571	BRAZO DE LIMPIAPARABRISAS	1		
17	4650570	MOTOR DE LIMPIAPARABRISAS	1		
18	4659595	AISLANTE	5		
19	4659592	CASQUILLO	8		
20	4659660	AISLANTE	1		
21	4659593	CASQUILLO	4		
22	4659594	CASQUILLO	2		
50	4665249	CABINA	1		(A)

(A) (ADDITIONAL COMPONENTS FOUND ON SEPARATE PAGES)
(A) (AUTRES COMPOSANTS SUR PAGES SEPAREES)
(A) (LOS COMPONENTES ADICIONALES SE ENCUENTRAN EN OTRAS PAGINAS)

CAB COMPONENTS (DOOR)
COMPOSANTS DE CABINE (PORTIERE)
COMPONENTES DE CABINA (PUERTA)

TX1011311 -UN-16AUG06

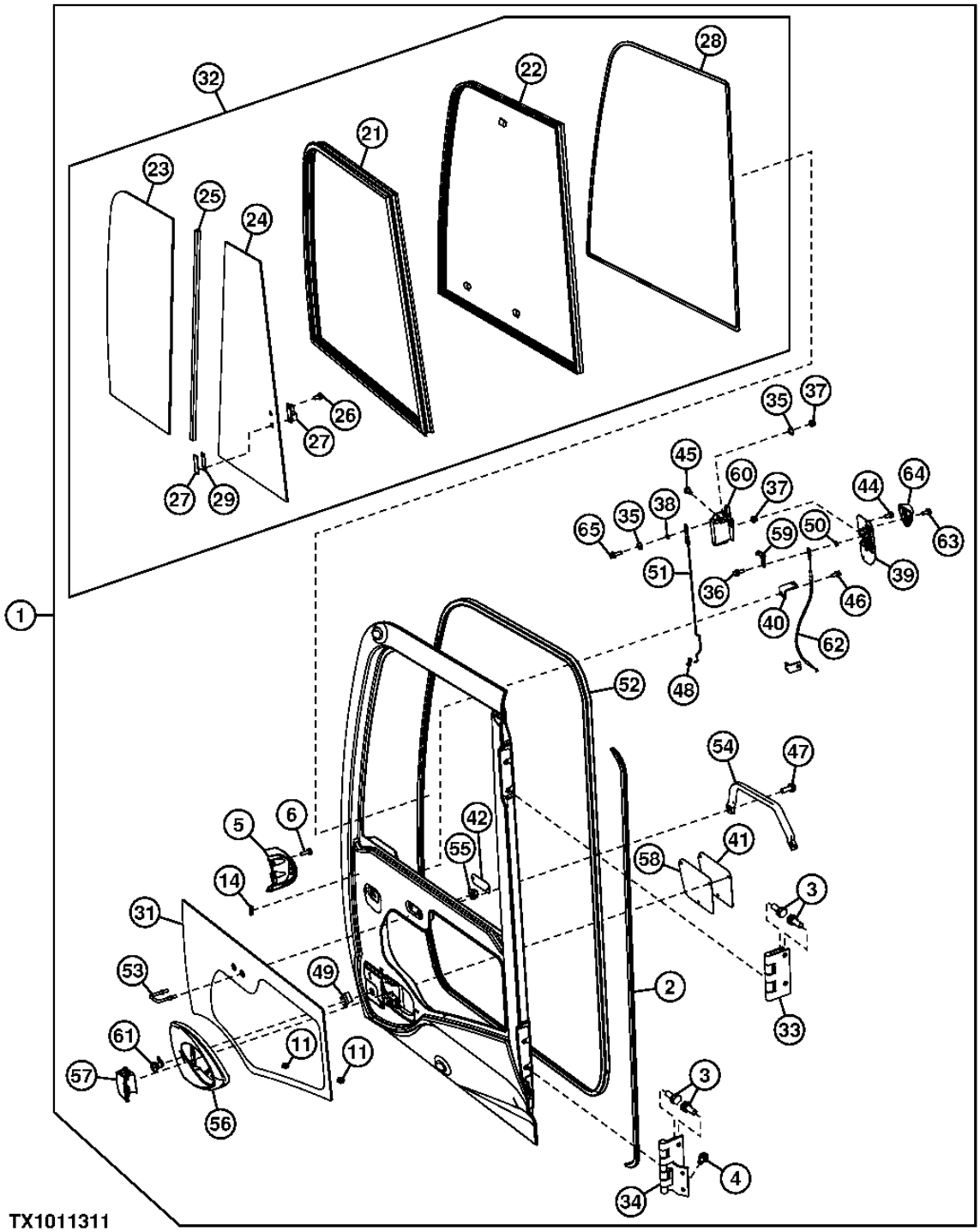

CAB COMPONENTS (DOOR)
COMPOSANTS DE CABINE (PORTIERE)
COMPONENTES DE CABINA (PUERTA)

POS.	*NO.PIEZA*	*DESCRIPCION*	*CANT*	*NUM. SERIE*	*NOTAS*
1	4652829	PUERTA	1		
2	4662747	AISLANTE	1		
3	.....	TORNILLO CON ARANDELA	8		(4411829 NLA)
	R168831	TORNILLO	8		M10 X 25
	24M7028	ARANDELA	8		10.500 X 20 X 2 MM, (SUSTITUCION PARA 24M7271)
4	4658110	TORNILLO	2		
5	4662750	TAPADERA	1		
6	4485892	TORNILLO	2		
11	4659592	CASQUILLO	8		
12	4659593	CASQUILLO	4		
13	4659594	CASQUILLO	2		
14	4659595	AISLANTE	5		
15	4662735	CASQUILLO	2		
21	4665561	BASTIDOR	1		
22	4665562	SOPORTE	1		
23	4651659	CRISTAL DE VENTANA	1		
24	4651660	CRISTAL DE VENTANA	1		
25	4665563	RETEN	1		
26	4607512	TORNILLO	2		
27	4369653	CERRADURA	1		
28	4665634	CASQUILLO	1		
29	4420531	ESPACIADOR	1		(SUSTITUCION PARA 4372093)
31	4651658	CRISTAL DE VENTANA	1		
32	4665566	BASTIDOR	1		
33	4665496	BISAGRA	1		
34	4665497	BISAGRA	1		
35	4662770	ARANDELA	2		
36	4662730	TORNILLO	1		
37	4608999	TUERCA	4		
38	4665508	CASQUILLO	1		
39	4665489	PROTECCION	1		
40	4665502	SOPORTE	1		
41	4665500	TAPADERA	1		
42	4665501	TAPADERA	1		
44	4456428	TORNILLO	8		
45	4665506	TORNILLO	3		
46	19M7286	TORNILLO	1		(SUSTITUCION PARA 4444669)
47	4665505	TORNILLO	2		
48	4444664	PORTADOR	1		
49	4372091	ABRAZADERA	1		
50	4665494	CASQUILLO	1		
51	4665492	VASTAGO	1		
52	4665504	CASQUILLO	1		
53	4665495	PERNO EN U	1		
54	4665498	PASAMANO	1		
55	4341450	TUERCA	2		
56	4665488	TAPADERA	1		
57	4369645	MANGO	1		
58	4665503	RETEN	1		
59	4665499	SOPORTE	1		
60	4461933	CERRADURA	1		
61	4665491	LLAVE	1		
62	4665493	ALAMBRE	1		
63	4662252	TORNILLO	1		
64	4665490	ASA	1		
65	4658095	TORNILLO	1		
75	4665249	CABINA	1		(A) (NO SE ILUSTRA)

(A) (ADDITIONAL COMPONENTS FOUND ON SEPARATE PAGES)
(A) (AUTRES COMPOSANTS SUR PAGES SEPAREES)
(A) (LOS COMPONENTES ADICIONALES SE ENCUENTRAN EN OTRAS PAGINAS)

CAB COMPONENTS (DOOR CATCH)
COMPOSANTS DE CABINE (LOQUET DE PORTIERE)
COMPONENTES DE CABINA (TRABA DE LA PUERTA)

TX1006029 -UN-21APR06

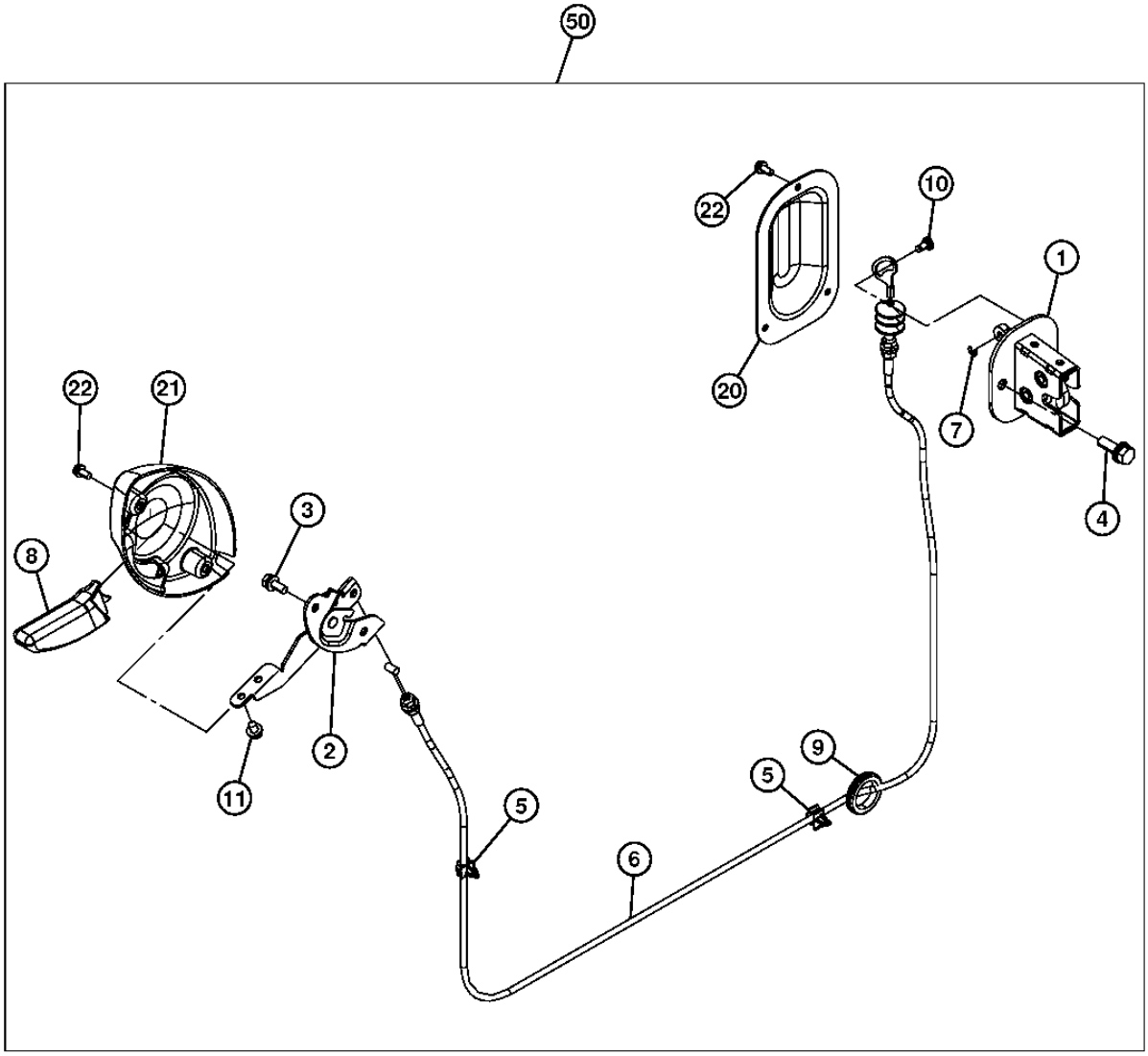

TX1006029

CAB COMPONENTS (DOOR CATCH)
COMPOSANTS DE CABINE (LOQUET DE PORTIERE)
COMPONENTES DE CABINA (TRABA DE LA PUERTA)

POS.	*NO.PIEZA*	*DESCRIPCION*	*CANT*	*NUM. SERIE*	*NOTAS*
1	4662720	PESTILLO	1		
2	4662724	PALANCA	1		
3	4662730	TORNILLO	1		
4	4662367	TORNILLO	2		
5	4662728	ABRAZADERA	2		
6	4662727	CABLE	1		
7	4662722	ANILLO ELASTICO	1		
8	4662725	MANGO	1		
9	4607409	CASQUILLO	1		
10	4662721	PASADOR	1		
11	4662731	TORNILLO CON ARANDELA	2		
20	4662723	TAPADERA	1		
21	4662726	TAPADERA	1		
22	4662729	TORNILLO	5		
50	4665249	CABINA	1		(A)

(A) (ADDITIONAL COMPONENTS FOUND ON SEPARATE PAGES)
(A) (AUTRES COMPOSANTS SUR PAGES SEPAREES)
(A) (LOS COMPONENTES ADICIONALES SE ENCUENTRAN EN OTRAS PAGINAS)

CAB COMPONENTS (CAB LIGHT, ANTENNA AND SPEAKERS)
COMPOSANTS DE CABINE (ECLAIRAGE DE CABINE, ANTENNE ET HAUT-PARLEURS)
COMPONENTES DE CABINA (LUZ INTERIOR DE CABINA, ANTENA Y PARLANTES)

TX1006025 -UN-21APR06

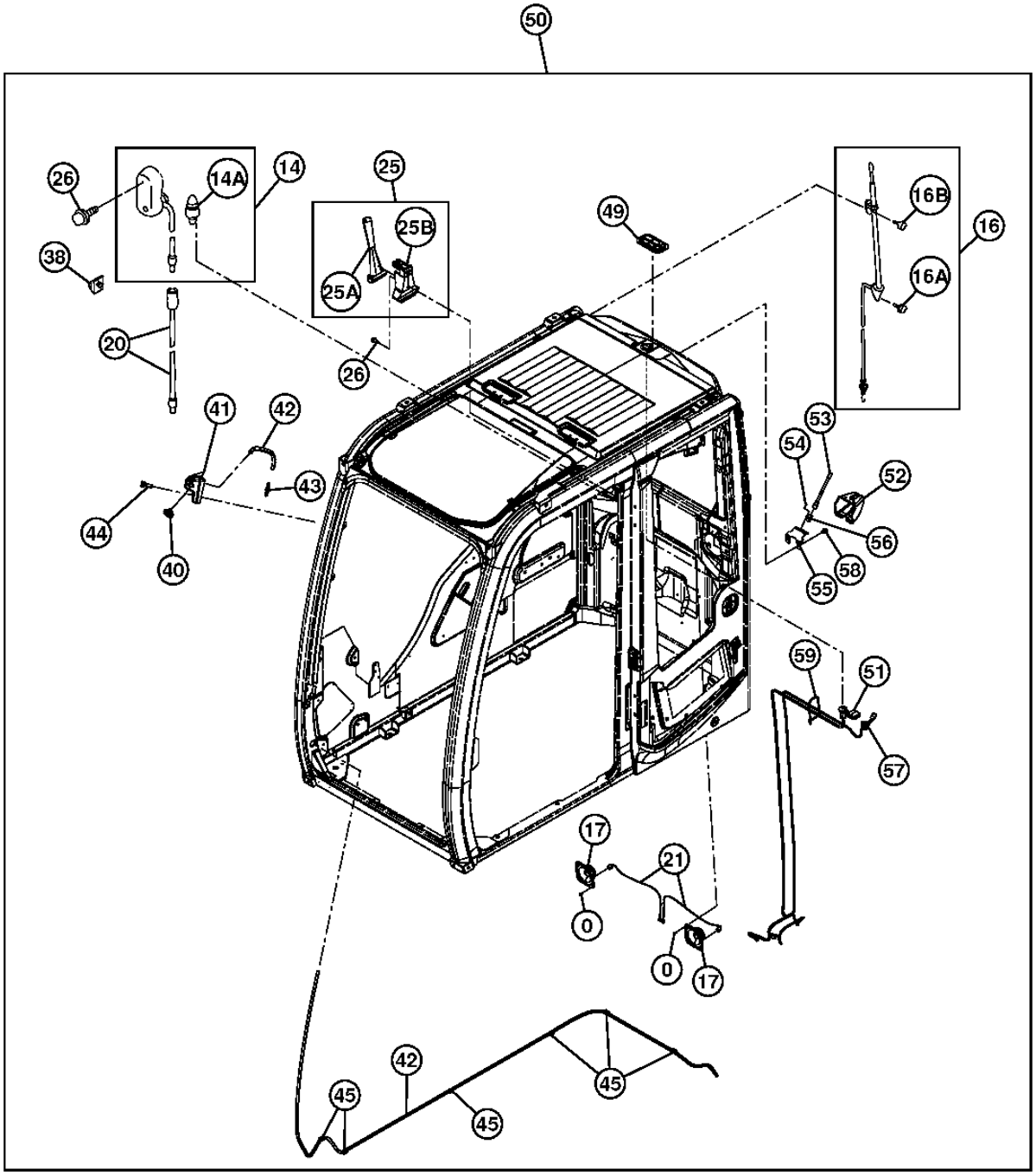

TX1006025

CAB COMPONENTS (CAB LIGHT, ANTENNA AND SPEAKERS)
COMPOSANTS DE CABINE (ECLAIRAGE DE CABINE, ANTENNE ET HAUT-PARLEURS)
COMPONENTES DE CABINA (LUZ INTERIOR DE CABINA, ANTENA Y PARLANTES)

POS.	*NO.PIEZA*	*DESCRIPCION*	*CANT*	*NUM. SERIE*	*NOTAS*
0	4456427	TORNILLO	8		(SUSTITUCION PARA TH4456427)
14	4187082	FARO	1		(SUSTITUCION PARA TH108567)
14A	4187083	LAMPARA	1		(SUSTITUCION PARA TH108568)
16	4658092	ANTENA	1		
16A	4210412	TORNILLO	1		(SUSTITUCION PARA AT131864)
16B	4210413	TORNILLO	1		(SUSTITUCION PARA AT131865)
17	4361302	ALTAVOZ	2		(SUSTITUCION PARA AT214007)
20	4658093	GRUPO DE CABLES	1		(LA LUZ DE TECHO)
21	4369547	GRUPO DE CABLES	1		(ALTOPARLANTE)
25	.....	MARTILLO	1		(ASSY)
25A	4362700	MARTILLO	1		(SUSTITUCION PARA T158020)
25B	2038764	SOPORTE	1		(SUSTITUCION PARA T158021)
26	4456428	TORNILLO	2		(SUSTITUCION PARA TH4456428)
38	4464337	GANCHO DE SUSPENSION	1		
40	4464394	TOBERA	1		
41	4662759	RACOR ADAPTADOR	1		
42	4369549	MANGUERA	1		
43	4367481	VALVULA HIDR. REGUL. CAUDAL	1		
44	4658095	TORNILLO	1		
45	4662758	ABRAZADERA	6		
49	4662370	TAPADERA	1		
50	4665249	CABINA	1		(A)
51	4662375	ANTENA	1		(PIEZAS DE GPS)
52	4662371	TAPADERA	1		
53	4662372	ANTENA	1		
54	4662377	TORNILLO	4		
55	4662376	SOPORTE	1		
56	4662373	CONEXION	1		
57	4662374	CABLE	1		(PIEZAS DE GPS)
58	4464320	TORNILLO	2		
59	4662378	ABRAZADERA	1		

(A) (ADDITIONAL COMPONENTS FOUND ON SEPARATE PAGES)
(A) (AUTRES COMPOSANTS SUR PAGES SEPAREES)
(A) (LOS COMPONENTES ADICIONALES SE ENCUENTRAN EN OTRAS PAGINAS)

CAB COMPONENTS (HANDRAIL, GUARD BARS)
COMPONENTES DE CABINA (MAIN COURANTE, BARRES DE PROTECTION)
COMPONENTES DE CABINA (ASIDERO, PROTECTORES DE BARRAS)

TX1019571 -UN-01MAR07

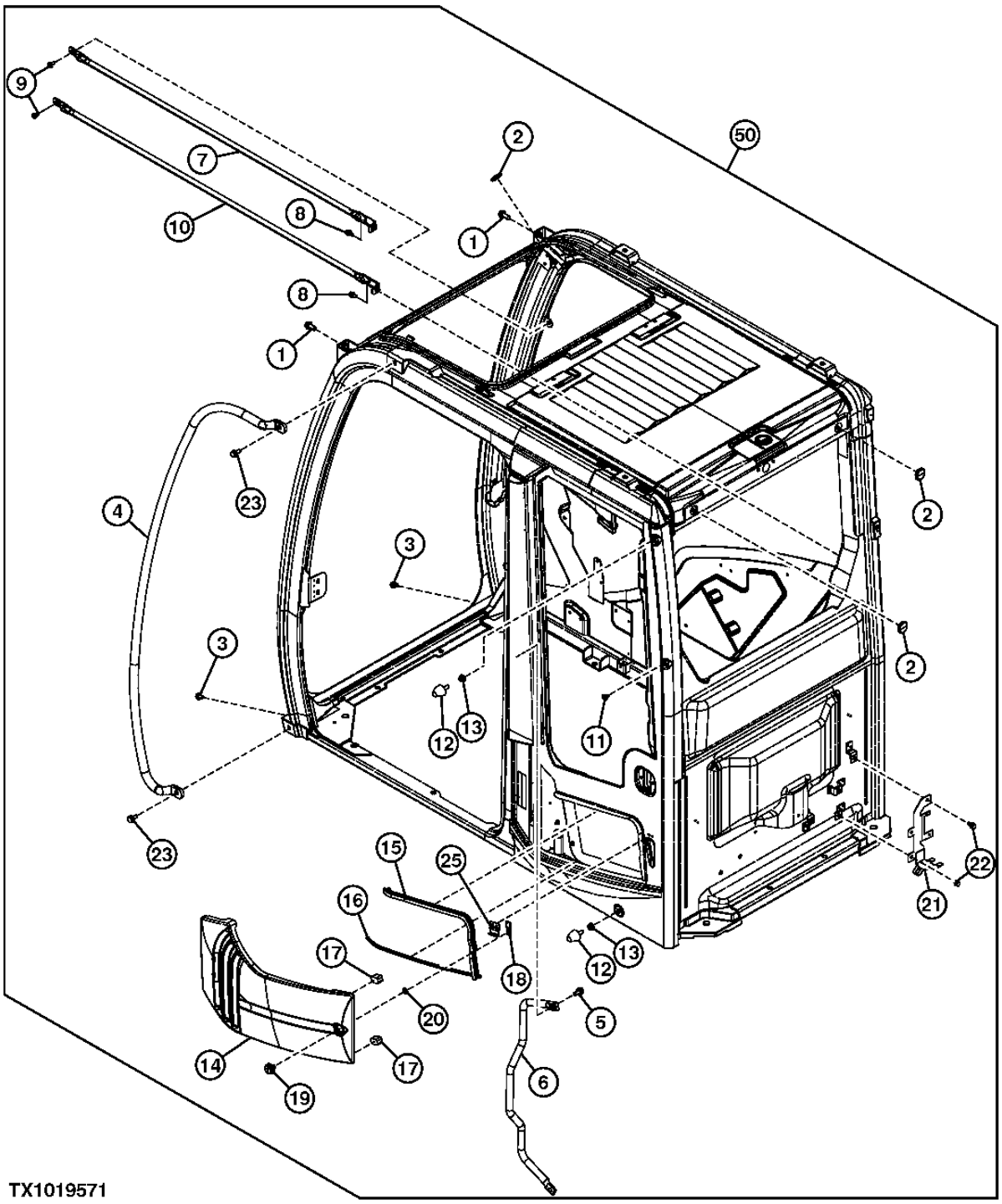

CAB COMPONENTS (HANDRAIL, GUARD BARS)
COMPONENTES DE CABINA (MAIN COURANTE, BARRES DE PROTECTION)
COMPONENTES DE CABINA (ASIDERO, PROTECTORES DE BARRAS)

POS.	*NO.PIEZA*	*DESCRIPCION*	*CANT*	*NUM. SERIE*	*NOTAS*
1	4663619	TORNILLO	2		
2	4662744	CASQUILLO	3		
3	4662740	TORNILLO	2		
4	4662739	PASAMANO	1		
5	.....	TORNILLO CON ARANDELA	2		(J271025 NLA)
	19M7402	TORNILLO	2		M10 X 25, (HS HEAD MARKED) (SUSTITUCION PARA J901025)
	24M7346	ARANDELA	2		11 X 20 X 2 MM, (SUSTITUCION PARA J222010)
6	4662760	PASAMANO	1		
7	4662761	PROTECCION	1		
8	4658110	TORNILLO	2		
9	4600275	TORNILLO	2		
10	4662762	PROTECCION	4		
11	4662755	ABRAZADERA	2		
12	4607054	TOPE	2		
13	4341450	TUERCA	2		
14	4662768	TAPADERA	1		
15	4662745	AISLANTE	1		
16	4662746	AISLANTE	1		
17	4662771	AISLANTE	2		
18	4662751	CHAPA DE SEGURIDAD	1		
19	4662763	CERRADURA	1		(BLOQUEO)
20	4662770	ARANDELA	1		
21	4661732	SOPORTE	1		
22	4464320	TORNILLO	2		
23	19M7662	TORNILLO	2		M10 X 30
	24H1305	ARANDELA	2		10.312 X 20.625 X 1.651 MM
	12M7066	ARANDELA DE SEGURIDAD	2		10 MM
25	.....	SOPORTE	1		(NLA)
50	4665249	CABINA	1		(A)

(A) (ADDITIONAL COMPONENTS FOUND ON SEPARATE PAGES)
(A) (AUTRES COMPOSANTS SUR PAGES SEPAREES)
(A) (LOS COMPONENTES ADICIONALES SE ENCUENTRAN EN OTRAS PAGINAS)

CAB COMPONENTS (BRACKETS, BUSHINGS AND STOPPERS)
COMPOSANTS DE CABINE (SUPPORTS, BAGUES ET BUTEES)
COMPONENTES DE CABINA (ESCUADRAS, BUJES Y TOPES)

TX1006030 -UN-21APR06

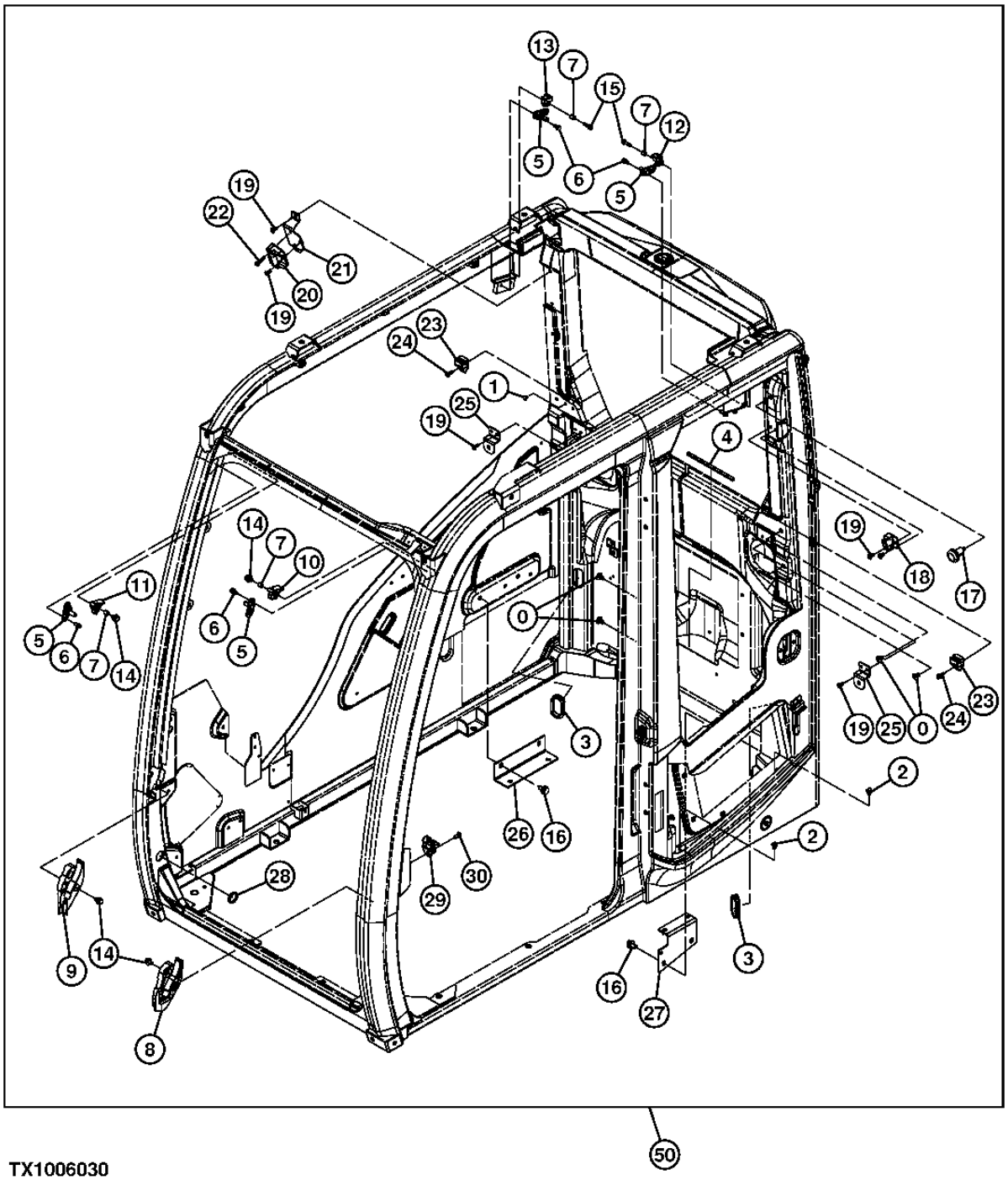

TX1006030

CAB COMPONENTS (BRACKETS, BUSHINGS AND STOPPERS)
COMPOSANTS DE CABINE (SUPPORTS, BAGUES ET BUTEES)
COMPONENTES DE CABINA (ESCUADRAS, BUJES Y TOPES)

POS.	*NO.PIEZA*	*DESCRIPCION*	*CANT*	*NUM. SERIE*	*NOTAS*
0	4662755	ABRAZADERA	4		
1	4377818	ABRAZADERA	2		
2	4662754	ABRAZADERA	2		
3	4662749	AISLANTE	2		
4	4662769	AISLANTE	1		
5	4662242	PERNO DE CIERRE	4		
6	4662224	TORNILLO	8		
7	4662227	CASQUILLO	4		
8	4662228	AISLANTE	1		
9	4662229	AISLANTE	1		
10	4662230	TAPON	1		
11	4662231	TAPON	1		
12	4662232	TAPON	1		
13	4662233	TAPON	1		
14	4662245	TORNILLO	6		
15	4662249	TORNILLO	2		
16	.....	TORNILLO CON ARANDELA	4		(J271020 NLA)
	19M7938	TORNILLO	4		M10 X 20, (SUSTITUCION PARA J901020)
	24M7346	ARANDELA	4		11 X 20 X 2 MM, (SUSTITUCION PARA J222010)
17	4341413	TORNILLO	1		
18	4464305	PORTADOR	1		
19	4609479	TORNILLO	9		
20	4464273	PORTADOR	1		
21	4662738	SOPORTE	1		
22	4662741	TORNILLO	2		
23	4662736	PORTADOR	2		
24	4485892	TORNILLO	2		
25	4662764	SOPORTE	2		
26	4662765	SOPORTE	1		
27	4662766	SOPORTE	1		
28	4466815	CASQUILLO	1		
29	4369627	PERNO DE CIERRE	1		
30	4341415	TORNILLO CON ARANDELA	2		
50	4665249	CABINA	1		(A)

(A) (ADDITIONAL COMPONENTS FOUND ON SEPARATE PAGES)
(A) (AUTRES COMPOSANTS SUR PAGES SEPAREES)
(A) (LOS COMPONENTES ADICIONALES SE ENCUENTRAN EN OTRAS PAGINAS)

CAB COMPONENTS (SUNROOF, SHADE, AND HEADLINER)
COMPOSANTS DE CABINE (TOIT OUVRANT, PARE-SOLEIL ET REVETEMENT DE TOIT)
COMPONENTES DE CABINA (TECHO DE CRISTAL, PARASOL Y FORRO)

TX1017097 -UN-27DEC06

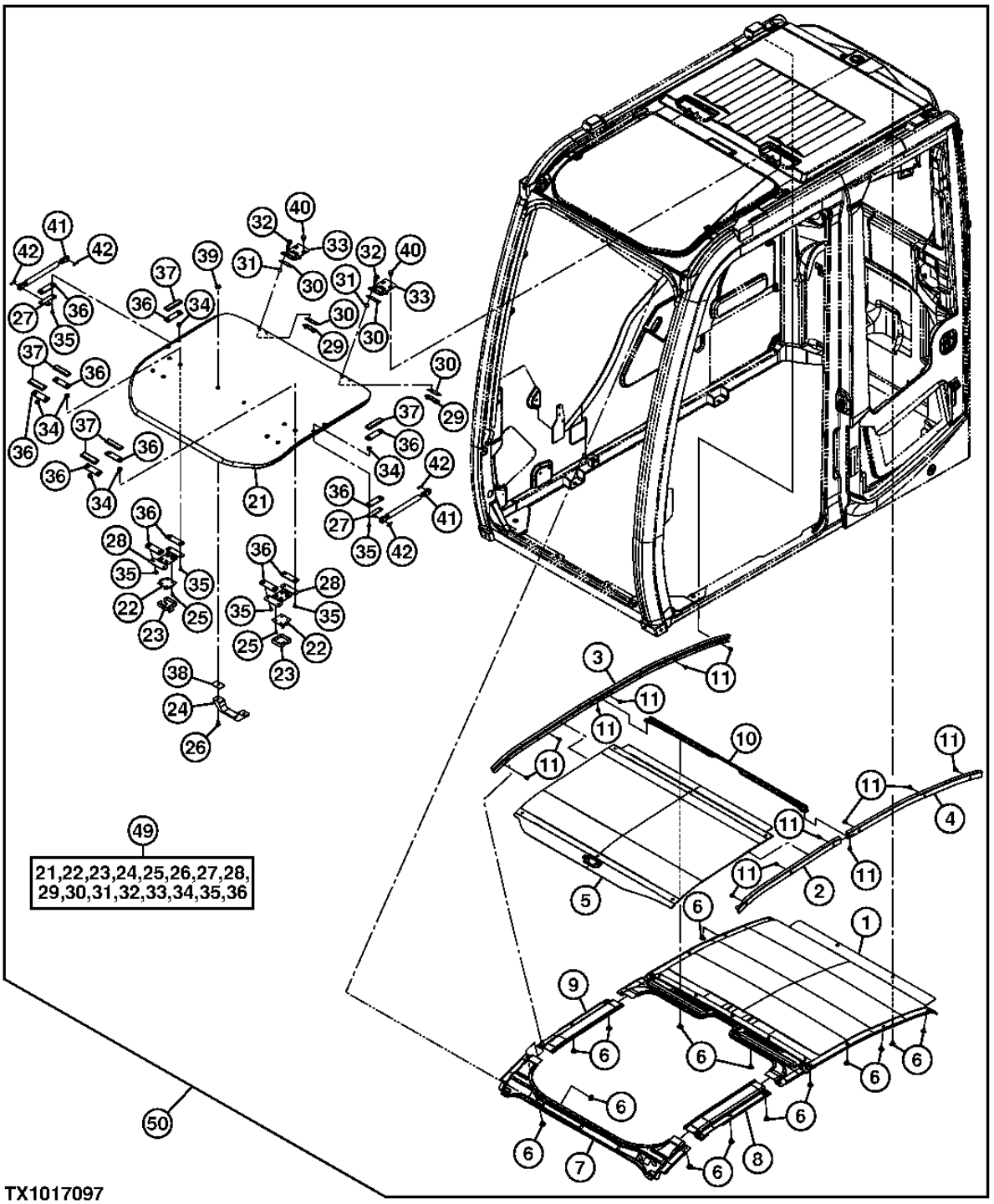

CAB COMPONENTS (SUNROOF, SHADE, AND HEADLINER)
COMPOSANTS DE CABINE (TOIT OUVRANT, PARE-SOLEIL ET REVETEMENT DE TOIT)
COMPONENTES DE CABINA (TECHO DE CRISTAL, PARASOL Y FORRO)

POS.	*NO.PIEZA*	*DESCRIPCION*	*CANT*	*NUM. SERIE*	*NOTAS*
1	4665703	TAPADERA	1		
2	4663620	BARANDILLA	1		
3	4663621	BARANDILLA	1		
4	4663622	BARANDILLA	1		
5	4663623	PARASOL	1		
6	4662718	ABRAZADERA	22		
7	4662711	TAPADERA	1		
8	4662712	TAPADERA	1		
9	4662713	TAPADERA	1		
10	4662715	SOPORTE	1		
11	4662252	TORNILLO	13		
21	4654276	VENTANA	1		
22	4369615	CERRADURA	2		
23	4369616	TAPADERA	2		
24	4662358	ASA	1		
25	4662368	TORNILLO	8		
26	4662369	TORNILLO	2		
27	4662361	SOPORTE	2		
28	4662362	SOPORTE	2		
29	4662366	SOPORTE	2		
30	4474476	EMPAQUETADURA	4		
31	4474482	CASQUILLO	4		
32	4662367	TORNILLO	4		
33	4662360	BISAGRA	2		
34	4662363	CASQUILLO	12		
35	4662364	TORNILLO	12		
36	4662365	EMPAQUETADURA	12		
37	4662356	RETENEDOR	6		
38	4386450	EMPAQUETADURA	2		(SUSTITUCION PARA 4474495)
39	4662357	RETENEDOR	2		
40	4662767	TORNILLO	4		
41	4369619	CILINDRO	2		
42	4022697	PASADOR DE ALETAS	4		
49	4662488	TECHO	1		
50	4665249	CABINA	1		(A)

(A) (ADDITIONAL COMPONENTS FOUND ON SEPARATE PAGES)
(A) (AUTRES COMPOSANTS SUR PAGES SEPAREES)
(A) (LOS COMPONENTES ADICIONALES SE ENCUENTRAN EN OTRAS PAGINAS)

CAB VANDAL PROTECTION
PROTECTION ANTIVANDALISME DE CABINE
PROTECCION CONTRA VANDALISMO DE LA CABINA

TX1028391 -UN-13NOV07

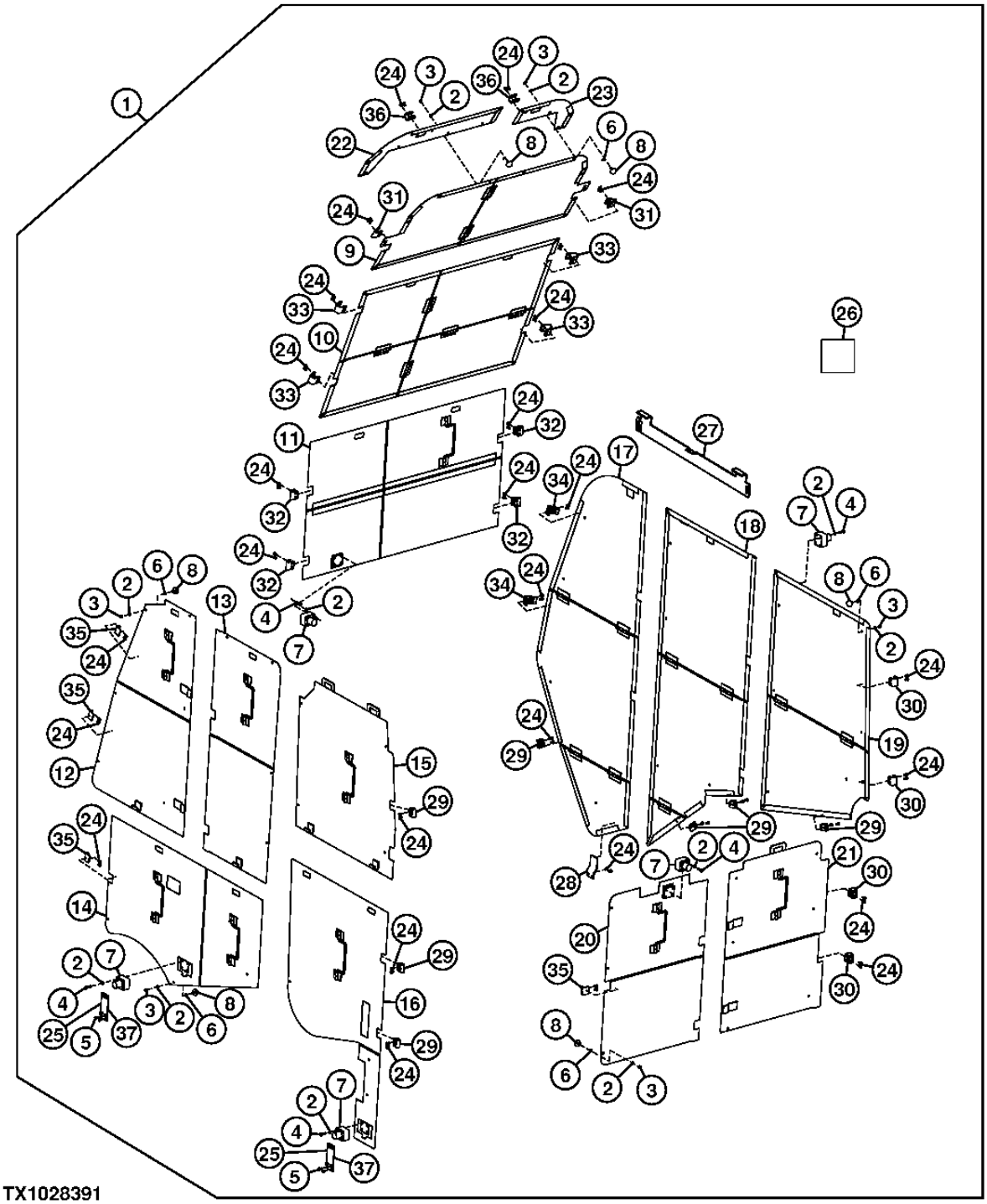

CAB VANDAL PROTECTION
TAPIS DE PLANCHER
FELPUDO DE PISO

POS.	NO.PIEZA	DESCRIPCION	CANT	NUM. SERIE	NOTAS
1	AT329859	CONJUNTO DE MODIFICACION	1		CAB VANDAL PROTECTION, (WHOLE GOODS)
2	12M7064	ARANDELA	72		5 MM
3	14M7297	TUERCA	52		M5
4	21M7022	TORNILLO	20		M5 X 20
5	21M7249	TORNILLO	4		M5 X 10
6	24M7027	ARANDELA	52		5.300 X 10 X 1 MM
7	4361601	CERRADURA	5		
8	9738682	PARAGOLPES	52		
9	AT329618	TAPADERA	1		FRONT UPPER
10	AT329619	TAPADERA	1		FRONT
11	AT329623	TAPADERA	1		FRONT LOWER
12	AT329625	TAPADERA	1		FRONT PUERTA
13	AT329626	TAPADERA	1		REAR PUERTA
14	AT329629	TAPADERA	1		LOWER PUERTA
15	AT329630	TAPADERA	1		LH UPPER
16	AT329631	TAPADERA	1		LH LOWER
17	AT329632	TAPADERA	1		RH FRONT
18	AT329633	TAPADERA	1		RH
19	AT329634	TAPADERA	1		RH REAR
20	AT329636	TAPADERA	1		REAR LH
21	AT329637	TAPADERA	1		REAR RH
22	AT329638	TAPADERA	1		FRONT UPPER (1)
23	AT329639	TAPADERA	1		FRONT UPPER (2)
24	R212988	TORNILLO DE HEXAG.INTERIOR	60		
25	T205218	ARANDELA	4		
26	T218467	ETIQUETA ADHESIVA	1		
27	T223713	PLACA	1		
28	T225931	SOPORTE	1		
29	T228058	SOPORTE	7		(SUSTITUCION PARA T225933)
30	T228058	SOPORTE	4		(SUSTITUCION PARA T225934)
31	T225936	SOPORTE	2		(SUSTITUCION PARA T225935)
32	T225936	SOPORTE	4		
33	T225936	SOPORTE	4		(SUSTITUCION PARA T225937)
34	T225938	ANGULO	2		
35	T225939	ANGULO	4		
36	T228058	SOPORTE	2		(SUSTITUCION PARA T225940)
37	TH108983	BISAGRA	2		

SECONDARY EXIT KIT
KIT DE ISSUE SECONDAIRE
JUEGO DE SALIDA AUXILIAR

TX1003284 -UN-02FEB06

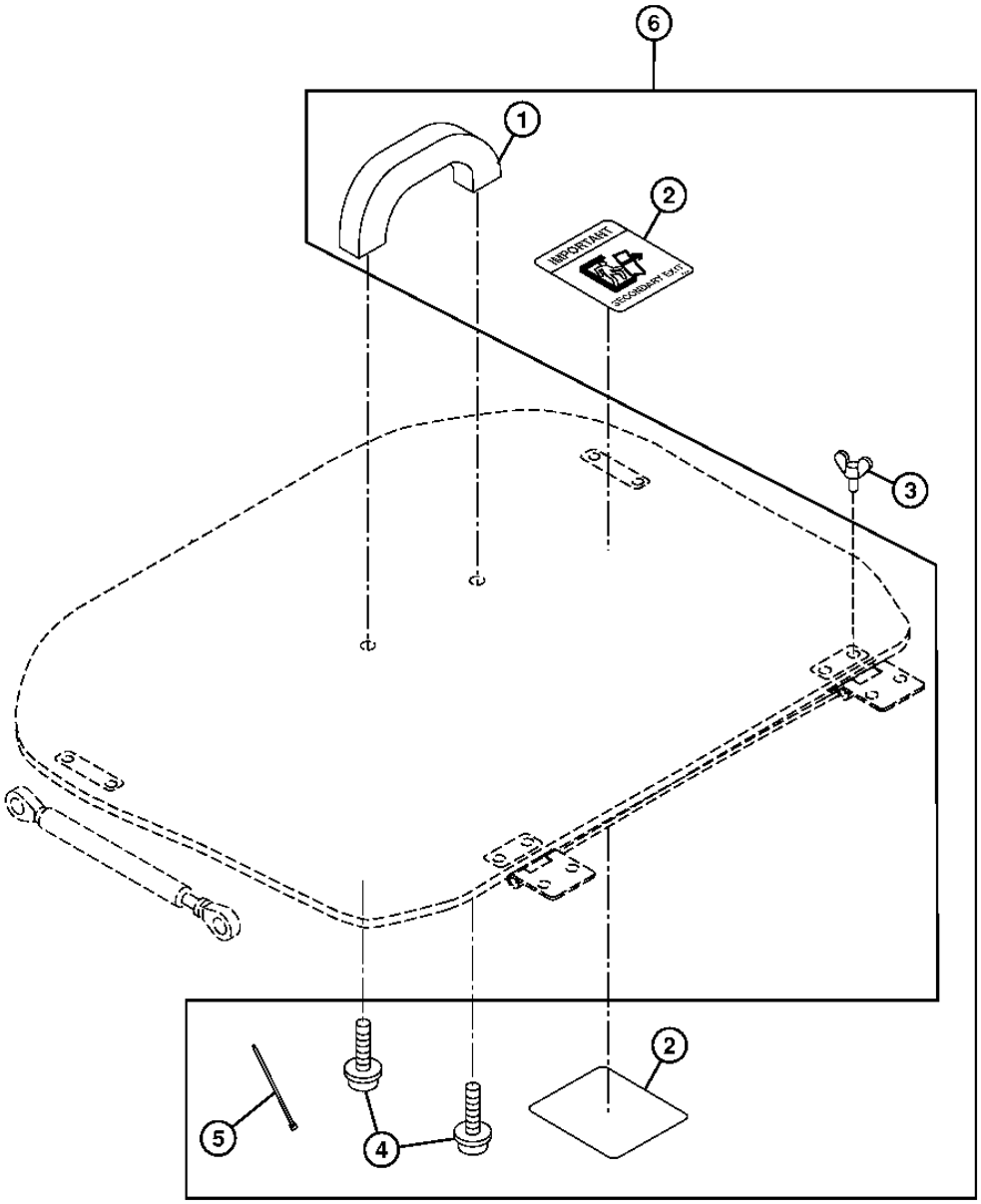

TX1003284

SECONDARY EXIT KIT
KIT DE ISSUE SECONDAIRE
JUEGO DE SALIDA AUXILIAR

POS.	*NO.PIEZA*	*DESCRIPCION*	*CANT*	*NUM. SERIE*	*NOTAS*
1	4204579	MANGO	1		(SUSTITUCION PARA TH108661)
2	T167256	ETIQUETA ADHESIVA	2		
3	21M7243	TORNILLO DE MARIPOSA	4		M8 X 16
4	21M7085	TORNILLO	2		M6 X 20, (SUSTITUCION PARA 21M7322)
5	R44302	CINTA DE ATAR	2		
6	**AT196567**	**JUEGO**	**1**		**(WHOLEGOODS) JUEGO DE SALIDA AUXILIAR**

CONSOLE
CONSOLE
CONSOLA

T216302 -UN-24OCT05

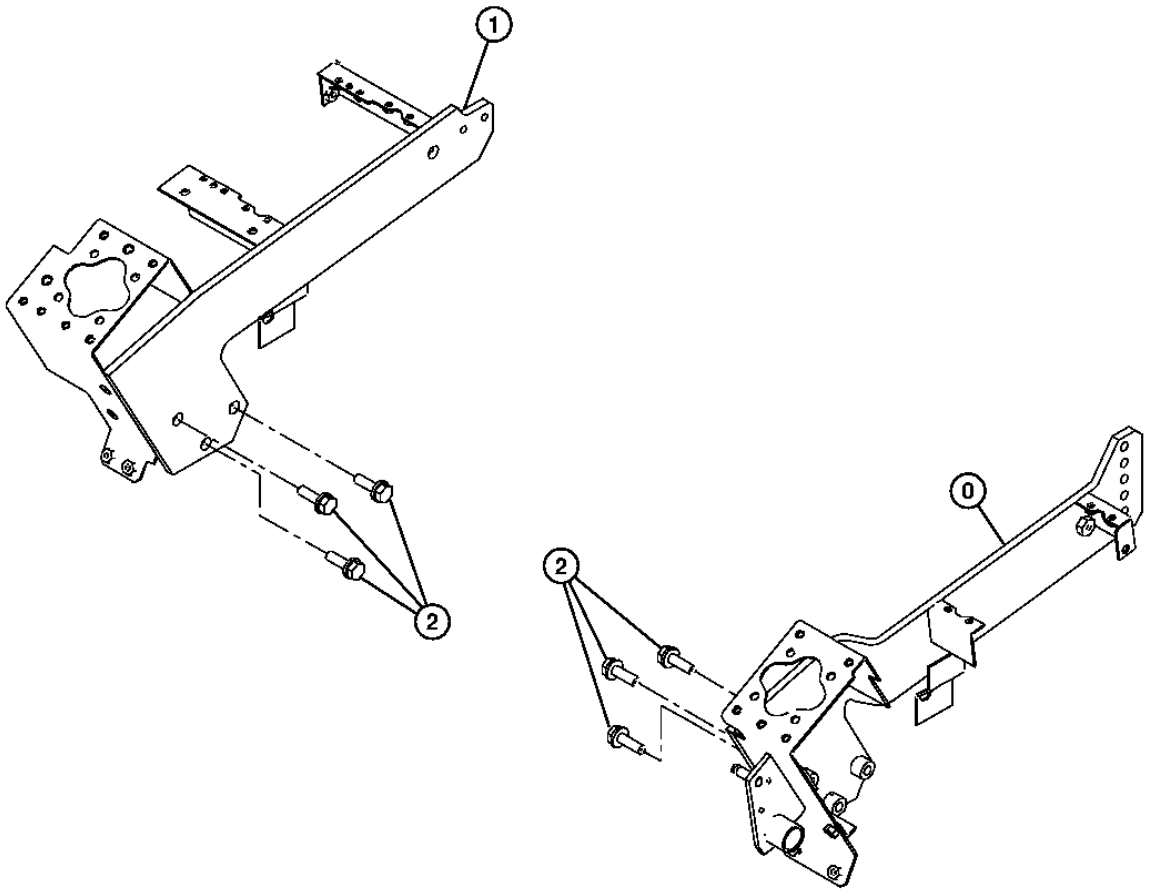

T216302

CONSOLE
CONSOLE
CONSOLA

POS.	*NO.PIEZA*	*DESCRIPCION*	*CANT*	*NUM. SERIE*	*NOTAS*
0	6023755	CONSOLA	1		LH
1	6023756	CONSOLA	1		RH
2	.....	TORNILLO	6		(J271035 NLA)
	19M7550	TORNILLO	6		M10 X 35, (SUSTITUCION PARA J901035)
	24M7346	ARANDELA	6		11 X 20 X 2 MM, (SUSTITUCION PARA J222010)

CONSOLE COVER
COUVERCLE DE CONSOLE
CUBIERTA DE CONSOLA

TX1000801 -UN-15DEC05

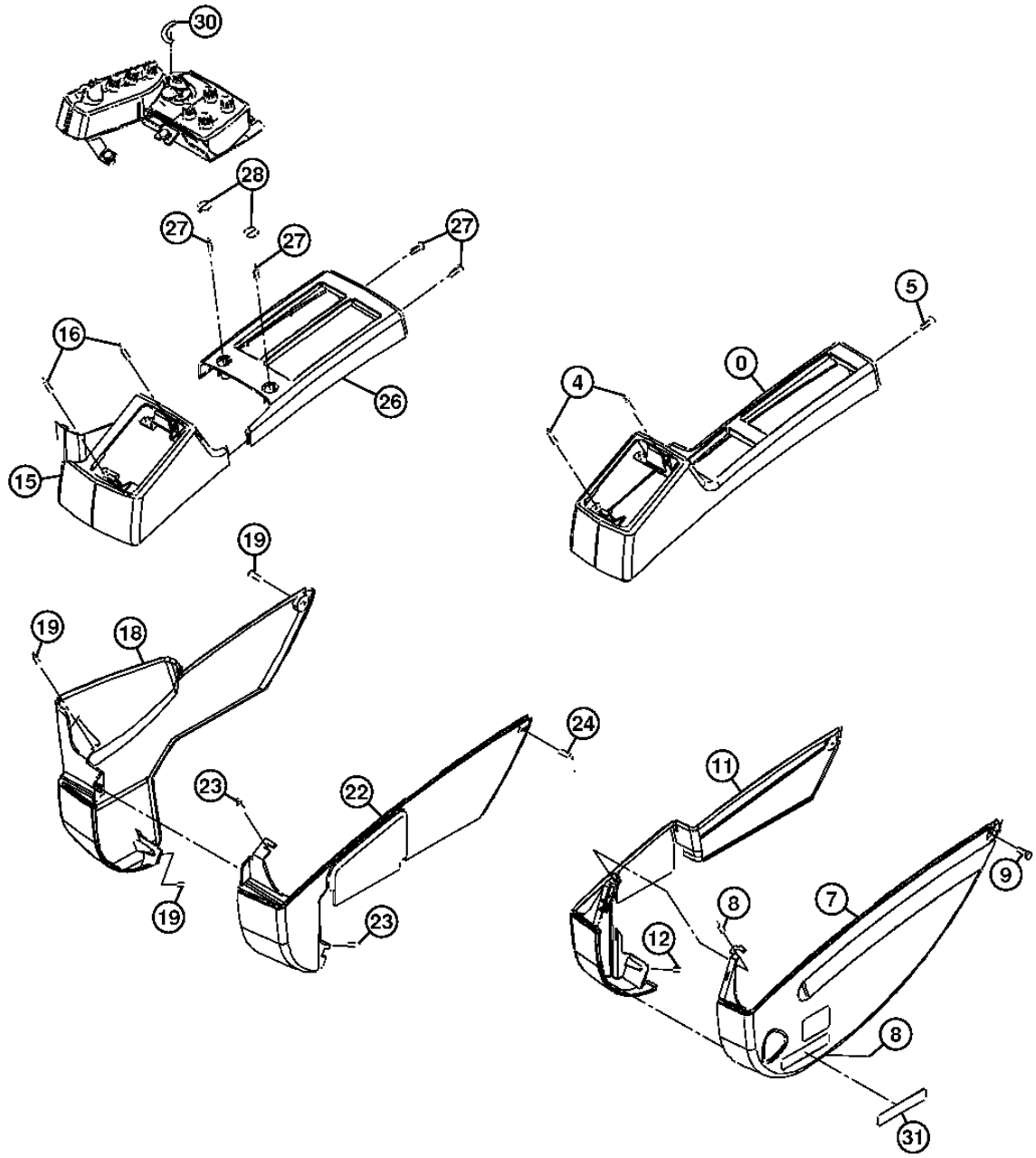

TX1000801

CONSOLE COVER
COUVERCLE DE CONSOLE
CUBIERTA DE CONSOLA

POS.	*NO.PIEZA*	*DESCRIPCION*	*CANT*	*NUM. SERIE*	*NOTAS*
0	4640957	TAPADERA	1		(LH)
4	.....	TORNILLO CON ARANDELA	4		(J460630 NLA)
	21M7466	TORNILLO	4		M6 X 30
	12M7006	ARANDELA DE SEGURIDAD	4		6 MM
	24M7054	ARANDELA	4		6.400 X 12 X 1.600 MM
5	.....	TORNILLO	1		(J460616 NLA)
	19M8425	TORNILLO	1		M6 X 16
	12M7006	ARANDELA DE SEGURIDAD	1		6 MM
	24M7293	ARANDELA	1		6.500 X 13 X 1.600 MM
7	4640958	TAPADERA	1		(LH)
8	.....	TORNILLO	2		(J460616 NLA)
	19M8425	TORNILLO	2		M6 X 16
	12M7006	ARANDELA DE SEGURIDAD	2		6 MM
	24M7293	ARANDELA	2		6.500 X 13 X 1.600 MM
9	.....	TORNILLO	1		(J260616 NLA)
	19M7560	TORNILLO	1		M6 X 16
	24M7054	ARANDELA	1		6.400 X 12 X 1.600 MM
11	4640959	TAPADERA	1		(LH)
12	.....	TORNILLO	1		(J460616 NLA)
	19M8425	TORNILLO	1		M6 X 16
	12M7006	ARANDELA DE SEGURIDAD	1		6 MM
	24M7293	ARANDELA	1		6.500 X 13 X 1.600 MM
15	4640960	TAPADERA	1		(RH)
16	.....	TORNILLO CON ARANDELA	4		(J460630 NLA)
	21M7466	TORNILLO	4		M6 X 30
	12M7006	ARANDELA DE SEGURIDAD	4		6 MM
	24M7054	ARANDELA	4		6.400 X 12 X 1.600 MM
18	4640961	TAPADERA	1		(RH)
19	.....	TORNILLO	3		(J460616 NLA)
	19M8425	TORNILLO	3		M6 X 16
	12M7006	ARANDELA DE SEGURIDAD	3		6 MM
	24M7293	ARANDELA	3		6.500 X 13 X 1.600 MM
22	4640962	TAPADERA	1		(RH)
23	.....	TORNILLO	2		(J460616 NLA)
	19M8425	TORNILLO	2		M6 X 16
	12M7006	ARANDELA DE SEGURIDAD	2		6 MM
	24M7293	ARANDELA	2		6.500 X 13 X 1.600 MM
24	.....	TORNILLO	1		(J260616 NLA)
	19M7560	TORNILLO	1		M6 X 16
	24M7054	ARANDELA	1		6.400 X 12 X 1.600 MM
26	4640963	TAPADERA	1		(RH)
27	.....	TORNILLO	4		(J460616 NLA)
	19M8425	TORNILLO	4		M6 X 16
	12M7006	ARANDELA DE SEGURIDAD	4		6 MM
	24M7293	ARANDELA	4		6.500 X 13 X 1.600 MM
28	4640965	TAPA	2		
30	4264805	ETIQUETA ADHESIVA	1		(LLAVE DE ENCENDIDO)
31	4299059	ETIQUETA ADHESIVA	1		(CORTE DEL CIRCUITO PILOTO)

CAB INSIDE RIGHT COVER
PROTECTION INTERIEURE DROITE DE CABINE
CUBIERTA DERECHA INTERIOR DE CABINA

T216251 -UN-25OCT05

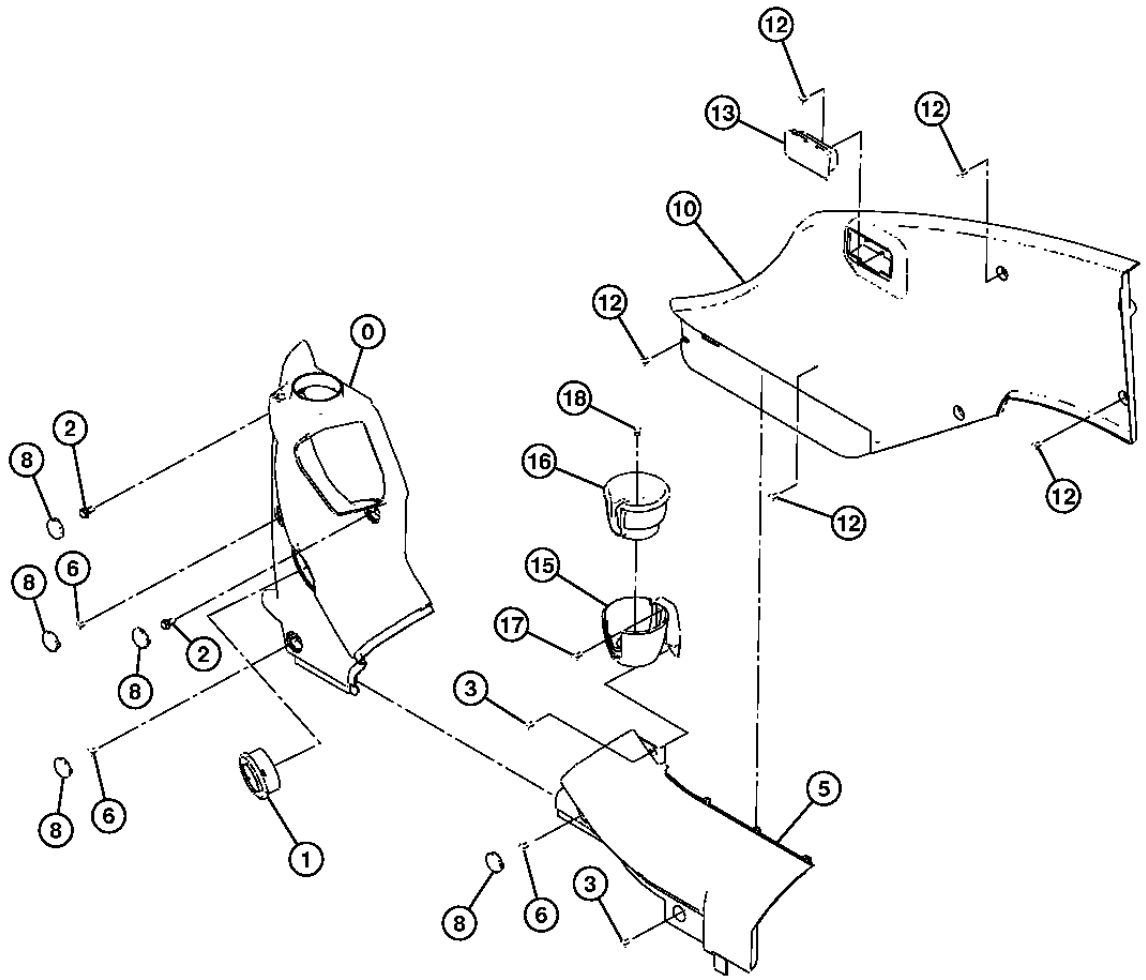

T216251

CAB INSIDE RIGHT COVER
PROTECTION INTERIEURE DROITE DE CABINE
CUBIERTA DERECHA INTERIOR DE CABINA

POS.	*NO.PIEZA*	*DESCRIPCION*	*CANT*	*NUM. SERIE*	*NOTAS*
0	4638891	TAPADERA	1		
1	4619904	RESPIRADERO	1		
2	.....	TORNILLO	2		(J260820 NLA)
	19M7881	TORNILLO	2		M8 X 20, (SUSTITUCION PARA J900820 Y 19M7139)
	24M7055	ARANDELA	2		8.400 X 16 X 1.600 MM, (SUSTITUCION PARA A590108)
3	.....	TORNILLO	2		(J460616 NLA)
	19M8425	TORNILLO	2		M6 X 16
	12M7006	ARANDELA DE SEGURIDAD	2		6 MM
	24M7293	ARANDELA	2		6.500 X 13 X 1.600 MM
5	4638893	TAPADERA	1		
6	.....	TORNILLO	3		(J460616 NLA)
	19M8425	TORNILLO	3		M6 X 16
	12M7006	ARANDELA DE SEGURIDAD	3		6 MM
	24M7293	ARANDELA	3		6.500 X 13 X 1.600 MM
8	4638620	TAPA	5		
10	4638895	TAPADERA	1		
12	.....	TORNILLO	7		(J460616 NLA)
	19M8425	TORNILLO	7		M6 X 16
	12M7006	ARANDELA DE SEGURIDAD	7		6 MM
	24M7293	ARANDELA	7		6.500 X 13 X 1.600 MM
13	4643128	CENICERO	1		
15	4651285	PORTADOR	1		
16	4651286	PORTADOR	1		
17	.....	TORNILLO	2		(J460616 NLA)
	19M8425	TORNILLO	2		M6 X 16
	12M7006	ARANDELA DE SEGURIDAD	2		6 MM
	24M7293	ARANDELA	2		6.500 X 13 X 1.600 MM
18	4444700	TORNILLO	1		

FLOOR MAT
TAPIS DE PLANCHER
FELPUDO DE PISO

TX1003339 -UN-06FEB06

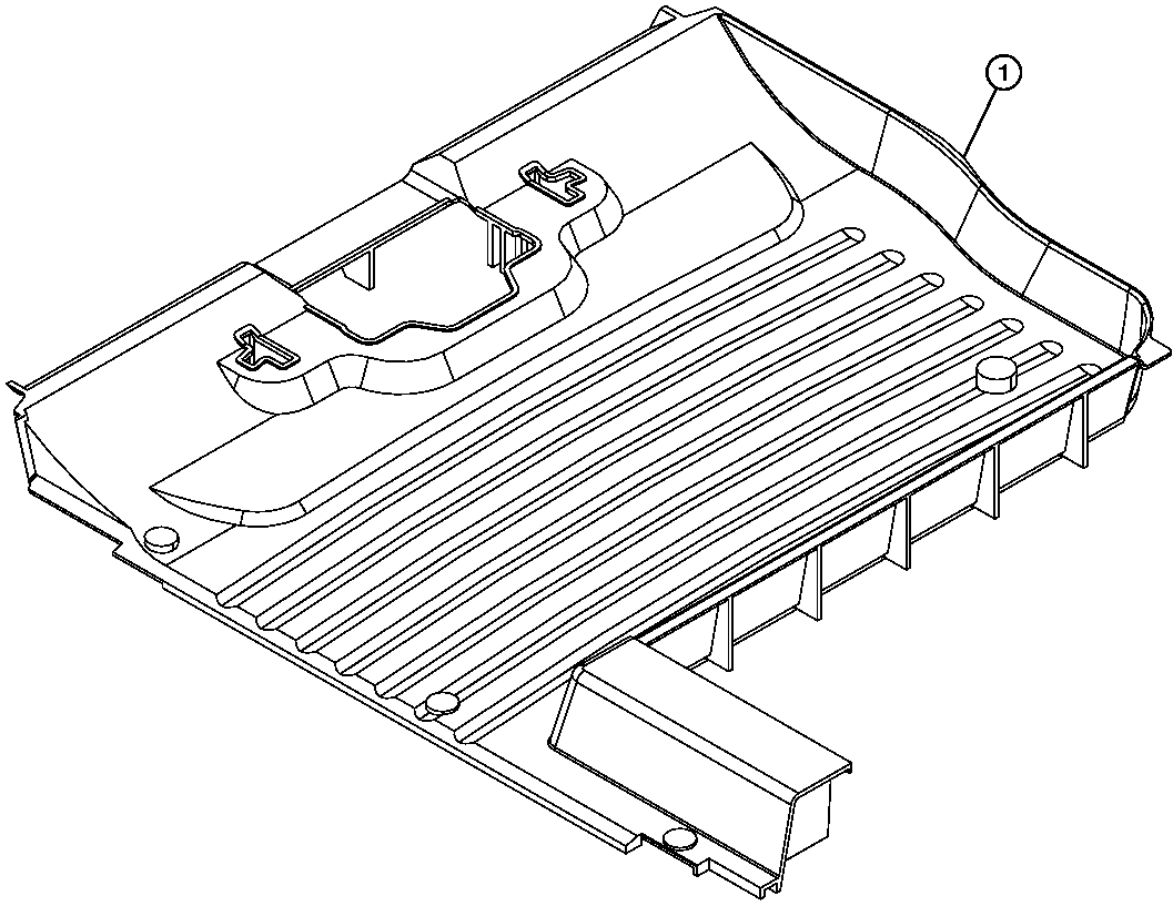

TX1003339

FLOOR MAT
TAPIS DE PLANCHER
FELPUDO DE PISO

POS.	*NO.PIEZA*	*DESCRIPCION*	*CANT*	*NUM. SERIE*	*NOTAS*
1	4652452	ESTERA	1		
	4654418	ESTERA	1		(ABERTURA PARA PEDAL SENCILLO DE PROPULSION)

CAB FLOOR PLATE HARDWARE
BOULONNERIE DE PLAQUE DE PLANCHER DE CABINE
TORNILLERIA DE PLANCHA DE PISO DE CABINA

T216347 -UN-15DEC05

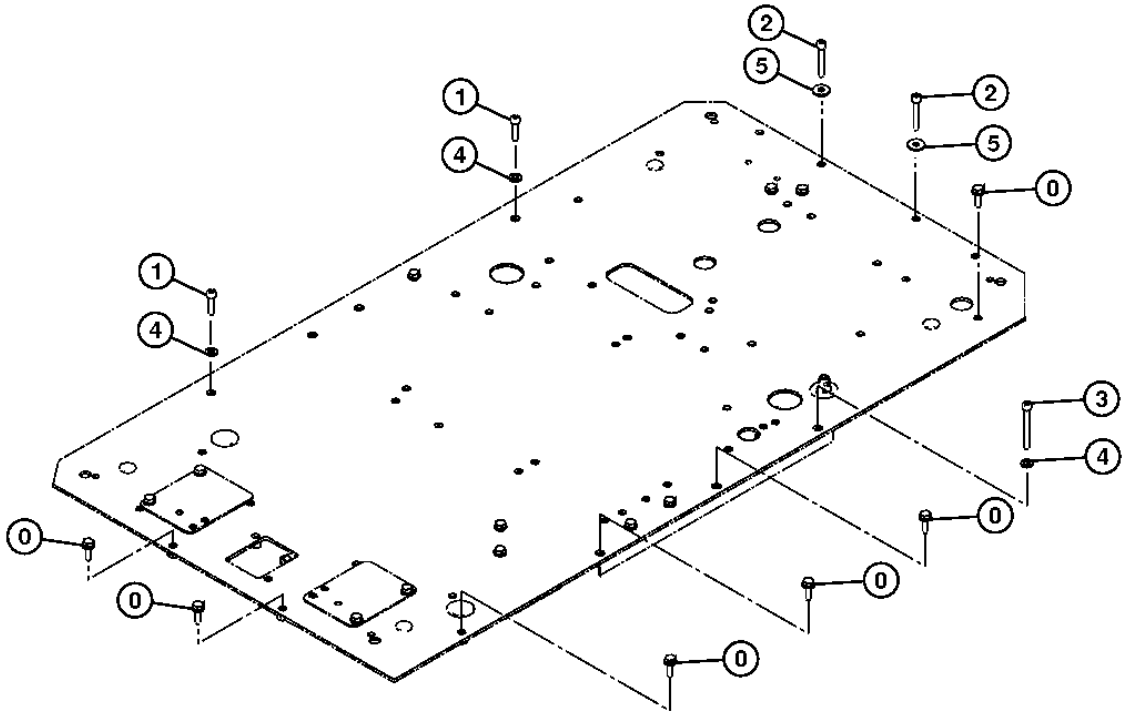

T216347

CAB FLOOR PLATE HARDWARE
BOULONNERIE DE PLAQUE DE PLANCHER DE CABINE
TORNILLERIA DE PLANCHA DE PISO DE CABINA

POS.	*NO.PIEZA*	*DESCRIPCION*	*CANT*	*NUM. SERIE*	*NOTAS*
0	19M7550	TORNILLO	6		M10 X 35, (SUSTITUCION PARA J901035)
	24M7346	ARANDELA	6		11 X 20 X 2 MM, (SUSTITUCION PARA DH400703 Y J222010)
1	19M8338	TORNILLO	2		M10 X 40, (SUSTITUCION PARA J781040 Y L159272)
2	J781065	TORNILLO	2		
3	J781090	TORNILLO	1		
4	24M7346	ARANDELA	3		11 X 20 X 2 MM, (SUSTITUCION PARA J222010)
5	24M7101	ARANDELA	2		11 X 34 X 3 MM, (SUSTITUCION PARA J217083)

FLOOR PLATE
PLAQUE DE PLANCHER
PLANCHA DE PISO

T216301 -UN-07FEB06

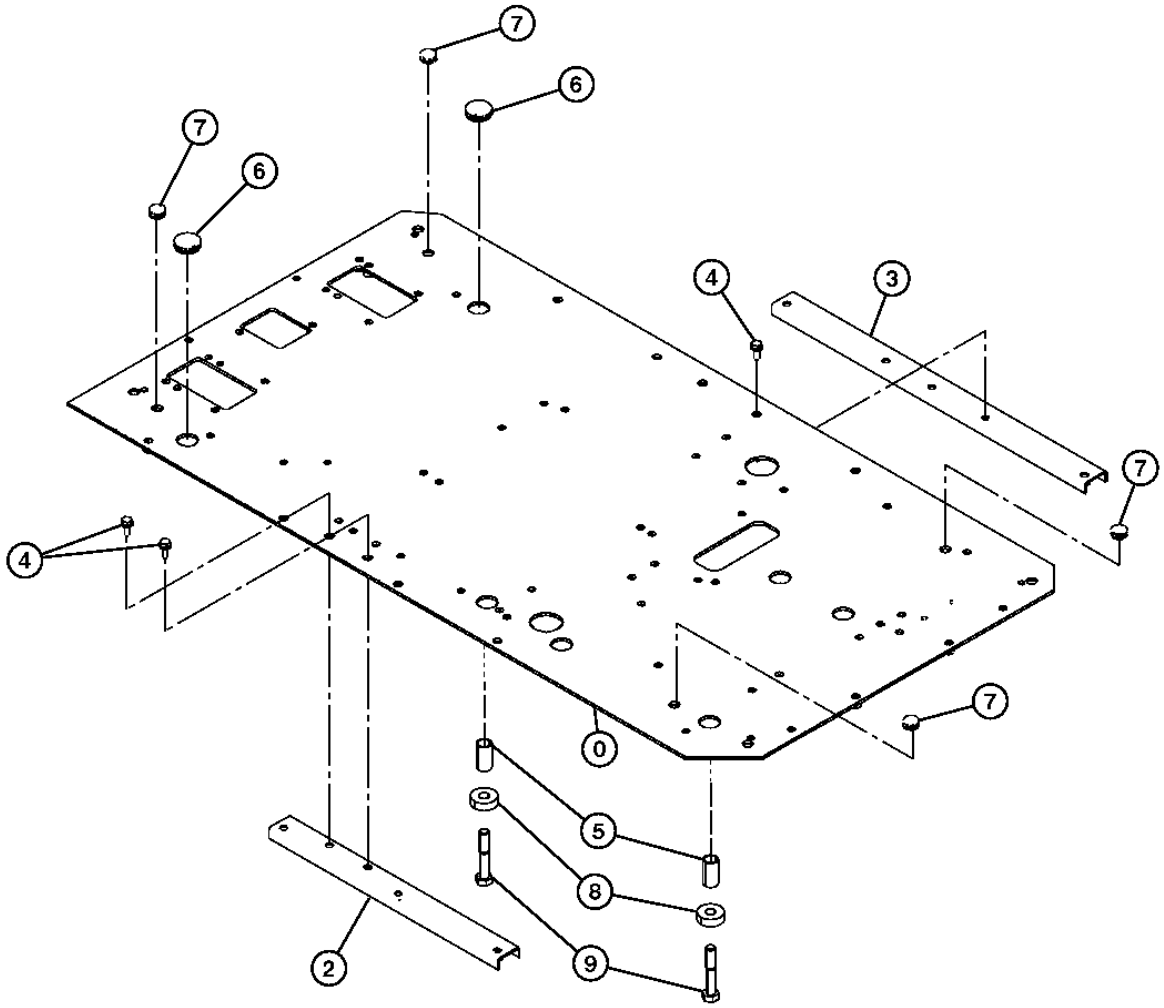

T216301

FLOOR PLATE
PLAQUE DE PLANCHER
PLANCHA DE PISO

POS.	*NO.PIEZA*	*DESCRIPCION*	*CANT*	*NUM. SERIE*	*NOTAS*
0	6023380	PLACA	1		
2	8098939	APOYO	1		
3	8098938	APOYO	1		
4	.....	TORNILLO CON ARANDELA	3		(J271030 NLA)
	19M7662	TORNILLO	3		M10 X 30, (SUSTITUCION PARA J271030)
	24M7346	ARANDELA	3		11 X 20 X 2 MM, (SUSTITUCION PARA J222010)
5	4630531	ESPACIADOR	2		
6	4288445	TAPON	2		
7	4205084	PASAMUROS	4		
8	4630532	ARANDELA	2		
9	R134070	TORNILLO	2		M22 X 120, (SUSTITUCION PARA J922204)

CAB FLOOR PARTS (1) OF (2)
PIECES DE PLANCHER DE CABINE (1) DE (2)
PIEZAS DE PISO DE CABINA (1) DE (2)

T216305 -UN-24OCT05

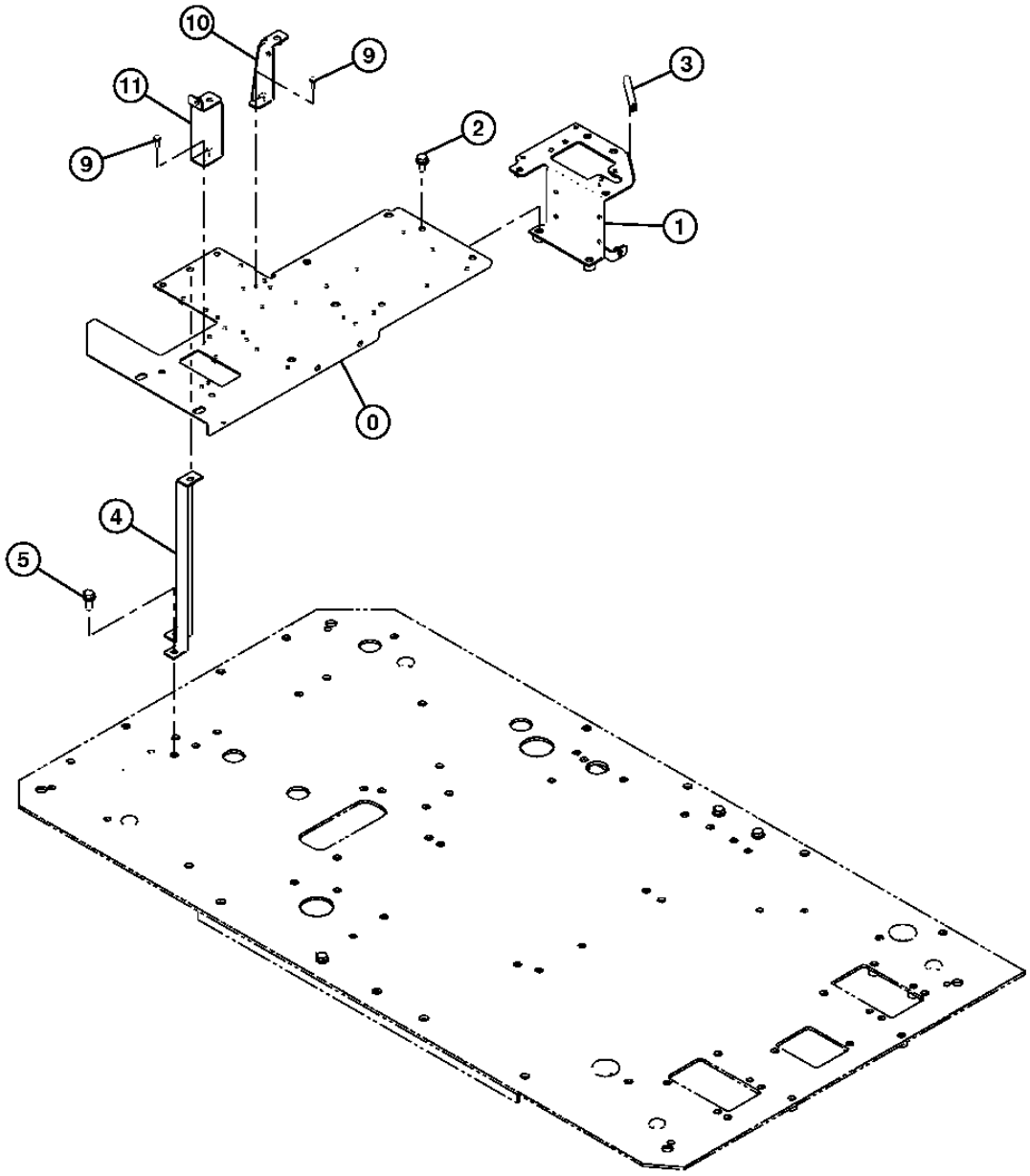

T216305

CAB FLOOR PARTS (1) OF (2)
PIECES DE PLANCHER DE CABINE (1) DE (2)
PIEZAS DE PISO DE CABINA (1) DE (2)

POS.	*NO.PIEZA*	*DESCRIPCION*	*CANT*	*NUM. SERIE*	*NOTAS*
0	6023338	SOPORTE	1		
1	7047546	SOPORTE	1		
2	.....	TORNILLO	2		(J271025 NLA)
	19M7402	TORNILLO	2		M10 X 25, (SUSTITUCION PARA J901025)
	24M7346	ARANDELA	2		11 X 20 X 2 MM, (SUSTITUCION PARA J222010)
3	4649377	AISLANTE	1		
4	8098880	SOPORTE	1		
5	.....	TORNILLO	2		(J271030 NLA)
	19M7662	TORNILLO	2		M10 X 30, (SUSTITUCION PARA J901030)
	24M7346	ARANDELA	2		11 X 20 X 2 MM, (SUSTITUCION PARA J222010)
9	.....	TORNILLO	4		(J460620 NLA)
	21M7267	TORNILLO	4		M6 X 20
	24M7293	ARANDELA	4		6.500 X 13 X 1.600 MM
	12M7006	ARANDELA DE SEGURIDAD	4		6 MM
10	8104074	SOPORTE	1		
11	8104075	SOPORTE	1		

CAB FLOOR PARTS (2) OF (2)
PIECES DE PLANCHER DE CABINE 2 DE 2
PISO DE CABINA, PARTE 2 DE 2

T216236 -UN-25OCT05

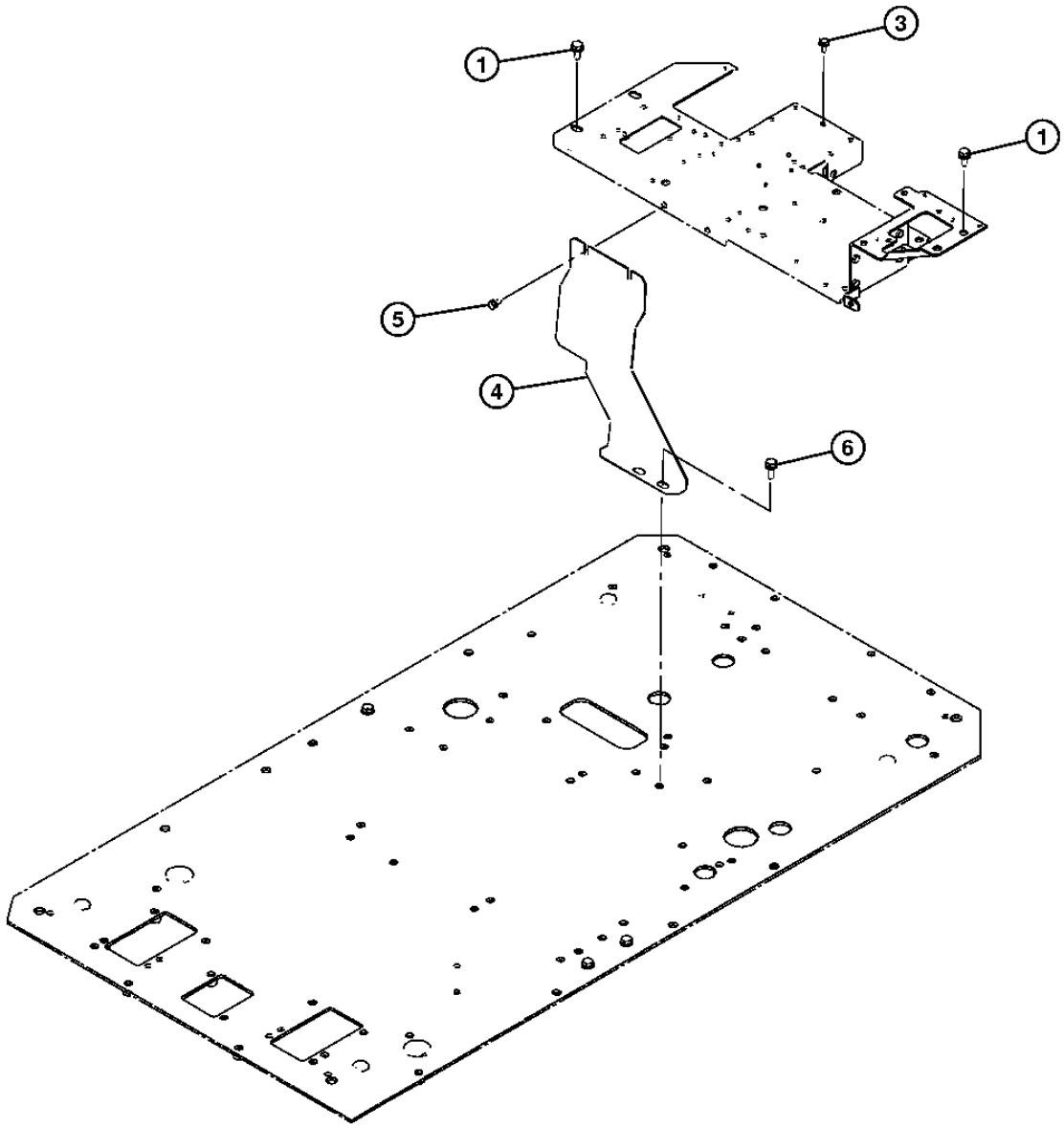

T216236

CAB FLOOR PARTS (2) OF (2)
PIECES DE PLANCHER DE CABINE 2 DE 2
PISO DE CABINA, PARTE 2 DE 2

POS.	*NO.PIEZA*	*DESCRIPCION*	*CANT*	*NUM. SERIE*	*NOTAS*
1	.....	TORNILLO	4		(J271025 NLA)
	19M7402	TORNILLO	4		M10 X 25, (SUSTITUCION PARA J901025)
	24M7346	ARANDELA	4		11 X 20 X 2 MM, (SUSTITUCION PARA J222010)
3	.....	TORNILLO	1		(J260820 NLA)
	19M7402	TORNILLO	1		M10 X 25, (SUSTITUCION PARA J900820)
	24M7055	ARANDELA	1		8.400 X 16 X 1.600 MM, (SUSTITUCION PARA A590108)
4	2052023	TAPADERA	1		
5	.....	TORNILLO	2		(J260820 NLA)
	19M7881	TORNILLO	2		M8 X 20, (SUSTITUCION PARA J900820 Y 19M7139)
	24M7055	ARANDELA	2		8.400 X 16 X 1.600 MM, (SUSTITUCION PARA A590108)
6	.....	TORNILLO	2		(J271030 NLA)
	19M7662	TORNILLO	2		M10 X 30, (SUSTITUCION PARA J901030)
	24M7346	ARANDELA	2		11 X 20 X 2 MM, (SUSTITUCION PARA J222010)

CAB MOUNTING BRACKET
SUPPORT DE MONTAGE DE CABINE
ESCUADRA DE MONTAJE DE CABINA

T216348 -UN-19OCT05

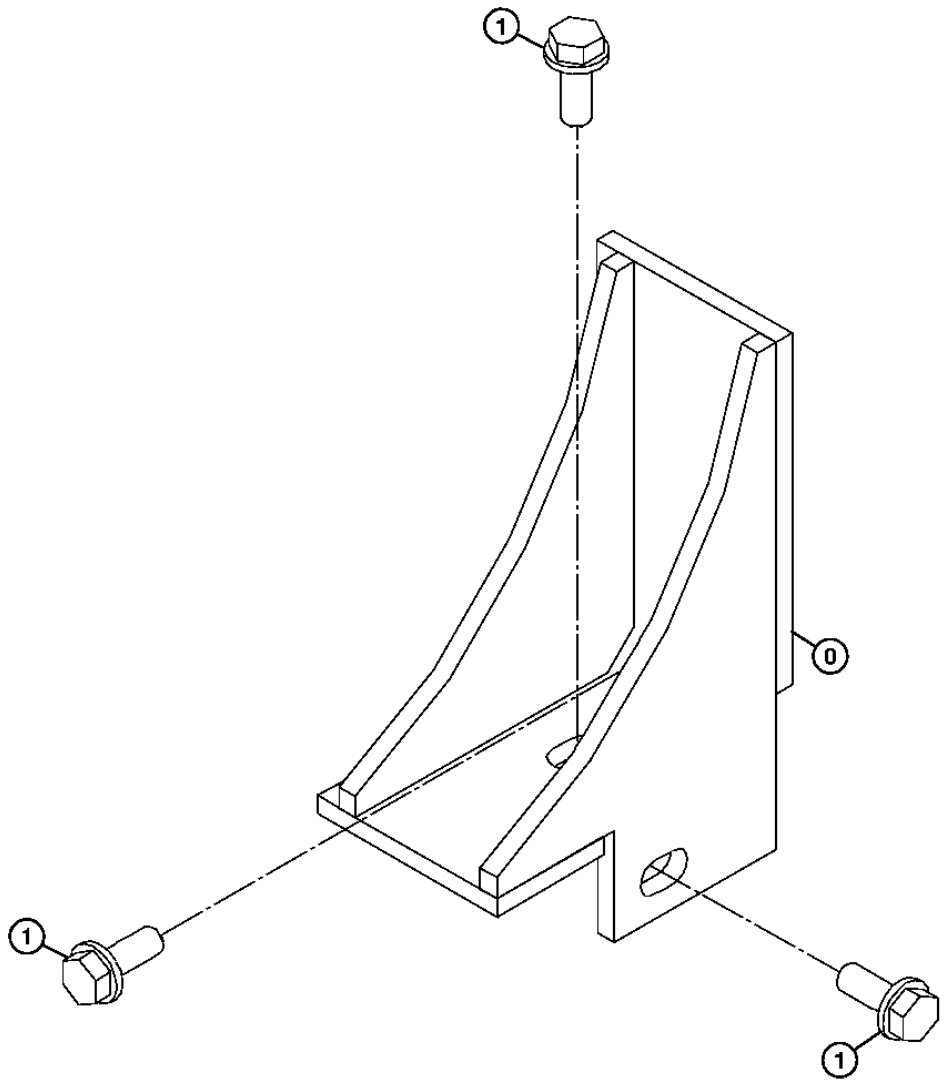

T216348

CAB MOUNTING BRACKET
SUPPORT DE MONTAGE DE CABINE
ESCUADRA DE MONTAJE DE CABINA

POS.	*NO.PIEZA*	*DESCRIPCION*	*CANT*	*NUM. SERIE*	*NOTAS*
0	8099296	SOPORTE	1		
1	.....	TORNILLO CON ARANDELA	3		(J271235 NLA)
	19M7403	TORNILLO	3		M12 X 35, (SUSTITUCION PARA J901235)
	24M7345	ARANDELA	3		13.500 X 24 X 2.500 MM, (SUSTITUCION PARA J222012)

WINDOW WASHER
LAVE-GLACE
LAVACRISTAL

T216154 -UN-15NOV05

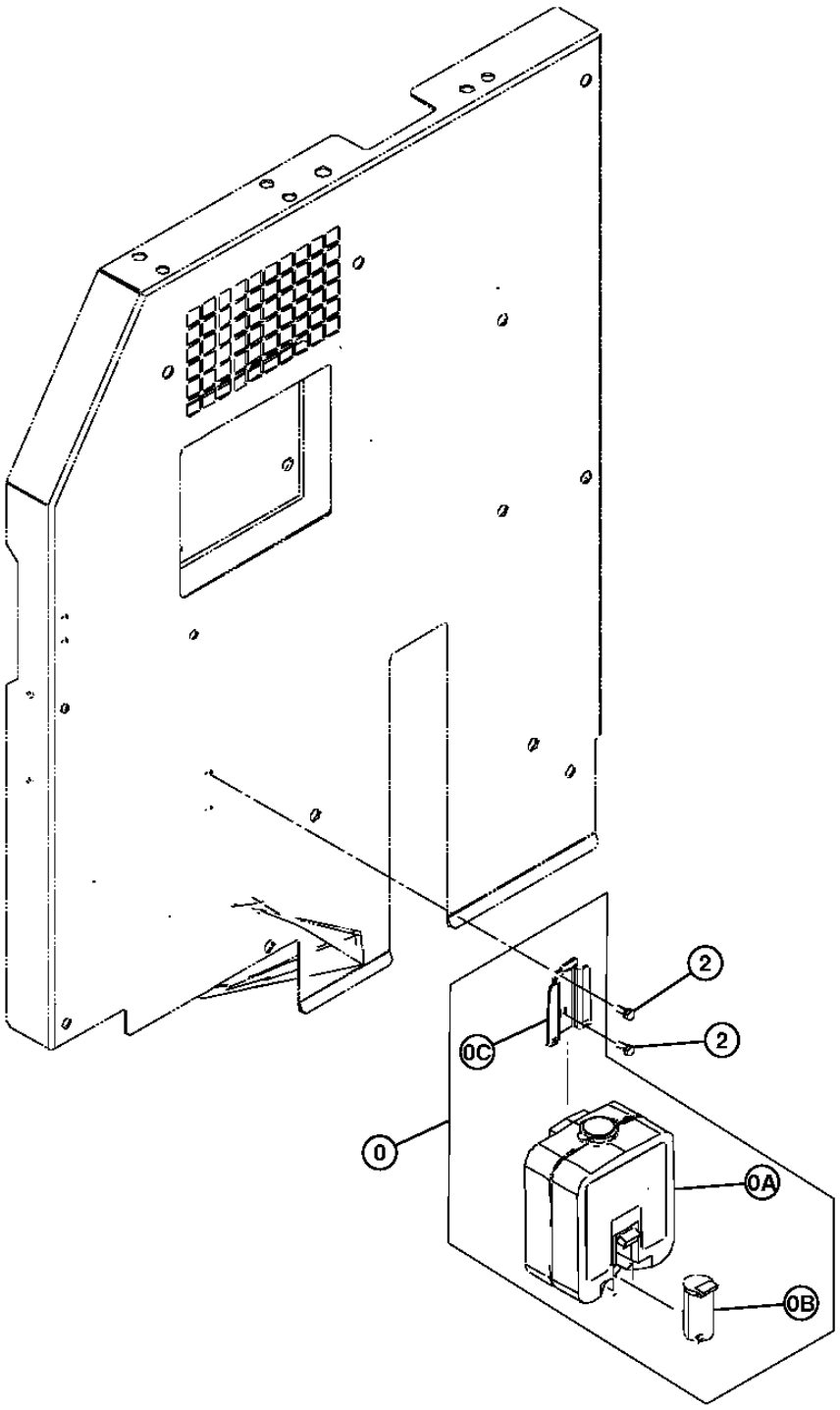

T216154

WINDOW WASHER
LAVE-GLACE
LAVACRISTAL

POS.	*NO.PIEZA*	*DESCRIPCION*	*CANT*	*NUM. SERIE*	*NOTAS*
0	4333185	LAVAPARABRISAS	1		(SUSTITUCION PARA AT177804)
0A	.....	DEPOSITO	1		(SUSTITUCION PARA AT177805) (4369472 NLA)
0B	4326095	BOMBA	1		(SUSTITUCION PARA AT187562)
0C	4338974	SOPORTE	1		(SUSTITUCION PARA AT177806)
2	.....	TORNILLO	2		(J260616 NLA)
	19M7560	TORNILLO	2		M6 X 16, (SUSTITUCION PARA J900616)
	24M7054	ARANDELA	2		6.400 X 12 X 1.600 MM, (SUSTITUCION PARA A590106)

FALLING OBJECT PROTECTION KIT
PROTECTION CONTRE LES CHUTES D'OBJETS KIT
PROTECCIìN CONTRA CA¥DA DE OBJETOS JUEGO

TX1020351 -UN-14APR07

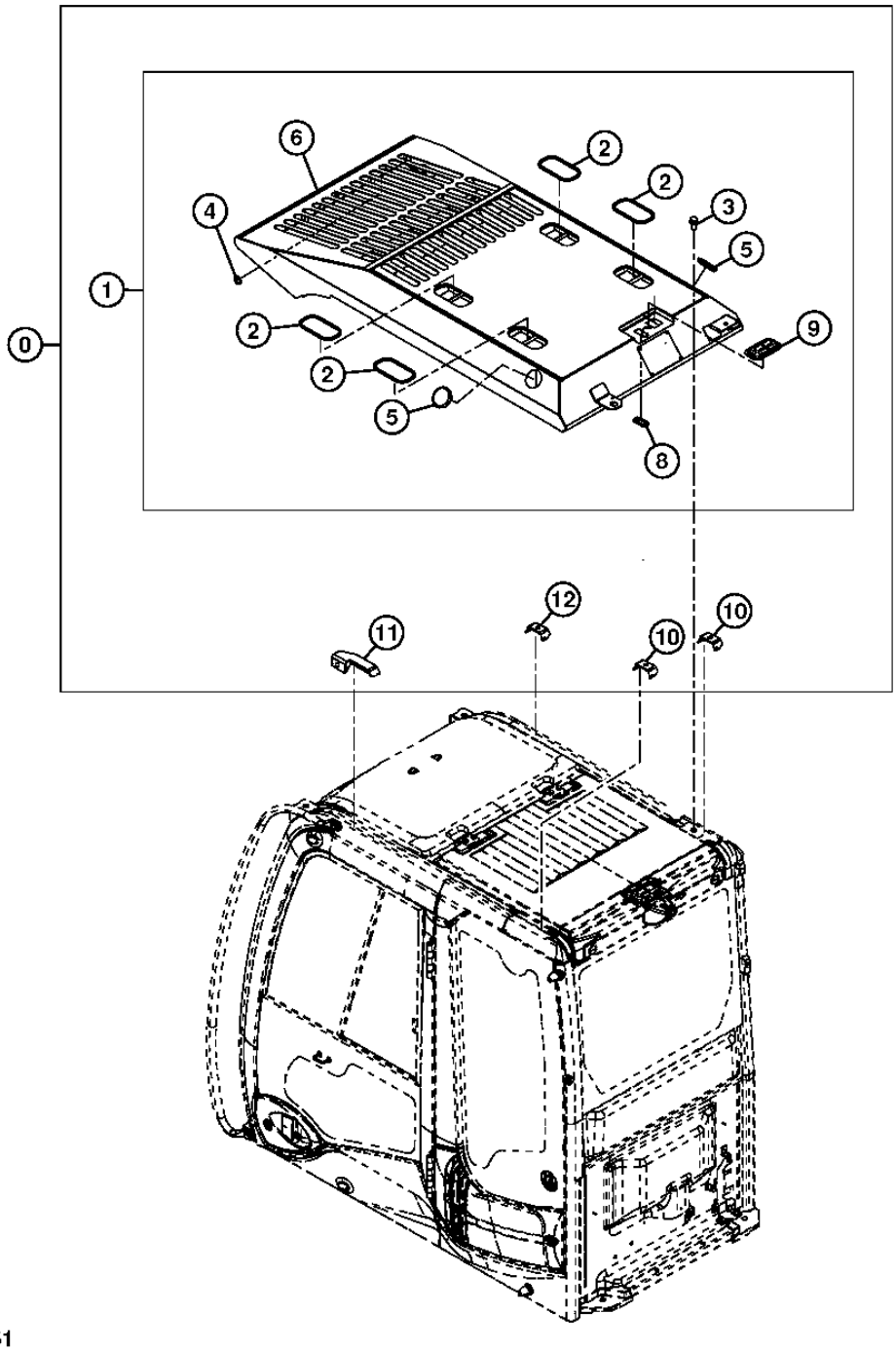

TX1020351

FALLING OBJECT PROTECTION KIT
PROTECTION CONTRE LES CHUTES D'OBJETS KIT
PROTECCIÌN CONTRA CA¥DA DE OBJETOS JUEGO

POS.	*NO.PIEZA*	*DESCRIPCION*	*CANT*	*NUM. SERIE*	*NOTAS*
0	AT327842	CONJUNTO DE MODIFICACION	1		(WHOLEGOODS)
1	4655509	PROTECCION	4		
2	4466834	AISLANTE	4		
3	4456179	TORNILLO	4		
4	4466815	CASQUILLO	1		
5	4666057	CASQUILLO	2		
6	.....	PROTECCION	1		(4659799 NSEP)
8	4666063	CASQUILLO	1		(4666063 NSEP)
9	4662370	TAPADERA	1		
10	4655548	SOPORTE	2		
11	4655546	SOPORTE	1		
12	4655547	SOPORTE	1		

OPERATOR PROTECTION GUARD KIT
PROTECTION DE L'OPERATEUR
PROTECTOR DEL OPERADOR

TX1020350 -UN-10APR07

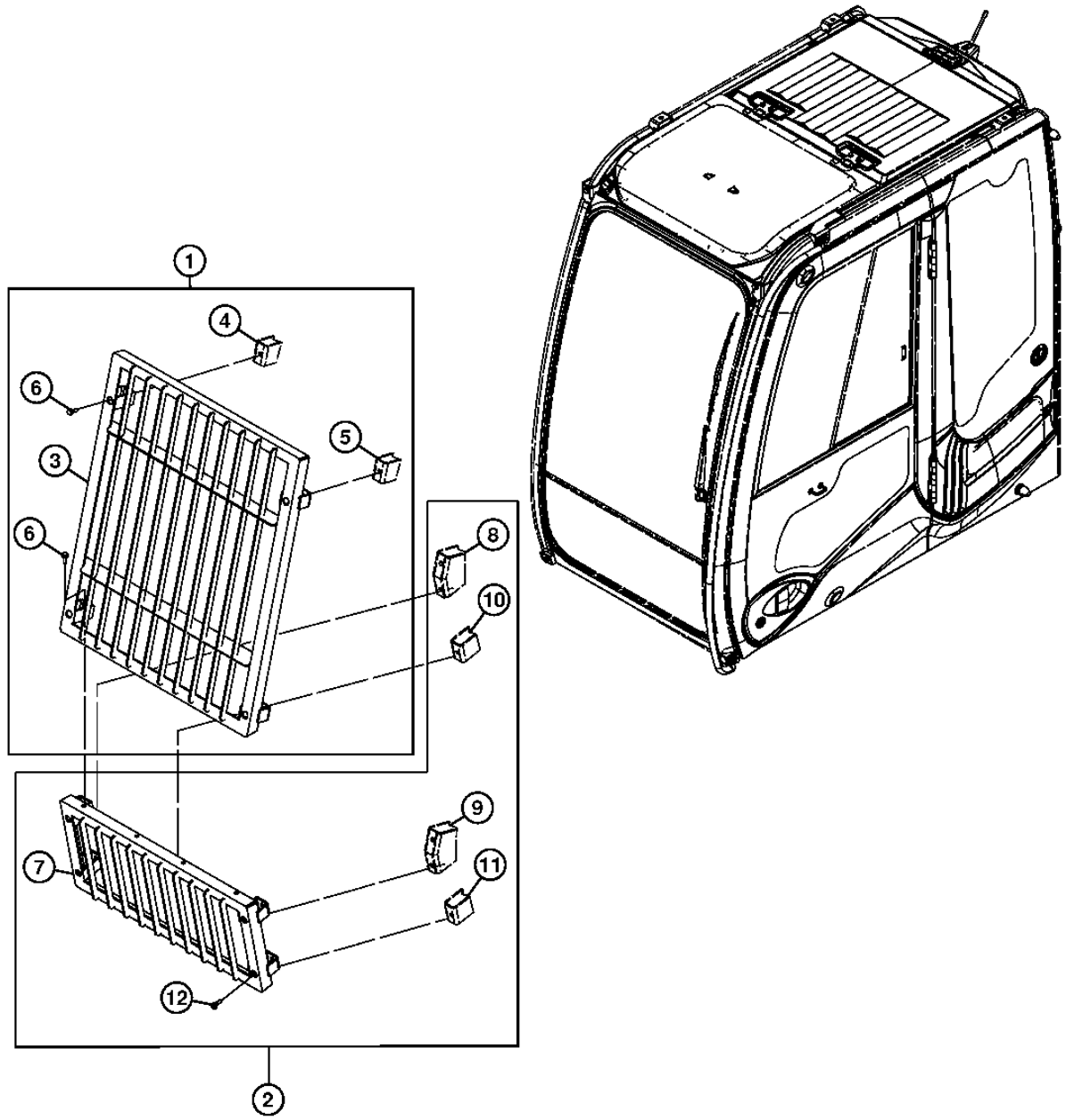

TX1020350

OPERATOR PROTECTION GUARD KIT
PROTECTION DE L'OPERATEUR KIT
PROTECTOR DEL OPERADOR JUEGO

POS.	*NO.PIEZA*	*DESCRIPCION*	*CANT*	*NUM. SERIE*	*NOTAS*
1	AT336154	CONJUNTO DE MODIFICACION	1		(WHOLEGOODS)
2	**AT337329**	**CONJUNTO DE MODIFICACION**	**1**		**(WHOLEGOODS)**
3	4661444	PROTECCION	1		
4	4666222	SOPORTE	1		
5	4666221	SOPORTE	1		
6	19M7550	TORNILLO	4		M10 X 35
	24M7346	ARANDELA	4		11 X 20 X 2 MM
7	4661445	PROTECCION	1		
8	4666224	SOPORTE	1		
9	4666223	SOPORTE	1		
10	4666226	SOPORTE	1		
11	4666225	SOPORTE	1		
12	19M7550	TORNILLO	8		M10 X 35
	24M7346	ARANDELA	8		11 X 20 X 2 MM

SEAT AND SEAT SUSPENSION ASSEMBLY (AIR)
SIEGE ET SUSPENSION (PNEUMATIQUE)
CONJUNTO DE ASIENTO Y SUSPENSION (NEUMATICA)

TX1019022 -UN-21FEB07

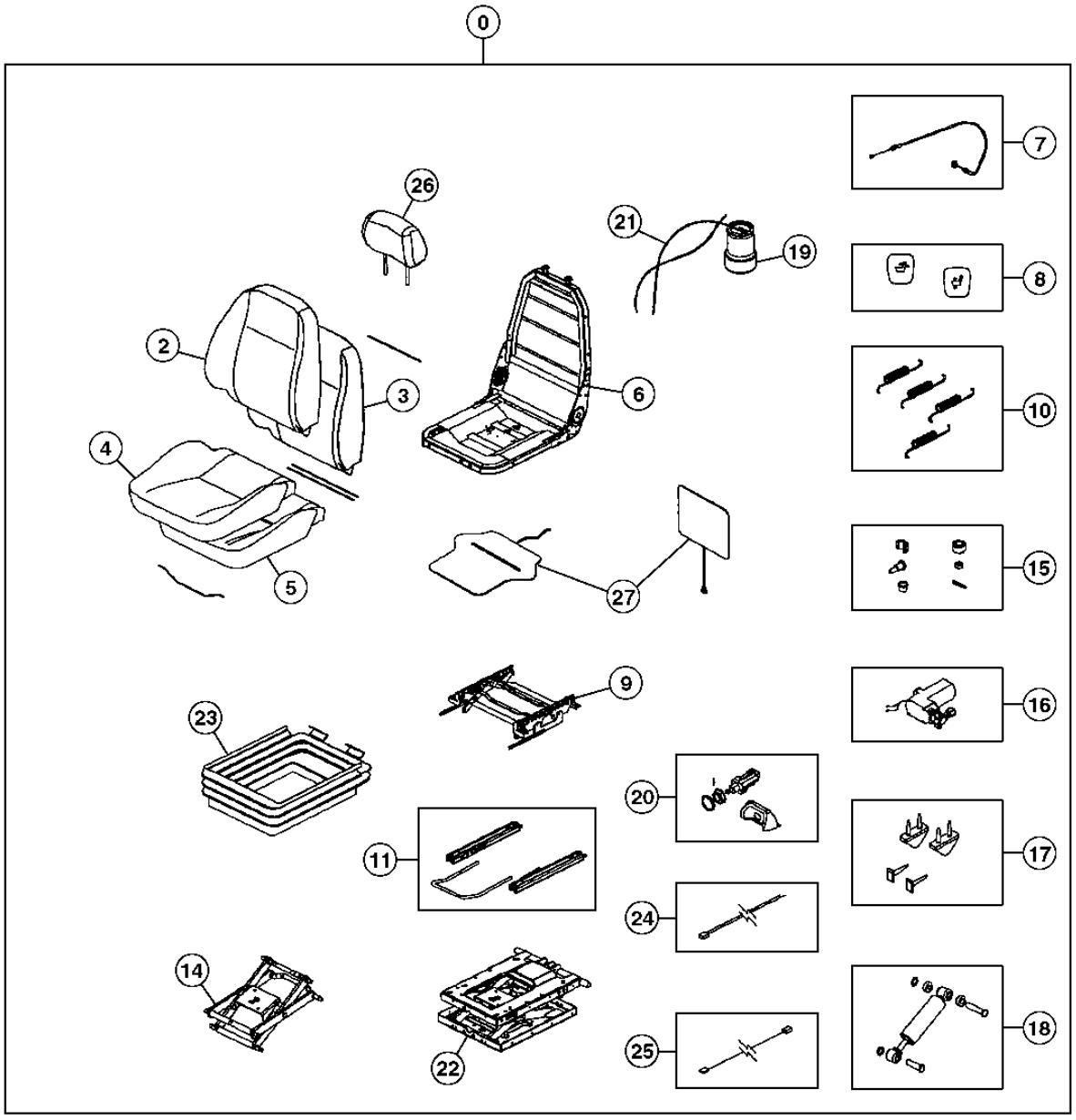

TX1019022

ASIENTO Y CINTURONES DE SEGURIDAD 1821

SEAT AND SEAT SUSPENSION ASSEMBLY (AIR)
SIEGE ET SUSPENSION (PNEUMATIQUE)
CONJUNTO DE ASIENTO Y SUSPENSION (NEUMATICA)

POS.	*NO.PIEZA*	*DESCRIPCION*	*CANT*	*NUM. SERIE*	*NOTAS*
0	4658114R	TRADUCCION NO DISPONIBLE	1		
2	4486190R	TAPADERA	1		(SUSTITUCION PARA AT309263)
3	4392796R	RESPALDO	1		(SUSTITUCION PARA AT309264)
4	4486191R	TAPADERA	1		(SUSTITUCION PARA AT195278)
5	4392798R	ASIENTO	1		(SUSTITUCION PARA AT195279)
6	4392799R	BASTIDOR	1		(SUSTITUCION PARA AT322187)
7	4392800R	CABLE	1		(SUSTITUCION PARA AT216522)
8	AT329374	MANGO	1		
9	4392801R	MOZO	1		
10	4370199R	MUELLE	1		(SUSTITUCION PARA AT195287)
11	4660734R	AJUSTADOR	1		(SUSTITUCION PARA 4392807R O 4660734)
14	AT329367	KIT DE PALANCAS	1		
15	AT329372	JUEGO DE RODAMIENTOS	1		
16	AT329369	COMPRESOR	1		(PEDIMOS ADEMAS AT336932)
	AT336932	CONDUCTOR ELECTRICO	1		(SUSTITUCION PARA AT334782) (COMPRESOR DE AIRE) (NO SE ILUSTRA)
17	4392805R	TOPE	1		(SUSTITUCION PARA AT322189)
18	4392803R	AMORTIGUADOR DE TORSION	1		
19	AT329373	CONJ.SUSP.NEUMAT.ASIENTO	1		
20	4660732R	VALVULA	1		(SUSTITUCION PARA AT329371)
21	AT329370	JUEGO	1		
22	AT329379	SUSPENSION DEL ASIENTO	1		
23	AT329380	CONJ. GUARDAPOLVOS ASIENTO	1		
24	AT329377	CONJ. CABLE AJUSTE ASIENTO	1		
25	AT329381	GRUPO DE CABLES	1		(ARNES DE ALAMBRADO DE CALEFACTOR)
26	AT329368	APOYOCABEZA	1		
27	AT329366	CALENTADOR	1		

SEAT AND SEAT SUSPENSION ASSEMBLY (MECHANICAL)
SIEGE ET SUSPENSION (MECANIQUE)
CONJUNTO DE ASIENTO Y SUSPENSION (MECANICA)

TX1000791 -UN-13JAN06

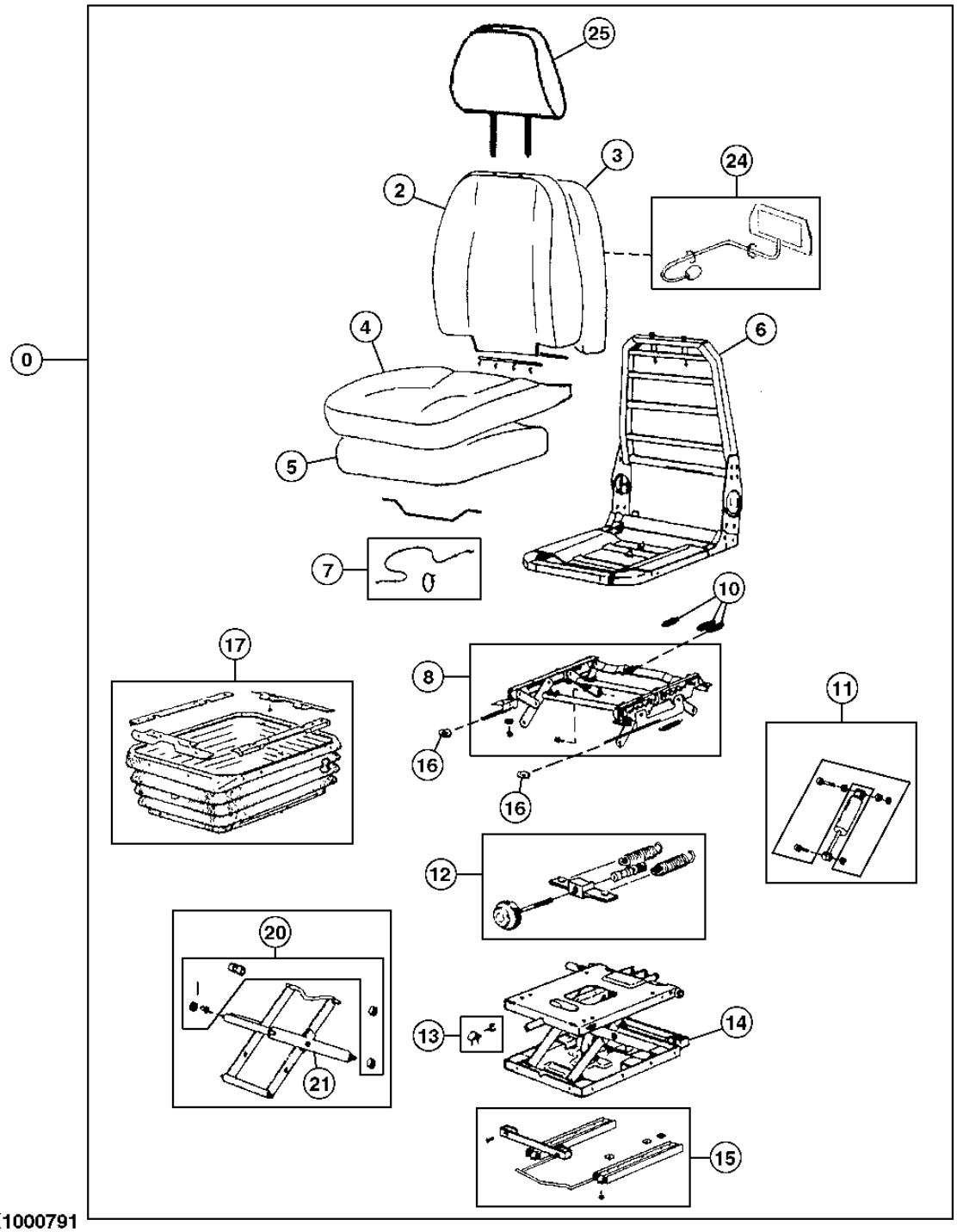

TX1000791

ASIENTO Y CINTURONES DE SEGURIDAD 1821

SEAT AND SEAT SUSPENSION ASSEMBLY (MECHANICAL)
SIEGE ET SUSPENSION (MECANIQUE)
CONJUNTO DE ASIENTO Y SUSPENSION (MECANICA)

POS.	*NO.PIEZA*	*DESCRIPCION*	*CANT*	*NUM. SERIE*	*NOTAS*
0	4646401R	TRADUCCION NO DISPONIBLE	1		
2	4486190R	TAPADERA	1		(SUSTITUCION PARA AT309263)
3	4392796R	RESPALDO	1		(SUSTITUCION PARA AT309264)
4	4486191R	TAPADERA	1		(SUSTITUCION PARA AT195278)
5	4392798R	ASIENTO	1		(SUSTITUCION PARA AT195279)
6	4392799R	BASTIDOR	1		(SUSTITUCION PARA AT322187)
7	4392800R	CABLE	1		(SUSTITUCION PARA AT216522)
8	4392801R	MOZO	1		
10	4370199R	MUELLE	1		(SUSTITUCION PARA AT195287)
11	4392803R	AMORTIGUADOR DE TORSION	1		
12	4392804R	AJUSTADOR	1		
13	4392805R	TOPE	1		(SUSTITUCION PARA AT322189)
14	4392806R	SUSPENSION DEL ASIENTO	1		
15	4660734R	AJUSTADOR	1		(SUSTITUCION PARA 4392807R O 4660734)
16	AT329374	MANGO	1		
17	4392809R	TAPADERA	1		
20	4392812R	CASQUILLO	1		
21	4392813R	ARTICULACION	1		
24	AT195284	JUEGO PARA ASIENTO	1		(LUMBAR NEUMATICO)
25	4486192R	APOYOCABEZA	1		(SUSTITUCION PARA AT195280)

SEAT HARDWARE SERVICE KIT
KIT D ENTRETIEN DE BOULONNERIE DE SIEGE
JUEGO DE SERVICIO DE TORNILLERIA DEL ASIENTO

TX1009879 -UN-27JUL06

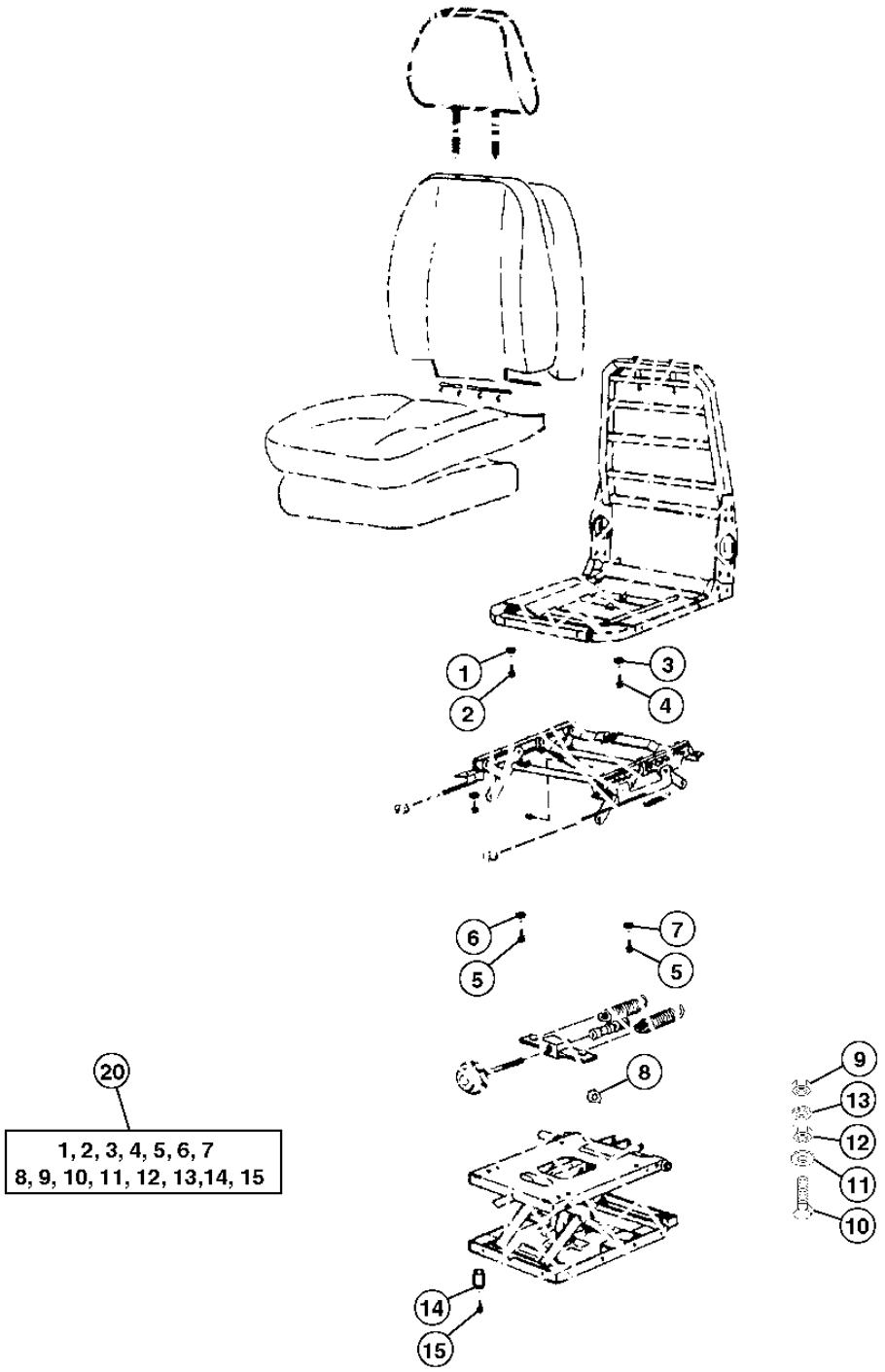

TX1009879

SEAT HARDWARE SERVICE KIT
KIT D ENTRETIEN DE BOULONNERIE DE SIEGE
JUEGO DE SERVICIO DE TORNILLERIA DEL ASIENTO

POS.	*NO.PIEZA*	*DESCRIPCION*	*CANT*	*NUM. SERIE*	*NOTAS*
1	.....	ARANDELA	4		(157020 NLA) MIEMBRO VERTICAL ELEVADOR A TORNILLERÍA SUPERIOR
2	.....	TORNILLO	4		(157070 NLA) MIEMBRO VERTICAL ELEVADOR A TORNILLERÍA SUPERIOR
3	.....	ARANDELA	4		(2160621013 NLA) MIEMBRO VERTICAL ELEVADOR A TORNILLERIA SUPERIOR
4	.....	TORNILLO	4		(53511340001 NLA) SUJETA EL MIEMBRO VERICAL ELEVADOR AL ASIENTO SUPERIOR
5	.....	TORNILLO	4		(79495 NLA) MEIMBRO VERTICAL ELEVADOR A TORNILLERÍA DE SUSPENSION
6	.....	ESPACIADOR	2		(151141 NLA) MIEMBRO VERTICAL ELEVADOR A TORNILLERÍA DE SUSPENSION
7	.....	ARANDELA	2		(151207 NLA) MIEMBRO VERTICAL ELEVADOR A TORNILLERÍA DE SUSPENSION
8	.....	ARANDELA	4		(53530010007 NLA) MEIMBRO VERTICAL ELEVADOR A TORNILLERIA DE SUSPENSION
9	.....	TUERCA	6		(53500250005 NLA) RIELES DE CORREDERA A SUSPENSION
10	.....	TORNILLO	6		(53490210001 NLA) RIELES DE CORREDERA A SUSPENSION
11	.....	ARANDELA	6		(53530020006 NLA) RIELES DE CORREDERA A SUSPENSION
12	.....	ESPACIADOR	6		(166579 NLA) RIELES DE CORREDERA A SUSPENSION
13	.....	ARANDELA	6		(2160821019 NLA) DEBAJO DE LA TUERCA EN RIEL DE CORREDERA A SUSPENSION
14	.....	ESPACIADOR	4		(150584 NLA) ENTRE RIEL DE CORREDERA Y ESCUADRAS DE SUSPENSION
15	.....	TORNILLO	4		(2050616016 NLA) ESCUADRAS DE RIEL DE CORREDERA DELANTERAS A SUSPENSION)
20	AT335573	KIT DE TORNILLERIA	1		

SEAT STAND
BASE DE SIEGE
SOPORTE DE ASIENTO

TX1024136 -UN-18JUN07

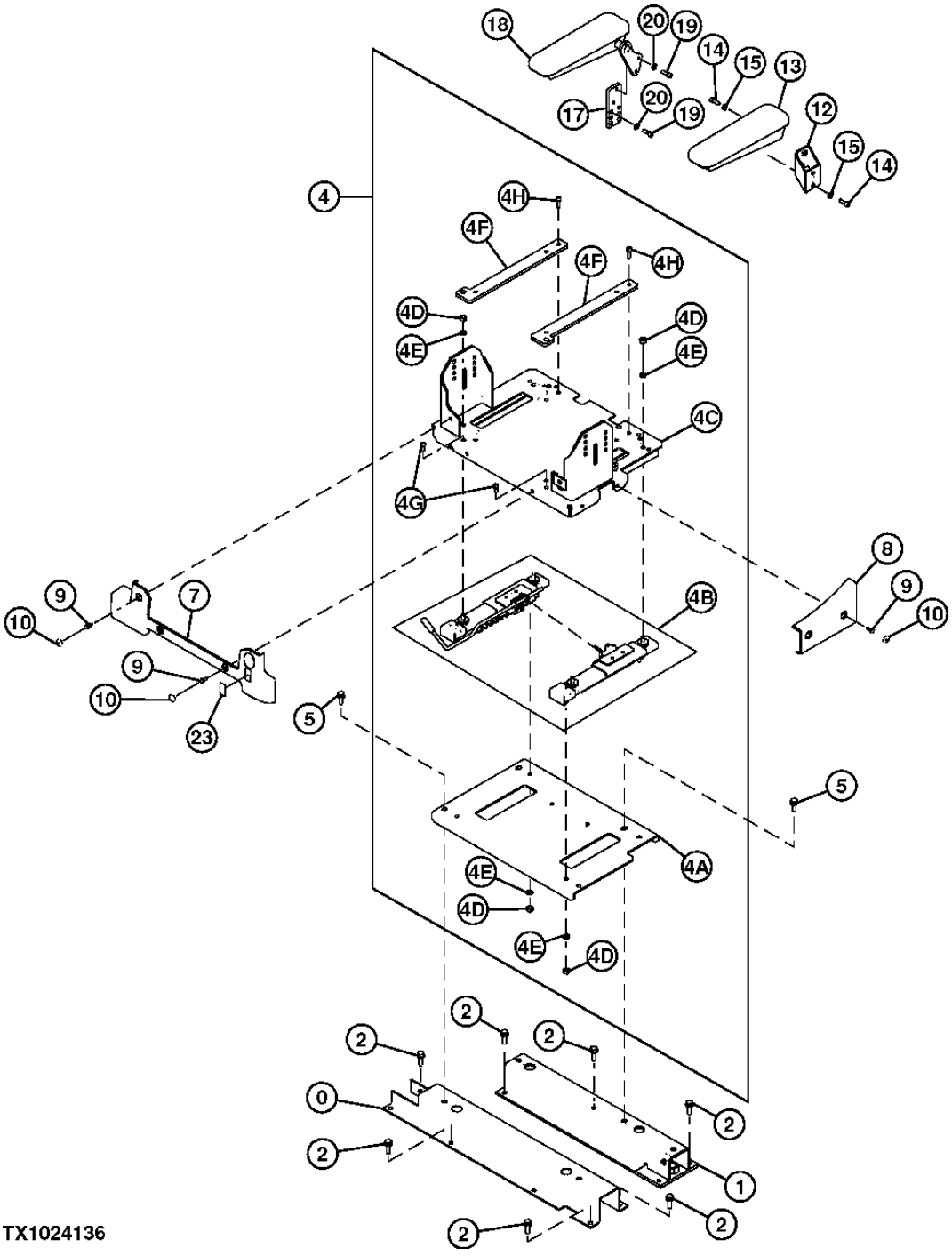

TX1024136

SEAT STAND
BASE DE SIEGE
SOPORTE DE ASIENTO

POS.	*NO.PIEZA*	*DESCRIPCION*	*CANT*	*NUM. SERIE*	*NOTAS*
0	8098869	APOYO	1		(SUSTITUCION PARA TH6020171)
1	8098870	APOYO	1		
2	.....	TORNILLO CON ARANDELA	11		(J271035 NLA)
	19M7550	TORNILLO	11		M10 X 35, (SUSTITUCION PARA J901035)
	24M7346	ARANDELA	11		11 X 20 X 2 MM, (SUSTITUCION PARA J222010)
4	9258980	BASTIDOR	1		(A)
	9258981	ZOCALO	1		(B)
4A	8101964	PLACA	1		
4B	4631364	CONJUNTO RAILES ASIENTO	1		(SUSTITUCION PARA TH4405128)
4C	6024037	ZOCALO	1		
4D	J952010	TUERCA	8		
4E	24M7346	ARANDELA	8		11 X 20 X 2 MM, (SUSTITUCION PARA 24M7346)
4F	4653261	ESPACIADOR	2		(B)
4G	19M7647	TORNILLO	2		(B) M8 X 16, (SUSTITUCION PARA M340816 O AT217709)
4H	19M8439	TORNILLO	2		(B) M8 X 25, (SUSTITUCION PARA M340825 O TH105051)
5	.....	TORNILLO CON ARANDELA	4		(J271030 NLA)
	19M7662	TORNILLO	4		M10 X 30, (SUSTITUCION PARA J901030)
	24M7346	ARANDELA	4		11 X 20 X 2 MM, (SUSTITUCION PARA J222010)
7	4644044	TAPADERA	1		
8	4644052	TAPADERA	1		
9	.....	TORNILLO CON ARANDELA	5		(J460620 NLA)
	21M7267	TORNILLO	5		M6 X 20
	24M7293	ARANDELA	5		6.500 X 13 X 1.600 MM
	12M7006	ARANDELA DE SEGURIDAD	5		6 MM
10	4644220	TAPA	5		
12	7050007	SOPORTE	1		
13	4644169R	REPOSABRAZOS	1		
14	19M7657	TORNILLO	4		M8 X 25, (SUSTITUCION PARA J780825)
15	J222008	ARANDELA	4		
17	4648791	SOPORTE	1		
18	4644172R	REPOSABRAZOS	1		
19	19M7657	TORNILLO	4		M8 X 25
20	J222008	ARANDELA	4		
23	8101964	PLACA	1		

(A) SPECIFIC TO MECHANICAL SUSPENSION
(A) SPECIFIQUE A LA SUSPENSION MECANIQUE
(A) ESPECIFICAMENTE PARA LA SUSPENSION MECANICA

(B) SPECIFIC TO AIR SUSPENSION
(B) SPECIFIQUE A LA SUSPENSION PNEUMATIQUE
(B) ESPECIFICAMENTE PARA LA SUSPENSION NEUMATICA

SEAT HEATER COMPONENTS
COMPOSANTS DE CHAUFFAGE DE BASE DE SIEGE
COMPONENTES DEL CALEFACTOR BAJO EL ASIENTO

TX1000631 -UN-07FEB06

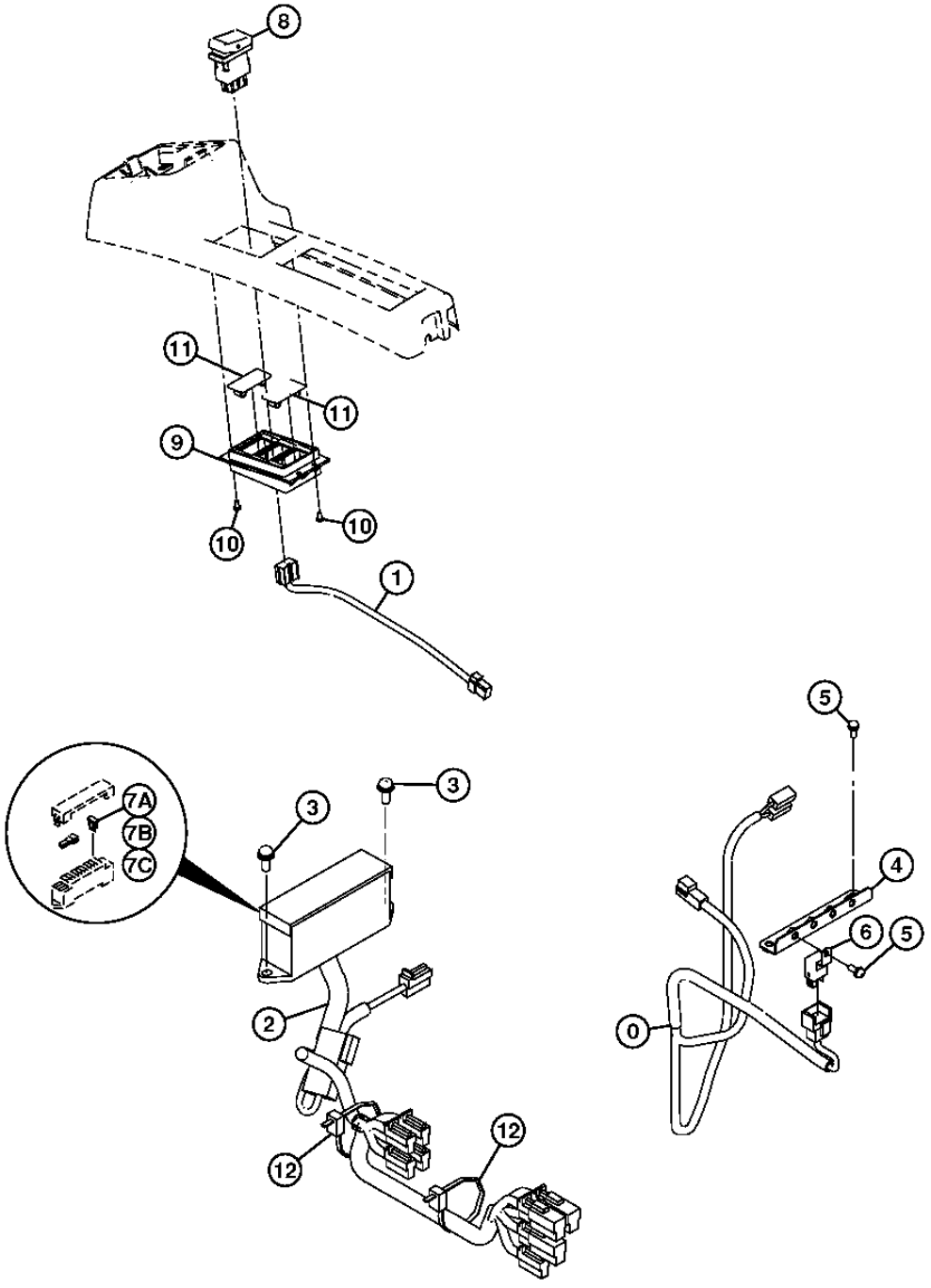

TX1000631

SEAT HEATER COMPONENTS
COMPOSANTS DE CHAUFFAGE DE BASE DE SIEGE
COMPONENTES DEL CALEFACTOR BAJO EL ASIENTO

POS.	*NO.PIEZA*	*DESCRIPCION*	*CANT*	*NUM. SERIE*	*NOTAS*
0	3104470	GRUPO DE CABLES	1		
1	4651877	GRUPO DE CABLES	1		
2	2053073	GRUPO DE CABLES	1		
3	.....	TORNILLO CON ARANDELA	2		(SUSTITUCION PARA J460620)
	21M7267	TORNILLO	2		M6 X 20
	12M7006	ARANDELA DE SEGURIDAD	2		6 MM
	24M7293	ARANDELA	2		6.500 X 13 X 1.600 MM
4	8100850	SOPORTE	1		
5	.....	TORNILLO CON ARANDELA	3		(J460616 NLA)
	19M8425	TORNILLO	3		M6 X 16
	12M7006	ARANDELA DE SEGURIDAD	3		6 MM
	24M7293	ARANDELA	3		6.500 X 13 X 1.600 MM
6	4414207	RELE	1		(SUSTITUCION PARA AT186647)
7A	57M7688	FUSIBLE	1		5 AMP
7B	57M7689	FUSIBLE	1		10 AMP
7C	57M7691	FUSIBLE	1		20 AMP
8	4651292	INTERRUPTOR	1		
9	2053294	CAJA	1		
10	4361800	TORNILLO	4		(SUSTITUCION PARA AT214011)
11	4620283	TAPA	2		
12	DH400240	CINTA DE ATAR	2		

SEAT BELT
CEINTURE DE SECURITE
CINTURON DE SEGURIDAD

TX1003137 -UN-08FEB06

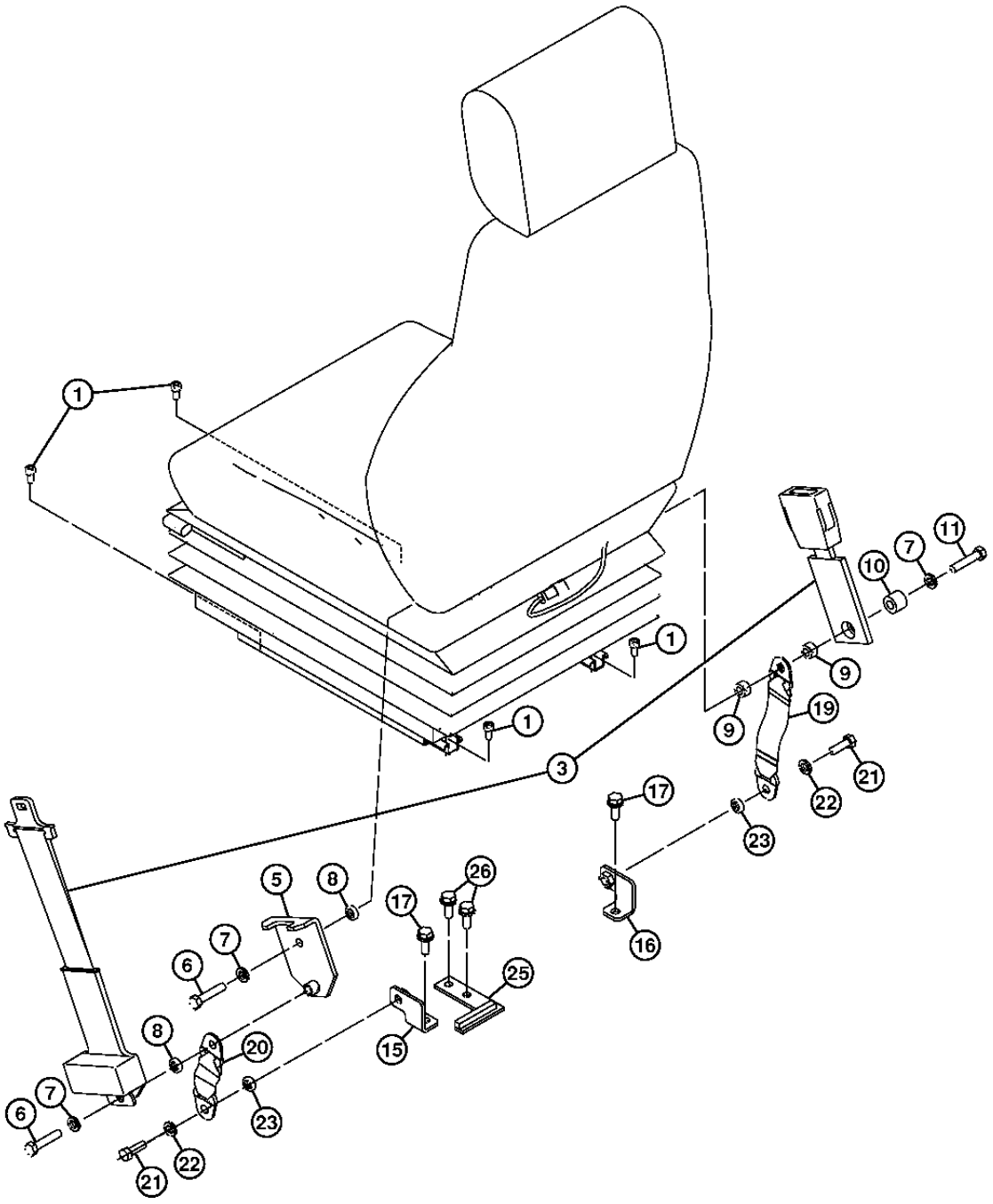

TX1003137

SEAT BELT
CEINTURE DE SECURITE
CINTURON DE SEGURIDAD

POS.	NO.PIEZA	DESCRIPCION	CANT	NUM. SERIE	NOTAS
1	19M7647	TORNILLO	4		M8 X 16, (SUSTITUCION PARA AT217709 O M340816)
3	4653162	CINTURON DE SEGURIDAD	1		
5	8105912	SOPORTE	1		
6	4333835	TORNILLO	2		(SUSTITUCION PARA AT215561)
7	12H293	ARANDELA DE SEGURIDAD	3		7/16", (SUSTITUCION PARA J219167)
8	4382554	ARANDELA	2		(SUSTITUCION PARA AT215565)
9	4453874	ESPACIADOR	2		
10	4372200	ESPACIADOR	1		
11	4380534	TORNILLO	1		
15	9765212	SOPORTE	1		(LH)
16	9765213	SOPORTE	1		(RH)
17	.....	TORNILLO CON ARANDELA	2		(J271030 NLA)
	19M7662	TORNILLO	2		M10 X 30, (SUSTITUCION PARA J901030)
	24M7346	ARANDELA	2		11 X 20 X 2 MM, (SUSTITUCION PARA J222010)
19	4455566	JUEGO DE CORREAS	1		(SUSTITUCION PARA TH4455566)
20	4366871	CINTURON DE SEGURIDAD	1		
21	19H3187	TORNILLO	2		7/16" X 1-1/2", (SUSTITUCION PARA 4235232)
22	12H293	ARANDELA DE SEGURIDAD	2		7/16", (SUSTITUCION PARA J219167)
23	4382554	ARANDELA	2		
25	9765095	SOPORTE	1		
26	.....	TORNILLO CON ARANDELA	2		(J271030 NLA)
	19M7662	TORNILLO	2		M10 X 30, (SUSTITUCION PARA J901030)
	24M7346	ARANDELA	2		11 X 20 X 2 MM, (SUSTITUCION PARA J222010)

3.00 INCH SEAT BELT KIT
KIT DE CEINTURE DE SECURITE DE 3.00 INCH
JUEGO DE CINTURON DE SEGURIDAD DE 3.00 IN.

TX1003239 -UN-02FEB06

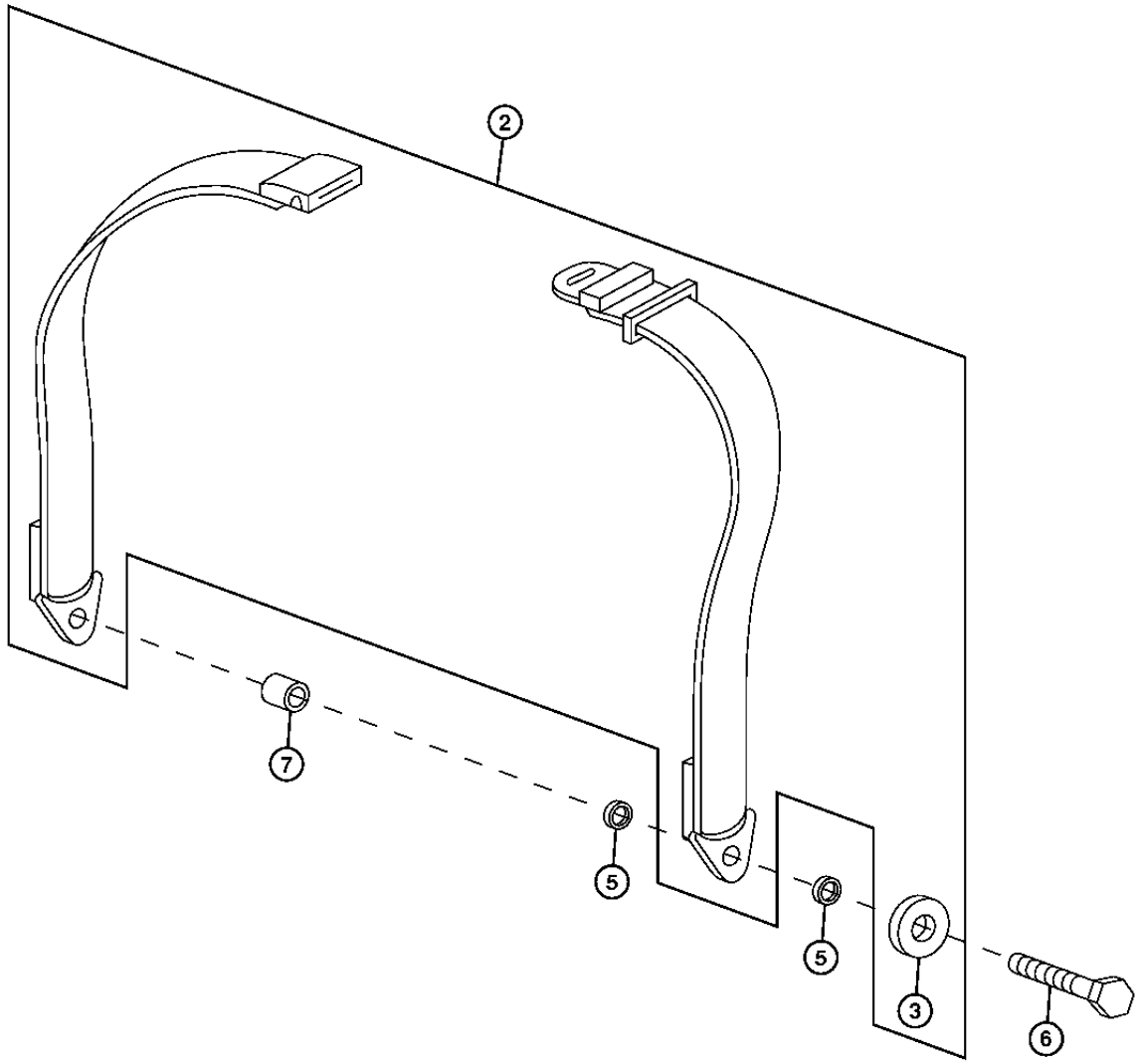

TX1003239

3.00 INCH SEAT BELT KIT
KIT DE CEINTURE DE SECURITE DE 3.00 INCH
JUEGO DE CINTURON DE SEGURIDAD DE 3.00 IN.

POS.	*NO.PIEZA*	*DESCRIPCION*	*CANT*	*NUM. SERIE*	*NOTAS*
2	AT173678	CONJUNTO DE MODIFICACION	1		(WHOLEGOODS) (PEDIMOS ADEMAS (4) 24H1301 Y (2) 19H1387 Y 4372200)
	T157779	TUERCA CON BRIDA	2		7/16", 7/16" (NA NOT USED THIS APPL)
	R41778	TORNILLO	2		7/16" X 1-1/4", (NA NOT USED THIS APPL)
3	T105740	ARANDELA	2		
5	24H1301	ARANDELA	4		13/32" X 9/16" X 0.065"
6	19H3187	TORNILLO	2		7/16" X 1-1/2"
7	4372200	ESPACIADOR	1		(SUSTITUCION PARA P60915)

CALEFACTOR Y ACONDICIONADOR DE AIRE 1830

AIR CONDITIONER/HEATER
CLIMATISEUR/CHAUFFAGE
ACONDICIONADOR DE AIRE/CALEFACTOR

TX1024144 -UN-26JUL07

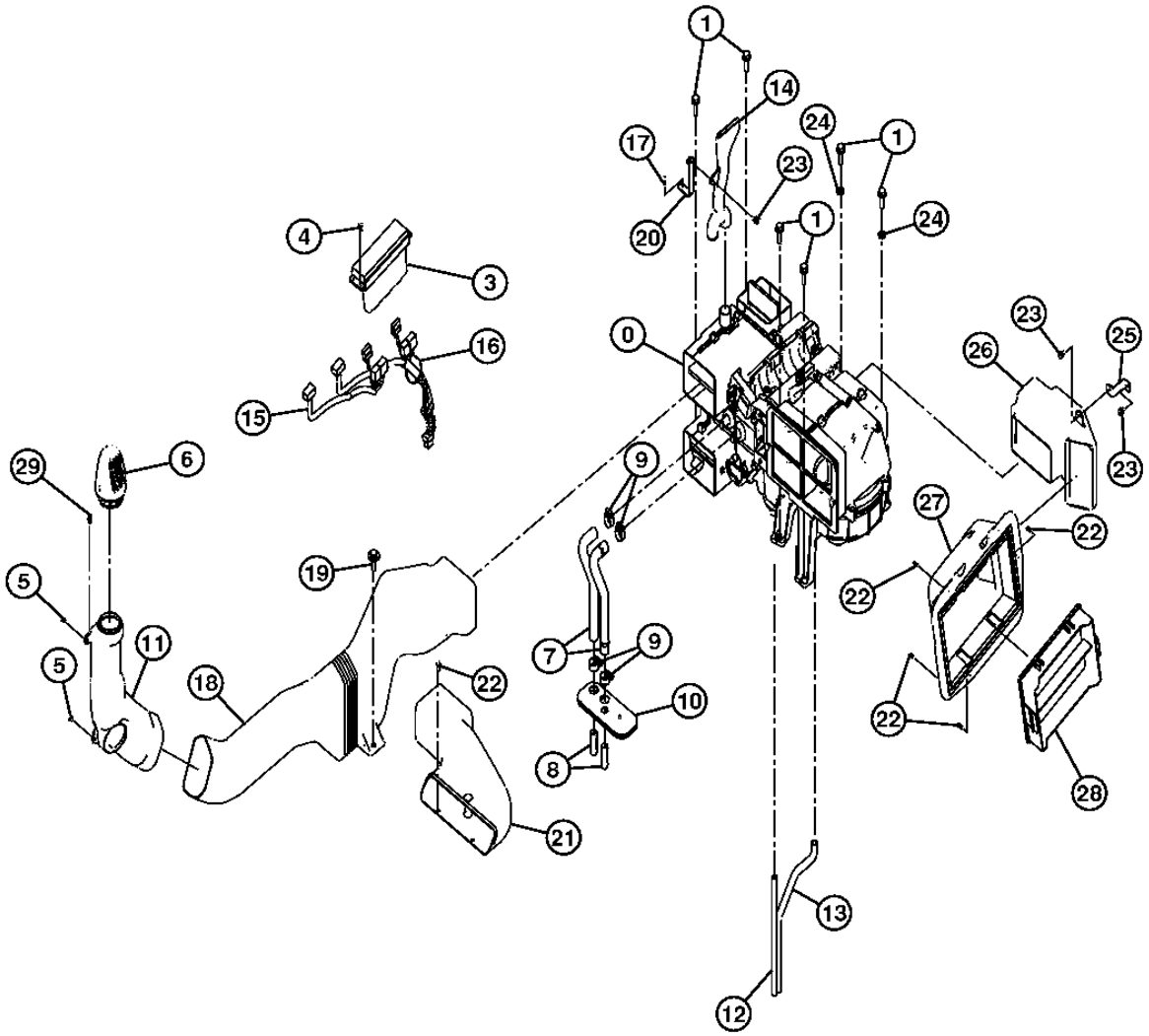

TX1024144

CALEFACTOR Y ACONDICIONADOR DE AIRE 1830

AIR CONDITIONER/HEATER
CLIMATISEUR/CHAUFFAGE
ACONDICIONADOR DE AIRE/CALEFACTOR

POS.	*NO.PIEZA*	*DESCRIPCION*	*CANT*	*NUM. SERIE*	*NOTAS*
0	4629723	ACONDICIONADOR DE AIRE	1		(INCLUDES 0A)
0A	4643580	FILTRO	1		
1	.....	TORNILLO CON ARANDELA	6		(J271035 NLA)
	19M7550	TORNILLO	6		M10 X 35, (SUSTITUCION PARA J901035)
	24M7346	ARANDELA	6		11 X 20 X 2 MM, (SUSTITUCION PARA J222010)
3	4426048	CONTROLADOR CALENTADOR AIRE	1		
4	.....	TORNILLO CON ARANDELA	4		(J460516 NLA)
	19M7372	TORNILLO	4		M5 X 16
	12M7064	ARANDELA	4		5 MM
	24M7348	ARANDELA	4		5.500 X 10 X 1 MM
5	4444700	TORNILLO	2		
6	4631375	CONDUCTO DE AIRE	1		
7	4430873	MANGUERA	2		
8	4347396	CONEXION	2		
9	WZ2141223	ABRAZADERA PARA MANGUERAS	4		(SUSTITUCION PARA 4514699)
10	2052064	PLACA	1		
11	4636095	CONDUCTO DE AIRE	1		
12	4430870	MANGUERA	1		
13	4430871	MANGUERA	1		
14	4636098	CONDUCTO DE AIRE	1		
15	1032763	GRUPO DE CABLES	1		
16	4475769	ABRAZADERA	1		
17	.....	TORNILLO CON ARANDELA	2		(J460620 NLA)
	21M7267	TORNILLO	2		
	12M7006	ARANDELA DE SEGURIDAD	2		
	24M7293	ARANDELA	2		
18	4636094	CONDUCTO DE AIRE	1		
19	.....	TORNILLO CON ARANDELA	1		(J281035 NLA)
	19M7550	TORNILLO	1		M10 X 35, (SUSTITUCION PARA J901035)
	4486055	ARANDELA	1		
20	9764263	SOPORTE	1		
21	4636096	CONDUCTO DE AIRE	1		
22	.....	TORNILLO CON ARANDELA	9		(J460616 NLA)
	19M8425	TORNILLO	9		M6 X 16
	12M7006	ARANDELA DE SEGURIDAD	9		6 MM
	24M7293	ARANDELA	9		
23	.....	TORNILLO CON ARANDELA	3		(J260816 NLA)
	19M7162	TORNILLO	3		M8 X 16, (SUSTITUCION PARA J900816)
	24M7055	ARANDELA	3		8.400 X 16 X 1.600 MM, (SUSTITUCION PARA A590108)
24	24M7346	ARANDELA	2		11 X 20 X 2 MM, (SUSTITUCION PARA J222010)
25	8100576	SOPORTE	1		
26	4636097	CONDUCTO DE AIRE	1		
27	4640506	CONDUCTO DE AIRE	1		
28	4632689	CARTUCHO DE FILTRO	1		
29	4647815	SENSOR	1		(SOLAIRE)

AIR CONDITIONER/HEATER (COMPONENTS)
CLIMATISEUR/CHAUFFAGE (COMPOSANTS)
ACONDICIONADOR DE AIRE/CALEFACTOR (COMPONENTES)

TX1019601 -UN-27FEB07

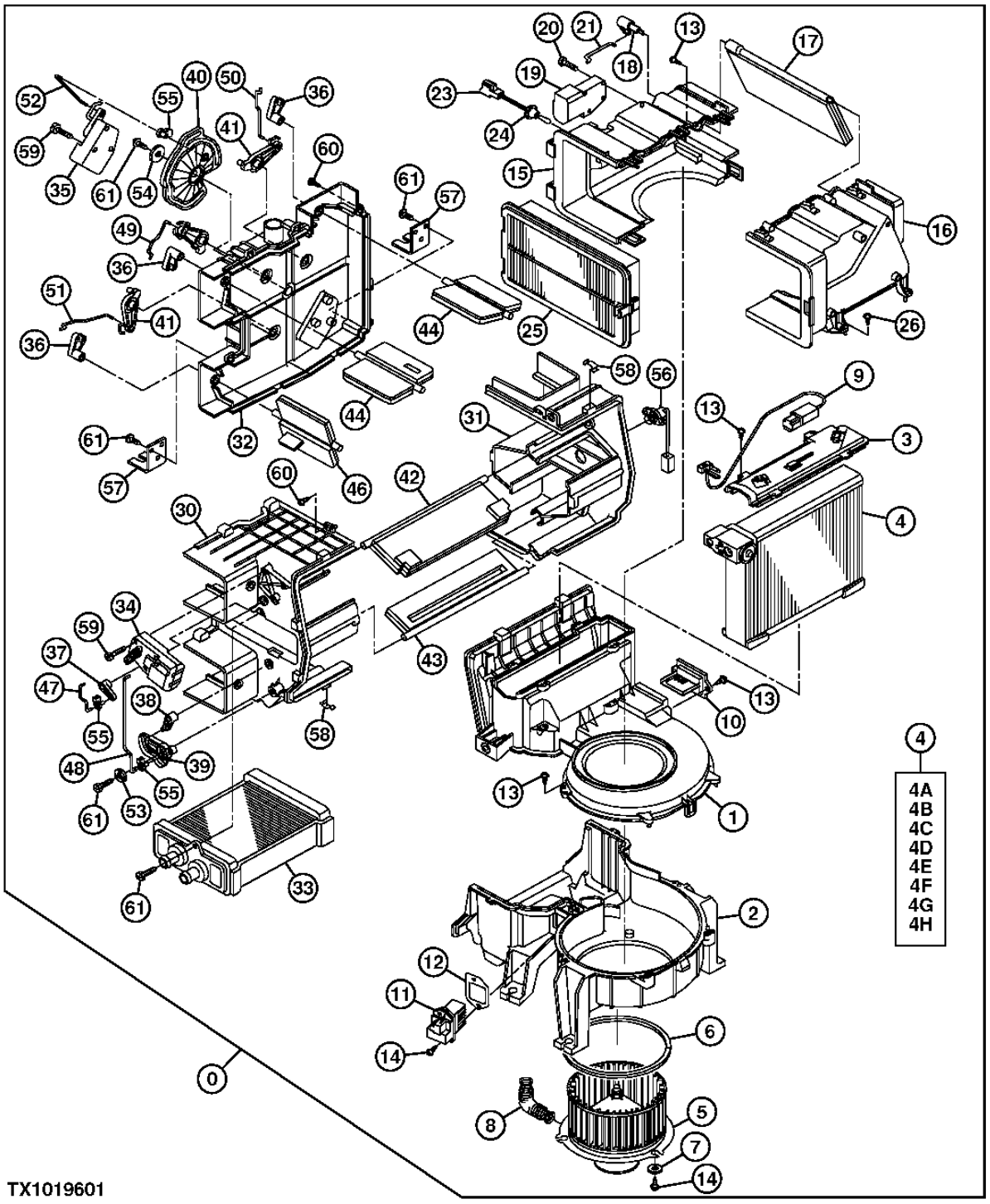

CALEFACTOR Y ACONDICIONADOR DE AIRE 1830

AIR CONDITIONER/HEATER (COMPONENTS)
CLIMATISEUR/CHAUFFAGE (COMPOSANTS)
ACONDICIONADOR DE AIRE/CALEFACTOR (COMPONENTES)

POS.	*NO.PIEZA*	*DESCRIPCION*	*CANT*	*NUM. SERIE*	*NOTAS*
0	4629723	ACONDICIONADOR DE AIRE	1		
1	4658933	CAJA	1		
2	4658934	CAJA	1		
3	4658935	TAPADERA	1		
4	4658936	EVAPORADOR	1		
4A	4658937	EVAPORADOR	1		
4B	4658938	VALVULA	1		
4C	4370249	ANILLO TORICO	2		
4D	4464355	TORNILLO	2		
4E	4658939	TAPA	1		
4F	4658940	FORRO	1		
4G	4658941	FORRO	1		
4H	4658942	FORRO	1		
5	4658943	MOTOR DE VENTILADOR	1		
6	4658944	FORRO	1		
7	4370299	ARANDELA	3		
8	4464473	MANGUERA	1		
9	4658945	INTERRUPTOR	1		
10	4658946	RESISTENCIA ELECTRICA	1		
11	4464279	TRANSISTOR	1		
12	4464474	RETEN	1		
13	4370309	TORNILLO	11		
14	4464483	TORNILLO	5		
15	4658947	CAJA	1		
16	4658948	CAJA	1		
17	4658949	PUERTA	1		
18	4658950	PALANCA	1		
19	4464281	MOTOR ELECTRICO	1		
20	4370308	TORNILLO	2		
21	4658951	VASTAGO	1		
23	4658952	SENSOR	1		
24	4658953	CASQUILLO	1		(SUSTITUCION PARA 4958953)
25	4643580	FILTRO	1		(SUSTITUCION PARA 4658954)
26	4370309	TORNILLO	4		
30	4464347	CAJA	1		
31	4464349	CAJA	1		
32	4464350	CAJA	1		
33	4464275	CALENTADOR	1		
34	4464282	MOTOR ELECTRICO	1		
35	4464283	MOTOR ELECTRICO	1		
36	4658955	PALANCA	3		
37	4464285	PALANCA	1		
38	4464286	PALANCA	1		
39	4464287	PALANCA	1		
40	4464288	PALANCA	1		
41	4464450	PALANCA	3		
42	4464452	PUERTA	1		
43	4464453	PUERTA	1		
44	4658956	PUERTA	2		
46	4658957	PUERTA	1		
47	4464458	VASTAGO	1		
48	4464459	VASTAGO	1		
49	4658958	VASTAGO	1		
50	4658959	VASTAGO	1		
51	4658960	VASTAGO	1		
52	4464463	VASTAGO	1		
53	4464476	ARANDELA	1		
54	4370298	ARANDELA	1		
55	4464477	ABRAZADERA	3		
56	4464280	SENSOR	1		
57	4464466	SOPORTE	2		
58	4464478	ABRAZADERA	12		
59	4370308	TORNILLO	6		
60	4370309	TORNILLO	8		
61	4464483	TORNILLO	9		

CALEFACTOR Y ACONDICIONADOR DE AIRE 1830

AIR CONDITIONER COMPRESSOR,CONDENSOR AND RECEIVER-DRYER
CLIMATISEUR, COMPRESSEUR, CONDENSEUR ET FLACON SECHEUR
ACONDICIONADOR DE AIRE, COMPRESOR, CONDENSADOR Y RECEPTOR-SECADOR

TX1011662 -UN-01SEP06

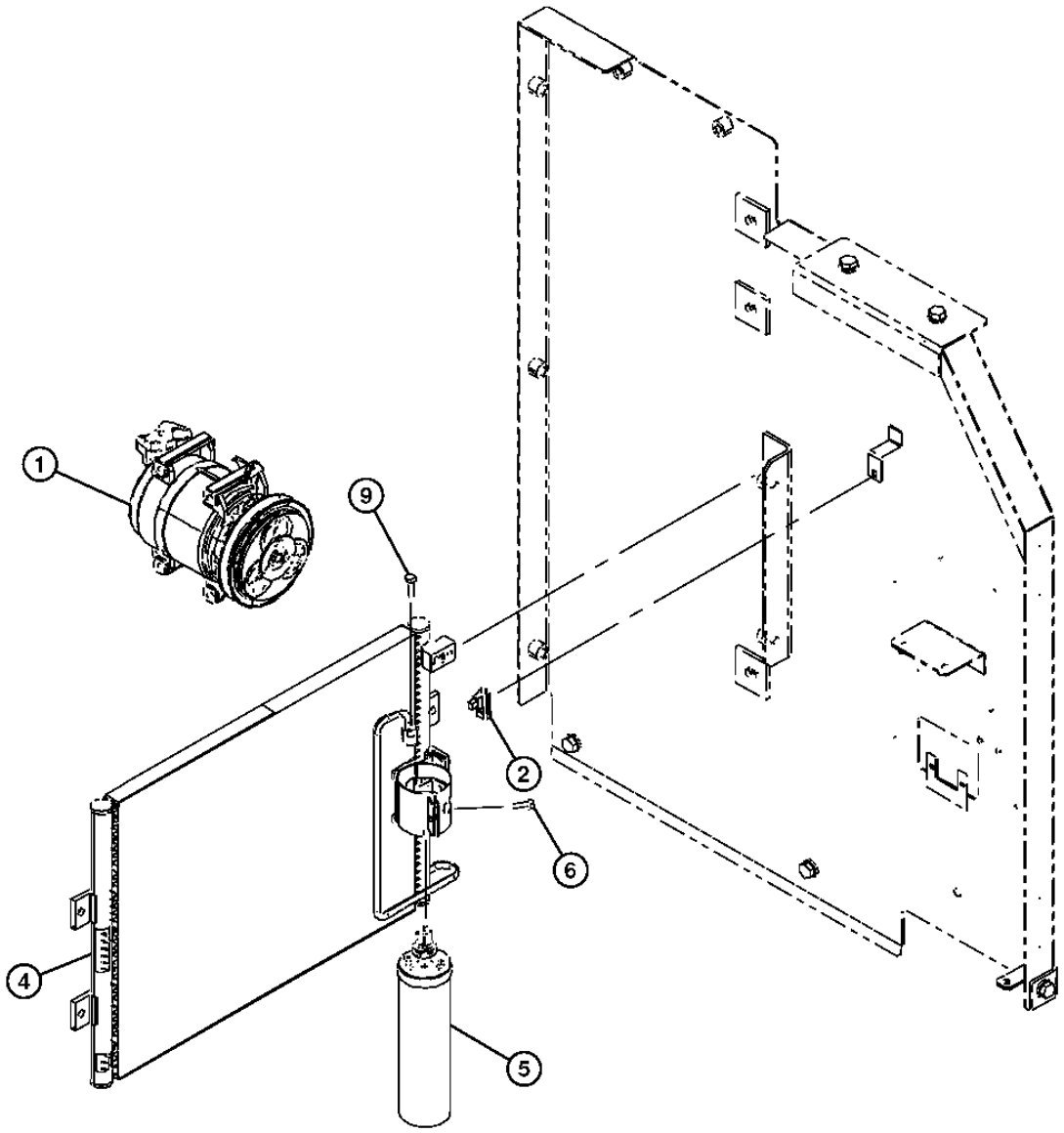

TX1011662

CALEFACTOR Y ACONDICIONADOR DE AIRE 1830

AIR CONDITIONER COMPRESSOR,CONDENSOR AND RECEIVER-DRYER
CLIMATISEUR, COMPRESSEUR, CONDENSEUR ET FLACON SECHEUR
ACONDICIONADOR DE AIRE, COMPRESOR, CONDENSADOR Y RECEPTOR-SECADOR

POS.	*NO.PIEZA*	*DESCRIPCION*	*CANT*	*NUM. SERIE*	*NOTAS*
1	4621589	COMPRESOR	1		
2	4405164	SENSOR	1		(TEMPERATURA AMBIENTE)
4	4647814	CONDENSADOR DE VAPOR	1		
5	4646799	DEPOSITO & DESHUMECTADOR	1		(INCLUYE INTERRUPTOR DE PRESION ALTA/BAJA)
6	.....	TORNILLO CON ARANDELA	1		(J260625 NLA)
	19M7286	TORNILLO	1		M6 X 25, (SUSTITUCION PARA J900625)
	24M7054	ARANDELA	1		6.400 X 12 X 1.600 MM, (SUSTITUCION PARA A590106)
9	.....	TORNILLO CON ARANDELA	2		(J260630 NLA)
	19M7318	TORNILLO	2		M6 X 30, (SUSTITUCION PARA J900630)
	24M7054	ARANDELA	2		6.400 X 12 X 1.600 MM, (SUSTITUCION PARA A590106)

REAR TRAY
PLATEAU ARRIERE
BANDEJA POSTERIOR

TX1029257 -UN-18SEP07

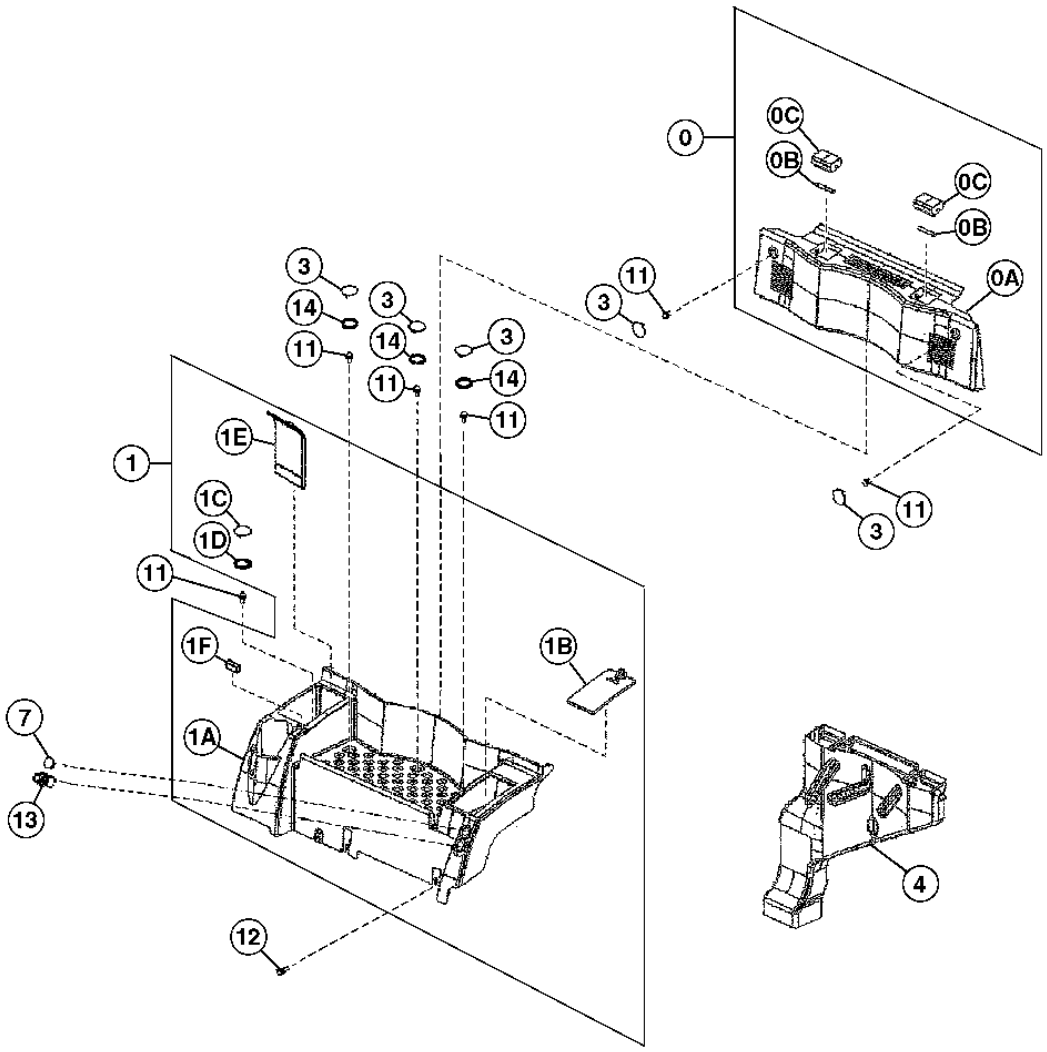

TX1029257

REAR TRAY
PLATEAU ARRIERE
BANDEJA POSTERIOR

POS.	*NO.PIEZA*	*DESCRIPCION*	*CANT*	*NUM. SERIE*	*NOTAS*
0	4648101	TAPADERA	1		
0A	.....	TAPADERA	1		(4667711 NLA)
0B	4667713	ARBOL	2		
0C	4458236	VENTANA DE AIREACION	2		
1	4648100	BANDEJA	1		
1A	.....	BANDEJA	1		(4667705 NLA)
1B	4667706	TAPADERA	1		
1C	4667707	TAPADERA	1		
1D	4458234	RETEN	1		
1E	4667708	TAPADERA	1		
1F	4458229	IMAN	1		
3	4648102	TAPA	5		
4	4636099	CONDUCTO DE AIRE	1		
7	4432965	TERMINAL ELECTRICO	1		(TOMACORRIENTE DE 12 V)
11	.....	TORNILLO CON ARANDELA	6		(J460820 NLA)
	21M7089	TORNILLO	6		M8 X 20
	12M7065	ARANDELA DE SEGURIDAD	6		8 MM
	24M7036	ARANDELA	6		9 X 16 X 1.600 MM
12	.....	TORNILLO	1		(J260820 NLA)
	19M7881	TORNILLO	1		M8 X 20, (SUSTITUCION PARA J900820)
	24M7055	ARANDELA	1		8.400 X 16 X 1.600 MM, (SUSTITUCION PARA A590108)
13	4653906	MECHERO	1		(24 V)
14	4656300	AISLANTE	3		

AIR CONDITIONER REFRIGERANT HOSE AND COMPRESSOR BELT
FLEXIBLES DE REFRIGERANT ET COURROIE D'ENTRAINEMENT DE COMPRESSEUR DE CLIMATISEUR
MANGUERAS DE REFRIGERANTE DEL ACONDICIONADOR DE AIRE Y CORREA IMPULSORA DEL COMPRESOR

TX1011661 -UN-17JAN07

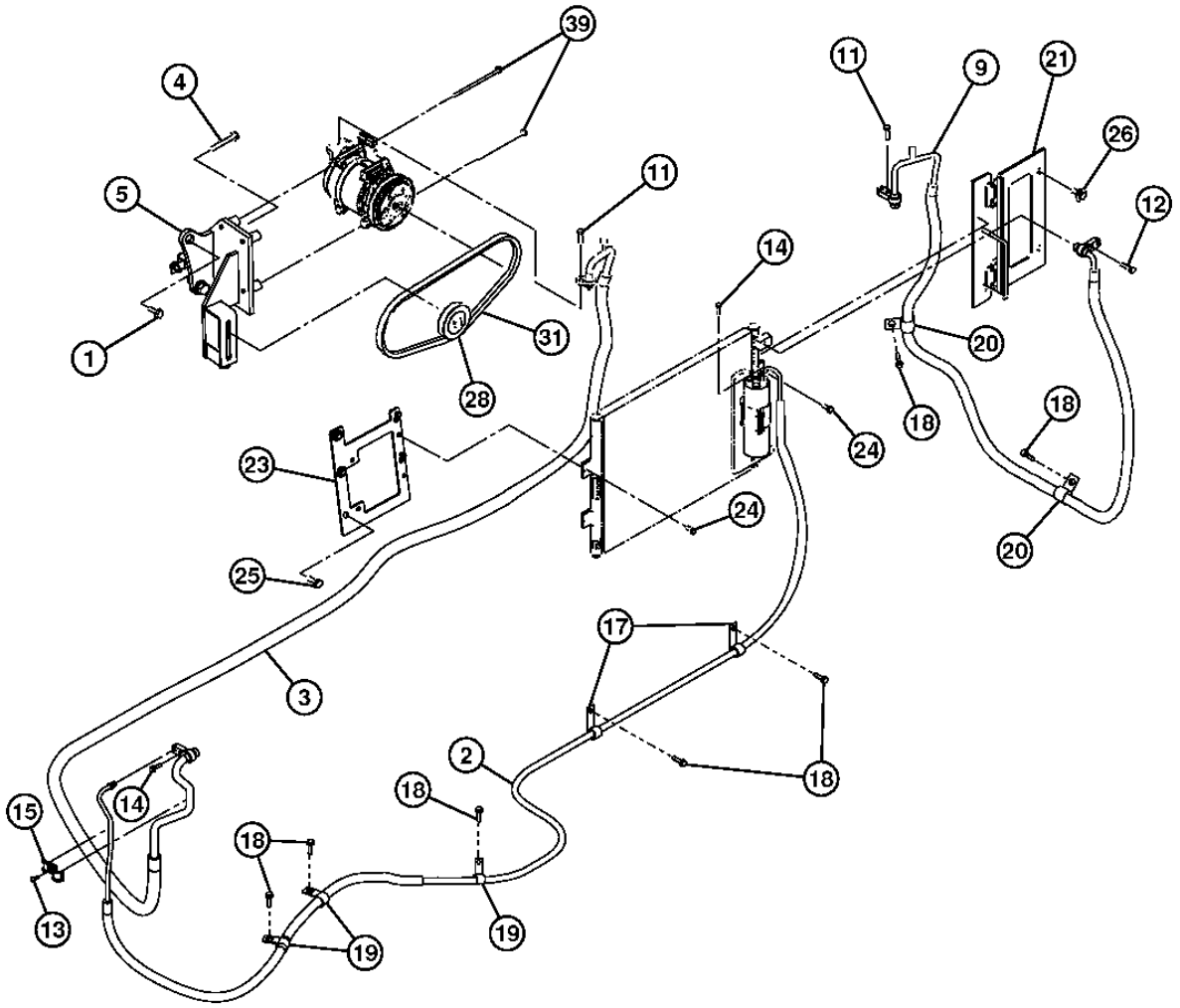

TX1011661

CALEFACTOR Y ACONDICIONADOR DE AIRE 1830

AIR CONDITIONER REFRIGERANT HOSE AND COMPRESSOR BELT
FLEXIBLES DE REFRIGERANT ET COURROIE D'ENTRAINEMENT DE COMPRESSEUR DE CLIMATISEUR
MANGUERAS DE REFRIGERANTE DEL ACONDICIONADOR DE AIRE Y CORREA IMPULSORA DEL COMPRESOR

POS.	*NO.PIEZA*	*DESCRIPCION*	*CANT*	*NUM. SERIE*	*NOTAS*
1	19M7489	TORNILLO	2		M16 X 45
	12H294	ARANDELA DE SEGURIDAD	2		15.875 MM (5/8")
	24M7053	ARANDELA	2		17 X 30 X 3 MM
2	4631984	MANGUERA HIDRAULICA	1		
3	4631985	MANGUERA HIDRAULICA	1		
4	.....	TORNILLO CON ARANDELA	1		
	19M7662	TORNILLO	4		M10 X 30
	24M7346	ARANDELA	4		11 X 20 X 2 MM
5	DH700274	SOPORTE	1		
9	4668738	MANGUITO DE REFRIGERANTE	1		
11	.....	TORNILLO CON ARANDELA	2		(J260830 NLA)
	19M7513	TORNILLO	2		M8 X 30, (SUSTITUCION PARA J900830)
	24M7346	ARANDELA	2		11 X 20 X 2 MM, (SUSTITUCION PARA J222010)
12	.....	TORNILLO CON ARANDELA	1		
	19M7163	TORNILLO	1		M8 X 25
	24M7055	ARANDELA	1		8.400 X 16 X 1.600 MM
13	4367681	TORNILLO	1		
14	.....	TORNILLO CON ARANDELA	2		(J260625 NLA)
	19M7286	TORNILLO	2		M6 X 25, (SUSTITUCION PARA J900625)
	24M7054	ARANDELA	2		6.400 X 12 X 1.600 MM, (SUSTITUCION PARA A590106)
15	4631800	ABRAZADERA	1		
18	19M7938	TORNILLO	7		M10 X 20
19	T28949	ABRAZADERA	3		(SUSTITUCION PARA 4190273)
20	R50454	ABRAZADERA	2		(SUSTITUCION PARA 4192034)
21	DH800293	SOPORTE	1		
23	DH800291	SOPORTE	1		(J281030 NLA)
24	19M7139	TORNILLO	5		M8 X 20
25	.....	TORNILLO CON ARANDELA	4		(J271030 NLA)
	19M7662	TORNILLO	4		M10 X 30
	24M7101	ARANDELA	4		11 X 34 X 3 MM
26	.....	TORNILLO CON ARANDELA	4		(J281030 NLA)
	19M7662	TORNILLO	4		M10 X 30
	24M7101	ARANDELA	4		11 X 34 X 3 MM
28	4346770	POLEA	1		
31	FF100493	CORREA TRAPEZOIDAL	1		
39	19M8404	TORNILLO	4		M8 X 130
	24M7055	ARANDELA	4		8.400 X 16 X 1.600 MM

HEATER HOSES
FLEXIBLES DE CHAUFFAGE
MANGUERAS DEL CALEFACTOR

T216171 -UN-13DEC05

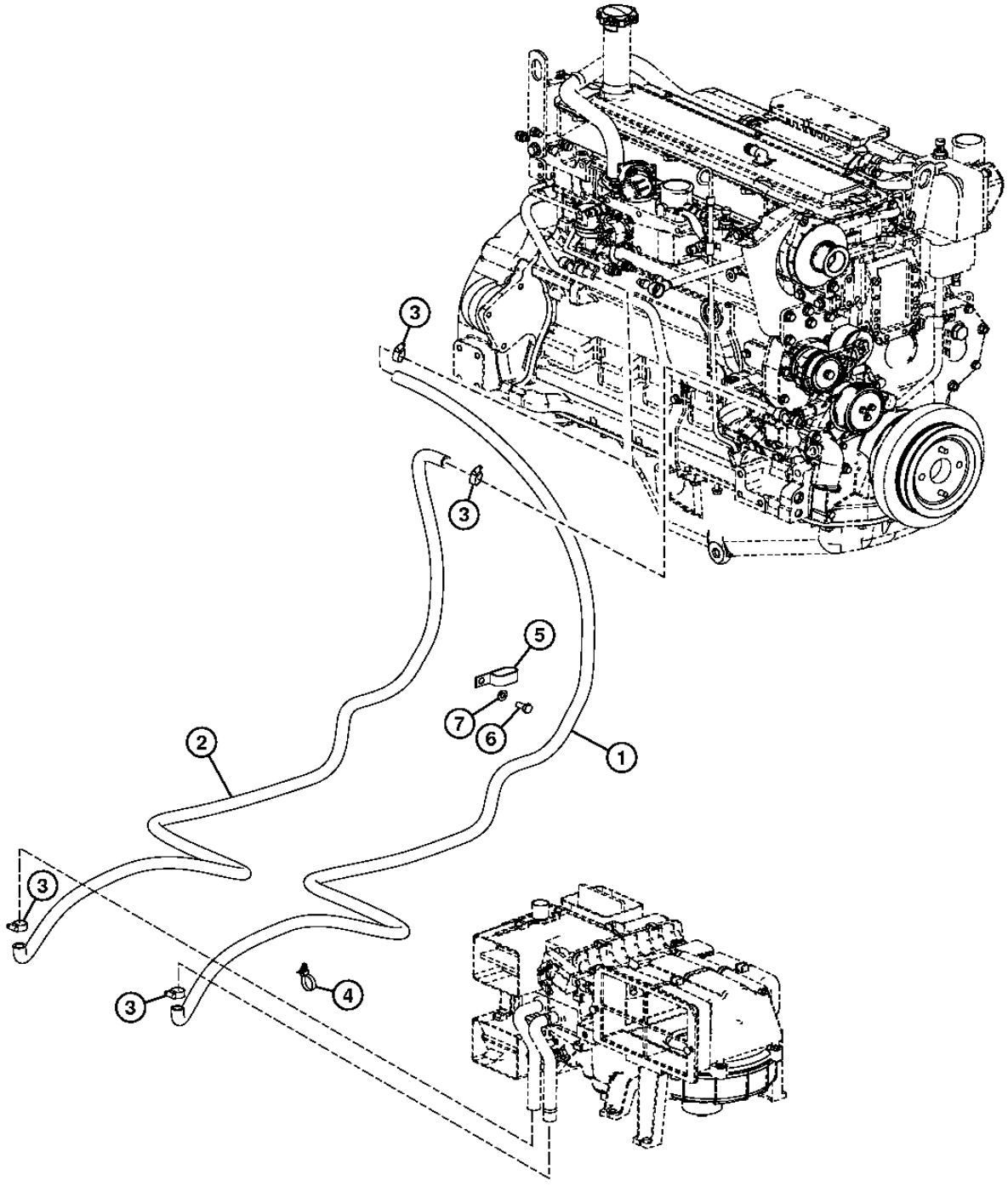

T216171

HEATER HOSES
FLEXIBLES DE CHAUFFAGE
MANGUERAS DEL CALEFACTOR

POS.	*NO.PIEZA*	*DESCRIPCION*	*CANT*	*NUM. SERIE*	*NOTAS*
1	.....	MANGUERA POR METROS	1		(MAKE FROM TY22328 - CUT TO LENGTH 2950MM) (SUSTITUCION PARA DH401303)
2	.....	MANGUERA POR METROS	1		(MAKE FROM TY22328 - CUT TO LENGTH 2500MM) (SUSTITUCION PARA DH401300)
3	WZ2141223	ABRAZADERA PARA MANGUERAS	4		(SUSTITUCION PARA 4514699 Y AA34965)
4	4259220	ABRAZADERA	1		
5	R50454	ABRAZADERA	1		(SUSTITUCION PARA 4192034)
6	19M7402	TORNILLO	1		M10 X 25
7	24M7028	ARANDELA	1		10.500 X 20 X 2 MM

DOOR (STORAGE COMPARTMENT)
PORTIERE (COMPARTIMENT DE RANGEMENT)
PUERTA (LA CAJA DE ALMACENAMIENTO)

TX1013402 -UN-26JAN07

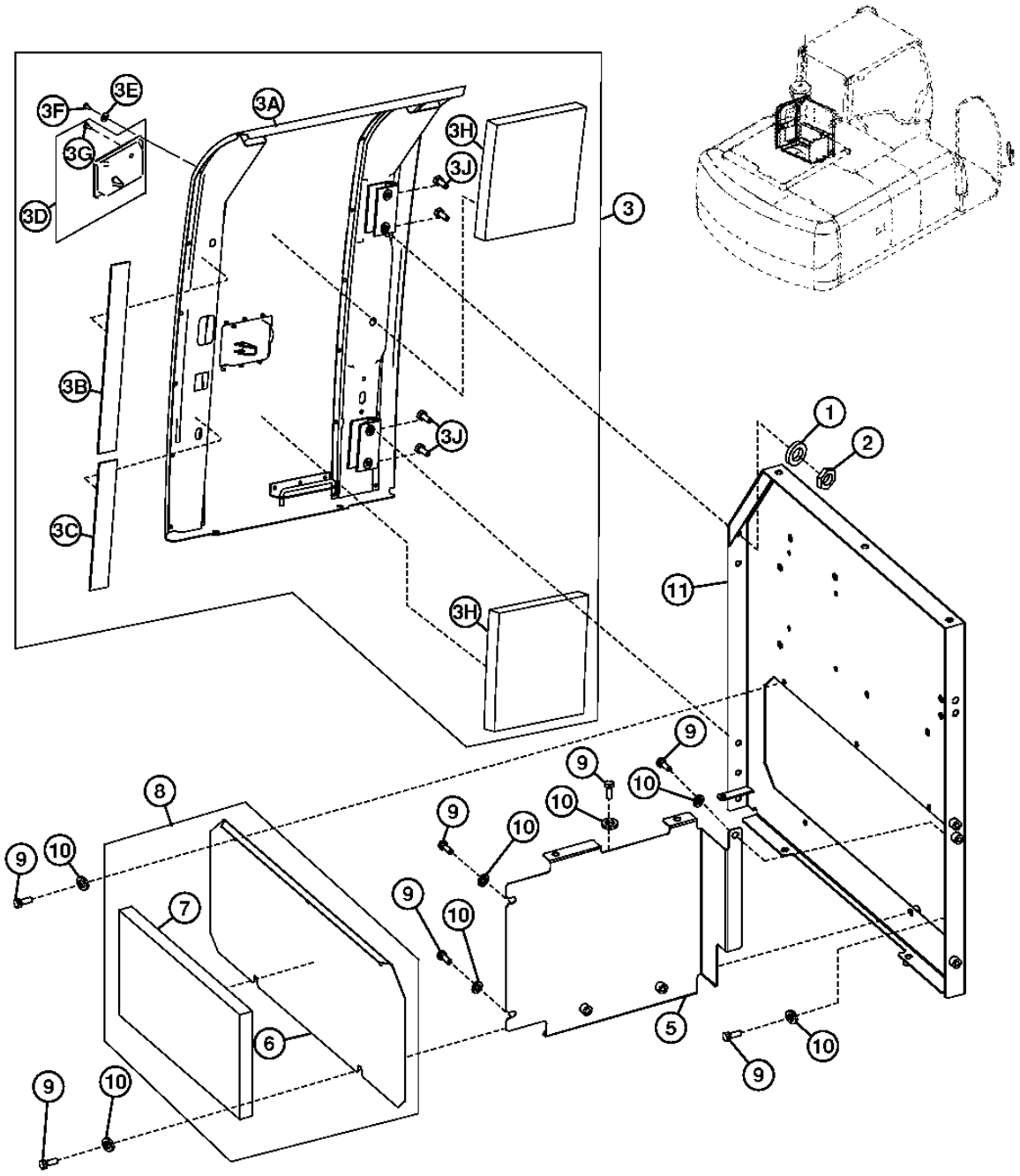

TX1013402

CAOP O COMPARTIMIENTO DEL MOTOR 1910

DOOR (STORAGE COMPARTMENT)
PORTIERE (COMPARTIMENT DE RANGEMENT)
PUERTA (LA CAJA DE ALMACENAMIENTO)

POS.	*NO.PIEZA*	*DESCRIPCION*	*CANT*	*NUM. SERIE*	*NOTAS*
1	24M7028	ARANDELA	4		10.500 X 20 X 2 MM, (SUSTITUCION PARA J253110 O A590110)
2	14M7274	TUERCA	4		M10, (SUSTITUCION PARA J950010)
3	7049096J	PUERTA	1		(DH700259, DH700259J, FF102179, FF102179J, AND 7049096 NLA)
3A	.....	PUERTA	1		(DH600066, 6023678 OR 6023678J NLA)
3B	4641569	AISLANTE	1		
3C	4654107	AISLANTE	1		
3D	DH400030	PESTILLO	1		
3E	24M7138	ARANDELA	6		5.300 X 15 X 1.200 MM
3F	M63200	REMACHE	6		
3G	DH400030	PESTILLO	1		
3H	4626151	AISLANTE	2		
3J	19M7402	TORNILLO	4		M10 X 25, (SUSTITUCION PARA J921025)
5	FF100035	TAPADERA	1		(SUSTITUCION PARA 8101626)
6	3106433	TAPADERA	1		
7	FF101651	AISLANTE	1		(SUSTITUCION PARA 4627122)
8	9765719	TAPADERA	1		
9	19M7662	TORNILLO	10		M10 X 30, (SUSTITUCION PARA J901030)
10	24M7346	ARANDELA	10		11 X 20 X 2 MM, (SUSTITUCION PARA DH400703)
11	8105387	TAPADERA	1		(SUSTITUCION PARA 7050529)

FRONT COVER (LH)
COUVERCLE AVANT (LH)
CUBIERTA FRENTE (LH)

TX1013354 -UN-20OCT06

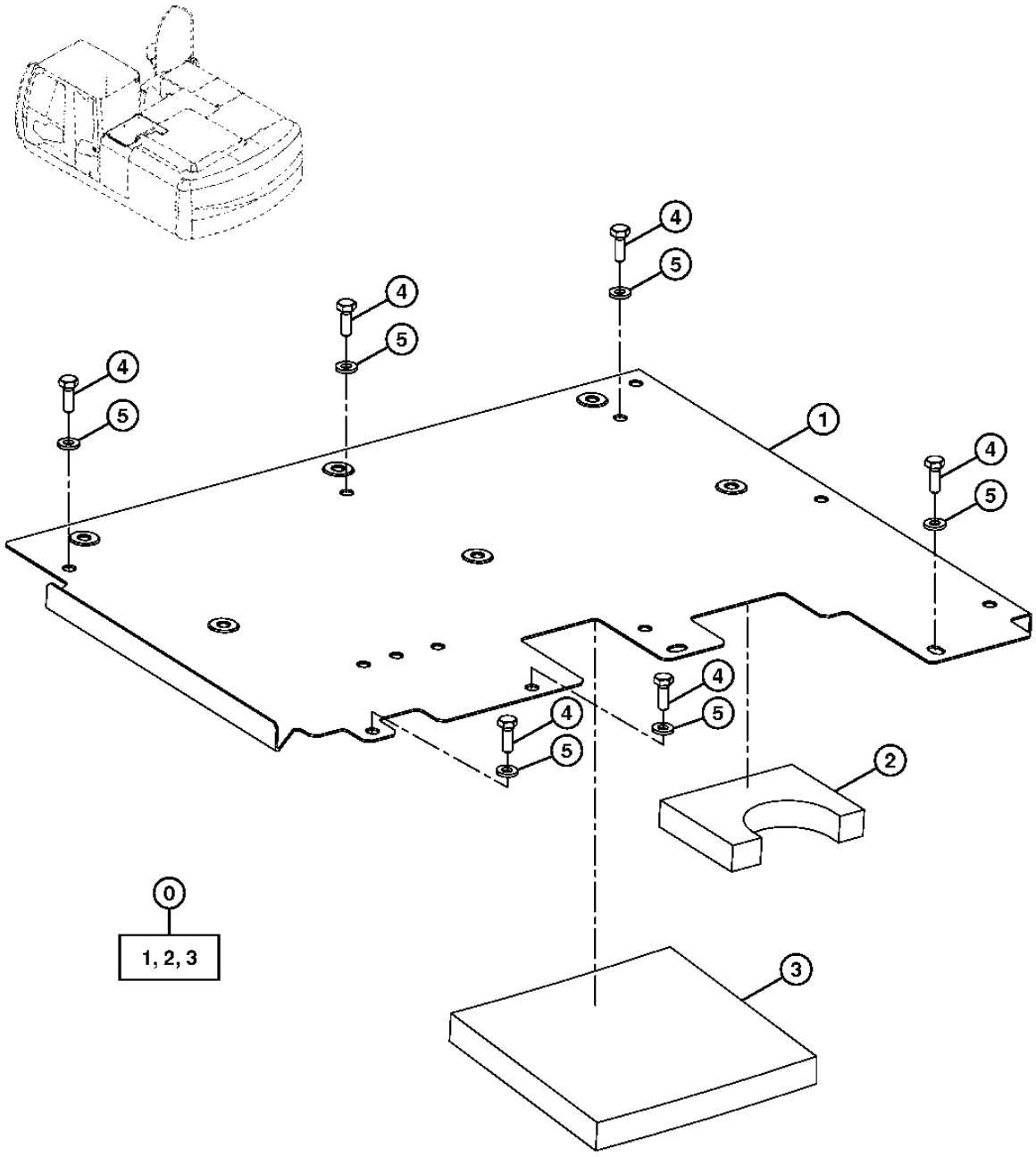

TX1013354

FRONT COVER (LH)
COUVERCLE AVANT (LH)
CUBIERTA FRENTE (LH)

POS.	*NO.PIEZA*	*DESCRIPCION*	*CANT*	*NUM. SERIE*	*NOTAS*
0	FF101318J	TAPADERA	1		(SUSTITUCION PARA FF100375 O FF101318)
2	4626151	AISLANTE	1		
3	FF101332	AISLANTE	1		
4	.....	TORNILLO CON ARANDELA	8		(J271030 NLA)
	19M7662	TORNILLO	8		M10 X 30, (SUSTITUCION PARA J901030)
5	DH400703	ARANDELA	8		

FRONT COVER (LH) (NON-SLIP)
COUVERCLE AVANT (LH) (ANTIDERAPANT)
CUBIERTA FRENTE (LH) (SIN PATINAJE)

TX1014198 -UN-03NOV06

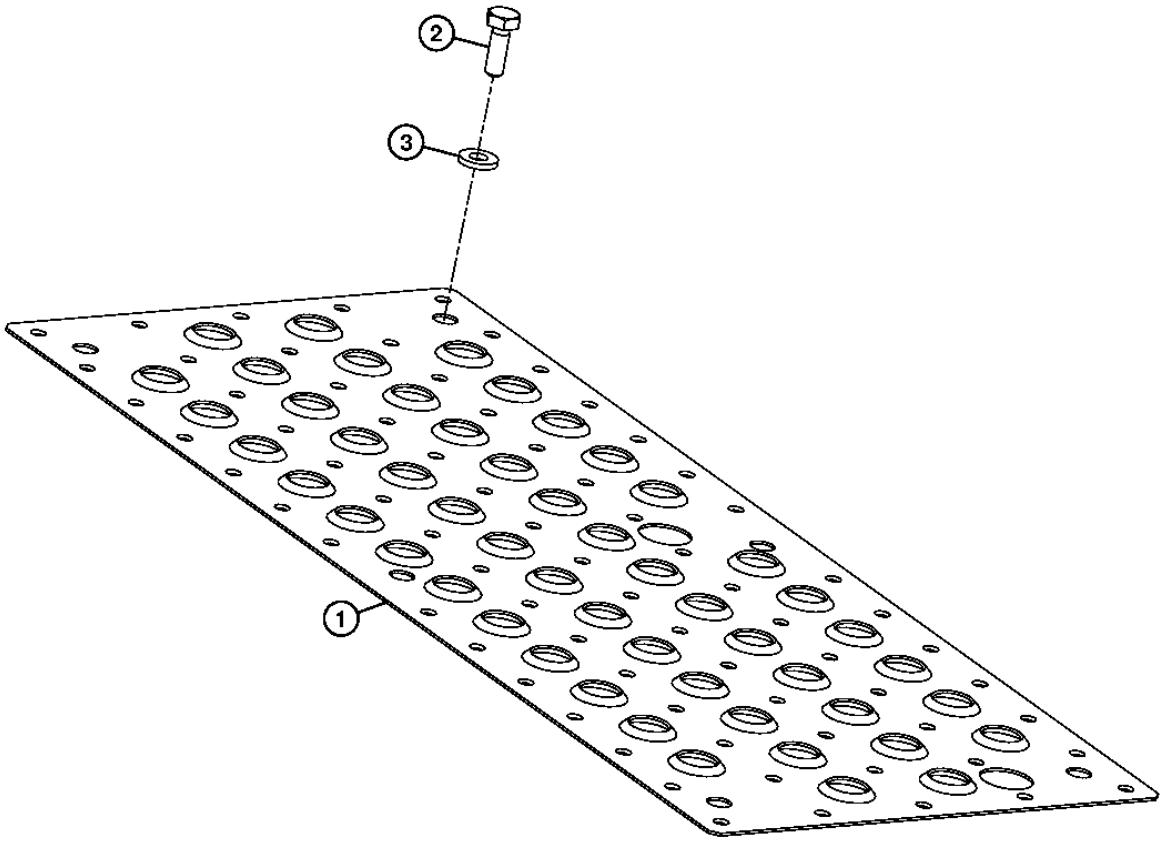

TX1014198

FRONT COVER (LH) (NON-SLIP)
COUVERCLE AVANT (LH) (ANTIDERAPANT)
CUBIERTA FRENTE (LH) (SIN PATINAJE)

POS.	*NO.PIEZA*	*DESCRIPCION*	*CANT*	*NUM. SERIE*	*NOTAS*
1	FF100098	TAPADERA	1		
2	19M7662	TORNILLO	6		M10 X 30, (SUSTITUCION PARA J901030)
3	24M7346	ARANDELA	6		11 X 20 X 2 MM, (SUSTITUCION PARA DH400703 O J222010)

COVER (CENTER FRONT TOP)
COUVERCLE (CENTRAL AVANT SUPÉRIEUR)
CUBIERTA (PARTE SUPERIOR CENTRAL VERTICAL)

TX1013405 -UN-27OCT06

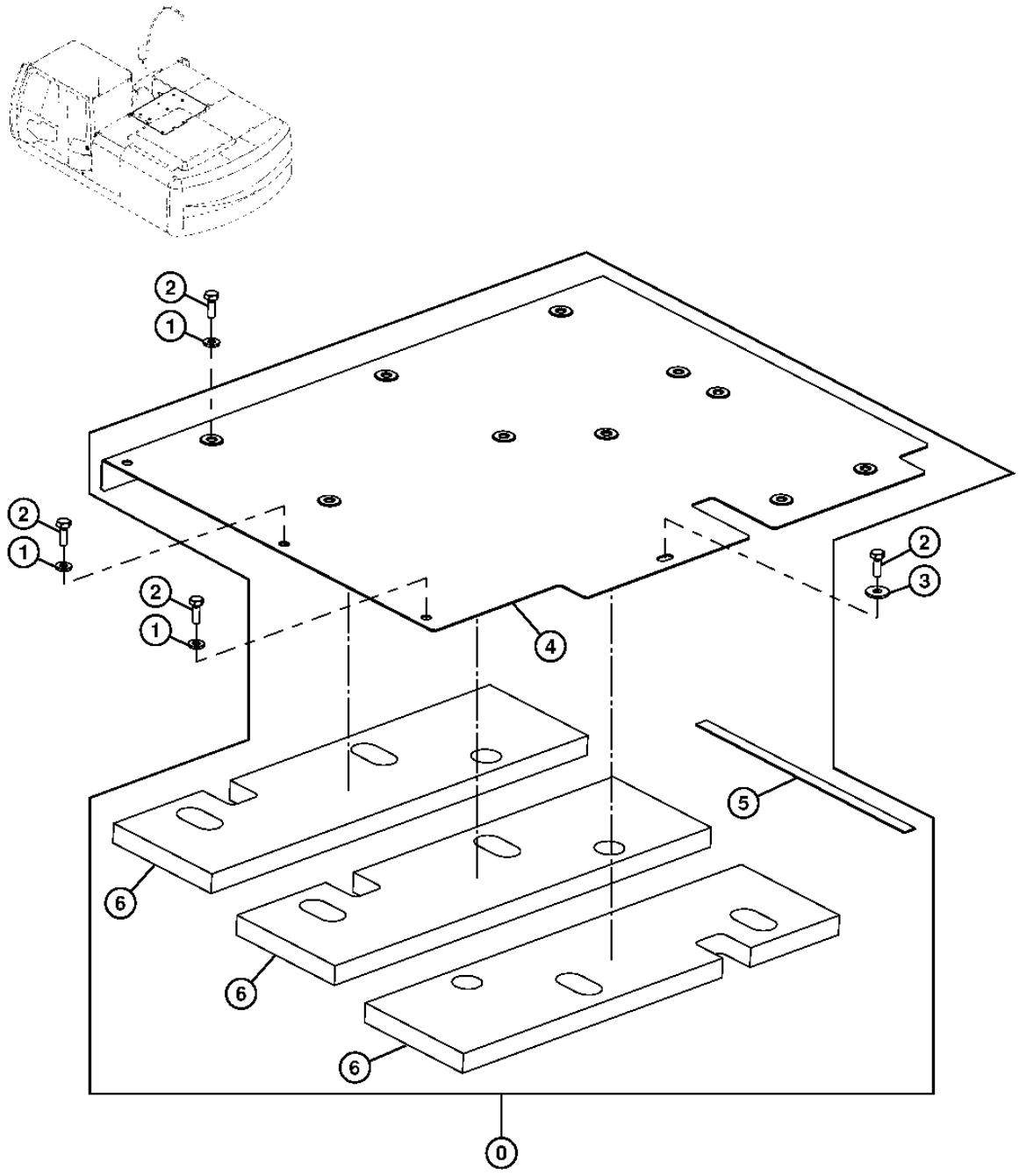

TX1013405

CAOP O COMPARTIMIENTO DEL MOTOR 1910

COVER (CENTER FRONT TOP)
COUVERCLE (CENTRAL AVANT SUPÉRIEUR)
CUBIERTA (PARTE SUPERIOR CENTRAL VERTICAL)

POS.	*NO.PIEZA*	*DESCRIPCION*	*CANT*	*NUM. SERIE*	*NOTAS*
0	FF100376J	TAPADERA	1		(SUSTITUCION PARA FF100376)
1	24M7346	ARANDELA	3		11 X 20 X 2 MM, (SUSTITUCION PARA DH400703 O J222010)
2	19M7662	TORNILLO	4		M10 X 30, (SUSTITUCION PARA J901030)
3	24M7101	ARANDELA	1		11 X 34 X 3 MM, (SUSTITUCION PARA J217083)
4	.....	AISLANTE	1		(DH700312 NSEP)
5	4380814	AISLANTE	1		
6	.....	AISLANTE	3		(FF100190 NSEP)

COVER (CENTER FRONT TOP) (NON-SLIP)
COUVERCLE (CENTRAL AVANT SUPERIEUR) (ANTIDERAPANT)
CUBIERTA (PARTE SUPERIOR CENTRAL VERTICAL) (SIN PATINAJE)

TX1013459 -UN-27OCT06

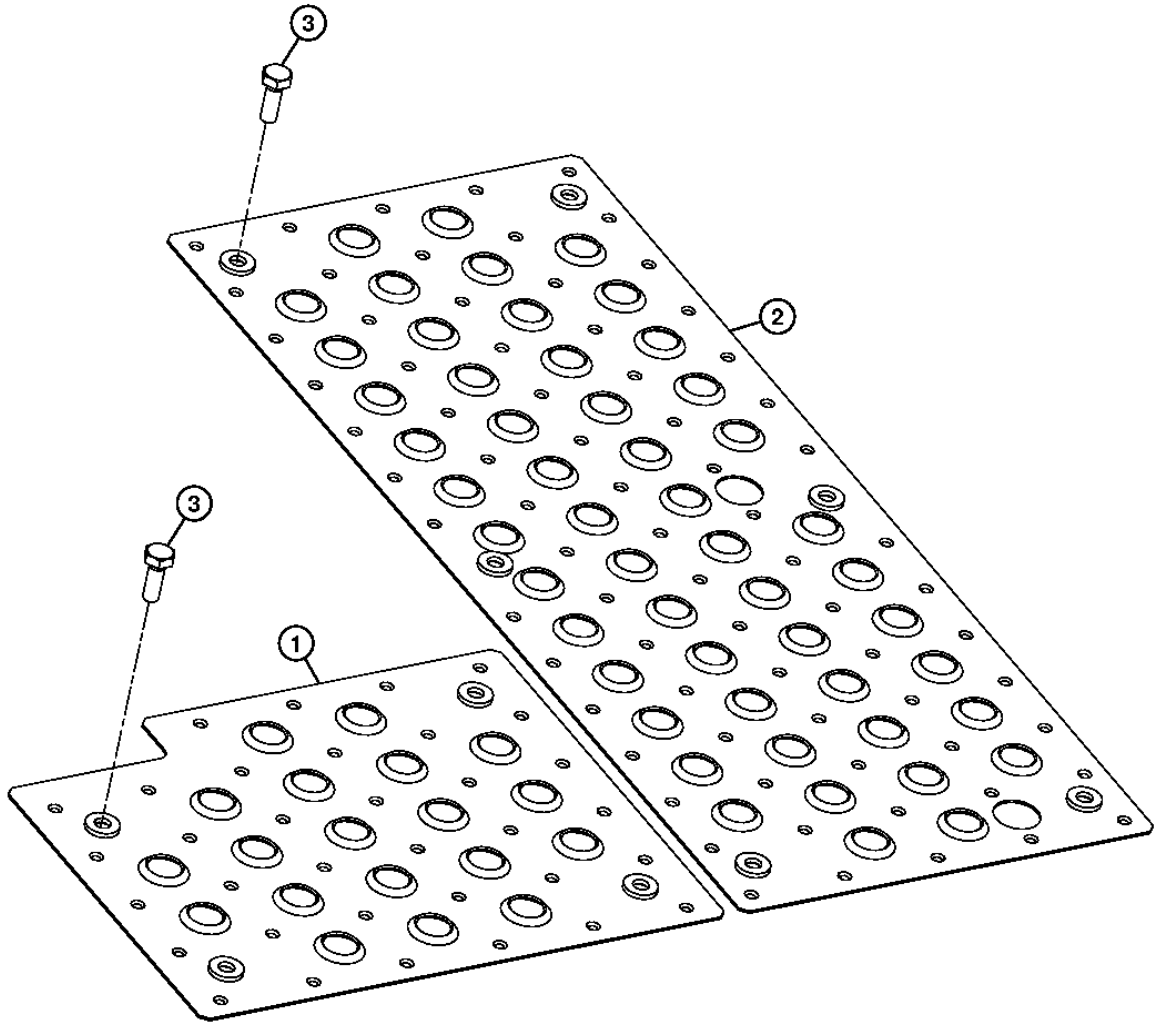

TX1013459

CAOP O COMPARTIMIENTO DEL MOTOR 1910

COVER (CENTER FRONT TOP) (NON-SLIP)
COUVERCLE (CENTRAL AVANT SUPERIEUR) (ANTIDERAPANT)
CUBIERTA (PARTE SUPERIOR CENTRAL VERTICAL) (SIN PATINAJE)

POS.	*NO.PIEZA*	*DESCRIPCION*	*CANT*	*NUM. SERIE*	*NOTAS*
1	FF100100	TAPADERA	1		
2	FF100098	TAPADERA	1		
3	.....	TORNILLO CON ARANDELA	10		(J971030 NLA)
	19M7662	TORNILLO	10		M10 X 30, (SUSTITUCION PARA J901030)
	24M7346	ARANDELA	10		11 X 20 X 2 MM, (SUSTITUCION PARA J222010)

COVER (CENTER VERTICAL)
COUVERCLE (CENTRAL VERTICAL)
CUBIERTA (CENTRAL VERTICAL)

TX1013467 -UN-19JAN07

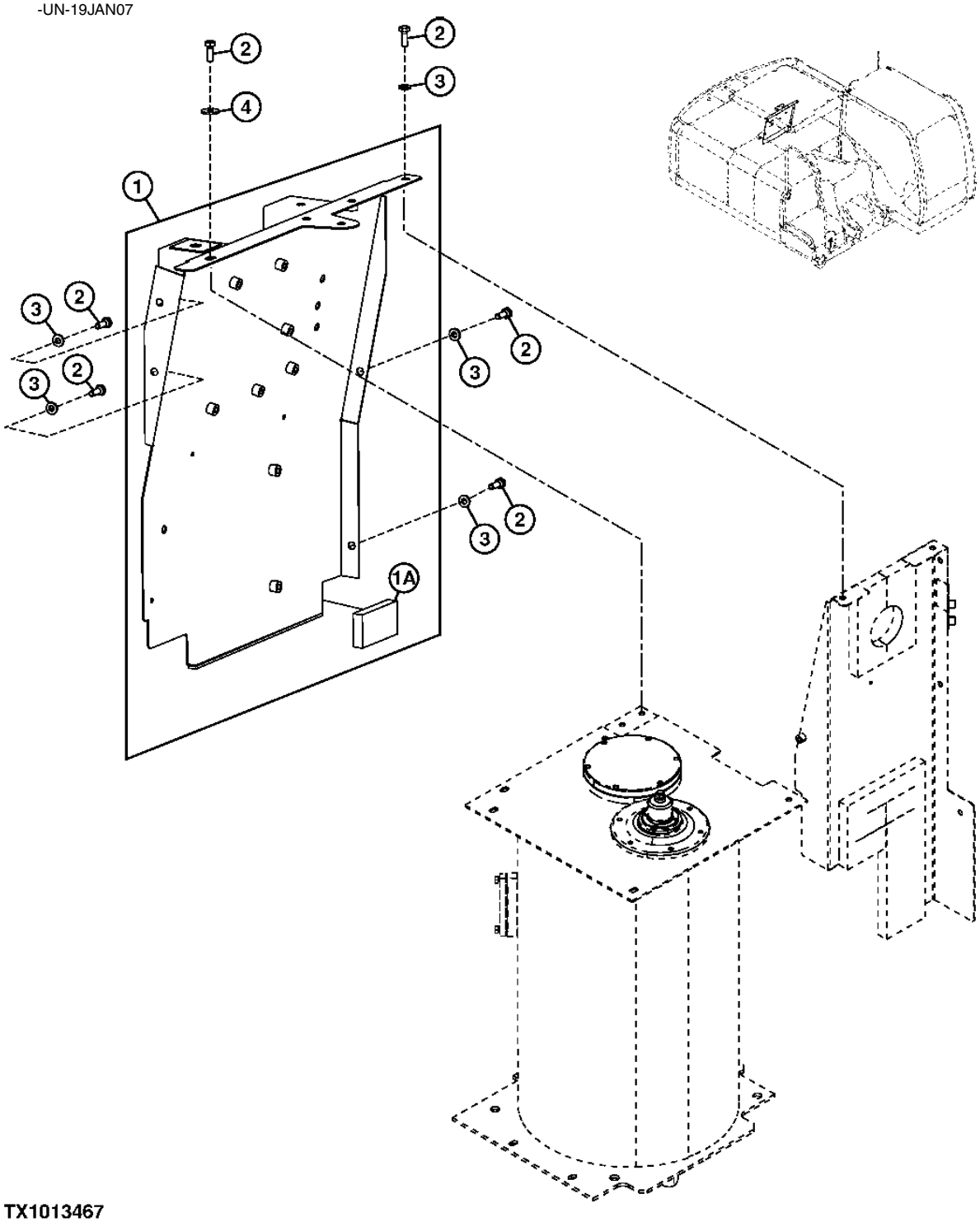

TX1013467

COVER (CENTER VERTICAL)
COUVERCLE (CENTRAL VERTICAL)
CUBIERTA (CENTRAL VERTICAL)

POS.	*NO.PIEZA*	*DESCRIPCION*	*CANT*	*NUM. SERIE*	*NOTAS*
1	FF100377	TAPADERA	1		
1A	FF101129	AISLANTE	1		
2	.....	TORNILLO CON ARANDELA	6		(J971030 NLA)
	19M7662	TORNILLO	6		M10 X 30, (SUSTITUCION PARA J901030)
3	24M7346	ARANDELA	5		11 X 20 X 2 MM, (SUSTITUCION PARA DH400703 O J222010)
4	24M7101	ARANDELA	1		11 X 34 X 3 MM, (SUSTITUCION PARA J217083)

COVER (REAR LEFT SIDE)
COUVERCLE (ARRIERE GAUCHE)
CUBIERTA (LADO IZQUIERDO TRASERO ILUSTRADO)

TX1013474 -UN-26JAN07

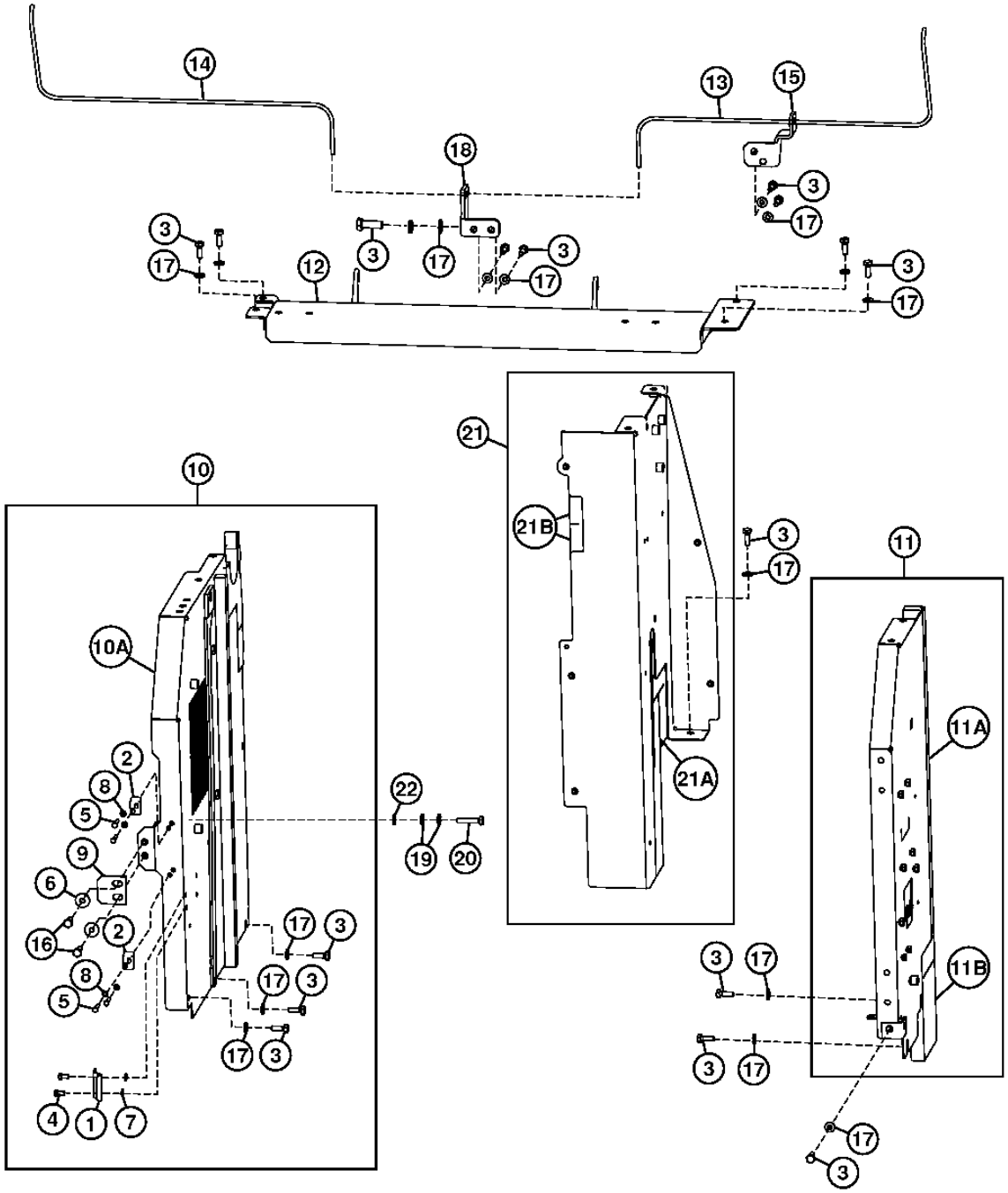

TX1013474

COVER (REAR LEFT SIDE)
COUVERCLE (ARRIERE GAUCHE)
CUBIERTA (LADO IZQUIERDO TRASERO ILUSTRADO)

POS.	NO.PIEZA	DESCRIPCION	CANT	NUM. SERIE	NOTAS
1	9765335	TOPE	1		
2	4652573	TOPE	2		
3	19M7662	TORNILLO	16		M10 X 30, (SUSTITUCION PARA J971030 O J901030)
4	19M7162	TORNILLO	2		M8 X 16, (SUSTITUCION PARA J900816)
5	19M7177	TORNILLO	4		M6 X 35, (SUSTITUCION PARA J900635)
6	24M7101	ARANDELA	2		11 X 34 X 3 MM, (SUSTITUCION PARA J217083)
7	24M7055	ARANDELA	2		8.400 X 16 X 1.600 MM, (SUSTITUCION PARA A590108)
8	24M7054	ARANDELA	4		6.400 X 12 X 1.600 MM, (SUSTITUCION PARA A590106)
9	4638905	TOPE	1		
10	FF101319	TAPADERA	1		
10A	.....	TAPADERA	1		(FF101323 NLA)
11	FF100713	TAPADERA	1		
11A	DH400923	AISLANTE	1		
11B	.....	TAPADERA	1		(FF100008 NLA)
12	DH700313	TAPADERA	1		
13	DH300259	BARRA DE ACOPLAMIENTO	1		
14	DH300260	BARRA DE ACOPLAMIENTO	1		
15	FF100301	SOPORTE	1		
16	19M7402	TORNILLO	2		M10 X 25
17	24M7346	ARANDELA	16		11 X 20 X 2 MM, (SUSTITUCION PARA DH400703 O J222010)
18	FF101101	SOPORTE	1		(SUSTITUCION PARA FF100715)
19	12H294	ARANDELA DE SEGURIDAD	1		5/8", (SUSTITUCION PARA A590916)
20	19M7489	TORNILLO	1		M16 X 45, (SUSTITUCION PARA J921645)
21	FF101320	TAPADERA	1		(SUSTITUCION PARA FF100714)
21A	FF101330	AISLANTE	1		
21B	FF101329	AISLANTE	2		
22	24M7053	ARANDELA	1		17 X 30 X 3 MM

COVER (REAR RIGHT SIDE)
COUVERCLE (ARRIERE DROIT)
CUBIERTA (TRASERO LADO DERECHO)

TX1013508 -UN-23JAN07

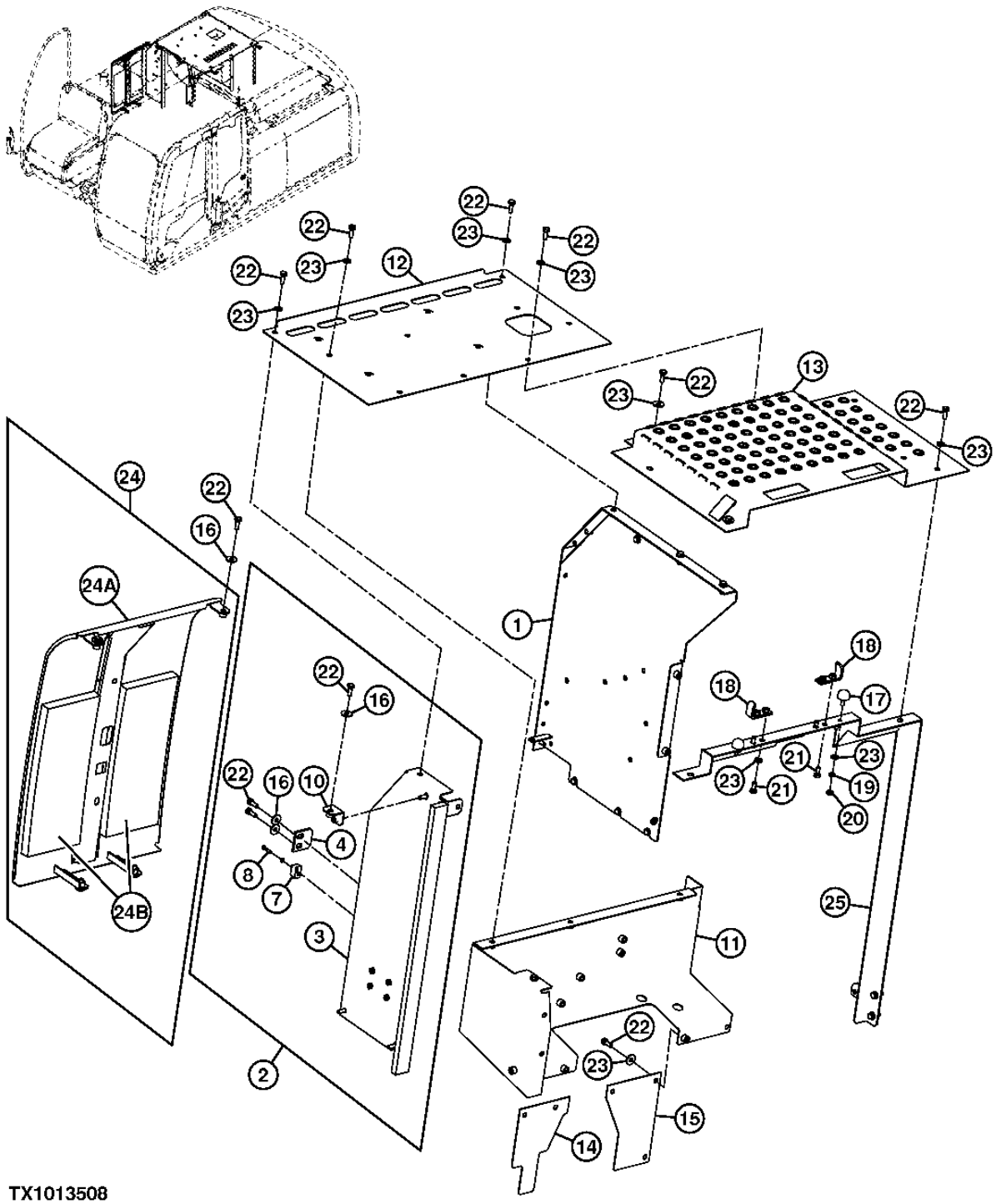

TX1013508

COVER (REAR RIGHT SIDE)
COUVERCLE (ARRIERE DROIT)
CUBIERTA (TRASERO LADO DERECHO)

POS.	NO.PIEZA	DESCRIPCION	CANT	NUM. SERIE	NOTAS
1	DH700279	TAPADERA	1		
2	.....	TAPADERA	1		(DH900825 NLA)
3	DH800270	TAPADERA	1		
4	4638905	TOPE	1		
7	4652573	TOPE	1		
8	19M7177	TORNILLO	2		M6 X 35, (SUSTITUCION PARA J900635)
	24M7054	ARANDELA	2		6.400 X 12 X 1.600 MM, (SUSTITUCION PARA A590106)
10	9765330	SOPORTE	1		
11	FF101660	TAPADERA	1		(SUSTITUCION PARA DH600070)
12	DH600080	TAPADERA	1		
13	DH600083	TAPADERA	1		
14	FF101777	TAPADERA	1		(SUSTITUCION PARA DH700306)
15	DH700307	TAPADERA	1		
16	24M7101	ARANDELA	7		11 X 34 X 3 MM, (SUSTITUCION PARA J217083)
17	4294508	PARAGOLPES	2		
18	AT307244	SOPORTE	2		(SUSTITUCION PARA 9743889)
19	12M7066	ARANDELA DE SEGURIDAD	2		10 MM, (SUSTITUCION PARA A590910)
20	14M7274	TUERCA	2		M10, (SUSTITUCION PARA J950010)
21	19M7402	TORNILLO	4		M10 X 25, (SUSTITUCION PARA J901025)
22	19M7662	TORNILLO	41		M10 X 30, (SUSTITUCION PARA J901030)
23	24M7346	ARANDELA	37		11 X 20 X 2 MM, (SUSTITUCION PARA DH400703)
24	8102285J	TAPADERA	1		
24A	7048707	TAPADERA	1		
24B	4650193	AISLANTE	2		
25	FF101532	APOYO	1		(SUSTITUCION PARA DH600087)

CAOP O COMPARTIMIENTO DEL MOTOR 1910

COVERS (COOLING AND HYDRAULIC COMPARTMENT DOORS)
COUVERCLES (PORTES DE COMPARTIMENTS DE REFROIDISSEMENT ET HYDRAULIQUE)
CUBIERTAS (PUERTAS DE COMPARTIMIENTOS DE ENFRIAMIENTO E HIDRAULICO)

TX1029403 -UN-21SEP07

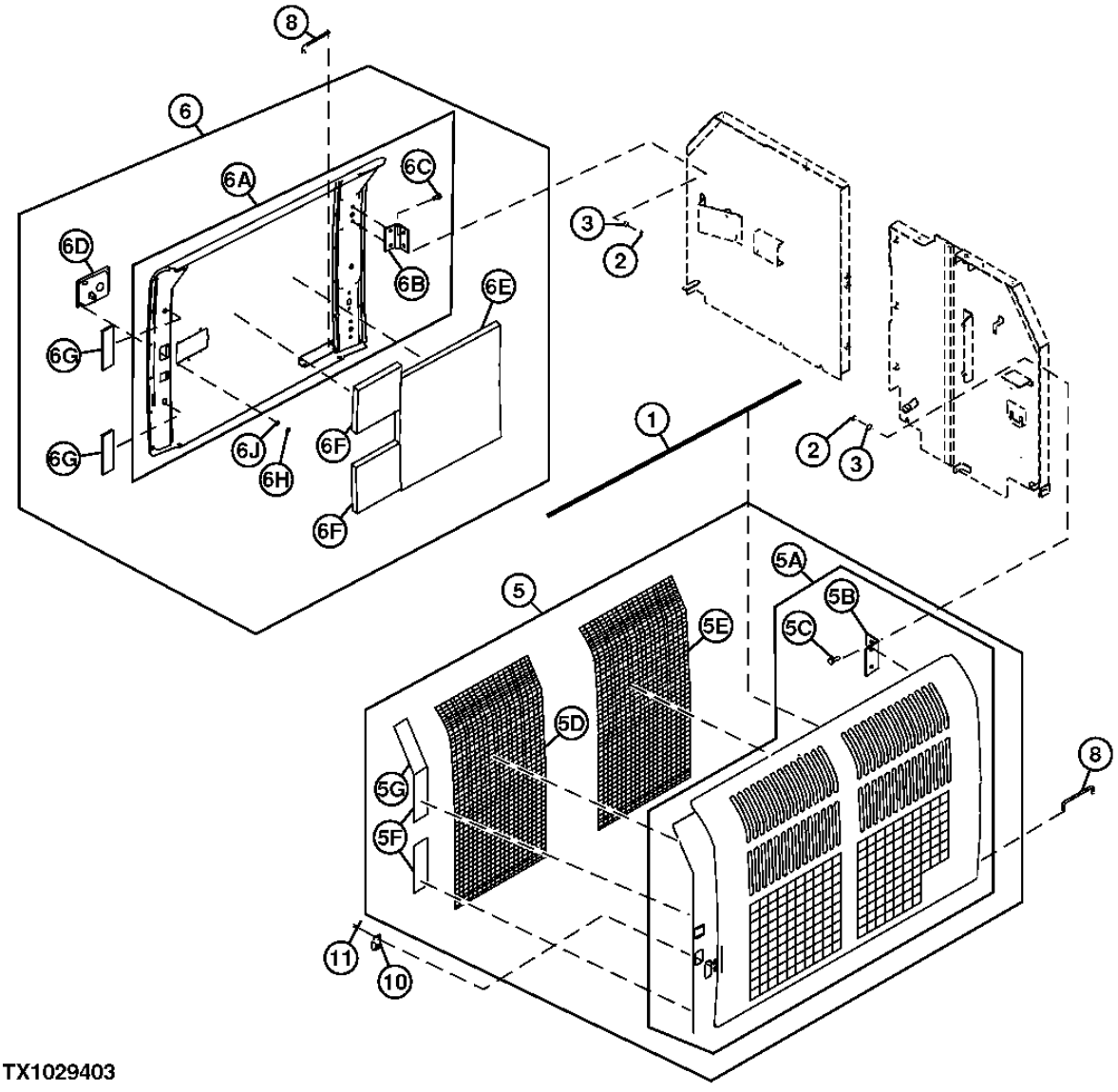

TX1029403

CAOP O COMPARTIMIENTO DEL MOTOR 1910

COVERS (COOLING AND HYDRAULIC COMPARTMENT DOORS)
COUVERCLES (PORTES DE COMPARTIMENTS DE REFROIDISSEMENT ET HYDRAULIQUE)
CUBIERTAS (PUERTAS DE COMPARTIMIENTOS DE ENFRIAMIENTO E HIDRAULICO)

POS.	*NO.PIEZA*	*DESCRIPCION*	*CANT*	*NUM. SERIE*	*NOTAS*
1	DH401228	BANDA DE GUARNICION	1		
2	24M7028	ARANDELA	8		10.500 X 20 X 2 MM, (SUSTITUCION PARA A590110)
3	14M7274	TUERCA	8		M10, (SUSTITUCION PARA J950010)
5	DH700183	PUERTA	1		
5A	.....	PUERTA	1		(DH500101 NLA)
5B	3104320	BISAGRA	2		
5C	19M7402	TORNILLO	4		M10 X 25, (SUSTITUCION PARA J921025)
5D	DH400899	MALLA	1		
5E	DH400899	MALLA	1		(CORTAR SEGUN SE REQUIERA)
5F	4654108	AISLANTE	2		
5G	4654109	AISLANTE	1		
6	.....	PUERTA	1		(DH700188 NLA) (7049098 NLA)
6A	6023829J	PUERTA	1		(SUSTITUCION PARA 6023829) (PEDIMOS ADEMAS 4652498) (DH600050 NLA)
6B	3104320	BISAGRA	2		
6C	19M7402	TORNILLO	4		M10 X 25, (SUSTITUCION PARA J921025)
6D	DH400030	PESTILLO	1		(AGUJERO 6)
	4652498	PESTILLO	1		(AGUJERO 4)
6E	FF101650	AISLANTE	1		(SUSTITUCION PARA 4626149)
6F	4652168	AISLANTE	1		
6G	4654109	AISLANTE	2		
6H	M63200	REMACHE	6		
6J	24M7138	ARANDELA	6		5.300 X 15 X 1.200 MM
8	4639112	PESTILLO	2		
10	4642167	TOPE	1		
11	.....	TORNILLO	2		(J260816 NLA)
	19M7162	TORNILLO	2		M8 X 16, (SUSTITUCION PARA J900816)
	24M7028	ARANDELA	2		10.500 X 20 X 2 MM, (SUSTITUCION PARA A590108)

ENGINE COVER
HABILLAGE MOTEUR
CUBIERTA DEL MOTOR

TX1013730 -UN-26JAN07

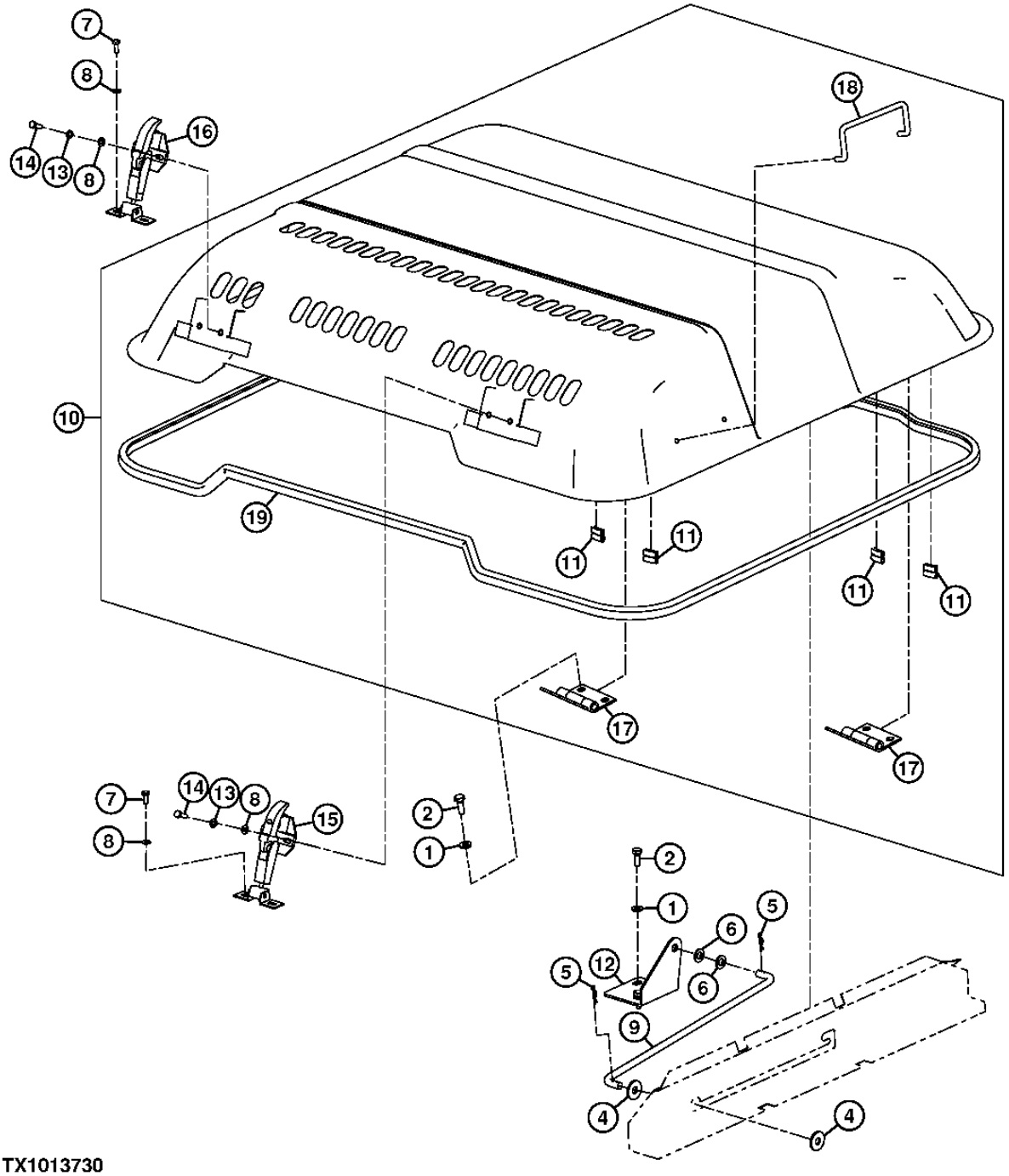

TX1013730

ENGINE COVER
HABILLAGE MOTEUR
CUBIERTA DEL MOTOR

POS.	*NO.PIEZA*	*DESCRIPCION*	*CANT*	*NUM. SERIE*	*NOTAS*
1	24M7346	ARANDELA	6		11 X 20 X 2 MM, (SUSTITUCION PARA DH400703)
2	19M7662	TORNILLO	6		M10 X 30, (SUSTITUCION PARA J901030)
4	24H1352	ARANDELA	2		14.275 X 50.800 X 1.524 MM, (SUSTITUCION PARA J217084)
5	L12622	PASADOR DE MUELLE	4		(SUSTITUCION PARA 4022700)
6	24M7085	ARANDELA	2		15 X 28 X 2.500 MM, (SUSTITUCION PARA A590114)
7	19M7139	TORNILLO	4		M8 X 20, (SUSTITUCION PARA J900820)
8	24M7055	ARANDELA	8		8.400 X 16 X 1.600 MM, (SUSTITUCION PARA A590108)
9	FF101873	PESTILLO	1		(SUSTITUCION PARA FF100379)
10	FF100351	TAPADERA	1		
11	DH401222	BANDA DE GUARNICION	4		
12	FF101317	SOPORTE	1		(SUSTITUCION PARA FF100317)
13	12M7065	ARANDELA DE SEGURIDAD	4		8 MM, (SUSTITUCION PARA A590908)
14	21M7397	TORNILLO	4		M8 X 25, (SUSTITUCION PARA M430825 O TH105051)
15	4361455	FIADOR	1		
16	TH111036	FIADOR	1		(SUSTITUCION PARA 4217429)
17	4404208	BISAGRA	2		(SUSTITUCION PARA 3072015)
18	4415540	MANGO	1		
19	FF102300	AISLANTE	1		(SUSTITUCION PARA FF100316)

BOTTOM COVERS
COUVERCLES D'ACCES DU BAS
CUBIERTAS DE ACCESO DE FONDO

TX1013742 -UN-22JAN07

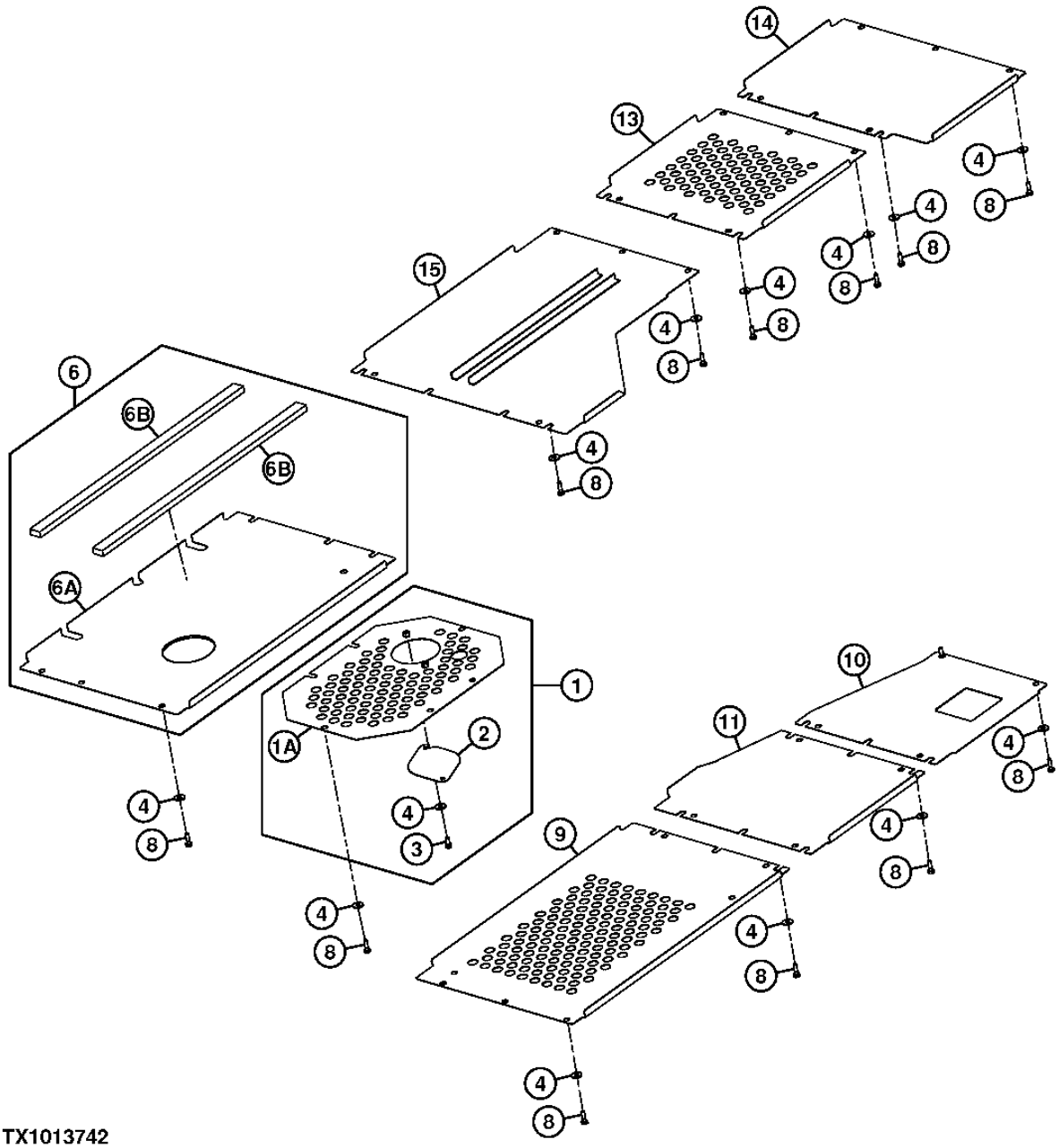

TX1013742

BOTTOM COVERS
COUVERCLES D'ACCES DU BAS
CUBIERTAS DE ACCESO DE FONDO

POS.	*NO.PIEZA*	*DESCRIPCION*	*CANT*	*NUM. SERIE*	*NOTAS*
1	FF100283	TAPADERA	1		
1A	.....	TAPADERA	1		(FF100282 NA)
2	DH300231	TAPADERA	1		
3	19M7402	TORNILLO	2		M10 X 25, (SUSTITUCION PARA J901025)
4	24M7101	ARANDELA	42		11 X 34 X 3 MM, (SUSTITUCION PARA J217083)
6	FF100280	TAPADERA	1		
6A	.....	TAPADERA	1		(FF100279 NA)
6B	4630455	AISLANTE	2		
8	19M7550	TORNILLO	40		M10 X 35, (SUSTITUCION PARA J901035)
9	2052166	TAPADERA	1		
10	3103698	TAPADERA	1		
11	3101187	TAPADERA	1		
13	3103678	TAPADERA	1		
14	3103680	TAPADERA	1		
15	8098647	TAPADERA	1		

TOOL BOX
CAJA DE HERRAMIENTAS
BOITE A OUTILS

TX1031314 -UN-26NOV07

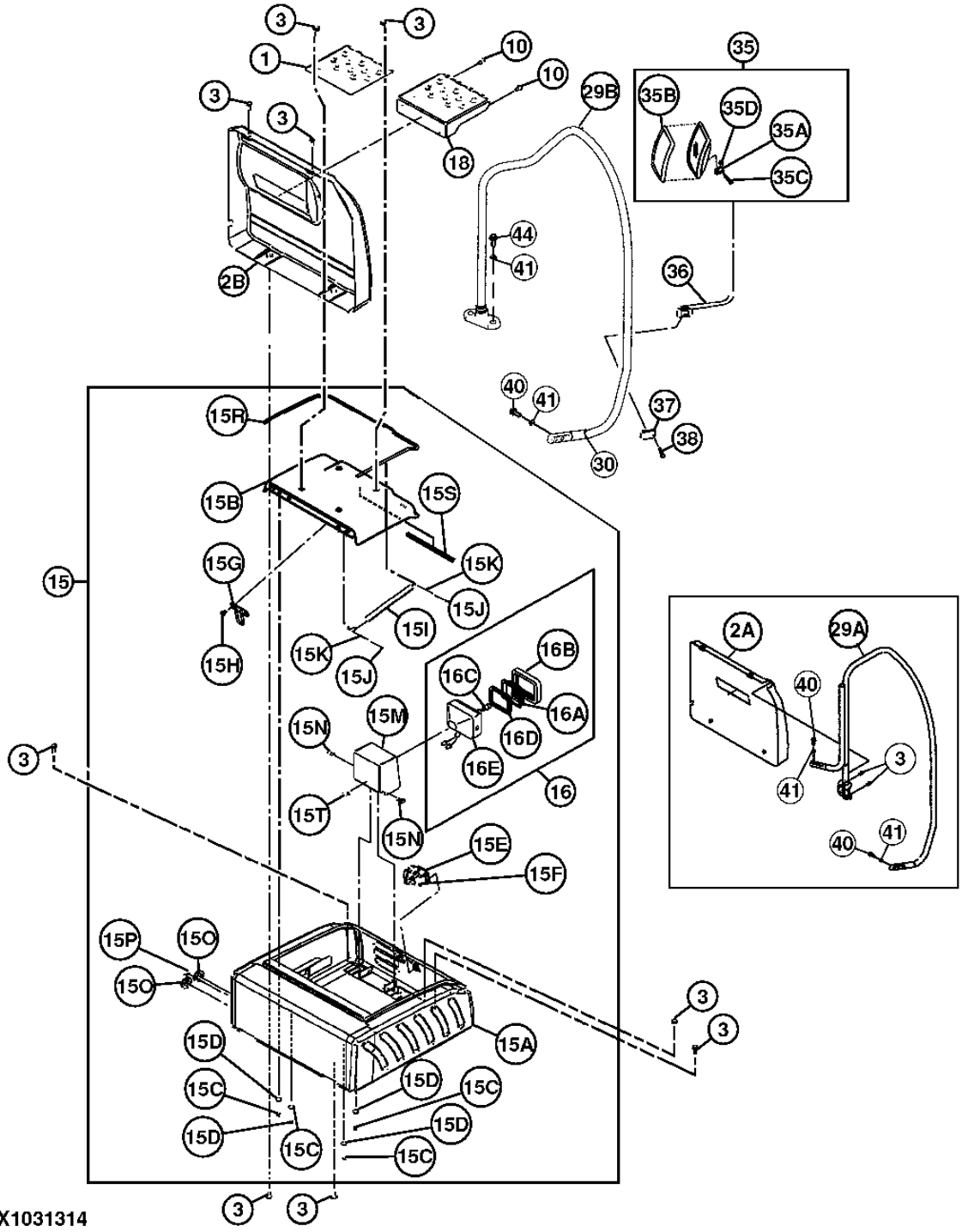

TX1031314

TOOL BOX
CAJA DE HERRAMIENTAS
BOITE A OUTILS

POS.	NO.PIEZA	DESCRIPCION	CANT	NUM. SERIE	NOTAS
1	3091337	TAPADERA	1		
2A	4657931	TAPADERA	1	-XXXXXX	
2B	4676839	TAPADERA	1	XXXXXX-	
	4651835	AISLANTE	1	XXXXXX-	(NO SE ILUSTRA)
3	.....	TORNILLO CON ARANDELA	9		(J271030 NLA)
	19M7662	TORNILLO	9		M10 X 30, (SUSTITUCION PARA J901030)
	24M7346	ARANDELA	9		11 X 20 X 2 MM, (SUSTITUCION PARA DH400703)
10	.....	TORNILLO CON ARANDELA	4		(J271030 NLA)
	19M7662	TORNILLO	4		M10 X 30
	24M7346	ARANDELA	4		11 X 20 X 2 MM
15	.....	CAJA DE HERRAMIENTAS	1		(4657929 NA)
15A	6023720J	CAJA DE HERRAMIENTAS	1		(SUSTITUCION PARA 6023720)
15B	6023721J	TAPADERA	1		(SUSTITUCION PARA 8100523) (PEDIMOS ADEMAS 4639385 Y 4636527)
15C	14M7274	TUERCA	5		M10, (SUSTITUCION PARA J950010)
15D	24M7028	ARANDELA	4		10.500 X 20 X 2 MM, (SUSTITUCION PARA A590110)
15E	4631659	CERRADURA	1		
15F	.....	TORNILLO	2		(J260614 NLA)
	19M7560	TORNILLO	2		M6 X 16, (SUSTITUCION PARA J900616)
	24M7054	ARANDELA	2		6.400 X 12 X 1.600 MM, (SUSTITUCION PARA A590106)
15G	8100524	FIADOR	1		
15H	.....	TORNILLO	2		(J260816 NLA)
	19M7162	TORNILLO	2		M8 X 16, (SUSTITUCION PARA J900816)
	24M7054	ARANDELA	2		6.400 X 12 X 1.600 MM, (SUSTITUCION PARA A590108)
15I	DH400709	PESTILLO	1		(4352457 NA)
15J	H132922	PASADOR DE ALETAS	2		(SUSTITUCION PARA 4022697)
15K	24M7028	ARANDELA	2		10.500 X 20 X 2 MM, (SUSTITUCION PARA A590110)
15M	8100886	TAPADERA	1		
15N	.....	TORNILLO	3		(J271025 NLA)
	19M7402	TORNILLO	3		M10 X 25, (SUSTITUCION PARA J901025)
	24M7346	ARANDELA	3		11 X 20 X 2 MM, (SUSTITUCION PARA J222010)
15O	4276215	PASAMUROS	2		
15P	4613243	PASAMUROS	1		
15R	4639385	RETEN	1		
15S	4636527	AISLANTE	1		
15T	4335429	CASQUILLO	1		
16	4274478	FARO DELANTERO	1		
16A	4285646	LENTE	1		
16B	4285647	LLANTA	1		
16C	AT135758	LAMPARA	1		(SUSTITUCION PARA 4285648 O AT154990)
16D	4288342	JUNTA	1		
16E	19M7560	TORNILLO	2		M6 X 16, (SUSTITUCION PARA J900616)
18	7049994J	PELDANO	1		
29A	DH700258G	PASAMANO	1	-XXXXXX	(SUSTITUCION PARA 7049753)
29B	7052945	PASAMANO	1	XXXXXX-	
30	.....	PASAMUROS	1		(4184582 NLA)
35	4420724	RETROVISOR	1		(SUSTITUCION PARA 4416704)
35A	4460536	PORTADOR	1		
35B	4460582	EMPAQUETADURA	1		
35C	03M7193	TORNILLO	1		
35D	14M7400	TUERCA DE SEGURIDAD	1		
36	DH800108	APOYO	1		(SUSTITUCION PARA 8077521)
37	DH400660	ABRAZADERA	1		(SUSTITUCION PARA 4425481)
38	.....	TORNILLO	2		(J260855 NLA)
	19M7184	TORNILLO	2		M8 X 55, (SUSTITUCION PARA J900855)
	24M7055	ARANDELA	2		8.400 X 16 X 1.600 MM, (SUSTITUCION PARA A590108)
40	19M7493	TORNILLO	2		M12 X 40, (SUSTITUCION PARA J921240)
41	24M7345	ARANDELA	4		13.500 X 24 X 2.500 MM, (SUSTITUCION PARA J222012)
44	19M8011	TORNILLO	2		M12 X 30, (SUSTITUCION PARA J921230)

COVER (STORAGE COMPARTMENT)
COUVERCLE (COMPARTIMENT DE RANGEMENT)
CUBIERTA (LA CAJA DE ALMACENAMIENTO)

TX1013874 -UN-10NOV06

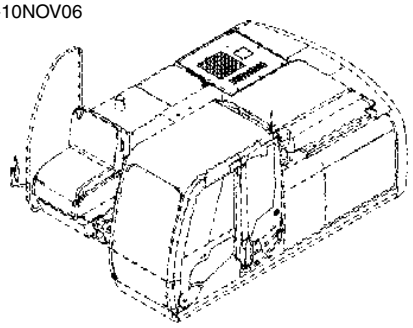

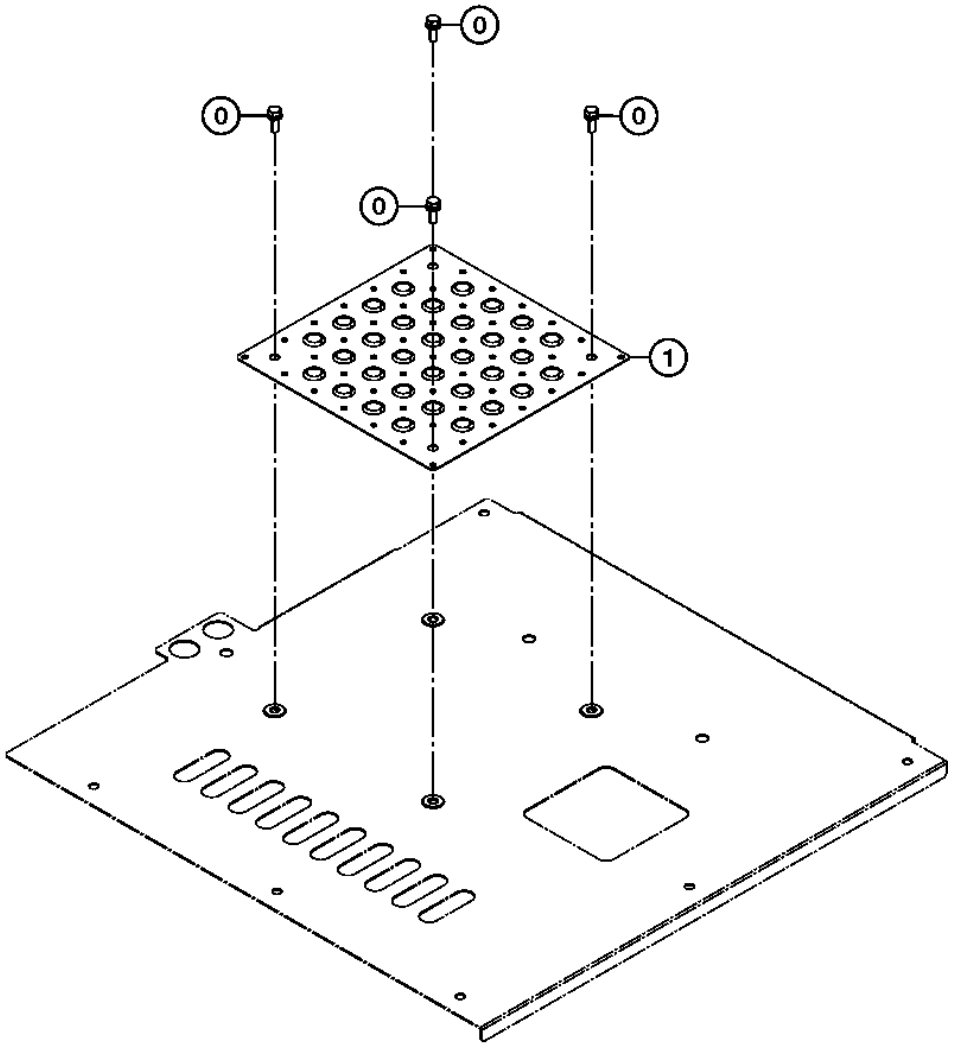

TX1013874

CAOP O COMPARTIMIENTO DEL MOTOR 1910

COVER (STORAGE COMPARTMENT)
COUVERCLE (COMPARTIMENT DE RANGEMENT)
CUBIERTA (LA CAJA DE ALMACENAMIENTO)

POS.	*NO.PIEZA*	*DESCRIPCION*	*CANT*	*NUM. SERIE*	*NOTAS*
0	.....	TORNILLO CON ARANDELA	4		(J271030 NLA)
	19M7662	TORNILLO	4		M10 X 30, (SUSTITUCION PARA J901030)
	24M7346	ARANDELA	4		11 X 20 X 2 MM, (SUSTITUCION PARA J222010)
1	DH300255	TAPADERA	1		

COVER (FLOOR OF STORAGE COMPARTMENT)
COUVERCLE (PLANCHER DU COMPARTIMENT DE RANGEMENT)
CUBIERTA (PISO DEL COMPARTIMIENTO DE ALMACENAMIENTO)

TX1018609 -UN-21FEB07

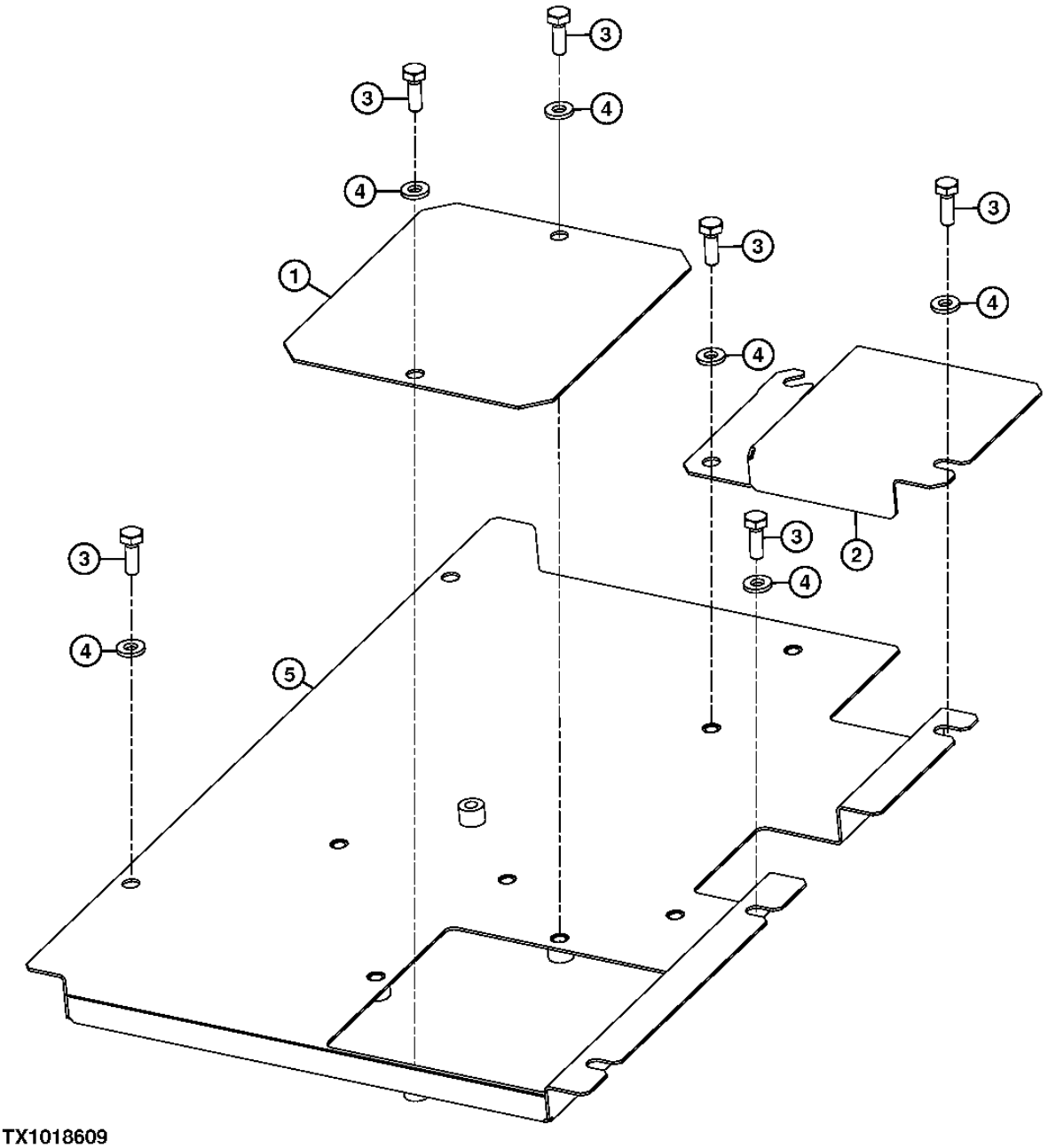

TX1018609

CAOP O COMPARTIMIENTO DEL MOTOR 1910

COVER (FLOOR OF STORAGE COMPARTMENT)
COUVERCLE (PLANCHER DU COMPARTIMENT DE RANGEMENT)
CUBIERTA (PISO DEL COMPARTIMIENTO DE ALMACENAMIENTO)

POS.	*NO.PIEZA*	*DESCRIPCION*	*CANT*	*NUM. SERIE*	*NOTAS*
1	4660511	PLACA	1		
2	FF100076	TAPADERA	1		
3	19M7662	TORNILLO	8		M10 X 30, (SUSTITUCION PARA J901030)
4	24M7346	ARANDELA	8		11 X 20 X 2 MM, (SUSTITUCION PARA DH400703 O J222010)
5	FF101430	TAPADERA	1		(SUSTITUCION PARA FF100033)

HEAVY DUTY BOTTOM COVERS KIT
USAGE INTENSIF PROTECTIONS INFERIERURES KIT
SERVICIO SEVERO CUBIERTAS INFERIORES JUEGO

TX1024056 -UN-29JUN07

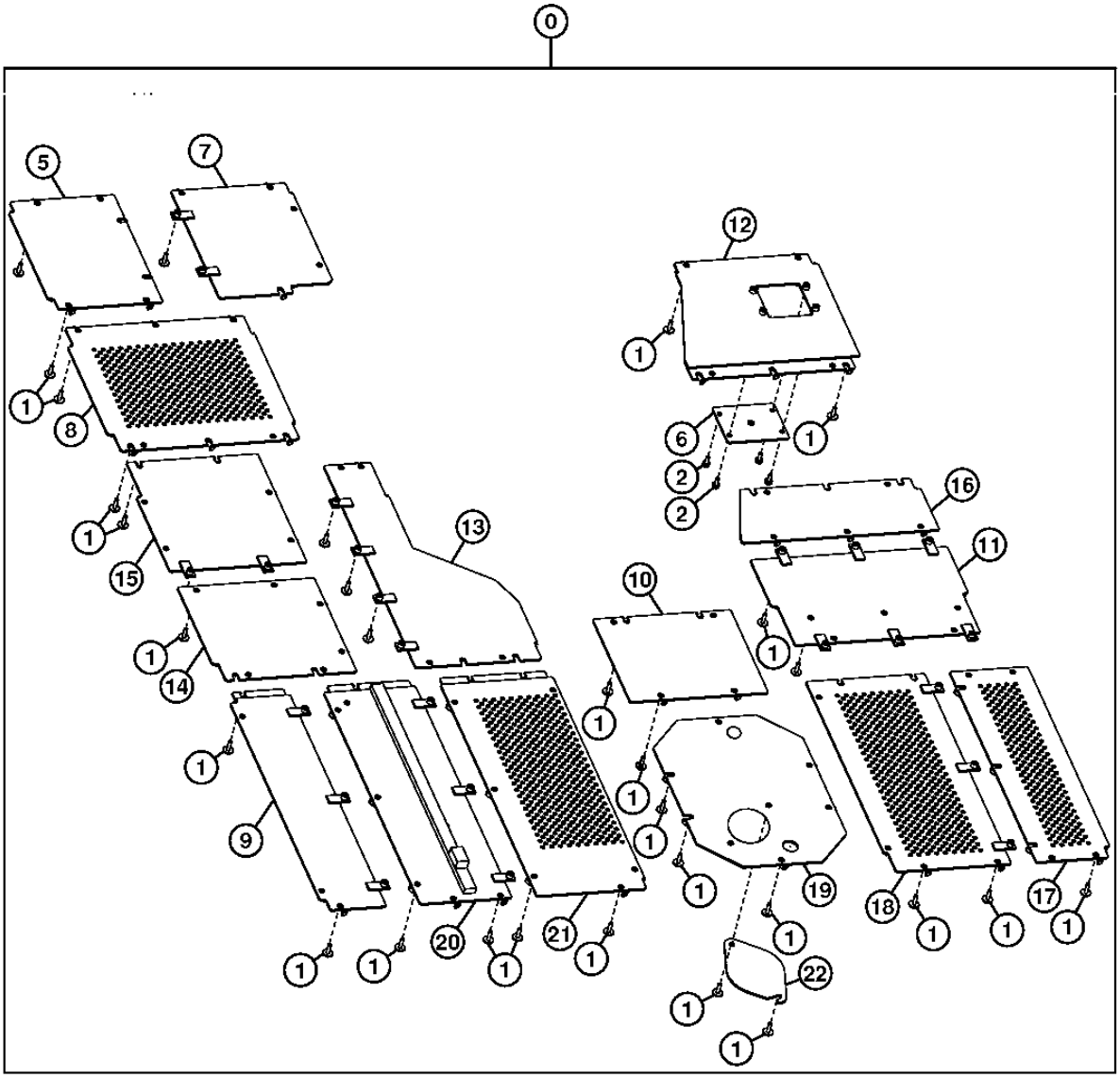

TX1024056

HEAVY DUTY BOTTOM COVERS KIT
USAGE INTENSIF PROTECTIONS INFERIERURES KIT
SERVICIO SEVERO CUBIERTAS INFERIORES JUEGO

POS.	*NO.PIEZA*	*DESCRIPCION*	*CANT*	*NUM. SERIE*	*NOTAS*
0	AT331798	CONJUNTO DE MODIFICACION	1		(BOTTOM COVERS) (WHOLE GOODS)
1	.....	TORNILLO CON ARANDELA	69		(J281040 NLA)
	19M7358	TORNILLO	69		M10 X 40, (SUSTITUCION PARA J901040)
	4486055	ARANDELA	69		
2	19M7662	TORNILLO	4		M10 X 30
	24M7346	ARANDELA	4		11 X 20 X 2 MM
5	AT331707	TAPADERA	1		
6	AT331710	TAPADERA	1		
7	AT331711	TAPADERA	1		
8	AT331712	TAPADERA	1		
9	AT331714	TAPADERA	1		
10	AT331727	TAPADERA	1		
11	AT331764	SOPORTE	1		
12	AT331765	TAPADERA	1		
13	AT331767	TAPADERA	1		
14	AT331769	TAPADERA	1		
15	AT331770	TAPADERA	1		
16	AT331771	TAPADERA	1		
17	AT331772	TAPADERA	1		
18	AT331773	TAPADERA	1		
19	AT331781	TAPADERA	1		
20	AT331782	TAPADERA	1		
21	AT339559	TAPADERA	1		
22	T226781	TAPADERA	1		

RADIO
RADIO
RADIO

T216309 -UN-14NOV05

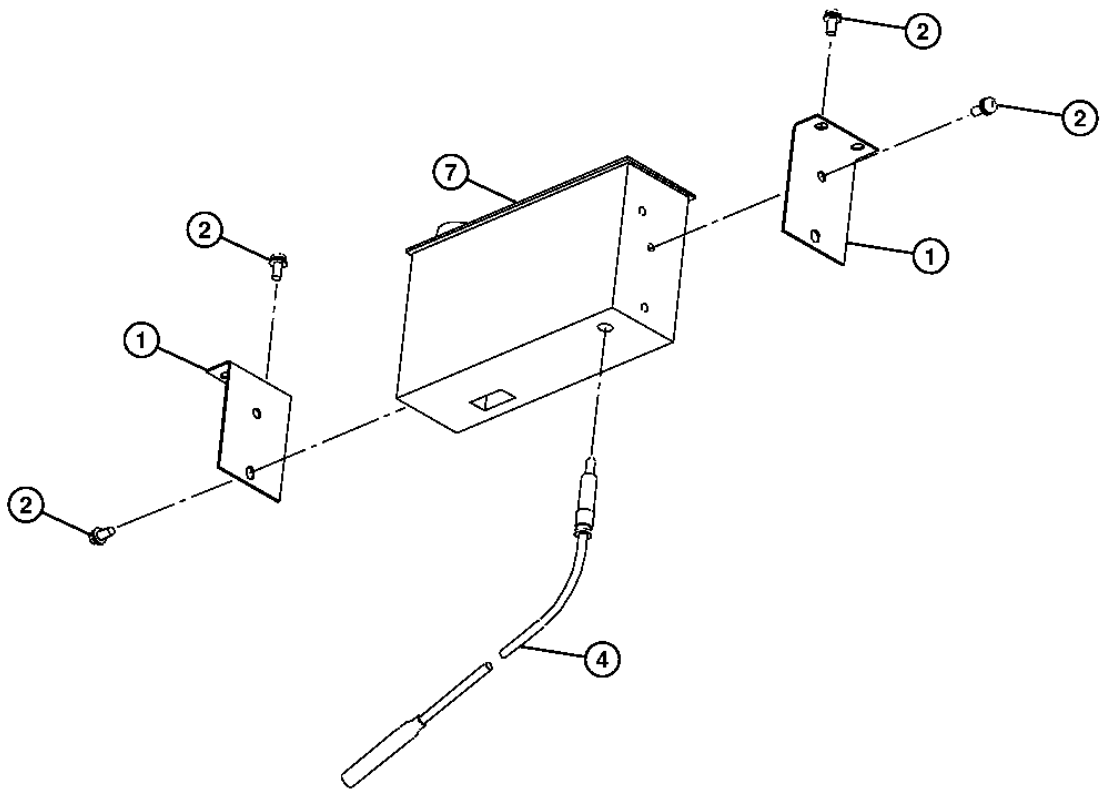

T216309

RADIO
RADIO
RADIO

POS.	*NO.PIEZA*	*DESCRIPCION*	*CANT*	*NUM. SERIE*	*NOTAS*
1	4630315	SOPORTE	2		
2	.....	TORNILLO	8		(SUSTITUCION PARA J460516) (AT154883 NLA)
	19M7372	TORNILLO	8		M5 X 16
	12M7064	ARANDELA	8		5 MM
	24M7348	ARANDELA	8		5.500 X 10 X 1 MM
4	4102096	GRUPO DE CABLES	1		
7	4645225	RADIO	1		(SUSTITUCION PARA 4640468)

LEFT REAR VIEW MIRROR
RETROVISEUR GAUCHE
ESPEJO RETROVISOR IZQUIERDO

TX1010102 -UN-

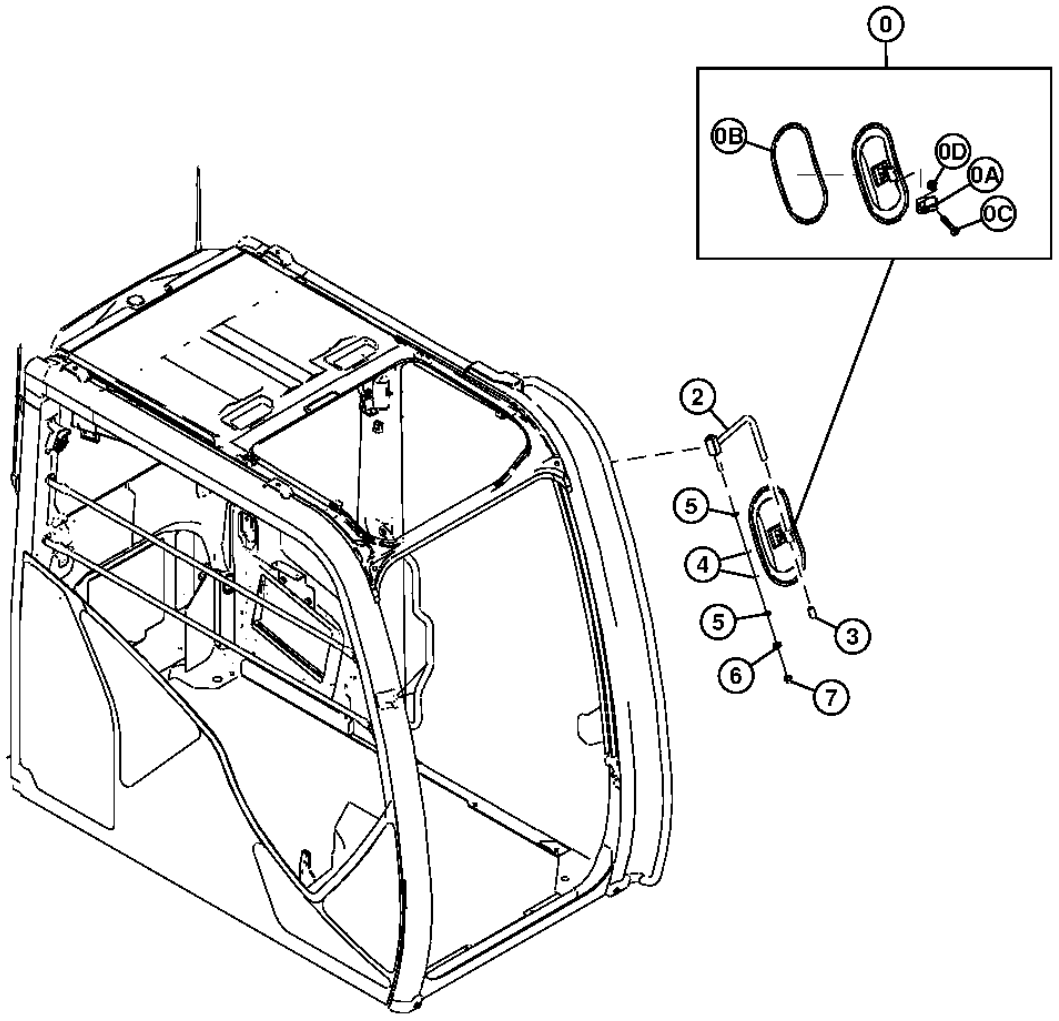

TX1010102

LEFT REAR VIEW MIRROR
RETROVISEUR GAUCHE
ESPEJO RETROVISOR IZQUIERDO

POS.	*NO.PIEZA*	*DESCRIPCION*	*CANT*	*NUM. SERIE*	*NOTAS*
0	4420724	RETROVISOR	1		(SUSTITUCION PARA 4416704)
0A	4460536	PORTADOR	1		
0B	4460582	EMPAQUETADURA	1		
0C	03M7193	TORNILLO	1		
0D	14M7400	TUERCA DE SEGURIDAD	1		
2	8103785	SOPORTE	1		
3	4642023	TAPA	1		
4	4172172	ARANDELA	2		
5	24M7047	ARANDELA	2		13 X 24 X 2.500 MM, (SUSTITUCION PARA A590112)
6	14M7275	TUERCA	2		M12, (SUSTITUCION PARA J950012)
7	4449509	TAPA	1		

DISPOSITIVOS DE AVISO INCL. BOCINA Y ALARMA DE RETROCESO 2004

HORN
KLAXON
BOCINA

TX1016756 -UN-21DEC06

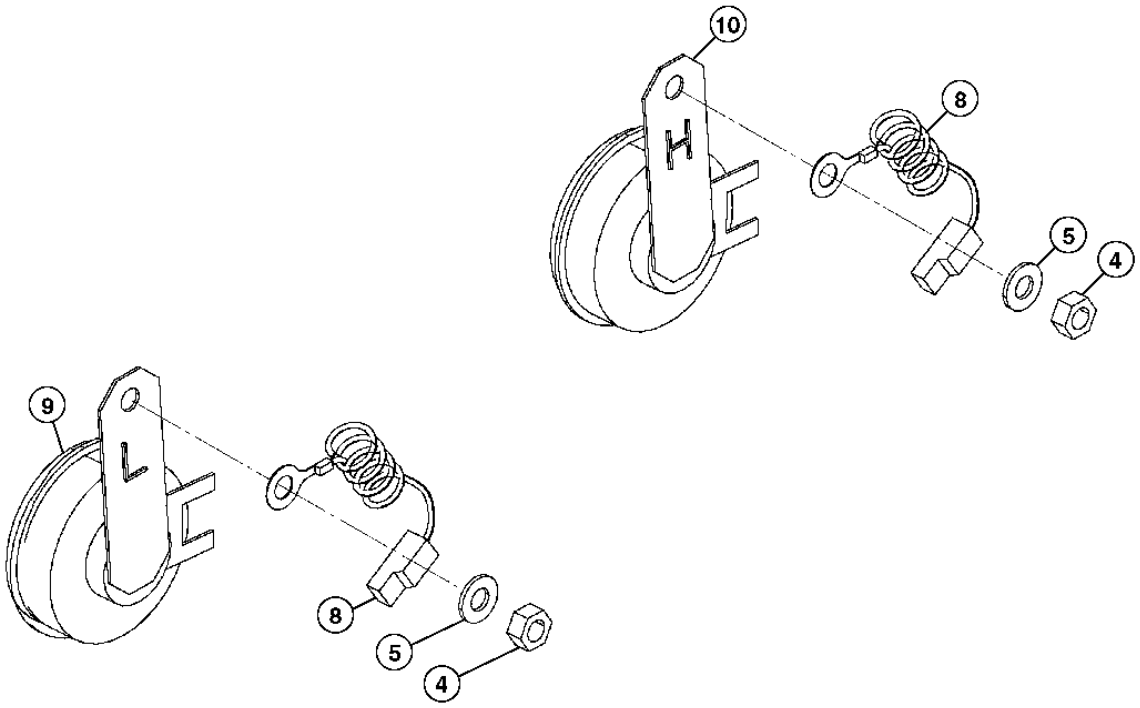

TX1016756

DISPOSITIVOS DE AVISO INCL. BOCINA Y ALARMA DE RETROCESO 2004

HORN
KLAXON
BOCINA

POS.	*NO.PIEZA*	*DESCRIPCION*	*CANT*	*NUM. SERIE*	*NOTAS*
4	14M7273	TUERCA	2		M8, (SUSTITUCION PARA J950008)
5	24M7055	ARANDELA	2		8.400 X 16 X 1.600 MM, (SUSTITUCION PARA A590108)
8	4254603	GRUPO DE CABLES	2		
9	4638165	BOCINA	1		
10	4638167	BOCINA	1		

DISPOSITIVOS DE AVISO INCL. BOCINA Y ALARMA DE RETROCESO 2004

TRAVEL ALARM
ALARME DE DEPLACEMENT
ALARMA DE PROPULSION

TX1011742 -UN-27SEP06

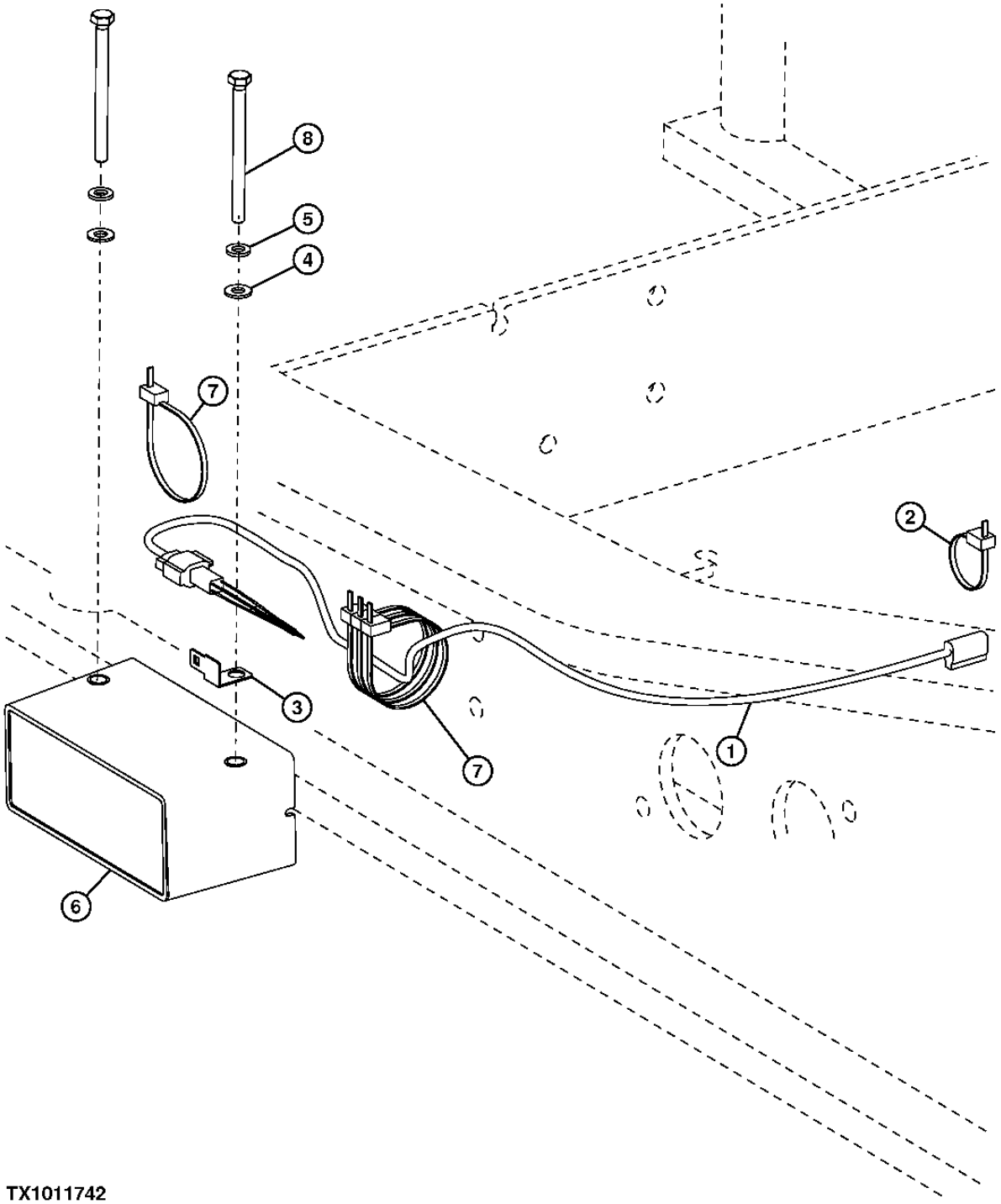

TX1011742

DISPOSITIVOS DE AVISO INCL. BOCINA Y ALARMA DE RETROCESO 2004

TRAVEL ALARM
ALARME DE DEPLACEMENT
ALARMA DE PROPULSION

POS.	*NO.PIEZA*	*DESCRIPCION*	*CANT*	*NUM. SERIE*	*NOTAS*
1	3090079	GRUPO DE CABLES	1		
2	H77698	CINTA DE ATAR	1		(SUSTITUCION PARA 4055311)
3	4418301	SOPORTE	1		
4	24M7055	ARANDELA	2		8.400 X 16 X 1.600 MM, (SUSTITUCION PARA A590108)
5	12M7065	ARANDELA DE SEGURIDAD	2		8 MM, (SUSTITUCION PARA A590908)
6	AT301074	SISTEMA DE ALARMA	1		(SUSTITUCION PARA AT331020)
7	DH400240	CINTA DE ATAR	4		
8	19M8456	TORNILLO	2		M8 X 100, (SUSTITUCION PARA J900800 O 19M7296)

DISPOSITIVOS DE AVISO INCL. BOCINA Y ALARMA DE RETROCESO 2004

TRAVEL MOTION ALARM (SWITCH)
ALARME DE DEPLACEMENT (INTERRUPTEUR)
ALARMA DE PROPULSION (INTERRUPTOR)

TX1000419 -UN-15NOV05

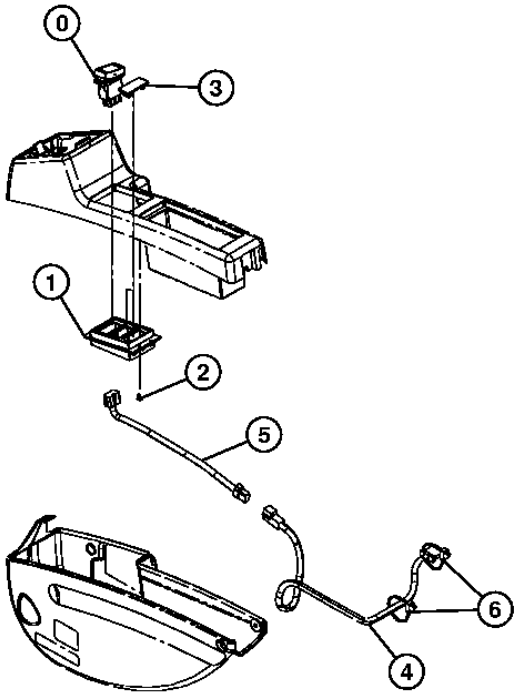

TX1000419

DISPOSITIVOS DE AVISO INCL. BOCINA Y ALARMA DE RETROCESO 2004

TRAVEL MOTION ALARM (SWITCH)
ALARME DE DEPLACEMENT (INTERRUPTEUR)
ALARMA DE PROPULSION (INTERRUPTOR)

POS.	*NO.PIEZA*	*DESCRIPCION*	*CANT*	*NUM. SERIE*	*NOTAS*
0	4651296	INTERRUPTOR	1		
1	2053294	CAJA	1		
2	4361800	TORNILLO	4		
3	4620283	TAPA	2		
4	4644313	GRUPO DE CABLES	1		
5	4651869	GRUPO DE CABLES	1		
6	H77698	CINTA DE ATAR	2		(SUSTITUCION PARA 4055312)

JDLINK™ ULTIMATE FIELD KIT
KIT JDLINK™ ULTIMATE SUR LE TERRAIN
JUEGO DE CAMPO JDLINK™ ULTIMATE

TX1027193 -UN-27JUL07

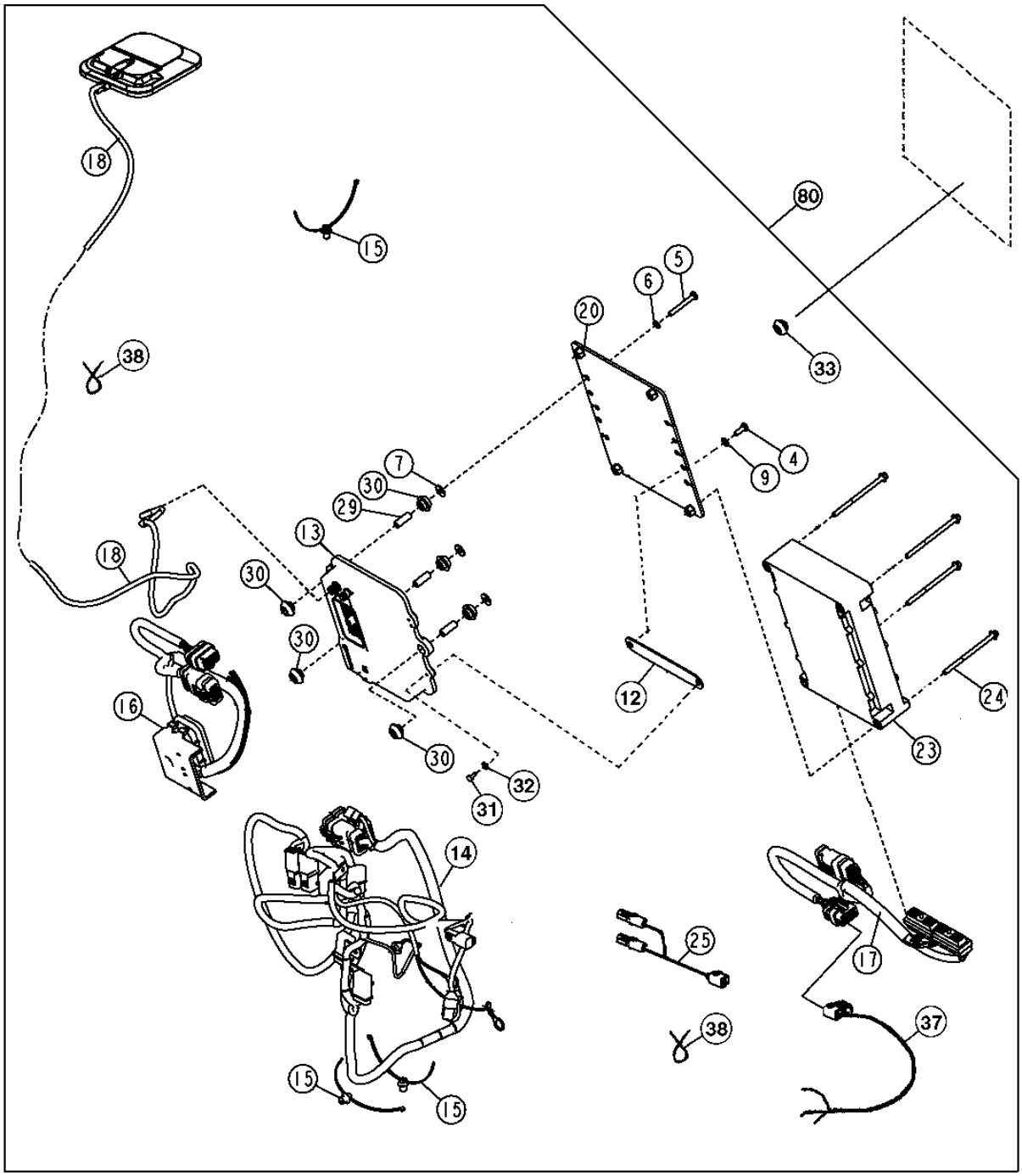

TX1027193

JDLINK™ ULTIMATE FIELD KIT
JDLINK™
JDLINK™

POS.	*NO.PIEZA*	*DESCRIPCION*	*CANT*	*NUM. SERIE*	*NOTAS*
4	19M7863	TORNILLO	1		M6 X 25
5	19M8321	TORNILLO	3		M6 X 45
6	24M7139	ARANDELA	3		6.400 X 18 X 1.600 MM
7	14M7528	TUERCA DE SEGURIDAD	3		M6
9	14M7528	TUERCA DE SEGURIDAD	1		M6
12	AT209965	CABLE DE MASA	1		
13	AT347687	CAJA	1		(GTT) (SUSTITUCION PARA AT336266) (REMAN)
14	AT335475	GRUPO DE CABLES	1		(CAN)
15	T209627	ABRAZADERA	AR		
16	AT344872	GRUPO DE CABLES	1		(GTT)
17	AT344098	GRUPO DE CABLES	1		(MIG)
18	AT344868	ANTENA	1		
20	AT345074	SOPORTE	1		
23	PF81226	CONTROLADOR MULTIFUNCION	1		(MIG) (SUSTITUCION PARA PF81111)
24	19M8145	TORNILLO	4		M6 X 80
25	AT345879	GRUPO DE CABLES	1		(JOHN DEERE)
	AT345880	GRUPO DE CABLES	1		(ISUZU)
29	T234392	ESPACIADOR	3		
30	T234394	PASAMUROS	6		
31	37M7415	TORNILLO	1		
32	24M7087	ARANDELA	1		5.500 X 10 X 1 MM
33	R120048	PASAMUROS	1		
37	AT345878	GRUPO DE CABLES	1		
38	T111653	CINTA DE ATAR	AR		
41	R238026	AISLANTE	AR		(NO SE ILUSTRA)
42	R49921	ABRAZADERA	2		(NO SE ILUSTRA)
80	**AT346566**	**CONJUNTO DE MODIFICACION**	**1**		

JDLINK™ STANDARD FIELD KIT
KIT JDLINK™ STANDARD SUR LE TERRAIN
JUEGO DE CAMPO JDLINK™ STANDARD

TX1027231 -UN-

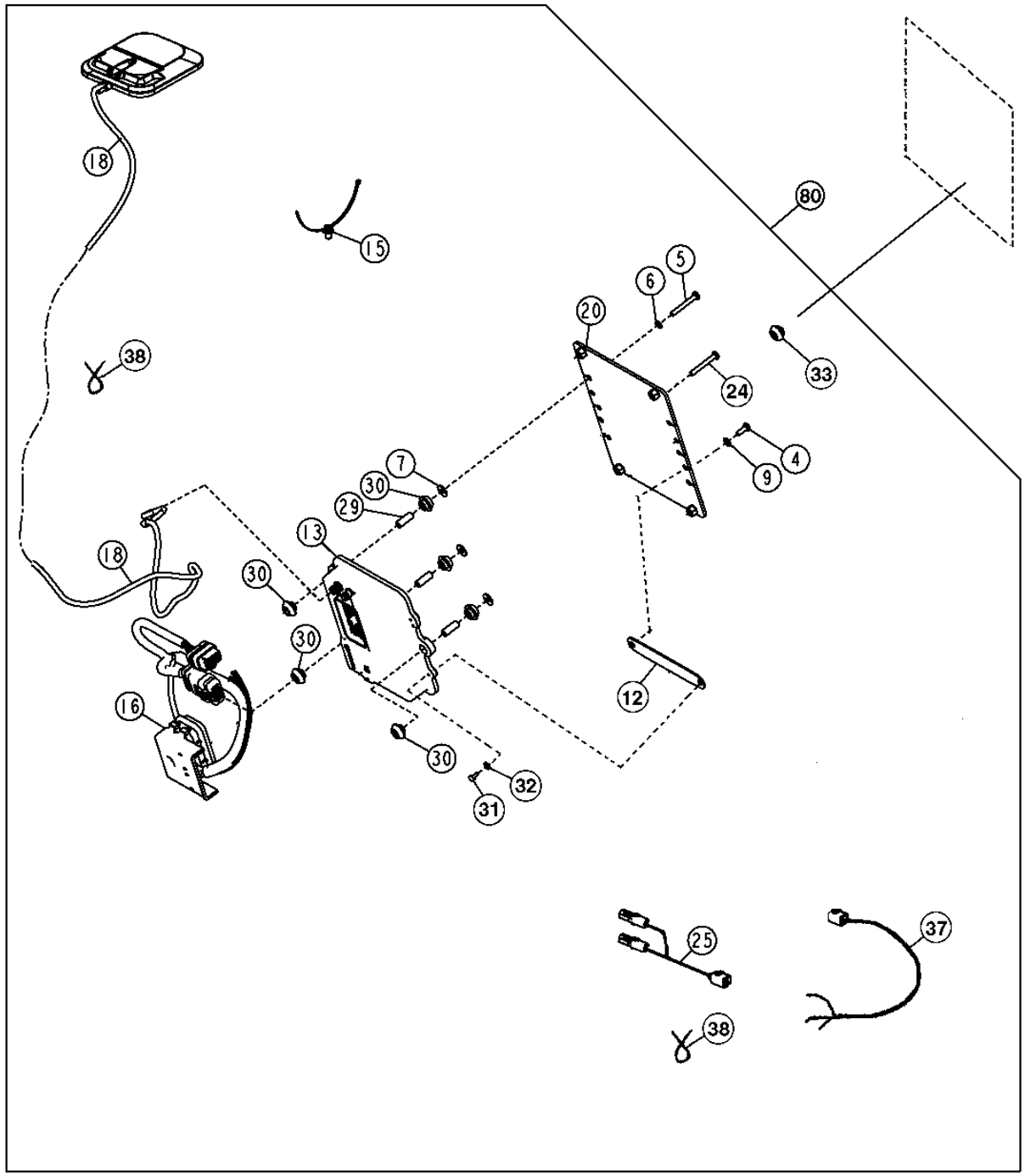

TX1027231

JDLINK™ STANDARD FIELD KIT
JDLINK™
JDLINK™

POS.	*NO.PIEZA*	*DESCRIPCION*	*CANT*	*NUM. SERIE*	*NOTAS*
4	19M7863	TORNILLO	1		M6 X 25
5	19M8321	TORNILLO	3		M6 X 45
6	24M7139	ARANDELA	3		6.400 X 18 X 1.600 MM
7	14M7528	TUERCA DE SEGURIDAD	3		M6
9	14M7528	TUERCA DE SEGURIDAD	1		M6
12	AT209965	CABLE DE MASA	1		
13	AT347687	CAJA	1		(GTT) (SUSTITUCION PARA AT336266) (REMAN)
15	T209627	ABRAZADERA	AR		
16	AT344872	GRUPO DE CABLES	1		(GTT)
18	AT344868	ANTENA	1		
20	AT345074	SOPORTE	1		
24	19M8145	TORNILLO	4		M6 X 80
25	AT345879	GRUPO DE CABLES	1		(JOHN DEERE)
	AT345880	GRUPO DE CABLES	1		(ISUZU)
29	T234392	ESPACIADOR	3		
30	T234394	PASAMUROS	6		
31	37M7415	TORNILLO	1		
32	24M7087	ARANDELA	1		
33	R120048	PASAMUROS	1		
37	AT345878	GRUPO DE CABLES	1		
38	T111653	CINTA DE ATAR	AR		
41	R238026	AISLANTE	AR		(NO SE ILUSTRA)
42	R49921	ABRAZADERA	2		(NO SE ILUSTRA)
80	**AT346567**	**CONJUNTO DE MODIFICACION**	**1**		

GENERAL PURPOSE HIGH CAPACITY BUCKET
BENNE GRANDE CONTENANCE A USAGE GENERAL
CUCHARON UNIVERSAL DE CAPACIDAD ALTA

TX1022962 -UN-

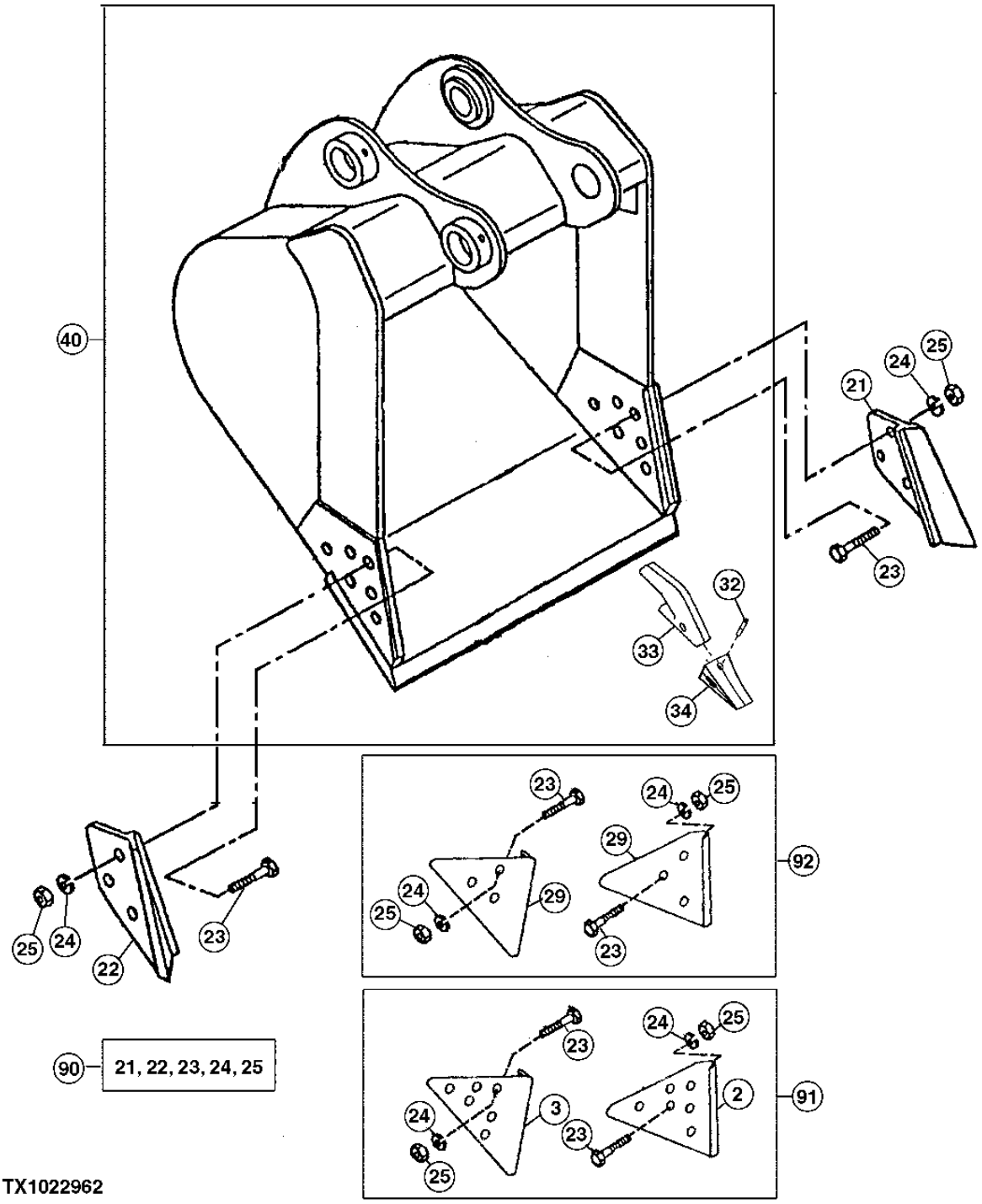

GENERAL PURPOSE HIGH CAPACITY BUCKET
BENNE GRANDE CONTENANCE A USAGE GENERAL
CUCHARON UNIVERSAL DE CAPACIDAD ALTA

POS.	*NO.PIEZA*	*DESCRIPCION*	*CANT*	*NUM. SERIE*	*NOTAS*
2	T1156A	HOJA LATERAL	1		
3	T1157A	HOJA LATERAL	1		
21	.....	BORDE CORTANTE	1		(SUSTITUIDO POR AT342512)
22	.....	BORDE CORTANTE	1		(SUSTITUIDO POR AT342512)
23	09H1772	TORNILLO	AR		22.225 X 88.900 MM (7/8" X 3-1/2")
24	12H245	ARANDELA DE SEGURIDAD	AR		22.225 MM (7/8")
25	14H1077	TUERCA	AR		22.225 MM (7/8")
29	TPDE31329	BORDE CORTANTE	2		(DESGASTE)
32	TK290	PASADOR	AR		
33	T158X290	ADAPTADOR DENTADO CUCHARA	AR		
34	TF290	DIENTE	AR		
40	**AT339115**	**CUCHARON EXCAVADORA**	**1**		**(WHOLE GOODS) (30 PULGADA - 0.79 YARDAS CUBICAS) (4 DIENTES)**
	AT339122	**CUCHARON EXCAVADORA**	**1**		**(WHOLE GOODS) (36 PULGADA - 1 YARDAS CUBICAS) (5 DIENTES)**
	AT339124	**CUCHARON EXCAVADORA**	**1**		**(WHOLE GOODS) (42 PULGADA - 1.22 YARDAS CUBICAS) (5 DIENTES)**
	AT339126	**CUCHARON EXCAVADORA**	**1**		**(WHOLE GOODS) (48 PULGADA - 1.43 YARDAS CUBICAS) (6 DIENTES)**
90	**AT342511**	**JUEGO**	**1**		**(WHOLE GOODS) (JUEGO DE CORTADOR LATERAL)**
91	**AT342513**	**JUEGO**	**1**		**(WHOLE GOODS) (PROTECTOR DE BORDE) (6 PULGADAS)**
92	**AT342512**	**JUEGO**	**1**		**(WHOLE GOODS) (PROTECTOR DE BORDE) (3 PULGADAS)**

REFER TO PC9555 FOR ADDITIONAL BUCKET TOOTH OPTIONS.
SE REPORTER A PC9555 POUR DES OPTIONS SUPPLEMENTAIRES DE DENTS DE BENNE
CONSULTAR PC9555 PARA OPCIONES ADICIONALES DE DIENTES DE CUCHARON

HEAVY DUTY BUCKET
BENNE A USAGE INTENSIF
CUCHARON PARA SERVICIO SEVERO

TX1022962 -UN-

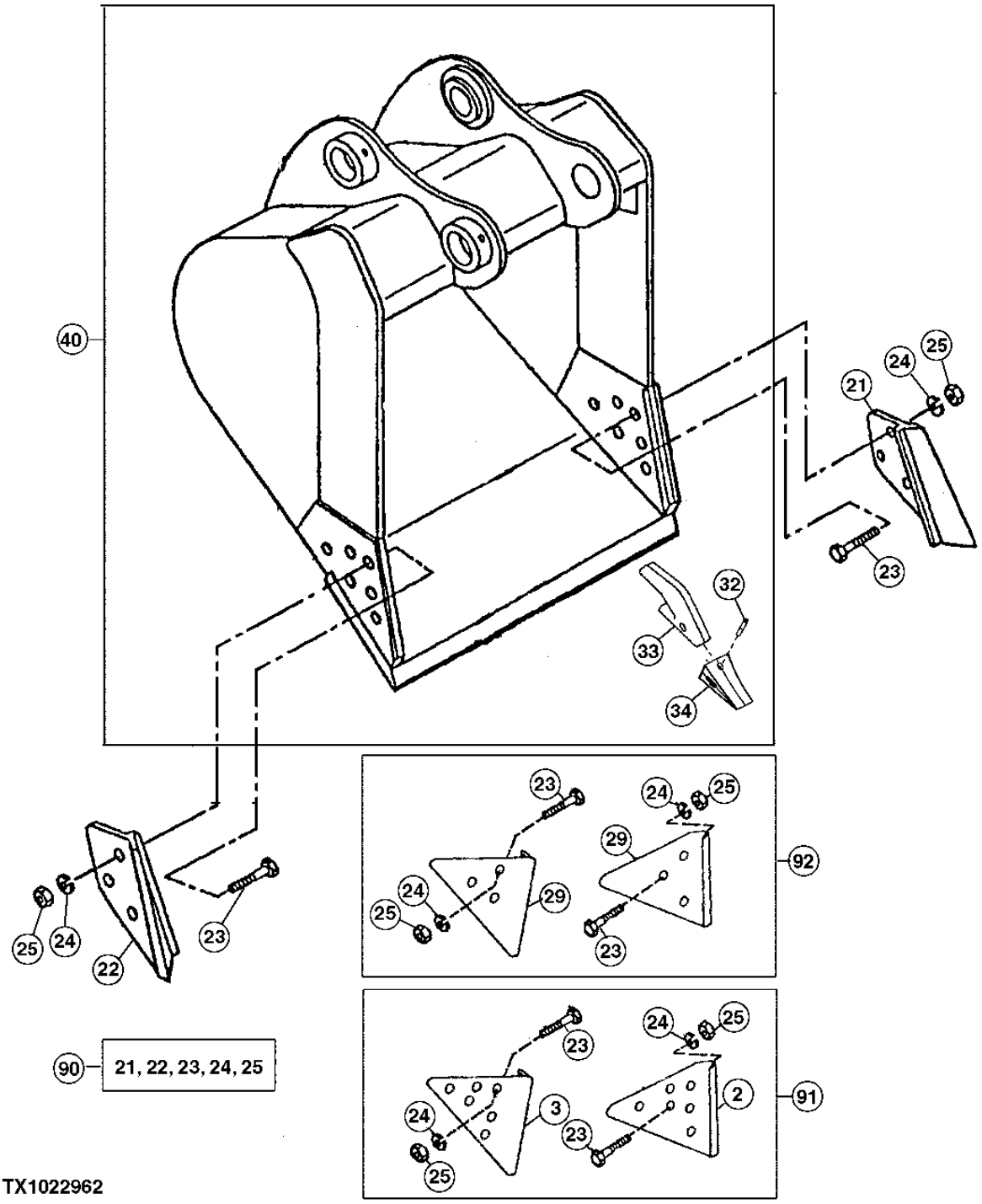

HEAVY DUTY BUCKET
BENNE A USAGE INTENSIF
CUCHARON PARA SERVICIO SEVERO

POS.	*NO.PIEZA*	*DESCRIPCION*	*CANT*	*NUM. SERIE*	*NOTAS*
2	T1156A	HOJA LATERAL	1		
3	T1157A	HOJA LATERAL	1		
21	.....	BORDE CORTANTE	1		(SUSTITUIDO POR AT342512)
22	.....	BORDE CORTANTE	1		(SUSTITUIDO POR AT342512)
23	09H1772	TORNILLO	AR		22.225 X 88.900 MM (7/8" X 3-1/2")
24	12H245	ARANDELA DE SEGURIDAD	AR		22.225 MM (7/8")
25	14H1077	TUERCA	AR		22.225 MM (7/8")
29	TPDE31329	BORDE CORTANTE	2		(DESGASTE)
32	TK290	PASADOR	AR		
33	T158X290	ADAPTADOR DENTADO CUCHARA	AR		
34	TF290	DIENTE	AR		
40	**AT339128**	**CUCHARON EXCAVADORA**	**1**		**(WHOLE GOODS) (24 PULGADA - 0.52 YARDAS CUBICAS) (4 DIENTES)**
	AT339130	**CUCHARON EXCAVADORA**	**1**		**(WHOLE GOODS) (30 PULGADA - .71 YARDAS CUBICAS) (4 DIENTES)**
	AT339132	**CUCHARON EXCAVADORA**	**1**		**(WHOLE GOODS) (36 PULGADA - .90 YARDAS CUBICAS) (5 DIENTES)**
	AT339134	**CUCHARON EXCAVADORA**	**1**		**(WHOLE GOODS) (42 PULGADA - 1.09 YARDAS CUBICAS) (5 DIENTES)**
	AT339136	**CUCHARON EXCAVADORA**	**1**		**(WHOLE GOODS) (48 PULGADA - 1.29 YARDAS CUBICAS) (6 DIENTES)**
90	**AT342511**	**JUEGO**	**1**		**(WHOLE GOODS) (JUEGO DE CORTADOR LATERAL)**
91	**AT342513**	**JUEGO**	**1**		**(WHOLE GOODS) (PROTECTOR DE BORDE) (6 PULGADAS)**
92	**AT342512**	**JUEGO**	**1**		**(WHOLE GOODS) (PROTECTOR DE BORDE) (3 PULGADAS)**

REFER TO PC9555 FOR ADDITIONAL BUCKET TOOTH OPTIONS.
SE REPORTER A PC9555 POUR DES OPTIONS SUPPLEMENTAIRES DE DENTS DE BENNE
CONSULTAR PC9555 PARA OPCIONES ADICIONALES DE DIENTES DE CUCHARON

HEAVY DUTY HIGH CAPACITY BUCKET
BENNE GRANDE CONTENANCE A USAGE INTENSIF
CUCHARON PARA SERVICIO SEVERO DE CAPACIDAD ALTA

TX1022962 -UN-

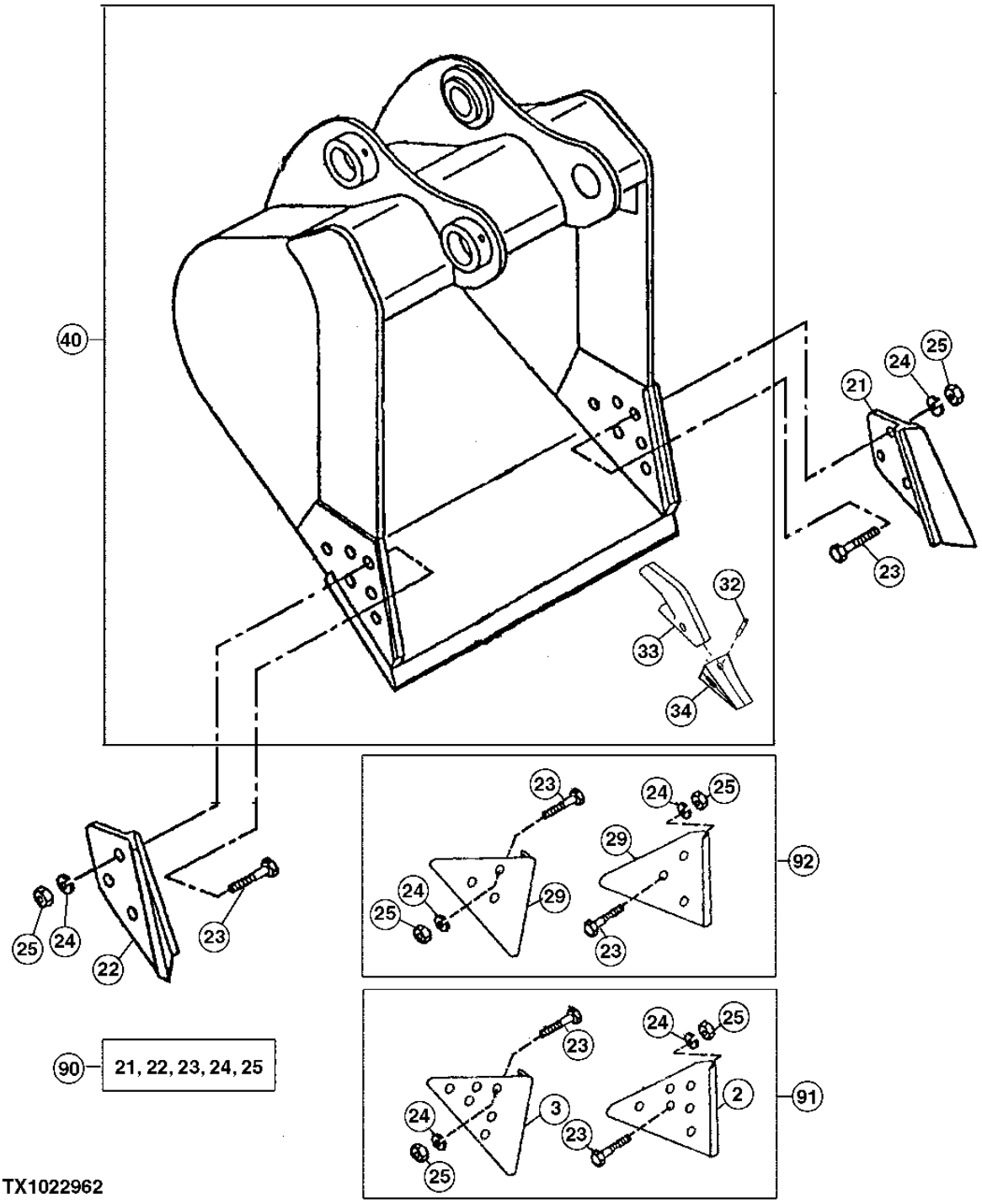

HEAVY DUTY HIGH CAPACITY BUCKET
BENNE GRANDE CONTENANCE A USAGE INTENSIF
CUCHARON PARA SERVICIO SEVERO DE CAPACIDAD ALTA

POS.	*NO.PIEZA*	*DESCRIPCION*	*CANT*	*NUM. SERIE*	*NOTAS*
2	T1156A	HOJA LATERAL	1		
3	T1157A	HOJA LATERAL	1		
21	.....	BORDE CORTANTE	1		(SUSTITUIDO POR AT342512)
22	.....	BORDE CORTANTE	1		(SUSTITUIDO POR AT342512)
23	09H1772	TORNILLO	AR		22.225 X 88.900 MM (7/8" X 3-1/2")
24	12H245	ARANDELA DE SEGURIDAD	AR		22.225 MM (7/8")
25	14H1077	TUERCA	AR		22.225 MM (7/8")
29	TPDE31329	BORDE CORTANTE	2		(DESGASTE)
32	TK290	PASADOR	AR		
33	T158X290	ADAPTADOR DENTADO CUCHARA	AR		
34	TF290	DIENTE	AR		
40	**AT339138**	**CUCHARON EXCAVADORA**	**1**		**(WHOLE GOODS) (24 PULGADA - 0.56 YARDAS CUBICAS) (4 DIENTES)**
	AT339140	**CUCHARON EXCAVADORA**	**1**		**(WHOLE GOODS) (30 PULGADA - .76 YARDAS CUBICAS) (4 DIENTES)**
	AT339142	**CUCHARON EXCAVADORA**	**1**		**(WHOLE GOODS) (36 PULGADA - .97 YARDAS CUBICAS) (5 DIENTES)**
	AT339144	**CUCHARON EXCAVADORA**	**1**		**(WHOLE GOODS) (42 PULGADA - 1.19 YARDAS CUBICAS) (5 DIENTES)**
	AT339146	**CUCHARON EXCAVADORA**	**1**		**(WHOLE GOODS) (48 PULGADA - 1.39 YARDAS CUBICAS) (6 DIENTES)**
90	**AT342511**	**JUEGO**	**1**		**(WHOLE GOODS) (JUEGO DE CORTADOR LATERAL)**
91	**AT342513**	**JUEGO**	**1**		**(WHOLE GOODS) (PROTECTOR DE BORDE) (6 PULGADAS)**
92	**AT342512**	**JUEGO**	**1**		**(WHOLE GOODS) (PROTECTOR DE BORDE) (3 PULGADAS)**

REFER TO PC9555 FOR ADDITIONAL BUCKET TOOTH OPTIONS.
SE REPORTER A PC9555 POUR DES OPTIONS SUPPLEMENTAIRES DE DENTS DE BENNE
CONSULTAR PC9555 PARA OPCIONES ADICIONALES DE DIENTES DE CUCHARON

DITCHING BUCKET
BENNE D'EXCAVATION DE FOSSES
CUCHARON DE ZANJEO

TX1015256 -UN-09DEC06

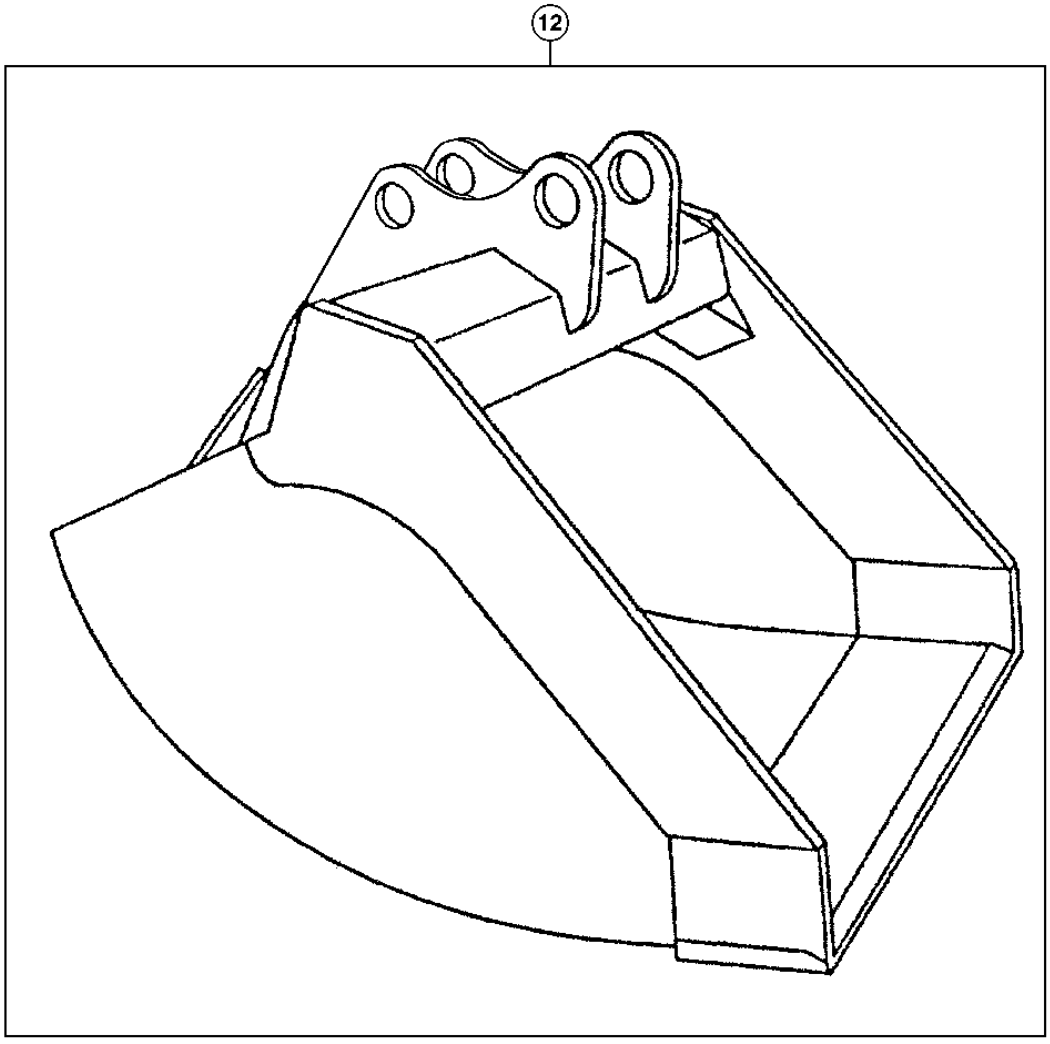

TX1015256

DITCHING BUCKET
BENNE D'EXCAVATION DE FOSSES
CUCHARON DE ZANJEO

POS.	*NO.PIEZA*	*DESCRIPCION*	*CANT*	*NUM. SERIE*	*NOTAS*
12	AT339148	CUCHARON EXCAVADORA	1		(WHOLEGOODS) (60 INCH - 1.14 CUBIC YARD)

SUPER LONG FRONT DITCHING BUCKET
BENNE DE CURETAGE DE FOSSES AVANT SUPER LONGUE
CUCHARON PARA LIMPIAR ZANJAS DELANTERO SUPER LARGO

TX1015256 -UN-09DEC06

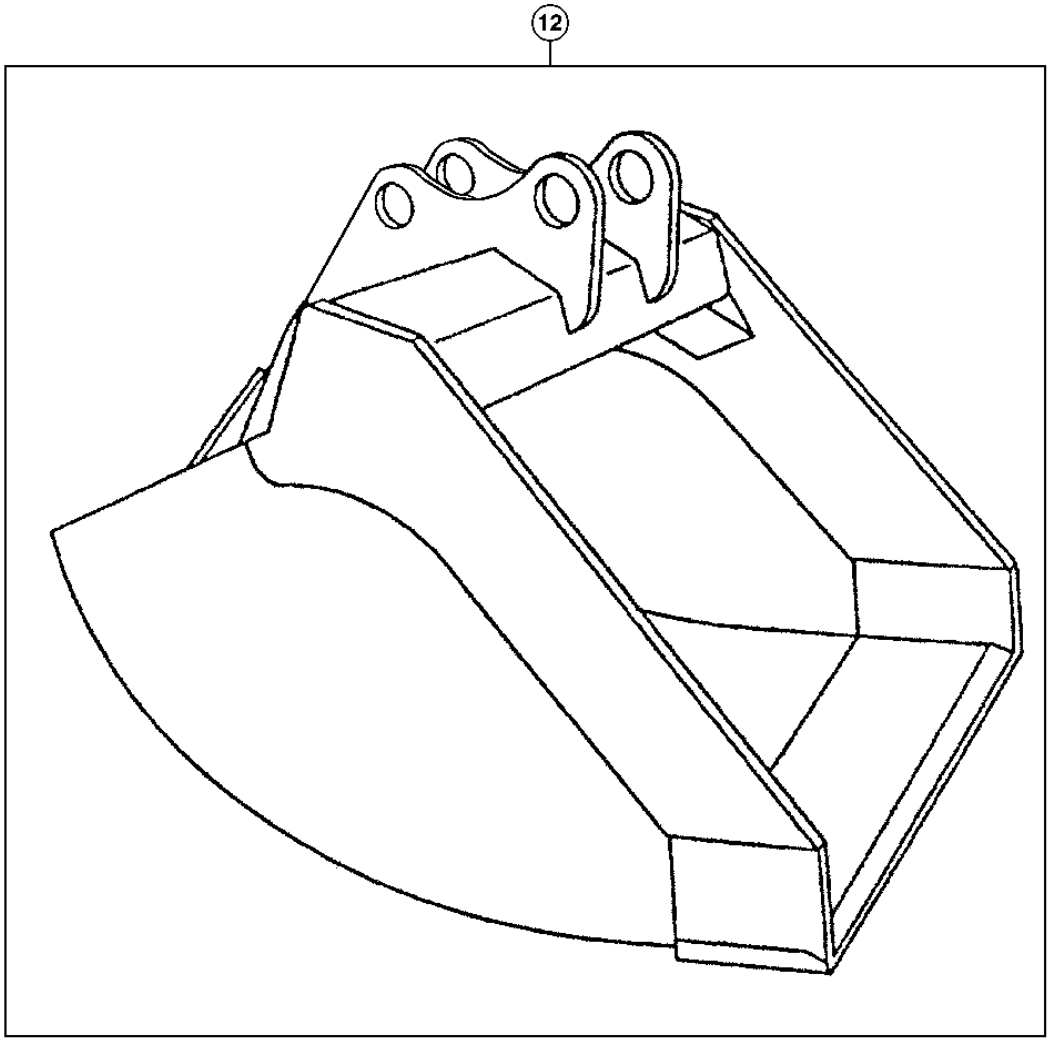

TX1015256

SUPER LONG FRONT DITCHING BUCKET
BENNE DE CURETAGE DE FOSSES AVANT SUPER LONGUE
CUCHARON PARA LIMPIAR ZANJAS DELANTERO SUPER LARGO

POS.	*NO.PIEZA*	*DESCRIPCION*	*CANT*	*NUM. SERIE*	*NOTAS*
1	AT339152	CUCHARON EXCAVADORA	1		(WHOLE GOODS) (60 PULGADA - .83 CU. YD.)

SUPER LONG FRONT BUCKET
BENNE AVANT SUPER LONGUE
CUCHARON DELANTERO SUPER LARGO

TX1015260 -UN-07DEC06

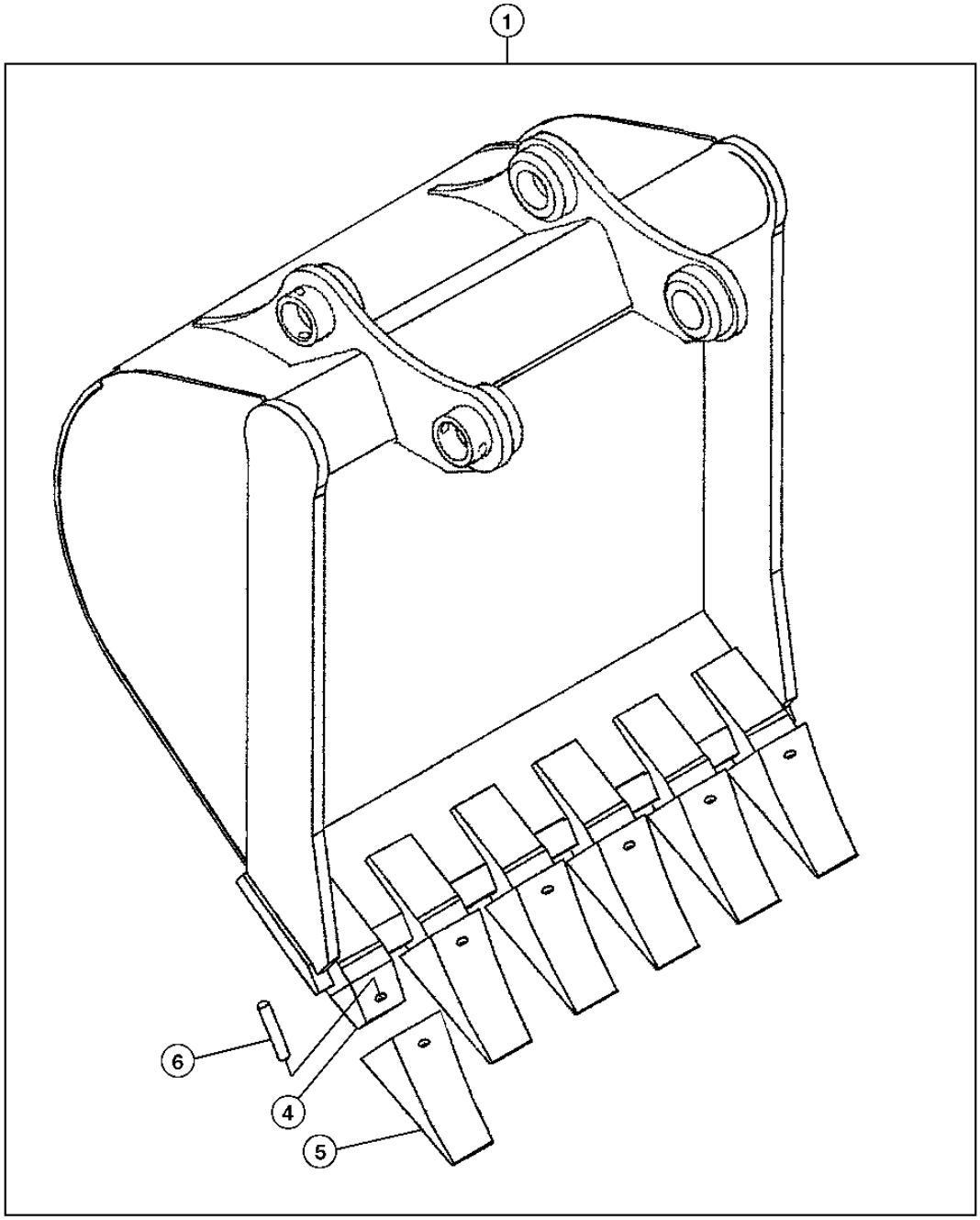

TX1015260

SUPER LONG FRONT BUCKET
BENNE AVANT SUPER LONGUE
CUCHARON DELANTERO SUPER LARGO

POS.	*NO.PIEZA*	*DESCRIPCION*	*CANT*	*NUM. SERIE*	*NOTAS*
1	AT339150	CUCHARON EXCAVADORA	1		(WHOLEGOODS) (30 IN. - .53 CUBIC YARD)
4	U43792	ADAPTADOR DENTADO CUCHARA	6		
5	TF23D	DIENTE	6		
6	TF23P	PASADOR	6		

REFER TO PC9555 FOR ADDITIONAL BUCKET TOOTH OPTIONS.
SE REPORTER A PC9555 POUR DES OPTIONS SUPPLEMENTAIRES DE DENTS DE BENNE
CONSULTAR PC9555 PARA OPCIONES ADICIONALES DE DIENTES DE CUCHARON

PROGRESSIVE HYDRAULIC THUMB KIT
KIT DE POUCE HYDRAULIQUE PROGRESSIF
JUEGO DE PULGAR CON MANDO HIDRAULICO PROGRESIVO

TX1017497 -UN-09APR07

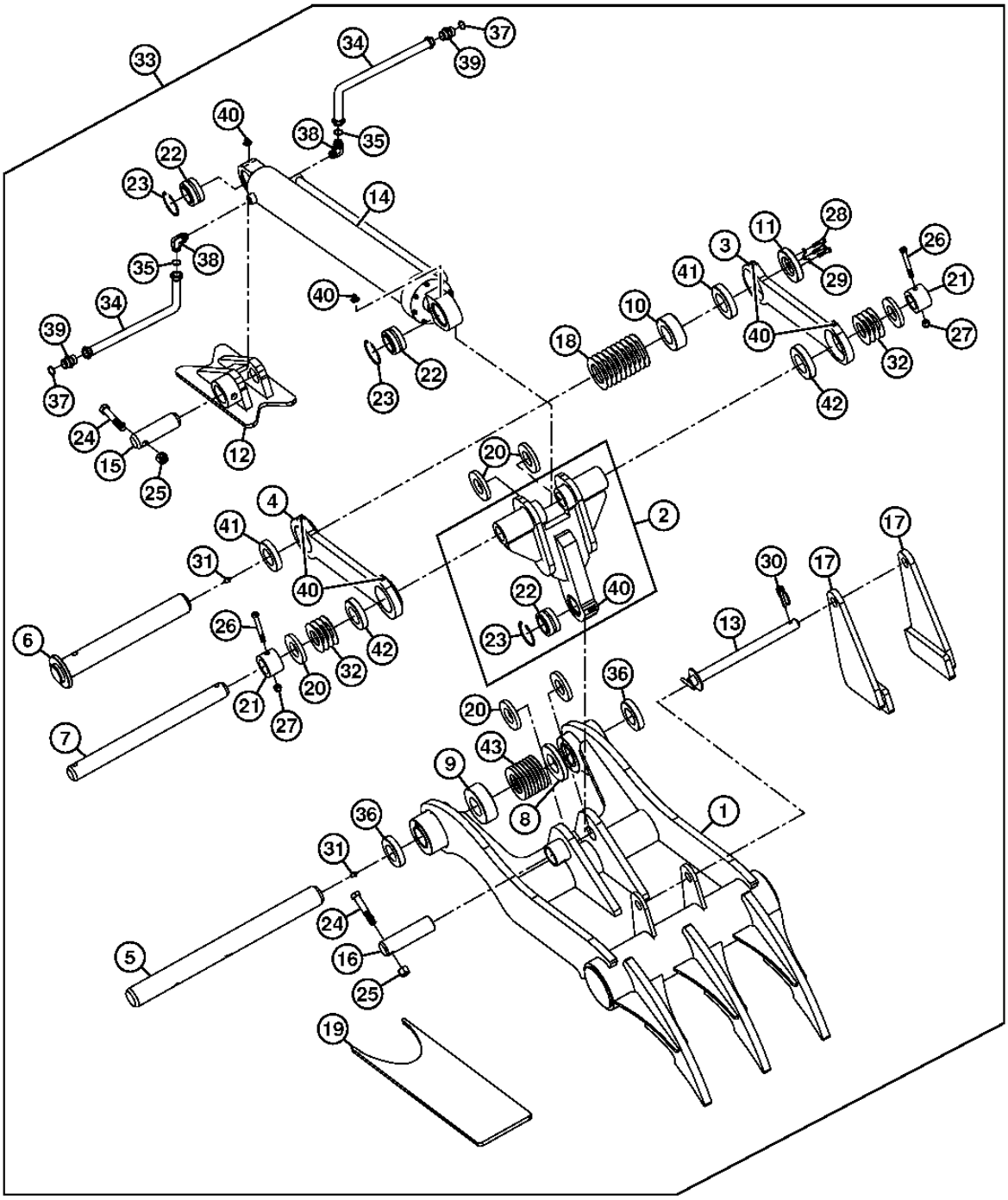

TX1017497

PROGRESSIVE HYDRAULIC THUMB KIT
KIT DE POUCE HYDRAULIQUE PROGRESSIF
JUEGO DE PULGAR CON MANDO HIDRAULICO PROGRESIVO

POS.	*NO.PIEZA*	*DESCRIPCION*	*CANT*	*NUM. SERIE*	*NOTAS*
1	.....	ABRAZADERA	1		
2	AT339888	ARTICULACION	1		
3	AT339889	ARTICULACION	1		
4	AT339883	ARTICULACION	1		
5	AT339886	PASADOR	1		
6	AT339890	PASADOR	1		
7	AT339891	PASADOR	1		
8	.....	ESPACIADOR	1		
9	.....	ESPACIADOR	1		
10	.....	ESPACIADOR	1		
11	T229312	TAPA	1		
12	.....	SOPORTE	1		
13	T229430	PASADOR	1		
14	AT339877	CILINDRO HIDRAULICO	1		
	AT339879	JUEGO DE RETENES	1		NOT ILLUSTRATED
15	T229331	PASADOR	1		
16	AT339862	PASADOR	1		
17	.....	SOPORTE	2		
18	T229330	SUPLEMENTO	10		
19	.....	REFUERZO	1		
20	T229423	ARANDELA DE EMPUJE	6		
21	T229431	COLLAR	2		
22	AT339878	CASQUILLO	3		
23	T229413	ANILLO ELASTICO	3		
24	19H3196	TORNILLO	2		
25	T25879	TUERCA	2		
26	19H3550	TORNILLO	2		
27	U16721	TUERCA DE SEGURIDAD	2		
28	19H2633	TORNILLO	3		
29	12H304	ARANDELA DE SEGURIDAD	3		
30	T115753	BULON	1		
31	JD7769	ENGRASADOR	1		
32	T229428	SUPLEMENTO	8		
33	**AT339847**	**ABRAZADERA**	**1**		**CUCHARON 30 IN. NO DESTINADO A USARSE CON BRAZO DE 7FT.3 IN.**
	AT341014	**ABRAZADERA**	**1**		**CUCHARON 36 IN. NO DESTINADO A USARSE CON BRAZO DE 7FT.3 IN.**
	AT341015	**ABRAZADERA**	**1**		**CUCHARON 42 IN. NO DESTINADO A USARSE CON BRAZO DE 7FT.3 IN.**
34	AT342742	MANGUERA HIDRAULICA	2		
35	R26375	ANILLO TORICO	2		
36	T229309	CASQUILLO	2		
37	R29936	ANILLO TORICO	2		
38	X12-8C5OX-S	RACOR ACODADO	2		
39	X12-16F4OMXS	CONEXION DE MANGUERA	2		
40	JD5815	ENGRASADOR	7		
41	T229434	CASQUILLO	2		
42	T229327	CASQUILLO	2		
43	T229310	SUPLEMENTO	8		

DIRECT HYDRAULIC THUMB KIT
KIT DE POUCE HYDRAULIQUE DIRECT
JUEGO DE PULGAR CON MANDO HIDRAULICO DIRECTO

TX1017375 -UN-09APR07

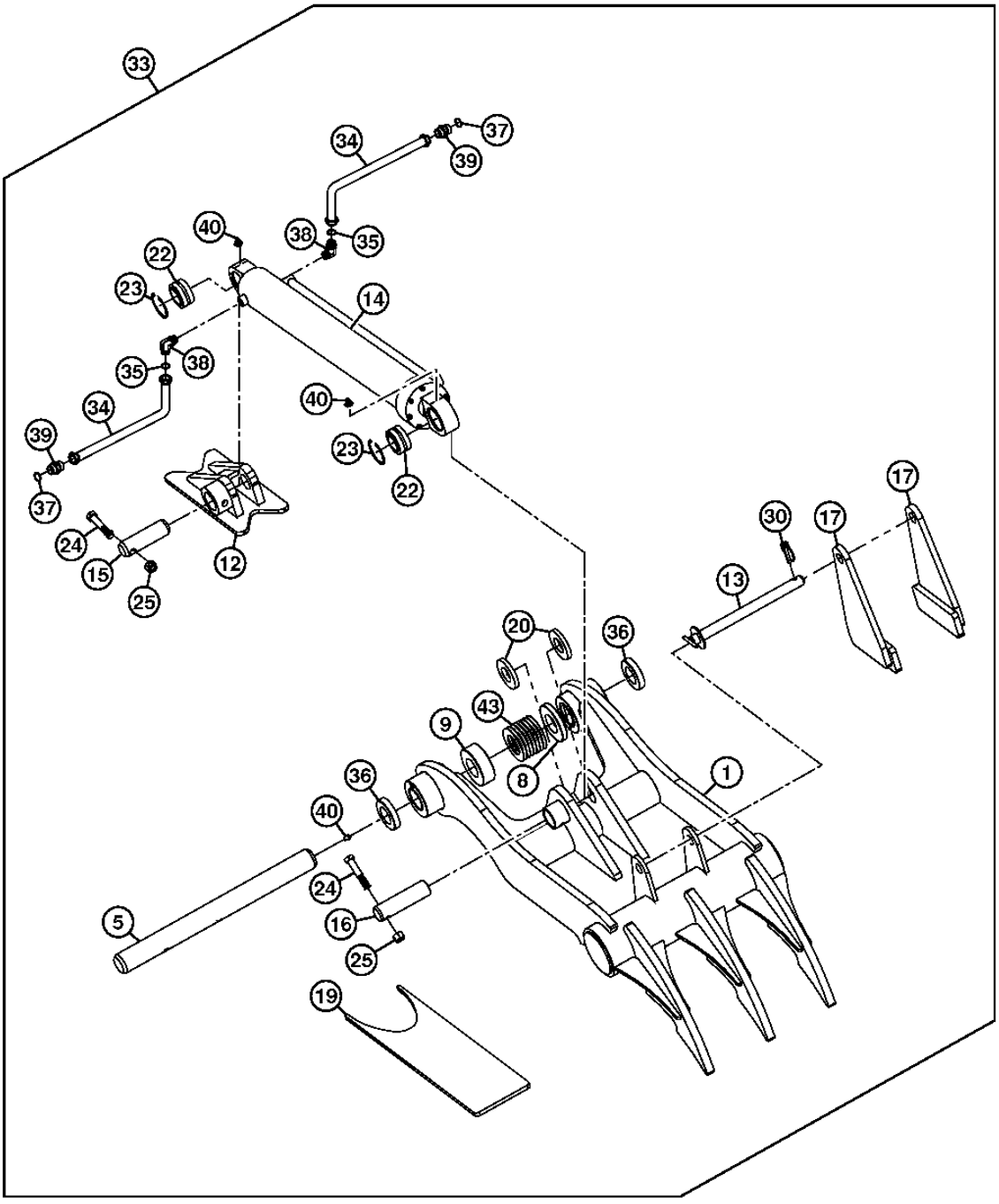

TX1017375

DIRECT HYDRAULIC THUMB KIT
KIT DE POUCE HYDRAULIQUE DIRECT
JUEGO DE PULGAR CON MANDO HIDRAULICO DIRECTO

POS.	*NO.PIEZA*	*DESCRIPCION*	*CANT*	*NUM. SERIE*	*NOTAS*
1	.....	ABRAZADERA	1		
5	AT339886	PASADOR	1		
8	.....	ESPACIADOR	1		
9	.....	ESPACIADOR	1		
12	.....	SOPORTE	1		
13	T229430	PASADOR	1		
14	AT339877	CILINDRO HIDRAULICO	1		
	AT339879	JUEGO DE RETENES	1		NOT ILLUSTRATED
15	T229331	PASADOR	1		
16	AT339862	PASADOR	1		
17	.....	SOPORTE	2		
19	.....	REFUERZO	1		
20	T229423	ARANDELA DE EMPUJE	2		
22	AT339878	CASQUILLO	2		
23	T229413	ANILLO ELASTICO	2		
24	19H3196	TORNILLO	2		
25	T25879	TUERCA	2		
30	T115753	BULON	1		
33	**AT339848**	**ABRAZADERA**	**1**		**(WHOLE GOODS) CUCHARON 36 IN.**
	AT341016	**ABRAZADERA**	**1**		**(WHOLE GOODS) CUCHARON 42 IN.**
	AT341017	**ABRAZADERA**	**1**		**(WHOLE GOODS) CUCHARON 48 IN.**
34	AT339692	MANGUERA HIDR. - CONFECCION	2		
35	R26375	ANILLO TORICO	2		
36	T229309	CASQUILLO	2		
37	R29936	ANILLO TORICO	2		
38	X12-8C5OX-S	RACOR ACODADO	2		
39	X12-16F4OMXS	CONEXION DE MANGUERA	2		
40	JD5815	ENGRASADOR	2		
43	T229310	SUPLEMENTO	8		

HYDRAULIC COUPLER KIT
KIT DE RACCORD HYDRAULIQUE
JUEGO DE ACOPLADOR HIDRAULICO

TX1025381 -UN-02AUG07

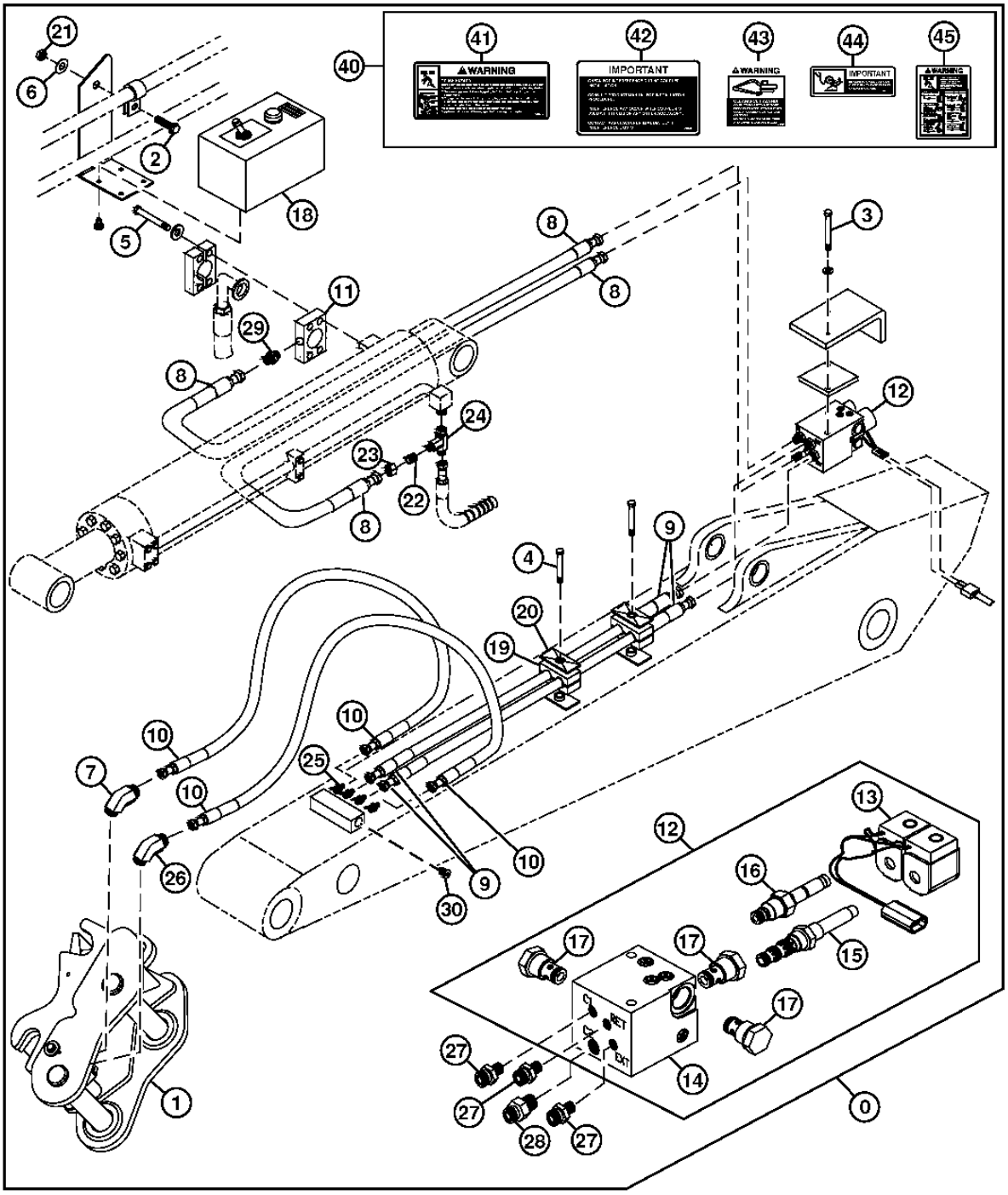

TX1025381

HYDRAULIC COUPLER KIT
KIT DE RACCORD HYDRAULIQUE
JUEGO DE ACOPLADOR HIDRAULICO

POS.	*NO.PIEZA*	*DESCRIPCION*	*CANT*	*NUM. SERIE*	*NOTAS*
0	AT343230	CONJUNTO DE MODIFICACION	1		ACOPLADOR HIDRAULICO, (WHOLE GOODS)
1	.....	ACOPLAMIENTO HIDR. RAPIDO	1		(COMPONENTES EN PAGINAS APARTE) (AT343218 NLA)
2	19H1648	TORNILLO	1		3/8" X 3/4"
3	19H2852	TORNILLO	2		5/16" X 4"
4	19H3219	TORNILLO	2		3/8" X 1-3/8"
5	19M7935	TORNILLO	4		M10 X 55
6	24H1298	ARANDELA	1		3/8" X 5/8" X 0.032"
7	38H1004	RACOR ACODADO	1		(SUSTITUCION PARA AE48033)
	R26448	ANILLO TORICO	1		
	T77613	ANILLO TORICO	1		
8	AT343349	MANGUERA HIDR. - CONFECCION	2		
9	AT343356	MANGUERA HIDR. - CONFECCION	2		
10	AT343363	MANGUERA HIDR. - CONFECCION	2		
11	AT343367	CONEXION EN T	1		
12	AT343400	ELECTROVALVULA	1		
13	AT343401	BOBINA DE ELECTROVALVULA	1		
14	AT343406	COLECTOR	1		
15	AT343410	CORREDERA	1		
16	AT343412	CONO DE VALVULA	1		
17	AT343413	VALVULA DE RETENCION	1		
18	AT343415	CIRCUITO ENCERRADO	1		
19	H120847	ABRAZADERA	4		
20	H121168	PLACA	2		
21	T11234	TUERCA DE SEGURIDAD	1		3/8"
22	X12-6TRLO-S	REDUCTOR	1		
23	X12BL-S	TUERCA DE UNION	1		
24	X12R6LO-S	CONEXION EN T	1		
25	X4-6F5OLO-S	RACOR ADAPTADOR	4		
26	X6-4C5OLO-S	RACOR ACODADO	1		
27	X6-4F5OLO-S	RACOR ADAPTADOR	3		
28	X6F5OLO-S	RACOR ADAPTADOR	1		
29	X6FLO-S	RACOR ADAPTADOR	1		
30	X6HP5ON-S	TAPON HERMETICO	2		
40	AT344819	JUEGO D.ETIQUETAS ADHESIVAS	1		(INGLESE)
	AT344821	JUEGO D.ETIQUETAS ADHESIVAS	1		(FRANCES)
	AT344820	JUEGO D.ETIQUETAS ADHESIVAS	1		(ESPANOL)
41	.....	ADHESIVO DE SEGURIDAD	3		ADVERTENCIA: RIESGO DE APLASTAMIENTO, (T232151 NSEP)
42	.....	ADHESIVO DE SEGURIDAD	1		ADVERTENCIA:REVISAR EN BUSCA DE INTERFERENCIA, (T232154 NSEP)
43	.....	ADHESIVO DE SEGURIDAD	1		ADVERTENCIA: RIESGO DE SEPARACION, (T232157 NSEP)
44	.....	ADHESIVO DE SEGURIDAD	1		ATENCION: LEER MANUAL DEL OPERADOR, (T232161 NSEP)
45	.....	ADHESIVO DE SEGURIDAD	1		ADVERTENCIA: FUNCIONAMIENTO DEL ACOPLADOR, (T232166 NSEP)

HYDRAULIC COUPLER
ACCOUPLEMENT HYDRAULIQUE
ACOPLADOR HIDRAULICO

TX1025382 -UN-26JUL07

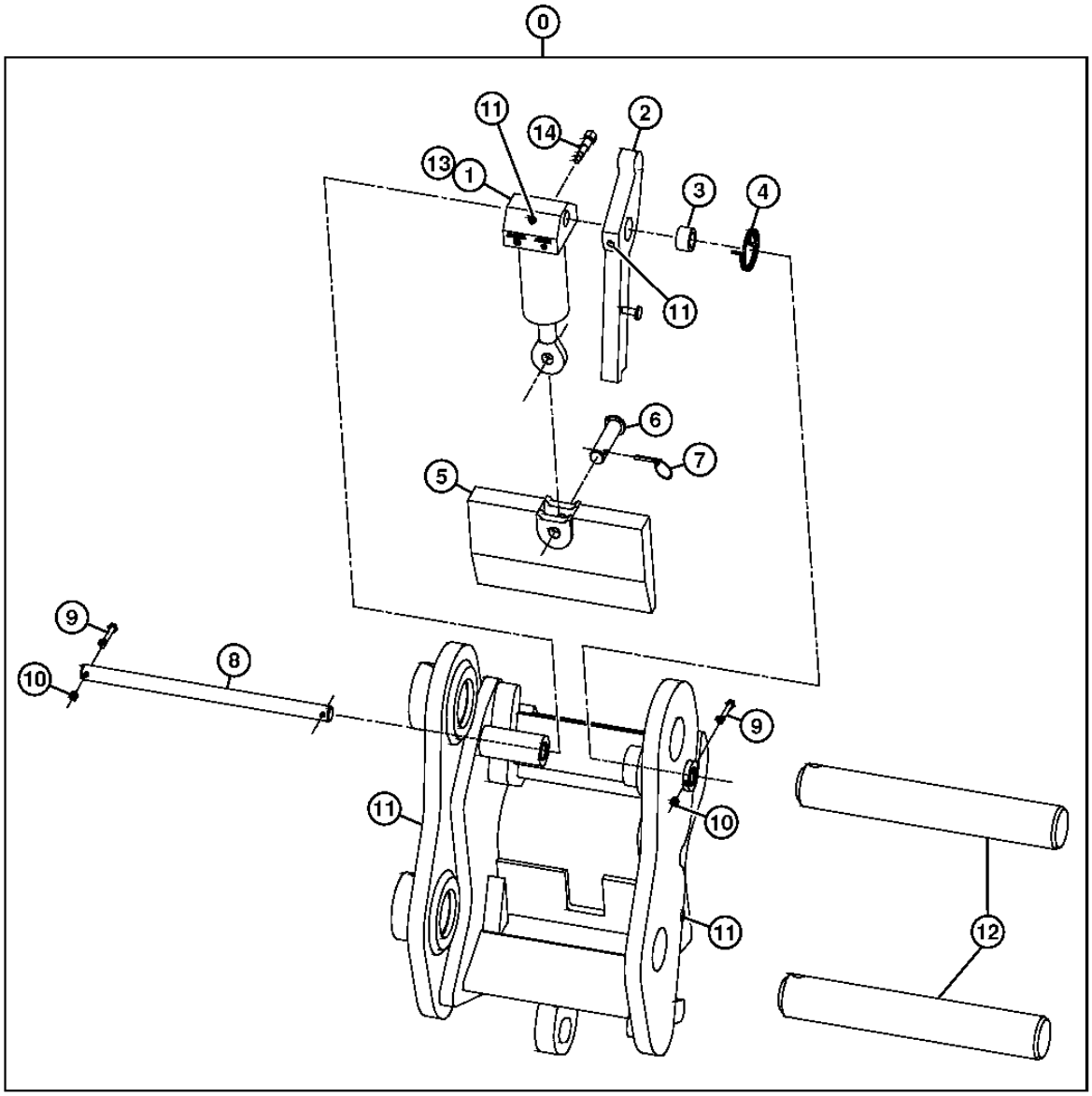

TX1025382

HYDRAULIC COUPLER
ACCOUPLEMENT HYDRAULIQUE
ACOPLADOR HIDRAULICO

POS.	*NO.PIEZA*	*DESCRIPCION*	*CANT*	*NUM. SERIE*	*NOTAS*
0	.....	ACOPLAMIENTO HIDR. RAPIDO	1		(AT343218 NLA)
1	AT343213	CILINDRO HIDRAULICO	1		
2	T232167	CHAPA DE SEGURIDAD	1		
3	T232175	CASQUILLO	1		
4	T232176	MUELLE DE TRACCION	1		
5	T232181	CHAPA DE SEGURIDAD	1		
6	T232186	RETENEDOR	1		
7	PM02704	PASADOR DE FIJACION RAPIDA	1		
8	T232192	PASADOR	1		
9	19H3220	TORNILLO	2		1/4" X 2-1/2"
10	K40001	TUERCA DE SEGURIDAD	2		1/4"
11	JD5815	ENGRASADOR	2		
12	AT343206	PASADOR	1		
13	AT343210	JUEGO DE RETENES	1		
14	T232235	VALVULA DE RETENCION	1		

PILOT CONTROL VALVE AND LEVERS
DISTRIBUTEUR PILOTE ET LEVIERS
VALVULA DE CONTROL PILOTO Y PALANCAS

T216328 -UN-14NOV05

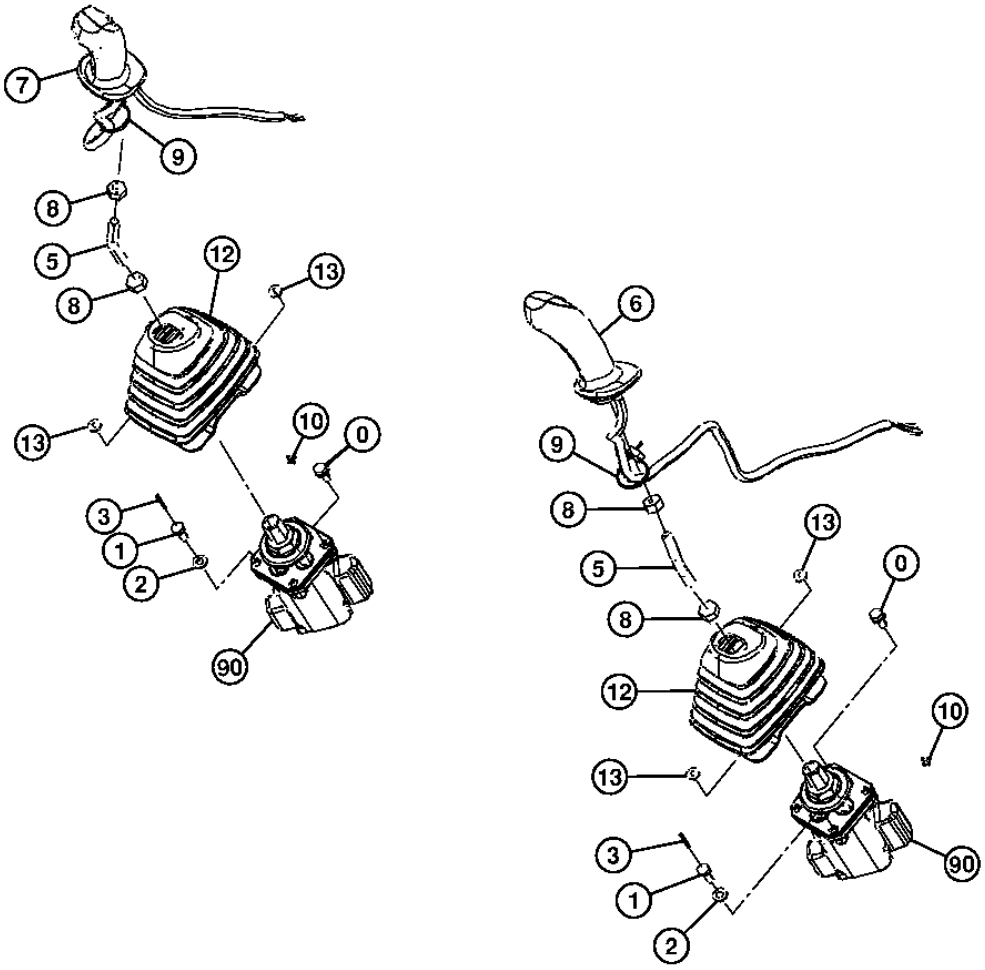

T216328

PILOT CONTROL VALVE AND LEVERS
DISTRIBUTEUR PILOTE ET LEVIERS
VALVULA DE CONTROL PILOTO Y PALANCAS

POS.	*NO.PIEZA*	*DESCRIPCION*	*CANT*	*NUM. SERIE COMPONENTE*	*NOTAS*
0	.....	TORNILLO CON ARANDELA	6		(J260820 NLA)
	19M7881	TORNILLO	6		M8 X 20, (SUSTITUCION PARA J900820 O 19M7139)
	24M7055	ARANDELA	6		8.400 X 16 X 1.600 MM, (SUSTITUCION PARA A590108)
1	4609956	TORNILLO	2		
2	24M7055	ARANDELA	2		8.400 X 16 X 1.600 MM, (SUSTITUCION PARA A590108)
3	34M7086	PASADOR ELASTICO	2		3 X 32 MM, (SUSTITUCION PARA 4144011)
5	4633644	ARBOL	2		
6	4648125	ASA	1		LH W/BOCINA
	4650093	ASA	1		LH W/CONTROL AUXILIAR
7	4650094	ASA	1		RH W/CONTROL AUXILIAR, (4648126 NOT USED THIS APPL)
8	14M7275	TUERCA	4		M12, (SUSTITUCION PARA J950012)
9	H77698	CINTA DE ATAR	2		(SUSTITUCION PARA M88199, 4055311)
10	H77698	CINTA DE ATAR	2		(SUSTITUCION PARA 4300351)
12	4639127	ENVOLTURA	2		
13	4642773	ARANDELA	8		
90	9257577	VALVULA DE MANDO ACC. HIDR.	2		(SUSTITUCION PARA 9247135)

TRAVEL PILOT CONTROL VALVE, LEVERS AND PEDALS
LEVIER ET PEDALE DE COMMANDE PILOTE DE DEPLACEMENT
PALANCA Y PEDAL DE CONTROL PILOTO DE PROPULSION

T216304 -UN-21DEC05

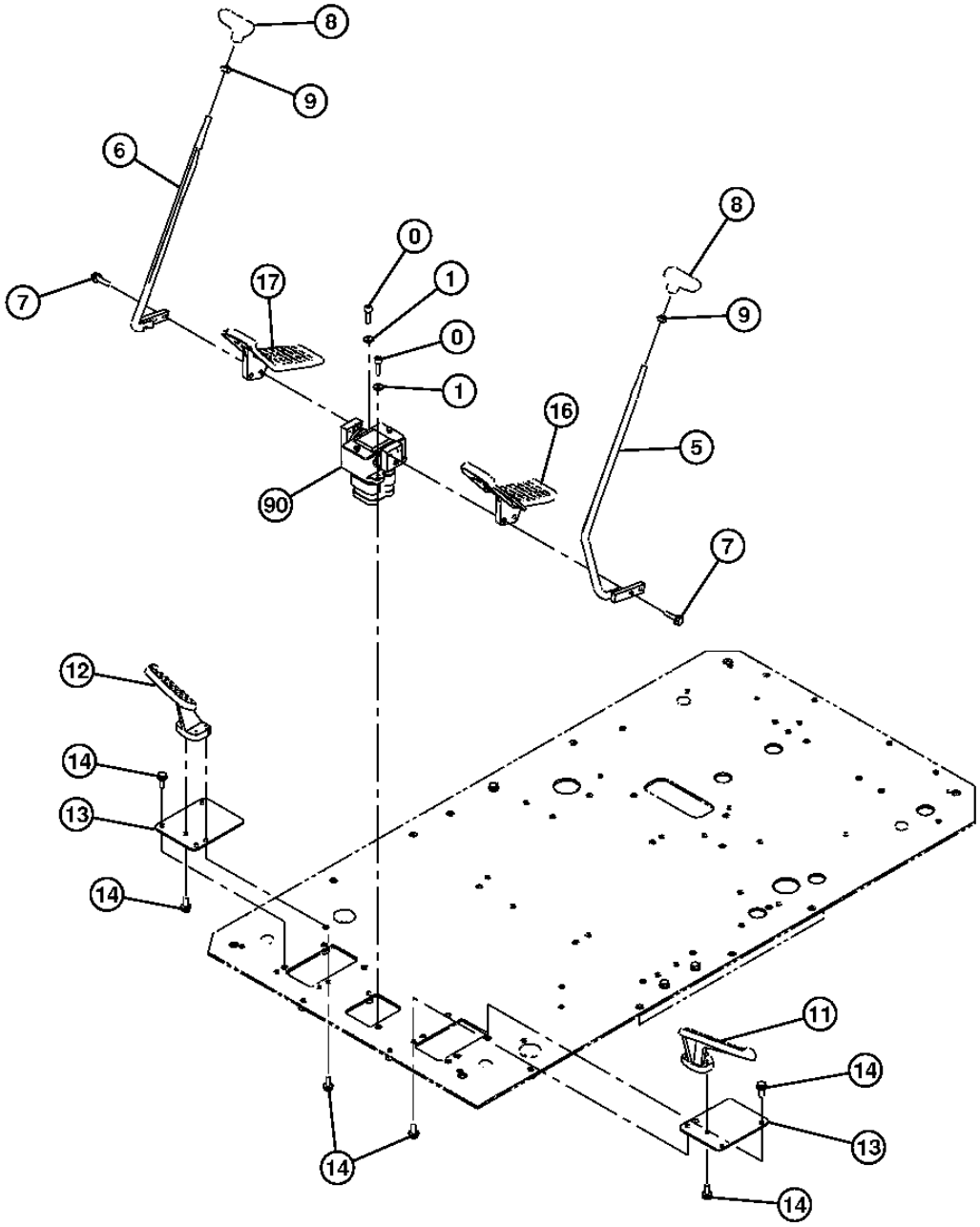

T216304

TRAVEL PILOT CONTROL VALVE, LEVERS AND PEDALS
LEVIER ET PEDALE DE COMMANDE PILOTE DE DEPLACEMENT
PALANCA Y PEDAL DE CONTROL PILOTO DE PROPULSION

POS.	*NO.PIEZA*	*DESCRIPCION*	*CANT*	*NUM. SERIE*	*NOTAS*
0	19M8337	TORNILLO	2		M10 X 30, (SUSTITUCION PARA J781035)
1	24M7346	ARANDELA	2		11 X 20 X 2 MM, (SUSTITUCION PARA J222010)
5	8099799	PALANCA	1		
6	8099800	PALANCA	1		
7	.....	TORNILLO CON ARANDELA	4		(J271050 NLA)
	19M7658	TORNILLO	4		M10 X 50, (SUSTITUCION PARA J901050)
	24M7346	ARANDELA	4		11 X 20 X 2 MM, (SUSTITUCION PARA J222010)
8	2052912	ASA	2		
9	4424185	TUERCA	2		
11	1015477	REPOSAPIES	1		
12	1015478	REPOSAPIES	1		
13	4645170	TAPADERA	2		
14	.....	TORNILLO CON ARANDELA	10		(J271030 NLA)
	19M7662	TORNILLO	10		M10 X 30, (SUSTITUCION PARA J901030)
	24M7346	ARANDELA	10		11 X 20 X 2 MM, (SUSTITUCION PARA J222010)
16	1033298	PEDAL	1		(LH)
17	1033299	PEDAL	1		(RH)
90	9235551	VALVULA DE CONTROL HIDRAUL.	1		(SUSTITUCION PARA 9226365)

AUXILIARY TRAVEL PILOT CONTROL VALVE AND PEDALS
DISTRIBUTEUR PILOTE DE DEPLACEMENT AUXILIAIRE ET PEDALES
VALVULA DE CONTROL PILOTO Y PEDALES DE PROPULSION AUXILIARES

TX1014773 -UN-09DEC06

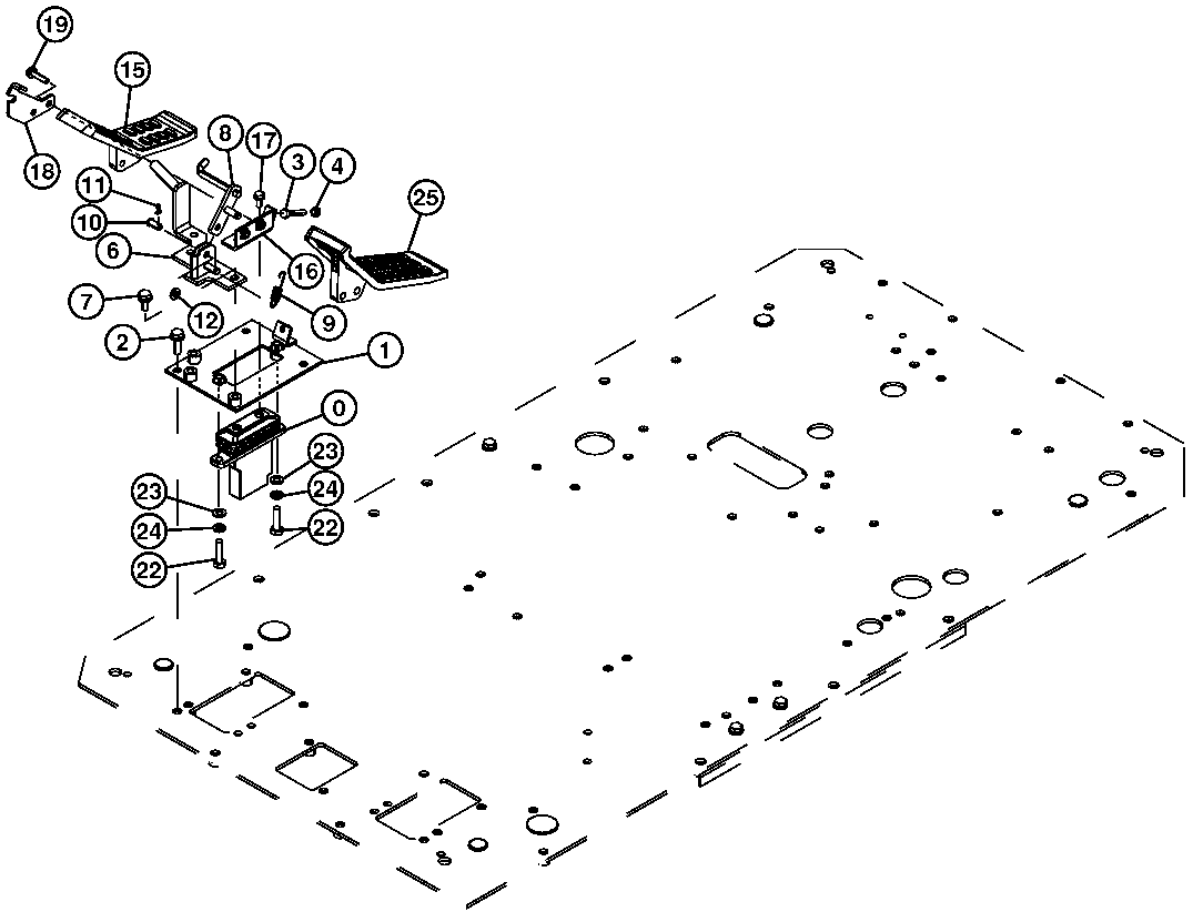

TX1014773

AUXILIARY TRAVEL PILOT CONTROL VALVE AND PEDALS
DISTRIBUTEUR PILOTE DE DEPLACEMENT AUXILIAIRE ET PEDALES
VALVULA DE CONTROL PILOTO Y PEDALES DE PROPULSION AUXILIARES

POS.	*NO.PIEZA*	*DESCRIPCION*	*CANT*	*NUM. SERIE*	*NOTAS*
0	9219244	VALVULA DE CONTROL HIDRAUL.	1		
1	8101299	SOPORTE	1		
2	.....	TORNILLO CON ARANDELA	3		(J271035 NLA)
	19M7550	TORNILLO	3		M10 X 35, (SUSTITUCION PARA J901035)
	24M7346	ARANDELA	3		11 X 20 X 2 MM, (SUSTITUCION PARA J222010)
3	4317640	TORNILLO	1		
4	14M7273	TUERCA	1		(SUSTITUCION PARA M500807)
6	.....	SOPORTE	1		(SUSTITUIDO POR 8106893, 9766166 Y 4660755) (8101451 NLA)
	8106893	SOPORTE	1		
7	.....	TORNILLO CON ARANDELA	3		(J271025 NLA)
	19M7402	TORNILLO	3		M10 X 25, (SUSTITUCION PARA J901025)
	24M7346	ARANDELA	3		11 X 20 X 2 MM, (SUSTITUCION PARA J222010)
8	.....	TOPE	1		(SUSTITUIDO POR 9766166, 8106893 Y 4660755) (9765444 NLA)
	9766166	TOPE	1		
9	4279604	MUELLE	1		
10	4287795	PASADOR	1		
11	11M7080	PASADOR DE ALETAS	1		2.500 X 16 MM, (SUSTITUCION PARA A763016)
12	24M7028	ARANDELA	1		10.500 X 20 X 2 MM, (SUSTITUCION PARA A590110)
15	1033219	PEDAL	1		
16	9765447	SOPORTE	1		
17	.....	TORNILLO CON ARANDELA	2		(J260816 NLA)
	19M7162	TORNILLO	2		M8 X 16, (SUSTITUCION PARA J900816)
	24M7055	ARANDELA	2		8.400 X 16 X 1.600 MM, (SUSTITUCION PARA A590108)
18	.....	PLACA	1		(SUSTITUIDO POR 4660755, 8106893 Y 9766166) (4647334 NLA)
	4660755	PLACA	1		
19	.....	TORNILLO CON ARANDELA	2		(J260835 NLA)
	19M7298	TORNILLO	2		M8 X 35, (SUSTITUCION PARA J900835)
	24M7055	ARANDELA	2		8.400 X 16 X 1.600 MM, (SUSTITUCION PARA A590108)
22	19M7358	TORNILLO	2		M10 X 40, (SUSTITUCION PARA J901040)
23	24M7028	ARANDELA	2		10.500 X 20 X 2 MM, (SUSTITUCION PARA A590110)
24	12M7066	ARANDELA DE SEGURIDAD	2		10 MM, (SUSTITUCION PARA A590910)
25	3106855	PEDAL	1		

PILOT SHUTOFF LEVER
LEVIER DARRET PILOTE
PALANCA DE CORTE PILOTO

TX1011707 -UN-05SEP06

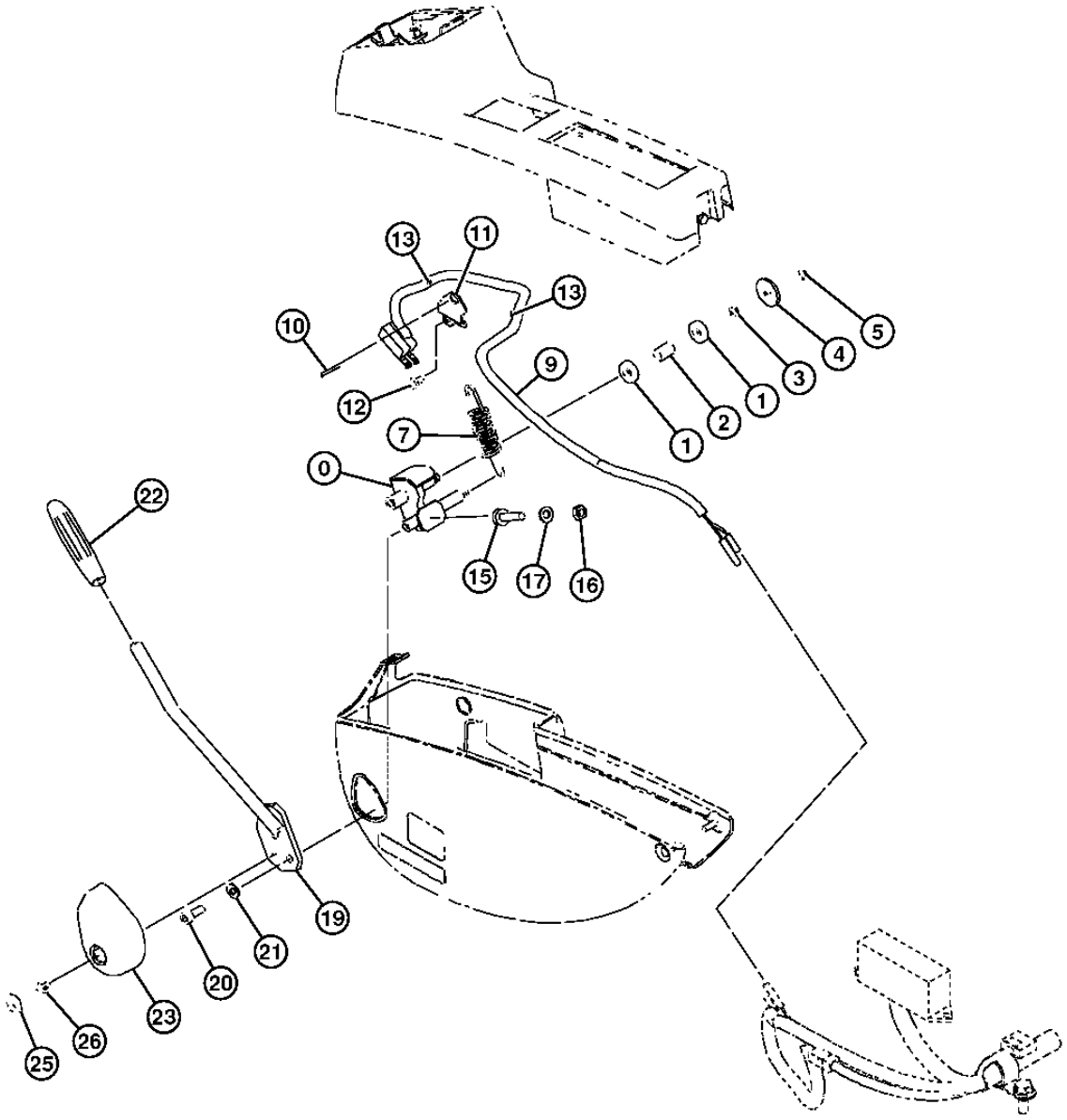

TX1011707

PILOT SHUTOFF LEVER
LEVIER DARRET PILOTE
PALANCA DE CORTE PILOTO

POS.	NO.PIEZA	DESCRIPCION	CANT	NUM. SERIE COMPONENTE	NOTAS
0	8101358	SOPORTE	1		
1	4637175	RODAMIENTO DE BOLAS	2		
2	4631103	ESPACIADOR	1		
3	4454269	SUPLEMENTO	1		
4	4486055	ARANDELA	1		(SUSTITUCION PARA 4371706)
5	991334	ANILLO ELASTICO	1		
7	4636765	MUELLE	1		
9	4637925	INTERRUPTOR	1		(ARNES DE ALAMBRADO CON INTERRUPTOR)
10	J460325	TORNILLO	2		
11	4644696	SOPORTE	1		
12	J460614	TORNILLO	2		
13	H77698	CINTA DE ATAR	2		(SUSTITUCION PARA 4300351)
15	4642575	AISLANTE	1		
16	14M7273	TUERCA	1		M8, (SUSTITUCION PARA J950008)
17	24M7055	ARANDELA	1		8.400 X 16 X 1.600 MM, (SUSTITUCION PARA A590108)
19	8100579	PALANCA	1		
20	19M7660	TORNILLO	2		M8 X 20, (SUSTITUCION PARA J780820)
21	24M7055	ARANDELA	2		8.400 X 16 X 1.600 MM, (SUSTITUCION PARA A590108)
22	3109101	ASA	1		(SUSTITUCION PARA 3105010)
23	4644191	TAPADERA	1		
25	4644220	TAPA	1		
26	24M7054	ARANDELA	1		6.400 X 12 X 1.600 MM, (SUSTITUCION PARA J460612)

PILOT CONTROL VALVE COMPONENTS
COMPOSANTS DE DISTRIBUTEUR PILOTE
COMPONENTES DE LA VALVULA DE CONTROL PILOTO

TX1018482 -UN-21FEB07

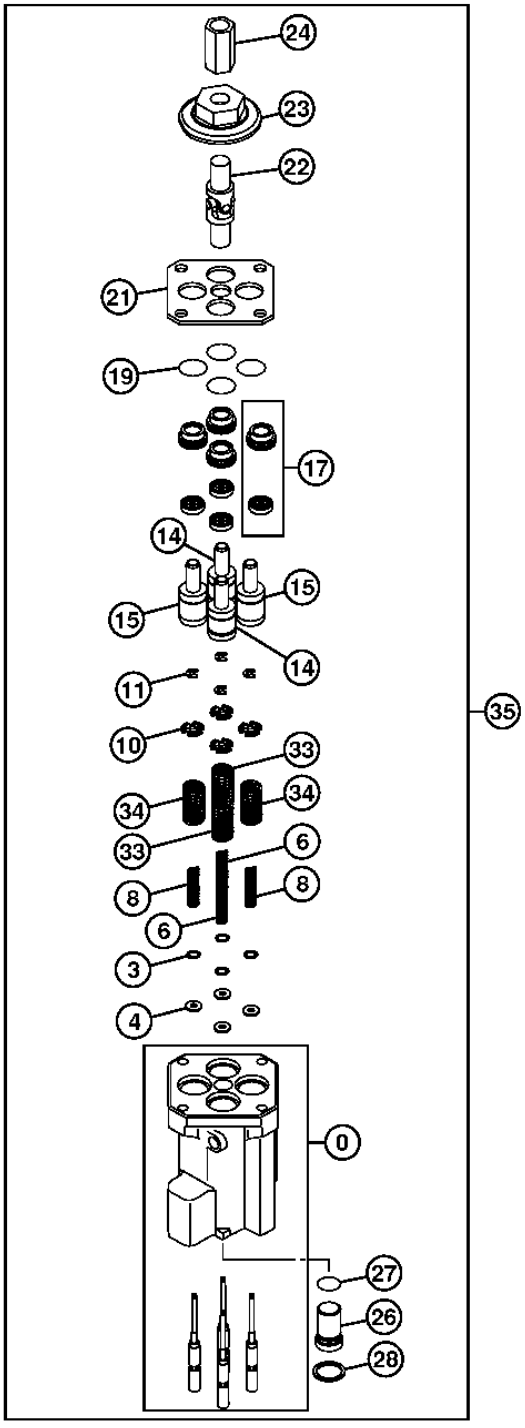

TX1018482

PILOT CONTROL VALVE COMPONENTS
COMPOSANTS DE DISTRIBUTEUR PILOTE
COMPONENTES DE LA VALVULA DE CONTROL PILOTO

POS.	*NO.PIEZA*	*DESCRIPCION*	*CANT*	*NUM. SERIE*	*NOTAS*
0	.....	CAJA	1		(8094446 NLA)
3	4203411	SUPLEMENTO	4		(0.1 MM)
4	4410898	ESPACIADOR	4		
6	4429120	MUELLE	2		
8	4425414	MUELLE	2		
10	4615610	GUIA	4		
11	4437333	ANILLO ELASTICO	4		
14	9759157	PISTON	2		
15	9759158	PISTON	2		
17	9246436	MANGUITO	4		
19	4201993	ANILLO TORICO	4		
21	4614296	PLACA	1		
22	4335060	CARDAN	1		
23	4437106	LEVA	1		
24	4631248	CONEXION	1		
26	4614286	TAPON	1		
27	4170585	ANILLO TORICO	1		
28	4614331	ANILLO ELASTICO	1		
33	4651556	MUELLE DE COMPRESION	2		
34	4651557	MUELLE DE COMPRESION	2		
35	9257577	VALVULA DE MANDO ACC. HIDR.	1		(SUSTITUCION PARA 9247135)

TRAVEL PILOT CONTROL VALVE COMPONENTS
COMPOSANTS DE DISTRIBUTEUR PILOTE DE DEPLACEMENT
COMPONENTES DE VALVULA DE CONTROL PILOTO DE PROPULSION

TX1018631 -UN-02MAR07

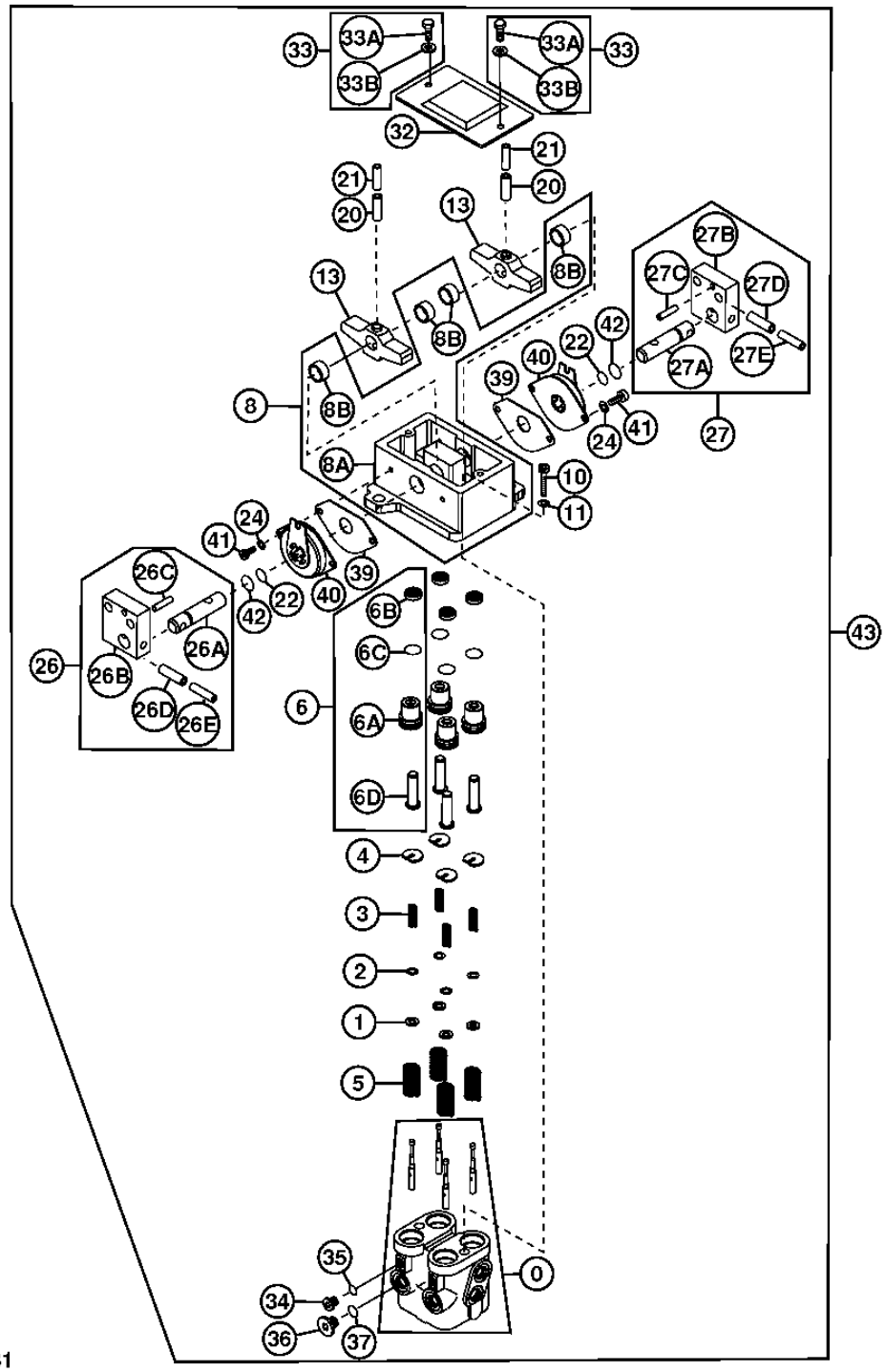

TX1018631

TRAVEL PILOT CONTROL VALVE COMPONENTS
COMPOSANTS DE DISTRIBUTEUR PILOTE DE DEPLACEMENT
COMPONENTES DE VALVULA DE CONTROL PILOTO DE PROPULSION

POS.	*NO.PIEZA*	*DESCRIPCION*	*CANT*	*NUM. SERIE*	*NOTAS*
0	.....	CAJA	1		(8092248 NLA)
1	4319299	ESPACIADOR	4		
2	4203411	SUPLEMENTO	4		(0.1 MM)
3	4368629	MUELLE DE COMPRESION	4		
4	4364970	GUIA	4		
5	4368630	MUELLE DE COMPRESION	4		
6	9226367	TUERCA DE EMPUJE	4		
6A	3099628	CASQUILLO	1		
6B	4477852	RETEN	1		(SUSTITUCION PARA 4447050) (PEDIMOS ADEMAS 9234284 Y (2) 9759158 Y (2) 9759157)
6C	4201993	ANILLO TORICO	1		
6D	4602154	TUERCA DE EMPUJE	1		
8	.....	PORTADOR	1		(9184275 NLA)
8A	.....	PORTADOR	1		(NLA)
8B	4437433	CASQUILLO	4		
10	19M7576	TORNILLO	2		M10 X 30, (SUSTITUCION PARA J781030)
11	12M7066	ARANDELA DE SEGURIDAD	2		10 MM, (SUSTITUCION PARA A590910)
13	3098245	LEVA	2		
20	34M6402	PASADOR ELASTICO	2		8 X 28 MM, (SUSTITUCION PARA 4027427)
21	4213419	PASADOR ELASTICO	2		
22	4185600	ANILLO TORICO	2		
24	12M7006	ARANDELA DE SEGURIDAD	4		6 MM, (SUSTITUCION PARA A590906)
26	9207567	BULON	1		
26A	4425305	BULON	1		
26B	3087987	SOPORTE	1		
26C	4051262	PASADOR ELASTICO	1		
26D	34M7065	PASADOR ELASTICO	1		8 X 32 MM, (SUSTITUCION PARA 4205318)
26E	34M7062	PASADOR ELASTICO	1		5 X 32 MM, (SUSTITUCION PARA 4205317)
27	9207568	BULON	1		
27A	4425305	BULON	1		
27B	3087987	SOPORTE	1		
27C	4051262	PASADOR ELASTICO	1		
27D	34M7065	PASADOR ELASTICO	1		(SUSTITUCION PARA 4205318)
27E	34M7062	PASADOR ELASTICO	1		(SUSTITUCION PARA 4205317)
32	8077903	TAPADERA	1		
33	.....	TORNILLO CON ARANDELA	2		(J260614 NLA)
33A	J900614	TORNILLO	2		
33B	24M7054	ARANDELA	2		6.400 X 12 X 1.600 MM (0.252" X 0.472" X 0.063") (SUSTITUCION PARA A590106)
34	9134109	TAPON DE VACIADO	2		(SUSTITUCION PARA 4217651)
35	CH19111	ANILLO TORICO	2		(SUSTITUCION PARA 4113154)
36	4208977	TAPON DE VACIADO	2		
37	CH11561	EMPAQUETADURA	2		(SUSTITUCION PARA 964255)
39	4437432	JUNTA	2		
40	4428902	AMORTIGUADOR	2		
41	J780612	TORNILLO	4		
42	4447067	ANILLO TORICO	2		
43	9235551	VALVULA DE CONTROL HIDRAUL.	1		(SUSTITUCION PARA 9226365)

SINGLE PEDAL PROPEL KIT
KIT DE PROPULSION A PEDALE UNIQUE
JUEGO DE PROPULSION CON PEDAL SENCILLO

TX1017810 -UN-24JAN07

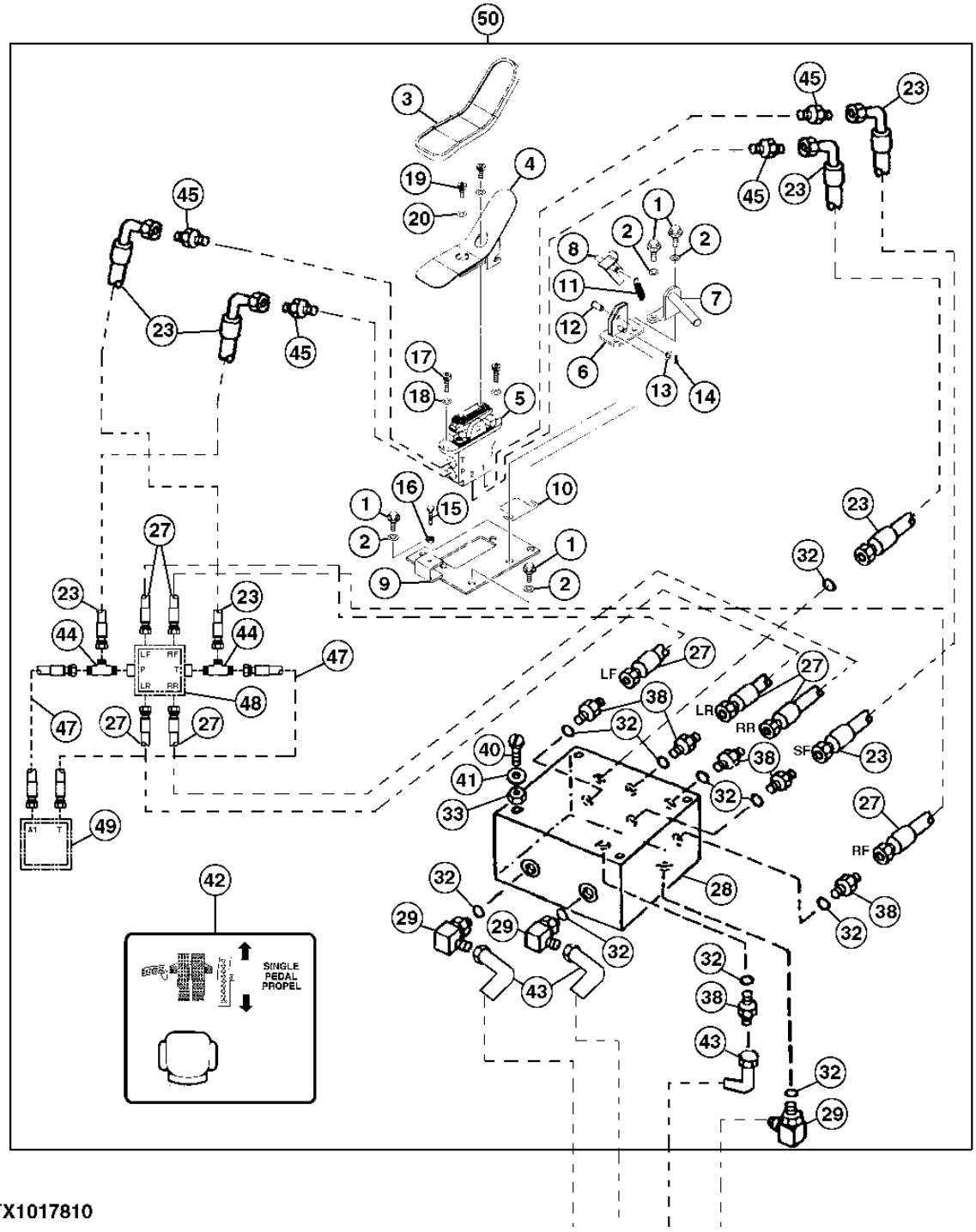

TX1017810

SINGLE PEDAL PROPEL KIT
KIT DE PROPULSION A PEDALE UNIQUE
JUEGO DE PROPULSION CON PEDAL SENCILLO

POS.	*NO.PIEZA*	*DESCRIPCION*	*CANT*	*NUM. SERIE*	*NOTAS*
1	19M7784	TORNILLO	4		M10 X 20
2	24M7296	ARANDELA	4		10.500 X 30 X 2.500 MM
3	4283758	TAPADERA	1		
4	8084644	PEDAL	1		
5	9197490	VALVULA DE CONTROL HIDRAUL.	1		
6	8080596	SOPORTE	1		
7	8083128	SOPORTE	1		
8	8084658	TOPE	1		
9	8087747	PLACA	1		
10	4461388	SUPLEMENTO	1		
11	4279604	MUELLE	1		
12	4287795	PASADOR	1		
13	24M7028	ARANDELA	1		10.500 X 20 X 2 MM
14	11M7080	PASADOR DE ALETAS	1		2.500 X 16 MM
15	4317640	TORNILLO	1		
16	14M7273	TUERCA	1		M8
17	19M7576	TORNILLO	2		M10 X 30, (SUSTITUCION PARA J781030)
18	12M7066	ARANDELA DE SEGURIDAD	2		10 MM
19	J781020	TORNILLO	2		
20	12M7066	ARANDELA DE SEGURIDAD	2		10 MM
23	AT71082	MANGUERA HIDR. - CONFECCION	4		
27	AT215538	MANGUERA HIDR. - CONFECCION	4		
28	AT170459	VALVULA DE MANDO ACC. HIDR.	1		(INCLUSIVE (4) AT158988)
	AT158988	VALVULA PRESION HIDRAULICA	4		
29	AT35121	RACOR ACODADO	3		
32	R26448	ANILLO TORICO	10		
33	14M7298	TUERCA CON BRIDA	4		M8
38	R27212	CONEXION	7		
40	19M8456	TORNILLO	4		M8 X 100
41	24M7036	ARANDELA	4		
42	T153674	ETIQUETA ADHESIVA	1		SIN AUXILIAR
	T153676	ETIQUETA ADHESIVA	1		CON AUXILIAR
43	AE24616	RACOR ACODADO	3		
44	AT36921	CONEXION EN T	2		
45	A852123	RACOR ADAPTADOR	4		
47	AT216983	MANGUERA HIDR. - CONFECCION	2		
48	9235551	VALVULA DE CONTROL HIDRAUL.	1		PEDALES DE PROPULSION (NO SE INCLUYE EN EL JUEGO)
49	4609630	VALVULA	1		VALVULA PILOTO DE CORTE (NO SE INCLUYE EN EL JUEGO)
50	**AT327650**	**CONJUNTO DE MODIFICACION**	**1**		**(WHOLE GOODS) LENGUETA DE PEDAL DE PROPULSION**

AUXILIARY FOOT PEDAL CONTROL (LEFT)
DISTRIBUTEUR PILOTE DE DEPLACEMENT AUXILIAIRE ET PEDALES (GAUCHE)
VALVULA DE CONTROL PILOTO Y PEDALES DE PROPULSION AUXILIARES (IZQUIERDO)

TX1017873 -UN-24JAN07

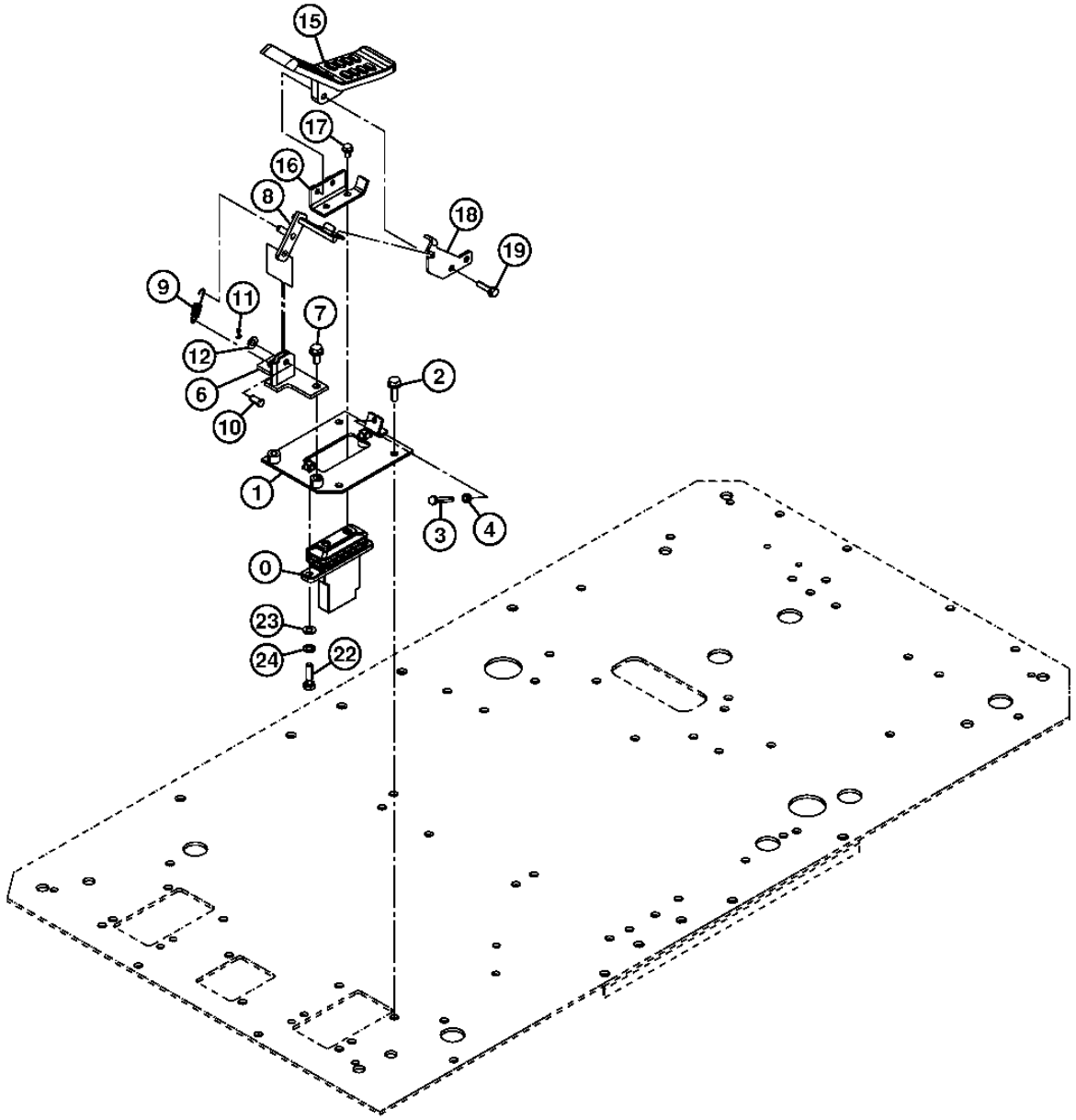

TX1017873

AUXILIARY FOOT PEDAL CONTROL (LEFT)
DISTRIBUTEUR PILOTE DE DEPLACEMENT AUXILIAIRE ET PEDALES (GAUCHE)
VALVULA DE CONTROL PILOTO Y PEDALES DE PROPULSION AUXILIARES (IZQUIERDO)

POS.	*NO.PIEZA*	*DESCRIPCION*	*CANT*	*NUM. SERIE*	*NOTAS*
0	9219244	VALVULA DE CONTROL HIDRAUL.	1		
1	8104230	SOPORTE	1		
2	.....	TORNILLO CON ARANDELA	3		(J271035 NLA)
	19M7550	TORNILLO	3		M10 X 35, (SUSTITUCION PARA J901035)
	24M7346	ARANDELA	3		11 X 20 X 2 MM, (SUSTITUCION PARA J222010)
3	4317640	TORNILLO	1		
4	14M7273	TUERCA	1		M8, (SUSTITUCION PARA M500807)
6	9765822	SOPORTE	1		
7	.....	TORNILLO CON ARANDELA	2		(J271025 NLA)
	19M7402	TORNILLO	2		M10 X 25, (SUSTITUCION PARA J901025)
	24M7346	ARANDELA	2		11 X 20 X 2 MM, (SUSTITUCION PARA J222010)
8	9765824	SOPORTE	1		
9	4279604	MUELLE	1		
10	4287795	PASADOR	1		
11	11M7082	PASADOR DE ALETAS	1		2.500 X 25 MM, (SUSTITUCION PARA A763016)
12	24M7028	ARANDELA	1		10.500 X 20 X 2 MM, (SUSTITUCION PARA A590110)
15	1033219	PEDAL	1		
16	9765823	SOPORTE	1		
17	.....	TORNILLO CON ARANDELA	2		(J260816 NLA)
	19M7162	TORNILLO	2		M8 X 16, (SUSTITUCION PARA J900816)
	24M7055	ARANDELA	2		8.400 X 16 X 1.600 MM, (SUSTITUCION PARA A590108)
18	4651233	SOPORTE	1		
19	.....	TORNILLO CON ARANDELA	2		(J260835 NLA)
	19M7298	TORNILLO	2		M8 X 35, (SUSTITUCION PARA J900835)
	24M7055	ARANDELA	2		8.400 X 16 X 1.600 MM, (SUSTITUCION PARA A590108)
22	19M7358	TORNILLO	2		M10 X 40, (SUSTITUCION PARA J901040)
23	24M7028	ARANDELA	2		10.500 X 20 X 2 MM, (SUSTITUCION PARA A590110)
24	12M7066	ARANDELA DE SEGURIDAD	2		10 MM, (SUSTITUCION PARA A590910)

LEFT PILOT CONTROL HANDLE
POIGNEE DE COMMANDE PILOTE GAUCHE
PALANCA DE CONTROL IZQUIERDA

TX1011276 -UN-01SEP06

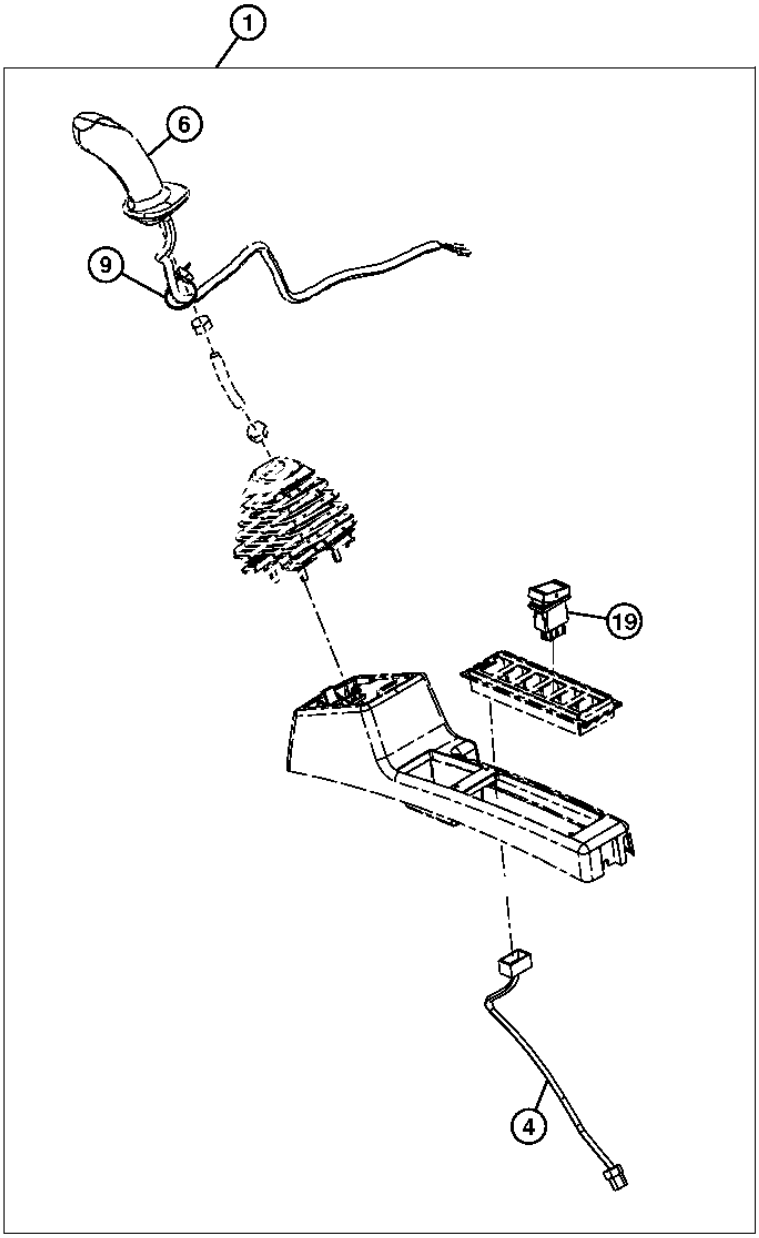

TX1011276

LEFT PILOT CONTROL HANDLE
POIGNEE DE COMMANDE PILOTE GAUCHE
PALANCA DE CONTROL IZQUIERDA

POS.	*NO.PIEZA*	*DESCRIPCION*	*CANT*	*NUM. SERIE COMPONENTE*	*NOTAS*
1	AT327652	CONJUNTO DE MODIFICACION	1		(WHOLE GOODS) (PALANCA DE CONTROL IZQUIERDA) (SISTEMA HIDRAULICO AUXILIAR)
4	4651278	GRUPO DE CABLES	1		
6	4650093	ASA	1		
9	H77698	CINTA DE ATAR	1		
19	4651295	INTERRUPTOR	1		

MECHANICAL PATTERN CHANGER KIT
KIT DE CHANGEMENT DE CONFIGURATION MECANIQUE
JUEGO DE CAMBIO DE CONFIGURACION MECANICA

T197438 -UN-29JAN04

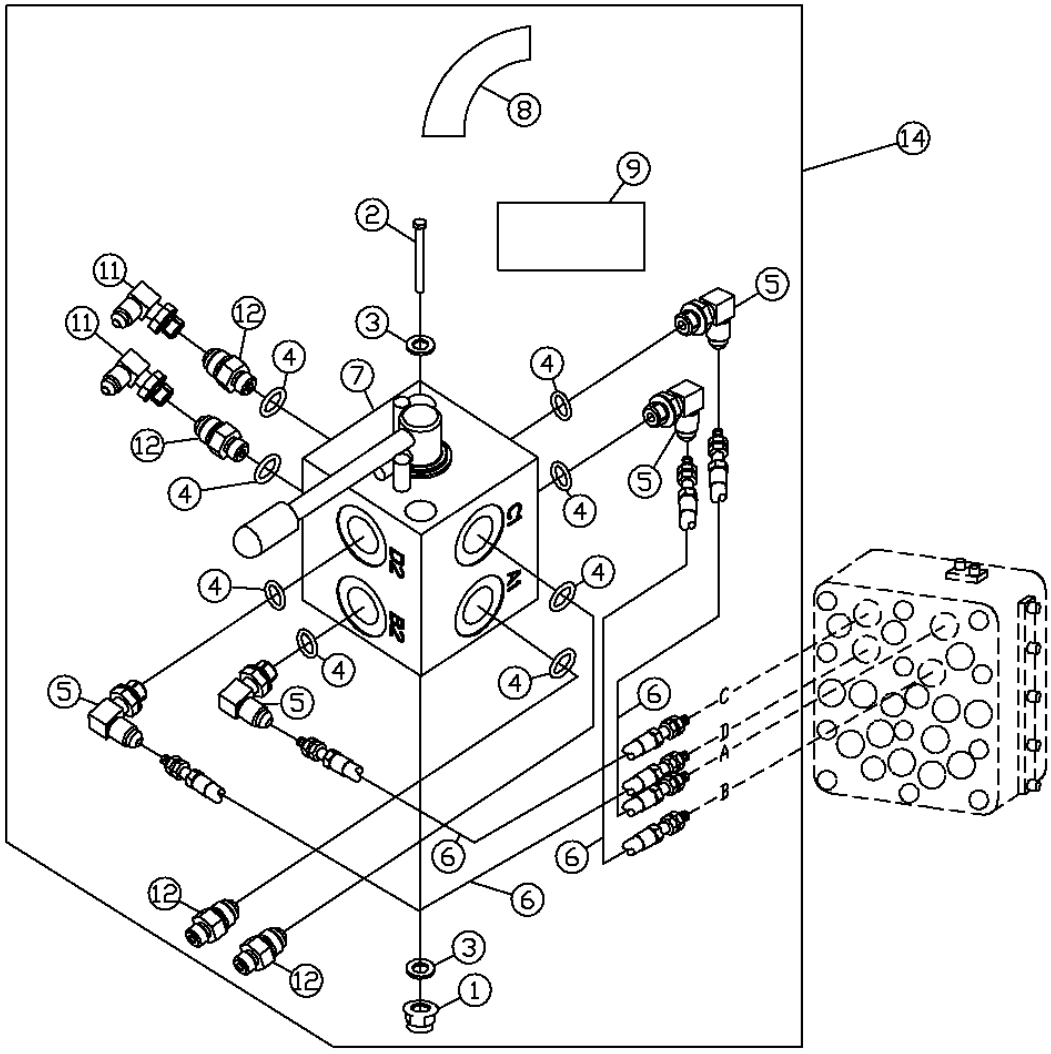

T197438

MECHANICAL PATTERN CHANGER KIT
KIT DE CHANGEMENT DE CONFIGURATION MECANIQUE
JUEGO DE CAMBIO DE CONFIGURACION MECANICA

POS.	*NO.PIEZA*	*DESCRIPCION*	*CANT*	*NUM. SERIE*	*NOTAS*
1	14M7396	TUERCA DE SEGURIDAD	2		M8
2	19M8504	TORNILLO	2		M8 X 80
3	24M7095	ARANDELA	4		8.400 X 15 X 1.600 MM
4	R28782	ANILLO TORICO	8		
5	AH63565	RACOR ACODADO	4		
6	AT306775	MANGUERA HIDR. - CONFECCION	4		
7	AT306737	VALVULA HIDRAULICA MANUAL	1		
8	T205175	ETIQUETA ADHESIVA	1		
9	T201519	ETIQUETA ADHESIVA	1		
11	AE24616	RACOR ACODADO	2		
12	T61120	RACOR ADAPTADOR	4		
14	**AT306757**	**JUEGO**	**1**		**(WHOLEGOODS)**

TWO-WAY HYDRAULIC FOOT PEDAL CONTROL
COMMANDE A PEDALE HYDRAULIQUE A DEUX VOIES
CONTROL DEL PEDAL HIDRAULICO DE DOS VIAS

TX1010229 -UN-10AUG06

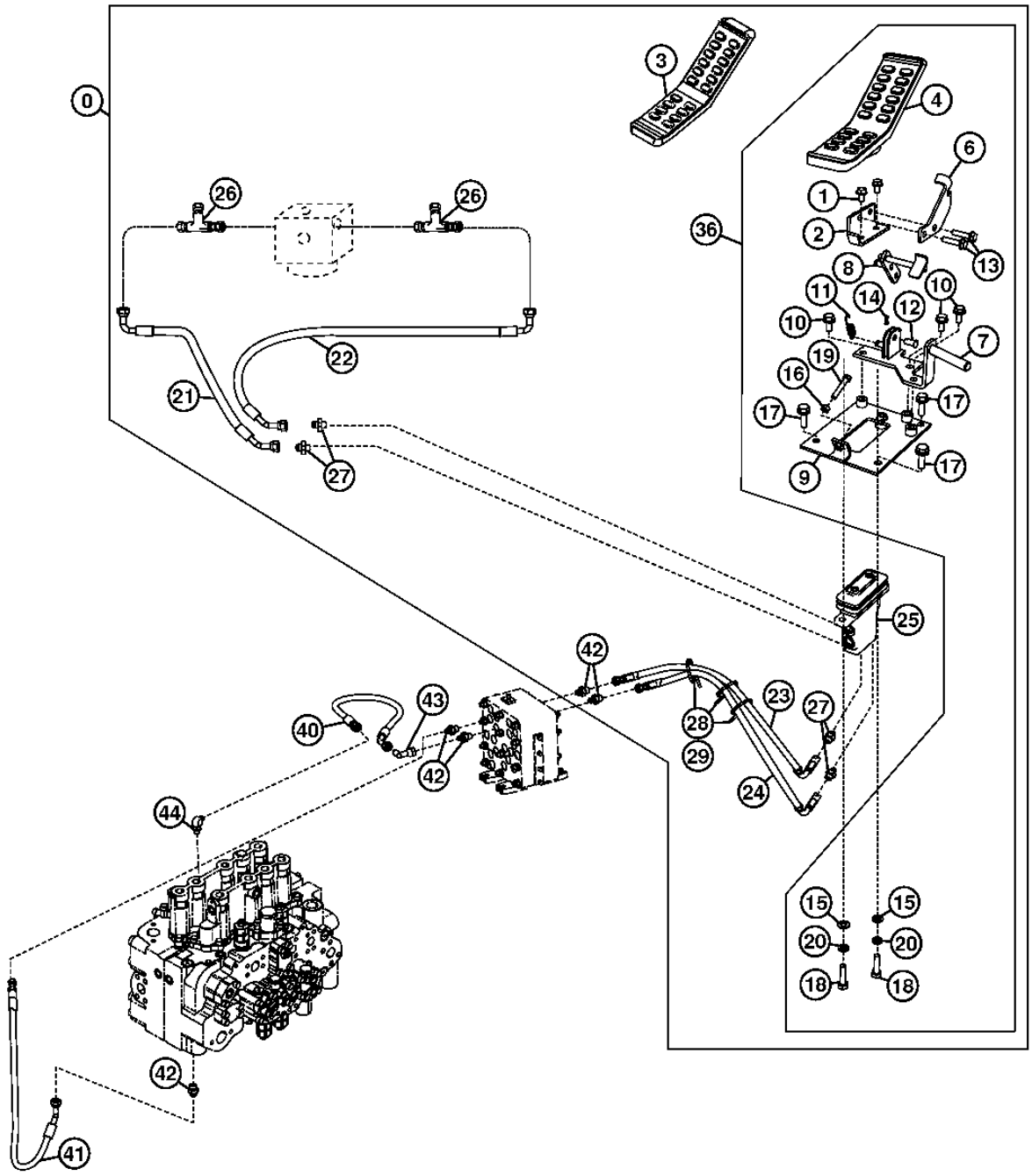

TX1010229

TWO-WAY HYDRAULIC FOOT PEDAL CONTROL
COMMANDE A PEDALE HYDRAULIQUE A DEUX VOIES
CONTROL DEL PEDAL HIDRAULICO DE DOS VIAS

POS.	*NO.PIEZA*	*DESCRIPCION*	*CANT*	*NUM. SERIE*	*NOTAS*
0	AT336079	CONJUNTO DE MODIFICACION	1		WHOLEGOODS, (INCLUSIVE 4654418) (NO SE ILUSTRA)
1	.....	TORNILLO CON ARANDELA	2		(J260816 NLA)
	19M7162	TORNILLO	2		M8 X 16, (SUSTITUCION PARA J900816)
	24M7055	ARANDELA	2		8.400 X 16 X 1.600 MM, (SUSTITUCION PARA A590108)
2	9765447	SOPORTE	1		
3	3106855	PEDAL	1		
4	1033219	PEDAL	1		
6	.....	PLACA	1		(SUSTITUIDO POR 4660755, 8106893 Y 9766166) (4647334 NLA)
	4660755	PLACA	1		
7	.....	SOPORTE	1		(SUSTITUIDO POR 8106893, 9766166 Y 4660755) (8101451 NLA)
	8106893	SOPORTE	1		
8	.....	PLACA	1		(SUSTITUIDO POR 9766166, 8106893 Y 4660755) (9765444 NLA)
	9766166	TOPE	1		
9	8101299	SOPORTE	1		
10	19M7402	TORNILLO	3		M10 X 25
11	4279604	MUELLE	1		
12	4287795	PASADOR	1		
13	.....	TORNILLO CON ARANDELA	2		(J260835 NLA)
	19M7298	TORNILLO	2		M8 X 35, (SUSTITUCION PARA J900835)
	24M7055	ARANDELA	2		8.400 X 16 X 1.600 MM, (SUSTITUCION PARA A590108)
14	11M7080	PASADOR DE ALETAS	1		2.500 X 16 MM, (SUSTITUCION PARA A763016)
15	24M7028	ARANDELA	2		10.500 X 20 X 2 MM
16	14M7273	TUERCA	1		M8
17	19M7550	TORNILLO	3		M10 X 35
18	19M7358	TORNILLO	2		M10 X 40
19	4317640	TORNILLO	1		
20	12M7066	ARANDELA DE SEGURIDAD	2		10 MM
21	4648205	MANGUERA HIDRAULICA	1		
22	4648204	MANGUERA HIDRAULICA	1		
23	4652483	MANGUERA HIDRAULICA	1		
24	4652484	MANGUERA HIDR. - CONFECCION	1		
25	9219244	VALVULA DE CONTROL HIDRAUL.	1		
26	A852433	CONEXION EN T	2		
27	A852123	RACOR ADAPTADOR	4		
28	4190292	ABRAZADERA	3		
29	19M7938	TORNILLO	3		M10 X 20
	24M7346	ARANDELA	3		11 X 20 X 2 MM
36	.....	PEDAL	1		(9262627 NLA)
40	4453063	MANGUERA HIDRAULICA	1		
41	4654406	MANGUERA	1		
42	A852133	RACOR ADAPTADOR	5		
43	4239976	UNION DE RACOR	1		
44	AT318017	RACOR ADAPTADOR	1		(SUSTITUCION PARA 4208913)

SHORT ARM 2.42 M
BRAS COURT 2.42 M
BRAZO CORTO 2.42 M

TX1012298 -UN-21SEP06

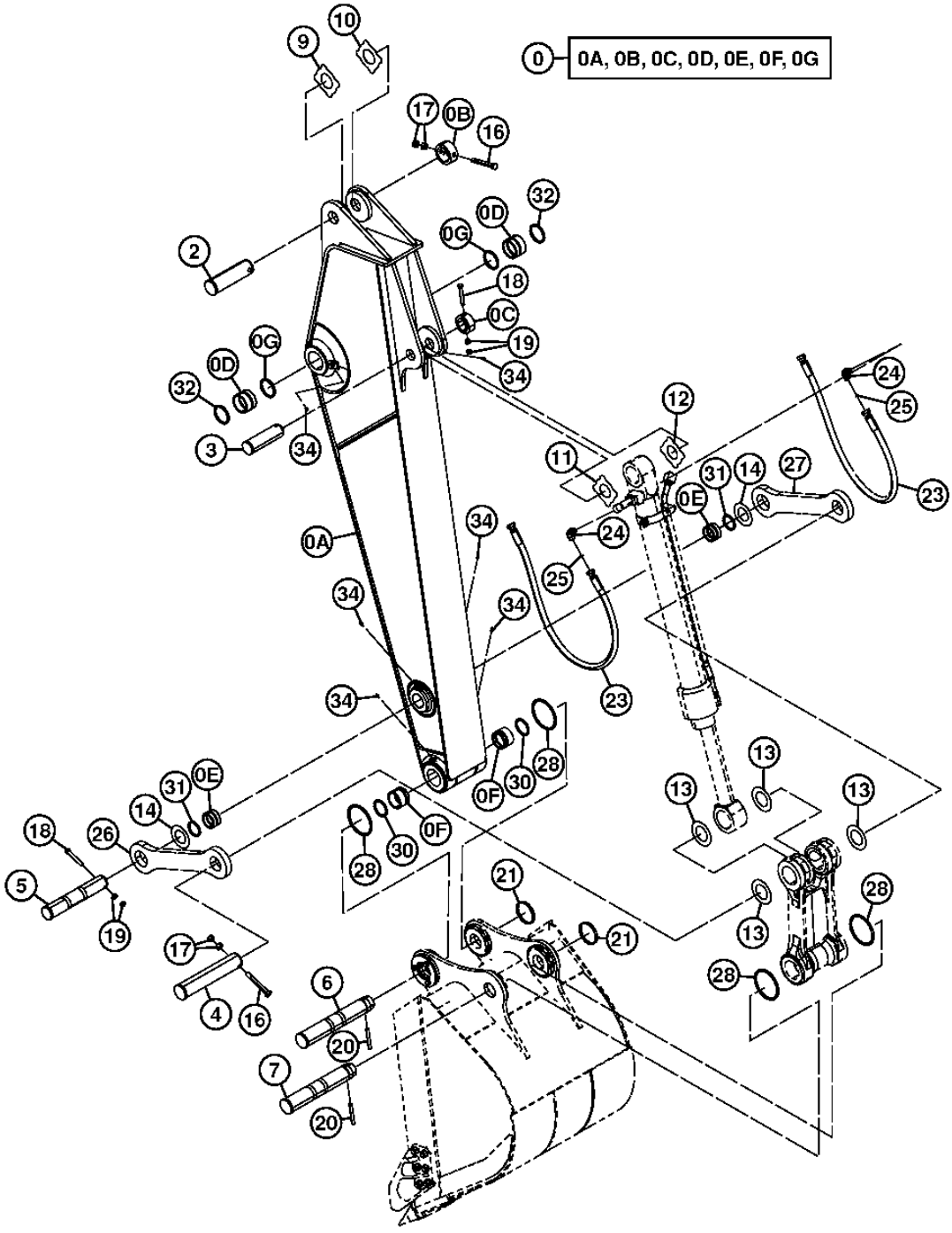

TX1012298

SHORT ARM 2.42 M
BRAS COURT 2.42M
BRAZO CORTO 2.42 M

POS.	NO.PIEZA	DESCRIPCION	CANT	NUM. SERIE	NOTAS
0	7048654G	BRAZO	1		(SUSTITUCION PARA 7048654)
0A	.....	BRAZO	1		(5010089 NLA)
0B	4434953	TOPE	1		
0C	4435239	TOPE	1		
0D	4443881	CASQUILLO	2		
0E	4409122	CASQUILLO	2		
0F	4409178	CASQUILLO	2		
0G	TH102445	RETEN	2		(SUSTITUCION PARA 4067901)
2	3088575	PASADOR	1		
3	3088578	BULON	1		
4	AT317252	BULON	1		(SUSTITUCION PARA 3088581)
5	3088579	BULON	1		
6	3088577	BULON	1		
7	3088580	BULON	1		
9	4444286	ARANDELA DE EMPUJE	1		1.0MM
10	4444287	ARANDELA DE EMPUJE	1		2.0MM
11	4444288	ARANDELA DE EMPUJE	1		1.0MM
12	4444289	ARANDELA DE EMPUJE	1		2.0MM
13	4450012	ARANDELA DE EMPUJE	4		1.0MM
14	4450011	ARANDELA DE EMPUJE	2		1.0MM
16	4435126	BULON	2		
17	3063826	TUERCA	4		(SUSTITUCION PARA J950020)
18	4435124	BULON	2		
19	14M7276	TUERCA	4		M16, (SUSTITUCION PARA J950016)
20	4454560	BULON	2		
21	4454561	CASQUILLO	2		
23	4628043	MANGUERA HIDR. - CONFECCION	2		
24	A853366	RACOR ACODADO	2		
	AT318035	ANILLO TORICO	1		(SUSTITUCION PARA 4506424)
25	T77858	ANILLO TORICO	2		(SUSTITUCION PARA 4187308)
26	3084173G	ARTICULACION	1		(SUSTITUCION PARA 3084173)
27	8074315G	ARTICULACION	1		(SUSTITUCION PARA 8074315)
28	4089028	ANILLO TORICO	4		
30	4067902	RETEN	2		
31	TH104472	RETEN	2		(SUSTITUCION PARA 4084578)
32	TH102445	RETEN	2		(SUSTITUCION PARA 4067901)
34	TH100074	ENGRASADOR	6		(SUSTITUCION PARA J75481)

STANDARD ARM 2.91 M
BRAS STANDARD 2.91 M
BRAZO NORMAL 2.91 M

TX1012299 -UN-24JAN07

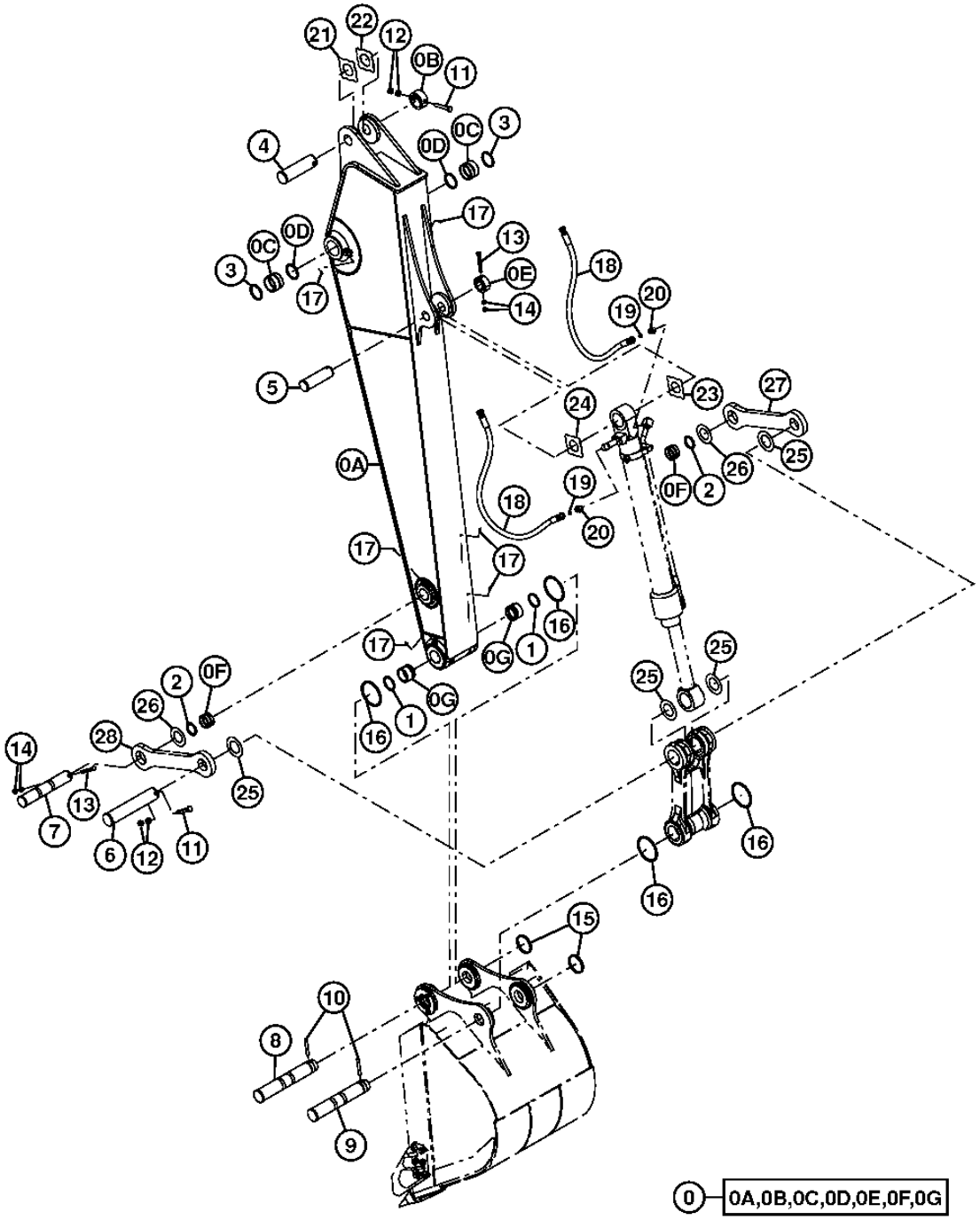

TX1012299

STANDARD ARM 2.91 M
BRAS STANDARD 2.91 M
BRAZO NORMAL 2.91 M

POS.	*NO.PIEZA*	*DESCRIPCION*	*CANT*	*NUM. SERIE*	*NOTAS*
0	7047110G	BRAZO	1		(SUSTITUCION PARA 7047110)
0A	.....	BRAZO	1		(5009668 NLA)
0B	4434953	TOPE	1		
0C	4443881	CASQUILLO	2		
0D	TH102445	RETEN	2		(SUSTITUCION PARA 4067901)
0E	4435239	TOPE	1		
0F	4409122	CASQUILLO	2		
0G	4409178	CASQUILLO	2		
1	TH102446	RETEN	2		(SUSTITUCION PARA 4067902)
2	TH104472	RETEN	2		(SUSTITUCION PARA 4084578)
3	4067901	RETEN	2		
4	3088575	PASADOR	1		
5	3088578	BULON	1		
6	AT317252	BULON	1		(SUSTITUCION PARA 3088581)
7	3088579	BULON	1		
8	3088577	BULON	1		
9	3088580	BULON	1		
10	4454560	BULON	2		
11	4435126	BULON	2		
12	3063826	TUERCA	4		(SUSTITUCION PARA J950020)
13	4435124	BULON	2		
14	14M7276	TUERCA	4		(SUSTITUCION PARA J950016)
15	4454561	CASQUILLO	2		
16	4089028	ANILLO TORICO	4		
17	TH100074	ENGRASADOR	6		(SUSTITUCION PARA J75481)
18	4628043	MANGUERA HIDR. - CONFECCION	2		
19	T77858	ANILLO TORICO	2		(SUSTITUCION PARA 4187308)
20	A853166	RACOR ADAPTADOR	2		
	AT318035	ANILLO TORICO	1		(SUSTITUCION PARA 4506424)
21	4444286	ARANDELA DE EMPUJE	1		1.0MM
22	4444287	ARANDELA DE EMPUJE	1		2.0MM
23	4444288	ARANDELA DE EMPUJE	1		1.0MM
24	4444289	ARANDELA DE EMPUJE	1		2.0MM
25	4450012	ARANDELA DE EMPUJE	4		1.0MM
26	4450011	ARANDELA DE EMPUJE	2		1.0MM
27	8074315G	ARTICULACION	1		(SUSTITUCION PARA 8074315)
28	3084173G	ARTICULACION	1		(SUSTITUCION PARA 3084173)

ARM (SUPER LONG FRONT)
BRAS (AVANT SUPER LONGUE)
BRAZO (DELANTERO SUPER LARGO)

TX1014640 -UN-

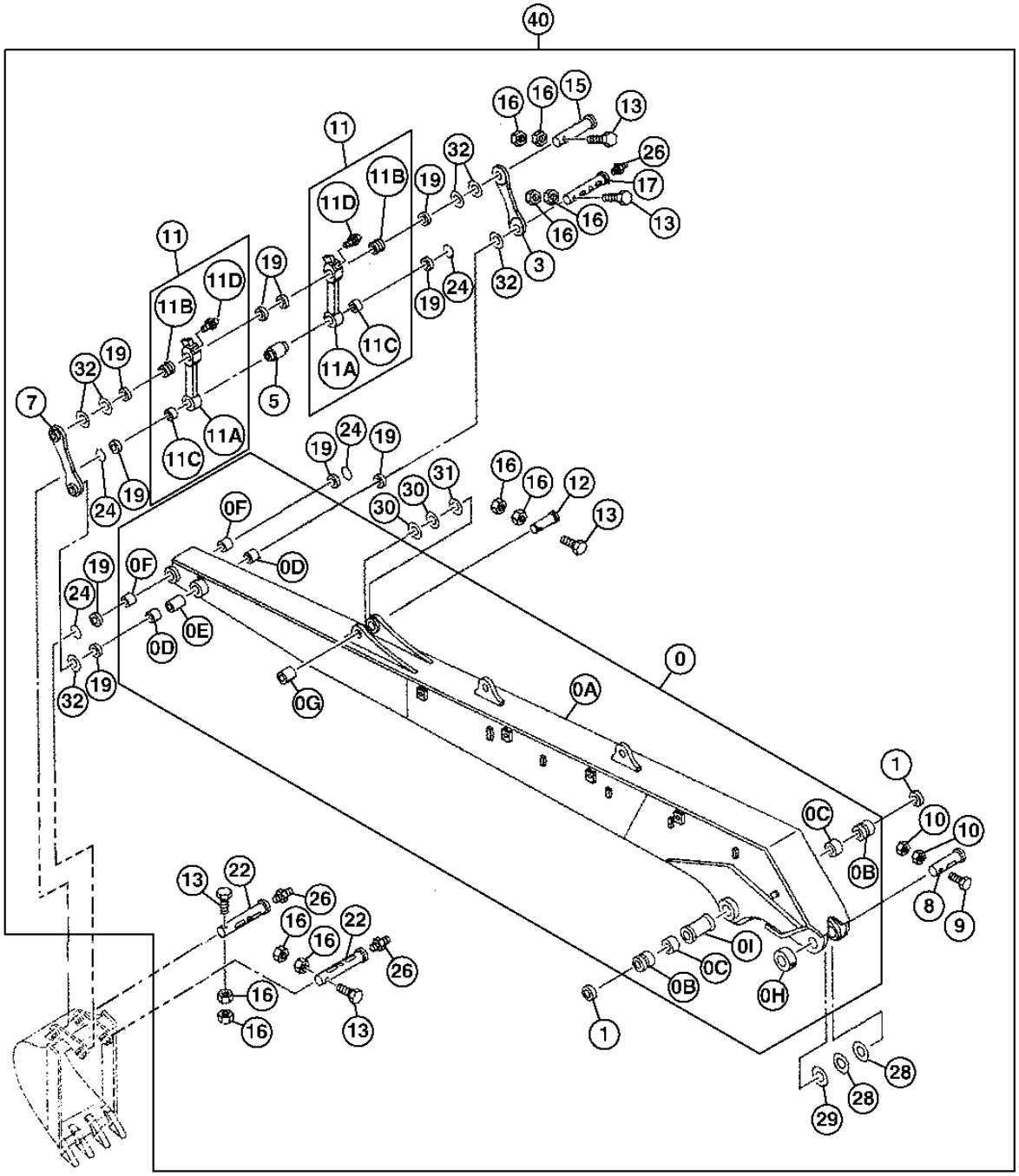

TX1014640

ARM (SUPER LONG FRONT)
BRAS (AVANT SUPER LONGUE)
BRAZO (DELANTERO SUPER LARGO)

POS.	*NO.PIEZA*	*DESCRIPCION*	*CANT*	*NUM. SERIE*	*NOTAS*
0	7039817	BRAZO	1		
0A	.....	BRAZO	1		(5005065 NLA)
0B	3072697	CASQUILLO	2		
0C	4370747	CASQUILLO	2		
0D	4344898	CASQUILLO	2		
0E	4287248	CASQUILLO	1		(SUSTITUCION PARA 4370877)
0F	4444914	CASQUILLO	2		(SUSTITUCION PARA 4344899)
0G	4434951	TOPE	1		
0H	4434953	TOPE	1		
0I	4379057	ESPACIADOR	1		
1	TH102446	RETEN	2		(SUSTITUCION PARA 4067902)
3	9755663	ARTICULACION	1		
5	4287249	ESPACIADOR	1		
7	9755727	ARTICULACION	1		
8	3072614	BULON	1		
9	4435126	BULON	1		
10	3063826	TUERCA	2		(SUSTITUCION PARA J950020)
11	8072993	ARTICULACION	2		
11A	.....	ARTICULACION	1		(2042534 NLA)
11B	4371132	CASQUILLO	1		
11C	4344898	CASQUILLO	1		
11D	TH100074	ENGRASADOR	1		(SUSTITUCION PARA J75481)
12	3044367	PASADOR	1		(SUSTITUCION PARA 3037078)
13	4435123	BULON	5		
15	3091815	PASADOR	1		
16	14M7276	TUERCA	10		M16, (SUSTITUCION PARA J950016)
17	3091814	PASADOR	1		
19	TH100374	RETEN	10		(SUSTITUCION PARA 4065687)
22	AT159603	PASADOR	2		(SUSTITUCION PARA 3058761)
24	4066923	ANILLO TORICO	4		
26	TH100074	ENGRASADOR	3		(SUSTITUCION PARA J75481)
28	4444286	ARANDELA DE EMPUJE	2		(1.0 MM)
29	4444287	ARANDELA DE EMPUJE	1		(2.0 MM)
30	4444839	PLACA	2		(1.0 MM)
31	4444840	PLACA	1		(2.0 MM)
32	4444290	PLACA	6		(1.0 MM)
40	**AT336753**	**CONJUNTO DE MODIFICACION**	**1**		**(A) (B) (WHOLEGOODS) (DELANTERO SUPER LARGO) (PEDIMOS ADEMAS T227506, T153672, T153673 Y (2) JD5851)**

(A) ADDITIONAL COMPONENTS ON SEPARATE PAGES.
(A) AUTRES COMPOSANTS FIGURANT SUR PAGES SEPAREES
(A) COMPONENTES ADICIONALES ENUMERADOS EN PAGINAS ADICIONALES

(B) REQUIRES ADDITIONAL 600 KG (1323 LBS) TO COUNTERWEIGHT.
(B) EXIGE 997 KG (2200 LBS) SUPPLEMENTAIRES AU CONTREPOIDS.
(B) REQUIERE 997 KG (2200 LBS) ADICIONALES DE CONTRAPESO.

BUCKET LINK
TRINGLERIE DE BENNE
ESLABON DE CUCHARON

T216111 -UN-25OCT05

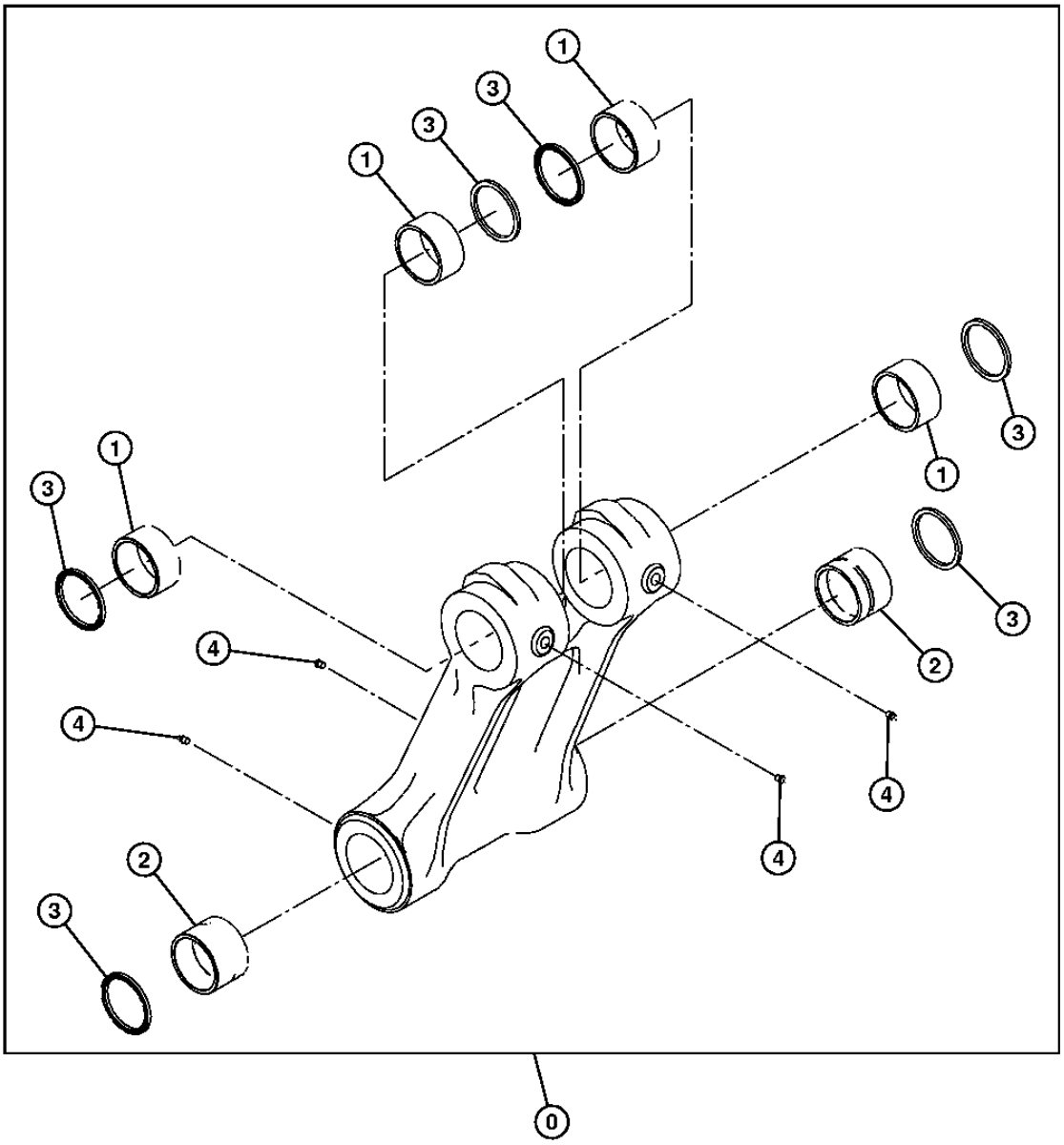

T216111

BUCKET LINK
TRINGLERIE DE BENNE
ESLABON DE CUCHARON

POS.	*NO.PIEZA*	*DESCRIPCION*	*CANT*	*NUM. SERIE*	*NOTAS*
0	8076541	ARTICULACION	1		(SUSTITUCION PARA 1027222)
1	4352398	CASQUILLO	4		
2	4443882	CASQUILLO	2		
3	TH102446	RETEN	6		(SUSTITUCION PARA 4067902)
4	TH100074	ENGRASADOR	4		(SUSTITUCION PARA J75481)

STANDARD BOOM
FLECHE STANDARD
AGUILON ESTANDAR

T216197 -UN-02NOV05

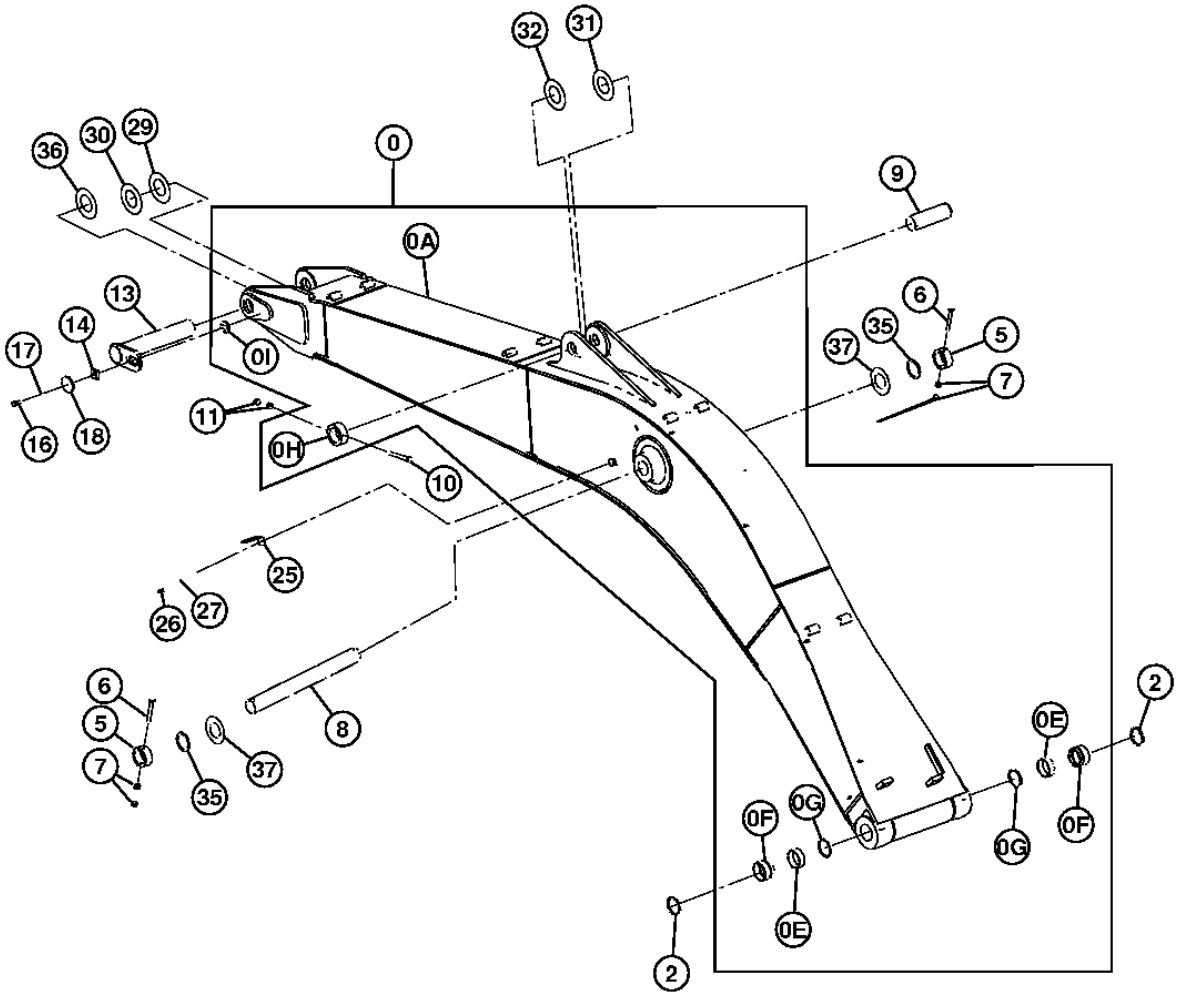

T216197

STANDARD BOOM
FLECHE STANDARD
AGUILON ESTANDAR

POS.	*NO.PIEZA*	*DESCRIPCION*	*CANT*	*NUM. SERIE*	*NOTAS*
0	7046189G	PLUMA DE EXCAVADORA	1		(SUSTITUCION PARA 7046189)
0A	.....	PLUMA DE EXCAVADORA	1		(5009654 NLA)
0E	4402460	CASQUILLO	2		
0F	4443880	CASQUILLO	2		
0G	TH102445	RETEN	2		(SUSTITUCION PARA 4067901)
0H	4434953	TOPE	1		
0I	4426117	TOPE	1		
2	TH102445	RETEN	2		(SUSTITUCION PARA 4067901)
5	TH102409	CASQUILLO	2		(SUSTITUCION PARA 4067720)
6	4435126	BULON	2		
7	3063826	TUERCA	4		(SUSTITUCION PARA J950020)
8	3088574	PASADOR	1		
9	3088575	PASADOR	1		
10	4435126	BULON	1		
11	3063826	TUERCA	2		(SUSTITUCION PARA J950020)
13	8102957	PASADOR	1		
14	4424425	ESPACIADOR	1		
16	T116332	TORNILLO	1		M18 X 40, (SUSTITUCION PARA J921840)
17	24M7353	ARANDELA	1		20 X 34 X 3 MM, (SUSTITUCION PARA J222018)
18	4640621	PLACA	1		
25	4224631	SOPORTE	1		
26	19M7877	TORNILLO	1		M14 X 30, (SUSTITUCION PARA J901430)
27	J222014	ARANDELA	1		
29	4460370	PLACA	1		1.5MM
30	4470743	ARANDELA DE EMPUJE	1		1.0MM, (SUSTITUCION PARA 4444284)
31	4444286	ARANDELA DE EMPUJE	1		1.0MM
32	4444287	ARANDELA DE EMPUJE	1		2.0MM
35	4444755	ARANDELA DE EMPUJE	2		1.0MM
36	4470744	PLACA	1		2.0MM, (SUSTITUCION PARA 4444285)
37	4476062	ARANDELA DE EMPUJE	2		1.0MM, (SUSTITUCION PARA 4450013)

BOOM (SUPER LONG FRONT)
FLECHE (AVANT SUPER LONGUE)
AGUILON (DELANTERO SUPER LARGO)

TX1014627 -UN-01DEC06

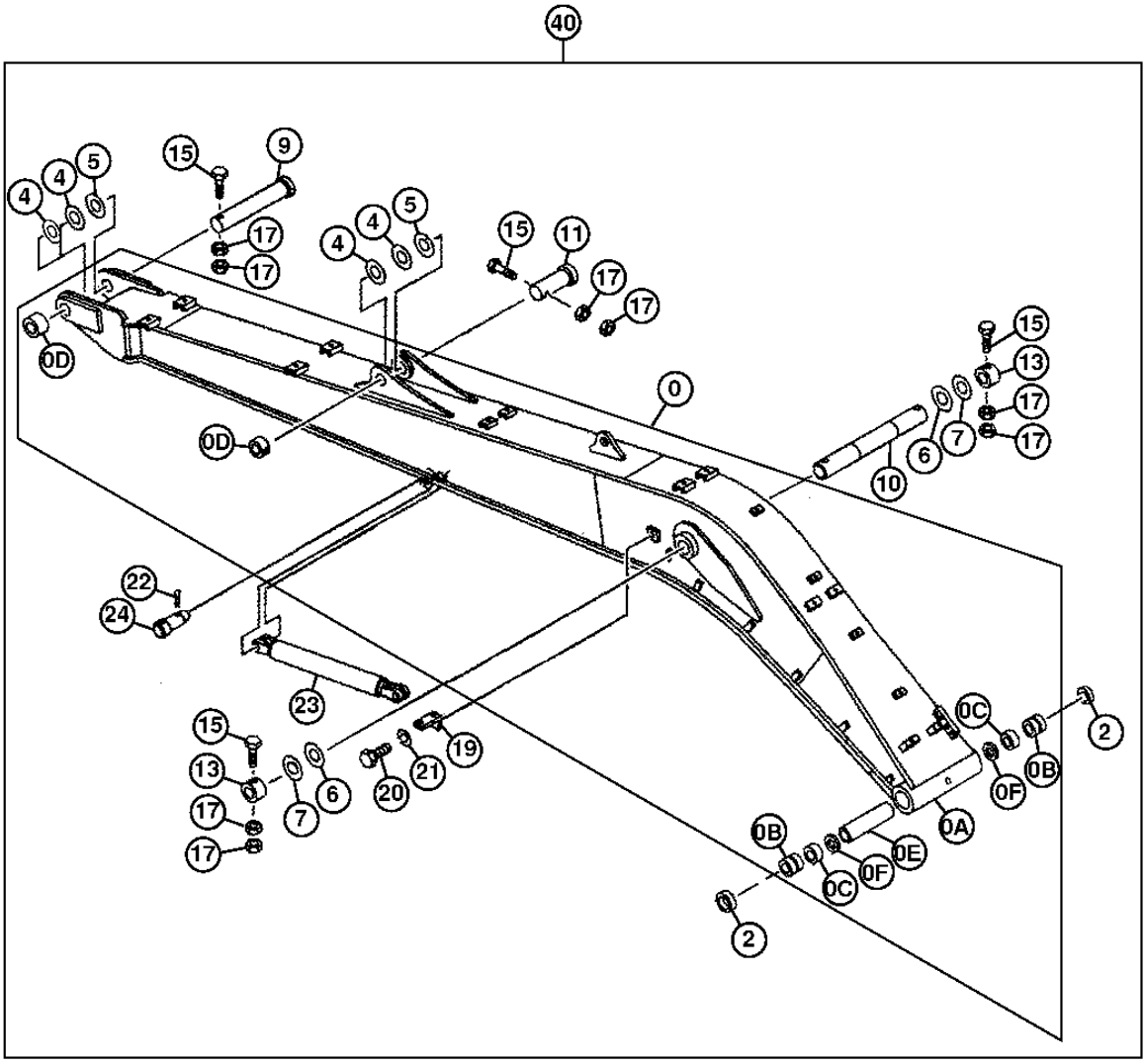

TX1014627

BOOM (SUPER LONG FRONT)
FLECHE (AVANT SUPER LONGUE)
AGUILON (DELANTERO SUPER LARGO)

POS.	*NO.PIEZA*	*DESCRIPCION*	*CANT*	*NUM. SERIE*	*NOTAS*
0	7052670	PLUMA DE EXCAVADORA	1		
0A	.....	PLUMA DE EXCAVADORA	1		(5011400 NLA)
0B	4443880	CASQUILLO	2		
0C	4402460	CASQUILLO	2		
0D	4434953	TOPE	2		
0E	4435508	ESPACIADOR	1		
0F	TH102445	RETEN	2		(SUSTITUCION PARA 4067901)
2	TH102445	RETEN	2		(SUSTITUCION PARA 4067901)
4	4444286	ARANDELA DE EMPUJE	4		(1.0 MM)
5	4444287	ARANDELA DE EMPUJE	2		(2.0 MM)
6	4444755	ARANDELA DE EMPUJE	2		(1.0 MM)
7	4470743	ARANDELA DE EMPUJE	2		(SUSTITUCION PARA 4444284) (1.0 MM)
9	3091290	PASADOR	1		
10	3088574	PASADOR	1		
11	TH109797	PASADOR	1		(SUSTITUCION PARA 3038443)
13	TH102409	CASQUILLO	2		(SUSTITUCION PARA 4067720)
15	4435126	BULON	4		
17	3063826	TUERCA	8		(SUSTITUCION PARA J950020)
19	4224631	SOPORTE	1		
20	J901425	TORNILLO	1		
21	12H317	ARANDELA DE SEGURIDAD	1		9/16", (SUSTITUCION PARA A590914)
22	4287251	PASADOR	2		
23	9738224	CILINDRO	1		
24	11M7034	PASADOR DE ALETAS	2		5 X 63 MM, (SUSTITUCION PARA A766063)
40	**AT336753**	**CONJUNTO DE MODIFICACION**	**1**		**(A) (B) (WHOLEGOODS) (DELANTERO SUPER LARGO) (PEDIMOS ADEMAS T227506, T153672, T153673 Y (2) JD5851)**

(A) ADDITIONAL COMPONENTS ON SEPARATE PAGES.
(A) AUTRES COMPOSANTS FIGURANT SUR PAGES SEPAREES
(A) COMPONENTES ADICIONALES ENUMERADOS EN PAGINAS ADICIONALES

(B) REQUIRES ADDITIONAL 600 KG (1323 LBS) TO COUNTERWEIGHT.
(B) EXIGE 997 KG (2200 LBS) SUPPLEMENTAIRES AU CONTREPOIDS.
(B) REQUIERE 997 KG (2200 LBS) ADICIONALES DE CONTRAPESO.

HYDRAULIC PUMP MOUNTING
MONTAGE DE POMPE HYDRAULIQUE
MONTAJE DE BOMBA HIDRAULICA

TX1008951 -UN-22JUN06

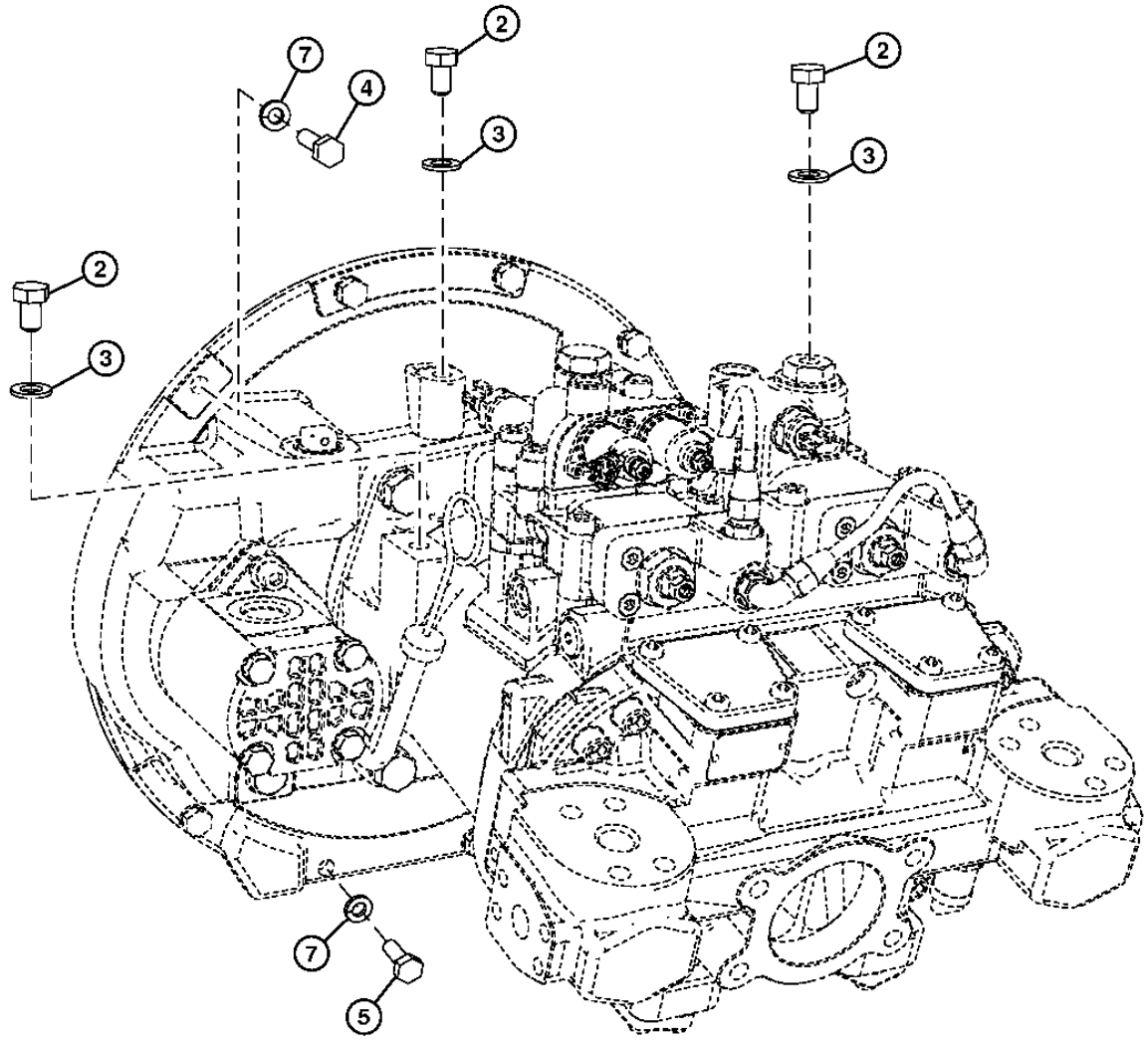

TX1008951

HYDRAULIC PUMP MOUNTING
MONTAGE DE POMPE HYDRAULIQUE
MONTAJE DE BOMBA HIDRAULICA

POS.	*NO.PIEZA*	*DESCRIPCION*	*CANT*	*NUM. SERIE*	*NOTAS*
2	19M8017	TORNILLO	3		M12 X 20, (SUSTITUCION PARA J901220)
3	24M7047	ARANDELA	3		13 X 24 X 2.500 MM, (SUSTITUCION PARA A590112)
4	19M7550	TORNILLO	5		M10 X 35, (SUSTITUCION PARA J921035)
5	19M7662	TORNILLO	3		M10 X 30, (SUSTITUCION PARA J921030)
7	12M7066	ARANDELA DE SEGURIDAD	8		10 MM, (SUSTITUCION PARA A590910)

HYDRAULIC PUMP
POMPE HYDRAULIQUE
BOMBA HIDRAULICA

TX1017920 -UN-26JAN07

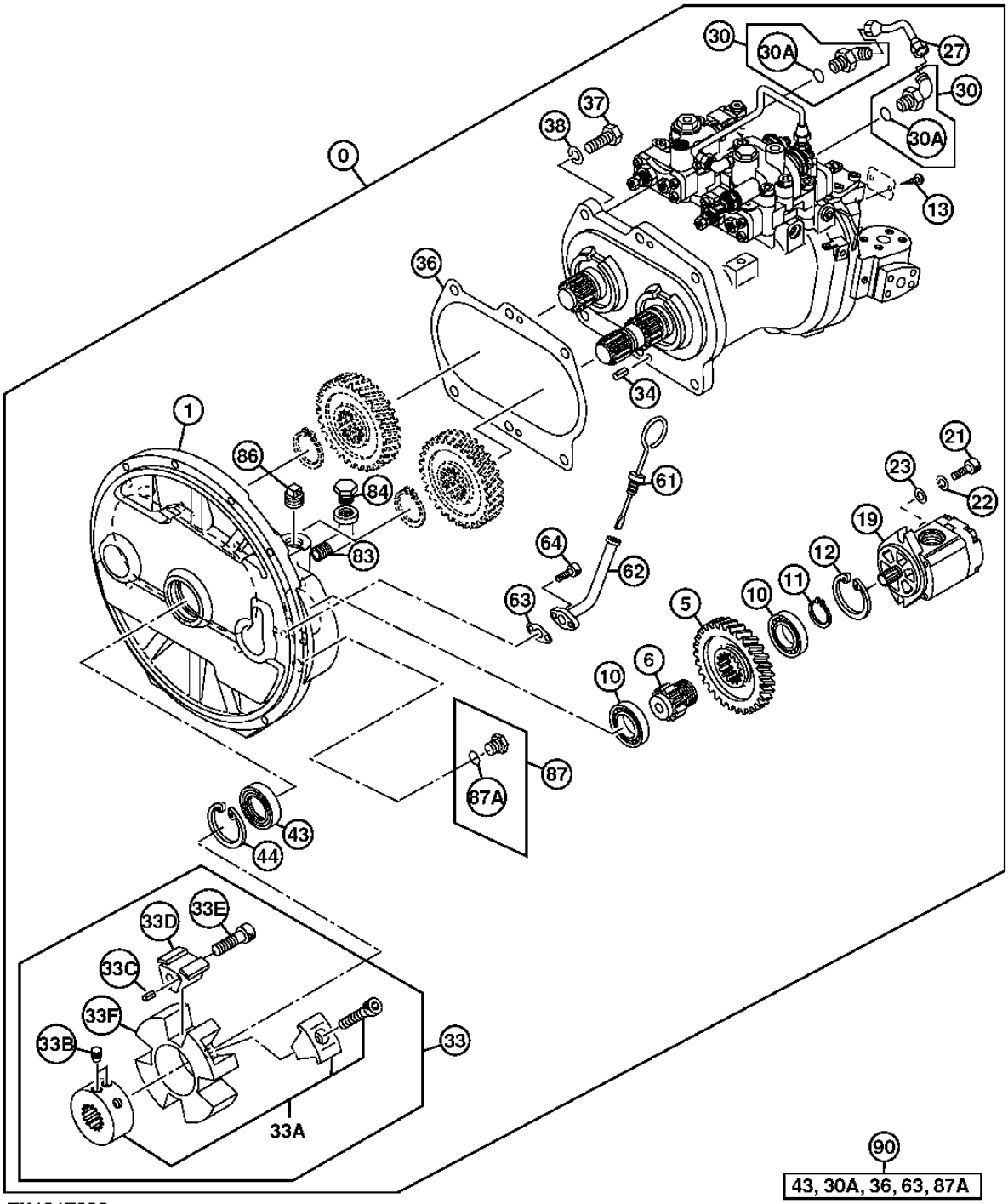

TX1017920

HYDRAULIC PUMP
POMPE HYDRAULIQUE
BOMBA HIDRAULICA

POS.	*NO.PIEZA*	*DESCRIPCION*	*CANT*	*NUM. SERIE*	*NOTAS*
0	PG200134	BOMBA HIDRAULICA	1		(REMAN) (9262320 NLA) (SUSTITUCION PARA 9262319)
1	1033158	CARCASA	1		
5	3063840	ENGRANAJE	1		(SUSTITUCION PARA AT202414 O 4099290)
6	3055594	ARBOL	1		(SUSTITUCION PARA AT202412)
10	6008X	RODAMIENTO DE BOLAS	2		(SUSTITUCION PARA 958740 O JD8514)
11	962002	ANILLO ELASTICO	1		(SUSTITUCION PARA TH100483)
12	40M7090	ANILLO ELASTICO	1		(SUSTITUCION PARA 991725)
13	37H99	TORNILLO	2		0.100" X 1/4", (SUSTITUCION PARA M492564)
19	9218005	BOMBA	1		
21	19M8337	TORNILLO	2		M10 X 30, (SUSTITUCION PARA M341030)
22	12M6791	ARANDELA DE SEGURIDAD	2		10.200 MM, (SUSTITUCION PARA 984054)
23	4114402	ARANDELA	2		(SUSTITUCION PARA TH102181)
27	4631943	TUBERIA	1		
30	4293950	RACOR ACODADO	2		(SUSTITUCION PARA AT160584)
30A	M800650	EMPAQUETADURA	1		(SUSTITUCION PARA 957366)
33	4641504	ACOPLAMIENTO	1		
33A	4463992	CUBO	1		
33B	4334899	TORNILLO DE FIJACION	2		(SUSTITUCION PARA AT203651)
33C	34M7117	PASADOR ELASTICO	4		5 X 10 MM, (SUSTITUCION PARA 4101345 O TH4101345)
33D	4463993	INSERTO	4		(SUSTITUCION PARA TH4463993)
33E	4334894	TORNILLO	4		
33F	4654760	ACOPLAMIENTO	1		
34	34M7061	PASADOR ELASTICO	2		8 X 20 MM, (SUSTITUCION PARA 4099290)
36	8058352	JUNTA	1		
37	19M7489	TORNILLO	6		M16 X 45, (SUSTITUCION PARA J901645 O TH101724)
38	12H294	ARANDELA DE SEGURIDAD	6		5/8", (SUSTITUCION PARA A590916)
43	4310055	RETEN	1		(SUSTITUCION PARA AT202443)
44	40M7090	ANILLO ELASTICO	1		(SUSTITUCION PARA 991725)
61	4438059	ASPILLA	1		(SUSTITUCION PARA TH4438059)
62	9743977	TUBO DE ASPILLA DE NIVEL	1		(SUSTITUCION PARA AT214406)
63	9742779	JUNTA	1		(SUSTITUCION PARA AT214401)
64	19M7647	TORNILLO	2		M8 X 16, (SUSTITUCION PARA AT217709 O M340816)
83	15H621	RACOR ACODADO	1		(SUSTITUCION PARA 94-0649)
84	4645330	TAPON	1		
86	4234782	TAPON	1		(SUSTITUCION PARA AT200990)
87	15M7036	TAPON DE VACIADO	1		(SUSTITUCION PARA TH101813 O 4092534)
87A	CH11570	ANILLO TORICO	1		13.800 X 2.400 MM, (SUSTITUCION PARA 4509180)
90	4451036	JUEGO DE RETENES	1		(SUSTITUCION PARA TH4451036)

HYDRAULIC PUMP ROTATING GROUP
GROUPE DE ROTATION DE POMPE HYDRAULIQUE
GRUPO GIRATORIO DE BOMBA HIDRAULICA

TX1017921 -UN-24JAN07

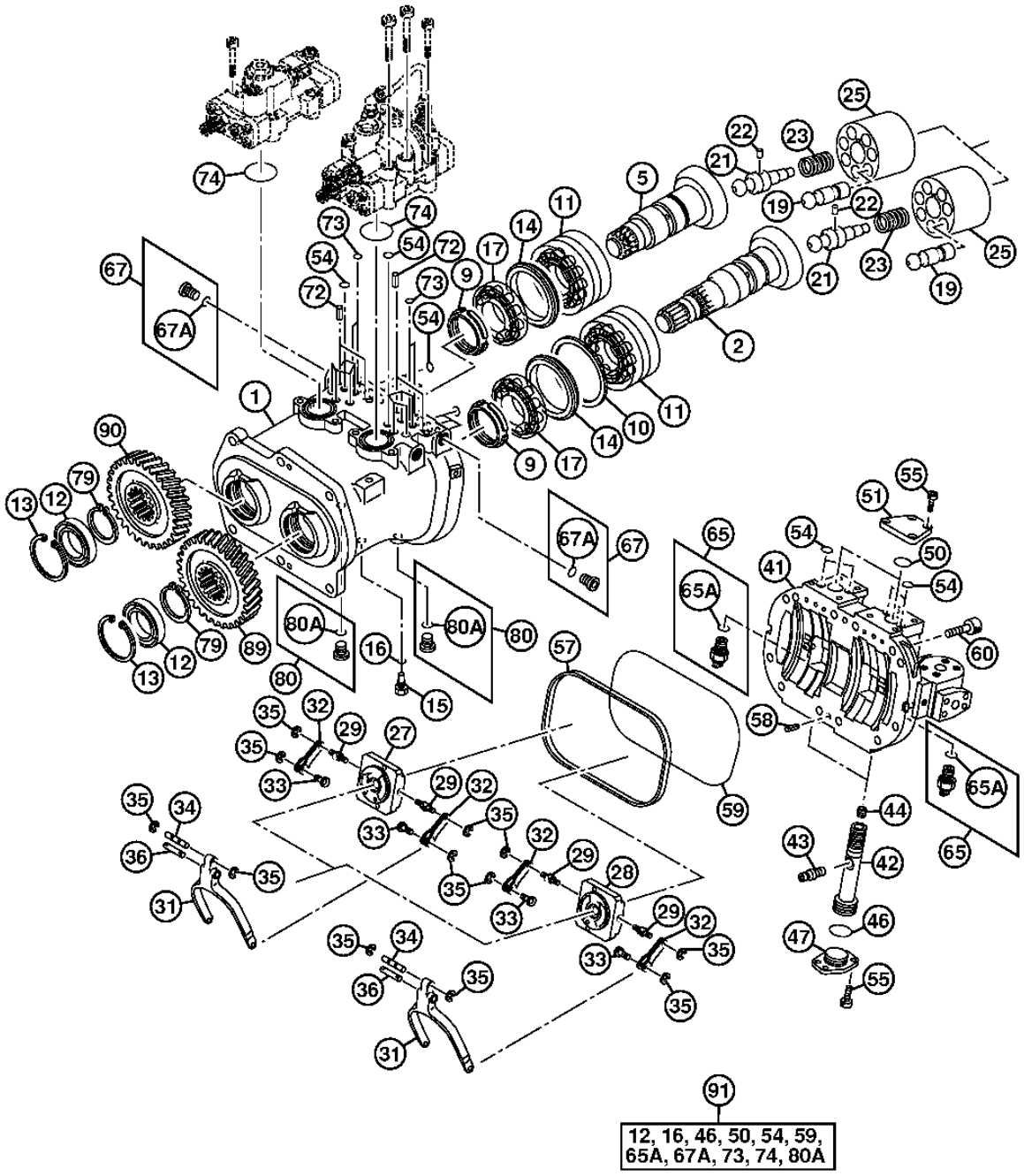

TX1017921

HYDRAULIC PUMP ROTATING GROUP
GROUPE DE ROTATION DE POMPE HYDRAULIQUE
GRUPO GIRATORIO DE BOMBA HIDRAULICA

POS.	NO.PIEZA	DESCRIPCION	CANT	NUM. SERIE	NOTAS
1	1032319	CARCASA	1		
2	2052079	PLATO DE ARRASTRE	1		
5	2052080	PLATO DE ARRASTRE	1		
9	4178173	TUERCA	2		M60, (SUSTITUCION PARA T107755)
10	4330054	ARANDELA DE EMPUJE	1		(SUSTITUCION PARA AT202466 O 4338907)
11	4410050	RODAMIENTO RODILLOS ESFER.	2		
12	T225266	RETEN	2		(SUSTITUCION PARA 4333170 O AT213847)
13	4116290	ANILLO ELASTICO	2		(SUSTITUCION PARA TH111929)
14	4339171	ANILLO	2		(SUSTITUCION PARA AT202467)
15	4233165	CONEXION	1		(SUSTITUCION PARA AT154164)
16	M800650	EMPAQUETADURA	1		(SUSTITUCION PARA 957366)
17	4622945	RODAMIENTO RODILLOS ESFER.	2		
19	8050658	PISTON	14		(SUSTITUCION PARA AT154837)
21	4337035	ARBOL	2		(SUSTITUCION PARA AT213871)
22	4198956	BULON	2		(SUSTITUCION PARA T107766)
23	4179181	MUELLE DE COMPRESION	2		(SUSTITUCION PARA T107767)
25	2052956	ROTOR	2		
27	2052073	VALVULA	1		
28	2052067	VALVULA	1		
29	4179179	PASADOR DE CENTRAJE	4		(SUSTITUCION PARA TH109874)
31	3104058	ARTICULACION	2		(SUSTITUCION PARA AT213793)
32	9724756	PALANCA	4		(SUSTITUCION PARA TH109873)
33	4179177	PASADOR DE CENTRAJE	4		6 X 9.500 MM, (SUSTITUCION PARA TH109875)
34	4179176	PASADOR DE CENTRAJE	2		6 X 44 MM, (SUSTITUCION PARA TH109876)
35	CH17951	ANILLO	12		(SUSTITUCION PARA 4146370)
36	4200227	PASADOR DE CENTRAJE	2		(SUSTITUCION PARA TH109878)
41	1032517	CULATA	1		
42	3069541	PISTON	2		(SUSTITUCION PARA AT213762)
43	4338053	PASADOR	2		(SUSTITUCION PARA AT213876)
44	4337812	TORNILLO DE FIJACION	2		(SUSTITUCION PARA AT213875)
46	4355085	ANILLO TORICO	2		(SUSTITUCION PARA AT213975)
47	4338060	TOPE	2		(SUSTITUCION PARA AT213877)
50	4355083	ANILLO TORICO	2		(SUSTITUCION PARA AT213974)
51	4338061	TAPADERA	2		(SUSTITUCION PARA AT213878)
54	CH11560	EMPAQUETADURA	20		(SUSTITUCION PARA 4180349)
55	19M8439	TORNILLO	16		M8 X 25, (SUSTITUCION PARA M340825)
57	3070581	EMPAQUETADURA	1		(SUSTITUCION PARA AT213767)
58	34M7061	PASADOR ELASTICO	2		8 X 20 MM, (SUSTITUCION PARA 4099290)
59	4342840	JUNTA	1		(SUSTITUCION PARA AT213890)
60	19M8341	TORNILLO	12		M12 X 45, (SUSTITUCION PARA M341245)
65	4436271	SENSOR	2		
65A	4365826	ANILLO TORICO	1		
67	9134110	TAPON ROSCADO	2		(SUSTITUCION PARA AT203649)
67A	M800650	EMPAQUETADURA	2		(SUSTITUCION PARA 957366)
72	34M3845	PASADOR ELASTICO	4		4 X 10 MM, (SUSTITUCION PARA 4515041)
73	4343074	ANILLO TORICO	4		(SUSTITUCION PARA AT213894)
74	4348665	ANILLO TORICO	2		(SUSTITUCION PARA AT213922)
79	4274552	ANILLO ELASTICO	2		(SUSTITUCION PARA AT203647)
80	9134111	TAPON ROSCADO	2		(SUSTITUCION PARA AT203648)
80A	CH11570	ANILLO TORICO	1		13.800 X 2.400 MM, (SUSTITUCION PARA 4509180)
89	3100993	ENGRANAJE	1		
90	3100994	ENGRANAJE	1		
91	4451039	JUEGO DE RETENES	1		(SUSTITUCION PARA TH4451039)

HYDRAULIC PUMP 1 REGULATOR
REGULATEUR DE POMPE HYDRAULIQUE 1
REGULADOR DE BOMBA HIDRAULICA 1

TX1017922 -UN-24JAN07

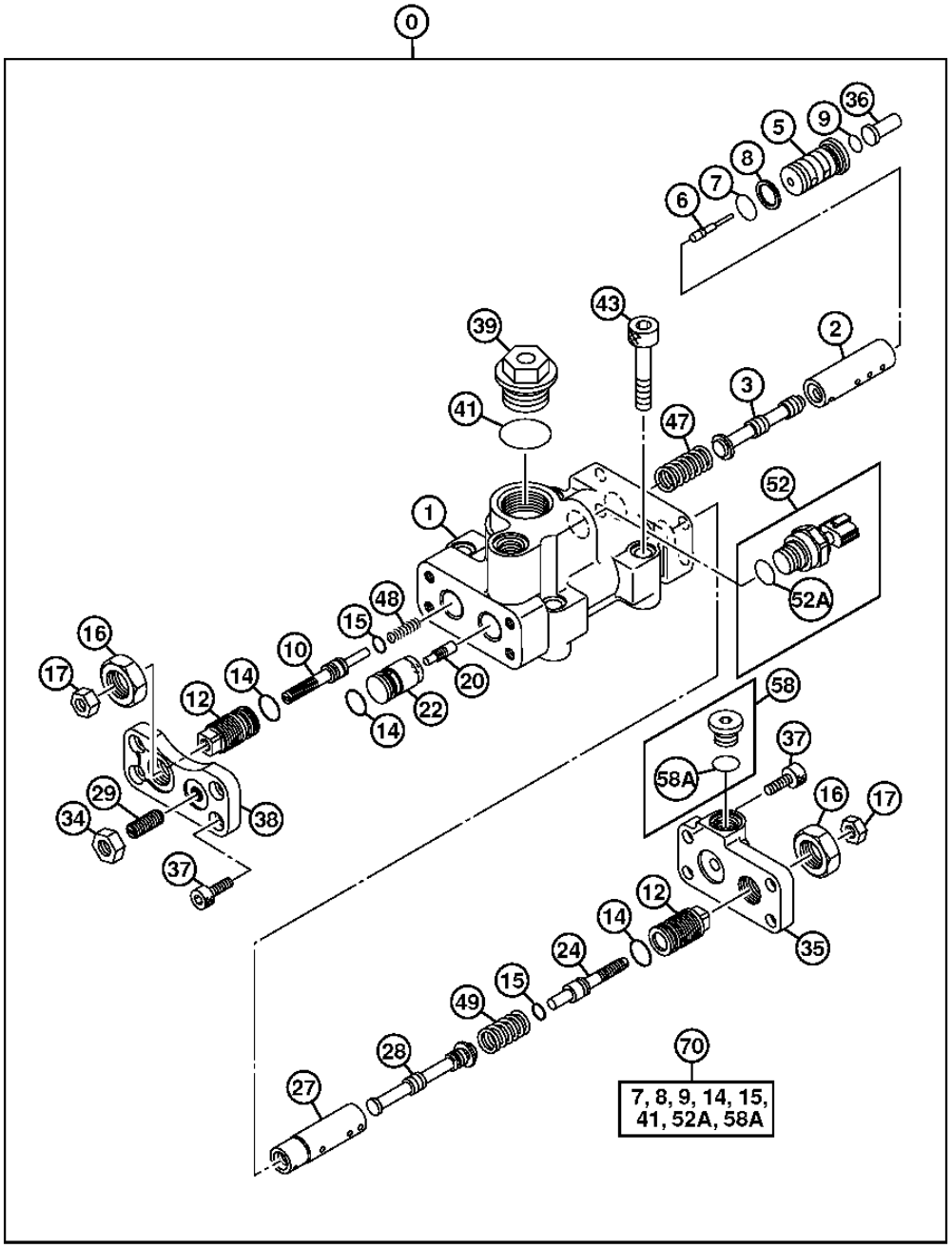

TX1017922

HYDRAULIC PUMP 1 REGULATOR
REGULATEUR DE POMPE HYDRAULIQUE 1
REGULADOR DE BOMBA HIDRAULICA 1

POS.	*NO.PIEZA*	*DESCRIPCION*	*CANT*	*NUM. SERIE*	*NOTAS*
0	9266178	REGULADOR	1		(SUSTITUCION PARA 9256847)
1	.....	CARCASA	1		(1033182 NLA)
2	4179155	MANGUITO	1		(SUSTITUCION PARA TH109892)
3	4179156	CARRETE	1		(SUSTITUCION PARA TH109893)
5	4375722	CILINDRO	1		
6	4360590	PISTON	1		
7	TH102560	ANILLO TORICO	1		15.800 X 2.400 MM, (SUSTITUCION PARA 4150302)
8	4085607	ANILLO REFORZADOR	1		(SUSTITUCION PARA TH102562)
9	4297380	ANILLO TORICO	1		
10	4368619	TOPE	1		(SUSTITUCION PARA AT214045)
12	4179161	TOPE	2		(SUSTITUCION PARA TH109898)
14	4342843	ANILLO TORICO	3		(SUSTITUCION PARA AT213892)
15	4342841	ANILLO TORICO	2		(SUSTITUCION PARA AT213891)
16	4068898	TUERCA	2		M20, (SUSTITUCION PARA TH102567)
17	14M7273	TUERCA	2		M8, (SUSTITUCION PARA M500807)
20	4179171	PISTON	1		(SUSTITUCION PARA TH109911)
22	4451498	PISTON	1		(SUSTITUCION PARA TH4451498)
24	4347107	TOPE	1		(SUSTITUCION PARA AT213917)
27	4346522	MANGUITO	1		(SUSTITUCION PARA AT213913)
28	4346521	CORREDERA	1		(SUSTITUCION PARA AT213912)
29	22M7098	TORNILLO DE FIJACION	1		M10 X 25, (SUSTITUCION PARA AT201005 O 4265964)
34	14M7274	TUERCA	1		M10, (SUSTITUCION PARA J950010)
35	3103629	TAPADERA	1		(SUSTITUCION PARA AT213794)
36	4611012	PISTON	1		
37	19M8446	TORNILLO	8		M8 X 20, (SUSTITUCION PARA M340820)
38	4433327	TAPADERA	1		(SUSTITUCION PARA AT192511)
39	4447264	TAPON ROSCADO	1		(SUSTITUCION PARA TH4447264)
41	4153108	ANILLO TORICO	1		(SUSTITUCION PARA AT213893 O 4342846)
43	19M8339	TORNILLO	4		M10 X 55, (SUSTITUCION PARA M341056)
47	4616531	MUELLE DE COMPRESION	1		
48	4616533	MUELLE DE COMPRESION	1		
49	4350928	MUELLE DE COMPRESION	1		(SUSTITUCION PARA AT213951)
52	4436536	SENSOR	1		(SUSTITUCION PARA TH4436536)
52A	CH11570	ANILLO TORICO	1		13.800 X 2.400 MM, (SUSTITUCION PARA AT122976 O 4153095)
58	9134110	TAPON ROSCADO	1		(SUSTITUCION PARA AT203649)
58A	M800650	EMPAQUETADURA	1		(SUSTITUCION PARA 957366)
70	4455719	JUEGO DE RETENES	1		(SUSTITUCION PARA TH4455719)

HYDRAULIC PUMP 2 REGULATOR
REGULATEUR DE POMPE HYDRAULIQUE 2
REGULADOR DE BOMBA HIDRAULICA 2

TX1017923 -UN-24JAN07

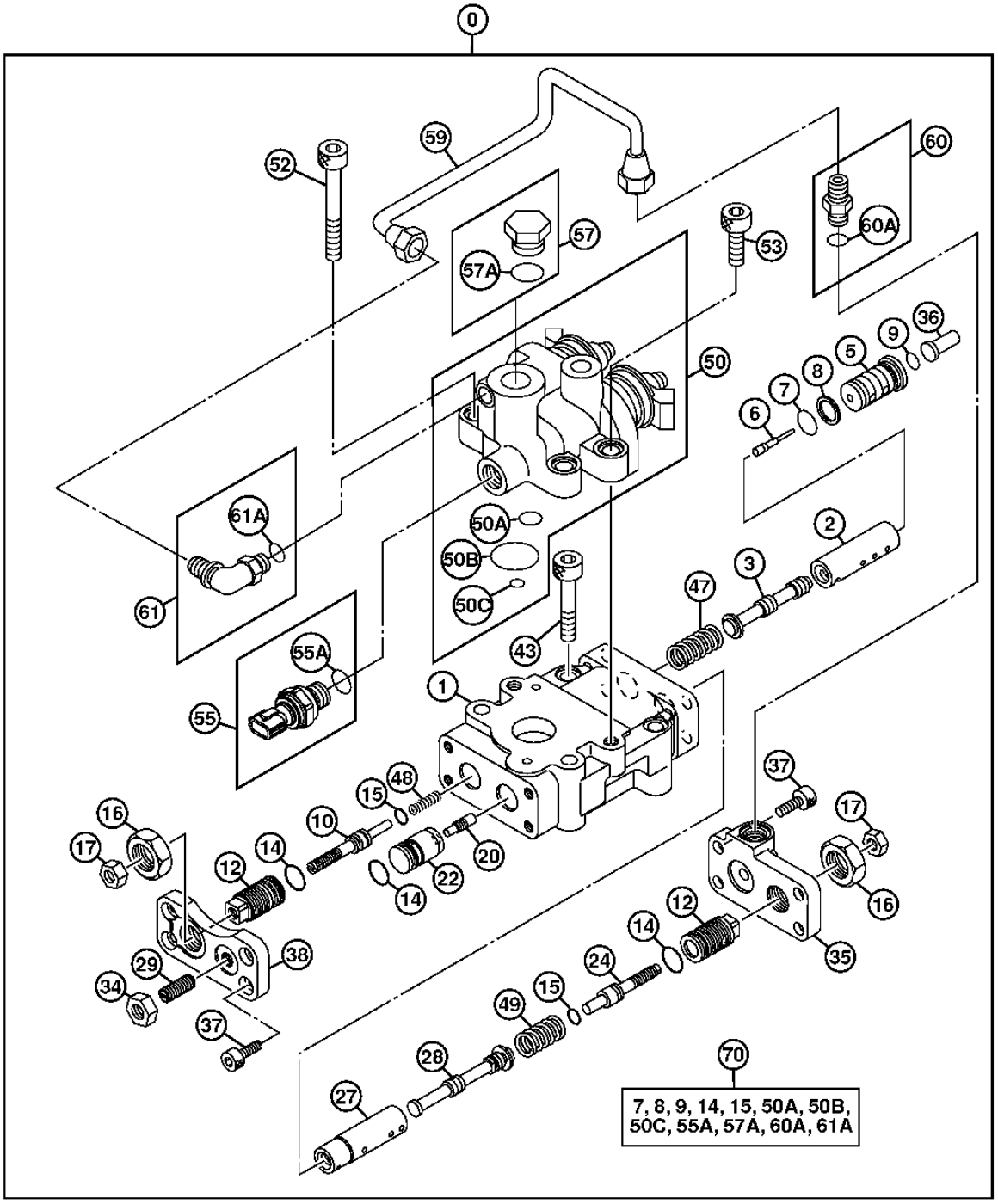

TX1017923

HYDRAULIC PUMP 2 REGULATOR
REGULATEUR DE POMPE HYDRAULIQUE 2
REGULADOR DE BOMBA HIDRAULICA 2

POS.	*NO.PIEZA*	*DESCRIPCION*	*CANT*	*NUM. SERIE*	*NOTAS*
0	9266179	REGULADOR	1		(SUSTITUCION PARA 9256848)
1	.....	CARCASA	1		(1026282 NLA)
2	4179155	MANGUITO	1		(SUSTITUCION PARA TH109892)
3	4179156	CARRETE	1		(SUSTITUCION PARA TH109893)
5	4375722	CILINDRO	1		
6	4360590	PISTON	1		
7	TH102560	ANILLO TORICO	1		15.800 X 2.400 MM, (SUSTITUCION PARA 4150302)
8	4085607	ANILLO REFORZADOR	1		(SUSTITUCION PARA TH102562)
9	4297380	ANILLO TORICO	1		
10	4368619	TOPE	1		(SUSTITUCION PARA AT214045)
12	4179161	TOPE	2		(SUSTITUCION PARA TH109898)
14	4342843	ANILLO TORICO	3		(SUSTITUCION PARA AT213892)
15	4342841	ANILLO TORICO	2		(SUSTITUCION PARA AT213891)
16	4068898	TUERCA	2		M20, (SUSTITUCION PARA TH102567)
17	14M7273	TUERCA	2		M8, (SUSTITUCION PARA M500807)
20	4179171	PISTON	1		(SUSTITUCION PARA TH109911)
22	4451498	PISTON	1		(SUSTITUCION PARA TH4451498)
24	4347107	TOPE	1		(SUSTITUCION PARA AT213917)
27	4346522	MANGUITO	1		(SUSTITUCION PARA AT213913)
28	4346521	CORREDERA	1		(SUSTITUCION PARA AT213912)
29	22M7098	TORNILLO DE FIJACION	1		M10 X 25, (SUSTITUCION PARA AT201005 O 4265964)
34	14M7274	TUERCA	1		M10, (SUSTITUCION PARA J950010)
35	3103629	TAPADERA	1		(SUSTITUCION PARA AT213794)
36	4611012	PISTON	1		
37	19M8446	TORNILLO	8		M8 X 20, (SUSTITUCION PARA M340820)
38	4433327	TAPADERA	1		(SUSTITUCION PARA AT192511)
43	19M8339	TORNILLO	2		M10 X 55, (SUSTITUCION PARA M341056)
47	4616531	MUELLE DE COMPRESION	1		
48	4616533	MUELLE DE COMPRESION	1		
49	4350928	MUELLE DE COMPRESION	1		(SUSTITUCION PARA AT213951)
50	9254306	ELECTROVALVULA HIDRAULICA	1		
50A	TH102560	ANILLO TORICO	1		15.800 X 2.400 MM, (SUSTITUCION PARA 4150302)
50B	4153534	ANILLO TORICO	1		(SUSTITUCION PARA AT202089)
50C	4153087	ANILLO TORICO	1		
52	19M9763	TORNILLO	2		M10 X 80, (SUSTITUCION PARA M341080)
53	19M8337	TORNILLO	2		M10 X 30, (SUSTITUCION PARA M341030)
55	4436536	SENSOR	1		(SUSTITUCION PARA TH4436536)
55A	4153095	ANILLO TORICO	1		(SUSTITUCION PARA AT122976)
57	4174541	CONEXION	1		(SUSTITUCION PARA TH110477)
57A	4506418	ANILLO TORICO	1		(SUSTITUCION PARA U46489)
59	4629372	TUBERIA	1		
60	4255304	RACOR ADAPTADOR	1		(SUSTITUCION PARA AT155270)
60A	M800650	EMPAQUETADURA	1		(SUSTITUCION PARA 957366)
61	4293950	RACOR ACODADO	1		
61A	M800650	EMPAQUETADURA	1		(SUSTITUCION PARA 957366)
70	4455733	JUEGO DE RETENES	1		(SUSTITUCION PARA TH4455733)

PILOT PUMP
POMPE PILOTE
BOMBA DEL CIRCUITO PILOTO

TX1015569 -UN-05JAN07

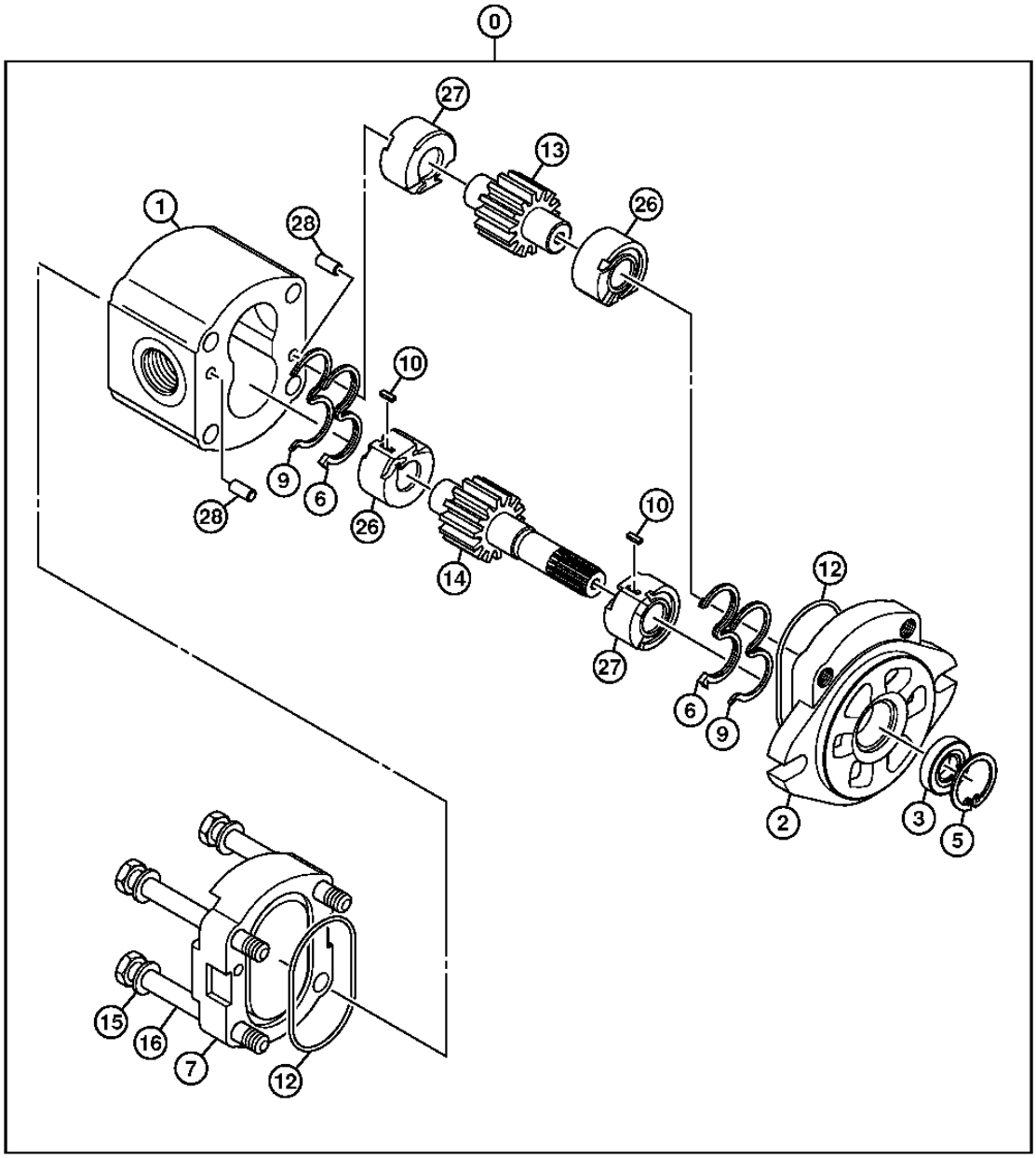

TX1015569

PILOT PUMP
POMPE PILOTE
BOMBA DEL CIRCUITO PILOTO

POS.	*NO.PIEZA*	*DESCRIPCION*	*CANT*	*NUM. SERIE*	*NOTAS*
0	9218005	BOMBA	1		
1	.....	CARCASA	1		(NSEP)
2	.....	BRIDA	1		(2050209 NLA)
3	3097272	RETEN	1		
5	40M1855	ANILLO ELASTICO	1		(SUSTITUCION PARA 447068)
6	3095748	RETEN	2		(SUSTITUCION PARA 1031045)
7	.....	TAPADERA	1		(4605732 NLA)
9	4487250	ANILLO	2		
10	4484119	LLAVE	2		
12	4488720	JUNTA	2		
13	.....	ENGRANAJE	1		(NSEP)
14	.....	ENGRANAJE	1		(NSEP)
15	4605742	ARANDELA	4		
16	4605670	TORNILLO	4		
26	.....	CASQUILLO	2		(NSEP)
27	.....	CASQUILLO	2		(NSEP)
28	J400613	PASADOR DE CENTRAJE	4		(SUSTITUCION PARA 400613)
30	4487340	JUEGO DE RETENES	1		

CONTROL VALVE
DISTRIBUTEUR
VALVULA DE CONTROL

TX1012409 -UN-26SEP06

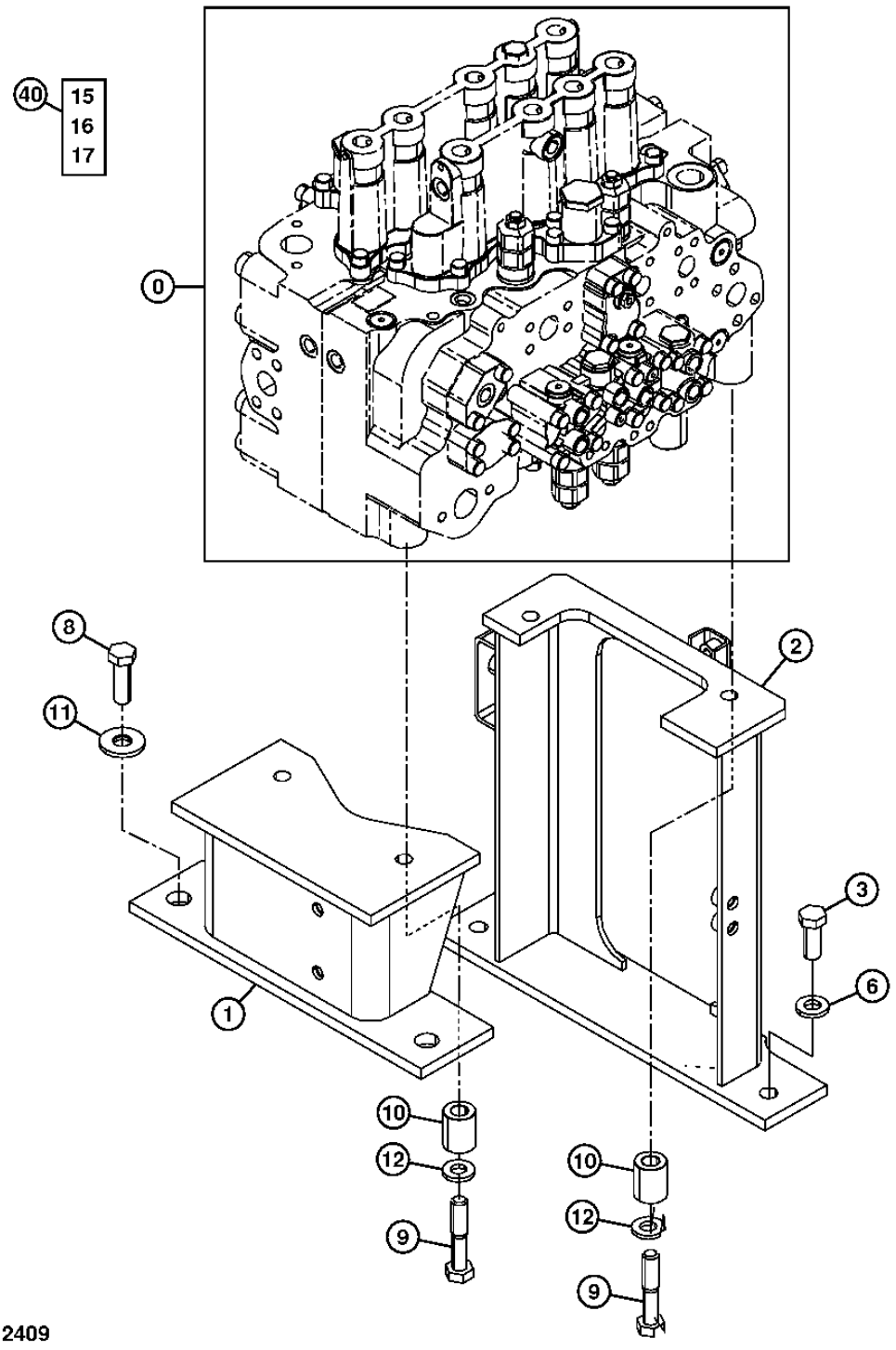

TX1012409

CONTROL VALVE
DISTRIBUTEUR
VALVULA DE CONTROL

POS.	*NO.PIEZA*	*DESCRIPCION*	*CANT*	*NUM. SERIE*	*NOTAS*
0	4606144	DISTRIBUIDOR	1		
1	8098475	SOPORTE	1		
2	8098474	SOPORTE	1		
3	19M7488	TORNILLO	2		M16 X 40, (SUSTITUCION PARA J921640)
6	24M7338	ARANDELA	4		17 X 30 X 3 MM, (SUSTITUCION PARA J222016)
8	19M8295	TORNILLO	2		M16 X 55, (SUSTITUCION PARA J921655)
9	19M7720	TORNILLO	4		M16 X 80, (SUSTITUCION PARA J921680)
10	4646320	ESPACIADOR	4		
11	4650338	ARANDELA	2		
12	24M7338	ARANDELA	2		17 X 30 X 3 MM, (SUSTITUCION PARA J222016)
15	4354622	VALVULA DESCARGA DE PRESION	1		EXTREMO DE BIELA
16	4282718	VALVULA DESCARGA DE PRESION	1		PARTE INFERIOR BRAZO
17	4354622	VALVULA DESCARGA DE PRESION	1		SECCION CUCHARON INFERIOR
40	**AT336753**	**CONJUNTO DE MODIFICACION**	**1**		**(A) (B) (WHOLEGOODS) (DELANTERO SUPER LARGO) (PEDIMOS ADEMAS T227506, T153672, T153673 Y (2) JD5851)**

(A) ADDITIONAL COMPONENTS ON SEPARATE PAGES.
(A) AUTRES COMPOSANTS FIGURANT SUR PAGES SEPAREES
(A) COMPONENTES ADICIONALES ENUMERADOS EN PAGINAS ADICIONALES

(B) REQUIRES ADDITIONAL 600 KG (1323 LBS) TO COUNTERWEIGHT.
(B) EXIGE 997 KG (2200 LBS) SUPPLEMENTAIRES AU CONTREPOIDS.
(B) REQUIERE 997 KG (2200 LBS) ADICIONALES DE CONTRAPESO.

CONTROL VALVE HARDWARE AND O-RINGS
BOULONNERIE ET JOINTS TORIQUES DE DISTRIBUTEUR
TORNILLERIA Y ANILLOS "O" DE VALVULA DE CONTROL

TX1003523 -UN-17FEB06

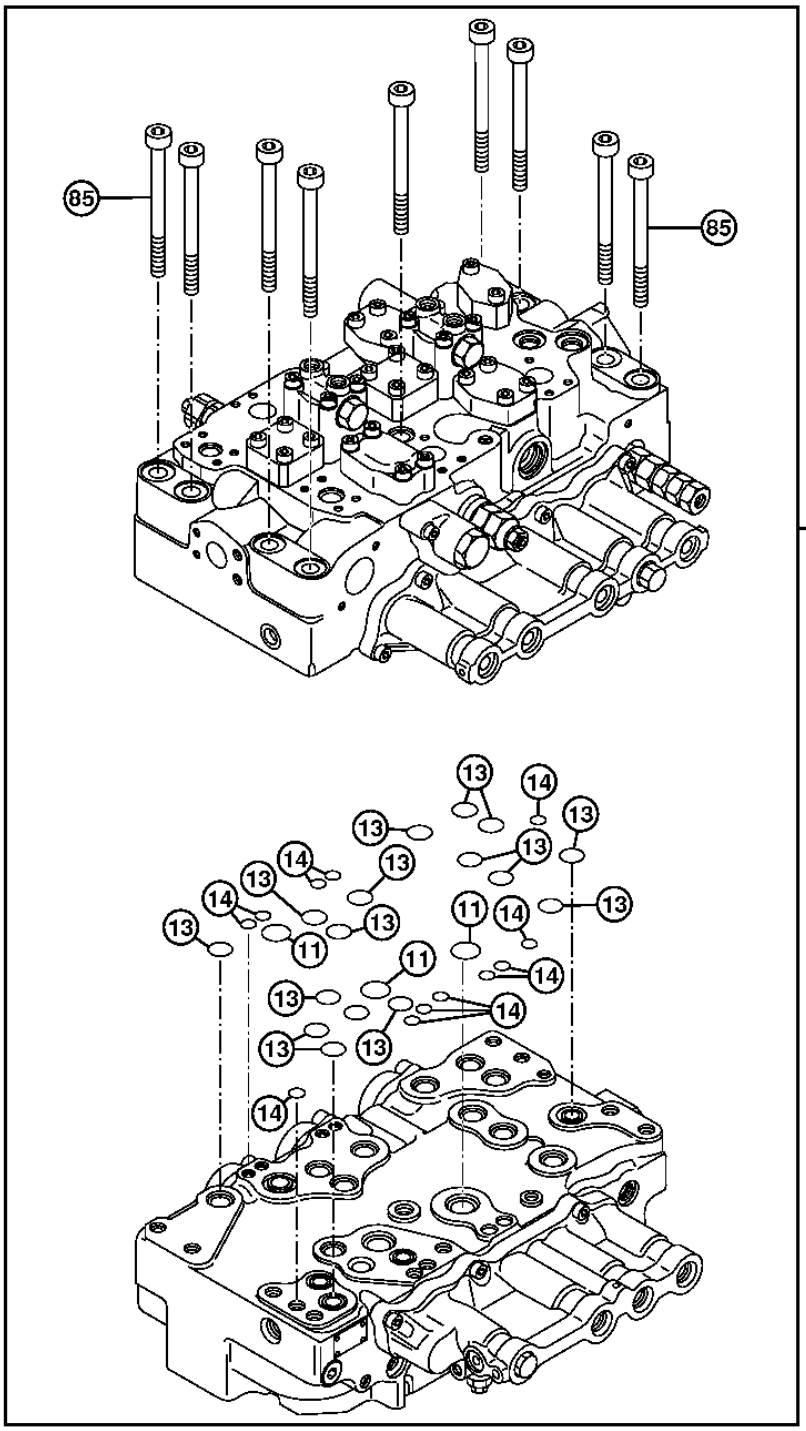

TX1003523

VALVULAS DE CONTROL Y RETENCION DE CARGA 3362

CONTROL VALVE HARDWARE AND O-RINGS
BOULONNERIE ET JOINTS TORIQUES DE DISTRIBUTEUR
TORNILLERIA Y ANILLOS "O" DE VALVULA DE CONTROL

POS.	*NO.PIEZA*	*DESCRIPCION*	*CANT*	*NUM. SERIE*	*NOTAS*
0	4606144	DISTRIBUIDOR	1		(COMPONENTES ADICIONALES INDICADOS EN PAGINAS ANTERIORES Y SIGUIENTES)
11	0976601	ANILLO TORICO	3		
13	0976602	ANILLO TORICO	16		
14	CH17167	ANILLO TORICO	12		(SUSTITUCION PARA 4506320)
85	0792007	TORNILLO	9		

CONTROL VALVE BODY AND SPOOLS (4-SPOOL SIDE)
CORPS ET TIROIRS DE DISTRIBUTEUR (COTE A 4 TIROIRS)
CUERPO Y CARRETES DE VALVULA DE CONTROL (LADO DE 4 CARRETES)

TX1018518 -UN-21FEB07

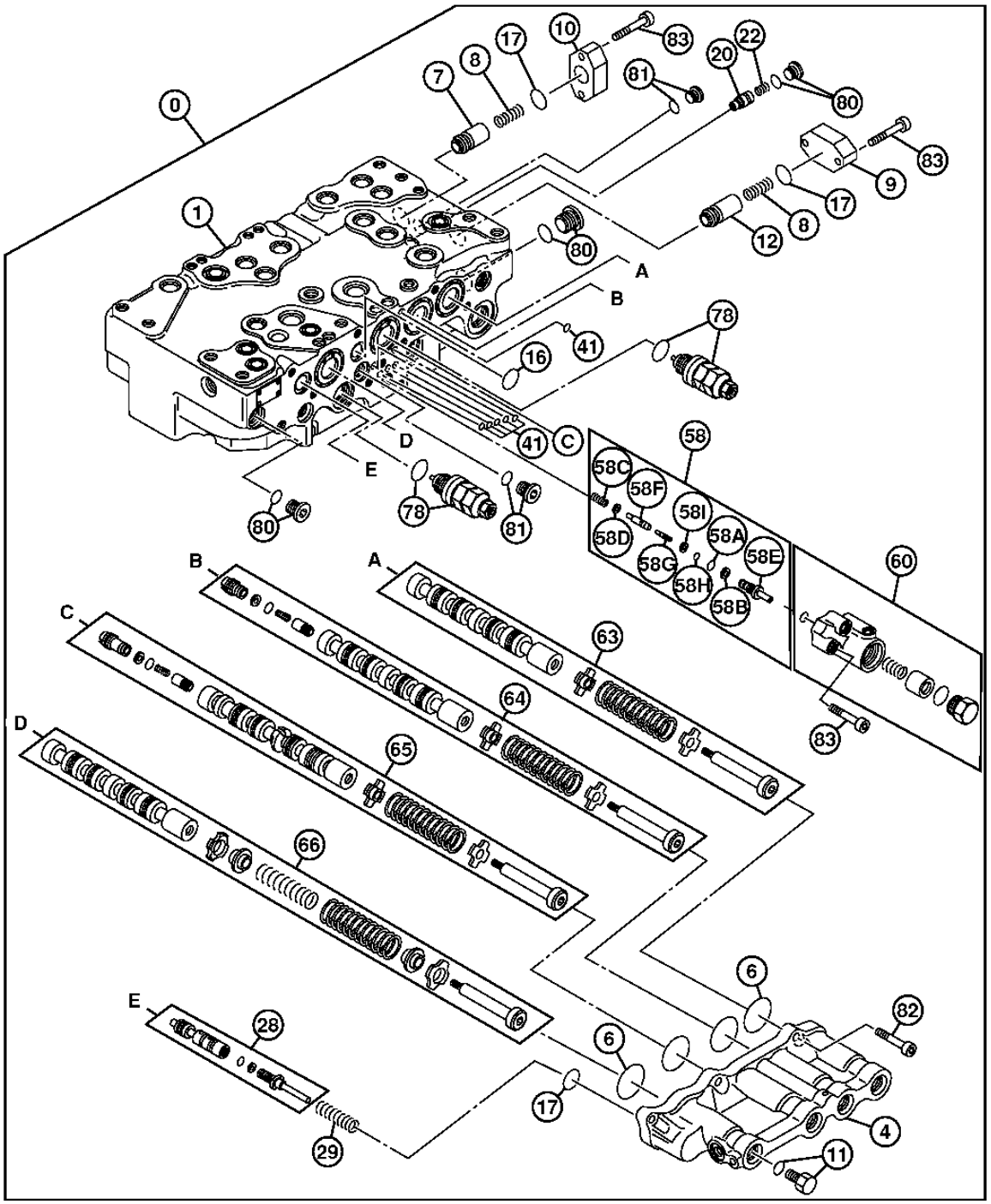

TX1018518

VALVULAS DE CONTROL Y RETENCION DE CARGA 3362

CONTROL VALVE BODY AND SPOOLS (4-SPOOL SIDE)
CORPS ET TIROIRS DE DISTRIBUTEUR (COTE A 4 TIROIRS)
CUERPO Y CARRETES DE VALVULA DE CONTROL (LADO DE 4 CARRETES)

POS.	*NO.PIEZA*	*DESCRIPCION*	*CANT*	*NUM. SERIE*	*NOTAS*
0	4606144	DISTRIBUIDOR	1		(COMPONENTES ADICIONALES INDICADOS EN PAGINAS ANTERIORES Y SIGUIENTES)
1	.....	CARCASA	1		
4	0976702	TAPA	1		
6	A811045R	ANILLO TORICO	4		(SUSTITUCION PARA A811045)
7	0668111	CONO DE VALVULA	1		
8	0668112	MUELLE	2		
9	0791601	BRIDA	1		
10	0792001	BRIDA	1		
11	0332914	TAPON DE VACIADO	1		
12	0792002	CONO DE VALVULA	1		
16	0976602	ANILLO TORICO	1		(SUSTITUCION PARA 0792003 O AT264354)
17	CH17886	EMPAQUETADURA	3		(SUSTITUCION PARA 4226446)
20	0792005	CONO DE VALVULA	1		
22	0668007	MUELLE	1		
28	.....	CORREDERA	1		
29	0791914	MUELLE	1		
41	4506406	ANILLO TORICO	6		
58	0791818	VALVULA	1		
58A	4317636	ANILLO TORICO	1		(SUSTITUCION PARA 971823)
58B	0332924	ANILLO REFORZADOR	1		
58C	0791808	MUELLE	1		
58D	0791809	ASIENTO DE VALVULA	1		
58E	.....	MANGUITO	1		
58F	.....	CONO DE VALVULA	1		
58G	.....	CORREDERA	1		
58H	CH11560	EMPAQUETADURA	1		(SUSTITUCION PARA 4140436)
58I	4105067	ANILLO REFORZADOR	1		
60	0976704	CARCASA	1		
63	.....	CORREDERA	1		
64	.....	CORREDERA	1		
65	.....	CORREDERA	1		
66	.....	CORREDERA	1		
78	4358914	VALVULA DESCARGA DE PRESION	2		
80	0695007	TAPON HERMETICO	3		
81	0689405	TAPON HERMETICO	2		
82	19M8337	TORNILLO	6		M10 X 30, (SUSTITUCION PARA 0459541)
83	0413909	TORNILLO	7		

CONTROL VALVE END CAPS (4-SPOOL SIDE)
COUVERCLES DEXTREMITE DE DISTRIBUTEUR (COTE A 4 TIROIRS)
TAPAS TERMINALES DE VALVULA DE CONTROL LADO DE 4 CARRETES)

TX1024344 -UN-29JUN07

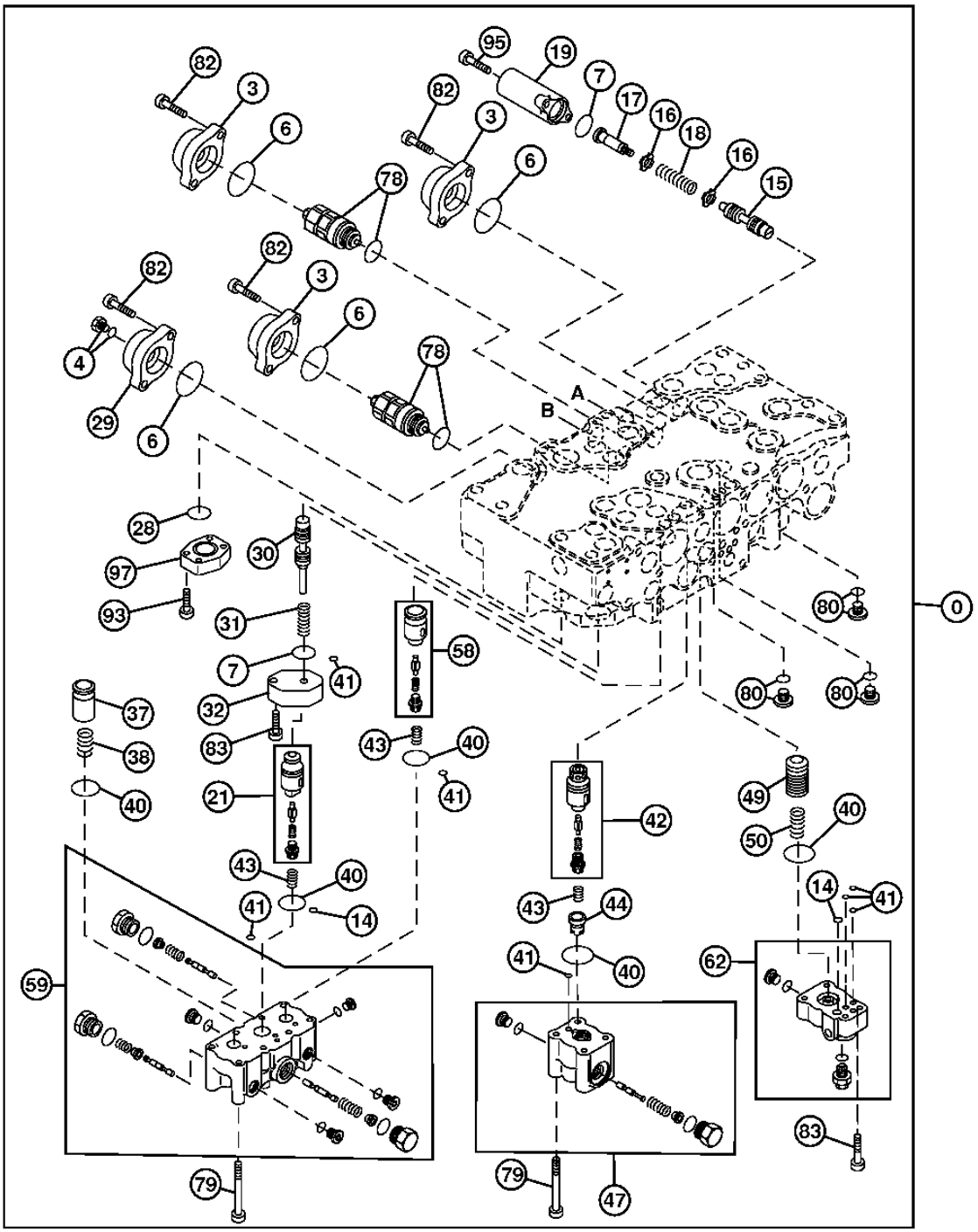

TX1024344

VALVULAS DE CONTROL Y RETENCION DE CARGA 3362

CONTROL VALVE END CAPS (4-SPOOL SIDE)
COUVERCLES DEXTREMITE DE DISTRIBUTEUR (COTE A 4 TIROIRS)
TAPAS TERMINALES DE VALVULA DE CONTROL LADO DE 4 CARRETES)

POS.	*NO.PIEZA*	*DESCRIPCION*	*CANT*	*NUM. SERIE*	*NOTAS*
0	4606144	DISTRIBUIDOR	1		(COMPONENTES ADICIONALES INDICADOS EN PAGINAS ANTERIORES Y SIGUIENTES)
3	0791801	TAPA	3		
4	0309731	TAPON HERMETICO	1		
6	A811045R	ANILLO TORICO	4		
7	CH17886	EMPAQUETADURA	2		(SUSTITUCION PARA 4226446)
14	CH17167	ANILLO TORICO	2		(SUSTITUCION PARA 4506320)
15	.....	CORREDERA	1		(NSEP)
16	0332904	RETENEDOR	2		
17	0735807	CARRETE	1		
18	0791902	MUELLE	1		
19	0791803	TAPA	1		
21	0977201	CONO DE VALVULA	1		
28	0224422	ANILLO TORICO	1		
29	0791816	TAPA	1		
30	.....	CORREDERA	1		(NSEP)
31	0976802	MUELLE	1		
32	0791702	BRIDA	1		
37	0791603	CONO DE VALVULA	1		
38	0791604	MUELLE	1		
40	985098	ANILLO TORICO	5		
41	4506406	ANILLO TORICO	6		
42	0976803	CONO DE VALVULA	1		
43	0791606	MUELLE	3		
44	0791607	ESPACIADOR	1		
47	0976804	CARCASA	1		
49	0791619	CONO DE VALVULA	1		
50	0791620	MUELLE	1		
58	0976805	CONO DE VALVULA	1		
59	0977205	CARCASA	1		
62	0976807	CARCASA	1		
78	4372039	VALVULA DESCARGA DE PRESION	2		
79	0791622	TORNILLO	12		
80	0695007	TAPON HERMETICO	3		
82	19M8337	TORNILLO	8		M10 X 30, (SUSTITUCION PARA 0459541)
83	0413909	TORNILLO	6		
93	19M8447	TORNILLO	4		M10 X 35, (SUSTITUCION PARA 0413619)
95	0455002	TORNILLO	2		
97	0413712	TAPA	1		

CONTROL VALVE BODY AND SPOOLS (5-SPOOL SIDE)
CORPS ET TIROIRS DE DISTRIBUTEUR (COTE A 5 TIROIRS)
CUERPO Y CARRETES DE VALVULA DE CONTROL (LADO DE 5 CARRETES)

TX1003526 -UN-17FEB06

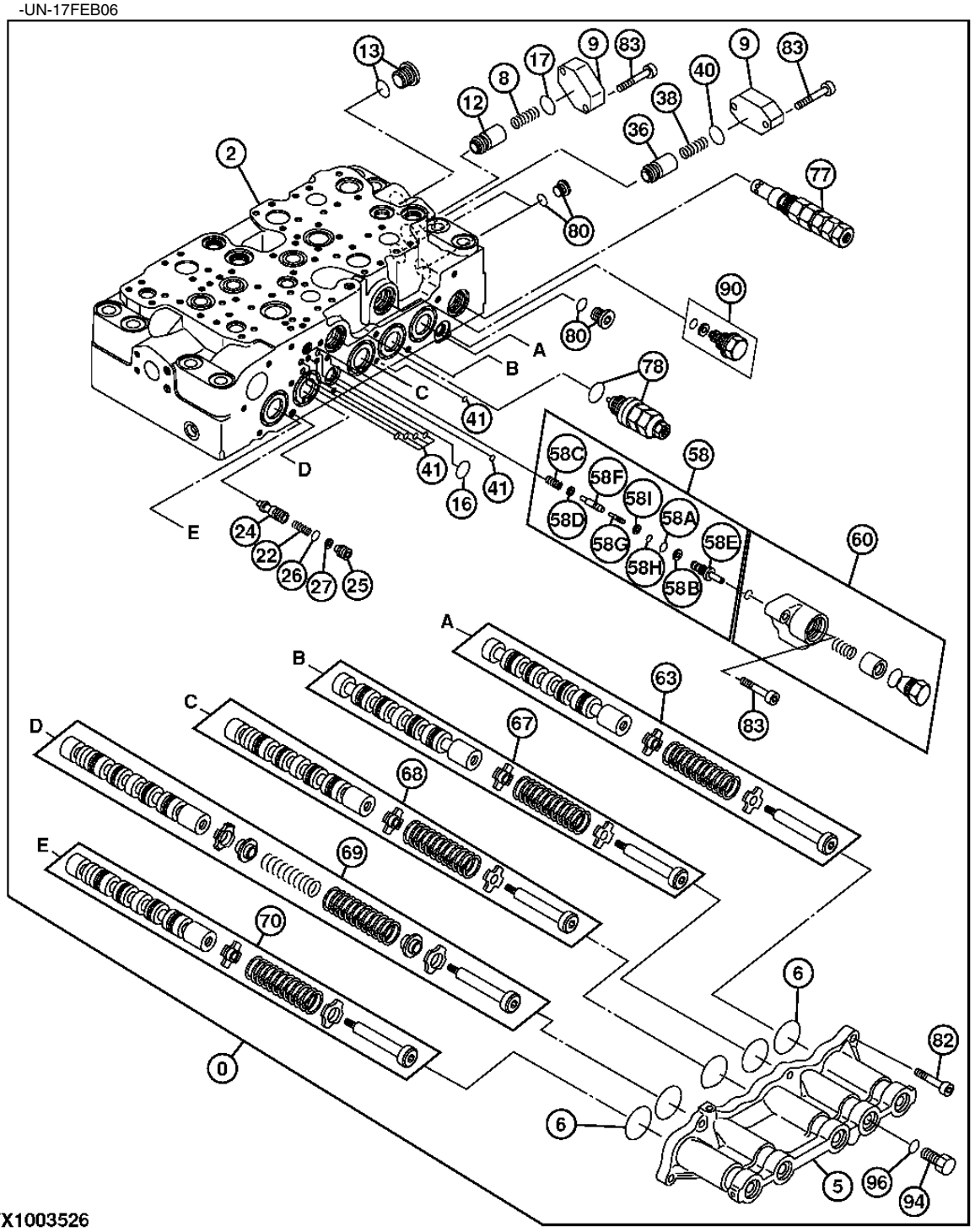

TX1003526

VALVULAS DE CONTROL Y RETENCION DE CARGA 3362

CONTROL VALVE BODY AND SPOOLS (5-SPOOL SIDE)
CORPS ET TIROIRS DE DISTRIBUTEUR (COTE A 5 TIROIRS)
CUERPO Y CARRETES DE VALVULA DE CONTROL (LADO DE 5 CARRETES)

POS.	*NO.PIEZA*	*DESCRIPCION*	*CANT*	*NUM. SERIE*	*NOTAS*
0	4606144	DISTRIBUIDOR	1		(COMPONENTES ADICIONALES INDICADOS EN PAGINAS ANTERIORES Y SIGUIENTES)
2	.....	CARCASA	1		
5	0976901	TAPA	1		
6	A811045R	ANILLO TORICO	5		
8	0668112	MUELLE	1		
9	0791601	BRIDA	2		
12	0792002	CONO DE VALVULA	1		
13	0668108	TAPON HERMETICO	1		
16	0976602	ANILLO TORICO	1		(SUSTITUCION PARA 0792003 O AT264354)
17	CH17886	EMPAQUETADURA	1		(SUSTITUCION PARA 4226446)
22	0668007	MUELLE	1		
24	0791804	CONO DE VALVULA	1		
25	0791805	ESPACIADOR	1		
26	4317636	ANILLO TORICO	1		(SUSTITUCION PARA 971823)
27	0332924	ANILLO REFORZADOR	1		
36	0792006	CONO DE VALVULA	1		
38	0791604	MUELLE	1		
40	985098	ANILLO TORICO	1		
41	4506406	ANILLO TORICO	6		
58	0791818	VALVULA	1		
58A	4317636	ANILLO TORICO	1		(SUSTITUCION PARA 971823)
58B	0332924	ANILLO REFORZADOR	1		
58C	0791808	MUELLE	1		
58D	0791809	ASIENTO DE VALVULA	1		
58E	.....	MANGUITO	1		
58F	.....	CONO DE VALVULA	1		
58G	.....	CARRETE	1		
58H	CH11560	EMPAQUETADURA	1		
58I	4105067	ANILLO REFORZADOR	1		
60	0976704	CARCASA	1		
63	.....	CARRETE	1		
67	.....	CARRETE	1		
68	.....	CARRETE	1		
69	.....	CARRETE	1		
70	.....	CARRETE	1		
77	4372038	VALVULA DESCARGA DE PRESION	1		
78	4358914	VALVULA DESCARGA DE PRESION	1		
80	0695007	TAPON HERMETICO	2		
82	19M8337	TORNILLO	6		M10 X 30, (SUSTITUCION PARA 0459541)
83	0413909	TORNILLO	7		
90	0667927	TAPON HERMETICO	1		
94	0667931	TAPON HERMETICO	1		
96	CH11570	ANILLO TORICO	1		(SUSTITUCION PARA 4509180)

CONTROL VALVE END CAPS (5-SPOOL SIDE)
COUVERCLES DEXTREMITE DE DISTRIBUTEUR (COTE A 5 TIROIRS)
TAPAS TERMINALES DE VALVULA DE CONTROL LADO DE 5 CARRETES)

TX1011281 -UN-18AUG06

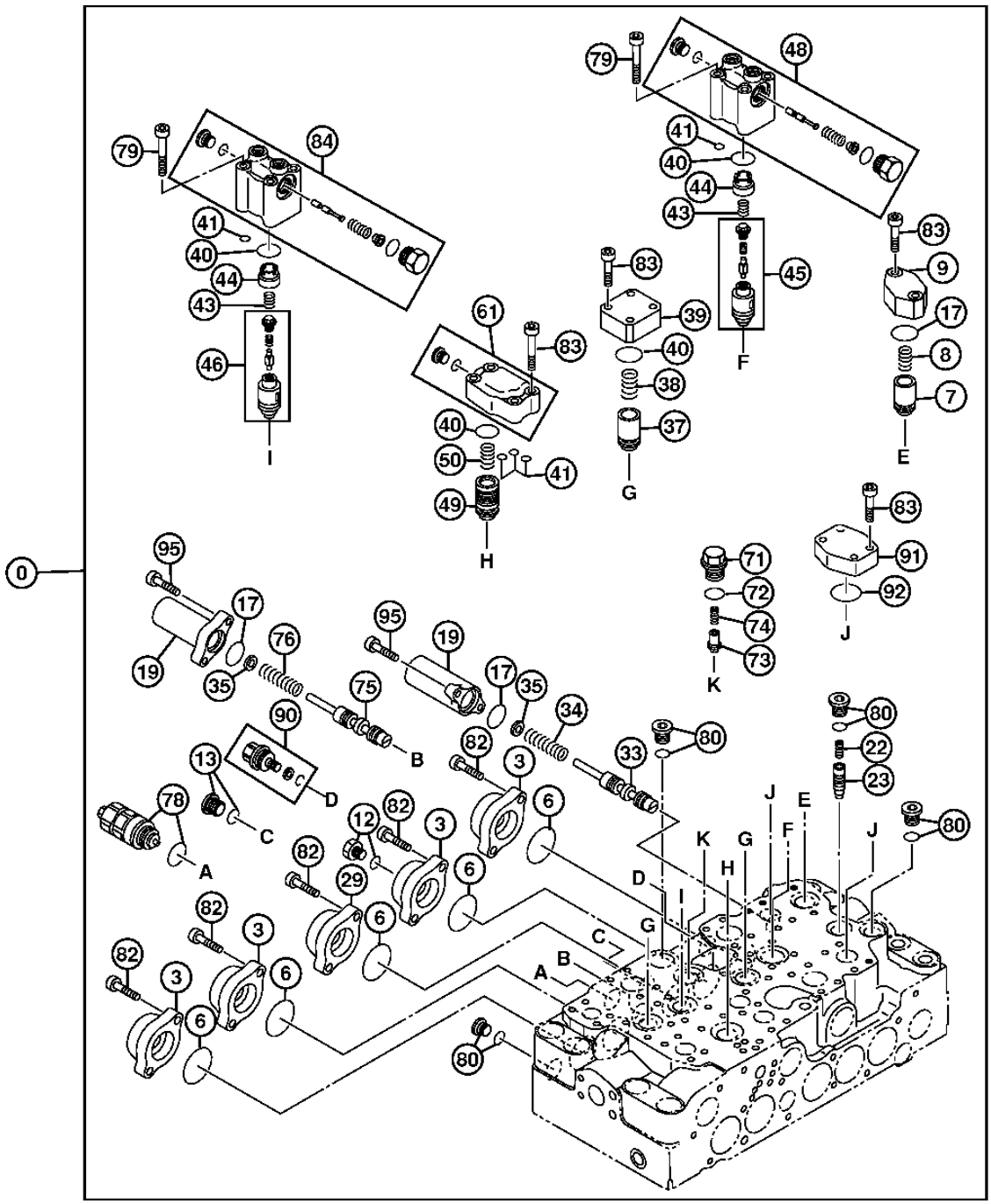

TX1011281

VALVULAS DE CONTROL Y RETENCION DE CARGA 3362

CONTROL VALVE END CAPS (5-SPOOL SIDE)
COUVERCLES DEXTREMITE DE DISTRIBUTEUR (COTE A 5 TIROIRS)
TAPAS TERMINALES DE VALVULA DE CONTROL LADO DE 5 CARRETES)

POS.	*NO.PIEZA*	*DESCRIPCION*	*CANT*	*NUM. SERIE*	*NOTAS*
0	4606144	DISTRIBUIDOR	1		(COMPONENTES ADICIONALES INDICADOS EN PAGINAS ANTERIORES Y SIGUIENTES)
3	0791801	TAPA	4		
6	A811045R	ANILLO TORICO	5		
7	0668111	CONO DE VALVULA	1		
8	0668112	MUELLE	1		
9	0791601	BRIDA	1		
12	0218607	TAPON ROSCADO	1		
13	0668108	TAPON HERMETICO	1		
17	CH17886	EMPAQUETADURA	3		(SUSTITUCION PARA 4226446)
19	0791803	TAPA	2		
22	0668007	MUELLE	1		
23	0791602	CONO DE VALVULA	1		
29	0791816	TAPA	1		
33	.....	CARRETE	1		
34	0791817	MUELLE	1		
35	0791807	ARANDELA	2		
37	0791603	CONO DE VALVULA	2		
38	0791604	MUELLE	2		
39	0791605	BRIDA	2		
40	985098	ANILLO TORICO	5		
41	4506406	ANILLO TORICO	5		
43	0791606	MUELLE	2		
44	0791607	ESPACIADOR	2		
45	0977202	CONO DE VALVULA	1		
46	0977203	CONO DE VALVULA	1		
48	0977003	CARCASA	1		
49	0791619	CONO DE VALVULA	1		
50	0791620	MUELLE	1		
61	0977004	CARCASA	1		
71	0714504	TAPON HERMETICO	1		
72	4506418	ANILLO TORICO	1		
73	0714503	CONO DE VALVULA	1		
74	0225209	MUELLE	1		
75	.....	CARRETE	1		
76	0977204	MUELLE	1		
78	4372039	VALVULA DESCARGA DE PRESION	1		
79	0791622	TORNILLO	8		
80	0695007	TAPON HERMETICO	4		
82	19M8337	TORNILLO	10		(SUSTITUCION PARA 0459541)
83	0413909	TORNILLO	22		(SUSTITUCION PARA 0455002)
84	0977206	CARCASA	1		
90	0667927	TAPON HERMETICO	1		
91	0667726	TAPA	2		
92	0886201	ANILLO TORICO	2		
95	.....	TORNILLO CON ARANDELA	4		
	12M7006	ARANDELA DE SEGURIDAD	4		6 MM
	19M7603	TORNILLO	4		M6 X 20
	24M7105	ARANDELA	4		6 X 12 X 1.600 MM

PILOT SIGNAL MANIFOLD (HOUSING AND GASKETS)
COLLECTEUR DE SIGNAL PILOTE (CARTER ET JOINTS)
COLECTOR DE SENALES PILOTO (CAJA Y EMPAQUETADURAS)

TX1002821 -UN-25JAN06

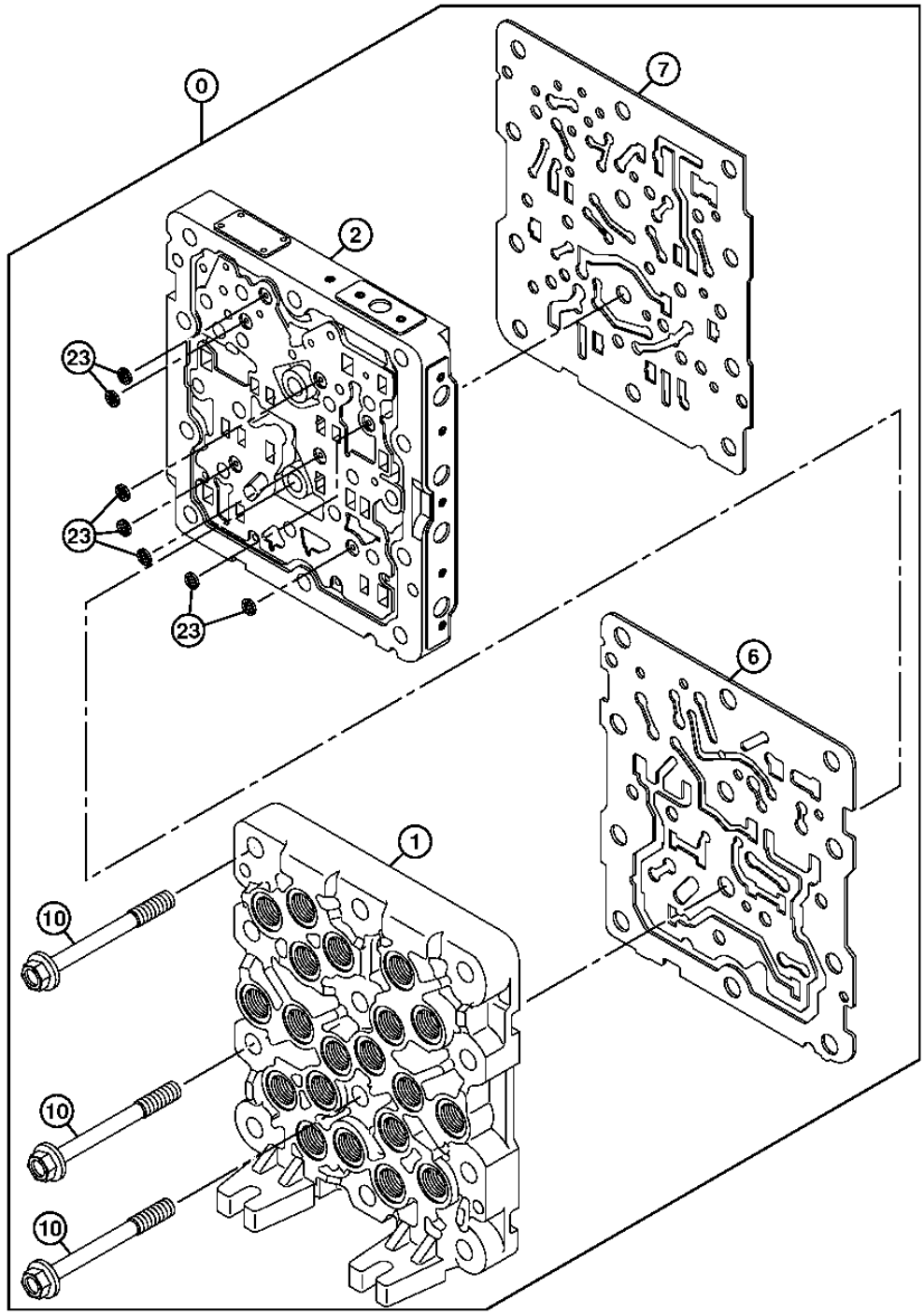

TX1002821

PILOT SIGNAL MANIFOLD (HOUSING AND GASKETS)
COLLECTEUR DE SIGNAL PILOTE (CARTER ET JOINTS)
COLECTOR DE SENALES PILOTO (CAJA Y EMPAQUETADURAS)

POS.	*NO.PIEZA*	*DESCRIPCION*	*CANT*	*NUM. SERIE*	*NOTAS*
0	4645278	VALVULA	1		(A)(B)
1	.....	CARCASA	1		
2	.....	CARCASA	1		
6	.....	JUNTA	1		
7	.....	JUNTA	1		
10	.....	TORNILLO	12		
23	.....	FILTRO	7		

(A) (CONTAINS ALL PARTS ON THIS PAGE)
(A) (CONTIENT TOUTES LES PIECES ENUMEREES SUR CETTE PAGE)
(A) (CONTIENE TODAS LAS PIEZAS INDICADAS EN ESTA PAGINA)

(B) (ADDITIONAL COMPONENTS LISTED ON FOLLOWING PAGES)
(B) (COMPOSANTS SUPPLEMENTAIRES ENUMERES AUX PAGES SUIVANTES)
(B) (COMPONENTES ADICIONALES INDICADOS EN PAGINAS SIGUIENTES)

PILOT SIGNAL MANIFOLD (VALVE SECTION)
COLLECTEUR DE SIGNAL PILOTE (SECTION DE DISTRIBUTEUR)
COLECTOR DE SENALES PILOTO (SECCION DE VALVULA)

TX1002822 -UN-24JAN06

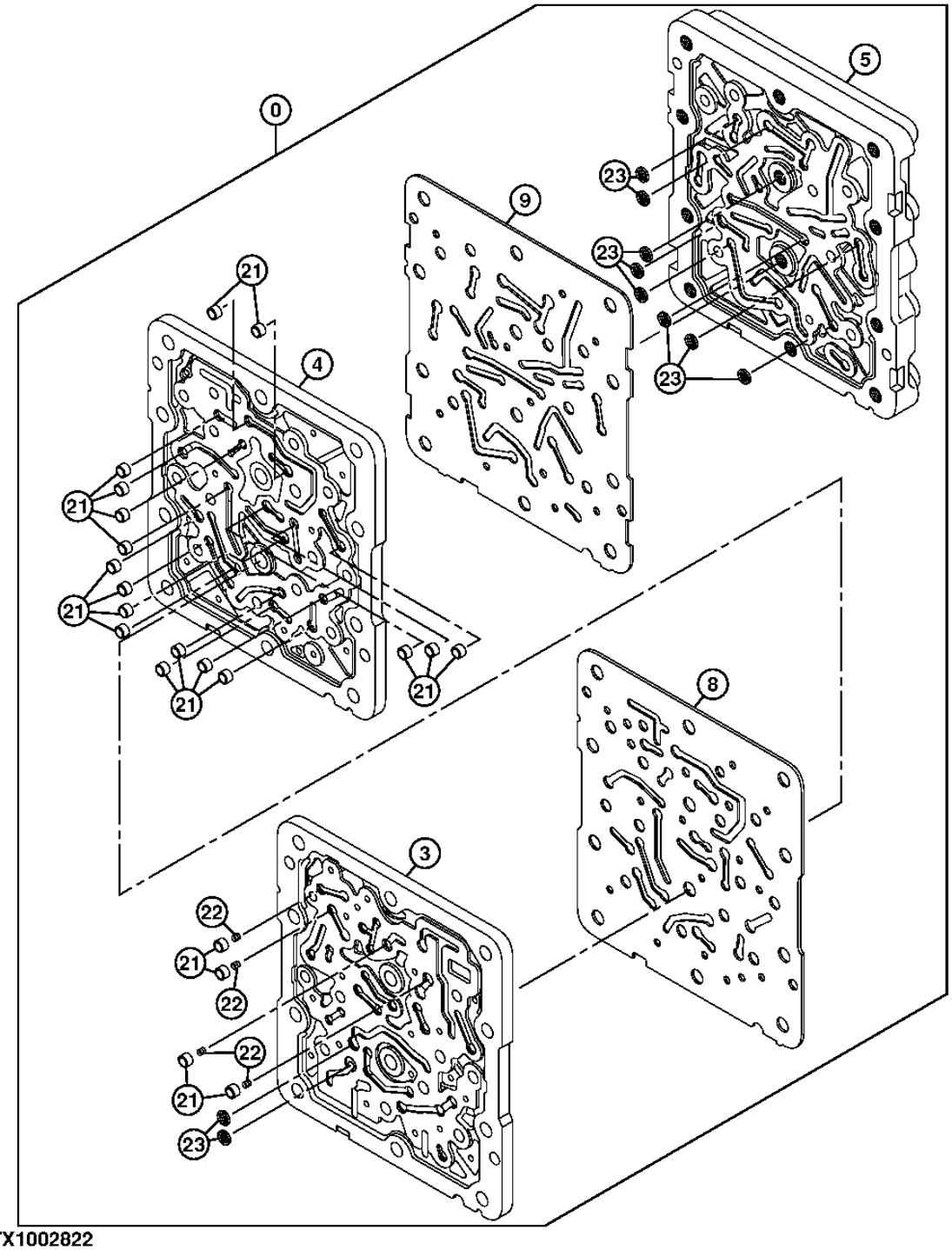

TX1002822

PILOT SIGNAL MANIFOLD (VALVE SECTION)
COLLECTEUR DE SIGNAL PILOTE (SECTION DE DISTRIBUTEUR)
COLECTOR DE SENALES PILOTO (SECCION DE VALVULA)

POS.	*NO.PIEZA*	*DESCRIPCION*	*CANT*	*NUM. SERIE*	*NOTAS*
0	4645278	VALVULA	1		(A)(B)
3	.....	CARCASA	1		
4	.....	CARCASA	1		
5	.....	CARCASA	1		
8	.....	JUNTA	1		
9	.....	JUNTA	1		
21	.....	MANGUITO	21		
22	.....	MUELLE	4		
23	.....	FILTRO	10		

(A) (CONTAINS ALL PARTS ON THIS PAGE)
(A) (CONTIENT TOUTES LES PIECES ENUMEREES SUR CETTE PAGE)
(A) (CONTIENE TODAS LAS PIEZAS INDICADAS EN ESTA PAGINA)

(B) (ADDITIONAL COMPONENTS LISTED ON PREVIOUS AND FOLLOWING PAGES)
(B) (COMPOSANTS SUPPLEMENTAIRES ENUMERES AUX PAGES PRECEDENTES ET SUIVANTES)
(B) (COMPONENTES ADICIONALES INDICADOS EN PAGINAS ANTERIORES Y SIGUIENTES)

PILOT SIGNAL MANIFOLD (PILOT CONTROLLER SIDE)
COLLECTEUR DE SIGNAL PILOTE (COTE COMMANDE PILOTE)
COLECTOR DE SENALES PILOTO (LADO DE CONTROLADOR PILOTO)

TX1000409 -UN-16NOV05

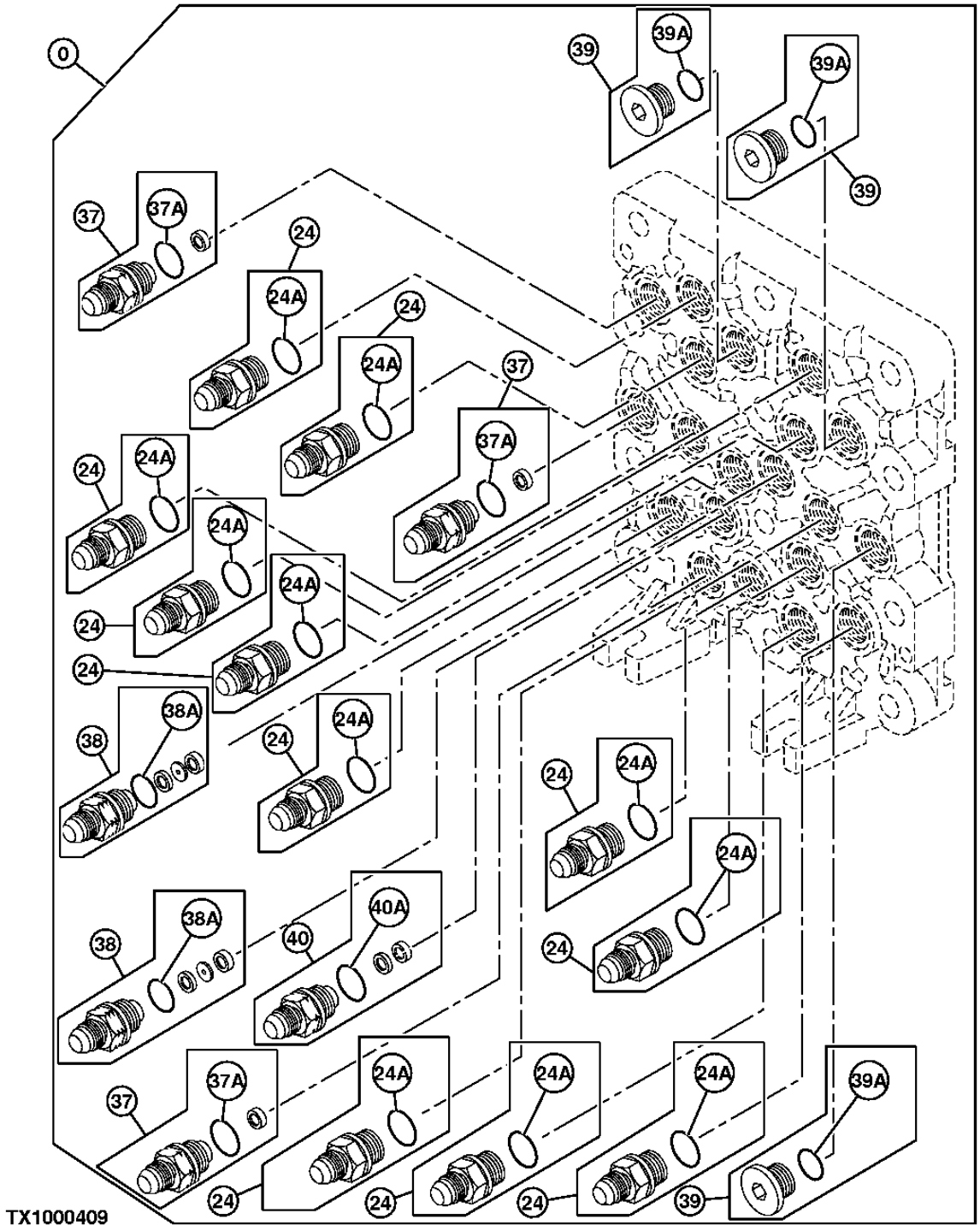

VALVULAS DE CONTROL Y RETENCION DE CARGA 3362

PILOT SIGNAL MANIFOLD (PILOT CONTROLLER SIDE)
COLLECTEUR DE SIGNAL PILOTE (COTE COMMANDE PILOTE)
COLECTOR DE SENALES PILOTO (LADO DE CONTROLADOR PILOTO)

POS.	*NO.PIEZA*	*DESCRIPCION*	*CANT*	*NUM. SERIE*	*NOTAS*
0	4645278	VALVULA	1		(A)(B)
24	4451784	RACOR ADAPTADOR	11		(SUSTITUCION PARA TH4451784)
24A	CH11570	ANILLO TORICO	1		
37	4451787	RACOR ADAPTADOR	3		(SUSTITUCION PARA TH4451787)
37A	CH11570	ANILLO TORICO	1		
38	4482233	RACOR ADAPTADOR	2		(SUSTITUCION PARA TH4451788 O 4451788)
38A	CH11570	ANILLO TORICO	1		
39	4451789	TAPON ROSCADO	2		(SUSTITUCION PARA TH4451789)
39A	CH11570	ANILLO TORICO	1		
40	4654655	RACOR ADAPTADOR	1		
40A	CH11570	ANILLO TORICO	1		

(A) (CONTAINS ALL PARTS ON THIS PAGE)
(A) (CONTIENT TOUTES LES PIECES ENUMEREES SUR CETTE PAGE)
(A) (CONTIENE TODAS LAS PIEZAS INDICADAS EN ESTA PAGINA)

(B) (ADDITIONAL COMPONENTS LISTED ON PREVIOUS AND FOLLOWING PAGES)
(B) (COMPOSANTS SUPPLEMENTAIRES ENUMERES AUX PAGES PRECEDENTES)
(B) (COMPONENTES ADICIONALES INDICADOS EN PAGINAS ANTERIORES)

PILOT SIGNAL MANIFOLD (CONTROL VALVE SIDE)
COLLECTEUR DE SIGNAL PILOTE (COTE DISTRIBUTEUR)
COLECTOR DE SENALES PILOTO (LADO DE VALVULA DE CONTROL)

TX1000410 -UN-20JAN06

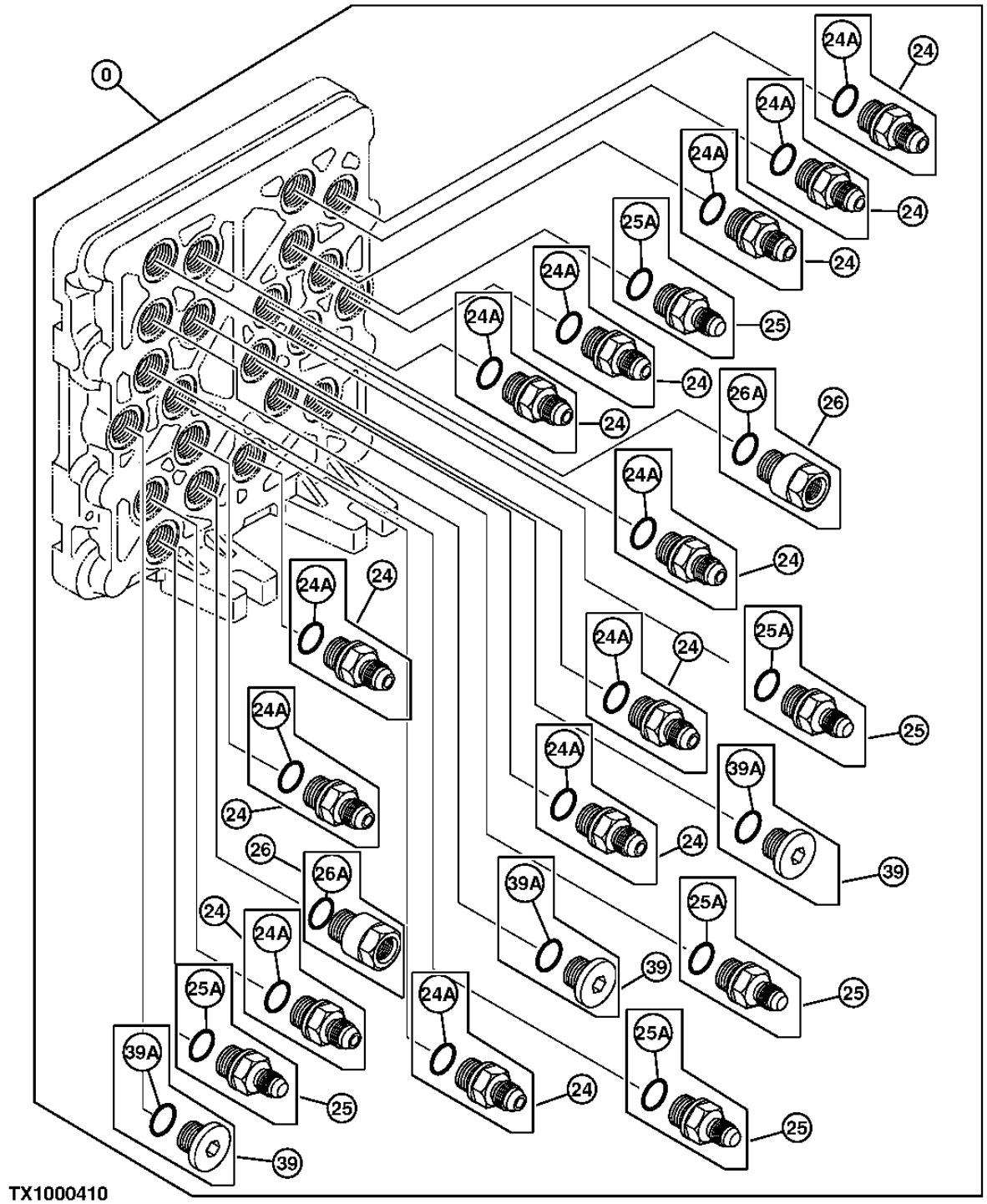

PILOT SIGNAL MANIFOLD (CONTROL VALVE SIDE)
COLLECTEUR DE SIGNAL PILOTE (COTE DISTRIBUTEUR)
COLECTOR DE SENALES PILOTO (LADO DE VALVULA DE CONTROL)

POS.	*NO.PIEZA*	*DESCRIPCION*	*CANT*	*NUM. SERIE*	*NOTAS*
0	4645278	VALVULA	1		(A)(B)
24	4451784	RACOR ADAPTADOR	12		
24A	CH11570	ANILLO TORICO	1		(SUSTITUCION PARA 4509180)
25	4451785	RACOR ADAPTADOR	5		
25A	CH11570	ANILLO TORICO	1		(SUSTITUCION PARA 4509180)
26	4451786	REDUCTOR	2		
26A	CH11570	ANILLO TORICO	1		(SUSTITUCION PARA 4509180)
39	4451789	TAPON ROSCADO	3		
39A	CH11570	ANILLO TORICO	1		(SUSTITUCION PARA 4509180)

(A) (CONTAINS ALL PARTS ON THIS PAGE)
(A) (CONTIENT TOUTES LES PIECES ENUMEREES SUR CETTE PAGE)
(A) (CONTIENE TODAS LAS PIEZAS INDICADAS EN ESTA PAGINA)

(B) (ADDITIONAL COMPONENTS LISTED ON PREVIOUS AND FOLLOWING PAGES)
(B) (COMPOSANTS SUPPLEMENTAIRES ENUMERES AUX PAGES PRECEDENTES ET SUIVANTES)
(B) (COMPONENTES ADICIONALES INDICADOS EN PAGINAS ANTERIORES Y SIGUIENTES)

PILOT SIGNAL MANIFOLD VALVES
SOUPAPES DE COLLECTEUR DE SIGNAL PILOTE
VALVULAS DE COLECTOR DE SENAL PILOTO

TX1016354 -UN-12DEC06

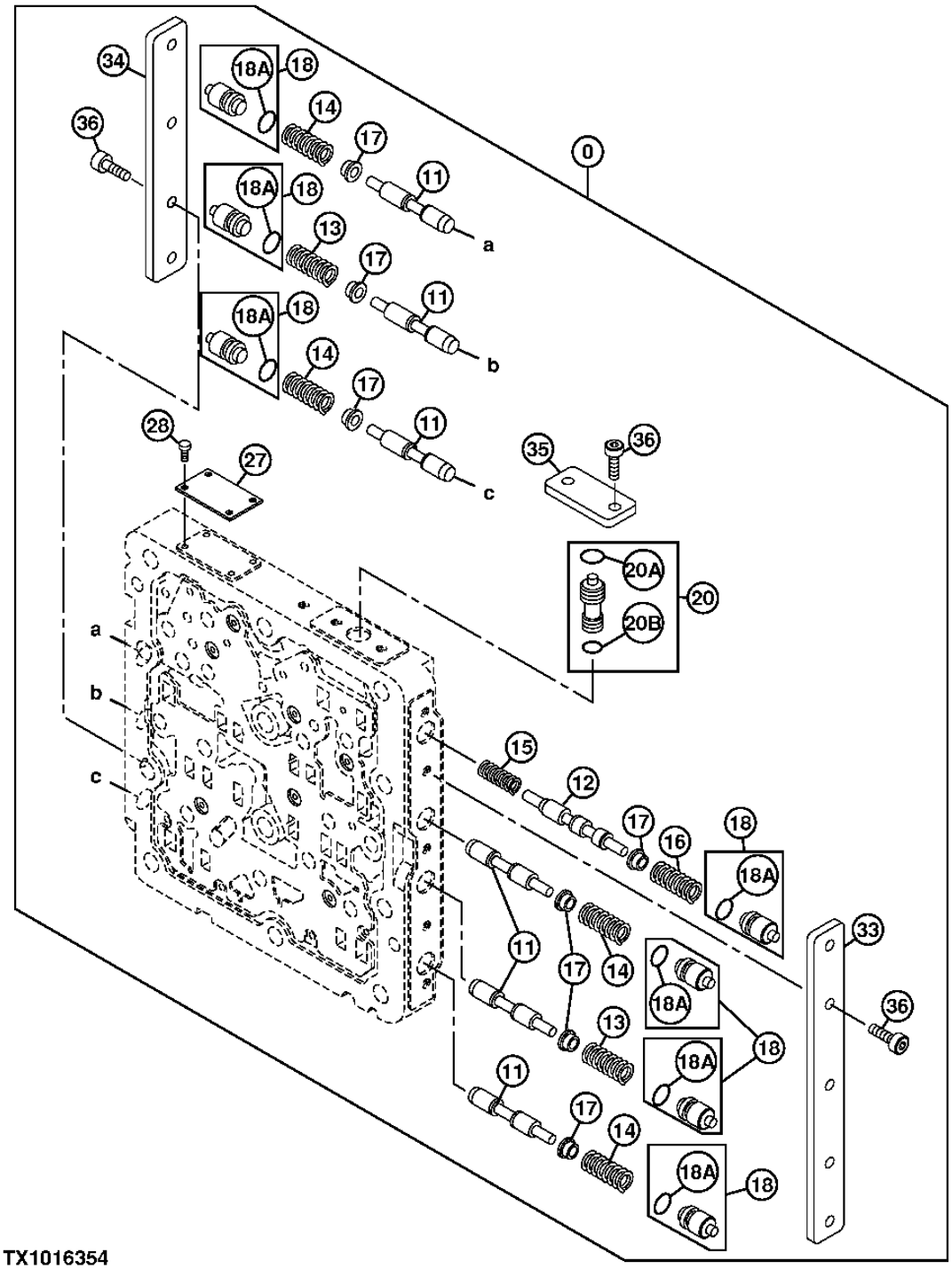

TX1016354

VALVULAS DE CONTROL Y RETENCION DE CARGA 3362

PILOT SIGNAL MANIFOLD VALVES
SOUPAPES DE COLLECTEUR DE SIGNAL PILOTE
VALVULAS DE COLECTOR DE SENAL PILOTO

POS.	*NO.PIEZA*	*DESCRIPCION*	*CANT*	*NUM. SERIE*	*NOTAS*
0	4645278	VALVULA	1		(A)(B)
11	4453819	VALVULA DE CARRETE	6		
12	4453820	VALVULA DE CARRETE	1		
13	0788703	MUELLE	2		
14	0788704	MUELLE	4		
15	0788705	MUELLE	1		
16	0788706	MUELLE	1		
17	0788707	ASIENTO DE VALVULA	7		
18	4452647	TAPON ROSCADO	7		
18A	CH11560	EMPAQUETADURA	1		(SUSTITUCION PARA 4140436)
20	4452648	VALVULA DE CARRETE	1		
20A	CH11560	EMPAQUETADURA	1		(SUSTITUCION PARA 4140436)
20B	CH10567	EMPAQUETADURA	1		(SUSTITUCION PARA 992526)
27	.....	PLACA	1		(NLA)
28	.....	TORNILLO	4		(NLA)
33	0788710	PLACA	1		
34	0788711	PLACA	1		
35	0788712	PLACA	1		
36	0788713	TORNILLO	11		

(A) (CONTAINS ALL PARTS ON THIS PAGE)
(A) (CONTIENT TOUTES LES PIECES ENUMEREES SUR CETTE PAGE)
(A) (CONTIENE TODAS LAS PIEZAS INDICADAS EN ESTA PAGINA)

(B) (ADDITIONAL COMPONENTS LISTED ON PREVIOUS PAGES)
(B) (COMPOSANTS SUPPLEMENTAIRES ENUMERES AUX PAGES PRECEDENTES)
(B) (COMPONENTES ADICIONALES INDICADOS EN PAGINAS ANTERIORES)

SWING DAMPENING VALVE
CLAPET D'AMORTISSEMENT DE PIVOTEMENT
VALVULA AMORTIGUADORA DE GIRO

TX1000411 -UN-16NOV05

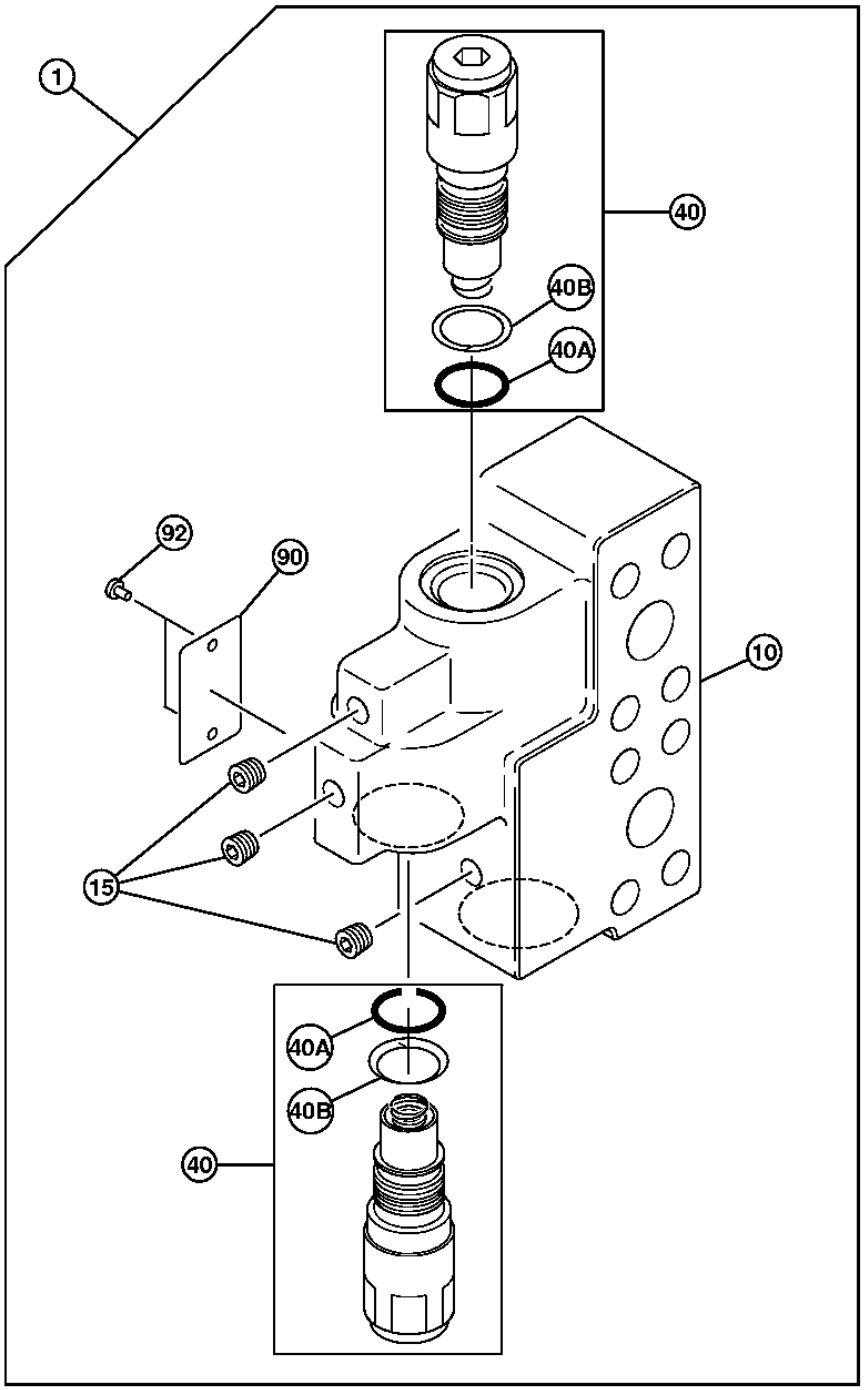

TX1000411

VALVULAS DE CONTROL Y RETENCION DE CARGA 3362

SWING DAMPENING VALVE
CLAPET D'AMORTISSEMENT DE PIVOTEMENT
VALVULA AMORTIGUADORA DE GIRO

POS.	*NO.PIEZA*	*DESCRIPCION*	*CANT*	*NUM. SERIE*	*NOTAS*
1	4644566	VALVULA	1		
10	.....	CARCASA	1		(0976401 NLA)
15	0263019	TAPON ROSCADO	3		
40	4655266	VALVULA	2		
40A	4506416	ANILLO TORICO	1		
40B	4085607	ANILLO REFORZADOR	1		
90	.....	PLACA	1		
92	0625509	TORNILLO	2		

SOLENOID VALVE
ELECTROVANNE
VALVULA DE SOLENOIDE

TX1000412 -UN-20JAN06

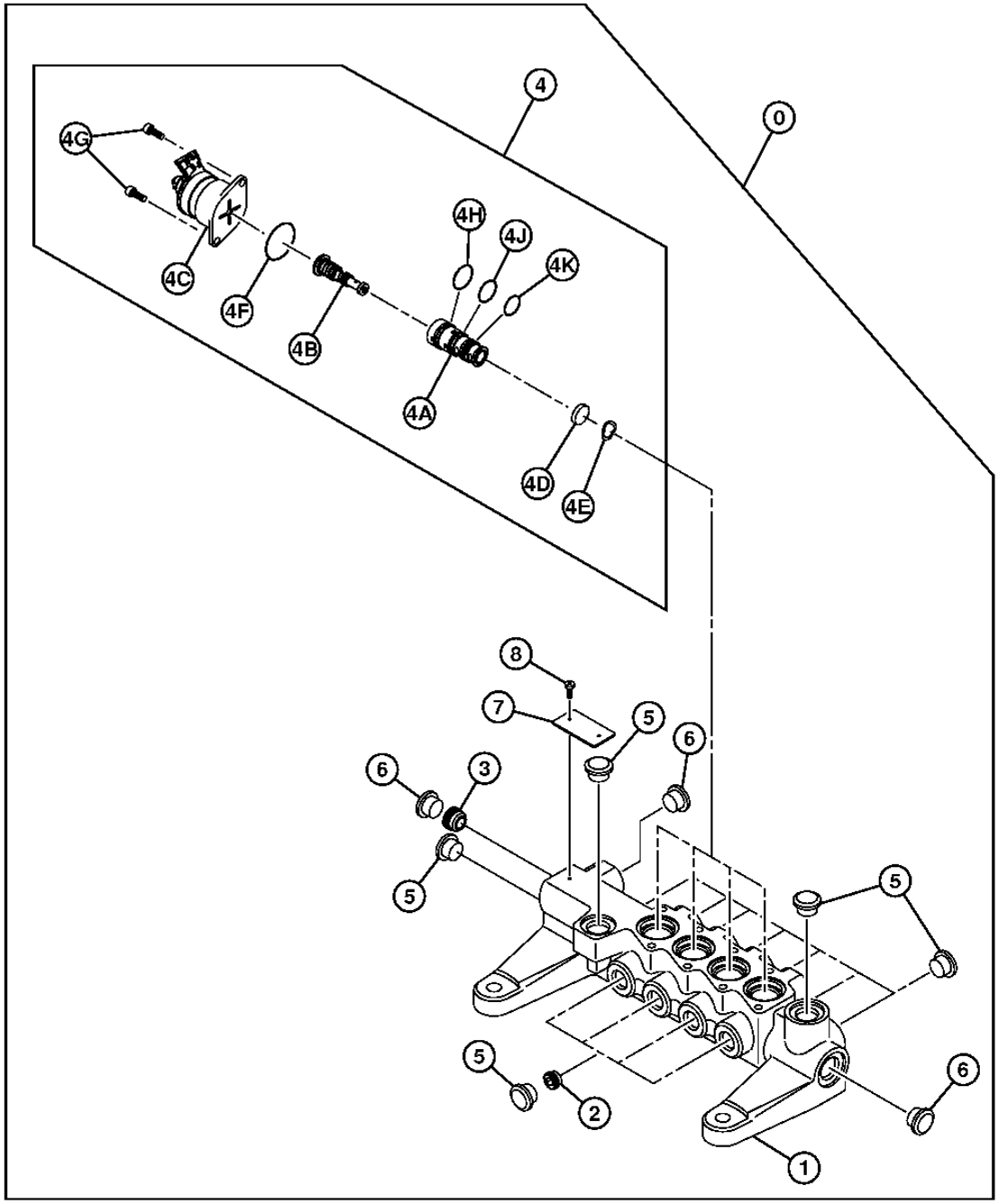

TX1000412

SOLENOID VALVE
ELECTROVANNE
VALVULA DE SOLENOIDE

POS.	*NO.PIEZA*	*DESCRIPCION*	*CANT*	*NUM. SERIE*	*NOTAS*
0	9285047	ELECTROVALVULA HIDRAULICA	1		(SUSTITUCION PARA 9246518)
1	.....	CARCASA	1		
2	9761179	TAPON	4		
3	9228828	TAPON	1		
4	9239590	ELECTROVALVULA HIDRAULICA	4		
4A	.....	ELECTROVALVULA	1		
4B	.....	CARRETE	1		
4C	.....	BOBINA DE ELECTROVALVULA	1		
4D	.....	PLACA	1		
4E	.....	ARANDELA	1		
4F	4614764	ANILLO TORICO	1		
4G	19M7600	TORNILLO	2		(SUSTITUCION PARA J780512)
4H	4614703	ANILLO TORICO	1		
4J	4614702	ANILLO TORICO	1		
4K	4614701	ANILLO TORICO	1		
5	3095882	TAPON	14		
6	.....	TAPON	3		(3094771 NLA)
7	.....	PLACA	1		
8	M491832	TORNILLO	2		

PILOT SHUTOFF SOLENOID VALVE
ELECTROVANNE DARRET PILOTE
VALVULA DE SOLENOIDE DE CORTE PILOTO

TX1000413 -UN-16NOV05

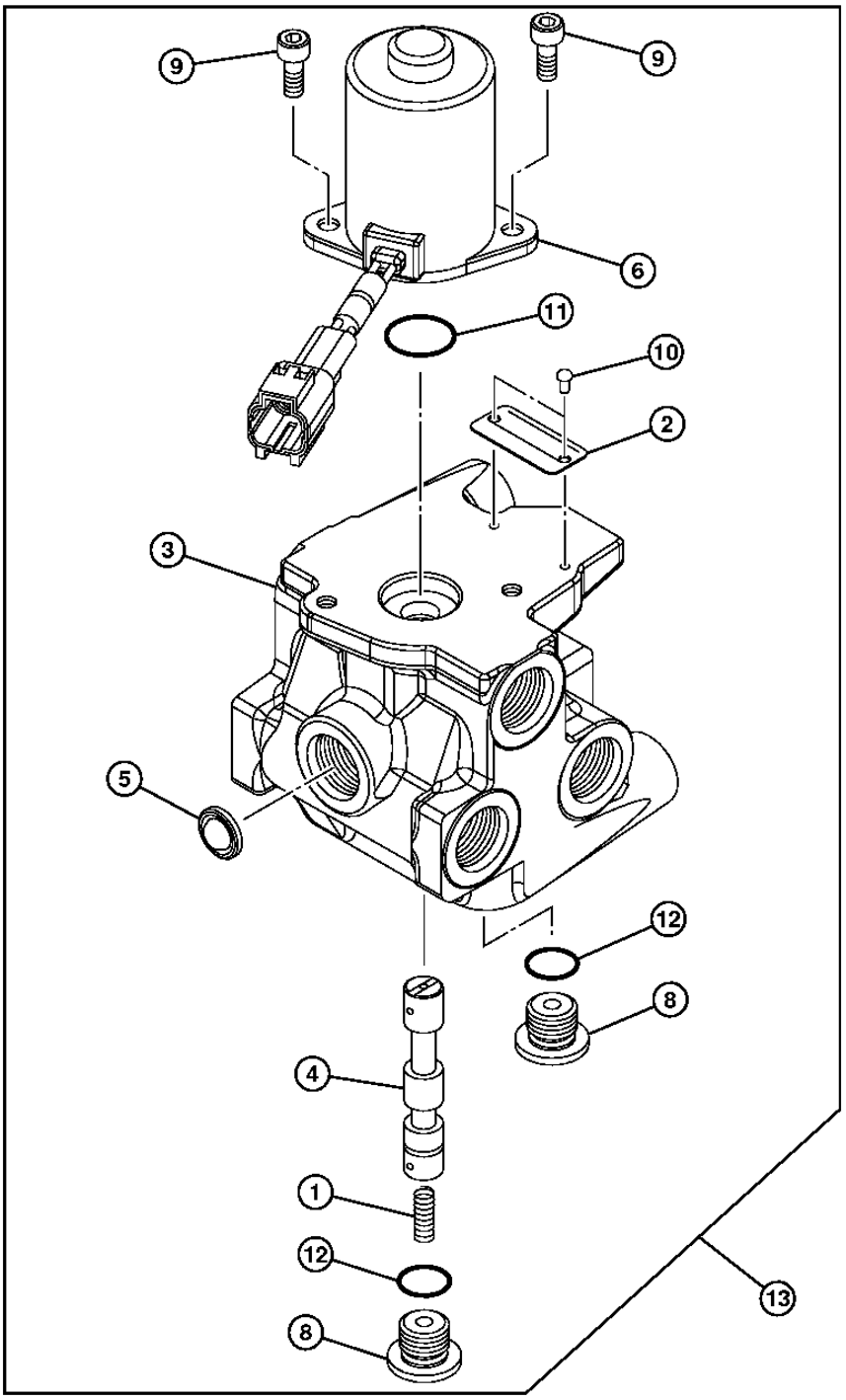

TX1000413

VALVULAS DE CONTROL Y RETENCION DE CARGA 3362

PILOT SHUTOFF SOLENOID VALVE
ELECTROVANNE DARRET PILOTE
VALVULA DE SOLENOIDE DE CORTE PILOTO

POS.	*NO.PIEZA*	*DESCRIPCION*	*CANT*	*NUM. SERIE*	*NOTAS*
1	0624904	MUELLE	1		
2	.....	PLACA	1		
3	.....	CARCASA	1		
4	.....	CARRETE	4		
5	.....	MALLA	1		
6	0976504	ELECTROVALVULA HIDRAULICA	1		
8	0732608	TAPON	2		
9	0794204	TORNILLO	2		
10	0794701	TORNILLO	2		
11	CH10570	ANILLO TORICO	1		(SUSTITUCION PARA 954495)
12	M800650	EMPAQUETADURA	2		(SUSTITUCION PARA 957366)
13	4609630	VALVULA	1		

ROTARY VALVE (PATTERN CHANGER)
DISTRIBUTEUR ROTATIFS (MODIFICATEUR DE CONFIGURATION)
VALVULA DE GIRATORIAS (CAMBIADOR PATRON)

T214596 -UN-19SEP05

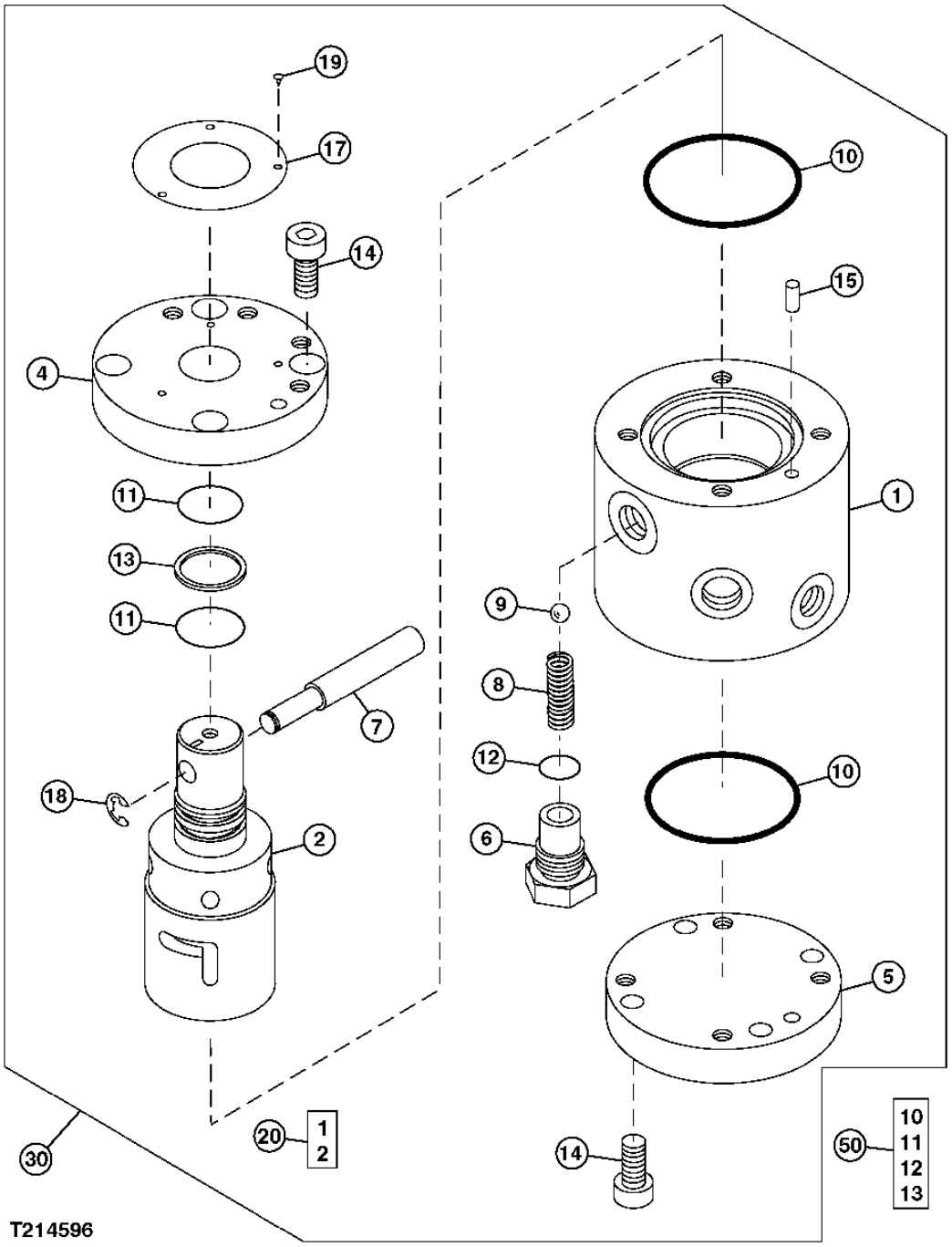

ROTARY VALVE (PATTERN CHANGER)
DISTRIBUTEUR ROTATIFS (MODIFICATEUR DE CONFIGURATION)
VALVULA DE GIRATORIAS (CAMBIADOR PATRON)

POS.	*NO.PIEZA*	*DESCRIPCION*	*CANT*	*NUM. SERIE*	*NOTAS*
1	.....	CARCASA	1		
2	.....	HUSILLO	2		
4	4479766	TAPADERA	1		
5	4479767	TAPADERA	1		
6	4479768	TAPON	1		
7	4479769	MANGO	1		
8	4449860	MUELLE	1		
9	4449861	BOLA	1		
10	A810060	EMPAQUETADURA	2		
11	985582	ANILLO TORICO	2		
12	CH10569	EMPAQUETADURA	1		
13	4040365	ANILLO REFORZADOR	1		
14	19M7660	TORNILLO	8		M8 X 20
15	4051267	PASADOR ELASTICO	1		
17	.....	PLACA	1		
18	4479773	ANILLO	1		
19	.....	REMACHE	3		
20	4478298	CARCASA	1		
30	4612930	VALVULA	1		
50	4479774	JUEGO DE RETENES	AR		

PATTERN CHANGER (FACTORY INSTALLED)
MODIFICATEUR DE CONFIGURATION (INSTALLE EN USINE)
CAMBIADOR PATRON (INSTALADO EN LA FABRICA)

TX1021578 -UN-10MAY07

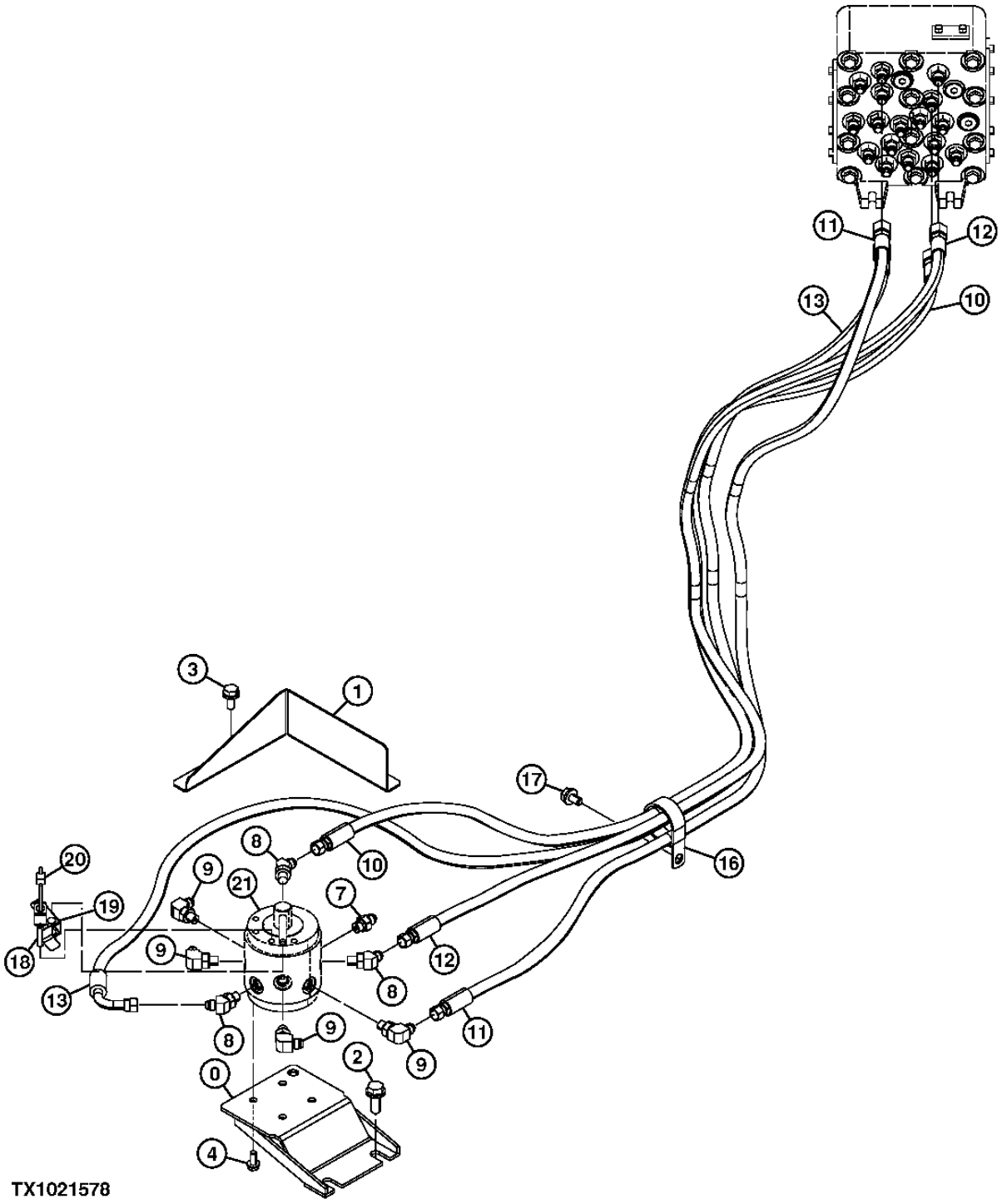

VALVULAS DE CONTROL Y RETENCION DE CARGA 3362

PATTERN CHANGER (FACTORY INSTALLED)
MODIFICATEUR DE CONFIGURATION (INSTALLE EN USINE)
CAMBIADOR PATRON (INSTALADO EN LA FABRICA)

POS.	*NO.PIEZA*	*DESCRIPCION*	*CANT*	*NUM. SERIE*	*NOTAS*
0	8107522	SOPORTE	1		
1	3109199	SOPORTE	1		
2	.....	TORNILLO CON ARANDELA	2		(J271235 NLA)
	19M7403	TORNILLO	2		M12 X 35, (SUSTITUCION PARA J901235)
	24M7345	ARANDELA	2		13.500 X 24 X 2.500 MM, (SUSTITUCION PARA J222012)
3	.....	TORNILLO CON ARANDELA	2		(J271030 NLA)
	19M7662	TORNILLO	2		M10 X 30, (SUSTITUCION PARA J901030)
	24M7346	ARANDELA	2		11 X 20 X 2 MM, (SUSTITUCION PARA J222010)
4	.....	TORNILLO CON ARANDELA	4		(J260820 NLA)
	19M7139	TORNILLO	1		M8 X 20, (SUSTITUCION PARA J900820)
	24M7055	ARANDELA	1		8.400 X 16 X 1.600 MM, (SUSTITUCION PARA A590108)
7	A852123	RACOR ADAPTADOR	1		
	M800650	EMPAQUETADURA	1		(SUSTITUCION PARA 957366)
8	A852223	RACOR ACODADO	3		
	M800650	EMPAQUETADURA	1		(SUSTITUCION PARA 957366)
9	A852323	RACOR ACODADO	4		
	M800650	EMPAQUETADURA	1		(SUSTITUCION PARA 957366)
10	4662477	MANGUERA HIDR. - CONFECCION	1		
11	4662479	MANGUERA HIDR. - CONFECCION	1		
12	4663086	MANGUERA HIDR. - CONFECCION	1		
13	4663083	MANGUERA HIDRAULICA	1		
16	N198631	ABRAZADERA	1		(SUSTITUCION PARA 4190265)
17	.....	TORNILLO CON ARANDELA	1		(J271020 NLA)
	19M7938	TORNILLO	1		M10 X 20, (SUSTITUCION PARA J901020)
	24M7346	ARANDELA	1		11 X 20 X 2 MM, (SUSTITUCION PARA J222010)
18	9767321	SOPORTE	1		
19	4665191	SOPORTE	1		
20	H77698	CINTA DE ATAR	1		
21	4612930	VALVULA	1		

MECHANICAL PATTERN CHANGER KIT
KIT DE CHANGEMENT DE CONFIGURATION MECANIQUE
JUEGO DE CAMBIO DE CONFIGURACION MECANICA

T197438 -UN-29JAN04

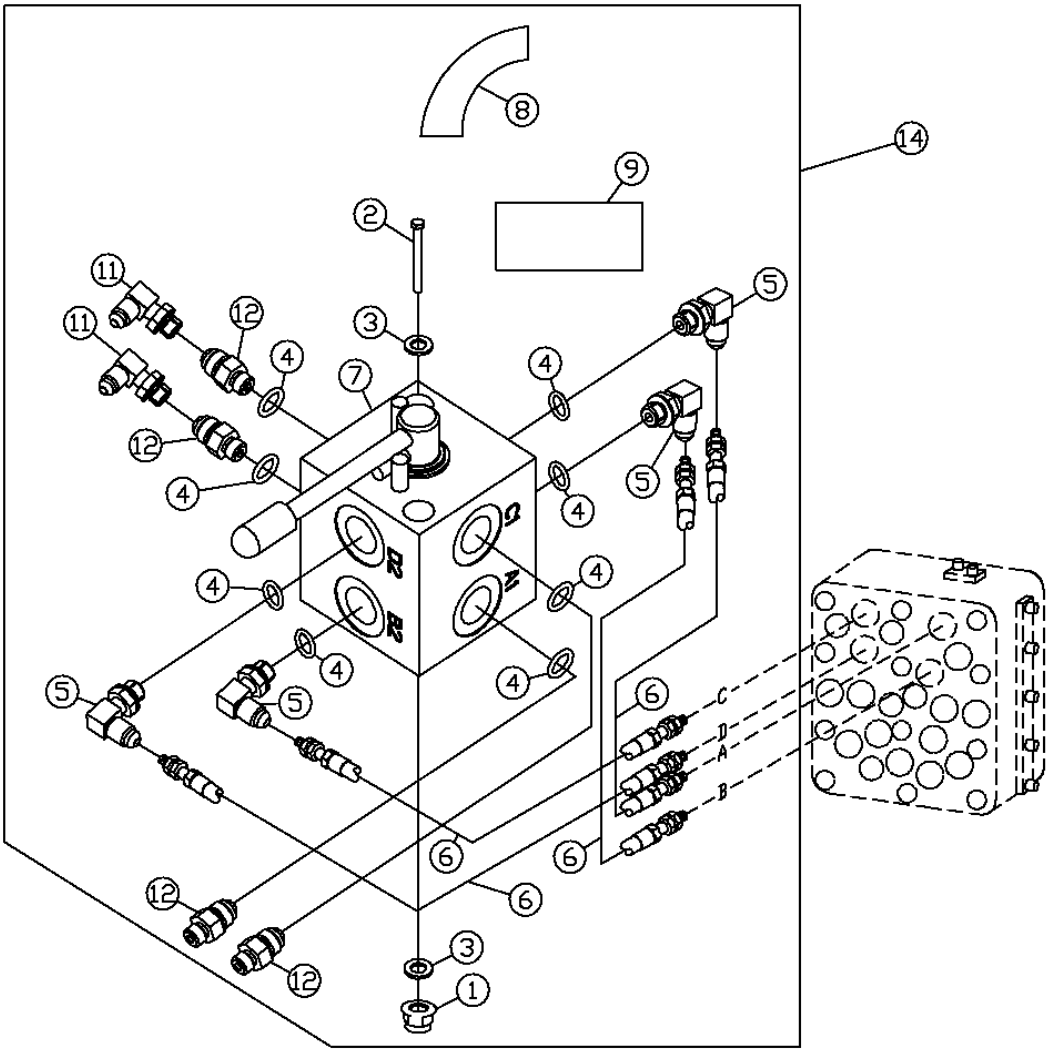

T197438

MECHANICAL PATTERN CHANGER KIT
KIT DE CHANGEMENT DE CONFIGURATION MECANIQUE
JUEGO DE CAMBIO DE CONFIGURACION MECANICA

POS.	*NO.PIEZA*	*DESCRIPCION*	*CANT*	*NUM. SERIE*	*NOTAS*
1	14M7396	TUERCA DE SEGURIDAD	2		M8
2	19M8504	TORNILLO	2		M8 X 80
3	24M7095	ARANDELA	4		8.400 X 15 X 1.600 MM
4	R28782	ANILLO TORICO	8		
5	AH63565	RACOR ACODADO	4		
6	AT306775	MANGUERA HIDR. - CONFECCION	4		
7	AT306737	VALVULA HIDRAULICA MANUAL	1		
8	T205175	ETIQUETA ADHESIVA	1		
9	T201519	ETIQUETA ADHESIVA	1		
11	AE24616	RACOR ACODADO	2		
12	T61120	RACOR ADAPTADOR	4		
14	**AT306757**	**CONJUNTO DE MODIFICACION**	**1**		**JUEGO DE CAMBIO DE CONFIGURACION MECANICA (WHOLE GOODS)**

SUCTION LINES
CONDUITES D'ASPIRATION
LINEAS DE ASPIRACION

TX1001445 -UN-17DEC05

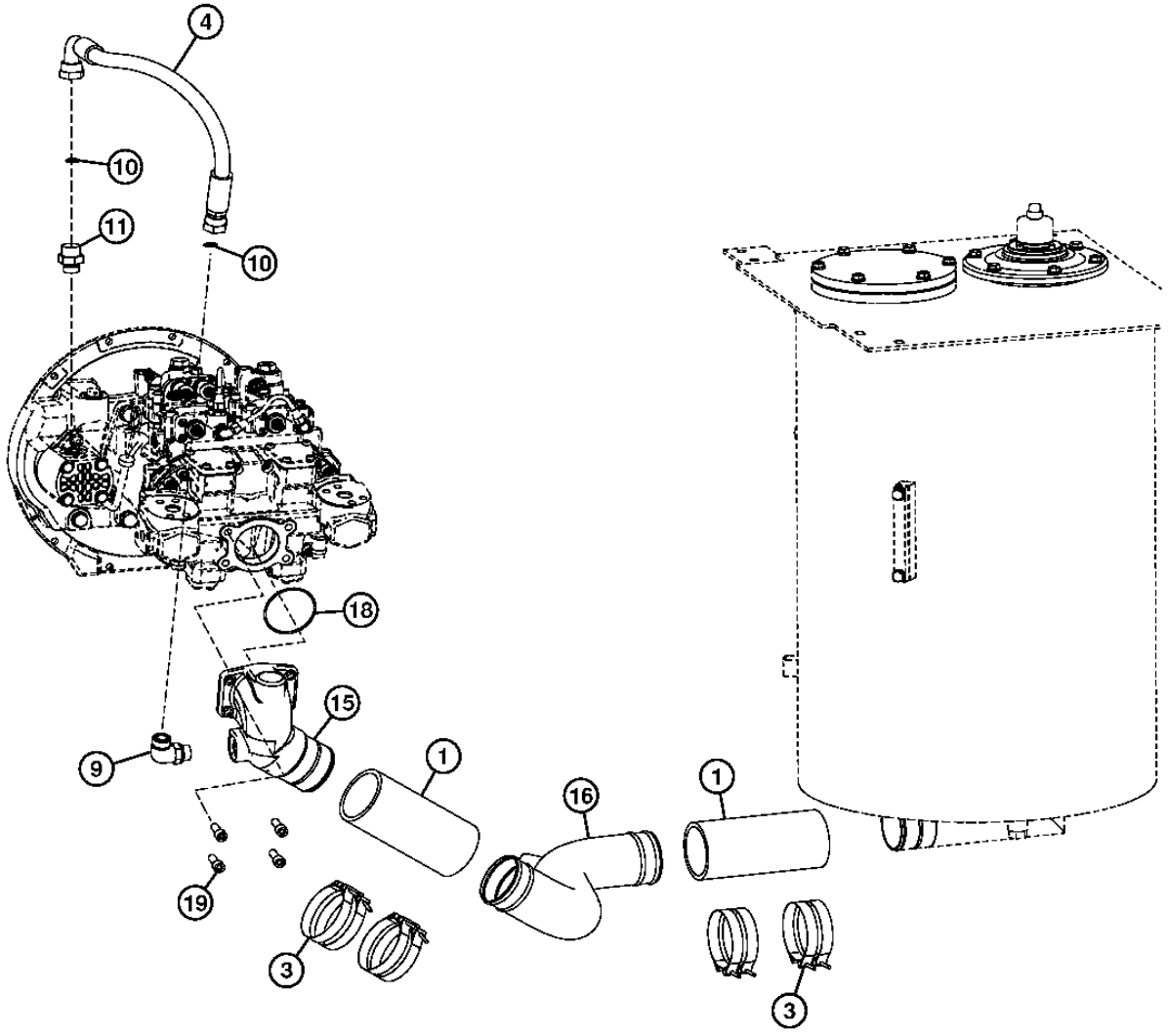

TX1001445

SUCTION LINES
CONDUITES D'ASPIRATION
LINEAS DE ASPIRACION

POS.	*NO.PIEZA*	*DESCRIPCION*	*CANT*	*NUM. SERIE*	*NOTAS*
1	DH401248	MANGUERA	2		
3	AT56658	ABRAZADERA PARA MANGUERAS	8		(SUSTITUCION PARA 4283535)
4	4644625	MANGUERA HIDR. - CONFECCION	1		
9	A853366	RACOR ACODADO	1		
	AT318035	ANILLO TORICO	1		(SUSTITUCION PARA 4506424)
10	T77858	ANILLO TORICO	2		(SUSTITUCION PARA 4187308)
11	A853166	RACOR ADAPTADOR	1		
	T77858	ANILLO TORICO	2		(SUSTITUCION PARA 4187308)
15	2052673	COLECTOR	1		
16	DH700282	PERFIL ESTRUCTURAL	1		
18	CH17854	EMPAQUETADURA	1		(SUSTITUCION PARA A811085)
19	19M8169	TORNILLO	4		M12 X 30, (SUSTITUCION PARA J781230)

DELIVERY LINES
CONDUITES D'ALIMENTATION
LINEAS DE ENTREGA

TX1019872 -UN-02MAR07

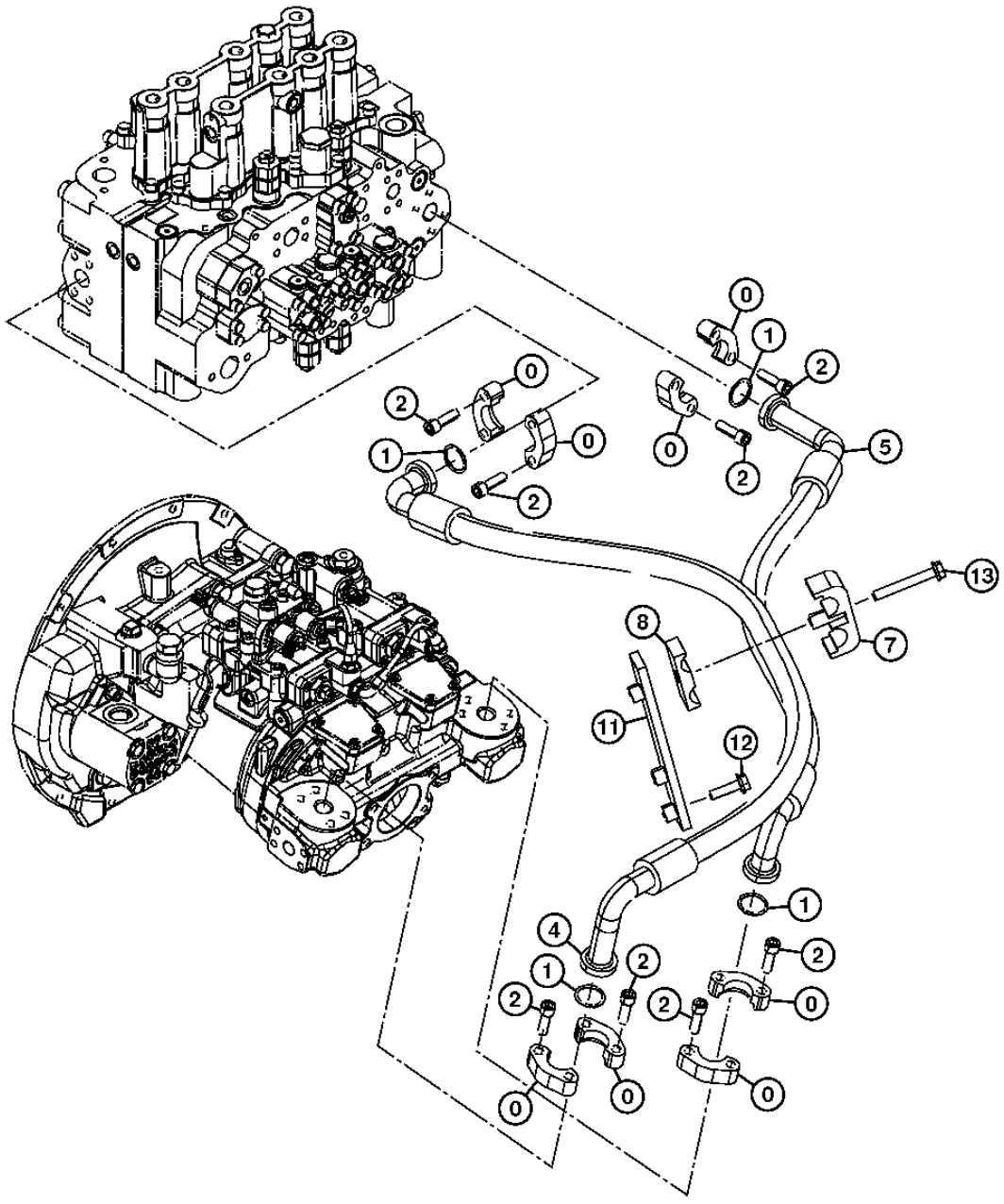

TX1019872

DELIVERY LINES
CONDUITES D'ALIMENTATION
LINEAS DE ENTREGA

POS.	*NO.PIEZA*	*DESCRIPCION*	*CANT*	*NUM. SERIE*	*NOTAS*
0	4085560	CONEXION CON BRIDA	8		(SUSTITUCION PARA TH101960)
1	966993	ANILLO TORICO	4		
2	19M9163	TORNILLO	16		M12 X 40, (SUSTITUCION PARA J781240)
4	DH401251	MANGUERA HIDRAULICA	1		
5	DH400853	MANGUERA HIDRAULICA	1		(SUSTITUCION PARA DH401251)
7	8061722	ABRAZADERA	1		(SUSTITUCION PARA AT214442)
8	3072291	AISLANTE	1		(SUSTITUCION PARA AT214427)
11	DH700207	SOPORTE	1		
12	.....	TORNILLO CON ARANDELA	2		(J271245 NLA)
	19M7496	TORNILLO	2		M12 X 45, (SUSTITUCION PARA J901245)
	DH400704	ARANDELA	2		(SUSTITUCION PARA J222012 O 24M7345)
13	.....	TORNILLO CON ARANDELA	1		(J271290 NLA)
	19M7943	TORNILLO	1		M12 X 90, (SUSTITUCION PARA J901290)
	DH400704	ARANDELA	1		(SUSTITUCION PARA J222012 O 24M7345)

RETURN LINES
CONDUITES DE RETOUR
LINEAS DE RETORNO

TX1013112 -UN-18OCT06

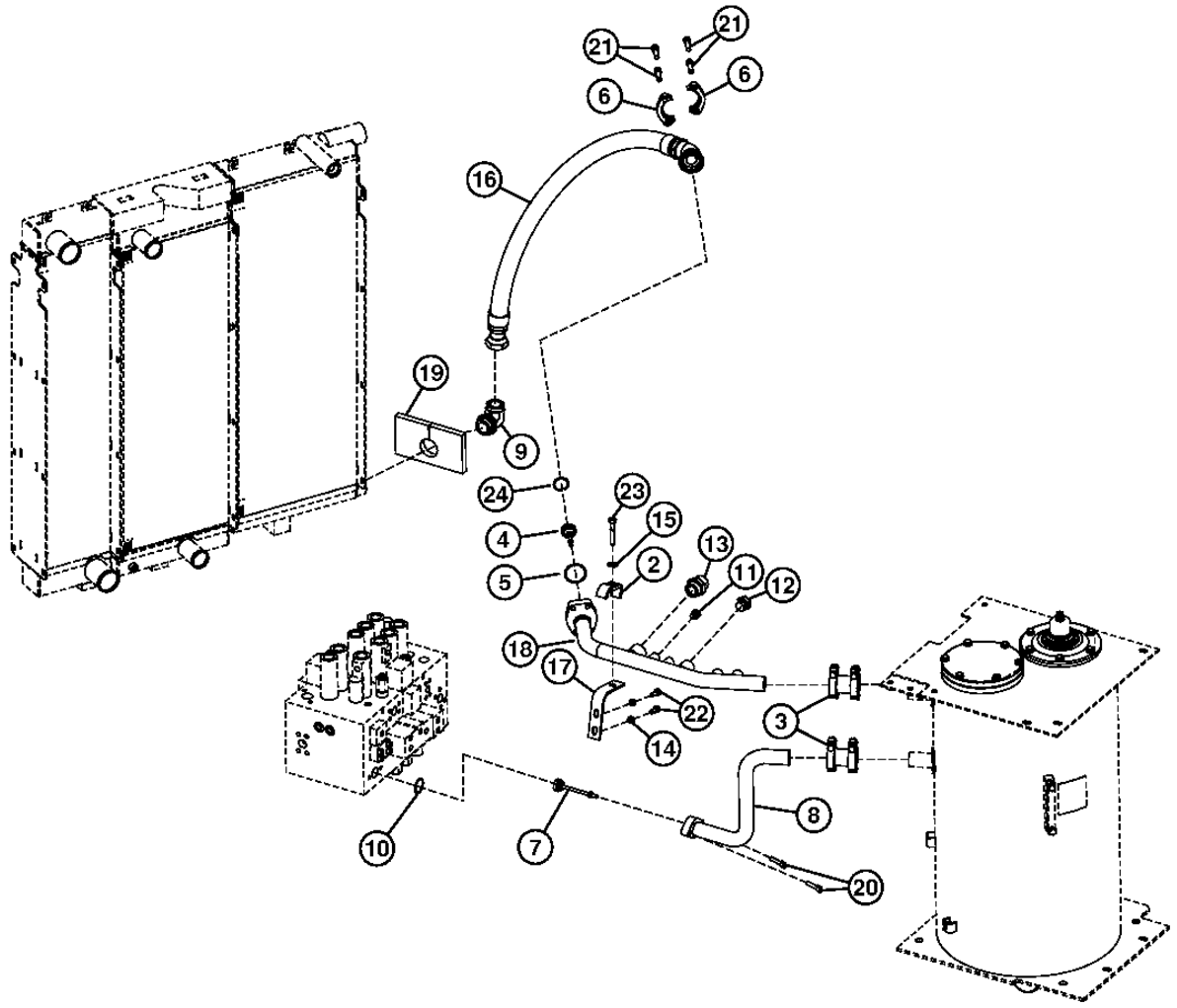

TX1013112

RETURN LINES
CONDUITES DE RETOUR
LINEAS DE RETORNO

POS.	*NO.PIEZA*	*DESCRIPCION*	*CANT*	*NUM. SERIE*	*NOTAS*
2	4053698	ABRAZADERA	1		
3	4069801	ACOPLAMIENTO	2		
4	4276584	VALVULA HIDR. REGUL. CAUDAL	1		
5	4510170R	ANILLO TORICO	1		(SUSTITUCION PARA 4510170)
6	4510174	BRIDA	2		
7	4656988	VALVULA	1		
8	8097737	TUBO	1		
9	38H1101	RACOR ACODADO	1		(SUSTITUCION PARA 61H1101)
	R26773	ANILLO TORICO	1		
	T78784	ANILLO TORICO	1		
10	A811040	ANILLO TORICO	1		
11	A885003	TAPON ROSCADO	1		
12	A885006	TAPON	1		
13	A885008	TAPON ROSCADO	1		
14	24M7346	ARANDELA	2		11 X 20 X 2 MM, (SUSTITUCION PARA DH400703 O J222010)
15	DH400704	ARANDELA	1		
16	FF101552	MANGUERA HIDRAULICA	1		(SUSTITUCION PARA DH401324)
17	DH800197	SOPORTE	1		
18	DH800296	TUBO	1		
19	FF100458	AISLANTE	1		
20	L159272	TORNILLO	2		(SUSTITUCION PARA J781040)
21	19M8273	TORNILLO	4		M12 X 45, (SUSTITUCION PARA J781245)
22	19M7662	TORNILLO	2		M10 X 30, (SUSTITUCION PARA J901030)
23	19M7753	TORNILLO	1		M12 X 70, (SUSTITUCION PARA J901270)
24	40M7225	ANILLO ELASTICO	1		(SUSTITUCION PARA 991718 O 40M1861)

RETURN LINES
CONDUITES DE RETOUR
LINEAS DE RETORNO

TX1013113 -UN-19OCT06

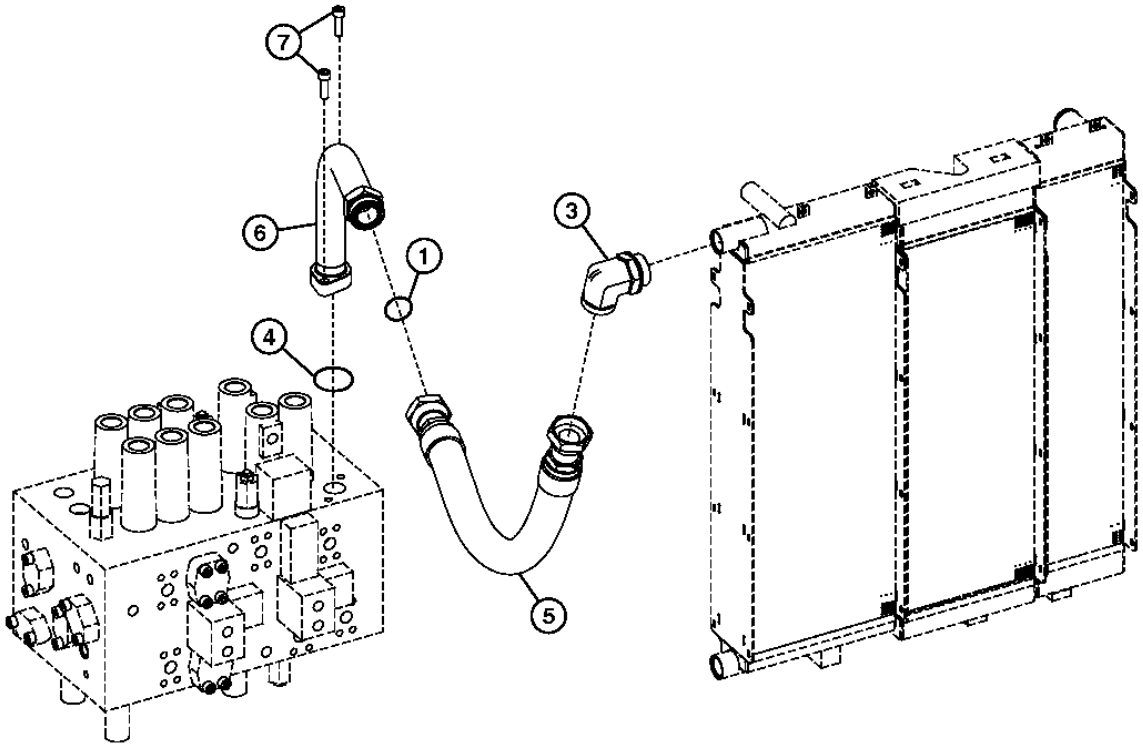

TX1013113

RETURN LINES
CONDUITES DE RETOUR
LINEAS DE RETORNO

POS.	*NO.PIEZA*	*DESCRIPCION*	*CANT*	*NUM. SERIE*	*NOTAS*
1	T78784	ANILLO TORICO	1		(SUSTITUCION PARA 4267590)
3	38H1101	RACOR ACODADO	1		(SUSTITUCION PARA 61H1101)
	R26773	ANILLO TORICO	1		
	T78784	ANILLO TORICO	1		
4	A811045R	ANILLO TORICO	1		(SUSTITUCION PARA A811045)
5	DH401323	MANGUERA HIDRAULICA	1		
6	DH800297	TUBO	1		
7	19M8337	TORNILLO	2		M10 X 30, (SUSTITUCION PARA J781035)

DRAIN LINES
CONDUITES DE VIDANGE
LINEAS DE VACIADO

TX1014201 -UN-03NOV06

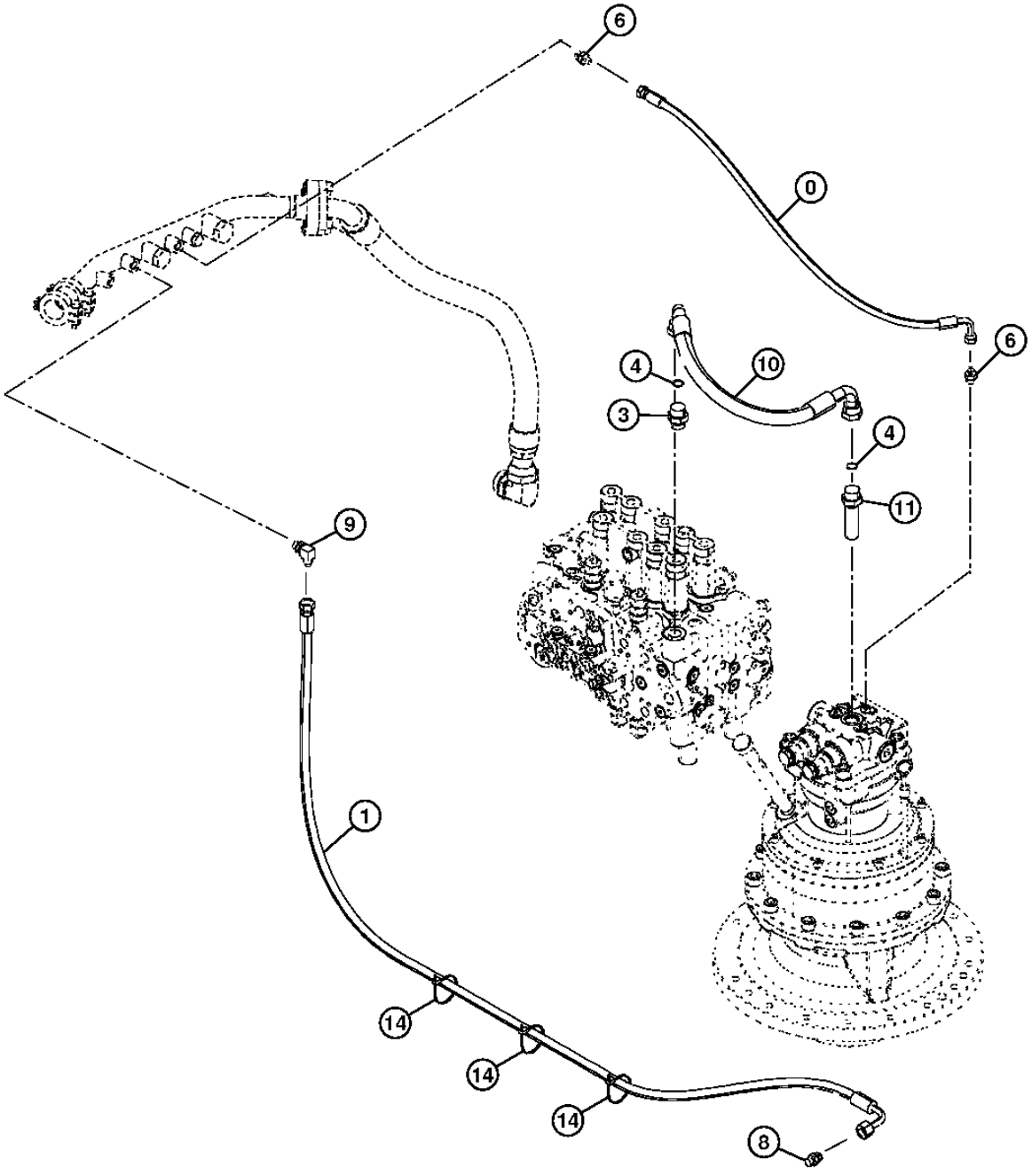

TX1014201

DRAIN LINES
CONDUITES DE VIDANGE
LINEAS DE VACIADO

POS.	*NO.PIEZA*	*DESCRIPCION*	*CANT*	*NUM. SERIE*	*NOTAS*
0	4453023	MANGUERA HIDR. - CONFECCION	1		
1	4334456	MANGUERA HIDR. - CONFECCION	1		
3	A853166	RACOR ADAPTADOR	1		
	AT318035	ANILLO TORICO	1		
4	T77858	ANILLO TORICO	2		(SUSTITUCION PARA 4187308)
6	A852133	RACOR ADAPTADOR	2		
	CH11570	ANILLO TORICO	1		
8	A852134	RACOR ADAPTADOR	1		
	CH11570	ANILLO TORICO	1		
9	A852334	RACOR ACODADO	1		
	CH11570	ANILLO TORICO	1		
10	4656682	MANGUERA	1		
11	4189539	RACOR ADAPTADOR	1		
	CH11570	ANILLO TORICO	1		
14	DH400240	CINTA DE ATAR	3		

BOOM CYLINDER LINES
CONDUITES DE VERIN DE FLECHE
LINEAS DE CILINDRO DE AGUILON

TX1011883 -UN-13SEP06

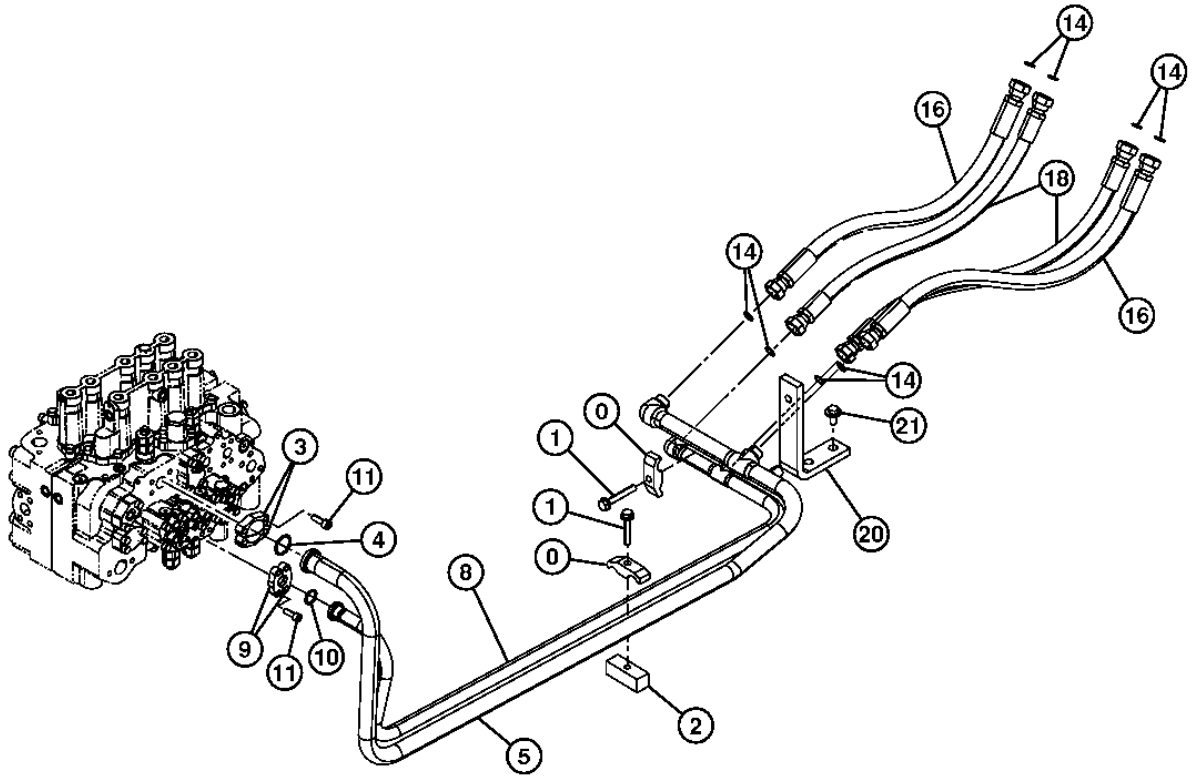

TX1011883

BOOM CYLINDER LINES
CONDUITES DE VERIN DE FLECHE
LINEAS DE CILINDRO DE AGUILON

POS.	*NO.PIEZA*	*DESCRIPCION*	*CANT*	*NUM. SERIE*	*NOTAS*
0	4153488	ABRAZADERA	2		
1	.....	TORNILLO CON ARANDELA	2		(J271270 NLA)
	19M7753	TORNILLO	1		M12 X 70, (SUSTITUCION PARA J901270)
	19M8122	TORNILLO	1		M12 X 85, (SUSTITUCION PARA J901285)
	DH400704	ARANDELA	2		(SUSTITUCION PARA J222012, ESTA APLICACION)
2	4209157	TUERCA SOLDABLE	1		
3	H61354	CONEXION CON BRIDA	2		(SUSTITUCION PARA 962453)
4	966993	ANILLO TORICO	1		
5	8098306	TUBO	1		
8	8098305	TUBO	1		
9	R29424	CONEXION CON BRIDA	2		(SUSTITUCION PARA 986910)
10	T59014	ANILLO TORICO	1		24.994 X 3.531 MM, (SUSTITUCION PARA 971489)
11	19M7576	TORNILLO	8		M10 X 30, (SUSTITUCION PARA J781030)
14	T77858	ANILLO TORICO	8		18.771 X 1.778 MM, (SUSTITUCION PARA 4187308)
16	4661965	MANGUERA HIDR. - CONFECCION	2		(SUSTITUCION PARA 4614162, ESTA APLICACION)
18	4660944	MANGUERA HIDR. - CONFECCION	2		(SUSTITUCION PARA 4642488)
20	9766968	APOYO	1		(SUSTITUCION PARA 4417635, ESTA APLICACION)
21	.....	TORNILLO CON ARANDELA	2		(J281230 NLA)
	19M8011	TORNILLO	2		M12 X 30, (SUSTITUCION PARA J901230)
	24H1748	ARANDELA	2		12.700 X 31.750 X 2.667 MM, (SUSTITUCION PARA 449490) (SUSTITUCION PARA 4249324, ESTA APLICACION)

BOOM BOTTOM LINES (SUPER LONG FRONT)
TUYAUTERIES INFERIEURES DE FLECHE (AVANT SUPER LONGUE)
TUBERIAS INFERIORES DE AGUILON (DELANTERA SUPER LARGA)

TX1014380 -UN-01DEC06

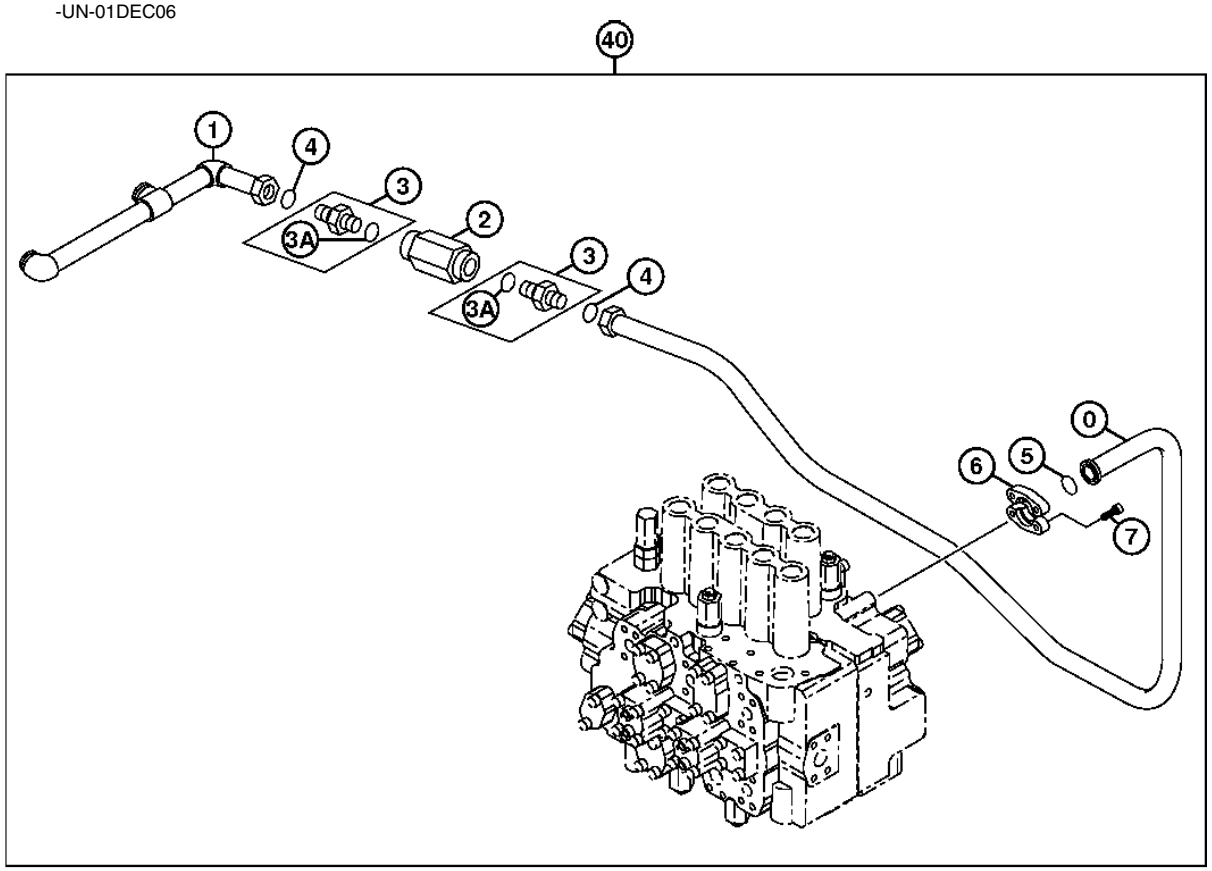

TX1014380

BOOM BOTTOM LINES (SUPER LONG FRONT)
TUYAUTERIES INFERIEURES DE FLECHE (AVANT SUPER LONGUE)
TUBERIAS INFERIORES DE AGUILON (DELANTERA SUPER LARGA)

POS.	*NO.PIEZA*	*DESCRIPCION*	*CANT*	*NUM. SERIE*	*NOTAS*
0	8107163	TUBERIA DE ACEITE	1		
1	8107194	TUBERIA DE ACEITE	1		
2	9075046	VALVULA HIDR. REGUL. CAUDAL	1		
3	A853180	RACOR ADAPTADOR	2		
3A	TH101926	ANILLO TORICO	1		(SUSTITUCION PARA 4506429)
4	T78612	ANILLO TORICO	2		(SUSTITUCION PARA 4187329)
5	966993	ANILLO TORICO	1		
6	H61354	CONEXION CON BRIDA	2		(SUSTITUCION PARA 962453)
7	19M7576	TORNILLO	4		M10 X 30, (SUSTITUCION PARA J781030)
40	**AT336753**	**CONJUNTO DE MODIFICACION**	**1**		**(A) (B) (WHOLEGOODS) (DELANTERO SUPER LARGO) (PEDIMOS ADEMAS T227506, T153672, T153673 Y (2) JD5851)**

(A) ADDITIONAL COMPONENTS ON SEPARATE PAGES.
(A) AUTRES COMPOSANTS FIGURANT SUR PAGES SEPAREES
(A) COMPONENTES ADICIONALES ENUMERADOS EN PAGINAS ADICIONALES

(B) REQUIRES ADDITIONAL 600 KG (1323 LBS) TO COUNTERWEIGHT.
(B) EXIGE 997 KG (2200 LBS) SUPPLEMENTAIRES AU CONTREPOIDS.
(B) REQUIERE 997 KG (2200 LBS) ADICIONALES DE CONTRAPESO.

SLOW RETURN VALVE (SUPER LONG FRONT)
CLAPET DE RETOUR LENT (AVANT SUPER LONGUE)
VALVULA DE RETORNO LENTO (DELANTERO SUPER LARGO)

TX1012117 -UN-20SEP06

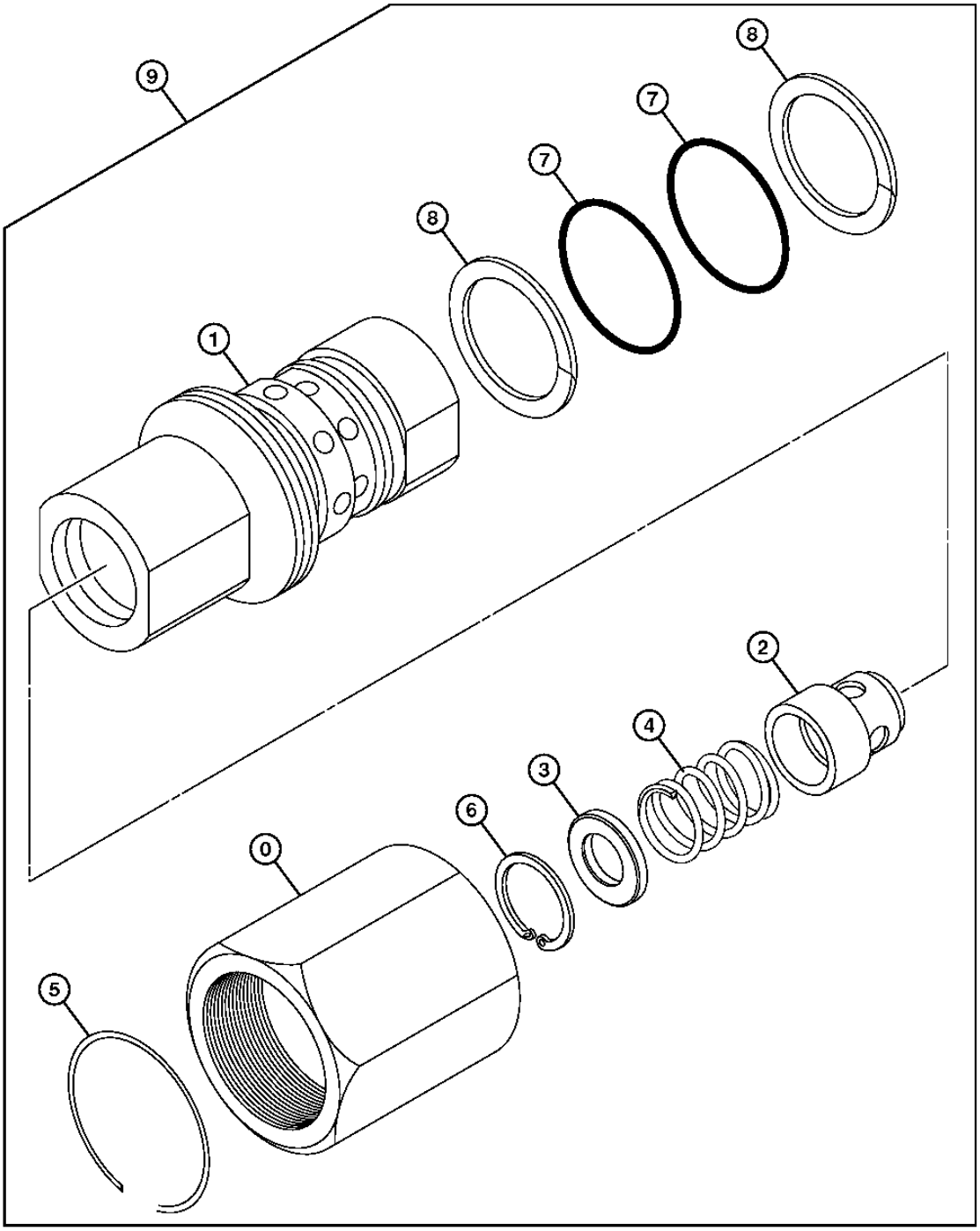

TX1012117

SLOW RETURN VALVE (SUPER LONG FRONT)
CLAPET DE RETOUR LENT (AVANT SUPER LONGUE)
VALVULA DE RETORNO LENTO (DELANTERO SUPER LARGO)

POS.	*NO.PIEZA*	*DESCRIPCION*	*CANT*	*NUM. SERIE*	*NOTAS*
0	.....	CAJA	1		(3012238 NLA)
1	.....	CARCASA	1		(2024865 NLA)
2	4077177	PISTON	1		
3	4077179	PLACA	1		
4	4077178	MUELLE	1		
5	4077180	ANILLO	1		
6	40M1855	ANILLO ELASTICO	1		(SUSTITUCION PARA 447068)
7	985096	ANILLO TORICO	2		
8	4079355	ANILLO REFORZADOR	2		
9	9075046	VALVULA HIDR. REGUL. CAUDAL	1		
20	**AT336753**	**CONJUNTO DE MODIFICACION**	**1**		**(A) (B) (WHOLEGOODS) (DELANTERO SUPER LARGO) (NO SE ILUSTRA) (PEDIMOS ADEMAS T227506, T153672, T153673 Y (2) JD5851)**

(A) ADDITIONAL COMPONENTS ON SEPARATE PAGES.
(A) AUTRES COMPOSANTS FIGURANT SUR PAGES SEPAREES
(A) COMPONENTES ADICIONALES ENUMERADOS EN PAGINAS ADICIONALES

(B) REQUIRES ADDITIONAL 600 KG (1323 LBS) TO COUNTERWEIGHT.
(B) EXIGE 997 KG (2200 LBS) SUPPLEMENTAIRES AU CONTREPOIDS.
(B) REQUIERE 997 KG (2200 LBS) ADICIONALES DE CONTRAPESO.

FRONT LINES (ARM AND BUCKET CYLINDER)
CONDUITES AVANT (VERIN DE BENNE ET BRAS)
LINEAS DELANTERAS (CILINDRO DE BRAZO Y CUCHARON)

TX1017908 -UN-24JAN07

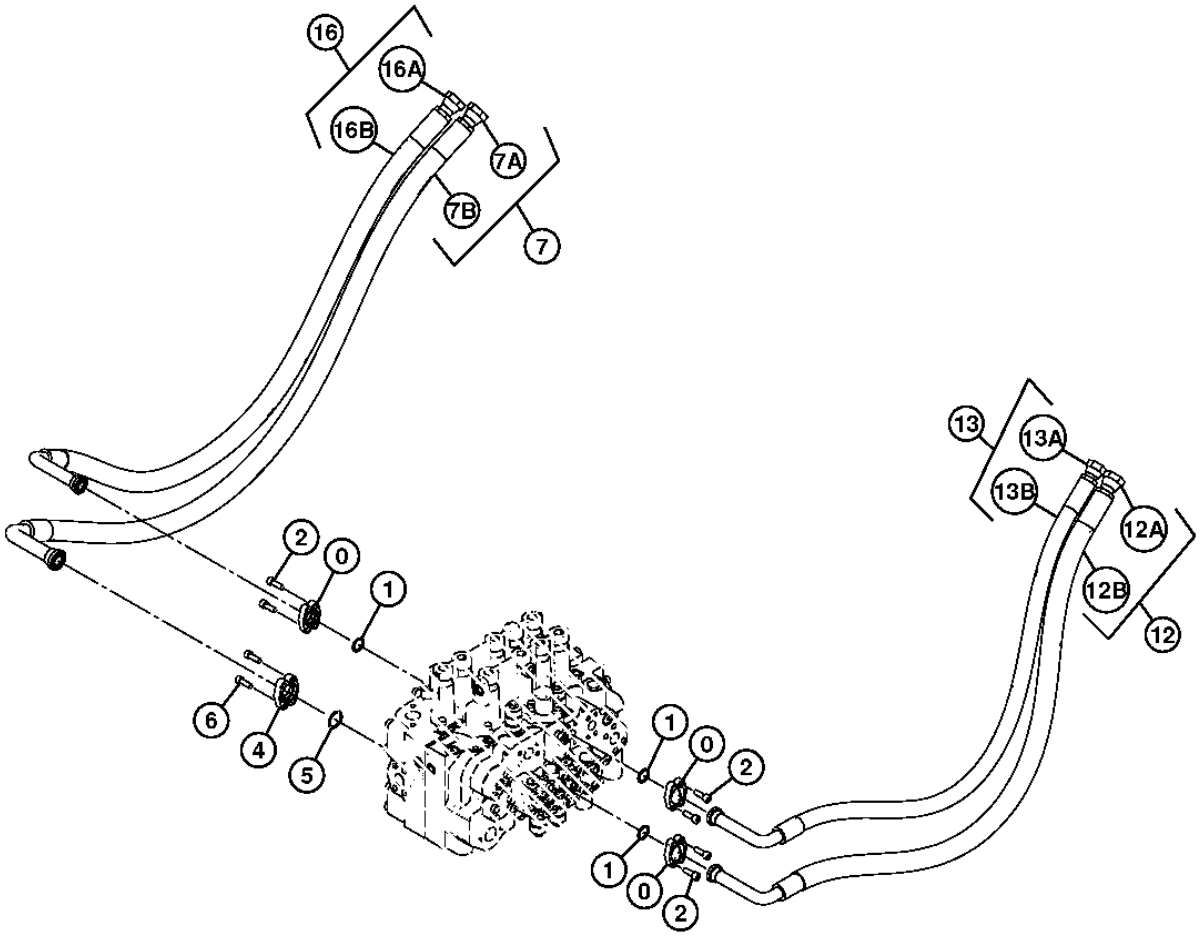

TX1017908

FRONT LINES (ARM AND BUCKET CYLINDER)
CONDUITES AVANT (VERIN DE BENNE ET BRAS)
LINEAS DELANTERAS (CILINDRO DE BRAZO Y CUCHARON)

POS.	*NO.PIEZA*	*DESCRIPCION*	*CANT*	*NUM. SERIE*	*NOTAS*
0	R29424	CONEXION CON BRIDA	6		(SUSTITUCION PARA 986910)
1	T59014	ANILLO TORICO	3		(SUSTITUCION PARA 971489)
2	19M7576	TORNILLO	12		M10 X 30, (SUSTITUCION PARA J781030)
4	H61354	CONEXION CON BRIDA	2		(SUSTITUCION PARA 962453)
5	966993	ANILLO TORICO	1		
6	19M7576	TORNILLO	4		M10 X 30, (SUSTITUCION PARA J781030)
7	.....	MANGUERA HIDRAULICA	1		(9264581 NLA)
7A	4639528	MANGUERA HIDRAULICA	1		
7B	.....	PROTECCION DE MANGUERA	1		(MF XHG-075, CUT TO LENGTH) (SUSTITUCION PARA 4327294)
12	.....	MANGUERA HIDRAULICA	1		(9244235 NLA)
12A	4626738	MANGUERA HIDRAULICA	1		
12B	.....	PROTECCION DE MANGUERA	1		(MF XHG-075, CUT TO LENGTH) (SUSTITUCION PARA 4327294)
13	.....	MANGUERA HIDRAULICA	1		(9234888 NLA)
13A	4614167	MANGUERA HIDRAULICA	1		
13B	.....	PROTECCION DE MANGUERA	1		(MF XHG-075, CUT TO LENGTH) (SUSTITUCION PARA 4327294)
16	.....	MANGUERA HIDRAULICA	1		(9234887 NLA)
16A	4614165	MANGUERA HIDRAULICA	1		
16B	.....	PROTECCION DE MANGUERA	1		(MF XHG-075, CUT TO LENGTH) (SUSTITUCION PARA 4327294)

SWING MOTOR LINES FROM CONTROL VALVE
CONDUITES DE MOTEUR DE PIVOTEMENT VENANT DU DISTRIBUTEUR
LINEAS DE MOTOR DE GIRO DESDE VALVULA DE CONTROL

T216140 -UN-08DEC05

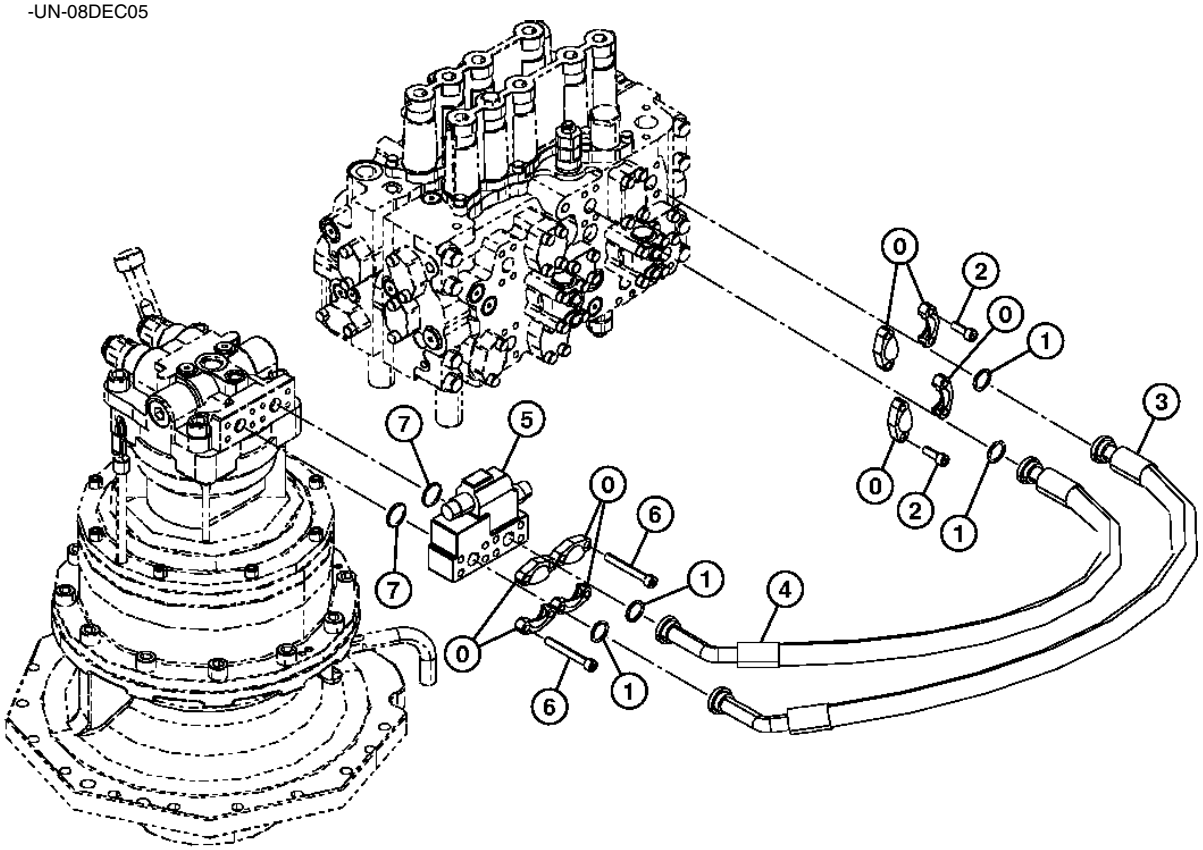

T216140

SWING MOTOR LINES FROM CONTROL VALVE
CONDUITES DE MOTEUR DE PIVOTEMENT VENANT DU DISTRIBUTEUR
LINEAS DE MOTOR DE GIRO DESDE VALVULA DE CONTROL

POS.	*NO.PIEZA*	*DESCRIPCION*	*CANT*	*NUM. SERIE*	*NOTAS*
0	R29424	CONEXION CON BRIDA	8		(SUSTITUCION PARA 986910)
1	T59014	ANILLO TORICO	4		24.994 X 3.531 MM, (SUSTITUCION PARA 971489)
2	19M7576	TORNILLO	8		M10 X 30, (SUSTITUCION PARA J781030)
3	4660220	MANGUERA HIDRAULICA	1		(SUSTITUCION PARA 4614168)
4	4626739	MANGUERA HIDRAULICA	1		
5	4644566	VALVULA	1		
6	19M8354	TORNILLO	8		(SUSTITUCION PARA J781080 O 19M7250)
7	A811030	ANILLO TORICO	2		29.400 X 3.100 MM

HYDRAULIC LINES(CONTROL VALVE TO ROTARY MANIFOLD)
CONDUITES HYDRAULIQUES (ENTRE DISTRIBUTEUR ET COLLECTEUR ROTATIF)
LINEAS HIDRAULICAS (VALVULA DE CONTROL A COLECTOR GIRATORIO)

TX1000752 -UN-24JAN06

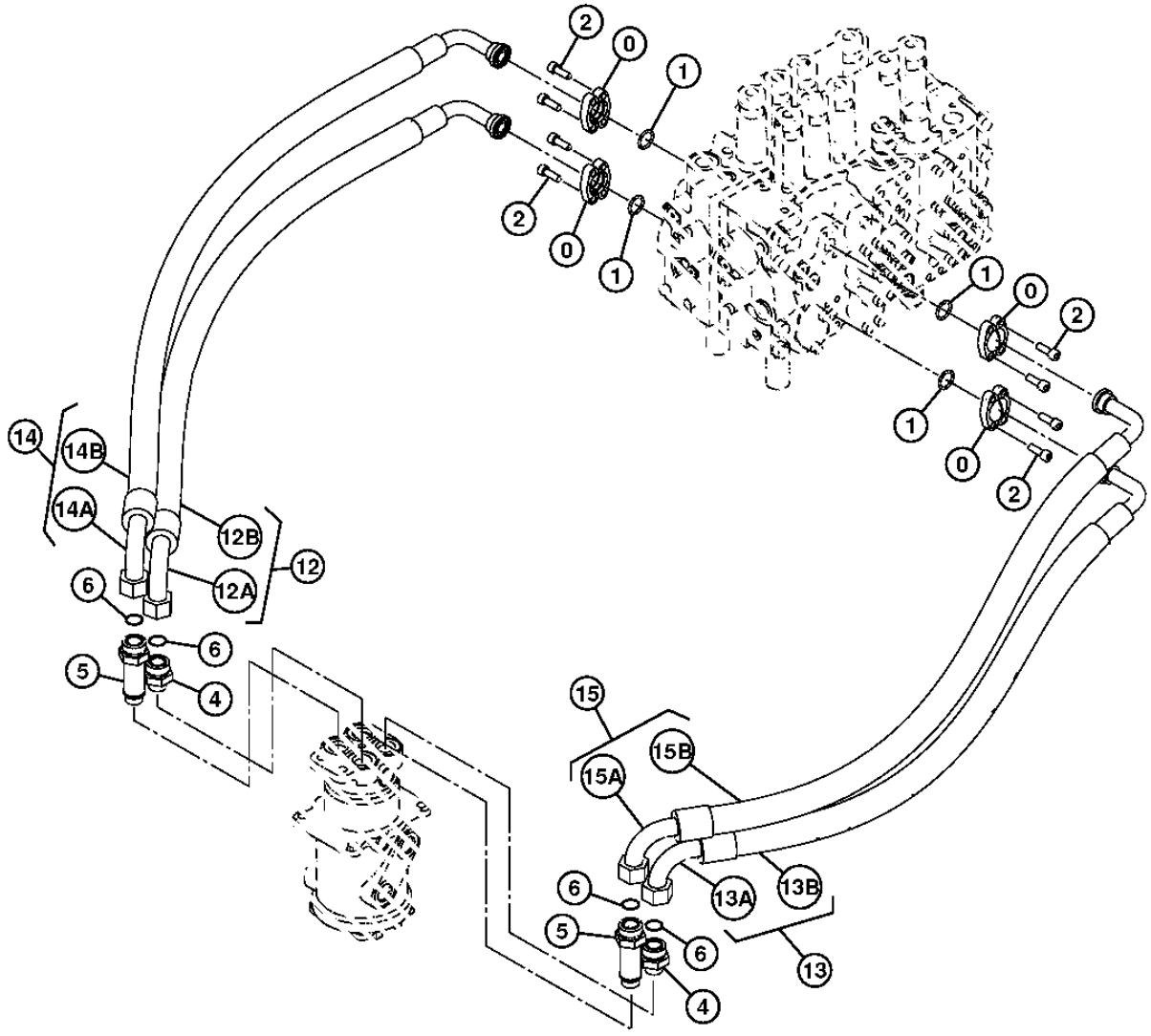

TX1000752

HYDRAULIC LINES(CONTROL VALVE TO ROTARY MANIFOLD)
CONDUITES HYDRAULIQUES (ENTRE DISTRIBUTEUR ET COLLECTEUR ROTATIF)
LINEAS HIDRAULICAS (VALVULA DE CONTROL A COLECTOR GIRATORIO)

POS.	*NO.PIEZA*	*DESCRIPCION*	*CANT*	*NUM. SERIE*	*NOTAS*
0	R29424	CONEXION CON BRIDA	8		(SUSTITUCION PARA 986910)
1	T59014	ANILLO TORICO	4		(SUSTITUCION PARA 971489)
2	19M7576	TORNILLO	16		M10 X 30, (SUSTITUCION PARA J781030)
4	A853166	RACOR ADAPTADOR	2		
	AT318035	ANILLO TORICO	1		(SUSTITUCION PARA 4506424)
5	4189539	RACOR ADAPTADOR	2		
	AT318035	ANILLO TORICO	1		(SUSTITUCION PARA 4506424)
6	T77858	ANILLO TORICO	4		(SUSTITUCION PARA 4187308)
12	.....	MANGUERA HIDRAULICA	1		(9268625 NLA)
12A	4626741	MANGUERA HIDRAULICA	1		
12B	.....	PROTECCION DE MANGUERA	1		(MF XHG-075, CUT TO LENGTH) (SUSTITUCION PARA 4327294)
13	.....	MANGUERA HIDRAULICA	1		(9268628 NLA)
13A	4626743	MANGUERA HIDRAULICA	1		
13B	.....	PROTECCION DE MANGUERA	1		(MF XHG-075, CUT TO LENGTH) (SUSTITUCION PARA 4327294)
14	.....	MANGUERA HIDRAULICA	1		(9268626 NLA)
14A	4626740	MANGUERA HIDRAULICA	1		
14B	.....	PROTECCION DE MANGUERA	1		(MF XHG-075, CUT TO LENGTH) (SUSTITUCION PARA 4327294)
15	.....	MANGUERA HIDRAULICA	1		(9268627 NLA)
15A	4626742	MANGUERA HIDRAULICA	1		
15B	.....	PROTECCION DE MANGUERA	1		(MF XHG-075, CUT TO LENGTH) (SUSTITUCION PARA 4327294)

ATTENUATOR LINES
CONDUITES DATTENUATEUR
LINEAS DEL ATENUADORA

TX1020011 -UN-01MAR07

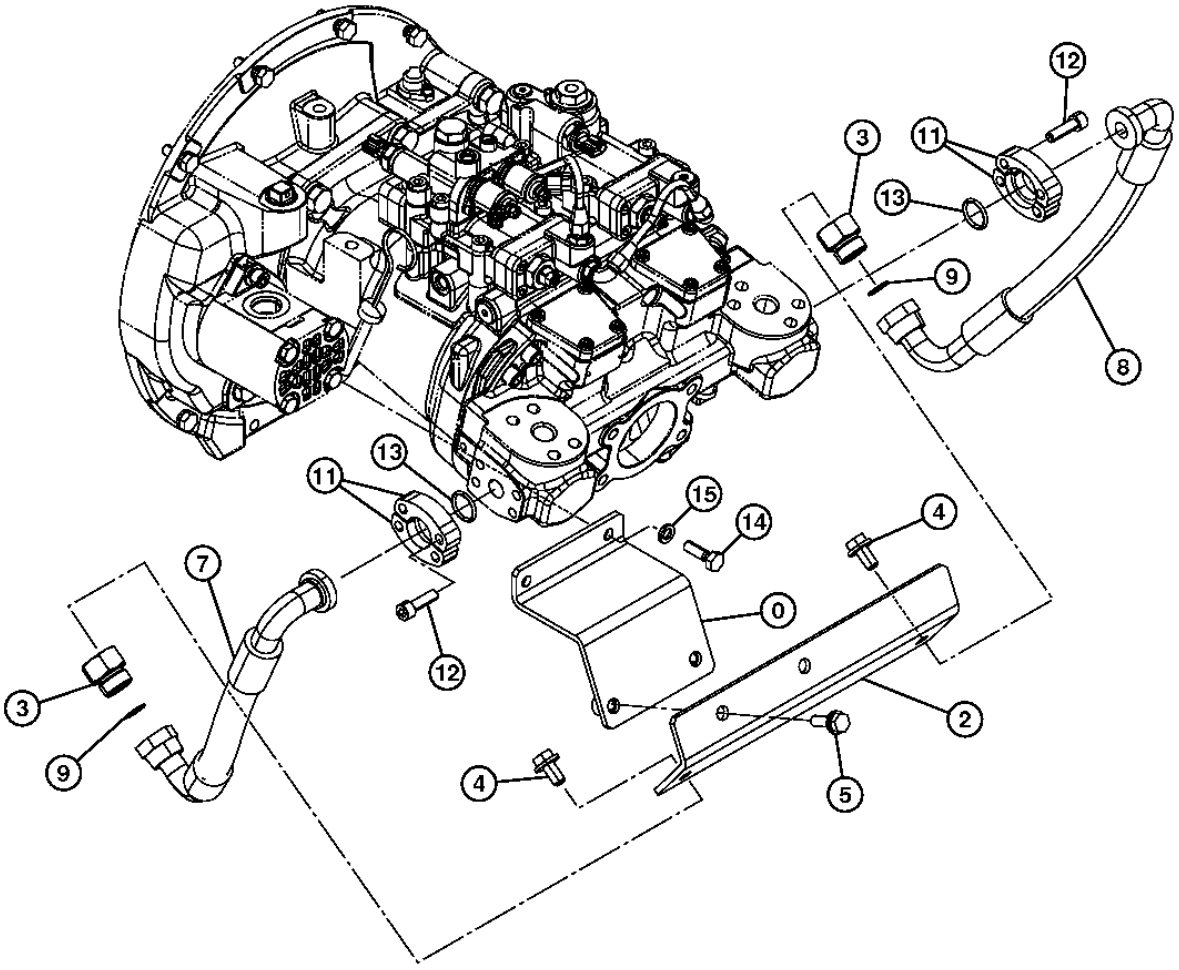

TX1020011

ATTENUATOR LINES
CONDUITES DATTENUATEUR
LINEAS DEL ATENUADORA

POS.	*NO.PIEZA*	*DESCRIPCION*	*CANT*	*NUM. SERIE*	*NOTAS*
0	8112496	SOPORTE	1		(SUSTITUCION PARA 8105162)
2	3108110	SOPORTE	1		
3	4204882	TAPON HERMETICO	2		
4	.....	TORNILLO CON ARANDELA	2		(J271225 NLA)
	19M7872	TORNILLO	2		M12 X 25, (SUSTITUCION PARA J901225)
	DH400704	ARANDELA	2		(J222012 NA)
5	.....	TORNILLO CON ARANDELA	2		(J271035 NLA)
	19M7550	TORNILLO	2		M10 X 35
	24M7346	ARANDELA	2		11 X 20 X 2 MM, (SUSTITUCION PARA DH400703 O J222010)
7	4655323	MANGUERA HIDRAULICA	1		
8	4655324	MANGUERA HIDR. - CONFECCION	1		
9	T77858	ANILLO TORICO	2		(SUSTITUCION PARA 4187308)
11	T107446	CONEXION CON BRIDA	4		(SUSTITUCION PARA 4506459)
12	19M8337	TORNILLO	8		M10 X 30, (SUSTITUCION PARA J781035)
13	T59014	ANILLO TORICO	2		(SUSTITUCION PARA 971489)
14	19M7662	TORNILLO	2		M10 X 30, (SUSTITUCION PARA J921030)
15	12M7066	ARANDELA DE SEGURIDAD	2		10 MM, (SUSTITUCION PARA A590910)

PILOT LINES, FILTER, AND BYPASS VALVE
CONDUITES PILOTES, FILTRE ET VANNE DE DERIVATION
LINEAS, FILTRO Y VALVULA DERIVADORA DEL CIRCUITO PILOTO

TX1011935 -UN-17JAN07

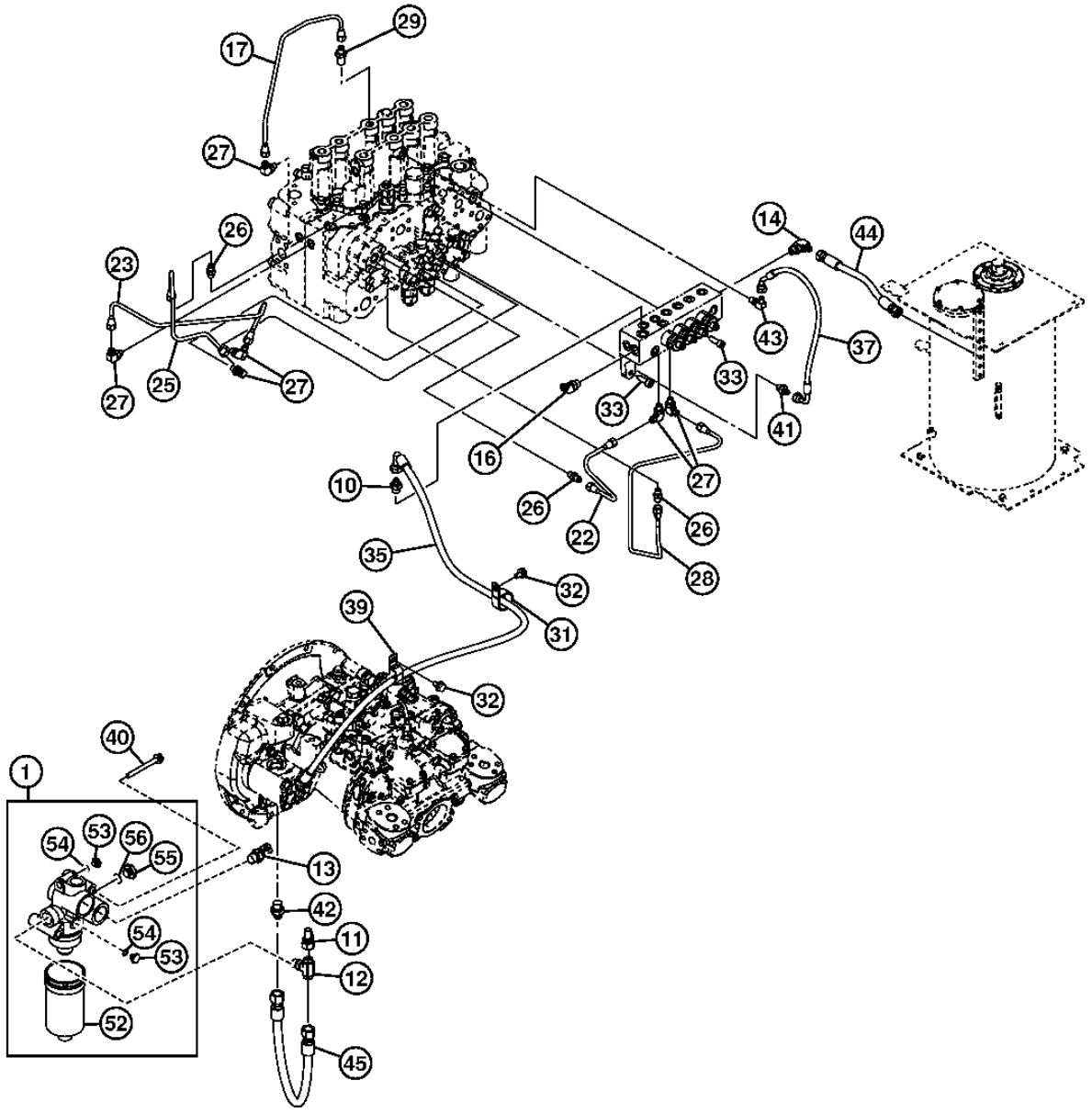

TX1011935

PILOT LINES, FILTER, AND BYPASS VALVE
CONDUITES PILOTES, FILTRE ET VANNE DE DERIVATION
LINEAS, FILTRO Y VALVULA DERIVADORA DEL CIRCUITO PILOTO

POS.	*NO.PIEZA*	*DESCRIPCION*	*CANT*	*NUM. SERIE*	*NOTAS*
1	4629717	FILTRO	1		(COMPONENTES EN PAGINAS APARTE)
	4630525	CARTUCHO DE FILTRO	1		
10	A852133	RACOR ADAPTADOR	1		
	CH11570	ANILLO TORICO	1		(SUSTITUCION PARA 4509180)
11	AT312932	CONEXION	1		
12	A853544	CONEXION EN T	1		(A852344 NA)
	T77857	ANILLO TORICO	2		(SUSTITUCION PARA 4506418, ESTA APLICACION)
13	A852343	RACOR ACODADO	1		
	4506418	ANILLO TORICO	1		
14	A852333	RACOR ACODADO	1		
	CH11570	ANILLO TORICO	1		(SUSTITUCION PARA 4509180)
16	4190244	RACOR ACODADO	1		(SUSTITUCION PARA A852233)
	CH11570	ANILLO TORICO	1		(SUSTITUCION PARA 4509180)
17	4625330	TUBERIA	1		
22	4625323	TUBERIA	1		
23	4639990	TUBERIA	1		
25	4639992	TUBERIA	1		
26	4255304	RACOR ADAPTADOR	3		
	M800650	EMPAQUETADURA	1		(SUSTITUCION PARA 957366)
27	4293950	RACOR ACODADO	6		
	M800650	EMPAQUETADURA	1		(SUSTITUCION PARA 957366)
28	4639993	TUBERIA	1		
29	4339541	CONEXION	1		
31	XCL-29	ABRAZADERA PARA MANGUERAS	2		(SUSTITUCION PARA 4190291, AT131725, TH110522 O 4193848)
32	.....	TORNILLO CON ARANDELA	2		(J271020 NLA)
	19M7938	TORNILLO	2		M10 X 20, (SUSTITUCION PARA J901020)
	24M7346	ARANDELA	2		11 X 20 X 2 MM, (SUSTITUCION PARA DH400703 O J222010)
33	19M7576	TORNILLO	2		M10 X 30, (SUSTITUCION PARA J781030)
35	4611725	MANGUERA HIDR. - CONFECCION	1		
37	4643029	MANGUERA HIDR. - CONFECCION	1		
39	T32854	ABRAZADERA	1		(SUSTITUCION PARA 4190282)
40	.....	TORNILLO CON ARANDELA	2		(J271000 NLA)
	19M8093	TORNILLO	2		M10 X 100, (SUSTITUCION PARA J901000)
	24M7346	ARANDELA	2		11 X 20 X 2 MM, (SUSTITUCION PARA DH400703 O J222010)
41	A852122	RACOR ADAPTADOR	1		
	M800650	EMPAQUETADURA	1		(SUSTITUCION PARA 957366)
42	A852144	RACOR ADAPTADOR	1		
	4506418	ANILLO TORICO	1		
43	4154670	RACOR ACODADO	1		(SUSTITUCION PARA A852322)
	M800650	EMPAQUETADURA	1		(SUSTITUCION PARA 957366)
44	4660684	MANGUERA HIDR. - CONFECCION	1		
45	DH401008	MANGUERA HIDR. - CONFECCION	1		(4270457 NA)
52	4630525	CARTUCHO DE FILTRO	1		
53	4174541	CONEXION	2		(SUSTITUCION PARA A885004)
54	M800650	EMPAQUETADURA	2		(SUSTITUCION PARA 957366)
55	A885002	TAPON	1		
56	4506418	ANILLO TORICO	1		

HYDRAULIC OIL FILTER COMPONENTS
COMPOSANTS DE FILTRE A HUILE HYDRAULIQUE
COMPONENTES DEL FILTRO DE ACEITE HIDRAULICO

TX1002202 -UN-07JAN06

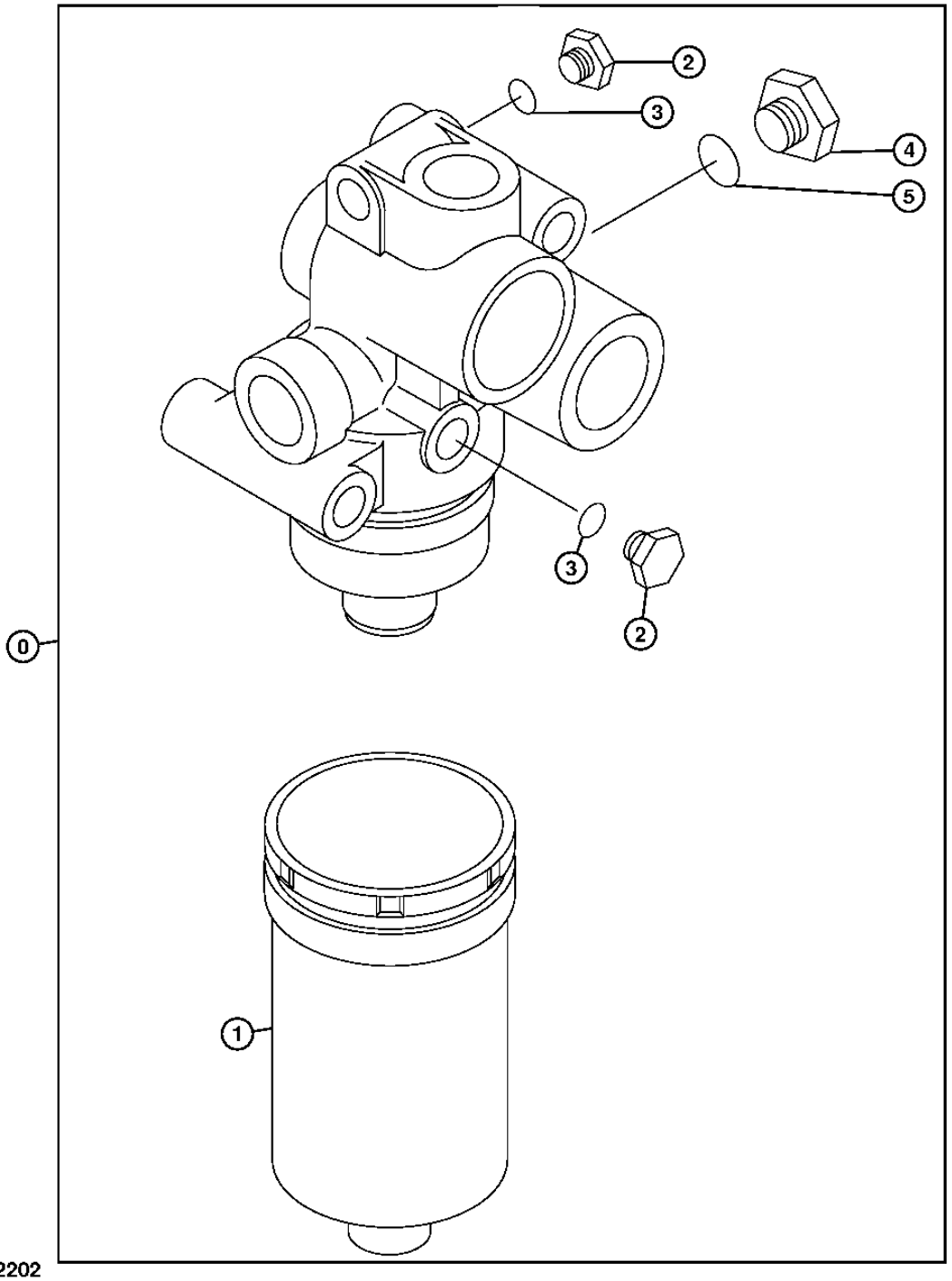

TX1002202

HYDRAULIC OIL FILTER COMPONENTS
COMPOSANTS DE FILTRE A HUILE HYDRAULIQUE
COMPONENTES DEL FILTRO DE ACEITE HIDRAULICO

POS.	*NO.PIEZA*	*DESCRIPCION*	*CANT*	*NUM. SERIE*	*NOTAS*
0	4629717	FILTRO	1		
1	4630525	CARTUCHO DE FILTRO	1		
2	4174541	CONEXION	2		(SUSTITUCION PARA A885004)
3	M800650	EMPAQUETADURA	2		(SUSTITUCION PARA 957366)
4	A885002	TAPON	1		
5	4506418	ANILLO TORICO	1		

PILOT LINES (PUMP TO PILOT SIGNAL MANIFOLD)
CONDUITES PILOTES (POMPE VERS COLLECTEUR DE SIGNAL PILOTE)
LINEAS PILOTO (BOMBA A COLECTOR DE SENALES PILOTO)

T216230 -UN-14NOV05

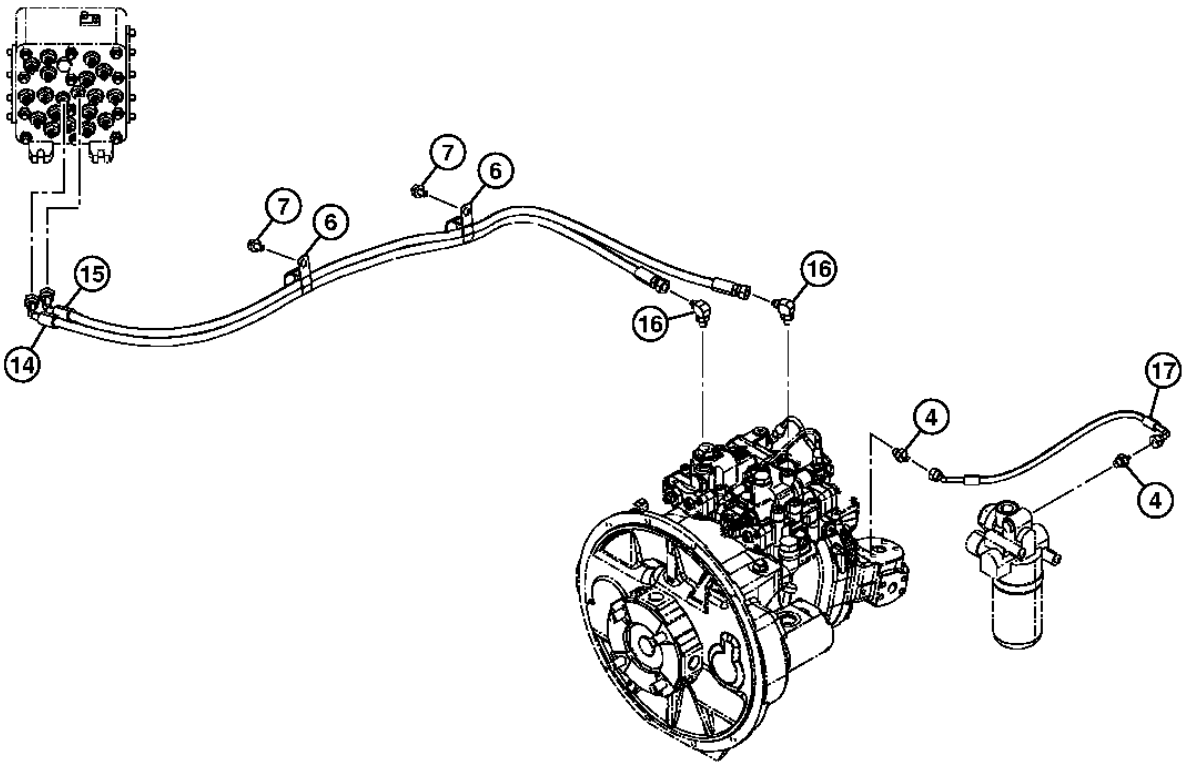

T216230

PILOT LINES (PUMP TO PILOT SIGNAL MANIFOLD)
CONDUITES PILOTES (POMPE VERS COLLECTEUR DE SIGNAL PILOTE)
LINEAS PILOTO (BOMBA A COLECTOR DE SENALES PILOTO)

POS.	*NO.PIEZA*	*DESCRIPCION*	*CANT*	*NUM. SERIE*	*NOTAS*
4	A852122	RACOR ADAPTADOR	2		
	M800650	EMPAQUETADURA	2		(SUSTITUCION PARA 957366)
6	XCL-29	ABRAZADERA PARA MANGUERAS	2		(SUSTITUCION PARA 4190291)
7	.....	TORNILLO CON ARANDELA	2		(J271020 NLA)
	19M7938	TORNILLO	2		M10 X 20, (SUSTITUCION PARA J901020)
	24M7346	ARANDELA	2		11 X 20 X 2 MM, (SUSTITUCION PARA DH400703 O J222010)
14	DH401088	MANGUERA HIDR. - CONFECCION	1		(4639671 NA)
15	DH401087	MANGUERA HIDR. - CONFECCION	1		(4639672 NA)
16	A852323	RACOR ACODADO	2		
	M800650	EMPAQUETADURA	2		(SUSTITUCION PARA 957366)
17	DH401089	MANGUERA HIDRAULICA	1		(4642190 NA)

PILOT LINES (PILOT SIGNAL MANIFOLD TO SWING MOTOR)
CONDUITES PILOTES (COLLECTEUR DE SIGNAL PILOTE VERS MOTEUR DE PIVOTEMENT)
LINEAS PILOTO (COLECTOR DE SENALES PILOTO A MOTOR DE GIRO)

T216170 -UN-09DEC05

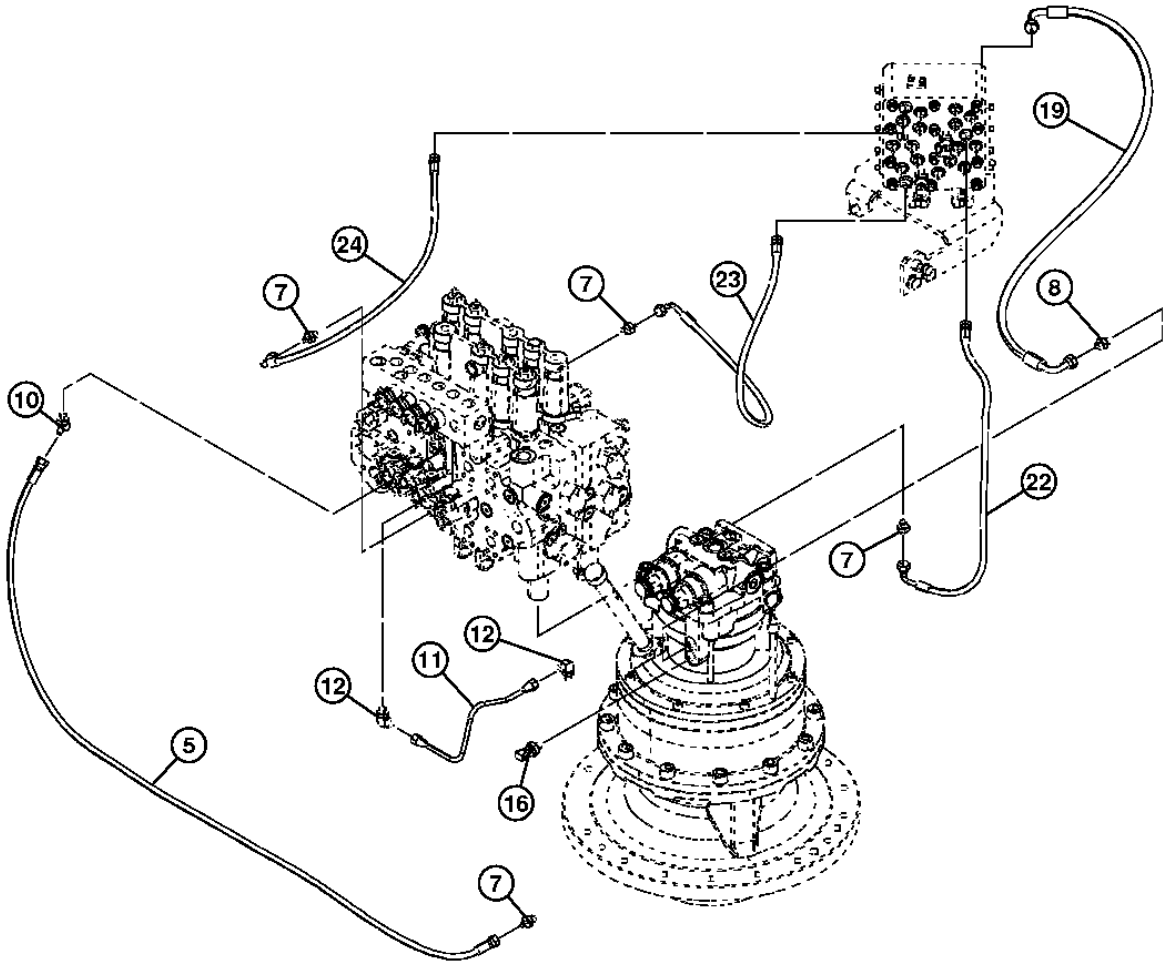

T216170

PILOT LINES (PILOT SIGNAL MANIFOLD TO SWING MOTOR)
CONDUITES PILOTES (COLLECTEUR DE SIGNAL PILOTE VERS MOTEUR DE PIVOTEMENT)
LINEAS PILOTO (COLECTOR DE SENALES PILOTO A MOTOR DE GIRO)

POS.	*NO.PIEZA*	*DESCRIPCION*	*CANT*	*NUM. SERIE*	*NOTAS*
5	4471645	MANGUERA	1		
7	A852122	RACOR ADAPTADOR	4		
	M800650	EMPAQUETADURA	4		(SUSTITUCION PARA 957366)
8	A852123	RACOR ADAPTADOR	1		
	M800650	EMPAQUETADURA	1		(SUSTITUCION PARA 957366)
10	A852222	UNION DE RACOR	1		
	M800650	EMPAQUETADURA	1		(SUSTITUCION PARA 957366)
11	4625320	TUBERIA	1		
12	4293950	RACOR ACODADO	2		
	M800650	EMPAQUETADURA	2		(SUSTITUCION PARA 957366)
16	4436535	SENSOR	1		PRESION DE ACCESORIO DELANTERO
	M800650	EMPAQUETADURA	1		(SUSTITUCION PARA 957366)
19	4632493	MANGUERA HIDR. - CONFECCION	1		
22	4630952	MANGUERA HIDR. - CONFECCION	1		
23	4648912	MANGUERA HIDR. - CONFECCION	1		
24	4427111	MANGUERA HIDR. - CONFECCION	1		

PILOT LINES (CONTROL VALVE TOP TO PILOT SIGNAL MANIFOLD)
CONDUITES PILOTES (HAUT DE DISTRIBUTEUR VERS COLLECTEUR DE SIGNAL PILOTE)
LINEAS PILOTO (PARTE SUPERIOR DE VALVULA DE CONTROL A COLECTOR DE SENALES PILOTO)

TX1004145 -UN-06MAR06

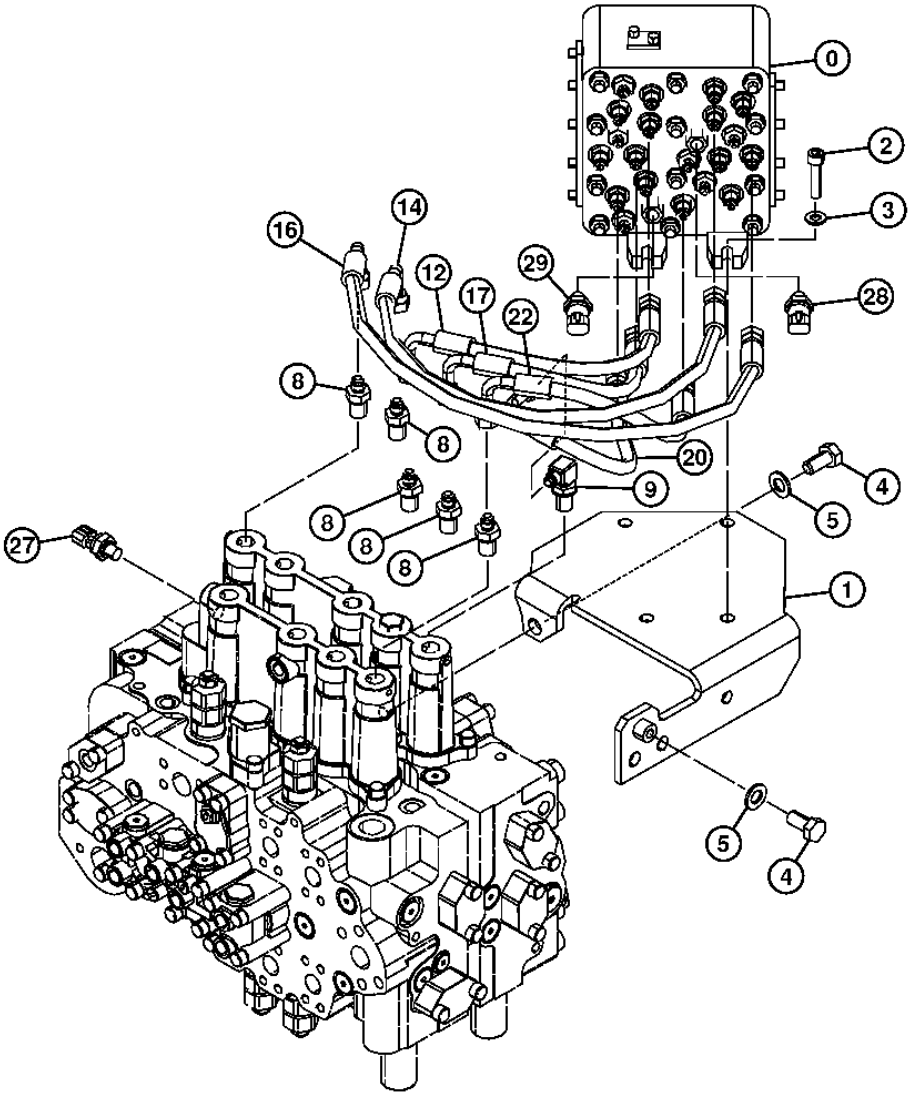

TX1004145

PILOT LINES (CONTROL VALVE TOP TO PILOT SIGNAL MANIFOLD)
CONDUITES PILOTES (HAUT DE DISTRIBUTEUR VERS COLLECTEUR DE SIGNAL PILOTE)
LINEAS PILOTO (PARTE SUPERIOR DE VALVULA DE CONTROL A COLECTOR DE SENALES PILOTO)

POS.	*NO.PIEZA*	*DESCRIPCION*	*CANT*	*NUM. SERIE*	*NOTAS*
0	4645278	VALVULA	1		COLECTOR DE SENALES PILOTO
1	8102521	SOPORTE	1		
2	J781045	TORNILLO	4		
3	24M7028	ARANDELA	4		10.500 X 20 X 2 MM, (SUSTITUCION PARA A590110)
4	19M7877	TORNILLO	3		M14 X 30, (SUSTITUCION PARA J901430)
5	24M7085	ARANDELA	3		15 X 28 X 2.500 MM, (SUSTITUCION PARA A590114)
8	4202422	RACOR ADAPTADOR	5		
	CH11570	ANILLO TORICO	5		(SUSTITUCION PARA 4509180)
9	AT318017	RACOR ADAPTADOR	1		(SUSTITUCION PARA 4208913)
	CH11570	ANILLO TORICO	1		(SUSTITUCION PARA 4509180)
12	4630938	MANGUERA HIDR. - CONFECCION	1		(2)
14	4630941	MANGUERA HIDR. - CONFECCION	1		(4)
16	4630940	MANGUERA HIDR. - CONFECCION	1		(6)
17	4630939	MANGUERA HIDR. - CONFECCION	1		(7)
20	4649405	MANGUERA HIDR. - CONFECCION	1		(10)
22	4630943	MANGUERA HIDR. - CONFECCION	1		
27	4436535	SENSOR	1		RETRAER BRAZO
	M800650	EMPAQUETADURA	1		(SUSTITUCION PARA 957366)
28	4436535	SENSOR	1		GIRO
	M800650	EMPAQUETADURA	1		(SUSTITUCION PARA 957366)
29	4436535	SENSOR	1		PROPULSION
	M800650	EMPAQUETADURA	1		(SUSTITUCION PARA 957366)

PILOT LINES (CONTROL VALVE BOTTOM TO PILOT SIGNAL MANIFOLD)
CONDUITES PILOTES (BAS DE DISTRIBUTEUR VERS COLLECTEUR DE SIGNAL PILOTE)
LINEAS PILOTO (FONDO DE VALVULA DE CONTROL A COLECTOR DE SENALES PILOTO)

TX1019068 -UN-15FEB07

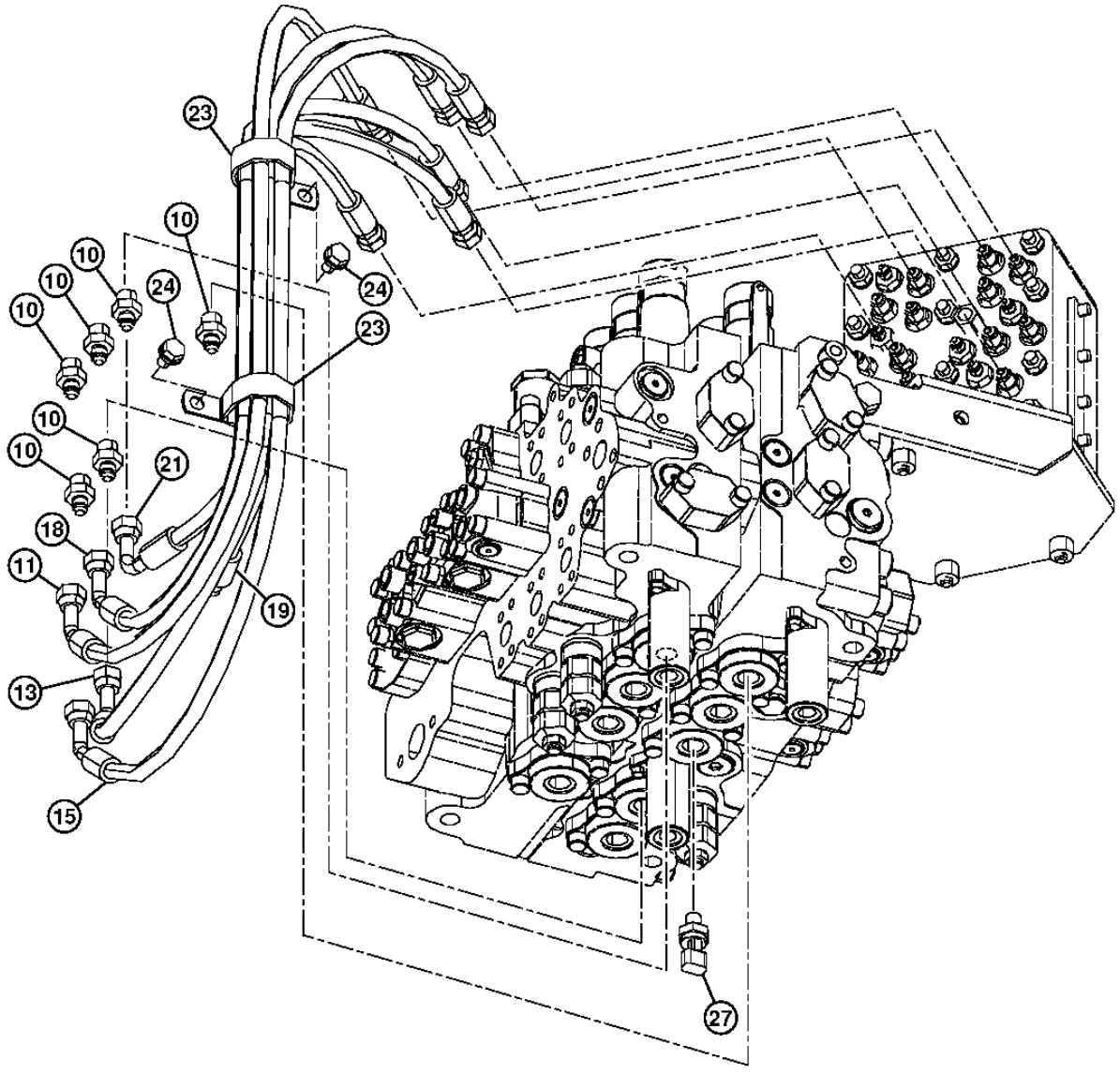

TX1019068

PILOT LINES (CONTROL VALVE BOTTOM TO PILOT SIGNAL MANIFOLD)
CONDUITES PILOTES (BAS DE DISTRIBUTEUR VERS COLLECTEUR DE SIGNAL PILOTE)
LINEAS PILOTO (FONDO DE VALVULA DE CONTROL A COLECTOR DE SENALES PILOTO)

POS.	*NO.PIEZA*	*DESCRIPCION*	*CANT*	*NUM. SERIE*	*NOTAS*
10	A852133	RACOR ADAPTADOR	6		
	CH11570	ANILLO TORICO	6		(SUSTITUCION PARA 4509180)
11	4630934	MANGUERA HIDRAULICA	1		(1)
13	4630933	MANGUERA HIDR. - CONFECCION	1		(3)
15	4630932	MANGUERA HIDR. - CONFECCION	1		(5)
18	4630935	MANGUERA HIDR. - CONFECCION	1		(8)
19	4630936	MANGUERA HIDR. - CONFECCION	1		(9)
21	4630937	MANGUERA HIDR. - CONFECCION	1		
23	4193816	ABRAZADERA	2		(4190265 NA)
24	.....	TORNILLO CON ARANDELA	2		(J271020 NLA)
	19M7938	TORNILLO	2		M10 X 20, (SUSTITUCION PARA J901020)
	24M7346	ARANDELA	2		11 X 20 X 2 MM, (SUSTITUCION PARA J222010)
27	4436535	SENSOR	1		ELEVACION DE AGUILON
	M800650	EMPAQUETADURA	1		(SUSTITUCION PARA 957366)

PILOT LINES (PILOT SIGNAL MANIFOLD TO PILOT VALVE)
CONDUITES PILOTES (DISTRIBUTEUR VERS COLLECTEUR DE SIGNAL PILOTE, FILTRE ET RESERVOIR D'HUILE)
LINEAS PILOTO (VALVULA DE CONTROL A COLECTOR DE SENALES PILOTO, Y A FILTRO Y TANQUE DE ACEITE)

TX1017943 -UN-24JAN07

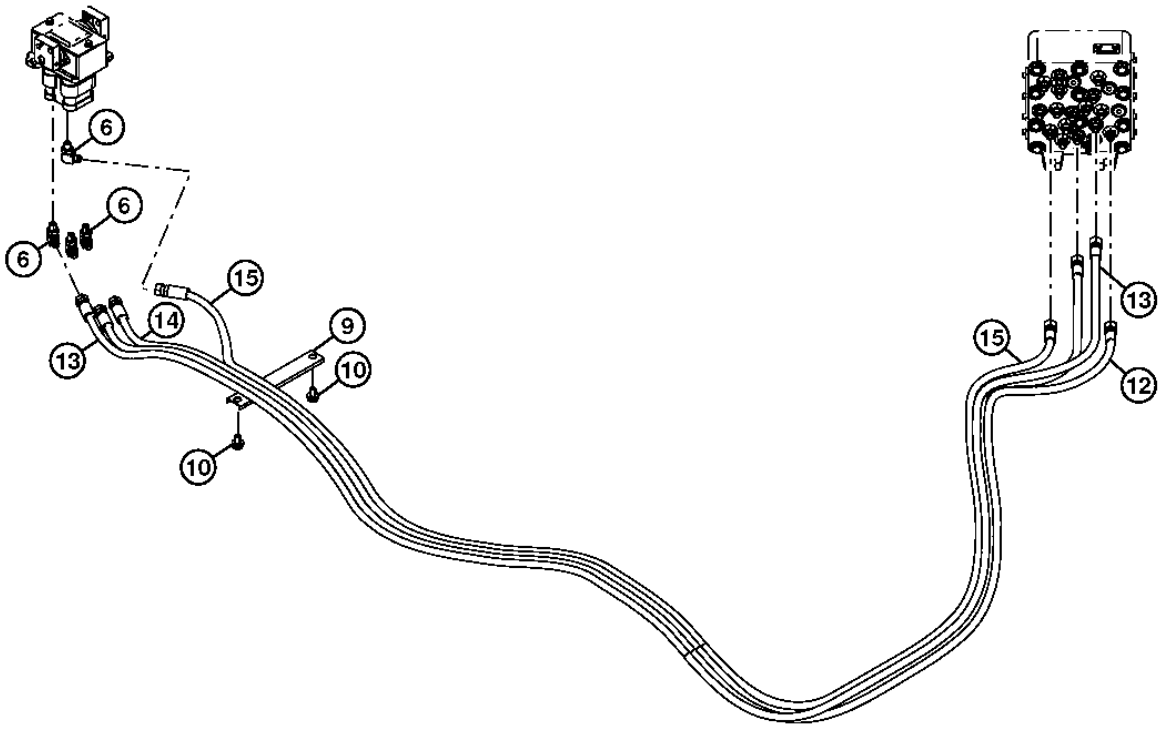

TX1017943

PILOT LINES (PILOT SIGNAL MANIFOLD TO PILOT VALVE)
CONDUITES PILOTES (DISTRIBUTEUR VERS COLLECTEUR DE SIGNAL PILOTE, FILTRE ET RESERVOIR D'HUILE)
LINEAS PILOTO (VALVULA DE CONTROL A COLECTOR DE SENALES PILOTO, Y A FILTRO Y TANQUE DE ACEITE)

POS.	*NO.PIEZA*	*DESCRIPCION*	*CANT*	*NUM. SERIE*	*NOTAS*
6	A852323	RACOR ACODADO	4		
	M800650	EMPAQUETADURA	1		(SUSTITUCION PARA 0957366 O J957366 O 957366)
9	4436124	ABRAZADERA	1		
10	.....	TORNILLO CON ARANDELA	2		(J271020 NLA)
	19M7938	TORNILLO	2		M10 X 20, (SUSTITUCION PARA J901020)
	24M7346	ARANDELA	2		11 X 20 X 2 MM, (SUSTITUCION PARA J222010)
12	4656526	MANGUERA HIDR. - CONFECCION	1		
13	4656527	MANGUERA HIDR. - CONFECCION	1		
14	4656528	MANGUERA HIDR. - CONFECCION	1		
15	4656529	MANGUERA HIDR. - CONFECCION	1		

PILOT LINES (CONTROL VALVE TO PILOT SIGNAL MANIFOLD, OIL FILTER AND OIL TANK)
CONDUITES PILOTES (DISTRIBUTEUR VERS COLLECTEUR DE SIGNAL PILOTE, FILTRE ET RESERVOIR D'HUILE)
LINEAS PILOTO (VALVULA DE CONTROL A COLECTOR DE SENALES PILOTO, Y A FILTRO Y TANQUE DE ACEITE)

TX1011971 -UN-19SEP06

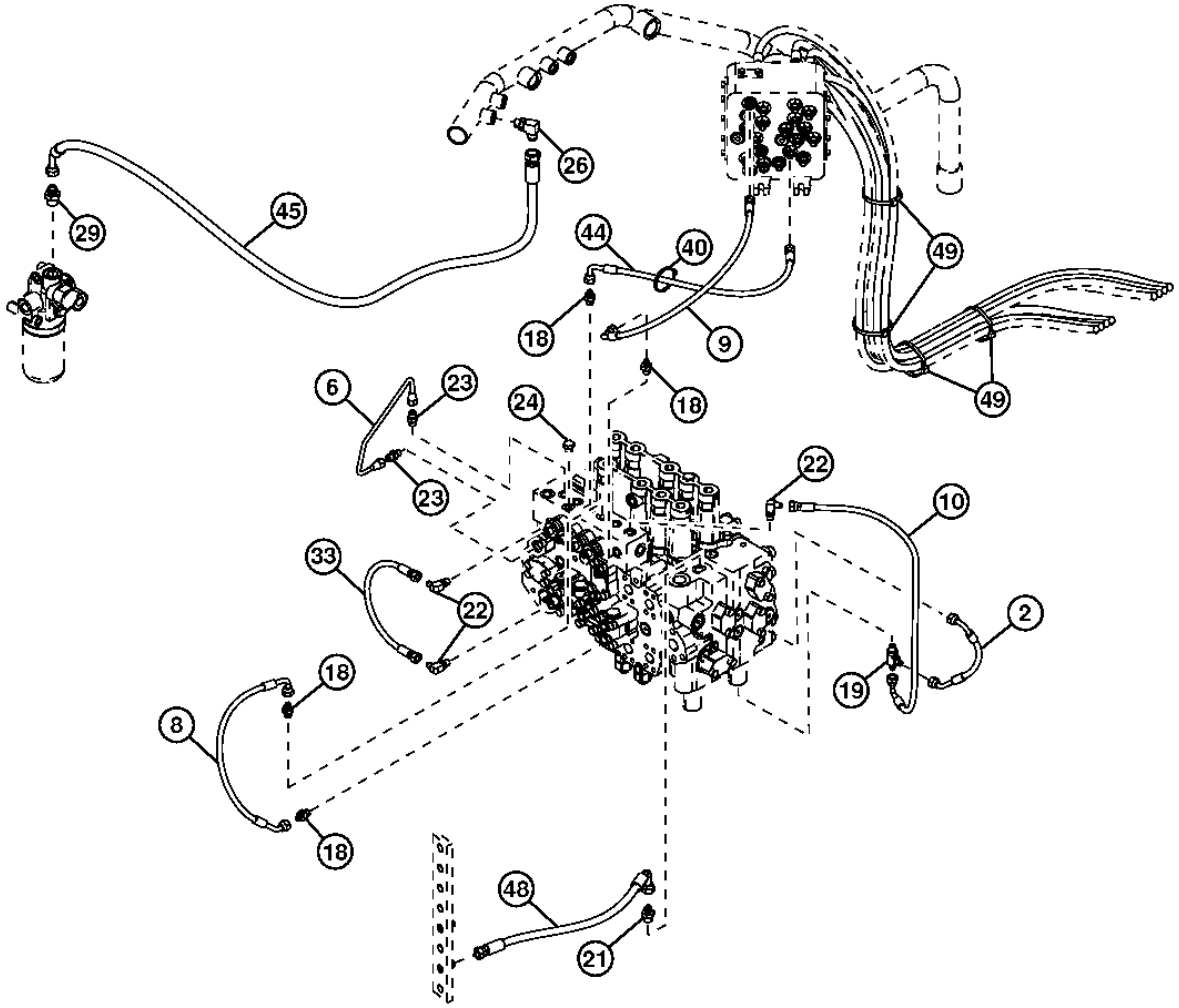

TX1011971

PILOT LINES (CONTROL VALVE TO PILOT SIGNAL MANIFOLD, OIL FILTER AND OIL TANK)
CONDUITES PILOTES (DISTRIBUTEUR VERS COLLECTEUR DE SIGNAL PILOTE, FILTRE ET RESERVOIR D'HUILE)
LINEAS PILOTO (VALVULA DE CONTROL A COLECTOR DE SENALES PILOTO, Y A FILTRO Y TANQUE DE ACEITE)

POS.	*NO.PIEZA*	*DESCRIPCION*	*CANT*	*NUM. SERIE*	*NOTAS*
2	4427357	MANGUERA HIDR. - CONFECCION	1		
6	4639989	TUBERIA	1		
8	4632041	MANGUERA HIDR. - CONFECCION	1		
9	AE42718	MANGUERA HIDRAULICA	1		(SUSTITUCION PARA 4219363) (PEDIMOS ADEMAS AH89069)
	AH89069	RACOR ACODADO	1		
10	4630946	MANGUERA	1		
18	A852122	RACOR ADAPTADOR	4		
	M800650	EMPAQUETADURA	4		(SUSTITUCION PARA 957366)
19	A852422	CONEXION EN T	1		
	M800650	EMPAQUETADURA	1		(SUSTITUCION PARA 957366)
21	A852133	RACOR ADAPTADOR	1		
	CH11570	ANILLO TORICO	1		(SUSTITUCION PARA 4509180)
22	4154670	RACOR ACODADO	3		(SUSTITUCION PARA A852322)
	M800650	EMPAQUETADURA	3		(SUSTITUCION PARA 957366)
23	4255304	RACOR ADAPTADOR	2		
	M800650	EMPAQUETADURA	2		(SUSTITUCION PARA 957366)
24	A885002	TAPON	1		
	M800650	EMPAQUETADURA	1		(SUSTITUCION PARA 957366)
26	A852334	RACOR ACODADO	1		
	CH11570	ANILLO TORICO	1		(SUSTITUCION PARA 4509180)
29	A852144	RACOR ADAPTADOR	1		
	4506418	ANILLO TORICO	1		
33	4452733	MANGUERA	1		
40	H77698	CINTA DE ATAR	1		(SUSTITUCION PARA 4121859)
44	4630949	MANGUERA HIDR. - CONFECCION	1		
45	4384231	MANGUERA HIDR. - CONFECCION	1		
48	AR101375	MANGUERA	1		(SUSTITUCION PARA 4213401)
49	H77698	CINTA DE ATAR	4		(SUSTITUCION PARA 4323613 O 4121859)

PILOT LINES (CONTROL VALVE TO HYDRAULIC OIL TANK)
CONDUITES PILOTES (DISTRIBUTEUR VERS RESERVOIR D'HUILE HYDRAULIQUE)
LINEAS PILOTO (VALVULA DE CONTROL A TANQUE DE ACEITE HIDRAULICO)

TX1011970 -UN-11SEP06

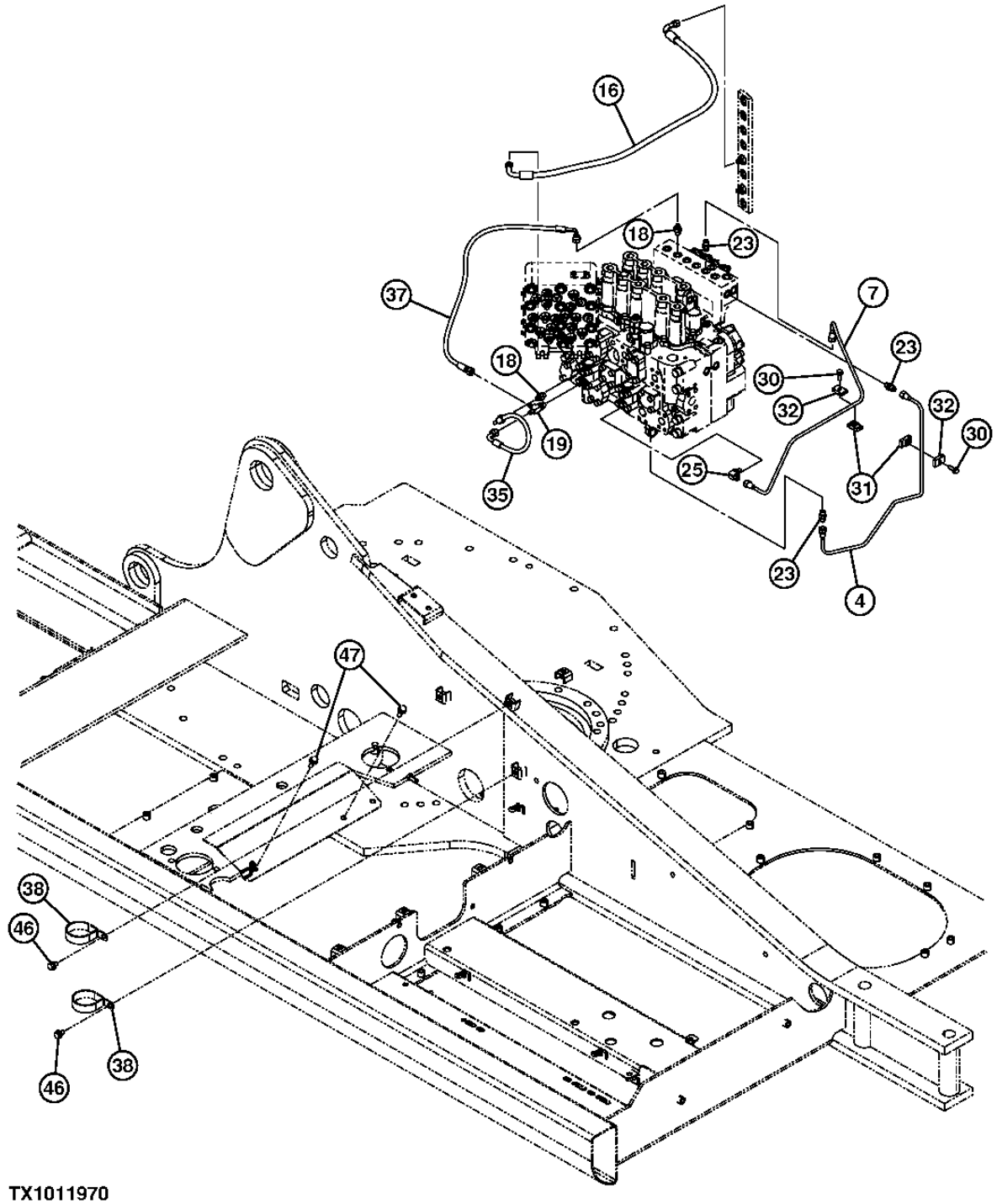

TX1011970

PILOT LINES (CONTROL VALVE TO HYDRAULIC OIL TANK)
CONDUITES PILOTES (DISTRIBUTEUR VERS RESERVOIR D'HUILE HYDRAULIQUE)
LINEAS PILOTO (VALVULA DE CONTROL A TANQUE DE ACEITE HIDRAULICO)

POS.	*NO.PIEZA*	*DESCRIPCION*	*CANT*	*NUM. SERIE*	*NOTAS*
4	3103187	TUBERIA	1		
7	3103186	TUBERIA	1		
16	4427314	MANGUERA HIDR. - CONFECCION	1		
18	A852122	RACOR ADAPTADOR	3		
	M800650	EMPAQUETADURA	3		(SUSTITUCION PARA 957366)
19	A852422	CONEXION EN T	1		
	M800650	EMPAQUETADURA	1		(SUSTITUCION PARA 957366)
23	4255304	RACOR ADAPTADOR	3		
	M800650	EMPAQUETADURA	3		(SUSTITUCION PARA 957366)
25	4293950	RACOR ACODADO	1		
	M800650	EMPAQUETADURA	1		(SUSTITUCION PARA 957366)
30	.....	TORNILLO CON ARANDELA	2		(J260825 NLA)
	19M7407	TORNILLO	2		M8 X 25, (SUSTITUCION PARA J900825 O 19M7163)
	24M7055	ARANDELA	2		8.400 X 16 X 1.600 MM, (SUSTITUCION PARA A590108)
31	9735305	ABRAZADERA	2		
32	9735306	ABRAZADERA	2		
35	4427351	MANGUERA HIDR. - CONFECCION	1		
37	4630947	MANGUERA HIDR. - CONFECCION	1		
38	4204136	ABRAZADERA	2		
46	.....	TORNILLO CON ARANDELA	2		(J271020 NLA)
	19M7938	TORNILLO	2		M10 X 20, (SUSTITUCION PARA J901020)
	24M7346	ARANDELA	2		11 X 20 X 2 MM, (SUSTITUCION PARA J222010)
47	.....	TORNILLO CON ARANDELA	2		(J271030 NLA)
	19M7662	TORNILLO	2		M10 X 30, (SUSTITUCION PARA J901030)
	24M7346	ARANDELA	2		11 X 20 X 2 MM, (SUSTITUCION PARA J222010)

HYDRAULIC LINES ON BOOM TO CYLINDERS
CONDUITES HYDRAULIQUES SUR FLECHE VERS VERINS
LINEAS HIDRAULICAS EN EL AGUILON A LOS CILINDROS

TX1012829 -UN-05OCT06

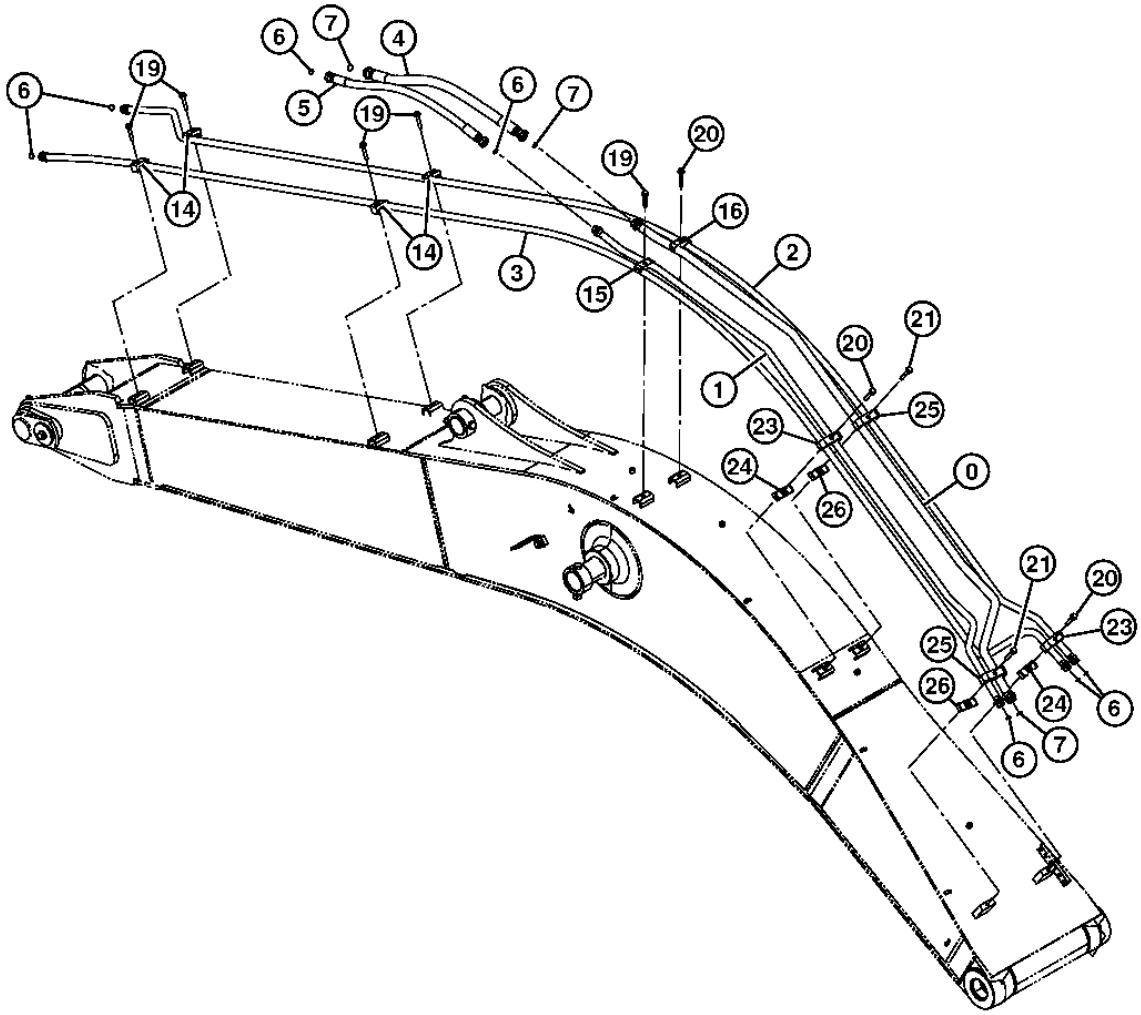

TX1012829

HYDRAULIC LINES ON BOOM TO CYLINDERS
CONDUITES HYDRAULIQUES SUR FLECHE VERS VERINS
LINEAS HIDRAULICAS EN EL AGUILON A LOS CILINDROS

POS.	*NO.PIEZA*	*DESCRIPCION*	*CANT*	*NUM. SERIE*	*NOTAS*
0	9156686G	TUBERIA	1		(SUSTITUCION PARA 8062625G)
1	9156685G	TUBERIA	1		(SUSTITUCION PARA 8062624G)
2	8082106G	TUBO	1		(SUSTITUCION PARA 8082106)
3	8081525G	TUBO	1		(SUSTITUCION PARA 8081525)
4	4628956	MANGUERA HIDR. - CONFECCION	1		
5	4628514	MANGUERA HIDR. - CONFECCION	1		
6	T77858	ANILLO TORICO	7		(SUSTITUCION PARA 4187308)
7	T76938	ANILLO TORICO	3		(SUSTITUCION PARA 4187328)
14	4190126	ABRAZADERA	4		
15	4189859	ABRAZADERA	1		
16	4153488	ABRAZADERA	1		
19	.....	TORNILLO CON ARANDELA	5		(J271265 NLA)
	19M7331	TORNILLO	5		M12 X 65
	24M7047	ARANDELA	5		13 X 24 X 2.500 MM
20	.....	TORNILLO CON ARANDELA	3		(J271275 NLA)
	19M8767	TORNILLO	3		M12 X 75
	24M7047	ARANDELA	3		13 X 24 X 2.500 MM
21	.....	TORNILLO CON ARANDELA	2		(J271280 NLA)
	19M7364	TORNILLO	2		M12 X 80, (SUSTITUCION PARA J901280)
	DH400704	ARANDELA	2		(J222012 NA)
23	4463553	ABRAZADERA PARA MANGUERAS	2		(SUSTITUCION PARA 4285723)
24	AT318021	ABRAZADERA	2		(SUSTITUCION PARA 4285722)
25	4463554	ABRAZADERA PARA MANGUERAS	2		(SUSTITUCION PARA 4285725)
26	AT309596	ABRAZADERA	2		(SUSTITUCION PARA 4285724)

BOOM HYDRAULIC LINES (SUPER LONG FRONT)
CONDUITES HYDRAULIQUES DE FLECHE (AVANT SUPER LONGUE)
LINEAS HIDRAULICAS DEL AGUILON (DELANTERO SUPER LARGO)

TX1014651 -UN-

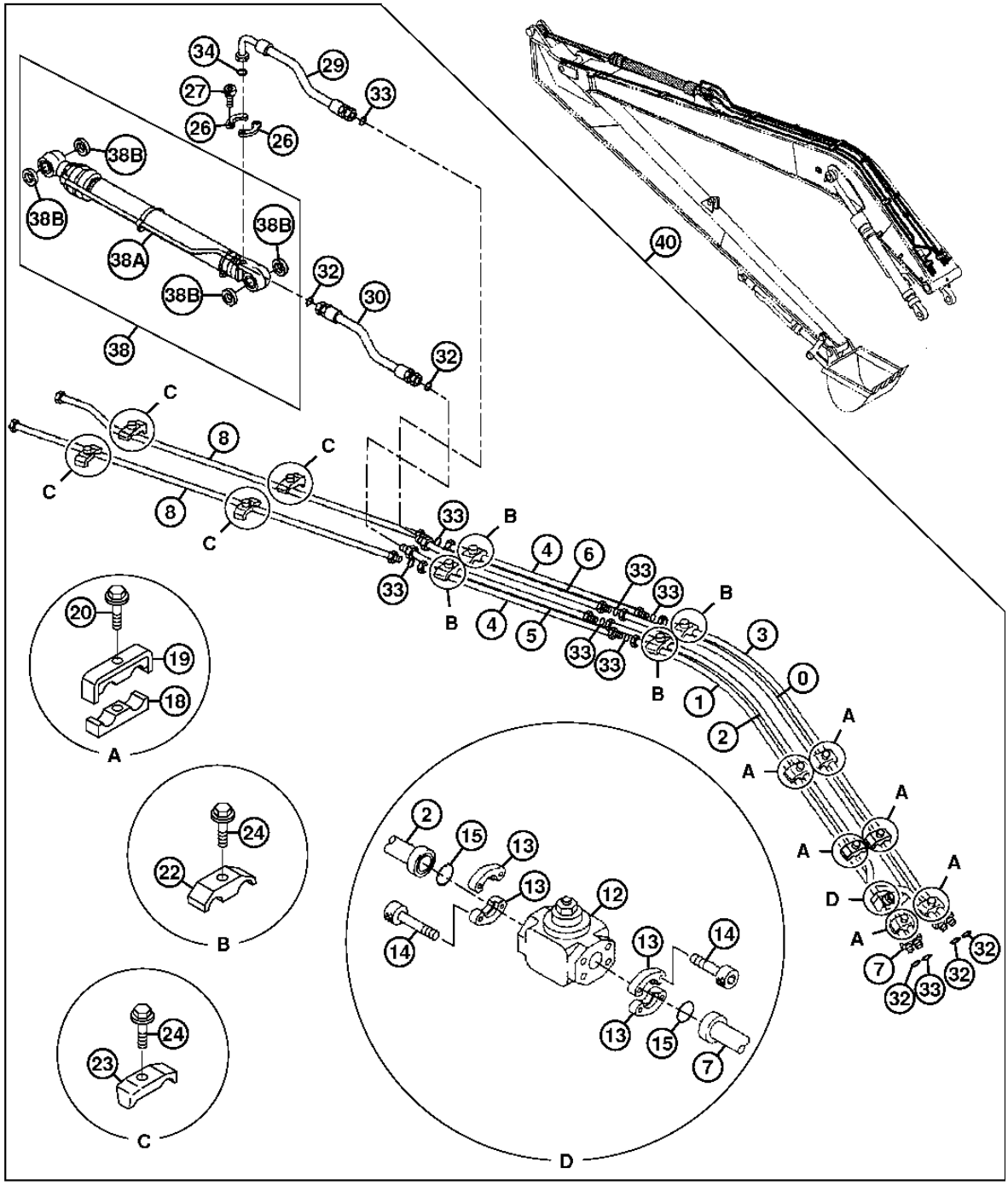

TX1014651

BOOM HYDRAULIC LINES (SUPER LONG FRONT)
CONDUITES HYDRAULIQUES DE FLECHE (AVANT SUPER LONGUE)
LINEAS HIDRAULICAS DEL AGUILON (DELANTERO SUPER LARGO)

POS.	*NO.PIEZA*	*DESCRIPCION*	*CANT*	*NUM. SERIE*	*NOTAS*
0	8109188	TUBERIA DE ACEITE	1		
1	8109189	TUBERIA DE ACEITE	1		
2	8109190	TUBERIA DE ACEITE	1		
3	8109191	TUBERIA DE ACEITE	1		
4	9766343	TUBERIA DE ACEITE	2		
5	9766344	TUBERIA DE ACEITE	1		
6	9766345	TUBERIA DE ACEITE	1		
7	9746942	TUBO	1		
8	8052578	TUBO	2		
12	4330223	VALVULA HIDR. REGUL. CAUDAL	1		
13	R29424	CONEXION CON BRIDA	4		(SUSTITUCION PARA 986910)
14	19M8337	TORNILLO	8		M10 X 30, (SUSTITUCION PARA M341030)
15	T59014	ANILLO TORICO	2		(SUSTITUCION PARA 971489)
18	AT318021	ABRAZADERA	6		(SUSTITUCION PARA 4285722)
19	4285723	ABRAZADERA	6		
20	.....	TORNILLO	6		(J271270 NLA)
	19M7753	TORNILLO	6		M12 X 70, (SUSTITUCION PARA J901270)
	24M7345	ARANDELA	6		13.500 X 24 X 2.500 MM, (SUSTITUCION PARA J222012)
22	4189859	ABRAZADERA	4		
23	4190126	ABRAZADERA	4		
24	.....	TORNILLO	8		(J271260 NLA)
	19M7363	TORNILLO	8		M12 X 60, (SUSTITUCION PARA J901260)
	24M7345	ARANDELA	8		13.500 X 24 X 2.500 MM, (SUSTITUCION PARA J222012)
26	4085560	CONEXION CON BRIDA	2		
27	19M8395	TORNILLO	4		M12 X 40, (SUSTITUCION PARA M341240)
29	4612251	TUBERIA DE ACEITE	1		
30	4286268	MANGUERA	1		
32	T77858	ANILLO TORICO	5		(SUSTITUCION PARA 4187308)
33	T76938	ANILLO TORICO	8		(SUSTITUCION PARA 4187328)
34	966993	ANILLO TORICO	1		
38	9268243G	CILINDRO HIDRAULICO	1		(SUSTITUCION PARA 9268243)
38A	.....	CILINDRO HIDRAULICO	1		(4659636 NLA)
38B	4332285	CASQUILLO	4		
40	**AT336753**	**CONJUNTO DE MODIFICACION**	**1**		**(A) (B) (WHOLEGOODS) (DELANTERO SUPER LARGO) (PEDIMOS ADEMAS T227506, T153672, T153673 Y (2) JD5851)**

(A) ADDITIONAL COMPONENTS ON SEPARATE PAGES.
(A) AUTRES COMPOSANTS FIGURANT SUR PAGES SEPAREES
(A) COMPONENTES ADICIONALES ENUMERADOS EN PAGINAS ADICIONALES

(B) REQUIRES ADDITIONAL 600 KG (1323 LBS) TO COUNTERWEIGHT.
(B) EXIGE 997 KG (2200 LBS) SUPPLEMENTAIRES AU CONTREPOIDS.
(B) REQUIERE 997 KG (2200 LBS) ADICIONALES DE CONTRAPESO.

SLOW-RETURN VALVE (SUPER LONG FRONT)
CLAPET DE RETOUR LENT (AVANT SUPER LONGUE)
VALVULA DE RETORNO LENTO (DELANTERO SUPER LARGO)

TX1012258 -UN-19SEP06

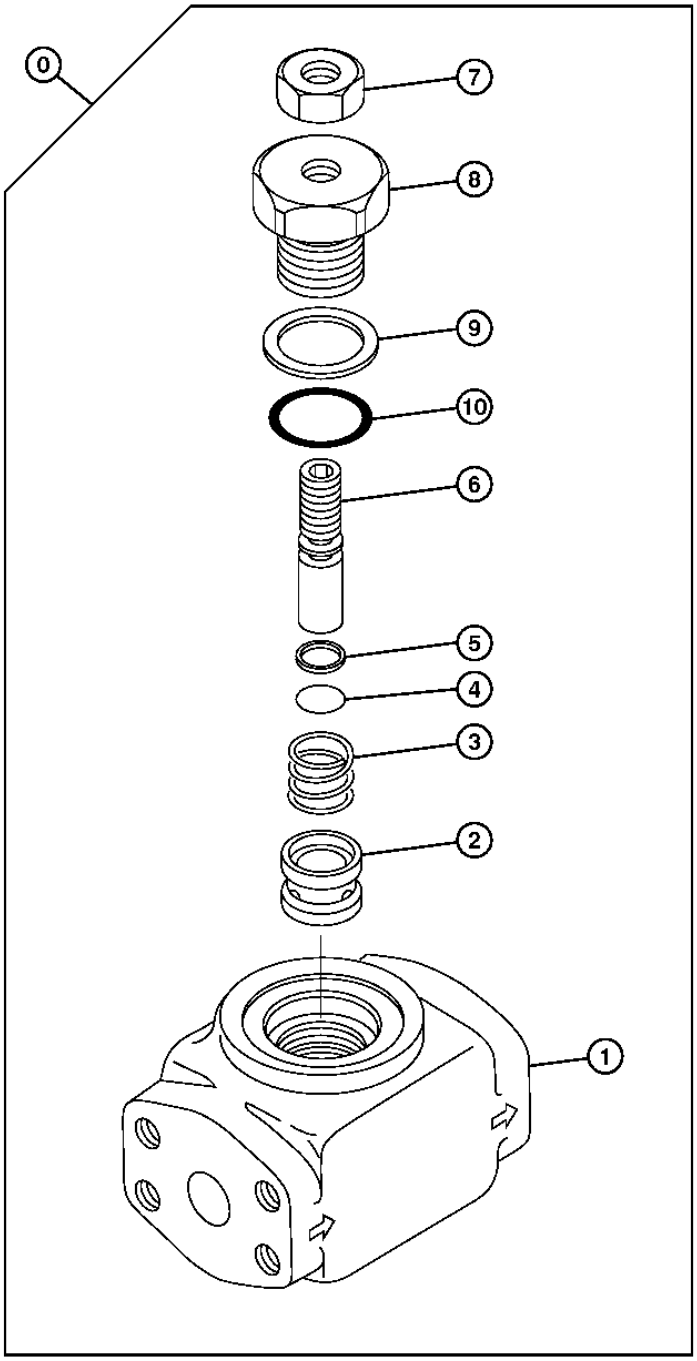

TX1012258

SLOW-RETURN VALVE (SUPER LONG FRONT)
CLAPET DE RETOUR LENT (AVANT SUPER LONGUE)
VALVULA DE RETORNO LENTO (DELANTERO SUPER LARGO)

POS.	*NO.PIEZA*	*DESCRIPCION*	*CANT*	*NUM. SERIE*	*NOTAS*
0	4330223	VALVULA HIDR. REGUL. CAUDAL	1		
1	.....	CARCASA	1		(0671401 NLA)
2	.....	CONO DE VALVULA	1		(0671402 NLA)
3	.....	MUELLE	1		(0671403 NLA)
4	M800650	EMPAQUETADURA	1		(SUSTITUCION PARA 957366)
5	4092265	ANILLO REFORZADOR	1		
6	.....	TUERCA	1		(0671404 NLA)
7	.....	GORRO	1		(0671405 NLA)
8	.....	PASADOR	1		(0671406 NLA)
9	4144045	ANILLO TORICO	1		(SUSTITUCION PARA 0212312)
10	0212313	ANILLO TORICO	1		
40	**AT336753**	**CONJUNTO DE MODIFICACION**	**1**		**(A) (B) (WHOLEGOODS) (DELANTERO SUPER LARGO) (NO SE ILUSTRA) (PEDIMOS ADEMAS T227506, T153672, T153673 Y (2) JD5851)**

(A) ADDITIONAL COMPONENTS ON SEPARATE PAGES.
(A) AUTRES COMPOSANTS FIGURANT SUR PAGES SEPAREES
(A) COMPONENTES ADICIONALES ENUMERADOS EN PAGINAS ADICIONALES

(B) REQUIRES ADDITIONAL 600 KG (1323 LBS) TO COUNTERWEIGHT.
(B) EXIGE 997 KG (2200 LBS) SUPPLEMENTAIRES AU CONTREPOIDS.
(B) REQUIERE 997 KG (2200 LBS) ADICIONALES DE CONTRAPESO.

LUBRICATION SYSTEM
CIRCUIT DE LUBRIFICATION
SISTEMA DE LUBRICACION

TX1012830 -UN-24JAN07

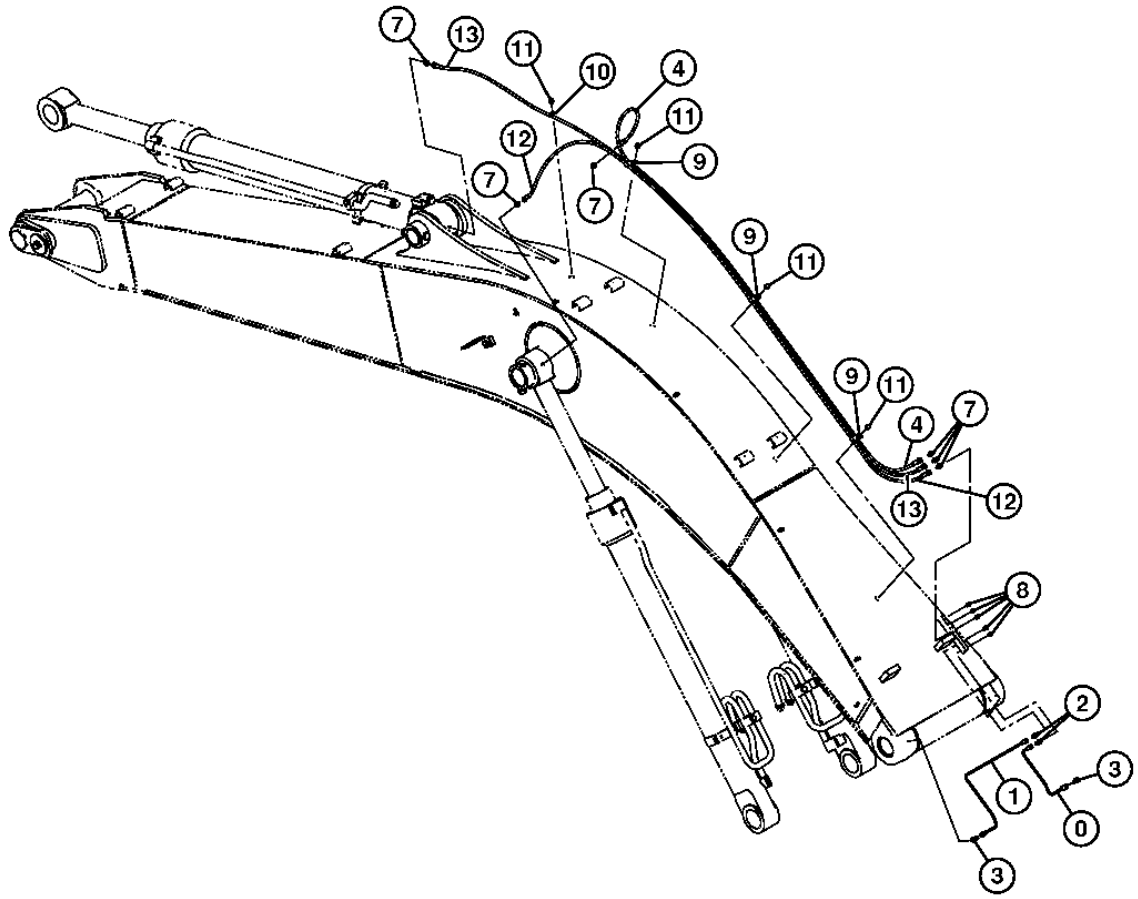

TX1012830

LUBRICATION SYSTEM
CIRCUIT DE LUBRIFICATION
SISTEMA DE LUBRICACION

POS.	*NO.PIEZA*	*DESCRIPCION*	*CANT*	*NUM. SERIE*	*NOTAS*
0	4361000	TUBERIA DE ACEITE	1		
1	4370555	TUBERIA	1		
2	4360981	RACOR ADAPTADOR	2		
3	4345297	ENGRASADOR	2		
4	4447713	MANGUERA	1		
7	4154651	RACOR ADAPTADOR	6		
8	JD7769	ENGRASADOR	5		(SUSTITUCION PARA J75482)
9	T152608	ABRAZADERA	3		(SUSTITUCION PARA 4252877 O AT154207)
10	4190261	ABRAZADERA	1		
11	.....	TORNILLO CON ARANDELA	4		(J271016 NLA)
	19M8324	TORNILLO	4		M10 X 16, (SUSTITUCION PARA J901016)
	DH400704	ARANDELA	4		(J222012 NA)
12	4483563	MANGUERA	1		
13	4622684	MANGUERA HIDR. - CONFECCION	1		

LUBRICATION SYSTEM (1 OF 2) (SUPER LONG FRONT)
CIRCUIT DE LUBRIFICATION (1 OF 2) (AVANT SUPER LONGUE)
SISTEMA DE LUBRICACION (1 OF 2) (DELANTERO SUPER LARGO)

TX1014690 -UN-

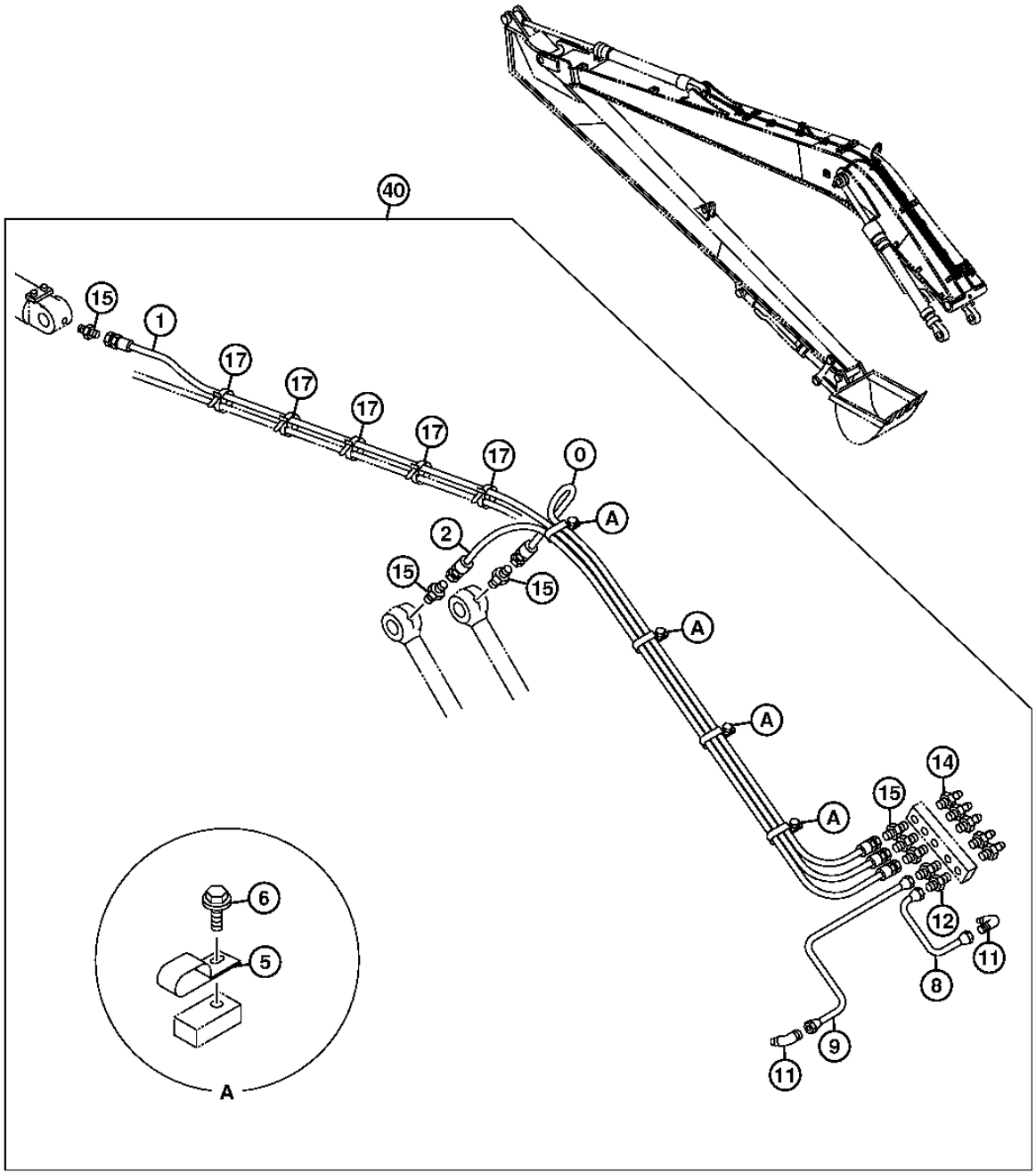

TX1014690

LUBRICATION SYSTEM (1 OF 2) (SUPER LONG FRONT)
CIRCUIT DE LUBRIFICATION (1 OF 2) (AVANT SUPER LONGUE)
SISTEMA DE LUBRICACION (1 OF 2) (DELANTERO SUPER LARGO)

POS.	*NO.PIEZA*	*DESCRIPCION*	*CANT*	*NUM. SERIE*	*NOTAS*
0	4669996	MANGUERA HIDRAULICA	1		
1	4669997	MANGUERA HIDRAULICA	1		
2	4669998	MANGUERA HIDRAULICA	1		
5	T152608	ABRAZADERA	4		(SUSTITUCION PARA 4252877)
6	19M8324	TORNILLO	4		M10 X 16, (SUSTITUCION PARA J271016 O J901016)
	24M7346	ARANDELA	4		11 X 20 X 2 MM, (SUSTITUCION PARA J271016 O J222010)
8	4361000	TUBERIA DE ACEITE	1		
9	4370555	TUBERIA	1		
11	4345297	ENGRASADOR	2		
12	4360981	RACOR ADAPTADOR	2		
14	JD7769	ENGRASADOR	5		(SUSTITUCION PARA TH100364)
15	4154651	RACOR ADAPTADOR	6		
17	H77698	CINTA DE ATAR	5		(SUSTITUCION PARA 4055311)
40	**AT336753**	**CONJUNTO DE MODIFICACION**	**1**		**(A) (B) (WHOLEGOODS) (DELANTERO SUPER LARGO) (PEDIMOS ADEMAS T227506, T153672, T153673 Y (2) JD5851)**

(A) ADDITIONAL COMPONENTS ON SEPARATE PAGES.
(A) AUTRES COMPOSANTS FIGURANT SUR PAGES SEPAREES
(A) COMPONENTES ADICIONALES ENUMERADOS EN PAGINAS ADICIONALES

(B) REQUIRES ADDITIONAL 600 KG (1323 LBS) TO COUNTERWEIGHT.
(B) EXIGE 997 KG (2200 LBS) SUPPLEMENTAIRES AU CONTREPOIDS.
(B) REQUIERE 997 KG (2200 LBS) ADICIONALES DE CONTRAPESO.

LUBRICATION SYSTEM (2 OF 2) (SUPER LONG FRONT)
CIRCUIT DE LUBRIFICATION (2 OF 2) (AVANT SUPER LONGUE)
SISTEMA DE LUBRICACION (2 OF 2) (DELANTERO SUPER LARGO)

TX1014691 -UN-

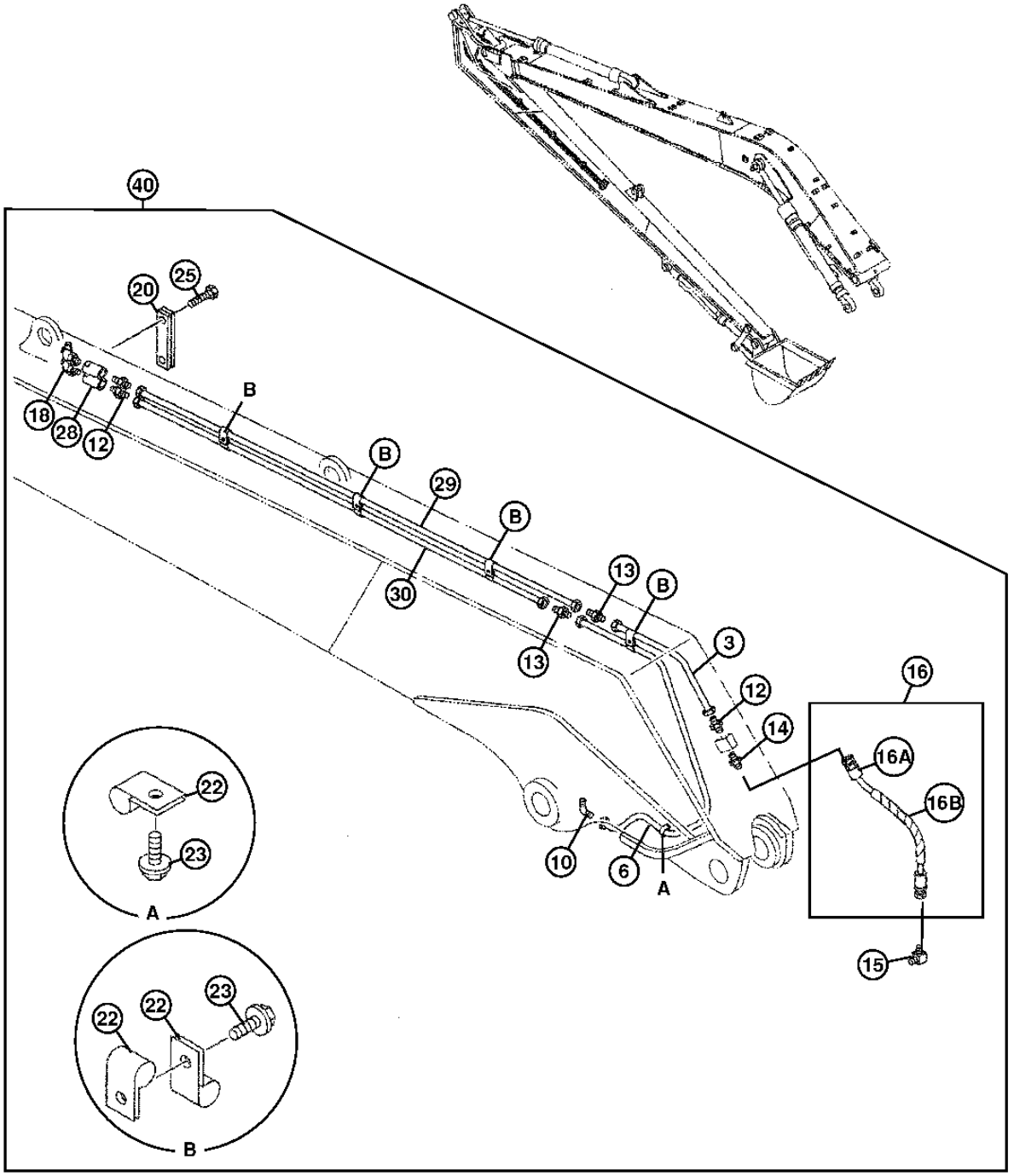

TX1014691

LUBRICATION SYSTEM (2 OF 2) (SUPER LONG FRONT)
CIRCUIT DE LUBRIFICATION (2 OF 2) (AVANT SUPER LONGUE)
SISTEMA DE LUBRICACION (2 OF 2) (DELANTERO SUPER LARGO)

POS.	*NO.PIEZA*	*DESCRIPCION*	*CANT*	*NUM. SERIE*	*NOTAS*
3	4366387	TUBO	1		
6	4379416	TUBO	1		
10	4130174	CONEXION	1		
12	4130169	CONEXION	3		
13	Z32962	CONEXION	2		(SUSTITUCION PARA 4130192)
14	4154651	RACOR ADAPTADOR	1		
15	4154656	RACOR ACODADO	1		
16	.....	MANGUERA HIDRAULICA	1		(9114956 NLA)
16A	AT120788	MANGUERA	1		(SUSTITUCION PARA 4213825)
16B	4276481	TAPADERA	1		
18	T116334	ENGRASADOR	2		(SUSTITUCION PARA J75581)
20	4054024	TIRA	1		
22	TH101388	ABRAZADERA	9		(SUSTITUCION PARA 4000854)
23	19M6614	TORNILLO	5		M6 X 12, (SUSTITUCION PARA J260612 O J900612)
	24M7054	ARANDELA	5		6.400 X 12 X 1.600 MM, (SUSTITUCION PARA J260612 O A590106)
25	19M7358	TORNILLO	2		M10 X 40, (SUSTITUCION PARA J901040)
28	4060162	RACOR ADAPTADOR	2		
29	3075310	TUBO	1		
30	3075311	TUBO	1		
40	**AT336753**	**CONJUNTO DE MODIFICACION**	**1**		**(A) (B) (WHOLEGOODS) (DELANTERO SUPER LARGO) (PEDIMOS ADEMAS T227506, T153672, T153673 Y (2) JD5851)**

(A) ADDITIONAL COMPONENTS ON SEPARATE PAGES.
(A) AUTRES COMPOSANTS FIGURANT SUR PAGES SEPAREES
(A) COMPONENTES ADICIONALES ENUMERADOS EN PAGINAS ADICIONALES

(B) REQUIRES ADDITIONAL 600 KG (1323 LBS) TO COUNTERWEIGHT.
(B) EXIGE 997 KG (2200 LBS) SUPPLEMENTAIRES AU CONTREPOIDS.
(B) REQUIERE 997 KG (2200 LBS) ADICIONALES DE CONTRAPESO.

BOOM AUXILIARY HYDRAULIC LINES (HIGH FLOW)
CONDUITES HYDRAULIQUES AUXILIAIRES (FLECKE) (DEBIT ELEVE)
LINEAS HIDRAULICAS AUXILIARES (AGUILON) (CAUDAL ALTO)

TX1021067 -UN-19APR07

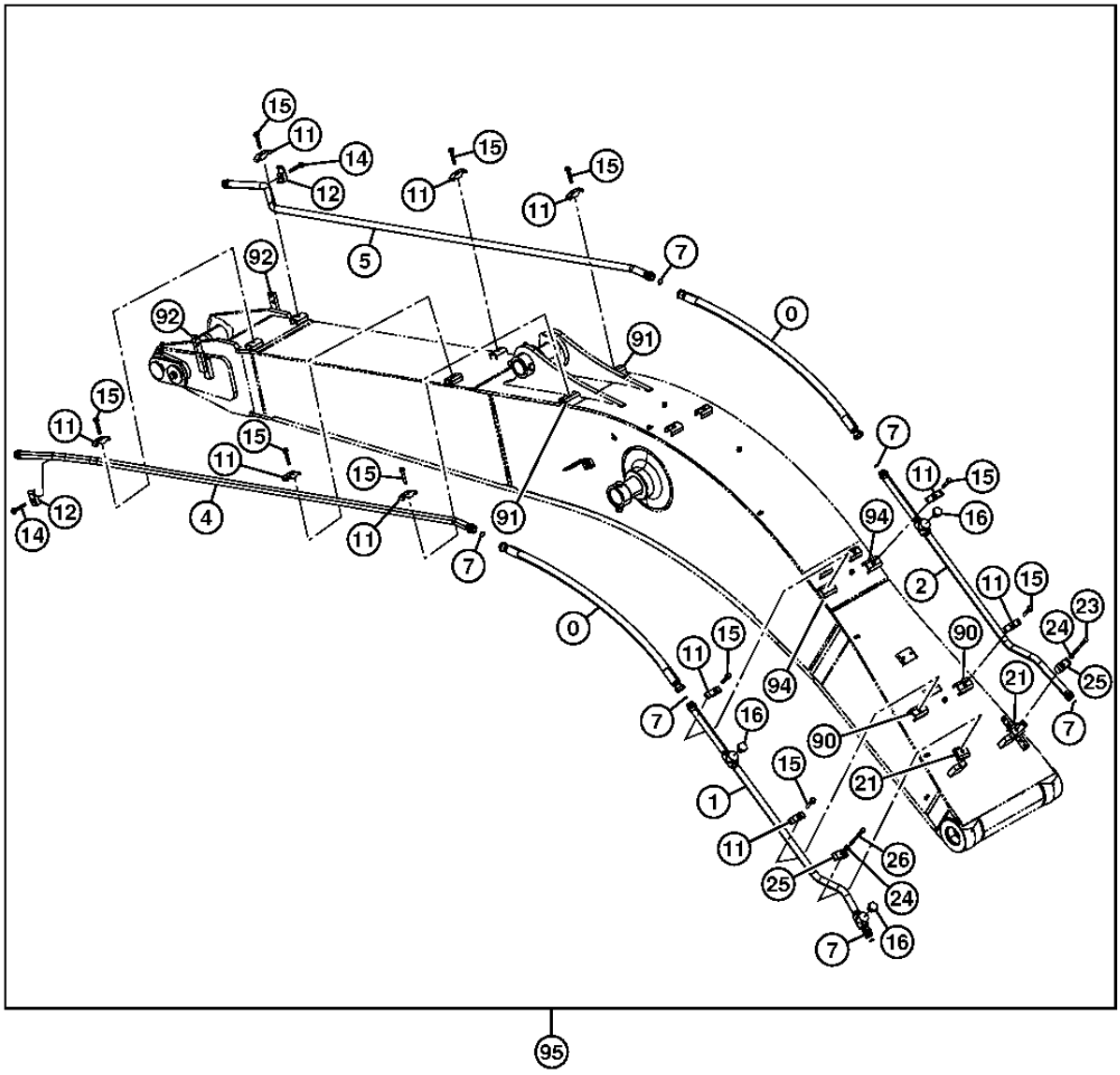

TX1021067

BOOM AUXILIARY HYDRAULIC LINES (HIGH FLOW)
CONDUITES HYDRAULIQUES AUXILIAIRES (FLÈCKE) (DEBIT ELEVE)
LINEAS HIDRAULICAS AUXILIARES (AGUILON) (CAUDAL ALTO)

POS.	*NO.PIEZA*	*DESCRIPCION*	*CANT*	*NUM. SERIE*	*NOTAS*
0	4649213	MANGUERA HIDR. - CONFECCION	2		
1	8101300G	TUBERIA DE ACEITE	1		(SUSTITUCION PARA 8101300)
2	8101301G	TUBERIA DE ACEITE	1		(SUSTITUCION PARA 8101301)
4	8082052J	TUBERIA DE ACEITE	1		(SUSTITUCION PARA 8082052)
5	8082053J	TUBERIA DE ACEITE	1		(SUSTITUCION PARA 8082053)
7	T76938	ANILLO TORICO	6		(SUSTITUCION PARA 4187328)
11	4153488	ABRAZADERA	10		(SUSTITUCION PARA TH103780)
12	4190127	ABRAZADERA	2		(SUSTITUCION PARA TH108313)
14	.....	TORNILLO CON ARANDELA	2		(J271280 NLA)
	19M7364	TORNILLO	2		M12 X 80, (SUSTITUCION PARA J901280)
	24M7345	ARANDELA	2		13.500 X 24 X 2.500 MM, (SUSTITUCION PARA J222012)
15	.....	TORNILLO CON ARANDELA	10		(J271275 NLA)
	19M8767	TORNILLO	10		M12 X 75
	24M7047	ARANDELA	10		13 X 24 X 2.500 MM
16	A885008	TAPON ROSCADO	3		(SUSTITUCION PARA THA885008)
	TH101926	ANILLO TORICO	3		(SUSTITUCION PARA 4506429)
21	9764772	SOPORTE	2		
23	19M8061	TORNILLO	2		M12 X 140, (SUSTITUCION PARA J901208)
24	24M7047	ARANDELA	2		13 X 24 X 2.500 MM, (SUSTITUCION PARA A590112)
25	4190127	ABRAZADERA	2		
26	19M8413	TORNILLO	1		(SUSTITUCION PARA J901210)
90	9765007	TUERCA SOLDABLE	2		
91	9765301	TUERCA SOLDABLE	2		
92	9765303	TUERCA SOLDABLE	2		
94	9765653R	TUERCA SOLDABLE	4		(SUSTITUCION PARA 9765653)
95	**AT341990**	**CONJUNTO DE MODIFICACION**	**1**		**(A) HIGH FLOW AUXILIARY LINES (2.42 M ARM) (WHOLE GOODS)**
	AT336073	**CONJUNTO DE MODIFICACION**	**1**		**(A) HIGH FLOW AUXILIARY LINES (2.91 M ARM) (WHOLE GOODS)**

(A) ADDITIONAL COMPONENTS FOUND ON SEPARATE PAGES
(A) (AUTRES COMPOSANTS SUR PAGES SEPAREES)
(A) (LOS COMPONENTES ADICIONALES SE ENCUENTRAN EN OTRAS PAGINAS)

ARM LINES (SUPER LONG FRONT)
CONDUITES DE BRAS (AVANT SUPER LONGUE)
LINEAS DEL BRAZO (DELANTERO SUPER LARGO)

TX1014687 -UN-

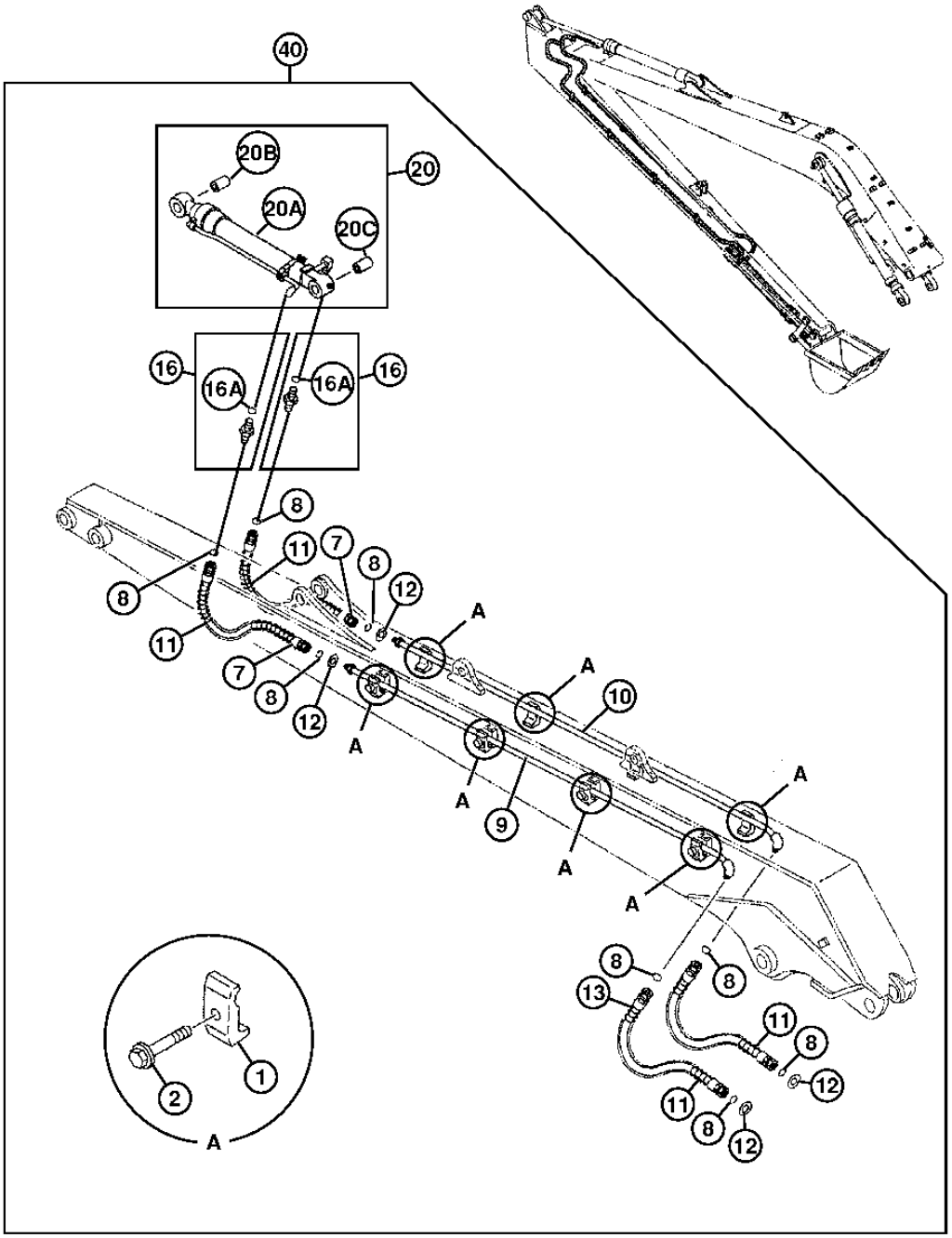

TX1014687

ARM LINES (SUPER LONG FRONT)
CONDUITES DE BRAS (AVANT SUPER LONGUE)
LINEAS DEL BRAZO (DELANTERO SUPER LARGO)

POS.	*NO.PIEZA*	*DESCRIPCION*	*CANT*	*NUM. SERIE*	*NOTAS*
1	4190126	ABRAZADERA	8		
2	19M7363	TORNILLO	8		M12 X 60, (SUSTITUCION PARA J271260 O J901260)
	24M7345	ARANDELA	8		13.500 X 24 X 2.500 MM, (SUSTITUCION PARA J271260 O J222012)
7	AT154876	MANGUERA HIDR. - CONFECCION	2		(SUSTITUCION PARA 4250889)
8	T77858	ANILLO TORICO	8		(SUSTITUCION PARA 4187308)
9	8065488	TUBO	1		
10	8065487	TUBO	1		
11	4053610	PROTECCION DE MANGUERA	4		
12	4203220	ARANDELA	4		
13	AT131293	MANGUERA HIDR. - CONFECCION	2		(SUSTITUCION PARA 4265833)
16	4197530	RACOR ADAPTADOR	2		
16A	4506418	ANILLO TORICO	1		
20	.....	CILINDRO HIDRAULICO	1		(9156726 NLA)
20A	4379259	CILINDRO HIDRAULICO	1		(VER PAGINA APARTE PARA MAS DETALLES)
20B	4365448	CASQUILLO	2		
20C	4365897	CASQUILLO	2		
40	**AT336753**	**CONJUNTO DE MODIFICACION**	**1**		**(A) (B) (WHOLEGOODS) (DELANTERO SUPER LARGO) (PEDIMOS ADEMAS T227506, T153672, T153673 Y (2) JD5851)**

(A) ADDITIONAL COMPONENTS ON SEPARATE PAGES.
(A) AUTRES COMPOSANTS FIGURANT SUR PAGES SEPAREES
(A) COMPONENTES ADICIONALES ENUMERADOS EN PAGINAS ADICIONALES

(B) REQUIRES ADDITIONAL 600 KG (1323 LBS) TO COUNTERWEIGHT.
(B) EXIGE 997 KG (2200 LBS) SUPPLEMENTAIRES AU CONTREPOIDS.
(B) REQUIERE 997 KG (2200 LBS) ADICIONALES DE CONTRAPESO.

ARM HI-FLOW AUXILIARY LINES (2.42 M)
CONDUITES AUXILIAIRES DE DEBIT ELEVE DE BRAS (2.42 METRES)
LINEAS AUXILIARES DE ALTO CAUDAL DE BRAZO (2.42 METROS)

TX1034505 -UN-

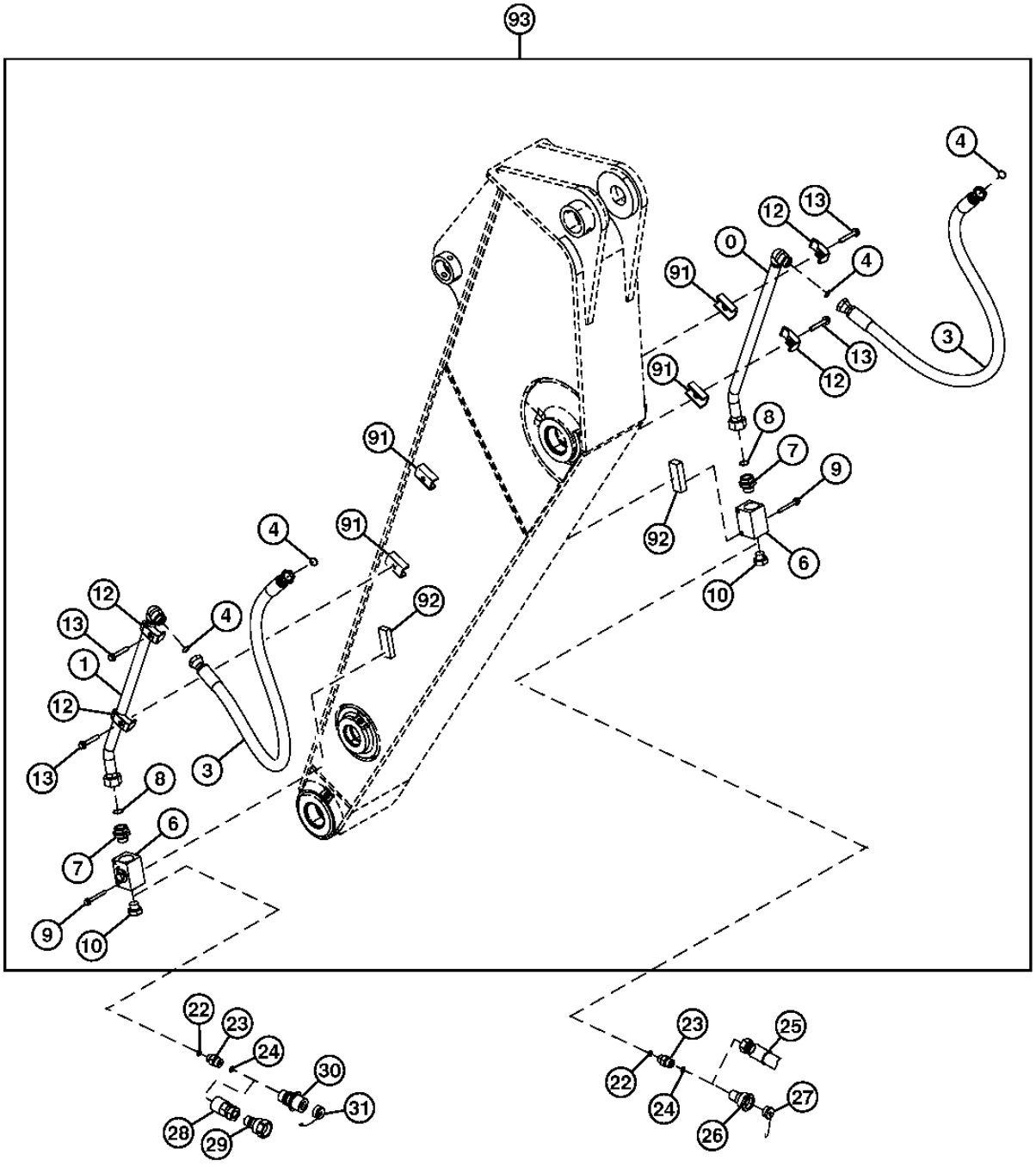

TX1034505

ARM HI-FLOW AUXILIARY LINES (2.42 M)
CONDUITES AUXILIAIRES DE DEBIT ELEVE DE BRAS (2.42 METRES)
LINEAS AUXILIARES DE ALTO CAUDAL DE BRAZO (2.42 METROS)

POS.	*NO.PIEZA*	*DESCRIPCION*	*CANT*	*NUM. SERIE*	*NOTAS*
0	8087257G	TUBO	1		(SUSTITUCION PARA 8087257)
1	8087377G	TUBO	1		(SUSTITUCION PARA 8087377)
3	4628902	MANGUERA HIDR. - CONFECCION	2		
4	T76938	ANILLO TORICO	4		(SUSTITUCION PARA 4187328)
6	4447675	VALVULA HIDR. REGUL. CAUDAL	2		
7	4205196	RACOR ADAPTADOR	2		
	TH101926	ANILLO TORICO	1		(SUSTITUCION PARA 4506429)
8	T78612	ANILLO TORICO	2		(SUSTITUCION PARA 4187329)
9	.....	TORNILLO CON ARANDELA	4		(J271085 NLA)
	19M8197	TORNILLO	4		M10 X 85, (SUSTITUCION PARA J901085)
	24M7346	ARANDELA	4		11 X 20 X 2 MM, (SUSTITUCION PARA J222010)
10	A885008	TAPON ROSCADO	2		
	TH101926	ANILLO TORICO	1		(SUSTITUCION PARA 4506429)
12	4190127	ABRAZADERA	4		(SUSTITUCION PARA TH108313)
13	.....	TORNILLO CON ARANDELA	4		(J271275 NLA)
	19M8767	TORNILLO	4		M12 X 75
	24M7047	ARANDELA	4		13 X 24 X 2.500 MM
22	TH101926	ANILLO TORICO	2		
23	4189535	RACOR ADAPTADOR	2		(1" ORFS)
	AT318016	RACOR ADAPTADOR	2		(3/4" ORFS) (SUSTITUCION PARA 4189537)
	AT301151	CONEXION	2		(1" SAE, MACHO)
	X12-16F4OMXS	RACOR ADAPTADOR	2		(3/4" 37 GRADOS)
	X12-16F4OMXS	RACOR ADAPTADOR	2		(1" 37 GRADOS)
	AT305641	CONEXION	2		(3/4" SAE, MACHO)
24	R29936	ANILLO TORICO	2		
25	X1JS78-20-16	CONEXION DE MANGUERA	2		EXTREMO DE MANGUERA - 1 1/4 X 1 PULG. RECTO
	X1J978-20-16	RACOR ACODADO	2		EXTREMO MANGUERA - 1 1/4 X 1 PULG. 90 GRADOS
26	AT186111	ENCHUFE RAPIDO	1		(1" HEMBRA) (ACOPLADOR CON TORNILLO)
27	AT186114	TAPON	1		
28	AT117364	HEMBRA ACOPLAMIENTO HIDRAUL	2		ANILLO 'O' (-12) 1 1/16 SAE ACOPL RAPIDO HEMBRA
	AT120499	ACOPLAMIENTO	2		ANILLO 'O' (-16) 1 5/16 SAE ACOPL RAPIDO HEMBRA
29	AT117365	MACHO ACOPLAMIENTO HIDRAUL	2		ANILLO 'O' 1 1/16 SAE ACOPLADOR RAPIDO MACHO (-12)
	AT120498	ACOPLAMIENTO	2		ANILLO 'O' 1 5/16 SAE ACOPLADOR RAPIDO MACHO (-16)
30	AT186112	ENCHUFE RAPIDO	1		(1" MACHO) (ACOPLADOR CON TORNILLO)
31	AT186113	TAPA	1		
91	9763817	TUERCA SOLDABLE	4		
92	4429829	TUERCA SOLDABLE	2		(A) LINEAS AUXILIARES DE ALSO CAUDAL (2.42 M BRAZO) (WHOLE GOODS)
93	**AT341990**	**CONJUNTO DE MODIFICACION**	**1**		**(A) LINEAS AUXILIARES DE ALSO CAUDAL (2.42 BRAZO) (WHOLE GOODS)**

(A) ADDITIONAL COMPONENTS FOUND ON SEPARATE PAGES
(A) (AUTRES COMPOSANTS SUR PAGES SEPAREES)
(A) (LOS COMPONENTES ADICIONALES SE ENCUENTRAN EN OTRAS PAGINAS)

ARM HI-FLOW AUXILIARY LINES (2.91 M)
CONDUITES AUXILIAIRES DE DEBIT ELEVE DE BRAS (2.91 METRES)
LINEAS AUXILIARES DE ALTO CAUDAL DE BRAZO (2.91 METROS)

TX1034503 -UN-

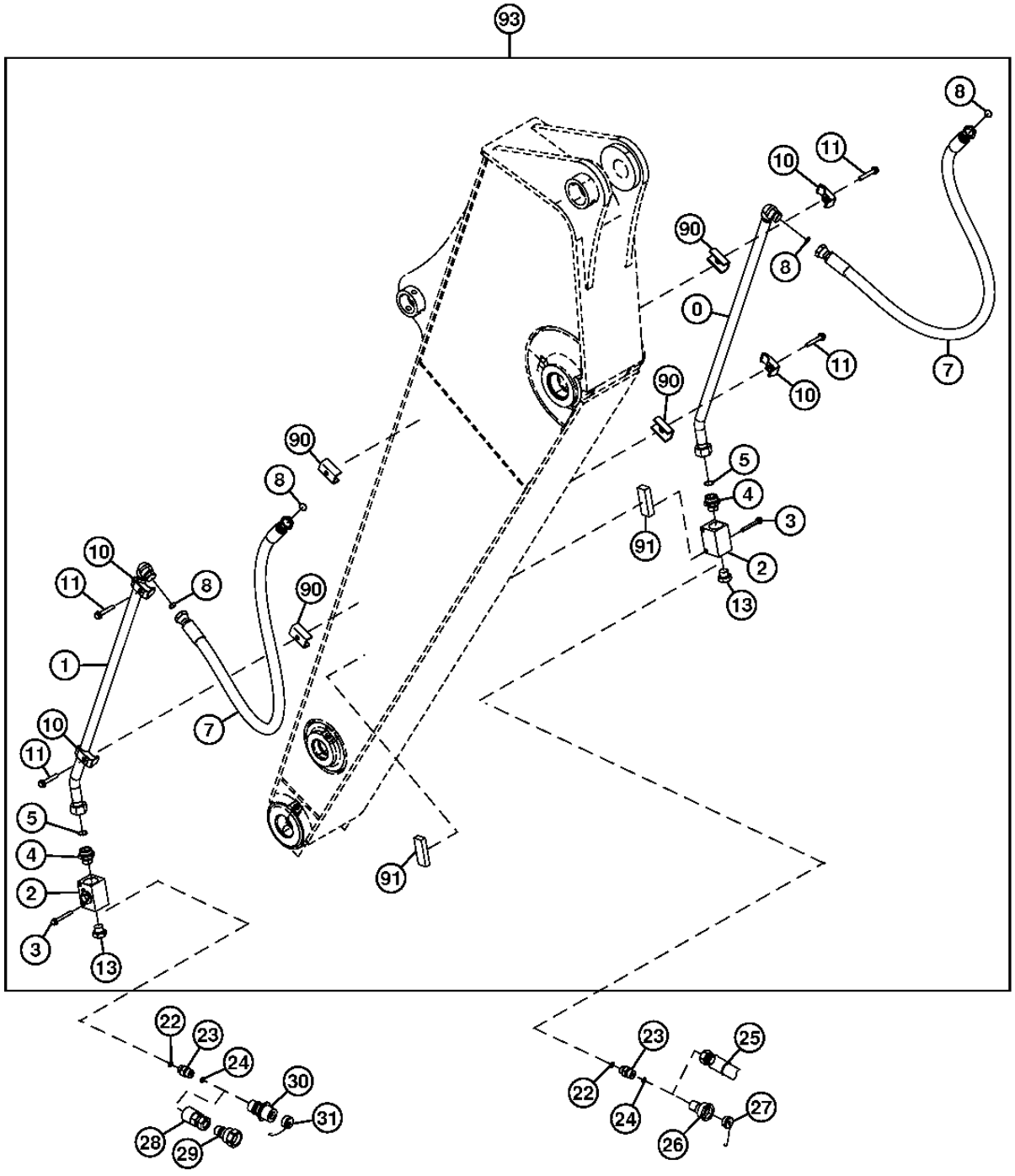

TX1034503

ARM HI-FLOW AUXILIARY LINES (2.91 M)
CONDUITES AUXILIAIRES DE DEBIT ELEVE DE BRAS (2.91 METRES)
LINEAS AUXILIARES DE ALTO CAUDAL DE BRAZO (2.91 METROS)

POS.	*NO.PIEZA*	*DESCRIPCION*	*CANT*	*NUM. SERIE*	*NOTAS*
0	8084097H	TUBERIA DE ACEITE	1		(SUSTITUCION PARA 8084097)
1	8083882H	TUBERIA DE ACEITE	1		(SUSTITUCION PARA 8083882)
2	4447675	VALVULA HIDR. REGUL. CAUDAL	2		
3	.....	TORNILLO CON ARANDELA	4		(J271275 NLA)
	19M8197	TORNILLO	4		M10 X 85, (SUSTITUCION PARA J901085)
	24M7346	ARANDELA	4		11 X 20 X 2 MM, (SUSTITUCION PARA J222010)
4	4205196	RACOR ADAPTADOR	2		
	TH101926	ANILLO TORICO	1		28.700 X 3.500 MM, (SUSTITUCION PARA 4506429)
5	T78612	ANILLO TORICO	2		29.870 X 1.778 MM, (SUSTITUCION PARA 4187329)
7	4628902	MANGUERA HIDR. - CONFECCION	2		
8	T76938	ANILLO TORICO	4		23.520 X 1.778 MM, (SUSTITUCION PARA 4187328)
10	4190127	ABRAZADERA	4		(SUSTITUCION PARA TH108313)
11	.....	TORNILLO CON ARANDELA	4		(J271275 NLA)
	19M8088	TORNILLO	1		M12 X 75, (SUSTITUCION PARA J901275)
	24M7345	ARANDELA	1		13.500 X 24 X 2.500 MM, (SUSTITUCION PARA J222012)
13	A885008	TAPON ROSCADO	2		(SUSTITUCION PARA THA885008)
	TH101926	ANILLO TORICO	2		28.700 X 3.500 MM, (SUSTITUCION PARA 4506429)
22	TH101926	ANILLO TORICO	2		
23	4189535	RACOR ADAPTADOR	2		(1" ORFS)
	AT318016	RACOR ADAPTADOR	2		(3/4" ORFS) (SUSTITUCION PARA 4189537)
	AT301151	CONEXION	2		(1" SAE, MACHO)
	X12-16F4OMXS	RACOR ADAPTADOR	2		(3/4" 37 GRADOS)
	X12-16F4OMXS	RACOR ADAPTADOR	2		(1" 37 GRADOS)
	AT305641	CONEXION	2		(3/4" SAE, MACHO)
24	R29936	ANILLO TORICO	2		
25	X1JS78-20-16	CONEXION DE MANGUERA	2		EXTREMO DE MANGUERA - 1 1/4 X 1 PULG. RECTO
	X1J978-20-16	RACOR ACODADO	2		EXTREMO MANGUERA - 1 1/4 X 1 PULG. 90 GRADOS
26	AT186111	ENCHUFE RAPIDO	1		(1" HEMBRA) (ACOPLADOR CON TORNILLO)
27	AT186114	TAPON	1		
28	AT117364	HEMBRA ACOPLAMIENTO HIDRAUL	2		ANILLO 'O' (-12) 1 1/16 SAE ACOPL RAPIDO HEMBRA
	AT120499	ACOPLAMIENTO	2		ANILLO 'O' (-16) 1 5/16 SAE ACOPL RAPIDO HEMBRA
29	AT117365	MACHO ACOPLAMIENTO HIDRAUL	2		ANILLO 'O' 1 1/16 SAE ACOPLADOR RAPIDO MACHO (-12)
	AT120498	ACOPLAMIENTO	2		ANILLO 'O' 1 5/16 SAE ACOPLADOR RAPIDO MACHO (-16)
30	AT186112	ENCHUFE RAPIDO	1		(1" MACHO) (ACOPLADOR CON TORNILLO)
31	AT186113	TAPA	1		
90	9763817	TUERCA SOLDABLE	4		
91	4429829	TUERCA SOLDABLE	2		
93	**AT336073**	**CONJUNTO DE MODIFICACION**	**1**		**(A) LINEAS AUXILIARES DE ALTO CAUDAL (2.91 M BRAZO) (WHOLE GOODS)**

(A) ADDITIONAL COMPONENTS FOUND ON SEPARATE PAGES.
(A) (AUTRES COMPOSANTS SUR PAGES SEPAREES)
(A) (LOS COMPONENTES ADICIONALES SE ENCUENTRAN EN OTRAS PAGINAS)

ARM LOW FLOW AUXILIARY LINES (2.42 M)
CONDUITES AUXILIAIRES DE FAIBLE DEBIT DE BRAS (2.42 METRES)
LINEAS AUXILIARES DE BAJO CAUDAL DE BRAZO (2.42 METROS)

TX1014542 -UN-09DEC06

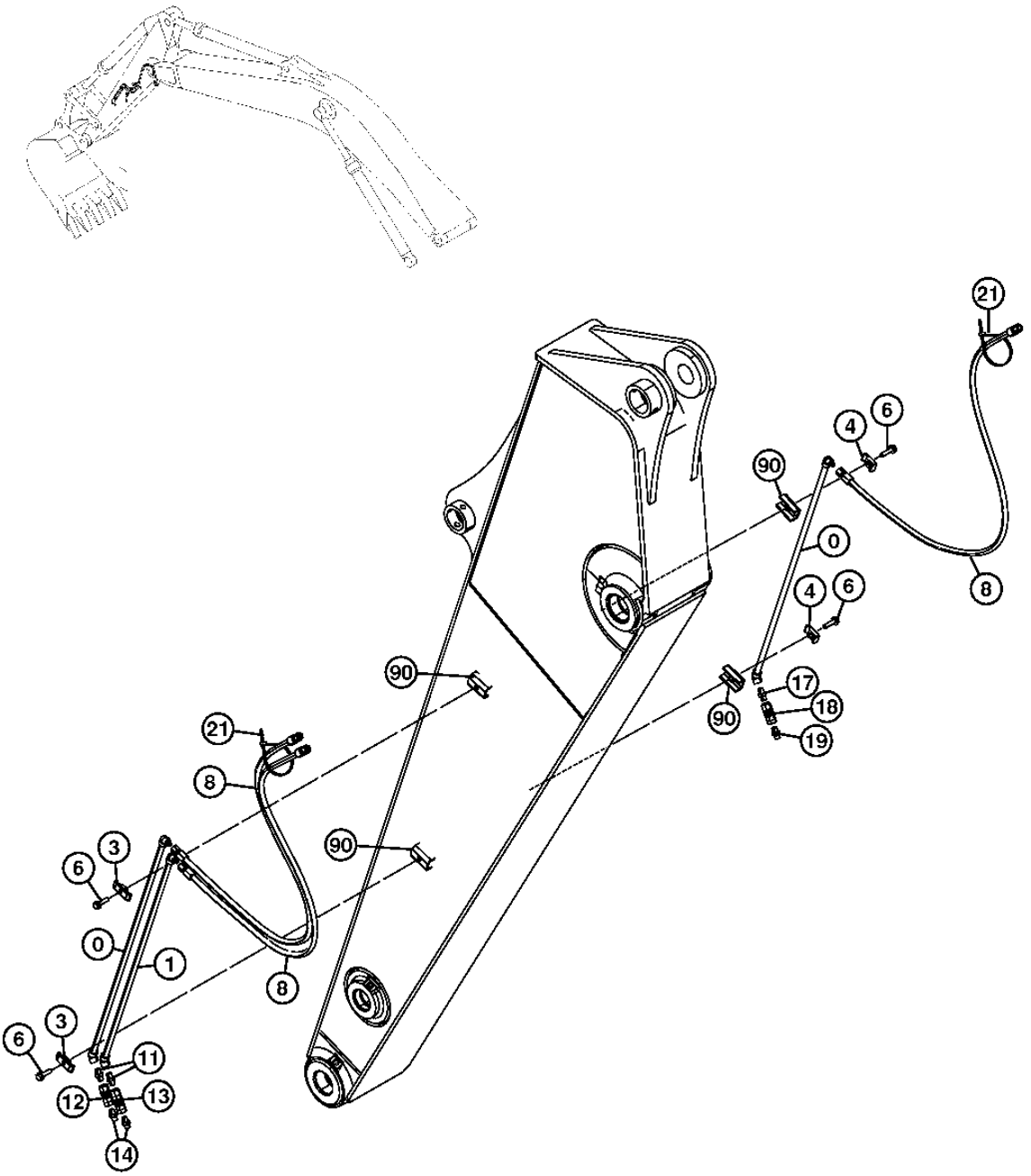

TX1014542

ARM LOW FLOW AUXILIARY LINES (2.42 M)
CONDUITES AUXILIAIRES DE FAIBLE DEBIT DE BRAS (2.42 METRES)
LINEAS AUXILIARES DE BAJO CAUDAL DE BRAZO (2.42 METROS)

POS.	*NO.PIEZA*	*DESCRIPCION*	*CANT*	*NUM. SERIE*	*NOTAS*
0	8089063G	TUBO	2		(SUSTITUCION PARA 8089063)
1	8089064G	TUBO	1		(SUSTITUCION PARA 8089064)
3	4189858	ABRAZADERA	2		(SUSTITUCION PARA 4354753)
4	4190124	ABRAZADERA	2		
6	.....	TORNILLO CON ARANDELA	4		(J271250 NLA)
	19M7361	TORNILLO	4		M12 X 50, (SUSTITUCION PARA J901250)
	24M7345	ARANDELA	4		13.500 X 24 X 2.500 MM, (SUSTITUCION PARA J222012)
8	4489201	MANGUERA HIDRAULICA	3		
11	94-1702	RACOR ADAPTADOR	2		(SUSTITUCION PARA TH102949)
12	4232933	CONEXION	1		
	4644532	TAPA	1		
	4644533	TAPA	1		
13	TH4059552	ACOPLAMIENTO	1		(SUSTITUCION PARA 4059552)
	4644532	TAPA	1		
	4644533	TAPA	1		
14	94-1302	RACOR ADAPTADOR	2		
17	94-1702	RACOR ADAPTADOR	1		(SUSTITUCION PARA TH102949)
18	TH4059552	ACOPLAMIENTO	1		(SUSTITUCION PARA 4059552)
	4644532	TAPA	1		
	4644533	TAPA	1		
19	94-1302	RACOR ADAPTADOR	1		
21	H77698	CINTA DE ATAR	2		(SUSTITUCION PARA 4121859)
90	9765301	TUERCA SOLDABLE	4		

ARM LOW FLOW AUXILIARY LINES (2.91 M)
CONDUITES AUXILIAIRES DE FAIBLE DEBIT DE BRAS (2.91 METRES)
LINEAS AUXILIARES DE BAJO CAUDAL DE BRAZO (2.91 METROS)

TX1021379 -UN-01MAY07

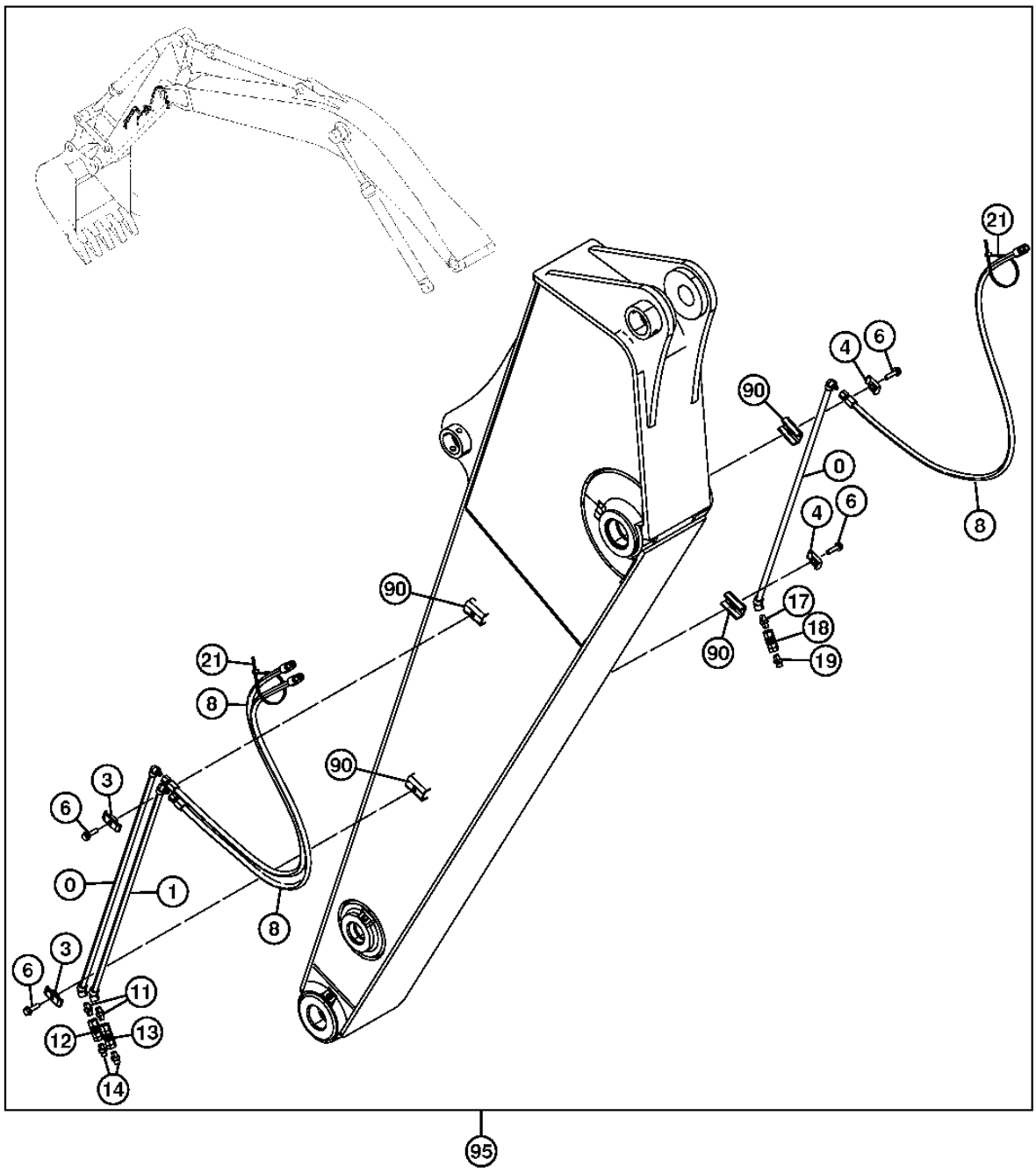

TX1021379

ARM LOW FLOW AUXILIARY LINES (2.91 M)
CONDUITES AUXILIAIRES DE FAIBLE DEBIT DE BRAS (2.91 METRES)
LINEAS AUXILIARES DE BAJO CAUDAL DE BRAZO (2.91 METROS)

POS.	*NO.PIEZA*	*DESCRIPCION*	*CANT*	*NUM. SERIE*	*NOTAS*
0	8079434G	TUBERIA DE ACEITE	2		(SUSTITUCION PARA 8089063)
1	8079436G	TUBERIA DE ACEITE	1		(SUSTITUCION PARA 8089064)
3	4189858	ABRAZADERA	2		(SUSTITUCION PARA 4354753)
4	4190124	ABRAZADERA	2		
6	.....	TORNILLO CON ARANDELA	4		(J271250 NLA)
	19M7361	TORNILLO	4		M12 X 50, (SUSTITUCION PARA J901250)
	24M7345	ARANDELA	4		13.500 X 24 X 2.500 MM, (SUSTITUCION PARA J222012)
8	4462707	MANGUERA HIDRAULICA	3		
11	94-1702	RACOR ADAPTADOR	2		(SUSTITUCION PARA TH102949)
12	4232933	CONEXION	1		
	4644532	TAPA	1		
	4644533	TAPA	1		
13	TH4059552	ACOPLAMIENTO	1		(SUSTITUCION PARA 4059552)
	4644532	TAPA	1		
	4644533	TAPA	1		
14	94-1302	RACOR ADAPTADOR	2		
17	94-1702	RACOR ADAPTADOR	1		(SUSTITUCION PARA TH102949)
18	TH4059552	ACOPLAMIENTO	1		(SUSTITUCION PARA 4059552)
	4644532	TAPA	1		
	4644533	TAPA	1		
19	94-1302	RACOR ADAPTADOR	1		
21	H77698	CINTA DE ATAR	2		(SUSTITUCION PARA 4121859)
90	9765301	TUERCA SOLDABLE	4		
95	**AT337184**	**CONJUNTO DE MODIFICACION**	**1**		**(A) LINEAS AUXILIARES DE BAJO COUDAL (BRAZO DE 2.91 M) (WHOLE GOODS)**

(A) ADDITIONAL COMMENTS FOUND ON SEPARATE PAGES
(A) (AUTRES COMPOSANTS SUR PAGES SEPAREES)
(A) (LOS COMPONENTES ADICIONALES SE ENCUENTRAN EN OTRAS PAGINAS)

AUXILIARY PILOT LINES (CONTROL VALVE TO SELECTOR VALVE)
CONDUITES PILOTES AUXILIAIRES (DISTRIBUTEUR VERS VANNE SELECTRICE)
LINEAS PILOTO AUXILIARES (ENTRE VALVULA DE CONTROL Y VALVULA SELECTORA)

TX1021070 -UN-19APR07

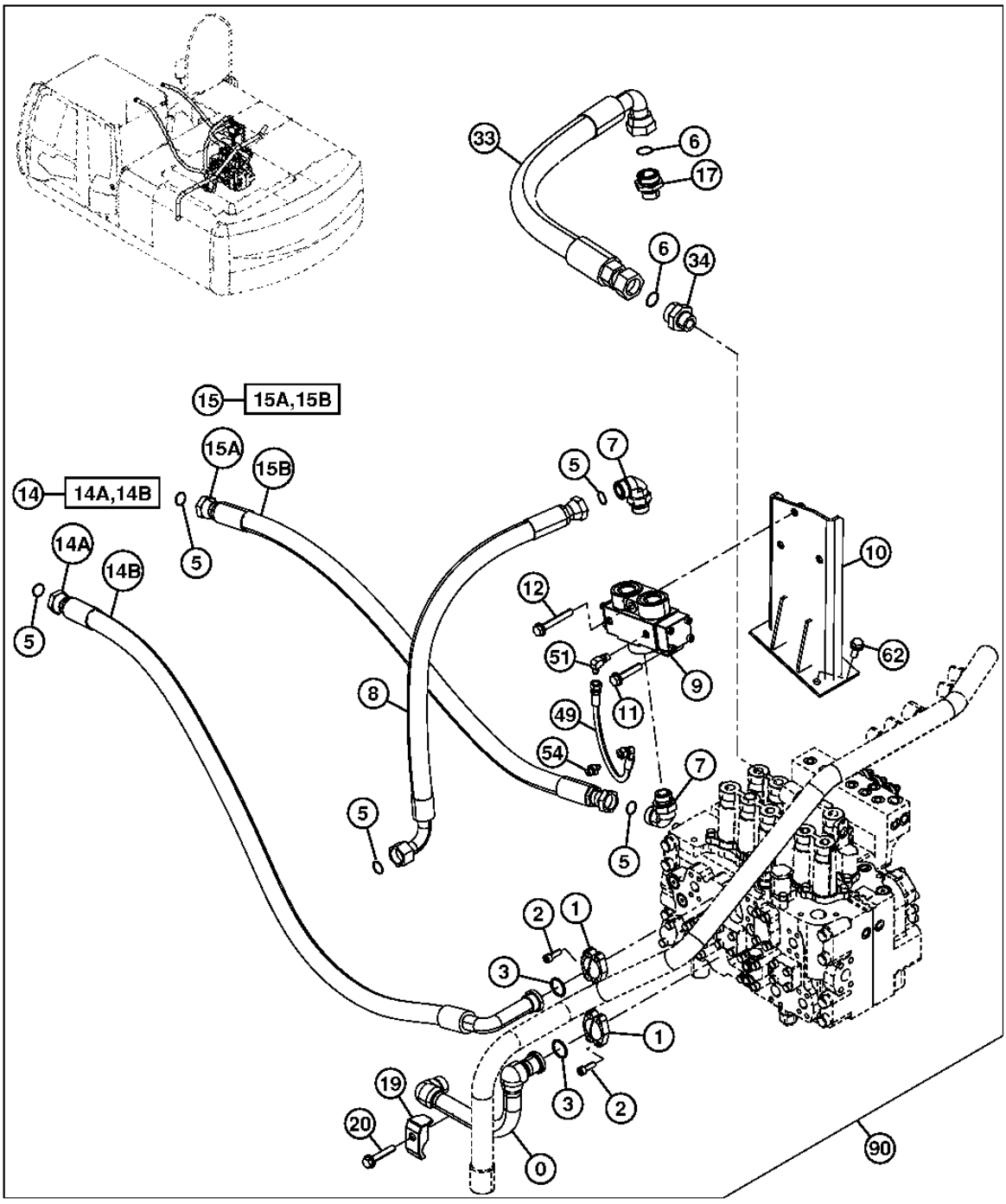

TX1021070

AUXILIARY PILOT LINES (CONTROL VALVE TO SELECTOR VALVE)
CONDUITES PILOTES AUXILIAIRES (DISTRIBUTEUR VERS VANNE SELECTRICE)
LINEAS PILOTO AUXILIARES (ENTRE VALVULA DE CONTROL Y VALVULA SELECTORA)

POS.	*NO.PIEZA*	*DESCRIPCION*	*CANT*	*NUM. SERIE*	*NOTAS*
0	8100955	TUBO	1		
1	H61354	CONEXION CON BRIDA	4		(SUSTITUCION PARA 962453)
2	19M7576	TORNILLO	8		M10 X 30, (SUSTITUCION PARA J781030)
3	966993	ANILLO TORICO	2		
5	T76938	ANILLO TORICO	5		(SUSTITUCION PARA 4187328)
6	T78612	ANILLO TORICO	2		(SUSTITUCION PARA 4187329)
7	A853388	RACOR ACODADO	2		(SUSTITUCION PARA 4198799)
	TH101926	ANILLO TORICO	1		(SUSTITUCION PARA 4506429)
8	4308148	MANGUERA HIDRAULICA	1		
9	4626057	VALVULA	1		
10	8100958	SOPORTE	1		
11	.....	TORNILLO CON ARANDELA	2		(J271265 NLA)
	19M7331	TORNILLO	2		M12 X 65
	24M7047	ARANDELA	2		13 X 24 X 2.500 MM
12	.....	TORNILLO CON ARANDELA	1		(J271290 NLA)
	19M7943	TORNILLO	1		M12 X 90, (SUSTITUCION PARA J901290)
	24M7345	ARANDELA	1		13.500 X 24 X 2.500 MM, (SUSTITUCION PARA J222012)
14	.....	MANGUERA HIDRAULICA	1		(9263210 NLA)
14A	4638014	MANGUERA HIDRAULICA	1		
14B	.....	PROTECCION DE MANGUERA	1		(SUSTITUCION PARA AT213832) (4327294 NLA) (MAKE FROM XHG-075 CUT TO LENGTH)
15	.....	MANGUERA HIDRAULICA	1		(9154207 NLA)
15A	4275675	MANGUERA HIDRAULICA	1		
15B	.....	PROTECCION DE MANGUERA	1		(4327294 NLA) (MAKE FROM XHG-075 CUT TO LENGTH)
17	4205196	RACOR ADAPTADOR	1		
	4506429	ANILLO TORICO	1		(SUSTITUCION PARA 4506429)
19	4190127	ABRAZADERA	1		
20	.....	TORNILLO CON ARANDELA	1		(J271270 NLA)
	19M7753	TORNILLO	1		M12 X 70, (SUSTITUCION PARA J901270)
	24M7345	ARANDELA	1		13.500 X 24 X 2.500 MM, (SUSTITUCION PARA J222012)
33	4648391	MANGUERA HIDRAULICA	1		
34	A853180	RACOR ADAPTADOR	1		
	TH101926	ANILLO TORICO	1		(SUSTITUCION PARA 4506429)
49	4427359	MANGUERA	1		(SUSTITUCION PARA 4470393)
51	4154670	RACOR ACODADO	1		(SUSTITUCION PARA A852322)
	M800650	EMPAQUETADURA	1		(SUSTITUCION PARA 957366)
54	A852122	RACOR ADAPTADOR	1		
	M800650	EMPAQUETADURA	1		(SUSTITUCION PARA 957366)
62	.....	TORNILLO CON ARANDELA	3		(J271235 NLA)
	19M7403	TORNILLO	3		M12 X 35, (SUSTITUCION PARA J901235)
	24M7345	ARANDELA	3		13.500 X 24 X 2.500 MM, (SUSTITUCION PARA J222012)
90	**AT341990**	**CONJUNTO DE MODIFICACION**	**1**		**(A) LINEAS AUXILIARES DE ALTO CAUDAL (2.42 M BRAZO) (WHOLE GOODS)**
	AT336073	**CONJUNTO DE MODIFICACION**	**1**		**(A) LINEAS AUXILIARES DE ALTO CAUDAL (2.91 M BRAZO) (WHOLE GOODS)**

(A) ADDITIONAL COMPONENTS FOUND ON SEPARATE PAGES
(A) (AUTRES COMPOSANTS SUR PAGES SEPAREES)
(A) (LOS COMPONENTES ADICIONALES SE ENCUENTRAN EN OTRAS PAGINAS)

AUXILIARY PILOT LINES (CONTROL VALVE TO PILOT SIGNAL MANIFOLD)
CONDUITES PILOTES AUXILIAIRES(DISTRIBUTEUR VERS COLLECTEUR DE SIGNAL PILOTE
LINEAS DE CONTROL PILOTO AUXILIAR (DE VALVULA DE CONTROL A COLECTOR DE SENALES PILOTO)

TX1021071 -UN-25APR07

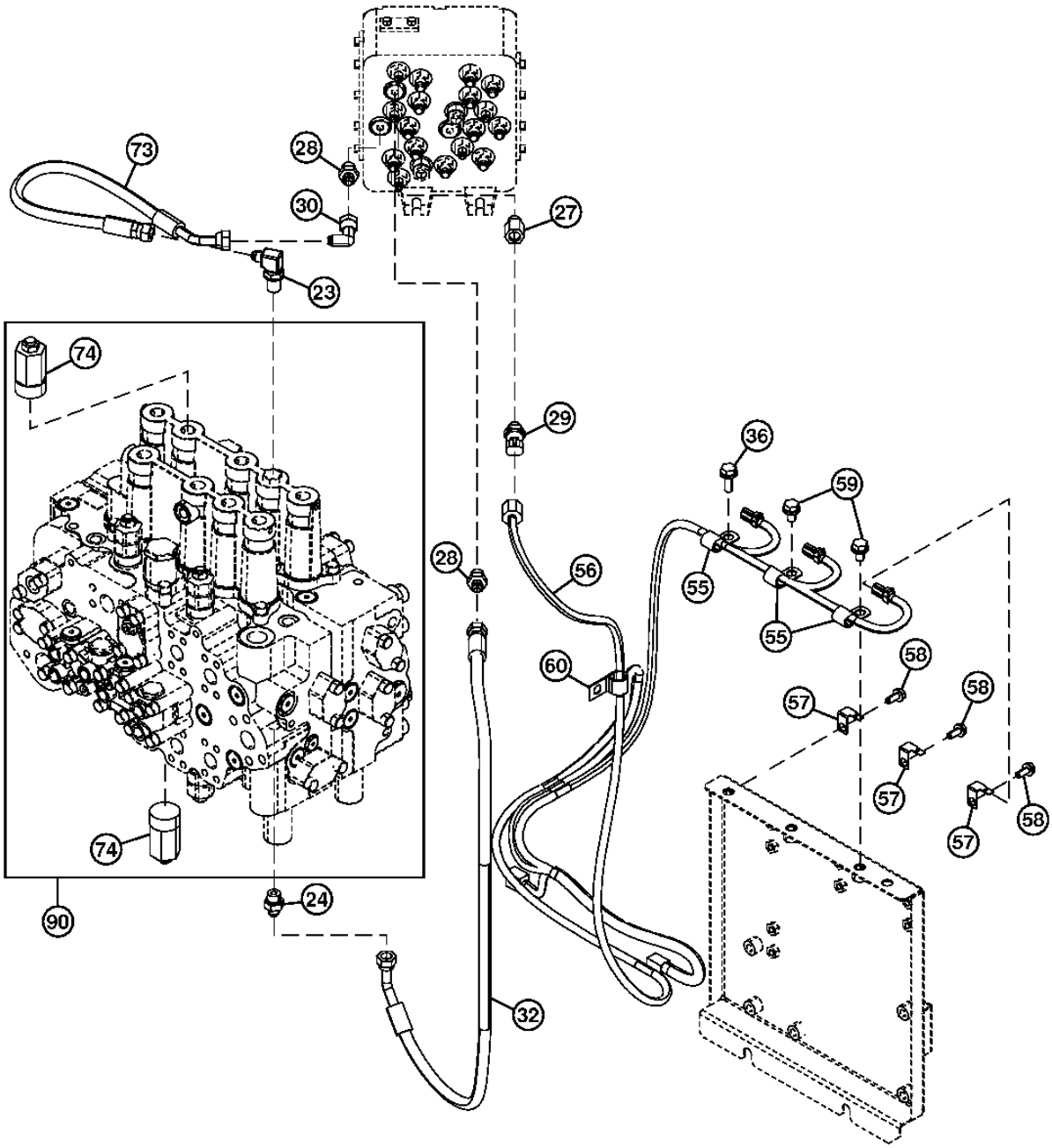

TX1021071

AUXILIARY PILOT LINES (CONTROL VALVE TO PILOT SIGNAL MANIFOLD)
CONDUITES PILOTES AUXILIAIRES(DISTRIBUTEUR VERS COLLECTEUR DE SIGNAL PILOTE
LINEAS DE CONTROL PILOTO AUXILIAR (DE VALVULA DE CONTROL A COLECTOR DE SENALES PILOTO)

POS.	*NO.PIEZA*	*DESCRIPCION*	*CANT*	*NUM. SERIE*	*NOTAS*
23	AT318017	RACOR ADAPTADOR	1		(SUSTITUCION PARA 4208913)
	CH11570	ANILLO TORICO	1		(SUSTITUCION PARA 4509180)
24	A852133	RACOR ADAPTADOR	1		
	4509180	ANILLO TORICO	1		(SUSTITUCION PARA 4509180)
27	4263446	REDUCTOR	1		
	CH11570	ANILLO TORICO	1		(SUSTITUCION PARA 4509180)
28	A852133	RACOR ADAPTADOR	2		(SUSTITUCION PARA P67978)
	CH11570	ANILLO TORICO	1		(SUSTITUCION PARA 4509180)
29	4436535	SENSOR	1		(SUSTITUCION PARA TH4436535) (SENSOR DE PRESION) (PROPULSION)
	M800650	EMPAQUETADURA	1		(SUSTITUCION PARA 957366)
30	4239976	UNION DE RACOR	1		
32	4654406	MANGUERA	1		
36	.....	TORNILLO CON ARANDELA	1		(J271030 NLA)
	19M7662	TORNILLO	1		M10 X 30, (SUSTITUCION PARA J901030)
	24M7346	ARANDELA	1		11 X 20 X 2 MM, (SUSTITUCION PARA J222010)
55	4190275	ABRAZADERA	3		
56	3106815	GRUPO DE CABLES	1		
57	4257159	SOPORTE	3		
58	.....	TORNILLO CON ARANDELA	3		(J260820 NLA)
	19M7139	TORNILLO	3		M8 X 20, (SUSTITUCION PARA J900820)
	24M7055	ARANDELA	3		8.400 X 16 X 1.600 MM, (SUSTITUCION PARA A590108)
59	.....	TORNILLO CON ARANDELA	2		(J271020 NLA)
	19M7938	TORNILLO	2		M10 X 20, (SUSTITUCION PARA J901020)
	24M7346	ARANDELA	2		11 X 20 X 2 MM, (SUSTITUCION PARA J222010)
60	T28949	ABRAZADERA	1		(SUSTITUCION PARA 4190273)
73	4453063	MANGUERA HIDRAULICA	1		(SUSTITUCION PARA 4453063)
74	4309832	VALVULA DESCARGA DE PRESION	2		
90	**AT341990**	**CONJUNTO DE MODIFICACION**	**1**		**(A) LINEAS AUXILIARES DE ALTO CAUDAL (2.42 M BRAZO) (WHOLE GOODS)**
	AT336073	**CONJUNTO DE MODIFICACION**	**1**		**(A) LINEAS AUXILIARES DE ALTO CAUDAL (2.91 M BRAZO) (WHOLE GOODS)**

(A) ADDITIONAL COMPONENTS FOUND ON SEPARATE PAGES
(A) (AUTRES COMPOSANTS SUR PAGES SEPAREES)
(A) (LOS COMPONENTES ADICIONALES SE ENCUENTRAN EN OTRAS PAGINAS)

AUXILIARY PILOT LINES (SOLENOID VALVE TO SELECTOR VALVE)
CONDUITES PILOTES AUXILIAIRES (ELECTROVANNE VERS VANNE SELECTRICE)
LINEAS PILOTO AUXILIARES (ENTRE VALVULA DE SOLENOIDE Y VALVULA SELECTORA)

TX1021072 -UN-19APR07

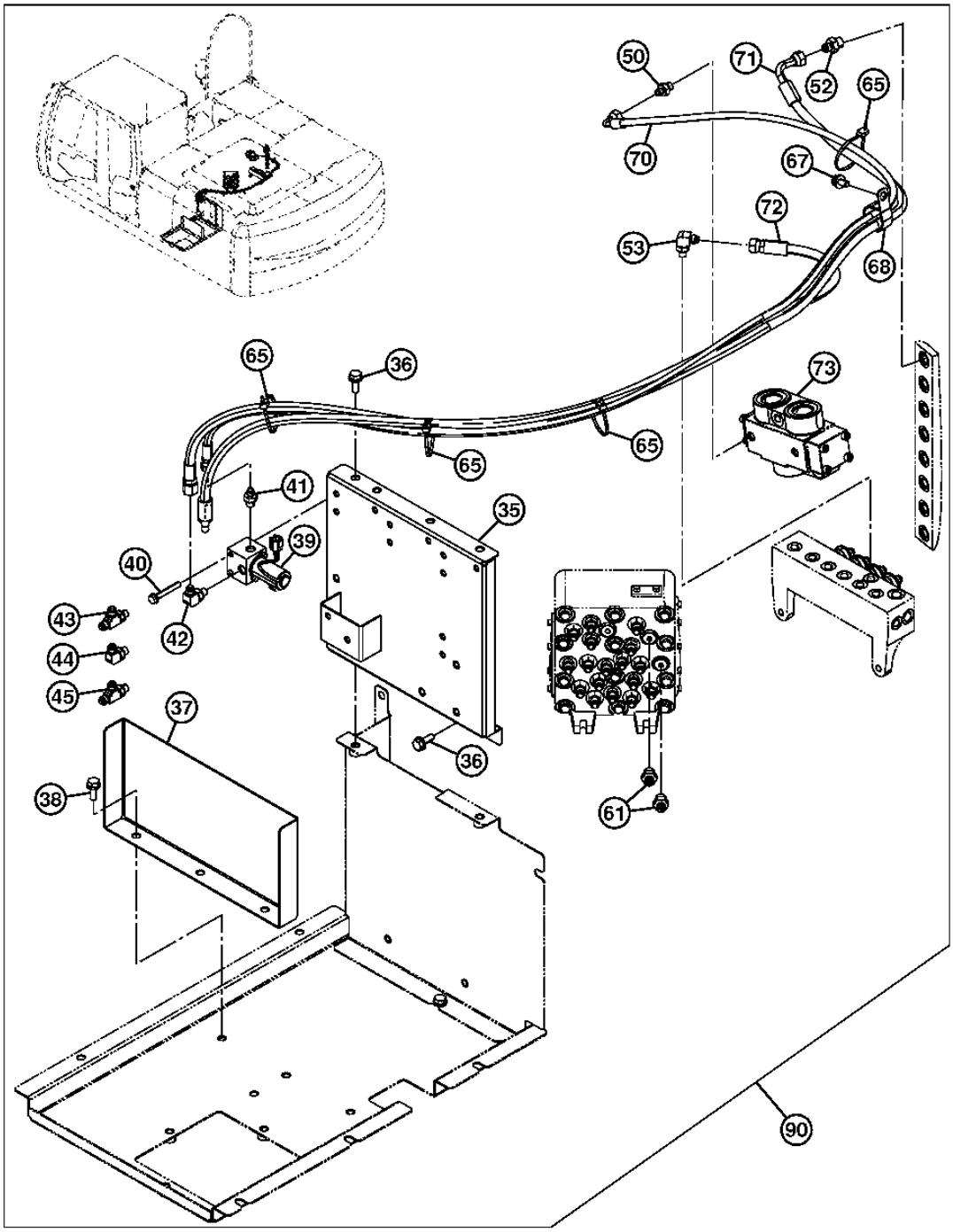

TX1021072

AUXILIARY PILOT LINES (SOLENOID VALVE TO SELECTOR VALVE)
CONDUITES PILOTES AUXILIAIRES (ELECTROVANNE VERS VANNE SELECTRICE)
LINEAS PILOTO AUXILIARES (ENTRE VALVULA DE SOLENOIDE Y VALVULA SELECTORA)

POS.	*NO.PIEZA*	*DESCRIPCION*	*CANT*	*NUM. SERIE*	*NOTAS*
35	7049580	SOPORTE	1		
36	.....	TORNILLO CON ARANDELA	3		(J271030 NLA)
	19M7662	TORNILLO	3		M10 X 30, (SUSTITUCION PARA J901030)
	24M7346	ARANDELA	3		11 X 20 X 2 MM, (SUSTITUCION PARA J222010)
37	4645331	TAPADERA	1		
38	.....	TORNILLO CON ARANDELA	3		(J271030 NLA)
	19M7662	TORNILLO	1		M10 X 30, (SUSTITUCION PARA J901030)
	24M7346	ARANDELA	1		11 X 20 X 2 MM, (SUSTITUCION PARA J222010)
39	4261289	ELECTROVALVULA	1		(SUSTITUCION PARA AT202111)
40	.....	TORNILLO CON ARANDELA	2		(J260860 NLA)
	19M6451	TORNILLO	2		M8 X 60, (SUSTITUCION PARA J900860)
	24M7055	ARANDELA	2		8.400 X 16 X 1.600 MM, (SUSTITUCION PARA A590108)
41	A852122	RACOR ADAPTADOR	1		
	M800650	EMPAQUETADURA	1		(SUSTITUCION PARA 957366)
42	A852323	RACOR ACODADO	1		
	M800650	EMPAQUETADURA	1		(SUSTITUCION PARA 957366)
43	4479162	CONEXION EN T	1		
	M800650	EMPAQUETADURA	1		(SUSTITUCION PARA 957366)
44	4293950	RACOR ACODADO	2		
	M800650	EMPAQUETADURA	1		(SUSTITUCION PARA 957366)
45	4344050	CONEXION EN T	2		
	M800650	EMPAQUETADURA	1		(SUSTITUCION PARA 957366)
50	A852122	RACOR ADAPTADOR	1		
	M800650	EMPAQUETADURA	1		(SUSTITUCION PARA 957366)
52	A852133	RACOR ADAPTADOR	1		
	CH11570	ANILLO TORICO	1		(SUSTITUCION PARA 4509180)
53	A852323	RACOR ACODADO	1		
	M800650	EMPAQUETADURA	1		(SUSTITUCION PARA 957366)
61	A852133	RACOR ADAPTADOR	2		
	CH11570	ANILLO TORICO	1		(SUSTITUCION PARA 4509180)
65	4055312	CINTA DE ATAR	4		
67	.....	TORNILLO CON ARANDELA	1		(J271020 NLA)
	19M7938	TORNILLO	1		M10 X 20, (SUSTITUCION PARA J901020)
	24M7346	ARANDELA	1		11 X 20 X 2 MM, (SUSTITUCION PARA J222010)
68	AT131725	ABRAZADERA	1		(SUSTITUCION PARA 4190291)
70	4654640	MANGUERA HIDRAULICA	1		
71	4647882	MANGUERA HIDRAULICA	1		
72	4655785	MANGUERA HIDRAULICA	1		
73	9218275	ELECTROVALVULA HIDRAULICA	1		
90	**AT341990**	**CONJUNTO DE MODIFICACION**	**1**		**(A) LINEAS AUXILIARES DE ALTO CAUDAL (2.42 M BRAZO) (WHOLE GOODS)**
	AT336073	**CONJUNTO DE MODIFICACION**	**1**		**(A) LINEAS AUXILIARES DE ALTO CAUDAL (2.91 M BRAZO) (WHOLE GOODS)**

PILOT LINES (PILOT SIGNAL MANIFOLD TO PILOT VALVE) (AUX)
CONDUITES PILOTES (COLLECTEUR DE SIGNAL PILOTE VERS SOUPAPE PILOTE)(AUX)
LINEAS PILOTO (COLECTOR DE SENALES PILOTO A TANQUE DE ACEITE HIDRAULICO) (AUX)

TX1020225 -UN-09APR07

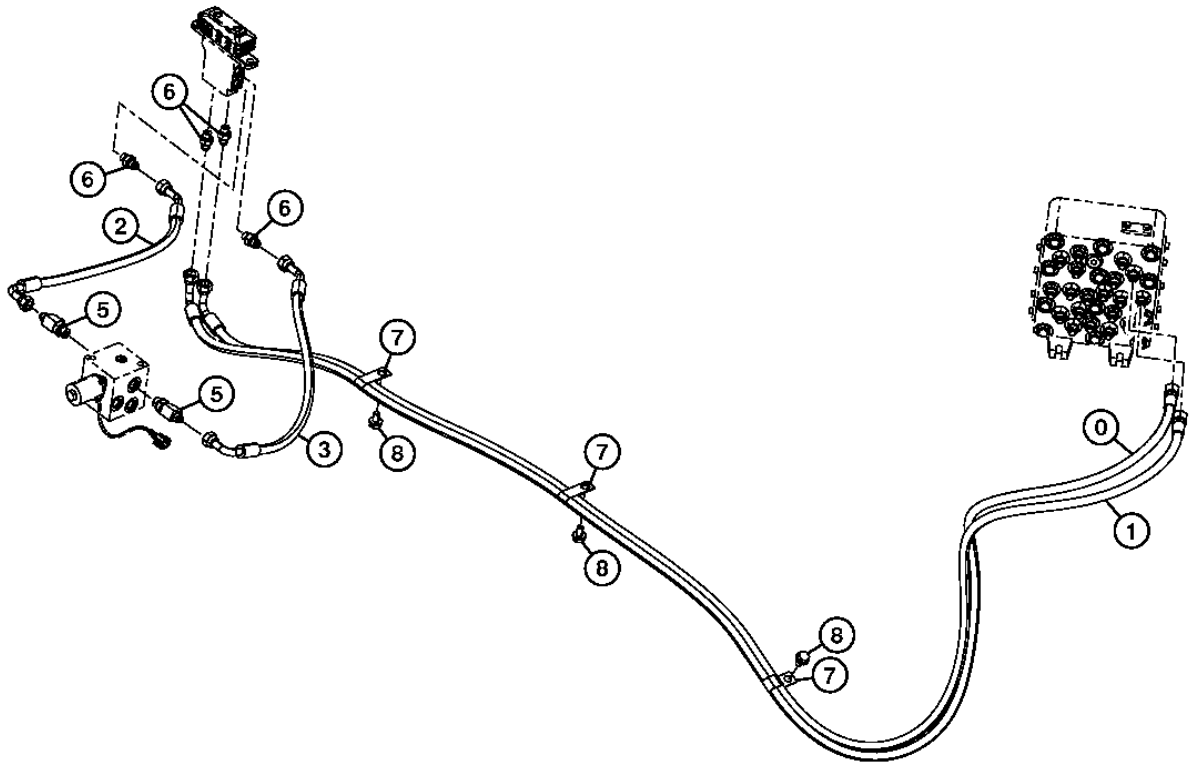

TX1020225

PILOT LINES (PILOT SIGNAL MANIFOLD TO PILOT VALVE) (AUX)
CONDUITES PILOTES (COLLECTEUR DE SIGNAL PILOTE VERS SOUPAPE PILOTE)(AUX)
LINEAS PILOTO (COLECTOR DE SENALES PILOTO A TANQUE DE ACEITE HIDRAULICO) (AUX)

POS.	*NO.PIEZA*	*DESCRIPCION*	*CANT*	*NUM. SERIE*	*NOTAS*
0	4652483	MANGUERA HIDRAULICA	1		
1	4652484	MANGUERA HIDR. - CONFECCION	1		
2	4648204	MANGUERA HIDRAULICA	1		
3	4648205	MANGUERA HIDRAULICA	1		
5	A852433	CONEXION EN T	2		
	CH11570	ANILLO TORICO	1		(SUSTITUCION PARA 4509180)
6	A852123	RACOR ADAPTADOR	4		
	CH11570	ANILLO TORICO	1		(SUSTITUCION PARA 4509180)
7	4190292	ABRAZADERA	3		
8	.....	TORNILLO CON ARANDELA	3		(J271020 NLA)
	19M7938	TORNILLO	3		M10 X 20, (SUSTITUCION PARA J901020)
	24M7346	ARANDELA	3		11 X 20 X 2 MM, (SUSTITUCION PARA J222010)

PILOT LINES (FLOW RATE SELECTOR) (1 OF 3)
CONDUITES PILOTES (SELECTEUR DE DÉBIT) (1 DE 3)
LINEAS PILOTO (SELECTOR DE CAUDAL) (1 DE 3)

TX1024122 -UN-18JUN07

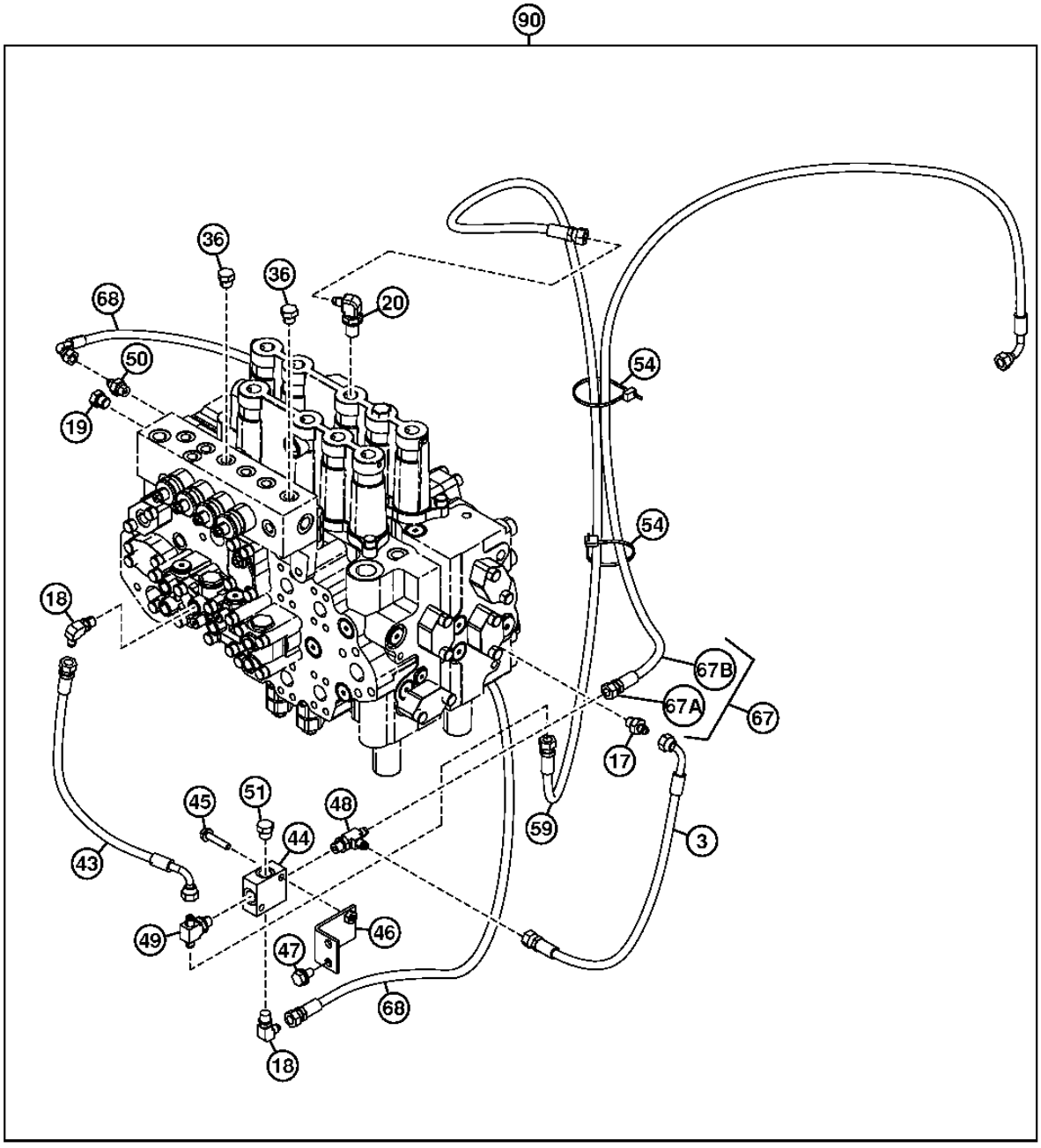

TX1024122

PILOT LINES (FLOW RATE SELECTOR) (1 OF 3)
CONDUITES PILOTES (SELECTEUR DE DÉBIT) (1 DE 3)
LINEAS PILOTO (SELECTOR DE CAUDAL) (1 DE 3)

POS.	*NO.PIEZA*	*DESCRIPCION*	*CANT*	*NUM. SERIE*	*NOTAS*
3	4375870	MANGUERA HIDRAULICA	1		(SUSTITUCION PARA 4313240)
17	A852122	RACOR ADAPTADOR	1		
	M800650	EMPAQUETADURA	1		(SUSTITUCION PARA 957366)
18	4154670	RACOR ACODADO	2		(SUSTITUCION PARA A852322)
	M800650	EMPAQUETADURA	1		(SUSTITUCION PARA 957366)
19	A885002	TAPON	1		
	M800650	EMPAQUETADURA	1		(SUSTITUCION PARA 957366)
20	4351281	CONEXION	1		
	CH11570	ANILLO TORICO	1		(SUSTITUCION PARA 4509180)
36	A885002	TAPON	2		
	M800650	EMPAQUETADURA	1		(SUSTITUCION PARA 957366)
43	4375870	MANGUERA HIDRAULICA	1		(SUSTITUCION PARA 4313240)
44	4411001	VALVULA HIDR. REGUL. CAUDAL	1		
45	.....	TORNILLO CON ARANDELA	2		(J260840 NLA)
	19M7301	TORNILLO	2		M8 X 40, (SUSTITUCION PARA J900840)
	24M7055	ARANDELA	2		8.400 X 16 X 1.600 MM, (SUSTITUCION PARA A590108)
46	9764485	SOPORTE	1		
47	.....	TORNILLO CON ARANDELA	2		(J271030 NLA)
	19M7662	TORNILLO	2		M10 X 30, (SUSTITUCION PARA J901030)
	24M7346	ARANDELA	2		11 X 20 X 2 MM, (SUSTITUCION PARA J222010)
48	A852422	CONEXION EN T	1		
	M800650	EMPAQUETADURA	1		(SUSTITUCION PARA 957366)
49	A852522	CONEXION EN T	1		
	M800650	EMPAQUETADURA	1		
50	A852122	RACOR ADAPTADOR	1		
	M800650	EMPAQUETADURA	1		(SUSTITUCION PARA 957366)
51	A885002	TAPON	1		
	M800650	EMPAQUETADURA	1		(SUSTITUCION PARA 957366)
54	4055312	CINTA DE ATAR	2		
59	4655742	MANGUERA HIDR. - CONFECCION	1		
67	.....	MANGUERA HIDRAULICA	1		(9265190 NLA)
67A	4648455	MANGUERA HIDRAULICA	1		
67B	.....	PROTECCION DE MANGUERA	1		(4327293 NLA) (MAKE FROM E90991, CUT TO LENGTH 600 MM)
68	4610260	MANGUERA HIDR. - CONFECCION	1		
90	**AT336076**	**CONJUNTO DE MODIFICACION**	**1**		**(A) TWO PUMP COMBINED FLOW KIT (WHOLE GOODS)**

(A) ADDITIONAL COMPONENTS FOUND ON SEPARATE PAGES.
(A) (AUTRES COMPOSANTS SUR PAGES SEPAREES)
(A) (LOS COMPONENTES ADICIONALES SE ENCUENTRAN EN OTRAS PAGINAS)

PILOT LINES (FLOW RATE SELECTOR) (2 OF 3)
CONDUITES PILOTES (SELECTEUR DE DÉBIT) (2 DE 3)
LINEAS PILOTO (SELECTOR DE CAUDAL) (2 DE 3)

TX1024123 -UN-18JUN07

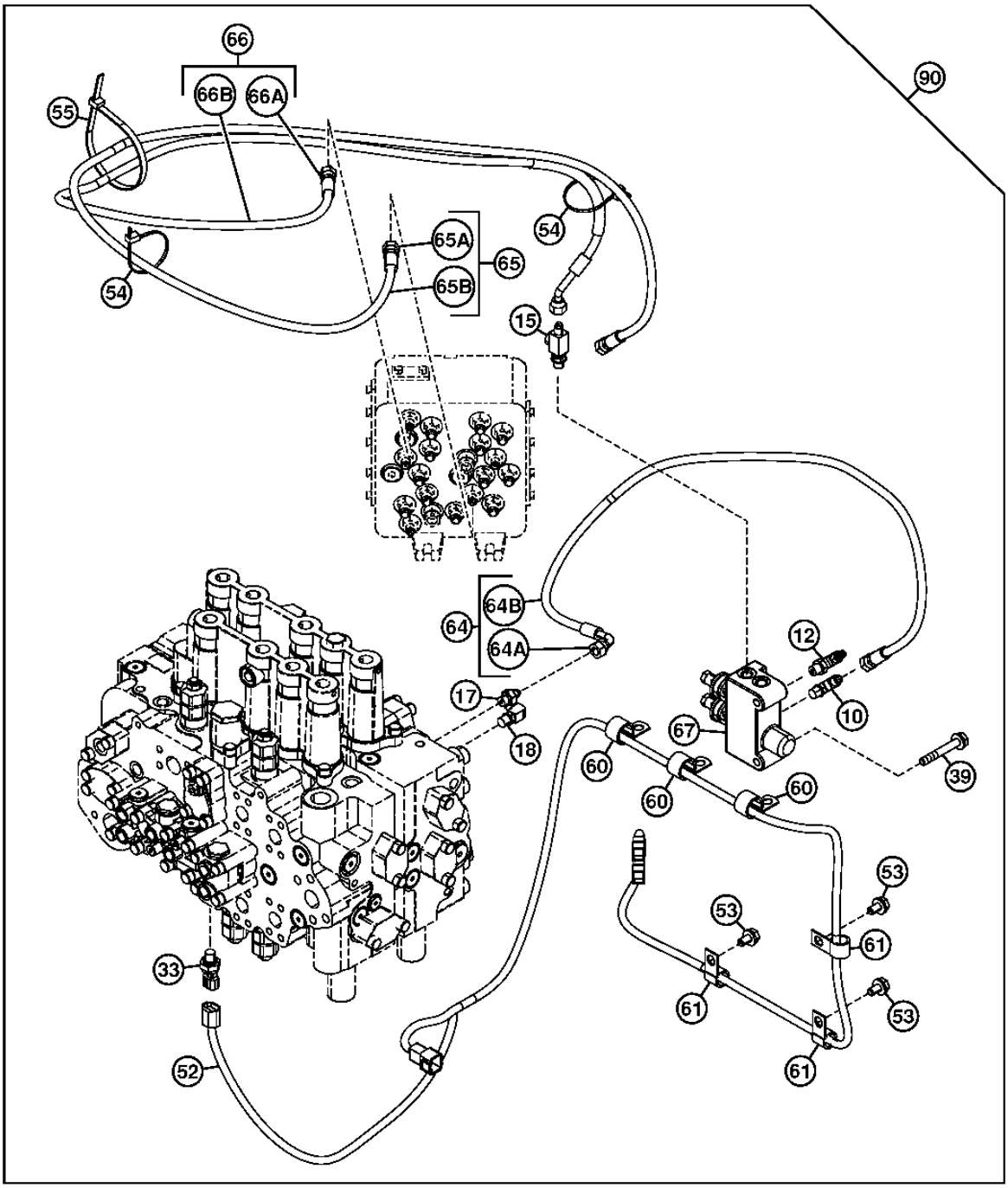

TX1024123

PILOT LINES (FLOW RATE SELECTOR) (2 OF 3)
CONDUITES PILOTES (SELECTEUR DE DÉBIT) (2 DE 3)
LINEAS PILOTO (SELECTOR DE CAUDAL) (2 DE 3)

POS.	*NO.PIEZA*	*DESCRIPCION*	*CANT*	*NUM. SERIE*	*NOTAS*
10	4154670	RACOR ACODADO	1		(SUSTITUCION PARA A852322)
	M800650	EMPAQUETADURA	1		(SUSTITUCION PARA 957366)
12	A852422	CONEXION EN T	1		
	M800650	EMPAQUETADURA	1		(SUSTITUCION PARA 957366)
15	AT318023	CONEXION EN T	1		(SUSTITUCION PARA 4364784)
	M800650	EMPAQUETADURA	1		(SUSTITUCION PARA 957366)
17	A852122	RACOR ADAPTADOR	1		
	M800650	EMPAQUETADURA	1		(SUSTITUCION PARA 957366)
18	4154670	RACOR ACODADO	1		(SUSTITUCION PARA A852322)
	M800650	EMPAQUETADURA	1		(SUSTITUCION PARA 957366)
33	4436535	SENSOR	1		(SUSTITUCION PARA TH4436535)
	M800650	EMPAQUETADURA	1		(SUSTITUCION PARA 957366)
39	.....	TORNILLO CON ARANDELA	2		(J271020 NLA)
	19M7875	TORNILLO	2		M10 X 70, (SUSTITUCION PARA J901070)
	24M7346	ARANDELA	2		11 X 20 X 2 MM, (SUSTITUCION PARA J222010)
52	3106817	GRUPO DE CABLES	1		
53	.....	TORNILLO CON ARANDELA	3		(J271020 NLA)
	19M7938	TORNILLO	3		M10 X 20, (SUSTITUCION PARA J901020)
	24M7346	ARANDELA	3		11 X 20 X 2 MM, (SUSTITUCION PARA J222010)
54	H77698	CINTA DE ATAR	2		(SUSTITUCION PARA 4055312)
55	H77698	CINTA DE ATAR	1		(SUSTITUCION PARA 4121859)
60	R72659	ABRAZADERA	3		(SUSTITUCION PARA 4190263 O 4235654)
61	T28949	ABRAZADERA	3		(SUSTITUCION PARA 4190273)
64	.....	MANGUERA HIDRAULICA	1		(9265188 NLA)
64A	4616024	MANGUERA HIDRAULICA	1		
64B	.....	PROTECCION DE MANGUERA	1		(4327293 NLA) (MAKE FROM E90991 CUT TO LENGTH, 600 MM)
65	.....	MANGUERA HIDRAULICA	1		(9265185 NLA)
65A	4655739	MANGUERA HIDR. - CONFECCION	1		
65B	.....	PROTECCION DE MANGUERA	1		(4327293 NLA) (MAKE FROM E90991 CUT TO LENGTH, 600 MM)
66	.....	MANGUERA HIDRAULICA	1		
66A	4655783	MANGUERA HIDRAULICA	1		
66B	4327293	PROTECCION DE MANGUERA	1		
67	9218275	ELECTROVALVULA HIDRAULICA	1		
90	**AT336076**	**CONJUNTO DE MODIFICACION**	**1**		**(A) JUEGO DE CAUDAL COMBINADO PARA DOS BOMBAS (WHOLE GOODS)**

(A) ADDITIONAL COMPONENTS FOUND ON SEPARATE PAGES
(A) (AUTRES COMPOSANTS SUR PAGES SEPAREES)
(A) (LOS COMPONENTES ADICIONALES SE ENCUENTRAN EN OTRAS PAGINAS)

PILOT LINES (FLOW RATE SELECTOR) (3 OF 3)
CONDUITES PILOTES (SELECTEUR DE DEBIT) (3 DE 3)
LINEAS PILOTO (SELECTOR DE CAUDAL) (3 DE 3)

TX1024124 -UN-18JUN07

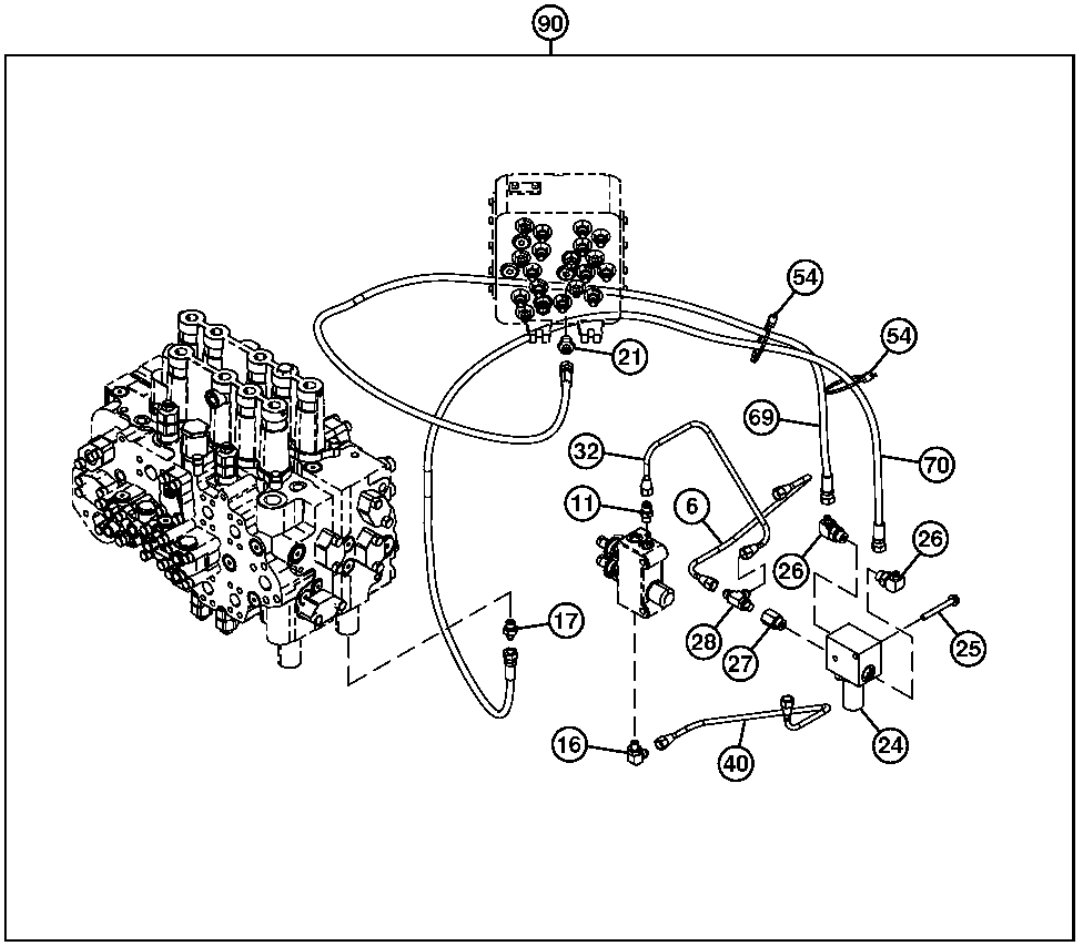

TX1024124

PILOT LINES (FLOW RATE SELECTOR) (3 OF 3)
CONDUITES PILOTES (SELECTEUR DE DÉBIT) (3 DE 3)
LINEAS PILOTO (SELECTOR DE CAUDAL) (3 DE 3)

POS.	*NO.PIEZA*	*DESCRIPCION*	*CANT*	*NUM. SERIE*	*NOTAS*
6	3104885	TUBO	1		
11	4255304	RACOR ADAPTADOR	1		
16	4293950	RACOR ACODADO	1		
	957366	ANILLO TORICO	1		(SUSTITUCION PARA 957366)
17	A852122	RACOR ADAPTADOR	1		
	M800650	EMPAQUETADURA	1		(SUSTITUCION PARA 957366)
21	A852132	RACOR ADAPTADOR	1		
	4509180	ANILLO TORICO	1		(SUSTITUCION PARA 4509180)
24	4472347	VALVULA	1		
25	.....	TORNILLO CON ARANDELA	2		(J260870 NLA)
	19M7274	TORNILLO	2		M8 X 70, (SUSTITUCION PARA J900870)
	24M7055	ARANDELA	2		8.400 X 16 X 1.600 MM, (SUSTITUCION PARA A590108)
26	A852332	RACOR ACODADO	2		
	CH11570	ANILLO TORICO	1		(SUSTITUCION PARA 4509180)
27	4263446	REDUCTOR	1		
	CH11570	ANILLO TORICO	1		(SUSTITUCION PARA 4509180)
28	4344050	CONEXION EN T	1		
	M800650	EMPAQUETADURA	1		(SUSTITUCION PARA 957366)
32	3104884	TUBO	1		
40	3104882	TUBO	1		
54	H77698	CINTA DE ATAR	2		(SUSTITUCION PARA 4055312)
69	.....	MANGUERA HIDRAULICA	1		(9265186 NLA)
	4655740	MANGUERA HIDR. - CONFECCION	1		
	.....	PROTECCION DE MANGUERA	1		(4327293 NLA) (MAKE FROM E90991, CUT TO LENGTH 600 MM)
70	.....	MANGUERA HIDRAULICA	1		(9265187 NLA)
	4655741	MANGUERA HIDR. - CONFECCION	1		
	.....	PROTECCION DE MANGUERA	1		(4327293 NLA) (MAKE FROM E90991, CUT TO LENGTH 600 MM)
90	**AT336076**	**CONJUNTO DE MODIFICACION**	**1**		**(A) JUEGO DE CAUDAL COMBINADO PARA DOS BOMBAS (WHOLE GOODS)**

(A) ADDITIONAL COMPONENTS FOUND ON SEPARATE PAGES
(A) (AUTRES COMPOSANTS SUR PAGES SEPAREES)
(A) (LOS COMPONENTES ADICIONALES SE ENCUENTRAN EN OTRAS PAGINAS)

CONTROL LOAD LOWERING DEVICE LINES
CONDUITES DE DISPOSITIF DABAISSEMENT DE CHARGE CONTROLE
LINEAS DE DISPOSITIVO DE BAJADA CONTROLADA DE CARGA

TX1014837 -UN-13DEC06

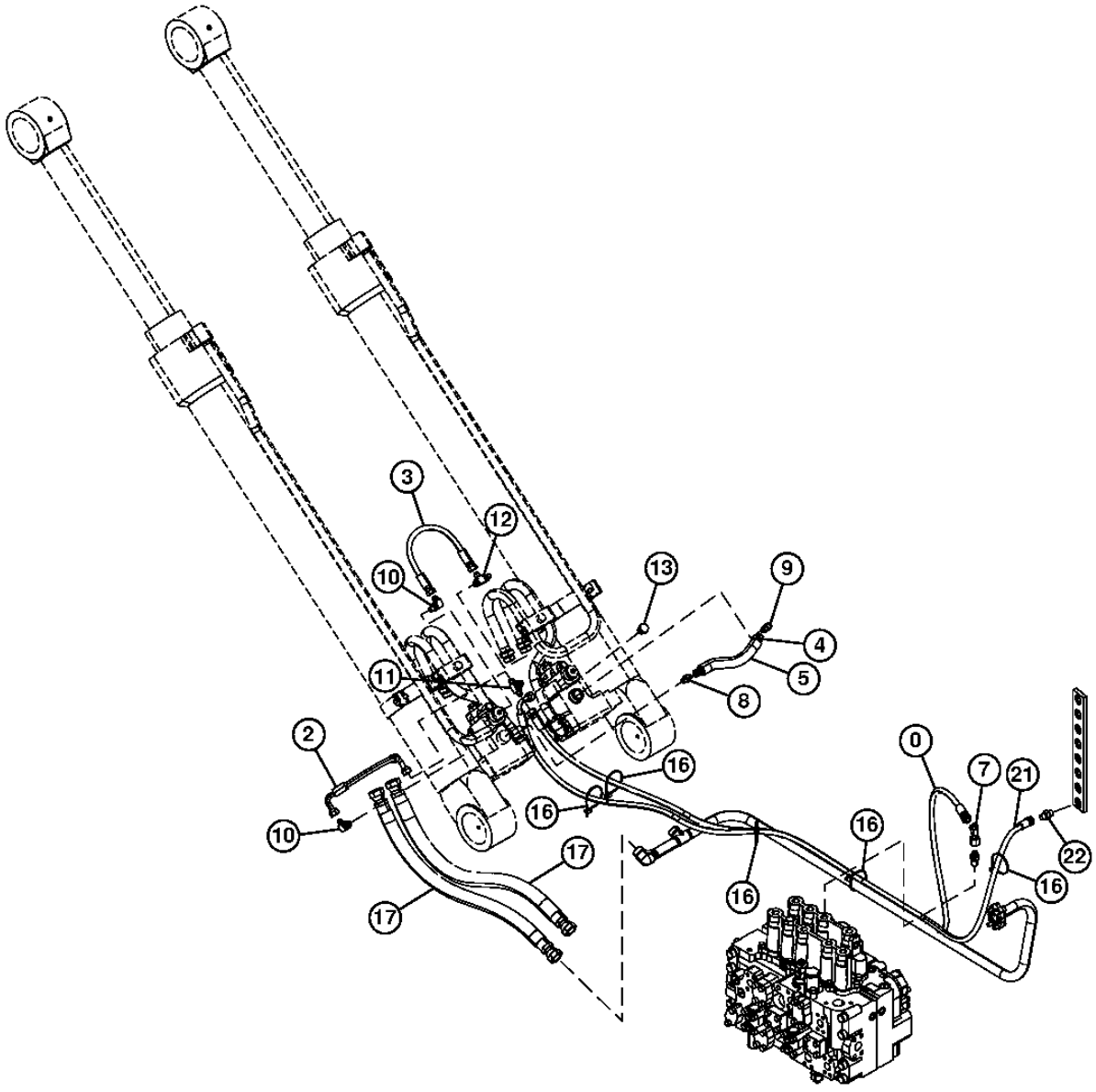

TX1014837

CONTROL LOAD LOWERING DEVICE LINES
CONDUITES DE DISPOSITIF DABAISSEMENT DE CHARGE CONTROLE
LINEAS DE DISPOSITIVO DE BAJADA CONTROLADA DE CARGA

POS.	NO.PIEZA	DESCRIPCION	CANT	NUM. SERIE	NOTAS
0	.....	MANGUERA HIDRAULICA	1		(9260396 NLA)
	4650064	MANGUERA HIDR. - CONFECCION	1		
	.....	PROTECCION DE MANGUERA	1		(4327293 NLA) (MAKE FROM E90991 CUT TO LENGTH, 600 MM)
2	.....	MANGUERA HIDRAULICA	1		(9190075 NLA)
	4436269	MANGUERA HIDRAULICA	1		
	.....	PROTECCION DE MANGUERA	1		(4327293 NLA) (MAKE FROM E90991 CUT TO LENGTH, 600 MM)
3	.....	MANGUERA HIDRAULICA	1		(9190082 NLA)
	4436267	MANGUERA HIDR. - CONFECCION	1		
	.....	PROTECCION DE MANGUERA	1		(4327293 NLA) (MAKE FROM E90991 CUT TO LENGTH, 600 MM)
4	4436270	MANGUERA HIDR. - CONFECCION	1		
5	4436292	MANGUITO	1		
7	4246672	CONEXION EN T	1		
8	A852122	RACOR ADAPTADOR	1		
	M800650	EMPAQUETADURA	1		(SUSTITUCION PARA 957366)
9	4154670	RACOR ACODADO	1		(SUSTITUCION PARA A852322)
	M800650	EMPAQUETADURA	1		(SUSTITUCION PARA 957366)
10	A852323	RACOR ACODADO	2		
	M800650	EMPAQUETADURA	1		(SUSTITUCION PARA 957366)
11	A852523	CONEXION EN T	1		
	M800650	EMPAQUETADURA	1		(SUSTITUCION PARA 957366)
12	A852423	CONEXION EN T	1		
	957366	ANILLO TORICO	1		
13	4422953	TAPON ROSCADO	1		
	4506416	ANILLO TORICO	1		
16	H77698	CINTA DE ATAR	5		(SUSTITUCION PARA 4055312)
17	4366121	MANGUERA HIDRAULICA	4		
	.....	PROTECCION DE MANGUERA	4		(4327294 NLA) (MAKE FROM XHG-075 CUT TO LENGTH)
21	.....	MANGUERA HIDRAULICA	1		(9260397 NLA)
	4604696	MANGUERA HIDR. - CONFECCION	1		
	.....	PROTECCION DE MANGUERA	1		(4327293 NLA) (MAKE FROM E90991 CUT TO LENGTH, 600 MM)
22	A852133	RACOR ADAPTADOR	1		(SUSTITUCION PARA P67978)
	CH11570	ANILLO TORICO	1		(SUSTITUCION PARA 4509180)

BOOM AUXILIARY HYDRAULIC LINES (LOW FLOW)
CONDUITES HYDRAULIQUES SUR FLECHE VERS VERINS (AUXILIAIRE) (BAS ECOULEMENT)
LINEAS HIDRAULICAS EN EL AGUILON A LOS CILINDROS (AUXILIA) (FLUJO BAJO)

TX1021381 -UN-01MAY07

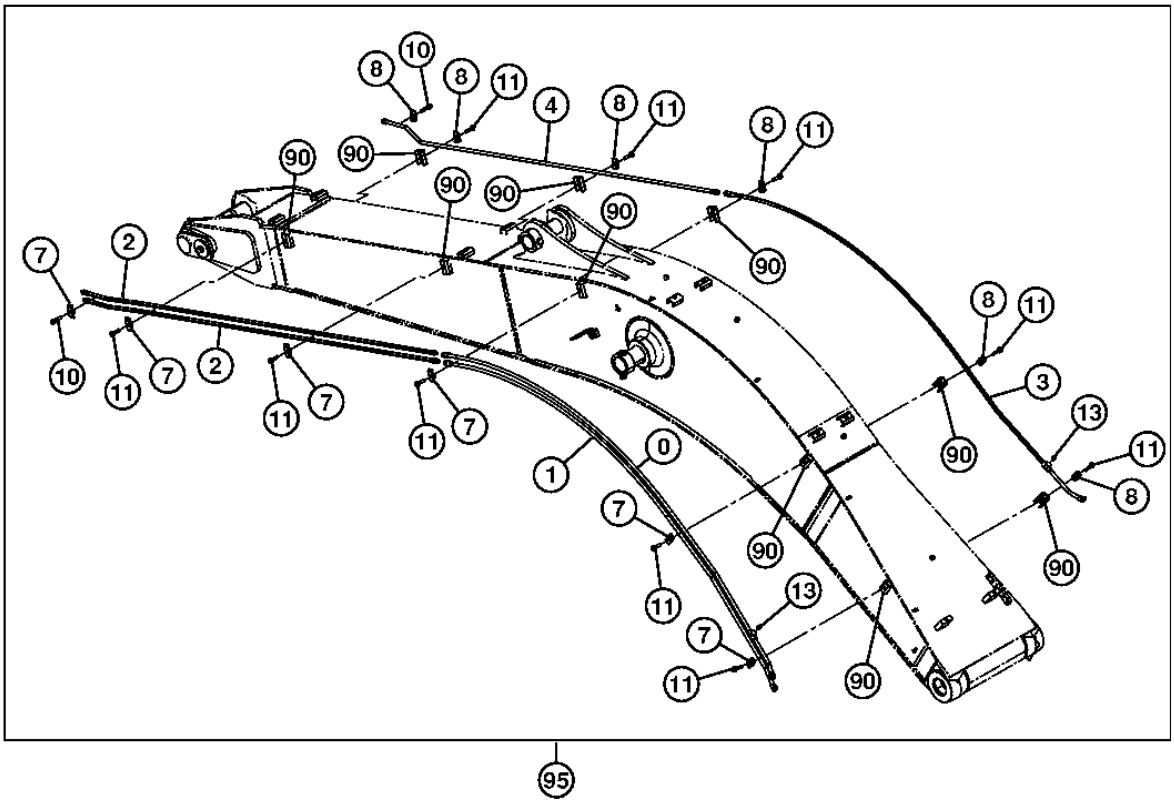

TX1021381

BOOM AUXILIARY HYDRAULIC LINES (LOW FLOW)
CONDUITES HYDRAULIQUES SUR FLECHE VERS VERINS (AUXILIAIRE) (BAS ECOULEMENT)
LINEAS HIDRAULICAS EN EL AGUILON A LOS CILINDROS (AUXILIA) (FLUJO BAJO)

POS.	*NO.PIEZA*	*DESCRIPCION*	*CANT*	*NUM. SERIE*	*NOTAS*
0	8065843	TUBERIA DE ACEITE	1		
1	8065842G	TUBERIA DE ACEITE	1		(SUSTITUCION PARA 8065842)
2	8078451	TUBERIA DE ACEITE	2		
3	8065844	TUBERIA DE ACEITE	1		
4	8078448	TUBERIA DE ACEITE	1		
7	4189858	ABRAZADERA	6		
8	4190124	ABRAZADERA	6		
10	.....	TORNILLO CON ARANDELA	2		(J271265 NLA)
	19M7331	TORNILLO	2		M12 X 65
	24M7047	ARANDELA	2		13 X 24 X 2.500 MM
11	.....	TORNILLO CON ARANDELA	10		(J271250 NLA)
	19M7361	TORNILLO	10		M12 X 50, (SUSTITUCION PARA J901250)
	24M7345	ARANDELA	10		13.500 X 24 X 2.500 MM, (SUSTITUCION PARA J222012)
13	94-2023	TAPON HERMETICO	2		
90	9765301	ABRAZADERA DE BLOQUE	10		
95	**AT337184**	**CONJUNTO DE MODIFICACION**	**1**		**(A) LINEAS AUXILIARES DE BAJO CAUDAL (BRAZO DE 2.91 M) (WHOLE GOODS)**

(A) ADDITIONAL COMPONENTS FOUND ON SEPARATE PAGES
(A) (AUTRES COMPOSANTS SUR PAGES SEPAREES)
(A) (LOS COMPONENTES ADICIONALES SE ENCUENTRAN EN OTRAS PAGINAS)

AUXILIARY LINES LOW FLOW HYDRAULICS CONTROL VALVE
DISTRIBUTEUR DE CIRCUIT HYDRAULIQUE FAIBLE DEBIT AUXILIAIRE
VALVULA DE CONTROL DE SISTEMA HIDRAULICO AUXILIAR DE CAUDAL BAJO

TX1015174 -UN-25JAN07

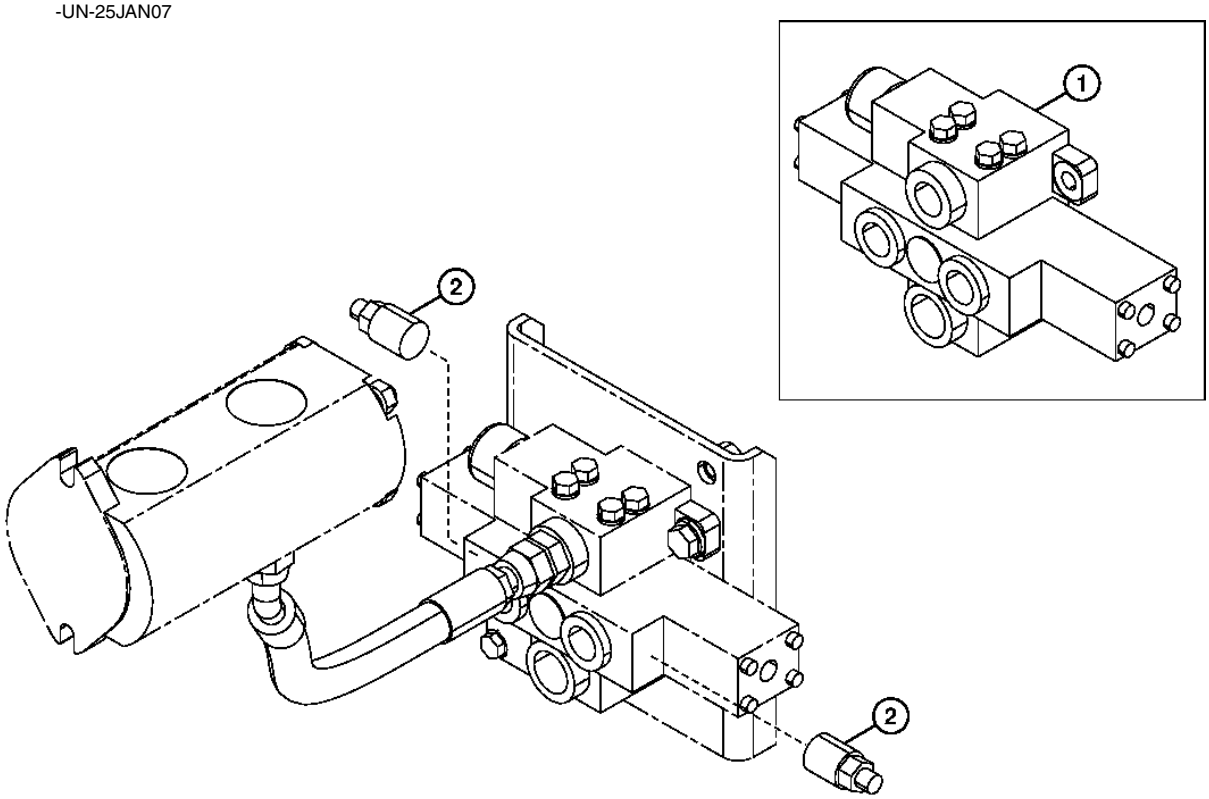

TX1015174

AUXILIARY LINES LOW FLOW HYDRAULICS CONTROL VALVE
DISTRIBUTEUR DE CIRCUIT HYDRAULIQUE FAIBLE DEBIT AUXILIAIRE
VALVULA DE CONTROL DE SISTEMA HIDRAULICO AUXILIAR DE CAUDAL BAJO

POS.	*NO.PIEZA*	*DESCRIPCION*	*CANT*	*NUM. SERIE*	*NOTAS*
1	4297173	DISTRIBUIDOR	1		(CENTRO ABIERTO)
2	4295463	VALVULA DESCARGA DE PRESION	2		

AUXILIARY LOW FLOW PUMP AND CONTROL VALVE HYD LINES
CONDUITES HYDRAULIQUES DE DISTRIBUTEUR ET POMPE FAIBLE DEBIT AUXILIAIRES
BOMBA DE SISTEMA AUXILIAR DE CAUDAL BAJO Y LINEAS HIDR. DE VALVULA DE CONTROL

TX1020226 -UN-09APR07

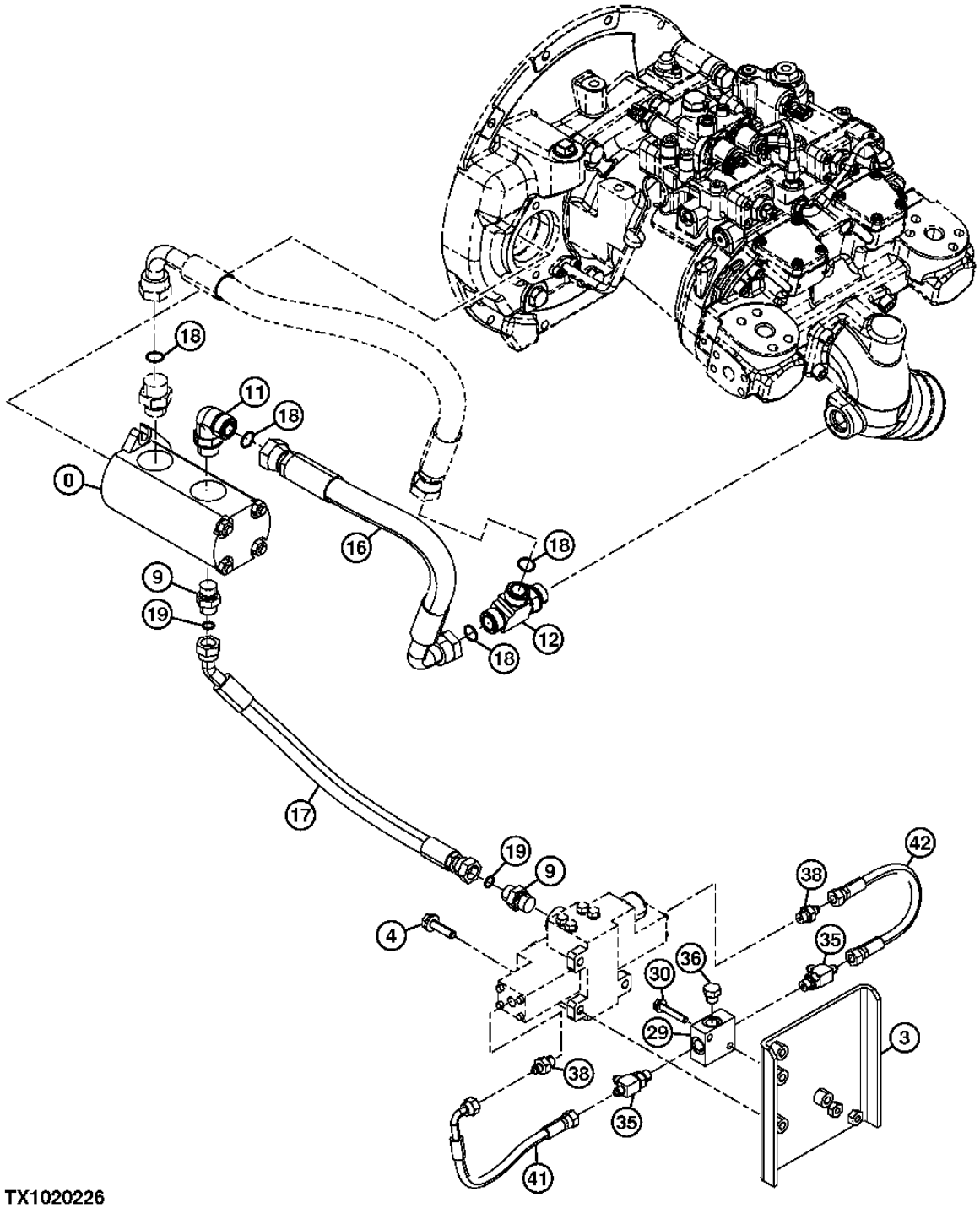

TX1020226

AUXILIARY LOW FLOW PUMP AND CONTROL VALVE HYD LINES
CONDUITES HYDRAULIQUES DE DISTRIBUTEUR ET POMPE FAIBLE DEBIT AUXILIAIRES
BOMBA DE SISTEMA AUXILIAR DE CAUDAL BAJO Y LINEAS HIDR. DE VALVULA DE CONTROL

POS.	*NO.PIEZA*	*DESCRIPCION*	*CANT*	*NUM. SERIE*	*NOTAS*
0	9218033	BOMBA	1		FLUJO BAJO (AUXILIARES)
3	8103620	SOPORTE	1		
4	.....	TORNILLO CON ARANDELA	3		(J271040 NLA)
	19M7358	TORNILLO	3		M10 X 40, (SUSTITUCION PARA J901040)
	24M7346	ARANDELA	3		11 X 20 X 2 MM, (SUSTITUCION PARA J222010)
9	A853144	RACOR ADAPTADOR	2		
	4506418	ANILLO TORICO	1		(SUSTITUCION PARA FFSB109687)
11	A853366	RACOR ACODADO	1		
	AT318035	ANILLO TORICO	1		(SUSTITUCION PARA 4506424)
12	A853466	CONEXION EN T	1		
	AT318035	ANILLO TORICO	1		(SUSTITUCION PARA 4506424)
16	4644618	MANGUERA HIDRAULICA	1		
17	4487212	MANGUERA HIDR. - CONFECCION	1		
18	T77858	ANILLO TORICO	4		(SUSTITUCION PARA 9206366 O 4187308)
19	4138938	ANILLO TORICO	2		
29	4411001	VALVULA HIDR. REGUL. CAUDAL	1		
30	.....	TORNILLO CON ARANDELA	2		(J260845 NLA)
	19M8359	TORNILLO	1		M8 X 45, (SUSTITUCION PARA J900845)
	24M7055	ARANDELA	1		8.400 X 16 X 1.600 MM, (SUSTITUCION PARA A590108)
35	A852422	CONEXION EN T	2		
	M800650	EMPAQUETADURA	1		(SUSTITUCION PARA 957366)
36	A885002	TAPON	1		
	M800650	EMPAQUETADURA	1		(SUSTITUCION PARA 957366)
38	A852122	RACOR ADAPTADOR	2		
	M800650	EMPAQUETADURA	1		(SUSTITUCION PARA 957366)
41	4442325	MANGUERA HIDRAULICA	1		(SUSTITUCION PARA AP38711)
42	.....	MANGUERA	1		(9236346 NLA)
	4451995	MANGUERA HIDR. - CONFECCION	1		
	.....	PROTECCION DE MANGUERA	1		(MF E90991, CTL 600MM) (4327293 NLA)

AUXILIARY LOW FLOW CONTROL VALVE HYDRAULIC LINES
CONDUITES HYDRAULIQUES DE DISTRIBUTEUR FAIBLE DEBIT AUXILIAIRE
LINEAS HIDRAULICAS DE VALVULA DE CONTROL DE SISTEMA AUX. DE CAUDAL BAJO

TX1021382 -UN-01MAY07

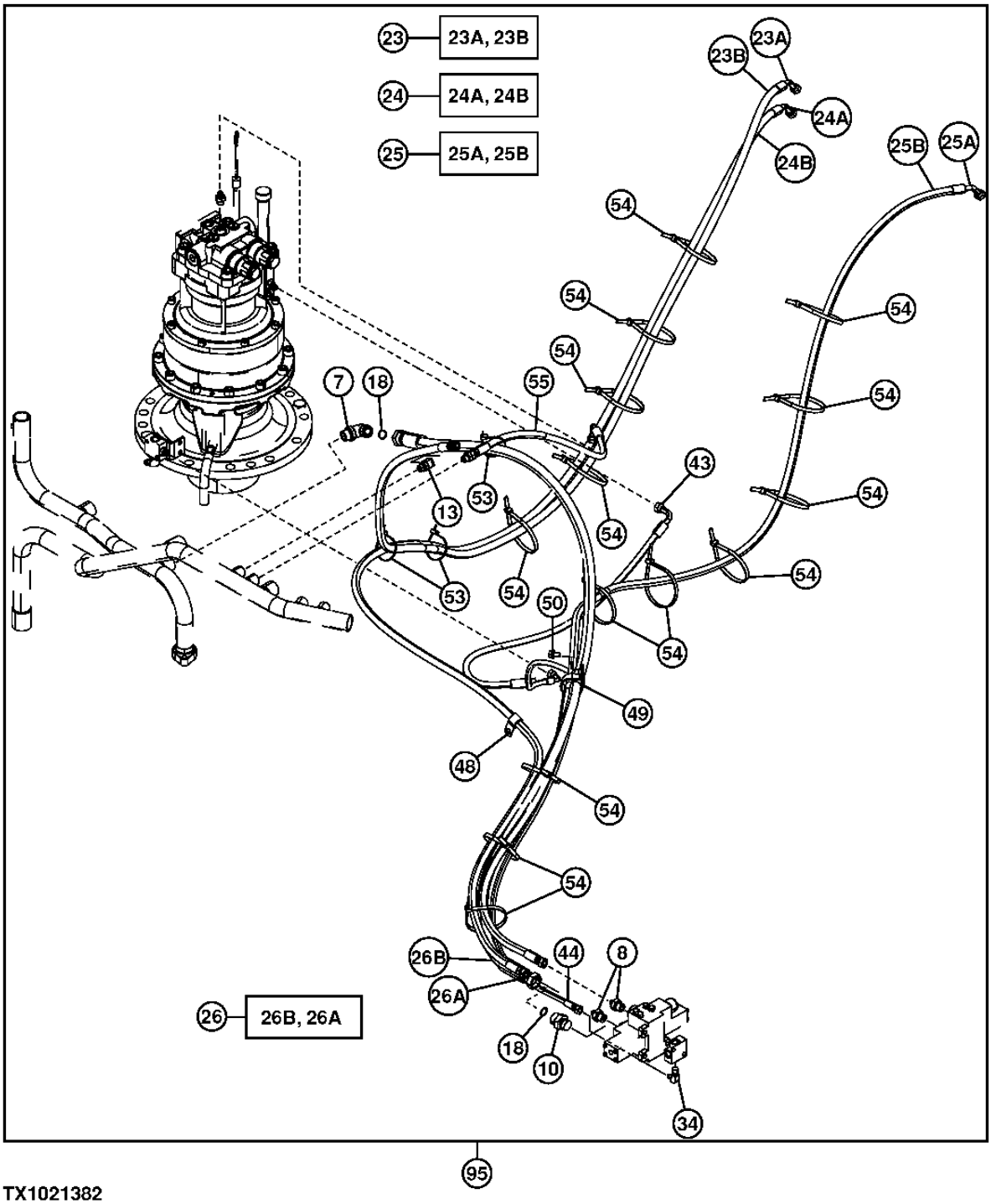

TX1021382

AUXILIARY LOW FLOW CONTROL VALVE HYDRAULIC LINES
CONDUITES HYDRAULIQUES DE DISTRIBUTEUR FAIBLE DEBIT AUXILIAIRE
LINEAS HIDRAULICAS DE VALVULA DE CONTROL DE SISTEMA AUX. DE CAUDAL BAJO

POS.	*NO.PIEZA*	*DESCRIPCION*	*CANT*	*NUM. SERIE*	*NOTAS*
7	A853366	RACOR ACODADO	1		
	AT318035	ANILLO TORICO	1		(SUSTITUCION PARA 4506424)
8	A852143	RACOR ADAPTADOR	2		
	4506418	ANILLO TORICO	2		(SUSTITUCION PARA FFSB109687)
10	A853166	RACOR ADAPTADOR	1		(SUSTITUCION PARA THA853166 O 4189619)
	AT318035	ANILLO TORICO	1		(SUSTITUCION PARA 4506424)
13	A852333	RACOR ACODADO	1		
	CH11570	ANILLO TORICO	1		(SUSTITUCION PARA 4509180)
18	4187308	ANILLO TORICO	2		(SUSTITUCION PARA 9206366)
23	.....	MANGUERA HIDRAULICA	1		(9265573 NLA)
23A	4488228	MANGUERA HIDRAULICA	1		
23B	.....	PROTECCION DE MANGUERA	1		(4327315 NLA) (MAKE FROM E90991 CUT TO LENGTH)
24	.....	MANGUERA HIDRAULICA	1		(9232793 NLA)
24A	4661331	MANGUERA HIDRAULICA	1		
24B	.....	PROTECCION DE MANGUERA	1		(4327315 NLA) (MAKE FROM E90991 CUT TO LENGTH)
25	.....	MANGUERA HIDRAULICA	1		(9237523 NLA)
25A	4661332	MANGUERA HIDRAULICA	1		
25B	.....	PROTECCION DE MANGUERA	1		(4327315 NLA) (MAKE FROM E90991 CUT TO LENGTH)
26	.....	MANGUERA HIDRAULICA	1		(9263866 NLA)
26A	4641744	MANGUERA HIDR. - CONFECCION	1		
26B	.....	PROTECCION DE MANGUERA	1		(4446406 NLA) (MAKE FROM XHG-100 CUT TO LENGTH)
34	4154670	RACOR ACODADO	1		(SUSTITUCION PARA A852322)
	M800650	EMPAQUETADURA	1		(SUSTITUCION PARA 957366)
43	4437738	MANGUERA HIDRAULICA	1		(SUSTITUCION PARA 4445271 O TH4437738 O 4488626 O 9190867)
44	4631505	MANGUERA HIDRAULICA	1		
48	T24432	ABRAZADERA	1		(SUSTITUCION PARA 4190277)
49	AT131725	ABRAZADERA	1		(SUSTITUCION PARA 4190291)
50	.....	TORNILLO CON ARANDELA	1		(J271020 NLA)
	19M7938	TORNILLO	1		M10 X 20, (SUSTITUCION PARA J901020)
	24M7346	ARANDELA	1		11 X 20 X 2 MM, (SUSTITUCION PARA J222010)
53	H77698	CINTA DE ATAR	3		(SUSTITUCION PARA 4055312)
54	H77698	CINTA DE ATAR	14		(SUSTITUCION PARA 4121859)
55	.....	MANGUERA HIDRAULICA	1		(9273835 NLA)
	4451836	MANGUERA HIDR. - CONFECCION	1		
	.....	PROTECCION DE MANGUERA	1		(4327315 NLA) (MAKE FROM E90991 CUT TO LENGTH)
95	**AT337184**	**CONJUNTO DE MODIFICACION**	**1**		**(A) LINEAS AUXILIARES DE BAJO CAUDAL (BRAZO DE 2.91 M) (WHOLE GOODS)**

(A) ADDITIONAL COMPONENTS FOUND ON SEPARATE PAGES
(A) (AUTRES COMPOSANTS SUR PAGES SEPAREES)
(A) (LOS COMPONENTES ADICIONALES SE ENCUENTRAN EN OTRAS PAGINAS)

AUXILIARY PILOT LOW FLOW LINE
CONDUITES HYDRAULIQUES SUR FLECHE VERS VERINS (AUXILIAIRE)
LINEAS HIDRAULICAS EN EL AGUILON A LOS CILINDROS (AUXILIAR)

TX1015452 -UN-23JAN07

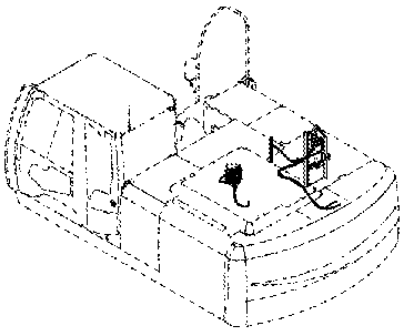

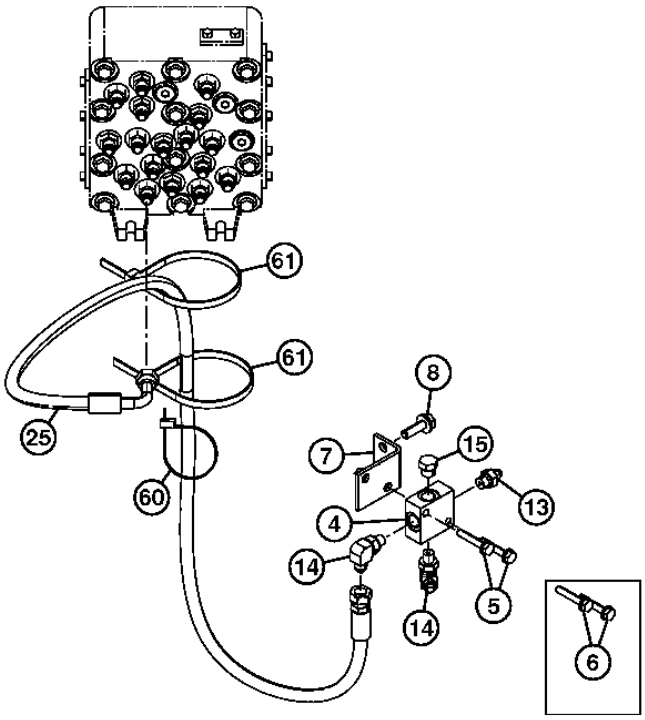

TX1015452

AUXILIARY PILOT LOW FLOW LINE
CONDUITES HYDRAULIQUES SUR FLECHE VERS VERINS (AUXILIAIRE)
LINEAS HIDRAULICAS EN EL AGUILON A LOS CILINDROS (AUXILIAR)

POS.	*NO.PIEZA*	*DESCRIPCION*	*CANT*	*NUM. SERIE*	*NOTAS*
4	4411001	VALVULA HIDR. REGUL. CAUDAL	1		
5	.....	TORNILLO CON ARANDELA	2		(J260845 NLA)
	19M8359	TORNILLO	2		M8 X 45, (SUSTITUCION PARA J900845)
	24M7055	ARANDELA	2		8.400 X 16 X 1.600 MM, (SUSTITUCION PARA A590108)
6	.....	TORNILLO CON ARANDELA	2		(J260870 NLA)
	19M7274	TORNILLO	2		M8 X 70, (SUSTITUCION PARA J900870)
	24M7055	ARANDELA	2		8.400 X 16 X 1.600 MM, (SUSTITUCION PARA A590108)
7	9764485	SOPORTE	1		
8	.....	TORNILLO CON ARANDELA	2		(J271035 NLA)
	19M7550	TORNILLO	2		M10 X 35, (SUSTITUCION PARA J901035)
	24M7346	ARANDELA	2		11 X 20 X 2 MM, (SUSTITUCION PARA J222010)
13	A852122	RACOR ADAPTADOR	1		
	M800650	EMPAQUETADURA	1		(SUSTITUCION PARA 957366)
14	A852323	RACOR ACODADO	2		
	M800650	EMPAQUETADURA	1		(SUSTITUCION PARA 957366)
15	A885002	TAPON	1		
	M800650	EMPAQUETADURA	1		(SUSTITUCION PARA 957366)
25	.....	MANGUERA HIDRAULICA	1		(9216739 NLA)
	4453281	MANGUERA HIDRAULICA	1		(SUSTITUCION PARA 9216739)
	.....	PROTECCION DE MANGUERA	1		(4327293 NLA) (MAKE FROM E90991, CUT TO LENGTH 600 MM)
60	H77698	CINTA DE ATAR	1		(SUSTITUCION PARA 4055312)
61	H77698	CINTA DE ATAR	2		(SUSTITUCION PARA 4121859)

SECOND AUXILIARY RELIEF KIT
SECOND KIT DE DECHARGE AUXILIAIRE
SEGUNDO JUEGO DE ALIVIO AUXILIAR

TX1030843 -UN-19NOV07

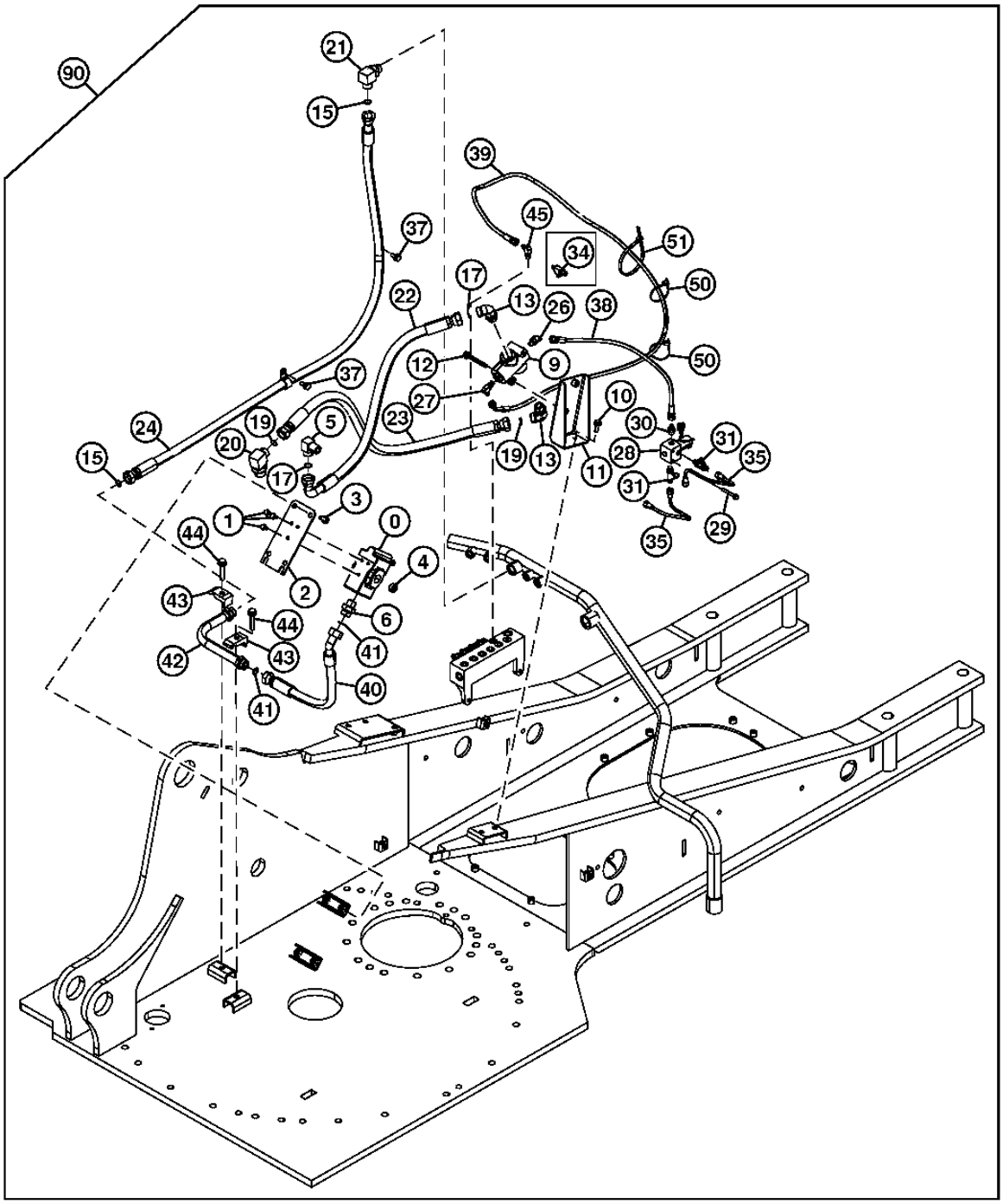

TX1030843

SECOND AUXILIARY RELIEF KIT
SECOND KIT DE DECHARGE AUXILIAIRE
SEGUNDO JUEGO DE ALIVIO AUXILIAR

POS.	NO.PIEZA	DESCRIPCION	CANT	NUM. SERIE	NOTAS
0	4209158	VALVULA DESCARGA DE PRESION	1		
1	.....	TORNILLO CON ARANDELA	3		(J260820 NLA)
	19M7139	TORNILLO	3		M8 X 20, (SUSTITUCION PARA J900820)
	24M7055	ARANDELA	3		8.400 X 16 X 1.600 MM, (SUSTITUCION PARA A590108)
2	4638241	SOPORTE	1		
3	.....	TORNILLO CON ARANDELA	4		(J271030 NLA)
	19M7662	TORNILLO	4		M10 X 30, (SUSTITUCION PARA J901030)
	24M7346	ARANDELA	4		11 X 20 X 2 MM, (SUSTITUCION PARA J222010)
4	4241426	TAPON HERMETICO	1		(SUSTITUCION PARA 94-2014 O TH100487 O TH111907 O 4241426)
5	4272267	RACOR ACODADO	1		
6	4208967	RACOR ADAPTADOR	1		
9	4629744	VALVULA	1		
10	.....	TORNILLO CON ARANDELA	2		(J271030 NLA)
	19M7662	TORNILLO	2		M10 X 30, (SUSTITUCION PARA J901030)
	24M7346	ARANDELA	1		11 X 20 X 2 MM, (SUSTITUCION PARA J222010)
11	8102727	SOPORTE	1		
12	.....	TORNILLO CON ARANDELA	2		(J271085 NLA)
	19M8197	TORNILLO	1		M10 X 85, (SUSTITUCION PARA J901085)
	24M7346	ARANDELA	1		11 X 20 X 2 MM, (SUSTITUCION PARA J222010)
13	A853366	RACOR ACODADO	2		
	AT318035	ANILLO TORICO	1		(SUSTITUCION PARA 4506424)
15	T77858	ANILLO TORICO	2		(SUSTITUCION PARA 4187308)
17	T77858	ANILLO TORICO	2		(SUSTITUCION PARA 4187308)
19	4187308	ANILLO TORICO	2		(SUSTITUCION PARA 4187308)
20	A853386	RACOR ACODADO	1		
	TH101926	ANILLO TORICO	1		(SUSTITUCION PARA 4506429)
22	.....	MANGUERA HIDRAULICA	1		(9218766 NLA)
	4434123	MANGUERA	1		
	.....	PROTECCION DE MANGUERA	1		(4327294 NLA) (MF XHG-075 CTL)
23	.....	MANGUERA HIDRAULICA	1		(9266703 NLA)
	4649408	MANGUERA HIDRAULICA	1		
	.....	PROTECCION DE MANGUERA	1		(4446406 NLA) (MF XHG-100 CTL)
24	.....	MANGUERA HIDRAULICA	1		(9272063 NLA)
	4664035	MANGUERA HIDR. - CONFECCION	1		
	.....	PROTECCION DE MANGUERA	1		(4446406 NLA) (MF XHG-100 CTL)
25	A853366	RACOR ACODADO	1		
	AT318035	ANILLO TORICO	1		(SUSTITUCION PARA 4506424)
26	A852222	UNION DE RACOR	1		
	M800650	EMPAQUETADURA	1		(SUSTITUCION PARA 957366)
27	A852322	RACOR ACODADO	1		
	M800650	EMPAQUETADURA	1		(SUSTITUCION PARA 957366)
28	4261289	ELECTROVALVULA	1		
29	.....	TORNILLO CON ARANDELA	1		(J260860 NLA)
	19M6451	TORNILLO	1		M8 X 60, (SUSTITUCION PARA J900860)
	24M7055	ARANDELA	1		8.400 X 16 X 1.600 MM, (SUSTITUCION PARA A590108)

SECOND AUXILIARY RELIEF KIT
SECOND KIT DE DECHARGE AUXILIAIRE
SEGUNDO JUEGO DE ALIVIO AUXILIAR

TX1030843 -UN-19NOV07

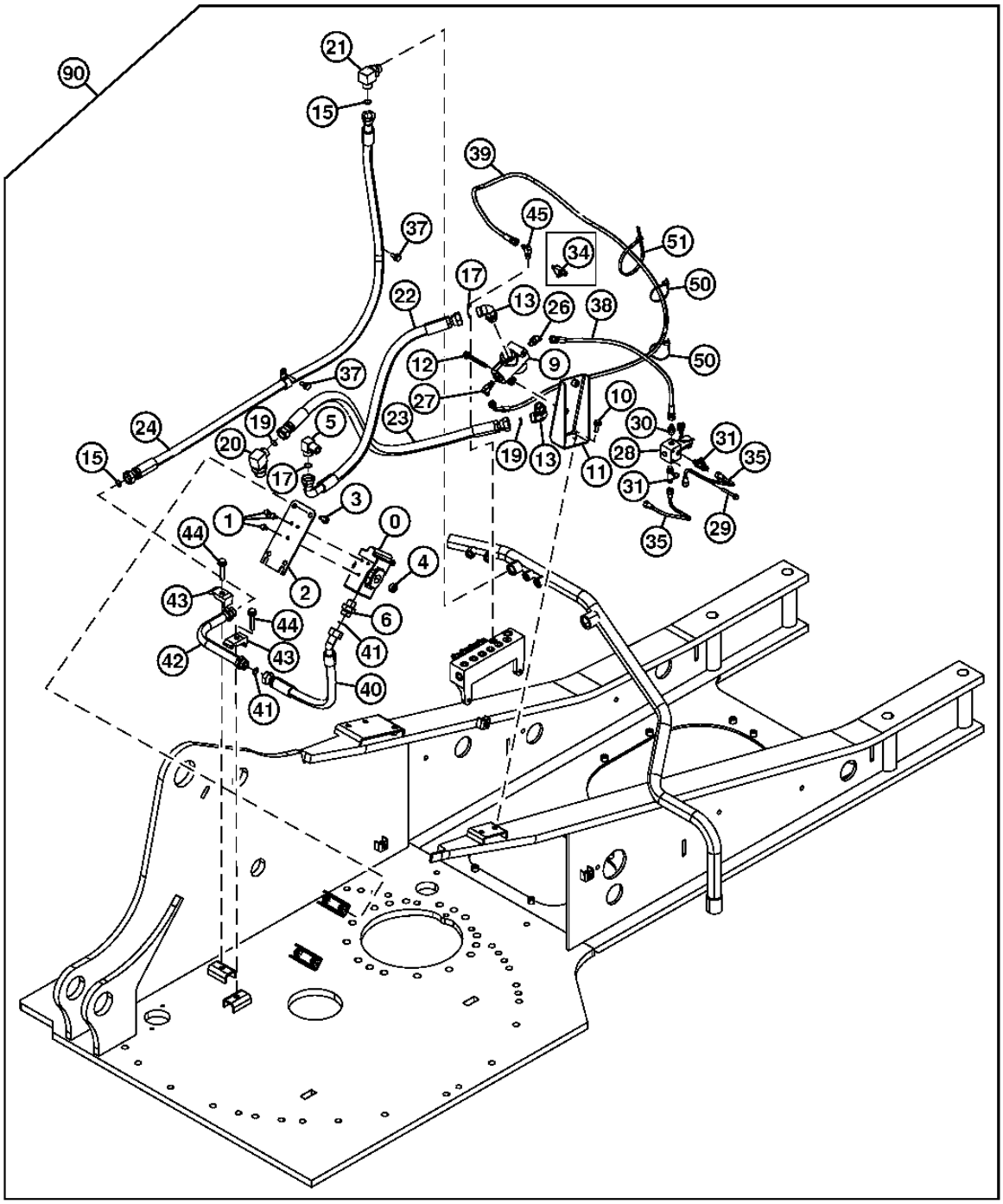

TX1030843

SECOND AUXILIARY RELIEF KIT
SECOND KIT DE DECHARGE AUXILIAIRE
SEGUNDO JUEGO DE ALIVIO AUXILIAR

POS.	*NO.PIEZA*	*DESCRIPCION*	*CANT*	*NUM. SERIE*	*NOTAS*
30	A852122	RACOR ADAPTADOR	1		
	M800650	EMPAQUETADURA	1		(SUSTITUCION PARA 957366)
31	4479162	CONEXION EN T	2		
	M800650	EMPAQUETADURA	1		(SUSTITUCION PARA 957366)
34	A852422	CONEXION EN T	1		
	M800650	EMPAQUETADURA	1		(SUSTITUCION PARA 957366)
35	3104881	TUBO	2		
37	.....	TORNILLO CON ARANDELA	2		(J271025 NLA)
	19M7402	TORNILLO	2		M10 X 25, (SUSTITUCION PARA J901025)
	24M7346	ARANDELA	2		11 X 20 X 2 MM, (SUSTITUCION PARA J222010)
38	4437282	MANGUERA HIDRAULICA	1		
39	4655784	MANGUERA HIDR. - CONFECCION	1		
40	AT200724	MANGUERA HIDR. - CONFECCION	1		(SUSTITUCION PARA 4274569)
41	T77858	ANILLO TORICO	2		(SUSTITUCION PARA 4187308)
42	9764956	TUBO	1		
43	4190126	ABRAZADERA	2		
44	.....	TORNILLO CON ARANDELA	2		(J271265 NLA)
	19M7331	TORNILLO	2		M12 X 65
	24M7047	ARANDELA	2		13 X 24 X 2.500 MM
45	4154670	RACOR ACODADO	1		(SUSTITUCION PARA A852322)
	M800650	EMPAQUETADURA	1		(SUSTITUCION PARA 957366)
50	H77698	CINTA DE ATAR	2		(SUSTITUCION PARA 4055312)
51	H77698	CINTA DE ATAR	1		(SUSTITUCION PARA 4121859)
90	**AT336075**	**CONJUNTO DE MODIFICACION**	**1**		**(WHOLEGOODS)**

ARM REDUCED LEAKAGE VALVE KIT
KIT CLAPET DE REDUCTION DES FUITES DU BRAS
JUEGO VALVULA DE REDUCCION DE FUGAS DE BRAZO

TX1023957 -UN-12JUN07

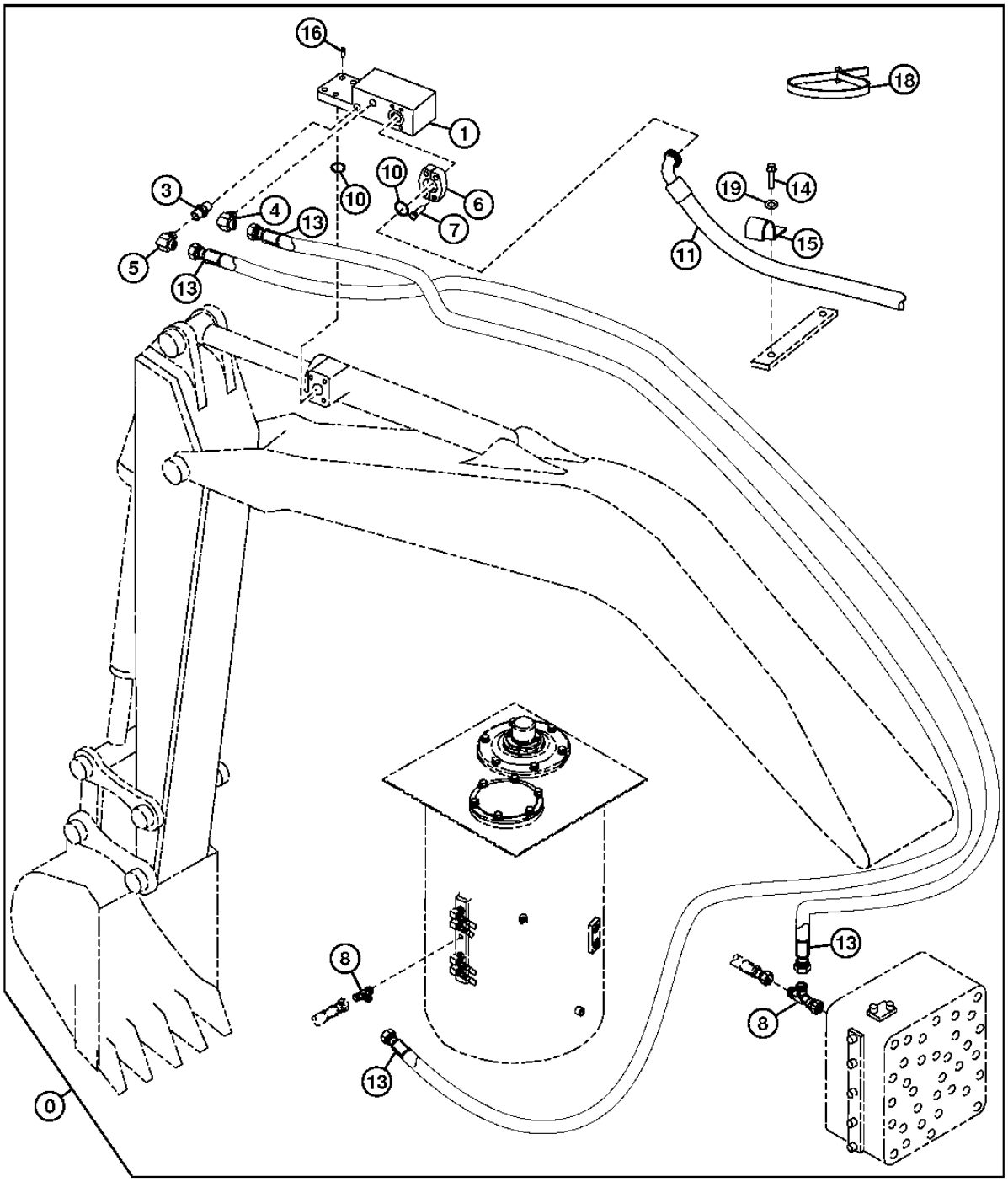

TX1023957

ARM REDUCED LEAKAGE VALVE KIT
KIT CLAPET DE REDUCTION DES FUITES DU BRAS
JUEGO VALVULA DE REDUCCION DE FUGAS DE BRAZO

POS.	*NO.PIEZA*	*DESCRIPCION*	*CANT*	*NUM. SERIE*	*NOTAS*
0	AT300477	CONJUNTO DE MODIFICACION	1		(WHOLE GOODS)
1	AT300303	VALVULA DE RETENCION	1		
3	X6F4OMXS	RACOR ADAPTADOR	1		
4	X6C4OMXS	RACOR ACODADO	1		
5	AE24616	RACOR ACODADO	1		
6	T107068	CONEXION CON BRIDA	1		
7	19M8395	TORNILLO	4		M12 X 40
8	AT36921	CONEXION EN T	2		
10	T78313	ANILLO TORICO	2		
11	AT300468	MANGUERA HIDR. - CONFECCION	1		
13	AT300469	MANGUERA HIDR. - CONFECCION	2		
14	19M7872	TORNILLO	1		M12 X 25
15	U15939	ABRAZADERA	1		(SUSTITUCION PARA T126057)
16	19M9012	TORNILLO	4		M12 X 55
18	H77698	CINTA DE ATAR	20		
19	24M7044	ARANDELA	1		13 X 20 X 2 MM

BOOM REDUCED LEAKAGE VALVE KIT - 1
KIT CLAPET DE REDUCTION DES FUITES DU BRAS - 1
JUEGO VALVULA DE REDUCCION DE FUGAS AGUILON - 1

TX1029071 -UN-13SEP07

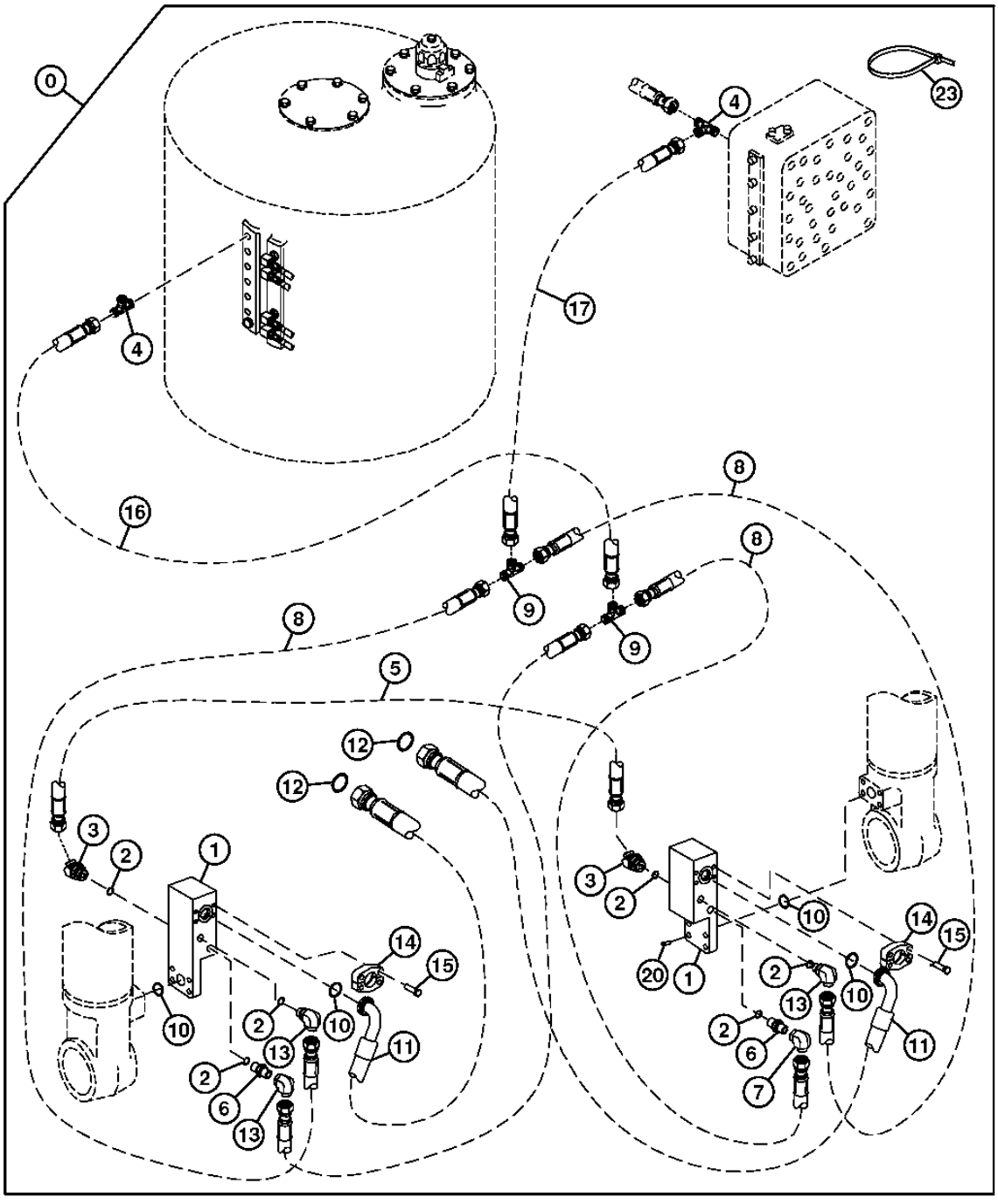

TX1029071

BOOM REDUCED LEAKAGE VALVE KIT - 1
KIT CLAPET DE REDUCTION DES FUITES DU BRAS - 1
JUEGO VALVULA DE REDUCCION DE FUGAS AGUILON - 1

POS.	*NO.PIEZA*	*DESCRIPCION*	*CANT*	*NUM. SERIE*	*NOTAS*
0	AT340288	CONJUNTO DE MODIFICACION	1		(A) (WHOLE GOODS)
1	AT300303	VALVULA DE RETENCION	2		
2	AT300313	ANILLO DE SELLADO	6		
3	X6V4OMXS	RACOR ACODADO	2		
4	AT36921	CONEXION EN T	2		
5	AT300337	MANGUERA HIDR. - CONFECCION	1		
6	X6F40MXS	CONEXION	2		
7	AE24616	RACOR ACODADO	2		
8	AT332018	MANGUERA HIDR. - CONFECCION	4		
9	X6JTX-S	CONEXION EN T	2		
10	T78313	ANILLO TORICO	4		
11	AT300339	MANGUERA HIDRAULICA	2		
12	T77858	ANILLO TORICO	2		
13	X6C4OMXS	RACOR ACODADO	2		
14	T107068	CONEXION CON BRIDA	4		
15	19M8395	TORNILLO	8		
16	AT300465	MANGUERA HIDR. - CONFECCION	1		
17	AT300466	MANGUERA HIDR. - CONFECCION	1		
20	19M9012	TORNILLO	8		M12 X 55
23	H77698	CINTA DE ATAR	20		

(A) ADDITIONAL COMPONENTS ON SEPARATE PAGES.
(A) AUTRES COMPOSANTS FIGURANT SUR PAGES SEPAREES
(A) COMPONENTES ADICIONALES ENUMERADOS EN PAGINAS ADICIONALES

BOOM REDUCED LEAKAGE VALVE KIT - 2
KIT CLAPET DE REDUCTION DES FUITES DU BRAS - 2
JUEGO VALVULA DE REDUCCION DE FUGAS AGUILON - 2

TX1029073 -UN-13SEP07

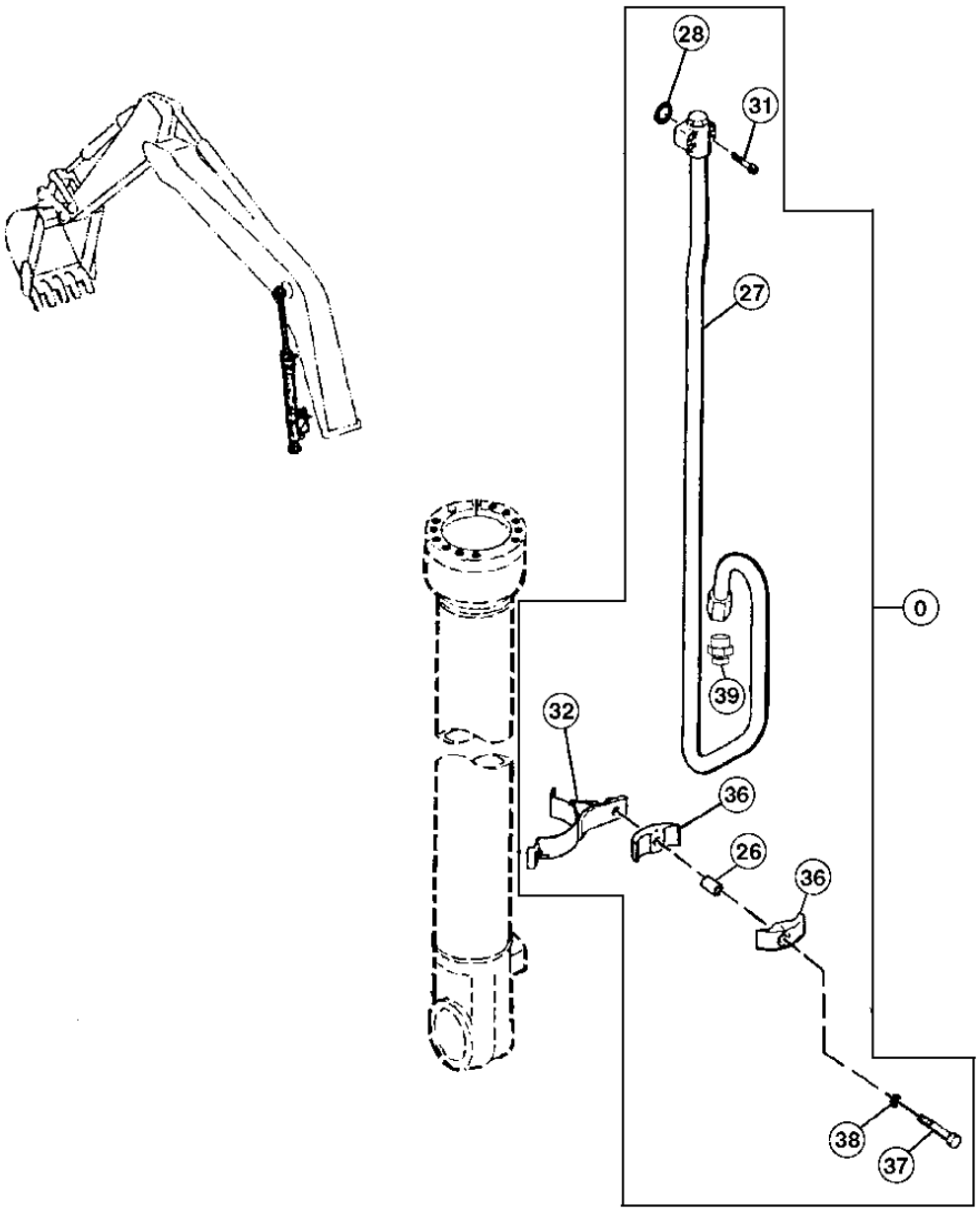

TX1029073

BOOM REDUCED LEAKAGE VALVE KIT - 2
KIT CLAPET DE REDUCTION DES FUITES DU BRAS - 2
JUEGO VALVULA DE REDUCCION DE FUGAS AGUILON - 2

POS.	*NO.PIEZA*	*DESCRIPCION*	*CANT*	*NUM. SERIE*	*NOTAS*
0	AT340288	CONJUNTO DE MODIFICACION	1		(A) (WHOLE GOODS)
26	28H2577	ESPACIADOR	2		
27	AH148789	TUBERIA DE ACEITE	1		(SUSTITUCION PARA 0667209) (RIGHT)
	AH148795	TUBERIA DE ACEITE	1		(SUSTITUCION PARA 0667303) (LEFT)
28	AT264360	ANILLO TORICO	2		
31	19M8339	TORNILLO	8		M10 X 55
32	AH148790	ABRAZADERA	2		
36	0236915G	SEMIABRAZADERA	2		
37	19M4789	TORNILLO	2		M14 X 80
38	12H317	ARANDELA DE SEGURIDAD	2		9/16"
39	A853166	RACOR ADAPTADOR	2		

(A) ADDITIONAL COMPONENTS ON SEPARATE PAGES.
(A) AUTRES COMPOSANTS FIGURANT SUR PAGES SEPAREES
(A) COMPONENTES ADICIONALES ENUMERADOS EN PAGINAS ADICIONALES

CONTROLLED LOAD LOWERING DEVICE KIT (BOOM)
KIT DE DISPOSITIF D'ABAISSEMENT DE CHARGE CONTROLE (FLECHE)
JUEGO DE DISPOSITIVO DE BAJADA CONTROLADA DE CARGAS (AGUILON)

TX1024096 -UN-14JUN07

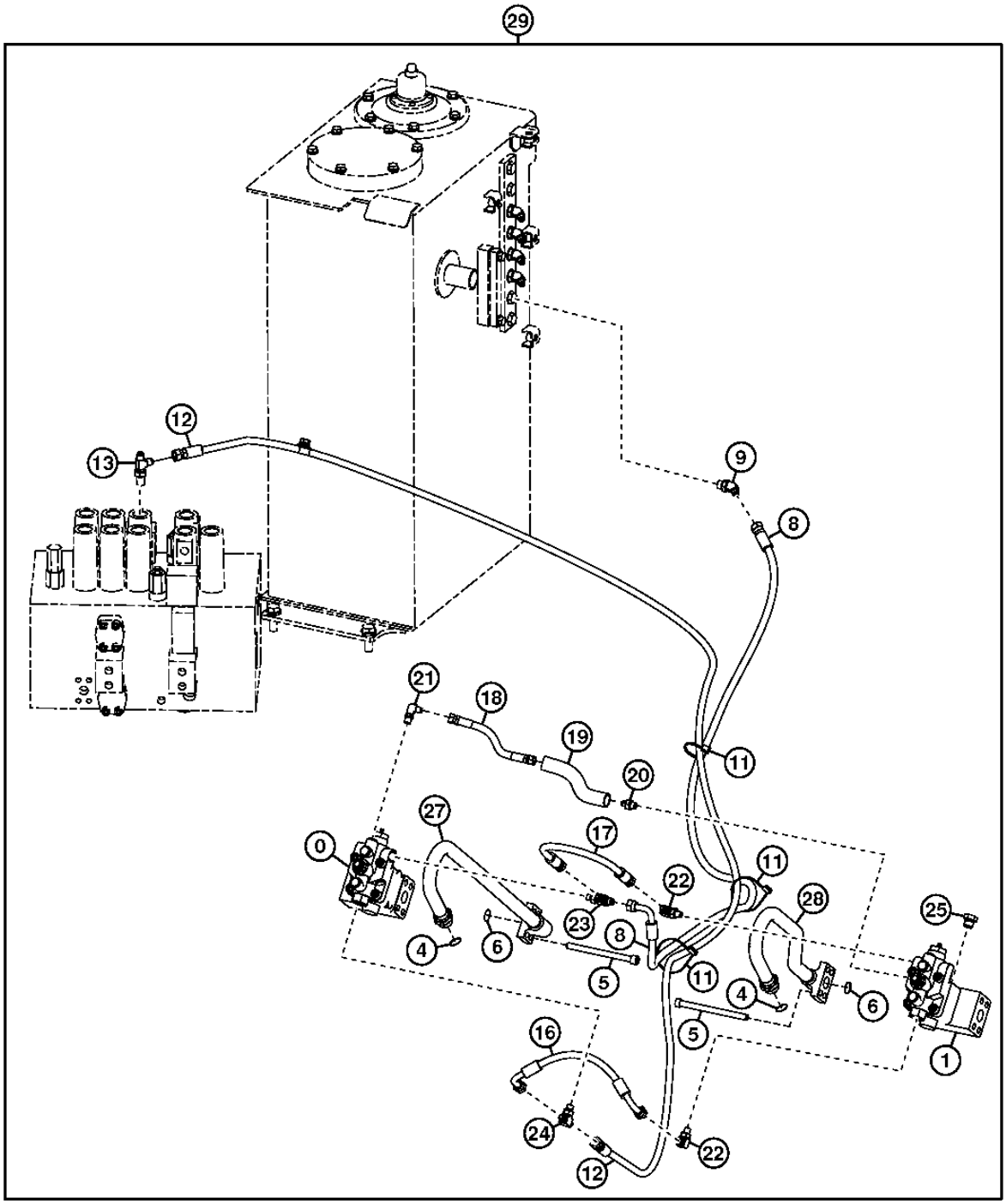

TX1024096

CONTROLLED LOAD LOWERING DEVICE KIT (BOOM)
KIT DE DISPOSITIF D'ABAISSEMENT DE CHARGE CONTROLE (FLECHE)
JUEGO DE DISPOSITIVO DE BAJADA CONTROLADA DE CARGAS (AGUILÓN)

POS.	*NO.PIEZA*	*DESCRIPCION*	*CANT*	*NUM. SERIE*	*NOTAS*
0	4646717	VALVULA	1		
1	4646732	VALVULA	1		
4	T77858	ANILLO TORICO	2		
5	4486916	TORNILLO	8		
6	AT264348	ANILLO TORICO	2		
8	4406250	MANGUERA HIDRAULICA	1		
9	A852333	RACOR ACODADO	1		
11	H77698	CINTA DE ATAR	3		
12	4666855	MANGUERA HIDRAULICA	1		
13	4208910	CONEXION EN T	1		
16	4436269	MANGUERA HIDRAULICA	1		
17	4436267	MANGUERA HIDR. - CONFECCION	1		
18	4436270	MANGUERA HIDR. - CONFECCION	1		
19	4436292	MANGUITO	1		
20	A852122	RACOR ADAPTADOR	1		
21	4154670	RACOR ACODADO	1		
22	A852323	RACOR ACODADO	2		
23	A852423	CONEXION EN T	1		
24	A852523	CONEXION EN T	1		
25	4422953	TAPON ROSCADO	1		
27	4669117G	TUBO DE ACEITE	1		
28	4669119G	TUBO DE ACEITE	1		
29	**AT340410**	**CONJUNTO DE MODIFICACION**	**1**		**(WHOLE GOODS)**

COMBO LINE ARM KIT
KIT DE CONDUITES DE BRAS COMBI
JUEGO DE LINEAS DEL BRAZO COMBINADA

TX1029361 -UN-18SEP07

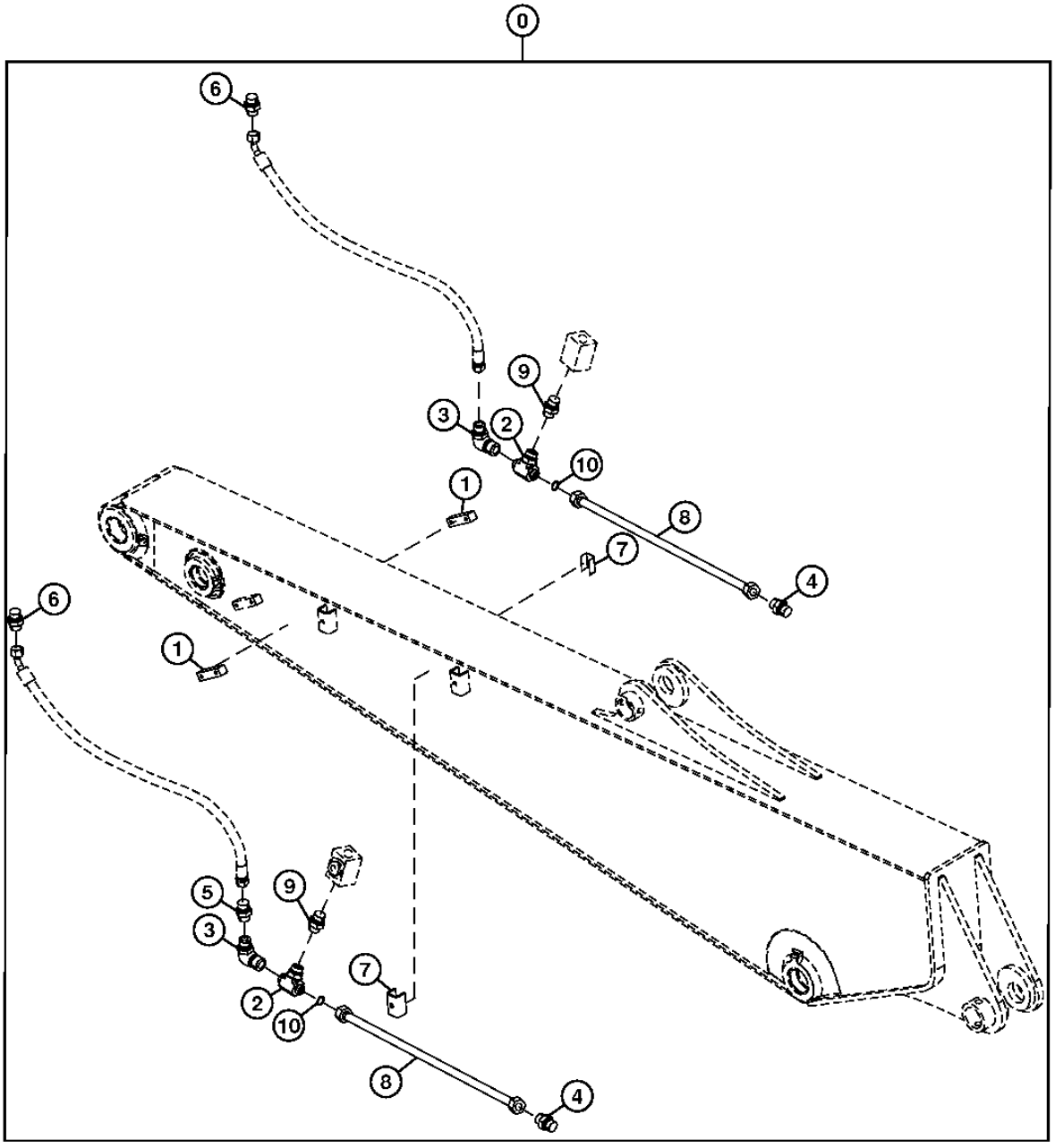

TX1029361

COMBO LINE ARM KIT
KIT DE CONDUITES DE BRAS COMBI
JUEGO DE LINEAS DEL BRAZO COMBINADA

POS.	*NO.PIEZA*	*DESCRIPCION*	*CANT*	*NUM. SERIE*	*NOTAS*
0	AT343990	CONJUNTO DE MODIFICACION	1		(WHOLE GOODS)
1	4429829	TUERCA SOLDABLE	2		
2	38H1002	CONEXION EN T	2		
	T76938	ANILLO TORICO	4		
3	38H1098	RACOR ACODADO	2		
	T76938	ANILLO TORICO	2		
	R29936	ANILLO TORICO	2		
4	38H1151	TAPON HERMETICO	2		
	T78612	ANILLO TORICO	4		
5	38H1483	REDUCTOR	1		(NA)
	T77858	ANILLO TORICO	2		(NA)
6	38H1609	RACOR ADAPTADOR	2		
	T77858	ANILLO TORICO	4		
7	9763817	TUERCA SOLDABLE	2		
8	AT343967	TUBERIA DE ACEITE	2		
9	AT344099	CONEXION	2		
10	T76938	ANILLO TORICO	2		

ELECTRIC SOLENOID VALVE KIT (1 WAY)
KIT DELECTROVANNE (1 VOIE)
JUEGO DE VALVULA DE SOLENOIDE ELECTRICA (1 VIA)

TX1029586 -UN-26SEP07

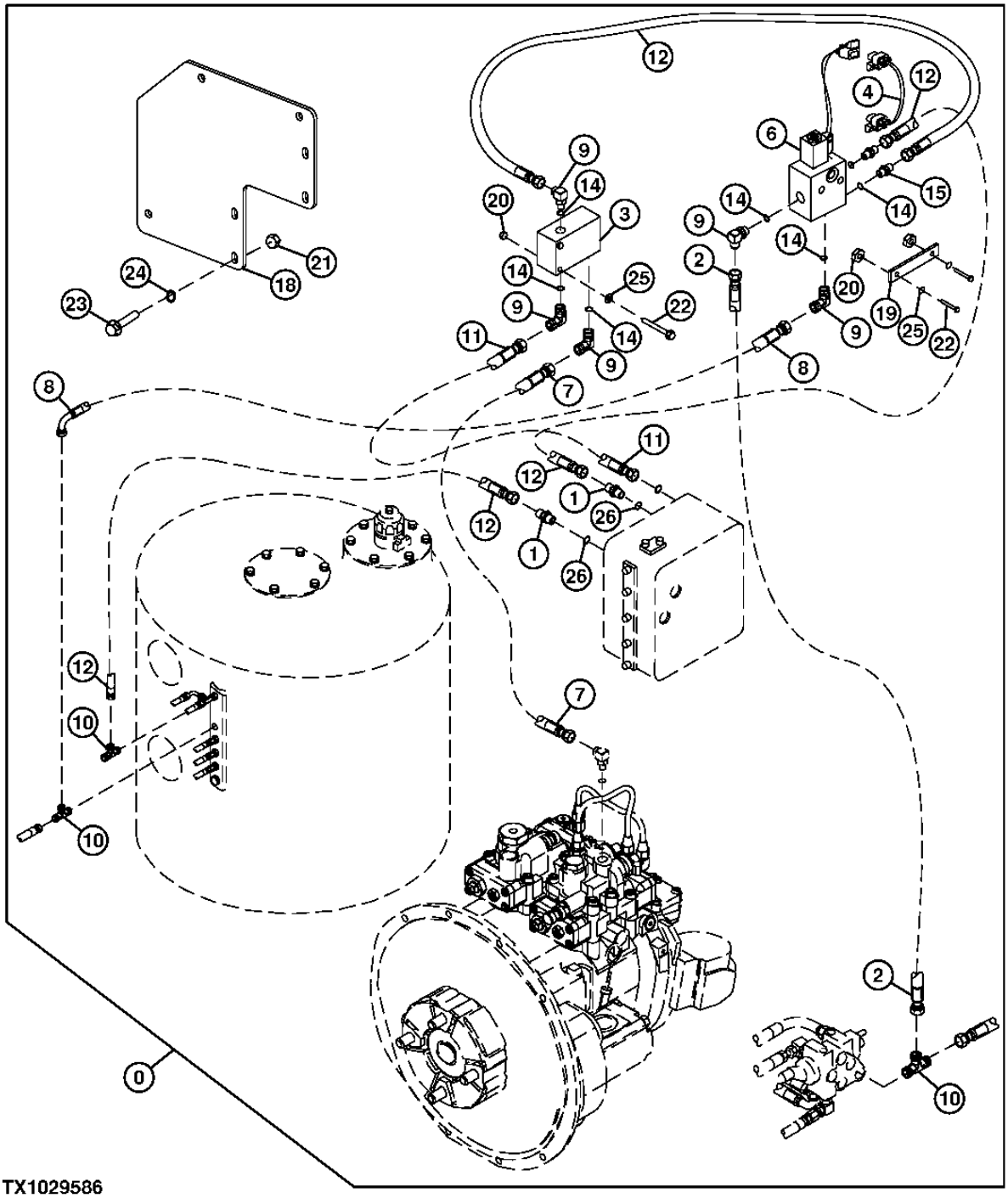

ELECTRIC SOLENOID VALVE KIT (1 WAY)
KIT DELECTROVANNE (1 VOIE)
JUEGO DE VALVULA DE SOLENOIDE ELECTRICA (1 VIA)

POS.	*NO.PIEZA*	*DESCRIPCION*	*CANT*	*NUM. SERIE*	*NOTAS*
0	AT327631	CONJUNTO DE MODIFICACION	1		(A) (WHOLEGOODS)
1	4200466	RACOR ADAPTADOR	2		
2	AT130684	MANGUERA HIDR. - CONFECCION	1		
3	AT186623	VALVULA PRESION HIDRAULICA	1		
4	AT191297	GRUPO DE CABLES	1		
6	AT306723	VALVULA PROPORCIONAL ELECT.	1		
7	AT331766	MANGUERA HIDR. - CONFECCION	1		
8	AT331768	MANGUERA HIDR. - CONFECCION	1		
9	AT35121	RACOR ACODADO	5		
10	AT36921	CONEXION EN T	3		
11	AT71082	MANGUERA HIDR. - CONFECCION	1		
12	AT71732	MANGUERA HIDR. - CONFECCION	1		
14	R26448	ANILLO TORICO	7		
15	R27212	CONEXION	2		
18	T201367	REFUERZO	1		
19	T202379	TIRA	2		
20	14M7272	TUERCA	4		M6
21	14M7298	TUERCA CON BRIDA	2		M8
22	19M7529	TORNILLO	4		M6 X 55
23	19M7868	TORNILLO	2		M8 X 30
24	24M7036	ARANDELA	4		9 X 16 X 1.600 MM
25	24M7139	ARANDELA	8		6.400 X 18 X 1.600 MM
26	CH11570	ANILLO TORICO	3		

(A) ADDITIONAL COMPONENTS ON SEPARATE PAGES.
(A) AUTRES COMPOSANTS FIGURANT SUR PAGES SEPAREES
(A) COMPONENTES ADICIONALES ENUMERADOS EN PAGINAS ADICIONALES

ELECTRIC SOLENOID VALVE KIT (1 WAY)
PEDALE ELECTRIQUE POUR SOUPAPE AUXILIAIRE
INTERRUPTOR PEDAL ELEC. PARA VALVULA AUXILIAR

TX1009107 -UN-16JUN06

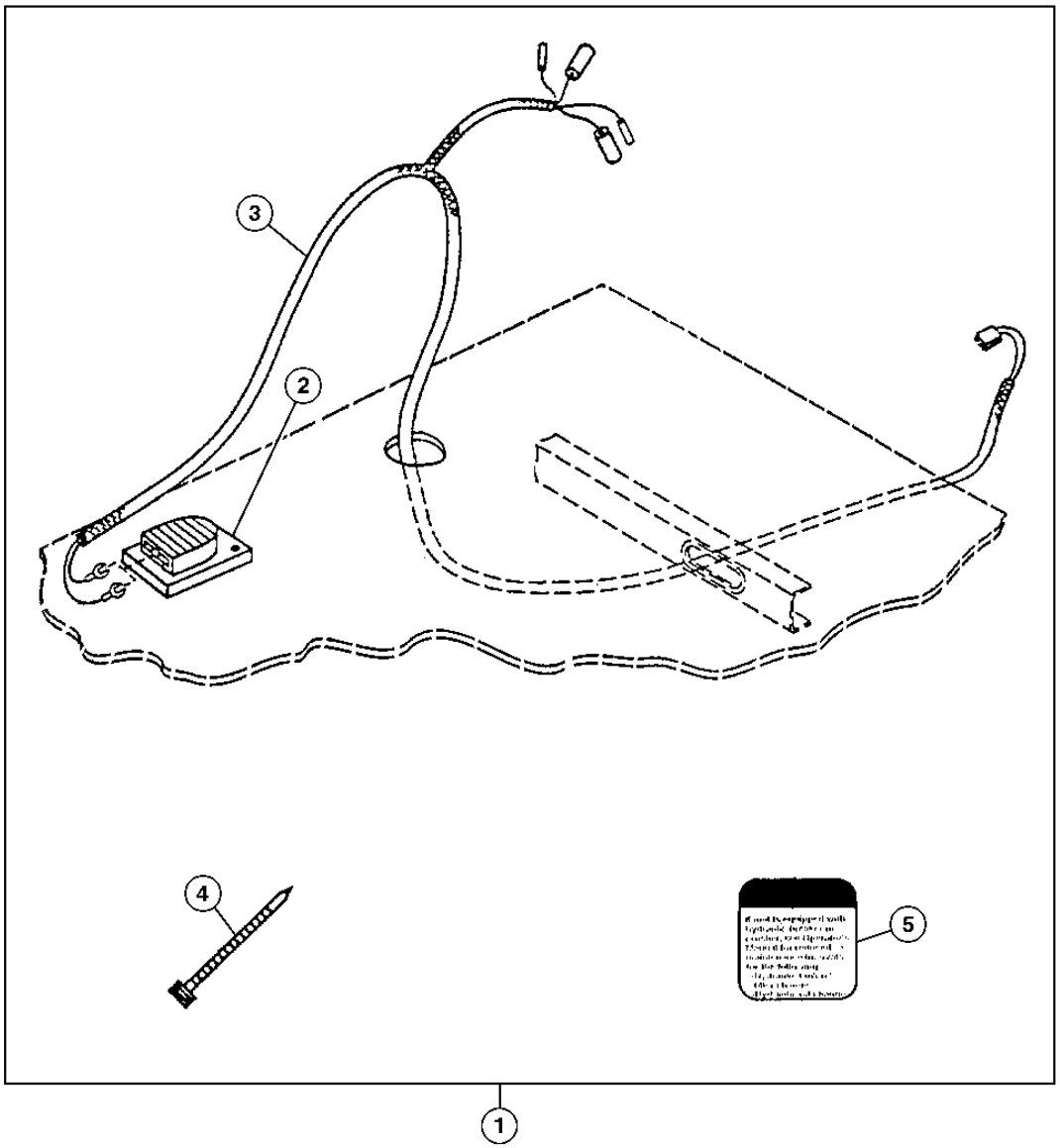

TX1009107

ELECTRIC SOLENOID VALVE KIT (1 WAY)
KIT D ELECTROVANNE (1 VOIE)
JUEGO DE VALVULA DE SOLENOIDE ELECTRICA (1 VIA)

POS.	*NO.PIEZA*	*DESCRIPCION*	*CANT*	*NUM. SERIE*	*NOTAS*
0	AT327631	CONJUNTO DE MODIFICACION	1		(A) (WHOLEGOODS)
2	AT82210	INTERRUPTOR	1		
3	AT196588	GRUPO DE CABLES	1		
4	R44302	CINTA DE ATAR	2		
5	T149434	ETIQUETA ADHESIVA	1		

(A) ADDITIONAL COMPONENTS ON SEPARATE PAGES.
(A) AUTRES COMPOSANTS FIGURANT SUR PAGES SEPAREES
(A) COMPONENTES ADICIONALES ENUMERADOS EN PAGINAS ADICIONALES

ELECTRIC SOLENOID VALVE KIT (2 WAY)
KIT DELECTROVANNE (2 VOIES)
JUEGO DE VALVULA DE SOLENOIDE ELECTRICA (2 VIAS)

TX1029383 -UN-27SEP07

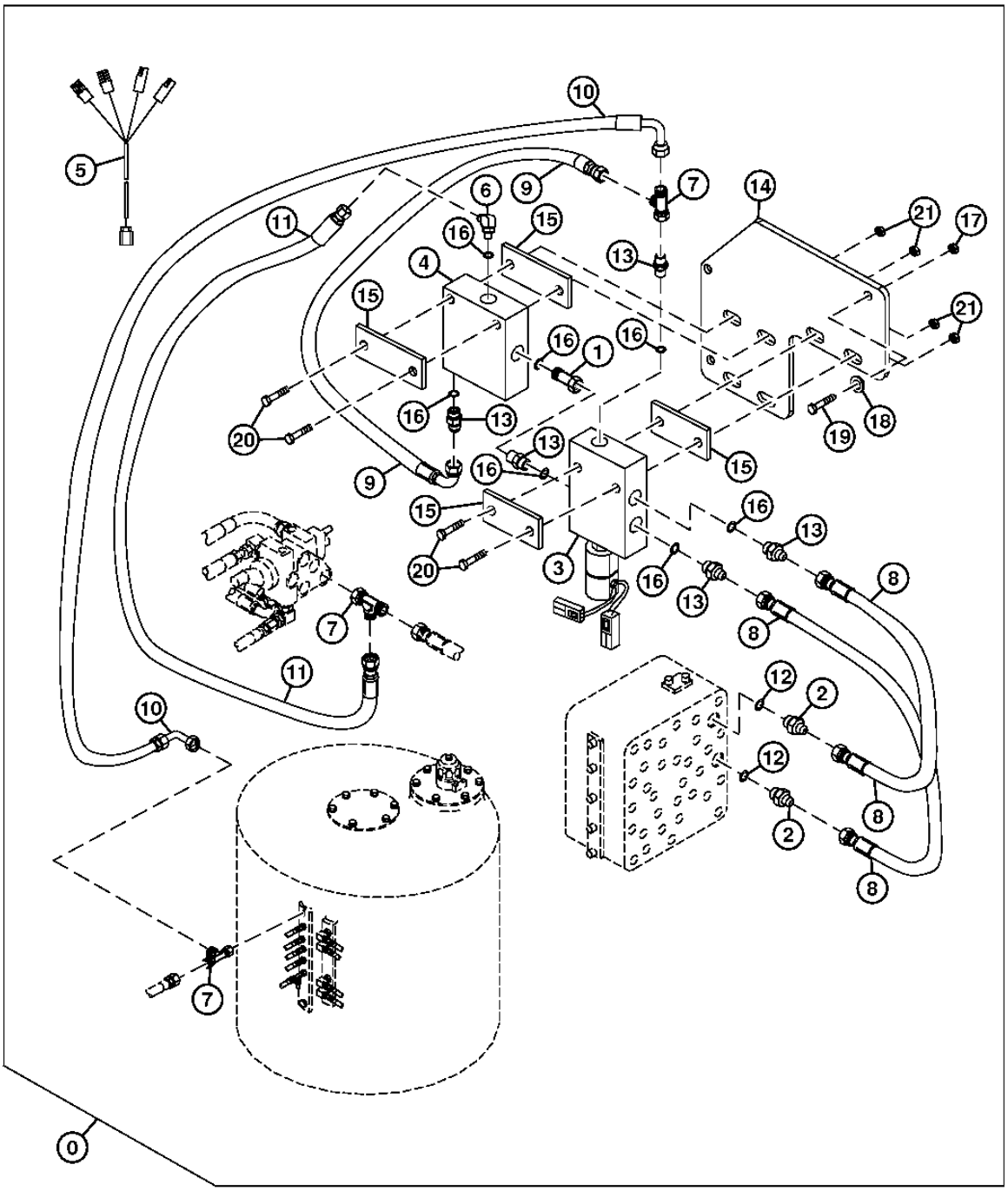

TX1029383

ELECTRIC SOLENOID VALVE KIT (2 WAY)
KIT DELECTROVANNE (2 VOIES)
JUEGO DE VALVULA DE SOLENOIDE ELECTRICA (2 VIAS)

POS.	*NO.PIEZA*	*DESCRIPCION*	*CANT*	*NUM. SERIE*	*NOTAS*
0	AT330567	CONJUNTO DE MODIFICACION	1		(WHOLEGOODS)
1	AE52955	RACOR ADAPTADOR	1		
2	AT131445	RACOR ADAPTADOR	2		
3	AT180585	ELECTROVALVULA	1		
4	AT186623	VALVULA PRESION HIDRAULICA	1		
5	AT331104	GRUPO DE CABLES	1		
6	AT35121	RACOR ACODADO	1		
7	AT36921	CONEXION EN T	3		
8	AT68901	MANGUERA HIDR. - CONFECCION	2		
9	AT71082	MANGUERA HIDR. - CONFECCION	1		
10	AT71732	MANGUERA HIDR. - CONFECCION	1		
11	AT78124	MANGUERA HIDR. - CONFECCION	1		
12	CH11570	ANILLO TORICO	2		
13	R27212	CONEXION	5		
14	T201367	REFUERZO	1		
15	T202379	TIRA	4		
16	R26448	ANILLO TORICO	7		
17	14M7298	TUERCA CON BRIDA	2		M8
18	24M7036	ARANDELA	2		9 X 16 X 1.600 MM
19	19M7868	TORNILLO	2		M8 X 30
20	19M7529	TORNILLO	4		M6 X 55
	24M7139	ARANDELA	4		6.400 X 18 X 1.600 MM
21	14M7272	TUERCA	4		M6

HYDRAULIC OIL RESERVOIR
RESERVOIRS HYDRAULIQUES
RESERVAS HIDRAULICAS

TX1017909 -UN-24JAN07

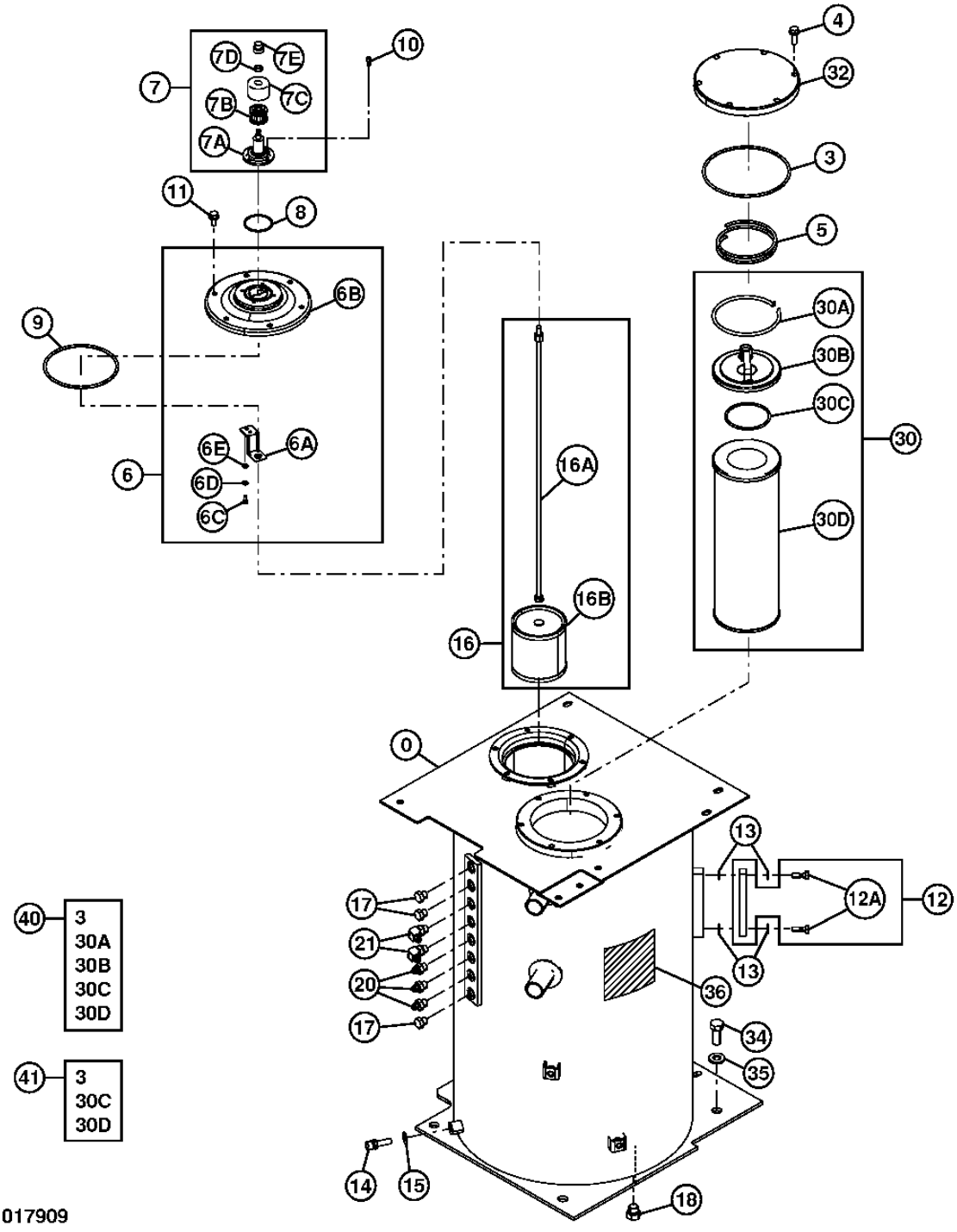

TX1017909

HYDRAULIC OIL RESERVOIR
RESERVOIRS HYDRAULIQUES
RESERVAS HIDRAULICAS

POS.	*NO.PIEZA*	*DESCRIPCION*	*CANT*	*NUM. SERIE*	*NOTAS*
0	5009861J	TANQUE HIDRAULICO	1		(SUSTITUCION PARA 5009861)
3	T110444	ANILLO TORICO	1		(SUSTITUCION PARA A810190)
4	.....	TORNILLO	6		(J271035 NLA)
	19M7550	TORNILLO	6		M10 X 35, (SUSTITUCION PARA J901035)
	24M7346	ARANDELA	6		11 X 20 X 2 MM, (SUSTITUCION PARA J222010 O DH400703)
5	4472673	MUELLE	1		
6	9184556	TAPADERA	1		
6A	4408661	SOPORTE	1		
6B	.....	TAPADERA	1		(1025093 NLA)
6C	4350623	TORNILLO	1		
6D	4225466	ARANDELA	1		
6E	4225472	ARANDELA	1		
7	4434017	FILTRO	1		
7A	4437833	CARCASA	1		
7B	4437838	CARTUCHO DE FILTRO	1		
7C	4437837	TAPADERA	1		
7D	4371825	TUERCA	1		
7E	4437836	TAPA	1		
8	A810060	EMPAQUETADURA	1		
9	TH100679	ANILLO TORICO	1		(SUSTITUCION PARA A810160)
10	19M7768	TORNILLO	4		M6 X 16, (SUSTITUCION PARA J780616)
11	.....	TORNILLO	6		(J271025 NLA)
	19M7402	TORNILLO	6		M10 X 25, (SUSTITUCION PARA J901025)
	24M7346	ARANDELA	6		11 X 20 X 2 MM, (SUSTITUCION PARA J222010 O DH400703)
12	8053499	INDICADOR DE NIVEL	1		
12A	4100967	TORNILLO	2		
13	449558	ARANDELA	4		(SUSTITUCION PARA Z449558)
14	4250260	SENSOR	1		TEMPERATURA
15	4250261	JUNTA	1		
16	4626878	CARTUCHO DE FILTRO	1		
16A	4652733	TORNILLO	1		
16B	4648651	COLADOR	1		
17	A885003	TAPON ROSCADO	3		
	CH11570	ANILLO TORICO	1		(SUSTITUCION PARA 4509180)
18	4174541	CONEXION	1		(SUSTITUCION PARA A885004 O TH110477)
	4506418	ANILLO TORICO	1		
20	A852133	RACOR ADAPTADOR	3		
	CH11570	ANILLO TORICO	1		(SUSTITUCION PARA 4509180)
21	A852333	RACOR ACODADO	2		
	CH11570	ANILLO TORICO	1		(SUSTITUCION PARA 4509180)
30	.....	CARTUCHO DE FILTRO	1		(4656522 NLA)
30A	4643446	ANILLO DE SELLADO	1		
30B	4643444	VALVULA	1		
30C	CH17447	EMPAQUETADURA	1		(SUSTITUCION PARA A810095)
30D	.....	CARTUCHO DE FILTRO	1		(SUSTITUIDO POR 4656608) (4656602 NLA)
32	4639235	TAPADERA	1		
34	J921845	TORNILLO	4		
35	24M7353	ARANDELA	4		20 X 34 X 3 MM, (SUSTITUCION PARA J222018)
36	T149983	ETIQUETA ADHESIVA	1		IMPORTANTE- NIVEL DE ACEITE, (SUSTITUCION PARA 4342227)
40	.....	CARTUCHO DE FILTRO	1		(4656605 NLA)
41	4656608	CARTUCHO DE FILTRO	1		

HYDRAULIC FILTER RESTRICTION INDICATOR
INDICATEUR D'OBSTRUCTION DU FILTRE HYDRAULIQUE
INDICADOR DE RESTRICCION DE FILTRO HIDRAULICO

TX1019854 -UN-07MAR07

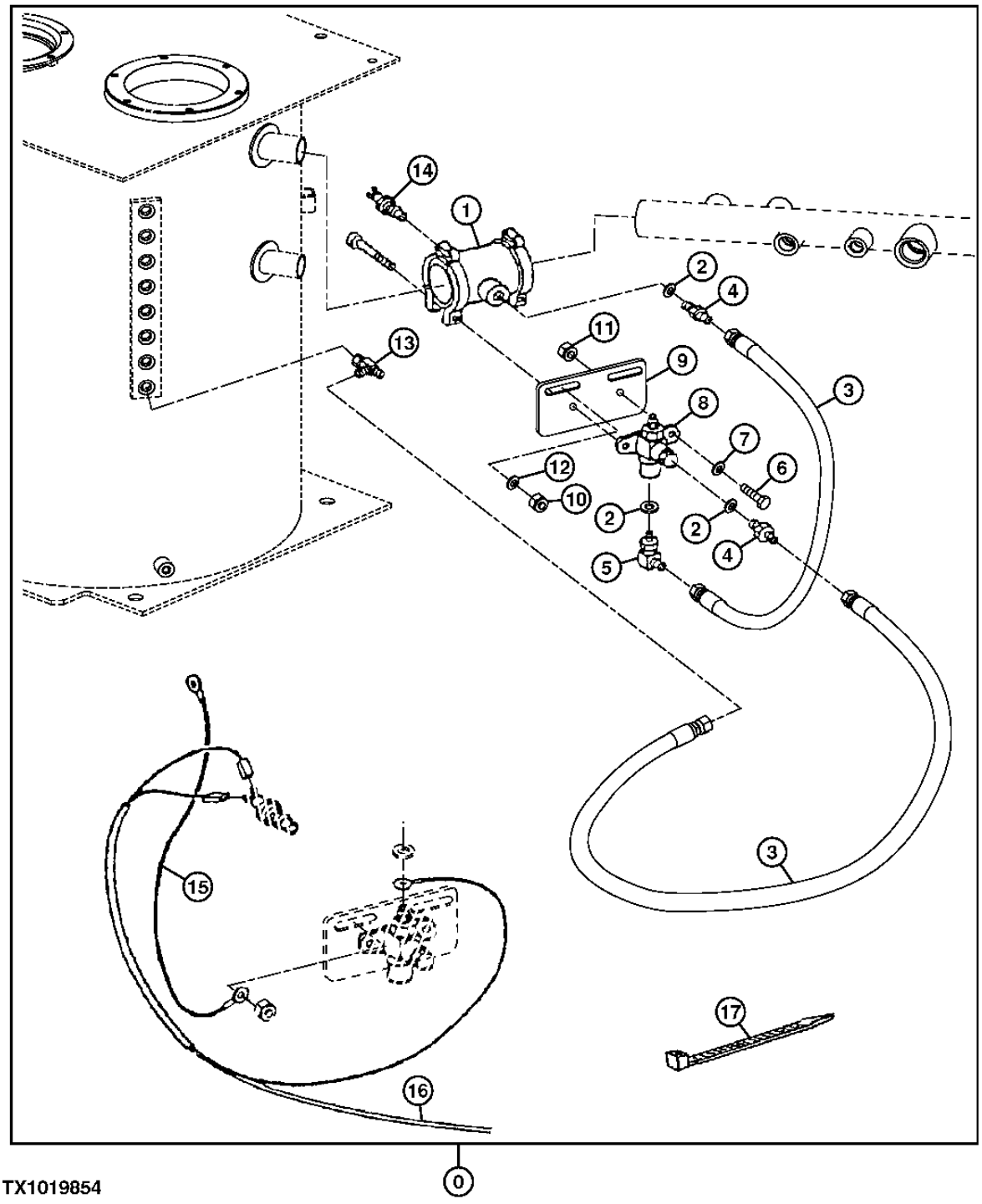

TX1019854

HYDRAULIC FILTER RESTRICTION INDICATOR
INDICATEUR D'OBSTRUCTION DU FILTRE HYDRAULIQUE
INDICADOR DE RESTRICCION DE FILTRO HIDRAULICO

POS.	*NO.PIEZA*	*DESCRIPCION*	*CANT*	*NUM. SERIE*	*NOTAS*
0	AT334168	CONJUNTO DE MODIFICACION	1		INDICADOR DE RESTRICCION DE FILTRO HIDRAULICO (WHOLE GOODS)
1	AT134346	ACOPLAMIENTO	1		
2	T70177	ANILLO TORICO	3		
3	AT38628	MANGUERA HIDR. - CONFECCION	2		
4	R27212	CONEXION	2		
5	AT35121	RACOR ACODADO	1		
6	19H1919	TORNILLO	2		1/4" X 5/8"
7	24H1286	ARANDELA	2		
8	AT131436	MANOCONTACTO	1		
9	T138910	SOPORTE	1		
10	14M7273	TUERCA	2		M8
11	14H786	TUERCA	2		1/4"
12	24M7036	ARANDELA	4		9 X 16 X 1.600 MM
13	AT36921	CONEXION EN T	1		
14	AT131437	INTERRUPTOR	1		
15	AR76140	CONDUCTOR ELECTRICO	1		
16	AT334102	GRUPO DE CABLES	1		
17	H77698	CINTA DE ATAR	5		

RIGHT BOOM CYLINDER COMPONENTS
COMPOSANTS DE VERIN DE FLECHE DE DROITE
COMPONENTES DEL CILANDRO DERECHO DEL AGUILON

TX1028364 -UN-13SEP07

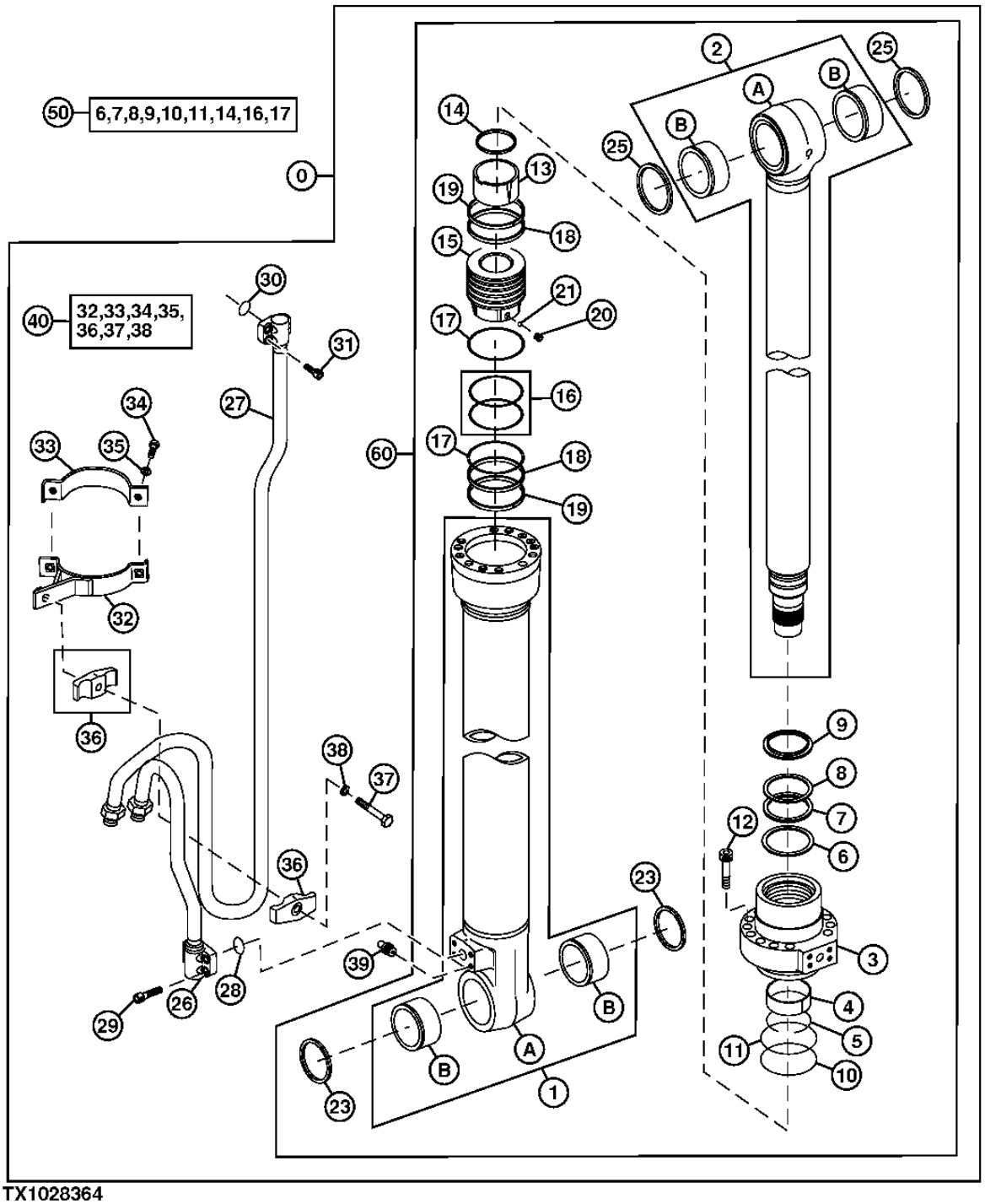

TX1028364

RIGHT BOOM CYLINDER COMPONENTS
COMPOSANTS DE VERIN DE FLECHE DE GAUCHE
COMPONENTES DEL CILINDRO IZQUIERDO DEL AGUILON

POS.	*NO.PIEZA*	*DESCRIPCION*	*CANT*	*NUM. SERIE*	*NOTAS*
0	.....	CILINDRO HIDRAULICO	1		(4664871 AND 4673601 NLA)
1	0999101G	CAJA DE CILINDRO HIDRAULICO	1		(SUSTITUCION PARA 0999101 O 0998901)
1A	.....	TUBO	1		
1B	4352398	CASQUILLO	2		
2	AH225134G	VASTAGO	2		(SUSTITUCION PARA 0998902H)
2A	.....	VASTAGO	1		
2B	4355875	CASQUILLO	2		
3	H180210	GUIA VASTAGO CILINDRO HIDR.	1		(SUSTITUCION PARA 0788905)
4	T108019	CASQUILLO	1		(SUSTITUCION PARA 0309004)
5	TH104944	ANILLO ELASTICO	1		(SUSTITUCION PARA 0208304)
6	H227911	RETEN	1		(SUSTITUCION PARA 0788911)
7	H227912	RETEN	1		(SUSTITUCION PARA 0788912, ESTA APLICACION)
8	TH104953	ANILLO REFORZADOR	1		(SUSTITUCION PARA 0208306)
9	H155911	RETEN	1		(SUSTITUCION PARA 0667204)
10	TH100125	ANILLO TORICO	1		(SUSTITUCION PARA A811115)
11	TH104929	ANILLO REFORZADOR	1		(SUSTITUCION PARA 0261310)
12	19M8931	TORNILLO	12		M16 X 75, (SUSTITUCION PARA 0409705, ESTA APLICACION)
13	H155920	ANILLO	1		(SUSTITUCION PARA 0409706)
14	H155919	RETEN	1		(SUSTITUCION PARA 0667205)
15	H227626	PISTON	1		(SUSTITUCION PARA 0998903)
16	TH104922	RETEN	1		(SUSTITUCION PARA 0258205)
17	H155916	ANILLO REFORZADOR	2		(SUSTITUCION PARA 0409709)
18	H227906	ANILLO	2		(SUSTITUCION PARA 0998904, ESTA APLICACION)
19	TH104923	ANILLO ANTI-DESGASTE	2		(SUSTITUCION PARA 0261308)
20	22M7099	TORNILLO DE FIJACION	1		M5 X 6, (SUSTITUCION PARA 0309011, ESTA APLICACION)
21	T13624	BOLA	1		(SUSTITUCION PARA 0111707)
23	TH102446	RETEN	2		(SUSTITUCION PARA 4067902)
25	TH102445	RETEN	2		(SUSTITUCION PARA 4067901)
26	0957201G	TUBO	1		(SUSTITUCION PARA 0957201)
	4669126G	TUBERIA DE ACEITE	1		(SUSTITUCION PARA 4669126)
27	AH226284G	TUBO	1		(SUSTITUCION PARA 0957202, 0957202H O AH226284)
	4669118G	TUBERIA DE ACEITE	1		(SUSTITUCION PARA 4669118)
28	AT264348	ANILLO TORICO	1		(SUSTITUCION PARA 984614)
29	19M8448	TORNILLO	4		(SUSTITUCION PARA M341236)
30	4506430	ANILLO TORICO	1		
31	J971030	TORNILLO	4		(SUSTITUCION PARA 4486953, ESTA APLICACION)
32	0957204G	CINTA	1		
	4673615	CINTA	1		
33	H163434	CINTA	1		(SUSTITUCION PARA 0686409)
34	19M7550	TORNILLO	2		M10 X 35, (SUSTITUCION PARA J901035)
35	12M7006	ARANDELA DE SEGURIDAD	2		6 MM, (SUSTITUCION PARA A590910)
36	0236915G	SEMIABRAZADERA	2		
	0236915G	SEMIABRAZADERA	1		
37	19M4789	TORNILLO	1		M14 X 80, (SUSTITUCION PARA 0254312)
	4673616	TORNILLO	1		
38	12H317	ARANDELA DE SEGURIDAD	1		9/16", (SUSTITUCION PARA A590914)
39	AH226483	ENGRASADOR	1		(SUSTITUCION PARA J75481, ESTA APLICACION)
40	.....	KIT DE CINTAS	1		(0957203 NSEP) (1130903 NSEP)
50	AH225136	JUEGO DE RETENES	1		(SUSTITUCION PARA 4661485 O 4654421)
60	PG200112G	CILINDRO HIDRAULICO	1		(REMAN) (SUSTITUCION PARA 9248074, 9276527 O 9280792)

LEFT BOOM CYLINDER COMPONENTS
COMPOSANTS DE VERIN DE FLECHE DE GAUCHE
COMPONENTES DEL CILINDRO IZQUIERDO DEL AGUILON

TX1028363 -UN-13SEP07

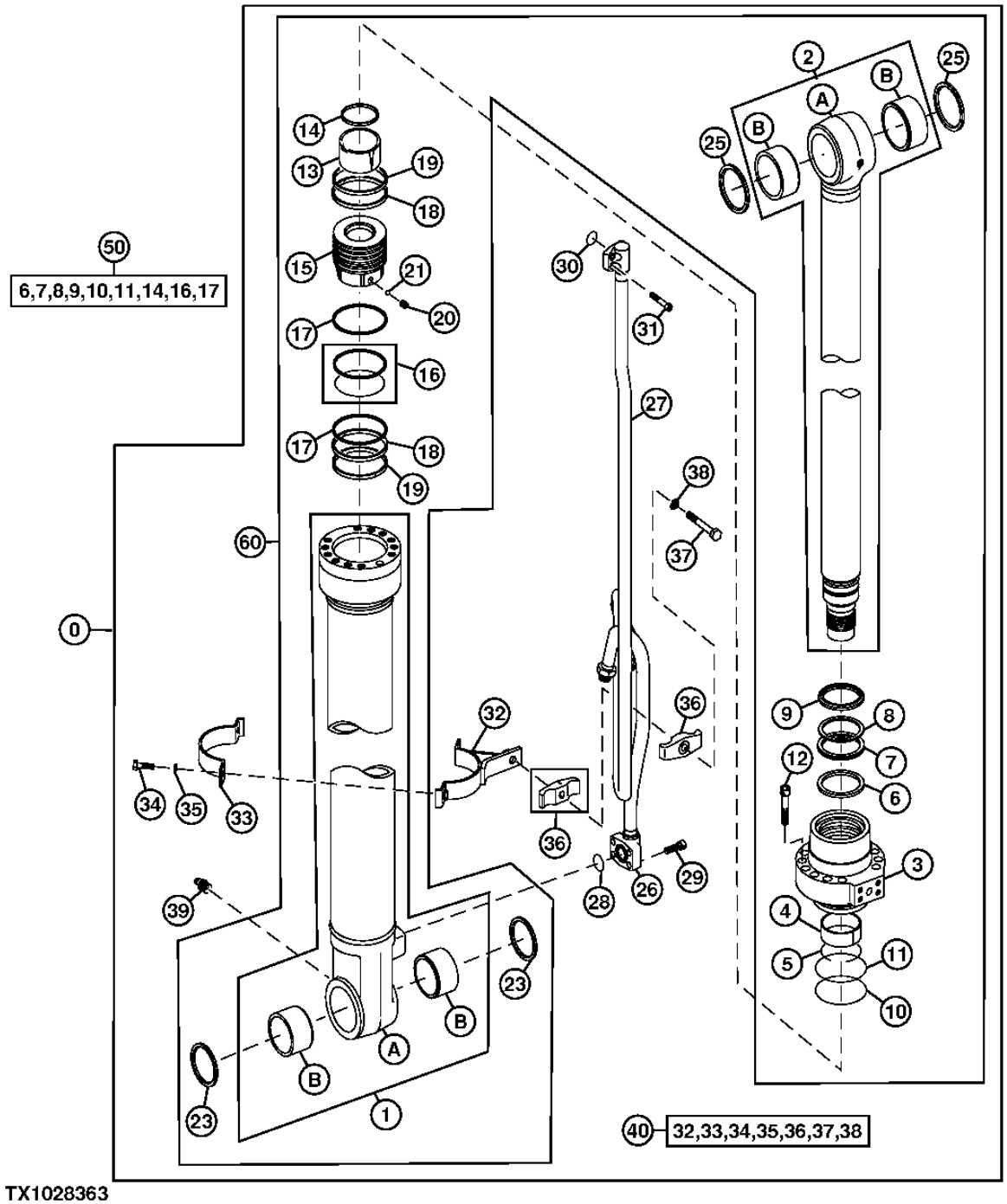

LEFT BOOM CYLINDER COMPONENTS
COMPOSANTS DE VERIN DE FLECHE DE GAUCHE
COMPONENTES DEL CILINDRO IZQUIERDO DEL AGUILON

POS.	*NO.PIEZA*	*DESCRIPCION*	*CANT*	*NUM. SERIE*	*NOTAS*
0	.....	CILINDRO HIDRAULICO	1		(4664872 AND 4673602 NLA)
1	0999101G	CAJA DE CILINDRO HIDRAULICO	1		(SUSTITUCION PARA 0999101)
1A	.....	TUBO	1		
1B	4352398	CASQUILLO	2		
2	AH225134G	VASTAGO	2		(SUSTITUCION PARA 0998902G Y AH225134)
2A	.....	VASTAGO	1		
2B	4355875	CASQUILLO	2		
3	H180210	GUIA VASTAGO CILINDRO HIDR.	1		(SUSTITUCION PARA 0788905)
4	T108019	CASQUILLO	1		(SUSTITUCION PARA 0309004)
5	TH104944	ANILLO ELASTICO	1		(SUSTITUCION PARA 0208304)
6	H227911	RETEN	1		(SUSTITUCION PARA 0788911)
7	H227912	RETEN	1		(SUSTITUCION PARA 0788912, ESTA APLICACION)
8	TH104953	ANILLO REFORZADOR	1		(SUSTITUCION PARA 0208306)
9	H155911	RETEN	1		(SUSTITUCION PARA 0667204)
10	TH100125	ANILLO TORICO	1		(SUSTITUCION PARA A811115)
11	TH104929	ANILLO REFORZADOR	1		(SUSTITUCION PARA 0261310)
12	19M8931	TORNILLO	12		M16 X 75, (SUSTITUCION PARA 0409705, ESTA APLICACION)
13	H155920	ANILLO	1		(SUSTITUCION PARA 0409706)
14	H155919	RETEN	1		(SUSTITUCION PARA 0667205)
15	H227626	PISTON	1		(SUSTITUCION PARA 0998903)
16	TH104922	RETEN	1		(SUSTITUCION PARA 0258205)
17	H155916	ANILLO REFORZADOR	2		(SUSTITUCION PARA 0409709)
18	H227906	ANILLO	2		(SUSTITUCION PARA 0998904, ESTA APLICACION)
19	TH104923	ANILLO ANTI-DESGASTE	2		(SUSTITUCION PARA 0261308)
20	22M7099	TORNILLO DE FIJACION	1		M5 X 6, (SUSTITUCION PARA 0309011, ESTA APLICACION)
21	T13624	BOLA	1		(SUSTITUCION PARA 0111707)
23	TH102446	RETEN	2		(SUSTITUCION PARA 4067902)
25	TH102445	RETEN	2		(SUSTITUCION PARA 4067901)
26	4665590G	TUBO	1		(SUSTITUCION PARA 0957001, 0967001G O 4665590)
	4669127G	TUBERIA DE ACEITE	1		
27	AH225140G	TUBO	1		(SUSTITUCION PARA 0957002, 0957002G, 4665629 O AH225140)
	4669120	TUBERIA DE ACEITE	1		
28	AT264348	ANILLO TORICO	1		(SUSTITUCION PARA 984614)
29	19M8448	TORNILLO	4		(SUSTITUCION PARA M341236)
30	4506430	ANILLO TORICO	1		
31	J971030	TORNILLO	4		(SUSTITUCION PARA 4486953, ESTA APLICACION)
	M341030	TORNILLO	4		
32	0957204G	CINTA	1		
	4673615	CINTA	1		
33	H163434	CINTA	1		(SUSTITUCION PARA 0686409)
34	19M7550	TORNILLO	2		M10 X 35, (SUSTITUCION PARA J901035)
35	12M7006	ARANDELA DE SEGURIDAD	2		6 MM, (SUSTITUCION PARA A590910)
36	0236915G	SEMIABRAZADERA	2		
	0236915G	SEMIABRAZADERA	1		
37	19M4789	TORNILLO	1		M14 X 80, (SUSTITUCION PARA 0254312)
	4673616	TORNILLO	1		
38	12H317	ARANDELA DE SEGURIDAD	1		9/16", (SUSTITUCION PARA A590914)
39	AH226483	ENGRASADOR	1		(SUSTITUCION PARA J75481, ESTA APLICACION)
40	.....	KIT DE CINTAS	1		(0957203 NSEP)
	.....	KIT DE CINTAS	1		(1130903 NSEP)
50	AH225136	JUEGO DE RETENES	1		(SUSTITUCION PARA J75481)
60	PG200113G	CILINDRO HIDRAULICO	1		(REMAN) (SUSTITUCION PARA 9248075, 9276532 O 9280793)

ARM CYLINDER COMPONENTS
COMPOSANTS DE VERIN DE BRAS
COMPONENTES DEL CILINDRO DE BRAZO

TX1031383 -UN-13NOV07

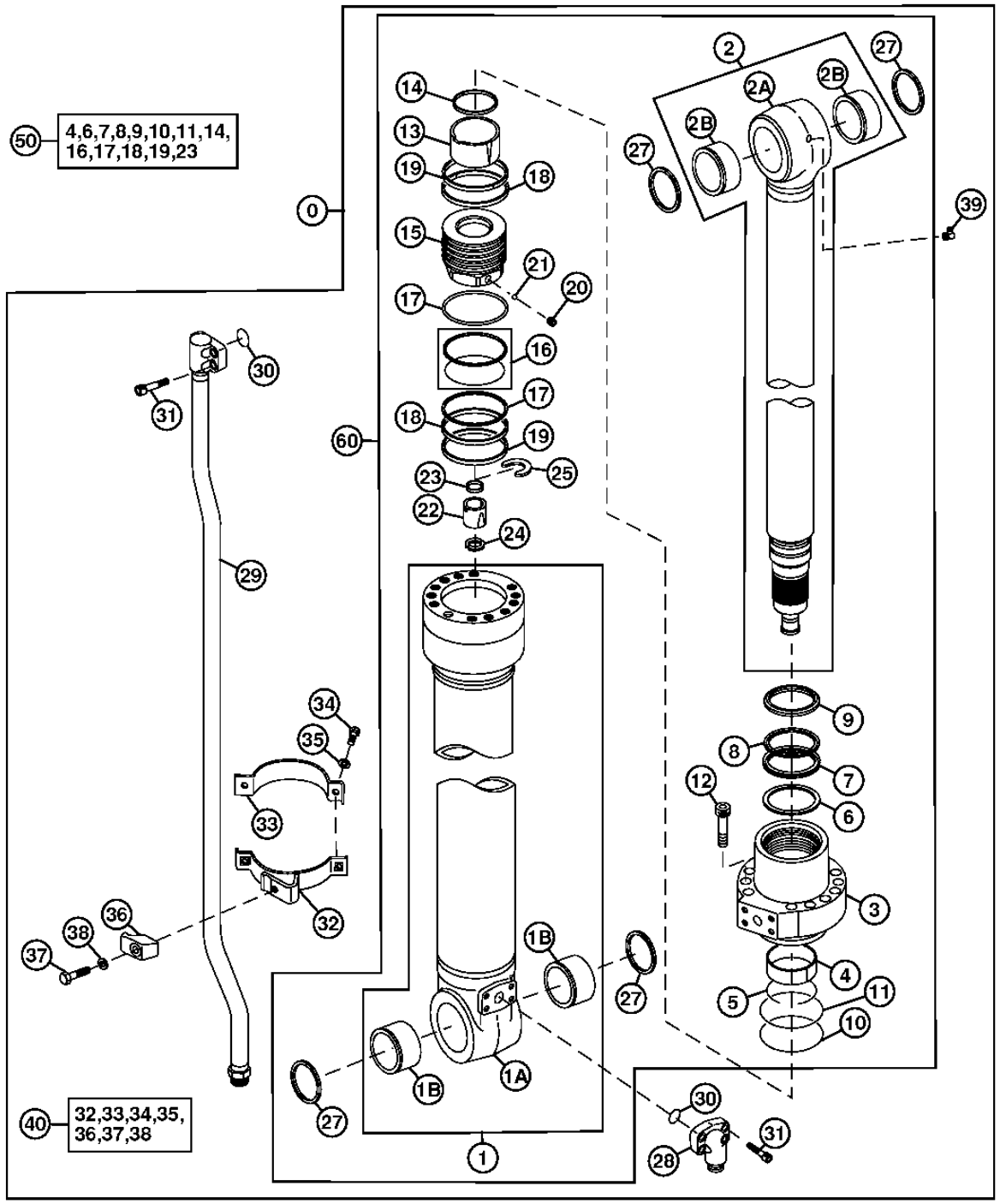

TX1031383

ARM CYLINDER COMPONENTS
COMPOSANTS DE VERIN DE BRAS
COMPONENTES DEL CILINDRO DE BRAZO

POS.	*NO.PIEZA*	*DESCRIPCION*	*CANT*	*NUM. SERIE*	*NOTAS*
0	.....	CILINDRO	1		(4613950 NLA)
1	1100501G	CAJA DE CILINDRO HIDRAULICO	1		
1A	.....	CAJA DE CILINDRO HIDRAULICO	1		(NSEP)
1B	4352399	CASQUILLO	2		
2	AH225127G	TUBERIA DE ACEITE	1		(SUSTITUCION PARA 1100502G, ESTA APLICACION) (SUSTITUCION PARA AH225127)
2A	.....	VASTAGO DE CIL. HIDRAULICO	1		(NSEP)
2B	4355875	CASQUILLO	2		
3	H178686	GUIA VASTAGO CILINDRO HIDR.	1		(SUSTITUCION PARA 0789105)
4	T108050	ANILLO ANTI-DESGASTE	1		(SUSTITUCION PARA 0309204)
5	TH102766	ANILLO ELASTICO	1		(SUSTITUCION PARA 0236905)
6	H227909	RETEN	1		(SUSTITUCION PARA 0997703)
7	H227910	RETEN	1		(SUSTITUCION PARA 0997704)
8	H155310	ANILLO REFORZADOR	1		(SUSTITUCION PARA 0667405)
9	H155311	RETEN	1		(SUSTITUCION PARA 0667406)
10	H178690	ANILLO TORICO	1		(SUSTITUCION PARA A811130, ESTA APLICACION)
11	H178691	ANILLO REFORZADOR	1		(SUSTITUCION PARA 0789107)
12	19M8913	TORNILLO	12		M18 X 80, (SUSTITUCION PARA 0219305)
13	H227903	ANILLO	1		(SUSTITUCION PARA 1100503)
14	H227908	RETEN	1		(SUSTITUCION PARA 1100504)
15	H227625	PISTON	1		(SUSTITUCION PARA 1100505)
16	AH173446	ANILLO	1		(SUSTITUCION PARA 0309210)
17	H178694	ANILLO REFORZADOR	2		(SUSTITUCION PARA 0789109)
18	H227905	ANILLO	2		(SUSTITUCION PARA 0962104)
19	H178696	ANILLO REFORZADOR	2		(SUSTITUCION PARA 0309212)
20	H228111	TORNILLO DE FIJACION	1		(SUSTITUCION PARA 0352715)
21	R26552	BOLA	1		(SUSTITUCION PARA 0104404)
22	H227904	ANILLO	1		(SUSTITUCION PARA 1100506, ESTA APLICACION)
23	H155322	RETEN	1		(SUSTITUCION PARA 0667411)
24	H155329	ANILLO	2		(SUSTITUCION PARA 0409915)
25	H155330	ANILLO DE PISTON	1		(SUSTITUCION PARA 0409916)
27	TH102446	RETEN	4		(SUSTITUCION PARA 4067902)
28	H155333	RACOR CON BRIDA	1		(SUSTITUCION PARA 0906103)
	A853188	RACOR ADAPTADOR	1		
29	AH225139G	TUBERIA DE ACEITE	1		(SUSTITUCION PARA 1100507 O AH225139)
30	AT264348	ANILLO TORICO	2		(SUSTITUCION PARA 984614)
31	19M8448	TORNILLO	8		M12 X 35, (SUSTITUCION PARA M341236)
32	AH225133G	ABRAZADERA	1		(SUSTITUCION PARA 0962106 O AH225133)
33	H227901G	ABRAZADERA	1		(SUSTITUCION PARA 0309221 O H227901)
34	19M7550	TORNILLO	2		M10 X 35, (SUSTITUCION PARA J901035)
35	12M7066	ARANDELA DE SEGURIDAD	2		10 MM, (SUSTITUCION PARA A590910)
36	0309219G	SEMIABRAZADERA	1		(SUSTITUCION PARA 0309219)
37	19M8348	TORNILLO	1		M12 X 65, (SUSTITUCION PARA 0224115)
38	12M7067	ARANDELA DE SEGURIDAD	1		12 MM, (SUSTITUCION PARA 0208516)
39	AH226482	ENGRASADOR	1		(SUSTITUCION PARA 0225709)
40	0962110	JUEGO	1		
50	AH225135	JUEGO PARA CILINDR.HIDRAUL.	1		(SUSTITUCION PARA 4654422)
60	PG200114G	CILINDRO HIDRAULICO	1		(SUSTITUCION PARA 9234748G) (REMAN)

ARM CYLINDER COMPONENTS (SUPER LONG FRONT)
COMPOSANTS DE VERIN DE BRAS (AVANT SUPER LONGUE)
COMPONENTES DEL CILINDRO DE BRAZO (DELANTERO SUPER LARGO)

TX1014671 -UN-

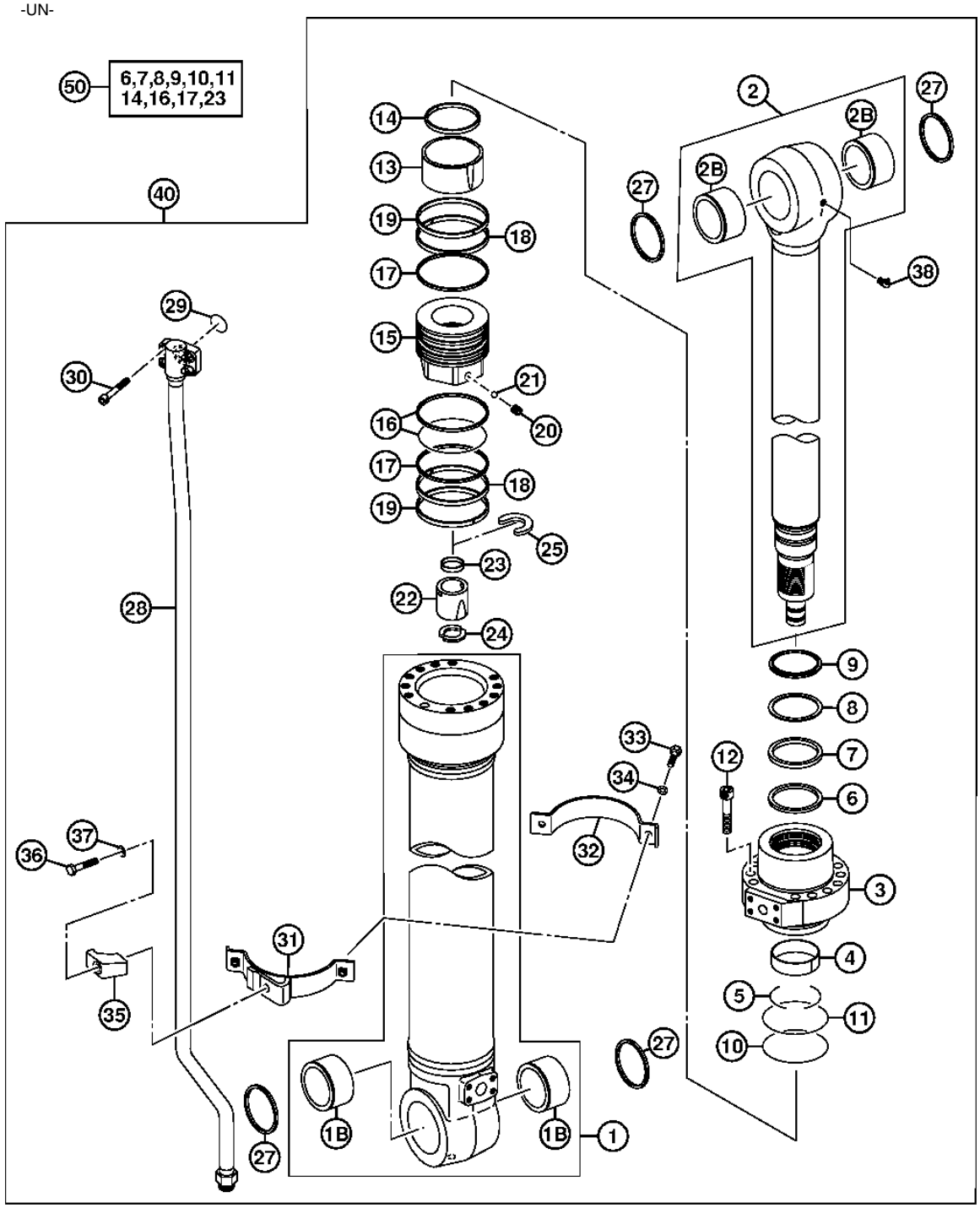

TX1014671

ARM CYLINDER COMPONENTS (SUPER LONG FRONT)
COMPOSANTS DE VERIN DE BRAS (AVANT SUPER LONGUE)
COMPONENTES DES CILINDRO DE BRAZO (DLANTERO SUPER LARGO)

POS.	*NO.PIEZA*	*DESCRIPCION*	*CANT*	*NUM. SERIE*	*NOTAS*
1	.....	CAJA DE CILINDRO HIDRAULICO	1		(1112701 NLA)
1B	4332285	CASQUILLO	2		
2	.....	VASTAGO	1		(1112702 NLA)
2B	4332285	CASQUILLO	2		
3	.....	CULATA	1		(0836103 NLA)
4	0836104	CASQUILLO	1		
5	0208504	ANILLO ANTI-DESGASTE	1		
6	.....	ANILLO	1		(1112703 NLA)
7	.....	ANILLO	1		(1112704 NLA)
8	0836107	ANILLO REFORZADOR	1		
9	0807904	ANILLO TORICO	1		
10	AT264224	ANILLO TORICO	1		(SUSTITUCION PARA A811130)
11	H178691	ANILLO REFORZADOR	1		(SUSTITUCION PARA 0789107)
12	19M8913	TORNILLO	12		M18 X 80, (SUSTITUCION PARA 0219305)
13	0836108	COJINETE	1		
14	0836109	RETEN	1		
15	.....	PISTON	1		(1112705 NLA)
16	AH173446	ANILLO	1		(SUSTITUCION PARA 0309210)
17	H178694	ANILLO REFORZADOR	2		(SUSTITUCION PARA 0789109)
18	H227905	ANILLO	2		(SUSTITUCION PARA 0962104)
19	4S00160	ANILLO	2		(SUSTITUCION PARA 0309212)
20	H228111	TORNILLO DE FIJACION	1		(SUSTITUCION PARA 0352715)
21	R26552	BOLA	1		(SUSTITUCION PARA 0104404)
22	0492210	COJINETE	1		
23	0937410	RETEN	1		
24	0492212	TOPE	2		
25	0492213	ANILLO ELASTICO	1		
27	TH102446	RETEN	4		(SUSTITUCION PARA 4067902)
28	.....	TUBO	1		(1112706 NLA)
29	AT264348	ANILLO TORICO	1		(SUSTITUCION PARA 984614)
30	19M8448	TORNILLO	4		M12 X 35, (SUSTITUCION PARA M341236)
31	AH225133G	ABRAZADERA	1		(SUSTITUCION PARA 0962106 O AH225133)
32	H227901G	ABRAZADERA	1		(SUSTITUCION PARA 0309221 O H227901)
33	19M7550	TORNILLO	2		(SUSTITUCION PARA J901035)
34	12M7066	ARANDELA DE SEGURIDAD	2		10 MM, (SUSTITUCION PARA A590910)
35	0309219G	SEMIABRAZADERA	1		(SUSTITUCION PARA 0309219)
36	0224115	TORNILLO	1		
37	0208516	ARANDELA DE SEGURIDAD	1		
38	0271312	CONEXION	1		
40	.....	CAJA DE CILINDRO HIDRAULICO	1		(SUSTITUIDO POR 9268243G) (4659636 NLA)
50	.....	JUEGO DE RETENES	1		(4672004 NLA)
80	**AT336753**	**CONJUNTO DE MODIFICACION**	**1**		**(A) (B) (WHOLEGOODS) (DELANTERO SUPER LARGO) (NO SE ILUSTRA) (PEDIMOS ADEMAS T227506, T153672, T153673 Y (2) JD5851)**

(A) ADDITIONAL COMPONENTS ON SEPARATE PAGES.
(A) AUTRES COMPOSANTS FIGURANT SUR PAGES SEPAREES
(A) COMPONENTES ADICIONALES ENUMERADOS EN PAGINAS ADICIONALES

(B) REQUIRES ADDITIONAL 600 KG (1323 LBS) TO COUNTERWEIGHT.
(B) EXIGE 997 KG (2200 LBS) SUPPLEMENTAIRES AU CONTREPOIDS.
(B) REQUIERE 997 KG (2200 LBS) ADICIONALES DE CONTRAPESO.

BUCKET CYLINDER COMPONENTS
COMPOSANTS DE VERIN DE BENNE
COMPONENTES DE CILINDRO DE CUCHARON

TX1026039 -UN-07AUG07

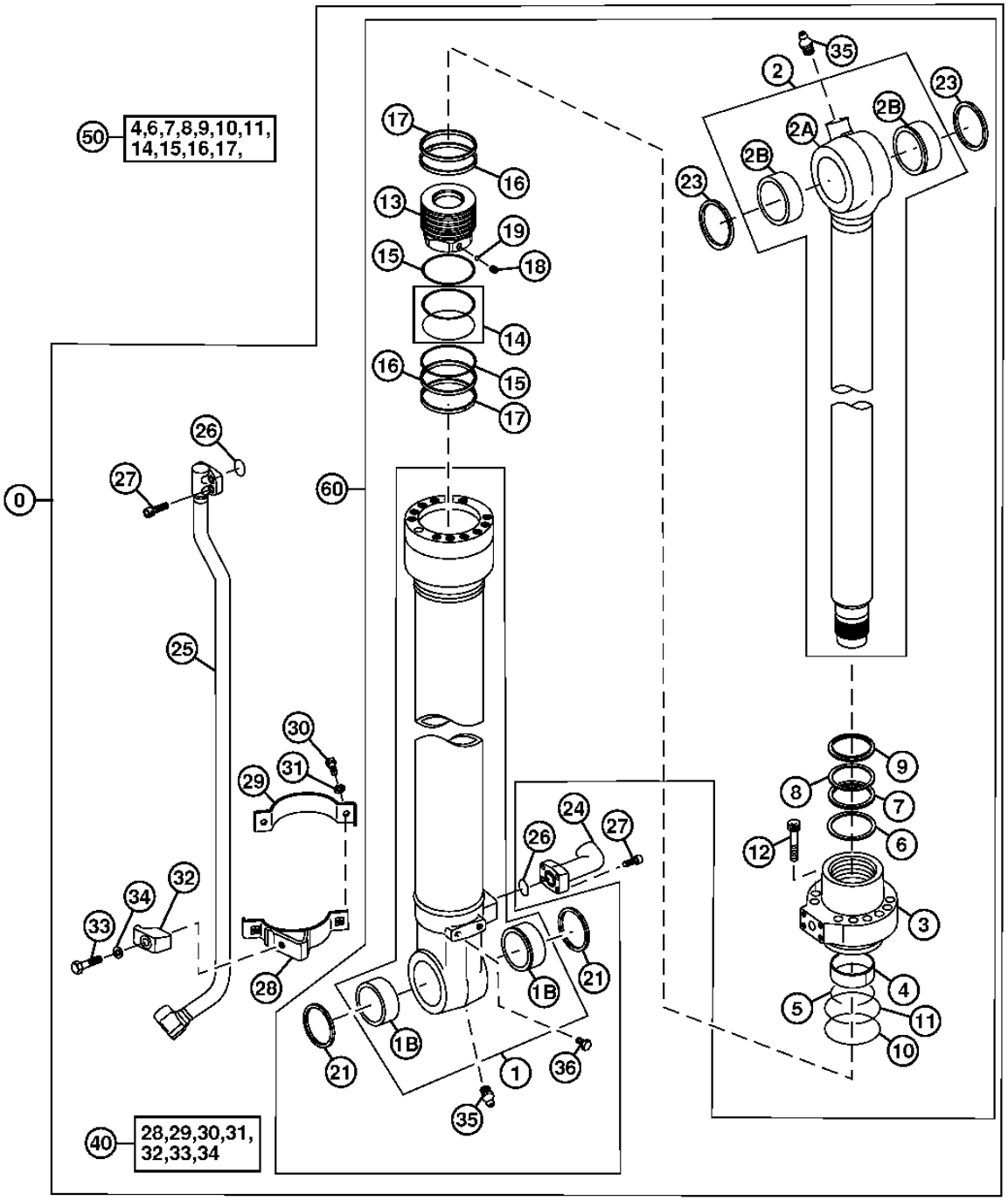

TX1026039

BUCKET CYLINDER COMPONENTS
COMPOSANTS DE VERIN DE BENNE
COMPONENTES DE CILINDRO DE CUCHARON

POS.	*NO.PIEZA*	*DESCRIPCION*	*CANT*	*NUM. SERIE*	*NOTAS*
0	.....	CILINDRO	1		(4629154 AND 9248307G NLA)
1	1102301G	CAJA DE CILINDRO HIDRAULICO	1		(SUSTITUCION PARA 1102301)
1A	.....	CAJA CILINDRICA	1		(NSEP)
1B	4352400	CASQUILLO	2		
2	AH225142G	VASTAGO	1		(SUSTITUCION PARA 1102302, ESTA APLICACION) (SUSTITUCION PARA AH225142)
2A	.....	VASTAGO DE CIL. HIDRAULICO	1		(NSEP)
2B	4352398	CASQUILLO	2		
3	H178708	GUIA VASTAGO CILINDRO HIDR.	1		(SUSTITUCION PARA 0789205)
4	T108041	ANILLO ANTI-DESGASTE	1		(SUSTITUCION PARA 0309304)
5	AT132690	ANILLO ELASTICO	1		(SUSTITUCION PARA 0208604, ESTA APLICACION)
6	H227913	RETEN	1		(SUSTITUCION PARA 0789214, ESTA APLICACION)
7	H227914	RETEN	1		(SUSTITUCION PARA 0789214)
8	TH104926	ANILLO REFORZADOR	1		(SUSTITUCION PARA 0208606)
9	H157235	RETEN	1		(SUSTITUCION PARA 0667006)
10	AT264320	ANILLO TORICO	1		(SUSTITUCION PARA A811110 O T110448)
11	TH109353	ANILLO REFORZADOR	1		(SUSTITUCION PARA 0310904)
12	19M8931	TORNILLO	10		M16 X 75, (SUSTITUCION PARA 0409705)
13	H227627	PISTON	1		(SUSTITUCION PARA 1102303)
14	TH105767	ANILLO	1		(SUSTITUCION PARA 0225614)
15	H163431	ANILLO REFORZADOR	2		(SUSTITUCION PARA 0496605)
16	H227907	ANILLO	2		(SUSTITUCION PARA 1102304, ESTA APLICACION)
17	TH109357	ANILLO	2		(SUSTITUCION PARA 0310908)
18	22M7009	TORNILLO DE FIJACION	1		M12 X 12, (SUSTITUCION PARA 0309011, ESTA APLICACION)
19	T13624	BOLA	1		(SUSTITUCION PARA 0111707)
21	TH104472	RETEN	2		(SUSTITUCION PARA 4084578)
23	TH102446	RETEN	2		(SUSTITUCION PARA 4067902)
24	AT114835	RACOR ACODADO	1		(SUSTITUCION PARA 0309312)
25	AH225998G	TUBERIA DE ACEITE	1		(SUSTITUCION PARA 1102305)
26	4506430	ANILLO TORICO	2		
27	J971030	TORNILLO	8		(SUSTITUCION PARA 4486953)
28	AH173454G	ABRAZADERA	1		(SUSTITUCION PARA 0789210 O AH173454)
29	AT127347	CINTA	1		(SUSTITUCION PARA 4459282)
30	19M7550	TORNILLO	2		M10 X 35, (SUSTITUCION PARA J901035)
31	12M7066	ARANDELA DE SEGURIDAD	2		10 MM, (SUSTITUCION PARA A590910)
32	T108036G	ABRAZADERA	1		(SUSTITUCION PARA 0309021 O T108036)
33	19M7362	TORNILLO	1		M12 X 55, (SUSTITUCION PARA 0667013)
34	12M7067	ARANDELA DE SEGURIDAD	1		12 MM, (SUSTITUCION PARA 0208516)
35	AH226483	ENGRASADOR	2		(SUSTITUCION PARA J75481, ESTA APLICACION)
36	19M8017	TORNILLO	2		M12 X 20, (SUSTITUCION PARA 0409110)
40	0789209	ABRAZADERA	1		
50	AH225137	JUEGO PARA CILINDR.HIDRAUL.	1		(SUSTITUCION PARA 1102306)
60	PG200115G	CILINDRO HIDRAULICO	1		

BUCKET CYLINDER COMPONENTS (SUPER LONG FRONT)
COMPOSANTS DE VERIN DE BENNE (AVANT SUPER LONGUE)
COMPONENTES DE CILINDRO DE CUCHARON (DELANTERO SUPER LARGO)

TX1012285 -UN-21SEP06

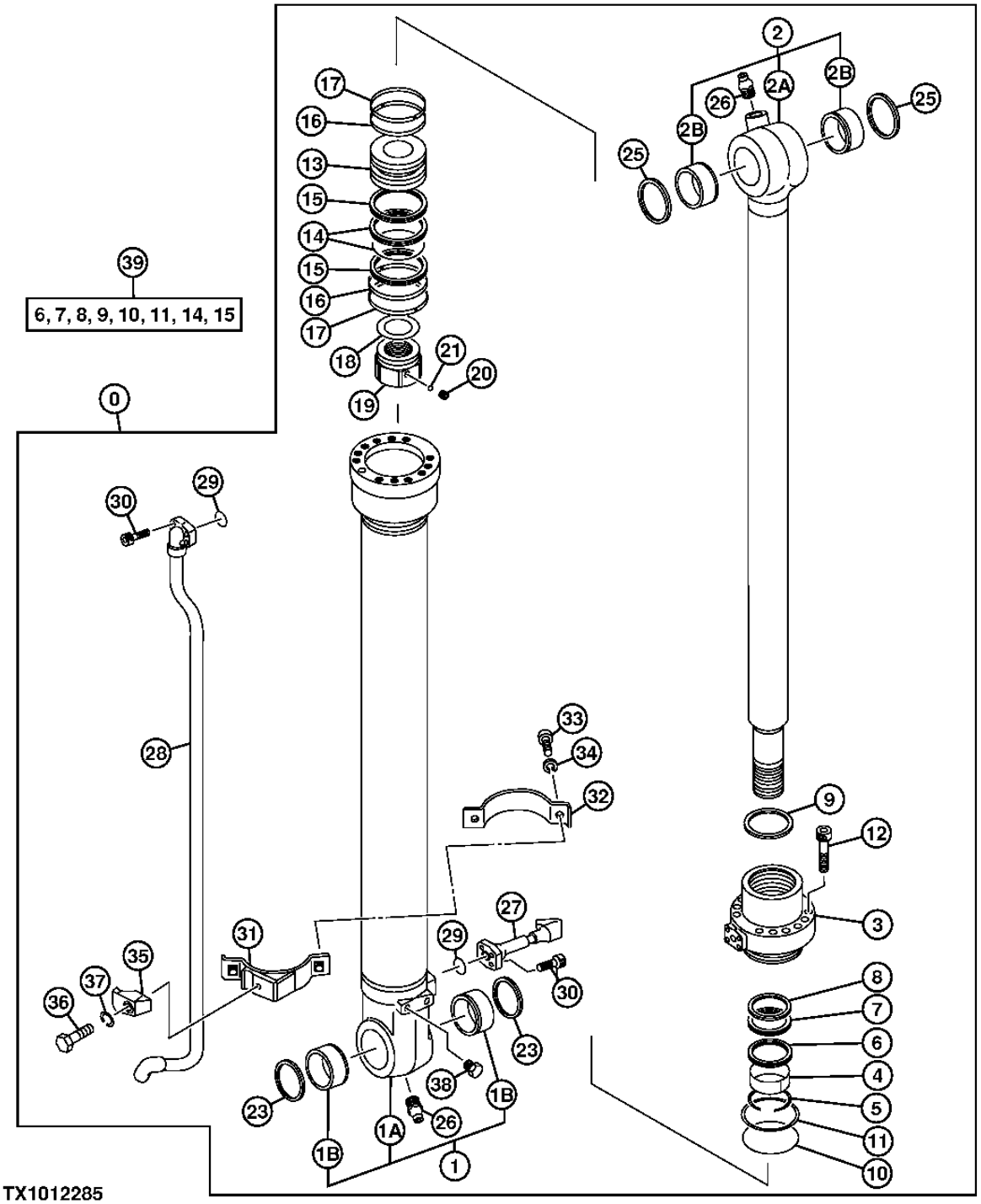

BUCKET CYLINDER COMPONENTS (SUPER LONG FRONT)
COMPOSANTS DE VERIN DE BENNE (AVANT SUPER LONGUE)
COMPONENTES DE CILINDRO DE CUCHARON (DELANTERO SUPER LARGO)

POS.	*NO.PIEZA*	*DESCRIPCION*	*CANT*	*NUM. SERIE*	*NOTAS*
0	4379259	CILINDRO HIDRAULICO	1		
1	0667101	CAJA DE CILINDRO HIDRAULICO	1		
1A	.....	CAJA DE CILINDRO HIDRAULICO	1		(0667102 NLA)
1B	4365897	CASQUILLO	2		
2	0667103	VASTAGO	1		
2A	.....	VASTAGO	1		(0667104 NLA)
2B	4365448	CASQUILLO	2		
3	H155194	GUIA VASTAGO CILINDRO HIDR.	1		(SUSTITUCION PARA 0667105)
4	AT264389	ANILLO ANTI-DESGASTE	1		(SUSTITUCION PARA 0310604 O TH109372)
5	4510494	ANILLO ELASTICO	1		
6	AT153949	ANILLO	1		(SUSTITUCION PARA 0409104)
7	AT264374	RETEN	1		(SUSTITUCION PARA 0225611 O TH105764)
8	AT264375	ANILLO REFORZADOR	1		(SUSTITUCION PARA 0225612 O TH105765)
9	.....	ANILLO REFORZADOR	1		(0409117 NLA)
10	CH18696	EMPAQUETADURA	1		(SUSTITUCION PARA A811090 O 0736204)
11	TH109374	ANILLO REFORZADOR	1		(SUSTITUCION PARA 0310606)
12	19M8929	TORNILLO	10		M14 X 55, (SUSTITUCION PARA 0667107 O M341456)
13	H158173	PISTON	1		(SUSTITUCION PARA 0409106)
14	AT264392	ANILLO	1		(SUSTITUCION PARA 0310608 O TH109376)
15	AT153951	ANILLO REFORZADOR	2		(SUSTITUCION PARA 0409107)
16	H158170	ARO RASCADOR	2		(SUSTITUCION PARA 0667108)
17	TH109378	ANILLO	2		(SUSTITUCION PARA 0310610)
18	TH110253	SUPLEMENTO	1		(SUSTITUCION PARA 0326007)
19	H158175	TUERCA	1		(SUSTITUCION PARA 0667109)
20	22M7139	TORNILLO DE FIJACION	1		M10 X 10, (SUSTITUCION PARA 0310612)
21	400R	BOLA	1		(SUSTITUCION PARA 0111818)
23	TH105979	RETEN	2		(SUSTITUCION PARA 04094086)
25	TH100374	RETEN	2		(SUSTITUCION PARA 4065687)
26	TH100074	ENGRASADOR	2		(SUSTITUCION PARA J75481)
27	0679001	TUBERIA	1		
28	0686101	TUBERIA	1		(SUSTITUCION PARA 0679002)
29	AT264354	ANILLO TORICO	2		(SUSTITUCION PARA 4509181 O TH103574)
30	19M8439	TORNILLO	8		M8 X 25, (SUSTITUCION PARA M340825 O TH105051)
31	AH150599	ABRAZADERA	1		(SUSTITUCION PARA 0667111)
32	0409116	CINTA	1		
33	19M7550	TORNILLO	2		M10 X 35, (SUSTITUCION PARA 0408815 O AT153924)
34	12M7066	ARANDELA DE SEGURIDAD	2		10 MM, (SUSTITUCION PARA 0325913)
35	0310616	ABRAZADERA	1		
36	19M7361	TORNILLO	1		M12 X 50, (SUSTITUCION PARA 0309022)
37	12M7067	ARANDELA DE SEGURIDAD	1		12 MM, (SUSTITUCION PARA 0208516)
38	AT131538	TORNILLO	2		(SUSTITUCION PARA 0409110 O AT153954)
39	AT196469	JUEGO DE RETENES	1		(SUSTITUCION PARA 4369766)
40	**AT336753**	**CONJUNTO DE MODIFICACION**	**1**		**(A) (B) (WHOLEGOODS) (DELANTERO SUPER LARGO) (NO SE ILUSTRA) (PEDIMOS ADEMAS T227506, T153672, T153673 Y (2) JD5851)**

(A) ADDITIONAL COMPONENTS ON SEPARATE PAGES.
(A) AUTRES COMPOSANTS FIGURANT SUR PAGES SEPAREES
(A) COMPONENTES ADICIONALES ENUMERADOS EN PAGINAS ADICIONALES

(B) REQUIRES ADDITIONAL 600 KG (1323 LBS) TO COUNTERWEIGHT.
(B) EXIGE 997 KG (2200 LBS) SUPPLEMENTAIRES AU CONTREPOIDS.
(B) REQUIERE 997 KG (2200 LBS) ADICIONALES DE CONTRAPESO.

SWING MOTOR MOUNTING AND OIL FILL
MONTURE DE MOTEUR DE PIVOTEMENT ET REMPLISSAGE D'HUILE
MONTAJE Y CONDUCTO DE LLENADO DE MOTOR DE GIRO

TX1014387 -UN-27NOV06

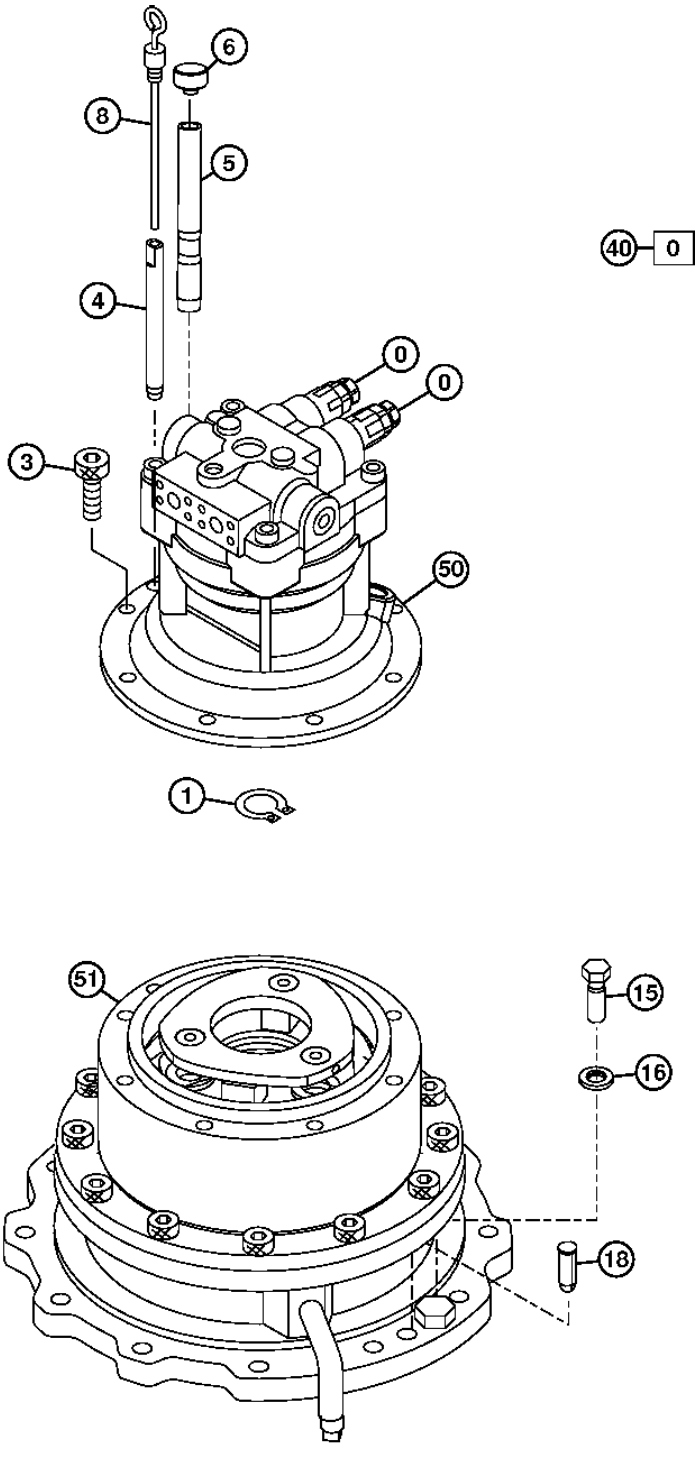

TX1014387

SWING MOTOR MOUNTING AND OIL FILL
MONTURE DE MOTEUR DE PIVOTEMENT ET REMPLISSAGE D'HUILE
MONTAJE Y CONDUCTO DE LLENADO DE MOTOR DE GIRO

POS.	*NO.PIEZA*	*DESCRIPCION*	*CANT*	*NUM. SERIE*	*NOTAS*
0	4667285	VALVULA DESCARGA DE PRESION	2		
1	40M7046	ANILLO ELASTICO	1		
3	19M8168	TORNILLO	8		M12 X 25, (SUSTITUCION PARA M341228)
4	4449144	TUBERIA	1		
5	4332658	TUBO	1		
6	4343365	TAPA	1		
8	3107447	INDICADOR DE NIVEL	1		
15	J922270	TORNILLO	14		
16	J222022	ARANDELA	14		
18	4623111	PASADOR	2		
40	**AT336753**	**CONJUNTO DE MODIFICACION**	**1**		**(A) (B) (WHOLEGOODS) (DELANTERO SUPER LARGO) (PEDIMOS ADEMAS T227506, T153672, T153673 Y (2) JD5851)**
50	PG200137	MOTOR HIDRAULICO	1		(REMAN) (SUSTITUCION PARA 4610138)
51	9262916	CAJA DE ENGRANAJES	1		(9260804 NLA)

(A) ADDITIONAL COMPONENTS ON SEPARATE PAGES.
(A) AUTRES COMPOSANTS FIGURANT SUR PAGES SEPAREES
(A) COMPONENTES ADICIONALES ENUMERADOS EN PAGINAS ADICIONALES

(B) REQUIRES ADDITIONAL 600 KG (1323 LBS) TO COUNTERWEIGHT.
(B) EXIGE 997 KG (2200 LBS) SUPPLEMENTAIRES AU CONTREPOIDS.
(B) REQUIERE 997 KG (2200 LBS) ADICIONALES DE CONTRAPESO.

SWING MOTOR
MOTEUR DU PIVOTEMENT
MOTOR DE GIRO

TX1000252 -UN-28NOV05

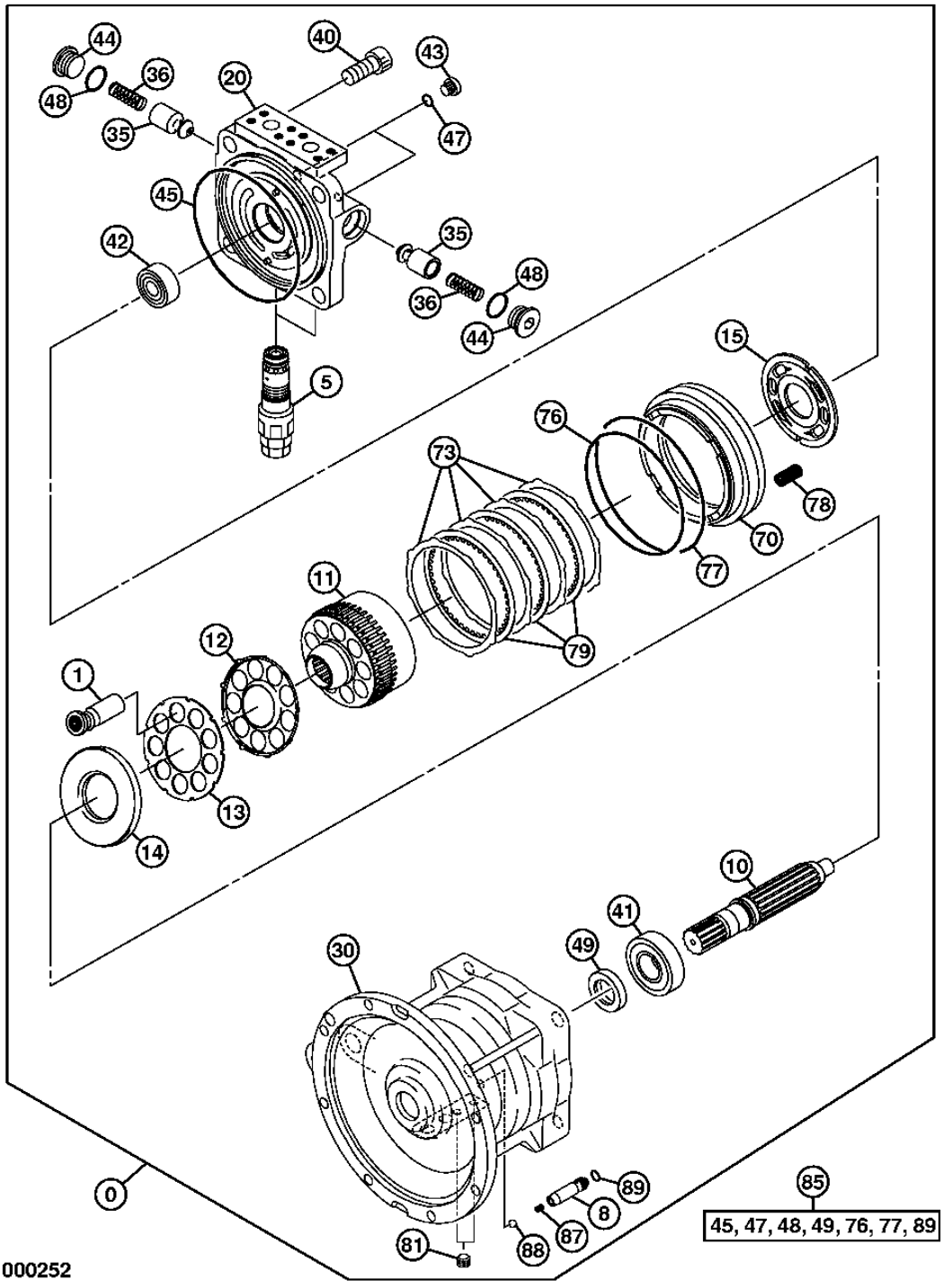

TX1000252

SWING MOTOR
MOTEUR DU PIVOTEMENT
MOTOR DE GIRO

POS.	*NO.PIEZA*	*DESCRIPCION*	*CANT*	*NUM. SERIE*	*NOTAS*
0	PG200137	MOTOR HIDRAULICO	1		(REMAN) (SUSTITUCION PARA 4610138)
1	0788801	PISTON	1		(1 PAQUETE CONTIENE 9 PIEZAS)
5	4654845	VALVULA DESCARGA DE PRESION	2		
	A811030	ANILLO TORICO	2		
8	0788803	EMBOLO	1		
10	0788804	ARBOL	1		
11	0788805	COLECTOR	1		
12	0788806	PLACA	1		
13	0788807	RETENEDOR	1		
14	0788808	PLACA	1		
15	0788809	PLACA	1		
20	0788802	TAPADERA	1		
30	.....	CAJA	1		(0788810 NLA)
35	0409215	EMBOLO	2		
36	0409216	MUELLE	2		
40	0365318	TORNILLO	4		
41	0788811	RODAMIENTO RODILLOS CIL.	1		
42	0677203	RETENCION PROTECCION DE TDF	1		
43	0629404	TAPON HERMETICO	2		
44	0692708	TAPON HERMETICO	2		
45	0425115	ANILLO TORICO	1		
47	957366	ANILLO TORICO	2		
48	4506428	ANILLO TORICO	2		
49	0788813	RETEN	1		
70	0788814	PISTON	1		
73	0788817	PLATO DE ARRASTRE	4		
76	0353321	ANILLO TORICO	1		
77	0425117	ANILLO TORICO	1		
78	0788815	MUELLE	24		
79	0788816	ARANDELA DE EMPUJE	3		
81	0263019	TAPON ROSCADO	2		
85	.....	JUEGO DE RETENES	1		(0814402 NLA)
87	0788818	MUELLE	1		
88	0221509	BOLA	1		
89	4506407	EMPAQUETADURA	1		

SWING GEARBOX
BOITE D'ENGRENAGES DE MOTEUR DE PIVOTEMENT
MECANISMO DEL MOTOR DE GIRO

TX1000241 -UN-22NOV05

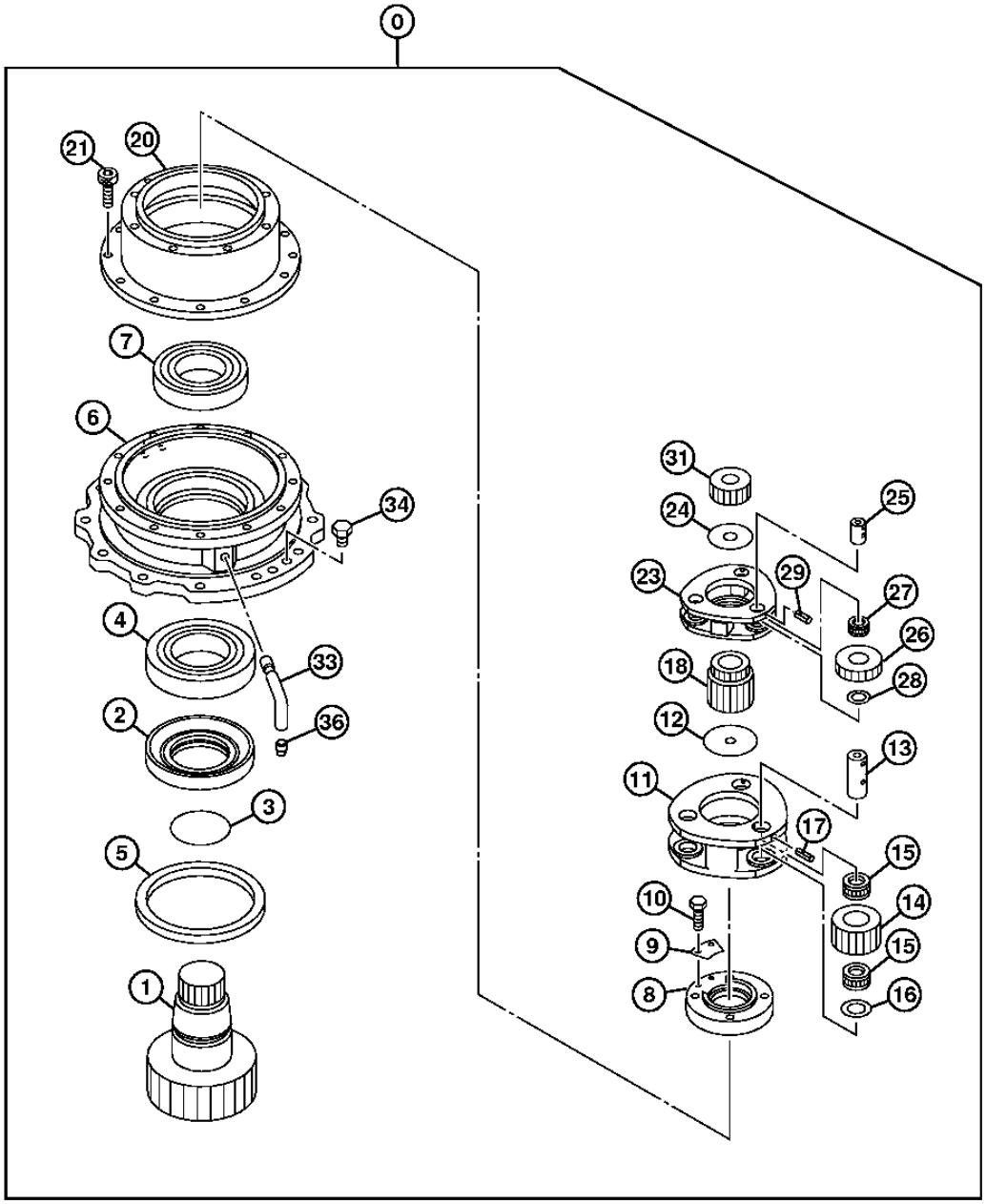

TX1000241

SWING GEARBOX
BOITE D'ENGRENAGES DE MOTEUR DE PIVOTEMENT
MECANISMO DEL MOTOR DE GIRO

POS.	*NO.PIEZA*	*DESCRIPCION*	*CANT*	*NUM. SERIE*	*NOTAS*
0	9262916	CAJA DE ENGRANAJES	1		
1	2053199	ARBOL	1		
2	3083742	MANGUITO	1		
3	AT264339	ANILLO TORICO	1		(SUSTITUCION PARA A811120)
4	4402481	RODAMIENTO RODILLOS CIL.	1		
5	4411535	RETEN	1		
6	1033370	CARCASA	1		
7	4402637	RODAMIENTO RODILLOS CIL.	1		
8	3099830	TUERCA	1		
9	4474191	PLACA	1		
10	19M8324	TORNILLO	1		(SUSTITUCION PARA J901016)
11	1031849	PORTAPLANETARIOS	1		
12	4642361	PLACA	1		(SUSTITUCION PARA 4187590)
13	4488904	PASADOR	3		
14	3099815	ENGRANAJE	3		
15	4438593	RODAMIENTO DE AGUJAS	6		
16	4336929	PLACA DE DESGASTE	3		
17	34M6402	PASADOR ELASTICO	3		(SUSTITUCION PARA 4027427)
18	3099795	ENGRANAJE SOLAR	1		
20	1032548	CORONA DE TREN PLANETARIO	1		
21	19M8445	TORNILLO	12		M16 X 45, (SUSTITUCION PARA M341645)
23	1031817	PORTAPLANETARIOS	1		
24	4403371	PLACA	1		
25	4336923	PASADOR	3		
26	3102045	ENGRANAJE	3		
27	4404506	RODAMIENTO DE AGUJAS	3		(SUSTITUCION PARA 4336945)
28	4403082	PLACA	3		
29	4051262	PASADOR ELASTICO	3		
31	3084056	ENGRANAJE SOLAR	1		
33	3089362	TUBERIA	1		
34	4445354	TAPON HERMETICO	2		
36	94-2012	TAPON HERMETICO	1		

MEMORANDA
MEMORANDA
MEMORANDA

INDICE NUMERICO

NO.PIEZA	POS.	PAGINA
AA34965	3	1830-13
AE24616	43	3315-13
AE24616	11	3315-17
AE24616	11	3362-35
AE24616	5	3363-95
AE24616	7	3363-97
AE42718	9	3363-47
AE48033	7	3302-21
AE52955	1	3363-105
AH148789	27	3363-97B
AH148790	32	3363-97B
AH148795	27	3363-97B
AH150599	31	3365-9B
AH173446	16	3365-7
AH173446	16	3365-7B
AH173454	28	3365-9
AH173454G	28	3365-9
AH225127	2	3365-7
AH225127G	2	3365-7
AH225133	32	3365-7
AH225133	31	3365-7B
AH225133G	32	3365-7
AH225133G	31	3365-7B
AH225134	2	3365-5
AH225134G	2	3365-3
AH225134G	2	3365-5
AH225135	50	3365-7
AH225136	50	3365-3
AH225136	50	3365-5
AH225137	50	3365-9
AH225139	29	3365-7
AH225139G	29	3365-7
AH225140	27	3365-5
AH225140G	27	3365-5
AH225142	2	3365-9
AH225142G	2	3365-9
AH225998G	25	3365-9
AH226284	27	3365-3
AH226284G	27	3365-3
AH226482	39	3365-7
AH226483	39	3365-3
AH226483	39	3365-5
AH226483	35	3365-9
AH63565	5	3315-17
AH63565	5	3362-35
AH89069	9	3363-47
AP34666	0	0130-11
AP34666	0	0130-11B
AP38532	8	1674-15B
AP38532	38	1674-15B
AP38711	41	3363-83
AR101375	48	3363-47
AR21836	5	0560-5
AR21837	25	0505-3
AR21840	1	0510-13
AR44217	1	0510-13
AR48236	10	0510-9
AR48236	2	0530-3
AR65507	3	0400-43
AR76140	15	3364-5
AR77962	14	0510-9
AT105289	9	0510-5
AT105289	4	0510-7
AT112176	2	0520-7
AT114835	24	3365-9
AT116162	12	0505-3
AT117364	28	3363-57
AT117364	28	3363-59
AT117365	29	3363-57
AT117365	29	3363-59
AT120498	29	3363-57
AT120498	29	3363-59
AT120499	28	3363-57
AT120499	28	3363-59
AT120788	16A	3363-53D
AT122976	52A	3361-9
AT122976	55A	3361-11
AT127347	29	3365-9
AT130157	1	1369-3
AT130684	2	3363-103
AT130941	3	0260-7
AT131293	13	3363-55D
AT131436	8	3364-5
AT131437	14	3364-5
AT131445	2	3363-105
AT131538	38	3365-9B
AT131725	18	1674-15
AT131725	31	3363-27
AT131725	68	3363-69
AT131725	49	3363-85
AT131864	16A	1810-15
AT131865	16B	1810-15
AT132690	5	3365-9
AT134346	1	3364-5
AT135758	0C	1673-9
AT135758	0C	1673-11
AT135758	0C	1673-13
AT135758	5C	1674-5
AT135758	5C	1674-5B
AT135758	16C	1910-23
AT13740	15	0510-3
AT142288	1	1674-19
AT152191	21	0510-9
AT152191	1	0510-11
AT152191	7	0510-15
AT153809	15	3363-55
AT153924	33	3365-9B
AT153949	6	3365-9B
AT153951	15	3365-9B
AT153954	38	3365-9B
AT154162	4	0260-3
AT154164	15	3361-7
AT154207	9	3363-53
AT154553	2	0130-7
AT154553	7	0540-3
AT154837	19	3361-7
AT154876	7	3363-55D
AT154883	2	2001-3
AT154990	0C	1673-9
AT154990	5C	1674-5
AT154990	16C	1910-23
AT155270	60	3361-11
AT156974	6	1674-15B
AT158988	28	3315-13
AT159603	22	3340-7
AT160584	30	3361-5
AT165110	5	1674-5
AT165110	5	1674-5B
AT170459	28	3315-13
AT170759	2	0505-5
AT171162	13	0505-5
AT171539	2	0505-5
AT173678	2	1821-17
AT177804	0	1810-45
AT177805	0A	1810-45
AT177806	0C	1810-45
AT180006	6	0130-9
AT180007	7	0130-11B
AT180008	4	0130-9
AT180011	4	0130-11
AT180011	4	0130-11B
AT180012	6	0130-11B
AT180013	1B	0130-11
AT180013	1B	0130-11B
AT180019	2	0130-13
AT180028	3	0130-17
AT180047	10	0130-15
AT180585	3	3363-105
AT181582	2	0505-5
AT183222	3	0505-5
AT186111	26	3363-57
AT186111	26	3363-59
AT186112	30	3363-57
AT186112	30	3363-59
AT186113	31	3363-57
AT186113	31	3363-59
AT186114	27	3363-57
AT186114	27	3363-59
AT186161	5	0130-17
AT186162	4	0130-17
AT186623	3	3363-103
AT186623	4	3363-105
AT186647	47	1674-11
AT186647	6	1821-11
AT187562	0B	1810-45
AT191294	3	0520-7
AT191297	4	3363-103
AT192511	38	3361-9
AT192511	38	3361-11
AT194969	3	0560-3
AT194969	32	1674-15B
AT195278	4	1821-3
AT195278	4	1821-5
AT195279	5	1821-3
AT195279	5	1821-5
AT195280	25	1821-5
AT195284	24	1821-5
AT195287	10	1821-3
AT195287	10	1821-5
AT196469	39	3365-9B
AT196567	6	1810-25
AT196588	3	3363-103B
AT198270	11	0510-5
AT200724	40	3363-91B
AT200990	86	3361-5
AT200991	17	1674-11
AT201005	29	3361-9
AT201005	29	3361-11
AT202089	50B	3361-11
AT202111	39	3363-69
AT202412	6	3361-5
AT202414	5	3361-5
AT202443	43	3361-5
AT202466	10	3361-7
AT202467	14	3361-7
AT203647	79	3361-7
AT203648	80	3361-7
AT203649	67	3361-7
AT203649	58	3361-9
AT203651	33B	3361-5
AT204742	22	1674-11

INDICE NUMERICO – CONTINUACION

NO.PIEZA	POS.	PAGINA
AT209965	12	2600-3
AT209965	12	2600-5
AT211041	4	0400-19
AT21139	1	0400-40
AT213762	42	3361-7
AT213767	57	3361-7
AT213793	31	3361-7
AT213794	35	3361-9
AT213794	35	3361-11
AT213829	4	0130-11
AT213832	14B	3363-65
AT213847	12	3361-7
AT213871	21	3361-7
AT213875	44	3361-7
AT213876	43	3361-7
AT213877	47	3361-7
AT213878	51	3361-7
AT213890	59	3361-7
AT213891	15	3361-9
AT213891	15	3361-11
AT213892	14	3361-9
AT213892	14	3361-11
AT213893	41	3361-9
AT213894	73	3361-7
AT213912	28	3361-9
AT213912	28	3361-11
AT213913	27	3361-9
AT213913	27	3361-11
AT213917	24	3361-9
AT213917	24	3361-11
AT213922	74	3361-7
AT213951	49	3361-9
AT213951	49	3361-11
AT213974	50	3361-7
AT213975	46	3361-7
AT214007	17	1810-15
AT214011	34	1674-15B
AT214011	10	1821-11
AT214045	10	3361-9
AT214045	10	3361-11
AT214401	63	3361-5
AT214406	62	3361-5
AT214427	8	3363-5
AT214442	7	3363-5
AT215088	3	0540-3
AT215089	2	0540-3
AT215091	1	0540-3
AT215538	27	3315-13
AT215561	6	1821-15
AT215565	8	1821-15
AT216522	7	1821-3
AT216522	7	1821-5
AT216983	47	3315-13
AT217704	5	0540-3
AT217708	8	0540-3
AT217709	4G	1821-7
AT217709	1	1821-15
AT217709	64	3361-5
AT219468	7	0130-17
AT219471	8	0130-17
AT221440	22	0505-3
AT221605	28	0505-3
AT221990	4	0505-3
AT222697	1	0505-3
AT224094	17	0505-3
AT264224	10	3365-7B
AT264320	10	3365-9
AT264324	..	1369-3
AT264339	3	4360-7
AT264347	..	1369-3
AT264348	6	3363-99
AT264348	28	3365-3
AT264348	28	3365-5
AT264348	30	3365-7
AT264348	29	3365-7B
AT264354	..	1369-3
AT264354	16	3362-7
AT264354	16	3362-11
AT264354	29	3365-9B
AT264360	..	1369-3
AT264360	28	3363-97B
AT264374	7	3365-9B
AT264375	8	3365-9B
AT264389	4	3365-9B
AT264392	14	3365-9B
AT264418	3	0260-3
AT274462	0C	1673-9
AT274462	5C	1674-5
AT300303	1	3363-95
AT300303	1	3363-97
AT300313	2	3363-97
AT300337	5	3363-97
AT300339	11	3363-97
AT300465	16	3363-97
AT300466	17	3363-97
AT300468	11	3363-95
AT300469	13	3363-95
AT300477	0	3363-95
AT300487	1	0520-5
AT301074	6	2004-5
AT301151	23	3363-57
AT301151	23	3363-59
AT303320	2	0400-25
AT305641	23	3363-57
AT305641	23	3363-59
AT306723	6	3363-103
AT306737	7	3315-17
AT306737	7	3362-35
AT306757	14	3315-17
AT306757	14	3362-35
AT306775	6	3315-17
AT306775	6	3362-35
AT307244	18	1910-15
AT307267	50	0505-3
AT307271	6	0505-3
AT307277	8	0505-3
AT307812	2	0505-3
AT307815	32	0505-3
AT307817	5	0505-3
AT309263	2	1821-3
AT309263	2	1821-5
AT309264	3	1821-3
AT309264	3	1821-5
AT309596	26	3363-51
AT310335	22	0510-9
AT312932	11	3363-27
AT314583	2	0520-5
AT316671	3	0530-3
AT317252	4	3340-3
AT317252	6	3340-5
AT318016	23	3363-57
AT318016	23	3363-59
AT318017	44	3315-19
AT318017	9	3363-35
AT318017	23	3363-67
AT318021	24	3363-51
AT318021	18	3363-51B
AT318023	15	3363-73
AT318035	3	0260-15
AT318035	..	1369-3
AT318035	24	3340-3
AT318035	20	3340-5
AT318035	9	3363-3
AT318035	3	3363-11
AT318035	4	3363-19
AT318035	5	3363-19
AT318035	11	3363-83
AT318035	12	3363-83
AT318035	7	3363-85
AT318035	10	3363-85
AT318035	13	3363-91
AT318035	25	3363-91
AT318060	13	1740-7
AT320680	2	1674-17
AT321249	3	0560-3
AT322187	6	1821-3
AT322187	6	1821-5
AT322189	17	1821-3
AT322189	13	1821-5
AT322522	9	0510-13
AT322522	8	0510-15
AT322524	13	0510-11
AT322957	11	0510-9
AT323462	3	0560-3
AT323961	12	0510-9
AT324091	6	0520-5
AT326597	20	0510-9
AT327351	16	0510-3
AT327353	0	0510-3
AT327450	17	0510-3
AT327465	18	0510-3
AT327466	19	0510-3
AT327587	20	0510-3
AT327631	0	3363-103
AT327631	0	3363-103B
AT327650	50	3315-13
AT327652	1	3315-15
AT327664	2	1674-17
AT327842	0	1810-47
AT328886	22	0510-3
AT329366	27	1821-3
AT329367	14	1821-3
AT329368	26	1821-3
AT329369	16	1821-3
AT329370	21	1821-3
AT329371	20	1821-3
AT329372	15	1821-3
AT329373	19	1821-3
AT329374	8	1821-3
AT329374	16	1821-5
AT329377	24	1821-3
AT329379	22	1821-3
AT329380	23	1821-3
AT329381	25	1821-3
AT329495	10	0510-11
AT329495	2	0510-13
AT329618	9	1810-23
AT329619	10	1810-23
AT329623	11	1810-23
AT329625	12	1810-23
AT329626	13	1810-23

INDICE NUMERICO – CONTINUACION

NO.PIEZA	POS.	PAGINA
AT329629	14	1810-23
AT329630	15	1810-23
AT329631	16	1810-23
AT329632	17	1810-23
AT329633	18	1810-23
AT329634	19	1810-23
AT329636	20	1810-23
AT329637	21	1810-23
AT329638	22	1810-23
AT329639	23	1810-23
AT329641	4	0530-3
AT329645	5	0530-3
AT329859	1	1810-23
AT329958	3	0520-5
AT330279	0	0520-5
AT330567	0	3363-105
AT331020	6	2004-5
AT331104	5	3363-105
AT331707	5	1910-29
AT331710	6	1910-29
AT331711	7	1910-29
AT331712	8	1910-29
AT331714	9	1910-29
AT331727	10	1910-29
AT331764	11	1910-29
AT331765	12	1910-29
AT331766	7	3363-103
AT331767	13	1910-29
AT331768	8	3363-103
AT331769	14	1910-29
AT331770	15	1910-29
AT331771	16	1910-29
AT331772	17	1910-29
AT331773	18	1910-29
AT331781	19	1910-29
AT331782	20	1910-29
AT331798	0	1910-29
AT331813	7	1674-3
AT331813	0	1674-7B
AT331931	23	0510-3
AT331974	24	0510-3
AT332018	8	3363-97
AT332076	25	0510-3
AT332077	26	0510-3
AT332078	27	0510-3
AT332170	28	0510-3
AT332621	0	0130-11
AT332621	0	0130-11B
AT333557	7	0400-25
AT334102	16	3364-5
AT334168	0	3364-5
AT334782	16	1821-3
AT335168	29	0510-3
AT335426	4	0520-7
AT335427	5	0520-7
AT335475	14	2600-3
AT335573	20	1821-5B
AT336073	95	3363-55
AT336073	93	3363-59
AT336073	90	3363-65
AT336073	90	3363-67
AT336073	90	3363-69
AT336075	90	3363-91B
AT336076	90	3363-71
AT336076	90	3363-73
AT336076	90	3363-75
AT336079	0	3315-19
AT336154	1	1810-49
AT336266	13	2600-3
AT336266	13	2600-5
AT336753	1	1674-11B
AT336753	40	3340-7
AT336753	40	3344-5
AT336753	40	3362-3
AT336753	40	3363-13B
AT336753	20	3363-13D
AT336753	40	3363-51B
AT336753	40	3363-51D
AT336753	40	3363-53B
AT336753	40	3363-53D
AT336753	40	3363-55D
AT336753	80	3365-7B
AT336753	40	3365-9B
AT336753	40	4360-3
AT336932	16	1821-3
AT337184	95	3363-63
AT337184	95	3363-79
AT337184	95	3363-85
AT337329	2	1810-49
AT338073	0	0510-15
AT338370	90	0505-5
AT338506	16	1674-3
AT338725	7	0505-5
AT339115	40	3302-3
AT339122	40	3302-3
AT339124	40	3302-3
AT339126	40	3302-3
AT339128	40	3302-5
AT339130	40	3302-5
AT339132	40	3302-5
AT339134	40	3302-5
AT339136	40	3302-5
AT339138	40	3302-7
AT339140	40	3302-7
AT339142	40	3302-7
AT339144	40	3302-7
AT339146	40	3302-7
AT339148	12	3302-9
AT339150	1	3302-13
AT339152	1	3302-11
AT339391	15	0520-7
AT339411	0	1320-7
AT339412	0	1320-7
AT339559	21	1910-29
AT339692	34	3302-17
AT339847	33	3302-15
AT339848	33	3302-17
AT339862	16	3302-15
AT339862	16	3302-17
AT339877	14	3302-15
AT339877	14	3302-17
AT339878	22	3302-15
AT339878	22	3302-17
AT339879	14	3302-15
AT339879	14	3302-17
AT339883	4	3302-15
AT339886	5	3302-15
AT339886	5	3302-17
AT339888	2	3302-15
AT339889	3	3302-15
AT339890	6	3302-15
AT339891	7	3302-15
AT340288	0	3363-97
AT340288	0	3363-97B
AT340410	29	3363-99
AT341014	33	3302-15
AT341015	33	3302-15
AT341016	33	3302-17
AT341017	33	3302-17
AT341990	95	3363-55
AT341990	93	3363-57
AT341990	90	3363-65
AT341990	90	3363-67
AT341990	90	3363-69
AT342511	90	3302-3
AT342511	90	3302-5
AT342511	90	3302-7
AT342512	21	3302-3
AT342512	22	3302-3
AT342512	92	3302-3
AT342512	21	3302-5
AT342512	22	3302-5
AT342512	92	3302-5
AT342512	21	3302-7
AT342512	22	3302-7
AT342512	92	3302-7
AT342513	91	3302-3
AT342513	91	3302-5
AT342513	91	3302-7
AT342742	34	3302-15
AT343206	12	3302-23
AT343210	13	3302-23
AT343213	1	3302-23
AT343218	1	3302-21
AT343218	0	3302-23
AT343230	0	3302-21
AT343349	8	3302-21
AT343356	9	3302-21
AT343363	10	3302-21
AT343367	11	3302-21
AT343400	12	3302-21
AT343401	13	3302-21
AT343406	14	3302-21
AT343410	15	3302-21
AT343412	16	3302-21
AT343413	17	3302-21
AT343415	18	3302-21
AT343967	8	3363-101
AT343990	0	3363-101
AT344098	17	2600-3
AT344099	9	3363-101
AT344819	40	3302-21
AT344820	40	3302-21
AT344821	40	3302-21
AT344868	18	2600-3
AT344868	18	2600-5
AT344872	16	2600-3
AT344872	16	2600-5
AT345074	20	2600-3
AT345074	20	2600-5
AT345878	37	2600-3
AT345878	37	2600-5
AT345879	25	2600-3
AT345879	25	2600-5
AT345880	25	2600-3
AT345880	25	2600-5
AT346566	80	2600-3
AT346567	80	2600-5
AT347687	13	2600-3
AT347687	13	2600-5
AT35121	29	3315-13

INDICE NUMERICO – CONTINUACION

NO.PIEZA	POS.	PAGINA
AT35121	9	3363-103
AT35121	6	3363-105
AT35121	5	3364-5
AT36921	44	3315-13
AT36921	8	3363-95
AT36921	4	3363-97
AT36921	10	3363-103
AT36921	7	3363-105
AT36921	13	3364-5
AT37693	4	0510-5
AT37693	10	0510-5
AT37693	15	0510-5
AT38628	3	3364-5
AT39390	6	0520-7
AT53439	6	0520-7
AT56658	3	3363-3
AT66866	8	1740-9
AT66866	9	1740-9
AT68901	8	3363-105
AT71082	23	3315-13
AT71082	11	3363-103
AT71082	9	3363-105
AT71732	12	3363-103
AT71732	10	3363-105
AT73296	1	0505-7
AT74940	6	0505-7
AT78124	11	3363-105
AT82210	2	3363-103B
A120R	8	0400-39
A364R	19	0400-37
A590106	15	1674-7
A590106	2	1810-45
A590106	6	1830-7
A590106	9	1830-7
A590106	14	1830-11
A590106	8	1910-13
A590106	8	1910-15
A590106	15F	1910-23
A590106	33B	3315-11
A590106	23	3363-53D
A590108	1	0505-5
A590108	9	0510-9
A590108	12	0510-13
A590108	6	0510-15
A590108	1	0520-7
A590108	7	0560-5
A590108	6	1671-3
A590108	12	1674-13
A590108	23	1674-15
A590108	3	1674-15B
A590108	31	1674-15B
A590108	2	1810-31
A590108	3	1810-41
A590108	5	1810-41
A590108	23	1830-3
A590108	12	1830-9
A590108	7	1910-13
A590108	11	1910-17
A590108	8	1910-19
A590108	15H	1910-23
A590108	38	1910-23
A590108	5	2004-3
A590108	4	2004-5
A590108	0	3315-3
A590108	2	3315-3
A590108	17	3315-5B
A590108	19	3315-5B
A590108	17	3315-7
A590108	21	3315-7
A590108	17	3315-13B
A590108	19	3315-13B
A590108	1	3315-19
A590108	13	3315-19
A590108	4	3362-33
A590108	30	3363-47B
A590108	58	3363-67
A590108	40	3363-69
A590108	45	3363-71
A590108	25	3363-75
A590108	30	3363-83
A590108	5	3363-87
A590108	6	3363-87
A590108	1	3363-91
A590108	29	3363-91
A590110	7	1671-3
A590110	17	1674-7
A590110	1	1910-3
A590110	2	1910-17
A590110	15D	1910-23
A590110	15K	1910-23
A590110	12	3315-5B
A590110	23	3315-5B
A590110	12	3315-13B
A590110	23	3315-13B
A590110	3	3363-35
A590112	12	1673-9
A590112	5	2002-3
A590112	3	3361-3
A590112	24	3363-55
A590114	5G	1674-5
A590114	6	1910-19
A590114	5	3363-35
A590116	2	0510-7
A590906	3	1674-5
A590906	8	1674-5B
A590906	22	1674-7
A590906	24	3315-11
A590908	13	1910-19
A590908	5	2004-5
A590910	8	1671-3
A590910	19	1910-15
A590910	24	3315-5B
A590910	11	3315-11
A590910	24	3315-13B
A590910	7	3361-3
A590910	15	3363-23
A590910	35	3365-3
A590910	35	3365-5
A590910	35	3365-7
A590910	34	3365-7B
A590910	31	3365-9
A590914	3	0260-5
A590914	5I	1674-5
A590914	5H	1674-5B
A590914	21	3344-5
A590914	38	3365-3
A590914	38	3365-5
A590916	3	0510-7
A590916	19	1910-13
A590916	38	3361-5
A590918	3	0130-7
A590920	7	0260-7
A763016	11	3315-5B
A763016	11	3315-13B
A763016	14	3315-19
A766063	24	3344-5
A810060	6	0130-11
A810060	10	3362-31
A810060	8	3364-3
A810070	2	0130-13
A810095	30C	3364-3
A810100	8	0260-3
A810160	9	3364-3
A810190	3	3364-3
A811030	..	1369-3
A811030	7	3363-17
A811030	5	4360-5
A811040	..	1369-3
A811040	10	3363-7
A811045	..	1369-3
A811045	6	3362-7
A811045	4	3363-9
A811045R	..	1369-3
A811045R	6	3362-7
A811045R	6	3362-9
A811045R	6	3362-11
A811045R	6	3362-13
A811045R	4	3363-9
A811085	18	3363-3
A811090	10	3365-9B
A811110	10	3365-9
A811115	10	3365-3
A811115	10	3365-5
A811120	3	4360-7
A811130	10	3365-7
A811130	10	3365-7B
A852122	10	0260-15
A852122	41	3363-27
A852122	4	3363-31
A852122	7	3363-33
A852122	18	3363-47
A852122	18	3363-47B
A852122	54	3363-65
A852122	41	3363-69
A852122	50	3363-69
A852122	17	3363-71
A852122	50	3363-71
A852122	17	3363-73
A852122	17	3363-75
A852122	8	3363-77
A852122	38	3363-83
A852122	13	3363-87
A852122	30	3363-91B
A852122	20	3363-99
A852123	45	3315-13
A852123	27	3315-19
A852123	7	3362-33
A852123	8	3363-33
A852123	6	3363-69B
A852132	21	3363-75
A852133	42	3315-19
A852133	6	3363-11
A852133	10	3363-27
A852133	10	3363-37
A852133	21	3363-47
A852133	24	3363-67
A852133	28	3363-67
A852133	52	3363-69
A852133	61	3363-69
A852133	22	3363-77
A852133	20	3364-3

INDICE NUMERICO – CONTINUACION

NO.PIEZA	POS.	PAGINA
A852134	8	3363-11
A852143	8	3363-85
A852144	42	3363-27
A852144	29	3363-47
A852222	10	3363-33
A852222	26	3363-91
A852223	8	3362-33
A852233	16	3363-27
A852322	43	3363-27
A852322	22	3363-47
A852322	51	3363-65
A852322	18	3363-71
A852322	10	3363-73
A852322	18	3363-73
A852322	9	3363-77
A852322	34	3363-85
A852322	27	3363-91
A852322	45	3363-91B
A852323	9	3362-33
A852323	16	3363-31
A852323	6	3363-39
A852323	42	3363-69
A852323	53	3363-69
A852323	10	3363-77
A852323	14	3363-87
A852323	22	3363-99
A852332	26	3363-75
A852333	11	1674-11
A852333	14	3363-27
A852333	13	3363-85
A852333	9	3363-99
A852333	21	3364-3
A852334	9	3363-11
A852334	26	3363-47
A852343	13	3363-27
A852344	6	0260-15
A852344	12	3363-27
A852422	19	3363-47
A852422	19	3363-47B
A852422	48	3363-71
A852422	12	3363-73
A852422	35	3363-83
A852422	34	3363-91B
A852423	12	3363-77
A852423	23	3363-99
A852433	26	3315-19
A852433	5	3363-69B
A852522	49	3363-71
A852523	11	3363-77
A852523	24	3363-99
A852544	7	0260-15
A853144	9	3363-83
A853166	3	0260-15
A853166	20	3340-5
A853166	11	3363-3
A853166	3	3363-11
A853166	4	3363-19
A853166	10	3363-85
A853166	39	3363-97B
A853180	3	3363-13B
A853180	34	3363-65
A853188	28	3365-7
A853366	24	3340-3
A853366	9	3363-3
A853366	11	3363-83
A853366	7	3363-85
A853366	13	3363-91
A853366	25	3363-91
A853386	20	3363-91
A853388	7	3363-65
A853466	12	3363-83
A853544	12	3363-27
A885002	55	3363-27
A885002	4	3363-29
A885002	24	3363-47
A885002	19	3363-71
A885002	36	3363-71
A885002	51	3363-71
A885002	36	3363-83
A885002	15	3363-87
A885003	11	3363-7
A885003	17	3364-3
A885004	53	3363-27
A885004	2	3363-29
A885004	18	3364-3
A885006	12	3363-7
A885008	13	3363-7
A885008	16	3363-55
A885008	10	3363-57
A885008	13	3363-59
B153R	11	0400-39
CD16284	3	0400-49
CH10567	20B	3362-23
CH10569	12	3362-31
CH10570	11	3362-29
CH11436	..	1369-3
CH11560	54	3361-7
CH11560	58H	3362-7
CH11560	58H	3362-11
CH11560	18A	3362-23
CH11560	20A	3362-23
CH11561	37	3315-11
CH11569	..	1369-3
CH11570	..	1369-3
CH11570	11	1674-11
CH11570	87A	3361-5
CH11570	80A	3361-7
CH11570	52A	3361-9
CH11570	96	3362-11
CH11570	24A	3362-19
CH11570	37A	3362-19
CH11570	38A	3362-19
CH11570	39A	3362-19
CH11570	40A	3362-19
CH11570	24A	3362-21
CH11570	25A	3362-21
CH11570	26A	3362-21
CH11570	39A	3362-21
CH11570	6	3363-11
CH11570	8	3363-11
CH11570	9	3363-11
CH11570	11	3363-11
CH11570	10	3363-27
CH11570	14	3363-27
CH11570	16	3363-27
CH11570	8	3363-35
CH11570	9	3363-35
CH11570	10	3363-37
CH11570	21	3363-47
CH11570	26	3363-47
CH11570	23	3363-67
CH11570	27	3363-67
CH11570	28	3363-67
CH11570	52	3363-69
CH11570	61	3363-69
CH11570	5	3363-69B
CH11570	6	3363-69B
CH11570	20	3363-71
CH11570	26	3363-75
CH11570	27	3363-75
CH11570	22	3363-77
CH11570	13	3363-85
CH11570	26	3363-103
CH11570	12	3363-105
CH11570	17	3364-3
CH11570	20	3364-3
CH11570	21	3364-3
CH11571	..	1369-3
CH11572	..	1369-3
CH12329	10	0260-13
CH12329	..	1369-3
CH14634	..	1369-3
CH14701	..	1369-3
CH16109	8	0260-3
CH17167	..	1369-3
CH17167	14	3362-5
CH17167	14	3362-9
CH17447	30C	3364-3
CH17854	18	3363-3
CH17886	17	3362-7
CH17886	7	3362-9
CH17886	17	3362-11
CH17886	17	3362-13
CH17951	35	3361-7
CH18696	10	3365-9B
CH19111	..	1369-3
CH19111	35	3315-11
DH100015	9	1671-3
DH100029	11	0130-13
DH300231	2	1910-21
DH300255	1	1910-25
DH300259	13	1910-13
DH300260	14	1910-13
DH400030	3D	1910-3
DH400030	3G	1910-3
DH400030	6D	1910-17
DH400240	9	0505-5
DH400240	18	0520-7
DH400240	18	1674-7
DH400240	12	1821-11
DH400240	7	2004-5
DH400240	14	3363-11
DH400360	5	1740-3
DH400366	8	0130-15
DH400410	10	1671-3
DH400471	32	1320-3
DH400660	37	1910-23
DH400703	1	0510-5
DH400703	13	0510-7
DH400703	7	0510-9
DH400703	2	0510-11
DH400703	3	0520-3
DH400703	8	0560-5
DH400703	4	1311-3
DH400703	11	1671-3
DH400703	8	1674-3
DH400703	14	1674-7
DH400703	17	1674-15
DH400703	5	1740-11
DH400703	0	1810-35
DH400703	10	1910-3

INDICE NUMERICO – CONTINUACION

NO.PIEZA	POS.	PAGINA
DH400703	5	1910-5
DH400703	3	1910-5B
DH400703	1	1910-7
DH400703	3	1910-11
DH400703	17	1910-13
DH400703	23	1910-15
DH400703	1	1910-19
DH400703	3	1910-23
DH400703	4	1910-27
DH400703	14	3363-7
DH400703	5	3363-23
DH400703	32	3363-27
DH400703	40	3363-27
DH400703	7	3363-31
DH400703	4	3364-3
DH400703	11	3364-3
DH400704	9	0510-11
DH400704	21	0510-13
DH400704	12	3363-5
DH400704	13	3363-5
DH400704	15	3363-7
DH400704	1	3363-13
DH400704	4	3363-23
DH400704	21	3363-51
DH400704	11	3363-53
DH400709	15I	1910-23
DH400853	5	3363-5
DH400866	12	1671-3
DH400872	13	1671-3
DH400873	14	1671-3
DH400899	5D	1910-17
DH400899	5E	1910-17
DH400923	11A	1910-13
DH400971	9	0560-5
DH400987	1	0510-9
DH401008	45	3363-27
DH401087	15	3363-31
DH401088	14	3363-31
DH401089	17	3363-31
DH401092	5	1311-3
DH401164	10	1311-3
DH401169	11	0560-5
DH401208	19	0510-11
DH401208	23	0510-13
DH401213	18	0510-11
DH401213	24	0510-13
DH401214	1B	0520-3
DH401222	11	1910-19
DH401228	1	1910-17
DH401231	24	1671-3
DH401236	17	0510-11
DH401248	1	3363-3
DH401251	4	3363-5
DH401251	5	3363-5
DH401270	15	1671-3
DH401300	2	1830-13
DH401302	16	0510-11
DH401302	18	0510-13
DH401303	1	1830-13
DH401323	5	3363-9
DH401324	16	3363-7
DH401325	5	0510-11
DH401407	17	0510-13
DH401407	9	0510-15
DH401408	19	0510-13
DH401408	11	0510-15
DH500101	5A	1910-17
DH500132G	0	1740-3
DH500136	0	1740-7
DH600050	6A	1910-17
DH600066	3A	1910-3
DH600070	11	1910-15
DH600080	12	1910-15
DH600083	13	1910-15
DH600087	25	1910-15
DH700183	5	1910-17
DH700188	6	1910-17
DH700207	11	3363-5
DH700258G	29A	1910-23
DH700259	3	1910-3
DH700259J	3	1910-3
DH700273	16	1671-3
DH700274	5	1830-11
DH700279	1	1910-15
DH700282	16	3363-3
DH700306	14	1910-15
DH700307	15	1910-15
DH700312	4	1910-7
DH700313	12	1910-13
DH700315	15	0510-11
DH700319	1A	0520-3
DH800108	36	1910-23
DH800197	17	3363-7
DH800270	3	1910-15
DH800291	23	1830-11
DH800293	21	1830-11
DH800296	18	3363-7
DH800297	6	3363-9
DH900723	10	0560-5
DH900730	11	0560-5
DH900731	11	0560-5
DH900825	2	1910-15
D2361R	20	0400-39
E90991	22	1674-11
E90991	67B	3363-71
E90991	64B	3363-73
E90991	65B	3363-73
E90991	69	3363-75
E90991	70	3363-75
E90991	0	3363-77
E90991	2	3363-77
E90991	3	3363-77
E90991	21	3363-77
E90991	42	3363-83
E90991	23B	3363-85
E90991	24B	3363-85
E90991	25B	3363-85
E90991	55	3363-85
E90991	25	3363-87
FFSB109687	9	3363-83
FFSB109687	8	3363-85
FF100008	11B	1910-13
FF100011	3	0510-13
FF100011	10	0510-15
FF100031	1	0520-3
FF100033	5	1910-27
FF100035	5	1910-3
FF100076	2	1910-27
FF100098	1	1910-5B
FF100098	2	1910-9
FF100100	1	1910-9
FF100160	12	0560-5
FF100162	13	0560-5
FF100181	2	0510-9
FF100182	3	0510-9
FF100190	6	1910-7
FF100273	17	1671-3
FF100279	6A	1910-21
FF100280	6	1910-21
FF100282	1A	1910-21
FF100283	1	1910-21
FF100290	18	1671-3
FF100301	15	1910-13
FF100316	19	1910-19
FF100317	12	1910-19
FF100347	14	0560-5
FF100351	10	1910-19
FF100375	0	1910-5
FF100376	0	1910-7
FF100376J	0	1910-7
FF100377	1	1910-11
FF100379	9	1910-19
FF100458	19	3363-7
FF100493	31	1830-11
FF100494	1	0510-11
FF100525	17	0510-9
FF100526	15	0510-9
FF100713	11	1910-13
FF100714	21	1910-13
FF100715	18	1910-13
FF101101	18	1910-13
FF101129	1A	1910-11
FF101180	15	0560-5
FF101182	16	0560-5
FF101218	19	0510-13
FF101218	11	0510-15
FF101219	17	0510-11
FF101225	17	0510-7
FF101227	17A	0510-7
FF101228	16	0510-7
FF101230	16B	0510-7
FF101231	16A	0510-7
FF101285	4	0505-5
FF101317	12	1910-19
FF101318	0	1910-5
FF101318J	0	1910-5
FF101319	10	1910-13
FF101320	21	1910-13
FF101321	3	0510-9
FF101323	10A	1910-13
FF101329	21B	1910-13
FF101330	21A	1910-13
FF101332	3	1910-5
FF101430	5	1910-27
FF101532	25	1910-15
FF101552	16	3363-7
FF101650	0B	1740-3
FF101650	6E	1910-17
FF101651	7	1910-3
FF101660	11	1910-15
FF101678	14	1671-3
FF101679	16	1671-3
FF101777	14	1910-15
FF101873	9	1910-19
FF101891	15	0510-11
FF101892	30	1740-7
FF101893	5	0510-11
FF101926	1	1671-3
FF102179	3	1910-3
FF102179J	3	1910-3
FF102300	19	1910-19

INDICE NUMERICO – CONTINUACION

NO.PIEZA	POS.	PAGINA
FF102669	21	0510-9
H120847	19	3302-21
H121168	20	3302-21
H132922	15J	1910-23
H155194	3	3365-9B
H155310	8	3365-7
H155311	9	3365-7
H155322	23	3365-7
H155329	24	3365-7
H155330	25	3365-7
H155333	28	3365-7
H155911	9	3365-3
H155911	9	3365-5
H155916	17	3365-3
H155916	17	3365-5
H155919	14	3365-3
H155919	14	3365-5
H155920	13	3365-3
H155920	13	3365-5
H157235	9	3365-9
H158170	16	3365-9B
H158173	13	3365-9B
H158175	19	3365-9B
H163431	15	3365-9
H163434	33	3365-3
H163434	33	3365-5
H178686	3	3365-7
H178690	10	3365-7
H178691	11	3365-7
H178691	11	3365-7B
H178694	17	3365-7
H178694	17	3365-7B
H178696	19	3365-7
H178708	3	3365-9
H180210	3	3365-3
H180210	3	3365-5
H21259	19	1320-3
H21259	20	1320-3
H21259	44	1320-3
H21259	46	1320-3
H227625	15	3365-7
H227626	15	3365-3
H227626	15	3365-5
H227627	13	3365-9
H227901	33	3365-7
H227901	32	3365-7B
H227901G	33	3365-7
H227901G	32	3365-7B
H227903	13	3365-7
H227904	22	3365-7
H227905	18	3365-7
H227905	18	3365-7B
H227906	18	3365-3
H227906	18	3365-5
H227907	16	3365-9
H227908	14	3365-7
H227909	6	3365-7
H227910	7	3365-7
H227911	6	3365-3
H227911	6	3365-5
H227912	7	3365-3
H227912	7	3365-5
H227913	6	3365-9
H227914	7	3365-9
H228111	20	3365-7
H228111	20	3365-7B
H23125	4	0400-5
H61354	3	3363-13
H61354	6	3363-13B
H61354	4	3363-15
H61354	1	3363-65
H77698	20	0260-15
H77698	2	1673-3
H77698	2	1673-5
H77698	1	1673-7
H77698	18	1673-9
H77698	25	1673-9
H77698	30	1673-9
H77698	32	1673-9
H77698	10	1674-5B
H77698	2	1674-7
H77698	40	1674-11
H77698	60	1674-11
H77698	8	1674-13
H77698	17	1674-13
H77698	3	1674-15
H77698	19	1674-15
H77698	24	1674-15B
H77698	35	1674-15B
H77698	2	2004-5
H77698	6	2004-7
H77698	9	3315-3
H77698	10	3315-3
H77698	13	3315-7
H77698	9	3315-15
H77698	20	3362-33
H77698	40	3363-47
H77698	49	3363-47
H77698	17	3363-53B
H77698	21	3363-61
H77698	21	3363-63
H77698	54	3363-73
H77698	55	3363-73
H77698	54	3363-75
H77698	16	3363-77
H77698	53	3363-85
H77698	54	3363-85
H77698	60	3363-87
H77698	61	3363-87
H77698	50	3363-91B
H77698	51	3363-91B
H77698	18	3363-95
H77698	23	3363-97
H77698	11	3363-99
H77698	17	3364-5
JD5742	12	1320-3
JD5742	12	1320-5
JD5815	40	3302-15
JD5815	40	3302-17
JD5815	11	3302-23
JD5849	30	1320-3
JD5850	10	1320-5
JD5851	0	1320-3
JD5851	1	1674-11B
JD5851	40	3340-7
JD5851	40	3344-5
JD5851	40	3362-3
JD5851	40	3363-13B
JD5851	20	3363-13D
JD5851	40	3363-51B
JD5851	40	3363-51D
JD5851	40	3363-53B
JD5851	40	3363-53D
JD5851	40	3363-55D
JD5851	80	3365-7B
JD5851	40	3365-9B
JD5851	40	4360-3
JD5909	2	1320-3
JD7769	31	3302-15
JD7769	8	3363-53
JD7769	14	3363-53B
JD8514	10	3361-5
J011235	13	0260-3
J217083	6	0510-7
J217083	15	0510-7
J217083	5	1810-35
J217083	3	1910-7
J217083	4	1910-11
J217083	6	1910-13
J217083	16	1910-15
J217083	4	1910-21
J217084	4	1910-19
J219167	7	1821-15
J219167	22	1821-15
J222008	15	1821-7
J222008	20	1821-7
J222010	1	0510-5
J222010	13	0510-7
J222010	2	0510-11
J222010	5	0510-13
J222010	3	0520-3
J222010	8	0560-5
J222010	11	1671-3
J222010	14	1674-7
J222010	52	1674-11
J222010	17	1674-15
J222010	2	1674-15B
J222010	17	1674-15B
J222010	22	1674-15B
J222010	3	1740-7
J222010	5	1740-11
J222010	5	1810-17
J222010	16	1810-19
J222010	2	1810-27
J222010	0	1810-35
J222010	4	1810-35
J222010	4	1810-37
J222010	2	1810-39
J222010	5	1810-39
J222010	1	1810-41
J222010	6	1810-41
J222010	2	1821-7
J222010	5	1821-7
J222010	17	1821-15
J222010	26	1821-15
J222010	1	1830-3
J222010	24	1830-3
J222010	11	1830-11
J222010	3	1910-5B
J222010	1	1910-7
J222010	3	1910-9
J222010	3	1910-11
J222010	17	1910-13
J222010	15N	1910-23
J222010	0	1910-25
J222010	4	1910-27
J222010	1	3315-5
J222010	7	3315-5
J222010	14	3315-5
J222010	2	3315-5B
J222010	7	3315-5B

INDICE NUMERICO – CONTINUACION

NO.PIEZA	POS.	PAGINA
J222010	2	3315-13B
J222010	7	3315-13B
J222010	3	3362-33
J222010	17	3362-33
J222010	14	3363-7
J222010	5	3363-23
J222010	32	3363-27
J222010	40	3363-27
J222010	7	3363-31
J222010	24	3363-37
J222010	10	3363-39
J222010	46	3363-47B
J222010	47	3363-47B
J222010	6	3363-53B
J222010	9	3363-57
J222010	3	3363-59
J222010	36	3363-67
J222010	59	3363-67
J222010	36	3363-69
J222010	38	3363-69
J222010	67	3363-69
J222010	8	3363-69B
J222010	47	3363-71
J222010	39	3363-73
J222010	53	3363-73
J222010	4	3363-83
J222010	50	3363-85
J222010	8	3363-87
J222010	3	3363-91
J222010	10	3363-91
J222010	12	3363-91
J222010	37	3363-91B
J222010	4	3364-3
J222010	11	3364-3
J222012	3	0130-5
J222012	9	0540-3
J222012	2	1673-9
J222012	11	1673-9
J222012	3	1810-3
J222012	1	1810-43
J222012	41	1910-23
J222012	2	3362-33
J222012	12	3363-5
J222012	13	3363-5
J222012	1	3363-13
J222012	4	3363-23
J222012	21	3363-51
J222012	20	3363-51B
J222012	24	3363-51B
J222012	11	3363-53
J222012	14	3363-55
J222012	2	3363-55D
J222012	11	3363-59
J222012	6	3363-61
J222012	6	3363-63
J222012	12	3363-65
J222012	20	3363-65
J222012	62	3363-65
J222012	11	3363-79
J222014	3	0260-17
J222014	7	1674-5
J222014	4	1674-5B
J222014	27	3344-3
J222016	21	0560-3
J222016	6	1810-3
J222016	6	3362-3
J222016	12	3362-3

NO.PIEZA	POS.	PAGINA
J222018	2	0130-7
J222018	7	0540-3
J222018	4	1740-5
J222018	17	3344-3
J222018	35	3364-3
J222022	16	4360-3
J253110	1	1910-3
J257220	2	1740-11
J260612	23	3363-53D
J260614	15F	1910-23
J260614	33	3315-11
J260616	15	1674-7
J260616	9	1810-29
J260616	24	1810-29
J260616	2	1810-45
J260625	6	1830-7
J260625	14	1830-11
J260630	9	1830-7
J260816	23	1674-15
J260816	3	1674-15B
J260816	31	1674-15B
J260816	23	1830-3
J260816	11	1910-17
J260816	15H	1910-23
J260816	17	3315-5B
J260816	17	3315-13B
J260816	1	3315-19
J260820	2	1810-31
J260820	3	1810-41
J260820	5	1810-41
J260820	12	1830-9
J260820	0	3315-3
J260820	4	3362-33
J260820	58	3363-67
J260820	1	3363-91
J260825	12	1674-13
J260825	30	3363-47B
J260830	11	1830-11
J260835	19	3315-5B
J260835	19	3315-13B
J260835	13	3315-19
J260840	45	3363-71
J260845	30	3363-83
J260845	5	3363-87
J260855	38	1910-23
J260860	40	3363-69
J260860	29	3363-91
J260870	25	3363-75
J260870	6	3363-87
J271000	40	3363-27
J271016	11	3363-53
J271016	6	3363-53B
J271020	14	1674-7
J271020	52	1674-11
J271020	17	1674-15
J271020	17	1674-15B
J271020	22	1674-15B
J271020	16	1810-19
J271020	17	3362-33
J271020	32	3363-27
J271020	7	3363-31
J271020	24	3363-37
J271020	10	3363-39
J271020	46	3363-47B
J271020	59	3363-67
J271020	67	3363-69
J271020	8	3363-69B

NO.PIEZA	POS.	PAGINA
J271020	39	3363-73
J271020	53	3363-73
J271020	50	3363-85
J271025	8	1673-11
J271025	8	1673-13
J271025	5	1740-11
J271025	11	1810-7
J271025	5	1810-17
J271025	2	1810-39
J271025	1	1810-41
J271025	15N	1910-23
J271025	7	3315-5B
J271025	7	3315-13B
J271025	37	3363-91B
J271025	11	3364-3
J271030	10	0260-3
J271030	2	1674-15B
J271030	3	1740-7
J271030	4	1810-37
J271030	5	1810-39
J271030	6	1810-41
J271030	5	1821-7
J271030	17	1821-15
J271030	26	1821-15
J271030	25	1830-11
J271030	4	1910-5
J271030	3	1910-23
J271030	0	1910-25
J271030	14	3315-5
J271030	3	3362-33
J271030	47	3363-47B
J271030	36	3363-67
J271030	36	3363-69
J271030	38	3363-69
J271030	47	3363-71
J271030	3	3363-91
J271030	10	3363-91
J271035	2	1810-27
J271035	2	1821-7
J271035	1	1830-3
J271035	2	3315-5B
J271035	2	3315-13B
J271035	5	3363-23
J271035	8	3363-87
J271035	4	3364-3
J271040	4	3363-83
J271050	7	3315-5
J271085	9	3363-57
J271085	12	3363-91
J271225	4	3363-23
J271230	3	0130-5
J271230	2	1673-9
J271230	11	1673-9
J271230	2	1673-11
J271230	2	1673-13
J271235	1	1810-43
J271235	2	3362-33
J271235	62	3363-65
J271245	12	3363-5
J271250	6	3363-61
J271250	6	3363-63
J271250	11	3363-79
J271260	24	3363-51B
J271260	2	3363-55D
J271265	19	3363-51
J271265	11	3363-65
J271265	10	3363-79

INDICE NUMERICO – CONTINUACION

NO.PIEZA	POS.	PAGINA
J271265	44	3363-91B
J271270	1	3363-13
J271270	20	3363-51B
J271270	20	3363-65
J271275	20	3363-51
J271275	15	3363-55
J271275	13	3363-57
J271275	3	3363-59
J271275	11	3363-59
J271280	21	3363-51
J271280	14	3363-55
J271290	13	3363-5
J271290	12	3363-65
J281030	23	1830-11
J281030	26	1830-11
J281035	19	1830-3
J281040	1	1910-29
J281230	21	3363-13
J281240	2	0130-3
J400613	28	3361-13
J450510	8	0560-3
J460310	6	1674-15B
J460325	10	3315-7
J460516	4	1830-3
J460516	2	2001-3
J460612	26	3315-7
J460614	12	3315-7
J460616	5	1673-3
J460616	5	1673-5
J460616	28	1673-9
J460616	6	1674-9
J460616	48	1674-11
J460616	11	1674-13
J460616	14	1674-15
J460616	5	1810-29
J460616	8	1810-29
J460616	12	1810-29
J460616	19	1810-29
J460616	23	1810-29
J460616	27	1810-29
J460616	3	1810-31
J460616	6	1810-31
J460616	12	1810-31
J460616	17	1810-31
J460616	5	1821-11
J460616	22	1830-3
J460620	16	1674-13
J460620	5	1674-15B
J460620	11	1674-15B
J460620	14	1674-15B
J460620	9	1810-39
J460620	9	1821-7
J460620	3	1821-11
J460620	17	1830-3
J460630	4	1810-29
J460630	16	1810-29
J460635	28	1674-15B
J460820	11	1830-9
J75481	5	1740-9
J75481	34	3340-3
J75481	17	3340-5
J75481	11D	3340-7
J75481	26	3340-7
J75481	4	3340-9
J75481	39	3365-3
J75481	39	3365-5
J75481	50	3365-5
J75481	35	3365-9
J75481	26	3365-9B
J75482	8	3363-53
J75581	18	3363-53D
J780512	4G	3362-27
J780612	41	3315-11
J780616	10	3364-3
J780820	20	3315-7
J780825	14	1821-7
J781020	19	3315-13
J781030	10	3315-11
J781030	17	3315-13
J781030	11	3363-13
J781030	7	3363-13B
J781030	2	3363-15
J781030	6	3363-15
J781030	2	3363-17
J781030	2	3363-19
J781030	33	3363-27
J781030	2	3363-65
J781035	0	3315-5
J781035	7	3363-9
J781035	12	3363-23
J781040	1	1810-35
J781040	20	3363-7
J781045	2	3363-35
J781065	2	1810-35
J781080	6	3363-17
J781090	3	1810-35
J781225	11	1673-11
J781225	11	1673-13
J781230	19	3363-3
J781240	2	3363-5
J781245	21	3363-7
J823025	7	1740-3
J833025	7	1740-3
J900612	23	3363-53D
J900614	33A	3315-11
J900616	0E	1673-9
J900616	15	1674-7
J900616	2	1810-45
J900616	15F	1910-23
J900616	16E	1910-23
J900625	6	1830-7
J900625	14	1830-11
J900630	9	1830-7
J900635	5	1910-13
J900635	8	1910-15
J900800	13	0510-13
J900800	12	0510-15
J900800	8	2004-5
J900816	8	0510-9
J900816	17	0560-5
J900816	19	1671-3
J900816	23	1674-15
J900816	3	1674-15B
J900816	31	1674-15B
J900816	23	1830-3
J900816	4	1910-13
J900816	11	1910-17
J900816	15H	1910-23
J900816	17	3315-5B
J900816	17	3315-13B
J900816	1	3315-19
J900820	7	0520-7
J900820	2	1810-31
J900820	3	1810-41
J900820	5	1810-41
J900820	12	1830-9
J900820	7	1910-19
J900820	0	3315-3
J900820	4	3362-33
J900820	58	3363-67
J900820	1	3363-91
J900825	5	0505-5
J900825	8	0520-7
J900825	12	1674-13
J900825	30	3363-47B
J900830	20	1671-3
J900830	11	1830-11
J900835	19	3315-5B
J900835	19	3315-13B
J900835	13	3315-19
J900840	45	3363-71
J900845	30	3363-83
J900845	5	3363-87
J900855	38	1910-23
J900860	40	3363-69
J900860	29	3363-91
J900870	25	3363-75
J900870	6	3363-87
J901000	40	3363-27
J901016	11	3363-53
J901016	6	3363-53B
J901016	10	4360-7
J901020	18	0560-5
J901020	15	1674-3
J901020	14	1674-7
J901020	52	1674-11
J901020	17	1674-15
J901020	17	1674-15B
J901020	22	1674-15B
J901020	16	1810-19
J901020	17	3362-33
J901020	32	3363-27
J901020	7	3363-31
J901020	24	3363-37
J901020	10	3363-39
J901020	46	3363-47B
J901020	59	3363-67
J901020	67	3363-69
J901020	8	3363-69B
J901020	53	3363-73
J901020	50	3363-85
J901025	2	0510-5
J901025	7	0510-7
J901025	19	0560-5
J901025	6	1311-3
J901025	5	1740-11
J901025	5	1810-17
J901025	2	1810-39
J901025	1	1810-41
J901025	21	1910-15
J901025	3	1910-21
J901025	15N	1910-23
J901025	7	3315-5B
J901025	7	3315-13B
J901025	37	3363-91B
J901025	11	3364-3
J901030	12	0510-7
J901030	6	0510-9
J901030	3	0510-11
J901030	5	0510-13
J901030	2	0520-3

INDICE NUMERICO – CONTINUACION

NO.PIEZA	POS.	PAGINA
J901030	20	0560-5
J901030	21	1671-3
J901030	9	1674-3
J901030	14	1674-7
J901030	2	1674-15B
J901030	3	1740-7
J901030	5	1810-39
J901030	6	1810-41
J901030	5	1821-7
J901030	17	1821-15
J901030	26	1821-15
J901030	9	1910-3
J901030	4	1910-5
J901030	2	1910-5B
J901030	2	1910-7
J901030	3	1910-9
J901030	2	1910-11
J901030	3	1910-13
J901030	22	1910-15
J901030	2	1910-19
J901030	3	1910-23
J901030	0	1910-25
J901030	3	1910-27
J901030	14	3315-5
J901030	3	3362-33
J901030	22	3363-7
J901030	47	3363-47B
J901030	36	3363-67
J901030	36	3363-69
J901030	38	3363-69
J901030	47	3363-71
J901030	3	3363-91
J901030	10	3363-91
J901035	2	1810-27
J901035	0	1810-35
J901035	2	1821-7
J901035	1	1830-3
J901035	19	1830-3
J901035	8	1910-21
J901035	2	3315-5B
J901035	2	3315-13B
J901035	8	3363-87
J901035	4	3364-3
J901035	34	3365-3
J901035	34	3365-5
J901035	34	3365-7
J901035	33	3365-7B
J901035	30	3365-9
J901040	1	1910-29
J901040	22	3315-5B
J901040	22	3315-13B
J901040	25	3363-53D
J901040	4	3363-83
J901050	7	3315-5
J901070	39	3363-73
J901080	14	0510-11
J901085	9	3363-57
J901085	3	3363-59
J901085	12	3363-91
J901208	23	3363-55
J901210	26	3363-55
J901220	2	3361-3
J901225	4	3363-23
J901230	3	0130-5
J901230	2	1673-9
J901230	11	1673-9
J901230	21	3363-13
J901235	1	1810-43
J901235	2	3362-33
J901235	62	3363-65
J901240	2	0130-3
J901245	12	3363-5
J901250	19	0260-15
J901250	6	3363-61
J901250	6	3363-63
J901250	11	3363-79
J901260	24	3363-51B
J901260	2	3363-55D
J901270	23	3363-7
J901270	1	3363-13
J901270	20	3363-51B
J901270	20	3363-65
J901275	11	3363-59
J901280	21	3363-51
J901280	14	3363-55
J901285	1	3363-13
J901290	13	3363-5
J901290	12	3363-65
J901425	20	3344-5
J901430	6	1674-5
J901430	3	1674-5B
J901430	26	3344-3
J901430	4	3363-35
J901435	1	0260-5
J901435	2	0260-17
J901630	15	1673-9
J901635	12	0130-13
J901640	8	0510-7
J901645	37	3361-5
J921025	3J	1910-3
J921025	5C	1910-17
J921025	6C	1910-17
J921030	5	3361-3
J921030	14	3363-23
J921035	4	3361-3
J921230	1	0560-3
J921230	44	1910-23
J921240	10	0540-3
J921240	2	1810-3
J921240	40	1910-23
J921245	8	0510-11
J921245	6	0510-13
J921640	20	0560-3
J921640	3	3362-3
J921645	9	0510-7
J921645	20	0560-3
J921645	20	1910-13
J921655	8	3362-3
J921680	9	3362-3
J921806	5	0540-3
J921840	3	1740-5
J921840	16	3344-3
J921845	34	3364-3
J922095	25	1740-7
J922204	9	1810-37
J922270	15	4360-3
J931600	11	0130-9
J931640	21	0260-7
J932055	6	0260-7
J950006	21	1674-7
J950008	6	0505-5
J950008	9	0520-7
J950008	10	1674-3
J950008	4	2004-3
J950008	16	3315-7
J950010	14	0510-7
J950010	6	0530-3
J950010	22	1671-3
J950010	19	1674-7
J950010	2	1910-3
J950010	20	1910-15
J950010	3	1910-17
J950010	15C	1910-23
J950010	34	3361-9
J950010	34	3361-11
J950012	13	1673-9
J950012	6	2002-3
J950012	8	3315-3
J950016	15	1740-7
J950016	27	1740-7
J950016	19	3340-3
J950016	14	3340-5
J950016	16	3340-7
J950018	8	0540-3
J950020	17	3340-3
J950020	12	3340-5
J950020	10	3340-7
J950020	7	3344-3
J950020	11	3344-3
J950020	17	3344-5
J952010	4D	1821-7
J952014	5H	1674-5
J952014	5I	1674-5B
J957366	6	3363-39
J971030	5	0510-13
J971030	3	1910-9
J971030	2	1910-11
J971030	3	1910-13
J971030	31	3365-3
J971030	31	3365-5
J971030	27	3365-9
K40001	10	3302-23
L101283	13	0505-3
L12622	5	1910-19
L159272	1	1810-35
L159272	20	3363-7
M142541	15	0505-3
M340816	4G	1821-7
M340816	1	1821-15
M340816	64	3361-5
M340820	37	3361-9
M340820	37	3361-11
M340825	4H	1821-7
M340825	55	3361-7
M340825	30	3365-9B
M341030	21	3361-5
M341030	53	3361-11
M341030	14	3363-51B
M341030	31	3365-5
M341056	43	3361-9
M341056	43	3361-11
M341080	52	3361-11
M341228	3	4360-3
M341236	29	3365-3
M341236	29	3365-5
M341236	31	3365-7
M341236	30	3365-7B
M341240	27	3363-51B
M341245	60	3361-7
M341456	12	3365-9B
M341645	21	4360-7

INDICE NUMERICO – CONTINUACION

NO.PIEZA	POS.	PAGINA
M341850	40	0260-9
M351020	6	0130-9
M430613	2	1674-5
M430613	7	1674-5B
M430825	14	1910-19
M491832	8	3362-27
M492564	13	3361-5
M500807	4	3315-5B
M500807	4	3315-13B
M500807	17	3361-9
M500807	17	3361-11
M570010	23	1671-3
M63200	3F	1910-3
M63200	6H	1910-17
M73027	30	0510-3
M800650	17A	0260-11
M800650	22A	0260-11
M800650	10	0260-15
M800650	..	1369-3
M800650	30A	3361-5
M800650	16	3361-7
M800650	67A	3361-7
M800650	58A	3361-9
M800650	60A	3361-11
M800650	61A	3361-11
M800650	12	3362-29
M800650	7	3362-33
M800650	8	3362-33
M800650	9	3362-33
M800650	26	3363-27
M800650	27	3363-27
M800650	41	3363-27
M800650	43	3363-27
M800650	54	3363-27
M800650	3	3363-29
M800650	4	3363-31
M800650	16	3363-31
M800650	7	3363-33
M800650	8	3363-33
M800650	10	3363-33
M800650	12	3363-33
M800650	16	3363-33
M800650	27	3363-35
M800650	28	3363-35
M800650	29	3363-35
M800650	27	3363-37
M800650	6	3363-39
M800650	18	3363-47
M800650	19	3363-47
M800650	22	3363-47
M800650	23	3363-47
M800650	24	3363-47
M800650	18	3363-47B
M800650	19	3363-47B
M800650	23	3363-47B
M800650	25	3363-47B
M800650	4	3363-51D
M800650	51	3363-65
M800650	54	3363-65
M800650	29	3363-67
M800650	41	3363-69
M800650	42	3363-69
M800650	43	3363-69
M800650	44	3363-69
M800650	45	3363-69
M800650	50	3363-69
M800650	53	3363-69
M800650	17	3363-71
M800650	18	3363-71
M800650	19	3363-71
M800650	36	3363-71
M800650	48	3363-71
M800650	49	3363-71
M800650	50	3363-71
M800650	51	3363-71
M800650	10	3363-73
M800650	12	3363-73
M800650	15	3363-73
M800650	17	3363-73
M800650	18	3363-73
M800650	33	3363-73
M800650	17	3363-75
M800650	28	3363-75
M800650	8	3363-77
M800650	9	3363-77
M800650	10	3363-77
M800650	11	3363-77
M800650	35	3363-83
M800650	36	3363-83
M800650	38	3363-83
M800650	34	3363-85
M800650	13	3363-87
M800650	14	3363-87
M800650	15	3363-87
M800650	26	3363-91
M800650	27	3363-91
M800650	30	3363-91B
M800650	31	3363-91B
M800650	34	3363-91B
M800650	45	3363-91B
M800893	..	1369-3
M88199	9	3315-3
M89679	4	0520-5
N198631	16	3362-33
N207956	16	0505-3
N231749	5	0260-17
PF81111	23	2600-3
PF81226	23	2600-3
PG200112G	60	3365-3
PG200113G	60	3365-5
PG200114G	60	3365-7
PG200115G	60	3365-9
PG200134	0	3361-5
PG200137	50	4360-3
PG200137	0	4360-5
PG200139	1	0260-7
PG200139	0	0260-9
PG200154	11	1740-9
PMH1538	21	0560-5
PMH1539	22	0560-5
PM02704	7	3302-23
PM37391	8	1740-9
PM37391	9	1740-9
P60915	7	1821-17
P63448	14	1320-3
P67978	28	3363-67
P67978	22	3363-77
RE167207	8	0400-59
RE40048	7	0530-3
RE42139	5	0505-7
RE42713	22	0400-39
RE44574	4	0400-8
RE46684	2	0400-12
RE46684	7	0400-33
RE46684	8	0400-33
RE46684	20	0400-55
RE46685	8	0400-15
RE46685	14	0400-37
RE46685	10	0400-52
RE46686	1	0400-33
RE46686	3	0400-52
RE46686	33	0400-55
RE46687	5	0400-37
RE500250	3	0400-5
RE500345	2	0400-24
RE500527	1	0400-9
RE500608	8	0400-43
RE502173	18	0400-55
RE504233	4	0400-30
RE504836	7	1311-3
RE504845	11	0400-57
RE504914	5	0400-46
RE505216	8	1311-3
RE505501	13	0400-39
RE505921	3	0400-40
RE505939	1	0400-7
RE505980	16	0400-37
RE507247	24	0400-55
RE507247	23	0560-5
RE507952	10	0400-15
RE507952	4	0400-20
RE508185	2	0400-20
RE508185	2	0400-39
RE508317	3	0400-45
RE508489	7	0400-29
RE508489	8	0400-29
RE508566	26	0400-37
RE508742	1	0400-12
RE509813	20	0400-37
RE509813	21	0400-37
RE509813	22	0400-37
RE509813	23	0400-37
RE509813	24	0400-37
RE509865	1	0400-37
RE509865	2	0400-37
RE515636	19	0400-11
RE516335	16	0400-11
RE516336	33	0400-11
RE516340	9	0400-37
RE51650	4	0400-61
RE516512	3	0400-27
RE516512	11	0400-61
RE516553	5	0400-27
RE516553	5	0400-61
RE517230	1	0400-30
RE517370	30	0400-11
RE517370	7	0400-37
RE518097	5	0400-63
RE519144	9	0400-59
RE519696	3	0400-61
RE520229	7	0505-3
RE520229	21	0505-3
RE520930	18	0400-11
RE520953	11	1674-3
RE521531	4	0400-57
RE52242	2	0400-65
RE52242	9	1311-3
RE522596	15	0400-11
RE522794	5	0400-59
RE522878	2	0400-27
RE522878	25	0560-5

INDICE NUMERICO – CONTINUACION

NO.PIEZA	POS.	PAGINA
RE523464	15	0400-55
RE523854	4	0400-59
RE524220	7	0400-55
RE524453	4	0400-43
RE524723	4	0400-27
RE524723	25	0560-5
RE524730	7	0400-11
RE525016	1	0400-59
RE525016	16	0520-7
RE525147	2	0400-59
RE525456	1	0400-49
RE525910	1	0400-45
RE526588	46	0400-11
RE526692	14	0400-11
RE526693	13	0400-11
RE526694	12	0400-11
RE526834	1	0400-27
RE526834	9	0400-61
RE527054	36	0400-11
RE527055	37	0400-11
RE52722	7	0400-59
RE527456	8	0400-49
RE527528	32	0400-11
RE527843	1	0400-43
RE527858	1	0400-5
RE527858	6	0400-11
RE528096	42	0400-11
RE528588	10	0400-11
RE528609	1	0400-11
RE528742	9	0400-5
RE528770	1	0400-57
RE529270	1	0400-18
RE529481	3	0400-57
RE529641	7	0400-61
RE529641	24	0560-5
RE529643	6	0400-61
RE529643	24	0560-5
RE529811	7	0400-49
RE529915	1	0400-55
RE529916	12	0400-55
RE529930	1	0400-3
RE530362	40	0400-11
RE531235	35	0400-11
RE531383	7	0400-5
RE532239	4	0400-39
RE54885	20	0505-3
RE56097	21	0510-9
RE56369	13	0400-29
RE56690	14	0400-52
RE60003	7	0400-57
RE60005	5	0400-49
RE60854	7	0400-27
RE65165	2	0400-40
RE65165	6	0400-40
RE65168	7	0400-40
RE65908	11	0400-43
RE65978	9	0400-57
RE66178	8	0400-34
RE67050	9	0400-55
RE67231	1	0400-52
RE67238	2	0400-6
RE67238	5	0400-65
RE68255	11	0520-7
RE68908	3	0400-20
RE68908	7	0505-3
RE68908	21	0505-3
RE69898	2	0400-15
RE70487	..	0400-24
RE70681	..	0400-24
RE70756	..	0400-24
RE71256	3	0400-24
R101225	16	0400-29
R104592	22	0400-39
R104592	2	0400-49
R104701	6	1674-7B
R107731	9	0400-45
R107768	21	0400-55
R110531	14	0510-5
R110531	16	0510-5
R110531	5	0510-7
R111137	15	0400-39
R114082	9	0400-43
R114193	14	0400-29
R114194	15	0400-29
R115250	1	0400-16
R116031	29	0400-11
R116296	1	0400-6
R116466	9	0400-39
R116516	18	0400-49
R119874	12	0400-39
R120013	10	0400-57
R120048	33	2600-3
R120048	33	2600-5
R120467	1	0400-23
R120631	5	0400-40
R120638	2	0400-46
R121043	14	0400-39
R121376	6	0400-46
R123226	13	0400-33
R123226	17	0400-37
R123271	10	0400-45
R123273	2	0400-30
R123324	11	0400-33
R123354	4	0400-15
R123395	23	0400-37
R123417	16	0400-37
R123417	25	0400-37
R123501	12	0400-52
R123514	7	0400-45
R123525	4	0400-65
R123565	8	0400-45
R123570	6	0400-57
R123572	15	0400-57
R123574	5	0400-5
R123575	6	0400-5
R123584	2	0400-29
R123593	5	0400-55
R123593	11	0400-55
R123593	14	0400-55
R123593	17	0400-55
R123616	1	0400-20
R123646	1	0400-65
R131182	21	0400-39
R131283	12	0400-29
R131768	2	0400-8
R132471	2	0400-21
R132518	6	0400-39
R133303	5	0400-39
R133405	3	0400-30
R133643	5	0400-19
R134070	9	1810-37
R134465	7	0510-11
R134465	22	0510-13
R134518	3	0400-29
R134920	11	0400-11
R135509	4	0400-24
R135510	5	0400-24
R135757	2	0400-50
R135918	7	0400-8
R135918	..	0400-9
R135918	8	0400-40
R136475	4	0400-29
R136495	3	0400-6
R163510	31	0510-3
R163510	19	0510-9
R168831	3	1810-11
R189038	7	0510-5
R212988	24	1810-23
R238026	41	2600-3
R238026	41	2600-5
R26125	6	0400-49
R26375	35	3302-15
R26375	35	3302-17
R26448	7	3302-21
R26448	32	3315-13
R26448	14	3363-103
R26448	16	3363-105
R26552	11	0260-11
R26552	21	3365-7
R26552	21	3365-7B
R26773	9	3363-7
R26773	3	3363-9
R26906	14	0400-49
R26906	42	0510-3
R26906	10	0510-13
R26906	11	0510-13
R26906	3	0510-15
R26906	5	0510-15
R27212	38	3315-13
R27212	15	3363-103
R27212	13	3363-105
R27212	4	3364-5
R28782	46	0510-3
R28782	4	3315-17
R28782	4	3362-35
R28811	2	0400-9
R29424	9	3363-13
R29424	0	3363-15
R29424	0	3363-17
R29424	0	3363-19
R29424	13	3363-51B
R29936	23	0510-11
R29936	26	0510-11
R29936	20	0510-13
R29936	23	0510-13
R29936	37	3302-15
R29936	37	3302-17
R29936	24	3363-57
R29936	24	3363-59
R29936	3	3363-101
R41778	2	1821-17
R43409	15	0400-49
R44302	5	1810-25
R44302	4	3363-103B
R48685	9	0400-40
R49921	42	2600-3
R49921	42	2600-5
R500242	1	0400-19
R500271	26	0400-55
R501124	10	0400-43
R501228	10	0400-33

INDICE NUMERICO – CONTINUACION

NO.PIEZA	POS.	PAGINA
R501428	9	0400-52
R502079	2	0400-19
R502329	1	0400-66
R502511	17	0400-49
R502513	7	1311-3
R502541	27	0400-11
R502725	4	0400-34
R502755	6	0400-43
R502811	5	0400-52
R503444	1	0400-8
R503596	2	0400-37
R503766	8	0400-53
R504239	44	0400-11
R504282	1	0400-29
R50454	3	0560-5
R50454	20	1830-11
R50454	5	1830-13
R504577	25	0400-11
R504734	27	0400-37
R504762	1	0400-35
R504843	6	0400-29
R504850	1	0400-39
R505609	4	0400-40
R515307	5	0400-15
R515408	9	0400-29
R515454	17	0400-11
R515454	20	0400-11
R515494	5	0400-29
R516125	24	0400-11
R516510	3	0400-53
R516557	29	0400-37
R516584	1	0400-53
R516647	39	0400-11
R516648	3	0400-7
R517237	2	0400-7
R517471	11	0400-59
R518210	6	0400-63
R519025	12	0400-33
R51936	4	0400-55
R51936	10	0400-55
R51936	13	0400-55
R51936	16	0400-55
R519488	3	0400-21
R519767	4	0400-45
R520632	3	0400-62
R520813	41	0400-11
R520929	9	0400-34
R520930	2	0400-11
R521037	2	0400-52
R521159	21	0400-11
R521401	10	0400-5
R521458	2	0400-62
R521548	2	0400-18
R522410	2	0400-5
R522416	43	0400-11
R522554	1	0400-21
R522630	4	0400-11
R522679	2	0400-57
R522686	2	0400-51
R522690	7	0510-11
R522690	22	0510-13
R522780	2	0400-17
R522781	5	0400-33
R522899	3	0400-55
R523048	8	0400-11
R523184	28	0400-37
R523340	13	0400-57
R523499	38	0400-11
R524234	34	0400-11
R524235	2	0400-53
R524469	8	0400-5
R524759	3	0400-34
R54114	7	0400-43
R54123	2	0505-7
R54565	6	0400-45
R55453	26	0400-11
R56552	14	0510-5
R56902	3	1320-3
R61467	3	0400-8
R61871	3	0400-15
R71228	18	0400-37
R72328	2	0400-23
R72659	1	0560-5
R72659	20	1674-7
R72659	60	3363-73
R73384	13	0510-9
R81275	5	0400-12
R82718	6	0400-51
R85363	16	0400-49
R85687	9	0400-49
R89944	1	0400-51
R90692	12	0400-49
R91360	28	0400-11
R91889	4	0400-49
R97061	6	0400-55
R97097	10	0520-7
R97185	19	0400-39
R97185	4	0400-46
R98062	11	0400-49
R98063	10	0400-49
TF23D	5	3302-13
TF23P	6	3302-13
TF290	34	3302-3
TF290	34	3302-5
TF290	34	3302-7
THA853166	10	3363-85
THA885008	16	3363-55
THA885008	13	3363-59
TH100044	..	1369-3
TH100055	..	1369-3
TH100074	5	1740-9
TH100074	34	3340-3
TH100074	17	3340-5
TH100074	11D	3340-7
TH100074	26	3340-7
TH100074	4	3340-9
TH100074	26	3365-9B
TH100125	10	3365-3
TH100125	10	3365-5
TH100136	..	1369-3
TH100364	14	3363-53B
TH100374	19	3340-7
TH100374	25	3365-9B
TH100483	11	3361-5
TH100487	4	3363-91
TH100679	9	3364-3
TH101300	..	1369-3
TH101388	22	3363-53D
TH101490	..	1369-3
TH101724	37	3361-5
TH101813	87	3361-5
TH101926	7	0260-11
TH101926	16	0260-13
TH101926	..	1369-3
TH101926	3A	3363-13B
TH101926	16	3363-55
TH101926	7	3363-57
TH101926	10	3363-57
TH101926	22	3363-57
TH101926	4	3363-59
TH101926	13	3363-59
TH101926	22	3363-59
TH101926	7	3363-65
TH101926	34	3363-65
TH101926	20	3363-91
TH101960	0	3363-5
TH102181	23	3361-5
TH102409	5	3344-3
TH102409	13	3344-5
TH102445	0G	3340-3
TH102445	32	3340-3
TH102445	0D	3340-5
TH102445	0G	3344-3
TH102445	2	3344-3
TH102445	0F	3344-5
TH102445	2	3344-5
TH102445	25	3365-3
TH102445	25	3365-5
TH102446	1	3340-5
TH102446	1	3340-7
TH102446	3	3340-9
TH102446	23	3365-3
TH102446	23	3365-5
TH102446	27	3365-7
TH102446	27	3365-7B
TH102446	23	3365-9
TH102560	7	3361-9
TH102560	7	3361-11
TH102560	50A	3361-11
TH102562	8	3361-9
TH102562	8	3361-11
TH102567	16	3361-9
TH102567	16	3361-11
TH102706	..	1369-3
TH102766	5	3365-7
TH102949	11	3363-61
TH102949	17	3363-61
TH102949	11	3363-63
TH102949	17	3363-63
TH102992	..	1369-3
TH103446	..	1369-3
TH103574	..	1369-3
TH103574	29	3365-9B
TH103780	11	3363-55
TH104472	31	3340-3
TH104472	2	3340-5
TH104472	21	3365-9
TH104634	..	1369-3
TH104922	16	3365-3
TH104922	16	3365-5
TH104923	19	3365-3
TH104923	19	3365-5
TH104926	8	3365-9
TH104929	11	3365-3
TH104929	11	3365-5
TH104930	..	1369-3
TH104944	5	3365-3
TH104944	5	3365-5
TH104953	8	3365-3
TH104953	8	3365-5
TH105051	4H	1821-7

INDICE NUMERICO – CONTINUACION

NO.PIEZA	POS.	PAGINA
TH105051	14	1910-19
TH105051	30	3365-9B
TH105764	7	3365-9B
TH105765	8	3365-9B
TH105767	14	3365-9
TH105979	23	3365-9B
TH108313	12	3363-55
TH108313	12	3363-57
TH108313	10	3363-59
TH108459	1	1674-15B
TH108567	14	1810-15
TH108568	14A	1810-15
TH108661	1	1810-25
TH108983	37	1810-23
TH109353	11	3365-9
TH109357	17	3365-9
TH109372	4	3365-9B
TH109374	11	3365-9B
TH109376	14	3365-9B
TH109378	17	3365-9B
TH109410	6	0540-3
TH109797	11	3344-5
TH109873	32	3361-7
TH109874	29	3361-7
TH109875	33	3361-7
TH109876	34	3361-7
TH109878	36	3361-7
TH109892	2	3361-9
TH109892	2	3361-11
TH109893	3	3361-9
TH109893	3	3361-11
TH109898	12	3361-9
TH109898	12	3361-11
TH109911	20	3361-9
TH109911	20	3361-11
TH110253	18	3365-9B
TH110477	57	3361-11
TH110477	18	3364-3
TH110522	4	1674-7
TH110522	18	1674-15
TH110522	31	3363-27
TH111036	16	1910-19
TH111692	4	0260-17
TH111907	4	3363-91
TH111929	13	3361-7
TH3086417	1	0260-13
TH3100010	1	1674-17
TH4059552	13	3363-61
TH4059552	18	3363-61
TH4059552	13	3363-63
TH4059552	18	3363-63
TH4101345	33C	3361-5
TH4396836	8	0260-13
TH4396950	13	0260-13
TH4396955	7	0260-13
TH4405128	4B	1821-7
TH4436535	29	3363-67
TH4436535	33	3363-73
TH4436536	52	3361-9
TH4436536	55	3361-11
TH4436737	0E	1674-15B
TH4437738	43	3363-85
TH4438059	61	3361-5
TH4447264	39	3361-9
TH4451036	90	3361-5
TH4451039	91	3361-7
TH4451498	22	3361-9
TH4451498	22	3361-11
TH4451784	24	3362-19
TH4451787	37	3362-19
TH4451788	38	3362-19
TH4451789	39	3362-19
TH4455566	19	1821-15
TH4455719	70	3361-9
TH4455733	70	3361-11
TH4456427	0	1810-15
TH4456428	26	1810-15
TH4463993	33D	3361-5
TH4600133	10	0260-9
TH6020171	0	1821-7
TH9753750	5	0260-13
TK290	32	3302-3
TK290	32	3302-5
TK290	32	3302-7
TPDE31329	29	3302-3
TPDE31329	29	3302-5
TPDE31329	29	3302-7
TY22324	1	0510-9
TY22328	1	1830-13
TY22328	2	1830-13
TY22330	30	0505-3
TY22330	31	0505-3
TY22332	2	0510-9
TY22332	16	0510-11
TY22332	18	0510-13
TY22450	3	0400-23
TY22462	10	0510-9
TY22462	2	0530-3
TY22464	5	0560-5
TY22470	1	0510-13
TY22472	2	0505-5
TY22502	15	0510-9
TY22502	17	0510-9
TY23020	9	1671-3
T101942	15	1320-3
T102618	15	1320-7
T102620	15	1320-7
T105740	3	1821-17
T107068	6	3363-95
T107068	14	3363-97
T107446	11	3363-23
T107755	9	3361-7
T107766	22	3361-7
T107767	23	3361-7
T108019	4	3365-3
T108019	4	3365-5
T108036	32	3365-9
T108036G	32	3365-9
T108041	4	3365-9
T108050	4	3365-7
T110444	3	3364-3
T110448	10	3365-9
T110590	..	1369-3
T110593	..	1369-3
T111653	38	2600-3
T111653	38	2600-5
T111819	31	0260-9
T11234	21	3302-21
T114681	17	1320-7
T1156A	2	3302-3
T1156A	2	3302-5
T1156A	2	3302-7
T1157A	3	3302-3
T1157A	3	3302-5
T1157A	3	3302-7
T115753	30	3302-15
T115753	30	3302-17
T116332	3	1740-5
T116332	16	3344-3
T116334	18	3363-53D
T120343	3	0505-3
T122075	13	0400-52
T126057	15	3363-95
T127575	17	1320-7
T13624	21	3365-3
T13624	21	3365-5
T13624	19	3365-9
T138910	9	3364-5
T139614	11	0130-17
T139615	12	0130-17
T146102	1	0400-24
T146667	5	1320-5
T146668	7	1320-5
T147008	1	1320-3
T147067	1	1320-7
T147069	1	1320-7
T149434	5	3363-103B
T149983	16	1320-3
T149983	36	3364-3
T152608	9	3363-53
T152608	5	3363-53B
T153672	1	1674-11B
T153672	40	3340-7
T153672	40	3344-5
T153672	40	3362-3
T153672	40	3363-13B
T153672	20	3363-13D
T153672	40	3363-51B
T153672	40	3363-51D
T153672	40	3363-53B
T153672	40	3363-53D
T153672	40	3363-55D
T153672	80	3365-7B
T153672	40	3365-9B
T153672	40	4360-3
T153673	1	1674-11B
T153673	40	3340-7
T153673	40	3344-5
T153673	40	3362-3
T153673	40	3363-13B
T153673	20	3363-13D
T153673	40	3363-51B
T153673	40	3363-51D
T153673	40	3363-53B
T153673	40	3363-53D
T153673	40	3363-55D
T153673	80	3365-7B
T153673	40	3365-9B
T153673	40	4360-3
T153674	42	3315-13
T153676	42	3315-13
T157779	2	1821-17
T158X290	33	3302-3
T158X290	33	3302-5
T158X290	33	3302-7
T158020	25A	1810-15
T158021	25B	1810-15
T159887	6	1320-5
T162754	6	1320-7
T162774	6	1320-7
T162937	3	0510-5

INDICE NUMERICO – CONTINUACION

NO.PIEZA	POS.	PAGINA
T167256	2	1810-25
T177580	18	0505-3
T179306	24	0505-3
T179306	27	0505-3
T179306	33	0505-3
T185154	32	0510-3
T187535	11	1320-5
T187757	4	1320-3
T187758	4	1320-7
T187759	4	1320-7
T18891	10	0400-39
T190393	9	1320-5
T190412	12	0520-7
T190799	11	1320-7
T190803	11	1320-7
T200280	4	0520-5
T201367	18	3363-103
T201367	14	3363-105
T201519	8	1320-5
T201519	9	3315-17
T201519	9	3362-35
T201547	8	1320-7
T201548	8	1320-7
T20168	16	0400-39
T202379	19	3363-103
T202379	15	3363-105
T20314	2	0400-45
T20316	5	0400-45
T203958	8	1740-9
T203958	9	1740-9
T204217	12	0520-7
T205175	8	3315-17
T205175	8	3362-35
T205218	25	1810-23
T206126	26	0505-3
T206127	23	0505-3
T20758	1	0400-50
T209259	9	0130-17
T209260	6	0130-17
T209627	15	2600-3
T209627	15	2600-5
T211051	9	0560-3
T214171	12	1674-3
T215077	5	0510-5
T215305	8	0510-5
T215991	33	0510-3
T216193	13	1320-3
T217272	7	0520-5
T217463	13	0520-7
T217790	42	1320-3
T217792	43	1320-3
T218407	28	1320-5
T218467	26	1810-23
T219508	10	0510-7
T219515	11	0510-7
T221128	26	1320-3
T222383	12	0510-5
T222757	3	1320-7
T222758	3	1320-7
T222805	14	1320-7
T222806	14	1320-7
T222823	7	1320-7
T222825	7	1320-7
T222831	5	1320-7
T222832	5	1320-7
T222927	9	1320-7
T222928	9	1320-7
T222946	28	1320-7
T222947	28	1320-7
T223028	13	1320-7
T223029	13	1320-7
T223078	8	0530-3
T223082	31	1320-5
T223086	9	0530-3
T223124	31	1320-7
T223133	31	1320-7
T223170	34	0510-3
T223171	35	0510-3
T223172	36	0510-3
T223174	37	0510-3
T223176	38	0510-3
T223368	13	0510-5
T223372	5	0520-5
T223617	34	0505-3
T223619	38	1320-5
T223713	27	1810-23
T224416	19	0505-3
T225266	12	3361-7
T225907	39	0510-3
T225931	28	1810-23
T225933	29	1810-23
T225934	30	1810-23
T225935	31	1810-23
T225936	31	1810-23
T225936	32	1810-23
T225936	33	1810-23
T225937	33	1810-23
T225938	34	1810-23
T225939	35	1810-23
T225940	36	1810-23
T226239	22	1320-3
T226240	25	1320-5
T226241	25	1320-7
T226242	25	1320-7
T226243	24	1320-3
T226244	24	1320-7
T226245	24	1320-7
T226568	6	0510-5
T226600	14	0520-7
T226781	22	1910-29
T226895	40	0510-3
T226896	41	0510-3
T227506	25	1320-5
T227506	1	1674-11B
T227506	40	3340-7
T227506	40	3344-5
T227506	40	3362-3
T227506	40	3363-13B
T227506	20	3363-13D
T227506	40	3363-51B
T227506	40	3363-51D
T227506	40	3363-53B
T227506	40	3363-53D
T227506	40	3363-55D
T227506	80	3365-7B
T227506	40	3365-9B
T227506	40	4360-3
T227753	25	1320-7
T227754	25	1320-7
T228058	29	1810-23
T228058	30	1810-23
T228058	36	1810-23
T228571	7	0505-5
T229309	36	3302-15
T229309	36	3302-17
T229310	43	3302-15
T229310	43	3302-17
T229312	11	3302-15
T229327	42	3302-15
T229330	18	3302-15
T229331	15	3302-15
T229331	15	3302-17
T229413	23	3302-15
T229413	23	3302-17
T229423	20	3302-15
T229423	20	3302-17
T229428	32	3302-15
T229430	13	3302-15
T229430	13	3302-17
T229431	21	3302-15
T229434	41	3302-15
T231673	1	1320-7
T231674	3	1320-7
T231675	4	1320-7
T231676	5	1320-7
T231677	6	1320-7
T231678	7	1320-7
T231679	8	1320-7
T231680	9	1320-7
T231681	11	1320-7
T231682	13	1320-7
T231683	14	1320-7
T231684	15	1320-7
T231685	17	1320-7
T231686	24	1320-7
T231687	25	1320-7
T231688	28	1320-7
T231689	31	1320-7
T232151	41	3302-21
T232154	42	3302-21
T232157	43	3302-21
T232161	44	3302-21
T232166	45	3302-21
T232167	2	3302-23
T232175	3	3302-23
T232176	4	3302-23
T232181	5	3302-23
T232186	6	3302-23
T232192	8	3302-23
T232235	14	3302-23
T233250	24	1320-3
T233263	24	1320-7
T233273	24	1320-7
T233279	24	1320-7
T234392	29	2600-3
T234392	29	2600-5
T234394	30	2600-3
T234394	30	2600-5
T23474	17	0400-39
T235837	15	1320-7
T235838	15	1320-7
T24432	48	3363-85
T25879	25	3302-15
T25879	25	3302-17
T28949	2	1671-3
T28949	5	1674-7
T28949	57	1674-11
T28949	19	1830-11
T28949	60	3363-67
T28949	61	3363-73
T32854	2	0560-5

INDICE NUMERICO – CONTINUACION

NO.PIEZA	POS.	PAGINA
T32854	39	3363-27
T33276	5	0400-34
T58477	13	0400-49
T59014	..	1369-3
T59014	10	3363-13
T59014	1	3363-15
T59014	1	3363-17
T59014	1	3363-19
T59014	13	3363-23
T59014	15	3363-51B
T61120	12	3315-17
T61120	12	3362-35
T70177	2	3364-5
T74410	10	1674-7B
T74412	13	1674-3
T74412	11	1674-7B
T74492	..	1369-3
T75197	5	0400-11
T75197	14	1674-3
T75197	12	1674-7B
T76938	25	0510-11
T76938	20	0510-13
T76938	7	3363-51
T76938	33	3363-51B
T76938	7	3363-55
T76938	4	3363-57
T76938	8	3363-59
T76938	5	3363-65
T76938	2	3363-101
T76938	3	3363-101
T76938	10	3363-101
T77613	25	0400-55
T77613	29	0400-55
T77613	5	0400-57
T77613	47	0510-3
T77613	7	3302-21
T77832	2	1674-5
T77857	2	1311-3
T77857	12	3363-27
T77858	4	0260-15
T77858	44	0510-3
T77858	12	0510-11
T77858	18	0510-11
T77858	21	0510-11
T77858	7	0510-13
T77858	10	0510-13
T77858	11	0510-13
T77858	3	0510-15
T77858	4	0510-15
T77858	5	0510-15
T77858	25	3340-3
T77858	19	3340-5
T77858	10	3363-3
T77858	11	3363-3
T77858	4	3363-11
T77858	14	3363-13
T77858	6	3363-19
T77858	9	3363-23
T77858	6	3363-51
T77858	32	3363-51B
T77858	8	3363-55D
T77858	18	3363-83
T77858	15	3363-91
T77858	17	3363-91
T77858	41	3363-91B
T77858	12	3363-97
T77858	4	3363-99
T77858	5	3363-101
T77858	6	3363-101
T77932	9	0400-65
T77932	11	0400-65
T77932	43	0510-3
T77932	1	1311-3
T77932	3	1311-3
T78313	10	3363-95
T78313	10	3363-97
T78612	4	3363-13B
T78612	8	3363-57
T78612	5	3363-59
T78612	6	3363-65
T78612	4	3363-101
T78784	9	3363-7
T78784	1	3363-9
T78784	3	3363-9
T79632	17	1320-3
U10778	..	1369-3
U12547	45	0510-3
U12547	12	0510-11
U12547	18	0510-11
U12547	22	0510-11
U12547	7	0510-13
U12547	4	0510-15
U13639	3	0400-39
U13639	3	0505-7
U13639	4	0505-7
U15939	15	3363-95
U16721	27	3302-15
U17409	5	0400-51
U17409	..	1369-3
U43792	4	3302-13
U46489	..	1369-3
U46489	57A	3361-11
WZ2141223	9	1830-3
WZ2141223	3	1830-13
XCL-19	11	0510-11
XCL-19	14	0510-13
XCL-19	7	1674-7
XCL-19	16	1674-15
XCL-19	1	1674-15B
XCL-29	4	0510-11
XCL-29	4	0510-13
XCL-29	4	1674-7
XCL-29	8	1674-7
XCL-29	18	1674-15
XCL-29	31	3363-27
XCL-29	6	3363-31
XHG-075	5A	0510-11
XHG-075	17A	0510-11
XHG-075	19	0510-13
XHG-075	14B	3363-65
XHG-075	15B	3363-65
XHG-075	17	3363-77
XHG-075	22	3363-91
XHG-100	26B	3363-85
XHG-100	23	3363-91
XHG-100	24	3363-91
X1JS78-20-16	25	3363-57
X1JS78-20-16	25	3363-59
X1J978-20-16	25	3363-57
X1J978-20-16	25	3363-59
X12-16F4OMXS	39	3302-15
X12-16F4OMXS	39	3302-17
X12-16F4OMXS	23	3363-57
X12-16F4OMXS	23	3363-59
X12-6TRLO-S	22	3302-21
X12-8C5OX-S	38	3302-15
X12-8C5OX-S	38	3302-17
X12BL-S	23	3302-21
X12R6LO-S	24	3302-21
X4-6F5OLO-S	25	3302-21
X6-4C5OLO-S	26	3302-21
X6-4F5OLO-S	27	3302-21
X6C4OMXS	4	3363-95
X6C4OMXS	13	3363-97
X6FLO-S	29	3302-21
X6F4OMXS	3	3363-95
X6F40MXS	6	3363-97
X6F5OLO-S	28	3302-21
X6HP5ON-S	30	3302-21
X6JTX-S	9	3363-97
X6V4OMXS	3	3363-97
Z32962	13	3363-53D
Z449558	13	3364-3
Z966993	1	3363-5
0001193	11A	0260-3
0003542	1	0260-3
0005251	0	0130-17
0005251R	0	0130-17
0005252	1	0130-17
0005252R	1	0130-17
0005408	0	1674-15B
0005695	1	1674-7
0104404	21	3365-7
0104404	21	3365-7B
0111707	21	3365-3
0111707	21	3365-5
0111707	19	3365-9
0111818	21	3365-9B
0208304	5	3365-3
0208304	5	3365-5
0208306	8	3365-3
0208306	8	3365-5
0208504	5	3365-7B
0208516	38	3365-7
0208516	37	3365-7B
0208516	34	3365-9
0208516	37	3365-9B
0208604	5	3365-9
0208606	8	3365-9
0212312	9	3363-51D
0212313	10	3363-51D
0218607	12	3362-13
0219305	12	3365-7
0219305	12	3365-7B
0221509	88	4360-5
0224115	37	3365-7
0224115	36	3365-7B
0224422	28	3362-9
0225209	74	3362-13
0225611	7	3365-9B
0225612	8	3365-9B
0225614	14	3365-9
0225709	39	3365-7
0236905	5	3365-7
0236915G	36	3363-97B
0236915G	36	3365-3
0236915G	36	3365-5
0254312	37	3365-3
0254312	37	3365-5
0258205	16	3365-3
0258205	16	3365-5

INDICE NUMERICO – CONTINUACION

NO.PIEZA	POS.	PAGINA
0261308	19	3365-3
0261308	19	3365-5
0261310	11	3365-3
0261310	11	3365-5
0263019	15	3362-25
0263019	81	4360-5
0271312	38	3365-7B
0309004	4	3365-3
0309004	4	3365-5
0309011	20	3365-3
0309011	20	3365-5
0309011	18	3365-9
0309021	32	3365-9
0309022	36	3365-9B
0309204	4	3365-7
0309210	16	3365-7
0309210	16	3365-7B
0309212	19	3365-7
0309212	19	3365-7B
0309219	36	3365-7
0309219	35	3365-7B
0309219G	36	3365-7
0309219G	35	3365-7B
0309221	33	3365-7
0309221	32	3365-7B
0309304	4	3365-9
0309312	24	3365-9
0309731	4	3362-9
0310604	4	3365-9B
0310606	11	3365-9B
0310608	14	3365-9B
0310610	17	3365-9B
0310612	20	3365-9B
0310616	35	3365-9B
0310904	11	3365-9
0310908	17	3365-9
0325913	34	3365-9B
0326007	18	3365-9B
0332904	16	3362-9
0332914	11	3362-7
0332924	58B	3362-7
0332924	27	3362-11
0332924	58B	3362-11
0352715	20	3365-7
0352715	20	3365-7B
0353321	76	4360-5
0365318	40	4360-5
0408815	33	3365-9B
0409104	6	3365-9B
0409106	13	3365-9B
0409107	15	3365-9B
0409110	36	3365-9
0409110	38	3365-9B
0409116	32	3365-9B
0409117	9	3365-9B
0409215	35	4360-5
0409216	36	4360-5
04094086	23	3365-9B
0409705	12	3365-3
0409705	12	3365-5
0409705	12	3365-9
0409706	13	3365-3
0409706	13	3365-5
0409709	17	3365-3
0409709	17	3365-5
0409915	24	3365-7
0409916	25	3365-7
0413619	93	3362-9
0413712	97	3362-9
0413909	83	3362-7
0413909	83	3362-9
0413909	83	3362-11
0413909	83	3362-13
0425115	45	4360-5
0425117	77	4360-5
0455002	95	3362-9
0455002	83	3362-13
0459541	82	3362-7
0459541	82	3362-9
0459541	82	3362-11
0459541	82	3362-13
0492210	22	3365-7B
0492212	24	3365-7B
0492213	25	3365-7B
0496605	15	3365-9
0624904	1	3362-29
0625509	92	3362-25
0629404	43	4360-5
0667006	9	3365-9
0667013	33	3365-9
0667101	1	3365-9B
0667102	1A	3365-9B
0667103	2	3365-9B
0667104	2A	3365-9B
0667105	3	3365-9B
0667107	12	3365-9B
0667108	16	3365-9B
0667109	19	3365-9B
0667111	31	3365-9B
0667204	9	3365-3
0667204	9	3365-5
0667205	14	3365-3
0667205	14	3365-5
0667209	27	3363-97B
0667303	27	3363-97B
0667405	8	3365-7
0667406	9	3365-7
0667411	23	3365-7
0667726	91	3362-13
0667927	90	3362-11
0667927	90	3362-13
0667931	94	3362-11
0668007	22	3362-7
0668007	22	3362-11
0668007	22	3362-13
0668108	13	3362-11
0668108	13	3362-13
0668111	7	3362-7
0668111	7	3362-13
0668112	8	3362-7
0668112	8	3362-11
0668112	8	3362-13
0671401	1	3363-51D
0671402	2	3363-51D
0671403	3	3363-51D
0671404	6	3363-51D
0671405	7	3363-51D
0671406	8	3363-51D
0677203	42	4360-5
0679001	27	3365-9B
0679002	28	3365-9B
0686101	28	3365-9B
0686409	33	3365-3
0686409	33	3365-5
0689405	81	3362-7
0692708	44	4360-5
0695007	80	3362-7
0695007	80	3362-9
0695007	80	3362-11
0695007	80	3362-13
0714503	73	3362-13
0714504	71	3362-13
0732608	8	3362-29
0735807	17	3362-9
0736204	10	3365-9B
0788703	13	3362-23
0788704	14	3362-23
0788705	15	3362-23
0788706	16	3362-23
0788707	17	3362-23
0788710	33	3362-23
0788711	34	3362-23
0788712	35	3362-23
0788713	36	3362-23
0788801	1	4360-5
0788802	20	4360-5
0788803	8	4360-5
0788804	10	4360-5
0788805	11	4360-5
0788806	12	4360-5
0788807	13	4360-5
0788808	14	4360-5
0788809	15	4360-5
0788811	41	4360-5
0788813	49	4360-5
0788814	70	4360-5
0788815	78	4360-5
0788816	79	4360-5
0788817	73	4360-5
0788818	87	4360-5
0788905	3	3365-3
0788905	3	3365-5
0788911	6	3365-3
0788911	6	3365-5
0788912	7	3365-3
0788912	7	3365-5
0789105	3	3365-7
0789107	11	3365-7
0789107	11	3365-7B
0789109	17	3365-7
0789109	17	3365-7B
0789205	3	3365-9
0789209	40	3365-9
0789210	28	3365-9
0789214	6	3365-9
0789214	7	3365-9
0791601	9	3362-7
0791601	9	3362-11
0791601	9	3362-13
0791602	23	3362-13
0791603	37	3362-9
0791603	37	3362-13
0791604	38	3362-9
0791604	38	3362-11
0791604	38	3362-13
0791605	39	3362-13
0791606	43	3362-9
0791606	43	3362-13
0791607	44	3362-9
0791607	44	3362-13
0791619	49	3362-9

INDICE NUMERICO – CONTINUACION

NO.PIEZA	POS.	PAGINA
0791619	49	3362-13
0791620	50	3362-9
0791620	50	3362-13
0791622	79	3362-9
0791622	79	3362-13
0791702	32	3362-9
0791801	3	3362-9
0791801	3	3362-13
0791803	19	3362-9
0791803	19	3362-13
0791804	24	3362-11
0791805	25	3362-11
0791807	35	3362-13
0791808	58C	3362-7
0791808	58C	3362-11
0791809	58D	3362-7
0791809	58D	3362-11
0791816	29	3362-9
0791816	29	3362-13
0791817	34	3362-13
0791818	58	3362-7
0791818	58	3362-11
0791902	18	3362-9
0791914	29	3362-7
0792001	10	3362-7
0792002	12	3362-7
0792002	12	3362-11
0792003	16	3362-7
0792003	16	3362-11
0792005	20	3362-7
0792006	36	3362-11
0792007	85	3362-5
0794204	9	3362-29
0794701	10	3362-29
0807904	9	3365-7B
0836103	3	3365-7B
0836104	4	3365-7B
0836107	8	3365-7B
0836108	13	3365-7B
0836109	14	3365-7B
0886201	92	3362-13
0906103	28	3365-7
0937410	23	3365-7B
0957001	26	3365-5
0957002	27	3365-5
0957002G	27	3365-5
0957201	26	3365-3
0957201G	26	3365-3
0957202	27	3365-3
0957202H	27	3365-3
0957203	40	3365-3
0957203	40	3365-5
0957204G	32	3365-3
0957204G	32	3365-5
0957366	6	3363-39
0962104	18	3365-7
0962104	18	3365-7B
0962106	32	3365-7
0962106	31	3365-7B
0962110	40	3365-7
0967001G	26	3365-5
0976401	10	3362-25
0976504	6	3362-29
0976601	11	3362-5
0976602	13	3362-5
0976602	16	3362-7
0976602	16	3362-11
0976702	4	3362-7
0976704	60	3362-7
0976704	60	3362-11
0976802	31	3362-9
0976803	42	3362-9
0976804	47	3362-9
0976805	58	3362-9
0976807	62	3362-9
0976901	5	3362-11
0977003	48	3362-13
0977004	61	3362-13
0977201	21	3362-9
0977202	45	3362-13
0977203	46	3362-13
0977204	76	3362-13
0977205	59	3362-9
0977206	84	3362-13
0997703	6	3365-7
0997704	7	3365-7
0998901	1	3365-3
0998902G	2	3365-5
0998902H	2	3365-3
0998903	15	3365-3
0998903	15	3365-5
0998904	18	3365-3
0998904	18	3365-5
0999101	1	3365-3
0999101	1	3365-5
0999101G	1	3365-3
0999101G	1	3365-5
1015477	11	3315-5
1015478	12	3315-5
1025093	6B	3364-3
1025787	20	0260-7
1025875	12	0260-7
1026282	1	3361-11
1026777	11	0130-13
1027222	0	3340-9
1031045	6	3361-13
1031123	0A	0260-9
1031817	23	4360-7
1031849	11	4360-7
1032319	1	3361-7
1032503	0	0130-13
1032503R	0	0130-13
1032517	41	3361-7
1032548	20	4360-7
1032763	15	1830-3
1033090	4	0260-7
1033091	5	0260-7
1033158	1	3361-5
1033182	1	3361-9
1033219	15	3315-5B
1033219	15	3315-13B
1033219	4	3315-19
1033298	16	3315-5
1033299	17	3315-5
1033370	6	4360-7
1100501G	1	3365-7
1100502G	2	3365-7
1100503	13	3365-7
1100504	14	3365-7
1100505	15	3365-7
1100506	22	3365-7
1100507	29	3365-7
1102301	1	3365-9
1102301G	1	3365-9
1102302	2	3365-9
1102303	13	3365-9
1102304	16	3365-9
1102305	25	3365-9
1102306	50	3365-9
1112701	1	3365-7B
1112702	2	3365-7B
1112703	6	3365-7B
1112704	7	3365-7B
1112705	15	3365-7B
1112706	28	3365-7B
1130903	40	3365-3
1130903	40	3365-5
150584	14	1821-5B
151141	6	1821-5B
151207	7	1821-5B
157020	1	1821-5B
157070	2	1821-5B
166579	12	1821-5B
2024865	1	3363-13D
2034607	9	0260-3
2034833	41	0260-7
2035960R	1	1320-3
2036934	3	0130-11
2036934	3	0130-11B
2038764	25B	1810-15
2042432	23	0260-7
2042534	11A	3340-7
2049166	7	0260-9
2050209	2	3361-13
2050565	18	0260-9
2050616016	15	1821-5B
2050647	13	0130-17
2050647R	13	0130-17
2050691	32	0260-7
2050692	39	0260-7
2050980	3A	0130-9
2050981	1A	0130-9
2051413	0A	0130-15
2051451	21	0260-9
2052023	4	1810-41
2052064	10	1830-3
2052067	28	3361-7
2052073	27	3361-7
2052079	2	3361-7
2052080	5	3361-7
2052113	5	1674-9
2052144	1	1674-9
2052166	9	1910-21
2052673	15	3363-3
2052912	8	3315-5
2052956	25	3361-7
2053073	15	1674-13
2053073	2	1821-11
2053199	1	4360-7
2053294	9	1821-11
2053294	1	2004-7
2053295	20	1673-9
2053295	55	1674-11
2053495	13	0130-17
2053495R	13	0130-17
2053496	13	0130-17
2053496R	13	0130-17
2053912	48	1674-15B
2160621013	3	1821-5B
2160821019	13	1821-5B
3012238	0	3363-13D

INDICE NUMERICO – CONTINUACION

NO.PIEZA	POS.	PAGINA
3037078	12	3340-7
3038443	11	3344-5
3042079	3	1320-3
3044367	12	3340-7
3046945	2	0130-11
3046945	2	0130-11B
3047030	1B	0130-11
3047030	1B	0130-11B
3055594	6	3361-5
3058761	22	3340-7
3059274	33	1320-3
3063826	17	3340-3
3063826	12	3340-5
3063826	10	3340-7
3063826	7	3344-3
3063826	11	3344-3
3063826	17	3344-5
3063840	5	3361-5
3067125	7	1320-5
3069396	5	1320-5
3069541	42	3361-7
3070162	1	0130-13
3070162R	1	0130-13
3070250	6	0260-3
3070581	57	3361-7
3072015	17	1910-19
3072291	8	3363-5
3072614	8	3340-7
3072697	0B	3340-7
3075310	29	3363-53D
3075311	30	3363-53D
3075899	3	0540-3
3075901	1	0540-3
3075902	2	0540-3
3076520	17	1320-3
3079466	6	1320-5
3081570	16	0260-9
3081592	23	0260-9
3081593	22	0260-9
3081594	29	0260-9
3081595	25	0260-9
3082149	30	0260-7
3082155	25	0260-7
3082156	18	0260-7
3083742	2	4360-7
3084056	31	4360-7
3084173	26	3340-3
3084173	28	3340-5
3084173G	26	3340-3
3084173G	28	3340-5
3084353	13	0260-7
3086531	9	0260-7
3087256	0	0260-17
3087987	26B	3315-11
3087987	27B	3315-11
3088573	13	1740-7
3088574	8	3344-3
3088574	10	3344-5
3088575	2	3340-3
3088575	4	3340-5
3088575	9	3344-3
3088577	6	3340-3
3088577	8	3340-5
3088578	3	3340-3
3088578	5	3340-5
3088579	5	3340-3
3088579	7	3340-5
3088580	7	3340-3
3088580	9	3340-5
3088581	4	3340-3
3088581	6	3340-5
3089138	29	1320-3
3089362	33	4360-7
3090079	1	2004-5
3091290	9	3344-5
3091337	1	1910-23
3091814	17	3340-7
3091815	15	3340-7
3094771	6	3362-27
3095748	6	3361-13
3095882	5	3362-27
3097272	3	3361-13
3098245	13	3315-11
3099628	6A	3315-11
3099795	18	4360-7
3099815	14	4360-7
3099830	8	4360-7
3100544	34	0260-7
3100573	8	1320-5
3100949	1	1671-3
3100993	89	3361-7
3100994	90	3361-7
3101035	1B	0130-9
3101093	3B	0130-9
3101117	7	0130-9
3101187	11	1910-21
3102045	26	4360-7
3102993	3	0130-15
3102993R	3	0130-15
3103096	3B	0130-13
3103096R	3B	0130-13
3103148	8	0130-15
3103149	4	0130-15
3103149R	4	0130-15
3103150	7	0130-15
3103150R	7	0130-15
3103151	0B	0130-15
3103186	7	3363-47B
3103187	4	3363-47B
3103629	35	3361-9
3103629	35	3361-11
3103678	13	1910-21
3103680	14	1910-21
3103694	0C	1740-7
3103698	10	1910-21
3103979	0C	0130-3
3104058	31	3361-7
3104320	5B	1910-17
3104320	6B	1910-17
3104470	0	1821-11
3104881	35	3363-91B
3104882	40	3363-75
3104884	32	3363-75
3104885	6	3363-75
3105010	22	3315-7
3105989	14	1674-13
3106433	6	1910-3
3106481	39	0260-9
3106815	56	3363-67
3106817	52	3363-73
3106855	25	3315-5B
3106855	3	3315-19
3106928	33	1674-15B
3107447	8	4360-3
3107512	46	1674-11
3108016	10	1673-9
3108110	2	3363-23
3109101	22	3315-7
3109199	1	3362-33
3109261	0	1674-11B
4S00160	19	3365-7B
400R	21	3365-9B
4000854	22	3363-53D
400613	28	3361-13
4018545	5	0260-17
4022697	42	1810-21
4022697	15J	1910-23
4022700	5	1910-19
4027427	20	3315-11
4027427	17	4360-7
4027959	11	0260-13
4033725	4	0260-13
4040365	13	3362-31
4050968	25	0260-11
4051262	26C	3315-11
4051262	27C	3315-11
4051262	29	4360-7
4051267	15	3362-31
4053610	11	3363-55D
4053698	2	3363-7
4054024	20	3363-53D
4055311	10	1674-5B
4055311	2	1674-7
4055311	24	1674-15B
4055311	2	2004-5
4055311	9	3315-3
4055311	17	3363-53B
4055312	60	1674-11
4055312	8	1674-13
4055312	17	1674-13
4055312	3	1674-15
4055312	6	2004-7
4055312	65	3363-69
4055312	54	3363-71
4055312	54	3363-73
4055312	54	3363-75
4055312	16	3363-77
4055312	53	3363-85
4055312	60	3363-87
4055312	50	3363-91B
4059552	13	3363-61
4059552	18	3363-61
4059552	13	3363-63
4059552	18	3363-63
4060162	28	3363-53D
4065687	19	3340-7
4065687	25	3365-9B
4066923	24	3340-7
4067720	5	3344-3
4067720	13	3344-5
4067901	0G	3340-3
4067901	32	3340-3
4067901	0D	3340-5
4067901	3	3340-5
4067901	0G	3344-3
4067901	2	3344-3
4067901	0F	3344-5
4067901	2	3344-5
4067901	25	3365-3
4067901	25	3365-5
4067902	30	3340-3

INDICE NUMERICO – CONTINUACION

NO.PIEZA	POS.	PAGINA
4067902	1	3340-5
4067902	1	3340-7
4067902	3	3340-9
4067902	23	3365-3
4067902	23	3365-5
4067902	27	3365-7
4067902	27	3365-7B
4067902	23	3365-9
4068898	16	3361-9
4068898	16	3361-11
4069801	3	3363-7
4077177	2	3363-13D
4077178	4	3363-13D
4077179	3	3363-13D
4077180	5	3363-13D
4079355	8	3363-13D
4084578	31	3340-3
4084578	2	3340-5
4084578	21	3365-9
4085560	0	3363-5
4085560	26	3363-51B
4085607	8	3361-9
4085607	8	3361-11
4085607	40B	3362-25
4087197	1	0510-7
4089028	28	3340-3
4089028	16	3340-5
4092265	5	3363-51D
4092534	87	3361-5
4099290	5	3361-5
4099290	34	3361-5
4099290	58	3361-7
4100967	12A	3364-3
4101345	33C	3361-5
4102096	4	2001-3
4105067	58I	3362-7
4105067	58I	3362-11
4113154	35	3315-11
4114402	23	3361-5
4116290	13	3361-7
4116309	17	0260-7
4121128	18	1320-3
4121497	1A	0560-3
4121859	20	0260-15
4121859	1	1673-7
4121859	30	1673-9
4121859	32	1673-9
4121859	19	1674-15
4121859	35	1674-15B
4121859	40	3363-47
4121859	49	3363-47
4121859	21	3363-61
4121859	21	3363-63
4121859	55	3363-73
4121859	54	3363-85
4121859	61	3363-87
4121859	51	3363-91B
4123162	5	0130-11
4126209	5	0130-13
4126209R	5	0130-13
4128863	3	1740-11
4130169	12	3363-53D
4130174	10	3363-53D
4130192	13	3363-53D
4137684	5	0130-11B
4138938	19	3363-83
4140436	58H	3362-7
4140436	18A	3362-23
4140436	20A	3362-23
4144011	3	3315-3
4144045	9	3363-51D
4146370	35	3361-7
4150302	7	3361-9
4150302	7	3361-11
4150302	50A	3361-11
4153084	..	1369-3
4153087	50C	3361-11
4153095	52A	3361-9
4153095	55A	3361-11
4153108	41	3361-9
4153488	0	3363-13
4153488	16	3363-51
4153488	11	3363-55
4153534	50B	3361-11
4153731	6	0130-13
4154651	7	3363-53
4154651	15	3363-53B
4154651	14	3363-53D
4154656	15	3363-53D
4154670	43	3363-27
4154670	22	3363-47
4154670	51	3363-65
4154670	18	3363-71
4154670	10	3363-73
4154670	18	3363-73
4154670	9	3363-77
4154670	34	3363-85
4154670	45	3363-91B
4154670	21	3363-99
4156540	11	0130-5
4161735	2	1740-7
4168820	3A	0560-3
4170585	27	3315-9
4172172	4	2002-3
4172349	3C	0130-9
4173093	38	0260-7
4174541	57	3361-11
4174541	53	3363-27
4174541	2	3363-29
4174541	18	3364-3
4174859P	6	1740-3
4178173	9	3361-7
4179155	2	3361-9
4179155	2	3361-11
4179156	3	3361-9
4179156	3	3361-11
4179161	12	3361-9
4179161	12	3361-11
4179171	20	3361-9
4179171	20	3361-11
4179176	34	3361-7
4179177	33	3361-7
4179179	29	3361-7
4179181	23	3361-7
4180349	54	3361-7
4184582	30	1910-23
4185600	22	3315-11
4187082	14	1810-15
4187083	14A	1810-15
4187308	4	0260-15
4187308	25	3340-3
4187308	19	3340-5
4187308	10	3363-3
4187308	11	3363-3
4187308	4	3363-11
4187308	14	3363-13
4187308	6	3363-19
4187308	9	3363-23
4187308	6	3363-51
4187308	32	3363-51B
4187308	8	3363-55D
4187308	18	3363-83
4187308	18	3363-85
4187308	15	3363-91
4187308	17	3363-91
4187308	19	3363-91
4187308	41	3363-91B
4187328	7	3363-51
4187328	33	3363-51B
4187328	7	3363-55
4187328	4	3363-57
4187328	8	3363-59
4187328	5	3363-65
4187329	4	3363-13B
4187329	8	3363-57
4187329	5	3363-59
4187329	6	3363-65
4187590	12	4360-7
4189018	6	0540-3
4189535	23	3363-57
4189535	23	3363-59
4189537	23	3363-57
4189537	23	3363-59
4189539	11	3363-11
4189539	5	3363-19
4189619	10	3363-85
4189858	3	3363-61
4189858	3	3363-63
4189858	7	3363-79
4189859	15	3363-51
4189859	22	3363-51B
4190124	4	3363-61
4190124	4	3363-63
4190124	8	3363-79
4190126	14	3363-51
4190126	23	3363-51B
4190126	1	3363-55D
4190126	43	3363-91B
4190127	12	3363-55
4190127	25	3363-55
4190127	12	3363-57
4190127	10	3363-59
4190127	19	3363-65
4190244	16	3363-27
4190253	13	0510-9
4190261	3	1674-7
4190261	51	1674-11
4190261	21	1674-15B
4190261	10	3363-53
4190263	1	0560-5
4190263	20	1674-7
4190263	60	3363-73
4190264	4	1674-7
4190265	16	3362-33
4190265	23	3363-37
4190266	11	1311-3
4190273	2	1671-3
4190273	5	1674-7
4190273	57	1674-11
4190273	19	1830-11
4190273	60	3363-67

INDICE NUMERICO – CONTINUACION

NO.PIEZA	POS.	PAGINA
4190273	61	3363-73
4190275	3	1671-3
4190275	6	1674-7
4190275	55	3363-67
4190277	27	1671-3
4190277	48	3363-85
4190282	2	0560-5
4190282	39	3363-27
4190291	18	1674-15
4190291	31	3363-27
4190291	6	3363-31
4190291	68	3363-69
4190291	49	3363-85
4190292	28	3315-19
4190292	7	3363-69B
4191977	6	1740-7
4192020	29	0260-7
4192034	3	0560-5
4192034	20	1830-11
4192034	5	1830-13
4192035	11	0510-11
4192035	14	0510-13
4192035	7	1674-7
4192035	16	1674-15
4192035	1	1674-15B
4192666	9	0130-17
4192910	36	0260-7
4192982	27	0260-7
4193816	23	3363-37
4193848	4	0510-11
4193848	4	0510-13
4193848	4	1674-7
4193848	8	1674-7
4193848	18	1674-15
4193848	31	3363-27
4197530	16	3363-55D
4198799	7	3363-65
4198956	22	3361-7
4200227	36	3361-7
4200466	1	3363-103
4201993	19	3315-9
4201993	6C	3315-11
4202103	17	0260-15
4202422	8	3363-35
4203220	12	3363-55D
4203411	3	3315-9
4203411	2	3315-11
4204136	4	0560-5
4204136	38	3363-47B
4204558	8	1810-7
4204579	17	1810-7
4204579	1	1810-25
4204882	3	3363-23
4205084	7	1810-37
4205196	7	3363-57
4205196	4	3363-59
4205196	17	3363-65
4205317	26E	3315-11
4205317	27E	3315-11
4205318	26D	3315-11
4205318	27D	3315-11
4208910	13	3363-99
4208913	44	3315-19
4208913	9	3363-35
4208913	23	3363-67
4208967	6	3363-91
4208977	36	3315-11
4209157	2	3363-13
4209158	0	3363-91
4210412	16A	1810-15
4210413	16B	1810-15
4210853	37	0260-7
4213401	48	3363-47
4213419	21	3315-11
4213825	16A	3363-53D
4217429	16	1910-19
4217651	34	3315-11
4219363	9	3363-47
4223254	15	1320-3
4224631	8	1674-5
4224631	2	1674-5B
4224631	25	3344-3
4224631	19	3344-5
4224791	45	1320-3
4225466	6D	3364-3
4225472	6E	3364-3
4226446	17	3362-7
4226446	7	3362-9
4226446	17	3362-11
4226446	17	3362-13
4229631	5	0260-11
4231543	4	0260-3
4232933	12	3363-61
4232933	12	3363-63
4233165	15	3361-7
4234782	86	3361-5
4235232	21	1821-15
4235654	1	0560-5
4235654	60	3363-73
4239611	11B	0260-3
4239976	43	3315-19
4239976	30	3363-67
4241426	10	0560-3
4241426	4	3363-91
4241780	5	0260-3
4245797	44	0260-7
4246672	17	1674-11
4246672	7	3363-77
4246793	3	0260-7
4248106	10	0130-15
4249324	2	0130-3
4249324	21	3363-13
4250260	14	3364-3
4250261	15	3364-3
4250889	7	3363-55D
4252877	9	3363-53
4252877	5	3363-53B
4252880	4	0130-7
4254600	8	0505-5
4254600	4	0510-9
4254600	6	1673-9
4254600	29	1673-9
4254600	9	1674-7
4254600	4	1674-15
4254600	8	1674-15B
4254600	38	1674-15B
4254603	8	2004-3
4254604	4	1674-5
4254604	6	1674-5B
4255055	11	0130-15
4255055R	11	0130-15
4255304	60	3361-11
4255304	26	3363-27
4255304	23	3363-47
4255304	23	3363-47B
4255304	11	3363-75
4255530	9	1740-7
4255567	9	1740-7
4255638	12	0130-17
4255762	4	1671-3
4255799	1	1740-7
4257128	7	0560-3
4257159	7	1673-11
4257159	7	1673-13
4257159	10	1674-7
4257159	20	1674-15B
4257159	57	3363-67
4258061	4	0260-17
4259220	8	1673-9
4259220	6	1673-11
4259220	6	1673-13
4259220	4	1830-13
4261289	39	3363-69
4261289	28	3363-91
4263446	27	3363-67
4263446	27	3363-75
4264805	34	1320-5
4264805	30	1810-29
4265833	13	3363-55D
4265964	29	3361-9
4265964	29	3361-11
4267590	1	3363-9
4267667	8	0260-15
4267743	6	0130-17
4269607	9	0560-3
4270457	45	3363-27
4272256	13	1674-5B
4272267	5	3363-91
4272297	4	1740-11
4274478	0	1673-9
4274478	0	1673-11
4274478	0	1673-13
4274478	16	1910-23
4274552	79	3361-7
4274569	40	3363-91B
4275675	15A	3363-65
4276215	15O	1910-23
4276481	16B	3363-53D
4276584	4	3363-7
4279604	9	3315-5B
4279604	11	3315-13
4279604	9	3315-13B
4279604	11	3315-19
4282718	16	3362-3
4283535	3	3363-3
4283758	3	3315-13
4284521	15	0260-7
4285646	0B	1673-9
4285646	0A	1673-11
4285646	0A	1673-13
4285646	16A	1910-23
4285647	0A	1673-9
4285647	0B	1673-11
4285647	0B	1673-13
4285647	16B	1910-23
4285648	0C	1673-9
4285648	5C	1674-5
4285648	5C	1674-5B
4285648	16C	1910-23
4285722	24	3363-51
4285722	18	3363-51B

INDICE NUMERICO – CONTINUACION

NO.PIEZA	POS.	PAGINA
4285723	23	3363-51
4285723	19	3363-51B
4285724	26	3363-51
4285725	25	3363-51
4286268	30	3363-51B
4287248	0E	3340-7
4287249	5	3340-7
4287251	22	3344-5
4287795	10	3315-5B
4287795	12	3315-13
4287795	10	3315-13B
4287795	12	3315-19
4288342	0D	1673-9
4288342	0D	1673-11
4288342	0D	1673-13
4288342	16D	1910-23
4288445	6	1810-37
4293950	30	3361-5
4293950	61	3361-11
4293950	27	3363-27
4293950	12	3363-33
4293950	25	3363-47B
4293950	44	3363-69
4293950	16	3363-75
4294508	17	1910-15
4295463	2	3363-81
4297136	1	0530-3
4297173	1	3363-81
4297188	10	1674-15B
4297257	16	0260-11
4297380	9	3361-9
4297380	9	3361-11
4299059	36	1320-5
4299059	31	1810-29
4300351	40	1674-11
4300351	10	3315-3
4300351	13	3315-7
4307026	5E	1674-5
4307026	5E	1674-5B
4307027	5F	1674-5
4308148	8	3363-65
4309832	74	3363-67
4310055	43	3361-5
4313240	3	3363-71
4313240	43	3363-71
4314671	3	0130-17
4315323	25	1671-3
4315323	1	1674-7
4315607	8	0130-9
4315607	7	0130-11
4315607	7	0130-11B
4315607	7	0130-13
4315838	16	0260-7
4317584	4	0130-9
4317586	4	0130-11
4317586	4	0130-11B
4317636	58A	3362-7
4317636	26	3362-11
4317636	58A	3362-11
4317640	3	3315-5B
4317640	15	3315-13
4317640	3	3315-13B
4317640	19	3315-19
4319299	1	3315-11
4323613	49	3363-47
4326095	0B	1810-45
4326800	5	1674-5
4326800	5	1674-5B
4326801	5A	1674-5
4326801	5A	1674-5B
4326802	5B	1674-5
4326802	5B	1674-5B
4326803	5D	1674-5
4326803	5D	1674-5B
4327293	67B	3363-71
4327293	64B	3363-73
4327293	65B	3363-73
4327293	66B	3363-73
4327293	69	3363-75
4327293	70	3363-75
4327293	0	3363-77
4327293	2	3363-77
4327293	3	3363-77
4327293	21	3363-77
4327293	42	3363-83
4327293	25	3363-87
4327294	5A	0510-11
4327294	17A	0510-11
4327294	19	0510-13
4327294	7B	3363-15
4327294	12B	3363-15
4327294	13B	3363-15
4327294	16B	3363-15
4327294	12B	3363-19
4327294	13B	3363-19
4327294	14B	3363-19
4327294	15B	3363-19
4327294	14B	3363-65
4327294	15B	3363-65
4327294	17	3363-77
4327294	22	3363-91
4327315	22	1674-11
4327315	23B	3363-85
4327315	24B	3363-85
4327315	25B	3363-85
4327315	55	3363-85
4330054	10	3361-7
4330223	12	3363-51B
4330223	0	3363-51D
4331851	11	0130-11
4331851	11	0130-11B
4332285	38B	3363-51B
4332285	1B	3365-7B
4332285	2B	3365-7B
4332658	5	4360-3
4333170	12	3361-7
4333185	0	1810-45
4333835	6	1821-15
4334456	1	3363-11
4334894	33E	3361-5
4334899	33B	3361-5
4335060	22	3315-9
4335429	15T	1910-23
4336570	5	1674-5
4336923	25	4360-7
4336929	16	4360-7
4336945	27	4360-7
4337035	21	3361-7
4337812	44	3361-7
4338053	43	3361-7
4338060	47	3361-7
4338061	51	3361-7
4338858	8	1740-7
4338907	10	3361-7
4338974	0C	1810-45
4339171	14	3361-7
4339541	29	3363-27
4341413	17	1810-19
4341415	30	1810-19
4341450	55	1810-11
4341450	13	1810-17
4342227	16	1320-3
4342227	36	3364-3
4342840	59	3361-7
4342841	15	3361-9
4342841	15	3361-11
4342843	14	3361-9
4342843	14	3361-11
4342846	41	3361-9
4343074	73	3361-7
4343365	6	4360-3
4344050	45	3363-69
4344050	28	3363-75
4344125	0	1674-5B
4344898	0D	3340-7
4344898	11C	3340-7
4344899	0F	3340-7
4345297	3	3363-53
4345297	11	3363-53B
4345302	7	0130-17
4345810	7	1740-7
4345810	10	1740-7
4346521	28	3361-9
4346521	28	3361-11
4346522	27	3361-9
4346522	27	3361-11
4346770	28	1830-11
4347107	24	3361-9
4347107	24	3361-11
4347396	8	1830-3
4348589	1	1740-11
4348665	74	3361-7
4350623	6C	3364-3
4350928	49	3361-9
4350928	49	3361-11
4351281	20	3363-71
4352398	1	3340-9
4352398	1B	3365-3
4352398	1B	3365-5
4352398	2B	3365-9
4352399	1B	3365-7
4352400	1B	3365-9
4352457	15I	1910-23
4353560	2	0560-3
4354622	15	3362-3
4354622	17	3362-3
4354753	3	3363-61
4354753	3	3363-63
4355083	50	3361-7
4355085	46	3361-7
4355875	2B	3365-3
4355875	2B	3365-5
4355875	2B	3365-7
4358914	78	3362-7
4358914	78	3362-11
4360590	6	3361-9
4360590	6	3361-11
4360981	2	3363-53
4360981	12	3363-53B
4361000	0	3363-53
4361000	8	3363-53B

INDICE NUMERICO – CONTINUACION

NO.PIEZA	POS.	PAGINA
4361302	17	1810-15
4361455	15	1910-19
4361601	7	1810-23
4361638	3	0560-3
4361800	21	1673-9
4361800	34	1674-15B
4361800	10	1821-11
4361800	2	2004-7
4362700	25A	1810-15
4364784	15	3363-73
4364970	4	3315-11
4365448	20B	3363-55D
4365448	2B	3365-9B
4365826	65A	3361-7
4365897	20C	3363-55D
4365897	1B	3365-9B
4366121	17	3363-77
4366387	3	3363-53D
4366871	20	1821-15
4367481	43	1810-15
4367664	3	0260-3
4367681	13	1830-11
4368619	10	3361-9
4368619	10	3361-11
4368629	3	3315-11
4368630	5	3315-11
4369472	0A	1810-45
4369547	21	1810-15
4369549	42	1810-15
4369615	22	1810-21
4369616	23	1810-21
4369619	41	1810-21
4369627	29	1810-19
4369645	57	1810-11
4369653	27	1810-11
4369766	39	3365-9B
4369817	90	1674-15B
4370199R	10	1821-3
4370199R	10	1821-5
4370249	4C	1830-5
4370298	54	1830-5
4370299	7	1830-5
4370308	20	1830-5
4370308	59	1830-5
4370309	13	1830-5
4370309	26	1830-5
4370309	60	1830-5
4370555	1	3363-53
4370555	9	3363-53B
4370747	0C	3340-7
4370877	0E	3340-7
4371132	11B	3340-7
4371371	35	1320-5
4371706	4	3315-7
4371799	14	1320-3
4371825	7D	3364-3
4372038	77	3362-11
4372039	78	3362-9
4372039	78	3362-13
4372091	49	1810-11
4372093	29	1810-11
4372200	10	1821-15
4372200	2	1821-17
4372200	7	1821-17
4372619	2	0560-3
4372620	2	0560-3
4375722	5	3361-9
4375722	5	3361-11
4375870	3	3363-71
4375870	43	3363-71
4377818	1	1810-19
4377820	39	1810-7
4379057	0I	3340-7
4379259	20A	3363-55D
4379259	0	3365-9B
4379310	8	0130-17
4379416	6	3363-53D
4380534	11	1821-15
4380814	5	1910-7
4382554	8	1821-15
4382554	23	1821-15
4384231	45	3363-47
4386450	38	1810-21
4386609	4	0130-17
4386712	2	1320-3
4390776	2	0260-3
4392330	5	1671-3
4392796R	3	1821-3
4392796R	3	1821-5
4392798R	5	1821-3
4392798R	5	1821-5
4392799R	6	1821-3
4392799R	6	1821-5
4392800R	7	1821-3
4392800R	7	1821-5
4392801R	9	1821-3
4392801R	8	1821-5
4392803R	18	1821-3
4392803R	11	1821-5
4392804R	12	1821-5
4392805R	17	1821-3
4392805R	13	1821-5
4392806R	14	1821-5
4392807R	11	1821-3
4392807R	15	1821-5
4392809R	17	1821-5
4392812R	20	1821-5
4392813R	21	1821-5
4396451	2	0530-3
4396747	19	0260-9
4396771	10	0260-11
4396774	28	0260-9
4396775	26	0260-9
4397022	8	0260-11
4397029	14	0260-13
4397757	17	0260-9
4397839	5	1671-3
4398281	13	0260-11
4401293	24	0260-7
4401293	33	0260-7
4402086	28	0260-7
4402460	0E	3344-3
4402460	0C	3344-5
4402481	4	4360-7
4402637	7	4360-7
4403082	28	4360-7
4403371	24	4360-7
4404208	17	1910-19
4404506	27	4360-7
4405164	2	1830-7
4406250	8	3363-99
4406589	35	0260-7
4408124	5	0130-17
4408661	6A	3364-3
4409122	0E	3340-3
4409122	0F	3340-5
4409178	0F	3340-3
4409178	0G	3340-5
4409389	3	0260-11
4410050	11	3361-7
4410898	4	3315-9
4411001	44	3363-71
4411001	29	3363-83
4411001	4	3363-87
4411535	5	4360-7
4411821	17	1810-7
4411829	3	1810-11
4412710	9	0130-15
4412710R	9	0130-15
4412826	5	0130-15
4412826R	5	0130-15
4412827	6	0130-15
4412827R	6	0130-15
4414207	3	1673-3
4414207	3	1673-5
4414207	26	1673-9
4414207	47	1674-11
4414207	6	1821-11
4415540	18	1910-19
4416704	35	1910-23
4416704	0	2002-3
4417635	20	3363-13
4418301	11	1674-7
4418301	3	2004-5
4420531	29	1810-11
4420724	35	1910-23
4420724	0	2002-3
4420958	30	0260-9
4422953	13	3363-77
4422953	25	3363-99
4423418	26	1671-3
4423418	1	1674-7
4423699	5	1810-3
4424185	9	3315-5
4424425	1	1740-5
4424425	14	3344-3
4425305	26A	3315-11
4425305	27A	3315-11
4425414	8	3315-9
4425481	37	1910-23
4426048	3	1830-3
4426117	0I	3344-3
4427111	24	3363-33
4427314	16	3363-47B
4427351	35	3363-47B
4427357	2	3363-47
4427359	49	3363-65
4427429	0G	1674-15B
4428007	5	0260-5
4428098	15	0260-15
4428902	40	3315-11
4428910	0B	1674-15B
4428911	0C	1674-15B
4429120	6	3315-9
4429829	92	3363-57
4429829	91	3363-59
4429829	1	3363-101
4430870	12	1830-3
4430871	13	1830-3
4430873	7	1830-3
4432965	6	1674-13

INDICE NUMERICO – CONTINUACION

NO.PIEZA	POS.	PAGINA
4432965	7	1830-9
4433327	38	3361-9
4433327	38	3361-11
4434017	7	3364-3
4434123	22	3363-91
4434951	0G	3340-7
4434953	0B	3340-3
4434953	0B	3340-5
4434953	0H	3340-7
4434953	0H	3344-3
4434953	0D	3344-5
4435123	13	3340-7
4435124	18	3340-3
4435124	13	3340-5
4435126	16	3340-3
4435126	11	3340-5
4435126	9	3340-7
4435126	6	3344-3
4435126	10	3344-3
4435126	15	3344-5
4435129	14	1740-7
4435239	0C	3340-3
4435239	0E	3340-5
4435508	0E	3344-5
4436124	9	3363-39
4436242	10	0260-7
4436267	3	3363-77
4436267	17	3363-99
4436269	2	3363-77
4436269	16	3363-99
4436270	4	3363-77
4436270	18	3363-99
4436271	65	3361-7
4436292	5	3363-77
4436292	19	3363-99
4436534	4	1674-15B
4436535	16	3363-33
4436535	27	3363-35
4436535	28	3363-35
4436535	29	3363-35
4436535	27	3363-37
4436535	29	3363-67
4436535	33	3363-73
4436536	52	3361-9
4436536	55	3361-11
4436736	0D	1674-15B
4436737	0E	1674-15B
4437106	23	3315-9
4437282	38	3363-91B
4437333	11	3315-9
4437432	39	3315-11
4437433	8B	3315-11
4437513	1	1674-5
4437525	14	0260-15
4437738	43	3363-85
4437833	7A	3364-3
4437836	7E	3364-3
4437837	7C	3364-3
4437838	7B	3364-3
4438059	61	3361-5
4438592	26	0260-7
4438593	11	0260-7
4438593	15	4360-7
4442325	41	3363-83
4443880	0F	3344-3
4443880	0B	3344-5
4443881	0D	3340-3
4443881	0C	3340-5
4443882	2	3340-9
4444284	23	1740-7
4444284	29	1740-7
4444284	30	3344-3
4444284	7	3344-5
4444285	22	1740-7
4444285	36	3344-3
4444286	19	1740-7
4444286	9	3340-3
4444286	21	3340-5
4444286	28	3340-7
4444286	31	3344-3
4444286	4	3344-5
4444287	18	1740-7
4444287	10	3340-3
4444287	22	3340-5
4444287	29	3340-7
4444287	32	3344-3
4444287	5	3344-5
4444288	11	3340-3
4444288	23	3340-5
4444289	12	3340-3
4444289	24	3340-5
4444290	32	3340-7
4444664	48	1810-11
4444669	46	1810-11
4444700	7	1674-9
4444700	18	1810-31
4444700	5	1830-3
4444755	35	3344-3
4444755	6	3344-5
4444839	30	3340-7
4444840	31	3340-7
4444914	0F	3340-7
4445271	43	3363-85
4445354	34	4360-7
4446406	26B	3363-85
4446406	23	3363-91
4446406	24	3363-91
4447050	6B	3315-11
4447067	42	3315-11
4447264	39	3361-9
4447430	0A	0130-3
4447675	6	3363-57
4447675	2	3363-59
4447713	4	3363-53
4448679	27	1320-3
4449144	4	4360-3
4449250	12	1674-7
4449362	5	0560-3
4449378	11	0260-15
4449509	7	2002-3
4449860	8	3362-31
4449861	9	3362-31
4450008	0	1674-13
4450011	14	3340-3
4450011	26	3340-5
4450012	13	3340-3
4450012	25	3340-5
4450013	37	3344-3
4450494	13	1674-7
4451036	90	3361-5
4451039	91	3361-7
4451498	22	3361-9
4451498	22	3361-11
4451784	24	3362-19
4451784	24	3362-21
4451785	25	3362-21
4451786	26	3362-21
4451787	37	3362-19
4451788	38	3362-19
4451789	39	3362-19
4451789	39	3362-21
4451836	55	3363-85
4451995	42	3363-83
4452647	18	3362-23
4452648	20	3362-23
4452727	3	1674-9
4452733	33	3363-47
4453023	0	3363-11
4453063	40	3315-19
4453063	73	3363-67
4453281	25	3363-87
4453819	11	3362-23
4453820	12	3362-23
4453874	9	1821-15
4454269	3	3315-7
4454560	20	3340-3
4454560	10	3340-5
4454561	21	3340-3
4454561	15	3340-5
4455566	19	1821-15
4455719	70	3361-9
4455733	70	3361-11
4456179	3	1810-47
4456227	21	1810-7
4456427	0	1810-15
4456428	44	1810-11
4456428	26	1810-15
4456735	0A	1674-15B
4456778	0H	1674-15B
4458229	1F	1830-9
4458234	1D	1830-9
4458236	0C	1830-9
4459282	29	3365-9
4460037	0A	1674-15B
4460037	39	1674-15B
4460370	29	3344-3
4460536	35A	1910-23
4460536	0A	2002-3
4460582	35B	1910-23
4460582	0B	2002-3
4461388	10	3315-13
4461933	60	1810-11
4462707	8	3363-63
4463553	23	3363-51
4463554	25	3363-51
4463992	33A	3361-5
4463993	33D	3361-5
4464075	16	1674-15B
4464237	18	1810-7
4464273	20	1810-19
4464275	33	1830-5
4464279	11	1830-5
4464280	56	1830-5
4464281	19	1830-5
4464282	34	1830-5
4464283	35	1830-5
4464285	37	1830-5
4464286	38	1830-5
4464287	39	1830-5
4464288	40	1830-5
4464305	18	1810-19

INDICE NUMERICO – CONTINUACION

NO.PIEZA	POS.	PAGINA
4464320	58	1810-15
4464320	22	1810-17
4464337	38	1810-15
4464347	30	1830-5
4464349	31	1830-5
4464350	32	1830-5
4464355	4D	1830-5
4464394	40	1810-15
4464401	29	1810-7
4464401	14	1810-9
4464450	41	1830-5
4464452	42	1830-5
4464453	43	1830-5
4464458	47	1830-5
4464459	48	1830-5
4464463	52	1830-5
4464466	57	1830-5
4464473	8	1830-5
4464474	12	1830-5
4464476	53	1830-5
4464477	55	1830-5
4464478	58	1830-5
4464483	14	1830-5
4464483	61	1830-5
4466815	28	1810-19
4466815	4	1810-47
4466834	2	1810-47
4467676	17	0520-7
4470393	49	3363-65
447068	5	3361-13
447068	6	3363-13D
4470743	23	1740-7
4470743	30	3344-3
4470743	7	3344-5
4470744	22	1740-7
4470744	36	3344-3
4471645	5	3363-33
4472347	24	3363-75
4472673	5	3364-3
4474191	9	4360-7
4474476	30	1810-21
4474482	31	1810-21
4474495	38	1810-21
4475769	16	1830-3
4476062	37	3344-3
4477373	32	1674-15B
4477681	0B	0130-3
4477852	6B	3315-11
4478298	20	3362-31
4478346	42	0260-7
4478378	4	0560-3
4479162	43	3363-69
4479162	31	3363-91B
4479766	4	3362-31
4479767	5	3362-31
4479768	6	3362-31
4479769	7	3362-31
4479773	18	3362-31
4479774	50	3362-31
4482233	38	3362-19
4483563	12	3363-53
4483676	6	1740-11
4484119	10	3361-13
4485892	6	1810-11
4485892	24	1810-19
4486055	19	1830-3
4486055	1	1910-29
4486055	4	3315-7
4486190R	2	1821-3
4486190R	2	1821-5
4486191R	4	1821-3
4486191R	4	1821-5
4486192R	25	1821-5
4486916	5	3363-99
4486953	31	3365-3
4486953	31	3365-5
4486953	27	3365-9
4487212	17	3363-83
4487250	9	3361-13
4487340	30	3361-13
4488228	23A	3363-85
4488626	43	3363-85
4488720	12	3361-13
4488904	13	4360-7
4489201	8	3363-61
449490	2	0130-3
449490	21	3363-13
449558	13	3364-3
4506320	14	3362-5
4506320	14	3362-9
4506406	41	3362-7
4506406	41	3362-9
4506406	41	3362-11
4506406	41	3362-13
4506407	89	4360-5
4506408	23A	0260-11
4506408	..	1369-3
4506415	31	0260-9
4506416	40A	3362-25
4506416	13	3363-77
4506418	20A	0260-11
4506418	2	0260-13
4506418	6	0260-15
4506418	7	0260-15
4506418	..	1369-3
4506418	57A	3361-11
4506418	72	3362-13
4506418	12	3363-27
4506418	13	3363-27
4506418	42	3363-27
4506418	56	3363-27
4506418	5	3363-29
4506418	29	3363-47
4506418	16A	3363-55D
4506418	9	3363-83
4506418	8	3363-85
4506418	18	3364-3
4506424	3	0260-15
4506424	..	1369-3
4506424	24	3340-3
4506424	20	3340-5
4506424	9	3363-3
4506424	4	3363-19
4506424	5	3363-19
4506424	11	3363-83
4506424	12	3363-83
4506424	7	3363-85
4506424	10	3363-85
4506424	13	3363-91
4506424	25	3363-91
4506428	..	1369-3
4506428	48	4360-5
4506429	7	0260-11
4506429	16	0260-13
4506429	3A	3363-13B
4506429	16	3363-55
4506429	7	3363-57
4506429	10	3363-57
4506429	4	3363-59
4506429	13	3363-59
4506429	7	3363-65
4506429	17	3363-65
4506429	34	3363-65
4506429	20	3363-91
4506430	..	1369-3
4506430	30	3365-3
4506430	30	3365-5
4506430	26	3365-9
4506459	11	3363-23
4509180	11	1674-11
4509180	87A	3361-5
4509180	80A	3361-7
4509180	96	3362-11
4509180	24A	3362-21
4509180	25A	3362-21
4509180	26A	3362-21
4509180	39A	3362-21
4509180	10	3363-27
4509180	14	3363-27
4509180	16	3363-27
4509180	8	3363-35
4509180	9	3363-35
4509180	10	3363-37
4509180	21	3363-47
4509180	26	3363-47
4509180	23	3363-67
4509180	24	3363-67
4509180	27	3363-67
4509180	28	3363-67
4509180	52	3363-69
4509180	61	3363-69
4509180	5	3363-69B
4509180	6	3363-69B
4509180	20	3363-71
4509180	21	3363-75
4509180	26	3363-75
4509180	27	3363-75
4509180	22	3363-77
4509180	13	3363-85
4509180	17	3364-3
4509180	20	3364-3
4509180	21	3364-3
4509181	29	3365-9B
4509493	11	0260-11
4510170	5	3363-7
4510170R	5	3363-7
4510174	6	3363-7
4510494	5	3365-9B
4514699	9	1830-3
4514699	3	1830-13
4514700	5	0560-5
4515041	72	3361-7
4600108	9	0260-9
4600133	10	0260-9
4600275	9	1810-17
4601724	3	0260-9
4602024	2	0260-11
4602154	6D	3315-11
4604209	1	1740-7
4604696	21	3363-77
4605670	16	3361-13

INDICE NUMERICO – CONTINUACION

NO.PIEZA	POS.	PAGINA
4605732	7	3361-13
4605742	15	3361-13
4606144	0	3362-3
4606144	0	3362-5
4606144	0	3362-7
4606144	0	3362-9
4606144	0	3362-11
4606144	0	3362-13
4607054	12	1810-17
4607409	9	1810-13
4607512	26	1810-11
4607646	25	1810-7
4608999	37	1810-11
4609016	43	0260-7
4609479	19	1810-19
4609630	49	3315-13
4609630	13	3362-29
4609956	1	3315-3
4610138	50	4360-3
4610138	0	4360-5
4610260	68	3363-71
4610630	10	0560-5
4610630	11	0560-5
4610630	13	0560-5
4610630	15	0560-5
4610630	16	0560-5
4611012	36	3361-9
4611012	36	3361-11
4611725	35	3363-27
4612251	29	3363-51B
4612930	30	3362-31
4612930	21	3362-33
4613243	15P	1910-23
4613452	0	0260-5
4613831	1	0260-9
4613950	0	3365-7
4614162	16	3363-13
4614165	16A	3363-15
4614167	13A	3363-15
4614168	3	3363-17
4614277	5	0130-9
4614286	26	3315-9
4614296	21	3315-9
4614331	28	3315-9
4614637	13	0260-3
4614701	4K	3362-27
4614702	4J	3362-27
4614703	4H	3362-27
4614764	4F	3362-27
4615610	10	3315-9
4616024	64A	3363-73
4616531	47	3361-9
4616531	47	3361-11
4616533	48	3361-9
4616533	48	3361-11
4619904	1	1810-31
4620283	22	1673-9
4620283	56	1674-11
4620283	11	1821-11
4620283	3	2004-7
4621589	1	1830-7
4622543	4	0540-3
4622684	13	3363-53
4622945	17	3361-7
4623111	18	4360-3
4625320	11	3363-33
4625323	22	3363-27
4625330	17	3363-27
4625482	2	0130-15
4625482R	2	0130-15
4625600	10	0560-5
4626057	9	3363-65
4626149	0B	1740-3
4626149	6E	1910-17
4626151	3H	1910-3
4626151	2	1910-5
4626193	6	0560-5
4626738	12A	3363-15
4626739	4	3363-17
4626740	14A	3363-19
4626741	12A	3363-19
4626742	15A	3363-19
4626743	13A	3363-19
4626878	16	3364-3
4627122	7	1910-3
4628043	23	3340-3
4628043	18	3340-5
4628514	5	3363-51
4628829	0A	1740-7
4628829	0B	1740-7
4628902	3	3363-57
4628902	7	3363-59
4628956	4	3363-51
4629154	0	3365-9
4629372	59	3361-11
4629717	1	3363-27
4629717	0	3363-29
4629723	0	1830-3
4629723	0	1830-5
4629744	9	3363-91
4630119	0	1740-11
4630315	1	2001-3
4630455	6B	1910-21
4630525	1	3363-27
4630525	52	3363-27
4630525	1	3363-29
4630531	5	1810-37
4630532	8	1810-37
4630572	19	1674-15B
4630660	0	1810-3
4630921	37	0260-9
4630932	15	3363-37
4630933	13	3363-37
4630934	11	3363-37
4630935	18	3363-37
4630936	19	3363-37
4630937	21	3363-37
4630938	12	3363-35
4630939	17	3363-35
4630940	16	3363-35
4630941	14	3363-35
4630943	22	3363-35
4630946	10	3363-47
4630947	37	3363-47B
4630949	44	3363-47
4630952	22	3363-33
4631103	2	3315-7
4631128	30	1674-15B
4631129	13	1674-15B
4631248	24	3315-9
4631260	0B	1740-7
4631364	4B	1821-7
4631375	6	1830-3
4631505	44	3363-85
4631640	11	0130-17
4631659	15E	1910-23
4631800	15	1830-11
4631910	33	0260-9
4631943	27	3361-5
4631984	2	1830-11
4631985	3	1830-11
4632041	8	3363-47
4632449	0	0260-15
4632450	1	0260-15
4632493	19	3363-33
4632689	28	1830-3
4632799	0	1673-3
4632799	0	1673-5
4633367	2	0130-17
4633367R	2	0130-17
4633644	5	3315-3
4634010	8	1740-9
4634010	9	1740-9
4634693	2	0260-7
4636094	18	1830-3
4636095	11	1830-3
4636096	21	1830-3
4636097	26	1830-3
4636098	14	1830-3
4636099	4	1830-9
4636527	15B	1910-23
4636527	15S	1910-23
4636765	7	3315-7
4637175	1	3315-7
4637225	23	1674-15B
4637925	9	3315-7
4638014	14A	3363-65
4638165	9	2004-3
4638167	21	1674-15
4638167	10	2004-3
4638241	2	3363-91
4638620	8	1810-31
4638891	0	1810-31
4638893	5	1810-31
4638895	10	1810-31
4638905	9	1910-13
4638905	4	1910-15
4639112	8	1910-17
4639127	12	3315-3
4639136	0J	1674-15B
4639235	32	3364-3
4639385	15B	1910-23
4639385	15R	1910-23
4639528	7A	3363-15
4639671	14	3363-31
4639672	15	3363-31
4639989	6	3363-47
4639990	23	3363-27
4639992	25	3363-27
4639993	28	3363-27
4640418	10	1740-9
4640421	2	1740-9
4640468	7	2001-3
4640506	27	1830-3
4640621	2	1740-5
4640621	18	3344-3
4640957	0	1810-29
4640958	7	1810-29
4640959	11	1810-29
4640960	15	1810-29
4640961	18	1810-29

INDICE NUMERICO – CONTINUACION

NO.PIEZA	POS.	PAGINA
4640962	22	1810-29
4640963	26	1810-29
4640965	28	1810-29
4641504	33	3361-5
4641569	3B	1910-3
4641744	26A	3363-85
4642023	3	2002-3
4642167	10	1910-17
4642190	17	3363-31
4642361	12	4360-7
4642488	18	3363-13
4642575	15	3315-7
4642773	13	3315-3
4642883	13	1674-15
4643029	37	3363-27
4643128	13	1810-31
4643444	30B	3364-3
4643446	30A	3364-3
4643580	0A	1830-3
4643580	25	1830-5
4644044	7	1821-7
4644052	8	1821-7
4644169R	13	1821-7
4644172R	18	1821-7
4644191	23	3315-7
4644220	10	1821-7
4644220	25	3315-7
4644313	4	2004-7
4644532	12	3363-61
4644532	13	3363-61
4644532	18	3363-61
4644532	12	3363-63
4644532	13	3363-63
4644532	18	3363-63
4644533	12	3363-61
4644533	13	3363-61
4644533	18	3363-61
4644533	12	3363-63
4644533	13	3363-63
4644533	18	3363-63
4644566	1	3362-25
4644566	5	3363-17
4644618	16	3363-83
4644625	4	3363-3
4644696	11	3315-7
4644727	12	1674-5B
4645170	13	3315-5
4645225	7	2001-3
4645278	0	3362-15
4645278	0	3362-17
4645278	0	3362-19
4645278	0	3362-21
4645278	0	3362-23
4645278	0	3363-35
4645330	84	3361-5
4645331	37	3363-69
4646320	10	3362-3
4646400	2	1674-9
4646401R	0	1821-5
4646697	0A	1740-7
4646717	0	3363-99
4646732	1	3363-99
4646799	5	1830-7
4647334	18	3315-5B
4647334	6	3315-19
4647814	4	1830-7
4647815	29	1830-3
4647882	71	3363-69
4648100	1	1830-9
4648101	0	1830-9
4648102	3	1830-9
4648125	6	3315-3
4648126	7	3315-3
4648204	22	3315-19
4648204	2	3363-69B
4648205	21	3315-19
4648205	3	3363-69B
4648252	24	1673-9
4648391	33	3363-65
4648455	67A	3363-71
4648480	1	1673-5
4648583	0F	1674-15B
4648651	16B	3364-3
4648791	17	1821-7
4648912	23	3363-33
4649152	28	1740-7
4649213	0	3363-55
4649219	10	0505-5
4649377	49	1674-11
4649377	3	1810-39
4649405	20	3363-35
4649408	23	3363-91
4650064	0	3363-77
4650093	6	3315-3
4650093	6	3315-15
4650094	7	3315-3
4650193	24B	1910-15
4650338	11	3362-3
4650570	28	1810-7
4650570	17	1810-9
4650571	26	1810-7
4650571	16	1810-9
4650572	27	1810-7
4650572	15	1810-9
4650573	31	1810-7
4650573	8	1810-9
4651233	18	3315-13B
4651278	43	1674-11
4651278	4	3315-15
4651285	15	1810-31
4651286	16	1810-31
4651292	8	1821-11
4651293	19	1673-9
4651295	39	1674-11
4651295	19	3315-15
4651296	0	2004-7
4651340	50	1674-11
4651556	33	3315-9
4651557	34	3315-9
4651653	1B	1810-7
4651653	3	1810-9
4651654	4	1810-9
4651655	5	1810-9
4651656	6	1810-9
4651657	7	1810-9
4651658	1A	1810-9
4651658	31	1810-11
4651659	1B	1810-9
4651659	23	1810-11
4651660	1C	1810-9
4651660	24	1810-11
4651835	1	0560-3
4651835	2B	1910-23
4651869	5	2004-7
4651877	1	1821-11
4652003	23	1673-9
4652168	6F	1910-17
4652452	1	1810-33
4652483	23	3315-19
4652483	0	3363-69B
4652484	24	3315-19
4652484	1	3363-69B
4652498	6A	1910-17
4652498	6D	1910-17
4652573	2	1910-13
4652573	7	1910-15
4652733	16A	3364-3
4652779	0A	1740-3
4652829	1	1810-9
4652829	1	1810-11
4652875	2	1673-7
4652876	31	1673-9
4652915	4	1673-11
4652915	4	1673-13
4653162	3	1821-15
4653261	4F	1821-7
4653879	14	0510-15
4653881	11	0505-5
4653906	13	1830-9
4654107	3C	1910-3
4654108	5F	1910-17
4654109	5G	1910-17
4654109	6G	1910-17
4654150	13	0510-15
4654276	21	1810-21
4654406	41	3315-19
4654406	32	3363-67
4654418	1	1810-33
4654418	0	3315-19
4654421	50	3365-3
4654422	50	3365-7
4654597	27	1740-7
4654640	70	3363-69
4654655	40	3362-19
4654760	33F	3361-5
4654845	5	4360-5
4654945	3	1673-7
4655266	40	3362-25
4655323	7	3363-23
4655324	8	3363-23
4655509	1	1810-47
4655546	11	1810-47
4655547	12	1810-47
4655548	10	1810-47
4655739	65A	3363-73
4655740	69	3363-75
4655741	70	3363-75
4655742	59	3363-71
4655783	66A	3363-73
4655784	39	3363-91B
4655785	72	3363-69
4655968	11	0560-3
4656158	30	1810-7
4656158	9	1810-9
4656300	14	1830-9
4656522	30	3364-3
4656526	12	3363-39
4656527	13	3363-39
4656528	14	3363-39
4656529	15	3363-39
4656602	30D	3364-3

INDICE NUMERICO – CONTINUACION

NO.PIEZA	POS.	PAGINA
4656605	40	3364-3
4656608	30D	3364-3
4656608	41	3364-3
4656682	10	3363-11
4656988	7	3363-7
4657929	15	1910-23
4657931	2A	1910-23
4658090	38	1810-7
4658090	2B	1810-9
4658091	33	1810-7
4658091	2A	1810-9
4658092	16	1810-15
4658093	20	1810-15
4658094	11	1810-9
4658095	34	1810-7
4658095	10	1810-9
4658095	65	1810-11
4658095	44	1810-15
4658109	32	1810-7
4658109	13	1810-9
4658110	14	1810-7
4658110	12	1810-9
4658110	4	1810-11
4658110	8	1810-17
4658114R	0	1821-3
4658933	1	1830-5
4658934	2	1830-5
4658935	3	1830-5
4658936	4	1830-5
4658937	4A	1830-5
4658938	4B	1830-5
4658939	4E	1830-5
4658940	4F	1830-5
4658941	4G	1830-5
4658942	4H	1830-5
4658943	5	1830-5
4658944	6	1830-5
4658945	9	1830-5
4658946	10	1830-5
4658947	15	1830-5
4658948	16	1830-5
4658949	17	1830-5
4658950	18	1830-5
4658951	21	1830-5
4658952	23	1830-5
4658953	24	1830-5
4658954	25	1830-5
4658955	36	1830-5
4658956	44	1830-5
4658957	46	1830-5
4658958	49	1830-5
4658959	50	1830-5
4658960	51	1830-5
4659287	11	0130-17
4659592	19	1810-9
4659592	11	1810-11
4659593	21	1810-9
4659593	12	1810-11
4659594	22	1810-9
4659594	13	1810-11
4659595	18	1810-9
4659595	14	1810-11
4659636	38A	3363-51B
4659636	40	3365-7B
4659659	37	1810-7
4659660	1D	1810-7
4659660	20	1810-9
4659799	6	1810-47
4660220	3	3363-17
4660511	1	1910-27
4660684	44	3363-27
4660732R	20	1821-3
4660734	11	1821-3
4660734	15	1821-5
4660734R	11	1821-3
4660734R	15	1821-5
4660755	6	3315-5B
4660755	8	3315-5B
4660755	18	3315-5B
4660755	6	3315-19
4660755	7	3315-19
4660755	8	3315-19
4660944	18	3363-13
4661331	24A	3363-85
4661332	25A	3363-85
4661371	22	1674-11
4661444	3	1810-49
4661445	7	1810-49
4661485	50	3365-3
4661732	21	1810-17
4661965	16	3363-13
4662223	24	1810-7
4662224	6	1810-19
4662225	53	1810-7
4662226	35	1810-7
4662227	7	1810-19
4662228	8	1810-19
4662229	9	1810-19
4662230	10	1810-19
4662231	11	1810-19
4662232	12	1810-19
4662233	13	1810-19
4662234	1A	1810-7
4662235	6	1810-7
4662236	10	1810-7
4662237	4	1810-7
4662238	13	1810-7
4662239	5	1810-7
4662240	7	1810-7
4662241	12	1810-7
4662242	5	1810-19
4662243	23	1810-7
4662244	1E	1810-7
4662245	14	1810-19
4662246	36	1810-7
4662247	15	1810-7
4662248	16	1810-7
4662249	15	1810-19
4662251	22	1810-7
4662252	9	1810-7
4662252	63	1810-11
4662252	11	1810-21
4662356	37	1810-21
4662357	39	1810-21
4662358	24	1810-21
4662360	33	1810-21
4662361	27	1810-21
4662362	28	1810-21
4662363	34	1810-21
4662364	35	1810-21
4662365	36	1810-21
4662366	29	1810-21
4662367	4	1810-13
4662367	32	1810-21
4662368	25	1810-21
4662369	26	1810-21
4662370	49	1810-15
4662370	9	1810-47
4662371	52	1810-15
4662372	53	1810-15
4662373	56	1810-15
4662374	57	1810-15
4662375	51	1810-15
4662376	55	1810-15
4662377	54	1810-15
4662378	59	1810-15
4662477	10	3362-33
4662479	11	3362-33
4662487	0	1810-7
4662488	49	1810-21
4662711	7	1810-21
4662712	8	1810-21
4662713	9	1810-21
4662715	10	1810-21
4662718	6	1810-21
4662720	1	1810-13
4662721	10	1810-13
4662722	7	1810-13
4662723	20	1810-13
4662724	2	1810-13
4662725	8	1810-13
4662726	21	1810-13
4662727	6	1810-13
4662728	5	1810-13
4662729	22	1810-13
4662730	36	1810-11
4662730	3	1810-13
4662731	11	1810-13
4662735	15	1810-11
4662736	23	1810-19
4662738	21	1810-19
4662739	4	1810-17
4662740	3	1810-17
4662741	22	1810-19
4662744	2	1810-17
4662745	15	1810-17
4662746	16	1810-17
4662747	2	1810-11
4662749	3	1810-19
4662750	5	1810-11
4662751	18	1810-17
4662754	2	1810-19
4662755	11	1810-17
4662755	0	1810-19
4662758	45	1810-15
4662759	41	1810-15
4662760	6	1810-17
4662761	7	1810-17
4662762	10	1810-17
4662763	19	1810-17
4662764	25	1810-19
4662765	26	1810-19
4662766	27	1810-19
4662767	40	1810-21
4662768	14	1810-17
4662769	4	1810-19
4662770	35	1810-11
4662770	20	1810-17
4662771	17	1810-17
4663017	1C	1810-7
4663083	13	3362-33

INDICE NUMERICO – CONTINUACION

NO.PIEZA	POS.	PAGINA
4663086	12	3362-33
4663619	1	1810-17
4663620	2	1810-21
4663621	3	1810-21
4663622	4	1810-21
4663623	5	1810-21
4664035	24	3363-91
4664871	0	3365-3
4664872	0	3365-5
4665191	19	3362-33
4665249	0	1810-5
4665249	50	1810-7
4665249	50	1810-9
4665249	75	1810-11
4665249	50	1810-13
4665249	50	1810-15
4665249	50	1810-17
4665249	50	1810-19
4665249	50	1810-21
4665488	56	1810-11
4665489	39	1810-11
4665490	64	1810-11
4665491	61	1810-11
4665492	51	1810-11
4665493	62	1810-11
4665494	50	1810-11
4665495	53	1810-11
4665496	33	1810-11
4665497	34	1810-11
4665498	54	1810-11
4665499	59	1810-11
4665500	41	1810-11
4665501	42	1810-11
4665502	40	1810-11
4665503	58	1810-11
4665504	52	1810-11
4665505	47	1810-11
4665506	45	1810-11
4665508	38	1810-11
4665561	21	1810-11
4665562	22	1810-11
4665563	25	1810-11
4665566	32	1810-11
4665590	26	3365-5
4665590G	26	3365-5
4665629	27	3365-5
4665634	28	1810-11
4665703	1	1810-21
4666057	5	1810-47
4666063	8	1810-47
4666221	5	1810-49
4666222	4	1810-49
4666223	9	1810-49
4666224	8	1810-49
4666225	11	1810-49
4666226	10	1810-49
4666855	12	3363-99
4667285	0	4360-3
4667705	1A	1830-9
4667706	1B	1830-9
4667707	1C	1830-9
4667708	1E	1830-9
4667711	0A	1830-9
4667713	0B	1830-9
4668738	9	1830-11
4669117G	27	3363-99
4669118	27	3365-3
4669118G	27	3365-3
4669119G	28	3363-99
4669120	27	3365-5
4669126	26	3365-3
4669126G	26	3365-3
4669127G	26	3365-5
4669448	0C	1740-3
4669996	0	3363-53B
4669997	1	3363-53B
4669998	2	3363-53B
4672004	50	3365-7B
4673615	32	3365-3
4673615	32	3365-5
4673616	37	3365-3
4673616	37	3365-5
4676839	1	0560-3
4676839	2B	1910-23
4678930	1	1810-7
4958953	24	1830-5
5005065	0A	3340-7
5009654	0A	3344-3
5009668	0A	3340-5
5009861	0	3364-3
5009861J	0	3364-3
5009912	0	0130-3
5010089	0A	3340-3
5010191	0	1740-3
5010210J	1	0560-3
5011400	0A	3344-5
5011466	1	0560-3
5011466J	1	0560-3
53490210001	10	1821-5B
53500250005	9	1821-5B
53511340001	4	1821-5B
53530010007	8	1821-5B
53530020006	11	1821-5B
6008X	10	3361-5
6023338	0	1810-39
6023380	0	1810-37
6023678	3A	1910-3
6023678J	3A	1910-3
6023720	15A	1910-23
6023720J	15A	1910-23
6023721J	15B	1910-23
6023755	0	1810-27
6023756	1	1810-27
6023829	6A	1910-17
6023829J	6A	1910-17
6024037	4C	1821-7
7031988	1A	0130-11B
7039373	1A	0130-11
7039817	0	3340-7
7046189	0	3344-3
7046189G	0	3344-3
7047084	3A	0130-13
7047110	0	3340-5
7047110G	0	3340-5
7047546	1	1810-39
7047782	4	1674-9
7048654	0	3340-3
7048654G	0	3340-3
7048707	24A	1910-15
7049096J	3	1910-3
7049098	6	1910-17
7049302	27	1674-15B
7049580	35	3363-69
7049753	29A	1910-23
7049994J	18	1910-23
7050007	12	1821-7
7050519	10	1673-11
7050519	10	1673-13
7050529	11	1910-3
7052670	0	3344-5
7052945	1	0560-3
7052945	29B	1910-23
79495	5	1821-5B
8050658	19	3361-7
8052578	8	3363-51B
8053499	12	3364-3
8058352	36	3361-5
8061722	7	3363-5
8062624G	1	3363-51
8062625G	0	3363-51
8065487	10	3363-55D
8065488	9	3363-55D
8065842	1	3363-79
8065842G	1	3363-79
8065843	0	3363-79
8065844	3	3363-79
8072993	11	3340-7
8074315	27	3340-3
8074315	27	3340-5
8074315G	27	3340-3
8074315G	27	3340-5
8076541	0	3340-9
8077521	36	1910-23
8077903	32	3315-11
8078448	4	3363-79
8078451	2	3363-79
8079434G	0	3363-63
8079436G	1	3363-63
8080596	6	3315-13
8081525	3	3363-51
8081525G	3	3363-51
8082052	4	3363-55
8082052J	4	3363-55
8082053	5	3363-55
8082053J	5	3363-55
8082106	2	3363-51
8082106G	2	3363-51
8083128	7	3315-13
8083882	1	3363-59
8083882H	1	3363-59
8084097	0	3363-59
8084097H	0	3363-59
8084644	4	3315-13
8084658	8	3315-13
8087257	0	3363-57
8087257G	0	3363-57
8087377	1	3363-57
8087377G	1	3363-57
8087747	9	3315-13
8089063	0	3363-61
8089063	0	3363-63
8089063G	0	3363-61
8089064	1	3363-61
8089064	1	3363-63
8089064G	1	3363-61
8092248	0	3315-11
8094446	0	3315-9
8097015	0	0130-7
8097737	8	3363-7
8098305	8	3363-13
8098306	5	3363-13

INDICE NUMERICO – CONTINUACION

NO.PIEZA	POS.	PAGINA
8098474	2	3362-3
8098475	1	3362-3
8098647	15	1910-21
8098869	0	1821-7
8098870	1	1821-7
8098880	4	1810-39
8098938	3	1810-37
8098939	2	1810-37
8099296	0	1810-43
8099321	14	0260-9
8099406	1	0260-11
8099799	5	3315-5
8099800	6	3315-5
8100523	15B	1910-23
8100524	15G	1910-23
8100576	25	1830-3
8100579	19	3315-7
8100850	4	1673-3
8100850	4	1673-5
8100850	27	1673-9
8100850	4	1821-11
8100886	15M	1910-23
8100955	0	3363-65
8100958	10	3363-65
8101299	1	3315-5B
8101299	9	3315-19
8101300	1	3363-55
8101300G	1	3363-55
8101301	2	3363-55
8101301G	2	3363-55
8101358	0	3315-7
8101451	6	3315-5B
8101451	7	3315-19
8101626	5	1910-3
8101964	4A	1821-7
8101964	23	1821-7
8101967	45	1674-11
8102285J	24	1910-15
8102521	1	3363-35
8102646	0	1740-5
8102727	11	3363-91
8102957	13	3344-3
8103620	3	3363-83
8103785	2	2002-3
8103829	10	1674-13
8104074	10	1810-39
8104075	11	1810-39
8104230	1	3315-13B
8104656	1	1673-9
8104656	1	1673-11
8104656	1	1673-13
8105162	0	3363-23
8105387	11	1910-3
8105912	5	1821-15
8106893	6	3315-5B
8106893	8	3315-5B
8106893	18	3315-5B
8106893	6	3315-19
8106893	7	3315-19
8106893	8	3315-19
8107163	0	3363-13B
8107194	1	3363-13B
8107522	0	3362-33
8109188	0	3363-51B
8109189	1	3363-51B
8109190	2	3363-51B
8109191	3	3363-51B
8112496	0	3363-23
9075046	2	3363-13B
9075046	9	3363-13D
9101521	12	0260-3
9107265EX	12	0260-3
9114956	16	3363-53D
9134109	23	0260-11
9134109	34	3315-11
9134110	22	0260-11
9134110	67	3361-7
9134110	58	3361-9
9134111	80	3361-7
9134112	20	0260-11
9145787	11	0260-3
9154207	15	3363-65
9156396	1	0130-11B
9156685G	1	3363-51
9156686G	0	3363-51
9156726	20	3363-55D
9167977	17	0260-11
9184275	8	3315-11
9184516	0	0130-11
9184556	6	3364-3
9185757	15	0260-11
9185757	0	0260-13
9190075	2	3363-77
9190082	3	3363-77
9190867	43	3363-85
9195202	1	0130-11
9197490	5	3315-13
9206366	18	3363-83
9206366	18	3363-85
9207567	26	3315-11
9207568	27	3315-11
9216739	25	3363-87
9218005	19	3361-5
9218005	0	3361-13
9218033	0	3363-83
9218275	73	3363-69
9218275	67	3363-73
9218766	22	3363-91
9219244	0	3315-5B
9219244	0	3315-13B
9219244	25	3315-19
9226365	90	3315-5
9226365	43	3315-11
9226367	6	3315-11
9228828	3	3362-27
9229187	6	1740-11
9232793	24	3363-85
9233692	0	0260-7
9234284	6B	3315-11
9234748G	60	3365-7
9234887	16	3363-15
9234888	13	3363-15
9234984	0	0130-9
9234984R	0	0130-9
9234985	1	0130-9
9235104	3	0130-9
9235551	90	3315-5
9235551	43	3315-11
9235551	48	3315-13
9236346	42	3363-83
9237523	25	3363-85
9239590	4	3362-27
9242963	3	0130-13
9242963R	3	0130-13
9242964	13	0130-13
9242964R	13	0130-13
9242965	14	0130-13
9243238	0	0130-15
9243238R	0	0130-15
9243267	20	0130-15
9244235	12	3363-15
9246436	17	3315-9
9246518	0	3362-27
9247135	90	3315-3
9247135	35	3315-9
9247662	32	0260-9
9248074	60	3365-3
9248075	60	3365-5
9250499	15	0130-17
9250499R	15	0130-17
9250500	10	0130-17
9250500R	10	0130-17
9254306	50	3361-11
9256847	0	3361-9
9256848	0	3361-11
9257254	1	0260-7
9257254	0	0260-9
9257577	90	3315-3
9257577	35	3315-9
9258325	1	0260-7
9258325	0	0260-9
9258980	4	1821-7
9258981	4	1821-7
9260003	32	0260-9
9260003	0	0260-11
9260396	0	3363-77
9260397	21	3363-77
9260554	36	1674-15B
9260971	11	1740-9
9261222	0	0260-7
9262248	11	1740-9
9262319	0	3361-5
9262320	0	3361-5
9262627	36	3315-19
9262916	51	4360-3
9262916	0	4360-7
9263210	14	3363-65
9263866	26	3363-85
9264205	15	0130-17
9264205R	15	0130-17
9264206	15	0130-17
9264206R	15	0130-17
9264581	7	3363-15
9265185	65	3363-73
9265186	69	3363-75
9265187	70	3363-75
9265188	64	3363-73
9265190	67	3363-71
9265573	23	3363-85
9266178	0	3361-9
9266179	0	3361-11
9266703	23	3363-91
9268243	38	3363-51B
9268243G	38	3363-51B
9268243G	40	3365-7B
9268625	12	3363-19
9268626	14	3363-19
9268627	15	3363-19
9268628	13	3363-19
9269864	22	1674-11
9272063	24	3363-91

INDICE NUMERICO – CONTINUACION

NO.PIEZA	POS.	PAGINA
9273835	55	3363-85
9276527	60	3365-3
9276532	60	3365-5
9280792	60	3365-3
9280793	60	3365-5
9285047	0	3362-27
94-0649	83	3361-5
94-1302	14	3363-61
94-1302	19	3363-61
94-1302	14	3363-63
94-1302	19	3363-63
94-1702	11	3363-61
94-1702	17	3363-61
94-1702	11	3363-63
94-1702	17	3363-63
94-2011	8	0130-9
94-2011	7	0130-11
94-2011	7	0130-13
94-2011	12	0560-3
94-2012	36	4360-7
94-2013	44	0260-7
94-2014	10	0560-3
94-2014	4	3363-91
94-2023	13	3363-79
954495	11	3362-29
957366	17A	0260-11
957366	22A	0260-11
957366	10	0260-15
957366	30A	3361-5
957366	16	3361-7
957366	67A	3361-7
957366	58A	3361-9
957366	60A	3361-11
957366	61A	3361-11
957366	12	3362-29
957366	7	3362-33
957366	8	3362-33
957366	9	3362-33
957366	26	3363-27
957366	27	3363-27
957366	41	3363-27
957366	43	3363-27
957366	54	3363-27
957366	3	3363-29
957366	4	3363-31
957366	16	3363-31
957366	7	3363-33
957366	8	3363-33
957366	10	3363-33
957366	12	3363-33
957366	16	3363-33
957366	27	3363-35
957366	28	3363-35
957366	29	3363-35
957366	27	3363-37
957366	6	3363-39
957366	18	3363-47
957366	19	3363-47
957366	22	3363-47
957366	23	3363-47
957366	24	3363-47
957366	18	3363-47B
957366	19	3363-47B
957366	23	3363-47B
957366	25	3363-47B
957366	4	3363-51D
957366	51	3363-65
957366	54	3363-65
957366	29	3363-67
957366	41	3363-69
957366	42	3363-69
957366	43	3363-69
957366	44	3363-69
957366	45	3363-69
957366	50	3363-69
957366	53	3363-69
957366	17	3363-71
957366	18	3363-71
957366	19	3363-71
957366	36	3363-71
957366	48	3363-71
957366	50	3363-71
957366	51	3363-71
957366	10	3363-73
957366	12	3363-73
957366	15	3363-73
957366	17	3363-73
957366	18	3363-73
957366	33	3363-73
957366	16	3363-75
957366	17	3363-75
957366	28	3363-75
957366	8	3363-77
957366	9	3363-77
957366	10	3363-77
957366	11	3363-77
957366	12	3363-77
957366	35	3363-83
957366	36	3363-83
957366	38	3363-83
957366	34	3363-85
957366	13	3363-87
957366	14	3363-87
957366	15	3363-87
957366	26	3363-91
957366	27	3363-91
957366	30	3363-91B
957366	31	3363-91B
957366	34	3363-91B
957366	45	3363-91B
957366	47	4360-5
957474	..	1369-3
958740	10	3361-5
959499	8	0260-9
962002	11	3361-5
962453	3	3363-13
962453	6	3363-13B
962453	4	3363-15
962453	1	3363-65
964255	37	3315-11
966993	1	3363-5
966993	4	3363-13
966993	5	3363-13B
966993	5	3363-15
966993	34	3363-51B
966993	3	3363-65
970860	..	1369-3
971489	10	3363-13
971489	1	3363-15
971489	1	3363-17
971489	1	3363-19
971489	13	3363-23
971489	15	3363-51B
971823	58A	3362-7
971823	26	3362-11
971823	58A	3362-11
9724756	32	3361-7
9727822	18	0260-15
9735305	31	3363-47B
9735306	32	3363-47B
9738224	23	3344-5
9738383	0	0130-5
9738384	1	0130-5
9738682	8	1810-23
9742779	63	3361-5
9743889	18	1910-15
9743977	62	3361-5
9746942	7	3363-51B
9755663	3	3340-7
9755727	7	3340-7
9755978	1	0130-3
9759157	14	3315-9
9759157	6B	3315-11
9759158	15	3315-9
9759158	6B	3315-11
9761179	2	3362-27
9763817	91	3363-57
9763817	90	3363-59
9763817	7	3363-101
9764263	20	1830-3
9764485	46	3363-71
9764485	7	3363-87
9764772	21	3363-55
9764956	42	3363-91B
9765007	90	3363-55
9765095	25	1821-15
9765212	15	1821-15
9765213	16	1821-15
9765301	91	3363-55
9765301	90	3363-61
9765301	90	3363-63
9765301	90	3363-79
9765303	92	3363-55
9765330	10	1910-15
9765335	1	1910-13
9765444	8	3315-5B
9765444	8	3315-19
9765447	16	3315-5B
9765447	2	3315-19
9765653	94	3363-55
9765653R	94	3363-55
9765719	8	1910-3
9765822	6	3315-13B
9765823	16	3315-13B
9765824	8	3315-13B
9766166	6	3315-5B
9766166	8	3315-5B
9766166	18	3315-5B
9766166	6	3315-19
9766166	7	3315-19
9766166	8	3315-19
9766343	4	3363-51B
9766344	5	3363-51B
9766345	6	3363-51B
9766968	20	3363-13
9767321	18	3362-33
984054	22	3361-5
984614	28	3365-3
984614	28	3365-5
984614	30	3365-7
984614	29	3365-7B

INDICE NUMERICO – CONTINUACION

NO.PIEZA	POS.	PAGINA
985096	7	3363-13D
985098	40	3362-9
985098	40	3362-11
985098	40	3362-13
985582	11	3362-31
986910	9	3363-13
986910	0	3363-15
986910	0	3363-17
986910	0	3363-19
986910	13	3363-51B
991334	5	3315-7
991347	7	0260-3
991718	24	3363-7
991725	12	3361-5
991725	44	3361-5
992526	20B	3362-23

NO.PIEZA	POS.	PAGINA

NO.PIEZA	POS.	PAGINA