RUTHZIL TRATOR COMERCIAL DE PEÇAS LTDA 11 97083-6812 ROLANDO

FORKLIFT TRUCK

PARTS MANUAL

20L/25L/30L
20L/25L/30L-7

HYUNDAI

HYUNDAI

FOREWORD

This parts manual shows the components of 20L/25L/30L-7 series fork lift truck. If parts of the machines are different each other, the following indication is described on the group name of the parts list.

This parts manual contains the most recent information available at the time of printing and is subject to change without notice. It is recommended that customers contact HYUNDAI after-service center or dealer for information on the latest revision.

In this parts manual, the word, LH means operator's left side when a person seats on operator's seat, and the opposite side is RH.

1. HOW TO USE THIS PARTS MANUAL

- ITEM : Item No. shows the reference No. on the machine illustration.
- PART NO. : Part No. consists of a letter of the alphabet and numericals, or numericals only.
- IS : It is the abbreviation of Issue No. for engineering change.
- DESCRIPTION : Description tells name of the part and specification.
  Dot(·) is put in front of the name of an assembly component and the item is entered next to the assembly, if a part marked with dot(·) is an assembly, its component is marked with two dots(· ·).
- QTY : Indicates quantity used per machine.
- SERIAL NO. : Applicable machine serial No. for the part is shown in this column.
  ex) - # 1020 ; This meaning is before machine serial No. 1020.
  # 1021 - ; This meaning is after machine serial No. 1021.
- ITC : ITC shows the interchangeability between the **old** and **new** parts.
  A(Old ⇄ New) ; Parts **old** and **new** are mutually interchangealbe.
  B(Old ⇄ New) ; Parts **new** can be substituted for parts **old**.
  C(Old ⇄ New) ; Parts **old** can be substituted for parts **new**.
  D(Old ⇄ New) ; There is no interchangeablity between the **old** and **new** parts.
- REMARK : Remark presents reference page or information.
- CODES : The codes and symbols specified in the Item No. column represent the following.

  * : Not shown in the illustration.
  K : Kit components. For kit components, please refer to the service kit No.
  S : Sub assembly components. For sub assembly components, please refer to the service assembly No.
  N : Not availability.

2. HOW TO ORDER PARTS

When ordering parts, please specify the following description as shown.

No.	Classification	Example	Remark
1	Model of machine	25L-7	Shown front of the right side frame
2	Machine serial No.	HF0210005	
3	Part No. + Issue	11HF-60052	Ordering parts
4	Description	BRACKET-RH	
5	Q'ty	1	Ordering Quantity
6	Purchaser's name & address	-	-

3. ABBREVIATIONS

A/CYL	Adjust cylinder	INJ	Injector
ACC	Accessory	INT	Intake
ACTR	Actuator	L/GAUGE	Level gauge
ADJ	Adjuster	L/O	Lubrication oil
AR	As required	LH	Left hand
ASSY	Assembly	LUB	Lubrication
ATT, ATTACH	Attachment	LVR	Lever
B/BOX	Battery box	MANI	Manifold
BRKT	Bracket	MCV	Main control valve
BWD	Backward	MTG	Mounting
C/HEAD	Cylinder head	O/COOLER	Oil cooler
CLUT	Clutch	O/DRAIN	Oil drain
CMPR	Compressor, compression	O/FILTER	Oil filter
CNTL	Control	OPT	Option
CON	Conditioner	O/S	Over size
CONN	Connection	P/ROD	Push rod
CVR	Cover	R/LEVER	Rocker lever
CWT	Counterweight	RAD	Radiator
CYL	Cylinder	RCV	Remote control lever
DIFF	Differential	R/COMB	Rear combination
E/GASKET	Engine gasket	RECT	Rectangular
E/HOOD	Engine hood	RH	Right hand
ELE	Electric	RR	Rear
EMER	Emergency	SFT	Shaft
ENG	Engine	S/SELECTOR	Solenoid selector
EXT	Exhaust	STD	Standard
EVAP	Evaporator	SW	Switch
F/TANK	Fuel tank	T/M	Transmission
FR, FRT	Front	THICK	Thickness
FWD	Forward	TURBO	Turbocharger
G/HOUSING	Gear housing	U/S	Under size
G/TRAIN	Gear train	VLV	Valve
H/TANK	Hydraulic oil tank	W/MANIFOLD	Water manifold
HYD	Hydraulic	W/PUMP	Water pump
HEX	Hexagon	WA	Weld assembly
HSG	Housing	W/HUB	Wheel hub

CONTENTS

목 차

1 . ENGINE SYSTEM

엔진 장치

ENGINE MOUNTING — 엔진 장착 ---------- 1010
AIR INTAKE SYSTEM — 흡기 장치 ---------- 1015
EXHAUST SYSTEM — 배기 장치 ---------- 1020
COOLING SYSTEM — 냉각 장치 ---------- 1030
FUEL SYSTEM(TIER 3) — 연료 장치 ---------- 1040
FUEL SYSTEM(NON-EMISSION) — 연료 장치 ---------- 1041
CLAMP ASSY(STD) — 클램프 ---------- 1042
CLAMP ASSY(SWING OUT) — 클램프 ---------- 1043
CLAMP ASSY(SWING DOWN) — 클램프 ---------- 1044

1A. FUEL KIT

연료 키트

LPG MIXER THROTTLE BODY ASSY — LPG 믹서 스로틀 바디 ---------- 1A10
LPG REGULATOR ASSY — LPG 레귤레이터 ---------- 1A20
REGULATOR AND ECM BRACKET — 레귤레이터 및 ECM 브라켓트 ---------- 1A30
FUEL/VAC/COOLANT HOSE ASSY — 연료/진공/냉각 호스 ---------- 1A40
ENGINE CONTROL MODULE(ECM) — 엔진 컨트롤 모듈 ---------- 1A50
ENGINE ELECTRICAL WIRE HARNESS — 엔진 전기 와이어 하니스 ---------- 1A60
SYSTEM INTERFACE CONNECTOR — 시스템 접속 컨넥터 ---------- 1A70
TMAP/EPR CONNECTOR — TMAP/EPR 컨넥터 ---------- 1A80
THROTTLE/CAMSHAFT POS SENSOR CONNECTOR — 스로틀/캠샤프트 센서 컨넥터 ---------- 1A90
CRANKSHAFT POS SENSOR/LOCK OFF CONNECTOR — 크랭크샤프트 센서/잠금 컨넥터 ---------- 1A91
COMMUNICATIONS/CAP COMM CONNECTOR — 통신/캡 컨넥터 ---------- 1A92
PRE-CAT/POST-CAT CONNECTOR — 프리캣/포스트캣 컨넥터 ---------- 1A93
COOLANT/IGNITION COIL CONNECTOR — 냉각/점화 코일 컨넥터 ---------- 1A94
LP TEMP/ALTERNATOR CONNECTOR — LP 온도/알터네이터 컨넥터 ---------- 1A95
STARTER SOLENOID/BATT CONNECTOR — 시동 솔레노이드/밧데리 컨넥터 ---------- 1A96
FUEL PUMP/ALT/GND CONNECTOR — 연료 펌프/발전기/접지 컨넥터 ---------- 1A97
FUSE BOX — 퓨즈 박스 ---------- 1B10
HEATED EXHAUST GAS O2 SENSOR — 배기 가스 산소 센서 ---------- 1B20
CATALYTIC MUFFLER — 머플러 ---------- 1B30

2 . ELECTRIC SYSTEM

전기 장치

ELECTRIC 1	전기 장치 ---------- 2010
ELECTRIC 2	전기 장치 ---------- 2020
ELECTRIC 3	전기 장치 ---------- 2030
DASHBOARD HARNESS	대쉬보드 하니스 ---------- 2040
FRAME HARNESS	프레임 하니스 ---------- 2050

3 . HYDRAULIC SYSTEM

유압 장치

2-SPOOL CONTROL VALVE LEVER(OPTION)	2-스풀 컨트롤 밸브 레버 ---------- 3010
3-SPOOL CONTROL VALVE LEVER(STD)	3-스풀 컨트롤 밸브 레버 ---------- 3020
4-SPOOL CONTROL VALVE LEVER(OPTION)	4-스풀 컨트롤 밸브 레버 ---------- 3030
MAIN HYDRAULIC PIPING(BOOSTER)	메인 유압 배관 ---------- 3040
MAIN HYDRAULIC PIPING(NON BOOSTER)	메인 유압 배관 ---------- 3041
TILT HYDRAULIC PIPING	틸트 유압 배관 ---------- 3050
STEERING HYD PIPING(BOOSTER BRAKE)	조향 유압 배관 ---------- 3060
STEERING HYD PIPING(NON BOOSTER BRAKE)	조향 유압 배관 ---------- 3061
HYDRAULIC OIL TANK	작동유 탱크 ---------- 3070

3A. HYDRALUIC COMPONENTS

유압 기능품

HYDRAULIC PUMP(BOOSTER)	유압 펌프 ---------- 3A10
HYDRAULIC PUMP(NON BOOSTER)	유압 펌프 ---------- 3A15
MAIN CONTROL VALVE(2-SPOOL)	2-스풀 컨트롤 밸브 ---------- 3A20
MAIN CONTROL VALVE(3-SPOOL)	3-스풀 컨트롤 밸브 ---------- 3A30
MAIN CONTROL VALVE(4-SPOOL)	4-스풀 컨트롤 밸브 ---------- 3A40
MCV LIFT SECTION	리프트 섹션 ---------- 3A50
MCV TILT SECTION	틸트 섹션 ---------- 3A60
MCV AUXILIARY 1 SECTION	보조 1 섹션 ---------- 3A70
MCV AUXILIARY 2 SECTION	보조 2 섹션 ---------- 3A80
STEERING UNIT	조향 유니트 ---------- 3A90
TILT CYLINDER	틸트 실린더 ---------- 3B10
BRAKE VALVE(BOOSTER)	브레이크 밸브 ---------- 3B20
BRAKE MASTER CYL(NON BOOSTER)	브레이크 마스터 실린더 ---------- 3B30
FLOW DIVIDER	플로우 디바이더 ---------- 3B40

4 . POWER TRAIN SYSTEM

동력 전달 장치

CONTROL VALVE & TM CASE ASSY	컨트롤 밸브 및 케이스 ---------- 4010

CONTROL VALVE ASSY	컨트롤 밸브 ---- 4020
SPACER AND PUMP ASSY	스페이서 및 펌프 ---- 4030
CONVERTER & HOUSING SUB ASSY	토오크 컨버터 및 하우징 ---- 4040
FORWARD CLUTCH SUB ASSY	전진 클러치 서브 ---- 4050
REVERSE CLUTCH SUB ASSY	후진 클러치 서브 ---- 4060
OUTPUT GEAR SUB ASSY	출력 기어 서브 ---- 4070
CARRIER SUB ASSY	캐리어 서브 ---- 4080
DRIVE AXLE ASSY	구동 액슬 ---- 4090
DIFFERENTIAL ASSY	차동 장치 ---- 4100

5 . CONTROL SYSTEM 컨트롤 장치

STEERING AXLE	조향 액슬 ---- 5010
FRONT WHEEL(SINGLE TIRE)	전 륜 ---- 5020
FRONT WHEEL(DOUBLE TIRE)	전 륜 ---- 5030
REAR WHEEL	후 륜 ---- 5040
STEERING COLUMN	조향 칼럼 ---- 5050
BRAKE & INCHING PEDAL(BOOSTER)	브레이크 및 인칭페달 ---- 5060
BRAKE & INCHING PEDAL(NON BOOSTER)	브레이크 및 인칭페달 ---- 5061
BRAKE PIPING	브레이크 배관 ---- 5070
PARKING BRAKE	주차 브레이크 ---- 5080
ACCELERATOR LINKAGE	악셀레이터 링키지 ---- 5090

6 . STRUCTURE 구 조

MAIN FRAME	프레임 ---- 6010
OUTER PANEL 1	아우터 판넬 ---- 6020
OUTER PANEL 2	아우터 판넬 ---- 6030
OVER HEARD GUARD	오버 헤드 가드 ---- 6040
COUNTERWEIGHT	카운터웨이트 ---- 6100

7 . ATTACHMENT 작업 장치

OUTER MAST(V-MAST)	아우터 마스트 ---- 7010
INNER MAST(V-MAST)	인너 마스트 ---- 7020
MAST HYDRAULIC PIPING(V-MAST)	마스트 유압 배관 ---- 7030
CARR,BACKREST & FORK(V-MAST,2.0/2.5TON)	캐리지, 백레스트 및 포크 ---- 7040
CARR,BACKREST & FORK(V-MAST,3.0TON)	캐리지, 백레스트 및 포크 ---- 7041

INTEGRAL SIDE SHIFT(V-MAST,2.0/2.5TON)	인테그랄 사이드 시프트 ---------- 7042
INTEGRAL SIDE SHIFT(V-MAST,3.0TON)	인테그랄 사이드 시프트 ---------- 7043
LIFT CYLINDER(V-MAST)	리프트 실린더 ---------- 7050
3-SPOOL HYDRAULIC PIPING(V-MAST)	3-스풀 유압 배관 ---------- 7060
4-SPOOL HYDRAULIC PIPING(V-MAST)	4-스풀 유압 배관 ---------- 7070
OUTER MAST(VF-MAST)	아우터 마스트 ---------- 7110
INNER MAST(VF-MAST)	인너 마스트 ---------- 7120
MAST HYDRAULIC PIPING(VF-MAST)	마스트 유압 배관 ---------- 7130
CARRIAGE & BACKREST(VF-MAST,2.0/2.5TON)	캐리지 및 백레스트 ---------- 7140
CARRIAGE & BACKREST(VF-MAST,3.0TON)	캐리지 및 백레스트 ---------- 7141
INTEGRAL SIDE SHIFT(VF-MAST,2.0/2.5TON)	인테그랄 사이드 시프트 ---------- 7142
INTEGRAL SIDE SHIFT(VF-MAST,3.0TON)	인테그랄 사이드 시프트 ---------- 7143
LIFT CYLINDER(VF-MAST)	리프트 실린더 ---------- 7150
FREE LIFT CYLINDER(VF-MAST)	프리 리프트 실린더 ---------- 7160
3-SPOOL HYDRAULIC PIPING(VF-MAST)	3-스풀 유압 배관 ---------- 7170
4-SPOOL HYD PIPING(VF-MAST)	4-스풀 유압 배관 ---------- 7180
OUTER MAST(TF-MAST)	아우터 마스트 ---------- 7210
MIDDLE MAST(TF-MAST)	미들 마스트 ---------- 7220
INNER MAST(TF-MAST)	인너 마스트 ---------- 7230
MAST HYDRAULIC PIPING(TF-MAST)	마스트 유압 배관 ---------- 7240
CARRIAGE & BACKREST(TF-MAST,2.0/2.5TON)	캐리지 및 백레스트 ---------- 7250
CARRIAGE & BACKREST(TF-MAST,3.0TON)	캐리지 및 백레스트 ---------- 7251
INTEGRAL SIDE SHIFT(TF-MAST,2.0/2.5TON)	인테그랄 사이드 시프트 ---------- 7252
INTEGRAL SIDE SHIFT(TF-MAST,3.0TON)	인테그랄 사이드 시프트 ---------- 7253
LIFT CYLINDER(TF-MAST)	리프트 실린더 ---------- 7260
FREE LIFT CYLINDER(TF-MAST)	프리 리프트 실린더 ---------- 7270
3-SPOOL HYDRAULIC PIPING(TF-MAST)	3-스풀 유압 배관 ---------- 7280
4-SPOOL HYD PIPING(TF-MAST,INTERNAL)	4-스풀 유압 배관 ---------- 7290
4-SPOOL HYD PIPING(TF-MAST,HOSE REEL)	4-스풀 유압 배관 ---------- 7300
SIDE SHIFT	사이드쉬프트 ---------- 7400

8 . OTHERS

기 타

DECAL(KOREAN)	데 칼 ---------- 8010
DECAL(ENGLISH)	데 칼 ---------- 8020
TOOLS(FOR SINGLE TIRE)	공 구 ---------- 8030
TOOLS(FOR DOUBLE TIRE)	공 구 ---------- 8040
MANUALS	매뉴얼 ---------- 8050

9 . ENGINE BASE

엔진 본체

ENGINE ASSY	엔 진 ---------- 9010
ENGINE GASKET KIT	엔진 가스켓 키트 ---------- 9020
CYLINDER BLOCK	실린더 블록 ---------- 9030
CRANK SHAFT BEARING	크랭크 샤프트 베어링 ---------- 9040
FRONT CASE	프론트 케이스 ---------- 9050
BELT COVER & OIL PAN	벨트 커버 및 오일 팬 ---------- 9060
ENGINE SUPPORT BRACKET	엔진 서포트 브라켓트 ---------- 9070
CYLINDER HEAD	실린더 헤드 ---------- 9080
ROCKER COVER	로커 커버 ---------- 9090
CRANKSHAFT & PULLEY	크랭크샤프트 및 풀리 ---------- 9100
FLYWHEEL	플라이휠 ---------- 9110
PISTON & CONNECTING ROD	피스톤 및 컨넥팅 로드 ---------- 9120
TIMING SYSTEM	타이밍 장치 ---------- 9130
COOLING SYSTEM	냉각 장치 ---------- 9140
COOLANT HOSE & PIPE	냉각수 호스 및 파이프 ---------- 9160
IGNITION COIL	점화 코일 ---------- 9170
INTAKE & EXHAUST MANIFOLD	흡기 및 배기 매니폴드 ---------- 9180
FLYWHEEL HOUSING	플라이휠 하우징 ---------- 9190
INJECTION PIPE	분사 파이프 ---------- 9200
STARTER	시동 모터 ---------- 9210
ALTERNATOR	알터네이터 ---------- 9220
PARTIAL SUPPLYING PARTS	부분 공급품 ---------- 9230

A . INDEX

색 인

NUMERICAL PART INDEX	부품 번호 순별 색인표 ---------- A000

1

ENGINE MOUNTING

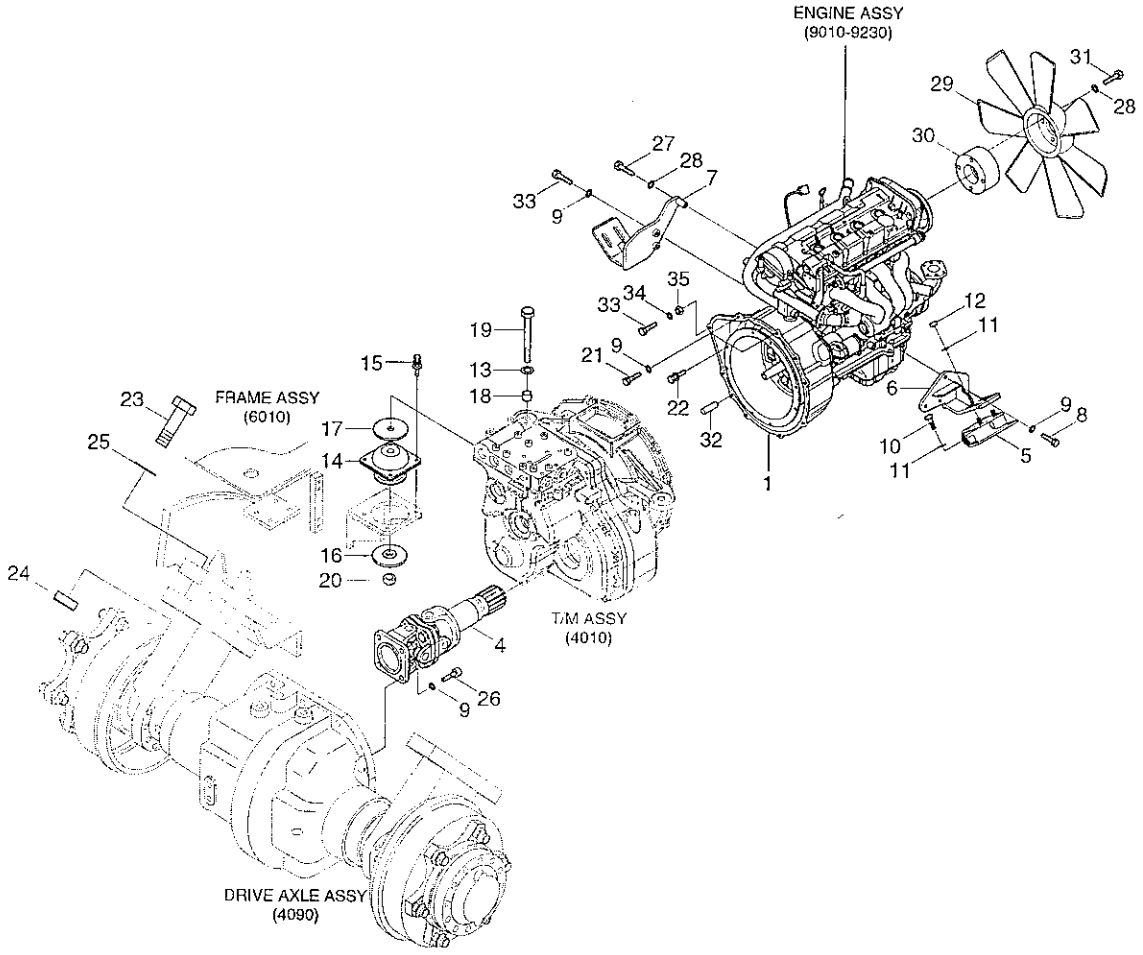

ENGINE MOUNTING

ITEM 순번	PART NO 품 번	IS	DESCRIPTION 품 명		QTY 수량	SERIAL NO 적용 호기	ITC 호환	REMARK 비 고
1	11HF-60010		ENGINE ASSY-BETA(XE72)	엔 진	1			
4	81HF-30032		DRIVE SHAFT ASSY	구동 샤프트	1			
5	11HA-60022		MOUNT-ENGINE	마운트	2			
6	11HF-60041		BRACKET-LH	브라켓트	1			
7	11HF-60052		BRACKET-RH	브라켓트	1			
8	S018-100256		BOLT-HEX	육각 볼트	3			
9	S441-100006		WASHER-HARDENED	고장력 와셔	11			
10	S017-120256		BOLT-HEX	육각 볼트	4			
11	S441-120006		WASHER-HARDENED	고장력 와셔	8			
12	S206-121006		NUT-HEX	육각 너트	4			
13	S441-160006		WASHER-HARDENED	고장력 와셔	2			
14	F12200200		RUBBER-MOUNTING	고 무	2			
15	S035-082526		BOLT-W/WASHER	와셔붙이 볼트	8			
16	FDE0100110		WASHER-OVERLOAD	와 셔	2			
17	FDE0100120		WASHER-REBOUND	와 셔	2			
18	F31330010		SHIM(1.0T)	심	2			
19	S017-16130D		BOLT-HEX	육각 볼트	2			
20	S275-160006		NUT-SELF LOCKING	자체 잠김 너트	2			
21	S018-100306		BOLT-HEX	육각 볼트	2			
22	S035-081516		BOLT-W/WASHER	와셔붙이 볼트	8			
23	S018-20085D		BOLT-HEX	육각 볼트	4			
24	S206-201006		NUT-HEX	육각 너트	4			
25	S441-200006		WASHER-HARDENED	고장력 와셔	8			
26	11HA-60050		BOLT-SOCKET	소켓 볼트	4			
27	S015-080306		BOLT-HEX	육각 볼트	1			
28	S441-080006		WASHER-HARDENED	고장력 와셔	5			
29	F12200112		FAN-COOLING	팬	1			
30	11HF-30161		SPACE-FAN	스페이서	1			
31	S015-080506		BOLT-HEX	육각 볼트	4			
32	S510-122800		PIN-DOWEL	다웰 핀	2			
33	S018-100356		BOLT-HEX	육각 볼트	8			
34	S411-100006		WASHER-SPRING	스프링 와셔	6			
35	S206-101006		NUT-HEX	육각 너트	6			

AIR INTAKE SYSTEM

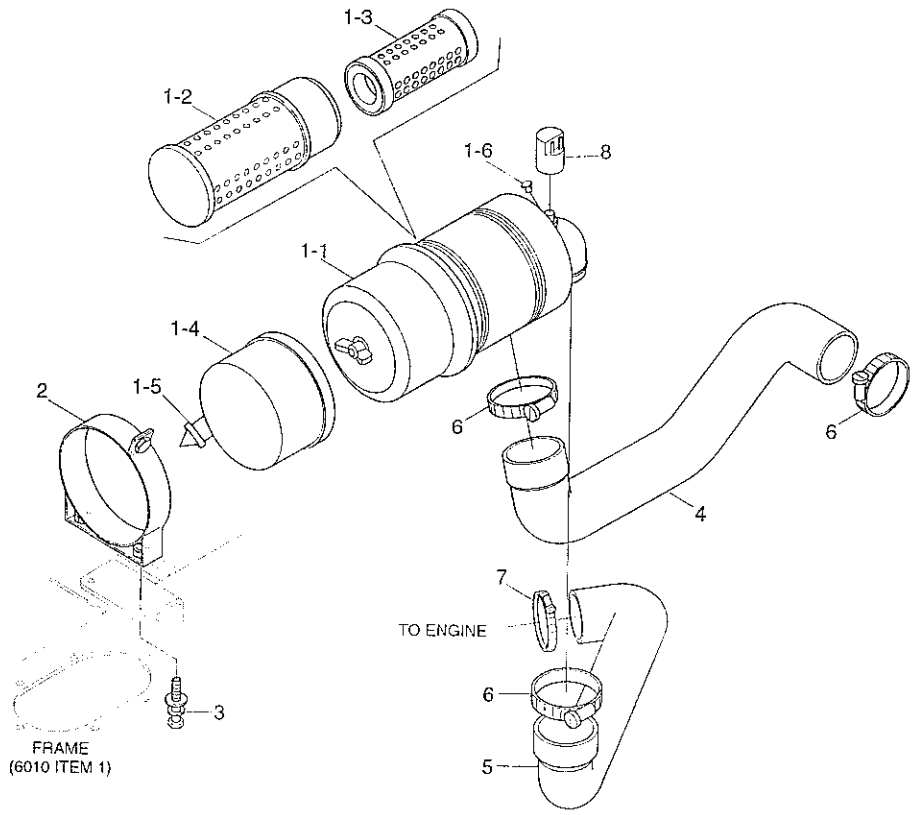

AIR INTAKE SYSTEM

ITEM 순번	PART NO 품 번	IS	DESCRIPTION 품 명		QTY 수량	SERIAL NO 적용 호기	ITC 호환	REMARK 비 고
1	11FK-20060		AIR CLEANER ASSY	에어크리너	1			
1-1	11FK-20070		· BODY ASSY	바 디	1			
1-2	11FK-20080		· ELEMENT-PRIMARY	엘리먼트	1			
1-3	11FK-20090		· ELEMENT-SAFETY	엘리먼트	1			
1-4	11FK-20100		· COVER ASSY	커 버	1			
1-5	11FK-20110		· VACUATOR VALVE	진공 밸브	1			
1-6	11FK-20120		· NIPPLE CAP	캡	1			
2	11HF-20030		CLAMP-A/C	클램프	1			
3	S035-082526		BOLT-W/WASHER	와셔붙이 볼트	2			
4	11HF-20021		HOSE-A/C	호 스	1			
5	11HF-20012		HOSE-A/C	호 스	1			
6	S520-070000		CLAMP-HOSE	호스 클램프	3			
7	S520-060000		CLAMP-HOSE	호스 클램프	1			
8	11FG-20110		SENSOR-AIR CLEANER	센 서	1			

EXHAUST SYSTEM

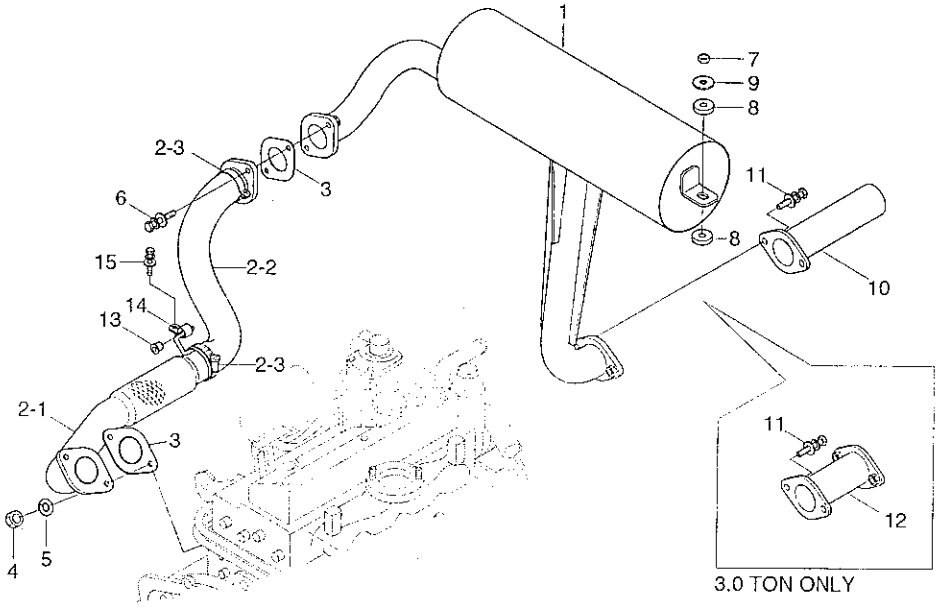

EXHAUST SYSTEM

ITEM 순번	PART NO 품 번	IS	DESCRIPTION 품 명		QTY 수량	SERIAL NO 적용 호기	ITC 호환	REMARK 비 고
1	11HF-40021		MUFFLER WA	머플러	1			NON-EMISSION
2	11HF-40032		EXHAUST PIPE ASSY	배기 파이프	1			
2-1	11HF-40042		· PIPE-EXHAUST	파이프	1			
2-2	11HF-40050		· INSULATOR	절연체	1			
2-3	S520-050000		· CLAMP-HOSE	호스 클램프	2			
3	11HF-40060		GASKET	가스켓	2			
4	S206-101006		NUT-HEX	육각 너트	2			
5	S411-100006		WASHER-SPRING	스프링 와셔	2			
6	S037-103526		BOLT-W/WASHER	와셔붙이 볼트	2			
7	S275-100006		NUT-SELF LOCKING	자체 잠금 너트	2			
8	FAC0100140		RUBBER	고 무	4			
9	FAC0100150		WASHER	와 셔	2			
10	11HA-40070		TAIL PIPE WA	테일 파이프	1			
11	S035-082526		BOLT-W/WASHER	와셔붙이 볼트	4			2.0/2.5TON
	S035-082526		BOLT-W/WASHER	와셔붙이 볼트	6			3.0TON
12	11HF-40081		PIPE-EXTENSION	파이프	1			3.0TON ONLY
13	11HA-40120		GROMMET	그로메트	1			
14	11HA-40130		CLAMP	클램프	1			
15	S037-101526		BOLT-W/WASHER	와셔붙이 볼트	1			

COOLING SYSTEM

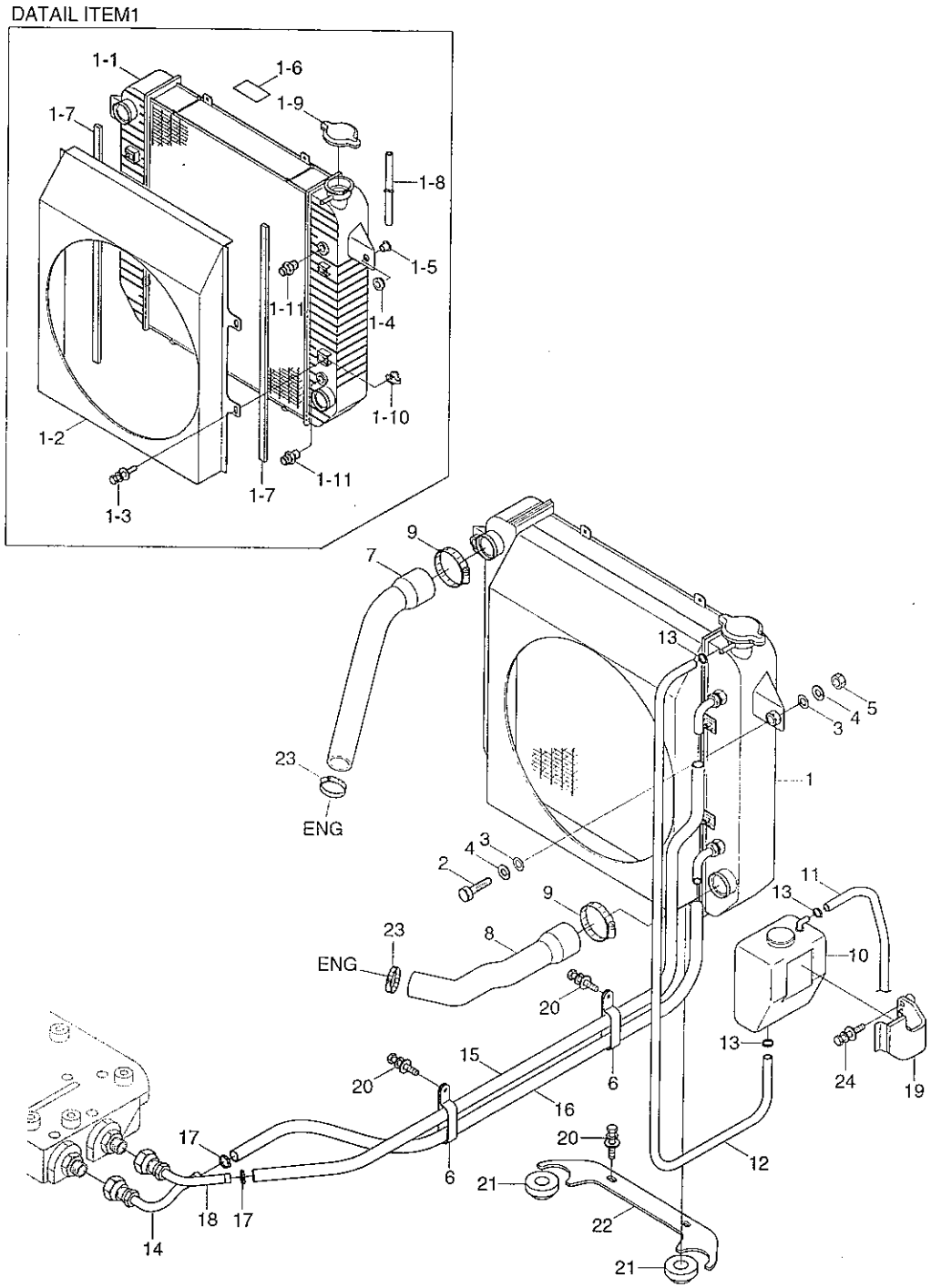

COOLING SYSTEM

ITEM 순번	PART NO 품 번	IS	DESCRIPTION 품 명		QTY 수량	SERIAL NO 적용 호기	ITC 호환	REMARK 비 고
1	11HF-30011		RADIATOR COMPLETE	라디에터	1			
1-1	11HA-30170		· RADIATOR ASSY	라디에터	1			
1-2	11HF-30031		· SHROUD	시라우드	1			
1-3	S035-061526		· BOLT-W/WASHER	와셔붙이 볼트	4			
1-4	11HA-30220		· RUBBER MOUNT	고무 마운트	2			
1-5	11HA-30230		· COLLAR	칼 라	2			
1-6	11HA-30240		· NAME PLATE	명 판	1			
1-7	11HA-30250		· PACKING	패 킹	2			
1-8	11HA-30260		· DRAIN HOSE	호 스	1			
1-9	11HA-30270		· CAP ASSY	캡	1			
1-10	11HA-30280		· J-NUT	J 너트	6			
1-11	P010-430003		· CONNECTOR	컨넥터	2			
2	S015-080506		BOLT-HEX	육각 볼트	2			
3	S403-08500B		WASHER-PLAIN	평 와셔	4			
4	S411-080006		WASHER-SPRING	스프링 와셔	4			
5	S275-080006		NUT-SELF LOCKING	자체 잠김 너트	2			
6	31L6-02470		CLAMP	클램프	2			
7	11HF-30111		HOSE-UPPER	호 스	1			
8	11HF-30121		HOSE-LOWER	호 스	1			
9	S572-570006		CLAMP-HOSE WIRE TYPE	호스 클램프	2			
10	11M6-52330		TANK-RESERVOIR	리저버 탱크	1			
11	11F1-50410		HOSE-FUEL	호 스	1			
12	12FA-50200		HOSE	호 스	1			
13	S520-015000		CLAMP-HOSE	클램프	3			
14	11HF-30180		PIPE-T/M	파이프	1			
15	11HA-30142		HOSE-IN	호 스	1			
16	11HA-30152		HOSE-OUT	호 스	1			
17	S520-020000		CLAMP-HOSE	호스 클램프	2			
18	11HF-30170		PIPE-T/M	파이프	1			
19	11HF-30190		BRACKET-R/TANK	브라켓트	1			
20	S035-082026		BOLT-W/WASHER	와셔붙이 볼트	4			
21	11HH-30040		CUSHION-RUBBER	쿠 션	2			
22	11HA-30210		PLATE	플레이트	1			
23	S572-450006		CLAMP-HOSE	호스 클램프	2			
24	S035-083526		BOLT-W/WASHER	와셔붙이 볼트	2			

FUEL SYSTEM(TIER 3)

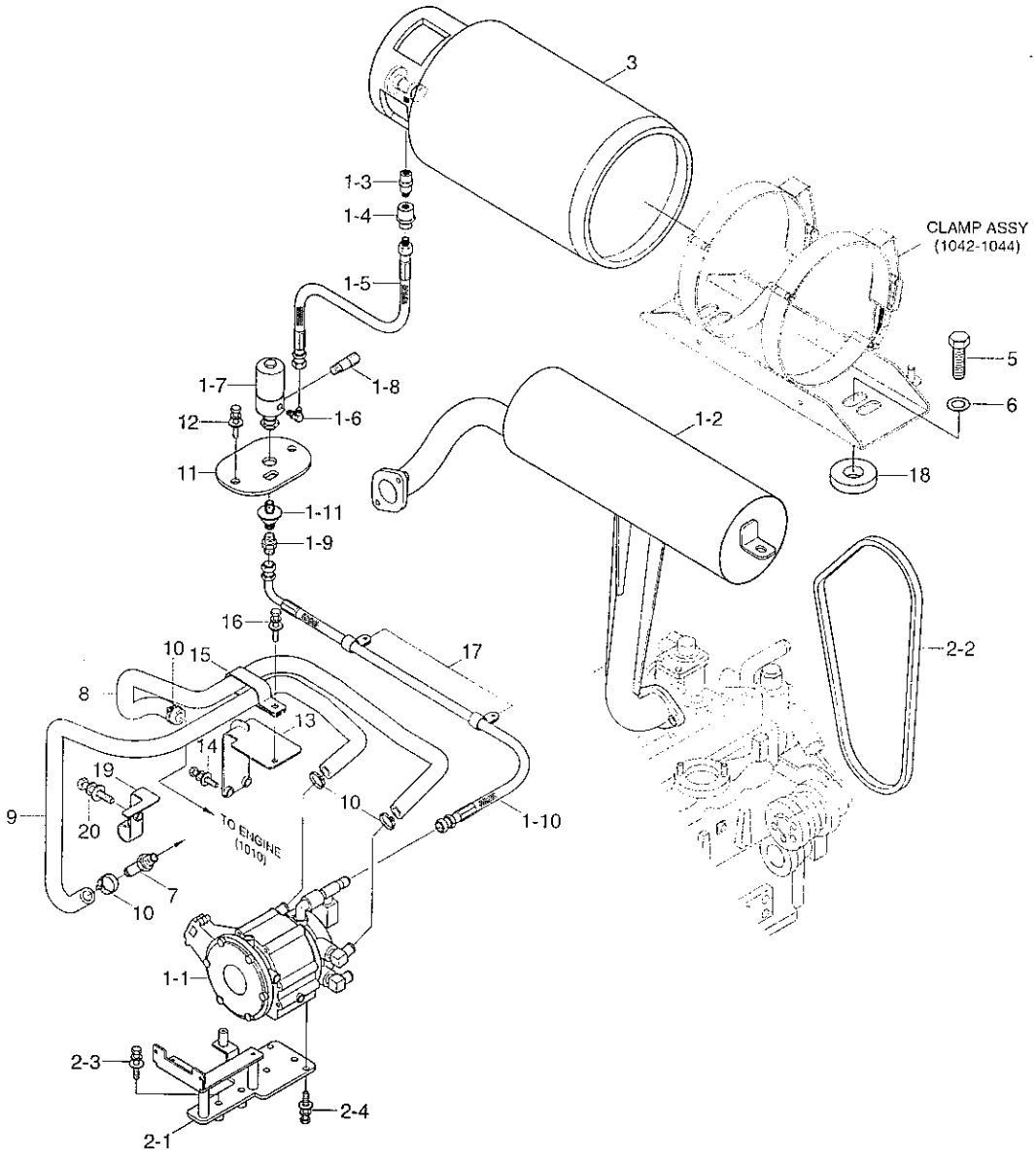

FUEL SYSTEM(TIER 3)

ITEM 순번	PART NO 품 번	IS	DESCRIPTION 품 명		QTY 수량	SERIAL NO 적용 호기	ITC 호환	REMARK 비 고
1	11HF-51011		FUEL KIT & MUFFLER	연료 키트 및 머플러	1			
1-1	11HF-50011		· FUEL KIT ASSY	연료 키트	1			
1-2	11HF-40010		· MUFFLER WA	머플러	1			
1-3	FBC0200900		· COUPLING-MALE	커플링	1			
1-4	FBC0200600		· COUPLING-FEMALE	커플링	1			
1-5	11FW-50091		· HOSE ASSY	호 스	1			
1-6	FBC0200300		· ELBOW	엘 보	1			
1-7	11FW-50120		· BULKHEAD FILTER	필 터	1			
1-8	FBC0200800		· RELIEF VALVE	릴리프 밸브	1			
1-9	FBC0200400		· ADAPTOR	어댑터	1			
1-10	11HF-50250		· HOSE ASSY	호 스	1			
1-11	11FK-53020		· FITTING-ADAPTOR	피 팅	1			
2	11HF-50062		EPR MT'G PART	EPR 파트	1			
2-1	11HF-50102		· BRACKET-EPR	브라켓트	1			
2-2	11HF-60100		· BELT-FAN	벨 트	1			
2-3	S035-084026		· BOLT-W/WASHER	와셔붙이 볼트	3			
2-4	S035-081526		· BOLT-W/WASHER	와셔붙이 볼트	3			
3	FBC0200050-01		TANK-LPG	LPG 탱크	1			
5	S017-24090D		BOLT-HEX	육각 볼트	2			
6	S441-240006		WASHER-HARDENED	고장력 와셔	2			
7	P090-101006		CONNECTOR-HOSE	컨넥터	2			
8	11HF-50111		HOSE-WATER	호 스	1			
9	11HF-50121		HOSE-WATER	호 스	1			
10	S520-027000		CLAMP-HOSE	호스 클램프	4			
11	11HF-50050		PLATE	플레이트	1			
12	S037-123026		BOLT-W/WASHER	와셔붙이 볼트	2			
13	11HF-50220		BRACKET	브라켓트	1			
14	S038-102526		BOLT-W/WASHER	와셔붙이 볼트	2			
15	S542-280002		CLAMP-TUBE	클램프	1			
16	S035-061526		BOLT-W/WASHER	와셔붙이 볼트	1			
17	S543-260002		CLAMP-TUBE	클램프	2			
18	11HF-50230		BOSS	보 스	2			
19	11HF-50240		CLAMP	클램프	1			
20	S035-081526		BOLT-W/WASHER	와셔붙이 볼트	1			

FUEL SYSTEM(NON-EMISSION)

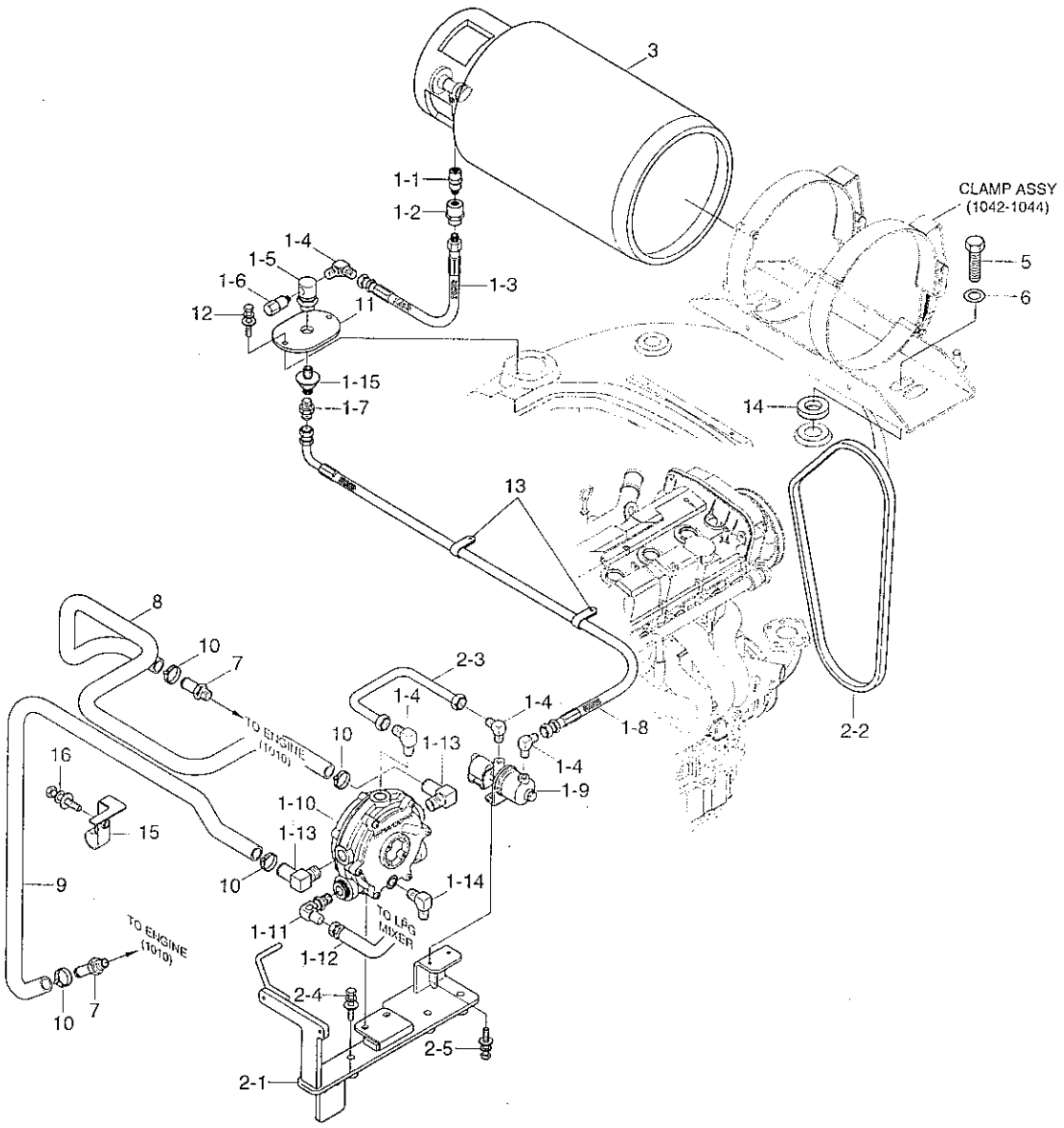

FUEL SYSTEM(NON-EMISSION)

ITEM 순번	PART NO 품 번	IS	DESCRIPTION 품 명		QTY 수량	SERIAL NO 적용 호기	ITC 호환	REMARK 비 고
1	11HF-50020		FUEL KIT ASSY	연료 키트	1			
1-1	FBC0200900		· COUPLING-MALE	커플링	1			
1-2	FBC0200600		· COUPLING-FEMALE	커플링	1			
1-3	11FW-50091		· HOSE ASSY	호 스	1			
1-4	FBC0200300		· ELBOW	엘 보	4			
1-5	FBC0200500		· FITTING-T/BULK HEAD	피 팅	1			
1-6	FBC0200800		· RELIEF VALVE	릴리프 밸브	1			
1-7	FBC0200400		· ADAPTOR	어댑터	1			
1-8	11HF-50450		· HOSE ASSY	호 스	1			
1-9	11HF-50460		· ELECTRIC FUEL LOCKOFF	연료 로크오프	1			
1-10	F23242020		· REGULATOR	레귤레이터	1			
1-11	F22910600		· FITTING	피 팅	2			
1-12	F21240510		· HOSE	호 스	1			
1-13	F22911600		· FITTING	피 팅	2			
1-14	F23240130		· FITTING	피 팅	2			
1-15	11FK-53020		· FITTING-ADAPTOR	피 팅	1			
2	11HF-50471		REGULATOR MT'G PART	레귤레이터 장착부	1			
2-1	11HF-50481		· BKT-REGULATOR	브라켓트	1			
2-2	11HF-60100		· BELT-FAN	벨 트	1			
2-3	11HF-50491		· PIPE-FUEL	연료-파이프	1			
2-4	S035-084026		· BOLT-W/WASHER	와셔붙이 볼트	3			
2-5	S035-062026		· BOLT-W/WASHER	와셔붙이 볼트	2			
3	FBC0200050-01		TANK-LPG	LPG 탱크	1			
5	S017-24090D		BOLT-HEX	육각 볼트	2			
6	S441-240006		WASHER-HARDENED	고장력 와셔	2			
7	P090-101006		CONNECTOR-HOSE	컨넥터	2			
8	11HF-50550		HOSE-WATER	호 스	1			
9	11HF-50560		HOSE-WATER	호 스	1			
10	S520-027000		CLAMP-HOSE	호스 클램프	4			
11	11HF-50050		PLATE	플레이트	1			
12	S037-123026		BOLT-W/WASHER	와셔붙이 볼트	2			
13	S543-260002		CLAMP-TUBE	클램프	2			
14	11HF-50230		BOSS	보 스	2			
15	11HF-50240		CLAMP	클램프	1			
16	S035-081526		BOLT-W/WASHER	와셔붙이 볼트	1			

CLAMP ASSY(STD)

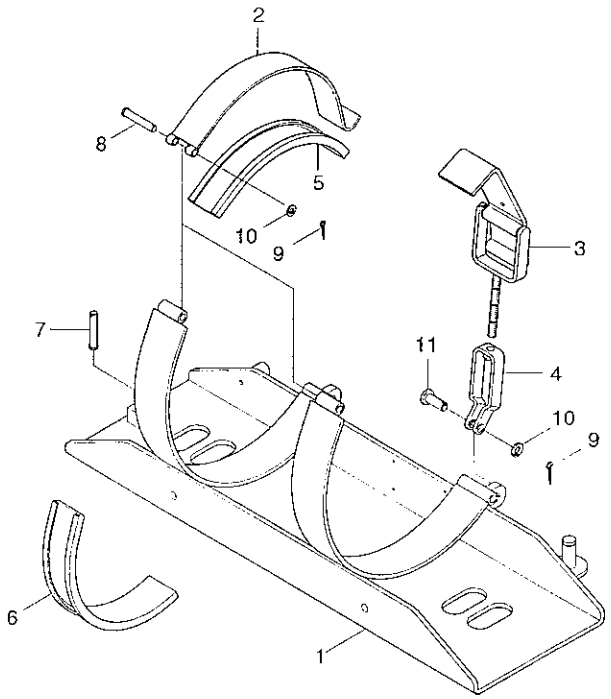

CLAMP ASSY(STD)

ITEM 순번	PART NO 품 번	IS	DESCRIPTION 품 명		QTY 수량	SERIAL NO 적용 호기	ITC 호환	REMARK 비 고
*	11FW-50020		CLAMP ASSY	클램프	1			SEE 1040,1041
1	11FW-50030		· CLAMP BAND WA	클램프 밴드	1			
2	F22130250		· CLAMP BAND-UPPER	클램프 밴드	2			
3	F22130140		· CLAMP ASSY	클램프	2			
4	F22130150		· YOKE	요 크	2			
5	F22130280		· RUBBER-UPPER	고 무	2			
6	F22130290		· RUBBER-BOTTOM	고 무	2			
7	11FW-50040		· PIN	핀	1			
8	F22130160		· PIN	핀	2			
9	S461-250202		· PIN-SPLIT	분할 핀	4			
10	S403-10100B		· WASHER-PLAIN	평 와셔	4			
11	F22130170		· PIN	핀	2			

CLAMP ASSY(SWING OUT)

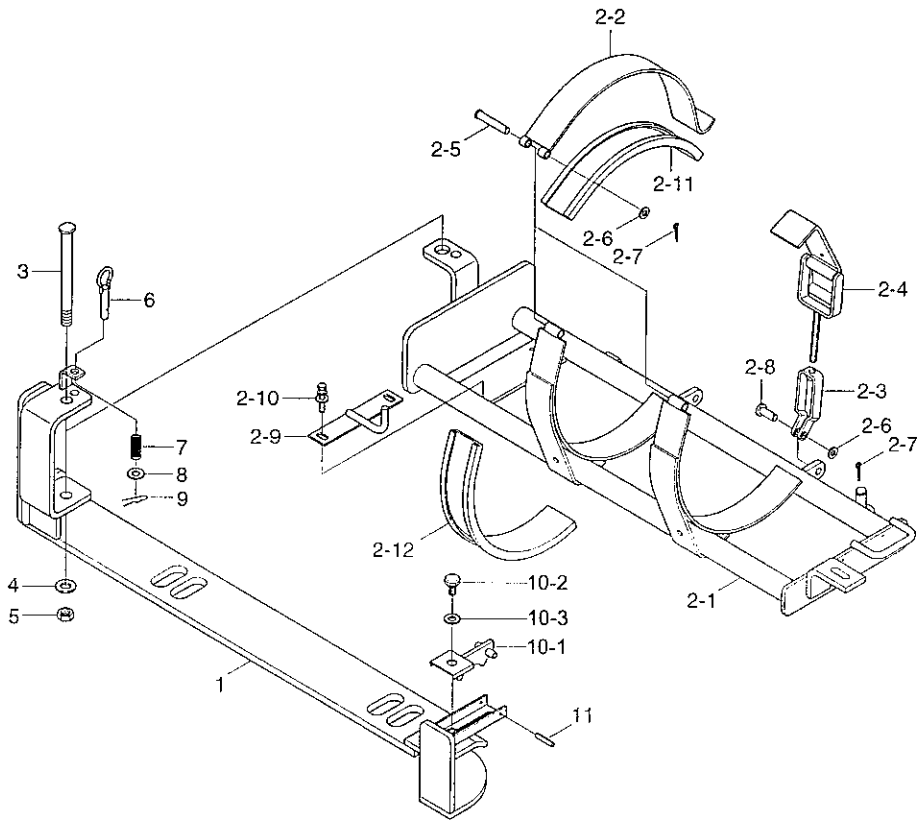

CLAMP ASSY(SWING OUT)

ITEM 순번	PART NO 품 번	IS	DESCRIPTION 품 명		QTY 수량	SERIAL NO 적용 호기	ITC 호환	REMARK 비 고
*	11FU-50301		CLAMP ASSY(SWING)	클램프	1			SEE 1040,1041
1	11FU-50401		· BASE PLATE WA	베이스 플레이트	1			
2	11FU-50501		· CLAMP SUB ASSY	클램프	1			
2-1	11FU-50511		·· BRACKET WA	브라켓트	1			
2-2	F22130250		·· CLAMP BAND-UPPER	클램프 밴드	2			
2-3	F22130150		·· YOKE	요 크	2			
2-4	F22130140		·· CLAMP ASSY	클램프	2			
2-5	F22130160		·· PIN	핀	2			
2-6	S403-08100B		·· WASHER-PLAIN	평 와셔	4			
2-7	S461-250182		·· PIN-SPLIT	분할 핀	4			
2-8	F22130170		·· PIN	핀	2			
2-9	F22133200		·· HOOK ASSY	후 크	1			
2-10	S035-081526		·· BOLT-W/WASHER	와셔붙이 볼트	2			
2-11	F22130280		·· RUBBER-UPPER	고 무	2			
2-12	F22130290		·· RUBBER-BOTTOM	고 무	2			
3	FBC0900390-DA		· BOLT-LP TANK SUPPORT	볼 트	1			
4	S403-161006		· WASHER-PLAIN	평 와셔	2			
5	S206-16100B		· NUT-HEX	육각 너트	1			
6	FBC0900600		· PIN-LOCK	로크 핀	1			
7	FBC0900610-01		· SPRING	스프링	1			
8	S403-12100B		· WASHER-PLAIN	평 와셔	1			
9	S501-120002		· PIN-SELF LOCKING	자체 잠금 핀	1			
10	FBC0900100-02		· LOCK BRACKET ASSY	로크 브라켓트	1			
10-1	FBC0900120-02		·· BRACKET-LP TANK LOCK	브라켓트	1			
10-2	FBC0900110-01		·· KNOB	노 브	1			
10-3	S403-08100B		·· WASHER-PLAIN	평 와셔	1			
11	S471-400454		· PIN-SPRING	스프링 핀	1			

CLAMP ASSY(SWING DOWN)

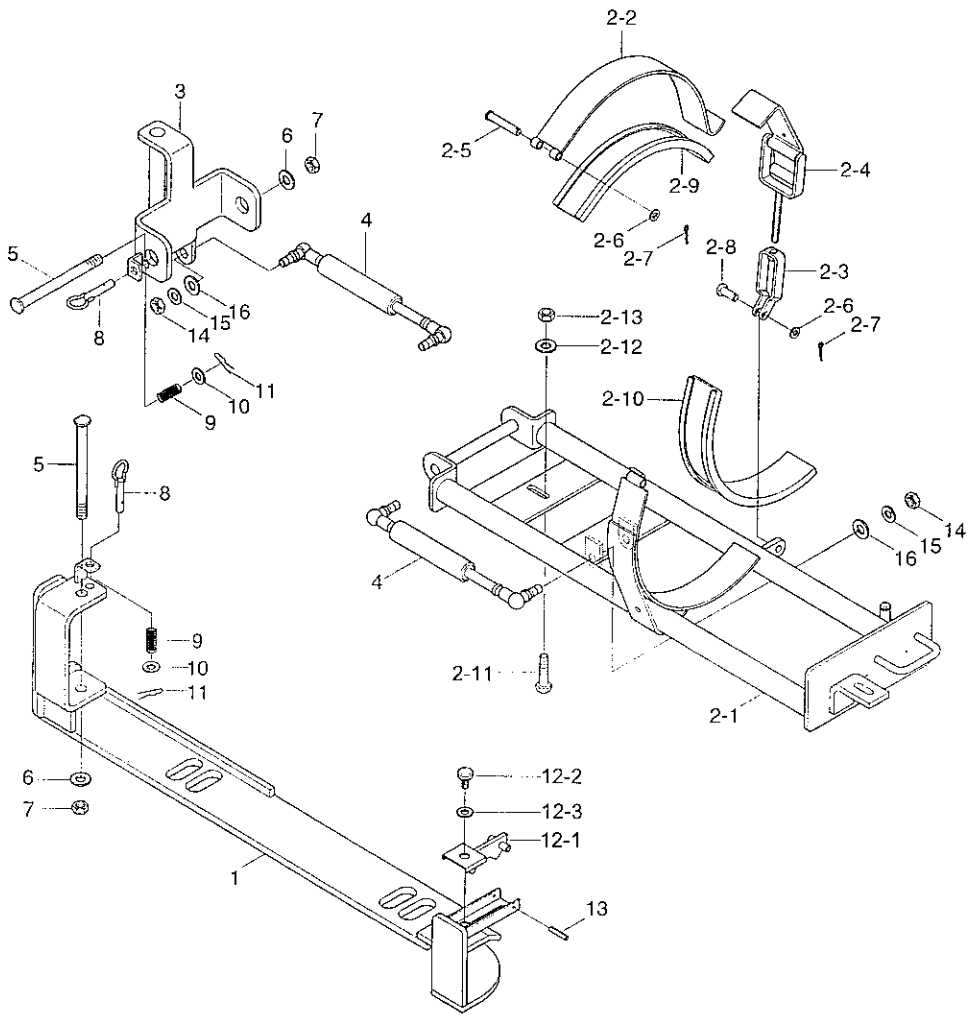

CLAMP ASSY(SWING DOWN)

ITEM 순번	PART NO 품 번	IS	DESCRIPTION 품 명		QTY 수량	SERIAL NO 적용 호기	ITC 호환	REMARK 비 고
*	11HF-50301		CLAMP ASSY	클램프	1			SEE 1040,1041
1	11HF-50311		· BASE PLATE WA	플레이트	1			
2	11HF-50401		· CLAMP SUB ASSY	클램프	1			
2-1	11HF-50411		·· BRACKET WA	브라켓트	1			
2-2	F22130250		·· CLAMP BAND-UPPER	클램프 밴드	1			
2-3	F22130150		·· YOKE	요 크	1			
2-4	F22130140		·· CLAMP ASSY	클램프	1			
2-5	F22130160		·· PIN	핀	1			
2-6	S403-08100B		·· WASHER-PLAIN	평 와셔	2			
2-7	S461-250182		·· PIN-SPLIT	분할 핀	2			
2-8	F22130170		·· PIN	핀	1			
2-9	F22130280		·· RUBBER-UPPER	고 무	1			
2-10	F22130290		·· RUBBER-BOTTOM	고 무	1			
2-11	S017-100556		·· BOLT-HEXAGON HEAD	육각 볼트	1			
2-12	S441-100006		·· WASHER-HARDENED	고장력 와셔	2			
2-13	S205-101006		·· NUT-HEX	육각 너트	1			
3	11HF-50321		· BRACKET WA	브라켓트	1			
4	11HF-50330		· GAS SPRING	스프링	2			
5	FBC0900390-DA		· BOLT-LP TANK SUPPORT	볼 트	2			
6	S403-161006		· WASHER-PLAIN	평 와셔	4			
7	S206-161006		· NUT-HEX	육각 너트	2			
8	FBC0900600		· PIN-LOCK	로크 핀	2			
9	FBC0900610-01		· SPRING	스프링	2			
10	S403-12100B		· WASHER-PLAIN	평 와셔	2			
11	S501-120002		· PIN-SELF LOCKING	자체 잠금 핀	2			
12	FBC0900100-02		· LOCK BRACKET ASSY	로크 브라켓트	1			
12-1	FBC0900120-02		·· BRACKET-LP TANK LOCK	브라켓트	1			
12-2	FBC0900110-01		·· KNOB	노 브	1			
12-3	S403-08100B		·· WASHER-PLAIN	평 와셔	1			
13	S471-400454		· PIN-SPRING	스프링 핀	1			
14	S205-101006		· NUT-HEX	육각 너트	4			
15	S411-100006		· WASHER-SPRING	스프링 와셔	4			
16	S403-10100B		· WASHER-PLAIN	평 와셔	4			

LPG MIXER AND THROTTLE BODY ASSEMBLY

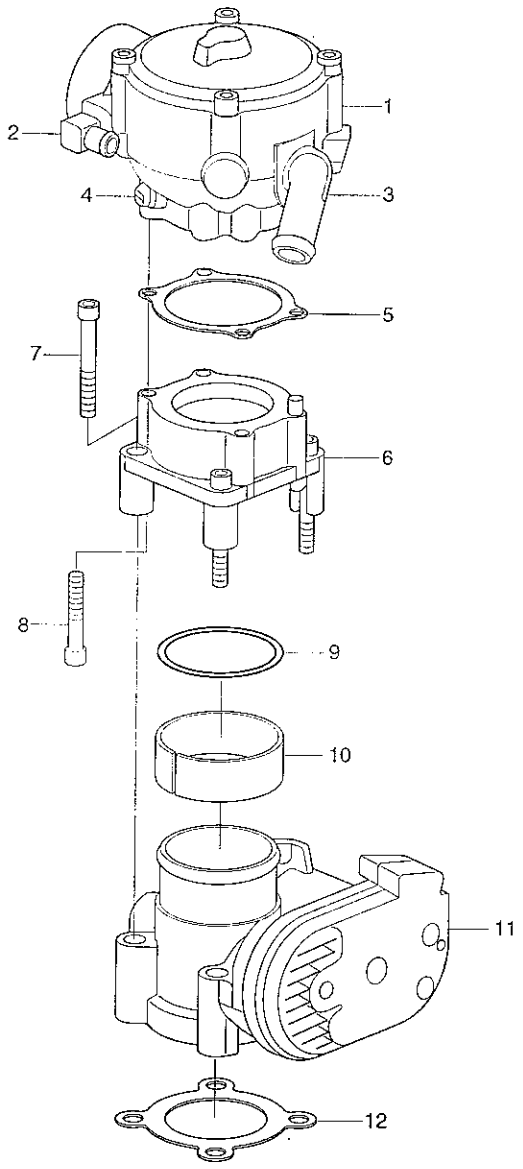

LPG MIXER THROTTLE BODY ASSY

ITEM 순번	PART NO 품 번	IS	DESCRIPTION 품 명		QTY 수량	SERIAL NO 적용 호기	ITC 호환	REMARK 비 고
1	31139-52-003		MIXER FT60 ASSY	믹 서	1			
2	F4-12		FITTING-90	피팅	2			
3	AF4-50045-001		FITTING ASSY	피팅	1			
4	S1-69		SCREW-MIXER	믹서 스크류	1			
5	G1-11		GASKET-MIXER/ADAP	가스켓	1			
6	E1449100		ADAPTOR	어댑터	1			
7	M620		BOLT	볼 트	4			
8	M625		BOLT	볼 트	4			
9	S3-1524-004		O-RING	O-링	1			
10	S6-30976-001		SLEEVE-PLASTIC	슬리브	1			
11	E1312100		CONTROL-THROTTLE	컨트롤	1			
12	325007782		GASKET	가스켓	1			
13	P1-30559		PIN-RETAINER	핀	1			NOT SHOWN

LPG REGULATOR ASSEMBLY

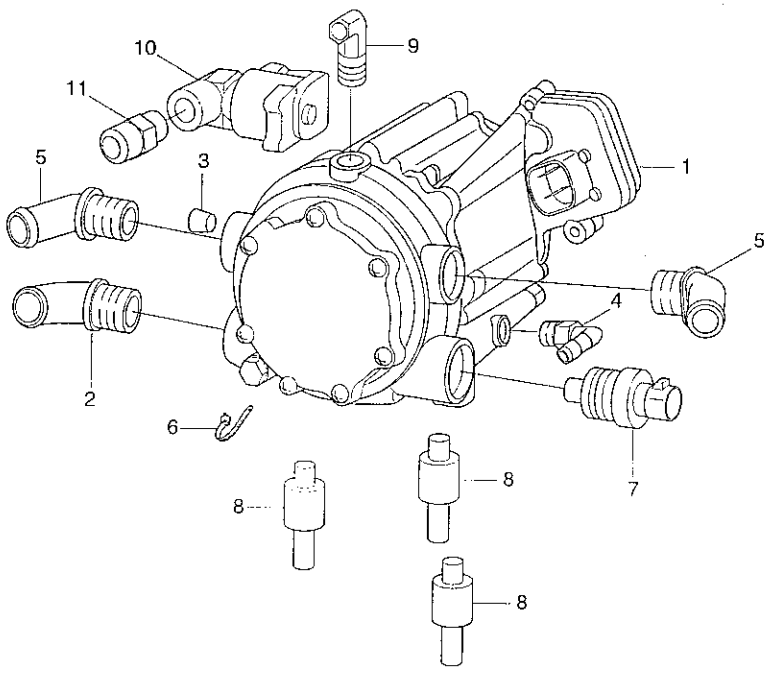

LPG REGULATOR ASSY

ITEM 순번	PART NO 품 번	IS	DESCRIPTION 품 명		QTY 수량	SERIAL NO 적용 호기	ITC 호환	REMARK 비 고
1	EPR-50338-001		ELEC PRESS REGULATOR	전자 압력 조정기	1			
2	AF4-50044-001		FITTING-70	피팅	1			
3	P3-46		FITTING-1/8	피팅	1			
4	F4-12		FITTING-90	피팅	1			
5	AF4-30614		FITTING-70	피팅	2			
6	P1-30559		PIN-RETAINER	핀	4			
7	AS8-31353-001		LPG TEMP SENSOR	LPG 온도 센서	1			
8	R5-50080-002		MOUNT-VIBRATION	진동 마운트	3			
9	F4-16238-1		FITTING-1/4	피팅	1			
10	FL-205-1		VALVE-LOCK OFF	밸브	1			
11	48X6UL		CONNECTOR BRASS	컨넥터	1			

REGULATOR AND ECM BRACKET

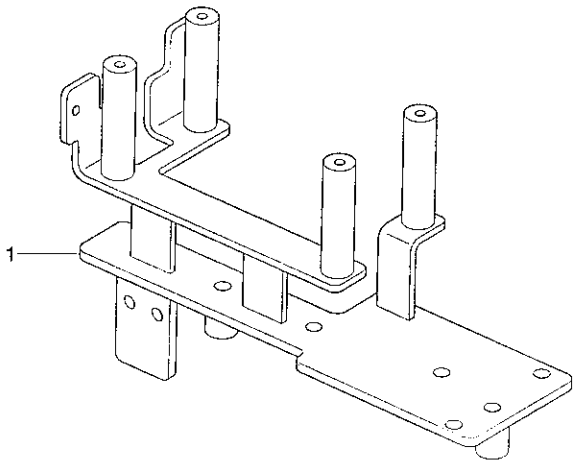

REGULATOR AND ECM BRACKET

ITEM 순번	PART NO 품 번	IS	DESCRIPTION 품 명	QTY 수량	SERIAL NO 적용 호기	ITC 호환	REMARK 비 고
1	11HF-50102		BRACKET-EPR 브라켓트	1			

FUEL/VAC/COOLANT HOSE ASSY

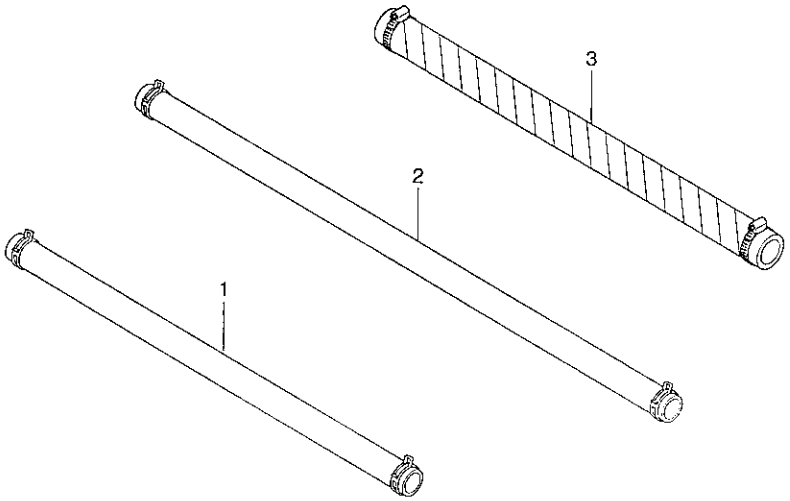

FUEL/VAC/COOLANT HOSE ASSY

ITEM 순번	PART NO 품 번	IS	DESCRIPTION 품 명	QTY 수량	SERIAL NO 적용 호기	ITC 호환	REMARK 비 고
1	H737		REF HOSE ASSY 호 스	1			
2	H737		REF HOSE ASSY 호 스	1			
3	H736		LPG HOSE ASSY LPG 호스	1			

ENGINE CONTROL MODULE(ECM)

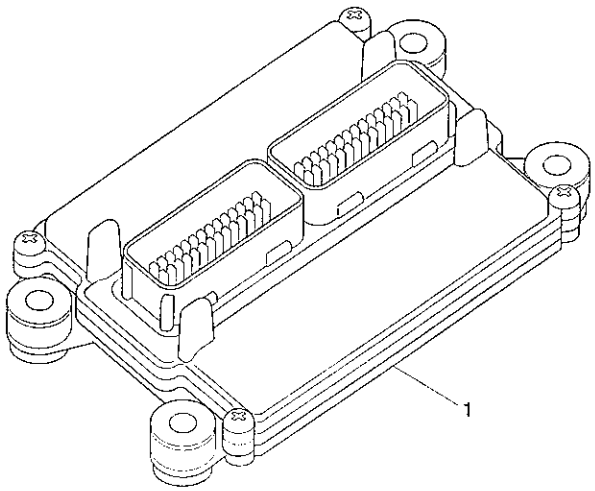

ENGINE CONTROL MODULE(ECM)

ITEM 순번	PART NO 품 번	IS	DESCRIPTION 품 명	QTY 수량	SERIAL NO 적용 호기	ITC 호환	REMARK 비 고
1	E16883300		ENGINE CNTL MODULE 엔진 컨트롤 모듈	1			

ENGINE ELEC WIRE HARNESS

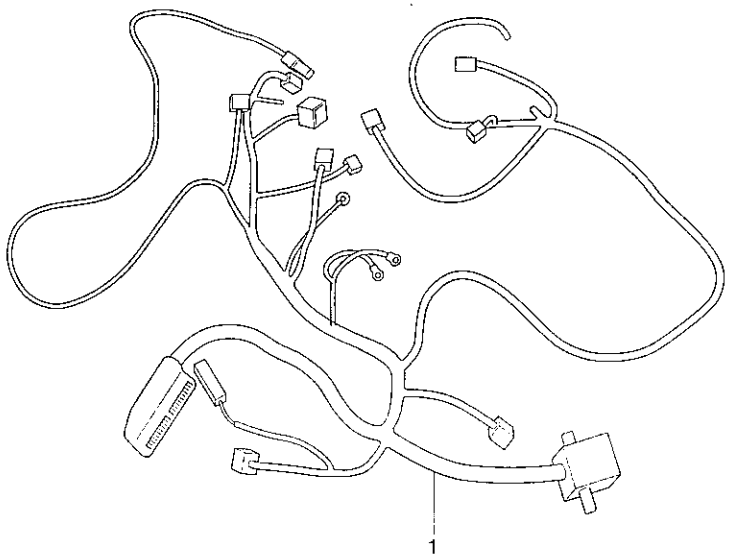

ENGINE ELECTRICAL WIRE HARNESS

ITEM 순번	PART NO 품 번	IS	DESCRIPTION 품 명	QTY 수량	SERIAL NO 적용 호기	ITC 호환	REMARK 비 고
1	W1683300		HARNESS-ENGINE 엔진 하니스	1			LPG

SYSTEM INTERFACE CONNECTOR

SYSTEM INTERFACE CONNECTOR

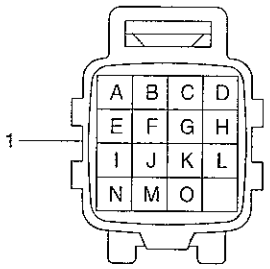

Pin	Wire Color	Function
A	Red	VSW(Ignition ON)
B	Brown	Engine Temp. Gauge
C	Green/White	Oil Pressure Switch
D	White	Alternator
E	Green/Brown	-
F	Green/Red	MIL
G	Yellow/White	Start
H	Green/White	Fuel Select
I	Red	LPG Cutoff1
J	Red/Green	LPG Cutoff2
K	Gray	5V
L	Yellow/Green	Foot Pedal Position
M	Red/White	Voltage Reference
N	White/Green	IVS
O	Yellow/Blue	Mode Select

SYSTEM INTERFACE CONNECTOR

ITEM 순번	PART NO 품 번	IS	DESCRIPTION 품 명		QTY 수량	SERIAL NO 적용 호기	ITC 호환	REMARK 비 고
1	AMP368047-1		CONNECTOR	컨넥터	1			
1-1	171662-1		· TERMINAL	터미널	1			NOT SHOWN
1-2	368049-1		· LOCK	로 크	1			NOT SHOWN
1-3	172748-1		· CAVITY PLUG	플러그	1			NOT SHOWN
1-4	368889-1		· SEAL	씰	1			NOT SHOWN

TMAP/EPR CONNECTOR

TMAP CONNECTOR

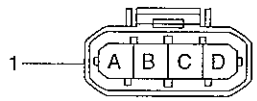

Pin	Wire Color	Function
A	Gray	Ground
B	White	Intake Air Temperature
C	Red/White	5Volt
D	Blue	MAP

*TMAP : TEMPERATURE MANIFOLD ABSOLUTE PRESSURE

EPR CONNECTOR

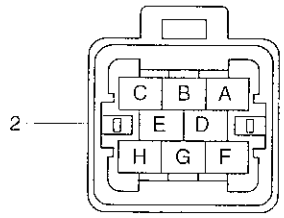

Pin	Wire Color	Function
A	Green/Brown	CAN -
B	Green/White	CAN + Term
C	Green/Red	CAN +
D		Unused
E		Unused
F	Black	MIL
G	Green/White	Ground
H		Unused

*EPR : ELECTRIC PRESSURE REGULATOR

TMAP/EPR CONNECTOR

ITEM 순번	PART NO 품 번	IS	DESCRIPTION 품 명	QTY 수량	SERIAL NO 적용 호기	ITC 호환	REMARK 비 고
1	AMP368162-1		CONNECTOR 컨넥터	1			TMAP
1-1	927770-3		· TERMINAL 터미널	1			NOT SHOWN
1-2	936052-1		· COVER 커 버	1			NOT SHOWN
1-3	828904-1		· SEAL 씰	1			NOT SHOWN
2	AMP776286-1		CONNECTOR 컨넥터	1			EPR
2-1	770520-1		· TERMINAL 터미널	1			NOT SHOWN

THROTTLE/CAMSHAFT P/SENS CONN

THROTTLE CONNECTOR

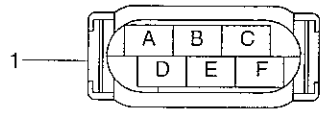

Pin	Wire Color	Function
A	Brown	DBW -
B	Gray	Ana Rtn
C	Red/White	5Volts
D	Blue	DBW +
E	White	TPS 2
F	Yellow	TPS 1

CAMSHAFT POSITION SENSOR CONNECTOR

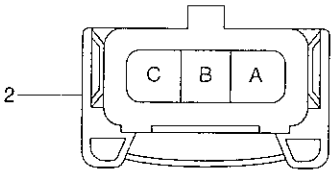

Pin	Wire Color	Function
A	Red/White	VCC
B	Green	Signal
C	Gray	Ana Rtn

THROTTLE/CAMSHAFT POS SENSOR CONNECTOR

ITEM 순번	PART NO 품 번	IS	DESCRIPTION 품 명	QTY 수량	SERIAL NO 적용 호기	ITC 호환	REMARK 비 고
1	AMP1-967616-1		CONNECTOR 컨넥터	1			THROTTLE
1-1	0-0965906-1		· TERMINAL 터미널	1			NOT SHOWN
1-2	0-0967067-1		· SEAL 씰	1			NOT SHOWN
2	AMP85205-3		CONNECTOR 컨넥터	1			C/SHAFT POS
2-1	927770-3		· TERMINAL 터미널	1			NOT SHOWN
2-2	828904-1		· SEAL 씰	1			NOT SHOWN

CRANKSHAFT POS SENSOR/LOCK OFF CONNECTOR

CRANKSHAFT POSITION SENSOR CONNECTOR

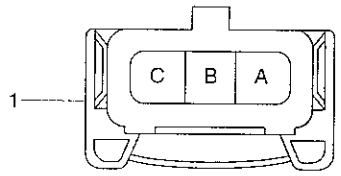

Pin	Wire Color	Function
A	Red/White	VCC
B	Yellow	Signal
C	Gray	Ana Rtn

LOCKOFF CONNECTOR

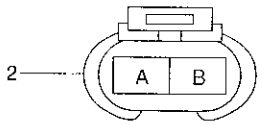

Pin	Wire Color	Function
A	White/Blue	Signal
B	Red	

CRANKSHAFT POS SENSOR/LOCK OFF CONNECTOR

ITEM 순번	PART NO 품 번	IS	DESCRIPTION 품 명	QTY 수량	SERIAL NO 적용 호기	ITC 호환	REMARK 비 고
1	AMP85205-3		CONNECTOR 컨넥터	1			CRANKSHAFT POS
1-1	927770-3		· TERMINAL 터미널	1			NOT SHOWN
1-2	828904-1		· SEAL 씰	1			NOT SHOWN
2	AMP282080-1		CONNECTOR 컨넥터	1			LOCK OFF
2-1	282110-1		· TERMINAL 터미널	1			NOT SHOWN
2-2	281934-2		· SEAL 씰	1			NOT SHOWN

COMMUNICATIONS/CAP COMM CONNECTOR

COMMUNICATIONS CONNECTOR

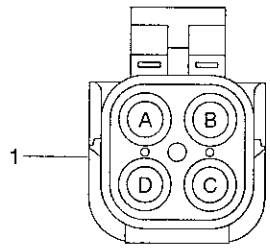

Pin	Wire Color	Function
A	Green	RS232 RX
B	Orange	RS232 TX
C	Red/White	5 Volt Ref
D	Gray	Ana Rtn

CAP COMM CONNECTOR

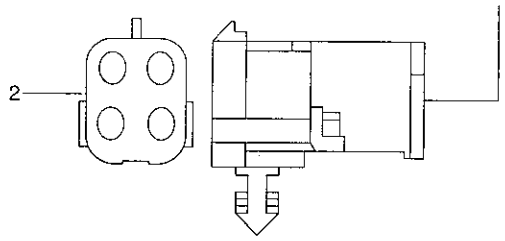

COMMUNICATIONS/CAP COMM CONNECTOR

ITEM 순번	PART NO 품 번	IS	DESCRIPTION 품 명	QTY 수량	SERIAL NO 적용 호기	ITC 호환	REMARK 비 고
1	DELPHI1201-5024		CONNECTOR 컨넥터	1			COMM
1-1	1208-9188		· TERMINAL 터미널	1			NOT SHOWN
1-2	1201-0300		· CAVITY PLUG 플러그	1			NOT SHOWN
1-3	800-658		· SEAL 씰	1			NOT SHOWN
2	DELPHI1201-5798		CONNECTOR 컨넥터	1			CAP COMM
2-1	1208-9040		· TERMINAL 터미널	1			NOT SHOWN
2-2	800-658		· SEAL 씰	1			NOT SHOWN

PRE-CAT/POST-CAT CONNECTOR

PRE-CAT COONECTOR

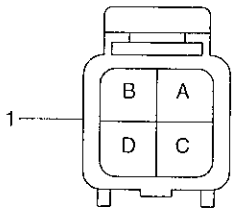

Pin	Wire Color	Function
A	Green/Black	Singnal
B	Gray	Ground
C	Red	Heater +
D	White	Heater -

POST-CAT CONNECTOR

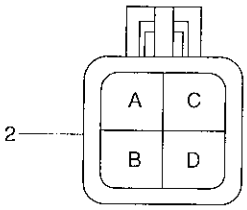

Pin	Wire Color	Function
A	Gray	Ground
B	Red	Singnal
C	Green/Brown	Heater +
D	White/Red	Heater -

PRE-CAT/POST-CAT CONNECTOR

ITEM 순번	PART NO 품 번	IS	DESCRIPTION 품 명		QTY 수량	SERIAL NO 적용 호기	ITC 호환	REMARK 비 고
1	AMP174257-2		CONNECTOR	컨넥터	1			PRE-CAT
1-1	171662-1		· TERMINAL	터미널	1			NOT SHOWN
1-2	172888-2		· SEAL	씰	1			NOT SHOWN
2	DELPHI1216-0825		CONNECTOR	컨넥터	1			POST-CAT
2-1	1207-7628		· TERMINAL	터미널	1			NOT SHOWN
2-2	1216-0826		· TPA	TPA	1			NOT SHOWN
2-3	1207-7979		· CPA	CPA	1			NOT SHOWN
2-4	1208-9678		· SEAL	씰	1			NOT SHOWN

COOLANT/IGNITION COIL CONNECTOR

COOLANT CONNECTOR

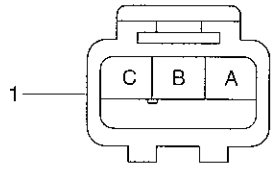

Pin	Wire Color	Function
A	Violet	Singnal
B	Brown	Gauge
C	Gray	Ground

IGNITION COIL CONNECTOR

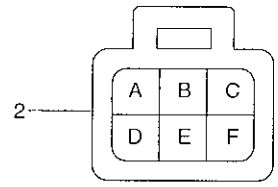

Pin	Wire Color	Function
A	Red	Vbat
B	Black	Ground
C	Yellow/White	Ignition Coil 1
D	Yellow/Green	Ignition Coil 3
E	Yellow/Red	Ignition Coil 4
F	Yellow/Blue	Ignition Coil 2

COOLANT/IGNITION COIL CONNECTOR

ITEM 순번	PART NO 품 번	IS	DESCRIPTION 품 명		QTY 수량	SERIAL NO 적용 호기	ITC 호환	REMARK 비 고
1	KPB016-03427		CONNECTOR	컨넥터	1			COOLANT
1-1	MT095-33880		· TERMINAL	터미널	1			NOT SHOWN
1-2	KPB026-03520		· LOCK	로 크	1			NOT SHOWN
1-3	RS300-02000		· SEAL	씰	1			NOT SHOWN
2	PB625-06027		CONNECTOR	컨넥터	1			IG COIL
2-1	MT095-63280		· TERMINAL	터미널	1			NOT SHOWN
2-2	PB875-06880		· LOCK	로 크	1			NOT SHOWN
2-3	RS220-01100		· SEAL	씰	1			NOT SHOWN

LP TEMP/ALTERNATOR CONNECTOR

LP TEMPERATURE CONNECTOR

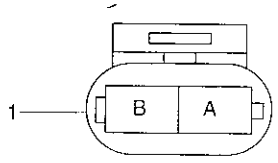

Pin	Wire Color	Function
A	White/Red	Signal
B	Gray	Ana Rtn

ALTERNATOR CONNECTOR

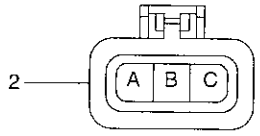

Pin	Wire Color	Function
A		Dummy(Unused)
B	White	Lamp
C		Field Response(Unused)

LP TEMP/ALTERNATOR CONNECTOR

ITEM 순번	PART NO 품 번	IS	DESCRIPTION 품 명	QTY 수량	SERIAL NO 적용 호기	ITC 호환	REMARK 비 고
1	DELPHI1216-2197		CONNECTOR 컨넥터	1			LP TEMP
1-1	1212-4075		· TERMINAL 터미널	1			NOT SHOWN
2	SUMIT6189-0443		CONNECTOR 컨넥터	1			ALTERNATOR
2-1	8100-0463		· TERMINAL 터미널	1			NOT SHOWN
2-2	7160-9465		· D/SEAL 씰	1			NOT SHOWN
2-3	7165-0395		· W/SEAL 씰	1			NOT SHOWN

STARTER SOLENOID/BATT CONNECTOR

STARTER SOLENOID CONNECTOR

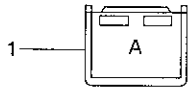

Pin	Wire Color	Function
A	Red	

OIL PRESSURE SWITCH CONNECTOR

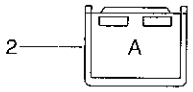

Pin	Wire Color	Function
A	Green/White	Oil Pressure Switch

BATTERY CONNECTOR

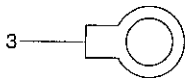

Pin	Wire Color	Function
A	Red	Battery, 8mm Ring

STARTER SOLENOID/BATT CONNECTOR

ITEM 순번	PART NO 품 번	IS	DESCRIPTION 품 명	QTY 수량	SERIAL NO 적용 호기	ITC 호환	REMARK 비 고
1	AMP172320-2		CONNECTOR 컨넥터	1			STARTER SOL
1-1	170454-2		· TERMINAL 터미널	1			NOT SHOWN
2	AMP172320-2		CONNECTOR 컨넥터	1			OIL PRESS SW
2-1	170454-2		· TERMINAL 터미널	1			NOT SHOWN
3	P14-8R-C		CONNECTOR 컨넥터	1			BATTERY

FUEL PUMP/ALT/GND CONNECTOR

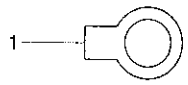

Pin	Wire Color	Function
A	Red	Fuel Pump + , 4mm Ring

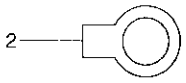

Pin	Wire Color	Function
A	Black	Fuel Pump - , 5mm Ring

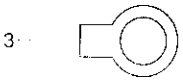

Pin	Wire Color	Function
A	Red	Alternator +, 8mm Ring

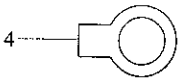

Pin	Wire Color	Function
A	Black	Ground, 10mm Ring

FUEL PUMP/ALT/GND CONNECTOR

ITEM 순번	PART NO 품 번	IS	DESCRIPTION 품 명	QTY 수량	SERIAL NO 적용 호기	ITC 호환	REMARK 비 고
1	P18-4R-C		CONNECTOR 컨넥터	1			FUEL PUMP(+)
2	P18-6R-C		CONNECTOR 컨넥터	1			FUEL PUMP(-)
3	P14-8R-C		CONNECTOR 컨넥터	1			ALTERNATOR
4	P10-14R-L		CONNECTOR 컨넥터	1			GROUND RING

FUSE BOX

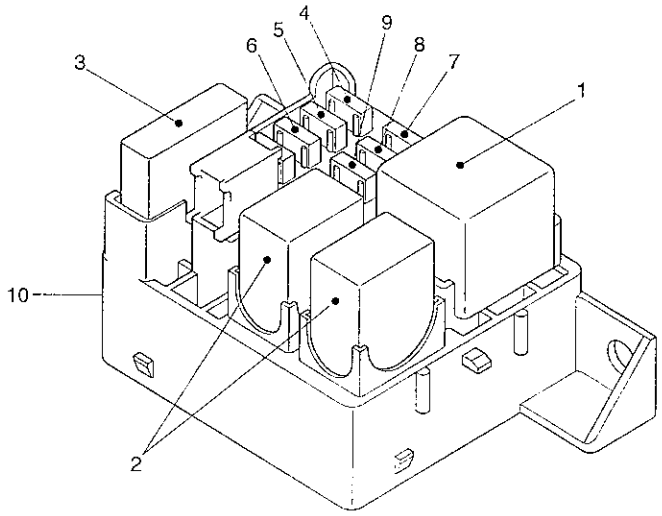

FUSE BOX

ITEM 순번	PART NO 품 번	IS	DESCRIPTION 품 명		QTY 수량	SERIAL NO 적용 호기	ITC 호환	REMARK 비 고
1	PD130H10-82		RELAY-STARTER	시동 릴레이	1			
2	NPD120H11-61		RELAY-POWER,F/PUMP	릴레이	2			
3	M299060		FUSE-MAXI,60A	퓨 즈	1			
4	P1005		FUSE-5A	퓨 즈	1			
5	P1020		FUSE-20A	퓨 즈	1			
6	P1015		FUSE-15A	퓨 즈	1			
7	P1010		FUSE-10A	퓨 즈	1			
8	P1015		FUSE-15A	퓨 즈	1			
9	P1015		FUSE-15A	퓨 즈	1			
10	FB-7100		FUSE BOX ASSY	퓨즈 박스	1			
11	FB-7101		COVER-FUSE BOX TOP	커 버	1			NOT SHOWN
12	FB-7102		COVER-FUSE BOX BOTTOM	커 버	1			NOT SHOWN

HEATED EXHAUST GAS O2 SENSOR

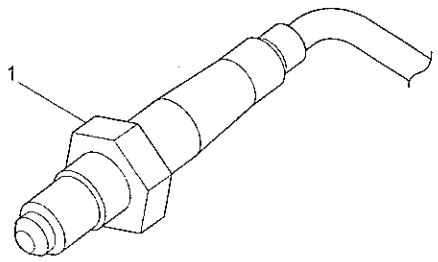

HEATED EXHAUST GAS O2 SENSOR

ITEM 순번	PART NO 품 번	IS	DESCRIPTION 품 명	QTY 수량	SERIAL NO 적용 호기	ITC 호환	REMARK 비 고
1	E1799102		SENSOR-EGO,POST-CAT 센서	1			
	39210-23600		SENSOR-EGO,PRE-CAT 센서	1			

CATALYTIC MUFFLER

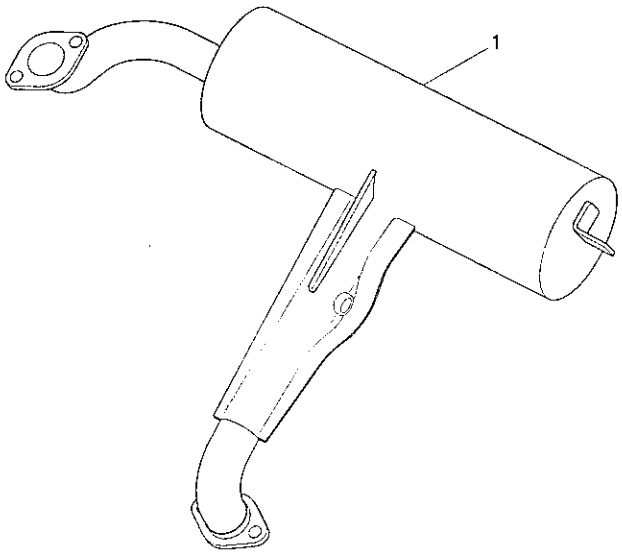

CATALYTIC MUFFLER

ITEM 순번	PART NO 품 번	IS	DESCRIPTION 품 명	QTY 수량	SERIAL NO 적용 호기	ITC 호환	REMARK 비 고
1	11HF-40001		MUFFLER-CATALYSTIC 머플러	1			

2

ELECTRIC 1

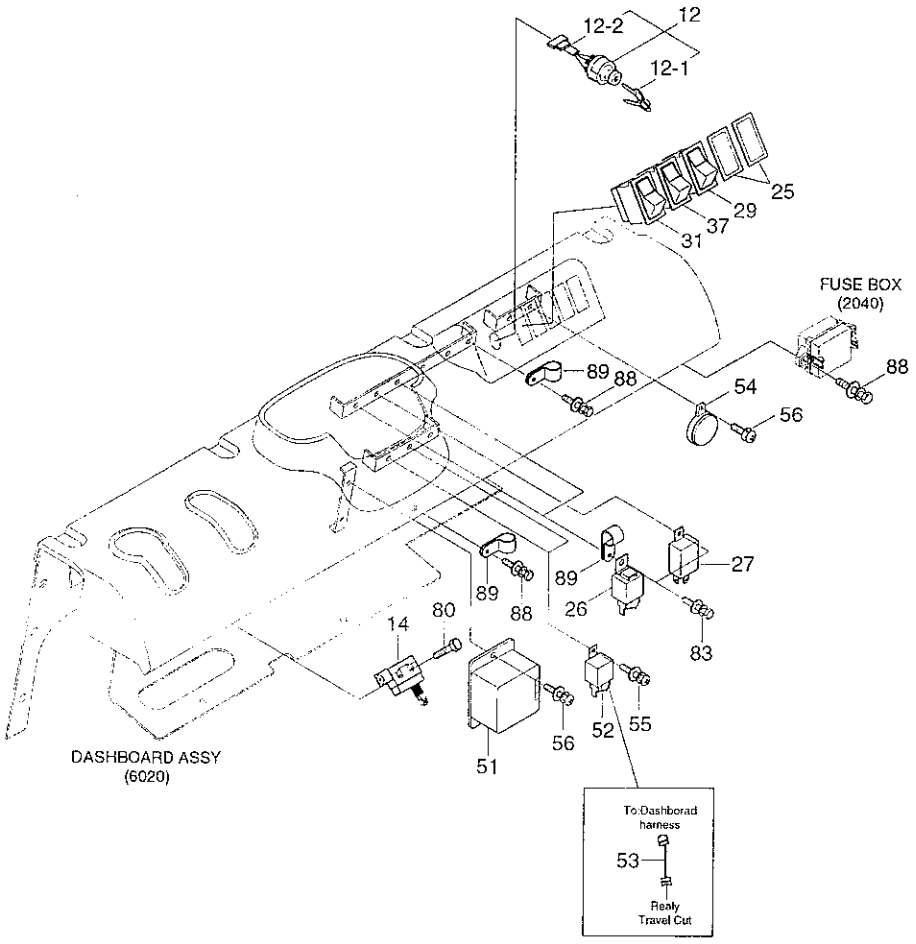

Descrption	Included item
Travel and mast tilting,lifting,lowering OPSS	51, 52, 53, 54, 55, 56

ELECTRIC 1

ITEM 순번	PART NO 품 번	IS	DESCRIPTION 품 명		QTY 수량	SERIAL NO 적용 호기	ITC 호환	REMARK 비 고
12	21FJ-10051		SWITCH-START	시동 스위치	1			
12-1	21FJ-10151		· KEY ASSY	키	2			
12-2	21FJ-10060		· HARNESS-START SW	하니스	1			
14	21FV-10250		PARKING SWITCH ASSY	주차 스위치	1			
25	21E6-10460		COVER	커 버	2			
26	21E3-0011		RELAY	릴레이	2			
27	21M6-40052		FLASHER UNIT ASSY	플래셔 유니트	1			
29	21HF-10320		SWITCH-LPG CUTOFF	스위치	1			
31	21M8-01120		SWITCH-W/LAMP(12V)	작업등 스위치	1			OPT
37	21M5-25000		SWITCH-HAZARD	비상등 스위치	1			OPT
51	21FU-10611		OPSS UNIT	운전석 안전 컨트롤러	1			SEE ILLUST
52	21E3-0025		RELAY	릴레이	2			SEE ILLUST
53	21HF-40070		EXT.TRAVEL-RELAY	릴레이 하니스	1			SEE ILLUST
54	320008040		WARNING BUZZER	경고부저	1			SEE ILLUST
55	S131-051546		SCREW-W/WASHER	와셔붙이 스크류	2			SEE ILLUST
56	S131-052546		SCREW-W/WASHER	와셔붙이 스크류	3			SEE ILLUST
80	S015-040256		BOLT-HEX	육각 볼트	2			
83	S131-051546		SCREW-W/WASHER	와셔붙이 스크류	3			
88	S035-061526		BOLT-W/WASHER	와셔붙이 볼트	4			
89	S543-200002		CLAMP-TUBE	클램프	3			

ELECTRIC 2

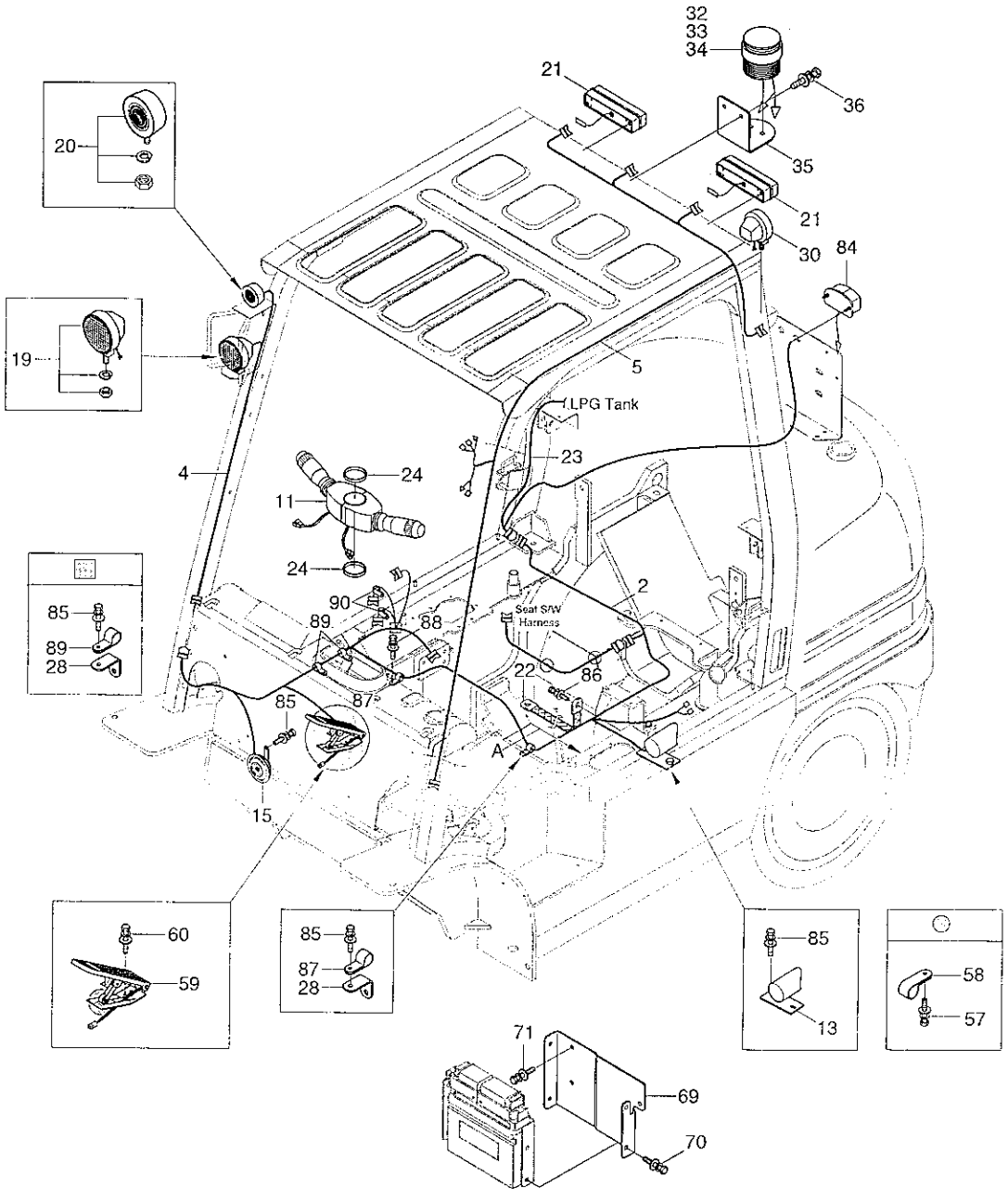

VIEW -A

Descrption	Included item
Travel and mast tilting,lifting,lowering OPSS	57, 58

ELECTRIC 2

ITEM 순번	PART NO 품 번	IS	DESCRIPTION 품 명		QTY 수량	SERIAL NO 적용 호기	ITC 호환	REMARK 비 고
2	21HF-40010		HARNESS-FRAME	프레임 하니스	1			
4	21FG-10360		HARNESS(R/L)-SUPPORT	하니스	1			
5	21HA-10041		HARNESS-HEADGUARD	헤드가드 하니스	1			
11	21HA-10330		STEERING COLUMN SW	조향 칼럼 스위치	1			
13	21HA-10610		BACKUP ALARM	백업 알람	1			
15	21M8-00070		HORN-HIGH	경적기	1			
19	F12840010		LAMP SUB ASSY-WORK	작업등	2			
20	F12840020		LAMP-FLASHER	플래셔 램프	2			
21	21FH-77020		LAMP-COMBINATION	콤비네이션 램프	2			
22	21L8-30720		STRAP-EARTH	스트랩	1			
23	21FW-10080		HARNESS-FUEL	연료 하니스	1			
24	F12140020		GROMMET	그로메트	2			
28	21HG-10131		PLATE	플레이트	2			
30	F12840010		LAMP SUB ASSY-WORK	작업등	1			OPT
32	21FG-10810		STROBE LAMP-AMBER	경광등	1			AMBER
33	F23842010		STROBE LAMP-RED	경광등	1			RED
34	21FG-10820		STROBE LAMP-BLUE	경광등	1			BLUE
35	F12110120		BRACKET-BEACON	브라켓트	1			OPT
36	S037-102026		BOLT-W/WASHER	와셔붙이 볼트	2			OPT
57	S035-061526		BOLT-W/WASHER	와셔붙이 볼트	2			SEE ILLUST
58	S541-080002		CLAMP-TUBE	클램프	2			SEE ILLUST
59	21FK-10500		ACCELERATOR PEDAL	가속 페달	1			TIER 3
60	S035-082026		BOLT-W/WASHER	와셔붙이 볼트	2			TIER 3
69	21HF-40110		ECU HOLDER	홀 더	1			NON EMISSION
70	S035-061526		BOLT-W/WASHER	와셔붙이 볼트	5			NON EMISSION
71	S035-081526		BOLT-W/WASHER	와셔붙이 볼트	2			NON EMISSION
84	21FG-10040		LAMP-LICENSE(12V)	번호판등	1			OPT
84-1	S860-000300		· BULB	전 구	2			NOT SHOWN
85	S035-081526		BOLT-W/WASHER	와셔붙이 볼트	6			
86	S037-102026		BOLT-W/WASHER	와셔붙이 볼트	1			
87	31L6-02460		CLAMP-TUBE	클램프	2			
88	S035-061526		BOLT-W/WASHER	와셔붙이 볼트	2			
89	S543-200002		CLAMP-TUBE	클램프	4			
90	S543-100002		CLAMP-TUBE	클램프	3			

ELECTRIC 3

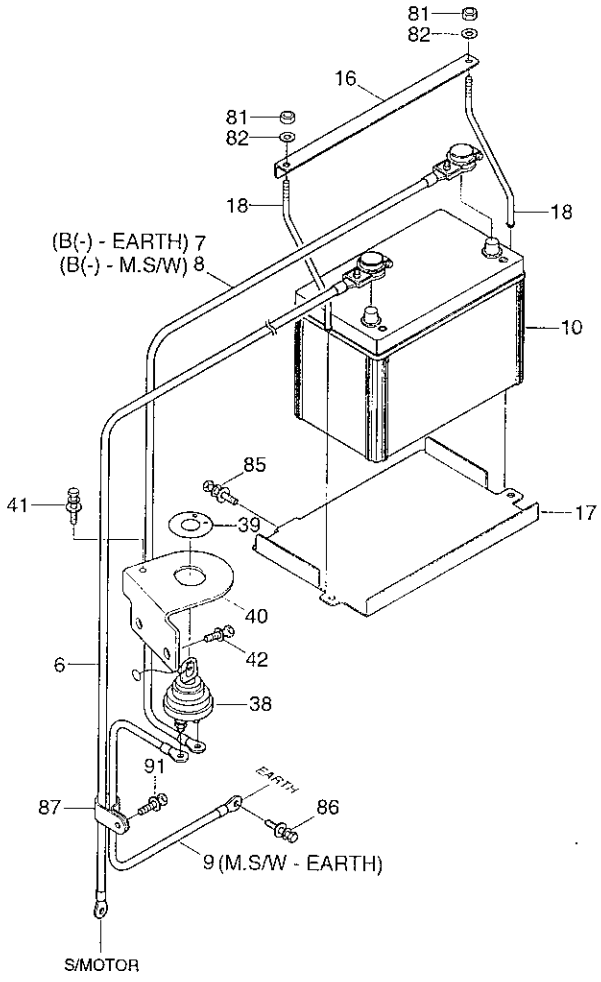
81
82
16
81
82
18
18
(B(-) - EARTH) 7
(B(-) - M.S/W) 8
10
85
41
39
17
40
42
6
38
91
EARTH
87
86
9 (M.S/W - EARTH)
S/MOTOR

ELECTRIC 3

ITEM 순번	PART NO 품 번	IS	DESCRIPTION 품 명		QTY 수량	SERIAL NO 적용 호기	ITC 호환	REMARK 비 고
6	21HF-10102		CABLE	케이블	1			B(+)-S/MOTOR
7	21HF-10130		CABLE	케이블	1			B(-)-EARTH
8	21HF-10140		CABLE	케이블	1			B(-)-M.S/W
9	21HF-10150		CABLE	케이블	1			M.S/W-EARTH
10	F11820010		BATTERY	밧데리	1			
16	21HF-11070		BATTERY BRACKET	브라켓트	1			
17	21HF-11040		HOLDER-BATTERY	홀더	1			
18	21HF-11050		CLAMP-BATTERY	클램프	2			
38	21N4-10441		SWITCH-MASTER	마스터 스위치	1			
39	21N4-10451		DECAL-MASTER SW	데 칼	1			
40	21HF-11021		PLATE	플레이트	1			
41	S035-061526		BOLT-W/WASHER	와셔붙이 볼트	1			
42	S037-102516		BOLT-W/WASHER	와셔붙이 볼트	2			
81	S205-081006		NUT-HEX	육각 너트	2			
82	S403-081006		WASHER-PLAIN	평 와셔	2			
85	S035-081526		BOLT-W/WASHER	와셔붙이 볼트	1			
86	S037-102026		BOLT-W/WASHER	와셔붙이 볼트	1			
87	31L6-02460		CLAMP-TUBE	클램프	1			
91	S037-101556		BOLT-W/WASHER	와셔붙이 볼트	1			

DASHBOARD HARNESS

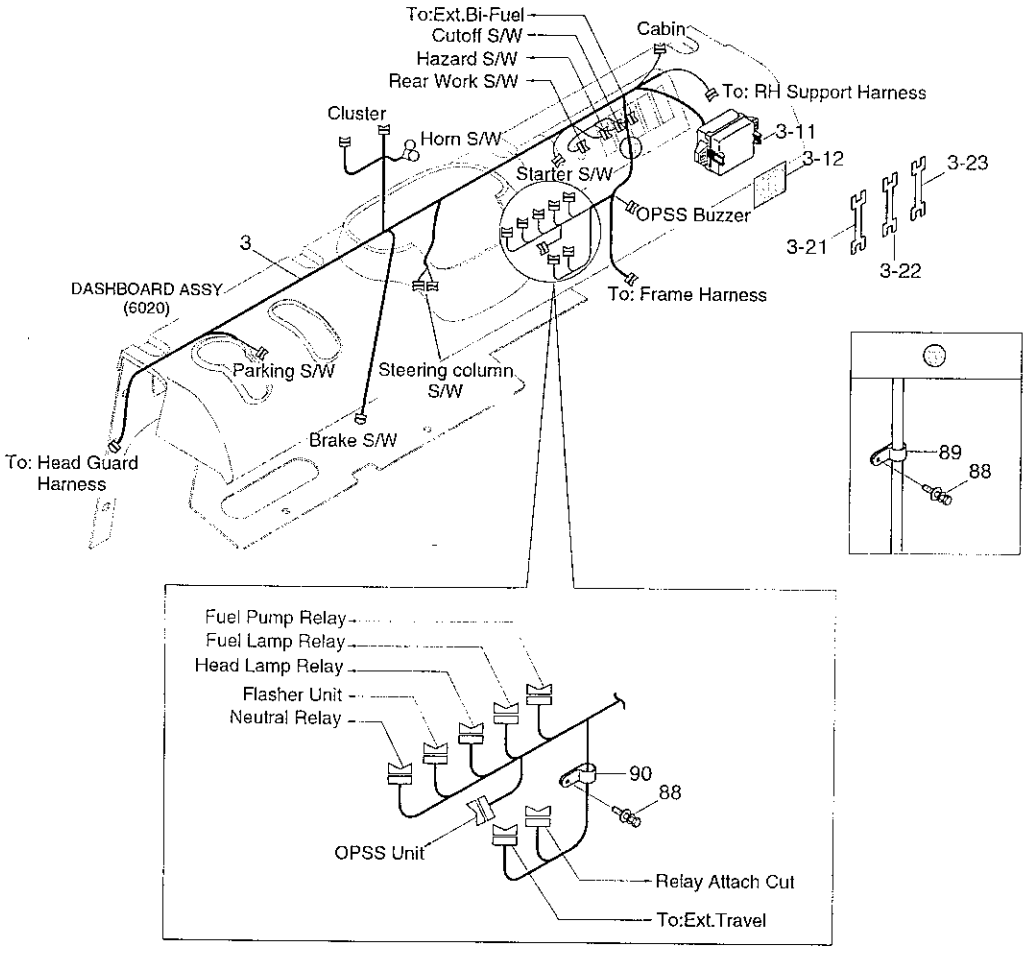

DASHBOARD HARNESS

ITEM 순번	PART NO 품 번	IS	DESCRIPTION 품 명		QTY 수량	SERIAL NO 적용 호기	ITC 호환	REMARK 비 고
3	21HF-40020		HARNESS-DASHBOARD	데쉬보드 하니스	1			
3-11	21HF-10500		FUSE BOX	퓨 즈	1			
3-12	21HF-20341		DECAL-FUSE BOX	데 칼	1			
3-21	21HB-79010		FUSE (5A)	퓨 즈	7			
3-22	21HB-79020		FUSE(10A)	퓨 즈	4			
3-23	21HB-79030		FUSE(15A)	퓨 즈	3			
88	S035-061526		BOLT-W/WASHER	와셔붙이 볼트	2			
89	S543-200002		CLAMP-TUBE	클램프	1			
90	S543-100002		CLAMP-TUBE	클램프	1			

FRAME HARNESS

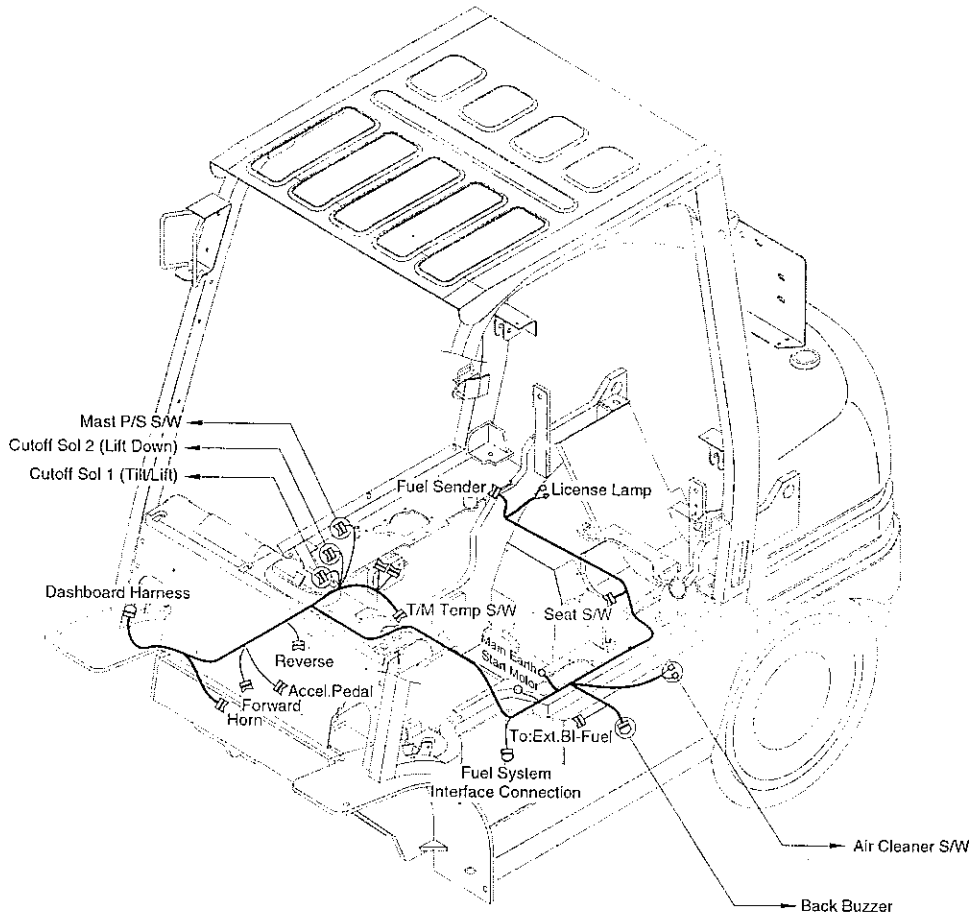

FRAME HARNESS

ITEM 순번	PART NO 품 번	IS	DESCRIPTION 품 명	QTY 수량	SERIAL NO 적용 호기	ITC 호환	REMARK 비 고
2	21HF-40010		HARNESS-FRAME 프레임 하니스	1			

3

2-SPOOL CONTROL VALVE LEVER(OPTION)

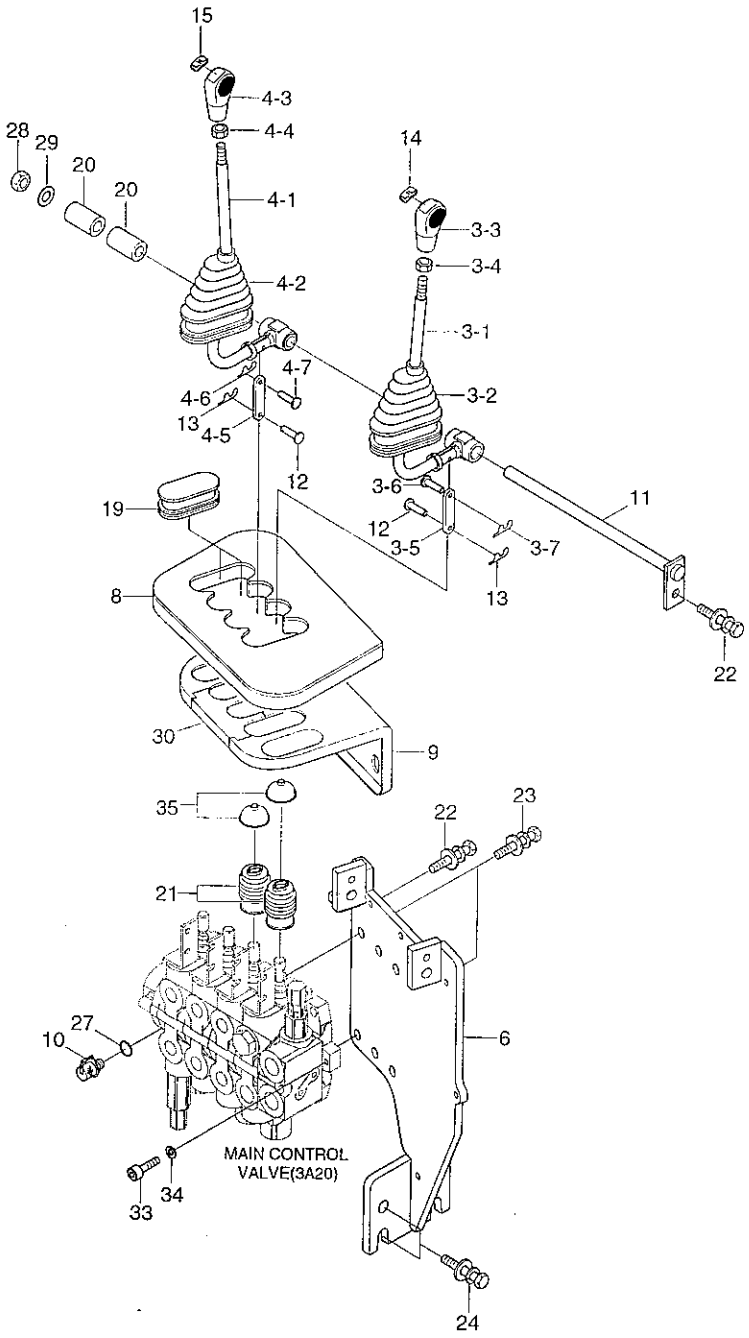

2-SPOOL CONTROL VALVE LEVER(OPTION)

ITEM 순번	PART NO 품 번	IS	DESCRIPTION 품 명		QTY 수량	SERIAL NO 적용 호기	ITC 호환	REMARK 비 고
3	31HA-40220		MCV C/LEVER ASSY	컨트롤 레버	1			
3-1	31HA-40171		· CONTROL LEVER WA	컨트롤 레버	1			
3-2	31HG-40101		· BOOT-LEVER	부 트	1			
3-3	31HA-40570		· KNOB-NO SYMBOL	노 브	1			
3-4	S205-101006		· NUT-HEX	육각 너트	1			
3-5	31HA-40060		· LINK(42MM)	링 크	1			
3-6	FAC1000640-01		· PIN-LEVER	핀	1			
3-7	S501-050002		· PIN-SELF LOCKING	자체 잠금 핀	1			
4	31HA-40230		MCV C/LEVER ASSY	컨트롤 레버	1			
4-1	31HA-40181		· CONTROL LEVER WA	컨트롤 레버	1			
4-2	31HG-40101		· BOOT-LEVER	부 트	1			
4-3	31HA-40570		· KNOB-NO SYMBOL	노 브	1			
4-4	S205-101006		· NUT-HEX	육각 너트	1			
4-5	31HA-40060		· LINK(42MM)	링 크	1			
4-6	FAC1000640-01		· PIN-LEVER	핀	1			
4-7	S501-050002		· PIN-SELF LOCKING	자체 잠금 핀	1			
6	31HA-40054		BRACKET-MCV WA	브라켓트	1			
8	31HA-40073		PAD-SPONGE	스폰지 패드	1			
9	31HG-40081		COVER-MCV	커 버	1			
10	31EK-11130		COUPLING-SCREW	커플링	1			
11	31HA-40111		SHAFT-MCV LEVER	샤프트	1			
12	S491-050182		PIN-CLEVIS	클레비스 핀	2			
13	S501-050002		PIN-SELF LOCKING	자체 잠금 핀	2			
14	31HA-40700		CAP-SYMBOL,LIFT	노브심볼,리프트	1			LIFT
15	31HA-40710		CAP-SYMBOL,TILT	노브심볼,틸트	1			TILT
19	31HG-40111		CAP-COVER	캡	2			
20	31FV-40230		BOSS-SPACER	보 스	2			
21	31HA-40150		BOOT-SPOOL	부 트	2			
22	S037-102016		BOLT-W/WASHER	와셔붙이 볼트	4			
23	S037-102516		BOLT-W/WASHER	와셔붙이 볼트	2			
24	S037-123026		BOLT-W/WASHER	와셔붙이 볼트	4			
27	S631-011004		O-RING	O-링	1			
28	S275-120006		NUT-SELF LOCKING	자체 잠금 너트	1			
29	S731-012015		BUSHING-DU	DU 부싱	1			
30	31HG-40091		COVER-MCV	커 버	1			
33	S109-100256		BOLT-SOCKET	소켓 볼트	1			
34	S411-100006		WASHER-SPRING	스프링 와셔	1			
35	31HA-40200		BOOT-SPOOL	부 트	2			

3-SPOOL CONTROL VALVE LEVER(STD)

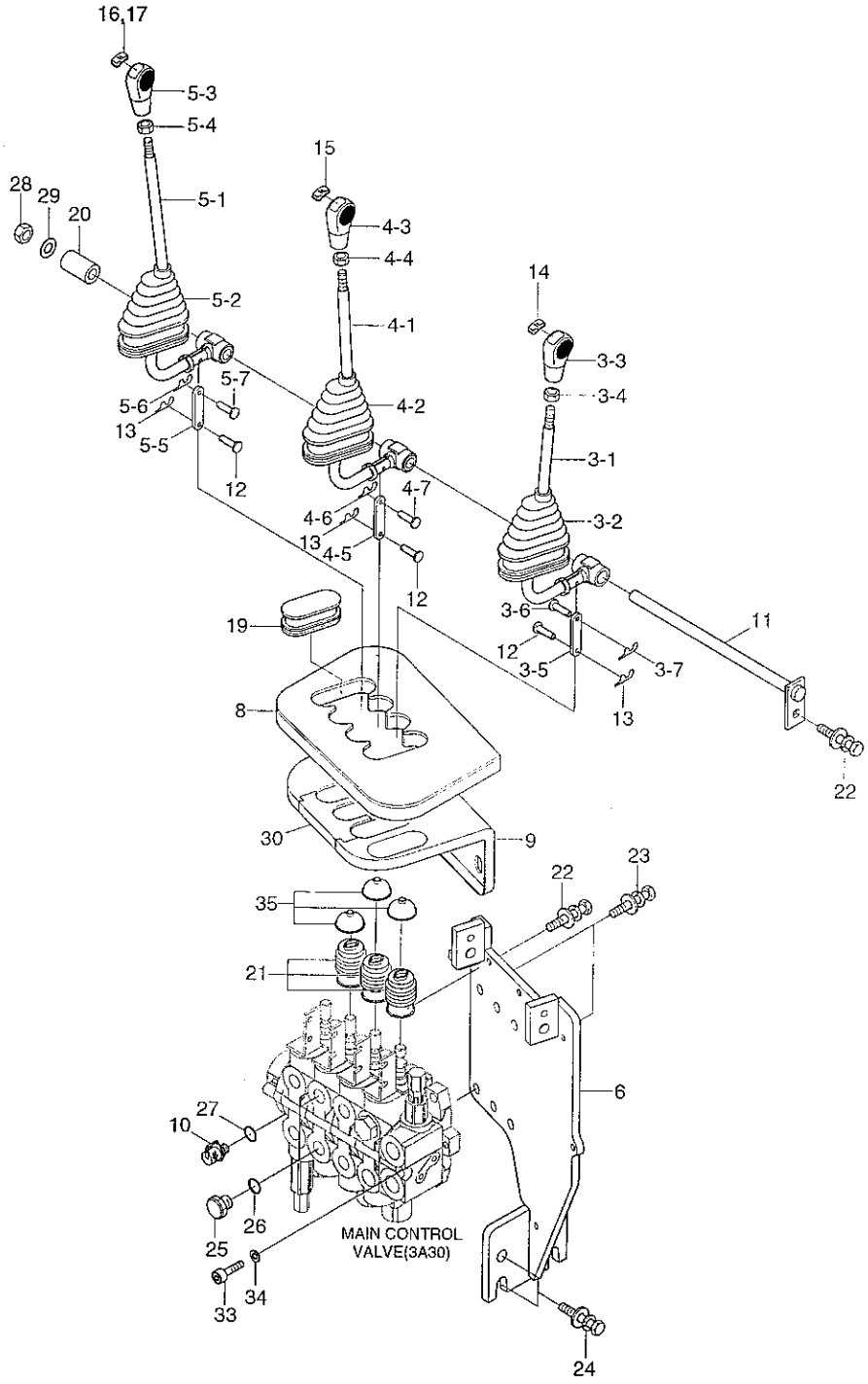

3-SPOOL CONTROL VALVE LEVER(STD)

ITEM 순번	PART NO 품 번	IS	DESCRIPTION 품 명		QTY 수량	SERIAL NO 적용 호기	ITC 호환	REMARK 비 고
3	31HA-40220		MCV C/LEVER ASSY	컨트롤 레버	1			
3-1	31HA-40171		· CONTROL LEVER WA	컨트롤 레버	1			
3-2	31HG-40101		· BOOT-LEVER	부 트	1			
3-3	31HA-40570		· KNOB-NO SYMBOL	노 브	1			
3-4	S205-101006		· NUT-HEX	육각 너트	1			
3-5	31HA-40060		· LINK(42MM)	링 크	1			
3-6	FAC1000640-01		· PIN-LEVER	핀	1			
3-7	S501-050002		· PIN-SELF LOCKING	자체 잠금 핀	1			
4	31HA-40230		MCV C/LEVER ASSY	컨트롤 레버	1			
4-1	31HA-40181		· CONTROL LEVER WA	컨트롤 레버	1			
4-2	31HG-40101		· BOOT-LEVER	부 트	1			
4-3	31HA-40570		· KNOB-NO SYMBOL	노 브	1			
4-4	S205-101006		· NUT-HEX	육각 너트	1			
4-5	31HA-40060		· LINK(42MM)	링 크	1			
4-6	FAC1000640-01		· PIN-LEVER	핀	1			
4-7	S501-050002		· PIN-SELF LOCKING	자체 잠금 핀	1			
5	31HA-40240		MCV C/LEVER ASSY	컨트롤 레버	1			
5-1	31HA-40191		· CONTROL LEVER WA	컨트롤 레버	1			
5-2	31HG-40101		· BOOT-LEVER	부 트	1			
5-3	31HA-40570		· KNOB-NO SYMBOL	노 브	1			
5-4	S205-101006		· NUT-HEX	육각 너트	1			
5-5	31HA-40060		· LINK(42MM)	링 크	1			
5-6	FAC1000640-01		· PIN-LEVER	핀	1			
5-7	S501-050002		· PIN-SELF LOCKING	자체 잠금 핀	1			
6	31HA-40054		BRACKET-MCV WA	브라켓트	1			
8	31HA-40073		PAD-SPONGE	스폰지 패드	1			
9	31HG-40081		COVER-MCV	커 버	1			
10	31EK-11130		COUPLING-SCREW	커플링	1			
11	31HA-40111		SHAFT-MCV LEVER	샤프트	1			
12	S491-050182		PIN-CLEVIS	클레비스 핀	3			
13	S501-050002		PIN-SELF LOCKING	자체 잠금 핀	3			
14	31HA-40700		CAP-SYMBOL,LIFT	노브심볼,리프트	1			LIFT
15	31HA-40710		CAP-SYMBOL,TILT	노브심볼,틸트	1			TILT
16	31HA-40720		CAP-SYMBOL,NONE	노브심볼,노마크	1			NONE
17	31HA-40730		CAP-SYMBOL,SIDE SHIFT	노브 심볼	1			SIDE SHIFT
	31HA-40740		CAP-SYMBOL,F/POSI	노브 심볼	1			F/POSITIONER
	31HA-40750		CAP-SYMBOL,L/STABILIZER	노브심볼,스테빌라이	1			L/STABILIZER
	31HA-40760		CAP-SYMBOL,ROTATING	노브심볼,로테이터	1			ROTATOR
19	31HG-40111		CAP-COVER	캡	1			
20	31FV-40230		BOSS-SPACER	보 스	1			

3-SPOOL CONTROL VALVE LEVER(STD)

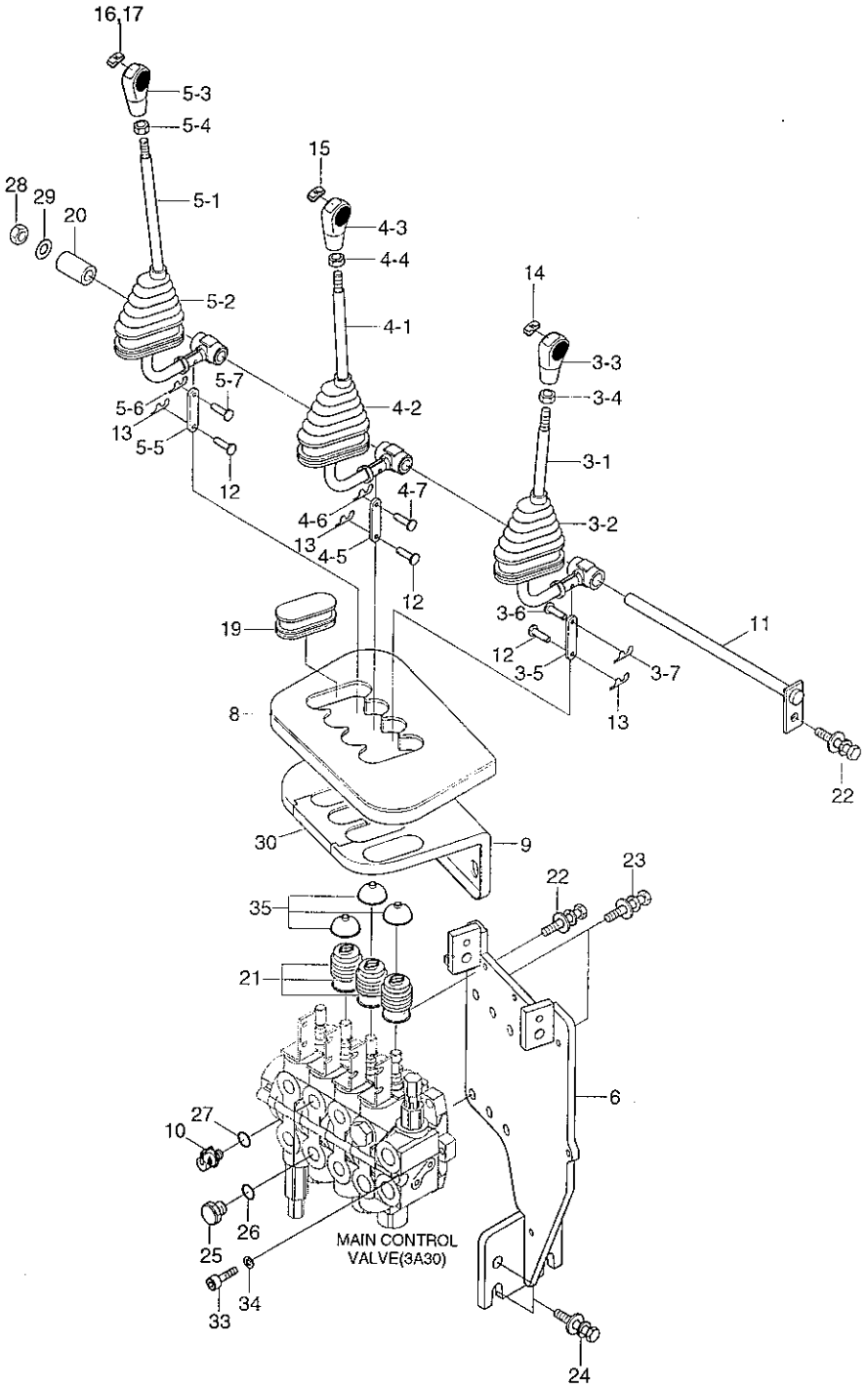

3-SPOOL CONTROL VALVE LEVER(STD)

ITEM 순번	PART NO 품 번	IS	DESCRIPTION 품 명		QTY 수량	SERIAL NO 적용 호기	ITC 호환	REMARK 비 고
21	31HA-40150		BOOT-SPOOL	부 트	3			
22	S037-102016		BOLT-W/WASHER	와셔붙이 볼트	4			
23	S037-102516		BOLT-W/WASHER	와셔붙이 볼트	2			
24	S037-123026		BOLT-W/WASHER	와셔붙이 볼트	4			
25	P220-310103		PLUG-HEX	플러그	2			2-SPOOL
26	S611-016001		O-RING	O-링	2			2-SPOOL
27	S631-011004		O-RING	O-링	1			
28	S275-120006		NUT-SELF LOCKING	자체 잠금 너트	1			
29	S731-012015		BUSHING-DU	DU 부싱	1			
30	31HG-40091		COVER-MCV	커 버	1			
33	S109-100256		BOLT-SOCKET	소켓 볼트	1			
34	S411-100006		WASHER-SPRING	스프링 와셔	1			
35	31HA-40200		BOOT-SPOOL	부 트	3			

4-SPOOL CONTROL VALVE LEVER(OPTION)

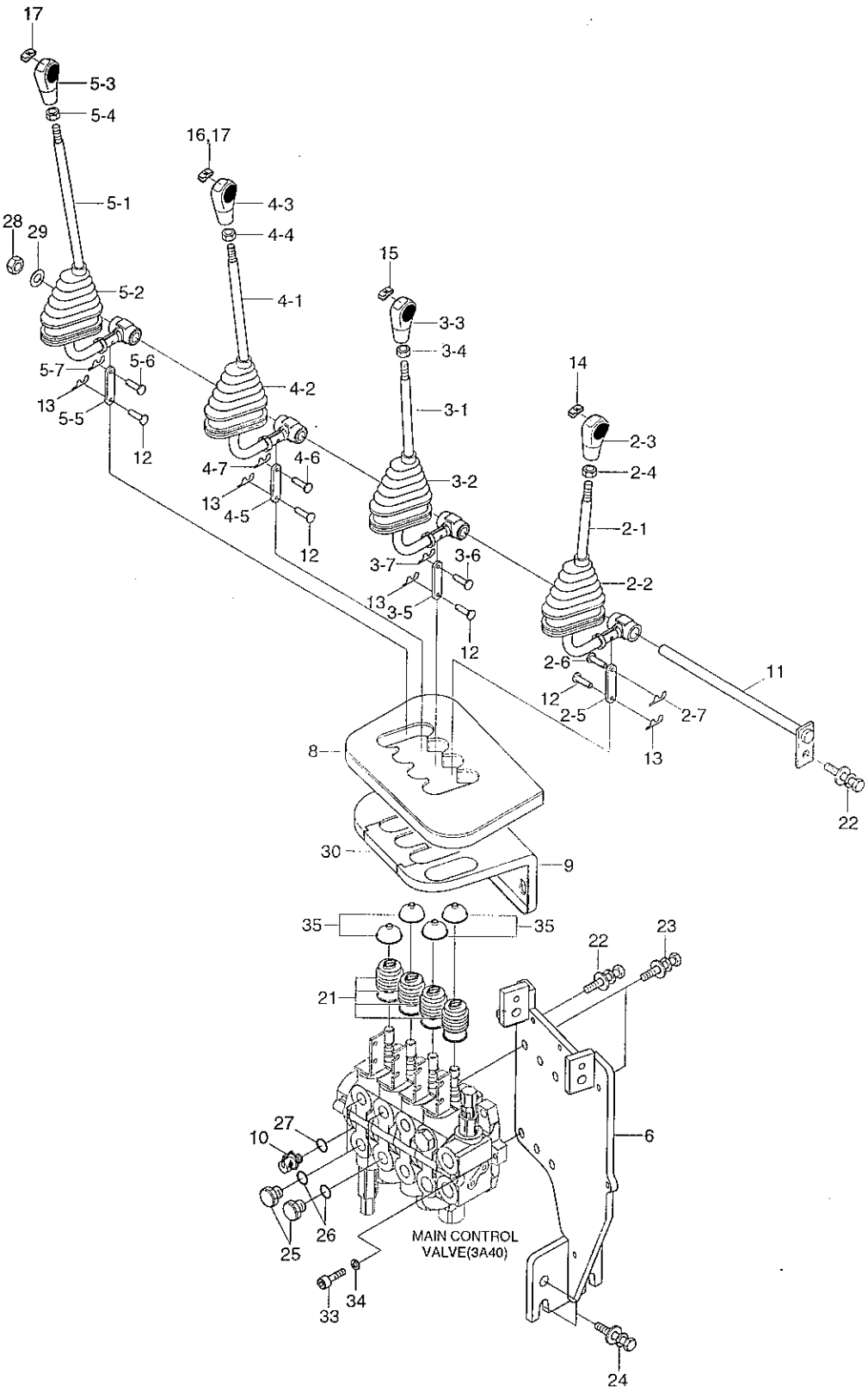

4-SPOOL CONTROL VALVE LEVER(OPTION)

ITEM 순번	PART NO 품 번	IS	DESCRIPTION 품 명		QTY 수량	SERIAL NO 적용 호기	ITC 호환	REMARK 비 고
2	31HA-40210		MCV C/LEVER ASSY	컨트롤 레버	1			
2-1	31HA-40161		· CONTROL LEVER WA	컨트롤 레버	1			
2-2	31HG-40101		· BOOT-LEVER	부 트	1			
2-3	31HA-40570		· KNOB-NO SYMBOL	노 브	1			
2-4	S205-101006		· NUT-HEX	육각 너트	1			
2-5	31HA-40060		· LINK(42MM)	링 크	1			
2-6	FAC1000640-01		· PIN-LEVER	핀	1			
2-7	S501-050002		· PIN-SELF LOCKING	자체 잠금 핀	1			
3	31HA-40220		MCV C/LEVER ASSY	컨트롤 레버	1			
3-1	31HA-40171		· CONTROL LEVER WA	컨트롤 레버	1			
3-2	31HG-40101		· BOOT-LEVER	부 트	1			
3-3	31HA-40570		· KNOB-NO SYMBOL	노 브	1			
3-4	S205-101006		· NUT-HEX	육각 너트	1			
3-5	31HA-40060		· LINK(42MM)	링 크	1			
3-6	FAC1000640-01		· PIN-LEVER	핀	1			
3-7	S501-050002		· PIN-SELF LOCKING	자체 잠금 핀	1			
4	31HA-40230		MCV C/LEVER ASSY	컨트롤 레버	1			
4-1	31HA-40181		· CONTROL LEVER WA	컨트롤 레버	1			
4-2	31HG-40101		· BOOT-LEVER	부 트	1			
4-3	31HA-40570		· KNOB-NO SYMBOL	노 브	1			
4-4	S205-101006		· NUT-HEX	육각 너트	1			
4-5	31HA-40060		· LINK(42MM)	링 크	1			
4-6	FAC1000640-01		· PIN-LEVER	핀	1			
4-7	S501-050002		· PIN-SELF LOCKING	자체 잠금 핀	1			
5	31HA-40240		MCV C/LEVER ASSY	컨트롤 레버	1			
5-1	31HA-40191		· CONTROL LEVER WA	컨트롤 레버	1			
5-2	31HG-40101		· BOOT-LEVER	부 트	1			
5-3	31HA-40570		· KNOB-NO SYMBOL	노 브	1			
5-4	S205-101006		· NUT-HEX	육각 너트	1			
5-5	31HA-40060		· LINK(42MM)	링 크	1			
5-6	FAC1000640-01		· PIN-LEVER	핀	1			
5-7	S501-050002		· PIN-SELF LOCKING	자체 잠금 핀	1			
6	31HA-40054		BRACKET-MCV WA	브라켓트	1			
8	31HA-40073		PAD-SPONGE	스폰지 패드	1			
9	31HG-40081		COVER-MCV	커 버	1			
10	31EK-11130		COUPLING-SCREW	커플링	1			
11	31HA-40111		SHAFT-MCV LEVER	샤프트	1			
12	S491-050182		PIN-CLEVIS	클레비스 핀	4			
13	S501-050002		PIN-SELF LOCKING	자체 잠금 핀	4			
14	31HA-40700		CAP-SYMBOL,LIFT	노브심볼,리프트	1			LIFT

4-SPOOL CONTROL VALVE LEVER(OPTION)

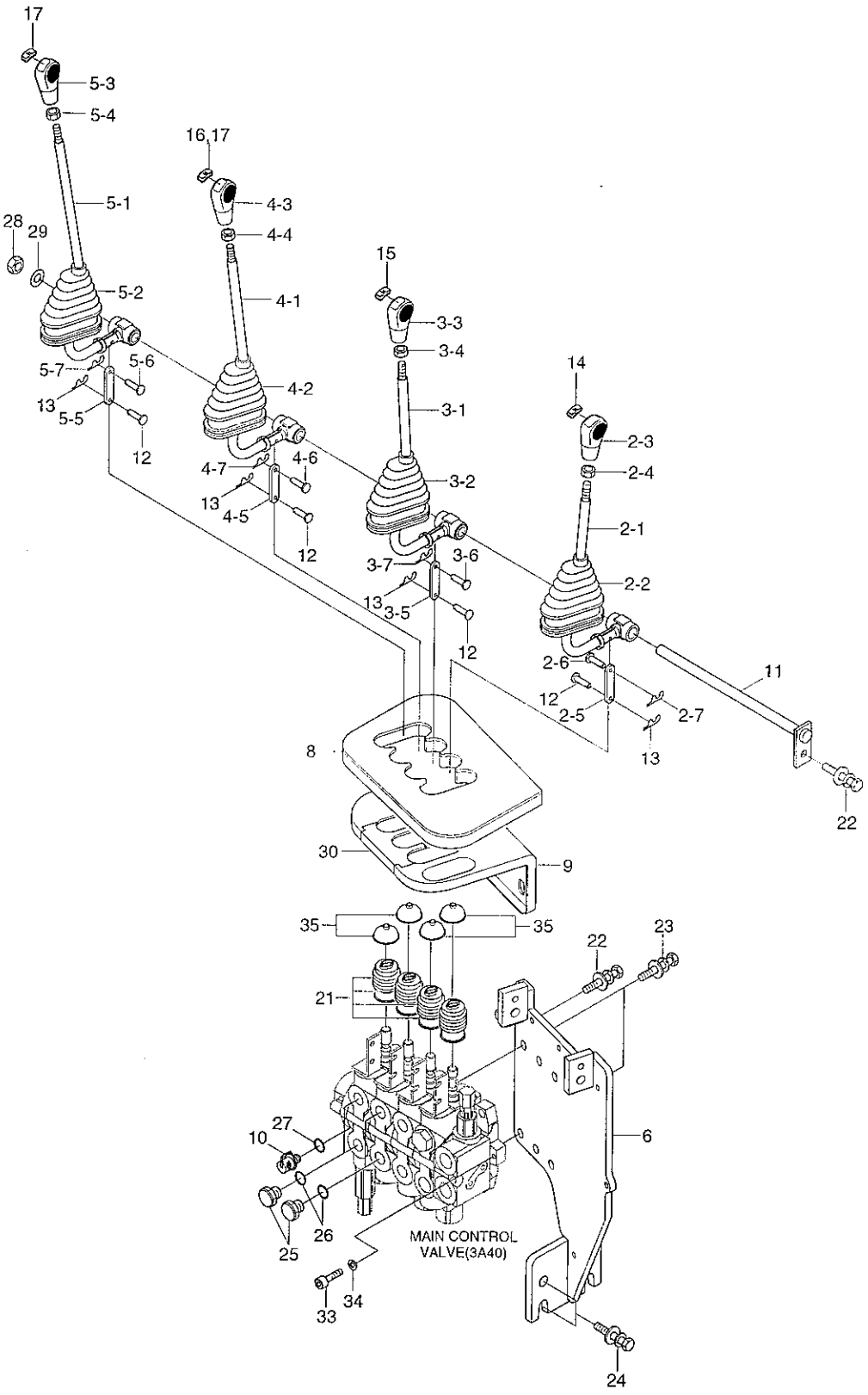

4-SPOOL CONTROL VALVE LEVER(OPTION)

ITEM 순번	PART NO 품 번	IS	DESCRIPTION 품 명		QTY 수량	SERIAL NO 적용 호기	ITC 호환	REMARK 비 고
15	31HA-40710		CAP-SYMBOL,TILT	노브심볼,틸트	1			TILT
16	31HA-40720		CAP-SYMBOL,NONE	노브심볼,노마크	1			NONE
17	31HA-40730		CAP-SYMBOL,SIDE SHIFT	노브 심볼	1			SIDE SHIFT
	31HA-40740		CAP-SYMBOL,F/POSI	노브 심볼	1			F/POSITIONER
	31HA-40750		CAP-SYMBOL,L/STABILIZER	노브심볼,스테빌라이	1			L/STABILIZER
	31HA-40760		CAP-SYMBOL,ROTATING	노브심볼,로테이터	1			ROTATOR
21	31HA-40150		BOOT-SPOOL	부 트	4			
22	S037-102016		BOLT-W/WASHER	와셔붙이 볼트	4			
23	S037-102516		BOLT-W/WASHER	와셔붙이 볼트	2			
24	S037-123026		BOLT-W/WASHER	와셔붙이 볼트	4			
25	P220-310103		PLUG-HEX	플러그	4			2-SPOOL
	P220-310103		PLUG-HEX	플러그	2			3-SPOOL
26	S611-016001		O-RING	O-링	4			2-SPOOL
	S611-016001		O-RING	O-링	2			3-SPOOL
27	S631-011004		O-RING	O-링	1			
28	S275-120006		NUT-SELF LOCKING	자체 잠금 너트	1			
29	S731-012015		BUSHING-DU	DU 부싱	1			
30	31HG-40091		COVER-MCV	커 버	1			
33	S109-100256		BOLT-SOCKET	소켓 볼트	1			
34	S411-100006		WASHER-SPRING	스프링 와셔	1			
35	31HA-40200		BOOT-SPOOL	부 트	4			

MAIN HYDRAULIC PIPING(BOOSTER)

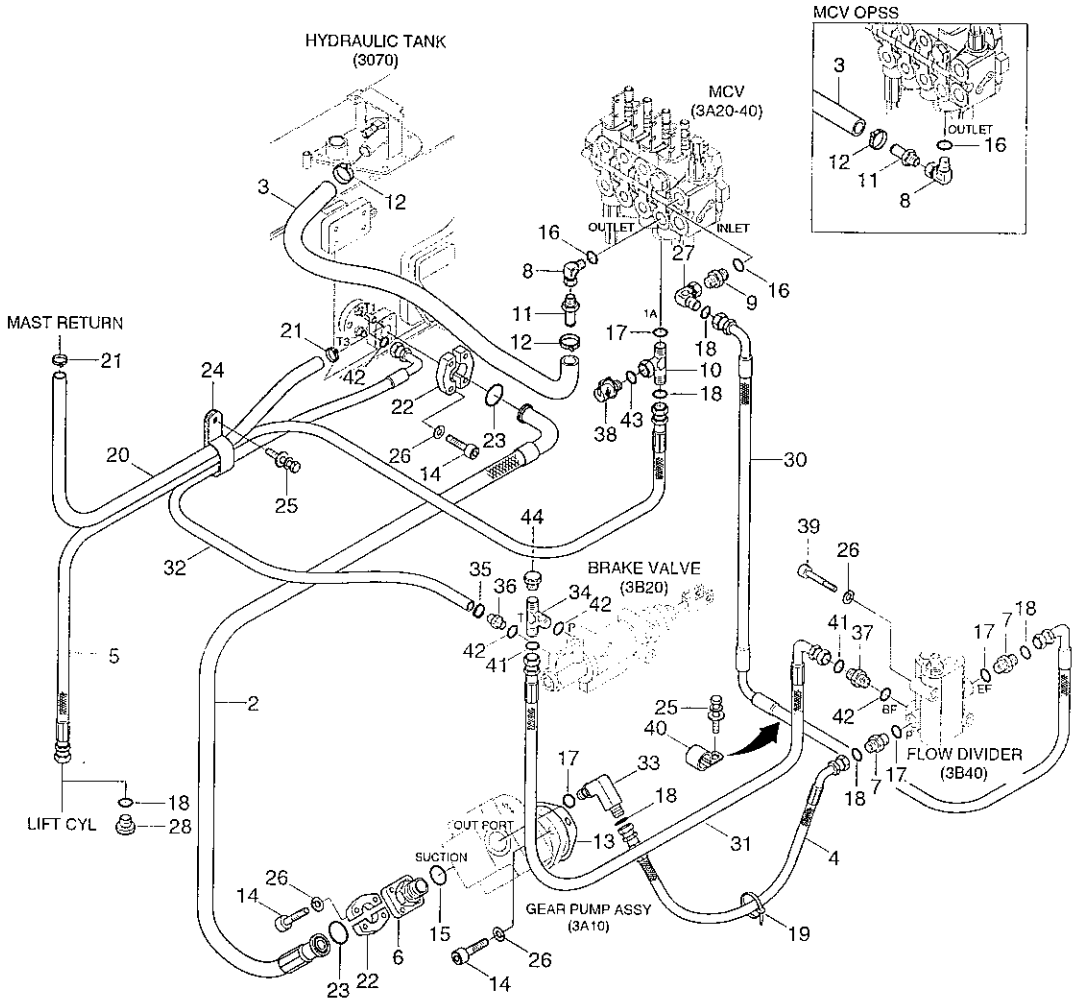

ITEM	PART NO	QTY	DESCRIPTION
3	31HF-20012	1	Without OPSS, Travel OPSS
	31HF-20040		Travel and mast tilting,lifting,lowering OPSS
12	S572-380006	3	Without OPSS, Travel OPSS
	S572-380006	2	Travel and mast tilting,lifting,lowering OPSS

MAIN HYDRAULIC PIPING(BOOSTER)

ITEM 순번	PART NO 품 번	IS	DESCRIPTION 품 명		QTY 수량	SERIAL NO 적용 호기	ITC 호환	REMARK 비 고
2	31HF-20050		HOSE ASSY 0X90	유압호스	1			
3	31HF-20012		HOSE-RETURN	유압 호스	1			SEE ILLUST
	31HF-20040		HOSE-RETURN	유압 호스	1			SEE ILLUST
4	P920-104015		HOSE ASSY-ORFS 0X45	유압 호스	1			
5	P913-104029		HOSE ASSY-ORFS 0X0	유압 호스	1			
6	31HA-20200		CONNECTOR-FLANGE	컨넥터	1			
7	31HA-20061		CONNECTOR	컨넥터	2			
8	31HH-20060		ELBOW-90D,SWIVEL	엘 보	1			
9	31FT-70130		CONNECTOR	컨넥터	1			
10	31HA-20091		TEE-WITH TEST PORT	티	1			
11	31LF-30120		CONNECTOR	컨넥터	1			
12	S572-380006		CLAMP-HOSE WIRE TYPE	클램프	3			SEE ILLUST
	S572-380006		CLAMP-HOSE WIRE TYPE	클램프	2			SEE ILLUST
13	31FJ-20070		GASKET	가스켓	1			
14	S109-100356		BOLT-SOCKET	소켓 볼트	10			
15	S611-030001		O-RING	O-링	1			
16	S611-023001		O-RING	O-링	2			
17	S611-019001		O-RING	O-링	3			
18	S621-016001		O-RING,ORFS	O-링	6			
19	S552-050203		CLAMP-BAND	클램프	5			
20	31FA-10660		HOSE	호 스	1			
21	S572-240006		CLAMP-HOSE WIRE TYPE	클램프	2			
22	P173-160104		FLANGE-SPLIT	분할 플랜지	4			
23	Y171-024004		O-RING	O-링	2			
24	31HA-20240		CLAMP-HOSE	클램프	1			
25	S035-082026		BOLT-W/WASHER	와셔붙이 볼트	3			
26	S411-100006		WASHER-SPRING	스프링 와셔	12			
27	31HA-20010		ELBOW-90D,SWIVEL	엘 보	1			
28	31HF-20030		PLUG-ORFS	플러그	1			
30	31HF-20080		HOSE ASSY-ORFS 90X90D	유압 호스	1			
31	P930-064021		HOSE ASSY-ORFS 0X90	유압 호스	1			
32	31HA-10200		HOSE ASSY(90XHE)	유압 호스	1			
33	31HA-20150		ELBOW-90D	엘 보	1			
34	31HA-20110		TEE,WITH TEST PORT	티	1			
35	S520-170000		CLAMP-HOSE	호스 클램프	2			
36	31HA-10170		CONNECTOR-BULK HOSE	컨넥터	1			
37	X500-310002		CONNECTOR-ORFS	컨넥터	1			
38	31HF-20090		COUPLING-SCREW	커플링	1			
39	S017-080606		BOLT-HEX	육각 볼트	2			
40	31HA-10220		CLAMP-HOSE	클램프	1			

MAIN HYDRAULIC PIPING(BOOSTER)

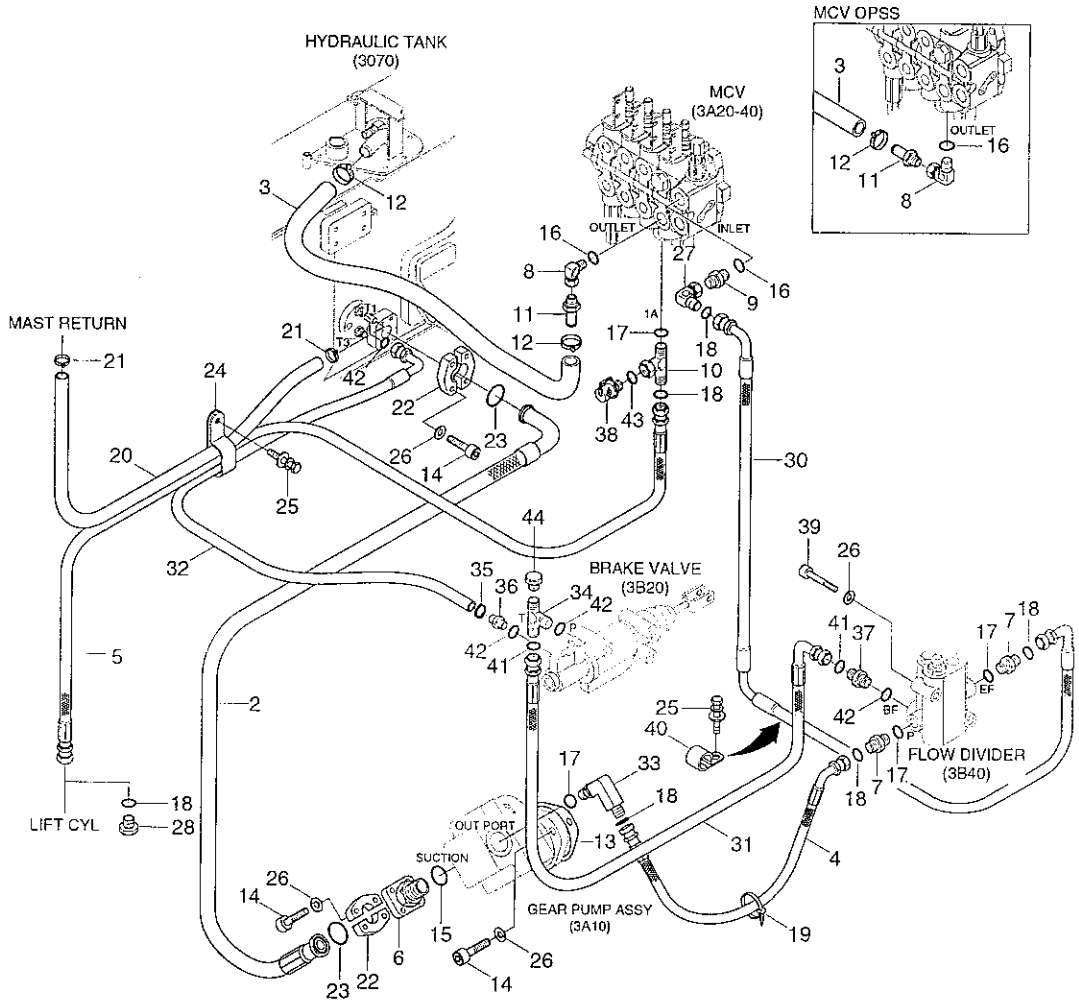

ITEM	PART NO	QTY	DESCRIPTION
3	31HF-20012	1	Without OPSS, Travel OPSS
	31HF-20040		Travel and mast tilting,lifting,lowering OPSS
12	S572-380006	3	Without OPSS, Travel OPSS
	S572-380006	2	Travel and mast tilting,lifting,lowering OPSS

MAIN HYDRAULIC PIPING(BOOSTER)

ITEM 순번	PART NO 품 번	IS	DESCRIPTION 품 명	QTY 수량	SERIAL NO 적용 호기	ITC 호환	REMARK 비 고
41	S621-012001		O-RING O-링	3			
42	S611-012001		O-RING O-링	4			
43	S631-011004		O-RING O-링	2			
44	P220-110102		PLUG 플러그	1			

MAIN HYDRAULIC PIPING (NON BOOSTER)

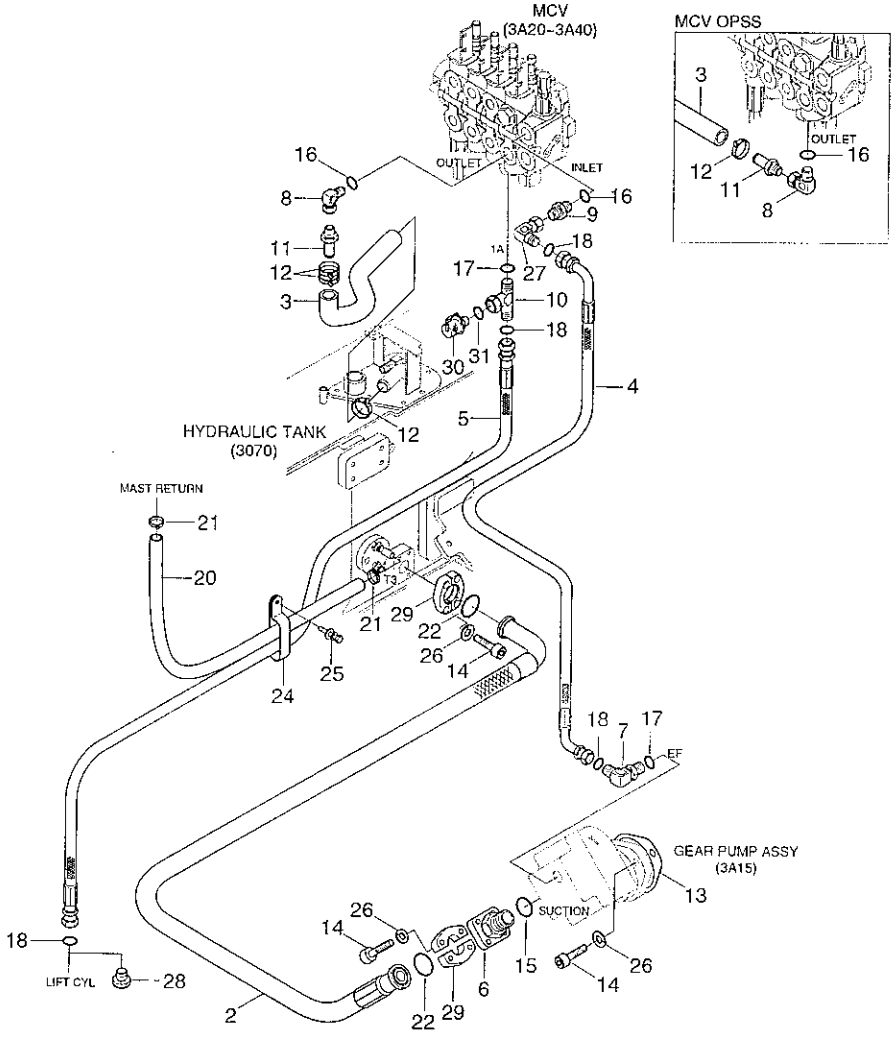

Item	Part no	Qty	Description
3	31HF-20012	1	Without OPSS, Travel OPSS
	31HF-20040		Travel and mast tilting,lifting,lowering OPSS
12	S572-380006	3	Without OPSS, Travel OPSS
	S572-380006	2	Travel and mast tilting,lifting,lowering OPSS

MAIN HYDRAULIC PIPING(NON BOOSTER)

ITEM 순번	PART NO 품 번	IS	DESCRIPTION 품 명		QTY 수량	SERIAL NO 적용 호기	ITC 호환	REMARK 비 고
2	31HF-20050		HOSE ASSY 0X90	유압호스	1			
3	31HF-20012		HOSE-RETURN	유압 호스	1			SEE ILLUST
	31HF-20040		HOSE-RETURN	유압 호스	1			SEE ILLUST
4	31HF-20060		HOSE ASSY-ORFS 45X90D	유압 호스	1			
5	P913-104030		HOSE ASSY-ORFS 0X0	유압 호스	1			
6	31HA-20200		CONNECTOR-FLANGE	컨넥터	1			
7	31HA-20041		ELBOW-90	엘 보	1			
8	31HH-20060		ELBOW-90D,SWIVEL	엘 보	1			
9	31FT-70130		CONNECTOR	컨넥터	1			
10	31HA-20090		TEE-WITH TEST PORT	티	1			
11	31LF-30120		CONNECTOR	컨넥터	1			
12	S572-380006		CLAMP-HOSE WIRE TYPE	클램프	3			SEE ILLUST
	S572-380006		CLAMP-HOSE WIRE TYPE	클램프	2			SEE ILLUST
13	31FJ-20070		GASKET	가스켓	1			
14	S109-100356		BOLT-SOCKET	소켓 볼트	10			
15	S611-030001		O-RING	O-링	1			
16	S611-023001		O-RING	O-링	2			
17	S611-019001		O-RING	O-링	2			
18	S621-016001		O-RING,ORFS	O-링	4			
20	31FA-10660		HOSE	호 스	1			
21	S572-240006		CLAMP-HOSE WIRE TYPE	클램프	2			
22	Y171-024004		O-RING	O-링	2			
24	31HA-20240		CLAMP-HOSE	클램프	1			
25	S035-082026		BOLT-W/WASHER	와셔붙이 볼트	1			
26	S411-100006		WASHER-SPRING	스프링 와셔	10			
27	31HA-20010		ELBOW-90D,SWIVEL	엘 보	1			
28	31HF-20030		PLUG-ORFS	플러그	1			
29	P173-160104		FLANGE-SPLIT	분할 플랜지	4			
30	31EK-11130		COUPLING-SCREW	커플링	1			
31	S631-011004		O-RING	O-링	1			

TILT HYDRAULIC PIPING

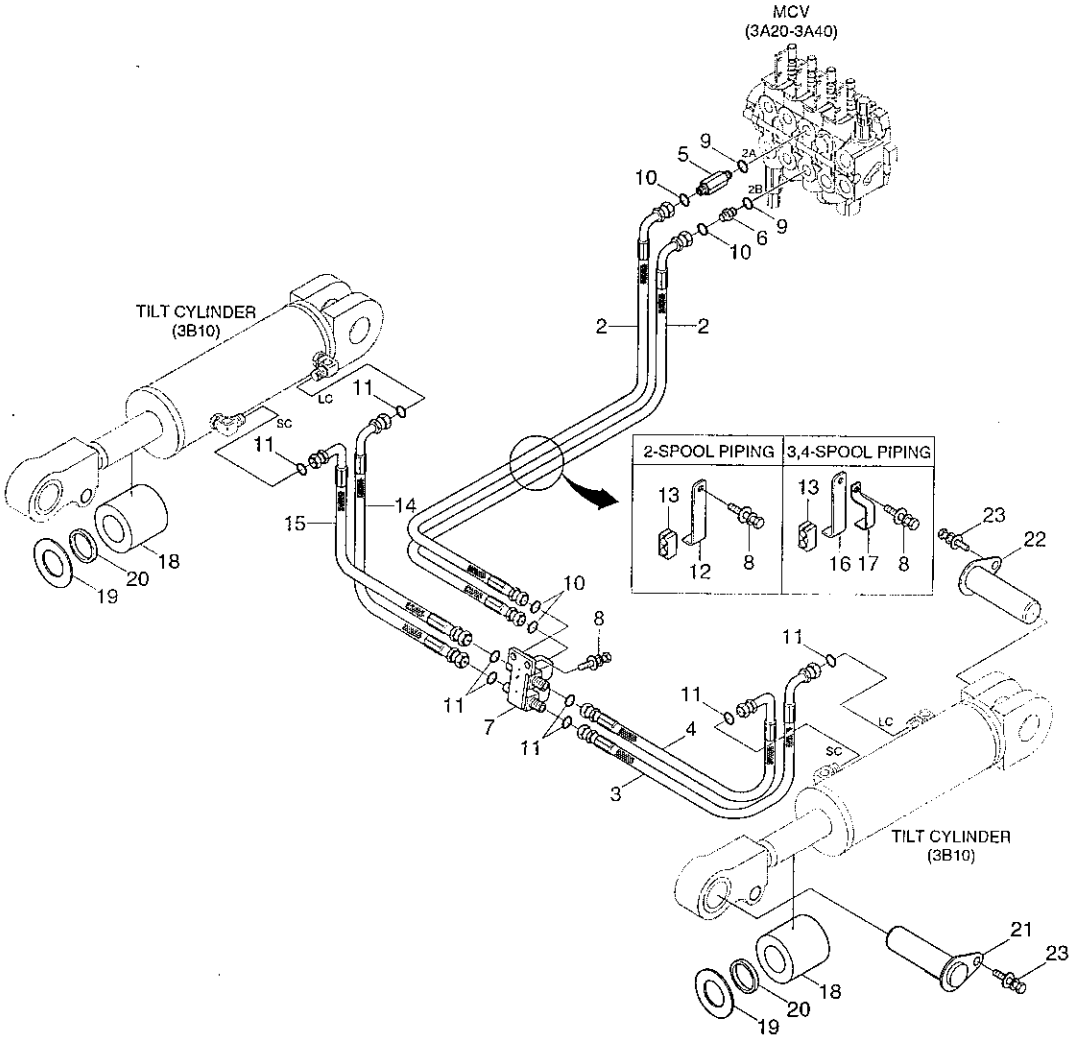

TILT HYDRAULIC PIPING

ITEM 순번	PART NO 품 번	IS	DESCRIPTION 품 명		QTY 수량	SERIAL NO 적용 호기	ITC 호환	REMARK 비 고
2	P930-064022		HOSE ASSY-ORFS 0X90	유압 호스	2			
3	P933-044009		HOSE ASSY-ORFS 0X90	유압 호스	1			
4	31HA-70080		HOSE ASSY-ORFS 0X105D	유압 호스	1			
5	31HA-70090		CONNECTOR-LONG,ORFS	컨넥터	1			
6	31FN-10070		CONNECTOR	컨넥터	1			
7	31HA-70012		TEE WA	티	1			
8	S035-082526		BOLT-W/WASHER	와셔붙이 볼트	3			
9	S611-016001		O-RING	O-링	2			
10	S621-012001		O-RING	O-링	5			
11	S621-011001		O-RING	O-링	8			
12	31HA-70120		CLAMP-HOSE	클램프	1			2-SPOOL
13	31FA-60020		RUBBER	고 무	1			
14	31HA-70100		HOSE ASSY-ORFS 0X90D	유압 호스	1			
15	31HA-70110		HOSE ASSY-ORFS 0X105D	유압 호스	1			
16	31HA-70130		CLAMP-HOSE	클램프	1			3-SPOOL
17	31HA-70140		CLAMP-HOSE	클램프	1			4-SPOOL
18	31HA-70060		SPACER-TILT CYL-57.5MM	스페이서	2			V450-TF600
	31HA-70070		SPACER-TILT CYL-82MM	스페이서	2			TF650-TF700
19	31FE-70210		SHIM(1.0T)	심	4			V450-TF700
20	S631-035004		O-RING,ORFS	O-링	2			V450-TF700
21	FHC1002200		PIN	핀	2			
22	61FG-17000		PIN ASSY	핀	2			
23	S037-102526		BOLT-W/WASHER	와셔붙이 볼트	4			

STEERING HYD PIPING(BOOSTER BRAKE)

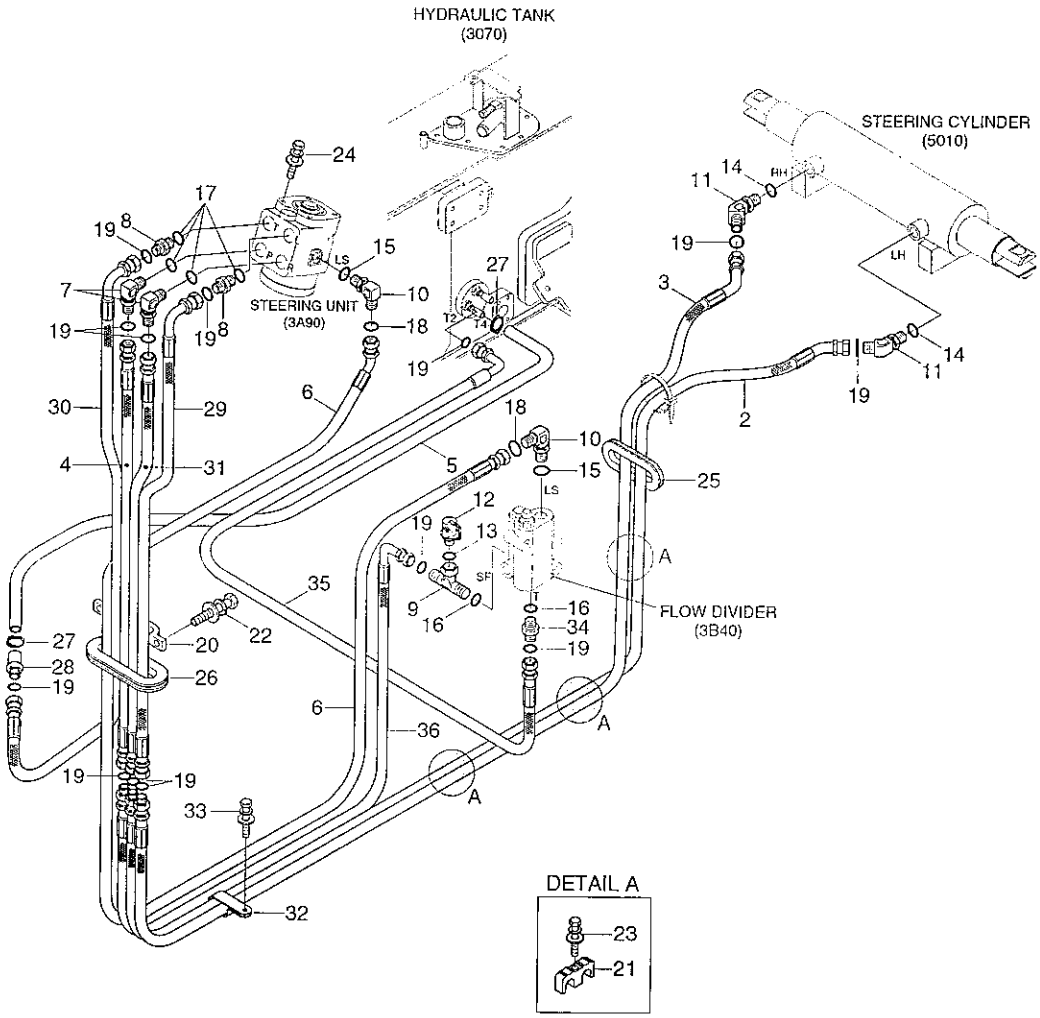

STEERING HYD PIPING(BOOSTER BRAKE)

ITEM 순번	PART NO 품 번	IS	DESCRIPTION 품 명		QTY 수량	SERIAL NO 적용 호기	ITC 호환	REMARK 비 고
2	31HA-10113		HOSE ASSY(0X45)-ORFS	유압 호스	1			2.0/2.5TON
	31HA-10013		HOSE ASSY(0X45)-ORFS	유압 호스	1			3.0TON
3	31HA-10122		HOSE ASSY(0X45)-ORFS	유압 호스	1			2.0/2.5TON
	31HA-10022		HOSE ASSY(0X45)-ORFS	유압 호스	1			3.0TON
4	P910-065013		HOSE ASSY-ORFS 0X0	유압 호스	1			
5	P760-013110		HOSE-RUBBER LOW	유압 호스	1			
6	P920-044029		HOSE ASSY-ORFS 0X45	유압 호스	1			
7	31HA-10060		ELBOW-90D	엘 보	2			
8	31HA-10100		CONNECTOR	컨넥터	2			
9	31HA-10051		TEE,WITH TEST PORT	티	1			
10	31FG-10020		ELBOW-90	엘 보	2			
11	31HA-10080		ELBOW-45D	엘 보	2			
12	31HF-20090		COUPLING-SCREW	커플링	1			
13	S631-011004		O-RING	O-링	1			
14	S631-014004		O-RING	O-링	2			
15	S611-009001		O-RING	O-링	1			
16	S611-012001		O-RING	O-링	1			
17	S611-016001		O-RING	O-링	5			
18	S621-011001		O-RING	O-링	2			
19	S621-012001		O-RING	O-링	12			
20	31HA-10090		CLAMP-HOSE	호스 클램프	1			
21	31HH-10020		CLAMP-HOSE	호스 클램프	4			
22	S035-082526		BOLT-W/WASHER	와셔붙이 볼트	2			
23	S035-084026		BOLT-W/WASHER	와셔붙이 볼트	4			
24	S037-102516		BOLT-W/WASHER	와셔붙이 볼트	4			
25	31HA-10140		GROMMET	그로메트	1			
26	S760-030622		GROMMET	그로메트	1			
27	S520-170000		CLAMP-HOSE	호스 클램프	3			
28	31HA-10150		CONNECTOR-BULK HOSE	컨넥터	1			
29	P930-064012		HOSE ASSY-ORFS 0X90	유압 호스	1			
30	31HA-10230		HOSE ASSY-ORFS 0X90D	유압 호스	1			
31	P910-064013		HOSE ASSY-ORFS 0X0	유압 호스	1			
32	31HA-10160		CLAMP-HOSE	클램프	1			
33	S035-082026		BOLT-W/WASHER	와셔붙이 볼트	1			
34	31HA-10170		CONNECTOR-BULK HOSE	컨넥터	1			
35	31HA-10180		HOSE ASSY	유압 호스	1			
36	31HF-10050		HOSE ASSY-ORFS 0X90D	유압 호스	1			

STEERING HYD PIPING(NON BOOSTER BRAKE)

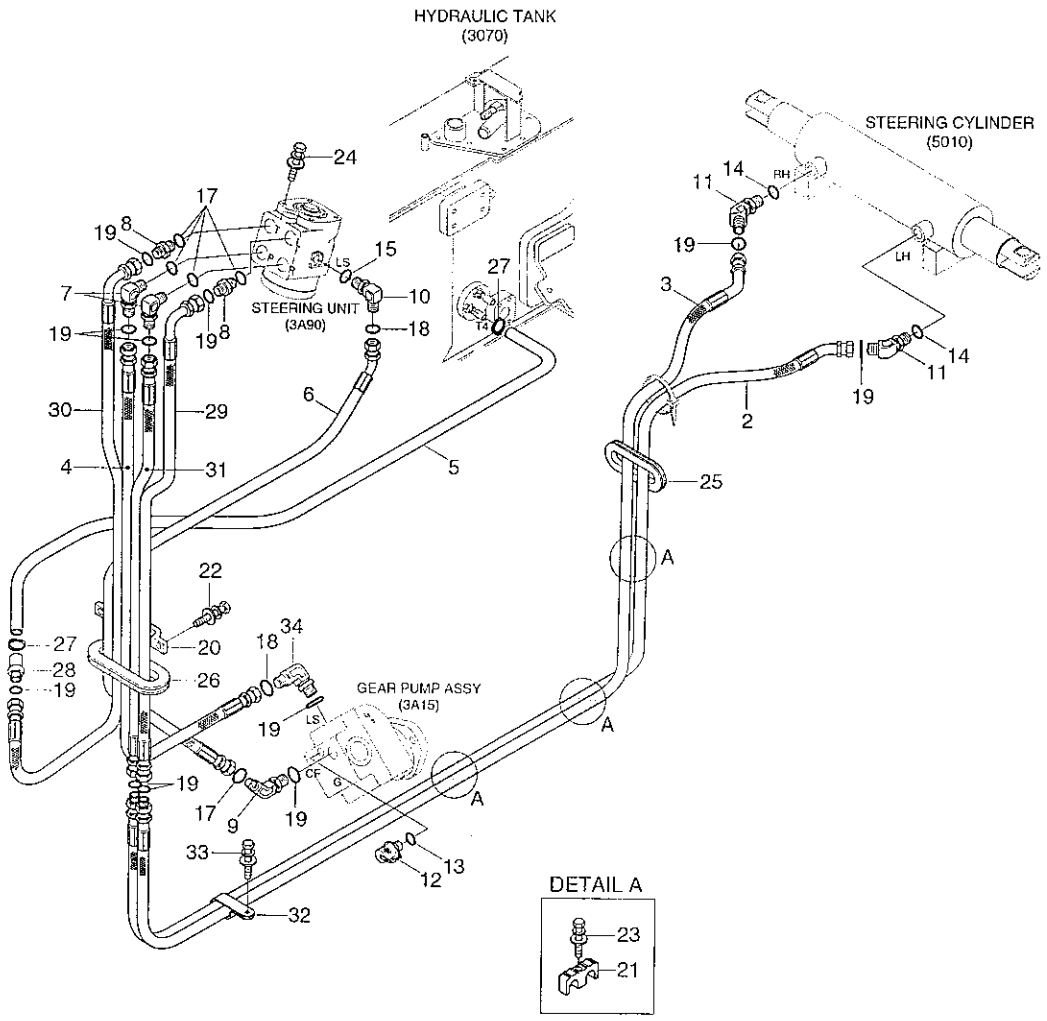

STEERING HYD PIPING(NON BOOSTER BRAKE)

ITEM 순번	PART NO 품 번	IS	DESCRIPTION 품 명		QTY 수량	SERIAL NO 적용 호기	ITC 호환	REMARK 비 고
2	31HA-10113		HOSE ASSY(0X45)-ORFS	유압 호스	1			2.0/2.5TON
	31HA-10013		HOSE ASSY(0X45)-ORFS	유압 호스	1			3.0TON
3	31HA-10122		HOSE ASSY(0X45)-ORFS	유압 호스	1			2.0/2.5TON
	31HA-10022		HOSE ASSY(0X45)-ORFS	유압 호스	1			3.0TON
4	P910-065014		HOSE ASSY-ORFS 0X0	유압 호스	1			
5	P760-013110		HOSE-RUBBER LOW	유압 호스	1			
6	P920-044016		HOSE ASSY-ORFS 0X45	유압 호스	1			
7	31HA-10060		ELBOW-90D	엘 보	2			
8	31HA-10100		CONNECTOR	컨넥터	2			
9	31HB-10030		ELBOW-45	엘 보	1			
10	31FG-10020		ELBOW-90	엘 보	1			
11	31HA-10080		ELBOW-45D	엘 보	2			
12	31HF-20090		COUPLING-SCREW	커플링	1			
13	S631-011004		O-RING	O-링	1			
14	S631-014004		O-RING	O-링	2			
15	S611-009001		O-RING	O-링	1			
17	S611-016001		O-RING	O-링	5			
18	S621-011001		O-RING	O-링	2			
19	S621-012001		O-RING	O-링	12			
20	31HA-10090		CLAMP-HOSE	호스 클램프	1			
21	31HH-10020		CLAMP-HOSE	호스 클램프	3			
22	S035-082526		BOLT-W/WASHER	와셔붙이 볼트	2			
23	S035-084026		BOLT-W/WASHER	와셔붙이 볼트	3			
24	S037-102516		BOLT-W/WASHER	와셔붙이 볼트	4			
25	31HA-10140		GROMMET	그로메트	1			
26	S760-030622		GROMMET	그로메트	1			
27	S520-170000		CLAMP-HOSE	호스 클램프	2			
28	31HA-10150		CONNECTOR-BULK HOSE	컨넥터	1			
29	P930-064012		HOSE ASSY-ORFS 0X90	유압 호스	1			
30	31HA-10230		HOSE ASSY-ORFS 0X90D	유압 호스	1			
31	P910-064013		HOSE ASSY-ORFS 0X0	유압 호스	1			
32	31HA-10130		CLAMP-HOSE	클램프	1			
33	S035-082026		BOLT-W/WASHER	와셔붙이 볼트	1			
34	31HF-10040		ELBOW-90,SWIVEL,ORFS	엘 보	1			

HYDRAULIC OIL TANK

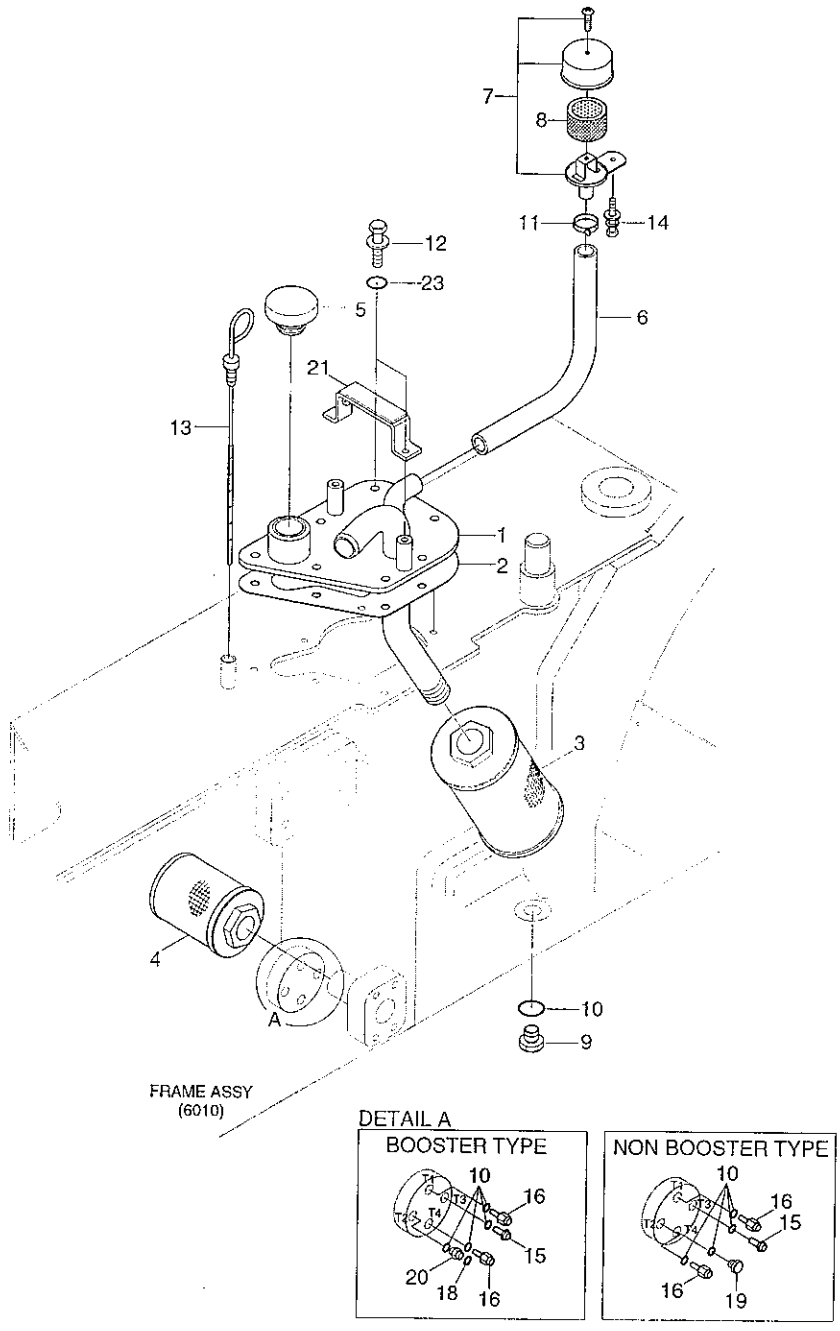

HYDRAULIC OIL TANK

ITEM 순번	PART NO 품 번	IS	DESCRIPTION 품 명		QTY 수량	SERIAL NO 적용 호기	ITC 호환	REMARK 비 고
1	31HA-30013		FLANGE WA-HYD TANK	플랜지	1			
2	31HA-30020		GASKET-HYD TANK	가스켓	1			
3	F42650010		FILTER-RETURN	필 터	1			
4	FHC1007100		STRAINER-SUCTION	스트레이너	1			
5	31HA-30050		CAP-HYD OIL	캡	1			
6	31FF-81620		HOSE-RUBBER	호 스	1			
7	31FV-30031		CAP-AIR BREATHER	캡	1			
8	F23650200		FILTER-AIR BREATHER	필 터	1			
9	31FA-30430		PLUG-MAGNETIC	플러그	1			
10	S631-014004		O-RING	O-링	5			
11	S520-027000		CLAMP-HOSE	호스 클램프	2			
12	31HA-30041		BOLT-HEX,WITH SEAL	육각 볼트	7			
13	31HA-30060		DIPSTICK-HYD TANK	게이지	1			
14	S035-061526		BOLT-W/WASHER	와셔붙이 볼트	1			
15	31HA-20160		CONNECTOR-BULK HOSE	컨넥터	1			
16	31HA-20170		CONNECTOR-BULK HOSE	컨넥터	2			
18	S621-012001		O-RING	O-링	1			
19	P220-110103		PLUG	플러그	1			NON BOOSTER
20	31HA-20180		CONNECTOR-ORFS	컨넥터	1			BOOSTER
21	31HA-30100		CLAMP-BATTERY	클램프	1			
22	S035-082026		BOLT-W/WASHER	와셔붙이 볼트	3			
23	S631-008004		O-RING	O-링	7			

HYDRAULIC PUMP(BOOSTER)

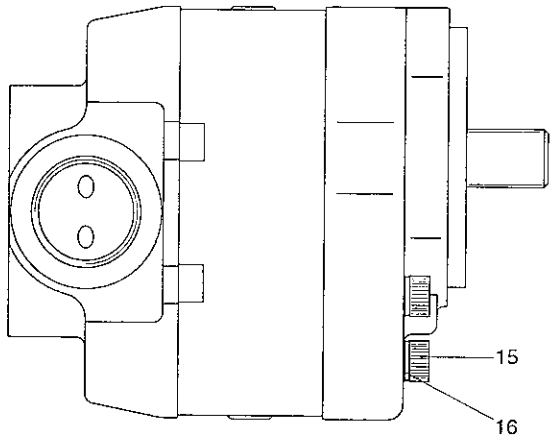

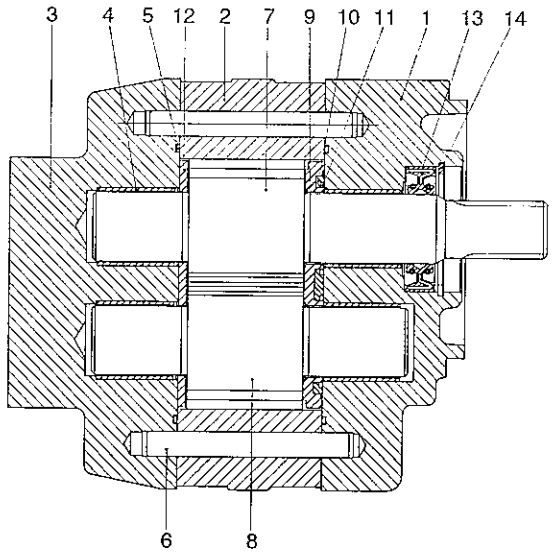

HYDRAULIC PUMP(BOOSTER)

ITEM 순번	PART NO 품 번	IS	DESCRIPTION 품 명		QTY 수량	SERIAL NO 적용 호기	ITC 호환	REMARK 비 고
*	31HA-01410		GEAR PUMP	기어 펌프	1			
1	XKAU-00186		· HOUSING	하우징	1			
2	XKAU-00201		· BODY	바 디	1			
3	XKAU-00188		· REAR COVER	리어 커버	1			
4	XKAU-00189		· BUSHING	부 싱	4			
5	XKAU-00010		· O-RING	O-링	2			
6	XKAU-00202		· PIN	핀	2			
7	XKAU-00203		· DRIVE GEAR	구동 기어	1			
8	XKAU-00204		· IDLE GEAR	아이들 기어	1			
9	XKAU-00193		· SIDE PLATE	사이드 플레이트	1			
10	XKAU-00194		· O-RING	O-링	1			
11	XKAU-00195		· BACK-UP RING	백업 링	1			
12	XKAU-00196		· SIDE PLATE	사이드 플레이트	1			
13	XKAU-00197		· OIL SEAL	오일 씰	1			
14	XKAU-00198		· SNAP RING	스냅 링	1			
15	XKAU-00205		· BOLT	볼 트	8			
16	XKAU-00200		· WASHER	와 셔	8			

HYDRAULIC PUMP(NON BOOSTER)

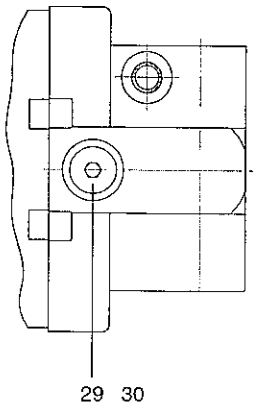

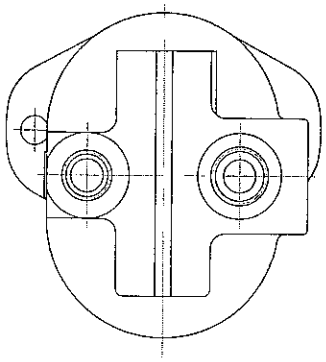

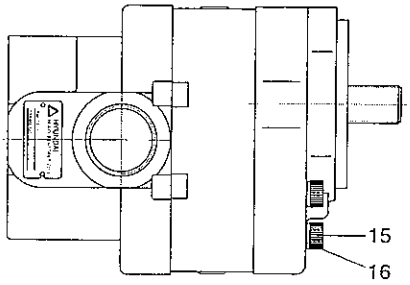

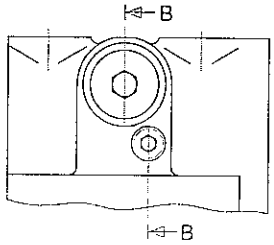

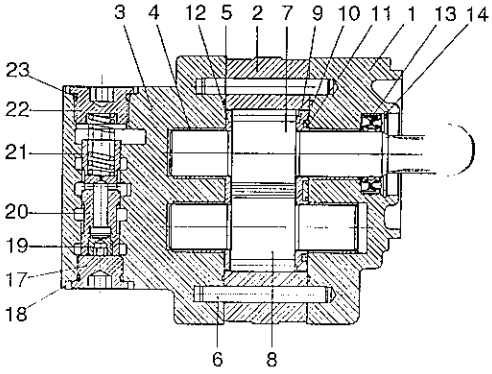

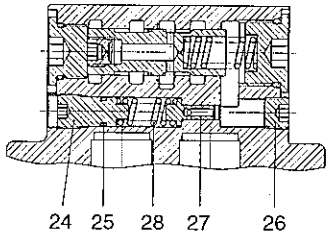

SECTION "B-B"

HYDRAULIC PUMP(NON BOOSTER)

ITEM 순번	PART NO 품 번	IS	DESCRIPTION 품 명	QTY 수량	SERIAL NO 적용 호기	ITC 호환	REMARK 비 고
*	31HA-01210		GEAR PUMP(W/ P/VALVE) 기어 펌프	1			
1	XKAU-00186		· HOUSING 하우징	1			
2	XKAU-00201		· BODY 바 디	1			
3	XKAU-00206		· PRIORITY V/V BODY 플라이오리티 밸브	1			
4	XKAU-00189		· BUSHING 부 싱	4			
5	XKAU-00010		· O-RING O-링	2			
6	XKAU-00202		· PIN 핀	2			
7	XKAU-00203		· DRIVE GEAR 구동 기어	1			
8	XKAU-00204		· IDLE GEAR 아이들 기어	1			
9	XKAU-00193		· SIDE PLATE 사이드 플레이트	1			
10	XKAU-00194		· O-RING O-링	1			
11	XKAU-00195		· BACK-UP RING 백업 링	1			
12	XKAU-00196		· SIDE PLATE 사이드 플레이트	1			
13	XKAU-00197		· OIL SEAL 오일 씰	1			
14	XKAU-00198		· SNAP RING 스냅 링	1			
15	XKAU-00205		· BOLT 볼 트	8			
16	XKAU-00200		· WASHER 와 셔	8			
17	XKAU-00207		· PLUG 플러그	1			
18	XKAU-00071		· O-RING O-링	1			
19	XKAU-00208		· ORIFICE PLUG 오리피스 플러그	1			
20	XKAU-00209		· SPOOL 스 풀	1			
21	XKAU-00210		· SPRING 스프링	1			
22	XKAU-00211		· PLUG 플러그	1			
23	XKAU-00212		· O-RING O-링	1			
24	XKAU-00213		· ADJUST SCREW 조정 스크류	1			
25	XKAU-00214		· O-RING O-링	1			
26	XKAU-00215		· BOLT PLUG 볼트 플러그	1			
27	XKAU-00216		· POPPET 포피트	1			
28	XKAU-00217		· SPRING RELIEF 스프링 릴리프	1			
29	XKAU-00218		· PLUG 플러그	1			
30	XKAU-00219		· O-RING O-링	1			

MAIN CONTROL VALVE(2-SPOOL)

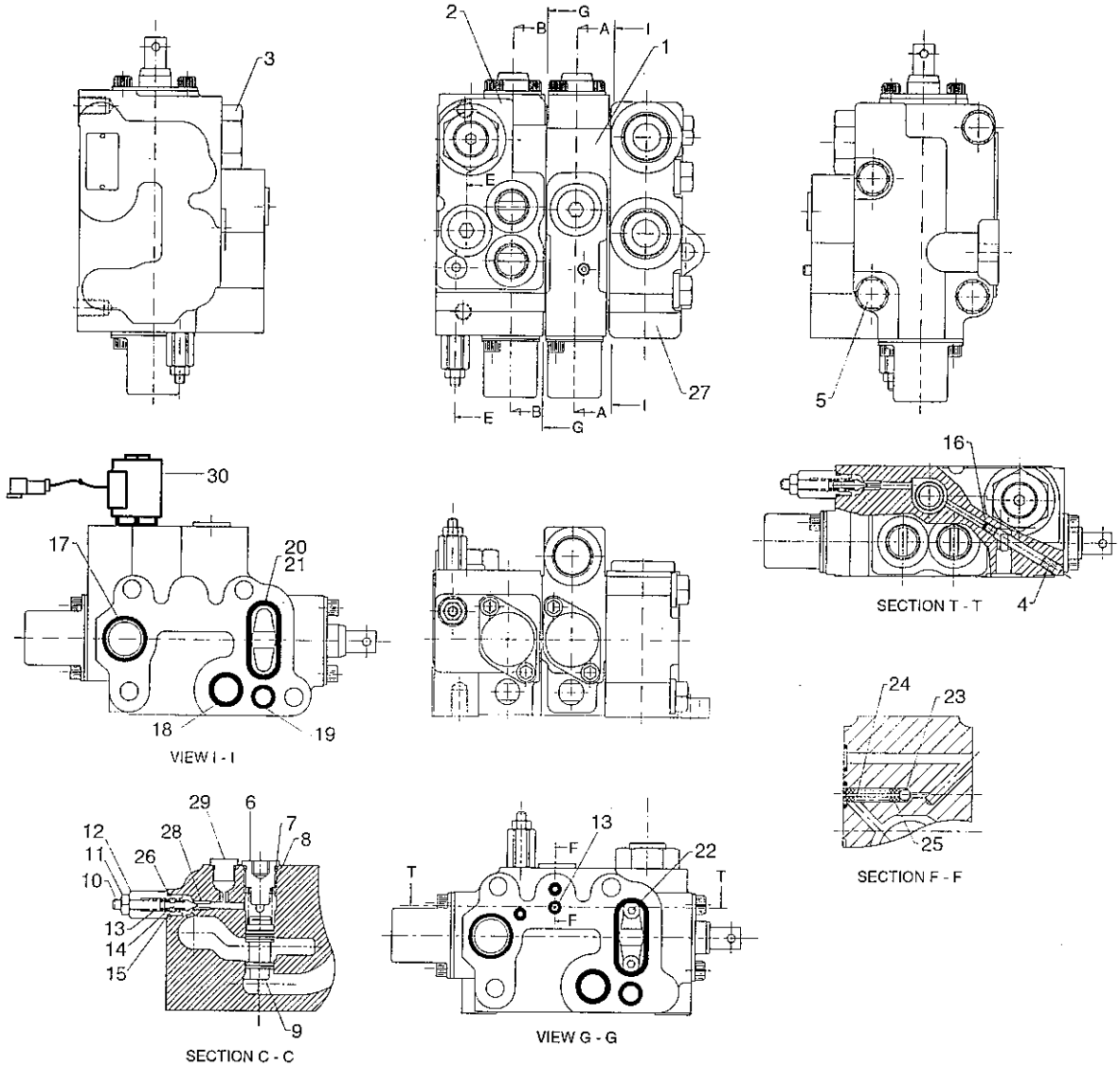

Part no	Description	Remark
31HA-02000,XKBF-01034	Without OPSS, Travel OPSS	
31HA-02500,XKBF-01039	Travel and mast tilting,lifting,lowering OPSS	
XKBF-01037	Travel and mast tilting,lifting,lowering OPSS	

Descrption	Parts no	Included item
Seal kit	XKBF-01003	13,17~20 and Page 3A50 1-12,13, 2-11,12 / 3A60 2-12,13
Spool seal kit	XKBF-01007	Page 3A50 1-12,13, 2-11,12 / 3A60 2-12,13

MAIN CONTROL VALVE(2-SPOOL)

ITEM 순번	PART NO 품 번	IS	DESCRIPTION 품 명	QTY 수량	SERIAL NO 적용 호기	ITC 호환	REMARK 비 고
*	31HA-02000		MCV-2SP(NO/TR OPSS) 메인 컨트롤 밸브	1			SEE ILLUST
	31HA-02500		MCV-2SP(TR-MA OPSS) 메인 컨트롤 밸브	1			SEE ILLUST
1	XKBF-01034		LIFT BLOCK ASSY 리프트 블록	1			SEE ILLUST
	XKBF-01039		LIFT BLOCK ASSY 리프트 블록	1			SEE ILLUST
2	XKBF-00977		TILT BLOCK ASSY 블 록	1			SEE 3A60
3	XKBF-00978		GAUGE PLUG ASSY 게이지 플러그	1			
4	XKBF-00931		PLUG-SOCKET HEAD 플러그	1			
K5	XKBF-00979		BOLT-LONG 롱 볼트	4			
6	XKBF-00980		PLUG-HYDROSTAT 플러그	1			
K7	XKBF-00604		O-RING O-링	1			
8	XKBF-00981		SPRING-HYDROSTAT 스프링	1			
9	XKBF-00982		SLEEVE-HYDROSTAT 슬리브	1			
K10	XKBF-00983		PISTON-RELIEF 피스톤	1			
K11	XKBF-00984		NUT 너 트	1			
K12	XKBF-00985		PLUG-RELIEF 플러그	1			
K13	XKBF-01025		O-RING O-링	4			
K14	XKBF-00986		SPRING-RELIEF 스프링	1			
K15	XKBF-00987		POPPET-PILOT 포피트	1			
16	XKBF-00988		BLIND PLUG-ORIFICE 플러그	1			
K17	XKBF-00989		O-RING O-링	2			
K18	XKBF-00990		O-RING O-링	2			
K19	XKBF-00991		O-RING O-링	2			
K20	XKBF-00992		O-RING O-링	2			
21	XKBF-00993		RETAINER O-RING 리테이너	2			
22	XKBF-00994		PLUG-BLIND 플러그	2			
23	XKBF-00995		BALL-STEEL 스틸 볼	1			
24	XKBF-00996		SPRING-LOAD SEN 스프링	1			
25	XKBF-00997		SPRING-LOAD SEN 스프링	1			
26	XKBF-00998		O-RING O-링	2			
27	XKBF-00999		T COVER T 커버	1			
28	XKBF-01000		SEAT-SYSTEM RELIEF 시 트	1			
29	XKBF-01033		PLUG 플러그	1			
30	XKBF-01037		SOLENOID VALVE ASSY 솔레노이드 밸브	1			SEE ILLUST
K	XKBF-01002		TIE STUD-2 KIT 스터드 키트	1			INCL 5
K	XKBF-01003		SEAL KIT 씰 키트	1			SEE ILLUST
K	XKBF-01006		RELIEF VALVE KIT 릴리프 밸브 키트	1			INCL 7,10-15
K	XKBF-01007		SEAL SPOOL KIT 씰 키트	1			SEE ILLUST
K	XKBF-01008		SEAL SECTION KIT 씰 키트	1			INCL 13,17-20

MAIN CONTROL VALVE(3-SPOOL)

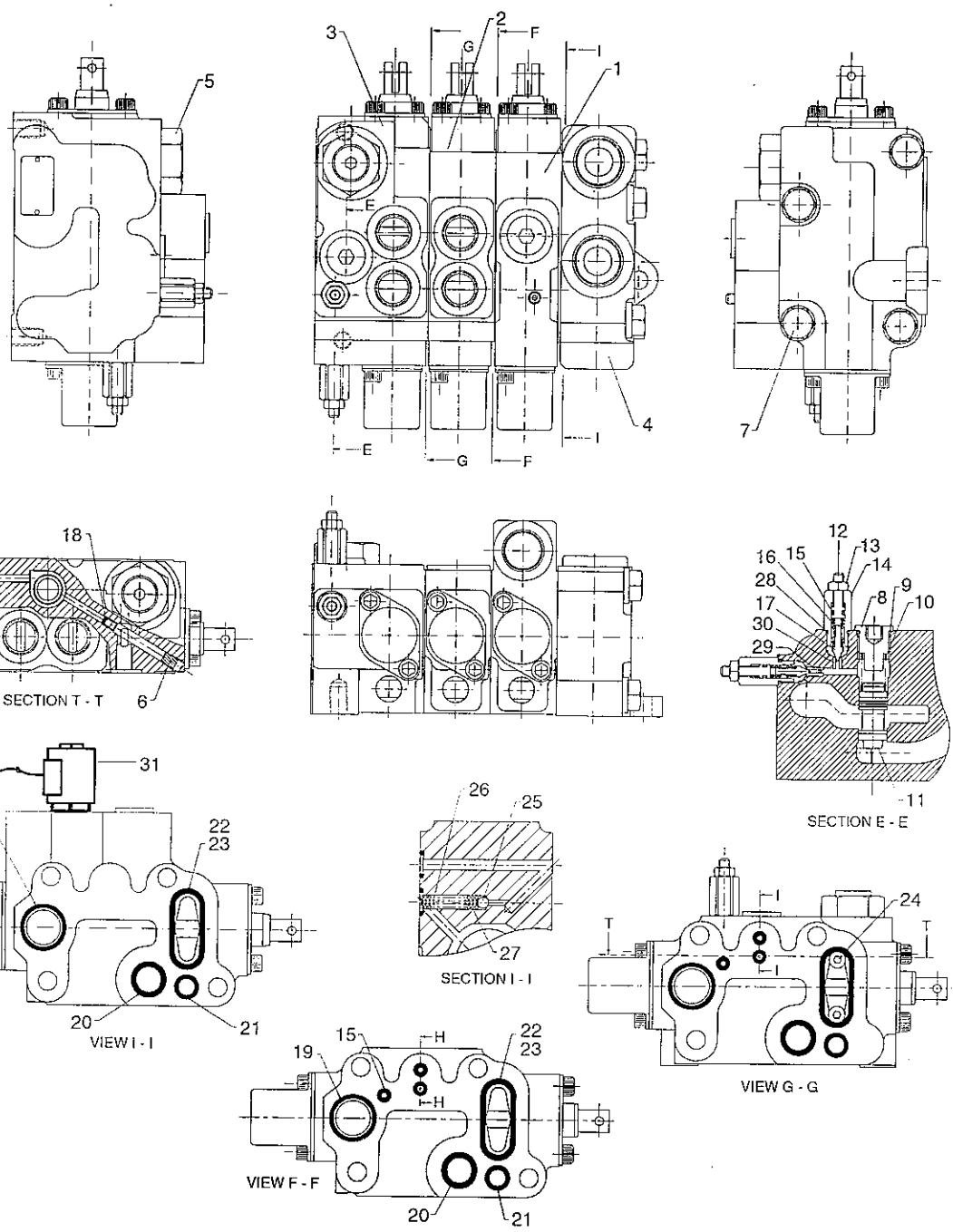

Part no	Description	Remark
32HA-02000,XKBF-01034	Without OPSS, Travel OPSS	
32HA-02500,XKBF-01039	Travel and mast tilting,lifting,lowering OPSS	
XKBF-01037	Travel and mast tilting,lifting,lowering OPSS	

Descrption	Parts no	Included item
Seal kit	XKBF-01003	15,19~22 and Page 3A50 1-12,13, 2-11,12 / 3A60 2-12,13/ 3A70 3-12,13
Spool seal kit	XKBF-01007	Page 3A50 1-12,13, 2-11,12 / 3A60 2-12,13/ 3A70 3-12,13

MAIN CONTROL VALVE(3-SPOOL)

ITEM 순번	PART NO 품 번	IS	DESCRIPTION 품 명		QTY 수량	SERIAL NO 적용 호기	ITC 호환	REMARK 비 고
*	32HA-02000		MCV-3SP(NO/TR OPSS)	메인 컨트롤 밸브	1			SEE ILLUST
	32HA-02500		MCV-3SP(TR-MS OPSS)	메인 컨트롤 밸브	1			SEE ILLUST
1	XKBF-01034		LIFT BLOCK ASSY	리프트 블록	1			SEE ILLUST
	XKBF-01039		LIFT BLOCK ASSY	리프트 블록	1			SEE ILLUST
2	XKBF-01026		TILT BLOCK ASSY	블 록	1			SEE 3A60
3	XKBF-01027		AUX BLOCK ASSY	보조 블록	1			SEE 3A70
4	XKBF-00999		T COVER	T 커버	1			
5	XKBF-00978		GAUGE PLUG ASSY	게이지 플러그	1			
6	XKBF-00931		PLUG-SOCKET HEAD	플러그	1			
K7	XKBF-01028		LONG BOLT	롱 볼트	4			
8	XKBF-00980		PLUG-HYDROSTAT	플러그	1			
K9	XKBF-00604		O-RING	O-링	1			
10	XKBF-00981		SPRING-HYDROSTAT	스프링	1			
11	XKBF-00982		SLEEVE-HYDROSTAT	슬리브	1			
K12	XKBF-00983		PISTON-RELIEF	피스톤	2			
K13	XKBF-00984		NUT	너 트	2			
K14	XKBF-00985		PLUG-RELIEF	플러그	2			
K15	XKBF-01025		O-RING	O-링	9			
K16	XKBF-00986		SPRING-RELIEF	스프링	2			
K17	XKBF-00987		POPPET-PILOT	포피트	2			
18	XKBF-00988		BLIND PLUG-ORIFICE	플러그	1			
K19	XKBF-00989		O-RING	O-링	4			
K20	XKBF-00990		O-RING	O-링	4			
K21	XKBF-00991		O-RING	O-링	4			
K22	XKBF-00992		O-RING	O-링	4			
23	XKBF-00993		RETAINER O-RING	리테이너	4			
24	XKBF-00994		PLUG-BLIND	플러그	2			
25	XKBF-00995		BALL-STEEL	스틸 볼	3			
26	XKBF-00996		SPRING-LOAD SEN	스프링	3			
27	XKBF-00997		SPRING-LOAD SEN	스프링	3			
28	XKBF-00998		O-RING	O-링	2			
29	XKBF-01000		SEAT-SYSTEM RELIEF	시 트	1			
30	XKBF-01001		SEAT-SECONDARY RELIEF	시 트	1			
31	XKBF-01037		SOLENOID VALVE ASSY	솔레노이드 밸브	1			SEE ILLUST
K	XKBF-01003		SEAL KIT	씰 키트	1			SEE ILLUST
K	XKBF-01006		RELIEF VALVE KIT	릴리프 밸브 키트	1			INCL 9,12-17
K	XKBF-01007		SEAL SPOOL KIT	씰 키트	1			SEE ILLUST
K	XKBF-01008		SEAL SECTION KIT	씰 키트	1			INCL 15,19-22

MAIN CONTROL VALVE(3-SPOOL)

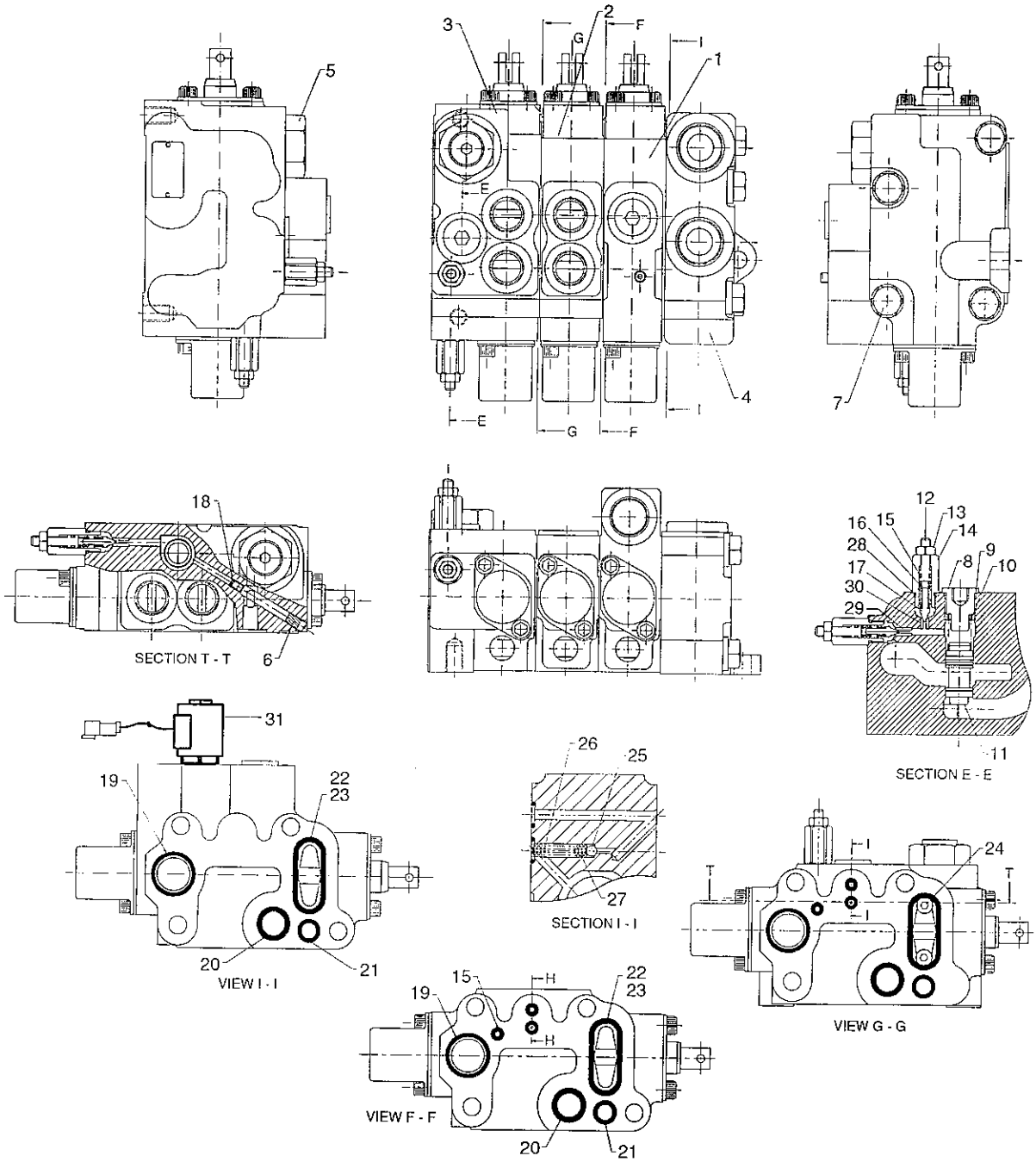

Part no	Description	Remark
32HA-02000,XKBF-01034	Without OPSS, Travel OPSS	
32HA-02500,XKBF-01039	Travel and mast tilting,lifting,lowering OPSS	
XKBF-01037	Travel and mast tilting,lifting,lowering OPSS	

Descrption	Parts no	Included item
Seal kit	XKBF-01003	15,19~22 and Page 3A50 1-12,13, 2-11,12 / 3A60 2-12,13/ 3A70 3-12,13
Spool seal kit	XKBF-01007	Page 3A50 1-12,13, 2-11,12 / 3A60 2-12,13/ 3A70 3-12,13

MAIN CONTROL VALVE(3-SPOOL)

ITEM 순번	PART NO 품 번	IS	DESCRIPTION 품 명	QTY 수량	SERIAL NO 적용 호기	ITC 호환	REMARK 비 고
K	XKBF-01029		TIE STUD-2 KIT 키트	1			INCL 7

MAIN CONTROL VALVE(4-SPOOL)

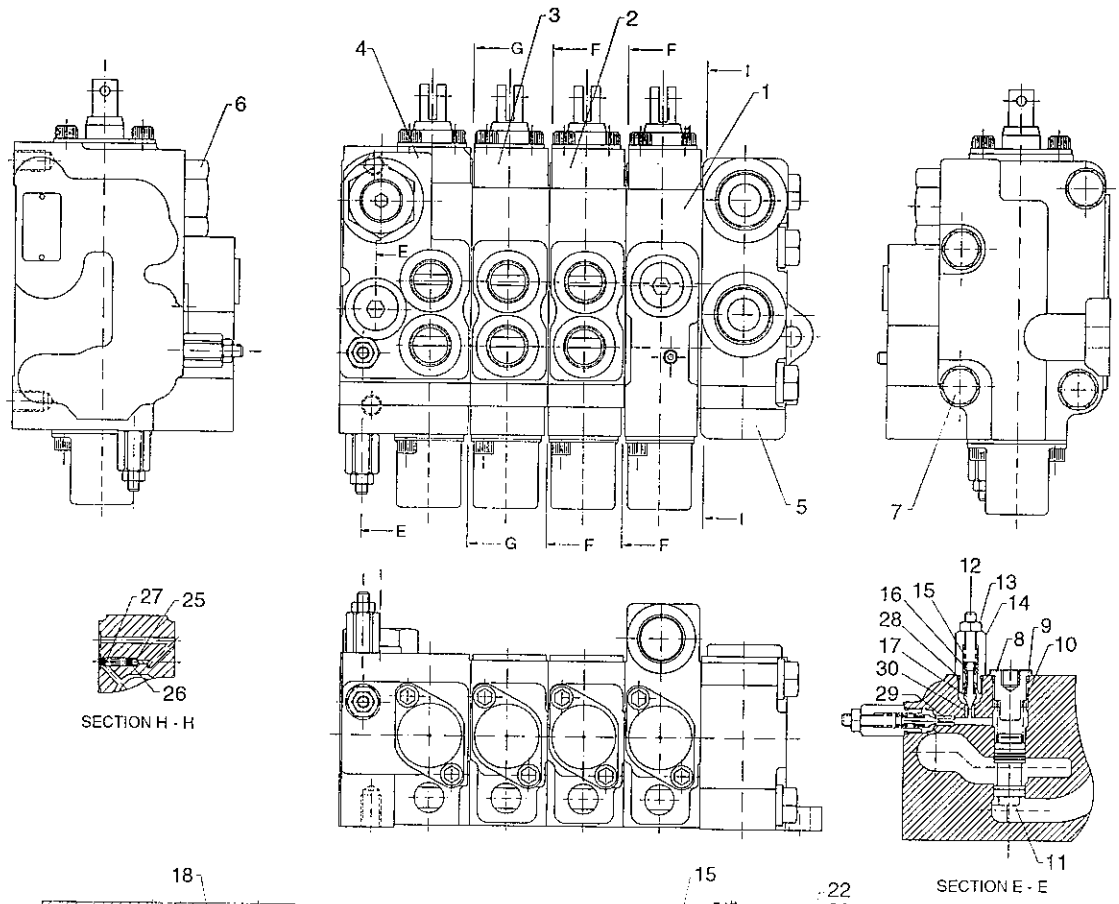

Part no	Description	Remark
33HA-02000,XKBF-01034	Without OPSS, Travel OPSS	
33HA-02500,XKBF-01039	Travel and mast tilting,lifting,lowering OPSS	
XKBF-01037	Travel and mast tilting,lifting,lowering OPSS	

Descrption	Parts no	Included item
Seal kit	XKBF-01003	15,19~22 and Page 3A50 1-12,13, 2-11,12 / 3A60 2-12,13/ 3A70 3-12,13/ 3A80 4-12,13
Spool seal kit	XKBF-01007	Page 3A50 1-12,13, 2-11,12 / 3A60 2-12,13/ 3A70 3-12,13/ 3A80 4-12,13

MAIN CONTROL VALVE(4-SPOOL)

ITEM 순번	PART NO 품 번	IS	DESCRIPTION 품 명		QTY 수량	SERIAL NO 적용 호기	ITC 호환	REMARK 비 고
*	33HA-02000		MCV-4SP(NO/TR OPSS)	메인 컨트롤 밸브	1			SEE ILLUST
	33HA-02500		MCV-4SP(TR-MS OPSS)	메인 컨트롤 밸브	1			SEE ILLUST
1	XKBF-01034		LIFT BLOCK ASSY	리프트 블록	1			SEE ILLUST
	XKBF-01039		LIFT BLOCK ASSY	리프트 블록	1			SEE ILLUST
2	XKBF-01026		TILT BLOCK ASSY	블 록	1			SEE 3A60
3	XKBF-01042		AUX BLOCK ASSY	보조 블록	1			SEE 3A70
4	XKBF-01027		AUX BLOCK ASSY	보조 블록	1			SEE 3A80
5	XKBF-00999		T COVER	T 커버	1			
6	XKBF-00978		GAUGE PLUG ASSY	게이지 플러그	1			
K7	XKBF-01043		BOLT-LONG	롱 볼트	4			
8	XKBF-00980		PLUG-HYDROSTAT	플러그	1			
K9	XKBF-00604		O-RING	O-링	1			
10	XKBF-00981		SPRING-HYDROSTAT	스프링	1			
11	XKBF-00982		SLEEVE-HYDROSTAT	슬리브	1			
K12	XKBF-00983		PISTON-RELIEF	피스톤	2			
K13	XKBF-00984		NUT	너 트	2			
K14	XKBF-00985		PLUG-RELIEF	플러그	2			
K15	XKBF-01025		O-RING	O-링	9			
K16	XKBF-00986		SPRING-RELIEF	스프링	2			
K17	XKBF-00987		POPPET-PILOT	포피트	2			
18	XKBF-00988		BLIND PLUG-ORIFICE	플러그	2			
K19	XKBF-00989		O-RING	O-링	4			
K20	XKBF-00990		O-RING	O-링	4			
K21	XKBF-00991		O-RING	O-링	4			
K22	XKBF-00992		O-RING	O-링	4			
23	XKBF-00993		RETAINER O-RING	리테이너	4			
24	XKBF-00994		PLUG-BLIND	플러그	2			
25	XKBF-00995		BALL-STEEL	스틸 볼	3			
26	XKBF-00996		SPRING-LOAD SEN	스프링	3			
27	XKBF-00997		SPRING-LOAD SEN	스프링	3			
28	XKBF-00998		O-RING	O-링	2			
29	XKBF-01000		SEAT-SYSTEM RELIEF	시 트	1			
30	XKBF-01001		SEAT-SECONDARY RELIEF	시 트	1			
31	XKBF-00931		PLUG-SOCKET HEAD	플러그	1			
32	XKBF-01037		SOLENOID VALVE ASSY	솔레노이드 밸브	1			SEE ILLUST
K	XKBF-01003		SEAL KIT	씰 키트	1			SEE ILLUST
	XKBF-01006		RELIEF VALVE KIT	릴리프 밸브 키트	1			INCL 9,12-17
	XKBF-01007		SEAL SPOOL KIT	씰 키트	1			SEE ILLUST
	XKBF-01008		SEAL SECTION KIT	씰 키트	1			INCL 15,19-22
	XKBF-01046		TIE STUD-2 KIT	스터드 키트	1			INCL 7

MCV LIFT SECTION

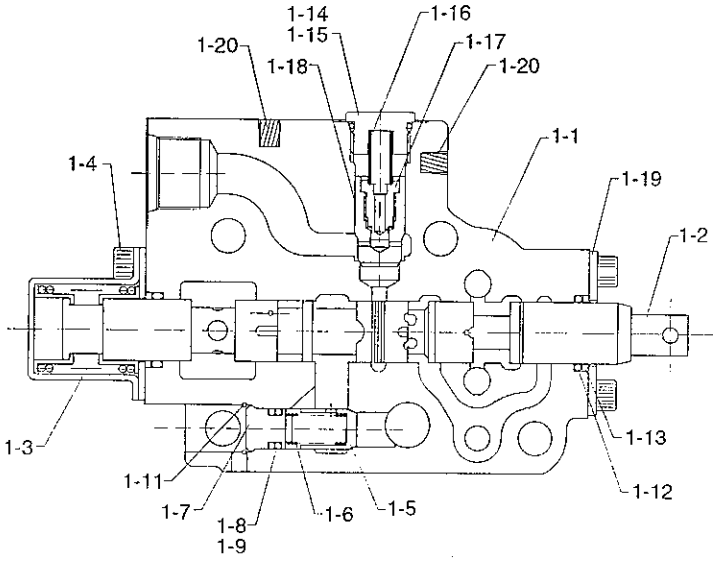

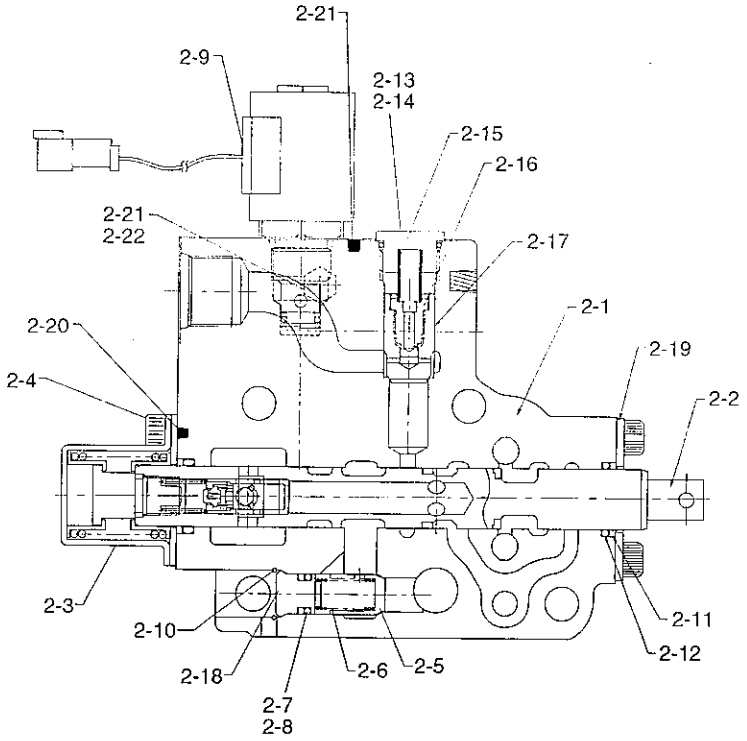

Item	Part no	Description	Remark
1-2	XKBF-01035	Without OPSS, Travel OPSS	
2-2	XKBF-01035	Travel and mast tilting,lifting,lowering OPSS	

MCV LIFT SECTION

ITEM 순번	PART NO 품 번	IS	DESCRIPTION 품 명		QTY 수량	SERIAL NO 적용 호기	ITC 호환	REMARK 비 고
1	XKBF-01034		LIFT BLOCK ASSY	리프트 블록	1			SEE 3A20-3A40
1-1	XKBF-01020		· WORK BLOCK-LIFT	워크 블록	1			
1-2	XKBF-01035		· SPOOL ASSY-LIFT	스 풀	1			SEE ILLUST
1-3	XKBF-01011		· RETURN CAP	리턴 캡	1			
1-4	XKBF-00694		· WRENCH BOLT	렌치 볼트	4			
1-5	XKBF-01012		· POPPET-LOAD C/V	포피트	1			
1-6	XKBF-01013		· SPRING-LOAD CHECK	스프링	1			
1-7	XKBF-01017		· PLUG-ADJUST	조정 플러그	1			
1-8	XKBF-01015		· O-RING	O-링	1			
1-9	XKBF-01016		· BACK UP RING	백업 링	1			
1-11	XKBF-01018		· C-RING	C-링	1			
K1-12	XKBF-01004		· O-RING	O-링	1			SEE 3A20-3A40
K1-13	XKBF-01005		· WIPER-DUST	더스트 와이퍼	1			SEE 3A20-3A40
1-14	XKBF-01022		· PLUG-CHECK V/V	플러그	1			
1-15	XKBF-00604		· O-RING	O-링	1			
1-16	XKBF-00906		· SPRING	스프링	1			
1-17	XKBF-01023		· RESTRICTOR HOLDING	홀 더	1			
1-18	XKBF-01024		· POPPET-CHECK	포피트	1			
1-19	XKBF-01019		· PLATE-SEAL	씰 플레이트	1			
1-20	XKBF-00728		· PLUG	플러그	2			
2	XKBF-01039		LIFT BLOCK ASSY	리프트 블록	1			SEE 3A20-3A40
2-1	XKBF-01038		· WORK BLOCK-LIFT	워크 블록	1			
2-2	XKBF-01035		· SPOOL ASSY-LIFT	스 풀	1			SEE ILLUST
2-3	XKBF-01011		· RETURN CAP	리턴 캡	1			
2-4	XKBF-00694		· WRENCH BOLT	렌치 볼트	4			
2-5	XKBF-01012		· POPPET-LOAD C/V	포피트	1			
2-6	XKBF-01013		· SPRING-LOAD CHECK	스프링	1			
2-7	XKBF-01015		· O-RING	O-링	1			
2-8	XKBF-01016		· BACK UP RING	백업 링	1			
2-9	XKBF-01047		· SOL V/V ASSY	솔레노이드 밸브	1			
2-10	XKBF-01018		· C-RING	C-링	1			
K2-11	XKBF-01004		· O-RING	O-링	1			SEE 3A20-3A40
K2-12	XKBF-01005		· WIPER-DUST	더스트 와이퍼	1			SEE 3A20-3A40
2-13	XKBF-01022		· PLUG-CHECK V/V	플러그	1			
2-14	XKBF-00604		· O-RING	O-링	1			
2-15	XKBF-00906		· SPRING	스프링	1			
2-16	XKBF-01023		· RESTRICTOR HOLDING	홀 더	1			
2-17	XKBF-01024		· POPPET-CHECK	포피트	1			
2-18	XKBF-01017		· PLUG-ADJUST	조정 플러그	1			
2-19	XKBF-01019		· PLATE-SEAL	씰 플레이트	1			

MCV LIFT SECTION

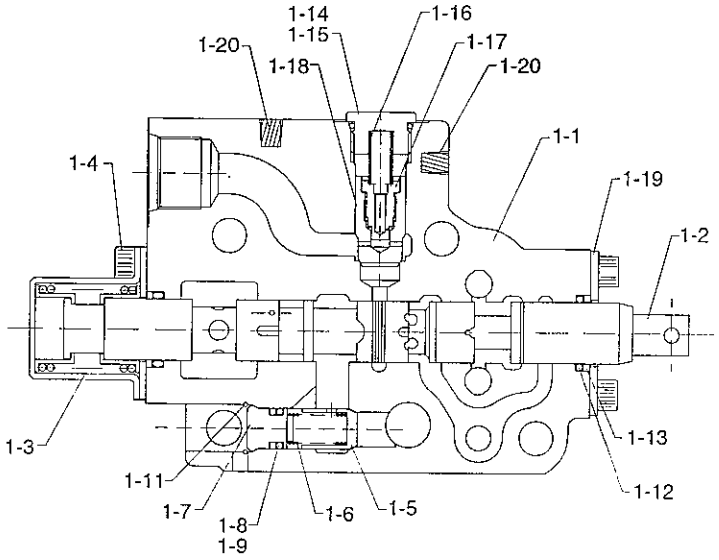

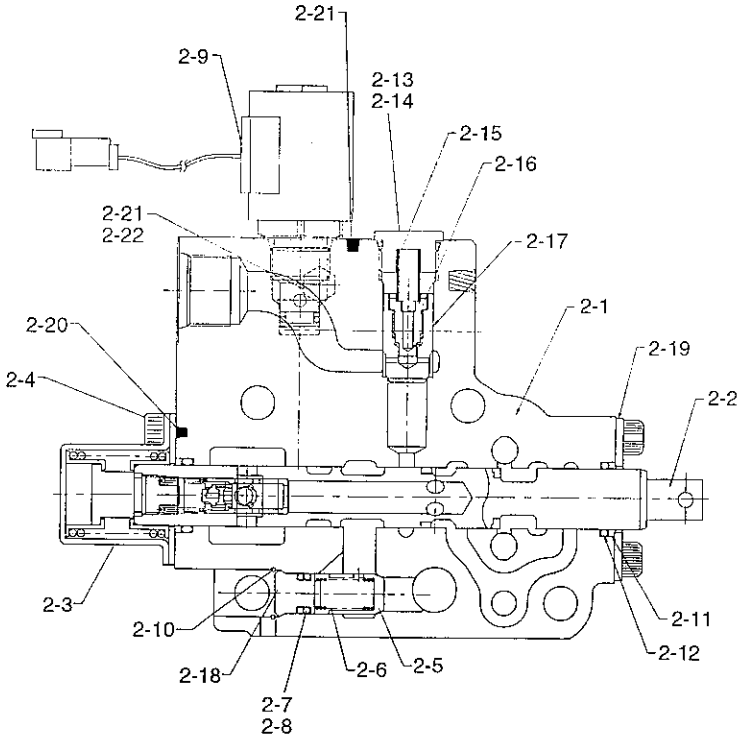

Item	Part no	Description	Remark
1-2	XKBF-01035	Without OPSS, Travel OPSS	
2-2	XKBF-01035	Travel and mast tilting,lifting,lowering OPSS	

MCV LIFT SECTION

ITEM 순번	PART NO 품 번	IS	DESCRIPTION 품 명	QTY 수량	SERIAL NO 적용 호기	ITC 호환	REMARK 비 고
2-20	XKBF-00728		• PLUG 플러그	2			
2-21	XKBF-01040		• PLUG-EMERGENCY 플러그	1			
2-22	XKBF-01041		• O-RING O-링	1			

MCV TILT SECTION

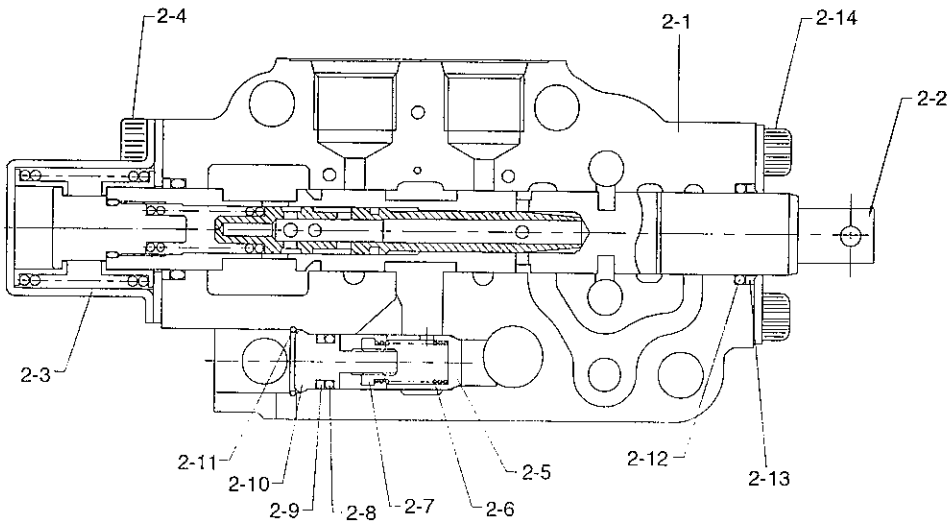

MCV TILT SECTION

ITEM 순번	PART NO 품 번	IS	DESCRIPTION 품 명		QTY 수량	SERIAL NO 적용 호기	ITC 호환	REMARK 비 고
2	XKBF-00977		TILT BLOCK ASSY	블록	1			2-SPOOL
	XKBF-01026		TILT BLOCK ASSY	블록	1			3,4-SPOOL
2-1	XKBF-01009		• INLET BLOCK-TILT	블록	1			2-SPOOL
	XKBF-01030		• MID BLOCK-TILT	블록	1			3,4-SPOOL
2-2	XKBF-01031		• SPOOL ASSY-TILT	스풀	1			
2-3	XKBF-01011		• RETURN CAP	리턴 캡	1			
2-4	XKBF-00694		• WRENCH BOLT	렌치 볼트	4			
2-5	XKBF-01012		• POPPET-LOAD C/V	포피트	1			
2-6	XKBF-01013		• SPRING-LOAD CHECK	스프링	1			
2-7	XKBF-01014		• ADJUST-LOAD C/V	조정기	1			
2-8	XKBF-01015		• O-RING	O-링	1			
2-9	XKBF-01016		• BACK UP RING	백업 링	1			
2-10	XKBF-01017		• PLUG-ADJUST	조정 플러그	1			
2-11	XKBF-01018		• C-RING	C-링	1			
K2-12	XKBF-01004		• O-RING	O-링	1			SEE 3A20-3A40
K2-13	XKBF-01005		• WIPER-DUST	더스트 와이퍼	1			SEE 3A20-3A40
2-14	XKBF-01019		• PLATE-SEAL	씰 플레이트	1			

MCV AUXILIARY 1 SECTION

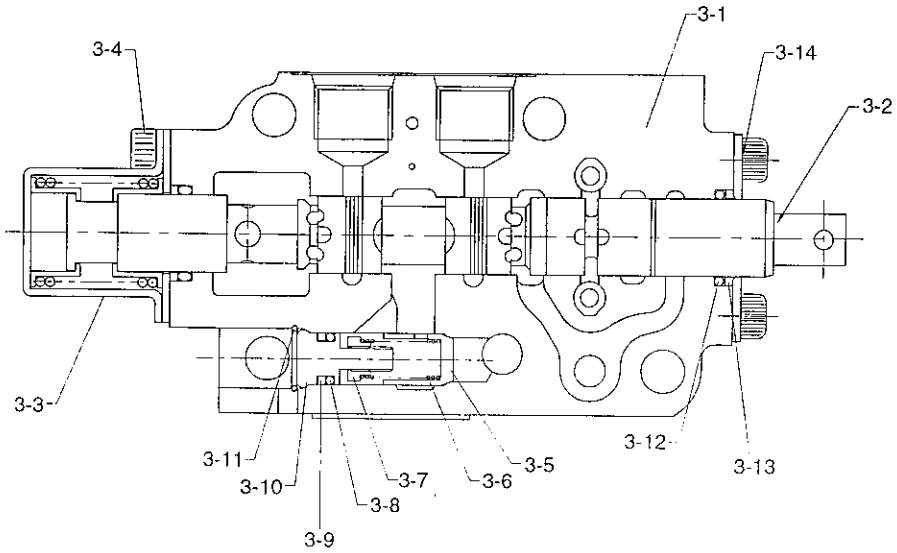

MCV AUXILIARY 1 SECTION

ITEM 순번	PART NO 품 번	IS	DESCRIPTION 품 명		QTY 수량	SERIAL NO 적용 호기	ITC 호환	REMARK 비 고
3	XKBF-01042		AUX BLOCK ASSY	보조 블록	1			4-SPOOL
	XKBF-01027		AUX BLOCK ASSY	보조 블록	1			3-SPOOL
3-1	XKBF-01044		· MID BLOCK-AUX	중간 블록	1			4-SPOOL
	XKBF-01032		· INLET BLOCK-AUX	인넷 블록	1			3-SPOOL
3-2	XKBF-01045		· SPOOL ASSY-ATT	스 풀	1			4-SPOOL
	XKBF-01010		· SPOOL ASSY-ATT	스 풀	1			3-SPOOL
3-3	XKBF-01011		· RETURN CAP	리턴 캡	1			
3-4	XKBF-00694		· WRENCH BOLT	렌치 볼트	4			
3-5	XKBF-01012		· POPPET-LOAD C/V	포피트	1			
3-6	XKBF-01013		· SPRING-LOAD CHECK	스프링	1			
3-7	XKBF-01014		· ADJUST-LOAD C/V	조정기	1			
3-8	XKBF-01015		· O-RING	O-링	1			
3-9	XKBF-01016		· BACK UP RING	백업 링	1			
3-10	XKBF-01017		· PLUG-ADJUST	조정 플러그	1			
3-11	XKBF-01018		· C-RING	C-링	1			
K3-12	XKBF-01004		· O-RING	O-링	1			
K3-13	XKBF-01005		· WIPER-DUST	더스트 와이퍼	1			
3-14	XKBF-01019		· PLATE-SEAL	씰 플레이트	1			

MCV AUXILIARY 2 SECTION

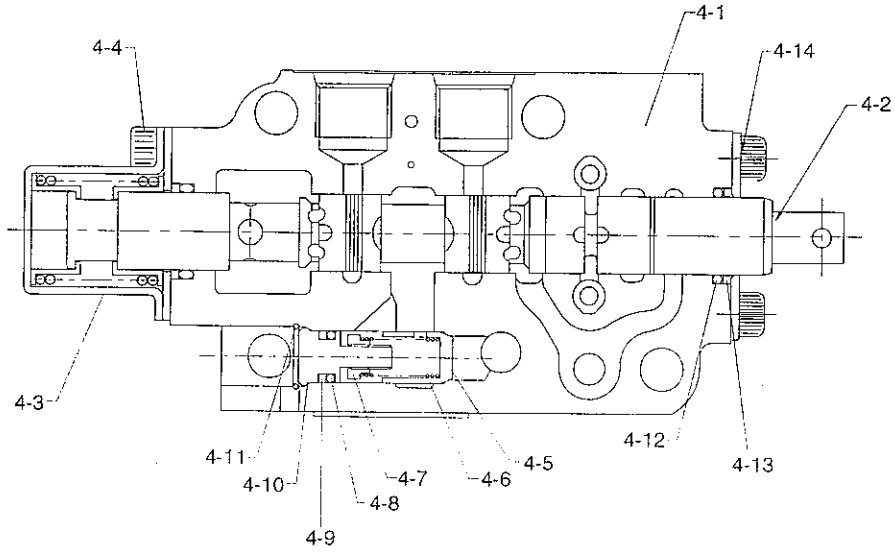

MCV AUXILIARY 2 SECTION

ITEM 순번	PART NO 품 번	IS	DESCRIPTION 품 명		QTY 수량	SERIAL NO 적용 호기	ITC 호환	REMARK 비 고
4	XKBF-01027		AUX BLOCK ASSY	보조 블록	1			4-SPOOL
4-1	XKBF-01032		· INLET BLOCK-AUX	인넷 블록	1			
4-2	XKBF-01010		· SPOOL ASSY-ATT	스 풀	1			
4-3	XKBF-01011		· RETURN CAP	리턴 캡	1			
4-4	XKBF-00694		· WRENCH BOLT	렌치 볼트	4			
4-5	XKBF-01012		· POPPET-LOAD C/V	포피트	1			
4-6	XKBF-01013		· SPRING-LOAD CHECK	스프링	1			
4-7	XKBF-01014		· ADJUST-LOAD C/V	조정기	1			
4-8	XKBF-01015		· O-RING	O-링	1			
4-9	XKBF-01016		· BACK UP RING	백업 링	1			
4-10	XKBF-01017		· PLUG-ADJUST	조정 플러그	1			
4-11	XKBF-01018		· C-RING	C-링	1			
K4-12	XKBF-01004		· O-RING	O-링	1			
K4-13	XKBF-01005		· WIPER-DUST	더스트 와이퍼	1			
4-14	XKBF-01019		· PLATE-SEAL	씰 플레이트	1			

STEERING UNIT

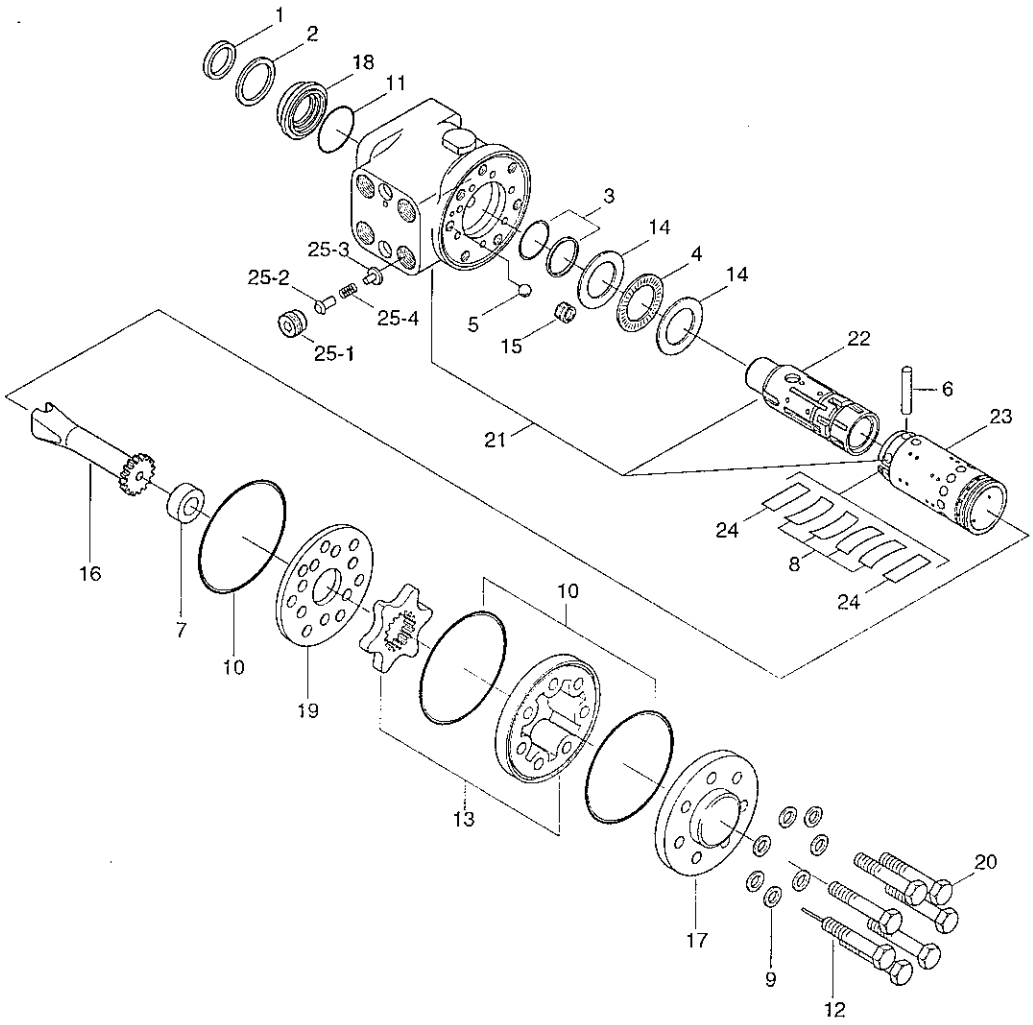

Description	Parts NO	Included item
SEAL KIT	XKAU-00130	1, 3, 9~11
NEEDLE BEARING KIT	XKAU-00041	4, 14

STEERING UNIT

ITEM 순번	PART NO 품 번	IS	DESCRIPTION 품 명		QTY 수량	SERIAL NO 적용 호기	ITC 호환	REMARK 비 고
*	31HA-04000		STEERING UNIT	조향 유니트	1			
K1	XKAU-00075		· SEAL-DUST	더스트 씰	1			
2	XKAU-00042		· SEAL-RETAINING	리테이닝 링	1			
K3	XKAU-00003		· SEAL-CAB	캡 씰	1			
S4	XKAU-00004		· BEARING-THRUST	베어링	1			
5	XKAU-00005		· BALL	볼	1			
6	XKAU-00006		· PIN	핀	1			
7	XKAU-00121		· SPACER	스페이서	1			
8	XKAU-00008		· SPRING-CENTERING	스프링	4			
K9	XKAU-00009		· WASHER	와 셔	7			
K10	XKAU-00010		· O-RING	O-링	3			
K11	XKAU-00011		· O-RING	O-링	1			
12	XKAU-00122		· ROLLED SCREW	스크류	1			
13	XKAU-00131		· GEROTOR SET	지로터 세트	1			
S14	XKAU-00047		· RACE-BEARING	베어링 레이스	2			
15	XKAU-00015		· SCREW-BORE	스크류	1			
16	XKAU-00079		· DRIVE	드라이브	1			
17	XKAU-00017		· CAP-END	캡	1			
18	XKAU-00080		· BUSHING-GLAND	부 싱	1			
19	XKAU-00019		· PLATE	플레이트	1			
20	XKAU-00020		· CAP SCREW	캡 스크류	6			
21	XKAU-00021		· HOUSING	하우징	1			
22	XKAU-00052		· SPOOL	스 풀	1			
23	XKAU-00083		· SLEEVE	슬리브	1			
24	XKAU-00065		· SPRING-PLATE	판 스프링	2			
25	XKAU-00125		· P-PORT CHECK VALVE	체크 밸브	1			
25-1	XKAU-00126		·· PLUG	플러그	1			
25-2	XKAU-00127		·· POPPET	포피트	1			
25-3	XKAU-00128		·· SPRING SEAT	스프링 시트	1			
25-4	XKAU-00129		·· SPRING	스프링	1			
K	XKAU-00130		SEAL KIT	씰 키트	1			SEE ILLUST
S	XKAU-00041		NEEDLE BEARING KIT	니들 베어링 키트	1			SEE ILLUST

TILT CYLINDER

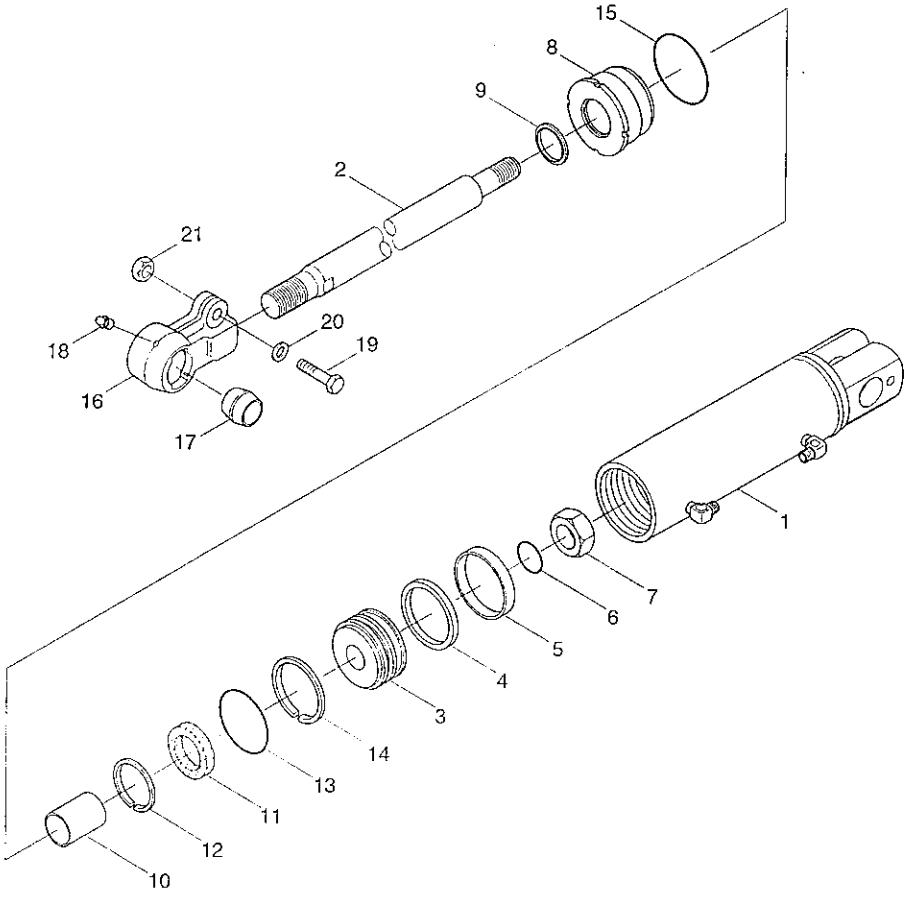

Part No.	Spacer	Tilt angle	Remark
31HA-08010	O	6/6	Option
	X	6/10	Standard
31HA-08020	O	3/3	Option

* Spacer Part No : 31HA-70060,70 (SEE 3050 ITEM 18)

DESCRIPTION	PARTS NO	INCLUDED ITEM
SEAL KIT	31Y3-30310	4, 6, 9, 11~15

TILT CYLINDER

ITEM 순번	PART NO 품 번	IS	DESCRIPTION 품 명		QTY 수량	SERIAL NO 적용 호기	ITC 호환	REMARK 비 고
*	31HA-08010		CYLINDER ASSY	틸트 실린더	1			6/10,STD
	31HA-08010		CYLINDER ASSY	틸트 실린더	1			6/6 ,OPT
	31HA-08020		CYLINDER ASSY	틸트 실린더	1			3/3 ,OPT
1	XKCD-00150		· TUBE ASSY	튜 브	1			
2	XKCD-00151		· ROD	로 드	1			6/10, 6/6
	XKCD-00156		· ROD	로 드	1			3/3
3	XKCD-00152		· PISTON	피스톤	1			
K4	Y430-075100		· SEAL-PISTON	피스톤 씰	1			
5	Y310-075000		· RING-WEAR	웨어 링	1			
K6	S631-028004		· O-RING	O-링	1			
7	31YC-65170		· NUT-NYLON	나이론 너트	1			
8	XKCD-00153		· GLAND	그랜드	1			
K9	Y110-035011		· WIPER-DUST	더스트 와이퍼	1			
10	S731-035030		· DU BUSH	DU 부싱	1			
K11	Y200-035011		· SEAL-ROD	로드 씰	1			
K12	Y180-035020		· RING-BACK UP	백업 링	1			
K13	S632-070004		· O-RING	O-링	1			
K14	S642-070003		· RING-BACK UP	백업 링	1			
K15	S632-075004		· O-RING	O-링	1			
16	XKCD-00154		· EYE-ROD	아이 로드	1			
17	XKCD-00155		· BEARING-SPHERICAL	베어링	1			
18	S651-810002		· NIPPLE-GREASE	그리스 니플	1			
19	S015-120502		· BOLT-HEX	육각 볼트	1			
20	S411-120002		· WASHER-SPRING	스프링 와셔	1			
21	S205-121002		· NUT-HEXAGON HEAD	육각 너트	1			
K	31Y3-30310		SEAL KIT	씰 키트	1			SEE ILLUST

BRAKE VALVE(BOOSTER)

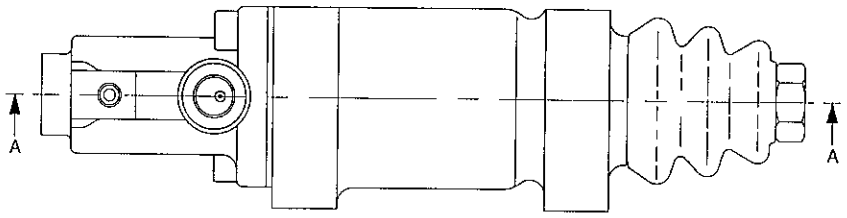

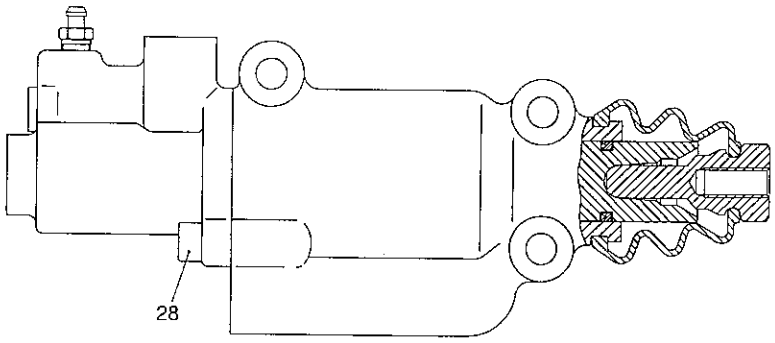

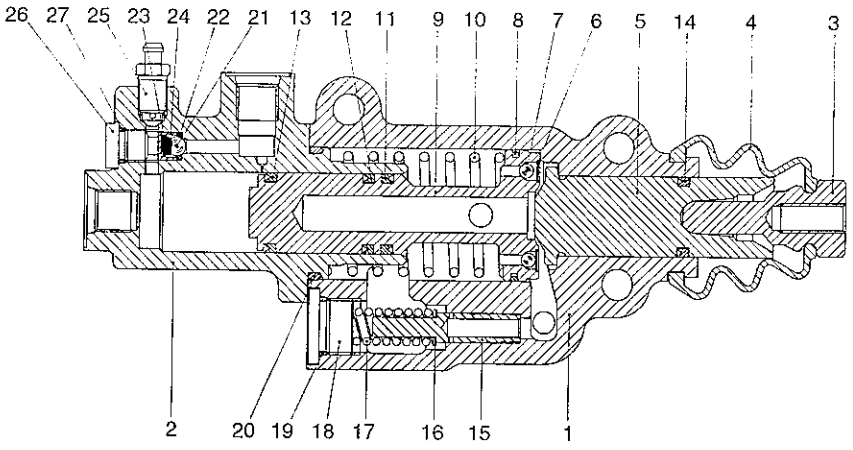

SECTION "A-A"

Descrption	Parts no	Included item
Seal kit	XKAU-00176	4, 11~14, 19, 20, 22, 27

BRAKE VALVE(BOOSTER)

ITEM 순번	PART NO 품 번	IS	DESCRIPTION 품 명		QTY 수량	SERIAL NO 적용 호기	ITC 호환	REMARK 비 고
*	31HA-06000		BRAKE VALVE	브레이크 밸브	1			
1	XKAU-00148		· HOUSING-FRONT	하우징	1			
2	XKAU-00149		· HOUSING-REAR	하우징	1			
3	XKAU-00150		· ROD-PUSH	로 드	1			
K4	XKAU-00151		· BELLOWS	벨로우즈	1			
5	XKAU-00152		· PISTON-MASTER	피스톤	1			
6	XKAU-00153		· WASHER-LOCK	와 셔	2			
7	XKAU-00154		· BALL-PISTON	볼	2			
8	XKAU-00155		· RING-PISTON	링	1			
9	XKAU-00156		· PISTON-SERVO	피스톤	1			
10	XKAU-00157		· SPRING-SERVO	스프링	1			
K11	XKAU-00158		· SEAL	씰	1			
K12	XKAU-00159		· SEAL	씰	1			
K13	XKAU-00160		· SEAL	씰	1			
K14	XKAU-00161		· SEAL	씰	1			
15	XKAU-00162		· PISTON-RELIEF	피스톤	1			
16	XKAU-00163		· SHIM	심	1			
17	XKAU-00164		· SPRING-RELIEF	스프링	1			
18	XKAU-00165		· PLUG-RELIEF	플러그	1			
K19	XKAU-00166		· O-RING	O-링	1			
K20	XKAU-00167		· O-RING	O-링	1			
21	XKAU-00168		· BALL-CHECK	볼	1			
K22	XKAU-00169		· O-RING	O-링	1			
23	XKAU-00170		· SPRING-CHECK	스프링	1			
24	XKAU-00171		· CAGE	케이지	1			
25	XKAU-00172		· VENT-AIR	벤트	1			
26	XKAU-00173		· PLUG-CHECK	플러그	1			
K27	XKAU-00174		· O-RING	O-링	1			
28	XKAU-00175		· BOLT	볼 트	2			
K	XKAU-00176		SEAL KIT	씰 키트	1			SEE ILLUST

BRAKE MASTER CYL(NON BOOSTER)

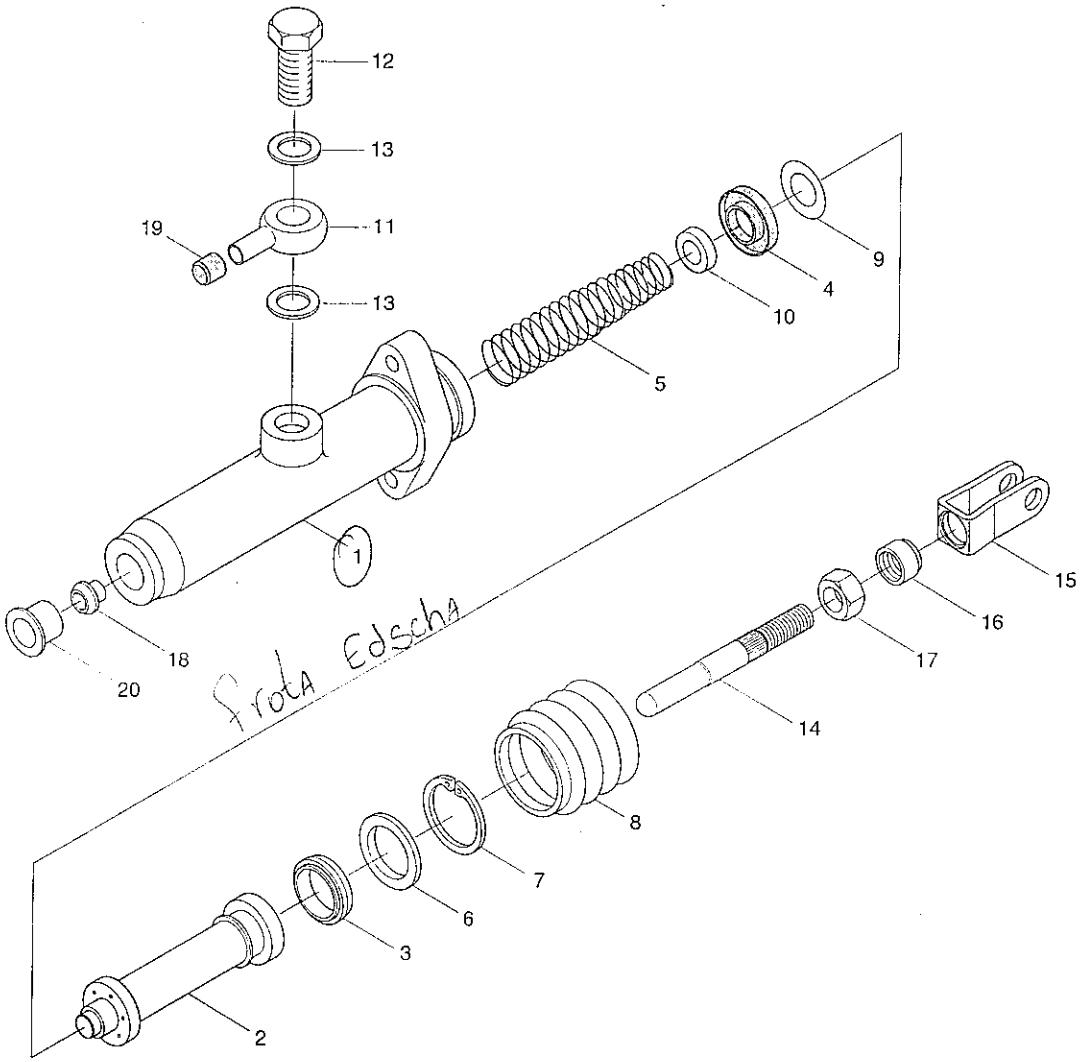

Description	Parts NO	Included item
SEAL KIT	XKBS-00063	2~5, 7~10

BRAKE MASTER CYL(NON BOOSTER)

ITEM 순번	PART NO 품 번	IS	DESCRIPTION 품 명	QTY 수량	SERIAL NO 적용 호기	ITC 호환	REMARK 비 고
*	81FG-40400		BRAKE MASTER CYLINDER 브레이크 실린더	1			
1	XKBS-00048		· BODY 바 디	1			
K2	XKBS-00049		· PISTON 피스톤	1			
K3	XKBS-00050		· CUP-SECONDARY 2차 컵	1			
K4	XKBS-00051		· CUP-PRIMARY 1차 컵	1			
K5	XKBS-00052		· SPRING 스프링	1			
6	XKBS-00053		· PLATE 플레이트	1			
K7	XKBS-00054		· RING-SNAP 스냅 링	1			
K8	XKBS-00055		· BOOT 부 트	1			
K9	XKBS-00056		· SPACER 스페이서	1			
K10	XKBS-00057		· SEAT-SPRING 스프링 시트	1			
11	XKBS-00034		· UNION 유니온	1			
12	XKBS-00035		· BOLT-UNION 볼 트	1			
13	XKBS-00036		· WASHER 와 셔	1			
14	XKBS-00058		· ROD 로 드	1			
15	XKBS-00059		· HEAD 헤 드	1			
16	XKBS-00060		· PIN-HEAD 헤드 핀	1			
17	XKBS-00061		· NUT 너 트	2			
18	XKBS-00062		· SEAT 시 트	1			
19	XKBS-00022		· CAP 캡	1			
20	XKBS-00023		· CAP 캡	1			
K	XKBS-00063		SEAL KIT 씰 키트	1			SEE ILLUST

FLOW DIVIDER

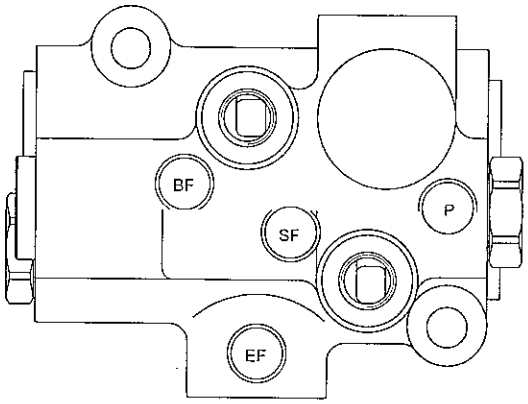

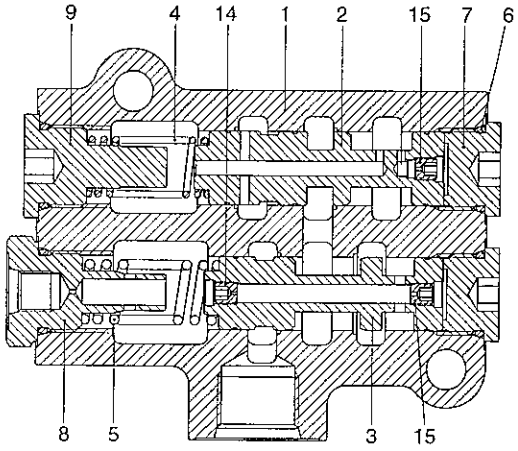

SECTION "A-A"

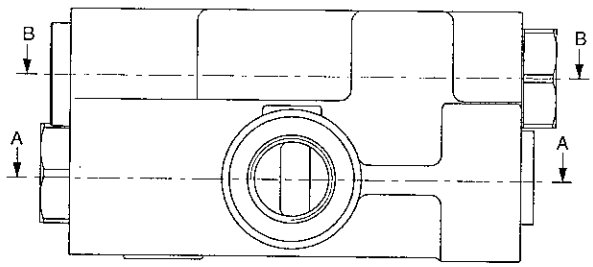

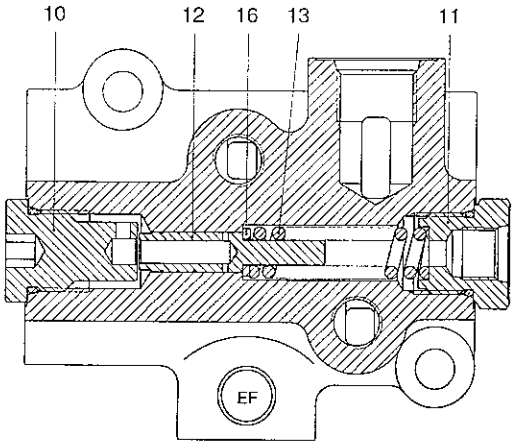

SECTION "B-B"

FLOW DIVIDER

ITEM 순번	PART NO 품 번	IS	DESCRIPTION 품 명		QTY 수량	SERIAL NO 적용 호기	ITC 호환	REMARK 비 고
*	31HA-03000		FLOW DIVIDER	플로우 디바이더	1			
1	XKAU-00135		• BODY	몸 체	1			
2	XKAU-00136		• SPOOL-BF	스 풀	1			
3	XKAU-00137		• SPOOL-SF	스 풀	1			
4	XKAU-00138		• SPRING-BF	스프링	1			
5	XKAU-00070		• SPRING	스프링	1			
6	XKAU-00071		• O-RING	O-링	6			
7	XKAU-00069		• END PLUG	플러그	2			
8	XKAU-00139		• PLUG-LS	플러그	1			
9	XKAU-00140		• PLUG-BF	플러그	1			
10	XKAU-00141		• PLUG-RELIEF	플러그	1			
11	XKAU-00142		• PLUG-TANK	플러그	1			
12	XKAU-00143		• PISTON	피스톤	1			
13	XKAU-00144		• SPRING	스프링	1			
14	XKAU-00145		• ORIFICE	오리피스	1			
15	XKAU-00146		• ORIFICE	오리피스	2			
16	XKAU-00147		• SHIM	심	1			

4

CONTROL VALVE & TM CASE ASSY

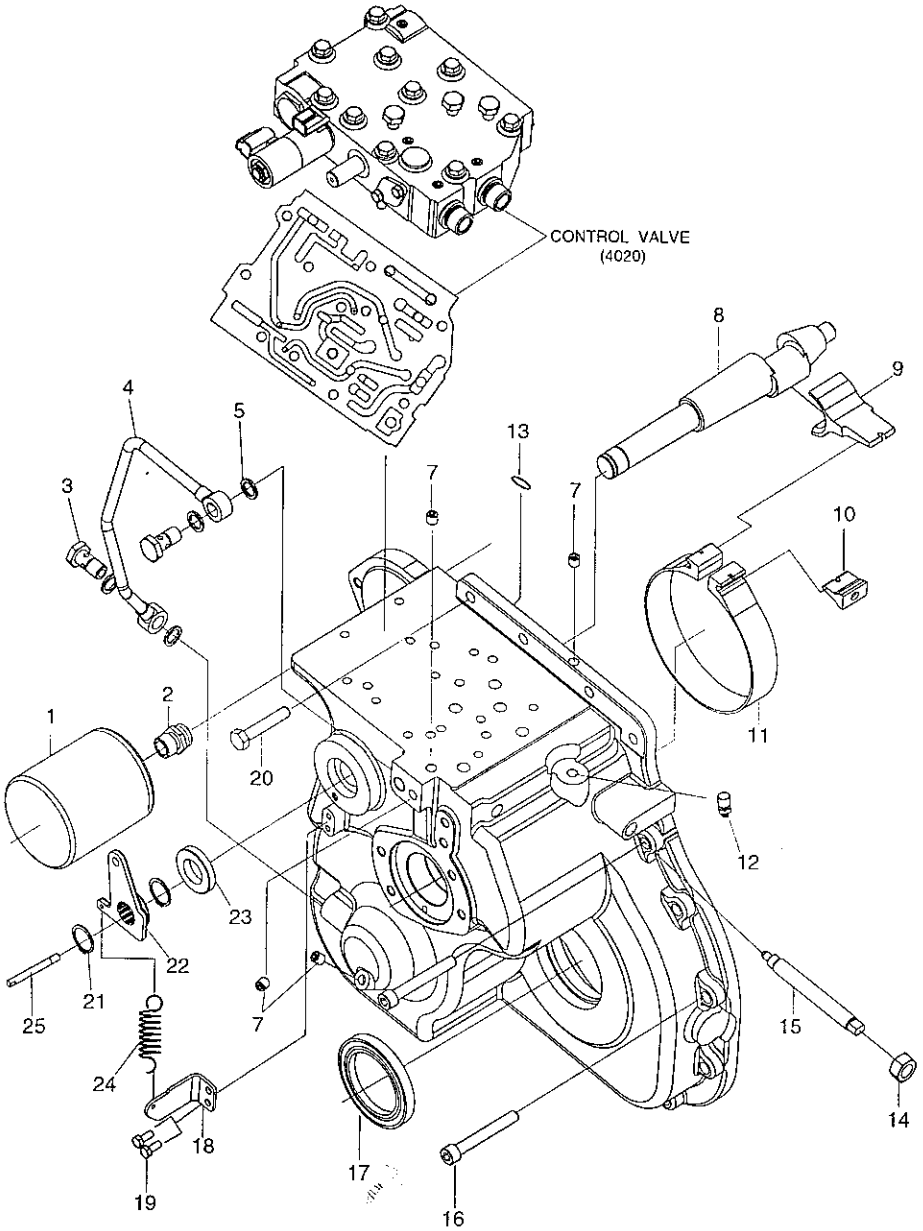

CONTROL VALVE & TM CASE

ITEM 순번	PART NO 품 번	IS	DESCRIPTION 품 명		QTY 수량	SERIAL NO 적용 호기	ITC 호환	REMARK 비 고
*	81HA-30010		T/M ASSY	트랜스미션	1			
1	XKCF-00001		· FILTER-T/M OIL	오일 필터	1			
2	XKCF-00002		· BOLT-FILTER	필터 볼트	1			
3	XKCF-00003		· PLUG-NIPPLE	플러그	2			
4	XKCF-00004		· PIPE-REVERSE	파이프	1			
5	XKCF-00005		· BRONSE WASHER	와 셔	4			
7	XKCF-00007		· PLUG	플러그	4			
8	XKCF-00008		· ECCENTRIC SHAFT	샤프트	1			
9	XKCF-00009		· CONNECTION-LARGE	컨넥션	1			
10	XKCF-00010		· CONNECTION-SMALL	컨넥션	1			
11	XKCF-00011		· PARKING BRAKE BAND	주차 브레이크 밴드	1			
12	XKCF-00012		· AIR BREATHER	에어 브리더	1			
13	XKCF-00013		· O-RING	O-링	3			
14	XKCF-00014		· NUT-ADJUSTMENT SHAFT	너 트	1			
15	XKCF-00015		· ADJUSTMENT SHAFT	조정 샤프트	1			
16	XKCF-00016		· SOCKET BOLT S/W	소켓 볼트	12			
17	XKCF-00017		· OIL-SEAL	오일 씰	1			
18	XKCF-00018		· BRAKET-PARKING	브라켓트	1			
19	XKCF-00019		· BOLT-HEX	육각 볼트	2			
20	XKCF-00020		· BOLT-HEX	육각 볼트	4			
21	XKCF-00021		· SNAP-RING	스냅 링	2			
22	XKCF-00022		· LEVER-PARKING	주차 레버	1			
23	XKCF-00023		· OIL-SEAL	오일 씰	1			
24	XKCF-00024		· SPRING-PARKING RETURN	스프링	1			
25	XKCF-00025		· STOPPER-PIN	스톱퍼	1			

CONTROL VALVE ASSY

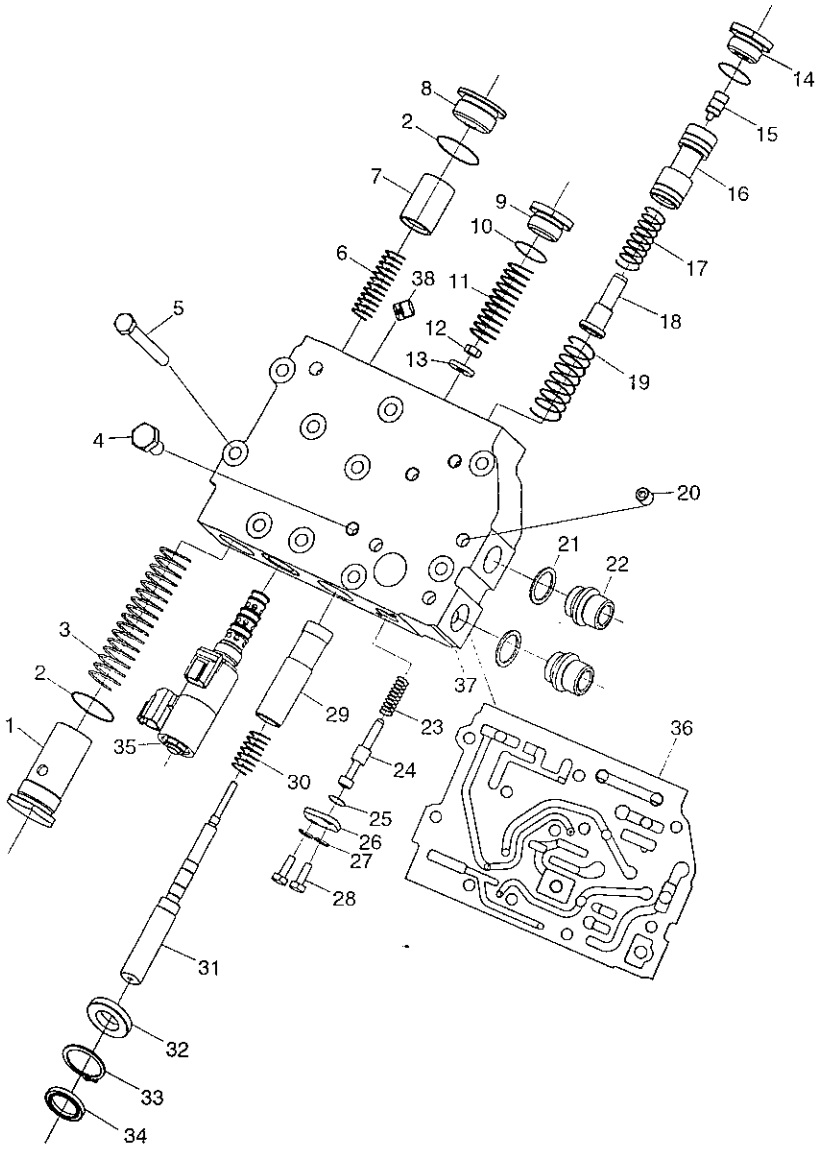

CONTROL VALVE ASSY

ITEM 순번	PART NO 품 번	IS	DESCRIPTION 품 명		QTY 수량	SERIAL NO 적용 호기	ITC 호환	REMARK 비 고
*	@		T/M ASSY	트랜스 미션	1			SEE 4010
* -1	XKCF-00006		· CONTROL VALVE ASSY	컨트롤 밸브	1			
1	F23301060		·· STOPPER	스톱퍼	1			
2	XKBT-00084		·· O-RING	O-링	2			
3	F23301080		·· SPRING	스프링	1			
4	RH1D082		·· PLUG	플러그	4			
5	XKCF-00020		·· BOLT-HEX	육각 볼트	10			
6	F23301070		·· SPRING	스프링	1			
7	F23301050		·· PISTON	피스톤	1			
8	F23301040		·· PLUG	플러그	1			
9	F23301110		·· PLUG	플러그	1			
10	XKBT-00075		·· O-RING	O-링	2			
11	F23301120		·· SPRING	스프링	1			
12	01580-10605		·· NUT	너 트	1			
13	F23301170		·· STOPPER	스톱퍼	1			
14	F23300950		·· PLUG	플러그	1			
15	F23300960		·· PISTON	피스톤	1			
16	F23300970		·· VALVE	밸 브	1			
17	F23301010		·· SPRING	스프링	1			
18	F23300980		·· STOPPER	스톱퍼	1			
19	F23301020		·· SPRING	스프링	1			
20	RL1D081		·· PLUG	플러그	3			
21	XKBT-00098		·· S/WASHER	와 셔	2			
22	F23301200		·· NIPPLE	니 플	2			
23	F23301030		·· SPRING	스프링	1			
24	F23300990		·· VALVE	밸 브	1			
25	XKBT-00074		·· O-RING	O-링	1			
26	F233001000		·· PLATE	플레이트	1			
27	XKBT-00072		·· WASHER	와 셔	2			
28	01010-56616		·· BOLT	볼 트	2			
29	F23301150		·· VALVE	밸 브	1			
30	F23301160		·· SPRING	스프링	1			
31	F23301130		·· SPOOL	스 풀	1			
32	F23301140		·· PLATE	플레이트	1			
33	04065-02812		·· RING-SNAP	스냅 링	1			
34	F23301100		·· SEAL-OIL	오일 씰	1			
35	F23301092		·· SOLENOID VALVE ASSY	솔레노이드 밸브	1			
36	F23301220		·· GASKET	가스켓	1			
37	F23300940		·· BODY	바 디	1			
38	F23301190		·· ORIFICE-SCREW	오리피스	1			

SPACER AND PUMP ASSY

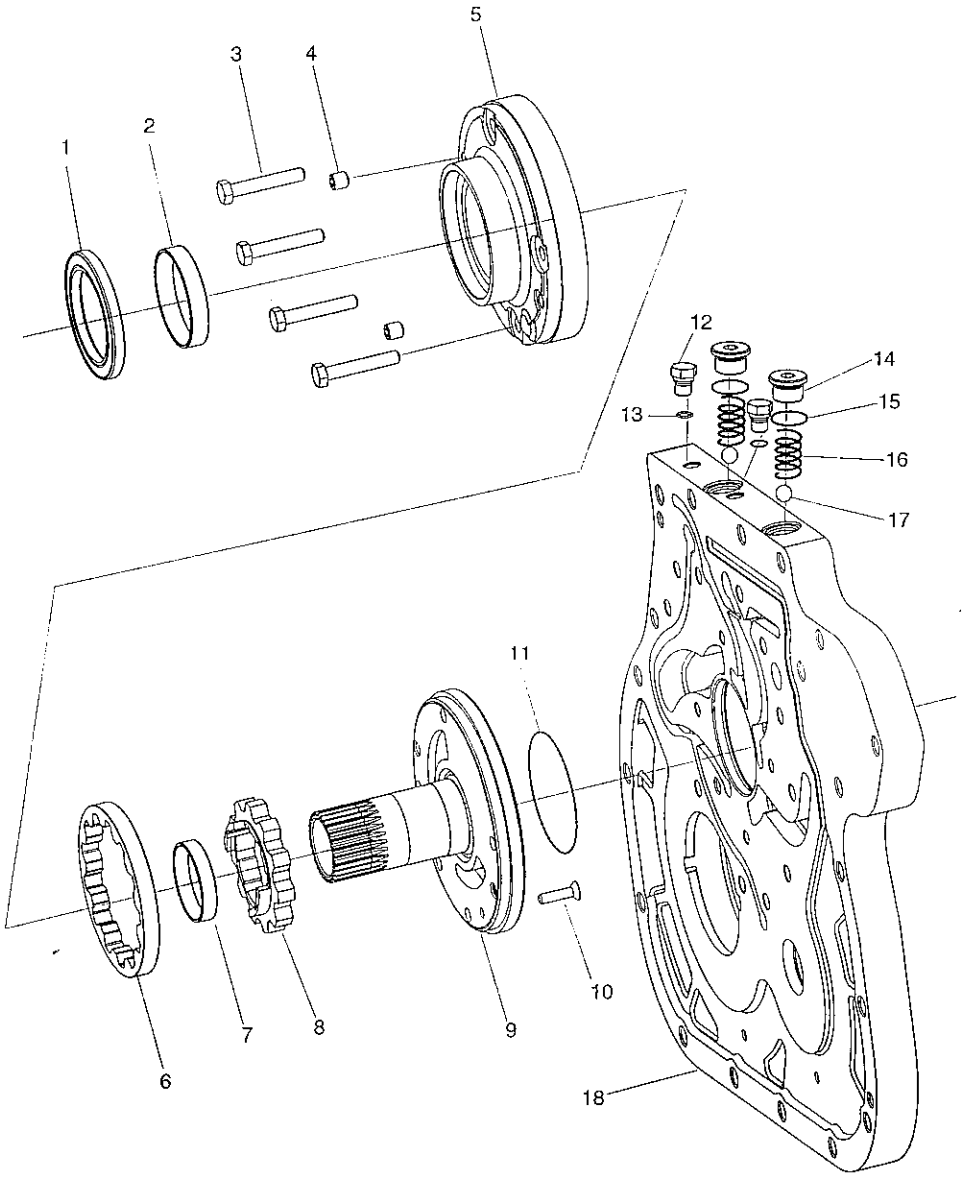

SPACER AND PUMP ASSY

ITEM 순번	PART NO 품 번	IS	DESCRIPTION 품 명		QTY 수량	SERIAL NO 적용 호기	ITC 호환	REMARK 비 고
*	@		T/M ASSY	트랜스 미션	1			SEE 4010
1	XKCF-00026		· OIL SEAL-C/H PUMP	오일 씰	1			
2	XKCF-00027		· BUSH-C/H PUMP	부 시	1			
3	XKCF-00020		· BOLT-HEX	육각 볼트	4			
4	XKCF-00007		· PLUG	플러그	2			
5	XKCF-00028		· CASE-CHARGING PUMP	케이스	1			
6	XKCF-00029		· GEAR-DRIVEN	기 어	1			
7	XKCF-00030		· BUSH-DRIVE GEAR	부 시	1			
8	XKCF-00031		· GEAR-GEAR	구동 기어	1			
9	XKCF-00032		· STATOR SHAFT	샤프트	1			
10	XKCF-00033		· BOLT-LOCKING	잠금 볼트	1			
11	XKCF-00034		· O-RING	O-링	1			
12	XKCF-00035		· BOLT-HEX	육각 볼트	2			
13	S631-008001		· O-RING	O-링	2			
14	XKCF-00036		· PLUG	플러그	2			
15	XKCF-00037		· O-RING	O-링	2			
16	XKCF-00038		· SPRING	스프링	2			
17	XKCF-00039		· BALL	볼	2			
18	XKCF-00040		· SPACER	스페이서	1			

CONVERTER AND HOUSING SUB ASSY

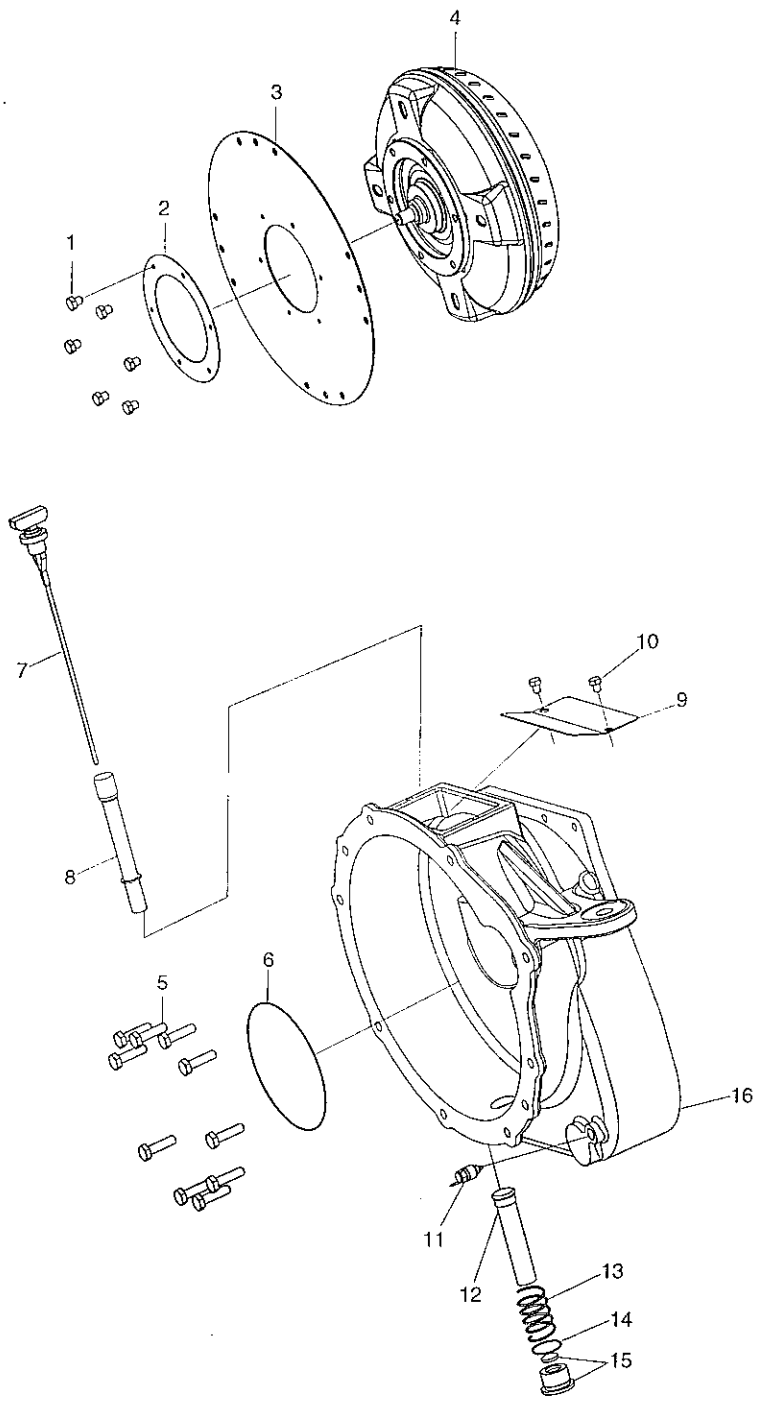

CONVERTER & HOUSING SUB ASSY

ITEM 순번	PART NO 품 번	IS	DESCRIPTION 품 명		QTY 수량	SERIAL NO 적용 호기	ITC 호환	REMARK 비 고
*	@		T/M ASSY	트랜스 미션	1			SEE 4010
1	XKCF-00041		· BOLT-HEX	육각 볼트	6			
2	XKCF-00042		· PLATE-FLEXIBLE	플레이트	1			
3	XKCF-00043		· R/PLATE	플레이트	1			
4	XKCF-00044		· T/CONVERTER ASSY	토오크 컨버터	1			
5	XKCF-00045		· BOLT-HEX,S/W	육각 볼트	10			
6	XKCF-00046		· O-RING	O-링	1			
7	XKCF-00047		· OIL LEVEL GAUGE	오일 레벨 게이지	1			
8	XKCF-00048		· GUIDE-OIL LEVEL GAUGE	가이드	1			
9	XKCF-00049		· T/C COVER	커 버	1			
10	XKCF-00050		· BOLT-HEX	육각 볼트	2			
11	81FA-31000		· SOL VALVE ASSY	솔레노이드 밸브	1			
12	XKCF-00051		· INNER OIL STRAINER	오일 스트레이너	1			
13	XKCF-00052		· OIL STRAINER SPRING	스트레이너 스프링	1			
14	XKCF-00053		· O-RING	O-링	1			
15	XKCF-00054		· OIL STRAINER PLUG	스트레이너 플러그	1			
16	XKCF-00055		· T/C HOUSING	하우징	1			

FORWARD CLUTCH SUB ASSY

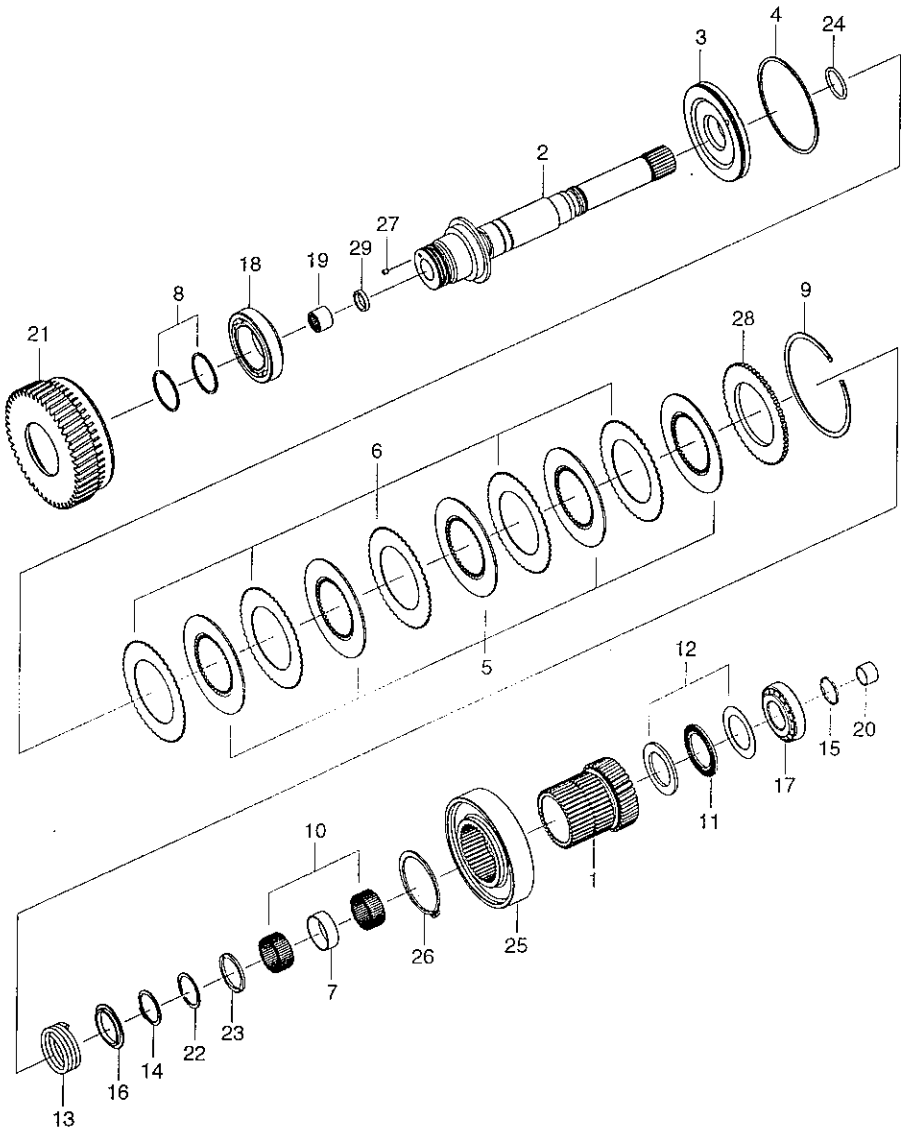

FORWARD CLUTCH SUB ASSY

ITEM 순번	PART NO 품 번	IS	DESCRIPTION 품 명		QTY 수량	SERIAL NO 적용 호기	ITC 호환	REMARK 비 고
*	@		T/M ASSY	트랜스 미션	1			SEE 4010
1	XKCF-00056		· FORWARD C/L GEAR	기 어	1			
2	XKCF-00057		· FORWARD SHAFT	샤프트	1			
3	XKCF-00058		· PISTON	피스톤	1			
4	XKCF-00059		· PISTON RING	피스톤 링	1			
5	XKCF-00060		· FRICTION PLATE	플레이트	5			
6	XKCF-00061		· PLATE	플레이트	5			
7	XKCF-00062		· SPACER	스페이서	1			
8	XKCF-00063		· SEAL RING	씰 링	2			
9	XKCF-00064		· SNAP RING	스냅 링	1			
10	XKCF-00065		· NEEDLE BEARING	베어링	2			
11	XKCF-00066		· THRUST NEEDLE BEARING	베어링	1			
12	XKCF-00067		· THRUST WASHER	와 셔	1			
13	XKCF-00068		· SPRING-C/L	스프링	1			
14	XKCF-00069		· SNAP RING-SPRING C/L	스냅 링	1			
15	XKCF-00070		· SEAL RING-SMALL	씰 링	1			
16	XKCF-00071		· COVER-SPRING C/L	커 버	1			
17	XKCF-00072		· TAPER ROLLER BEARING	베어링	1			
18	XKCF-00073		· TAPER ROLLER BEARING	베어링	1			
19	XKCF-00074		· NEEDLE BEARING	베어링	1			
20	XKCF-00075		· BUSHING-T/SHAFT	부 싱	1			
21	XKCF-00076		· FORWARD DRUM GEAR	기 어	1			
22	XKCF-00077		· SNAP RING	스냅 링	1			
23	XKCF-00078		· THRUST WASHER	와 셔	1			
24	XKCF-00079		· O-RING	O-링	1			
25	XKCF-00080		· PARKING DRUM	드 럼	1			
26	XKCF-00081		· SNAP RING	스냅 링	1			
27	XKCF-00082		· AV-SEAL	AV 씰	1			
28	XKCF-00083		· SIDE PLATE	사이드 플레이트	1			
29	XKCF-00084		· RING	링	1			

REVERSE CLUTCH SUB ASSY

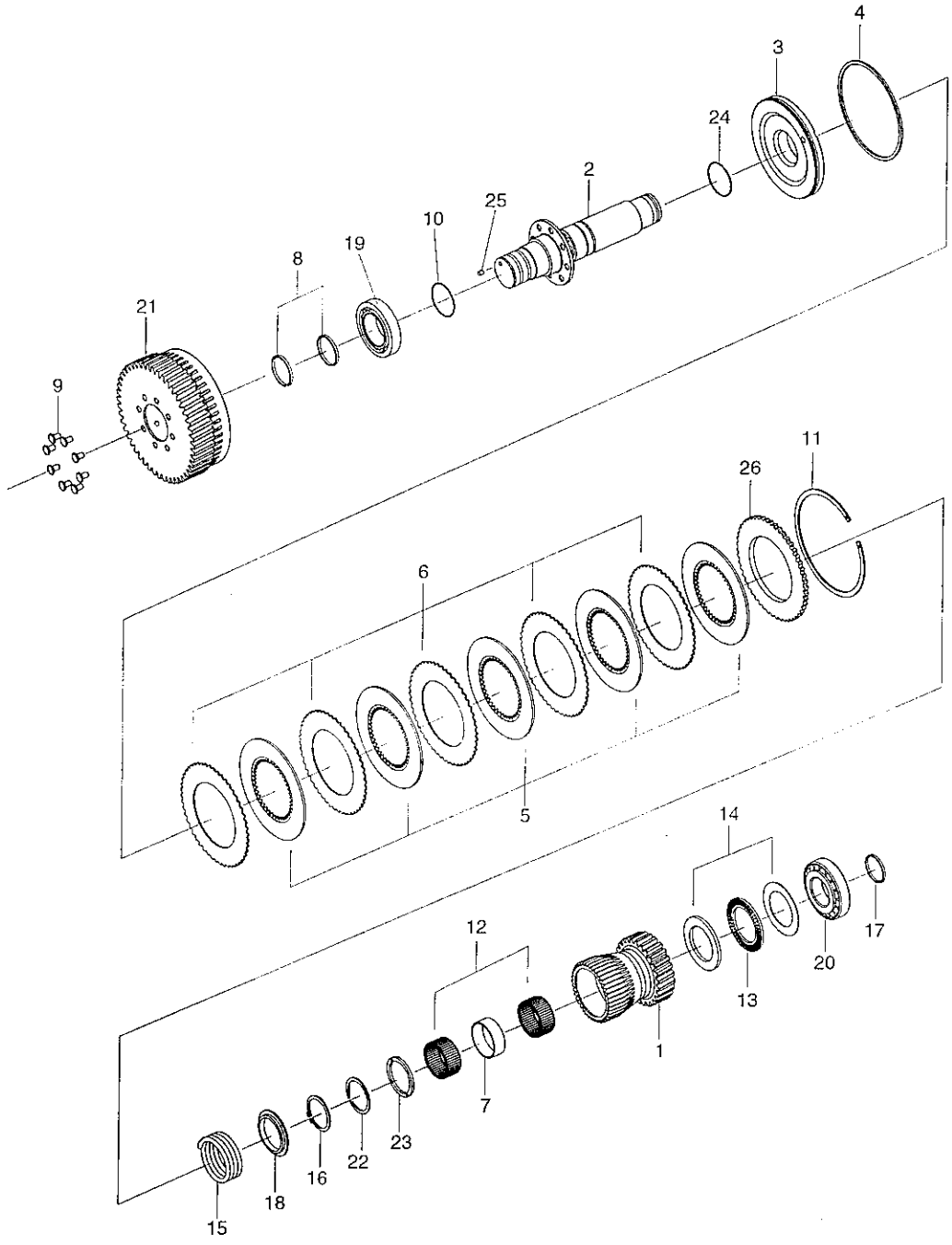

REVERSE CLUTCH SUB ASSY

ITEM 순번	PART NO 품 번	IS	DESCRIPTION 품 명		QTY 수량	SERIAL NO 적용 호기	ITC 호환	REMARK 비 고
*	@		T/M ASSY	트랜스 미션	1			SEE 4010
1	XKCF-00085		· REVERSE C/L GEAR	기 어	1			
2	XKCF-00086		· REVERSE SHAFT	샤프트	1			
3	XKCF-00058		· PISTON	피스톤	1			
4	XKCF-00059		· PISTON RING	피스톤 링	1			
5	XKCF-00060		· FRICTION PLATE	플레이트	5			
6	XKCF-00061		· PLATE	플레이트	5			
7	XKCF-00062		· SPACER	스페이서	1			
8	XKCF-00087		· SEAL RING	씰 링	2			
9	XKCF-00088		· RIVET	리 벳	8			
10	XKCF-00089		· O-RING	O-링	1			
11	XKCF-00064		· SNAP RING	스냅 링	1			
12	XKCF-00065		· NEEDLE BEARING	베어링	2			
13	XKCF-00066		· THRUST NEEDLE BEARING	베어링	1			
14	XKCF-00067		· THRUST WASHER	와 셔	1			
15	XKCF-00068		· SPRING-C/L	스프링	1			
16	XKCF-00069		· SNAP RING-SPRING C/L	스냅 링	1			
17	XKCF-00070		· SEAL RING-SMALL	씰 링	1			
18	XKCF-00071		· COVER-SPRING C/L	커 버	1			
19	XKCF-00090		· TAPER ROLLER BEARING	베어링	1			
20	XKCF-00072		· TAPER ROLLER BEARING	베어링	1			
21	XKCF-00091		· REVERSE DRUM GEAR	기 어	1			
22	XKCF-00077		· SNAP RING	스냅 링	1			
23	XKCF-00078		· THRUST WASHER	와 셔	1			
24	XKCF-00079		· O-RING	O-링	1			
25	XKCF-00092		· AV-SEAL	AV-씰	1			
26	XKCF-00083		· SIDE PLATE	사이드 플레이트	1			

OUTPUT GEAR SUB ASSY

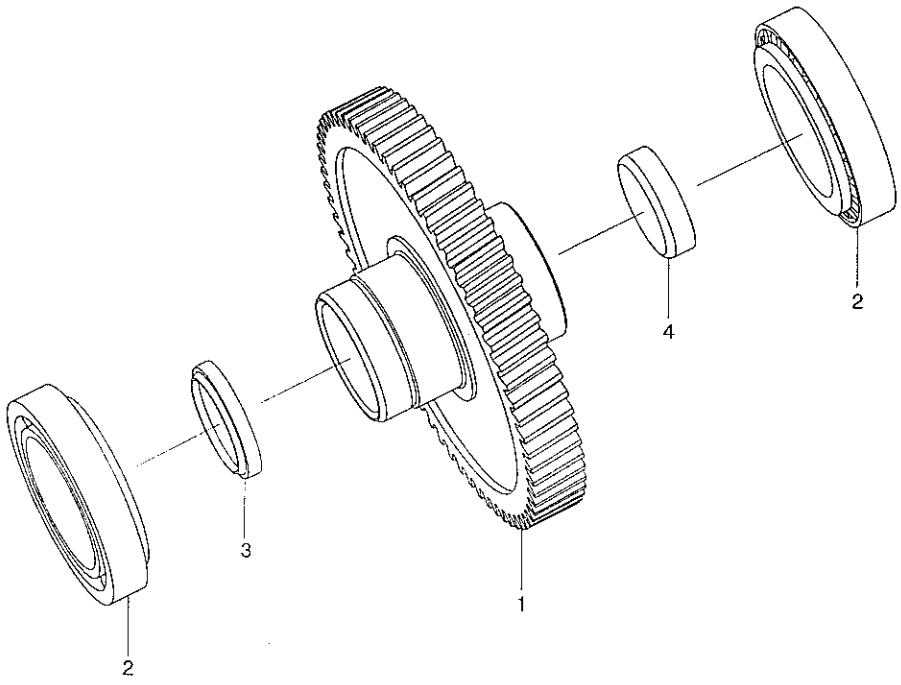

OUTPUT GEAR SUB ASSY

ITEM 순번	PART NO 품 번	IS	DESCRIPTION 품 명		QTY 수량	SERIAL NO 적용 호기	ITC 호환	REMARK 비 고
*	@		T/M ASSY	트랜스미션	1			SEE 4010
1	XKCF-00093		· OUTPUT GEAR	출력 기어	1			
2	XKCF-00094		· TAPER ROLLER BEARING	베어링	2			
3	XKCF-00095		· OIL SEAL (SPECIAL)	오일 씰	1			
4	XKCF-00096		· SEALING COVER	씰링 커버	1			

CARRIER SUB ASSY

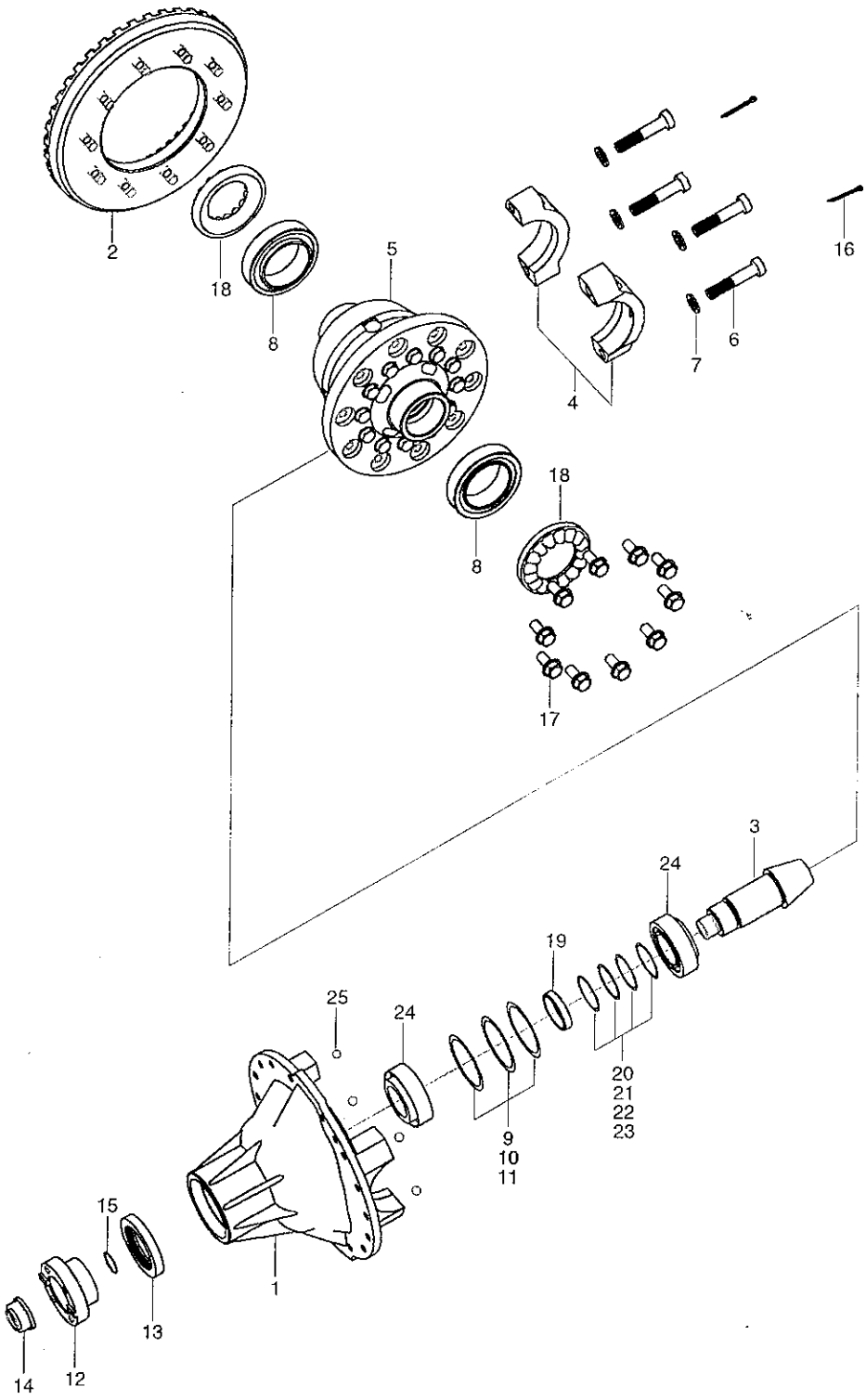

CARRIER SUB ASSY

ITEM 순번	PART NO 품 번	IS	DESCRIPTION 품 명		QTY 수량	SERIAL NO 적용 호기	ITC 호환	REMARK 비 고
*	@		DRIVE AXLE ASSY	드라이브 액슬	1			SEE 4090
* -1	XKCF-00107		· CARRIER SUB ASSY	캐리어	1			
1	XKCF-00108		·· CARRIER CASE	캐리어 케이스	1			
2	XKCF-00109		·· SPIRAL-RING GEAR	기어 링	1			
3	XKCF-00110		·· PINION SHAFT	샤프트	1			
4	XKCF-00111		·· CARRIER-CAP	캐리어	2			
5	XKCF-00097		·· DIFF SUB ASSY	차동 장치	1			
6	XKCF-00113		·· CAP BOLT	캡 볼트	4			
7	XKCF-00114		·· WASHER-CAP BOLT	와 셔	4			
8	21AB-00160		·· BEARING-T/P	베어링	2			
9	XKCF-00115		·· SHIM(T=0.10)	심	AR			
10	XKCF-00116		·· SHIM(T=0.15)	심	AR			
11	XKCF-00117		·· SHIM(T=0.2)	심	AR			
12	XKCF-00118		·· FLANGE U-JOINT	조인트	1			
13	XKCF-00119		·· OIL SEAL	오일 씰	1			
14	XKCF-00120		·· NUT-T/P BEARING	너 트	1			
15	XKCF-00121		·· O-RING	O-링	1			
16	XKCF-00122		·· COTTER PIN	커터 핀	2			
17	XKCF-00123		·· BOLT-DUROK	볼 트	12			
18	XKCF-00124		·· RING BRG ADJUST	링	2			
19	XKCF-00125		·· SPACER	스페이서	1			
20	XKCF-00126		·· SHIM(0.1)	심	AR			
21	XKCF-00127		·· SHIM(0.15)	심	AR			
22	XKCF-00128		·· SHIM(0.25)	심	AR			
23	XKCF-00129		·· SHIM(0.5)	심	AR			
24	XKCF-00130		·· BEARING-T/R	베어링	2			
25	XKCF-00131		·· STEEL BALL	스틸 볼	4			

DRIVE AXLE ASSY

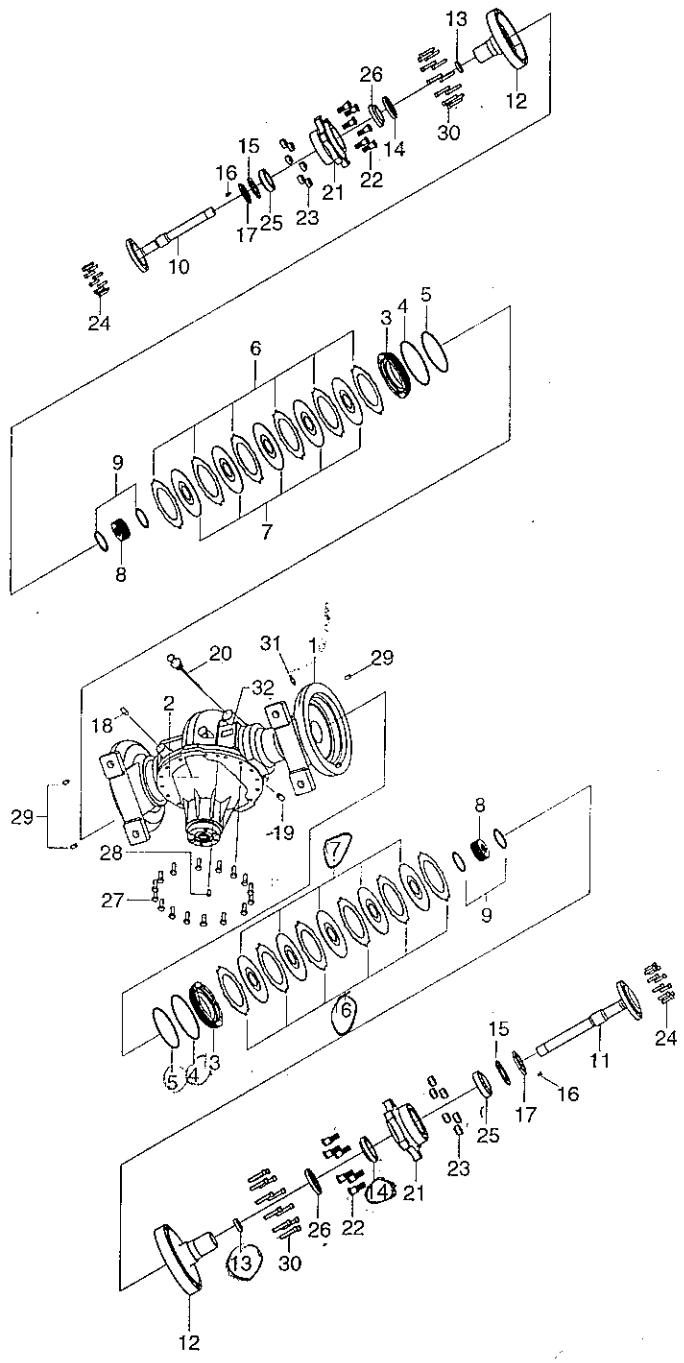

DRIVE AXLE ASSY

ITEM 순번	PART NO 품 번	IS	DESCRIPTION 품 명		QTY 수량	SERIAL NO 적용 호기	ITC 호환	REMARK 비 고
*	81HA-30020		DRIVE AXLE ASSY	구동 액슬	1			
1	XKCF-00132		· DRIVE AXLE HOUSING	구동 액슬 하우징	1			
2	XKCF-00107		· CARRIER SUB ASSY	캐리어	1			SEE 4080
3	XKCF-00134		· PISTON BRAKE	피스톤	2			
4	XKCF-00135		· SQUARE RING	링	2			
5	XKCF-00136		· SQUARE RING	링	2			
6	XKCF-00137		· PLATE	플레이트	12			
7	XKCF-00138		· PLATE-FRICTION	플레이트	10			
8	XKCF-00139		· SOCKET GEAR	소켓 기어	2			
9	XKCF-00140		· SNAP RING	스냅 링	4			
10	XKCF-00141		· AXLE SHAFT (LH)	액슬 샤프트	1			
11	XKCF-00143		· AXLE SHAFT (RH)	액슬 샤프트	1			
12	XKCF-00145		· FLANGE-SHAFT	플랜지	1			
13	XKCF-00147		· OIL SEAL-SMALL	오일 씰	2			
14	XKCF-00148		· OIL SEAL-LARGE	오일 씰	2			
15	XKCF-00149		· PLATE	플레이트	2			
16	XKCF-00150		· BOLT	볼 트	2			
17	XKCF-00151		· NUT	너 트	2			
18	XKCF-00152		· BREATHER-AIR	브리더	1			
19	XKCF-00153		· PLUG-MAGNET	플러그	1			
20	XKCF-00154		· DIP STICK	딥 스틱	1			
21	XKCF-00155		· HUB-PNEUMATIC	허 브	1			
22	XKCF-00157		· HUB-BOLT	허브 볼트	12			
23	XKCF-00158		· HUB-NUT	허브 너트	12			
24	XKCF-00159		· FLANGE-BOLT(SOCKET)	볼 트	20			
25	XKCF-00160		· TAPER ROLLER BEARING	베어링	2			
26	XKCF-00161		· TAPER ROLLER BEARING	베어링	2			
27	XKCF-00162		· BOLT SPRING W/A	볼 트	16			
28	XKCF-00163		· LOCK PIN	잠금 핀	2			
29	XKCF-00164		· LOCK PIN	잠금 핀	4			
30	XKCF-00165		· SOCKET-BOLT	소켓 볼트	24			

DIFFERENTIAL ASSY

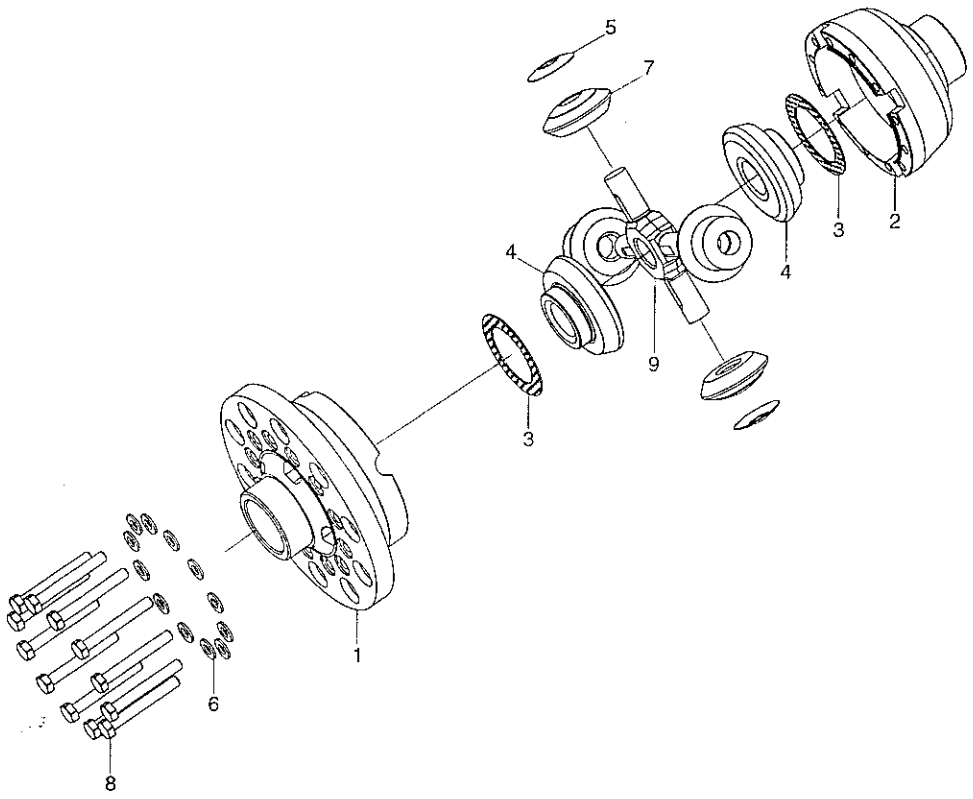

DIFFERENTIAL ASSY

ITEM 순번	PART NO 품 번	IS	DESCRIPTION 품 명		QTY 수량	SERIAL NO 적용 호기	ITC 호환	REMARK 비 고
*	@		DRIVE AXLE ASSY	드라이브 액슬	1			SEE 4090
* -2	XKCF-00097		· DIFF SUB ASSY	차동 장치	1			
1	XKCF-00098		·· CASE-DIFF(L/H)	케이스	1			
2	XKCF-00099		·· CASE-DIFF(R/H)	케이스	1			
3	XKCF-00100		·· WASHER-THRUST	와 셔	2			
4	XKCF-00101		·· GEAR-DIFF SIDE	기 어	2			
5	XKCF-00102		·· WASHER-THRUST	와 셔	4			
6	XKCF-00103		·· WASHER	와 셔	12			
7	XKCF-00104		·· PINION-DIFF	피니언	4			
8	XKCF-00105		·· BOLT-HEX	육각 볼트	12			
9	XKCF-00106		·· DIFF SPIDER	차동 스파이더	1			

5

STEERING AXLE

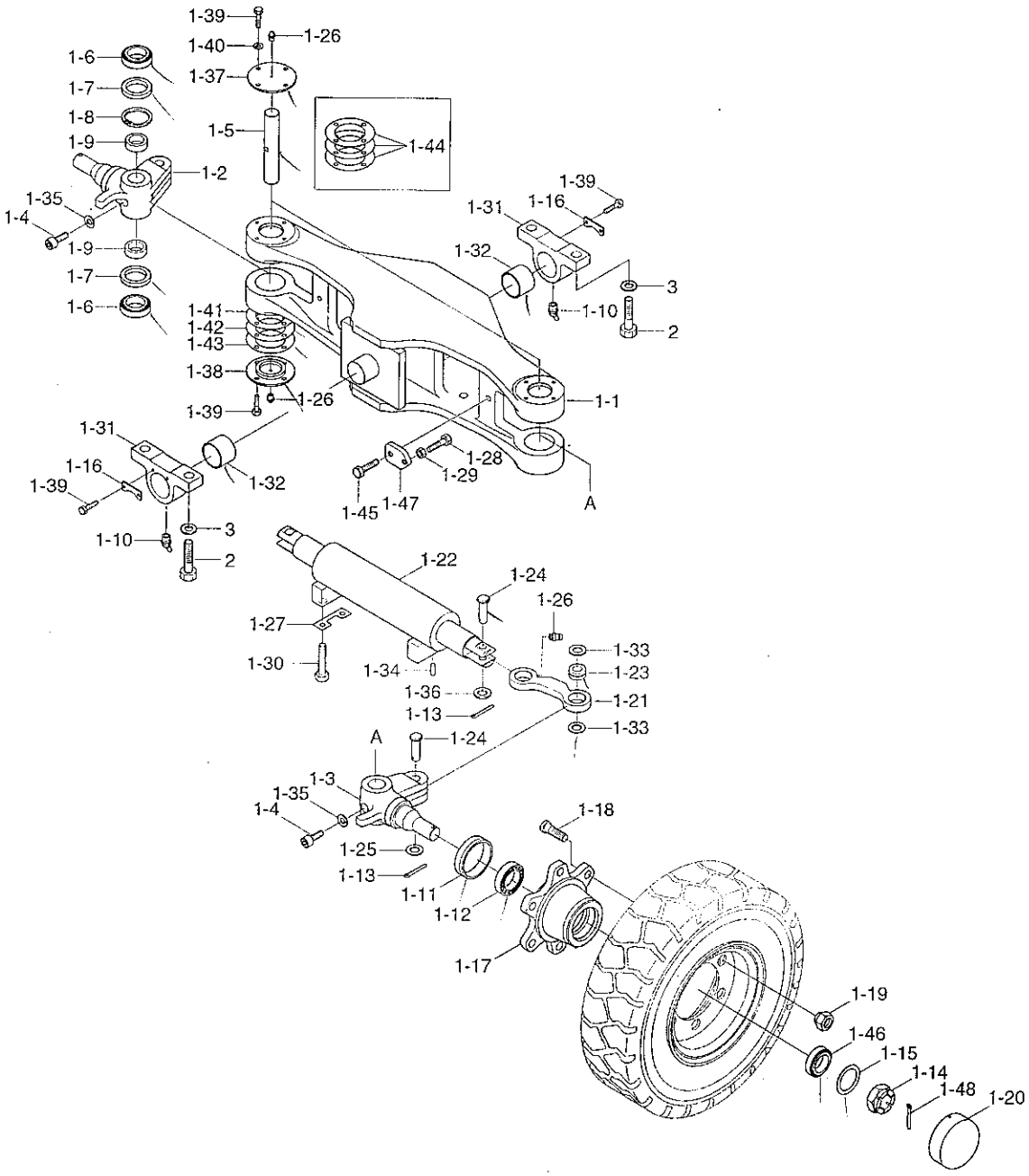

STEERING AXLE

ITEM 순번	PART NO 품 번	IS	DESCRIPTION 품 명		QTY 수량	SERIAL NO 적용 호기	ITC 호환	REMARK 비 고
1	81HA-50011		STEERING AXLE ASSY	조향 액슬	1			
1-1	81HA-50021		• STEERING AXLE	조향 액슬	1			
1-2	81HA-50031		• KNUCKLE-RH	너 클	1			
1-3	81HA-50041		• KNUCKLE-LH	너 클	1			
1-4	FAD0500150-DA		• BOLT-SPECIAL	볼 트	2			
1-5	81HA-50050		• PIN-KING	킹 핀	2			
1-6	81FG-50700		• BEARING-T/ROLLER	베어링	4			
1-7	81HA-50120		• SEAL-OIL	오일 씰	4			
1-8	S602-062004		• RING-RETAINING	리테이닝 링	2			
1-9	81HA-50070		• COLLAR	칼 라	4			
1-10	S652-810008		• NIPPLE-GREASE	그리스 니플	2			
1-11	81FA-52400		• OIL SEAL,T6285	오일 씰	2			
1-12	81FA-53070		• BEARING-T/ROLLER	베어링	2			
1-13	S461-500302		• PIN-SPLIT	분할 핀	6			
✕ 1-14	81F7-51210		• NUT	너 트	2			
✕ 1-15	81FA-52500		• WASHER	와 셔	2			
1-16	81HA-50150		• PLATE	플레이트	2			
1-17	81HA-50061		• HUB	허 브	2			
1-18	3677012900-01		• BOLT-HUB	허브 볼트	12			
1-19	3678003000-DA		• NUT-HUB	허브 너트	12			
✕ 1-20	81F7-51060		• CAP-HUB	허브 캡	2			
1-21	81HA-50171		• LINK-STEERING	링 크	2			
1-22	31HA-09010		• STEERING CYLINDER	조향 실린더	2			SEE 3B20
1-23	Q100333000		• BEARING-SPH PLAIN	베어링	4			
1-24	Q100325000		• PIN-STEER LINK	핀	4			
1-25	S403-201006		• WASHER-PLAIN	평 와셔	2			
1-26	S651-060008		• NIPPLE-GREASE	그리스 니플	8			
1-27	Q100327000		• PLATE-LOCK	플레이트	2			
1-28	906291-00		• BOLT	볼 트	2			
1-29	S205-121006		• NUT-HEX	육각 너트	2			
1-30	S018-16045D		• BOLT-HEX	육각 볼트	4			
1-31	81HA-50080		• BLOCK-TRUNNION	블 록	2			
1-32	FAC0500160		• BUSHING	부 싱	2			
1-33	Q100338000		• WASHER-THRUST	와 셔	6			
1-34	6600366100-01		• PIN	핀	1			
1-35	S411-100006		• WASHER-SPRING	스프링 와셔	2			
1-36	S441-200006		• WASHER-HARDENED	고장력 와셔	2			
1-37	81HA-50090		• COVER-UPPER	커 버	2			
1-38	81HA-50100		• COVER-LOWER	커 버	2			
1-39	S017-080156		• BOLT-HEX	육각 볼트	20			

STEERING AXLE

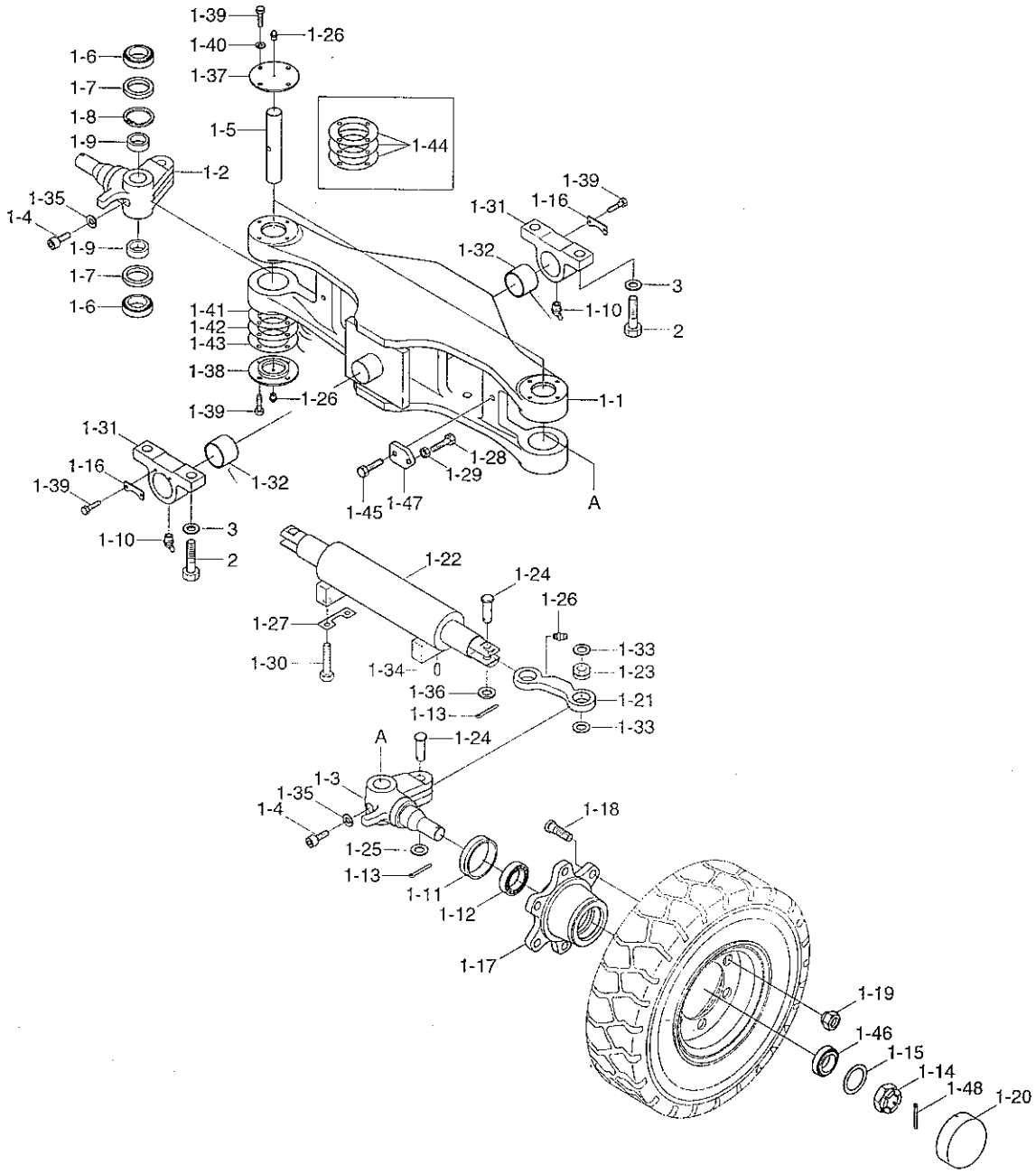

STEERING AXLE

ITEM 순번	PART NO 품 번	IS	DESCRIPTION 품 명		QTY 수량	SERIAL NO 적용 호기	ITC 호환	REMARK 비 고
1-40	S411-080006		• WASHER-SPRING	스프링 와셔	16			
1-41	81HA-50110		• SHIM(0.1)	심	2			
1-42	81HA-50130		• SHIM(0.15)	심	2			
1-43	81HA-50140		• SHIM(0.3)	심	2			
1-44	S461-600562		• PIN-SPLIT	분할 핀	3			
1-45	S017-100306		• BOLT-HEXAGON HEAD	육각 볼트	4			
1-46	FAD0500210		• BEARING-TAPER ROLLER	롤러 베어링	2			
1-47	81HA-50190		• PLATE	플레이트	2			
1-48	S461-500562		• PIN-SPLIT	분할 핀	2			
~~1~~2	S017-200602		BOLT-HEX	육각 볼트	4			
~~1~~3	S441-200002		WASHER-HARDENED	고장력 와셔	4			

FRONT WHEEL(SINGLE TIRE)

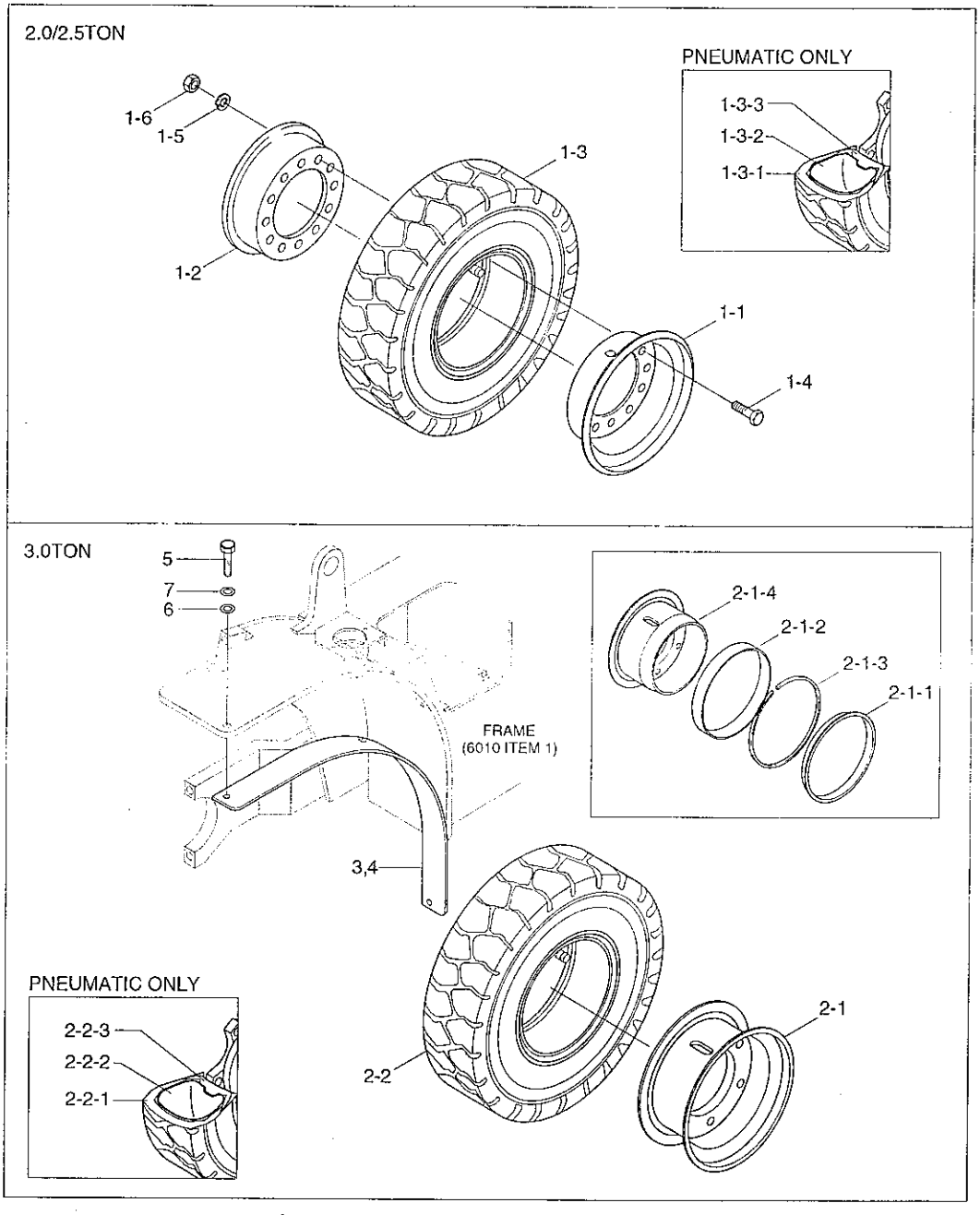

FRONT WHEEL(SINGLE TIRE)

ITEM 순번	PART NO 품 번	IS	DESCRIPTION 품 명		QTY 수량	SERIAL NO 적용 호기	ITC 호환	REMARK 비 고
1	81FG-20010		FRONT WHEEL ASSY	전 륜	2			PNEU,20/25L
	FAC0400001		FRONT WHEEL ASSY	전 륜	2			SOLID,20/25L
	81FG-22040		FRONT WHEEL ASSY	전 륜	2			N-MARK,20/25L
1-1	FAC0400020B		· RIM-WHEEL	휠 림	1			
1-2	FAC0400030B		· RIM-WHEEL	휠 림	1			
1-3	81FA-21300		· TIRE ASSY	타이어	1			PNEU,LOCAL
1-3-1	81FA-21310		·· TIRE	타이어	1			
1-3-2	81FA-21320		·· TUBE	튜 브	1			
1-3-3	81FA-21330		·· FLAP	플 랩	1			
1-3	3631006900		· TIRE-SOLID	솔리드 타이어	1			SOLID
	81FE-20920		· TIRE-NON MARKING	노마크 타이어	1			NON-MARKING
1-4	S018-160356		· BOLT-HEX	육각 볼트	6			
1-5	S411-160002		· WASHER-SPRING	스프링 와셔	6			
1-6	S206-16100B		· NUT-HEX	육각 너트	6			
2	FAC0400003		FRONT WHEEL ASSY	전 륜	2			SOLID,30L
	81HA-21010		FRONT WHEEL ASSY	전 륜	2			PNEU,30L
	81FG-22010		FRONT WHEEL ASSY	전 륜	2			NON-MARK,30L
2-1	F12400010		· RIM-WHEEL	휠 림	1			
2-1-1	2026-100.02		·· RING-SIDE	사이드 링	1			
2-1-2	2026-100.03		·· RING-BRAD SEAT	링	1			
2-1-3	2026-100.01		·· RING-LOCK	로크 링	1			
2-1-4	2026-101.01		·· BASE-RIM	림 베이스	1			
2-2	Q101880000		· TIRE ASSY-SOLID	솔리드 타이어	1			SOLID
	81HA-21020		· TIRE ASSY	타이어	1			PNEU,LOCAL
2-2-1	81FA-26310		·· TIRE	타이어	1			
2-2-2	81FA-26320		·· TUBE	튜 브	1			
2-2-3	81FA-26330		·· FLAP	플 랩	1			
2-2	81FG-22020		· TIRE-NON MARKING	타이어	1			NON-MARKING
3	89FG-20030		COVER-FENDER,LH	커 버	1			
4	89FG-20040		COVER-FENDER,RH	커 버	1			
5	S017-100306		BOLT-HEXAGON HEAD	육각 볼트	6			
6	S403-101006		WASHER-PLAIN	평 와셔	6			
7	S411-100006		WASHER-SPRING	스프링 와셔	6			

FRONT WHEEL(DOUBLE TIRE)

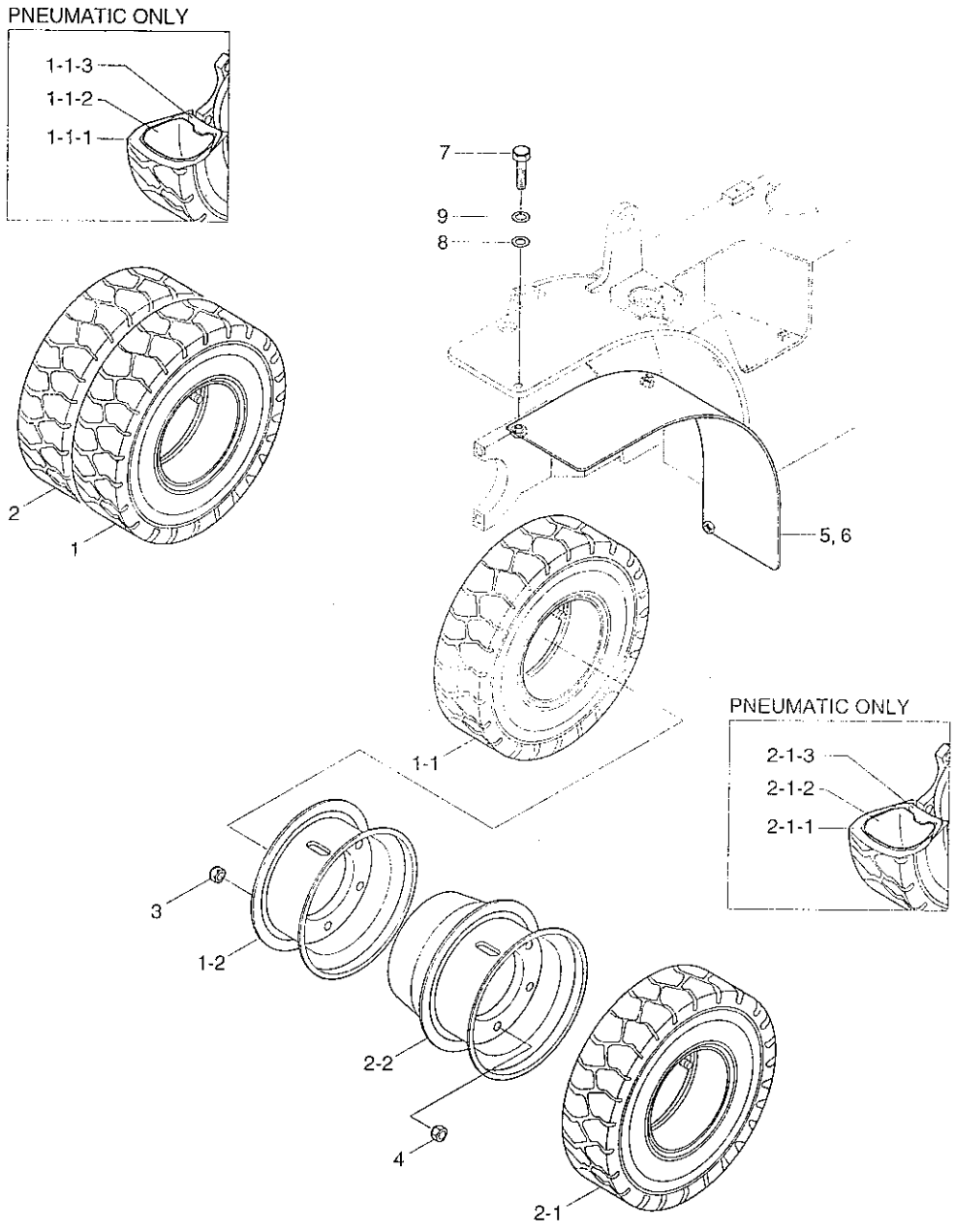

FRONT WHEEL(DOUBLE TIRE)

ITEM 순번	PART NO 품 번	IS	DESCRIPTION 품 명		QTY 수량	SERIAL NO 적용 호기	ITC 호환	REMARK 비 고
1	FAC0400362		FRONT WHEEL(INNER)	전륜(내측)	2			PNEUMATIC
	F42400021		FRONT WHEEL(INNER)	전륜(내측)	2			SOLID
	81FG-22070		FRONT WHEEL(INNER)	전륜(내측)	2			NON-MARKING
1-1	81FA-22300		· TIRE ASSY	타이어	1			PNEUMATIC
1-1-1	81FA-22310		·· TIRE	타이어	1			PNEUMATIC
1-1-2	81FA-22320		·· TUBE	튜 브	1			PNEUMATIC
1-1-3	81FA-22330		·· FLAP	플 랩	1			PNEUMATIC
1-1	F42400040		· TIRE-SOLID	솔리드 타이어	1			SOLID
	81FG-22090		· TIRE-NON MARKING	노마크 타이어	1			NON-MARKING
1-2	F12400030		· INNER WHEEL RIM	내측 휠림	1			
2	FAC0400371		FRONT WHEEL(OUTER)	전 륜(외측)	2			PNEUMATIC
	F42400031		FRONT WHEEL(OUTER)	전 륜(외측)	2			SOLID
	81FG-22080		FRONT WHEEL(OUTER)	전 륜(외측)	2			NON-MARKING
2-1	81FA-22300		· TIRE ASSY	타이어	1			PNEUMATIC
2-1-1	81FA-22310		·· TIRE	타이어	1			PNEUMATIC
2-1-2	81FA-22320		·· TUBE	튜 브	1			PNEUMATIC
2-1-3	81FA-22330		·· FLAP	플 랩	1			PNEUMATIC
2-1	F42400040		· TIRE-SOLID	솔리드 타이어	1			SOLID
	81FG-22090		· TIRE-NON MARKING	노마크 타이어	1			NON-MARKING
2-2	F12400020		· OUTER WHEEL RIM	외측 휠림	1			
3	83FA-10200		NUT-INNER	너 트	12			
4	83FA-10210		NUT-OUTER	너 트	12			
5	81HA-20010		COVER-FENDER,LH	커 버	1			2.0/2.5TON
	81HA-21030		COVER-FENDER,LH	커 버	1			3.0TON
6	81HA-20020		COVER-FENDER,RH	커 버	1			2.0/2.5TON
	81HA-21040		COVER-FENDER,RH	커 버	1			3.0TON
7	S017-100352		BOLT-HEXAGON HEAD	육각 볼트	6			
8	S403-101002		WASHER-PLAIN	평 와셔	6			
9	S411-100002		WASHER-SPRING	스프링 와셔	6			

REAR WHEEL

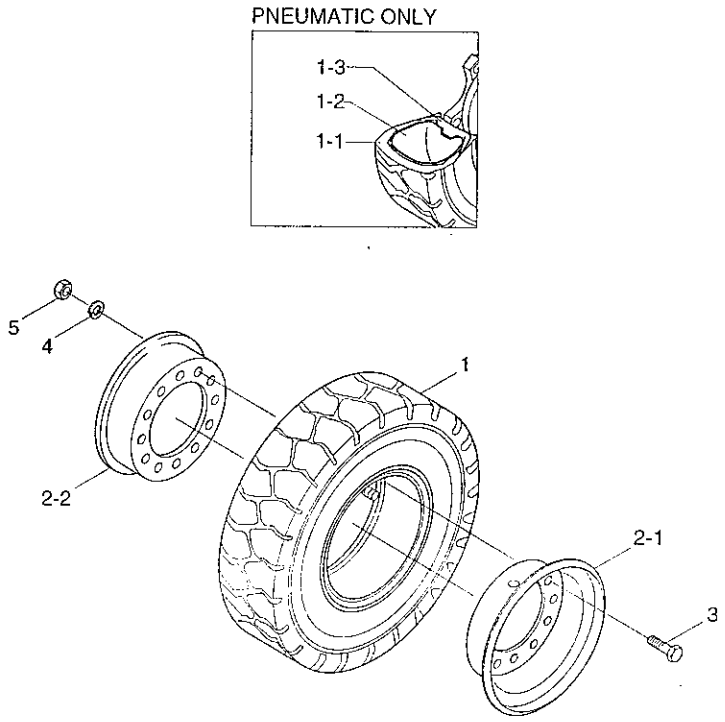

REAR WHEEL

ITEM 순번	PART NO 품 번	IS	DESCRIPTION 품 명		QTY 수량	SERIAL NO 적용 호기	ITC 호환	REMARK 비 고
*	81HA-25010		REAR WHEEL ASSY-PNEU	후 륜	2			PNEU,20L/25L
	81HA-25020		REAR WHEEL ASSY-SOLID	후 륜	2			SOLID,20L/25L
	81HA-25030		REAR WHEEL ASSY-N/M	후 륜	2			N-MARK,20L/25L
1	81FA-23300		· TIRE ASSY	타이어	2			PENU,LOCAL
1-1	81FA-23310		·· TIRE	타이어	1			NOT SHOWN
1-2	81FA-23320		·· TUBE	튜 브	1			NOT SHOWN
1-3	81FA-23330		·· FLAP	플 랩	1			NOT SHOWN
1	3631006800		· TIRE-SOLID	타이어	2			SOLID
	81FG-22060		· TIRE-NON MARKING	타이어	2			NON MARKING
2	3661013100B-03		· DISC WHEEL ASSY	디스크 휠	2			
2-1	3661013111		·· A-RIM	A 림	1			
2-2	3661013112		· B-RIM	B 림	1			
3	S018-120306		· BOLT-HEX	육각 볼트	6			
4	S206-121006		· NUT-HEX	육각 너트	6			
5	S411-120006		· WASHER-SPRING	스프링 와셔	6			
*	81HA-26010		REAR WHEEL ASSY-PNEU	후 륜	2			PENU,30L
	81HA-26020		REAR WHEEL ASSY-SOLID	후 륜	2			SOLID,30L
	81HA-26030		REAR WHEEL ASSY-N/M	후 륜	2			N-MARK,30L
1	F11310130		· TIRE ASSY	타이어	2			PENU,LOCAL
1-1	F11310110		·· TIRE-FR(6.50-10-12PR)	타이어	1			
1-2	3610650100		·· TUBE	튜 브	1			
1-3	F11310110		·· TIRE-FR(6.50-10-12PR)	타이어	1			
1	3631002800		· TIRE-FRONT(6.5-10)	타이어	2			SOLID
	F21403010		· TIRE-NON MARKING	타이어	2			NON MARKING
2	3661008400B-04		· DISC WHEEL ASSY	디스크 휠	1			
2-1	3661008411		·· A-RIM	A 림	1			
2-2	3661008412		·· B-RIM	B 림	1			
3	S018-120306		· BOLT-HEX	육각 볼트	6			
4	S206-121006		· NUT-HEX	육각 너트	6			
5	S206-121006		· NUT-HEX	육각 너트	6			

STEERING COLUMN

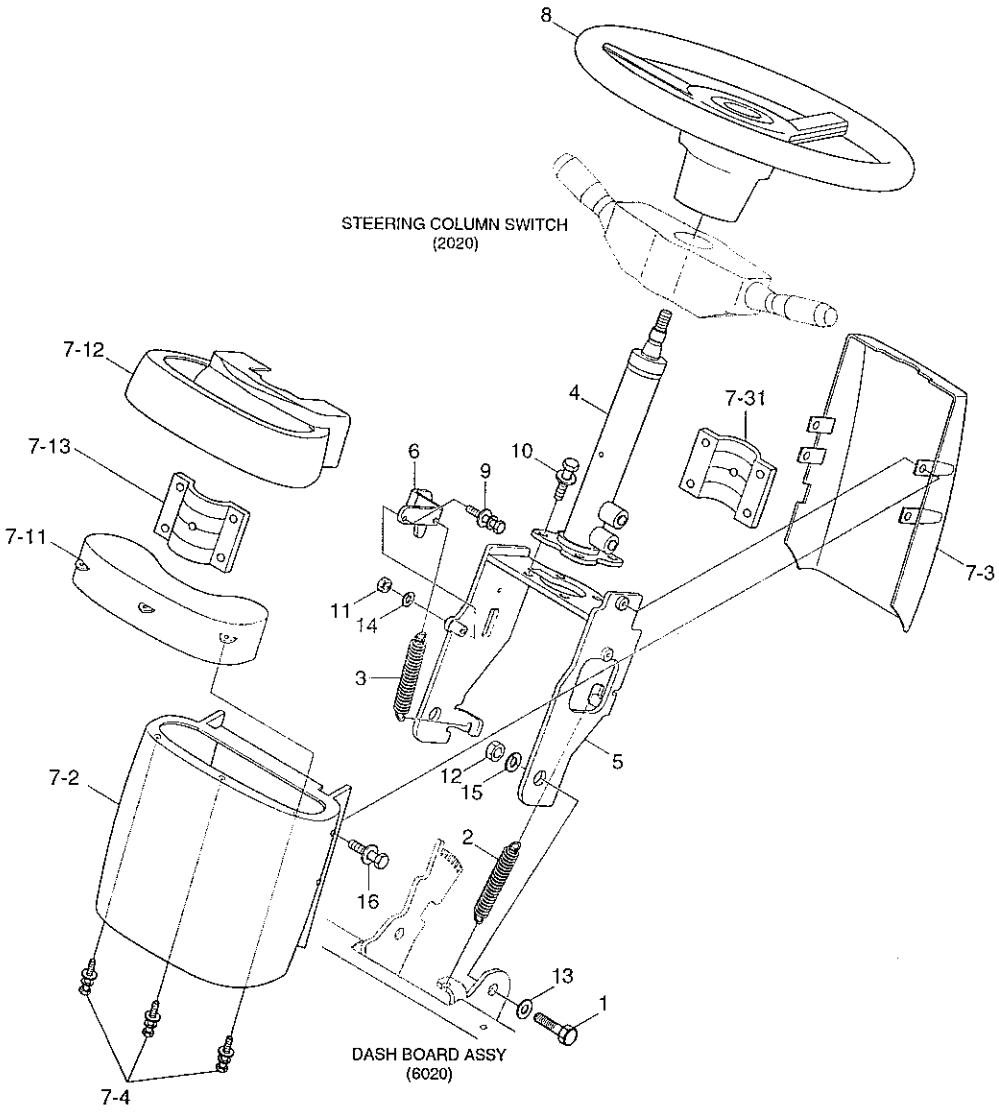

STEERING COLUMN

ITEM 순번	PART NO 품 번	IS	DESCRIPTION 품 명		QTY 수량	SERIAL NO 적용 호기	ITC 호환	REMARK 비 고
1	51FA-30020		BOLT-SPECIAL	스페셜 볼트	2			
2	81S4-30480		SPRING	스프링	1			
3	51FA-30050		SPRING-TENSION	인장 스프링	1			
4	71HA-20010		STEERING COLUMN	조향 칼럼	1			
5	71HA-20021		BRACKET	브라켓트	1			
6	71HA-20061		LEVER	레 버	1			
7	71HA-20101		PANEL COVER SUB ASSY	판넬 커버	1			
7-1	21HA-10311		· CLUSTER	클러스터	1			
7-11	21HA-10410		·· PANEL-CLUSTER	패 널	1			
7-12	21HA-10420		·· UPPER COVER-CLUSTER	커 버	1			
7-13	71FV-20120		·· RUBBER	고 무	1			
7-2	21HA-10431		· COVER-BOTTOM	커 버	1			
7-3	71HA-20111		· COVER-REAR	커 버	1			
7-31	71FV-20120		·· RUBBER	고 무	1			
7-4	S131-051526		· SCREW-W/WASHER	와셔붙이 스크류	6			
8	71HA-20300		STEER WHEEL ASSY	조향 휠	1			
9	S035-064526		BOLT-W/WASHER	와셔붙이 볼트	1			
10	S132-062526		SCREW-W/WASHER C/RD	와셔붙이 스크류	4			
11	S275-060006		NUT-SELF LOCKING	자체 잠김 너트	1			
12	S275-160006		NUT-SELF LOCKING	자체 잠김 너트	2			
13	S403-181006		WASHER-PLAIN	평 와셔	2			
14	S411-060006		WASHER-SPRING	스프링 와셔	1			
15	S411-160006		WASHER-SPRING	스프링 와셔	2			
16	S132-061526		SCREW-W/WASHER	와셔붙이 스크류	6			

BRAKE & INCHING PEDAL(BOOSTER)

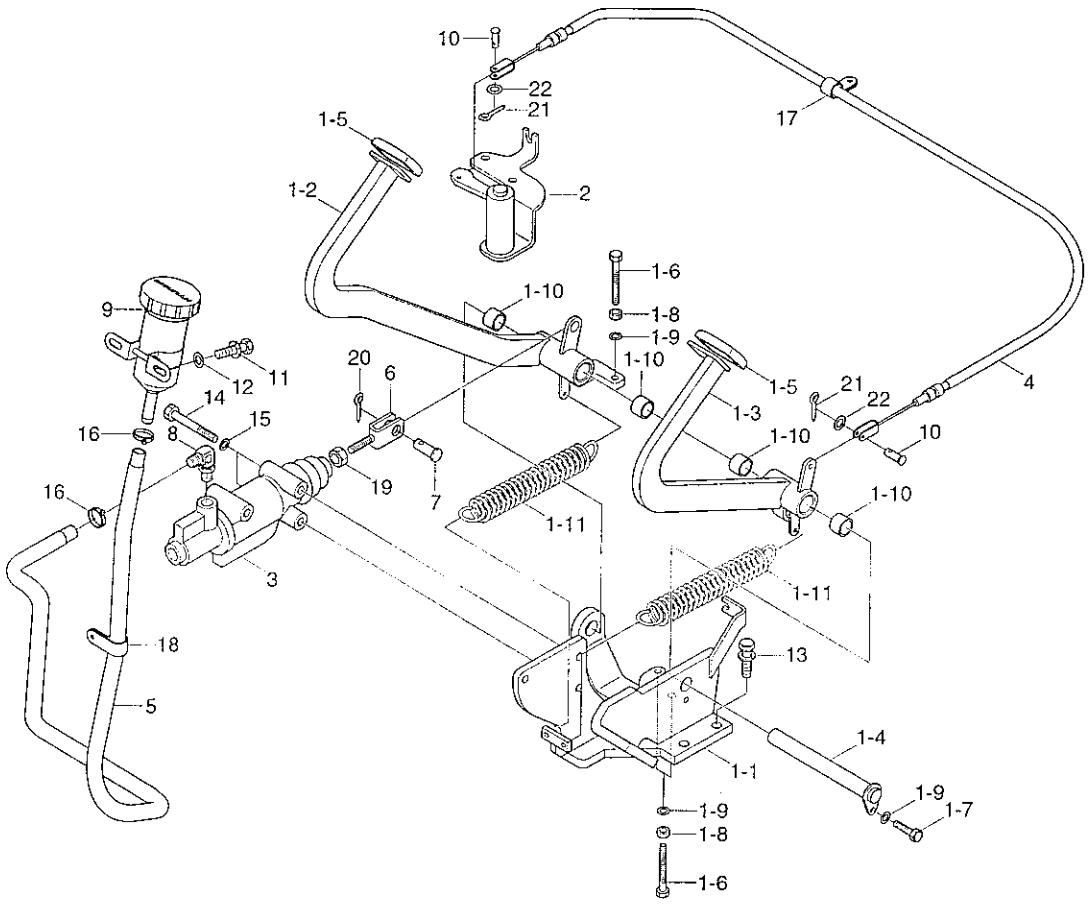

BRAKE & INCHING PEDAL(BOOSTER)

ITEM 순번	PART NO 품 번	IS	DESCRIPTION 품 명	QTY 수량	SERIAL NO 적용 호기	ITC 호환	REMARK 비 고
1	81HA-40013		BRACKET & PEDAL ASSY 브라켓트 및 페달	1			
1-1	81HA-40102		· BRACKET WA 브라켓트	1			
1-2	81HA-40202		· BRAKE PEDAL WA 브레이크 페달	1			
1-3	81HA-40302		· INCHING PEDAL WA 인칭 페달	1			
1-4	81HF-40400		· SHAFT 샤프트	1			
1-5	81FA-40230		· RUBBER-PEDAL 페달 고무	2			
1-6	81FC-40300		· BOLT-SPECIAL 볼 트	3			
1-7	S015-080206		· BOLT-HEX 육각 볼트	1			
1-8	S205-081006		· NUT-HEX 육각 너트	3			
1-9	S441-080006		· WASHER-HARDENED 고장력 와셔	4			
1-10	S741-201531		· DU BUSH 부 싱	4			
1-11	FAC0600390-01		· SPRING 스프링	2			
2	81HF-40500		INCHING LINK ASSY 인칭 링크	1			
3	31HA-06000		BRAKE VALVE 브레이크 밸브	1			SEE 3B20
4	81HF-40610		CABLE ASSY 케이블	1			
5	81HA-40650		HOSE 호 스	1			
6	81HA-40801		YOKE 요 크	1			
7	S491-140302		PIN-CLEVIS 클레비스 핀	1			
8	81HA-40640		ELBOW-90 엘 보	1			
9	81FQ-40220		RESERVOIR TANK ASSY 리저버 탱크	1			
10	S491-060202		PIN-CLEVIS 클레비스 핀	2			
11	S015-060152		BOLT-HEX 육각 볼트	2			
12	S403-061002		WASHER-PLAIN 평 와셔	2			
13	S037-103052		BOLT-W/WASHER 와셔붙이 볼트	4			
14	S017-100852		BOLT-HEX 육각 볼트	3			
15	S411-100002		WASHER-SPRING 스프링 와셔	3			
16	S520-015000		CLAMP-HOSE 클램프	2			
17	S543-100002		CLAMP-TUBE 클램프	1			
18	S543-180002		CLAMP-TUBE 클램프	1			
19	S203-101002		NUT-HEX 육각 너트	1			
20	S461-300252		PIN-SPLIT 분할 핀	1			
21	S461-160122		PIN-SPLIT 분할 핀	2			
22	S403-062002		WASHER-PLAIN 평 와셔	2			

BRAKE & INCHING PEDAL(NON BOOSTER)

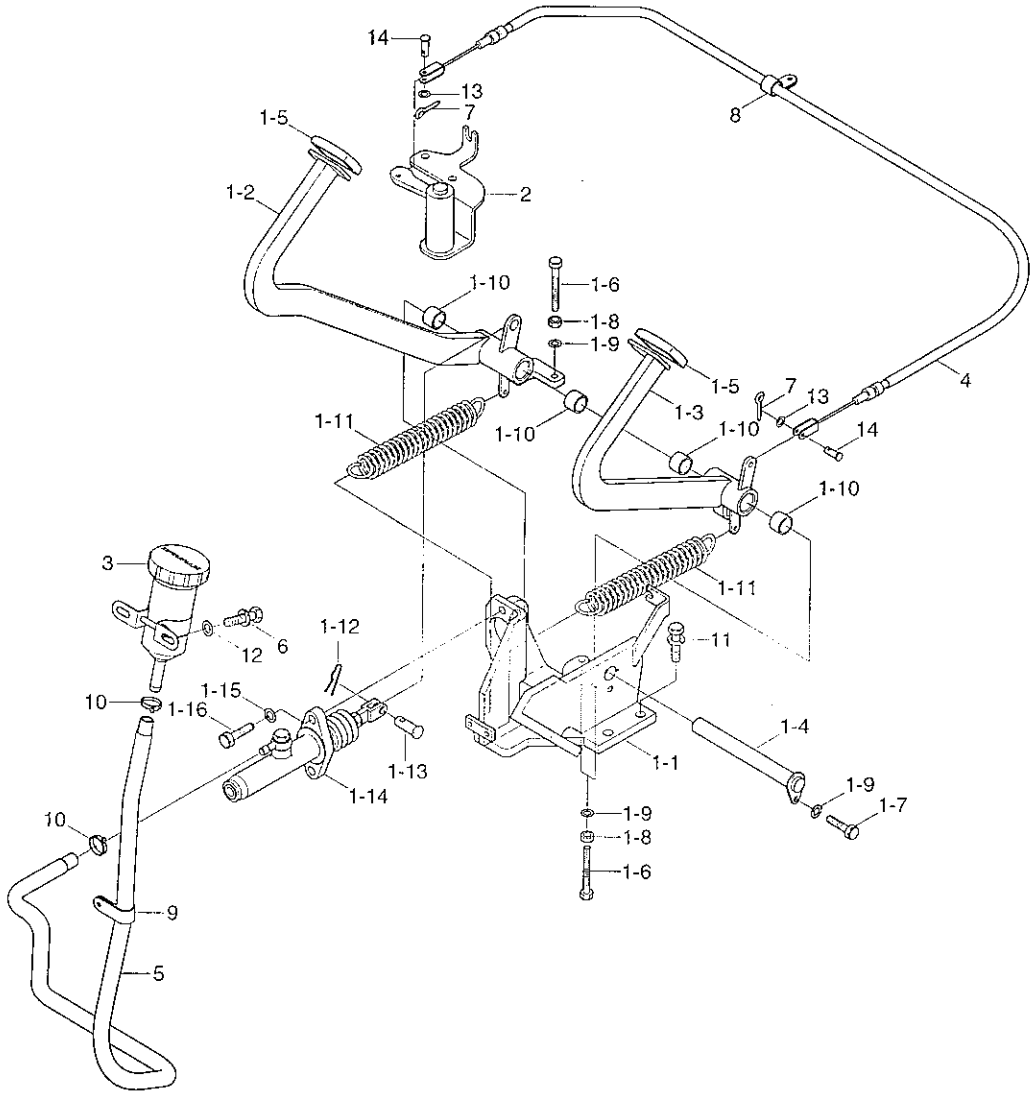

BRAKE & INCHING PEDAL(NON BOOSTER)

ITEM 순번	PART NO 품 번	IS	DESCRIPTION 품 명	QTY 수량	SERIAL NO 적용 호기	ITC 호환	REMARK 비 고
1	81HF-40012		BRAKE & INCHING PEDAL 브레이크,인칭 페달	1			
1-1	81HF-40102		· BRACKET WA 브라켓트	1			
1-2	81HF-40203		· BRAKE PEDAL WA 브레이크 페달	1			
1-3	81HA-40303		· INCHING PEDAL WA 인칭 페달	1			
1-4	81HF-40400		· SHAFT 샤프트	1			
1-5	81FA-40230		· RUBBER-PEDAL 페달 고무	2			
1-6	81FC-40300		· BOLT-SPECIAL 볼 트	3			
1-7	S015-080206		· BOLT-HEX 육각 볼트	1			
1-8	S205-081006		· NUT-HEX 육각 너트	3			
1-9	S441-080006		· WASHER-HARDENED 고장력 와셔	4			
1-10	S741-201531		· DU BUSH 부 싱	4			
1-11	FAC0600390-01		· SPRING 스프링	2			
1-12	S461-300252		· PIN-SPLIT 분할 핀	1			
1-13	S491-140302		· PIN-CLEVIS 클레비스 핀	1			
1-14	81FG-40400		· BRAKE MASTER CYLINDER 브레이크 실린더	1			SEE 3B30
1-15	S441-100006		· WASHER-HARDENED 고장력 와셔	2			
1-16	S017-100256		· BOLT-HEX 육각 볼트	2			
2	81HF-40500		INCHING LINK ASSY 인칭 링크	1			
3	81FQ-40220		RESERVOIR TANK ASSY 리저버 탱크	1			
4	81HF-40610		CABLE ASSY 케이블	1			
5	81HF-40621		HOSE 호 스	1			
6	S015-060156		BOLT-HEX 육각 볼트	2			
7	S461-160122		PIN-SPLIT 분할 핀	2			
8	S543-100002		CLAMP-TUBE 클램프	1			
9	S543-180002		CLAMP-TUBE 클램프	1			
10	S520-015000		CLAMP-HOSE 클램프	2			
11	S037-103056		BOLT-W/WASHER 와셔붙이 볼트	4			
12	S403-06100B		WASHER-PLAIN 평 와셔	2			
13	S403-06200B		WASHER-PLAIN 평 와셔	2			
14	S491-060192		PIN-CLEVIS 클레비스 핀	2			

BRAKE PIPING

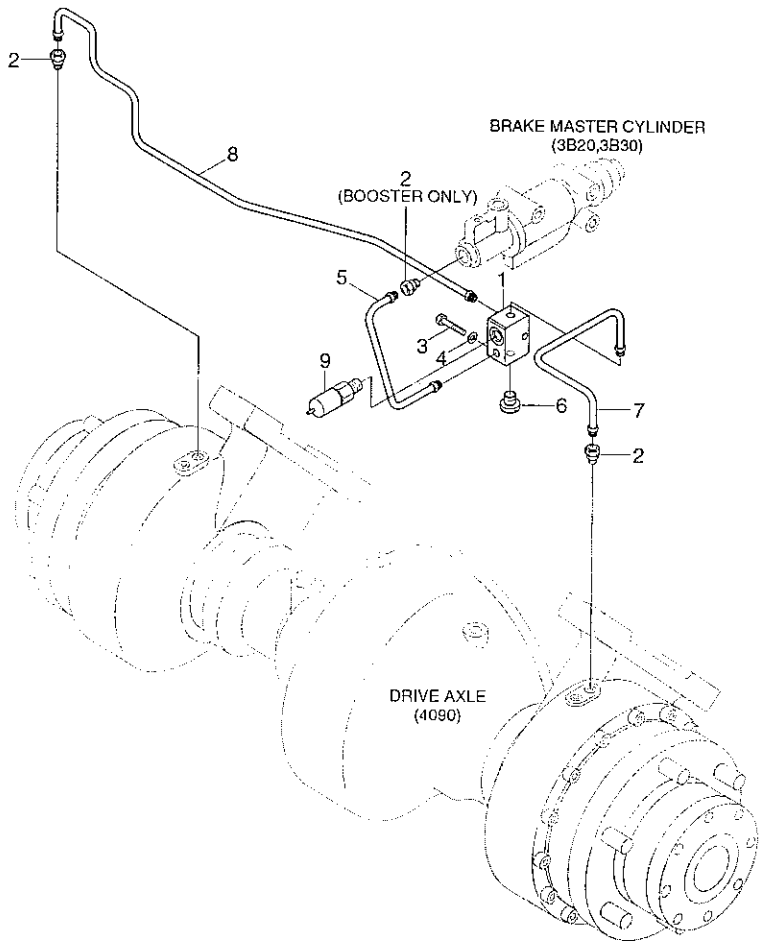

BRAKE PIPING

ITEM 순번	PART NO 품 번	IS	DESCRIPTION 품 명		QTY 수량	SERIAL NO 적용 호기	ITC 호환	REMARK 비 고
1	81HA-60060		BLOCK-4WAY	블 록	1			
2	81HF-60010		FITTING	피 팅	3			BOOSTER
	81HF-60010		FITTING	피 팅	2			NON BOOSTER
3	S015-080452		BOLT-HEXAGON HEAD	육각 볼트	1			
4	S411-080002		WASHER-SPRING	스프링 와셔	1			
5	81HA-60042		PIPE ASSY	파이프	1			BOOSTER
	81HF-60022		PIPE ASSY	파이프	1			NON BOOSTER
6	81FA-60301		PLUG	플러그	1			
7	81HF-60032		PIPE ASSY-LH	파이프	1			
8	81HA-60052		PIPE ASSY-RH	파이프	1			
9	31L7-41030		SWITCH-PRESSURE	압력 스위치	1			

PARKING BRAKE

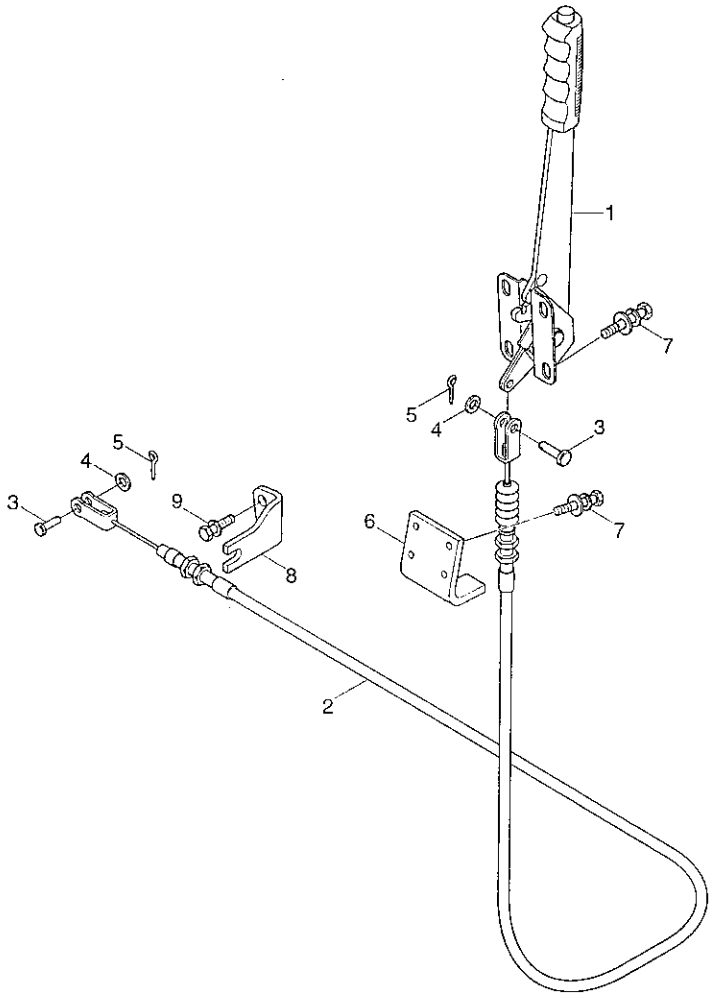

PARKING BRAKE

ITEM 순번	PART NO 품 번	IS	DESCRIPTION 품 명		QTY 수량	SERIAL NO 적용 호기	ITC 호환	REMARK 비 고
1	81FH-40050		PARKING LEVER ASSY	주차 레버	1			
2	81HF-70012		CABLE-PARKING	케이블	1			
3	S491-080202		PIN-CLEVIS	클레비스 핀	2			
4	S403-082002		WASHER-PLAIN	평 와셔	2			
5	S461-200202		PIN-SPLIT	분할 핀	2			
6	81HA-70021		BRACKET	브라켓트	1			
7	S035-082026		BOLT-W/WASHER	와셔붙이 볼트	8			
8	81HH-70022		BRACKET	브라켓트	1			
9	S037-102056		BOLT-W/WASHER	와셔붙이 볼트	2			

ACCELERATOR LINKAGE

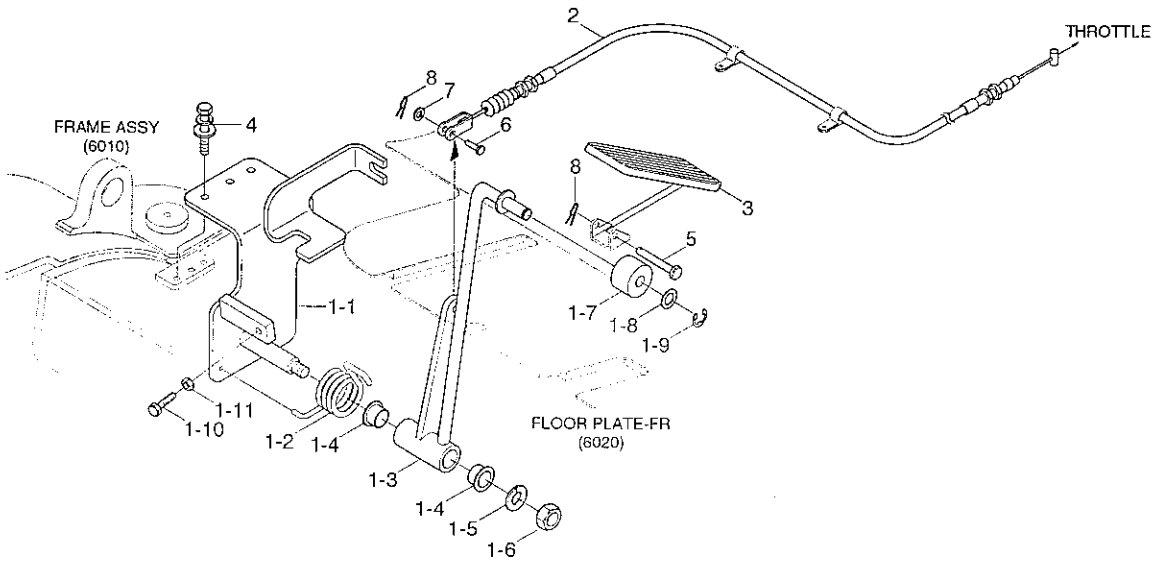

ACCELERATOR LINKAGE

ITEM 순번	PART NO 품 번	IS	DESCRIPTION 품 명		QTY 수량	SERIAL NO 적용 호기	ITC 호환	REMARK 비 고
1	11HA-10011		ACCEL LINK ASSY	악셀 링키지	1			
1-1	11HA-10102		· SUPPORT WA	서포트	1			
1-2	11FV-10200		· SPRING-RETURN	리턴 스프링	1			
1-3	11HA-10110		· BELL CRANK WA	벨 크랭크	1			
1-4	S741-151523		· DU BUSH-FLANGE	플랜지 부싱	2			
1-5	S411-100006		· WASHER-SPRING	스프링 와셔	1			
1-6	S205-101006		· NUT-HEX	육각 너트	1			
1-7	F11335020		· ROLLER -ACCEL	롤 러	1			
1-8	S403-10100B		· WASHER-PLAIN	평 와셔	1			
1-9	P560-090002		· RING-SNAP	스냅 링	1			
1-10	206508040-DA		· BOLT-HEX	육각 볼트	1			
1-11	S205-081006		· NUT-HEX	육각 너트	1			
2	11HF-10011		CABLE-ACCEL	케이블	1			
3	11FQ-10030		PEDAL-ACCEL	페 달	1			
4	S037-102526		BOLT-W/WASHER	와셔붙이 볼트	3			
5	11FG-10040		PIN-CLEVIS	클레비스 핀	1			
6	S491-060182		PIN-CLEVIS	클레비스 핀	1			
7	S403-06200B		WASHER-PLAIN	평 와셔	1			
8	S501-060002		PIN-SELF LOCKING	자체 잠금 핀	2			

6

MAIN FRAME

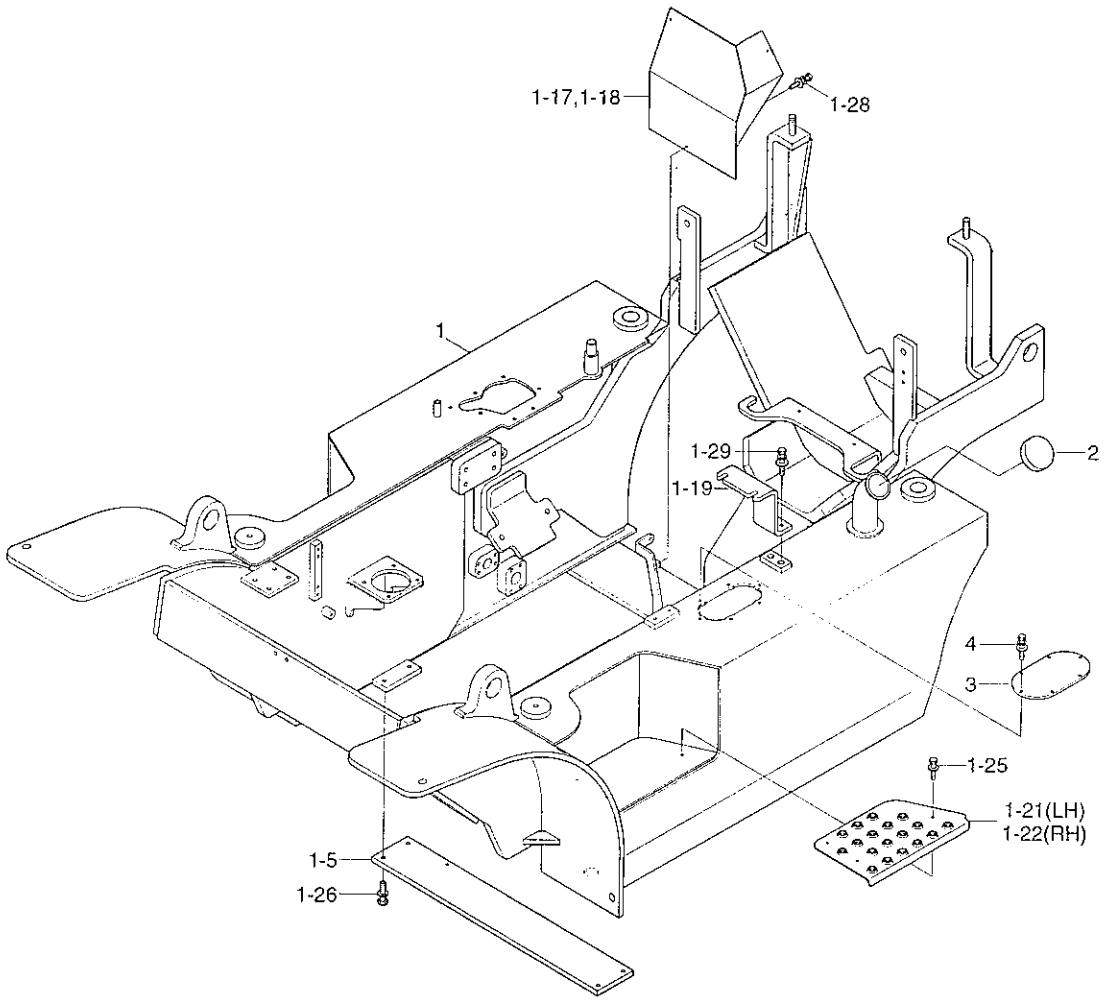

MAIN FRAME

ITEM 순번	PART NO 품 번	IS	DESCRIPTION 품 명		QTY 수량	SERIAL NO 적용 호기	ITC 호환	REMARK 비 고
1	41HF-00012		MAIN FRAME WA	프레임	1			2.0/2.5TON
	41HF-00022		MAIN FRAME WA	프레임	1			3.0TON
1-5	41HA-00111		· CROSSMEMBER-MID	크로스 멤버	1			
1-17	41HA-00232		· COVER-RR,LH	커 버	1			
1-18	41HA-00242		· COVER-RR,RH	커 버	1			
1-19	41HF-00350		· PLATE-AIR CLEANER	플레이트	1			
1-21	41HA-00281		· STEP-LH	스 텝	1			
1-22	41HA-00291		· STEP-RH	스 텝	1			
1-25	S035-082046		· BOLT-W/WASHER	와셔붙이 볼트	6			
1-26	S037-102516		· BOLT-W/WASHER	와셔붙이 볼트	4			
1-28	S035-061526		· BOLT-W/WASHER	와셔붙이 볼트	6			
1-29	S035-082026		· BOLT-W/WASHER	와셔붙이 볼트	2			
2	41HC-06000		CAP-RUBBER	캡	1			
3	41HF-00270		COVER-FUEL TANK	커 버	1			
4	S033-082026		BOLT-W/WASHER	와셔붙이 볼트	6			

OUTER PANEL 1

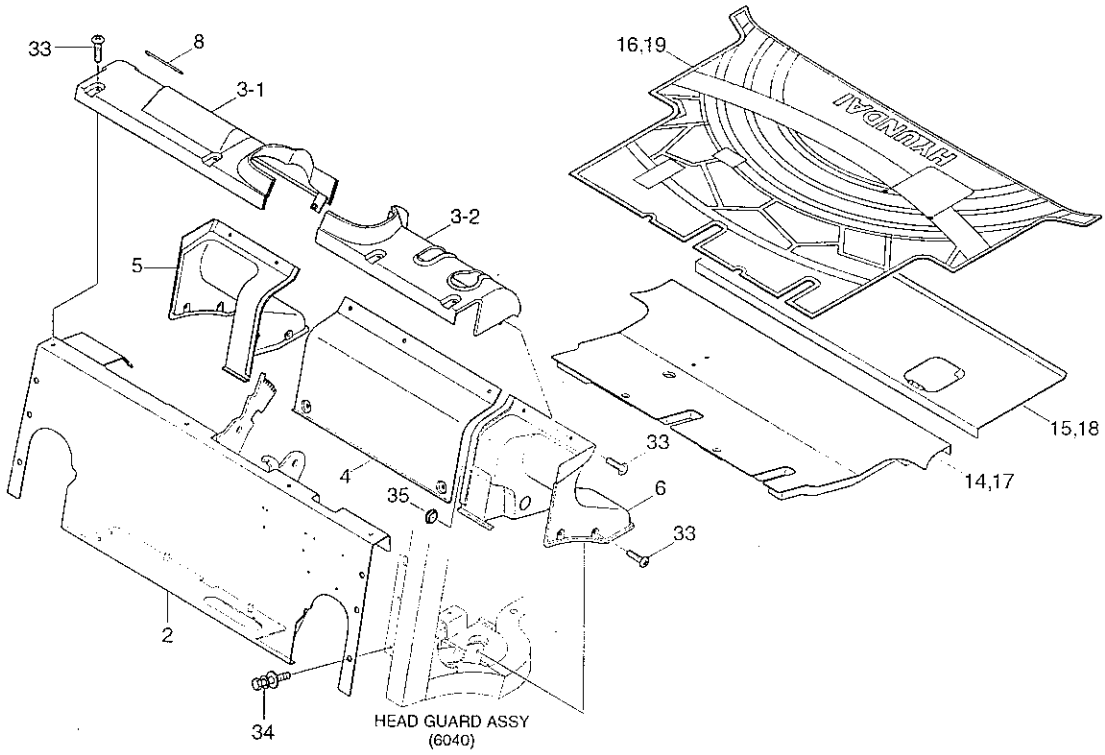

OUTER PANEL 1

ITEM 순번	PART NO 품 번	IS	DESCRIPTION 품 명		QTY 수량	SERIAL NO 적용 호기	ITC 호환	REMARK 비 고
2	71HA-10202		DASH BOARD WA	대시 보드	1			
3	71HA-10412		COVER-DASH BOARD	커 버	1			
3-1	71HA-10470		· COVER-RH	커 버	1			
3-2	71HA-10480		· COVER-LH	커 버	1			
4	71HA-10422		COVER	커 버	1			
5	71HA-10432		TILT COVER-RH	틸트 커버	1			
6	71HA-10442		TILT COVER-LH	틸트 커버	1			
8	71HA-10462		COVER-FUSE BOX	커 버	1			
14	71HA-11012		FLOOR ASSY-FR	플로어	1			NON EMISSION
15	71HA-11022		FLOOR ASSY-RR	플로어	1			NON EMISSION
16	71HA-11032		MAT-FLOOR	플로어 매트	1			NON EMISSION
17	71HF-11011		FLOOR ASSY-FR	플로어	1			TIER 3
18	71HF-11021		FLOOR ASSY-RR	플로어	1			TIER 3
19	71HF-11031		MAT-FLOOR	플로어 매트	1			TIER 3
33	S132-061546		SCREW-W/WASHER C/RD	와셔붙이 스크류	18			
34	S035-102526		BOLT-W/WASHER	와셔붙이 볼트	6			
35	FHC0904100		RUBBER-STAY	고 무	2			

OUTER PANAL 2

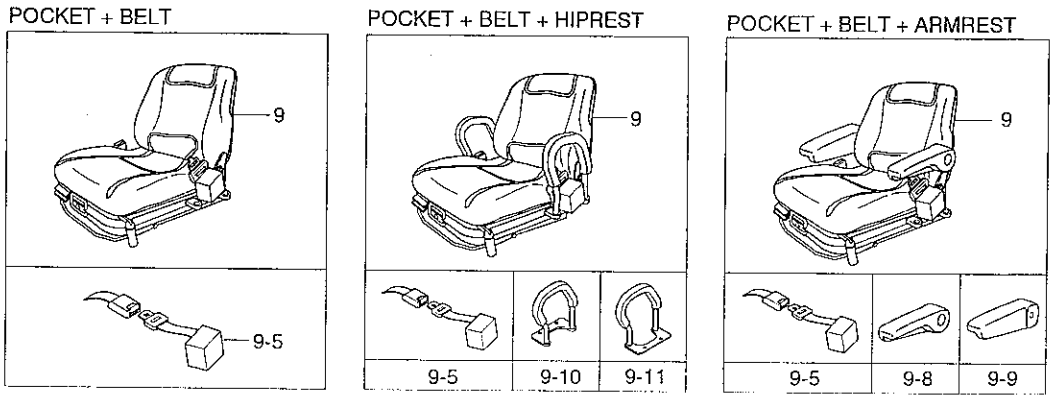

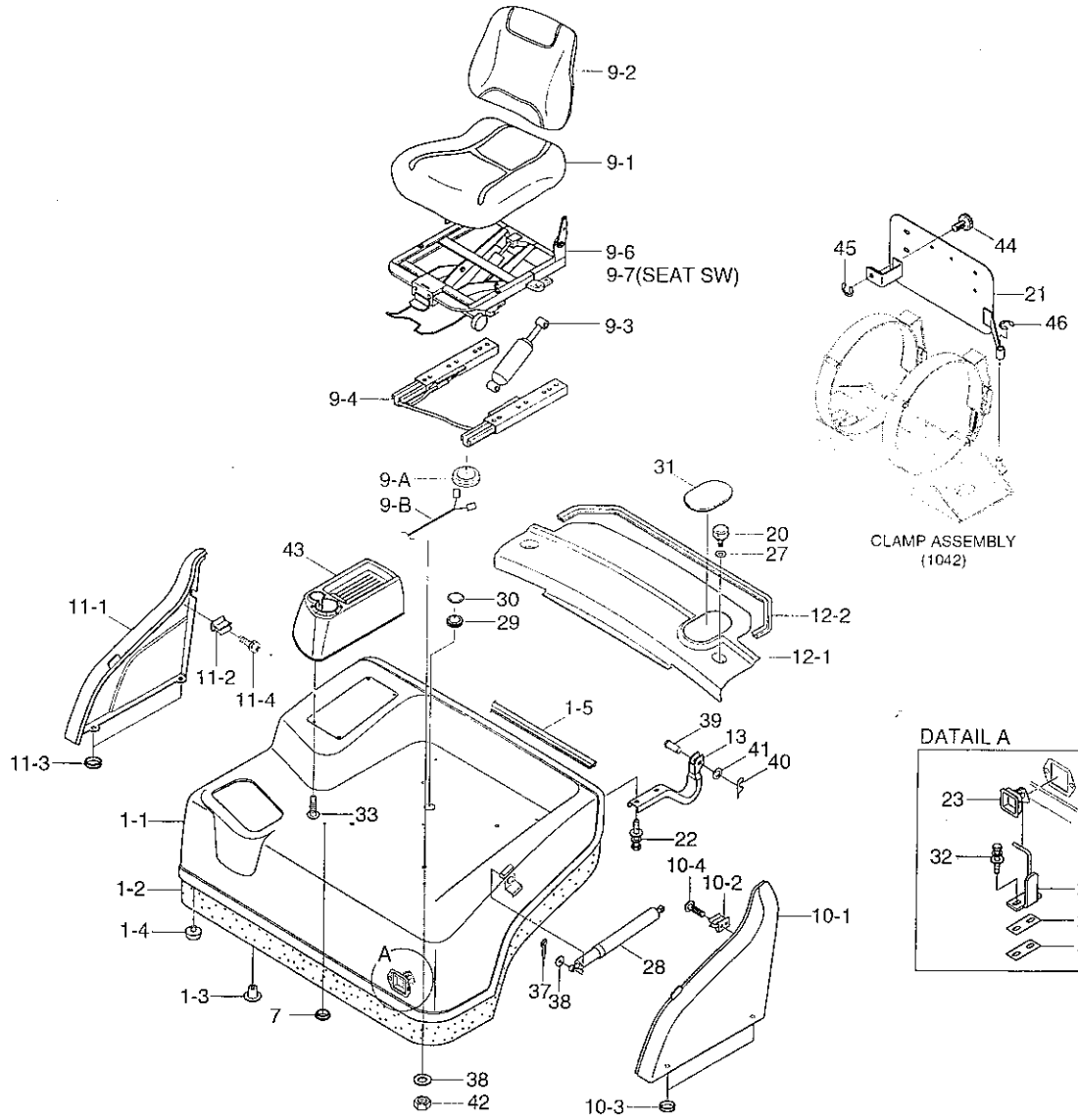

OUTER PANEL 2

ITEM 순번	PART NO 품 번	IS	DESCRIPTION 품 명		QTY 수량	SERIAL NO 적용 호기	ITC 호환	REMARK 비 고
1	71HA-10012		BONNET ASSY	본네트	1			
1-1	71HA-10021		· BONNET WA	본네트	1			
1-2	71HA-10111		· SPONGE	스폰지	1			
1-3	71EM-51580		· CAP-STUD BOLT	캡	15			
1-4	71FA-10220		· RUBBER-HOOD SUPPORT	지지대 고무	2			
1-5	71HA-10170		· WEATHER STRIP	웨더스트립	1			
7	S661-120300		CAP-RUBBER	고무 캡	1			
9	71FG-10521		SEAT ASSY(PKT)	운전석	1			W/O OPSS
	71FG-10531		SEAT ASSY(PKT+BT)	운전석	1			W/O OPSS
	71FG-10541		SEAT ASSY(PKT+BT+AR)	운전석	1			W/O OPSS
	71FG-10551		SEAT ASSY(PKT+BT+HR)	운전석	1			W/O OPSS
	71FH-10511		SEAT ASSY(PKT)	운전석	1			TRAVEL OPSS
	71FH-10521		SEAT ASSY(PKT+BT)	운전석	1			TRAVEL OPSS
	71FH-10531		SEAT ASSY(PKT+BT+HR)	운전석	1			TRAVEL OPSS
	71FH-10541		SEAT ASSY(PKT+BT+AR)	운전석	1			TRAVEL OPSS
9-A	310006540		· SWITCH-SEAT	시트 스위치	1			OPSS
9-B	B51800050		· HARNESS-SEAT	하니스	1			OPSS
9-1	H31013-100C		· CUSION ASSY	쿠 션	1			
9-2	H31013-200B		· BACK ASSY	등받이	1			
9-3	H31013-360		· SHOCK ABSORBER ASSY	쇽 압소버	1			
9-4	H31013-600B		· SLIDE TRACK ASSY	슬라이드 트랙	1			
9-5	89890-8A610		· BELT-SEAT	시트 벨트	1			WITH BELT
9-6	H31023-300G		· SUSPENSION	서스펜션	1			W/O OPSS
9-7	H31023-301G		· SUSPENSION	서스펜션	1			TRAVEL OPSS
9-8	H31010-500		· ARM RESTRAINT-LH	팔 걸이	1			WITH ARM-REST
9-9	H31015-500		· ARM RESTRAINT-RH	팔 걸이	1			WITH ARM-REST
9-10	H31010-700		· HIP RESTRAINT-LH	힙 레스트	1			WITH HIP-REST
9-11	H31015-700		· HIP RESTRAINT-RH	힙 레스트	1			WITH HIP-REST
10	71HF-10511		COVER-LH	커 버	1			
10-1	71HF-10570		· COVER-LH	커 버	1			
10-2	71EM-51571		· HOLDER-ROD	로드 홀더	1			
10-3	FCA0700770		· GROMMET	그로메트	2			
10-4	S131-051046		· SCREW-W/WASHER	와셔붙이 스크류	2			
11	71HF-10521		COVER-RH	커 버	1			
11-1	71HF-10580		· COVER-RH	커 버	1			
11-2	71EM-51571		· HOLDER-ROD	로드 홀더	1			
11-3	FAC0700770		· GROMMET	그로메트	2			
11-4	S131-051046		· SCREW-W/WASHER	와셔붙이 스크류	2			
12	71HA-10531		SUB BONNET ASSY	서브 본네트	1			
12-1	71HA-10541		· SUB BONNET	서브 본네트	1			

OUTER PANAL 2

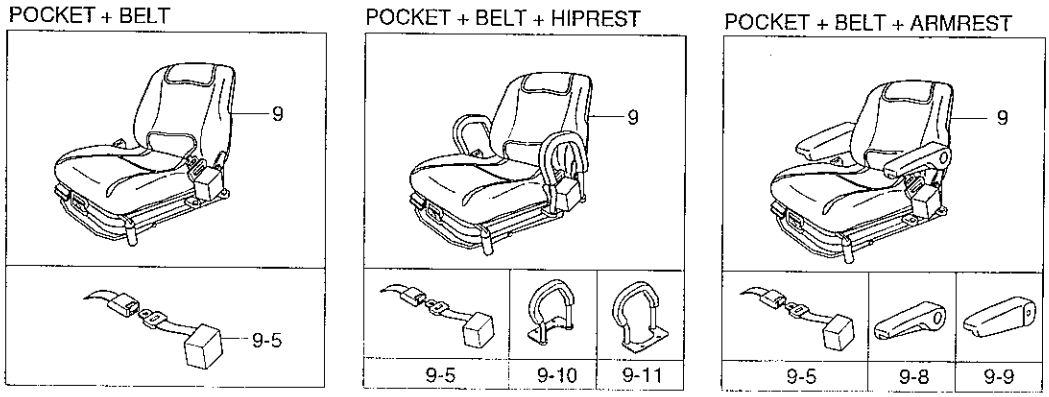

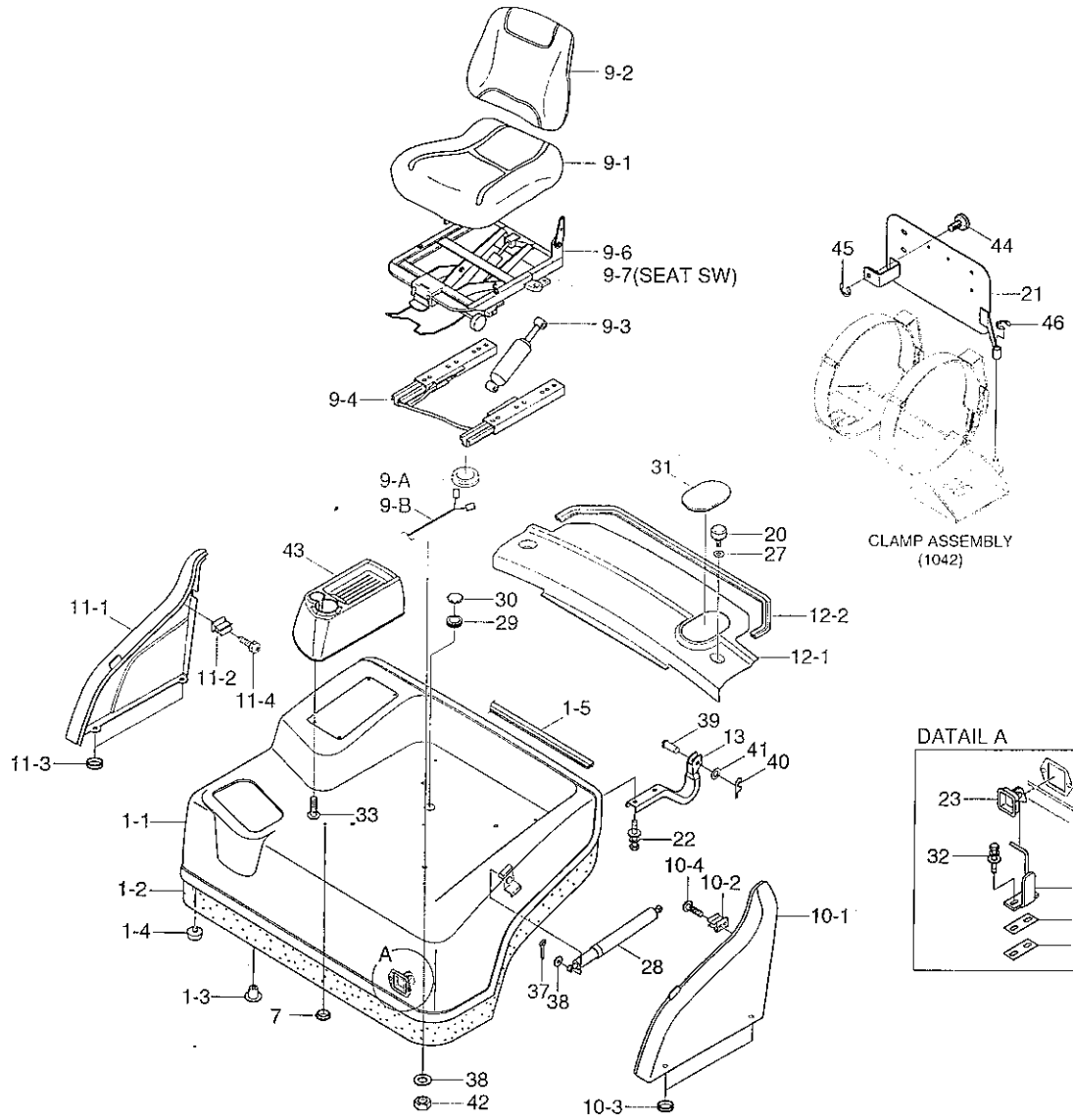

OUTER PANEL 2

ITEM 순번	PART NO 품 번	IS	DESCRIPTION 품 명		QTY 수량	SERIAL NO 적용 호기	ITC 호환	REMARK 비 고
12-2	S771-008400		• WEATHER STRIP	웨더 스트립	1			
13	71HA-10161		HINGE	힌 지	2			
20	FAC0700820-01		KNOB	노 브	2			
21	71FU-10160		NUMBER PLATE WA	번호판	1			KOREA
22	S035-082026		BOLT-W/WASHER	와셔붙이 볼트	4			
23	71HA-10610		LATCH ASSY	래 치	1			
24	71HA-10620		STRIKER	스트라이커	1			
25	71HA-10630		SHIM(4.0T)	심	1			
26	71HA-10640		SHIM(2.0T)	심	1			
27	71FE-10170		WASHER-RUBBER	고무 와셔	2			
28	71FG-10070		GAS SPRING	가스 스프링	1			
29	S681-230800		GROMMET	그로메트	1			TRAVEL OPSS
30	FHC0904100		RUBBER-STAY	고 무	1			W/O OPSS
31	71HF-10610		COVER-RUBBER	커 버	1			
32	S035-082526		BOLT-W/WASHER	와셔붙이 볼트	2			
33	S131-061546		SCREW-W/WASHER	와셔붙이 스크류	4			
37	S461-200152		PIN-SPLIT	분할 핀	2			
38	S403-08200B		WASHER-PLAIN	평 와셔	6			
39	S491-120502		PIN-CLEVIS	클레비스 핀	2			
40	S501-120002		PIN-SELF LOCKING	자체 잠금 핀	2			
41	S403-12100B		WASHER-PLAIN	평 와셔	2			
42	S275-080006		NUT-SELF LOCKING	자체 잠김 너트	4			
43	71HA-10700		TRAY	트레이	1			
44	FBC0900110-01		KNOB	노 브	1			KOREA
45	P560-070006		RETAINING RING-E TYPE	리테이닝 링	1			KOREA
46	P560-120006		RETAINING RING-E TYPE	리테이닝 링	1			KOREA

OVER HEAD GUARD

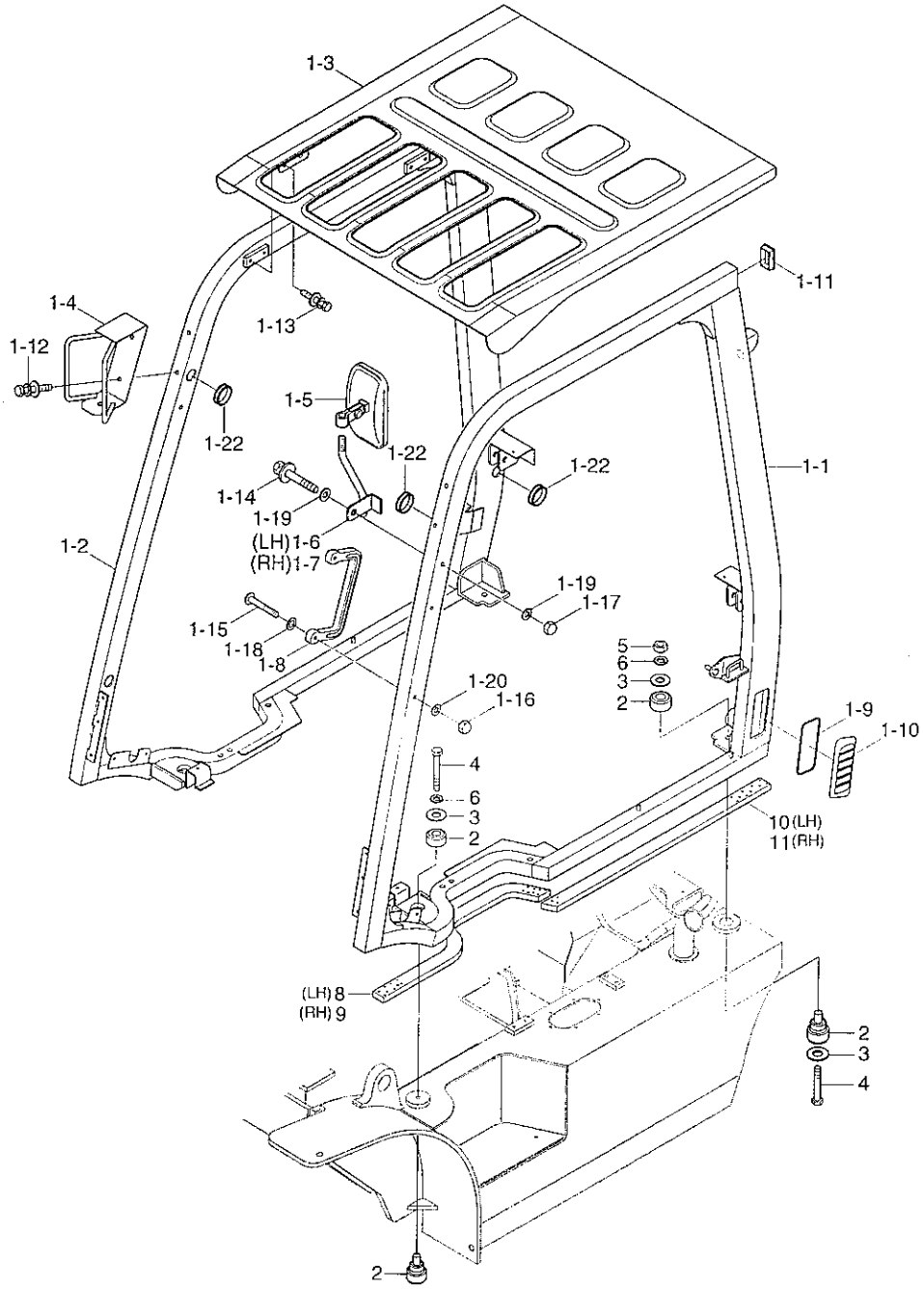

OVER HEARD GUARD

ITEM 순번	PART NO 품 번	IS	DESCRIPTION 품 명		QTY 수량	SERIAL NO 적용 호기	ITC 호환	REMARK 비 고
1	71HA-30012		HEAD GUARD SUB ASSY	헤드 가드	1			
1-1	71HA-31001		· STAY WA-LH	스테이	1			
1-2	71HA-32001		· STAY WA-RH	스테이	1			
1-3	71HA-33003		· OHG WA-TOP	오버 헤드가드	1			
1-4	71HA-34000		· PROTECTOR-LAMP	프로텍터	2			
1-5	71FG-30220		· MIRROR-BACK	백 미러	2			
1-6	71FG-30360		· BRACKET-MIRROR,LH	브라켓트	1			
1-7	71FG-30370		· BRACKET-MIRROR,RH	브라켓트	1			
1-8	71FH-30050		· GRIP	그 립	1			
1-9	71FE-30200		· PAD-RUBBER	고무 패드	1			
1-10	51FA-90040		· COVER-AIR INTAKE	커 버	1			
1-11	71FY-31031		· CAP-RUBBER	고무 캡	2			
1-12	S035-082022		· BOLT-W/WASHER	와셔붙이 볼트	4			
1-13	S035-123036		· BOLT-W/WASHER	와셔붙이 볼트	8			
1-14	S037-106056		· BOLT-W/WASHER	와셔붙이 볼트	2			
1-15	S179-080656		· SCREW-SOCKET RD HD	스크류	2			
1-16	S295-080006		· NUT-DOMED CAP	캡 너트	2			
1-17	S295-100006		· NUT-DOMED CAP	캡 너트	2			
1-18	S403-081006		· WASHER-PLAIN	평 와셔	2			
1-19	S403-101006		· WASHER-PLAIN	평 와셔	4			
1-20	S411-080006		· WASHER-SPRING	스프링 와셔	2			
1-22	S880-132040		· GROMMET	그로메트	3			
2	11S1-3016		MOUNT-VIBRATION	방진 고무	4			
3	51FA-90100		WASHER-MOUNT	마운트 와셔	8			
4	S017-120856		BOLT-HEX	육각 볼트	4			
5	S275-120006		NUT-SELF LOCKING	자체 잠금 너트	4			
6	S411-120006		WASHER-SPRING	스프링 와셔	4			
8	71HA-30061		SPONGE-STEP,LH	스폰지	1			
9	71HA-30071		SPONGE-STEP,RH	스폰지	1			
10	71HA-30081		SPONGE-LH	스폰지	1			
11	71HA-30091		SPONGE-RH	스폰지	1			

COUNTERWEIGHT

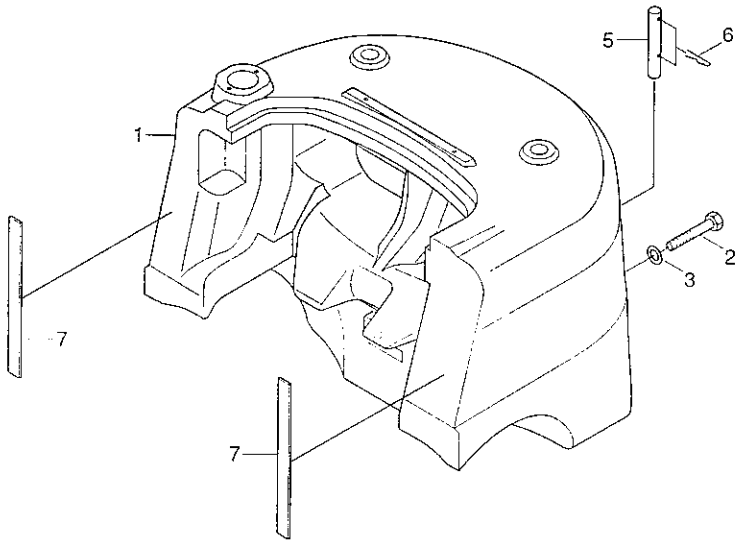

COUNTERWEIGHT

ITEM 순번	PART NO 품 번	IS	DESCRIPTION 품 명	QTY 수량	SERIAL NO 적용 호기	ITC 호환	REMARK 비 고
1	51HA-10010		COUNTERWEIGHT-2.0TON 카운터웨이트	1			2.0TON
	51HA-20012		COUNTERWEIGHT-2.5TON 카운터웨이트	1			2.5TON
	51HA-30012		COUNTERWEIGHT-3.0TON 카운터웨이트	1			3.0TON
2	S017-30220D		BOLT-HEX 육각 볼트	1			
3	S441-300006		WASHER-HARDENED 고장력 와셔	1			
5	41FG-50100		BAR 바	1			
6	439402080		PIN-SELF LOCKING 자체 잠금 핀	2			
7	51HA-10021		SPONGE 스폰지	2			

7

OUTER MAST(V-MAST)

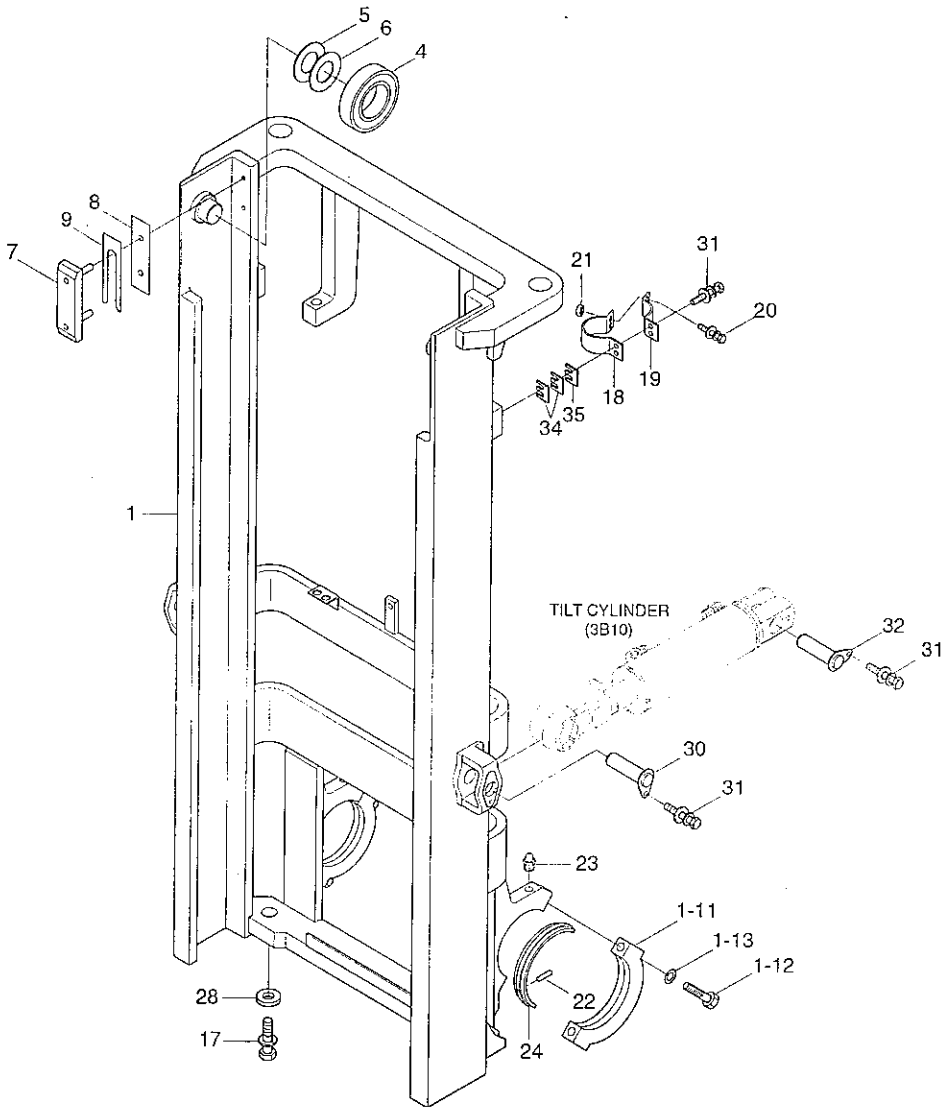

OUTER MAST(V-MAST)

ITEM 순번	PART NO 품 번	IS	DESCRIPTION 품 명		QTY 수량	SERIAL NO 적용 호기	ITC 호환	REMARK 비 고
1	61HA-11012		OUTER MAST WA	아우터 마스트	1			V300
	61HA-11022		OUTER MAST WA	아우터 마스트	1			V330
	61HA-11032		OUTER MAST WA	아우터 마스트	1			V350
	61HA-11042		OUTER MAST WA	아우터 마스트	1			V350
	61HA-11052		OUTER MAST WA	아우터 마스트	1			V400
	61HA-11062		OUTER MAST WA	아우터 마스트	1			V430
	61HA-11072		OUTER MAST WA	아우터 마스트	1			V450
	61HA-11082		OUTER MAST WA	아우터 마스트	1			V470
	61HA-11092		OUTER MAST WA	아우터 마스트	1			V500
1-11	FMC0000170		· CAP-TRUNNION	캡	2			
1-12	S109-16085D		· BOLT-SOCKET	소켓 볼트	4			
1-13	S411-160006		· WASHER-SPRING	스프링 와셔	4			
4	6600181100-01		BEARING-ROLLER	베어링	2			
5	6600187900		SHIM(0.5T)	심	2			
6	6600188000		SHIM(1.0T)	심	2			
7	61HA-18010		LINER-BACK UP	백업 라이너	2			2.0/2.5TON
	61HA-18020		LINER-BACK UP	백업 라이너	2			3.0TON
8	FMC0000150		SHIM(1.0T)	심	2			
9	FMD0000110		SHIM(0.5T)	심	2			
17	S037-122056		BOLT-W/WASHER	와셔붙이 볼트	2			
18	61HA-18450		CLAMP	클램프	2			
19	61HA-18460		CLAMP	클램프	2			
20	S037-103026		BOLT-W/WASHER	와셔붙이 볼트	8			
21	S205-101006		NUT-HEX	육각 너트	4			
22	S471-500164		PIN-SPRING	스프링 핀	2			
23	S651-810008		NIPPLE-GREASE	그리스 니플	2			
24	FMC0000180		BUSHING	부 싱	2			
28	61FG-18400		SPACER	스페이서	2			
30	FHC1002200		PIN	핀	2			
31	S037-102526		BOLT-W/WASHER	와셔붙이 볼트	4			
32	61FG-17000		PIN ASSY	핀	2			
34	63FH-18500		SHIM(0.5T)	심	4			
35	63FH-18510		SHIM(1.0T)	심	2			

INNER MAST(V-MAST)

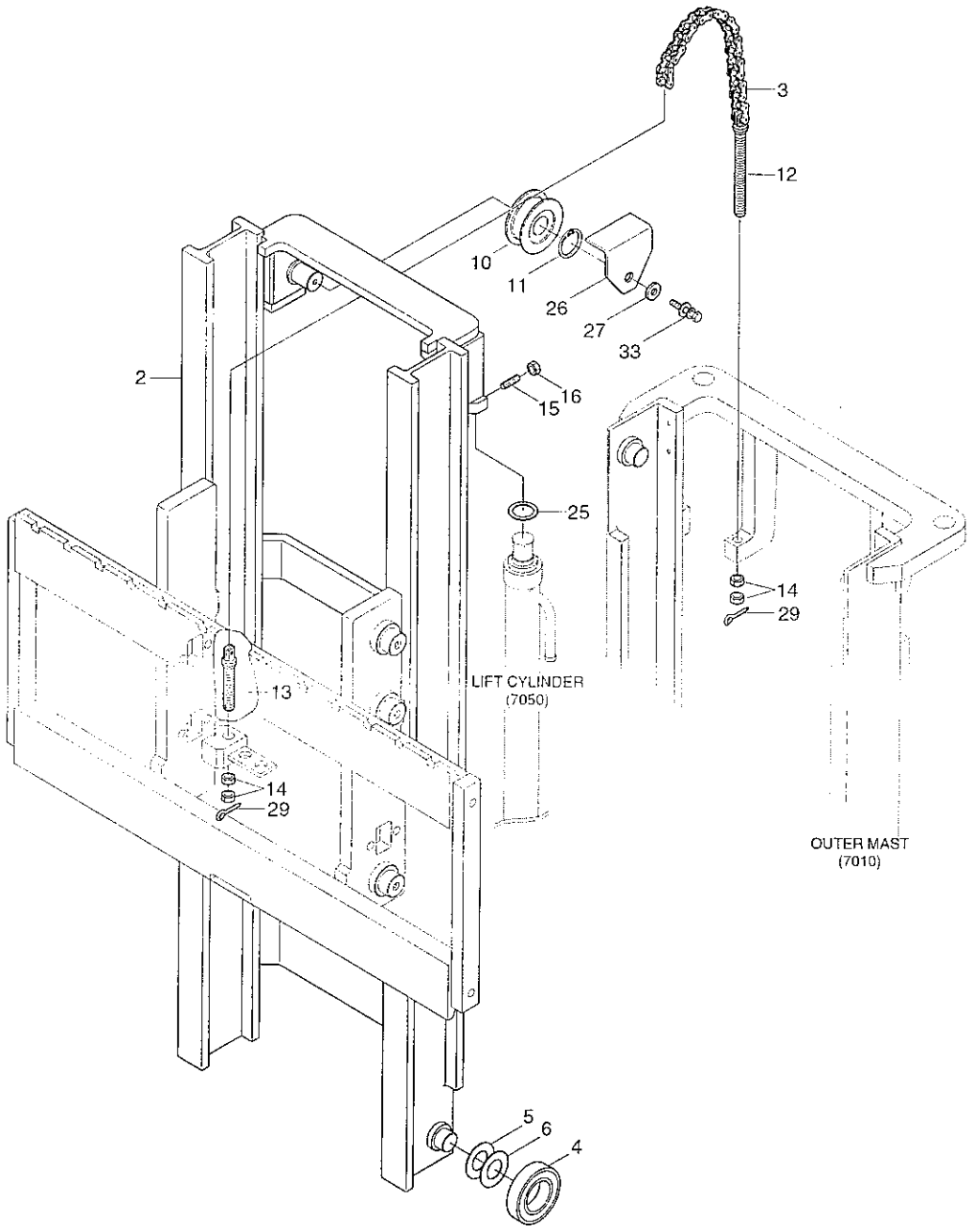

INNER MAST(V-MAST)

ITEM 순번	PART NO 품 번	IS	DESCRIPTION 품 명		QTY 수량	SERIAL NO 적용 호기	ITC 호환	REMARK 비 고
2	61HA-13011		INNER MAST WA	인너 마스트	1			V300,2.0/2.5TON
	61HA-14011		INNER MAST WA	인너 마스트	1			V300,3.0TON
	61HA-13021		INNER MAST WA	인너 마스트	1			V330,2.0/2.5TON
	61HA-14021		INNER MAST WA	인너 마스트	1			V330,3.0TON
	61HA-13031		INNER MAST WA	인너 마스트	1			V350,2.0/2.5TON
	61HA-14031		INNER MAST WA	인너 마스트	1			V350,3.0TON
	61HA-13041		INNER MAST WA	인너 마스트	1			V370,2.0/2.5TON
	61HA-14041		INNER MAST WA	인너 마스트	1			V370,3.0TON
	61HA-13051		INNER MAST WA	인너 마스트	1			V400,2.0/2.5TON
	61HA-14051		INNER MAST WA	인너 마스트	1			V400,3.0TON
	61HA-13061		INNER MAST WA	인너 마스트	1			V430,2.0/2.5TON
	61HA-14061		INNER MAST WA	인너 마스트	1			V430,3.0TON
	61HA-13071		INNER MAST WA	인너 마스트	1			V450,2.0/2.5TON
	61HA-14071		INNER MAST WA	인너 마스트	1			V450,3.0TON
	61HA-13081		INNER MAST WA	인너 마스트	1			V470,2.0/2.5TON
	61HA-14081		INNER MAST WA	인너 마스트	1			V470,3.0TON
	61HA-13091		INNER MAST WA	인너 마스트	1			V500,2.0/2.5TON
	61HA-14091		INNER MAST WA	인너 마스트	1			V500,3.0TON
3	8451809900		CHAIN-LIFT	체인	2			V300
	8451810700		CHAIN-LIFT	체인	2			V330
	8451811300		CHAIN-LIFT	체인	2			V350
	8451812100		CHAIN-LIFT	체인	2			V370
	8451812900		CHAIN-LIFT	체인	2			V400
	8451813700		CHAIN-LIFT	체인	2			V430
	8451814500		CHAIN-LIFT	체인	2			V450
	8451814900		CHAIN-LIFT	체인	2			V470
	8451815700		CHAIN-LIFT	체인	2			V500
4	6600181100-01		BEARING-ROLLER	베어링	2			
5	6600187900		SHIM(0.5T)	심	2			
6	6600188000		SHIM(1.0T)	심	2			
10	F12500390		BEARING-CHAIN WHEEL	베어링	2			
11	S601-040004		RING-RETAINING	리테이닝 링	2			
12	61HA-18300		BOLT-ANCHOR	앵커볼트	2			
13	61HA-18310		BOLT-ANCHOR	앵커볼트	2			
14	S206-181006		NUT-HEX	육각 너트	8			
15	S111-120306		SCREW-SET	세트 스크류	2			
16	S205-121006		NUT-HEX	육각 너트	2			
25	37B9AE2030		SHIM(1.0T)	심	2			
26	61HA-18600		GUARD-CHAIN	체인 가드	2			
27	S403-121002		WASHER-PLAIN	평 와셔	2			

INNER MAST(V-MAST)

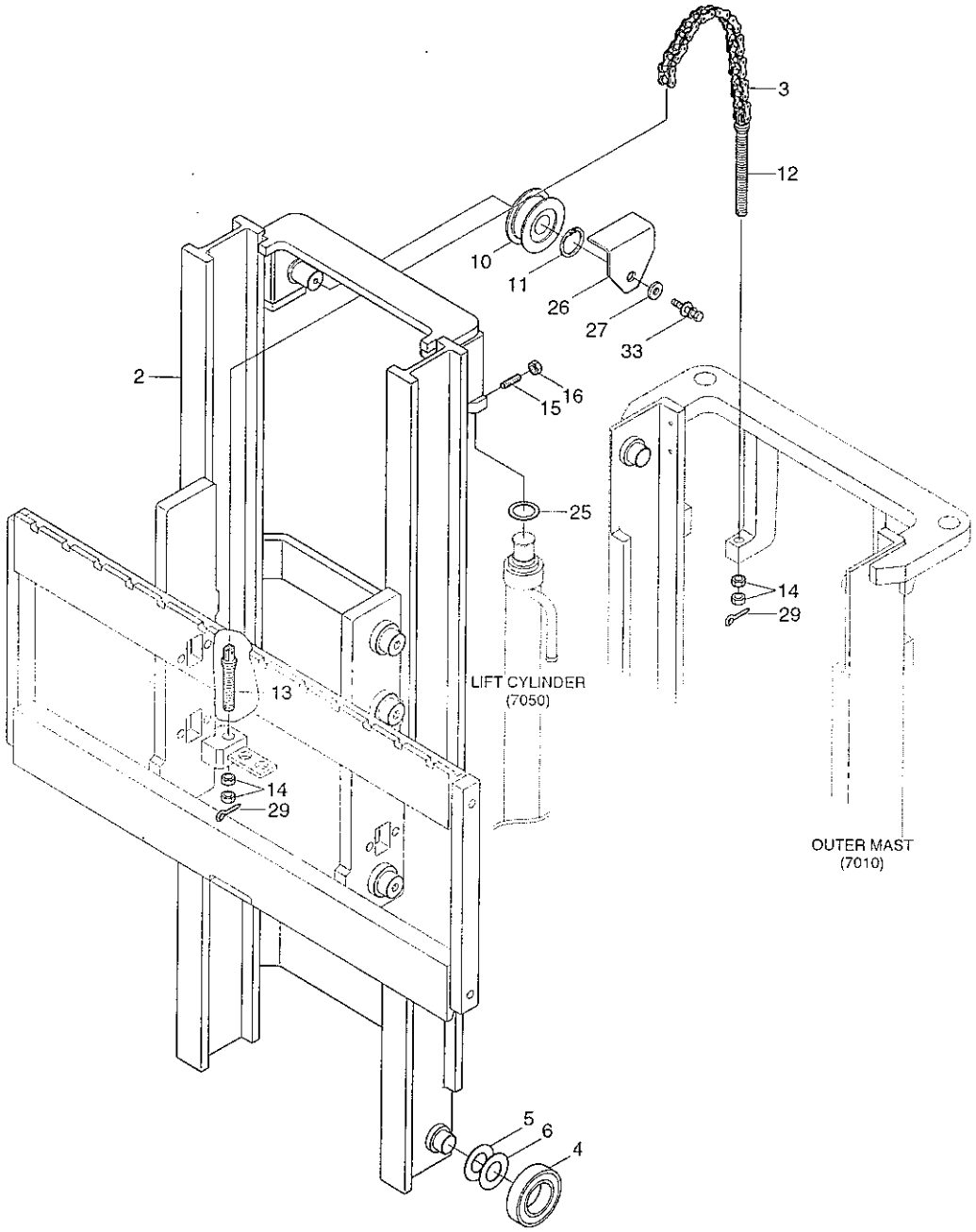

INNER MAST(V-MAST)

ITEM 순번	PART NO 품 번	IS	DESCRIPTION 품 명		QTY 수량	SERIAL NO 적용 호기	ITC 호환	REMARK 비 고
29	S461-320252		PIN-SPLIT	분할 핀	4			
33	S037-123026		BOLT-W/WASHER	와셔붙이 볼트	2			

MAST HYDRAULIC PIPING(V-MAST)

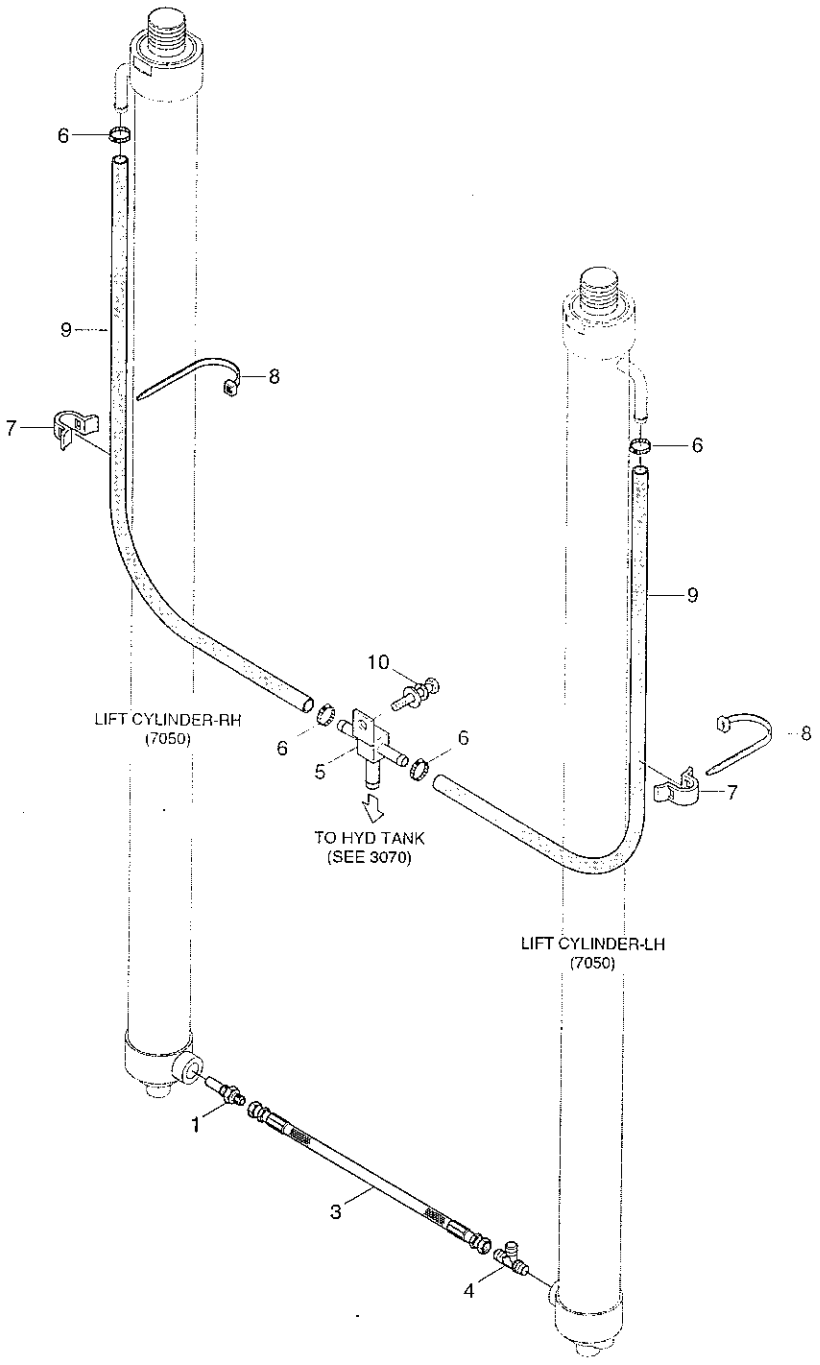

MAST HYDRAULIC PIPING(V-MAST)

ITEM 순번	PART NO 품 번	IS	DESCRIPTION 품 명	QTY 수량	SERIAL NO 적용 호기	ITC 호환	REMARK 비 고
1	31FG-05200		VALVE-VELOCITY FUSE 밸 브	1			
3	31HA-82000		HOSE ASSY-ORFS 0X0 유압 호스	1			
4	31HA-81000		TEE 티	1			
5	31FG-80501		TEE-RETURN 티	1			
6	S520-015000		CLAMP-HOSE 클램프	4			
7	31FA-80110		CLAMP-HOSE 클램프	4			
8	S552-102370		CLAMP-BAND 클램프	4			
9	P760-013100		HOSE-RUBBER LOW 유압 호스	2			V300
	P760-013115		HOSE-RUBBER LOW 유압 호스	2			V330
	P760-013125		HOSE-RUBBER LOW 고무 호스	2			V350
	P760-013140		HOSE-RUBBER LOW 유압 호스	2			V370
	P760-013155		HOSE-RUBBER LOW 유압 호스	2			V400
	P760-013170		HOSE-RUBBER LOW 유압 호스	2			V430
	P760-013185		HOSE-RUBBER LOW 유압 호스	2			V450
	P760-013195		HOSE-RUBBER LOW 유압 호스	2			V470
	P760-013210		HOSE-RUBBER LOW 유압 호스	2			V500
10	S037-102026		BOLT-W/WASHER 와셔붙이 볼트	1			

CARR,BACKREST & FORK(V-MAST, 2.0/2.5TON)

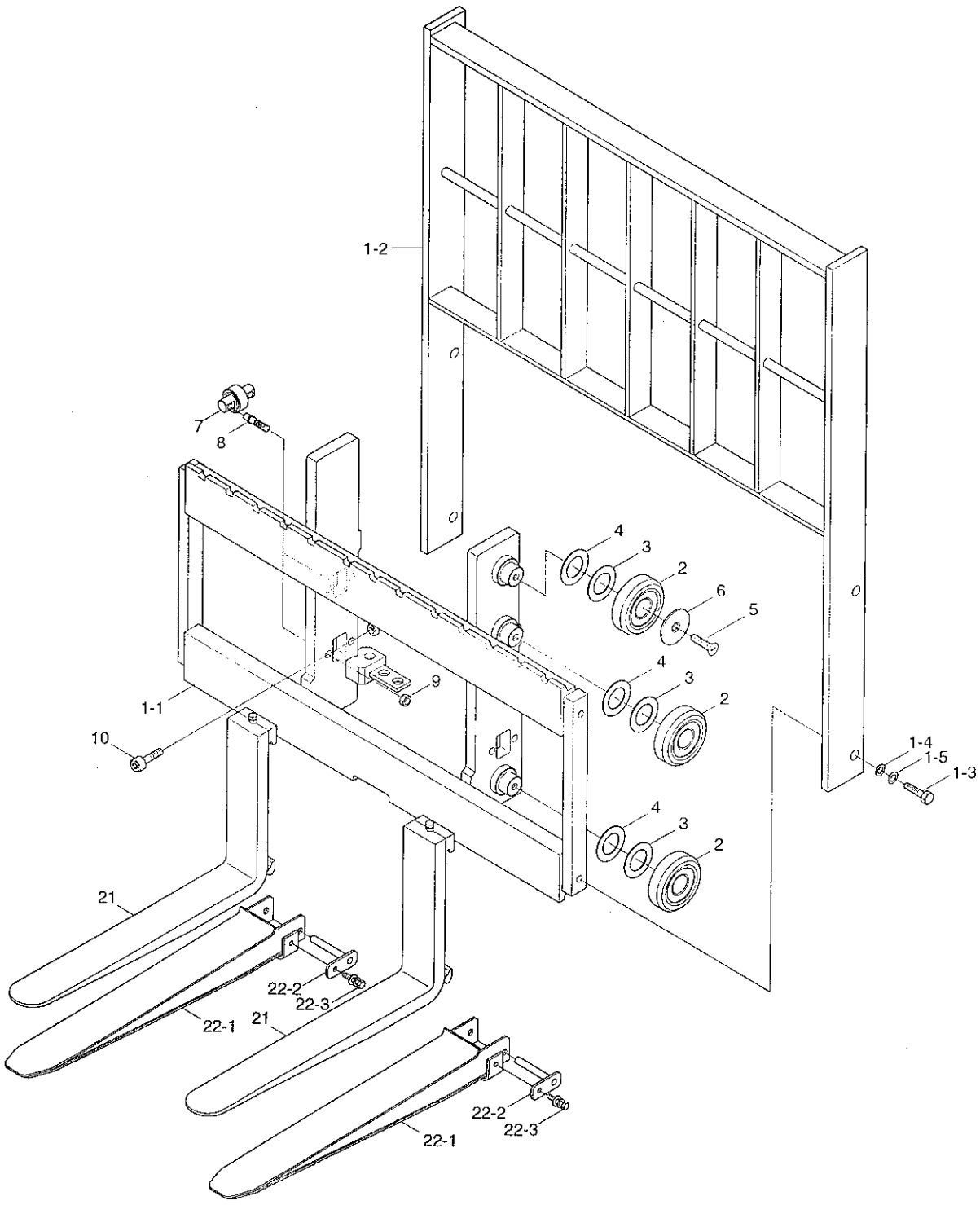

CARR,BACKREST & FORK(V-MAST,2.0/2.5TON)

ITEM 순번	PART NO 품 번	IS	DESCRIPTION 품 명	QTY 수량	SERIAL NO 적용 호기	ITC 호환	REMARK 비 고
*	61FG-27043		CARR & BACKREST ASSY 캐리지 및 백레스트	1			SINGLE
	61FG-27064		CARR & BACKREST ASSY 캐리지 및 백레스트	1			DOUBLE
1	61FG-25043		· CARR & BKR SUB ASSY 캐리지 및 백레스트	1			SINGLE
	61FG-25064		· CARR & BKR SUB ASSY 캐리지 및 백레스트	1			DOUBLE
1-1	61FG-21043		·· CARRIAGE WA 캐리지	1			SINGLE
	61FG-21064		·· CARRIAGE WA 캐리지	1			DOUBLE
1-2	61FG-23430		·· BACKREST WA(SINGLE) 백레스트	1			SINGLE
	61FG-23630		·· BACKREST WA(DOUBLE) 백레스트	1			DOUBLE
1-3	S017-160356		·· BOLT-HEX 육각 볼트	4			
1-4	S403-163006		·· WASHER-PLAIN 평 와셔	4			
1-5	S411-160006		·· WASHER-SPRING 스프링 와셔	4			
2	6600181100-01		· BEARING-ROLLER 베어링	6			
3	6600187900		· SHIM(0.5T) 심	6			
4	6600188000		· SHIM(1.0T) 심	6			
5	61F7-28010		· BOLT-FLAT HD 볼 트	2			
6	61F7-28020		· WASHER-RETAINING 리테이닝 와셔	2			
7	61F7-28100		· SIDE ROLLER ASSY 사이드 롤러	4			
8	61F4-28040		· SCREW-ADJUSTABLE 조정 스크류	8			
9	S205-161002		· NUT-HEXAGON HEAD 육각 너트	8			
10	S109-120306		· BOLT-SOCKET 소켓 볼트	1			
21	F173796-01		FORK ASSY(900) 포 크	2			
	F173796-02		FORK ASSY(1050) 포 크	2			
	F173796-03		FORK ASSY(1200) 포 크	2			
	F173796-04		FORK ASSY(1350) 포 크	2			
	F173796-05		FORK ASSY(1500) 포 크	2			
	F173796-06		FORK ASSY(1650) 포 크	2			
	F173796-07		FORK ASSY(1800) 포 크	2			
	F173796-08		FORK ASSY(1000) 포 크	2			
22	69FG-82010		EXT FORK ASSY(1300) 익스텐션 포크	2			
	69FG-82020		EXT FORK ASSY(1500) 익스텐션 포크	2			
	69FG-82030		EXT FORK ASSY(1700) 익스텐션 포크	2			
	69FG-82040		EXT FORK ASSY(1800) 익스텐션 포크	2			
22-1	69FG-82100		· EXT FORK (1300) 익스텐션 포크	1			
	69FG-82200		· EXT FORK (1500) 익스텐션 포크	1			
	69FG-82300		· EXT FORK (1700) 익스텐션 포크	1			
	69FG-82400		· EXT FORK (1800) 익스텐션 포크	1			
22-2	69FJ-81500		· LOCKING PIN 로크 핀	1			
22-3	S037-102022		· BOLT-W/WASHER 와셔붙이 볼트	1			

CARR,BACKREST & FORK(V-MAST, 3.0TON)

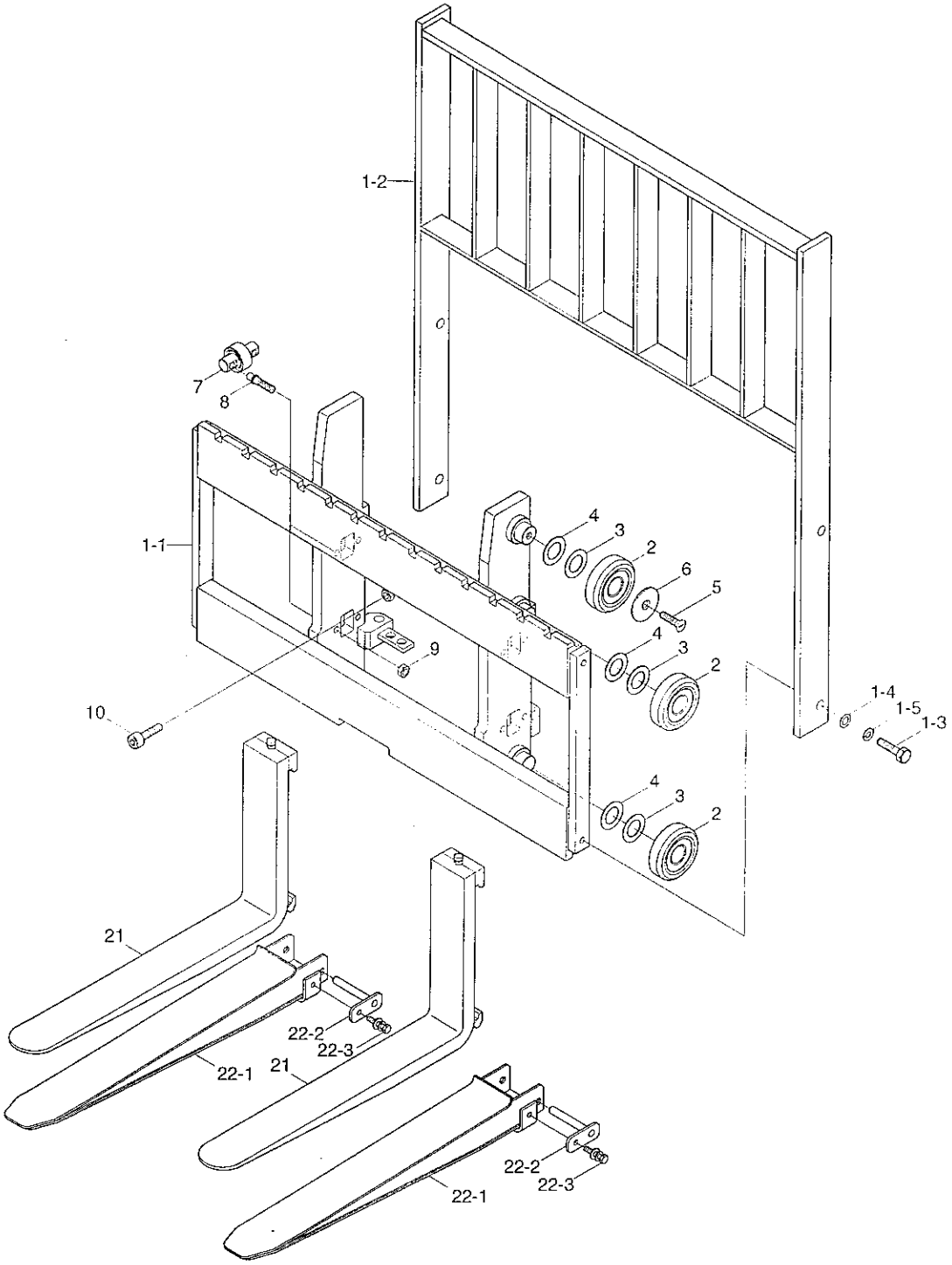

CARR,BACKREST & FORK(V-MAST,3.0TON)

ITEM 순번	PART NO 품 번	IS	DESCRIPTION 품 명	QTY 수량	SERIAL NO 적용 호기	ITC 호환	REMARK 비 고
*	61HA-28010		CARR & BACKREST ASSY 캐리지 및 백레스트	1			SINGLE
	61HA-28020		CARR & BACKREST ASSY 캐리지 및 백레스트	1			DOUBLE
	61HA-28030		CARR & BACKREST ASSY 캐리지 및 백레스트	1			WIDE-S
1	61HA-26010		· CARR & BKR SUB ASSY 캐리지 및 백레스트	1			SINGLE
	61HA-26020		· CARR & BKR SUB ASSY 캐리지 및 백레스트	1			DOUBLE
	61HA-26030		· CARR & BKR SUB ASSY 캐리지 및 백레스트	1			WIDE-S
1-1	61HA-22010		·· CARRIAGE WA 캐리지	1			SINGLE
	61HA-22020		·· CARRIAGE WA 캐리지	1			DOUBLE
	61HA-22030		·· CARRIAGE WA 캐리지	1			WIDE-S
1-2	61FG-24430		·· BACKREST WA 백레스트	1			SINGLE
	61FG-24630		·· BACKREST WA 백레스트	1			DOUBLE
	61FG-24730		·· BACKREST WA 백레스트	1			WIDE-S
1-3	S017-160356		·· BOLT-HEX 육각 볼트	4			
1-4	S403-161002		·· WASHER-PLAIN 평 와셔	4			
1-5	S411-160002		·· WASHER-SPRING 스프링 와셔	4			
2	6600181100-01		· BEARING-ROLLER 베어링	6			
3	6600187900		· SHIM(0.5T) 심	6			
4	6600188000		· SHIM(1.0T) 심	6			
5	61F7-28010		· BOLT-FLAT HD 볼 트	2			
6	61F7-28020		· WASHER-RETAINING 리테이닝 와셔	2			
7	61FE-28100		· BEARING-SIDE ROLLER 베어링	4			
8	61FB-28040		· SCREW-ADJUST 조정 나사	8			
9	S205-161006		· NUT-HEX 육각 너트	8			
10	S109-120306		· BOLT-SOCKET 소켓 볼트	1			
21	64FG-31010		FORK ASSY(900) 포 크	2			
	64FG-31020		FORK ASSY(1050) 포 크	2			
	64FG-31030		FORK ASSY(1150) 포 크	2			
	64FG-31040		FORK ASSY(1200) 포 크	2			
	64FG-31040		FORK ASSY(1200) 포 크	2			
	64FG-31050		FORK ASSY(1350) 포 크	2			
	64FG-31060		FORK ASSY(1500) 포 크	2			
	64FG-31070		FORK ASSY(1650) 포 크	2			
	64FG-31080		FORK ASSY(1800) 포 크	2			
22	69FG-83010		EXT FORK ASSY(1500) 익스텐션 포크	2			
	69FG-83020		EXT FORK ASSY(1700) 익스텐션 포크	2			
	69FG-83030		EXT FORK ASSY(1800) 익스텐션 포크	2			
22-1	69FG-83100		· EXT FORK (1500) 익스텐션 포크	1			
	69FG-83200		· EXT FORK (1700) 익스텐션 포크	1			
	69FG-83300		· EXT FORK (1800) 익스텐션 포크	1			
22-2	69FG-83500		· LOCKING PIN 로크 핀	1			

CARR,BACKREST & FORK(V-MAST, 3.0TON)

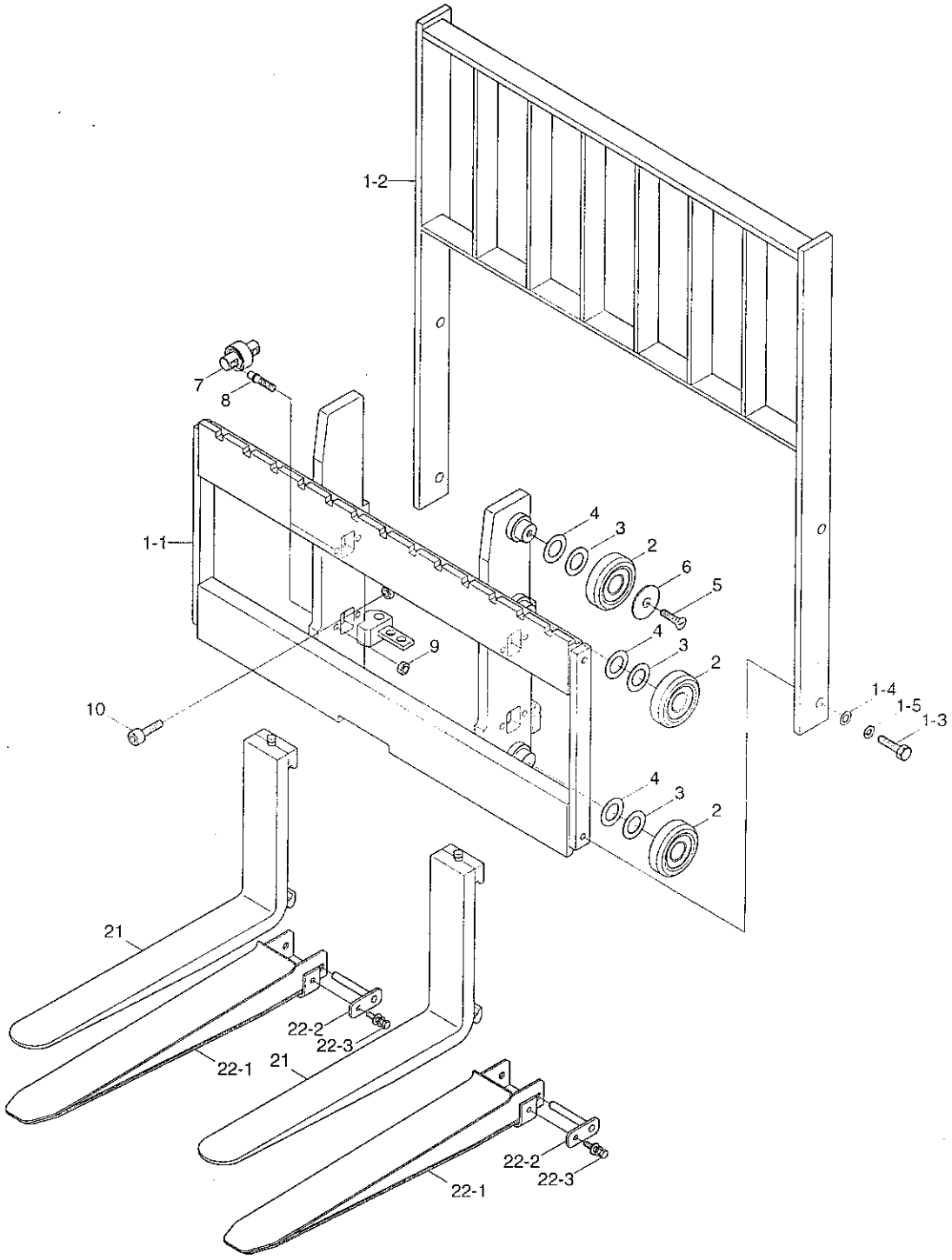

CARR,BACKREST & FORK(V-MAST,3.0TON)

ITEM 순번	PART NO 품 번	IS	DESCRIPTION 품 명	QTY 수량	SERIAL NO 적용 호기	ITC 호환	REMARK 비 고
22-3	S037-102026		• BOLT-W/WASHER 와셔붙이 볼트	1			

INTEGRAL SIDE SHIFT(V-MAST,2.0/2.5TON)

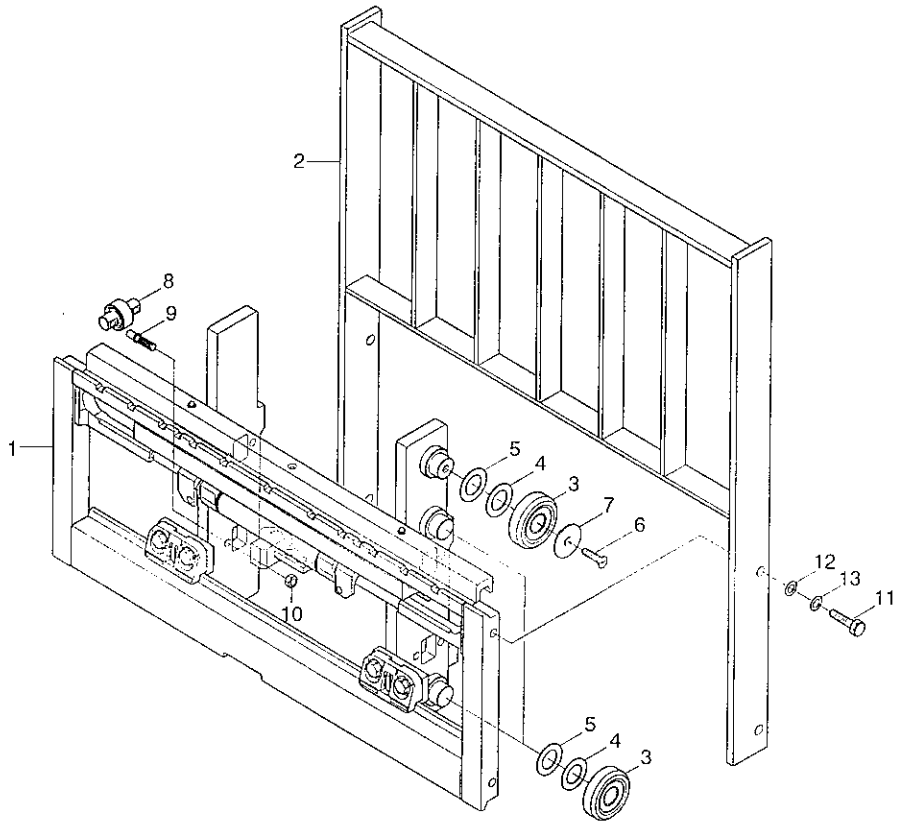

INTEGRAL SIDE SHIFT(V-MAST,2.0/2.5TON)

ITEM 순번	PART NO 품 번	IS	DESCRIPTION 품 명	QTY 수량	SERIAL NO 적용 호기	ITC 호환	REMARK 비 고
1	66FG-00110		INTEGRAL SIDE SHIFT ASSY 사이드 시프트	1			SINGLE
	66FG-00120		INTEGRAL SIDE SHIFT ASSY 사이드 시프트	1			DOUBLE
2	61FG-23430		BACKREST WA(SINGLE) 백레스트	1			SINGLE
	61FG-23630		BACKREST WA(DOUBLE) 백레스트	1			DOUBLE
3	6600181100-01		BEARING-ROLLER 베어링	6			
4	6600187900		SHIM(0.5T) 심	6			
5	6600188000		SHIM(1.0T) 심	6			
6	61F7-28010		BOLT-FLAT HD 볼 트	2			
7	61F7-28020		WASHER-RETAINING 리테이닝 와셔	2			
8	61F7-28100		SIDE ROLLER ASSY 사이드 롤러	4			
9	61F4-28040		SCREW-ADJUSTABLE 조정 스크류	8			
10	S205-16100B		NUT-HEX 육각 너트	8			
11	S017-16035D		BOLT-HEX 육각 볼트	4			
12	S403-161006		WASHER-PLAIN 평 와셔	4			
13	S411-160006		WASHER-SPRING 스프링 와셔	4			

INTEGRAL SIDE SHIFT(V-MAST,3.0TON)

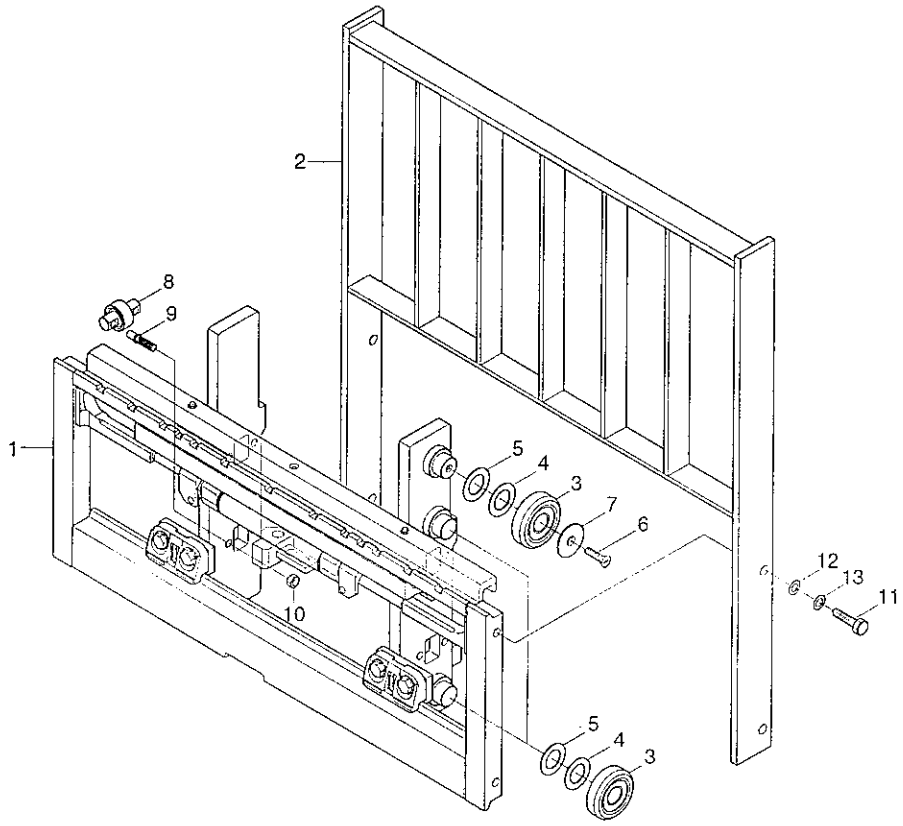

INTEGRAL SIDE SHIFT(V-MAST,3.0TON)

ITEM 순번	PART NO 품 번	IS	DESCRIPTION 품 명	QTY 수량	SERIAL NO 적용 호기	ITC 호환	REMARK 비 고
1	67HA-10110		INTEGRAL SIDE SHIFT ASSY 사이드 시프트	1			SINGLE
	67HA-10120		INTEGRAL SIDE SHIFT ASSY 사이드 시프트	1			DOUBLE
	67HA-10130		INTEGRAL SIDE SHIFT ASSY 사이드 시프트	1			WIDE-S
2	61FG-24430		BACKREST WA 백레스트	1			SINGLE
	61FG-24630		BACKREST WA 백레스트	1			DOUBLE
	61FG-24730		BACKREST WA 백레스트	1			WIDE-S
3	6600181100-01		BEARING-ROLLER 베어링	6			
4	6600187900		SHIM(0.5T) 심	6			
5	6600188000		SHIM(1.0T) 심	6			
6	61F7-28010		BOLT-FLAT HD 볼 트	2			
7	61F7-28020		WASHER-RETAINING 리테이닝 와셔	2			
8	61F7-28100		SIDE ROLLER ASSY 사이드 롤러	4			
9	61FB-28040		SCREW-ADJUST 조정 나사	8			
10	S205-161006		NUT-HEX 육각 너트	8			
11	S017-16035D		BOLT-HEX 육각 볼트	4			
12	S403-161006		WASHER-PLAIN 평 와셔	4			
13	S411-160006		WASHER-SPRING 스프링 와셔	4			

LIFT CYLINDER(V-MAST)

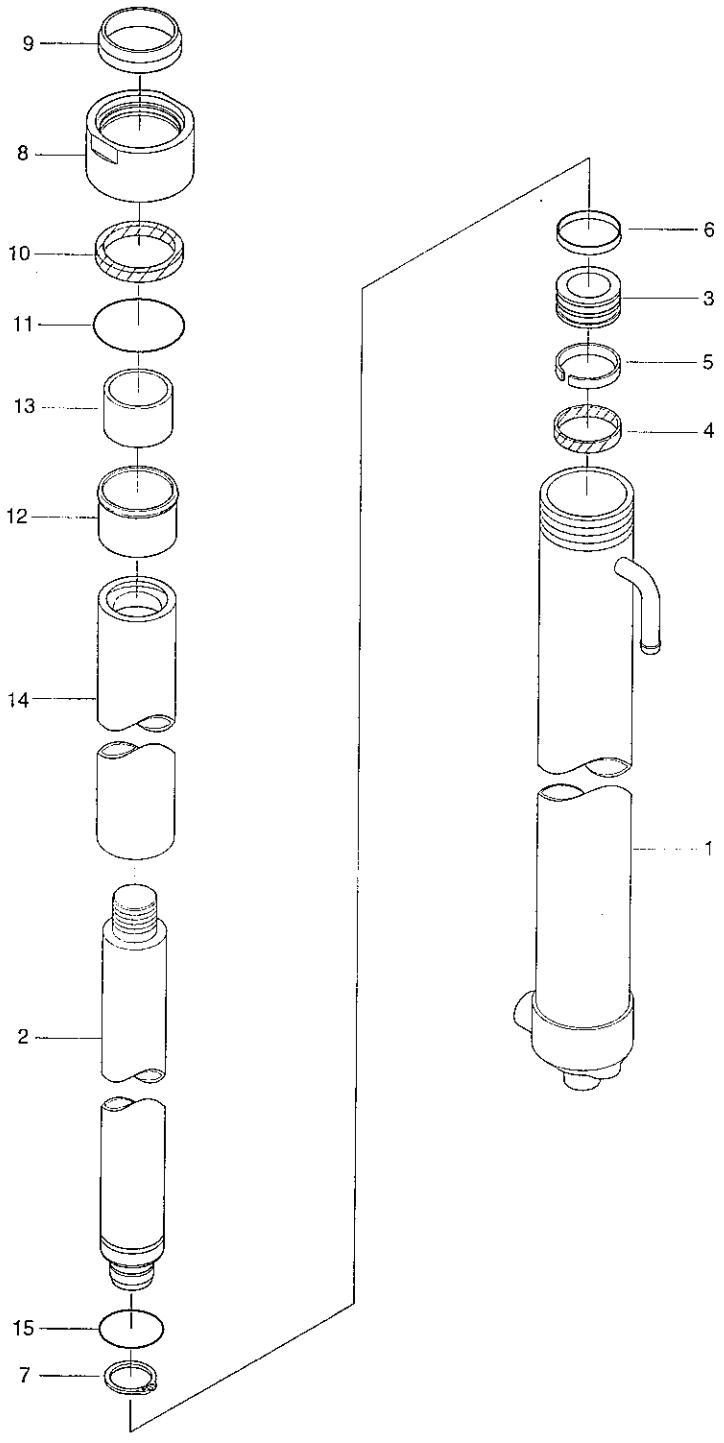

Description	Parts no	Included item
Lift cylinder seal kit	31Y3-18750	4~6, 9~11, 15

LIFT CYLINDER(V-MAST)

ITEM 순번	PART NO 품 번	IS	DESCRIPTION 품 명		QTY 수량	SERIAL NO 적용 호기	ITC 호환	REMARK 비 고
*	31FG-07010		CYLINDER ASSY	리프트 실린더	2			V300
	31FG-07020		CYLINDER ASSY	리프트 실린더	2			V330
	31FG-07030		CYLINDER ASSY	리프트 실린더	2			V350
	31FG-07040		CYLINDER ASSY	리프트 실린더	2			V370
	31FG-07050		CYLINDER ASSY	리프트 실린더	2			V400
	31FG-07060		CYLINDER ASSY	리프트 실린더	2			V430
	31FG-07070		CYLINDER ASSY	리프트 실린더	2			V450
	31FG-07080		CYLINDER ASSY	리프트 실린더	2			V470
	31FG-07090		CYLINDER ASSY	리프트 실린더	2			V500
1	31Y3-17200		· TUBE ASSY	튜 브	1			V300
	31Y3-17210		· TUBE ASSY	튜 브	1			V330
	31Y3-17220		· TUBE ASSY	튜 브	1			V350
	31Y3-17230		· TUBE ASSY	튜 브	1			V370
	31Y3-17240		· TUBE ASSY	튜 브	1			V400
	31Y3-17250		· TUBE ASSY	튜 브	1			V430
	31Y3-17260		· TUBE ASSY	튜 브	1			V450
	31Y3-17270		· TUBE ASSY	튜 브	1			V470
	31Y3-17280		· TUBE ASSY	튜 브	1			V500
2	31Y3-17330		· ROD	로 드	1			V300
	31Y3-17340		· ROD	로 드	1			V330
	31Y3-17350		· ROD	로 드	1			V350
	31Y3-17360		· ROD	로 드	1			V370
	31Y3-17370		· ROD	로 드	1			V400
	31Y3-17380		· ROD	로 드	1			V430
	31Y3-17390		· ROD	로 드	1			V450
	31Y3-17400		· ROD	로 드	1			V470
	31Y3-17410		· ROD	로 드	1			V500
3	31Y3-17490		· PISTON	피스톤	1			
K4	Y400-050000		· SEAL-PISTON	씰	1			
K5	Y180-040020		· RING-BACK UP	백업 링	1			
K6	Y310-050100		· RING-WEAR	웨어 링	1			
7	31YC-99G20		· RING-RETAINING	리테이닝 링	1			
8	31Y3-17500		· GLAND	그랜드	1			
K9	Y120-040011		· WIPER-DUST	더스트 와이퍼	1			
K10	Y200-040011		· SEAL-ROD	로드 씰	1			
K11	S632-055004		· O-RING	O-링	1			
12	31Y3-17510		· GUIDE	가이드	1			
13	S731-040030		· BUSHING-DU	DU 부싱	1			
14	31Y3-17460		· SPACER	스페이서	1			V370-430
	31Y3-17470		· SPACER	스페이서	1			V450-500

LIFT CYLINDER(V-MAST)

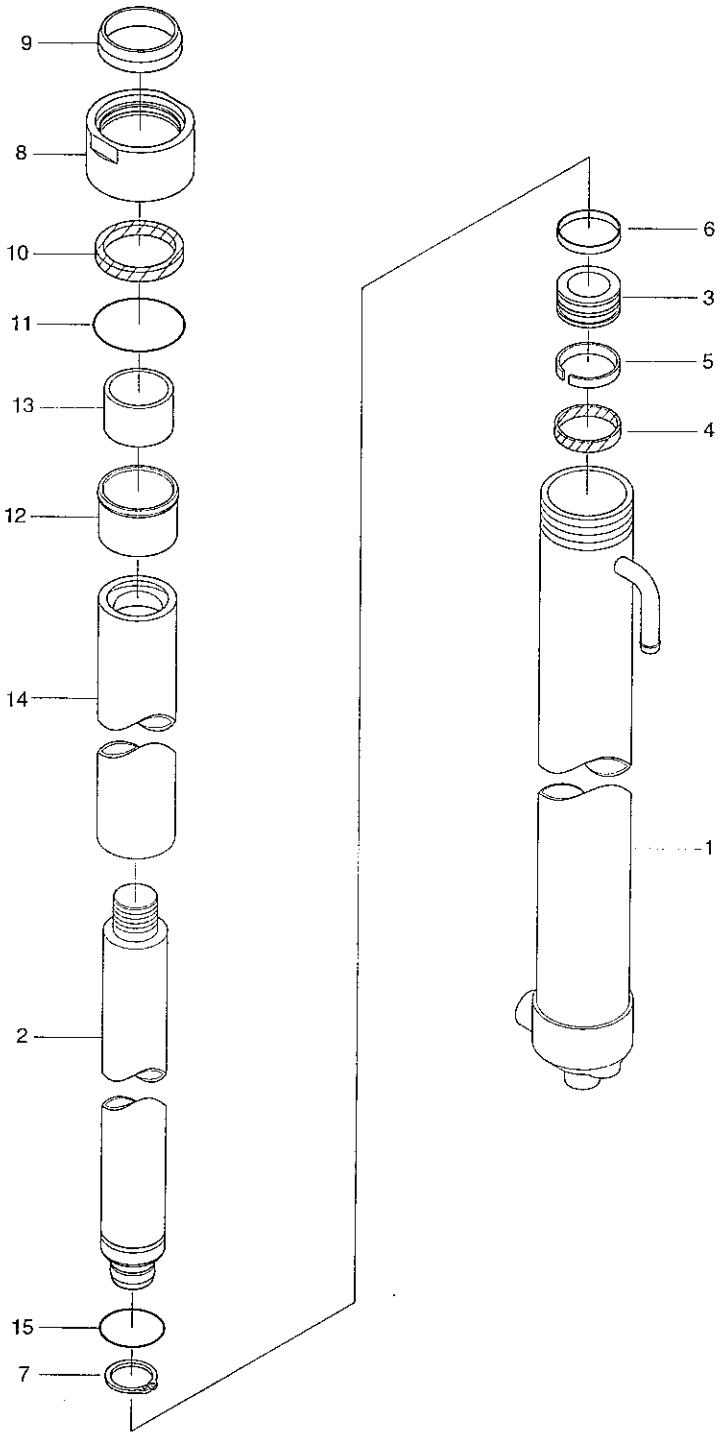

Description	Parts no	Included item
Lift cylinder seal kit	31Y3-18750	4~6, 9~11, 15

LIFT CYLINDER(V-MAST)

ITEM 순번	PART NO 품 번	IS	DESCRIPTION 품 명	QTY 수량	SERIAL NO 적용 호기	ITC 호환	REMARK 비 고
K15	S631-040004		• O-RING O-링	1			
K	31Y3-18750		SEAL KIT 씰 키트	1			SEE ILLUST

3-SPOOL HYDRAULIC PIPING(V-MAST)

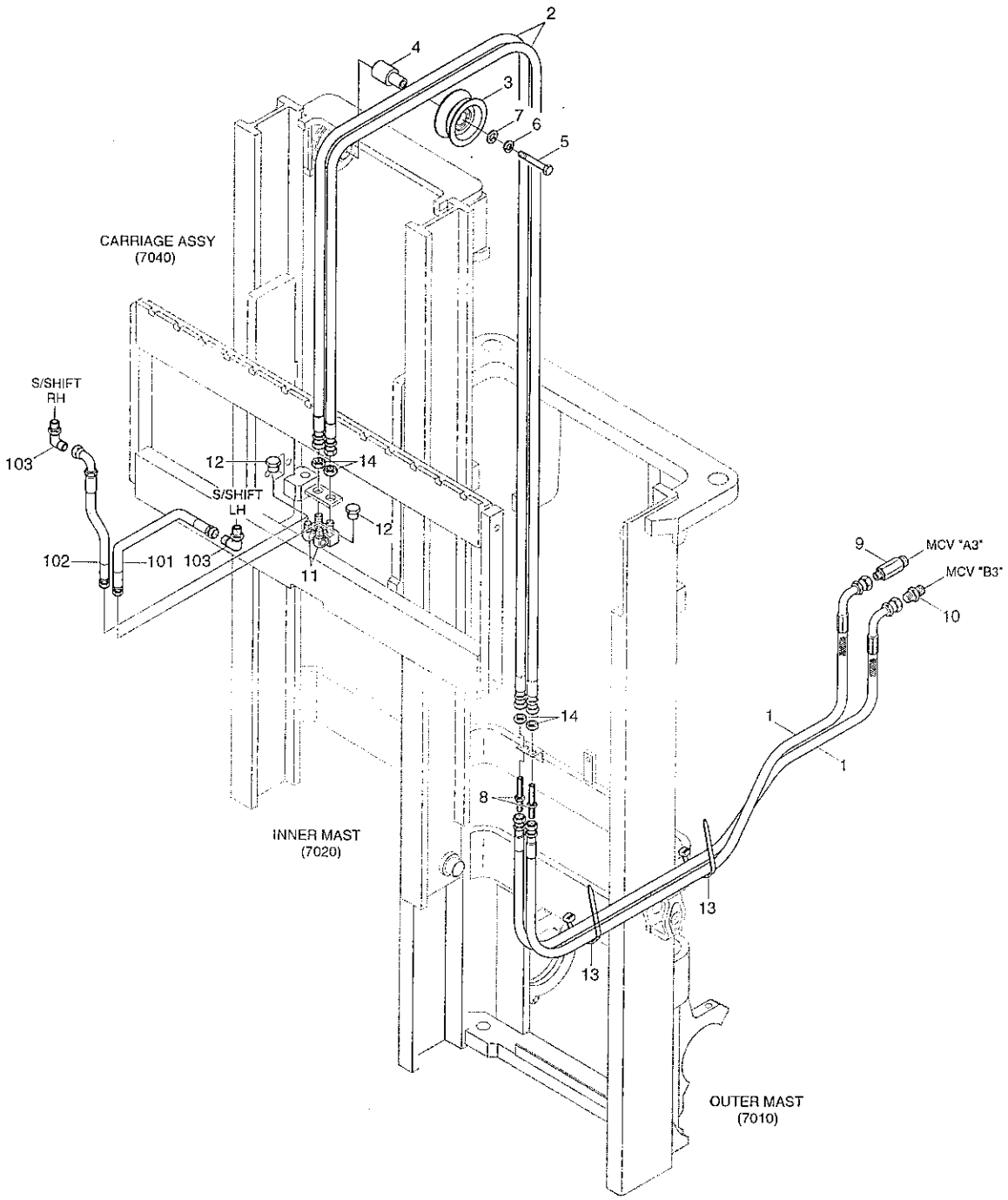

3-SPOOL HYDRAULIC PIPING(V-MAST)

ITEM 순번	PART NO 품 번	IS	DESCRIPTION 품 명		QTY 수량	SERIAL NO 적용 호기	ITC 호환	REMARK 비 고
1	P933-064027		HOSE ASSY-ORFS 0X90	유압 호스	2			
2	P910-064051		HOSE ASSY-ORFS 0X0	유압 호스	2			V300
	P910-064057		HOSE ASSY-ORFS 0X0	유압 호스	2			V330
	P910-064061		HOSE ASSY-ORFS 0X0	유압 호스	2			V350
	P910-064067		HOSE ASSY-ORFS 0X0	유압 호스	2			V370
	P910-064073		HOSE ASSY-ORFS 0X0	유압 호스	2			V400
	P910-064079		HOSE ASSY-ORFS 0X0	유압 호스	2			V430
	P910-064085		HOSE ASSY-ORFS 0X0	유압 호스	2			V450
	P910-064089		HOSE ASSY-ORFS 0X0	유압 호스	2			V470
	P910-064095		HOSE ASSY-ORFS 0X0	유압 호스	2			V500
3	34FG-90201		PULLEY-HOSE	풀 리	1			
4	31FV-90140		PIN-H/PULLER	핀	1			
5	S017-120606		BOLT-HEX	육각 볼트	1			
6	S411-120006		WASHER-SPRING	스프링 와셔	1			
7	S441-120006		WASHER-HARDENED	고장력 와셔	1			
8	31FG-80200		CONNECTOR-LONG	컨넥터	2			
9	31FQ-10070		CONNECTOR	컨넥터	1			
10	31N5-30050		CONNECTOR-ORFS	컨넥터	1			
11	31FS-90500		ELBOW WA	엘 보	2			
12	X710-100103		CAP-DUST	캡	2			
13	S552-050203		CLAMP-BAND	클램프	2			
14	31FG-80430		NUT-HEX	육각 너트	6			
101	P913-064009		HOSE ASSY-ORFS 0X0	유압 호스	1			SIDE SHIFT
102	P933-064007		HOSE ASSY-ORFS 0X90	유압 호스	1			SIDE SHIFT
103	31FG-80400		ELBOW-90	엘 보	2			SIDE SHIFT

4-SPOOL HYDRAULIC PIPING(V-MAST)

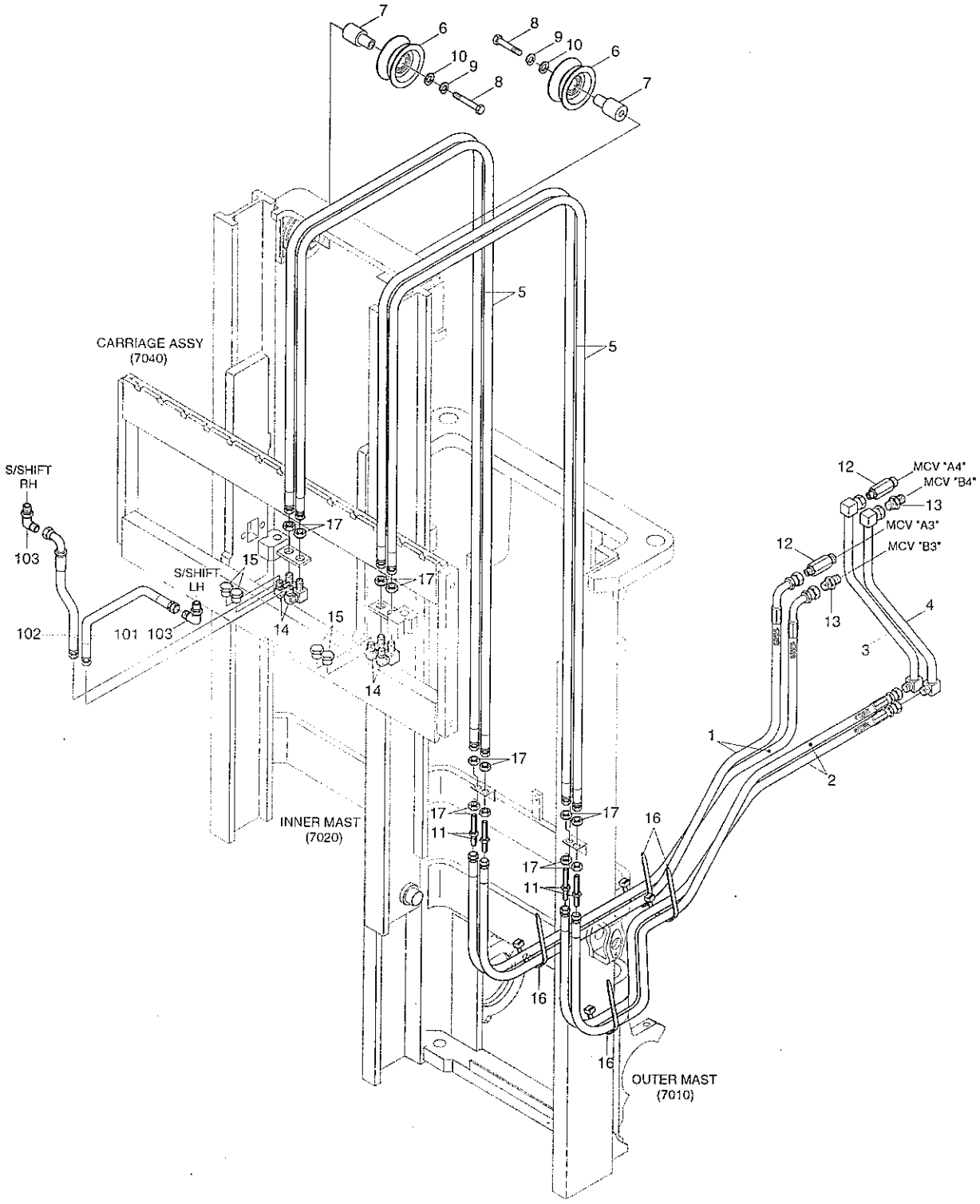

4-SPOOL HYDRAULIC PIPING(V-MAST)

ITEM 순번	PART NO 품 번	IS	DESCRIPTION 품 명		QTY 수량	SERIAL NO 적용 호기	ITC 호환	REMARK 비 고
1	P933-064027		HOSE ASSY-ORFS 0X90	유압 호스	2			
2	P913-064025		HOSE ASSY-ORFS 0X0	유압 호스	2			
3	33HA-90500		PIPE WA	파이프	1			
4	33HA-90600		PIPE WA	파이프	1			
5	P910-064051		HOSE ASSY-ORFS 0X0	유압 호스	4			V300
	P910-064057		HOSE ASSY-ORFS 0X0	유압 호스	4			V330
	P910-064061		HOSE ASSY-ORFS 0X0	유압 호스	4			V350
	P910-064067		HOSE ASSY-ORFS 0X0	유압 호스	4			V370
	P910-064073		HOSE ASSY-ORFS 0X0	유압 호스	4			V400
	P910-064079		HOSE ASSY-ORFS 0X0	유압 호스	4			V430
	P910-064085		HOSE ASSY-ORFS 0X0	유압 호스	4			V450
	P910-064089		HOSE ASSY-ORFS 0X0	유압 호스	4			V470
	P910-064095		HOSE ASSY-ORFS 0X0	유압 호스	4			V500
6	34FG-90201		PULLEY-HOSE	풀 리	2			
7	31FV-90140		PIN-H/PULLER	핀	2			
8	S017-120606		BOLT-HEX	육각 볼트	2			
9	S411-120006		WASHER-SPRING	스프링 와셔	2			
10	S441-120006		WASHER-HARDENED	고장력 와셔	2			
11	31FG-80200		CONNECTOR-LONG	컨넥터	4			
12	31FQ-10070		CONNECTOR	컨넥터	2			
13	31N5-30050		CONNECTOR-ORFS	컨넥터	2			
14	31FS-90500		ELBOW WA	엘 보	4			
15	X710-100103		CAP-DUST	캡	4			
16	S552-050203		CLAMP-BAND	클램프	4			
17	31FG-80430		NUT-HEX	육각 너트	12			
101	P913-064009		HOSE ASSY-ORFS 0X0	유압 호스	1			SIDE SHIFT
102	P933-064007		HOSE ASSY-ORFS 0X90	유압 호스	1			SIDE SHIFT
103	31FG-80400		ELBOW-90	엘 보	2			SIDE SHIFT

OUTER MAST(VF-MAST)

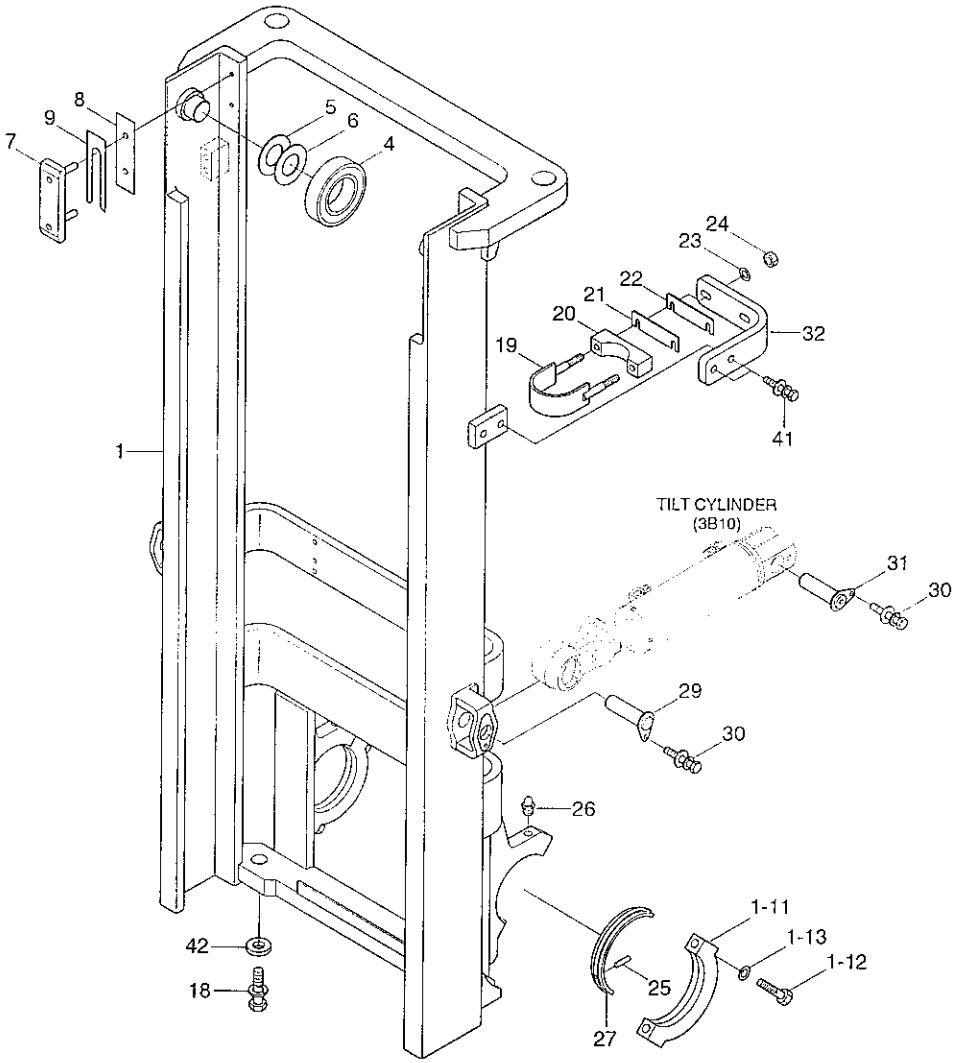

OUTER MAST(VF-MAST)

ITEM 순번	PART NO 품 번	IS	DESCRIPTION 품 명		QTY 수량	SERIAL NO 적용 호기	ITC 호환	REMARK 비 고
1	62HA-11010		OUTER MAST WA	아우터 마스트	1			VF290
	62HA-11020		OUTER MAST WA	아우터 마스트	1			VF320
1-11	FMC0000170		· CAP-TRUNNION	캡	2			
1-12	S109-16085D		· BOLT-SOCKET	소켓 볼트	4			
1-13	S411-160006		· WASHER-SPRING	스프링 와셔	4			
4	6600181100-01		BEARING-ROLLER	베어링	2			
5	6600187900		SHIM(0.5T)	심	2			
6	6600188000		SHIM(1.0T)	심	2			
7	61HA-18010		LINER-BACK UP	백업 라이너	2			
8	FMC0000150		SHIM(1.0T)	심	2			
9	FMD0000110		SHIM(0.5T)	심	2			
18	S037-122052		BOLT-W/WASHER	와셔붙이 볼트	2			
19	61FJ-18200		U-BOLT	U-볼트	2			
20	F12500590		RUBBER	고 무	2			
21	F12500530		SHIM(1.0T)	심	2			
22	F12500540		SHIM(0.5T)	심	2			
23	S403-085002		WASHER-PLAIN	평 와셔	4			
24	S275-080002		NUT-SELF LOCKING	자체 잠금 너트	4			
25	S471-500164		PIN-SPRING	스프링 핀	2			
26	S651-810008		NIPPLE-GREASE	그리스 니플	2			
27	FMC0000180		BUSHING	부 싱	2			
29	FHC1002200		PIN	핀	2			
30	S037-102522		BOLT-W/WASHER	와셔붙이 볼트	4			
31	61FG-17000		PIN ASSY	핀	2			
32	61FG-18300		CLAMP-LIFT CYLINDER	클램프	2			
41	S037-123522		BOLT-W/WASHER	와셔붙이 볼트	4			
42	61FG-18400		SPACER	스페이서	2			

INNER MAST(VF-MAST)

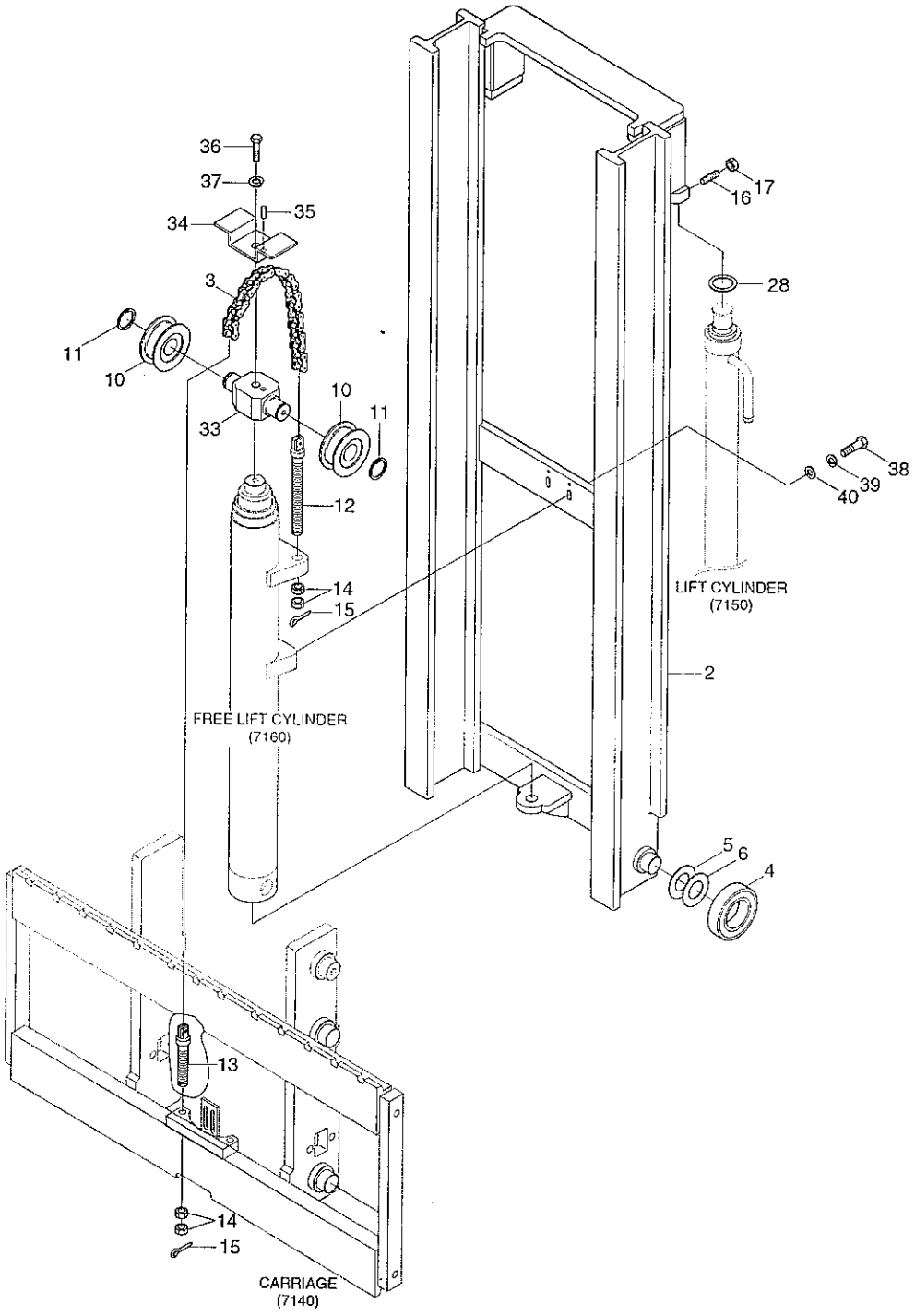

INNER MAST(VF-MAST)

ITEM 순번	PART NO 품 번	IS	DESCRIPTION 품 명		QTY 수량	SERIAL NO 적용 호기	ITC 호환	REMARK 비 고
2	62HA-13010		INNER MAST WA	인너 마스트	1			VF290,20L/25L
	62HA-14010		INNER MAST WA	인너 마스트	1			VF290,30L
	62HA-13020		INNER MAST WA	인너 마스트	1			VF320,20L/25L
	62HA-14020		INNER MAST WA	인너 마스트	1			VF320,30L
3	8451806700		CHAIN-LIFT	체인	2			VF290
	8451807100		CHAIN-LIFT	체인	2			VF320
4	6600181100-01		BEARING-ROLLER	베어링	2			
5	6600187900		SHIM(0.5T)	심	2			
6	6600188000		SHIM(1.0T)	심	2			
10	F12500390		BEARING-CHAIN WHEEL	베어링	2			
11	S601-040004		RING-RETAINING	리테이닝 링	2			
12	61HA-18300		BOLT-ANCHOR	앵커 볼트	2			
13	61HA-18310		BOLT-ANCHOR	앵커 볼트	2			
14	S206-181002		NUT-HEX	육각 너트	8			
15	S461-320252		PIN-SPLIT	분할 핀	4			
16	S111-120304		SCREW-SET	세트 스크류	2			
17	S205-121002		NUT-HEXAGON HEAD	육각 너트	2			
28	37B9AE2030		SHIM(1.0T)	심	2			
33	63FG-18000		BRACKET WA-SHEAVE	브라켓트	1			
34	63FG-18100		GUARD-CHAIN	체인 가드	1			
35	S471-800162		PIN-SPRING	스프링 핀	1			
36	S017-120502		BOLT-HEXAGON HEAD	육각 볼트	1			
37	S411-120002		WASHER-SPRING	스프링 와셔	1			
38	S017-140402		BOLT-HEXAGON HEAD	육각 볼트	2			
39	S411-140002		WASHER-SPRING	스프링 와셔	2			
40	S403-141002		WASHER-PLAIN	평 와셔	2			

MAST HYDRAULIC PIPING(VF-MAST)

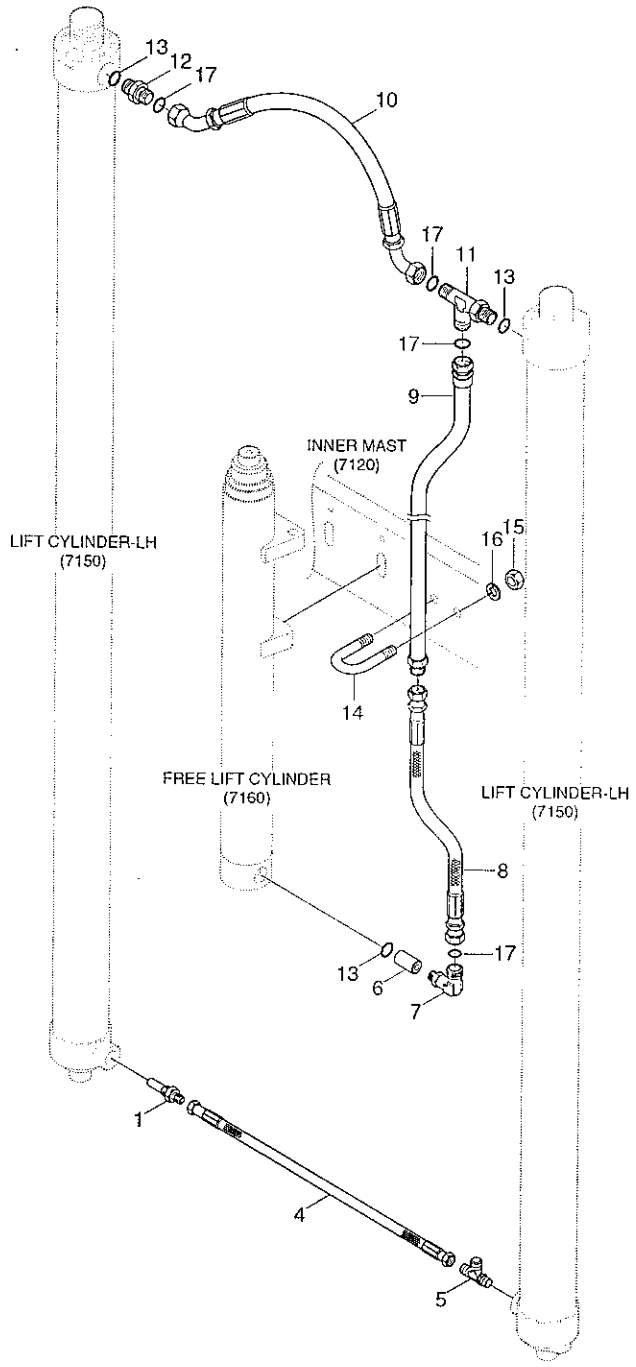

MAST HYDRAULIC PIPING(VF-MAST)

ITEM 순번	PART NO 품 번	IS	DESCRIPTION 품 명		QTY 수량	SERIAL NO 적용 호기	ITC 호환	REMARK 비 고
1	31FG-05200		VALVE-VELOCITY FUSE	밸 브	1			
4	31HA-82000		HOSE ASSY-ORFS 0X0	유압 호스	1			
5	31HA-81000		TEE	티	1			
6	EE19170100		DOWN SAFETY VALVE	안전 밸브	1			2.0/2.5TON
	33HA-86000		DOWN SAFETY VALVE	안전 밸브	1			3.0TON
7	X520-110023		ELBOW-90,ORFS	엘 보	1			
8	P910-104009		HOSE ASSY-ORFS 0X0	유압 호스	1			
9	32FG-80111		PIPE WA	파이프	1			VF290
	32FG-80121		PIPE WA	파이프	1			VF320
10	32FG-81000		HOSE ASSY-ORFS,45X45	유압 호스	1			
11	X820-125554		TEE-R/TYPE,ORFS	티	1			
12	X500-110025		CONNECTOR-ORFS	컨넥터	1			
13	S631-024004		O-RING	O-링	3			
14	S070-022244		U-BOLT	U-볼트	1			
15	S205-101006		NUT-HEX	육각 너트	2			
16	S411-100006		WASHER-SPRING	스프링 와셔	2			
17	S621-016001		O-RING,ORFS	O-링	4			

CARRIAGE & BACKREST(VF-MAST, 2.0/2.5TON)

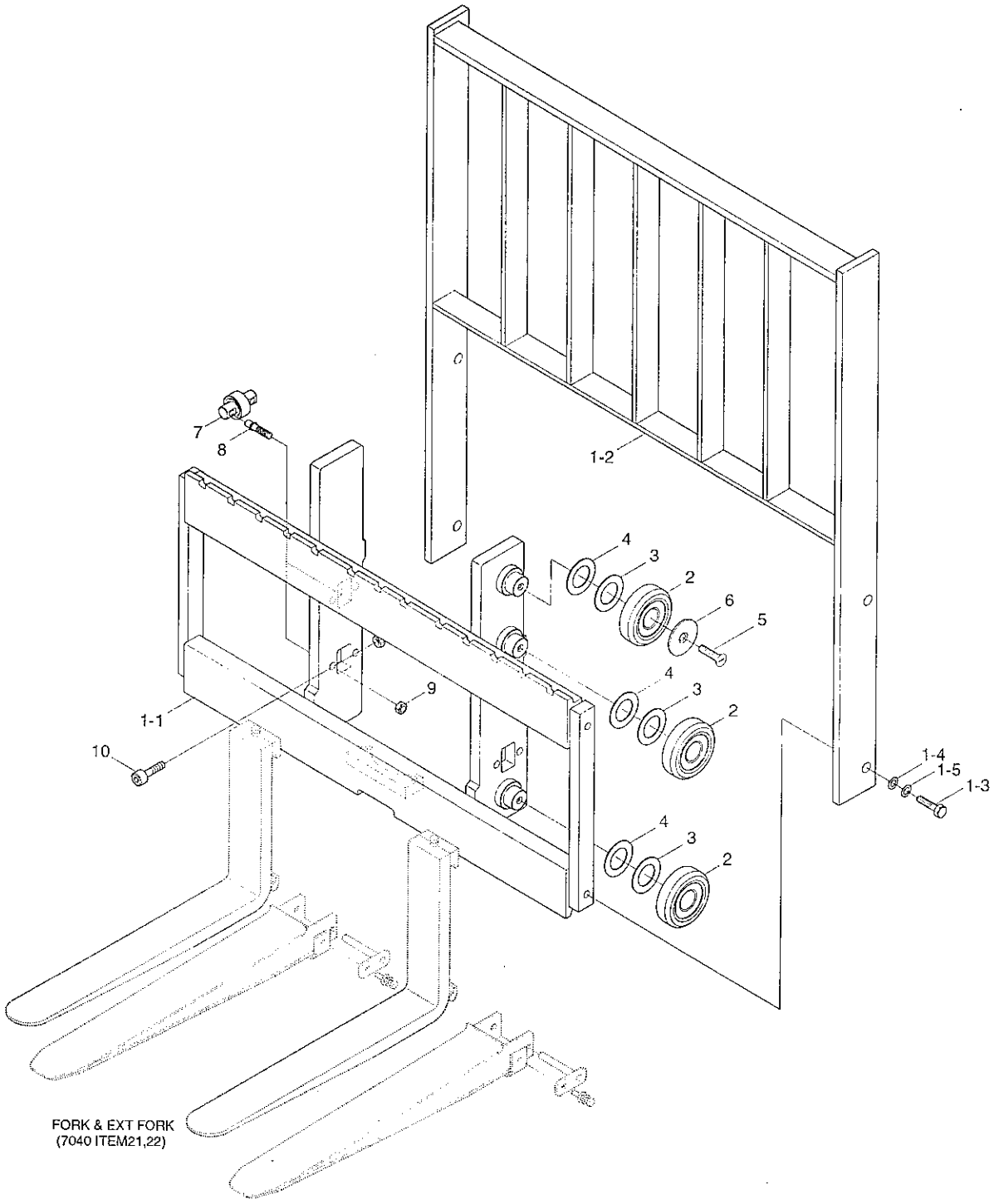

CARRIAGE & BACKREST(VF-MAST,2.0/2.5TON)

ITEM 순번	PART NO 품 번	IS	DESCRIPTION 품 명	QTY 수량	SERIAL NO 적용 호기	ITC 호환	REMARK 비 고
*	62FG-27040		CARR & BACKREST ASSY 캐리지 및 백레스트	1			SINGLE
	62FG-27061		CARR & BACKREST ASSY 캐리지 및 백레스트	1			DOUBLE
1	62FG-25040		· CARR & BACKREST ASSY 캐리지 및 백레스트	1			SINGLE
	62FG-25061		· CARR & BACKREST ASSY 캐리지 및 백레스트	1			DOUBLE
1-1	62FG-22050		·· CARRIAGE WA 캐리지	1			SINGLE
	62FG-21061		·· CARRIAGE WA 캐리지	1			DOUBLE
1-2	61FG-24430		·· BACKREST WA 백레스트	1			SINGLE
	61FG-24630		·· BACKREST WA 백레스트	1			DOUBLE
1-3	S107-160352		·· BOLT-SOCKET 소켓 볼트	4			
1-4	S403-161002		·· WASHER-PLAIN 평 와셔	4			
1-5	S411-160002		·· WASHER-SPRING 스프링 와셔	4			
2	6600181100-01		· BEARING-ROLLER 베어링	6			
3	6600187900		· SHIM(0.5T) 심	6			
4	6600188000		· SHIM(1.0T) 심	6			
5	61F7-28010		· BOLT-FLAT HD 볼 트	2			
6	61F7-28020		· WASHER-RETAINING 리테이닝 와셔	2			
7	61F7-28100		· SIDE ROLLER ASSY 사이드 롤러	4			
8	61F4-28040		· SCREW-ADJUSTABLE 조정 스크류	8			
9	S205-161002		· NUT-HEX 육각 너트	8			
10	S109-120306		· BOLT-SOCKET 소켓 볼트	1			

CARR & BACKREST(VF-MAST, 3.0TON)

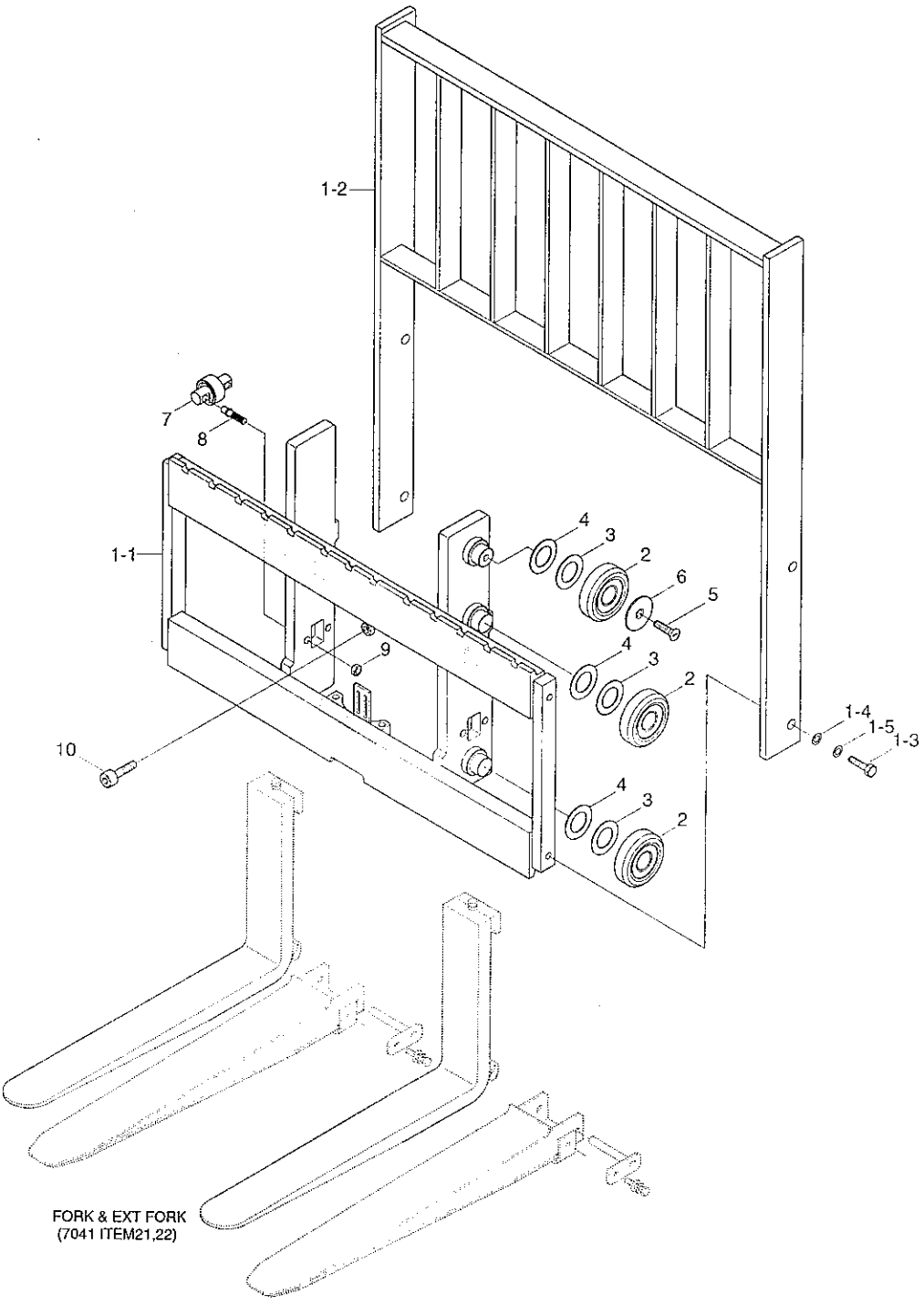

CARRIAGE & BACKREST(VF-MAST,3.0TON)

ITEM 순번	PART NO 품 번	IS	DESCRIPTION 품 명	QTY 수량	SERIAL NO 적용 호기	ITC 호환	REMARK 비 고
*	62HA-28010		CARR & BACKREST ASSY 캐리지 및 백레스트	1			SINGLE
	62HA-28020		CARR & BACKREST ASSY 캐리지 및 백레스트	1			DOUBLE
	62HA-28030		CARR & BACKREST ASSY 캐리지 및 백레스트	1			WIDE-S
1	62HA-26010		· CARR & BKR SUB ASSY 캐리지 및 백레스트	1			SINGLE
	62HA-26020		· CARR & BKR SUB ASSY 캐리지 및 백레스트	1			DOUBLE
	62HA-26030		· CARR & BKR SUB ASSY 캐리지 및 백레스트	1			WIDE-S
1-1	62HA-22010		·· CARRIAGE WA 캐리지	1			SINGLE
	62HA-22020		·· CARRIAGE WA 캐리지	1			DOUBLE
	62HA-22030		·· CARRIAGE WA 캐리지	1			WIDE-S
1-2	61FG-24430		·· BACKREST WA 백레스트	1			SINGLE
	61FG-24630		·· BACKREST WA 백레스트	1			DOUBLE
	61FG-24730		·· BACKREST WA 백레스트	1			WIDE-S
1-3	S017-16035D		·· BOLT-HEX 육각 볼트	4			
1-4	S403-161006		·· WASHER-PLAIN 평 와셔	4			
1-5	S411-160006		·· WASHER-SPRING 스프링 와셔	4			
2	6600181100-01		· BEARING-ROLLER 베어링	6			
3	6600187900		· SHIM(0.5T) 심	6			
4	6600188000		· SHIM(1.0T) 심	6			
5	61F7-28010		· BOLT-FLAT HD 볼 트	2			
6	61F7-28020		· WASHER-RETAINING 리테이닝 와셔	2			
7	61FE-28100		· BEARING-SIDE ROLLER 베어링	4			
8	61FB-28040		· SCREW-ADJUST 조정 나사	8			
9	S205-161006		· NUT-HEX 육각 너트	8			
10	S109-120306		· BOLT-SOCKET 소켓 볼트	1			

INTEGRAL SIDE SHIFT(VF-MAST,2.0/2.5TON)

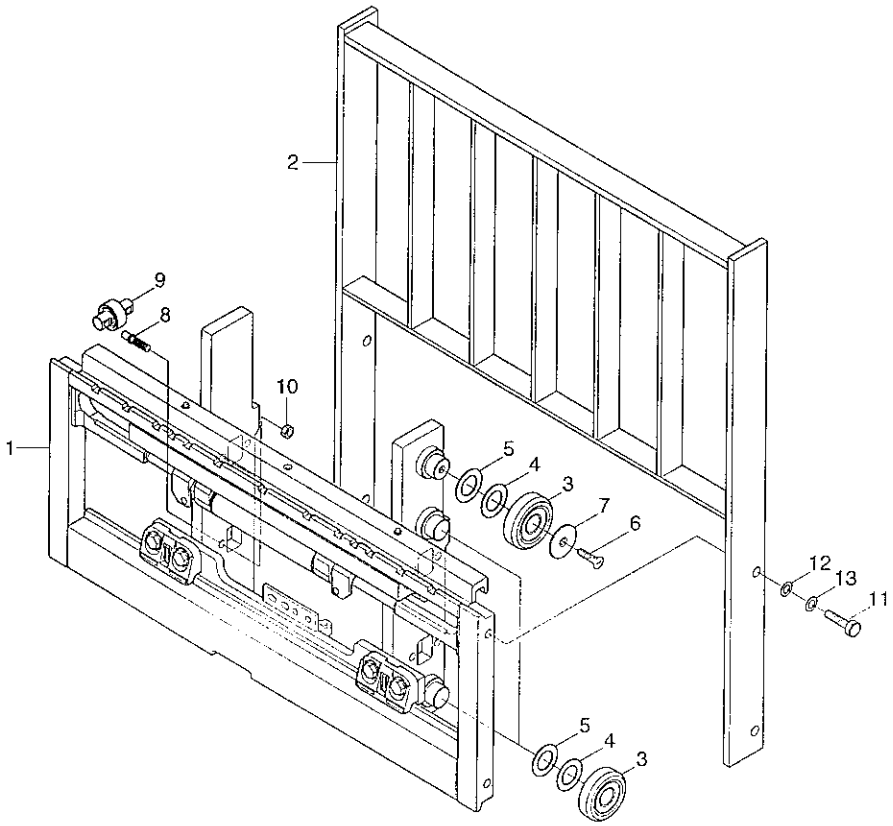

INTEGRAL SIDE SHIFT(VF-MAST,2.0/2.5TON)

ITEM 순번	PART NO 품 번	IS	DESCRIPTION 품 명	QTY 수량	SERIAL NO 적용 호기	ITC 호환	REMARK 비 고
1	66FG-20110		INTEGRAL SIDE SHIFT ASSY 사이드 시프트	1			SINGLE
	66FG-20120		INTEGRAL SIDE SHIFT ASSY 사이드 시프트	1			DOUBLE
2	61FG-23430		BACKREST WA(SINGLE) 백레스트	1			SINGLE
	61FG-23630		BACKREST WA(DOUBLE) 백레스트	1			DOUBLE
3	6600181100-01		BEARING-ROLLER 베어링	6			
4	6600187900		SHIM(0.5T) 심	6			
5	6600188000		SHIM(1.0T) 심	6			
6	61F7-28010		BOLT-FLAT HD 볼 트	2			
7	61F7-28020		WASHER-RETAINING 리테이닝 와셔	2			
8	61F7-28100		SIDE ROLLER ASSY 사이드 롤러	4			
9	61F4-28040		SCREW-ADJUSTABLE 조정 스크류	8			
10	S205-161006		NUT-HEX 육각 너트	8			
11	S017-16035D		BOLT-HEX 육각 볼트	4			
12	S403-161006		WASHER-PLAIN 평 와셔	4			
13	S411-160006		WASHER-SPRING 스프링 와셔	4			

INTEGRAL SIDE SHIFT(VF-MAST,3.0TON)

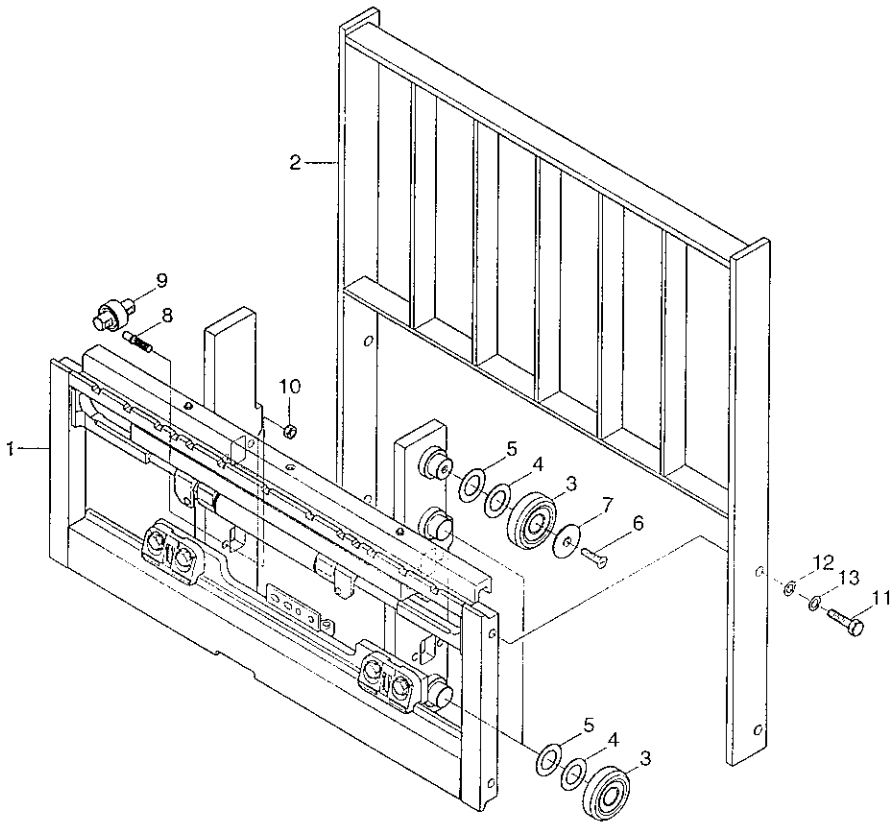

INTEGRAL SIDE SHIFT(VF-MAST,3.0TON)

ITEM 순번	PART NO 품 번	IS	DESCRIPTION 품 명	QTY 수량	SERIAL NO 적용 호기	ITC 호환	REMARK 비 고
1	68HA-10110		INTEGRAL SIDE SHIFT ASSY 사이드 시프트	1			SINGLE
	68HA-10120		INTEGRAL SIDE SHIFT ASSY 사이드 시프트	1			DOUBLE
	68HA-10130		INTEGRAL SIDE SHIFT ASSY 사이드 시프트	1			WIDE-S
2	61FG-24430		BACKREST WA 백레스트	1			SINGLE
	61FG-24630		BACKREST WA 백레스트	1			DOUBLE
	61FG-24730		BACKREST WA 백레스트	1			WIDE-S
3	6600181100-01		BEARING-ROLLER 베어링	6			
4	6600187900		SHIM(0.5T) 심	6			
5	6600188000		SHIM(1.0T) 심	6			
6	61F7-28010	01	BOLT-FLAT HD 볼 트	2			
7	61F7-28020		WASHER-RETAINING 리테이닝 와셔	2			
8	61F7-28100		SIDE ROLLER ASSY 사이드 롤러	4			
9	61FB-28040	01	SCREW-ADJUST 조정 나사	8			
10	S205-161006		NUT-HEX 육각 너트	8			
11	S017-16035D		BOLT-HEX 육각 볼트	4			
12	S403-161006		WASHER-PLAIN 평 와셔	4			
13	S411-160006		WASHER-SPRING 스프링 와셔	4			

LIFT CYLINDER(VF-MAST)

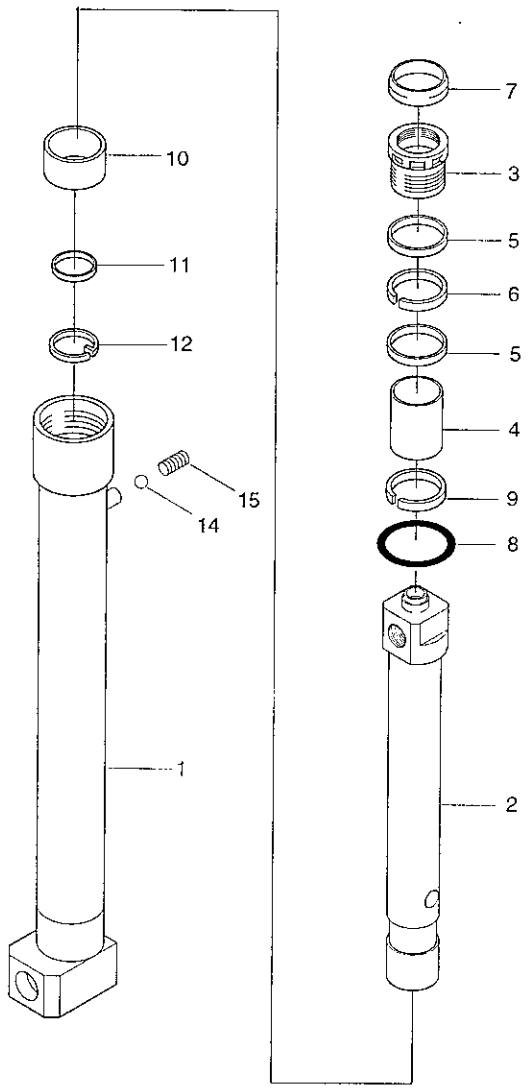

Description	Parts NO	Included item
SEAL KIT	31Y3-18901	5~9, 11

LIFT CYLINDER(VF-MAST)

ITEM 순번	PART NO 품 번	IS	DESCRIPTION 품 명		QTY 수량	SERIAL NO 적용 호기	ITC 호환	REMARK 비 고
*	32FG-07011		CYLINDER ASSY	리프트 실린더	1			VF290
	32FG-07021		CYLINDER ASSY	리프트 실린더	1			VF320
1	31Y3-18771		· TUBE ASSY	튜 브	1			VF290
	31Y3-18781		· TUBE ASSY	튜 브	1			VF320
2	31Y3-18821		· ROD	로 드	1			VF290
	31Y3-18831		· ROD	로 드	1			VF320
3	31Y3-18870		· COVER-ROD	커 버	1			
4	S731-040030		· BUSHING-DU	DU 부싱	1			
K5	Y200-040011		· SEAL-ROD	로드 씰	2			
K6	Y180-040020		· RING-BACK UP	백업 링	1			
K7	Y110-040011		· WIPER-DUST	더스트 와이퍼	1			
K8	S632-050004		· O-RING	O-링	1			
K9	S642-050003		· RING-BACK UP	백업 링	1			
10	31Y3-27400		· RING-PISTON	피스톤 링	1			
K11	31YC-99F60		· SEAL-CUSHION	쿠션 씰	1			
12	31YC-99F70		· RING-RETAINING	리테이닝 링	1			
14	Y890-013011		· BALL-STEEL	스틸 볼	1			
15	S113-060084		· SCREW-SET,HEX	세트 스크류	1			
K	31Y3-18901		SEAL KIT	씰 키트	1			SEE ILLUST

FREE LIFT CYLINDER(VF-MAST)

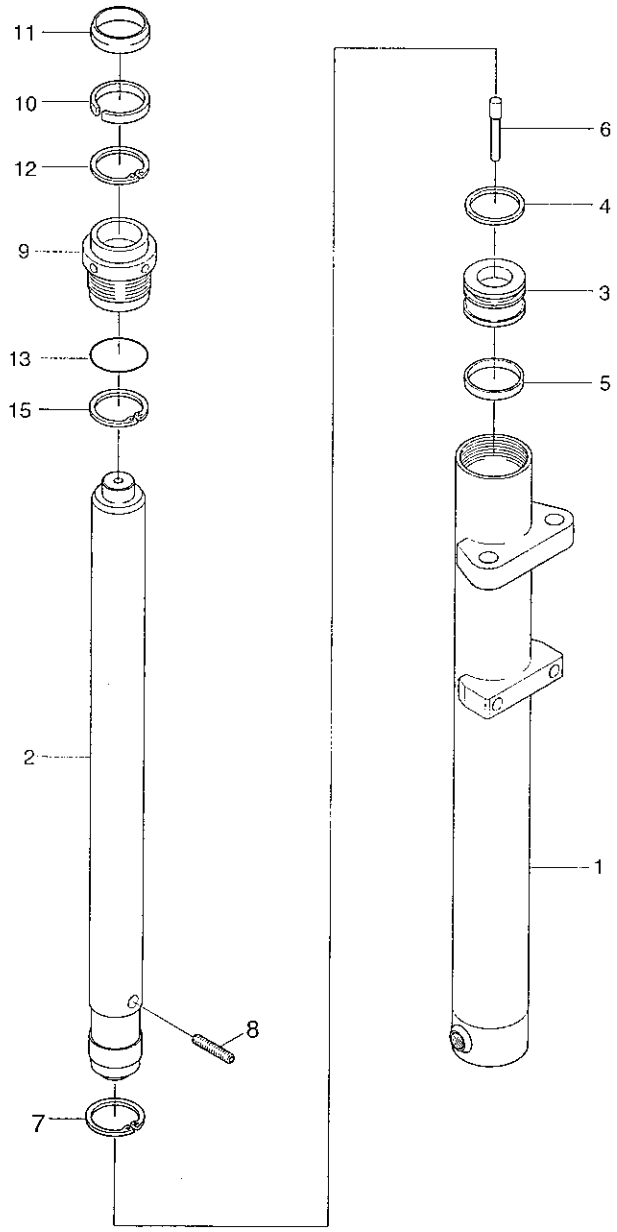

Description	Parts no	Included item
Free lift cylinder seal kit	31Y3-30290	4, 5, 10, 11, 13, 15

FREE LIFT CYLINDER(VF-MAST)

ITEM 순번	PART NO 품 번	IS	DESCRIPTION 품 명		QTY 수량	SERIAL NO 적용 호기	ITC 호환	REMARK 비 고
*	33HA-07621		CYLINDER ASSY	프리 리프트 실린더	1			VF290
	33HA-07641		CYLINDER ASSY	프리 리프트 실린더	1			VF320
1	XKCD-00056		TUBE ASSY	튜 브	1			VF290
	XKCD-00060		TUBE ASSY	튜 브	1			VF320
2	XKCD-00057		ROD	로 드	1			VF290
	XKCD-00061		ROD	로 드	1			VF320
3	XKCD-00051		PISTON	피스톤	1			
K4	Y430-085022		SEAL-PISTON	피스톤 씰	1			
K5	Y300-085100		RING-WEAR	웨어 링	1			
6	31YC-99F80		VALVE-CHECK	체크 밸브	1			
7	31YC-99F90		RING-RETAINING	리테이닝 링	1			
8	S113-080084		SCREW-SET,HEX	스크류	1			
9	XKCD-00053		GLAND	그랜드	1			
K10	XKCD-00171		SEAL-ROD	로드 씰	1			
K11	Y110-060011		WIPER-DUST	더스트 와이퍼	1			
12	Y190-074000		RING-SNAP	스냅 링	1			
K13	S632-080004		O-RING	O-링	1			
K15	S642-080003		RING-BACK UP	백업 링	1			
K	31Y3-30290		SEAL KIT	씰 키트	1			

3-SPOOL HYDRAULIC PIPING(VF-MAST)

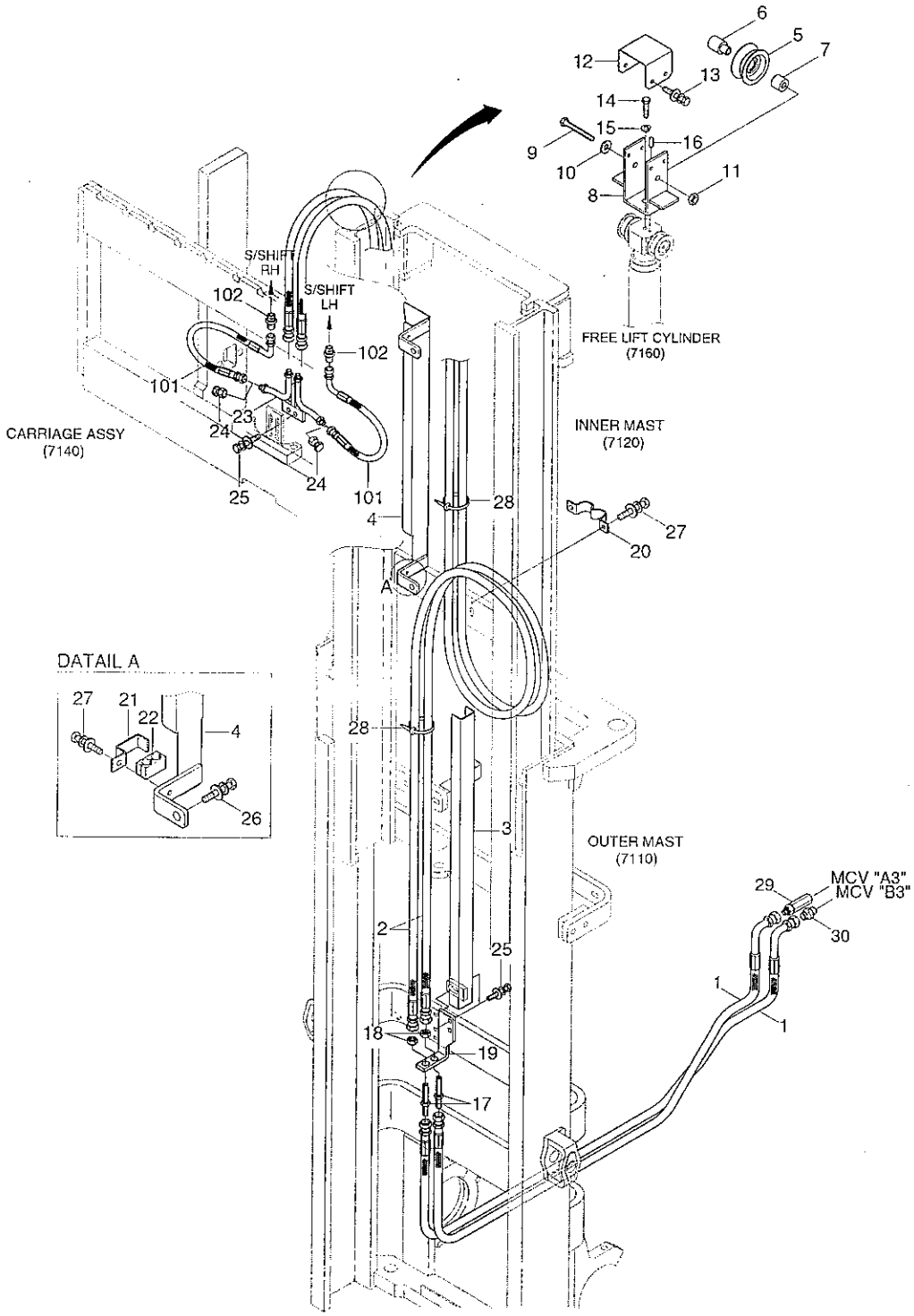

3-SPOOL HYDRAULIC PIPING(VF-MAST)

ITEM 순번	PART NO 품 번	IS	DESCRIPTION 품 명		QTY 수량	SERIAL NO 적용 호기	ITC 호환	REMARK 비 고
1	P933-064024		HOSE ASSY-ORFS 0X90	유압 호스	2			
2	P910-064088		HOSE ASSY-ORFS 0X0	유압 호스	2			VF290
	P910-064092		HOSE ASSY-ORFS 0X0	유압 호스	2			VF320
3	32FG-80210		GUARD WA-STAT	가 드	1			VF290
	32FG-80220		GUARD WA-STAT	가 드	1			VF320
4	32FG-80311		GUARD WA-ELEV	가 드	1			VF290
	32FG-80321		GUARD WA-ELEV	가 드	1			VF320
5	34FG-90201		PULLEY-HOSE	풀 리	1			
6	34FG-90250		PIN-HOSE PULLEY	핀	1			
7	34FG-90360		SPACER	스페이서	1			
8	33HA-90700		BRACKET WA	브라켓트	1			
9	S017-101006		BOLT-HEX	육각 볼트	1			
10	S403-10200B		WASHER-PLAIN	평 와셔	1			
11	S275-100006		NUT-SELF LOCKING	자체 잠금 너트	1			
12	33HA-90750		COVER	커 버	1			
13	S035-081526		BOLT-W/WASHER	와셔붙이 볼트	2			
14	S017-120506		BOLT-HEX	육각 볼트	1			
15	S411-120006		WASHER-SPRING	스프링 와셔	1			
16	S471-800162		PIN-SPRING	스프링 핀	1			
17	31FG-80210		CONNECTOR	컨넥터	2			
18	31FG-80430		NUT-HEX	육각 너트	2			
19	32FG-80040		BRACKET-HOSE	브라켓트	1			
20	33FG-90210		CLAMP-HOSE	클램프	1			
21	31FB-70040		CLAMP-HOSE	클램프	1			
22	31FA-60020		RUBBER	고 무	1			
23	33HA-90401		PIPE WA	파이프	1			
24	X710-100103		CAP-DUST	캡	2			
25	S037-103026		BOLT-W/WASHER	와셔붙이 볼트	5			
26	S037-102026		BOLT-W/WASHER	와셔붙이 볼트	3			
27	S035-082026		BOLT-W/WASHER	와셔붙이 볼트	3			
28	S552-035146		CLAMP-BAND	클램프	10			
29	31FQ-10070		CONNECTOR	컨넥터	1			
30	31N5-30050		CONNECTOR-ORFS	컨넥터	1			
101	P933-064007		HOSE ASSY-ORFS 0X90	유압 호스	2			SIDE SHIFT
	X500-310002		CONNECTOR-ORFS	컨넥터	2			SIDE SHIFT
102	X700-100103		PLUG-ORFS	플러그	2			NON SIDE SHIFT

4-SPOOL HYDRAULIC PIPING(VF-MAST)

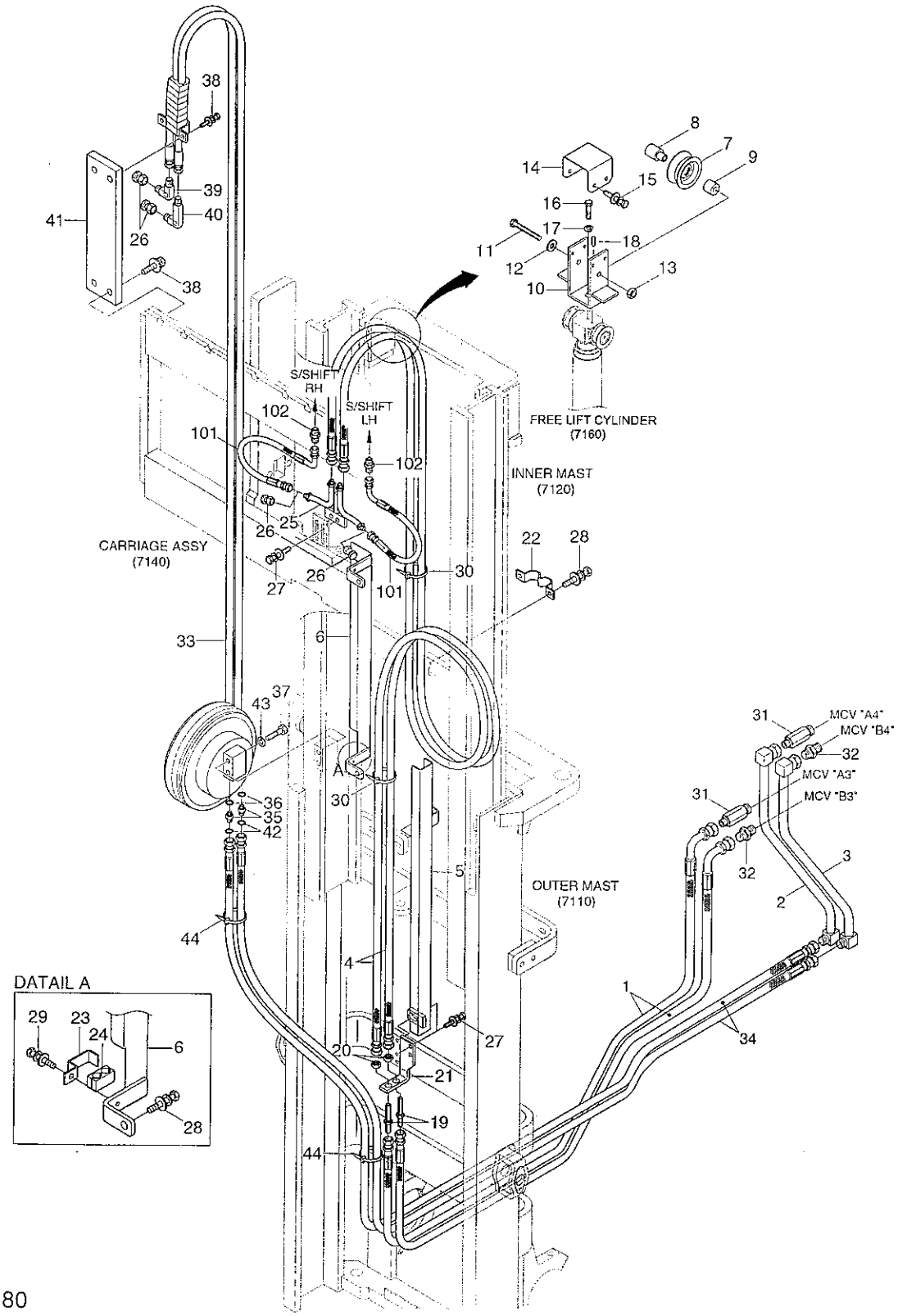

4-SPOOL HYD PIPING(VF-MAST)

ITEM 순번	PART NO 품 번	IS	DESCRIPTION 품 명		QTY 수량	SERIAL NO 적용 호기	ITC 호환	REMARK 비 고
1	P933-064024		HOSE ASSY-ORFS 0X90	유압 호스	2			
2	33HA-90500		PIPE WA	파이프	1			
3	33HA-90600		PIPE WA	파이프	1			
4	P910-064088		HOSE ASSY-ORFS 0X0	유압 호스	2			VF290
	P910-064092		HOSE ASSY-ORFS 0X0	유압 호스	2			VF320
5	32FG-80210		GUARD WA-STAT	가 드	1			VF290
	32FG-80220		GUARD WA-STAT	가 드	1			VF320
6	32FG-80311		GUARD WA-ELEV	가 드	1			VF290
	32FG-80321		GUARD WA-ELEV	가 드	1			VF320
7	34FG-90201		PULLEY-HOSE	풀 리	1			
8	34FG-90250		PIN-HOSE PULLEY	핀	1			
9	34FG-90360		SPACER	스페이서	1			
10	33HA-90700		BRACKET WA	브라켓트	1			
11	S017-101006		BOLT-HEX	육각 볼트	1			
12	S403-10200B		WASHER-PLAIN	평 와셔	1			
13	S275-100006		NUT-SELF LOCKING	자체 잠금 너트	1			
14	33HA-90750		COVER	커 버	1			
15	S035-081526		BOLT-W/WASHER	와셔붙이 볼트	2			
16	S017-120506		BOLT-HEX	육각 볼트	1			
17	S411-120006		WASHER-SPRING	스프링 와셔	1			
18	S471-800162		PIN-SPRING	스프링 핀	1			
19	31FG-80210		CONNECTOR	컨넥터	2			
20	31FG-80430		NUT-HEX	육각 너트	2			
21	32FG-80040		BRACKET-HOSE	브라켓트	1			
22	33FG-90210		CLAMP-HOSE	클램프	1			
23	31FB-70040		CLAMP-HOSE	클램프	1			
24	31FA-60020		RUBBER	고 무	1			
25	33HA-90401		PIPE WA	파이프	1			
26	X710-100103		CAP-DUST	캡	4			
27	S037-103026		BOLT-W/WASHER	와셔붙이 볼트	3			
28	S037-102026		BOLT-W/WASHER	와셔붙이 볼트	3			
29	S035-082026		BOLT-W/WASHER	와셔붙이 볼트	3			
30	S552-035146		CLAMP-BAND	클램프	10			
31	31FQ-10070		CONNECTOR	컨넥터	2			
32	31N5-30050		CONNECTOR-ORFS	컨넥터	2			
33	6600363600		HOSE REEL-RH	호스 릴	1			
34	P910-064045		HOSE ASSY-ORFS 0X0	유압 호스	2			VF290
	P910-064047		HOSE ASSY-ORFS 0X0	유압 호스	2			VF320
35	X500-310002		CONNECTOR-ORFS	컨넥터	2			
36	S611-012001		O-RING	O-링	2			

4-SPOOL HYDRAULIC PIPING(VF-MAST)

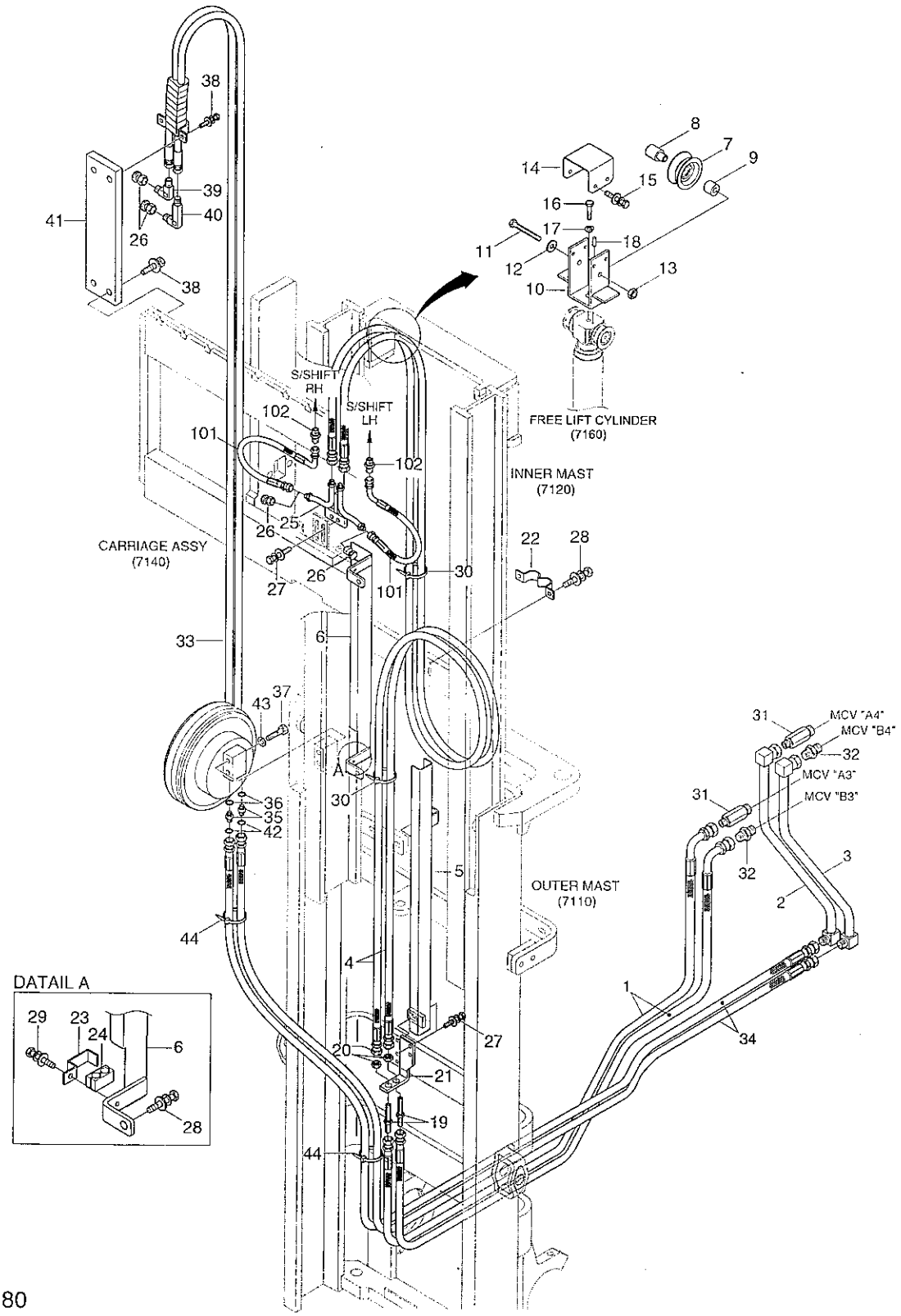

7180

4-SPOOL HYD PIPING(VF-MAST)

ITEM 순번	PART NO 품 번	IS	DESCRIPTION 품 명		QTY 수량	SERIAL NO 적용 호기	ITC 호환	REMARK 비 고
37	S017-120806		BOLT-HEX	육각 볼트	2			
38	S037-102556		BOLT-W/WASHER	와셔붙이 볼트	4			
39	33FJ-80170		ELBOW-90	엘 보	1			
40	33FJ-80180		ELBOW-90,LONG	엘 보	1			
41	33FG-90310		BRACKET	브라켓트	1			
42	S621-012001		O-RING	O-링	2			
43	S441-120006		WASHER-HARDENED	고장력 와셔	2			
44	S552-102370		CLAMP-BAND	클램프	3			
101	P933-064007		HOSE ASSY-ORFS 0X90	유압 호스	2			SIDE SHIFT
102	X500-310002		CONNECTOR-ORFS	컨넥터	2			SIDE SHIFT

OUTER MAST(TF-MAST)

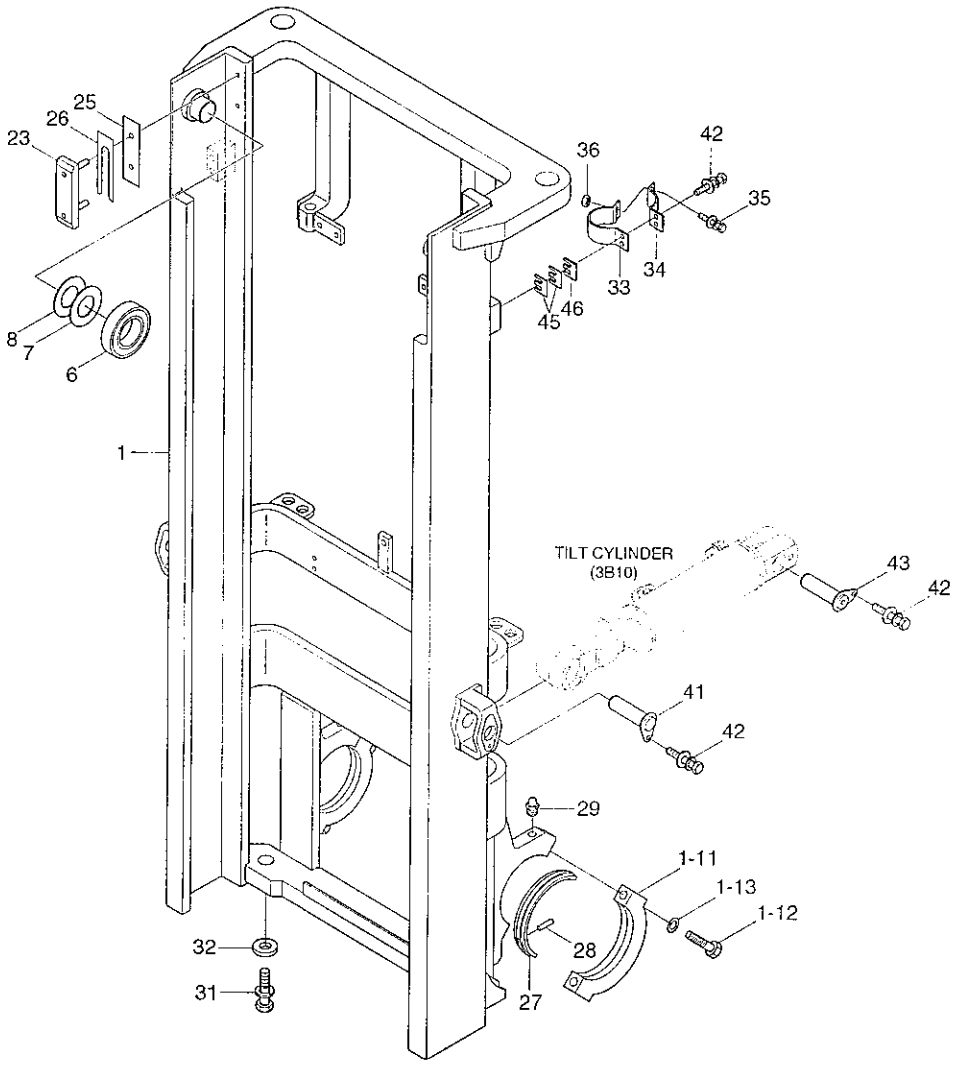

OUTER MAST(TF-MAST)

ITEM 순번	PART NO 품 번	IS	DESCRIPTION 품 명		QTY 수량	SERIAL NO 적용 호기	ITC 호환	REMARK 비 고
1	63HA-11012		OUTER MAST WA	아우터 마스트	1			TF370
	63HA-11022		OUTER MAST WA	아우터 마스트	1			TF400
	63HA-11032		OUTER MAST WA	아우터 마스트	1			TF430
	63HA-11042		OUTER MAST WA	아우터 마스트	1			TF450
	63HA-11052		OUTER MAST WA	아우터 마스트	1			TF470
	63HA-11062		OUTER MAST WA	아우터 마스트	1			TF500
	63HA-11072		OUTER MAST WA	아우터 마스트	1			TF550
	63HA-11082		OUTER MAST WA	아우터 마스트	1			TF600
	63HA-11092		OUTER MAST WA	아우터 마스트	1			TF650
	63HA-11102		OUTER MAST WA	아우터 마스트	1			TF700
1-11	FMC0000170		· CAP-TRUNNION	캡	2			
1-12	S109-16085D		· BOLT-SOCKET	소켓 볼트	4			
1-13	S411-160006		· WASHER-SPRING	스프링 와셔	4			
6	6600181100-01		BEARING-ROLLER	베어링	2			
7	6600187900		SHIM(0.5T)	심	2			
8	6600188000		SHIM(1.0T)	심	2			
23	61HA-18010		LINER-BACK UP	백업 라이너	2			2.0/2.5TON
	61HA-18020		LINER-BACK UP	백업 라이너	2			3.0TON
25	FMC0000150		SHIM(1.0T)	심	2			
26	FMD0000110		SHIM(0.5T)	심	2			
27	FMD0000180		BUSHING	부 싱	2			
28	S471-500164		PIN-SPRING	스프링 핀	2			
29	S651-810008		NIPPLE-GREASE	그리스 니플	2			
31	S037-122056		BOLT-W/WASHER	와셔붙이 볼트	2			
32	61FG-18400		SPACER	스페이서	2			
33	61HA-18450		CLAMP	클램프	2			
34	61HA-18460		CLAMP	클램프	2			
35	S037-103026		BOLT-W/WASHER	와셔붙이 볼트	4			
36	S205-101006		NUT-HEX	육각 너트	4			
41	FHC1002200		PIN	핀	2			
42	S037-102526		BOLT-W/WASHER	와셔붙이 볼트	8			
43	61FG-17000		PIN ASSY	핀	2			
45	63FH-18500		SHIM(0.5T)	심	4			
46	63FH-18510		SHIM(1.0T)	심	2			

MIDDLE MAST(TF-MAST)

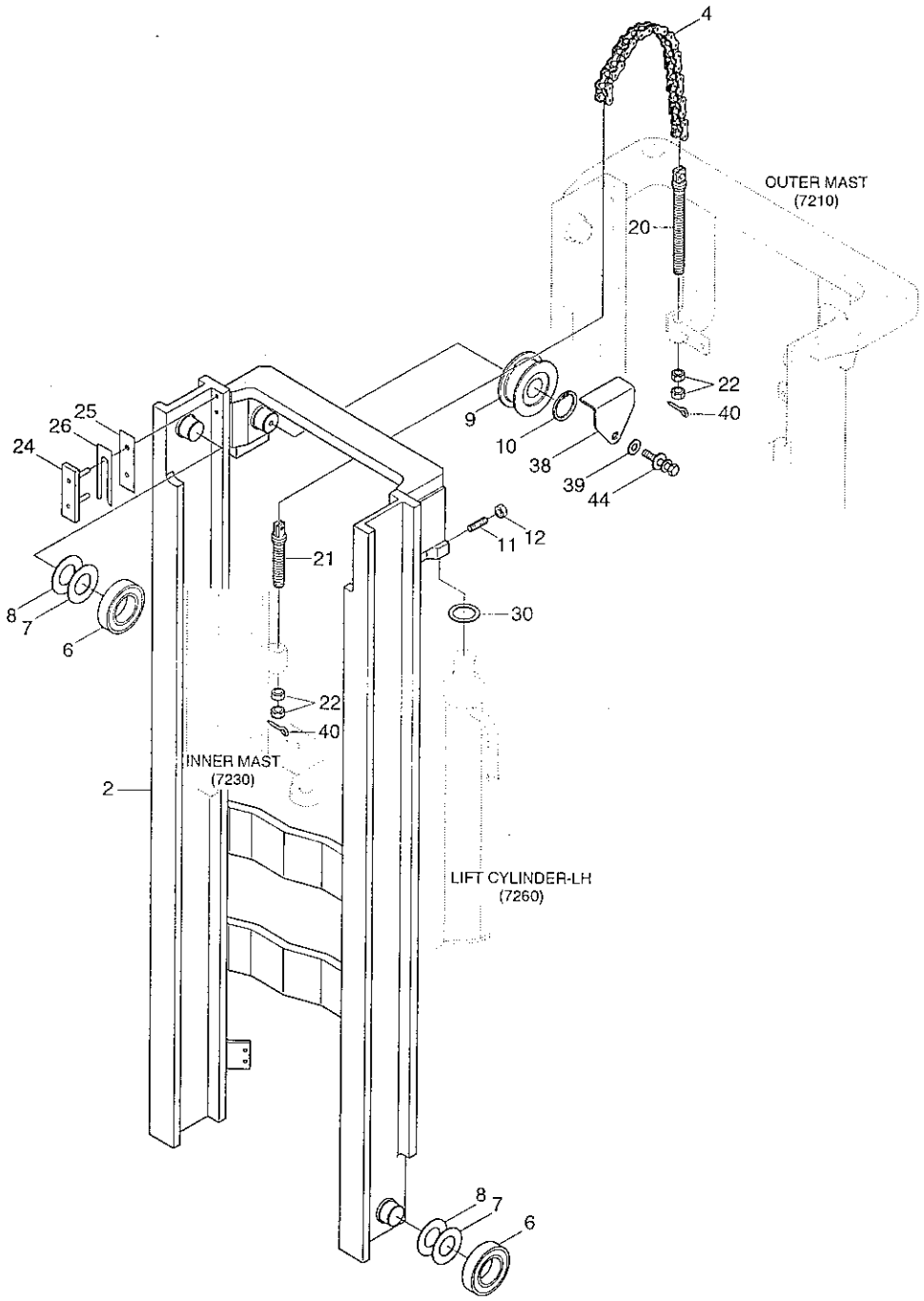

MIDDLE MAST(TF-MAST)

ITEM 순번	PART NO 품 번	IS	DESCRIPTION 품 명		QTY 수량	SERIAL NO 적용 호기	ITC 호환	REMARK 비 고
2	63HA-13012		MIDDEL MAST WA	미들 마스트	1			TF370,20L/25L
	63HA-14012		MIDDEL MAST WA	미들 마스트	1			TF370,30L
	63HA-13022		MIDDEL MAST WA	미들 마스트	1			TF400,20L/25L
	63HA-14022		MIDDEL MAST WA	미들 마스트	1			TF400,30L
	63HA-13032		MIDDEL MAST WA	미들 마스트	1			TF430,20L/25L
	63HA-14032		MIDDEL MAST WA	미들 마스트	1			TF430,30L
	63HA-13042		MIDDEL MAST WA	미들 마스트	1			TF450,20L/25L
	63HA-14042		MIDDEL MAST WA	미들 마스트	1			TF450,30L
	63HA-13052		MIDDEL MAST WA	미들 마스트	1			TF470,20L/25L
	63HA-14052		MIDDEL MAST WA	미들 마스트	1			TF470,30L
	63HA-13062		MIDDEL MAST WA	미들 마스트	1			TF500,20L/25L
	63HA-14062		MIDDEL MAST WA	미들 마스트	1			TF500,30L
	63HA-13072		MIDDEL MAST WA	미들 마스트	1			TF550,20L/25L
	63HA-14072		MIDDEL MAST WA	미들 마스트	1			TF550,30L
	63HA-13082		MIDDEL MAST WA	미들 마스트	1			TF600,20L/25L
	63HA-14082		MIDDEL MAST WA	미들 마스트	1			TF600,30L
	63HA-13092		MIDDEL MAST WA	미들 마스트	1			TF650,20L/25L
	63HA-14092		MIDDEL MAST WA	미들 마스트	1			TF650,30L
	63HA-13102		MIDDEL MAST WA	미들 마스트	1			TF700,20L/25L
	63HA-14102		MIDDEL MAST WA	미들 마스트	1			TF700,30L
4	8451808100		CHAIN-LIFT	체 인	2			TF370
	8451808700		CHAIN-LIFT	체 인	2			TF400
	8451809100		CHAIN-LIFT	체 인	2			TF430
	8451809700		CHAIN-LIFT	체 인	2			TF450
	8451809900		CHAIN-LIFT	체 인	2			TF470
	8451810500		CHAIN-LIFT	체 인	2			TF500
	8451811500		CHAIN-LIFT	체 인	2			TF550
	8451812500		CHAIN-LIFT	체 인	2			TF600
	8451813700		CHAIN-LIFT	체 인	2			TF650
	8451814700		CHAIN-LIFT	체 인	2			TF700
6	6600181100-01		BEARING-ROLLER	베어링	4			
7	6600187900		SHIM(0.5T)	심	4			
8	6600188000		SHIM(1.0T)	심	4			
9	F12500390		BEARING-CHAIN WHEEL	베어링	2			
10	S601-040004		RING-RETAINING	리테이닝 링	2			
11	S111-120306		SCREW-SET	세트 스크류	2			
12	S205-121006		NUT-HEX	육각 너트	2			
20	61HA-18300		BOLT-ANCHOR	앵커볼트	2			
21	61HA-18310		BOLT-ANCHOR	앵커볼트	2			
22	S206-181006		NUT-HEX	육각 너트	8			

MIDDLE MAST(TF-MAST)

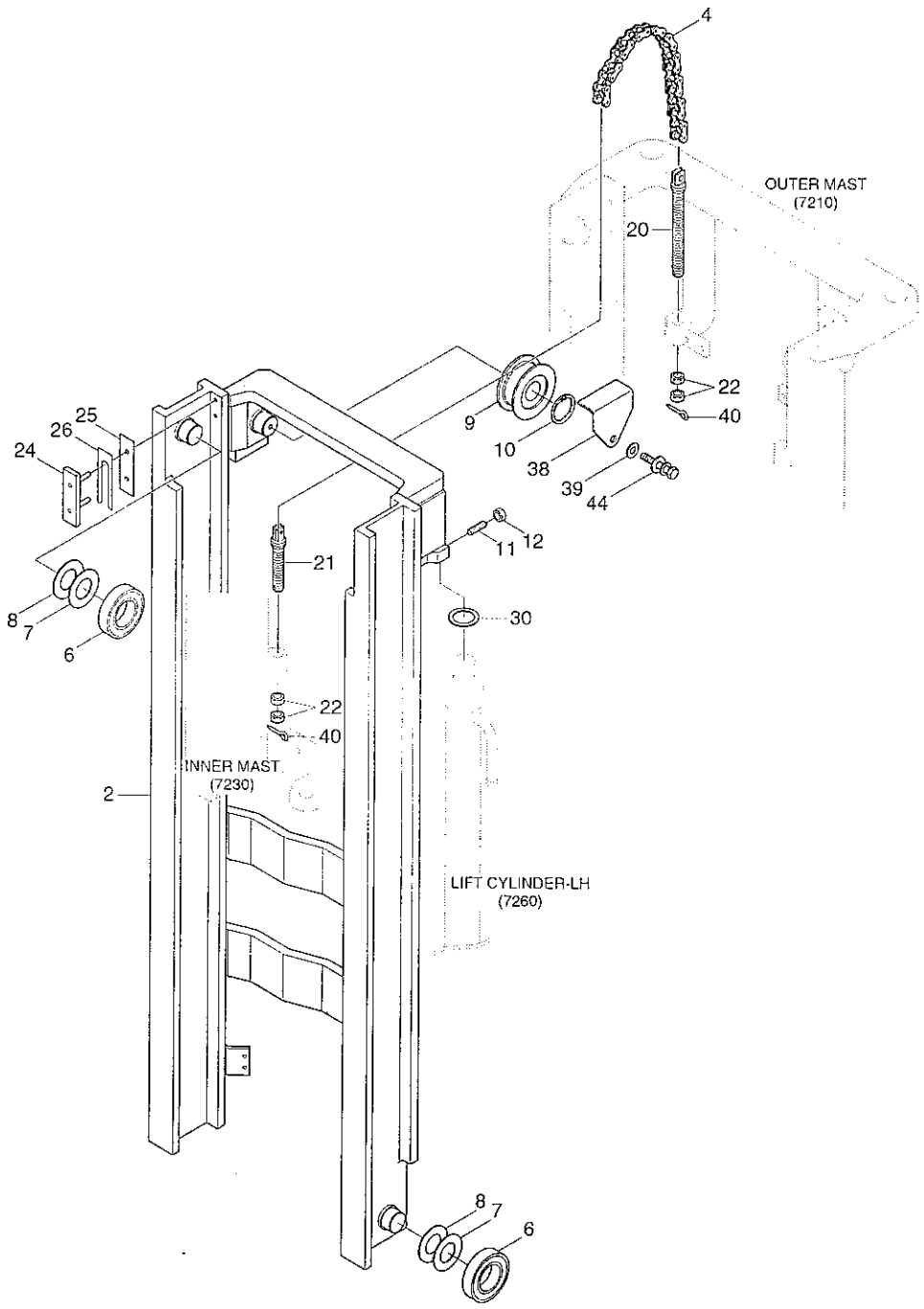

MIDDLE MAST(TF-MAST)

ITEM 순번	PART NO 품 번	IS	DESCRIPTION 품 명		QTY 수량	SERIAL NO 적용 호기	ITC 호환	REMARK 비 고
24	61HA-18030		LINER-BACK UP	백업 라이너	2			
25	FMC0000150		SHIM(1.0T)	심	2			
26	FMD0000110		SHIM(0.5T)	심	2			
30	37B9AE2030		SHIM(1.0T)	심	2			
38	61HA-18600		GUARD-CHAIN	체인 가드	2			
39	S403-121006		WASHER-PLAIN	평 와셔	2			
40	S461-320252		PIN-SPLIT	분할 핀	4			
44	S037-123026		BOLT-W/WASHER	와셔붙이 볼트	2			

INNER MAST(TF-MAST)

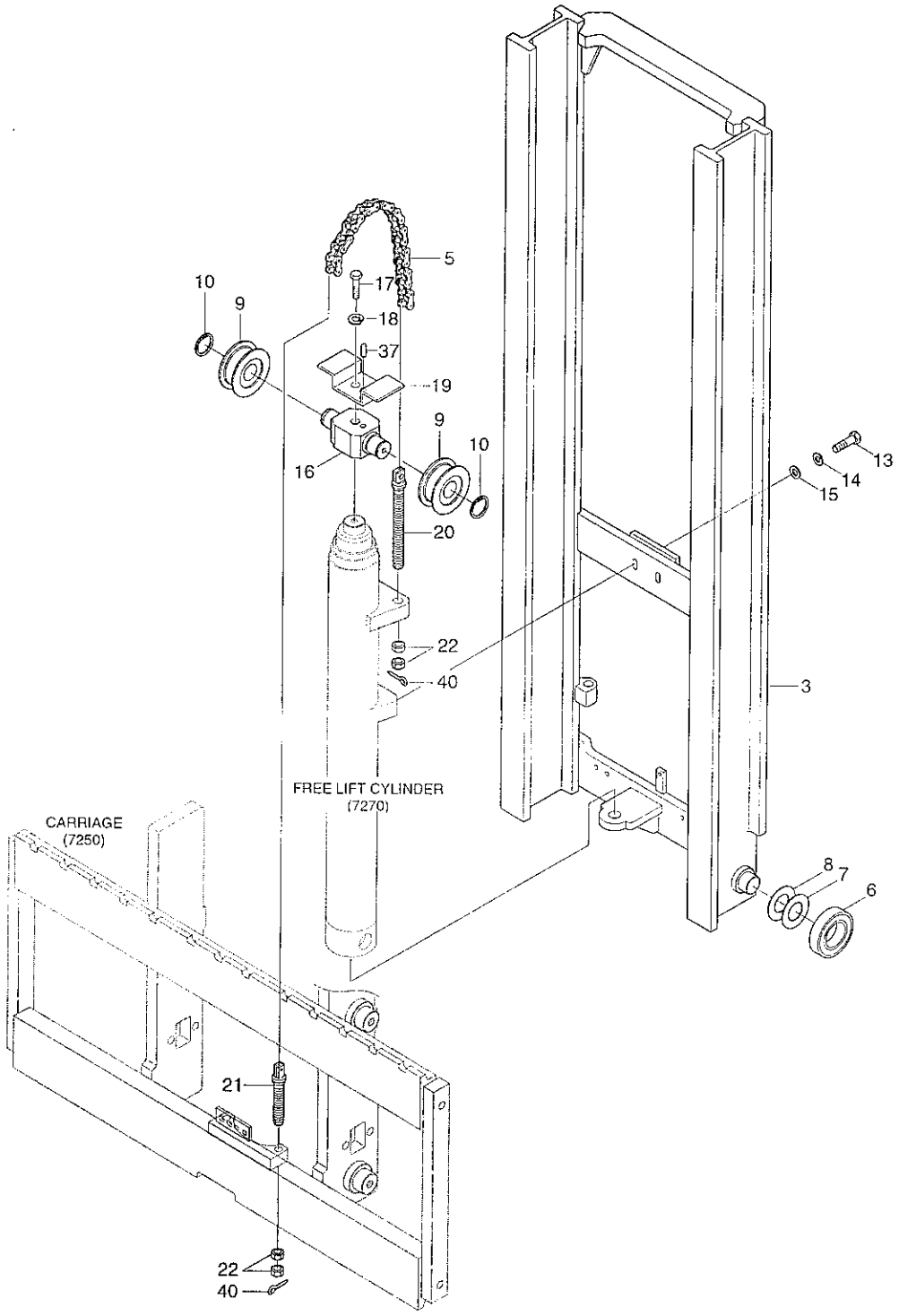

INNER MAST(TF-MAST)

ITEM 순번	PART NO 품 번	IS	DESCRIPTION 품 명		QTY 수량	SERIAL NO 적용 호기	ITC 호환	REMARK 비 고
3	63FG-15012		INNER MAST WA	인너 마스트	1			TF370,20L/25L
	63HA-16011		INNER MAST WA	인너 마스트	1			TF370,30L
	63FG-15022		INNER MAST WA	인너 마스트	1			TF400,20L/25L
	63HA-16021		INNER MAST WA	인너 마스트	1			TF400,30L
	63FG-15032		INNER MAST WA	인너 마스트	1			TF430,20L/25L
	63HA-16031		INNER MAST WA	인너 마스트	1			TF430,30L
	63FG-15042		INNER MAST WA	인너 마스트	1			TF450,20L/25L
	63HA-16041		INNER MAST WA	인너 마스트	1			TF450,30L
	63FG-15052		INNER MAST WA	인너 마스트	1			TF470,20L/25L
	63HA-16051		INNER MAST WA	인너 마스트	1			TF470,30L
	63FG-15062		INNER MAST WA	인너 마스트	1			TF500,20L/25L
	63HA-16061		INNER MAST WA	인너 마스트	1			TF500,30L
	63FG-15072		INNER MAST WA	인너 마스트	1			TF550,20L/25L
	63HA-16071		INNER MAST WA	인너 마스트	1			TF550,30L
	63FG-15082		INNER MAST WA	인너 마스트	1			TF600,20L/25L
	63HA-16081		INNER MAST WA	인너 마스트	1			TF600,30L
	63FG-15092		INNER MAST WA	인너 마스트	1			TF650,20L/25L
	63HA-16091		INNER MAST WA	인너 마스트	1			TF650,30L
	63FG-15102		INNER MAST WA	인너 마스트	1			TF700,20L/25L
	63HA-16101		INNER MAST WA	인너 마스트	1			TF700,30L
5	8451806300		CHAIN-LIFT	체 인	2			TF370
	8451806500		CHAIN-LIFT	체 인	2			TF400
	8451806700		CHAIN-LIFT	체 인	2			TF430
	8451806900		CHAIN-LIFT	체 인	2			TF450
	8451807100		CHAIN-LIFT	체 인	2			TF470
	8451807300		CHAIN-LIFT	체 인	2			TF500
	8451807700		CHAIN-LIFT	체 인	2			TF550
	8451808300		CHAIN-LIFT	체 인	2			TF600
	8451808900		CHAIN-LIFT	체 인	2			TF650
	8451809300		CHAIN-LIFT	체 인	2			TF700
6	6600181100-01		BEARING-ROLLER	베어링	2			
7	6600187900		SHIM(0.5T)	심	2			
8	6600188000		SHIM(1.0T)	심	2			
9	F12500390		BEARING-CHAIN WHEEL	베어링	2			
10	S601-040004		RING-RETAINING	리테이닝 링	2			
13	S017-140406		BOLT-HEX	육각 볼트	2			
14	S411-140006		WASHER-SPRING	스프링 와셔	2			
15	S403-141006		WASHER-PLAIN	평 와셔	2			
16	63FG-18000		BRACKET WA-SHEAVE	브라켓트	1			
17	S017-120506		BOLT-HEX	육각 볼트	1			

INNER MAST(TF-MAST)

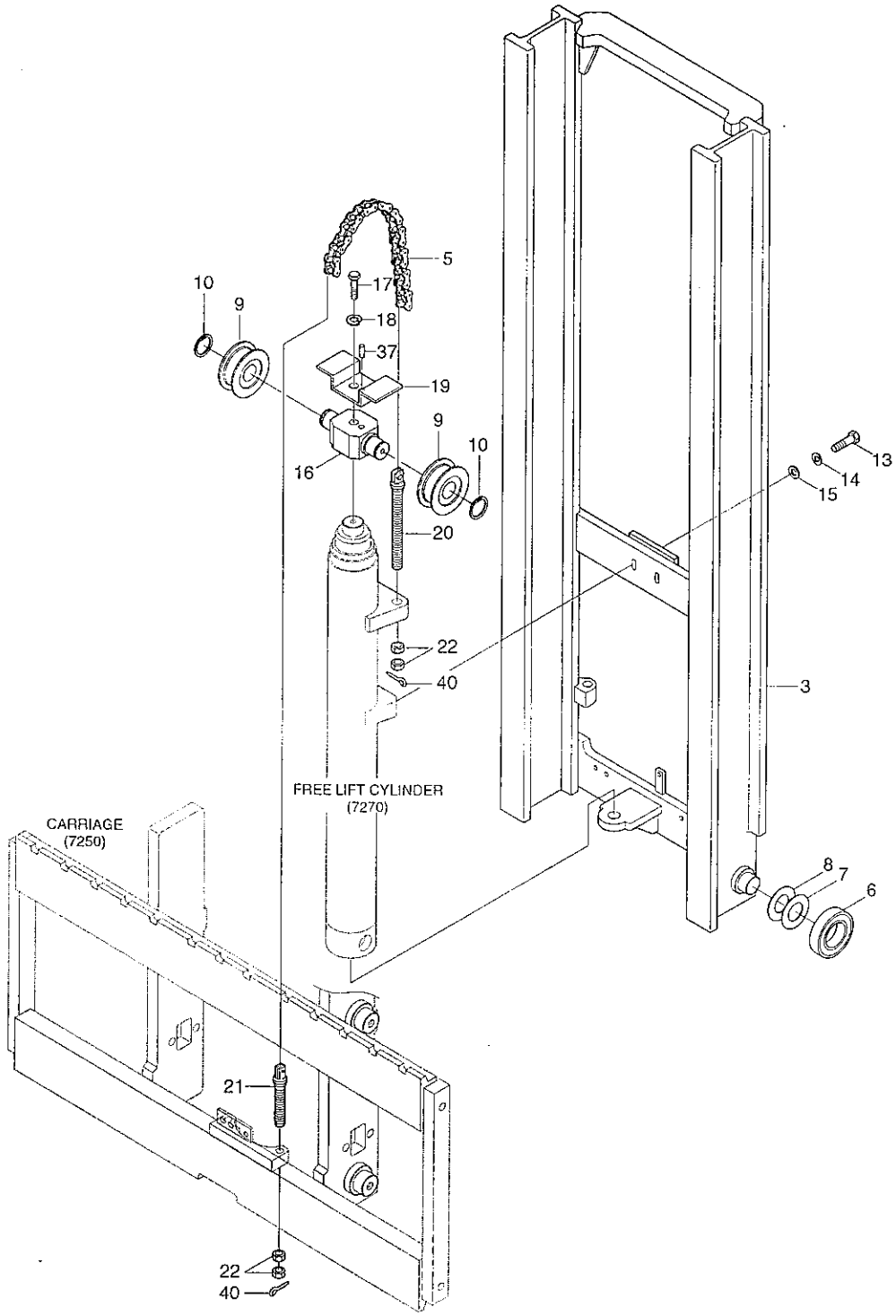

INNER MAST(TF-MAST)

ITEM 순번	PART NO 품 번	IS	DESCRIPTION 품 명		QTY 수량	SERIAL NO 적용 호기	ITC 호환	REMARK 비 고
18	S411-120006		WASHER-SPRING	스프링 와셔	1			
19	63FG-18100		GUARD-CHAIN	체인 가드	1			
20	61HA-18300		BOLT-ANCHOR	앵커볼트	2			
21	61HA-18310		BOLT-ANCHOR	앵커볼트	2			
22	S206-161006		NUT-HEX	육각 너트	8			
37	S471-800162		PIN-SPRING	스프링 핀	1			
40	S461-320252		PIN-SPLIT	분할 핀	4			

MAST HYDRAULIC PIPING(TF-MAST)

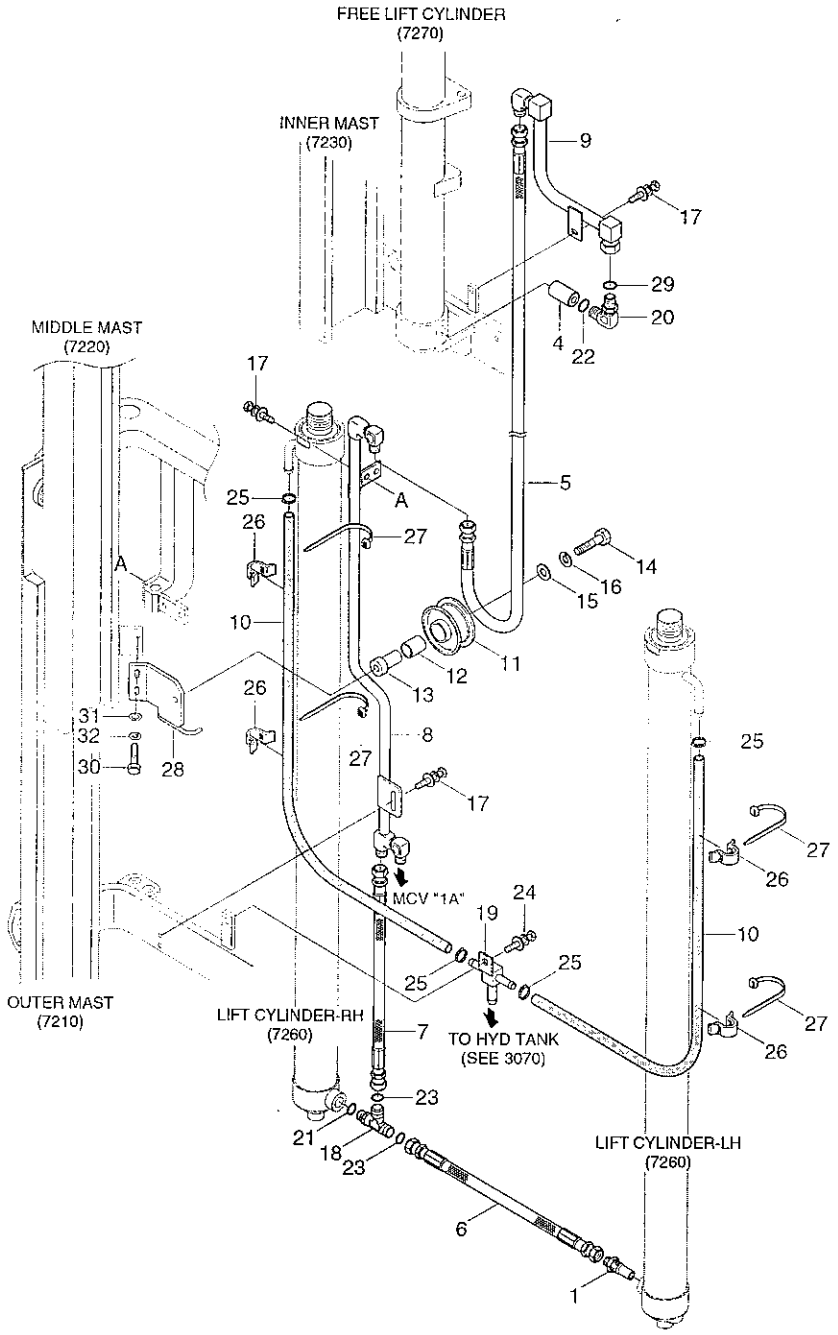

MAST HYDRAULIC PIPING(TF-MAST)

ITEM 순번	PART NO 품 번	IS	DESCRIPTION 품 명	QTY 수량	SERIAL NO 적용 호기	ITC 호환	REMARK 비 고
1	31FG-05200		VALVE-VELOCITY FUSE 밸 브	1			
4	EE19170100		DOWN SAFETY VALVE 안전 밸브	1			
5	P910-104032		HOSE ASSY-ORFS 0X0 유압 호스	1			TF370
	P910-104034		HOSE ASSY-ORFS 0X0 유압 호스	1			TF400
	P910-104036		HOSE ASSY-ORFS 0X0 유압 호스	1			TF430
	P910-104038		HOSE ASSY-ORFS 0X0 유압 호스	1			TF450
	P910-104039		HOSE ASSY-ORFS 0X0 유압 호스	1			TF470
	P910-104041		HOSE ASSY-ORFS 0X0 유압 호스	1			TF500
	P910-104045		HOSE ASSY-ORFS 0X0 유압 호스	1			TF550
	P910-104049		HOSE ASSY-ORFS 0X0 유압 호스	1			TF600
	P910-104053		HOSE ASSY-ORFS 0X0 유압 호스	1			TF650
	P910-104057		HOSE ASSY-ORFS 0X0 유압 호스	1			TF700
6	31HA-82000		HOSE ASSY-ORFS 0X0 유압 호스	1			
7	P913-084011		HOSE ASSY-ORFS 0X0 호 스	1			
8	33HA-84002		PIPE WA 파이프	1			TF370
	33HA-84012		PIPE WA 파이프	1			TF400
	33HA-84022		PIPE WA 파이프	1			TF430
	33HA-84032		PIPE WA 파이프	1			TF450
	33HA-84042		PIPE WA 파이프	1			TF470
	33HA-84052		PIPE WA 파이프	1			TF500
	33HA-84062		PIPE WA 파이프	1			TF550
	33HA-84072		PIPE WA 파이프	1			TF600
	33HA-84082		PIPE WA 파이프	1			TF650
	33HA-84092		PIPE WA 파이프	1			TF700
9	34FG-82002		PIPE WA 파이프	1			
10	P760-013075		HOSE-RUBBER LOW 유압 호스	2			TF370
	P760-013085		HOSE-RUBBER LOW 유압 호스	2			TF400
	P760-013095		HOSE-RUBBER LOW 유압 호스	2			TF430
	P760-013105		HOSE-RUBBER LOW 유압 호스	2			TF450
	P760-013110		HOSE-RUBBER LOW 유압 호스	2			TF470
	P760-013120		HOSE-RUBBER LOW 유압 호스	2			TF500
	P760-013140		HOSE-RUBBER LOW 유압 호스	2			TF550
	P760-013160		HOSE-RUBBER LOW 유압 호스	2			TF600
	P760-013180		HOSE-RUBBER LOW 유압 호스	2			TF650
	P760-013200		HOSE-RUBBER LOW 유압 호스	2			TF700
11	FMB0200610		PULLEY-HOSE 풀 리	1			
12	S731-020025		BUSHING-DU DU 부싱	1			
13	33FY-85000		PIN-HOSE PULLEY 핀	1			
14	S017-120506		BOLT-HEX 육각 볼트	1			
15	S441-120006		WASHER-HARDENED 고장력 와셔	1			

MAST HYDRAULIC PIPING(TF-MAST)

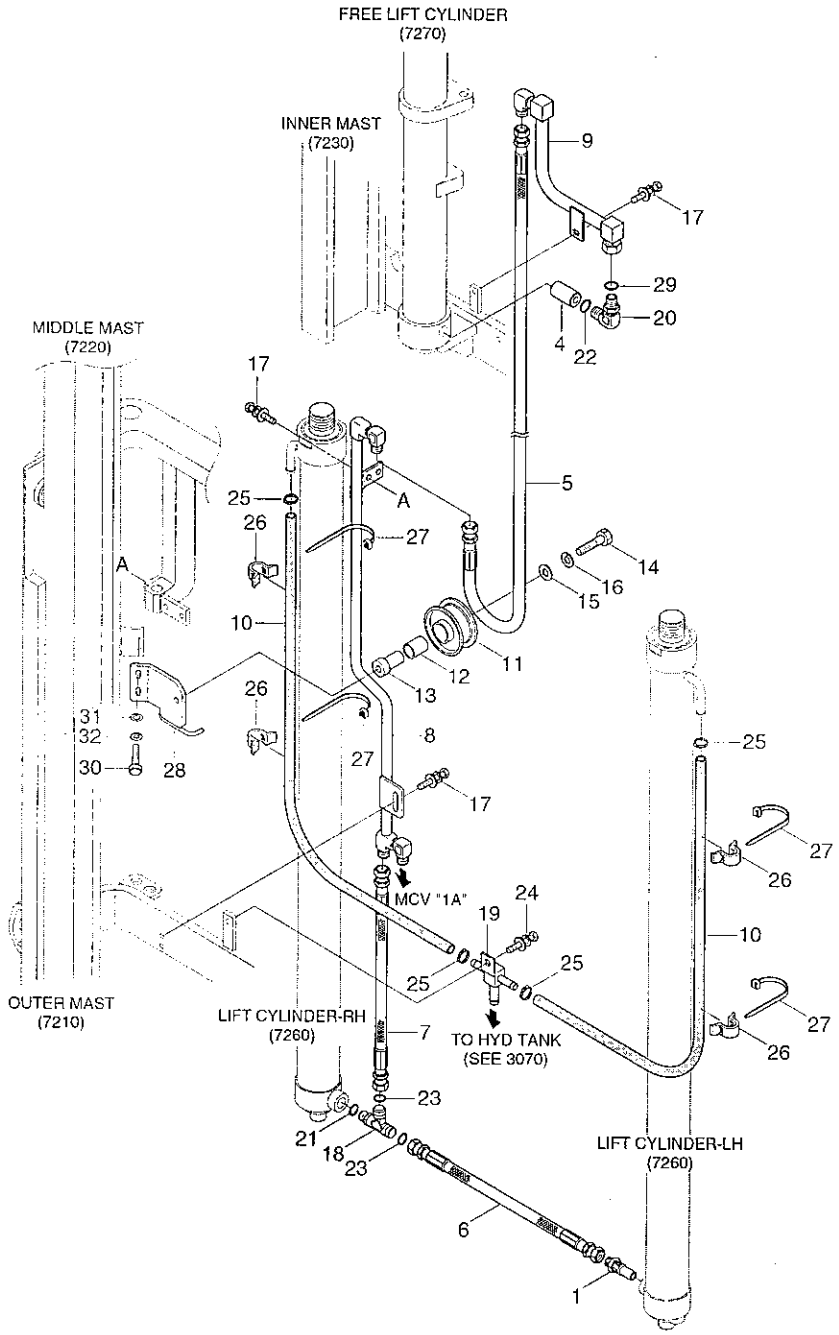

MAST HYDRAULIC PIPING(TF-MAST)

ITEM 순번	PART NO 품 번	IS	DESCRIPTION 품 명		QTY 수량	SERIAL NO 적용 호기	ITC 호환	REMARK 비 고
16	S411-120006		WASHER-SPRING	스프링 와셔	1			
17	S035-082036		BOLT-W/WASHER	와셔붙이 볼트	5			
18	X820-085353		TEE-R/TYPE,ORFS	티	1			
19	31FG-80501		TEE-RETURN	티	1			
20	X520-110023		ELBOW-90,ORFS	엘 보	1			
21	S631-018004		O-RING	O-링	1			
22	S631-024004		O-RING	O-링	1			
23	S621-014001		O-RING	O-링	2			
24	S037-102026		BOLT-W/WASHER	와셔붙이 볼트	1			
25	S520-015000		CLAMP-HOSE	클램프	4			
26	S552-102370		CLAMP-BAND	클램프	4			
27	31FA-80110		CLAMP-HOSE	클램프	4			
28	33HA-83011		PLATE WA	플레이트	1			
29	S621-016001		O-RING,ORFS	O-링	1			
30	S017-100206		BOLT-HEXAGON HEAD	육각 볼트	2			
31	S441-100006		WASHER-HARDENED	고장력 와셔	2			
32	S411-100006		WASHER-SPRING	스프링 와셔	2			

CARRIAGE & BACKREST(TF-MAST, 2.0/2.5TON)

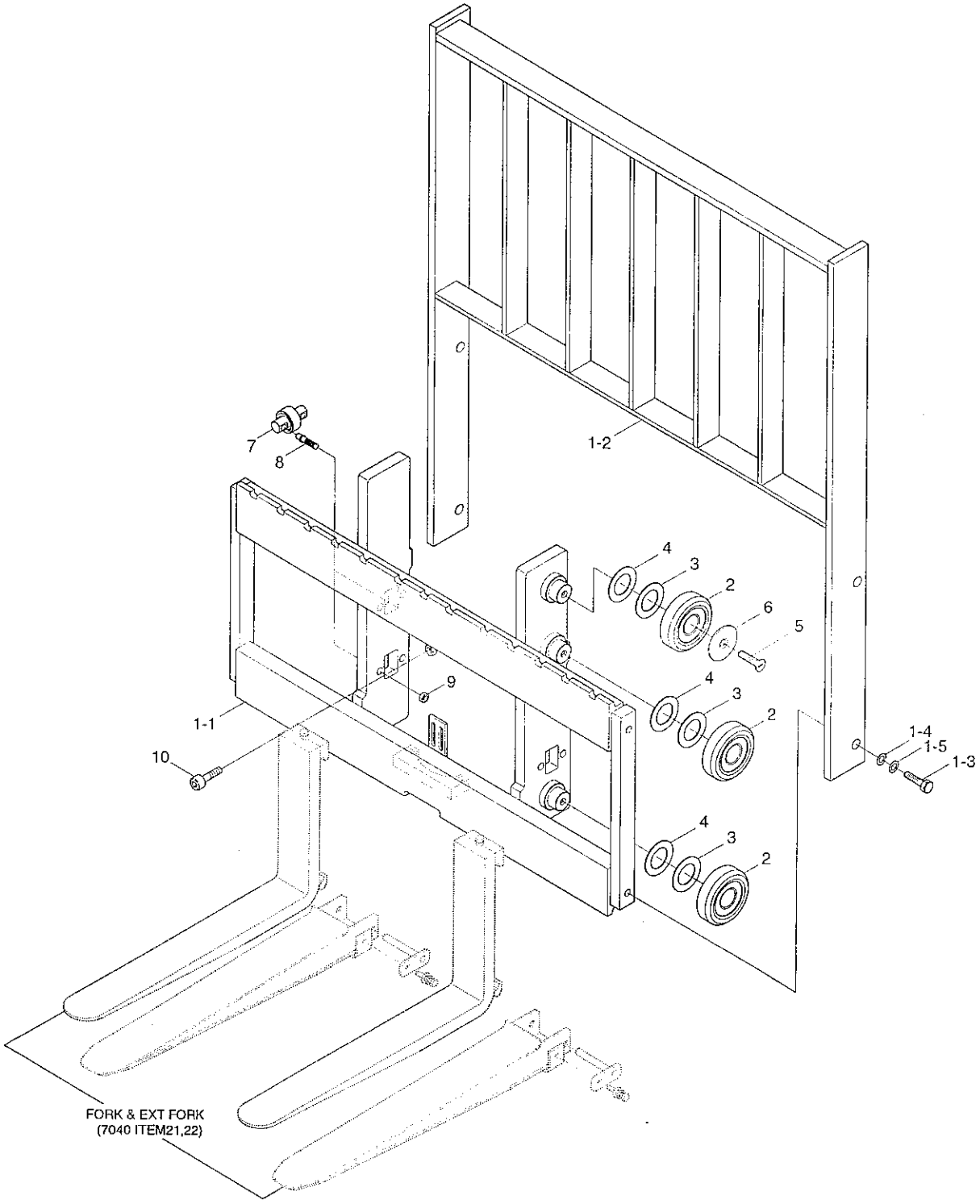

CARRIAGE & BACKREST(TF-MAST,2.0/2.5TON)

ITEM 순번	PART NO 품 번	IS	DESCRIPTION 품 명		QTY 수량	SERIAL NO 적용 호기	ITC 호환	REMARK 비 고
*	63FG-27041		CARR & BACKREST ASSY	캐리지 및 백레스트	1			SINGLE
	63FG-27062		CARR & BACKREST ASSY	캐리지 및 백레스트	1			DOUBLE
1	63FG-25041		CARR & BKR SUB ASSY	캐리지 및 백레스트	1			SINGLE
	63FG-25062		CARR & BKR SUB ASSY	캐리지 및 백레스트	1			DOUBLE
1-1	63FG-21041		· CARRIAGE WA	캐리지	1			SINGLE
	63FG-21062		· CARRIAGE WA	캐리지	1			DOUBLE
1-2	61FG-23430		· BACKREST WA(SINGLE)	백레스트	1			SINGLE
	61FG-23630		· BACKREST WA(DOUBLE)	백레스트	1			DOUBLE
1-3	S017-160356		· BOLT-HEX	육각 볼트	4			
1-4	S403-161006		· WASHER-PLAIN	평 와셔	4			
1-5	S411-160006		· WASHER-SPRING	스프링 와셔	4			
2	6600181100-01		BEARING-ROLLER	베어링	6			
3	6600187900		SHIM(0.5T)	심	6			
4	6600188000		SHIM(1.0T)	심	6			
5	61F7-28010		BOLT-FLAT HD	볼 트	2			
6	61F7-28020		WASHER-RETAINING	리테이닝 와셔	2			
7	61F7-28100		SIDE ROLLER ASSY	사이드 롤러	4			
8	61F4-28040		SCREW-ADJUSTABLE	조정 스크류	8			
9	S205-16100B		NUT-HEX	육각 너트	8			
10	S109-120306		BOLT-SOCKET	소켓 볼트	1			

CARRIAGE & BACKREST(TF-MAST, 3.0TON)

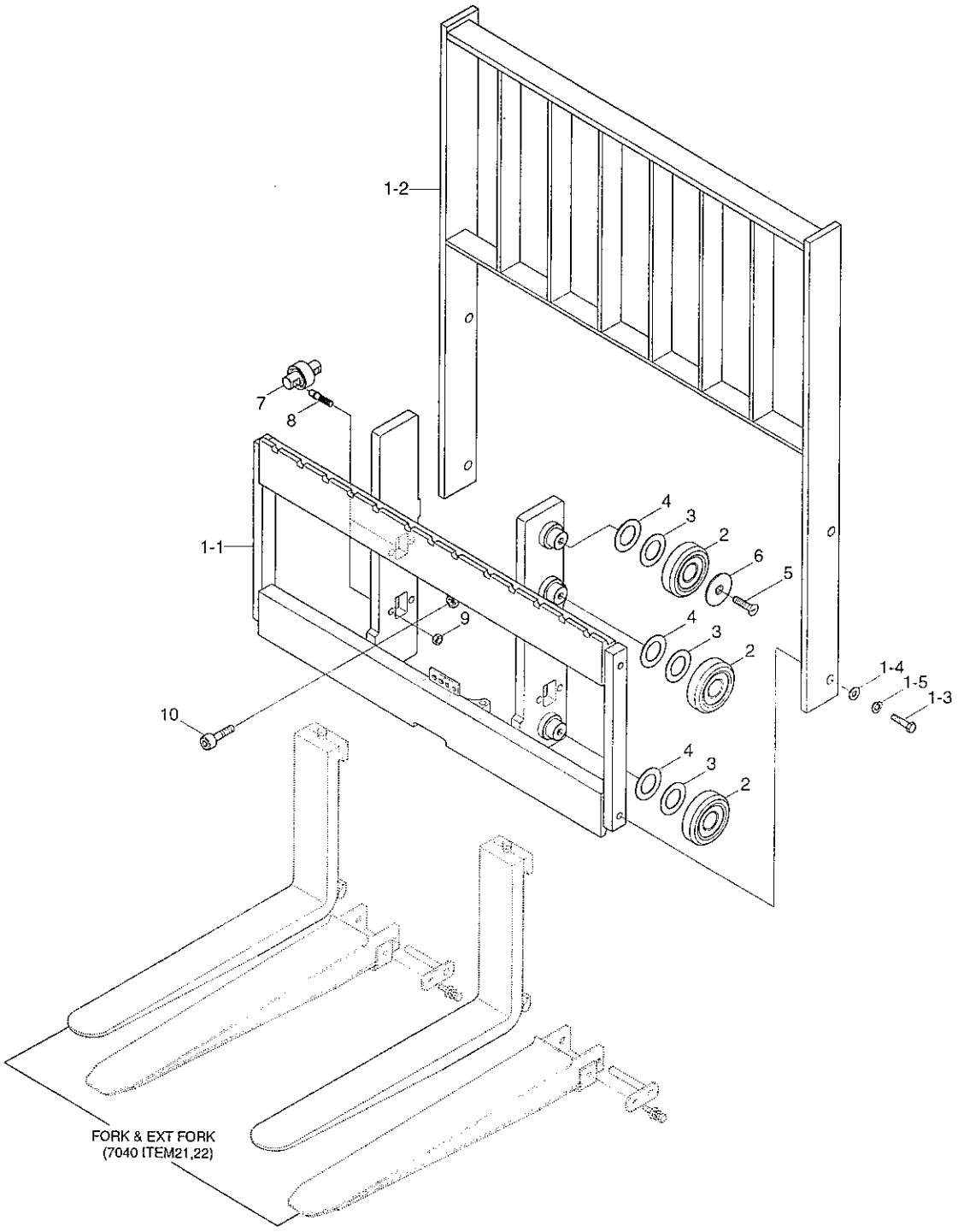

CARRIAGE & BACKREST(TF-MAST,3.0TON)

ITEM 순번	PART NO 품 번	IS	DESCRIPTION 품 명	QTY 수량	SERIAL NO 적용 호기	ITC 호환	REMARK 비 고
*	63HA-28010		CARR & BACKREST ASSY 캐리지 및 백레스트	1			SINGLE
	63HA-28020		CARR & BACKREST ASSY 캐리지 및 백레스트	1			DOUBLE
	63HA-28030		CARR & BACKREST ASSY 캐리지 및 백레스트	1			WIDE-S
1	63HA-26010		· CARR & BKR SUB ASSY 캐리지 및 백레스트	1			SINGLE
	63HA-26020		· CARR & BKR SUB ASSY 캐리지 및 백레스트	1			DOUBLE
	63HA-26030		· CARR & BKR SUB ASSY 캐리지 및 백레스트	1			WIDE-S
1-1	63HA-22010		·· CARRIAGE WA 캐리지	1			SINGLE
	63HA-22020		·· CARRIAGE WA 캐리지	1			DOUBLE
	63HA-22030		·· CARRIAGE WA 캐리지	1			WIDE-S
1-2	61FG-24430		·· BACKREST WA 백레스트	1			SINGLE
	61FG-24630		·· BACKREST WA 백레스트	1			DOUBLE
	61FG-24730		·· BACKREST WA 백레스트	1			WIDE-S
1-3	S017-160356		·· BOLT-HEX 육각 볼트	4			
1-4	S403-161002		·· WASHER-PLAIN 평 와셔	4			
1-5	S411-160002		·· WASHER-SPRING 스프링 와셔	4			
2	6600181100-01		· BEARING-ROLLER 베어링	6			
3	6600187900		· SHIM(0.5T) 심	6			
4	6600188000		· SHIM(1.0T) 심	6			
5	61F7-28010		· BOLT-FLAT HD 볼 트	2			
6	61F7-28020		· WASHER-RETAINING 리테이닝 와셔	2			
7	61FE-28100		· BEARING-SIDE ROLLER 베어링	4			
8	61FB-28040		· SCREW-ADJUST 조정 나사	8			
9	S205-161006		· NUT-HEX 육각 너트	8			
10	S109-120306		· BOLT-SOCKET 소켓 볼트	1			

INTEGRAL SIDE SHIFT(TF-MAST,2.0/2.5TON)

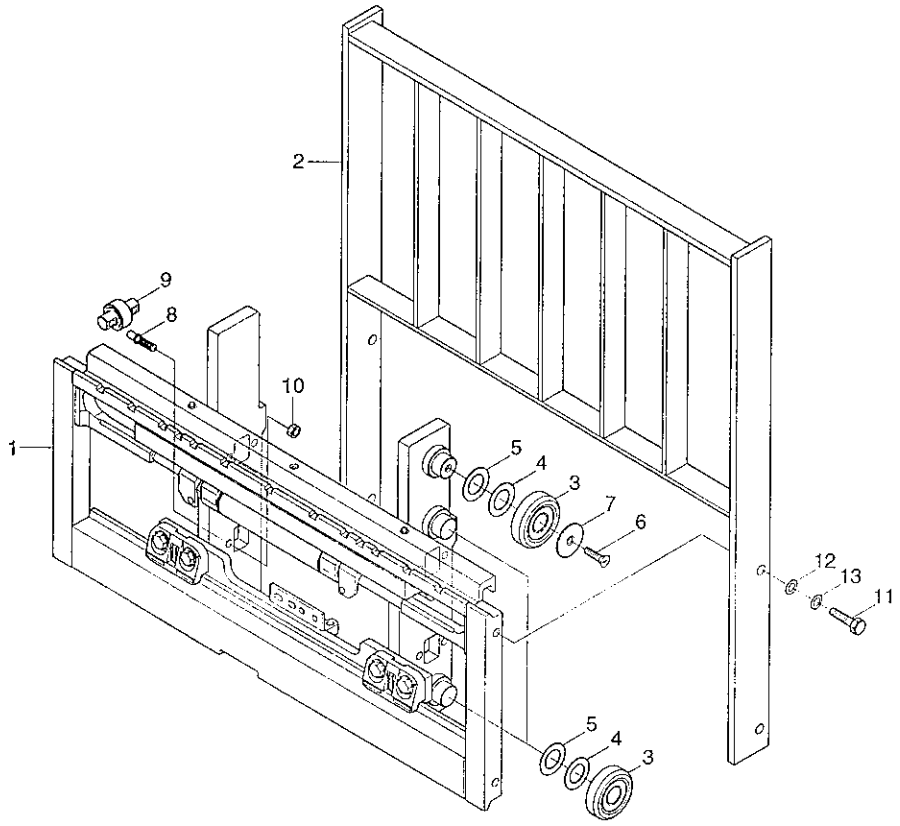

INTEGRAL SIDE SHIFT(TF-MAST,2.0/2.5TON)

ITEM 순번	PART NO 품 번	IS	DESCRIPTION 품 명	QTY 수량	SERIAL NO 적용 호기	ITC 호환	REMARK 비 고
1	66FG-10110		INTEGRAL SIDE SHIFT ASSY 사이드 시프트	1			SINGLE
	66FG-10120		INTEGRAL SIDE SHIFT ASSY 사이드 시프트	1			DOUBLE
2	61FG-23430		BACKREST WA(SINGLE) 백레스트	1			SINGLE
	61FG-23630		BACKREST WA(DOUBLE) 백레스트	1			DOUBLE
3	6600181100-01		BEARING-ROLLER 베어링	6			
4	6600187900		SHIM(0.5T) 심	6			
5	6600188000		SHIM(1.0T) 심	6			
6	61F7-28010		BOLT-FLAT HD 볼 트	2			
7	61F7-28020		WASHER-RETAINING 리테이닝 와셔	2			
8	61F7-28100		SIDE ROLLER ASSY 사이드 롤러	4			
9	61F4-28040		SCREW-ADJUSTABLE 조정 스크류	8			
10	S205-16100B		NUT-HEX 육각 너트	8			
11	S017-16035D		BOLT-HEX 육각 볼트	4			
12	S403-161006		WASHER-PLAIN 평 와셔	4			
13	S411-160006		WASHER-SPRING 스프링 와셔	4			

INTEGRAL SIDE SHIFT(TF-MAST,3.0TON)

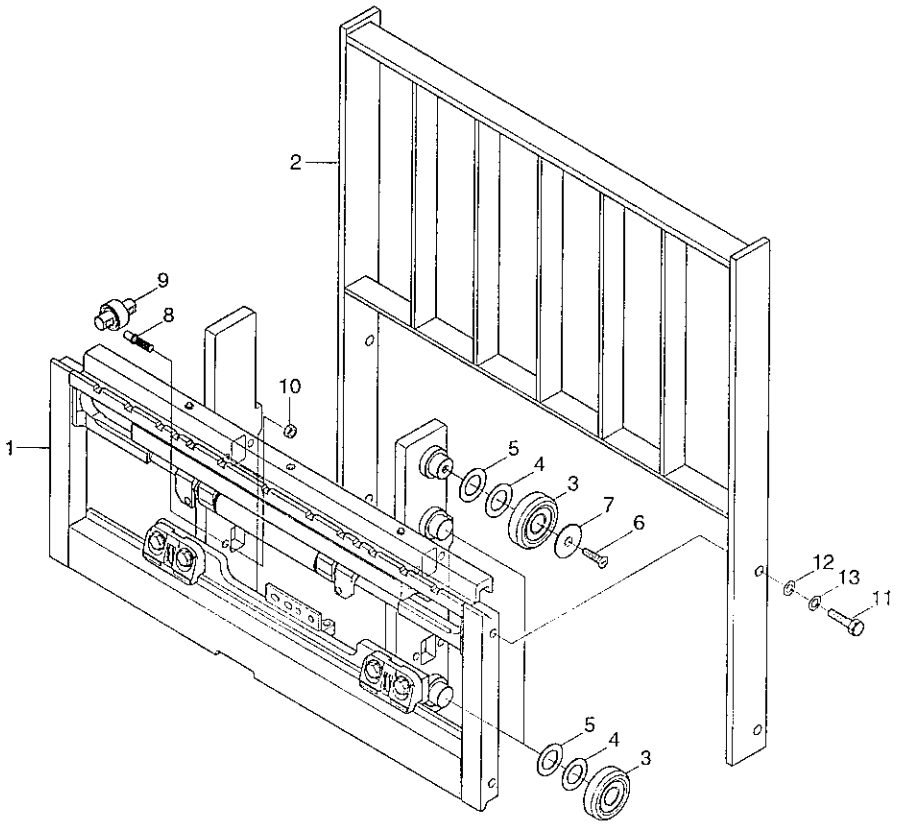

INTEGRAL SIDE SHIFT(TF-MAST,3.0TON)

ITEM 순번	PART NO 품 번	IS	DESCRIPTION 품 명	QTY 수량	SERIAL NO 적용 호기	ITC 호환	REMARK 비 고
1	69HA-10110		INTEGRAL SIDE SHIFT ASSY 사이드 시프트	1			SINGLE
	69HA-10120		INTEGRAL SIDE SHIFT ASSY 사이드 시프트	1			DOUBLE
	69HA-10130		INTEGRAL SIDE SHIFT ASSY 사이드 시프트	1			WIDE-S
2	61FG-24430		BACKREST WA 백레스트	1			SINGLE
	61FG-24630		BACKREST WA 백레스트	1			DOUBLE
	61FG-24730		BACKREST WA 백레스트	1			WIDE-S
3	6600181100-01		BEARING-ROLLER 베어링	6			
4	6600187900		SHIM(0.5T) 심	6			
5	6600188000		SHIM(1.0T) 심	6			
6	61F7-28010		BOLT-FLAT HD 볼 트	2			
7	61F7-28020		WASHER-RETAINING 리테이닝 와셔	2			
8	61F7-28100		SIDE ROLLER ASSY 사이드 롤러	4			
9	61FB-28040		SCREW-ADJUST 조정 나사	8			
10	S205-161006		NUT-HEX 육각 너트	8			
11	S017-16035D		BOLT-HEX 육각 볼트	4			
12	S403-161006		WASHER-PLAIN 평 와셔	4			
13	S411-160006		WASHER-SPRING 스프링 와셔	4			

LIFT CYLINDER(TF-MAST)

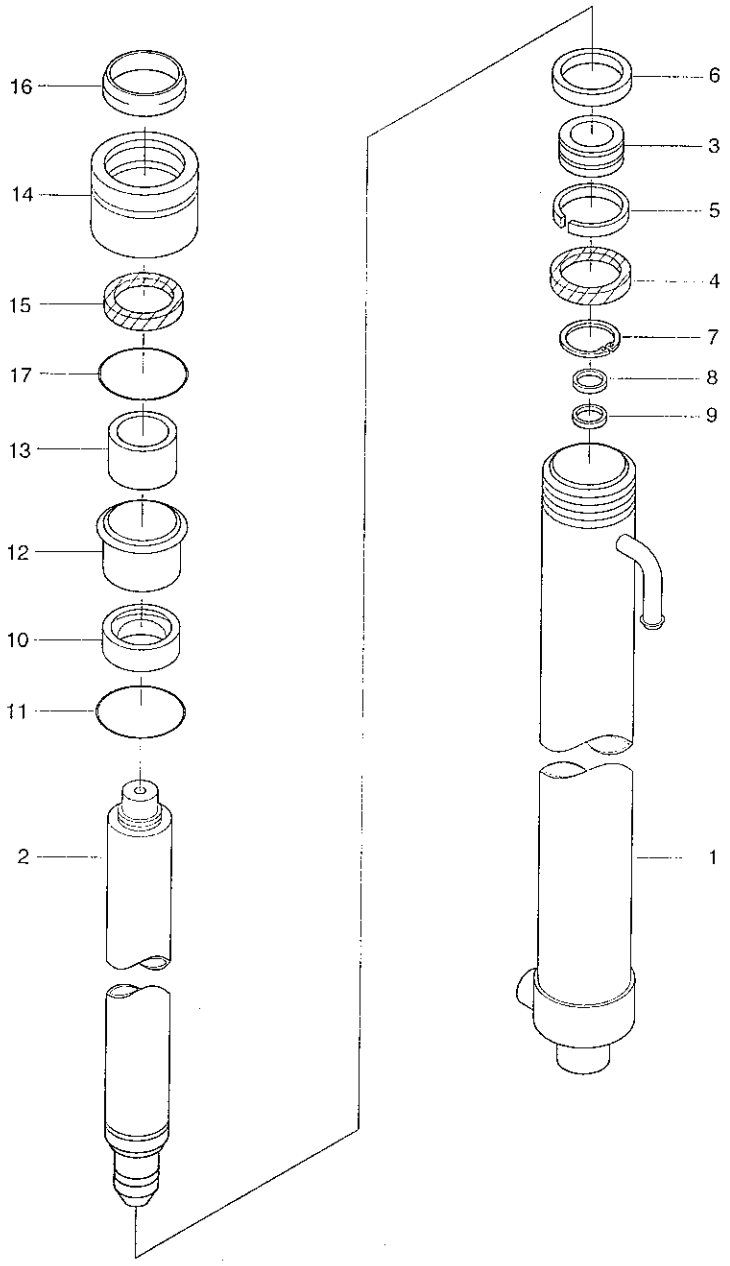

Description	Parts no	Included item
Lift cylinder seal kit	31Y3-18750	4~6, 11, 15~17

LIFT CYLINDER(TF-MAST)

ITEM 순번	PART NO 품 번	IS	DESCRIPTION 품 명		QTY 수량	SERIAL NO 적용 호기	ITC 호환	REMARK 비 고
*	33HA-07000		CYLINDER ASSY	리프트 실린더	1			TF370
	33HA-07010		CYLINDER ASSY	리프트 실린더	1			TF400
	33HA-07020		CYLINDER ASSY	리프트 실린더	1			TF430
	33HA-07030		CYLINDER ASSY	리프트 실린더	1			TF450
	33HA-07040		CYLINDER ASSY	리프트 실린더	1			TF470
	33HA-07050		CYLINDER ASSY	리프트 실린더	1			TF500
	33HA-07060		CYLINDER ASSY	리프트 실린더	1			TF550
	33HA-07070		CYLINDER ASSY	리프트 실린더	1			TF600
	33HA-07080		CYLINDER ASSY	리프트 실린더	1			TF650
	33HA-07090		CYLINDER ASSY	리프트 실린더	1			TF700
1	XKCD-00071		· TUBE ASSY	튜 브	1			TF370
	XKCD-00077		· TUBE ASSY	튜 브	1			TF400
	XKCD-00079		· TUBE ASSY	튜 브	1			TF430
	XKCD-00081		· TUBE ASSY	튜 브	1			TF450
	XKCD-00084		· TUBE ASSY	튜 브	1			TF470
	XKCD-00086		· TUBE ASSY	튜 브	1			TF500
	XKCD-00088		· TUBE ASSY	튜 브	1			TF550
	XKCD-00091		· TUBE ASSY	튜 브	1			TF600
	XKCD-00094		· TUBE ASSY	튜 브	1			TF650
	XKCD-00097		· TUBE ASSY	튜 브	1			TF700
2	XKCD-00072		· ROD	로 드	1			TF370
	XKCD-00078		· ROD	로 드	1			TF400
	XKCD-00080		· ROD	로 드	1			TF430
	XKCD-00082		· ROD	로 드	1			TF450
	XKCD-00085		· ROD	로 드	1			TF470
	XKCD-00087		· ROD	로 드	1			TF500
	XKCD-00089		· ROD	로 드	1			TF550
	XKCD-00092		· ROD	로 드	1			TF600
	XKCD-00095		· ROD	로 드	1			TF650
	XKCD-00098		· ROD	로 드	1			TF700
3	XKCD-00073		· PISTON	피스톤	1			
K4	Y400-050000		· SEAL-PISTON	씰	1			
K5	Y180-040020		· RING-BACK UP	백업 링	1			
K6	Y300-050200		· RING-WEAR	웨어 링	1			
7	31YC-99G20		· RING-RETAINING	리테이닝 링	1			
8	31YC-99F60		· SEAL-CUSHION	쿠션 씰	1			
9	31YC-99F70		· RING-RETAINING	리테이닝 링	1			
10	XKCD-00074		· SPACER	스페이서	1			TF370-TF430
	XKCD-00083		· SPACER	스페이서	1			TF430-TF500
	XKCD-00090		· SPACER	스페이서	1			TF550

LIFT CYLINDER(TF-MAST)

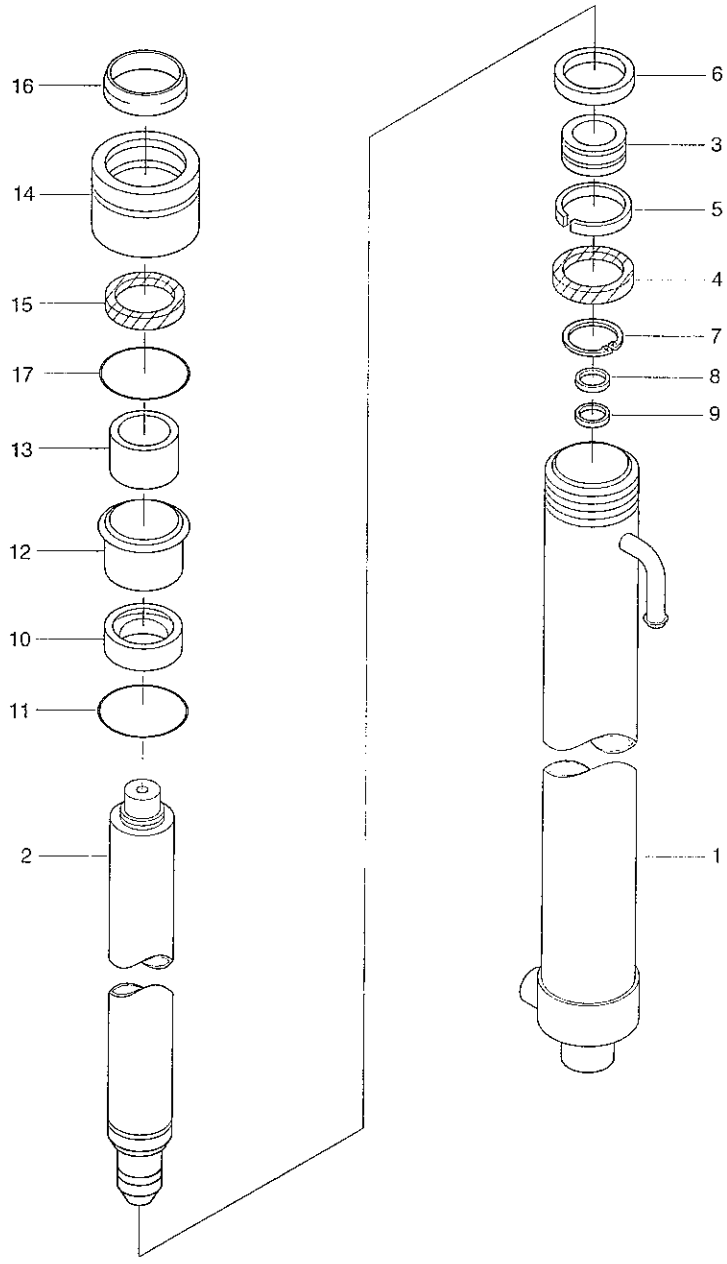

Description	Parts no	Included item
Lift cylinder seal kit	31Y3-18750	4~6, 11, 15~17

LIFT CYLINDER(TF-MAST)

ITEM 순번	PART NO 품 번	IS	DESCRIPTION 품 명		QTY 수량	SERIAL NO 적용 호기	ITC 호환	REMARK 비 고
10	XKCD-00093		· SPACER	스페이서	1			TF600
	XKCD-00096		· SPACER	스페이서	1			TF650
	XKCD-00099		· SPACER	스페이서	1			TF700
K11	S632-035004		· O-RING	O-링	1			
12	XKCD-00075		· STOPPER	스톱퍼	1			
13	S731-040030		· BUSHING-DU	DU 부싱	1			
14	XKCD-00076		· GLAND	로드 커버	1			
K15	Y200-040011		· SEAL-ROD	로드 씰	1			
K16	Y120-040011		· WIPER-DUST	더스트 와이퍼	1			
K17	S632-055004		· O-RING	O-링	1			
K	31Y3-18750		SEAL KIT	씰 키트	1			SEE ILLUST

FREE LIFT CYLINDER(TF-MAST)

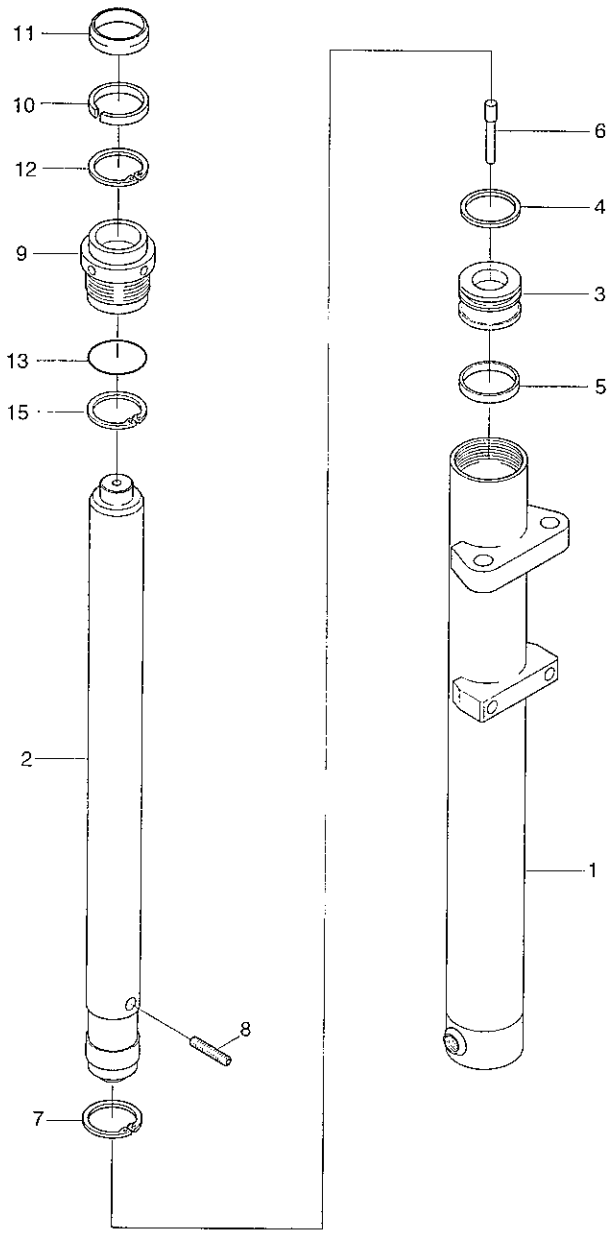

Description	Parts no	Included item
Free lift cylinder seal kit	31Y3-30300	4, 5, 10, 11, 13, 15

FREE LIFT CYLINDER(TF-MAST)

ITEM 순번	PART NO 품 번	IS	DESCRIPTION 품 명		QTY 수량	SERIAL NO 적용 호기	ITC 호환	REMARK 비 고
*	33HA-07500		CYLINDER ASSY	프리 리프트 실린더	1			TF370
	33HA-07510		CYLINDER ASSY	프리 리프트 실린더	1			TF400
	33HA-07520		CYLINDER ASSY	프리 리프트 실린더	1			TF430
	33HA-07530		CYLINDER ASSY	프리 리프트 실린더	1			TF450
	33HA-07540		CYLINDER ASSY	프리 리프트 실린더	1			TF470
	33HA-07550		CYLINDER ASSY	프리 리프트 실린더	1			TF500
	33HA-07560		CYLINDER ASSY	프리 리프트 실린더	1			TF550
	33HA-07570		CYLINDER ASSY	프리 리프트 실린더	1			TF600
	33HA-07580		CYLINDER ASSY	프리 리프트 실린더	1			TF650
	33HA-07590		CYLINDER ASSY	프리 리프트 실린더	1			TF700
1	XKCD-00100		· TUBE ASSY	튜 브	1			TF370
	XKCD-00104		· TUBE ASSY	튜 브	1			TF400
	XKCD-00106		· TUBE ASSY	튜 브	1			TF430
	XKCD-00108		· TUBE ASSY	튜 브	1			TF450
	XKCD-00110		· TUBE ASSY	튜 브	1			TF470
	XKCD-00112		· TUBE ASSY	튜 브	1			TF500
	XKCD-00114		· TUBE ASSY	튜 브	1			TF550
	XKCD-00116		· TUBE ASSY	튜 브	1			TF600
	XKCD-00118		· TUBE ASSY	튜 브	1			TF650
	XKCD-00120		· TUBE ASSY	튜 브	1			TF700
2	XKCD-00101		· ROD	로 드	1			TF370
	XKCD-00105		· ROD	로 드	1			TF400
	XKCD-00107		· ROD	로 드	1			TF430
	XKCD-00109		· ROD	로 드	1			TF450
	XKCD-00111		· ROD	로 드	1			TF470
	XKCD-00113		· ROD	로 드	1			TF500
	XKCD-00115		· ROD	로 드	1			TF550
	XKCD-00117		· ROD	로 드	1			TF600
	XKCD-00119		· ROD	로 드	1			TF650
	XKCD-00121		· ROD	로 드	1			TF700
3	XKCD-00102		· PISTON	피스톤	1			
K4	Y430-075100		· SEAL-PISTON	피스톤 씰	1			
K5	Y300-075000		· RING-WEAR	웨어 링	1			
6	31YC-99F80		· VALVE-CHECK	체크 밸브	1			
7	31YC-99F90		· RING-RETAINING	리테이닝 링	1			
8	S113-080084		· SCREW-SET,HEX	스크류	1			
9	XKCD-00103		· GLAND	로드 커버	1			
K10	XKCD-00172		· SEAL-ROD	U-패킹	1			
K11	Y110-050011		· WIPER-DUST	더스트 와이퍼	1			
12	Y190-062000		· RING-SNAP	스냅 링	1			

FREE LIFT CYLINDER(TF-MAST)

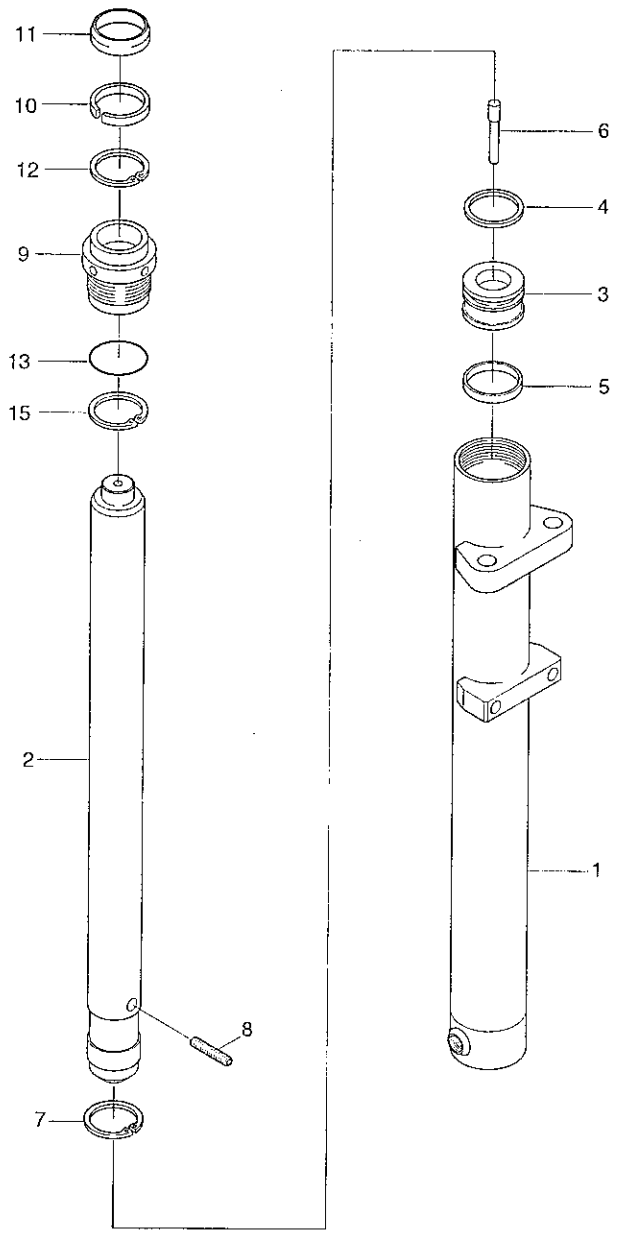

Description	Parts no	Included item
Free lift cylinder seal kit	31Y3-30300	4, 5, 10, 11, 13, 15

FREE LIFT CYLINDER(TF-MAST)

ITEM 순번	PART NO 품 번	IS	DESCRIPTION 품 명		QTY 수량	SERIAL NO 적용 호기	ITC 호환	REMARK 비 고
K13	S632-070004		· O-RING	O-링	1			
K15	S642-070003		· RING-BACK UP	백업 링	1			
K	31Y3-30300		SEAL KIT	씰 키트	1			

3-SPOOL HYDRAULIC PIPING(TF-MAST)

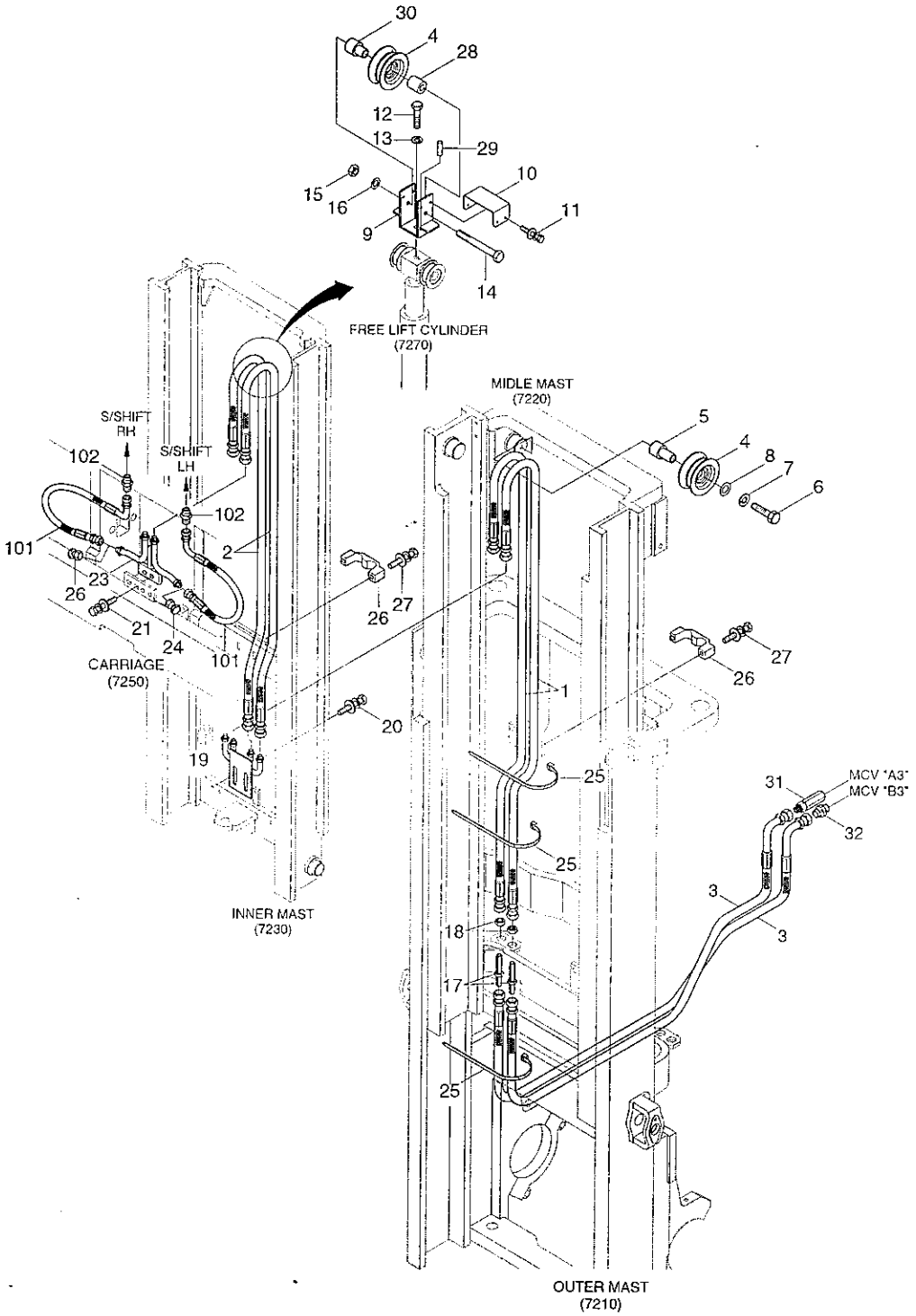

3-SPOOL HYDRAULIC PIPING(TF-MAST)

ITEM 순번	PART NO 품 번	IS	DESCRIPTION 품 명		QTY 수량	SERIAL NO 적용 호기	ITC 호환	REMARK 비 고
1	P910-064043		HOSE ASSY-ORFS 0X0	유압 호스	2			TF370
	P910-064047		HOSE ASSY-ORFS 0X0	유압 호스	2			TF400
	P910-064051		HOSE ASSY-ORFS 0X0	유압 호스	2			TF430
	P910-064055		HOSE ASSY-ORFS 0X0	유압 호스	2			TF450
	P910-064057		HOSE ASSY-ORFS 0X0	유압 호스	2			TF470
	P910-064061		HOSE ASSY-ORFS 0X0	유압 호스	2			TF500
	P910-064069		HOSE ASSY-ORFS 0X0	유압 호스	2			TF550
	P910-064077		HOSE ASSY-ORFS 0X0	유압 호스	2			TF600
	P910-064084		HOSE ASSY-ORFS 0X0	유압 호스	2			TF650
	P910-064092		HOSE ASSY-ORFS 0X0	유압 호스	2			TF700
2	P910-064038		HOSE ASSY-ORFS 0X0	유압 호스	2			TF370
	P910-064040		HOSE ASSY-ORFS 0X0	유압 호스	2			TF400
	P910-064042		HOSE ASSY-ORFS 0X0	유압 호스	2			TF430
	P910-064043		HOSE ASSY-ORFS 0X0	유압 호스	2			TF450
	P910-064045		HOSE ASSY-ORFS 0X0	유압 호스	2			TF470
	P910-064047		HOSE ASSY-ORFS 0X0	유압 호스	2			TF500
	P910-064050		HOSE ASSY-ORFS 0X0	유압 호스	2			TF550
	P910-064054		HOSE ASSY-ORFS 0X0	유압 호스	2			TF600
	P910-064058		HOSE ASSY-ORFS 0X0	유압 호스	2			TF650
	P910-064062		HOSE ASSY-ORFS 0X0	유압 호스	2			TF700
3	P933-064027		HOSE ASSY-ORFS 0X90	유압 호스	2			
4	34FG-90201		PULLEY-HOSE	풀 리	1			
5	31FV-90130		PIN-H/PULLEY	핀	1			
6	S017-120606		BOLT-HEX	육각 볼트	1			
7	S411-120006		WASHER-SPRING	스프링 와셔	1			
8	S441-120006		WASHER-HARDENED	고장력 와셔	1			
9	33HA-90700		BRACKET WA	브라켓트	1			
10	33HA-90750		COVER	커 버	1			
11	S035-081526		BOLT-W/WASHER	와셔붙이 볼트	4			
12	S017-120456		BOLT-HEX	육각 볼트	1			
13	S411-120006		WASHER-SPRING	스프링 와셔	1			
14	S017-101006		BOLT-HEX	육각 볼트	1			
15	S275-100006		NUT-SELF LOCKING	자체 잠금 너트	1			
16	S403-102006		WASHER-PLAIN	평 와셔	1			
17	31FG-80210		CONNECTOR	컨넥터	2			
18	31FG-80430		NUT-HEX	육각 너트	4			
19	34FG-90210		PIPE WA	파이프	1			
20	S037-102026		BOLT-W/WASHER	와셔붙이 볼트	2			
21	S037-104026		BOLT-W/WASHER	와셔붙이 볼트	2			
23	33HA-90401		PIPE WA	파이프	1			

3-SPOOL HYDRAULIC PIPING(TF-MAST)

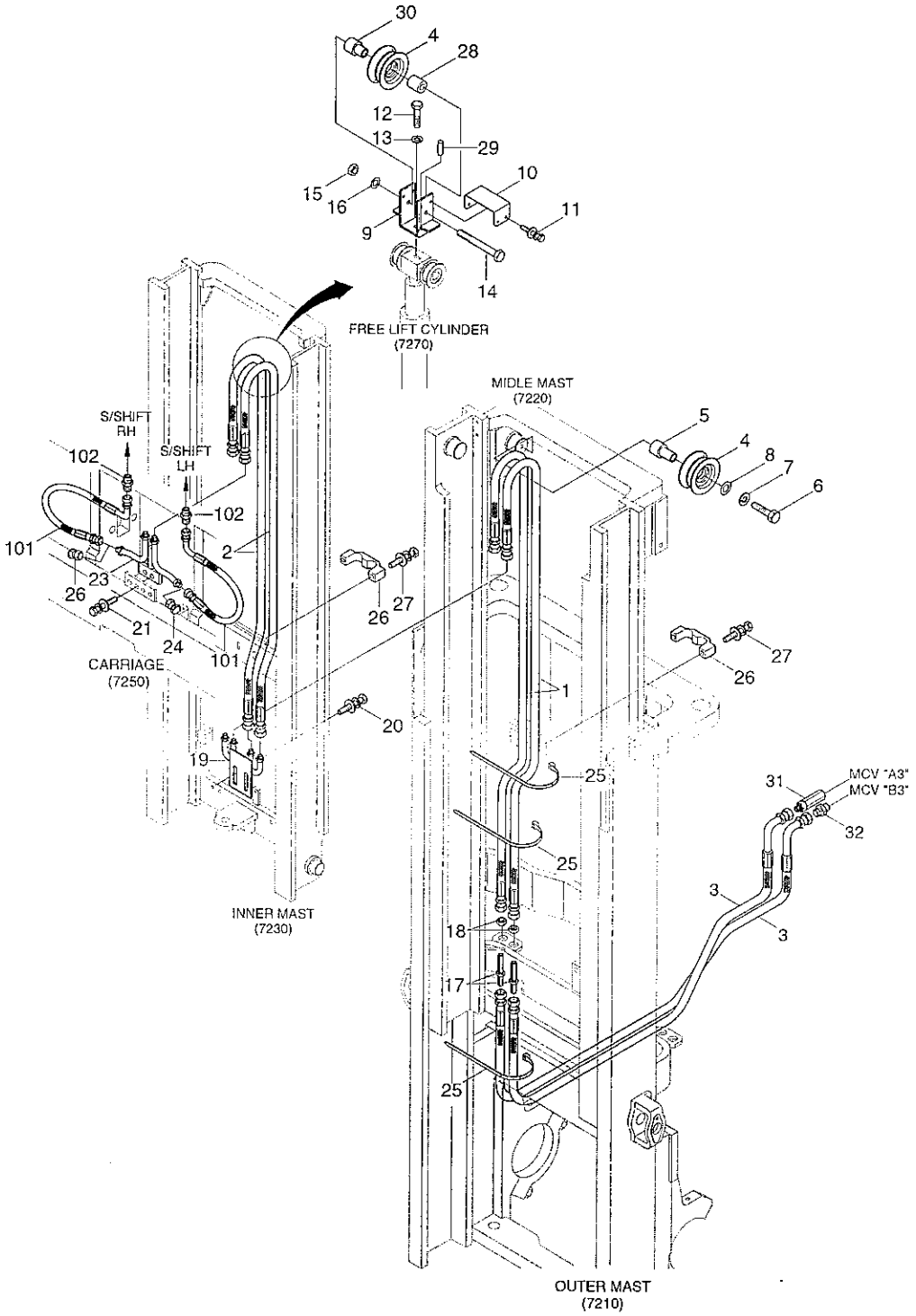

3-SPOOL HYDRAULIC PIPING(TF-MAST)

ITEM 순번	PART NO 품 번	IS	DESCRIPTION 품 명		QTY 수량	SERIAL NO 적용 호기	ITC 호환	REMARK 비 고
24	X710-100103		CAP-DUST	캡	2			
25	S552-102370		CLAMP-BAND	클램프	3			
26	34FG-90260		CLAMP-HOSE	클램프	2			
27	S035-063526		BOLT-W/WASHER	와셔붙이 볼트	4			
28	34FG-90360		SPACER	스페이서	1			
29	S471-800162		PIN-SPRING	스프링 핀	1			
30	34FG-90250		PIN-HOSE PULLEY	핀	1			
31	31FQ-10070		CONNECTOR	컨넥터	1			
32	31N5-30050		CONNECTOR-ORFS	컨넥터	1			
101	P933-064007		HOSE ASSY-ORFS 0X90	유압 호스	2			SIDE SHIFT
102	X500-310002		CONNECTOR-ORFS	컨넥터	2			SIDE SHIFT

4-SPOOL HYD PIPING(TF-MAST, INTERNAL)

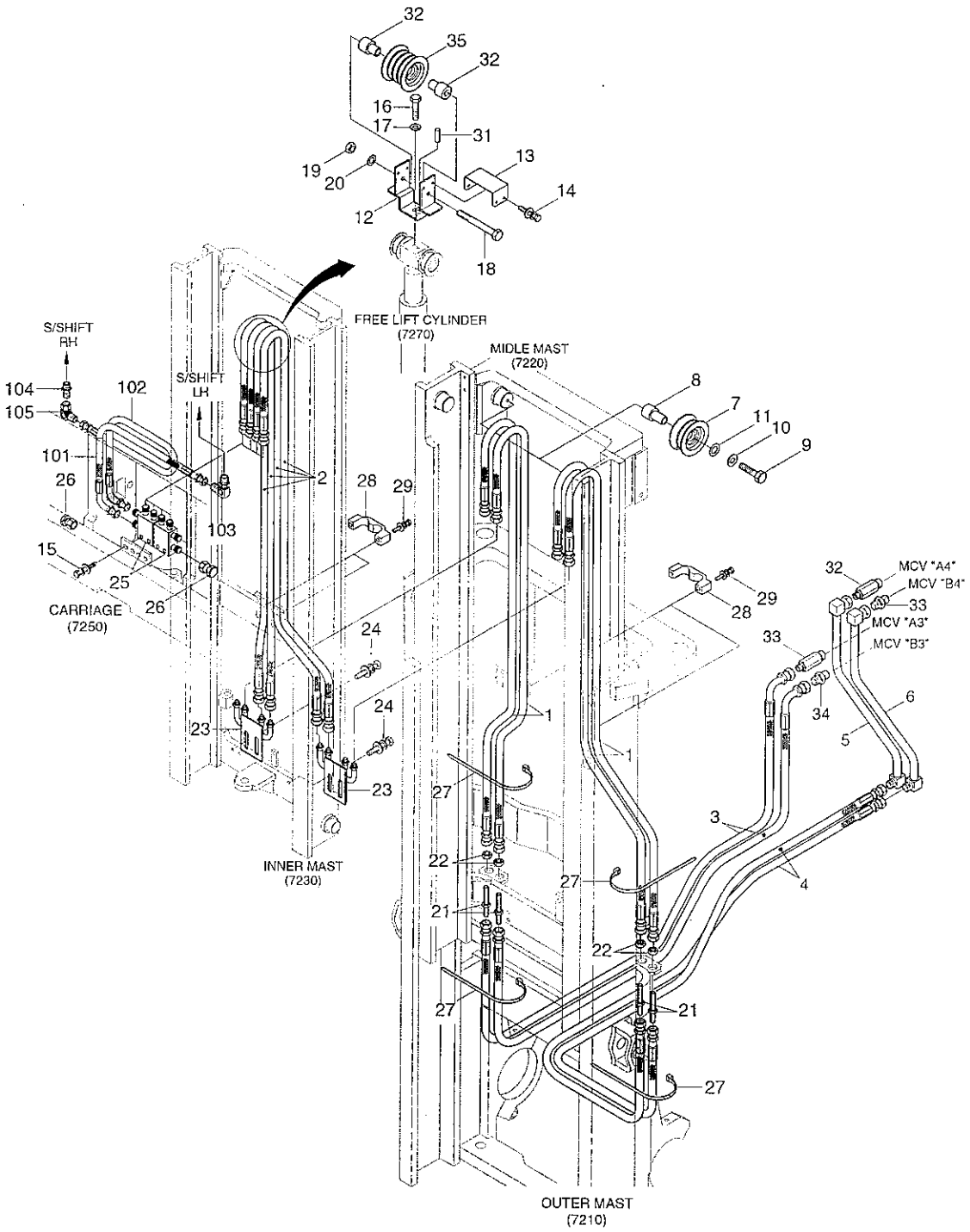

4-SPOOL HYD PIPING(TF-MAST,INTERNAL)

ITEM 순번	PART NO 품 번	IS	DESCRIPTION 품 명	QTY 수량	SERIAL NO 적용 호기	ITC 호환	REMARK 비 고
1	P910-064043		HOSE ASSY-ORFS 0X0 유압 호스	4			TF370
	P910-064047		HOSE ASSY-ORFS 0X0 유압 호스	4			TF400
	P910-064051		HOSE ASSY-ORFS 0X0 유압 호스	4			TF430
	P910-064055		HOSE ASSY-ORFS 0X0 유압 호스	4			TF450
	P910-064057		HOSE ASSY-ORFS 0X0 유압 호스	4			TF470
	P910-064061		HOSE ASSY-ORFS 0X0 유압 호스	4			TF500
	P910-064069		HOSE ASSY-ORFS 0X0 유압 호스	4			TF550
	P910-064077		HOSE ASSY-ORFS 0X0 유압 호스	4			TF600
	P910-064084		HOSE ASSY-ORFS 0X0 유압 호스	4			TF650
	P910-064092		HOSE ASSY-ORFS 0X0 유압 호스	4			TF700
2	P910-064038		HOSE ASSY-ORFS 0X0 유압 호스	4			TF370
	P910-064040		HOSE ASSY-ORFS 0X0 유압 호스	4			TF400
	P910-064042		HOSE ASSY-ORFS 0X0 유압 호스	4			TF430
	P910-064043		HOSE ASSY-ORFS 0X0 유압 호스	4			TF450
	P910-064045		HOSE ASSY-ORFS 0X0 유압 호스	4			TF470
	P910-064047		HOSE ASSY-ORFS 0X0 유압 호스	4			TF500
	P910-064050		HOSE ASSY-ORFS 0X0 유압 호스	4			TF550
	P910-064054		HOSE ASSY-ORFS 0X0 유압 호스	4			TF600
	P910-064058		HOSE ASSY-ORFS 0X0 유압 호스	4			TF650
	P910-064062		HOSE ASSY-ORFS 0X0 유압 호스	4			TF700
3	P933-064027		HOSE ASSY-ORFS 0X90 유압 호스	2			
4	P913-064025		HOSE ASSY-ORFS 0X0 유압 호스	2			
5	33HA-90500		PIPE WA 파이프	1			
6	33HA-90600		PIPE WA 파이프	1			
7	34FG-90201		PULLEY-HOSE 풀 리	2			
8	31FV-90130		PIN-H/PULLEY 핀	2			
9	S017-120606		BOLT-HEX 육각 볼트	2			
10	S411-120006		WASHER-SPRING 스프링 와셔	2			
11	S441-120006		WASHER-HARDENED 고장력 와셔	2			
12	33HA-90800		BRACKET WA 브라켓트	1			
13	34FG-90270		COVER 커 버	1			
14	S035-081526		BOLT-W/WASHER 와셔붙이 볼트	4			
15	S037-102526		BOLT-W/WASHER 와셔붙이 볼트	4			
16	S017-120456		BOLT-HEX 육각 볼트	1			
17	S411-120006		WASHER-SPRING 스프링 와셔	1			
18	S017-101406		BOLT-HEX 육각 볼트	1			
19	S275-100006		NUT-SELF LOCKING 자체 잠금 너트	1			
20	S403-102006		WASHER-PLAIN 평 와셔	1			
21	31FG-80210		CONNECTOR 컨넥터	4			
22	31FG-80430		NUT-HEX 육각 너트	4			

4-SPOOL HYD PIPING(TF-MAST, INTERNAL)

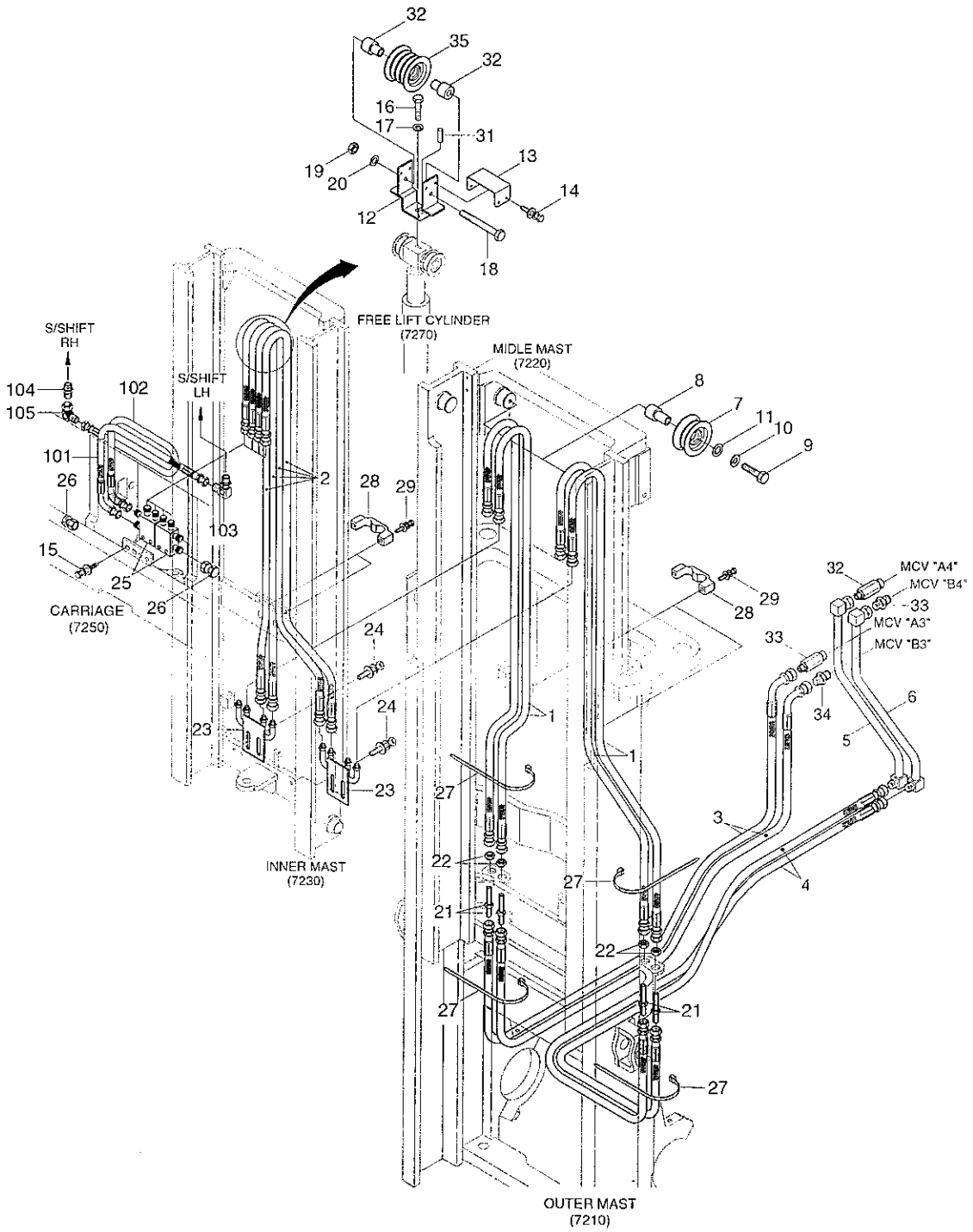

4-SPOOL HYD PIPING(TF-MAST,INTERNAL)

ITEM 순번	PART NO 품 번	IS	DESCRIPTION 품 명		QTY 수량	SERIAL NO 적용 호기	ITC 호환	REMARK 비 고
23	34FG-90210		PIPE WA	파이프	2			
24	S037-102026		BOLT-W/WASHER	와셔붙이 볼트	4			
25	34FK-90401		BLOCK WA	블 록	2			
26	X710-100103		CAP-DUST	캡	4			
27	S552-102370		CLAMP-BAND	클램프	6			
28	34FG-90260		CLAMP-HOSE	클램프	4			
29	S035-063526		BOLT-W/WASHER	와셔붙이 볼트	8			
31	S471-800162		PIN-SPRING	스프링 핀	1			
32	34FG-90351		SPACER	스페이서	2			
33	31FQ-10070		CONNECTOR	컨넥터	2			
34	31N5-30050		CONNECTOR-ORFS	컨넥터	2			
35	33HD-90370		PULLEY-HOSE	풀 리	1			
101	P933-064007		HOSE ASSY-ORFS 0X90	유압 호스	1			2.0/2.5TON,S/S
	P933-064006		HOSE ASSY-ORFS 0X90	유압 호스	1			3.0TON,S/SHIFT
102	P933-064011		HOSE ASSY-ORFS 0X90	유압 호스	1			SIDE SHIFT
103	31FG-80400		ELBOW-90	엘 보	1			SIDE SHIFT
104	X500-310002		CONNECTOR-ORFS	컨넥터	1			SIDE SHIFT
105	X850-525200		ELBOW-90/SWIVEL,ORFS	엘 보	1			SIDE SHIFT

4-SPOOL HYD PIPING(TF-MAST, HOSE REEL)

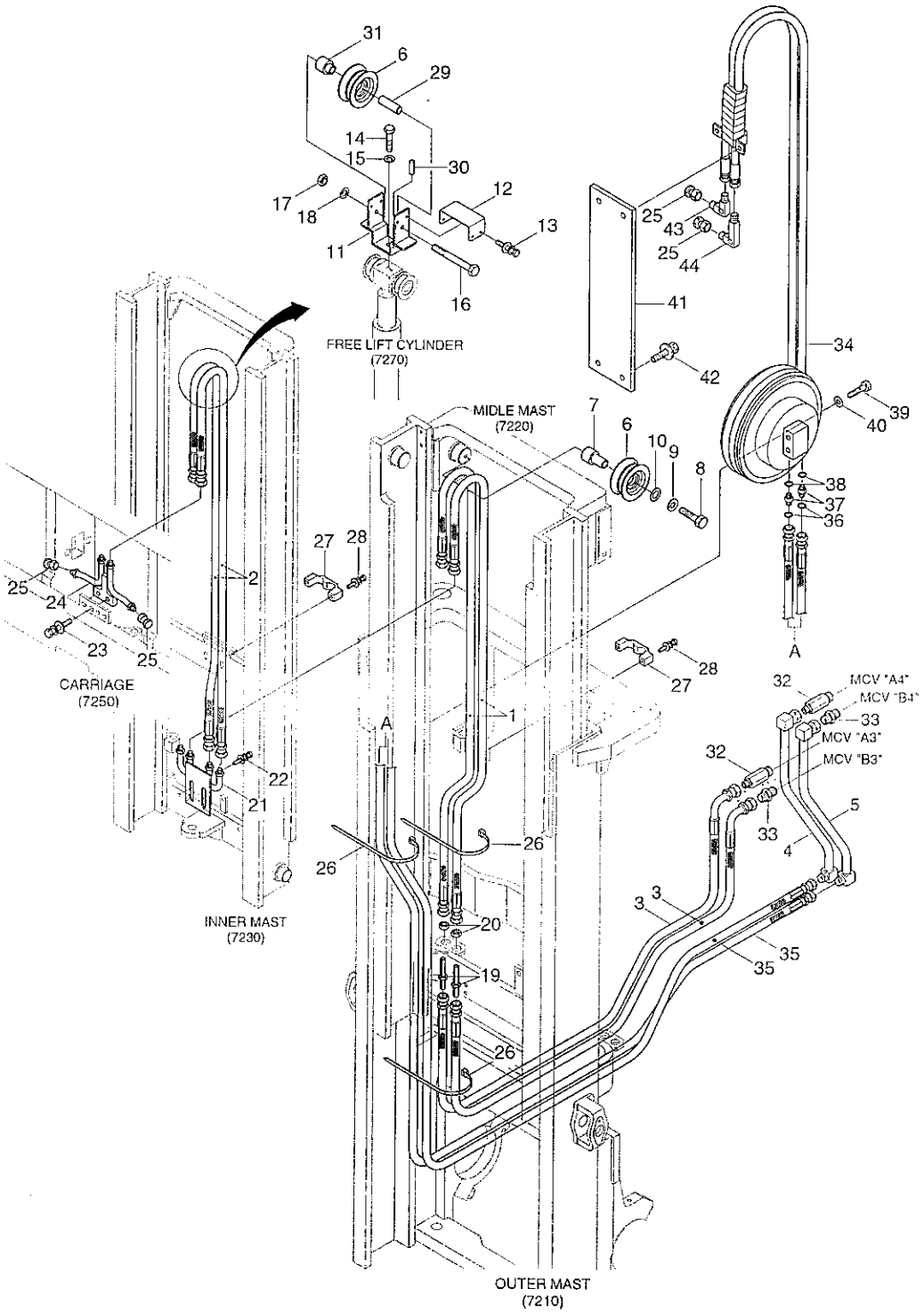

4-SPOOL HYD PIPING(TF-MAST,HOSE REEL)

ITEM 순번	PART NO 품 번	IS	DESCRIPTION 품 명	QTY 수량	SERIAL NO 적용 호기	ITC 호환	REMARK 비 고
1	P910-064043		HOSE ASSY-ORFS 0X0 유압 호스	2			TF370
	P910-064047		HOSE ASSY-ORFS 0X0 유압 호스	2			TF400
	P910-064051		HOSE ASSY-ORFS 0X0 유압 호스	2			TF430
	P910-064055		HOSE ASSY-ORFS 0X0 유압 호스	2			TF450
	P910-064057		HOSE ASSY-ORFS 0X0 유압 호스	2			TF470
	P910-064061		HOSE ASSY-ORFS 0X0 유압 호스	2			TF500
	P910-064069		HOSE ASSY-ORFS 0X0 유압 호스	2			TF550
	P910-064077		HOSE ASSY-ORFS 0X0 유압 호스	2			TF600
	P910-064084		HOSE ASSY-ORFS 0X0 유압 호스	2			TF650
	P910-064092		HOSE ASSY-ORFS 0X0 유압 호스	2			TF700
2	P910-064038		HOSE ASSY-ORFS 0X0 유압 호스	2			TF370
	P910-064040		HOSE ASSY-ORFS 0X0 유압 호스	2			TF400
	P910-064042		HOSE ASSY-ORFS 0X0 유압 호스	2			TF430
	P910-064043		HOSE ASSY-ORFS 0X0 유압 호스	2			TF450
	P910-064045		HOSE ASSY-ORFS 0X0 유압 호스	2			TF470
	P910-064047		HOSE ASSY-ORFS 0X0 유압 호스	2			TF500
	P910-064050		HOSE ASSY-ORFS 0X0 유압 호스	2			TF550
	P910-064054		HOSE ASSY-ORFS 0X0 유압 호스	2			TF600
	P910-064058		HOSE ASSY-ORFS 0X0 유압 호스	2			TF650
	P910-064062		HOSE ASSY-ORFS 0X0 유압 호스	2			TF700
3	P933-064027		HOSE ASSY-ORFS 0X90 유압 호스	2			
4	33HA-90500		PIPE WA 파이프	1			
5	33HA-90600		PIPE WA 파이프	1			
6	34FG-90201		PULLEY-HOSE 풀 리	2			
7	31FV-90130		PIN-H/PULLEY 핀	1			
8	S017-120606		BOLT-HEX 육각 볼트	1			
9	S411-120006		WASHER-SPRING 스프링 와셔	1			
10	S441-120006		WASHER-HARDENED 고장력 와셔	1			
11	33HA-90700		BRACKET WA 브라켓트	1			
12	33HA-90750		COVER 커 버	1			
13	S035-081526		BOLT-W/WASHER 와셔붙이 볼트	4			
14	S017-120456		BOLT-HEX 육각 볼트	1			
15	S411-120006		WASHER-SPRING 스프링 와셔	1			
16	S017-101006		BOLT-HEX 육각 볼트	1			
17	S275-100006		NUT-SELF LOCKING 자체 잠금 너트	1			
18	S403-10200B		WASHER-PLAIN 평 와셔	1			
19	31FG-80210		CONNECTOR 컨넥터	2			
20	31FG-80430		NUT-HEX 육각 너트	2			
21	34FG-90210		PIPE WA 파이프	1			
22	S037-102026		BOLT-W/WASHER 와셔붙이 볼트	2			

4-SPOOL HYD PIPING(TF-MAST, HOSE REEL)

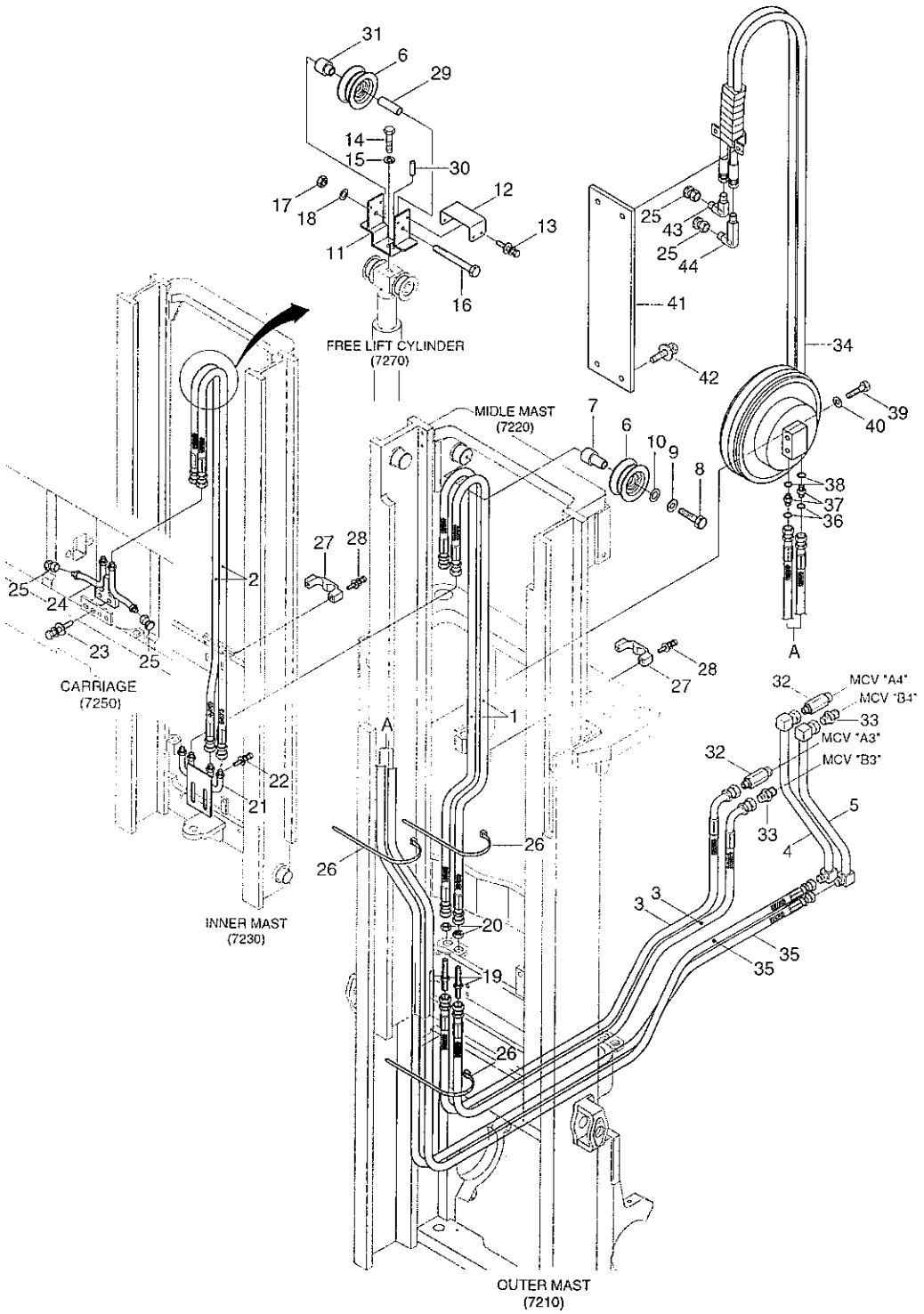

4-SPOOL HYD PIPING(TF-MAST,HOSE REEL)

ITEM 순번	PART NO 품 번	IS	DESCRIPTION 품 명		QTY 수량	SERIAL NO 적용 호기	ITC 호환	REMARK 비 고
23	S037-104026		BOLT-W/WASHER	와셔붙이 볼트	2			
24	33HA-90401		PIPE WA	파이프	1			
25	X710-100103		CAP-DUST	캡	4			
26	S552-102370		CLAMP-BAND	클램프	3			
27	34FG-90260		CLAMP-HOSE	클램프	2			
28	S035-063526		BOLT-W/WASHER	와셔붙이 볼트	4			
29	34FG-90360		SPACER	스페이서	1			
30	S471-800162		PIN-SPRING	스프링 핀	1			
31	34FG-90250		PIN-HOSE PULLEY	핀	1			
32	31FQ-10070		CONNECTOR	컨넥터	2			
33	31N5-30050		CONNECTOR-ORFS	컨넥터	2			
34	6600363600		HOSE REEL-RH	호스 릴	1			UNDER TF470
	6600363800		HOSE REEL-RH	호스 릴	1			OVER TF500
35	P910-064037		HOSE ASSY-ORFS 0X0	유압 호스	2			TF370
	P910-064039		HOSE ASSY-ORFS 0X0	유압 호스	2			TF400
	P910-064041		HOSE ASSY-ORFS 0X0	유압 호스	2			TF430
	P910-064043		HOSE ASSY-ORFS 0X0	유압 호스	2			TF450
	P910-064044		HOSE ASSY-ORFS 0X0	유압 호스	2			TF470
	P910-064046		HOSE ASSY-ORFS 0X0	유압 호스	2			TF500
	P910-064050		HOSE ASSY-ORFS 0X0	유압 호스	2			TF550
	P910-064054		HOSE ASSY-ORFS 0X0	유압 호스	2			TF600
	P910-064058		HOSE ASSY-ORFS 0X0	유압 호스	2			TF650
	P910-064062		HOSE ASSY-ORFS 0X0	유압 호스	2			TF700
36	S621-012001		O-RING	O-링	2			
37	X500-310002		CONNECTOR-ORFS	컨넥터	2			
38	S611-012001		O-RING	O-링	2			
39	S017-120806		BOLT-HEX	육각 볼트	2			
40	S441-120006		WASHER-HARDENED	고장력 와셔	2			
41	33FG-90310		BRACKET	브라켓트	1			
42	S037-102556		BOLT-W/WASHER	와셔붙이 볼트	2			
43	33FJ-80170		ELBOW-90	엘 보	1			
44	33FJ-80180		ELBOW-90,LONG	엘 보	1			

SIDE SHIFT

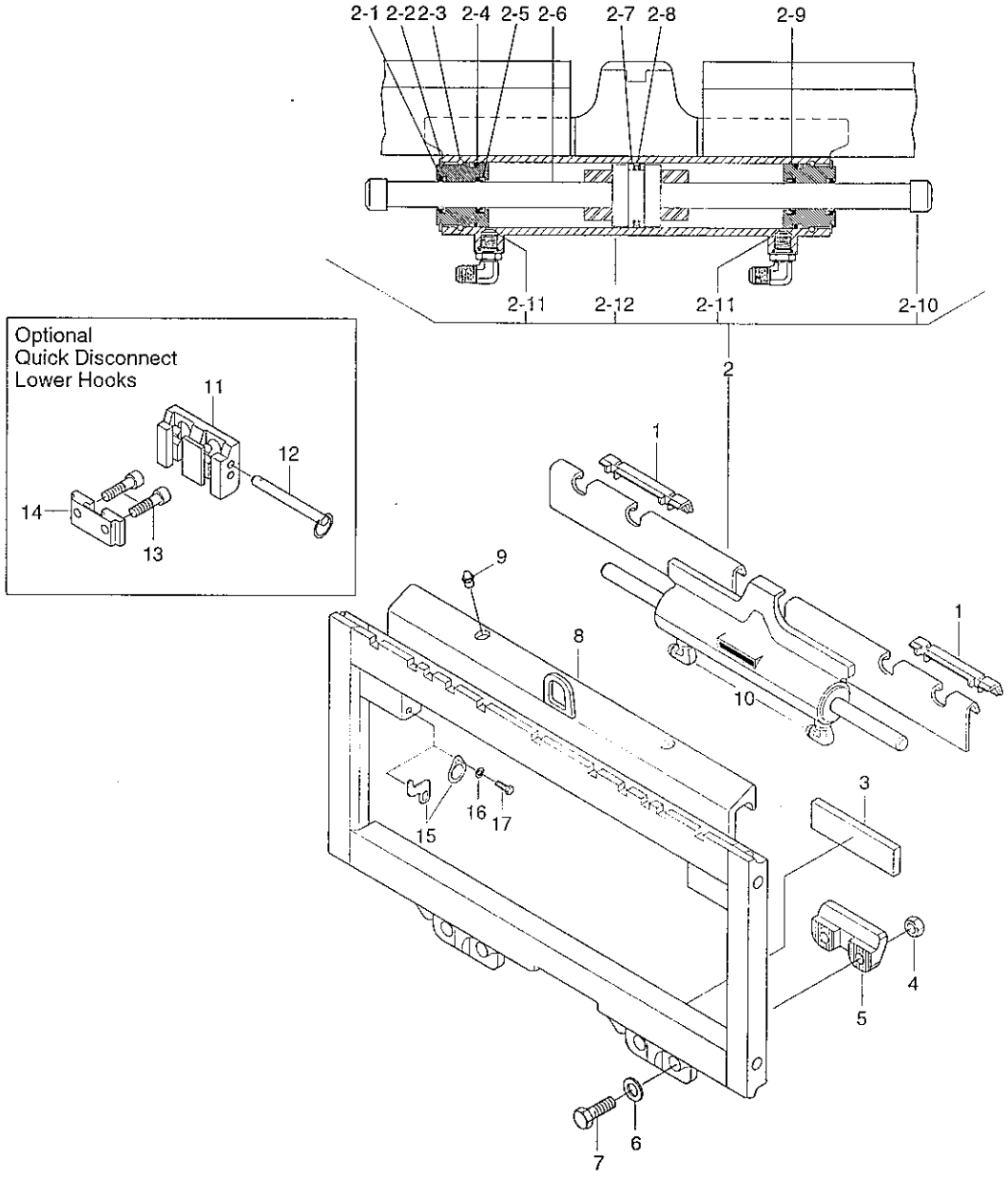

Description	Parts NO	Included item
HOOK SERVICE KIT	204182	4, 5, 6 , 7
CYLINDER SERVICE KIT	563487	2-1, 2-4, 2-5, 2-7, 2-8, 2-10
SERVICE KIT	678833	11, 12, 13, 14

SIDE SHIFT

ITEM 순번	PART NO 품 번	IS	DESCRIPTION 품 명		QTY 수량	SERIAL NO 적용 호기	ITC 호환	REMARK 비 고
*	65FG-00120		SIDE SHIFT ASSY(SINGLE)	사이드 쉬프트	1			2.0/2.5TON
	65FG-00130		SIDE SHIFT ASSY(DOUBLE)	사이드 쉬프트	1			2.0/2.5TON
	65FG-10110		SIDE SHIFT ASSY(SINGLE)	사이드 쉬프트	1			3.0TON
	65FG-10120		SIDE SHIFT ASSY(DOUBLE)	사이드 쉬프트	1			3.0TON
1	672018		BEARING-UPPER	베어링	2			
	804065		BEARING-UP,BRONZE	베어링	2			
2	583972		CYLINDER ASSY	실린더	1			SINGLE TIRE
	583973		CYLINDER ASSY	실린더	1			DOUBLE TIRE
K2-1	562131		· SEAL-ROD WIPER	와이퍼 씰	2			
2-2	562951		· RING-SNAP	스냅 링	2			
2-3	562942		· RING-RETAINING	리테이너 링	2			
K2-4	218228		· O-RING	O-링	2			
K2-5	562132		· SEAL-ROD	로드 씰	2			
2-6	562055		· ROD & PISTON ASSY	로드 및 피스톤	1			
K2-7	563278		· RING-BEARING	링	2			
K2-8	564141		· SEAL-PISTON	씰	1			
2-9	562792		· RETAINER	리테이너	1			
K2-10	208378		· CAP-ROD END	캡	1			
2-11	564226		· WASHER-SPEED CNTL	와 셔	2			
N2-12	@		· SHELL-CYLINDER	실린더 셀	1			
K	563487		CYLINDER SERVICE KIT	실린더 서비스 키트	1			
3	208350		BEARING-LOWER	베어링	2			
K4	553857		NUT	너 트	4			
K5	204186		HOOK-LOWER	후 크	2			
	225570		HOOK-LOWER/BR	후 크	2			OPT
K6	667225		WASHER	와 셔	4			
K7	639121		SCREW-CAP	캡 스크류	4			
N8	@		FRAME	프레임	1			
9	7403		NIPPLE-GREASE	그리스 니플	2			
10	601676		FITTING-90	피 팅	2			
S11	675957		HOOK-QD	후 크	2			
S12	678832		PIN-QD HOOK	핀	2			
S13	779019		SCREW-CAP	캡 스크류	4			
S14	675958		GUIDE	가이드	2			
15	208355		RETAINER	리테이너	2			
16	202346		WASHER	와 셔	2			
17	763169		SCREW-CAP	캡 스크류	2			
K	563487		CYLINDER SERVICE KIT	실린더 서비스 키트	1			SEE ILLUST

SIDE SHIFT

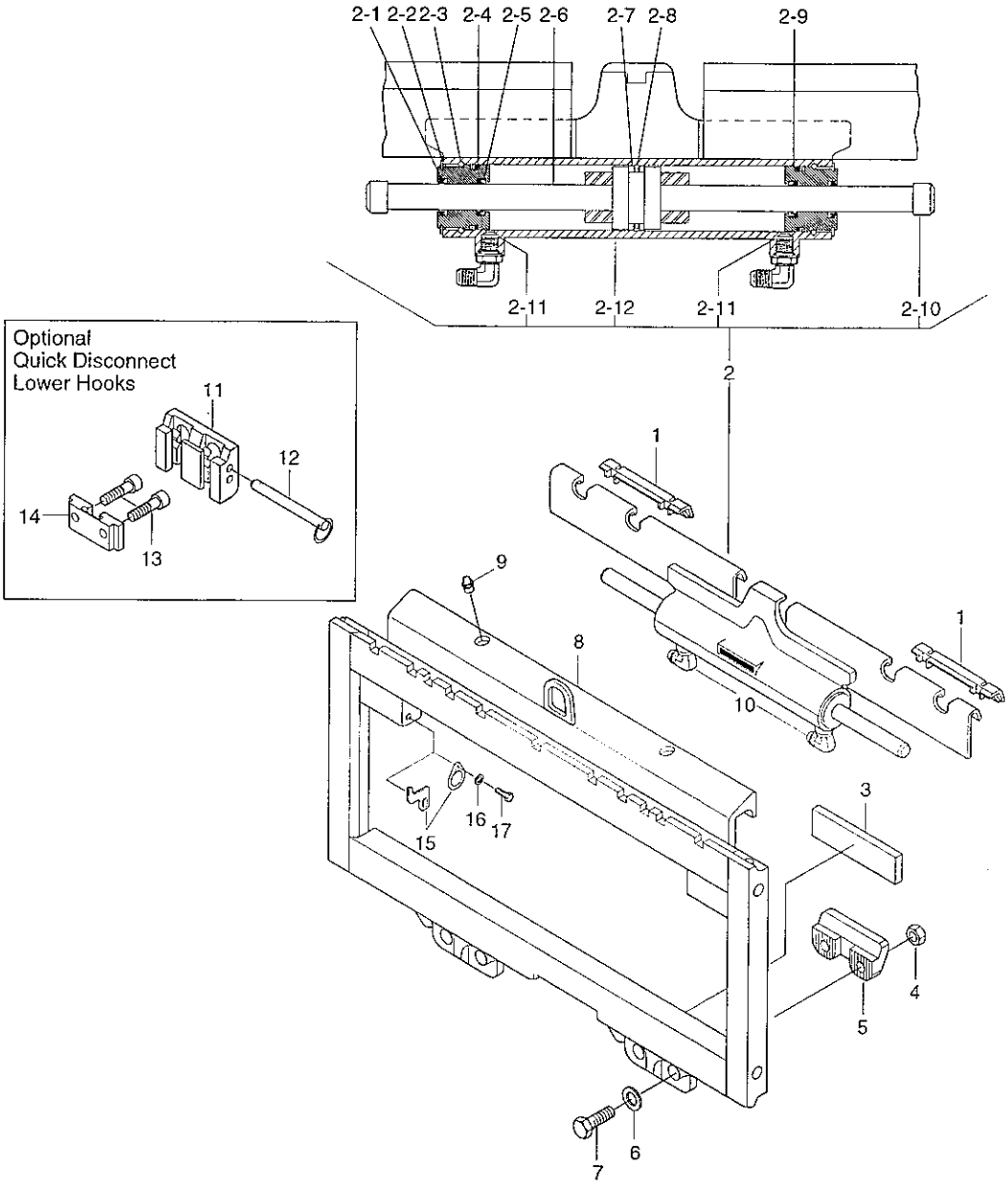

Description	Parts NO	Included item
HOOK SERVICE KIT	204182	4, 5, 6 , 7
CYLINDER SERVICE KIT	563487	2-1, 2-4, 2-5, 2-7, 2-8, 2-10
SERVICE KIT	678833	11, 12, 13, 14

SIDE SHIFT

ITEM 순번	PART NO 품 번	IS	DESCRIPTION 품 명	QTY 수량	SERIAL NO 적용 호기	ITC 호환	REMARK 비 고
K	204182		HOOK SERVICE KIT 후크 서비스 키트	1			SEE ILLUST
S	678833		SERVICE KIT 서비스 키트	1			SEE ILLUST
N	@		NOT INDIVIDUALLY SUPPLIED 단품공급불가				

8

DECAL(KOREAN)

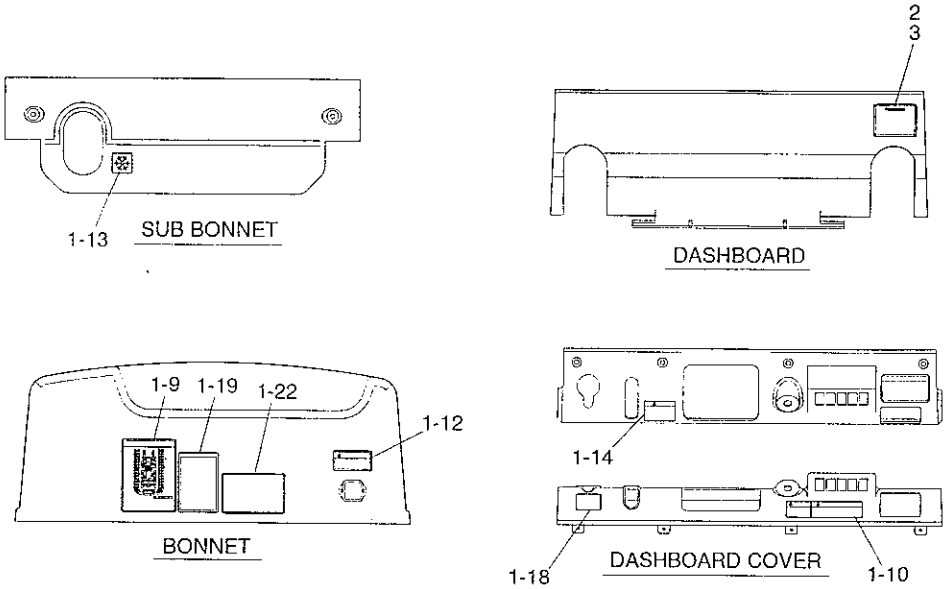

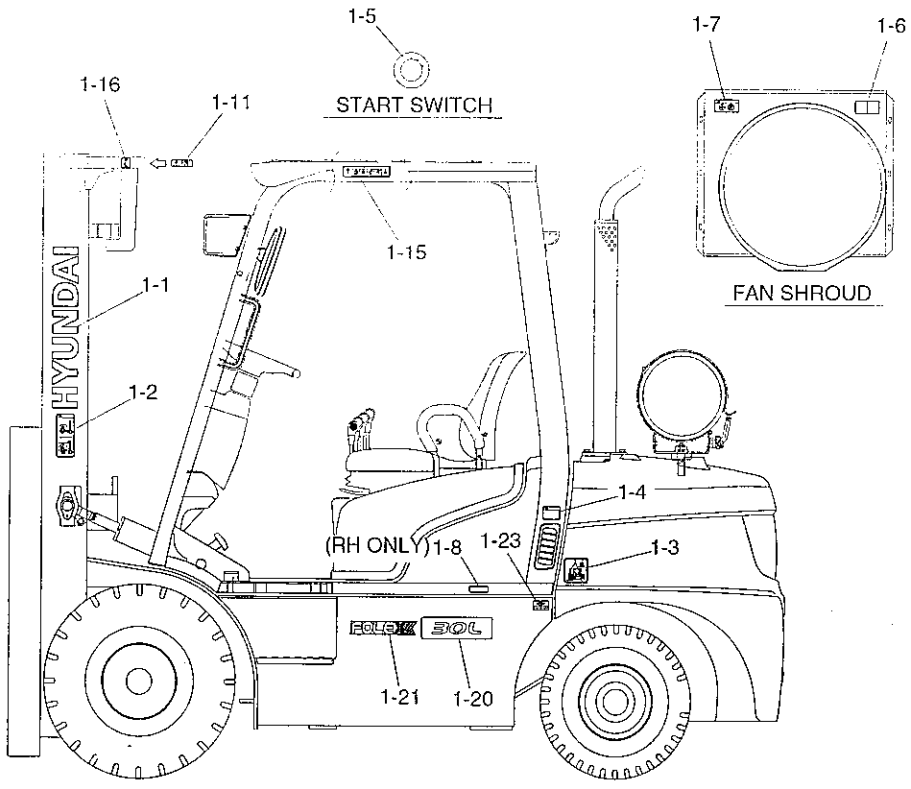

DECAL(KOREAN)

ITEM 순번	PART NO 품 번	IS	DESCRIPTION 품 명		QTY 수량	SERIAL NO 적용 호기	ITC 호환	REMARK 비 고
1	91HF-01000		DECAL KIT	데칼 키트	1			2.0TON
	91HF-02000		DECAL KIT	데칼 키트	1			2.5TON
	91HF-03000		DECAL KIT	데칼 키트	1			3.0TON
1-1	91FY-00170		· DECAL-HYUNDAI LOGO	데 칼	2			
1-2	91FH-00320		· DECAL-WARNING MAST	데 칼	2			
1-3	91FV-00340		· DECAL-HANGER	데 칼	1			
1-4	2D2000320		· DECAL-AIR INTAKE	데 칼	1			
1-5	91FG-00211		· DECAL-START KEY	데 칼	1			
1-6	91FJ-00190		· DECAL-RADIATOR CAP	데 칼	1			
1-7	2D0200020		· DECAL-FAN	데 칼	1			
1-8	2D2000100		· DECAL-HYD OIL	데 칼	1			
1-9	91HF-00190		· DECAL-MAINTENANCE	데 칼	1			
1-10	2D0300070		· DECAL-OP PANEL	데 칼	1			
1-11	91FH-00330		· DECAL-HAND CAUTION	데 칼	1			
1-12	91FT-00440		· DECAL-CAUTION	데 칼	1			
1-13	2D2000260		· DECAL-TEMPERATURE	데 칼	1			
1-14	91FH-00340		· DECAL-PARKING BRAKE	데 칼	1			
1-15	91HA-00280		· DECAL-WARNING,OHG	데 칼	2			
1-16	91FP-00340		· DECAL-HOOK	데 칼	1			
1-18	99FG-00180		· DECAL-BRAKE FLUID	데 칼	1			
1-19	91HF-00160		· DECAL-EQUIP SPEC	데 칼	1			
1-20	91HA-00240		· DECAL-FOLEX	데 칼	2			
1-21	91HF-00100		· DECAL,20L	데 칼	2			2.0TON
	91HF-00110		· DECAL,25L	데 칼	2			2.5TON
	91HF-00120		· DECAL,30L	데 칼	2			3.0TON
1-22	91HA-00210		· DECAL-LOAD CHART	데 칼	1			2.0TON
	91HA-00220		· DECAL-LOAD CHART	데 칼	1			2.5TON
	91HA-00230		· DECAL-LOAD CHART	데 칼	1			3.0TON
1-23	91FG-00710		· DECAL-TIRE, SINGLE	데 칼	2			2.0/2.5TON
	91FG-00720		· DECAL-TIRE, SINGLE	데 칼	2			3.0TON
	91FG-00740		· DECAL-TIRE, DOUBLE	데 칼	2			2.0/2.5TON
	91FG-00770		· DECAL-TIRE, DOUBLE	데 칼	2			3.0TON
2	9055000309		RIVET	리 벳	4			
3	91FJ-00170		NAME PLATE	명 판	1			

DECAL(ENGLISH)

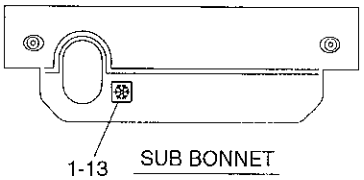

SUB BONNET

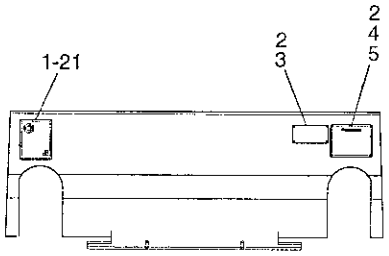

DASHBOARD

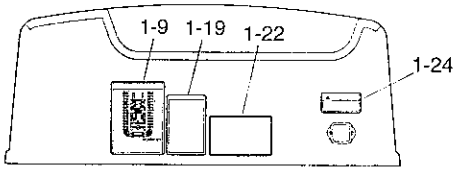

BONNET

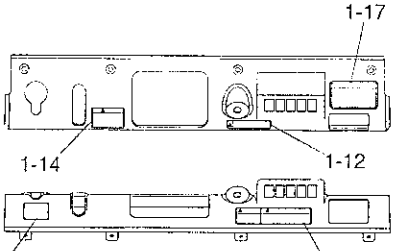

DASHBOARD COVER

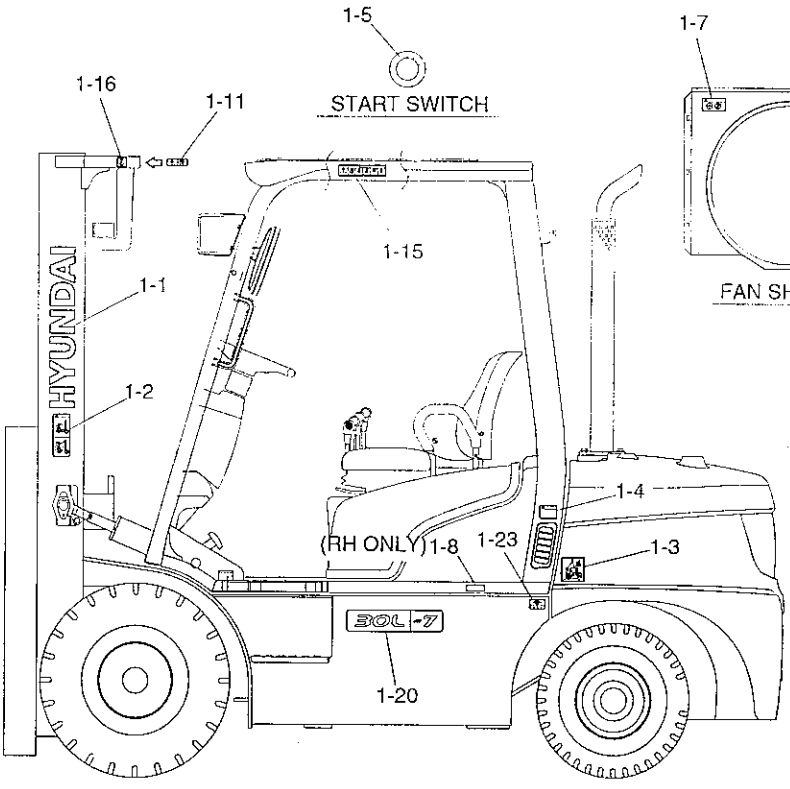

FAN SHROUD

Part no	Description	Remark
91FU-00190	Travel OPSS	
91HA-00300	Travel and mast tilting,lifting,lowering OPSS	

DECAL(ENGLISH)

ITEM 순번	PART NO 품 번	IS	DESCRIPTION 품 명		QTY 수량	SERIAL NO 적용 호기	ITC 호환	REMARK 비 고
1	91HF-04000		DECAL KIT	데칼 키트	1			2.0TON
	91HF-05000		DECAL KIT	데칼 키트	1			2.5TON
	91HF-06000		DECAL KIT	데칼 키트	1			3.0TON
1-1	91FY-00170		· DECAL-HYUNDAI LOGO	데 칼	2			
1-2	91FH-00320		· DECAL-WARNING MAST	데 칼	2			
1-3	91FV-00340		· DECAL-HANGER	데 칼	1			
1-4	2D2000320		· DECAL-AIR INTAKE	데 칼	1			
1-5	91FG-00211		· DECAL-START KEY	데 칼	1			
1-6	91FJ-00190		· DECAL-RADIATOR CAP	데 칼	1			
1-7	2D0200020		· DECAL-FAN	데 칼	1			
1-8	2D2000100		· DECAL-HYD OIL	데 칼	1			
1-9	91HF-00200		· DECAL-MAINTENANCE	데 칼	1			
1-10	2D0300080		· DECAL-OP PANEL	데 칼	1			
1-11	91FH-00330		· DECAL-HAND CAUTION	데 칼	1			
1-12	91HF-00180		· DECAL-CAUTION	데 칼	1			
1-13	2D2000260		· DECAL-TEMPERATURE	데 칼	1			
1-14	91FH-00340		· DECAL-PARKING BRAKE	데 칼	1			
1-15	91HA-00290		· DECAL-WARNING,OHG	데 칼	1			
1-16	91FP-00340		· DECAL-HOOK	데 칼	2			
1-17	91FU-00190		· DECAL-SAFETY	데 칼	1			SEE ILLUST
	91HA-00300		· DECAL-SAFETY	데 칼	1			SEE ILLUST
1-18	99FG-00180		· DECAL-BRAKE FLUID	데 칼	1			
1-19	91HF-00160		· DECAL-EQUIP SPEC	데 칼	1			
1-20	91HF-00130		· DECAL,20L-7	데 칼	2			2.0TON
	91HF-00140		· DECAL,25L-7	데 칼	2			2.5TON
	91HF-00150		· DECAL,30L-7	데 칼	2			3.0TON
1-21	91FJ-00240		· DECAL-NOISE	데 칼	1			EUROPE ONLY
1-22	91HF-00210		· DECAL-LOAD CHART	데 칼	1			2.0TON
	91HF-00220		· DECAL-LOAD CHART	데 칼	1			2.5TON
	91HF-00230		· DECAL-LOAD CHART	데 칼	1			3.0TON
1-23	91FG-00710		· DECAL-TIRE, SINGLE	데 칼	2			2.0/2.5TON
	91FG-00720		· DECAL-TIRE, SINGLE	데 칼	2			3.0TON
	91FG-00740		· DECAL-TIRE, DOUBLE	데 칼	2			2.0/2.5TON
	91FG-00770		· DECAL-TIRE, DOUBLE	데 칼	2			3.0TON
1-24	91FT-00440		· DECAL-CAUTION	데 칼	2			
2	9055000309		RIVET	리 벳	6			
3	2D0700011		LABEL-UL	데 칼	1			
4	91FG-00231		NAME PLATE(CE)	명 판	1			
5	2D0900140		NAME PLATE(UL)	명 판	1			

TOOLS(FOR SINGLE TIRE)

9-1

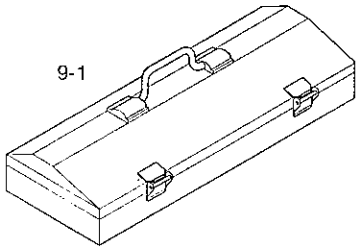

9-2

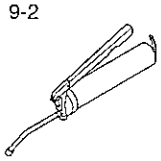

9-3

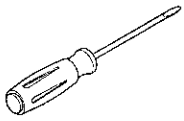

9-4, 9-5, 9-6
9-7, 9-8, 9-9

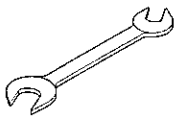

9-10

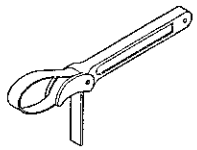

9-11

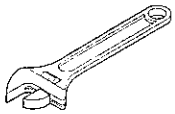

9-12

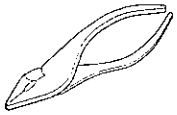

9-13



9-14



9-15

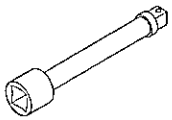

9-16

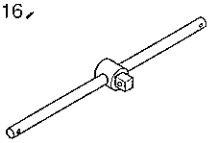

9-17



TOOLS(FOR SINGLE TIRE)

ITEM 순번	PART NO 품 번	IS	DESCRIPTION 품 명	QTY 수량	SERIAL NO 적용 호기	ITC 호환	REMARK 비 고
9	91FG-40100		TOOL KITS 공구 키트	1			SINGLE
9-1	E191-2000		· TOOL BOX 공구 박스	1			
9-2	E191-2053		· GUN-GREASE,500CC 그리스 건	1			
9-3	S959-060732		· SCREW DRIVER(+,-) 드라이버	1			
9-4	S962-080003		· WRENCH-COMBINATION 콤비네이션 렌치	1			
9-5	S962-100003		· WRENCH-COMBINATION 콤비네이션 렌치	1			
9-6	S962-130003		· WRENCH-COMBINATION 콤비네이션 렌치	1			
9-7	S962-170003		· WRENCH-COMBINATION 콤비네이션 렌치	1			
9-8	S962-190003		· WRENCH-COMBINATION 콤비네이션 렌치	1			
9-9	S962-220003		· WRENCH-COMBINATION 콤비네이션 렌치	1			
9-10	E191-2043		· WRENCH-FILTER,300MM 필터 렌치	1			
9-11	S963-250029		· WRENCH-ADJ ANGLE10" 렌 치	1			
9-12	S960-150020		· PLIER-SLIP JOINTS 플라이어	1			
9-13	E191-2054		· TIP-HOSE,RUBBER 호스 팁	1			
9-14	S953-190240		· SOCKET-3/4"X24MM 소 켓	1			
9-15	S955-190200		· EXTENSION BAR-3/4"X8" 연결대	1			
9-16	S957-190500		· SLIDING HANDLE 슬라이딩 핸들	1			
9-17	S953-190360		· SOCKET-3/4"X36MM 소 켓	1			

TOOLS(FOR DOUBLE TIRE)

10-1

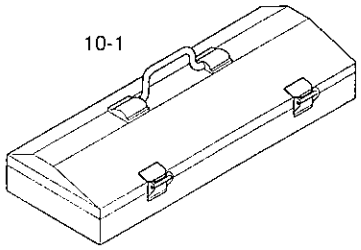

10-2

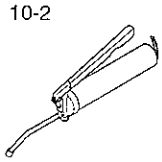

10-3

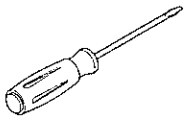

10-4,10-5,10-6
10-7,10-8,10-9

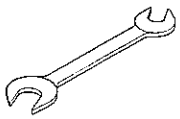

10-10

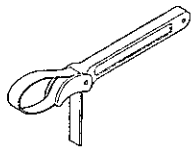

10-11

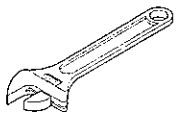

10-12

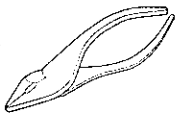

10-13



10-14, 10-17,
10-18, 10-19



10-15

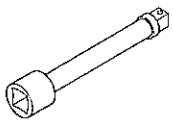

10-16

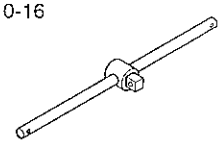

TOOLS(FOR DOUBLE TIRE)

ITEM 순번	PART NO 품 번	IS	DESCRIPTION 품 명	QTY 수량	SERIAL NO 적용 호기	ITC 호환	REMARK 비 고
10	91FG-40200		TOOL KITS 공구 키트	1			DOUBLE
10-1	E191-2000		· TOOL BOX 공구 박스	1			
10-2	E191-2053		· GUN-GREASE,500CC 그리스 건	1			
10-3	S959-060732		· SCREW DRIVER(+,-) 드라이버	1			
10-4	S962-080003		· WRENCH-COMBINATION 콤비네이션 렌치	1			
10-5	S962-100003		· WRENCH-COMBINATION 콤비네이션 렌치	1			
10-6	S962-130003		· WRENCH-COMBINATION 콤비네이션 렌치	1			
10-7	S962-170003		· WRENCH-COMBINATION 콤비네이션 렌치	1			
10-8	S962-190003		· WRENCH-COMBINATION 콤비네이션 렌치	1			
10-9	S962-220003		· WRENCH-COMBINATION 콤비네이션 렌치	1			
10-10	E191-2043		· WRENCH-FILTER,300MM 필터 렌치	1			
10-11	S963-250029		· WRENCH-ADJ ANGLE10" 렌 치	1			
10-12	S960-150020		· PLIER-SLIP JOINTS 플라이어	1			
10-13	E191-2054		· TIP-HOSE,RUBBER 호스 팁	1			
10-14	S953-190240		· SOCKET-3/4"X24MM 소 켓	1			
10-15	S955-190200		· EXTENSION BAR-3/4"X8" 연결대	1			
10-16	S957-190500		· SLIDING HANDLE 슬라이딩 핸들	1			
10-17	S953-190360		· SOCKET-3/4"X36MM 소 켓	1			
10-18	S968-190240		· SOCKET-3/4"X1 1/2" 소 켓	1			
10-19	91FG-40020		· SOCKET-SQ20MM 소 켓	1			

MANUALS

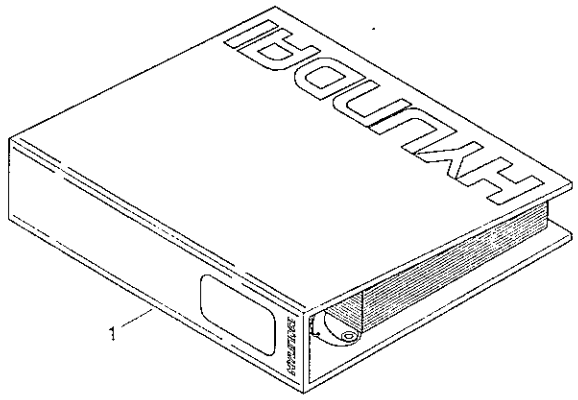

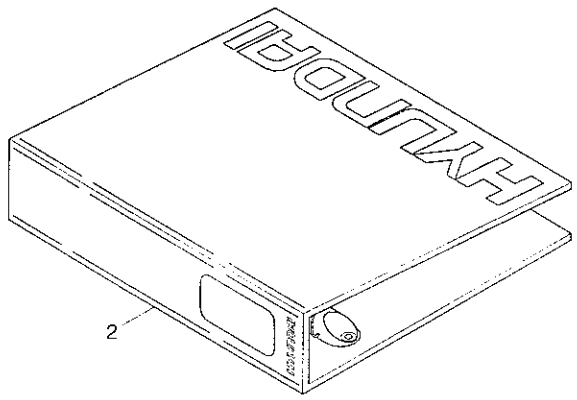

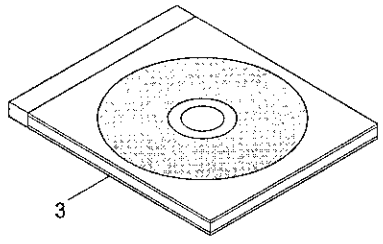

MANUALS

ITEM 순번	PART NO 품 번	IS	DESCRIPTION 품 명		QTY 수량	SERIAL NO 적용 호기	ITC 호환	REMARK 비 고
1	91HF-30000		PARTS MANUAL	부품 매뉴얼	1			
	91HF-30010		OPERATOR'S MANUAL	운전자 매뉴얼	1			KOREAN
	91HF-30020		SERVICE MANUAL	서비스 매뉴얼	1			KOREAN
	91HF-30040		OPERATOR'S MANUAL	운전자 매뉴얼	1			ENGLISH
	91HF-30050		SERVICE MANUAL	서비스 매뉴얼	1			ENGLISH
2	91HF-30940		STICKER & BINDER	스티커 및 바인더	1			P/MANUAL
	91HF-30950		STICKER & BINDER	스티커 및 바인더	1			S/MANUAL
3	92CD-30000		CD-P/MANUAL,FORK	지게차 매뉴얼 CD	1			5 SERIES & UP

ENGINE ASSY

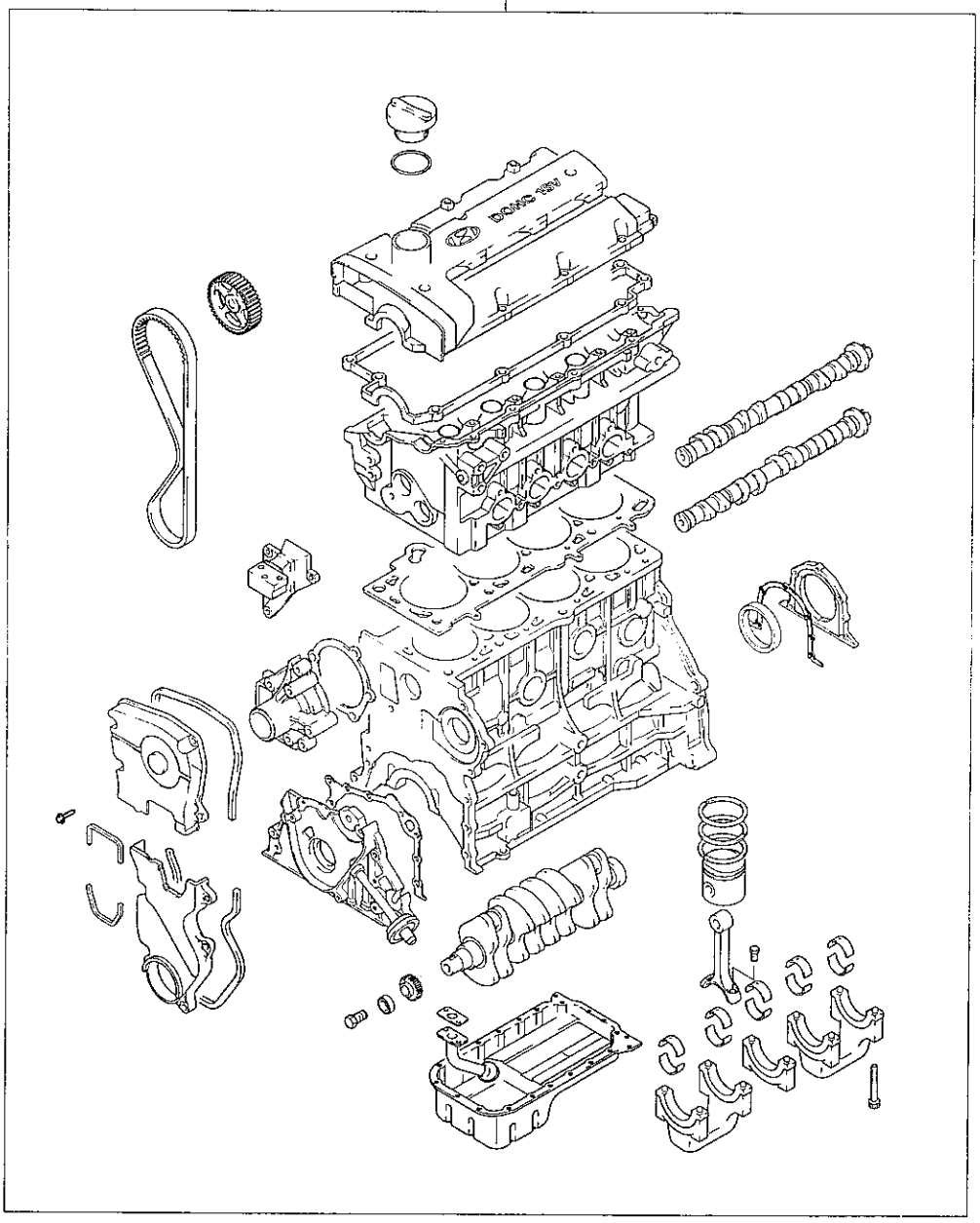

ENGINE ASSY

ITEM 순번	PART NO 품 번	IS	DESCRIPTION 품 명	QTY 수량	SERIAL NO 적용 호기	ITC 호환	REMARK 비 고
1	20100-23C50		ENGINE ASSY 엔 진	1			LPG

ENGINE GASKET KIT

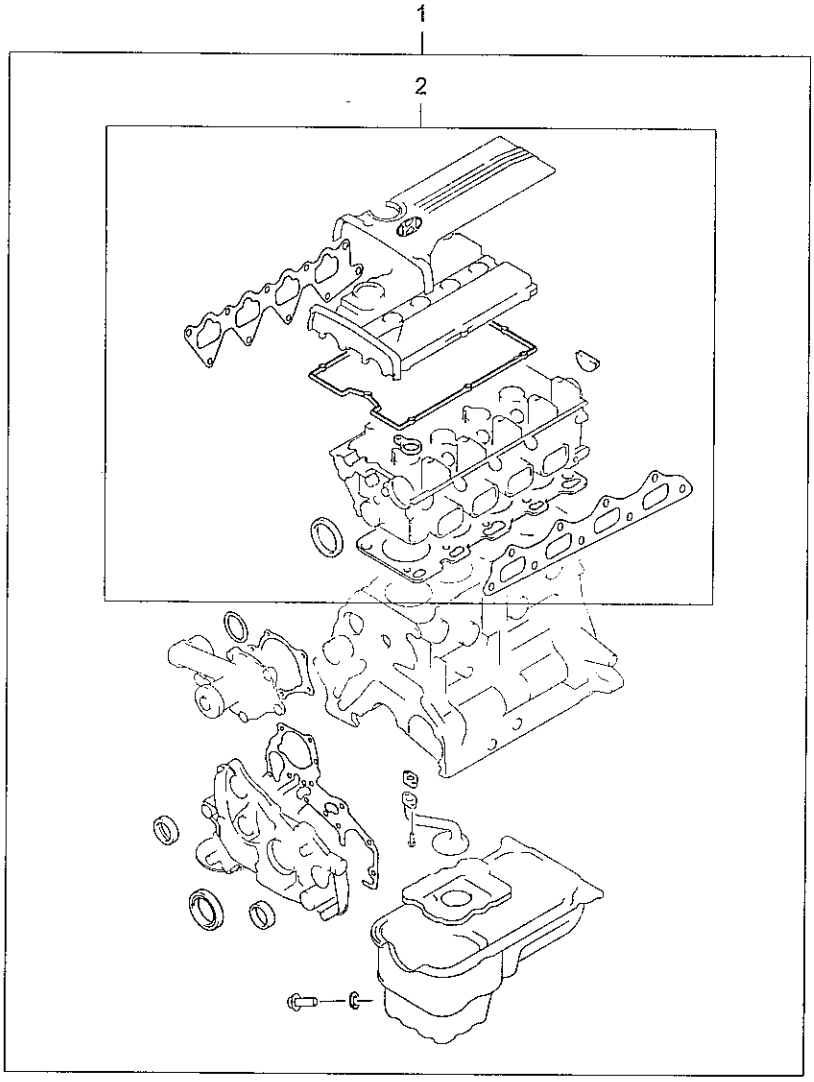

ENGINE GASKET KIT

ITEM 순번	PART NO 품 번	IS	DESCRIPTION 품 명	QTY 수량	SERIAL NO 적용 호기	ITC 호환	REMARK 비 고
1	20910-23D21		GASKET KIT-E/OVERHAUL 가스켓 키트	1			
2	20920-23D20		• GASKET KIT-E/OVERHAUL 가스켓 키트	1			

CYLINDER BLOCK

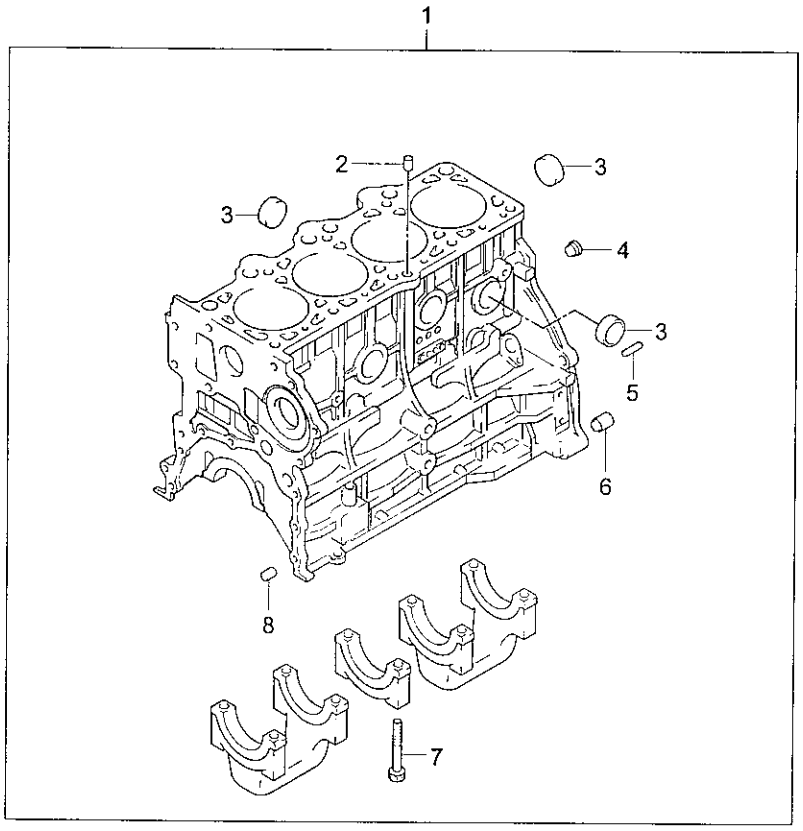

CYLINDER BLOCK

ITEM 순번	PART NO 품 번	IS	DESCRIPTION 품 명		QTY 수량	SERIAL NO 적용 호기	ITC 호환	REMARK 비 고
1	21100-23412		CYL BLOCK ASSY	실린더 블록	1			
2	21135-23010		· VALVE-NON RETURN	밸 브	1			
3	15733-35000		· CAP-SEALING	씰링 캡	9			
4	21133-32000		· PLUG-TAPER	플러그	3			
5	14303-06140		· PIN-DOWEL(6)	핀	2			
6	21124-21000		· BUSHING-KNOCK	노크 부싱	2			
7	21114-22020		· BOLT-BRG/CAP	볼 트	10			
8	14331-12130		· BUSHING-KNOCK	노크 부싱	2			
9	94750-21030		· SWITCH ASSY-OIL PRESS	오일 압력 스위치	1			NOT SHOWN
10	39180-23500		· SENSOR-CRANKSHAFT	센 서	1			NOT SHOWN
11	11403-06146K		· BOLT-FLANGE	플랜지 볼트	1			NOT SHOWN

CRANK SHAFT BEARING

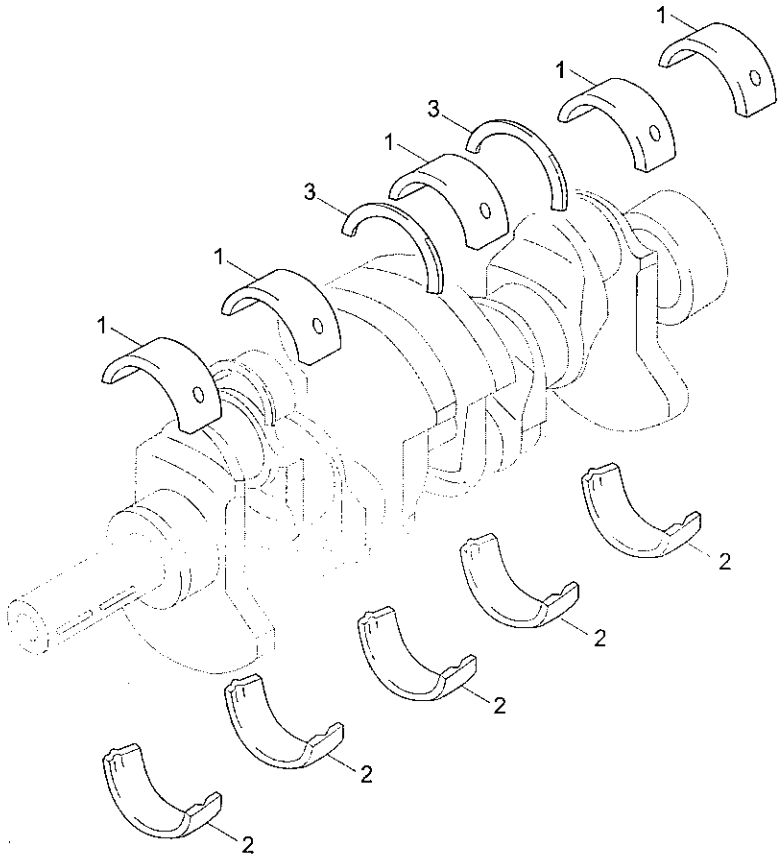

CRANK SHAFT BEARING

ITEM 순번	PART NO 품 번	IS	DESCRIPTION 품 명	QTY 수량	SERIAL NO 적용 호기	ITC 호환	REMARK 비 고
1	21211-23200		BEARING-C/SHAFT UP 베어링	5			STD AA
	21211-23210		BEARING-C/SHAFT UP 베어링	5			STD A
	21211-23220		BEARING-C/SHAFT UP 베어링	5			STD B
	21211-23230		BEARING-C/SHAFT UP 베어링	5			STD C
	21211-23240		BEARING-C/SHAFT UP 베어링	5			STD D
2	21213-23200		BEARING-C/SHAFT LO 베어링	5			STD AA
	21213-23210		BEARING-C/SHAFT LO 베어링	5			STD A
	21213-23220		BEARING-C/SHAFT LO 베어링	5			STD B
	21213-23230		BEARING-C/SHAFT LO 베어링	5			STD C
	21213-23240		BEARING-C/SHAFT LO 베어링	5			STD D
3	21231-23100		BRG-C/SHAFT THRUST 베어링	2			

FRONT CASE

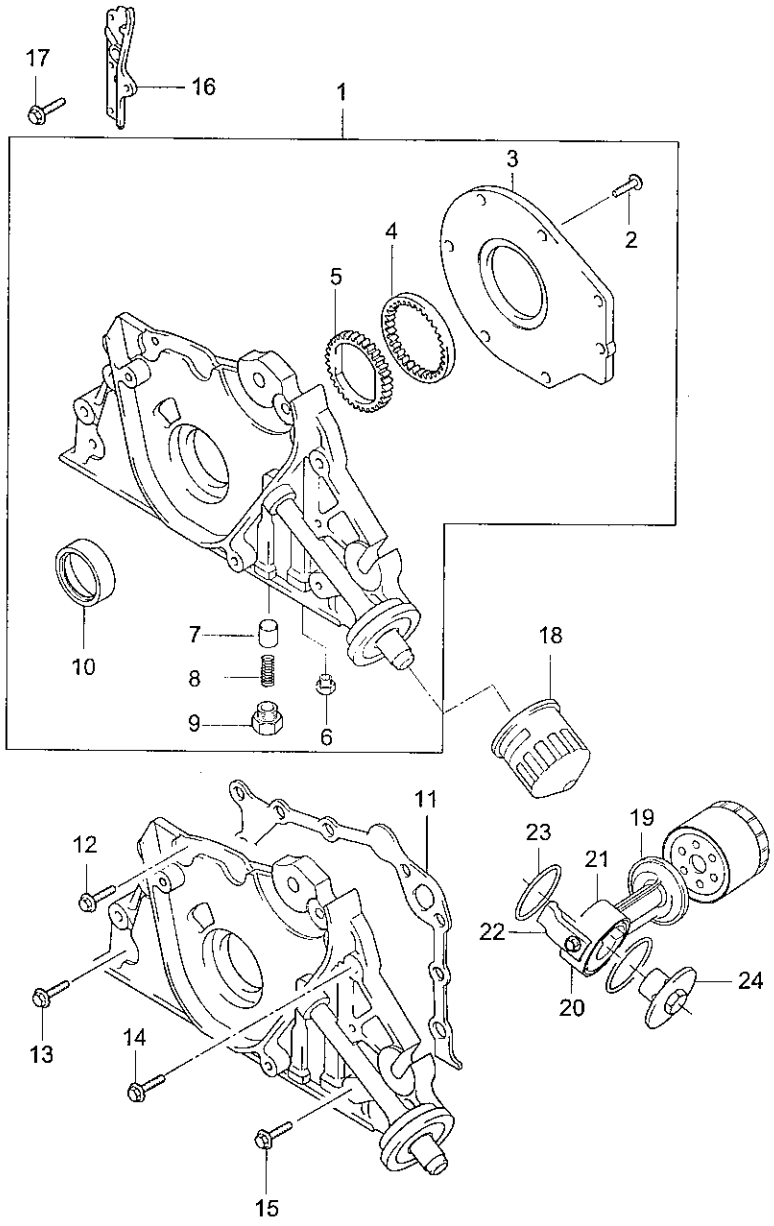

FRONT CASE

ITEM 순번	PART NO 품 번	IS	DESCRIPTION 품 명		QTY 수량	SERIAL NO 적용 호기	ITC 호환	REMARK 비 고
1	21310-23002		FRONT CASE ASSY	프론트 케이스	1			
2	12203-06141		· M/SCREW-CS HEAD	머신 스크류	7			
3	21313-23012		· COVER-OIL PUMP	커 버	1			
4	26113-23001		· GEAR-OIL PUMP OTR	기 어	1			
5	26112-23001		· GEAR-OIL PUMP INR	기 어	1			
6	15717-17121		· PLUG-TAPER	테이퍼 플러그	1			
7	26122-35000		· PLUNGER-RELIEF	플런저	1			
8	26123-35000		· SPRING-RELIEF	릴리프 스프링	1			
9	26124-35000		· PLUG	플러그	1			
10	21421-23000		· SEAL-OIL	오일 씰	1			
11	21411-23000		GASKET-FR CASE	가스켓	1			
12	11403-08226K		BOLT-FLANGE	플랜지 볼트	4			
13	11403-08286K		BOLT-FLANGE	플랜지 볼트	1			
14	11403-08406K		BOLT-FLANGE	플랜지 볼트	1			
15	11403-08506K		BOLT-FLANGE	플랜지 볼트	2			
16	21371-23000		COVER-T/BELT UNDER	커 버	1			
17	21381-23002		BOLT-W/WASHER	와셔붙이 볼트	7			
18	26300-35502		FILTER-ENGINE OIL	오일 필터	1			
19	26320-23C00		FILTER BRKT ASSY	필터 브라켓트	1			
20	11403-08103		BOLT-FLANGE	플랜지 볼트	1			
21	26321-23C00		BRKT-OIL FILTER	브라켓트	1			
22	26322-23C00		STOPPER-OIL F/BRKT	스톱퍼	1			
23	26417-41000		O-RING	O-링	2			
24	26323-23C00		CAP-OIL FILTER BRKT	캡	1			

BELT COVER & OIL PAN

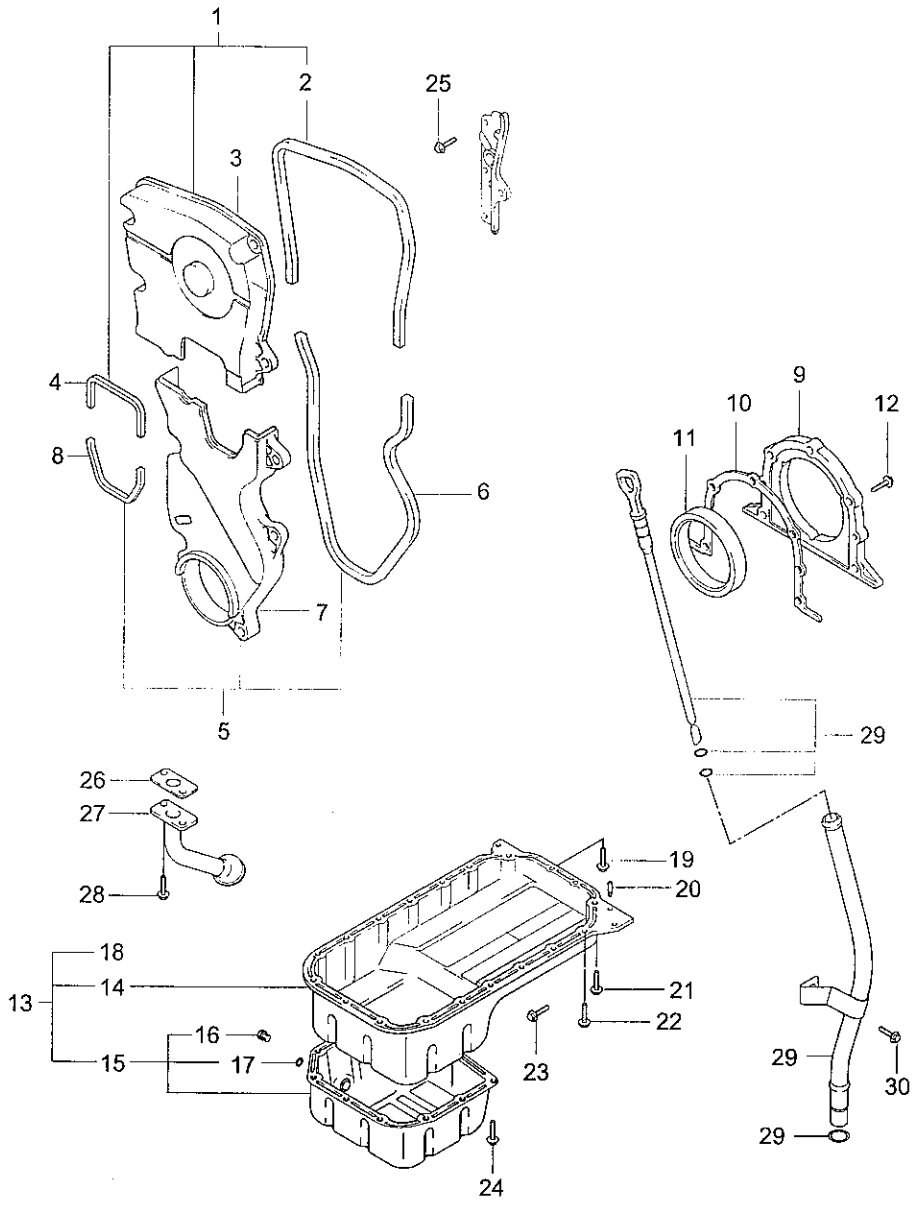

BELT COVER & OIL PAN

ITEM 순번	PART NO 품 번	IS	DESCRIPTION 품 명		QTY 수량	SERIAL NO 적용 호기	ITC 호환	REMARK 비 고
1	21360-23600		COVER ASSY-T/B,FR,UP	커 버	1			
2	21363-23600		· GASKET-T/B,FR,UP	가스켓	1			
3	21361-23600		· COVER-T/B,FR,UP	커 버	1			
4	21362-23000		· GASKET-T/B COVER(2)	가스켓	1			
5	21350-23101		COVER ASSY-T/B,FR,LOW	커 버	1			
6	21353-23500		· GASKET-T/B COVER,LOW	가스켓	1			
7	21351-23101		· COVER-T/B,FR,LOW	커 버	1			
8	21352-23000		· GASKET-T/B COVER	가스켓	1			
9	21441-23500		CASE-OIL SEAL CASE	가스켓	1			
10	21444-23000		GASKET-OIL SEAL CASE	가스켓	1			
11	21443-33005		SEAL-OIL	오일 씰	1			
12	11403-06163		BOLT-FLANGE	플랜지 볼트	5			
13	21520-23700		OIL PAN ASSY	오일 팬	1			
14	21521-23700		· PAN-OIL,UPR	오일 팬 상부	1			
15	21510-23700		· OIL PAN ASSY-LOW	오일팬 하부	1			
16	21512-21010		·· PLUG-OIL DRAIN	플러그	1			
17	21513-23000		·· GASKET-OIL PLUG	가스켓	1			
18	14303-06140		· PIN-DOWEL(6)	핀	2			NOT SHOWN
19	21531-23501		BOLT-FLANGE	플랜지 볼트	2			
20	14303-06140		PIN-DOWEL(6)	핀	2			
21	11403-06556K		BOLT-FLANGE	플랜지 볼트	2			
22	11403-06186K		BOLT-FLANGE	플랜지 볼트	15			
23	11234-10303		BOLT-W/WASHER	와셔붙이 볼트	3			
24	11403-06126K		BOLT-FLANGE	플랜지 볼트	11			
25	11403-06103		BOLT-FLANGE	볼 트	3			
26	26259-23000		GASKET-OIL SCREEN	가스켓	1			
27	26250-23500		OIL SCREEN ASSY	오일 스크린	1			
28	11233-08201		BOLT-W/WASHER	볼 트	2			
29	26610-23C00		OIL GAUGE ASSY	게이지	1			
30	11233-08256K		BOLT-FLANGE	플랜지 볼트	1			

ENGINE SUPPORT BRACKET

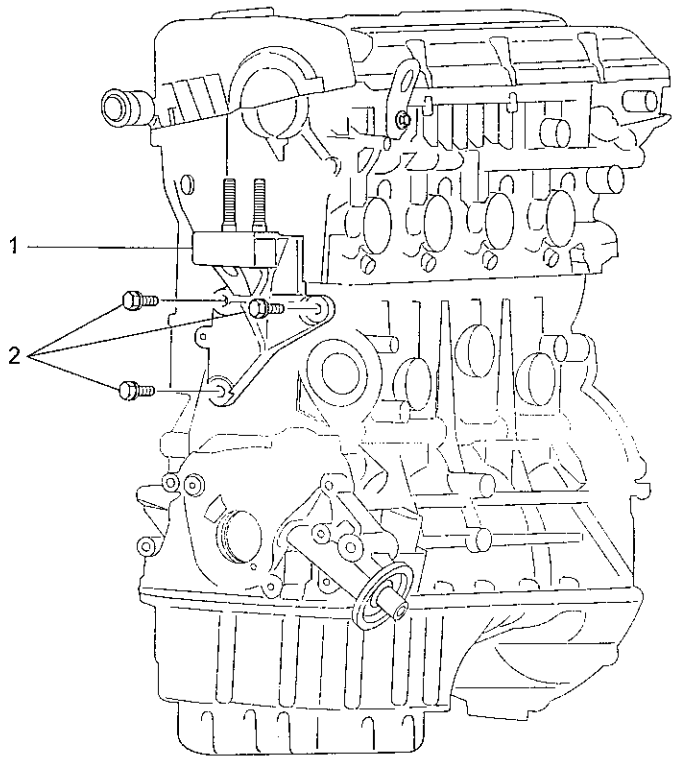

ENGINE SUPPORT BRACKET

ITEM 순번	PART NO 품 번	IS	DESCRIPTION 품 명	QTY 수량	SERIAL NO 적용 호기	ITC 호환	REMARK 비 고
1	21670-23511		ENGINE SUPP BRKT ASSY 엔진 서포트 브라켓트	1			
2	11234-10301		BOLT-W/WASHER 와셔붙이 볼트	3			

CYLINDER HEAD

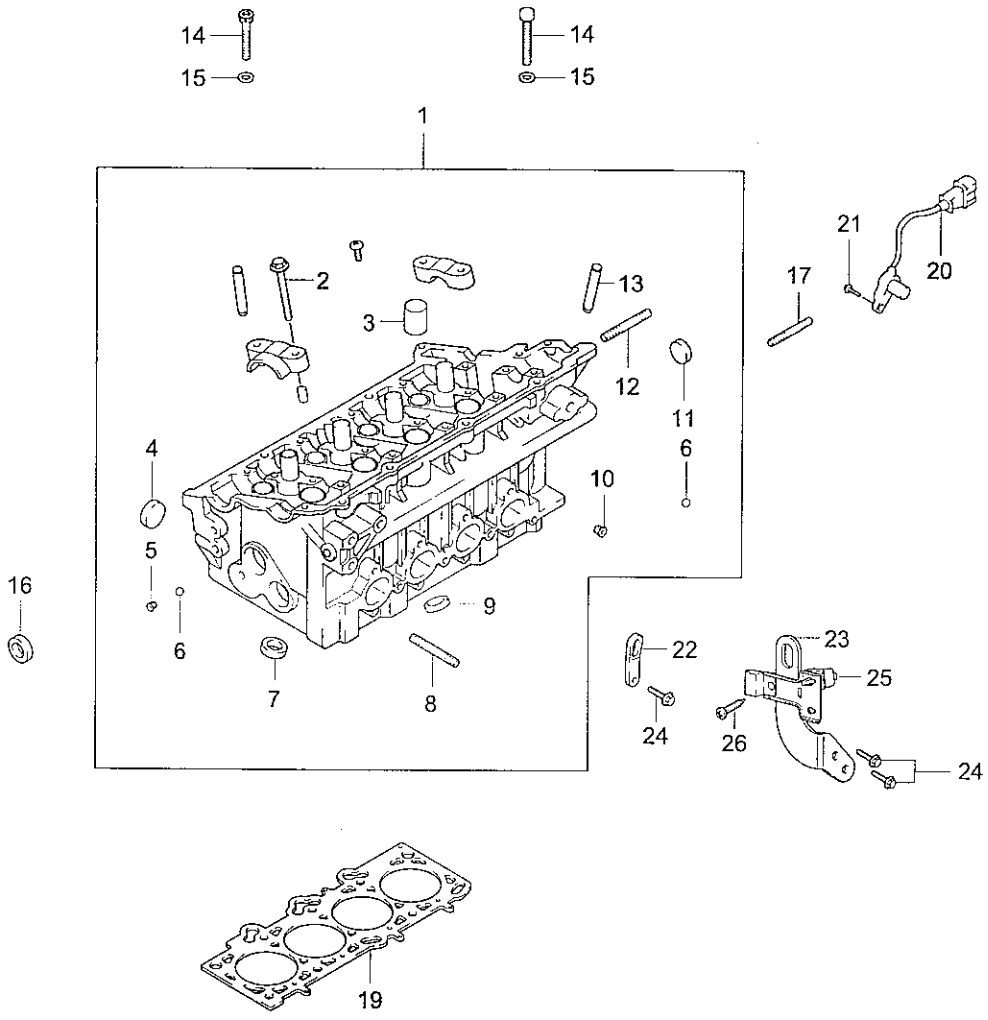

CYLINDER HEAD

ITEM 순번	PART NO 품 번	IS	DESCRIPTION 품 명		QTY 수량	SERIAL NO 적용 호기	ITC 호환	REMARK 비 고
1	22100-23C00		CYL HEAD ASSY	실린더 헤드	1			
2	22126-23001		· BOLT-W/WASHER	와셔붙이 볼트	22			
3	22135-23000		· PIPE-SPARK PLUG HOLE	파이프	4			
4	15717-21153		· PLUG-TAPER	플러그	3			
5	15733-30000		· CAP-SEALING	씰링 캡	2			
6	16011-12000		· BALL-STEEL	스틸 볼	5			
7	22113-23400		· SEALT-EXHAUST VALVE	시 트	8			
8	22125-23001		· STUD	스터드	9			
9	22112-23400		· SEAT-INLET VALVE	시 트	8			
10	22131-23000		· PLUG-TAPER(1/16)	플러그	6			
11	15733-25000		· CAP-SEALING	캡	1			
12	11513-08286K		· STUD	스터드	9			
13	22115-23000		· GUIDE-EXHAUST VALVE	가이드	8			
14	22321-23000		BOLT-CYLINDER HEAD	볼 드	8			
15	22322-23000		WASHER-CYL HEAD BOLT	와 셔	8			
16	22144-3B001		OIL SEAL-CAMSHAFT	오일 씰	1			
17	11513-08506K		STUD	스터드	1			
19	22311-23000		GASKET-CYLINDER HEAD	가스켓	1			
20	39350-23500		SENSOR-T.D.C	센 서	1			
21	11403-06146K		BOLT-FLANGE	플랜지 볼트	1			
22	22341-23000		HANGER-ENGINE,FR	행 거	1			
23	22340-23C00		HAGER ASSY-ENG,RR	행 거	1			
24	11403-08166K		BOLT-FLANGE	볼 트	3			
25	27360-23C00		CONDENSER ASSY	콘덴서	1			
26	12310-05101		STUD	스터드	1			

ROCKER COVER

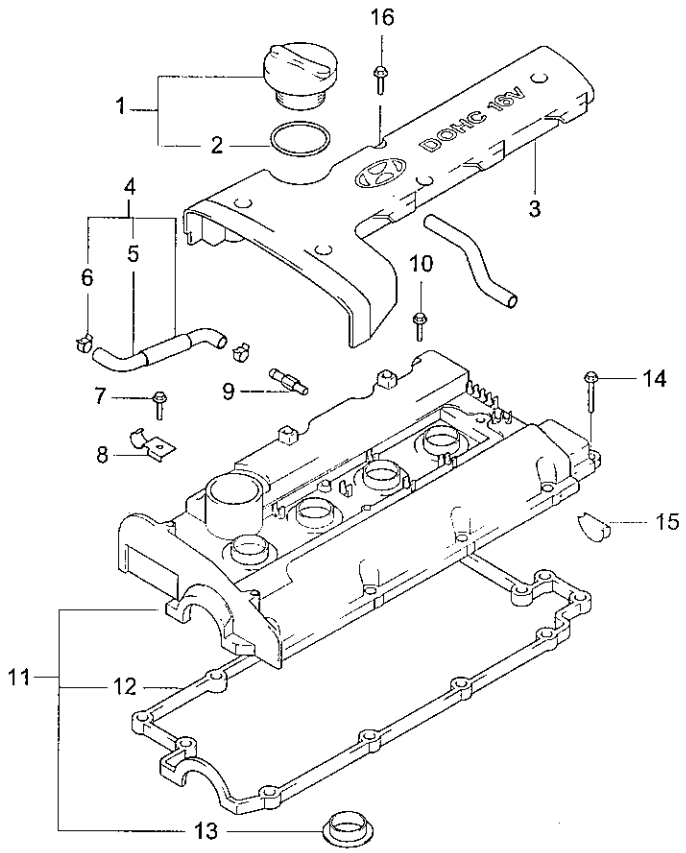

ROCKER COVER

ITEM 순번	PART NO 품 번	IS	DESCRIPTION 품 명	QTY 수량	SERIAL NO 적용 호기	ITC 호환	REMARK 비 고
1	26510-26600		CAP-OIL FILLER 캡	1			
2	26502-22600		· PACKING 패킹	1			
3	22405-23400		COVER-CENTER 커버	1			
4	26720-23C00		HOSE ASSY-P.C.V 호스	1			
5	26721-23C00		· HOSE-P.C.V 호스	1			
6	14720-13006B		· CLIP-HOSE 클립	2			
7	11403-06126K		BOLT-FLANGE 플랜지 볼트	2			
8	32795-2D000		CLAMP-ACCEL CABLE 클램프	2			
9	26740-32804		VALVE-P.C.V 밸브	1			
10	22404-26000		BOLT-WASHER ASSY 볼트	4			
11	22410-23471		COVER SUB ASSY 커버	1			
12	22441-23800		· GASKET-CYL HEAD 가스켓	1			
13	22443-23001		· OIL SEAL 오일 씰	1			
14	11293-06287K		BOLT-WASHER ASSY 볼트	12			
15	22442-23500		PACKING-SEMI CIRCULAR 패킹	3			
16	22404-26000		BOLT-WASHER ASSY 볼트	4			

CRANKSHAFT & PULLEY

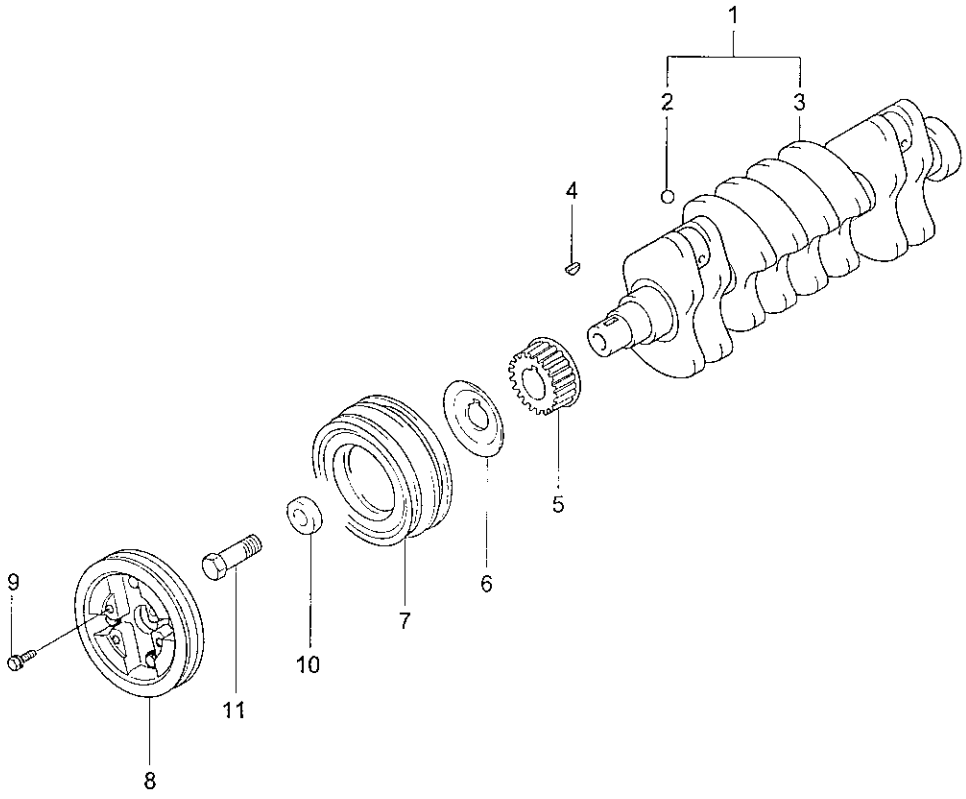

CRANKSHAFT & PULLEY

ITEM 순번	PART NO 품 번	IS	DESCRIPTION 품 명		QTY 수량	SERIAL NO 적용 호기	ITC 호환	REMARK 비 고
1	23110-23710		CRANKSHAFT ASSY	크랭크샤프트	1			
2	16011-10000		· BALL-STEEL	볼	4			
3	23111-23710		· CRANKSHAFT	크랭크샤프트	1			
4	23125-32000		KEY-CRANKSHAFT	키	1			
5	23121-23000		SPROCKET-CRANLSHAFT	스프로켓	1			
6	23123-23000		FLANGE	플랜지	1			
7	23124-23C00		PULLEY-DAMPER	풀 리	1			
8	25212-23C00		PULLEY-CRANK	풀 리	1			
9	11233-08256K		BOLT-FLANGE	플랜지 볼트	4			
10	23126-32021		WASHER-SPECIAL	와 셔	1			
11	23127-23001		BOLT-C/SHAFT PULLEY	볼 트	1			

FLYWHEEL

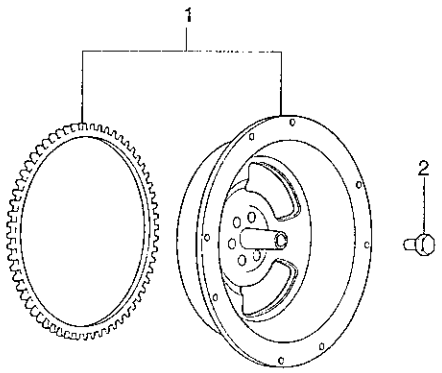

FLYWHEEL

ITEM 순번	PART NO 품 번	IS	DESCRIPTION 품 명		QTY 수량	SERIAL NO 적용 호기	ITC 호환	REMARK 비 고
1	23200-23C20		FLYWHEEL ASSY	플라이휠	1			
2	23311-23000		BOLT-FLY WHEEL	볼 트	6			

PISTON & CONNECTING ROD

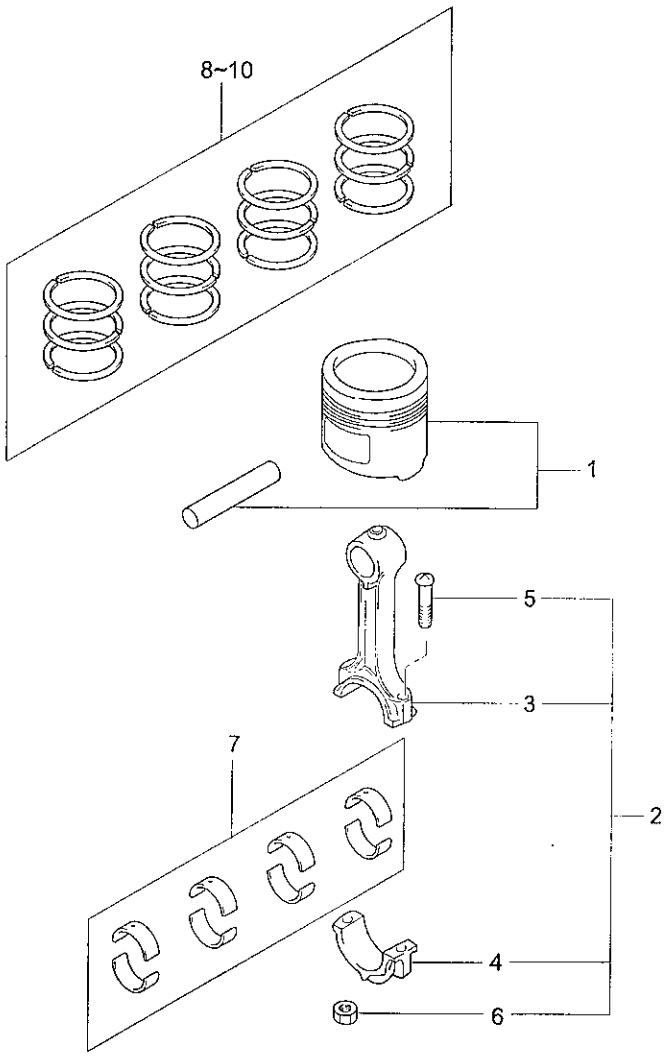

PISTON & CONNECTING ROD

ITEM 순번	PART NO 품 번	IS	DESCRIPTION 품 명		QTY 수량	SERIAL NO 적용 호기	ITC 호환	REMARK 비 고
1	23410-23802		PISTON WITH PIN	피스톤 및 핀	4			STD A
	23410-23812		PISTON WITH PIN	피스톤 및 핀	4			STD B
	23410-23822		PISTON WITH PIN	피스톤 및 핀	4			STD B
2	23510-23700		ROD ASSY-CONNECTING	로 드	4			
	23510-23710		ROD ASSY-CONNECTING	로 드	4			
3	23511-23700		· ROD-CONNECTING	로 드	4			
	23511-23710		· ROD-CONNECTING	로 드	4			
4	23512-23500		· CAP-CONNECTING ROD	캡	4			
	23512-23510		· CAP-CONNECTING ROD	캡	4			
5	23513-32010		· BOLT-CONNECTING ROD	볼 트	8			
6	23514-32004		· NUT-C/ROD	너 트	8			
7	23611-23600		BEARING	베어링	8			STD AA
	23611-23610		BEARING	베어링	8			STD A
	23611-23620		BEARING	베어링	8			STD B
	23611-23630		BEARING	베어링	8			STD C
	23611-23640		BEARING	베어링	8			STD D
8	23431-23050		RING-PISTON STD(NO.1)	링	4			
9	23432-23250		RING-PISTON STD(NO.2)	링	4			
10	23433-23050		RING ASSY-OIL STD	링	4			

TIMING SYSTEM

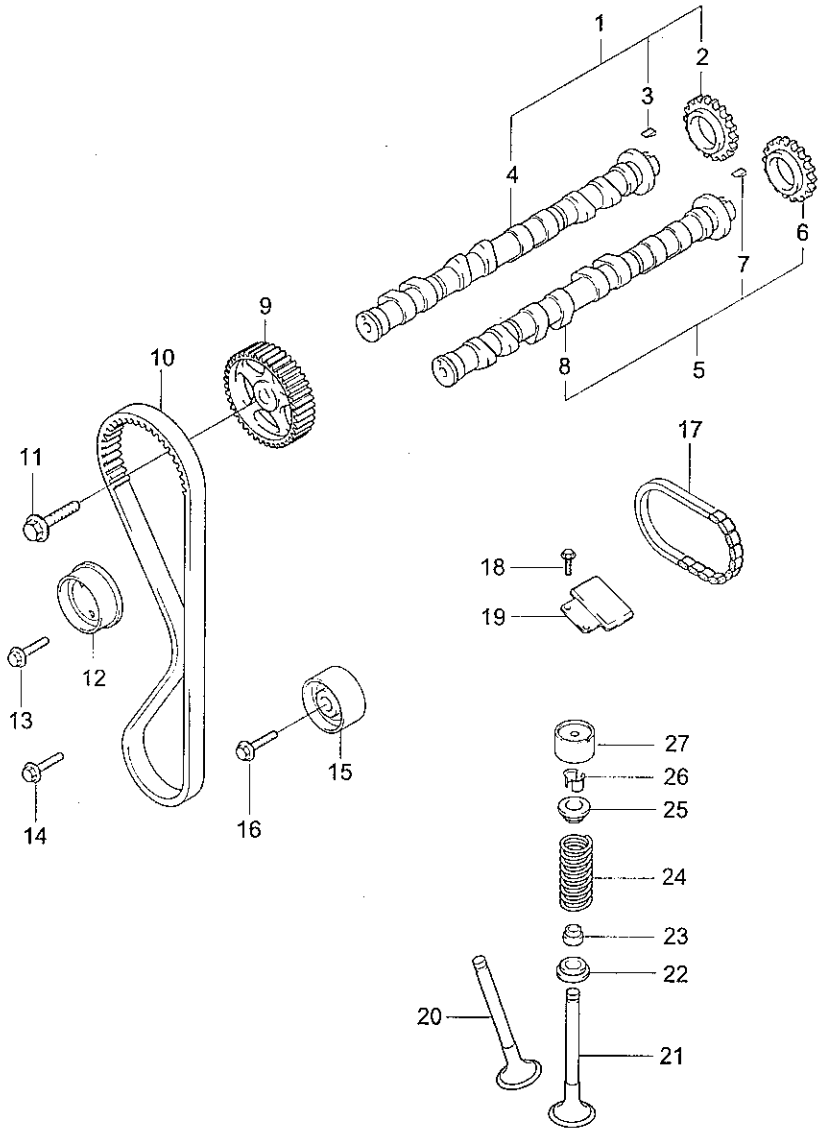

TIMING SYSTEM

ITEM 순번	PART NO 품 번	IS	DESCRIPTION 품 명	QTY 수량	SERIAL NO 적용 호기	ITC 호환	REMARK 비 고
1	24100-23C00		CAMSHAFT ASSY-INLET 캠샤프트	1			
2	24322-23760		· CHAIN SPROCKET-TIMING 체인 스프로켓	1			
3	34323-23500		· KEY-CHAIN SPROCKET 키	1			
4	24110-23C00		· CAMSHAFT-INLET 캠샤프트	1			
5	24200-23C00		CAMSHAFT ASSY-EXHAUST 캠샤프트	1			
6	24322-23760		· CHAIN SPROCKET-TIMING 체인 스프로켓	1			
7	24323-23500		· KEY-CHAIN SPROCKET 키	1			
8	24210-23C00		· CAMSHAFT-EXHAUST 캠샤프트	1			
9	24211-23000		SPROCKET-CAMSHAFT 스프로켓	1			
10	24312-23400		BELT-TIMING 벨 트	1			
11	11406-12301		BOLT-FLANGE 볼 트	1			
24410-23400 12	24410-23050		AUTO TENSIONER-BELT 오토 텐셔너 = i30	2.0	16V		
13	24412-23050		BOLT-FLANGE 볼 트	1			
14	11406-12301		BOLT-FLANGE 볼 트	1			
15	24810-23050		IDLER-TIMING BELT 아이들러	1			
16	11404-10251		BOLT-HEX 육각 볼트	1			
17	24321-23001		CHAIN-TIMING 체 인	1			
18	11233-06123		BOLT-WASHER ASSY 볼 트	2			
19	24431-23500		GUIDE-CHAIN,LWR 가이드	1			
20	22211-23400		VALVE-INLET 밸 브	8			
21	22212-23400		VALVE-EXHAUST 밸 브	8			
22	22225-23000		SEAT-VALVE SPRING 시 트	16			
23	22224-23500		SEAL-VALVE STEM 씰	16			
24	22224-23000		SPRING-VALVE 스프링	16			
25	22222-23000		RETAINER-VALVE SPRING 리테이너	16			
26	22223-22001		LOCK-V/SPRING RETAINER 로 크	32			
27	22231-23001		ADJUSTER ASSY-LASH 어드저스터	16			

COOLING SYSTEM

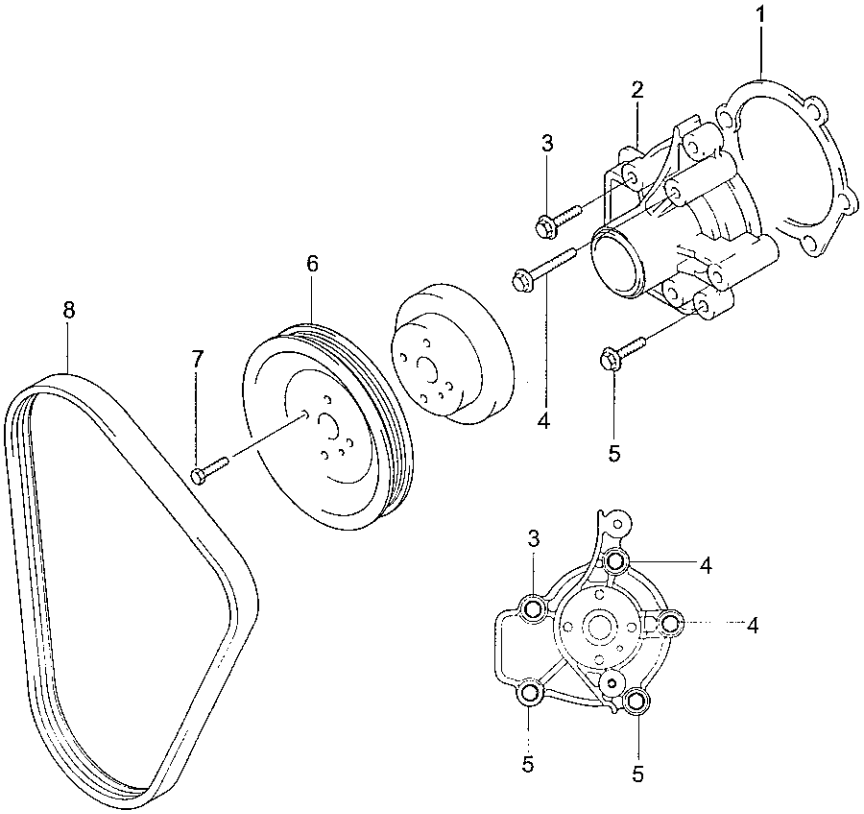

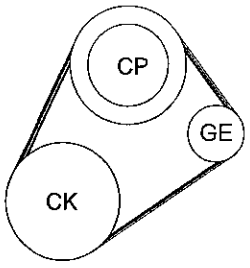

CP : COOLANT PUMP
GE : GENERATOR
CK : CRANKSHAFT

COOLING SYSTEM

ITEM 순번	PART NO 품 번	IS	DESCRIPTION 품 명	QTY 수량	SERIAL NO 적용 호기	ITC 호환	REMARK 비 고
1	25124-23000		GASKET-WATER PUMP 가스켓	1			
2	25100-23022		PUMP ASSY-WATER 펌 프	1			
	25100-23522		PUMP ASSY-WATER 펌 프	1			
3	11403-08203		BOLT-FLANGE 볼 트	1			
4	25125-23000		BOLT-SPRING WASHER 볼 트	2			
5	25221-23C00		PULLEY-WATER PUMP 풀 리	1			
6	25221-23C00		PULLEY-WATER PUMP 풀 리	1			
7	11233-06146K		BOLT-WASHER ASSY 볼 트	4			
8	57161-H1500		BELT-V RIBBED 벨 트	1			

COOLANT HOSE & PIPE

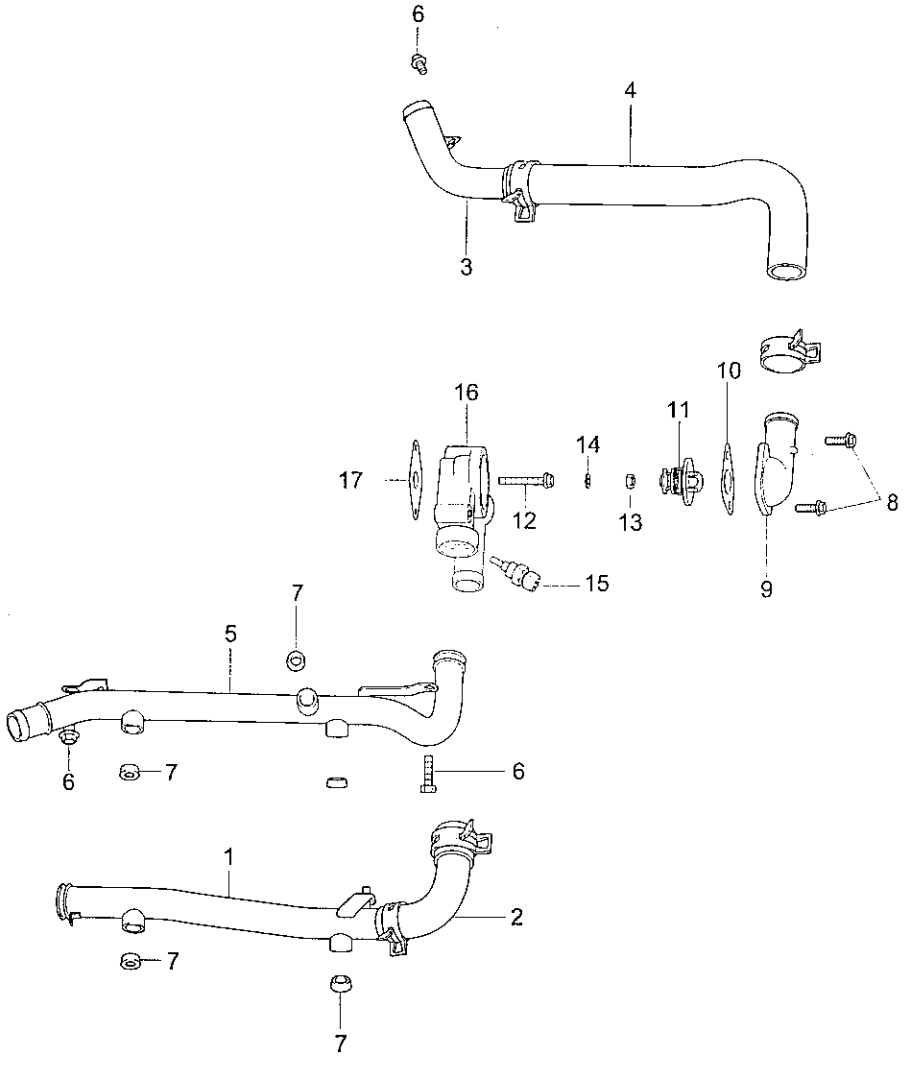

COOLANT HOSE & PIPE

ITEM 순번	PART NO 품 번	IS	DESCRIPTION 품 명		QTY 수량	SERIAL NO 적용 호기	ITC 호환	REMARK 비 고
1	25460-23C00		PIPE ASSY-WATER INLET	파이프	1			
2	25480-23C00		HOSE ASSY-WATER INLET	호 스	1			
3	25470-23C00		PIPE ASSY-RADI	파이프	1			TO ENG
4	25471-23C00		HOSE ASSY-RADI	호 스	1			TO ENG
5	25490-23C00		PIPE ASSY-ENG TO RADI	파이프	1			
6	11403-08146K		BOLT-FLANGE	볼 트	4			
7	15717-17123		PLUG-TAPER	플러그	5			
8	11233-08223		BOLT-WASHER ASSY	볼 트	2			
9	25631-23C00		FITTING-WATER OUTLET	피 팅	1			
10	25633-23000		GASKET-W/INLET FIT	가스켓	1			
11	25500-23001		THERMOSTAT ASSY	항온기	1			
	25500-23010		THERMOSTAT ASSY	항온기	1			
12	11233-08557S		BOLT-WASHER ASSY	볼 트	1			
13	13103-08007K		NUT	너 트	1			
14	13602-08006B		WASHER-SPRING	와 셔	1			
15	39220-38020		SENSOR & G/UNIT	센서/게이지 유니트	1			WATER TEMP
16	25612-23C00		HOUSING ASSY	하우징	1			THERMOSTAT
17	25614-23000		GASKET-THERMOSTAT	가스켓	1			

IGNITION COIL

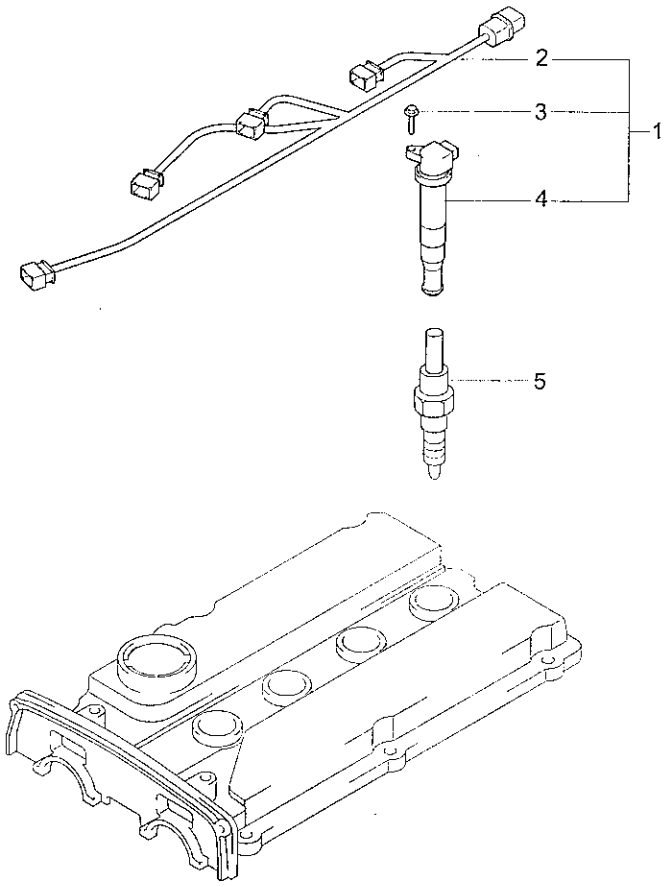

IGNITION COIL

ITEM 순번	PART NO 품 번	IS	DESCRIPTION 품 명	QTY 수량	SERIAL NO 적용 호기	ITC 호환	REMARK 비 고
1	27301-23620		IG COIL & EXT.WIRE ASSY 코일 및 와이어	1			
2	27350-23460		· EXT.IG WIRE 익스텐션 와이어	1			
3	11403-06166K		· BOLT-FLANGE 볼 트	4			
4	27301-23400		· COIL ASSY-IGNITION 코 일	4			
5	27410-23400		PLUG ASSY-SPARK 플러그	4			
	27410-37000		PLUG ASSY 플러그	4			

INTAKE & EXHAUST MANIFOLD

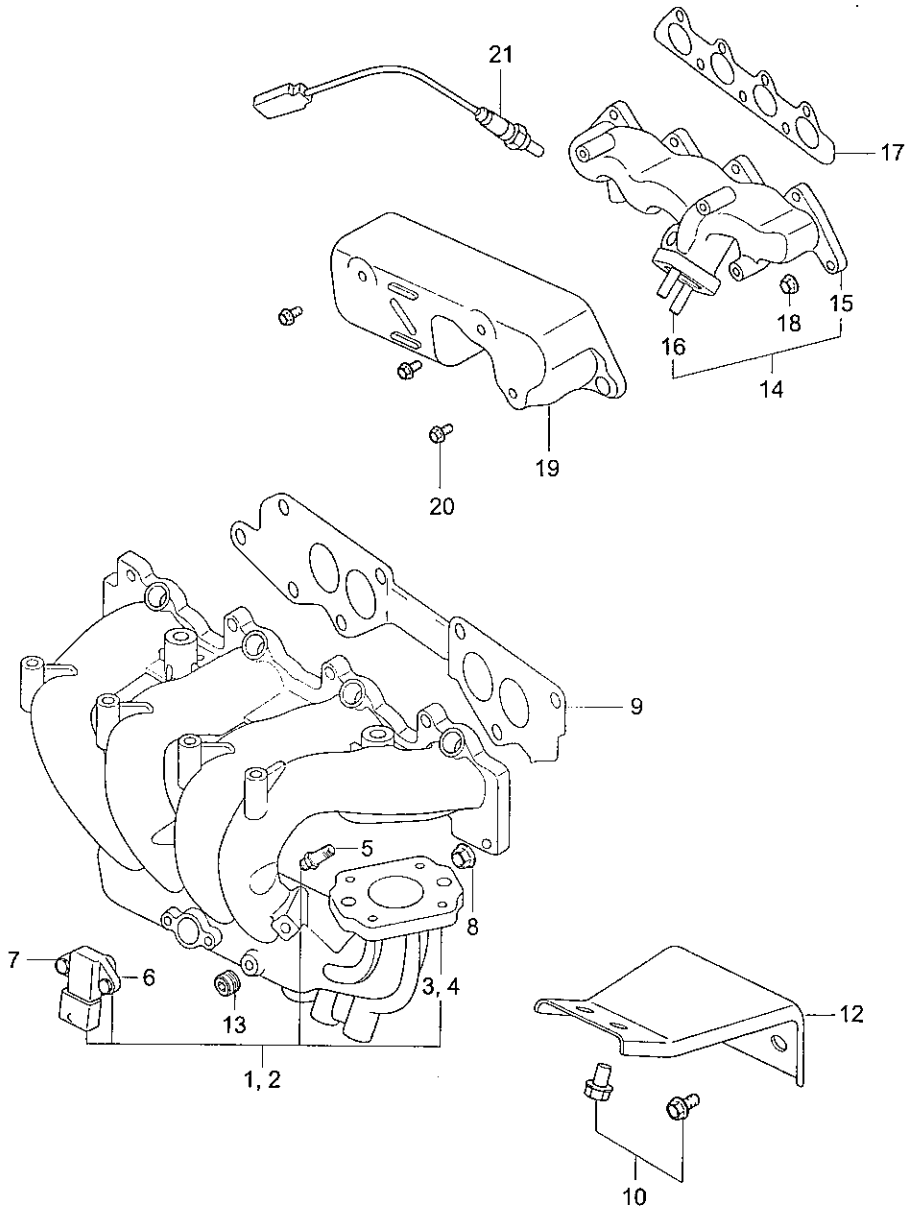

INTAKE & EXHAUST MANIFOLD

ITEM 순번	PART NO 품 번	IS	DESCRIPTION 품 명		QTY 수량	SERIAL NO 적용 호기	ITC 호환	REMARK 비 고
5	29212-32501		NIPPLE	니플	1			
6	39300-38110		MAP & AT SENSOR	맵 및 센서	1			
	39300-22600		MAP & AT SENSOR	맵 및 센서	1			
7	39322-23500		BOLT	볼 트	2			
8	13396-08007K		NUT-FLANGE	너 트	9			
9	28411-23001		GASKET-INLET MANIFOLD	가스켓	1			
10	11403-08146K		BOLT-FLANGE	볼 트	4			
11	28421-23C00		STAY-INLET MANIFOLD	스테이	1			
12	15717-10081		PLUG-TAPER	플러그	1			
13	28510-23C00		MANIFOLD ASSY-EXHAUST	매니폴드	1			
14	28511-23C00		MANIFOLD-EXHAUST	매니폴드	1			
15	11534-10355		· STUD-SPECIAL	스터드	2			
16	28521-23004		· GASKET-EXH MANIFOLD	가스켓	1			
17	10225-10003		· NUT-FLANGE,SELF LOCK	너 트	9			
18	28526-23C00		PROTECTOR-HEAT	프로텍터	1			
19	11403-08146K		BOLT-FLANGE	볼 트	3			
20	39210-23600		SENSOR-EGO,PRE-CAT	센 서	1			

FLYWHEEL HOUSING

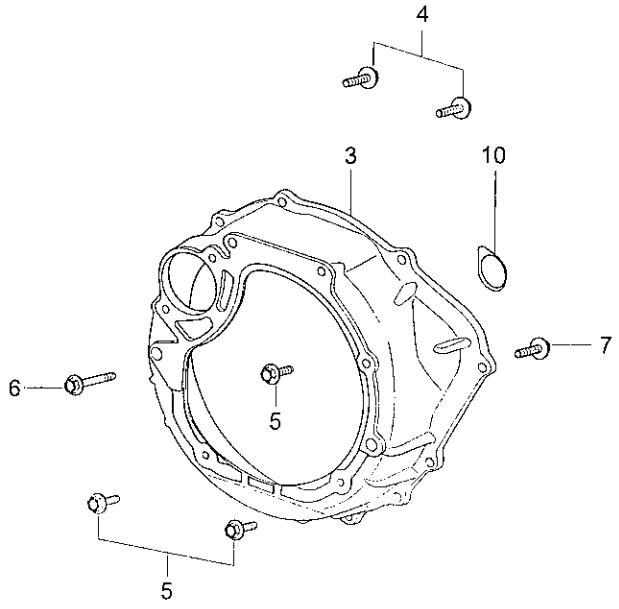

FLYWHEEL HOUSING

ITEM 순번	PART NO 품 번	IS	DESCRIPTION 품 명		QTY 수량	SERIAL NO 적용 호기	ITC 호환	REMARK 비 고
3	29111-23C20		HOUSING-FLY WHEEL	하우징	1			
4	11404-12303		BOLT-FLANGE	볼 트	2			
5	11404-10301		BOLT-FLANGE	볼 트	3			
6	11404-10553		BOLT-FLANGE	볼 트	1			
7	11404-10403		BOLT-FLANGE	볼 트	1			
10	29115-93010		PLUG-DUST	더스트 플러그	1			

INJECTION PIPE

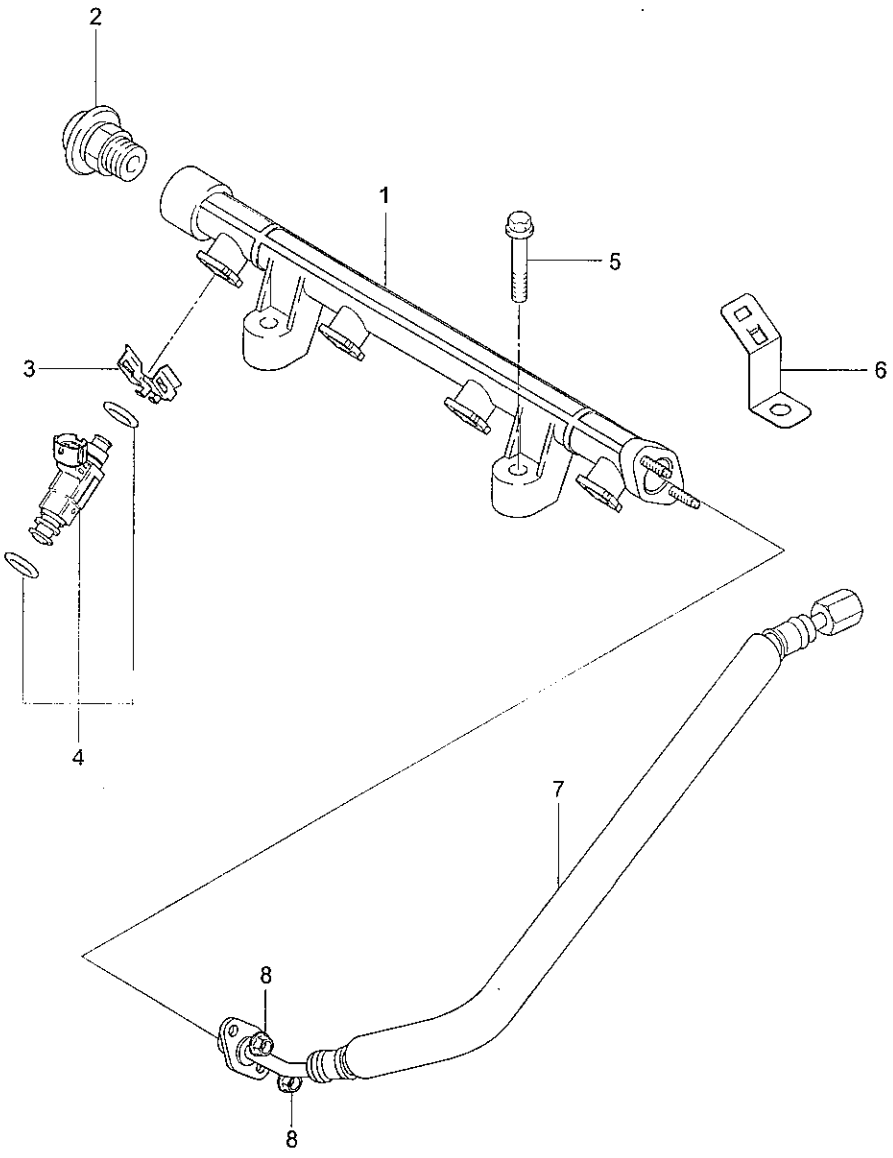

INJECTION PIPE

ITEM 순번	PART NO 품 번	IS	DESCRIPTION 품 명		QTY 수량	SERIAL NO 적용 호기	ITC 호환	REMARK 비 고
1	35340-23510		PIPE-FUEL RETURN	파이프	1			
2	35301-23700		DAMPER-PULSATION	댐 퍼	1			
3	35309-26010		CLIP-FUEL INJECTOR	클 립	4			
4	35310-23600		INJECTOR ASSY-FUEL	인젝터	4			
5	11403-08406K		BOLT-FLANGE	플랜지 볼트	2			
6	91490-2D040		BRACKET-BETA INJ	브라켓트	2			
7	31320-2C600		TUBE ASSY-FUEL UNION	튜 브	1			
8	13395-06007K		NUT-SEMS	너 트	2			

STARTER

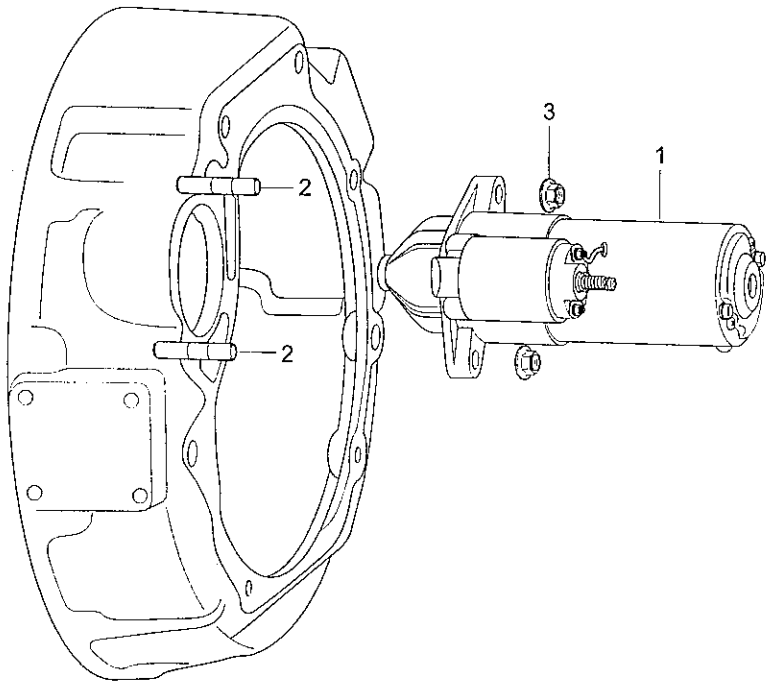

STARTER

ITEM 순번	PART NO 품 번	IS	DESCRIPTION 품 명		QTY 수량	SERIAL NO 적용 호기	ITC 호환	REMARK 비 고
1	36100-23C00		STARTER ASSY	스타터	1			
2	11534-10355		STUD-SPECIAL	스터드	2			
3	21845-24000		NUT-FLANGE	너 트	2			

ALTERNATOR

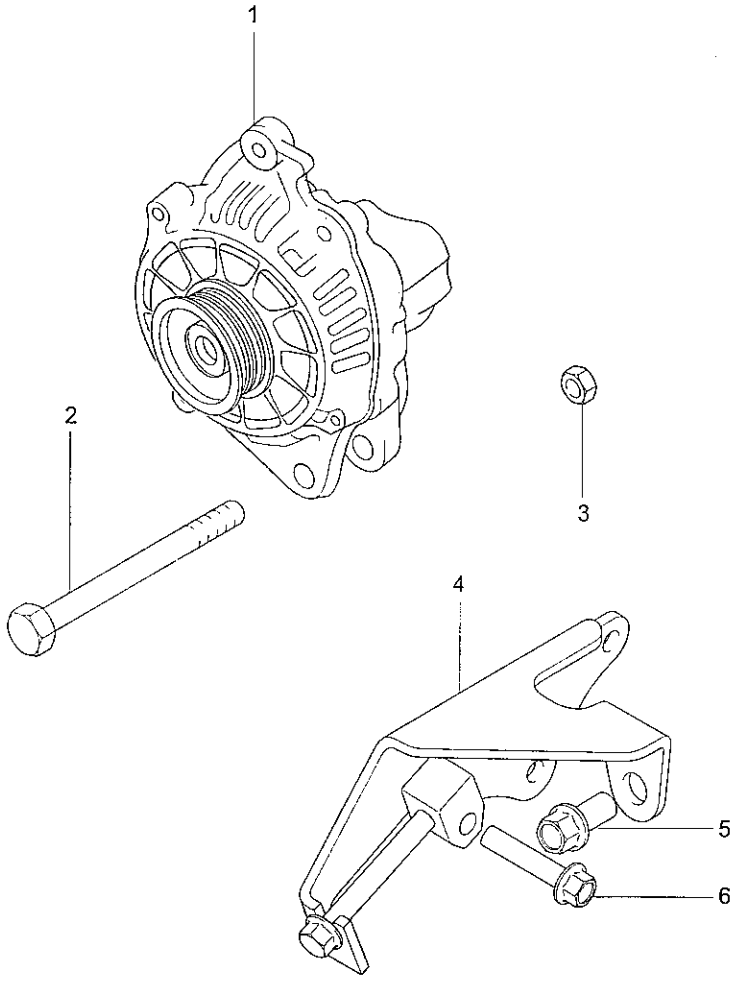

ALTERNATOR

ITEM 순번	PART NO 품 번	IS	DESCRIPTION 품 명		QTY 수량	SERIAL NO 적용 호기	ITC 호환	REMARK 비 고
1	37300-23650		ALTERNATOR ASSY	알터네이터	1			
2	37451-22000		BOLT	볼 트	1			
3	13396-08007B		NUT-FLANGE	너 트	1			
4	37460-23651		BRACE ASSY-ALTERNATOR	브레이스	1			
5	11404-10207B		BOLT-FLANGE	볼 트	1			
6	11403-08407B		BOLT-FLANGE	볼 트	1			

PARTIAL SUPPLYING PARTS

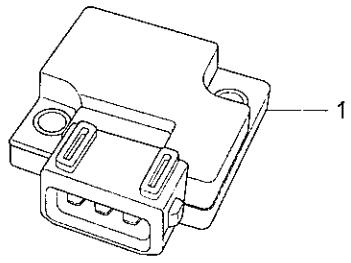

PARTIAL SUPPLYING PARTS

ITEM 순번	PART NO 품 번	IS	DESCRIPTION 품 명	QTY 수량	SERIAL NO 적용 호기	ITC 호환	REMARK 비 고
1	27360-32810		TRANSISTER-POWER 파워 트랜지스터	4			

A

NUMERICAL PART INDEX

PART NO 품 번	IS PAGE 페이지	ITEM 순번	PART NO 품 번	IS PAGE 페이지	ITEM 순번	PART NO 품 번	IS PAGE 페이지	ITEM 순번
0-0965906-1	1A90	1-1	11404-10403	9190	7	11HA-30220	1030	1-4
0-0967067-1	1A90	1-2	11404-10553	9190	6	11HA-30230	1030	1-5
01010-56616	4020	28	11404-12303	9190	4	11HA-30240	1030	1-6
01580-10605	4020	12	11406-12301	9130	11	11HA-30250	1030	1-7
04065-02812	4020	33	11406-12301	9130	14	11HA-30260	1030	1-8
10225-10003	9180	17	11513-08286K	9080	12	11HA-30270	1030	1-9
11233-06123	9130	18	11513-08506K	9080	17	11HA-30280	1030	1-10
11233-06146K	9140	7	11534-10355	9180	15	11HA-40070	1020	10
11233-08201	9060	28	11534-10355	9210	2	11HA-40120	1020	13
11233-08223	9160	8	11F1-50410	1030	11	11HA-40130	1020	14
11233-08256K	9060	30	11FG-10040	5090	5	11HA-60022	1010	5
11233-08256K	9100	9	11FG-20110	1015	8	11HA-60050	1010	26
11233-08557S	9160	12	11FK-20060	1015	1	11HF-10011	5090	2
11234-10301	9070	2	11FK-20070	1015	1-1	11HF-20012	1015	5
11234-10303	9060	23	11FK-20080	1015	1-2	11HF-20021	1015	4
11293-06287K	9090	14	11FK-20090	1015	1-3	11HF-20030	1015	2
11403-06103	9060	25	11FK-20100	1015	1-4	11HF-30011	1030	1
11403-06126K	9060	24	11FK-20110	1015	1-5	11HF-30031	1030	1-2
11403-06126K	9090	7	11FK-20120	1015	1-6	11HF-30111	1030	7
11403-06146K	9030	11	11FK-53020	1040	1-11	11HF-30121	1030	8
11403-06146K	9080	21	11FK-53020	1041	1-15	11HF-30161	1010	30
11403-06163	9060	12	11FQ-10030	5090	3	11HF-30170	1030	18
11403-06166K	9170	3	11FU-50301	1043	*	11HF-30180	1030	14
11403-06186K	9060	22	11FU-50401	1043	1	11HF-30190	1030	19
11403-06556K	9060	21	11FU-50501	1043	2	11HF-40001	1B30	1
11403-08103	9050	20	11FU-50511	1043	2-1	11HF-40010	1040	1-2
11403-08146K	9160	6	11FV-10200	5090	1-2	11HF-40021	1020	1
11403-08146K	9180	10	11FW-50020	1042	*	11HF-40032	1020	2
11403-08146K	9180	19	11FW-50030	1042	1	11HF-40042	1020	2-1
11403-08166K	9080	24	11FW-50040	1042	7	11HF-40050	1020	2-2
11403-08203	9140	3	11FW-50091	1040	1-5	11HF-40060	1020	3
11403-08226K	9050	12	11FW-50091	1041	1-3	11HF-40081	1020	12
11403-08286K	9050	13	11FW-50120	1040	1-7	11HF-50011	1040	1-1
11403-08406K	9050	14	11HA-10011	5090	1	11HF-50020	1041	1
11403-08406K	9200	5	11HA-10102	5090	1-1	11HF-50050	1040	11
11403-08407B	9220	6	11HA-10110	5090	1-3	11HF-50050	1041	11
11403-08506K	9050	15	11HA-30142	1030	15	11HF-50062	1040	2
11404-10207B	9220	5	11HA-30152	1030	16	11HF-50102	1040	2-1
11404-10251	9130	16	11HA-30170	1030	1-1	11HF-50102	1A30	1
11404-10301	9190	5	11HA-30210	1030	22	11HF-50111	1040	8

NUMERICAL PART INDEX

PART NO 품 번	IS PAGE 페이지	ITEM 순번	PART NO 품 번	IS PAGE 페이지	ITEM 순번	PART NO 품 번	IS PAGE 페이지	ITEM 순번
11HF-50121	1040	9	13103-08007K	9160	13	21114-22020	9030	7
11HF-50220	1040	13	13395-06007K	9200	8	21124-21000	9030	6
11HF-50230	1040	18	13396-08007B	9220	3	21133-32000	9030	4
11HF-50230	1041	14	13396-08007K	9180	8	21135-23010	9030	2
11HF-50240	1040	19	13602-08006B	9160	14	21211-23200	9040	1
11HF-50240	1041	15	14303-06140	9030	5	21211-23210	9040	1
11HF-50250	1040	1-10	14303-06140	9060	18	21211-23220	9040	1
11HF-50301	1044	*	14303-06140	9060	20	21211-23230	9040	1
11HF-50311	1044	1	14331-12130	9030	8	21211-23240	9040	1
11HF-50321	1044	3	14720-13006B	9090	6	21213-23200	9040	2
11HF-50330	1044	4	15717-10081	9180	12	21213-23210	9040	2
11HF-50401	1044	2	15717-17121	9050	6	21213-23220	9040	2
11HF-50411	1044	2-1	15717-17123	9160	7	21213-23230	9040	2
11HF-50450	1041	1-8	15717-21153	9080	4	21213-23240	9040	2
11HF-50460	1041	1-9	15733-25000	9080	11	21231-23100	9040	3
11HF-50471	1041	2	15733-30000	9080	5	21310-23002	9050	1
11HF-50481	1041	2-1	15733-35000	9030	3	21313-23012	9050	3
11HF-50491	1041	2-3	16011-10000	9100	2	21350-23101	9060	5
11HF-50550	1041	8	16011-12000	9080	6	21351-23101	9060	7
11HF-50560	1041	9	170454-2	1A96	1-1	21352-23000	9060	8
11HF-51011	1040	1	170454-2	1A96	2-1	21353-23500	9060	6
11HF-60010	1010	1	171662-1	1A70	1-1	21360-23600	9060	1
11HF-60041	1010	6	171662-1	1A93	1-1	21361-23600	9060	3
11HF-60052	1010	7	172748-1	1A70	1-3	21362-23000	9060	4
11HF-60100	1040	2-2	172888-2	1A93	1-2	21363-23600	9060	2
11HF-60100	1041	2-2	20100-23C50	9010	1	21371-23000	9050	16
11HH-30040	1030	21	202346	7400	16	21381-23002	9050	17
11M6-52330	1030	10	2026-100.01	5020	2-1-3	21411-23000	9050	11
11S1-3016	6040	2	2026-100.02	5020	2-1-1	21421-23000	9050	10
1201-0300	1A92	1-2	2026-100.03	5020	2-1-2	21441-23500	9060	9
1207-7628	1A93	2-1	2026-101.01	5020	2-1-4	21443-33005	9060	11
1207-7979	1A93	2-3	204182	7400	K	21444-23000	9060	10
1208-9040	1A92	2-1	204186	7400	K5	21510-23700	9060	15
1208-9188	1A92	1-1	206508040-DA	5090	1-10	21512-21010	9060	16
1208-9678	1A93	2-4	208350	7400	3	21513-23000	9060	17
1212-4075	1A95	1-1	208355	7400	15	21520-23700	9060	13
1216-0826	1A93	2-2	208378	7400	K2-10	21521-23700	9060	14
12203-06141	9050	2	20910-23D21	9020	1	21531-23501	9060	19
12310-05101	9080	26	20920-23D20	9020	2	21670-23511	9070	1
12FA-50200	1030	12	21100-23412	9030	1	218228	7400	K2-4

NUMERICAL PART INDEX

PART NO 품 번	IS PAGE 페이지	ITEM 순번	PART NO 품 번	IS PAGE 페이지	ITEM 순번	PART NO 품 번	IS PAGE 페이지	ITEM 순번
21845-24000	9210	3	21HF-40020	2040	3	225570	7400	K5
21AB-00160	4080	8	21HF-40070	2010	53	23110-23710	9100	1
21E3-0011	2010	26	21HF-40110	2020	69	23111-23710	9100	3
21E3-0025	2010	52	21HG-10131	2020	28	23121-23000	9100	5
21E6-10460	2010	25	21L8-30720	2020	22	23123-23000	9100	6
21FG-10040	2020	84	21M5-25000	2010	37	23124-23C00	9100	7
21FG-10360	2020	4	21M6-40052	2010	27	23125-32000	9100	4
21FG-10810	2020	32	21M8-00070	2020	15	23126-32021	9100	10
21FG-10820	2020	34	21M8-01120	2010	31	23127-23001	9100	11
21FH-77020	2020	21	21N4-10441	2030	38	23200-23C20	9110	1
21FJ-10051	2010	12	21N4-10451	2030	39	23311-23000	9110	2
21FJ-10060	2010	12-2	22100-23C00	9080	1	23410-23802	9120	1
21FJ-10151	2010	12-1	22112-23400	9080	9	23410-23812	9120	1
21FK-10500	2020	59	22113-23400	9080	7	23410-23822	9120	1
21FU-10611	2010	51	22115-23000	9080	13	23431-23050	9120	8
21FV-10250	2010	14	22125-23001	9080	8	23432-23250	9120	9
21FW-10080	2020	23	22126-23001	9080	2	23433-23050	9120	10
21HA-10041	2020	5	22131-23000	9080	10	23510-23700	9120	2
21HA-10311	5050	7-1	22135-23000	9080	3	23510-23710	9120	2
21HA-10330	2020	11	22144-3B001	9080	16	23511-23700	9120	3
21HA-10410	5050	7-11	22211-23400	9130	20	23511-23710	9120	3
21HA-10420	5050	7-12	22212-23400	9130	21	23512-23500	9120	4
21HA-10431	5050	7-2	22222-23000	9130	25	23512-23510	9120	4
21HA-10610	2020	13	22223-22001	9130	26	23513-32010	9120	5
21HB-79010	2040	3-21	22224-23000	9130	24	23514-32004	9120	6
21HB-79020	2040	3-22	22224-23500	9130	23	23611-23600	9120	7
21HB-79030	2040	3-23	22225-23000	9130	22	23611-23610	9120	7
21HF-10102	2030	6	22231-23001	9130	27	23611-23620	9120	7
21HF-10130	2030	7	22311-23000	9080	19	23611-23630	9120	7
21HF-10140	2030	8	22321-23000	9080	14	23611-23640	9120	7
21HF-10150	2030	9	22322-23000	9080	15	24100-23C00	9130	1
21HF-10320	2010	29	22340-23C00	9080	23	24110-23C00	9130	4
21HF-10500	2040	3-11	22341-23000	9080	22	24200-23C00	9130	5
21HF-11021	2030	40	22404-26000	9090	10	24210-23C00	9130	8
21HF-11040	2030	17	22404-26000	9090	16	24211-23000	9130	9
21HF-11050	2030	18	22405-23400	9090	3	24312-23400	9130	10
21HF-11070	2030	16	22410-23471	9090	11	24321-23001	9130	17
21HF-20341	2040	3-12	22441-23800	9090	12	24322-23760	9130	2
21HF-40010	2020	2	22442-23500	9090	15	24322-23760	9130	6
21HF-40010	2050	2	22443-23001	9090	13	24323-23500	9130	7

NUMERICAL PART INDEX

PART NO 품 번	IS PAGE 페이지	ITEM 순번	PART NO 품 번	IS PAGE 페이지	ITEM 순번	PART NO 품 번	IS PAGE 페이지	ITEM 순번
24410-23050	9130	12	26740-32804	9090	9	31FA-30430	3070	9
24412-23050	9130	13	27301-23400	9170	4	31FA-60020	3050	13
24431-23500	9130	19	27301-23620	9170	1	31FA-60020	7170	22
24810-23050	9130	15	27350-23460	9170	2	31FA-60020	7180	24
25100-23022	9140	2	27360-23C00	9080	25	31FA-80110	7030	7
25100-23522	9140	2	27360-32810	9230	1	31FA-80110	7240	27
25124-23000	9140	1	27410-23400	9170	5	31FB-70040	7170	21
25125-23000	9140	4	27410-37000	9170	5	31FB-70040	7180	23
25212-23C00	9100	8	281934-2	1A91	2-2	31FE-70210	3050	19
25221-23C00	9140	5	282110-1	1A91	2-1	31FF-81620	3070	6
25221-23C00	9140	6	28411-23001	9180	9	31FG-05200	7030	1
25460-23C00	9160	1	28421-23C00	9180	11	31FG-05200	7130	1
25470-23C00	9160	3	28510-23C00	9180	13	31FG-05200	7240	1
25471-23C00	9160	4	28511-23C00	9180	14	31FG-07010	7050	*
25480-23C00	9160	2	28521-23004	9180	16	31FG-07020	7050	*
25490-23C00	9160	5	28526-23C00	9180	18	31FG-07030	7050	*
25500-23001	9160	11	29111-23C20	9190	3	31FG-07040	7050	*
25500-23010	9160	11	29115-93010	9190	10	31FG-07050	7050	*
25612-23C00	9160	16	29212-32501	9180	5	31FG-07060	7050	*
25614-23000	9160	17	2D0200020	8010	1-7	31FG-07070	7050	*
25631-23C00	9160	9	2D0200020	8020	1-7	31FG-07080	7050	*
25633-23000	9160	10	2D0300070	8010	1-10	31FG-07090	7050	*
26112-23001	9050	5	2D0300080	8020	1-10	31FG-10020	3060	10
26113-23001	9050	4	2D0700011	8020	3	31FG-10020	3061	10
26122-35000	9050	7	2D0900140	8020	5	31FG-80200	7060	8
26123-35000	9050	8	2D2000100	8010	1-8	31FG-80200	7070	11
26124-35000	9050	9	2D2000100	8020	1-8	31FG-80210	7170	17
26250-23500	9060	27	2D2000260	8010	1-13	31FG-80210	7180	19
26259-23000	9060	26	2D2000260	8020	1-13	31FG-80210	7280	17
26300-35502	9050	18	2D2000320	8010	1-4	31FG-80210	7290	21
26320-23C00	9050	19	2D2000320	8020	1-4	31FG-80210	7300	19
26321-23C00	9050	21	310006540	6030	9-A	31FG-80400	7060	103
26322-23C00	9050	22	31139-52-003	1A10	1	31FG-80400	7070	103
26323-23C00	9050	24	31320-2C600	9200	7	31FG-80400	7290	103
26417-41000	9050	23	31EK-11130	3010	10	31FG-80430	7060	14
26502-22600	9090	2	31EK-11130	3020	10	31FG-80430	7070	17
26510-26600	9090	1	31EK-11130	3030	10	31FG-80430	7170	18
26610-23C00	9060	29	31EK-11130	3041	30	31FG-80430	7180	20
26720-23C00	9090	4	31FA-10660	3040	20	31FG-80430	7280	18
26721-23C00	9090	5	31FA-10660	3041	20	31FG-80430	7290	22

NUMERICAL PART INDEX

PART NO 품 번	IS PAGE 페이지	ITEM 순번	PART NO 품 번	IS PAGE 페이지	ITEM 순번	PART NO 품 번	IS PAGE 페이지	ITEM 순번
31FG-80430	7300	20	31HA-10022	3061	3	31HA-20240	3040	24
31FG-80501	7030	5	31HA-10051	3060	9	31HA-20240	3041	24
31FG-80501	7240	19	31HA-10060	3060	7	31HA-30013	3070	1
31FJ-20070	3040	13	31HA-10060	3061	7	31HA-30020	3070	2
31FJ-20070	3041	13	31HA-10080	3060	11	31HA-30041	3070	12
31FN-10070	3050	6	31HA-10080	3061	11	31HA-30050	3070	5
31FQ-10070	7060	9	31HA-10090	3060	20	31HA-30060	3070	13
31FQ-10070	7070	12	31HA-10090	3061	20	31HA-30100	3070	21
31FQ-10070	7170	29	31HA-10100	3060	8	31HA-40054	3010	6
31FQ-10070	7180	31	31HA-10100	3061	8	31HA-40054	3020	6
31FQ-10070	7280	31	31HA-10113	3060	2	31HA-40054	3030	6
31FQ-10070	7290	33	31HA-10113	3061	2	31HA-40060	3010	3-5
31FQ-10070	7300	32	31HA-10122	3060	3	31HA-40060	3010	4-5
31FS-90500	7060	11	31HA-10122	3061	3	31HA-40060	3020	3-5
31FS-90500	7070	14	31HA-10130	3061	32	31HA-40060	3020	4-5
31FT-70130	3040	9	31HA-10140	3060	25	31HA-40060	3020	5-5
31FT-70130	3041	9	31HA-10140	3061	25	31HA-40060	3030	2-5
31FV-30031	3070	7	31HA-10150	3060	28	31HA-40060	3030	3-5
31FV-40230	3010	20	31HA-10150	3061	28	31HA-40060	3030	4-5
31FV-40230	3020	20	31HA-10160	3060	32	31HA-40060	3030	5-5
31FV-90130	7280	5	31HA-10170	3040	36	31HA-40073	3010	8
31FV-90130	7290	8	31HA-10170	3060	34	31HA-40073	3020	8
31FV-90130	7300	7	31HA-10180	3060	35	31HA-40073	3030	8
31FV-90140	7060	4	31HA-10200	3040	32	31HA-40111	3010	11
31FV-90140	7070	7	31HA-10220	3040	40	31HA-40111	3020	11
31HA-01210	3A15	*	31HA-10230	3060	30	31HA-40111	3030	11
31HA-01410	3A10	*	31HA-10230	3061	30	31HA-40150	3010	21
31HA-02000	3A20	*	31HA-20010	3040	27	31HA-40150	3020	21
31HA-02500	3A20	*	31HA-20010	3041	27	31HA-40150	3030	21
31HA-03000	3B40	*	31HA-20041	3041	7	31HA-40161	3030	2-1
31HA-04000	3A90	*	31HA-20061	3040	7	31HA-40171	3010	3-1
31HA-06000	3B20	*	31HA-20090	3041	10	31HA-40171	3020	3-1
31HA-06000	5060	3	31HA-20091	3040	10	31HA-40171	3030	3-1
31HA-08010	3B10	*	31HA-20110	3040	34	31HA-40181	3010	4-1
31HA-08010	3B10	*	31HA-20150	3040	33	31HA-40181	3020	4-1
31HA-08020	3B10	*	31HA-20160	3070	15	31HA-40181	3030	4-1
31HA-09010	5010	1-22	31HA-20170	3070	16	31HA-40191	3020	5-1
31HA-10013	3060	2	31HA-20180	3070	20	31HA-40191	3030	5-1
31HA-10013	3061	2	31HA-20200	3040	6	31HA-40200	3010	35
31HA-10022	3060	3	31HA-20200	3041	6	31HA-40200	3020	35

NUMERICAL PART INDEX

PART NO 품 번	IS PAGE 페이지	ITEM 순번	PART NO 품 번	IS PAGE 페이지	ITEM 순번	PART NO 품 번	IS PAGE 페이지	ITEM 순번
31HA-40200	3030	35	31HA-70100	3050	14	31HG-40101	3030	5-2
31HA-40210	3030	2	31HA-70110	3050	15	31HG-40111	3010	19
31HA-40220	3010	3	31HA-70120	3050	12	31HG-40111	3020	19
31HA-40220	3020	3	31HA-70130	3050	16	31HH-10020	3060	21
31HA-40220	3030	3	31HA-70140	3050	17	31HH-10020	3061	21
31HA-40230	3010	4	31HA-81000	7030	4	31HH-20060	3040	8
31HA-40230	3020	4	31HA-81000	7130	5	31HH-20060	3041	8
31HA-40230	3030	4	31HA-82000	7030	3	31L6-02460	2020	87
31HA-40240	3020	5	31HA-82000	7130	4	31L6-02460	2030	87
31HA-40240	3030	5	31HA-82000	7240	6	31L6-02470	1030	6
31HA-40570	3010	3-3	31HB-10030	3061	9	31L7-41030	5070	9
31HA-40570	3010	4-3	31HF-10040	3061	34	31LF-30120	3040	11
31HA-40570	3020	3-3	31HF-10050	3060	36	31LF-30120	3041	11
31HA-40570	3020	4-3	31HF-20012	3040	3	31N5-30050	7060	10
31HA-40570	3020	5-3	31HF-20012	3041	3	31N5-30050	7070	13
31HA-40570	3030	2-3	31HF-20030	3040	28	31N5-30050	7170	30
31HA-40570	3030	3-3	31HF-20030	3041	28	31N5-30050	7180	32
31HA-40570	3030	4-3	31HF-20040	3040	3	31N5-30050	7280	32
31HA-40570	3030	5-3	31HF-20040	3041	3	31N5-30050	7290	34
31HA-40700	3010	14	31HF-20050	3040	2	31N5-30050	7300	33
31HA-40700	3020	14	31HF-20050	3041	2	31Y3-17200	7050	1
31HA-40700	3030	14	31HF-20060	3041	4	31Y3-17210	7050	1
31HA-40710	3010	15	31HF-20080	3040	30	31Y3-17220	7050	1
31HA-40710	3020	15	31HF-20090	3040	38	31Y3-17230	7050	1
31HA-40710	3030	15	31HF-20090	3060	12	31Y3-17240	7050	1
31HA-40720	3020	16	31HF-20090	3061	12	31Y3-17250	7050	1
31HA-40720	3030	16	31HG-40081	3010	9	31Y3-17260	7050	1
31HA-40730	3020	17	31HG-40081	3020	9	31Y3-17270	7050	1
31HA-40730	3030	17	31HG-40081	3030	9	31Y3-17280	7050	1
31HA-40740	3020	17	31HG-40091	3010	30	31Y3-17330	7050	2
31HA-40740	3030	17	31HG-40091	3020	30	31Y3-17340	7050	2
31HA-40750	3020	17	31HG-40091	3030	30	31Y3-17350	7050	2
31HA-40750	3030	17	31HG-40101	3010	3-2	31Y3-17360	7050	2
31HA-40760	3020	17	31HG-40101	3010	4-2	31Y3-17370	7050	2
31HA-40760	3030	17	31HG-40101	3020	3-2	31Y3-17380	7050	2
31HA-70012	3050	7	31HG-40101	3020	4-2	31Y3-17390	7050	2
31HA-70060	3050	18	31HG-40101	3020	5-2	31Y3-17400	7050	2
31HA-70070	3050	18	31HG-40101	3030	2-2	31Y3-17410	7050	2
31HA-70080	3050	4	31HG-40101	3030	3-2	31Y3-17460	7050	14
31HA-70090	3050	5	31HG-40101	3030	4-2	31Y3-17470	7050	14

NUMERICAL PART INDEX

PART NO 품 번	IS PAGE 페이지	ITEM 순번	PART NO 품 번	IS PAGE 페이지	ITEM 순번	PART NO 품 번	IS PAGE 페이지	ITEM 순번
31Y3-17490	7050	3	32FG-80311	7180	6	33HA-84002	7240	8
31Y3-17500	7050	8	32FG-80321	7170	4	33HA-84012	7240	8
31Y3-17510	7050	12	32FG-80321	7180	6	33HA-84022	7240	8
31Y3-18750	7050	K	32FG-81000	7130	10	33HA-84032	7240	8
31Y3-18750	7260	K	32HA-02000	3A30	*	33HA-84042	7240	8
31Y3-18771	7150	1	32HA-02500	3A30	*	33HA-84052	7240	8
31Y3-18781	7150	1	33FG-90210	7170	20	33HA-84062	7240	8
31Y3-18821	7150	2	33FG-90210	7180	22	33HA-84072	7240	8
31Y3-18831	7150	2	33FG-90310	7180	41	33HA-84082	7240	8
31Y3-18870	7150	3	33FG-90310	7300	41	33HA-84092	7240	8
31Y3-18901	7150	K	33FJ-80170	7180	39	33HA-86000	7130	6
31Y3-27400	7150	10	33FJ-80170	7300	43	33HA-90401	7170	23
31Y3-30290	7160	K	33FJ-80180	7180	40	33HA-90401	7180	25
31Y3-30300	7270	K	33FJ-80180	7300	44	33HA-90401	7280	23
31Y3-30310	3B10	K	33FY-85000	7240	13	33HA-90401	7300	24
31YC-65170	3B10	7	33HA-02000	3A40	*	33HA-90500	7070	3
31YC-99F60	7150	K11	33HA-02500	3A40	*	33HA-90500	7180	2
31YC-99F60	7260	8	33HA-07000	7260	*	33HA-90500	7290	5
31YC-99F70	7150	12	33HA-07010	7260	*	33HA-90500	7300	4
31YC-99F70	7260	9	33HA-07020	7260	*	33HA-90600	7070	4
31YC-99F80	7160	6	33HA-07030	7260	*	33HA-90600	7180	3
31YC-99F80	7270	6	33HA-07040	7260	*	33HA-90600	7290	6
31YC-99F90	7160	7	33HA-07050	7260	*	33HA-90600	7300	5
31YC-99F90	7270	7	33HA-07060	7260	*	33HA-90700	7170	8
31YC-99G20	7050	7	33HA-07070	7260	*	33HA-90700	7180	10
31YC-99G20	7260	7	33HA-07080	7260	*	33HA-90700	7280	9
320008040	2010	54	33HA-07090	7260	*	33HA-90700	7300	11
325007782	1A10	12	33HA-07500	7270	*	33HA-90750	7170	12
32795-2D000	9090	8	33HA-07510	7270	*	33HA-90750	7180	14
32FG-07011	7150	*	33HA-07520	7270	*	33HA-90750	7280	10
32FG-07021	7150	*	33HA-07530	7270	*	33HA-90750	7300	12
32FG-80040	7170	19	33HA-07540	7270	*	33HA-90800	7290	12
32FG-80040	7180	21	33HA-07550	7270	*	33HD-90370	7290	35
32FG-80111	7130	9	33HA-07560	7270	*	34323-23500	9130	3
32FG-80121	7130	9	33HA-07570	7270	*	34FG-82002	7240	9
32FG-80210	7170	3	33HA-07580	7270	*	34FG-90201	7060	3
32FG-80210	7180	5	33HA-07590	7270	*	34FG-90201	7070	6
32FG-80220	7170	3	33HA-07621	7160	*	34FG-90201	7170	5
32FG-80220	7180	5	33HA-07641	7160	*	34FG-90201	7180	7
32FG-80311	7170	4	33HA-83011	7240	28	34FG-90201	7280	4

NUMERICAL PART INDEX

PART NO 품 번	IS PAGE 페이지	ITEM 순번	PART NO 품 번	IS PAGE 페이지	ITEM 순번	PART NO 품 번	IS PAGE 페이지	ITEM 순번
34FG-90201	7290	7	37460-23651	9220	4	563278	7400	K2-7
34FG-90201	7300	6	37B9AE2030	7020	25	563487	7400	K
34FG-90210	7280	19	37B9AE2030	7120	28	563487	7400	K
34FG-90210	7290	23	37B9AE2030	7220	30	564141	7400	K2-8
34FG-90210	7300	21	39180-23500	9030	10	564226	7400	2-11
34FG-90250	7170	6	39210-23600	1B20	1	57161-H1500	9140	8
34FG-90250	7180	8	39210-23600	9180	20	583972	7400	2
34FG-90250	7280	30	39220-38020	9160	15	583973	7400	2
34FG-90250	7300	31	39300-22600	9180	6	601676	7400	10
34FG-90260	7280	26	39300-38110	9180	6	61F4-28040	7040	8
34FG-90260	7290	28	39322-23500	9180	7	61F4-28040	7042	9
34FG-90260	7300	27	39350-23500	9080	20	61F4-28040	7140	8
34FG-90270	7290	13	41FG-50100	6100	5	61F4-28040	7142	9
34FG-90351	7290	32	41HA-00111	6010	1-5	61F4-28040	7250	8
34FG-90360	7170	7	41HA-00232	6010	1-17	61F4-28040	7252	9
34FG-90360	7180	9	41HA-00242	6010	1-18	61F7-28010	7040	5
34FG-90360	7280	28	41HA-00281	6010	1-21	61F7-28010	7041	5
34FG-90360	7300	29	41HA-00291	6010	1-22	61F7-28010	7042	6
34FK-90401	7290	25	41HC-06000	6010	2	61F7-28010	7043	6
35301-23700	9200	2	41HF-00012	6010	1	61F7-28010	7140	5
35309-26010	9200	3	41HF-00022	6010	1	61F7-28010	7141	5
35310-23600	9200	4	41HF-00270	6010	3	61F7-28010	7142	6
35340-23510	9200	1	41HF-00350	6010	1-19	61F7-28010	7250	5
36100-23C00	9210	1	439402080	6100	6	61F7-28010	7251	5
3610650100	5040	1-2	48X6UL	1A20	11	61F7-28010	7252	6
3631002800	5040	1	51FA-30020	5050	1	61F7-28010	7253	6
3631006800	5040	1	51FA-30050	5050	3	61F7-28010 01	7143	6
3631006900	5020	1-3	51FA-90040	6040	1-10	61F7-28020	7040	6
3661008400B-04	5040	2	51FA-90100	6040	3	61F7-28020	7041	6
3661008411	5040	2-1	51HA-10010	6100	1	61F7-28020	7042	7
3661008412	5040	2-2	51HA-10021	6100	7	61F7-28020	7043	7
3661013100B-03	5040	2	51HA-20012	6100	1	61F7-28020	7140	6
3661013111	5040	2-1	51HA-30012	6100	1	61F7-28020	7141	6
3661013112	5040	2-2	553857	7400	K4	61F7-28020	7142	7
3677012900-01	5010	1-18	562055	7400	2-6	61F7-28020	7143	7
3678003000-DA	5010	1-19	562131	7400	K2-1	61F7-28020	7250	6
368049-1	1A70	1-2	562132	7400	K2-5	61F7-28020	7251	6
368889-1	1A70	1-4	562792	7400	2-9	61F7-28020	7252	7
37300-23650	9220	1	562942	7400	2-3	61F7-28020	7253	7
37451-22000	9220	2	562951	7400	2-2	61F7-28100	7040	7

NUMERICAL PART INDEX

PART NO 품 번	IS	PAGE 페이지	ITEM 순번	PART NO 품 번	IS	PAGE 페이지	ITEM 순번	PART NO 품 번	IS	PAGE 페이지	ITEM 순번
61F7-28100		7042	8	61FG-24430		7141	1-2	61HA-14011		7020	2
61F7-28100		7043	8	61FG-24430		7143	2	61HA-14021		7020	2
61F7-28100		7140	7	61FG-24430		7251	1-2	61HA-14031		7020	2
61F7-28100		7142	8	61FG-24430		7253	2	61HA-14041		7020	2
61F7-28100		7143	8	61FG-24630		7041	1-2	61HA-14051		7020	2
61F7-28100		7250	7	61FG-24630		7043	2	61HA-14061		7020	2
61F7-28100		7252	8	61FG-24630		7140	1-2	61HA-14071		7020	2
61F7-28100		7253	8	61FG-24630		7141	1-2	61HA-14081		7020	2
61FB-28040		7041	8	61FG-24630		7143	2	61HA-14091		7020	2
61FB-28040		7043	9	61FG-24630		7251	1-2	61HA-18010		7010	7
61FB-28040		7141	8	61FG-24630		7253	2	61HA-18010		7110	7
61FB-28040		7251	8	61FG-24730		7041	1-2	61HA-18010		7210	23
61FB-28040		7253	9	61FG-24730		7043	2	61HA-18020		7010	7
61FB-28040	01	7143	9	61FG-24730		7141	1-2	61HA-18020		7210	23
61FE-28100		7041	7	61FG-24730		7143	2	61HA-18030		7220	24
61FE-28100		7141	7	61FG-24730		7251	1-2	61HA-18300		7020	12
61FE-28100		7251	7	61FG-24730		7253	2	61HA-18300		7120	12
61FG-17000		3050	22	61FG-25043		7040	1	61HA-18300		7220	20
61FG-17000		7010	32	61FG-25064		7040	1	61HA-18300		7230	20
61FG-17000		7110	31	61FG-27043		7040	*	61HA-18310		7020	13
61FG-17000		7210	43	61FG-27064		7040	*	61HA-18310		7120	13
61FG-18300		7110	32	61FJ-18200		7110	19	61HA-18310		7220	21
61FG-18400		7010	28	61HA-11012		7010	1	61HA-18310		7230	21
61FG-18400		7110	42	61HA-11022		7010	1	61HA-18450		7010	18
61FG-18400		7210	32	61HA-11032		7010	1	61HA-18450		7210	33
61FG-21043		7040	1-1	61HA-11042		7010	1	61HA-18460		7010	19
61FG-21064		7040	1-1	61HA-11052		7010	1	61HA-18460		7210	34
61FG-23430		7040	1-2	61HA-11062		7010	1	61HA-18600		7020	26
61FG-23430		7042	2	61HA-11072		7010	1	61HA-18600		7220	38
61FG-23430		7142	2	61HA-11082		7010	1	61HA-22010		7041	1-1
61FG-23430		7250	1-2	61HA-11092		7010	1	61HA-22020		7041	1-1
61FG-23430		7252	2	61HA-13011		7020	2	61HA-22030		7041	1-1
61FG-23630		7040	1-2	61HA-13021		7020	2	61HA-26010		7041	1
61FG-23630		7042	2	61HA-13031		7020	2	61HA-26020		7041	1
61FG-23630		7142	2	61HA-13041		7020	2	61HA-26030		7041	1
61FG-23630		7250	1-2	61HA-13051		7020	2	61HA-28010		7041	*
61FG-23630		7252	2	61HA-13061		7020	2	61HA-28020		7041	*
61FG-24430		7041	1-2	61HA-13071		7020	2	61HA-28030		7041	*
61FG-24430		7043	2	61HA-13081		7020	2	62FG-21061		7140	1-1
61FG-24430		7140	1-2	61HA-13091		7020	2	62FG-22050		7140	1-1

NUMERICAL PART INDEX

PART NO 품 번	IS PAGE 페이지	ITEM 순번	PART NO 품 번	IS PAGE 페이지	ITEM 순번	PART NO 품 번	IS PAGE 페이지	ITEM 순번
62FG-25040	7140	1	63FH-18500	7010	34	63HA-16071	7230	3
62FG-25061	7140	1	63FH-18500	7210	45	63HA-16081	7230	3
62FG-27040	7140	*	63FH-18510	7010	35	63HA-16091	7230	3
62FG-27061	7140	*	63FH-18510	7210	46	63HA-16101	7230	3
62HA-11010	7110	1	63HA-11012	7210	1	63HA-22010	7251	1-1
62HA-11020	7110	1	63HA-11022	7210	1	63HA-22020	7251	1-1
62HA-13010	7120	2	63HA-11032	7210	1	63HA-22030	7251	1-1
62HA-13020	7120	2	63HA-11042	7210	1	63HA-26010	7251	1
62HA-14010	7120	2	63HA-11052	7210	1	63HA-26020	7251	1
62HA-14020	7120	2	63HA-11062	7210	1	63HA-26030	7251	1
62HA-22010	7141	1-1	63HA-11072	7210	1	63HA-28010	7251	*
62HA-22020	7141	1-1	63HA-11082	7210	1	63HA-28020	7251	*
62HA-22030	7141	1-1	63HA-11092	7210	1	63HA-28030	7251	*
62HA-26010	7141	1	63HA-11102	7210	1	64FG-31010	7041	21
62HA-26020	7141	1	63HA-13012	7220	2	64FG-31020	7041	21
62HA-26030	7141	1	63HA-13022	7220	2	64FG-31030	7041	21
62HA-28010	7141	*	63HA-13032	7220	2	64FG-31040	7041	21
62HA-28020	7141	*	63HA-13042	7220	2	64FG-31040	7041	21
62HA-28030	7141	*	63HA-13052	7220	2	64FG-31050	7041	21
639121	7400	K7	63HA-13062	7220	2	64FG-31060	7041	21
63FG-15012	7230	3	63HA-13072	7220	2	64FG-31070	7041	21
63FG-15022	7230	3	63HA-13082	7220	2	64FG-31080	7041	21
63FG-15032	7230	3	63HA-13092	7220	2	65FG-00120	7400	*
63FG-15042	7230	3	63HA-13102	7220	2	65FG-00130	7400	*
63FG-15052	7230	3	63HA-14012	7220	2	65FG-10110	7400	*
63FG-15062	7230	3	63HA-14022	7220	2	65FG-10120	7400	*
63FG-15072	7230	3	63HA-14032	7220	2	6600181100-01	7010	4
63FG-15082	7230	3	63HA-14042	7220	2	6600181100-01	7020	4
63FG-15092	7230	3	63HA-14052	7220	2	6600181100-01	7040	2
63FG-15102	7230	3	63HA-14062	7220	2	6600181100-01	7041	2
63FG-18000	7120	33	63HA-14072	7220	2	6600181100-01	7042	3
63FG-18000	7230	16	63HA-14082	7220	2	6600181100-01	7043	3
63FG-18100	7120	34	63HA-14092	7220	2	6600181100-01	7110	4
63FG-18100	7230	19	63HA-14102	7220	2	6600181100-01	7120	4
63FG-21041	7250	1-1	63HA-16011	7230	3	6600181100-01	7140	2
63FG-21062	7250	1-1	63HA-16021	7230	3	6600181100-01	7141	2
63FG-25041	7250	1	63HA-16031	7230	3	6600181100-01	7142	3
63FG-25062	7250	1	63HA-16041	7230	3	6600181100-01	7143	3
63FG-27041	7250	*	63HA-16051	7230	3	6600181100-01	7210	6
63FG-27062	7250	*	63HA-16061	7230	3	6600181100-01	7220	6

NUMERICAL PART INDEX

PART NO 품 번	IS PAGE 페이지	ITEM 순번	PART NO 품 번	IS PAGE 페이지	ITEM 순번	PART NO 품 번	IS PAGE 페이지	ITEM 순번
6600181100-01	7230	6	6600188000	7251	4	69FJ-81500	7040	22-2
6600181100-01	7250	2	6600188000	7252	5	69HA-10110	7253	1
6600181100-01	7251	2	6600188000	7253	5	69HA-10120	7253	1
6600181100-01	7252	3	6600363600	7180	33	69HA-10130	7253	1
6600181100-01	7253	3	6600363600	7300	34	7160-9465	1A95	2-2
6600187900	7010	5	6600363800	7300	34	7165-0395	1A95	2-3
6600187900	7020	5	6600366100-01	5010	1-34	71EM-51571	6030	10-2
6600187900	7040	3	667225	7400	K6	71EM-51571	6030	11-2
6600187900	7041	3	66FG-00110	7042	1	71EM-51580	6030	1-3
6600187900	7042	4	66FG-00120	7042	1	71FA-10220	6030	1-4
6600187900	7043	4	66FG-10110	7252	1	71FE-10170	6030	27
6600187900	7110	5	66FG-10120	7252	1	71FE-30200	6040	1-9
6600187900	7120	5	66FG-20110	7142	1	71FG-10070	6030	28
6600187900	7140	3	66FG-20120	7142	1	71FG-10521	6030	9
6600187900	7141	3	672018	7400	1	71FG-10531	6030	9
6600187900	7142	4	675957	7400	S11	71FG-10541	6030	9
6600187900	7143	4	675958	7400	S14	71FG-10551	6030	9
6600187900	7210	7	678832	7400	S12	71FG-30220	6040	1-5
6600187900	7220	7	678833	7400	S	71FG-30360	6040	1-6
6600187900	7230	7	67HA-10110	7043	1	71FG-30370	6040	1-7
6600187900	7250	3	67HA-10120	7043	1	71FH-10511	6030	9
6600187900	7251	3	67HA-10130	7043	1	71FH-10521	6030	9
6600187900	7252	4	68HA-10110	7143	1	71FH-10531	6030	9
6600187900	7253	4	68HA-10120	7143	1	71FH-10541	6030	9
6600188000	7010	6	68HA-10130	7143	1	71FH-30050	6040	1-8
6600188000	7020	6	69FG-82010	7040	22	71FU-10160	6030	21
6600188000	7040	4	69FG-82020	7040	22	71FV-20120	5050	7-13
6600188000	7041	4	69FG-82030	7040	22	71FV-20120	5050	7-31
6600188000	7042	5	69FG-82040	7040	22	71FY-31031	6040	1-11
6600188000	7043	5	69FG-82100	7040	22-1	71HA-10012	6030	1
6600188000	7110	6	69FG-82200	7040	22-1	71HA-10021	6030	1-1
6600188000	7120	6	69FG-82300	7040	22-1	71HA-10111	6030	1-2
6600188000	7140	4	69FG-82400	7040	22-1	71HA-10161	6030	13
6600188000	7141	4	69FG-83010	7041	22	71HA-10170	6030	1-5
6600188000	7142	5	69FG-83020	7041	22	71HA-10202	6020	2
6600188000	7143	5	69FG-83030	7041	22	71HA-10412	6020	3
6600188000	7210	8	69FG-83100	7041	22-1	71HA-10422	6020	4
6600188000	7220	8	69FG-83200	7041	22-1	71HA-10432	6020	5
6600188000	7230	8	69FG-83300	7041	22-1	71HA-10442	6020	6
6600188000	7250	4	69FG-83500	7041	22-2	71HA-10462	6020	8

NUMERICAL PART INDEX

PART NO 품 번	IS PAGE 페이지	ITEM 순번	PART NO 품 번	IS PAGE 페이지	ITEM 순번	PART NO 품 번	IS PAGE 페이지	ITEM 순번
71HA-10470	6020	3-1	800-658	1A92	2-2	81FG-22080	5030	2
71HA-10480	6020	3-2	804065	7400	1	81FG-22090	5030	1-1
71HA-10531	6030	12	8100-0463	1A95	2-1	81FG-22090	5030	2-1
71HA-10541	6030	12-1	81F7-51060	5010	1-20	81FG-40400	3B30	*
71HA-10610	6030	23	81F7-51210	5010	1-14	81FG-40400	5061	1-14
71HA-10620	6030	24	81FA-21300	5020	1-3	81FG-50700	5010	1-6
71HA-10630	6030	25	81FA-21310	5020	1-3-1	81FH-40050	5080	1
71HA-10640	6030	26	81FA-21320	5020	1-3-2	81FQ-40220	5060	9
71HA-10700	6030	43	81FA-21330	5020	1-3-3	81FQ-40220	5061	3
71HA-11012	6020	14	81FA-22300	5030	1-1	81HA-20010	5030	5
71HA-11022	6020	15	81FA-22300	5030	2-1	81HA-20020	5030	6
71HA-11032	6020	16	81FA-22310	5030	1-1-1	81HA-21010	5020	2
71HA-20010	5050	4	81FA-22310	5030	2-1-1	81HA-21020	5020	2-2
71HA-20021	5050	5	81FA-22320	5030	1-1-2	81HA-21030	5030	5
71HA-20061	5050	6	81FA-22320	5030	2-1-2	81HA-21040	5030	6
71HA-20101	5050	7	81FA-22330	5030	1-1-3	81HA-25010	5040	*
71HA-20111	5050	7-3	81FA-22330	5030	2-1-3	81HA-25020	5040	*
71HA-20300	5050	8	81FA-23300	5040	1	81HA-25030	5040	*
71HA-30012	6040	1	81FA-23310	5040	1-1	81HA-26010	5040	*
71HA-30061	6040	8	81FA-23320	5040	1-2	81HA-26020	5040	
71HA-30071	6040	9	81FA-23330	5040	1-3	81HA-26030	5040	
71HA-30081	6040	10	81FA-26310	5020	2-2-1	81HA-30010	4010	*
71HA-30091	6040	11	81FA-26320	5020	2-2-2	81HA-30020	4090	*
71HA-31001	6040	1-1	81FA-26330	5020	2-2-3	81HA-40013	5060	1
71HA-32001	6040	1-2	81FA-31000	4040	11	81HA-40102	5060	1-1
71HA-33003	6040	1-3	81FA-40230	5060	1-5	81HA-40202	5060	1-2
71HA-34000	6040	1-4	81FA-40230	5061	1-5	81HA-40302	5060	1-3
71HF-10511	6030	10	81FA-52400	5010	1-11	81HA-40303	5061	1-3
71HF-10521	6030	11	81FA-52500	5010	1-15	81HA-40640	5060	8
71HF-10570	6030	10-1	81FA-53070	5010	1-12	81HA-40650	5060	5
71HF-10580	6030	11-1	81FA-60301	5070	6	81HA-40801	5060	6
71HF-10610	6030	31	81FC-40300	5060	1-6	81HA-50011	5010	1
71HF-11011	6020	17	81FC-40300	5061	1-6	81HA-50021	5010	1-1
71HF-11021	6020	18	81FE-20920	5020	1-3	81HA-50031	5010	1-2
71HF-11031	6020	19	81FG-20010	5020	1	81HA-50041	5010	1-3
7403	7400	9	81FG-22010	5020	2	81HA-50050	5010	1-5
763169	7400	17	81FG-22020	5020	2-2	81HA-50061	5010	1-17
770520-1	1A80	2-1	81FG-22040	5020	1	81HA-50070	5010	1-9
779019	7400	S13	81FG-22060	5040	1	81HA-50080	5010	1-31
800-658	1A92	1-3	81FG-22070	5030	1	81HA-50090	5010	1-37

NUMERICAL PART INDEX

PART NO 품 번	IS PAGE 페이지	ITEM 순번	PART NO 품 번	IS PAGE 페이지	ITEM 순번	PART NO 품 번	IS PAGE 페이지	ITEM 순번
81HA-50100	5010	1-38	8451807100	7120	3	91FG-00740	8010	1-23
81HA-50110	5010	1-41	8451807100	7230	5	91FG-00740	8020	1-23
81HA-50120	5010	1-7	8451807300	7230	5	91FG-00770	8010	1-23
81HA-50130	5010	1-42	8451807700	7230	5	91FG-00770	8020	1-23
81HA-50140	5010	1-43	8451808100	7220	4	91FG-40020	8040	10-19
81HA-50150	5010	1-16	8451808300	7230	5	91FG-40100	8030	9
81HA-50171	5010	1-21	8451808700	7220	4	91FG-40200	8040	10
81HA-50190	5010	1-47	8451808900	7230	5	91FH-00320	8010	1-2
81HA-60042	5070	5	8451809100	7220	4	91FH-00320	8020	1-2
81HA-60052	5070	8	8451809300	7230	5	91FH-00330	8010	1-11
81HA-60060	5070	1	8451809700	7220	4	91FH-00330	8020	1-11
81HA-70021	5080	6	8451809900	7020	3	91FH-00340	8010	1-14
81HF-30032	1010	4	8451809900	7220	4	91FH-00340	8020	1-14
81HF-40012	5061	1	8451810500	7220	4	91FJ-00170	8010	3
81HF-40102	5061	1-1	8451810700	7020	3	91FJ-00190	8010	1-6
81HF-40203	5061	1-2	8451811300	7020	3	91FJ-00190	8020	1-6
81HF-40400	5060	1-4	8451811500	7220	4	91FJ-00240	8020	1-21
81HF-40400	5061	1-4	8451812100	7020	3	91FP-00340	8010	1-16
81HF-40500	5060	2	8451812500	7220	4	91FP-00340	8020	1-16
81HF-40500	5061	2	8451812900	7020	3	91FT-00440	8010	1-12
81HF-40610	5060	4	8451813700	7020	3	91FT-00440	8020	1-24
81HF-40610	5061	4	8451813700	7220	4	91FU-00190	8020	1-17
81HF-40621	5061	5	8451814500	7020	3	91FV-00340	8010	1-3
81HF-60010	5070	2	8451814700	7220	4	91FV-00340	8020	1-3
81HF-60010	5070	2	8451814900	7020	3	91FY-00170	8010	1-1
81HF-60022	5070	5	8451815700	7020	3	91FY-00170	8020	1-1
81HF-60032	5070	7	89890-8A610	6030	9-5	91HA-00210	8010	1-22
81HF-70012	5080	2	89FG-20030	5020	3	91HA-00220	8010	1-22
81HH-70022	5080	8	89FG-20040	5020	4	91HA-00230	8010	1-22
81S4-30480	5050	2	9055000309	8010	2	91HA-00240	8010	1-20
828904-1	1A80	1-3	9055000309	8020	2	91HA-00280	8010	1-15
828904-1	1A90	2-2	906291-00	5010	1-28	91HA-00290	8020	1-15
828904-1	1A91	1-2	91490-2D040	9200	6	91HA-00300	8020	1-17
83FA-10200	5030	3	91FG-00211	8010	1-5	91HF-00100	8010	1-21
83FA-10210	5030	4	91FG-00211	8020	1-5	91HF-00110	8010	1-21
8451806300	7230	5	91FG-00231	8020	4	91HF-00120	8010	1-21
8451806500	7230	5	91FG-00710	8010	1-23	91HF-00130	8020	1-20
8451806700	7120	3	91FG-00710	8020	1-23	91HF-00140	8020	1-20
8451806700	7230	5	91FG-00720	8010	1-23	91HF-00150	8020	1-20
8451806900	7230	5	91FG-00720	8020	1-23	91HF-00160	8010	1-19

NUMERICAL PART INDEX

PART NO 품 번	IS PAGE 페이지	ITEM 순번	PART NO 품 번	IS PAGE 페이지	ITEM 순번	PART NO 품 번	IS PAGE 페이지	ITEM 순번
91HF-00160	8020	1-19	AMP85205-3	1A91	1	F12500590	7110	20
91HF-00180	8020	1-12	AS8-31353-001	1A20	7	F12840010	2020	19
91HF-00190	8010	1-9	B51800050	6030	9-B	F12840010	2020	30
91HF-00200	8020	1-9	DELPHI1201-5024	1A92	1	F12840020	2020	20
91HF-00210	8020	1-22	DELPHI1201-5798	1A92	2	F173796-01	7040	21
91HF-00220	8020	1-22	DELPHI1216-0825	1A93	2	F173796-02	7040	21
91HF-00230	8020	1-22	DELPHI1216-2197	1A95	1	F173796-03	7040	21
91HF-01000	8010	1	E1312100	1A10	11	F173796-04	7040	21
91HF-02000	8010	1	E1449100	1A10	6	F173796-05	7040	21
91HF-03000	8010	1	E16883300	1A50	1	F173796-06	7040	21
91HF-04000	8020	1	E1799102	1B20	1	F173796-07	7040	21
91HF-05000	8020	1	E191-2000	8030	9-1	F173796-08	7040	21
91HF-06000	8020	1	E191-2000	8040	10-1	F21240510	1041	1-12
91HF-30000	8050	1	E191-2043	8030	9-10	F21403010	5040	1
91HF-30010	8050	1	E191-2043	8040	10-10	F22130140	1042	3
91HF-30020	8050	1	E191-2053	8030	9-2	F22130140	1043	2-4
91HF-30040	8050	1	E191-2053	8040	10-2	F22130140	1044	2-4
91HF-30050	8050	1	E191-2054	8030	9-13	F22130150	1042	4
91HF-30940	8050	2	E191-2054	8040	10-13	F22130150	1043	2-3
91HF-30950	8050	2	EE19170100	7130	6	F22130150	1044	2-3
927770-3	1A80	1-1	EE19170100	7240	4	F22130160	1042	8
927770-3	1A90	2-1	EPR-50338-001	1A20	1	F22130160	1043	2-5
927770-3	1A91	1-1	F11310110	5040	1-1	F22130160	1044	2-5
92CD-30000	8050	3	F11310110	5040	1-3	F22130170	1042	11
936052-1	1A80	1-2	F11310130	5040	1	F22130170	1043	2-8
94750-21030	9030	9	F11335020	5090	1-7	F22130170	1044	2-8
99FG-00180	8010	1-18	F11820010	2030	10	F22130250	1042	2
99FG-00180	8020	1-18	F12110120	2020	35	F22130250	1043	2-2
AF4-30614	1A20	5	F12140020	2020	24	F22130250	1044	2-2
AF4-50044-001	1A20	2	F12200112	1010	29	F22130280	1042	5
AF4-50045-001	1A10	3	F12200200	1010	14	F22130280	1043	2-11
AMP1-967616-1	1A90	1	F12400010	5020	2-1	F22130280	1044	2-9
AMP172320-2	1A96	1	F12400020	5030	2-2	F22130290	1042	6
AMP172320-2	1A96	2	F12400030	5030	1-2	F22130290	1043	2-12
AMP174257-2	1A93	1	F12500390	7020	10	F22130290	1044	2-10
AMP282080-1	1A91	2	F12500390	7120	10	F22133200	1043	2-9
AMP368047-1	1A70	1	F12500390	7220	9	F22910600	1041	1-11
AMP368162-1	1A80	1	F12500390	7230	9	F22911600	1041	1-13
AMP776286-1	1A80	2	F12500530	7110	21	F23240130	1041	1-14
AMP85205-3	1A90	2	F12500540	7110	22	F23242020	1041	1-10

NUMERICAL PART INDEX

PART NO 품 번	IS PAGE 페이지	ITEM 순번	PART NO 품 번	IS PAGE 페이지	ITEM 순번	PART NO 품 번	IS PAGE 페이지	ITEM 순번
F233001000	4020	26	FAC0400001	5020	1	FBC0900110-01	1043	10-2
F23300940	4020	37	FAC0400003	5020	2	FBC0900110-01	1044	12-2
F23300950	4020	14	FAC0400020B	5020	1-1	FBC0900110-01	6030	44
F23300960	4020	15	FAC0400030B	5020	1-2	FBC0900120-02	1043	10-1
F23300970	4020	16	FAC0400362	5030	1	FBC0900120-02	1044	12-1
F23300980	4020	18	FAC0400371	5030	2	FBC0900390-DA	1043	3
F23300990	4020	24	FAC0500160	5010	1-32	FBC0900390-DA	1044	5
F23301010	4020	17	FAC0600390-01	5060	1-11	FBC0900600	1043	6
F23301020	4020	19	FAC0600390-01	5061	1-11	FBC0900600	1044	8
F23301030	4020	23	FAC0700770	6030	11-3	FBC0900610-01	1043	7
F23301040	4020	8	FAC0700820-01	6030	20	FBC0900610-01	1044	9
F23301050	4020	7	FAC1000640-01	3010	3-6	FCA0700770	6030	10-3
F23301060	4020	1	FAC1000640-01	3010	4-6	FDE0100110	1010	16
F23301070	4020	6	FAC1000640-01	3020	3-6	FDE0100120	1010	17
F23301080	4020	3	FAC1000640-01	3020	4-6	FHC0904100	6020	35
F23301092	4020	35	FAC1000640-01	3020	5-6	FHC0904100	6030	30
F23301100	4020	34	FAC1000640-01	3030	2-6	FHC1002200	3050	21
F23301110	4020	9	FAC1000640-01	3030	3-6	FHC1002200	7010	30
F23301120	4020	11	FAC1000640-01	3030	4-6	FHC1002200	7110	29
F23301130	4020	31	FAC1000640-01	3030	5-6	FHC1002200	7210	41
F23301140	4020	32	FAD0500150-DA	5010	1-4	FHC1007100	3070	4
F23301150	4020	29	FAD0500210	5010	1-46	FL-205-1	1A20	10
F23301160	4020	30	FB-7100	1B10	10	FMB0200610	7240	11
F23301170	4020	13	FB-7101	1B10	11	FMC0000150	7010	8
F23301190	4020	38	FB-7102	1B10	12	FMC0000150	7110	8
F23301200	4020	22	FBC0200050-01	1040	3	FMC0000150	7210	25
F23301220	4020	36	FBC0200050-01	1041	3	FMC0000150	7220	25
F23650200	3070	8	FBC0200300	1040	1-6	FMC0000170	7010	1-11
F23842010	2020	33	FBC0200300	1041	1-4	FMC0000170	7110	1-11
F31330010	1010	18	FBC0200400	1040	1-9	FMC0000170	7210	1-11
F4-12	1A10	2	FBC0200400	1041	1-7	FMC0000180	7010	24
F4-12	1A20	4	FBC0200500	1041	1-5	FMC0000180	7110	27
F4-16238-1	1A20	9	FBC0200600	1040	1-4	FMD0000110	7010	9
F42400021	5030	1	FBC0200600	1041	1-2	FMD0000110	7110	9
F42400031	5030	2	FBC0200800	1040	1-8	FMD0000110	7210	26
F42400040	5030	1-1	FBC0200800	1041	1-6	FMD0000110	7220	26
F42400040	5030	2-1	FBC0200900	1040	1-3	FMD0000180	7210	27
F42650010	3070	3	FBC0200900	1041	1-1	G1-11	1A10	5
FAC0100140	1020	8	FBC0900100-02	1043	10	H31010-500	6030	9-8
FAC0100150	1020	9	FBC0900100-02	1044	12	H31010-700	6030	9-10

NUMERICAL PART INDEX

PART NO 품 번	IS PAGE 페이지	ITEM 순번	PART NO 품 번	IS PAGE 페이지	ITEM 순번	PART NO 품 번	IS PAGE 페이지	ITEM 순번
H31013-100C	6030	9-1	P220-310103	3030	25	P910-064042	7300	2
H31013-200B	6030	9-2	P220-310103	3030	25	P910-064043	7280	1
H31013-360	6030	9-3	P3-46	1A20	3	P910-064043	7280	2
H31013-600B	6030	9-4	P560-070006	6030	45	P910-064043	7290	1
H31015-500	6030	9-9	P560-090002	5090	1-9	P910-064043	7290	2
H31015-700	6030	9-11	P560-120006	6030	46	P910-064043	7300	1
H31023-300G	6030	9-6	P760-013075	7240	10	P910-064043	7300	2
H31023-301G	6030	9-7	P760-013085	7240	10	P910-064043	7300	35
H736	1A40	3	P760-013095	7240	10	P910-064044	7300	35
H737	1A40	1	P760-013100	7030	9	P910-064045	7180	34
H737	1A40	2	P760-013105	7240	10	P910-064045	7280	2
KPB016-03427	1A94	1	P760-013110	3060	5	P910-064045	7290	2
KPB026-03520	1A94	1-2	P760-013110	3061	5	P910-064045	7300	2
M299060	1B10	3	P760-013110	7240	10	P910-064046	7300	35
M620	1A10	7	P760-013115	7030	9	P910-064047	7180	34
M625	1A10	8	P760-013120	7240	10	P910-064047	7280	1
MT095-33880	1A94	1-1	P760-013125	7030	9	P910-064047	7280	2
MT095-63280	1A94	2-1	P760-013140	7030	9	P910-064047	7290	1
NPD120H11-61	1B10	2	P760-013140	7240	10	P910-064047	7290	2
P010-430003	1030	1-11	P760-013155	7030	9	P910-064047	7300	1
P090-101006	1040	7	P760-013160	7240	10	P910-064047	7300	2
P090-101006	1041	7	P760-013170	7030	9	P910-064050	7280	2
P1-30559	1A10	13	P760-013180	7240	10	P910-064050	7290	2
P1-30559	1A20	6	P760-013185	7030	9	P910-064050	7300	2
P10-14R-L	1A97	4	P760-013195	7030	9	P910-064050	7300	35
P1005	1B10	4	P760-013200	7240	10	P910-064051	7060	2
P1010	1B10	7	P760-013210	7030	9	P910-064051	7070	5
P1015	1B10	6	P910-064013	3060	31	P910-064051	7280	1
P1015	1B10	8	P910-064013	3061	31	P910-064051	7290	1
P1015	1B10	9	P910-064037	7300	35	P910-064051	7300	1
P1020	1B10	5	P910-064038	7280	2	P910-064054	7280	2
P14-8R-C	1A96	3	P910-064038	7290	2	P910-064054	7290	2
P14-8R-C	1A97	3	P910-064038	7300	2	P910-064054	7300	2
P173-160104	3040	22	P910-064039	7300	35	P910-064054	7300	35
P173-160104	3041	29	P910-064040	7280	2	P910-064055	7280	1
P18-4R-C	1A97	1	P910-064040	7290	2	P910-064055	7290	1
P18-6R-C	1A97	2	P910-064040	7300	2	P910-064055	7300	1
P220-110102	3040	44	P910-064041	7300	35	P910-064057	7060	2
P220-110103	3070	19	P910-064042	7280	2	P910-064057	7070	5
P220-310103	3020	25	P910-064042	7290	2	P910-064057	7280	1

NUMERICAL PART INDEX

PART NO 품 번	IS PAGE 페이지	ITEM 순번	PART NO 품 번	IS PAGE 페이지	ITEM 순번	PART NO 품 번	IS PAGE 페이지	ITEM 순번
P910-064057	7290	1	P910-064092	7300	1	P933-064024	7180	1
P910-064057	7300	1	P910-064095	7060	2	P933-064027	7060	1
P910-064058	7280	2	P910-064095	7070	5	P933-064027	7070	1
P910-064058	7290	2	P910-065013	3060	4	P933-064027	7280	3
P910-064058	7300	2	P910-065014	3061	4	P933-064027	7290	3
P910-064058	7300	35	P910-104009	7130	8	P933-064027	7300	3
P910-064061	7060	2	P910-104032	7240	5	PB625-06027	1A94	2
P910-064061	7070	5	P910-104034	7240	5	PB875-06880	1A94	2-2
P910-064061	7280	1	P910-104036	7240	5	PD130H10-82	1B10	1
P910-064061	7290	1	P910-104038	7240	5	Q100325000	5010	1-24
P910-064061	7300	1	P910-104039	7240	5	Q100327000	5010	1-27
P910-064062	7280	2	P910-104041	7240	5	Q100333000	5010	1-23
P910-064062	7290	2	P910-104045	7240	5	Q100338000	5010	1-33
P910-064062	7300	2	P910-104049	7240	5	Q101880000	5020	2-2
P910-064062	7300	35	P910-104053	7240	5	R5-50080-002	1A20	8
P910-064067	7060	2	P910-104057	7240	5	RH1D082	4020	4
P910-064067	7070	5	P913-064009	7060	101	RL1D081	4020	20
P910-064069	7280	1	P913-064009	7070	101	RS220-01100	1A94	2-3
P910-064069	7290	1	P913-064025	7070	2	RS300-02000	1A94	1-3
P910-064069	7300	1	P913-064025	7290	4	S015-040256	2010	80
P910-064073	7060	2	P913-084011	7240	7	S015-060152	5060	11
P910-064073	7070	5	P913-104029	3040	5	S015-060156	5061	6
P910-064077	7280	1	P913-104030	3041	5	S015-080206	5060	1-7
P910-064077	7290	1	P920-044016	3061	6	S015-080206	5061	1-7
P910-064077	7300	1	P920-044029	3060	6	S015-080306	1010	27
P910-064079	7060	2	P920-104015	3040	4	S015-080452	5070	3
P910-064079	7070	5	P930-064012	3060	29	S015-080506	1010	31
P910-064084	7280	1	P930-064012	3061	29	S015-080506	1030	2
P910-064084	7290	1	P930-064021	3040	31	S015-120502	3B10	19
P910-064084	7300	1	P930-064022	3050	2	S017-080156	5010	1-39
P910-064085	7060	2	P933-044009	3050	3	S017-080606	3040	39
P910-064085	7070	5	P933-064006	7290	101	S017-100206	7240	30
P910-064088	7170	2	P933-064007	7060	102	S017-100256	5061	1-16
P910-064088	7180	4	P933-064007	7070	102	S017-100306	5010	1-45
P910-064089	7060	2	P933-064007	7170	101	S017-100306	5020	5
P910-064089	7070	5	P933-064007	7180	101	S017-100352	5030	7
P910-064092	7170	2	P933-064007	7280	101	S017-100556	1044	2-11
P910-064092	7180	4	P933-064007	7290	101	S017-100852	5060	14
P910-064092	7280	1	P933-064011	7290	102	S017-101006	7170	9
P910-064092	7290	1	P933-064024	7170	1	S017-101006	7180	11

NUMERICAL PART INDEX

PART NO 품 번	IS PAGE 페이지	ITEM 순번	PART NO 품 번	IS PAGE 페이지	ITEM 순번	PART NO 품 번	IS PAGE 페이지	ITEM 순번
S017-101006	7280	14	S018-100356	1010	33	S035-082026	3060	33
S017-101006	7300	16	S018-120306	5040	3	S035-082026	3061	33
S017-101406	7290	18	S018-120306	5040	3	S035-082026	3070	22
S017-120256	1010	10	S018-160356	5020	1-4	S035-082026	5080	7
S017-120456	7280	12	S018-16045D	5010	1-30	S035-082026	6010	1-29
S017-120456	7290	16	S018-20085D	1010	23	S035-082026	6030	22
S017-120456	7300	14	S033-082026	6010	4	S035-082026	7170	27
S017-120502	7120	36	S035-061526	1030	1-3	S035-082026	7180	29
S017-120506	7170	14	S035-061526	1040	16	S035-082036	7240	17
S017-120506	7180	16	S035-061526	2010	88	S035-082046	6010	1-25
S017-120506	7230	17	S035-061526	2020	57	S035-082526	1010	15
S017-120506	7240	14	S035-061526	2020	70	S035-082526	1015	3
S017-120606	7060	5	S035-061526	2020	88	S035-082526	1020	11
S017-120606	7070	8	S035-061526	2030	41	S035-082526	1020	11
S017-120606	7280	6	S035-061526	2040	88	S035-082526	3050	8
S017-120606	7290	9	S035-061526	3070	14	S035-082526	3060	22
S017-120606	7300	8	S035-061526	6010	1-28	S035-082526	3061	22
S017-120806	7180	37	S035-062026	1041	2-5	S035-082526	6030	32
S017-120806	7300	39	S035-063526	7280	27	S035-083526	1030	24
S017-120856	6040	4	S035-063526	7290	29	S035-084026	1040	2-3
S017-140402	7120	38	S035-063526	7300	28	S035-084026	1041	2-4
S017-140406	7230	13	S035-064526	5050	9	S035-084026	3060	23
S017-160356	7040	1-3	S035-081516	1010	22	S035-084026	3061	23
S017-160356	7041	1-3	S035-081526	1040	20	S035-102526	6020	34
S017-160356	7250	1-3	S035-081526	1040	2-4	S035-123036	6040	1-13
S017-160356	7251	1-3	S035-081526	1041	16	S037-101526	1020	15
S017-16035D	7042	11	S035-081526	1043	2-10	S037-101556	2030	91
S017-16035D	7043	11	S035-081526	2020	71	S037-102016	3010	22
S017-16035D	7141	1-3	S035-081526	2020	85	S037-102016	3020	22
S017-16035D	7142	11	S035-081526	2030	85	S037-102016	3030	22
S017-16035D	7143	11	S035-081526	7170	13	S037-102022	7040	22-3
S017-16035D	7252	11	S035-081526	7180	15	S037-102026	2020	36
S017-16035D	7253	11	S035-081526	7280	11	S037-102026	2020	86
S017-16130D	1010	19	S035-081526	7290	14	S037-102026	2030	86
S017-200602	5010	2	S035-081526	7300	13	S037-102026	7030	10
S017-24090D	1040	5	S035-082022	6040	1-12	S037-102026	7041	22-3
S017-24090D	1041	5	S035-082026	1030	20	S037-102026	7170	26
S017-30220D	6100	2	S035-082026	2020	60	S037-102026	7180	28
S018-100256	1010	8	S035-082026	3040	25	S037-102026	7240	24
S018-100306	1010	21	S035-082026	3041	25	S037-102026	7280	20

NUMERICAL PART INDEX

PART NO 품 번	IS PAGE 페이지	ITEM 순번	PART NO 품 번	IS PAGE 페이지	ITEM 순번	PART NO 품 번	IS PAGE 페이지	ITEM 순번
S037-102026	7290	24	S070-022244	7130	14	S205-101006	1044	2-13
S037-102026	7300	22	S1-69	1A10	4	S205-101006	3010	3-4
S037-102056	5080	9	S107-160352	7140	1-3	S205-101006	3010	4-4
S037-102516	2030	42	S109-100256	3010	33	S205-101006	3020	3-4
S037-102516	3010	23	S109-100256	3020	33	S205-101006	3020	4-4
S037-102516	3020	23	S109-100256	3030	33	S205-101006	3020	5-4
S037-102516	3030	23	S109-100356	3040	14	S205-101006	3030	2-4
S037-102516	3060	24	S109-100356	3041	14	S205-101006	3030	3-4
S037-102516	3061	24	S109-120306	7040	10	S205-101006	3030	4-4
S037-102516	6010	1-26	S109-120306	7041	10	S205-101006	3030	5-4
S037-102522	7110	30	S109-120306	7140	10	S205-101006	5090	1-6
S037-102526	3050	23	S109-120306	7141	10	S205-101006	7010	21
S037-102526	5090	4	S109-120306	7250	10	S205-101006	7130	15
S037-102526	7010	31	S109-120306	7251	10	S205-101006	7210	36
S037-102526	7210	42	S109-16085D	7010	1-12	S205-121002	3B10	21
S037-102526	7290	15	S109-16085D	7110	1-12	S205-121002	7120	17
S037-102556	7180	38	S109-16085D	7210	1-12	S205-121006	5010	1-29
S037-102556	7300	42	S111-120304	7120	16	S205-121006	7020	16
S037-103026	7010	20	S111-120306	7020	15	S205-121006	7220	12
S037-103026	7170	25	S111-120306	7220	11	S205-161002	7040	9
S037-103026	7180	27	S113-060084	7150	15	S205-161002	7140	9
S037-103026	7210	35	S113-080084	7160	8	S205-161006	7041	9
S037-103052	5060	13	S113-080084	7270	8	S205-161006	7043	10
S037-103056	5061	11	S131-051046	6030	10-4	S205-161006	7141	9
S037-103526	1020	6	S131-051046	6030	11-4	S205-161006	7142	10
S037-104026	7280	21	S131-051526	5050	7-4	S205-161006	7143	10
S037-104026	7300	23	S131-051546	2010	55	S205-161006	7251	9
S037-106056	6040	1-14	S131-051546	2010	83	S205-161006	7253	10
S037-122052	7110	18	S131-052546	2010	56	S205-16100B	7042	10
S037-122056	7010	17	S131-061546	6030	33	S205-16100B	7250	9
S037-122056	7210	31	S132-061526	5050	16	S205-16100B	7252	10
S037-123026	1040	12	S132-061546	6020	33	S206-101006	1010	35
S037-123026	1041	12	S132-062526	5050	10	S206-101006	1020	4
S037-123026	3010	24	S179-080656	6040	1-15	S206-121006	1010	12
S037-123026	3020	24	S203-101002	5060	19	S206-121006	5040	4
S037-123026	3030	24	S205-081006	2030	81	S206-121006	5040	4
S037-123026	7020	33	S205-081006	5060	1-8	S206-121006	5040	5
S037-123026	7220	44	S205-081006	5061	1-8	S206-161006	1044	7
S037-123522	7110	41	S205-081006	5090	1-11	S206-161006	7230	22
S038-102526	1040	14	S205-101006	1044	14	S206-16100B	1043	5

NUMERICAL PART INDEX

PART NO 품 번	IS PAGE 페이지	ITEM 순번	PART NO 품 번	IS PAGE 페이지	ITEM 순번	PART NO 품 번	IS PAGE 페이지	ITEM 순번
S206-16100B	5020	1-6	S403-101006	5020	6	S411-100006	1010	34
S206-181002	7120	14	S403-101006	6040	1-19	S411-100006	1020	5
S206-181006	7020	14	S403-10100B	1042	10	S411-100006	1044	15
S206-181006	7220	22	S403-10100B	1044	16	S411-100006	3010	34
S206-201006	1010	24	S403-10100B	5090	1-8	S411-100006	3020	34
S275-060006	5050	11	S403-102006	7280	16	S411-100006	3030	34
S275-080002	7110	24	S403-102006	7290	20	S411-100006	3040	26
S275-080006	1030	5	S403-10200B	7170	10	S411-100006	3041	26
S275-080006	6030	42	S403-10200B	7180	12	S411-100006	5010	1-35
S275-100006	1020	7	S403-10200B	7300	18	S411-100006	5020	7
S275-100006	7170	11	S403-121002	7020	27	S411-100006	5090	1-5
S275-100006	7180	13	S403-121006	7220	39	S411-100006	7130	16
S275-100006	7280	15	S403-12100B	1043	8	S411-100006	7240	32
S275-100006	7290	19	S403-12100B	1044	10	S411-120002	3B10	20
S275-100006	7300	17	S403-12100B	6030	41	S411-120002	7120	37
S275-120006	3010	28	S403-141002	7120	40	S411-120006	5040	5
S275-120006	3020	28	S403-141006	7230	15	S411-120006	6040	6
S275-120006	3030	28	S403-161002	7041	1-4	S411-120006	7060	6
S275-120006	6040	5	S403-161002	7140	1-4	S411-120006	7070	9
S275-160006	1010	20	S403-161002	7251	1-4	S411-120006	7170	15
S275-160006	5050	12	S403-161006	1043	4	S411-120006	7180	17
S295-080006	6040	1-16	S403-161006	1044	6	S411-120006	7230	18
S295-100006	6040	1-17	S403-161006	7042	12	S411-120006	7240	16
S3-1524-004	1A10	9	S403-161006	7043	12	S411-120006	7280	7
S403-061002	5060	12	S403-161006	7141	1-4	S411-120006	7280	13
S403-06100B	5061	12	S403-161006	7142	12	S411-120006	7290	10
S403-062002	5060	22	S403-161006	7143	12	S411-120006	7290	17
S403-06200B	5061	13	S403-161006	7250	1-4	S411-120006	7300	9
S403-06200B	5090	7	S403-161006	7252	12	S411-120006	7300	15
S403-081006	2030	82	S403-161006	7253	12	S411-140002	7120	39
S403-081006	6040	1-18	S403-163006	7040	1-4	S411-140006	7230	14
S403-08100B	1043	2-6	S403-181006	5050	13	S411-160002	5020	1-5
S403-08100B	1043	10-3	S403-201006	5010	1-25	S411-160002	7041	1-5
S403-08100B	1044	2-6	S411-060006	5050	14	S411-160002	7140	1-5
S403-08100B	1044	12-3	S411-080002	5070	4	S411-160002	7251	1-5
S403-082002	5080	4	S411-080006	1030	4	S411-160006	5050	15
S403-08200B	6030	38	S411-080006	5010	1-40	S411-160006	7010	1-13
S403-085002	7110	23	S411-080006	6040	1-20	S411-160006	7040	1-5
S403-08500B	1030	3	S411-100002	5030	9	S411-160006	7042	13
S403-101002	5030	8	S411-100002	5060	15	S411-160006	7043	13

NUMERICAL PART INDEX

PART NO 품 번	IS PAGE 페이지	ITEM 순번	PART NO 품 번	IS PAGE 페이지	ITEM 순번	PART NO 품 번	IS PAGE 페이지	ITEM 순번
S411-160006	7110	1-13	S461-320252	7020	29	S501-050002	3030	5-7
S411-160006	7141	1-5	S461-320252	7120	15	S501-060002	5090	8
S411-160006	7142	13	S461-320252	7220	40	S501-120002	1043	9
S411-160006	7143	13	S461-320252	7230	40	S501-120002	1044	11
S411-160006	7210	1-13	S461-500302	5010	1-13	S501-120002	6030	40
S411-160006	7250	1-5	S461-500562	5010	1-48	S510-122800	1010	32
S411-160006	7252	13	S461-600562	5010	1-44	S520-015000	1030	13
S411-160006	7253	13	S471-400454	1043	11	S520-015000	5060	16
S441-080006	1010	28	S471-400454	1044	13	S520-015000	5061	10
S441-080006	5060	1-9	S471-500164	7010	22	S520-015000	7030	6
S441-080006	5061	1-9	S471-500164	7110	25	S520-015000	7240	25
S441-100006	1010	9	S471-500164	7210	28	S520-020000	1030	17
S441-100006	1044	2-12	S471-800162	7120	35	S520-027000	1040	10
S441-100006	5061	1-15	S471-800162	7170	16	S520-027000	1041	10
S441-100006	7240	31	S471-800162	7180	18	S520-027000	3070	11
S441-120006	1010	11	S471-800162	7230	37	S520-050000	1020	2-3
S441-120006	7060	7	S471-800162	7280	29	S520-060000	1015	7
S441-120006	7070	10	S471-800162	7290	31	S520-070000	1015	6
S441-120006	7180	43	S471-800162	7300	30	S520-170000	3040	35
S441-120006	7240	15	S491-050182	3010	12	S520-170000	3060	27
S441-120006	7280	8	S491-050182	3020	12	S520-170000	3061	27
S441-120006	7290	11	S491-050182	3030	12	S541-080002	2020	58
S441-120006	7300	10	S491-060182	5090	6	S542-280002	1040	15
S441-120006	7300	40	S491-060192	5061	14	S543-100002	2020	90
S441-160006	1010	13	S491-060202	5060	10	S543-100002	2040	90
S441-200002	5010	3	S491-080202	5080	3	S543-100002	5060	17
S441-200006	1010	25	S491-120502	6030	39	S543-100002	5061	8
S441-200006	5010	1-36	S491-140302	5060	7	S543-180002	5060	18
S441-240006	1040	6	S491-140302	5061	1-13	S543-180002	5061	9
S441-240006	1041	6	S501-050002	3010	13	S543-200002	2010	89
S441-300006	6100	3	S501-050002	3010	3-7	S543-200002	2020	89
S461-160122	5060	21	S501-050002	3010	4-7	S543-200002	2040	89
S461-160122	5061	7	S501-050002	3020	13	S543-260002	1040	17
S461-200152	6030	37	S501-050002	3020	3-7	S543-260002	1041	13
S461-200202	5080	5	S501-050002	3020	4-7	S552-035146	7170	28
S461-250182	1043	2-7	S501-050002	3020	5-7	S552-035146	7180	30
S461-250182	1044	2-7	S501-050002	3030	13	S552-050203	3040	19
S461-250202	1042	9	S501-050002	3030	2-7	S552-050203	7060	13
S461-300252	5060	20	S501-050002	3030	3-7	S552-050203	7070	16
S461-300252	5061	1-12	S501-050002	3030	4-7	S552-102370	7030	8

NUMERICAL PART INDEX

PART NO 품 번	IS PAGE 페이지	ITEM 순번	PART NO 품 번	IS PAGE 페이지	ITEM 순번	PART NO 품 번	IS PAGE 페이지	ITEM 순번
S552-102370	7180	44	S621-012001	3040	41	S642-070003	7270	K15
S552-102370	7240	26	S621-012001	3050	10	S642-080003	7160	K15
S552-102370	7280	25	S621-012001	3060	19	S651-060008	5010	1-26
S552-102370	7290	27	S621-012001	3061	19	S651-810002	3B10	18
S552-102370	7300	26	S621-012001	3070	18	S651-810008	7010	23
S572-240006	3040	21	S621-012001	7180	42	S651-810008	7110	26
S572-240006	3041	21	S621-012001	7300	36	S651-810008	7210	29
S572-380006	3040	12	S621-014001	7240	23	S652-810008	5010	1-10
S572-380006	3040	12	S621-016001	3040	18	S661-120300	6030	7
S572-380006	3041	12	S621-016001	3041	18	S681-230800	6030	29
S572-380006	3041	12	S621-016001	7130	17	S731-012015	3010	29
S572-450006	1030	23	S621-016001	7240	29	S731-012015	3020	29
S572-570006	1030	9	S631-008001	4030	13	S731-012015	3030	29
S6-30976-001	1A10	10	S631-008004	3070	23	S731-020025	7240	12
S601-040004	7020	11	S631-011004	3010	27	S731-035030	3B10	10
S601-040004	7120	11	S631-011004	3020	27	S731-040030	7050	13
S601-040004	7220	10	S631-011004	3030	27	S731-040030	7150	4
S601-040004	7230	10	S631-011004	3040	43	S731-040030	7260	13
S602-062004	5010	1-8	S631-011004	3041	31	S741-151523	5090	1-4
S611-009001	3060	15	S631-011004	3060	13	S741-201531	5060	1-10
S611-009001	3061	15	S631-011004	3061	13	S741-201531	5061	1-10
S611-012001	3040	42	S631-014004	3060	14	S760-030622	3060	26
S611-012001	3060	16	S631-014004	3061	14	S760-030622	3061	26
S611-012001	7180	36	S631-014004	3070	10	S771-008400	6030	12-2
S611-012001	7300	38	S631-018004	7240	21	S860-000300	2020	84-1
S611-016001	3020	26	S631-024004	7130	13	S880-132040	6040	1-22
S611-016001	3030	26	S631-024004	7240	22	S953-190240	8030	9-14
S611-016001	3030	26	S631-028004	3B10	K6	S953-190240	8040	10-14
S611-016001	3050	9	S631-035004	3050	20	S953-190360	8030	9-17
S611-016001	3060	17	S631-040004	7050	K15	S953-190360	8040	10-17
S611-016001	3061	17	S632-035004	7260	K11	S955-190200	8030	9-15
S611-019001	3040	17	S632-050004	7150	K8	S955-190200	8040	10-15
S611-019001	3041	17	S632-055004	7050	K11	S957-190500	8030	9-16
S611-023001	3040	16	S632-055004	7260	K17	S957-190500	8040	10-16
S611-023001	3041	16	S632-070004	3B10	K13	S959-060732	8030	9-3
S611-030001	3040	15	S632-070004	7270	K13	S959-060732	8040	10-3
S611-030001	3041	15	S632-075004	3B10	K15	S960-150020	8030	9-12
S621-011001	3050	11	S632-080004	7160	K13	S960-150020	8040	10-12
S621-011001	3060	18	S642-050003	7150	K9	S962-080003	8030	9-4
S621-011001	3061	18	S642-070003	3B10	K14	S962-080003	8040	10-4

NUMERICAL PART INDEX

PART NO 품 번	IS PAGE 페이지	ITEM 순번	PART NO 품 번	IS PAGE 페이지	ITEM 순번	PART NO 품 번	IS PAGE 페이지	ITEM 순번
S962-100003	8030	9-5	XKAU-00009	3A90	K9	XKAU-00143	3B40	12
S962-100003	8040	10-5	XKAU-00010	3A10	5	XKAU-00144	3B40	13
S962-130003	8030	9-6	XKAU-00010	3A15	5	XKAU-00145	3B40	14
S962-130003	8040	10-6	XKAU-00010	3A90	K10	XKAU-00146	3B40	15
S962-170003	8030	9-7	XKAU-00011	3A90	K11	XKAU-00147	3B40	16
S962-170003	8040	10-7	XKAU-00015	3A90	15	XKAU-00148	3B20	1
S962-190003	8030	9-8	XKAU-00017	3A90	17	XKAU-00149	3B20	2
S962-190003	8040	10-8	XKAU-00019	3A90	19	XKAU-00150	3B20	3
S962-220003	8030	9-9	XKAU-00020	3A90	20	XKAU-00151	3B20	K4
S962-220003	8040	10-9	XKAU-00021	3A90	21	XKAU-00152	3B20	5
S963-250029	8030	9-11	XKAU-00041	3A90	S	XKAU-00153	3B20	6
S963-250029	8040	10-11	XKAU-00042	3A90	2	XKAU-00154	3B20	7
S968-190240	8040	10-18	XKAU-00047	3A90	S14	XKAU-00155	3B20	8
SUMIT6189-0443	1A95	2	XKAU-00052	3A90	22	XKAU-00156	3B20	9
W1683300	1A60	1	XKAU-00065	3A90	24	XKAU-00157	3B20	10
X500-110025	7130	12	XKAU-00069	3B40	7	XKAU-00158	3B20	K11
X500-310002	3040	37	XKAU-00070	3B40	5	XKAU-00159	3B20	K12
X500-310002	7170	102	XKAU-00071	3A15	18	XKAU-00160	3B20	K13
X500-310002	7180	35	XKAU-00071	3B40	6	XKAU-00161	3B20	K14
X500-310002	7180	102	XKAU-00075	3A90	K1	XKAU-00162	3B20	15
X500-310002	7280	102	XKAU-00079	3A90	16	XKAU-00163	3B20	16
X500-310002	7290	104	XKAU-00080	3A90	18	XKAU-00164	3B20	17
X500-310002	7300	37	XKAU-00083	3A90	23	XKAU-00165	3B20	18
X520-110023	7130	7	XKAU-00121	3A90	7	XKAU-00166	3B20	K19
X520-110023	7240	20	XKAU-00122	3A90	12	XKAU-00167	3B20	K20
X710-100103	7060	12	XKAU-00125	3A90	25	XKAU-00168	3B20	21
X710-100103	7070	15	XKAU-00126	3A90	25-1	XKAU-00169	3B20	K22
X710-100103	7170	24	XKAU-00127	3A90	25-2	XKAU-00170	3B20	23
X710-100103	7180	26	XKAU-00128	3A90	25-3	XKAU-00171	3B20	24
X710-100103	7280	24	XKAU-00129	3A90	25-4	XKAU-00172	3B20	25
X710-100103	7290	26	XKAU-00130	3A90	K	XKAU-00173	3B20	26
X710-100103	7300	25	XKAU-00131	3A90	13	XKAU-00174	3B20	K27
X820-085353	7240	18	XKAU-00135	3B40	1	XKAU-00175	3B20	28
X820-125554	7130	11	XKAU-00136	3B40	2	XKAU-00176	3B20	K
X850-525200	7290	105	XKAU-00137	3B40	3	XKAU-00186	3A10	1
XKAU-00003	3A90	K3	XKAU-00138	3B40	4	XKAU-00186	3A15	1
XKAU-00004	3A90	S4	XKAU-00139	3B40	8	XKAU-00188	3A10	3
XKAU-00005	3A90	5	XKAU-00140	3B40	9	XKAU-00189	3A10	4
XKAU-00006	3A90	6	XKAU-00141	3B40	10	XKAU-00189	3A15	4
XKAU-00008	3A90	8	XKAU-00142	3B40	11	XKAU-00193	3A10	9

NUMERICAL PART INDEX

PART NO 품 번	IS PAGE 페이지	ITEM 순번	PART NO 품 번	IS PAGE 페이지	ITEM 순번	PART NO 품 번	IS PAGE 페이지	ITEM 순번
XKAU-00193	3A15	9	XKBF-00604	3A50	1-15	XKBF-00986	3A40	K16
XKAU-00194	3A10	10	XKBF-00604	3A50	2-14	XKBF-00987	3A20	K15
XKAU-00194	3A15	10	XKBF-00694	3A50	1-4	XKBF-00987	3A30	K17
XKAU-00195	3A10	11	XKBF-00694	3A50	2-4	XKBF-00987	3A40	K17
XKAU-00195	3A15	11	XKBF-00694	3A60	2-4	XKBF-00988	3A20	16
XKAU-00196	3A10	12	XKBF-00694	3A70	3-4	XKBF-00988	3A30	18
XKAU-00196	3A15	12	XKBF-00694	3A80	4-4	XKBF-00988	3A40	18
XKAU-00197	3A10	13	XKBF-00728	3A50	1-20	XKBF-00989	3A20	K17
XKAU-00197	3A15	13	XKBF-00728	3A50	2-20	XKBF-00989	3A30	K19
XKAU-00198	3A10	14	XKBF-00906	3A50	1-16	XKBF-00989	3A40	K19
XKAU-00198	3A15	14	XKBF-00906	3A50	2-15	XKBF-00990	3A20	K18
XKAU-00200	3A10	16	XKBF-00931	3A20	4	XKBF-00990	3A30	K20
XKAU-00200	3A15	16	XKBF-00931	3A30	6	XKBF-00990	3A40	K20
XKAU-00201	3A10	2	XKBF-00931	3A40	31	XKBF-00991	3A20	K19
XKAU-00201	3A15	2	XKBF-00977	3A20	2	XKBF-00991	3A30	K21
XKAU-00202	3A10	6	XKBF-00977	3A60	2	XKBF-00991	3A40	K21
XKAU-00202	3A15	6	XKBF-00978	3A20	3	XKBF-00992	3A20	K20
XKAU-00203	3A10	7	XKBF-00978	3A30	5	XKBF-00992	3A30	K22
XKAU-00203	3A15	7	XKBF-00978	3A40	6	XKBF-00992	3A40	K22
XKAU-00204	3A10	8	XKBF-00979	3A20	K5	XKBF-00993	3A20	21
XKAU-00204	3A15	8	XKBF-00980	3A20	6	XKBF-00993	3A30	23
XKAU-00205	3A10	15	XKBF-00980	3A30	8	XKBF-00993	3A40	23
XKAU-00205	3A15	15	XKBF-00980	3A40	8	XKBF-00994	3A20	22
XKAU-00206	3A15	3	XKBF-00981	3A20	8	XKBF-00994	3A30	24
XKAU-00207	3A15	17	XKBF-00981	3A30	10	XKBF-00994	3A40	24
XKAU-00208	3A15	19	XKBF-00981	3A40	10	XKBF-00995	3A20	23
XKAU-00209	3A15	20	XKBF-00982	3A20	9	XKBF-00995	3A30	25
XKAU-00210	3A15	21	XKBF-00982	3A30	11	XKBF-00995	3A40	25
XKAU-00211	3A15	22	XKBF-00982	3A40	11	XKBF-00996	3A20	24
XKAU-00212	3A15	23	XKBF-00983	3A20	K10	XKBF-00996	3A30	26
XKAU-00213	3A15	24	XKBF-00983	3A30	K12	XKBF-00996	3A40	26
XKAU-00214	3A15	25	XKBF-00983	3A40	K12	XKBF-00997	3A20	25
XKAU-00215	3A15	26	XKBF-00984	3A20	K11	XKBF-00997	3A30	27
XKAU-00216	3A15	27	XKBF-00984	3A30	K13	XKBF-00997	3A40	27
XKAU-00217	3A15	28	XKBF-00984	3A40	K13	XKBF-00998	3A20	26
XKAU-00218	3A15	29	XKBF-00985	3A20	K12	XKBF-00998	3A30	28
XKAU-00219	3A15	30	XKBF-00985	3A30	K14	XKBF-00998	3A40	28
XKBF-00604	3A20	K7	XKBF-00985	3A40	K14	XKBF-00999	3A20	27
XKBF-00604	3A30	K9	XKBF-00986	3A20	K14	XKBF-00999	3A30	4
XKBF-00604	3A40	K9	XKBF-00986	3A30	K16	XKBF-00999	3A40	5

NUMERICAL PART INDEX

PART NO 품 번	IS PAGE 페이지	ITEM 순번	PART NO 품 번	IS PAGE 페이지	ITEM 순번	PART NO 품 번	IS PAGE 페이지	ITEM 순번
XKBF-01000	3A20	28	XKBF-01012	3A80	4-5	XKBF-01024	3A50	2-17
XKBF-01000	3A30	29	XKBF-01013	3A50	1-6	XKBF-01025	3A20	K13
XKBF-01000	3A40	29	XKBF-01013	3A50	2-6	XKBF-01025	3A30	K15
XKBF-01001	3A30	30	XKBF-01013	3A60	2-6	XKBF-01025	3A40	K15
XKBF-01001	3A40	30	XKBF-01013	3A70	3-6	XKBF-01026	3A30	2
XKBF-01002	3A20	K	XKBF-01013	3A80	4-6	XKBF-01026	3A40	2
XKBF-01003	3A20	K	XKBF-01014	3A60	2-7	XKBF-01026	3A60	2
XKBF-01003	3A30	K	XKBF-01014	3A70	3-7	XKBF-01027	3A30	3
XKBF-01003	3A40	K	XKBF-01014	3A80	4-7	XKBF-01027	3A40	4
XKBF-01004	3A50	K1-12	XKBF-01015	3A50	1-8	XKBF-01027	3A70	3
XKBF-01004	3A50	K2-11	XKBF-01015	3A50	2-7	XKBF-01027	3A80	4
XKBF-01004	3A60	K2-12	XKBF-01015	3A60	2-8	XKBF-01028	3A30	K7
XKBF-01004	3A70	K3-12	XKBF-01015	3A70	3-8	XKBF-01029	3A30	K
XKBF-01004	3A80	K4-12	XKBF-01015	3A80	4-8	XKBF-01030	3A60	2-1
XKBF-01005	3A50	K1-13	XKBF-01016	3A50	1-9	XKBF-01031	3A60	2-2
XKBF-01005	3A50	K2-12	XKBF-01016	3A50	2-8	XKBF-01032	3A70	3-1
XKBF-01005	3A60	K2-13	XKBF-01016	3A60	2-9	XKBF-01032	3A80	4-1
XKBF-01005	3A70	K3-13	XKBF-01016	3A70	3-9	XKBF-01033	3A20	29
XKBF-01005	3A80	K4-13	XKBF-01016	3A80	4-9	XKBF-01034	3A20	1
XKBF-01006	3A20	K	XKBF-01017	3A50	1-7	XKBF-01034	3A30	1
XKBF-01006	3A30	K	XKBF-01017	3A50	2-18	XKBF-01034	3A40	1
XKBF-01006	3A40	K	XKBF-01017	3A60	2-10	XKBF-01034	3A50	1
XKBF-01007	3A20	K	XKBF-01017	3A70	3-10	XKBF-01035	3A50	1-2
XKBF-01007	3A30	K	XKBF-01017	3A80	4-10	XKBF-01035	3A50	2-2
XKBF-01007	3A40	K	XKBF-01018	3A50	1-11	XKBF-01037	3A20	30
XKBF-01008	3A20	K	XKBF-01018	3A50	2-10	XKBF-01037	3A30	31
XKBF-01008	3A30	K	XKBF-01018	3A60	2-11	XKBF-01037	3A40	32
XKBF-01008	3A40	K	XKBF-01018	3A70	3-11	XKBF-01038	3A50	2-1
XKBF-01009	3A60	2-1	XKBF-01018	3A80	4-11	XKBF-01039	3A20	1
XKBF-01010	3A70	3-2	XKBF-01019	3A50	1-19	XKBF-01039	3A30	1
XKBF-01010	3A80	4-2	XKBF-01019	3A50	2-19	XKBF-01039	3A40	1
XKBF-01011	3A50	1-3	XKBF-01019	3A60	2-14	XKBF-01039	3A50	2
XKBF-01011	3A50	2-3	XKBF-01019	3A70	3-14	XKBF-01040	3A50	2-21
XKBF-01011	3A60	2-3	XKBF-01019	3A80	4-14	XKBF-01041	3A50	2-22
XKBF-01011	3A70	3-3	XKBF-01020	3A50	1-1	XKBF-01042	3A40	3
XKBF-01011	3A80	4-3	XKBF-01022	3A50	1-14	XKBF-01042	3A70	3
XKBF-01012	3A50	1-5	XKBF-01022	3A50	2-13	XKBF-01043	3A40	K7
XKBF-01012	3A50	2-5	XKBF-01023	3A50	1-17	XKBF-01044	3A70	3-1
XKBF-01012	3A60	2-5	XKBF-01023	3A50	2-16	XKBF-01045	3A70	3-2
XKBF-01012	3A70	3-5	XKBF-01024	3A50	1-18	XKBF-01046	3A40	K

NUMERICAL PART INDEX

PART NO 품 번	IS PAGE 페이지	ITEM 순번	PART NO 품 번	IS PAGE 페이지	ITEM 순번	PART NO 품 번	IS PAGE 페이지	ITEM 순번
XKBF-01047	3A50	2-9	XKCD-00078	7260	2	XKCD-00118	7270	1
XKBS-00022	3B30	19	XKCD-00079	7260	1	XKCD-00119	7270	2
XKBS-00023	3B30	20	XKCD-00080	7260	2	XKCD-00120	7270	1
XKBS-00034	3B30	11	XKCD-00081	7260	1	XKCD-00121	7270	2
XKBS-00035	3B30	12	XKCD-00082	7260	2	XKCD-00150	3B10	1
XKBS-00036	3B30	13	XKCD-00083	7260	10	XKCD-00151	3B10	2
XKBS-00048	3B30	1	XKCD-00084	7260	1	XKCD-00152	3B10	3
XKBS-00049	3B30	K2	XKCD-00085	7260	2	XKCD-00153	3B10	8
XKBS-00050	3B30	K3	XKCD-00086	7260	1	XKCD-00154	3B10	16
XKBS-00051	3B30	K4	XKCD-00087	7260	2	XKCD-00155	3B10	17
XKBS-00052	3B30	K5	XKCD-00088	7260	1	XKCD-00156	3B10	2
XKBS-00053	3B30	6	XKCD-00089	7260	2	XKCD-00171	7160	K10
XKBS-00054	3B30	K7	XKCD-00090	7260	10	XKCD-00172	7270	K10
XKBS-00055	3B30	K8	XKCD-00091	7260	1	XKCF-00001	4010	1
XKBS-00056	3B30	K9	XKCD-00092	7260	2	XKCF-00002	4010	2
XKBS-00057	3B30	K10	XKCD-00093	7260	10	XKCF-00003	4010	3
XKBS-00058	3B30	14	XKCD-00094	7260	1	XKCF-00004	4010	4
XKBS-00059	3B30	15	XKCD-00095	7260	2	XKCF-00005	4010	5
XKBS-00060	3B30	16	XKCD-00096	7260	10	XKCF-00006	4020	*-1
XKBS-00061	3B30	17	XKCD-00097	7260	1	XKCF-00007	4010	7
XKBS-00062	3B30	18	XKCD-00098	7260	2	XKCF-00007	4030	4
XKBS-00063	3B30	K	XKCD-00099	7260	10	XKCF-00008	4010	8
XKBT-00072	4020	27	XKCD-00100	7270	1	XKCF-00009	4010	9
XKBT-00074	4020	25	XKCD-00101	7270	2	XKCF-00010	4010	10
XKBT-00075	4020	10	XKCD-00102	7270	3	XKCF-00011	4010	11
XKBT-00084	4020	2	XKCD-00103	7270	9	XKCF-00012	4010	12
XKBT-00098	4020	21	XKCD-00104	7270	1	XKCF-00013	4010	13
XKCD-00051	7160	3	XKCD-00105	7270	2	XKCF-00014	4010	14
XKCD-00053	7160	9	XKCD-00106	7270	1	XKCF-00015	4010	15
XKCD-00056	7160	1	XKCD-00107	7270	2	XKCF-00016	4010	16
XKCD-00057	7160	2	XKCD-00108	7270	1	XKCF-00017	4010	17
XKCD-00060	7160	1	XKCD-00109	7270	2	XKCF-00018	4010	18
XKCD-00061	7160	2	XKCD-00110	7270	1	XKCF-00019	4010	19
XKCD-00071	7260	1	XKCD-00111	7270	2	XKCF-00020	4010	20
XKCD-00072	7260	2	XKCD-00112	7270	1	XKCF-00020	4020	5
XKCD-00073	7260	3	XKCD-00113	7270	2	XKCF-00020	4030	3
XKCD-00074	7260	10	XKCD-00114	7270	1	XKCF-00021	4010	21
XKCD-00075	7260	12	XKCD-00115	7270	2	XKCF-00022	4010	22
XKCD-00076	7260	14	XKCD-00116	7270	1	XKCF-00023	4010	23
XKCD-00077	7260	1	XKCD-00117	7270	2	XKCF-00024	4010	24

NUMERICAL PART INDEX

PART NO 품 번	IS PAGE 페이지	ITEM 순번	PART NO 품 번	IS PAGE 페이지	ITEM 순번	PART NO 품 번	IS PAGE 페이지	ITEM 순번
XKCF-00025	4010	25	XKCF-00061	4060	6	XKCF-00087	4060	8
XKCF-00026	4030	1	XKCF-00062	4050	7	XKCF-00088	4060	9
XKCF-00027	4030	2	XKCF-00062	4060	7	XKCF-00089	4060	10
XKCF-00028	4030	5	XKCF-00063	4050	8	XKCF-00090	4060	19
XKCF-00029	4030	6	XKCF-00064	4050	9	XKCF-00091	4060	21
XKCF-00030	4030	7	XKCF-00064	4060	11	XKCF-00092	4060	25
XKCF-00031	4030	8	XKCF-00065	4050	10	XKCF-00093	4070	1
XKCF-00032	4030	9	XKCF-00065	4060	12	XKCF-00094	4070	2
XKCF-00033	4030	10	XKCF-00066	4050	11	XKCF-00095	4070	3
XKCF-00034	4030	11	XKCF-00066	4060	13	XKCF-00096	4070	4
XKCF-00035	4030	12	XKCF-00067	4050	12	XKCF-00097	4080	5
XKCF-00036	4030	14	XKCF-00067	4060	14	XKCF-00097	4100	*-2
XKCF-00037	4030	15	XKCF-00068	4050	13	XKCF-00098	4100	1
XKCF-00038	4030	16	XKCF-00068	4060	15	XKCF-00099	4100	2
XKCF-00039	4030	17	XKCF-00069	4050	14	XKCF-00100	4100	3
XKCF-00040	4030	18	XKCF-00069	4060	16	XKCF-00101	4100	4
XKCF-00041	4040	1	XKCF-00070	4050	15	XKCF-00102	4100	5
XKCF-00042	4040	2	XKCF-00070	4060	17	XKCF-00103	4100	6
XKCF-00043	4040	3	XKCF-00071	4050	16	XKCF-00104	4100	7
XKCF-00044	4040	4	XKCF-00071	4060	18	XKCF-00105	4100	8
XKCF-00045	4040	5	XKCF-00072	4050	17	XKCF-00106	4100	9
XKCF-00046	4040	6	XKCF-00072	4060	20	XKCF-00107	4080	*-1
XKCF-00047	4040	7	XKCF-00073	4050	18	XKCF-00107	4090	2
XKCF-00048	4040	8	XKCF-00074	4050	19	XKCF-00108	4080	1
XKCF-00049	4040	9	XKCF-00075	4050	20	XKCF-00109	4080	2
XKCF-00050	4040	10	XKCF-00076	4050	21	XKCF-00110	4080	3
XKCF-00051	4040	12	XKCF-00077	4050	22	XKCF-00111	4080	4
XKCF-00052	4040	13	XKCF-00077	4060	22	XKCF-00113	4080	6
XKCF-00053	4040	14	XKCF-00078	4050	23	XKCF-00114	4080	7
XKCF-00054	4040	15	XKCF-00078	4060	23	XKCF-00115	4080	9
XKCF-00055	4040	16	XKCF-00079	4050	24	XKCF-00116	4080	10
XKCF-00056	4050	1	XKCF-00079	4060	24	XKCF-00117	4080	11
XKCF-00057	4050	2	XKCF-00080	4050	25	XKCF-00118	4080	12
XKCF-00058	4050	3	XKCF-00081	4050	26	XKCF-00119	4080	13
XKCF-00058	4060	3	XKCF-00082	4050	27	XKCF-00120	4080	14
XKCF-00059	4050	4	XKCF-00083	4050	28	XKCF-00121	4080	15
XKCF-00059	4060	4	XKCF-00083	4060	26	XKCF-00122	4080	16
XKCF-00060	4050	5	XKCF-00084	4050	29	XKCF-00123	4080	17
XKCF-00060	4060	5	XKCF-00085	4060	1	XKCF-00124	4080	18
XKCF-00061	4050	6	XKCF-00086	4060	2	XKCF-00125	4080	19

NUMERICAL PART INDEX

PART NO 품 번	IS PAGE 페이지	ITEM 순번	PART NO 품 번	IS PAGE 페이지	ITEM 순번	PART NO 품 번	IS PAGE 페이지	ITEM 순번
XKCF-00126	4080	20	Y120-040011	7260	K16			
XKCF-00127	4080	21	Y171-024004	3040	23			
XKCF-00128	4080	22	Y171-024004	3041	22			
XKCF-00129	4080	23	Y180-035020	3B10	K12			
XKCF-00130	4080	24	Y180-040020	7050	K5			
XKCF-00131	4080	25	Y180-040020	7150	K6			
XKCF-00132	4090	1	Y180-040020	7260	K5			
XKCF-00134	4090	3	Y190-062000	7270	12			
XKCF-00135	4090	4	Y190-074000	7160	12			
XKCF-00136	4090	5	Y200-035011	3B10	K11			
XKCF-00137	4090	6	Y200-040011	7050	K10			
XKCF-00138	4090	7	Y200-040011	7150	K5			
XKCF-00139	4090	8	Y200-040011	7260	K15			
XKCF-00140	4090	9	Y300-050200	7260	K6			
XKCF-00141	4090	10	Y300-075000	7270	K5			
XKCF-00143	4090	11	Y300-085100	7160	K5			
XKCF-00145	4090	12	Y310-050100	7050	K6			
XKCF-00147	4090	13	Y310-075000	3B10	5			
XKCF-00148	4090	14	Y400-050000	7050	K4			
XKCF-00149	4090	15	Y400-050000	7260	K4			
XKCF-00150	4090	16	Y430-075100	3B10	K4			
XKCF-00151	4090	17	Y430-075100	7270	K4			
XKCF-00152	4090	18	Y430-085022	7160	K4			
XKCF-00153	4090	19	Y890-013011	7150	14			
XKCF-00154	4090	20						
XKCF-00155	4090	21						
XKCF-00157	4090	22						
XKCF-00158	4090	23						
XKCF-00159	4090	24						
XKCF-00160	4090	25						
XKCF-00161	4090	26						
XKCF-00162	4090	27						
XKCF-00163	4090	28						
XKCF-00164	4090	29						
XKCF-00165	4090	30						
Y110-035011	3B10	K9						
Y110-040011	7150	K7						
Y110-050011	7270	K11						
Y110-060011	7160	K11						
Y120-040011	7050	K9						