RUTHZIL TRATOR COMERCIAL DE PEÇAS LTDA 11 97083-6812 ROLANDO

CBT

ASSENTO DO TRATOR1STÂ

TRATOR 2105

GRUPO 02

SUBGRUPO 01

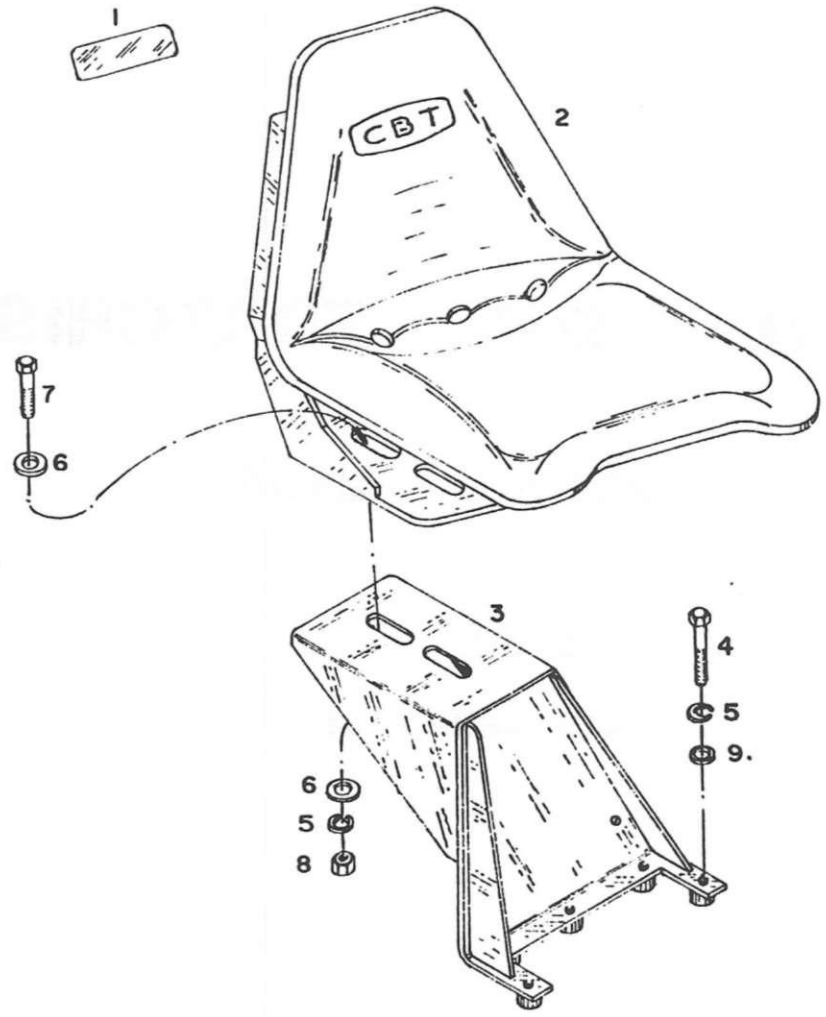
1
CBT
2
7
6
3
4
5
9.
6
5
8

REF.	NUMERO	NOME	QUANT.	OBSERVAÇÕES
1	091 0201 002	Decalco	1	
2	092 0201 001	Assento completo	1	
3	063 0201 003	Suporte do assento	1	Ate serie 018815
3	070 0201 003	Suporte do assento	1	Série nº 018816 em diante
4	000 1333	Parafuso	5	
5	032 1311	Arruela de pressão	7	
6	090 0201 006	Arruela lisa especial	4	
7	000 1323	Parafuso	2	
8	020 1311	Porca .	2	
9	033 1311	Arruela lisa	4	

PARA - LAMAS

TRATOR 2105

GRUPO 02

SUB-GRUPO 02

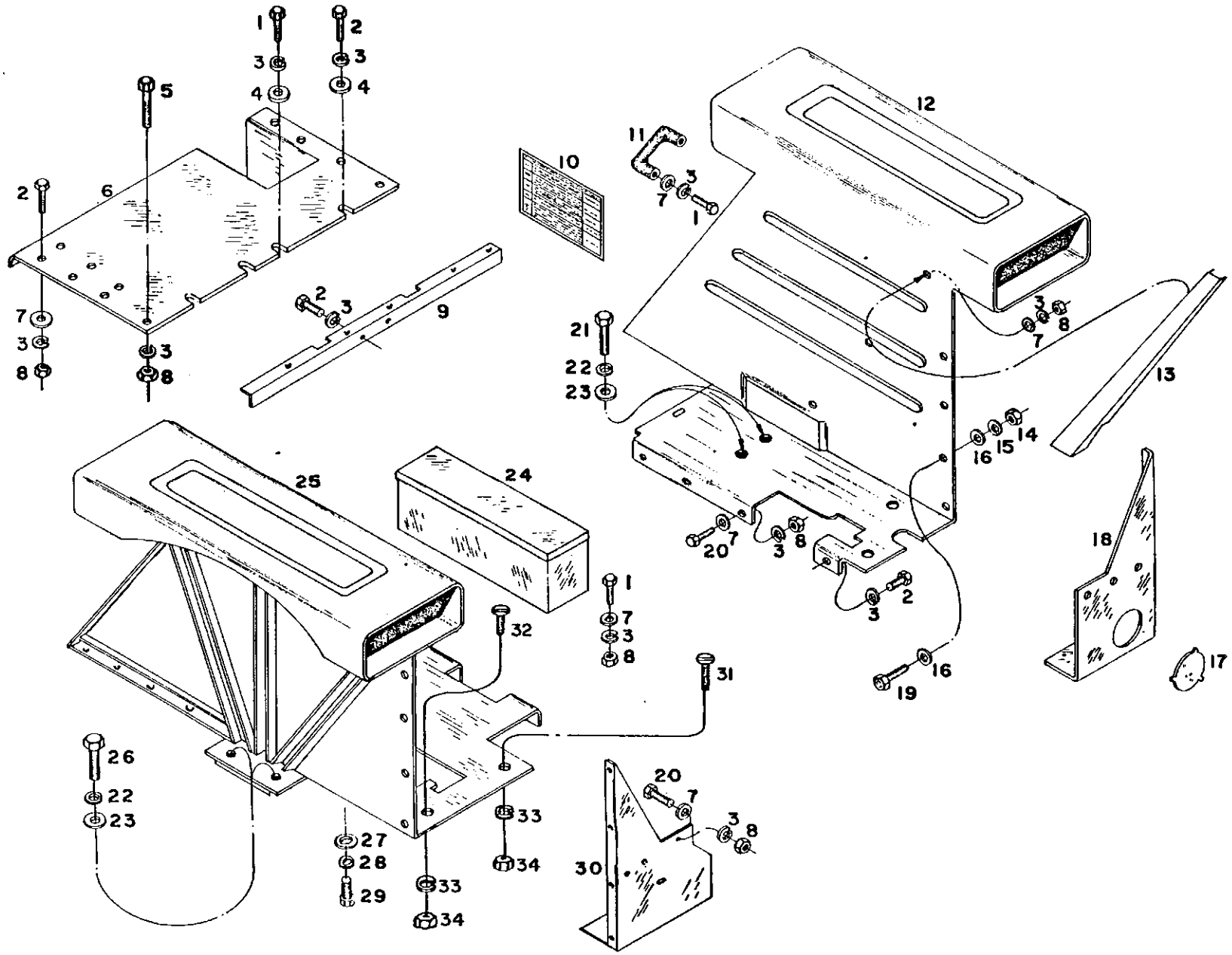
1
2
3
4
5
6
7
8
9
10
11
12
13
14
15
16
17
18
19
20
21
22
23
24
25
26
27
28
29
30
31
32
33
34

GRUPO - 02

PARA-LAMAS

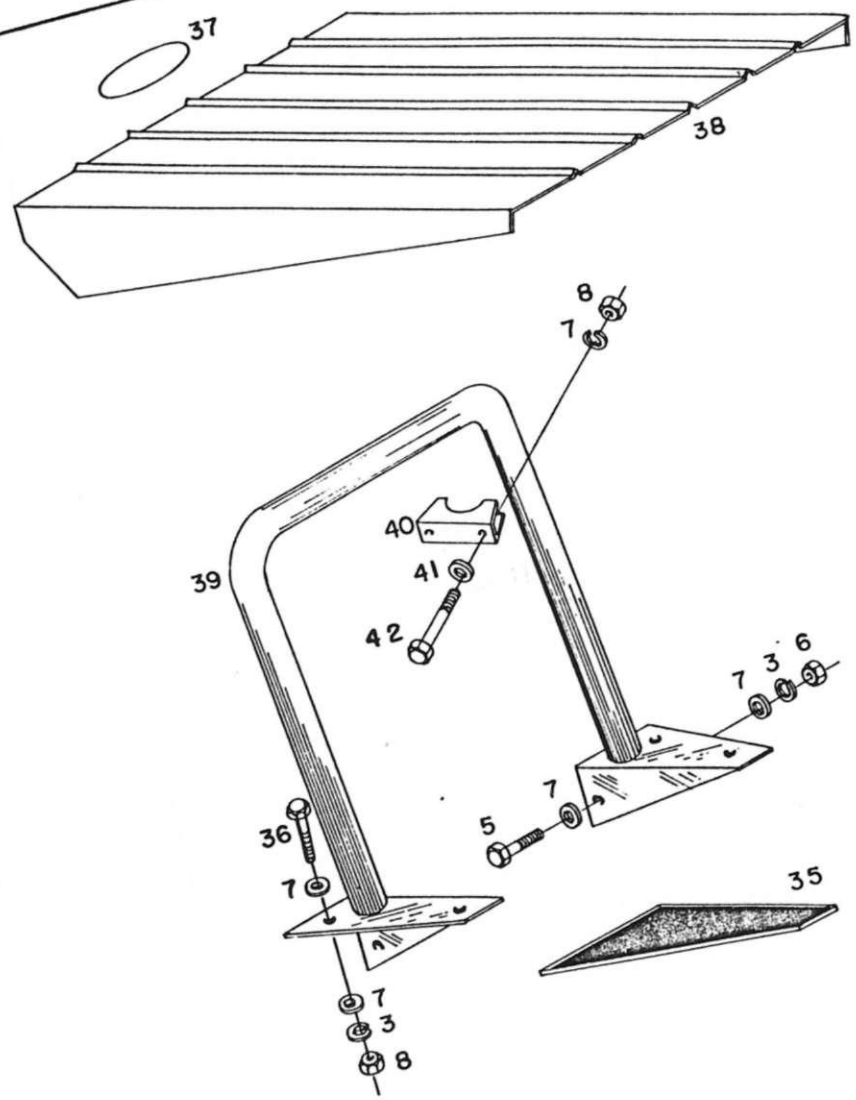

02/7

REF.	NUMERO	NOME	<3UANT.	OBSERVAÇÕES
1	000 1013	Parafuso	7	
2	000 1014	Parafuso	12	
3	032 1009	Arruela de pressão	49	
4	090 0203 010	Arruela lisa especial	4	
5	000 1021	Parafuso	4	
6	070 0202 018	Plataforma traseira	1	
7	033 1009	Arruela lisa	42	
8	020 1009	Porca	43	
9	060 0202 006	Barra de reforço do paralama	1	
10	070 0202 012	Decalco	1	
11	060 0202 005	Pega-mão	1	
12	060 0202 002	Paralama esquerdo	1	
13	060 0202 013	Reforço esquerdo do paralama	1	
13	060 0202 014	Reforça direito do paralama	1	
14	020 0607	Porca	8	
15	032 0607	Arruela de pressão	8	
16	033 0607	Arruela lisa	16	
17	060 0202 016	Tampa	1	
18	070 0202 017	Pr^t"'or esquerdo do paralama	1	
19	000 0612	Parafuso	8	
20	000.1020	Parafuso	12	
21	000 1622	Parafuso	4	
22	032 1613	Arruela de pressão	8	
23	060 0202 015	Arruela lisa especial	8	
24	060 0202 004	Caixa de ferramentas	1	
25	060 0202 001	Paralama direito	1	
26	000 1630	Parafuso	4	
27	032 1311	Arruela de pressão	2	
28	033 1311	Arruela lisa	2	
29	000 1322	Parafuso	2	
30	060 0202 003	Protetor direito do paralama	1	
30	071 0202 003	Protetor direito do paralama	1•	Série n[e] 019915 em diante.

REF.	NUMERO	NOME	QUANT.	OBSERVAÇÕES
31	009 0514	Parafuso de fenda	1	
32	009 0511	Parafuso de fenda	4	
33	032 0505	Arruela de pressão	5	
34	020 0505	Porca	5	
35	210 0202 106	Borracha anti-vibradora	2	
36	000 1022	Parafuso	2	
37	210 0202 110	Decalco	1	
38	210 0202 103	Capota	1	
39	070 0202 104	Suporte da capota	1	
40	050 0301 003	Abraçadeira	4	
41	090 0201 034	Arruela lisa especial	4	
42	010 1102 019	Parafuso	4	
	090 0202 023	Chave da roda	1	
^	060 0202 020	Suplemento da chave da roda	1	Fornecidos somente para tratores equipados com pneus traseiros 18 x 26
	070 0202 108	Capota completa	1	Série nº 019915 em diante

CAPUZ E GRADE

TRATOR 2105

GRUPO 02

SUB-GRUPO 03

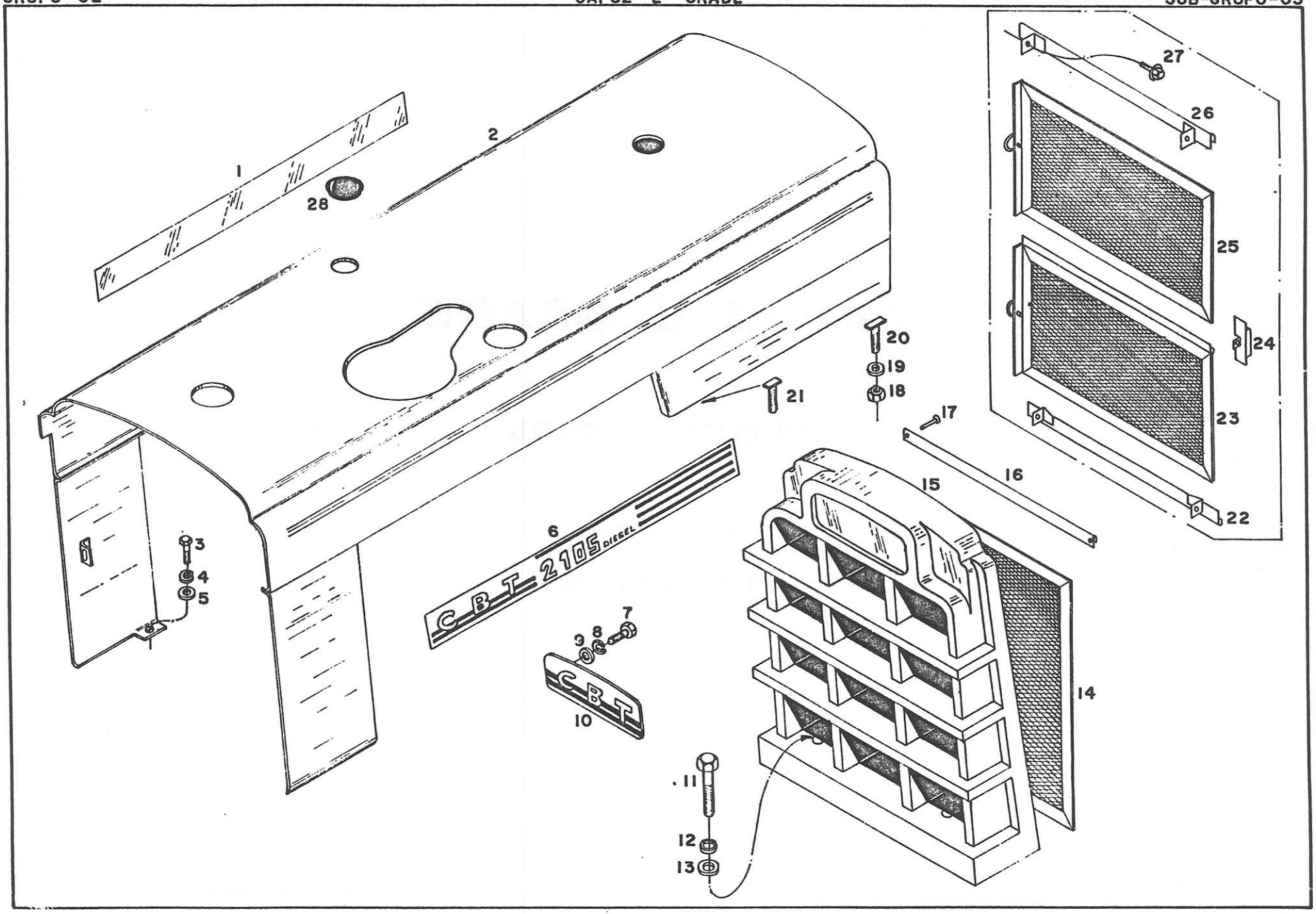
1
2
28
3
4
5
6
CBT 2105 DIESEL
7
8
9
10
CBT
11
12
13
14
15
16
17
18
19
20
21
22
23
24
25
26
27

REF.	NUMERO	NOME	QUANT.	OBSERVAÇÕES
1	071 0203 001	Emblema lateral direito do capuz	1	
2	070 0203 006	Capuz do motor	1	
3	000 0813	Parafuso	2	
4	032 0808	Arruela de pressão	2	
5	033 0808	Arruela lisa	2	
6	071 0203 002	Emblema lateral esquerdo do capuz	1	
7	000 0612	Parafuso	2	
8	032 0607	Arruela de pressão	2	
9	090 0203 038	Arruela lisa especial	2	
10	060 0203 004	Emblema frontal	1	
11	000 1339	Parafuso	2	
12	032 1311	Arruela de pressão	2	
13	060 0203 011	Arruela lisa especial	2	
14	100 0203 003	Tela	1	
15	060 0203 005	Grade	1	
15	180 0203 005	Grade	1	
16	061 0203 015	Trilho	2	
17	056 0510	Rebite	4	
18	030 1009	Porca elástica	4	
19	033 1009	Arruela lisa	4	
20	060 0203 008	Parafuso especial	3	
21	060 0203 012	Parafuso	1	
22	180 0203 037	Trilho inferior	1	*
23	180 0203 003	Tela inferior protetora do radiador	1	**
24	260 0203 030	Guia da tela protetora do radiador	1	**
25	180 0203 031	Tela superior nrotetora do radiador	1	*
26	180 0203 015	Trilho superior	1	**
27	000 0616	Parafuso	5	
28	100 0203 022	Tampão de borracha	1	

** Trator carregadora de cana.

CHASSI DIANTEIRO

TRATOR 2105

GRUPO 02

SUB-GRUPO 04

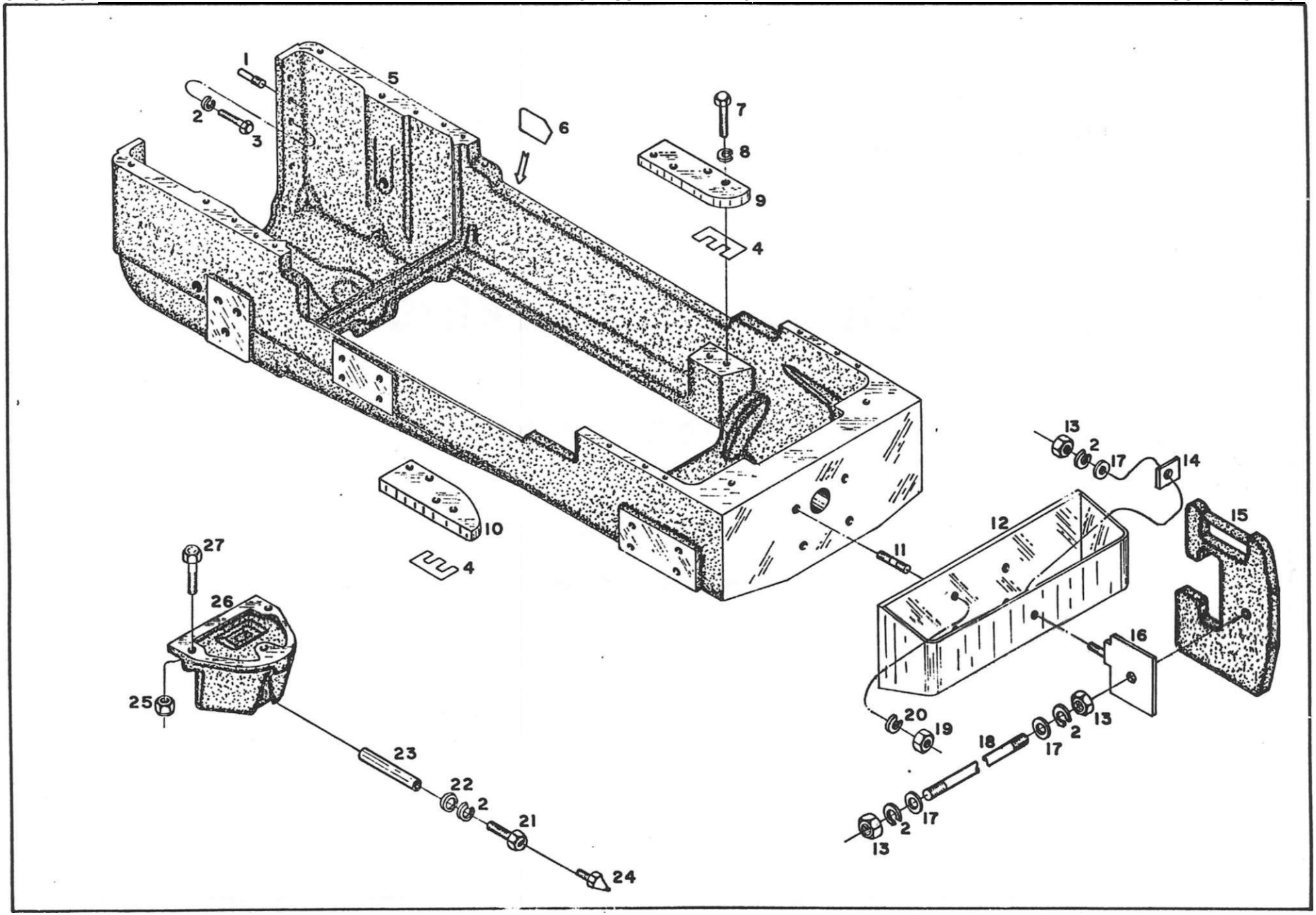
1
2
3
5
6
7
8
9
4
10
4
27
26
25
23
22
2
21
24
13
2
17
14
15
12
11
16
20
19
18
17
2
13
13
2
17

REF.	NUMERO	NOME	QUANT.	OBSERVAÇÕES
1	090 0204 008	Pino de guia	2	
2	1 032 1915	Arruela de pressão	14	
3	000 1932	Parafuso	10	
4	060 0601 010	Calço 0,127 mm	NEC	
4	060 0601 011	Calço 0,254 mm	NEC	
4	060 0601 012	Calco 0,508 mm	NEC	
5	061 0204 001	Chassi dianteiro	1	
5	180 0204 001	Chassi dianteiro	1	Trator carregadora de cana,
6	I 090 0204 010	Decalco	1	
7	000 1331	Parafuso	4	
8	032 1311	Arruela de pressão	4	
9	070 0204 014	Suporte esquerdo do motor	1	
10	070 0204 004	Suporte direito do motor	1	
ÍO	071 0204 004	Suporte direito do motor	1	serie n^{5} 018816 em diante
11	050 0204 003	Prisioneiro	4	
12	051 0204 005	Suporte dos pesos	1	
13	020 1915	Porca	3	
14	060 0204 015	Espaçador	1	
15	070 0204 011	Peso dianteiro	10	
16	051 0204 002	Trava dos pesos	1	
17	060 0202 015	Arruela lisa especial	3	
18	060 0204 012	Prisioneiro	1	
19	020 2216	Porca	4	
20	032 2216	Arruela de pressão	4	
21	000 1930	Parafuso	1	
21	060 0204 034	Parafuso especial	1	serie n^{9} 018816 em diante
22	033 1915	Arruela lisa	1	
22	060 0204 023	Arruela lisa especial	1	serie 018816 em diante
23	I 250 0204 006	Pino central	1	
24	I 071' 0909	Engraxadeira	1	
25	030 1915	Porca elástica	3	
26	060 0204 007	Suporte do eixo dianteiro	1	

REF.	NUMERO	NOME	QUANT.	OBSERVAÇÕES
27	000 1955	Parafuso	1	
27	000 1945	Parafuso	2	
	060 0205 026	Parafuso Especial	4	Usado somente em tratores equipados com anteparo impulcionador

BARRA DE TRAÇÃO AGRÍCOLA

TRATOR 2105

GRUPO 02

SUB-GRUPO 05

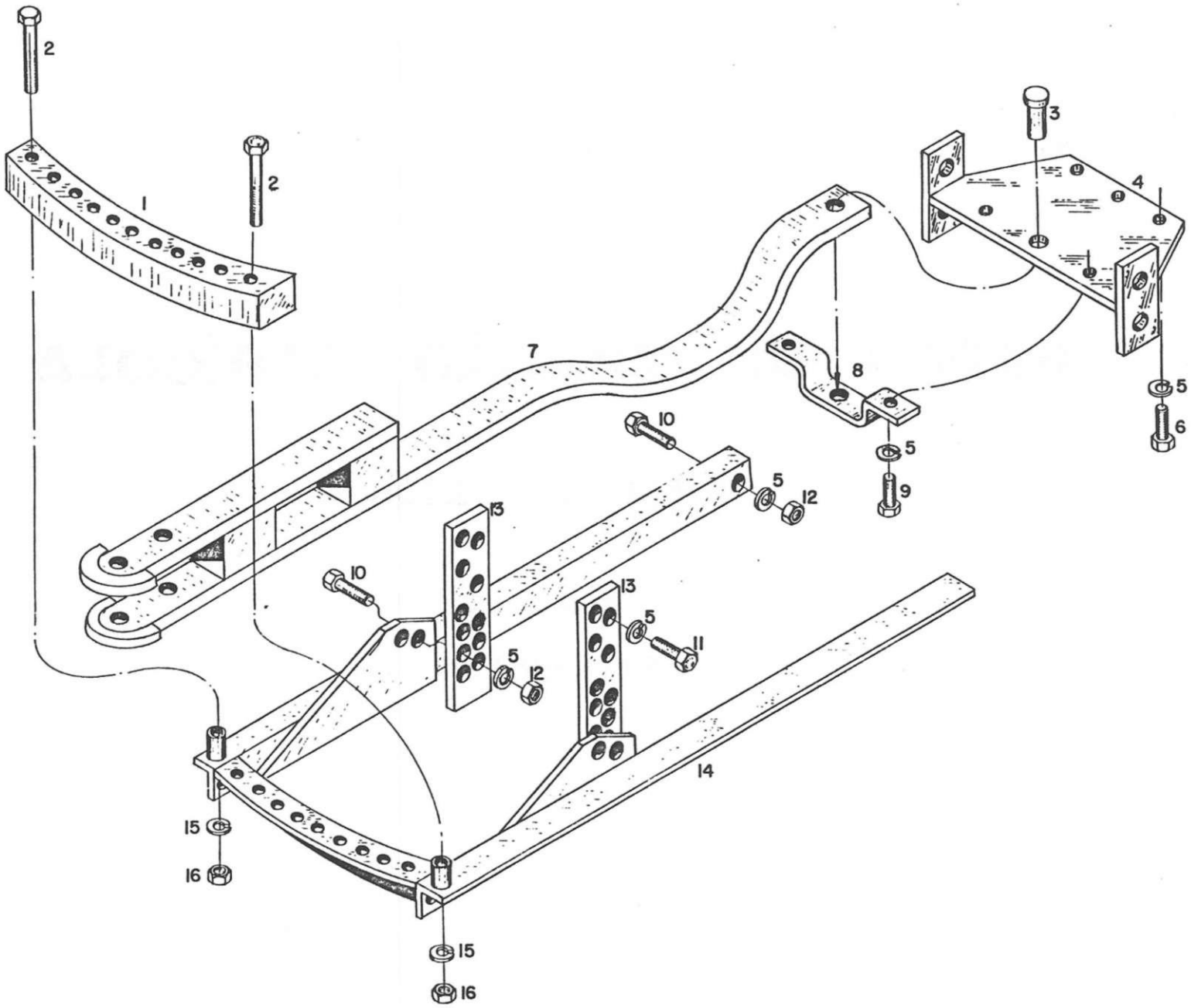
2
1
2
3
4
7
8
5
6
10
5
12
9
13
10
13
5
11
5
12
14
15
16
15
16

REF.	NUMERO	NOME	QUANT.	OBSERVAÇÕES
1	060 0205 001	Guia da barra de tração	1	
2	000 1960	Parafuso	2	
3	090 0205 002	Pino	1	
4	061 0205 003	Suporte da barra de tração	1	
5	032 1613	Arruela de pressão	17	
6	090 0205 009	Parafuso especial	3	
7	060 0205 004	Rabicho da barra de tração	1	
8	090 0205 005	Abraçadeira da barra de tração	1	
9	090 0205 013	Parafuso especial	2	
10	000 1630	Parafuso	4	
11	000 1631	Parafuso	8	
12	020 1612	Porca	4	
13	061 0205 006	Suporte lateral	2	
14	060 0205 007	Suporte da barra de tração	1	
15	032 1915	Arruela de pressão	2	
16	020 1915	Porca	2	
	061 0205 012	Barra de tração completa	1	Até série nº 018815

BARRA DE TRAÇÃO AGRÍCOLA

TRATOR 2105

GRUPO 02

SUBGRUPO 05

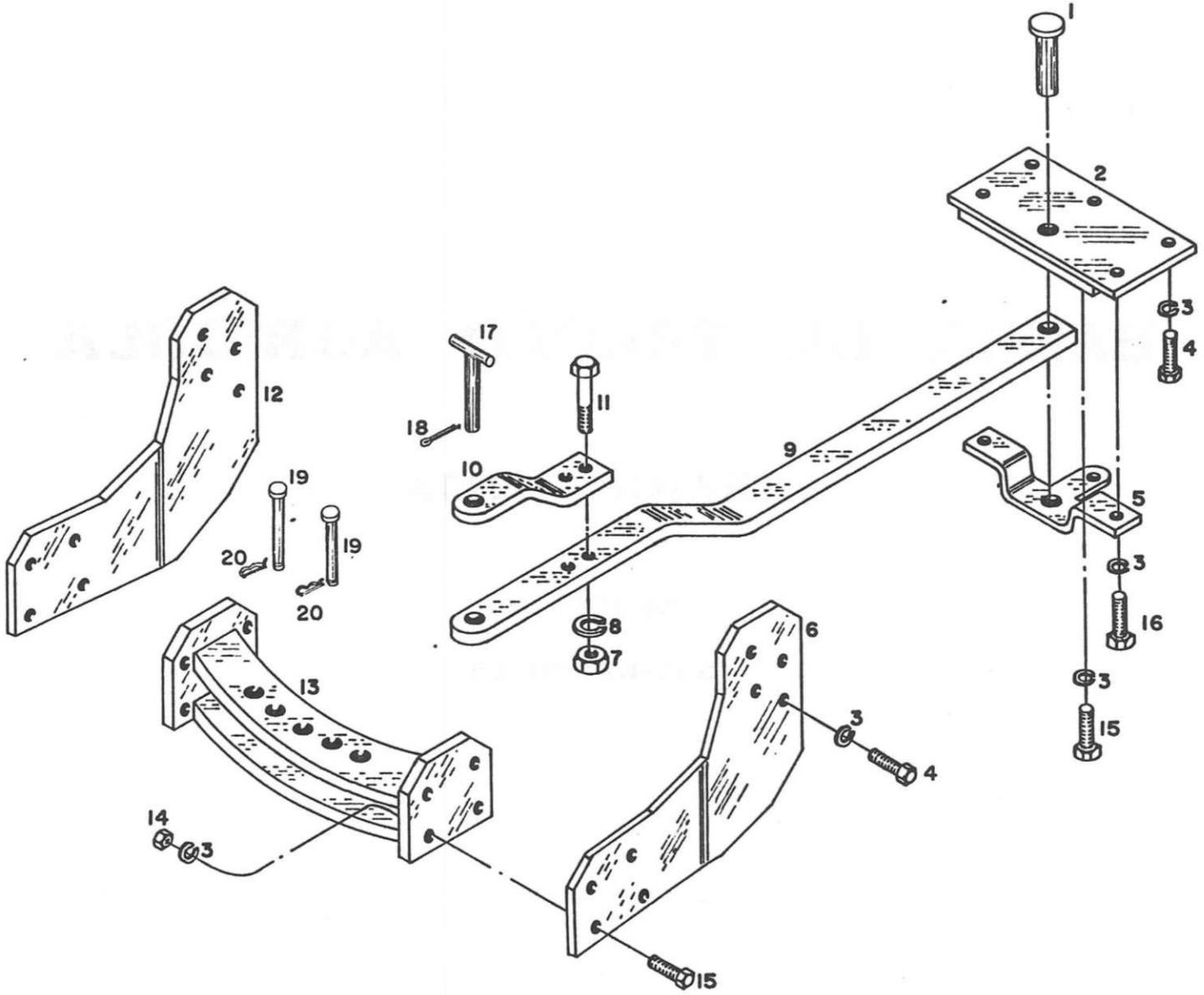
1
2
3
4
5
6
7
8
9
10
11
12
13
14
15
16
17
18
19
20

REF.	NUMERO	NOME	QUANT.	OBSERVAÇÕES
1	100 0205 002	Pino da barra de tração	1	
2	070 0205 003	Encosto superior da barra	1	
3	032 1613	Arruela de pressão	22	
4	000 1631	Parafuso	11	
5	101 0205 005	Abraçadeira da barra de tração	1	
6	070 0205 010	Chapa lateral direita	1	
7	021 2517	Porca	2	
8	032 2517	Arruela de pressão	2	
9	061 0205 004	Barra de tração	1	
10	100 0205 017	Suplemento da barra	1	
11	010 0901 009	Parafuso	2	
12	070 0205 008	Chapa lateral esquerda	1	
13	103 0205 001	Guia da barra de tração	1	
13	061 0205 001	Guia da barra de tração	1	Usa em trator equipado c/3ª ponte
14	020 1613	Porca	8	
15	000 1630	Parafuso	9	
16	000 1642	Parafuso	2	
17	100 0205 018	Pino	1	
18	050 0735	Contrapino	1	
19	101 0205 011	Pino	2	
20	060 1206 001	Trava	2	
	070 0205 012	Barra de tração completa	1	Série 018816 em diante

BARRA DE TRAÇÃO INDUSTRIAL

TRATOR 2105

GRUPO 02

SUB-GRUPO 06

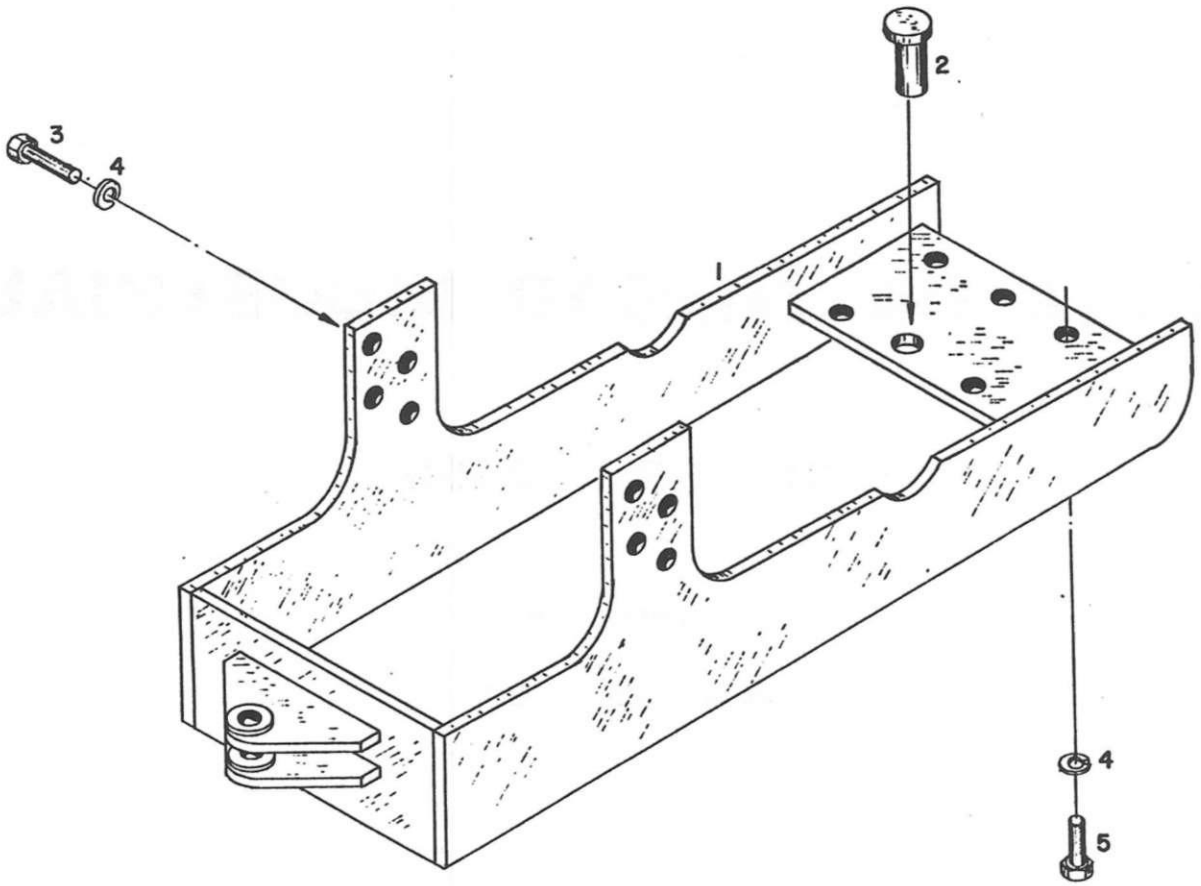
2
3
4
1
4
5

REF.	NUMERO	NOME	QUANT.	OBSERVAÇÕES
060	0206 001	Tração industrial	1	
090	0205 002	Pino	1	
000	1631	Parafuso	8	
092	1613	Arruela de- pressão	13	
060	0206 O]4	Parafuso especial	5	

SILENCIOSO E TUBO DE ESCAP

TRATOR 2105

GRUPO 03

SUBGRUPO 01

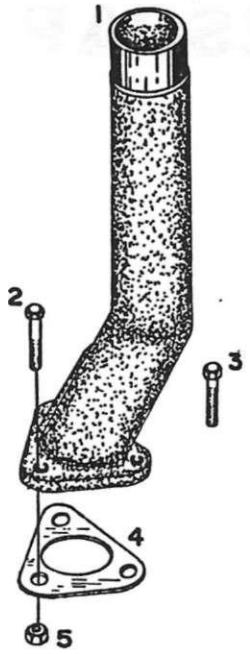

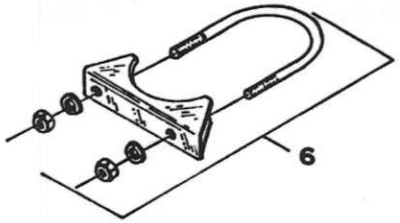

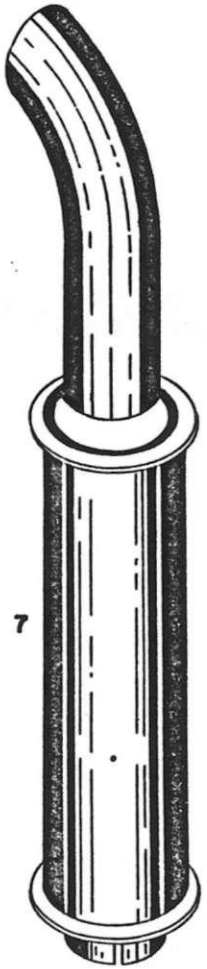

2105

REF.	NUMERO	NOME	QUANT.	OBSERVAÇÕES
1	071 0301 004	Tubo de escapamento	1	
2	002 1019	Parafuso	2	
3	002 1031	Parafuso	1	
4	080 0301 005	Junta do tubo	1	
5	022 1009	Porca	3	
6	061 0301 003	Abraçadeira	1	
7	100 0301 002	Silencioso	1	

PURIFICADOR DE AR

TRATOR 2105

GRUPO 03

SUBGRUPO 02

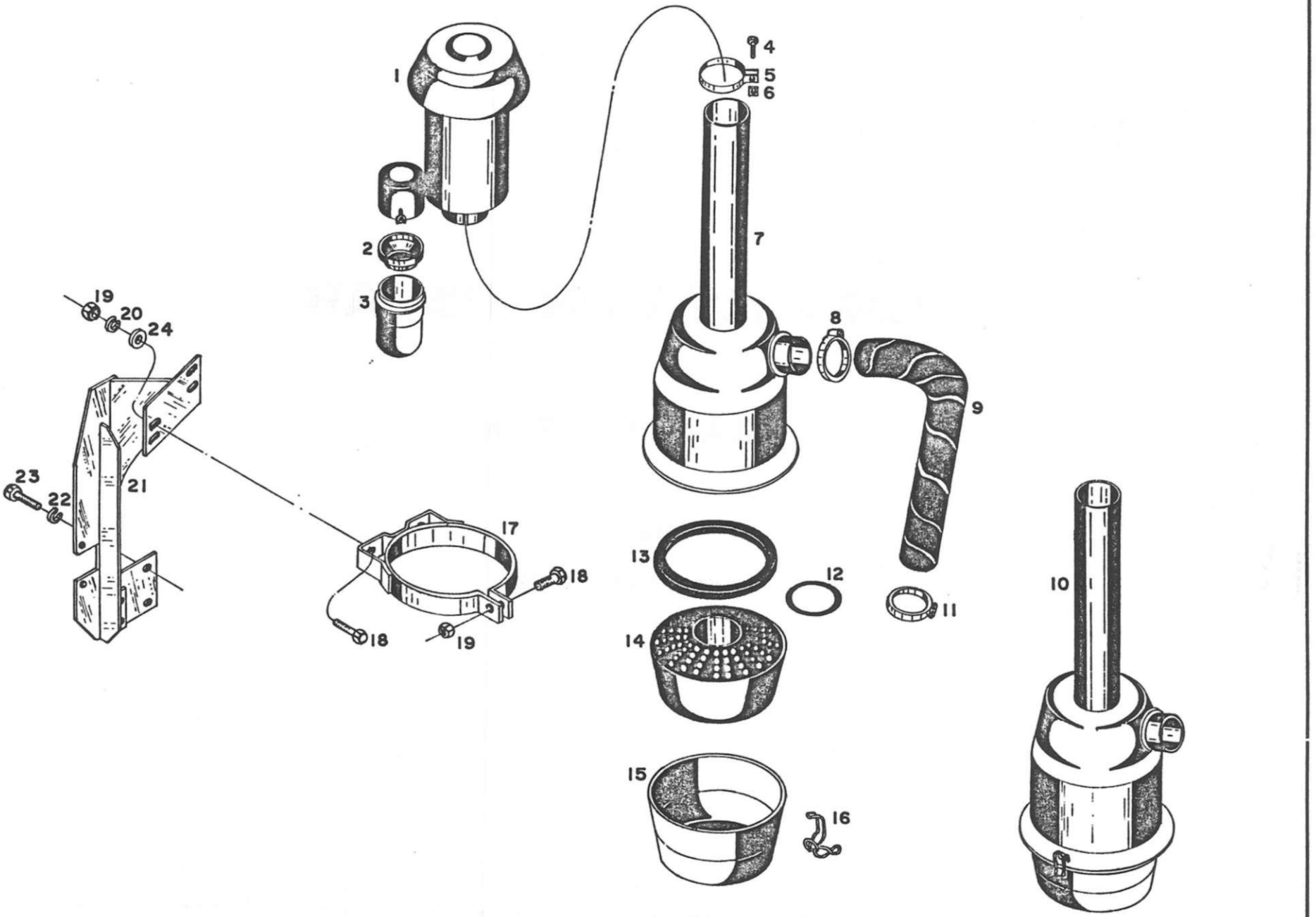
1
2
3
4
5
6
7
8
9
10
11
12
13
14
15
16
17
18
18
19
19
20
21
22
23
24

REF.	NUMERO	NOME	QUANT.	OBSERVAÇÕES
1	060 0302 001	Ciclone	1	
2	090 0302 009	Funi 1	1	
3	090 0302 010	Coletor de pó	1	
4	000 0813	Parafuso	1	
5	060 0302 002	Abraçadeira	1	
6	024 0808	Porca	1	
7	060 0302 003	Corpo do filtro	1	
8	050 0302 018	Abraçadeira	1	
9	110 0302 017	Mangueira	1	
10	060 0302 011	Filtro sem ciclone	1	
11	070 0302 018	Abraçadeira	1	
12	060 0302 004	Anel vedador	1	
13	060 0302 005	Anel vedador	1	
14	060 0302 006	Elemento do filtro	1	
15	090 0302 007	Reservatório	1	
16	090 0302 008	Presilha	6	
17	070 0302 013	Abraçadeira	2	
18	007 0820	Parafuso	6	
19	020 0808	Porca	6	
20	032 0808	Arruela de pressão	4	
21	111 0302 019	Suporte do filtro	1	
21	112 0302 019	Suporte do filtro	1	Serie 018816 em diante
22	032 1009	Arruela de pressão	4	
23	002 1031	Parafuso	4	
24	033 0808	Arruela lisa	4	
	060 0302 023	Filtro de ar completo	1	

TANQUE DE COMBUSTÍVEL

TRATOR 2105

GRUPO 03

SUBGRUPO 03

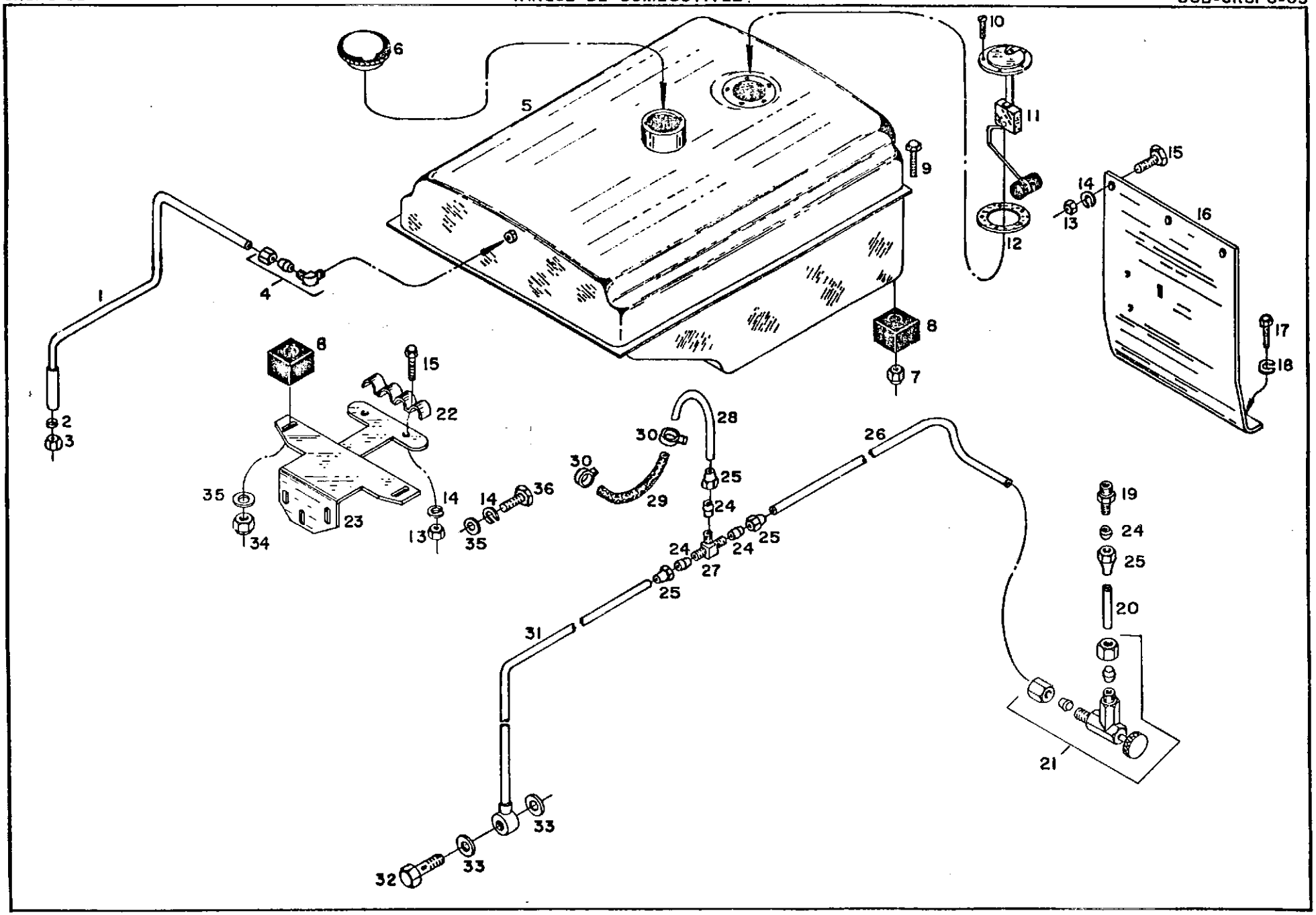
1
2
3
4
5
6
7
8
9
10
11
12
13
14
15
16
17
18
19
20
21
22
23
24
25
26
27
28
29
30
31
32
33
34
35
36

REF.	NUMERO	NOME	QUAN1	OBSERVAÇÕES
1	071 0303 006	Tubo	1	
2	065 0908	Anel de penetração	1	
3	064 0908	Porca de aperto	1	
4	060 0303 038	Cotovelo do tubo retorno	1	
5	061 0303 001	Tanque de combustível	.1	
6	090 0303 004	Tampa	1	
7	030 0808	Porca elástica	2	
8	060 0303 007	Calço	4	
9	000 0831	Parafuso	2	
10	009 0511	Parafuso	5	
11	160 0303 003	Medidor de combustível	1	
12	090 0303 005	Junta	1	
13	020 1009	Porca	5	
14	032 1009	Arruela de pressão	8	
15	000 1020	!'ara fuso	6	
16	060 0303 009	Chapa do suporte traseiro	1	
16	071 0303 009	Chapa do suporte traseiro	1	* Serie n? 019915 em diante
17	000 1322	Parafuso	3	
18	032 1311	Arruela de pressão	3	
19	060 0303 075	Conexão	1	
20	250 0303 010	Tubo	1	
21	074 0813	Registro	1	
22	070 0303 186	Abraçadeira fixação das mangueiras	1	
23	071 0303 010	Suporte dianteiro do tanque	1	
24	083 0008	Oliva	5	
25	090 1107 016	Porca união	5	
26	070 0303 021	Tubo de combustivel	1	
27	070 0303 036	Tee	1	
28	070 0303 035	Tubo de retorno	1	
29	080 0303 027	Mangueira	1	
30	080 0303 022	Abraçadeira	2	
31	070 0303 023	Tubo de combustivel	1	
32	080 0303 030	Conexão	1	

REF.	NUMERO	NOME	QUANT.	OBSERVAÇÕES
33	090 1102 058	Arruela especial	2	
34	030 1009	Porca	2	
35	033 1009	Arruela lisa	1	
36	000 1014	Parafuso	3	

ACELERADOR

TRATOR 2105

GRUPO 03

SUB-GRUPO 04

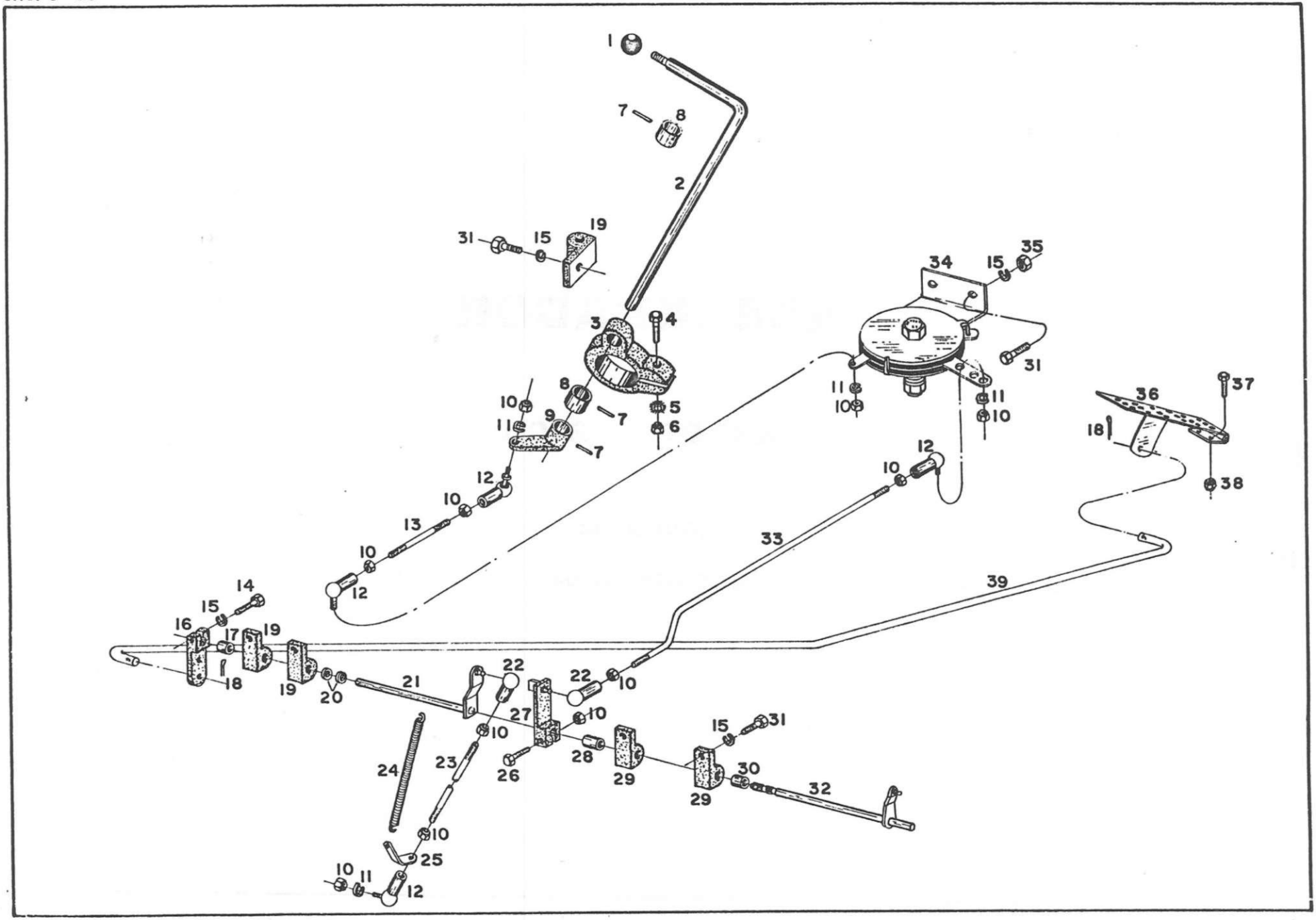
1
2
3
4
5
6
7
8
9
10
11
12
13
14
15
16
17
18
19
20
21
22
23
24
25
26
27
28
29
30
31
32
33
34
35
36
37
38
39

REF.	NUMERO	NOME	QUANT.	OBSERVAÇÕES
1	090 0304 001	Esfera da alavanca	1	
2	060 0304 032	Alavanca de controle	1	
2	070 0304 032	Alavanca de controle	1	Serie nº 018816 em diante
3	060 0304 006	Abraçadeira	1	
3	070 0304 006	Abraçadeira	1	Série nº 018816 em diante
4	001 1330	Parafuso	1	
5	034 1311	Arruela dentada	1	
6	021 1311	Porca	1	
7	099 0520	Pino	3	
8	090 0304 008	Colar da haste	2	
9	090 0304 004	Alavanca	1	
10	022 0607	Porca	11	
11	032 0607	Arruela de pressão	4	
12	090 0304 069	Terminal esférico	4	
13	070 0304 009	Haste	1	
14	000 0820	Parafuso	1	
15	032 0808	Arruela de pressão	8	
16	1 091 0304 010	Braço de ligação	1	
17	070 0304 029	Bucha	1	
18	050 02.16	Contrapino	2	
19	060 0304 011	Mancai	3	
20	033 1311	Arruela lisa	2	
21	070 0304 018	Alavanca	1	
22	080 0304 007	Terminal esférico	2	
23	070 0304 017	Haste	1	
24	070 0304 026	Mola	1	
25	070 0304 020	Suporte da mola	1	
26	002 0615	Parafuso	1	
27	070 0304 012	Alavanca	1	
28	070 0304 030	Bucha espaçadora	1	
29	070 0304 011	Mancai	2	
30	070 0304 028	Bucha espaçadora	1	

REF.	NUMERO	NOME	QUANT.	OBSERVAÇÕES
31	000 0813	Parafuso	7	
•32	070 0304 013	Haste	1	
33	070 0304 014	Varão	1	
34	070 0304 016	Embreagem do acelerador	1	
35	020 0808	Porce.	2	
36	070 0304 027	Pedal do acelerador	1	*
37	000 0612	Parafuso	2	
38	030 0607	Porca elástica	2	
39	071 0304 023	Varão	1	*

* Serie nº 019915 em diante

BATERIAS E PERTENCES

TRATOR 2105

GRUPO 04

SUB-GRUPO 01

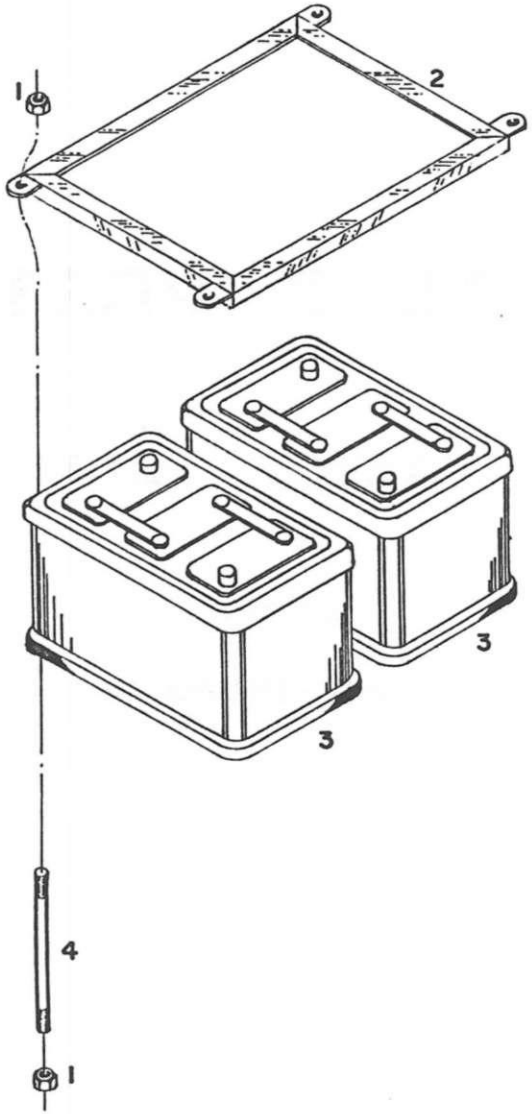
1
2
3
3
4
1

REF.	NUMERO	NOME	QUANT.	OBSERVAÇÕES
020	1009	Porca	6	
060	0401 012	Prendedor	1	
060	0401 002	Bateria 6 Volts	2	
060	0401 008	Prisioneiro maior	2	
060	0401 010	Prisioneiro menor	2	

CHICOTES, FARÓIS E LANTERNAS

TRATOR 2105

GRUPO 04

SUB-GRUPO 02

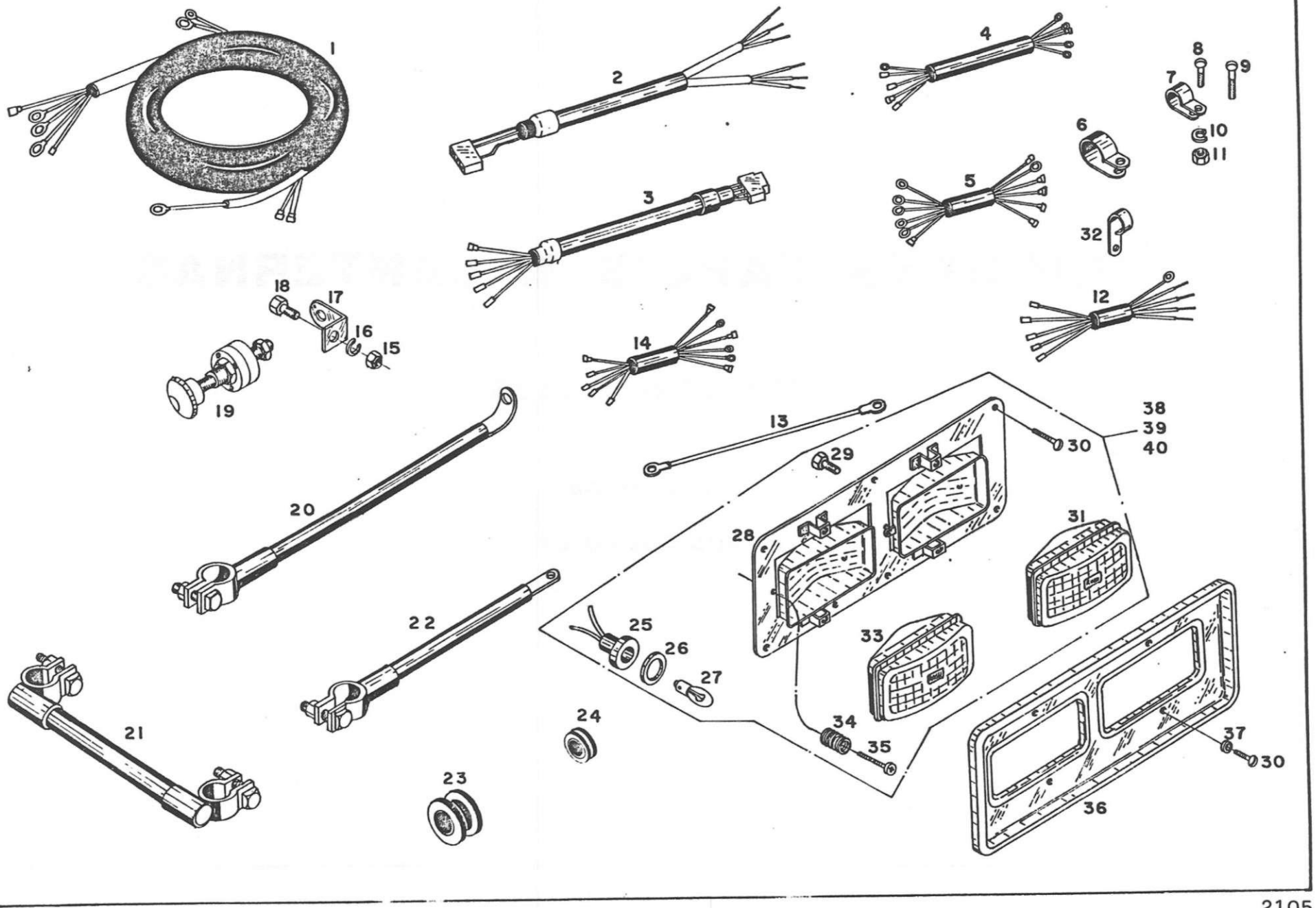
1
2
3
4
5
6
7
8
9
10
11
12
13
14
15
16
17
18
19
20
21
22
23
24
25
26
27
28
29
30
31
32
33
34
35
36
37
38
39
40

REF.	NUMERO	NOME	QUANT.	OBSERVAÇÕES
1	070 0402 016	Chicote dianteiro	1	Até série nº 018815
1	071 0402 016	Chicote dianteiro	1	Série nº 018816 em diante
2	060 0402 015	Chicote traseiro direito	1	
3	060 0402 014	Chicote traseiro esquerdo	1	
4	070 0402 020	Chicote do painel	1	
5	070 0402 021	Chicote do interruptor	1	
6	060 0402 029	Presilha	1	
7	090 0402 029	Presilha	6	
8	009 0510	Parafuso	2	
9	009 0511	Parafuso	3	
10	032 0505	Arruela de pressão	6	
11	020 0505	Porca	4	
12	070 0402 019	Chicote de iluminação	1	
13	070 0402 025	Cabo terra	1	
14	070 0402 018	Chicote do rele (TUNG-SOL)	1	
15	020 1009	Porca	1	
16	032 1009	Arruela de pressão	1	
17	090 0402 071	Suporte da chave geral	1	
18	000 1020	Parafuso	1	
19	090 0402 070	Chave geral	1	
20	090 0402 023	Cabo positivo	1	
21	070 0402 022	Cabo conector	1	
22	090 0402 024	Cabo negativo	1	
23	090 0402 011	Protetor	4	
24	090 0402 030	Protetor	12	
25	090 0402 001	Soquete do farol	6	
25	090 0402 002	Soquete da lanterna	2	
26	090 0402 027	Anel de borracha	8	
27	090 0402 003	Lâmpada do farol	6	
27	090 0402 026	Lâmpada da lanterna	2	
28	091 0402 004	Suporte	2	
28	091 0402 005	Suporte	1	
28	091 0402 042	Suporte	1	

RER	NUMERO	NOME	QUANT.	OBSERVAÇÕES
29	018 0411	Parafuso	4	
30	004 0412	Parafuso	40	
31	091 0402 oca	Refletor do farol	6	
32	050 0803 054	Presilha	1	
33	090 0402 009	Refletor da lanterna	2	
34	090 0402 033	Mola	12	
35	090 0402 034	. Parafuso especial	12	
36	090 0402 010	Mascara do farol	4	
37	090 0402 036	Arruela repuxada	16	
38	091 0402 032	Jogo **suporte** farol dianteiro	2	
39	091 0402 031	Jogo **suporte** lanterna esquerda	1	
40	091 0402 037	Jogo **suDorte** lanterna direita	1.	
	070 0402 098	Chicote dianteiro completo	1	
	070 0402 099	Chicote traseiro completo	1	

PAINEL E INSTRUMENTOS DE CONTROL

TRATOR 2105

GRUPO 04

SUBGRUPO 03

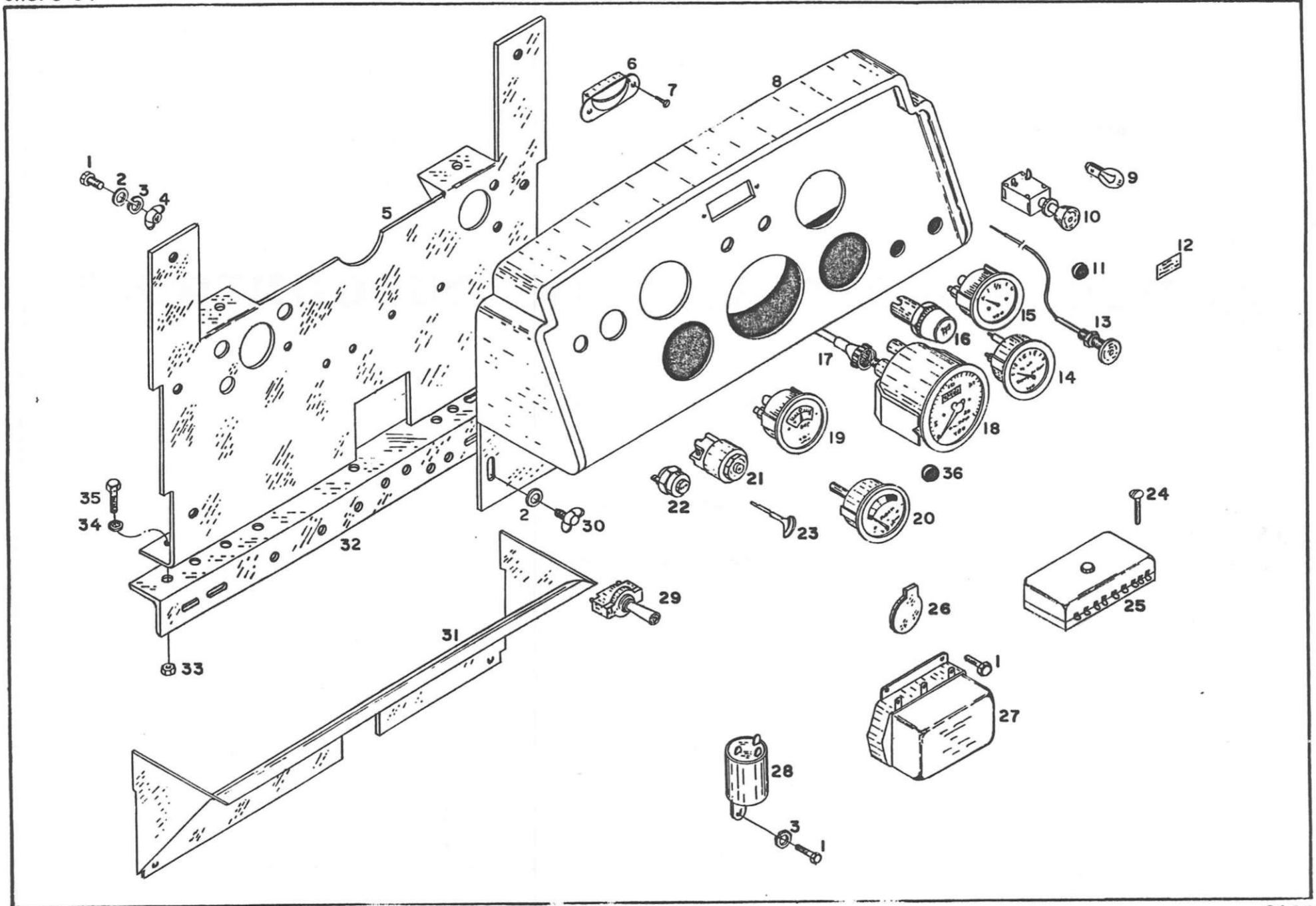
1
2
3
4
5
6
7
8
9
10
11
12
13
14
15
16
17
18
19
20
21
22
23
24
25
26
27
28
29
30
31
32
33
34
35
36

REF.	NUMERO	NOME	QUANT.	OBSERVAÇÕES
1	000 0613	Parafuso	7	
2	033 0607	Arruela lisa	6	
3	032 0607	Arruela de pressão	5	
4	029 0607	Porca borboleta	4	
5	060 0403 001	Chapa suporte do painel	1	
5	07 1 0403 001	Chapa suporte do painel	1	Série nº 019915 em diante
6	090 0403 004	Lanterna	1	
7	004 0411	Parafuso	2	
8	070 0403 035	Paine 1	1	
8	071 0403 035	Painel	1	Série nº 018816 em diante
9	090 0403 025	Lâmpada	2 .	
9	090 0403 120	Lâmpada	1	
10	090 0403 u07	Chave da luz	1	
ii	180 0403 075	Tampão	1	Trator s/ tomada de potência
12	090 0403 048	Decalco	1	Trator c/ tomada de potência
13	090 0403 058	Cabo de comando	1	Trator c/ tomada de potência
14	090 0403 038	Amperimetro	1	
15	090 0403 008	Indicador de combustivel	1	
16	090 0403 024	Luz piloto	2	
17	070 0403 011	Cabo do tacometro	1	
18	080 0403 010	Tacometro	1	
19	080 0403 013	Indicador da. temperatura	1	
20	080 0403 009	Indicador da pressão de óleo	1	
21	090 0403 032	Interruptor	1	
22	080 0403 015	Botão de partida	1	
23	090 0403 016	Chave	2	
24	009 0513	Parafuso	2	
25	090 0403 021	Caixa de fusível	1	
26	090 0403 049	Tampa protetora	1	
27	080 0403 002	Regulador de voltagem	1	Até série nº 018815
28	090 0403 023	Relê (TUNG-SOL)	1	
29	090 0403 022	Interruptor	1	
30	090 0403 039	Parafuso borboleta	2	

REF.	NUMERO	NOME	QUANT.	OBSERVAÇÕES
31	060 0403 037	Proteção do painel	1	
31	070 0403 037	Proteção do painel	1	Serie nº 018816 em diante
32	060 0403 005	Suporte de fixação	1	
33	020 1009	Porca	3	
34	032 1009	Arruela de pressão	3	
35	000 1021	Parafuso	3	
36	070 0403 094	Tampão	1	
	090 0403 041	Fusivel	10	

RADIADOR E COMPONENTES

TRATOR 2105

GRUPO 05

SUB-GRUPO 01

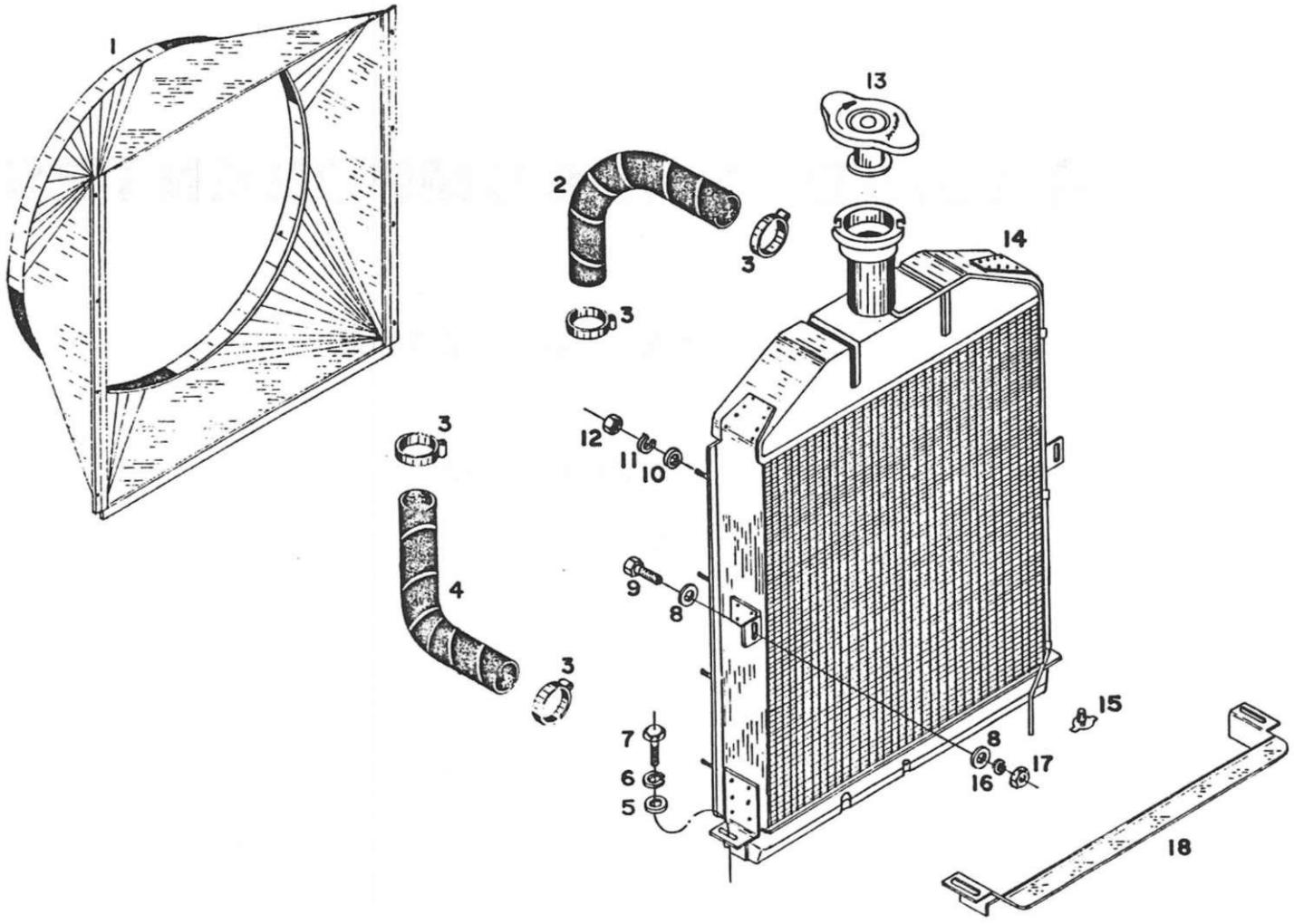
1
2
3
3
3
4
3
5
6
7
8
9
10
11
12
13
14
15
16
17
18
8

REF.	NUMERO	NOME	3UANT.	OBSERVAÇÕES
1	070 0501 009	Defletor do radiador	1	
2	070 0501 006	Mangueira superior	1	
3	090 0501 018	Abraçadeira	4	
4	070 0501 005	Mangueira inferior	1	
5	033 0808	Arruela lisa	2	
6	032 0808	Arruela de pressão	2	
7	000 0813	Parafuso	2	
8	033 1009	Arruela lisa	4	
9	000 1020	Parafuso	2	
10	033 0505	Arruela lisa	8	
11	032 0505	Arruela de pressão	8	
12	020 0505	Porca	8	
13	060 0501 004	Tampa do radiador	1	Até série nº 018775
13	090 0501 004	Tampa do radiador	1	Série nº 018776 em diante
14	071 0501 002	Radiador	1	Série nº 018776 em diante
15	090 0501 010	Torneira	1	
16	032 1009	Arruela de pressão	2	
17	020 1009	Porca	2	
18	070 0501 001	Defletor	1	

TAMPA DA E1BREÂG

\

TRATOR 2105

GRUPO 06

SUB-GRUPO 01

TAMPA DA EMBREAGEM

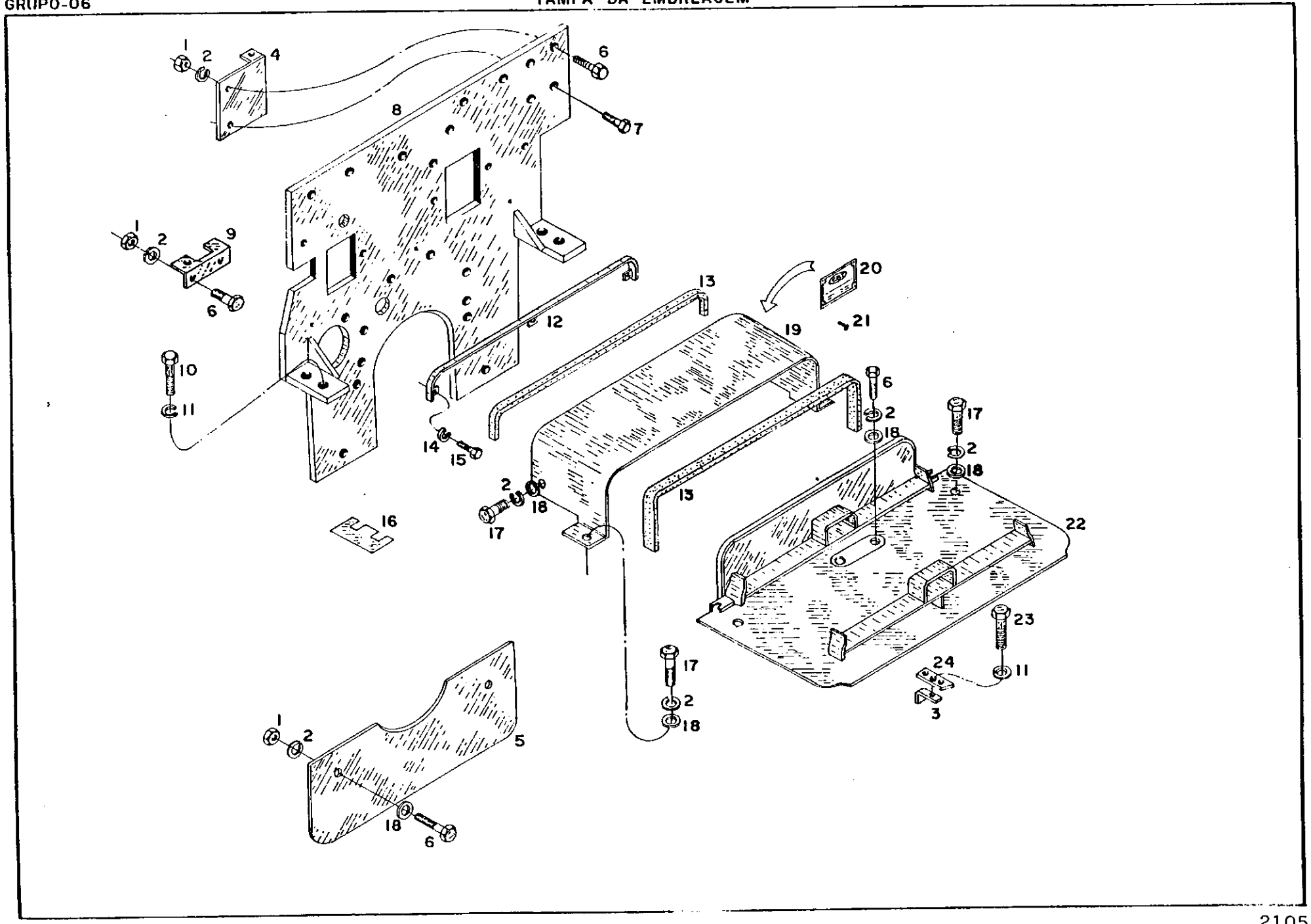

REF.	NUMERO	NOME	QUANT.	OBSERVAÇÕES
1	020 1009	Porca	6	
2	032 1009	Arruela de pressão	14	
3	060 0601 009	Presilha	2	
4	070 0601 033	Suporte esquerdo	1	
4	071 0601 033	Suporte esquerdo	1	Serie n° 018816 em diante
6	071 0601 005	Protetor do volante	1	
6	000 1020	Parafuso	7	
7	000 1021	Parafuso	1	
8	111 0601 002	Chapa suporte do motor	1	
9	070 0601 007	Suporte direito	1	
9	071 0601 007	Suporte direito	1	Série n° 018816 em diante
11	000 1322	Parafuso	4	
11	032 1311	Arruela de pressão	6	
12	070 0601 034	Guia do protetor	1	
13	060 OéOl 006	Junta	2	
14	032 0607	Arruela de pressão	3	
15	000 0611	Parafuso	3	
16	060 0601 010	Calço 0,127 mm	MEC	
16	060 0601 011	Calço 0,254 mm	NEC	
16	060 0601 012	Calço 0,508 mm	NEC	
17	000 1012	Parafuso	6	
18	033 1009	Arruela lisa	10	
19	070 0601 004	Tampa da embreagem	1	
20	091 0601 018	Placa de identificação	1	
21	056 0409	Rebite pop	4	
22	070 0601 001	Tampa	1	
23	000 1323	Parafuso	2	
24	060 0601 032	Trava	2	

EMBREAGEM, CONTROLES ECOMPONENT

TRATOR 2105

GRUPO 06

SUB-GRUPO 02

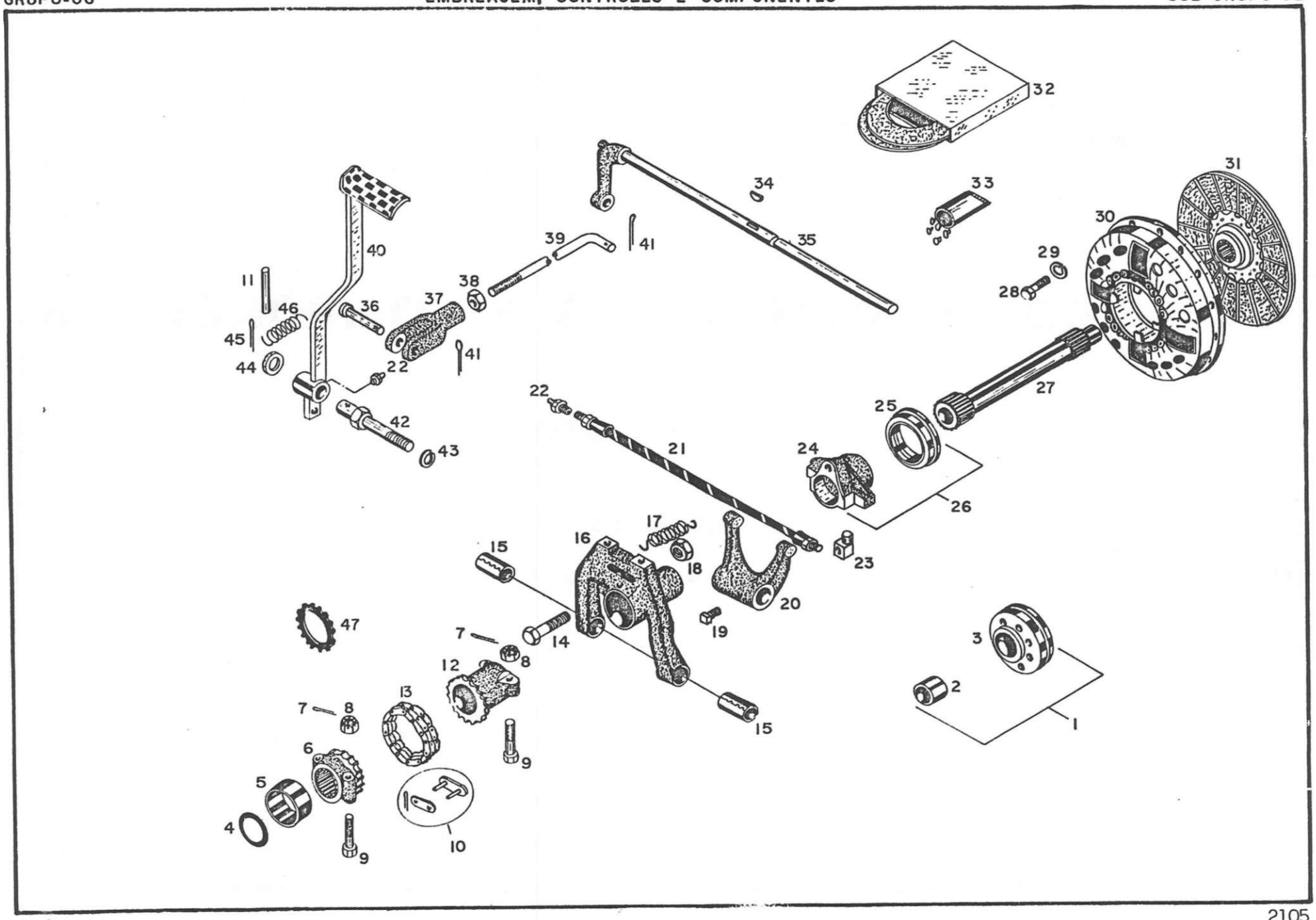
32
31
33
34
35
30
29
28
39
41
40
11
46
45
44
36
37
38
41
22
42
43
22
21
27
25
24
26
17
16
15
18
23
20
19
47
7
14
8
12
13
7
8
6
5
4
9
9
10
15
3
2
1

REF.	NUMERO	NOME	3UANT.	OBSERVAÇÕES
1	070 0602 006	Flange completa	1	
2	090 0602 004	Bucha	1	
3	070 0602 005	Flange	1	
4	090 0602 007	Anel de borracha	1	
5	090 0602 008	Luva	1	
6	090 0602 010	Acoplamento	1	
7	050 0216	Contrapino	2	
8	027 1110	Porca	2	
9	090 0602 009	Paraf uso	2	
10	090 0602 012	Emenda da corrente	1	
11	049 0534	Pino enrolado	1	
12	090 0602 013	Acoplamento	1	
13	090 0602 011	Corren ce	1	
14	000 1040	Parafuso	1	
15	060 0602 014	Bucha	2	
16	090 0602 018	Suporte do colar	1	
17	091 0602 016	Mola	2	
18	020 1009	Porca	1	
19	090 0602 017	Parafuso	1	
20	090 0602 015	Garfo da embreagem	1	
21	090 0602 020	Mangueira	1	
22	069 0909	Engraxadeira reta longa	2	
23	090 0602 037	Cotovelo	1	
24	090 0602 019	Colar	1	
25	090 0602 021	Rolamento	1	
26	090 0602 022	Colar e rolamento	1	
27	090 0602 001	Eixo	1	
28	000 1020	Parafuso	8	
29	032 1009	Arruela de pressão	8	
30	070 0602 032	PlatS completo 13"	. 1	
31	070 0602 031	Disco da embreagem 13"	1	
32	070 0602 035	Revestimento 13"	2	
33	055 0506	Rebite	54	

REF.	NUMERO	NOME	QUANT.	OBSERVAÇÕES
34	090 0602 025	Chaveta	1	
35	060 0602 024	Eixo da alavanca da embreagem	1	
36	090 0705 032	Pino	1	
37	090 0705 001	Garfo	1	
38	021 1311	Porca	1	
39	060 0602 026	Haste	1	
40	060 0602 023	Pedal	1	
41	050 0320	Contrapino	1	
42	090 0602 028	Eixo	1	
43	032 1613	Arruela de pressão	1	
44	033 2216	Arruela lisa	1	
45	050 0326	Contrapino	1	
46	060 0602 033	Mola	1	
47'	090 0602 058	Amortecedor das engrenagens	1	Trator carregadora de cana.

PLÂTÔ E COMPONENTES

TRATOR 2105

GRUPO 06

SUB-GRUPO 03

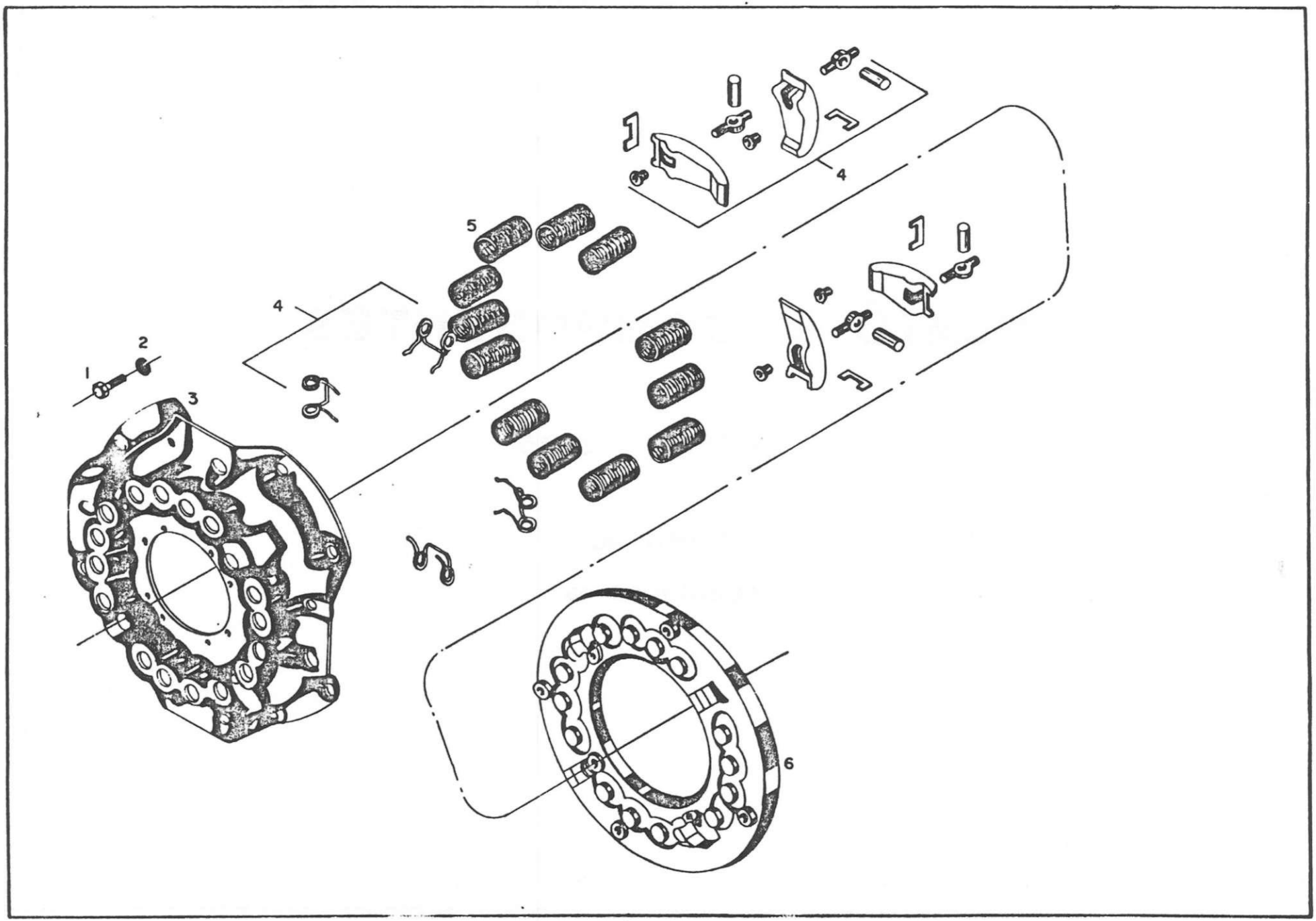
1
2
3
4
4
5
6

EIXO DIANTEIRO

TRATOR 2105

GRUPO 09

SUBGRUPO 01

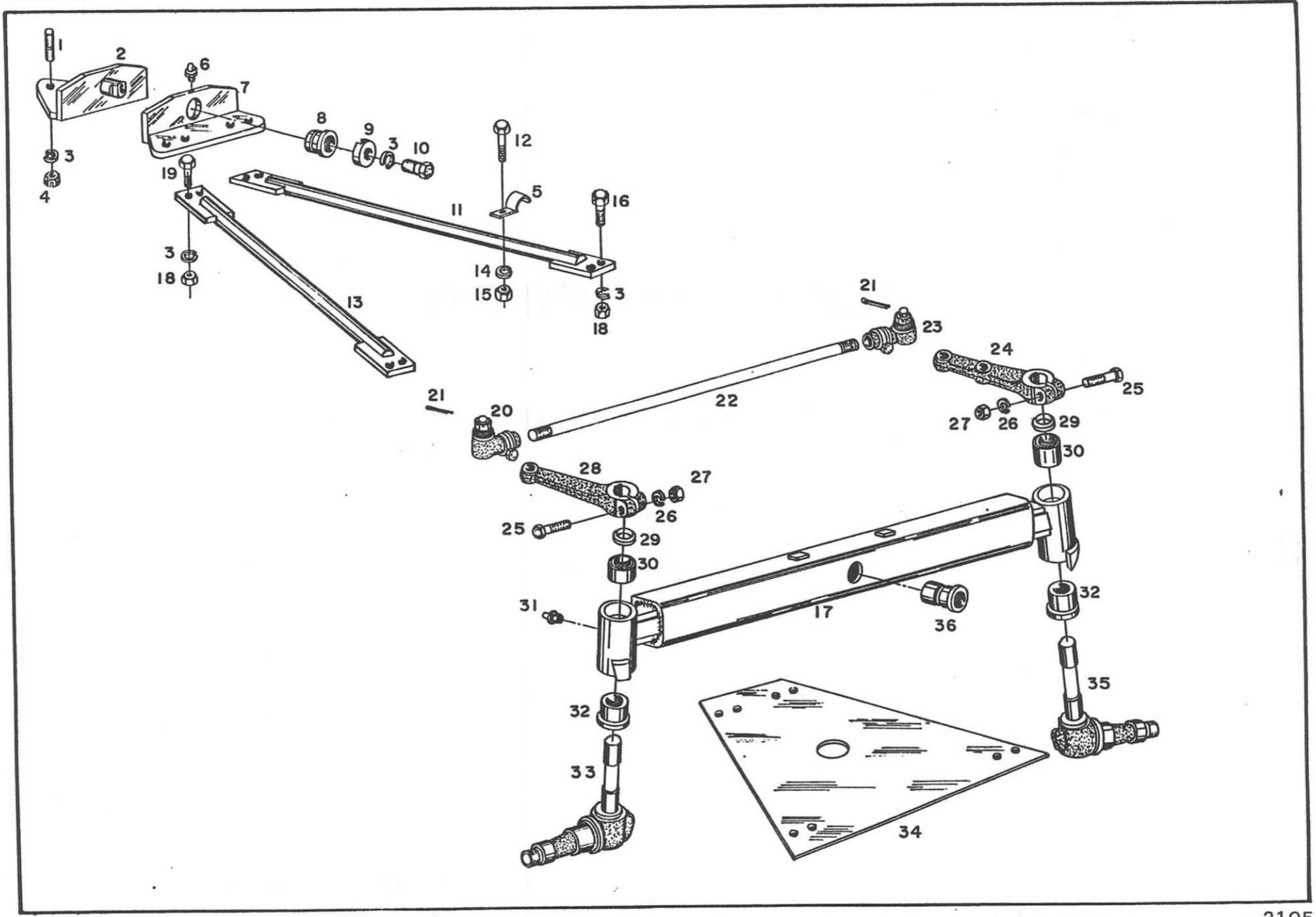
1
2
6
7
8
9
3
10
12
3
4
19
5
16
11
3
18
14
15
3
18
13
21
23
24
25
22
21
20
27
26
29
30
28
27
26
25
29
30
31
17
36
32
35
32
33
34

REF.	NUMERO	NOME	QUANT.	OBSERVAÇÕES
1	001 1020	Parafuso		
2	032 1009	Arruela de pressão	8	
3	070 0603 003	Capa da embreagem 13"	1	
4	070 0603 007	Reparo das alavancas	2	
5	070 0603 009	Mola	12	
6	070 0603 005	Chapa de pressão	1	
	070 0602 032	PlatS completo 13"	1	

CAIXA E TAMPA

TRATOR 2105

GRUPO 07

SUB-GRUPO 01

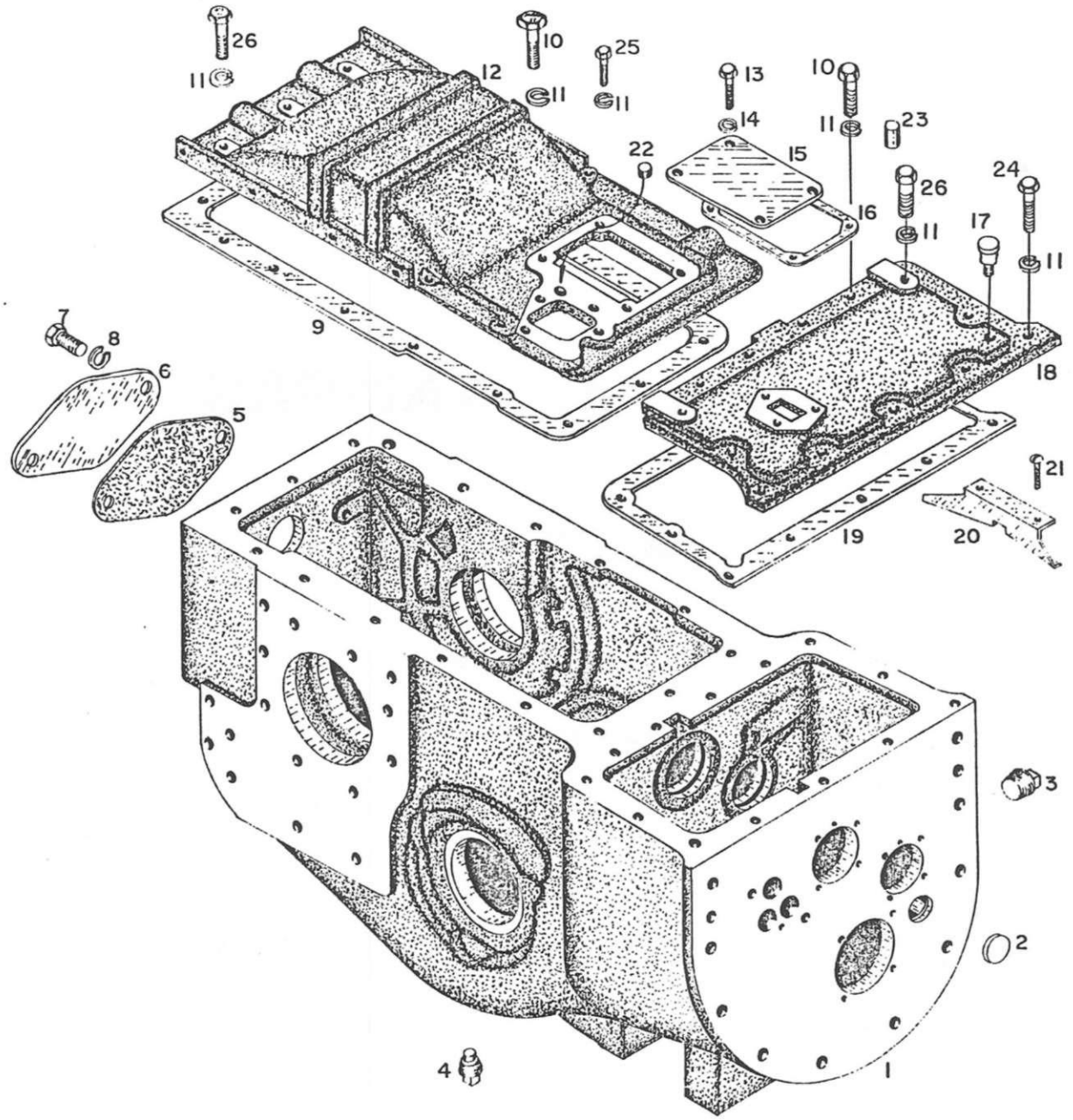
26
11
10
12
11
25
11
13
14
10
11
23
22
15
16
26
11
24
17
11
9
7
8
6
5
18
21
19
20
3
2
4
1

RER	NUMERO	NOME	QUANT.	OBSERVAÇÕES
1	061 0701 004	Caixa de transmissão	1	
1	180 0701 004	Caixa de transmissão	1	*
2	090 0701 011	Tampão	1	
3	090 0701 005	Bu jac	1	
4	090 0701 008	Bu jão	1	
5	060 0701 015	Junta	1	
6	060 0701 013	Tampa	1	
7	000 1613	Parafuso	2	
8	032 1613	Arruela de pressão	2	
9	060 0701 002	Junta	1	
10	000 1322	Parafuso	15	
11	032 1311	Arruela de pressão	27	
12	061 0701 001	Tampa	1	
13	000 1012	Parafuso	4	
14	03 2 1009	Arruela de pressão	4	
15	060 0701 012	Tampa	1	
16	060 0701 007	Junta	1	
17	090 0201 005	Respi ro	1	
18	061 0701 003	Tampa	1	
18	250 0701 003	Tampa	1	Serie nº 019915 em diante
19	060 0701 006	Junta	1	
20	061 0701 009	Espargidor de oleo	1	
20	180 0701 009	Espargidor de oleo	1	*
21	051 0620	Rebi te	2	
22	060 0701 014	Bu jao	1	
23	060 0701 022	Pino de guia	4	
24	000 1323	Parafuso	2	
25	000 1331	Parafuso	2	
26	000 1333	Parafuso	7	

* Trator carregadora de cana

NGRENAGE*

TRATOR 2105

GRUPO 07

SUB-GRUPO 02

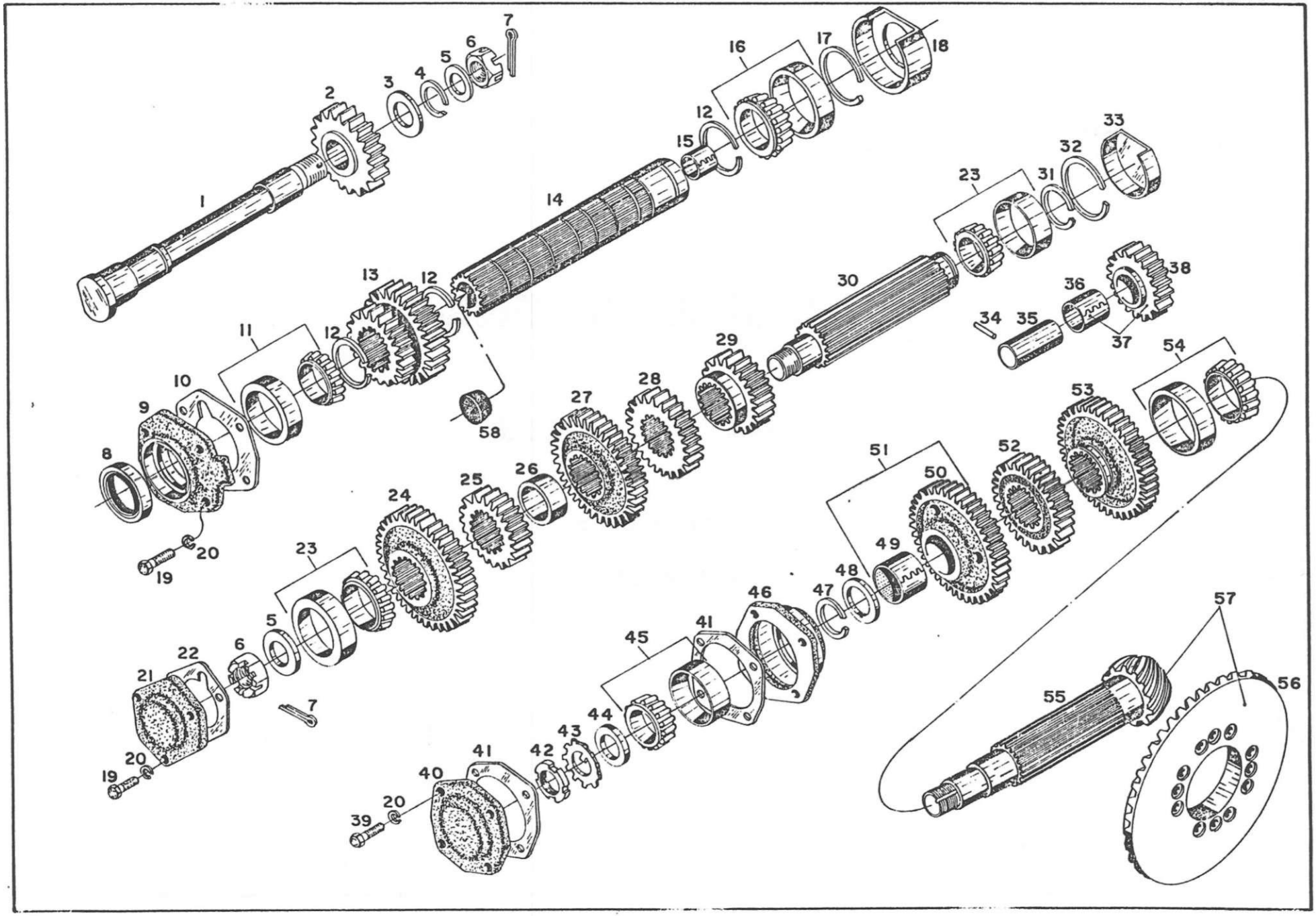
1
2
3
4
5
6
7
8
9
10
11
12
13
14
15
16
17
18
19
20
21
22
23
24
25
26
27
28
29
30
31
32
33
34
35
36
37
38
39
40
41
42
43
44
45
46
47
48
49
50
51
52
53
54
55
56
57
58

REF.	NUMERO	NOME	QUANT.	OBSERVAÇÕES
1	180 0702 053	Eixo	1	«
2	180 0702 062	Engrenagem	1	*
3	180 0702 051	Arruela especial	1	
4	090 1201 024	Anel de trava	1	
5	090 0702 018	Arruela	2	
6	090 0702 017	Porca especial	2	
7	050 0334	Contrapino	2	
8	090 0702 001	Vedador	1	
9	090 0702 002	Retentor	1	
9	180 0702 002	Retentor	1	*
10	090 0702 003	Espaçador 0,127 mm	NEC	
10	090 0702 004	Espaçador 0,180 mm	NEC	
10	090 0702 005	Espaçador 0,508 mm	NEC	
11	090 0702 006	Rolamento	1	
12	090 0702 007	Anel de trava	3	
13	090 0702 008	Engrenagem	1	
14	090 0702 009	Eixo motriz	1	
15	060 0702 050	Bucha	1	
16	090 0702 010	Rolamento	1	
17	090 0702 011	Anel de trava	1	
18	090 0702 012	Depósito de óleo	1	
19	000'1021	Parafuso	7	
20	032 1009	Arruela de pressão	11	
21	090 0702 013	Tampa	1	
22	090 0702 014	Espaçador 0,127 mm	NEC	
22	090 0702 015	Espaçador 0,180 mm	NEC	
22	090 0702 016	Espaçador 0,508 mm	NEC	
23	090 0702 019	Rolamento	2	
24	090 0702 020	Engrenagem	1	Excluir p/Carregadora de cana
25	090 0702 021	Engrenagem	1	
26	090 0702 022	Espaçador	1	
27	090 0702 023	Engrenagem	1**	**02 p/Carregadora de cana
28	090 0702 024	Engrenagem	1	

REF.	NUMERO	NOME	QUANT.	OBSERVAÇÕES
29	090 0702 025	Engrenagem	1	
30	090 0702 026	Eixo intermediário	1	
31	090 0702 027	Anel de trava	1	
32	090 0702 028	Anel de trava	1	
33	090 0702 029	Depósito de óleo	1	
34	049 1030	Pino	1	
35	090 0702 046	Eixo	1	
36	090 0702 045	Bucha	1	
37	090 0702 049	Engrenagem com bucha	1	
38	090 0702 044	Engrenagem	1	
39	000 1022	Parafuso	4	
40	090 0702 030	Tampa	1	
41	090 0702 031	Junta	2	
42'	090 0702 032	Porca	1	
43	090 0702 033	Arruela de trava	1	
44	090 0702 034	Arruela	1	
45	090 0702 035	Rolamento	1	
46	09.0 0702 036	Suporte	1	
47	090 0702 037	Anel de trava	1	
48	090 0702 038	Arruela de encosto	1	
49	090 0702 039	Bucha	1	
50	090 0702 040	Engrenagem	1	
51	090 0702 047	Engrenagem com bucha	1	
52	090 0702 041	Engrenagem	1	
53	090 0702 042	Engrenagem	1	
54	090 0702 043	Rolamento	1	
55	090 0702 052	Pinhão cônico	1 '	
56	090 0704 035	Coroa	1	
57	090 0702 048	Jogo de coroa e pinhão	1	
58	180 0702 056	Tampão	1	
				* Trator carregadora de cana

MECANISMO DA MUDANÇA DE MARCHAS

TRATOR 2105

GRUPO 07

SUB-GRUPO 03

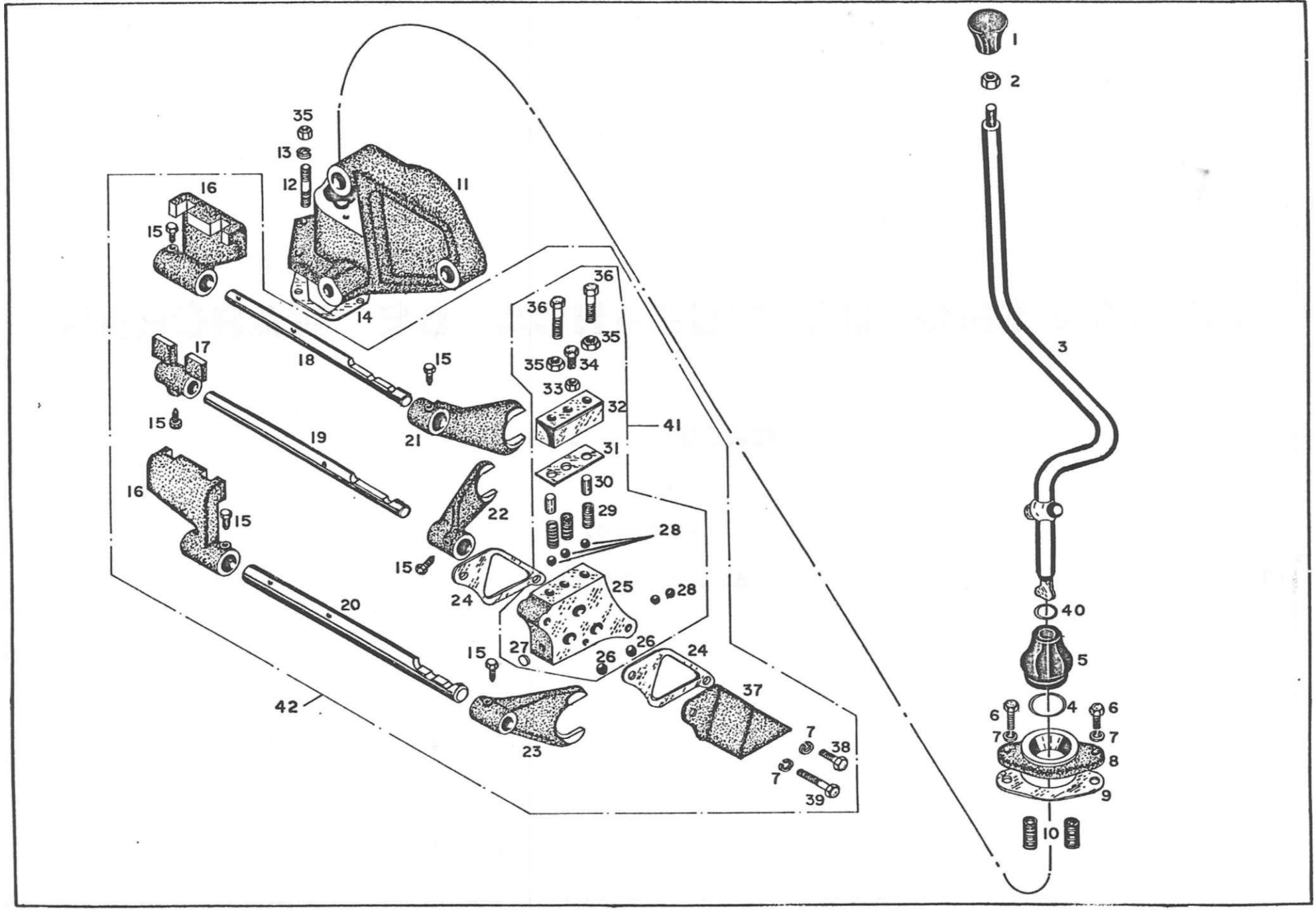
1
2
3
40
5
4
6
7
8
9
10
11
12
13
35
14
16
15
18
17
19
21
36
34
33
32
41
31
30
29
28
22
24
25
27
26
20
42
23
37
38
39

REF.	NUMERO	NOME	2UANT.	OBSERVAÇÕES
1	060 0703 001	Esfera da alavanca	1	
1	060 0703 034	Esfera da alavanca	1	Trator carregadora de cana
2	021 1009	Porca	1	
3	060 0703 002	Alavanca	1	Até série nº 018815
3	070 0703 002	Alavanca	1	Série nº 018816 em diante
4	090 0703 003	Anel	1	
5	090 0703 005	Protetor	1	
6	000 1020	Parafuso	2	
7	032 1009	Arruela de pressão	4	
8	090 0703 006	Tampa	1	
9	060 0703 007	Junta	1	
10	250 0703 008	Mola	2	
11	060 0703 009	Suporte	1	
12	060 0703 010	Prisioneiro	5	
13	032 1311	Arruela de pressão	5	
14	060 0703 011	Junta	1	
15	090 0703 012	Parafuso especial	6	
16	060 0703 013	Suporte	2	
17	060 0703 014	Suporte	1	
18	090 0703 015	Haste	1	
19	060 0703 016	Haste	1	
20	090 0703 017	Haste	1	
21	090 0703 018	Garfo	1	
22	090 0703 019	Garfo	1	
23	090 0703 020	Garfo	1	
24	090 0703 021	Junta	2	
25	090 0703 022	Bloco retentor	1	
26	1 085 1300	Esfera	2	
27	076 1601	Tampão	1	
28	085 1100	Esfera	5	
29	1 090 0703 023	Mola	3	
30	060 0703 024	Pino	2	
31	1 090 0703 025	Junta	1	

REF.	NUMERO	NOME	QUANT.	OBSERVAÇÕES
32	090 0703 026	Retentor	1	
33	020 0607	Porca	1	
34	000 0621	Parafuso	1	
35	020 1311	Porca	7	
36	000 1331	Parafuso	2	
37	090 0703 027	Tampa	1	
38	000' 1031	Parafuso	1	
39	000 1032	Parafuso	1	
40	090 0703 004	Anel	1	
41	090 0703 032	Bloco retentor completo	1	
42	060 0703 036	Jogo trambulador	1	

MECANISMO DA MUDANÇA DE MARCHAS

TRATOR 2105

GRUPO 07

SUB-GRUPO 03

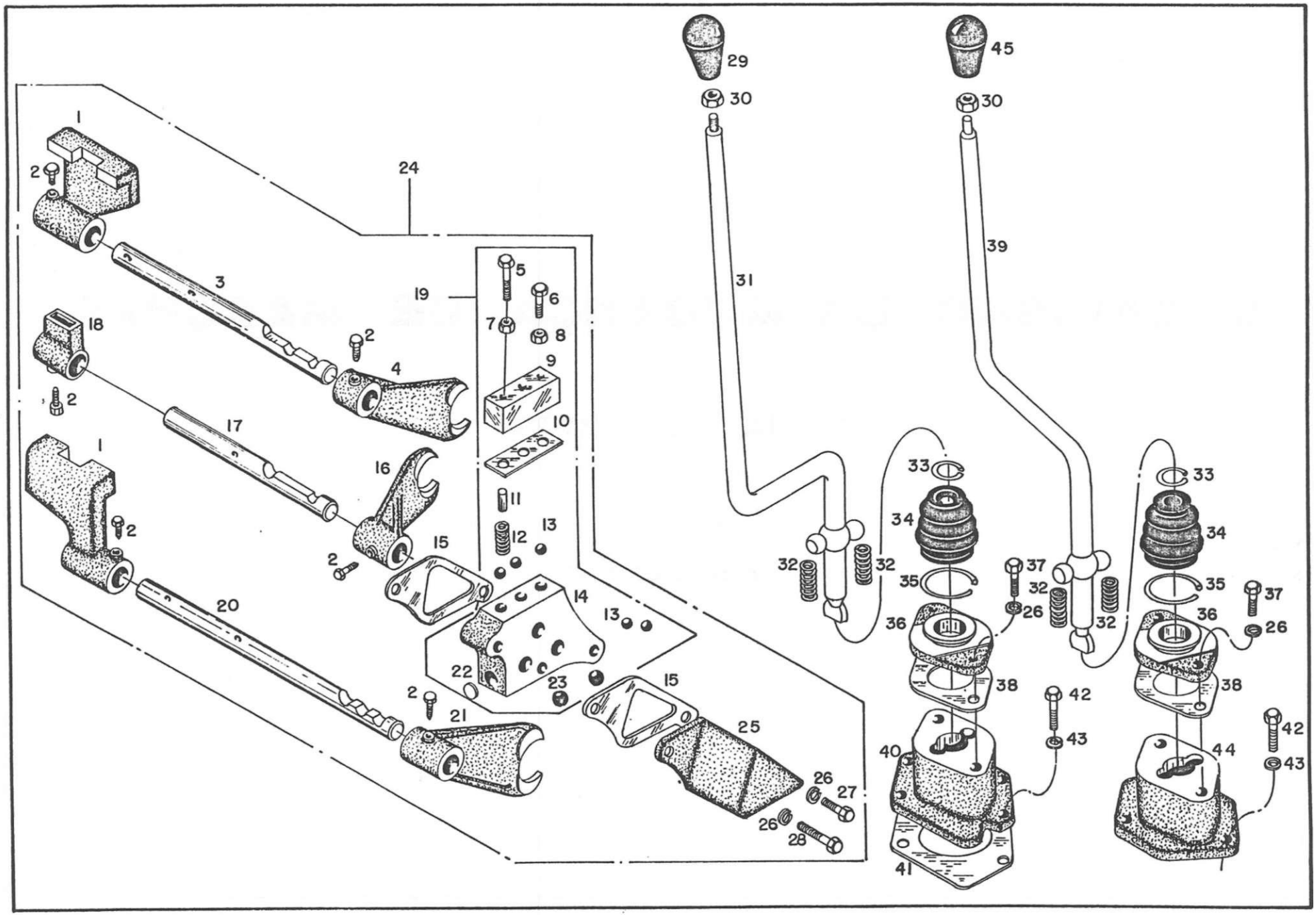
1
2
3
4
5
6
7
8
9
10
11
12
13
14
15
16
17
18
19
20
21
22
23
24
25
26
27
28
29
30
31
32
33
34
35
36
37
38
39
40
41
42
43
44
45

REF.	NUMERO	NOME	QUANT.	OBSERVAÇÕES
1	090 0703 013	Suporte	p	
2	090 0703 0J2	Parafuso	6	
3	090 0703 015	Has te	1	
4	090 0703 018	Garfo	1	
5	000 1331	Parafuso	2	
6	000 06 21	Parafuso	1	
7	020 1311	Porca		
8	020 0607	Porca	1	
9	090 0703 026	Retentor	1	
10	090 0703 025	J un ta	1	
11	090 0703 024	P i no		
12	090 0703 023	Mola	3	
13	085 1100	Ksfcra		
,14	090 0703 022	BLoco retentor	1	
1'/.	090 0703 021	J un ta	2	
1 ⊱	1)90 0703 019	Ga r fo	1	
17	250 0703 0 16	Has te	1	
18	090 0703 014	Suporte	1	
19	090 0703 032	Bloco retentor completo	1	
20	090 0703 017	I Ias te	1	
21	090 0703 020	Garfo	1	
22	076 1601	Tampão	1	
23	085 1300	Esfe ra		
24	250 0703 036	Jogo trarnbulaclor	1	
25	050 0703 027	Tampa	1	
26	032 1009	Arruela <le pressão		
27	000 103 1	Parafuso	1	
28	000 1032	Parafuso	1	
29	260 0703 033	Bola da alavanca	1	
30	021 1009	Porca	2	
31	07.1 0703 002	Alavanca mudança de marchas	1	
32	250 0703 008	Mola	4	
33	090 0703 004	Anel superior	2	

REF.	NUMERO	NOME	QUANT.	OBSERVAÇÕES
34	090 0703 005	Protetor	2	
35	090 0703 003	Anel inferior	2	
36	090 0703 006	Tampa	2	
37	000 1020	Parafuso	4	
38	090 0703 007	Junta	2	
39	070 0703 037	Alavanca alt.a e baixa velocidade	1	
41	060 0703 011	Junta	1	
42	000 1322	Parafuso	8	
43	032 1311	Arruela de pressão	8	
44	250 0703 041	Suporte da alavanca	1	
45	250 0703 001	Bola da alavanca	1	
		Serie nº 019915 em diante com 0 novo sistema de alavancas		

DIFERENCIAL E FREIOS

TRATOR 2105

GRUPO 07

SUBGRUPO 04

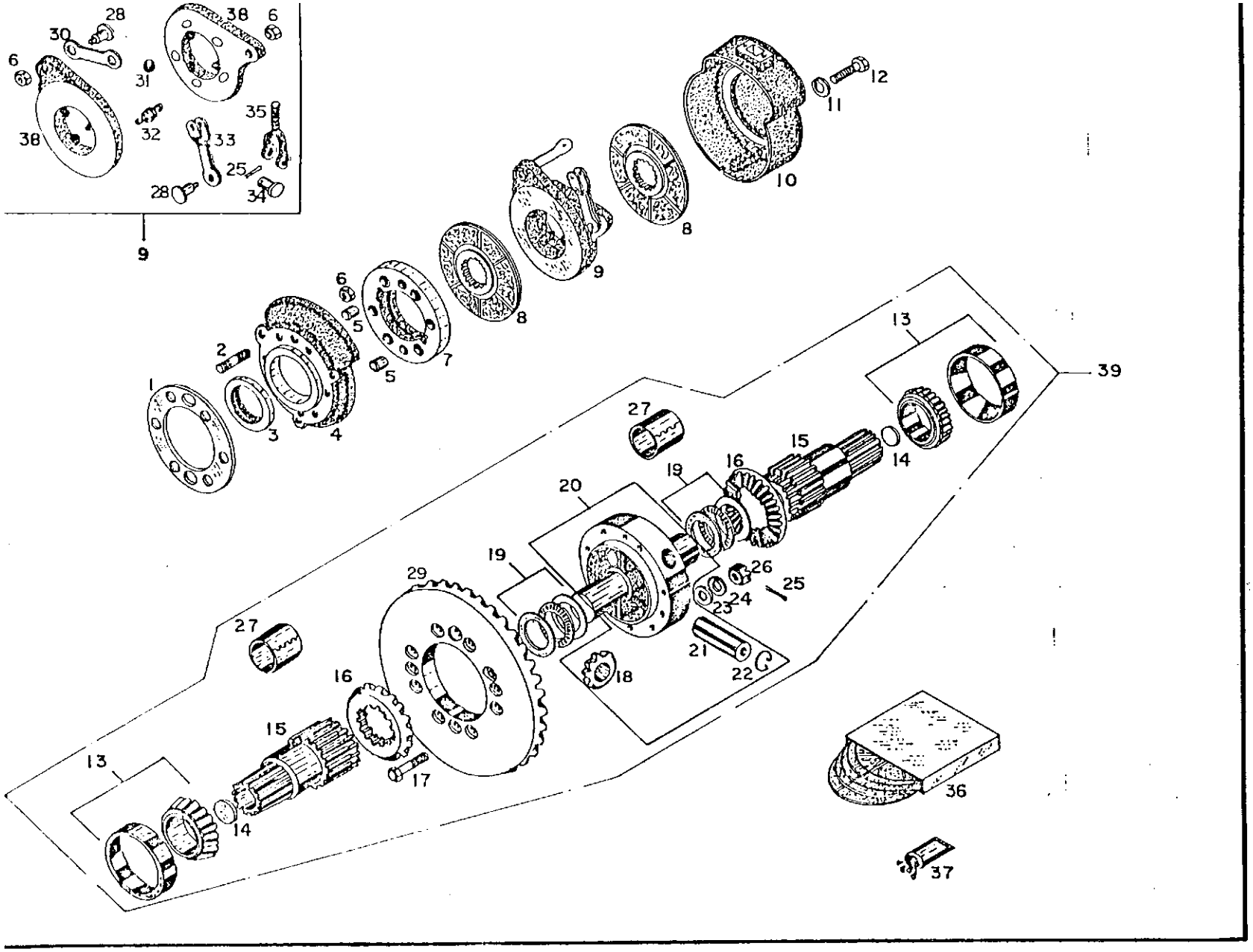
28
30
38
6
6
31
38
32
33
35
25
28
34
9
12
11
10
8
9
8
6
5
7
5
2
1
3
4
13
39
27
15
14
16
19
20
19
29
26
25
24
23
21
22
18
27
16
15
13
17
14
36
37

REF.	NUMERO	NOME	QUANT.	OBSERVAÇÕES
1	090 0704 001	Espaçador 0,508 mm	MEC	
1	090 0704 002	Espaçador 0,178 mm	NEC	
1	090 0704 003	Espaçador 0,127 mm	NEC	
2	090 0704 004	Pri sione i ro	12	
3	06 1 0704 005	Vedador	2	
4	060 0704 020	Tampa	2	
'»	090 0704 006	Pino	4	
6	021 1311	Porca	16	
7	250 0704 007	Chapa interna	2	
B	090 0704 008	Disco intermediário completo	4	
9	090 0704 009	Disco atuador completo	2	
10	060 0704 010	Tampa	2	
11	032 1613	Arruela de pressão	6	
12	000 1650	Parafuso	15	
13	060 0704 011	Rolamento	2	
14	090 0704 030	1 Tampão	2	
15	060 0704 012	Pinhão	2	
16	060 0704 013	Engrenagem	2	
17	090 0704 015	Parafuso especial	12	
1H	090 0704 016	Pinhão satélite	4	
1i	060 0704 027	Rolamento	2	
20	060 0704 029	1 Caixa do diferencial completa	1	
21	090 0704 018	1 Eixo	4	
2.2	090 0704 019	I Anel de trava	4	
23	033 13 1!	Arruela lisa	12	
24	iK)5 1311	Arruela de pressão	12	
25	|05u 1)3 20	I Contrapino	12	1
26	027 1311	I Porca	12	
27	060 0704 031	1 Bucha	2	
28	090 0704 028	1 Pino	4	
29	090 0704 035	I Coroa	1	
30	090 0704 024	1 Elo de 1igaçao	2	

GRUPO - 07 DIFERENCIAL E FREIOS SUB-GRUPO-04

REF.	NUMERO	NOME	QUANT.	OBSERVAÇÕES
31	085 2500	Esfera	6	
32	091 0704 023	Mola	6	
33	090 0704 022	Garfo	2	
34	090 0705 025	Pino	2	
35	091 0705 021	Haste	2	
36	090 0704 014	Jogo de revestimento	8	
37	054 0511	Rebite	72	
38	092 0704 107	Disco atuador do freio	4	Nao vendido separado
39	060 0704 026	Diferencial completo	1	

ro OcmtiD-GfiS'

LO OdCtllO

U.QLVKL

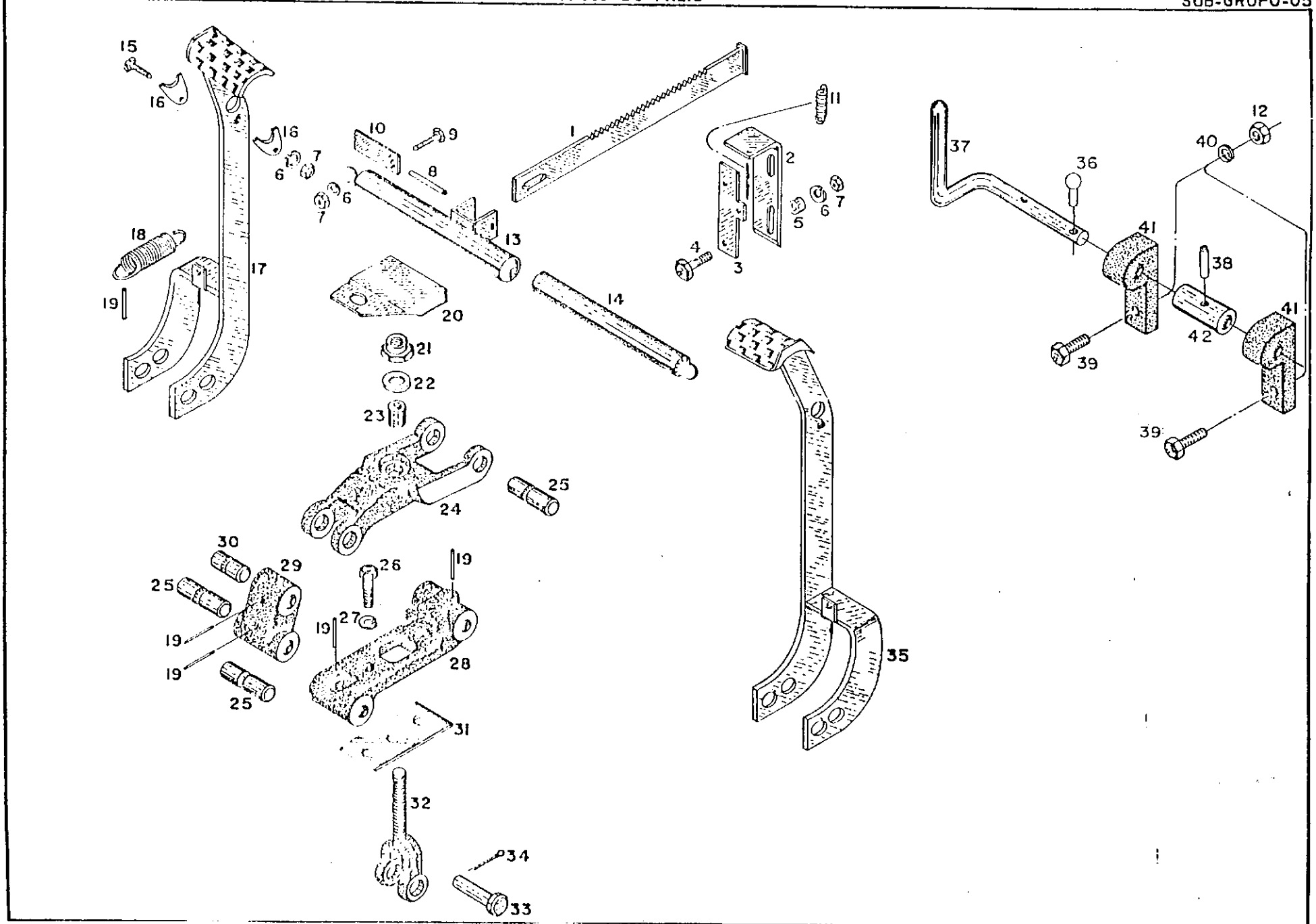
15
16
16
6
7
6
7
10
9
8
13
1
11
2
6
7
5
4
3
18
19
17
20
14
21
22
23
24
25
12
40
36
37
41
38
42
41
39
39
30
29
25
19
19
25
26
19
27
28
31
32
34
33
35

REF.	NUMERO	NOME	QUAMT.	OBSERVAÇÕES
1	060 0705 OI 4	lias Li: fio rejai l agem		
2	060 0705 002	Trava da lingüista do freio		
3	060 0705 003	Suporl.e da 1 ingue l.a		
4	000 0613	Parafuso		
5	090 0705 026	Espaçador		
6	032 0607	Arruela de pressão		
7	020 06O7	Porca		
H	049 0726	P hio ti l ar; L i co		
«J	OOO 0630	Paro fuso		
Kl	06(1 07()6 ()()5	Trava		
l 1	O90 07O5 024	Mola	1	
12	020 0808	Porca	o	
13	060 07O5 006	Equiliorador		
14	060 0705 008	Haste do equi L tbrador		
.5	OOO 0620	Parafuso		
16	060 0705 009"	Trava	4	
17	070 0705 010	Pedal esquerdo		
17	070 0705 01 1	Pedal esquerdo completo		
1ü	090 0705 012	Mola		
19	049 052 1	Pino enrolado	I 0	
20	090 0706 0(17	Prote tor		
21	030 16 13	Porca elas!:: ca		
22	033 16 13	Arruela 1isa		
23	090 0/05 035	Arruela esférica		
24	090 0705 ,01 5	A1 avança		
2b	090 0705 016	P Ino		
26	000 1322	Parafuso	4	
27	032 1311	Arruela-de pressão	A	
28	090 0706 017	Articuiador	2	
29	090 0705 018	Elo	2	
30	090 07O5 019	P ino	2	
31	090 0705 020	Prote tor	2	

REF.	NUMERO	NOME	QUANT.	OBSERVAÇÕES
32	091 0705 021	lias te	2	
33	090 0705 025	Pino	2	
34	050 0320	Contrapino	1	
36	070 0705 022	Poda I direil.o	1	
36	070 0705 023	Poda I direil.o eomp I el.o	1	
	070 0705 095	Pino esférico	1	
	071 0705 090	Alavanca de acionamento	1	
	049 03I8	Pino elástico	1	
	000 0820	Parafuso	2	
	032 0808	Arruela de pressão	2	
	OGO 0304 OU	Mancal	2	
	070 0705 091	Bucha espaçadora	1	

* Serie 19268 em diante

TRATOR 2105

GRUPO 07

SUB-GRUPO 06

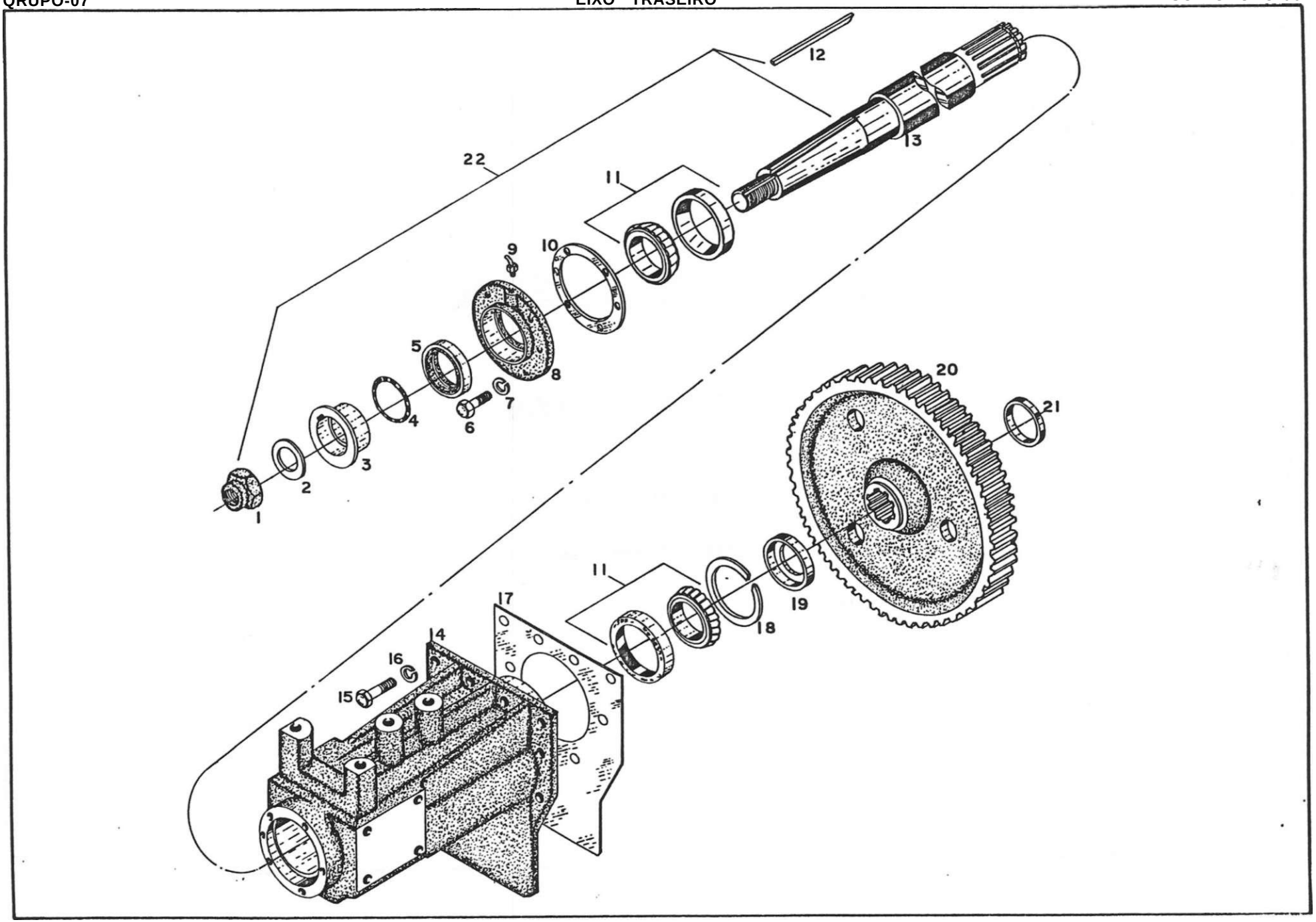
12
13
22
11
9
10
5
8
4
6
7
3
2
1
20
21
11
17
19
18
14
16
15

REF.	NUMERO,	NOME	QUANT.	OBSERVAÇÕES
1	090 0706 001	Porca do eixo	2	
2	090 0706 002	Arruela lisa especial	2	
3	090 0706 003	Luva	2	
4	090 0706 004	Anel de borracha	2	
5	060 0706 006	Vedador	2	
6	000 1322	Parafuso	12	
7	032 1311	Arruela de pressão	12	
8	090 0706 020	Tampa de regulagem	2	
9	073 0909	Engraxadei ra	2	
10	090 0706 007	Espaçador 0,127 mm	NEC	
10	090 0706 008	Espaçador 0,178 mm	NEC	
10	090 0706 009	Espaçador 0,508 mm	NEC	
11	090 0706 010	Rolamento	4	
12	090 0706 011	Chave ta	2	
13	060 0706 012	Eixo traseiro	2	
14	060 0706 013	Carcaça	2	
15	000 1630	Parafuso	24	
16	032 1613	Arruela de pressão	24	
17	060 0706 014	Junta	2	
1H	090 0706 016	Anel retentor	2	
19	090 0706 016	Retentor	2	
20	060 0706 017	Coroa lateral	2	
21	090 0706 018	Anel de trava	2	
22	060 0706 019	Eixo traseiro completo	2	

TRATOR 2105

GRUPO 08

SUB-GRUPO 01

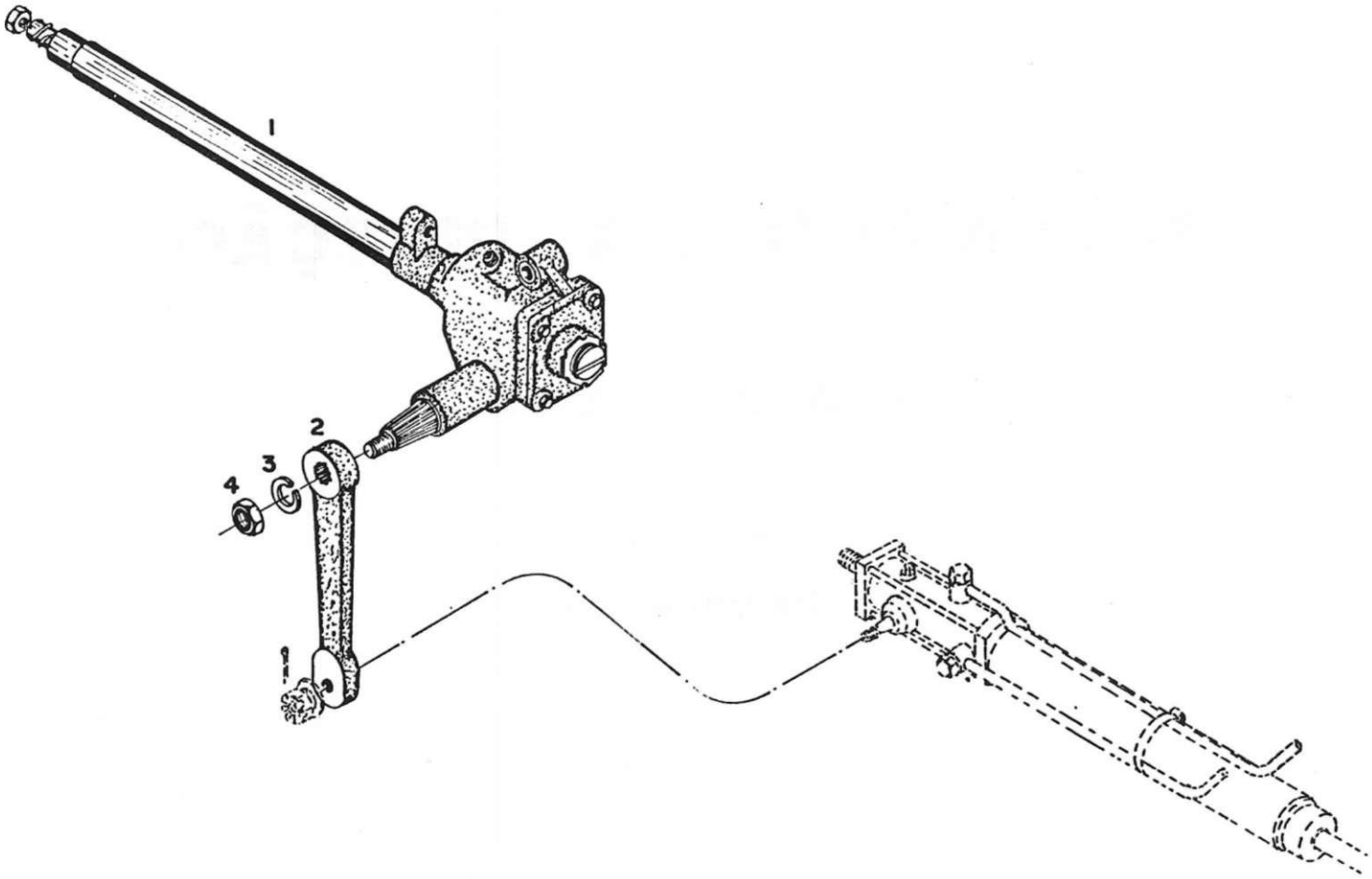
1
2
3
4
1

REF.	NUMERO	NOME	QUANT.	OBSERVAÇÕES
1	060 0801 035	Caixa de direção completa		
2	060 0801 002	Braço		
3	032 2217	Arruela de pressão		
4	090 0801 003	Porca especial		

* Até série *n*°- 018815

PISTÃO DA DIREÇÃO HIDROSTÁTICA

TRATOR 2105

GRUPO 08

SUBGRUPO 01

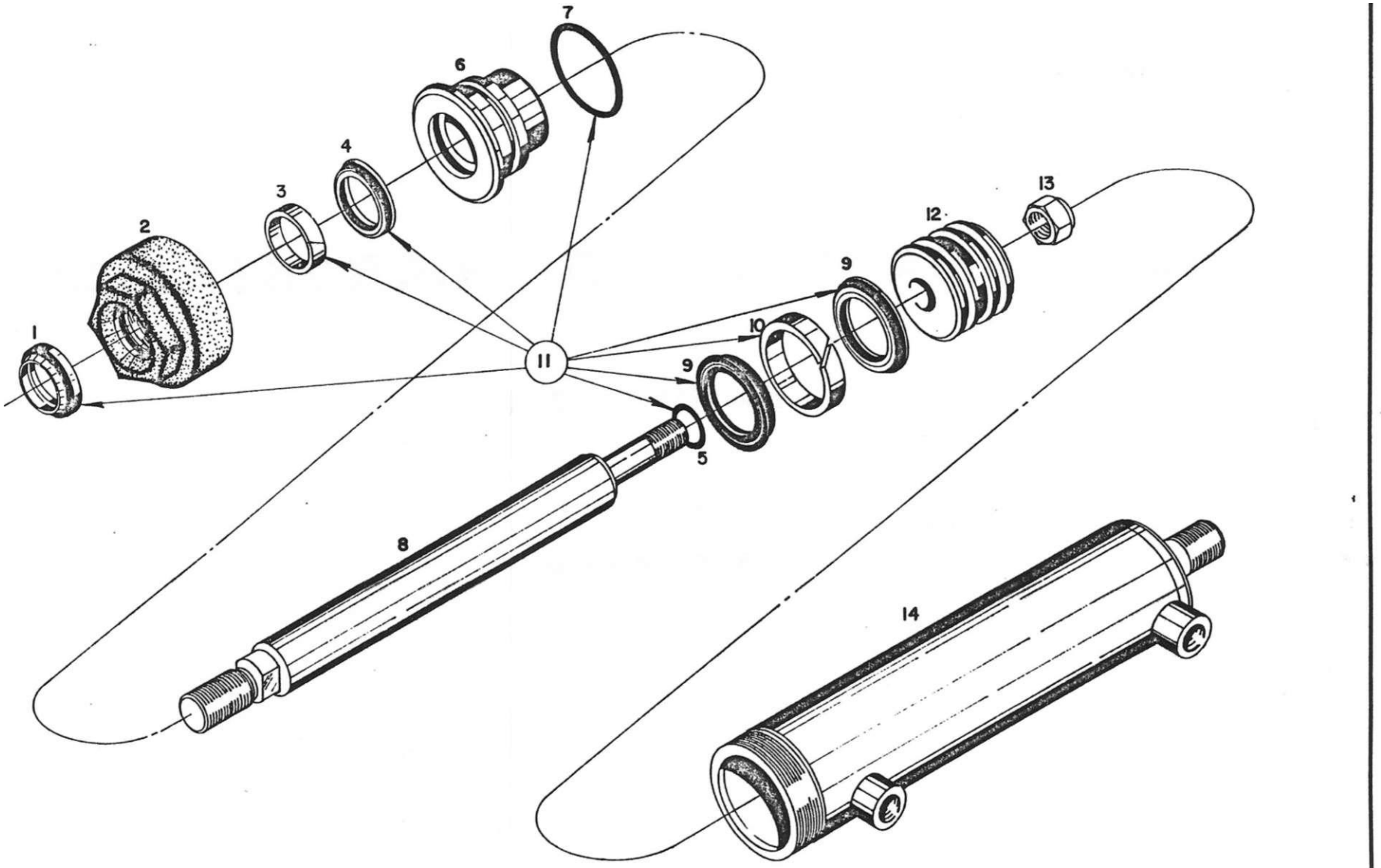
1
2
3
4
5
6
7
8
9
10
11
12
13
14

REF.	NUMERO	NOME	QUANT.	OBSERVAÇÕES
1	100 1108 031	Anel raspador	1	
2	110 0801 024	Porca	1	
3	110 0801 061	Anel guia	1	
4	110 0801 019	Gaxeta	1	
6	250 1205 129	Anel vedador	1	
6	110 0801 021	Guia da haste	1	
7	100 0801 020	Anel vedador	1	
8	110 0801 018	Haste	1	
9	100 0801 014	Gaxeta	2	
10	110 0801 016	Anel guia	1	
11	110 0801 023	Jogo de anéis	1	
12	110 0801 015	Pistão	1	
13	030 1915	Porca auto frenante	1	
1A	110 0801 013	Camisa do pistão	1	
	110 0801 063	Guia completa com anéis	1	
	110 0801 012	Cilindro completo	1	Serie nº 018816 em diante.

CAIXA DA DIREÇÃO E COMPONENTES

TRATOR 2105

«

GRUPO 08

SUBGRUPO 02

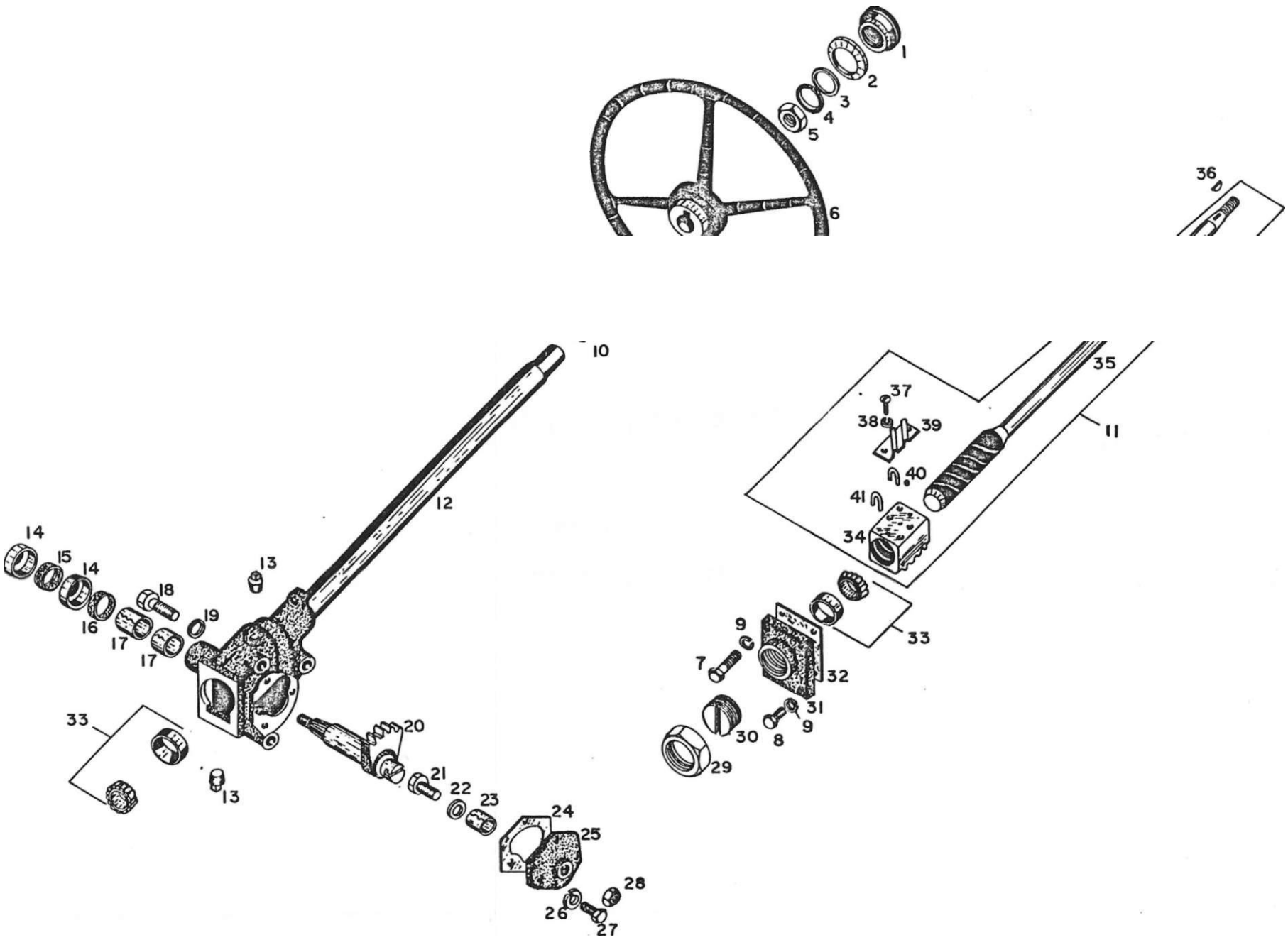
1
2
3
4
5
6
36
10
12
14
15
14
16
18
19
17
17
13
33
13
20
21
22
23
24
25
26
27
28
35
37
38
39
40
41
34
11
33
9
7
32
31
30
8
9
29

REF.	NUMERO	NOME	QUANT.	OBSERVAÇÕES
1	060 0802 001	Emblema	1	
2	060 0802 034	Alojamento do emblema	1	
3	060 0802 033	Anel	1	
4	060 0802 002	Anel de borracha	1	
5	021 1916	Porca	1	
fi	060 0802 003	Volante	1	
7	OOO 1116	Parafuso	c.	
8	000 1123	Parafuso	2	
9	032 1110	Arruela de pressão	4	
10	091 0802 006	Bucha	1	
11	060 0802 016	Haste e rosca sem-fim completa	1	
12	060 0802 007	Caixa de direção e coluna	1	
13	090 0802 050	Bujao	2	
14	090 0802 020	Retentor	2	
15	090 0802 021	Vedador de feltro	1	
16	090 0802 022	Vedador de cortiça	1	
17	090 0802 023	Bucha	2	1
18	000 1640	Parafuso	3	
19	032 1613	Arruela de pressão	3	
20	090 0802 024	Setor dentado	1	
21	090 0802 025	Ajustador	1	
22	090 0802 026	Calço	NEC	
23	090 0802 030	Bucha	1	
24	090 0802 031	Junta	1	
25	090 0802 032	Tampa	1	
26	032 1009	Arruela de pressão	3	
27	000 1013	Parafuso	3	
28	021 1110	Porca	1	
29	090 0802 019	Porca do ajustador	1	
30	090 0802 018	Ajustador	1	
31	090 0802 017	Tampa	1	
32	090 0802 016	Junta	1	

REF.	NUMERO	NOME	QUANT.	OBSERVAÇÕES
33	090 0802 008	Rolamento	2	
'34	090 0802- 011	Porca especial	1	
35	060 0802 043	Haste e rosca sem-fim	1	
36	090 0802 010	Chaveta	1	
37	090 0802 014	Parafuso especial	3	
38	034 0607	Arruela dentada	3	
39	090 0802 013	Abraçade i ra	1	
40	085 0700	Esfera	108	
41	090 0802 012	Guia das esferas	4	

Ate serie n? 018815

DIREÇÃO HIDROSTÁTICA

TRATOR 2105

GRUPO 08

SUBGRUPO 02

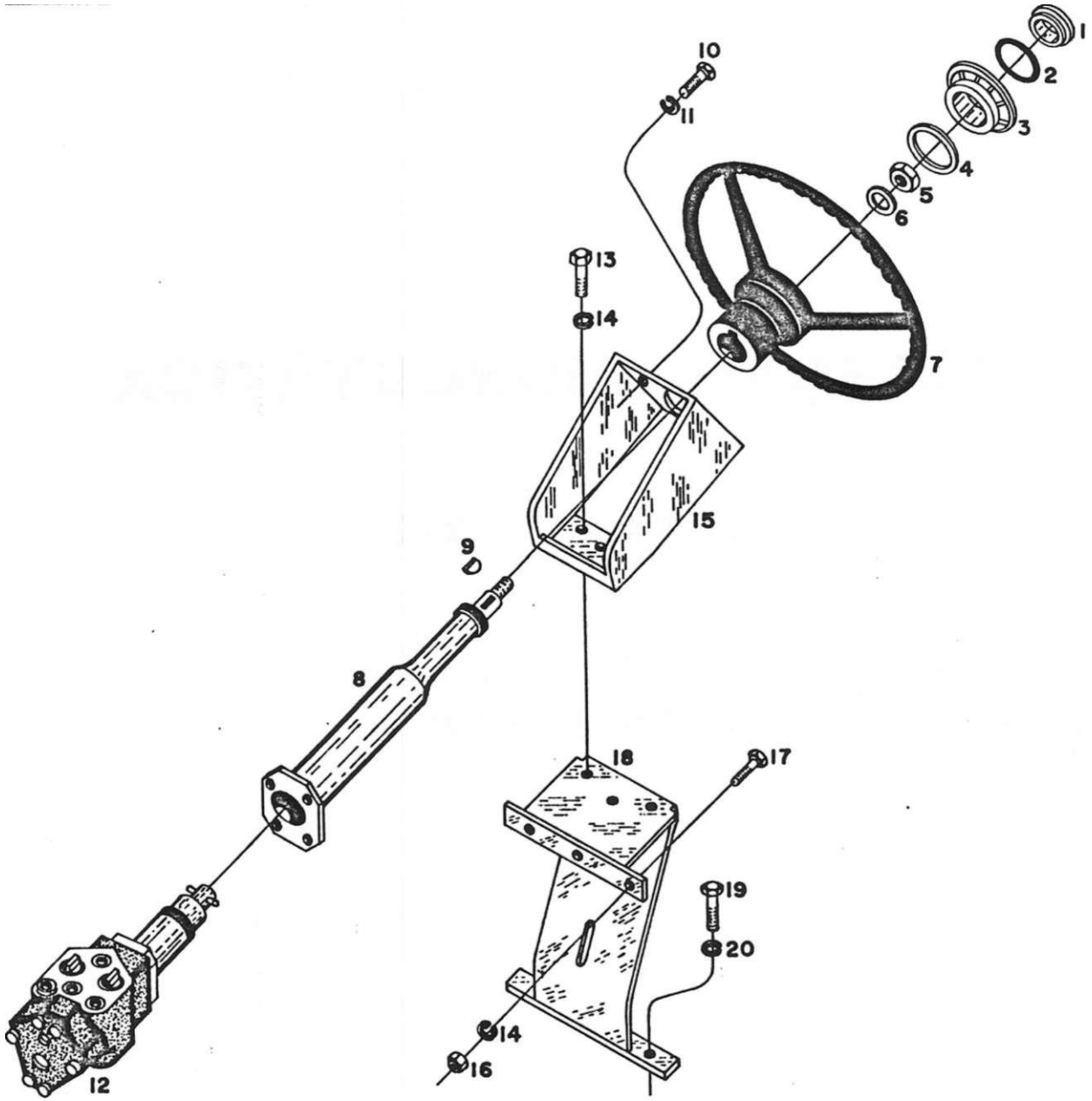
1
2
3
4
5
6
7
8
9
10
11
12
13
14
15
16
17
18
19
20

REF.	NUMERO	NOME	QUANT.	OBSERVAÇÕES
	060 0802 001	F.mbletra	1	
2	**060 0802** 002	Anel de borracha	1	
3	**060** 0802 034	Alojamento do emblema	1	
4	**060 0802** 033	Anel	1	
«j	100 **0802** 061	Porca ZF	1	
6	O90 **1**915	Arruela lisa ZF	1	
7	06O **0802** 003	Volante	1	
8	1OI **0802** 038	Coluna ZF	1	
')	ino **0802** 01O	Chaveta ZF	1	
10	002 **0822**	Parafuso :	4	
11	**032 0808**	Arruela de pressão	4	
12	lOO **OB02** 039	Comando servostato ZF	1	
13	**OOO 1020**	Parafuso	**3**	
14	**032 1009**	Arruela de pressão	6	
6	()71 **0802** 03'	Suporte da coluna	1	
IR	**020 1009**	Porca	**3**	
17	**OOO 1021**	Parafuso	**3**	
18	**071 0802**	Base fixadora do suporte	1	
19	**000 1323**	Parafuso	**3**	
2(>	**032 131 1**	Arruela de pressão	3	

Serie n? 018816 em diante

RflECA^ISSUIO DA DIREÇÃO HIDRÁULICA

TRATOR 2105

GRUPO 08

SUBGRUPO 03

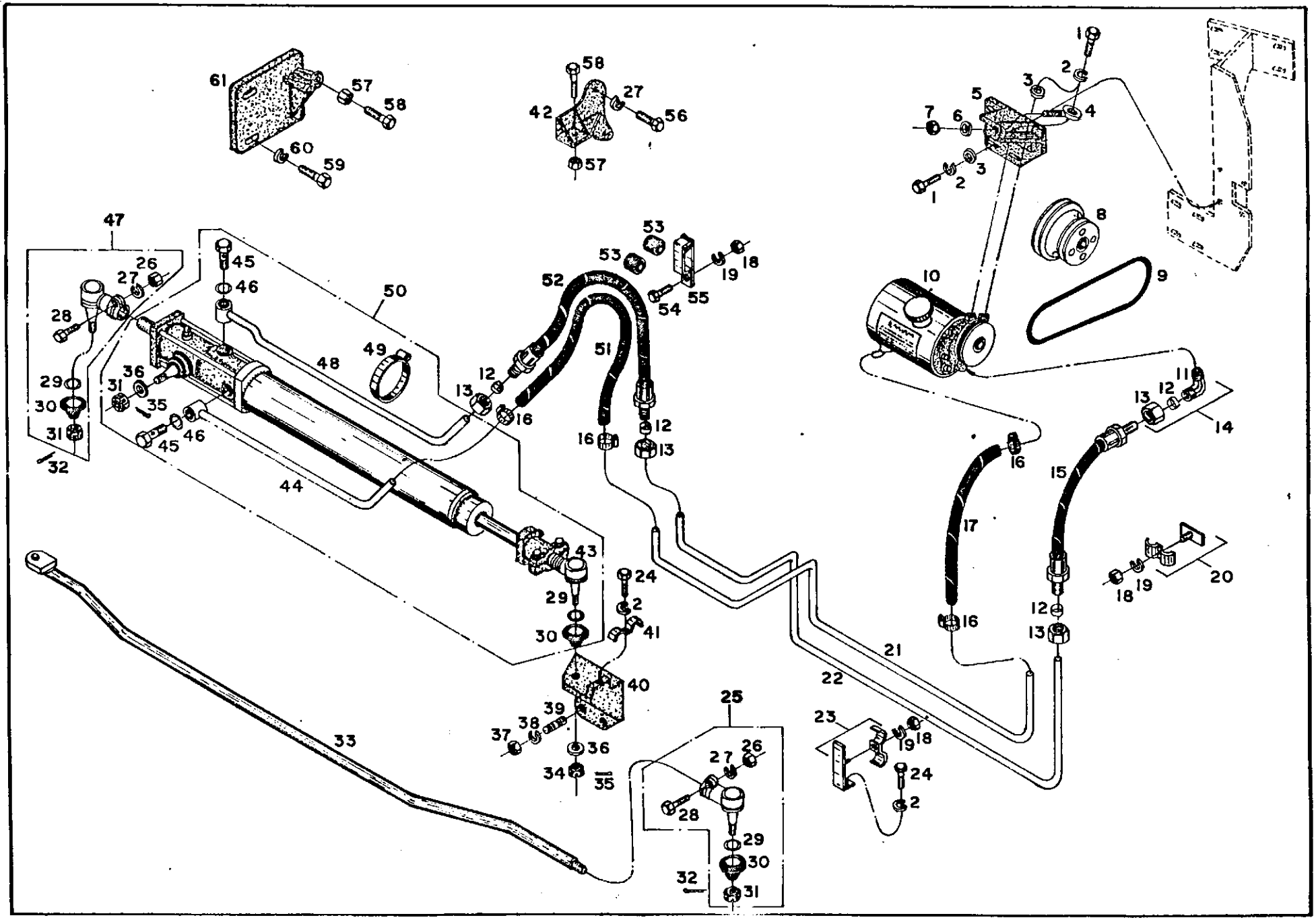
61
57
58
60
59
42
58
27
56
57
1
2
3
4
5
6
7
3
2
1
8
9
10
47
26
27
28
29
30
31
32
45
46
50
49
48
36
31
35
45
46
44
52
53
53
54
55
19
18
51
12
13
16
16
12
13
11
12
13
14
15
16
17
16
12
13
18
19
20
43
24
2
41
29
30
40
39
38
37
36
34
35
33
21
22
23
19
18
24
2
25
27
26
28
29
30
32
31

REF.	NÚMERO	NOME	QUANT.	OBSERVAÇÕES
1	007 0821	Parafuso	6	
2	032 0803	Arruela de pressão	8	
3	070 0803 159	Arruela lisa especial	5	
4	090 0803 039	Parafuso esticador	1	
5	071 0803 032	Suporte da bomba	1	
6	023 0808	Arruela lisa	I	
7	030 0808	Porca auto - frenante	1	
8	080 0803 007	Polia	1	
9	060 0803 008	Correia "V"	1	
10	070 0803 006	Bomba e reservatório	1	
11	090 0803 042	Cotovelo	1	
12	090 0803 033	Oliva	4	
13	090 0803 043	Porca união	4	
14	060 0803 045	Cotovelo completo	1	
15	070 0803 005	Mangueira	1	
16	090 0803 040	Abraçadeira	4	
17	060 0803 010	Mangueira	1	
18	020 0607	Porca	3	
19	032 0607	Arruela de pressão	3	
20	080 0803 041	Abraçadeira	1	
21	060 0803 011	Tubo	1	
22	060 0803 009	Tubo	1	
23	070 0803 012	Abraçadeira	1	
24	000 0813	Parafuso	2	
25	090 0801 006	Ponteira	1	
26	021 1110	Porca	2	
27	032 1110	Arruela de pressão	4	
28	001 1130	Parafuso	2	
29	090 0801 008	Anel de trava	3	
30	090 0801 009	Protetor	3	
31	027 1412	Porca castelo	3	
32	050 0320	Contrapino	2	

REF.	NÚMERO	NOME	QUANT.	OBSERVAÇÕF.S
33	060 0803 037	Barra de comando	1	
34	027 1613	Porca castelo	1	
35	050 0322	Contrapino	1	
36	033 1613	Arruela lisa	2	
37	021 1311	Porca castelo	3	
38	032 1311	Arruela de pressão	3	
39	060 0703 010	Prisioneiro	3	
40	060 0803 036	Suporte	1	
41	060 0803 038	Abraçadeira	1	
42	060 0803 030	Limitador de curso	1	
43	090 0803 057	Ponteira	1	
44	090 0803 031	Tubo de retorno do cilindro	1	
45	090 0803 003	Niple	2	
46	090 0803 002	Anel vedador	4	
47	090 0803 055	Ponteira	1	
48	090 0803 029	Tubo de pressão do cilindro	1	
49	090 0803 028	Abraçadeira	1	
50	060 0803 001	Cilindro hidráulico completo	1	
51	060 0803 022	Mangueira	1	
52	060 0803 014	Mangueira	1	
53	090 0803 020	Luva protetora	2	
54	000 0612	Parafuso	1	
55	090 0803 019	Abraçadeira	1	
56	000 1123	Parafuso	2	
57	020 1009	Porca	2	
58	000 1031	Parafuso	2	
59	000 1622	Parafuso	2	
60	032 1613	Arruela de pressão	2	
61	060 0803 004	Limitador de curso	1	
	090 0803 070	Filtro de óleo	1	
	090 0803 047	Reparo da válvula	1	-
	090 0803 048	Reparo da bomba	1	

REF.	NUMERO	NOME	QUANT.	OBSERVAÇÕES
	090 0803 049	Reparo do cilindro		
	090 0803 069	Repare do comando		
	070 0803 231	Direção hidráulica completa		

Ate serie *n*°- 018815

fVIECANISIVIO DA DIREÇÃO HIDROSTÁTICA

TRATOR 2105

GRUPO 08

SUB-GRUPO 03

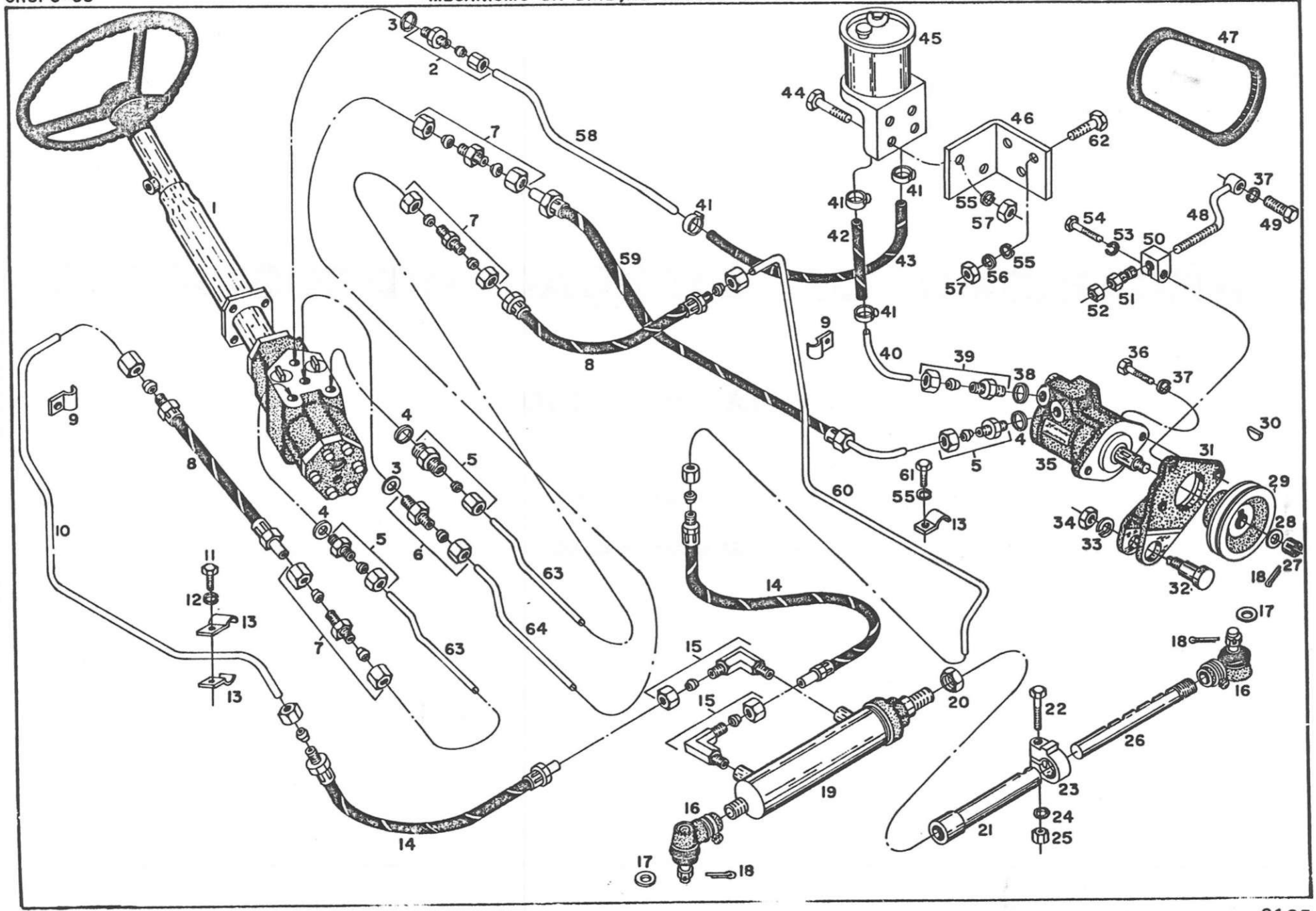

REF.	NUMERO	NOME	QUANT.	OBSERVAÇÕES
1	101 0803 035	Caixa de direção completa "ZF"	1	
2	048 1409	União do comando "ZF"	1	
3	070 1409	Arruela de vedação	2	
4	070 1208	Arruela de vedação	3	
b	048 1208	União do comando "ZF"	3	
6	048 1209	União do comando "ZF"	1	
7	040 1208	União	3	
8	100 0803 064	Mangueira	2	
')	100 0803 099	Abraçadeira	2	
10	070 0803 067	Tubo direito	1	
11	000 0813	Parafuso	1	
12	032 0803	Arruela de pressão	1	
13	100 0803 085	Abraçadeira	3	
14	100 0803 066	Mangueira	2	
16	0<58 1205	Joelho macho	2	
1F>	21.0 0803 055	Ponteriá reforçada	2	
17	090 1001 071	Arruela lisa	2	
18	050 0424	Contrapino	3	
19	110 0801 012	Cilindro completo	1	
20	100 0803 060	Porca especial	1	
21	100 0803 061	Barra de ligação do cilindro	1	
22	000 1333	Parafuso	1	
23	210 0901 008	Abraçadeira	1	
24	032 1311	Arruela de pressão	1	
25	020 1311	Porca	1	
25	100 0803 062	Haste	1	
27	110 0803 135	Porca castelo	1	
28	110 0803 139	Arruela lisa	1	
29	110 0803 076	Polia	1	
30	110 0803 107	Chaveta	1	
31	110 0803 032	Suporte da bomba	1	
32	110 0803 079	Pino de articulação	1	
33	017 1613	Arruela de pressão	1	

REF.	NUMERO	NOME	QUANT.	OBSERVAÇÕES
34	022 1613	Porca	1	
35	100 0803 006	Bomba hidráulica "ZF"	1	
36	002 1015	Parafuso	2	
37	017 1009	Arruela de pressão	3	
38	070 2216	Arruela de vedação	1	
39	048 1416	União	1	
40	070 0803 227	Tubo de sucção	1	
41	090 0803 040	Abraçadeira	4	
42	250 0803 216	Mangueira	1	
43	070 0803 014	Mangueira	1	
44	000 1020	Parafuso	2	
45	100 0803 054	Reservatório	1	
46	070 0802 128	Suporte do reservatório	1	
47	110 0803 008	Correia	1	
48	110 0803 039	Esticador da correia	1	
49	002 1025	Parafuso	1	
50	110 0803 137	Guia da porca	1	
51	110 0803 136	Porca do esticador	1	
52	022 1311	Contra porca	1	
53	017 1311	Arruela de pressão	1	
54	002 1324	Parafuso	1	
55	032 1009	Arruela de pressão	6	
56	033 1009	Arruela lisa	3	
57	020 1009	Porca	5	
58	071 0803 093	Tubo de retorno	1	
59	100 0803 212	Mangueira	1	
60	070 0803 065	Tubo esquerdo	1	
61	000 1013	Parafuso	1	
62	000 1021	Parafuso	3	
63	070 0803 228	Tubo de ligação do comando	2	
64	070 0803 094	Tubo de pressão	1	
	071 0803 231	Direção hidrostática completa		

IX© DIANTEIRO

TRATOR 2105

GRUPO 09

SUBGRUPO 01

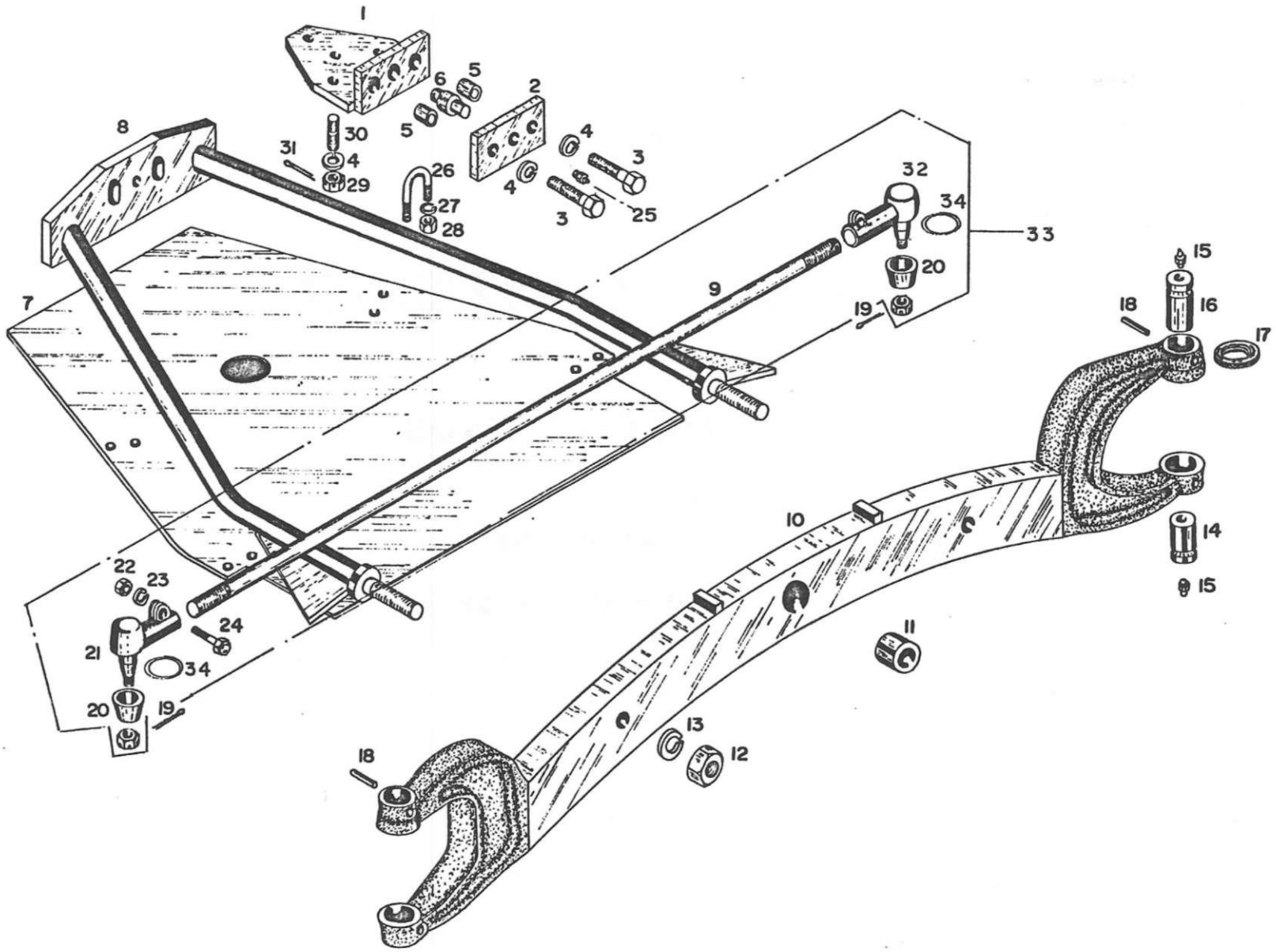
1
2
3
4
5
6
7
8
9
10
11
12
13
14
15
16
17
18
19
20
21
22
23
24
25
26
27
28
29
30
31
32
33
34

REF.	NUMERO	NOME	3UANT.	OBSERVAÇÕES
1	060 0901 033	Suporte tensor	1	
2	060 0901 034	Chapa ligação	1	
3	060 0901 046	Parafuso	2	
4	032 1915	Arruela de pressão	5	
5	060 0901 035	Espaçador	2	
6	060 0901 036	Pino central	1	
7	070 0901 037	Chapa protetora	1	
8	060 0901 038	Tensor	1	
9	060 0901 039	Barra	1	
10	060 0901 018	Eixo dianteiro	1	
11	060 0901 017	Bucha	1	
12	060 0901 022	Porca	2	
13	032 3219	Arruela de pressão	2	
14	060 0901 041	Pino	2	
15	073 0909	Engraxadeira	4	
16	060 0901 019	Pino	2	
17	060 0901 003	Rolamento	2	
18	049 0930	Pino enrolado	4	
19	050 0320	Contiapino	2	
20	090 0801 009	Protetor	2	
21	090 0801 005	Ponteira esquerda	1	
22	021 1110	Porca	2	
23	032 1110	Arruela de pressão	2	
24	001 1130	Parafuso	2	
25	071 0909	Engraxadeira	1	
26	060 0901 044	Grampo "U"	4	
27	032 1009	Arruela de pressão	8	
28	020 1009	Porca	8	
29	027 1915	Porca castelo	3	
30	060 0901 045	Prisioneiro	3	
31	050 0326	Contrapino	3	
32	090 0801 006	Ponteira direita	1	

REF.	NUMERO	NOME	QUANT.	OBSERVAÇÕES
33	060 0901 040	Barra com ponteira	1	
34	090 0801 008	Anel de trava	2	
	060 0901 026	Eixo e cubos dianteiros	1	

Ate serie n? 018815

REF.	NUMERO	NOME	QUANT.
1	060 0901 045	Prisioneiro	3
2	100 0901 033	Suporte do tensor	1
3	032 1915	Arruela de pressão	12
4	026 1915	Porca castelo	3
5	100 0803 099	Abraçadeira	4
6	073 0909	Engraxadeira	1
7	210 0901 038	Cantoneira de apoio	1
8	250 0901 062	Bucha	1
9	250 0901 063	Arruela especial	1
10	000 1922	Parafuso	1
11	210 0901 085	Barra fie ligação esquerda	1
12	000 1020	Parafuso	4
13	210 0901 084	Barra de ligação direita	1
14	032 1009	Arruela de pressão	4
15	020 1009	Porca	4
16	000 1930	Parafuso	4
17	070 0901 018	Eixo dianteiro especial	1
18	020 1915	Porca	8
19	000 1932	Parafuso	4
20	090 0801 006	Ponteira direita	1
21	050 0320	Contrapino	2
22	070 0901 039	Haste de regulagem	1
23	090 0801 005	Ponteira esquerda	1
24	102 0901 032	Braço esquerdo	1
25	090 0901 043	Parafuso	2
26	032 1613	Arruela de pressão	2
27	021 1613	Porca	2
28	102 0901 010	Braço direito	1
29	100 0901 053	Anel raspador	2
30	102 0901 007	Bucha superior	2
31	071 0909	Engraxadeira	2
32	251 0901 051	Bucha inferior	2 •
33	070 0901 001	Ponta de eixo dianteira	1

OBSERVAÇÕES

REF.	NUMERO	NOME	QUANT.	OBSERVAÇÕES
34	210 0901 037	Chapa protetora do carter	1	
35	070 0901 002	Ponta de eixo esquerda	1	
36	210 0901 017	Bucha	1	
		* Série 018816 em diante.		

CUBO E RODA DIANTEIRA

TRATOR 2105

GRUPO 09

SUBGRUPO 02

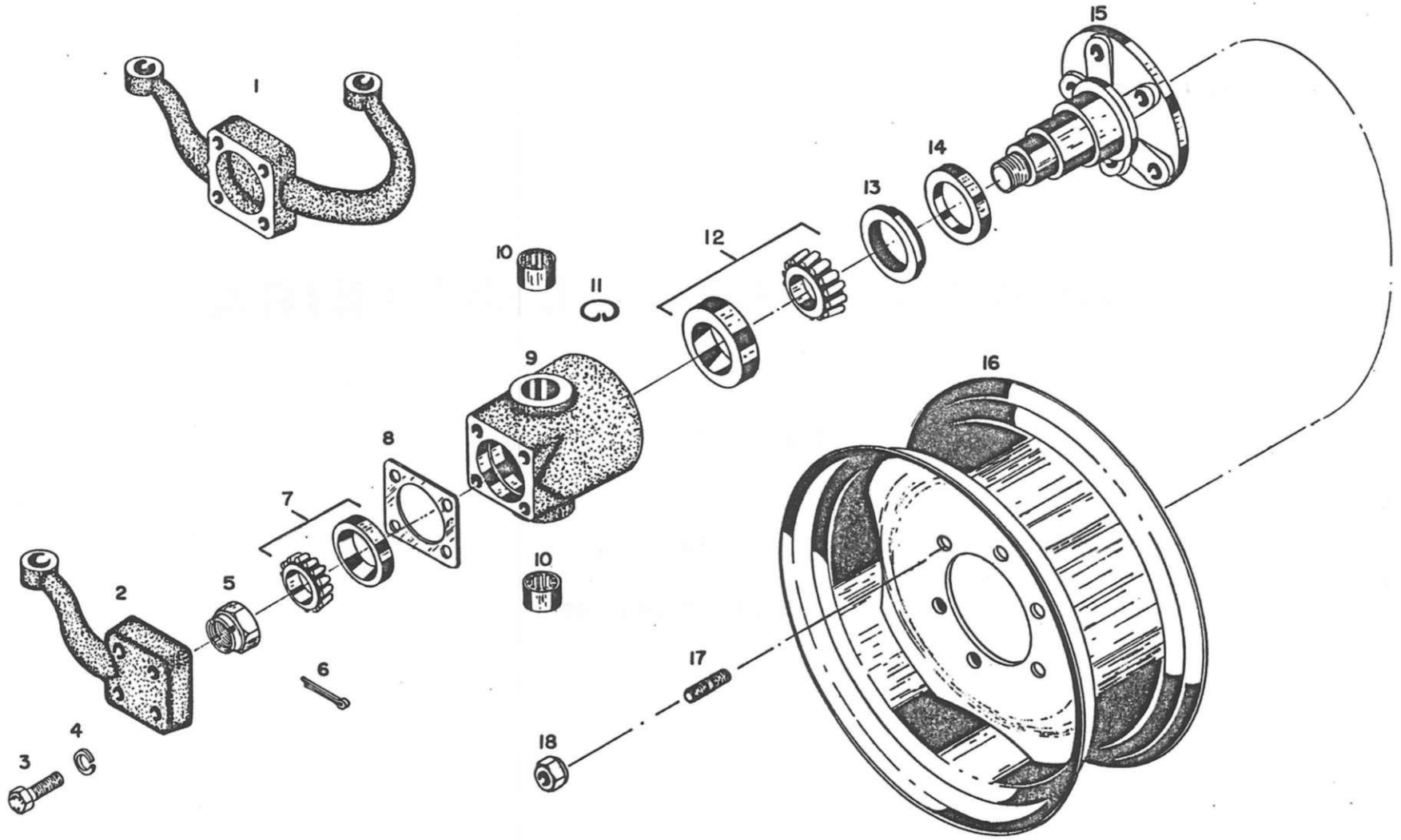
1
2
3
4
5
6
7
8
9
10
11
12
13
14
15
16
17
18

REF.	NUMERO	NOME	3UANT.	OBSERVAÇÕES
1	060 0902 015	Braço	1	
2	060 0902 016	Braço	1	
3	000 1331	Parafuso	8	
4	032 1311	Arruela de pressão .	8	
1b	090 0902 002	Porca do eixo dianteiro	2	
6	050 0734	Contrapino	2	
7	060 0902 006	Rolamen to	2	
R	060 0902 003	Junta	2	
9	060 0902 007	Cubo do eixo dianteiro	2	
10	060 0902 005	Rolamento	4	
11	060 0902 012	Anel de trava	2	
12	060 0902 008	Rolamento	2	
13	060 0902 009	Vedador	2	
14	060 0902 01 3	Capa de encosto	2	
15	060 0902 014	Ponta do eixo	2	
16	060 0902 010	Roda dianteira	2	
17	060 0902 01 7	Prisioneiro	12	
1B	090 0902 011	Porca cônica	12	
		Até série n« 018815.		

RODA

TRATOR 2105

GRUPO 09

SUB-GRUPO 02

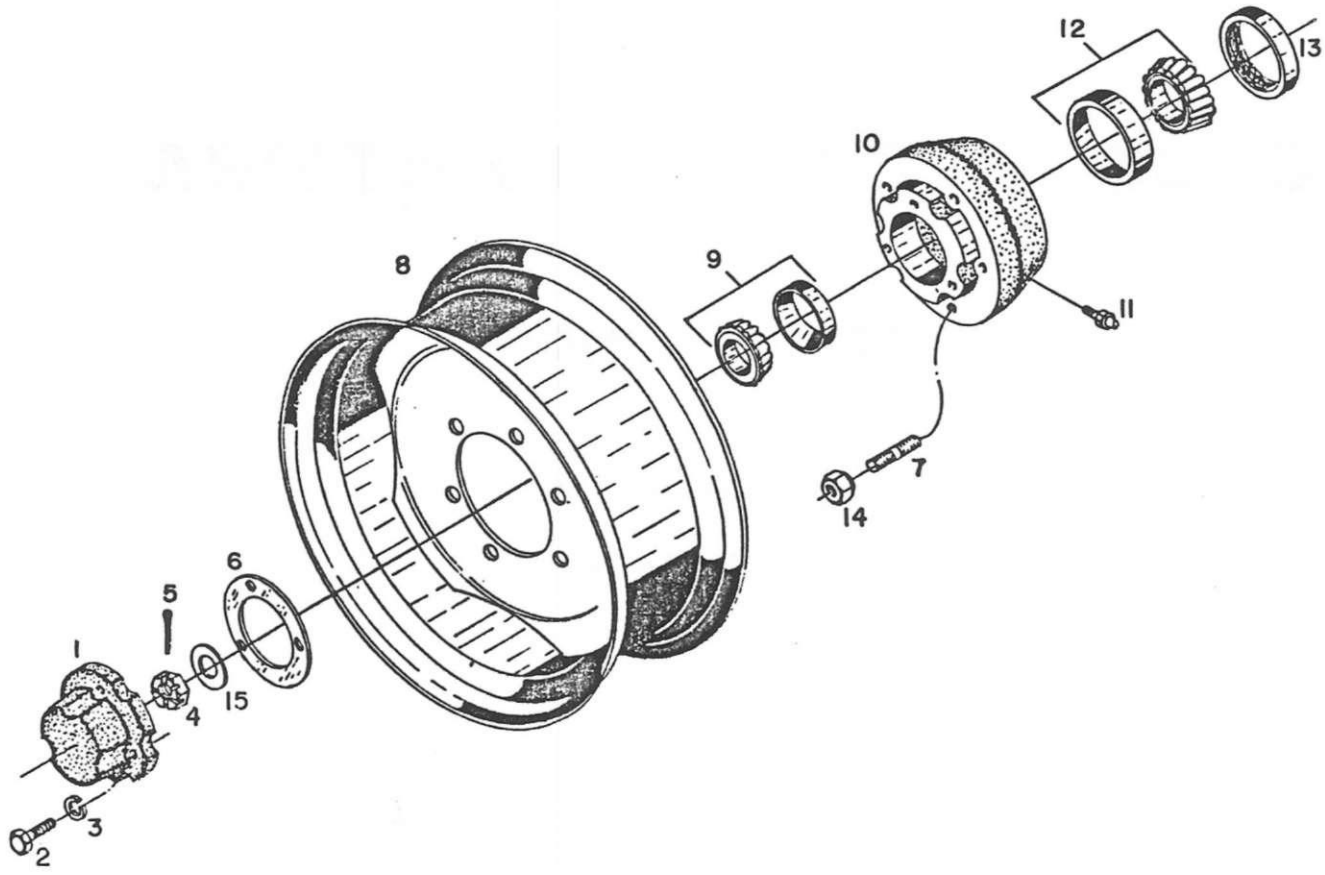
12
13
10
8
9
11
7
14
6
5
1
4
15
3
2

REF.	NUMERO	NOME	3UANT.	OBSERVAÇÕES
1	100 0902 001	Tampa vedadora	o r	
2	000 0620	Parafuso	6	
3	032 0607	Arruela de pressão	6	
4	027 3219	Porca castelo	2	
5	060 0534	Contrapino	2	
6	1 00 0902 003	Junta	2	
7	090 0902 01.7	Prisionei ro	12	
8	060 0902 010	Aro	2	
9	100 0902 006	Rolamento menor	2	
10	100 0902 007	Cubo	2	
11	071 0909	Engraxadei ra	2	
12	060 2007 008	Rolamento maior	2	
13	060 1 203 023	Vedador	2	
14	1 00 0902 01 1	Porca	12	
1b	060 2O07 004	Arruela lisa	2	
				1
		Serie n? 018816 em diante.		

RODAS E AROS TRASEIRO

TRATOR 2105

GRUPO 10

SUB-GRUPO OI

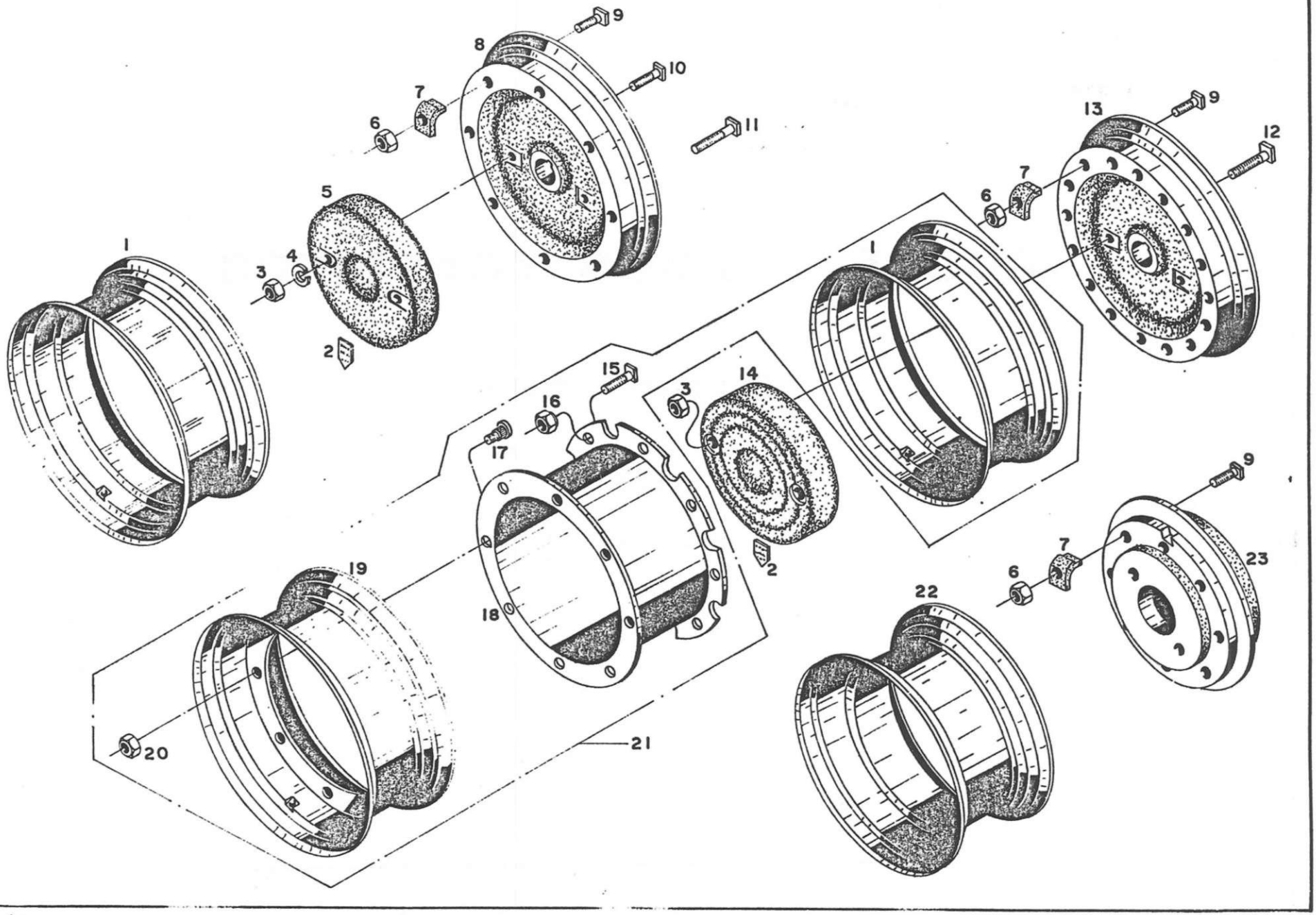
1
2
3
4
5
6
7
8
9
10
11
12
13
14
15
16
17
18
19
20
21
22
23

NUMERO	NOME	QUANT.	OBSERVAÇÕES
060 1001 002	Aro 16 x 34	2	
090 1001 017	Decalco	2	
020 1915	Porca	A	
032 1915	Arruela de pressão	4	
060 1001 005	Peso da roda	2	
020 1613	Porca	16	
060 1001 014	Castanha	16	
060 1001 007	Roda traseira	2	
060 1001 015	Parafuso especial	16	
060 1001 010	Parafuso especial	4	
060 1001 009	Parafuso especial	4	Opcional p/ 2 pesos
060 1001 030	Parafuso especial	4	
060 1001 007	Roda trasei ra	2	
060 1001 006	Peso da roda	2	
060 1001 013	Parafuso especial	16	
090 1001 012	Porca	16	
060 1001 021	Parafuso especial	16	
060 1001 024	Carretei	2	
060 1001 029	Aro 16 x 34 especial	2	
100 0902 OU	Porca	]6	
060 1001 004	Rodado duplo	2	
060 1001 008	Aro 20 x 26	2	
060 1001 018	Aro 18 x 25	2	
060 1001 019	Aro 13 x 25	2	
060 1001 001	Roda traseira	2	

Opc ional

PISTÃO DO LEVANTE HIDRÁULICO

TRATOR 2105

GRUPO 11

SUB-GRUPO 08

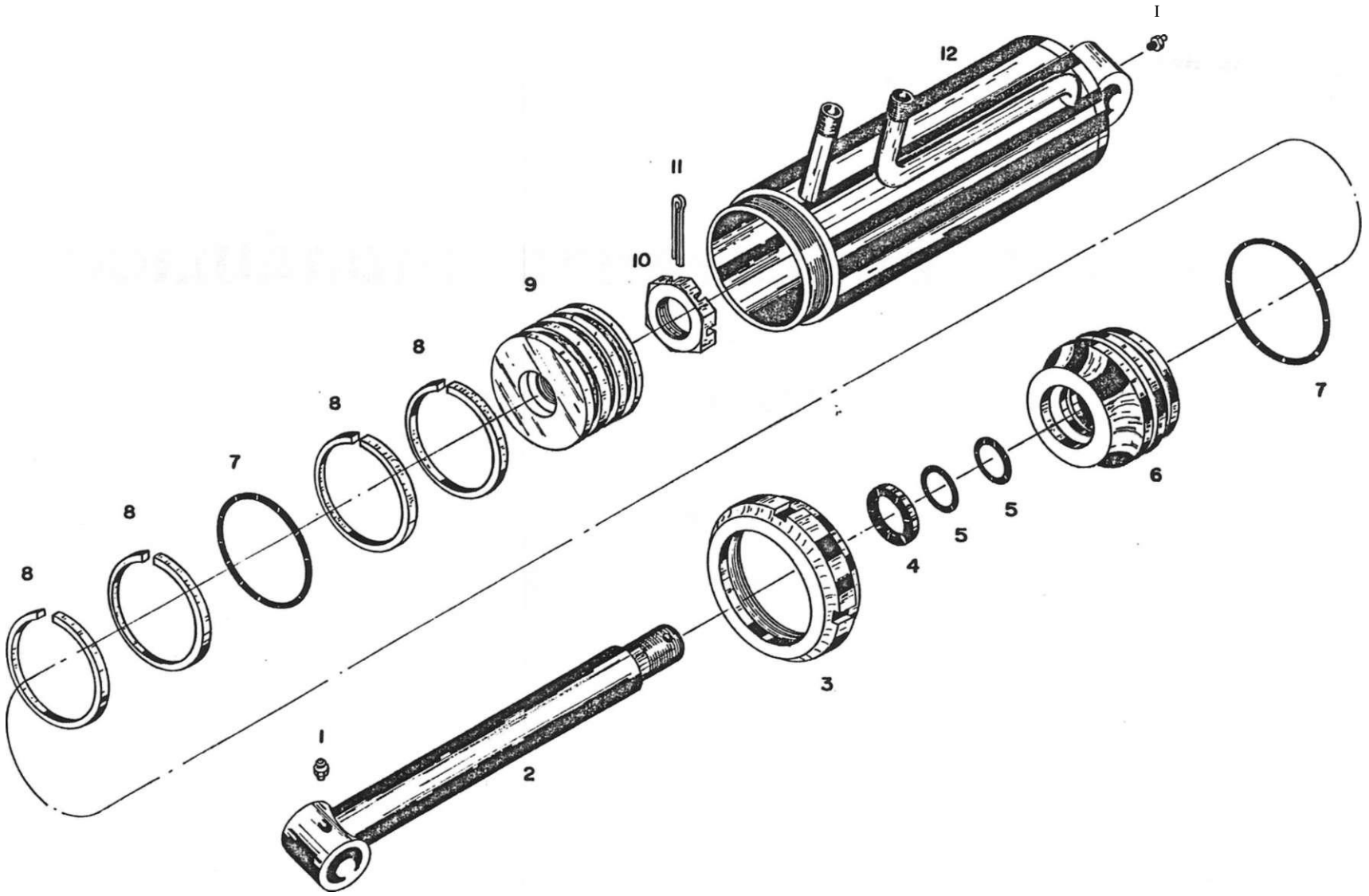
I
12
11
10
9
8
8
8
7
8
8
7
6
5
5
4
3
2
1

REF.	NUMERO	NOME	QUANT.	OBSERVAÇÕES
1	071 0909	Engraxadei ra	2	
2	060 1108 010	Haste do pistão	1	
3	060 1108 030	Porca do cilindro	1	
4	060 1108 031	Retentor	1	
5	060 1108 040	Anel vedador	2	
ü	06O 1108 032	Flange do cilindro	1	
7	060 1108 015	Anel vedador	o	
8	060 1206 007	Anel de compressão	4	
9	060 1108 029	Pis tao	1	
10	090 0702 017	Porca castelo	1	
11	050 0547	Contrapino	1	
12	060 1108 020	Camisa do pistão	1	
	060 1108 027	Cilindro completo	1	
		Até série n'-' 018815.		

PISTÃO DO LEVANTE HIDRÁULICO

TRATOR 2105

GRUPO 11

SUB-GRUPO 08

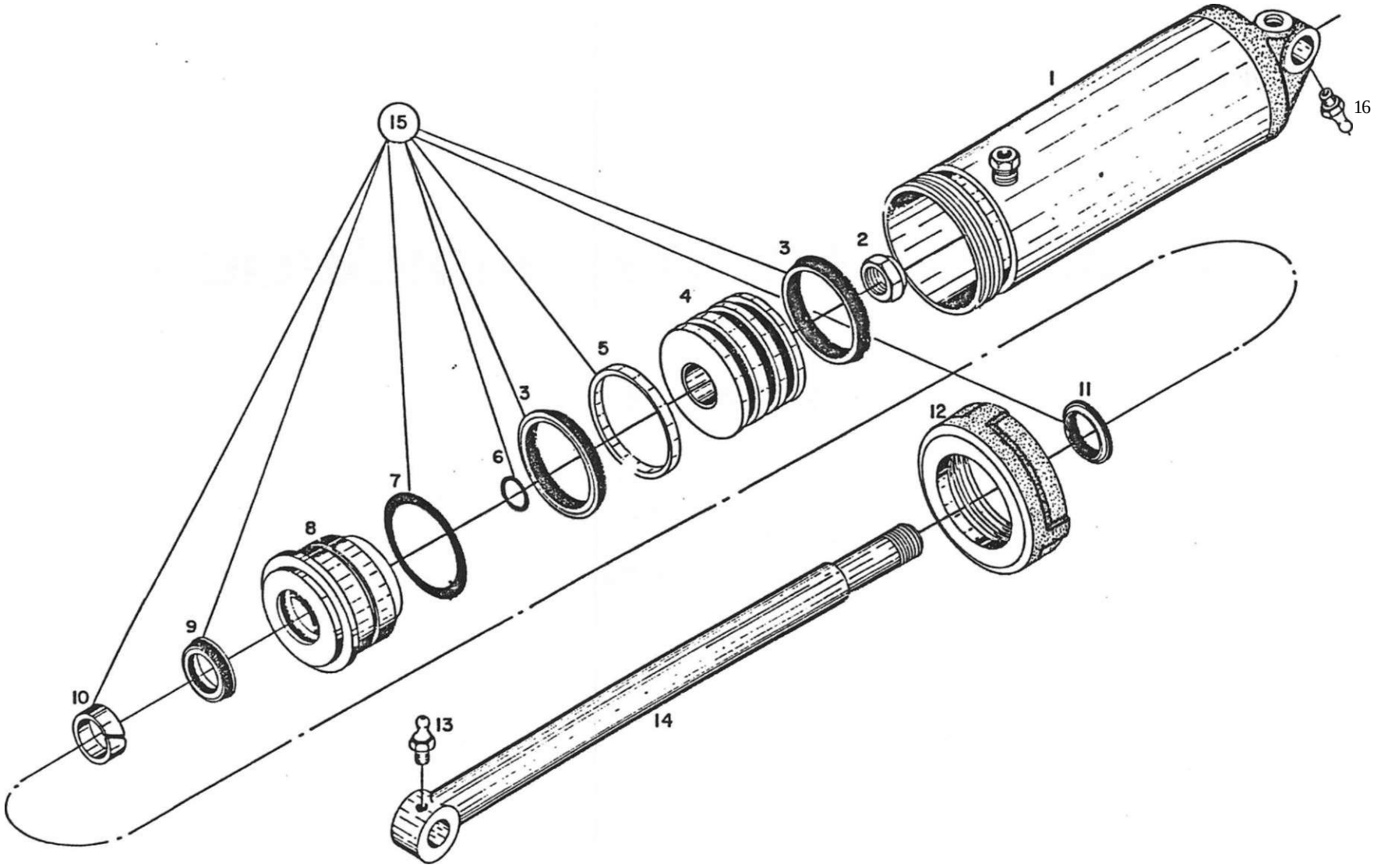
1
16
15
3
2
4
5
3
6
7
8
9
10
13
14
12
11

REF.	NUMERO	NOME	QUANT.	OBSERVAÇÕES
1	101 1108 020	Camisa do pistão	1	
2	028 2216	Porca auto-frenante	1	
3	090 1108 058	Gaxe ta	2	
4	210 1108 029	Pistão	1	
5	210 11 08 055	Anel guia	1	
6	060 2104 009	Anel vedador	1	
7	210 1108 015	Anel vedador	1	
8	210 1108 032	Guia da haste	1	
9	210 1108 040	Gaxe ta	1	
10	210 0801 061	Anel guia da haste	1	
11	100 1 108 031	Anel rasnador	1	
12	1 00 1108 056	Porca da camisa	1	
13	071 0909	Engraxaaei ra	2	
14	101 1108 010	Haste	1	
15	210 1108 054	Jogo de anéis	1	
	210 1108 027	Pistão completo	1	
	210 1108 068	Guia completa com anéis	1	
		Serie n? 018816 em diante. •		

BOÜ/1BA HIDRÁULICA

TRATOR 2105

GRUPO 11

SUB-GRUPO 09

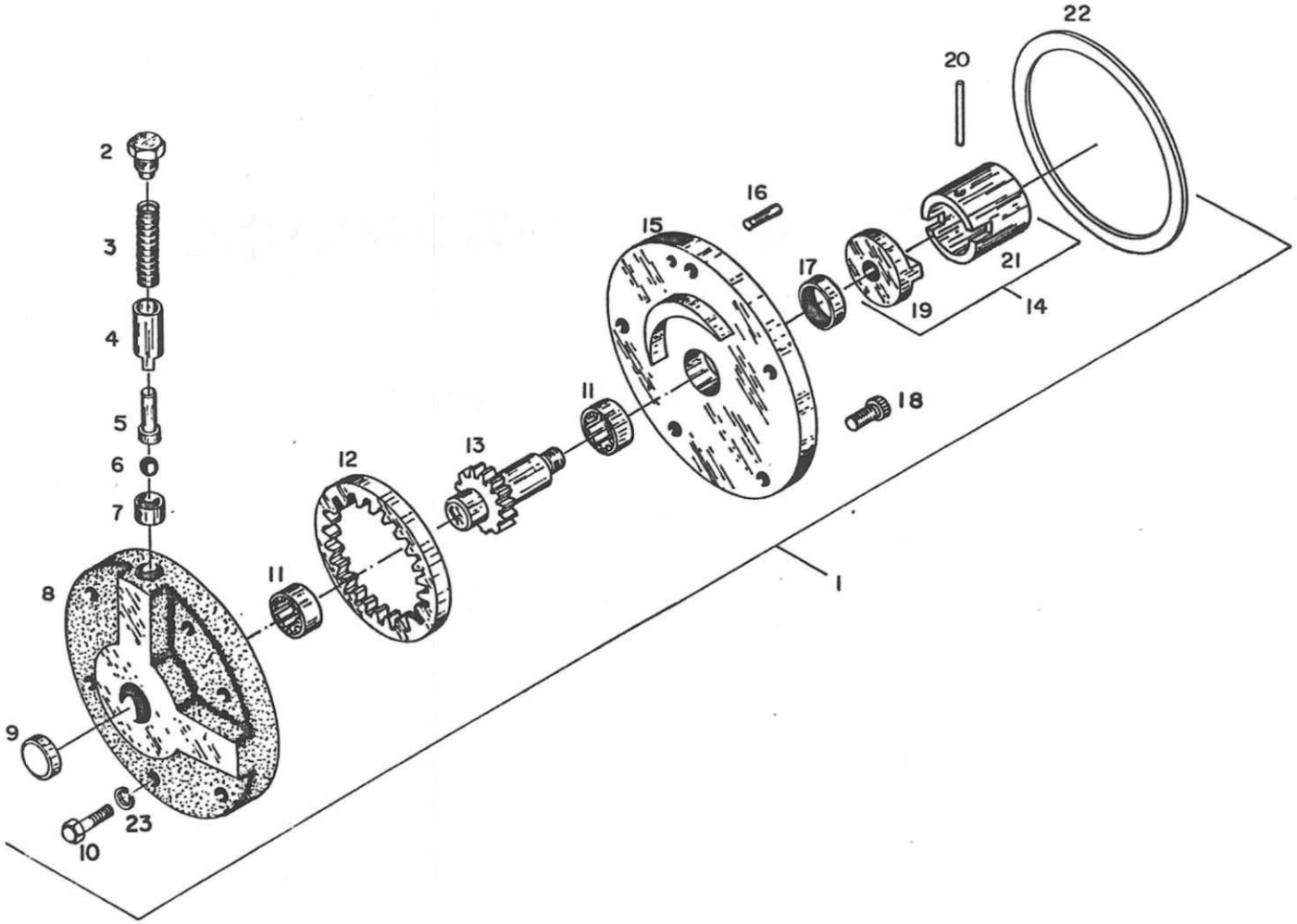
22
20
2
16
3
15
17
21
4
19
14
5
11
18
13
6
12
7
11
8
1
9
23
10

REF.	NUMERO	NOME	QUANT.	OBSERVAÇÕES
1	060 1109 001	Bomba hidráulica completa	1	
2	060 1109 002	Bujão	1	
3	060 1109 003	Mola	1	
4	060 1109 004	Retentor	1	
5	060 1109 005	Pino de guia	1	
6	085 0800	Esfera	1	
7	060 1109 006	Sede da válvula	1	
8	060 1109 007	Carcaça	1	
9	060 1109 008	Bujao	1	
10	000 0613	Parafuso	6	
11	060 1109 009	Rolamento	2	
12	060 1109 010	Engrenagem	1	
18	060 1109 011	Engrenagem	1	
14	060 1109 012	Acoplamento completo	1	
15	060 1109 013	Tampa	1	
16	049 0312	Pino enrolado	1	
17	060 1109 014	Retentor	1	
18	013 0511	Parafuso	5	
19	250 1109 015	Acoplamento	1	
20	060 1109 016	Pino de trava	1	
21	260 1109 017	Bucha	1	
22	060 1109 018	Arruela especial	NEC	
23	032 0607	Arruela de pressão	6	

TOMADA DE POTÊNCIA

TRATOR 2105

GRUPO 12

SUB-GRUPO 01

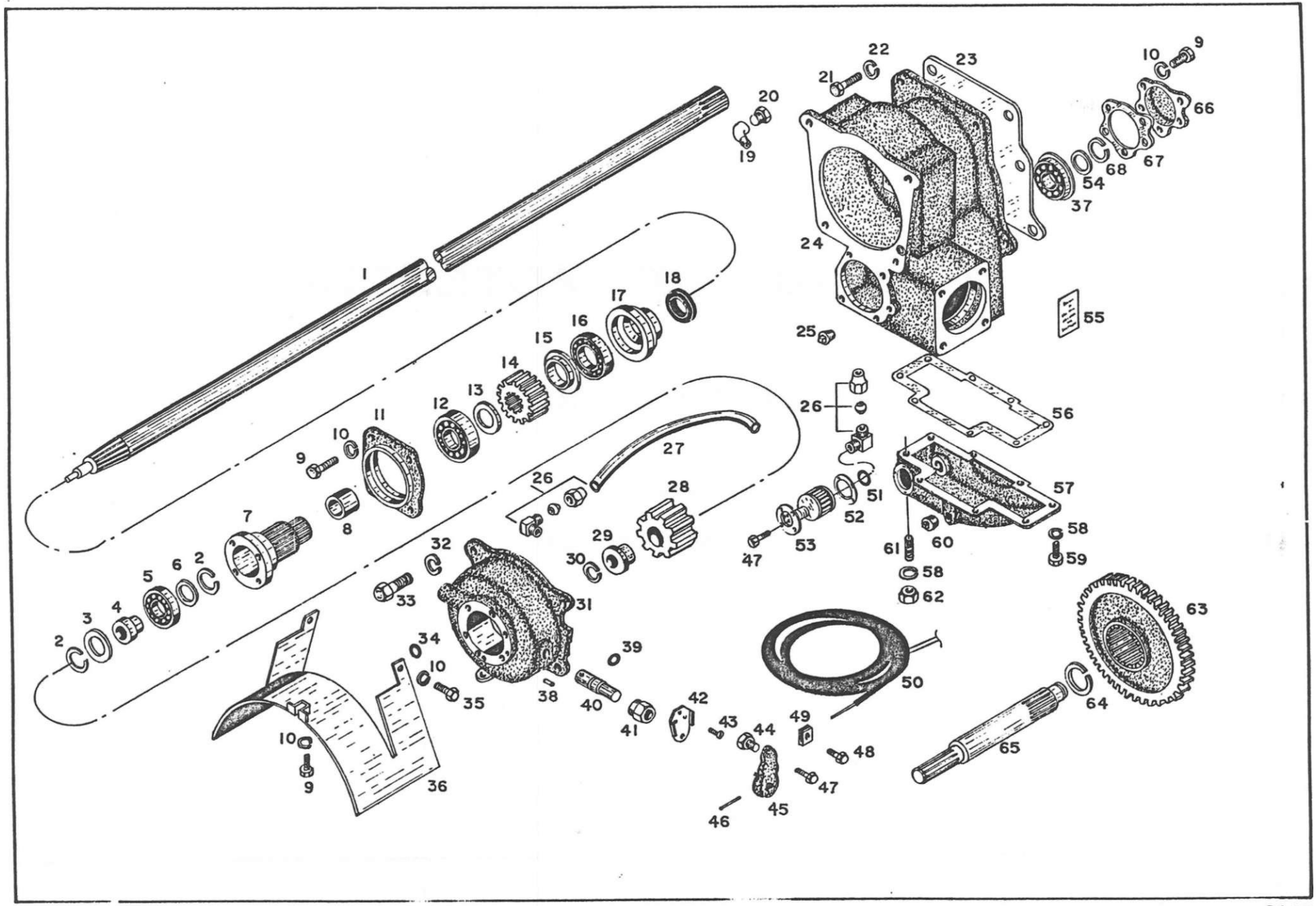
1
2
3
4
5
6
7
8
9
10
11
12
13
14
15
16
17
18
19
20
21
22
23
24
25
26
27
28
29
30
31
32
33
34
35
36
37
38
39
40
41
42
43
44
45
46
47
48
49
50
51
52
53
54
55
56
57
58
59
60
61
62
63
64
65
66
67
68

REF.	NUMERO	NOME	<3UANT.	OBSERVAÇÕES
1	060 1201 014	Eixo	1	
2	090 1201 038	Anel de trava	2	
3	060 1201 042	Calço	1	
4	060 1201 043	Camisa	1	
5	060 1201 044	Rolamento	1	
n	060 1201 071	Arruela	1	
7	060 1201 015	Camisa	1	
a	060 1201 061	Bucha	1	
9	000 1020	Parafuso	10	
10	032 1009	Arruela de pressão	19	
11	060 1201 01.6	Retentor	1	
12	060 1201 019	Rolamento	1	
13	060 1201 021	Espaçador	1	
14	060 1201 077	Engrenagem	1	
15	061 1201 021	Separador	1	
1(1	060 1201 022	Rolamento	1	
17	060 1201 072	Caixa do rolamento	1	
ia	060 1203 012	Retentor	2	
19	080 0010	Cachimbo	1	
20	090 0201 005	Respi ro	1	
21	000 1622	Parafuso	6	
22	032 1613	Arruela de pressão	6	
23	060 1201 026	Junta	1	
24	060 1201 025	Caixa da tomada	1	
25	060 1201 048	Bu jão	1	
26	058 1303	Cotovelo	2	
27	060 1201 037	Tubo	1	
28	060 1201 040	Bucha entalhada	1	
29	060 1201 039	Bucha	1	
30	060 1201 041	Anel elástico	1	
31	060 1201 033	Tampa	1	
32	032 1311	Arruela de pressão	8	

REF.	NUMERO	NOME	QUANT.	OBSERVAÇÕES
33	000 1321	Parafuso	8	
34	090 1201 051	Anel vedador	3	
35	000 1013	Parafuso	2	
36	060 1201 062	Protetor	1	
37	060 1201 027	Rolamento	1	
38	090 1105 007	Bu jao	1	
39	090 0803 002	Anel vedador	1	
40	061 1201 020	Pino	1	
41	060 1201 098	Porca especial	1	
42	090 1201 017	Trava da alavanca	1	
43	OU 0611	Parafuso	1	
44	060 1201 056	Pino	1	
45	060 1201 059	Batente	1	
46	049 0521	Pino elástico	1	
47	000 0511	Parafuso	5	
48	000 0613	Parafuso	1	
49	060 1201 057	Abraçadeira	1	
50	090 1201 058	Cabo de comando	1	
51	090 1103 004	Anel vedador	1	
52	060 1201 075	Junta	1	
53	060 1201 074	Filtro completo	1	
54	060 1201 028	Arruela especial	1	
55	061 1201 036	Decalco	1	
56	060 1201 068	Junta	1	
57	061 1201 049	Tampa	1	
58	032 0808	Arruela de pressão	8	
59	000 0820	Parafuso	6	
50	060 1201 047	Bujao magnético	1	
61	060 1201 018	Prisioneiro	2	
62	020 0808	Porca	2	
63	060 1201 060	Engrenagem	1	
64	100 1201 038	Anel de trava	1	

REF.	NUMERO	NOME	QUANT.	OBSERVAÇÕES
	060 1201 045	Eixo	1	
66	060 1201 031	Tampa	1	
67	060 1201 030	Junta	1	
68	060 1201 070	Anel de trava	1	
	060 1201 076	Tomada de potência completa	1	

ESVJBREAGESVJ DA TOMADA DE POTÊNCIA

TRATOR 2105

GRUPO 12

SUBGRUPO 02

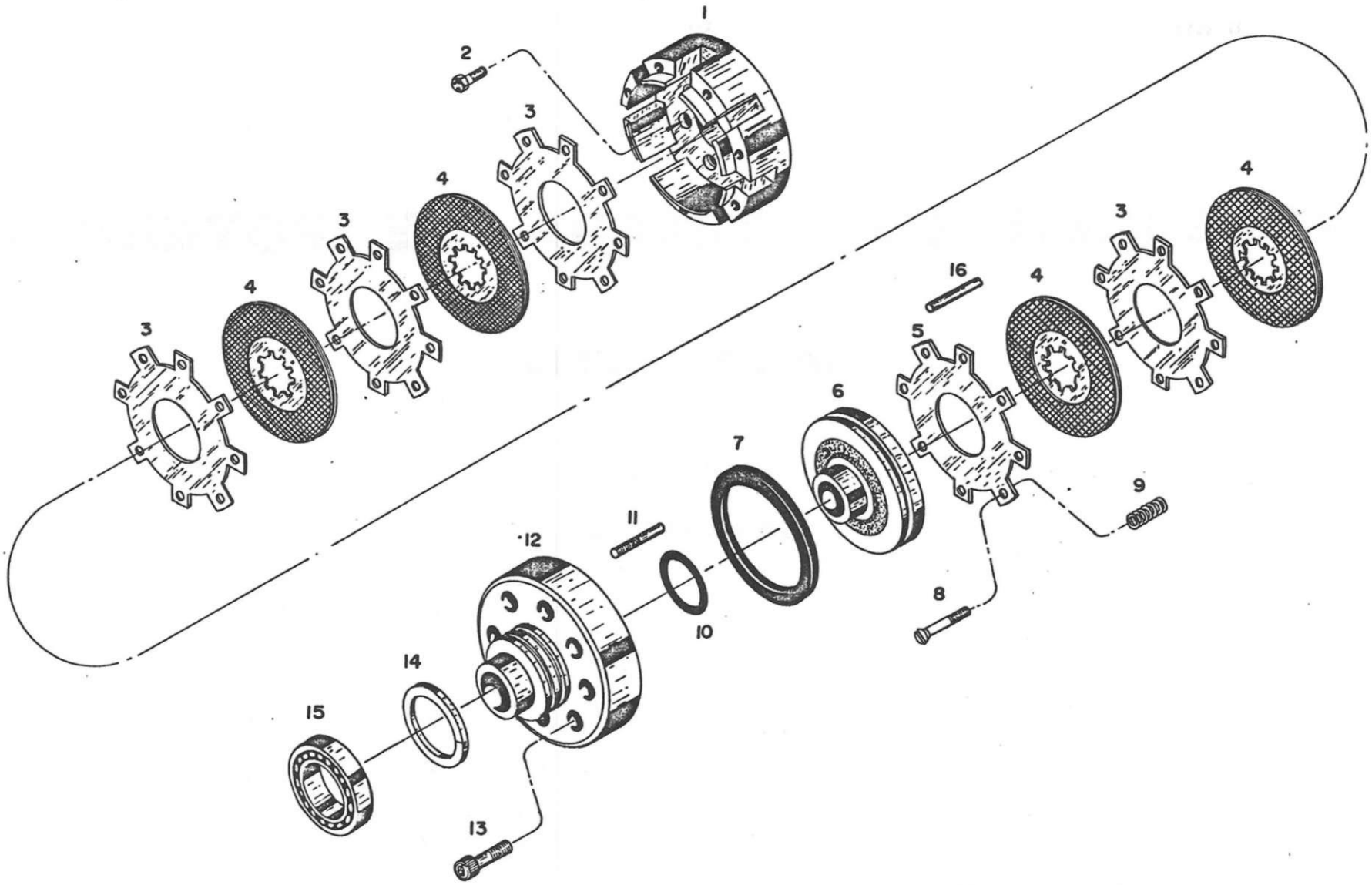
1
2
3
4
3
4
3
4
16
5
6
7
8
9
10
11
12
13
14
15

REF.	NUMERO	NOME	QUANT.	OBSERVAÇÕES
1	060 1202 029	Camisa dos discos	1	
2	001 1013	Parafuso	4	
3	250 1202 028	Disco da fricção	4	
4	061 1202 012	Disco de bronze sinterizado	4	
5	250 1 202 007	Disco de apoio do pistão	1	
6	060 1202 015	Pistão	1	
7	060 1 202 006	Anel vedador	1	
8	060 1202 018	Parafuso	2	
9	060 1 202 004	Mola de retorno	8	
10	060 L202 005	Anel vedador	1	
11	060 1 202 008	Pino	1	
12	060 1202 011	Camisa do pistão	1	
13	013 0830	Parafuso	8	
14	060 1202 01 7	Anel de segmento	2	
15	060 1 201 022	Rolamento	1	
16	06 1 1 202 003	Pino de guia	6	
	060 1202 014	Conjunto embreagem completa	1	

POLIA DA TOMADA DE POTÊNCIA

TRATOR 2105

GRUPO 12

SUB-GRUPO 03

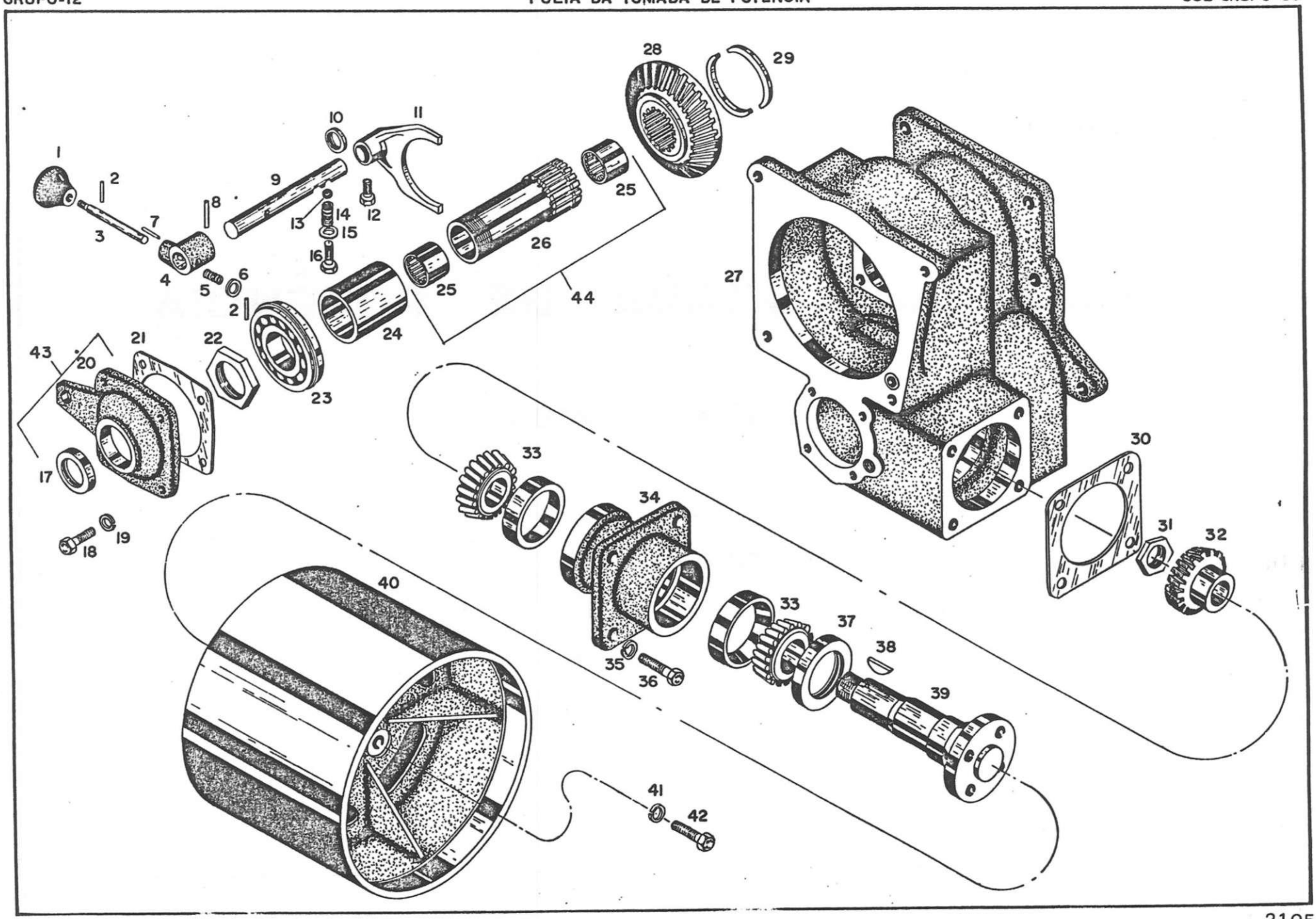
1
2
3
4
5
6
7
8
9
10
11
12
13
14
15
16
2
24
25
26
25
44
28
29
27
43
20
21
22
23
17
18
19
33
34
35
36
33
37
38
39
40
41
42
30
31
32

REF.	NUMERO	NOME	QUANT.	OBSERVAÇÕES
30	060 1203 029	Calço 0,50 mm	NEC	
31	060 1203 036	Porca do eixo	1	
32	060 1203 031	Pinhão	1	
33	060 1203 022	Rolamento	2	
34	060 1203 026	Caixa do mancai	1	
35	032 1311	Arruela de pressão	4	
36	000 1322	Parafuso	4	
37	060 1203 023	Vedador	1	
38	060 1203 024	Chaveta	1	
39	060 1203 008	Eixo da polia	1	
40	060 1 203 032	Polia	1	
41	032 1412	Arruela de pressão	4	
42	015 1423	Parafuso	4	
43	060 1203 037	Tampa c/retentor montada	1	
44	060 1203 010	Eixo c/rolamento montado	1	
	060 1203 019	Conjunto coroa e pinhão	1	
	060 1203 018	Polia completa		

REF.	NUMERO	NOME	QUANT.	OBSERVAÇÕES
1	090 1106 006	Bola cia alavanca	1	
2	049 0318	Pino enrolado	2	
3	060 1 203 002	P ino	1	
4	060 1 203 003	Colar	1	
5	060 1202 004	Mola	1	
6	033 1 009	Arruei a 1isa	1	
7	049 0304	Pino enrolado	1	
8	049 0621	Pino enrolado	1	
9	060 1203 005	Haste deslizante	1	
10	060 1 203 006	. Vedador	1	
11	060 1 203 007	Garfo	1	
1?	090 0703 01 2	Parafuso especial	1	
13	086 1 100	Esfera	1	
1A	090 0703 023	Mo la	1	
15	060 1 203 047	Arruela de cobre	1	
16	OOO 1313	Parafuso	1	
17	060 1 203 01 2	Vedador	1	
18	000 1021	Parafuso	4	
19	03 2 1 009	Arruela de pressão	4	
2D	060 1 203 013	Tampa	1	
21	060 1203 033	Calço 0,50 mm	NEC	
21	060 1203 034	Calço 0,177 mm	NEC	
21	060 1 203 035	Calço 0,127 mm	NEC	
22	060 1203 014	Porca especial	1	
23	060 1203 015	Rolamento	1	
24	060 1 203 016	Espaçador	1	
25	060 1203 017	Rolamento	2	
26	060 1 203 OU	Eixo	1	
27	060 1201 025	Caixa da tomada	1	
28	060 1203 020	Engrenagem	1	
29	060 1 203 021	Anel de trava	2	
30	060 1203 027	Calço 0,127 mm	NEC	
30	060 1 203 028	Calço 0,177 mm	NEC	

LEVANTE HIDRÁULICO

TRATOR 2105

GRUPO 12

SUBGRUPO 04

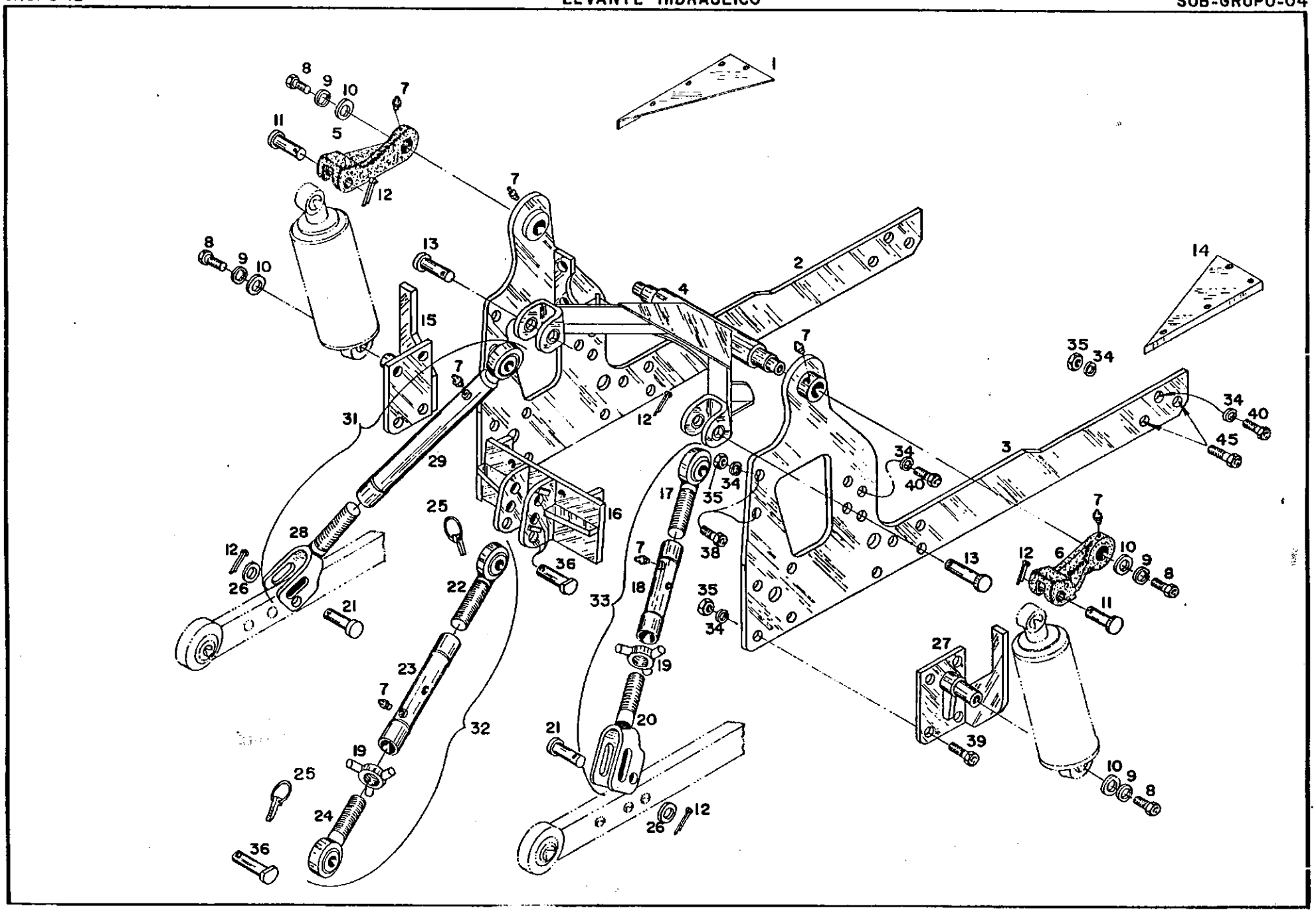

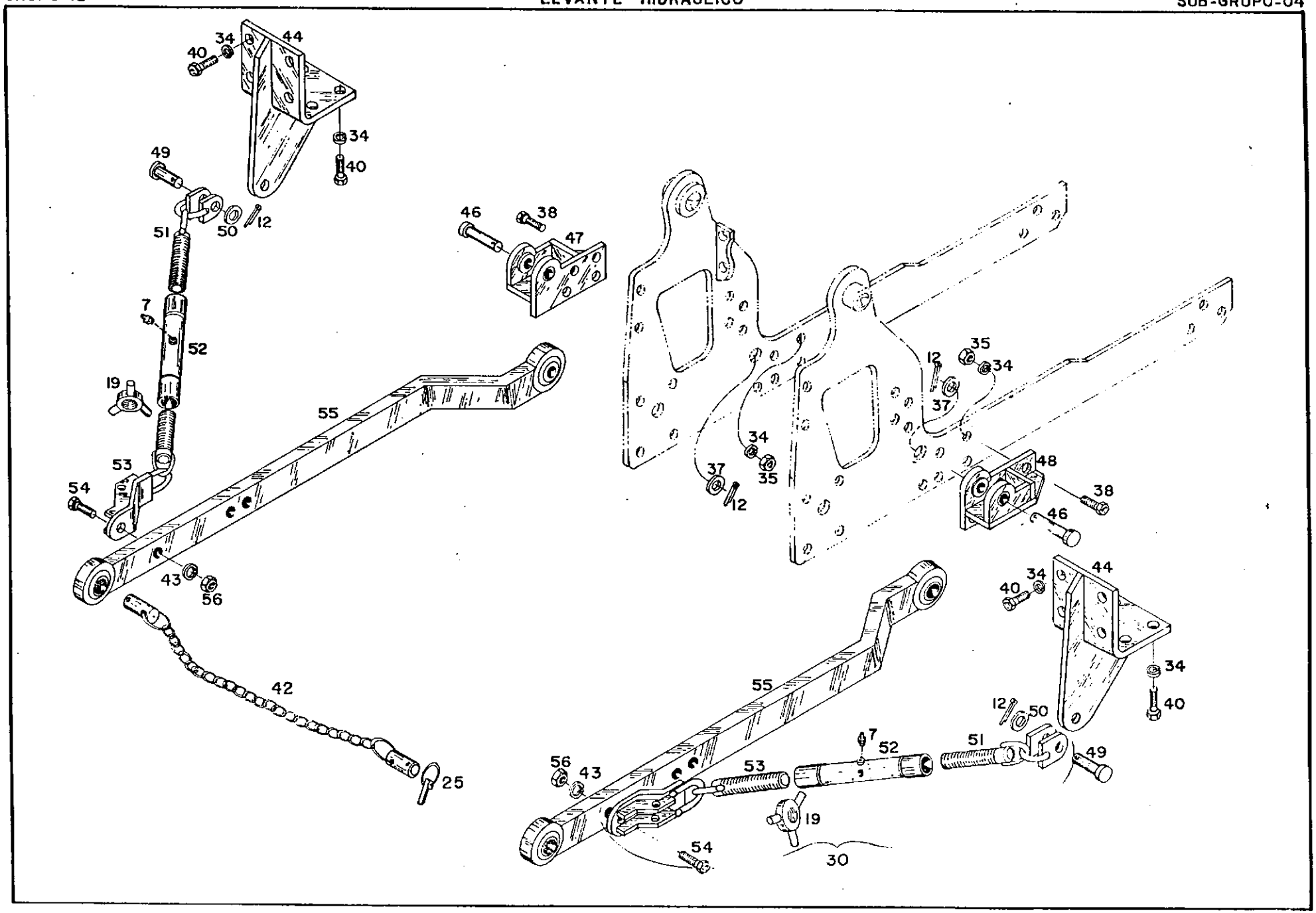
34
44
40
34
40
49
51
50
12
46
38
47
7
52
19
55
53
54
43
56
42
25
12
35
34
37
34
35
37
12
48
38
46
44
34
40
34
40
55
12
50
52
7
51
49
56
43
53
19
54
30

REF.	NUMERO	NOME	QUANT.	OBSERVAÇÕES
1	060 1204 045	Chapa olatafnrma esquerda	1	
2	160 0205 008	Chapa lateral esquerda	1	
3	160 0205 010	Chapa lateral direita	1	
4	0&2 1204 007	Braço do levante	1	
5	061 1204 008	Articulador esquerdo	1	
f>	101 1204 088	Articulador direito	1	
7	071 0909	Engraxade i ra	9	
B	001 1320	Parafuso	4	
9	032 1311	Arruela de pressão	4	
1O	090 0203 011	Arruela especial	4	
11	060 1204 012	Pino	2	
12	050 0734	Contrapino	10	
13	060 1204 039	Pino	2	
I4	060 1204 044	Chapa plataforma direita	1	
1'.	162 1 2.04 006	Suporte esquerdo do cilindro	1	
1(<	101 1204 025	Engate superior central	1	
17	100 1204 032	Terminal direito superior	1	
18	101 1204 031	Porca lateral direita	1	
1')	100 1204 030	Contra porca	4.	
20	101 1204 029	Terminal inferior direito	1	
21	101 1204 028	Pino	2	
22	090 1204 023	Terminal superior central	1	
23	101 1204 018	Porca central	1	
24	090 1204 022	Terminal inferior central	1	
2'>	090 1204 047	Trava	4	
26	033 25 L 7	Arruela lisa	2	
27	16? 1204 005	Suporte direito do cilindro	1	
28	102 1204 072	Terminal inferior esquerdo	1	
29	100 1204 099 "	Porca lateral esmierda	1	
30	100 1.204 038	Estabilizador completo	1	
31	102 1204 078	Porca lateral esquerda completa	1	
32	101 1204 093	Porca central completa	1	
33	102 1294 053	Porca lateral direita completa	1	

REF.	NUMERO	NOME	QUANT.	OBSERVAÇÕES
34	032 1613	Arruela de pressão	50	
35	020 1613	Porca	22	
36	091 1204 024	Pino	2	
37	033 2818	Arruela lisa	2	
38	000 1631	Parafuso	12	
39	000 1640	Parafuso	8	
40	000 1630	Parafuso	26	
41	000 1022	Parafuso	2	
42	090 1204 048	Corrente	1	
43	032 2216	Arruela de pressão	2	
44	160 1204 027	Suporte do estabilizador	2	
45	000 1632	Parafuso	4	
46	101 1204 036	Pino de articulação	2	
47	160 1204 061	Suporte esquerdo	1	
48	160 1204 060	Suporte direito	1	
49	100 1204 020	Pino	2	
50	033 2517	Arruela lisa	2	
51	100 1204 019	Parafuso dianteiro do estabilizador	2	
52	100 1204 040	Porca do estabilizador	2	
53	100 1204 017	Parafuso traseiro do estabilizador	2	
54	' 060 0204 003	Parafuso	2	
55	102 1204 016	Barra de ligação	2	
56	020 2216	Porca	2	
	060 1204 035	Levante hidráulico ?s ponto	*	
	060 1204 105	Conjunto hidráulico completo	»*	

* Composto somente nelas nc-ças do grupo 12, sub-•grupo 4.

** Comnosto pelas peças do grupo 12, sub-grupos 4,5,7.

COMANDO DO SISTEMA HIDRÁULICO

TRATOR 2105

GRUPO 12

SUBGRUPO 05

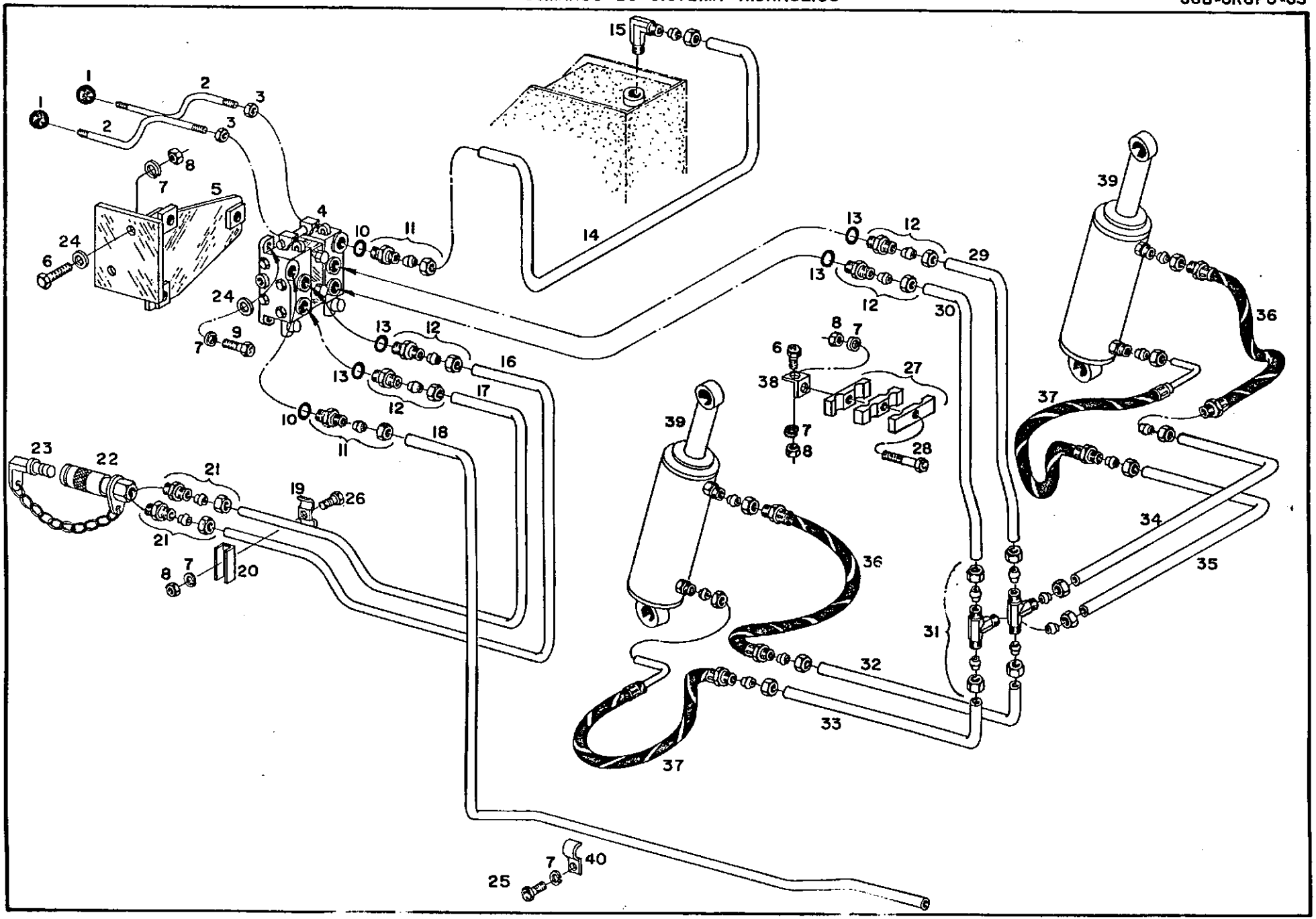
1
2
3
4
5
6
7
8
9
10
11
12
13
14
15
16
17
18
19
20
21
22
23
24
25
26
27
28
29
30
31
32
33
34
35
36
37
38
39
40

REF.	NUMERO	NOME	QUANT.	OBSERVAÇÕES
1	090 0304 001	Esfera	2	
2	100 1205 097	Alavanca do comando	2	
3	021 1110	Porca	2	
4	102 1205 019	Comando duplo Vickers	1	
5	070 1205 022	Suporte do comando	1	
6	000 1020	Parafuso	3	
7	032 1009	Arruela de pressão	10	
8	020 1009	Porca	5	
9	000 1021	Parafuso	3	
10	068 2216	Anel de vedação	2	
11	057 1512	União macho	2	
12	057 1510	União macho	4	
13	068 1914	Anel de vedação	4	
14	070 1205 009	Tubo de retorno	1	
15	160 1207 035	Joelho macho-femea	1	
16.	070 1205 005	Tubo para controle remoto	1	
17	070 1205 006	Tubo para controle remoto	1	
18	070 1205 023	Tubo alta pressão	1	
19	100 1205 025	Abraçadeira	1	
20	160 1205 051	Calço da abraçadeira	1	
21	046 1505	União macho	2	
22	060 1205 028	Engate rápido Ermeto	2	
23	100 1205 036	Tampa do engate rápido	2	Nao vendido separadamente
24	033 1009	Arruela lisa	5	
25	000 1013	Parafuso	2	
26	000 1023	Parafuso	1	
27	070 1205 012	Conjunto de abraçadeiras	1	
28	000 1030	Parafuso	1	
29	071 1205 004	Tubo	1	
30	071 1205 003	Tubo	1	
31	042 1513	Tee	2	
32	070 1205 031	Tubo	1	
33	071 1205 033	Tubo	1	

REF.	NUMERO	NOME	QUANT.	OBSERVAÇÕES
34	071 1205 039	Tubo	1	
35	071 1205 042	Tubo	1	
36	160 1205 098	Mangueira	2	
37	160 1205 099	Mangueira	2	
38	070 1205 044	Suporte da abraçadeira	1	
39	210 1108 027	Cilindro completo	2	
40	050 1205 026	Abraçadeira	2	
	060 1205 154	Comando hidráulico completo		

COEV3ANDO DO SISTEMA HIDRÁULICO

TRATOR 2105

GRUPO 12

SUB-GRUPO 05

(OPCIONAL PARA CONTROLE REMOTO)

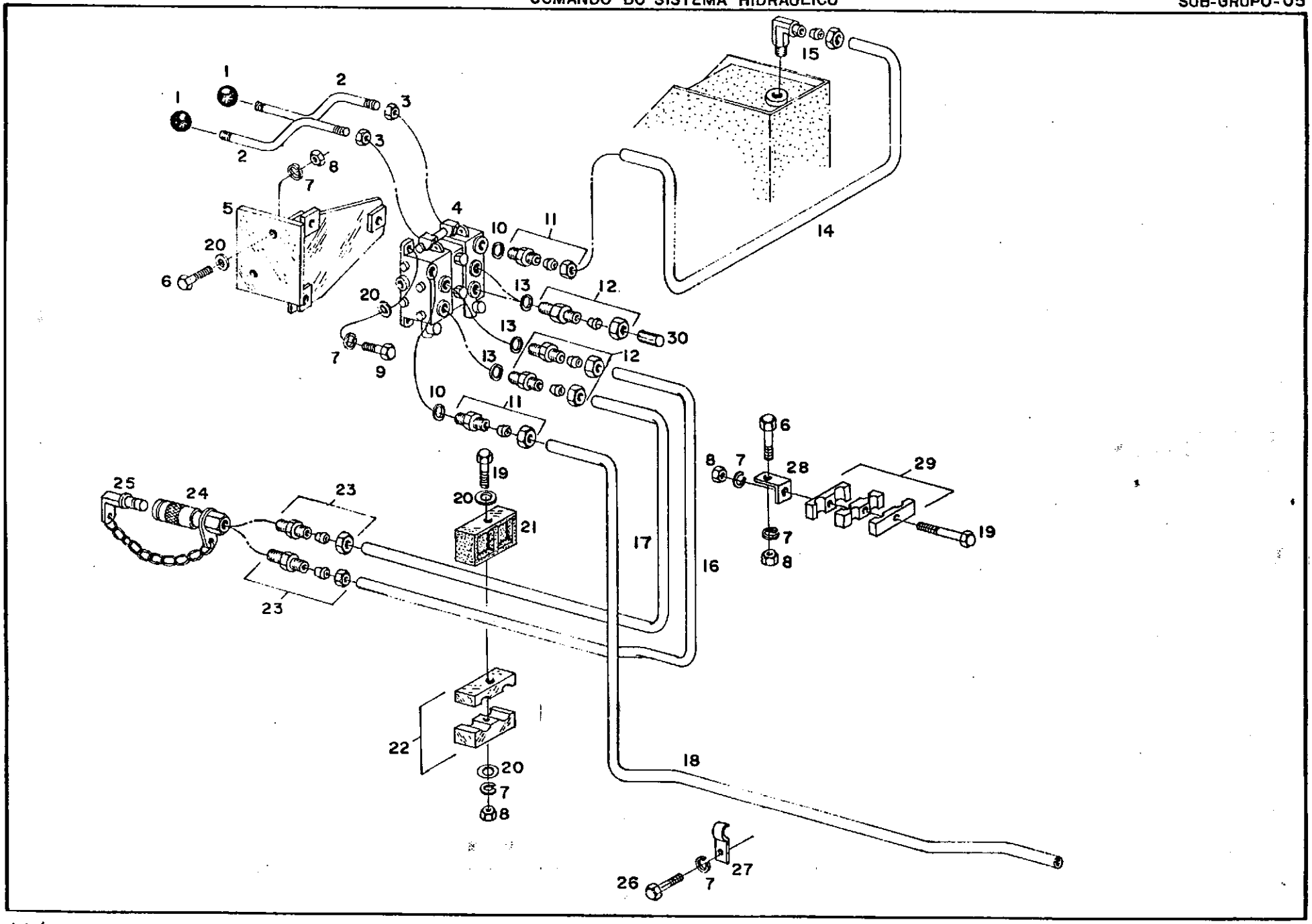
1
2
3
8
7
5
4
20
6
10
11
15
14
13
12
30
9
19
25
24
23
21
17
16
28
29
22
18
26
27

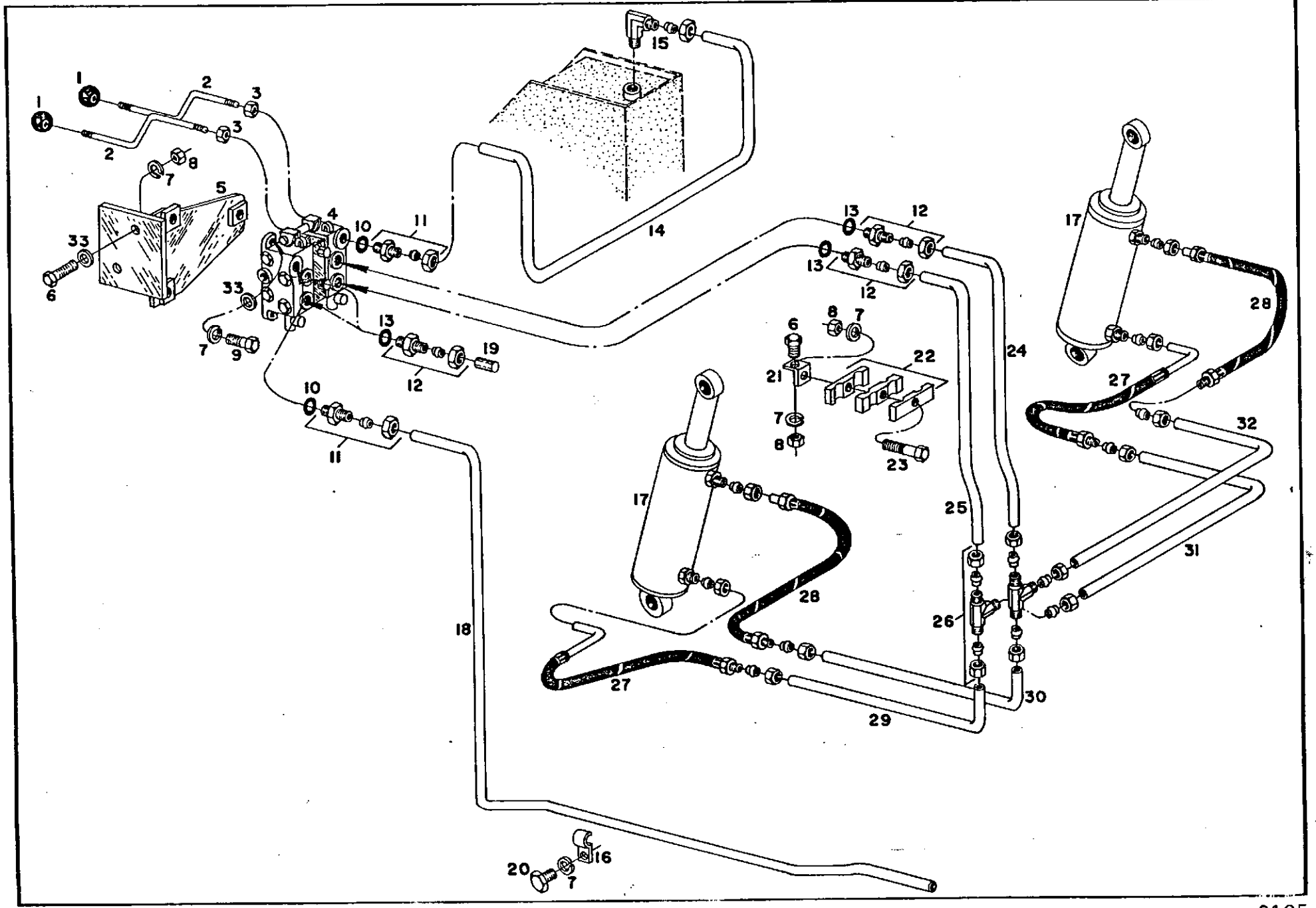
1
2
3
4
5
6
7
8
9
10
11
12
13
14
15
16
17
18
19
20
21
22
23
24
25
26
27
28
29
30
31
32
33

COMANDO DO SISTEMA HIDRÁULICO

TRATOR 2105

GRUPO 12

SUB-GRUPO 05

(OPCIONAL PARA LEVANTE HIDRÁULICO)

ABASTECIMENTO DO SISTEMA HIDRÁULICO

TRATOR 2105

GRUPO 12

SUBGRUPO 07

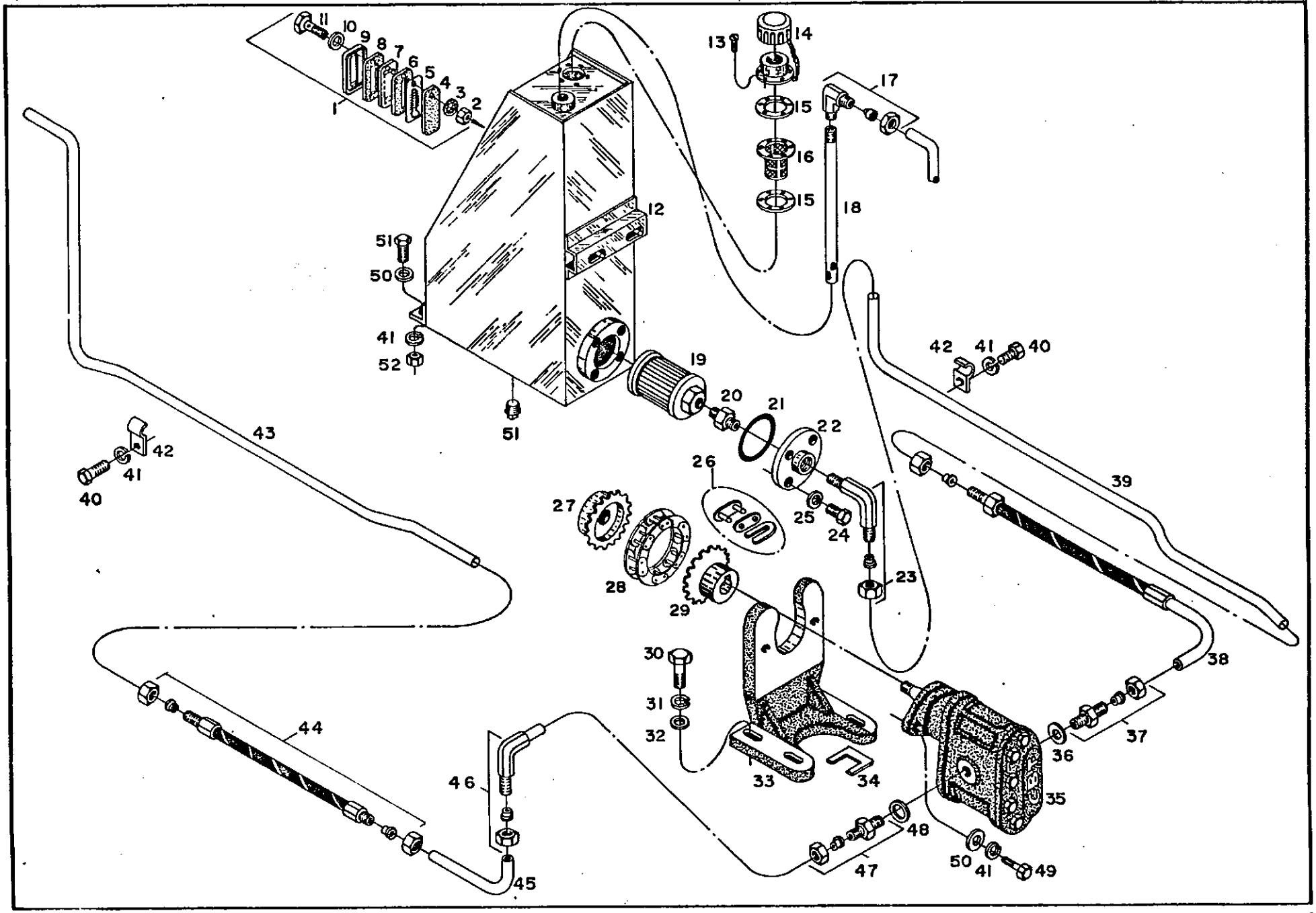
1
2
3
4
5
6
7
8
9
10
11
12
13
14
15
16
17
18
19
20
21
22
23
24
25
26
27
28
29
30
31
32
33
34
35
36
37
38
39
40
41
42
43
44
45
46
47
48
49
50
51
52

REF.	NUMERO	NOME	QUANT.	OBSERVAÇÕES
1	060 2101 010	Visor	1	
2	060 2101 004	Porca especial	2	
3	034 1311	Arruela dentada	2	
4	060 2101 013	Junta	1	
5	060 2101 018	Termômetro e nivel de oleo	1	
6	060 2101 012	Junta	1	
7	060 2101 017	Lente	1	
B	060 2101 OU	Jun ta	1	
9	060 2101 016	Carcaça	1	
10	060 2101 014	Arruela de vedação	2	
11	060 2101 015	Arruela especial	2	
12	060 2107 017	Reservatório de oleo	1	
13	009 0611	Parafuso	6	
14	060 0303 ()04	Tampa do tamque	1	
16	060 0303 069	Junta	2	
16	060 0303 181	Pene i ra	1	
17	160 1207 035	Joelho macho fêmea	1	
18	060 1207 034	Tubo do retorno	1	
•1)	060 1207 018	Fi.11ro	1	
20	060 1207 019	Niple	1	
21	060 1207 020	Anel vedador	1	
22	060 1207 021	Flange	1	
23	058 2210	Joelho	1	
24	000 0813	Parafuso	4	
26	032 0808	Arruela de pressão	4	
26	090 0602 012	Emenda da corrente	1	
27	070 1207 011	Engrenagem de acoplamento	1	
28	090 0602 OU	Corrente	1	
29	060 1207 01.3	Engrenagem de acoplamento	1	
30	000 1330	Parafuso	4	
31	032 1311	Arruela de pressão	4	
32	033 1311	Arruela lisa	4	
33	250 1207 022	Suporte da bomba	1	

REF.	NUMERO	NOME	QUANT.	OBSERVAÇÕES
34	250 1207 027	Calço 0,5 mm	MEC	
34	250 1207 028	Calço 1,0 mm	NEC	
34	250 1207 029	Calço 1,5 mm	NEC	
35	250 1207 031	Bomba hidráulica CBT	1	
36	070 1910	Junta de vedação	1	
37	047 2210	União macho	1	
38	110 1207 032	Mangueira	1	
39	070 1207 004	Tubo de sucção	1	
40	000 1013	Parafuso	3	
41	032 1009	Arruela de pressão	7	
42	050 1205 026	Abraçadeira	3	
.43	070 1205 023	Tubo alta pressão	1	
44	160 1207 032	Mangueira	1	
45	070 1207 040	Tubo	1	
46	045 1509	Joelho	1	
47	047 1505	União macho	1	
48	070 1305	Arruela de vedação	1	
49	000 1021	Parafuso	2	
50	033 1009	Arruela lisa	4	
51	000 1020	Parafuso	2	
52	090 0802 050	Bujão	1	
53	020 1009	Porca	2.	
	060 12Q7 101	Abastecimento hidráulico completo		

REF.	NUMERO	NOME	OUANT.	OBSERVAÇÕES
1	090 0304 001	Es fe ra	2	
2	100 1205 097	Alavanca do comando	2	
	021 1110	Porca	2	
4	102 1205 O 19	• >111ii i< lr i ilii|11 (j V 0 • ki • r:;	1	
5	070 1206 022	Suporte do comando	1	
6	000 1020	Parafuso	3	
7	032 1009	Arruela de pressão	9	
8	020 1009	Porca	4	
9	000 1021	Parafuso	3	
10	068 2216	Anel de vedação	2	
11	067 1512	União macho	2	
12	057 1510	União macho	4	
13	068 1914	Anel de vedação	4	
14	070 1205 009	Tubo de retorno	1	
15	160 1207 035	Joelho macho-femea	1	
16	050 1205 026	Abraçade i ra	2	
17	210 1108 027	Cilindro completo	2	
18	070 1205 023	Tubo alta pressão	1	
19	070 1205 153	Tampão	2	
20	000 1013	Parafuso	2	
21	070 1205 044	Suporte da abraçadeira	1	
22	070 i 205 012	Conjunto de abraçadeiras	1	
23	000 1030	Parafuso	1	
24	07 1 L205 004	Tubo	1	
25	071 1205 003	Tubo	1	
26	042 1513	Tee	2	
27	160 1205 099	Manguei ra	2	
28	160 1205 098	Mangue i ra	2	
29	071 1205 033	Tubo	1	
30	070 1205 031	Tubo	1	
31	071 1205 042	Tubo	1	
32	071 1205 039	Tubo	1	
33	033 1009	Arruela lisa	5	

REF.	NUMERO	NOME	QUANT.	OBSERVAÇÕES
1	090 0304 001	Esfera	2	
2	100 1205 097	Alavanca do comando	2	
3	021 1110	Porca	2	
4	102 1205 019	Comando duplo Vickers	1	
5	070 1205 022	Suporte do comando	1	
6	000 1.020	Parafuso	3	
7	032 1009	Arruela de pressão	10	
a	020 1009	Porca	5	
9	000 1021	Parafuso	3	
10	068 2216	Anel de vedação	2	
li	057 1512	Uni.ao macho	2	
12	057 15.10	União macho	4	
13	068 1914	Anel de vedação	4	
14	070 1205 009	Tubo de retorno	1	
15	160 1207 035	Joelho macho-fernea	1	
16	071 1205 005	Tubo para controle remoto	1	
17	071 1205 006	Tubo para controle remoto	1	
18	070 1205 023	Tubo alta pressão	1	
19	000 1030	Parafuso	2	
20	033 1009	Arruela lisa	7	
21	110 0501 013	Calço	1	
22	160 1205 032	Conjunto de abraçadeiras	1	
23	046 1505	União macho	2	
24	060 1205 028.	Engate rápido Ermeto	2	
25	100 1205 036	Tampa do engate rápido	2	Nao vendido separadamente
26	000 1013	Parafuso	2	
27	050 1205 026	Abraçadoira	2	
28	070 1205 044	Suporte da abraçadeira	1	
29	070 1205 012	Conjunto de abraçadeiras	1	
30	070 1205 153	Tampão	2	